RUTHZIL TRATOR COMERCIAL DE PEÇAS LTDA 11 97083-6812 ROLANDO CITRANGULO

VOLVO CONSTRUCTION EQUIPMENT

BL70

PARTS CATALOG

S/N 11489 -

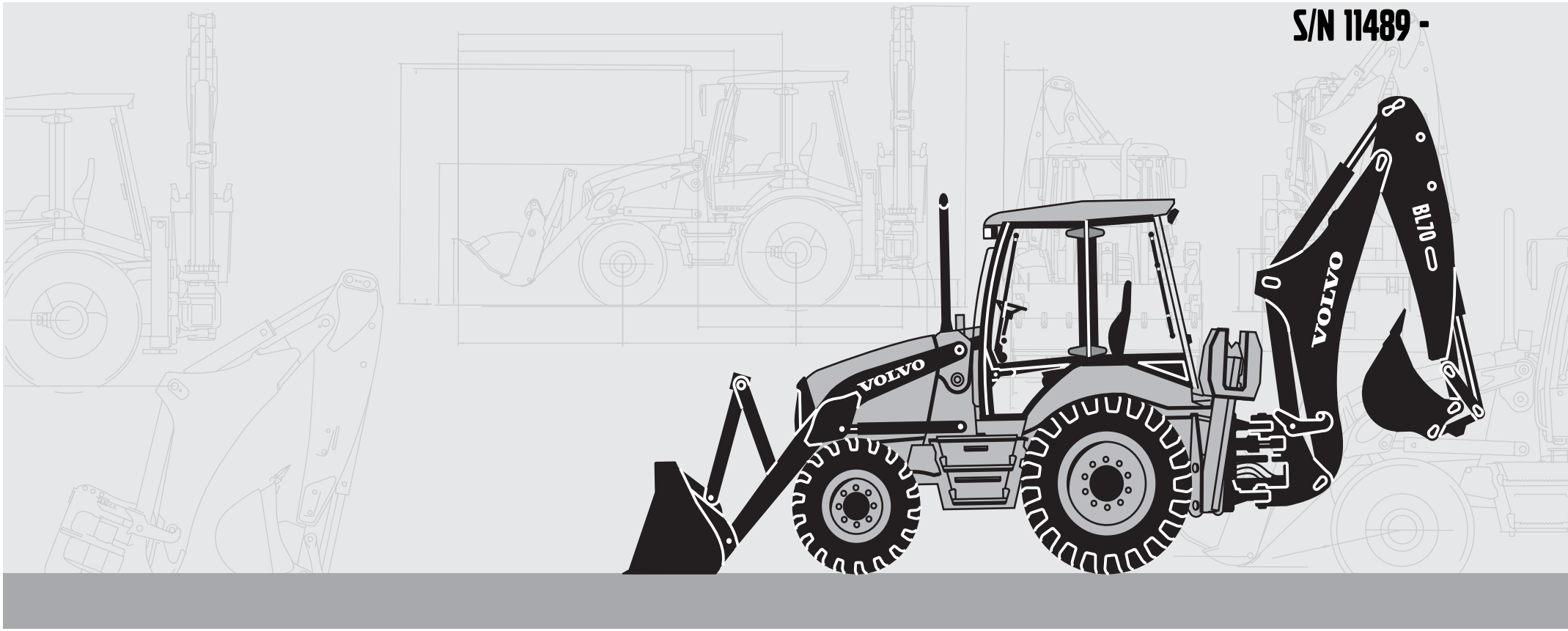

Publ. No. VOE 79A9920159

VOLVO

Construction Equipment

www.volvo.com

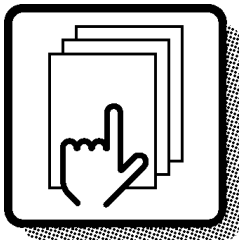

1

Preface and instructions
Préface et instructions
Vorwort und Anweisungen
Prefacio e instrucciones
Förord och anvisningar

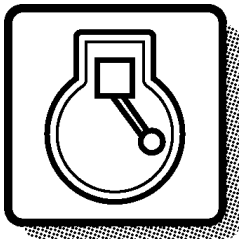

2

Engine
Moteur
Motor
Motor
Motor

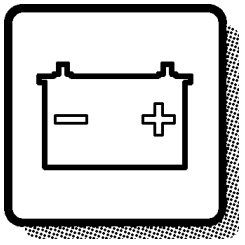

3

Electrical systems and instruments
Système électrique et instruments
Elektrisches System und Instrumente
Sistema eléctrico e instrumentos
Elsystem och instrument

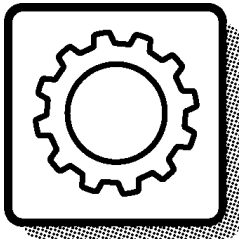

4

Power transmission
Transmission de force
Kraftübertragung
Transmisión de fuerza
Kraftöverföring

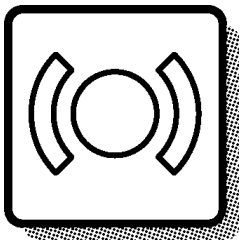

5

Brakes
Freins
Bremsen
Frenos
Bromsar

Steering system
Systèm de direction
Lenksystem
Sistema de dirección
Styrsystem

6

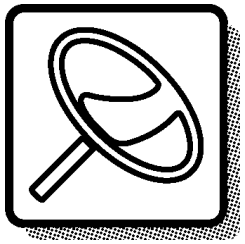

Frame and wheels
Bâti et roues
Rahmen und räder
Bastidor y ruedas
Ram och hjul

7

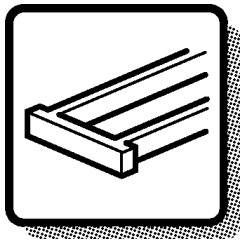

Body with associated parts
Carrosserie avec détails
Aufbau mit Zubehörteilen
Carroceria con detalles
Karosseri

8

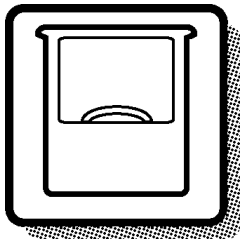

Miscellaneous equipment
Equipments divers
Übrige Ausrüstung
Equipo diverso
Övrig utrustning

9

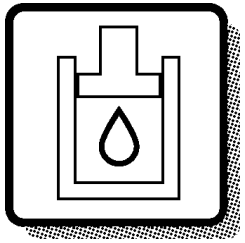

Numerical index
Répertoire numérique
Nummernverzeichnis
Indice numérico
Nummerregister

10

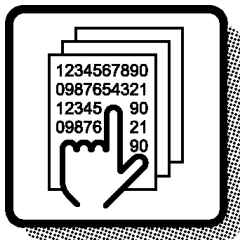

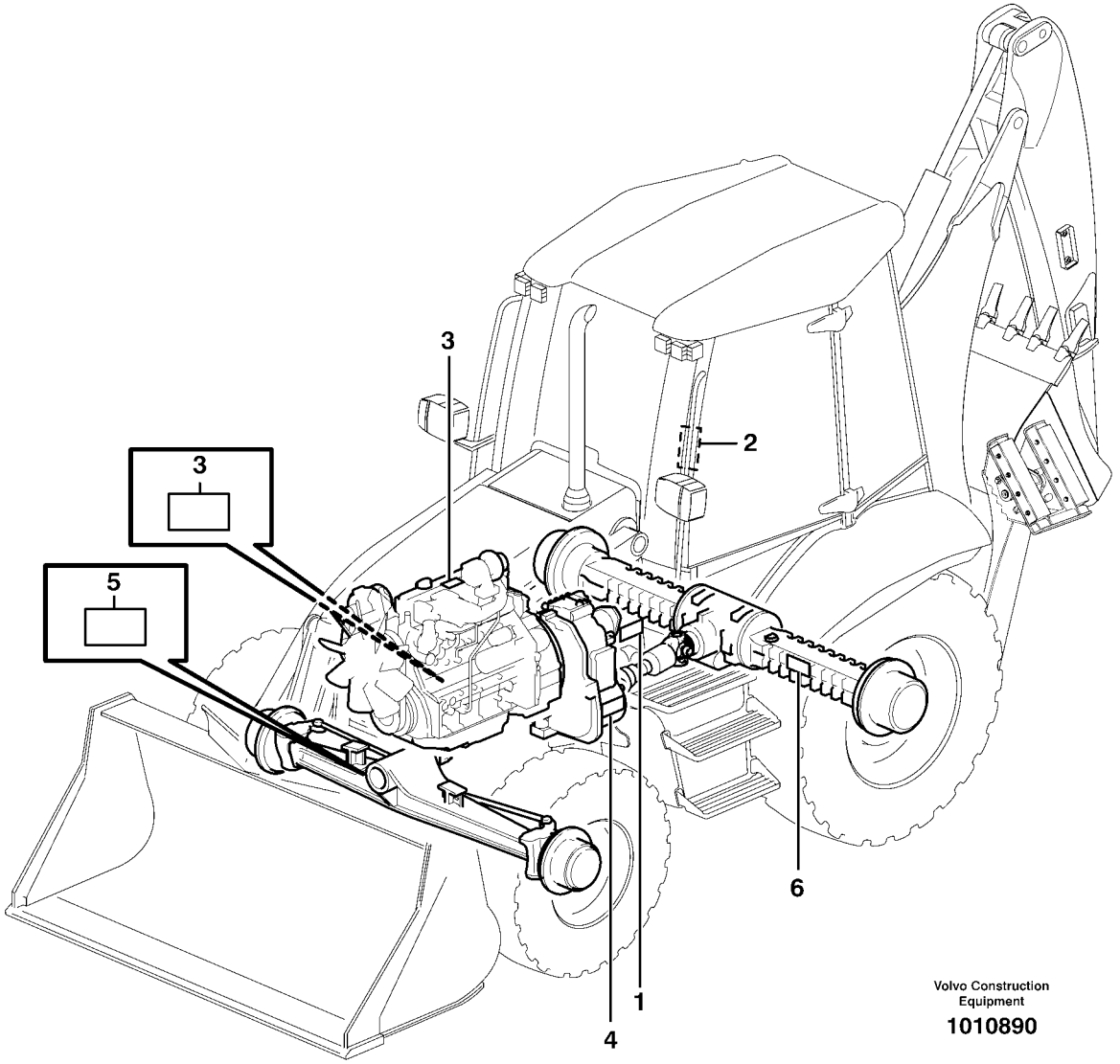
3
2
3
5
6
4
1
Volvo Construction
Equipment
1010890

GBR	FRA	DEU	ESP	SWE
1 Product sign plate	1 Enseigne de produit	1 Produktschild	1 Muestra del producto	1 Produktskylt
2 Driver's cab	2 Cabine du conducteur	2 Schutzfahrerhaus	2 Cabina de proteccion	2 Skyddshytt
3 Engine sign plate	3 Enseigne de moteur	3 Motorschild	3 Muestra de motor	3 Motorskylt
4 Power Transmission	4 Transmission De Force	4 Kraftubertragung	4 Transmision De Fuerza	4 Transmission
5 Drive axle front sign plate	5 Enseigne du pont, AV	5 Vorderachsenschild	5 Muestra del puente, delantero	5 Framaxelskylt
6 Drive axle rear sign plate	6 Enseigne du pont, AR	6 Hinterachsenschild	6 Muestra Del Puente, Tra	6 Bakaxelskylt

GBR

GBR

Only genuine parts are presented in this catalogue. These parts have been subjected to the necessary function and endurance tests, and they comply with the high quality and safety requirements that have been set for Volvo Construction Equipment. You should note that warranties do not cover damages that are caused or aggravated by the fact that a non-genuine part was fitted.

The illustrations shown in the catalogues should not be used as assembly or workshop instructions. Separate literature for the various specific subject areas is available for that purpose.

The owner of the machine or equipment should state the model designation, manufacturing number, part number, quantity, and the name, or description, of the part when ordering parts.

For location of the model and engine designation plates, etc, see page 4-5.

Market-adapted equipment entered in catalogue, can be seen on page 26.

See page 13 for a ”Catalogue Guide” on how to use the parts catalogue.

See page 22 for table of abbreviations.

This catalogue has been produced by Volvo Construction Equipment AB, Customer Support Division.
If you have any point of views regarding the catalogue, or if you detect any errors in the catalogue, please take a copy of the page in question, indicate the error(s), and send it to us at the following adress:

Volvo Construction Equipment AB
Customer Support Division
Catalogue Department
S-631 85 Eskilstuna.....Telefax: +46 16 15 29 15
E-mail: vce.parts.catalog@volvo.com

BACKHOE LOADER BL70

BASIC MACHINE
11892004 BL70, SER NO 11489 -

CAB
11298324, Cab
11298328, Cab

TRANSMISSION
11887381 4WD
15600085 4WD

DRIVING AXLE
11887362 Front 4WD
11887363 Rear

ENGINE
15030544, Type D5DCDE3

FRA

Seules les pièces d'origine sont présentées dans les catalogues des pièces de rechange. Toutes ces pièces ont été soumises à des tests de fonctionnement et de longévité pour être conformes aux exigences sévères de qualité et de sécurité posées par Volvo Construction Equipment. Notez que les garanties ne couvrent pas les dégâts et les dommages causés par le montage de pièces autres que des pièces d'origine.

Les illustrations dans le catalogue ne doivent pas être utilisées comme notice de montage ni comme instructions d'atelier. Pour ceci, nous vous renvoyons à la documentation spécifiquement éditée dans ce but.

Pour toute commande de pièces de rechange, indiquez la désignation du modèle, le numéro de fabrication, le numéro de référence, la quantité ainsi que la désignation del la pièce.

Le placement des plaques de designation de modèle et de moteur etc. ressort de la figure ci-contre 4-5.

Equipment adapté au marché et indiqué dans la catalogue, priére de voir la liste en page 26.

Guide pour l'utilisation de catalogues de pièces de rechange, voir page 15.
Pour la liste des abréviations employées, prière de voir en page 22.

Ce catalogue est édité par Volvo Construction Equipment AB, Customer Support Division. Si vous avez des commentaires ou si vous découvrez des erreurs dans ce catalogue, nous vous serions reconnaissants de bien vouloir photocopier cette page, de la remplir et de nous la renvoyer.

Volvo Construction Equipment AB
Customer Support Division
Catalogue Department
S-631 85 Eskilstuna.....Telefax: +46 16 15 29 15
E-mail: vce.parts.catalog@volvo.com

LA PELLECHARGEUSEILL BL70

MACHINE DE BASE
11892004, SER NO 11489 -

CABINE DU CONDUCTEUR
11298324, Cab
11298328, Cab

TRANSMISSION
11887381 4WD
15600085 4WD

ESSIEU MOTEUR

11887362 AV 4WD
11887363 AR

MOTEUR
15030544, Type D5DCDE3

DEU

DEU

In den Ersatzteilkatalogen sind nur Originalteile verzeichnet. Diese Teile haben die notwendigen Funktions- und Lebensdauertests durchlaufen und erfüllen die hohen Qualitäts- und Sicherheitsanforderungen von Volvo Construction Equipment. Beachten Sie bitte, dass die Garantien keine Schäden umfassen, die durch die Montage eines fremden Teils verursacht oder verschlimmert wurden.

Die Abbildungen in dem Katalog dürfen nicht als Montageanweisungen oder Werkstattanleitungen verwendet werden. Wir verweisen statt dessen auf die separate Literatur für diesen Zweck.

Der Maschinenbesitzer muss bei der Bestellung von Ersatzteilen die Modellbezeichnung, Fabriksnummer, Artikelnummer sowie Anzahl und Bezeichnung des Teils angeben.

Die Anbringung der Schilder für Modell- und Motorbezeichnung usw. geht aus dem Bild auf Seite 4-5 hervor.

Für den Markt angepasste Ausrüstung wurde in den Katalog aufgenommen, Seite 26.

Die Anweisung auf Seite 17 hilft Ihnen sich im Ersatzteilkatalog zurechtzufinden.

Abkürzungsverzeichnis, siehe Seite 22.

Dieser Katalog wurde von Volvo Construction Equipment AB, Customer Support Division herausgegeben. Wenn Sie Kommentare zu diesem Katalog haben oder Fehler darin finden, kopieren Sie bitte die entsprechende Seite, machen Sie eine Notiz und schicken Sie diese ein an:

Volvo Construction Equipment AB
Customer Support Division
Catalogue Department
S-631 85 Eskilstuna, Schweden....Telefax: +46 16 15 29 15
E-mail: vce.parts.catalog@volvo.com

BAGGERLADER BL70

GRUNDMASCHINE
11892004, SER NO 11489 -

FAHRERHAUS
11298324 CAB
11298328 CAB

GETRIEBE
11887381 4WD
15600085 4WD

PLANETENWELLE
11887362 Vordere 4WD
11887363 Hintere

MOTOR
15030544, Typ D5DCDE3

ESP

En los catálogos de repuestos se presentan únicamente piezas originales que han sido sometidas a las necesarias pruebas de funcionamiento y duración y que cumplen las elevadas exigencias de seguridad y calidad de Volvo Construction Equipment.
Recuerde que las garantías no cubren los daños ocasionados o agravados por no haber montado una pieza original.

Las ilustraciones del catálogo no deben utilizarse como base para el montaje ni como instrucciones de taller. Para ello recomendamos utilizar los manuales de taller editados a propósito.

Al hacer el pedido de repuestos, el propietario de la máquina debe indicar el modelo de la misma, su número de fabricación, la referencia de la pieza, la cantidad y la denominación.

La ubícación de letreros con las denominaciones de modelo y motor etc., puede verse en la página 4-5.

La lista de equipos de adaptación según mercado, introducidos en el catálogo, puede verse en la página 26.

Guía para el uso del catálogo, puede verse en la página 19.

La tabla de abreviaturas puede verse en la página 22.

Esté catálogo ha sido editado por
Volvo Construction Equipment AB, Customer Support Division.
Si tiene algún comentario que hacer sobre el catálogo, o detecta algún error, le rogamos que haga una copia de la página en cuestión y nos la remita junto con sus comentarios a:

Volvo Construction Equipment AB
Customer Support Division
Catalogue Department
S-631 85 Eskilstuna.....Telefax: +46 16 15 29 15
E-mail: vce.parts.catalog@volvo.com

RETROCARGADORA BL70

MÁQUINA BÁSICA
11892004, SER NO 11489 -

CABINA DEL CONDUCTOR
11298324 Cab
11298328 Cab

TRANSMISIÓN
11887381 4WD
15600085 4WD

EJE PROPULSOR
11887362 Delantero 4WD
11887363 Trasero

MOTOR
15030544, Type D5DCDE3

SWE

I denna reservdelskatalog presenteras endast originaldelar.
De har genomgått nödvändiga funktions- och livslängdsprov samt uppfyller Volvo Construction Equipments höga kvalitets- och säkerhetskrav. Observera att garantin ej täcker skador som orsakats eller förvärrats av att en icke originaldel monterats.

Illustrationerna i katalogen skall ej användas som monteringsanvisningar eller verkstadsinstruktioner. Vi hänvisar istället till separat litteratur för ändamålet.

Maskinägaren ska vid beställning av reservdelar ange, modellbeteckning, tillverkningsnummer, artikelnummer, antal samt delens benämning.

Placering av skyltar för modell- och motorbeteckning etc., framgår av bild på sidan 4-5.

Marknadsanpassade utrustningar som är införda i denna katalog framgår av förteckningen på sidan 26.

Katalogguide för hur man använder reservdelskatalogen; se sidan 21.

Förkortningstabell, se sidan 22.

Denna katalog är producerad av Volvo Construction Equipment AB, Customer Support Division. Om ni har synpunkter eller upptäcker något fel i katalogen, var vänlig tag en kopia på sidan, gör en notering och sänd detta till:

Volvo Construction Equipment AB
Customer Support Division
Catalogue Department
S-631 85 Eskilstuna.....Telefax: +46 16 15 29
E-mail: vce.parts.catalog@volvo.com

SWE

Grävlastare BL70

BASMASKIN
11892004 BL70, SER NO 11489 -

HYTT
11298324 Cab
11298328 Canopy (Soltak)

TRANSMISSION
11887381 4WD
15600085 4WD

DRIVAXLAR
11887362 Fram 4WD
11887363 Bak

MOTOR
15030544. Typ D5DCDE3

VOLVO

Construction Equipment

www.volvo.com

Fig.	Part No.	Quantity 1	2	3	PS	KIT	Description	Dénomination	Bezeichnung	Denominatición	Benämning	Notes
	VOE 4833424	1			SS		Hydr.cylinder	Verin Hydrauli.	Druckölzylinder	Cilin Hidraul.	Hydraulcyl	963)
		1					Hydraulic cylinder	Verin Hydraulique	Hydraulzylinder	Cilindro Hidraulico	Hydraulcylinder	L PROD
												See group 94, avsn 250
1	**VOE 4833425**	1					•Cylinder Tube	•Tube Cylindre	•Zylinderrohr	•Tubo Cilindro	•Cylinderrör	
2	**VOE 4741303**	1					•Piston Rod	•Tige Piston	•Kolbenstange	•Varilla Piston	•Kolvstång	
3	**VOE 4833432**	1					•Pstn Rod Guide	•Gui.tige Piston	•Ko-stang Fuhrg	•Guia Var Piston	•Kolvst.styrning	
4	**VOE 4784039**	1				K	•Piston Rod Seal	•Eta.tige Piston	•Ko-stang Dichtg	•Reten Var Pist	•Kolvstångstätn	
5	**VOE 4833433**	1					•Spacer Ring	•Bagu.entretoise	•Abstandring	•Anillo Dist	•Distansring	
6	**VOE 914516**	1					•Snap Ring	•Circlip	•Nutring	•Circlip	•Spårring	
7	**VOE 4784999**	1				K	•Scraper	•Racleur	•Abstreicher	•Rascador	•Avstrykare	
8	**VOE 4741302**	1					•Piston	•Piston	•Kolben	•Piston	•Kolv	
9	**VOE 925067**	2				K	•O-ring	•Joint Torique	•O-ring	•Anillo Torico	•O-ring	
10	**VOE 4881024**	3				K	•Back-up Ring	•Bague Support	•Stutzring	•Anillo Apoyo	•Stödring	
11	**VOE 955898**	1					•Washer	•Rondelle	•Scheibe	•Arandela	•Bricka	
12	**VOE 13955884**	1					•Castle Nut	•Ecrou Crenele	•Kronenmutter	•Tuerca Corona	•Kronmutter	(VOE 955884)
13	**VOE 907847**	1					•Cotter Pin	•Goupille Fendue	•Splint	•Pasador Hendido	•Saxpinne	
14	**VOE 944154**	1					•Snap Ring	•Circlip	•Nutring	•Circlip	•Spårring	
	VOE 11990060	1					Gasket Kit	Kit Joints	Dichtungssatz	Juego Juntas	Packningsats	

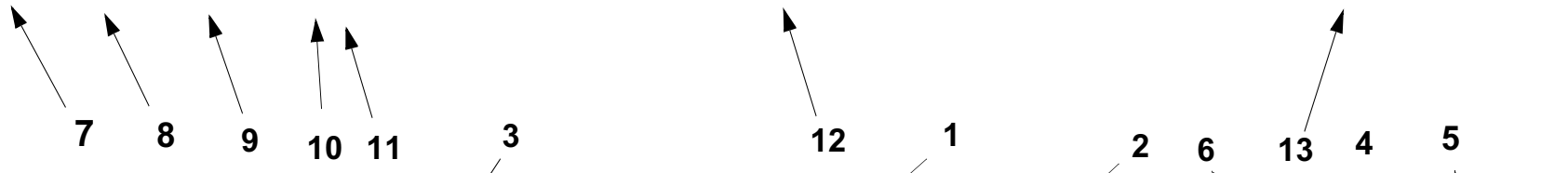

963) **GB**: Cylinder tube is marked ” 424 ”. See illustration fig. A. **FR**: Tube cylindre marquer ”424”. Voir illustration fig. A. **DE**: Das Zylinderrohr ist gekennzeihnet mit ”424”. Siehe Illustration fig. A. **ES:** Tubo cilindro marcado ”424”. Véase ilustración fig. A. **SE**: Cylinderrör är märkt ” 424 ”. Se bild pos. A.

1		**Hydraulcylinder E Prod** **Cilindro hidráulico E Prod** **Druckölzylinder E Prod** **Cylindre hydraulique E Prod** **Hydraulic cylinder E Prod**	Catalogue id **90691** / Group **924**
2			Illustr. No **AC290A** / Section **200**
3			
4			Issue **VOE 63D9990691** / Page **623**
5		**90271, 91357, STD USA**	

GBR

In addition to part numbers, the Parts Catalogue also includes a vast amount of essential information which you, the operator, should be acquainted with.
With the ”Catalogue Guide”, we want to show clearly how the catalogues are arranged and what sort of information is presented therein.

Group 1 Preface and Instructions
Here you can find the following information:
- Title page and publication number
- Group index
- Product signs
- Preface
- List of items of equipment adapted to market requirements that have been introduced
- Catalogue Guide
- Table of abbreviations

Group 2 - 9 Text and illustration pages

- The table of contents shows the division of the main groups into sub-groups, with reference to page number and section.
- Illustration page. The position number of the illustration refers to the text page.
- Text page
  1. Heading.
  2. Additional text which limits the validity of the section. An example is information relating to manufacturing numbers and equipment adapted to market requirements.
  3. Designation for quantity columns.
  4. Illustrations.
  5. Group, section, page, which you should use when you search for information in the catalogue.
  6. Catalogue identification and issue designation.
  7. Position number of the part on the associated drawing.
  8. Part number
  9. Quantity. The column designation indicates the version which is shown in each column. The quantity stated refers to the quantity for each machine or, where appropriate, for each complete unit.
     ”REQ” refers to the required amount. See also ”Notes” column.
  10. PS (Parts Status) indicates the status code of the part.
      ”NS” means that the part is not kept in stock.
      ”OP” means that the part is no longer in stock.
      ”SE” means that an alternative part shall be used.
      ”SS” means that the part has been replaced.
      Refer to Group 10 Replaced parts for further information.
  11. KIT. Parts that are marked with a ”K” are included in a kit. The number of the kit is often indicated after other part numbers.
  12. Description. The indentations indicate if one or more parts are included in the assembled unit described above. The parts are included when a complete unit is ordered.
  13. Notes. Other information relating to a particular part is given here.
      - Footnote number (963 for example) is given at the bottom of the page.
      - Replaced parts (955884, for example).
      - Product or manufacturing number.
      - Abbreviations and technical information.
      - Reference to page and group.

Group 10 Replaced parts / Number index

- Replaced parts. The part numbers of parts marked with ”SS” (in the PS column) are indicated here, together with their replacement numbers.
  The replacement parts may in turn be also replaced, and so on.
- Number index. All parts included in the catalogue are indicated here, together with a reference to group, section and page.

Continued improvements and successes in design could result in modifications to your equipment which are not covered by this publication. Each publication is revised when required to include these modifications in later issues.

Any unauthorized reproduction of any part of this document would be in violation of Volvo Construction Equipment AB, Customer Support Division's rights and will be prosecuted to the fullest extent allowed by law. We reserve the right to make changes without prior notice.

Fig.	Part No.	Quantity 1	2	3	PS	KIT	Description	Dénomination	Bezeichnung	Denominatición	Benämning	Notes
	VOE 4833424	1			SS		Hydr.cylinder	Verin Hydrauli.	Druckölzylinder	Cilin Hidraul.	Hydraulcyl	963)
		1					Hydraulic cylinder	Verin Hydraulique	Hydraulzylinder	Cilindro Hidraulico	Hydraulcylinder	L PROD
												See group 94, avsn 250
1	**VOE 4833425**	1					•Cylinder Tube	•Tube Cylindre	•Zylinderrohr	•Tubo Cilindro	•Cylinderrör	
2	**VOE 4741303**	1					•Piston Rod	•Tige Piston	•Kolbenstange	•Varilla Piston	•Kolvstång	
3	**VOE 4833432**	1					•Pstn Rod Guide	•Gui.tige Piston	•Ko-stang Fuhrg	•Guia Var Piston	•Kolvst.styrning	
4	**VOE 4784039**	1				K	•Piston Rod Seal	•Eta.tige Piston	•Ko-stang Dichtg	•Reten Var Pist	•Kolvstångstätn	
5	**VOE 4833433**	1					•Spacer Ring	•Bagu.entretoise	•Abstandring	•Anillo Dist	•Distansring	
6	**VOE 914516**	1					•Snap Ring	•Circlip	•Nutring	•Circlip	•Spårring	
7	**VOE 4784999**	1				K	•Scraper	•Racleur	•Abstreicher	•Rascador	•Avstrykare	
8	**VOE 4741302**	1					•Piston	•Piston	•Kolben	•Piston	•Kolv	
9	**VOE 925067**	2				K	•O-ring	•Joint Torique	•O-ring	•Anillo Torico	•O-ring	
10	**VOE 4881024**	3				K	•Back-up Ring	•Bague Support	•Stutzring	•Anillo Apoyo	•Stödring	
11	**VOE 955898**	1					•Washer	•Rondelle	•Scheibe	•Arandela	•Bricka	
12	**VOE 13955884**	1					•Castle Nut	•Ecrou Crenele	•Kronenmutter	•Tuerca Corona	•Kronmutter	(VOE 955884)
13	**VOE 907847**	1					•Cotter Pin	•Goupille Fendue	•Splint	•Pasador Hendido	•Saxpinne	
14	**VOE 944154**	1					•Snap Ring	•Circlip	•Nutring	•Circlip	•Spårring	
	VOE 11990060	1					Gasket Kit	Kit Joints	Dichtungssatz	Juego Juntas	Packningsats	

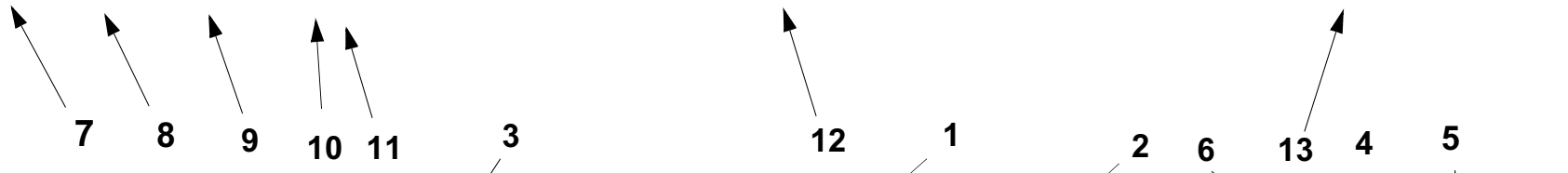

963) **GB**: Cylinder tube is marked ” 424 ”. See illustration fig. A. **FR**: Tube cylindre marquer ”424”. Voir illustration fig. A. **DE**: Das Zylinderrohr ist gekennzeihnet mit ”424”. Siehe Illustration fig. A. **ES:** Tubo cilindro marcado ”424”. Véase ilustración fig. A. **SE**: Cylinderrör är märkt ” 424 ”. Se bild pos. A.

1		**Hydraulcylinder E Prod** **Cilindro hidráulico E Prod** **Druckölzylinder E Prod** **Cylindre hydraulique E Prod** **Hydraulic cylinder E Prod**	Catalogue id **90691** / Group **924**
2			Illustr. No **AC290A** / Section **200**
3			
4			Issue **VOE 63D9990691** / Page **623**
5		**90271, 91357, STD USA**	

FRA

Le catalogue de pièces de rechange présente, non seulement les numéros de référence, mais également d'autres informations qu'un opérateur se doit de connaître. Ce guide de catalogue vous indique, d'une façon générale, comment sont conçus nos catalogues et quelles informations ils vous apportent.

Groupe 1 Avant-propos et instructions
Sous ce groupe, vous trouvez :
- La page de titre avec le numéro de publication
- Le registre des groupes
- Les plaques de produit
- Un avant-propos
- Une liste des équipements introduits suivant les pays
- Un guide de catalogue
- Un tableau des abréviations

Groupes 2 - 9 Pages de texte et d'illustration
- Le sommaire indique la division des groupes principaux en sous-groupes avec des renvois aux pages et aux sections.
- La page d'illustration. L'illustration donne les numéros de position qui renvoient à la page de texte.
- La page de texte
  1. Rubrique
  2. Texte supplémentaire qui limite la validité de la section, par exemple numéro de série et équipements adaptés aux pays
  3. Désignation des modèles pour les différentes colonnes
  4. Illustrations
  5. Groupe, section, page utilisés pour la recherche dans le catalogue
  6. Identification du catalogue et de l'édition
  7. Numéro de position de la pièce sur l'illustration afférente
  8. Numéro de référence
  9. Quantité. La désignation des colonnes indique le modèle qui se réfère à chaque colonne. La quantité indiquée correspond à la quantité par engin ou, suivant les cas, par unité complète. ”REQ” signifie quantité nécessaire, voir la colonne Notes
  10. PS (Parts Status) indique le code d'état de la pièce.
  -”NS” signifie que la pièce n'existe pas en magasin.
  ”OP” signifie que la pièce n¿est plus en magasin.
  ”SE” signifie qu¿une autre pièce devrait être employée. .
  ”SS” signifie que la pièce a été remplacée.
  Voir le groupe 10, pièces remplacées, pour de plus amples informations.
  11. KIT. Les pièces marquées ”K” font partie d'un kit. Le numéro du kit est le plus souvent indiqué après les autres numéros de référence.
  12. Description. Le décalage indique si une ou plusieurs pièces font partie de l'unité complète indiquée au-dessus. Ces pièces sont envoyées pour une commande d'une unité complète.
  13. Notes (Remarques). Diverses informations relatives à une pièce sont notées ici.
  - Un numéro de note de bas de page (par exemple 963) est donné au bas de la page.
  - Pièces remplacées (par exemple 955884).
  - Numéro de produit ou numéro de fabrication.
  - Abréviations et explications techniques.
  - Renvoi aux pages et aux groupes.

Groupe 10 Pièces remplacées/Registre des numéros

- Pièces remplacées. Les numéros de référence marquées ”SS” (dans la colonne PS) sont repris ici avec leur numéro de remplacement. Ces pièces remplacées peuvent, à leur tour, être remplacées par d'autres, etc.
- Registre des numéros. Tous les numéros de référence du catalogue se retrouvent ici avec un renvoi au groupe, à la section et à la page.

Les perfectionnements continus et les progrès réalisés dans la conception peuvent entraîner, sur votre engin, des modifications qui ne sont pas prises en compte dans cette publication. Chaque publication est remise à jour suivant les besoins pour inclure toutes ces modifications dans les dernières éditions.

La reproduction non autorisée de toute partie de ce document constitue une violation des droits d'auteur de Volvo Construction Equipment AB, Customer Support Division et entraînera des poursuites aux termes de la loi. Nous nous réservons le droit d'apporter des modifications sans préavis.

Fig.	Part No.	Quantity 1	2	3	PS	KIT	Description	Dénomination	Bezeichnung	Denominatición	Benämning	Notes
	VOE 4833424	1			SS		Hydr.cylinder	Verin Hydrauli.	Druckölzylinder	Cilin Hidraul.	Hydraulcyl	963)
		1					Hydraulic cylinder	Verin Hydraulique	Hydraulzylinder	Cilindro Hidraulico	Hydraulcylinder	L PROD
												See group 94, avsn 250
1	**VOE 4833425**	1					•Cylinder Tube	•Tube Cylindre	•Zylinderrohr	•Tubo Cilindro	•Cylinderrör	
2	**VOE 4741303**	1					•Piston Rod	•Tige Piston	•Kolbenstange	•Varilla Piston	•Kolvstång	
3	**VOE 4833432**	1					•Pstn Rod Guide	•Gui.tige Piston	•Ko-stang Fuhrg	•Guia Var Piston	•Kolvst.styrning	
4	**VOE 4784039**	1				K	•Piston Rod Seal	•Eta.tige Piston	•Ko-stang Dichtg	•Reten Var Pist	•Kolvstångstätn	
5	**VOE 4833433**	1					•Spacer Ring	•Bagu.entretoise	•Abstandring	•Anillo Dist	•Distansring	
6	**VOE 914516**	1					•Snap Ring	•Circlip	•Nutring	•Circlip	•Spårring	
7	**VOE 4784999**	1				K	•Scraper	•Racleur	•Abstreicher	•Rascador	•Avstrykare	
8	**VOE 4741302**	1					•Piston	•Piston	•Kolben	•Piston	•Kolv	
9	**VOE 925067**	2				K	•O-ring	•Joint Torique	•O-ring	•Anillo Torico	•O-ring	
10	**VOE 4881024**	3				K	•Back-up Ring	•Bague Support	•Stutzring	•Anillo Apoyo	•Stödring	
11	**VOE 955898**	1					•Washer	•Rondelle	•Scheibe	•Arandela	•Bricka	
12	**VOE 13955884**	1					•Castle Nut	•Ecrou Crenele	•Kronenmutter	•Tuerca Corona	•Kronmutter	(VOE 955884)
13	**VOE 907847**	1					•Cotter Pin	•Goupille Fendue	•Splint	•Pasador Hendido	•Saxpinne	
14	**VOE 944154**	1					•Snap Ring	•Circlip	•Nutring	•Circlip	•Spårring	
	VOE 11990060	1					Gasket Kit	Kit Joints	Dichtungssatz	Juego Juntas	Packningsats	

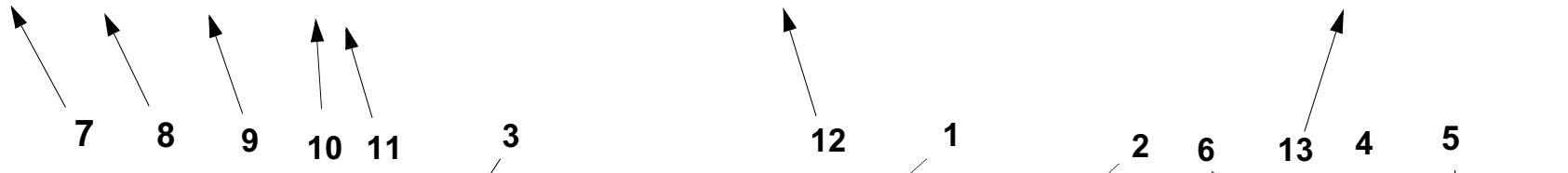

963) **GB**: Cylinder tube is marked ” 424 ”. See illustration fig. A. **FR**: Tube cylindre marquer ”424”. Voir illustration fig. A. **DE**: Das Zylinderrohr ist gekennzeihnet mit ”424”. Siehe Illustration fig. A. **ES:** Tubo cilindro marcado ”424”. Véase ilustración fig. A. **SE**: Cylinderrör är märkt ” 424 ”. Se bild pos. A.

1		**Hydraulcylinder E Prod** **Cilindro hidráulico E Prod** **Druckölzylinder E Prod** **Cylindre hydraulique E Prod** **Hydraulic cylinder E Prod**	Catalogue id **90691** / Group **924**
2			Illustr. No **AC290A** / Section **200**
3			
4			Issue **VOE 63D9990691** / Page **623**
5		**90271, 91357, STD USA**	

DEU

Im Ersatzteilkatalog sind außer den Artikelnummern auch eine Reihe von wesentlichen Informationen aufgeführt, die man unbedingt kennen sollte.
Mit der Kataloganweisung wollen wir auf eine überschaubare Art und Weise zeigen, wie unsere Kataloge aufgebaut und welche Informationen hier enthalten sind.

Gruppe 1 Vorwort und Anweisungen
Hier findet man folgendes:
- Titelseite mit Publikationsnummer
- Gruppenregister
- Produktschilder
- Vorwort
- Verzeichnis über eingeführte marktangepasste Ausrüstungen
- Kataloganweisung
- Abkürzungstabelle

Gruppe 2 - 9 Text- und Bildseiten

- Das Inhaltsverzeichnis zeigt die Einteilung der Hauptgruppe in Untergruppen mit Hinweis auf Seite und Abschnitt.
- Bildseite. Die Positionsnummer der Abbildung weist auf die Textseite hin.
- Textseite.
  1. Überschrift
  2. Zusatztext, der die Gültigkeit des Abschnitts begrenzt, z.B. Information über Herstellungsnummer und marktangepasste Ausrüstungen.
  3. Bezeichnung für die Anzahl-Spalten
  4. Abbildungen
  5. Gruppe, Abschnitt, Seite, die bei der Suche im Katalog verwendet werden.
  6. Katalogkennung und Ausgabebezeichnung
  7. Positionsnummer des Artikels mit dazugehöriger Abbildung.
  8. Artikelnummer
  9. Anzahl. Die Spaltenbezeichnung zeigt, welche Ausführung per Spalte aufgeführt ist. Die angegebene Anzahl betrifft Anzahl pro Maschine oder ggf. pro komplette Einheit. ”REQ” bezeichnet die erforderliche Menge, siehe Anmerkungsspalte.
  10. PS (Parts Status) zeigt den Statuscode des Artikels.
  -”NS” bedeutet, dass der Artikel nicht mehr auf Lager gehalten wird.
  ”OP” bedeutet, dass das Teil nicht mehr geführt wird.
  ”SE” bedeutet, dass ein alternatives Teil zu verwenden ist.
  -”SS” bedeutet, dass der Artikel ersetzt wurde.
  Siehe Gruppe 10, Ersetzte Artikel, für weitere Information.
  11. KIT. Artikel, die mit einem ”K” gekennzeichnet sind, gehören zu einem Satz. Die Nummer des Satzes wird in den meisten Fällen nach den übrigen Artikelnummern angegeben.
  12. Bezeichnung. Die Einrückung zeigt, dass ein oder mehrere Artikel in einer oben aufgeführten zusammengesetzten Einheit enthalten sind. Die Artikel sind in der Bestellung der kompletten Einheit enthalten.
  13. Notes (Anmerkungen). Hier werden übrige Informationen für einen Artikel aufgeführt:
  - Fußnotennummer, (beispielsweise 963), wird ganz unten auf der Seite angegeben.
  - Ersetzte Artikel, (beispielsweise 955884)
  - Produkt- oder Herstellungsnummer
  - Abkürzungen oder technische Informationen
  - Seiten- und Gruppenhinweis

Gruppe 10 Ersetzte Artikel / Nummernregister

- Ersetzte Artikel. Hier sind die mit ”SS” markierten (in der PS-Spalte) Artikelnummern mit ihrem Ersatz aufgeführt. Die ersetzten Artikel können wiederum ersetzt worden sein usw.
- Nummernregister. Hier sind alle im Katalog vorkommenden Artikel aufgeführt, und zwar mit Hinweis auf Gruppe, Abschnitt und Seite.

Fortlaufende Verbesserungen und Fortschritte in der Konstruktion können auch bei Ihrer Maschine zu Änderungen führen, die nicht von dieser Schrift umfasst werden. Jede Ausgabe wird bei Bedarf überarbeitet, um diese Veränderungen bei späteren Ausgaben mit zu berücksichtigen.

Jegliche Reproduktion dieses Dokumentes in Auszügen oder in vollem Umfang stellt eine Verletzung der Rechte von Volvo Construction Equipment AB, Customer Support dar und wird unter voller Ausschöpfung der gesetzlichen Möglichkeiten strafrechtlich verfolgt. Wir behalten uns das Recht auf Änderungen ohne vorherige Ankündigung vor.

Fig.	Part No.	Quantity 1	2	3	PS	KIT	Description	Dénomination	Bezeichnung	Denominatición	Benämning	Notes
	VOE 4833424	1			SS		Hydr.cylinder	Verin Hydrauli.	Druckölzylinder	Cilin Hidraul.	Hydraulcyl	963)
		1					Hydraulic cylinder	Verin Hydraulique	Hydraulzylinder	Cilindro Hidraulico	Hydraulcylinder	L PROD
												See group 94, avsn 250
1	**VOE 4833425**	1					•Cylinder Tube	•Tube Cylindre	•Zylinderrohr	•Tubo Cilindro	•Cylinderrör	
2	**VOE 4741303**	1					•Piston Rod	•Tige Piston	•Kolbenstange	•Varilla Piston	•Kolvstång	
3	**VOE 4833432**	1					•Pstn Rod Guide	•Gui.tige Piston	•Ko-stang Fuhrg	•Guia Var Piston	•Kolvst.styrning	
4	**VOE 4784039**	1				K	•Piston Rod Seal	•Eta.tige Piston	•Ko-stang Dichtg	•Reten Var Pist	•Kolvstångstätn	
5	**VOE 4833433**	1					•Spacer Ring	•Bagu.entretoise	•Abstandring	•Anillo Dist	•Distansring	
6	**VOE 914516**	1					•Snap Ring	•Circlip	•Nutring	•Circlip	•Spårring	
7	**VOE 4784999**	1				K	•Scraper	•Racleur	•Abstreicher	•Rascador	•Avstrykare	
8	**VOE 4741302**	1					•Piston	•Piston	•Kolben	•Piston	•Kolv	
9	**VOE 925067**	2				K	•O-ring	•Joint Torique	•O-ring	•Anillo Torico	•O-ring	
10	**VOE 4881024**	3				K	•Back-up Ring	•Bague Support	•Stutzring	•Anillo Apoyo	•Stödring	
11	**VOE 955898**	1					•Washer	•Rondelle	•Scheibe	•Arandela	•Bricka	
12	**VOE 13955884**	1					•Castle Nut	•Ecrou Crenele	•Kronenmutter	•Tuerca Corona	•Kronmutter	(VOE 955884)
13	**VOE 907847**	1					•Cotter Pin	•Goupille Fendue	•Splint	•Pasador Hendido	•Saxpinne	
14	**VOE 944154**	1					•Snap Ring	•Circlip	•Nutring	•Circlip	•Spårring	
	VOE 11990060	1					Gasket Kit	Kit Joints	Dichtungssatz	Juego Juntas	Packningsats	

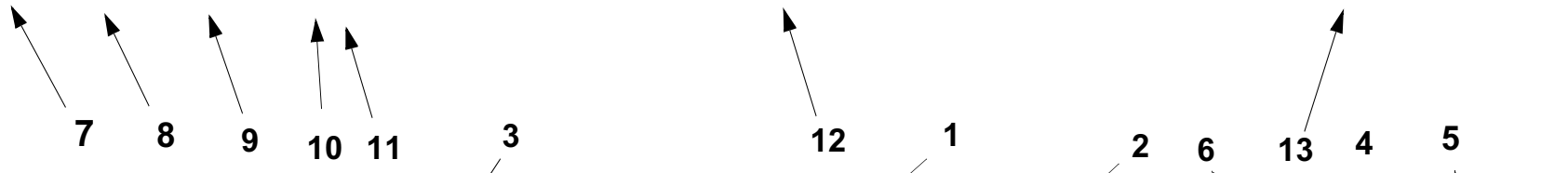

963) **GB**: Cylinder tube is marked ” 424 ”. See illustration fig. A. **FR**: Tube cylindre marquer ”424”. Voir illustration fig. A. **DE**: Das Zylinderrohr ist gekennzeihnet mit ”424”. Siehe Illustration fig. A. **ES:** Tubo cilindro marcado ”424”. Véase ilustración fig. A. **SE**: Cylinderrör är märkt ” 424 ”. Se bild pos. A.

1		**Hydraulcylinder E Prod** **Cilindro hidráulico E Prod** **Druckölzylinder E Prod** **Cylindre hydraulique E Prod** **Hydraulic cylinder E Prod**	Catalogue id **90691** / Group **924**
2			Illustr. No **AC290A** / Section **200**
3			
4			Issue **VOE 63D9990691** / Page **623**
5		**90271, 91357, STD USA**	

En el catálogo de repuestos se incluye, además de los números de artículo, numerosa información muy útil.
El propósito de la guía es explicar la estructura de los catálogos y la información que se ofrece en los mismos.

Grupo 1 Prefacio e instrucciones
Se encontrará aquí:
- El título y el número de publicación
- El índice de grupos
- Los letreros de producto
- El prefacio
- Una lista sobre los equipos adaptados a los mercados
- La guía al catálogo
- Una tabla de abreviaturas

Grupo 2 - 9 páginas con texto e ilustraciones

- El índice muestra la clasificación de los grupos principales en subgrupos con remisiones a páginas y secciones.
- Página de ilustraciones. Los números de posición de las ilustraciones. Remisiones a páginas de texto.
- Páginas de texto
  1. Rúbrica
  2. Texto adicional que delimita la validez de la sección, por ejemplo, información sobre números de fabricación y equipos según mercado.
  3. Designación para columnas de cantidades.
  4. Número de ilustración.
  5. Grupo, sección, página. Se utilizan al manejar el catálogo
  6. Identificación e indicación de la edición del catálogo.
  7. Números de posición en la ilustración correspondiente.
  8. Números de artículo
  9. Cantidad. Se indica en esta columna la ejecución. El número indicado se refiere a la cantidad por máquina o, si procede, por unidad completa. ”REQ” significa la cantidad necesaria, véase la columna de las notas.

  10. PS (Parts Status) indica el código de estado del artículo.
  -”NS” indica que el artículo no se tiene en stock.
”OP” significa que ya no se mantiene la pieza en stock.
”SE” significa que se puede usar una pieza alternativa.
-”SS” indica que el artículo ha sido sustituido.
Para más información, véase el grupo 10, artículos sustituidos.
  11. KIT. Los artículos marcados con una ”K” forman parte de un juego. El número de juego suele indicarse detrás de los demás números de artículo.
  12. Denominación. El desplazamiento indica que en la unidad indicada se incluyen uno o varios artículos. Estos se incluyen en la unidad completa pedida.
  13. Notas. Aparecen aquí diversas informaciones relativas a los artículos:
  - Números de notas de pie de página; ej. 963) aparece al final de la página.
  - Artículos sustituidos. Ej. (955884)
  - Números de producto o fabricación.
  - Abreviaturas e información técnica.
  - Remisiones a páginas y grupos.

Grupo 10 Artículos sustituidos/Índice de números

- Artículos sustituidos. Se marcan aquí con ”SS” (en la columna PS) los números de artículo con sus sustituciones. Los artículos sustituidos, a su vez, pueden haber sido sustituidos, etc.
- Índice de números. Aparecen aquí todos los artículos existentes en el catálogo con remisión a grupo, sección y página.

En su modelo de máquina pueden haberse introducido mejoras que no aparecen en esta publicación. Las publicaciones son revisadas para incluir las mejoras en ediciones posteriores.

Este documento está protegido por los derechos de autor y por lo tanto está prohibida su copia, impresión o cualquier otro tipo de reproducción indebida. La infracción de esta prohibición será penalizada. Reservado el derecho a introducir modificaciones.

Fig.	Part No.	Quantity 1	2	3	PS	KIT	Description	Dénomination	Bezeichnung	Denominatición	Benämning	Notes
	VOE 4833424	1			SS		Hydr.cylinder	Verin Hydrauli.	Druckölzylinder	Cilin Hidraul.	Hydraulcyl	963)
		1					Hydraulic cylinder	Verin Hydraulique	Hydraulzylinder	Cilindro Hidraulico	Hydraulcylinder	L PROD
												See group 94, avsn 250
1	**VOE 4833425**	1					•Cylinder Tube	•Tube Cylindre	•Zylinderrohr	•Tubo Cilindro	•Cylinderrör	
2	**VOE 4741303**	1					•Piston Rod	•Tige Piston	•Kolbenstange	•Varilla Piston	•Kolvstång	
3	**VOE 4833432**	1					•Pstn Rod Guide	•Gui.tige Piston	•Ko-stang Fuhrg	•Guia Var Piston	•Kolvst.styrning	
4	**VOE 4784039**	1				K	•Piston Rod Seal	•Eta.tige Piston	•Ko-stang Dichtg	•Reten Var Pist	•Kolvstångstätn	
5	**VOE 4833433**	1					•Spacer Ring	•Bagu.entretoise	•Abstandring	•Anillo Dist	•Distansring	
6	**VOE 914516**	1					•Snap Ring	•Circlip	•Nutring	•Circlip	•Spårring	
7	**VOE 4784999**	1				K	•Scraper	•Racleur	•Abstreicher	•Rascador	•Avstrykare	
8	**VOE 4741302**	1					•Piston	•Piston	•Kolben	•Piston	•Kolv	
9	**VOE 925067**	2				K	•O-ring	•Joint Torique	•O-ring	•Anillo Torico	•O-ring	
10	**VOE 4881024**	3				K	•Back-up Ring	•Bague Support	•Stutzring	•Anillo Apoyo	•Stödring	
11	**VOE 955898**	1					•Washer	•Rondelle	•Scheibe	•Arandela	•Bricka	
12	**VOE 13955884**	1					•Castle Nut	•Ecrou Crenele	•Kronenmutter	•Tuerca Corona	•Kronmutter	(VOE 955884)
13	**VOE 907847**	1					•Cotter Pin	•Goupille Fendue	•Splint	•Pasador Hendido	•Saxpinne	
14	**VOE 944154**	1					•Snap Ring	•Circlip	•Nutring	•Circlip	•Spårring	
	VOE 11990060	1					Gasket Kit	Kit Joints	Dichtungssatz	Juego Juntas	Packningsats	

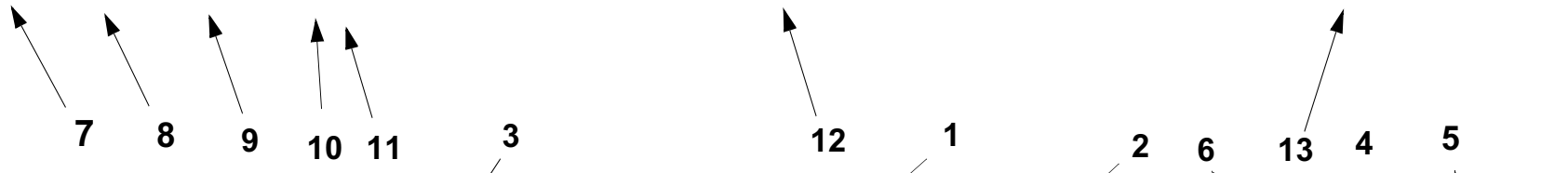

963) **GB**: Cylinder tube is marked ” 424 ”. See illustration fig. A. **FR**: Tube cylindre marquer ”424”. Voir illustration fig. A. **DE**: Das Zylinderrohr ist gekennzeihnet mit ”424”. Siehe Illustration fig. A. **ES:** Tubo cilindro marcado ”424”. Véase ilustración fig. A. **SE**: Cylinderrör är märkt ” 424 ”. Se bild pos. A.

1		**Hydraulcylinder E Prod** **Cilindro hidráulico E Prod** **Druckölzylinder E Prod** **Cylindre hydraulique E Prod** **Hydraulic cylinder E Prod**	Catalogue id **90691** / Group **924**
2			Illustr. No **AC290A** / Section **200**
3			
4			Issue **VOE 63D9990691** / Page **623**
5		**90271, 91357, STD USA**	

SWE

I reservdelskatalogen presenteras förutom artikelnummer också en mängd information som är viktig att känna till.
Med katalogguiden vill vi på ett överskådligt sätt visa hur våra kataloger är uppbyggda och vad det är för information som presenteras.

Grupp 1 Förord och anvisningar
Här finner man följande:
- Titelsida med publikationsnummer
- Gruppregister
- Produktskyltar
- Förord
- Förteckning över införda marknadsanpassade utrustningar
- Katalogguiden
- Förkortningstabell

Grupp 2 - 9 Text- och bildsidor

- Innehållsförteckningen visar huvudgruppens indelning i undergrupper med hänvisning till sida och avsnitt.
- Bildsida. Illustrationens positionsnr. hänvisar till textsidan
- Textsida
  1. Rubrik
  2. Tilläggstext som begränsar avsnittets giltighet t.ex information om tillverkningsnummer och marknadsanpassade utrustningar.
  3. Beteckning för antalskolumner
  4. Illustrationsnr.
  5. Grupp, avsnitt, sida, användes då man söker i katalogen
  6. Katalogid. och utgåvebeteckning
  7. Artikelns positionsnummer på tillhörande illustration
  8. Artikelnummer
  9. Antal. Kolumnbeteckningen visar vilket utförande som redovisas per kolumn. Angivet antal avser, antal per maskin eller i förekommande fall, per komplettenhet. ”REQ” avser erforderlig mängd, se Notes- kolumn.
  10. PS (Parts Status) visar artikelns statuskod.
      -”NS” betyder att artikeln inte lagerföres.
      -”OP” betyder att artikeln har utgått och lagerföres inte längre.
      -”SE” betyder att alternativ artikel ska användas.
      -”SS” Betyder att artikeln är ersatt.
      Se grupp 10, ersatta artiklar för vidare information.
  11. KIT. Artiklar som är markerade med ett ”K” ingår i en sats. Satsens nummer redovisas oftast efter övriga artikelnummer.
  12. Benämning. Stegförskjutning visar om en eller flera artiklar ingår i en ovanför redovisad sammansatt enhet. Artiklarna medföljer vid beställning av den kompletta enheten.
  13. Notes (Anmärkning). Här redovisas övrig information för en artikel;
      - Fotnotsnr, Ex. 963) återges längst ned på sidan.
      - Ersatta artiklar. Ex. (955884)
      - Produkt- eller tillverkningsnummer
      - Förkortningar och tekniska upplysningar
      - Sid- och grupphänvisning.

Grupp 10 Ersatta artiklar / Nummerregister

- Ersatta artiklar. Här återfinns de med ”SS” markerade (i PS -kolumn) artikelnumren med sina ersättningar. De ersättande artiklarna kan i sin tur vara ersatta osv.
- Nummerregister. Här finns alla i katalogen förekommande artiklar med hänvisning till grupp, avsnitt, sida.

Fortsatta förbättringar och framsteg vad det gäller konstruktion kan förorsaka förändringar på din maskin som inte omfattas av denna publikation. Varje publikation revideras vid behov för att inkludera dessa förändringar i senare utgåvor.

Detta dokument är upphovsrättsligt skyddat och åtnjuter därför skydd mot otillbörlig kopiering, eftertryck eller annan avbildning. Överträdelse mot detta förbud är förenat med straffansvar. Rätt till ändringar förbehålles.

TABLE OF ABBREVIATION | **PABLO DE ABREVIATIONS**

POUR LA LISTE DES ABRÉVIATIONS EMPLOYÉES | **FÖRKORTNINGSTABELL**

ABKÜRZUNGSVERZEICHNIS

ABBREVIATION	ENGLISH	FRANÇAIS	DEUTSCH	ESPAÑOL	SVENSKA
A	ampere	ampère	Ampere	amperio	ampere
ALT	alternative	alternative	wahlweise	alternativa	alternativ
AWD	All Wheel Drive	Toutes roues motrices	Allradantrieb	Tracción en las todas las ruedas	Allhjulsdrift
AX ####-	as from axle No.	à partir du N° d'essieu	ab Achsennr.	a partir del eje nro	fr o m axel nr
AX - ####	up to and incl. axle No.	jusqu'au N° d'essieu	bis Achsennr.	hasta el eje nro	t o m axel nr
BL	black	noir	schwarz	negro	svart
BLUE	blue	bleu	blau	azul	blå
BR	brown	brun	braun	marrón	brun
BRA	Brazil	Brésil	Brasilien	Brasil	Brasilien
CAB #### -	as from cab No.	à partir du N° de cabine	ab Kabinen-herstellnr.	a partir de la cabina	fr o m hytt nr
CAB - ####	up to and incl. cab No.	jusqu'au N° de cabine	bis Kabinen-herstellnr.	hasta la cabina nro	t o m hytt nr
CAN	Canada	Canada	Kanada	Canadá	Kanada
CENT	centre	au milieu	Mittere	central	mittre
CHN	China	Chine	China	China	Kina
CIN	component identification number	Numéro de référence de sous-ensemble	Bauteil-Identifizierungsnummer	Número de identificación del componente	komponentidentifikationsnummer
CPL	complete	complet	komplett	completo	komplett
CU M	cubic metre	mètre cube	Kubikmeter	metro cúbico	kubikmeter
DEG	numbers of degrees, C°	nombres de degré de chaleur, C°	Anzahl in Graden C°	numero de grado de calor, C°	antal grader, C°
DELETED	deleted	supprimé	Nicht mehr lieferbar	Retirado	utgått
DEU	Germany	Allemagne	Deutschland	Alemania	Tyskland
DNK	Denmark	Danemark	Dänemark	Dinamarca	Danmark
EEC	European Economic Community (EEC)	pays du marche commun (EEC)	EU-Markt (EEC)	el mercado común (EEC)	EU-marknad (EEC)
ENG	Engine	moteur	Motor	motor	motor
ENG #### -	as from engine No.	à partir du N° de moteur	ab Motornr.	a partir del motor nro	fr o m motor nr
ENG - ####	up to and incl. engine No.	jusqu'au N° de moteur	bis Motornr.	hasta el motor nro	t o m motor nr
E PROD	early production	production antérieure	Frühere Ausführung	producción anterior	tidigare utförande
ESP	Spain	Espagne	Spanien	España	Spanien
EU	European Union	Union Européenne	Europäische Union	Unión Europea	Europeiska unionen
EXC ### -	as from excavator unit No.	à partir du N° d'excavateur	Ab Bagger-Aggregatnr.	a partir de agregado excavador nro	fr o m grävaggregat nr
EXC - ###	up to and incl. excavator unit No.	jusqu'au N° d'excavateur	bis Bagger-Aggregatnr	hasta el agregado excavador nro	t o m grävaggregat nr
EXCL	excluding	exclus	auschliesslich	exclusivo	exklusive
FIN	Finland	Finlande	Finnland	Finlandia	Finland

ABBREVIATION	ENGLISH	FRANÇAIS	DEUTSCH	ESPAÑOL	SVENSKA
FORW	forward	avant	vordere	delante	främre
FRA	France	France	Frankreich	Francia	Frankrike
GBR	Great Britain	Angleterre	England	Inglaterra	Storbritannien
GRAM	gram	gramme	Gramm	gramo	gram
GREEN	green	vert	grün	verde	grön
GREY	grey	gris	grau	gris	grå
HD	Heavy Duty	Heavy Duty	Heavy Duty	Heavy Duty	Heavy Duty
HT #### -	as from hydraulic transmission No.	à partir du transmission hydraulique Nº	ab Hydraulikgetriebe	a partir de transmisión hidráulico nro	fr o m hydraultransmission nr
HT - ####	up to and incl. hydraulic transmission No.	jusqu'au transmission hydraulique Nº	bis Hydraulikgetriebe	hasta el transmisión hidráulico nro	t o m hydraultransmission nr
ID	diameter, inner	diamètre, intérieur	Innendurchmesser	diámetro, interior	diameter, inre
IN	inch(es)	pouce	Zoll	pulgada	tum
INCL	inclusive	inclus	einschliesslich	inclusive	inklusive
INCL IN	included in	inclus dans	gehört zur	forma parte de	ingår i
INLET	inlet	entrée	Einlass	entrada	inlopp
INNER	inner	intérieur	innen	interior	inre
IRN	Iran	Iran	Iran	Iran	Iran
ITA	Italy	Italie	Italien	Italia	Italien
ITEM NO	see item No.	voir position	siehe Position Nr.	véase posición	se positionsnummer
K	included in parts kits	fait partie du jeu complet de réparation	gehört zur Satzverpackung	forma parte del juego por juego	ingår i satsförpackning
KOR	Korea	Corée	Korea	Corea	Korea
L	litre, length	litre, longueur	Liter, Länge	litros, longitud	liter, längd
LH	left	gauche	links	izquierdo	vänster
LOAD #### -	as from loading unit No.	à partir du N° de chargeur	ab Hubaggregatnr.	a partir du unibad carga nro	t o m lastaggregat nr
LOAD - ####	up to and incl. loading unit No.	jusqu'au N° de chargeur	bis Hubaggregatnr.	hasta unidad carga nro	t o m lastaggregat nr
LOW	lower	dessous	unten	inferior	undre
L PROD	late production	production postérieure	jetzige Ausführung	producción posterior	senare utförande
MARKED	marked	marque de	gekennzeichnet mit	marcado	märkt med
MODEL	model designation	Désignation de modèle	Modellbezeichnung	Designación de modelo	modellbeteckning
ML	millilitre	millilitre	Milliliter	milílitro	milliliter
MM	millimetre	millimètre	Millimeter	milimetros	millimeter
NLD	Netherlands	Pays-Bas	Holland	Holanda	Nederländerna
NO	number	numéro	Nummer	número	nummer

TABLE OF ABBREVIATION **PABLO DE ABREVIATIONS**

POUR LA LISTE DES ABRÉVIATIONS EMPLOYÉES **FÖRKORTNINGSTABELL**

ABKÜRZUNGSVERZEICHNIS

ABBREVIATION	ENGLISH	FRANÇAIS	DEUTSCH	ESPAÑOL	SVENSKA
NOR	Norway	Norvège	Norwegen	Noruega	Norge
NS	part not stocked as spare part	n`est pas stocké comme pièce de rechange	nicht als Ersatzteil vorrätig	no disponible como repuesto pieza de repuesto	detaljen lagerföres ej som reservdel
OP	The part is no longer in stock	La pièce n'est plus en stock	Der Artikel wird nicht länger geführt	El artículo no se mantiene ya en stock	Artikeln lagerföres ej längre
O SZ	over size	côte supérieur	Übergrösse	sobredimensión	överdimension
OD	diameter, outer	diamètre extérieur	Aussendurchmesser	diámetro, exterior	diameter, yttre
OR	orange	orange	orange	naranja	orange
ORDER	order	commander	bestellen	hacer un pedido	beställ
OUTER	outer	extérieur	aussen	exterior	yttre
OUTLET	outlet	échappement	Auslass	escape	utlopp
PAGE	see page	voir page	siehe Seite	véase página	se sida
PAIR	pair	paire	Paar	par	par
PCS	piece(s)	pièce	Stück	cada uno	styck
PIN	product identification number	Numéro d'identification de produit	Produktidentifizierungs-Nummer	Número de identificación del producto	produktidentifikationsnummer
PINK	pink	rose	rosa	rosa	rosa
PROD NO	product No.	Nº de produit	Produktnr.	nro de producto	produktnummer
PRT	Portugal	Portugal	Portugal	Portugal	Portugal
Q	Quantity l/min	Quantité l/min	Quantität l/min	Cantidad l/min	Kvantitet l/min
REAR	rear	arrière	hinten	detrás	bakre
RED	red	rouge	rot	rojo	röd
REPL BY -	replaced by	remplacé par	ersetzt durch	substituido por	ersättes av
REQ#	order as required,	quantité nécessaire,	erforderliche Anzahl	cantidad necesaria,	erforderligt antal,
RH	right	droite	rechts	derecha	höger
SE	alternative spare part version exists	une version pièce de rechange existe également	Alternative Ersatzteilausführung lieferbar	Existen otras versiones de las piezas de repuesto	alternativt reservdelsutförande finns
SEE GROUP	see group	voir groupe	siehe Gruppe	véase grupo	se grupp
SEE SB	see Service Bulletin	voir bulletin de service	siehe Kundendienstmitteilung	ver boletin de servicio	se servicemeddelande
SER NO # -	as from serial No.	à partir du N° de fabrication	ab Fabrikationsnr.	a partir de fabric. nro	fr o m tillverkningsnr
SER NO - #	up to and incl.serial No.	jusqu'au N° de fabrication	bis Fabrikationsnr.	hasta el fabric. nro	t o m tillverkningsnr
S/N #### -	as from serial No.	à partir du N° de série	ab Fabrikationsnr.	a partir de fabricación nro.	fr o m tillverkningsnr
S/N - ####	up to and incl. serial No.	jusqu'au N° de série	bis Fabrikationsnr.	hasta el fabricación nro.	t o m tillverkningsnr
SUPPL	supplementary details, no spare part	indication compléter	zuzätliche Angaben	parte completar	kompletterande uppgift, ej reservdel
SPECIAL	special model	construction spéciale	Sonderausführung	modelo especial	specialutförande
SQ MM	square millimeters	millimètre carré	Quadratmillimeter	milimetros cuadrados	kvadratmillimeter

ABBREVIATION	ENGLISH	FRANÇAIS	DEUTSCH	ESPAÑOL	SVENSKA
SS	superseded part	pièce remplacée	ersetztes Teil	pieza substituida	ersatt artikel
STD	standard version	version standard	Standardausführung	versión standard	standardutförande
STD SZ	standard size	dimension standard	Standardabmessung	dimensión standard	standarddimension
SWE	Sweden	Suède	Schweden	Suecia	Sverige
THICK	thickness	épaisseur	Dicke	espesor	tjocklek
TM NO # -	as from transmission No.	à partir du N° de transmission	ab Getriebenr.	a partir de transmisión nro	fr o m transmission nr
TM NO - #	up to and incl. transmission No.	jusqu'au N° de transmission	bis Getriebenr.	hasta el de transmisión nro	t o m transmission nr
UPPER	upper	supérieur	oben	superior	övre
USA	United States of America	États-Unis	Vereinigte Staaten	Estados Unidos	USA
U SZ	under size	côte interieur	Untergrösse	subdimensión	underdimension
V	volt	volt	Volt	voltio	volt
VIOL	violet	violet	violett	violeta	violett
W	Watt	watt	Watt	watio	watt
WHITE	white	blanc	weiss	blanco	vit
WID	width	largeur	Breite	ancho	bredd
YELL	yellow	jaune	gelb	amarillo	gul
ZAF	South Africa	Afrique du Sud	Südafrika	Sudáfrica	Sydafrika

Equipment	Kit No	Description
11298009		Fixed steering column Colonne de direction fixe Feste Lenksäule Columna de dirección fija Fast rattstam
11298010		Adjustable steering column Colonne de direction réglable Verstellbare Lenksäule Columna de dirección ajustable Inställningsbar rattstam
11298016	VOE 11712382	Sun shield Pare-soleil Sonnenblende Visera Solskydd
11298021		Steering Wheel Knob Boule pour volant Lenkradknopf Botón del volante Rattknopp
11298032	VOE 11712693	Anti-vandalism kit Kit de protection antivandalisme Vandalisierungschutz Protección contra vandalismo Vandalskydd
11298160		Plastic roof cover Toit plastique Kunststoff-Dachabdeckung Cubierta de plástico del techo Taktäckning av plast
11298165		Floor mat mechanical exc control Tapis de sol Bodenmatte Alfombra Golvmatta
11298166	VOE 11712329	External mirrors Rétroviseurs extérieurs Äußere Rückspiegel Retrovisores exteriores Yttre backspeglar
11298167		Parts when no front window
11298168		Cup holder Porte-gobelet Becherhalter Portavasos Kopphållare
11298203		Front window Pare-brise Windschutzscheibe Parabrisas Vindruta
11298278		Floor mat mechanical exc control Tapis de sol Bodenmatte Alfombra Golvmatta

Equipment	Kit No	Description
11298279		Floor mat For Pilot Controls Tapis de sol pour commandes pilotes Bodenmatte für Pilotsteuerungen Alfombrilla para mandos piloto Golvmatta för pilotreglage
11298280		Floor mat For Pilot Controls Tapis de sol pour commandes pilotes Bodenmatte für Pilotsteuerungen Alfombrilla para mandos piloto Golvmatta för pilotreglage
11298324		Cab Cabine Fahrerhaus Cabina Hytt
11298325		Cab Cabine Fahrerhaus Cabina Hytt *BL61*
11298328		Canopy Cabine ouverte Schutzdach Bastidor de protección con techo Skyddsram med tak *BL70 T3*
11298331		No Ac Bhl
11298333		Air conditioning, cooler Conditionnement d'air Klimaanlage Acondicionador de aire Luftkonditionering (kylare)
11298337		Slip Protection Antiderapant Gleitschutz Protección antideslizante Halkskydd
11298338		Cab, spare part version Cabine, version piéce de rechange Kabine, Ersatzteil-ausführung Cabina, version piezas de repuesto Hytt, reservdelsutförande
11298339		Cab, spare part version Cabine, version piéce de rechange Kabine, Ersatzteil-ausführung Cabina, version piezas de repuesto Hytt, reservdelsutförande *CANOPY*
11845236		Hydr. Hammer equipement Hydr. Marteau equipement Hydr. Hammer ausrustung Hidr. Martillo equipo Hydr. Hammer ausrustung *HAMMER HB450 TOOLS*

Equipment	Kit No	Description
11845237		Hydr. Hammer equipement Hydr. Marteau equipement Hydr. Hammer ausrustung Hidr. Martillo equipo Hydr. Hammer ausrustung *HAMMER HB450 TOOLS*
11845238		Hydr. Hammer equipement Hydr. Marteau equipement Hydr. Hammer ausrustung Hidr. Martillo equipo Hydr. Hammer ausrustung *HAMMER HB450 TOOLS*
11845239		Hydr. Hammer equipement Hydr. Marteau equipement Hydr. Hammer ausrustung Hidr. Martillo equipo Hydr. Hammer ausrustung *HAMMER HB450 TOOLS*
11845240		Hydr. Hammer equipement Hydr. Marteau equipement Hydr. Hammer ausrustung Hidr. Martillo equipo Hydr. Hammer ausrustung *HAMMER HB450 TOOLS*
11887362		Driving axle Essiue moteur Planetenwelle Eje motriz Drivaxel *FRONT AXLE*
11887363		Driving axle Essiue moteur Planetenwelle Eje motriz Drivaxel *REAR AXLE*
11887381		Kraftöverföring 4-hjulsdrift powershift
11891014		Legals US Législation US US-Gesetze Reglamentación EE.UU. Lagkrav USA
11891017	VOE 11712669	Hammer HB 440 Marteau HB 440 Hammer HB 440 Martillo HB 440 Hammare HB 440
11891043		Backhoe bucket Godet rétro Tiefräumlöffel Cuchara de retroexcavadora Djupgrävningsskopa *18”*
11891061	VOE 11710775	PinKit - bucket Kit pour le montage direct du godet Satz direktbefestigte Schaufel Kit de cuchara de montaje directo Sats direktinfäst skopa

Equipment	Kit No	Description
11891091		400 mm Gp Bucket Godet universel 400 mm 400 mm Allzwecklöffel Cuchara 400mm Gp 400 mm GP Skopa
11891092		European Bucket 450 wide Godet européen, largeur 450 Europäische Schaufel, Breite 450 mm Cuchara europea 450 de ancho Europeisk skopa 450 bred
11891093		European bucket 900 wide Godet européen, largeur 900 mm Europäische Schaufel, Breite 900 mm Cuchara europea 900 de ancho Europeisk skopa 900 bred
11891094		Wheel blocks Cale Unterlegkeil Cna de parar Stoppklots
11891109		Double Digger Pin Kit Kit double goupille pour équipement excavateur Doppelter Grabbolzensatz Kit de pasador de excavación doble Dubbel tappsats för grävskopa
11891110		Operator's seat, electrically heated, air suspension Siège conducteur, chauffage électrique, suspension pn Fahrersitz, beheizt, luftgefedert, Armlehne Asiento del conductor, térmico, suspensión neumática, Förarstol, eluppvärmd, luftfjädrad, armstöd
11891152	VOE 11885079	Tool Kit Jeu d'outillage Werkzeugsatz Kit de herramientas Verktygssats
11891192		European bucket 610 wide Godet européen, largeur 610 mm Europäische Schaufel, Breite 610 mm Cuchara europea 610 de ancho Europeisk skopa 610 bred
11891202		European Bucket 305 wide Godet européen, largeur 305 Europäische Schaufel, Breite 305 mm Cuchara europea 305 de ancho Europeisk skopa 305 bred
11891216		Operator seat Siège de conducteur Fahrersitz Asiento de conductor Förarstol, låg rygg
11891217		Operator's seat, imitation leather Siège conducteur, cuir synthétique Fahrersitz, Kunstleder Asiento de conductor, cuero artificial Förarstol, konstläder
11891255		Transmission 4wd powershift Valve Power-Shift, transmission 4 roues motrices Getriebe 4-Radantrieb Power Shuttle Transmisión 4a marcha de potencia Kraftöverföring 4-hjulsdrift powershift

Equipment	Kit No	Description
11891261	VOE 11712424	One rotating beacon Un seul gyrophare Eine rotierende Warnleuchte Una luz giratoria de advertencia Ett roterande varningsljus
11891262	VOE 11712425	Two rotating beacons Deux gyrophares Zwei rotierende Warnleuchten Dos luces giratorias de advertencia Två roterande varningsljus
11891264		European Blade Kit 2350mm Lame européenne 2 350 mm Europäischer Scharsatz, 2350 mm Kit de hojas europeas 2350mm Europeisk bladsats 2350 mm
11891265		Tooth Kit Jeu de dents Zahnsatz Kit de dientes Tandsats
11891278	VOE 11715213	Instrument panel, Km/h Tableau de bord, km/h Instrumententafel, km/h Tablero de instrumentos, Km/h Instrumentpanel, km/h
11891280		Instrument panel, without speedometer Tableau de bord sans tachymètre Instrumententafel, ohne Geschwindigkeitsmesser Tablero de instrumentos, sin velocímetro Instrumentpanel utan hastighetsmätare
11891282	VOE 11988242	MP lifting fork kit Kit fourche de levage MP Hebegabel-Kit Juego de horquilla de elevación Multifunktionslyftgaffel sats
11891283		Wheels and tyres opt 3 12.5/80x18 - 19.5lr24 Roues et pneus optionnels 3 12.5/80x18 - 19.5lr24 Räder und Reifen, optional, 3 12,5/80x18 - 19,5lr24 Ruedas y neumáticos, opt 3 12.5/80x18 - 19.5lr24 Hjul och däck opt 3 12,5/80x18 - 19,5lr24
11891291		Work lamp, rear Lampe travail, aari`re Arbeitslampe, hinter Lampara de trabajo, trasero Arbetslampa, bakre
11891292	VOE 11988243	Work lights front Phare travail Arbeitsscheinwerfer Faro de trabajo Arbetsstrålkastare, främre
11891295		Grading bucket 1500mm Godet niveleur, largeur 1 500 mm Böschungslöffel 1500 mm Cuchara niveladora 1500 mm Planeringsskopa 1500 mm
11891296		Grading bucket 1200mm Godet niveleur, largeur 1 200 mm Böschungslöffel 1200 mm Cuchara niveladora 1200 mm Planeringsskopa 1200 mm

Equipment	Kit No	Description
11891299	VOE 11710951	Attachment bracket, mechanical Fixation outil Geräteträger Fijacion herramientas Redskapsfäste, mekaniskt
11891303	VOE 11988246	Radio with tape recorder Radio avec magnétophone Radio mit Tonbandgerät Radiocassette Radio med bandspelare
11891318		Backhoe bucket Godet rétro Tiefräumlöffel Cuchara de retroexcavadora Djupgrävningsskopa *36”*
11891320		Backhoe bucket Godet rétro Tiefräumlöffel Cuchara de retroexcavadora Djupgrävningsskopa *24”*
11891321		Backhoe bucket Godet rétro Tiefräumlöffel Cuchara de retroexcavadora Djupgrävningsskopa *12”*
11891325	VOE 11712419	Front Fenders Gardeboue AV Vordere Stoßstange Guardabarros delanteros Främre Avbärare
11891329		Foot plate Semelle réversible Fußplatte Placa de soporte Fotplatta
11891331	VOE 11710906	Hose kit Kit flexibles Schlauchsatz Kit de manguera Slangsats
11891332	VOE 11712415	Anti-theft kit Kit alarme antivol Diebstahlalarm-Kit Dispositivo antirrobo Stöldlarmsats
11891350		Without Front Bucket Sans godet frontal Ohne Frontschaufel Sin cuchara frontal Utan frontskopa
11891364		Standard Foot Equipped Avec semelles de stabilisateurs standard Mit Standardfußplatte Equipamiento de pedal estándar Fotplatta, standard

Equipment	Kit No	Description
11891365		Street Pad Semelle spéciale pour travaux urbains Fußplatte, Straßenausführung Pastillas de freno Fotplatta, gatuutförande
11891372		One Rotating Beacon Gyrophare unique Rotierende Warnleuchte Una luz rotativa En roterande varningslykta
11891373	VOE 11988243	Work lights, front (rops) Projecteurs de travail AV (cabine ROPS) Arbeitsscheinwerfer, vorne (ROPS) Dos luces de trabajo delanteras opcionales Arbetsstrålkastare, främre (rops)
11891375	VOE 11715009	Pipe kit for hammer attachment Kit conduits, marteau Leitungssatz für Hammeranbau Kit de tubería para fijación del martillo Rörsats för hammarredskap
11891376		Non-suspended Vinyl Seat Siège avec habillage vinyle, sans suspension Ungefederter Vinylsitz Asiento de vinilo sin suspensión Ofjädrad Vinylstol
11891377		Back up alarm Avertisseur de renversement Rückfahrwarner Alarma de retrocero Backalarm *BACK-UP WARNING UNIT KIT NO 11715219* *BACK-UP WARNING UNIT KIT NO 11715300*
11891389		Wheel Option19, Titan, 12,5/80x18+19,5lx24 Option de roue 19, Titane, 12,5/80x18+19,5lx24 Rad Option 19, Titan, 12,5/80x18 + 19,5lx24 Opción de ruedas19, Titan, 12,5/80x18+19,5lx24 Hjulutrustning 19, Titan, 12,5/80x18+19,5lx24
11891391		Double Battery Deux batteries Doppelbatterie Batería doble Dubbelbatteri
11891392		Single Battery Une seule batterie Einfachbatterie Batería simple Enkelbatteri
11891393		Hydraulic oil filter Filtre à huile hydraulique Hydraulikölfilter Filtro de aceite hidráulico Hydrauloljefilter

Equipment	Kit No	Description
11891488		Radio Pre-installation Pré-installation autoradio Radio Vorbereitung Preinstalación de radio Radio förinstallation
11891498		Fork Fourche Gabel Horquilla Gaffel *L = 1000 MM*
11891504		Fork Fourche Gabel Horquilla Gaffel *L = 1200 MM*
11891514	VOE 15007516	Small rear fender Aile Ar, petit Kotflügel, klein Guardabarro posterior, pequeño Liten bakskärm
11891540		Bucket GP 1m3 without fork mounts Godet universel 1 m3 sans fixations pour fourches Direkt befestigte Schaufel ohne Gabelträger Cuchara Gp 1 m3 sin soportes para horquilla Universalskopa utan gaffelfästen
11891541		Combi-bucket pin-on Godet combiné à montage direct Direkt befestigte Kombischaufel Cuchara combinada de fijación directa Direktinfäst kombiskopa
11891542		Bucket 1.0 m3 straight without teeth Godet 1,0 m3 droit sans dents Löffel 1,0 m3 gerade ohne Zähne Cuchara de 1,0 m3 recta sin dientes Skopa 1,0 m3 rak utan tänder *GP 1,0 M3 (1,3 YD3) HD 400*
11891546		Hose kit Kit flexibles Schlauchsatz Kit de manguera Slangsats
11891563		Combi-bucket pin-on Godet combiné à montage direct Direkt befestigte Kombischaufel Cuchara combinada de fijación directa Direktinfäst kombiskopa
11891564		Hydraulic Loader Quick Attach Porte-outil à verrouillage hydraulique sur équipement c Hydraulischer Schnellwechsler für Lader Enganche rápido de cargadora hidráulica Lastaggregat, hydr. snabbfäste
11891565		Bucket GP 1m3 with fork mounts Godet universel 1 m3 avec fixations pour fourches Direkt befestigte Schaufel mit Gabelträger Cuchara Gp 1 m3 con soportes para horquilla Universalskopa med gaffelfästen

Equipment	Kit No	Description
11891568	VOE 11887863	Protection under king post Protection sous la colonne Schlauchschutz unter Schwenksäule Protección bajo montante Skydd under Kingpost
11892004		Backhoe loader Chargeuse-pelleteuse Baggerlader Cargadora retroexcavadora Grävlastare *BL70*
11892005		Backhoe loader Chargeuse-pelleteuse Baggerlader Cargadora retroexcavadora Grävlastare *BL71*
11895014		Pin kit for bucket Kit de pivot d'axe pour godet Schaufelbolzensatz Juego de muñones para cuchara Axeltappsats för skopa
11895023		Transmission 4wd powershuttle Valve navette, transmission 4 roues motrices Getriebe 4-Radantrieb Power Shuttle Transmisión 4a corredera de potencia Kraftöverföring 4-hjulsdrift
11895026		Air filter Filtre air Luftfilter Filtro aire Luftfilter
11895028		Air filter Filtre air Luftfilter Filtro aire Luftfilter
11895030		Transmission 2wd powershuttle Transmission, 2 roues motrices Kraftübertragung, Zweiradantrieb Transmisión, tracción a 2 ruedas Transmission 2-hjulsdrift
11895031		Transmission 4wd powershuttle Valve navette, transmission 4 roues motrices Getriebe 4-Radantrieb Power Shuttle Transmisión 4a corredera de potencia Kraftöverföring 4-hjulsdrift
11895034		Transmission 4wd powershift Valve Power-Shift, transmission 4 roues motrices Getriebe 4-Radantrieb Power Shuttle Transmisión 4a marcha de potencia Kraftöverföring 4-hjulsdrift powershift
11895035		Transmission 4wd powershuttle Valve navette, transmission 4 roues motrices Getriebe 4-Radantrieb Power Shuttle Transmisión 4a corredera de potencia Kraftöverföring 4-hjulsdrift

Equipment	Kit No	Description
11895048		Heavy Duty Front Axle 16:1 Ratio
11895050		Ride control hydraulic control Commande hydraulique de translation Fahrsteuerung Hydrauliksteuerung Control hidráulico del control de marcha Körmanövrering / hydraulisk manövrering
11895053		Digger Standard Equipement excavateur std Stiel Standard Excavadora tipo estándar Grävaggregat Standard
11895057		Mechanical standard dipper
11895058		Mechanical telescopic dipper
11895061		Excavator extendible Équipement excavateur télescopique Grabarm verlängerbar Excavadora extensible Skaft förlängningsbart
11895069		Mechanical standard dipper and Mp bucket
11895070		Mechanical telescopic dipper and Gp bucket
11895071		Control lever mechanical Iso pattern
11895073		Mechanical telescopic dipper and Mp bucket
11895074		Control Pilot standard dipper and Gp
11895075		Control Pilot standard dipper and Mp Bucket
11895076		Hydraulic Pilot Control, Iso Pattern
11895077		Hydraulic Pilot Control, Sae Pattern
11895078		Pilot Control, Sae/iso Converter
11895081		Electro-hydr function no auxilliary for pilot
11895082		Electro-hydr function auxilliary for pilot
11895083		Hammer Hydraulic Circuit Circuit hydraulique marteau Hammerhydraulik Circuito hidráulico para martillo Hydraulutrustning för hammare
11895089		Extended hydraulic lines for standard digger Förlängda hydraulledningar för standardgrävaggregat
11895093		Linkage without craning hook Articulation sans crochet de levage Gestänge ohne Lasthaken Articulación sin un gancho de grúa Länkage utan lyftkrok
11895095		Lifting equipment 14” kit boom only
11895098		Linkage with craning hook Articulation avec crochet de levage Gestänge mit Lasthaken Articulación con un gancho de grúa Länkage med lyftkrok

Equipment	Kit No	Description
11895099		Hydraulic fluid Fluide hydraulique Hydrauliköl Aceite hidraulico Hydraulolja *STANDARD*
11895100		Hydraulic fluid Fluide hydraulique Hydrauliköl Aceite hidraulico Hydraulolja *HOT COUNTRY*
11895102		Hand Held Hydraulic Commande hydraulique manuelle Handhydraulik Hidráulica manual Extra hydrauluttag för handverktyg *HAND TOOL PISTON PUMP*
11895104		Hydraulic extra option
11895105		Hydraulic No Extra Opt
11895107		Std Excavator Qa Line
11895109		Ext Excavator Qa Line
11895110		Control lever mechanical Iso pattern
11895111		Control levers Lot de levier de commande, pédales de commande Hebelsatz, Fahrpedale Juego de palanca, pedales de conducción Spaksats, transportpedal. *MECHANICAL SAE PATTERN*
11895112		Mechanical standard dipper and Gp bucket
11895117		Auxiliary power supply
11895119		Control Pilot telescopic dipper and Gp
11895120		Control Pilot telescopic dipper and Mp
11895130		Radio with Cd-player Radio et lecteur de CD Radio mit CD-Spieler Radio con reproductor de CD Radio med Cd-spelare
11895131		Step Marche escalier Treppenstufe Escalon Fotsteg
11895132		Step Marche escalier Treppenstufe Escalon Fotsteg

Equipment	Kit No	Description
11895133		Fuel filling pump Pompe de remplissage de carburant Kraftstoffpumpe Bomba de repostaje Tankningspump
11895146		Arm rest Accoudoir Armlehne Reposabrazos Armstöd
11895148		Seat belt Wide Ceinture de sécurité, large Sicherheitsgurt, breit Cinturón de seguridad, ancho Brett säkerhetsbälte
11895153		Ext Excavator Qa Line
11895156		Lighting (legal requirement) UK Eire Eclairage (obligatoire) Royaume-Uni/Irlande Beleuchtung (Mindestanforderungen) UK Eire Alumbrado (legislación) UK Eire Belysning (lagkrav) UK Eire
11895159		Legals Italy Législation italienne Gesetzliche Vorschriften, Italien Normativa Italia Lagkrav Italien
11895162		Hydraulics for GP loader bucket Commande hydraulique de godet universel (GP) Hydraulik für Mehrzweckschaufel Hidráulica de cuchara multipropósitos de cargadora Hydraulik för allround (gp) lastskopa
11895163		Hydraulics for Mp loader bucket
11895217		Underbody protection plate Plaques de protection inférieures Unterbodenschutz Protección de bajas Bukplåt
11895218		Cooling system for tropical Système de refroidissement pour climat tropical Kühlanlage für Tropik Sistema de refrigeración tropical Kylsystem för tropiskt klimat
11895219		Tank Protection Tankskydd
11895223		Hydraulic Quick Attach Extendo Tubing With Tool Conduits porte-outil verrouill. hydr. Extendo, avec outil Hydraulischer Schnellwechsler, Teleskoprohr mit Werk Enganche rápido hidráulico, prolongación tubería con Hydrauliskt snabbfäste för teleskoparm, med verktyg
11895225		Counterweight, Volvo Contrepoids, Volvo Gegengewicht, Volvo Contrapeso, Volvo Motvikt, Volvo

Equipment	Kit No	Description
11895227		Counterweight, Volvo Contrepoids, Volvo Gegengewicht, Volvo Contrapeso, Volvo Motvikt, Volvo
11895228		Counterweight, Volvo Contrepoids, Volvo Gegengewicht, Volvo Contrapeso, Volvo Motvikt, Volvo
11895229		Underbody protection plate Plaques de protection inférieures Unterbodenschutz Protección de bajas Bukplåt
11895230		Engine Preheater Réchauffeur de moteur Motorvorwärmer Precalentador de motor Motor förvärmare *120 V*
15030544		Engine Moteur Motor Motor Motor *D5DCDE3*
15600085		4wd Powershuttle Transmission

GROUP		Section	Page
210	Engine	100	45
211	Cylinder head	100	47
212	Cylinder block	100	51
212	Crankcase ventilation	150	53
213	Cylinder liner and piston	100	55
214	Valve mechanism	100	57
215	Timing gear casing	100	59
216	Crankshaft and related parts	100	61
216	Flywheel housing	150	63
217	Oil sump	100	65
218	Engine mounting	100	67
218	Engine suspension. 11895034, 11895035	150	69
221	Lubricating oil system	100	71
222	Oil filter	100	73
223	Oil cooler	100	75
233	Fuel pump	100	77
233	Fuel filter	150	79
234	Fuel tank with fitting parts	100	81
234	Fuel pump 11895133	150	83
235	Fuel system	100	85
235	Fuel pipes, fuel pump	150	87
236	Fuel injection pump with fitting parts	100	89
236	Regulator	150	93
237	Delivery pipe - injector	100	95
251	Inlet manifold and exhaust manifold	100	97
252	Exhaust system, silencer	100	99
255	Turbocharger with fitting parts	100	101
256	Air filter with fitting parts 11895026	100	103
256	Air filter with fitting parts 11895028	150	105
256	Air filter	200	107
261	Radiator	100	109
261	Expansion tank with fitting parts	200	111
261	Cooling system	300	113
262	Water pump and thermostat housing	100	115
263	Fan 11892004, 11895218	100	117
263	Belt transmission	150	119
269	Engine heater. 11895230	100	121
271	Regulator control 11892004, 11298324, 11298328	100	123
272	Hand throttle 11298324, 11298328	100	125
273	Shutdown device	100	127

TABLE DES MATIÈRES

GROUPE		Section	Page
210	Moteur	100	45
211	Culasse	100	47
212	Bloc-cylindres	100	51
212	Ventilation de carter	150	53
213	Chemise cylindre et piston	100	55
214	Commande des soupapes	100	57
215	Carter de la distribution	100	59
216	Axe à vilebreguintas	100	61
216	Carter de volant	150	63
217	Carter d'huile	100	65
218	Suspension du moteur	100	67
218	Suspension du moteur. 11895034, 11895035	150	69
221	Système de graissage	100	71
222	Filtre à huile	100	73
223	Radiateur d 'huile	100	75
233	Pompe carburant	100	77
233	Filtre à carburant	150	79
234	Réservoir de carburant avec pièces de montage	100	81
234	Pompe carburant 11895133	150	83
235	Système d'alimentation	100	85
235	Canalisations à combus.pompe carburant	150	87
236	Pompe d'injection de combustible avec pièces de montage	100	89
236	Régulateur	150	93
237	Tuyau refoulement - injecteur	100	95
251	Tubulure admission et tubulure echappement	100	97
252	Système d'áspiration, silencieux	100	99
255	Turbocompresseur avec pièces de montage	100	101
256	Filtre à air avec pièces de montage 11895026	100	103
256	Filtre à air avec pièces de montage 11895028	150	105
256	Purificateur d'air	200	107
261	Radiateur	100	109
261	Recipient d'expansion avec pièces de montage	200	111
261	Système de refroidissement	300	113
262	Pompe à eau et boitier thermostat	100	115
263	Ventilateur 11892004, 11895218	100	117
263	Transmission courrouie	150	119
269	Chaufferette de moteur. 11895230	100	121
271	Commande du régulateur 11892004, 11298324, 11298328	100	123
272	Accelerateur manual 11298324, 11298328	100	125
273	Arret de moteur	100	127

GRUPPE		Abschnitt	Seite
210	Motor	100	45
211	Zylinderkopf	100	47
212	Zylinderblock	100	51
212	Kurbelgehäusebelüftung	150	53
213	Zylinderlaufbuchse und Kolben	100	55
214	Ventilmechanismus	100	57
215	Steuergehäuse	100	59
216	Kurbelbewegung	100	61
216	Schwungradgehäuse	150	63
217	Ölwanne	100	65
218	Motorbefestigung	100	67
218	Motoraufhängung. 11895034, 11895035	150	69
221	Schmierölsystem	100	71
222	Ölfilter	100	73
223	Ölkühler	100	75
233	Kraftstoffpumpe	100	77
233	Kraftstoffilter	150	79
234	Kraftstofftank mit Anbauteilen	100	81
234	Kraftstoffpumpe 11895133	150	83
235	Kraftstoffsystem	100	85
235	Brennstoffrohre, Kraftstoffpumpe	150	87
236	Einspritzpumpe mit Anbauteilen	100	89
236	Regler	150	93
237	Fullrohr - Einspritzduse	100	95
251	Ansaugrohr und Auspuffkrümmer	100	97
252	Auspuffsystem, Schalldämpfer	100	99
255	Torbolader mit Anbauteilen	100	101
256	Luftfilter mit Anbauteilen 11895026	100	103
256	Luftfilter mit Anbauteilen 11895028	150	105
256	Luftfilter	200	107
261	Kühler	100	109
261	Ausgleichbehälter mit Anbauteilen	200	111
261	Kühlanlage	300	113
262	Wasserpumpe und Thermostatgehäuse	100	115
263	Gebläse 11892004, 11895218	100	117
263	Riemenantrieb	150	119
269	Motorwärmer. 11895230	100	121
271	Reglersteuerung 11892004, 11298324, 11298328	100	123
272	Handgas 11298324, 11298328	100	125
273	Motorabstellung	100	127

INDICE

Catalogue id 20159 | Group 2 | Issue VOE 79A9920159 | Page 42

GRUPO		Sección	Página
210	Motor	100	45
211	Culata	100	47
212	Bloque de cilindros	100	51
212	Ventilación del cárter	150	53
213	Camisa y piston	100	55
214	Mecanismo de vávulas	100	57
215	Tapa del engranaje de distribución	100	59
216	Cigüeñal	100	61
216	Carcasa del volante	150	63
217	Cárter	100	65
218	Suspensión del motor	100	67
218	Suspension del motor. 11895034, 11895035	150	69
221	Sistema de lubricación	100	71
222	Filtro de aceite	100	73
223	Enfriador de aceite	100	75
233	Bomba de combustible	100	77
233	Filtro de combustible	150	79
234	Depósito de combustible con accesorios de montaje	100	81
234	Bomba de combustible 11895133	150	83
235	Sistema de combustible	100	85
235	Tuberias de combustible, bomba de combustible	150	87
236	Bomba de inyección de accesorisde montaje	100	89
236	Regulador	150	93
237	Tubo presion - inyector	100	95
251	Tubo admisión y múltiple escape	100	97
252	Sistema de escape, silenciador	100	99
255	Turboalimentador con accesorios de montaje	100	101
256	Filtro de aire con accesoris de montaje 11895026	100	103
256	Filtro de aire con accesoris de montaje 11895028	150	105
256	Filtro de aire	200	107
261	Radiador	100	109
261	Depósito de expansion con accesorios de montaje	200	111
261	Sistema de refrigeración	300	113
262	Bomba de agua y caja de termostato	100	115
263	Ventilador 11892004, 11895218	100	117
263	Correa distribución	150	119
269	Calentador del motor. 11895230	100	121
271	Mando del regulador 11892004, 11298324, 11298328	100	123
272	Acelerador manual 11298324, 11298328	100	125
273	Parada del motor	100	127

GRUPP		Avsnitt	Sida
210	Motor	100	45
211	Cylinderhuvud	100	47
212	Cylinderblock	100	51
212	Vevhusventilation	150	53
213	Cylinderfoder och kolv	100	55
214	Ventilmekanism	100	57
215	Transmissionskåpa	100	59
216	Vevrörelse	100	61
216	Svänghjulskåpa	150	63
217	Oljesump	100	65
218	Motorupphängning	100	67
218	Motorupphängning. 11895034, 11895035	150	69
221	Smörjsystem	100	71
222	Oljefilter	100	73
223	Oljekylare	100	75
233	Bränslepump	100	77
233	Bränslefilter	150	79
234	Bränsletank med monteringsdetaljer	100	81
234	Bränslepump 11895133	150	83
235	Bränslesystem	100	85
235	Bränslerör, bränslepump	150	87
236	Insprutningspump med monteringsdetaljer	100	89
236	Regulator	150	93
237	Tryckrör - insprutare	100	95
251	Insugningsrör och avgasgrenrör	100	97
252	Avgassystem, ljuddämpare	100	99
255	Turbokompressor med monteringsdetaljer	100	101
256	Luftrenare med monteringsdetaljer 11895026	100	103
256	Luftrenare med monteringsdetaljer 11895028	150	105
256	Luftrenare	200	107
261	Kylare	100	109
261	Expansionstank med monteringsdetaljer	200	111
261	Kylsystem	300	113
262	Vattenpump och termostathus	100	115
263	Fläkt 11892004, 11895218	100	117
263	Remtransmission	150	119
269	Motorvärmare. 11895230	100	121
271	Regulatorreglage 11892004, 11298324, 11298328	100	123
272	Handgasreglage 11298324, 11298328	100	125
273	Stoppmagnet	100	127

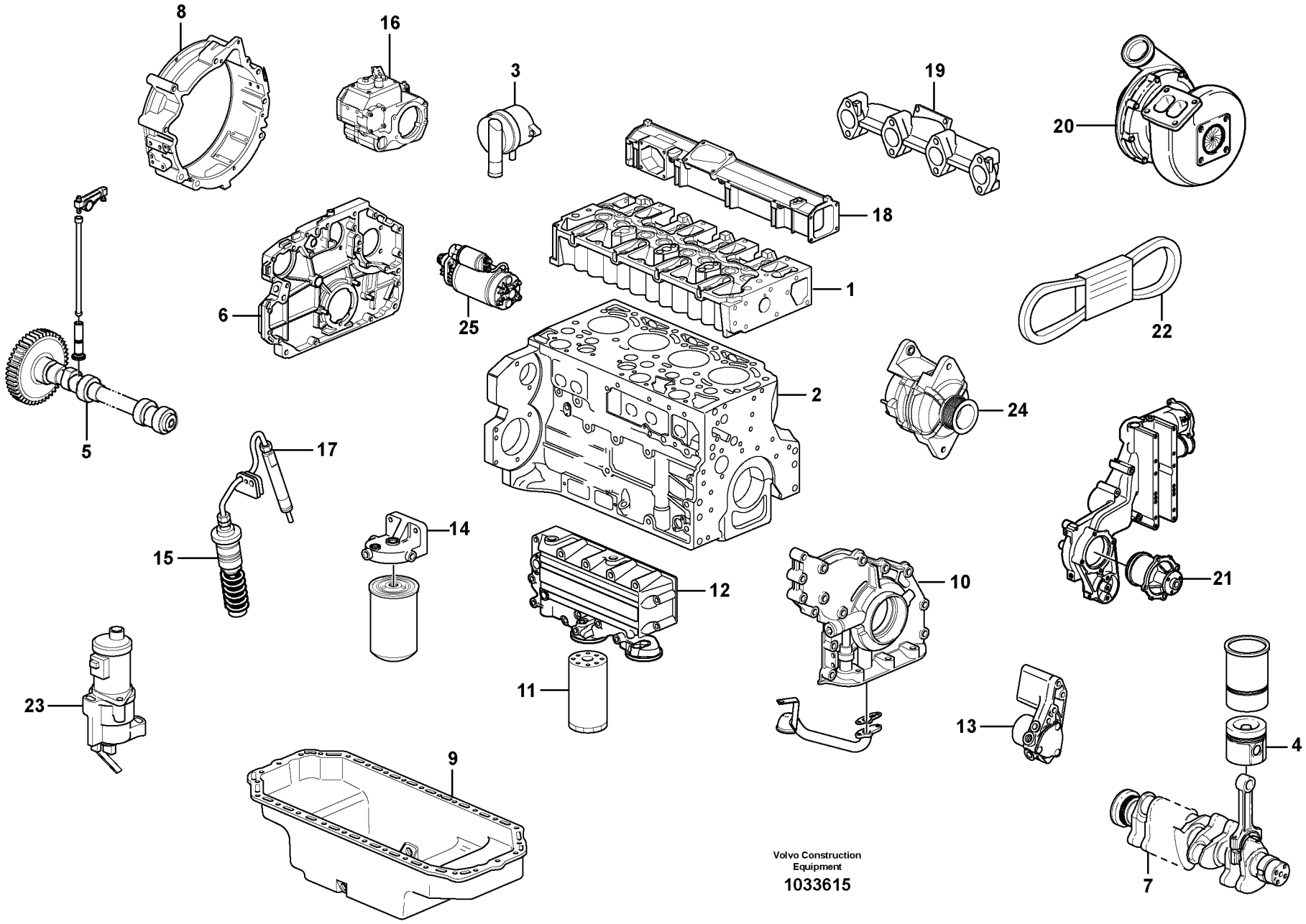
8
16
3
19
20
18
1
6
25
22
2
24
5
17
15
14
12
10
21
23
11
13
4
9
7
Volvo Construction Equipment
1033615

Fig.	Part No.	Quantity 1	2	3	PS	KIT	Description	Dénomination	Bezeichnung	Denominación	Benämning	Notes
	VOE 15030544	1					Engine	Moteur	Verbrenn Motor	Motor	Motor	D5D CDE3
1		1					•Cylinder head	•Culasse	•Zylinderkopf	•Culata	•Cylinderhuvud	See group 211, Page 47
2		1					•Crankcase	•Carter Moteur	•Kurbelgehäuse	•Carter Ciguenal	•Vevhus	See group 212, Page 51
3		1					•Crankcase ventilatio	•Aération de carter	•Kurbelgehäuse,entlü	•Ventilación del ca	•Vevhusventilation	See group 212, Page 53
4		1					•Piston	•Piston	•Kolben	•Piston	•Kolv	See group 213, Page 55
5		1					•Valve mechanism	•Commande des sou	•Ventilmechanismus	•Mecanismo de valvul	•Ventilmekanism	See group 214, Page 57
6		1					•Timing gear casing	•Carter distribution	•Steuergehäuse	•Cubierta distribucion	•Transmissionskåpa	See group 215, Page 59
7		1					•Crankshaft	•Vilebrequin	•Räderkasten Kubelw	•Cigüeñal	•Vevrörelse	See group 216, Page 61
8		1					•Flywheel Hsg	•Carter Volant	•Schwungradgeh	•Cubiert Volante	•Svänghjulskåpa	See group 216, Page 63
9		1					•Oil sump	•Carter d'huile	•Ölsumpf	•Carter de aceite	•Oljesump	See group 217, Page 65
10		1					•Lubricating system	•Syst.de graissage	•Schmierölsystem	•Sist.lubrificante	•Smörjsystem	See group 221, Page 71
11		1					•Oil filter	•Filtre huile	•Ölfilter	•Filtro aceite	•Oljefilter	See group 222, Page 73
12		1					•Oil cooler	•Radiateur huile	•Ölkühler	•Enfriador aceite	•Oljekylare	See group 223, Page 75
13		1					•Fuel pump	•Pompe Carburant	•Kraftstoffpumpe	•Bomba Combustib	•Bränslepump	See group 233, Page 77
14		1					•Fuel Filter	•Filtre carburant	•Kraftstoffilter	•Filtro Combust	•Bränslefilter	See group 233, Page 79
15		1					•Injcection pump	•Pompe injection	•Einspritzpumpe	•Bomba injeccion	•Insprutningspump	See group 236, Page 89
16		1					•Regulator	•Regulateur	•Regler	•Regulador	•Regulator	See group 236, Page 93
17		1					•Injector	•Injecteur	•Einspritzdüse	•Inyector	•Insprutare	See group 237, Page 95
18		1					•Inlet Manifold	•Tubul.admission	•Einlassrohr	•Tubo Admision	•Inloppsrör	See group 251, Page 97
19		1					•Exhaust pipe	•Tuyau echappem.	•Abgasschlauch	•Tubo escape	•Avgasrör	See group 251, Page 97
20		1					•Turbocharger	•Turbocompresse.	•Abgasturbolader	•Turbocompresor	•Turbokompressor	See group 255, Page 101
21		1					•Coolant Pump	•Pompe a eau	•Kuhlwasserpumpe	•Bomba Ag.refr.	•Kylvätskepump	See group 262, Page 115
22		1					•Belt Xmsn	•Transm.courroie	•Riemenantrieb	•Correa Distrib	•Remtransmission	See group 263, Page 119
23		1					•Stop solenoid	•Aimant d'arret	•Haltemagnet	•Solenoide parad	•Stoppmagnet	See group 273, Page 127
24		1					•Alternator	•Alternateur	•Lichtmaschine	•Alternador	•Generator	See group 321, Page 137
25		1					•Starter motor	•Demarreur	•Anlasser	•Motor arranque	•Startmotor	See group 331, Page 139

1		**Motor** **Motor** **Motor** **Moteur** **Engine**	Catalogue id **20159**	Group **210**
2			Illustr. No **1033615**	Section **100**
3			Issue **VOE 79A9920159**	Page **45**
4				
5				

VOLVO

BL70

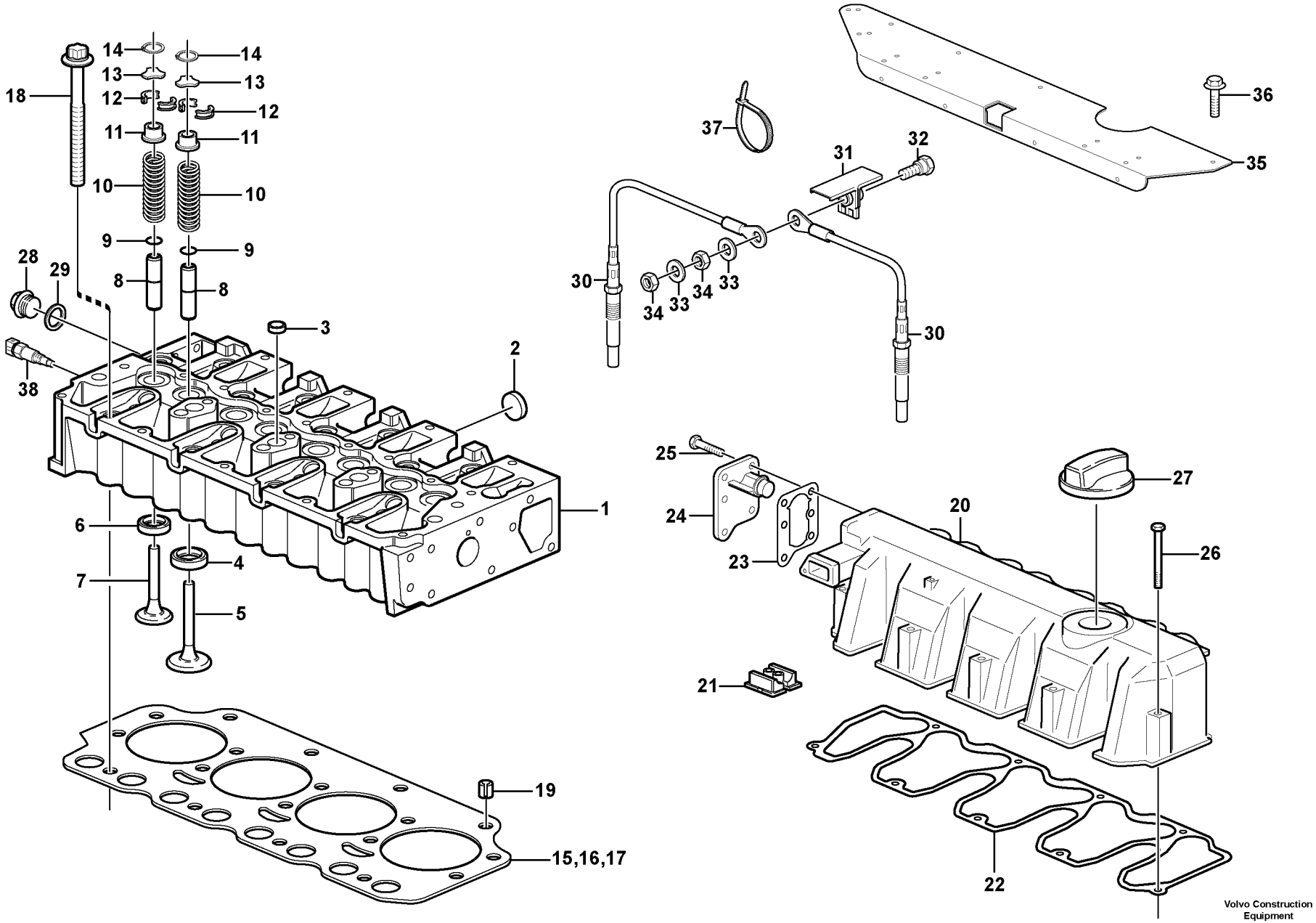

Volvo Construction Equipment

1033478

Fig.	Part No.	Quantity 1	2	3	PS	KIT	Description	Dénomination	Bezeichnung	Denominación	Benämning	Notes
1	**VOE 21147059**	1					Cylinder head	Culasse	Zylinderkopf	Culata	Cylinderhuvud	
2	**VOE 20799722**	3					•Plug	•Bouchon	•Stopfen	•Tapon	•Plugg	
3	**VOE 20412733**	3					•Core Plug	•Ronde.fermeture	•Fullscheibe	•Tapon	•Täppbricka	
4	**VOE 20459962**	4					•Valve seat	•Siege de soupape	•Ventilsitz	•Asiento de valvula	•Ventilsäte	
5	**VOE 20758481**	4					•Inlet valve	•Soupape d'entrée	•Einlassventil	•Valvula de entrada	•Inloppsventil	
6	**VOE 20845144**	4					•Valve seat	•Siege soupape	•Ventilsitz	•Asiento valvula	•Ventilsäte	
7	**VOE 20755883**	4					•Exhaust Valve	•Soupape Echappem	•Auslassventil	•Valvula Escape	•Avgasventil	
8	**VOE 20405897**	8					•Valve Guide	•Guide Soupape	•Ventilführung	•Guia Valvula	•Ventilstyrning	
9	**VOE 11700348**	8					•O-ring	•Joint Torique	•O-Ring	•Junta torica	•O-ring	
10	**VOE 11700347**	8					•Valve Spring	•Ressort Soupape	•Ventilfeder	•Resorte Valvula	•Ventilfjäder	
11	**VOE 20847155**	8					•Retainer	•Retenue	•Halter	•Soporte	•Hållare	
12	**VOE 11700345**	16					•Valve Collet	•Clavette soupape	•Ventilschloss	•Cierre Valvula	•Ventillås	
13	**VOE 20840807**	8					•Thrust Washer	•Rondelle Butee	•Druckscheibe	•Arandela Presio	•Tryckbricka	
14	**VOE 20840772**	8					•Snap Ring	•Circlip	•Nutring	•Circlip	•Spårring	
15	**VOE 20970717**	1					Cyl Head Gasket	Joint Culasse	Zyl Kopfdichtfg	Junta Culata	Cyl.huvud Packn	1 BORE THICK = 1,4 MM
16	**VOE 20970720**	1					Cyl Head Gasket	Joint Culasse	Zyl Kopfdichtfg	Junta Culata	Cyl.huvud Packn	2 BORES THICK = 1,5 MM
17	**VOE 20970725**	1					Cyl Head Gasket	Joint Culasse	Zyl Kopfdichtfg	Junta Culata	Cyl.huvud Packn	3 BORES THICK = 1,6 MM
18	**VOE 11700334**	18					Screw	Vis	Schraube	Tornillo	Skruv	
19	**VOE 20405521**	2					Guide Pin	Goupille Guide	Fuhrungszapfen	Eje Guia	Styrtapp	
20	**VOE 21134652**	1					Valve Cover	Cache-soupapes	Zylkopfhaube	Cubier Valvula	Ventilkåpa	
21	**VOE 20412600**	1					•Cover	•Couvercle	•Deckel	•Tapa	•Lock	
22	**VOE 20972267**	1					•Gasket	•Joint	•Dichtung	•Junta	•Packning	
23	**VOE 20840801**	1					•Gasket	•Joint	•Dichtung	•Junta	•Packning	
24	**VOE 20933359**	1					•Oil Separator	•Deshuileur	•Ölabscheider	•Separad Aceite	•Oljeavskiljare	
25	**VOE 20797542**	6					•Screw	•Vis	•Schraube	•Tornillo	•Skruv	
26	**VOE 21145471**	9					•Flange screw	•Vis à bride	•Flanschschraube	•Torn embridado	•Flänsskruv	
27	**VOE 20412589**	1					Filler cap	Bouchon Remplissa	Tankverschluss	Tapa Llenado	Påfyllningslock	

1	
2	
3	
4	
5	

Cylinderhuvud
Culata
Zylinderkopf
Culasse
Cylinder head

Catalogue id **20159**	Group **211**
Illustr. No **1033478**	Section **100**
Issue **VOE 79A9920159**	Page **47**

VOLVO

BL70

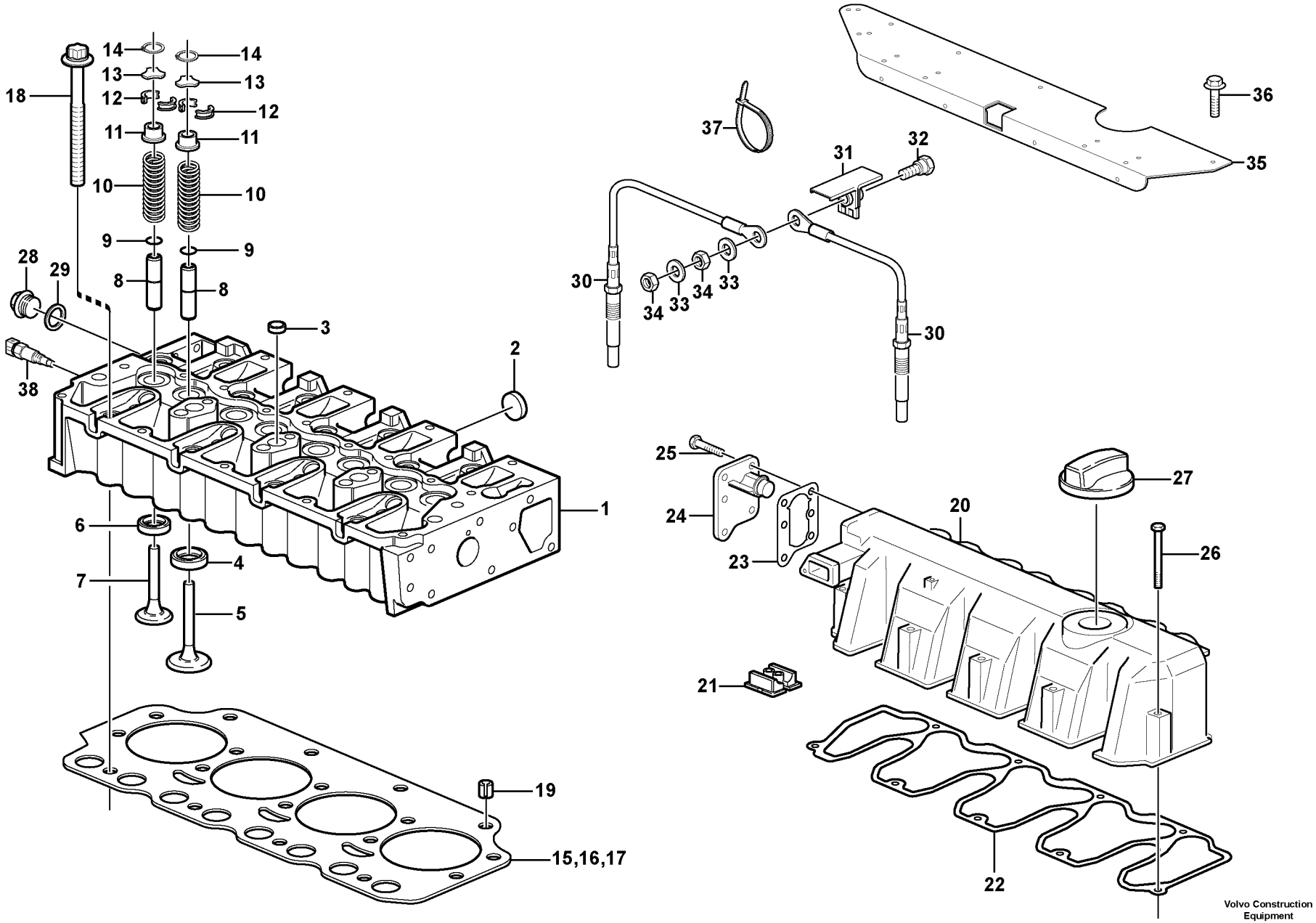

Volvo Construction Equipment

1033478

Fig.	Part No.	Quantity 1	2	3	PS	KIT	Description	Dénomination	Bezeichnung	Denominación	Benämning	Notes
28	**VOE 960628**	1					Plug	Bouchon	Stopfen	Tapon	Plugg	
29	**VOE 13947281**	1					Gasket	Joint	Dichtung	Junta	Packning	
30	**VOE 20924080**	1					Glow plug	Bougie de préchauffe	Gluhkerze	Bujia	Glödstift	
31	**VOE 20711847**	1					Cable Clamp	Serre-câble	Kabelklammer	Abrazadera de cables	Ledningsklämma	
32	**VOE 20580716**	1					Terminal Screw	Vis Polaire	Polschraube	Torn Terminal	Polskruv	
33	**VOE 973494**	2					Washer	Rondelle	Scheibe	Arandela	Bricka	
34	**VOE 20460344**	2					Hexagon Nut	Ecrou Hexagonal	Sechskantmutter	Tuerca Hexagon	Sexkantsmutter	
35		1			NS		Cover Plate	Protection en tole	Schutzblech	Placa Tapa	Täckplatta	
36	**VOE 20460055**	2					Screw	Vis	Schraube	Tornillo	Skruv	
37	**VOE 4881440**	6					Strip Clamp	Ruban Serrage	Kabelbinder	Abraz Cinta	Bandklamma	
38	**VOE 20924084**	1					Sensor	Capteur	Geber	Captador	Givare	

1		**Cylinderhuvud** **Culata** **Zylinderkopf** **Culasse** **Cylinder head**	Catalogue id **20159**	Group **211**
2			Illustr. No **1033478**	Section **100**
3			Issue **VOE 79A9920159**	Page **49**
4				
5				

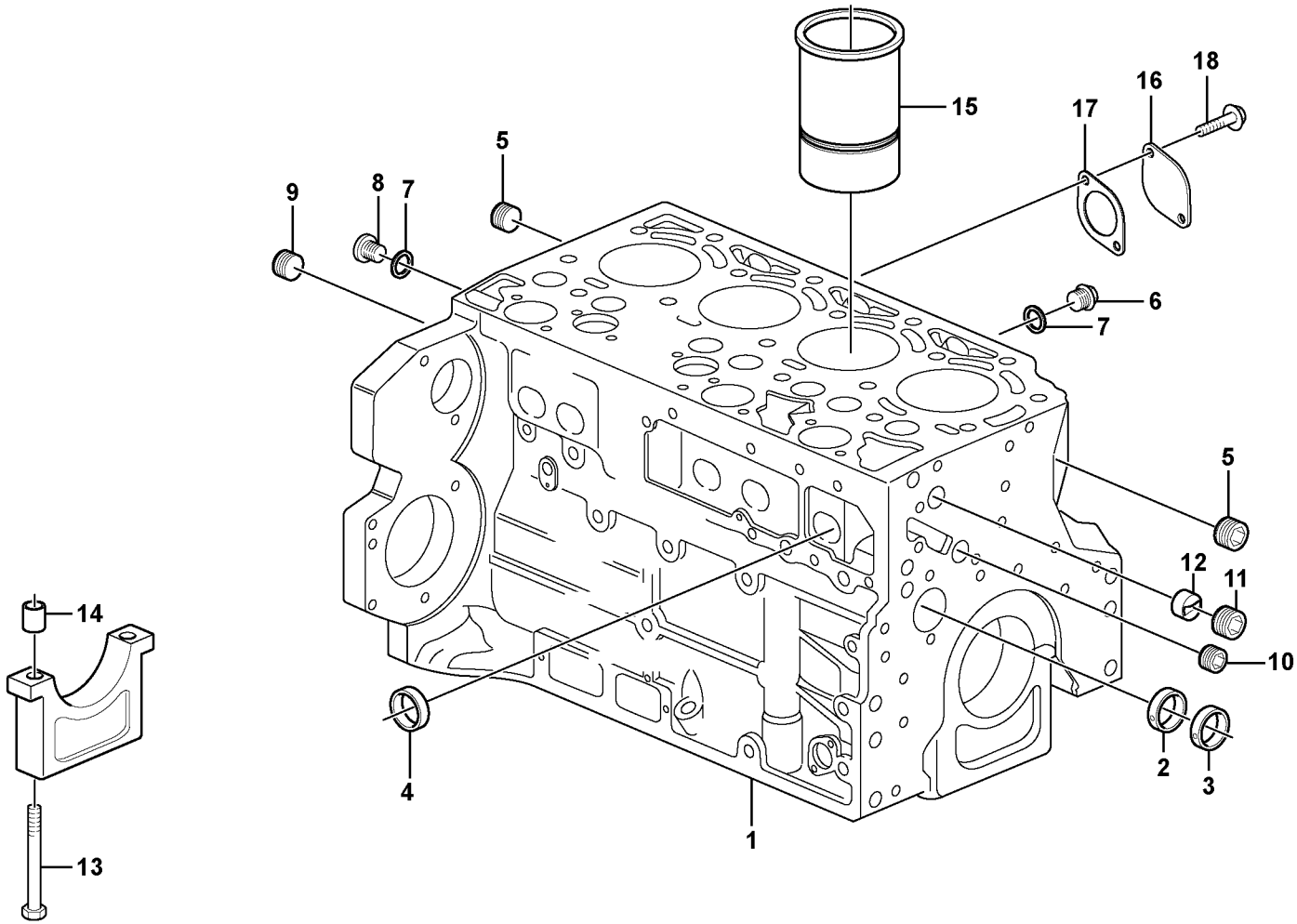

Volvo Construction Equipment

1033154

Fig.	Part No.	Quantity 1	2	3	PS	KIT	Description	Dénomination	Bezeichnung	Denominación	Benämning	Notes
1	**VOE 20555442**	1					Crankcase	Carter Moteur	Kurbelgehäuse	Carter Ciguenal	Vevhus	
2	**VOE 11700285**	1					•Bearing Bushing	•Coussinet	•Lagerbuchse	•Casq Cojinete	•Lagerbussning	
3	**VOE 11700284**	4					•Bearing Bushing	•Coussinet	•Lagerbuchse	•Casq Cojinete	•Lagerbussning	
4	**VOE 20405721**	6					•Hood	•Capuchon	•Verschlussdeckel	•Cubierta de tapón	•Huv	
5	**VOE 20508600**	2					•Plug	•Bouchon	•Stopfen	•Tapon	•Plugg	
6	**VOE 20405716**	2					•Plug	•Bouchon	•Stopfen	•Tapon	•Plugg	
7	**VOE 13969011**	4					•Gasket	•Joint	•Dichtung	•Junta	•Packning	
8	**VOE 945065**	2					•Plug	•Bouchon	•Stopfen	•Tapon	•Plugg	
9	**VOE 20785813**	1					•Plug	•Bouchon	•Stopfen	•Tapon	•Plugg	
10	**VOE 20405719**	1					•Plug	•Bouchon	•Stopfen	•Tapon	•Plugg	
11	**VOE 20405717**	1					•Plug	•Bouchon	•Stopfen	•Tapon	•Plugg	
12	**VOE 20405584**	1					•Guide Sleeve	•Manchon guide	•Führungshülse	•Manguito guia	•Styrhylsa	
13	**VOE 20405583**	10					•Bolt	•Boulon	•Bolzen	•Perno	•Bult	
14	**VOE 11700278**	10					•Bushing	•Bague	•Buchse	•Casquillo	•Bussning	
15		4					•Cyl Liner Kit	•Jeu Chemises	•Cyl Buchsensatz	•Jg Camisa Cil	•Cyl.fodersats	See group 213, Page 55
16	**VOE 21180405**	1					Flange	Flasque	Flansch	Brida	Fläns	
17	**VOE 20412341**	1					Gasket	Joint	Dichtung	Junta	Packning	
18	**VOE 20405885**	2					Screw	Vis	Schraube	Tornillo	Skruv	

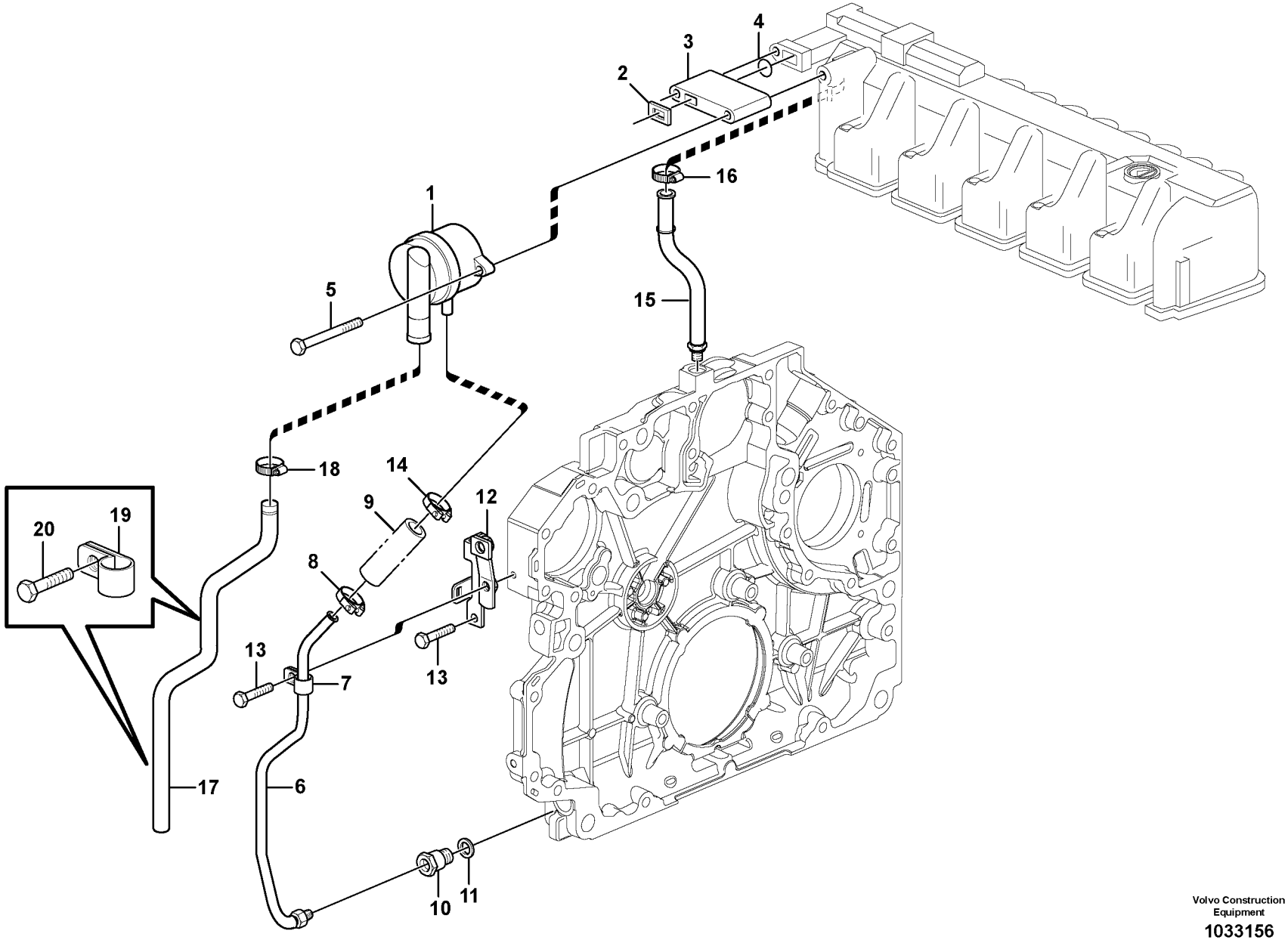

Volvo Construction Equipment

1033156

Fig.	Part No.	Quantity 1	2	3	PS	KIT	Description	Dénomination	Bezeichnung	Denominación	Benämning	Notes
1	**VOE 20930510**	1					Pressure Regulator	Régulateur de pressi	Druckregler	Regulador de presió	Tryckregulator	
2	**VOE 21038626**	1					•Gasket	•Joint	•Dichtung	•Junta	•Packning	
3	**VOE 21155194**	1					Adapter	Raccord Reduct.	Verbind Stutzen	Adaptador	Adapter	
4	**VOE 21155195**	1					Seal	Joint	Dichtung	Reten	Tätning	
5	**VOE 20792140**	2					Hexagon screw	Vis tête hexagonale	Sechskantschraube	Tornillo hexago	Sexkantsskruv	
6	**VOE 21155219**	1					Return Line	Conduit Retour	Rückaufleitung	Conduct Retorn	Returledning	
7	**VOE 20798831**	1					•Clamp	•Pince Serrage	•Klemme	•Abrazadera	•Klämma	
8	**VOE 20405568**	2					•Clip	•Clip	•Klemme	•Clip	•Clips	
9		1			NS		•Rubber hose	•Durit caoutcho	•Gummischlauch	•Manguera	•Gummislang	
10	**VOE 20841133**	1					Dtt Regulator	Valve Blocage	Auslöseventil	Valvula Bloqueo	Spärrventil	
11	**VOE 20460026**	1					Sealing ring	Bague d'étanchéité	Runddichtring	Anillo reten	Tätningsring	
12	**VOE 21155220**	1					Retaining Plate	Plaque Retenue	Halteplatte	Placa Soporte	Hållplatta	
13	**VOE 20405729**	2					Screw	Vis	Schraube	Tornillo	Skruv	
14	**VOE 20971607**	1					Hose Clamp	Collier Serrage	Schlauchschelle	Abraz Manguera	Slangklamma	
15	**VOE 20971646**	1					Oil Return Pipe	Retour D'huile	Rucköllleitung	Tubo Aceite Ret	Returoljerör	
16	**VOE 20799673**	1					Hose Clamp	Collier Serrage	Schlauchschelle	Abraz Manguera	Slangklamma	
17	**VOE 21155285**	1					Tube	Tube	Rohr	Tubo	Rör	
18	**VOE 20405755**	1					Clamping Band	Ruban Serrage	Spannband	Banda Apriete	Klämband	
19	**VOE 20798837**	2					Clamp	Pince Serrage	Klemme	Abrazadera	Klämma	
20	**VOE 20405885**	2					Screw	Vis	Schraube	Tornillo	Skruv	

1		**Vevhusventilation** **Ventilación del cárter** **Kurbelgehäusebelüftung** **Ventilation de carter** **Crankcase ventilation**	Catalogue id **20159**	Group **212**
2				
3			Illustr. No **1033156**	Section **150**
4				
5			Issue **VOE 79A9920159**	Page **53**

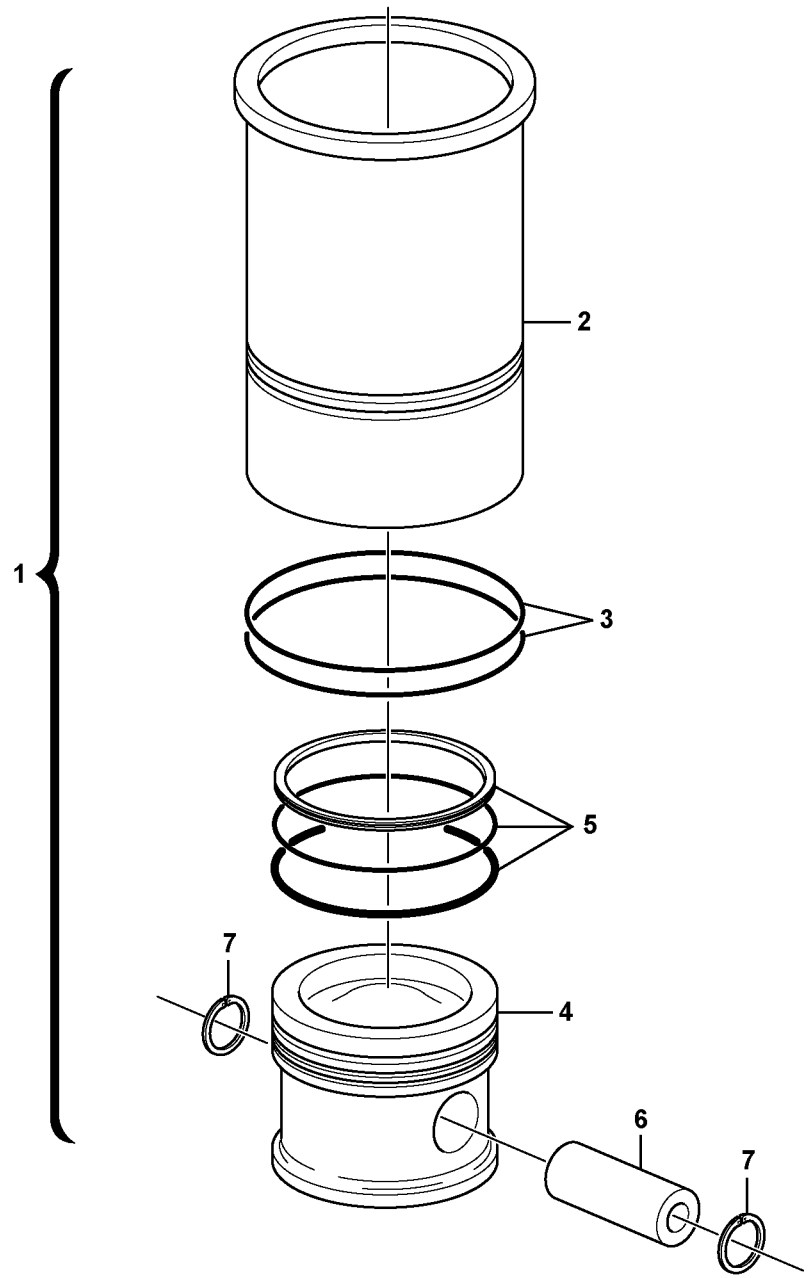

Volvo Construction Equipment

1026946

Fig.	Part No.	Quantity 1	2	3	PS	KIT	Description	Dénomination	Bezeichnung	Denominación	Benämning	Notes
1	**VOE 20865990**	4					Cyl Liner Kit	Jeu Chemises	Cyl Buchsensatz	Jg Camisa Cil	Cyl.fodersats	
2		4			NS		•Cylinder Liner	•Chemise Cylind	•Zyl Buchse	•Camisa	•Cylinderfoder	
3	**VOE 20412762**	8					•O-ring	•Joint Torique	•O-Ring	•Junta torica	•O-ring	
4		4			NS		•Piston	•Piston	•Kolben	•Piston	•Kolv	
5	**VOE 20450775**	4					•Piston Ring Kit	•Jeu Segm.piston	•Kolbenringsatz	•Jg Segm Piston	•Kolvringsats	
6	**VOE 20405577**	4					•Piston Pin	•Axe Piston	•Kolbenbolzen	•Bulon	•Kolvtapp	
7	**VOE 20405576**	8					•Snap Ring	•Circlip	•Nutring	•Circlip	•Spårring	

1		**Cylinderfoder och kolv** **Camisa y piston** **Zylinderlaufbuchse und Kolben** **Chemise cylindre et piston** **Cylinder liner and piston**	Catalogue id **20159**	Group **213**
2			Illustr. No **1026946**	Section **100**
3			Issue **VOE 79A9920159**	Page **55**
4				
5				

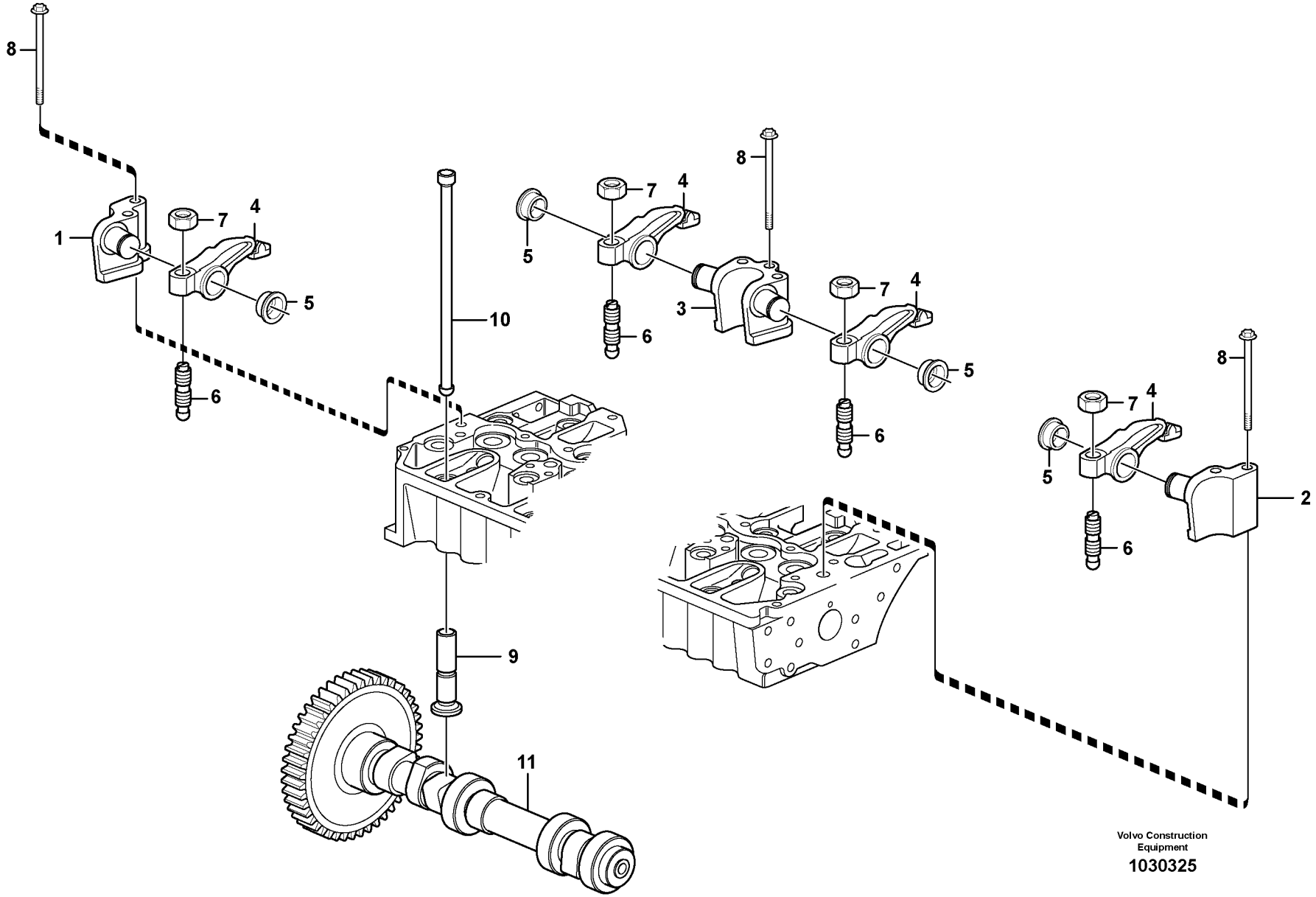

Volvo Construction Equipment

1030325

Fig.	Part No.	Quantity 1	2	3	PS	KIT	Description	Dénomination	Bezeichnung	Denominación	Benämning	Notes
1	**VOE 20805520**	1					Rkr Arm Shaft	Axe Culbuteurs	Kipphebelachse	Eje Balancin	Vipparmsaxel	
2	**VOE 20805512**	1					Rkr Arm Shaft	Axe Culbuteurs	Kipphebelachse	Eje Balancin	Vipparmsaxel	
3	**VOE 20805516**	3					Rkr Arm Shaft	Axe Culbuteurs	Kipphebelachse	Eje Balancin	Vipparmsaxel	
4	**VOE 20792876**	8					Rocker Arm	Culbuteur	Kipphebel	Balancin	Vipparm	
5	**VOE 20794115**	8					Retaining ring	Bague retenue	Haltering	Anillo de apoyo	Hållarring	
6	**VOE 20913851**	8					Adjusting Screw	Vis De Reglage	Stellschraube	Tornillo Ajuste	Justerskruv	
7	**VOE 11700373**	8					Nut	Ecrou	Mutter	Tuerca	Mutter	
8	**VOE 20405723**	10					Screw	Vis	Schraube	Tornillo	Skruv	
9	**VOE 11700366**	8					Tappet	Poussoir	Ventilstössel	Empujador Valvu	Ventillyftare	
10	**VOE 20405534**	8					Push Rod	Tige-poussoir	Druckstange	Varilla Presion	Tryckstång	
11	**VOE 21147012**	1					Camshaft	Arbre cames	Nockenwelle	Arbol levas	Kamaxel	

1		**Ventilmekanism** **Mecanismo de vávulas** **Ventilmechanismus** **Commande des soupapes** **Valve mechanism**	Catalogue id **20159**	Group **214**
2			Illustr. No **1030325**	Section **100**
3			Issue **VOE 79A9920159**	Page **57**
4				
5				

VOLVO

BL70

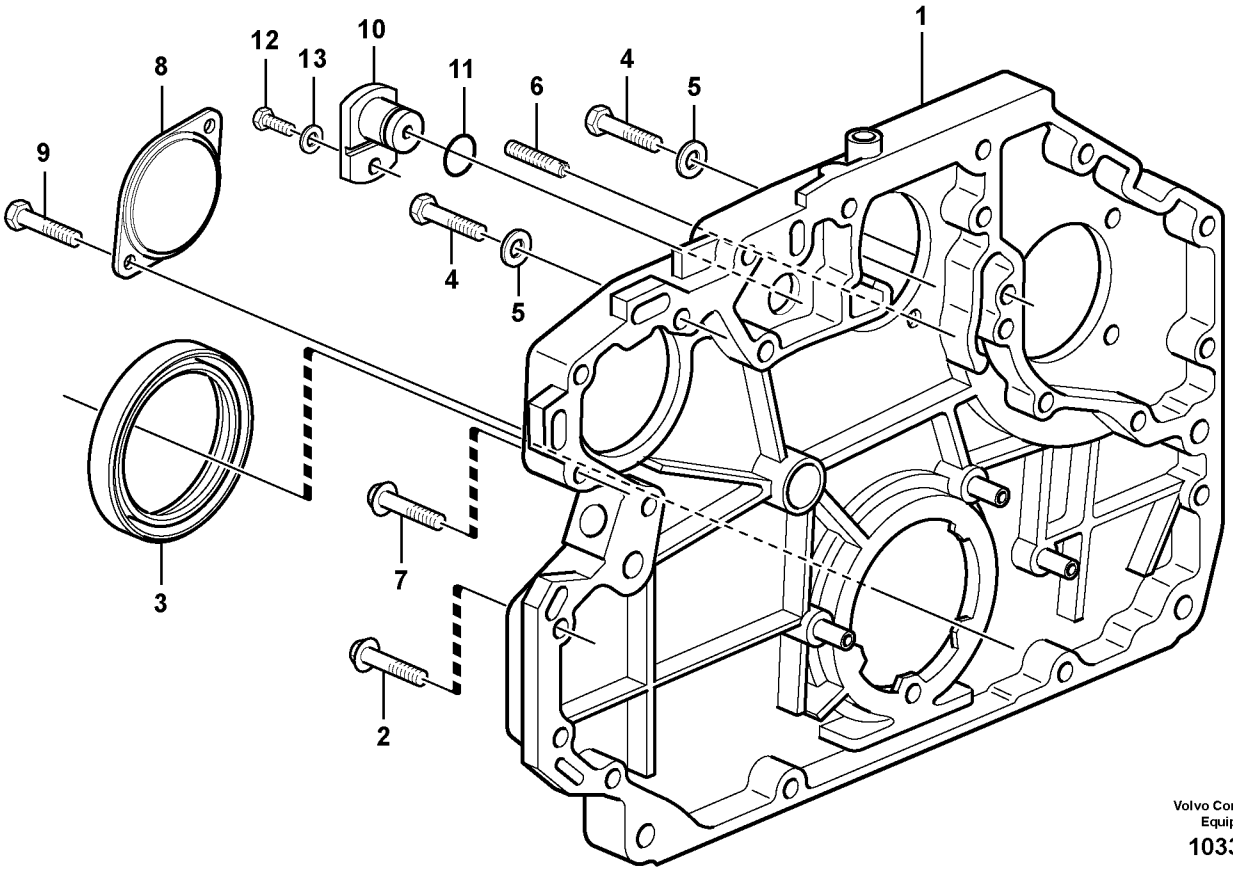

Volvo Construction Equipment

1033388

Fig.	Part No.	Quantity 1	2	3	PS	KIT	Description	Dénomination	Bezeichnung	Denominación	Benämning	Notes
1	**VOE 21155415**	1					Tmg Gear Casing	Carter Distrib.	Steuergehäuse	Cubiert Distrib	Transm.kåpa	
2	**VOE 20412324**	12					Screw	Vis	Schraube	Tornillo	Skruv	
3	**VOE 20412286**	1					Sealing ring	Bague d'étanchéité	Runddichtring	Anillo reten	Tätningsring	
4	**VOE 20405653**	2					Screw	Vis	Schraube	Tornillo	Skruv	
5	**VOE 13955900**	2					Washer	Rondelle	Scheibe	Arandela	Bricka	
6	**VOE 20450795**	1					Set Screw	Vis Butee	Anschlagschraub	Tornillo Tope	Stoppskruv	
7	**VOE 20405709**	1					Screw	Vis	Schraube	Tornillo	Skruv	
8	**VOE 20950063**	1					Cover	Capot	Haube	Capo	Lock	
9	**VOE 20405709**	2					Screw	Vis	Schraube	Tornillo	Skruv	
10	**VOE 20405553**	1					Cover	Capot	Haube	Capo	Lock	
11	**VOE 20459904**	1					Sealing ring	Bague d'étanchéité	Runddichtring	Anillo reten	Tätningsring	
12	**VOE 20450694**	1					Screw	Vis	Schraube	Tornillo	Skruv	
13	**VOE 973494**	1					Washer	Rondelle	Scheibe	Arandela	Bricka	

1		**Transmissionskåpa** **Tapa del engranaje de distribución** **Steuergehäuse** **Carter de la distribution** **Timing gear casing**	Catalogue id **20159**	Group **215**
2			Illustr. No **1033388**	Section **100**
3			Issue **VOE 79A9920159**	Page **59**
4				
5				

VOLVO

BL70

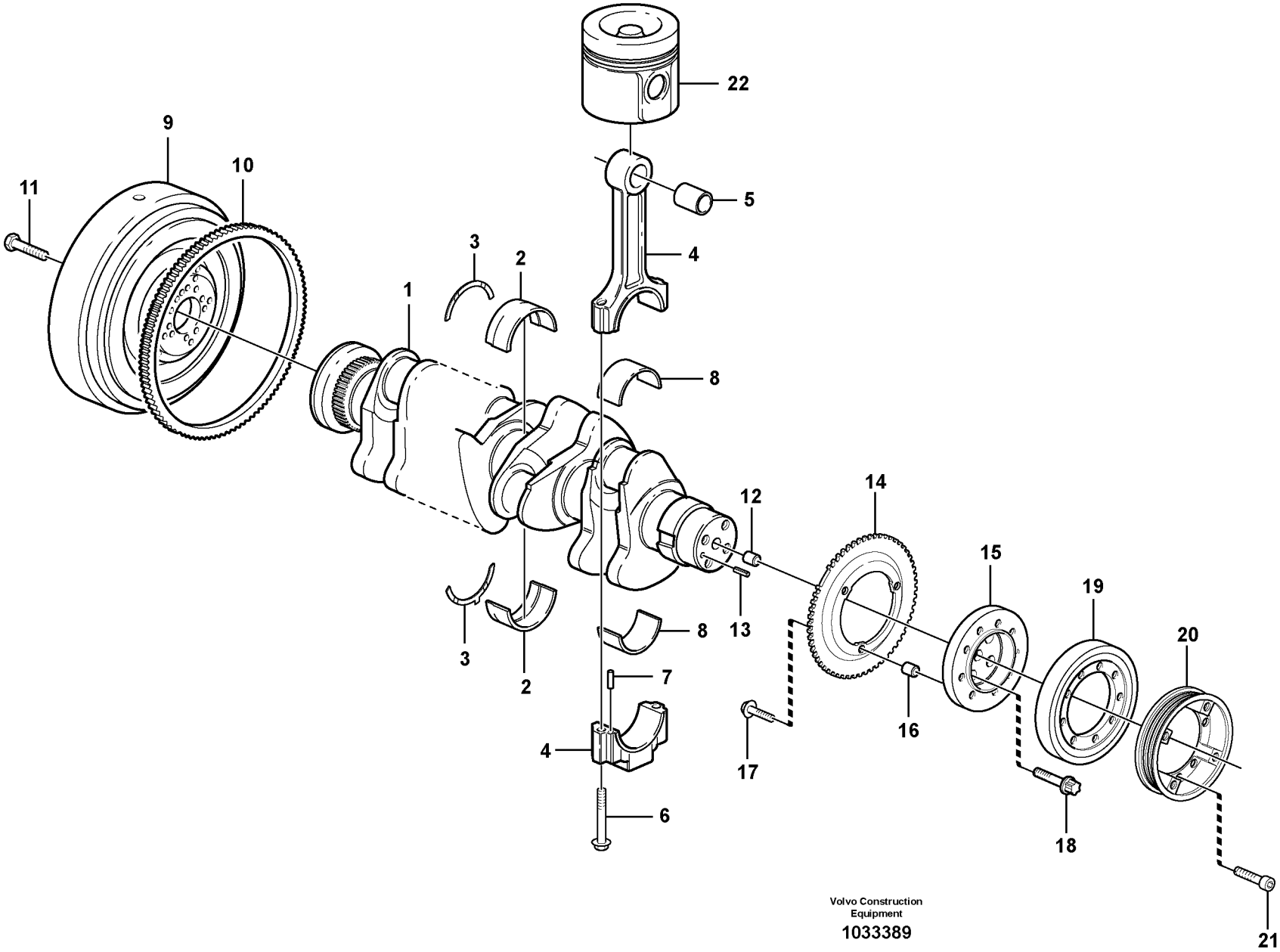
22
9
10
11
5
4
3
2
1
8
12
14
15
19
20
13
8
3
2
7
4
16
17
6
18
21
Volvo Construction
Equipment
1033389

Fig.	Part No.	Quantity 1	2	3	PS	KIT	Description	Dénomination	Bezeichnung	Denominación	Benämning	Notes
1	**VOE 20900811**	1					Crankshaft	Vilebrequin	Kurbelwelle	Ciguenal	Vevaxel	
2	**VOE 20405516**	5					Crankshaft bearing	Palier de villebrequin	Kurbelwellenlager	Cojinetes del cigüeñ	Vevaxellager	STD 85,00 MM
2	**VOE 20405529**	REQ					Crankshaft bearing	Palier de villebrequin	Kurbelwellenlager	Cojinetes del cigüeñ	Vevaxellager	U SZ 84,75 MM
2	**VOE 20405541**	REQ					Crankshaft bearing	Palier de villebrequin	Kurbelwellenlager	Cojinetes del cigüeñ	Vevaxellager	U SZ 84,50 MM
3	**VOE 20405899**	1					Thrust Washer	Rondelle Butee	Druckscheibe	Arandela Presio	Tryckbricka	STD 2,9 MM
3	**VOE 11700315**	REQ					Thrust Washer	Rondelle Butee	Druckscheibe	Arandela Presio	Tryckbricka	O SZ 3,1 MM
4	**VOE 20585982**	4					Connecting Rod	Bielle	Pleuel	Biela	Tapp	
5	**VOE 11700325**	4					•Bushing	•Bague	•Buchse	•Casquillo	•Bussning	
6	**VOE 11700326**	8					•Bolt	•Boulon	•Bolzen	•Perno	•Bult	
7	**VOE 20459134**	8					•Pin	•Goupille	•Zapfen	•Pasador	•Tapp	
8	**VOE 20766790**	4					Big-end Bearing	Coussinet de tête de	Pleuellager	Cojinete de cabeza d	Lager, storände	STD 68,00 MM
8	**VOE 20790423**	REQ					Big-end Bearing	Coussinet de tête de	Pleuellager	Cojinete de cabeza d	Lager, storände	U SZ 67,75 MM
8	**VOE 20790428**	REQ					Big-end Bearing	Coussinet de tête de	Pleuellager	Cojinete de cabeza d	Lager, storände	U SZ 67,50 MM
9	**VOE 20459124**	1					Flywheel	Volant	Schwungrad	Volante	Svänghjul	
10	**VOE 21033328**	1					•Gear Ring	•Couronne dentee	•Zahnkranz	•Corona Dentada	•Kuggkrans	
11	**VOE 20405654**	10					Bolt	Boulon	Bolzen	Perno	Bult	
12	**VOE 20405634**	1					Spring Pin	Axe de ressort	Federstift	Pasador Resorte	Fjäderpinne	
13	**VOE 20450628**	1					Pin	Goupille	Zapfen	Pasador	Tapp	
14	**VOE 20972333**	1					Lock Washer	Rondel.verroui	Sicher Scheibe	Arandel Segurid	Låsbricka	
15	**VOE 21025184**	1					Flange	Bride	Flansch	Brida	Fläns	
16	**VOE 20450838**	3					Pin	Goupille	Zapfen	Pasador	Tapp	
17	**VOE 888289**	3					Hexagon screw	Vis tête hexagonale	Sechskantschraube	Tornillo hexago	Sexkantsskruv	
18	**VOE 20405724**	4					Screw	Vis	Schraube	Tornillo	Skruv	
19	**VOE 20459925**	1					Vibration absorber	Amortisseur de vibrati	Schwingungsdämpfe	Amortiguador de vibr	Svängn.dämpare	
20	**VOE 21025201**	1					V-belt Pulley	Poulie Trapezo	Keiriemscheibe	Pol Corr Trapez	Kilremskiva	
21	**VOE 21025208**	6					Screw	Vis	Schraube	Tornillo	Skruv	
22		1					Piston	Piston	Kolben	Piston	Kolv	See group 213, Page 55

1		**Vevrörelse** **Cigüeñal** **Kurbelbewegung** **Axe à vilebreguintas** **Crankshaft and related parts**	Catalogue id **20159**	Group **216**
2			Illustr. No **1033389**	Section **100**
3			Issue **VOE 79A9920159**	Page **61**
4				
5				

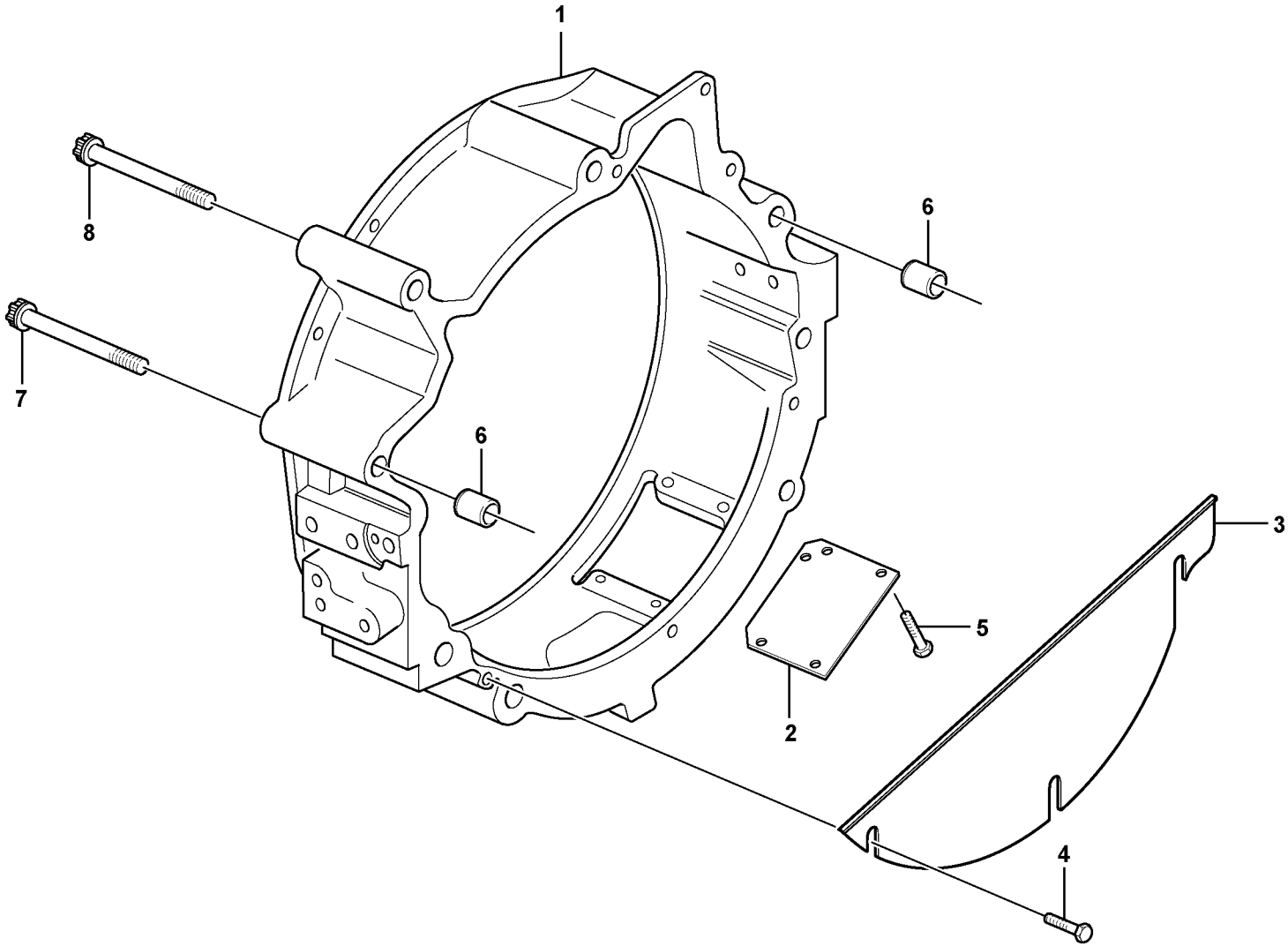

Volvo Construction Equipment

1027113

Fig.	Part No.	Quantity 1	2	3	PS	KIT	Description	Dénomination	Bezeichnung	Denominación	Benämning	Notes
1	**VOE 21044436**	1					Flywheel Hsg	Carter Volant	Schwungradgeh	Cubiert Volante	Svänghjulskåpa	
2	**VOE 20547288**	1					•Cover Plate	•Protection en tole	•Schutzblech	•Placa Tapa	•Täckplatta	
3	**VOE 20459989**	1					•Cover	•Capot	•Haube	•Capo	•Lock	
4	**VOE 20405729**	3					•Screw	•Vis	•Schraube	•Tornillo	•Skruv	
5	**VOE 20405729**	4					•Screw	•Vis	•Schraube	•Tornillo	•Skruv	
6	**VOE 20585971**	2					Bushing	Bague	Buchse	Casquillo	Bussning	
7	**VOE 20405714**	2					Screw	Vis	Schraube	Tornillo	Skruv	M12X160
8	**VOE 20405715**	4					Screw	Vis	Schraube	Tornillo	Skruv	M16X150

1		**Svänghjulskåpa** **Carcasa del volante** **Schwungradgehäuse** **Carter de volant** **Flywheel housing**	Catalogue id **20159**	Group **216**
2			Illustr. No **1027113**	Section **150**
3			Issue **VOE 79A9920159**	Page **63**
4				
5				

VOLVO

BL70

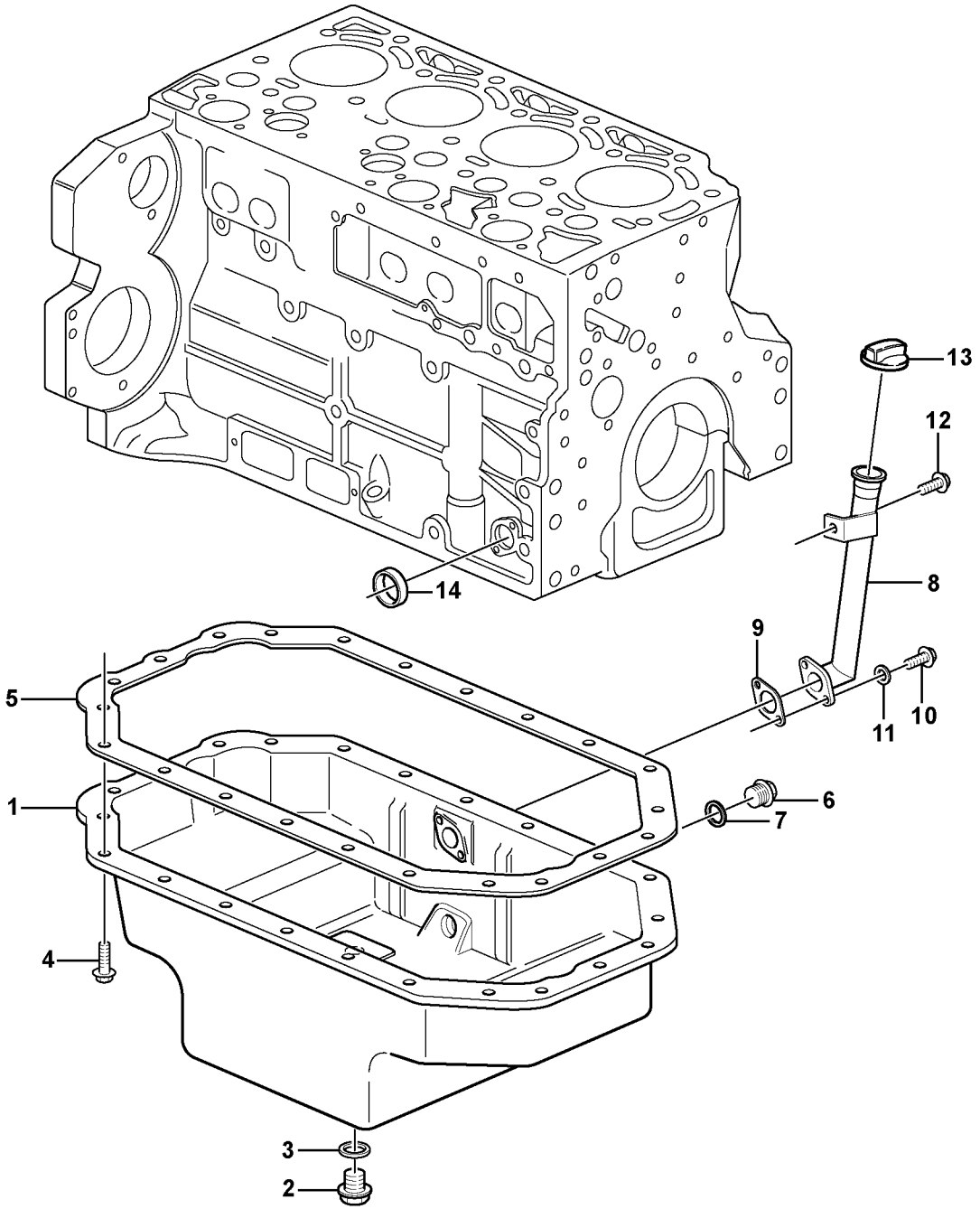

Volvo Construction Equipment

1033405

Fig.	Part No.	Quantity 1	2	3	PS	KIT	Description	Dénomination	Bezeichnung	Denominación	Benämning	Notes
1	**VOE 21099766**	1					Oil sump	Carter d'huile	Ölsumpf	Carter de aceite	Oljesump	
2	**VOE 20515171**	1					Plug	Bouchon	Stopfen	Tapon	Plugg	
3	**VOE 20515173**	1					Gasket	Joint	Dichtung	Junta	Packning	
4	**VOE 20405792**	26					Screw	Vis	Schraube	Tornillo	Skruv	
5	**VOE 20405843**	1					Gasket	Joint	Dichtung	Junta	Packning	
6	**VOE 20405506**	1					Screw plug	Bouchon à vis	Verschlussschraube	Tornillo de cierre	Skruvplugg	
7	**VOE 13947624**	1					Plane Gasket	Joint Plan	Flachdichtung	Junta Plana	Planpackning	
8	**VOE 21155300**	1					Seg Compound	Mastic	Dichtmittel	Masilla	Packningsmassa	
9	**VOE 20405825**	1					Gasket	Joint	Dichtung	Junta	Packning	
10	**VOE 13949578**	2					Screw	Vis	Schraube	Tornillo	Skruv	
11	**VOE 993278**	2					Gasket	Joint	Dichtung	Junta	Packning	
12	**VOE 20405792**	1					Screw	Vis	Schraube	Tornillo	Skruv	
13	**VOE 21147619**	1					Filler cap	Bouchon Remplissa	Tankverschluss	Tapa Llenado	Påfyllningslock	
14	**VOE 20412745**	1					Core Plug	Ronde.fermeture	Fullscheibe	Tapon	Täppbricka	

1		**Oljesump** **Cárter** **Ölwanne** **Carter d'huile** **Oil sump**	Catalogue id **20159**	Group **217**
2			Illustr. No **1033405**	Section **100**
3			Issue **VOE 79A9920159**	Page **65**
4				
5				

VOLVO

BL70

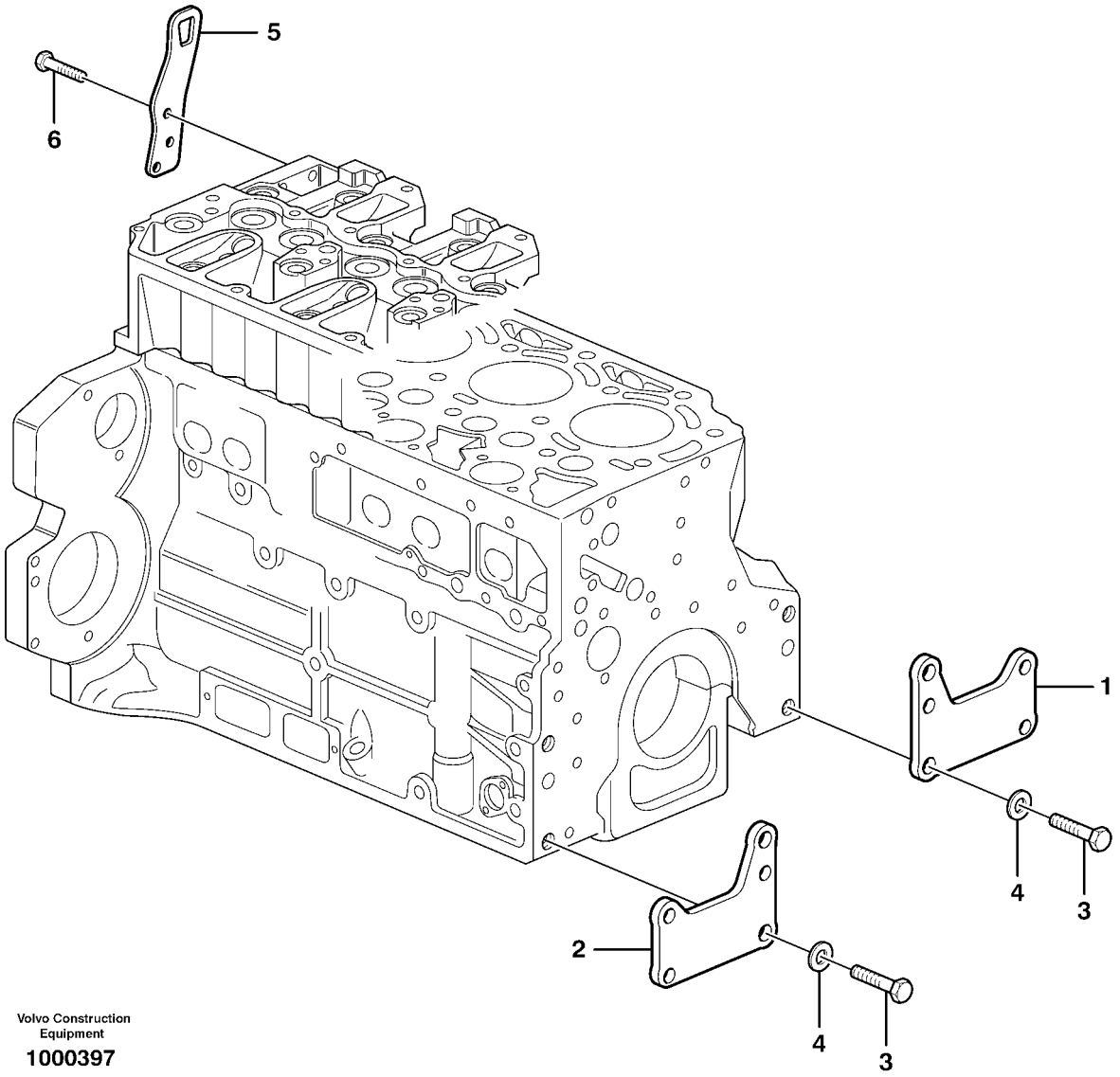

Volvo Construction Equipment

1000397

Fig.	Part No.	Quantity 1	2	3	PS	KIT	Description	Dénomination	Bezeichnung	Denominación	Benämning	Notes
1	**VOE 20723978**	1					Bracket	Console	Konsole	Ménsula	Konsol	
2	**VOE 20723984**	1					Bracket	Console	Konsole	Ménsula	Konsol	
3	**VOE 20535027**	4					Screw	Vis	Schraube	Tornillo	Skruv	
4	**VOE 20405606**	4					Washer	Rondelle	Scheibe	Arandela	Bricka	
5		2			NS		Lifting eye	Oeillet levage	Hebeöse	Argoll elev	Lyftögla	
6	**VOE 20450756**	6					Screw	Vis	Schraube	Tornillo	Skruv	

1		**Motorupphängning** **Suspensión del motor** **Motorbefestigung** **Suspension du moteur** **Engine mounting**	Catalogue id **20159**	Group **218**
2			Illustr. No **1000397**	Section **100**
3			Issue **VOE 79A9920159**	Page **67**
4				
5				

VOLVO

BL70

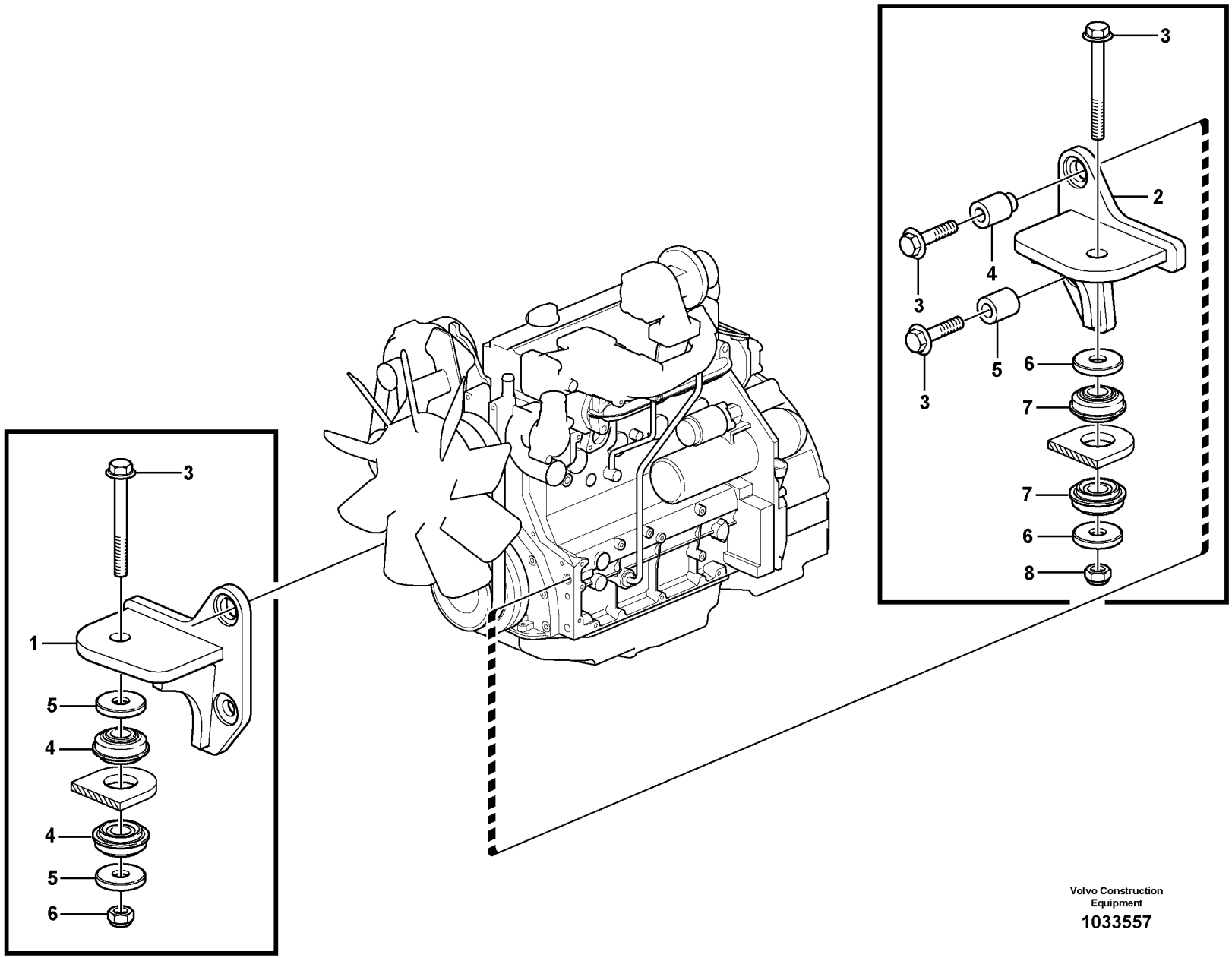

Volvo Construction Equipment

1033557

Fig.	Part No.	Quantity 1	2	3	PS	KIT	Description	Dénomination	Bezeichnung	Denominación	Benämning	Notes
1	**VOE 15605379**	1					Engine Mounting	Silentbl.moteur	Motorbefestg	Fijacion Motor	Motorfäste	
2	**VOE 15605382**	1					Engine Mounting	Silentbl.moteur	Motorbefestg	Fijacion Motor	Motorfäste	
3	**VOE 13968302**	4					Flange screw	Vis à bride	Flanschschraube	Torn embridado	Flänsskruv	
4	**VOE 15605372**	2					Spacer	Partie Intermédiaire	Zwischenstück	Espaciador	Mellandel	
5	**VOE 15605374**	2					Spacer	Partie Intermédiaire	Zwischenstück	Espaciador	Mellandel	
6	**VOE 11884792**	4					Washer	Rondelle	Scheibe	Arandela	Bricka	
7	**VOE 15604957**	4					Mounting block	Fixation	Aufhängung	Bloque de montaje	Upphängning	
8	**VOE 13963110**	2					Lock nut	Contre-ecrou	Sicherungsmutter	Contratuerca	Låsmutter	

1		**Motorupphängning.** **Suspension del motor.** **Motoraufhängung.** **Suspension du moteur.** **Engine suspension.**	Catalogue id **20159**	Group **218**
2				
3			Illustr. No **1033557**	Section **150**
4				
5		**11895034, 11895035**	Issue **VOE 79A9920159**	Page **69**

VOLVO

BL70

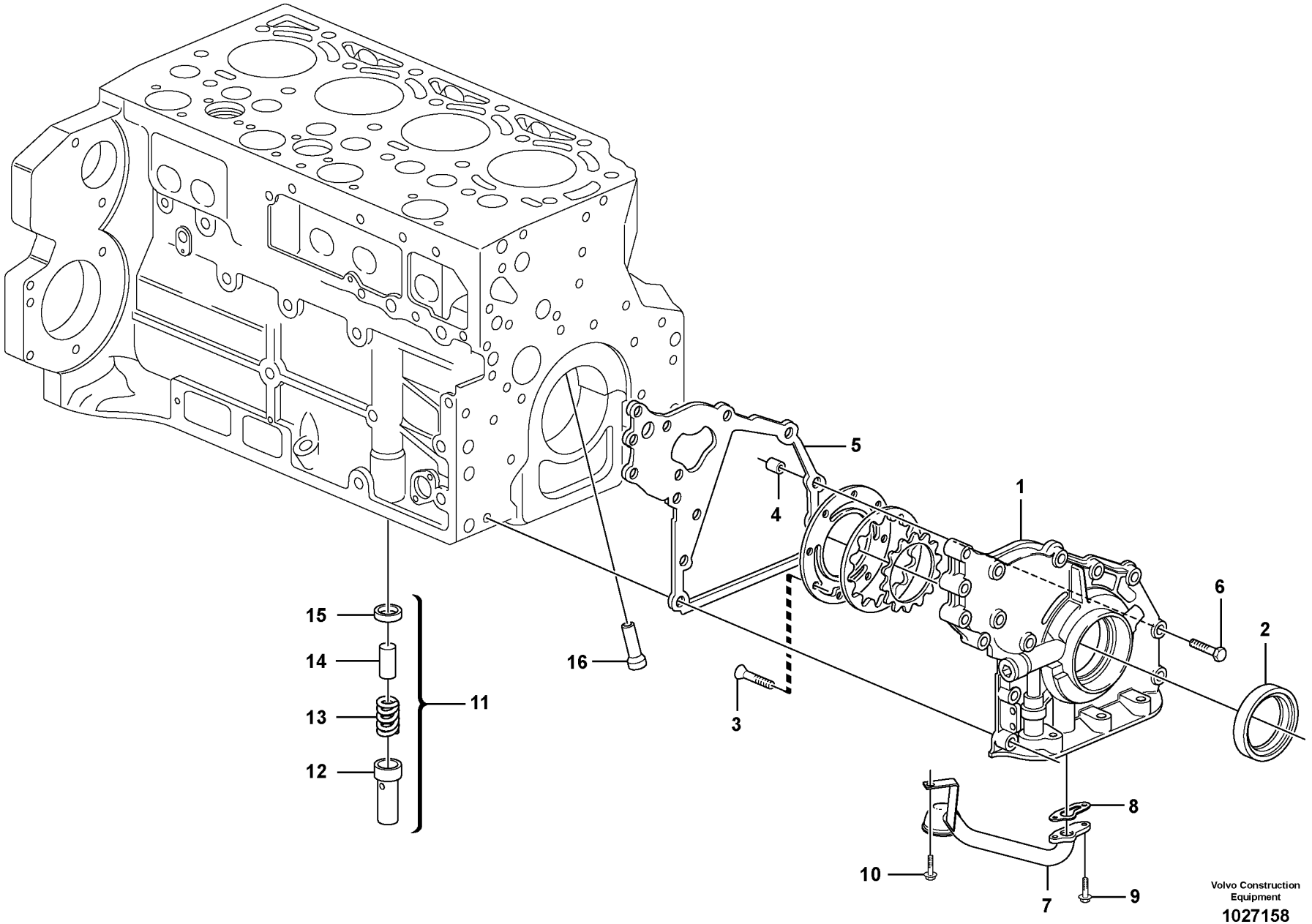
1
2
3
4
5
6
7
8
9
10
11
12
13
14
15
16
Volvo Construction Equipment
1027158

Fig.	Part No.	Quantity 1	2	3	PS	KIT	Description	Dénomination	Bezeichnung	Denominación	Benämning	Notes
1	**VOE 20882047**	1					Front Cover	Porte Service	Frontdeckel	Tapa Delantera	Frontlucka	
2	**VOE 20412568**	1					•Sealing ring	•Bague d'étanchéité	•Runddichtring	•Anillo reten	•Tätningsring	
3	**VOE 20451738**	8					•Screw	•Vis	•Schraube	•Tornillo	•Skruv	
4	**VOE 20405603**	1					Spring Pin	Axe de ressort	Federstift	Pasador Resorte	Fjäderpinne	
5	**VOE 20742661**	1					Gasket	Joint	Dichtung	Junta	Packning	
6	**VOE 20412324**	14					Screw	Vis	Schraube	Tornillo	Skruv	
7	**VOE 20405635**	1					Suction pipe	Tuyau aspiration	Saugrohr	Tubo aspiracion	Sugrör	
8	**VOE 20405888**	1					Gasket	Joint	Dichtung	Junta	Packning	
9	**VOE 13949578**	2					Screw	Vis	Schraube	Tornillo	Skruv	
10	**VOE 20405792**	1					Screw	Vis	Schraube	Tornillo	Skruv	
11	**VOE 11700271**	1					Delivery Valve	Soup.refouleme.	Druckventil	Valvula Presion	Tryckventil	
12	**VOE 20405937**	1					•Sleeve	•Douille	•Hülse	•Manguito	•Hylsa	
13	**VOE 20405896**	1					•Compression spring	•Ressort pression	•Druckfeder	•Resort presion	•Tryckfjäder	
14	**VOE 20405936**	1			OP		•Valve	•Soupape	•Ventil	•Valvula	•Ventil	
15	**VOE 20405904**	1					•Ring	•Anneau	•Ring	•Anillo	•Ring	
16	**VOE 20405561**	4					Pstn Cool Jet	Buse Refr.pist.	Kolbenkühldüse	Boq.enfr Piston	Kolvkyln.munst	

1		**Smörjsystem** **Sistema de lubricación** **Schmierölsystem** **Système de graissage** **Lubricating oil system**	Catalogue id **20159**	Group **221**
2				
3			Illustr. No **1027158**	Section **100**
4				
5			Issue **VOE 79A9920159**	Page **71**

VOLVO

BL70

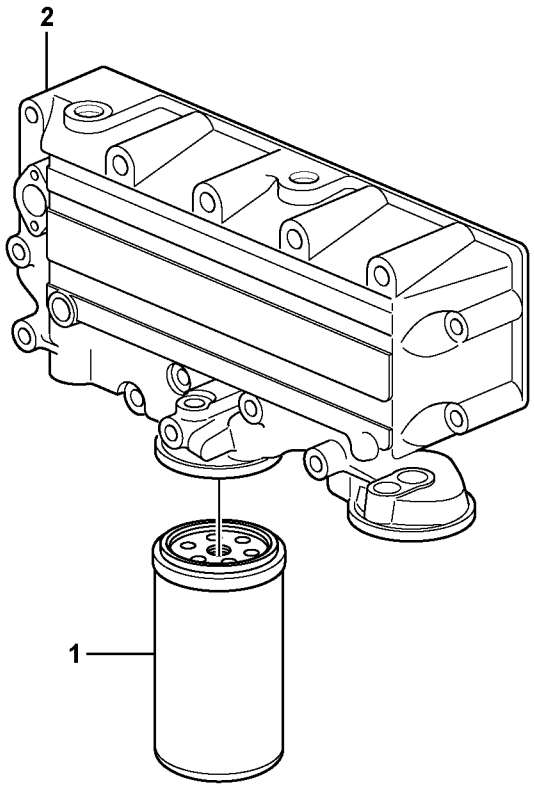
2
1

Fig.	Part No.	Quantity 1	2	3	PS	KIT	Description	Dénomination	Bezeichnung	Denominación	Benämning	Notes
1	**VOE 3831236**	1					Oil filter	Filtre à huile	Ölfilter	Filtro de aceite	Oljefilter	
2		1					Housing	Carter	Gehäuse	Carter	Hus	See group 223, Page 75

1		**Oljefilter** **Filtro de aceite** **Ölfilter** **Filtre à huile** **Oil filter**	Catalogue id **20159**	Group **222**
2			Illustr. No **1033249**	Section **100**
3			Issue **VOE 79A9920159**	Page **73**
4				
5				

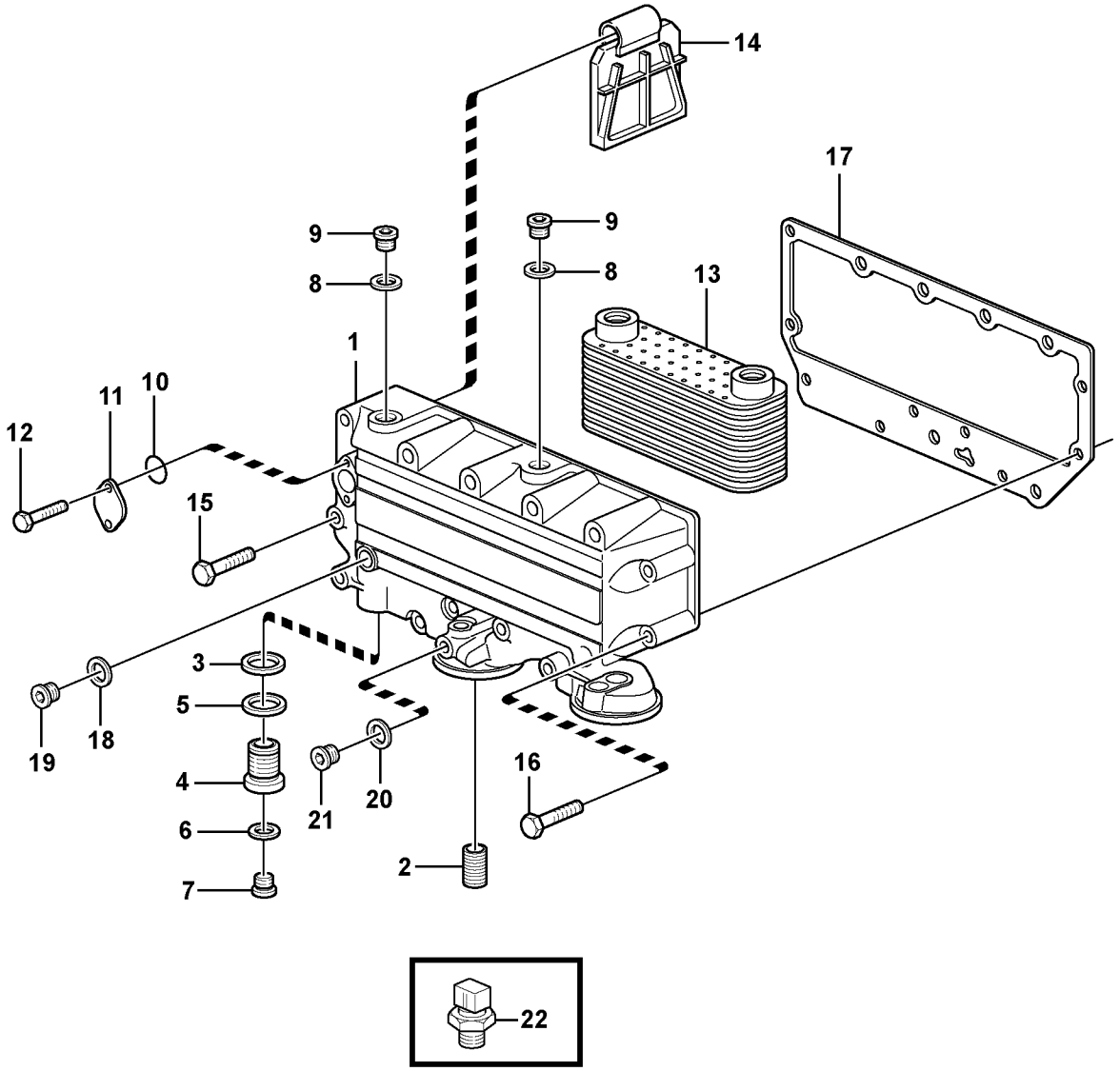

Volvo Construction Equipment

1033479

Fig.	Part No.	Quantity 1	2	3	P S	K I T	Description	Dénomination	Bezeichnung	Denominación	Benämning	Notes
1	**VOE 20819716**	1					Housing	Carter	Gehäuse	Carter	Hus	
2	**VOE 20405758**	1					•Bushing	•Bague	•Buchse	•Casquillo	•Bussning	
3	**VOE 13947628**	2					Plane Gasket	Joint Plan	Flachdichtung	Junta Plana	Planpackning	
4	**VOE 20405752**	2					Screw	Vis	Schraube	Tornillo	Skruv	
5	**VOE 20405569**	2					•Seal	•Joint	•Dichtring	•Junta	•Tätning	
6	**VOE 20405578**	2					Sealing ring	Bague d'étanchéité	Runddichtring	Anillo reten	Tätningsring	
7	**VOE 20549897**	2					Plug	Bouchon	Stopfen	Tapon	Plugg	
8	**VOE 13947628**	2					Plane Gasket	Joint Plan	Flachdichtung	Junta Plana	Planpackning	
9	**VOE 20459195**	2					Plug	Bouchon	Stopfen	Tapon	Plugg	
10	**VOE 20405599**	1					Sealing ring	Bague d'étanchéité	Runddichtring	Anillo reten	Tätningsring	
11	**VOE 11700609**	1					Cap	Chapeau	Kappe	Caperuza	Lock	
12	**VOE 20460241**	2					Screw	Vis	Schraube	Tornillo	Skruv	
13	**VOE 20715675**	1					Oil Cooler	Refroidisseur huile	Ölkühler	Enfriadores aceite	Oljekylare	
14	**VOE 20405744**	1					Shut off flap	Clapet d'arrêt	Absperrklappe	Tapa de cierre	Klaff	
15	**VOE 20405917**	10					Screw	Vis	Schraube	Tornillo	Skruv	M8X80
16	**VOE 20405672**	3					Screw	Vis	Schraube	Tornillo	Skruv	M8X50
17	**VOE 20405747**	1					Gasket	Joint	Dichtung	Junta	Packning	
18	**VOE 20450890**	1					Sealing ring	Bague d'étanchéité	Runddichtring	Anillo reten	Tätningsring	
19	**VOE 888474**	1					Plug	Bouchon	Stopfen	Tapon	Plugg	
20	**VOE 13947281**	1					Gasket	Joint	Dichtung	Junta	Packning	
21	**VOE 20450895**	1					Plug	Bouchon	Stopfen	Tapon	Plugg	(VOE 20450898)
22	**VOE 20943001**	1					Pressure Switch	Mano contact	Druckschalter	Manocontacto	Tryckkontakt	

1		**Oljekylare** **Enfriador de aceite** **Ölkühler** **Radiateur d 'huile** **Oil cooler**	Catalogue id **20159**	Group **223**
2				
3			Illustr. No **1033479**	Section **100**
4				
5			Issue **VOE 79A9920159**	Page **75**

VOLVO

BL70

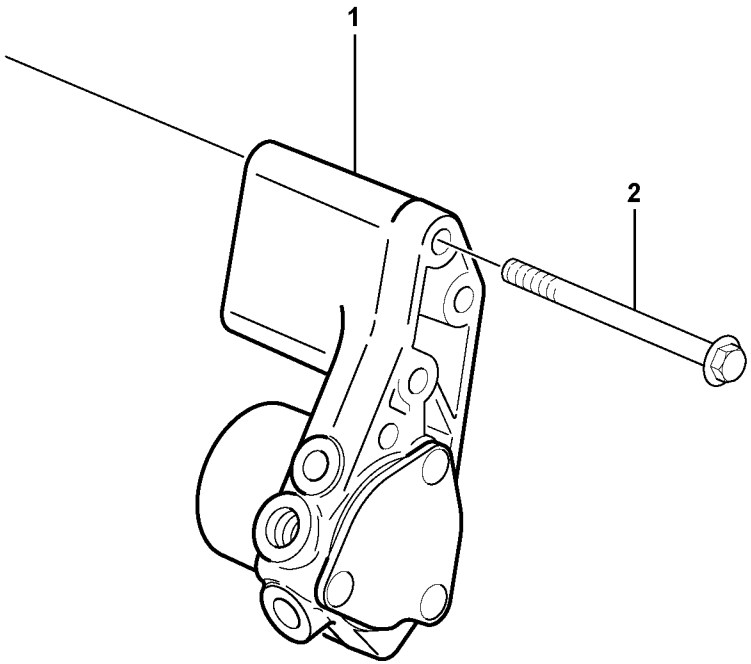
1
2

Fig.	Part No.	Quantity 1	2	3	PS	KIT	Description	Dénomination	Bezeichnung	Denominación	Benämning	Notes
1	**VOE 20524154**	1					Fuel pump	Pompe Carburant	Kraftstoffpumpe	Bomba Combustib	Bränslepump	
2	**VOE 20459246**	3					Screw	Vis	Schraube	Tornillo	Skruv	

1		**Bränslepump** **Bomba de combustible** **Kraftstoffpumpe** **Pompe carburant** **Fuel pump**	Catalogue id **20159**	Group **233**
2			Illustr. No **1033411**	Section **100**
3			Issue **VOE 79A9920159**	Page **77**
4				
5				

VOLVO

BL70

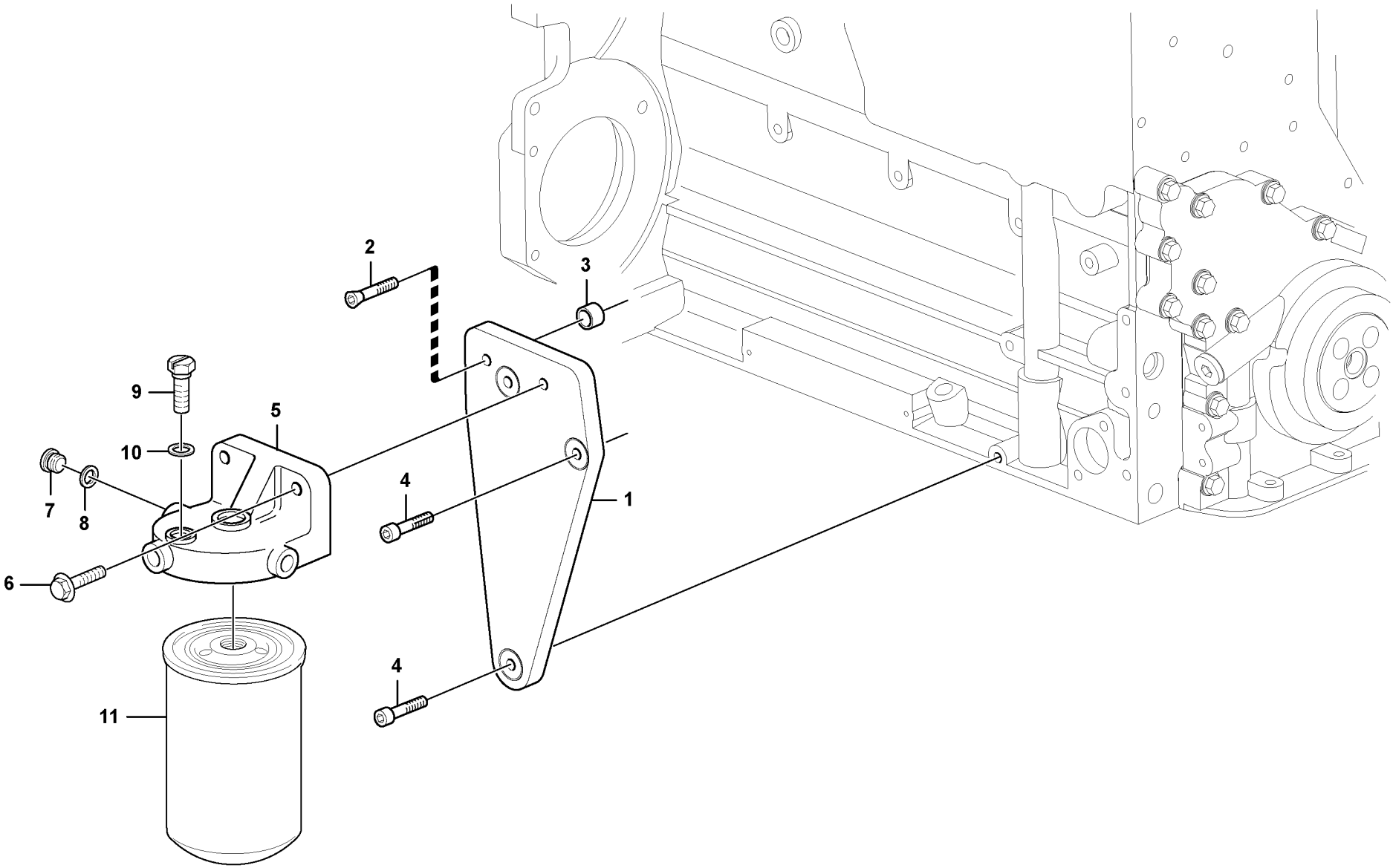

Volvo Construction Equipment

1033415

Fig.	Part No.	Quantity 1	2	3	P S	K I T	Description	Dénomination	Bezeichnung	Denominación	Benämning	Notes
1	**VOE 21159491**	1					Retaining Plate	Plaque Retenue	Halteplatte	Placa Soporte	Hållplatta	
2	**VOE 967327**	1					Allen Head Scr	Vis Frai See 6	Inbus-Senkschr.	Tornillo Hexag	Insexsänkskruv	
3	**VOE 20451001**	1					Bushing	Bague	Buchse	Casquillo	Bussning	
4	**VOE 13968202**	2					Allen Hd Screw	Vis A 6 Pans Cr	Inbusschraube	Torn Hex Embut	Insexskruv	
5	**VOE 20460811**	1					Bracket	Console	Konsole	Ménsula	Konsol	
6	**VOE 20450756**	2					Screw	Vis	Schraube	Tornillo	Skruv	
7	**VOE 945065**	2					Plug	Bouchon	Stopfen	Tapon	Plugg	
8	**VOE 13947621**	2					Plane Gasket	Joint Plan	Flachdichtung	Junta Plana	Planpackning	
9	**VOE 21155554**	1					Plug	Bouchon	Stopfen	Tapon	Plugg	
10	**VOE 20460813**	1					Sealing ring	Bague d'étanchéité	Runddichtring	Anillo reten	Tätningsring	
11	**VOE 11706667**	1					Fuel Filter	Filtre carburant	Kraftstoffilter	Filtro Combust	Bränslefilter	

1		**Bränslefilter** **Filtro de combustible** **Kraftstoffilter** **Filtre à carburant** **Fuel filter**		Catalogue id **20159**	Group **233**
2				Illustr. No **1033415**	Section **150**
3				Issue **VOE 79A9920159**	Page **79**
4					
5					

VOLVO

BL70

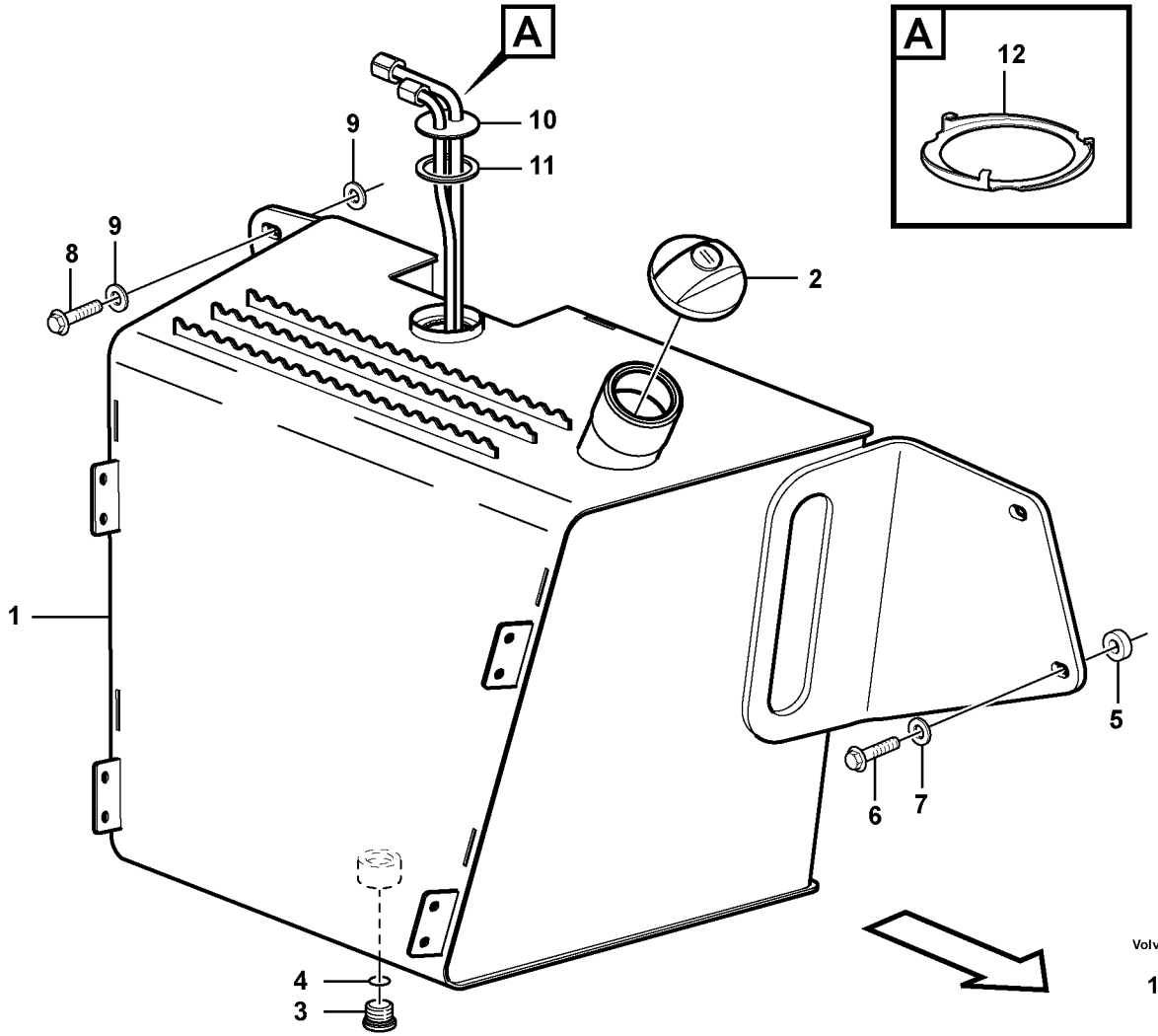

Volvo Construction Equipment

1027086

Fig.	Part No.	Quantity 1	2	3	PS	KIT	Description	Dénomination	Bezeichnung	Denominación	Benämning	Notes
1	**VOE 11886973**	1					Fuel tank	Réservoir carburant	Kraftstofftank	Deposit combust	Bränsletank	
2	**VOE 11887988**	1					•Cap	•Chapeau	•Kappe	•Caperuza	•Lock	
3	**VOE 984657**	1					Plug	Bouchon	Stopfen	Tapon	Plugg	
4	**VOE 983025**	1					•O-ring	•Joint Torique	•O-Ring	•Junta torica	•O-ring	
5	**VOE 11882457**	2					Spacer	Entretoise	Abstandkörper	Distanciador	Distans	
6	**VOE 13965193**	4					Flange screw	Vis à bride	Flanschschraube	Torn embridado	Flänsskruv	
7	**VOE 947558**	2					Washer	Rondelle	Scheibe	Arandela	Bricka	
8	**VOE 13965193**	2					Flange screw	Vis à bride	Flanschschraube	Torn embridado	Flänsskruv	
9	**VOE 947558**	4					Washer	Rondelle	Scheibe	Arandela	Bricka	
10	**VOE 11881914**	1					Fuel Lvl Sensor	Ind.niv.carbur.	Kraftst V-geber	Sensor Niv Comb	Bränslenivågiv	
11	**VOE 11881915**	1					Rubber Seal	Lèvre Caoutchouc	Gummilippe	Labio Goma	Gummiläpp	
12	**VOE 11881916**	1					Lock Ring	Anneau Verrouillage	Schlossring	Anillo Segurid	Låsring	

1		**Bränsletank med monteringsdetaljer** **Depósito de combustible con accesorios de montaje** **Kraftstofftank mit Anbauteilen** **Réservoir de carburant avec pièces de montage** **Fuel tank with fitting parts**	Catalogue id **20159**	Group **234**
2				
3			Illustr. No **1027086**	Section **100**
4				
5			Issue **VOE 79A9920159**	Page **81**

VOLVO

BL70

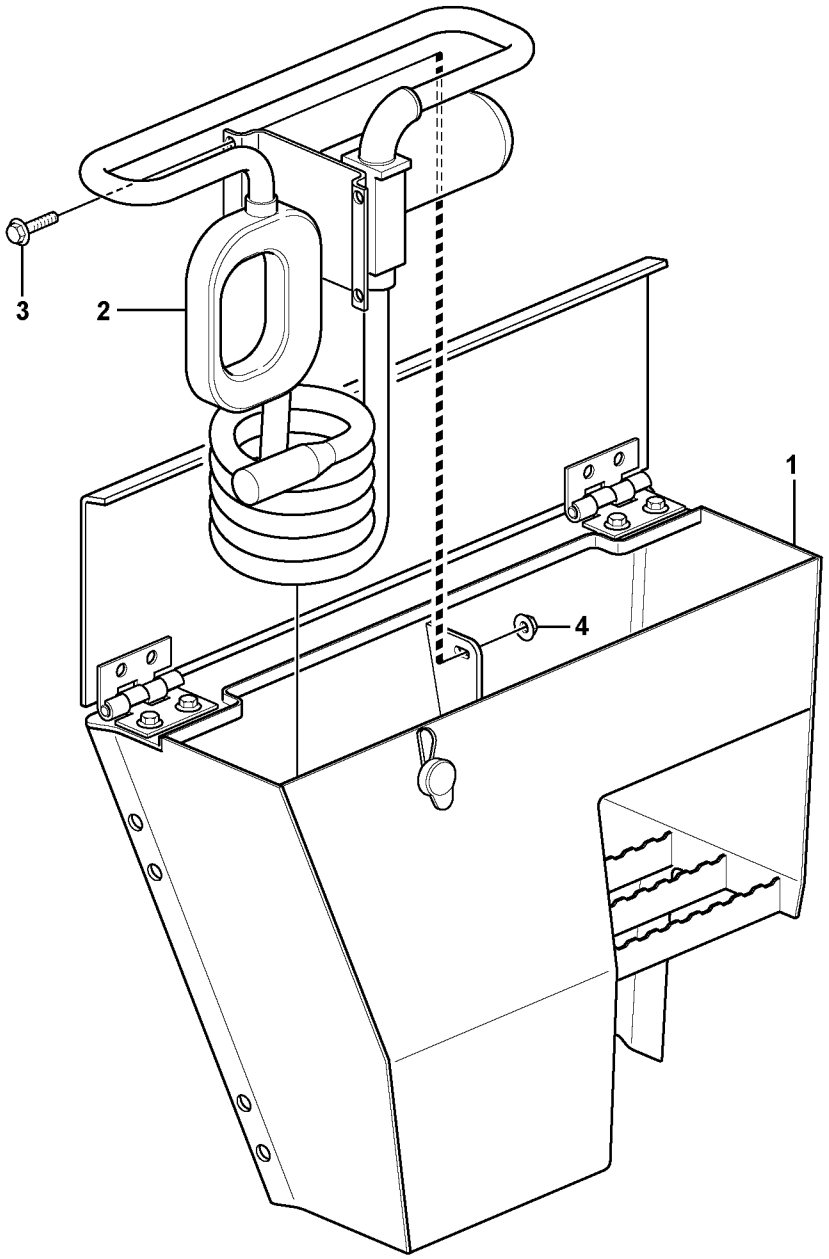

Volvo Construction Equipment
1033942

Fig.	Part No.	Quantity 1	2	3	PS	KIT	Description	Dénomination	Bezeichnung	Denominación	Benämning	Notes
1		1					Box	Boîte	Kasten	Caja	Låda	
2	**VOE 15608548**	1					Pump Kit	Kit Pompe	Pumpensatz	Juego Bomba	Pumpsats	
3	**VOE 13946934**	4					Screw	Vis	Schraube	Tornillo	Skruv	
4	**VOE 13945407**	4					Nut	Ecrou	Mutter	Tuerca	Mutter	

1		**Bränslepump** **Bomba de combustible** **Kraftstoffpumpe** **Pompe carburant** **Fuel pump**	Catalogue id **20159**	Group **234**
2				
3			Illustr. No **1033942**	Section **150**
4				
5		**11895133**	Issue **VOE 79A9920159**	Page **83**

VOLVO

BL70

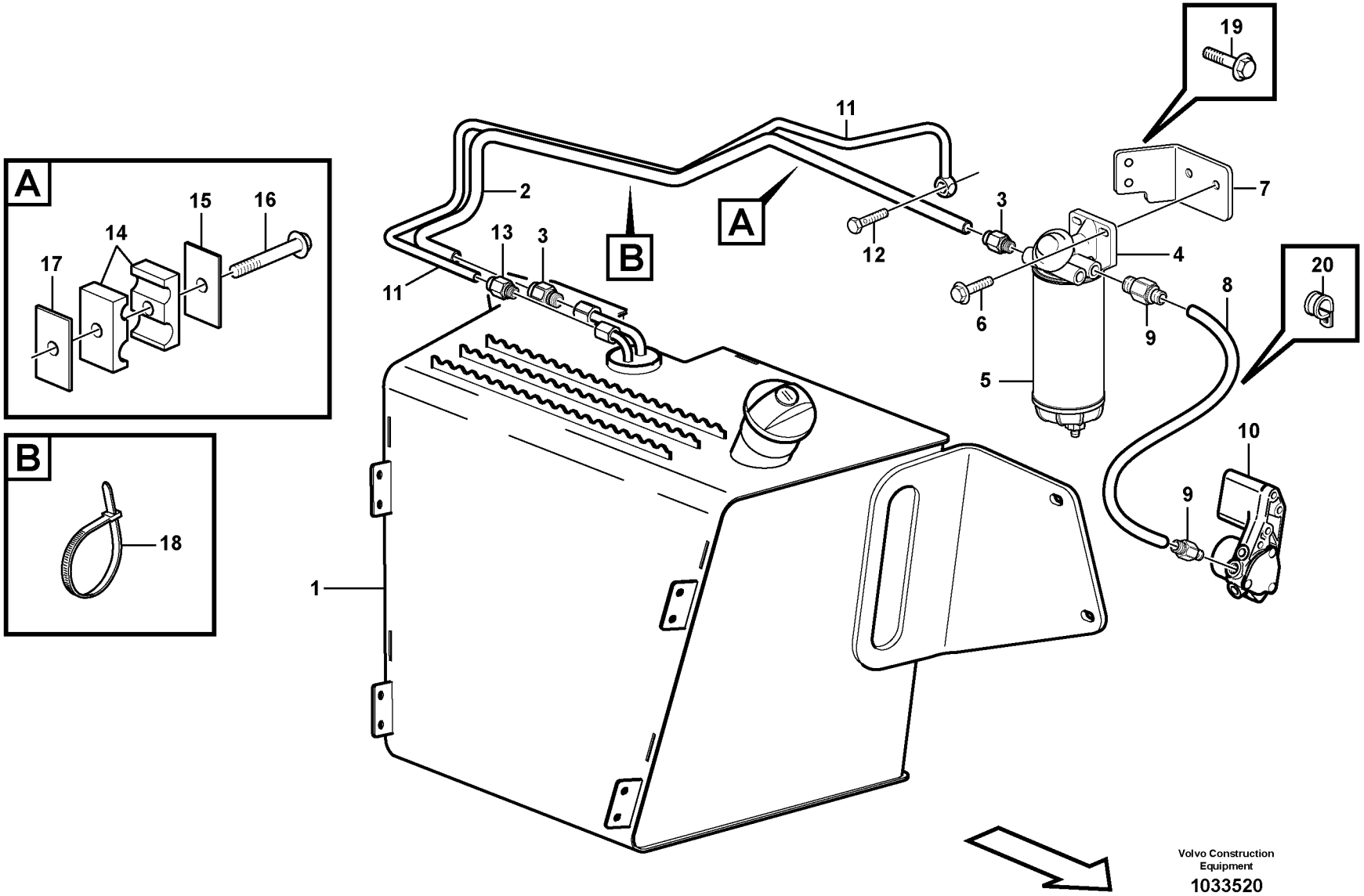
A
15
16
14
17
B
18
19
11
2
13
3
B
A
11
12
3
7
4
6
9
8
20
5
10
9
1
Volvo Construction Equipment
1033520

Fig.	Part No.	Quantity 1	2	3	PS	KIT	Description	Dénomination	Bezeichnung	Denominación	Benämning	Notes
1		1					Fuel tank	Réservoir carburant	Kraftstofftank	Deposit combust	Bränsletank	See group 234, Page 81
2	**VOE 15044672**	1					Fuel hose	Flexi.carburant	Kraftstoffschlauch	Manguera comb	Bränsleslang	
3	**VOE 11883346**	2					Union	Teton Connexion	Anschlussnippel	Niple Conexcion	Anslutn.nippel	
4	**VOE 11110670**	1					Water Separator	Separateur Eau	Wasserabscheidr	Separador Agua	Vattenavskiljare	
5	**VOE 11110668**	1					•Filter	•Filtre	•Filter	•Filtro	•Filter	
6	**VOE 13965185**	2					Flange screw	Vis à bride	Flanschschraube	Torn embridado	Flänsskruv	
7		1			NS		Bracket	Console	Konsole	Ménsula	Konsol	
8	**VOE 15023695**	1					Fuel hose	Flexi.carburant	Kraftstoffschlauch	Manguera comb	Bränsleslang	
9	**VOE 11883346**	2					Union	Teton Connexion	Anschlussnippel	Niple Conexcion	Anslutn.nippel	
10		1					Fuel pump	Pompe Carburant	Kraftstoffpumpe	Bomba Combustib	Bränslepump	See group 233, Page 77
11	**VOE 15044667**	1					Fuel hose	Flexi.carburant	Kraftstoffschlauch	Manguera comb	Bränsleslang	
12	**VOE 980973**	1					Hollow screw	Vis creuse	Hohlschraube	Racor-surtidor	Hålskruv	
13	**VOE 11882900**	1					Union	Teton Connexion	Anschlussnippel	Niple Conexcion	Anslutn.nippel	
14		2			NS		Bracket	Console	Konsole	Consola	Konsol	
15	**VOE 11881311**	1					Plate	Plaque	Platte	Placa	Platta	
16	**VOE 13965180**	1					Flange screw	Vis à bride	Flanschschraube	Torn embridado	Flänsskruv	
17	**VOE 15044633**	1					Spacer Plate	Plaq.entretoise	Abstandplatte	Placa Distancia	Distansplatta	
18	**VOE 4881438**	2					Strip Clamp	Ruban Serrage	Kabelbinder	Abraz Cinta	Bandklamma	
19	**VOE 13945444**	2					Flange screw	Vis à bride	Flanschschraube	Torn embridado	Flänsskruv	
20	**VOE 13949747**	1					Clamp	Pince Serrage	Klemme	Abrazadera	Klämma	

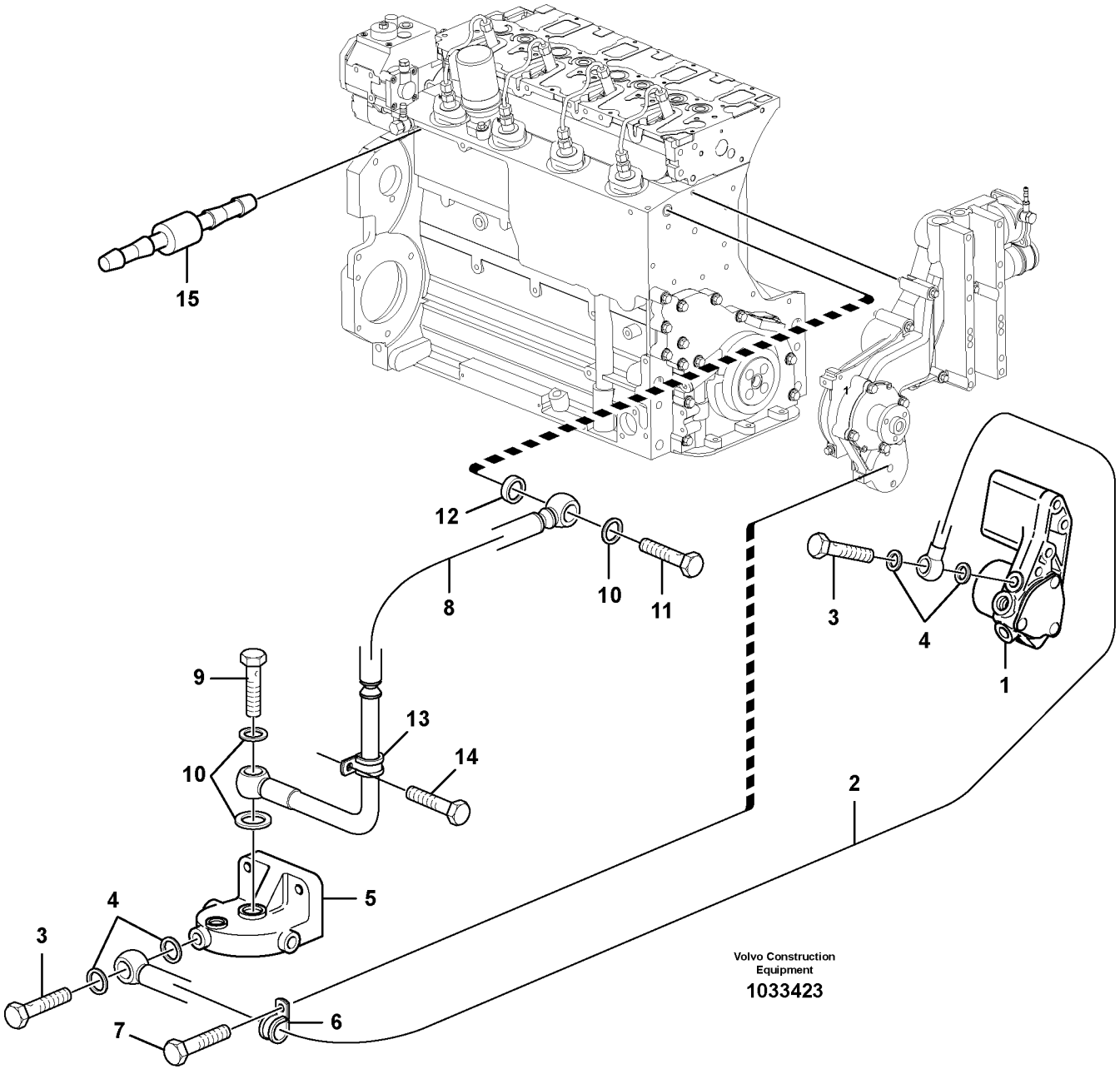
15
12
8
10
11
9
13
14
10
5
4
3
7
6
2
3
4
1
Volvo Construction
Equipment
1033423

Fig.	Part No.	Quantity 1	2	3	PS	KIT	Description	Dénomination	Bezeichnung	Denominación	Benämning	Notes
1		1					Fuel pump	Pompe Carburant	Kraftstoffpumpe	Bomba Combustib	Bränslepump	See group 233, Page 77
2	**VOE 21159475**	1					Fuel pipe	Conduit carbura	Kraftstoffleitung	Tubo combustib	Bränslerör	
3	**VOE 7025167**	2					•Hollow Screw	•Vis Creuse	•Hohlschraube	•Tornillo hueco	•Hålskruv	
4	**VOE 13969011**	4					•Gasket	•Joint	•Dichtung	•Junta	•Packning	
5		1					Retaining Plate	Plaque Retenue	Halteplatte	Placa Soporte	Hållplatta	See group 233, Page 79
6	**VOE 20916561**	1					Clamp	Pince Serrage	Klemme	Abrazadera	Klämma	
7	**VOE 20405792**	1					Screw	Vis	Schraube	Tornillo	Skruv	
8	**VOE 21159480**	1					Fuel pipe	Conduit carbura	Kraftstoffleitung	Tubo combustib	Bränslerör	
9	**VOE 20405562**	1					•Hollow Screw	•Vis Creuse	•Hohlschraube	•Tornillo hueco	•Hålskruv	
10	**VOE 13969011**	3					•Gasket	•Joint	•Dichtung	•Junta	•Packning	
11	**VOE 20460231**	1					•Hollow screw	•Vis creuse	•Hohlschraube	•Racor-surtidor	•Hålskruv	
12	**VOE 20405769**	1					•Sealing ring	•Bague d'étanchéité	•Runddichtring	•Anillo reten	•Tätningsring	
13	**VOE 20450987**	1					•Clamp	•Pince Serrage	•Klemme	•Abrazadera	•Klämma	
14	**VOE 20405885**	1					Screw	Vis	Schraube	Tornillo	Skruv	
15	**VOE 21027248**	1					Valve	Soupape	Ventil	Valvula	Ventil	

1		**Bränslerör, bränslepump** **Tuberias de combustible, bomba de combustible** **Brennstoffrohre, Kraftstoffpumpe** **Canalisations à combus.pompe carburant** **Fuel pipes, fuel pump**	Catalogue id **20159**	Group **235**
2			Illustr. No **1033423**	Section **150**
3			Issue **VOE 79A9920159**	Page **87**
4				
5				

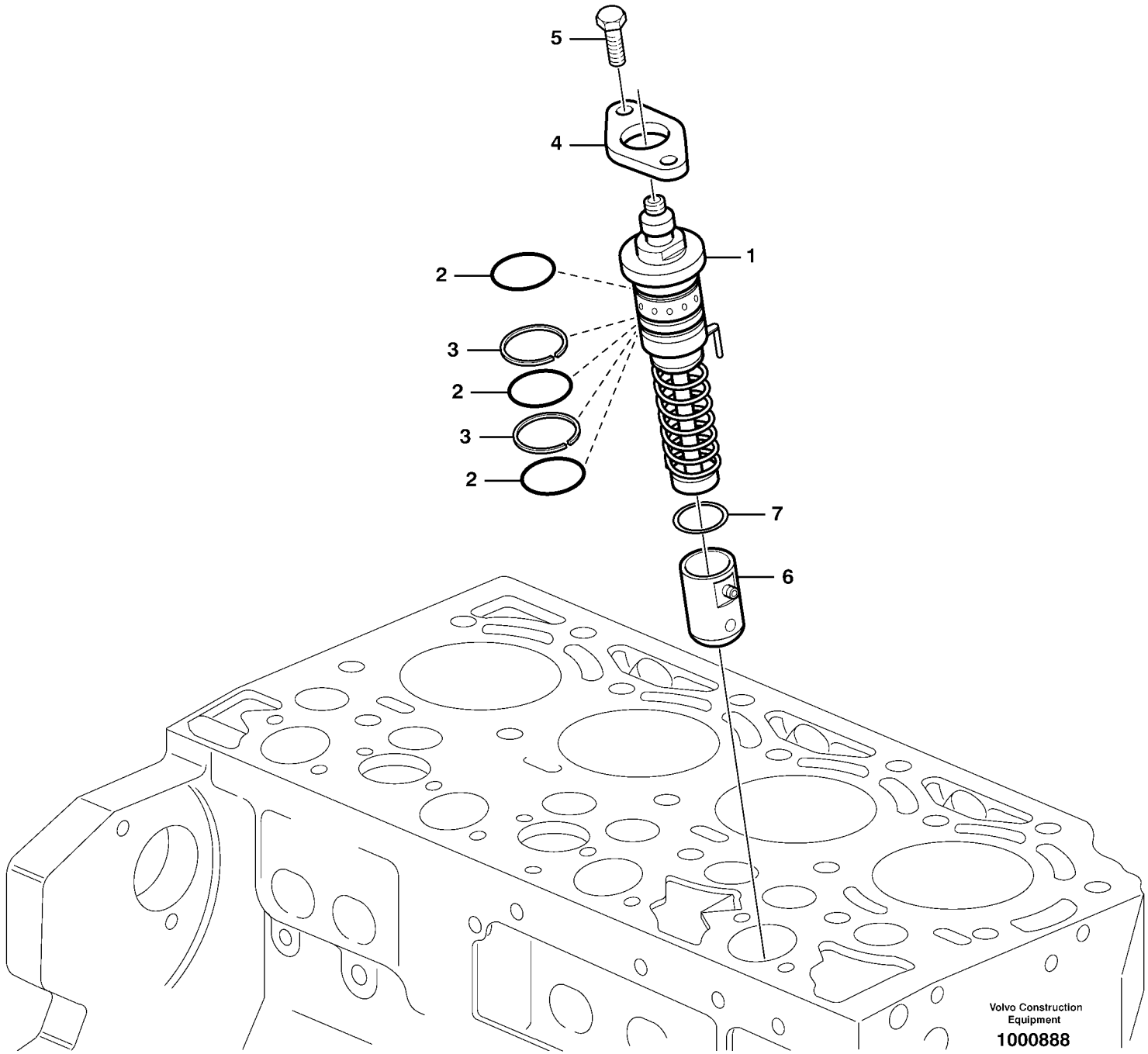
5
4
1
2
3
2
3
2
7
6
Volvo Construction Equipment
1000888

Fig.	Part No.	Quantity 1	2	3	PS	KIT	Description	Dénomination	Bezeichnung	Denominación	Benämning	Notes
1	**VOE 20550001**	4					Injection Pump	Pompe Injection	Einspritzpumpe	Bomba Injeccion	Insprutn.pump	
2	**VOE 20405907**	12					•Sealing ring	•Bague d'étanchéité	•Runddichtring	•Anillo reten	•Tätningsring	
3	**VOE 20405543**	8					•Shim	•Cale d'épaisseur	•Passcheibe	•Arandela Ajuste	•Passbricka	
4	**VOE 20405565**	4					Flange	Flasque	Flansch	Brida	Fläns	
5	**VOE 20460071**	8					Screw	Vis	Schraube	Tornillo	Skruv	
6	**VOE 21055401**	4					Roller	Galet	Rolle	Rodillo	Rulle	
7	**VOE 24425970**	1					Shim	Cale d'épaisseur	Passcheibe	Arandela Ajuste	Passbricka	STD THICK = 4,65 MM
7	**VOE 24425958**	REQ					Shim	Cale d'épaisseur	Passcheibe	Arandela Ajuste	Passbricka	THICK = 4,70 MM
7	**VOE 24425969**	REQ					Shim	Cale d'épaisseur	Passcheibe	Arandela Ajuste	Passbricka	THICK = 4,75 MM
7	**VOE 24425972**	REQ					Shim	Cale d'épaisseur	Passcheibe	Arandela Ajuste	Passbricka	THICK = 4,80 MM
7	**VOE 24425973**	REQ					Shim	Cale d'épaisseur	Passcheibe	Arandela Ajuste	Passbricka	THICK = 4,85 MM
7	**VOE 24425974**	REQ					Shim	Cale d'épaisseur	Passcheibe	Arandela Ajuste	Passbricka	THICK = 4,90 MM
7	**VOE 24425982**	REQ					Shim	Cale d'épaisseur	Passcheibe	Arandela Ajuste	Passbricka	THICK = 4,95 MM
7	**VOE 24425983**	REQ					Shim	Cale d'épaisseur	Passcheibe	Arandela Ajuste	Passbricka	THICK = 5,00 MM
7	**VOE 24425984**	REQ					Shim	Cale d'épaisseur	Passcheibe	Arandela Ajuste	Passbricka	THICK = 5,05 MM
7	**VOE 24425985**	REQ					Shim	Cale d'épaisseur	Passcheibe	Arandela Ajuste	Passbricka	THICK = 5,10 MM
7	**VOE 24425986**	REQ					Shim	Cale d'épaisseur	Passcheibe	Arandela Ajuste	Passbricka	THICK = 5,15 MM
7	**VOE 24425987**	REQ					Shim	Cale d'épaisseur	Passcheibe	Arandela Ajuste	Passbricka	THICK = 5,20 MM
7	**VOE 24425989**	REQ					Shim	Cale d'épaisseur	Passcheibe	Arandela Ajuste	Passbricka	THICK = 5,25 MM
7	**VOE 24425991**	REQ					Shim	Cale d'épaisseur	Passcheibe	Arandela Ajuste	Passbricka	THICK = 5,30 MM
7	**VOE 24425992**	REQ					Shim	Cale d'épaisseur	Passcheibe	Arandela Ajuste	Passbricka	THICK = 5,35 MM
7	**VOE 24425994**	REQ					Shim	Cale d'épaisseur	Passcheibe	Arandela Ajuste	Passbricka	THICK = 5,40 MM
7	**VOE 24425996**	REQ					Shim	Cale d'épaisseur	Passcheibe	Arandela Ajuste	Passbricka	THICK = 5,45 MM
7	**VOE 24425998**	REQ					Shim	Cale d'épaisseur	Passcheibe	Arandela Ajuste	Passbricka	THICK = 5,50 MM
7	**VOE 24426002**	REQ					Shim	Cale d'épaisseur	Passcheibe	Arandela Ajuste	Passbricka	THICK = 5,55 MM
7	**VOE 24426004**	REQ					Shim	Cale d'épaisseur	Passcheibe	Arandela Ajuste	Passbricka	THICK = 5,60 MM
7	**VOE 24426005**	REQ					Shim	Cale d'épaisseur	Passcheibe	Arandela Ajuste	Passbricka	THICK = 5,65 MM
7	**VOE 24426006**	REQ					Shim	Cale d'épaisseur	Passcheibe	Arandela Ajuste	Passbricka	THICK = 5,70 MM
7	**VOE 24426007**	REQ					Shim	Cale d'épaisseur	Passcheibe	Arandela Ajuste	Passbricka	THICK = 5,75 MM

1		**Insprutningspump med monteringsdetaljer** **Bomba de inyección de accesorisde montaje** **Einspritzpumpe mit Anbauteilen** **Pompe d'injection de combustible avec pièces de montage** **Fuel injection pump with fitting parts**	Catalogue id **20159**	Group **236**
2			Illustr. No **1000888**	Section **100**
3			Issue **VOE 79A9920159**	Page **89**
4				
5				

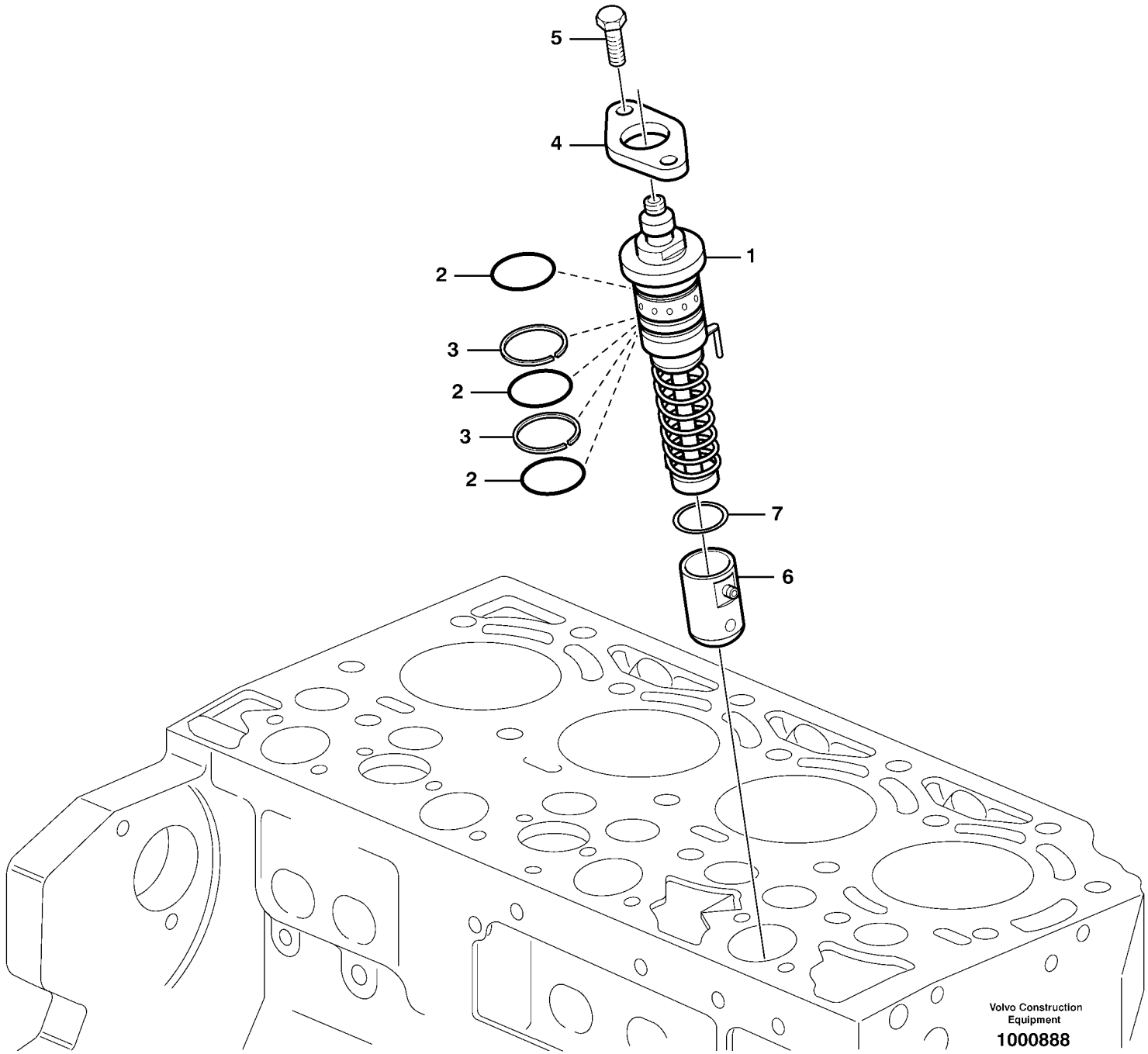
5
4
1
2
3
2
3
2
7
6
Volvo Construction Equipment
1000888

Fig.	Part No.	Quantity 1	2	3	PS	KIT	Description	Dénomination	Bezeichnung	Denominación	Benämning	Notes
7	**VOE 24426010**	REQ					Shim	Cale d'épaisseur	Passcheibe	Arandela Ajuste	Passbricka	THICK = 5,80 MM
7	**VOE 24426011**	REQ					Shim	Cale d'épaisseur	Passcheibe	Arandela Ajuste	Passbricka	THICK = 5,85 MM
7	**VOE 24426012**	REQ					Shim	Cale d'épaisseur	Passcheibe	Arandela Ajuste	Passbricka	THICK = 5,90 MM
7	**VOE 24426013**	REQ					Shim	Cale d'épaisseur	Passcheibe	Arandela Ajuste	Passbricka	THICK = 5,95 MM
7	**VOE 24426014**	REQ					Shim	Cale d'épaisseur	Passcheibe	Arandela Ajuste	Passbricka	THICK = 6,00 MM
7	**VOE 24426015**	REQ					Shim	Cale d'épaisseur	Passcheibe	Arandela Ajuste	Passbricka	THICK = 6,05 MM
7	**VOE 24426016**	REQ					Shim	Cale d'épaisseur	Passcheibe	Arandela Ajuste	Passbricka	THICK = 6,10 MM
7	**VOE 24426017**	REQ					Shim	Cale d'épaisseur	Passcheibe	Arandela Ajuste	Passbricka	THICK = 6,15 MM
7	**VOE 24426018**	REQ					Shim	Cale d'épaisseur	Passcheibe	Arandela Ajuste	Passbricka	THICK = 6,20 MM
7	**VOE 24426019**	REQ					Shim	Cale d'épaisseur	Passcheibe	Arandela Ajuste	Passbricka	THICK = 6,25 MM
7	**VOE 24426020**	REQ					Shim	Cale d'épaisseur	Passcheibe	Arandela Ajuste	Passbricka	THICK = 6,30 MM
7	**VOE 24426021**	REQ					Shim	Cale d'épaisseur	Passcheibe	Arandela Ajuste	Passbricka	THICK = 6,35 MM
7	**VOE 24426022**	REQ					Shim	Cale d'épaisseur	Passcheibe	Arandela Ajuste	Passbricka	THICK = 6,40 MM

1		**Insprutningspump med monteringsdetaljer** **Bomba de inyección de accesorisde montaje** **Einspritzpumpe mit Anbauteilen** **Pompe d'injection de combustible avec pièces de montage** **Fuel injection pump with fitting parts**	Catalogue id **20159**	Group **236**
2			Illustr. No **1000888**	Section **100**
3			Issue **VOE 79A9920159**	Page **91**
4				
5				

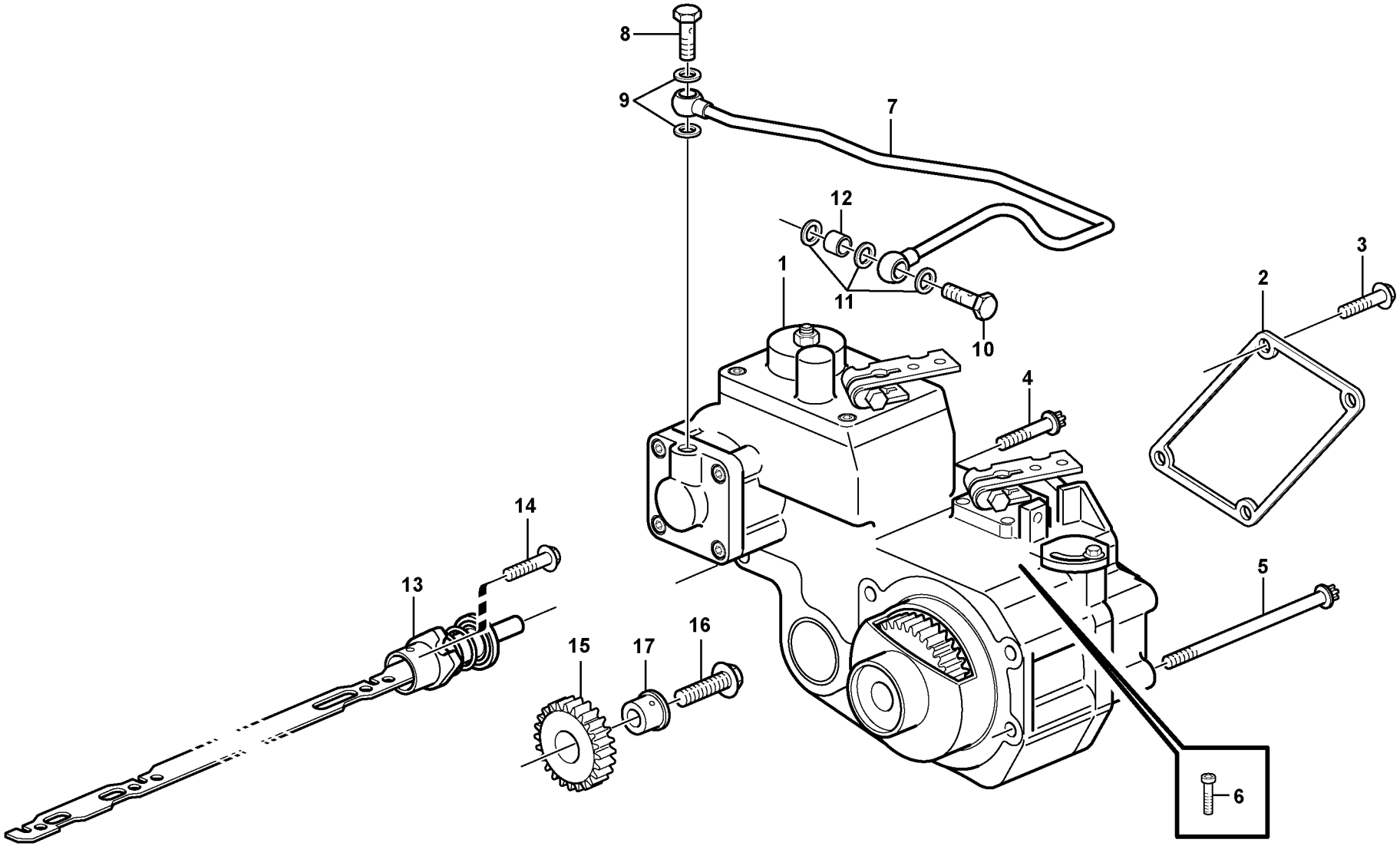

Volvo Construction Equipment

1033261

Fig.	Part No.	Quantity 1	2	3	PS	KIT	Description	Dénomination	Bezeichnung	Denominación	Benämning	Notes
1	**VOE 21178557**	1					Fuel Regulator	Regul.carburant	Kraftstoffreglr	Regul Combustib	Bränslereg	
2	**VOE 20405509**	1					•Gasket	•Joint	•Dichtung	•Junta	•Packning	
3	**VOE 20460082**	4					Screw	Vis	Schraube	Tornillo	Skruv	
4	**VOE 888760**	1					Screw	Vis	Schraube	Tornillo	Skruv	
5	**VOE 20460064**	4					Screw	Vis	Schraube	Tornillo	Skruv	
6	**VOE 20460067**	1					Screw	Vis	Schraube	Tornillo	Skruv	
7	**VOE 21148569**	1					Inlet Manifold	Tubul.admission	Einlassrohr	Tubo Admision	Inloppsrör	
8	**VOE 20460289**	1					•Hollow screw	•Vis creuse	•Hohlschraube	•Racor-surtidor	•Hålskruv	
9	**VOE 13947281**	2					•Gasket	•Joint	•Dichtung	•Junta	•Packning	
10	**VOE 993272**	1					•Hollow Screw	•Vis Creuse	•Hohlschraube	•Tornillo hueco	•Hålskruv	
11	**VOE 13947281**	3					•Gasket	•Joint	•Dichtung	•Junta	•Packning	
12	**VOE 21154146**	1					Sleeve	Douille	Hülse	Manguito	Hylsa	
13	**VOE 20405867**	1					Control Rod	Tige Commande	Schaltstange	Barra De Mando	Manöverstång	
14	**VOE 20405538**	1					Screw	Vis	Schraube	Tornillo	Skruv	
15	**VOE 20555503**	1					Gear	Pignon	Zahnradgetriebe	Engranaje	Kuggdrev	
16	**VOE 20405560**	1					Screw	Vis	Schraube	Tornillo	Skruv	
17	**VOE 20758272**	1					Pin	Goupille	Zapfen	Pasador	Tapp	

1		**Regulator** **Regulador** **Regler** **Régulateur** **Regulator**	Catalogue id **20159**	Group **236**
2			Illustr. No **1033261**	Section **150**
3			Issue **VOE 79A9920159**	Page **93**
4				
5				

VOLVO

BL70

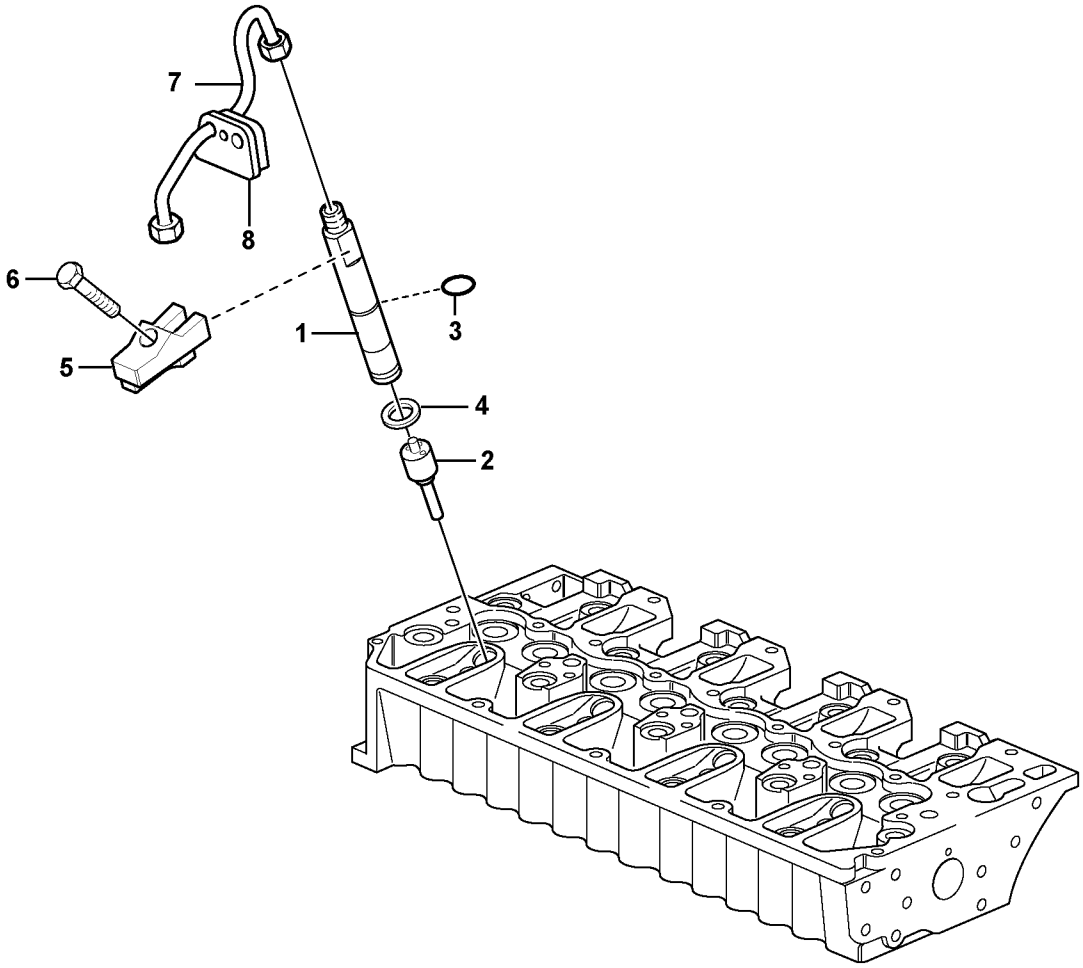
7
8
6
5
1
3
4
2

Fig.	Part No.	Quantity 1	2	3	PS	KIT	Description	Dénomination	Bezeichnung	Denominación	Benämning	Notes
1	**VOE 21147288**	4					Injector	Injecteur	Einspritzdüse	Inyector	Insprutare	
2		4			NS		•Nozzle	•Nez D'injecteur	•Einspritzduse	•Tobera	•Spridare	
3	**VOE 20729227**	4					•Sealing ring	•Bague d'étanchéité	•Runddichtring	•Anillo reten	•Tätningsring	
4	**VOE 11700426**	4					Seal	Joint	Dichtring	Junta	Tätning	
5	**VOE 21153407**	4					Claw	Griffe	Klaue	Garra	Klo	
6	**VOE 20799719**	4					Bolt	Boulon	Bolzen	Perno	Bult	
7	**VOE 20405567**	4					Delivery Pipe	Tuyau Refoulement	Fullrohr	Tubo Presion	Tryckrör	
8		4			NS		Rubber Seal	Lèvre Caoutchouc	Gummilippe	Labio Goma	Gummiläpp	

1		**Tryckrör - insprutare** **Tubo presion - inyector** **Fullrohr - Einspritzduse** **Tuyau refoulement - injecteur** **Delivery pipe - injector**	Catalogue id **20159**	Group **237**
2			Illustr. No **1033254**	Section **100**
3			Issue **VOE 79A9920159**	Page **95**
4				
5				

VOLVO

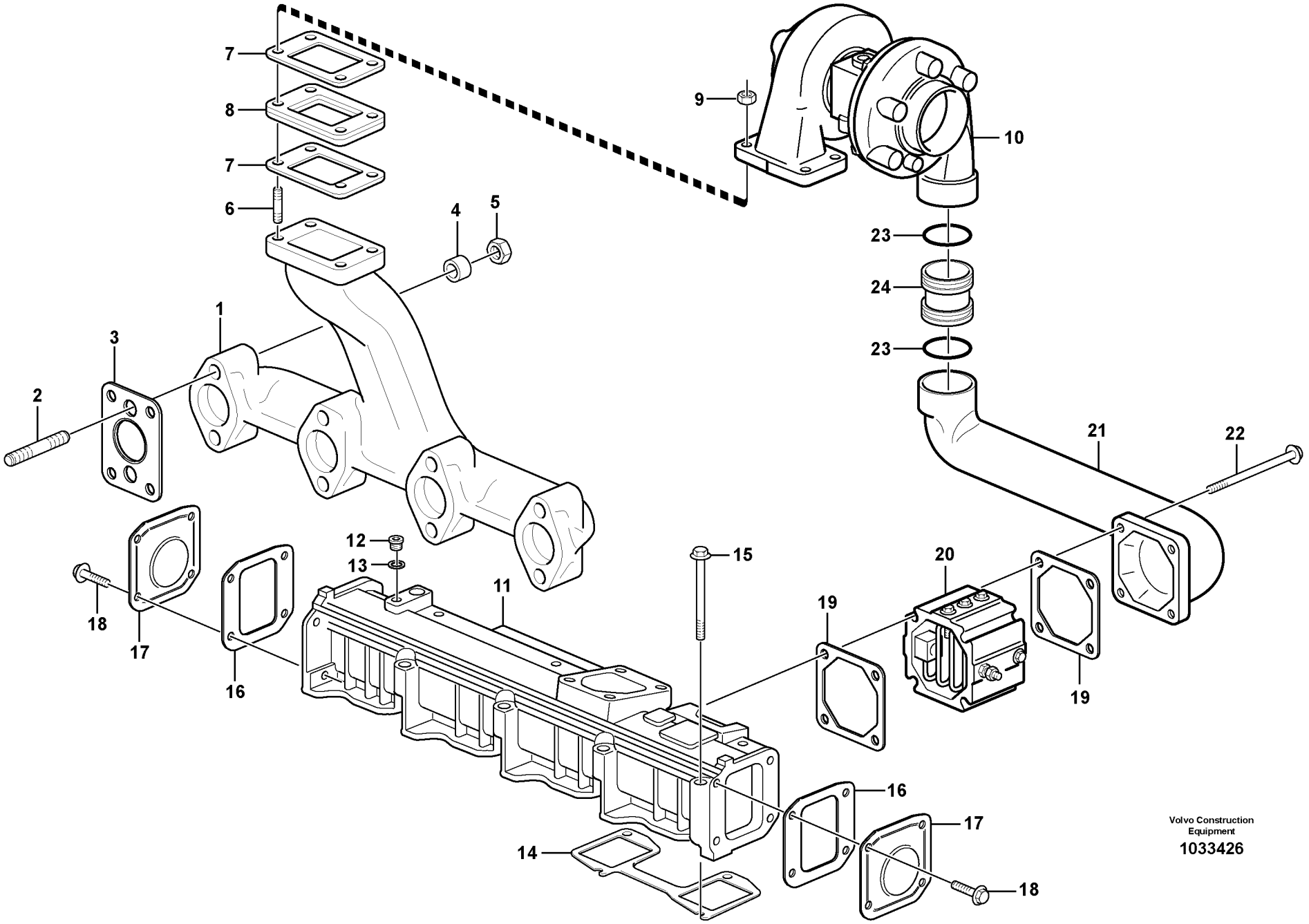
7
8
7
6
4
5
9
10
23
24
23
21
22
1
3
2
12
13
15
20
19
18
17
16
11
19
16
17
14
18
Volvo Construction Equipment
1033426

Fig.	Part No.	Quantity 1	2	3	PS	KIT	Description	Dénomination	Bezeichnung	Denominación	Benämning	Notes
1	**VOE 21153431**	1					Exhaust Pipe	Tuyau d'échappemen.	Auspuffrohr	Tubo Escape	Avgasrör	
2	**VOE 20575919**	8					Stud	Goujon	Stiftschraube	Esparrago	Pinnskruv	
3	**VOE 20933261**	4					Gasket	Joint	Dichtung	Junta	Packning	
4	**VOE 20847865**	8					Spacer Sleeve	Doui.entretoise	Distanzhülse	Manguito Dist	Distanshylsa	
5	**VOE 20505959**	8					Hexagon Nut	Ecrou Hexagonal	Sechskantmutter	Tuerca Hexagon	Sexkantsmutter	
6	**VOE 20921970**	4					Stud	Goujon	Stiftschraube	Esparrago	Pinnskruv	
7	**VOE 20559834**	2					Gasket	Joint	Dichtung	Junta	Packning	
8	**VOE 21165503**	1					Plate	Plaque	Platte	Placa	Platta	
9	**VOE 21055467**	4					Hexagon Nut	Ecrou Hexagonal	Sechskantmutter	Tuerca Hexagon	Sexkantsmutter	
10		1					Turbocharger	Turbocompresse.	Abgasturbolader	Turbocompresor	Turbokompressor	See group 255, Page 101
11	**VOE 21154932**	1					Charge Air Pipe	Tuyau Suralimen	Ladeluftrohr	Tubo Admis Aire	Laddluftrör	
12	**VOE 945065**	1					Plug	Bouchon	Stopfen	Tapon	Plugg	
13	**VOE 13947621**	1					Plane Gasket	Joint Plan	Flachdichtung	Junta Plana	Planpackning	
14	**VOE 20591706**	2					Gasket	Joint	Dichtung	Junta	Packning	
15	**VOE 20412601**	8					Screw	Vis	Schraube	Tornillo	Skruv	
16	**VOE 20405613**	2					Gasket	Joint	Dichtung	Junta	Packning	
17	**VOE 20405614**	2					Cap	Chapeau	Kappe	Caperuza	Lock	
18	**VOE 20405792**	8					Screw	Vis	Schraube	Tornillo	Skruv	
19	**VOE 20531832**	2					Gasket	Joint	Dichtung	Junta	Packning	
20	**VOE 20585825**	1					Flange	Flasque	Flansch	Brida	Fläns	
21	**VOE 21153437**	1					Elbow	Coude	Winkelstueck	Tubo acodado	Vinkel	
22	**VOE 965184**	4					Screw	Vis	Schraube	Tornillo	Skruv	
23	**VOE 21087699**	2					O-ring	Joint Torique	O-Ring	Junta torica	O-ring	
24	**VOE 21087703**	1					Plug	Bouchon	Stopfen	Tapon	Plugg	

1		**Insugningsrör och avgasgrenrör** **Tubo admisión y múltiple escape** **Ansaugrohr und Auspuffkrümmer** **Tubulure admission et tubulure echappement** **Inlet manifold and exhaust manifold**	Catalogue id **20159**	Group **251**
2			Illustr. No **1033426**	Section **100**
3			Issue **VOE 79A9920159**	Page **97**
4				
5				

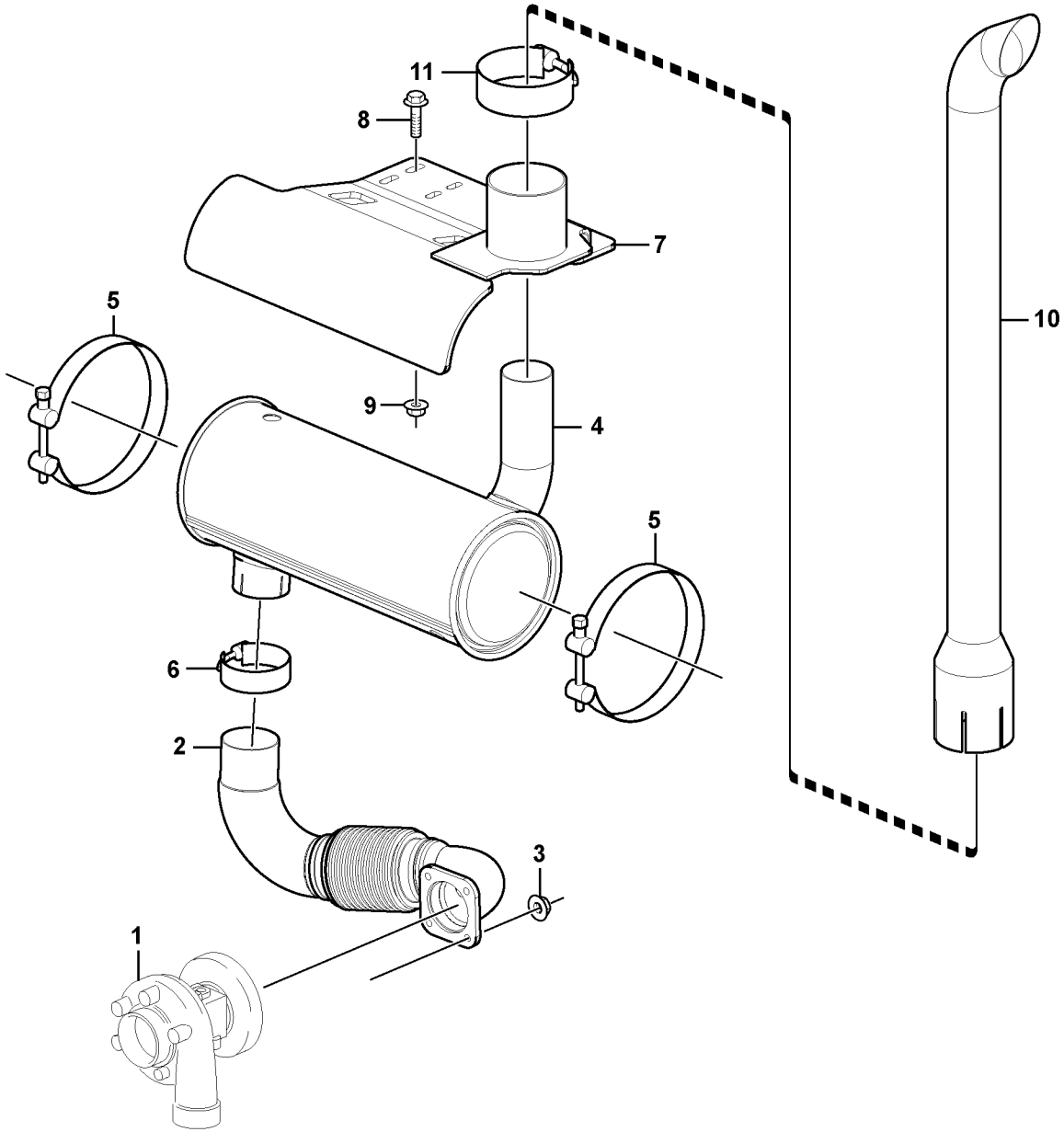

Volvo Construction Equipment

1033526

Fig.	Part No.	Quantity 1	2	3	PS	KIT	Description	Dénomination	Bezeichnung	Denominación	Benämning	Notes
1		1					Turbocharger	Turbocompresse.	Abgasturbolader	Turbocompresor	Turbokompressor	See group 255, Page 101
2	**VOE 15016325**	1					Tube	Tube	Rohr	Tubo	Rör	
3	**VOE 948645**	4					Flange Lock Nut	Contre écrou bride	Flanschmutter	Contratuer Embr	Flänslåsmutter	
4	**VOE 15617144**	1					Silencer	Silencieux	Schalldämpfer	Silenciador	Ljuddämpare	
5	**VOE 11806277**	2					Clamp	Pince Serrage	Klemme	Abrazadera	Klämma	
6	**VOE 15016349**	1					Clamp	Pince Serrage	Klemme	Abrazadera	Klämma	
7	**VOE 15016157**	1					Bracket	Console	Konsole	Ménsula	Konsol	
8	**VOE 946472**	4					Flange screw	Vis à bride	Flanschschraube	Torn embridado	Flänsskruv	
9	**VOE 13971095**	4					Flange nut	Ecrou accouple.	Bundmutter	Tuerca embridad	Flänsmutter	
10	**VOE 15016167**	1					Exhaust Pipe	Tuyau d'échappemen.	Auspuffrohr	Tubo Escape	Avgasrör	
11	**VOE 15016104**	1					Clamp	Pince Serrage	Klemme	Abrazadera	Klämma	

1		**Avgassystem, ljuddämpare** **Sistema de escape, silenciador** **Auspuffsystem, Schalldämpfer** **Système d'áspiration, silencieux** **Exhaust system, silencer**	Catalogue id **20159**	Group **252**
2			Illustr. No **1033526**	Section **100**
3			Issue **VOE 79A9920159**	Page **99**
4				
5				

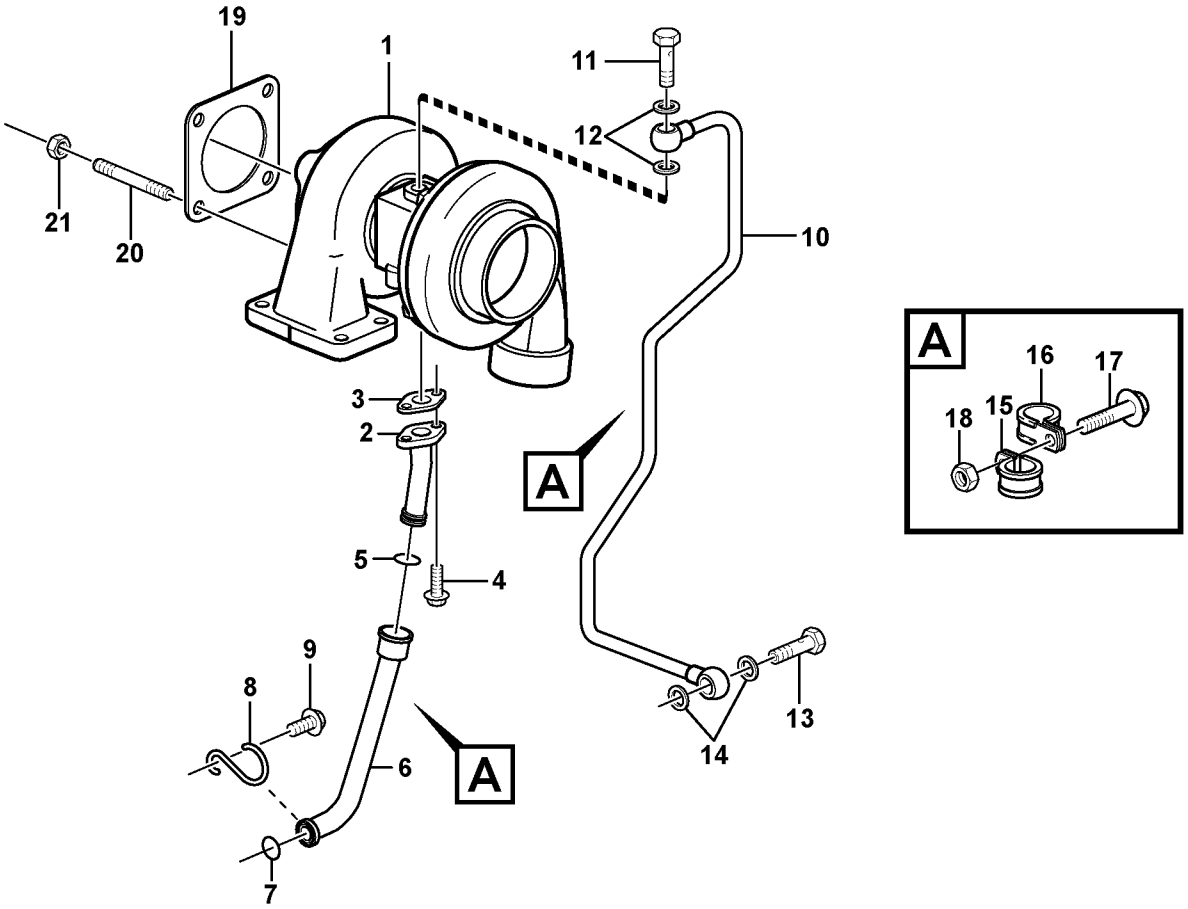

Volvo Construction Equipment

1033454

Fig.	Part No.	Quantity 1	2	3	PS	KIT	Description	Dénomination	Bezeichnung	Denominación	Benämning	Notes
1	**VOE 21147467**	1					Turbocharger	Turbocompresse.	Abgasturbolader	Turbocompresor	Turbokompressor	
2	**VOE 21027478**	1					•Conn Flange	•Bride Connexion	•Anschl Flansch	•Brida Conexion	•Anslutn.fläns	
3	**VOE 21027485**	1					•Gasket	•Joint	•Dichtung	•Junta	•Packning	
4	**VOE 13949578**	2					•Screw	•Vis	•Schraube	•Tornillo	•Skruv	
5	**VOE 20459172**	1					•Sealing ring	•Bague d'étanchéité	•Runddichtring	•Anillo reten	•Tätningsring	
6	**VOE 21153430**	1					Return Line	Conduit Retour	Rückaufleitung	Conduct Retorn	Returledning	
7	**VOE 20405822**	1					Sealing ring	Bague d'étanchéité	Runddichtring	Anillo reten	Tätningsring	
8	**VOE 20405789**	1					Retainer	Retenue	Halter	Soporte	Hållare	
9	**VOE 20405792**	1					Screw	Vis	Schraube	Tornillo	Skruv	
10	**VOE 21153419**	1					Oil Line	Conduit Huile	Ölleitung	Tubo Aceite	Oljeledning	
11	**VOE 20795867**	1					Hollow Screw	Vis Creuse	Hohlschraube	Tornillo hueco	Hålskruv	
12	**VOE 13947281**	2					Gasket	Joint	Dichtung	Junta	Packning	
13	**VOE 20460231**	1					Hollow screw	Vis creuse	Hohlschraube	Racor-surtidor	Hålskruv	
14	**VOE 13947621**	2					Plane Gasket	Joint Plan	Flachdichtung	Junta Plana	Planpackning	
15	**VOE 20450867**	1					Clamp	Pince Serrage	Klemme	Abrazadera	Klämma	
16	**VOE 20799142**	1					Clamp	Pince Serrage	Klemme	Abrazadera	Klämma	
17	**VOE 20450728**	1					Bolt	Boulon	Bolzen	Perno	Bult	
18	**VOE 20792145**	1					Hexagon Nut	Ecrou Hexagonal	Sechskantmutter	Tuerca Hexagon	Sexkantsmutter	
19	**VOE 20858564**	1					Gasket	Joint	Dichtung	Junta	Packning	
20	**VOE 21050257**	4					Stud	Goujon	Stiftschraube	Esparrago	Pinnskruv	
21	**VOE 20517048**	4					Hexagon Nut	Ecrou Hexagonal	Sechskantmutter	Tuerca Hexagon	Sexkantsmutter	

1		**Turbokompressor med monteringsdetaljer** **Turboalimentador con accesorios de montaje** **Torbolader mit Anbauteilen** **Turbocompresseur avec pièces de montage** **Turbocharger with fitting parts**	Catalogue id **20159**	Group **255**
2			Illustr. No **1033454**	Section **100**
3			Issue **VOE 79A9920159**	Page **101**
4				
5				

VOLVO

BL70

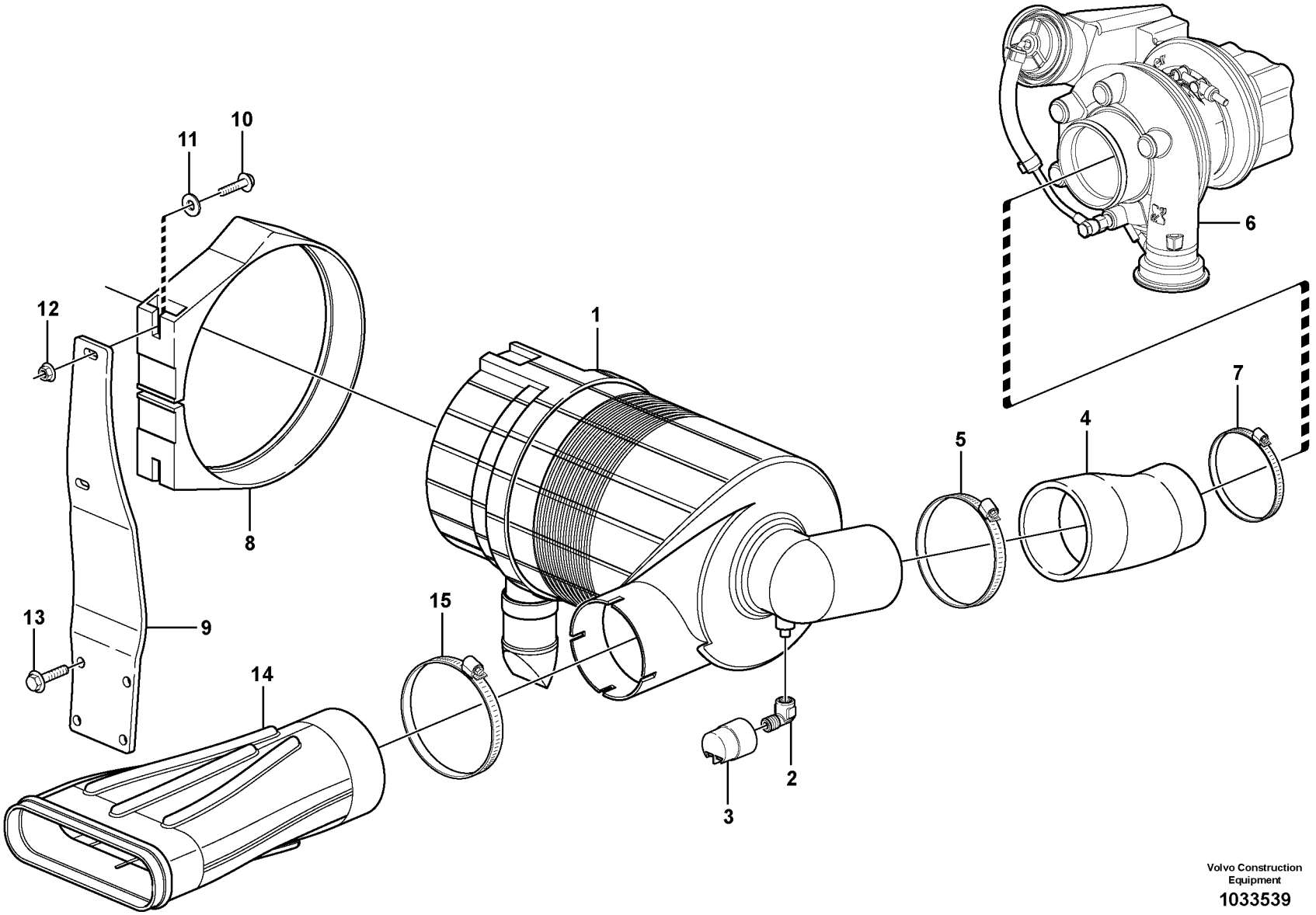

Volvo Construction Equipment

1033539

Fig.	Part No.	Quantity 1	2	3	PS	KIT	Description	Dénomination	Bezeichnung	Denominación	Benämning	Notes
1		1					Filter	Filtre	Filter	Filtro	Filter	See group 256, Page 107
2	**VOE 15609450**	1					Elbow nipple	Raccord angulaire	Winkelnippel	Niple angular	Vinkelnippel	
3	**VOE 11709746**	1					Indicator	Indicateur	Indikator	Indicador	Indikator	
4	**VOE 15603158**	1					Hose	Durit	Schlauch	Tubo flexible	Slang	
5	**VOE 943483**	1					Hose Clamp	Collier Serrage	Schlauchschelle	Abraz Manguera	Slangklamma	
6		1					Turbocharger	Turbocompresse.	Abgasturbolader	Turbocompresor	Turbokompressor	See group 255, Page 101
7	**VOE 943482**	1					Hose Clamp	Collier Serrage	Schlauchschelle	Abraz Manguera	Slangklamma	
8		1			NS		Bracket	Console	Konsole	Ménsula	Konsol	
9		1			NS		Support Plate	Plaque Support	Stützplatte	Placa Apoyo	Stödplatta	
10	**VOE 946470**	2					Flange screw	Vis à bride	Flanschschraube	Torn embridado	Flänsskruv	
11	**VOE 925739**	2					Washer	Rondelle	Scheibe	Arandela	Bricka	
12	**VOE 948645**	2					Flange Lock Nut	Contre écrou bride	Flanschmutter	Contratuer Embr	Flänslåsmutter	
13	**VOE 946441**	4					Flange screw	Vis à bride	Flanschschraube	Torn embridado	Flänsskruv	
14	**VOE 15602170**	1					Air Inlet	Prise Air	Lufteinlass	Toma Aire	Luftintag	

1		**Luftrenare med monteringsdetaljer** **Filtro de aire con accesoris de montaje** **Luftfilter mit Anbauteilen** **Filtre à air avec pièces de montage** **Air filter with fitting parts**	Catalogue id **20159**	Group **256**
2			Illustr. No **1033539**	Section **100**
3			Issue **VOE 79A9920159**	Page **103**
4				
5		**11895026**		

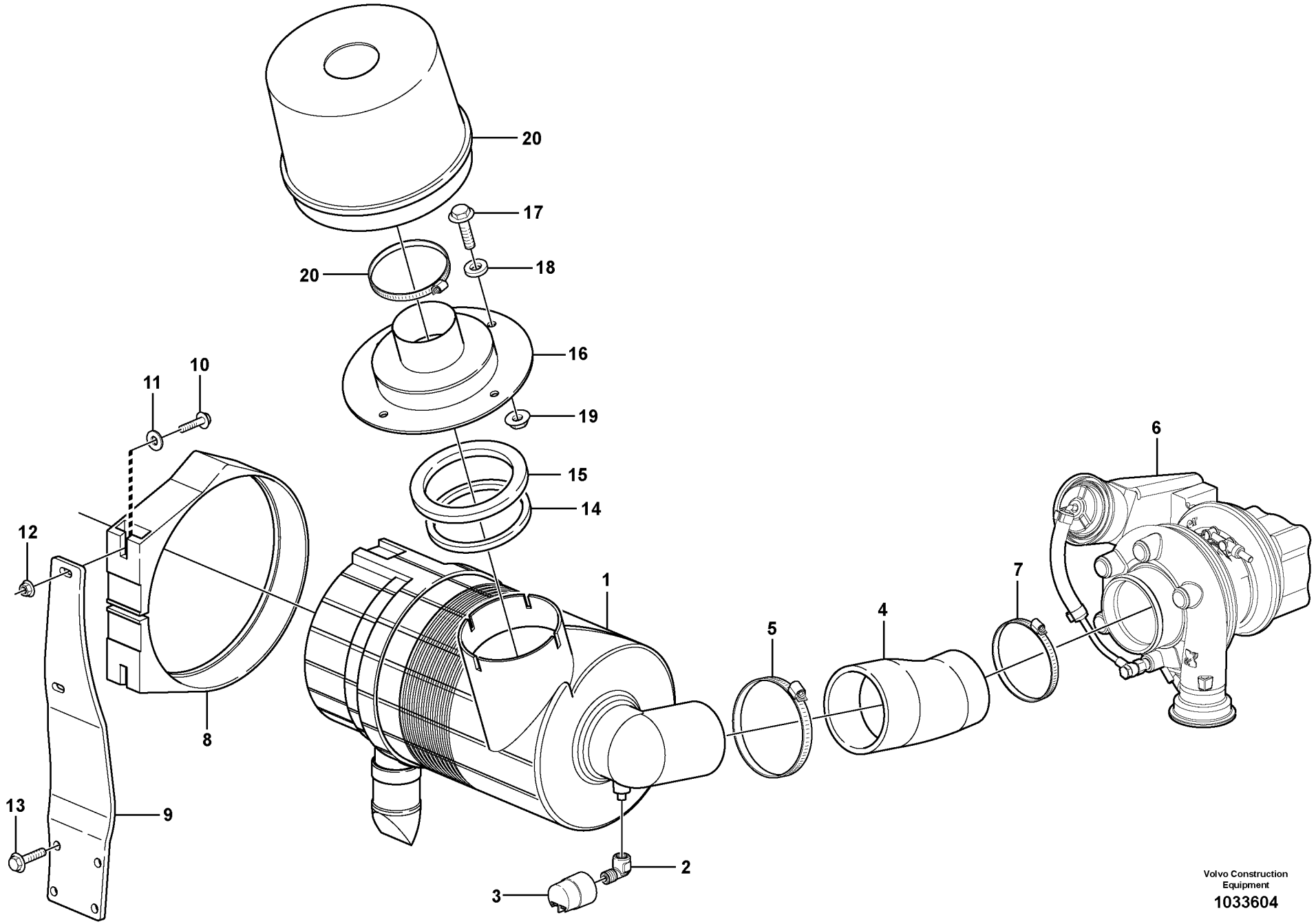

Volvo Construction Equipment

1033604

Fig.	Part No.	Quantity 1	2	3	PS	KIT	Description	Dénomination	Bezeichnung	Denominación	Benämning	Notes
1		1					Filter	Filtre	Filter	Filtro	Filter	See group 256, Page 107
2	**VOE 15609450**	1					Elbow nipple	Raccord angulaire	Winkelnippel	Niple angular	Vinkelnippel	
3	**VOE 11709746**	1					Indicator	Indicateur	Indikator	Indicador	Indikator	
4	**VOE 15603158**	1					Hose	Durit	Schlauch	Tubo flexible	Slang	
5	**VOE 943483**	1					Hose Clamp	Collier Serrage	Schlauchschelle	Abraz Manguera	Slangklamma	
6		1					Turbocharger	Turbocompresse.	Abgasturbolader	Turbocompresor	Turbokompressor	See group 255, Page 101
7	**VOE 943482**	1					Hose Clamp	Collier Serrage	Schlauchschelle	Abraz Manguera	Slangklamma	
8		1			NS		Bracket	Console	Konsole	Ménsula	Konsol	
9		1			NS		Support Plate	Plaque Support	Stützplatte	Placa Apoyo	Stödplatta	
10	**VOE 946470**	2					Flange screw	Vis à bride	Flanschschraube	Torn embridado	Flänsskruv	
11	**VOE 925739**	2					Washer	Rondelle	Scheibe	Arandela	Bricka	
12	**VOE 948645**	2					Flange Lock Nut	Contre écrou bride	Flanschmutter	Contratuer Embr	Flänslåsmutter	
13	**VOE 946441**	4					Flange screw	Vis à bride	Flanschschraube	Torn embridado	Flänsskruv	
14	**VOE 15614244**	1					Sealing	Joint d'étanchéité	Dichtung	Junta	Tätning	
15	**VOE 15614213**	1					Rubber Ring	Bague Caoutcho.	Gummiring	Aro Goma	Gummiring	
16	**VOE 15614165**	1					Support	Support	Stütze	Apoyo	Stöd	
17	**VOE 946671**	4					Flange screw	Vis à bride	Flanschschraube	Torn embridado	Flänsskruv	
18	**VOE 15614210**	4					Rubber Washer	Rondelle Caoutchouc.	Gummischeibe	Arandela Goma	Gummibricka	
19	**VOE 948645**	4					Flange Lock Nut	Contre écrou bride	Flanschmutter	Contratuer Embr	Flänslåsmutter	
20	**VOE 11888212**	1					Filter	Filtre	Filter	Filtro	Filter	

1		**Luftrenare med monteringsdetaljer** **Filtro de aire con accesoris de montaje** **Luftfilter mit Anbauteilen** **Filtre à air avec pièces de montage** **Air filter with fitting parts**	Catalogue id **20159**	Group **256**
2				
3			Illustr. No **1033604**	Section **150**
4				
5		**11895028**	Issue **VOE 79A9920159**	Page **105**

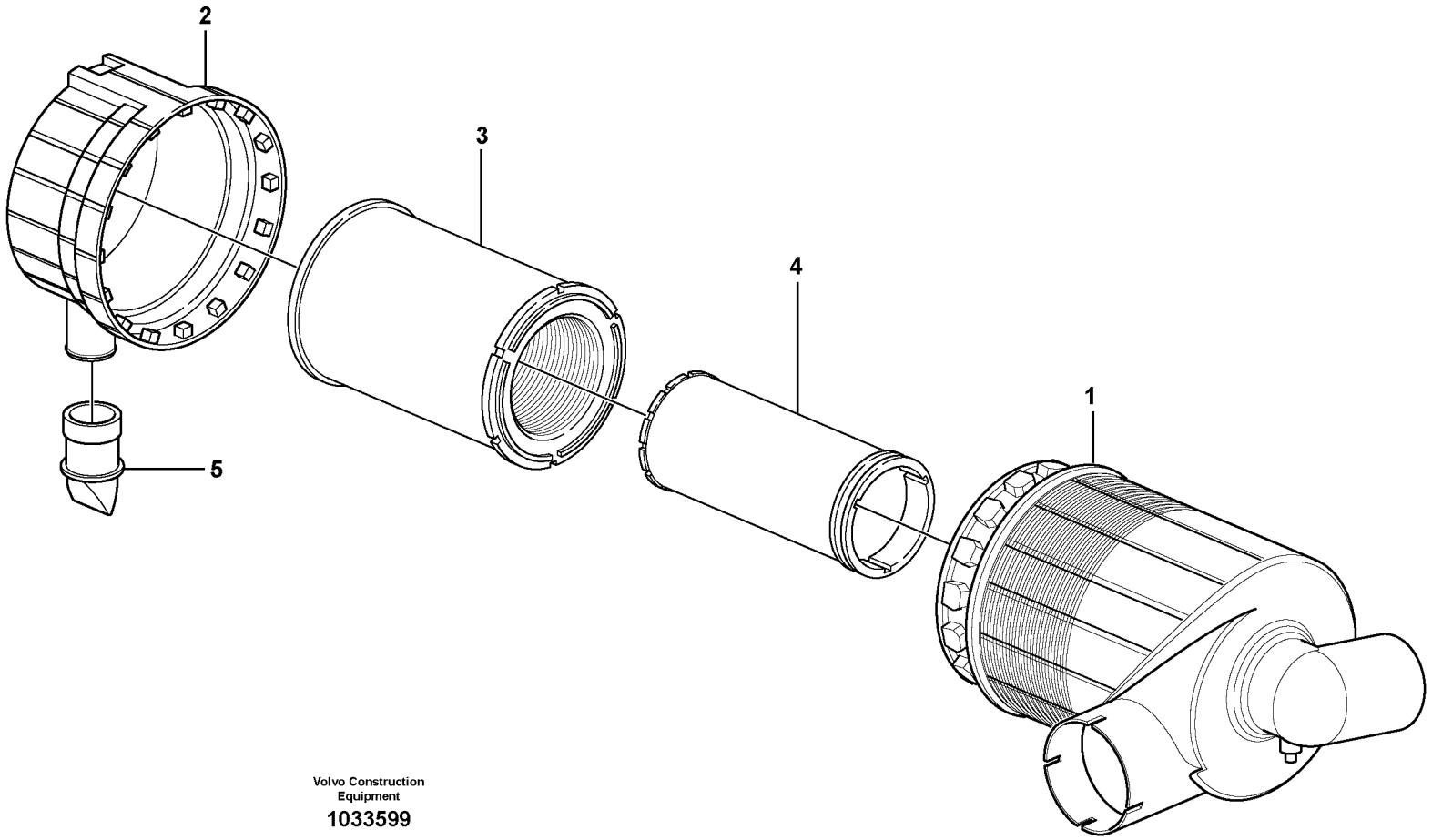

Volvo Construction Equipment

1033599

Fig.	Part No.	Quantity 1	2	3	PS	KIT	Description	Dénomination	Bezeichnung	Denominación	Benämning	Notes
1	**VOE 15605446**	1					Filter	Filtre	Filter	Filtro	Filter	
2	**VOE 15056627**	1					•Cover	•Capot	•Haube	•Capo	•Lock	
3	**VOE 11110283**	1					•Air filter	•Filtre à air	•Luftfilter	•Filtro de aire	•Luftfilter	
4	**VOE 11110284**	1					•Safety filter	•Filtre de sécurité	•Sicherheitsfilter	•Filtro de seguridad	•Säkerhetsfilter	
5	**VOE 11701952**	1					•Vacuator	•Evacuation	•Vacuator	•Vaciador	•Vakuumanordning	

1		**Luftrenare** **Filtro de aire** **Luftfilter** **Purificateur d'air** **Air filter**	Catalogue id **20159**	Group **256**
2			Illustr. No **1033599**	Section **200**
3			Issue **VOE 79A9920159**	Page **107**
4				
5				

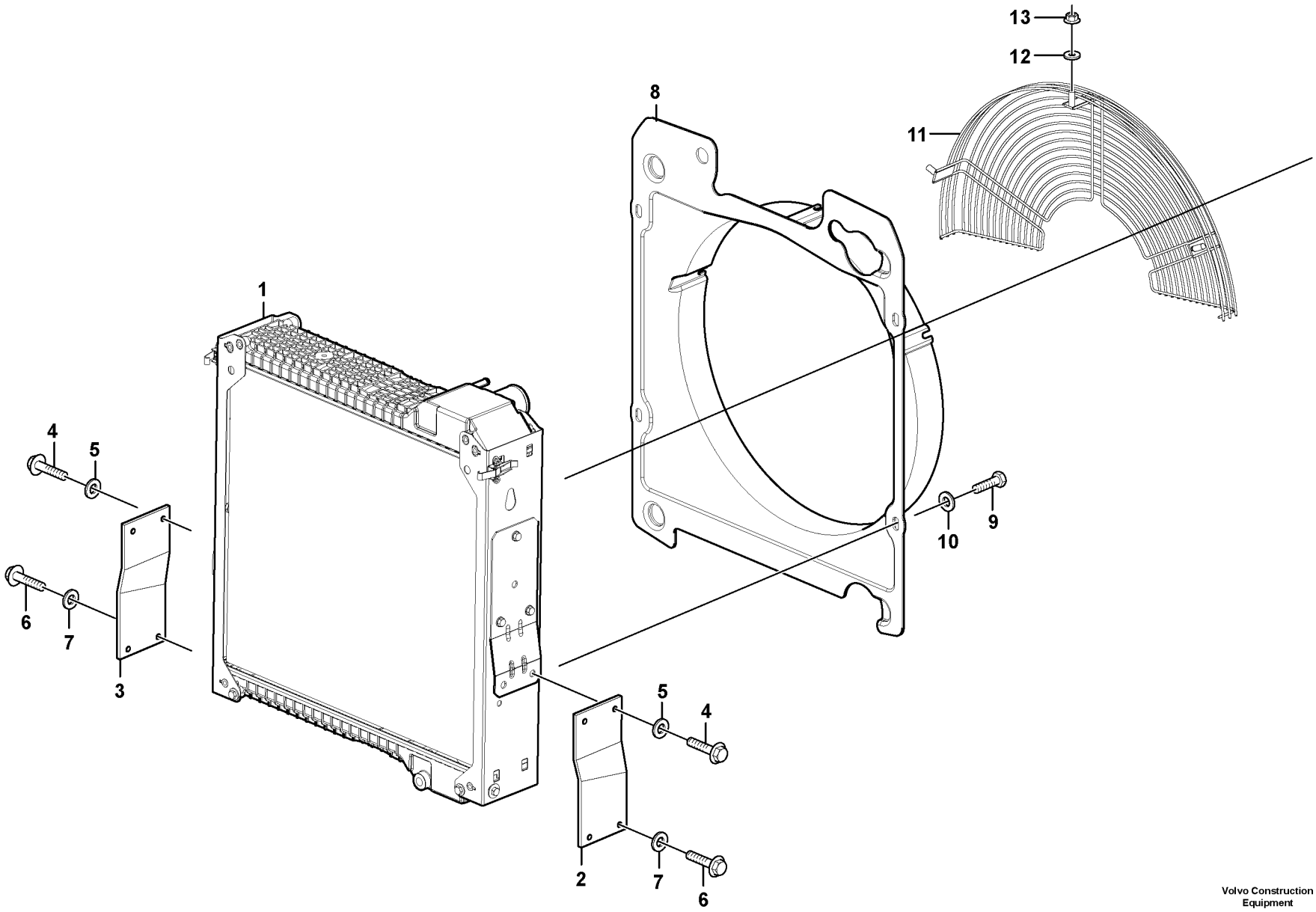

Volvo Construction Equipment

1033542

Fig.	Part No.	Quantity 1	2	3	PS	KIT	Description	Dénomination	Bezeichnung	Denominación	Benämning	Notes
1	**VOE 15034395**	1					Cooling Unit	Ensemble Radiat	KÜhlerpaket	Paquete Refrige	Kylarpaket	
2	**VOE 15036570**	1					Bracket	Console	Konsole	Ménsula	Konsol	
3	**VOE 15036571**	1					Bracket	Console	Konsole	Ménsula	Konsol	
4	**VOE 13945444**	4					Flange screw	Vis à bride	Flanschschraube	Torn embridado	Flänsskruv	
5	**VOE 11117464**	4					Washer	Rondelle	Scheibe	Arandela	Bricka	
6	**VOE 978933**	4					Hexagon screw	Vis a tête hexagonale	Sechskantschr	Tornillo hexago	Sexkantsskruv	
7	**VOE 13960145**	4					Washer	Rondelle	Scheibe	Arandela	Bricka	
8	**VOE 15601909**	1					Fan Shroud	Boitier Ventilateur	Lufterhaube	Cubierta Ventilador	Fläktkåpa	
9	**VOE 13946173**	4					Flange screw	Vis à bride	Flanschschraube	Torn embridado	Flänsskruv	
10	**VOE 925739**	4					Washer	Rondelle	Scheibe	Arandela	Bricka	
11	**VOE 15053349**	1					Fan Guard	Carter de ventilateur	Lüfterschutz	Protección del ventila		
12	**VOE 925739**	3					Washer	Rondelle	Scheibe	Arandela	Bricka	
13	**VOE 948645**	3					Flange Lock Nut	Contre écrou bride	Flanschmutter	Contratuer Embr	Flänslåsmutter	

1		**Kylare** **Radiador** **Kühler** **Radiateur** **Radiator**	Catalogue id **20159**	Group **261**
2			Illustr. No **1033542**	Section **100**
3			Issue **VOE 79A9920159**	Page **109**
4				
5				

VOLVO

BL70

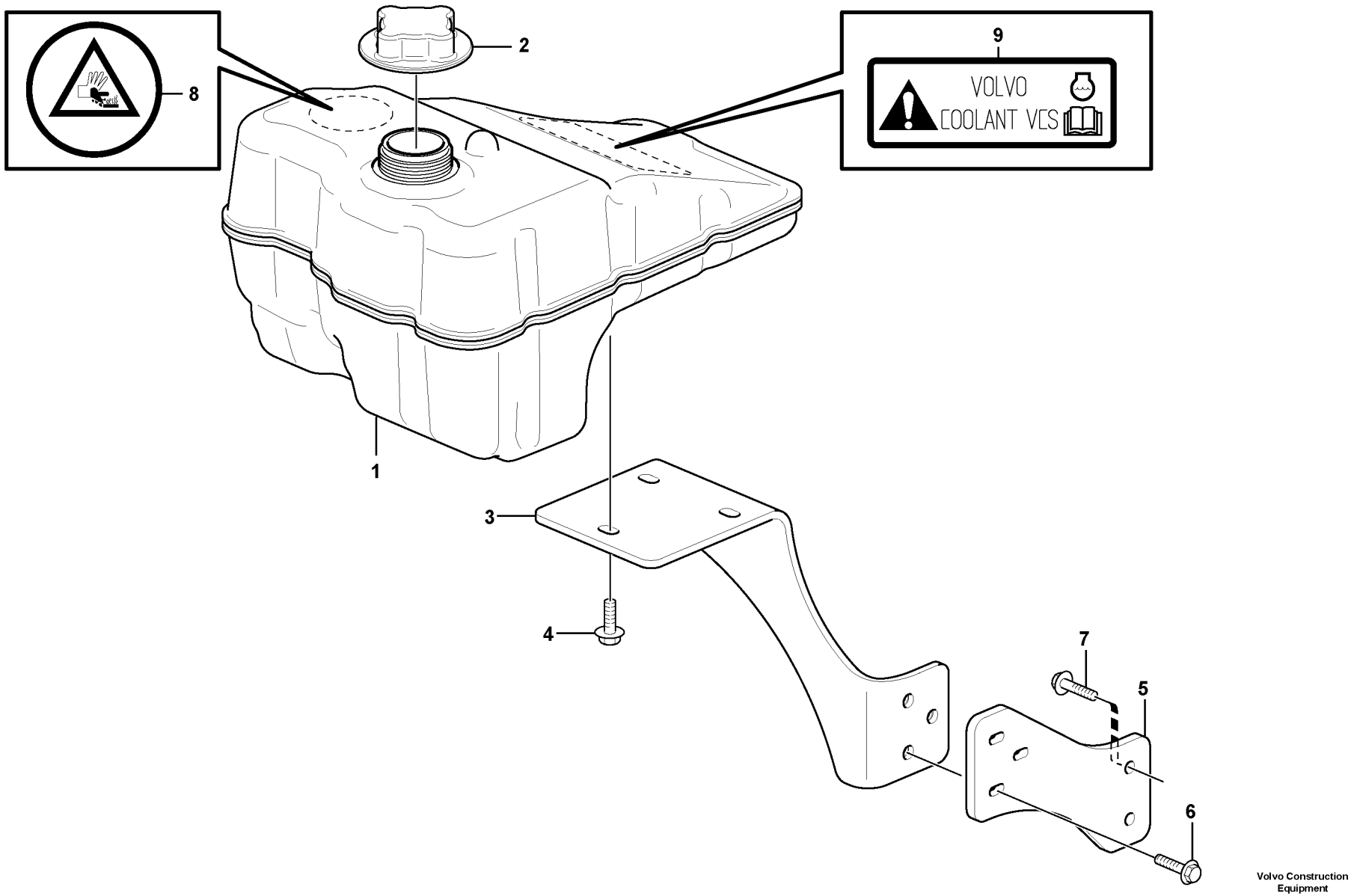

Volvo Construction Equipment

1033545

Fig.	Part No.	Quantity 1	2	3	PS	KIT	Description	Dénomination	Bezeichnung	Denominación	Benämning	Notes
1	**VOE 15609368**	1					Expansion Tank	Vase Expansion	Dehngefäss	Tanque Expansio	Expansionskärl	
2	**VOE 20879323**	1					Pressure Cap	Boucho.pression	Druckverschluss	Tapa Presion	Trycklock	
3	**VOE 15609367**	1					Bracket	Console	Konsole	Ménsula	Konsol	
4	**VOE 13946934**	3					Screw	Vis	Schraube	Tornillo	Skruv	
5	**VOE 15036701**	1					Plate	Plaque	Platte	Placa	Platta	
6	**VOE 946671**	3					Flange screw	Vis à bride	Flanschschraube	Torn embridado	Flänsskruv	
7	**VOE 13946173**	2					Flange screw	Vis à bride	Flanschschraube	Torn embridado	Flänsskruv	
8	**VOE 11889167**	1					Decal	Decalcomanie	Abziehbild	Decalcomania	Dekal	
9	**VOE 11445056**	1					Decal	Decalcomanie	Abziehbild	Decalcomania	Dekal	

1		**Expansionstank med monteringsdetaljer** **Depósito de expansion con accesorios de montaje** **Ausgleichbehälter mit Anbauteilen** **Recipient d'expansion avec pièces de montage** **Expansion tank with fitting parts**	Catalogue id **20159**	Group **261**
2			Illustr. No **1033545**	Section **200**
3			Issue **VOE 79A9920159**	Page **111**
4				
5				

VOLVO

BL70

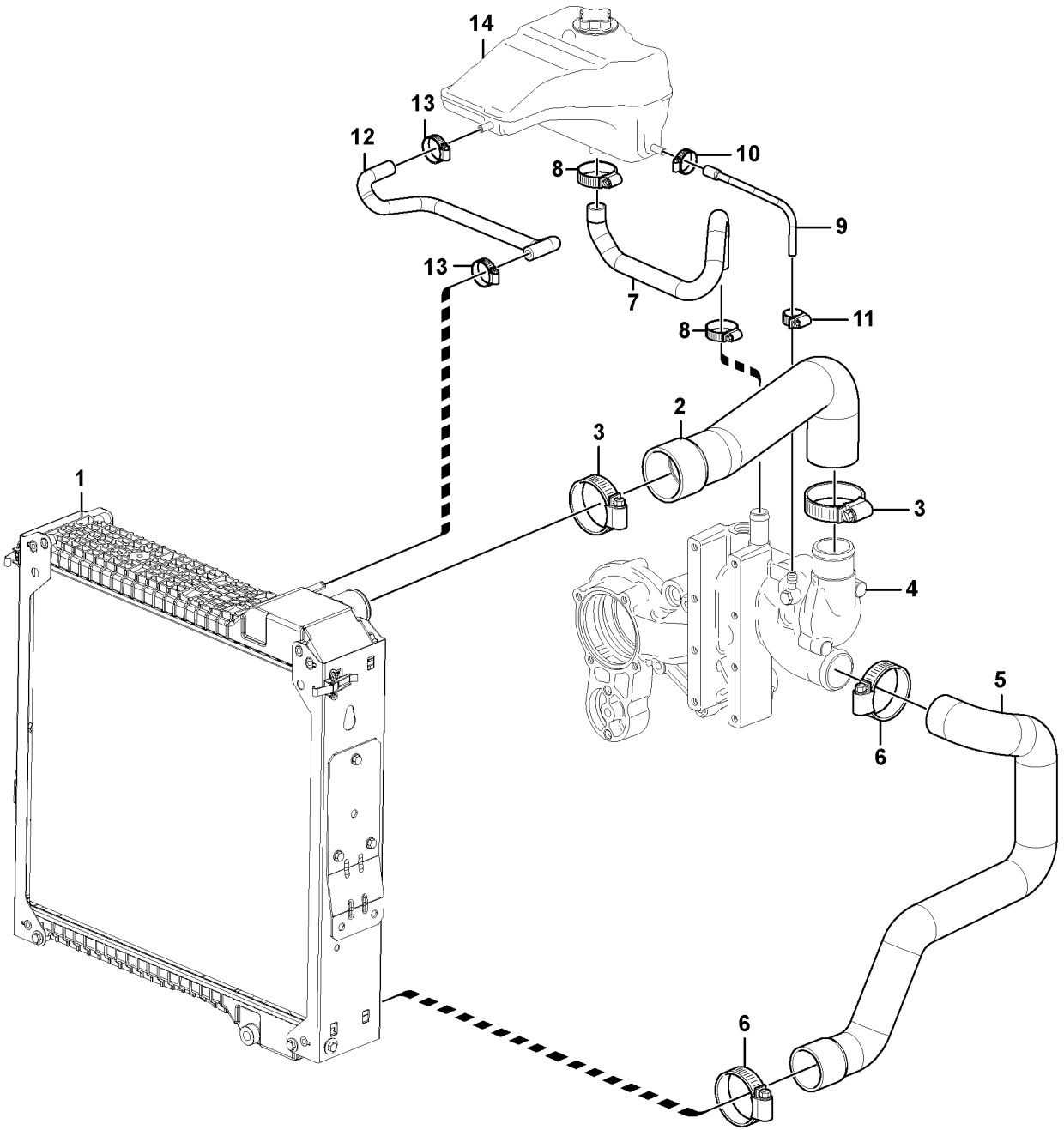

Volvo Construction Equipment

1033547

Fig.	Part No.	Quantity 1	2	3	PS	KIT	Description	Dénomination	Bezeichnung	Denominación	Benämning	Notes
1		1					Cooling Unit	Ensemble Radiat	KÜhlerpaket	Paquete Refrige	Kylarpaket	See group 261, Page 109
2	**VOE 15603524**	1					Hose	Durit	Schlauch	Tubo flexible	Slang	
3	**VOE 981604**	2					Hose Clamp	Collier Serrage	Schlauchschelle	Abraz Manguera	Slangklamma	
4		1					Bracket	Console	Konsole	Ménsula	Konsol	See group 262, Page 115
5	**VOE 15603531**	1					Hose	Durit	Schlauch	Tubo flexible	Slang	
6	**VOE 981604**	2					Hose Clamp	Collier Serrage	Schlauchschelle	Abraz Manguera	Slangklamma	
7	**VOE 15616779**	1					Hose	Durit	Schlauch	Tubo flexible	Slang	
8	**VOE 981708**	2					Hose Clamp	Collier Serrage	Schlauchschelle	Abraz Manguera	Slangklamma	
9	**VOE 15052393**	1					Hose	Durit	Schlauch	Tubo flexible	Slang	
10	**VOE 943471**	1					Hose Clamp	Collier Serrage	Schlauchschelle	Abraz Manguera	Slangklamma	
11	**VOE 943469**	1					Hose Clamp	Collier Serrage	Schlauchschelle	Abraz Manguera	Slangklamma	
12	**VOE 15036561**	1					Hose	Durit	Schlauch	Tubo flexible	Slang	
13	**VOE 981705**	2					Hose Clamp	Collier Serrage	Schlauchschelle	Abraz Manguera	Slangklamma	
14		1					Expansion Tank	Vase Expansion	Dehngefäss	Tanque Expansio	Expansionskärl	See group 261, Page 111

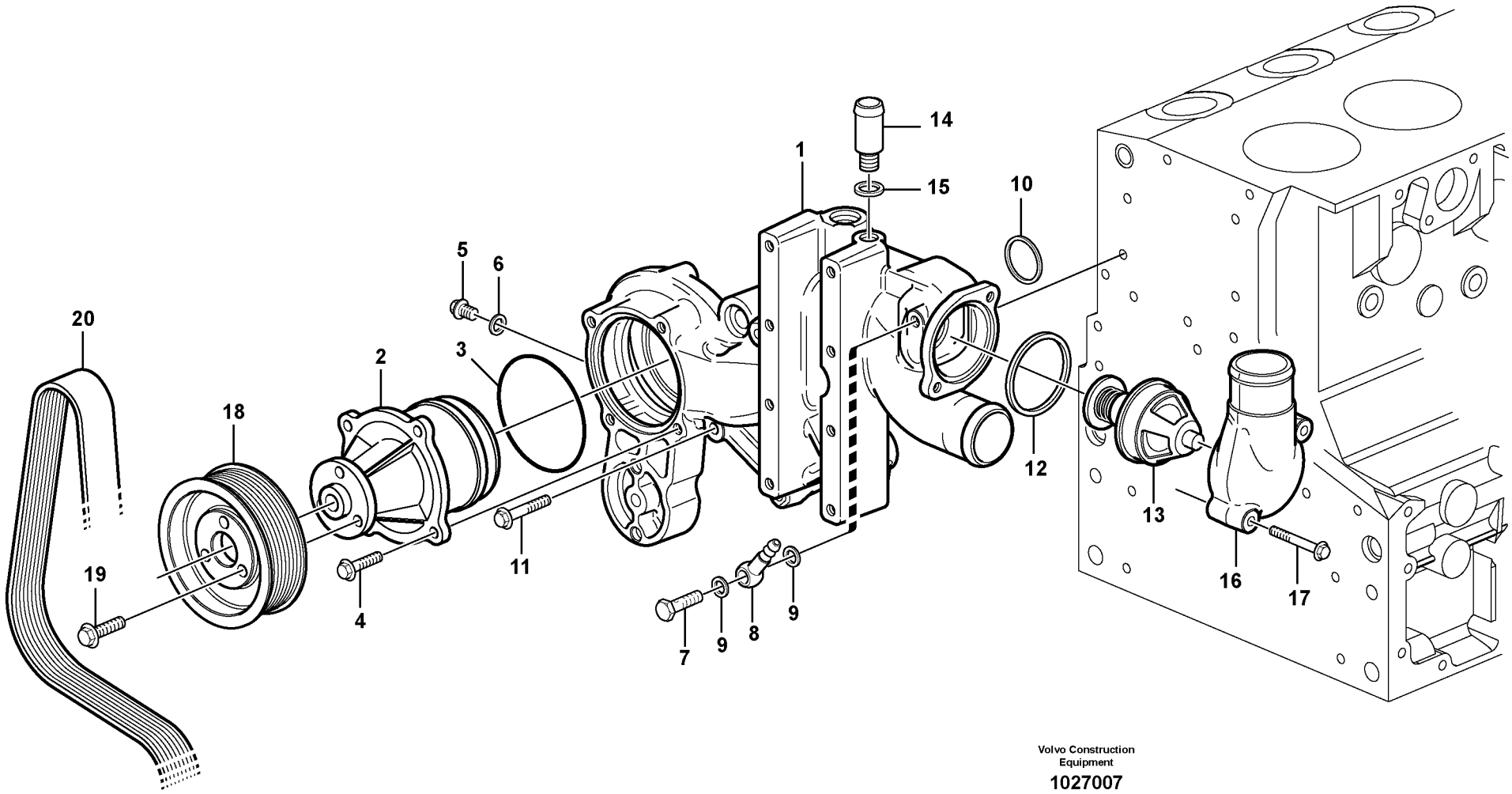

Volvo Construction Equipment

1027007

Fig.	Part No.	Quantity 1	2	3	PS	KIT	Description	Dénomination	Bezeichnung	Denominación	Benämning	Notes
1	**VOE 20800745**	1					Bracket	Console	Konsole	Ménsula	Konsol	
2	**VOE 21083292**	1					•Coolant Pump	•Pompe a eau	•Kuhlwasserpumpe	•Bomba Ag.refr.	•Kylvätskepump	
3	**VOE 20502536**	1					•Sealing ring	•Bague d'étanchéité	•Runddichtring	•Anillo reten	•Tätningsring	
4	**VOE 20405885**	4					•Screw	•Vis	•Schraube	•Tornillo	•Skruv	
5	**VOE 888774**	1					•Plug	•Bouchon	•Stopfen	•Tapon	•Plugg	
6	**VOE 13947281**	1					•Gasket	•Joint	•Dichtung	•Junta	•Packning	
7	**VOE 20460936**	1					•Hollow screw	•Vis creuse	•Hohlschraube	•Racor-surtidor	•Hålskruv	
8	**VOE 20551429**	1					•Fitting	•Ecrou raccord	•Verschraubung	•Racor	•Förskruvning	
9	**VOE 20460061**	2					•Seal	•Joint	•Dichtring	•Junta	•Tätning	
10	**VOE 20798076**	1					O-ring	Joint Torique	O-Ring	Junta torica	O-ring	
11	**VOE 20405723**	7					Screw	Vis	Schraube	Tornillo	Skruv	
12	**VOE 20459961**	1					Sealing ring	Bague d'étanchéité	Runddichtring	Anillo reten	Tätningsring	
13	**VOE 20460312**	1					Thermostat	Thermostat	Thermostat	Termostato	Termostat	
14	**VOE 20412313**	1					Hose Connection	Racco.flexible	Schlauchanschl	Conex Manguera	Slanganslutning	
15	**VOE 13947622**	1					Plane Gasket	Joint Plan	Flachdichtung	Junta Plana	Planpackning	
16	**VOE 20450735**	1					Outlet	Sortie	Auslass	Salida	Utlopp	
17	**VOE 20405672**	2					Screw	Vis	Schraube	Tornillo	Skruv	
18	**VOE 20798527**	1					Pulley	Poulie	Z-riemenscheibe	Polea Corr Dent	Kuggremhjul	
19	**VOE 20405792**	3					Screw	Vis	Schraube	Tornillo	Skruv	
20		1					V-belt	Courroie Trape.	Keilriemen	Correa Trapez	Kilrem	See group 263, Page 119

1		**Vattenpump och termostathus** **Bomba de agua y caja de termostato** **Wasserpumpe und Thermostatgehäuse** **Pompe à eau et boitier thermostat** **Water pump and thermostat housing**	Catalogue id **20159** / Group **262**
2			Illustr. No **1027007** / Section **100**
3			
4			Issue **VOE 79A9920159** / Page **115**
5			

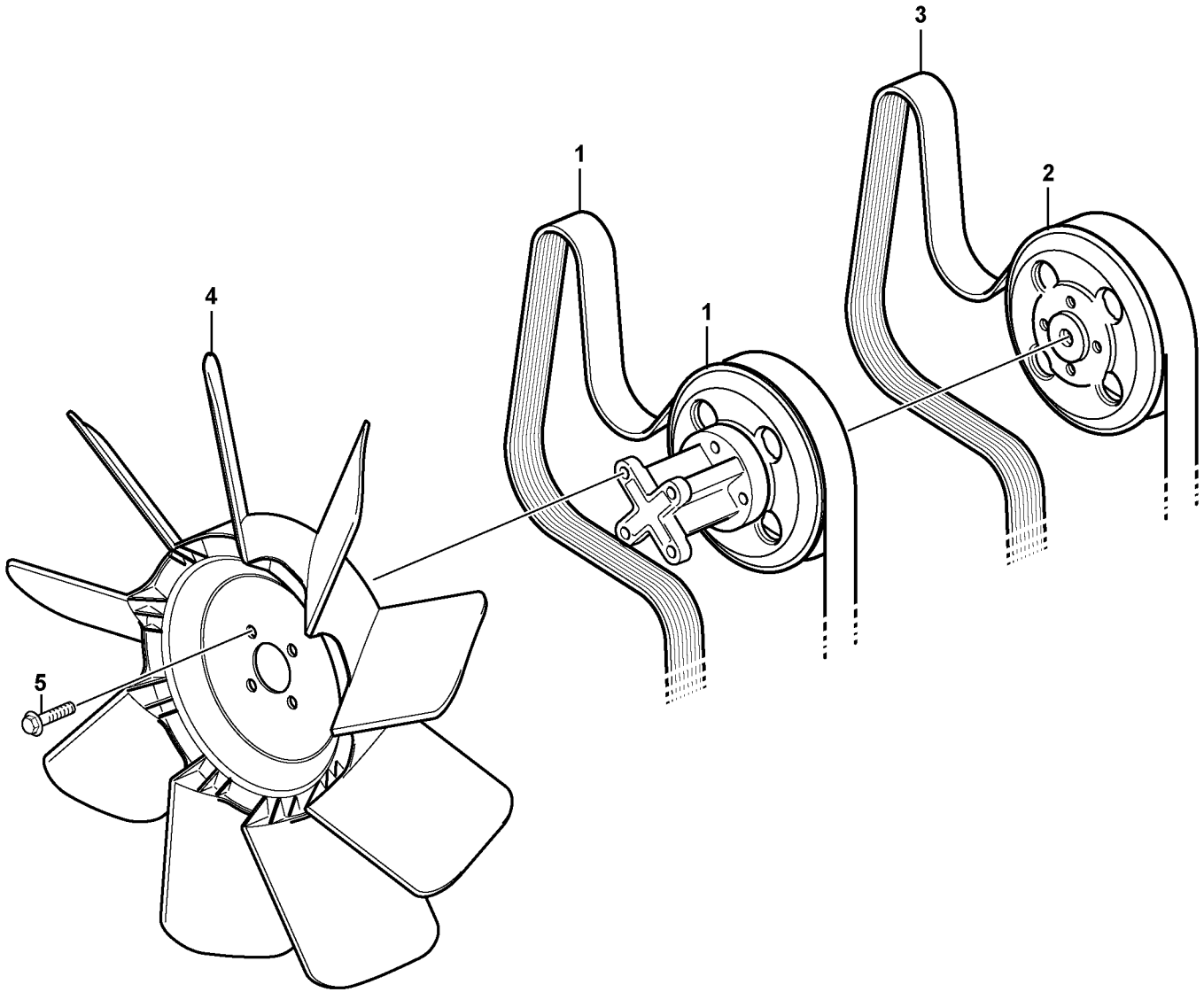

Volvo Construction Equipment

1027097

Fig.	Part No.	Quantity 1	2	3	P S	K I T	Description	Dénomination	Bezeichnung	Denominación	Benämning	Notes
1		1	1				Belt transmission	Transm. courrouie	Riemenantrieb	Correa distribución	Remtransmission	See group 263, Page 119
2	**VOE 15044742**		1				V-belt Pulley	Poulie Trapezo.	Keiriemscheibe	Pol Corr Trapez	Kilremskiva	
3	**VOE 15077918**		1				Belt	Courroie	Riemen	Correa	Rem	
4	**VOE 15610485**	1	1				Fan	Ventilateur	Ventilator	Ventilador	Fläkt	
5	**VOE 13946173**	4	4				Flange screw	Vis à bride	Flanschschraube	Torn embridado	Flänsskruv	

1	**11892004**	**Fläkt** **Ventilador** **Gebläse** **Ventilateur** **Fan**	Catalogue id **20159**	Group **263**
2	**11895218**		Illustr. No **1027097**	Section **100**
3			Issue **VOE 79A9920159**	Page **117**
4				
5		**11892004, 11895218**		

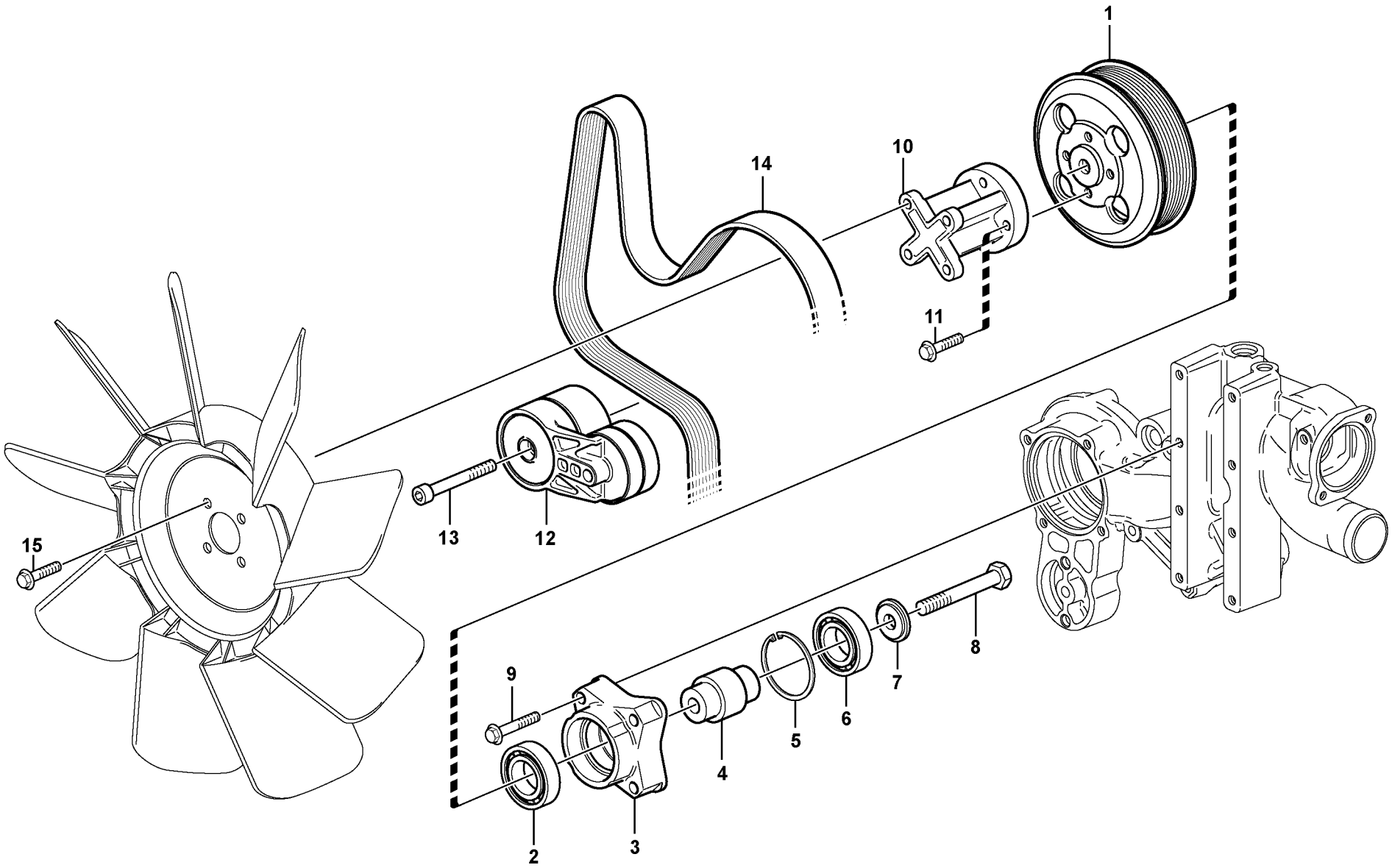

Volvo Construction Equipment

1027209

Fig.	Part No.	Quantity 1	2	3	PS	KIT	Description	Dénomination	Bezeichnung	Denominación	Benämning	Notes
	VOE 21015295	1					Pulley	Poulie	Z-riemenscheibe	Polea Corr Dent	Kuggremhjul	
1	**VOE 20800016**	1					•V-belt Pulley	•Poulie Trapezo	•Keiriemscheibe	•Pol Corr Trapez	•Kilremskiva	
2	**VOE 20999724**	1					•Ball Bearing	•Roulemen.billes	•Kugellager	•Cojinete Bolas	•Kullager	
3	**VOE 20999729**	1					•Bearing Bracket	•Porte-palier	•Lagerbock	•Soporte Cojin	•Lagerbock	
4	**VOE 20999715**	1					•Shaft	•Arbre	•Welle	•Arbol	•Axel	
5	**VOE 20459025**	1					•Retaining ring	•Bague retenue	•Haltering	•Anillo de apoyo	•Hållarring	
6	**VOE 20999720**	1					•Ball Bearing	•Roulemen.billes	•Kugellager	•Cojinete Bolas	•Kullager	
7	**VOE 20999732**	1					•Washer	•Rondelle	•Scheibe	•Arandela	•Bricka	
8	**VOE 20450754**	1					•Screw	•Vis	•Schraube	•Tornillo	•Skruv	
9	**VOE 20459263**	4					Screw	Vis	Schraube	Tornillo	Skruv	
10	**VOE 20506118**	1					Adapter	Raccord Reduct.	Verbind Stutzen	Adaptador	Adapter	
11	**VOE 20405504**	4					Screw	Vis	Schraube	Tornillo	Skruv	
12	**VOE 20909227**	1					Belt Tensioner	Tendeu.courroie	Riemenspanner	Tensor Correa	Remspännare	
13	**VOE 20555065**	1					Screw	Vis	Schraube	Tornillo	Skruv	
14	**VOE 15077962**	1					Belt	Courroie	Riemen	Correa	Rem	
15	**VOE 20405885**	4					Screw	Vis	Schraube	Tornillo	Skruv	

1		**Remtransmission** **Correa distribución** **Riemenantrieb** **Transmission courrouie** **Belt transmission**	Catalogue id **20159**	Group **263**
2			Illustr. No **1027209**	Section **150**
3			Issue **VOE 79A9920159**	Page **119**
4				
5				

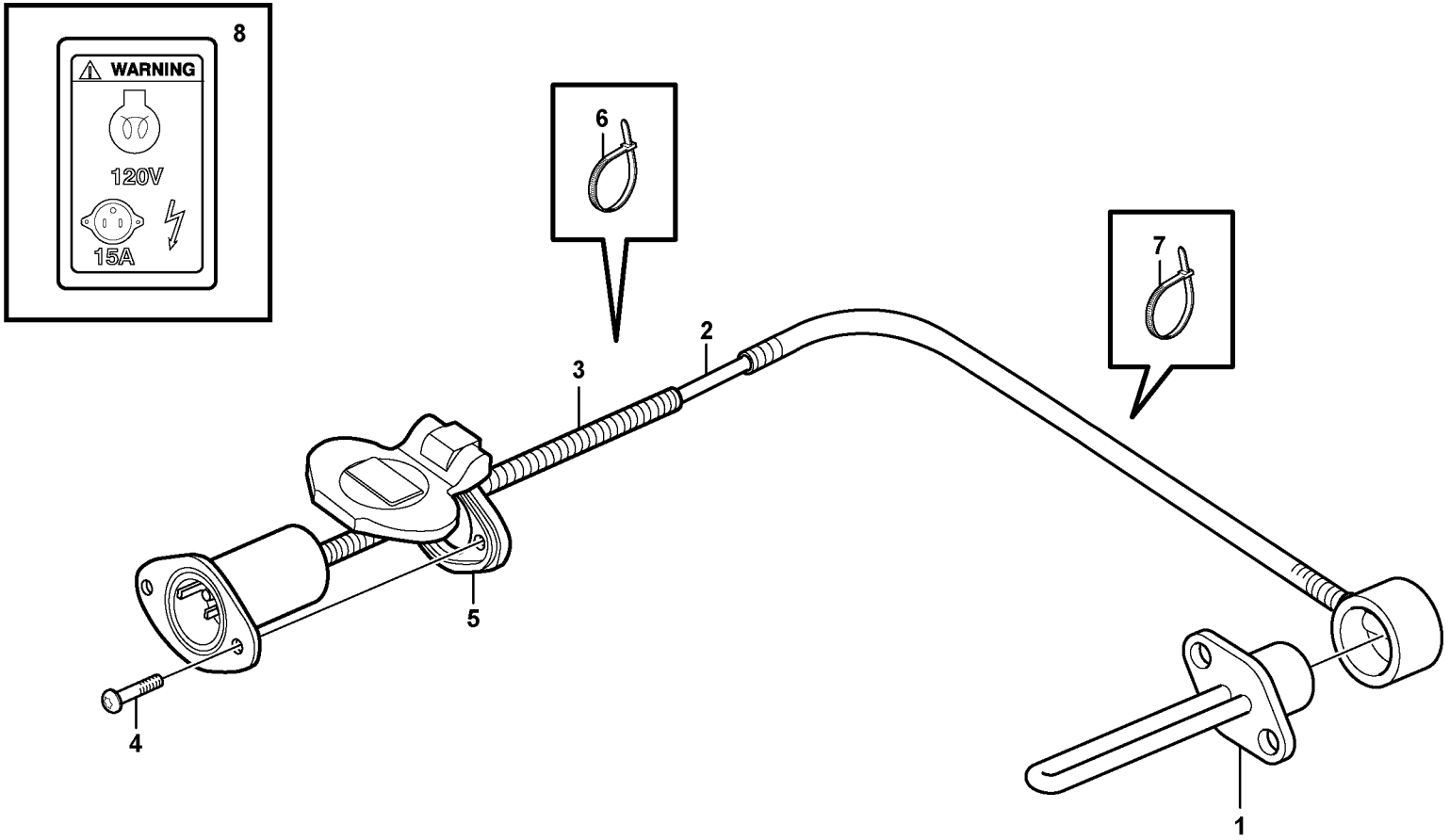

Volvo Cnstruction
Equipment

1033574

Fig.	Part No.	Quantity 1	2	3	PS	KIT	Description	Dénomination	Bezeichnung	Denominación	Benämning	Notes
1	**VOE 11886629**	1					Pre-heater	Prechauffeur	Vorwärmer	Precalentador	Förvärmare	
2	**VOE 11141656**	1					Cable	Câble	Kabel	Cable	Kabel	
3	**VOE 979236**	1					Hose	Durit	Schlauch	Tubo flexible	Slang	
4	**VOE 972410**	2					Screw	Vis	Schraube	Tornillo	Skruv	
5	**VOE 11109685**	1					Cover	Couvercle	Deckel	Tapa	Lock	
6	**VOE 980881**	2					Cable Tie, 45	Attache de câble, 45	Kabelbinder, 45	Abrazadera de cable,	Buntband, 45	
7	**VOE 4881440**	6					Strip Clamp	Ruban Serrage	Kabelbinder	Abraz Cinta	Bandklamma	
8	**VOE 11302220**	1					Decal	Autocollant	Aufklebeschild	Calcomania	Dekal	

1		**Motorvärmare.** **Calentador del motor.** **Motorwärmer.** **Chaufferette de moteur.** **Engine heater.**	Catalogue id **20159**	Group **269**
2			Illustr. No **1033574**	Section **100**
3			Issue **VOE 79A9920159**	Page **121**
4				
5		**11895230**		

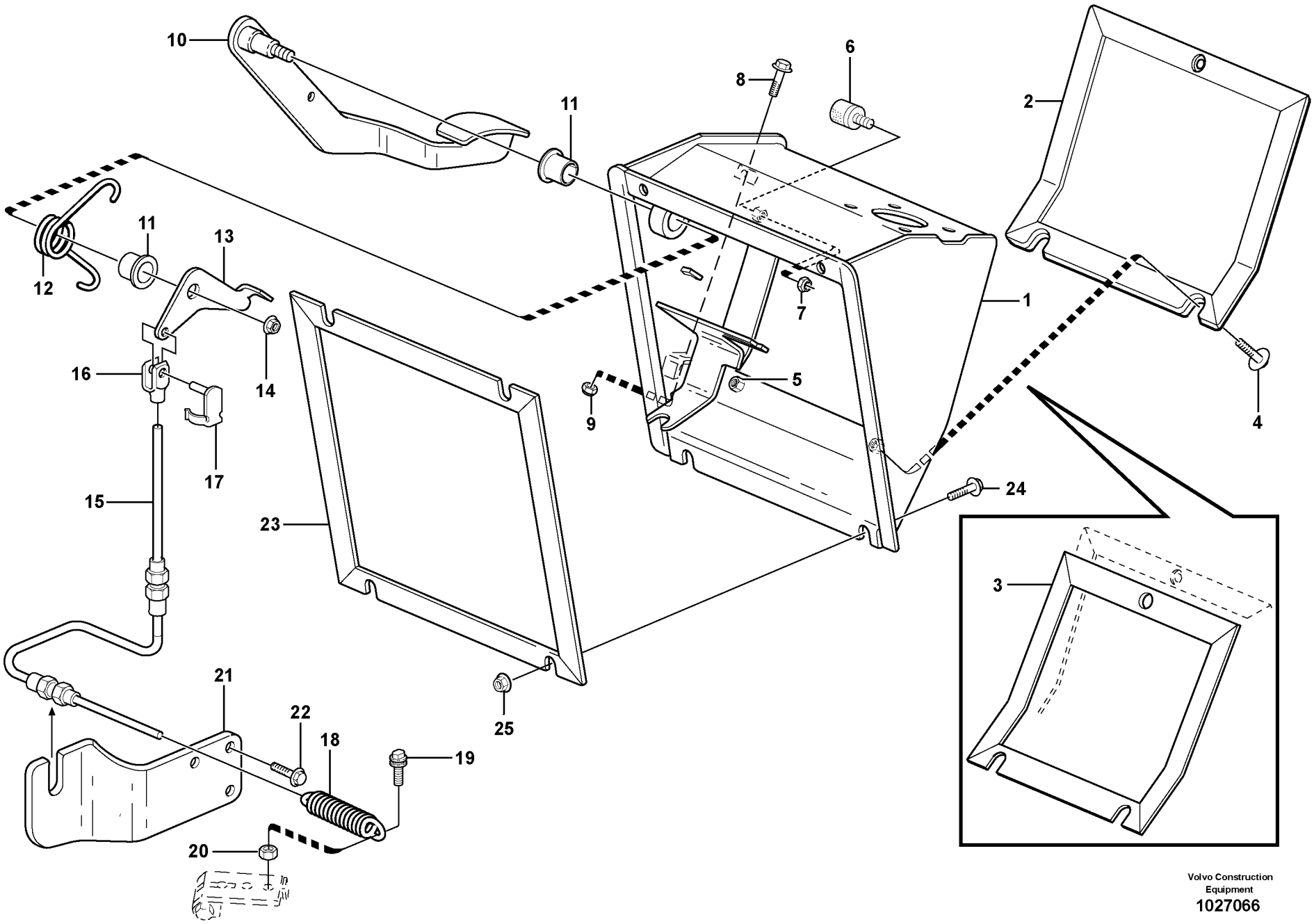

Volvo Construction Equipment
1027066

Fig.	Part No.	Quantity 1	2	3	PS	KIT	Description	Dénomination	Bezeichnung	Denominación	Benämning	Notes
			1	1	NS		Throttle control	Comm. accelerateur	Gasregler	Mando acelerado	Gasreglage	
1	**VOE 11202250**		1	1			•Box	•Boîte	•Kasten	•Caja	•Låda	
2			1	1	NS		•Cover	•Capot	•Haube	•Capo	•Lock	
3	**VOE 11202254**		1	1			••Gasket	••Joint	••Dichtung	••Junta	••Packning	
4	**VOE 13947542**		3	3			•Screw	•Vis	•Schraube	•Tornillo	•Skruv	
5	**VOE 981269**		3	3			•Rivet Nut	•Ecrou Rivet	•Nietmutter	•Tuerca Remache	•Nitmutter	
6	**VOE 11200579**		1	1			•Absorber	•Amortisseur	•Dämpfer	•Amortiguador	•Dämpare	
7	**VOE 981256**		1	1			•Rivet Nut	•Ecrou Rivet	•Nietmutter	•Tuerca Remache	•Nitmutter	
8	**VOE 13946173**		1	1			•Flange screw	•Vis à bride	•Flanschschraube	•Torn embridado	•Flänsskruv	
9	**VOE 946036**		1	1			•Lock nut	•Contre-ecrou	•Sicherungsmutter	•Contratuerca	•Låsmutter	
10	**VOE 11202248**		1	1			•Accelerator Pedal	•Pédale d'accélérateu	•Gaspedal	•Pedal de acelerador	•Gaspedal	
11	**VOE 11200936**		2	2			•Flange Bearing	•Palier Bride	•Flanschlager	•Cojinete Brida	•Flänslager	
12	**VOE 11202231**		1	1			•Torsion Spring	•Ressort Torsion	•Drehstabfeder	•Resorte Torsion	•Vridfjäder	
13	**VOE 11202437**		1	1			•Link Arm	•Bras Commande	•Gelenkhebel	•Brazo Artic	•Länkarm	
14	**VOE 13971098**		1	1			•Flange nut	•Ecrou accouple.	•Bundmutter	•Tuerca embridad	•Flänsmutter	
15	**VOE 11888929**	1					Throt Cont Ca	Câble d'accélération	Gasregelzug	Cable Acelerad	Gasreglagewire	(VOE 11888222)
16	**VOE 11882487**	1					Fork	Fourche	Gabel	Horquilla	Gaffel	
17	**VOE 11882489**	1					Pin	Clavette	Splint	Pasador	Sprint	
18	**VOE 11882485**	1					Spring	Ressort	Feder	Muelle	Fjäder	
19	**VOE 11882478**	1					Cage	Support	Halter	Soporte	Hållare	
20	**VOE 13955781**	1					Nut	Ecrou	Mutter	Tuerca	Mutter	
21	**VOE 11882482**	1					Bracket	Console	Konsole	Consola	Konsol	
22	**VOE 13946173**	3					Flange screw	Vis à bride	Flanschschraube	Torn embridado	Flänsskruv	
23	**VOE 11205982**		1				Gasket	Joint	Dichtung	Junta	Packning	
24	**VOE 13945444**		3	3			Flange screw	Vis à bride	Flanschschraube	Torn embridado	Flänsskruv	
25	**VOE 948645**		2	2			Flange Lock Nut	Contre écrou bride	Flanschmutter	Contratuer Embr	Flänslåsmutter	

1	**11892004**	**Regulatorreglage** **Mando del regulador** **Reglersteuerung** **Commande du régulateur** **Regulator control**	Catalogue id **20159**	Group **271**
2	**11298324**		Illustr. No **1027066**	Section **100**
3	**11298328**			
4			Issue **VOE 79A9920159**	Page **123**
5		**11892004, 11298324, 11298328**		

VOLVO

BL70

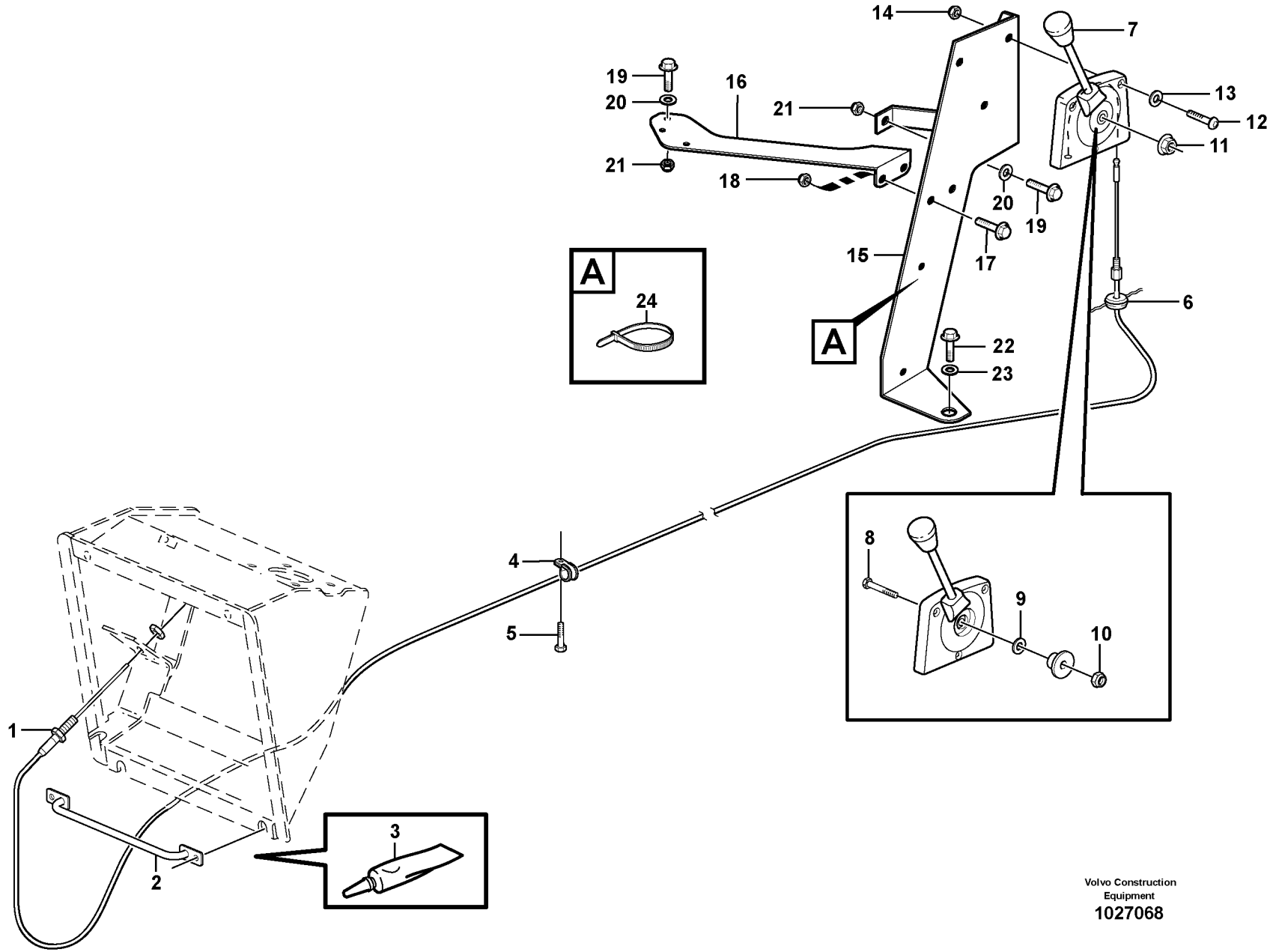

Volvo Construction Equipment

1027068

Fig.	Part No.	Quantity 1	2	3	PS	KIT	Description	Dénomination	Bezeichnung	Denominación	Benämning	Notes
1	**VOE 15036422**	1	1				Cable	Câble	Seil	Cable	Lina	
2		1	1		NS		Hose retainer	Porte-flexible	Schlauchhalter	Reten manguera	Slanghållare	
	VOE 955297	2	2				Hexagon screw	Vis tête hexagonale	Sechskantschraube	Tornillo hexago	Sexkantsskruv	
3		1	1		NS		Sealant	Prod.etancheite	Dichtmittel	Product Estanq	Tätningsmedel	
4	**VOE 952623**	1	1				Clamp	Pince Serrage	Klemme	Abrazadera	Klämma	
5	**VOE 972421**	1	1				Screw	Vis	Schraube	Tornillo	Skruv	
6	**VOE 941269**	1	1				Plug	Bouchon	Stopfen	Tapon	Plugg	
7	**VOE 11202931**	1	1				Hand throttle control	Accélérateur a main	Handgasregler	Mando manual aceler	Handgasreglage	
8	**VOE 11715202**	1	1				•Screw	•Vis	•Schraube	•Tornillo	•Skruv	
9	**VOE 11712696**	1	1				•Washer	•Rondelle	•Scheibe	•Arandela	•Bricka	
10	**VOE 946035**	1	1				•Lock nut	•Contre-ecrou	•Sicherungsmutter	•Contratuerca	•Låsmutter	
11	**VOE 13949278**	1	1				Flange Lock Nut	Contre écrou bride	Flanschmutter	Contratuer Embr	Flänslåsmutter	
12	**VOE 969793**	3	3				Screw	Vis	Schraube	Tornillo	Skruv	
13	**VOE 13940090**	3	3				Washer	Rondelle	Scheibe	Arandela	Bricka	
14	**VOE 975237**	3	3				Lock nut	Contre-ecrou	Sicherungsmutter	Contratuerca	Låsmutter	
15			1		NS		Anchorage	Fixation	Halterung	Fijacion	Fäste	
16			1		NS		•Anchorage	•Fixation	•Halterung	•Fijacion	•Fäste	
17	**VOE 946440**		2				•Flange screw	•Vis à bride	•Flanschschraube	•Torn embridado	•Flänsskruv	
18	**VOE 13945408**		2				•Nut	•Ecrou	•Mutter	•Tuerca	•Mutter	
19	**VOE 13945444**		4				Flange screw	Vis à bride	Flanschschraube	Torn embridado	Flänsskruv	
20	**VOE 13960143**		4				Washer	Rondelle	Scheibe	Arandela	Bricka	
21	**VOE 13945408**		4				Nut	Ecrou	Mutter	Tuerca	Mutter	
22	**VOE 13946173**		1				Flange screw	Vis à bride	Flanschschraube	Torn embridado	Flänsskruv	
23	**VOE 13960141**		1				Washer	Rondelle	Scheibe	Arandela	Bricka	
24	**VOE 11039689**		1				Strip Clamp	Ruban Serrage	Kabelbinder	Abraz Cinta	Bandklamma	

1	**11298324**	**Handgasreglage** **Acelerador manual** **Handgas** **Accelerateur manual** **Hand throttle**	Catalogue id **20159**	Group **272**
2	**11298328**			
3			Illustr. No **1027068**	Section **100**
4				
5		**11298324, 11298328**	Issue **VOE 79A9920159**	Page **125**

VOLVO

BL70

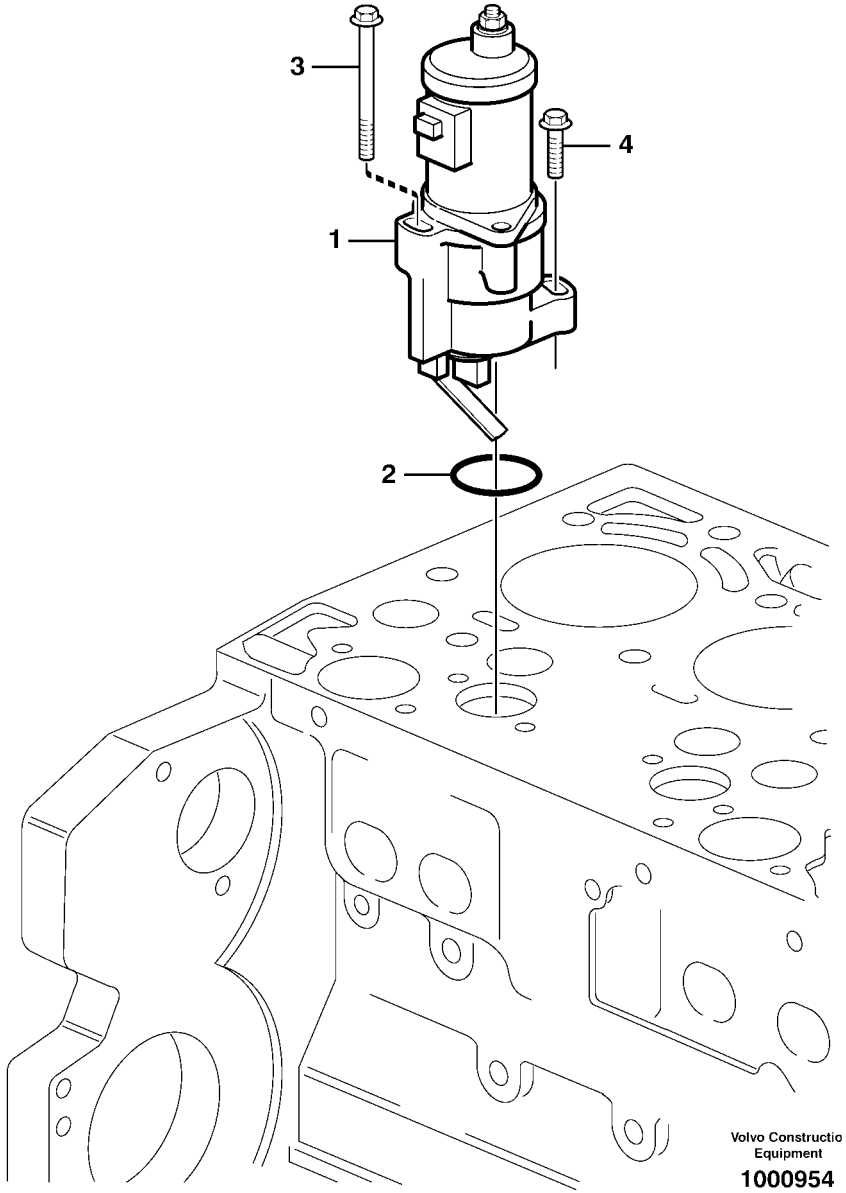
3
4
1
2
Volvo Constructio
Equipment
1000954

Fig.	Part No.	Quantity 1	2	3	PS	KIT	Description	Dénomination	Bezeichnung	Denominación	Benämning	Notes
1	**VOE 20460335**	1					Control System	System.controle	Kontrollsystem	Sistema Control	Kontrollsystem	
2	**VOE 20405728**	1					•Sealing ring	•Bague d'étanchéité	•Runddichtring	•Anillo reten	•Tätningsring	
3	**VOE 11700269**	1					Screw	Vis	Schraube	Tornillo	Skruv	
4	**VOE 13949578**	1					Screw	Vis	Schraube	Tornillo	Skruv	

1		**Stoppmagnet** **Parada del motor** **Motorabstellung** **Arret de moteur** **Shutdown device**	Catalogue id **20159**	Group **273**
2			Illustr. No **1000954**	Section **100**
3			Issue **VOE 79A9920159**	Page **127**
4				
5				

VOLVO

BL70

VOLVO

Construction Equipment

www.volvo.com

GROUP		Section	Page
313	Battery box with fitting parts	100	135
321	Alternator with assembling details	100	137
331	Starter motor with assembling details	100	139
333	Pre-heater with relay	100	141
352	Work lights	200	143
353	Lighting, rear	100	145
353	Lighting,rear	200	147
354	Iterior lamp 11298324	100	149
362	Horn	100	151
362	Rotating beacon	150	153
363	Windshield wiper, front 11298203,	100	155
363	Windshield wiper, rear 11298324	150	157
363	Windshield washer	200	159
366	Electronic unit.	100	161
366	Electronic unit.	200	163
371	Battery cable and main switch 11891392	100	165
371	Battery cable and main switch 11891391	150	169
371	Cable harness, engine	200	173
371	Cable harness, transmission. 11895030, 11895031	250	175
371	Cable harness, transmission. 11891255	275	177
371	Other cables in cab, AC and rear windshield wiper 11298324	300	179
371	Cable Harness cab int. roof 11298324, 11298328	350	181
371	Cable Harness cab int. roof 11298324	360	183
371	Cable harness chassis	400	185
371	Cable harness rear valve block	450	189
371	Other cables, chassis	500	191
371	Cable harness, panel 11895034	675	193
371	Cable harness, control panel right	700	197
371	Cable harness heater and air conditioning 11298324	750	199
371	Cable harness, hand tool hydraulic 11895102	800	201
371	Cable harness, hand tool hydraulic 11895102	810	203
371	Cable and switch for rear horn 11895110	850	205
371	Cable harness 11895117	900	207
371	Cable harness 11895074 11895074 11895119 11895120	925	209
371	Cable harness, fuel filling pump 11895133	950	211
371	Cable harness, Loader Quick Attach 11891564	1100	213
372	Electrical distribut.unit and control unit	100	215
380	Instrument panel	100	217
380	Switch panel	200	219
380	Anti-theft Kit 11891332	250	223
380	Foot switch and electric power outlet	300	225
380	Switch panel 11895034	400	227



TABLE DES MATIÈRES

GROUPE		Section	Page
313	Cage batterie avec pièces de montage	100	135
321	Alternateur avec pieces de montage	100	137
331	Démarreur avec pieces de montage	100	139
333	Préchauffeur avec relais	100	141
352	Phare de travail	200	143
353	Eclairage, arriére	100	145
353	Eclairage,arriére	200	147
354	Interieure lampe 11298324	100	149
362	Avertisseur sonore	100	151
362	Gyrophare	150	153
363	Essuie-vitre, avant 11298203,	100	155
363	Essuie-vitre, arrière 11298324	150	157
363	Lave - glace	200	159
366	Unité électronique	100	161
366	Unité électronique	200	163
371	Cable batterie et robinet batterie 11891392	100	165
371	Cable batterie et robinet batterie 11891391	150	169
371	Faisceau de câbles, moteur	200	173
371	Faisceau de câles, transmission. 11895030, 11895031	250	175
371	Faisceau de câles, transmission. 11891255	275	177
371	Autres câbles électriques, AC et moteur essuie glace 11298324	300	179
371	Câblage, pavillon cabine 11298324, 11298328	350	181
371	Câblage, pavillon cabine 11298324	360	183
371	Faisceau de câbles, châssis	400	185
371	Faisceau de câbles, bloc-distributeur arrière	450	189
371	Autres câbles électriques, châssis	500	191
371	Faisceau de câbles, pupitre central 11895034	675	193
371	Faisceau de câbles, tableau de bord côté droit	700	197
371	Faisceau de câbles, chauffage et refroidissement 11298324	750	199
371	Faisceau câbles, circuit hydr. outil main 11895102	800	201
371	Faisceau câbles, circuit hydr. outil main 11895102	810	203
371	11895110	850	205
371	Faisceau cables 11895117	900	207
371	Faisceau cables 11895074 11895074 11895119 11895120	925	209
371	Faisceau cables, pompe de remplissage en carburant 11895133	950	211
371	Faisceau de câbles, porte-outil à accouplement rapide 11891564	1100	213
372	Centrale de électrique	100	215
380	Tableau de bord	100	217
380	Tableau commande	200	219
380	Kit alarme antivol 11891332	250	223
380	Commutateur au pied et prise d'alimentation	300	225
380	Tableau commande 11895034	400	227

GRUPPE		Abschnitt	Seite
313	Batteriekasten mit Anbauteilen	100	135
321	Generator mit Anbauteilen	100	137
331	Anlasser mit Anbauteilen	100	139
333	Vorwätmer mit Relais	100	141
352	Arbeitsscheinwerfer	200	143
353	Beleuchtung, hinter	100	145
353	Beleuchtung,hinter	200	147
354	Innen lampe 11298324	100	149
362	Signalhorn	100	151
362	Rundum-kennleuchte	150	153
363	Scheibenwischer, vorne 11298203,	100	155
363	Scheibenwischer, hinten 11298324	150	157
363	Scheibenwaschanlage	200	159
366	Elektronische Einheit	100	161
366	Elektronische Einheit	200	163
371	Batterieleitung und Batterietrennschalter 11891392	100	165
371	Batterieleitung und Batterietrennschalter 11891391	150	169
371	Kabelbündel, Motor	200	173
371	Kabelbaum, Getriebe. 11895030, 11895031	250	175
371	Kabelbaum, Getriebe. 11891255	275	177
371	Übrige Leitungen, AC und Windschutzscheibenwischer 11298324	300	179
371	Leitung mit Kabine innen Decke 11298324, 11298328	350	181
371	Leitung mit Kabine innen Decke 11298324	360	183
371	Kabelbaum, Fahrgestell	400	185
371	Kabelbaum hinterer Ventilblock	450	189
371	Übrige Leitungen, Fahrgestell	500	191
371	Kabelbäume, Mitteltafel 11895034	675	193
371	Kabelbaum, rechte Bedientafel	700	197
371	Kabelbaum, Heizung und Kühlung 11298324	750	199
371	Kabelbaum, Handwerkzeughydraulik 11895102	800	201
371	Kabelbaum, Handwerkzeughydraulik 11895102	810	203
371	11895110	850	205
371	Kabelbaum 11895117	900	207
371	Kabelbaum 11895074 11895074 11895119 11895120	925	209
371	Kabelbaum, Betankungspumpe 11895133	950	211
371	Kabelbäume, Lader Schnellwechsler 11891564	1100	213
372	Elektrozentrale	100	215
380	Armaturenbrett	100	217
380	Steuerpult	200	219
380	Diebstahlalarm-Kit 11891332	250	223
380	Fußschalter und Stromanschluss	300	225
380	Steuerpult 11895034	400	227

INDICE

Catalogue id 20159 | Group 3 | Issue VOE 79A9920159 | Page 132

GRUPO		Sección	Página
313	Caja de batería con accesorios de montaje	100	135
321	Alternador con assesorios de montage	100	137
331	Motor de arranque con assesorios de montaje	100	139
333	Precalentador con rele	100	141
352	Alumbrado de trabajo	200	143
353	Alumbrado, trasero	100	145
353	Alumbrado,trasero	200	147
354	Interior lampare 11298324	100	149
362	Bocina	100	151
362	Faro de advertencia giratorio	150	153
363	Limpiaparabrisas, delantero 11298203,	100	155
363	Limpiaparabrisas, trasero 11298324	150	157
363	Lavaparabrisas	200	159
366	Unidad electrónica	100	161
366	Unidad electrónica	200	163
371	Cable de bateria y desconectador bateria 11891392	100	165
371	Cable de bateria y desconectador bateria 11891391	150	169
371	Haz de cables, motor	200	173
371	Manojo de cable, transmisión. 11895030, 11895031	250	175
371	Manojo de cable, transmisión. 11891255	275	177
371	Otros cables, AC y limpiaparabrisas 11298324	300	179
371	Haz de cables en el techo interior de la cabina 11298324, 11298328350		181
371	Haz de cables en el techo interior de la cabina 11298324	360	183
371	Haz de cables chasis	400	185
371	Haz de cables del bloque de ventiladores traseros	450	189
371	Otros cables, chasis	500	191
371	Haz de cables, panel central 11895034	675	193
371	Haz de cables, panel de mandos derecho	700	197
371	Cableado de equipo de calefacción y refrigeración 11298324	750	199
371	Mazo de cables, hidráulica de herramienta manual 11895102	800	201
371	Mazo de cables, hidráulica de herramienta manual 11895102	810	203
371	11895110	850	205
371	Manojo cables 11895117	900	207
371	Manojo cables 11895074 11895074 11895119 11895120	925	209
371	Manojo cables, bomba de repostaje 11895133	950	211
371	Mazo de cables, enganche rápido cargadora 11891564	1100	213
372	Central eléctrica	100	215
380	Panel de instrumentos	100	217
380	Panel de mando	200	219
380	Antirrobo 11891332	250	223
380	Interruptor de pie y toma de corriente	300	225
380	Panel de mando 11895034	400	227

GRUPP		Avsnitt	Sida
313	Batterilåda med monteringsdetaljer	100	135
321	Generator med monteringsdetaljer	100	137
331	Startmotor med monteringsdetaljer	100	139
333	Startelement med relä	100	141
352	Arbetsbelysning	200	143
353	Belysning, bakre	100	145
353	Belysning,bakre	200	147
354	Innerbelysning 11298324	100	149
362	Signalhorn	100	151
362	Roterande varningsljus	150	153
363	Vindrutetorkare, fram 11298203,	100	155
363	Vindrutetorkare, bak 11298324	150	157
363	Vindrutespolare	200	159
366	Elektronikenhet	100	161
366	Elektronikenhet	200	163
371	Batteriledning och batterifrånskiljare 11891392	100	165
371	Batteriledning och batterifrånskiljare 11891391	150	169
371	Ledningsmatta, motor	200	173
371	Ledningsmatta transmission 11895030, 11895031	250	175
371	Ledningsmatta transmission 11891255	275	177
371	Övriga ledningar i hytt, AC och bakre vindrutetorkarmotor 11298324	300	179
371	Ledn.m hytt inv tak 11298324, 11298328	350	181
371	Ledn.m hytt inv tak 11298324	360	183
371	Ledningsmatta chassi	400	185
371	Ledningsmatta bakre ventilblock	450	189
371	Övriga ledningar, chassi	500	191
371	Ledningsmatta, mittpanel 11895034	675	193
371	Ledningsmatta, manöverpanel höger	700	197
371	Ledningsmatta värme och kylanläggning 11298324	750	199
371	Ledningsmatta, handverktyg hydr. 11895102	800	201
371	Ledningsmatta, handverktyg hydr. 11895102	810	203
371	Ledning och strömbrytare för bakre signalhorn 11895110	850	205
371	Ledningsmatta 11895117	900	207
371	Ledningsmatta 11895074 11895074 11895119 11895120	925	209
371	Ledningsmatta, bränslepåfyllningspump 11895133	950	211
371	Ledningsmatta, lastaggregat snabbfäste 11891564	1100	213
372	Elcentral och styrenhet	100	215
380	Instrumentpanel	100	217
380	Manöverpanel	200	219
380	Stöldlarmsats 11891332	250	223
380	Fotströmställare och strömuttag	300	225
380	Manöverpanel 11895034	400	227

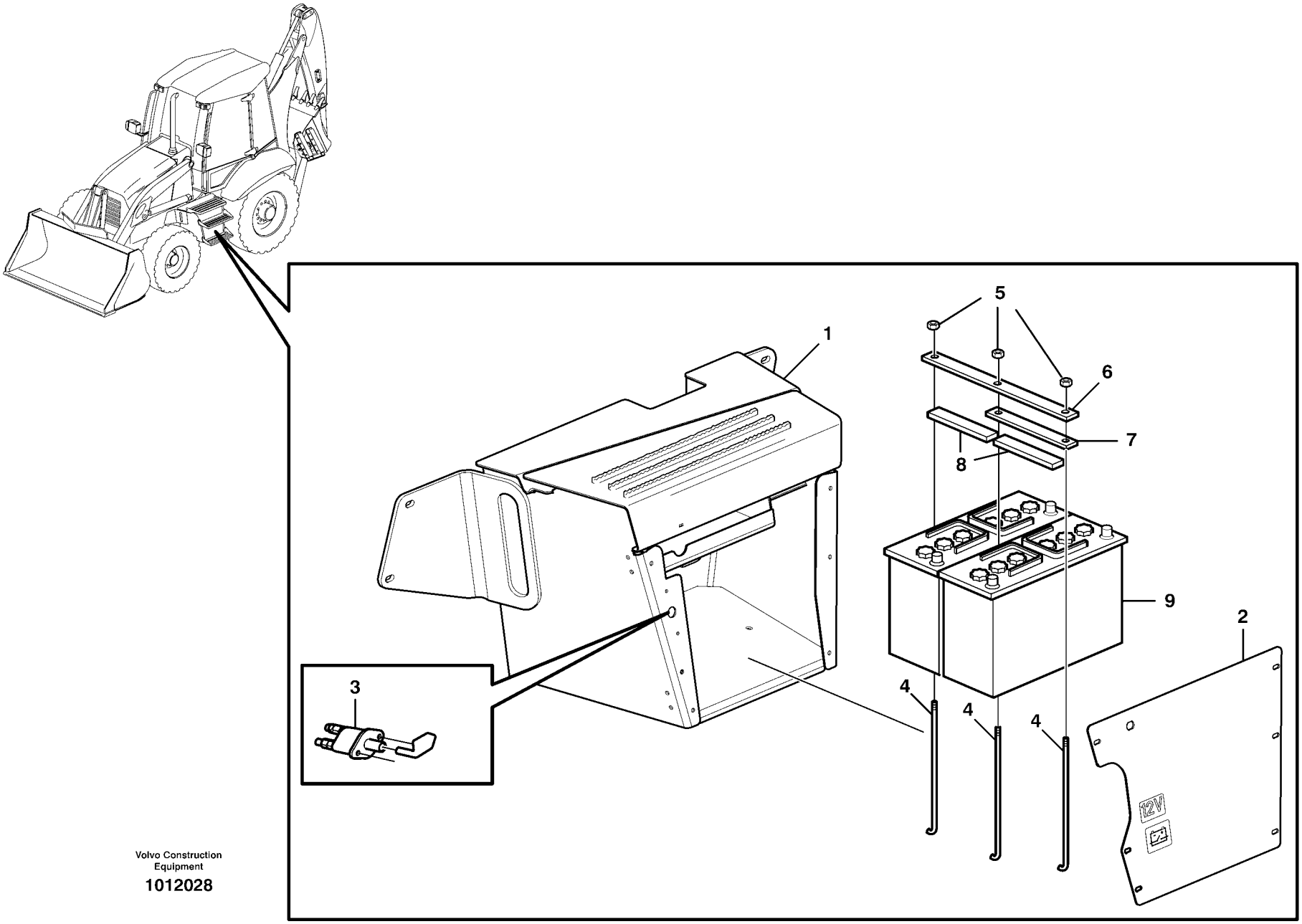

Volvo Construction Equipment

1012028

Fig.	Part No.	Quantity 1	2	3	PS	KIT	Description	Dénomination	Bezeichnung	Denominación	Benämning	Notes
1		1	1				Tool Box	Boite a outils	Werkzeugkasten	Caja herramientas	Verktygslåda	See group 896, Page 445
2		1	1				Hatch	Trappe	Luke	Trampilla	Lucka	See group 896, Page 445
3		1	1				Main Switch	Coupe-circuit pri.	Hauptschalter	Interr Maestro	Huvudströmst	See group 371, Page 165
4	**VOE 11883321**	2	3				Stay	Tirant	Strebe	Barra	Stag	
5	**VOE 13971098**	2	3				Flange nut	Ecrou accouple.	Bundmutter	Tuerca embridad	Flänsmutter	
6	**VOE 11883320**		1				Reinforcement	Renfort	Verstärkung	Refuerzo	Förstärkning	
7	**VOE 11883584**	1					Reinforcement	Renfort	Verstärkung	Refuerzo	Förstärkning	
8	**VOE 11883599**	1	2				Rubber Block	Bloc Caoutchouc	Gummiblock	Bloque Goma	Gummikuts	
9		1					Battery	Batterie	Batterie	Bateria	Batteri	See group 371, Page 165
9			2				Battery	Batterie	Batterie	Bateria	Batteri	See group 371, Page 165

1	**11891392**	**Batterilåda med monteringsdetaljer** **Caja de batería con accesorios de montaje** **Batteriekasten mit Anbauteilen** **Cage batterie avec pièces de montage** **Battery box with fitting parts**	Catalogue id **20159**	Group **313**
2	**11891391**		Illustr. No **1012028**	Section **100**
3			Issue **VOE 79A9920159**	Page **135**
4				
5				

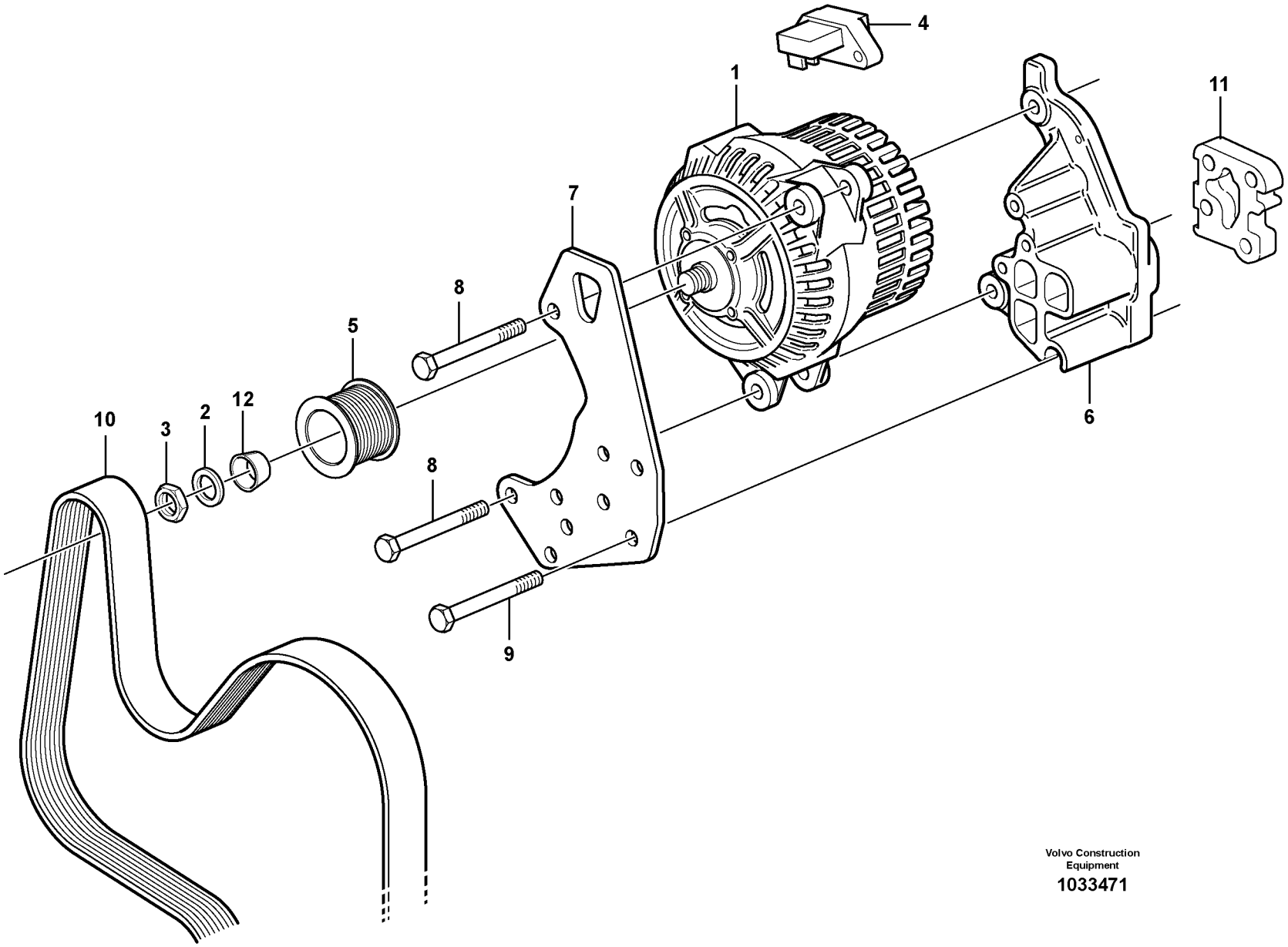

Volvo Construction Equipment

1033471

Fig.	Part No.	Quantity 1	2	3	PS	KIT	Description	Dénomination	Bezeichnung	Denominación	Benämning	Notes
1	**VOE 20509446**	1					Alternator	Alternateur	Lichtmaschine	Alternador	Generator	
2	**VOE 20549886**	1					•Spring Washer	•Rondelle élastique	•Federscheibe	•Arandela flexible	•Fjäderbricka	
3	**VOE 20441521**	1					•Nut	•Ecrou	•Mutter	•Tuerca	•Mutter	
4	**VOE 20509482**	1					•Voltage regulator	•Regulateur,tension	•Spannungregler	•Regulador tension	•Spänningsregulator	
5	**VOE 21067805**	1					Pulley	Poulie	Z-riemenscheibe	Polea Corr Dent	Kuggremhjul	
6	**VOE 20560564**	1					Bracket	Console	Konsole	Ménsula	Konsol	
7	**VOE 20971601**	1					Bracket	Console	Konsole	Ménsula	Konsol	
8	**VOE 20460106**	2					Screw	Vis	Schraube	Tornillo	Skruv	
9	**VOE 20798113**	4					Bolt	Boulon	Bolzen	Perno	Bult	
10		1					V-belt	Courroie Trape.	Keilriemen	Correa Trapez	Kilrem	See group 263, Page 119
11	**VOE 20798125**	1					Washer	Rondelle	Scheibe	Arandela	Bricka	
12	**VOE 21067822**	1					Collet	Douille Tension	Spannhülse	Manguito Tensor	Spännhylsa	

1		**Generator med monteringsdetaljer** **Alternador con assesorios de montage** **Generator mit Anbauteilen** **Alternateur avec pieces de montage** **Alternator with assembling details**	Catalogue id **20159**	Group **321**
2			Illustr. No **1033471**	Section **100**
3			Issue **VOE 79A9920159**	Page **137**
4				
5				

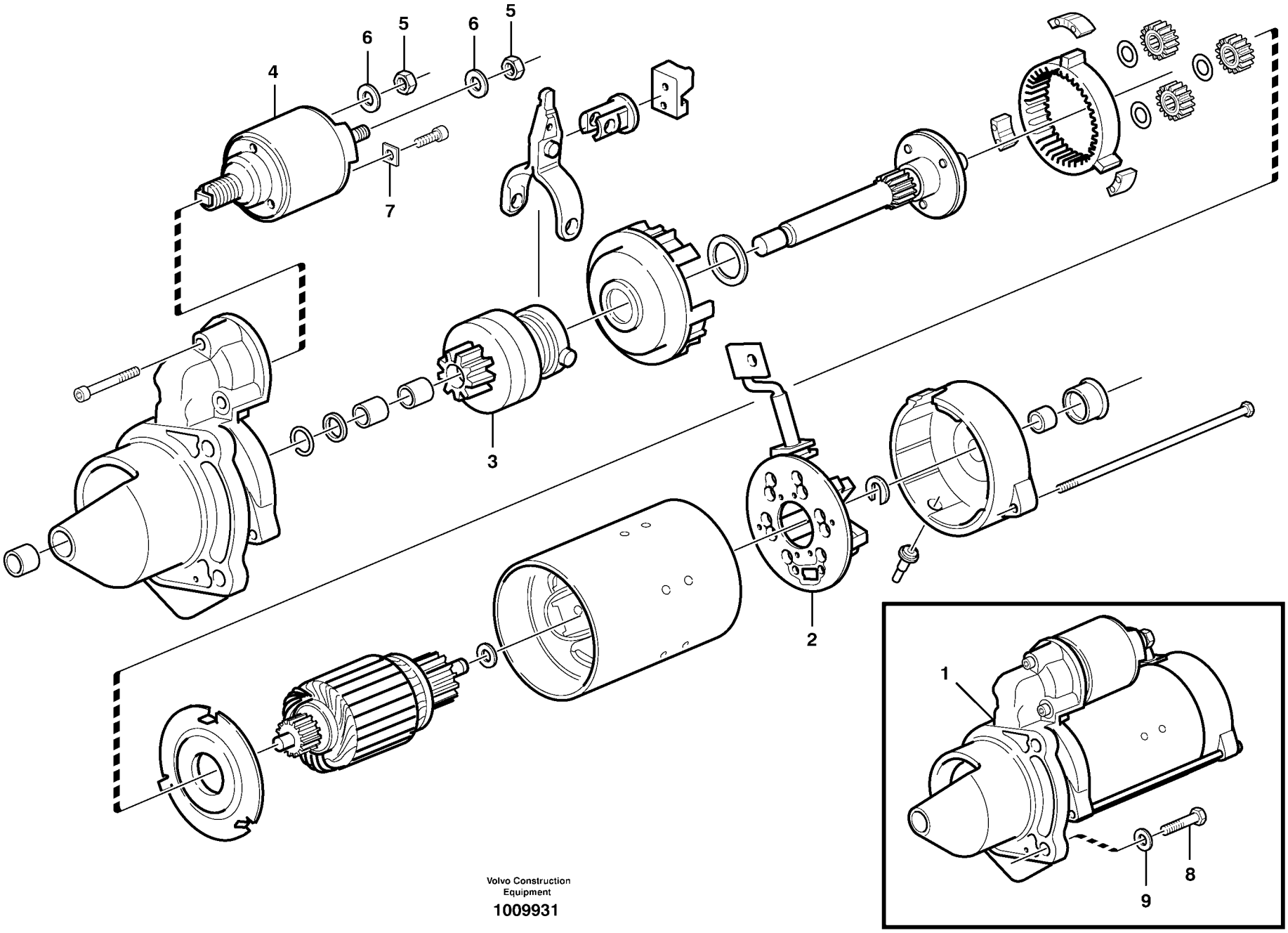

Volvo Construction Equipment

1009931

Fig.	Part No.	Quantity 1	2	3	PS	KIT	Description	Dénomination	Bezeichnung	Denominación	Benämning	Notes
1	**VOE 20405828**	1					Starter Motor	Demarreur	Anlasser	Motor de arranque	Startmotor	
2	**VOE 20460117**	1					•Brush Retainer	•Porte-balai	•Bürstenhalter	•Portaescobilla	•Borsthållare	
3	**VOE 20460116**	1					•Starter Pinion	•Pigno.demarreur	•Anlasserritzel	•Pinon Motor Arr	•Startmotordrev	
4	**VOE 20460115**	1					•Relay	•Relais	•Relais	•Rele	•Relä	
5	**VOE 20460118**	2					•Hexagon Nut	•Ecrou Hexagonal	•Sechskantmutter	•Tuerca Hexagon	•Sexkantsmutter	
6	**VOE 20460119**	2					•Lock Washer	•Rondel.verroui.	•Sicher Scheibe	•Arandel Segurid	•Låsbricka	
7	**VOE 20460120**	1					•Clamp	•Pince Serrage	•Klemme	•Abrazadera	•Klämma	
8	**VOE 20593357**	3					Hexagon screw	Vis tête hexagonale	Sechskantschraube	Tornillo hexago	Sexkantsskruv	
9		3			NS		Washer	Rondelle	Scheibe	Arandela	Bricka	(VOE 20549890)

1		**Startmotor med monteringsdetaljer** **Motor de arranque con assesorios de montaje** **Anlasser mit Anbauteilen** **Démarreur avec pieces de montage** **Starter motor with assembling details**	Catalogue id **20159**	Group **331**
2				
3			Illustr. No **1009931**	Section **100**
4				
5			Issue **VOE 79A9920159**	Page **139**

VOLVO

BL70

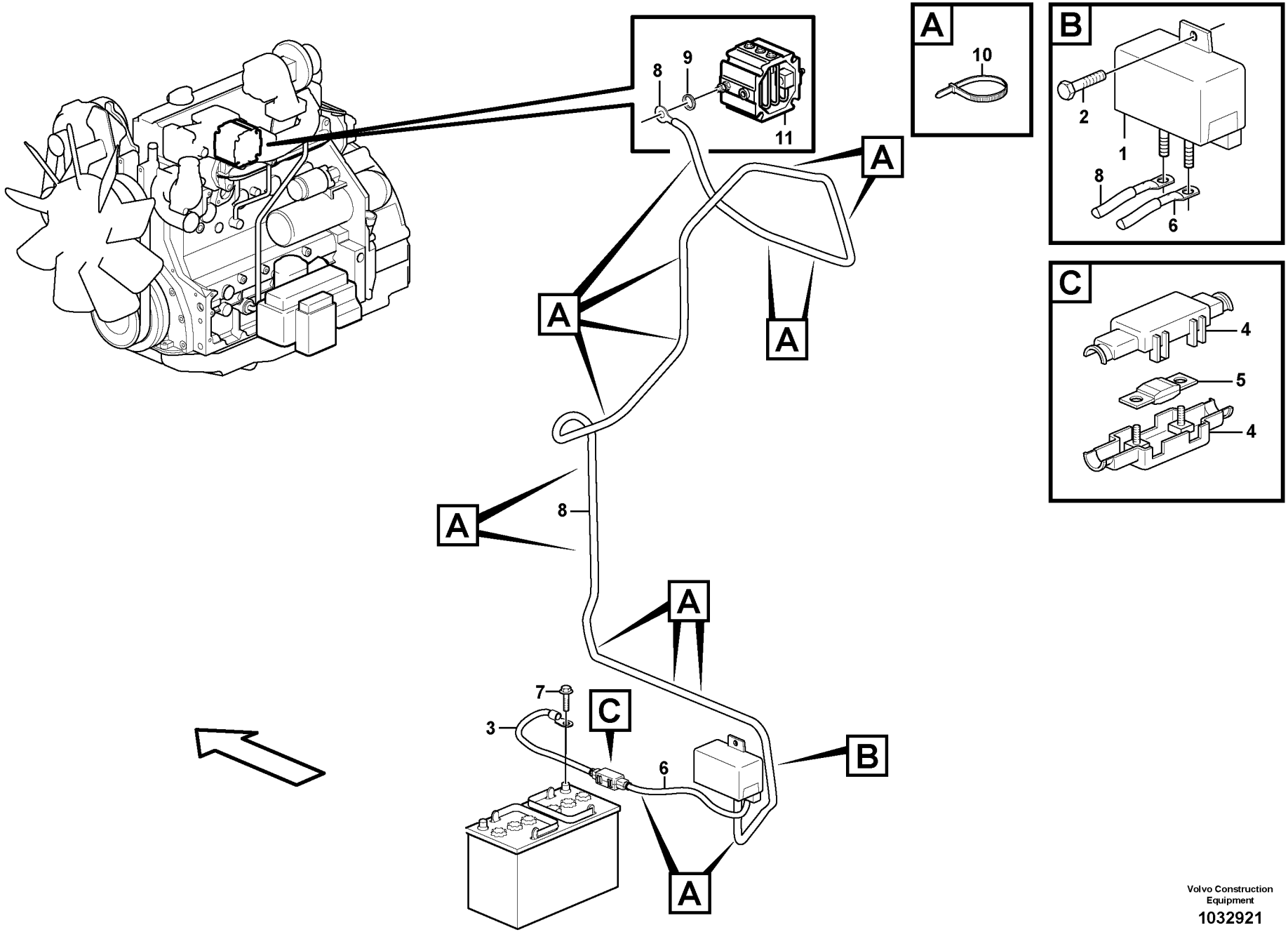

Volvo Construction Equipment

1032921

Fig.	Part No.	Quantity 1	2	3	PS	KIT	Description	Dénomination	Bezeichnung	Denominación	Benämning	Notes
1		1					Relay, pre - heater	Relais de prechauffe	Vorglührelais	Relé, precalentador	Relä, förvärmare	
2	**VOE 13946934**	2					Screw	Vis	Schraube	Tornillo	Skruv	
3	**VOE 11886557**	1					Cable	Câble	Kabel	Cable	Kabel	
4	**VOE 11870441**	1					•Fuse Holder	•Porte fusible	•Sicherungshalter	•Porta-fusible	•Säkringshållare	
5	**VOE 11886558**	1					•Fuse	•Fusible	•Schmelzsicherung	•Fusible	•Smältsäkring	125A
6	**VOE 4803746**	REQ					•Hose	•Durit	•Schlauch	•Tubo flexible	•Slang	
7	**VOE 13946544**	1					Flange screw	Vis à bride	Flanschschraube	Torn embridado	Flänsskruv	
8	**VOE 11887633**	1					Cable	Câble	Kabel	Cable	Kabel	
9	**VOE 955920**	1					Spring Washer	Rondelle élastique	Federscheibe	Arandela flexible	Fjäderbricka	
10	**VOE 4881440**	REQ					Strip Clamp	Ruban Serrage	Kabelbinder	Abraz Cinta	Bandklamma	
11							Air Pre-heater	Prechauffeu.air	Luftvorwärmer	Precalentad Air	Luftförvärmare	See group 251, Page 97

1		**Startelement med relä** **Precalentador con rele** **Vorwätmer mit Relais** **Préchauffeur avec relais** **Pre-heater with relay**	Catalogue id **20159**	Group **333**
2			Illustr. No **1032921**	Section **100**
3			Issue **VOE 79A9920159**	Page **141**
4				
5				

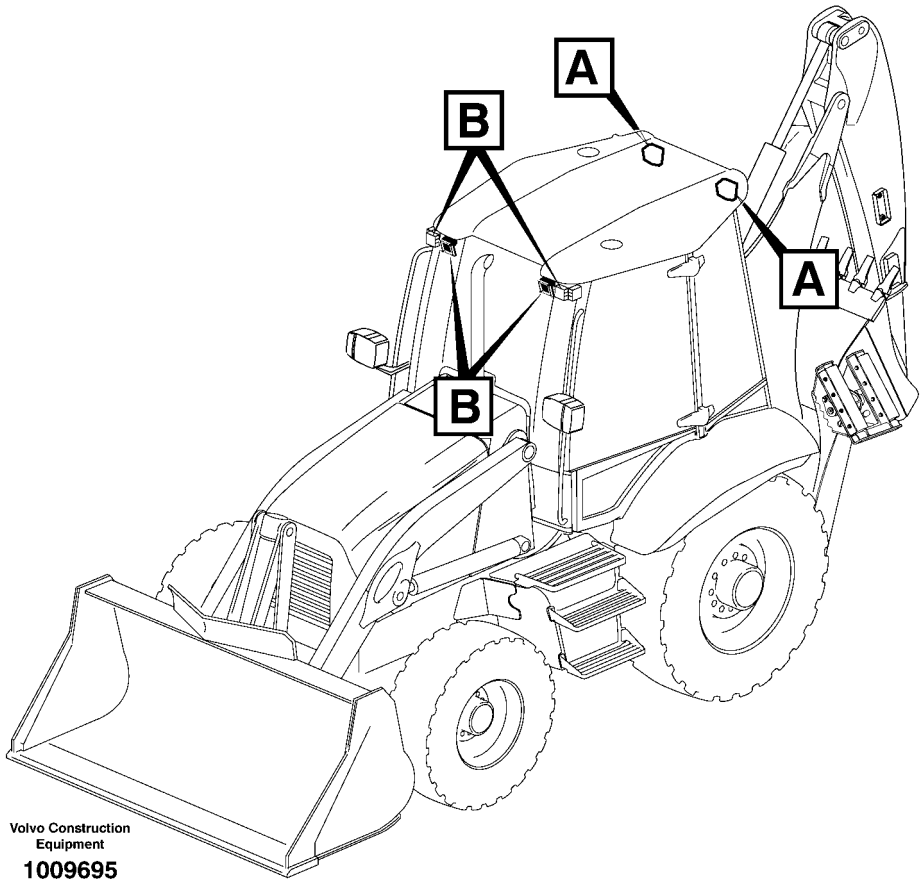

Volvo Construction Equipment

1009695

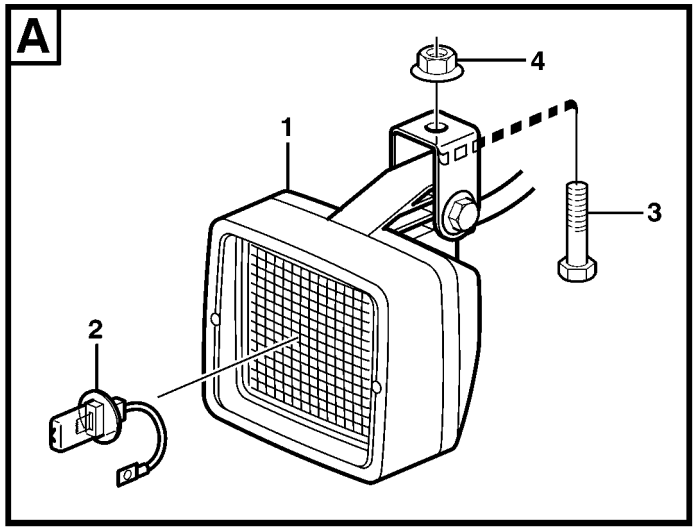

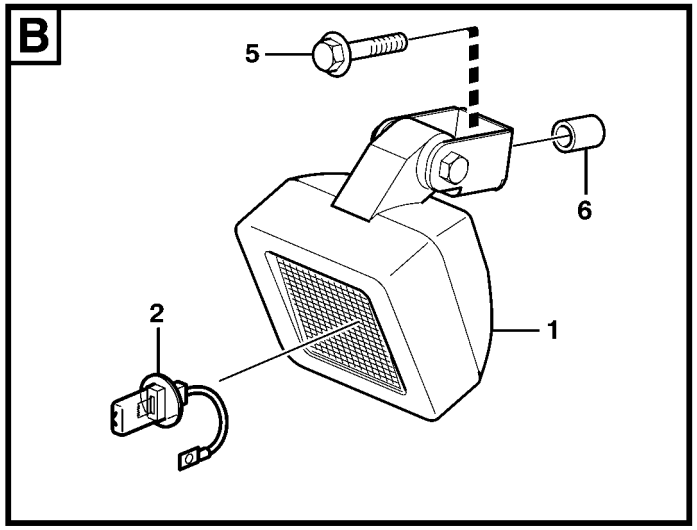

Fig.	Part No.	Quantity 1	2	3	4	5	PS	KIT	Description	Dénomination	Bezeichnung	Denominación	Benämning	Notes
1	**VOE 11039856**	2	2	2	2				Work Lamp	Lampe Travail	Arbeitslampe	Lampara Trabajo	Arbetslampa	
2	**VOE 944265**	1	1	1	1				•Bulb	•Ampoule	•Glühlampe	•Bombilla	•Glödlampa	
3	**VOE 946440**	2			2				Flange screw	Vis à bride	Flanschschraube	Torn embridado	Flänsskruv	
4	**VOE 948645**	2			2				Flange Lock Nut	Contre écrou bride	Flanschmutter	Contratuer Embr	Flänslåsmutter	
5	**VOE 13947760**		2	2					Flange screw	Vis à bride	Flanschschraube	Torn embridado	Flänsskruv	
6	**VOE 930434**		2	2					Spacer Ring	Bagu.entretoise	Abstandring	Anillo Dist	Distansring	

1	**11891291**	**Arbetsbelysning** **Alumbrado de trabajo** **Arbeitsscheinwerfer** **Phare de travail** **Work lights**	Catalogue id **20159**	Group **352**
2	**11891292**		Illustr. No **1009695**	Section **200**
3	**11891373 ROPS**		Issue **VOE 79A9920159**	Page **143**
4				
5				

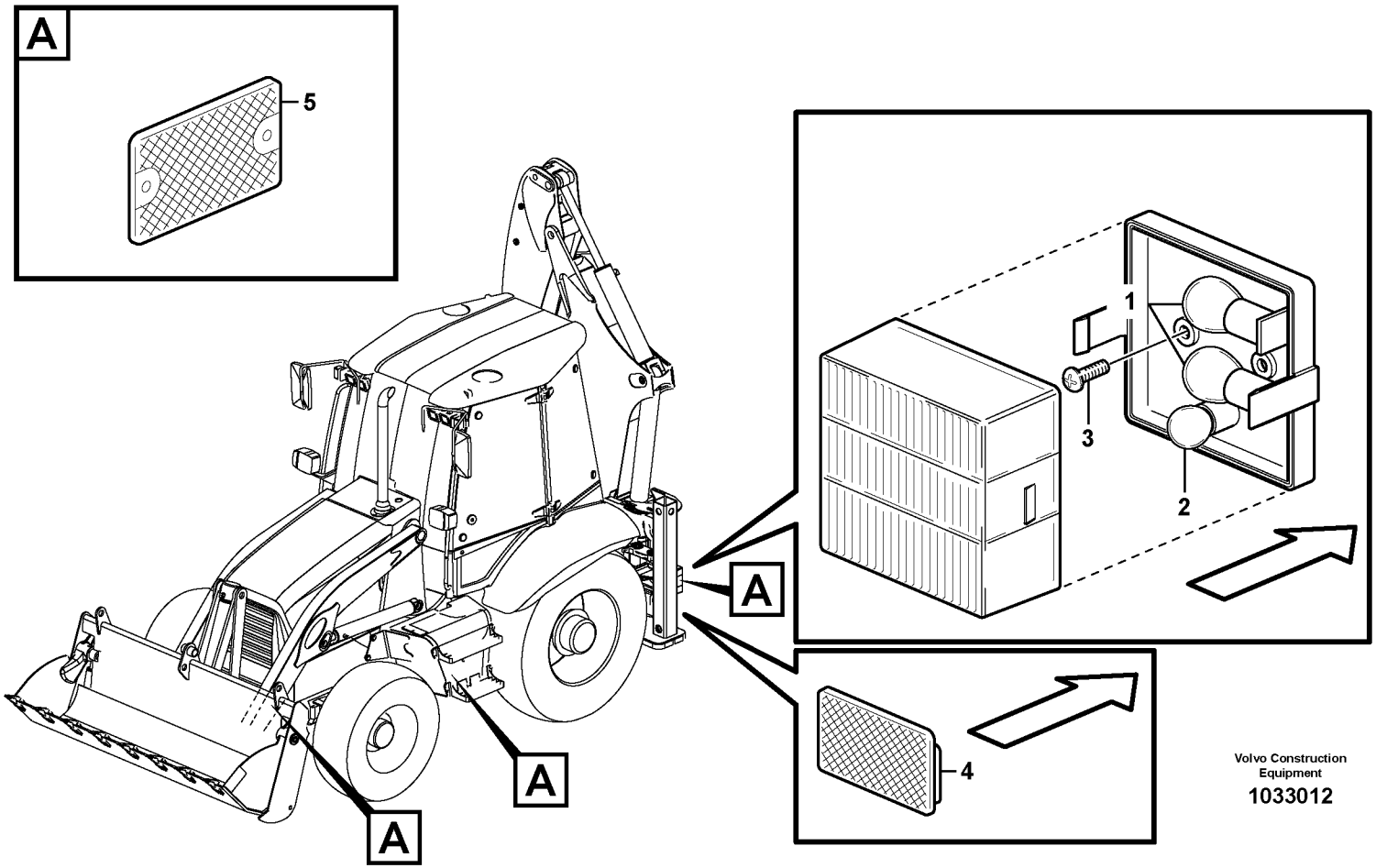

Volvo Construction Equipment

1033012

Fig.	Part No.	Quantity 1	2	3	4	5	PS	KIT	Description	Dénomination	Bezeichnung	Denominación	Benämning	Notes
1	**VOE 965826**	2	2						Bulb	Ampoule	Glühlampe	Bombilla	Glödlampa	21W
2	**VOE 946777**	1	1						Bulb	Ampoule	Glühlampe	Bombilla	Glödlampa	10W
3	**VOE 969408**	4	4						6-pt skt screw	Vis creuse de 6	Hohlschraube	Racor 6-dientes	Sextandhålskruv	
4	**VOE 11883216**	2	2						Reflector	Catadioptre	Reflektor	Reflector	Reflektor	
5	**VOE 1578835**	6							Side Mkg Refl	Reflect.lateral	Seitenrefl Band	Captafaros Lat	Sidomark.reflex	

1	**11895159**	**Belysning, bakre** **Alumbrado, trasero** **Beleuchtung, hinter** **Eclairage, arriére** **Lighting, rear**	Catalogue id **20159**	Group **353**
2	**11895156**		Illustr. No **1033012**	Section **100**
3			Issue **VOE 79A9920159**	Page **145**
4				
5				

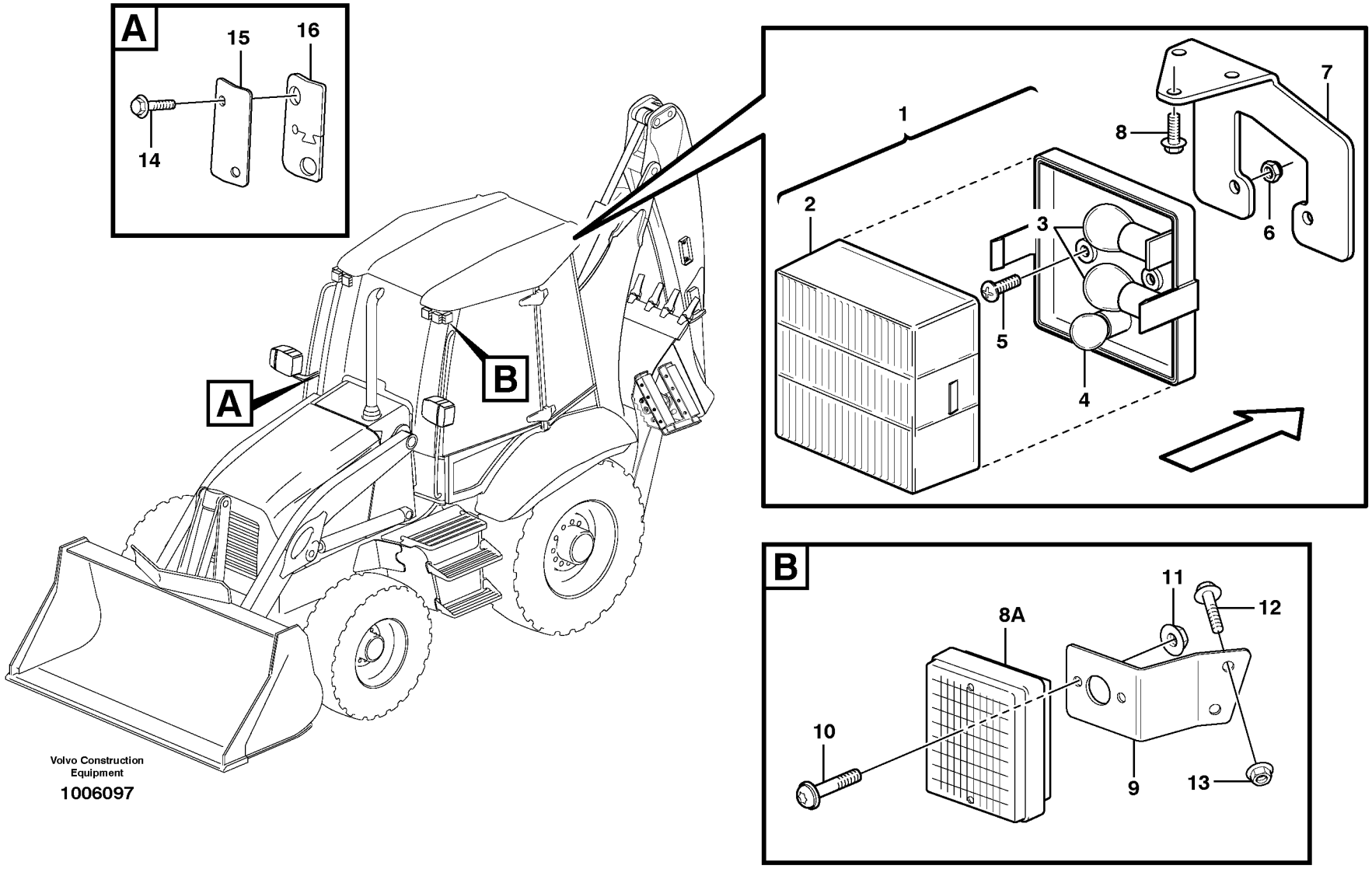

Volvo Construction Equipment

1006097

Fig.	Part No.	Quantity 1	2	3	PS	KIT	Description	Dénomination	Bezeichnung	Denominación	Benämning	Notes
1	**VOE 11885934**		2				Tail Light	Feu Ar	Heckleuchte	Piloto Trasero	Baklykta	
2			1		NS		•Lens	•Verre	•Lichtscheibe	•Lente	•Glas	
3	**VOE 965826**	6					Bulb	Ampoule	Glühlampe	Bombilla	Glödlampa	21W
4	**VOE 946777**	2					Bulb	Ampoule	Glühlampe	Bombilla	Glödlampa	10W
5	**VOE 969408**	4					6-pt skt screw	Vis creuse de 6	Hohlschraube	Racor 6-dientes	Sextandhålskruv	
6	**VOE 13949874**	4					Flange Lock Nut	Contre écrou bride	Flanschmutter	Contratuer Embr	Flänslåsmutter	
7	**VOE 11200231**	1					Anchorage	Fixation	Halterung	Fijacion	Fäste	LH
7	**VOE 11200232**	1					Anchorage	Fixation	Halterung	Fijacion	Fäste	RH
8	**VOE 969407**	6					6-pt skt screw	Vis creuse de 6	Hohlschraube	Racor 6-dientes	Sextandhålskruv	
8A	**VOE 11882985**	2					Turn Signal	Clignotant	Fahrtrichtzeig	Indic Direccion	Körriktn.visare	
9	**VOE 11203061**	1					Anchorage	Fixation	Halterung	Fijacion	Fäste	
10	**VOE 969439**	4					6-pt skt screw	Vis creuse de 6	Hohlschraube	Racor 6-dientes	Sextandhålskruv	
11	**VOE 13949874**	4					Flange Lock Nut	Contre écrou bride	Flanschmutter	Contratuer Embr	Flänslåsmutter	
12	**VOE 13946173**	4					Flange screw	Vis à bride	Flanschschraube	Torn embridado	Flänsskruv	
13	**VOE 948645**	4					Flange Lock Nut	Contre écrou bride	Flanschmutter	Contratuer Embr	Flänslåsmutter	
14	**VOE 13946173**		4				Flange screw	Vis à bride	Flanschschraube	Torn embridado	Flänsskruv	
15	**VOE 11201057**		1				Cover	Capot	Haube	Capo	Lock	LH
15	**VOE 11201058**		1				Cover	Capot	Haube	Capo	Lock	RH
16	**VOE 11203861**		2				Gasket	Joint	Dichtung	Junta	Packning	

1	**11891014**
2	**11298324, 11298328**
3	
4	
5	

Belysning,bakre
Alumbrado,trasero
Beleuchtung,hinter
Eclairage,arriére
Lighting,rear

Catalogue id **20159**	Group **353**
Illustr. No **1006097**	Section **200**
Issue **VOE 79A9920159**	Page **147**

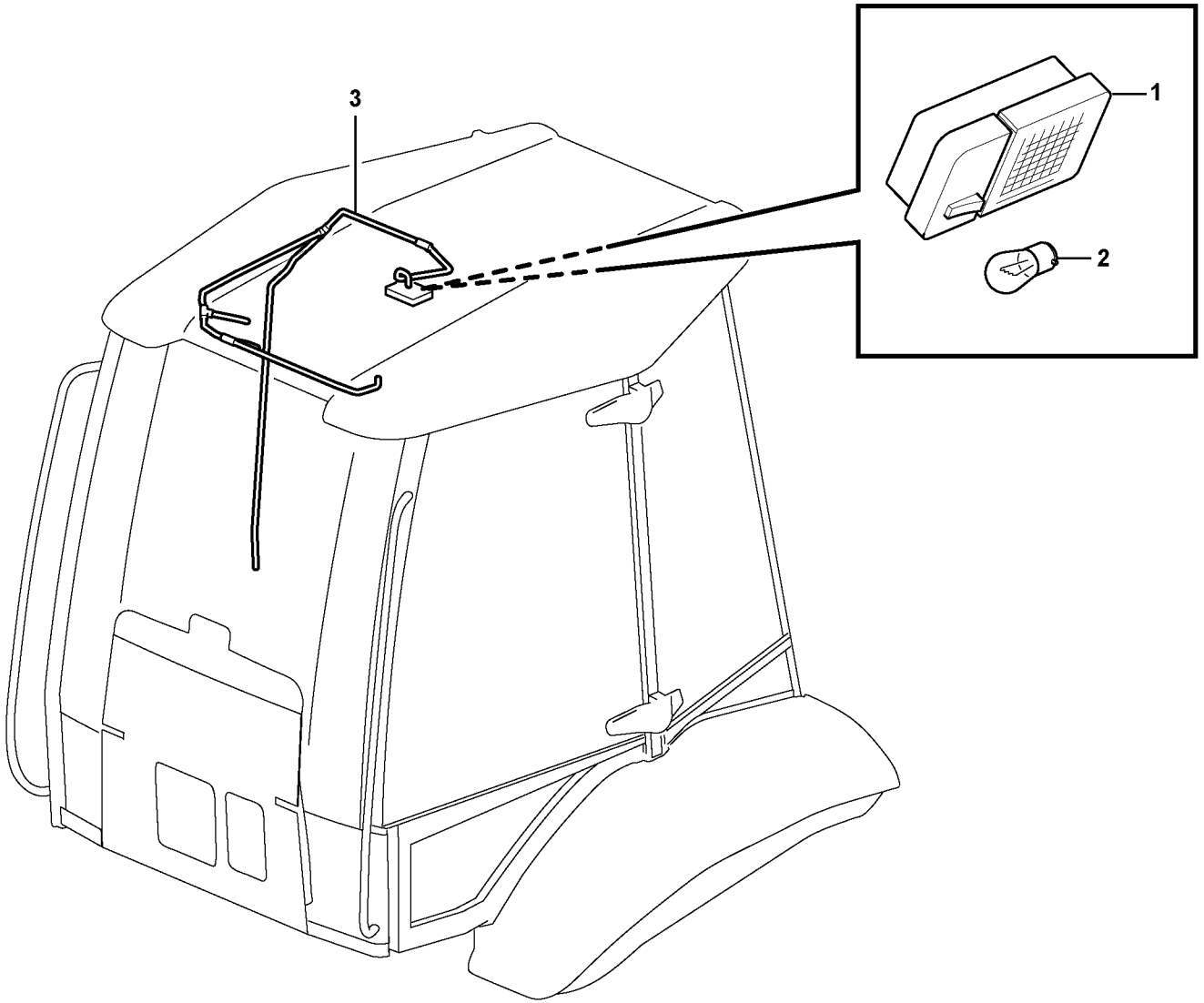

Volvo Construction Equipment

1033922

Fig.	Part No.	Quantity 1	2	3	PS	KIT	Description	Dénomination	Bezeichnung	Denominación	Benämning	Notes
1	**VOE 11200915**	1					Interior Lamp	Lampe Inter.	Innenleuchte	Lamp Interior	Innerlampa	
2	**VOE 11709768**	1					•Bulb	•Ampoule	•Glühlampe	•Ampolla	•Glödlampa	12V/21W
3		1					Wire harness	Faisceau electrique	Kabelbaum	Manojo cables	Ledningsmatta	See group 371, Page 183

1		**Innerbelysning** **Interior lampare** **Innen lampe** **Interieure lampe** **Iterior lamp**	Catalogue id **20159**	Group **354**
2			Illustr. No **1033922**	Section **100**
3			Issue **VOE 79A9920159**	Page **149**
4				
5		**11298324**		

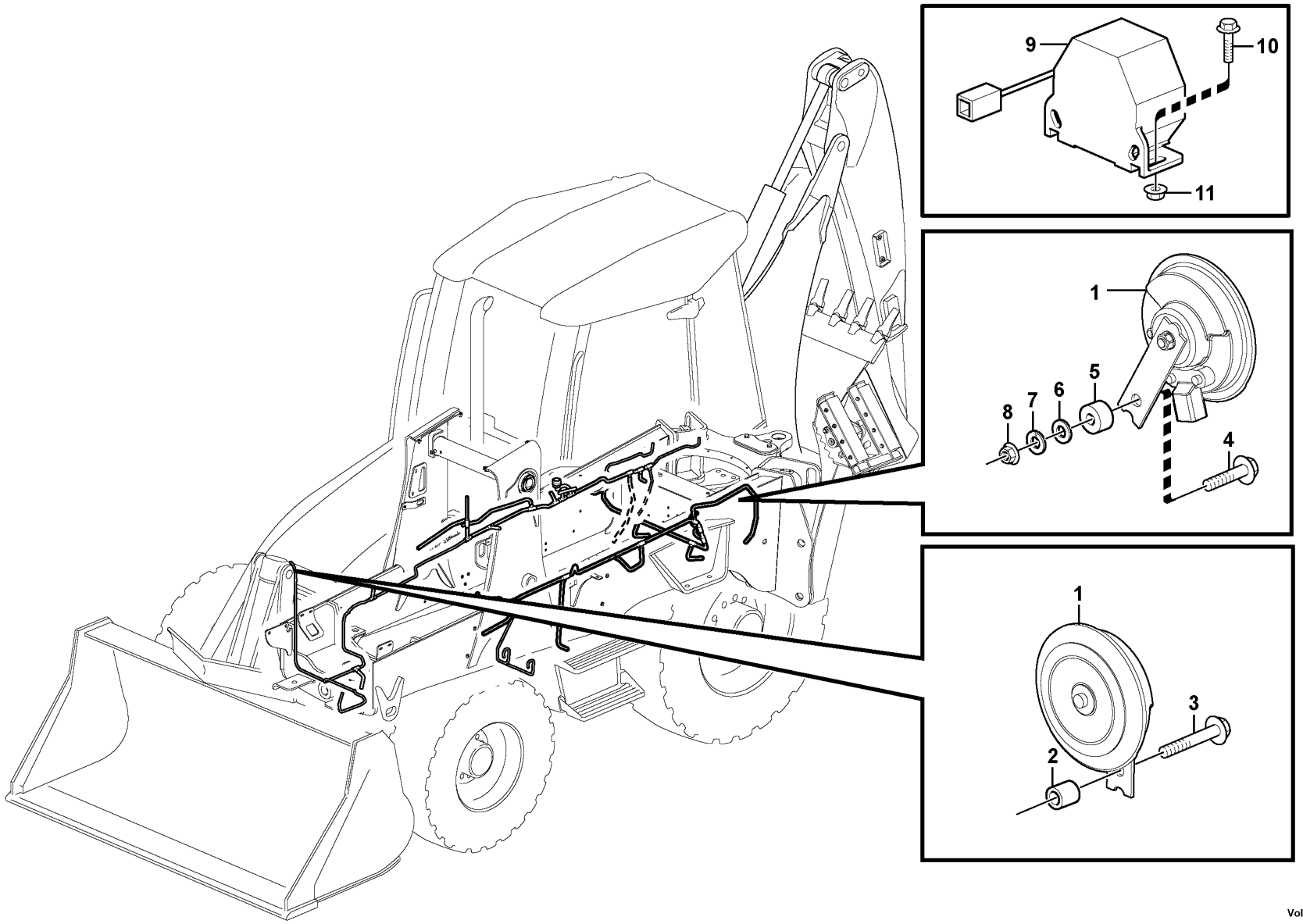

Volvo Construction Equipment

1032991

Fig.	Part No.	Quantity 1	2	3	PS	KIT	Description	Dénomination	Bezeichnung	Denominación	Benämning	Notes
1	**VOE 11305113**	2					Horn	Avertisseur	Signalhorn	Bocina	Signalhorn	
1	**VOE 11305113**	2					Horn	Avertisseur	Signalhorn	Bocina	Signalhorn	
2	**VOE 930432**	1					Spacer Ring	Bagu.entretoise	Abstandring	Anillo Dist	Distansring	
2	**VOE 930432**	1					Spacer Ring	Bagu.entretoise	Abstandring	Anillo Dist	Distansring	
3	**VOE 13965179**	1					Flange screw	Vis à bride	Flanschschraube	Torn embridado	Flänsskruv	
3	**VOE 13965179**	1					Flange screw	Vis à bride	Flanschschraube	Torn embridado	Flänsskruv	
4	**VOE 946470**	1					Flange screw	Vis à bride	Flanschschraube	Torn embridado	Flänsskruv	
4	**VOE 946470**	1					Flange screw	Vis à bride	Flanschschraube	Torn embridado	Flänsskruv	
5		1			NS		Spacer Sleeve	Doui.entretoise	Distanzhülse	Manguito Dist	Distanshylsa	
5		1			NS		Spacer Sleeve	Doui.entretoise	Distanzhülse	Manguito Dist	Distanshylsa	
6	**VOE 991688**	1					Washer	Rondelle	Scheibe	Arandela	Bricka	
6	**VOE 991688**	1					Washer	Rondelle	Scheibe	Arandela	Bricka	
7	**VOE 955921**	1					Spring Washer	Rondelle élastique	Federscheibe	Arandela flexible	Fjäderbricka	
7	**VOE 955921**	1					Spring Washer	Rondelle élastique	Federscheibe	Arandela flexible	Fjäderbricka	
8	**VOE 983303**	1					Nut	Ecrou	Mutter	Tuerca	Mutter	
8	**VOE 983303**	1					Nut	Ecrou	Mutter	Tuerca	Mutter	
9	**VOE 11886215**		1				Alarm	Alarme	Alarm Richtung	Alarma	Varnare	(VOE 11850145)
9	**VOE 11886215**		1				Alarm	Alarme	Alarm Richtung	Alarma	Varnare	(VOE 11850145)
10	**VOE 13946934**		2				Screw	Vis	Schraube	Tornillo	Skruv	
10	**VOE 13946934**		2				Screw	Vis	Schraube	Tornillo	Skruv	
11	**VOE 13945407**		2				Nut	Ecrou	Mutter	Tuerca	Mutter	
11	**VOE 13945407**		2				Nut	Ecrou	Mutter	Tuerca	Mutter	

1	**11892004**	**Signalhorn** **Bocina** **Signalhorn** **Avertisseur sonore** **Horn**	Catalogue id **20159** / Group **362**
2	**11891014**		Illustr. No **1032991** / Section **100**
3	**11891377**		Issue **VOE 79A9920159** / Page **151**
4			
5			

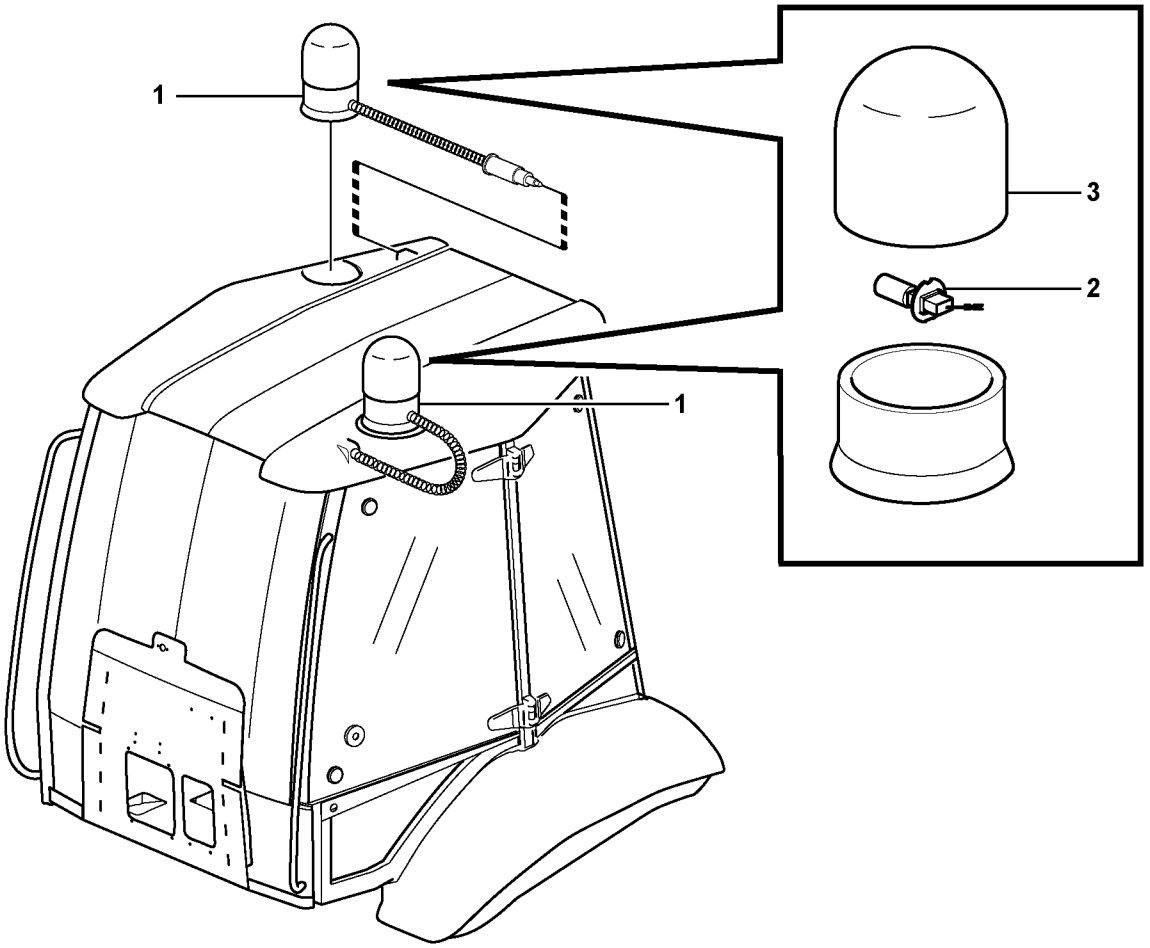

Volvo Construction Equipment

1033527

Fig.	Part No.	Quantity 1	2	3	P S	K I T	Description	Dénomination	Bezeichnung	Denominación	Benämning	Notes
1	**VOE 11882303**	1	1	2			Rotating Beacon	Gyrophare	Rundumkennleuchte	Luz Rotativa Emerge	Roterande Varningslj	
2	**VOE 944265**	1	1	1			•Bulb	•Ampoule	•Glühlampe	•Bombilla	•Glödlampa	55W
3	**VOE 11712340**	1	1	1			•Lens	•Verre	•Lichtscheibe	•Lente	•Glas	
4	**VOE 11888465**		1	1			Socket	Socle	Sockel	Zocalo	Sockel	
5	**VOE 941268**		1				Plug	Bouchon	Stopfen	Tapon	Plugg	

1	**11891261**	**Roterande varningsljus** **Faro de advertencia giratorio** **Rundum-kennleuchte** **Gyrophare** **Rotating beacon**	Catalogue id **20159**	Group **362**
2	**11891372**		Illustr. No **1033527**	Section **150**
3	**11891262**		Issue **VOE 79A9920159**	Page **153**
4				
5				

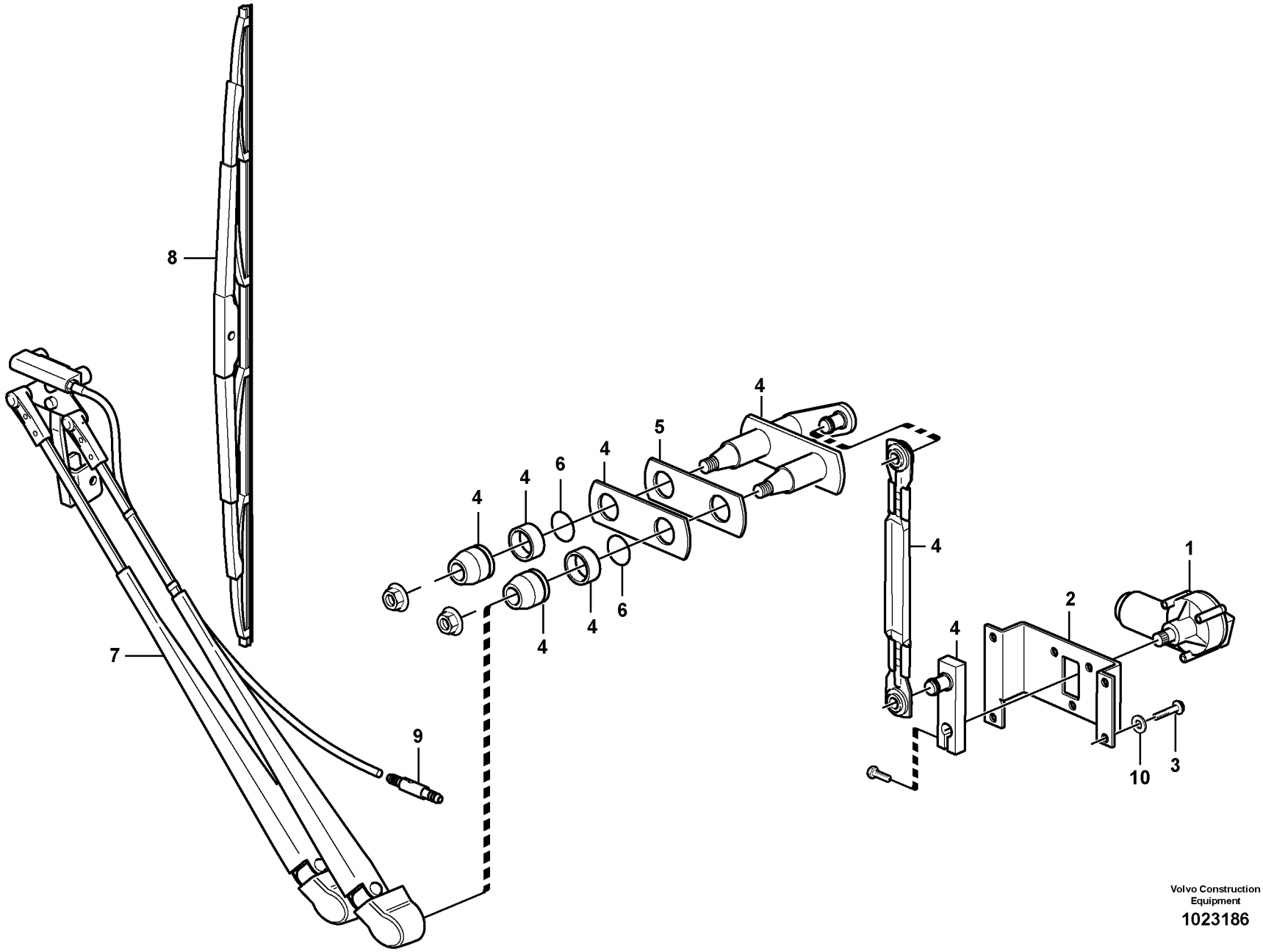

Volvo Construction Equipment

1023186

Fig.	Part No.	Quantity 1	2	3	PS	KIT	Description	Dénomination	Bezeichnung	Denominación	Benämning	Notes
1	**VOE 11200669**	1					Wiper Motor	Moteur essuie glace	Wischermotor	Motor l.p.	Torkarmotor	
2	**VOE 11200709**	1					Anchorage	Fixation	Halterung	Fijacion	Fäste	
3	**VOE 969147**	4					Screw	Vis	Schraube	Tornillo	Skruv	
4	**VOE 11200710**	1					Linkage	Articulation	Gestänge	Varillado	Länkage	
5	**VOE 11200787**	1					Gasket	Joint	Dichtung	Junta	Packning	
6	**VOE 978392**	2					O-ring	Joint Torique	O-Ring	Junta torica	O-ring	
7	**VOE 11200699**	1					Wiper Arm	Bras Essu.glac.	Wischerarm	Brazo Limpiapar	Torkararm	
8	**VOE 11200698**	1					Wiper blade	Balai essuie glace	Wischerblatt	Escobilla l.p.	Torkarblad	
9	**VOE 11200713**	1					Check valve	Valve antiretour	Rückschlagventil	Válvula de retención	Backventil	
10	**VOE 960139**	4					Washer	Rondelle	Scheibe	Arandela	Bricka	

1		**Vindrutetorkare, fram** **Limpiaparabrisas, delantero** **Scheibenwischer, vorne** **Essuie-vitre, avant** **Windshield wiper, front**	Catalogue id **20159**	Group **363**
2			Illustr. No **1023186**	Section **100**
3			Issue **VOE 79A9920159**	Page **155**
4				
5		**11298203,**		

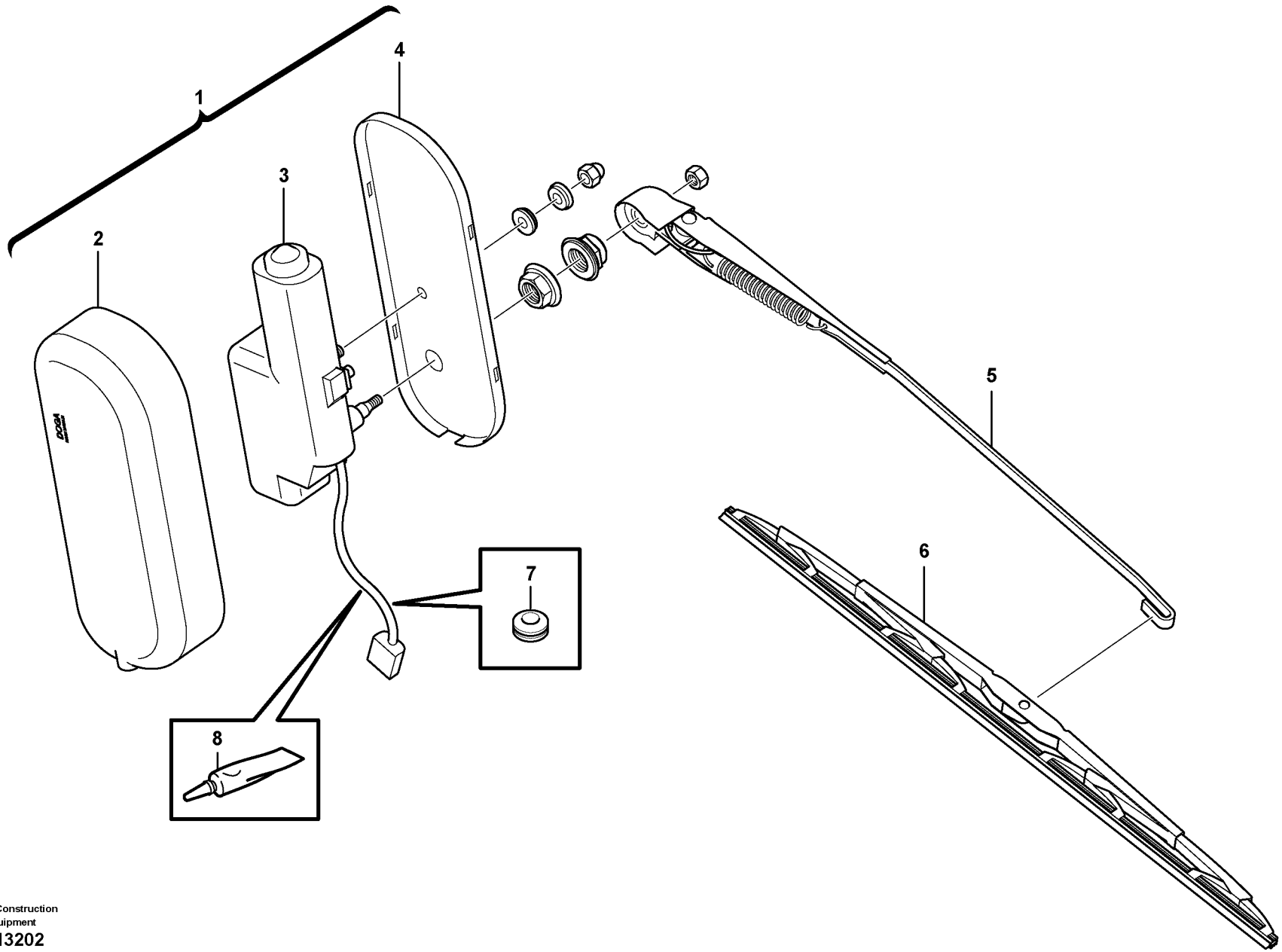

Volvo Construction Equipment
1013202

Fig.	Part No.	Quantity 1	2	3	PS	KIT	Description	Dénomination	Bezeichnung	Denominación	Benämning	Notes
1	**VOE 11202201**	1					Wiper Mechanism	Mec.essui.glace	Wischermechanis	Mecanismo Limp	Torkarmekanism	
2	**VOE 11200674**	1					•Cover	•Capot	•Haube	•Capo	•Lock	
3	**VOE 11201418**	1					•Wiper Motor	•Moteur essuie glace	•Wischermotor	•Motor l.p.	•Torkarmotor	
4		1			NS		•Anchorage	•Fixation	•Halterung	•Fijacion	•Fäste	
5	**VOE 11200706**	1					Wiper Arm	Bras Essu.glac.	Wischerarm	Brazo Limpiapar	Torkararm	
6	**VOE 11200705**	1					Wiper blade	Balai essuie glace	Wischerblatt	Escobilla l.p.	Torkarblad	
7	**VOE 941262**	1					Grommet	Passe fil	Durchführung	Aislador pasapanel	Genomföring	
8	**VOE 11708567**	REQ					Adhesive	Adhesif	Klebstoff	Adhesivo	Lim	

1		**Vindrutetorkare, bak** **Limpiaparabrisas, trasero** **Scheibenwischer, hinten** **Essuie-vitre, arrière** **Windshield wiper, rear**	Catalogue id **20159**	Group **363**
2				
3			Illustr. No **1013202**	Section **150**
4				
5		**11298324**	Issue **VOE 79A9920159**	Page **157**

VOLVO

BL70

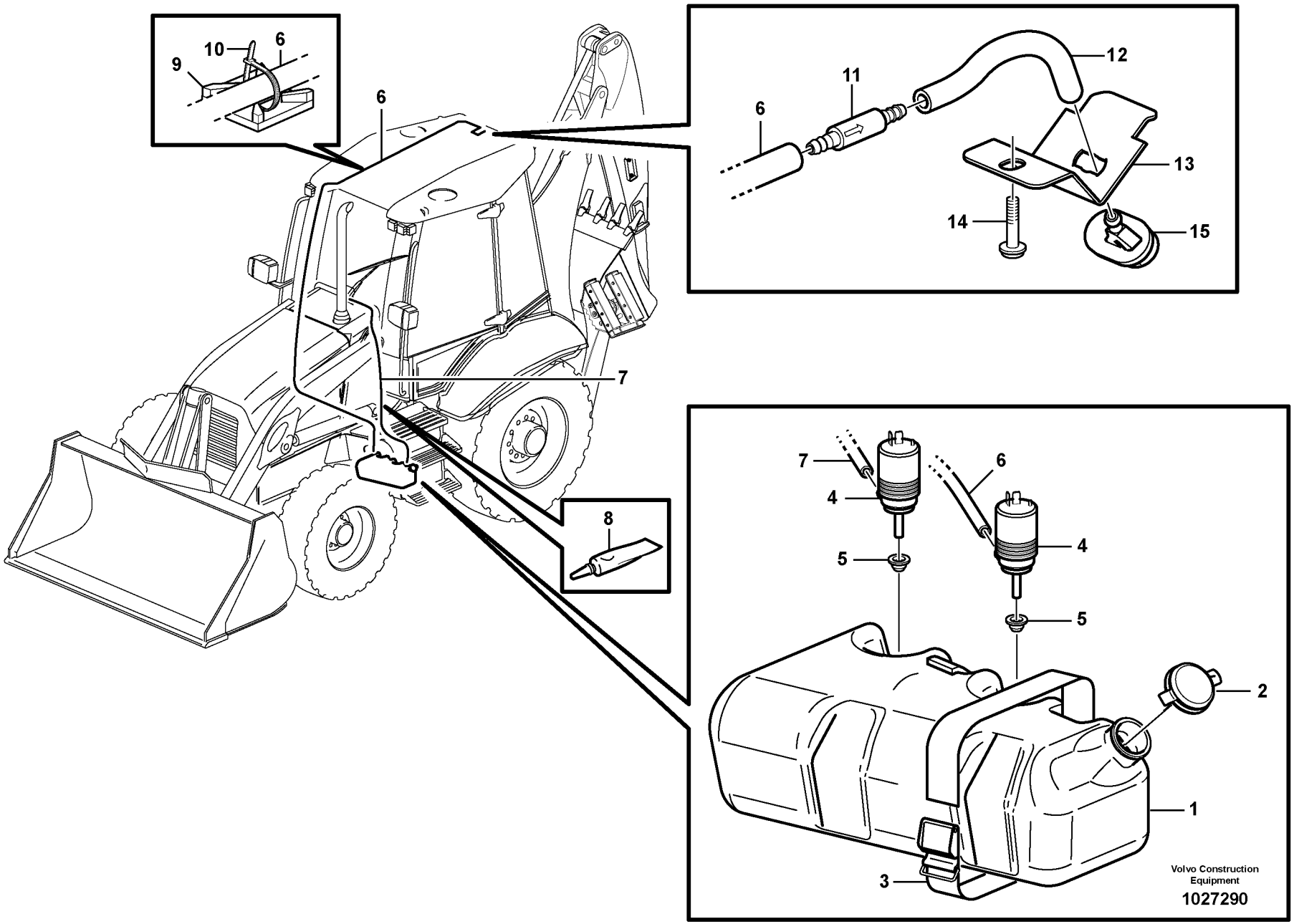
10
6
9
6
7
8
6
11
12
13
14
15
7
6
4
4
5
5
2
1
3
Volvo Construction Equipment
1027290

Fig.	Part No.	Quantity 1	2	3	PS	KIT	Description	Dénomination	Bezeichnung	Denominación	Benämning	Notes
1	**VOE 11887149**	1					Tank	Resérvoir	Behälter	Depósito	Tank	
1	**VOE 11887150**		1				Tank	Resérvoir	Behälter	Depósito	Tank	
2	**VOE 11883650**	1	1				Cap	Chapeau	Kappe	Caperuza	Lock	
3	**VOE 11104606**	2	2				Retaining Strap	Courroi.serrage	Halteriemen	Correa Tensora	Spännrem	
4	**VOE 11883646**	1	2				Pump	Pompe	Pumpe	Bomba	Pump	
5	**VOE 11883648**	1	2				Rubber Spacer	Cale Caoutchouc	Gummieinlage	Suplemento Goma	Gummimellanlägg	
6	**VOE 1304841**		REQ				Hose	Durit	Schlauch	Tubo flexible	Slang	L = 5060 MM
7	**VOE 1304841**	REQ	REQ				Hose	Durit	Schlauch	Tubo flexible	Slang	L = 1600 MM
8	**VOE 11708567**	REQ	REQ				Adhesive	Adhesif	Klebstoff	Adhesivo	Lim	
9	**VOE 14213026**		4				Attachment	Fixation	Halterung	Fijacion	Fäste	
10	**VOE 4821292**		4				Strip Clamp	Ruban Serrage	Kabelbinder	Abraz Cinta	Bandklamma	
11	**VOE 11200713**		1				Check valve	Valve antiretour	Rückschlagventil	Válvula de retención	Backventil	
12	**VOE 1304841**		REQ				Hose	Durit	Schlauch	Tubo flexible	Slang	L = 50 MM
13	**VOE 11203078**		1				Anchorage	Fixation	Halterung	Fijacion	Fäste	
14	**VOE 972410**		1				Screw	Vis	Schraube	Tornillo	Skruv	
15	**VOE 11203079**		1				Washer Jet	Gicl.lave-glace	Sprühdüse	Boquill Rociad	Spolarmunstycke	

1	**11298203**	**Vindrutespolare** **Lavaparabrisas** **Scheibenwaschanlage** **Lave - glace** **Windshield washer**	Catalogue id **20159**	Group **363**
2	**11298324**		Illustr. No **1027290**	Section **200**
3			Issue **VOE 79A9920159**	Page **159**
4				
5				

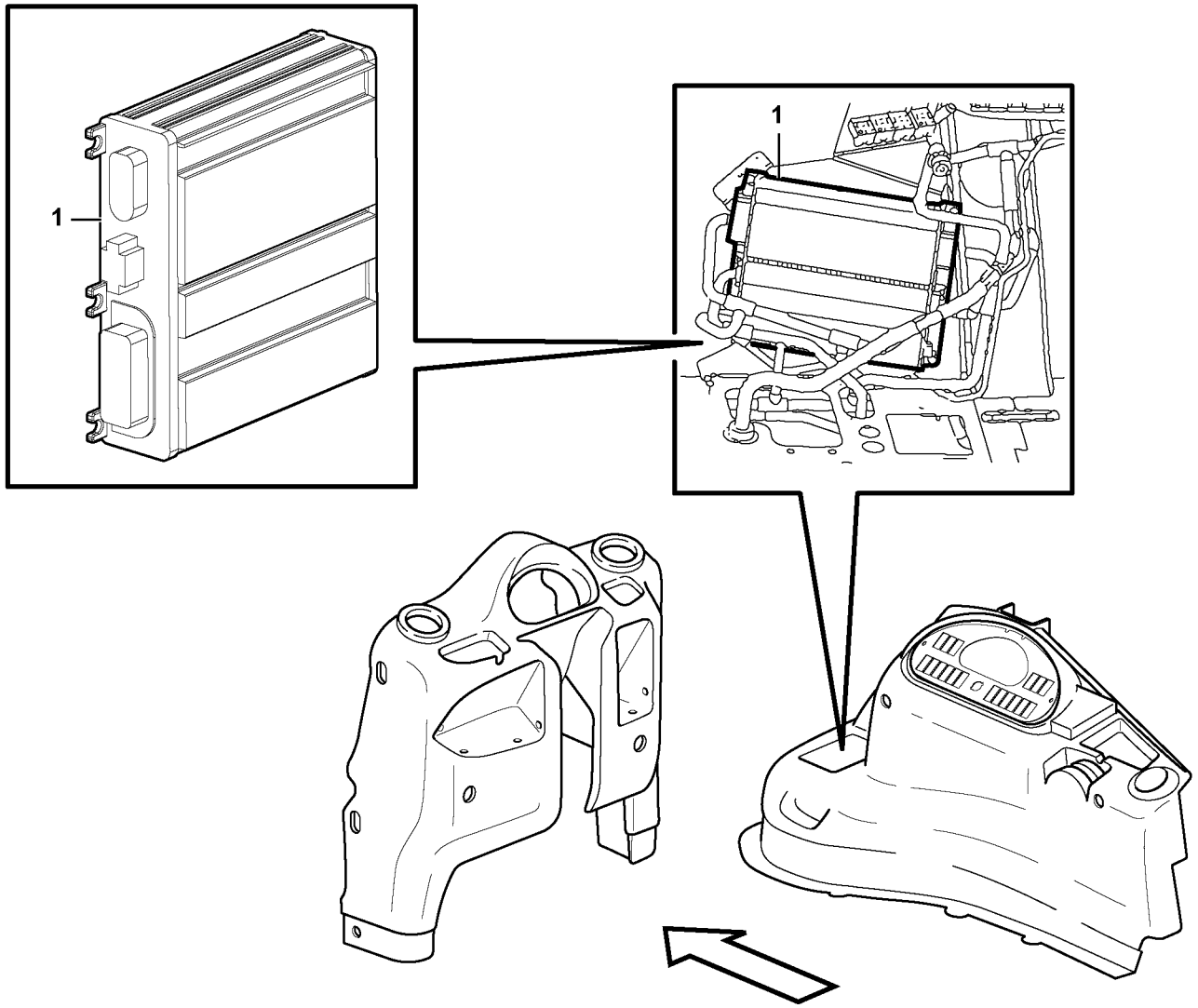
1
1

Fig.	Part No.	Quantity 1	2	3	4	5	PS	KIT	Description	Dénomination	Bezeichnung	Denominación	Benämning	Notes
1	**VOE 11886347**	1							ECU	ECU	ECU	ECU	ECU	
	VOE 11884008	1							•ECU	•ECU	•ECU	•ECU	•ECU	
		0					NS		•Software	•Logiciel	•Software	•Software	•Programvara	
	VOE 16200022		1						Electronic unit	Unité électronique	Elektronikeinheit	Unidad electrón	Elektronikenhet	11895034 11895034

1	**11892004**	**Elektronikenhet** **Unidad electrónica** **Elektronische Einheit** **Unité électronique** **Electronic unit.**	Catalogue id **20159**	Group **366**
2	**11895034**		Illustr. No **1033739**	Section **100**
3			Issue **VOE 79A9920159**	Page **161**
4				
5				

VOLVO

BL70

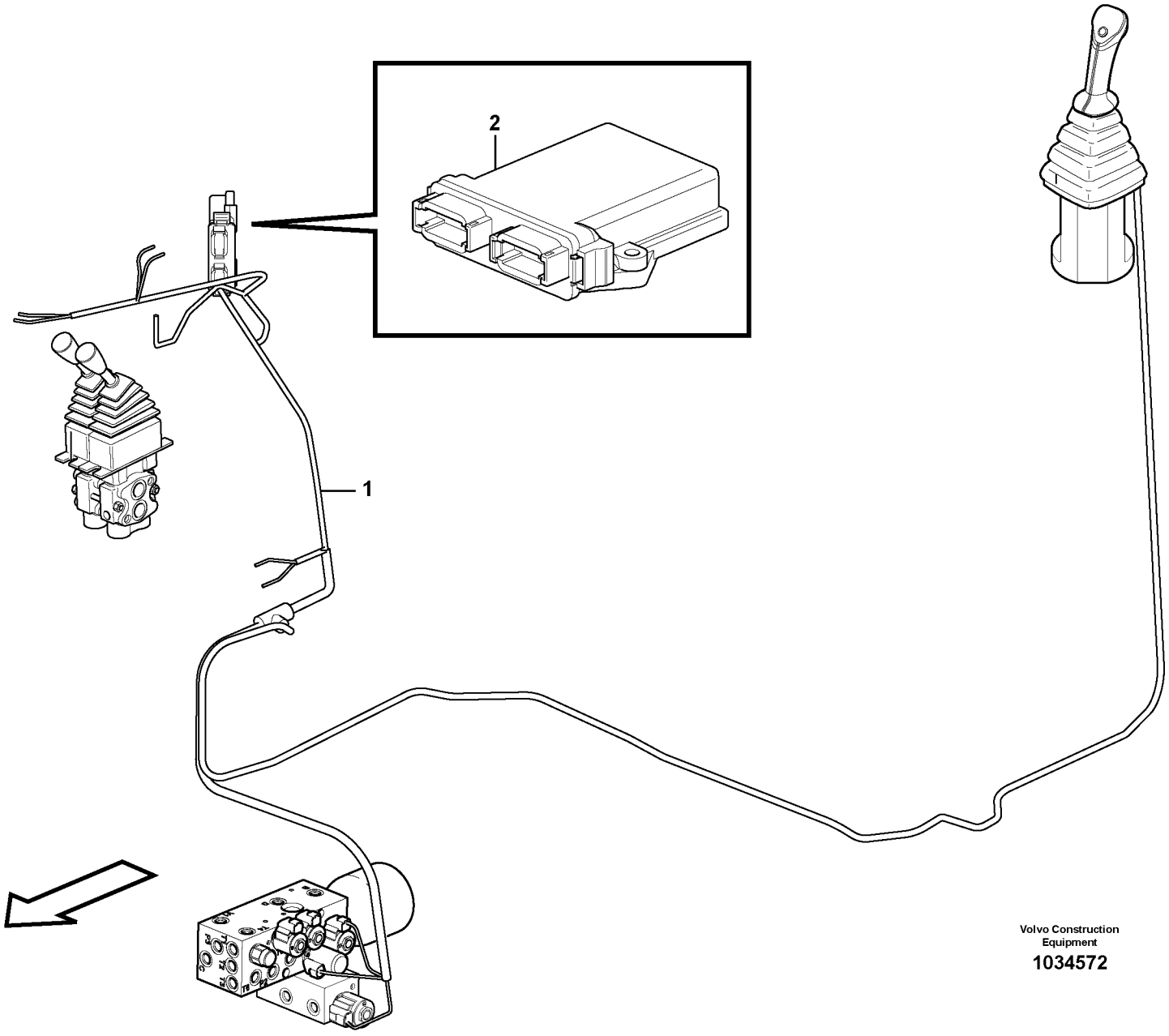

Volvo Construction Equipment

1034572

Fig.	Part No.	Quantity 1	2	3	4	5	PS	KIT	Description	Dénomination	Bezeichnung	Denominación	Benämning	Notes
1	**VOE 15017847**		1	1	1	1			Wiring Harness	Faisceau de câble	Kabelbaum	Cableado	Ledningsmatta	
1	**VOE 15017862**	1							Cable harness	Faisceau cables	Kabelbaum	Manojo cables	Ledningsmatta	
									••CONNECTED TO:	••CONNECTÉ A:	••ANGESCHLOSSE	••CONECTADO A:	••ANSLUTER TILL:	
									••Connector	••Raccord	••Anschluss	••Union	••Anslutning	X58 X441 X442 X440 X444 X445 X443 X446 X44 X448 X443
2	**VOE 15034656**	1							Electronic unit	Unité électronique	Elektronikeinheit	Unidad electrón	Elektronikenhet	HECU

1	**11895120**
2	**11895073**
3	**11895075**
4	**11895119**
5	**11895069**

Elektronikenhet
Unidad electrónica
Elektronische Einheit
Unité électronique
Electronic unit.

Catalogue id **20159**	Group **366**
Illustr. No **1034572**	Section **200**
Issue **VOE 79A9920159**	Page **163**

VOLVO

BL70

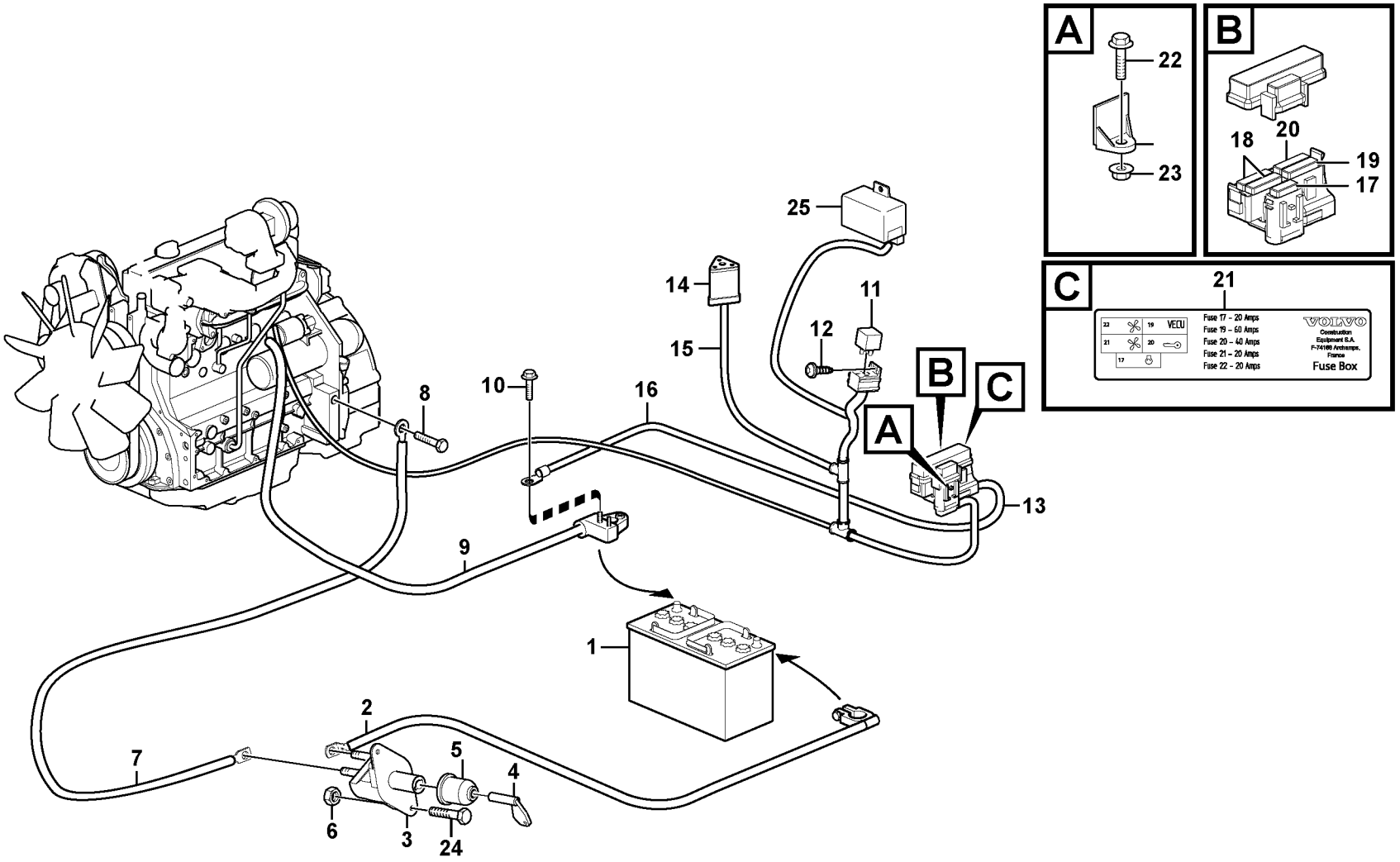

Volvo Construction Equipment

1032940

Fig.	Part No.	Quantity 1	2	3	PS	KIT	Description	Dénomination	Bezeichnung	Denominación	Benämning	Notes
1	**VOE 20393420**	1					Battery	Batterie	Batterie	Bateria	Batteri	12V 110AH HD EXTRA
2	**VOE 11886121**	1					Battery Cable	Câble batterie	Batterieleitung	Cable Bateria	Batteriledning	
3	**VOE 3987034**	1					Battery main switch	Robinet batterie	Batterietrennschalter	Desconectador bateri	Batterifrånskiljare	
4	**VOE 8157766**	1					•Handle	•Poignee	•Drehgriff	•Mango	•Vred	
5	**VOE 1582293**	1					Bellows	Capot Caoutcho.	Gummimantel	Cubierta Goma	Gummikåpa	
6	**VOE 983302**	2					Nut	Ecrou	Mutter	Tuerca	Mutter	
7	**VOE 11886124**	1					Battery Cable	Câble batterie	Batterieleitung	Cable Bateria	Batteriledning	
8	**VOE 13965191**	1					Flange screw	Vis à bride	Flanschschraube	Torn embridado	Flänsskruv	
9	**VOE 11887721**	1					Cable	Câble	Kabel	Cable	Kabel	
10	**VOE 946440**	1					Flange screw	Vis à bride	Flanschschraube	Torn embridado	Flänsskruv	
11	**VOE 11305263**	1					Relay	Relais	Relais	Rele	Relä	RE1
12	**VOE 969407**	1					6-pt skt screw	Vis creuse de 6	Hohlschraube	Racor 6-dientes	Sextandhålskruv	
13	**VOE 11886587**	1					Wire harness	Faisceau electrique	Kabelbaum	Manojo cables	Ledningsmatta	
							•CONNECTED TO:	•CONNECTÉ A:	•ANGESCHLOSSEN:	•CONECTADO A:	•ANSLUTER TILL:	
							••Cable harness Rea	••Faisceau de câbles	••Hinterer Kabelbaum	••Haz de cables trase	••Ledningsmatta Bakr	X60
							••Starter Relay	••Relais Demarra	••Anlassrelais	••Rele Arranque	••Startrelä	RE1 (X209)
							••Relay,starter eleme	••Relais,elem.demarr	••Relais,kaltstartelem	••Rele,calentador arr.	••Relä,startelement	RE2 (X99)
							••Starter Motor	••Demarreur	••Anlasser	••Motor de arranque	••Startmotor	MO1 (X367)
							••Battery	••Batterie	••Batterie	••Bateria	••Batteri	BA1 (X168)
14	**VOE 874654**	1					•Rcpt Housing	•Douille Isolan.	•Steckbuchse	•Aislador Mangui	•Hylsisolator	X60
15	**VOE 11170006**	REQ					•Hose	•Durit	•Schlauch	•Tubo flexible	•Slang	
16	**VOE 4803745**	REQ					•Hose	•Durit	•Schlauch	•Tubo flexible	•Slang	
17	**VOE 11882444**	1					•Fuse	•Fusible	•Schmelzsicherung	•Fusible	•Smältsäkring	20A, FU17
18	**VOE 11882444**	2					•Fuse	•Fusible	•Schmelzsicherung	•Fusible	•Smältsäkring	20A, FU21, FU22
19	**VOE 11882446**	1					•Fuse	•Fusible	•Schmelzsicherung	•Fusible	•Smältsäkring	40A, FU20
20	**VOE 11882512**	1					•Fuse	•Fusible	•Schmelzsicherung	•Fusible	•Smältsäkring	60A, FU19
21	**VOE 11886286**	1					Decal	Decalcomanie	Abziehbild	Decalcomania	Dekal	
22	**VOE 13946173**	2					Flange screw	Vis à bride	Flanschschraube	Torn embridado	Flänsskruv	
23	**VOE 13945408**	2					Nut	Ecrou	Mutter	Tuerca	Mutter	
24	**VOE 969587**	2					6-pt skt screw	Vis creuse de 6	Hohlschraube	Racor 6-dientes	Sextandhålskruv	

1	**11891392**	**Batteriledning och batterifrånskiljare** **Cable de bateria y desconectador bateria** **Batterieleitung und Batterietrennschalter** **Cable batterie et robinet batterie** **Battery cable and main switch**	Catalogue id **20159**	Group **371**
2				
3			Illustr. No **1032940**	Section **100**
4				
5		**11891392**	Issue **VOE 79A9920159**	Page **165**



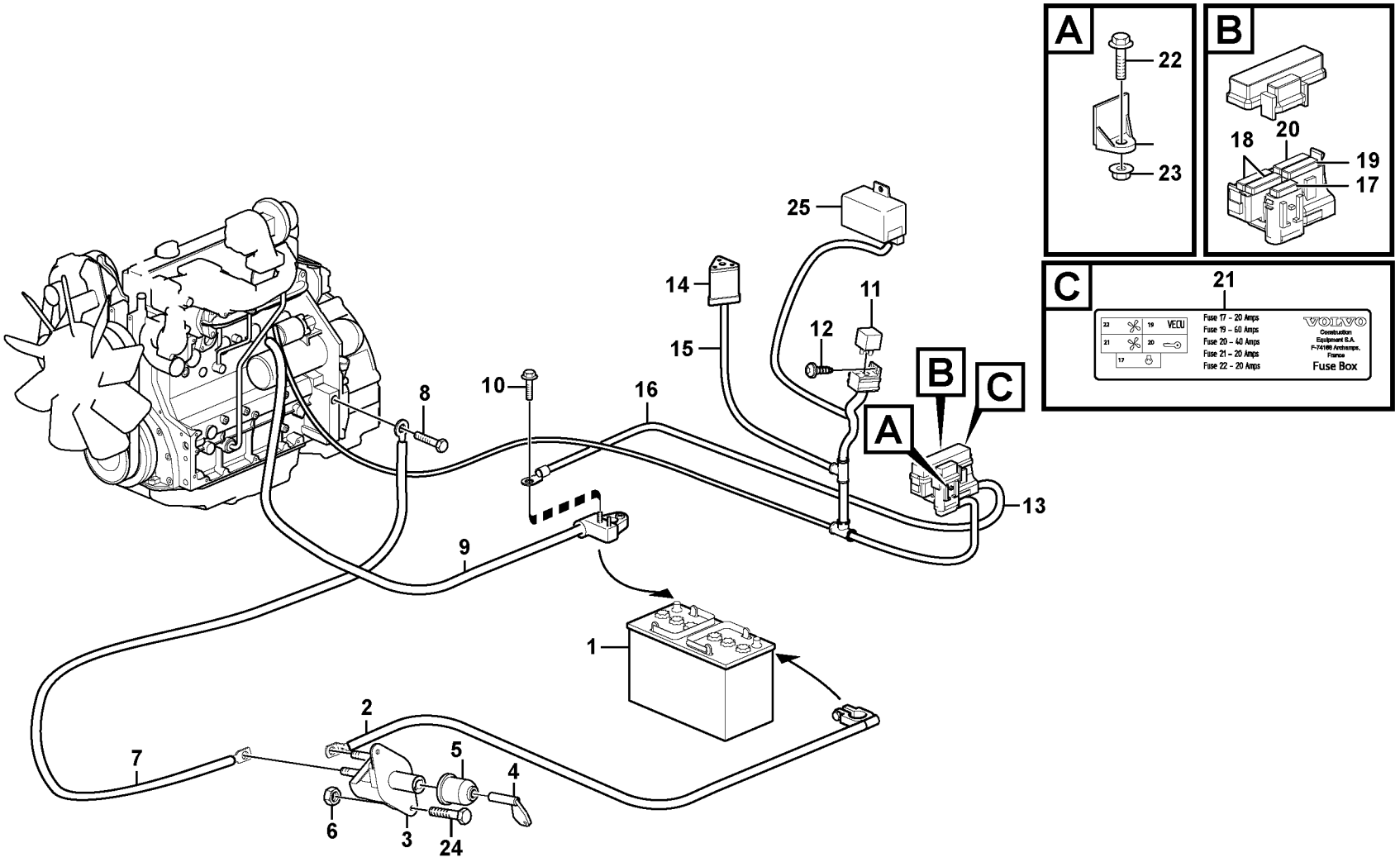

Volvo Construction Equipment

1032940

Fig.	Part No.	Quantity 1	2	3	PS	KIT	Description	Dénomination	Bezeichnung	Denominación	Benämning	Notes
25		1			NS		Relay	Relais	Relais	Rele	Relä	RE2

1	**11891392**	**Batteriledning och batterifrånskiljare** **Cable de bateria y desconectador bateria** **Batterieleitung und Batterietrennschalter** **Cable batterie et robinet batterie** **Battery cable and main switch**	Catalogue id **20159**	Group **371**
2				
3			Illustr. No **1032940**	Section **100**
4				
5		**11891392**	Issue **VOE 79A9920159**	Page **167**

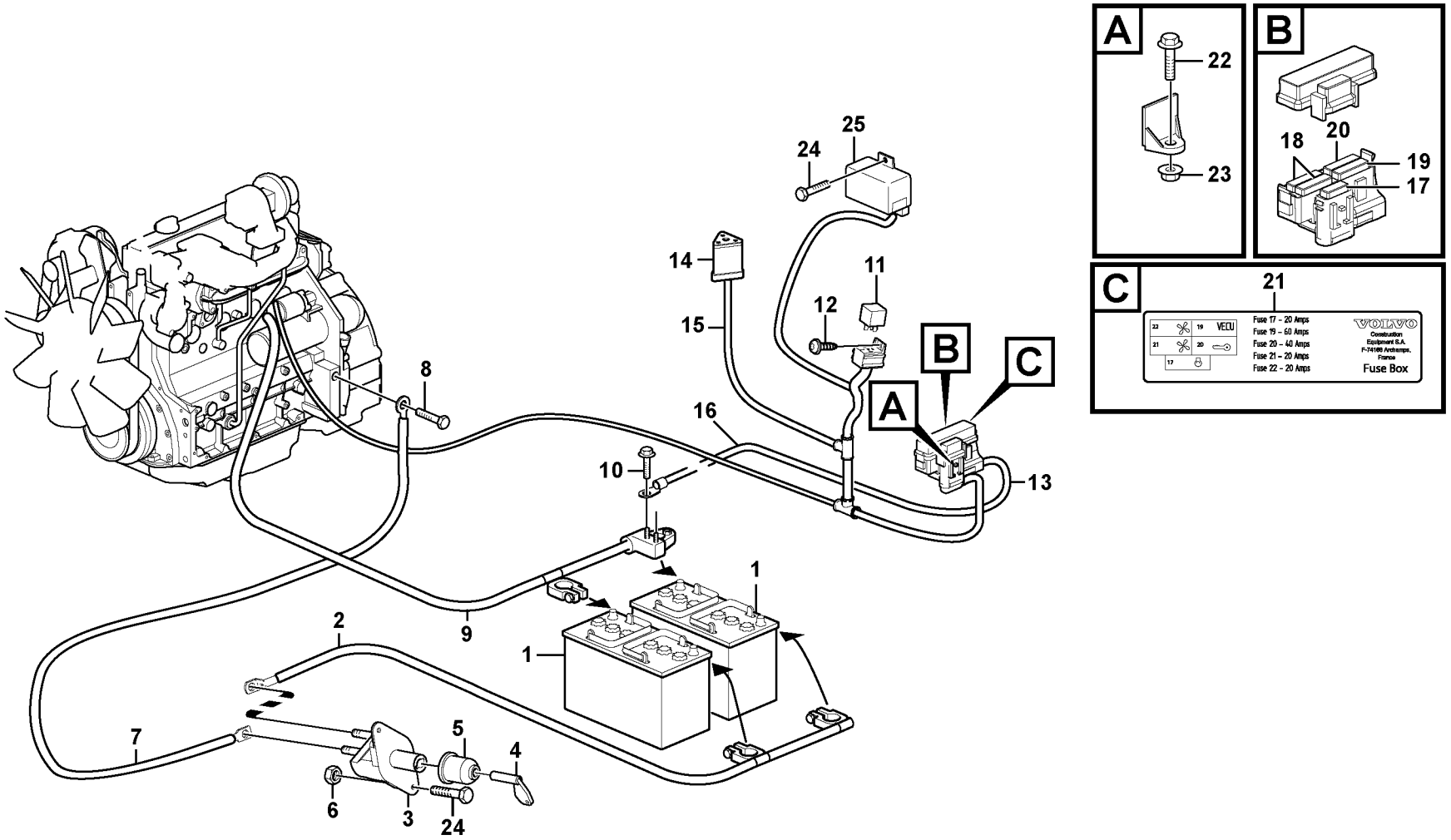
A
22
23
B
18
20
19
17
C
21
Fuse 17 – 20 Amps
Fuse 19 – 60 Amps
Fuse 20 – 40 Amps
Fuse 21 – 20 Amps
Fuse 22 – 20 Amps
VECU
VOLVO
Construction Equipment S.A.
F-74160 Archamps, France
Fuse Box
25
24
14
11
12
15
8
16
10
13
1
2
9
7
5
4
6
3
24

Fig.	Part No.	Quantity 1	2	3	PS	KIT	Description	Dénomination	Bezeichnung	Denominación	Benämning	Notes
1	**VOE 20393420**	2					Battery	Batterie	Batterie	Bateria	Batteri	12V 110AH HD EXTRA
2	**VOE 11886126**	1					Battery Cable	Câble batterie	Batterieleitung	Cable Bateria	Batteriledning	
3	**VOE 3987034**	1					Battery main switch	Robinet batterie	Batterietrennschalter	Desconectador bateri	Batterifrånskiljare	
4	**VOE 8157766**	1					•Handle	•Poignee	•Drehgriff	•Mango	•Vred	
5	**VOE 1582293**	1					Bellows	Capot Caoutcho.	Gummimantel	Cubierta Goma	Gummikåpa	
6	**VOE 983302**	2					Nut	Ecrou	Mutter	Tuerca	Mutter	
7	**VOE 11886124**	1					Battery Cable	Câble batterie	Batterieleitung	Cable Bateria	Batteriledning	
8	**VOE 13965191**	1					Flange screw	Vis à bride	Flanschschraube	Torn embridado	Flänsskruv	
9	**VOE 11887722**	1					Cable	Câble	Kabel	Cable	Kabel	
10	**VOE 946440**	1					Flange screw	Vis à bride	Flanschschraube	Torn embridado	Flänsskruv	
11	**VOE 11305263**	1					Relay	Relais	Relais	Rele	Relä	RE1
12	**VOE 969407**	1					6-pt skt screw	Vis creuse de 6	Hohlschraube	Racor 6-dientes	Sextandhålskruv	
13	**VOE 11886587**	1					Wire harness	Faisceau electrique	Kabelbaum	Manojo cables	Ledningsmatta	
							•CONNECTED TO:	•CONNECTÉ A:	•ANGESCHLOSSEN:	•CONECTADO A:	•ANSLUTER TILL:	
							••Cable harness Rea	••Faisceau de câbles	••Hinterer Kabelbaum	••Haz de cables trase	••Ledningsmatta Bakr	X60
							••Starter Relay	••Relais Demarra	••Anlassrelais	••Rele Arranque	••Startrelä	RE1 (X209)
							••Relay,starter eleme	••Relais,elem.demarr	••Relais,kaltstartelem	••Rele,calentador arr.	••Relä,startelement	RE2 (X99)
							••Starter Motor	••Demarreur	••Anlasser	••Motor de arranque	••Startmotor	MO1 (X367)
							••Battery	••Batterie	••Batterie	••Bateria	••Batteri	BA1 (X168)
14	**VOE 874654**	1					•Rcpt Housing	•Douille Isolan.	•Steckbuchse	•Aislador Mangui	•Hylsisolator	X60
15	**VOE 11170006**	REQ					•Hose	•Durit	•Schlauch	•Tubo flexible	•Slang	
16	**VOE 4803745**	REQ					•Hose	•Durit	•Schlauch	•Tubo flexible	•Slang	
17	**VOE 11882444**	1					•Fuse	•Fusible	•Schmelzsicherung	•Fusible	•Smältsäkring	20A, FU17
18	**VOE 11882444**	2					•Fuse	•Fusible	•Schmelzsicherung	•Fusible	•Smältsäkring	20A, FU21, FU22
19	**VOE 11882446**	1					•Fuse	•Fusible	•Schmelzsicherung	•Fusible	•Smältsäkring	40A, FU20
20	**VOE 11882512**	1					•Fuse	•Fusible	•Schmelzsicherung	•Fusible	•Smältsäkring	60A, FU19
21	**VOE 11886286**	1					Decal	Decalcomanie	Abziehbild	Decalcomania	Dekal	
22	**VOE 13946173**	2					Flange screw	Vis à bride	Flanschschraube	Torn embridado	Flänsskruv	
23	**VOE 13945408**	2					Nut	Ecrou	Mutter	Tuerca	Mutter	
24	**VOE 969587**	2					6-pt skt screw	Vis creuse de 6	Hohlschraube	Racor 6-dientes	Sextandhålskruv	

1	**11891391**	**Batteriledning och batterifrånskiljare** **Cable de bateria y desconectador bateria** **Batterieleitung und Batterietrennschalter** **Cable batterie et robinet batterie** **Battery cable and main switch**	Catalogue id **20159**	Group **371**
2				
3			Illustr. No **1032941**	Section **150**
4				
5		**11891391**	Issue **VOE 79A9920159**	Page **169**

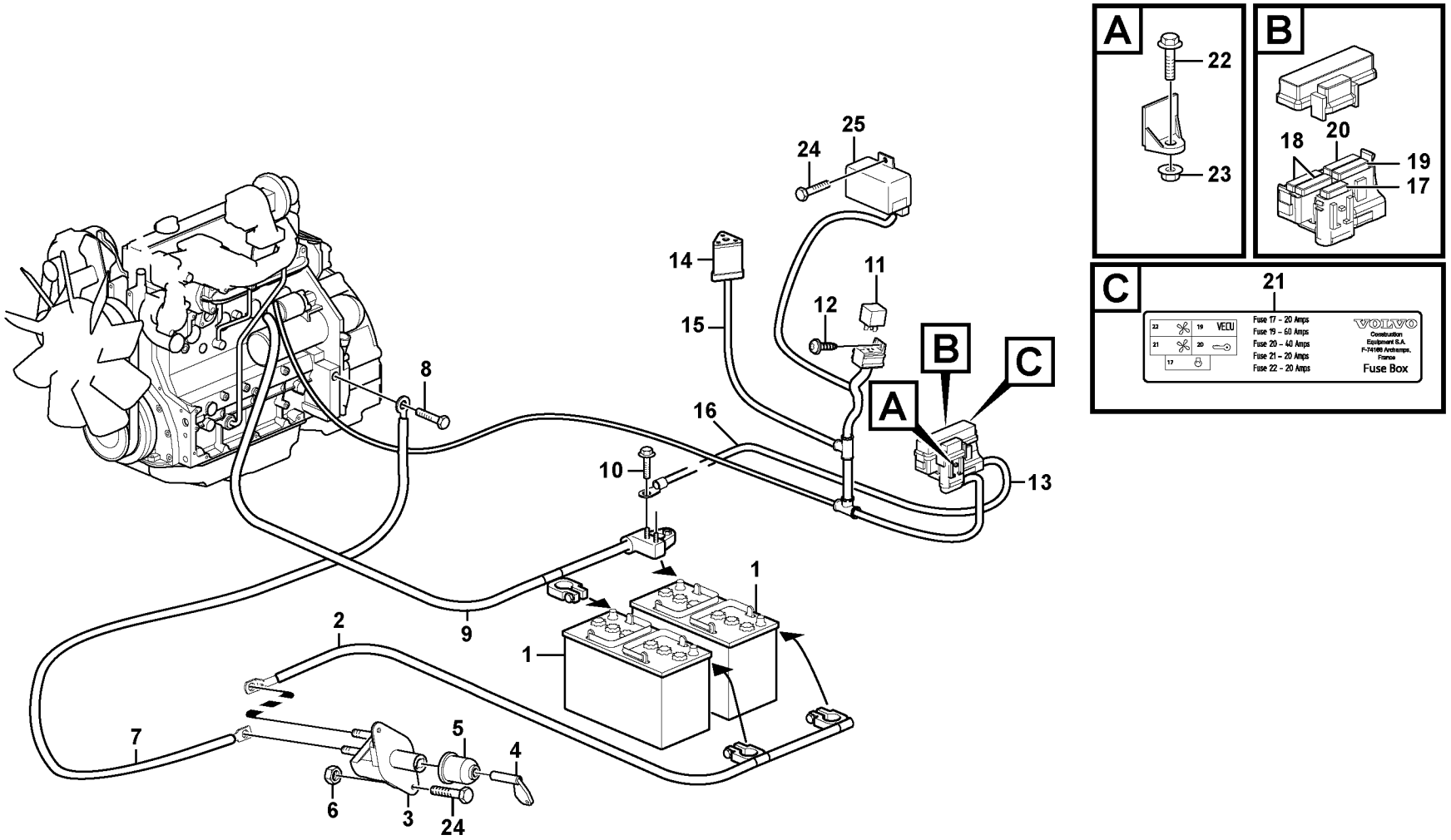
A
22
23
B
18
20
19
17
C
21
Fuse 17 – 20 Amps
Fuse 19 – 60 Amps
Fuse 20 – 40 Amps
Fuse 21 – 20 Amps
Fuse 22 – 20 Amps
VECU
VOLVO
Construction Equipment S.A.
F-74160 Archamps, France
Fuse Box
25
24
14
11
12
15
8
16
10
13
1
2
9
7
5
4
6
3
24

Fig.	Part No.	Quantity 1	2	3	PS	KIT	Description	Dénomination	Bezeichnung	Denominación	Benämning	Notes
25		1			NS		Relay	Relais	Relais	Rele	Relä	RE2

1	**11891391**	**Batteriledning och batterifrånskiljare** **Cable de bateria y desconectador bateria** **Batterieleitung und Batterietrennschalter** **Cable batterie et robinet batterie** **Battery cable and main switch**	Catalogue id **20159**	Group **371**
2				
3			Illustr. No **1032941**	Section **150**
4				
5		**11891391**	Issue **VOE 79A9920159**	Page **171**

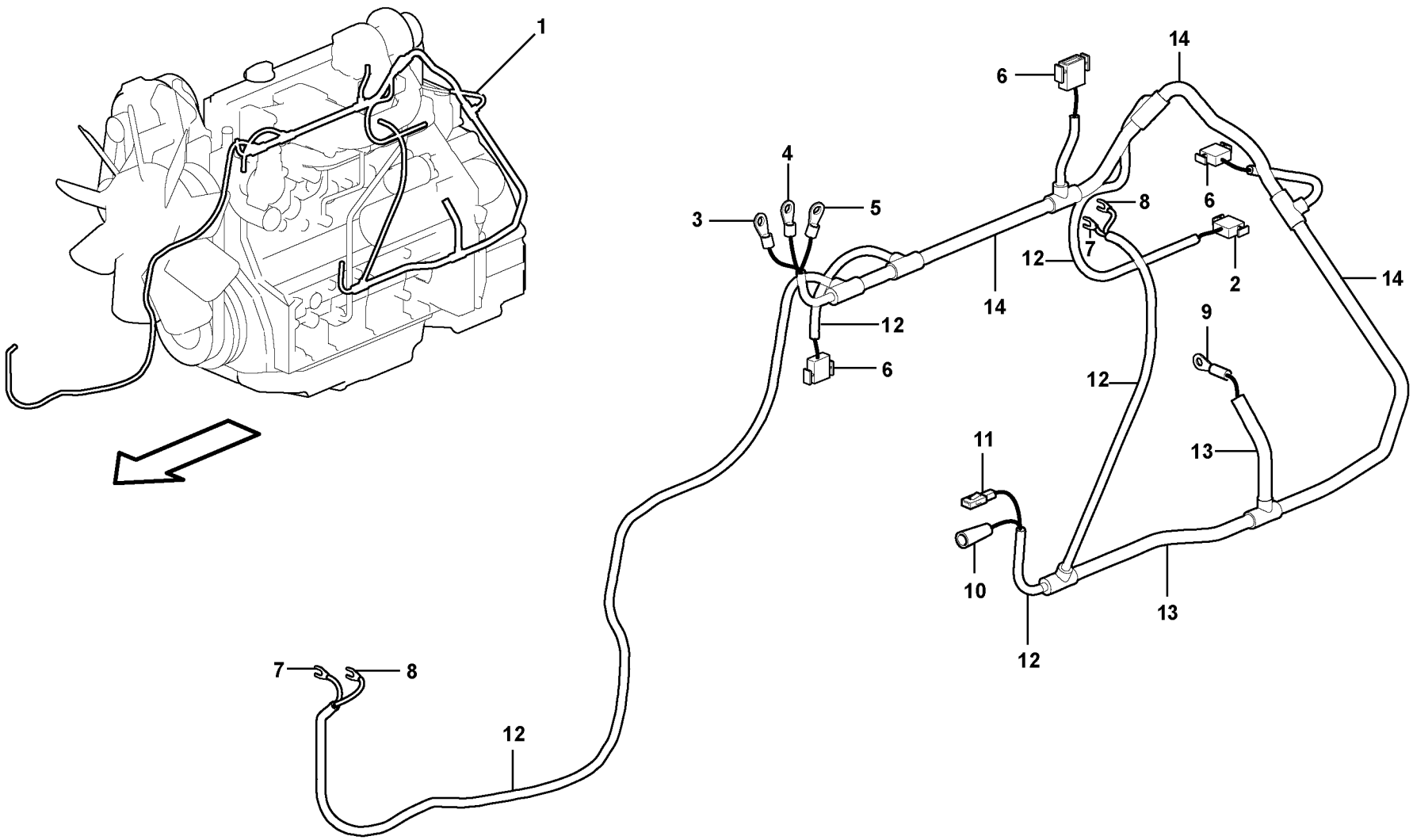

Volvo Construction Equipment

1033146

Fig.	Part No.	Quantity 1	2	3	PS	KIT	Description	Dénomination	Bezeichnung	Denominación	Benämning	Notes
1	**VOE 15021620**	1					Wiring Harness	Faisceau de câbles	Kabelbaum	Cableado	Ledningsmatta	
							••CONNECTED TO:	••CONNECTÉ A:	••ANGESCHLOSSEN:	••CONECTADO A:	••ANSLUTER TILL:	
							••Cable harness Cha	••Faisceau de câbles,	••Kabelbaum Fahrge	••Haz de cables, chas	••Ledningsmatta Cha	X13
							••Alternator	••Alternateur	••Lichtmaschine	••Alternador	••Generator	AL1, W, D+, B+
							••Oil press., engine	••Pression huile mote	••Öldruck, Motor	••Presión de aceite,	••Oljetryck, motor	X213
							••Air filter	••Filtre air	••Luftfilter	••Filtro aire	••Luftfilter	X260, X261
							••Key turn engine sto	••Commande stop	••Abstellvorrichtung	••Mando pare	••Nyckelstopp	X212
							••Temp.sensor, engin	••Detecteur temp,mot	••Temperaturgeber,m	••Sensor temperat,m	••Temp.givare, motor	X211
							••Starter motor	••Demarreur	••Anlasser	••Motor arranque	••Startmotor	X169
							••AC Compressor	••Compresseur AC	••AC-Kompressor	••Compresor de A/C	••A/c Kompressor	X100
							••A/c Temperature	••Temperature de Ac	••Ac - Temperatur	••Temperature de Ac	••A/c Temperatur	X210
2	**VOE 874965**	1					•Connector	•Raccord	•Anschluss	•Union	•Anslutning	X13
	VOE 14370889	1					•Spacer	•Partie Intermédiaire	•Zwischenstück	•Espaciador	•Mellandel	
3	**VOE 947745**	1					•Cable terminal	•Cosse cable	•Flachsteckhülse	•Terminal cable	•Ledningssko	AL1 (X174)
4	**VOE 956926**	1					•Cable terminal	•Cosse cable	•Flachsteckhülse	•Terminal cable	•Ledningssko	AL1 (X173)
5	**VOE 956926**	1					•Cable terminal	•Cosse cable	•Flachsteckhülse	•Terminal cable	•Ledningssko	AL1 (X262)
6	**VOE 976256**	3					•Insulator	•Isolateur	•Isolator	•Aislador	•Isolator	(X211, X212, X213)
7	**VOE 973119**	2					•Cable terminal	•Cosse cable	•Flachsteckhülse	•Terminal cable	•Ledningssko	(X260, X395)
8	**VOE 973120**	2					•Cable terminal	•Cosse cable	•Flachsteckhülse	•Terminal cable	•Ledningssko	(X261, X396)
9	**VOE 949587**	1					•Cable terminal	•Cosse cable	•Flachsteckhülse	•Terminal cable	•Ledningssko	MO1 (X169)
10		1			NS		•Cable terminal	•Cosse cable	•Flachsteckhülse	•Terminal cable	•Ledningssko	MO10 (X100)
11		1			NS		•Insulator	•Isolateur	•Isolator	•Aislador	•Isolator	(X210)
12	**VOE 11170006**	REQ					•Hose	•Durit	•Schlauch	•Tubo flexible	•Slang	NW7,5
13	**VOE 4803746**	REQ					•Hose	•Durit	•Schlauch	•Tubo flexible	•Slang	NW10
14	**VOE 4803748**	REQ					•Hose	•Durit	•Schlauch	•Tubo flexible	•Slang	NW13

1		**Ledningsmatta, motor** **Haz de cables, motor** **Kabelbündel, Motor** **Faisceau de câbles, moteur** **Cable harness, engine**	Catalogue id **20159** / Group **371**
2			Illustr. No **1033146** / Section **200**
3			Issue **VOE 79A9920159** / Page **173**
4			
5			

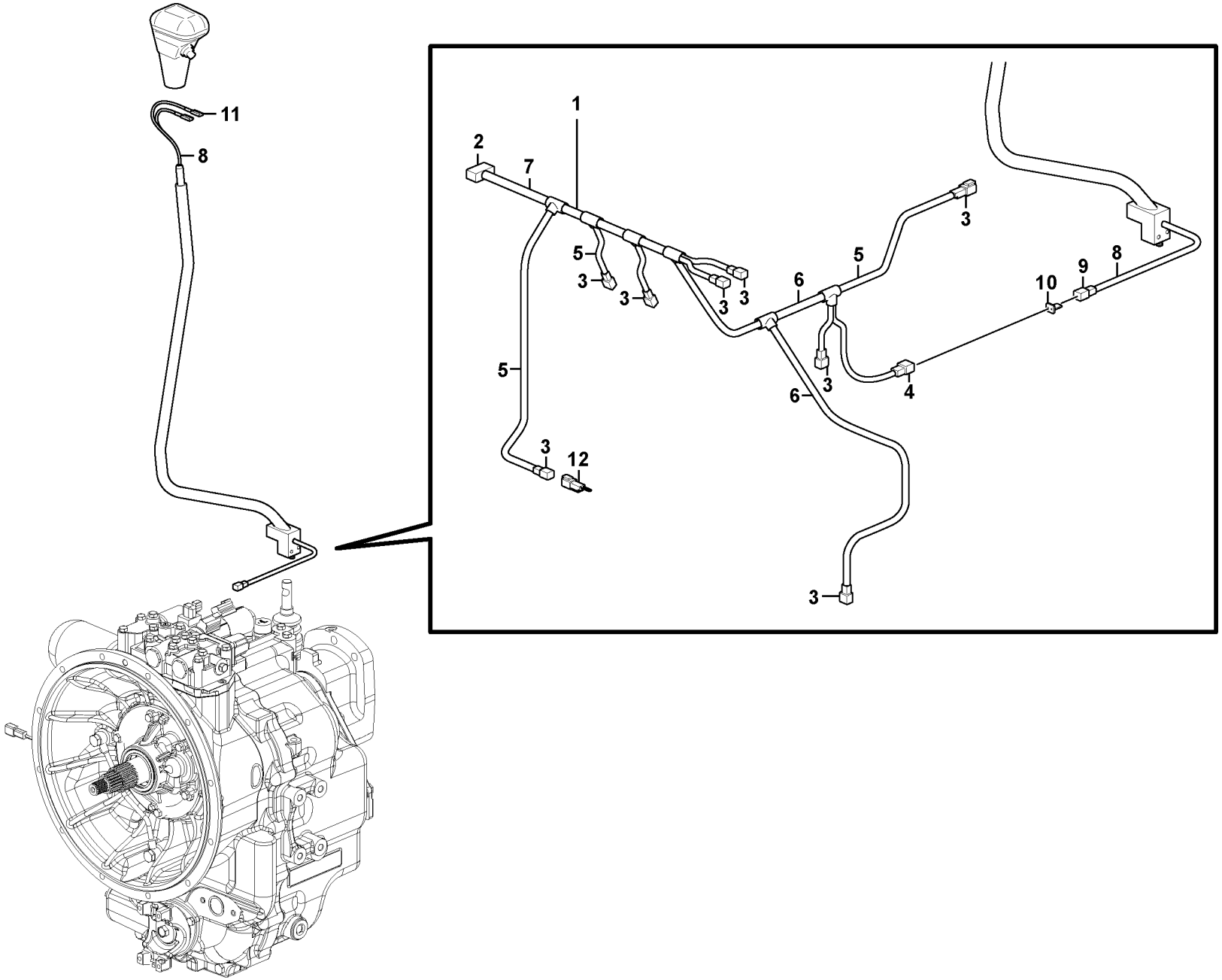
11
8
1
2
7
5
3
3
3
3
3
6
5
3
10
9
8
5
3
4
6
3
12
3

Fig.	Part No.	Quantity 1	2	3	PS	KIT	Description	Dénomination	Bezeichnung	Denominación	Benämning	Notes
1	**VOE 11888412**	1					Wire harness	Faisceau electrique	Kabelbaum	Manojo cables	Ledningsmatta	
							•CONNECTED TO:	•CONNECTÉ A:	•ANGESCHLOSSEN:	•CONECTADO A:	•ANSLUTER TILL:	
							••Switch 3rd/4th gear	••Contact 3ème/4èm	••Schalter 3./4. Gang	••Contacto marcha 3a	••Kontakt 3:e/4:e växel	SW26 (X95)
							••Four-wheel drive	••Traction sur 4 roues	••Vierradantrieb	••Tracción en cuatro r	••Fyrhjulsdrivning	MA3 (X93)
							••Diff.lock switch	••Comm.bloca.differe	••Ausgleichsperrscha	••Reglaje diferencial	••Diffspärrkontakt	MA4 (X94)
							••Gear selector forwar	••Sélecteur de march	••Gangwähler vorwärt	••Selector de marcha	••Växelvälj.fram/back	MA5, MA6 (X405, X404)
							••Speed sensor	••Commande tachym	••Drehzahlschalter	••Sensor tacometro	••Varvtalsgivare	SE5 (X409)
							••Hydraulic pump valv	••Valve de pompe hyd	••Hydraulikpumpenve	••Válvula de la bomba	••Hydraulpumpventil	MA2 (X97)
							••Disconnector trans	••Coupe-circuit, trans	••Getriebeausrückun	••Disyuntor transmisi	••Frånskiljare transmi	SW36 (X92)
							••Transmission Tem	••Temp. De Transm.	••Getriebetemp.	••Temp. Transmisión	••Transmissions Te	SE1
2	**VOE 11709766**	1					•Connector	•Raccord	•Anschluss	•Union	•Anslutning	X12
2	**VOE 874967**	1					•Key	•Clavette	•Keil	•Llave (cuna)	•Kil	
3	**VOE 874955**	8					•Insulator	•Isolateur	•Isolator	•Aislador	•Isolator	
3		8			NS		•Key	•Clavette	•Keil	•Llave (cuna)	•Kil	
4	**VOE 874954**	1					•Connector	•Raccord	•Anschluss	•Union	•Anslutning	
4		1			NS		•Key	•Clavette	•Keil	•Llave (cuna)	•Kil	
5	**VOE 11170006**	REQ					•Hose	•Durit	•Schlauch	•Tubo flexible	•Slang	
6	**VOE 4803746**	REQ					•Hose	•Durit	•Schlauch	•Tubo flexible	•Slang	
7	**VOE 4803748**	REQ					•Hose	•Durit	•Schlauch	•Tubo flexible	•Slang	
8	**VOE 11884021**	1					Cable harness	Faisceau cables	Kabelbaum	Manojo cables	Ledningsmatta	
							•CONNECTED TO:	•CONNECTÉ A:	•ANGESCHLOSSEN:	•CONECTADO A:	•ANSLUTER TILL:	
							••Lever Knob	••Boule de levier	••Hebelknopf	••Bola de palanca	••Spakknopp	SW36
							••Disconnector trans	••Coupe-circuit, trans	••Getriebeausrückun	••Disyuntor transmisi	••Frånskiljare transmi	X92
9	**VOE 874955**	1					•Insulator	•Isolateur	•Isolator	•Aislador	•Isolator	X97
10		1			NS		•Key	•Clavette	•Keil	•Llave (cuna)	•Kil	
11		2			NS		•Terminal	•Fiche Connexion	•Anschlusstift	•Espiga Terminal	•Anslutn.stift	X326, X327
12	**VOE 15011652**	1					Connector	Raccord	Anschluss	Union	Anslutning	11895030

1		**Ledningsmatta transmission** **Manojo de cable, transmisión.** **Kabelbaum, Getriebe.** **Faisceau de câles, transmission.** **Cable harness, transmission.**	Catalogue id **20159**	Group **371**
2				
3			Illustr. No **1033240**	Section **250**
4				
5		**11895030, 11895031**	Issue **VOE 79A9920159**	Page **175**

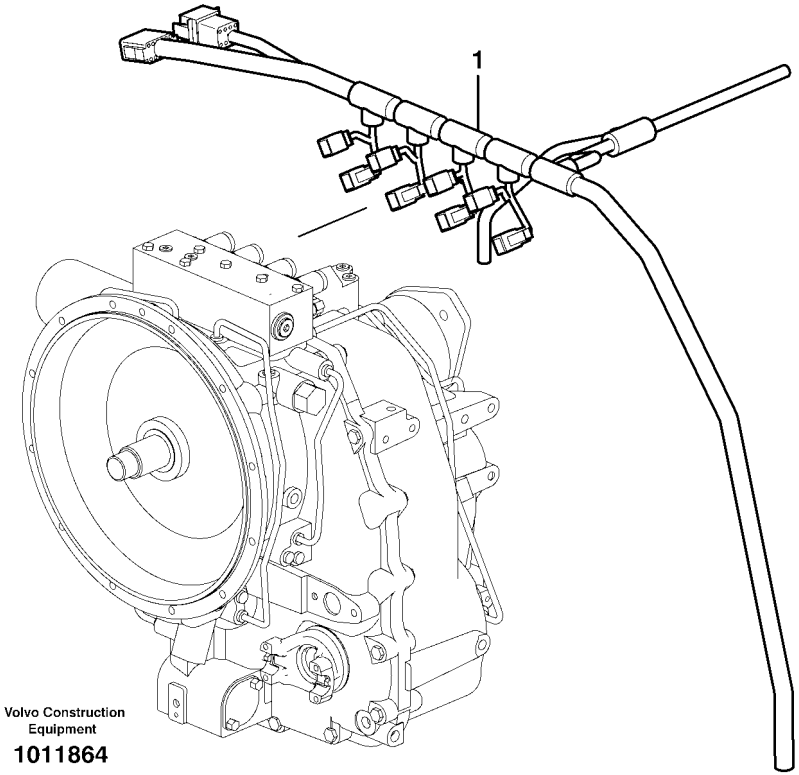

Volvo Construction Equipment

1011864

Fig.	Part No.	Quantity 1	2	3	PS	KIT	Description	Dénomination	Bezeichnung	Denominación	Benämning	Notes
1	**VOE 11885622**	1					Wire harness.....	Faisceau electrique....	Kabelbaum.....	Manojo cables	Ledningsmatta.....	
							•CONNECTED TO:	•CONECTÉ A:	•ANGESCHLOSSEN:	•CONECTADO A:	•ANSLUTER TILL:	
							••Wire harness	••Faisceau electrique	••Kabelbaum	••Manojo cables	••Ledningsmatta	X12 CHASSIS HARNESS
							••Wire harness	••Faisceau electrique	••Kabelbaum	••Manojo cables	••Ledningsmatta	X36 RH SIDE DASHBOARD
							••Diff. lock	••Blocage differentiel	••Ausgleichsperre	••Bloqueo diferencial	••Diffspärr	X94
							••Gear valve	••Soupape	••Ventil	••Valvula	••Växelventil	X114, X115, X118, X119
							••Four-wheel drive	••Traction sur 4 roues	••Vierradantrieb	••Tracción en cuatro r	••Fyrhjulsdrivning	X93
							••Gear selector forwar	••Sélecteur de march	••Gangwähler vorwärt	••Selector de marcha	••Växelvälj.fram/back	X116, X117
							••Speed sensor	••Commande tachym	••Drehzahlschalter	••Sensor tacometro	••Varvtalsgivare	X207
							••Temp.gauge, trans	••Indicat.temp. trans	••Temp.anzeiger,getri	••Termometro, trans	••Transm.oljetemp.m	X96
							••Hydraulic pump valv	••Valve de pompe hyd	••Hydraulikpumpenve	••Válvula de la bomba	••Hydraulpumpventil	X97

1		**Ledningsmatta transmission** **Manojo de cable, transmisión.** **Kabelbaum, Getriebe.** **Faisceau de câles, transmission.** **Cable harness, transmission.**	Catalogue id **20159**	Group **371**
2			Illustr. No **1011864**	Section **275**
3			Issue **VOE 79A9920159**	Page **177**
4				
5		**11891255**		

VOLVO

BL70

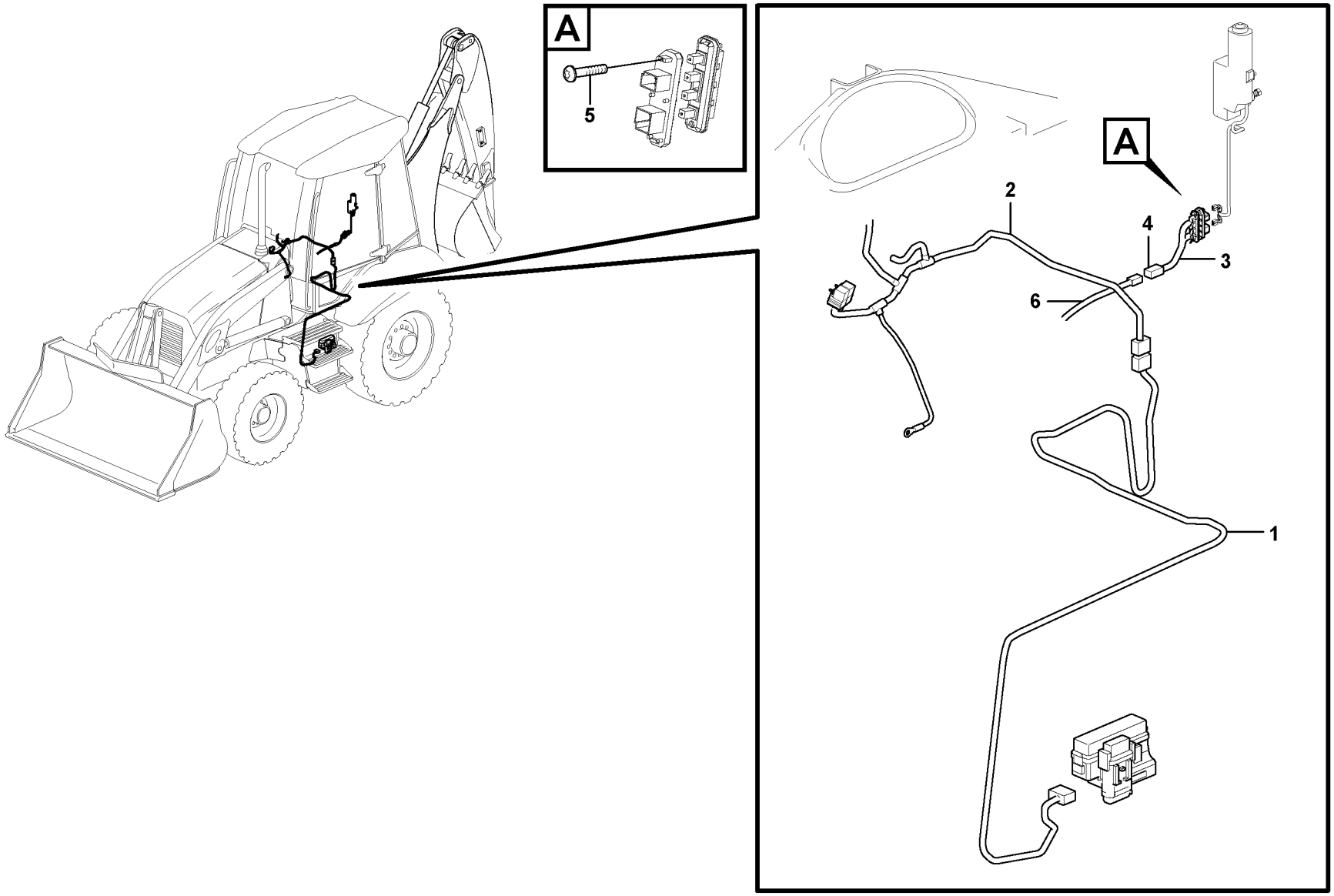

Volvo Construction Equipment

1033895

Fig.	Part No.	Quantity 1	2	3	PS	KIT	Description	Dénomination	Bezeichnung	Denominación	Benämning	Notes
1	**VOE 15020310**	1					Cable	Câble	Seil	Cable	Lina	
							•CONNECTED TO:	•CONNECTÉ A:	•ANGESCHLOSSEN:	•CONECTADO A:	•ANSLUTER TILL:	
							••Cable harness	••Faisceau cables	••Kabelbaum	••Manojo cables	••Ledningsmatta	(X54)
							••Fuse box	••Boite a fusibles	••Sicherungsdose	••Caja de fusibles	••Säkringsdosa	(FC21, 22)
2							Wire harness	Faisceau electrique	Kabelbaum	Manojo cables	Ledningsmatta	(X54)
3	**VOE 11884152**	1					Cable harness	Faisceau cables	Kabelbaum	Manojo cables	Ledningsmatta	
							•CONNECTED TO:	•CONNECTÉ A:	•ANGESCHLOSSEN:	•CONECTADO A:	•ANSLUTER TILL:	
							••Wiper Motor	••Moteur essuie glace	••Wischermotor	••Motor l.p.	••Torkarmotor	
							••Cable harness	••Faisceau cables	••Kabelbaum	••Manojo cables	••Ledningsmatta	(X50)
4	**VOE 874802**	1					••Housing	••Isolant	••Isolator	••Aislador	••Isolator	
5	**VOE 975358**	2					Screw	Vis	Schraube	Tornillo	Skruv	
6							Cable harness	Faisceau cables	Kabelbaum	Manojo cables	Ledningsmatta	(X50)

1		**Övriga ledningar i hytt, AC och bakre vindrutetorkarmotor** **Otros cables, AC y limpiaparabrisas** **Übrige Leitungen, AC und Windschutzscheibenwischer** **Autres câbles électriques, AC et moteur essuie glace** **Other cables in cab, AC and rear windshield wiper**	Catalogue id **20159**	Group **371**
2				
3			Illustr. No **1033895**	Section **300**
4				
5		**11298324**	Issue **VOE 79A9920159**	Page **179**

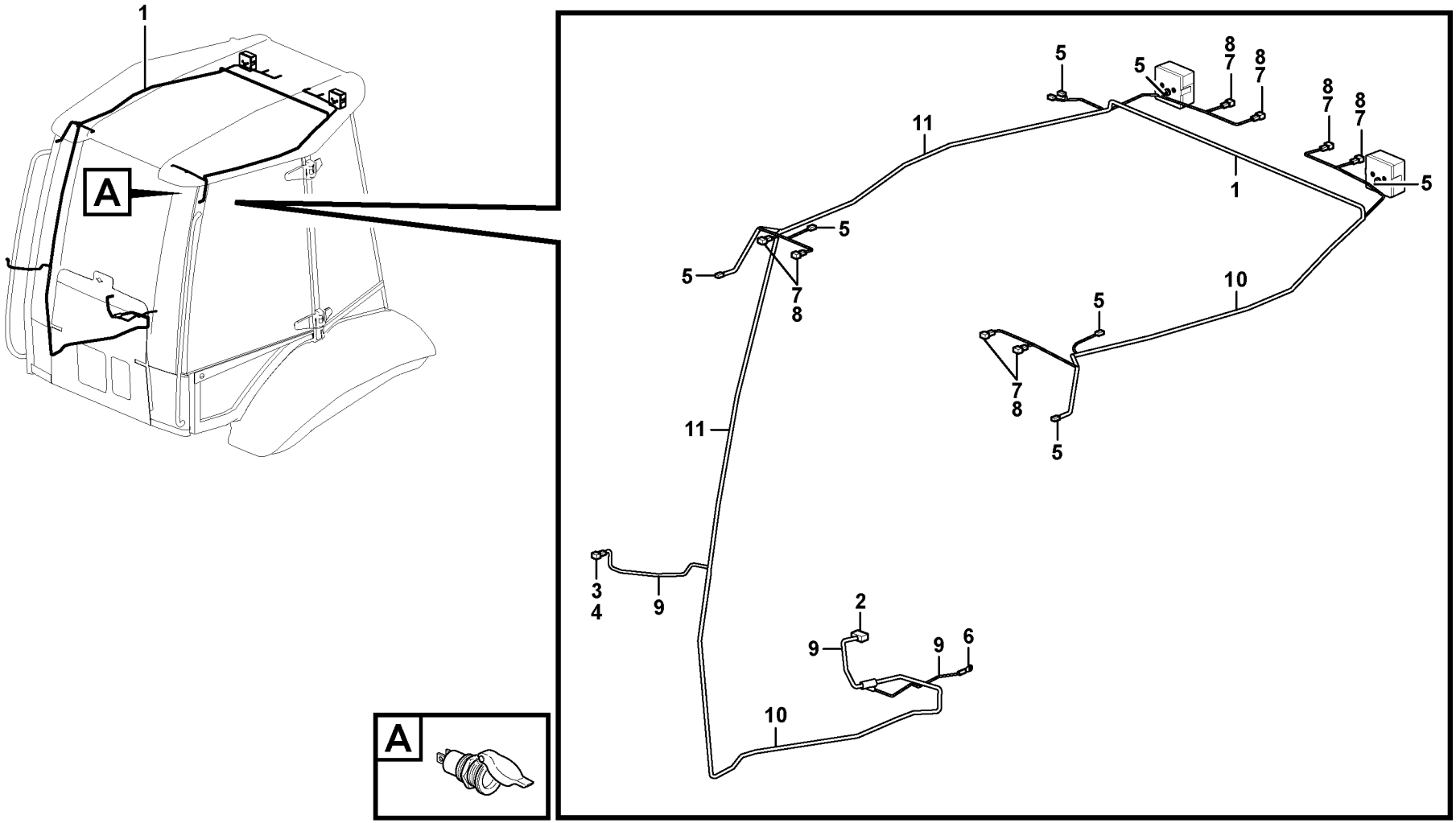

Volvo Construction Equipment

1033976

Fig.	Part No.	Quantity 1	2	3	PS	KIT	Description	Dénomination	Bezeichnung	Denominación	Benämning	Notes
1	**VOE 11885808**	1					Wire harness	Faisceau electrique	Kabelbaum	Manojo cables	Ledningsmatta	
							•CONNECTED TO:	•CONNECTÉ A:	•ANGESCHLOSSEN:	•CONECTADO A:	•ANSLUTER TILL:	
							••ECU	••ECU	••ECU	••ECU	••ECU	X1
							••Earth	••Terre	••Erde	••Tierra	••Jord	X165
							••Fr Instrumentpanel	••Tableau de bord ce	••Instrumententafel	••Tablero de instrume	••Fr Instrumentbräda	X36
							••Lighting	••Eclairage	••Beleuchtung	••Alumbrado	••Belysning	X250, X251, X252, X253
							••Work lights	••Eclairage de travail	••Arbeitsbeleuchtung	••Alumbrado de trabaj	••Arbetsbelysning	X84, X85, X86, X87
							••Antenna	••Antenne	••Antenne	••Antena	••Antenn	X247
							••Rotating Beacon	••Gyrophare	••Rundumkennleucht	••Luz Rotativa Emerg	••Roterande Varnings	X245, X246, X248, X249
							••Rear lighting	••Illuminat.arriere	••Hintere Beleuchtun	••Luz detras	••Bakre belysning	X52, X53
							••... working light	••éclairage de travail	••... Arbeitsbeleuchtun	••...alumbrado de trab	••... arbetsbelysning	X88, X89, X90, X91
2	**VOE 11709767**	1					•Connector	•Raccord	•Anschluss	•Union	•Anslutning	
3	**VOE 874957**	1					•Housing	•Isolant	•Isolator	•Aislador	•Isolator	
4	**VOE 874958**	1					•Key	•Clavette	•Keil	•Llave (cuna)	•Kil	
5	**VOE 973119**	16					•Cable terminal	•Cosse cable	•Flachsteckhülse	•Terminal cable	•Ledningssko	
6	**VOE 970795**	1					•Cable terminal	•Cosse cable	•Flachsteckhülse	•Terminal cable	•Ledningssko	
7	**VOE 874955**	8					•Insulator	•Isolateur	•Isolator	•Aislador	•Isolator	
8		1			NS		•Key	•Clavette	•Keil	•Llave (cuna)	•Kil	
9	**VOE 11170006**	REQ					•Hose	•Durit	•Schlauch	•Tubo flexible	•Slang	
10	**VOE 4803746**	REQ					•Hose	•Durit	•Schlauch	•Tubo flexible	•Slang	
11	**VOE 4803748**	REQ					•Hose	•Durit	•Schlauch	•Tubo flexible	•Slang	

1		**Ledn.m hytt inv tak** **Haz de cables en el techo interior de la cabina** **Leitung mit Kabine innen Decke** **Câblage, pavillon cabine** **Cable Harness cab int. roof**	Catalogue id **20159**	Group **371**
2			Illustr. No **1033976**	Section **350**
3			Issue **VOE 79A9920159**	Page **181**
4				
5		**11298324, 11298328**		

VOLVO

BL70

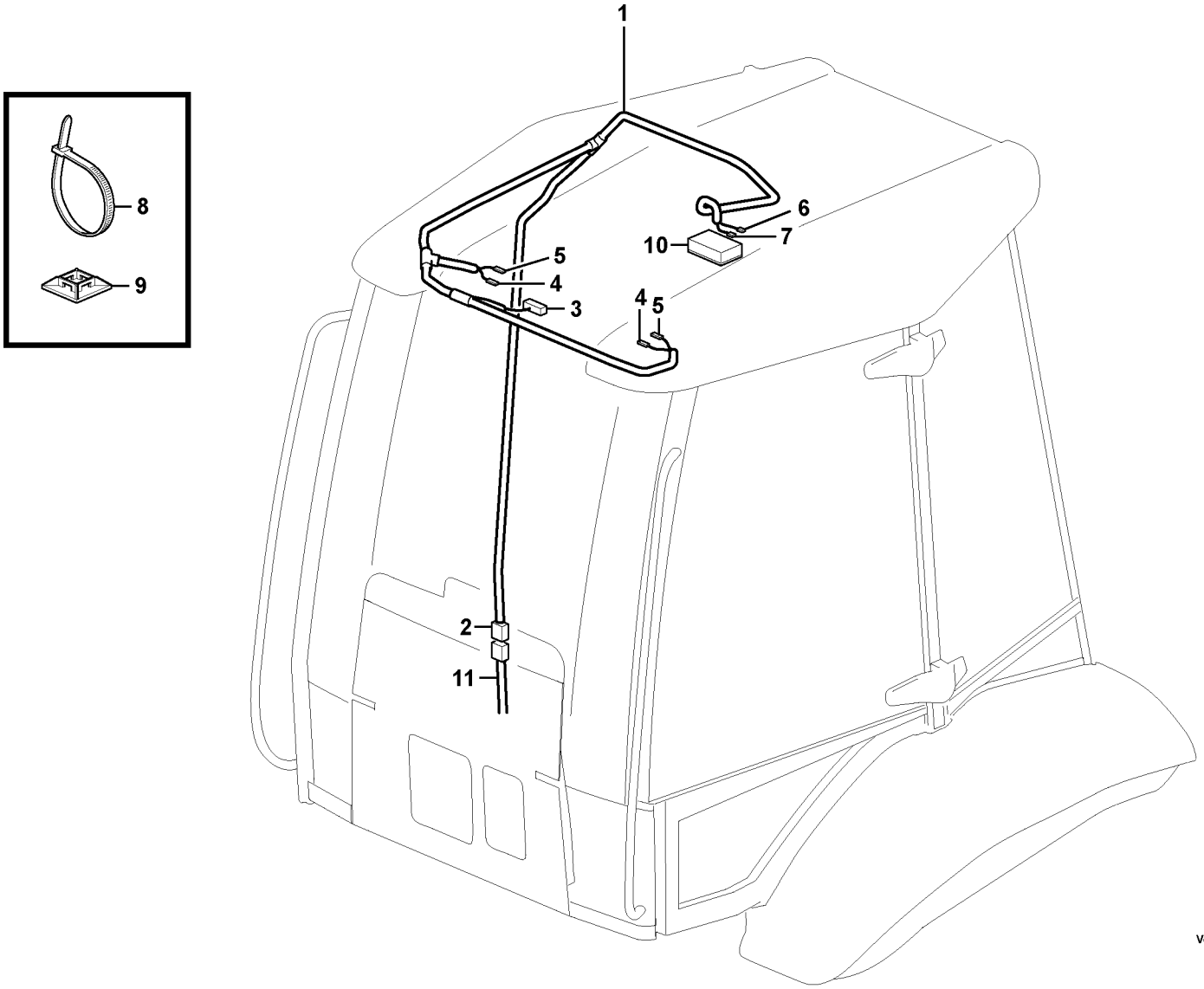

Volvo Construction Equipment

1033892

Fig.	Part No.	Quantity 1	2	3	PS	KIT	Description	Dénomination	Bezeichnung	Denominación	Benämning	Notes
1	**VOE 11888374**	1					Wire harness	Faisceau electrique	Kabelbaum	Manojo cables	Ledningsmatta	
							•CONNECTED TO:	•CONNECTÉ A:	•ANGESCHLOSSEN:	•CONECTADO A:	•ANSLUTER TILL:	
							••Cable harness,right	••Faisceau cables,dr	••Kabelbaum,rechts	••Manojo cables,dere	••Ledningsmatta,hög	X51
							••Radio	••Auto-radio	••Radio	••Radio	••Radio	RA1 (X200)
							••Speaker	••Haut-parleur	••Lautsprecher	••Altavoz	••Högtalare	LH RH
							••Interior light	••Lampe interieure	••Innenleuchte	••Lampara interior	••Innerbelysning	X308, X310
2	**VOE 874957**	1					•Housing	•Isolant	•Isolator	•Aislador	•Isolator	X51
2	**VOE 874958**	1					•Key	•Clavette	•Keil	•Llave (cuna)	•Kil	
3		1			NS		•Insulator	•Isolateur	•Isolator	•Aislador	•Isolator	RA1 X200
4	**VOE 973126**	2					•Cable terminal	•Cosse cable	•Flachsteckhülse	•Terminal cable	•Ledningssko	X155, X156
5	**VOE 949896**	2					•Cable terminal	•Cosse cable	•Flachsteckhülse	•Terminal cable	•Ledningssko	X150, X151
6	**VOE 973119**	1					•Cable terminal	•Cosse cable	•Flachsteckhülse	•Terminal cable	•Ledningssko	X308
7	**VOE 973120**	1					•Cable terminal	•Cosse cable	•Flachsteckhülse	•Terminal cable	•Ledningssko	X310
8	**VOE 4881440**	20					Strip Clamp	Ruban Serrage	Kabelbinder	Abraz Cinta	Bandklamma	
9	**VOE 14213026**	20					Attachment	Fixation	Halterung	Fijacion	Fäste	
10		1					Interior Lamp	Lampe Inter.	Innenleuchte	Lamp Interior	Innerlampa	
11							Cable harness	Faisceau cables	Kabelbaum	Manojo cables	Ledningsmatta	(X51)

1		**Ledn.m hytt inv tak** **Haz de cables en el techo interior de la cabina** **Leitung mit Kabine innen Decke** **Câblage, pavillon cabine** **Cable Harness cab int. roof**	Catalogue id **20159**	Group **371**
2				
3			Illustr. No **1033892**	Section **360**
4				
5		**11298324**	Issue **VOE 79A9920159**	Page **183**



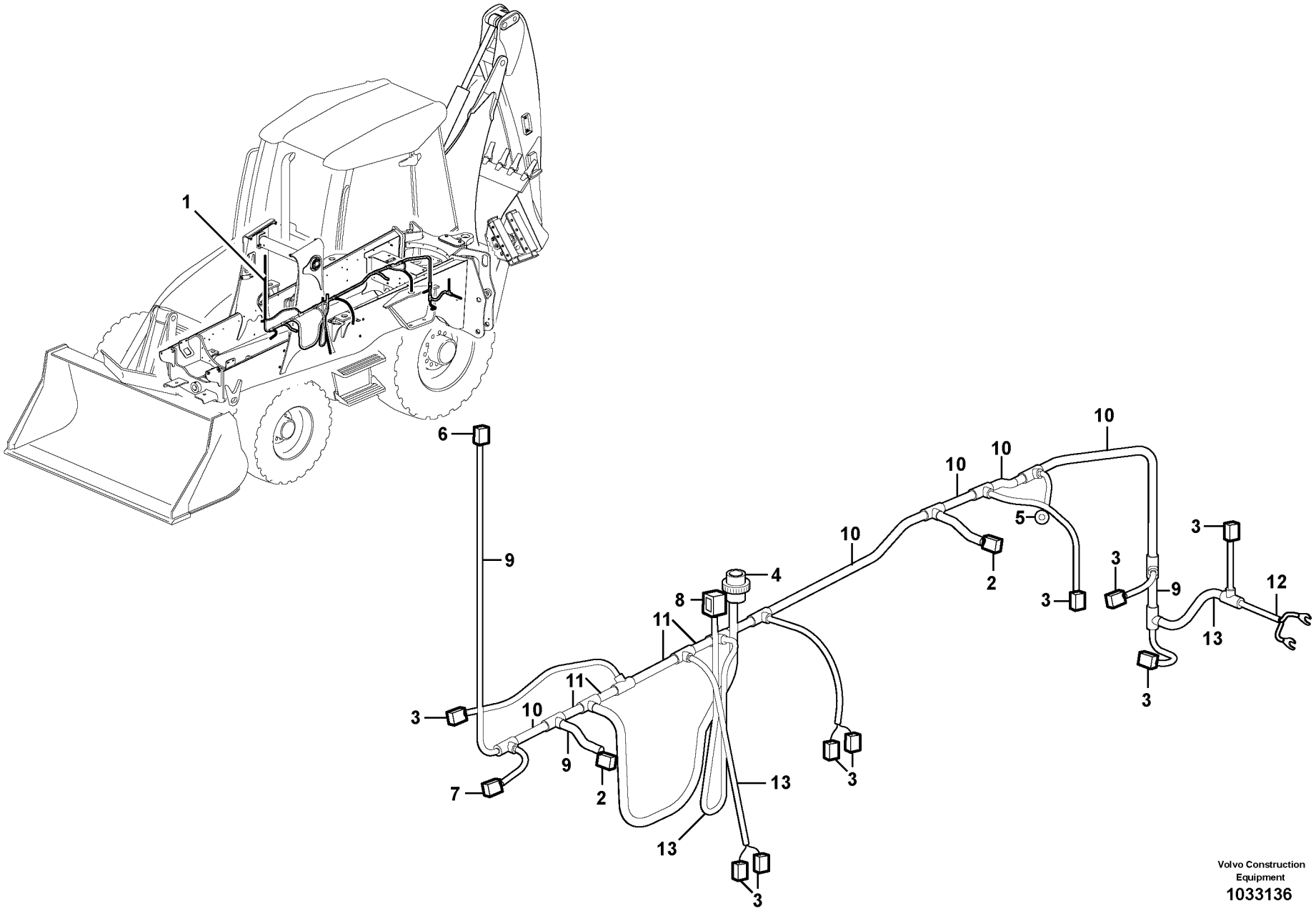

Volvo Construction Equipment

1033136

Fig.	Part No.	Quantity 1	2	3	PS	KIT	Description	Dénomination	Bezeichnung	Denominación	Benämning	Notes
1	**VOE 15017254**	1					Wiring Harness	Faisceau de câbles	Kabelbaum	Cableado	Ledningsmatta	
							••CONNECTED TO:	••CONNECTÉ A:	••ANGESCHLOSSEN:	••CONECTADO A:	••ANSLUTER TILL:	
							••Valve block	••Bloc-soupape	••Ventilblock	••Bloque de valvula	••Ventilblock	X11
							••Earth	••Terre	••Erde	••Tierra	••Jord	X164
							••Valve Boom Suspen	••Valve, suspension d	••Ventil Hubgerüstdä	••Válvula, suspensión	••Ventil Lastarmsfjädr	X78, X79
							••Instrument panel Ri	••Tableau de bord côt	••Armaturenbrett recht	••Tablero de instrume	••Instrumentbräda Hö	X7
							••Valve Automatic Tilt	••Valve, basculement	••Ventil Kippautomati	••Válvula, automatism	••Ventil Tiltautomatik	X41
							••Boom lock	••Verrouillage de flèc	••Auslegersperre	••Bloqueo de la plum	••Bomlåsning	X74
							••Lever Lock	••Bloque-levier	••Hebelsperre	••Bloqueo Palanca	••Spakspärr	X81
							••Oil Filter	••Filtre Huile	••Ölfilter	••Filtro Aceite	••Oljefilter	X170
							••Safety Valve	••Valve de securite	••Sicherheitsvent	••Valv Seguridad	••Säkerhetsventil	X432, X433
							••Overload warning	••Avertisseur de surc	••Überlastwarnung	••Advertencia de sobr	••Överlastvarning	X109
							••Fuel Gauge	••Jauge Carburant	••Kraftst Messer	••Indic Combust	••Bränslemätare	X82
							••Cable harness,tran	••Faisceau cables,tra	••Kabalbaum, Getrieb	••Manojo cables,trans	••Ledningsmatta,tran	X12
							••Switch Automatic Til	••Contacteur, bascule	••Schalter Kippautom	••Contacto, automatis	••Kontakt Tiltautomati	X83
							••Cable Harness, En	••Faisceau De Câble	••Kabelbündel, Motor	••Haz De Cables, Mot	••Ledningsmatta, Mot	X13
							••Horn	••Avertisseur sonore	••Signalhorn	••Avisador sonoro	••Signalhorn	X397, X398
2	**VOE 874965**	2					•Connector	•Raccord	•Anschluss.....	•Union.....	•Anslutning.....	X11, X12
	VOE 14370889	2					•Spacer	•Partie Intermédiaire ..	•Zwischenstück	•Espaciador	•Mellandel.....	
3	**VOE 874955**	9					•Insulator.....	•Isolateur	•Isolator	•Aislador	•Isolator.....	X74, X78, X79, X81, X82, X109, X170, X432, X433
4	**VOE 11709788**	1					•Connector	•Raccord	•Anschluss.....	•Union.....	•Anslutning.....	X7
5		1			NS		•Cable terminal	•Cosse cable	•Flachsteckhülse	•Terminal cable	•Ledningssko.....	X164
6	**VOE 874654**	1					•Rcpt Housing	•Douille Isolan.	•Steckbuchse	•Aislador Mangui	•Hylsisolator.....	X83
7	**VOE 11709766**	1					•Connector	•Raccord	•Anschluss.....	•Union.....	•Anslutning.....	X13
	VOE 874967	1					•Key	•Clavette.....	•Keil	•Llave (cuna)	•Kil.....	
8		1			NS		•Insulator.....	•Isolateur	•Isolator	•Aislador	•Isolator.....	X41
9	**VOE 4803748**	REQ					•Hose	•Durit	•Schlauch	•Tubo flexible.....	•Slang.....	(NW13)
10	**VOE 4803751**	REQ					•Hose	•Durit	•Schlauch	•Tubo flexible.....	•Slang.....	(NW17)
11	**VOE 4803752**	REQ					•Hose	•Durit	•Schlauch	•Tubo flexible.....	•Slang.....	(NW22)

1	
2	
3	
4	
5	

Ledningsmatta chassi
Haz de cables chasis
Kabelbaum, Fahrgestell
Faisceau de câbles, châssis
Cable harness chassis

Catalogue id **20159**	Group **371**
Illustr. No **1033136**	Section **400**
Issue **VOE 79A9920159**	Page **185**

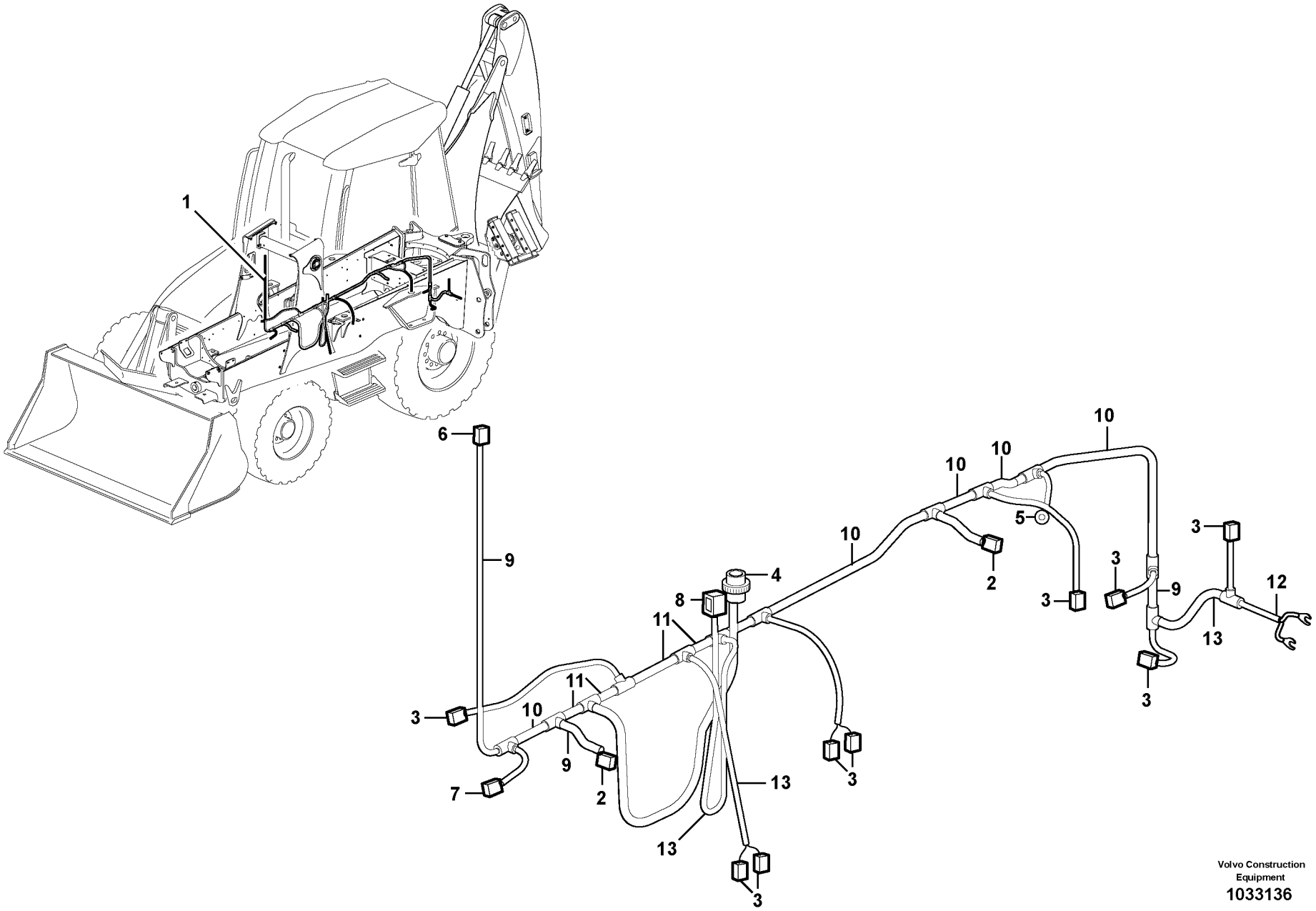

Volvo Construction Equipment

1033136

Fig.	Part No.	Quantity 1	2	3	PS	KIT	Description	Dénomination	Bezeichnung	Denominación	Benämning	Notes
12	**VOE 11170006**	REQ					•Hose	•Durit	•Schlauch	•Tubo flexible	•Slang	(NW7,5)
13	**VOE 4803746**	REQ					•Hose	•Durit	•Schlauch	•Tubo flexible	•Slang	(NW10)

1		**Ledningsmatta chassi** **Haz de cables chasis** **Kabelbaum, Fahrgestell** **Faisceau de câbles, châssis** **Cable harness chassis**	Catalogue id **20159**	Group **371**
2			Illustr. No **1033136**	Section **400**
3			Issue **VOE 79A9920159**	Page **187**
4				
5				

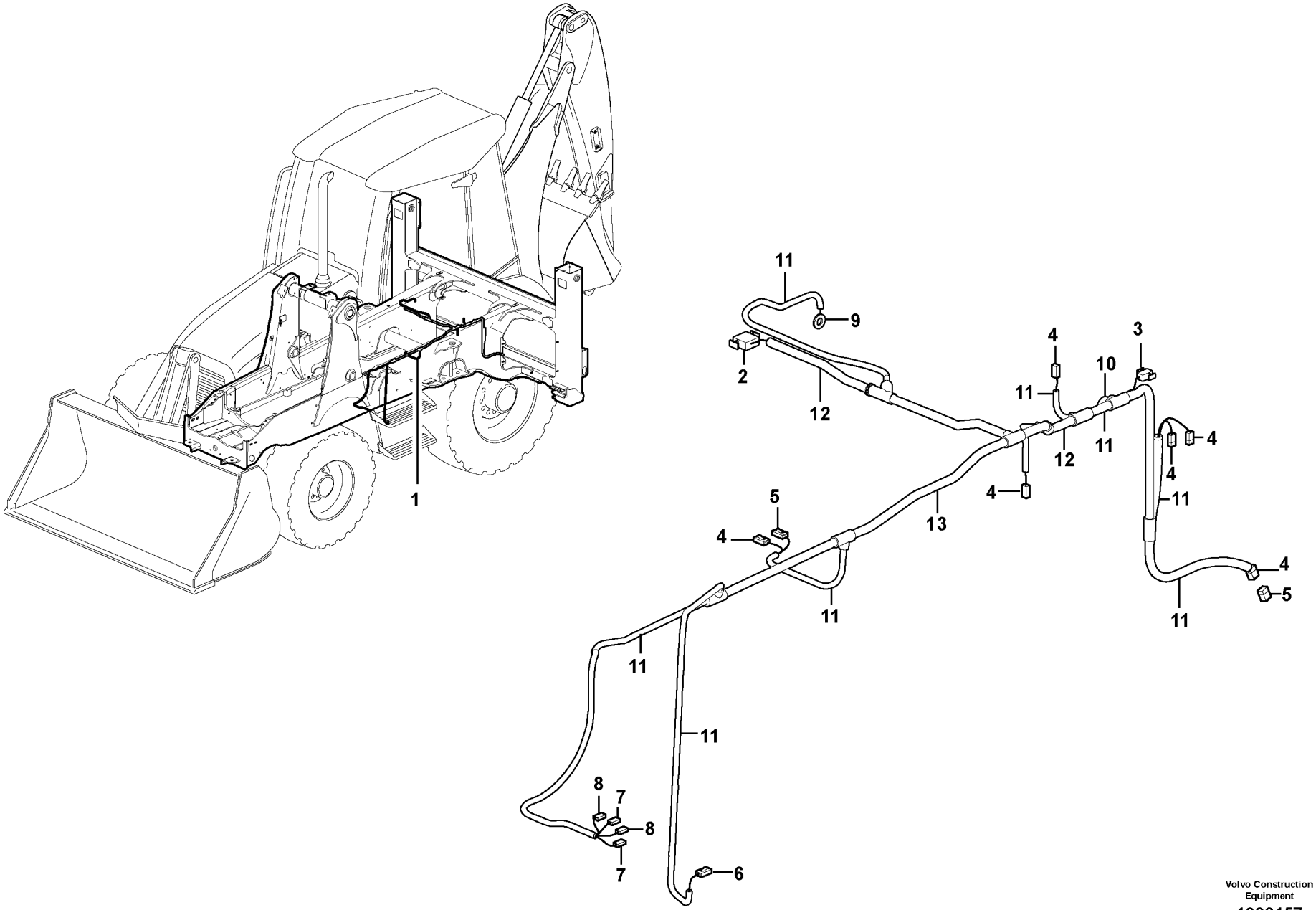

Volvo Construction Equipment

1033157

Fig.	Part No.	Quantity 1	2	3	PS	KIT	Description	Dénomination	Bezeichnung	Denominación	Benämning	Notes
1	**VOE 15017227**	1					Wiring Harness	Faisceau de câbles	Kabelbaum	Cableado	Ledningsmatta	
							•CONNECTED TO:	•CONNECTÉ A:	•ANGESCHLOSSEN:	•CONECTADO A:	•ANSLUTER TILL:	
							••Cable harness Cha	••Faisceau de câbles,	••Kabelbaum Fahrge	••Haz de cables, chas	••Ledningsmatta Cha	X11
							••Earth	••Terre	••Erde	••Tierra	••Jord	X164
							••Side shift	••Déplacement latéral	••Seitenverstellung	••Desplazamiento lat	••	X201
							••Safety Valve	••Valve de securite	••Sicherheitsvent	••Valv Seguridad	••Säkerhetsventil	X450
							••Hammer	••Marteau	••Hammer	••Martillo	••Hammare	X73
							••Reverse-motion ala	••Avertisseur de recul	••Ruckfahrwarner	••Senal acustica de	••Backalarm	X561
							••Quick attachment	••Fixation rapide	••Schnellkupplung	••Acoplamiento rapid	••Snabbfäste	X76, X77
							••Starter Relay	••Relais Demarra.	••Anlassrelais	••Rele Arranque	••Startrelä	X60
							••Wshld Washer	••Lave-glace	••Frontsch.spuler	••Lavaparabrisas	••Vindrutespolare	X311, X312, X313, X314
							••Temp. sensor Hydr	••Détecteur de tempé	••Temp.-Geber Hydra	••Sensor de temperat	••Temp.givare Hydrau	X70, X71,
2	**VOE 11709766**	1					•Connector	•Raccord	•Anschluss	•Union	•Anslutning	X11
3	**VOE 976256**	1					•Insulator	•Isolateur	•Isolator	•Aislador	•Isolator	X72
4	**VOE 874955**	6					•Insulator	•Isolateur	•Isolator	•Aislador	•Isolator	X70, X73, X76, X77, X450, X561
5	**VOE 874954**	2					•Connector	•Raccord	•Anschluss	•Union	•Anslutning	X71
6	**VOE 11709787**	1					•Connector	•Raccord	•Anschluss	•Union	•Anslutning	X60
7	**VOE 973119**	2					•Cable terminal	•Cosse cable	•Flachsteckhülse	•Terminal cable	•Ledningssko	X312, X314
8	**VOE 973120**	2					•Cable terminal	•Cosse cable	•Flachsteckhülse	•Terminal cable	•Ledningssko	X311, X313
9	**VOE 970790**	1					•Cable terminal	•Cosse cable	•Flachsteckhülse	•Terminal cable	•Ledningssko	X164
10	**VOE 11170006**	REQ					•Hose	•Durit	•Schlauch	•Tubo flexible	•Slang	(NW7,5)
11	**VOE 4803746**	REQ					•Hose	•Durit	•Schlauch	•Tubo flexible	•Slang	(NW10)
12	**VOE 4803748**	REQ					•Hose	•Durit	•Schlauch	•Tubo flexible	•Slang	(NW13)
13	**VOE 4803751**	REQ					•Hose	•Durit	•Schlauch	•Tubo flexible	•Slang	(NW17)

1	
2	
3	
4	
5	

Ledningsmatta bakre ventilblock
Haz de cables del bloque de ventiladores traseros
Kabelbaum hinterer Ventilblock
Faisceau de câbles, bloc-distributeur arrière
Cable harness rear valve block

Catalogue id	Group
20159	**371**
Illustr. No **1033157**	Section **450**
Issue **VOE 79A9920159**	Page **189**

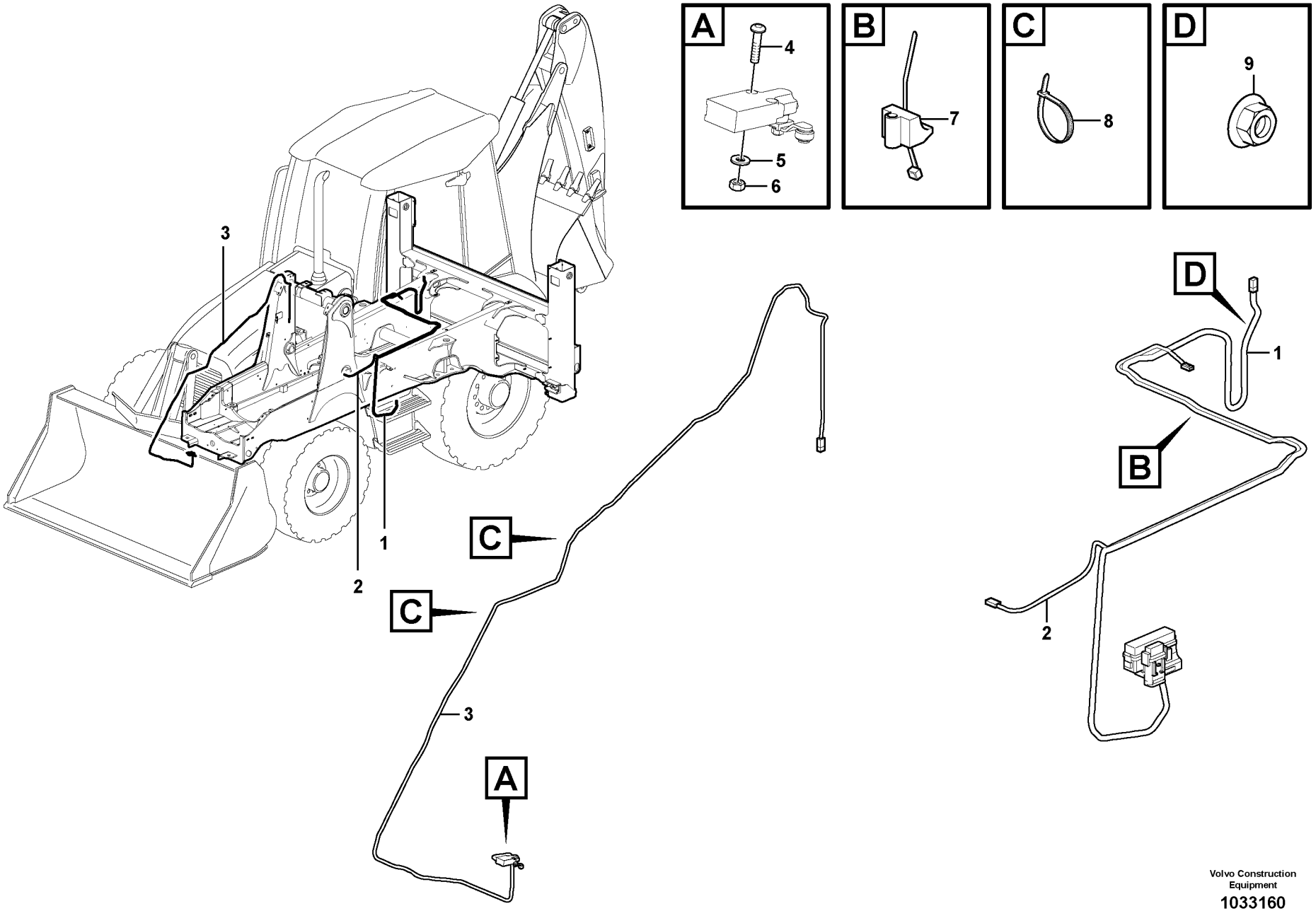

Volvo Construction Equipment

1033160

Fig.	Part No.	Quantity 1	2	3	PS	KIT	Description	Dénomination	Bezeichnung	Denominación	Benämning	Notes
1	**VOE 15020232**	1					Cable	Câble	Kabel	Cable	Kabel	2404)
2	**VOE 15020270**	1					Cable	Câble	Kabel	Cable	Kabel	2405)
3	**VOE 11881207**	1					Switch	Commutateur	Schalter	Contactor	Strömställare	2406)
4	**VOE 969557**	2					6-pt skt screw	Vis creuse de 6	Hohlschraube	Racor 6-dientes	Sextandhålskruv	
5	**VOE 13940090**	2					Washer	Rondelle	Scheibe	Arandela	Bricka	
6	**VOE 975237**	2					Lock nut	Contre-ecrou	Sicherungsmutter	Contratuerca	Låsmutter	(VOE 13975237)
7	**VOE 980883**	15					Strip Clamp	Ruban Serrage	Kabelbinder	Abraz Cinta	Bandklamma	
8	**VOE 4881438**	12					Strip Clamp	Ruban Serrage	Kabelbinder	Abraz Cinta	Bandklamma	
9	**VOE 13945408**	1					Nut	Ecrou	Mutter	Tuerca	Mutter	

2404) **GB:** Cable from main fuse to cab floor **FR:** **DE:** **ES:** **SE:** Ledning från huvudsäkring till hyttgolv

2405) **GB:** Ground cable from gearbox to chassis **FR:** **DE:** **ES:** **SE:** Jordkabel från växellåda till chassi

2406) **GB:** Return to dig switch **FR:** Interrupteur, abaissement automatique du bras **DE:** Schalter, Automatische Hubgerüstsenkung **ES:** Interruptor, retorno a la carga **SE:** Strömbrytare för återgång till grävläge

1	
2	
3	
4	
5	

Övriga ledningar, chassi
Otros cables, chasis
Übrige Leitungen, Fahrgestell
Autres câbles électriques, châssis
Other cables, chassis

Catalogue id **20159**	Group **371**
Illustr. No **1033160**	Section **500**
Issue **VOE 79A9920159**	Page **191**

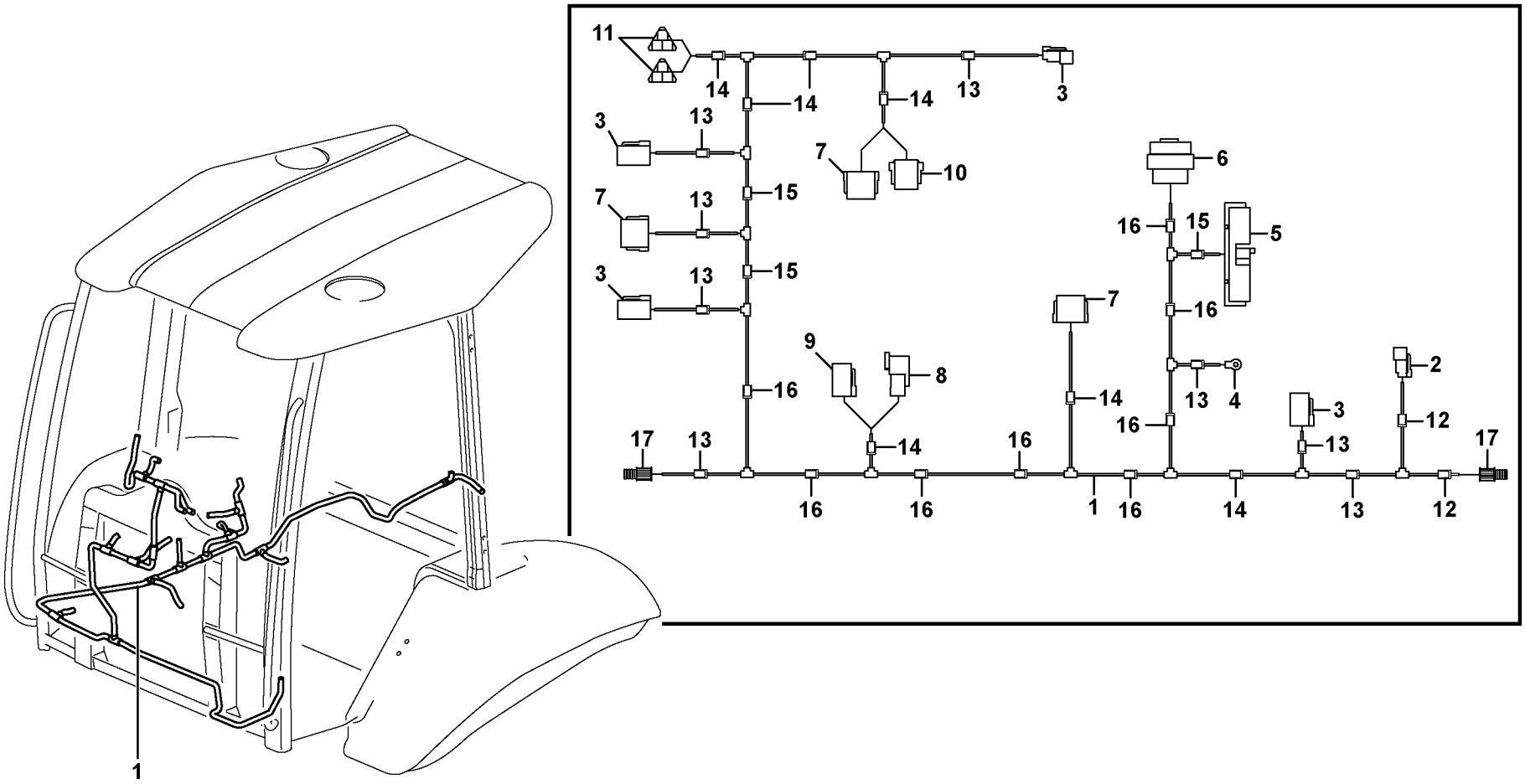

Volvo Construction Equipment

1011883

Fig.	Part No.	Quantity 1	2	3	PS	KIT	Description	Dénomination	Bezeichnung	Denominación	Benämning	Notes
1	**VOE 11888815**	1					Wire harness	Faisceau electrique	Kabelbaum	Manojo cables	Ledningsmatta	
							••CONNECTED TO:	••CONNECTÉ A:	••ANGESCHLOSSEN:	••CONECTADO A:	••ANSLUTER TILL:	
							••Switch	••Commutateur	••Schalter	••Contactor	••Strömställare	X89 HORN SWITCH
							••Cable harness	••Faisceau cables	••Kabelbaum	••Manojo cables	••Ledningsmatta	X46 REAR LAMPS
							••Earth	••Terre	••Erde	••Tierra	••Jord	X177
							••Control Unit	••Unite Commande	••Steuergerät	••Unidad Mando	••Styrenhet	X4 VECU
							••Cable harness	••Faisceau cables	••Kabelbaum	••Manojo cables	••Ledningsmatta	X330 RH SIDE DASHBOARD
							••Switch	••Commutateur	••Schalter	••Contactor	••Strömställare	X14 HYDRAULIC LEVER SWITCHES
							••Cable harness	••Faisceau cables	••Kabelbaum	••Manojo cables	••Ledningsmatta	X36, X37 CAB.EXTERIOR
							••Windshield wiper Fr	••Essuie-glace, pare-	••Scheibenwischer vo	••Limpiaparabrisas d	••Vindrutetorkare Fra	X44
							••Switch	••Commutateur	••Schalter	••Commutador	••Omkopplare	X47, X16 LH, RH COMBI SWITCH
							••Stop Lt Switch	••Contacteur Stop	••Br Lichtschalt	••Cont Luz Freno	••Bromsljuskont	X61, X62
							••Instr Panel	••Planche de bord	••Instr Tafel	••Panel Instrum	••Instrumentpanel	X15, X33, FRONT
							••Four-wheel steering	••Quatre roues directr	••Vierradlenkung	••Dirección en cuatro	••Fyrhjulstyrning	X102
							••Switch	••Commutateur	••Schalter	••Contactor	••Strömställare	X203 HAMMER SWITCH
							••Switch	••Commutateur	••Schalter	••Contactor	••Strömställare	X204 DIFF LOCK
2	**VOE 874955**	1					•Insulator	•Isolateur	•Isolator	•Aislador	•Isolator	X89
3	**VOE 874960**	4					•Housing	•Isolant	•Isolator	•Aislador	•Isolator	X46, X44, X102
4		1			NS		•Cable terminal	•Cosse cable	•Flachsteckhülse	•Terminal cable	•Ledningssko	X177
5		1			NS		•Connector	•Raccord	•Anschluss	•Union	•Anslutning	X4
6		1			NS		•Connector	•Raccord	•Anschluss	•Union	•Anslutning	X330
7	**VOE 11709766**	3					•Connector	•Raccord	•Anschluss	•Union	•Anslutning	X14, X15, X16
7	**VOE 874967**	3					•Key	•Clavette	•Keil	•Llave (cuna)	•Kil	
8	**VOE 874802**	1					•Housing	•Isolant	•Isolator	•Aislador	•Isolator	X36
8	**VOE 14370883**	1					•Spacer	•Partie Intermédiaire	•Zwischenstück	•Espaciador	•Mellandel	
9	**VOE 874957**	1					•Housing	•Isolant	•Isolator	•Aislador	•Isolator	X37
9	**VOE 874958**	1					•Key	•Clavette	•Keil	•Llave (cuna)	•Kil	
10	**VOE 11709767**	1					•Connector	•Raccord	•Anschluss	•Union	•Anslutning	X33, X47

1		**Ledningsmatta, mittpanel** **Haz de cables, panel central** **Kabelbäume, Mitteltafel** **Faisceau de câbles, pupitre central** **Cable harness, panel**	Catalogue id **20159**	Group **371**
2				
3			Illustr. No **1011883**	Section **675**
4				
5		**11895034**	Issue **VOE 79A9920159**	Page **193**

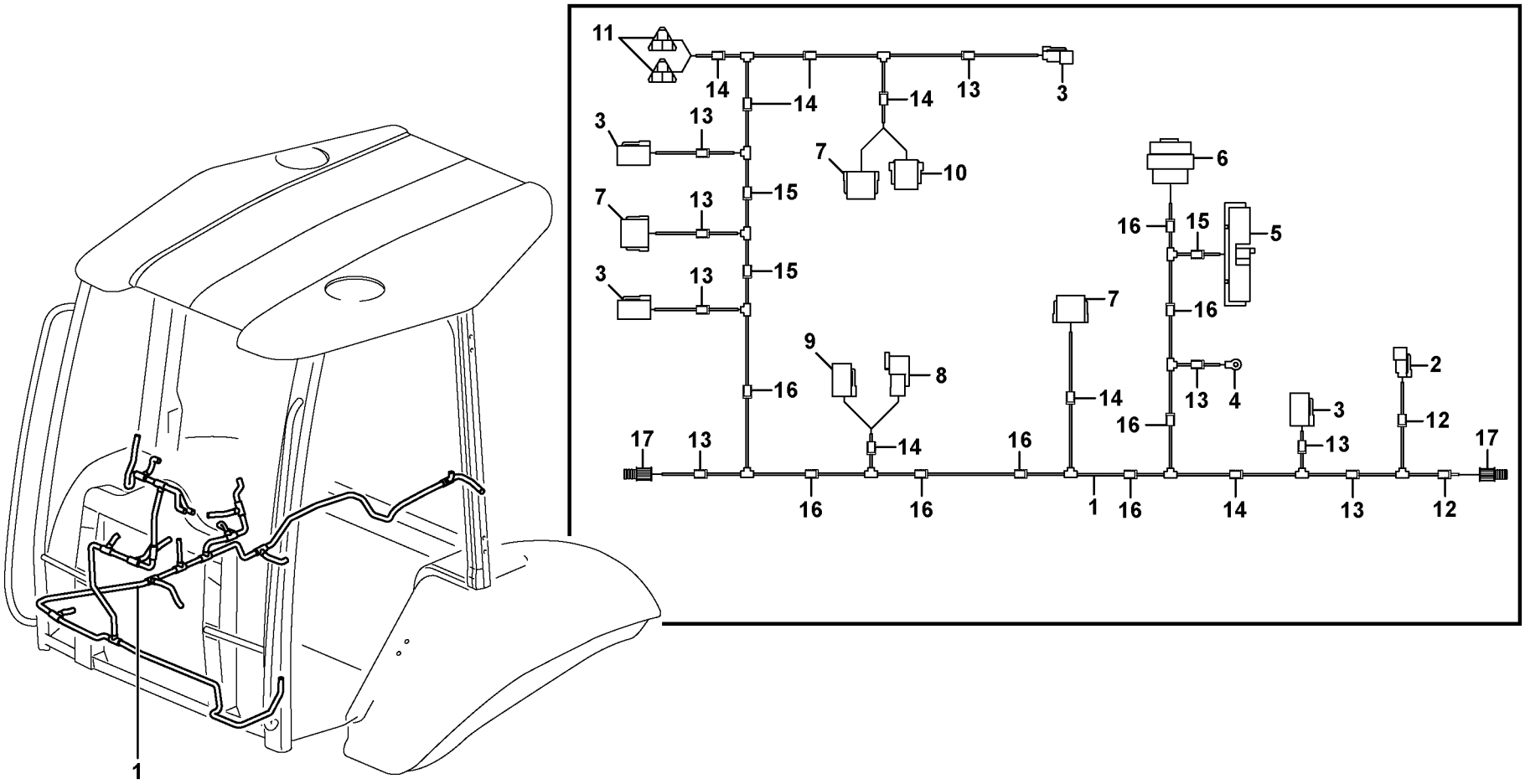

Volvo Construction Equipment

1011883

Fig.	Part No.	Quantity 1	2	3	P S	K I T	Description	Dénomination	Bezeichnung	Denominación	Benämning	Notes
11	**VOE 874654**	2					•Rcpt Housing	•Douille Isolan.	•Steckbuchse	•Aislador Mangui	•Hylsisolator	X61, X62
12	**VOE 4803745**	REQ					•Hose	•Durit	•Schlauch	•Tubo flexible	•Slang	
13	**VOE 4803746**	REQ					•Hose	•Durit	•Schlauch	•Tubo flexible	•Slang	
14	**VOE 4803748**	REQ					•Hose	•Durit	•Schlauch	•Tubo flexible	•Slang	
15	**VOE 4803751**	REQ					•Hose	•Durit	•Schlauch	•Tubo flexible	•Slang	
16	**VOE 4803752**	REQ					•Hose	•Durit	•Schlauch	•Tubo flexible	•Slang	
17	**VOE 949005**	2					•Rcpt Housing	•Douille Isolan.	•Steckbuchse	•Aislador Mangui	•Hylsisolator	X203,X204

1		**Ledningsmatta, mittpanel** **Haz de cables, panel central** **Kabelbäume, Mitteltafel** **Faisceau de câbles, pupitre central** **Cable harness, panel**	Catalogue id **20159**	Group **371**
2				
3			Illustr. No **1011883**	Section **675**
4				
5		**11895034**	Issue **VOE 79A9920159**	Page **195**

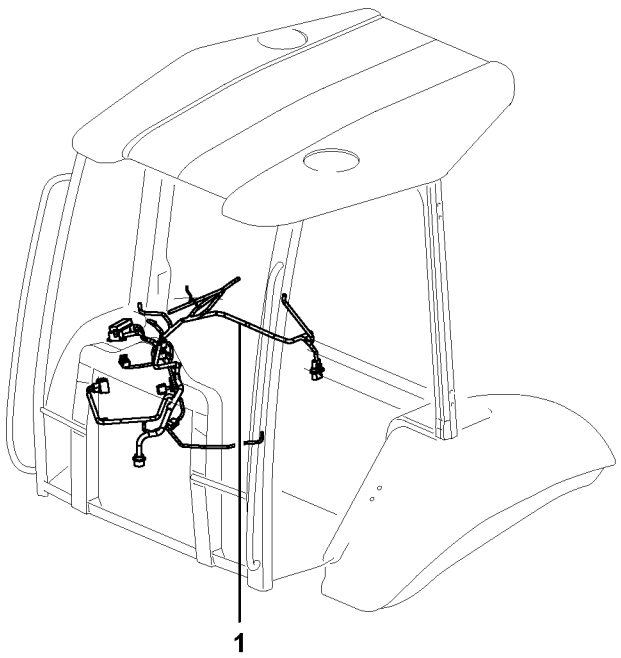
1

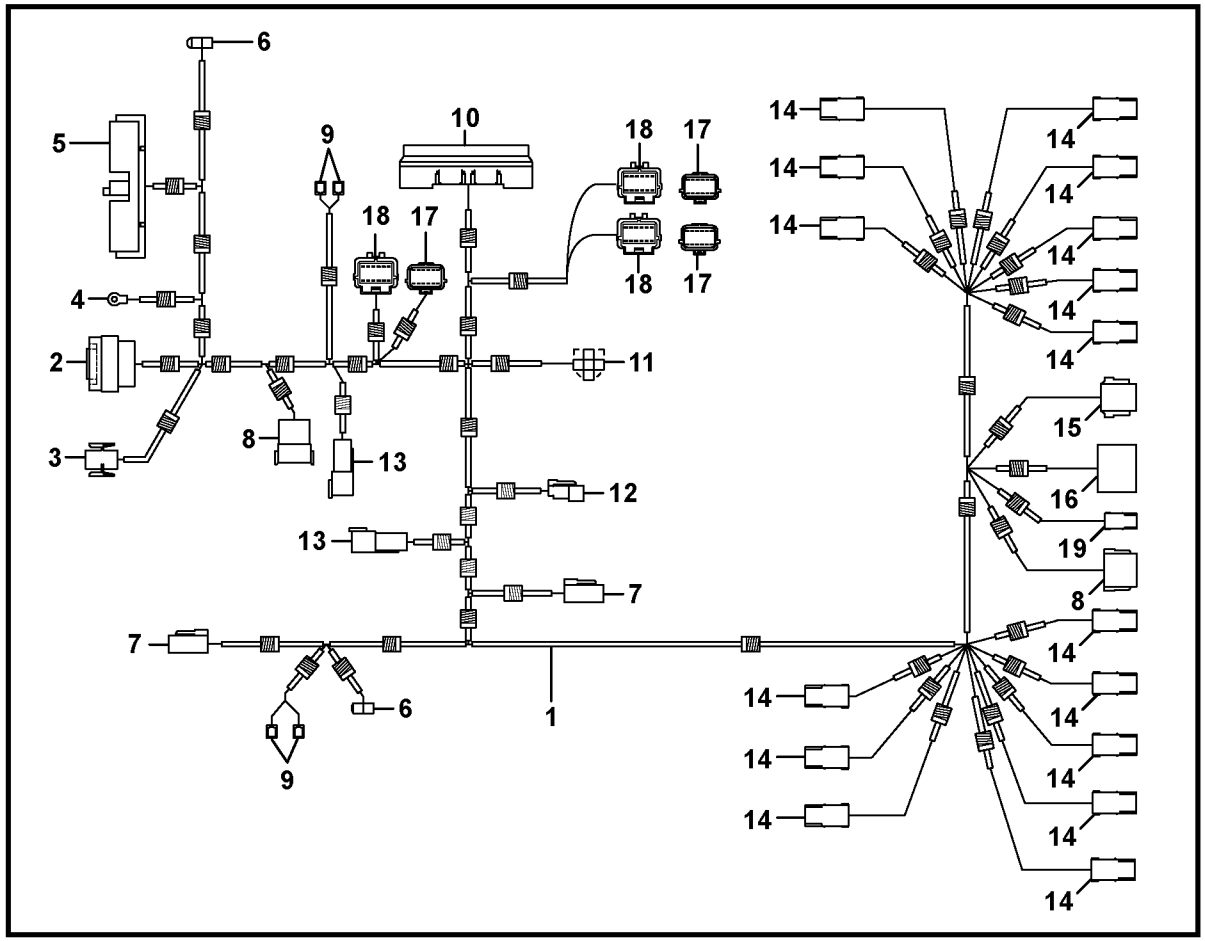
6
5
9
10
18
17
18
17
4
18
17
2
11
3
8
13
12
13
7
7
6
1
9
14
14
14
14
14
14
14
14
15
16
19
8
14
14
14
14
14
14
14
14

Fig.	Part No.	Quantity 1	2	3	PS	KIT	Description	Dénomination	Bezeichnung	Denominación	Benämning	Notes
1	**VOE 15011948**	1	1				Wiring Harness	Faisceau de câbles	Kabelbaum	Cableado	Ledningsmatta	RH
2		1	1		NS		•Connector	•Raccord	•Anschluss	•Union	•Anslutning	X7
3		1	1		NS		•Connector	•Raccord	•Anschluss	•Union	•Anslutning	X140
4	**VOE 970790**	1	1				•Cable terminal	•Cosse cable	•Flachsteckhülse	•Terminal cable	•Ledningssko	X160
5		1	1		NS		•Connector	•Raccord	•Anschluss	•Union	•Anslutning	X2
6		2	2		NS		•Housing	•Carter	•Gehäuse	•Carter	•Hus	X6, X208
7	**VOE 874957**	2	2				•Housing	•Isolant	•Isolator	•Aislador	•Isolator	X58, X50
7	**VOE 874958**	2	2				•Key	•Clavette	•Keil	•Llave (cuna)	•Kil	
8	**VOE 11709766**	2	2				•Connector	•Raccord	•Anschluss	•Union	•Anslutning	X3,X9
8	**VOE 874967**	2	2				•Key	•Clavette	•Keil	•Llave (cuna)	•Kil	
9		4	4		NS		•Insulator	•Isolateur	•Isolator	•Aislador	•Isolator	X300,X301,X302,X303
10		1	1		NS		•Fuse box	•Boite a fusibles	•Sicherungsdose	•Caja de fusibles	•Säkringsdosa	See group 372, Page 215
11		2	2		NS		•Housing	•Carter	•Gehäuse	•Carter	•Hus	X221
12	**VOE 874955**	1	1				•Insulator	•Isolateur	•Isolator	•Aislador	•Isolator	X139
13	**VOE 874802**	1	1				•Housing	•Isolant	•Isolator	•Aislador	•Isolator	X51
13	**VOE 14370883**	1	1				•Spacer	•Partie Intermédiaire	•Zwischenstück	•Espaciador	•Mellandel	
14	**VOE 11881020**	16	16				•Housing	•Carter	•Gehäuse	•Carter	•Hus	X120 - 136
15	**VOE 11709767**	1	1				•Connector	•Raccord	•Anschluss	•Union	•Anslutning	X30
16		1	1				•Starter Switch	•Commutat. demarre	•Anlasschalter	•Contact Arranq	•Startkontakt	X8
												See group 380, Page 219
17		3	3		NS		•Connector	•Raccord	•Anschluss	•Union	•Anslutning	X19,X20,X48
18		3	3		NS		•Connector	•Raccord	•Anschluss	•Union	•Anslutning	X17,X18,X34
19		1	1		NS		•Cable terminal	•Cosse cable	•Flachsteckhülse	•Terminal cable	•Ledningssko	

1	**11895030**	**Ledningsmatta, manöverpanel höger** **Haz de cables, panel de mandos derecho** **Kabelbaum, rechte Bedientafel** **Faisceau de câbles, tableau de bord côté droit** **Cable harness, control panel right**	Catalogue id **20159** / Group **371**
2	**11895035**		Illustr. No **1033301** / Section **700**
3			Issue **VOE 79A9920159** / Page **197**
4			
5			

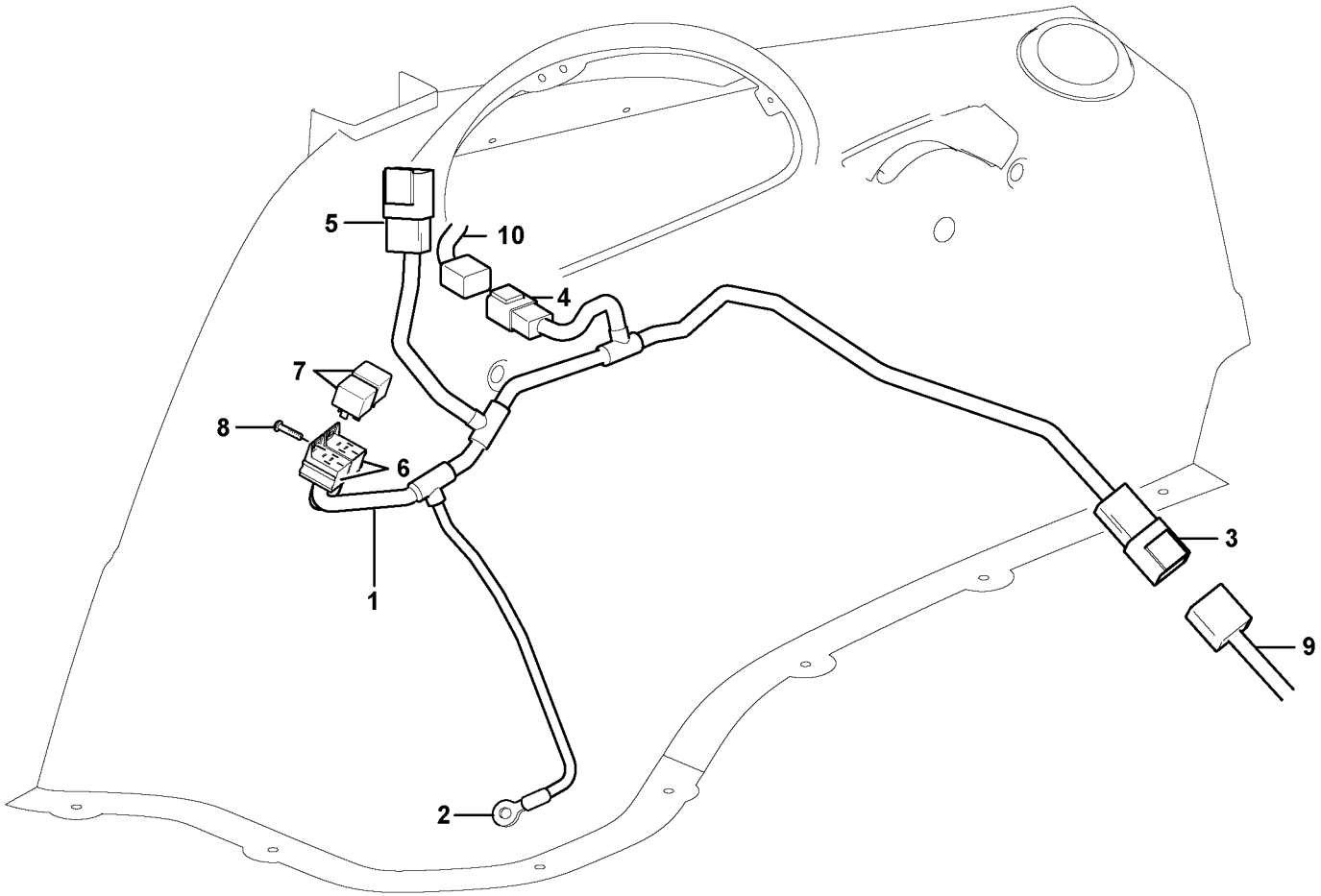

Volvo Construction Equipment

1033448

Fig.	Part No.	Quantity 1	2	3	PS	KIT	Description	Dénomination	Bezeichnung	Denominación	Benämning	Notes
1	**VOE 11883593**	1					Cable harness	Faisceau cables	Kabelbaum	Manojo cables	Ledningsmatta	
							•CONNECTED TO:	•CONNECTÉ A:	•ANGESCHLOSSEN:	•CONECTADO A:	•ANSLUTER TILL:	
							••Cable harness	••Faisceau cables	••Kabelbaum	••Manojo cables	••Ledningsmatta	X54, X139
							••Control Panel	••Panneau command	••Bedienungstafel	••Panel Mando	••Reglagepanel	X45
							••Relay	••Relais	••Relais	••Rele	••Relä	X205, X206 (RE3, RE5)
							••Earth	••Terre	••Erde	••Tierra	••Jord	X166
2	**VOE 970795**	1					•Cable terminal	•Cosse cable	•Flachsteckhülse	•Terminal cable	•Ledningssko	(X166)
3	**VOE 874802**	1					•Housing	•Isolant	•Isolator	•Aislador	•Isolator	(X54)
3	**VOE 14370883**	1					•Spacer	•Partie Intermédiaire	•Zwischenstück	•Espaciador	•Mellandel	
4	**VOE 874954**	1					•Connector	•Raccord	•Anschluss	•Union	•Anslutning	(X139)
4	**VOE 14370881**	1					•Spacer	•Partie Intermédiaire	•Zwischenstück	•Espaciador	•Mellandel	
5	**VOE 874959**	1					•Housing	•Isolant	•Isolator	•Aislador	•Isolator	(X45)
5	**VOE 14370885**	1					•Spacer	•Partie Intermédiaire	•Zwischenstück	•Espaciador	•Mellandel	
6		2			NS		•Housing	•Carter	•Gehäuse	•Carter	•Hus	(X205, X206)
7	**VOE 11305263**	2					Relay	Relais	Relais	Rele	Relä	RE3, RE5
8	**VOE 969278**	2					6-pt skt screw	Vis creuse de 6	Hohlschraube	Racor 6-dientes	Sextandhålskruv	
9		1					Cable harness	Faisceau cables	Kabelbaum	Manojo cables	Ledningsmatta	(X54)
												See group 371, Page 179
10		1					Cable harness	Faisceau cables	Kabelbaum	Manojo cables	Ledningsmatta	(X139)

1		**Ledningsmatta värme och kylanläggning** **Cableado de equipo de calefacción y refrigeración** **Kabelbaum, Heizung und Kühlung** **Faisceau de câbles, chauffage et refroidissement** **Cable harness heater and air conditioning**	Catalogue id **20159**	Group **371**
2				
3			Illustr. No **1033448**	Section **750**
4				
5		**11298324**	Issue **VOE 79A9920159**	Page **199**

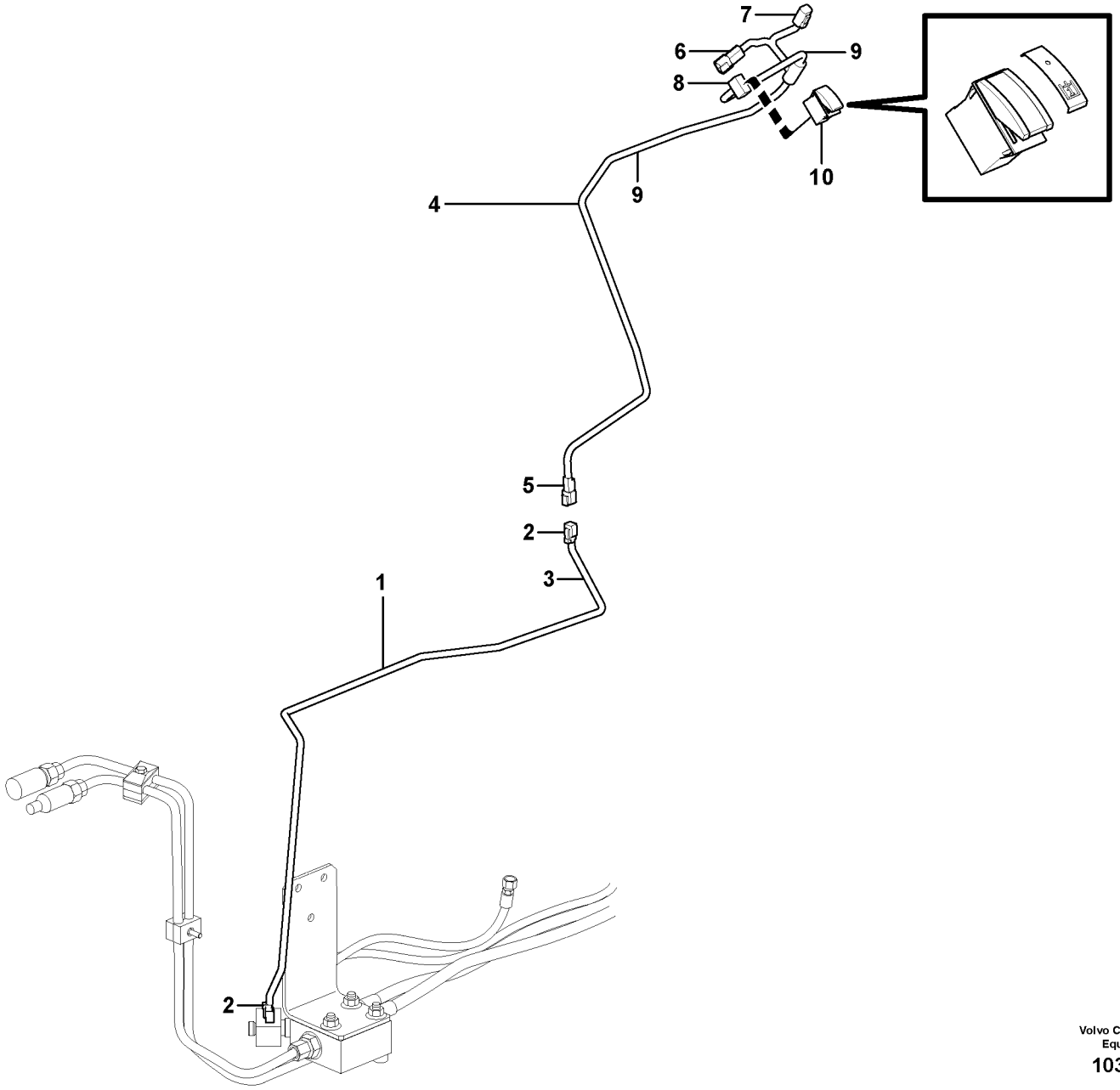

Volvo Construction Equipment

1033935

Fig.	Part No.	Quantity 1	2	3	PS	KIT	Description	Dénomination	Bezeichnung	Denominación	Benämning	Notes
1	**VOE 11886626**	1					Cable	Câble	Seil	Cable	Lina	
							•CONNECTED TO:	•CONNECTÉ A:	•ANGESCHLOSSEN:	•CONECTADO A:	•ANSLUTER TILL:	
							••Hand tool cab	••Câble outil main	••Handwerkzeug, Kab	••Cabina de herramie	••Handverktyg hytt	X 337
							••Hand tool valve	••Distrib. outil main	••Handwerkzeugventil	••Válvula de herramie	••Handverktyg ventil	X339
2	**VOE 874955**	2					••Insulator	••Isolateur	••Isolator	••Aislador	••Isolator	
3	**VOE 4803746**	REQ					••Hose	••Durit	••Schlauch	••Tubo flexible	••Slang	
4	**VOE 11886627**	1					Cable	Câble	Seil	Cable	Lina	
							•CONNECTED TO:	•CONNECTÉ A:	•ANGESCHLOSSEN:	•CONECTADO A:	•ANSLUTER TILL:	
							••Hand tool chassis h	••Faisceau câbles ch	••Handwerkzeug Fahr	••Mazo de chasis de	••Handverktyg chassi	X337
							••Hand tool switch	••Commutateur outil	••Handwerkzeugscha	••Conmutador de herr	••Handverktyg ströms	X338
							••Code lock	••Serrure codée	••Codeschloss	••Bloqueo de código	••Kodlås	X58
5	**VOE 874954**	1					•Connector	•Raccord	•Anschluss	•Union	•Anslutning	
5	**VOE 14370881**	1					•Spacer	•Partie Intermédiaire	•Zwischenstück	•Espaciador	•Mellandel	
6	**VOE 874802**	1					•Housing	•Isolant	•Isolator	•Aislador	•Isolator	
6	**VOE 14370883**	1					•Spacer	•Partie Intermédiaire	•Zwischenstück	•Espaciador	•Mellandel	
7	**VOE 874957**	1					•Housing	•Isolant	•Isolator	•Aislador	•Isolator	
7	**VOE 874958**	1					•Key	•Clavette	•Keil	•Llave (cuna)	•Kil	
8	**VOE 11881020**	1					•Housing	•Carter	•Gehäuse	•Carter	•Hus	
9	**VOE 4803746**	REQ					•Hose	•Durit	•Schlauch	•Tubo flexible	•Slang	
10		1					Rocker Switch	Commutateur à basc	Wippschalter	Interruptor oscilante	Vaggomkopplare	

1		**Ledningsmatta, handverktyg hydr.** **Mazo de cables, hidráulica de herramienta manual** **Kabelbaum, Handwerkzeughydraulik** **Faisceau câbles, circuit hydr. outil main** **Cable harness, hand tool hydraulic**	Catalogue id **20159**	Group **371**
2				
3			Illustr. No **1033935**	Section **800**
4				
5		**11895102**	Issue **VOE 79A9920159**	Page **201**

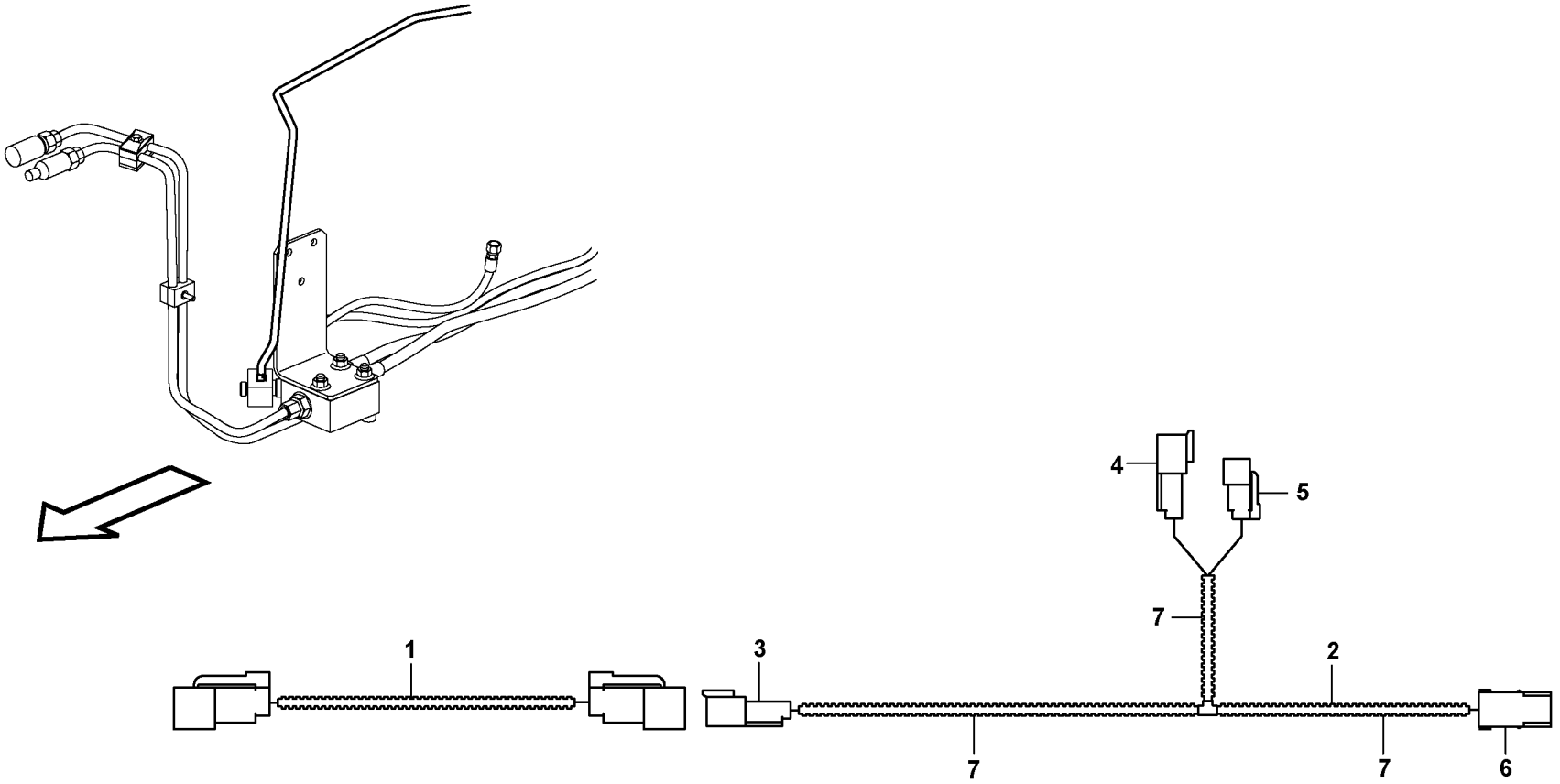
4
5
7
1
3
2
7
7
6

Fig.	Part No.	Quantity 1	2	3	PS	KIT	Description	Dénomination	Bezeichnung	Denominación	Benämning	Notes
1	**VOE 11886626**	1					Cable	Câble	Seil	Cable	Lina	
							•CONNECTED TO:	•CONNECTÉ A:	•ANGESCHLOSSEN:	•CONECTADO A:	•ANSLUTER TILL:	
							••Hand tool cab	••Câble outil main	••Handwerkzeug, Kab	••Cabina de herramie	••Handverktyg hytt	X 337
							••Hand tool valve	••Distrib. outil main	••Handwerkzeugventil	••Válvula de herramie	••Handverktyg ventil	X339
2	**VOE 11886627**	1					Cable	Câble	Seil	Cable	Lina	
							•CONNECTED TO:	•CONNECTÉ A:	•ANGESCHLOSSEN:	•CONECTADO A:	•ANSLUTER TILL:	
							••Hand tool chassis h	••Faisceau câbles ch	••Handwerkzeug Fahr	••Mazo de chasis de	••Handverktyg chassi	X337
							••Hand tool switch	••Commutateur outil	••Handwerkzeugscha	••Conmutador de herr	••Handverktyg ströms	X338
							••Code lock	••Serrure codée	••Codeschloss	••Bloqueo de código	••Kodlås	X58
3	**VOE 874954**	1					•Connector	•Raccord	•Anschluss	•Union	•Anslutning	
	VOE 14370881	1					•Spacer	•Partie Intermédiaire	•Zwischenstück	•Espaciador	•Mellandel	
4	**VOE 874802**	1					•Housing	•Isolant	•Isolator	•Aislador	•Isolator	
	VOE 14370883	1					•Spacer	•Partie Intermédiaire	•Zwischenstück	•Espaciador	•Mellandel	
5	**VOE 874957**	1					•Housing	•Isolant	•Isolator	•Aislador	•Isolator	
	VOE 874958	1					•Key	•Clavette	•Keil	•Llave (cuna)	•Kil	
6	**VOE 11881020**	1					•Housing	•Carter	•Gehäuse	•Carter	•Hus	
7	**VOE 4803746**	REQ					•Hose	•Durit	•Schlauch	•Tubo flexible	•Slang	

1		**Ledningsmatta, handverktyg hydr.** **Mazo de cables, hidráulica de herramienta manual** **Kabelbaum, Handwerkzeughydraulik** **Faisceau câbles, circuit hydr. outil main** **Cable harness, hand tool hydraulic**	Catalogue id **20159**	Group **371**
2				
3			Illustr. No **1018138**	Section **810**
4				
5		**11895102**	Issue **VOE 79A9920159**	Page **203**

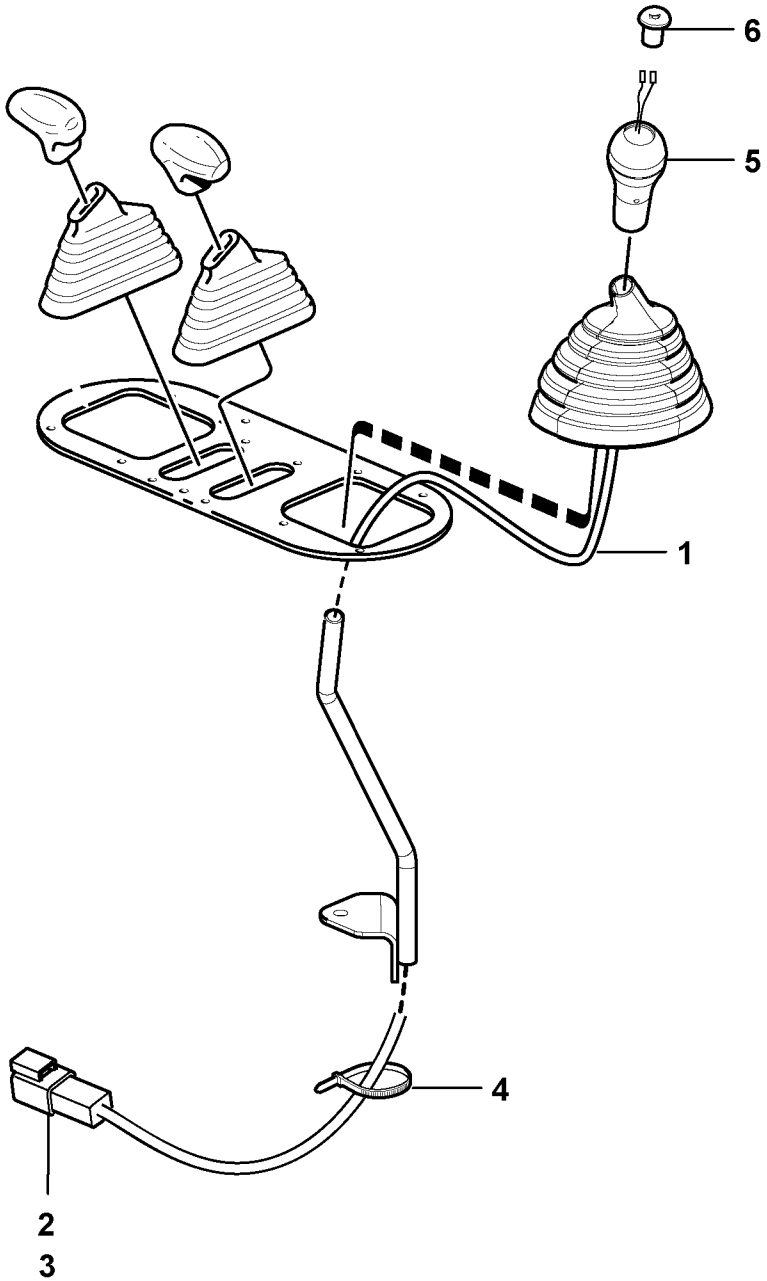

Volvo Construction Equipment

1033428

Fig.	Part No.	Quantity 1	2	3	PS	KIT	Description	Dénomination	Bezeichnung	Denominación	Benämning	Notes
1	**VOE 11884023**	1					Wire Harness	Faisceau de câbles	Kabelbaum	Manojo Cables	Ledningsmatta	
							•CONNECTED TO:	•CONNECTÉ A:	•ANGESCHLOSSEN:	•CONECTADO A:	•ANSLUTER TILL:	
							••Horn Button	••Bouton Avertis.	••Horndruckknopf	••Boton Bocina	••Signalknapp	X326, X327
							••Horn	••Avertisseur sonore	••Signalhorn	••Avisador sonoro	••Signalhorn	X89
2	**VOE 874954**	1					•Connector	•Raccord	•Anschluss	•Union	•Anslutning	(X89)
3	**VOE 14370881**	1					•Spacer	•Partie Intermédiaire	•Zwischenstück	•Espaciador	•Mellandel	
4	**VOE 4881440**	2					Strip Clamp	Ruban Serrage	Kabelbinder	Abraz Cinta	Bandklamma	
5		1					Lever Knob	Boule de levier	Hebelknopf	Bola de palanca	Spakknopp	See group 915, Page 537
6	**VOE 11305749**	1					•Switch	•Commutateur	•Schalter	•Contactor	•Strömställare	

1		**Ledning och strömbrytare för bakre signalhorn**	Catalogue id **20159**	Group **371**
2				
3			Illustr. No **1033428**	Section **850**
4		**Cable and switch for rear horn**		
5		**11895110**	Issue **VOE 79A9920159**	Page **205**

VOLVO

BL70

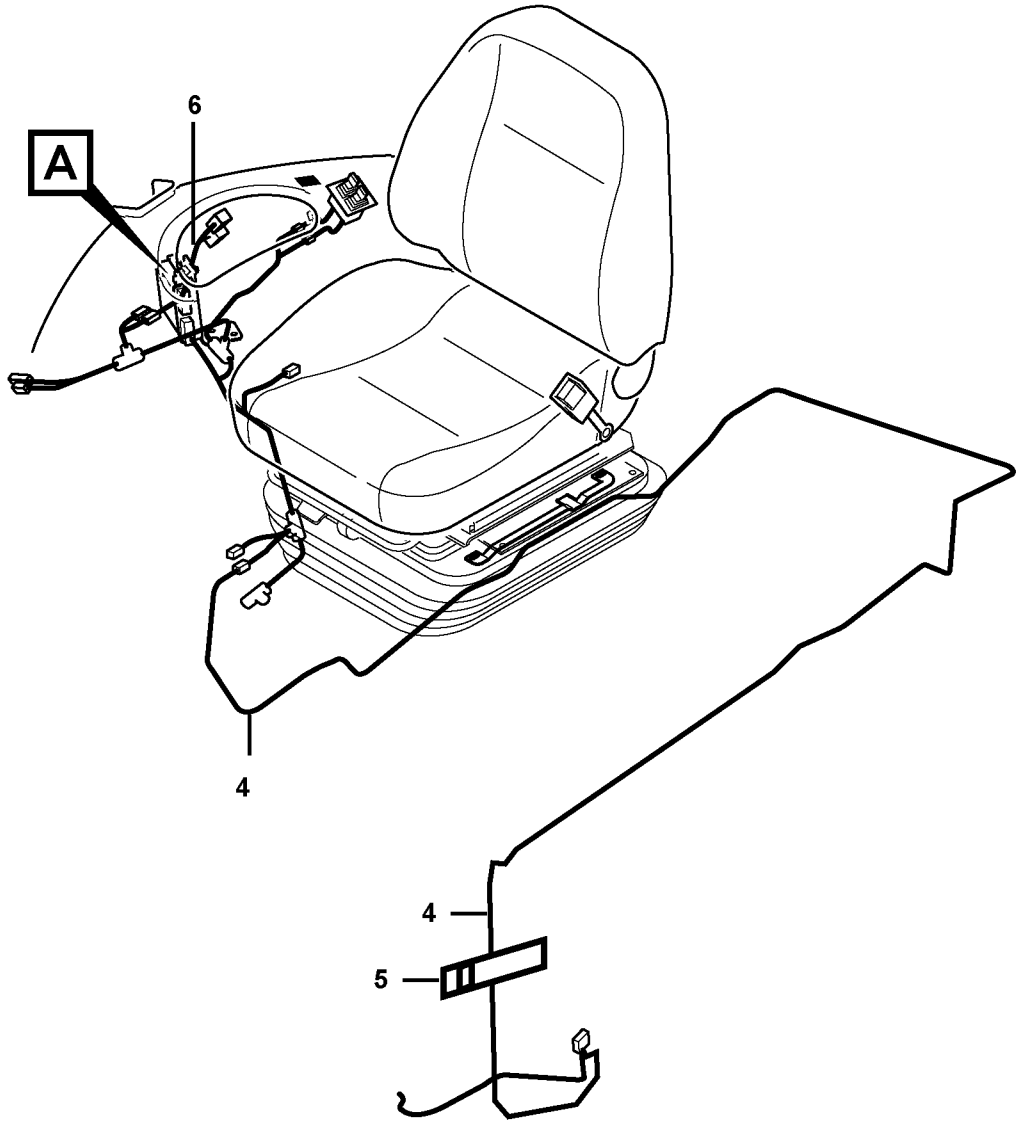
A
6
4
4
5

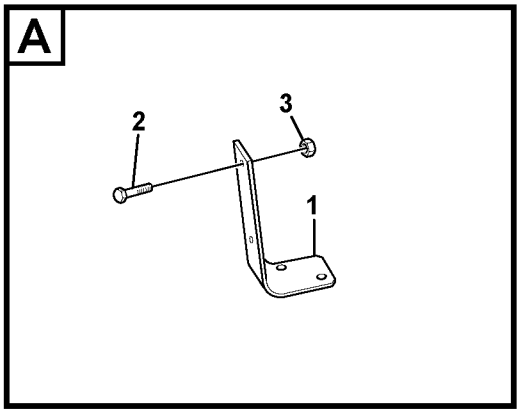
A
2
3
1

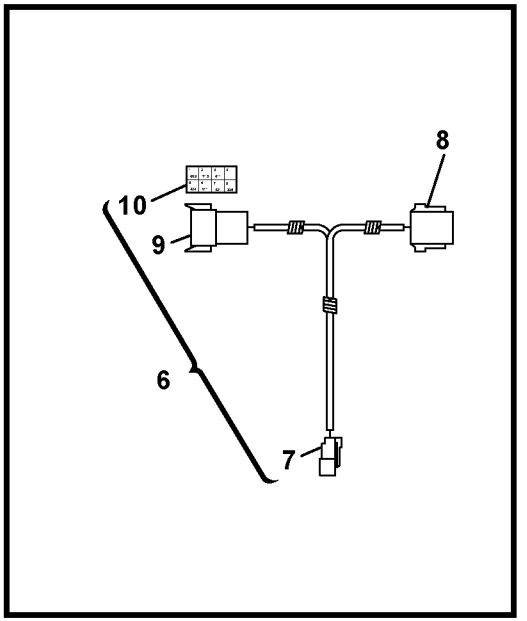
8
10
9
6
7

Fig.	Part No.	Quantity 1	2	3	PS	KIT	Description	Dénomination	Bezeichnung	Denominación	Benämning	Notes
1	**VOE 11887259**	1					Support Plate	Plaque Support	Stützplatte	Placa Apoyo	Stödplatta	
2	**VOE 13948356**	2					Flange screw	Vis à bride	Flanschschraube	Torn embridado	Flänsskruv	
3	**VOE 13945407**	2					Nut	Ecrou	Mutter	Tuerca	Mutter	
4	**VOE 15609996**	1					Cable	Câble	Seil	Cable	Lina	
							•CONNECTED TO:	•CONNECTÉ A:	•ANGESCHLOSSEN:	•CONECTADO A:	•ANSLUTER TILL:	
							•Stabilizer El. Harnes	•Faisceau de câbles	•Stabilisator, Kabelba	•Cableado del estabil	•Stödben ledningsma	
							•Battery	•Batterie	•Batterie	•Bateria	•Batteri	
5	**VOE 11888017**	1					Decal	Decalcomanie	Abziehbild	Decalcomania	Dekal	
6	**VOE 11887348**	1					Wire harness	Faisceau electrique	Kabelbaum	Manojo cables	Ledningsmatta	
							•Wire harness	•Faisceau electrique	•Kabelbaum	•Manojo cables	•Ledningsmatta	
							•CONNECTED TO:	•CONNECTÉ A:	•ANGESCHLOSSEN:	•CONECTADO A:	•ANSLUTER TILL:	
							•Right side Harness	•Faisceau de câbles	•Kabelbaum rechts	•Cableado lado derec	•Höger ledningsmatt	
							•Stabilizer El. Harnes	•Faisceau de câbles	•Stabilisator, Kabelba	•Cableado del estabil	•Stödben ledningsma	
							•Right Instrument Clu	•Ensemble instrume	•Instrumententafel, re	•Grupo de instrument	•Höger kombiinstrum	
7	**VOE 874955**	1					Insulator	Isolateur	Isolator	Aislador	Isolator	
8	**VOE 11709767**	1					Connector	Raccord	Anschluss	Union	Anslutning	
9	**VOE 874114**	1					Connector	Raccord	Anschluss	Conexión	Anslutning	
10	**VOE 14370887**	1					Key	Clavette	Keil	Llave (cuna)	Kil	

1		**Ledningsmatta** **Manojo cables** **Kabelbaum** **Faisceau cables** **Cable harness**	Catalogue id **20159**	Group **371**
2				
3			Illustr. No **1033401**	Section **900**
4				
5		**11895117**	Issue **VOE 79A9920159**	Page **207**

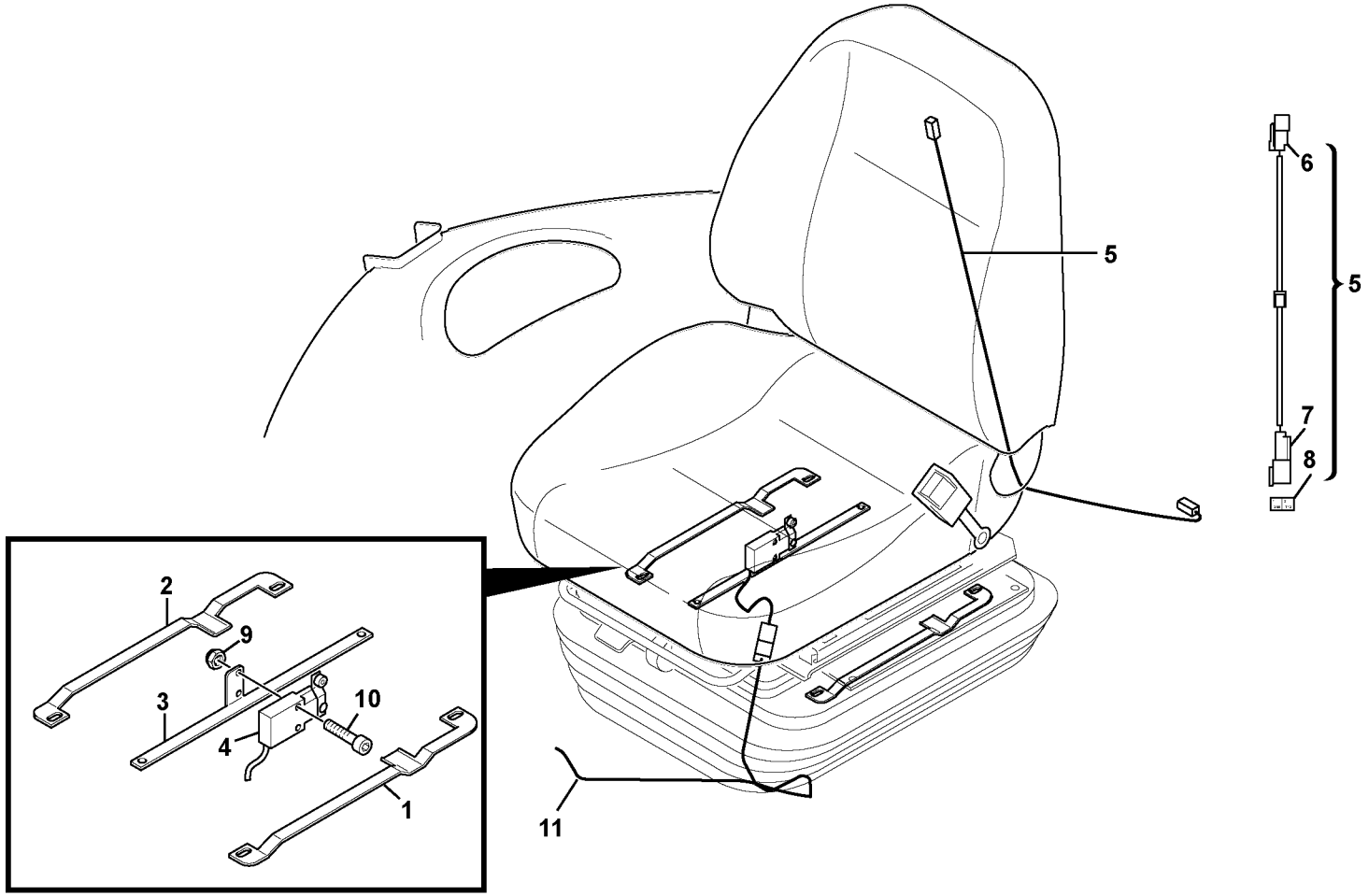

Volvo Construction Equipment
1034365

Fig.	Part No.	Quantity 1	2	3	PS	KIT	Description	Dénomination	Bezeichnung	Denominación	Benämning	Notes
1	**VOE 11888716**	1					Plate	Plaque	Platte	Placa	Platta	
2	**VOE 11888901**	1					Stop Plate	Plaque Butee	Stopplatte	Placa Tope	Anslagsplatta	
3	**VOE 11888714**	1					Bracket	Console	Konsole	Ménsula	Konsol	
4	**VOE 11887649**	1					Switch	Commutateur	Schalter	Contactor	Strömställare	
5	**VOE 11887267**	1					Wire harness	Faisceau electrique	Kabelbaum	Manojo cables	Ledningsmatta	
6	**VOE 874955**	1					•Insulator	•Isolateur	•Isolator	•Aislador	•Isolator	
7	**VOE 874954**	1					•Connector	•Raccord	•Anschluss	•Union	•Anslutning	
8	**VOE 14370881**	1					•Spacer	•Partie Intermédiaire	•Zwischenstück	•Espaciador	•Mellandel	
9	**VOE 975237**	2					Lock nut	Contre-ecrou	Sicherungsmutter	Contratuerca	Låsmutter	
10	**VOE 969557**	2					6-pt skt screw	Vis creuse de 6	Hohlschraube	Racor 6-dientes	Sextandhålskruv	
11	**VOE 15610039**	1					Cable harness	Faisceau cables	Kabelbaum	Manojo cables	Ledningsmatta	

1		**Ledningsmatta** **Manojo cables** **Kabelbaum** **Faisceau cables** **Cable harness**	Catalogue id **20159**	Group **371**
2				
3			Illustr. No **1034365**	Section **925**
4				
5		**11895074 11895074 11895119 11895120**	Issue **VOE 79A9920159**	Page **209**

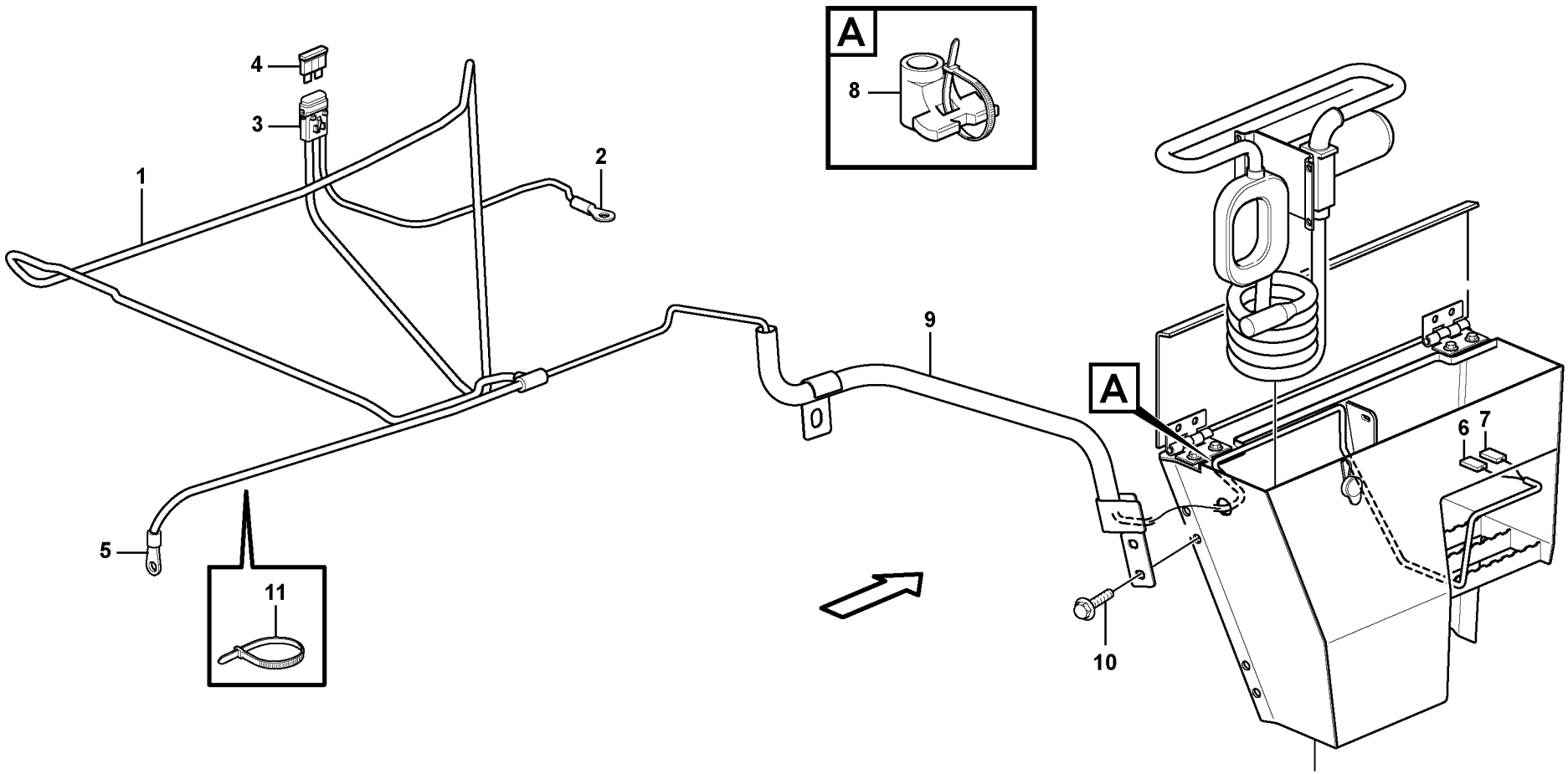

Volvo Construction Equipment

1033940

Fig.	Part No.	Quantity 1	2	3	PS	KIT	Description	Dénomination	Bezeichnung	Denominación	Benämning	Notes
1	**VOE 15035923**	1					Wiring Harness	Faisceau de câbles	Kabelbaum	Cableado	Ledningsmatta	
							•CONNECTED TO:	•CONNECTÉ A:	•ANGESCHLOSSEN:	•CONECTADO A:	•ANSLUTER TILL:	
							••Battery	••Batterie	••Batterie	••Bateria	••Batteri	X370
							••Fuel filling pump	••Pompe carburant	••Betankungspumpe	••Bomba combustible	••Tankningspump	X424, X425
							••Ground	••Terre	••Erde	••Tierra	••Jord	X426
2	**VOE 881508**	1					•Cable terminal	•Cosse cable	•Kabelschuh	•Terminal cable	•Ledningssko	
3		1			NS		•Fuse box	•Boite a fusibles	•Sicherungsdose	•Caja de fusibles	•Säkringsdosa	
4	**VOE 969163**	1					•Fuse	•Fusible	•Schmelzsicherung	•Fusible	•Smältsäkring	25A, FC24
5	**VOE 970790**	1					•Cable terminal	•Cosse cable	•Flachsteckhülse	•Terminal cable	•Ledningssko	
6	**VOE 881485**	1			SS		•Cable terminal	•Cosse cable	•Flachsteckhülse	•Terminal cable	•Ledningssko	
7		1			NS		•Cable terminal	•Cosse cable	•Flachsteckhülse	•Terminal cable	•Ledningssko	
8	**VOE 980883**	1					Strip Clamp	Ruban Serrage	Kabelbinder	Abraz Cinta	Bandklamma	
9	**VOE 11889131**	1					Protection	Protection	Schutz	Proteccion	Skydd	
10	**VOE 945444**	2					Flange screw	Vis à bride	Flanschschraube	Torn embridado	Flänsskruv	
11	**VOE 4821292**	16					Strip Clamp	Ruban Serrage	Kabelbinder	Abraz Cinta	Bandklamma	

1		**Ledningsmatta, bränslepåfyllningspump** **Manojo cables, bomba de repostaje** **Kabelbaum, Betankungspumpe** **Faisceau cables, pompe de remplissage en carburant** **Cable harness, fuel filling pump**	Catalogue id **20159**	Group **371**
2				
3			Illustr. No **1033940**	Section **950**
4				
5		**11895133**	Issue **VOE 79A9920159**	Page **211**

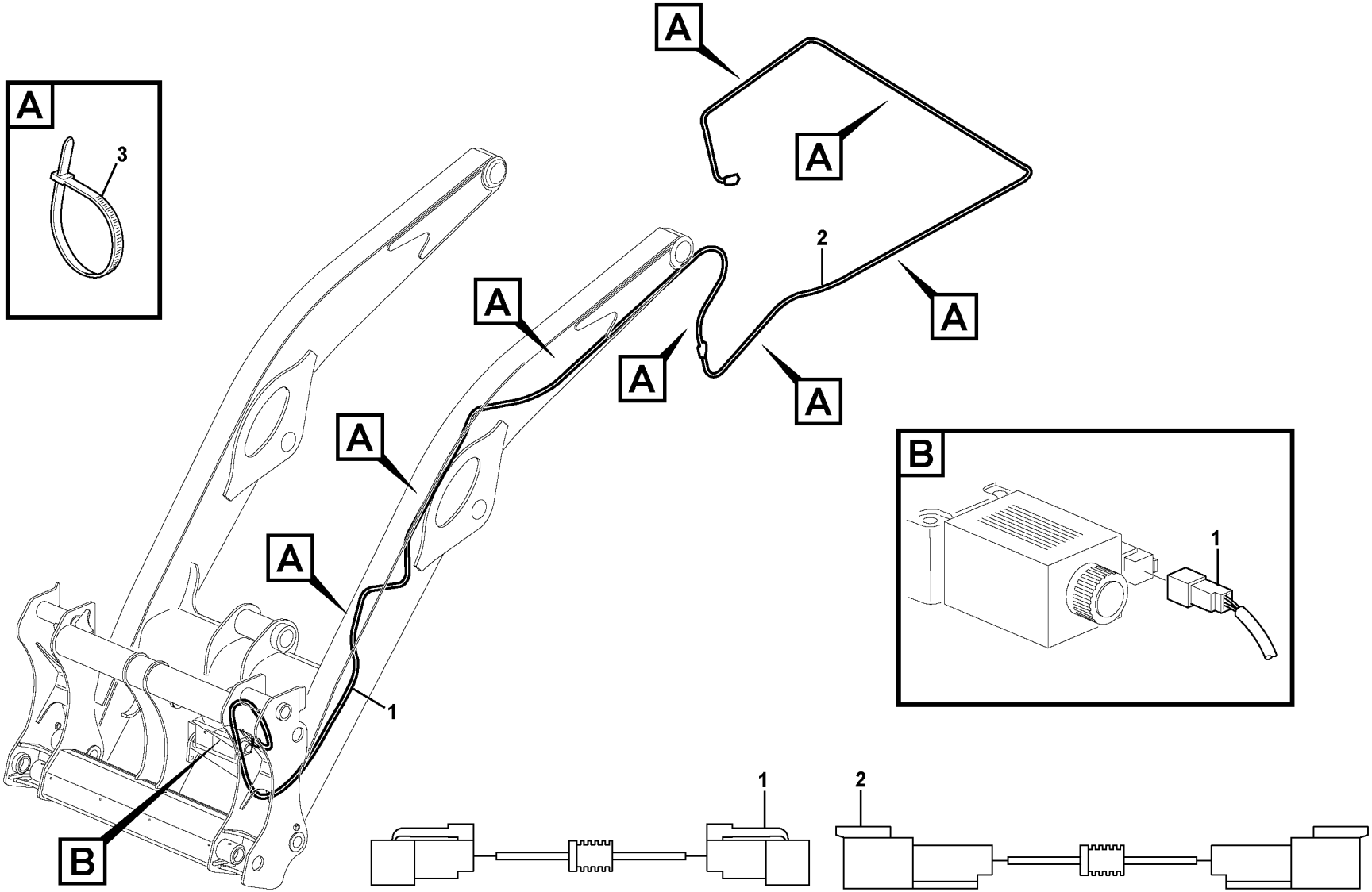

Volvo Construction Equipment

1019574

Fig.	Part No.	Quantity 1	2	3	PS	KIT	Description	Dénomination	Bezeichnung	Denominación	Benämning	Notes
1	**VOE 11886448**	1					Wire harness	Faisceau electrique	Kabelbaum	Manojo cables	Ledningsmatta	
							•CONNECTED TO:	•CONNECTÉ A:	•ANGESCHLOSSEN:	•CONECTADO A:	•ANSLUTER TILL:	
							••Quick Attach Loader	••Chargeuse avec por	••Schnellwechsler La	••Enganche rápido ca	••Snabbfäste lastaggr	X 141
							••Quick Attach chassi	••Châssis avec porte-	••Schnellwechsler Fa	••Enganche rápido ch	••Snabbfäste ram	X140
2	**VOE 11886368**	1					Wire harness	Faisceau electrique	Kabelbaum	Manojo cables	Ledningsmatta	
							•CONNECTED TO:	•CONNECTÉ A:	•ANGESCHLOSSEN:	•CONECTADO A:	•ANSLUTER TILL:	
							••Quick Attach chassi	••Châssis avec porte-	••Schnellwechsler Fa	••Enganche rápido ch	••Snabbfäste ram	X140
							••Quick Attach valve	••Distributeur, porte-o	••Schnellwechsler Ve	••Enganche rápido vá	••Snabbfäste ventil	X77
3	**VOE 14016673**	36					Strip Clamp	Ruban Serrage	Kabelbinder	Abraz Cinta	Bandklamma	

1		**Ledningsmatta, lastaggregat snabbfäste** **Mazo de cables, enganche rápido cargadora** **Kabelbäume, Lader Schnellwechsler** **Faisceau de câbles, porte-outil à accouplement rapide** **Cable harness, Loader Quick Attach**	Catalogue id **20159**	Group **371**
2				
3			Illustr. No **1019574**	Section **1100**
4				
5		**11891564**	Issue **VOE 79A9920159**	Page **213**

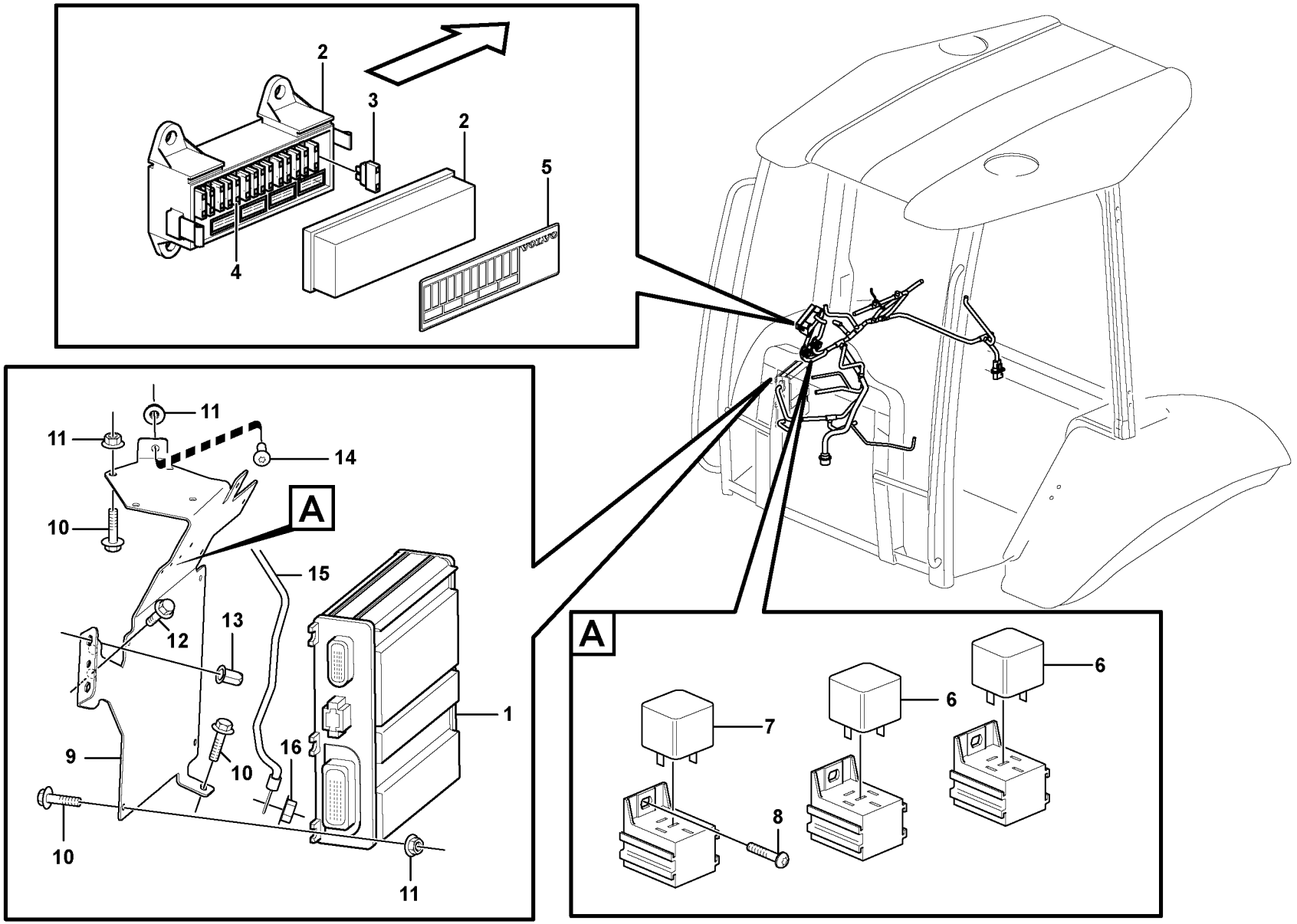

Volvo Construction Equipment

1033931

Fig.	Part No.	Quantity 1	2	3	PS	KIT	Description	Dénomination	Bezeichnung	Denominación	Benämning	Notes
1		1					ECU	ECU	ECU	ECU	ECU	See group 366, Page 161
2		1			NS		Fuse box	Boite a fusibles	Sicherungsdose	Caja de fusibles	Säkringsdosa	
3	**VOE 969161**	15					•Fuse	•Fusible	•Schmelzsicherung	•Fusible	•Smältsäkring	10A, FC1-9, FC11-13, FC15-16
3	**VOE 13969162**	1					•Fuse	•Fusible	•Schmelzsicherung	•Fusible	•Smältsäkring	15A, FC14
4	**VOE 978999**	1					•Fuse	•Fusible	•Schmelzsicherung	•Fusible	•Smältsäkring	20A, FC10
5	**VOE 11886642**	1					Decal	Decalcomanie	Abziehbild	Decalcomania	Dekal	
6		2					Relay	Relais	Relais	Rele	Relä	RE3, RE5
7		1					Relay	Relais	Relais	Rele	Relä	See group 371, Page 199 RE6
8	**VOE 969278**	1					6-pt skt screw	Vis creuse de 6	Hohlschraube	Racor 6-dientes	Sextandhålskruv	See group 380, Page 225 (VOE 13969278)
9		1			NS		Bracket	Console	Konsole	Ménsula	Konsol	
10	**VOE 946544**	10					Flange screw	Vis à bride	Flanschschraube	Torn embridado	Flänsskruv	
11	**VOE 949278**	9					Nut	Ecrou	Mutter	Tuerca	Mutter	
12	**VOE 945444**	2					Flange screw	Vis à bride	Flanschschraube	Torn embridado	Flänsskruv	
13	**VOE 981256**	2					Rivet Nut	Ecrou Rivet	Nietmutter	Tuerca Remache	Nitmutter	
14	**VOE 969147**	3					Screw	Vis	Schraube	Tornillo	Skruv	
15	**VOE 15020281**	1					Cable	Câble	Seil	Cable	Lina	
16	**VOE 13945408**	1					Nut	Ecrou	Mutter	Tuerca	Mutter	

1		**Elcentral och styrenhet** **Central eléctrica** **Elektrozentrale** **Centrale de électrique** **Electrical distribut.unit and control unit**	Catalogue id **20159**	Group **372**
2			Illustr. No **1033931**	Section **100**
3			Issue **VOE 79A9920159**	Page **215**
4				
5				

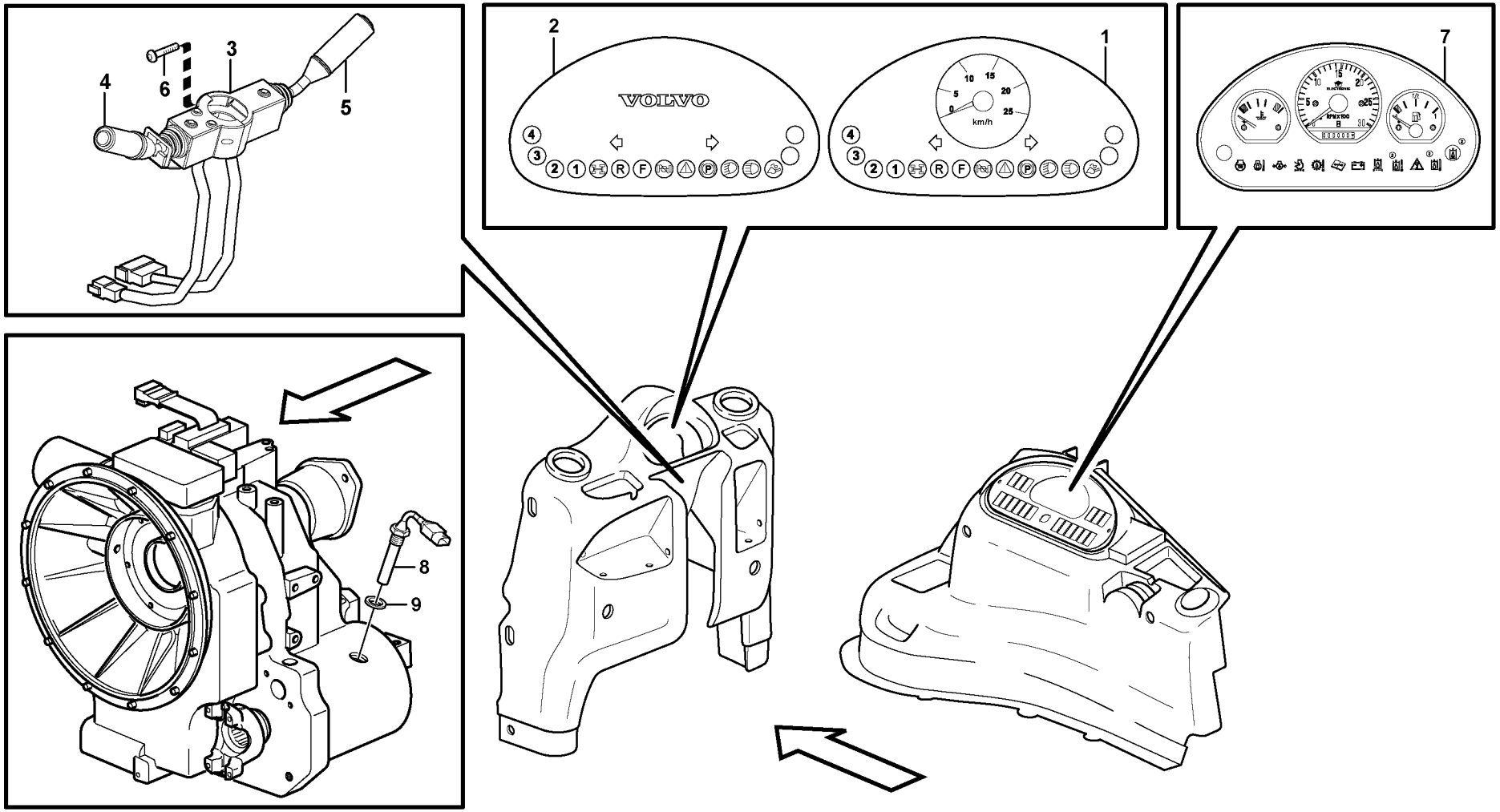
4
6
3
5
2
VOLVO
1
km/h
7
8
9

Fig.	Part No.	Quantity 1	2	3	4	5	PS	KIT	Description	Dénomination	Bezeichnung	Denominación	Benämning	Notes
1	**VOE 11888769**	1							Instrument panel	Tableau de bord	Instrumententafel	Tablero de instrum .	Instrumentpanel	
2	**VOE 11882535**		1						Instr Panel	Planche de bord	Instr Tafel	Panel Instrum	Instrumentpanel	2403)
3	**VOE 11882493**				1				Switch	Commutateur	Schalter	Contactor	Strömställare	
4	**VOE 11709756**				1				•Switch	•Commutateur	•Schalter	•Contactor	•Strömställare	LH
5	**VOE 11709757**				1				•Switch	•Commutateur	•Schalter	•Contactor	•Strömställare	RH
6	**VOE 955245**				2				•Hexagon screw	•Vis tête hexagonal	•Sechskantschraub .	•Tornillo hexago	•Sexkantsskruv	
7	**VOE 11887447**			1					Instrument panel	Tableau de bord	Instrumententafel	Tablero de instrum .	Instrumentpanel	
8	**VOE 11888534**	1							Induction sensor	Commande tachy	Drehzahlschalter	Sensor tacometro	Induktionsgivare	
9	**VOE 15010489**	1							Gasket	Joint	Dichtung	Junta	Packning	

2403) **GB:** Without speedometer **FR:** **DE:** **ES:** **SE:**

1	**11891278**
2	**11891280**
3	**11892004**
4	**11895035**
5	

Instrumentpanel
Panel de instrumentos
Armaturenbrett
Tableau de bord
Instrument panel

Catalogue id	Group
20159	**380**
Illustr. No **1033000**	Section **100**
Issue **VOE 79A9920159**	Page **217**

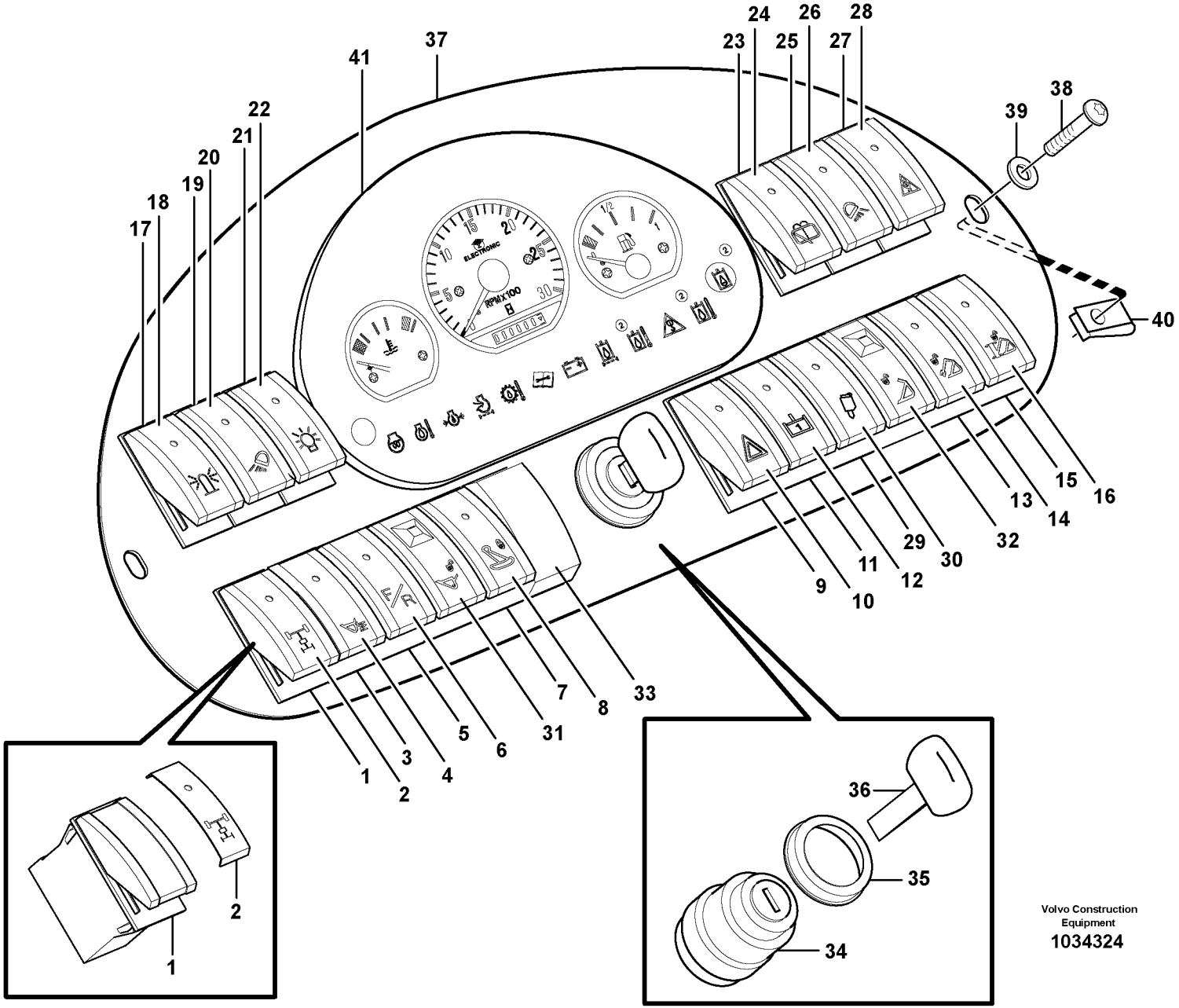
1
2
3
4
5
6
7
8
9
10
11
12
13
14
15
16
17
18
19
20
21
22
23
24
25
26
27
28
29
30
31
32
33
34
35
36
37
38
39
40
41
ELECTRONIC
RPM/100
F/R
Volvo Construction Equipment
1034324

Fig.	Part No.	Quantity 1	2	3	PS	KIT	Description	Dénomination	Bezeichnung	Denominación	Benämning	Notes
1	**VOE 11882865**		1				Rocker Switch	Commutateur à basc..	Wippschalter	Interruptor oscilante	Vaggomkopplare	11895034, 11895035
2	**VOE 11883061**		1				Symbol	Symbole	Symbol	Símbolo	Symbol	11895034, 11895035
3	**VOE 11882275**		1				Switch	Commutateur	Schalter	Contactor	Strömställare	11895050
4	**VOE 11883062**		1				Symbol	Symbole	Symbol	Símbolo	Symbol	11895050
5	**VOE 11883221**	1					Switch	Commutateur	Schalter	Contactor	Strömställare	
6	**VOE 11882868**	1					Symbol	Symbole	Symbol	Símbolo	Symbol	
7	**VOE 11882865**	1					Rocker Switch	Commutateur à basc..	Wippschalter	Interruptor oscilante	Vaggomkopplare	
8	**VOE 11883068**	1					Symbol	Symbole	Symbol	Símbolo	Symbol	
9	**VOE 11890297**	1					Switch	Commutateur	Schalter	Contactor	Strömställare	
10	**VOE 11883067**	1					Symbol	Symbole	Symbol	Símbolo	Symbol	
11	**VOE 11882865**		1				Rocker Switch	Commutateur à basc..	Wippschalter	Interruptor oscilante	Vaggomkopplare	11895082, 11895102
12	**VOE 11885734**		1				Symbol	Symbole	Symbol	Símbolo	Symbol	11895082, 11895102
13	**VOE 11882865**	1					Rocker Switch	Commutateur à basc..	Wippschalter	Interruptor oscilante	Vaggomkopplare	
14	**VOE 11890074**	1					Symbol	Symbole	Symbol	Símbolo	Symbol	
15					NS		Rocker Switch	Commutateur à basc..	Wippschalter	Interruptor oscilante	Vaggomkopplare	
16					NS		Symbol	Symbole	Symbol	Símbolo	Symbol	
17	**VOE 11882865**	1					Rocker Switch	Commutateur à basc..	Wippschalter	Interruptor oscilante	Vaggomkopplare	
18	**VOE 11890076**	1					Symbol	Symbole	Symbol	Símbolo	Symbol	
19	**VOE 11882275**	1					Switch	Commutateur	Schalter	Contactor	Strömställare	
20	**VOE 11883103**	1					Symbol	Symbole	Symbol	Símbolo	Symbol	
21	**VOE 11882275**	1					Switch	Commutateur	Schalter	Contactor	Strömställare	
22	**VOE 11883065**	1					Symbol	Symbole	Symbol	Símbolo	Symbol	
23	**VOE 11890298**		1				Switch	Interrupteur	Trennschalter	Interruptor	Brytare	11298324
24	**VOE 11883066**		1				Symbol	Symbole	Symbol	Símbolo	Symbol	11298324
25	**VOE 11882275**	1					Switch	Commutateur	Schalter	Contactor	Strömställare	
26	**VOE 11890070**	1					Symbol	Symbole	Symbol	Símbolo	Symbol	
27	**VOE 11884079**		1				Switch	Commutateur	Schalter	Contactor	Strömställare	11895095
28	**VOE 11890075**		1				Symbol	Symbole	Symbol	Símbolo	Symbol	11895095
29					NS		Rocker Switch	Commutateur à basc..	Wippschalter	Interruptor oscilante	Vaggomkopplare	
30					NS		Symbol	Symbole	Symbol	Símbolo	Symbol	

1	**11892004**	**Manöverpanel** **Panel de mando** **Steuerpult** **Tableau commande** **Switch panel**	Catalogue id **20159**	Group **380**
2	**OPTION**		Illustr. No **1034324**	Section **200**
3			Issue **VOE 79A9920159**	Page **219**
4				
5				

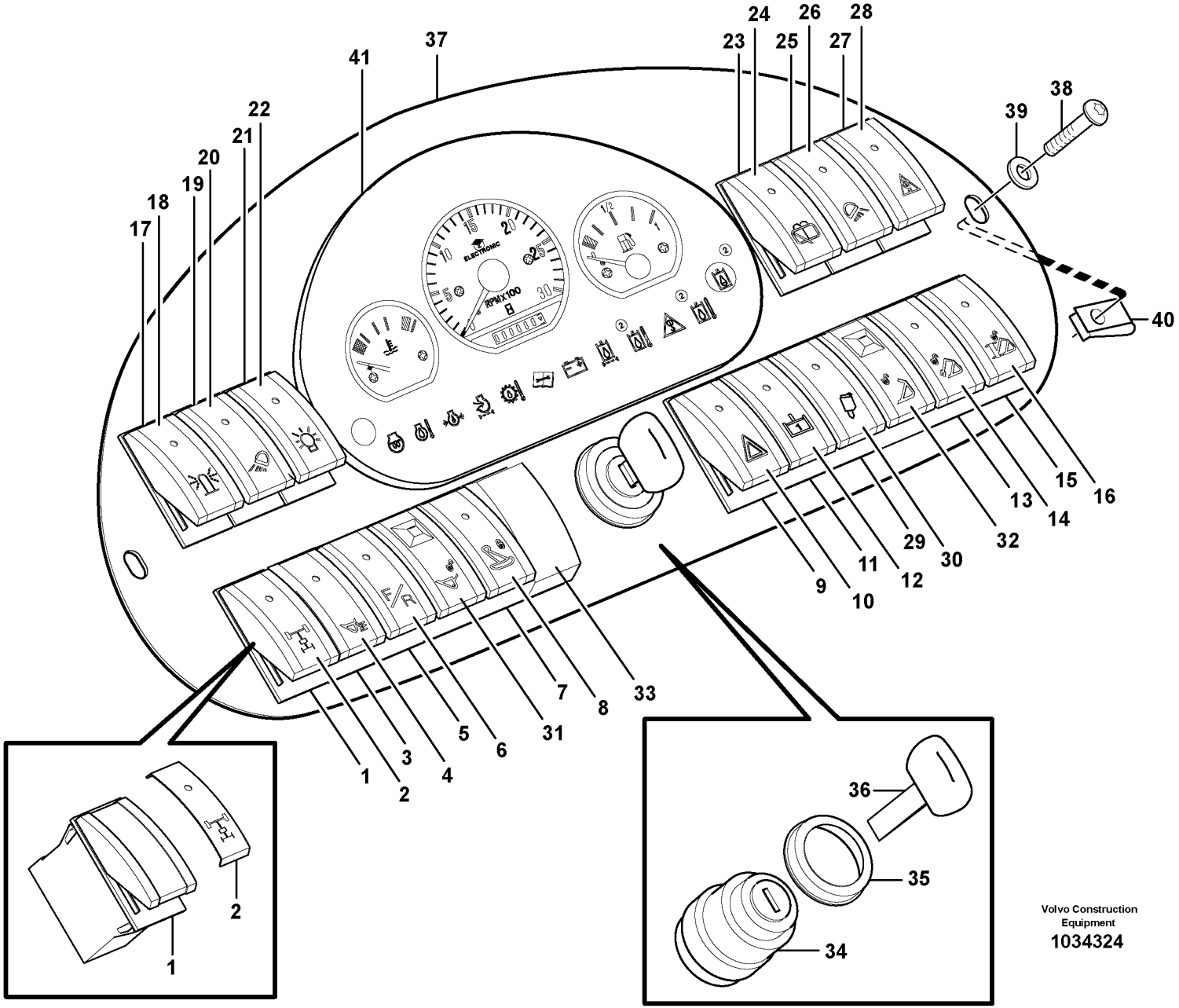
1
2
3
4
5
6
7
8
9
10
11
12
13
14
15
16
17
18
19
20
21
22
23
24
25
26
27
28
29
30
31
32
33
34
35
36
37
38
39
40
41
ELECTRONIC
RPM/100
F/R
Volvo Construction Equipment
1034324

Fig.	Part No.	Quantity 1	2	3	PS	KIT	Description	Dénomination	Bezeichnung	Denominación	Benämning	Notes
31					NS		Switch	Commutateur	Schalter	Contactor	Strömställare	
32					NS		Switch	Commutateur	Schalter	Contactor	Strömställare	
33	**VOE 11883058**	REQ					Cover	Capot	Haube	Capo	Lock	
34	**VOE 11881365**	1					Starter Switch	Commutat. demarreu	Anlasschalter	Contact Arranq	Startkontakt	X8
35		1			NS		•Symbol strip	•Ruban symbole	•Symbolreihe	•Disco simbolos	•Symbolskiva	
36	**VOE 11306919**	REQ				K	•Key	•Cle	•Schlüssel	•Llave	•Nyckel	2338)
37		1					Panel	Panneau	Verkleidung	Plancha	Panel	
38	**VOE 922401**	2					Screw	Vis	Schraube	Tornillo	Skruv	
39	**VOE 960139**	2					Washer	Rondelle	Scheibe	Arandela	Bricka	
40	**VOE 949921**	2					Spring Nut	Ecrou Ressort	Fed. Schliessmutter	Tuerca Resorte	Fjädermutter	
41							Panel	Panneau	Verkleidung	Plancha	Panel	See group 380, Page 217

2338) **GB:** Keys, only to be sold in pairs. **FR:** Clés, vendues uniquement par paires **DE:** Schlüssel, werden nur paarweise verkauft. **ES:** Llaves, sólo se venden por pares. **SE:** Nycklar, säljes endast parvis.

1	**11892004**
2	**OPTION**
3	
4	
5	

Manöverpanel
Panel de mando
Steuerpult
Tableau commande
Switch panel

Catalogue id **20159**	Group **380**
Illustr. No **1034324**	Section **200**
Issue **VOE 79A9920159**	Page **221**

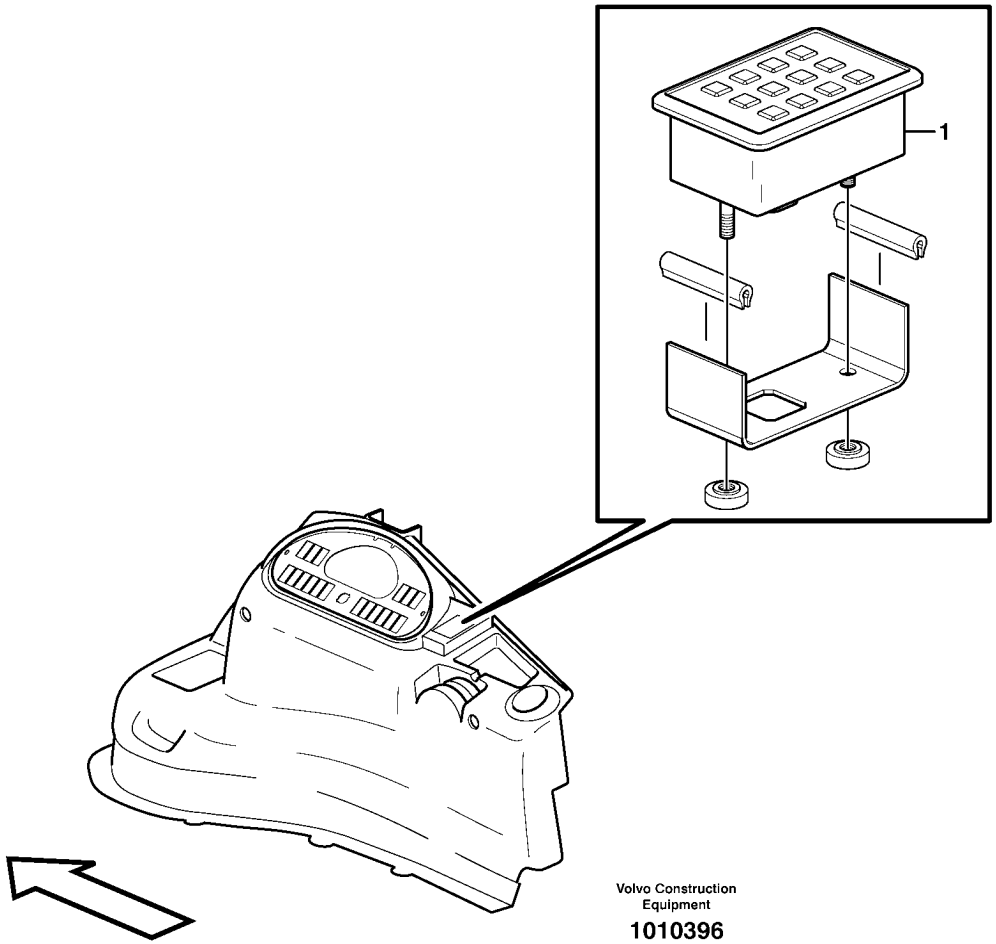
1
Volvo Construction
Equipment
1010396

Fig.	Part No.	Quantity 1	2	3	PS	KIT	Description	Dénomination	Bezeichnung	Denominación	Benämning	Notes
1	**VOE 11883409**	1					Keypad	Clavier	Tastatur	Teclado	Knappsats	

1		**Stöldlarmsats** **Antirrobo** **Diebstahlalarm-Kit** **Kit alarme antivol** **Anti-theft Kit**	Catalogue id **20159**	Group **380**
2				
3			Illustr. No **1010396**	Section **250**
4				
5		**11891332**	Issue **VOE 79A9920159**	Page **223**

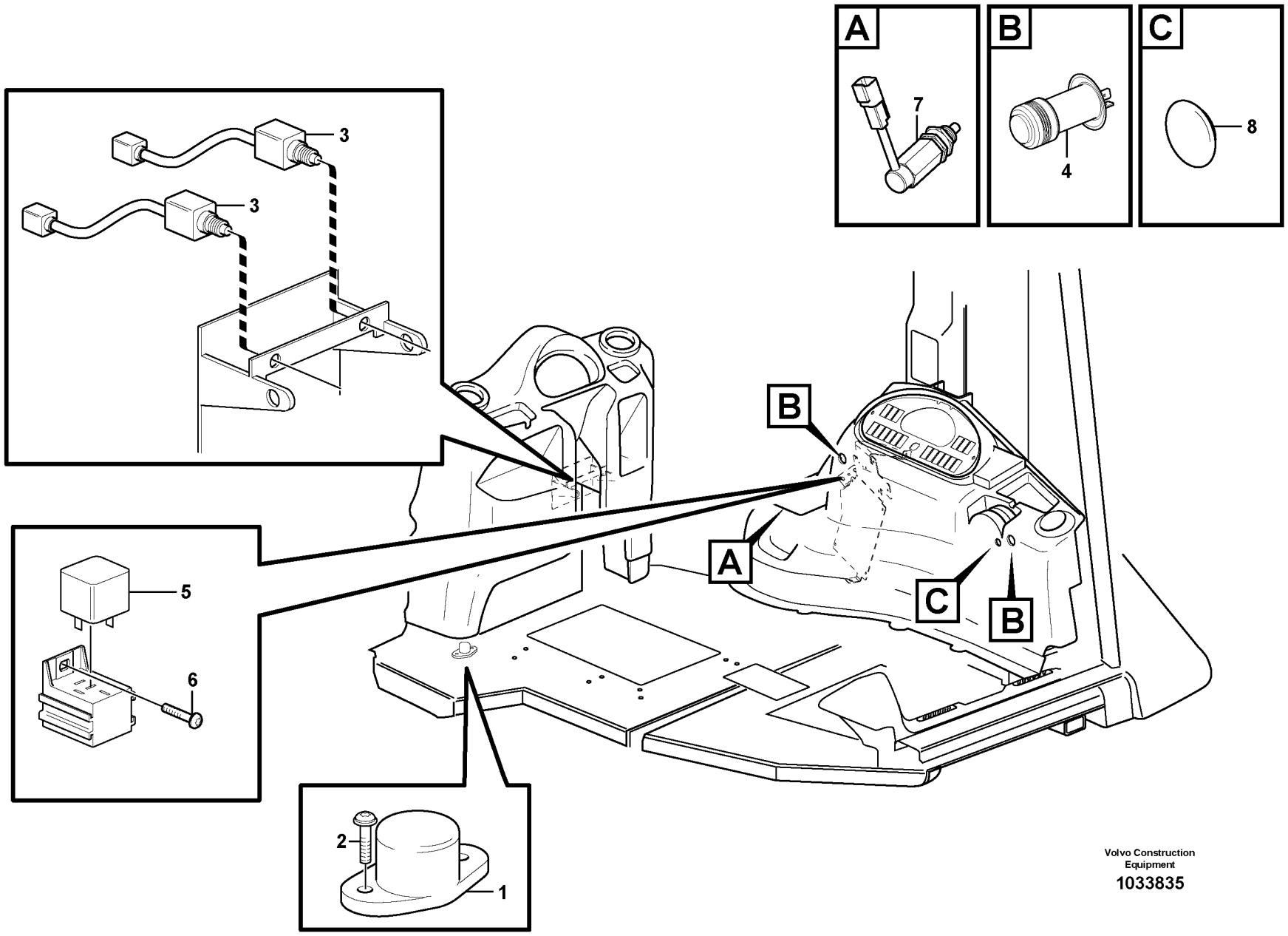

Volvo Construction Equipment

1033835

Fig.	Part No.	Quantity 1	2	3	PS	KIT	Description	Dénomination	Bezeichnung	Denominación	Benämning	Notes
1	**VOE 1589502**	1					Foot Operated Switch	Contacteur Au Pied	Fusschalter	Contacto Freno	Fotkontakt	
2	**VOE 972401**	2					Screw	Vis	Schraube	Tornillo	Skruv	(VOE 13969278)
3		2					Stop Lt Switch	Contacteur Stop	Br Lichtschalt	Cont Luz Freno	Bromsljuskont	X61, X62
												See group 525, Page 325
4	**VOE 11888638**	2					Power Outlet	Prise Courant	Stromentnahme	Corriente	Strömuttag	
5	**VOE 11305263**	1					Relay	Relais	Relais	Rele	Relä	RE6
6	**VOE 969278**	1					6-pt skt screw	Vis creuse de 6	Hohlschraube	Racor 6-dientes	Sextandhålskruv	
7		1					Switch	Commutateur	Schalter	Contactor	Strömställare	See group 551, Page 329
8		1					Plug	Bouchon	Stopfen	Tapon	Plugg	See group 881, Page 427

1		**Fotströmställare och strömuttag** **Interruptor de pie y toma de corriente** **Fußschalter und Stromanschluss** **Commutateur au pied et prise d'alimentation** **Foot switch and electric power outlet**	Catalogue id **20159**	Group **380**
2			Illustr. No **1033835**	Section **300**
3			Issue **VOE 79A9920159**	Page **225**
4				
5				

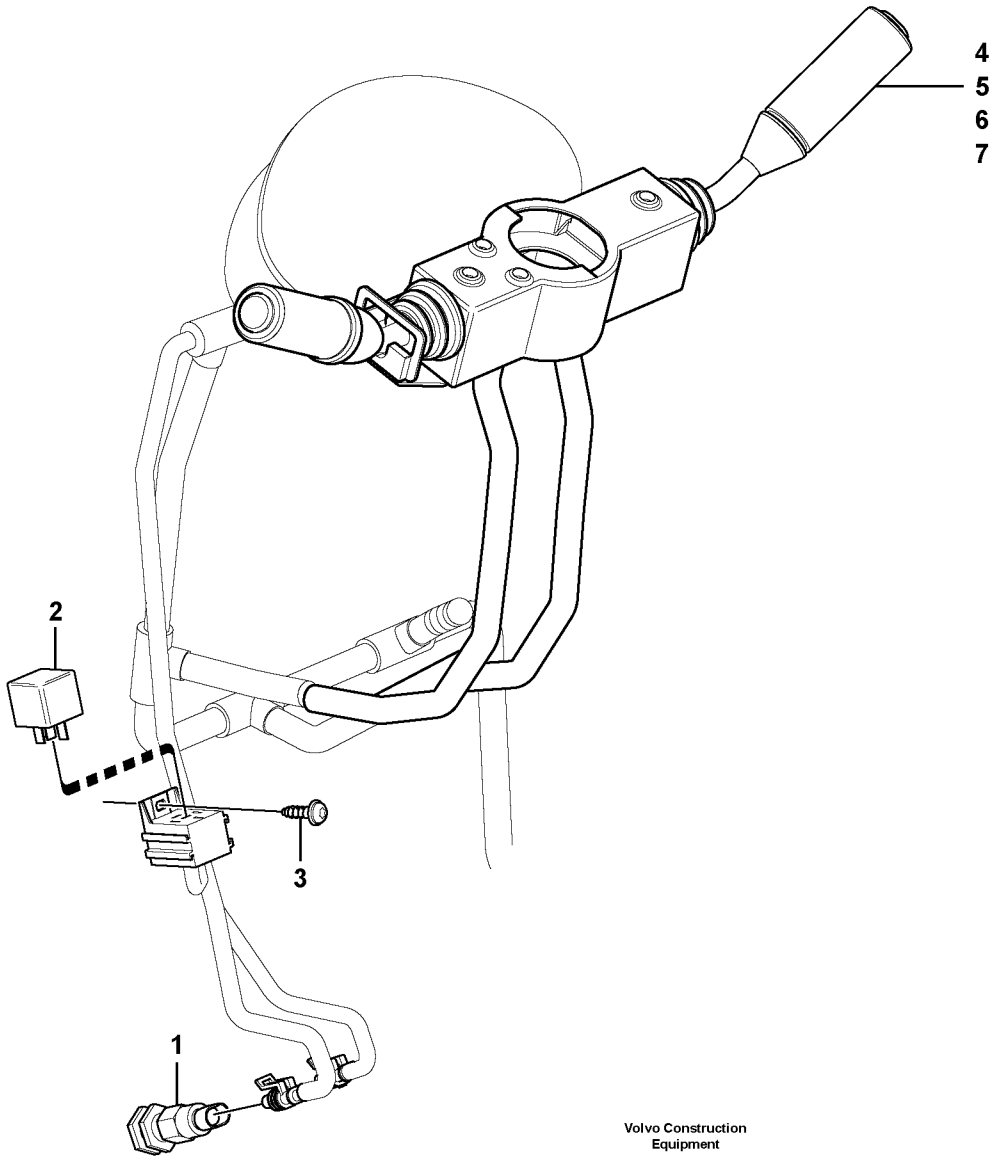

Volvo Construction Equipment

1033850

Fig.	Part No.	Quantity 1	2	3	PS	KIT	Description	Dénomination	Bezeichnung	Denominación	Benämning	Notes
1	**VOE 11888817**	2					Switch	Commutateur	Schalter	Contactor	Strömställare	
2	**VOE 11305263**	1					Relay	Relais	Relais	Rele	Relä	
3	**VOE 969278**	1					6-pt skt screw	Vis creuse de 6	Hohlschraube	Racor 6-dientes	Sextandhålskruv	
4	**VOE 11886084**	1					Switch	Commutateur	Schalter	Contactor	Strömställare	
5	**VOE 11715917**	1					•Switch	•Commutateur	•Schalter	•Contactor	•Strömställare	
6	**VOE 11709757**	1					•Switch	•Commutateur	•Schalter	•Contactor	•Strömställare	
7	**VOE 955245**	1					•Hexagon screw	•Vis tête hexagonale	•Sechskantschraube	•Tornillo hexago	•Sexkantsskruv	

1		**Manöverpanel** **Panel de mando** **Steuerpult** **Tableau commande** **Switch panel**	Catalogue id **20159**	Group **380**
2			Illustr. No **1033850**	Section **400**
3			Issue **VOE 79A9920159**	Page **227**
4				
5		**11895034**		

VOLVO

Construction Equipment

www.volvo.com

GROUP		Section	Page
414	Torque converter with fitting parts	100	235
420	Hydraulic transmission with fitting parts 15600085	100	237
420	Hydraulic transmission with fitting parts 11887381	150	241
421	Oil filler and dipstick 11895034, 11895035	100	245
421	Oil pump 11895035	150	247
421	Oil pump 11895034	170	249
421	Clutch shaft forward/reverse 11895035	200	251
421	Clutch shaft forward/reverse 11895034	220	253
421	Reverse and primary shaft 11895035	250	255
421	Reverse and primary shaft 11895034	270	257
421	Secondary shaft 11895035	300	259
421	Secondary shaft 11895034	320	263
421	Axle, four-wheel drive 11895035	350	267
421	Hydraulic clutch, 4wd 11895034	370	269
421	Gearshifting 11895035	400	271
421	Control valve 11895034	420	273
421	Range selector valve 11895035	450	275
421	Solenoid valve 4wd 11895035	500	277
424	Gear selector 11895035	100	279
436	Gear box housing with fitting parts	100	281
451	Propeller shaft, mounting 11895034	100	283
451	Propeller shaft, mounting 11895035	120	285
451	Propeller shaft, mounting 11895035, 11895034	150	287
460	Planet axles with fitting parts	100	289
461	Planetary axle, front 11887362	100	291
461	Pinion 11887362	150	293
461	Differential , front axle 11887362	200	295
461	Drive axle 11887362	250	297
461	Wheel hub 11887362	300	299
461	Planetary gear 11887362	350	301
463	Planet shaft, rear 11887363	100	303
463	Pinion 11887363	150	305
463	Differential. Rear 11887363	200	307
463	Hub reduction, rear axle 11887363	250	309
468	Differential lock 11887363	100	311
468	Differential lock	150	313
491	Oil cooler, transmission 11895034, 11895035	100	315

TABLE DES MATIÈRES

GROUPE		Section	Page
414	Convertisseur de couple avec pièces de montage	100	235
420	Transmission avec pièces de montage 15600085	100	237
420	Transmission avec pièces de montage 11887381	150	241
421	Remplissage d'huile et indicateur de niveau 11895034, 11895035	100	245
421	Pompe à huile 11895035	150	247
421	Pompe à huile 11895034	170	249
421	Arbre d'accouplement AV/AR 11895035	200	251
421	Arbre d'accouplement AV/AR 11895034	220	253
421	Marche AR et arbre primaire 11895035	250	255
421	Marche AR et arbre primaire 11895034	270	257
421	Arbre secondaire 11895035	300	259
421	Arbre secondaire 11895034	320	263
421	Arbre, traction sur 4 roues 11895035	350	267
421	Embrayages, 4 roues motrices 11895034	370	269
421	Commande de changement de vitesse 11895035	400	271
421	Valve de contrôle 11895034	420	273
421	Soupape sélectrice vitesse 11895035	450	275
421	Electrovalve 4 roues motrices 11895035	500	277
424	Selecteur vitesse 11895035	100	279
436	Suspension boîte vitesses	100	281
451	Arbres de transmission avec pièces de montage 11895034	100	283
451	Arbres de transmission avec pièces de montage 11895035	120	285
451	Arbres de transmission avec pièces de montage 11895035, 11895034	150	287
460	Train planétaire avec pièces de montage	100	289
461	Axe satellite, AV 11887362	100	291
461	Pignon 11887362	150	293
461	Differentiel, axe satellite, Av 11887362	200	295
461	Arbre de roue 11887362	250	297
461	Moyeu de roue 11887362	300	299
461	Réducteur planétaire 11887362	350	301
463	Essieu moteur, arrière 11887363	100	303
463	Pignon 11887363	150	305
463	Differentiel. Arrière 11887363	200	307
463	Reducteur moyeu, axe satellite, Ar 11887363	250	309
468	Blocage différentiel 11887363	100	311
468	Blocage différentiel	150	313
491	Radiateur huile, transmission 11895034, 11895035	100	315

GRUPPE		Abschnitt	Seite
414	Drehmomentwandler mit Anbauteilen	100	235
420	Transmission mit Anbauteilen 15600085	100	237
420	Transmission mit Anbauteilen 11887381	150	241
421	Öleinfüllung und Ölmeßtab 11895034, 11895035	100	245
421	Ölpumpe 11895035	150	247
421	Ölpumpe 11895034	170	249
421	Kupplungswelle vorwärts/rückwärts 11895035	200	251
421	Kupplungswelle vorwärts/rückwärts 11895034	220	253
421	Rück- und Primärwelle 11895035	250	255
421	Rück- und Primärwelle 11895034	270	257
421	Sekundärachse 11895035	300	259
421	Sekundärachse 11895034	320	263
421	Achse, Vierradantrieb 11895035	350	267
421	Kupplungen, 4-Radantrieb 11895034	370	269
421	Schaltbedienung 11895035	400	271
421	Steuerventil 11895034	420	273
421	Getriebewählerventil 11895035	450	275
421	Magnetventil 4-Radantrieb 11895035	500	277
424	Wählschalter 11895035	100	279
436	Getriebeaufhängung	100	281
451	Gelenkwellen mit Anbauteilen 11895034	100	283
451	Gelenkwellen mit Anbauteilen 11895035	120	285
451	Gelenkwellen mit Anbauteilen 11895035, 11895034	150	287
460	Planetenwellen mit Anbauteilen	100	289
461	Planetenwelle, vorne 11887362	100	291
461	Antriebskegelrad 11887362	150	293
461	Ausgleichgetriebe, Planetenwelle, vorne 11887362	200	295
461	Antriebsachse 11887362	250	297
461	Radnabe 11887362	300	299
461	Planetenradgetriebe 11887362	350	301
463	Planetenwelle, hintere 11887363	100	303
463	Antriebskegelrad 11887363	150	305
463	Ausgleichgetriebe. Hinten 11887363	200	307
463	Nabenvorgelege, Plantenwelle, hinten 11887363	250	309
468	Ausgleichsperre 11887363	100	311
468	Ausgleichsperre	150	313
491	Ölkühler, getriebe 11895034, 11895035	100	315

INDICE

GRUPO		Sección	Página
414	Convertidor de par con accesorios de montaje	100	235
420	Transmisión con accesorios de montaje 15600085	100	237
420	Transmisión con accesorios de montaje 11887381	150	241
421	Boca de llenado de aceitey varilla de nivel 11895034, 11895035	100	245
421	Bomba de aceite 11895035	150	247
421	Bomba de aceite 11895034	170	249
421	Eje de embrague delante/detrás 11895035	200	251
421	Eje de embrague delante/detrás 11895034	220	253
421	Eje trasero y primario 11895035	250	255
421	Eje trasero y primario 11895034	270	257
421	Eje secundario 11895035	300	259
421	Eje secundario 11895034	320	263
421	Eje, tracción en cuatro ruedas 11895035	350	267
421	Embragues, tracción 4 ruedas 11895034	370	269
421	Maniobra de la caja de cambios 11895035	400	271
421	Válvula de control 11895034	420	273
421	Válvula selectora de gama 11895035	450	275
421	Válvula solenoide, tracción 4 ruedas 11895035	500	277
424	Selector velocidad 11895035	100	279
436	Suspensión de la caja de cambios	100	281
451	Ejes cardán con accesorios de montaje 11895034	100	283
451	Ejes cardán con accesorios de montaje 11895035	120	285
451	Ejes cardán con accesorios de montaje 11895035, 11895034	150	287
460	Ejes planetarios con accesorios de montaje	100	289
461	Eje planeta, delantera 11887362	100	291
461	Piñón de ataque 11887362	150	293
461	Diferencial, eje planeta delantero 11887362	200	295
461	Eje propulsor 11887362	250	297
461	Cubo de rueda 11887362	300	299
461	Engranaje planetario 11887362	350	301
463	Eje propulsor, trasero 11887363	100	303
463	Piñón de ataque 11887363	150	305
463	Differencial. Detrás 11887363	200	307
463	Reduccion cubo, eje planeta trasero 11887363	250	309
468	Bloqueo del diferencial 11887363	100	311
468	Bloqueo del diferencial	150	313
491	Enfriador aceite, transmision 11895034, 11895035	100	315

GRUPP		Avsnitt	Sida
414	Momentomvandlare med monteringsdetaljer	100	235
420	Transmission med monteringsdetaljer 15600085	100	237
420	Transmission med monteringsdetaljer 11887381	150	241
421	Oljepåfyllning och mätsticka 11895034, 11895035	100	245
421	Oljepump 11895035	150	247
421	Oljepump 11895034	170	249
421	Kopplingsaxel fram/back 11895035	200	251
421	Kopplingsaxel fram/back 11895034	220	253
421	Back och primäraxel 11895035	250	255
421	Back och primäraxel 11895034	270	257
421	Sekundär axel 11895035	300	259
421	Sekundär axel 11895034	320	263
421	Axel, fyrhjulsdrift 11895035	350	267
421	Hydraulkoppling, 4-hjulsdrift 11895034	370	269
421	Växelmanövrering 11895035	400	271
421	Kontrollventil 11895034	420	273
421	Växelväljarventil 11895035	450	275
421	Magnetventil 4-hjulsdrift 11895035	500	277
424	Växelväljare 11895035	100	279
436	Växellådsupphängning	100	281
451	Kardanaxlar, montering 11895034	100	283
451	Kardanaxlar, montering 11895035	120	285
451	Kardanaxlar, montering 11895035, 11895034	150	287
460	Planetaxlar med monteringsdetaljer	100	289
461	Planetaxel, fram 11887362	100	291
461	Pinjong 11887362	150	293
461	Differential, framaxel 11887362	200	295
461	Drivaxel 11887362	250	297
461	Hjulnav 11887362	300	299
461	Planetväxel 11887362	350	301
463	Planetaxel, bak 11887363	100	303
463	Pinjong 11887363	150	305
463	Differential. Bak 11887363	200	307
463	Navreduktion, bakaxel 11887363	250	309
468	Differentialspärr 11887363	100	311
468	Differentialspärr	150	313
491	Oljekylare, transmission 11895034, 11895035	100	315

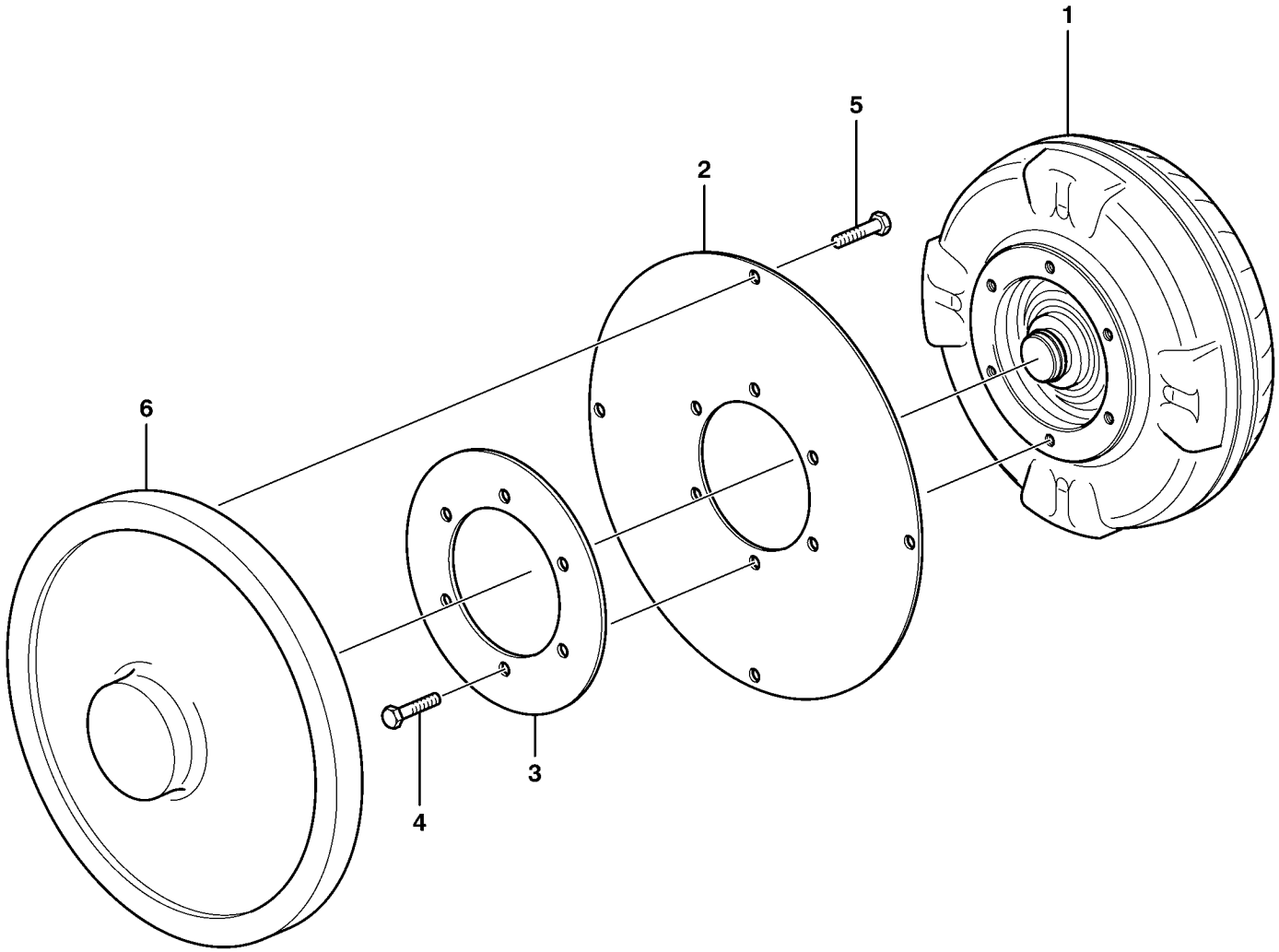

Volvo Construction Equipment

1000854

Fig.	Part No.	Quantity 1	2	3	PS	KIT	Description	Dénomination	Bezeichnung	Denominación	Benämning	Notes
1	**VOE 11890327**	1					Trq Converter	Converti.couple	Drehm Wandler	Convertidor Par	Momentomvandl	
2	**VOE 11881176**	1					Flexplate	Tole Entrainem.	Mitnehmerblech	Placa De Brida	Medbringarplåt	
3	**VOE 11881177**	1					Flexplate	Tole Entrainem.	Mitnehmerblech	Placa De Brida	Medbringarplåt	
4	**VOE 13970944**	6					Hexagon screw	Vis a tête hexagonale	Sechskantschr.	Tornillo hexago	Sexkantsskruv	
5	**VOE 13970876**	4					Hexagon screw	Vis a tête hexagonale	Sechskantschr.	Tornillo hexago	Sexkantsskruv	
6		1					Flywheel	Volant	Schwungrad	Volante	Svänghjul	See group 216, Page 61

1		**Momentomvandlare med monteringsdetaljer** **Convertidor de par con accesorios de montaje** **Drehmomentwandler mit Anbauteilen** **Convertisseur de couple avec pièces de montage** **Torque converter with fitting parts**	Catalogue id **20159**	Group **414**
2			Illustr. No **1000854**	Section **100**
3			Issue **VOE 79A9920159**	Page **235**
4				
5				



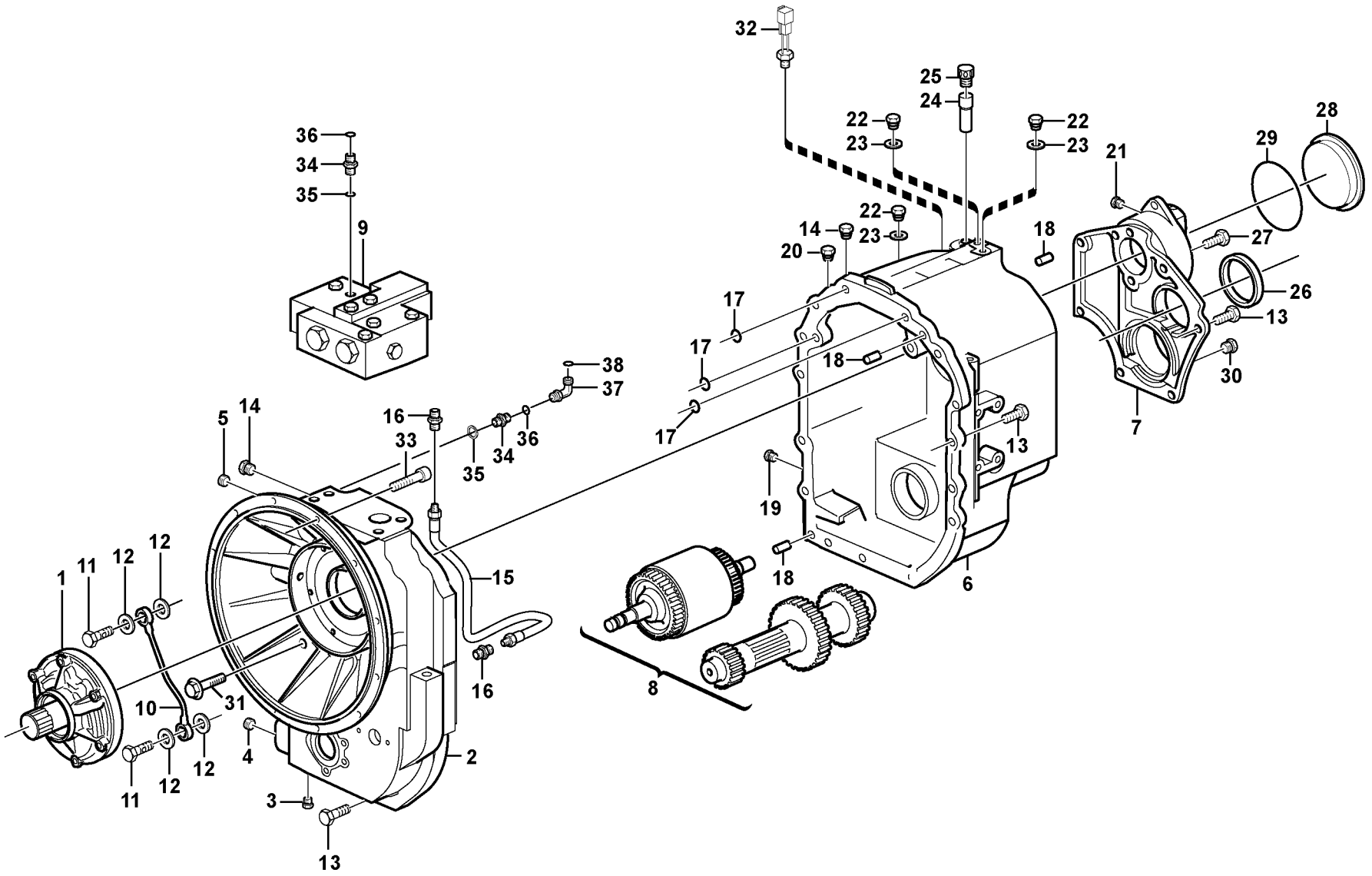

Volvo Construction Equipment

1033424

Fig.	Part No.	Quantity 1	2	3	PS	KIT	Description	Dénomination	Bezeichnung	Denominación	Benämning	Notes
	VOE 15600085	1					Transmission	Transmission	Getriebe	Transmision	Transmission	
1		1					•Oil pump	•Pompe huile	•Ölpumpe	•Bomba aceite	•Oljepump	See group 421, Page 247
2	**VOE 11716782**	1					•Housing	•Carter	•Gehäuse	•Carter	•Hus	
3	**VOE 11709071**	1					••Plug	••Bouchon	••Stopfen	••Tapon	••Plugg	
4	**VOE 11712960**	1					••Rivet	••Rivet	••Niet	••Remache	••Nit	
5	**VOE 11709070**	1					••Plug	••Bouchon	••Stopfen	••Tapon	••Plugg	
6	**VOE 11716783**	1					•Housing	•Carter	•Gehäuse	•Carter	•Hus	
7	**VOE 11712463**	1					•End plate	•Flasque	•Stirnwand	•Extremo	•Gavel	
8		1					•Shaft with clutch	•Accouplement hydra	•Hydraulikkupplung	•Acoplamiento hidrau	•Axel med koppling	See group 421, Page 251
8		1					•Reverse Shaft	•Arbre Marche Ar	•Rucklaufachse	•Eje Marcha Atr	•Backaxel	See group 421, Page 255
8		1					•Axle	•Arbre	•Welle	•Eje	•Axel	See group 421, Page 255
8		1					•Secondary Shaft	•Arbr.secondaire	•Sekundärwelle	•Eje Secundario	•Sekundäraxel	See group 421, Page 259
9		1					•Gear selector valve	•Valve selectr.vitesse	•Umsteurventil	•valvula select.veloci	•Växelväljarventil	See group 421, Page 275
10	**VOE 11712465**	1					•Oil Pipe	•Conduit Huile	•Ölrohr	•Tubo Aceite	•Oljerör	
11	**VOE 11709066**	1					•Hollow screw	•Vis creuse	•Hohlschraube	•Racor-surtidor	•Hålskruv	
12	**VOE 11709065**	4					•Copper Washer	•Rondelle en cuivre	•Kupferscheibe	•Arandela Cobre	•Kopparbricka	
13	**VOE 13970948**	22					•Hexagon screw	•Vis a tête hexagonal	•Sechskantschr.	•Tornillo hexago	•Sexkantsskruv	
14	**VOE 11709055**	2					•Plug	•Bouchon	•Stopfen	•Tapon	•Plugg	
15	**VOE 11716784**	1					•Lubrication pipe	•Conduit de graissag	•Schmierrohr	•Tubo de lubricación	•Smörjrör	
16	**VOE 11709056**	2					•Nipple	•Raccord	•Nippel	•Niple	•Nippel	
17	**VOE 11709068**	3					•O-ring	•Joint Torique	•O-Ring	•Junta torica	•O-ring	
18	**VOE 950588**	3					•Pin	•Goupille	•Stift	•Pasador	•Pinne	
19	**VOE 11709057**	1					•Plug	•Bouchon	•Stopfen	•Tapon	•Plugg	
20	**VOE 11716639**	1					•Plug	•Bouchon	•Stopfen	•Tapon	•Plugg	
21	**VOE 11709200**	1					•Plug	•Bouchon	•Stopfen	•Tapon	•Plugg	
22	**VOE 11709061**	3					•Plug	•Bouchon	•Stopfen	•Tapon	•Plugg	
23	**VOE 11709199**	3					•Washer	•Rondelle	•Scheibe	•Arandela	•Bricka	
24	**VOE 11709063**	1					•Breather Pipe	•Reniflard	•Luftungsrohr	•Conduct Ventil	•Ventilationsrör	
25	**VOE 11709060**	1					•Breather Cap	•Boucho.aeration	•Lüftungsdeckel	•Tapa Ventilac	•Ventil.lock	
26	**VOE 11709133**	1					•Seal	•Joint	•Dichtring	•Junta	•Tätning	

1	**11895035**	**Transmission med monteringsdetaljer** **Transmisión con accesorios de montaje** **Transmission mit Anbauteilen** **Transmission avec pièces de montage** **Hydraulic transmission with fitting parts**	Catalogue id **20159**	Group **420**
2				
3			Illustr. No **1033424**	Section **100**
4				
5		**15600085**	Issue **VOE 79A9920159**	Page **237**

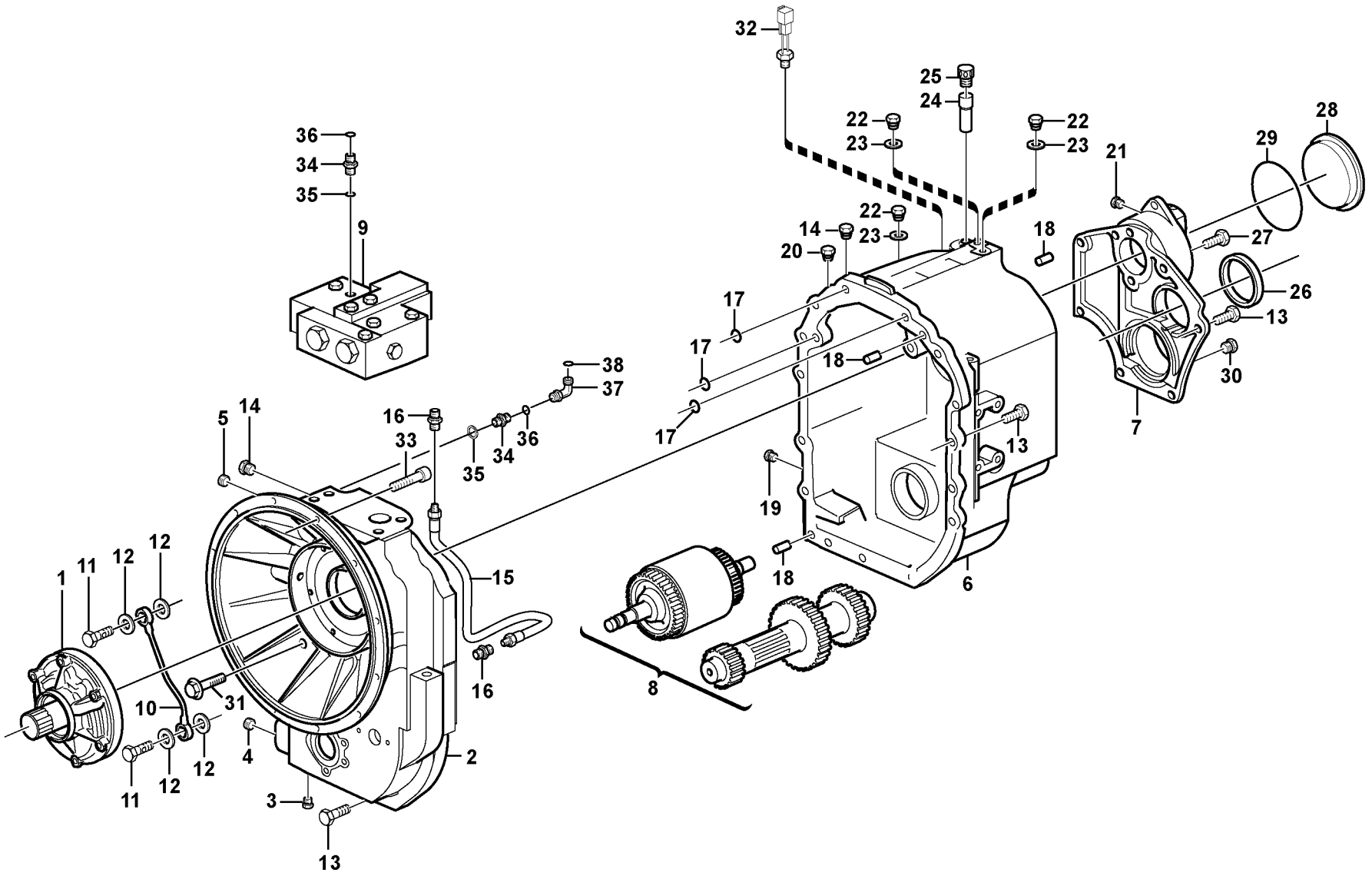

Volvo Construction Equipment

1033424

Fig.	Part No.	Quantity 1	2	3	PS	KIT	Description	Dénomination	Bezeichnung	Denominación	Benämning	Notes
27	**VOE 13970951**	2					•Hexagon screw	•Vis a tête hexagonal	•Sechskantschr.	•Tornillo hexago	•Sexkantsskruv	
28	**VOE 11712462**	1					•Plug	•Bouchon	•Stopfen	•Tapon	•Plugg	
29	**VOE 11709074**	1					•O-ring	•Joint Torique	•O-Ring	•Junta torica	•O-ring	
30	**VOE 11709075**	1					•Plug	•Bouchon	•Stopfen	•Tapon	•Plugg	
31	**VOE 965225**	1					Flange screw	Vis à bride	Flanschschraube	Torn embridado	Flänsskruv	
32	**VOE 11881160**	1					Temp Sensor	Detecteur Temp.	Temperaturgeber	Sensor Temperat	Temp Givare	
33	**VOE 13970947**	12					Hexagon screw	Vis a tête hexagonale	Sechskantschr.	Tornillo hexago	Sexkantsskruv	
34	**VOE 13933858**	2					Nipple	Raccord	Nippel	Niple	Nippel	
35	**VOE 932039**	2					O-ring	Joint Torique	O-Ring	Junta torica	O-ring	
36	**VOE 990736**	2					O-ring	Joint Torique	O-Ring	Junta torica	O-ring	
37	**VOE 13933905**	1					Elbow nipple	Raccord angulaire	Winkelnippel	Niple angular	Vinkelnippel	
38	**VOE 990736**	1					O-ring	Joint Torique	O-Ring	Junta torica	O-ring	

1	**11895035**	**Transmission med monteringsdetaljer** **Transmisión con accesorios de montaje** **Transmission mit Anbauteilen** **Transmission avec pièces de montage** **Hydraulic transmission with fitting parts**	Catalogue id **20159**	Group **420**
2				
3			Illustr. No **1033424**	Section **100**
4				
5		**15600085**	Issue **VOE 79A9920159**	Page **239**

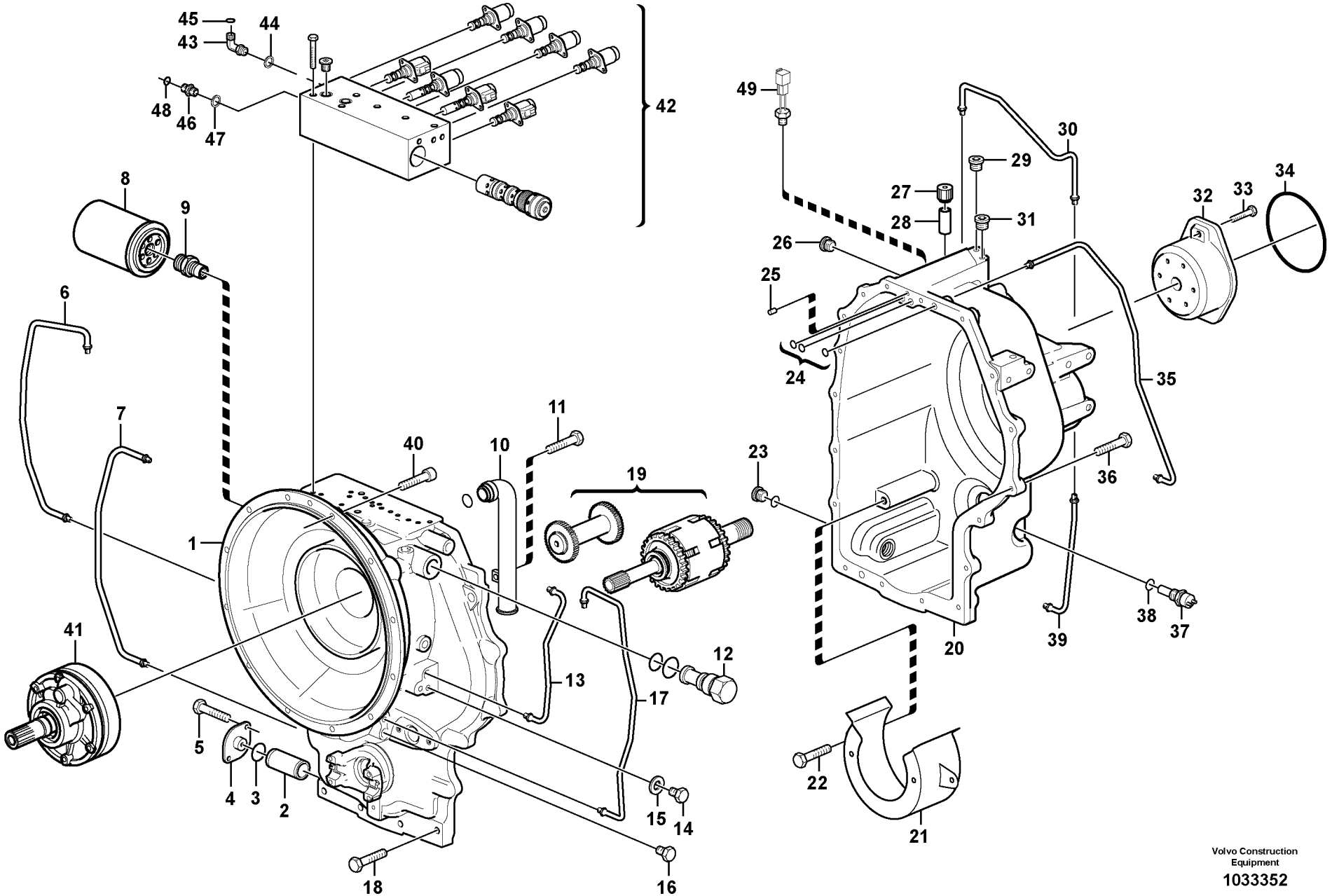

Volvo Construction Equipment

1033352

Fig.	Part No.	Quantity 1	2	3	PS	KIT	Description	Dénomination	Bezeichnung	Denominación	Benämning	Notes
	VOE 11887381	1					Transmission	Transmission	Getriebe	Transmision	Transmission	
1	**VOE 11716634**	1					Housing	Carter	Gehäuse	Carter	Hus	
2	**VOE 11709050**	1					Oil Filter	Filtre Huile	Ölfilter	Filtro Aceite	Oljefilter	
3	**VOE 11709051**	1					O-ring	Joint Torique	O-Ring	Junta torica	O-ring	
4	**VOE 11709052**	1					Cover	Couvercle	Deckel	Tapa	Lock	
5	**VOE 13955294**	2					Screw	Vis	Schraube	Tornillo	Skruv	
6	**VOE 11716632**	1					Tube	Tube	Rohr	Tubo	Rör	
7	**VOE 11716633**	1					Tube	Tube	Rohr	Tubo	Rör	
8	**VOE 11709048**	1					Oil Filter	Filtre Huile	Ölfilter	Filtro Aceite	Oljefilter	
9	**VOE 11709053**	1					Nipple	Raccord	Nippel	Niple	Nippel	
10	**VOE 11716635**	1					Tube	Tube	Rohr	Tubo	Rör	
11	**VOE 946441**	1					Flange screw	Vis à bride	Flanschschraube	Torn embridado	Flänsskruv	
12	**VOE 11712951**	1					Valve	Soupape	Ventil	Valvula	Ventil	
13	**VOE 11716636**	1					Tube	Tube	Rohr	Tubo	Rör	
14	**VOE 11709061**	5					Plug	Bouchon	Stopfen	Tapon	Plugg	
15	**VOE 11709199**	5					Washer	Rondelle	Scheibe	Arandela	Bricka	
16	**VOE 11709075**	3					Plug	Bouchon	Stopfen	Tapon	Plugg	
17	**VOE 11716637**	1					Tube	Tube	Rohr	Tubo	Rör	
18	**VOE 13970949**	5					Hexagon screw	Vis a tête hexagonale	Sechskantschr	Tornillo hexago	Sexkantsskruv	
19		1					Input Shaft	Arbre Primaire	Antriebswelle	Eje Primario	Ingående Axel	See group 421, Page 253
19		1					Reverse Shaft	Arbre Marche Ar	Rucklaufachse	Eje Marcha Atr	Backaxel	See group 421, Page 257
19		1					Primary shaft	Arbre primaire	Primärachse	Eje primario	Primäraxel	See group 421, Page 257
19		1					Secondary Shaft	Arbr.secondaire	Sekundärwelle	Eje Secundario	Sekundäraxel	See group 421, Page 263
19		1					Output shaft	Arbre secondaire	Abtriebswelle	Eje secundario	Utgående axel	See group 421, Page 269
20	**VOE 11716645**	1					Housing	Carter	Gehäuse	Carter	Hus	
21	**VOE 11716638**	1					Protection	Protection	Schutz	Proteccion	Skydd	
22	**VOE 946441**	2					Flange screw	Vis à bride	Flanschschraube	Torn embridado	Flänsskruv	
23	**VOE 11709057**	1					Plug	Bouchon	Stopfen	Tapon	Plugg	
24	**VOE 11709068**	3					O-ring	Joint Torique	O-Ring	Junta torica	O-ring	
25	**VOE 950588**	2					Pin	Goupille	Stift	Pasador	Pinne	

1	**11895034**	**Transmission med monteringsdetaljer** **Transmisión con accesorios de montaje** **Transmission mit Anbauteilen** **Transmission avec pièces de montage** **Hydraulic transmission with fitting parts**	Catalogue id **20159**	Group **420**
2				
3			Illustr. No **1033352**	Section **150**
4				
5		**11887381**	Issue **VOE 79A9920159**	Page **241**

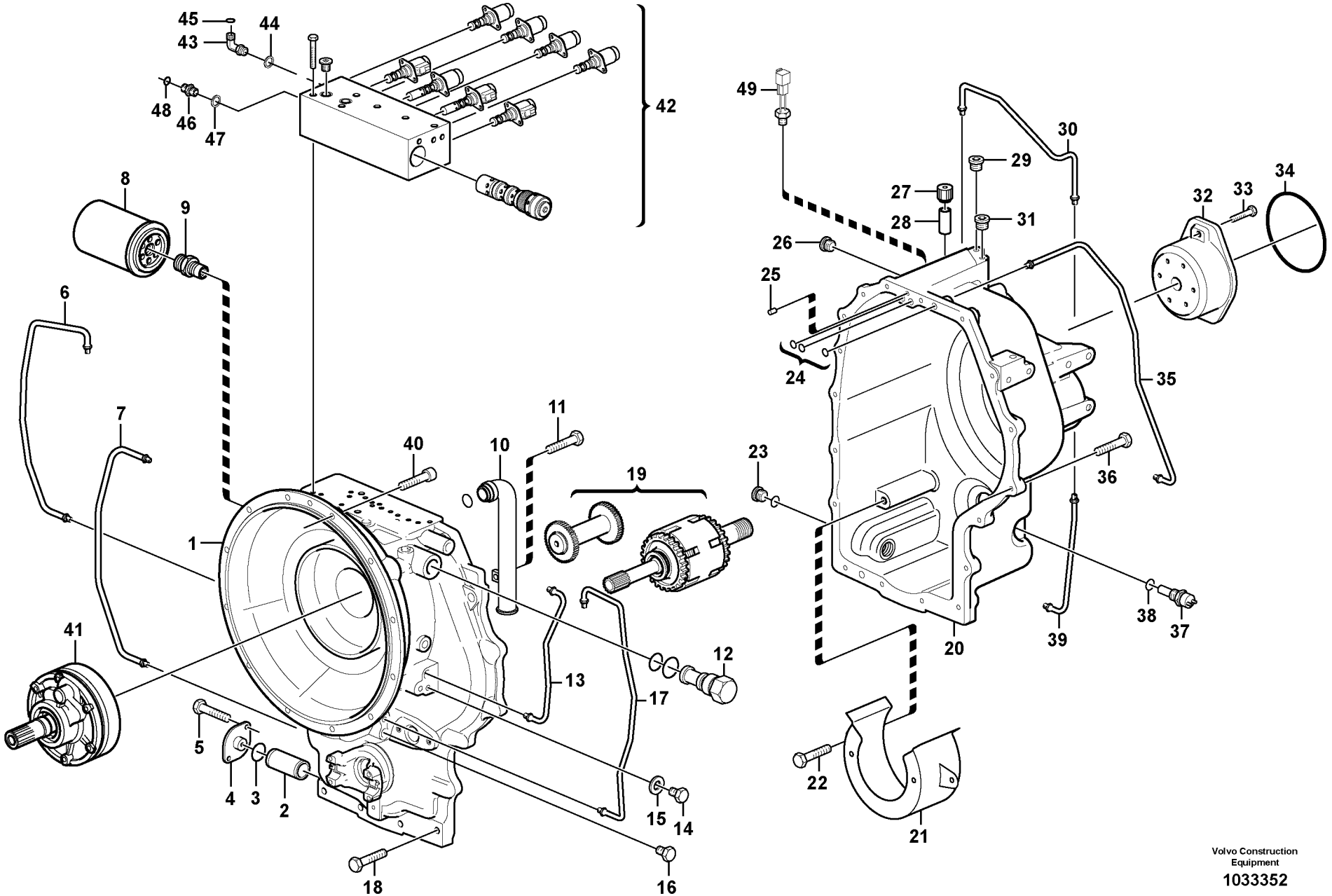

Volvo Construction Equipment

1033352

Fig.	Part No.	Quantity 1	2	3	PS	KIT	Description	Dénomination	Bezeichnung	Denominación	Benämning	Notes
26	**VOE 11709055**	2					Plug	Bouchon	Stopfen	Tapon	Plugg	
27	**VOE 11709060**	1					Breather Cap	Boucho.aeration	Lüftungsdeckel	Tapa Ventilac	Ventil.lock	
28	**VOE 11709063**	1					Breather Pipe	Reniflard	Luftungsrohr	Conduct Ventil	Ventilationsrör	
29	**VOE 11709075**	2					Plug	Bouchon	Stopfen	Tapon	Plugg	
30	**VOE 11712950**	1					Pipe	Canalisation	Rohrleitung	Canalizacion	Rör	
31	**VOE 11716639**	1					Plug	Bouchon	Stopfen	Tapon	Plugg	
32	**VOE 11716640**	1					Flange	Flasque	Flansch	Brida	Fläns	
33	**VOE 13970947**	6					Hexagon screw	Vis a tête hexagonale	Sechskantschr	Tornillo hexago	Sexkantsskruv	
34	**VOE 11709074**	1					O-ring	Joint Torique	O-Ring	Junta torica	O-ring	
35	**VOE 11716641**	1					Tube	Tube	Rohr	Tubo	Rör	
36	**VOE 13970949**	13					Hexagon screw	Vis a tête hexagonale	Sechskantschr	Tornillo hexago	Sexkantsskruv	
37	**VOE 11716642**	1					Sensor	Capteur	Geber	Captador	Givare	
38	**VOE 11716643**	1					Washer	Rondelle	Scheibe	Arandela	Bricka	
39	**VOE 11716644**	1					Tube	Tube	Rohr	Tubo	Rör	
40	**VOE 13970947**	12					Hexagon screw	Vis a tête hexagonale	Sechskantschr	Tornillo hexago	Sexkantsskruv	
41		1					Oil pump	Pompe huile	Ölpumpe	Bomba aceite	Oljepump	See group 421, Page 249
42		1					Control valve	Valve controle	Steuerventil	Válvula control	Kontrollventil	See group 421, Page 273
43	**VOE 13933857**	1					Elbow Nipple	Raccord angulaire	Winkelnippel	Niple Angular	V-nippel	
44	**VOE 932039**	1					•O-ring	•Joint Torique	•O-Ring	•Junta torica	•O-ring	
45	**VOE 990736**	1					•O-ring	•Joint Torique	•O-Ring	•Junta torica	•O-ring	
46	**VOE 13933858**	1					Nipple	Raccord	Nippel	Niple	Nippel	
47	**VOE 932039**	1					•O-ring	•Joint Torique	•O-Ring	•Junta torica	•O-ring	
48	**VOE 990736**	1					•O-ring	•Joint Torique	•O-Ring	•Junta torica	•O-ring	
49	**VOE 11881160**	1					Temp Sensor	Detecteur Temp.	Temperaturgeber	Sensor Temperat	Temp Givare	

1	**11895034**	**Transmission med monteringsdetaljer** **Transmisión con accesorios de montaje** **Transmission mit Anbauteilen** **Transmission avec pièces de montage** **Hydraulic transmission with fitting parts**	Catalogue id **20159**	Group **420**
2				
3			Illustr. No **1033352**	Section **150**
4				
5		**11887381**	Issue **VOE 79A9920159**	Page **243**

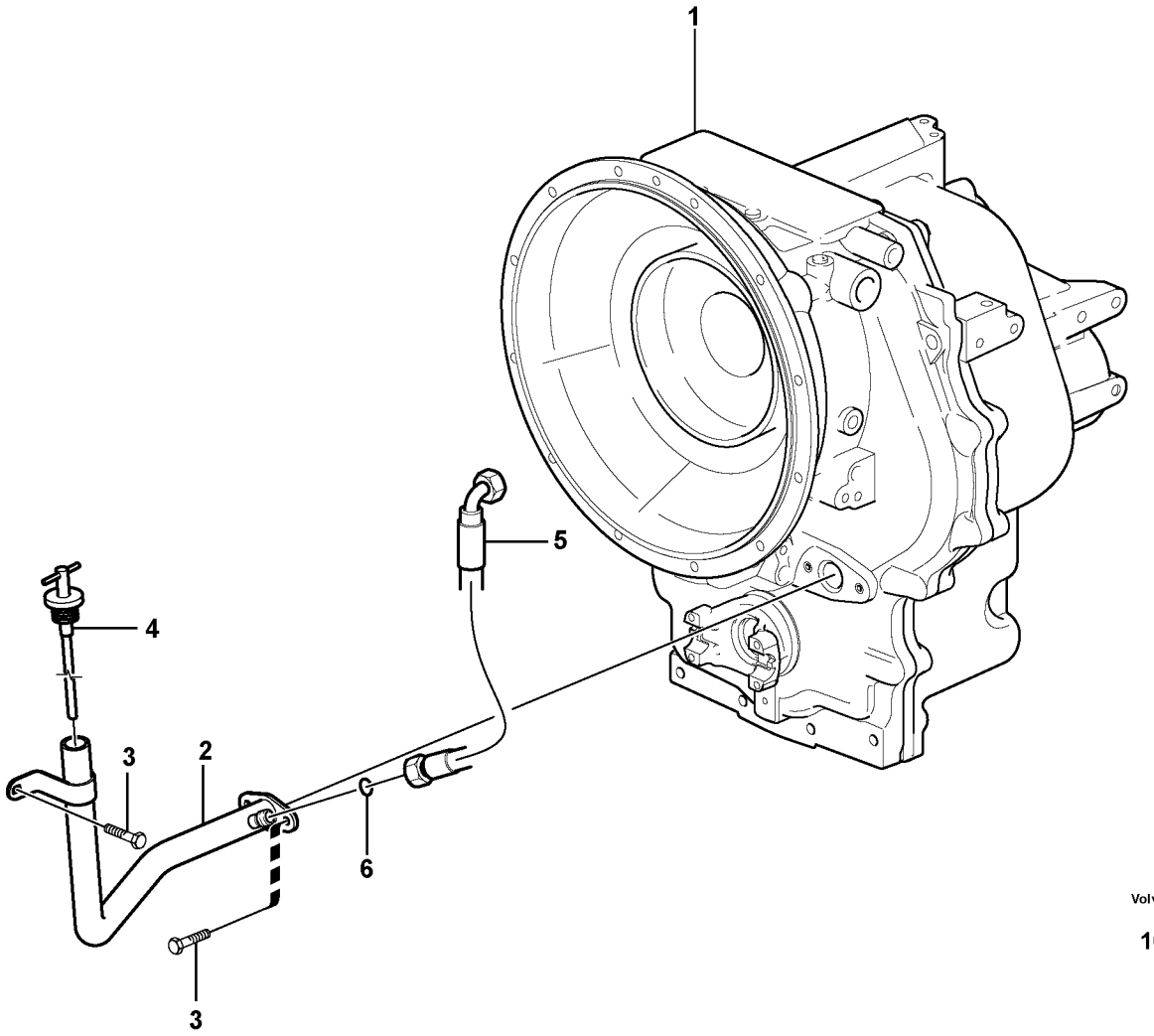

Volvo Construction Equipment

1033442

Fig.	Part No.	Quantity 1	2	3	PS	KIT	Description	Dénomination	Bezeichnung	Denominación	Benämning	Notes
1		1					Transmission	Transmission	Getriebe	Transmision	Transmission	See group 420, Page 237
1			1				Transmission	Transmission	Getriebe	Transmision	Transmission	See group 420, Page 241
2	**VOE 15609803**	1	1				Filler pipe	Tube remplissa.	Fullrohr	Tubo Llenado	Påfyllningsrör	
3	**VOE 13967630**	3	3				Allen Hd Screw	Vis A 6 Pans Cr	Inbusschraube	Torn Hex Embut	Insexskruv	
4	**VOE 15609805**	1	1				Dipstick	Jauge	Messtab	Varill Medic	Mätsticka	
5	**VOE 11882192**	1	1				Hose assembly	Conduit flexible	Schlauchleitung	Conducto	Slangledning	
6	**VOE 990737**	1	1				O-ring	Joint Torique	O-Ring	Junta torica	O-ring	

1	**15600085**	**Oljepåfyllning och mätsticka** **Boca de llenado de aceitey varilla de nivel** **Öleinfüllung und Ölmeßtab** **Remplissage d'huile et indicateur de niveau** **Oil filler and dipstick**	Catalogue id **20159**	Group **421**
2	**11887381**			
3			Illustr. No **1033442**	Section **100**
4				
5		**11895034, 11895035**	Issue **VOE 79A9920159**	Page **245**

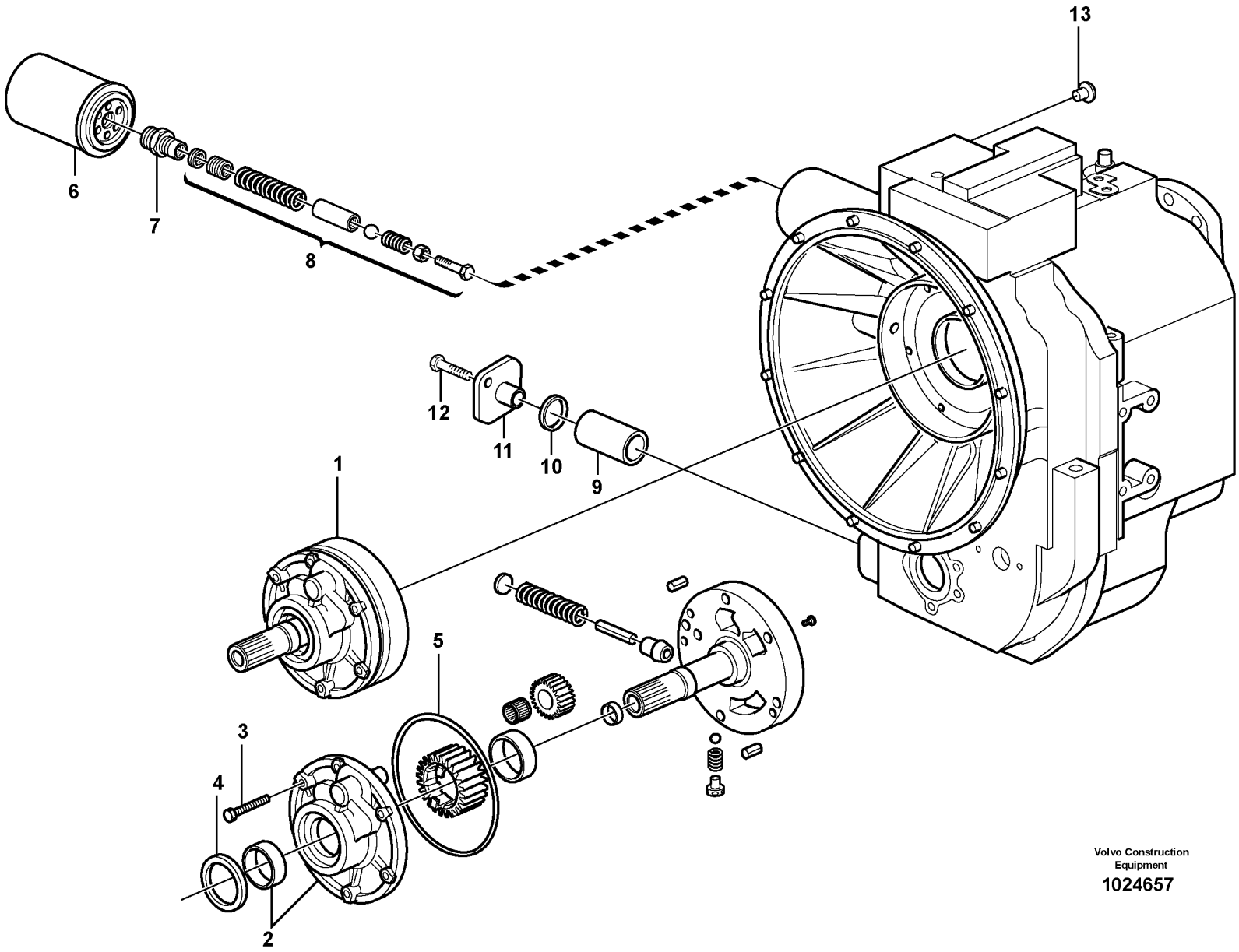

Volvo Construction Equipment

1024657

Fig.	Part No.	Quantity 1	2	3	PS	KIT	Description	Dénomination	Bezeichnung	Denominación	Benämning	Notes
1	**VOE 11716780**	1					Oil Pump	Pompe a huile	Ölpumpe	Bomba de aceite	Oljepump	
2		1			NS		•Pump Body	•Corps de pompe	•Pumpengehäuse	•Cuerpo Bomba	•Pumpkropp	
3	**VOE 955302**	6					•Hexagon screw	•Vis tête hexagonale	•Sechskantschraube	•Tornillo hexago	•Sexkantsskruv	
4	**VOE 11712659**	1					•Seal	•Joint	•Dichtring	•Junta	•Tätning	
5	**VOE 11709047**	1					•O-ring	•Joint Torique	•O-Ring	•Junta torica	•O-ring	
6	**VOE 11709048**	1					Oil Filter	Filtre Huile	Ölfilter	Filtro Aceite	Oljefilter	
7	**VOE 11709053**	1					Nipple	Raccord	Nippel	Niple	Nippel	
8	**VOE 11709049**						Valve Kit	Kit valve	Ventilsatz	Juego Valvula	Ventilsats	
9	**VOE 11709050**	1					Oil Filter	Filtre Huile	Ölfilter	Filtro Aceite	Oljefilter	
10	**VOE 11709051**	1					O-ring	Joint Torique	O-Ring	Junta torica	O-ring	
11	**VOE 11709052**	1					Cover	Couvercle	Deckel	Tapa	Lock	
12	**VOE 13955294**	2					Screw	Vis	Schraube	Tornillo	Skruv	
13	**VOE 11709200**	1					Plug	Bouchon	Stopfen	Tapon	Plugg	

1	**15600085**	**Oljepump** **Bomba de aceite** **Ölpumpe** **Pompe à huile** **Oil pump**	Catalogue id **20159**	Group **421**
2				
3			Illustr. No **1024657**	Section **150**
4				
5		**11895035**	Issue **VOE 79A9920159**	Page **247**

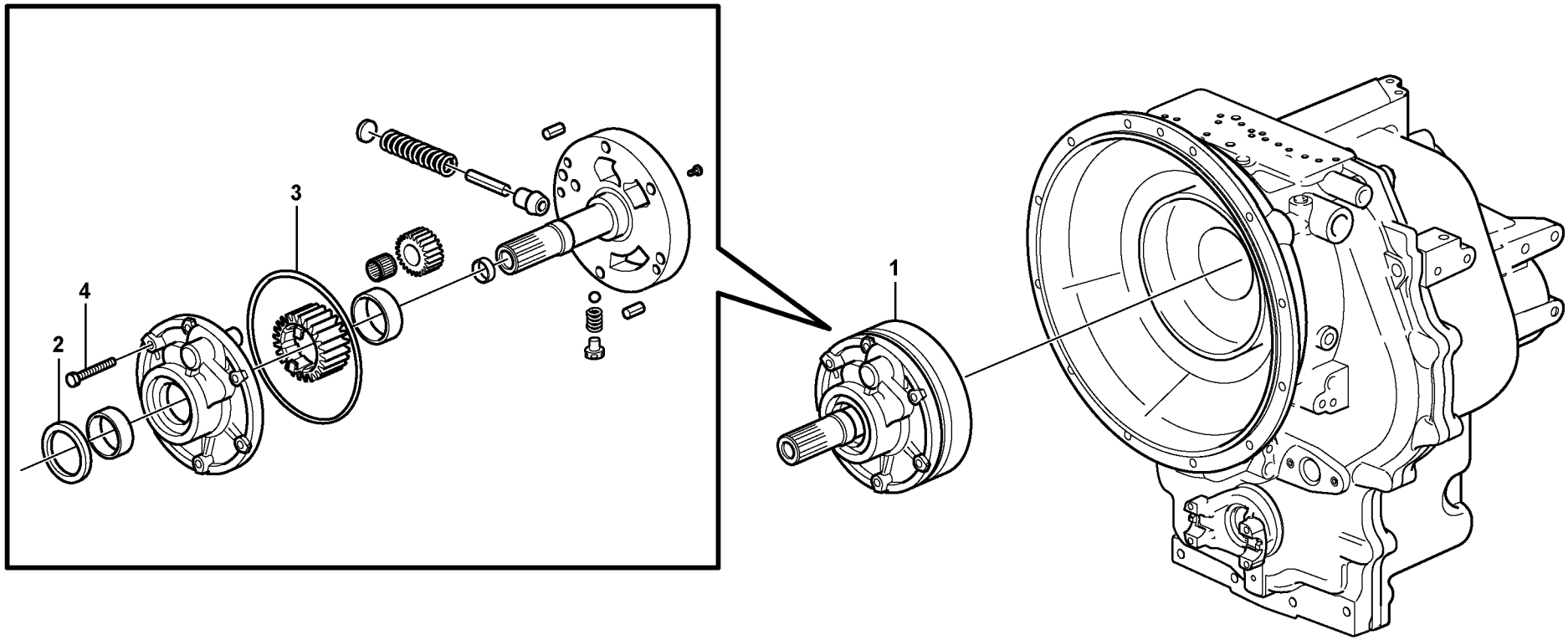

Volvo Construction Equipment

1023885

Fig.	Part No.	Quantity 1	2	3	PS	KIT	Description	Dénomination	Bezeichnung	Denominación	Benämning	Notes
1	**VOE 11715039**	1					Oil Pump	Pompe a huile	Ölpumpe	Bomba de aceite	Oljepump	
2	**VOE 11712659**	1					•Seal	•Joint	•Dichtring	•Junta	•Tätning	
3	**VOE 11709047**	1					•O-ring	•Joint Torique	•O-Ring	•Junta torica	•O-ring	
4	**VOE 955302**	9					Hexagon screw	Vis tête hexagonale	Sechskantschraube	Tornillo hexago	Sexkantsskruv	

1		**Oljepump** **Bomba de aceite** **Ölpumpe** **Pompe à huile** **Oil pump**	Catalogue id **20159**	Group **421**
2			Illustr. No **1023885**	Section **170**
3			Issue **VOE 79A9920159**	Page **249**
4				
5		**11895034**		

VOLVO

BL70

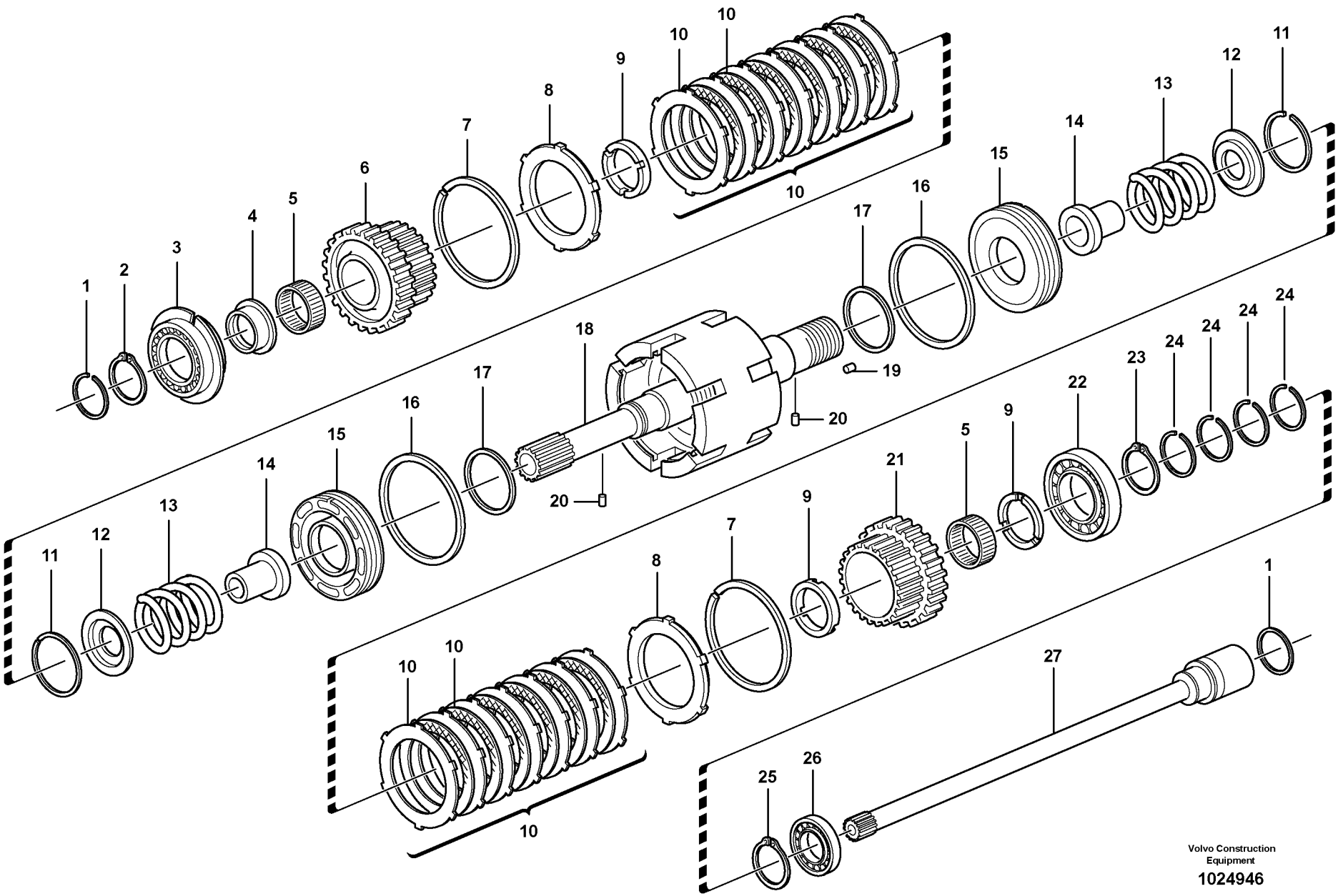
1
2
3
4
5
6
7
8
9
10
10
10
11
12
13
14
15
16
17
18
19
20
20
21
22
23
24
24
24
24
25
26
27
Volvo Construction Equipment
1024946

Fig.	Part No.	Quantity 1	2	3	PS	KIT	Description	Dénomination	Bezeichnung	Denominación	Benämning	Notes
1	**VOE 11709076**	2					Sealing ring	Bague d'étanchéité	Runddichtring	Anillo reten	Tätningsring	
2	**VOE 11709077**	1					Lock Ring	Anneau Verrouillage	Schlossring	Anillo Segurid	Låsring	
3	**VOE 11709078**	1					Bearing	Palier	Lager	Cojinete	Lager	
4	**VOE 11709079**	1					Spacer	Entretoise	Abstandkörper	Distanciador	Distans	
5	**VOE 11709081**	2					Needle Bearing	Roule.aiguilles	Nadellager	Cojinete Agujas	Nållager	
6	**VOE 11709082**	1					Drive gear	Pignon	Triebrad	Pinon	Drev	
7	**VOE 11709083**	2					Lock Ring	Anneau Verrouillage	Schlossring	Anillo Segurid	Låsring	
8	**VOE 11709084**	2					Clutch Ring	Manchon Acoup.	Kupplungsring	Anillo Embrague	Kopplingsring	
9	**VOE 11709085**	3					Spacer	Entretoise	Abstandkörper	Distanciador	Distans	
10	**VOE 11712953**	2					Disc Kit	Jeu Disques	Lamellensatz	Juego Frenos	Lamellsats	
11	**VOE 11709088**	2					Lock Ring	Anneau Verrouillage	Schlossring	Anillo Segurid	Låsring	
12	**VOE 11709089**	2					Cover	Couvercle	Deckel	Tapa	Lock	
13	**VOE 11709090**	2					Lock Spring	Ressort Verrou.	Sperrfeder	Resorte Bloqueo	Låsfjäder	
14	**VOE 11709097**	2					Flange	Bride	Flansch	Brida	Fläns	
15	**VOE 11709091**	2					Piston	Piston	Kolben	Piston	Kolv	
16	**VOE 11709092**	2					Seal	Joint	Dichtung	Reten	Tätning	
17	**VOE 11709093**	2					Seal	Joint	Dichtung	Reten	Tätning	
18	**VOE 11716785**	1					Shaft	Arbre	Welle	Arbol	Axel	
19	**VOE 11712469**	4					•Rivet	•Rivet	•Niet	•Remache	•Nit	
20	**VOE 11709095**	2					Pin	Goupille	Stift	Pasador	Pinne	
21	**VOE 11709096**	1					Drive gear	Pignon	Triebrad	Pinon	Drev	
22	**VOE 11712468**	1					Bearing	Palier	Lager	Cojinete	Lager	
23	**VOE 11709151**	1					Snap Ring	Circlip	Nutring	Circlip	Spårring	
24	**VOE 11712470**	4					Sealing ring	Bague d'étanchéité	Runddichtring	Anillo reten	Tätningsring	
25	**VOE 81709100**	1					Snap Ring	Circlip	Nutring	Circlip	Spårring	
26	**VOE 11709099**	1					Bearing	Palier	Lager	Cojinete	Lager	
27	**VOE 11709101**	1					Axle	Arbre	Welle	Eje	Axel	

1	**15600085**	**Kopplingsaxel fram/back** **Eje de embrague delante/detrás** **Kupplungswelle vorwärts/rückwärts** **Arbre d'accouplement AV/AR** **Clutch shaft forward/reverse**	Catalogue id **20159**	Group **421**
2			Illustr. No **1024946**	Section **200**
3				
4			Issue **VOE 79A9920159**	Page **251**
5		**11895035**		

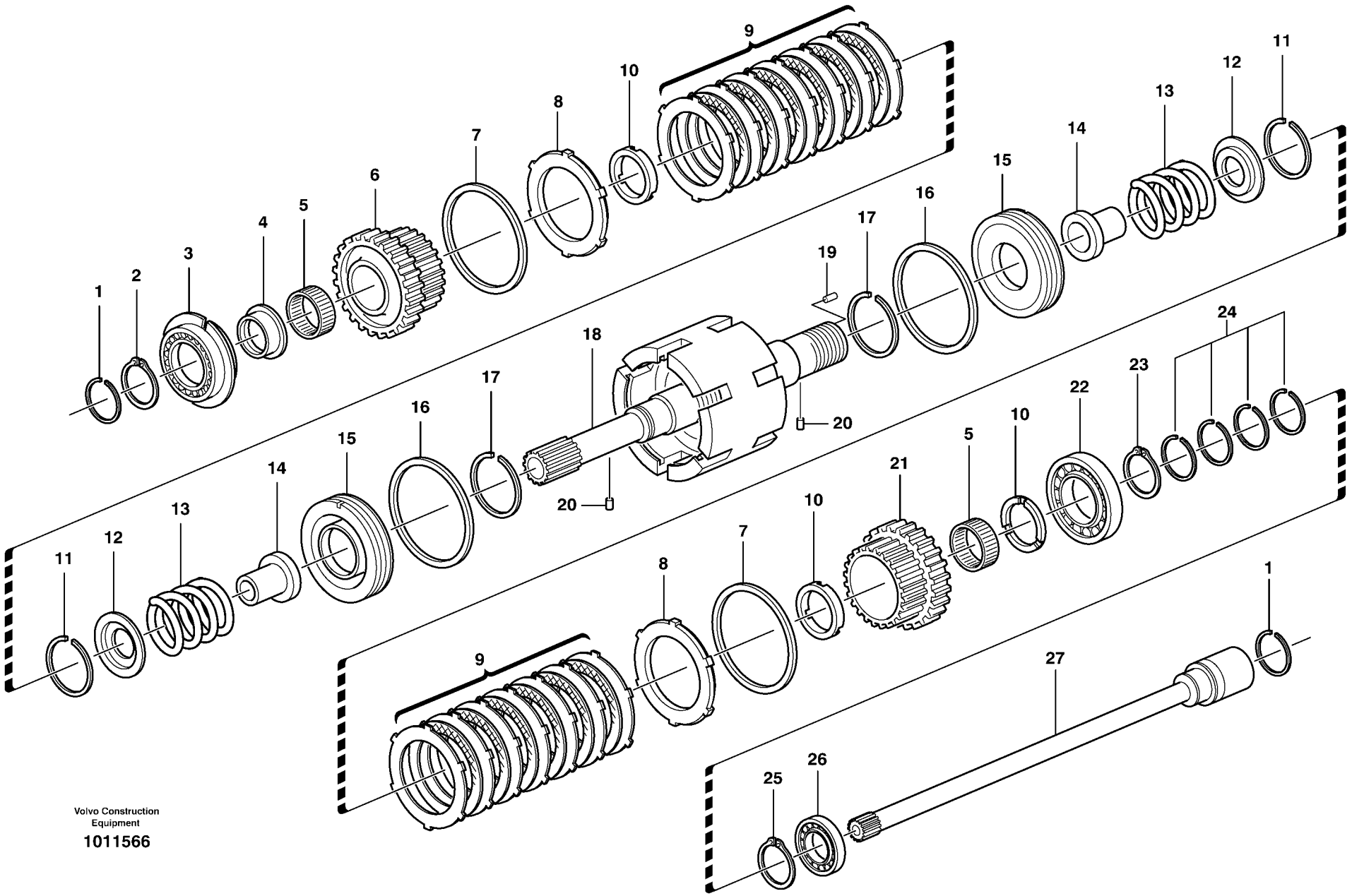

Volvo Construction Equipment

1011566

Fig.	Part No.	Quantity 1	2	3	PS	KIT	Description	Dénomination	Bezeichnung	Denominación	Benämning	Notes
1	**VOE 11709076**	2					Sealing ring	Bague d'étanchéité	Runddichtring	Anillo reten	Tätningsring	
2	**VOE 11709077**	1					Lock Ring	Anneau Verrouillage	Schlossring	Anillo Segurid	Låsring	
3	**VOE 11709078**	1					Bearing	Palier	Lager	Cojinete	Lager	
4	**VOE 11709079**	1					Spacer	Entretoise	Abstandkörper	Distanciador	Distans	
5	**VOE 11709081**	2					Needle Bearing	Roule.aiguilles	Nadellager	Cojinete Agujas	Nållager	
6	**VOE 11712952**	1					Gear	Pignon	Zahnradgetriebe	Engranaje	Kuggdrev	
7	**VOE 11709083**	2					Lock Ring	Anneau Verrouillage	Schlossring	Anillo Segurid	Låsring	
8	**VOE 11709084**	2					Clutch Ring	Manchon Acoup.	Kupplungsring	Anillo Embrague	Kopplingsring	
9	**VOE 11712953**	2					Disc Kit	Jeu Disques	Lamellensatz	Juego Frenos	Lamellsats	
10	**VOE 11709085**	3					Spacer	Entretoise	Abstandkörper	Distanciador	Distans	
11	**VOE 11709088**	2					Lock Ring	Anneau Verrouillage	Schlossring	Anillo Segurid	Låsring	
12	**VOE 11709089**	2					Cover	Couvercle	Deckel	Tapa	Lock	
13	**VOE 11709090**	2					Lock Spring	Ressort Verrou.	Sperrfeder	Resorte Bloqueo	Låsfjäder	
14	**VOE 11709097**	2					Flange	Bride	Flansch	Brida	Fläns	
15	**VOE 11709091**	2					Piston	Piston	Kolben	Piston	Kolv	
16	**VOE 11709092**	2					Seal	Joint	Dichtung	Reten	Tätning	
17	**VOE 11709093**	2					Seal	Joint	Dichtung	Reten	Tätning	
18	**VOE 11716785**	1					Shaft	Arbre	Welle	Arbol	Axel	
19	**VOE 11712469**	4					•Rivet	•Rivet	•Niet	•Remache	•Nit	
20	**VOE 11709095**	2					Pin	Goupille	Stift	Pasador	Pinne	
21	**VOE 11712954**	1					Gear	Pignon	Zahnradgetriebe	Engranaje	Kuggdrev	
22	**VOE 11712468**	1					Bearing	Palier	Lager	Cojinete	Lager	
23	**VOE 11709151**	1					Snap Ring	Circlip	Nutring	Circlip	Spårring	
24	**VOE 11712470**	4					Sealing ring	Bague d'étanchéité	Runddichtring	Anillo reten	Tätningsring	
25	**VOE 11709100**	1					Snap Ring	Circlip	Nutring	Circlip	Spårring	
26	**VOE 11709099**	1					Bearing	Palier	Lager	Cojinete	Lager	
27	**VOE 11709101**	1					Axle	Arbre	Welle	Eje	Axel	

1	**11887381**	**Kopplingsaxel fram/back** **Eje de embrague delante/detrás** **Kupplungswelle vorwärts/rückwärts** **Arbre d'accouplement AV/AR** **Clutch shaft forward/reverse**	Catalogue id **20159**	Group **421**
2			Illustr. No **1011566**	Section **220**
3			Issue **VOE 79A9920159**	Page **253**
4				
5		**11895034**		

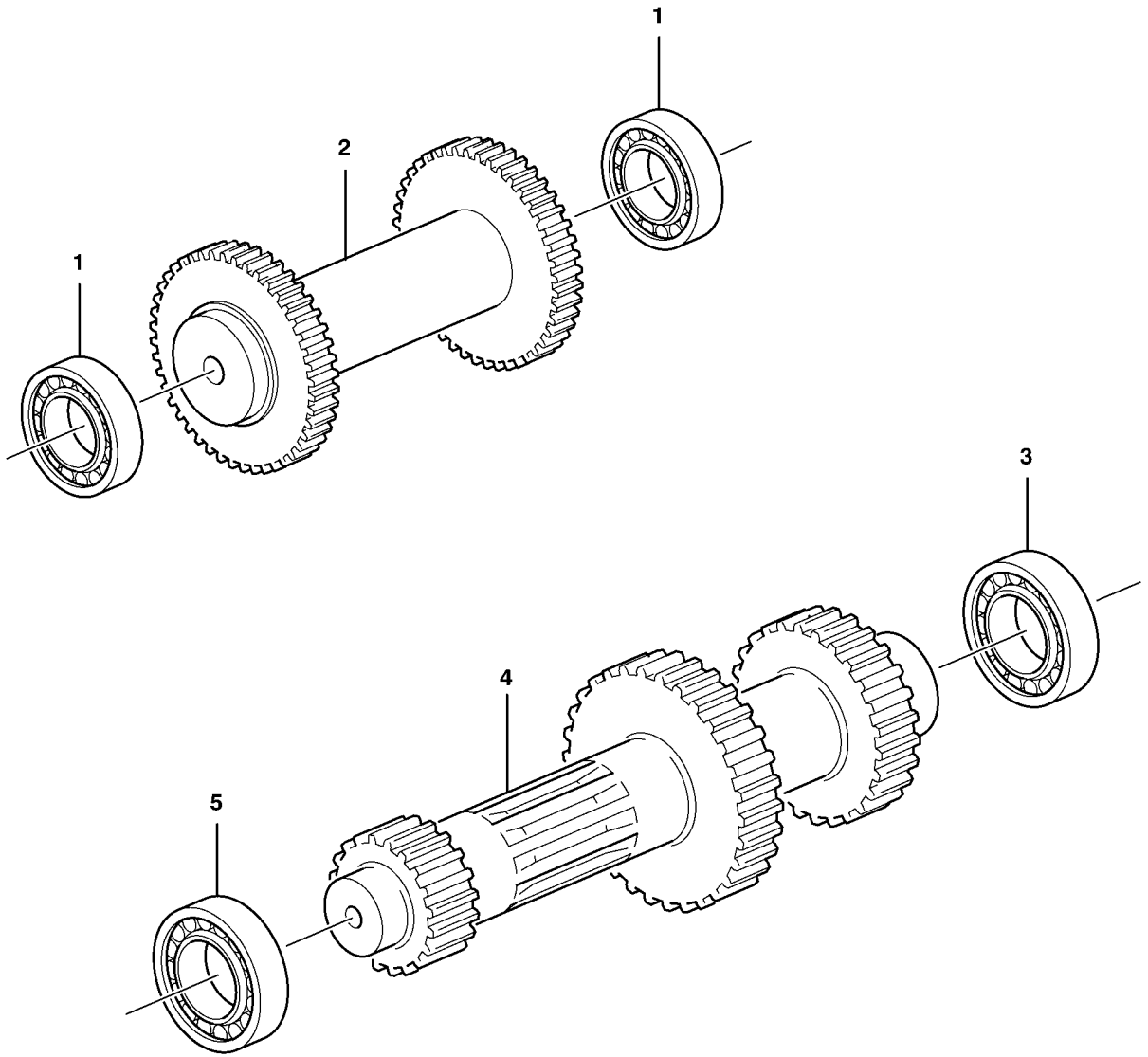

Volvo Construction Equipment

1000789

Fig.	Part No.	Quantity 1	2	3	PS	KIT	Description	Dénomination	Bezeichnung	Denominación	Benämning	Notes
1	**VOE 11709102**	2					Bearing	Palier	Lager	Cojinete	Lager	
2	**VOE 11709103**	1					Reverse Shaft	Arbre Marche Ar	Rucklaufachse	Eje Marcha Atr	Backaxel	(REVERSE)
3	**VOE 11709104**	1					Bearing	Palier	Lager	Cojinete	Lager	
4	**VOE 11709105**	1					Axle	Arbre	Welle	Eje	Axel	(PRIMARY)
5	**VOE 11709106**	1					Bearing	Palier	Lager	Cojinete	Lager	

1	**15600085**	**Back och primäraxel** **Eje trasero y primario** **Rück- und Primärwelle** **Marche AR et arbre primaire** **Reverse and primary shaft**	Catalogue id **20159**	Group **421**
2			Illustr. No **1000789**	Section **250**
3			Issue **VOE 79A9920159**	Page **255**
4				
5		**11895035**		

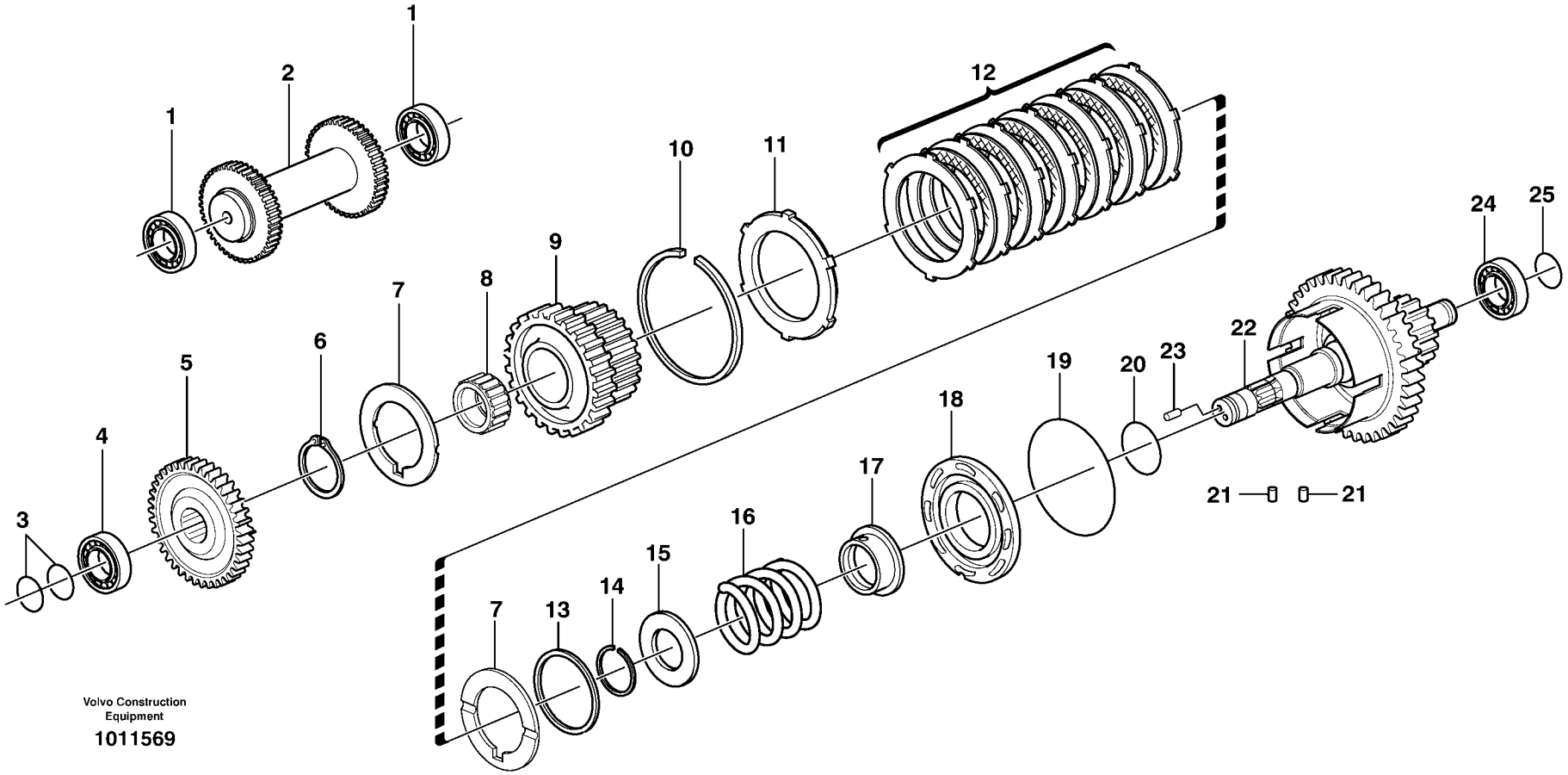

Volvo Construction Equipment

1011569

Fig.	Part No.	Quantity 1	2	3	PS	KIT	Description	Dénomination	Bezeichnung	Denominación	Benämning	Notes
1	**VOE 11709102**	2					Bearing	Palier	Lager	Cojinete	Lager	
2	**VOE 11709103**	1					Reverse Shaft	Arbre Marche Ar	Rucklaufachse	Eje Marcha Atr	Backaxel	(REVERSE)
3	**VOE 11712955**	2					Seal	Joint	Dichtring	Junta	Tätning	
4	**VOE 11709104**	1					Bearing	Palier	Lager	Cojinete	Lager	
5	**VOE 11712956**	1					Gear	Pignon	Zahnradgetriebe	Engranaje	Kuggdrev	(PRIMARY)
6	**VOE 11709151**	1					Snap Ring	Circlip	Nutring	Circlip	Spårring	
7	**VOE 11709085**	2					Spacer	Entretoise	Abstandkörper	Distanciador	Distans	
8	**VOE 11709081**	1					Needle Bearing	Roule.aiguilles	Nadellager	Cojinete Agujas	Nållager	
9	**VOE 11712957**	1					Gear	Pignon	Zahnradgetriebe	Engranaje	Kuggdrev	
10	**VOE 11709083**	1					Lock Ring	Anneau Verrouillage	Schlossring	Anillo Segurid	Låsring	
11	**VOE 11709084**	1					Clutch Ring	Manchon Acoup.	Kupplungsring	Anillo Embrague	Kopplingsring	
12	**VOE 11712958**	1					Disc Kit	Jeu Disques	Lamellensatz	Juego Frenos	Lamellsats	
13	**VOE 11712959**	1					Thrust Washer	Rondelle Butee	Druckscheibe	Arandela Presio	Tryckbricka	
14	**VOE 11709088**	1					Lock Ring	Anneau Verrouillage	Schlossring	Anillo Segurid	Låsring	
15	**VOE 11709089**	1					Cover	Couvercle	Deckel	Tapa	Lock	
16	**VOE 11709090**	1					Lock Spring	Ressort Verrou.	Sperrfeder	Resorte Bloqueo	Låsfjäder	
17	**VOE 11709097**	1					Flange	Bride	Flansch	Brida	Fläns	
18	**VOE 11709091**	1					Piston	Piston	Kolben	Piston	Kolv	
19	**VOE 11709092**	1					Seal	Joint	Dichtung	Reten	Tätning	
20	**VOE 11709093**	1					Seal	Joint	Dichtung	Reten	Tätning	
21	**VOE 11709095**	2					Pin	Goupille	Stift	Pasador	Pinne	
22	**VOE 11716537**	1					Shaft	Arbre	Welle	Arbol	Axel	(PRIMARY)
23	**VOE 11712960**	1					•Rivet	•Rivet	•Niet	•Remache	•Nit	
24	**VOE 11709148**	1					Bearing	Palier	Lager	Cojinete	Lager	
25	**VOE 11709076**	1					Sealing ring	Bague d'étanchéité	Runddichtring	Anillo reten	Tätningsring	

1	**11887381**	**Back och primäraxel** **Eje trasero y primario** **Rück- und Primärwelle** **Marche AR et arbre primaire** **Reverse and primary shaft**	Catalogue id **20159**	Group **421**
2				
3			Illustr. No **1011569**	Section **270**
4				
5		**11895034**	Issue **VOE 79A9920159**	Page **257**

VOLVO

BL70



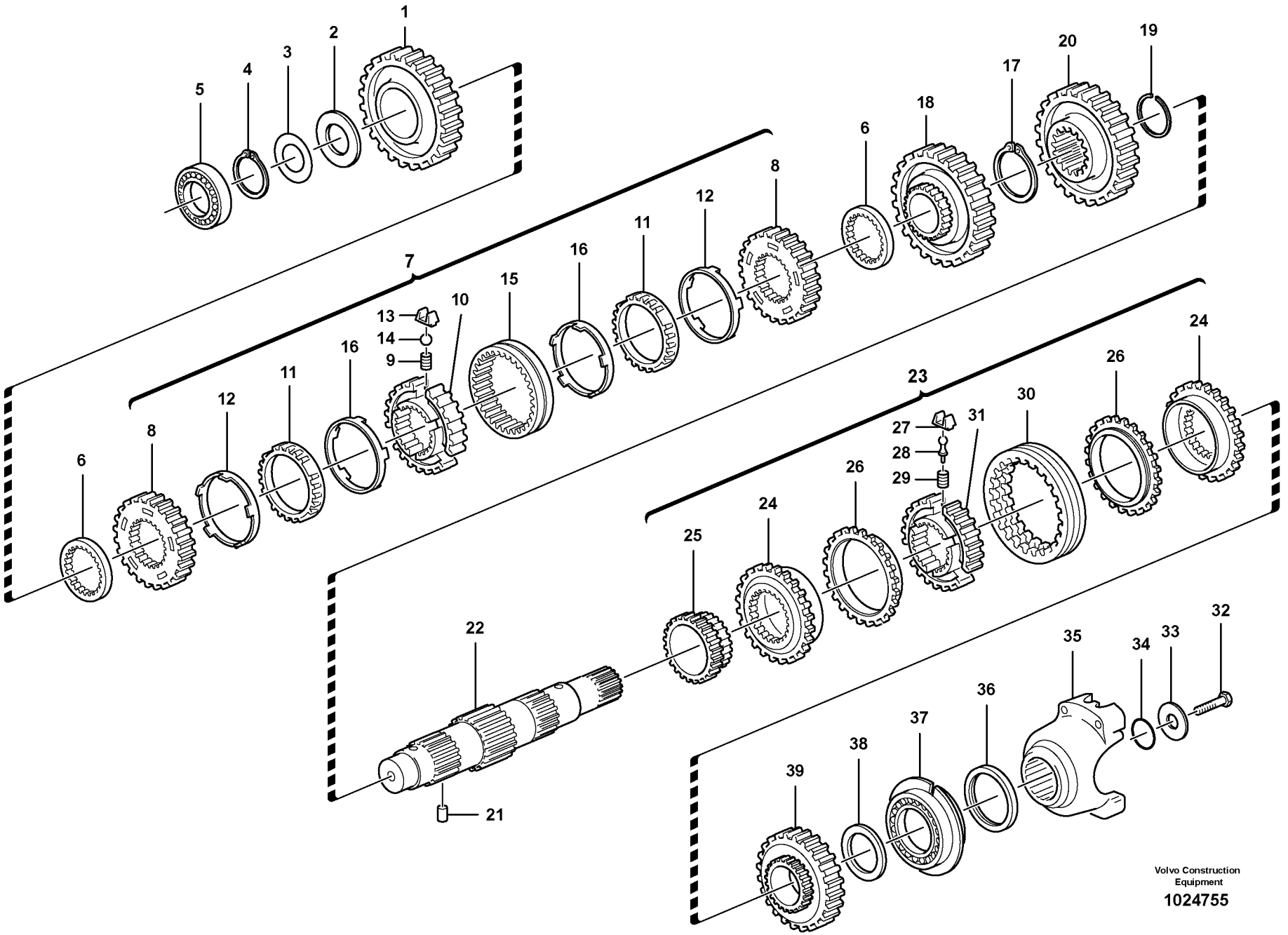

Volvo Construction Equipment

1024755

Fig.	Part No.	Quantity 1	2	3	PS	KIT	Description	Dénomination	Bezeichnung	Denominación	Benämning	Notes
1	**VOE 11709107**	1					Drive gear	Pignon	Triebrad	Pinon	Drev	
2	**VOE 11709108**	1					Thrust Washer	Rondelle Butee	Druckscheibe	Arandela Presio	Tryckbricka	
3	**VOE 11709112**	REQ					Adjuster washer	Rondelle ajust.	Passcheibe	Arandela ajust.	Justerbricka	THICK 0,05 MM
3	**VOE 11709113**	REQ					Adjuster washer	Rondelle ajust.	Passcheibe	Arandela ajust.	Justerbricka	THICK 0,10 MM
3	**VOE 11709114**	REQ					Adjuster washer	Rondelle ajust.	Passcheibe	Arandela ajust.	Justerbricka	THICK 0,30 MM
3	**VOE 11709115**	REQ					Adjuster washer	Rondelle ajust.	Passcheibe	Arandela ajust.	Justerbricka	THICK 0,50 MM
4	**VOE 11709116**	1					Snap Ring	Circlip	Nutring	Circlip	Spårring	
5	**VOE 11709106**	1					Bearing	Palier	Lager	Cojinete	Lager	
6	**VOE 11709118**	2					Spacer	Entretoise	Abstandkörper	Distanciador	Distans	
7	**VOE 11709128**	1					Kit	Jeu	Bausatz	Juego	Sats	
8	**VOE 11709120**	2					•Sync Cone	•Cone Synchrome.	•Synchronkegel	•Cono Sincroniz	•Synk.kona	
9	**VOE 11709121**	3					•Spring	•Ressort	•Feder	•Muelle	•Fjäder	
10	**VOE 11709122**	1					•Hub	•Bossage	•Nabe	•Asiento	•Nav	
11	**VOE 11709123**	2					•Cone	•Bague Interieu.	•Innenring	•Anillo Interior	•Innerring	
12	**VOE 11709124**	2					•Ring	•Anneau	•Ring	•Anillo	•Ring	
13	**VOE 11709125**	3					•Spring Plate	•Plaque Ressort	•Fed Spannplatte	•Placa Resorte	•Fjäderplatta	
14	**VOE 11709126**	3					•Ball	•Bille	•Kugel	•Bola	•Kula	
15	**VOE 11709127**	1					•Sleeve	•Douille	•Hülse	•Manguito	•Hylsa	
16	**VOE 11709119**	2					•Cone	•Bague Interieu.	•Innenring	•Anillo Interior	•Innerring	
17	**VOE 11709131**	1					Snap Ring	Circlip	Nutring	Circlip	Spårring	
18	**VOE 11709130**	1					Drive gear	Pignon	Triebrad	Pinon	Drev	
19	**VOE 11709129**	1					Snap Ring	Circlip	Nutring	Circlip	Spårring	
20	**VOE 11716786**	1					Drive Gear	Pignon	Triebrad	Pinon	Drivhjul	
21	**VOE 11709095**	1					Pin	Goupille	Stift	Pasador	Pinne	
22	**VOE 11709134**	1					Secondary Shaft	Arbr.secondaire	Sekundärwelle	Eje Secundario	Sekundäraxel	
23	**VOE 11716672**	1					Synchronizing Hub	Moyeu de synchronis	Synchronisierungsna	Cubo sincronizador	Synkroniseringsnav	
24	**VOE 11716666**	2					•Clutch Ring	•Manchon Acoup.	•Kupplungsring	•Anillo Embrague	•Kopplingsring	
25	**VOE 11709135**	1					•Drive gear	•Pignon	•Triebrad	•Pinon	•Drev	
26	**VOE 11716668**	2					•Synchronizing Cone	•Cone de synchronis	•Synchronisierungsk	•Cono sincronizador	•Synkroniseringskon	
27	**VOE 11709139**	3					•Spring Plate	•Plaque Ressort	•Fed Spannplatte	•Placa Resorte	•Fjäderplatta	

1	**15600085**	**Sekundär axel** **Eje secundario** **Sekundärachse** **Arbre secondaire** **Secondary shaft**	Catalogue id **20159**	Group **421**
2				
3			Illustr. No **1024755**	Section **300**
4				
5		**11895035**	Issue **VOE 79A9920159**	Page **259**

VOLVO

BL70

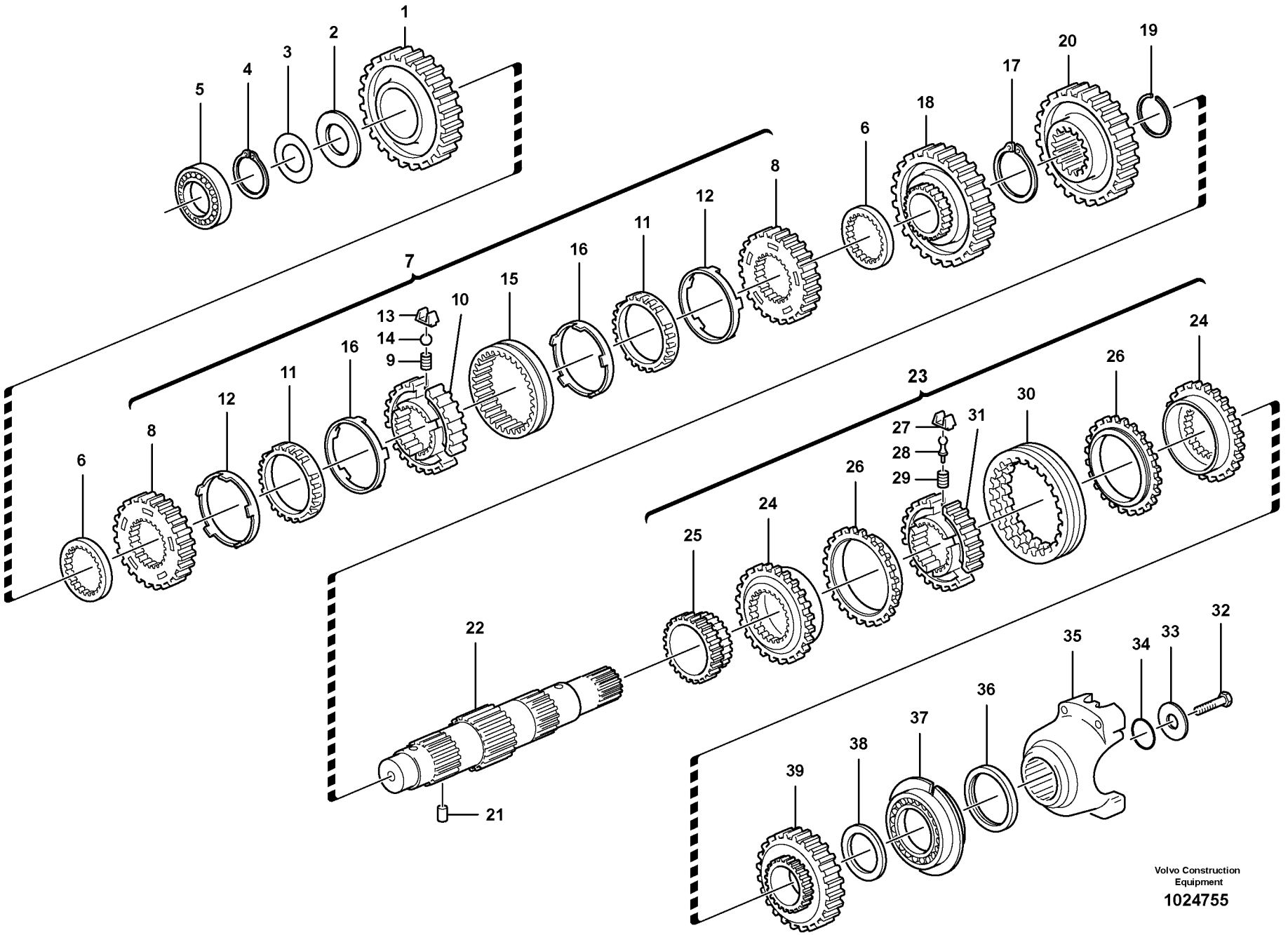

Volvo Construction Equipment

1024755

Fig.	Part No.	Quantity 1	2	3	PS	KIT	Description	Dénomination	Bezeichnung	Denominación	Benämning	Notes
28	**VOE 11716669**	3					•Ball	•Bille	•Kugel	•Bola	•Kula	
29	**VOE 11716670**	3					•Spring	•Ressort	•Feder	•Muelle	•Fjäder	
30	**VOE 11716671**	1					•Sleeve	•Manchon	•Muffe	•Manguito	•Muff	
31	**VOE 11716667**	1					•Hub	•Bossage	•Nabe	•Asiento	•Nav	
32	**VOE 970827**	1					Hexagon screw	Vis a tête hexagonale	Sechskantschr	Tornillo hexago	Sexkantsskruv	
33	**VOE 11709144**	1					Washer	Rondelle	Scheibe	Arandela	Bricka	
34	**VOE 11709145**	1					O-ring	Joint Torique	O-Ring	Junta torica	O-ring	
35	**VOE 11709146**	1					Flange	Bride	Flansch	Brida	Fläns	
36	**VOE 11709133**	1					Seal	Joint	Dichtring	Junta	Tätning	
37	**VOE 11712472**	1					Bearing	Palier	Lager	Cojinete	Lager	
38	**VOE 11709080**	1					Spacer Washer	Rond.entretoise	Abstandscheibe	Arandela Dist	Distansbricka	
39	**VOE 11709150**	1					Drive gear	Pignon	Triebrad	Pinon	Drev	

1	**15600085**	**Sekundär axel** **Eje secundario** **Sekundärachse** **Arbre secondaire** **Secondary shaft**	Catalogue id **20159**	Group **421**
2				
3			Illustr. No **1024755**	Section **300**
4				
5		**11895035**	Issue **VOE 79A9920159**	Page **261**

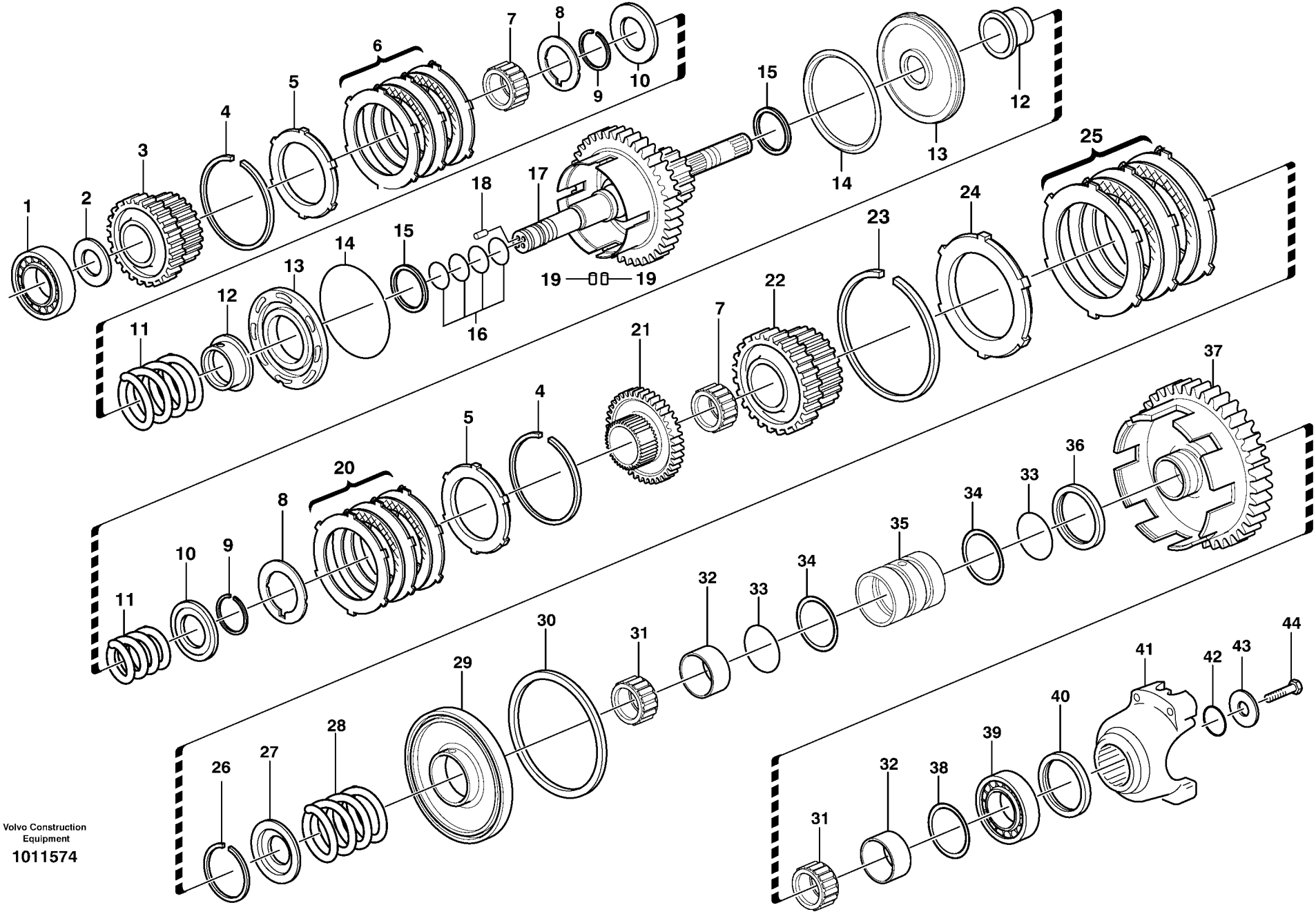

Volvo Construction Equipment

1011574

Fig.	Part No.	Quantity 1	2	3	PS	KIT	Description	Dénomination	Bezeichnung	Denominación	Benämning	Notes
1	**VOE 11709098**	1					Bearing	Palier	Lager	Cojinete	Lager	
2	**VOE 11709080**	1					Spacer Washer	Rond.entretoise	Abstandscheibe	Arandela Dist	Distansbricka	
3	**VOE 11712962**	1					Gear	Pignon	Zahnradgetriebe	Engranaje	Kuggdrev	
4	**VOE 11709083**	2					Lock Ring	Anneau Verrouillage	Schlossring	Anillo Segurid	Låsring	
5	**VOE 11709084**	2					Clutch Ring	Manchon Acoup.	Kupplungsring	Anillo Embrague	Kopplingsring	
6	**VOE 11712958**	1					Disc Kit	Jeu Disques	Lamellensatz	Juego Frenos	Lamellsats	
7	**VOE 11709081**	2					Needle Bearing	Roule.aiguilles	Nadellager	Cojinete Agujas	Nållager	
8	**VOE 11709085**	2					Spacer	Entretoise	Abstandkörper	Distanciador	Distans	
9	**VOE 11709088**	2					Lock Ring	Anneau Verrouillage	Schlossring	Anillo Segurid	Låsring	
10	**VOE 11709089**	2					Cover	Couvercle	Deckel	Tapa	Lock	
11	**VOE 11709090**	2					Lock Spring	Ressort Verrou.	Sperrfeder	Resorte Bloqueo	Låsfjäder	
12	**VOE 11709097**	2					Flange	Bride	Flansch	Brida	Fläns	
13	**VOE 11709091**	2					Piston	Piston	Kolben	Piston	Kolv	
14	**VOE 11709092**	2					Seal	Joint	Dichtung	Reten	Tätning	
15	**VOE 11709093**	2					Seal	Joint	Dichtung	Reten	Tätning	
16	**VOE 11709076**	4					Sealing ring	Bague d'étanchéité	Runddichtring	Anillo reten	Tätningsring	
17	**VOE 11716538**	1					Shaft	Arbre	Welle	Arbol	Axel	
18	**VOE 11712960**	3					•Rivet	•Rivet	•Niet	•Remache	•Nit	
19	**VOE 11709095**	2					Pin	Goupille	Stift	Pasador	Pinne	
20	**VOE 11712966**	1					Disc Kit	Jeu Disques	Lamellensatz	Juego Frenos	Lamellsats	
21	**VOE 11712967**	1					Gear	Pignon	Zahnradgetriebe	Engranaje	Kuggdrev	
22	**VOE 11716646**	1					Drive Gear	Pignon	Triebrad	Pinon	Drivhjul	
23	**VOE 11712969**	1					Lock Ring	Anneau Verrouillage	Schlossring	Anillo Segurid	Låsring	
24	**VOE 11712970**	1					Lock Ring	Anneau Verrouillage	Schlossring	Anillo Segurid	Låsring	
25	**VOE 11712971**	1					Disc Kit	Jeu Disques	Lamellensatz	Juego Frenos	Lamellsats	
26	**VOE 11712972**	1					Lock Ring	Anneau Verrouillage	Schlossring	Anillo Segurid	Låsring	
27	**VOE 11712973**	1					Lock Cover	Couverc.blocage	Schlossdeckel	Tapa Cierre	Låslock	
28	**VOE 11712974**	1					Spring	Ressort	Feder	Muelle	Fjäder	
29	**VOE 11712975**	1					Piston	Piston	Kolben	Piston	Kolv	
30	**VOE 11712976**	1					Seal	Joint	Dichtring	Junta	Tätning	

1	**11887381**	**Sekundär axel** **Eje secundario** **Sekundärachse** **Arbre secondaire** **Secondary shaft**	Catalogue id **20159**	Group **421**
2				
3			Illustr. No **1011574**	Section **320**
4				
5		**11895034**	Issue **VOE 79A9920159**	Page **263**



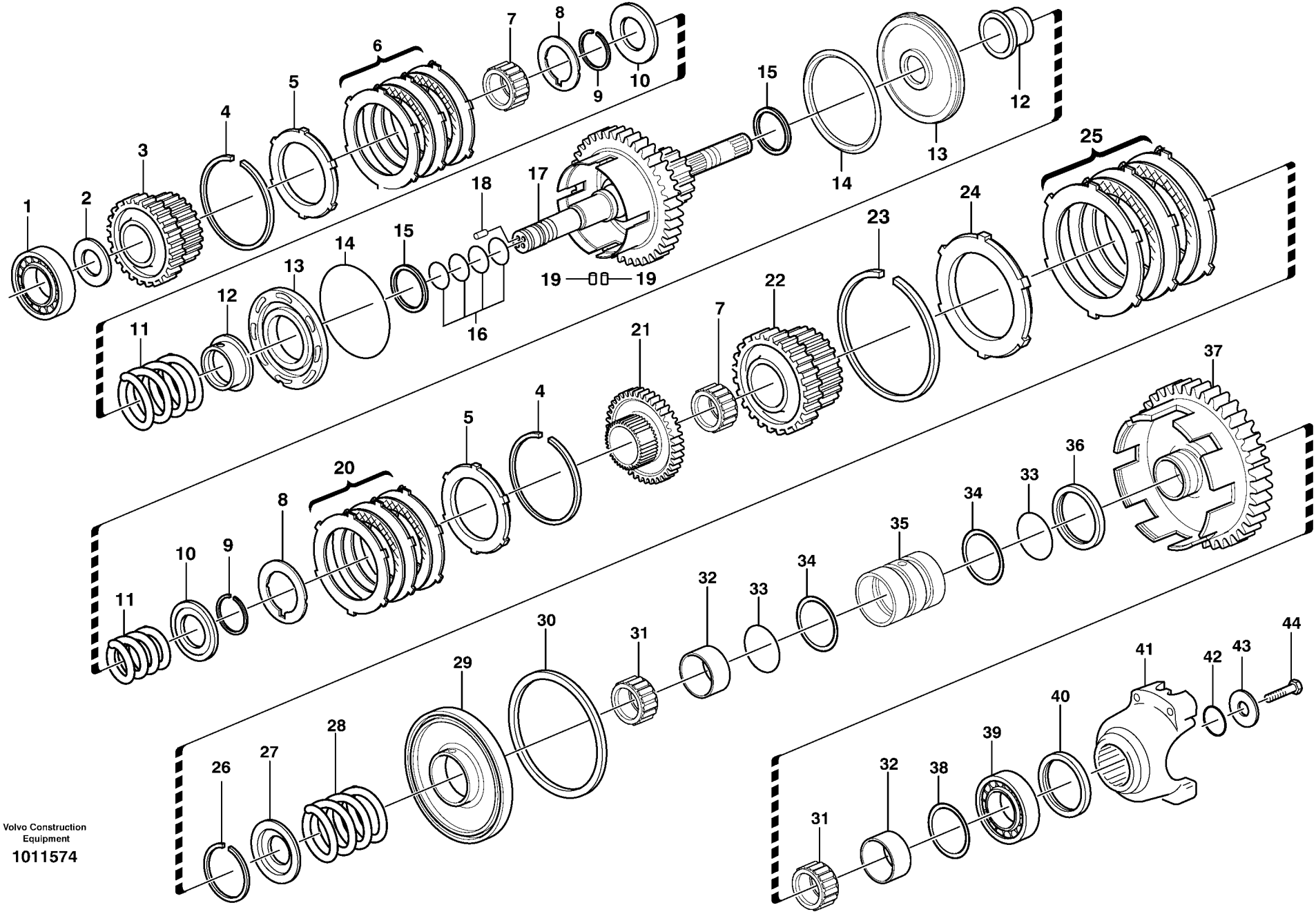

Volvo Construction Equipment

1011574

Fig.	Part No.	Quantity 1	2	3	PS	KIT	Description	Dénomination	Bezeichnung	Denominación	Benämning	Notes
31	**VOE 11712977**	2					Bearing Bushing	Coussinet	Lagerbuchse	Casq Cojinete	Lagerbussning	
32	**VOE 11712978**	2					Bushing	Bague	Buchse	Casquillo	Bussning	
33	**VOE 11712979**	2					O-ring	Joint Torique	O-Ring	Junta torica	O-ring	
34	**VOE 11712980**	2					Seal	Joint	Dichtring	Junta	Tätning	
35	**VOE 11712981**	1					Spacer	Entretoise	Abstandkörper	Distanciador	Distans	
36	**VOE 11712982**	1					Seal	Joint	Dichtring	Junta	Tätning	
37	**VOE 11712983**	1					Gear	Pignon	Zahnradgetriebe	Engranaje	Kuggdrev	
38	**VOE 11712984**	1					Washer	Rondelle	Scheibe	Arandela	Bricka	
39	**VOE 11709148**	1					Bearing	Palier	Lager	Cojinete	Lager	
40	**VOE 11709133**	1					Seal	Joint	Dichtring	Junta	Tätning	
41	**VOE 11712986**	1					Companion flange	Flasque entrainemen	Antriebsflansch	Brida	Medbringare	
42	**VOE 11709145**	1					O-ring	Joint Torique	O-Ring	Junta torica	O-ring	
43	**VOE 11709144**	1					Washer	Rondelle	Scheibe	Arandela	Bricka	
44	**VOE 970827**	1					Hexagon screw	Vis a tête hexagonale	Sechskantschr	Tornillo hexago	Sexkantsskruv	

1	**11887381**	**Sekundär axel** **Eje secundario** **Sekundärachse** **Arbre secondaire** **Secondary shaft**	Catalogue id **20159**	Group **421**
2				
3			Illustr. No **1011574**	Section **320**
4				
5		**11895034**	Issue **VOE 79A9920159**	Page **265**



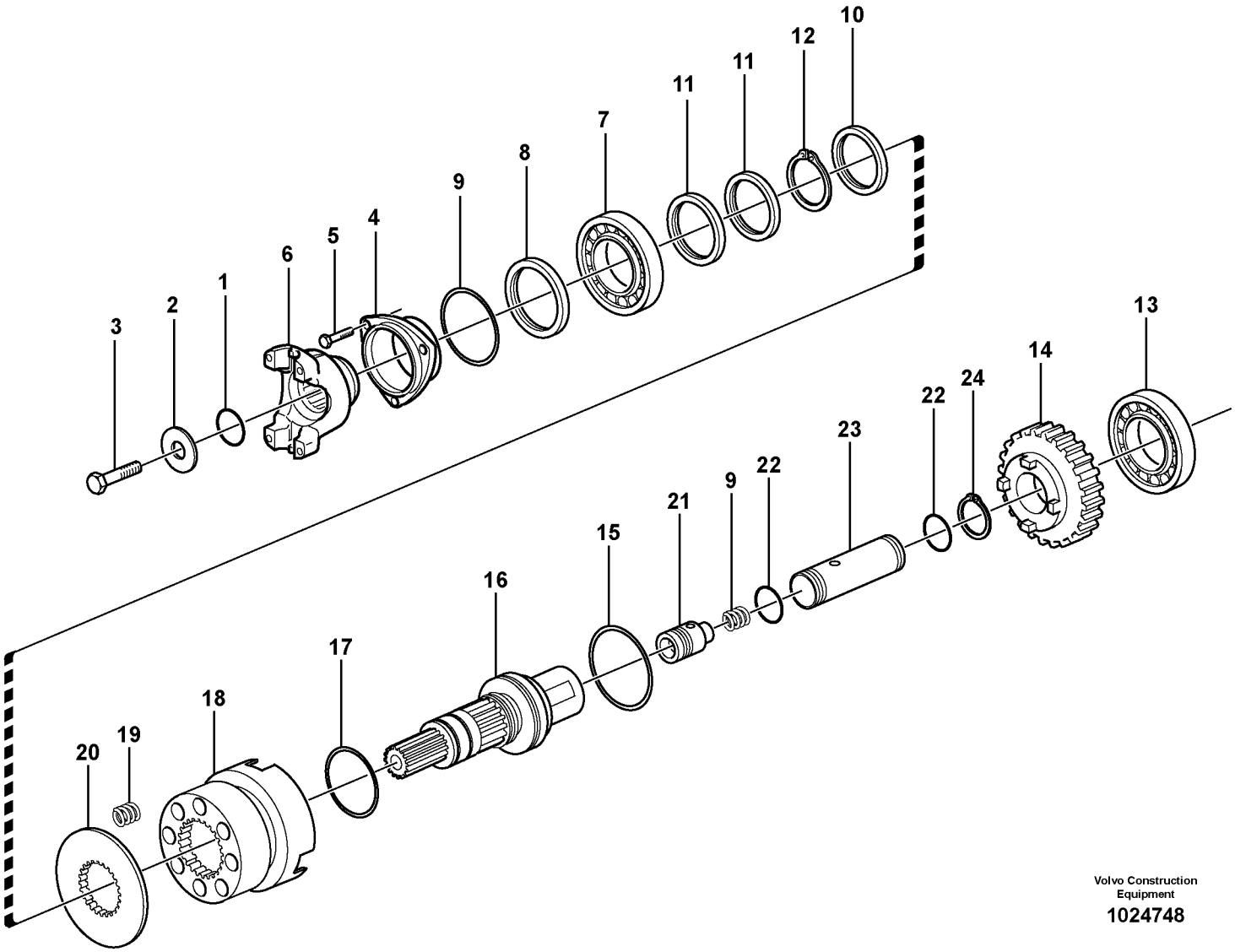

Volvo Construction Equipment

1024748

Fig.	Part No.	Quantity 1	2	3	PS	KIT	Description	Dénomination	Bezeichnung	Denominación	Benämning	Notes
1	**VOE 11709321**	1					O-ring	Joint Torique	O-Ring	Junta torica	O-ring	
2	**VOE 11716787**	1					Washer	Rondelle	Scheibe	Arandela	Bricka	
3	**VOE 970827**	1					Hexagon screw	Vis a tête hexagonale	Sechskantschr	Tornillo hexago	Sexkantsskruv	
4	**VOE 11716788**	1					End plate	Flasque	Stirnwand	Extremo	Gavel	
5	**VOE 955296**	3					Hexagon screw	Vis tête hexagonale	Sechskantschraube	Tornillo hexago	Sexkantsskruv	
6	**VOE 11716789**	1					Flange	Flasque	Flansch	Brida	Fläns	
7	**VOE 11709102**	1					Bearing	Palier	Lager	Cojinete	Lager	
8	**VOE 11716790**	1					Seal	Joint	Dichtring	Junta	Tätning	
9	**VOE 11716791**	1					O-ring	Joint Torique	O-Ring	Junta torica	O-ring	
10	**VOE 11709167**	1					Shim	Cale reglage	Nachstellblech	Laminilla de ajuste	Justerbleck	
11	**VOE 11709076**	2					Sealing ring	Bague d'étanchéité	Runddichtring	Anillo reten	Tätningsring	
12	**VOE 11709171**	1					Snap Ring	Circlip	Nutring	Circlip	Spårring	
13	**VOE 11709098**	1					Bearing	Palier	Lager	Cojinete	Lager	
14	**VOE 11716792**	1					Drive Gear	Pignon	Triebrad	Pinon	Drivhjul	
15	**VOE 11716793**	1					O-ring	Joint Torique	O-Ring	Junta torica	O-ring	
16	**VOE 11716794**	1					Shaft	Arbre	Welle	Arbol	Axel	
17	**VOE 11716795**	2					O-ring	Joint Torique	O-Ring	Junta torica	O-ring	
18	**VOE 11716796**	1					Sleeve	Manchon	Muffe	Manguito	Muff	
19	**VOE 11716797**	9					Spring	Ressort	Feder	Muelle	Fjäder	
20	**VOE 11716798**	1					Spacer Washer	Rond.entretoise	Abstandscheibe	Arandela Dist	Distansbricka	
21	**VOE 11716799**	1					Valve	Soupape	Ventil	Valvula	Ventil	
22	**VOE 11716800**	2					O-ring	Joint Torique	O-Ring	Junta torica	O-ring	
23	**VOE 11716801**	1					Cylinder	Verin	Zylinder	Cilindro	Cylinder	
24	**VOE 11716802**	1					Lock Ring	Anneau Verrouillage	Schlossring	Anillo Segurid	Låsring	

1	**15600085**	**Axel, fyrhjulsdrift** **Eje, tracción en cuatro ruedas** **Achse, Vierradantrieb** **Arbre, traction sur 4 roues** **Axle, four-wheel drive**	Catalogue id **20159**	Group **421**
2			Illustr. No **1024748**	Section **350**
3			Issue **VOE 79A9920159**	Page **267**
4				
5		**11895035**		

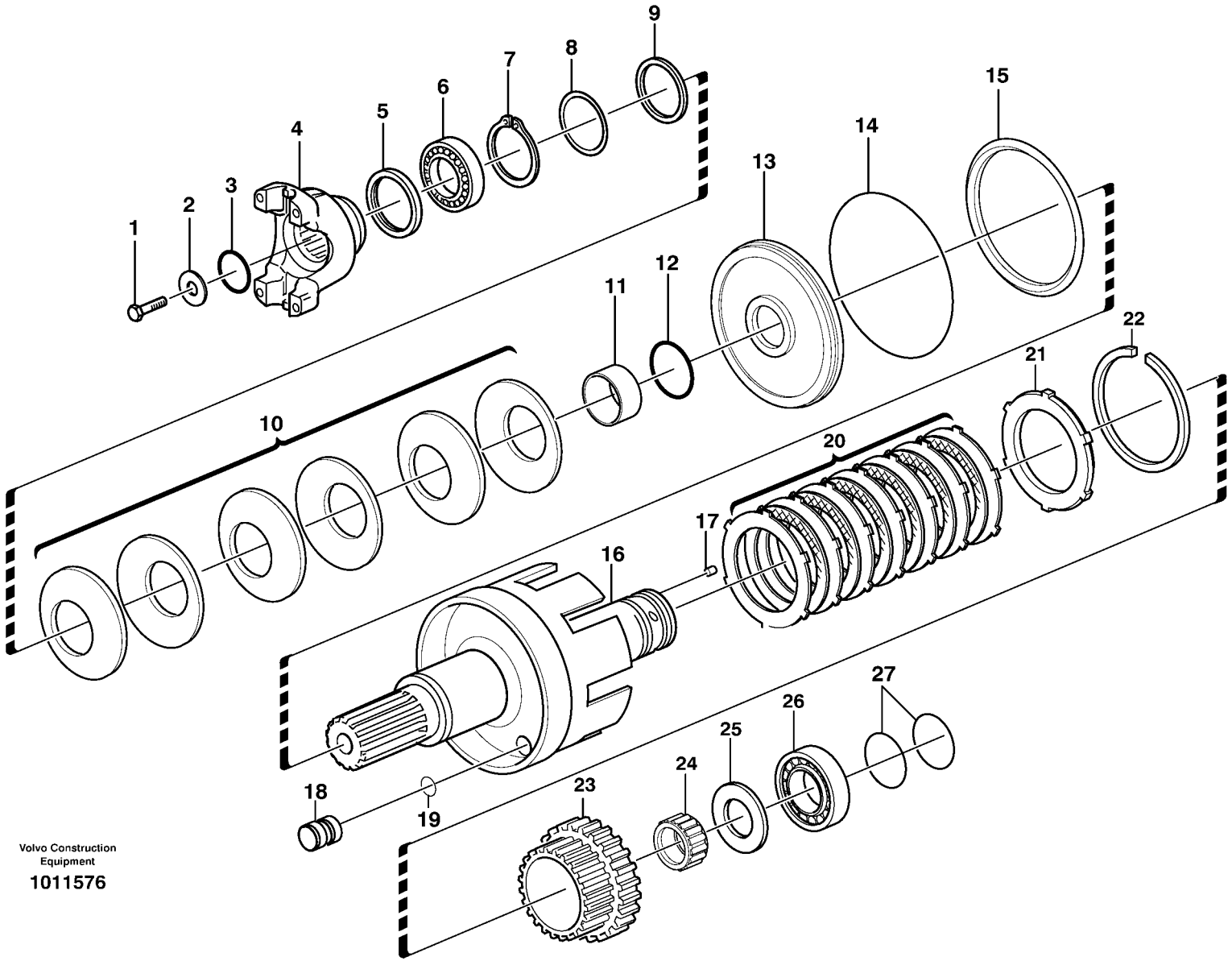

Volvo Construction Equipment

1011576

Fig.	Part No.	Quantity 1	2	3	PS	KIT	Description	Dénomination	Bezeichnung	Denominación	Benämning	Notes
1	**VOE 970827**	1					Hexagon screw	Vis a tête hexagonale	Sechskantschr	Tornillo hexago	Sexkantsskruv	
2	**VOE 11709144**	1					Washer	Rondelle	Scheibe	Arandela	Bricka	
3	**VOE 11709051**	1					O-ring	Joint Torique	O-Ring	Junta torica	O-ring	
4	**VOE 11716648**	1					Companion flange	Flasque entrainemen	Antriebsflansch	Brida	Medbringare	
5	**VOE 11709133**	1					Seal	Joint	Dichtring	Junta	Tätning	
6	**VOE 11712987**	1					Bearing	Palier	Lager	Cojinete	Lager	
7	**VOE 11709171**	1					Snap Ring	Circlip	Nutring	Circlip	Spårring	
8	**VOE 11709168**	REQ					Shim	Cale reglage	Nachstellblech	Laminilla de ajuste	Justerbleck	THICK 0,1 MM
8	**VOE 11709169**	REQ					Shim	Cale reglage	Nachstellblech	Laminilla de ajuste	Justerbleck	THICK 0,3 MM
8	**VOE 11709170**	REQ					Shim	Cale reglage	Nachstellblech	Laminilla de ajuste	Justerbleck	THICK 0,5 MM
9	**VOE 11712988**	1					Thrust Washer	Rondelle Butee	Druckscheibe	Arandela Presio	Tryckbricka	
10	**VOE 11712989**	6					Washer	Rondelle	Scheibe	Arandela	Bricka	
11	**VOE 11712990**	1					Sleeve	Douille	Hülse	Manguito	Hylsa	
12	**VOE 11712991**	1					O-ring	Joint Torique	O-Ring	Junta torica	O-ring	
13	**VOE 11712992**	1					Piston	Piston	Kolben	Piston	Kolv	
14	**VOE 11712993**	1					O-ring	Joint Torique	O-Ring	Junta torica	O-ring	
15	**VOE 11712994**	1					Brake Plate	Plaque Frein	Bremsplatte	Placa De Freno	Bromsplatta	
16	**VOE 11716539**	1					Shaft	Arbre	Welle	Arbol	Axel	
17	**VOE 11712469**	1					•Rivet	•Rivet	•Niet	•Remache	•Nit	
18	**VOE 11712996**	3					Pin	Goupille	Zapfen	Pasador	Tapp	
19	**VOE 11988593**	3					O-ring	Joint Torique	O-Ring	Junta torica	O-ring	
20	**VOE 11712997**	1					Disc Kit	Jeu Disques	Lamellensatz	Juego Frenos	Lamellsats	
21	**VOE 11712998**	1					Lock Ring	Anneau Verrouillage	Schlossring	Anillo Segurid	Låsring	
22	**VOE 11712999**	1					Lock Ring	Anneau Verrouillage	Schlossring	Anillo Segurid	Låsring	
23	**VOE 11716647**	1					Gear	Pignon	Zahnradgetriebe	Engranaje	Kuggdrev	
24	**VOE 11709081**	1					Needle Bearing	Roule.aiguilles	Nadellager	Cojinete Agujas	Nållager	
25	**VOE 11709079**	1					Spacer	Entretoise	Abstandkörper	Distanciador	Distans	
26	**VOE 11709098**	1					Bearing	Palier	Lager	Cojinete	Lager	
27	**VOE 11709076**	2					Sealing ring	Bague d'étanchéité	Runddichtring	Anillo reten	Tätningsring	

1	**11887381**	**Hydraulkoppling, 4-hjulsdrift** **Embragues, tracción 4 ruedas** **Kupplungen, 4-Radantrieb** **Embrayages, 4 roues motrices** **Hydraulic clutch, 4wd**	Catalogue id **20159**	Group **421**
2				
3			Illustr. No **1011576**	Section **370**
4				
5		**11895034**	Issue **VOE 79A9920159**	Page **269**

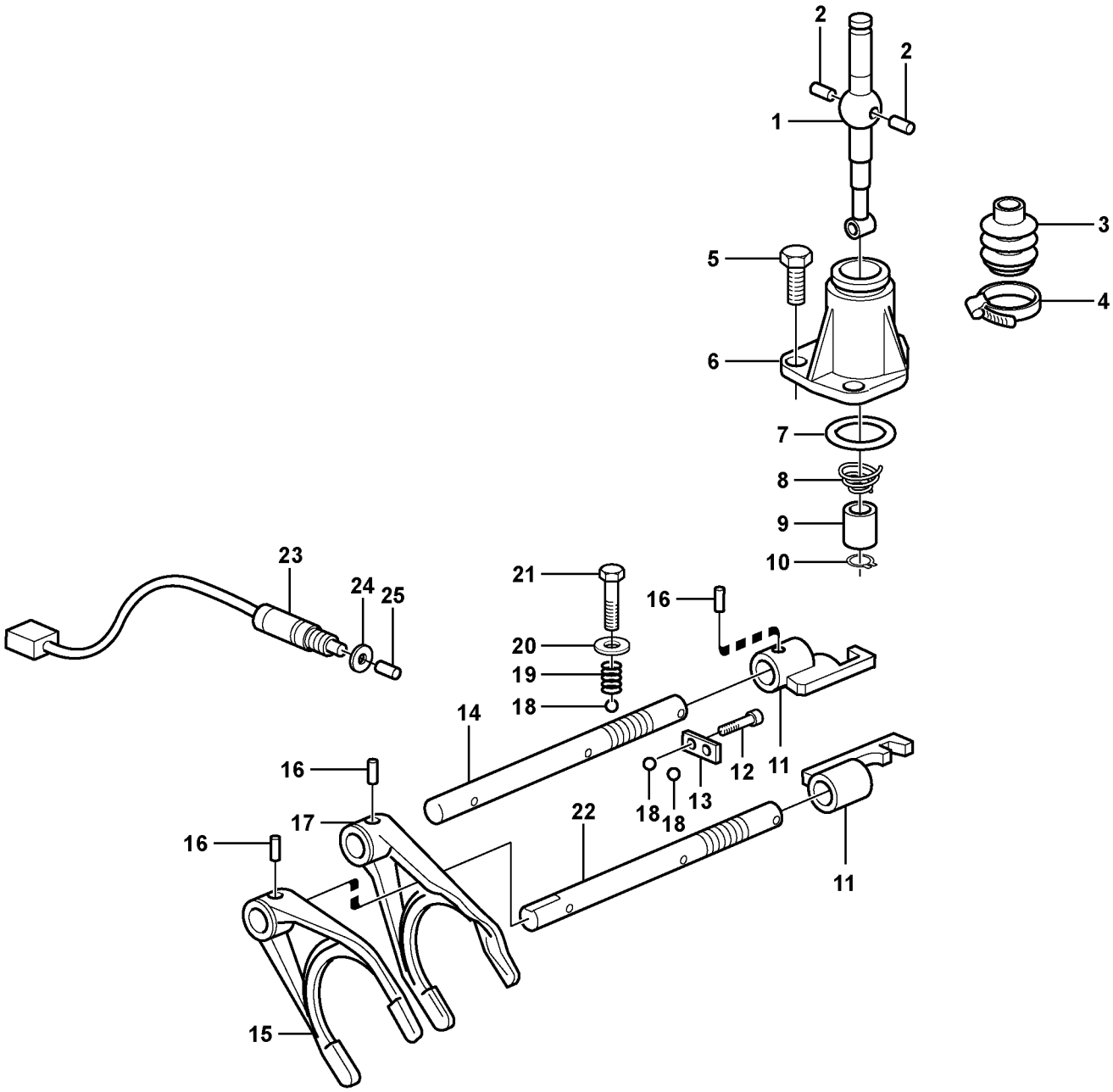

Volvo Construction Equipment

1024750

Fig.	Part No.	Quantity 1	2	3	PS	KIT	Description	Dénomination	Bezeichnung	Denominación	Benämning	Notes
1	**VOE 11716673**	1					Control Lever	Levier Commande	Bedienungshebel	Palanca Mando	Manöverspak	
2	**VOE 11709180**	2					Pin	Goupille	Stift	Pasador	Pinne	
3	**VOE 11709181**	1					Boot	Soufflet	Manschette	Proteccion	Damask	
4	**VOE 11709182**	1					Clamp	Collier serrage	Klemme	Abrazadera	Klamma	
5	**VOE 955297**	3					Hexagon screw	Vis tête hexagonale	Sechskantschraube	Tornillo hexago	Sexkantsskruv	
6	**VOE 11712473**	1					Cover	Capot	Haube	Capo	Lock	
7	**VOE 11709165**	1					O-ring	Joint Torique	O-Ring	Junta torica	O-ring	
8	**VOE 11709183**	1					Spring	Ressort	Feder	Muelle	Fjäder	
9	**VOE 11709184**	1					Bushing	Bague	Buchse	Casquillo	Bussning	
10	**VOE 11709185**	1					Snap Ring	Circlip	Nutring	Circlip	Spårring	
11	**VOE 11712474**	2					Shift Yoke	Fourchette	Schaltgabel	Horquill Cambio	Skiftgaffel	
12	**VOE 970803**	2					Hexagon screw	Vis tête hexagonale	Sechskantschraube	Tornillo hexago	Sexkantsskruv	
13	**VOE 11712475**	1					Plate	Plaque	Platte	Placa	Platta	
14	**VOE 11716803**	1					Shaft	Arbre	Welle	Arbol	Axel	
15	**VOE 11712477**	1					Shift Yoke	Fourchette	Schaltgabel	Horquill Cambio	Skiftgaffel	
16	**VOE 11709189**	4					Pin	Goupille	Stift	Pasador	Pinne	
17	**VOE 11716674**	1					Fork	Fourche	Gabel	Horquilla	Gaffel	
18	**VOE 11709177**	4					Ball	Bille	Kugel	Bola	Kula	
19	**VOE 11709176**	2					Spring	Ressort	Feder	Muelle	Fjäder	
20	**VOE 11709174**	3					Washer	Rondelle	Scheibe	Arandela	Bricka	
21	**VOE 11709175**	3					Screw	Vis	Schraube	Tornillo	Skruv	
22	**VOE 11712476**	1					Shift Rail	Coulisseau	Schaltschiene	Eje Cambio	Skiftaxel	
23	**VOE 11712798**	1					Sensor	Capteur	Geber	Captador	Givare	
24	**VOE 11715354**	1					O-ring	Joint Torique	O-Ring	Junta torica	O-ring	
25	**VOE 11716804**	1					Pin	Goupille	Zapfen	Pasador	Tapp	

1	**15600085**	**Växelmanövrering** **Maniobra de la caja de cambios** **Schaltbedienung** **Commande de changement de vitesse** **Gearshifting**	Catalogue id **20159**	Group **421**
2			Illustr. No **1024750**	Section **400**
3				
4			Issue **VOE 79A9920159**	Page **271**
5		**11895035**		

VOLVO

BL70

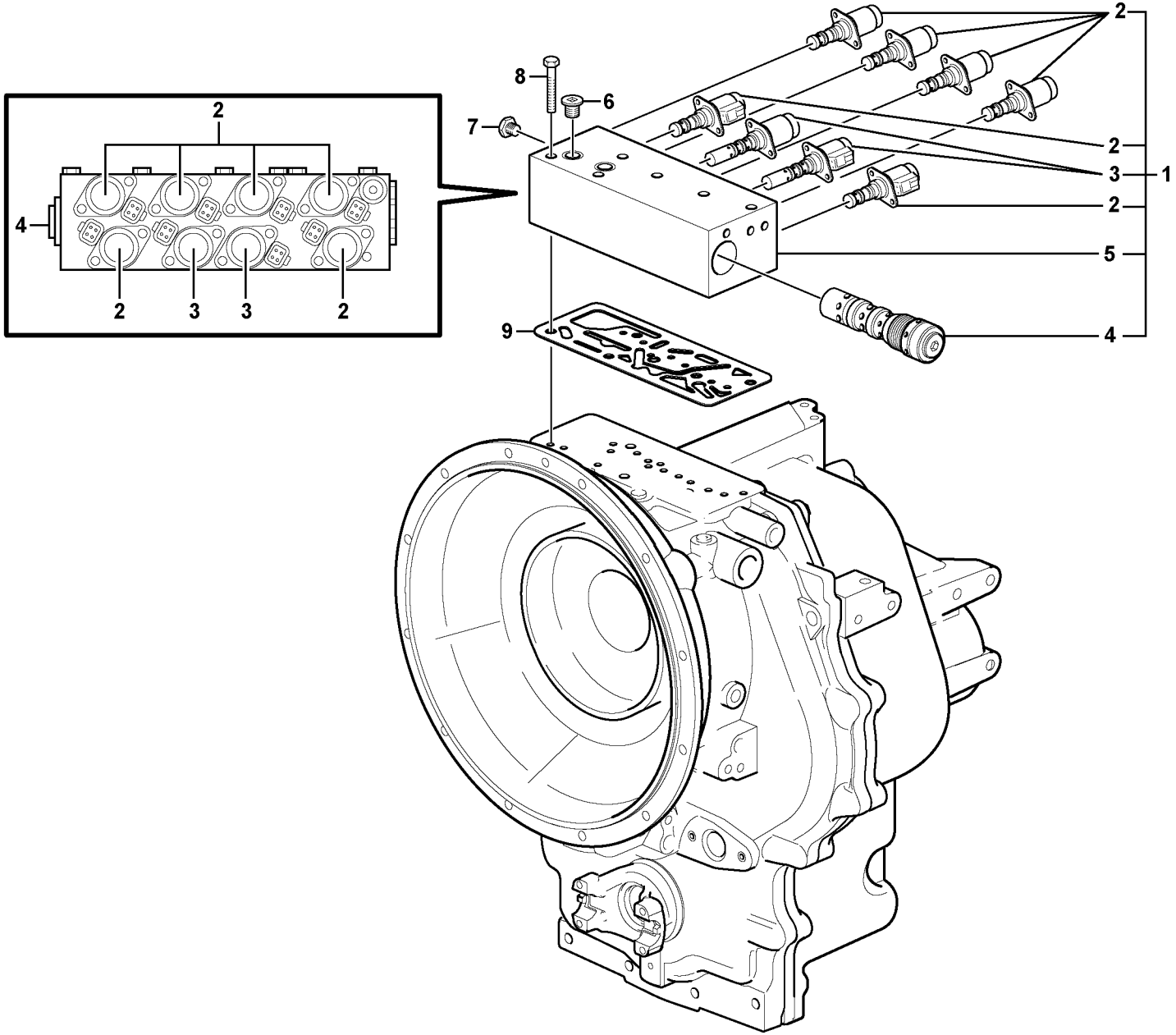

Volvo Construction Equipment
1033375

Fig.	Part No.	Quantity 1	2	3	PS	KIT	Description	Dénomination	Bezeichnung	Denominación	Benämning	Notes
1	**VOE 11713003**	1					Control valve	Valve controle	Steuerventil	Válvula control	Kontrollventil	
2	**VOE 11716540**	6					•Valve	•Soupape	•Ventil	•Valvula	•Ventil	
3	**VOE 11716541**	2					•Valve	•Soupape	•Ventil	•Valvula	•Ventil	(VOE 11713028)
4	**VOE 11888307**	1					•Valve	•Soupape	•Ventil	•Valvula	•Ventil	(VOE 11713029)
5		1			NS		•Valve Housing	•Carter Soupape	•Ventilgehäuse	•Cuerpo Valvula	•Ventilhus	
6	**VOE 11709075**	2					Plug	Bouchon	Stopfen	Tapon	Plugg	
7	**VOE 11709200**	3					Plug	Bouchon	Stopfen	Tapon	Plugg	
8	**VOE 955306**	6					Hexagon screw	Vis tête hexagonale	Sechskantschraube	Tornillo hexago	Sexkantsskruv	
9	**VOE 11713004**	1					Gasket	Joint	Dichtung	Junta	Packning	

1	**11887381**	**Kontrollventil** **Válvula de control** **Steuerventil** **Valve de contrôle** **Control valve**	Catalogue id **20159**	Group **421**
2			Illustr. No **1033375**	Section **420**
3			Issue **VOE 79A9920159**	Page **273**
4				
5		**11895034**		

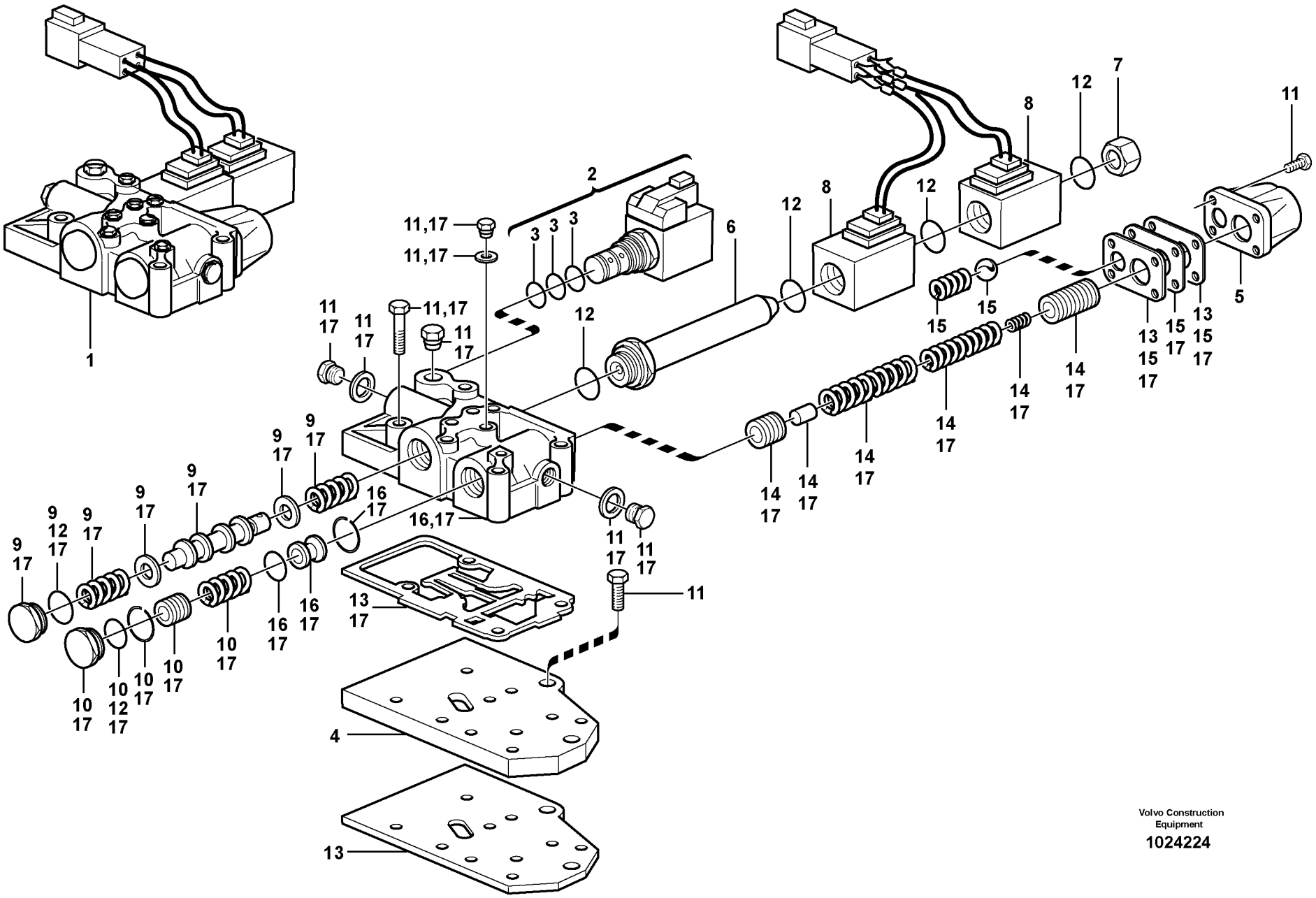
1
2
3
4
5
6
7
8
9
10
11
12
13
14
15
16
17
11,17
Volvo Construction Equipment
1024224

Fig.	Part No.	Quantity 1	2	3	PS	KIT	Description	Dénomination	Bezeichnung	Denominación	Benämning	Notes
1	**VOE 11716675**	1					Control valve	Valve controle	Steuerventil	Válvula control	Kontrollventil	
2	**VOE 11709196**	1					•Valve	•Soupape	•Ventil	•Valvula	•Ventil	
3	**VOE 11709197**	1					••O-ring Kit	••Jeu Join.toriq.	••O-ringsatz	••Jueg Anil Toric	••O-ringsats	
4	**VOE 11716676**	1					•Plate	•Plaque	•Platte	•Placa	•Platta	
5	**VOE 11709222**	1					•Cover	•Couvercle	•Deckel	•Tapa	•Lock	
6	**VOE 11709231**	1					•Pipe	•Canalisation	•Rohrleitung	•Canalizacion	•Rör	
7	**VOE 11716677**	1					•Plug	•Bouchon	•Stopfen	•Tapon	•Plugg	
8	**VOE 11716678**	2					•Valve	•Soupape	•Ventil	•Valvula	•Ventil	
9	**VOE 11716679**	1					•Slide	•Tiroir	•Schieber	•Corredera	•Slid	
10	**VOE 11716680**	1					•Piston Kit	•Jeu Pistons	•Kolbensatz	•Juego Piston	•Kolvsats	
11	**VOE 11716681**	1					•Screw Kit	•Kit Vis	•Schraubensatz	•Juego Tornillos	•Skruvsats	
12	**VOE 11716682**	1					•Sealing Kit	•Jeu Joints	•Dichtungssatz	•Juego Retenes	•Tätningssats	
13	**VOE 11716683**	1					•Gasket Kit	•Kit Joints	•Dichtungssatz	•Juego Juntas	•Packningsats	
14	**VOE 11716684**	1					•Valve Kit	•Kit valve	•Ventilsatz	•Juego Valvula	•Ventilsats	
15	**VOE 11716685**	1					•Plate	•Plaque	•Platte	•Placa	•Platta	
16	**VOE 11716686**	1					•Valve Kit	•Kit valve	•Ventilsatz	•Juego Valvula	•Ventilsats	
17	**VOE 11716687**	1					•Valve Kit	•Kit valve	•Ventilsatz	•Juego Valvula	•Ventilsats	

1	**15600085**	**Växelväljarventil** **Válvula selectora de gama** **Getriebewählerventil** **Soupape sélectrice vitesse** **Range selector valve**	Catalogue id **20159**	Group **421**
2				
3			Illustr. No **1024224**	Section **450**
4				
5		**11895035**	Issue **VOE 79A9920159**	Page **275**

VOLVO

BL70

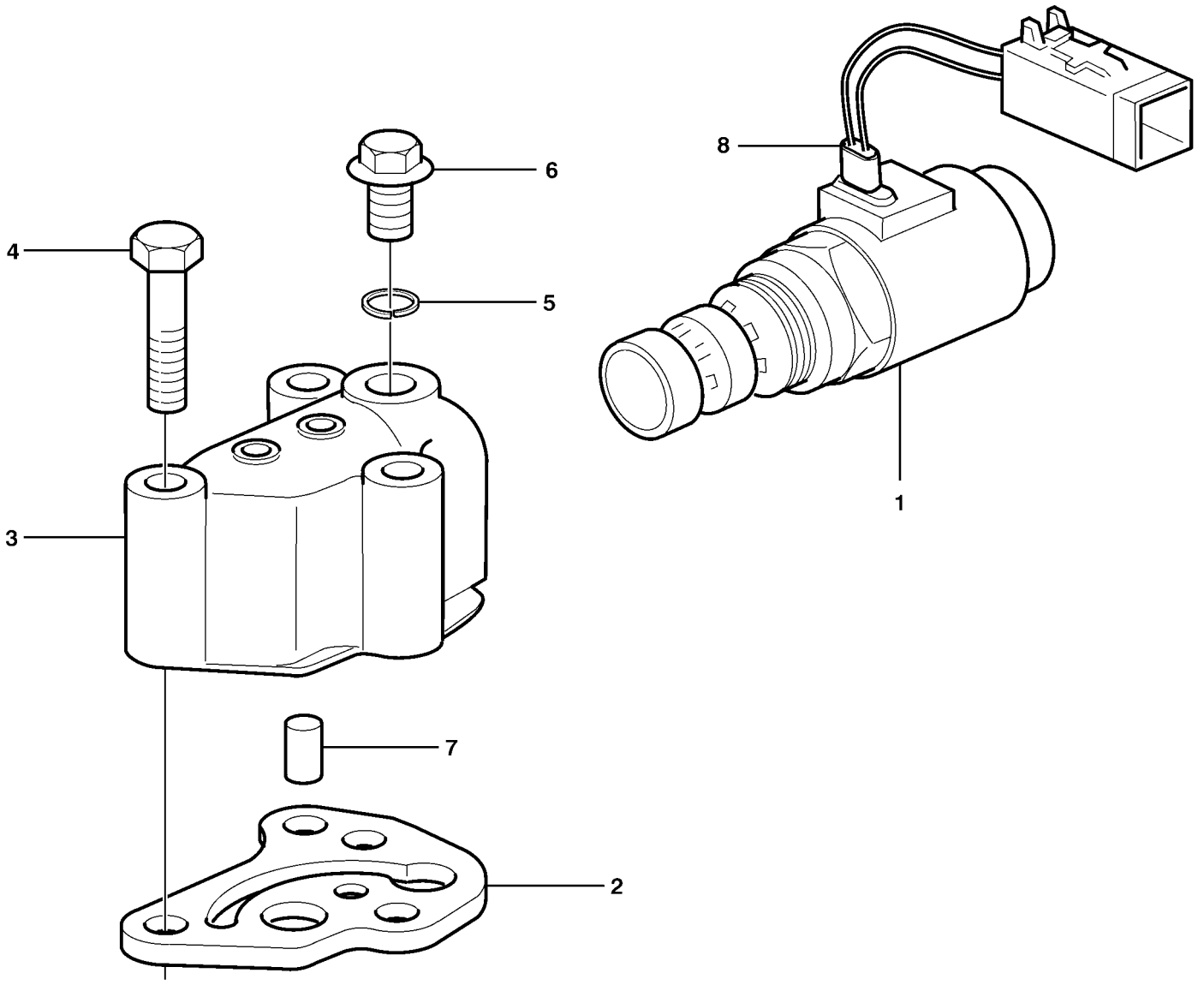

Volvo Construction Equipment

1000817

Fig.	Part No.	Quantity 1	2	3	PS	KIT	Description	Dénomination	Bezeichnung	Denominación	Benämning	Notes
1	**VOE 11709232**	1					Solinoid valve	Vannr electrom	Magnetventil	Electrovalvula	Magnetventil	
2	**VOE 11709233**	1					Gasket	Joint	Dichtung	Junta	Packning	
3	**VOE 11709234**	1					Valve Housing	Carter Soupape	Ventilgehäuse	Cuerpo Valvula	Ventilhus	
4	**VOE 955302**	3					Hexagon screw	Vis tête hexagonale	Sechskantschraube	Tornillo hexago	Sexkantsskruv	
5	**VOE 11709199**	1					Washer	Rondelle	Scheibe	Arandela	Bricka	
6	**VOE 11709061**	1					Plug	Bouchon	Stopfen	Tapon	Plugg	
7	**VOE 11709235**	1					Pin	Goupille	Zapfen	Pasador	Tapp	
8	**VOE 11709236**	1					Protective sleeve	Manchon de protectio	Schutzhülle	Manguito de protecci	Skyddshylsa	

1	**15600085**	**Magnetventil 4-hjulsdrift** **Válvula solenoide, tracción 4 ruedas** **Magnetventil 4-Radantrieb** **Electrovalve 4 roues motrices** **Solenoid valve 4wd**	Catalogue id **20159**	Group **421**
2			Illustr. No **1000817**	Section **500**
3				
4			Issue **VOE 79A9920159**	Page **277**
5		**11895035**		

VOLVO

BL70

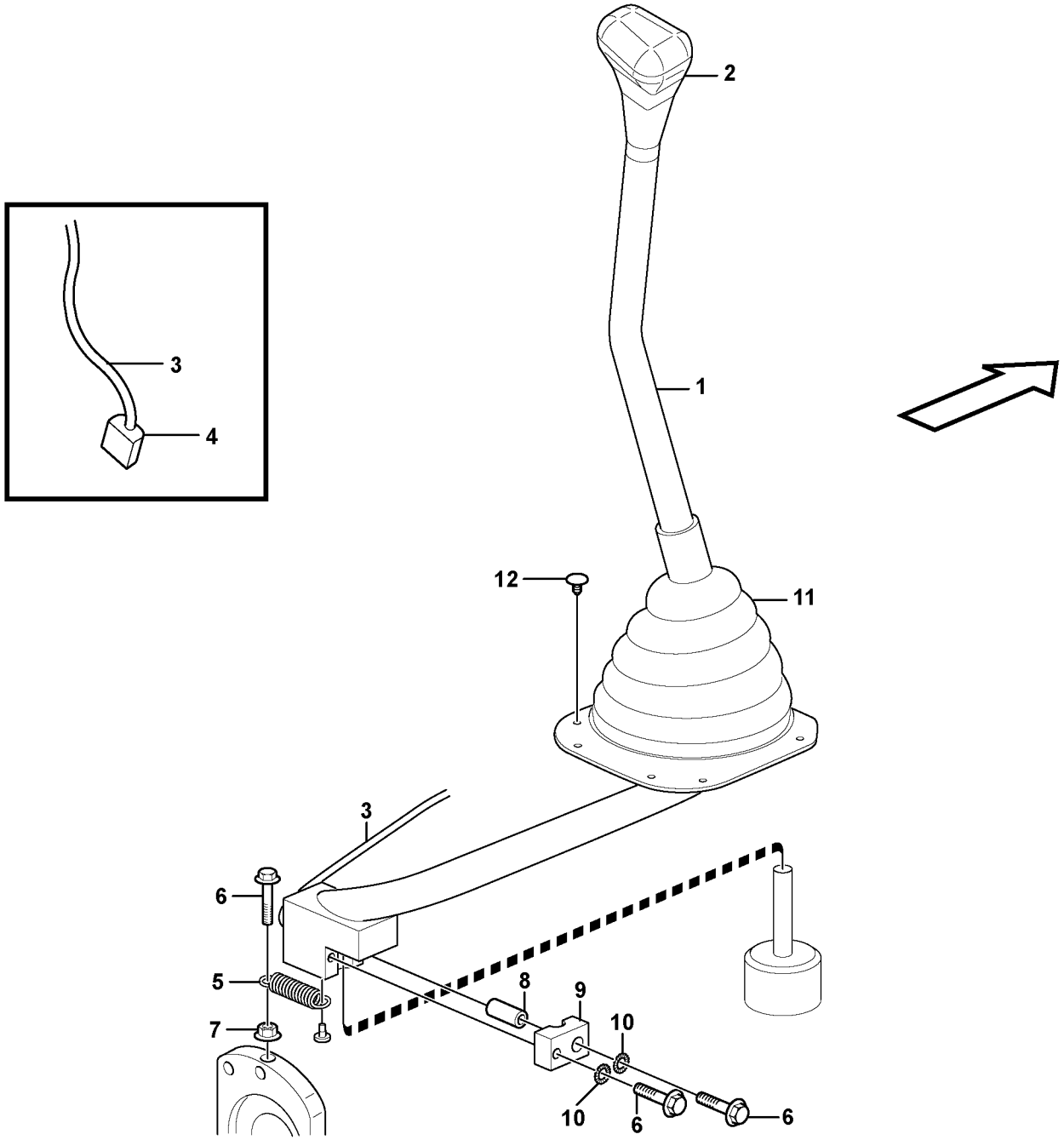

Volvo Construction Equipment
1032976

Fig.	Part No.	Quantity 1	2	3	PS	KIT	Description	Dénomination	Bezeichnung	Denominación	Benämning	Notes
1	**VOE 15609338**	1					Gear Lever	Levier Vitesse	Schaltschwinge	Palanca Marcha	Växelhävarm	
2	**VOE 11881034**	1					Knob	Bouton	Knauf	Boton	Knopp	
3	**VOE 11884021**	1					Cable harness	Faisceau cables	Kabelbaum	Manojo cables	Ledningsmatta	
4	**VOE 874955**	1					•Insulator	•Isolateur	•Isolator	•Aislador	•Isolator	
5	**VOE 11882592**	1					Spring	Ressort	Feder	Muelle	Fjäder	
6	**VOE 13947760**	3					Flange screw	Vis à bride	Flanschschraube	Torn embridado	Flänsskruv	
7	**VOE 13945408**	1					Nut	Ecrou	Mutter	Tuerca	Mutter	
8	**VOE 11888693**	1					Bushing	Bague	Buchse	Casquillo	Bussning	
9	**VOE 11888694**	1					Clamp	Pince Serrage	Klemme	Abrazadera	Klämma	
10	**VOE 942767**	2					Toothed Washer	Rondelle Dentee	Zahnscheibe	Arandela Dentad	Tandbricka	
11	**VOE 11881432**	1					Bellows	Soufflet	Balg	Fuelle	Bälg	
12	**VOE 11881360**	7					Retainer	Retenue	Halter	Soporte	Hållare	

1		**Växelväljare** **Selector velocidad** **Wählschalter** **Selecteur vitesse** **Gear selector**	Catalogue id **20159**	Group **424**
2				
3			Illustr. No **1032976**	Section **100**
4				
5		**11895035**	Issue **VOE 79A9920159**	Page **279**

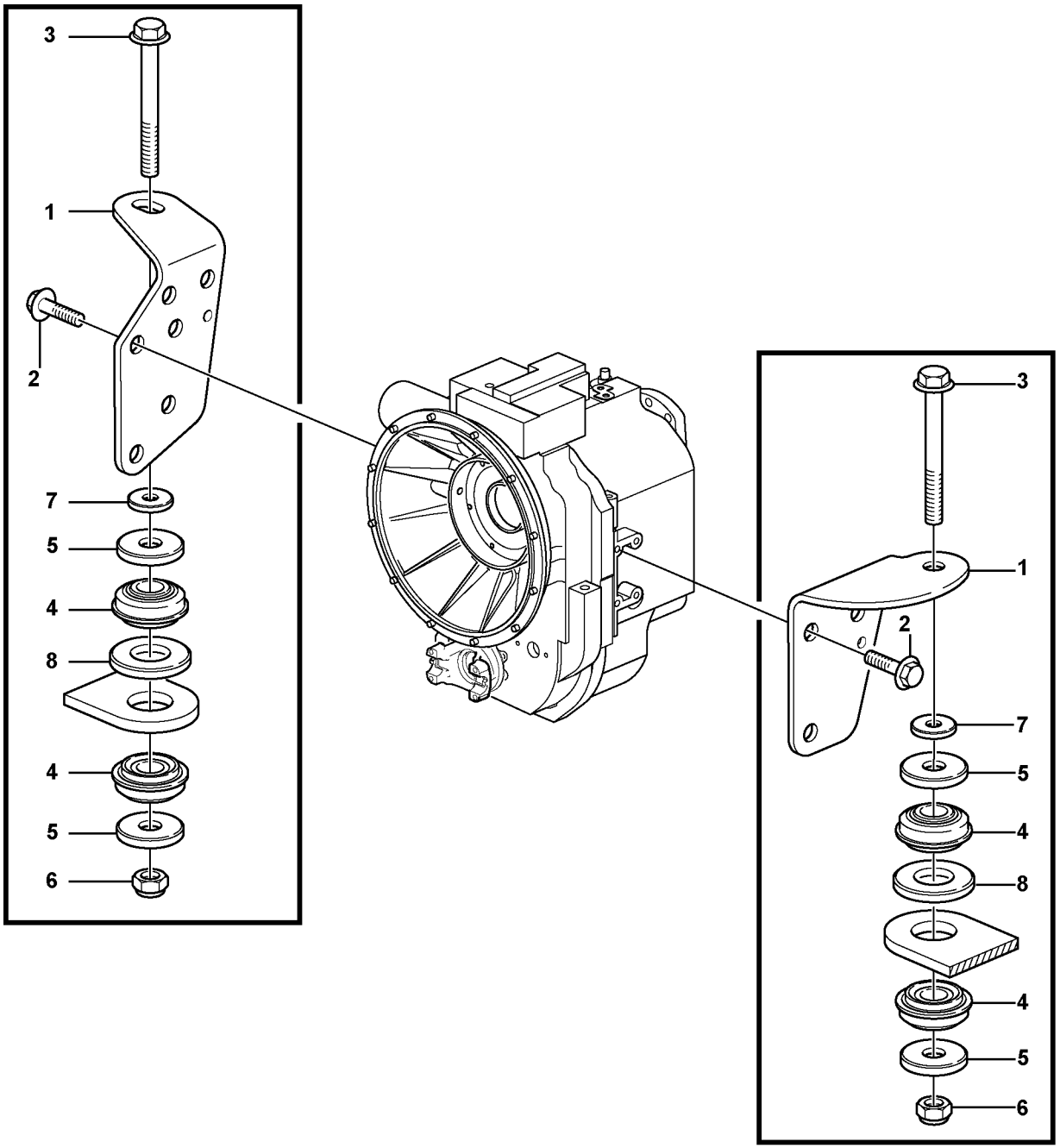

Volvo Construction Equipment
1033450

Fig.	Part No.	Quantity 1	2	3	PS	KIT	Description	Dénomination	Bezeichnung	Denominación	Benämning	Notes
1	**VOE 11884722**	1					Transmission Mounti..	Montage de la transm	Getriebe Einbau	Soporte de la transmi .	Växellådsfäste.....	LH
1	**VOE 11885976**	1					Transmission Mounti..	Montage de la transm	Getriebe Einbau	Soporte de la transmi .	Växellådsfäste.....	RH
1	**VOE 11885976**		2				Transmission Mounti..	Montage de la transm	Getriebe Einbau	Soporte de la transmi .	Växellådsfäste.....	
2	**VOE 13965191**	6	6				Flange screw.....	Vis à bride	Flanschschraube.....	Torn embridado	Flänsskruv.....	
3	**VOE 968595**	2	2				Flange screw.....	Vis à bride	Flanschschraube.....	Torn embridado	Flänsskruv.....	
4	**VOE 15604957**	4	4				Mounting block.....	Fixation	Aufhängung.....	Bloque de montaje	Upphängning.....	
5	**VOE 11884792**	4	4				Washer.....	Rondelle.....	Scheibe	Arandela.....	Bricka.....	
6	**VOE 13963110**	2	2				Lock nut	Contre-ecrou	Sicherungsmutter	Contratuerca	Låsmutter.....	
7	**VOE 11884725**	1					Washer.....	Rondelle.....	Scheibe	Arandela.....	Bricka.....	RH
7	**VOE 11884725**		2				Washer.....	Rondelle.....	Scheibe	Arandela.....	Bricka.....	
8	**VOE 15603105**	2	2				Spacer Plate	Plaq.entretoise	Abstandplatte	Placa Distancia	Distansplatta.....	

1	**11895035**	**Växellådsupphängning** **Suspensión de la caja de cambios** **Getriebeaufhängung** **Suspension boîte vitesses** **Gear box housing with fitting parts**	Catalogue id **20159**	Group **436**
2	**11894034**		Illustr. No **1033450**	Section **100**
3			Issue **VOE 79A9920159**	Page **281**
4				
5				



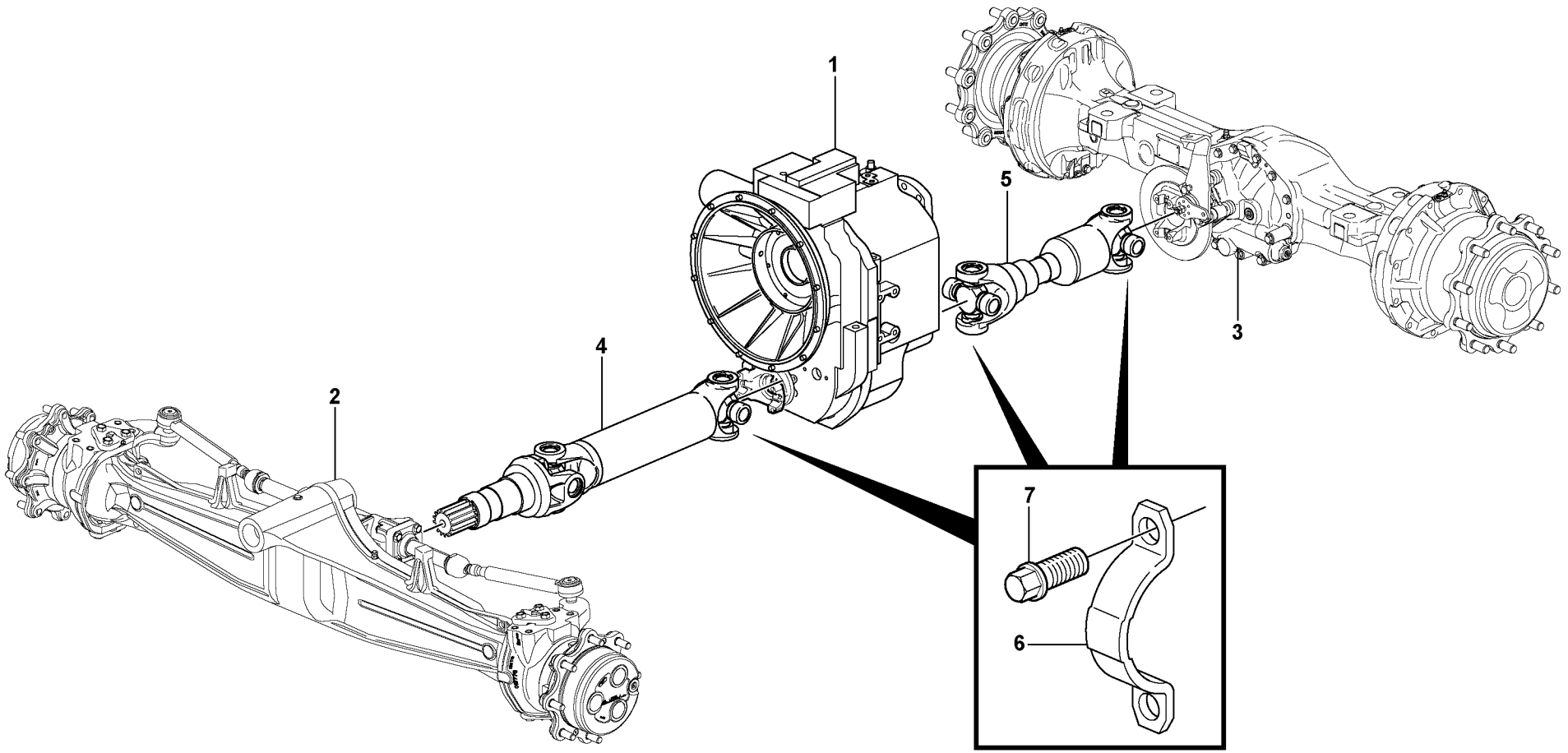

Volvo Construction Equipment
1033427

Fig.	Part No.	Quantity 1	2	3	PS	KIT	Description	Dénomination	Bezeichnung	Denominación	Benämning	Notes
1		1					Transmission	Transmission	Getriebe	Transmision	Transmission	See group 420, Page 237
2		1					Front axle	Pont avant	Vorderachse	Eje delantero	Framaxel	See group 461, Page 291
3		1					Rear axle	Essieu AR	Hinterachse	Eje posterior	Bakaxel	See group 463, Page 303
4		1					Drive Shaft	Arbre transmission	Antriebswelle	Arbol de cde	Drivaxel	See group 451, Page 287
5		1					Drive Shaft	Arbre transmission	Antriebswelle	Arbol de cde	Drivaxel	See group 451, Page 287
6		12					Brace	Etrier	Bügel	Brida	Bygel	See group 451, Page 287
7		6					Screw	Vis	Schraube	Tornillo	Skruv	See group 451, Page 287

1		**Kardanaxlar, montering** **Ejes cardán con accesorios de montaje** **Gelenkwellen mit Anbauteilen** **Arbres de transmission avec pièces de montage** **Propeller shaft, mounting**	Catalogue id **20159**	Group **451**
2				
3			Illustr. No **1033427**	Section **100**
4				
5		**11895034**	Issue **VOE 79A9920159**	Page **283**

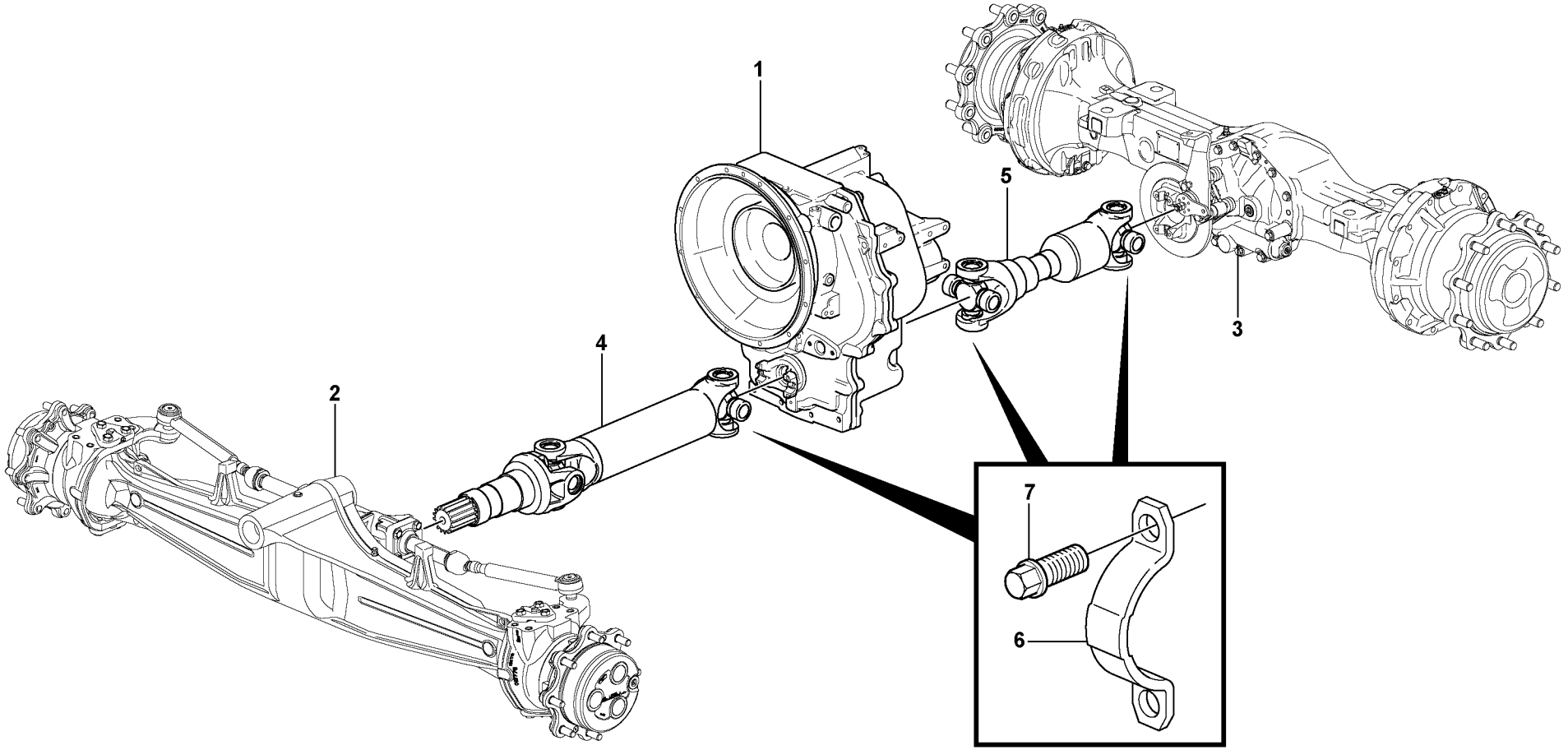

Volvo Construction Equipment
1033429

Fig.	Part No.	Quantity 1	2	3	PS	KIT	Description	Dénomination	Bezeichnung	Denominación	Benämning	Notes
1		1					Transmission	Transmission	Getriebe	Transmision	Transmission	See group 420, Page 241
2		1					Front axle	Pont avant	Vorderachse	Eje delantero	Framaxel	See group 461, Page 291
3		1					Rear axle	Essieu AR	Hinterachse	Eje posterior	Bakaxel	See group 463, Page 303
4		1					Drive Shaft	Arbre transmission	Antriebswelle	Arbol de cde	Drivaxel	See group 451, Page 287
5		1					Drive Shaft	Arbre transmission	Antriebswelle	Arbol de cde	Drivaxel	See group 451, Page 287
6		12					Brace	Etrier	Bügel	Brida	Bygel	See group 451, Page 287
7		6					Screw	Vis	Schraube	Tornillo	Skruv	See group 451, Page 287

1		**Kardanaxlar, montering** **Ejes cardán con accesorios de montaje** **Gelenkwellen mit Anbauteilen** **Arbres de transmission avec pièces de montage** **Propeller shaft, mounting**	Catalogue id **20159**	Group **451**
2				
3			Illustr. No **1033429**	Section **120**
4				
5		**11895035**	Issue **VOE 79A9920159**	Page **285**

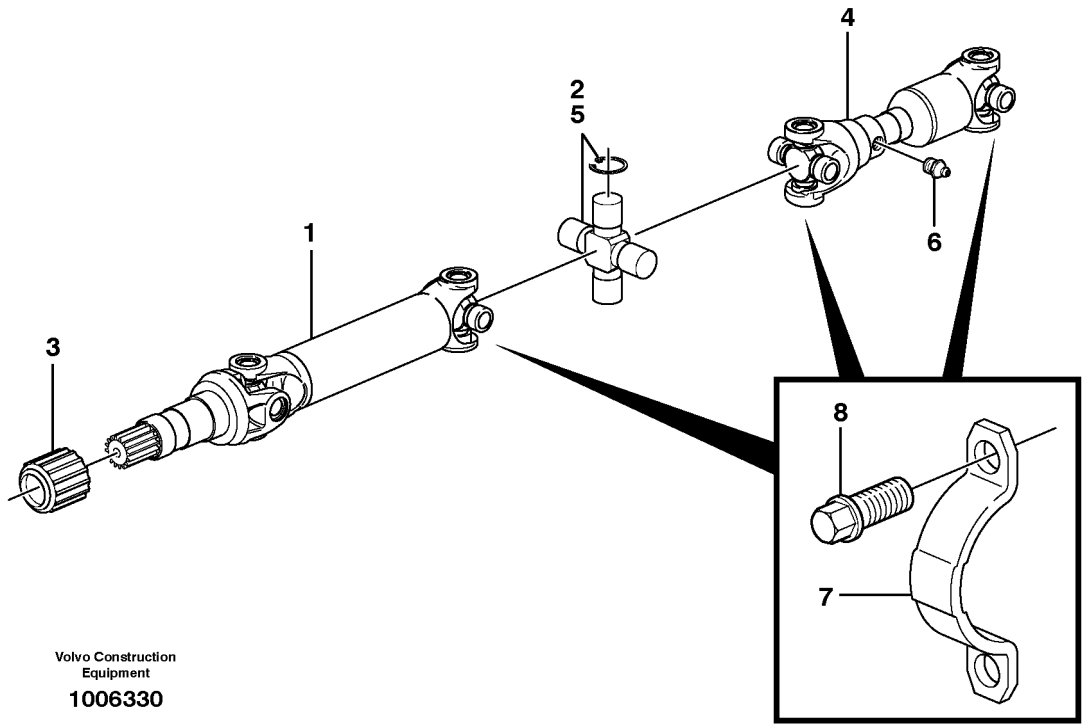

Volvo Construction Equipment

1006330

Fig.	Part No.	Quantity 1	2	3	PS	KIT	Description	Dénomination	Bezeichnung	Denominación	Benämning	Notes
1	**VOE 15017908**	1					Drive Shaft	Arbre transmission	Antriebswelle	Arbol de cde	Drivaxel	Front
2	**VOE 11716650**	2					•Spider	•Croisillon	•Kreuzstück	•Cruceta	•Kors	
3	**VOE 15046125**	1					•Dust Cap	•Cache poussiere	•Staubkappe	•Guardapolvo	•Dammskydd	
4	**VOE 15017910**	1					Drive Shaft	Arbre transmission	Antriebswelle	Arbol de cde	Drivaxel	Rear
	VOE 11700105	1					•Dust Cap	•Cache poussiere	•Staubkappe	•Guardapolvo	•Dammskydd	
5	**VOE 11716650**	2					•Spider	•Croisillon	•Kreuzstück	•Cruceta	•Kors	
6	**VOE 11003139**	6					Brace	Etrier	Bügel	Brida	Bygel	
7	**VOE 11003138**	12					Screw	Vis	Schraube	Tornillo	Skruv	

1		**Kardanaxlar, montering** **Ejes cardán con accesorios de montaje** **Gelenkwellen mit Anbauteilen** **Arbres de transmission avec pièces de montage** **Propeller shaft, mounting**	Catalogue id **20159**	Group **451**
2				
3			Illustr. No **1006330**	Section **150**
4				
5		**11895035, 11895034**	Issue **VOE 79A9920159**	Page **287**



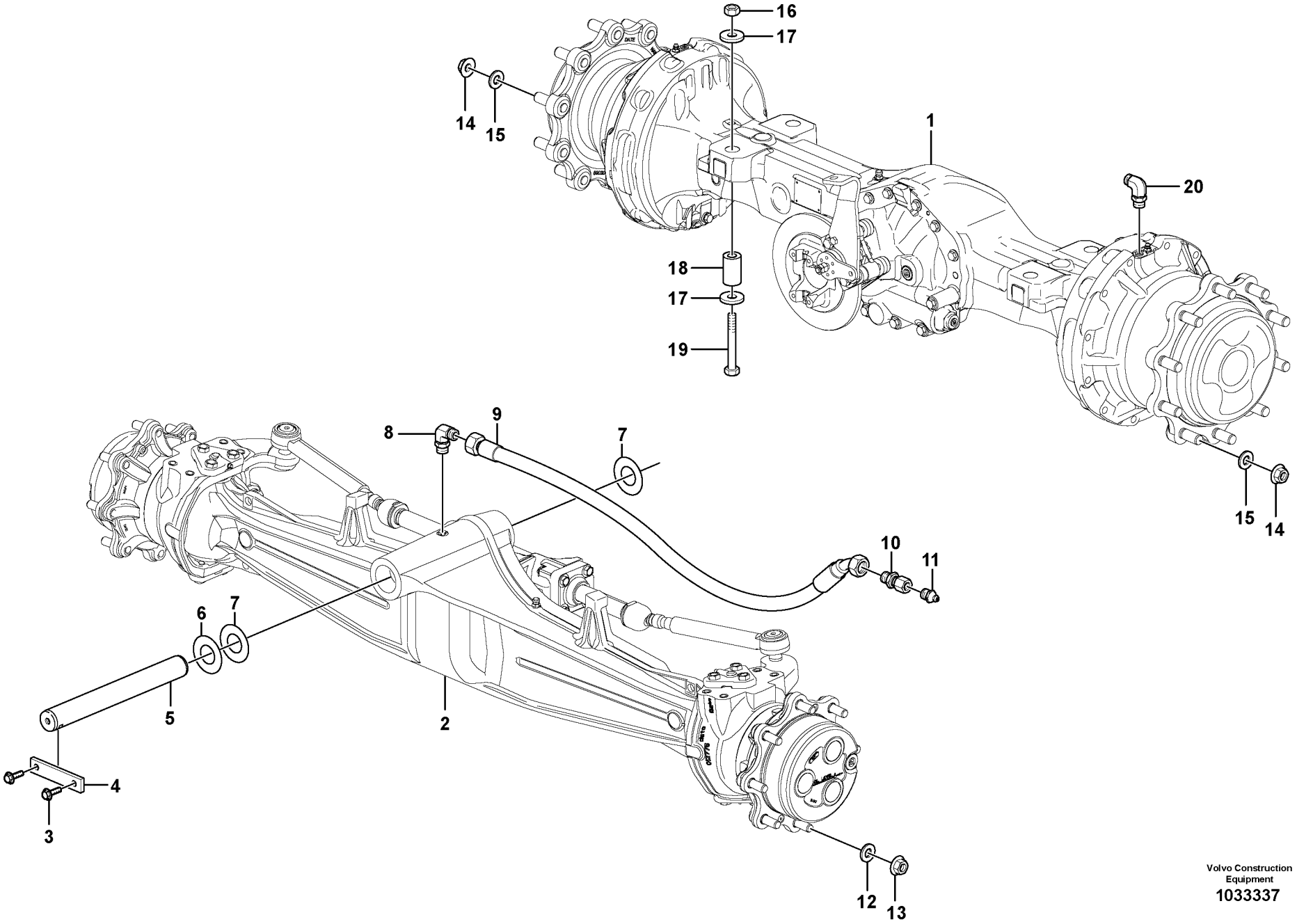

Volvo Construction Equipment
1033337

Fig.	Part No.	Quantity 1	Quantity 2	Quantity 3	PS	KIT	Description	Dénomination	Bezeichnung	Denominación	Benämning	Notes
1			1				Rear axle	Essieu AR	Hinterachse	Eje posterior	Bakaxel	See group 463, Page 303
2		1					Front axle	Pont avant	Vorderachse	Eje delantero	Framaxel	See group 461, Page 291
3	**VOE 13965191**	2					Flange screw	Vis à bride	Flanschschraube	Torn embridado	Flänsskruv	
4	**VOE 15018223**	1					Lock Tab	Langue.verroui.	Sperrzunge	Lengueta Segur	Låstunga	
5	**VOE 15016695**	1					Pin	Goupille	Zapfen	Pasador	Tapp	
6	**VOE 11888497**	REQ					Shim	Cale d'épaisseur	Passcheibe	Arandela Ajuste	Passbricka	THICK 1 MM
7	**VOE 11888496**	2					Shim	Cale d'épaisseur	Passcheibe	Arandela Ajuste	Passbricka	THICK 2 MM
8	**VOE 935067**	1					Elbow nipple	Raccord angulaire	Winkelnippel	Niple angular	Vinkelnippel	
	VOE 990736	1					•O-ring	•Joint Torique	•O-Ring	•Junta torica	•O-ring	
	VOE 932037	1					•O-ring	•Joint Torique	•O-Ring	•Junta torica	•O-ring	
9	**VOE 11888494**	1					Hose	Durit	Schlauch	Tubo flexible	Slang	
10	**VOE 11888495**	1					Union	Teton Connexion	Anschlussnippel	Niple Conexcion	Anslutn.nippel	
11	**VOE 914167**	1					Nipple	Raccord	Nippel	Niple	Nippel	
12	**VOE 11881213**	16					Washer	Rondelle	Scheibe	Arandela	Bricka	
13	**VOE 11881211**	16					Nut	Ecrou	Mutter	Tuerca	Mutter	
14	**VOE 11881210**		20				Nut	Ecrou	Mutter	Tuerca	Mutter	
15	**VOE 11881212**		20				Washer	Rondelle	Scheibe	Arandela	Bricka	
16	**VOE 980521**		4				Nut	Ecrou	Mutter	Tuerca	Mutter	
17	**VOE 14376982**		8				Washer	Rondelle	Scheibe	Arandela	Bricka	
18	**VOE 11887622**		4				Spacer	Entretoise	Abstandstueck	Casquillo distanciad	Distans	
19	**VOE 983695**		4				Hexagon screw	Vis tête hexagonale	Sechskantschraube	Tornillo hexago	Sexkantsskruv	
20	**VOE 13933857**		2				Elbow Nipple	Raccord angulaire	Winkelnippel	Niple Angular	V-nippel	
	VOE 990736		2				•O-ring	•Joint Torique	•O-Ring	•Junta torica	•O-ring	
	VOE 932039		2				•O-ring	•Joint Torique	•O-Ring	•Junta torica	•O-ring	

1	**11887362**	**Planetaxlar med monteringsdetaljer** **Ejes planetarios con accesorios de montaje** **Planetenwellen mit Anbauteilen** **Train planétaire avec pièces de montage** **Planet axles with fitting parts**	Catalogue id **20159**	Group **460**
2	**11887363**		Illustr. No **1033337**	Section **100**
3			Issue **VOE 79A9920159**	Page **289**
4				
5				

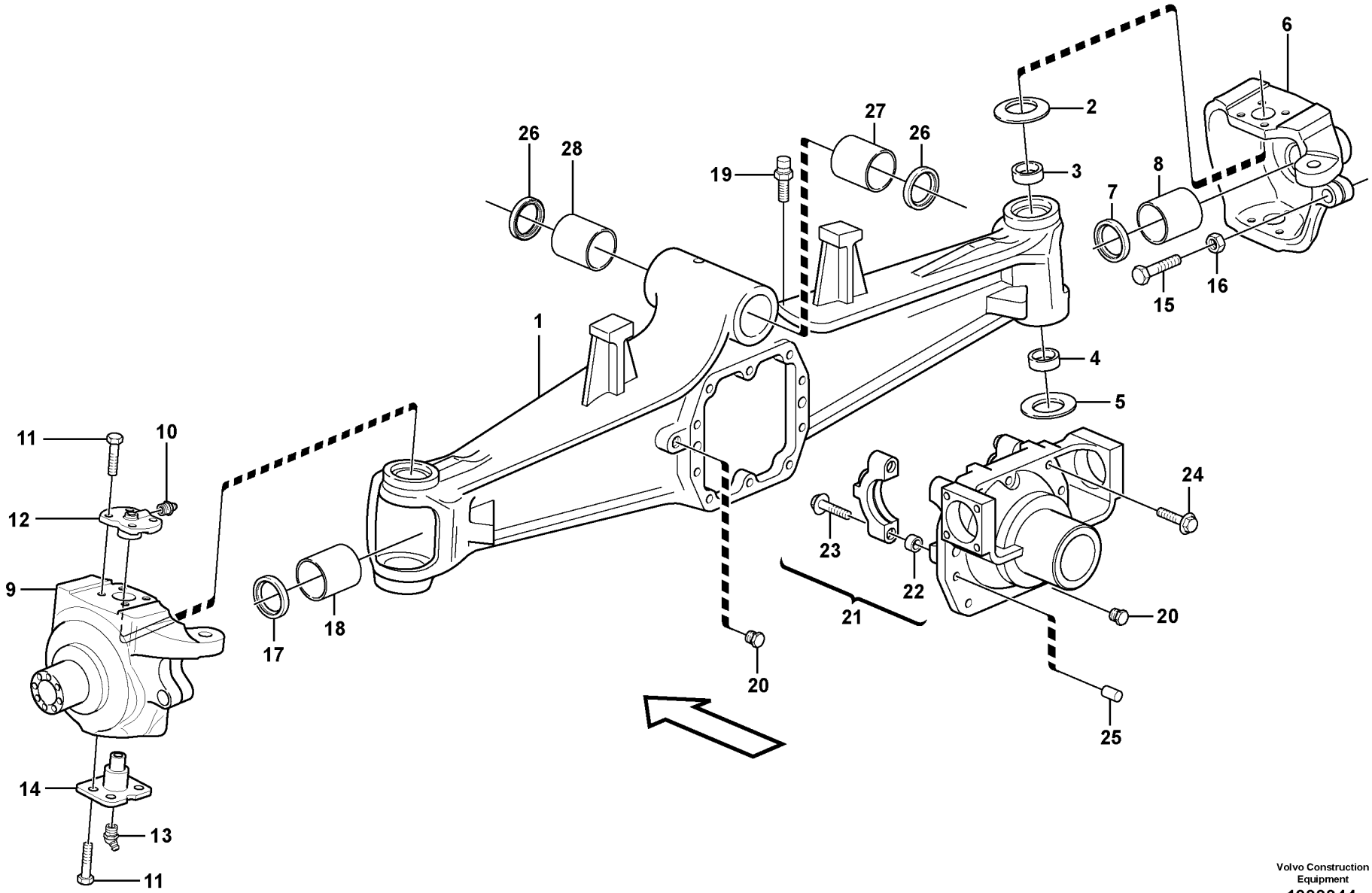

Volvo Construction Equipment
1033344

Fig.	Part No.	Quantity 1	2	3	PS	KIT	Description	Dénomination	Bezeichnung	Denominación	Benämning	Notes
	VOE 11887362	1					Front axle	Pont avant	Vorderachse	Eje delantero	Framaxel	
1	**VOE 11716617**	1					•Axle Casing	•Boite Essieu	•Achsgehäuse	•Carter Eje	•Axelkåpa	
2	**VOE 11709397**	2					•Disc Spring	•Rondel Ressort	•Scheibenfeder	•Arandela Elast	•Brickfjäder	
3	**VOE 11988148**	2					•Bushing	•Bague	•Buchse	•Casquillo	•Bussning	
4	**VOE 11709400**	2					•Bearing	•Palier	•Lager	•Cojinete	•Lager	
5	**VOE 11709401**	2					•Disc Spring	•Rondel Ressort	•Scheibenfeder	•Arandela Elast	•Brickfjäder	
6	**VOE 11709463**	1					•Housing	•Carter	•Gehäuse	•Carter	•Hus	RH
7	**VOE 11715254**	2					•Seal	•Joint	•Dichtring	•Junta	•Tätning	SEE SB BHL1K
8	**VOE 11709462**	2					•Bushing	•Bague	•Buchse	•Casquillo	•Bussning	
9	**VOE 11709446**	1					•Housing	•Carter	•Gehäuse	•Carter	•Hus	LH
10	**VOE 11709410**	2					•Lub Nipple	•Graisseur	•Schmiernippel	•Engrasador	•Smörjnippel	
11	**VOE 11712527**	12					•Bolt	•Boulon	•Bolzen	•Perno	•Bult	
12	**VOE 11709445**	2					•King Pin	•Pivot Fusee	•Achsschenkelbolzen	•Perno Mangueta	•Spindelbult	
13	**VOE 11709464**	2					•Lub Nipple	•Graisseur	•Schmiernippel	•Engrasador	•Smörjnippel	
14	**VOE 11709450**	2					•King Pin	•Pivot Fusee	•Achsschenkelbolzen	•Perno Mangueta	•Spindelbult	
15	**VOE 11709452**	2					•Screw	•Vis	•Schraube	•Tornillo	•Skruv	
16	**VOE 11709453**	2					•Nut	•Ecrou	•Mutter	•Tuerca	•Mutter	
17	**VOE 11715253**	2					•Seal	•Joint	•Dichtring	•Junta	•Tätning	SEE SB BHL1K
18	**VOE 11709409**	2					•Bushing	•Bague	•Buchse	•Casquillo	•Bussning	
19	**VOE 11709275**	1					•Breather Cap	•Boucho.aeration	•Lüftungsdeckel	•Tapa Ventilac	•Ventil.lock	
20	**VOE 11709403**	2					•Plug	•Bouchon	•Stopfen	•Tapon	•Plugg	
21	**VOE 11716621**	2					•Bearing Cap	•Chapeau Palier	•Lagerdeckel	•Sombretere Coj	•Lageröverfall	
22	**VOE 11709406**	4					••Bushing	••Bague	••Buchse	••Casquillo	••Bussning	
23	**VOE 11709407**	4					••Screw	••Vis	••Schraube	••Tornillo	••Skruv	
24	**VOE 11709404**	10					•Screw	•Vis	•Schraube	•Tornillo	•Skruv	
25	**VOE 11709402**	4					•Pin	•Goupille	•Stift	•Pasador	•Pinne	
26	**VOE 11716620**	2					•Seal	•Joint	•Dichtring	•Junta	•Tätning	
27	**VOE 11716619**	1					•Bushing	•Bague	•Buchse	•Casquillo	•Bussning	
28	**VOE 11716618**	1					•Bushing	•Bague	•Buchse	•Casquillo	•Bussning	

1		**Planetaxel, fram** **Eje planeta, delantera** **Planetenwelle, vorne** **Axe satellite, AV** **Planetary axle, front**	Catalogue id **20159**	Group **461**
2				
3			Illustr. No **1033344**	Section **100**
4				
5		**11887362**	Issue **VOE 79A9920159**	Page **291**



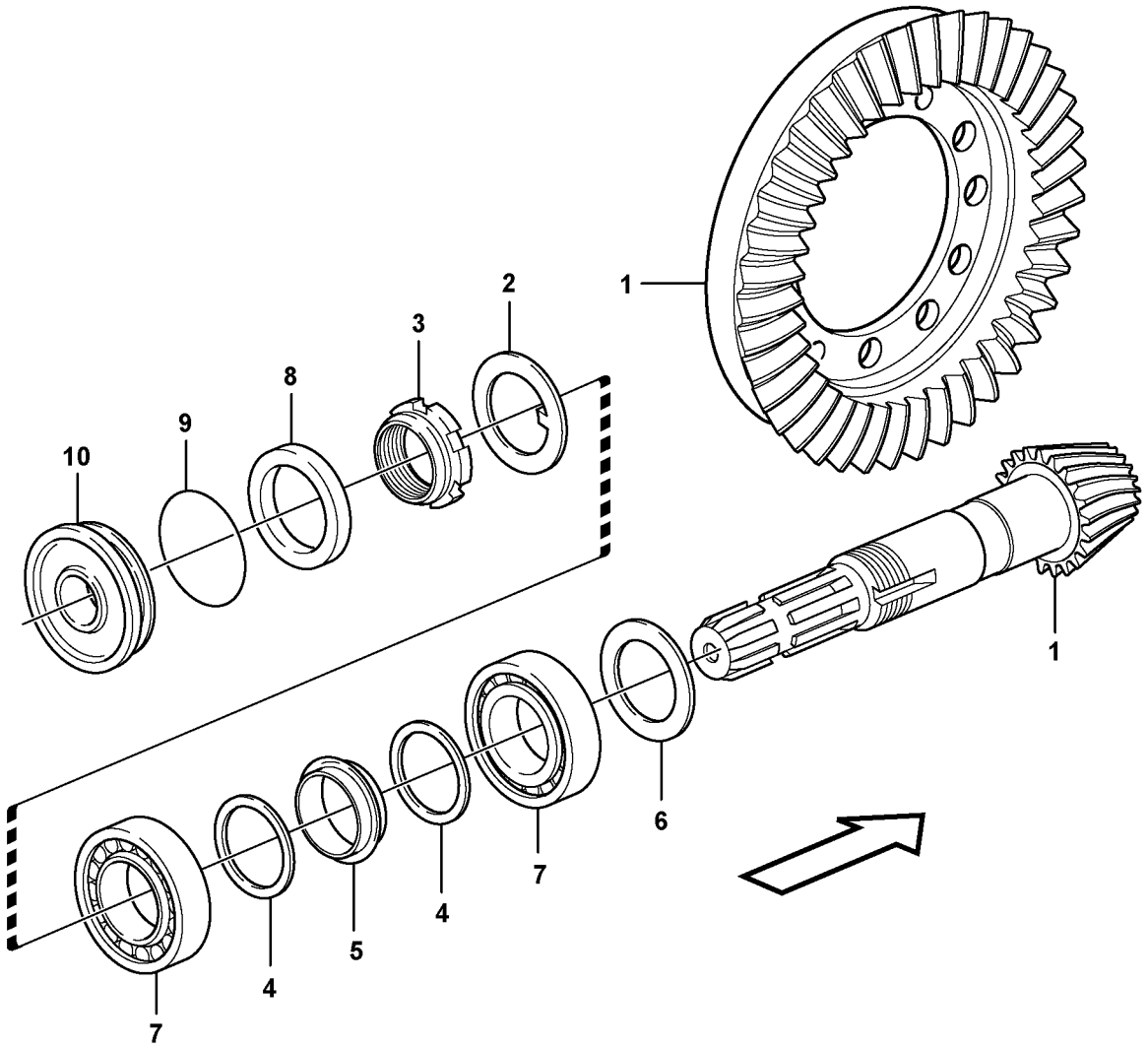

Volvo Construction Equipment

1023520

Fig.	Part No.	Quantity 1	2	3	PS	KIT	Description	Dénomination	Bezeichnung	Denominación	Benämning	Notes
1	**VOE 11716626**	1					Drive Gear Set	Kit Pignon	Triebsatz	Juego Pinon	Drevsats	
2	**VOE 11709288**	1					•Lock Washer	•Rondel.verroui.	•Sicher Scheibe	•Arandel Segurid	•Låsbricka	
3	**VOE 11709289**	1					•Nut	•Ecrou	•Mutter	•Tuerca	•Mutter	
4	**VOE 11709290**	2					•Washer	•Rondelle	•Scheibe	•Arandela	•Bricka	
5	**VOE 11709472**	1					•Spacer	•Partie Intermédiaire	•Zwischenstück	•Espaciador	•Mellandel	
6	**VOE 11709466**	REQ					Adjuster washer	Rondelle ajust.	Passcheibe	Arandela ajust.	Justerbricka	THICK = 2,50 MM
	VOE 11709467	REQ					Adjuster washer	Rondelle ajust.	Passcheibe	Arandela ajust.	Justerbricka	THICK = 2,60 MM
	VOE 11709468	REQ					Adjuster washer	Rondelle ajust.	Passcheibe	Arandela ajust.	Justerbricka	THICK = 2,70 MM
	VOE 11709469	REQ					Adjuster washer	Rondelle ajust.	Passcheibe	Arandela ajust.	Justerbricka	THICK = 2,80 MM
	VOE 11709470	REQ					Adjuster washer	Rondelle ajust.	Passcheibe	Arandela ajust.	Justerbricka	THICK = 2,90 MM
	VOE 11709471	REQ					Adjuster washer	Rondelle ajust.	Passcheibe	Arandela ajust.	Justerbricka	THICK = 3,00 MM
7	**VOE 11709299**	1					Bearing	Palier	Lager	Cojinete	Lager	
8	**VOE 11715253**	1					Seal	Joint	Dichtring	Junta	Tätning	
9	**VOE 11716628**	1					O-ring	Joint Torique	O-Ring	Junta torica	O-ring	
10	**VOE 11716627**	1					Cover	Capot	Haube	Capo	Lock	

1		**Pinjong** **Piñón de ataque** **Antriebskegelrad** **Pignon** **Pinion**	Catalogue id **20159**	Group **461**
2				
3			Illustr. No **1023520**	Section **150**
4				
5		**11887362**	Issue **VOE 79A9920159**	Page **293**

VOLVO

BL70



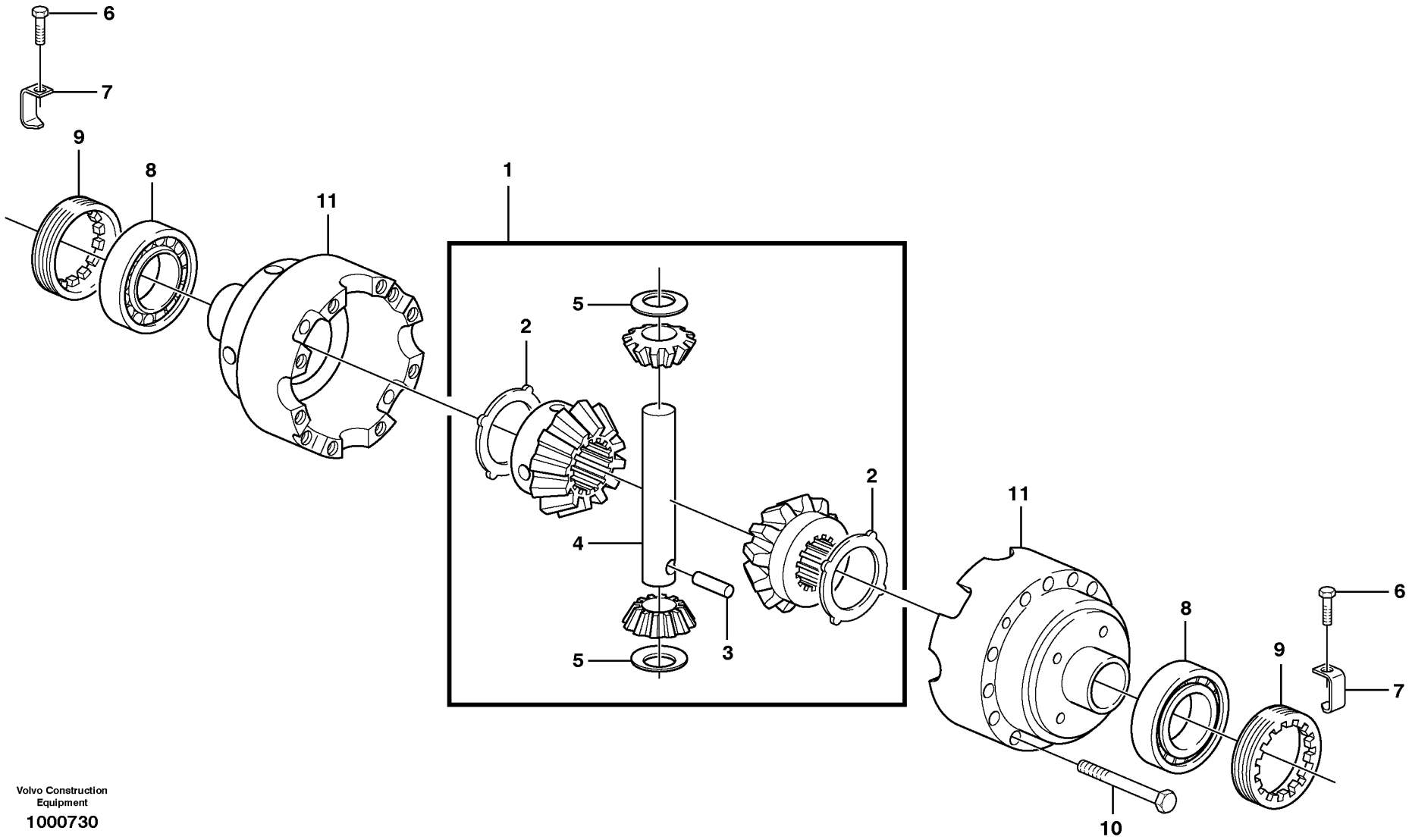

Volvo Construction Equipment

1000730

Fig.	Part No.	Quantity 1	2	3	PS	KIT	Description	Dénomination	Bezeichnung	Denominación	Benämning	Notes
1	**VOE 11709476**	1					Diff Pinion Set	Jeu Pign.diffe.	Ausgl Kegsatz	Kit Engran Dif	Diff.drevsats	
2	**VOE 11709477**	2					•Drive Plate	•Plaque Commande	•Treibscheibe	•Placa Motriz	•Drivplatta	
3	**VOE 11709478**	1					•Pin	•Goupille	•Stift	•Pasador	•Pinne	
4	**VOE 11709479**	1					•Axle	•Arbre	•Welle	•Eje	•Axel	
5	**VOE 11709480**	2					•Thrust Washer	•Rondelle Butee	•Druckscheibe	•Arandela Presio	•Tryckbricka	
6	**VOE 11709312**	2					Screw	Vis	Schraube	Tornillo	Skruv	
7	**VOE 11716629**	2					Locking Plate	Plaque Verroui.	Sperrblech	Placa Bloqueo	Spärrplåt	
8	**VOE 11709481**	2					Bearing	Palier	Lager	Cojinete	Lager	
9	**VOE 11709482**	2					Ring	Anneau	Ring	Anillo	Ring	
10	**VOE 11709483**	12					Screw	Vis	Schraube	Tornillo	Skruv	
11	**VOE 11709484**	1					Diff Housing	Carter differentiel	Differentialgehäuse	Carter diferencial	Differentialhus	

1		**Differential, framaxel** **Diferencial, eje planeta delantero** **Ausgleichgetriebe, Planetenwelle, vorne** **Differentiel, axe satellite, Av** **Differential , front axle**	Catalogue id **20159**	Group **461**
2			Illustr. No **1000730**	Section **200**
3				
4			Issue **VOE 79A9920159**	Page **295**
5		**11887362**		

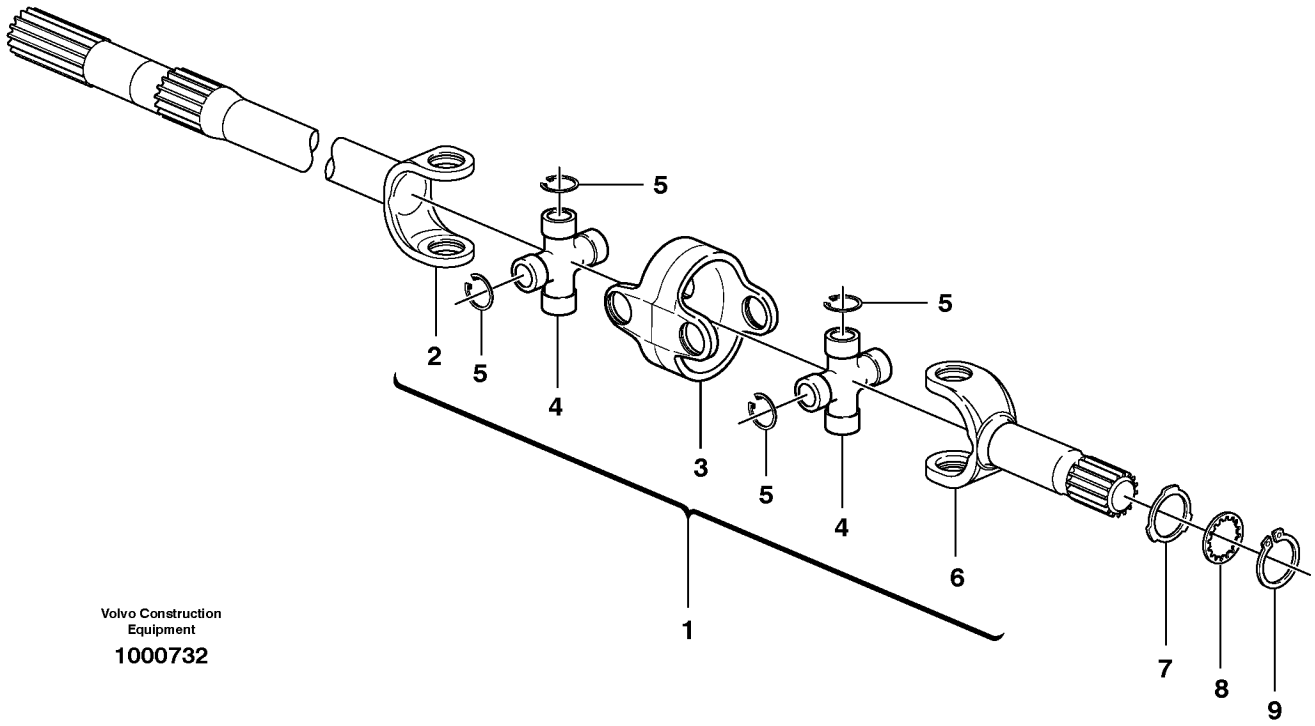

Volvo Construction Equipment

1000732

Fig.	Part No.	Quantity 1	2	3	PS	KIT	Description	Dénomination	Bezeichnung	Denominación	Benämning	Notes
1	**VOE 11716630**	2					Axle Shaft	Arbre Commande	Antriebswelle	Eje Propulsor	Drivaxel	
2		2			NS		•Drive shaft	•Arbre commande	•Antriebswelle	•Eje propulsor	•Drivaxel	Differential side
3		2			NS		•Companion flange	•Flasque entraineme	•Antriebsflansch	•Brida	•Medbringare	
4	**VOE 11716631**	4					•Spider	•Croisillon	•Kreuzstück	•Cruceta	•Kors	
5		16			NS		••Lock ring	••Anneau verrouillage	••Schlossring	••Anillo seguridad	••Låsring	
6		2			NS		•Drive shaft	•Arbre commande	•Antriebswelle	•Eje propulsor	•Drivaxel	Wheel side
7	**VOE 11709487**	2					Washer	Rondelle	Scheibe	Arandela	Bricka	
8	**VOE 11709488**	2					Washer	Rondelle	Scheibe	Arandela	Bricka	
9	**VOE 11709171**	2					Snap Ring	Circlip	Nutring	Circlip	Spårring	

1		**Drivaxel** **Eje propulsor** **Antriebsachse** **Arbre de roue** **Drive axle**	Catalogue id **20159**	Group **461**
2				
3			Illustr. No **1000732**	Section **250**
4				
5		**11887362**	Issue **VOE 79A9920159**	Page **297**

VOLVO

BL70

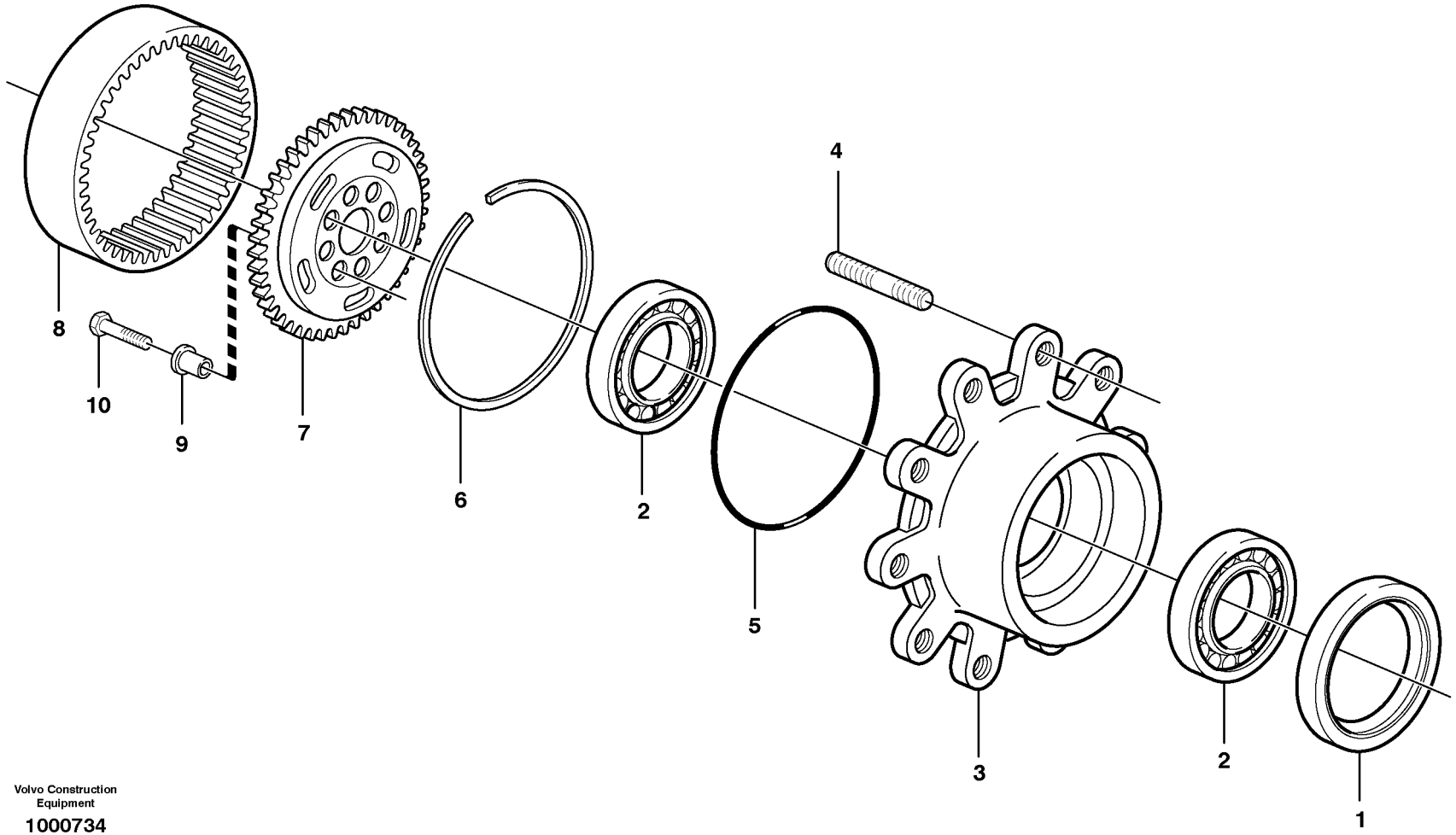

Volvo Construction Equipment

1000734

Fig.	Part No.	Quantity 1	2	3	PS	KIT	Description	Dénomination	Bezeichnung	Denominación	Benämning	Notes
1	**VOE 11988156**	2					Seal	Joint	Dichtung	Reten	Tätning	
2	**VOE 11709360**	4					Bearing	Palier	Lager	Cojinete	Lager	
3	**VOE 11709489**	2					Wheel Hub	Moyeu de roue	Radnabe	Cubo Rueda	Hjulnav	
4	**VOE 11709490**	16					•Stud	•Goujon	•Stiftschraube	•Esparrago	•Pinnskruv	
5	**VOE 11709491**	2					O-ring	Joint Torique	O-Ring	Junta torica	O-ring	
6	**VOE 11709492**	2					Ring	Anneau	Ring	Anillo	Ring	
7	**VOE 11709493**	2					Drive Gear	Pignon	Triebrad	Pinon	Drivhjul	
8	**VOE 11709494**	2					Gear	Pignon	Zahnradgetriebe	Engranaje	Kuggdrev	
9	**VOE 11709495**	16					Bushing	Bague	Buchse	Casquillo	Bussning	
10	**VOE 11709496**	16					Screw	Vis	Schraube	Tornillo	Skruv	

1		**Hjulnav** **Cubo de rueda** **Radnabe** **Moyeu de roue** **Wheel hub**	Catalogue id **20159**	Group **461**
2			Illustr. No **1000734**	Section **300**
3			Issue **VOE 79A9920159**	Page **299**
4				
5		**11887362**		

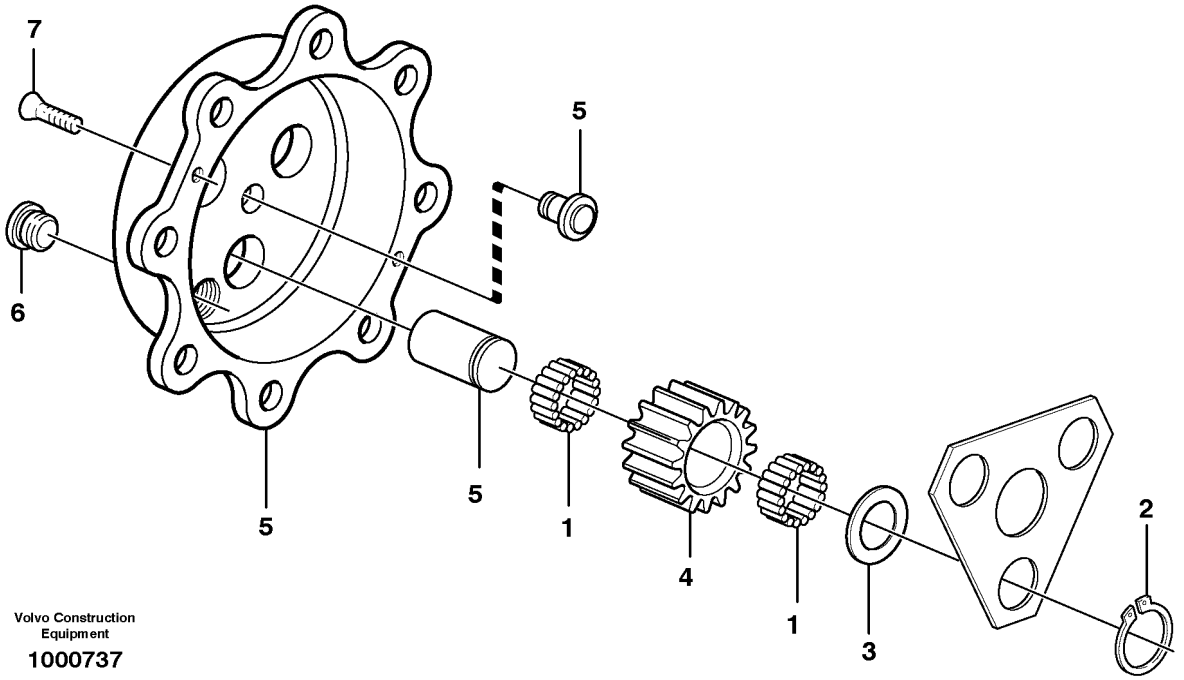

Volvo Construction Equipment

1000737

Fig.	Part No.	Quantity 1	2	3	PS	KIT	Description	Dénomination	Bezeichnung	Denominación	Benämning	Notes
1	**VOE 11709374**	34					Needle Bearing	Roule.aiguilles	Nadellager	Cojinete Agujas	Nållager	10pcs/Kit
2	**VOE 11709497**	6					Lock Ring	Anneau Verrouillage	Schlossring	Anillo Segurid	Låsring	
3	**VOE 11709498**	6					Washer	Rondelle	Scheibe	Arandela	Bricka	
4	**VOE 11709499**	6					Drive Gear	Pignon	Triebrad	Pinon	Drivhjul	
5	**VOE 11709500**	2					Planet kit	Jeu planetaire	Planetenradsatz	Kit de planetas	Planetsats	
6	**VOE 11709057**	2					Plug	Bouchon	Stopfen	Tapon	Plugg	
7	**VOE 11709370**	2					Screw	Vis	Schraube	Tornillo	Skruv	

1		**Planetväxel** **Engranaje planetario** **Planetenradgetriebe** **Réducteur planétaire** **Planetary gear**	Catalogue id **20159**	Group **461**
2				
3			Illustr. No **1000737**	Section **350**
4				
5		**11887362**	Issue **VOE 79A9920159**	Page **301**



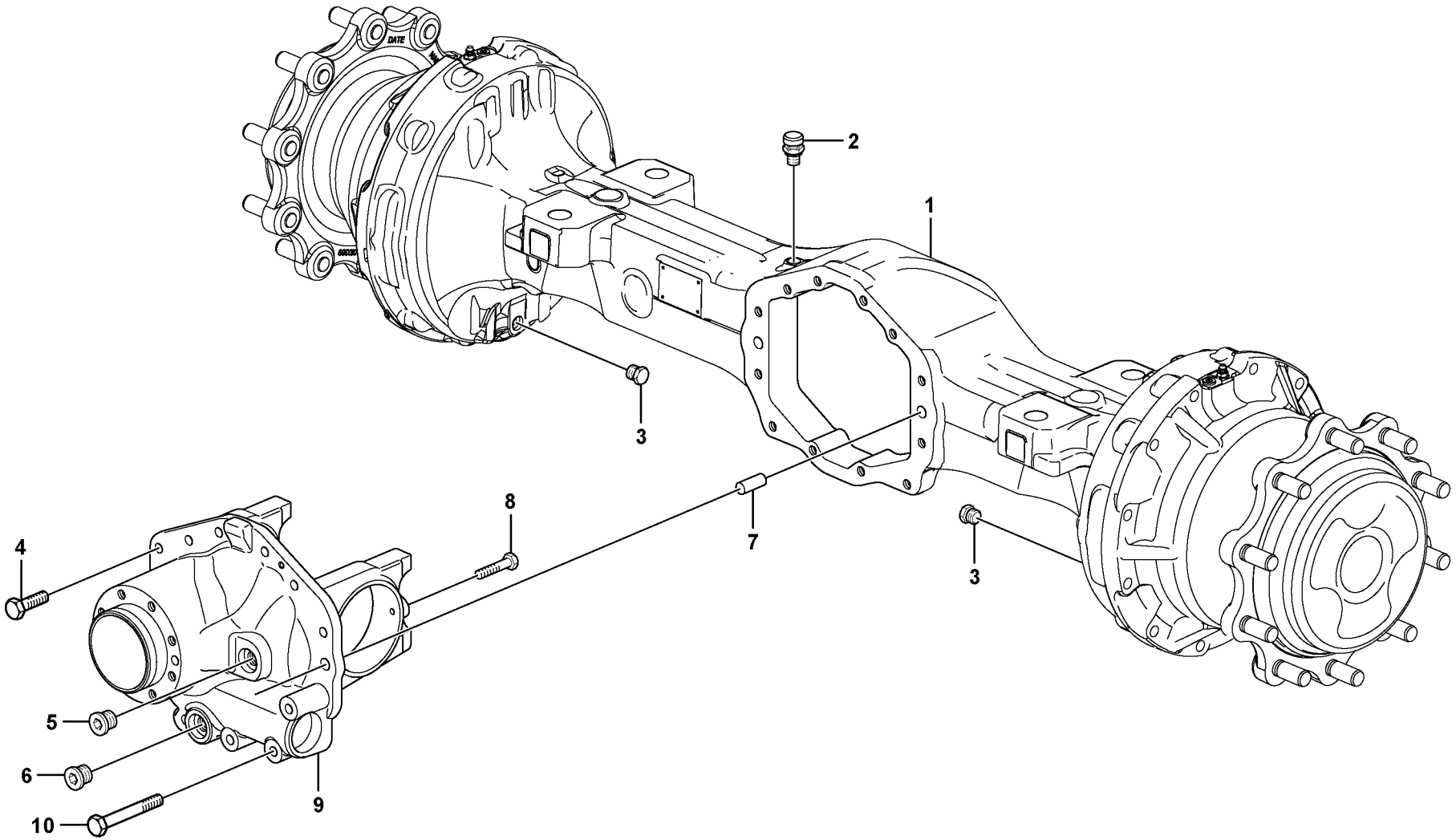

Volvo Construction Equipment

1023386

Fig.	Part No.	Quantity 1	2	3	PS	KIT	Description	Dénomination	Bezeichnung	Denominación	Benämning	Notes
	VOE 11887363	1					Rear axle	Essieu AR	Hinterachse	Eje posterior	Bakaxel	
1	**VOE 11716543**	1					•Axle Casing	•Boite Essieu	•Achsgehäuse	•Carter Eje	•Axelkåpa	
2	**VOE 11709275**	1					•Breather Cap	•Boucho.aeration	•Lüftungsdeckel	•Tapa Ventilac	•Ventil.lock	
3	**VOE 11709403**	2					•Plug	•Bouchon	•Stopfen	•Tapon	•Plugg	
4	**VOE 11709404**	8					•Screw	•Vis	•Schraube	•Tornillo	•Skruv	
5	**VOE 11716544**	1					•Plug	•Bouchon	•Stopfen	•Tapon	•Plugg	
6	**VOE 11709057**	1					•Plug	•Bouchon	•Stopfen	•Tapon	•Plugg	
7	**VOE 11709402**	2					•Pin	•Goupille	•Stift	•Pasador	•Pinne	
8	**VOE 11716545**	2					•Screw	•Vis	•Schraube	•Tornillo	•Skruv	
9	**VOE 11716546**	1					•Diff Housing	•Carter differentiel	•Differentialgehäuse	•Carter diferencial	•Differentialhus	
10	**VOE 11716547**	4					•Screw	•Vis	•Schraube	•Tornillo	•Skruv	
							•Drive Gear Set	•Kit Pignon	•Triebsatz	•Juego Pinon	•Drevsats	
							•Diff Pinion Set	•Jeu Pign.diffe.	•Ausgl Kegsatz	•Kit Engran Dif	•Diff.drevsats	
							•Hub Reduction	•Reducteur Moyeu	•Nabenvorgelege	•Reduccion Cubo	•Navreduktion	
							•Differential lock	•Blocage differentiel	•Ausgleichsperre	•Bloqueo diferencial	•Differentialspärr	
							•Multidisc Brake	•Frein Multidisq	•Scheibenbremse	•Disco Frenos	•Lamellbroms	
							•Parking Brake	•Frein Parking	•Feststellbremse	•Freno Estacion	•Parkeringsbroms	

1		**Planetaxel, bak** **Eje propulsor, trasero** **Planetenwelle, hintere** **Essieu moteur, arrière** **Planet shaft, rear**	Catalogue id **20159**	Group **463**
2				
3			Illustr. No **1023386**	Section **100**
4				
5		**11887363**	Issue **VOE 79A9920159**	Page **303**

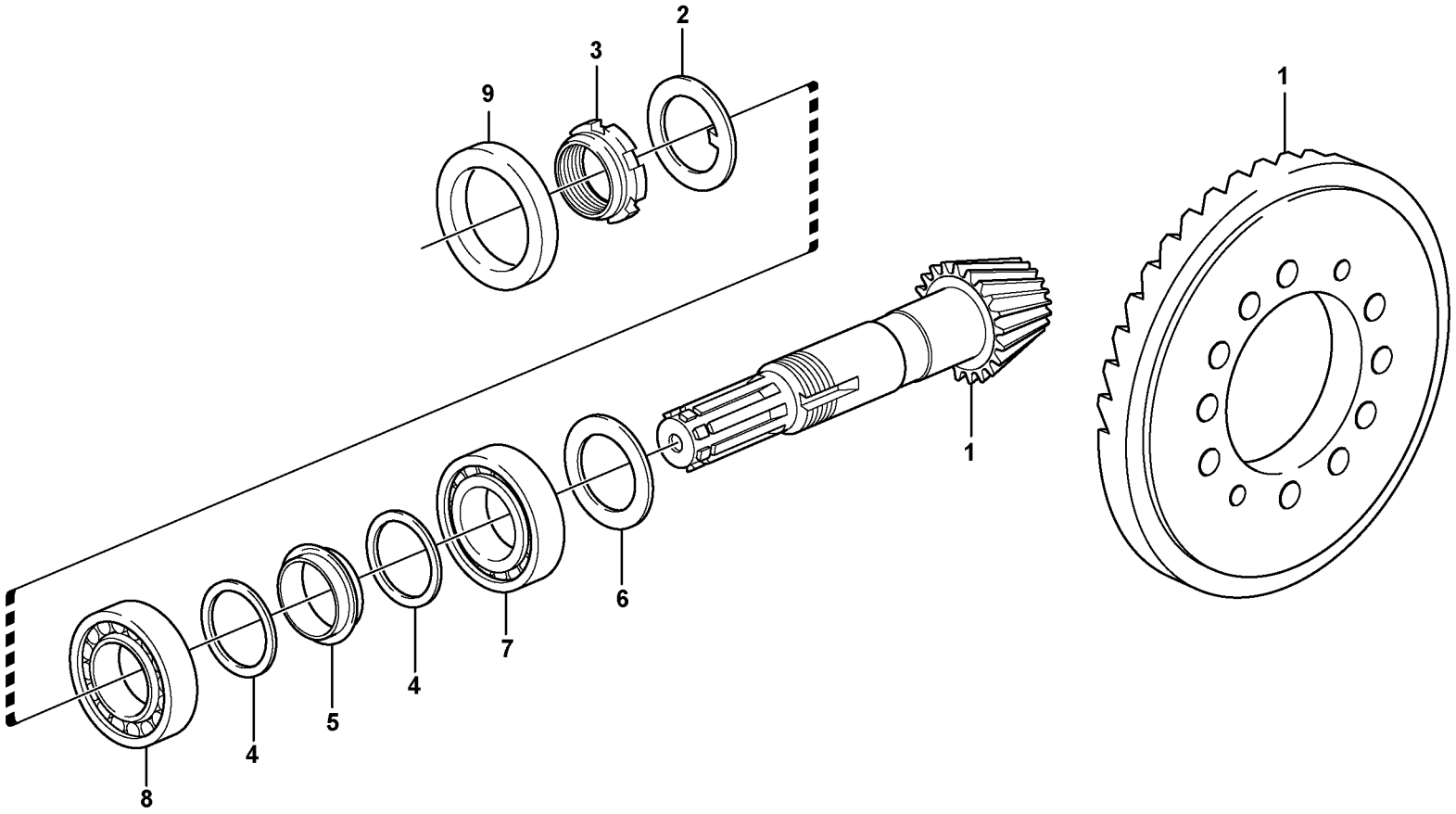

Volvo Construction Equipment

1023388

Fig.	Part No.	Quantity 1	2	3	PS	KIT	Description	Dénomination	Bezeichnung	Denominación	Benämning	Notes
1	**VOE 15071270**	1					Drive Gear Set	Kit Pignon	Triebsatz	Juego Pinon	Drevsats	
2	**VOE 11709288**	1					•Lock Washer	•Rondel.verroui.	•Sicher Scheibe	•Arandel Segurid	•Låsbricka	
3	**VOE 11709289**	1					•Nut	•Ecrou	•Mutter	•Tuerca	•Mutter	
4	**VOE 11709290**	2					•Washer	•Rondelle	•Scheibe	•Arandela	•Bricka	
5	**VOE 11716551**	1					•Spacer	•Entretoise	•Abstandkörper	•Distanciador	•Distans	
6	**VOE 11709292**	REQ					Adjuster washer	Rondelle ajust.	Passcheibe	Arandela ajust.	Justerbricka	THICK 2,50 MM
6	**VOE 11709293**	REQ					Adjuster washer	Rondelle ajust.	Passcheibe	Arandela ajust.	Justerbricka	THICK 2,60 MM
6	**VOE 11709294**	REQ					Adjuster washer	Rondelle ajust.	Passcheibe	Arandela ajust.	Justerbricka	THICK 2,70 MM
6	**VOE 11709295**	REQ					Adjuster washer	Rondelle ajust.	Passcheibe	Arandela ajust.	Justerbricka	THICK 2,80 MM
6	**VOE 11709296**	REQ					Adjuster washer	Rondelle ajust.	Passcheibe	Arandela ajust.	Justerbricka	THICK 2,90 MM
6	**VOE 11709297**	REQ					Adjuster washer	Rondelle ajust.	Passcheibe	Arandela ajust.	Justerbricka	THICK 3,00 MM
7	**VOE 11716615**	1					Bearing	Palier	Lager	Cojinete	Lager	
8	**VOE 11709299**	1					Bearing	Palier	Lager	Cojinete	Lager	
9	**VOE 11709302**	1					Seal	Joint	Dichtung	Reten	Tätning	

1		**Pinjong** **Piñón de ataque** **Antriebskegelrad** **Pignon** **Pinion**	Catalogue id **20159**	Group **463**
2				
3			Illustr. No **1023388**	Section **150**
4				
5		**11887363**	Issue **VOE 79A9920159**	Page **305**



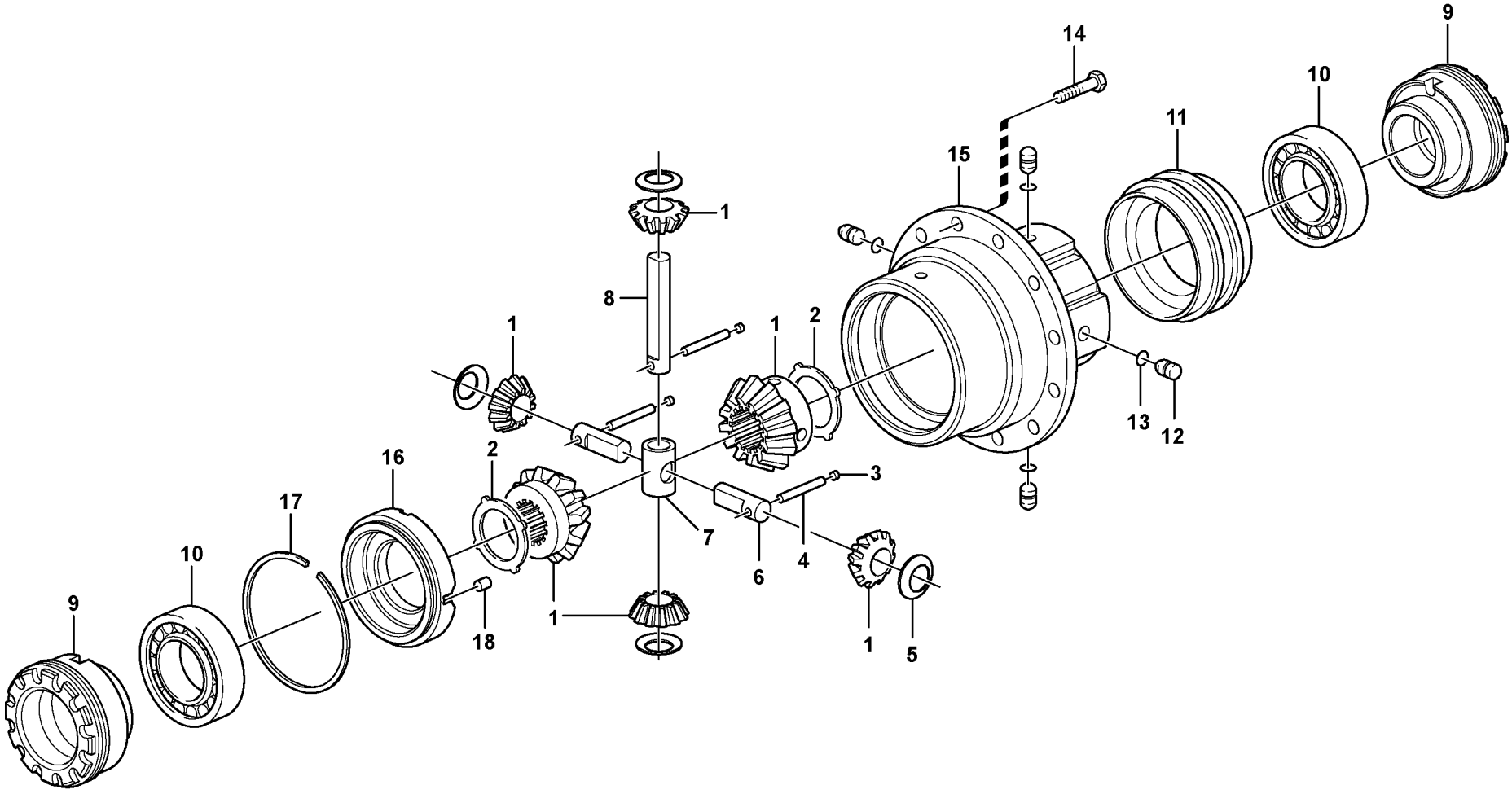

Volvo Construction Equipment

1023391

Fig.	Part No.	Quantity 1	2	3	PS	KIT	Description	Dénomination	Bezeichnung	Denominación	Benämning	Notes
1	**VOE 11716556**	1					Diff Pinion Set	Jeu Pign.diffe.	Ausgl Kegsatz	Kit Engran Dif	Diff.drevsats	
2	**VOE 11716557**	2					•Drive Plate	•Plaque Commande	•Treibscheibe	•Placa Motriz	•Drivplatta	
3	**VOE 11709268**	3					•Plug	•Bouchon	•Stopfen	•Tapon	•Plugg	
4	**VOE 11716558**	3					•Pin	•Goupille	•Zapfen	•Pasador	•Tapp	
5	**VOE 11709306**	4					•Thrust Washer	•Rondelle Butee	•Druckscheibe	•Arandela Presio	•Tryckbricka	
6	**VOE 11716559**	2					•Shaft	•Arbre	•Welle	•Arbol	•Axel	
7	**VOE 11716560**	1					•Spider	•Croisillon	•Kreuzstück	•Cruceta	•Kors	
8	**VOE 11988598**	2					•Shaft	•Arbre	•Welle	•Arbol	•Axel	
9	**VOE 11716561**	2					Ring	Anneau	Ring	Anillo	Ring	
10	**VOE 11709314**	2					Bearing	Palier	Lager	Cojinete	Lager	
11	**VOE 11716562**	1					Sleeve	Manchon	Muffe	Manguito	Muff	
12	**VOE 11709308**	2					Pin	Goupille	Stift	Pasador	Pinne	
13	**VOE 11709309**	4					O-ring	Joint Torique	O-Ring	Junta torica	O-ring	
14	**VOE 11716563**	1					Screw	Vis	Schraube	Tornillo	Skruv	
15	**VOE 11716564**	10					Diff Housing	Carter differentiel	Differentialgehäuse	Carter diferencial	Differentialhus	
16	**VOE 11716565**	1					Cover	Capot	Haube	Capo	Lock	
17	**VOE 11716566**	1					Lock Ring	Anneau Verrouillage	Schlossring	Anillo Segurid	Låsring	
18	**VOE 11716567**	1					Pin	Goupille	Zapfen	Pasador	Tapp	

1		**Differential. Bak** **Differencial. Detrás** **Ausgleichgetriebe. Hinten** **Differentiel. Arrière** **Differential. Rear**		Catalogue id **20159**	Group **463**
2					
3				Illustr. No **1023391**	Section **200**
4					
5		**11887363**		Issue **VOE 79A9920159**	Page **307**

VOLVO

BL70

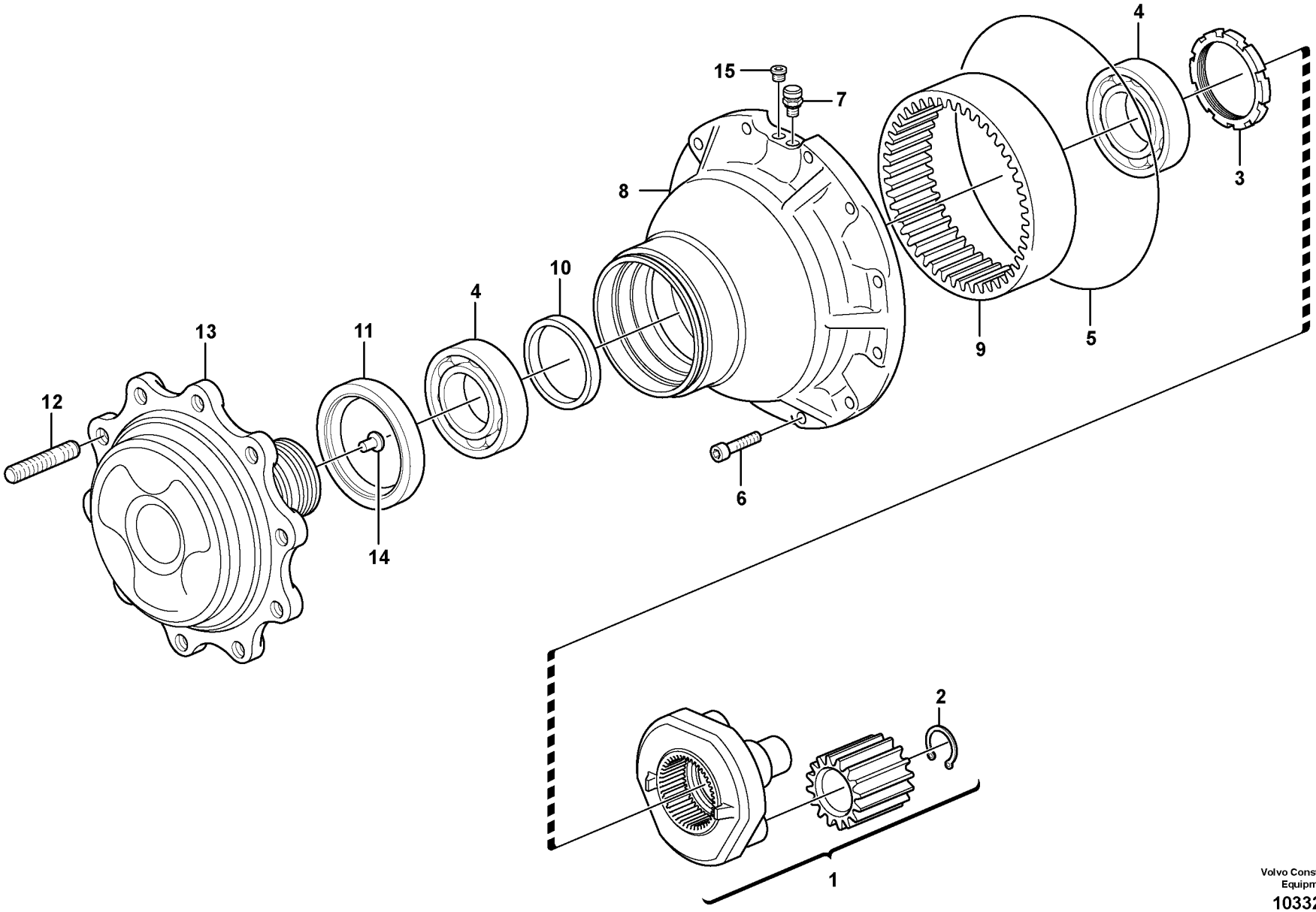

Volvo Construction Equipment

1033217

Fig.	Part No.	Quantity 1	2	3	PS	KIT	Description	Dénomination	Bezeichnung	Denominación	Benämning	Notes
1	**VOE 15047468**	2					Plnt gear kit	Kit axe satell	Planetensatz	Juego satelites	Planethjulsats	CPL Kit
2	**VOE 11709151**	6					•Snap Ring	•Circlip	•Nutring	•Circlip	•Spårring	
3	**VOE 11716595**	2					Nut	Ecrou	Mutter	Tuerca	Mutter	
4	**VOE 11709360**	4					Bearing	Palier	Lager	Cojinete	Lager	
5	**VOE 11716597**	2					O-ring	Joint Torique	O-Ring	Junta torica	O-ring	
6	**VOE 11716596**	24					Screw	Vis	Schraube	Tornillo	Skruv	
7	**VOE 11709350**	2					Breather Pipe	Reniflard	Luftungsrohr	Conduct Ventil	Ventilationsrör	
8	**VOE 11716610**	2					Hub	Bossage	Nabe	Asiento	Nav	
9	**VOE 11716599**	2					•Gear	•Pignon	•Zahnradgetriebe	•Engranaje	•Kuggdrev	
10	**VOE 11716598**	2					Spacer	Partie Intermédiaire	Zwischenstück	Espaciador	Mellandel	
11	**VOE 11988156**	2					Seal	Joint	Dichtung	Reten	Tätning	
12	**VOE 11716612**	20					Stud	Goujon	Stiftschraube	Esparrago	Pinnskruv	
13	**VOE 11716611**	2					Flange	Flasque	Flansch	Brida	Fläns	
14	**VOE 11716613**	2					Pad	Patin	Belag	Pastilla	Pad	
15	**VOE 11709075**	2					Plug	Bouchon	Stopfen	Tapon	Plugg	

1		**Navreduktion, bakaxel** **Reduccion cubo, eje planeta trasero** **Nabenvorgelege, Plantenwelle, hinten** **Reducteur moyeu, axe satellite, Ar** **Hub reduction, rear axle**	Catalogue id **20159**	Group **463**
2				
3			Illustr. No **1033217**	Section **250**
4				
5		**11887363**	Issue **VOE 79A9920159**	Page **309**

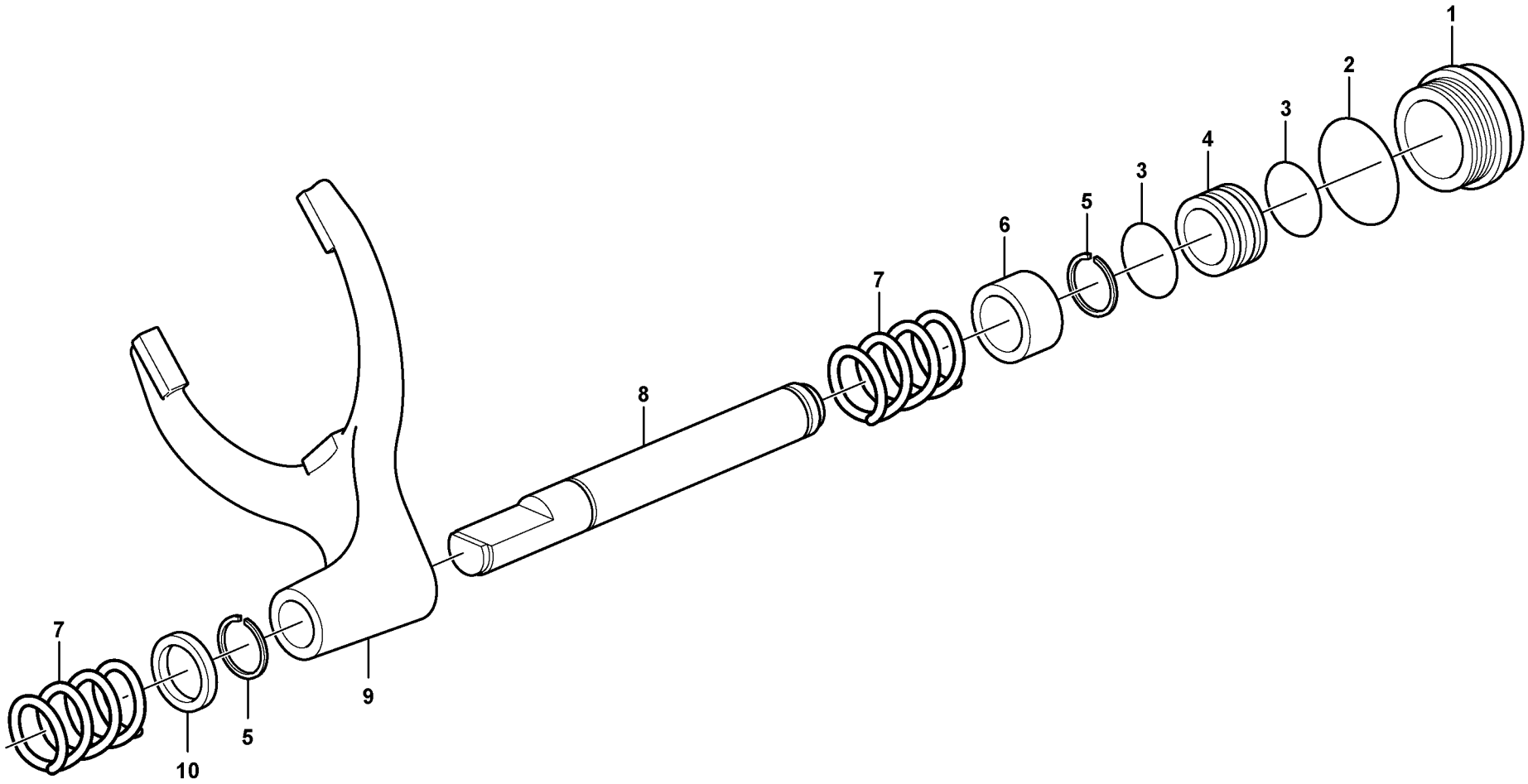

Volvo Construction Equipment

1023401

Fig.	Part No.	Quantity 1	2	3	PS	KIT	Description	Dénomination	Bezeichnung	Denominación	Benämning	Notes
1	**VOE 11716578**	1					Cover	Capot	Haube	Capo	Lock	
2	**VOE 11716572**	1					O-ring	Joint Torique	O-Ring	Junta torica	O-ring	
3	**VOE 11709321**	2					O-ring	Joint Torique	O-Ring	Junta torica	O-ring	
4	**VOE 11709322**	1					Piston	Piston	Kolben	Piston	Kolv	
5	**VOE 11716573**	2					Lock Ring	Anneau Verrouillage	Schlossring	Anillo Segurid	Låsring	
6	**VOE 11716571**	1					Bushing	Bague	Buchse	Casquillo	Bussning	
7	**VOE 11709326**	2					Spring	Ressort	Feder	Muelle	Fjäder	
8	**VOE 11716570**	1					Piston	Piston	Kolben	Piston	Kolv	
9	**VOE 11716568**	1					Shift Yoke	Fourchette	Schaltgabel	Horquill Cambio	Skiftgaffel	
10	**VOE 11716569**	1					Spacer Washer	Rond.entretoise	Abstandscheibe	Arandela Dist	Distansbricka	

1		**Differentialspärr** **Bloqueo del diferencial** **Ausgleichsperre** **Blocage différentiel** **Differential lock**	Catalogue id **20159**	Group **468**
2			Illustr. No **1023401**	Section **100**
3			Issue **VOE 79A9920159**	Page **311**
4				
5		**11887363**		



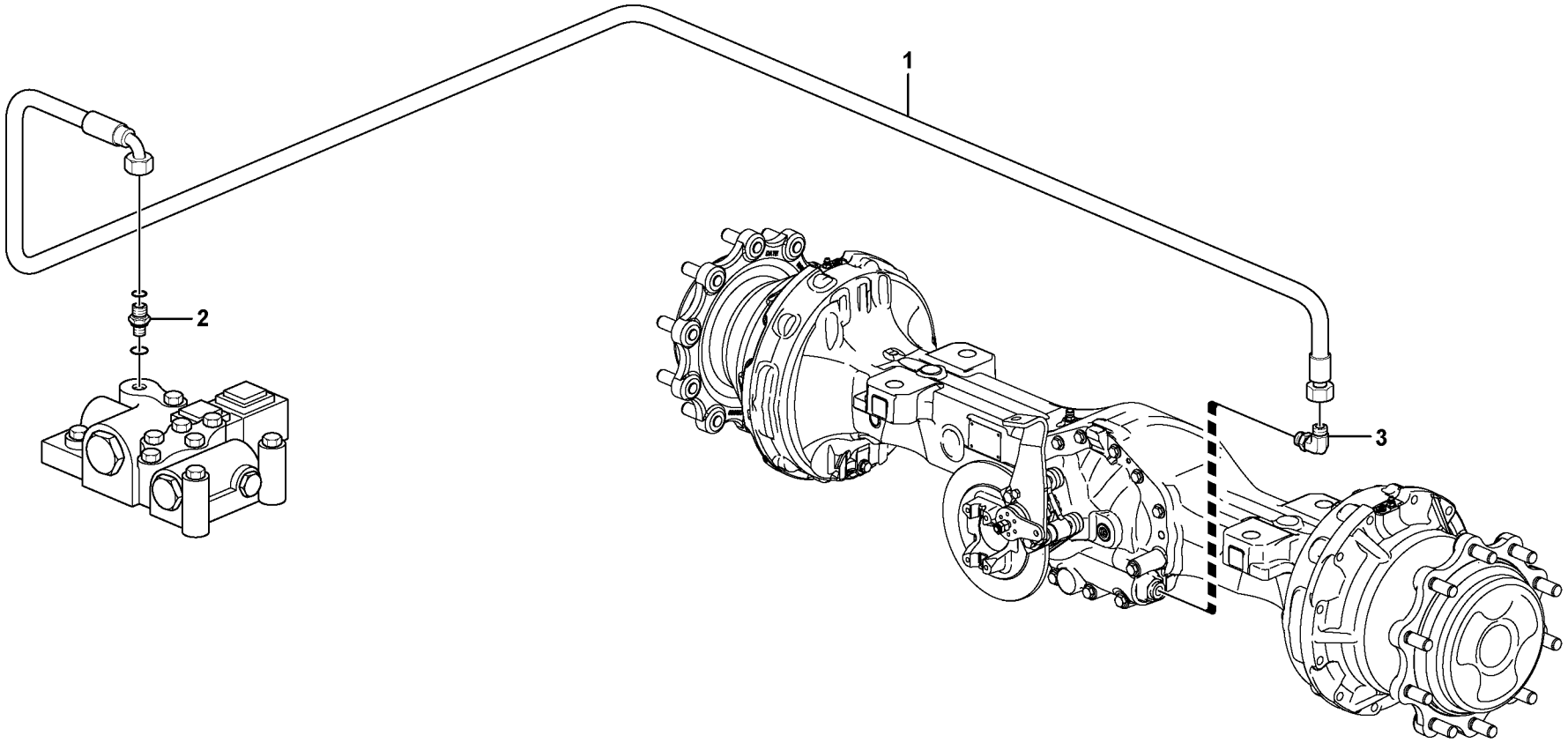

Volvo Construction Equipment

1023877

Fig.	Part No.	Quantity 1	2	3	PS	KIT	Description	Dénomination	Bezeichnung	Denominación	Benämning	Notes
1	**VOE 15043514**	1					Hose	Flexible	Schlauch	Manguera	Slang	L = 2700 MM
2	**VOE 13933858**	1					Nipple	Raccord	Nippel	Niple	Nippel	See group 420, Page 237
3	**VOE 13933857**	1					Elbow Nipple	Raccord angulaire	Winkelnippel	Niple Angular	V-nippel	
	VOE 990736	1					•O-ring	•Joint Torique	•O-Ring	•Junta torica	•O-ring	
	VOE 932039	1					•O-ring	•Joint Torique	•O-Ring	•Junta torica	•O-ring	

1		**Differentialspärr** **Bloqueo del diferencial** **Ausgleichsperre** **Blocage différentiel** **Differential lock**	Catalogue id **20159**	Group **468**
2			Illustr. No **1023877**	Section **150**
3			Issue **VOE 79A9920159**	Page **313**
4				
5				

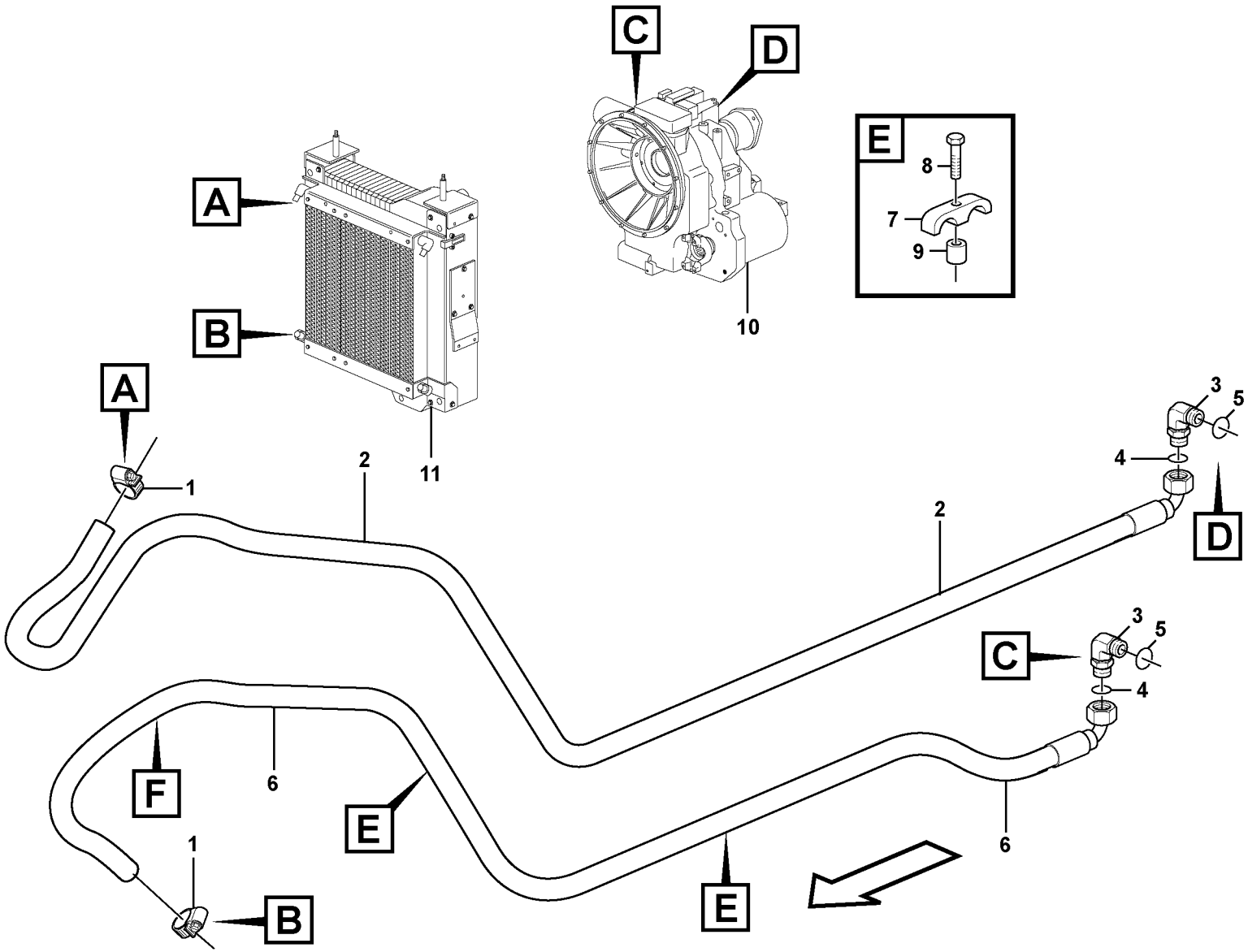

Volvo Construction Equipment

1032995

Fig.	Part No.	Quantity 1	2	3	PS	KIT	Description	Dénomination	Bezeichnung	Denominación	Benämning	Notes
1	**VOE 943473**	2	2				Hose Clamp	Collier Serrage	Schlauchschelle	Abraz Manguera	Slangklamma	
2	**VOE 15609806**	1	1				Hose	Durit	Schlauch	Tubo flexible	Slang	
3	**VOE 935079**	2	2				Elbow nipple	Raccord angulaire	Winkelnippel	Niple angular	Vinkelnippel	
4	**VOE 990740**	2	2				•O-ring	•Joint Torique	•O-Ring	•Junta torica	•O-ring	
5	**VOE 932041**	2	2				•O-ring	•Joint Torique	•O-Ring	•Junta torica	•O-ring	
6	**VOE 15610820**	1	1				Hose	Durit	Schlauch	Tubo flexible	Slang	
7	**VOE 15610925**	3	3				Clamp	Pince Serrage	Klemme	Abrazadera	Klämma	
8	**VOE 983245**	3	3				Hexagon screw	Vis a tête hexagonale	Sechskantschr	Tornillo hexago	Sexkantsskruv	
9	**VOE 930431**	3	3				Spacer Ring	Bagu.entretoise	Abstandring	Anillo Dist	Distansring	
10		1					Transmission	Transmission	Getriebe	Transmision	Transmission	See group 420, Page 237
10			1				Transmission	Transmission	Getriebe	Transmision	Transmission	See group 420, Page 241
11		1	1				Radiator	Radiateur	Kühler	Radiador	Kylare	See group 261, Page 109

1	**15600085**	**Oljekylare, transmission** **Enfriador aceite, transmision** **Ölkühler, getriebe** **Radiateur huile, transmission** **Oil cooler, transmission**	Catalogue id **20159**	Group **491**
2	**11887381**		Illustr. No **1032995**	Section **100**
3			Issue **VOE 79A9920159**	Page **315**
4				
5		**11895034, 11895035**		

VOLVO

Construction Equipment

www.volvo.com

GROUP		Section	Page
517	Multi-disc brake, rear 11887363	100	323
525	Brake system 11298324, 11298328	200	325
551	Parking brake 11887363	100	327
551	Parking brake 11892004, 11298324	150	329



GROUPE		Section	Page	GROUPE		Section	Page
517	Frein à disques, AR 11887363	100	323				
525	Système de freinage 11298324, 11298328	200	325				
551	Frein parking 11887363	100	327				
551	Frein parking 11892004, 11298324	150	329				

GRUPPE		Abschnitt	Seite	GRUPPE		Abschnitt	Seite
517	Lamellenbremse, hinten 11887363	100	323				
525	Bremssystem 11298324, 11298328	200	325				
551	Feststellbremse 11887363	100	327				
551	Feststellbremse 11892004, 11298324	150	329				

GRUPO		Sección	Página
517	Freno de disco, trasero 11887363	100	323
525	Sistema de frenos 11298324, 11298328	200	325
551	Freno estacionamiento 11887363	100	327
551	Freno estacionamiento 11892004, 11298324	150	329

GRUPP		Avsnitt	Sida
517	Lamellbroms, bak 11887363	100	323
525	Bromssystem 11298324, 11298328	200	325
551	Parkeringsbroms 11887363	100	327
551	Parkeringsbroms 11892004, 11298324	150	329

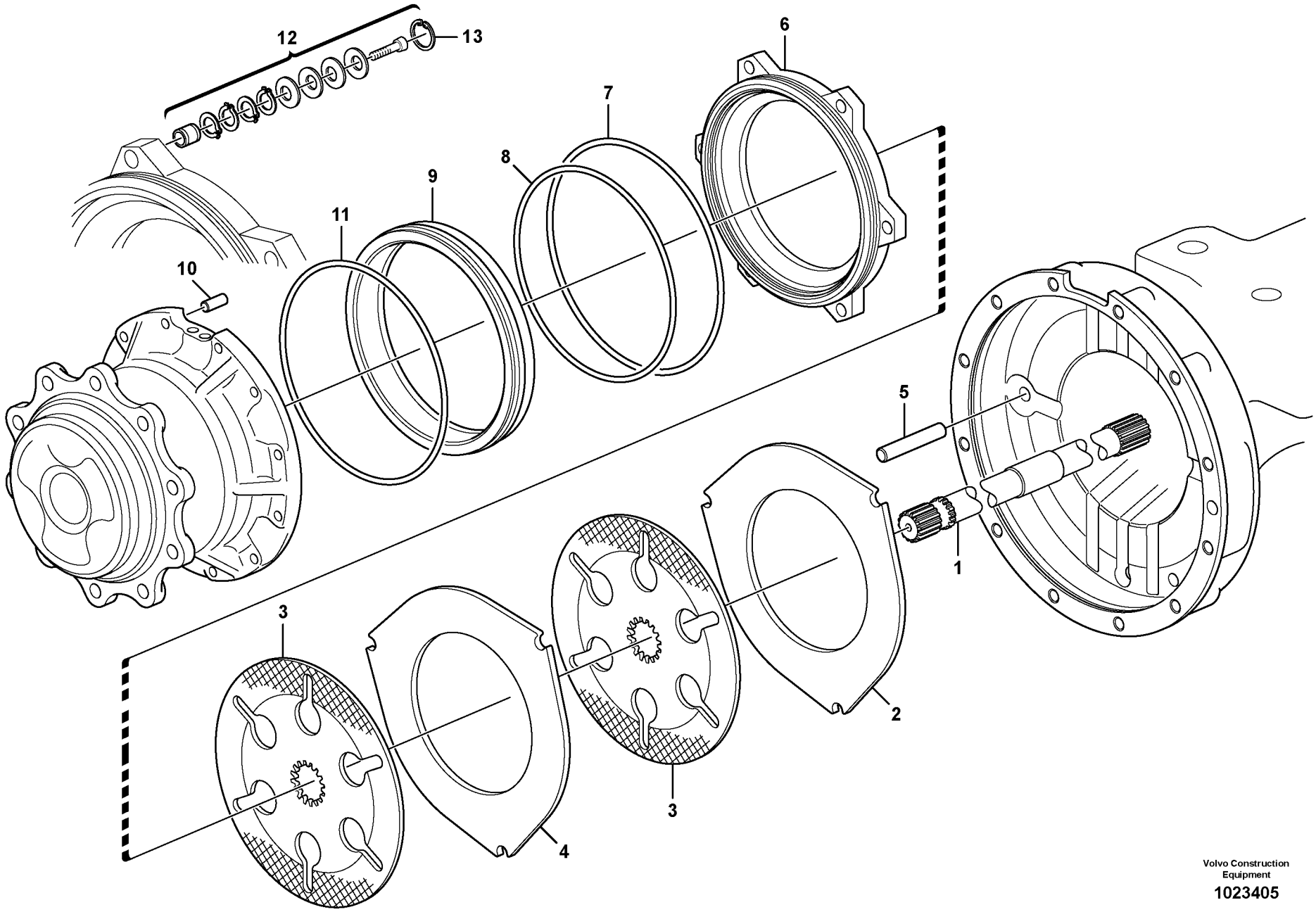

Volvo Construction Equipment

1023405

Fig.	Part No.	Quantity 1	2	3	PS	KIT	Description	Dénomination	Bezeichnung	Denominación	Benämning	Notes
1	**VOE 11716574**	1					Shaft	Arbre	Welle	Arbol	Axel	LH
1	**VOE 11716575**	1					Shaft	Arbre	Welle	Arbol	Axel	RH
2	**VOE 11716580**	2					Drive Plate	Plaque Commande	Treibscheibe	Placa Motriz	Drivplatta	
3	**VOE 11716579**	4					Brake Plate	Plaque Frein	Bremsplatte	Placa De Freno	Bromsplatta	
4	**VOE 11716581**	2					Drive Plate	Plaque Commande	Treibscheibe	Placa Motriz	Drivplatta	
5	**VOE 11716582**	6					Pin	Goupille	Zapfen	Pasador	Tapp	
6	**VOE 11716583**	2					Brake Piston	Piston Frein	Bremskolben	Piston Frenos	Bromskolv	
7	**VOE 11716585**	2					O-ring	Joint Torique	O-Ring	Junta torica	O-ring	
8	**VOE 11716586**	2					O-ring	Joint Torique	O-Ring	Junta torica	O-ring	
9	**VOE 11716584**	2					Brake Piston	Piston Frein	Bremskolben	Piston Frenos	Bromskolv	
10	**VOE 11709413**	2					Pin	Goupille	Stift	Pasador	Pinne	
11	**VOE 11716587**	2					O-ring	Joint Torique	O-Ring	Junta torica	O-ring	
12	**VOE 11716577**	6					Adjusting device	Dispositif reglage	Nachstellvorrichtung	Dispositivo de ajuste	Justeranordning	
13	**VOE 11716576**	6					Lock	Serrure	Schloß	Cierre	Låselement	

1		**Lamellbroms, bak** **Freno de disco, trasero** **Lamellenbremse, hinten** **Frein à disques, AR** **Multi-disc brake, rear**	Catalogue id **20159**	Group **517**
2				
3			Illustr. No **1023405**	Section **100**
4				
5		**11887363**	Issue **VOE 79A9920159**	Page **323**

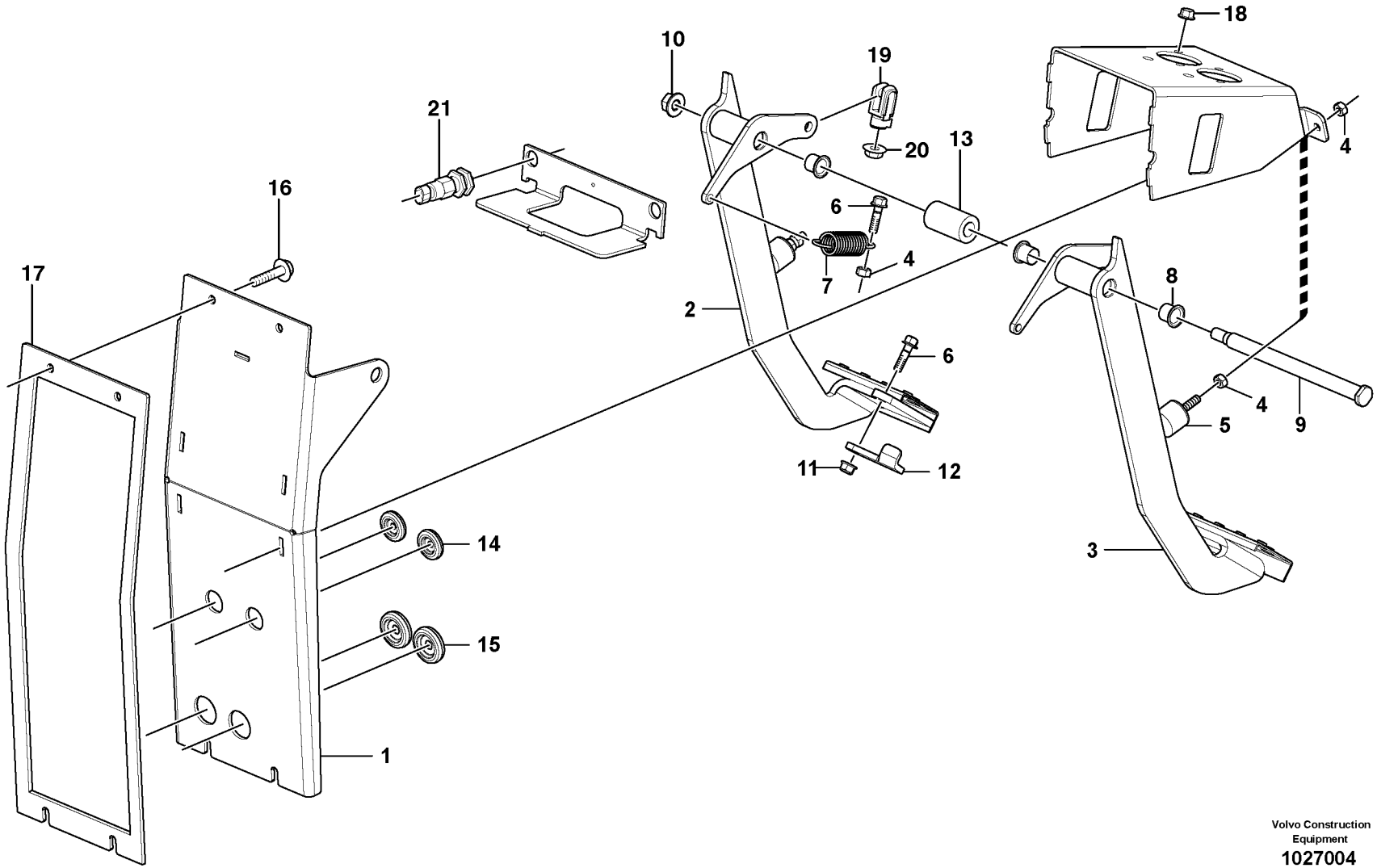

Volvo Construction Equipment

1027004

Fig.	Part No.	Quantity 1	2	3	PS	KIT	Description	Dénomination	Bezeichnung	Denominación	Benämning	Notes
1		1			NS		Box	Boîte	Kasten	Caja	Låda	
2	**VOE 11205776**	1					Brake Pedal	Pedale Frein	Bremspedal	Pedal Frenos	Bromspedal	RH
3	**VOE 11205775**	1					Brake Pedal	Pedale Frein	Bremspedal	Pedal Frenos	Bromspedal	LH
4	**VOE 983303**	6					Nut	Ecrou	Mutter	Tuerca	Mutter	
5	**VOE 11200579**	2					Absorber	Amortisseur	Dämpfer	Amortiguador	Dämpare	
6	**VOE 946671**	3					Flange screw	Vis à bride	Flanschschraube	Torn embridado	Flänsskruv	
7	**VOE 11205848**	2					Tension Spring	Ressort de traction	Zugfeder	Muelle traccion	Dragfjäder	
8	**VOE 11200610**	4					Flange Bearing	Palier Bride	Flanschlager	Cojinete Brida	Fläns lager	
9	**VOE 15008802**	1					Pedal Shaft	Axe Pedale	Pedalachse	Eje Pedal	Pedalaxel	
10	**VOE 971099**	1					Flange Lock Nut	Contre écrou bride	Flanschmutter	Contratuer Embr	Fläns låsmutter	
11	**VOE 948645**	1					Flange Lock Nut	Contre écrou bride	Flanschmutter	Contratuer Embr	Fläns låsmutter	
12		1			NS		Lock Plate	Plaque Verroui.	Verschl Platte	Placa Seguridad	Låsplatta	
13		1			NS		Sleeve	Manchon	Muffe	Manguito	Muff	
14	**VOE 941269**	2					Plug	Bouchon	Stopfen	Tapon	Plugg	
15	**VOE 961970**	2					Plug	Bouchon	Stopfen	Tapon	Plugg	
16	**VOE 13945444**	3					Flange screw	Vis à bride	Flanschschraube	Torn embridado	Fläns skruv	
17	**VOE 11205983**	1					Gasket	Joint	Dichtung	Junta	Packning	
18	**VOE 948645**	4					Flange Lock Nut	Contre écrou bride	Flanschmutter	Contratuer Embr	Fläns låsmutter	
19	**VOE 11200397**	2					Link	Articulation	Gelenk	Articulacion	Länk	
20	**VOE 13971068**	2					Hexagon Nut	Ecrou Hexagonal	Sechskantmutter	Tuerca Hexagon	Sexkantsmutter	
21	**VOE 11888817**	2					Switch	Commutateur	Schalter	Contactor	Strömställare	11895030, 11895031

1		**Bromssystem** **Sistema de frenos** **Bremssystem** **Système de freinage** **Brake system**	Catalogue id **20159**	Group **525**
2			Illustr. No **1027004**	Section **200**
3			Issue **VOE 79A9920159**	Page **325**
4				
5		**11298324, 11298328**		

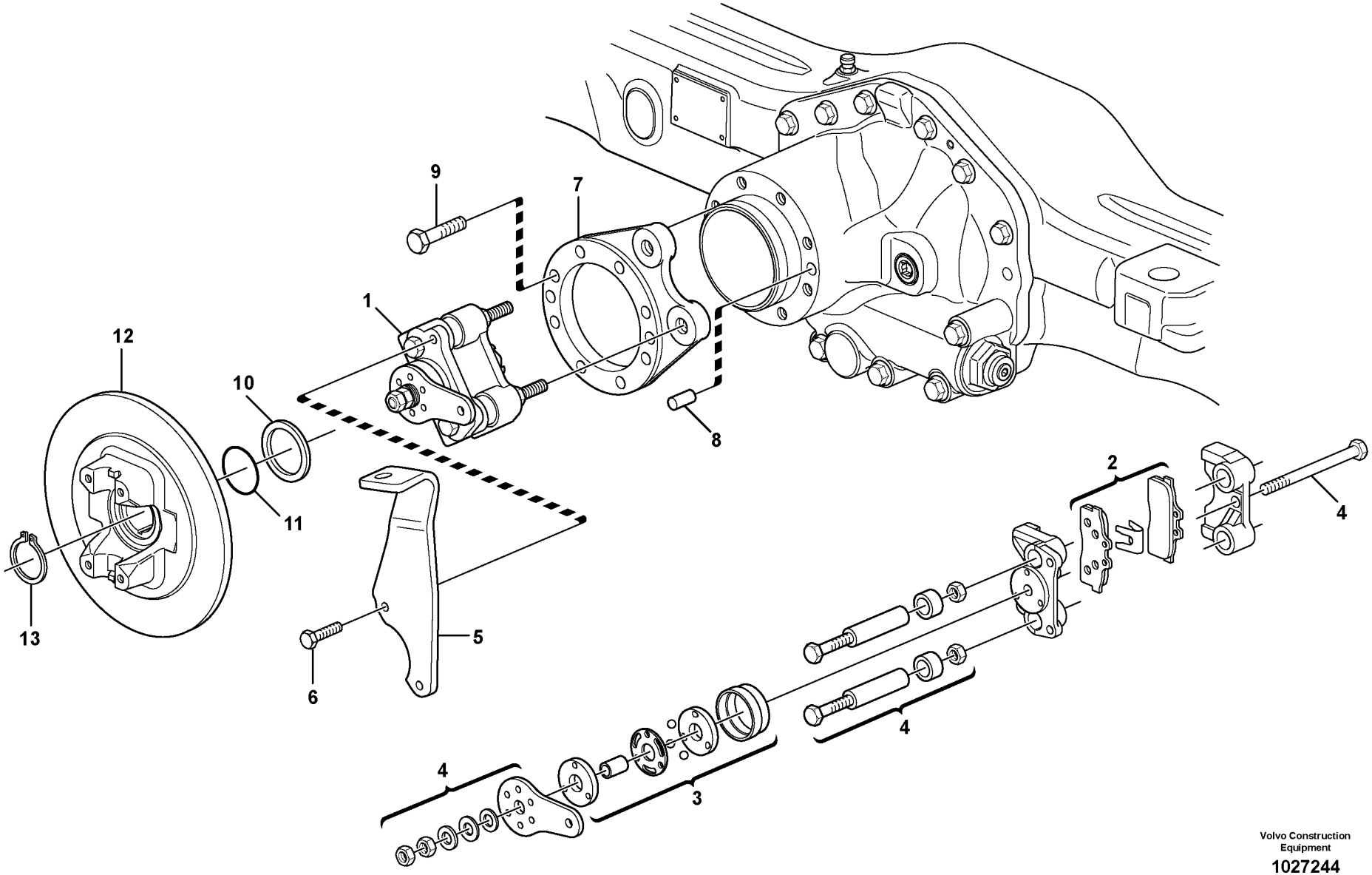

Volvo Construction Equipment

1027244

Fig.	Part No.	Quantity 1	2	3	PS	KIT	Description	Dénomination	Bezeichnung	Denominación	Benämning	Notes
1	**VOE 11716600**	1					Brake Caliper	Etrier Frein	Bremssattel	Mordaza	Bromsok	
2	**VOE 11716655**	1					•Repair Kit	•Kit Réparation	•Reparatursatz	•Kit Reparacion	•Reparationssats	
3	**VOE 11716654**	1					•Repair Kit	•Kit Réparation	•Reparatursatz	•Kit Reparacion	•Reparationssats	
4	**VOE 11716652**	1					•Repair Kit	•Kit Réparation	•Reparatursatz	•Kit Reparacion	•Reparationssats	
5	**VOE 11716604**	1					Bracket	Console	Konsole	Ménsula	Konsol	
6	**VOE 11716605**	2					Screw	Vis	Schraube	Tornillo	Skruv	
7	**VOE 11716602**	8					Screw	Vis	Schraube	Tornillo	Skruv	
8	**VOE 11716603**	2					Pin	Goupille	Zapfen	Pasador	Tapp	
9	**VOE 11716601**	1					Anchorage	Fixation	Halterung	Fijacion	Fäste	
10	**VOE 11709304**	1					Washer	Rondelle	Scheibe	Arandela	Bricka	
11	**VOE 11709303**	1					O-ring	Joint Torique	O-Ring	Junta torica	O-ring	
12	**VOE 11716606**	1					Brake Disc	Disque Frein	Bremsscheibe	Disco De Freno	Bromsskiva	
13	**VOE 11709300**	1					Lock Ring	Anneau Verrouillage	Schlossring	Anillo Segurid	Låsring	

1		**Parkeringsbroms** **Freno estacionamiento** **Feststellbremse** **Frein parking** **Parking brake**	Catalogue id **20159**	Group **551**
2				
3			Illustr. No **1027244**	Section **100**
4				
5		**11887363**	Issue **VOE 79A9920159**	Page **327**

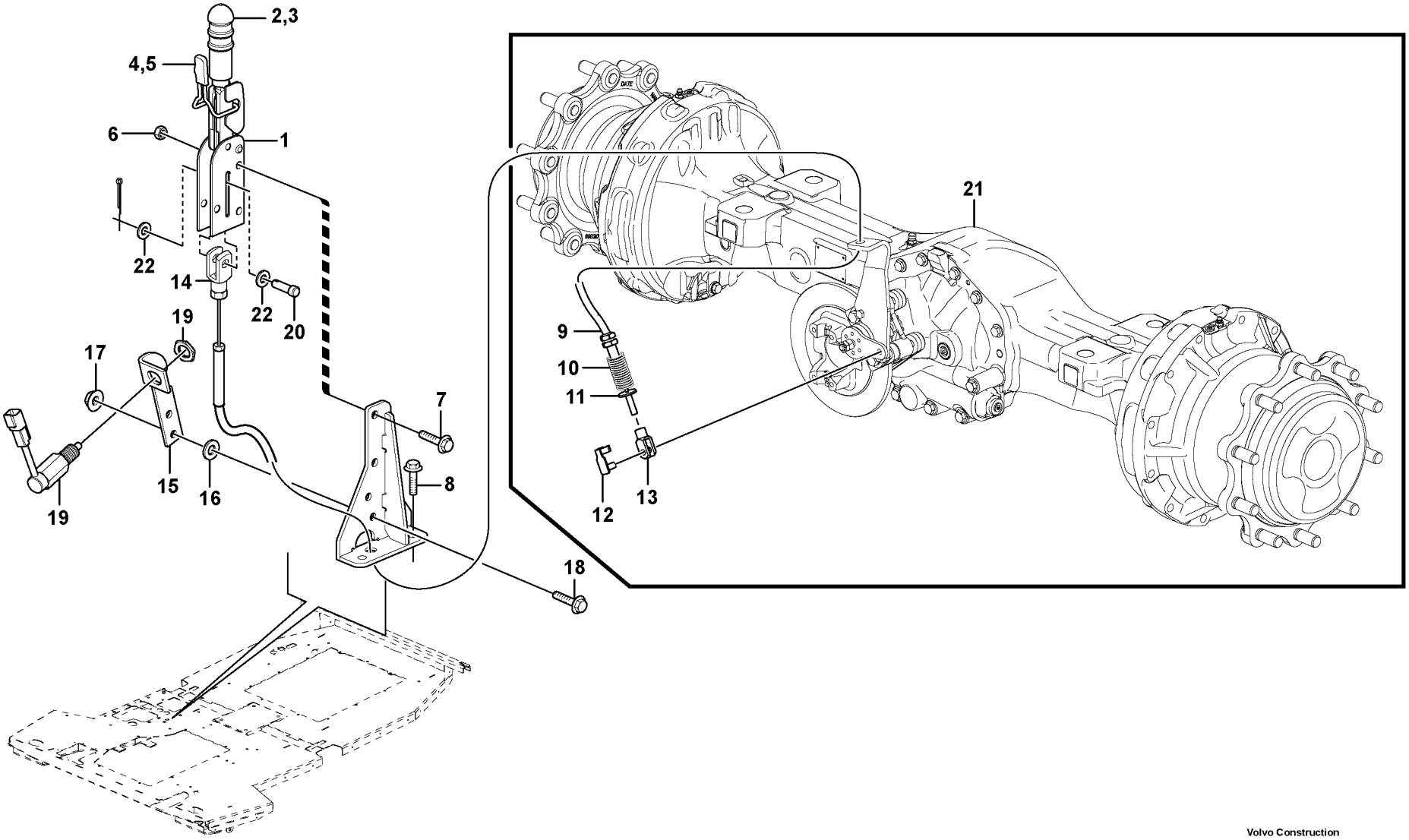

Volvo Construction Equipment

1033460

Fig.	Part No.	Quantity 1	2	3	PS	KIT	Description	Dénomination	Bezeichnung	Denominación	Benämning	Notes
1	**VOE 11200803**	1					Parking Brake	Frein Parking	Feststellbremse	Freno Estacion	Parkeringsbroms	
2	**VOE 11709850**	1					Handle	Poignee	Handgriff	Manilla	Handgrepp	
3	**VOE 11709851**	1					Spring	Ressort	Feder	Muelle	Fjäder	
4	**VOE 11709852**	1					Leaf Spring	Ressort plat	Blattfeder	Resorte plano	Bladfjäder	
5	**VOE 11709853**	1					Handle	Poignee	Handgriff	Manilla	Handgrepp	
6	**VOE 13971098**	2					Flange nut	Ecrou accouple.	Bundmutter	Tuerca embridad	Flänsmutter	
7	**VOE 13965186**	2					Flange screw	Vis à bride	Flanschschraube	Torn embridado	Flänsskruv	
8	**VOE 946329**	2					Flange screw	Vis à bride	Flanschschraube	Torn embridado	Flänsskruv	
9	**VOE 11888468**	1					Cable	Câble	Kabel	Cable	Kabel	
10	**VOE 11888926**	1					Spring Support	Support Ressort	Federstutze	Apoyo Resorte	Fjäderstöd	
11	**VOE 983336**	1					Washer	Rondelle	Scheibe	Arandela	Bricka	
12	**VOE 11883323**	1					Clevis Pin	Vis A Oeuillet	Zylinderbolzen	Espiga	Cyl.bult	
13	**VOE 11883319**	1					Fork	Fourche	Gabel	Horquilla	Gaffel	
14	**VOE 11882913**	1					Fork	Fourche	Gabel	Horquilla	Gaffel	
15	**VOE 15046790**	1					Anchorage	Fixation	Halterung	Fijacion	Fäste	
16	**VOE 983334**	4					Washer	Rondelle	Scheibe	Arandela	Bricka	
17	**VOE 948645**	2					Flange Lock Nut	Contre écrou bride	Flanschmutter	Contratuer Embr	Flänslåsmutter	
18	**VOE 13845444**	2					Flange screw	Vis à bride	Flanschschraube	Torn embridado	Flänsskruv	
19	**VOE 11888649**	1					Switch	Commutateur	Schalter	Contactor	Strömställare	
20	**VOE 11715435**	1					Clevis Pin	Vis A Oeuillet	Zylinderbolzen	Espiga	Cyl.bult	
21		1					Planetary shaft, rear	Pont moteur, AR	Planetengetriebe, Ru	Puente motor, trasero	Planetaxel, bak	See group 460, Page 289
22	**VOE 930840**	2					Washer	Rondelle	Scheibe	Arandela	Bricka	

1		**Parkeringsbroms** **Freno estacionamiento** **Feststellbremse** **Frein parking** **Parking brake**	Catalogue id **20159**	Group **551**
2				
3			Illustr. No **1033460**	Section **150**
4				
5		**11892004, 11298324**	Issue **VOE 79A9920159**	Page **329**

VOLVO

Construction Equipment

www.volvo.com

GROUP		Section	Page
641	Steering column with fitting parts	100	337
645	Steering system 11887362	100	339
645	Control valve	400	341



GROUPE		Section	Page
641	Colonne de direction avec pièces de montage	100	337
645	Systeme de direction 11887362	100	339
645	Valve de contrôle	400	341

GRUPPE		Abschnitt	Seite
641	Lenksäule mit Montageteilen	100	337
645	Lenkungssystem 11887362	100	339
645	Steuerventil	400	341

GRUPO		Sección	Página
641	Columna de dirección con accesorios de montaje	100	337
645	Sistema de direccion 11887362	100	339
645	Válvula de control	400	341

GRUPP		Avsnitt	Sida
641	Rattstam med monteringsdetaljer	100	337
645	Styrsystem 11887362	100	339
645	Kontrollventil	400	341

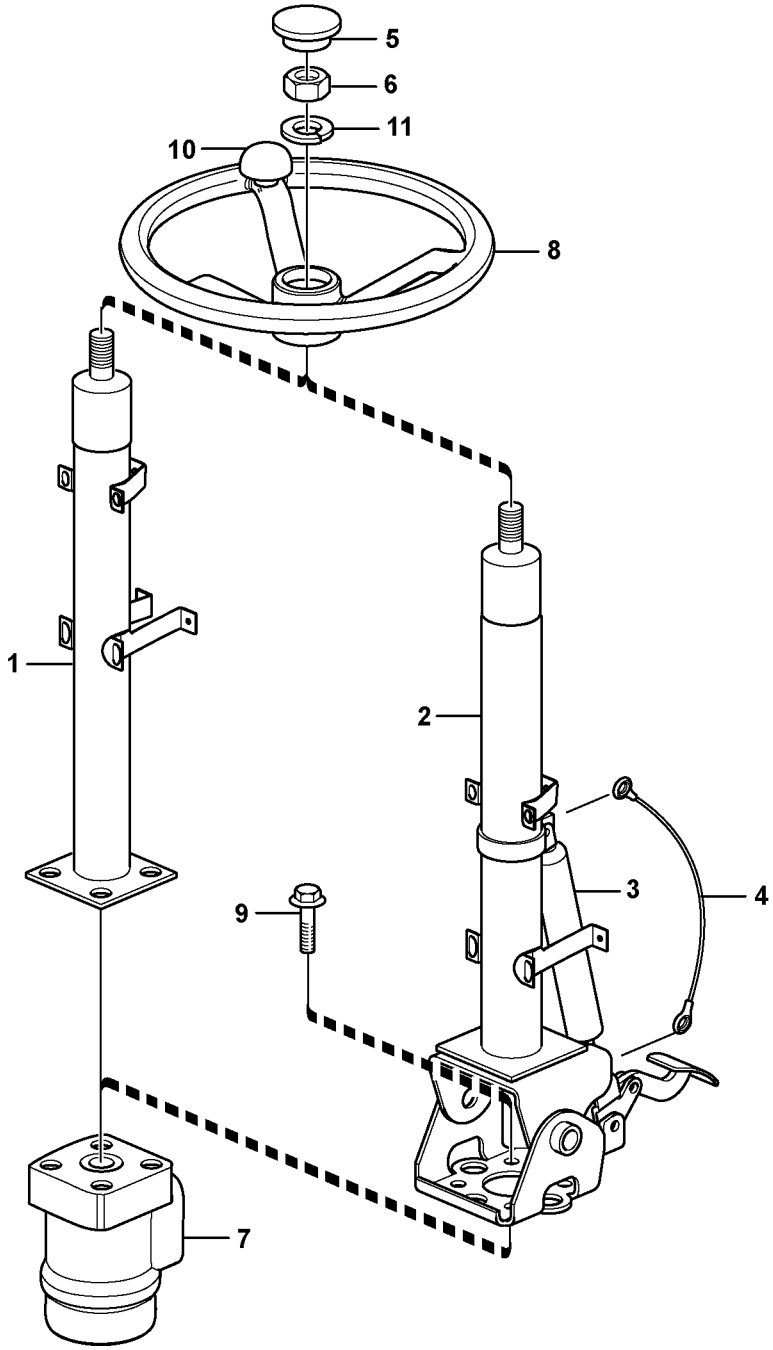

Volvo Construction Equipment
1012000

Fig.	Part No.	Quantity 1	2	3	4	5	PS	KIT	Description	Dénomination	Bezeichnung	Denominación	Benämning	Notes
1	**VOE 11200527**	1							Steering Column	Colonne direction	Lenksäule	Columna direccion	Rattstam	
2	**VOE 11200587**		1						Steering Column	Colonne direction	Lenksäule	Columna direccion	Rattstam	
3	**VOE 11715247**		1						•Gas Spring	•Ressort Gaz	•Gasfeder	•Resorte A Gas	•Gasfjäder	
4	**VOE 11715291**		1						•Wire	•Fil	•Draht	•Alambre	•Tråd	
5	**VOE 14371493**	1	1						Cap	Chapeau	Verschlusskappe	Caperuza	Hatt	
6	**VOE 955822**	1	1						Hexagon Nut	Ecrou Hexagonal	Sechskantmutter	Tuerca Hexagon	Sexkantsmutter	
7				1					Control valve	Valve controle	Steuerventil	Válvula control	Kontrollventil	See group 645, Page 341
8	**VOE 11200562**	1	1						Steering Wheel	Volant direction	Lenkrad	Volante de direccio	Ratt	
9	**VOE 946329**	4	4						Flange screw	Vis à bride	Flanschschraube	Torn embridado	Flänsskruv	
10	**VOE 11200563**				1				Knob	Bouton	Knauf	Boton	Knopp	
11	**VOE 11104898**	1	1						Lock Washer	Rondel.verroui.	Sicher Scheibe	Arandel Segurid	Låsbricka	

1	**11298009**	**Rattstam med monteringsdetaljer** **Columna de dirección con accesorios de montaje** **Lenksäule mit Montageteilen** **Colonne de direction avec pièces de montage** **Steering column with fitting parts**	Catalogue id **20159**	Group **641**
2	**11298010**		Illustr. No **1012000**	Section **100**
3	**11892004**		Issue **VOE 79A9920159**	Page **337**
4	**11298021**			
5				

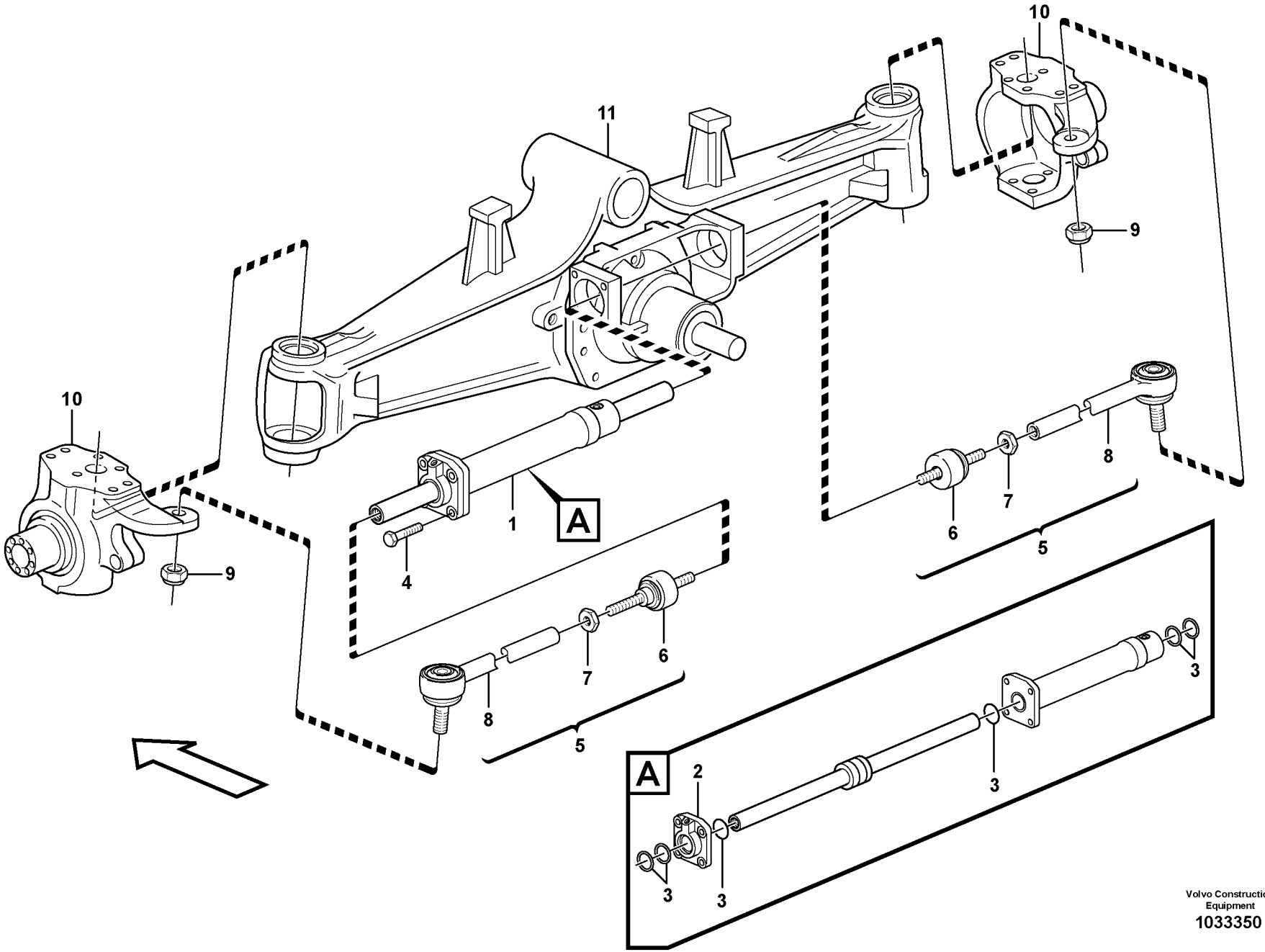

Volvo Construction Equipment
1033350

Fig.	Part No.	Quantity 1	2	3	PS	KIT	Description	Dénomination	Bezeichnung	Denominación	Benämning	Notes
1	**VOE 11716622**	1					Steering cylinder	Verin direction	Lenkzylinder	Cilindro direccion	Styrcylinder	
2	**VOE 11716624**	1					•Sealing Kit	•Jeu Joints	•Dichtungssatz	•Juego Retenes	•Tätningssats	
3	**VOE 11716625**	1					•Sealing Kit	•Jeu Joints	•Dichtungssatz	•Juego Retenes	•Tätningssats	
4	**VOE 11716623**	4					Screw	Vis	Schraube	Tornillo	Skruv	
5	**VOE 11988150**	2					Steering Rod	Bielle direction	Lenkstange	Biela direccion	Styrstag	
6	**VOE 11988157**	2					•Ball joint	•Rotule articul.	•Kugelgelenk	•Rotula	•Kulled	
7	**VOE 11709457**	2					•Nut	•Ecrou	•Mutter	•Tuerca	•Mutter	
8	**VOE 11709456**	2					•Tie Rod	•Barre Accouple.	•Spurstange	•Barra Acoplam	•Parallellstag	
9	**VOE 11709451**	2					Nut	Ecrou	Mutter	Tuerca	Mutter	
10		1					Housing	Carter	Gehäuse	Carter	Hus	See group 461, Page 291
11		1					Front axle	Pont avant	Vorderachse	Eje delantero	Framaxel	See group 461, Page 291

1		**Styrsystem** **Sistema de direccion** **Lenkungssystem** **Systeme de direction** **Steering system**	Catalogue id **20159**	Group **645**
2			Illustr. No **1033350**	Section **100**
3				
4			Issue **VOE 79A9920159**	Page **339**
5		**11887362**		

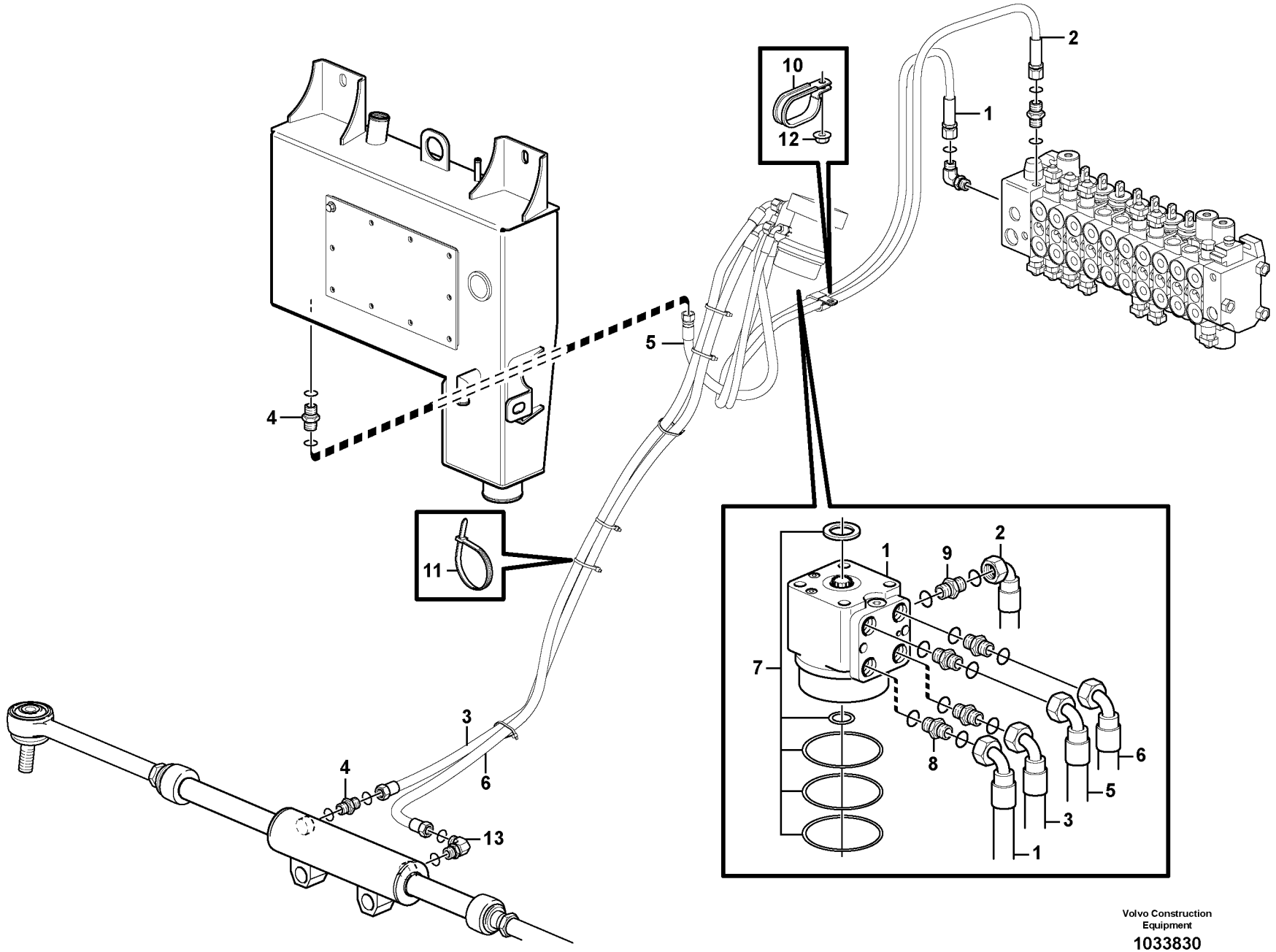

Volvo Construction Equipment

1033830

Fig.	Part No.	Quantity 1	2	3	PS	KIT	Description	Dénomination	Bezeichnung	Denominación	Benämning	Notes
1	**VOE 15058774**	1					Hose assembly	Conduit flexible	Schlauchleitung	Conducto	Slangledning	
2	**VOE 15059031**	1					Hose assembly	Conduit flexible	Schlauchleitung	Conducto	Slangledning	
3	**VOE 15058603**	1					Hose assembly	Conduit flexible	Schlauchleitung	Conducto	Slangledning	
4	**VOE 935085**	2					Nipple	Raccord	Nippel	Niple	Nippel	
	VOE 932039	2					•O-ring	•Joint Torique	•O-Ring	•Junta torica	•O-ring	
	VOE 990737	2					•O-ring	•Joint Torique	•O-Ring	•Junta torica	•O-ring	
5	**VOE 936784**	1					Hose assembly	Conduit flexible	Schlauchleitung	Conducto	Slangledning	
6	**VOE 15058604**	1					Hose assembly	Conduit flexible	Schlauchleitung	Conducto	Slangledning	
7	**VOE 11890016**	1					Control valve	Valve controle	Steuerventil	Válvula control	Kontrollventil	
8	**VOE 935089**	4					Nipple	Raccord	Nippel	Niple	Nippel	
	VOE 932040	4					•O-ring	•Joint Torique	•O-Ring	•Junta torica	•O-ring	
	VOE 990737	4					•O-ring	•Joint Torique	•O-Ring	•Junta torica	•O-ring	
9	**VOE 935082**	1					Nipple	Raccord	Nippel	Niple	Nippel	
	VOE 932037	1					•O-ring	•Joint Torique	•O-Ring	•Junta torica	•O-ring	
	VOE 990736	1					•O-ring	•Joint Torique	•O-Ring	•Junta torica	•O-ring	
10	**VOE 981665**	2					Clamp	Pince Serrage	Klemme	Abrazadera	Klämma	
11	**VOE 4881438**	16					Strip Clamp	Ruban Serrage	Kabelbinder	Abraz Cinta	Bandklamma	
12	**VOE 13945408**	1					Nut	Ecrou	Mutter	Tuerca	Mutter	
13	**VOE 935069**	1					Elbow nipple	Raccord angulaire	Winkelnippel	Niple angular	Vinkelnippel	
	VOE 990736	1					•O-ring	•Joint Torique	•O-Ring	•Junta torica	•O-ring	
	VOE 990737	1					•O-ring	•Joint Torique	•O-Ring	•Junta torica	•O-ring	

1		**Kontrollventil** **Válvula de control** **Steuerventil** **Valve de contrôle** **Control valve**		Catalogue id **20159**	Group **645**
2				Illustr. No **1033830**	Section **400**
3				Issue **VOE 79A9920159**	Page **341**
4					
5					

VOLVO

Construction Equipment

www.volvo.com

GROUP		Section	Page
711	Frame	100	349
715	Protecting plates	100	351
716	Counterweight	100	353
771	Wheel	100	355

GROUPE		Section	Page
711	Chassis	100	349
715	Tole protection	100	351
716	Contrepoids	100	353
771	Roue	100	355

GRUPPE		Abschnitt	Seite	GRUPPE		Abschnitt	Seite
711	Rahmen	100	349				
715	Schutzblechen	100	351				
716	Gegengewicht	100	353				
771	Rad	100	355				

GRUPO		Sección	Página
711	Bastidor	100	349
715	Placas de proteccion	100	351
716	Contrapeso	100	353
771	Rueda	100	355

GRUPP		Avsnitt	Sida
711	Ram	100	349
715	Skyddsplåtar	100	351
716	Motvikt	100	353
771	Hjul	100	355

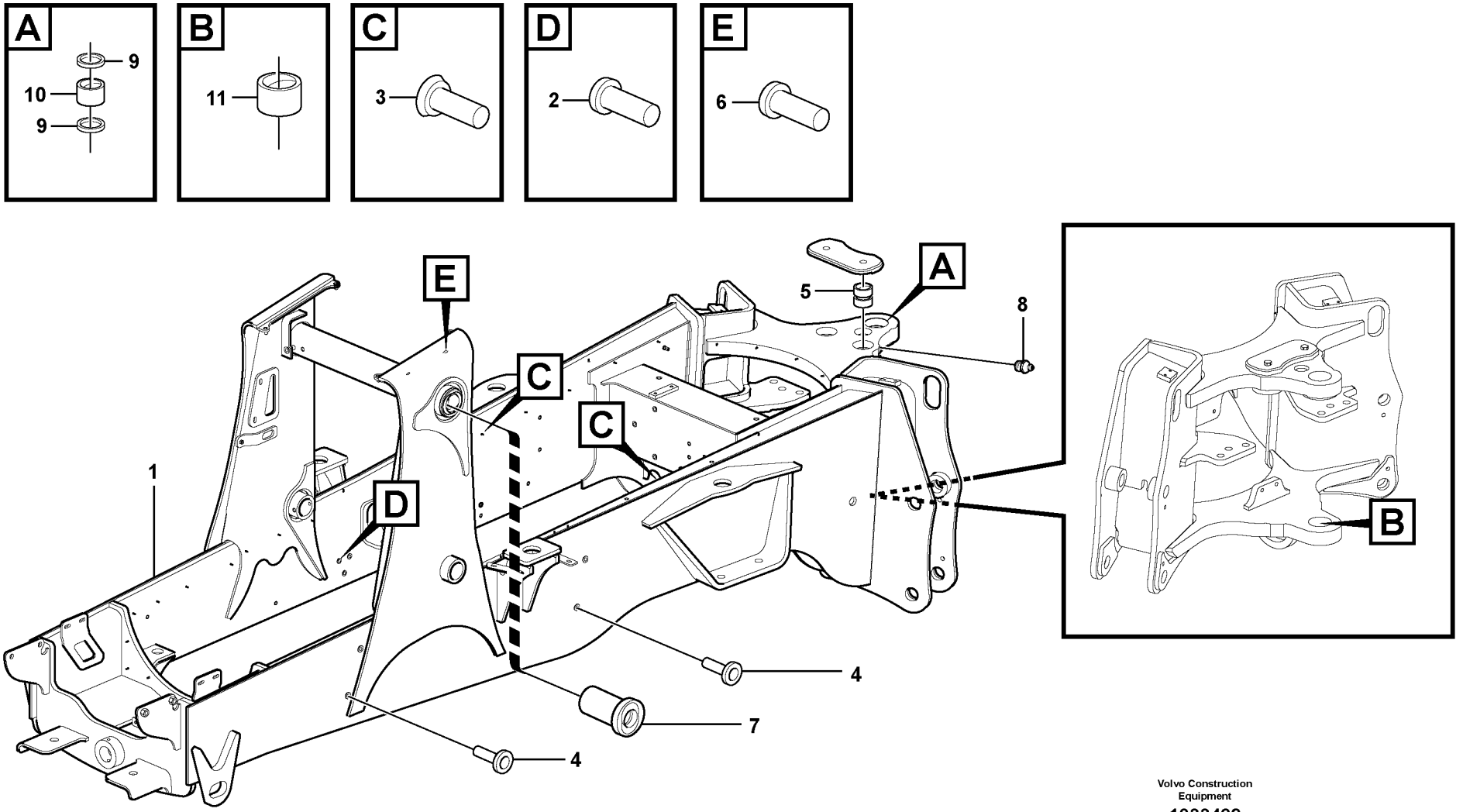

Volvo Construction Equipment

1033492

Fig.	Part No.	Quantity 1	2	3	PS	KIT	Description	Dénomination	Bezeichnung	Denominación	Benämning	Notes
1		1			NS		Chassis	Chassis	Fahrgestell	Chasis	Chassi	
2	**VOE 11882680**	2					•Rivet	•Rivet	•Niet	•Remache	•Nit	
3	**VOE 11882026**	2					•Rivet	•Rivet	•Niet	•Remache	•Nit	
4	**VOE 11881792**	7					•Blind Rivet	•Rivet Borgne	•Blindniet	•Remache Ciego	•Blindnit	
5	**VOE 11881489**	6					•Scraper	•Racloir	•Abstreicher	•Rascador	•Skrapa	
6	**VOE 11882943**	21					•Rivet	•Rivet	•Niet	•Remache	•Nit	
7		2			NS		•Bushing	•Bague	•Buchse	•Casquillo	•Bussning	
8	**VOE 914167**	2					•Nipple	•Raccord	•Nippel	•Niple	•Nippel	
9	**VOE 11881489**	6					•Scraper	•Racloir	•Abstreicher	•Rascador	•Skrapa	
10	**VOE 11884582**	1					•Bushing	•Bague	•Buchse	•Casquillo	•Bussning	
11	**VOE 11884714**	1					•Bushing	•Bague	•Buchse	•Casquillo	•Bussning	

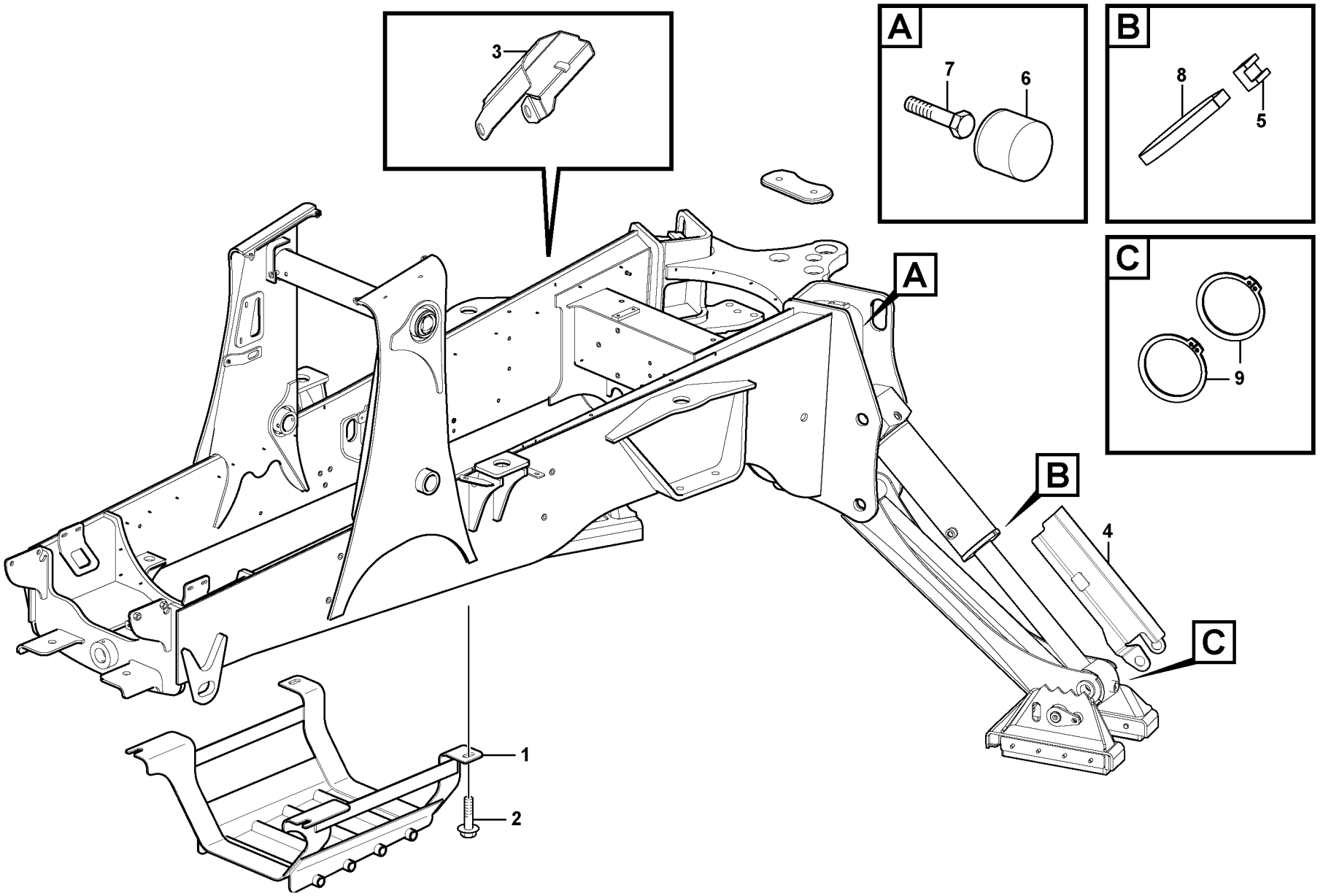

Volvo Construction Equipment

1033501

Fig.	Part No.	Quantity 1	2	3	PS	KIT	Description	Dénomination	Bezeichnung	Denominación	Benämning	Notes
1	**VOE 15011534**	1					Protection	Protection	Schutz	Proteccion	Skydd	
2	**VOE 968589**	4					Flange screw	Vis à bride	Flanschschraube	Torn embridado	Flänsskruv	
3	**VOE 15009709**		1				Protection	Protection	Schutz	Proteccion	Skydd	
4	**VOE 15009705**		1				Protection	Protection	Schutz	Proteccion	Skydd	
5			2		NS		Guide	Rail	Führung	Guia	Gejd	
6	**VOE 11200579**		2				Absorber	Amortisseur	Dämpfer	Amortiguador	Dämpare	
7	**VOE 955782**		2				Hexagon Nut	Ecrou Hexagonal	Sechskantmutter	Tuerca Hexagon	Sexkantsmutter	
8	**VOE 15009718**		2				Clamping Band	Ruban Serrage	Spannband	Banda Apriete	Klämband	
9	**VOE 914470**		4				Snap Ring	Circlip	Nutring	Circlip	Spårring	

1	**11895217**	**Skyddsplåtar** **Placas de proteccion** **Schutzblechen** **Tole protection** **Protecting plates**	Catalogue id **20159**	Group **715**
2	**11895229**		Illustr. No **1033501**	Section **100**
3			Issue **VOE 79A9920159**	Page **351**
4				
5				

VOLVO

BL70

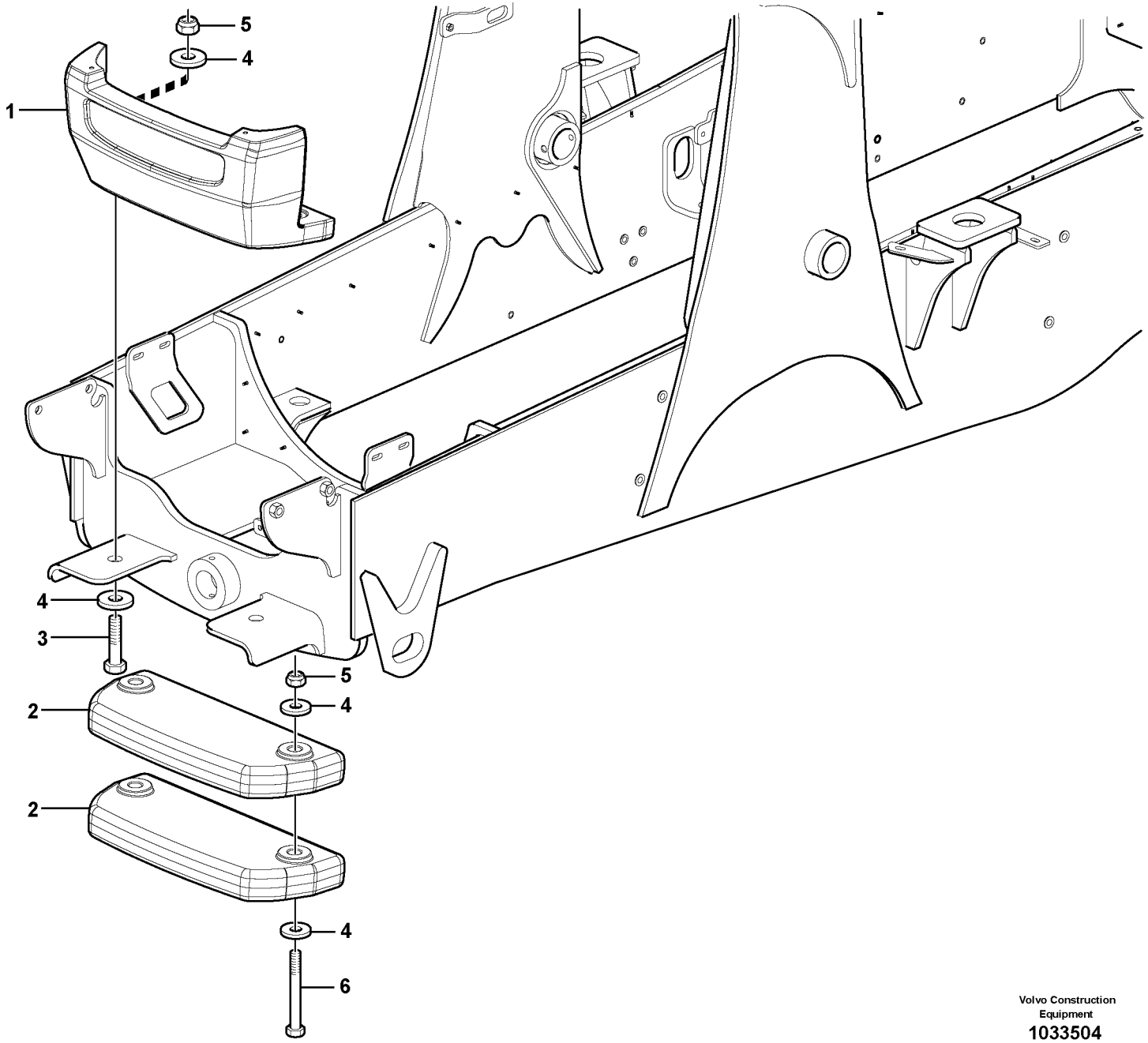

Volvo Construction Equipment

1033504

Fig.	Part No.	Quantity 1	2	3	4	5	PS	KIT	Description	Dénomination	Bezeichnung	Denominación	Benämning	Notes
1		1	1	1			NS		Counterweight	Contrepoids	Gegengewicht	Contrapeso	Motvikt	
2			1	2			NS		Counterweight	Contrepoids	Gegengewicht	Contrapeso	Motvikt	
3	**VOE 983397**	2	2	2					Hexagon screw	Vis tête hexagonale	Sechskantschraub	Tornillo hexago	Sexkantsskruv	
4	**VOE 930853**	4	8	8					Washer	Rondelle	Scheibe	Arandela	Bricka	
5	**VOE 983377**	2	4	4					Lock nut	Contre-ecrou	Sicherungsmutter	Contratuerca	Låsmutter	
6	**VOE 984950**			2					Screw	Vis	Schraube	Tornillo	Skruv	
6	**VOE 13963365**		2						Hexagon screw	Vis tête hexagonale	Sechskantschraub	Tornillo hexago	Sexkantsskruv	

1	**11895225**
2	**11895227**
3	**11895228**
4	
5	

Motvikt
Contrapeso
Gegengewicht
Contrepoids
Counterweight

Catalogue id **20159**	Group **716**
Illustr. No **1033504**	Section **100**
Issue **VOE 79A9920159**	Page **353**

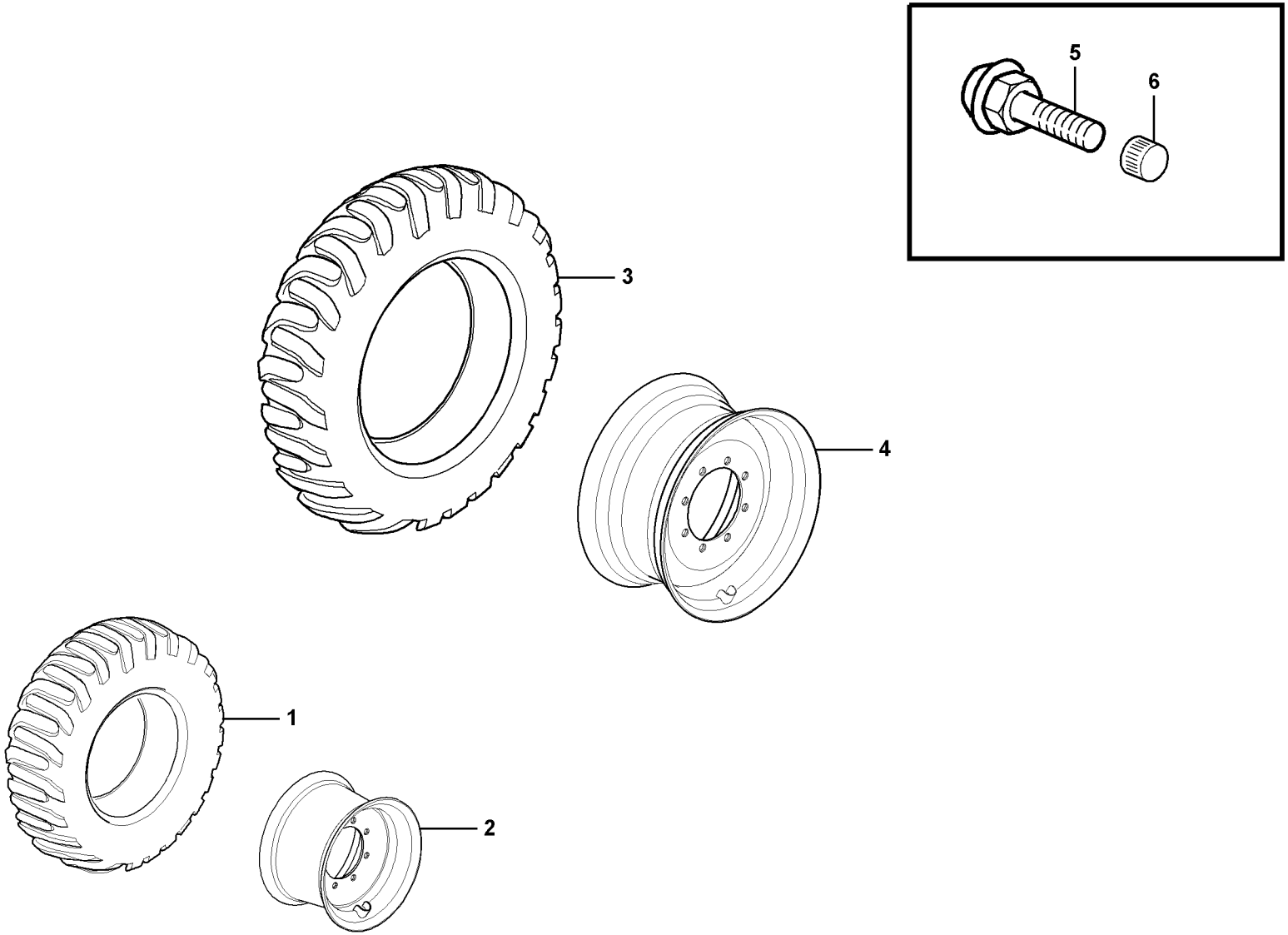

Volvo Construction Equipment
1012700

Fig.	Part No.	Quantity 1	2	3	4	5	PS	KIT	Description	Dénomination	Bezeichnung	Denominación	Benämning	Notes
1	**VOE 11886081**	1							Tyre	Pneu	Reifen	Neumático	Däck	FRONT
1	**VOE 11886082**	1							Tire	Pneu	Reifen	Neumatico	Däck	
2	**VOE 11884849**	1							Rim	Jante	Radfelge	Llania	Fälg	
2	**VOE 11885676**	1							Rim	Jante	Radfelge	Llania	Fälg	
3	**VOE 11881819**		1						Tire	Pneu	Reifen	Neumatico	Däck	REAR
3	**VOE 11881821**		1						Tire	Pneu	Reifen	Neumatico	Däck	
4	**VOE 11884849**		1						Rim	Jante	Radfelge	Llania	Fälg	
4	**VOE 11885676**		1						Rim	Jante	Radfelge	Llania	Fälg	
5	**VOE 784076**	1	1						Valve	Soupape	Ventil	Valvula	Ventil	
6	**VOE 4789869**	1	1						Cap	Chapeau	Verschlusskappe	Caperuza	Hatt	

1	**11891389**	**Hjul** **Rueda** **Rad** **Roue** **Wheel**	Catalogue id **20159**	Group **771**
2	**11891283**		Illustr. No **1012700**	Section **100**
3			Issue **VOE 79A9920159**	Page **355**
4				
5				

VOLVO

Construction Equipment

www.volvo.com

GROUP		Section	Page
810	Cab body: roof and floor panel	100	363
818	Cab mounting block	100	367
821	Engine hood	100	369
821	11895026, 11895028	150	371
823	Radiator casing	100	373
825	Fenders	100	375
825	Fender, front 11891325	300	377
826	Small rear fender. 11891514	100	379
827	Foot step	100	381
827	Step handle canopy 11298328	200	383
831	Door with fitting parts 11298324	100	385
841	Rear view mirror	100	389
843	Glass panes 11298203, 11298324, 11298338	100	391
843	Windows 11298324	200	393
843	Windows 11298324, 11298338	300	397
851	Interior components 11298333	100	401
852	Operator's seat	100	403
872	Air ducts 11298333	100	407
872	Air ducts 11298324	200	409
873	Cab heater 11298324	100	413
873	Radiator and control	150	415
874	Air conditioning 11298333	100	417
874	Evaporator, assembly 11298333	200	419
874	Assembly hoses: Evaparator, receiver drier, condenser. 11298333	300	421
880	Interior components	100	425
881	Instrument panel	100	427
881	Radio bracket	150	431
881	Vandalism kit 11298032	200	433
882	Interior components	100	435
882	Cover for Pilot Excavator Controls 11895074, 11895075, 11895119, 11895120	200	437
882	Links with fitting parts 11895074, 11895075, 11895119, 11895120	250	439
882	Cover for servo valves 11892004	300	443
896	Toolbox	100	445
896	Tools 11891152	150	447
896	Stop block holder 11891094	200	449
897	Sign plates and decals	100	451
897	Sign plates and decals 11891014	200	453
897	Sign plates and decals	300	455

TABLE DES MATIÈRES	Catalogue id 20159	Group 8
	Issue VOE 79A9920159	Page 358

GROUPE		Section	Page
810	Corps de cabine: toit et tôle plancher.	100	363
818	Suspension de cabine	100	367
821	Capot moteur	100	369
821	11895026, 11895028	150	371
823	Boitier radiateur	100	373
825	Garde - boue	100	375
825	Aile, AV 11891325	300	377
826	Aile AR, petit. 11891514	100	379
827	Marche-pied	100	381
827	Poignée d'accès, cabine ouverte 11298328	200	383
831	Porte avec pièces de montage 11298324	100	385
841	Retroviseur	100	389
843	Vitres 11298203, 11298324, 11298338	100	391
843	Fenêtres 11298324	200	393
843	Fenêtres 11298324, 11298338	300	397
851	Pieces d'amenagement 11298333	100	401
852	Siège du conucteur	100	403
872	Canalisation d'air 11298333	100	407
872	Canalisation d'air 11298324	200	409
873	Chauffe-cabine 11298324	100	413
873	Radiateur et réglage	150	415
874	Climatisation 11298333	100	417
874	Evaporateur, montage 11298333	200	419
874	Montage flexibles, evaporateur, deshydrateurcondenseur 11298333	300	421
880	Pieces d'amenagement	100	425
881	Tableau de bord	100	427
881	Console radio	150	431
881	Kit de protection antivandalisme 11298032	200	433
882	Pieces d'amenagement	100	435
882	Capotage, servocommande creusement 11895074, 11895075, 11895119, 11895120	200	437
882	Raccords avec pièces de montage 11895074, 11895075, 11895119, 11895120	250	439
882	Capot pour servovalve 11892004	300	443
896	Caisse outil	100	445
896	Outil 11891152	150	447
896	Support de rangement pour cales de blocage des roues 11891094	200	449
897	Enseignes et décalcomanies	100	451
897	Enseignes et décalcomanies 11891014	200	453
897	Enseignes et décalcomanies	300	455

GRUPPE		Abschnitt	Seite
810	Fahrerhausgerippe: Dach und Bodenblech.	100	363
818	Kabinenaufhängung	100	367
821	Motorhaube	100	369
821	11895026, 11895028	150	371
823	Kühlerhaube	100	373
825	Kotflügel	100	375
825	Kotflügel, vorn 11891325	300	377
826	Hinterkotflügel, klein. 11891514	100	379
827	Trittleiter	100	381
827	Einstieg, Überrollbügel 11298328	200	383
831	Tür mit Anbauteilen 11298324	100	385
841	Rückspiegel	100	389
843	Fensterscheibe 11298203, 11298324, 11298338	100	391
843	Fenster 11298324	200	393
843	Fenster 11298324, 11298338	300	397
851	Innenausstattung 11298333	100	401
852	Fahrersitz	100	403
872	Luftkanäle 11298333	100	407
872	Luftkanäle 11298324	200	409
873	Kabinenheizung 11298324	100	413
873	Heizkörper und Regler	150	415
874	Klimaanlage 11298333	100	417
874	Verdampfer, Anbauteilen 11298333	200	419
874	Anbauteilen schlauch, verdampfer, entfeuchter 11298333	300	421
880	Innenausstattung	100	425
881	Instrumententafel	100	427
881	Radioträger	150	431
881	Vandalisierungschutz 11298032	200	433
882	Innenausstattung	100	435
882	Abdeckung für vorgesteuerte Bagger-Bedienelemente 11895074, 11895075, 11895119, 11895120	200	437
882	Gelenk mit Anbauteilen 11895074, 11895075, 11895119, 11895120250		439
882	Haube für Servoventil 11892004	300	443
896	Werkzeugkasten	100	445
896	Werkzeug 11891152	150	447
896	Stoppklotzhalter 11891094	200	449
897	Schilder und aufklebeschild	100	451
897	Schilder und aufklebeschild 11891014	200	453
897	Schilder und aufklebeschild	300	455

INDICE	Catalogue id 20159	Group 8
	Issue VOE 79A9920159	Page 360

GRUPO		Sección	Página
810	Cuerpo de cabina: techo yplancha de piso.	100	363
818	Suspensión de cabina	100	367
821	Capo	100	369
821	11895026, 11895028	150	371
823	Cubierta del radiador	100	373
825	Guardabarros	100	375
825	Guardabarros, delantero 11891325	300	377
826	Guardabarro posterior, pequeño. 11891514	100	379
827	Escalón de acceso	100	381
827	Asidero de entrada protección contra vuelcos 11298328	200	383
831	Puerta con accesorios de montaje 11298324	100	385
841	Retrovisor	100	389
843	Ventanillas 11298203, 11298324, 11298338	100	391
843	Ventanas 11298324	200	393
843	Ventanas 11298324, 11298338	300	397
851	Detalles interiores 11298333	100	401
852	Asiento del conductor	100	403
872	Conductos de aire 11298333	100	407
872	Conductos de aire 11298324	200	409
873	Calefactor de cabina 11298324	100	413
873	Radiador y reglaje	150	415
874	Acondicionador de aire 11298333	100	417
874	Evaporador, montaje 11298333	200	419
874	Montaje mangueras, evaporador, secador, condensador 11298333	300	421
880	Detalles interiores	100	425
881	Panel de instrumentos	100	427
881	Panel de radio	150	431
881	Protección contra vandalismo 11298032	200	433
882	Detalles interiores	100	435
882	Tapa de mandos piloto de excavadora 11895074, 11895075, 11895119, 11895120	200	437
882	Eslabones con accesorios de montaje 11895074, 11895075, 11895119, 11895120	250	439
882	Cubierta para servoválvula 11892004	300	443
896	Caja de herramientas	100	445
896	Herramienta 11891152	150	447
896	Soporte de calzos 11891094	200	449
897	Muestras y decalcomanias	100	451
897	Muestras y decalcomanias 11891014	200	453
897	Muestras y decalcomanias	300	455

GRUPP		Avsnitt	Sida
810	Hyttstomme: tak och golvplåt.	100	363
818	Hyttupphängning	100	367
821	Motorhuv	100	369
821	Låsningsanordning, motorhuv 11895026, 11895028	150	371
823	Kylarkåpa	100	373
825	Stänkskärmar	100	375
825	Stänkskärm, fram 11891325	300	377
826	Liten bakskärm. 11891514	100	379
827	Fotsteg	100	381
827	Instegshandtag version med soltak 11298328	200	383
831	Dörr med monteringsdetaljer 11298324	100	385
841	Backspeglar	100	389
843	Rutor 11298203, 11298324, 11298338	100	391
843	Fönster 11298324	200	393
843	Fönster 11298324, 11298338	300	397
851	Inredningsdetaljer 11298333	100	401
852	Förarstol	100	403
872	Luftkanaler 11298333	100	407
872	Luftkanaler 11298324	200	409
873	Hyttvärmare 11298324	100	413
873	Radiator och reglage	150	415
874	Luftkonditionering 11298333	100	417
874	Evaporator, montering 11298333	200	419
874	Montering slangar: Evaporator, torkare, kondensor. 11298333	300	421
880	Inredningsdetaljer	100	425
881	Instrumentpanel	100	427
881	Radiokonsol	150	431
881	Vandalskydd 11298032	200	433
882	Inredningsdetaljer	100	435
882	Lucka för pilotstyrda grävreglage 11895074, 11895075, 11895119, 11895120	200	437
882	Länkar med monteringsdetaljer 11895074, 11895075, 11895119, 11895120	250	439
882	Kåpa för servoventil 11892004	300	443
896	Verktygslåda	100	445
896	Verktyg 11891152	150	447
896	Stoppklosshållare 11891094	200	449
897	Skyltar och dekaler	100	451
897	Skyltar och dekaler 11891014	200	453
897	Skyltar och dekaler	300	455

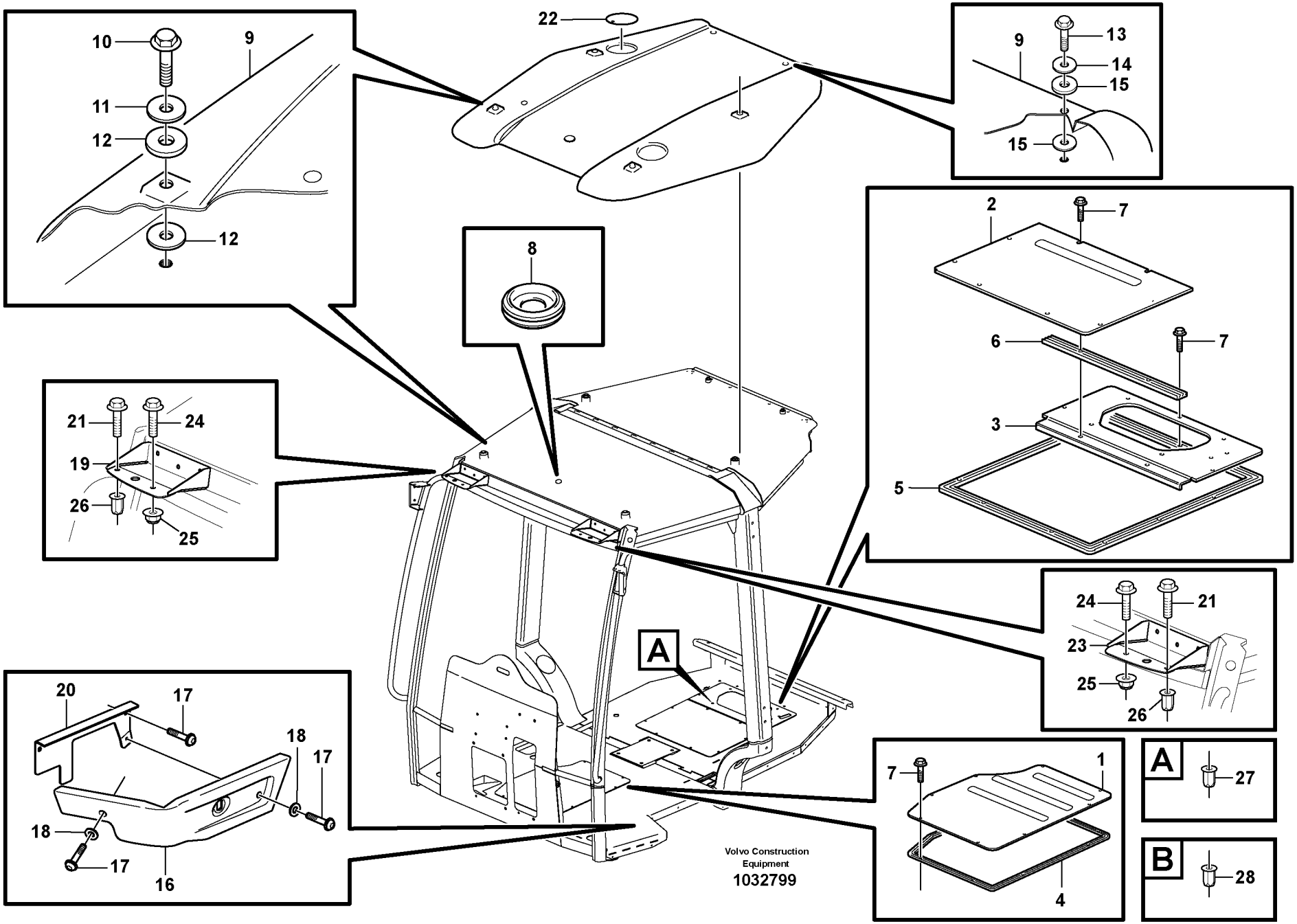
10
9
11
12
12
22
9
13
14
15
15
8
2
7
6
7
3
5
21
24
19
26
25
24
21
23
25
26
A
20
17
18
17
18
17
16
7
1
4
A
27
B
28
Volvo Construction
Equipment
1032799

Fig.	Part No.	Quantity 1	2	3	4	5	PS	KIT	Description	Dénomination	Bezeichnung	Denominación	Benämning	Notes
	VOE 11203253	1							Cab framework	Carcasse cabine	FH-Gerippe	Armazon cabina	Hyttstomme	
	VOE 11203683		1			1			Cab framework	Carcasse cabine	FH-Gerippe	Armazon cabina	Hyttstomme	
1	**VOE 11203487**	1	1			1			Hatch	Trappe	Luke	Trampilla	Lucka	
2	**VOE 11203491**			1	1				Hatch	Trappe	Luke	Trampilla	Lucka	11895057, 11895058
3				1			NS		Hatch	Trappe	Luke	Trampilla	Lucka	11895057, 11895058
3					1		NS		Hatch	Trappe	Luke	Trampilla	Lucka	
4	**VOE 11104947**	REQ	REQ			REQ			Sealing strip	Lisse etancheite	Dichtleiste	Moldura reten	Tätningslist	L = 1800 MM
5	**VOE 11104947**	REQ	REQ			REQ			Sealing strip	Lisse etancheite	Dichtleiste	Moldura reten	Tätningslist	L = 2100 MM
6	**VOE 11104947**	REQ	REQ			REQ			Sealing strip	Lisse etancheite	Dichtleiste	Moldura reten	Tätningslist	L = 460 MM
7	**VOE 13947542**	19	19			19			Screw	Vis	Schraube	Tornillo	Skruv	
8	**VOE 941267**	1							Plug	Bouchon	Stopfen	Tapon	Plugg	
9	**VOE 11204091**	1				1			Roof	Toit	Dach	Techo	Tak	
10	**VOE 974428**	4	4			4			Flange screw	Vis à bride	Flanschschraube	Torn embridado	Flänsskruv	
11	**VOE 983340**	4				4			Washer	Rondelle	Scheibe	Arandela	Bricka	
12	**VOE 11200002**	8				8			Spacer	Entretoise	Abstandkörper	Distanciador	Distans	
13	**VOE 946440**	2	2			2			Flange screw	Vis à bride	Flanschschraube	Torn embridado	Flänsskruv	
14	**VOE 13960143**	2				2			Washer	Rondelle	Scheibe	Arandela	Bricka	
15	**VOE 11149399**	4				4			Seal	Joint	Dichtung	Reten	Tätning	
16	**VOE 15039136**	1							Side Panel	Panneau Lateral	Seit Verkl	Panel Lateral	Sidopanel	LH
	VOE 11201171	1							Side Panel	Panneau Lateral	Seit Verkl	Panel Lateral	Sidopanel	RH
17	**VOE 972421**	10							Screw	Vis	Schraube	Tornillo	Skruv	
18	**VOE 955892**	6							Washer	Rondelle	Scheibe	Arandela	Bricka	
19		1				1	NS		Anchorage	Fixation	Halterung	Fijacion	Fäste	
20	**VOE 15038852**	1							Anchorage	Fixation	Halterung	Fijacion	Fäste	LH
	VOE 11201036	1							Anchorage	Fixation	Halterung	Fijacion	Fäste	RH
21	**VOE 13945444**	6				4			Flange screw	Vis à bride	Flanschschraube	Torn embridado	Flänsskruv	
22	**VOE 11205272**	2				2			Plate	Plaque	Platte	Placa	Platta	
23		1				1	NS		Anchorage	Fixation	Halterung	Fijacion	Fäste	
24	**VOE 946440**					2			Flange screw	Vis à bride	Flanschschraube	Torn embridado	Flänsskruv	
25	**VOE 948645**					2			Flange Lock Nut	Contre écrou bride	Flanschmutter	Contratuer Embr	Flänslåsmutter	

1	**11298324**
2	**11298328**
3	**11895069, 11895112**
4	**11895070, 11895073**
5	**11298160**

Hyttstomme: tak och golvplåt.
Cuerpo de cabina: techo yplancha de piso.
Fahrerhausgerippe: Dach und Bodenblech.
Corps de cabine: toit et tôle plancher.
Cab body: roof and floor panel.

Catalogue id **20159**	Group **810**
Illustr. No **1032799**	Section **100**
Issue **VOE 79A9920159**	Page **363**

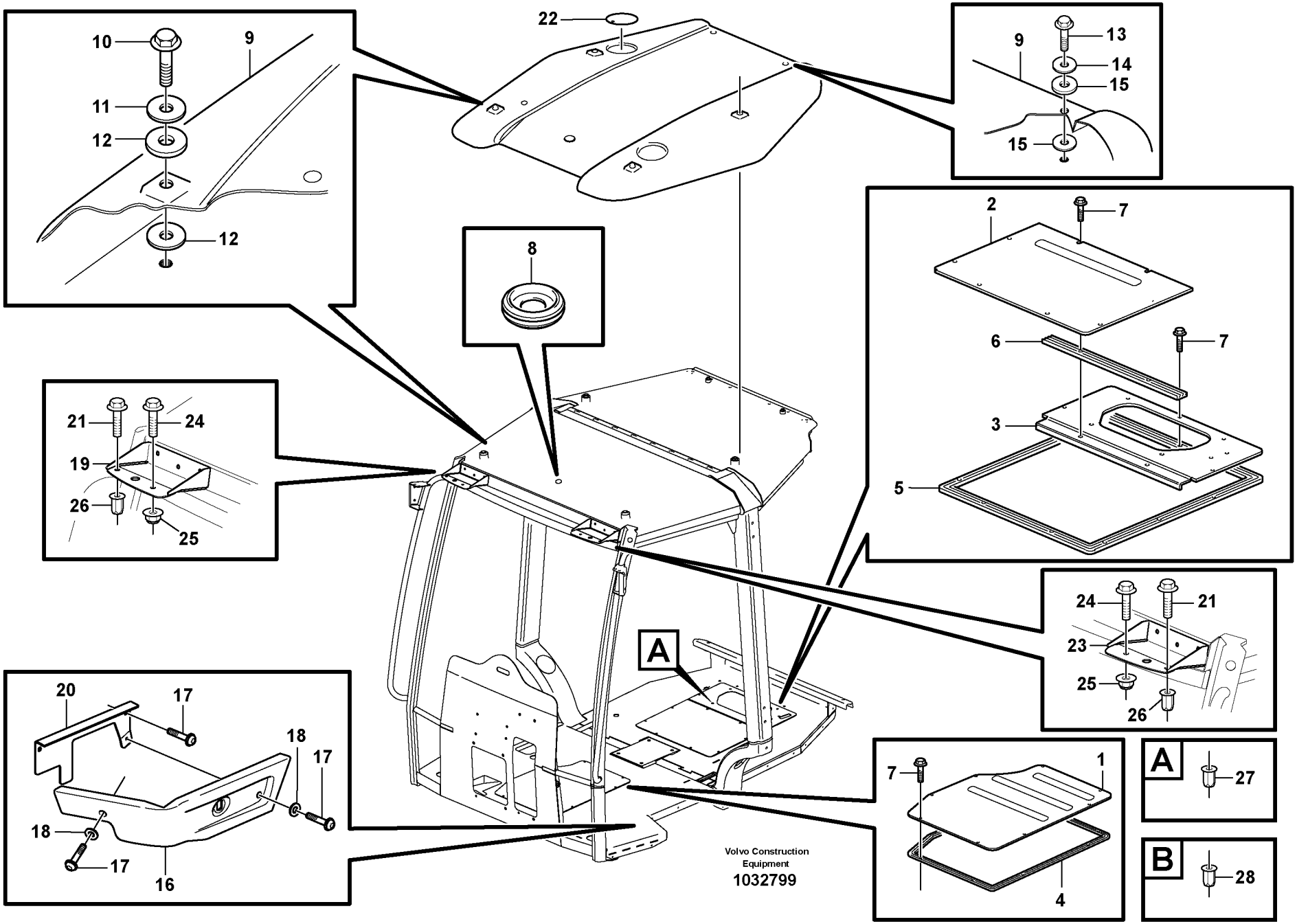
10
9
11
12
12
22
9
13
14
15
15
8
2
7
6
7
3
5
21
24
19
26
25
24
21
23
25
26
A
20
17
18
17
18
17
16
7
1
4
A
27
B
28
Volvo Construction
Equipment
1032799

Fig.	Part No.	Quantity 1	2	3	4	5	PS	KIT	Description	Dénomination	Bezeichnung	Denominación	Benämning	Notes
26	**VOE 981256**	15	11			11			Rivet Nut	Ecrou Rivet	Nietmutter	Tuerca Remache	Nitmutter	
27	**VOE 981269**	37	41			41			Rivet Nut	Ecrou Rivet	Nietmutter	Tuerca Remache	Nitmutter	
28	**VOE 979152**	6	6			6			Rivet Nut	Ecrou Rivet	Nietmutter	Tuerca Remache	Nitmutter	

1	**11298324**
2	**11298328**
3	**11895069, 11895112**
4	**11895070, 11895073**
5	**11298160**

Hyttstomme: tak och golvplåt.
Cuerpo de cabina: techo yplancha de piso.
Fahrerhausgerippe: Dach und Bodenblech.
Corps de cabine: toit et tôle plancher.
Cab body: roof and floor panel.

Catalogue id **20159**	Group **810**
Illustr. No **1032799**	Section **100**
Issue **VOE 79A9920159**	Page **365**

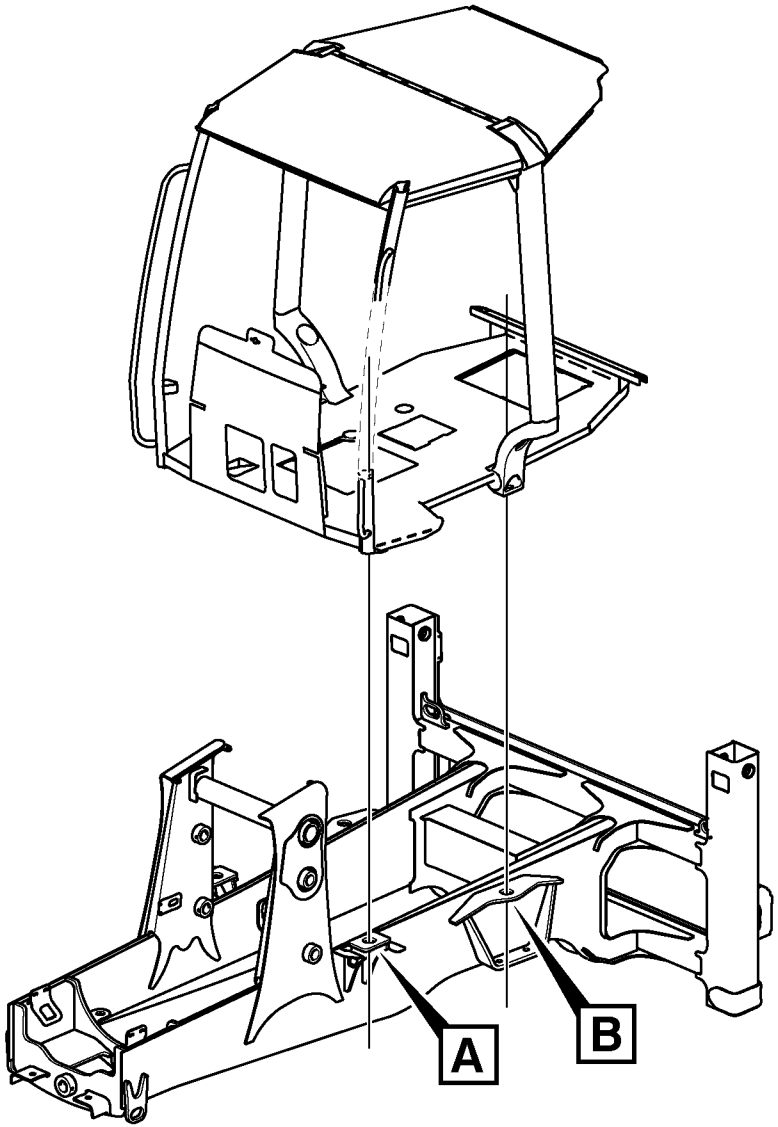
A
B

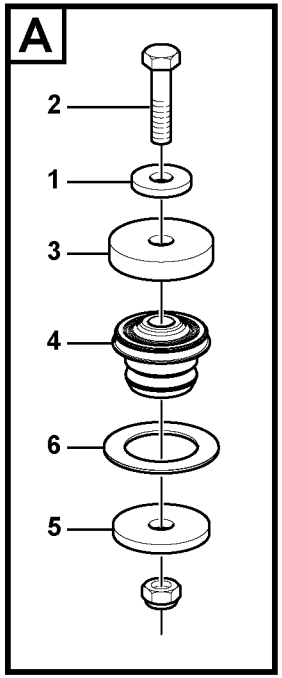
A
2
1
3
4
6
5

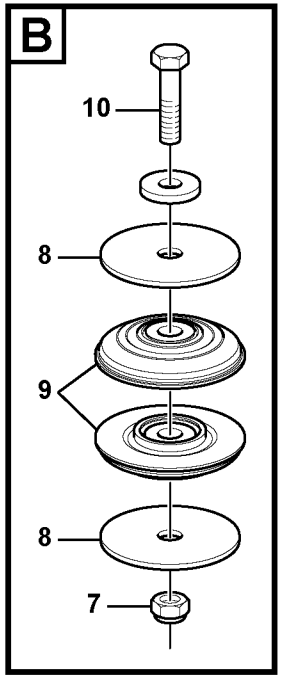
B
10
8
9
8
7

Fig.	Part No.	Quantity 1	2	3	PS	KIT	Description	Dénomination	Bezeichnung	Denominación	Benämning	Notes
1	**VOE 11055616**	4					Washer	Rondelle	Scheibe	Arandela	Bricka	
2	**VOE 978953**	2					Screw	Vis	Schraube	Tornillo	Skruv	
3	**VOE 11886708**	2					Washer	Rondelle	Scheibe	Arandela	Bricka	
4	**VOE 11883856**	2					Base	Pied	Fuss	Base	Fot	
5	**VOE 11881773**	2					Washer	Rondelle	Scheibe	Arandela	Bricka	
6	**VOE 11885690**	2					Washer	Rondelle	Scheibe	Arandela	Bricka	
7	**VOE 963111**	4					Lock nut	Contre-ecrou	Sicherungsmutter	Contratuerca	Låsmutter	
8	**VOE 11886647**	4					Washer	Rondelle	Scheibe	Arandela	Bricka	
9	**VOE 11884520**	4					Base	Pied	Fuss	Base	Fot	
10	**VOE 983299**	2					Hexagon screw	Vis a tête hexagonale	Sechskantschr	Tornillo hexago	Sexkantsskruv	

1		**Hyttupphängning** **Suspensión de cabina** **Kabinenaufhängung** **Suspension de cabine** **Cab mounting block**	Catalogue id **20159**	Group **818**
2			Illustr. No **1033139**	Section **100**
3			Issue **VOE 79A9920159**	Page **367**
4				
5				

VOLVO

BL70

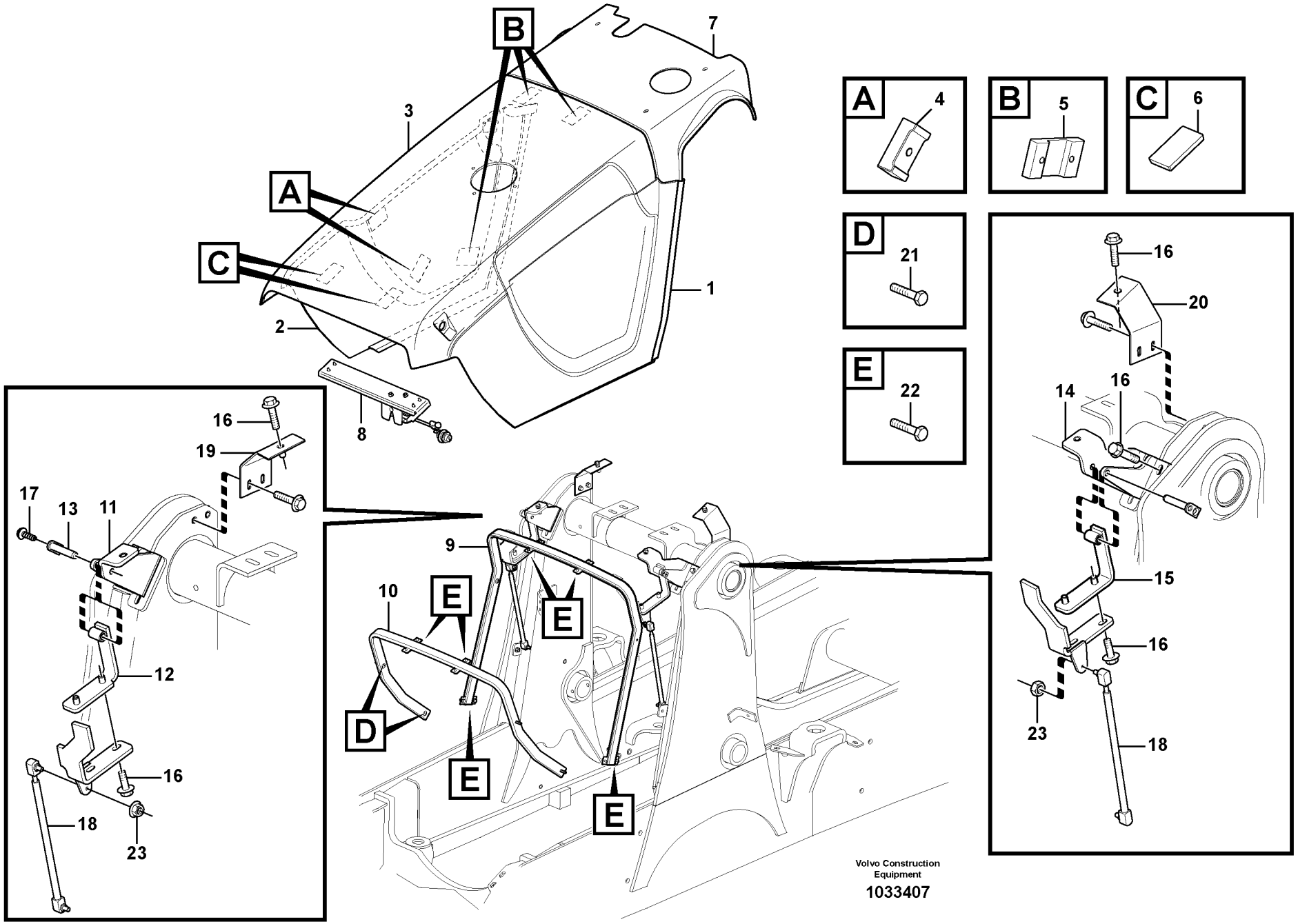

Volvo Construction Equipment

1033407

Fig.	Part No.	Quantity 1	2	3	4	5	PS	KIT	Description	Dénomination	Bezeichnung	Denominación	Benämning	Notes
1	**VOE 15034491**	1	1						Hood	Capot Moteur	Motorhaube	Tapa motor	Motorhuv	
2	**VOE 15034507**	1	1						Hood	Capot Moteur	Motorhaube	Tapa motor	Motorhuv	
3	**VOE 15034482**	1							Hood	Capot Moteur	Motorhaube	Tapa motor	Motorhuv	
	VOE 15045853		1						Hood	Capot Moteur	Motorhaube	Tapa motor	Motorhuv	
4	**VOE 15044934**	4	4						Spacer	Partie Intermédiair	Zwischenstück	Espaciador	Mellandel	
5	**VOE 15044937**	6	6						Spacer	Partie Intermédiair	Zwischenstück	Espaciador	Mellandel	
6	**VOE 15044938**	2	2						Spacer	Partie Intermédiair	Zwischenstück	Espaciador	Mellandel	
7	**VOE 15034531**	1	1						Top Plate	Tole Superieure	Deckblech	Placa Superior	Överplåt	
8		1	1						Locking Device	Ens. verrouillage	Verriegelung	Dispos Cierre	Låsanordning	See group 821, Page 371
9	**VOE 15031309**	1	1						Reinforcement	Renfort	Verstärkung	Refuerzo	Förstärkning	
10	**VOE 15031310**	1	1						Reinforcement	Renfort	Verstärkung	Refuerzo	Förstärkning	
11	**VOE 15030373**	1	1						Hinge	Charniere	Scharnier	Bisagra	Gångjärn	
	VOE 11882943	1	1						•Rivet	•Rivet	•Niet	•Remache	•Nit	
12	**VOE 15030374**	1	1						Hinge	Charniere	Scharnier	Bisagra	Gångjärn	
	VOE 11882943	2	2						•Rivet	•Rivet	•Niet	•Remache	•Nit	
13	**VOE 15030797**	2	2						Pin	Goupille	Zapfen	Pasador	Tapp	
14	**VOE 15030962**	1	1						Hinge	Charniere	Scharnier	Bisagra	Gångjärn	
	VOE 11882943	1	1						•Rivet	•Rivet	•Niet	•Remache	•Nit	
15	**VOE 15030963**	1	1						Hinge	Charniere	Scharnier	Bisagra	Gångjärn	
	VOE 11882943	2	2						Rivet	Rivet	Niet	Remache	Nit	
16	**VOE 13945444**	16	16						Flange screw	Vis à bride	Flanschschraube	Torn embridado	Flänsskruv	
17	**VOE 969736**	2	2						6-pt skt screw	Vis creuse de 6	Hohlschraube	Racor 6-dientes	Sextandhålskruv	
18	**VOE 15615598**	2	2						Gas Spring	Ressort Gaz	Gasfeder	Resorte A Gas	Gasfjäder	
19		1	1				NS		Bracket	Console	Konsole	Ménsula	Konsol	
	VOE 11882943	1	1						•Rivet	•Rivet	•Niet	•Remache	•Nit	
20		1	1				NS		Bracket	Console	Konsole	Ménsula	Konsol	
	VOE 11882943	1	1						•Rivet	•Rivet	•Niet	•Remache	•Nit	
22	**VOE 13947542**	4	4						Screw	Vis	Schraube	Tornillo	Skruv	
23	**VOE 13965175**	12	12						Screw	Vis	Schraube	Tornillo	Skruv	
24	**VOE 13945408**	2	2						Nut	Ecrou	Mutter	Tuerca	Mutter	

1	**11895026**
2	**11895028**
3	
4	
5	

Motorhuv
Capo
Motorhaube
Capot moteur
Engine hood

Catalogue id **20159**	Group **821**
Illustr. No **1033407**	Section **100**
Issue **VOE 79A9920159**	Page **369**

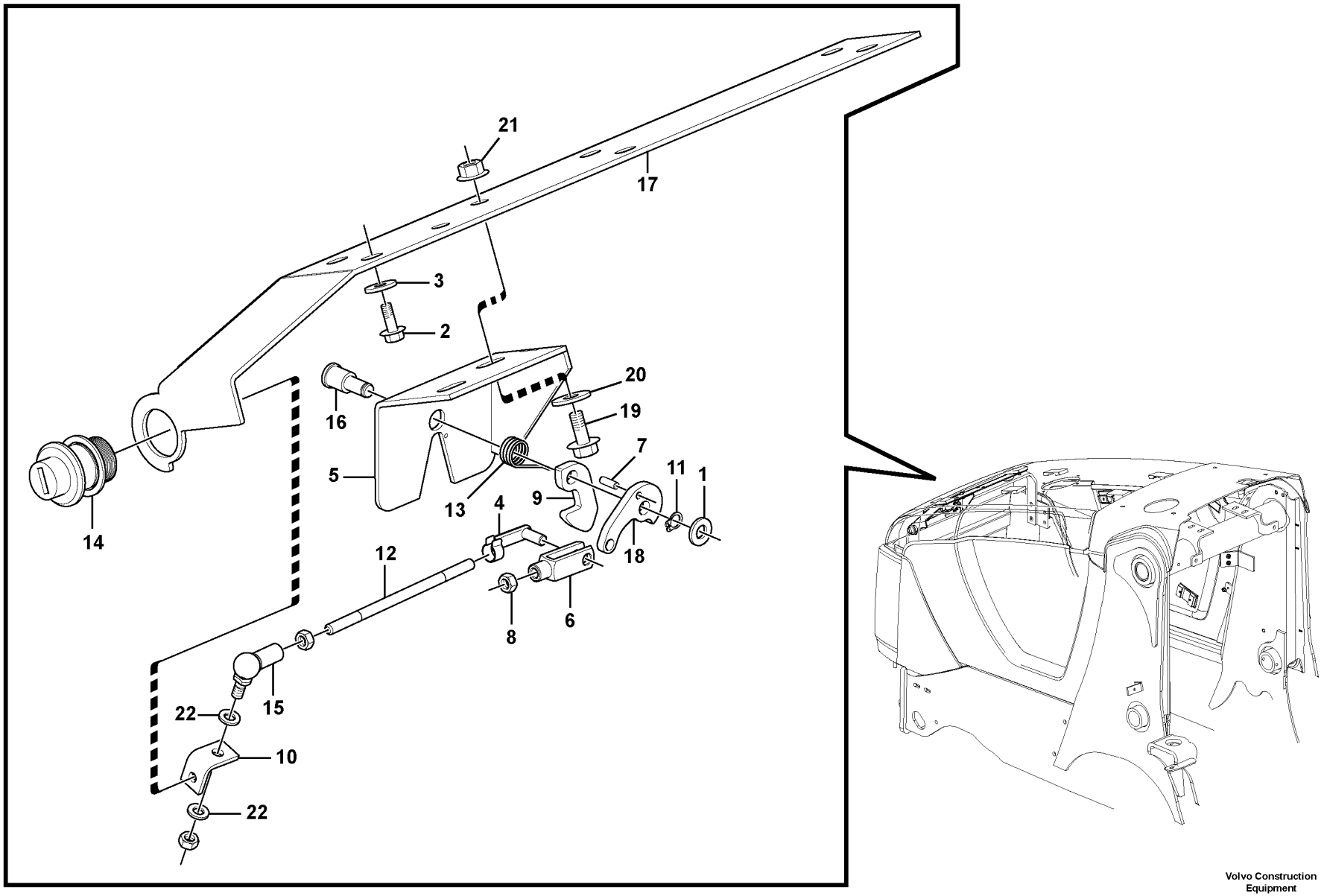

Volvo Construction Equipment

1033406

Fig.	Part No.	Quantity 1	2	3	4	5	PS	KIT	Description	Dénomination	Bezeichnung	Denominación	Benämning	Notes
1	**VOE 13955894**	2							Washer	Rondelle	Scheibe	Arandela	Bricka	
2	**VOE 13945414**	4							Flange screw	Vis a bride	Flanschschraube	Torn embridado	Flänsskruv	
3	**VOE 960139**	4							Washer	Rondelle	Scheibe	Arandela	Bricka	
4	**VOE 961787**	1							Yoke Bolt	Boulon Etrier	Gabelbolzen	Perno Horquilla	Gaffelbult	
5		1					NS		Bracket	Console	Konsole	Ménsula	Konsol	
6	**VOE 961786**	1							Fork	Fourche	Gabel	Horquilla	Gaffel	
7	**VOE 950512**	1							Pin	Goupille	Stift	Pasador	Pinne	
8	**VOE 13955781**	2							Nut	Ecrou	Mutter	Tuerca	Mutter	
9	**VOE 15044537**	1							Latch	Poignee Blocage	Knebel	Mango Seguridad	Låsvred	
10		1					NS		Bracket	Console	Konsole	Ménsula	Konsol	
11	**VOE 955964**	1							Snap Ring	Circlip	Nutring	Circlip	Spårring	
12	**VOE 974822**	1							Control rod	Tige reglage	Regelstange	Varilla regul	Reglerstång	
13	**VOE 15044533**	1							Spring	Ressort	Feder	Muelle	Fjäder	
14	**VOE 15044544**	1							Lock Kit	Kit Serrure	Schlossteilsatz	Juego Seguridad	Låssats	
15	**VOE 959079**	1							Anl Ball Joint	Rotul.angulaire	Winkelgelenk	Rotula Angular	Vinkelkulled	
16	**VOE 15044535**	1							Pin	Goupille	Zapfen	Pasador	Tapp	
17		1					NS		Bracket	Console	Konsole	Ménsula	Konsol	
18	**VOE 15044543**	1							Cam	Came	Nocken	Leva	Kam	
19	**VOE 946440**	2							Flange screw	Vis à bride	Flanschschraube	Torn embridado	Flänsskruv	
20	**VOE 11117464**	2							Washer	Rondelle	Scheibe	Arandela	Bricka	
21	**VOE 13945408**	2							Nut	Ecrou	Mutter	Tuerca	Mutter	
22	**VOE 955892**	2							Washer	Rondelle	Scheibe	Arandela	Bricka	

1		**Låsningsanordning, motorhuv**	Catalogue id **20159**	Group **821**
2				
3			Illustr. No **1033406**	Section **150**
4				
5		**11895026, 11895028**	Issue **VOE 79A9920159**	Page **371**

VOLVO

BL70

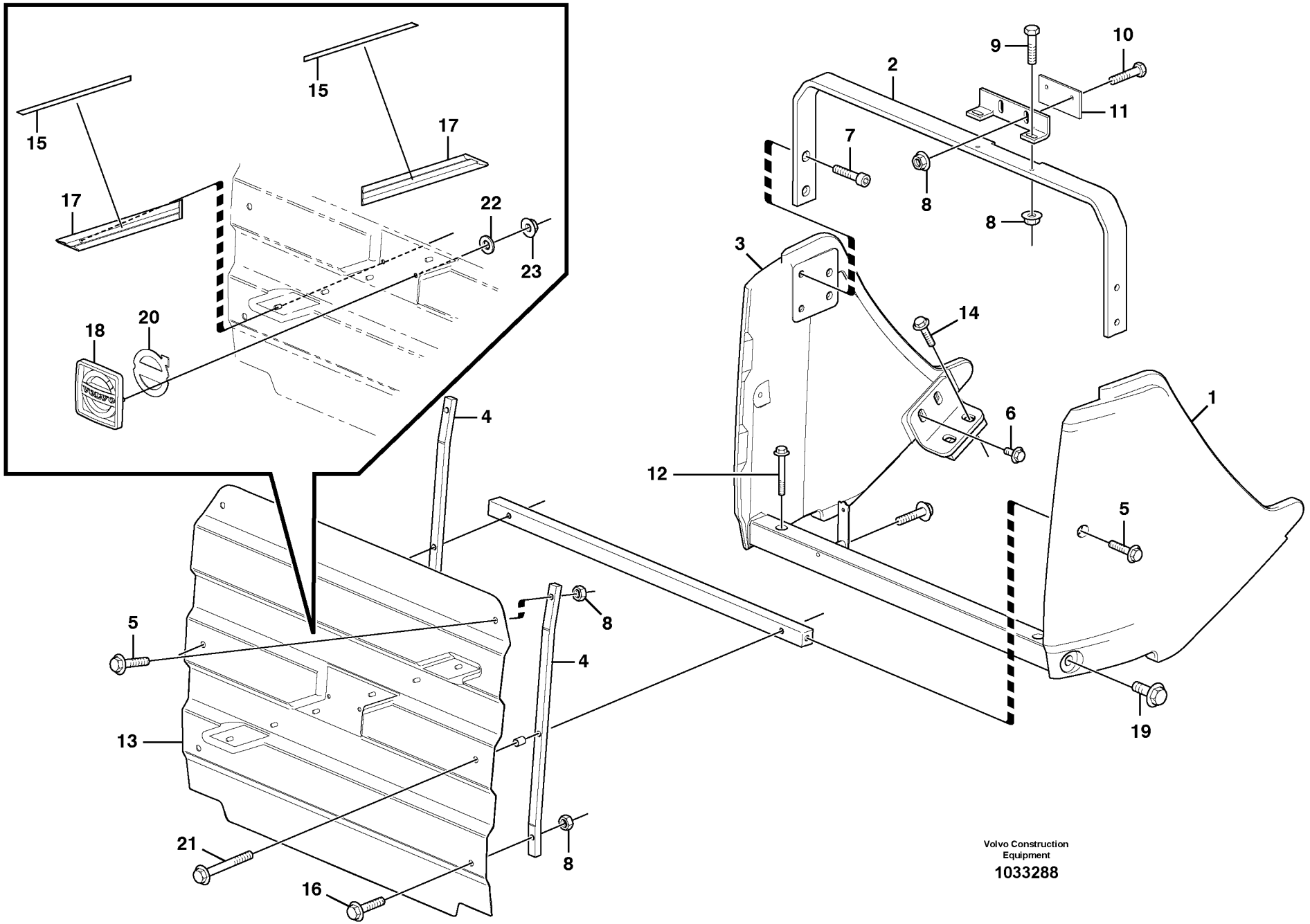

Volvo Construction Equipment

1033288

Fig.	Part No.	Quantity 1	2	3	PS	KIT	Description	Dénomination	Bezeichnung	Denominación	Benämning	Notes
1	**VOE 15611871**	1					Nose Part	Partie Nez	Frontgeschirr	Parte Delantera	Nosdel	
2	**VOE 15609585**	1					Plate	Plaque	Platte	Placa	Platta	
3	**VOE 15611876**	1					Nose Part	Partie Nez	Frontgeschirr	Parte Delantera	Nosdel	
4	**VOE 15609572**	2					Bar	Barre	Stab	Barra	Stång	
5	**VOE 946671**	4					Flange screw	Vis à bride	Flanschschraube	Torn embridado	Flänsskruv	
6	**VOE 946471**	4					Flange screw	Vis à bride	Flanschschraube	Torn embridado	Flänsskruv	
7	**VOE 967327**	4					Allen Head Scr	Vis Frai See 6	Inbus-Senkschr.	Tornillo Hexag	Insexsänkskruv	
8	**VOE 13945408**	8					Nut	Ecrou	Mutter	Tuerca	Mutter	
9	**VOE 983244**	2					Hexagon screw	Vis a tête hexagonale	Sechskantschr	Tornillo hexago	Sexkantsskruv	
10	**VOE 983242**	2					Screw	Vis	Schraube	Tornillo	Skruv	
11	**VOE 15611501**	1					Bracket	Console	Konsole	Ménsula	Konsol	
12	**VOE 13965196**	2					Screw	Vis	Schraube	Tornillo	Skruv	
13	**VOE 15611878**	1					Grille	Grille	Kühlergrill	Calandra	Grill	
14	**VOE 13965185**	4					Flange screw	Vis à bride	Flanschschraube	Torn embridado	Flänsskruv	
15	**VOE 11884165**	2					Strip	Bande	Streifen	Cinta	Band	
16	**VOE 13947760**	2					Flange screw	Vis à bride	Flanschschraube	Torn embridado	Flänsskruv	
17	**VOE 11884154**	2					Profile	Profile	Profil	Perfil	Profil	
18	**VOE 11884163**	1					Emblem	Monogramme	Emblem	Emblema	Emblem	
19	**VOE 968589**	2					Flange screw	Vis à bride	Flanschschraube	Torn embridado	Flänsskruv	
20	**VOE 11884214**	1					Rubber element	Element caoutch	Gummielement	Elemento goma	Gummielement	
21	**VOE 13965179**	3					Flange screw	Vis à bride	Flanschschraube	Torn embridado	Flänsskruv	
22	**VOE 949102**	6					Washer	Rondelle	Scheibe	Arandela	Bricka	
23	**VOE 13965483**	6					Flange Lock Nut	Contre écrou bride	Flanschmutter	Contratuer Embr	Flänslåsmutter	

1		**Kylarkåpa** **Cubierta del radiador** **Kühlerhaube** **Boitier radiateur** **Radiator casing**	Catalogue id **20159**	Group **823**
2			Illustr. No **1033288**	Section **100**
3			Issue **VOE 79A9920159**	Page **373**
4				
5				

VOLVO

BL70

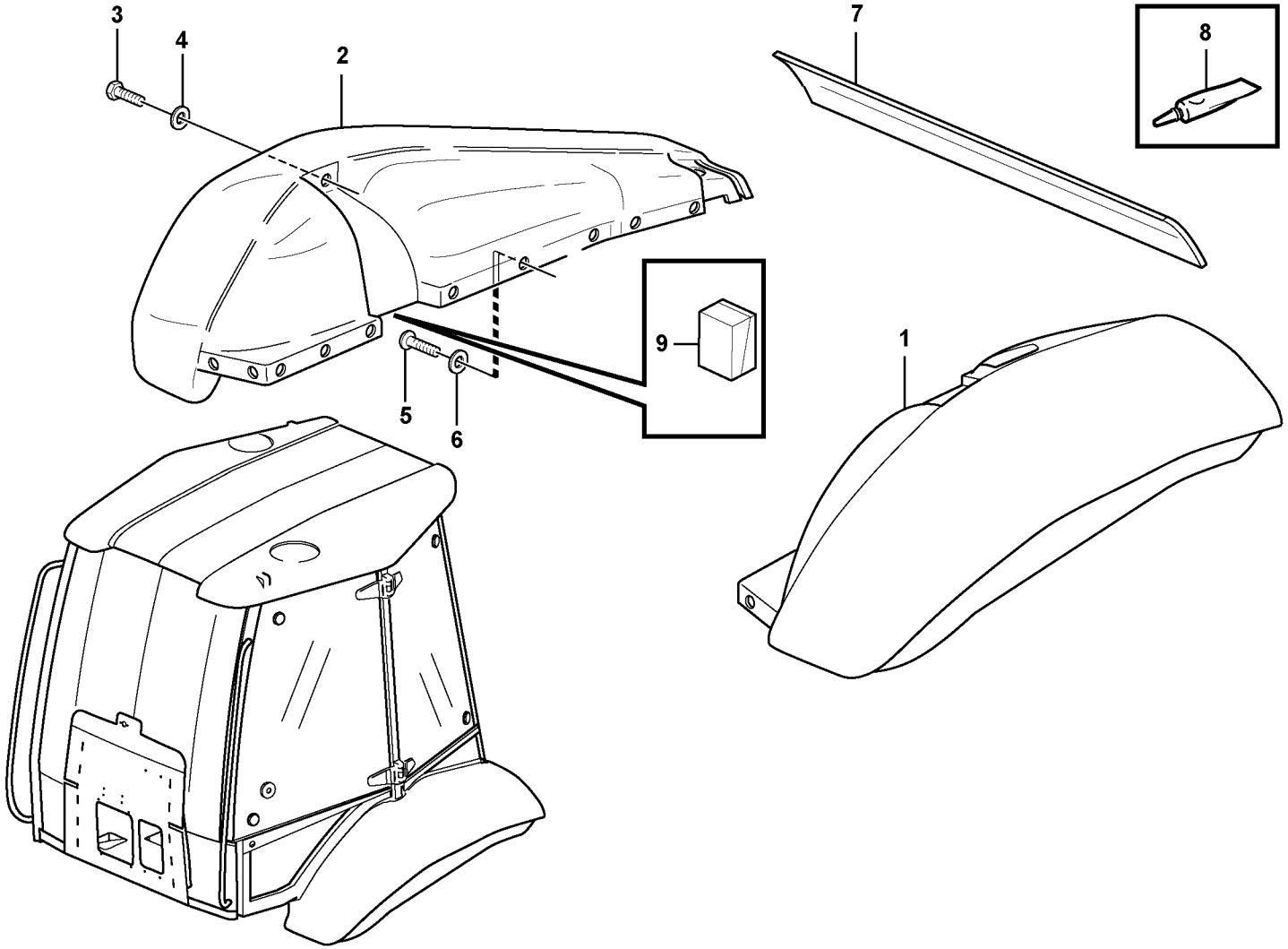
3
4
2
7
8
9
1
5
6

Fig.	Part No.	Quantity 1	2	3	PS	KIT	Description	Dénomination	Bezeichnung	Denominación	Benämning	Notes
1	**VOE 11149785**	1	1				Fender	Aile	Kotflügel	Guardabarro	Stänkskärm	LH
2	**VOE 11149786**	1	1				Rear fender	Aile AR	Hinterkotflügel	Guardabarro pos	Bakskärm	RH
3	**VOE 13945444**	2	2				Flange screw	Vis à bride	Flanschschraube	Torn embridado	Flänsskruv	
4	**VOE 11117464**	2	2				Washer	Rondelle	Scheibe	Arandela	Bricka	
5	**VOE 972421**	24	24				Screw	Vis	Schraube	Tornillo	Skruv	
6	**VOE 960139**	24	24				Washer	Rondelle	Scheibe	Arandela	Bricka	
7	**VOE 11200222**	1	1				Panel	Panneau	Verkleidung	Plancha	Panel	
8	**VOE 11708567**	REQ	REQ				Adhesive	Adhesif	Klebstoff	Adhesivo	Lim	
9	**VOE 11201553**	2					Seal	Joint	Dichtung	Reten	Tätning	

1	**11298324**	**Stänkskärmar** **Guardabarros** **Kotflügel** **Garde - boue** **Fenders**	Catalogue id **20159**	Group **825**
2	**11298328**		Illustr. No **1032801**	Section **100**
3			Issue **VOE 79A9920159**	Page **375**
4				
5				

VOLVO

BL70

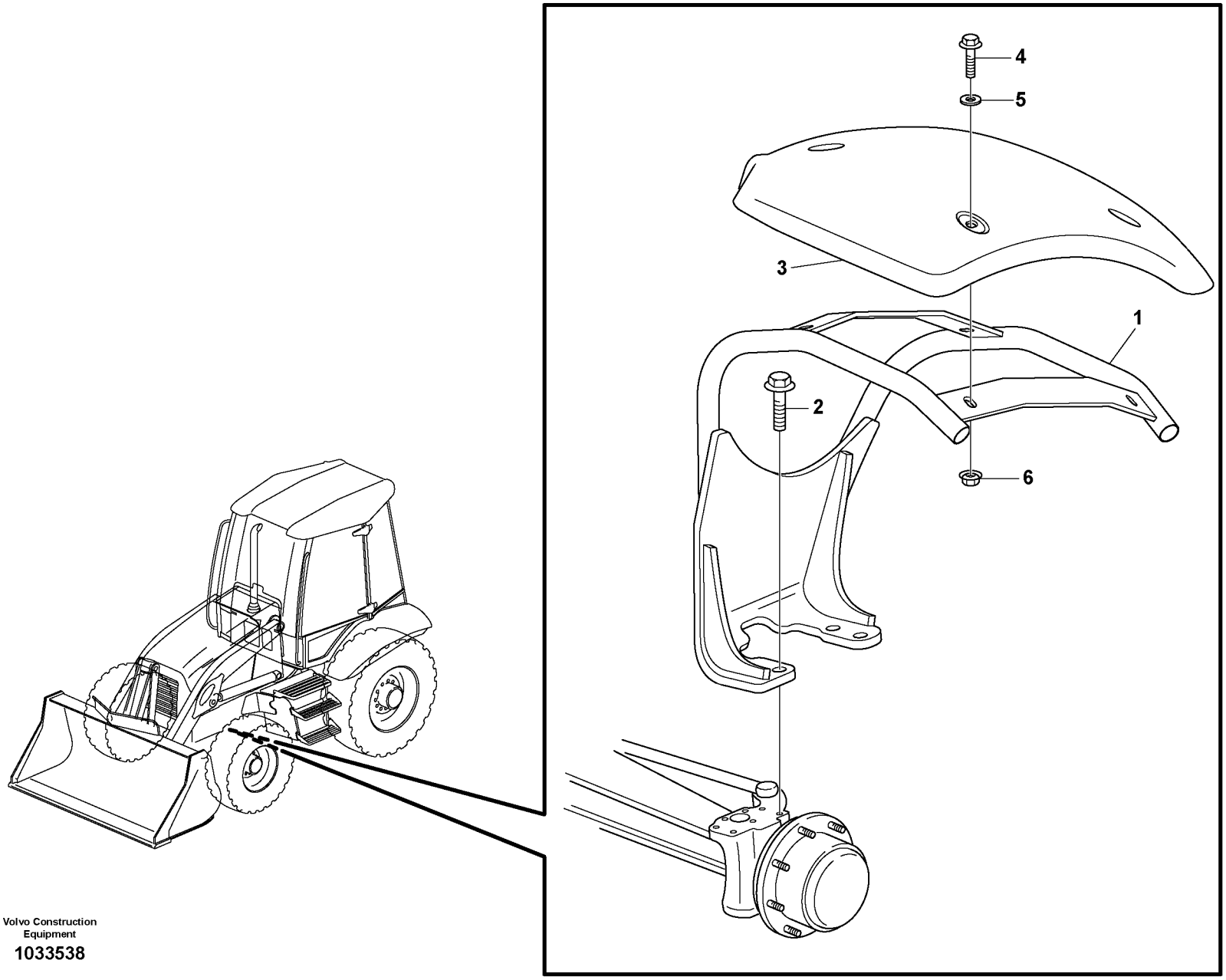

Volvo Construction Equipment

1033538

Fig.	Part No.	Quantity 1	2	3	PS	KIT	Description	Dénomination	Bezeichnung	Denominación	Benämning	Notes
1	**VOE 11888904**	1					Fender	Aile	Kotflügel	Guardabarro	Stänkskärm	LH
1	**VOE 11888907**	1					Fender	Aile	Kotflügel	Guardabarro	Stänkskärm	RH
2	**VOE 968589**	8					Flange screw	Vis à bride	Flanschschraube	Torn embridado	Flänsskruv	
3	**VOE 11884361**	2					Front fender	Aile AV	Vorderkotflügel	Guardabarro del	Framskärm	
4	**VOE 946329**	8					Flange screw	Vis à bride	Flanschschraube	Torn embridado	Flänsskruv	
5	**VOE 13960143**	8					Washer	Rondelle	Scheibe	Arandela	Bricka	
6	**VOE 13971095**	8					Flange nut	Ecrou accouple.	Bundmutter	Tuerca embridad	Flänsmutter	

1		**Stänkskärm, fram** **Guardabarros, delantero** **Kotflügel, vorn** **Aile, AV** **Fender, front**	Catalogue id **20159**	Group **825**
2				
3			Illustr. No **1033538**	Section **300**
4				
5		**11891325**	Issue **VOE 79A9920159**	Page **377**

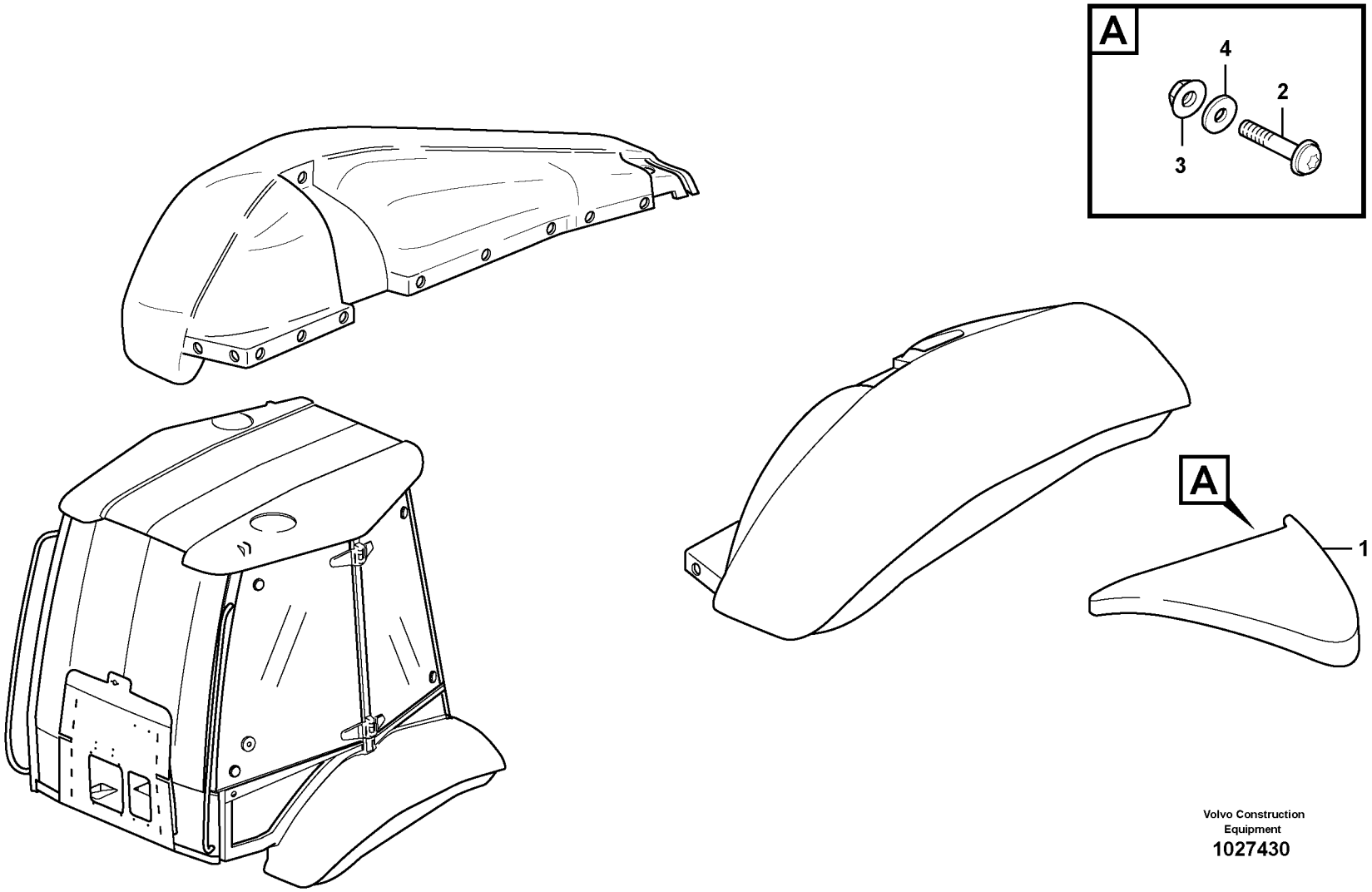

Volvo Construction Equipment

1027430

Fig.	Part No.	Quantity 1	2	3	PS	KIT	Description	Dénomination	Bezeichnung	Denominación	Benämning	Notes
1	**VOE 11888128**	1					Fender	Aile	Kotflügel	Guardabarro	Stänkskärm	LH
	VOE 11888127	1					Fender	Aile	Kotflügel	Guardabarro	Stänkskärm	RH
2	**VOE 971309**	10					Screw	Vis	Schraube	Tornillo	Skruv	
3	**VOE 949874**	10					Lock nut	Contre-ecrou	Sicherungsmutter	Contratuerca	Låsmutter	
4	**VOE 13960138**	10					Washer	Rondelle	Scheibe	Arandela	Bricka	

1		**Liten bakskärm.** **Guardabarro posterior, pequeño.** **Hinterkotflügel, klein.** **Aile AR, petit.** **Small rear fender.**	Catalogue id **20159**	Group **826**
2			Illustr. No **1027430**	Section **100**
3			Issue **VOE 79A9920159**	Page **379**
4				
5		**11891514**		

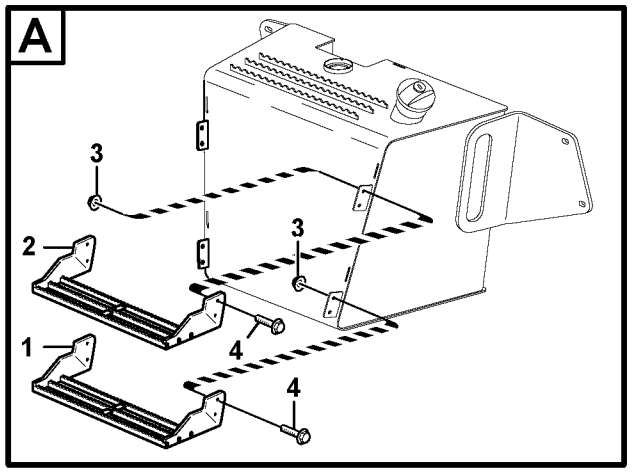

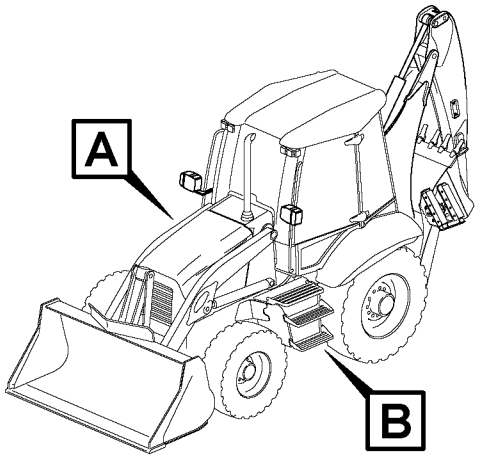

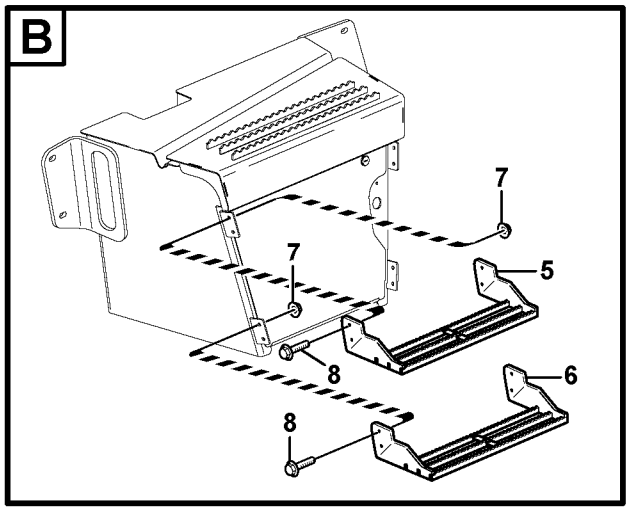

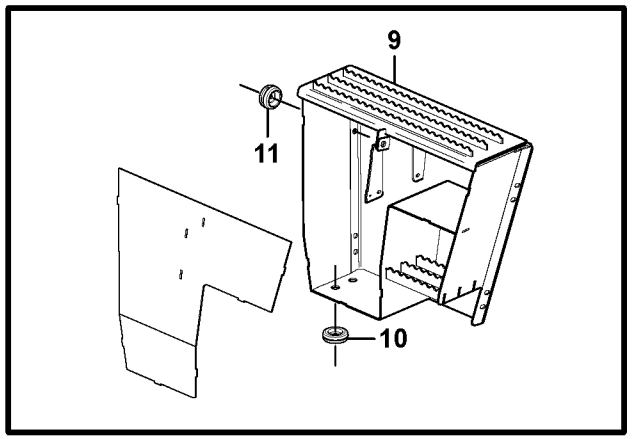

Volvo Construction Equipment

1033392

Fig.	Part No.	Quantity 1	2	3	PS	KIT	Description	Dénomination	Bezeichnung	Denominación	Benämning	Notes
1	**VOE 11886987**	1	1	1			Step	Marche Escalier	Treppenstufe	Escalon	Trappsteg	
2	**VOE 11886992**	1	1	1			Step	Marche Escalier	Treppenstufe	Escalon	Trappsteg	
3	**VOE 948645**	8	8	8			Flange Lock Nut	Contre écrou bride	Flanschmutter	Contratuer Embr	Flänslåsmutter	
4	**VOE 13946173**	8	8	8			Flange screw	Vis à bride	Flanschschraube	Torn embridado	Flänsskruv	
5	**VOE 11886987**		1				Step	Marche Escalier	Treppenstufe	Escalon	Trappsteg	
6	**VOE 11886992**		1				Step	Marche Escalier	Treppenstufe	Escalon	Trappsteg	
7	**VOE 948645**		8				Flange Lock Nut	Contre écrou bride	Flanschmutter	Contratuer Embr	Flänslåsmutter	
8	**VOE 13946173**		8				Flange screw	Vis à bride	Flanschschraube	Torn embridado	Flänsskruv	
9	**VOE 15024914**	1		1			Box	Boîte	Kasten	Caja	Låda	
10	**VOE 941268**	3		2			Plug	Bouchon	Stopfen	Tapon	Plugg	
11	**VOE 961955**			1			Grommet	Passe fil	Durchführung	Aislador pasapanel	Genomföring	LH

1	**11895131**	**Fotsteg** **Escalón de acceso** **Trittleiter** **Marche-pied** **Foot step**	Catalogue id **20159**	Group **827**
2	**11895132**		Illustr. No **1033392**	Section **100**
3	**11895133**		Issue **VOE 79A9920159**	Page **381**
4				
5				

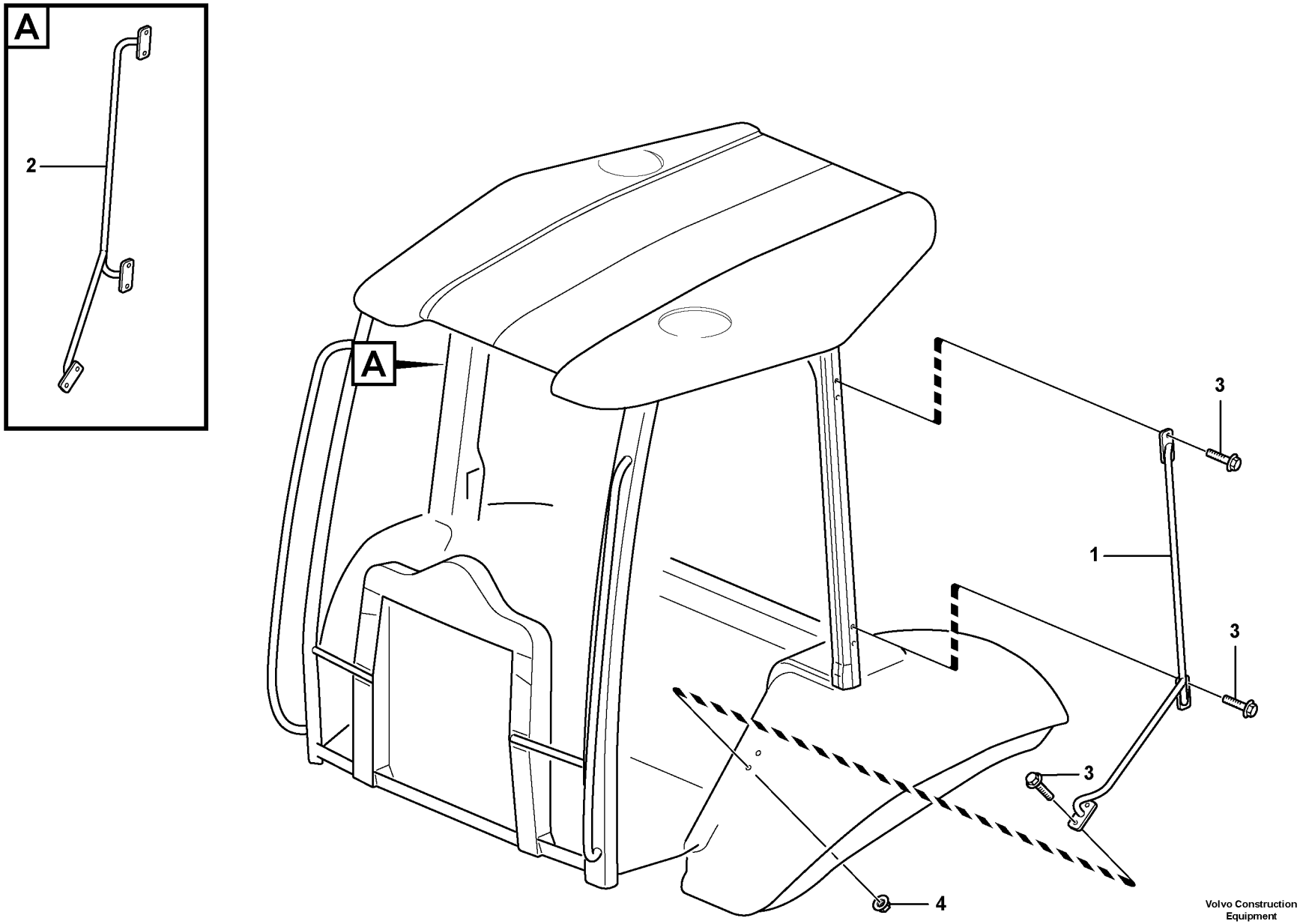

Volvo Construction Equipment

1033480

Fig.	Part No.	Quantity 1	2	3	PS	KIT	Description	Dénomination	Bezeichnung	Denominación	Benämning	Notes
1	**VOE 11203704**	1					Hand-hold	Poignee Soutien	Einstieggriff	Asa Acceso	Instegshandtag	LH
2	**VOE 11200835**	1					Courtesy Handle	Poignee Entree	Einstieggriff	Manilla Acceso	Instegshandtag	RH
3	**VOE 946671**	12					Flange screw	Vis à bride	Flanschschraube	Torn embridado	Flänsskruv	
4	**VOE 948645**	2					Flange Lock Nut	Contre écrou bride	Flanschmutter	Contratuer Embr	Flänslåsmutter	LH

1		**Instegshandtag version med soltak** **Asidero de entrada protección contra vuelcos** **Einstieg, Überrollbügel** **Poignée d'accès, cabine ouverte** **Step handle canopy**	Catalogue id **20159**	Group **827**
2			Illustr. No **1033480**	Section **200**
3			Issue **VOE 79A9920159**	Page **383**
4				
5		**11298328**		

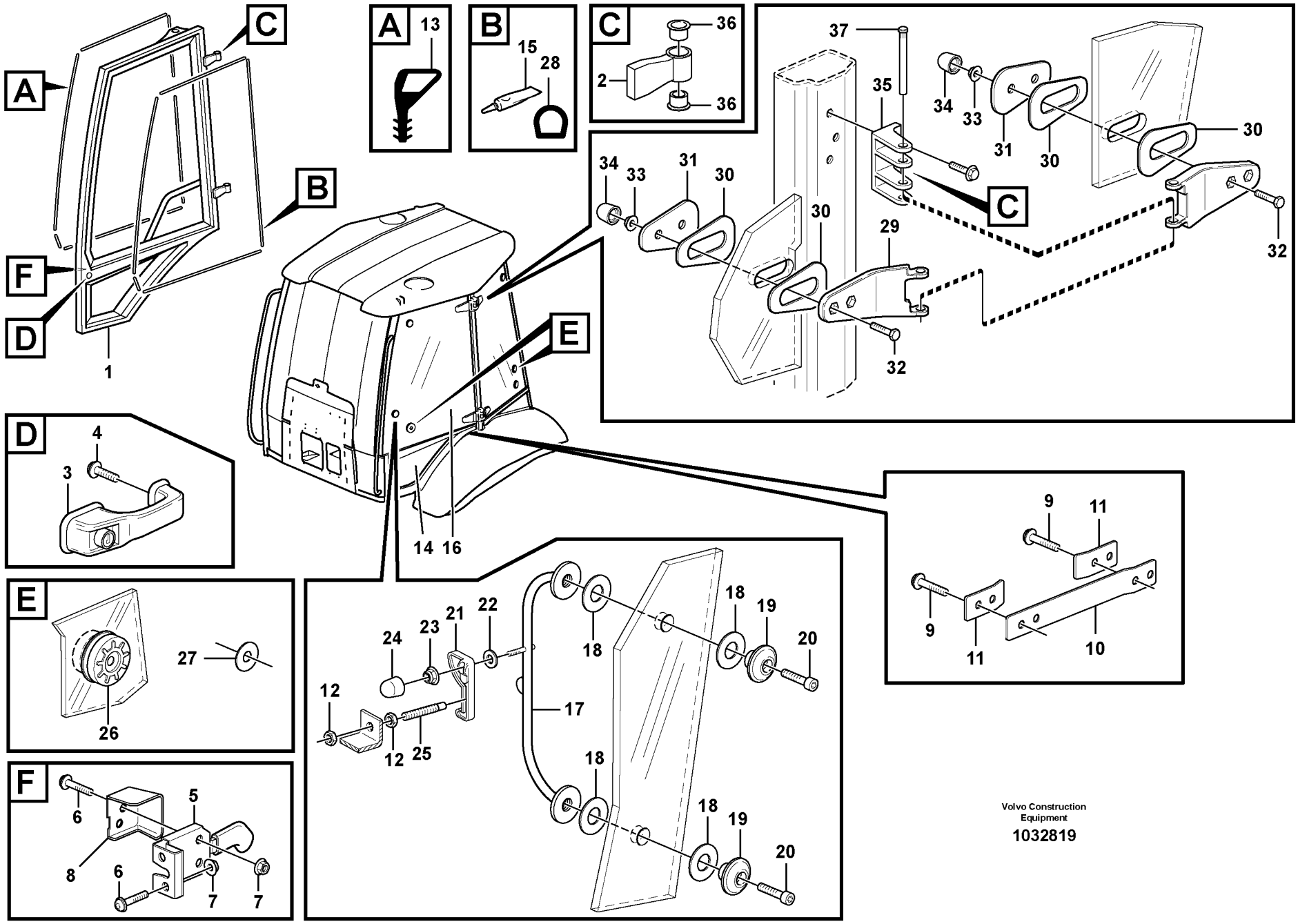

Volvo Construction Equipment

1032819

Fig.	Part No.	Quantity 1	2	3	PS	KIT	Description	Dénomination	Bezeichnung	Denominación	Benämning	Notes
1	**VOE 11203032**	1					Door	Porte	Tür	Puerta	Dörr	
	VOE 11203022		1				Door	Porte	Tür	Puerta	Dörr	
2	**VOE 11203027**	2	2				•Hinge	•Charniere	•Scharnier	•Bisagra	•Gångjärn	
3	**VOE 11201846**	1	1				Door Handle	Poignee de porte	Türdrücker	Empunadura de puer	Dörrhandtag	
4	**VOE 969147**	1	1				Screw	Vis	Schraube	Tornillo	Skruv	
5	**VOE 11202452**	1	1				Door Lock	Serrure Porte	Turschloss	Cerradura Puert	Dörrlås	
6	**VOE 969587**	4	4				6-pt skt screw	Vis creuse de 6	Hohlschraube	Racor 6-dientes	Sextandhålskruv	
7	**VOE 13949278**	4	4				Flange Lock Nut	Contre écrou bride	Flanschmutter	Contratuer Embr	Flänslåsmutter	
8	**VOE 11202354**	1					Protection	Protection	Schutz	Proteccion	Skydd	
	VOE 11202353		1				Protection	Protection	Schutz	Proteccion	Skydd	
9	**VOE 972421**	2	2				Screw	Vis	Schraube	Tornillo	Skruv	
10	**VOE 11200580**	1	1				Strip	Bande	Streifen	Cinta	Band	
11	**VOE 11200611**	1	1				Anchorage	Fixation	Halterung	Fijacion	Fäste	
12	**VOE 983303**	2	2				Nut	Ecrou	Mutter	Tuerca	Mutter	
13	**VOE 11007421**	REQ	REQ				Sealing strip	Lisse etancheite	Dichtleiste	Moldura reten	Tätningslist	L = 4250 MM
14	**VOE 11149774**	1					Window	Vitre	Fensterscheibe	Ventana	Ruta	
	VOE 11149772		1				Window	Vitre	Fensterscheibe	Ventana	Ruta	
15	**VOE 11708567**	REQ	REQ				Adhesive	Adhesif	Klebstoff	Adhesivo	Lim	
16	**VOE 15006378**	1					Glass	Glace	Scheibe	Vidrio	Glas	
	VOE 15006402		1				Glass	Glace	Scheibe	Vidrio	Glas	
17	**VOE 11202464**	1					Handle	Poignee	Handgriff	Manilla	Handgrepp	
	VOE 11202438		1				Handle	Poignee	Handgriff	Manilla	Handgrepp	
18	**VOE 11200244**	4	4				Rubber Washer	Rondelle Caoutchouc	Gummischeibe	Arandela Goma	Gummibricka	
19	**VOE 11200246**	2	2				Clamping Plate	Plaque Serrage	Klemmplatte	Placa Apriete	Klämplatta	
20	**VOE 959220**	2	2				Allen Hd Screw	Vis A 6 Pans Cr	Inbusschraube	Torn Hex Embut	Insexskruv	
21	**VOE 11201071**	1	1				Lock Handle	Poignee Verrou.	Schliessgriff	Manilla	Låshandtag	
22	**VOE 13955894**	1	1				Washer	Rondelle	Scheibe	Arandela	Bricka	
23	**VOE 948645**	1	1				Flange Lock Nut	Contre écrou bride	Flanschmutter	Contratuer Embr	Flänslåsmutter	
24	**VOE 11006824**	1	1				Protective cap	Capuchon de protecti	Schutzkappe	Cubierta de protecció	Skyddshatt	
25	**VOE 11202722**	1	1				Shaft	Arbre	Welle	Arbol	Axel	

1	**RH**	**Dörr med monteringsdetaljer** **Puerta con accesorios de montaje** **Tür mit Anbauteilen** **Porte avec pièces de montage** **Door with fitting parts**	Catalogue id **20159**	Group **831**
2	**LH**		Illustr. No **1032819**	Section **100**
3			Issue **VOE 79A9920159**	Page **385**
4				
5		**11298324**		



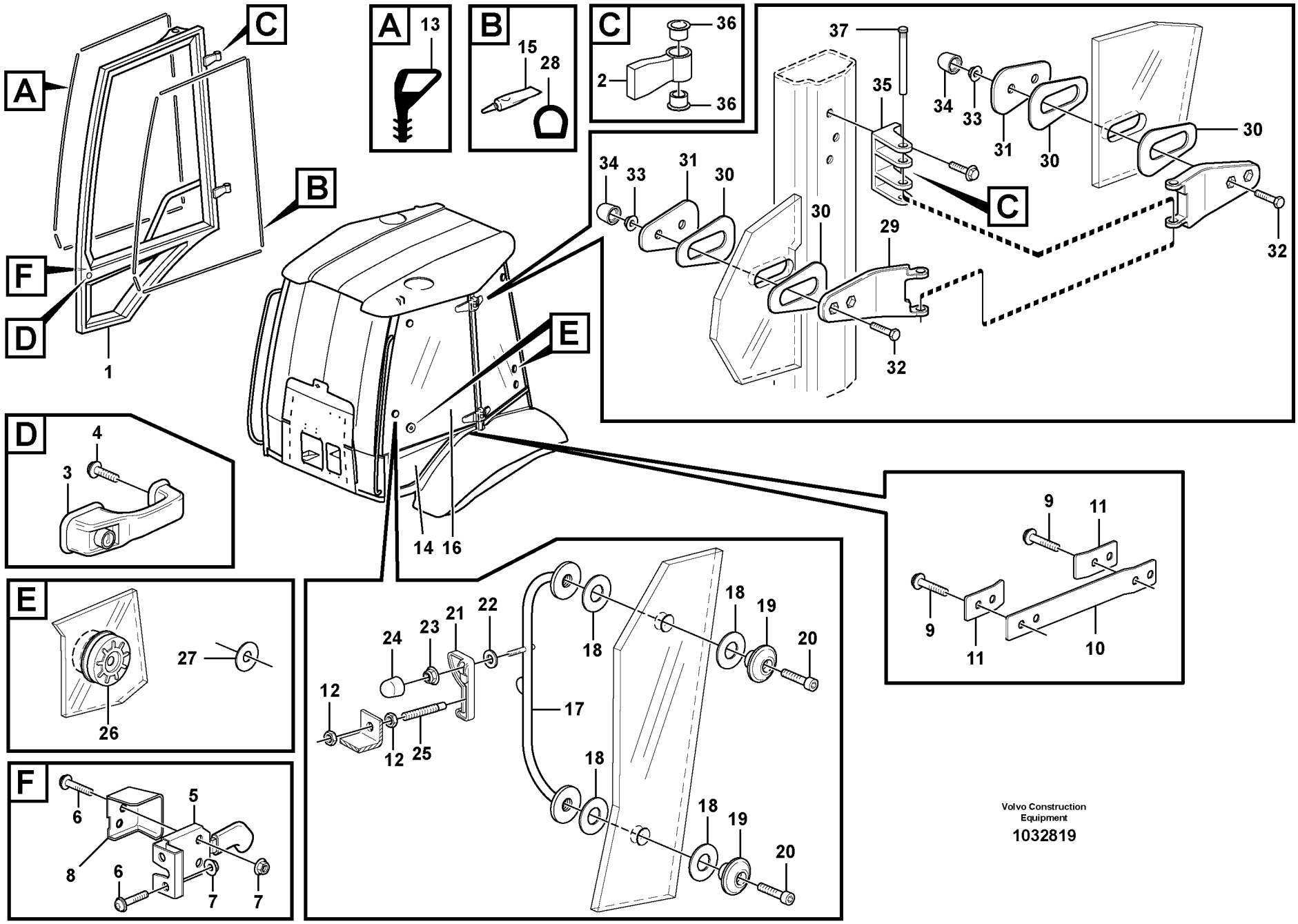

Volvo Construction Equipment

1032819

Fig.	Part No.	Quantity 1	2	3	PS	KIT	Description	Dénomination	Bezeichnung	Denominación	Benämning	Notes
26	**VOE 11200239**	1	1				Locking Device	Ens. verrouillage	Verriegelung	Dispos Cierre	Låsanordning	
27	**VOE 11200054**	1	1				Spacer	Partie Intermédiaire	Zwischenstück	Espaciador	Mellandel	
28	**VOE 11200633**	REQ	REQ				Seg moulding	Joint Etancheite	Dichtprofil	Liston reten	Tätningslist	L = 3650 MM
29	**VOE 11200072**	2	2				Hinge	Charniere	Scharnier	Bisagra	Gångjärn	
30	**VOE 11200059**	4	4				Sealing ring	Bague d'étanchéité	Runddichtring	Anillo reten	Tätningsring	
31	**VOE 11200081**	2	2				Plate	Plaque	Platte	Placa	Platta	
32	**VOE 955297**	4	4				Hexagon screw	Vis tête hexagonale	Sechskantschraube	Tornillo hexago	Sexkantsskruv	
33	**VOE 948645**	4	4				Flange Lock Nut	Contre écrou bride	Flanschmutter	Contratuer Embr	Flänslåsmutter	
34	**VOE 11006824**	4	4				Protective cap	Capuchon de protecti	Schutzkappe	Cubierta de protecció	Skyddshatt	
35	**VOE 11200077**	2	2				Hinge Anchorage	Fixat.charniere	Scharnierplatte	Fijac Bisagra	Gångjärnsfäste	
36	**VOE 11200634**	4	4				Slide Bearing	Palier Glissage	Gleitlager	Cojinete Fricci	Glidlager	
37	**VOE 11202349**	2	2				Hinge Pin	Axe Charniere	Scharnierstift	Pasador Bisagra	Gångjärnspinne	

1	**RH**	**Dörr med monteringsdetaljer** **Puerta con accesorios de montaje** **Tür mit Anbauteilen** **Porte avec pièces de montage** **Door with fitting parts**	Catalogue id **20159**	Group **831**
2	**LH**		Illustr. No **1032819**	Section **100**
3			Issue **VOE 79A9920159**	Page **387**
4				
5		**11298324**		

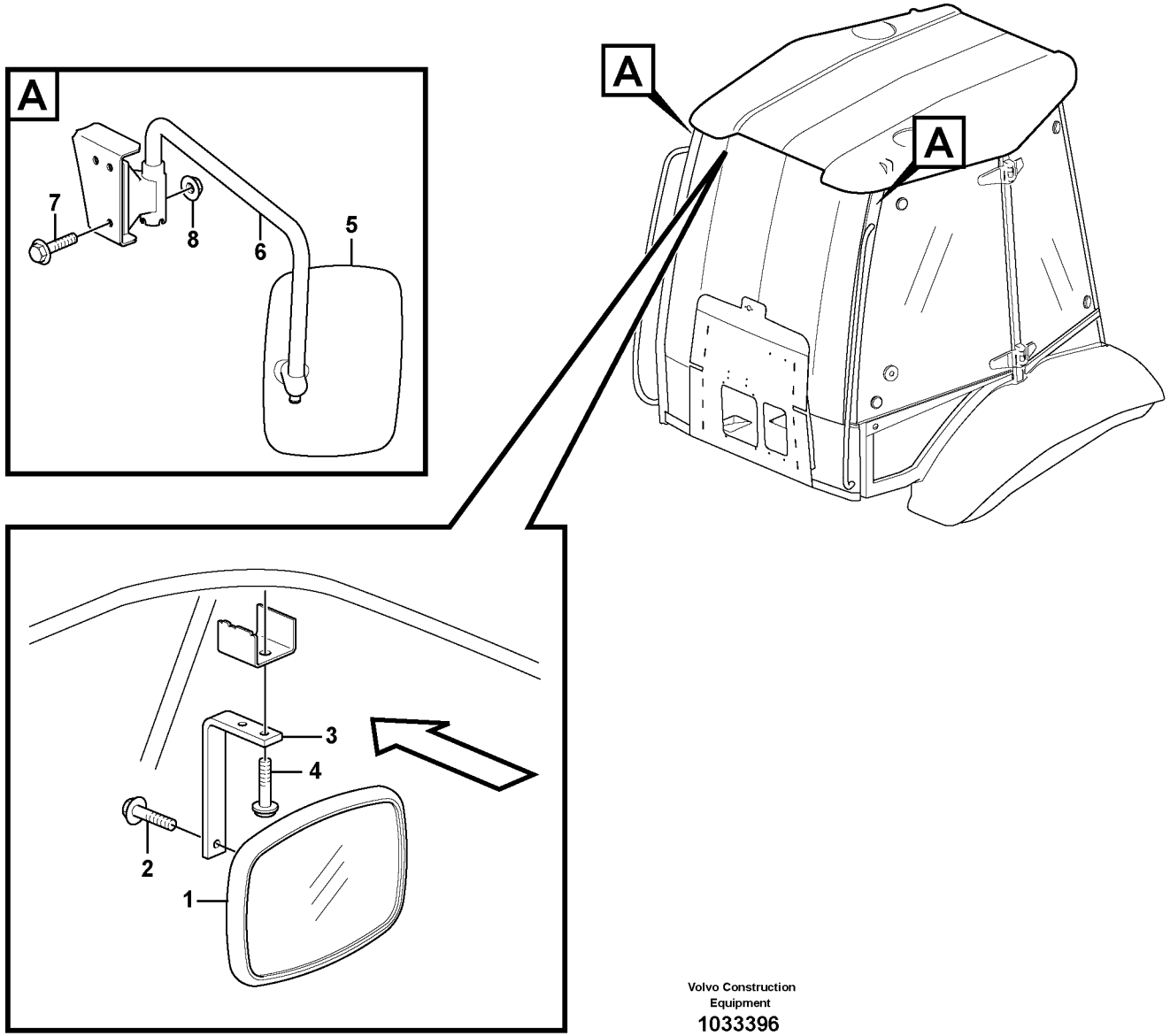

Volvo Construction Equipment

1033396

Fig.	Part No.	Quantity 1	2	3	4	5	PS	KIT	Description	Dénomination	Bezeichnung	Denominación	Benämning	Notes
1	**VOE 11164488**	1							Mirror	Miroir	Spiegel	Espejo	Spegel	
2	**VOE 13948356**	1							Flange screw	Vis à bride	Flanschschraube	Torn embridado	Flänsskruv	
3	**VOE 11200896**	1							Attachment	Fixation	Halterung	Fijacion	Fäste	
4	**VOE 969587**	2							6-pt skt screw	Vis creuse de 6	Hohlschraube	Racor 6-dientes	Sextandhålskruv	
5	**ZM 15607022**		2						Mirror	Miroir	Spiegel	Espejo	Spegel	
6	**ZM 15607054**		1						Retaining rod, left	Barre de retenue à	Haltestange, links	Barra de retención,	Arm	LH
	ZM 15607055		1						Retaining rod, right	Barre de retenue à	Haltestange, rechts	Barra de retneción,	Spegelbygel	RH
7	**VOE 13946173**		4						Flange screw	Vis à bride	Flanschschraube	Torn embridado	Flänsskruv	
8	**VOE 948645**		4						Flange Lock Nut	Contre écrou bride	Flanschmutter	Contratuer Embr	Flänslåsmutter	

1	**11891014**
2	**11298166**
3	
4	
5	

Backspeglar
Retrovisor
Rückspiegel
Retroviseur
Rear view mirror

Catalogue id **20159**	Group **841**
Illustr. No **1033396**	Section **100**
Issue **VOE 79A9920159**	Page **389**

VOLVO

BL70

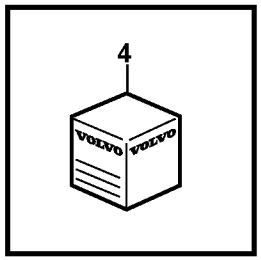
4
VOLVO
VOLVO

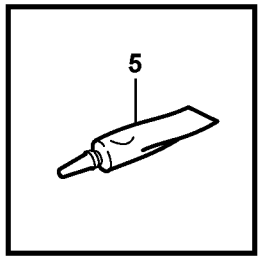
5

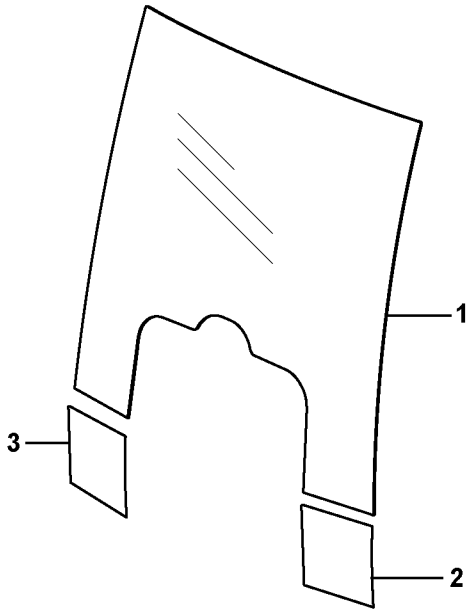
1
2
3

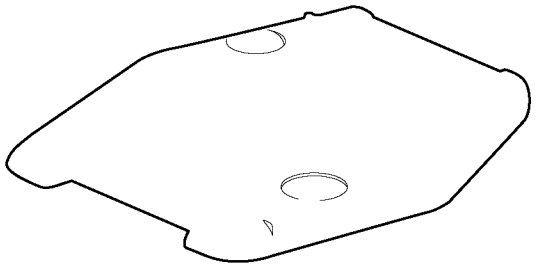

Fig.	Part No.	Quantity 1	2	3	PS	KIT	Description	Dénomination	Bezeichnung	Denominación	Benämning	Notes
1	**VOE 11200910**	1					Windshield	Pare-brise	Frontscheibe	Parabrisas	Framruta	
2	**VOE 11149730**	1					Window	Vitre	Fensterscheibe	Ventana	Ruta	VOLVO
3	**VOE 11149731**	1					Window	Vitre	Fensterscheibe	Ventana	Ruta	
4	**VOE 11704359**	1					Adhesive Kit	Kit Colle	Leimsatz	Juego Encolado	Limsats	
5	**VOE 11708567**	REQ					Adhesive	Adhesif	Klebstoff	Adhesivo	Lim	

1		**Rutor** **Ventanillas** **Fensterscheibe** **Vitres** **Glass panes**	Catalogue id **20159**	Group **843**
2				
3			Illustr. No **1033222**	Section **100**
4				
5		**11298203, 11298324, 11298338**	Issue **VOE 79A9920159**	Page **391**

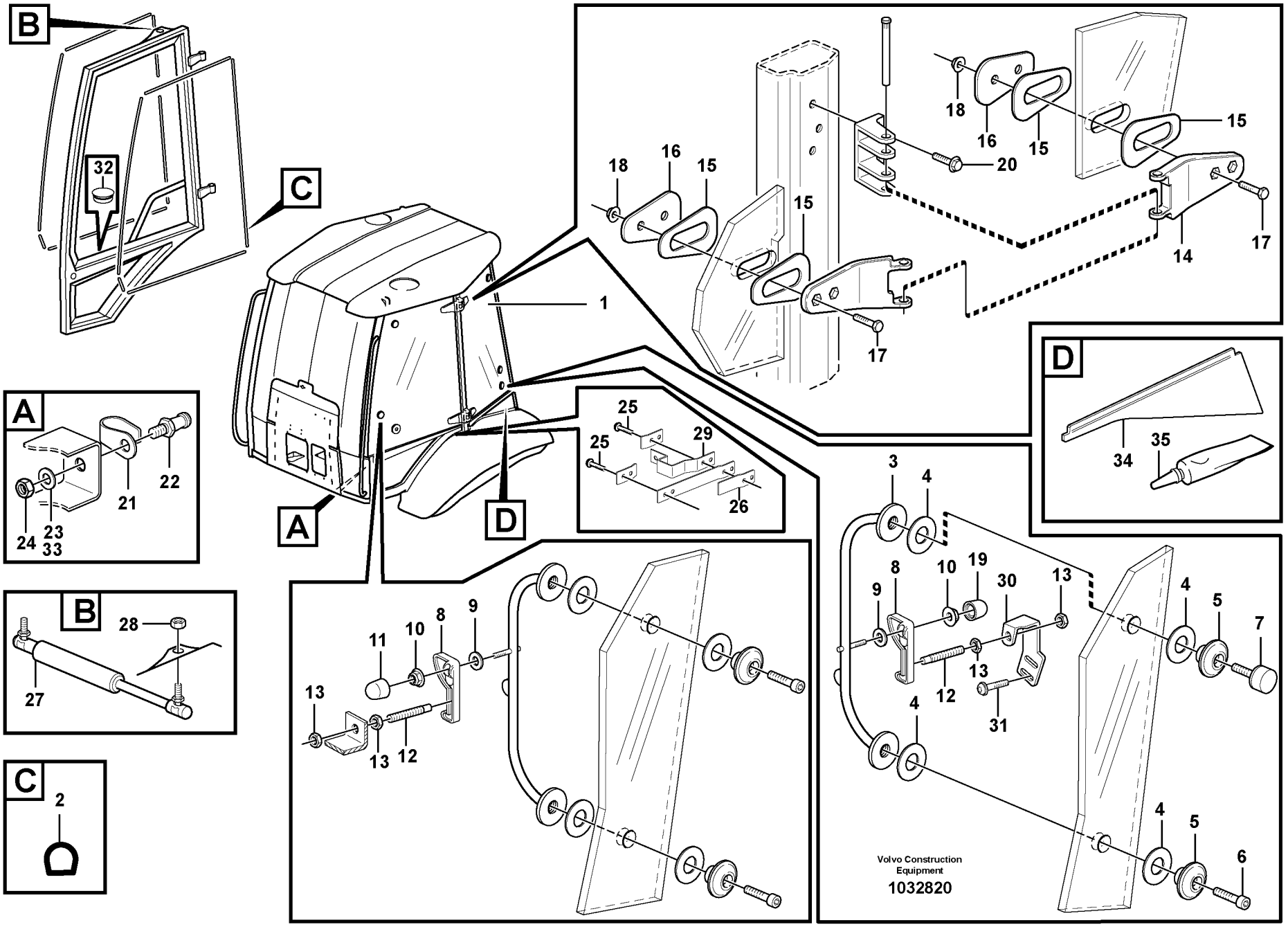
B
32
C
1
A
D
18
16
15
20
17
14
25
29
26
34
35
3
4
8
10
19
30
13
9
12
31
5
7
6
11
28
27
2
Volvo Construction Equipment
1032820

Fig.	Part No.	Quantity 1	2	3	PS	KIT	Description	Dénomination	Bezeichnung	Denominación	Benämning	Notes
1	**VOE 11149693**	1					Side Window	Fenetre Lat.	Seitenfenster	Ventana Lateral	Sidofönster	
	VOE 11149692		1				Side Window	Fenetre Lat.	Seitenfenster	Ventana Lateral	Sidofönster	
2	**VOE 11200633**	REQ	REQ				Seg moulding	Joint Etancheite	Dichtprofil	Liston reten	Tätningslist	L = 3600 MM
3	**VOE 11200061**	1					Handle	Poignee	Handgriff	Manilla	Handgrepp	
	VOE 11200060		1				Handle	Poignee	Handgriff	Manilla	Handgrepp	
4	**VOE 11200244**	4	4				Rubber Washer	Rondelle Caoutchouc	Gummischeibe	Arandela Goma	Gummibricka	
5	**VOE 11200246**	2	2				Clamping Plate	Plaque Serrage	Klemmplatte	Placa Apriete	Klämplatta	
6	**VOE 959220**	1	1				Allen Hd Screw	Vis A 6 Pans Cr	Inbusschraube	Torn Hex Embut	Insexskruv	
7	**VOE 11200579**	1	1				Absorber	Amortisseur	Dämpfer	Amortiguador	Dämpare	
8	**VOE 11201071**	1	1				Lock Handle	Poignee Verrou.	Schliessgriff	Manilla	Låshandtag	
9	**VOE 13955894**	1	1				Washer	Rondelle	Scheibe	Arandela	Bricka	
10	**VOE 948645**	1	1				Flange Lock Nut	Contre écrou bride	Flanschmutter	Contratuer Embr	Flänslåsmutter	
11	**VOE 11006824**	1	1				Protective cap	Capuchon de protecti	Schutzkappe	Cubierta de protecció	Skyddshatt	
12	**VOE 11202722**	1	1				Shaft	Arbre	Welle	Arbol	Axel	
13	**VOE 983303**	2	2				Nut	Ecrou	Mutter	Tuerca	Mutter	
14	**VOE 11200070**	2	2				Hinge	Charniere	Scharnier	Bisagra	Gångjärn	
15	**VOE 11200059**	4	4				Sealing ring	Bague d'étanchéité	Runddichtring	Anillo reten	Tätningsring	
16	**VOE 11200081**	2	2				Plate	Plaque	Platte	Placa	Platta	
17	**VOE 955297**	4	4				Hexagon screw	Vis tête hexagonale	Sechskantschraube	Tornillo hexago	Sexkantsskruv	
18	**VOE 948645**	4	4				Flange Lock Nut	Contre écrou bride	Flanschmutter	Contratuer Embr	Flänslåsmutter	
19	**VOE 11006824**	4	4				Protective cap	Capuchon de protecti	Schutzkappe	Cubierta de protecció	Skyddshatt	
20	**VOE 983244**	6	6				Hexagon screw	Vis a tête hexagonale	Sechskantschr	Tornillo hexago	Sexkantsskruv	
21	**VOE 14344720**	1	1				Brace	Etrier	Bügel	Brida	Bygel	
22	**VOE 14340282**	1	1				Lock Bolt	Boulon Verroui.	Sicher Bolzen	Perno Seguridad	Låsbult	
23	**VOE 13955897**	1	1				Washer	Rondelle	Scheibe	Arandela	Bricka	
24	**VOE 946830**	1	1				Hexagon Nut	Ecrou Hexagonal	Sechskantmutter	Tuerca Hexagon	Sexkantsmutter	
25	**VOE 972421**	2	2				Screw	Vis	Schraube	Tornillo	Skruv	
26	**VOE 11202062**	1	1				Rubber Plate	Plaque Caoutchouc	Gummiplatte	Placa Goma	Gummiplatta	
27	**VOE 11200552**	1	1				Gas Spring	Ressort Gaz	Gasfeder	Resorte A Gas	Gasfjäder	
28	**VOE 983303**	1	1				Nut	Ecrou	Mutter	Tuerca	Mutter	

1	**RH**
2	**LH**
3	
4	
5	

Fönster
Ventanas
Fenster
Fenêtres
Windows

11298324

Catalogue id	Group
20159	**843**
Illustr. No **1032820**	Section **200**
Issue **VOE 79A9920159**	Page **393**

VOLVO

BL70

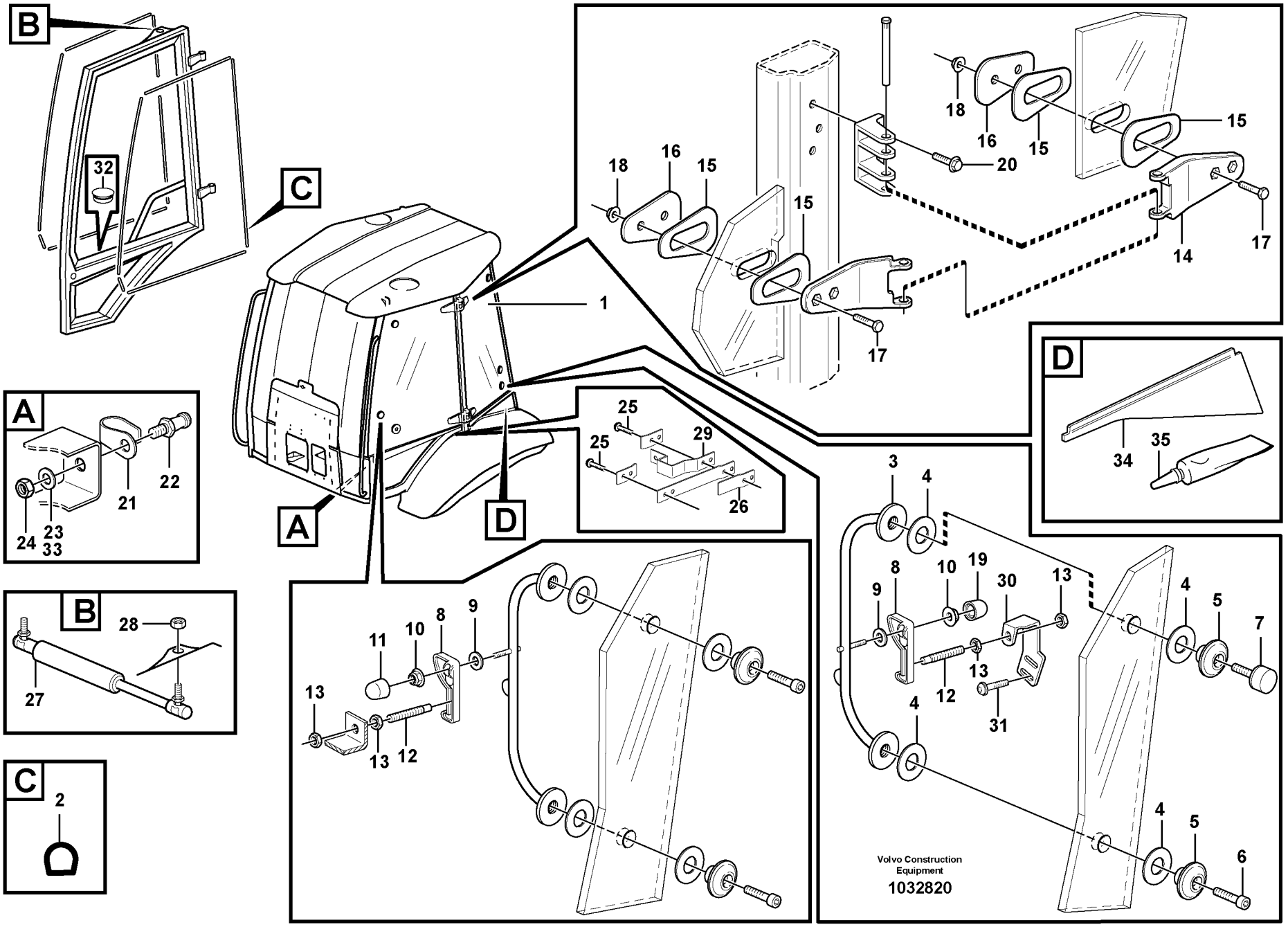
B
32
C
1
A
D
18
16
15
20
17
14
25
29
26
34
35
3
4
8
10
19
30
13
9
12
31
5
7
6
11
28
27
2
Volvo Construction Equipment
1032820

Fig.	Part No.	Quantity 1	2	3	PS	KIT	Description	Dénomination	Bezeichnung	Denominación	Benämning	Notes
29	**VOE 11200885**	1					Anchorage	Fixation	Halterung	Fijacion	Fäste	
	VOE 11200611		1				Anchorage	Fixation	Halterung	Fijacion	Fäste	
30	**VOE 11201052**	1					Anchorage	Fixation	Halterung	Fijacion	Fäste	
	VOE 11201053		1				Anchorage	Fixation	Halterung	Fijacion	Fäste	
31	**VOE 969147**	2	2				Screw	Vis	Schraube	Tornillo	Skruv	
32	**VOE 4881293**	1	1				Protecting Plug	Tampon Protect.	Sicher Stöpsel	Tapon Protecc	Skyddspropp	
33	**VOE 15006416**	REQ	REQ				Washer	Rondelle	Scheibe	Arandela	Bricka	
34	**VOE 11203345**		1				Side Plate	Tole Laterale	Seitenwandblech	Placa Lateral	Sidoplåt	
35	**VOE 11708567**		REQ				Adhesive	Adhesif	Klebstoff	Adhesivo	Lim	

1	**RH**	**Fönster** **Ventanas** **Fenster** **Fenêtres** **Windows**	Catalogue id **20159**	Group **843**
2	**LH**		Illustr. No **1032820**	Section **200**
3			Issue **VOE 79A9920159**	Page **395**
4				
5		**11298324**		

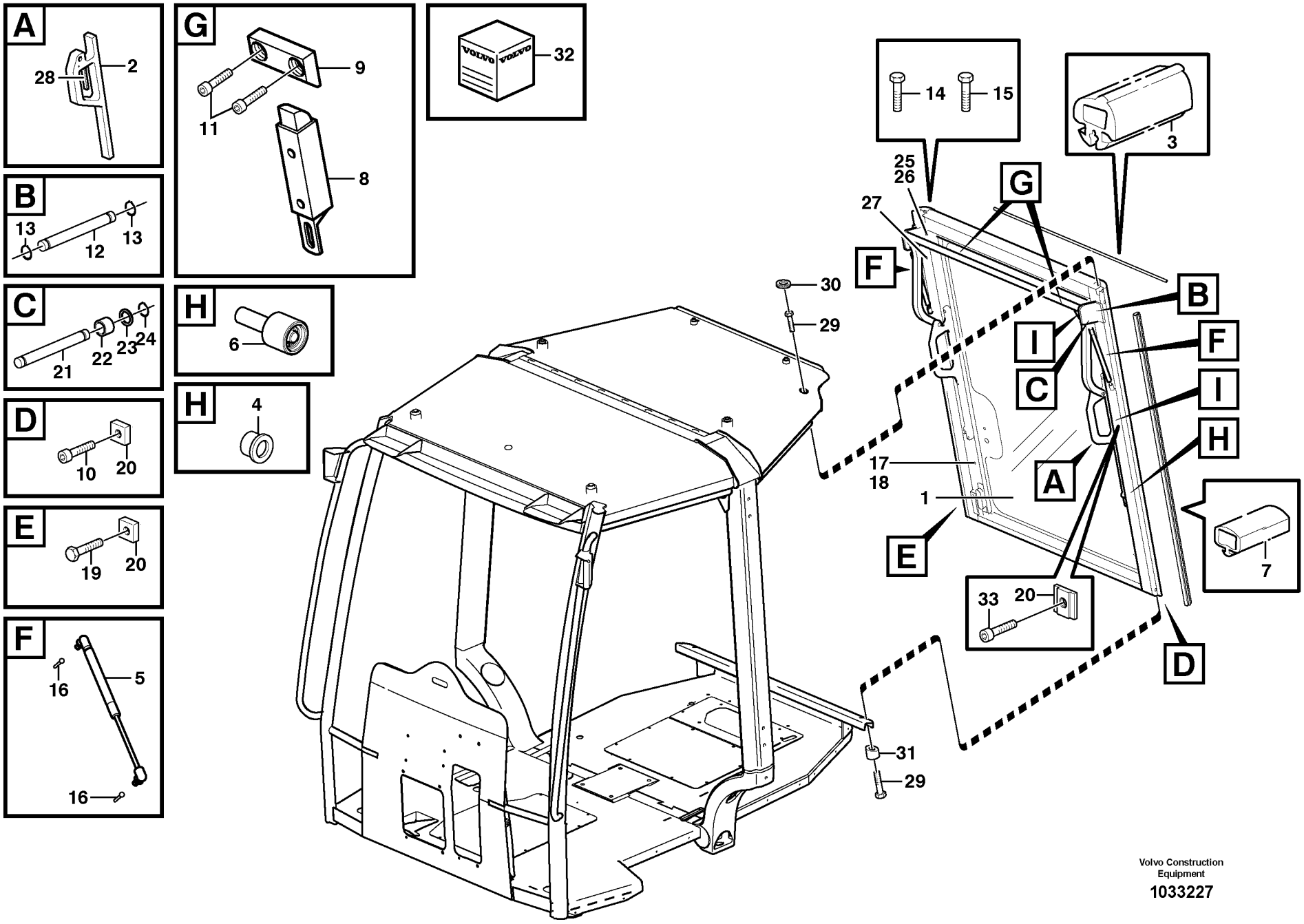

Volvo Construction Equipment

1033227

Fig.	Part No.	Quantity 1	2	3	PS	KIT	Description	Dénomination	Bezeichnung	Denominación	Benämning	Notes
	VOE 11203728	1					Rear Window	Lunette Ar	Heckfenster	Luneta Post	Bakruta	
1	**VOE 11715218**	1					•Window	•Vitre	•Fensterscheibe	•Ventana	•Ruta	
2	**VOE 11712557**	2					•Handle	•Poignee	•Handgriff	•Manilla	•Handgrepp	
3	**VOE 11709845**	1					•Rubber Moulding	•Joint Caoutchouc	•Gummileiste	•Liston Goma	•Gummilist	L = 1800 MM
4	**VOE 11709836**	2					•Bushing	•Bague	•Buchse	•Casquillo	•Bussning	
5	**VOE 11709843**	2					•Gas Spring	•Ressort Gaz	•Gasfeder	•Resorte A Gas	•Gasfjäder	
6	**VOE 11715241**	2					•Bearing Roller	•Rouleau Palier	•Lagerrolle	•Rodillo Cojinet	•Lagerrulle	
7	**VOE 11709840**	2					•Rubber Moulding	•Joint Caoutchouc	•Gummileiste	•Liston Goma	•Gummilist	
8	**VOE 11709841**	2					•Latch	•Poignee Blocage	•Knebel	•Mango Seguridad	•Låsvred	
9	**VOE 11709844**	2					•Locating Key	•Cle Localisati.	•Fuhrungsnocke	•Llave	•Medbringare	
10	**VOE 11712854**	2					•Screw	•Vis	•Schraube	•Tornillo	•Skruv	
11	**VOE 11712174**	6					•Screw	•Vis	•Schraube	•Tornillo	•Skruv	
12	**VOE 11712866**	2					•Shaft	•Arbre	•Welle	•Arbol	•Axel	
13	**VOE 11712853**	4					•Retaining ring	•Bague retenue	•Haltering	•Anillo de apoyo	•Hållarring	
14	**VOE 11712855**	8					•Screw	•Vis	•Schraube	•Tornillo	•Skruv	
15	**VOE 11712856**	4					•Screw	•Vis	•Schraube	•Tornillo	•Skruv	
16	**VOE 11712857**	4					•Ball Stud	•Axe Bille	•Kugelzapfen	•Gorron De Bola	•Kultapp	
17	**VOE 11712858**	1					•Locking Plate	•Plaque Verroui.	•Sperrblech	•Placa Bloqueo	•Spärrplåt	RH
18	**VOE 11712859**	1					•Locking Plate	•Plaque Verroui.	•Sperrblech	•Placa Bloqueo	•Spärrplåt	LH
19	**VOE 11712860**	4					•Allen Head Screw	•Vis à six pans creux	•Inbusschraube	•Tornillo tipo Allen	•Insexskruv	
20	**VOE 11712663**	12					•Nut	•Ecrou	•Mutter	•Tuerca	•Mutter	
21	**VOE 11712876**	2					•Pin	•Goupille	•Zapfen	•Pasador	•Tapp	
22	**VOE 11712867**	2					•Spacer	•Partie Intermédiaire	•Zwischenstück	•Espaciador	•Mellandel	
23	**VOE 11712862**	2					•Washer	•Rondelle	•Scheibe	•Arandela	•Bricka	
24	**VOE 11712861**	2					•Snap Ring	•Circlip	•Nutring	•Circlip	•Spårring	
25	**VOE 11712864**	1					•Ladder	•Echelle	•Leiter	•Escala	•Lejdare	RH
26	**VOE 11712865**	1					•Ladder	•Echelle	•Leiter	•Escala	•Lejdare	LH
27	**VOE 11712868**	2					•Slide Dog	•Talon Guidage	•Gleitrucken	•Talon Desliz	•Glidklack	
28	**VOE 11712869**	2					•Handle	•Poignee	•Handgriff	•Manilla	•Handgrepp	
29	**VOE 13965186**	4					Flange screw	Vis à bride	Flanschschraube	Torn embridado	Flänsskruv	

1		**Fönster** **Ventanas** **Fenster** **Fenêtres** **Windows**	Catalogue id **20159**	Group **843**
2			Illustr. No **1033227**	Section **300**
3			Issue **VOE 79A9920159**	Page **397**
4				
5		**11298324, 11298338**		

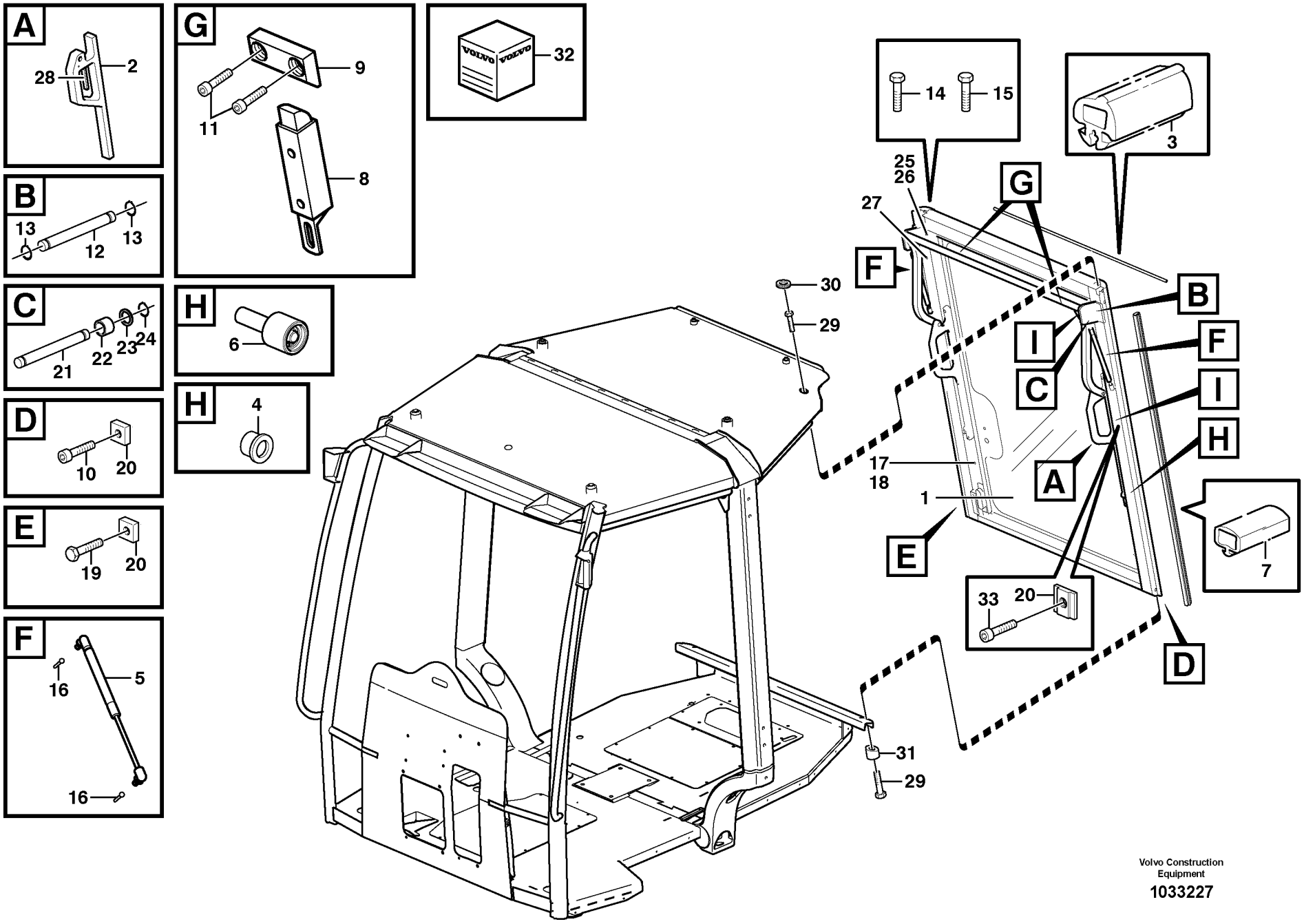

Volvo Construction Equipment

1033227

Fig.	Part No.	Quantity 1	2	3	PS	KIT	Description	Dénomination	Bezeichnung	Denominación	Benämning	Notes
30	**VOE 961970**	2					Plug	Bouchon	Stopfen	Tapon	Plugg	
31	**VOE 11200600**	2					Spacer	Entretoise	Abstandstueck	Casquillo distanciad	Distans	
32	**VOE 11704359**	1					Adhesive Kit	Kit Colle	Leimsatz	Juego Encolado	Limsats	
33	**VOE 11712662**	12					Screw	Vis	Schraube	Tornillo	Skruv	

1		**Fönster** **Ventanas** **Fenster** **Fenêtres** **Windows**	Catalogue id **20159**	Group **843**
2			Illustr. No **1033227**	Section **300**
3			Issue **VOE 79A9920159**	Page **399**
4				
5		**11298324, 11298338**		

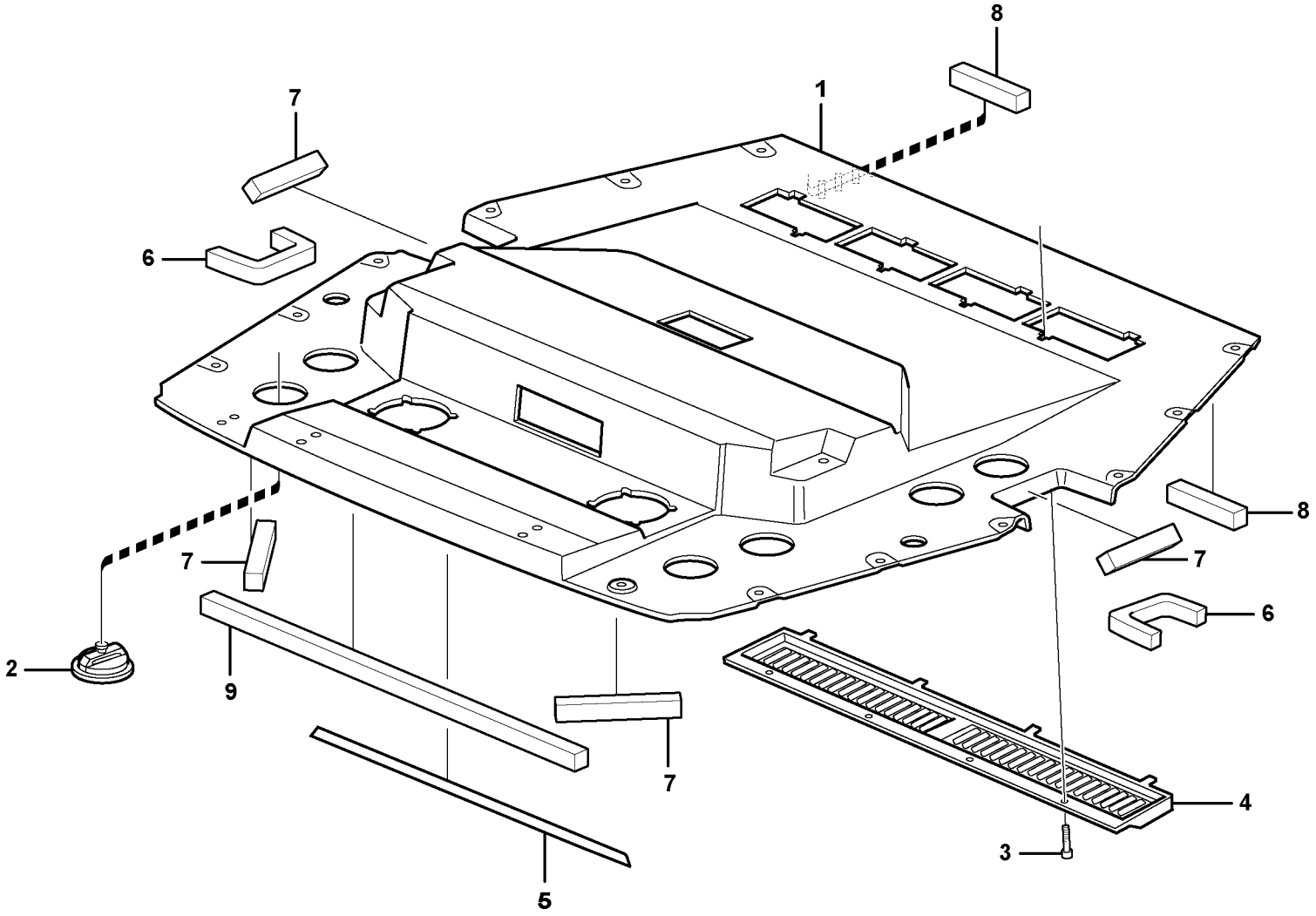

Volvo Construction Equipment

1033455

Fig.	Part No.	Quantity 1	2	3	PS	KIT	Description	Dénomination	Bezeichnung	Denominación	Benämning	Notes
1	**VOE 11205516**	1					Headlining	Garnit.pavillon	Dachhimmel	Techo Interior	Innertak	
2	**VOE 11200838**	8					Air Outlet	Diffuseur d'air	Luftdüse	Difusor de aire	Luftmunstycke	
3	**VOE 969407**	4					6-pt skt screw	Vis creuse de 6	Hohlschraube	Racor 6-dientes	Sextandhålskruv	
4		1					Filter Retainer	Porte-filtre	Filtertopf	Soporte Filtro	Filterhållare	See group 872, Page 409
5	**VOE 11003291**	REQ					Tape	Scotch	Klebeband	Cinta	Tape	L = 1000MM
6	**VOE 11205701**	2					Gasket	Joint	Dichtung	Junta	Packning	
7	**VOE 11205702**	4					Gasket	Joint	Dichtung	Junta	Packning	
8	**VOE 11205703**	2					Gasket	Joint	Dichtung	Junta	Packning	
9	**VOE 11205704**	1					Gasket	Joint	Dichtung	Junta	Packning	
	VOE 11205717	REQ					Tape	Scotch	Klebeband	Cinta	Tape	L = 3770 MM

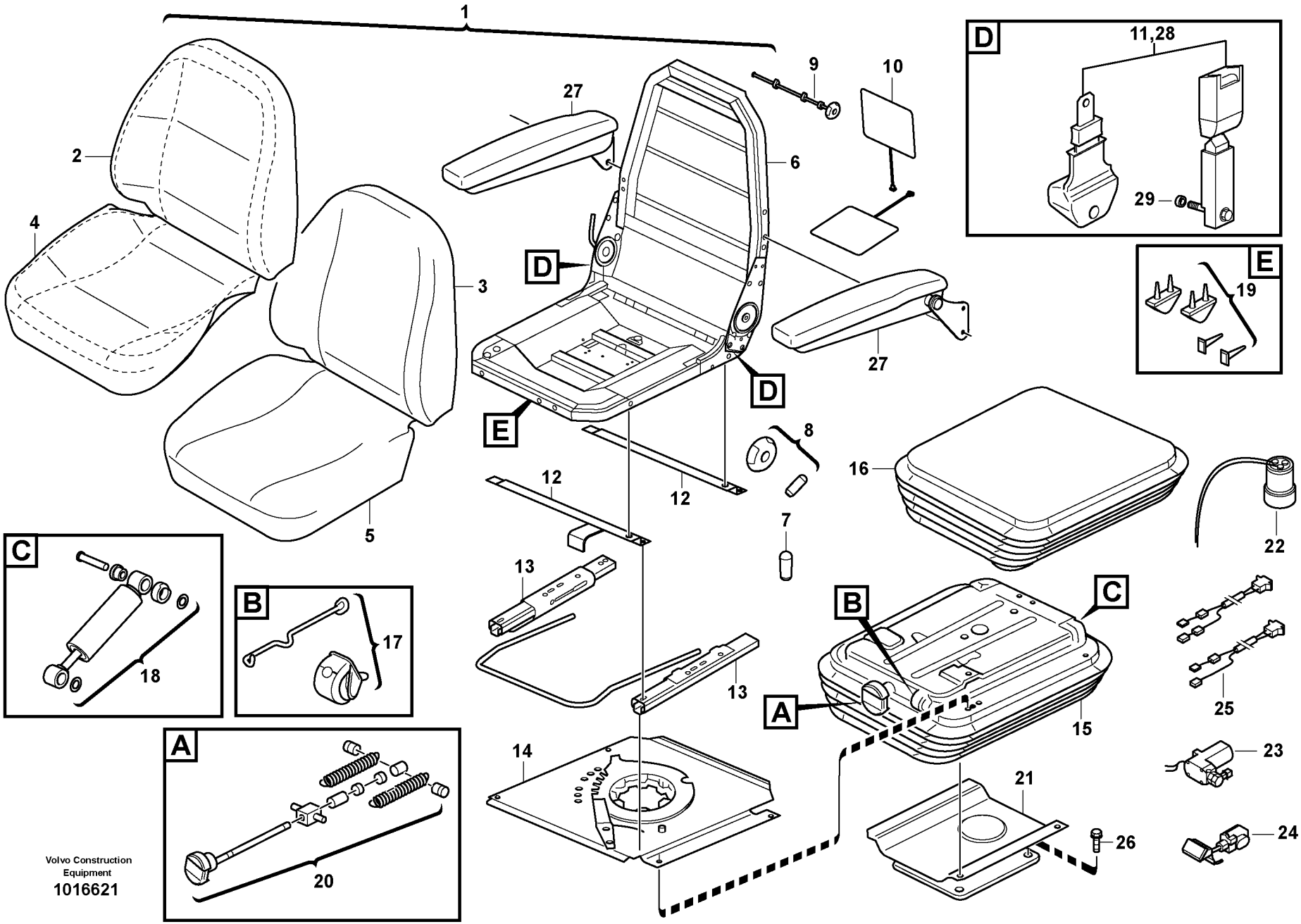

Volvo Construction Equipment
1016621

Fig.	Part No.	Quantity 1	2	3	4	5	PS	KIT	Description	Dénomination	Bezeichnung	Denominación	Benämning	Notes
1	**VOE 11886222**	1							Seat	Siege	Sitz	Asiento	Sits	
1	**VOE 11886223**		1						Seat	Siege	Sitz	Asiento	Sits	
1	**VOE 11886193**			1					Seat	Siege	Sitz	Asiento	Sits	
1	**VOE 11886065**					1			Seat	Siege	Sitz	Asiento	Sits	
2	**VOE 11715083**	1		1					•Upholstery	•Garniture Habit	•Bezug	•Tapizado	•Klädsel	
2	**VOE 11715081**		1						•Upholstery	•Garniture Habit	•Bezug	•Tapizado	•Klädsel	
2	**VOE 11715044**					1			•Upholstery	•Garniture Habit	•Bezug	•Tapizado	•Klädsel	
3	**VOE 11715045**	1	1	1		1			•Backrest Cushion	•Coussin de dossi	•Rückenlehnenkiss	•Cojín del respaldo	•Ryggstödsdyna	
4	**VOE 11715084**	1		1					•Upholstery	•Garniture Habit	•Bezug	•Tapizado	•Klädsel	
4	**VOE 11715082**		1						•Upholstery	•Garniture Habit	•Bezug	•Tapizado	•Klädsel	
4	**VOE 11715046**					1			•Upholstery	•Garniture Habit	•Bezug	•Tapizado	•Klädsel	
5	**VOE 11715047**	1	1	1		1			•Seat cushion	•Coussin siege	•Sitzkissen	•Cojin asiento	•Sittdyna	
6	**VOE 11715057**	1	1	1					•Seat frame	•cadre Siege	•Sitzrahmen	•Marco asiento	•Sitsram	
6	**VOE 11715048**					1			•Seat frame	•cadre Siege	•Sitzrahmen	•Marco asiento	•Sitsram	
7	**VOE 11715058**	1	1						•Knob	•Bouton	•Knopf	•Boton	•Knapp	
8	**VOE 11715068**			1					•Knob	•Bouton	•Knopf	•Boton	•Knapp	
9	**VOE 11715069**			1					•Lumbar Support	•Repose-reins	•Kreuzstutze	•Placa Lumbar	•Svankplatta	
10	**VOE 11715070**			1					•Heater	•Elément de chauff	•Heizkörper	•Calefaccion	•Värmeelement	
11	**VOE 11715053**	1	1	1		1			•Hip Belt	•Ceinture Hanche	•Hüftgurt	•Cinturon Cadera	•Höftbälte	
12	**VOE 11715049**	1	1	1		1			•Cross Stay	•Etai Transvers.	•Querstrebe	•Barra Transver	•Tvärstag	
13	**VOE 11715050**	1	1	1		1			•Seat Rail	•Rail Siege	•Sitzschiene	•Riel Asiento	•Stolskena	
14	**VOE 11715051**	1	1			1			•Turntable	•Sellette Attela	•Drehscheibe	•Mesa Giratoria	•Vändskiva	
14	**VOE 11715071**			1					•Turntable	•Sellette Attela	•Drehscheibe	•Mesa Giratoria	•Vändskiva	
15	**VOE 11715059**	1	1						•Seat Spring Suspe	•Suspension Siege	•Sitzfederung	•Resorte Asiento	•Sitsfjädring	
15	**VOE 11715072**			1					•Seat Spring Suspe	•Suspension Siege	•Sitzfederung	•Resorte Asiento	•Sitsfjädring	
16	**VOE 11715062**	1	1	1					•Bellows	•Capot Caoutcho.	•Gummimantel	•Cubierta Goma	•Gummikåpa	
17	**VOE 11715063**	1	1	1					•Indicator	•Indicateur	•Indikator	•Indicador	•Indikator	
18	**VOE 11715064**	1	1						•Shock Absorber	•Amortis.confort	•Komf Stossdfr	•Amortiguador	•Stötdämpare	
18	**VOE 11715074**			1					•Shock Absorber	•Amortis.confort	•Komf Stossdfr	•Amortiguador	•Stötdämpare	
19	**VOE 11715065**	1	1	1					•Bump Stop	•Butee Suspensi.	•Anschlagpuffer	•Tope Pluma	•Bomningsanslag	

1	**11891216**	**Förarstol** **Asiento del conductor** **Fahrersitz** **Siège du conucteur** **Operator's seat**	Catalogue id **20159**	Group **852**
2	**11891217**			
3	**11891110**		Illustr. No **1016621**	Section **100**
4	**11895146**			
5	**11891376**		Issue **VOE 79A9920159**	Page **403**

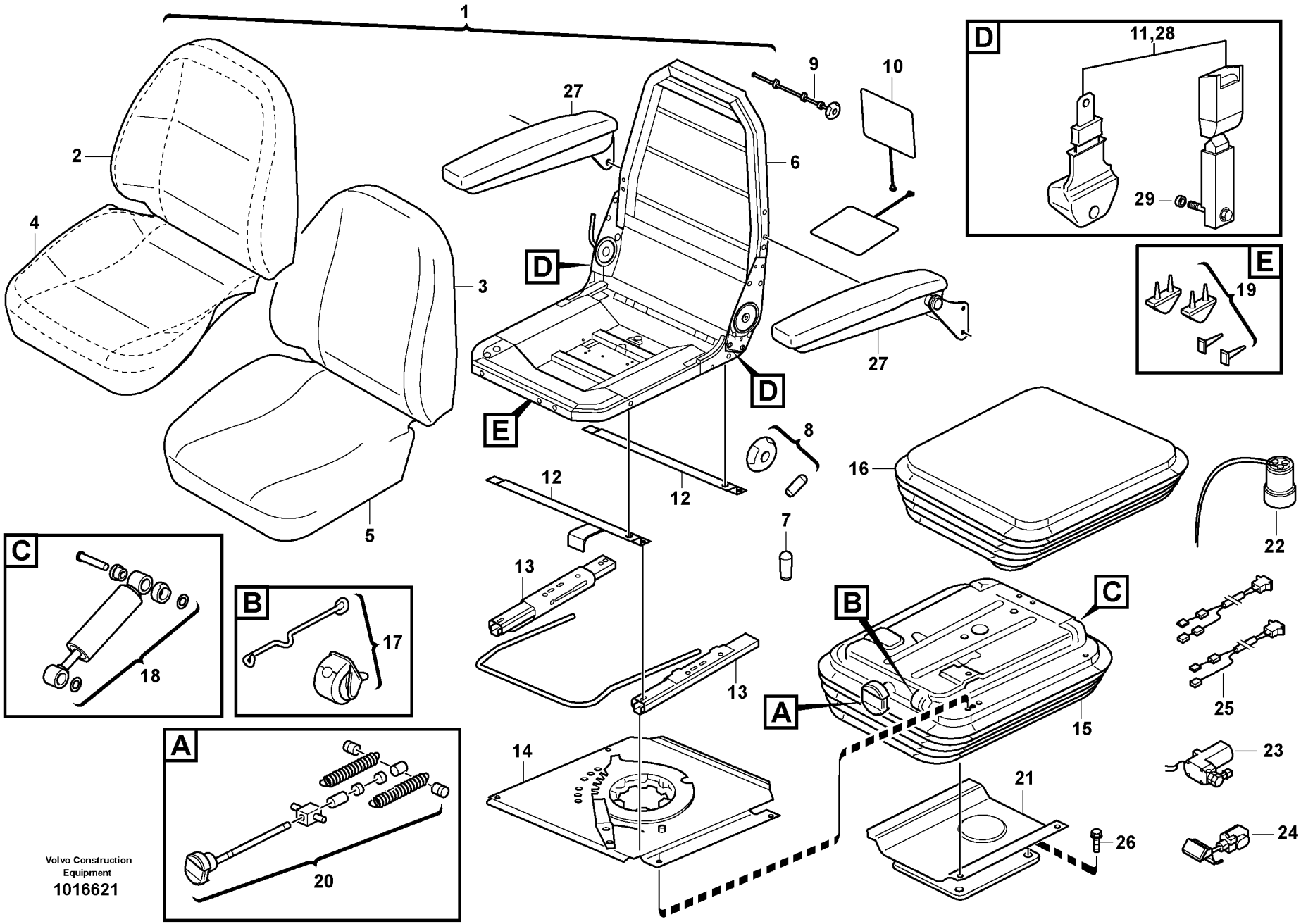

Volvo Construction Equipment
1016621

Fig.	Part No.	Quantity 1	2	3	4	5	PS	KIT	Description	Dénomination	Bezeichnung	Denominación	Benämning	Notes
20	**VOE 11715066**	1	1						•Height Adjuster	•Reglage Hauteur	•Höhenversteller	•Ajuste Altura	•Höjdomställare	
21	**VOE 11715067**	1	1	1					•Seat Bracket	•Etrier De Siege	•Sitzkonsole	•Consola Asiento	•Sitskonsol	
21	**VOE 11715052**					1			•Seat Bracket	•Etrier De Siege	•Sitzkonsole	•Consola Asiento	•Sitskonsol	
22	**VOE 11715076**			1					•Air Spring	•Ressort Pneuma.	•Luftfeder	•Resorte Neumat	•Luftfjäder	
23	**VOE 11715077**			1					•Compressor	•Compresseur	•Kompressor	•Compresor	•Kompressor	
24	**VOE 11715078**			1					•Valve	•Soupape	•Ventil	•Valvula	•Ventil	
25	**VOE 11715079**			1					•Cable harness	•Faisceau cables	•Kabelbaum	•Manojo cables	•Ledningsmatta	
26	**VOE 13965191**	4	4	4		4			Flange screw	Vis à bride	Flanschschraube	Torn embridado	Flänsskruv	
27	**VOE 11191410**			1	1				Arm Rest	Accoudoir	Armlehne	Reposabrazos	Armstöd	
28	**VOE 11104125**	1	1	1					Hip Belt	Ceinture Hanche	Hüftgurt	Cinturon Cadera	Höftbälte	11895148
29	**VOE 11886348**	2	2	2					Spacer	Partie Intermédiair	Zwischenstück	Espaciador	Mellandel	11895148

1	**11891216**	**Förarstol** **Asiento del conductor** **Fahrersitz** **Siège du conucteur** **Operator's seat**	Catalogue id **20159**	Group **852**
2	**11891217**			
3	**11891110**		Illustr. No **1016621**	Section **100**
4	**11895146**			
5	**11891376**		Issue **VOE 79A9920159**	Page **405**

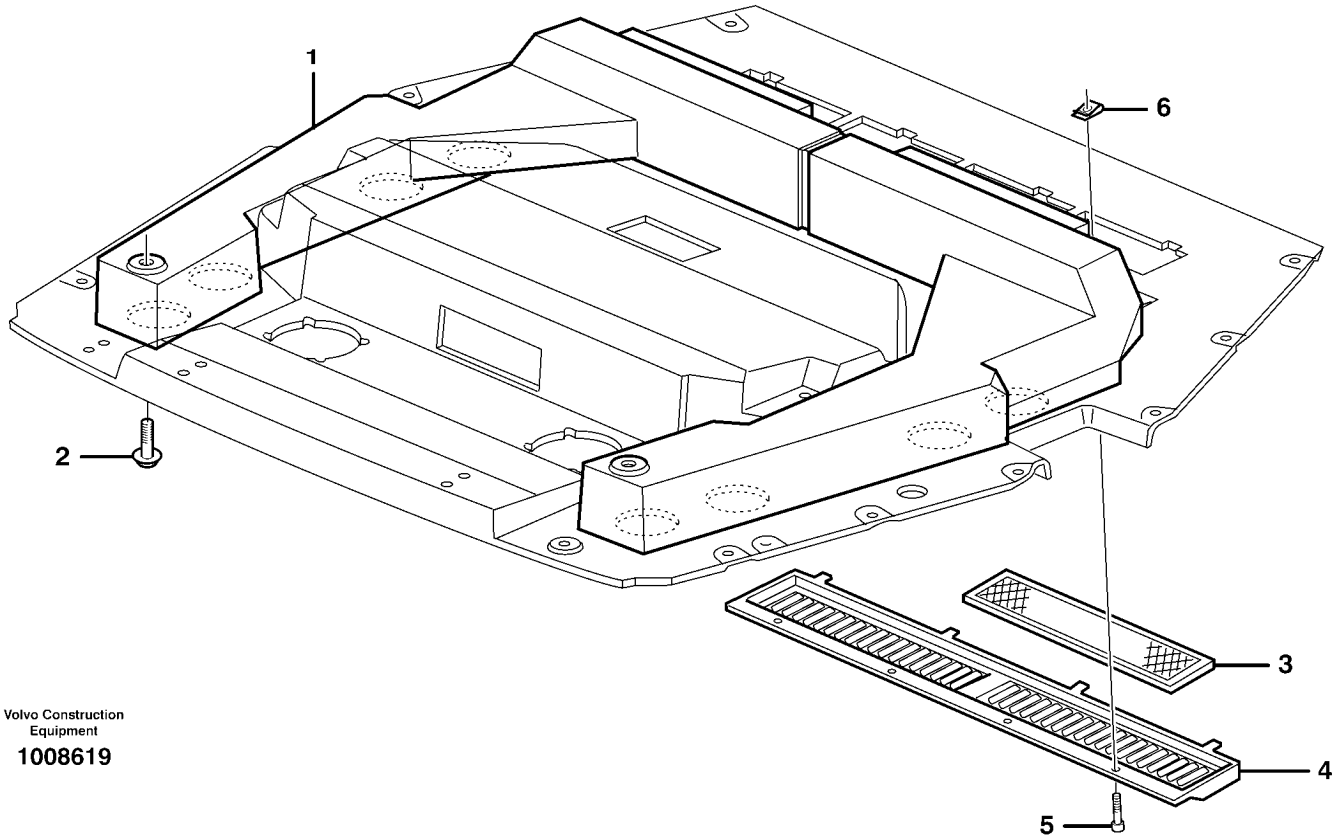

Volvo Construction Equipment

1008619

Fig.	Part No.	Quantity 1	2	3	PS	KIT	Description	Dénomination	Bezeichnung	Denominación	Benämning	Notes
1	**VOE 11200530**	1					Air duct	Canal air	Luftkanal	Canal aire	Luftkanal	
2	**VOE 13946173**	2					Flange screw	Vis à bride	Flanschschraube	Torn embridado	Flänsskruv	
3	**VOE 11200824**	2					Filter	Filtre	Filter	Filtro	Filter	
4	**VOE 11202426**	1					Filter Retainer	Porte-filtre	Filtertopf	Soporte Filtro	Filterhållare	
5	**VOE 969407**	4					6-pt skt screw	Vis creuse de 6	Hohlschraube	Racor 6-dientes	Sextandhålskruv	
6	**VOE 949937**	4					Spring Nut	Ecrou Ressort	Fed. Schliessmutter	Tuerca Resorte	Fjädermutter	

1		**Luftkanaler** **Conductos de aire** **Luftkanäle** **Canalisation d'air** **Air ducts**	Catalogue id **20159**	Group **872**
2			Illustr. No **1008619**	Section **100**
3			Issue **VOE 79A9920159**	Page **407**
4				
5		**11298333**		

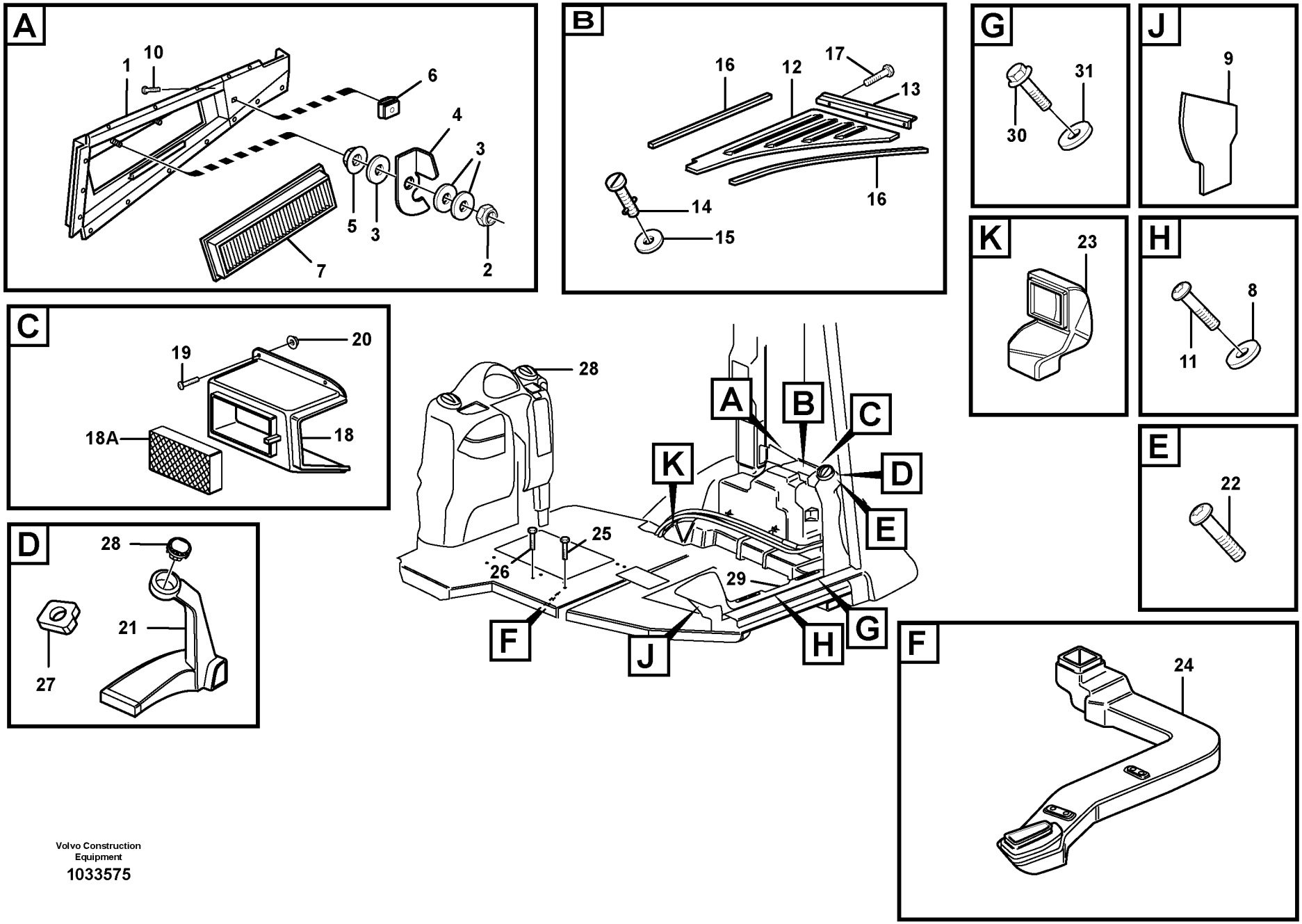

Volvo Construction Equipment

1033575

Fig.	Part No.	Quantity 1	2	3	PS	KIT	Description	Dénomination	Bezeichnung	Denominación	Benämning	Notes
		1			NS		Filter Retainer	Porte-filtre	Filtertopf	Soporte Filtro	Filterhållare	
1	**VOE 15011475**	1					•Filter Protecti	•ProtÈge-filtre	•Filterschutz	•ProtecciÓn Filt	•Filterskydd	
2	**VOE 13965483**	2					•Flange Lock Nut	•Contre écrou bride	•Flanschmutter	•Contratuer Embr	•Flänslåsmutter	
3	**VOE 13940090**	6					•Washer	•Rondelle	•Scheibe	•Arandela	•Bricka	
4	**VOE 11200818**	2					•Striker Plate	•Gache	•Schliesskeil	•Placa Bloqueo	•Låsbleck	
5	**VOE 13963104**	2					•Lock nut	•Contre-ecrou	•Sicherungsmutter	•Contratuerca	•Låsmutter	
6	**VOE 11201055**	1					•Buckle	•Boucle	•Schnalle	•Argolla	•Spänne	
7	**VOE 11703979**	1					•Primary Filter	•Prefiltre	•Vorfilter	•Prefiltro	•Förfilter	
8	**VOE 13960138**	1					Washer	Rondelle	Scheibe	Arandela	Bricka	
9		REQ			NS		Insulation	Isolant	Isolierung	Aislante	Isolering	
10	**VOE 976162**	7					Screw	Vis	Schraube	Tornillo	Skruv	
11	**VOE 972421**	1					Screw	Vis	Schraube	Tornillo	Skruv	
		1			NS		Air Inlet	Prise Air	Lufteinlass	Toma Aire	Luftintag	
12	**VOE 11201291**	1					•Air Inlet	•Prise Air	•Lufteinlass	•Toma Aire	•Luftintag	
13	**VOE 11200794**	1					•Hinge	•Charniere	•Scharnier	•Bisagra	•Gångjärn	
14	**VOE 11201054**	1					•Buckle	•Boucle	•Schnalle	•Argolla	•Spänne	
15	**VOE 11201056**	1					•Lock Washer	•Rondel.verroui.	•Sicher Scheibe	•Arandel Segurid	•Låsbricka	
16	**VOE 762681**	REQ					•Rubber Moulding	•Joint Caoutchouc	•Gummileiste	•Liston Goma	•Gummilist	L = 780 MM L = 925 MM
17	**VOE 13946544**	3					Flange screw	Vis à bride	Flanschschraube	Torn embridado	Flänsskruv	
18	**VOE 11200836**	1					Air Inlet	Prise Air	Lufteinlass	Toma Aire	Luftintag	
18A	**VOE 11712164**	1					•Filter	•Filtre	•Filter	•Filtro	•Filter	
19	**VOE 969422**	4					6-pt skt screw	Vis creuse de 6	Hohlschraube	Racor 6-dientes	Sextandhålskruv	
20	**VOE 13949278**	4					Flange Lock Nut	Contre écrou bride	Flanschmutter	Contratuer Embr	Flänslåsmutter	
21	**VOE 11204385**	1					Air Duct	Tambour Air	Lufttrommel	Conducto Aire	Lufttrumma	
22	**VOE 969587**	1					6-pt skt screw	Vis creuse de 6	Hohlschraube	Racor 6-dientes	Sextandhålskruv	
23	**VOE 11204387**	1					Air Duct	Tambour Air	Lufttrommel	Conducto Aire	Lufttrumma	
24	**VOE 11204395**	1					Air Duct	Tambour Air	Lufttrommel	Conducto Aire	Lufttrumma	
25	**VOE 13946544**	5					Flange screw	Vis à bride	Flanschschraube	Torn embridado	Flänsskruv	
26	**VOE 13946544**	4					Flange screw	Vis à bride	Flanschschraube	Torn embridado	Flänsskruv	

1		**Luftkanaler** **Conductos de aire** **Luftkanäle** **Canalisation d'air** **Air ducts**	Catalogue id **20159**	Group **872**
2				
3			Illustr. No **1033575**	Section **200**
4				
5		**11298324**	Issue **VOE 79A9920159**	Page **409**

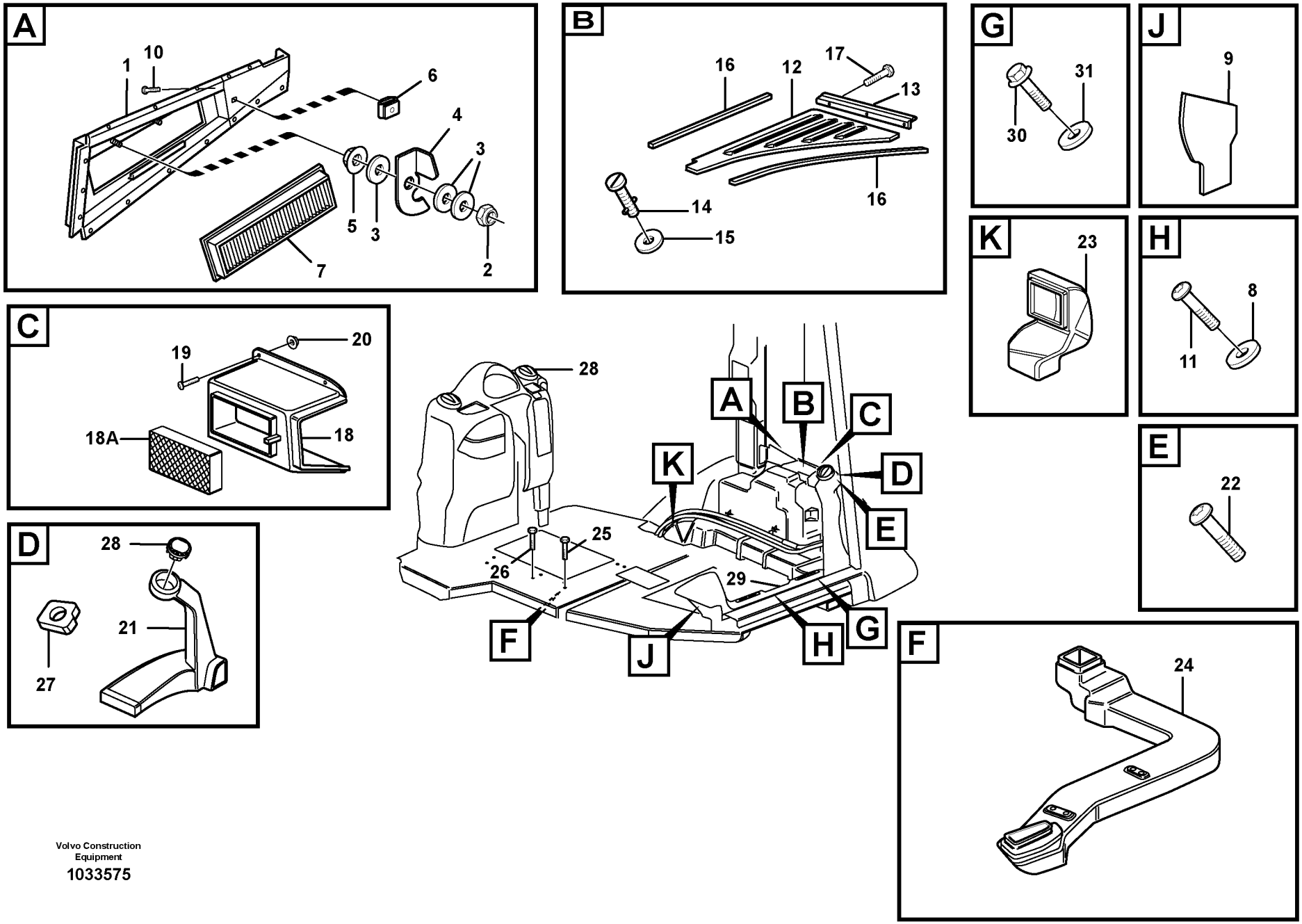

Volvo Construction Equipment

1033575

Fig.	Part No.	Quantity 1	2	3	PS	KIT	Description	Dénomination	Bezeichnung	Denominación	Benämning	Notes
27		1			NS		Insulation	Isolant	Isolierung	Aislante	Isolering	
28	**VOE 11104372**	4					Air Outlet	Diffuseur d'air	Luftdüse	Difusor de aire	Luftmunstycke	
39	**VOE 11204386**	1					Air Duct	Tambour Air	Lufttrommel	Conducto Aire	Lufttrumma	
30	**VOE 13947542**	2					Screw	Vis	Schraube	Tornillo	Skruv	
31	**VOE 960139**	2					Washer	Rondelle	Scheibe	Arandela	Bricka	

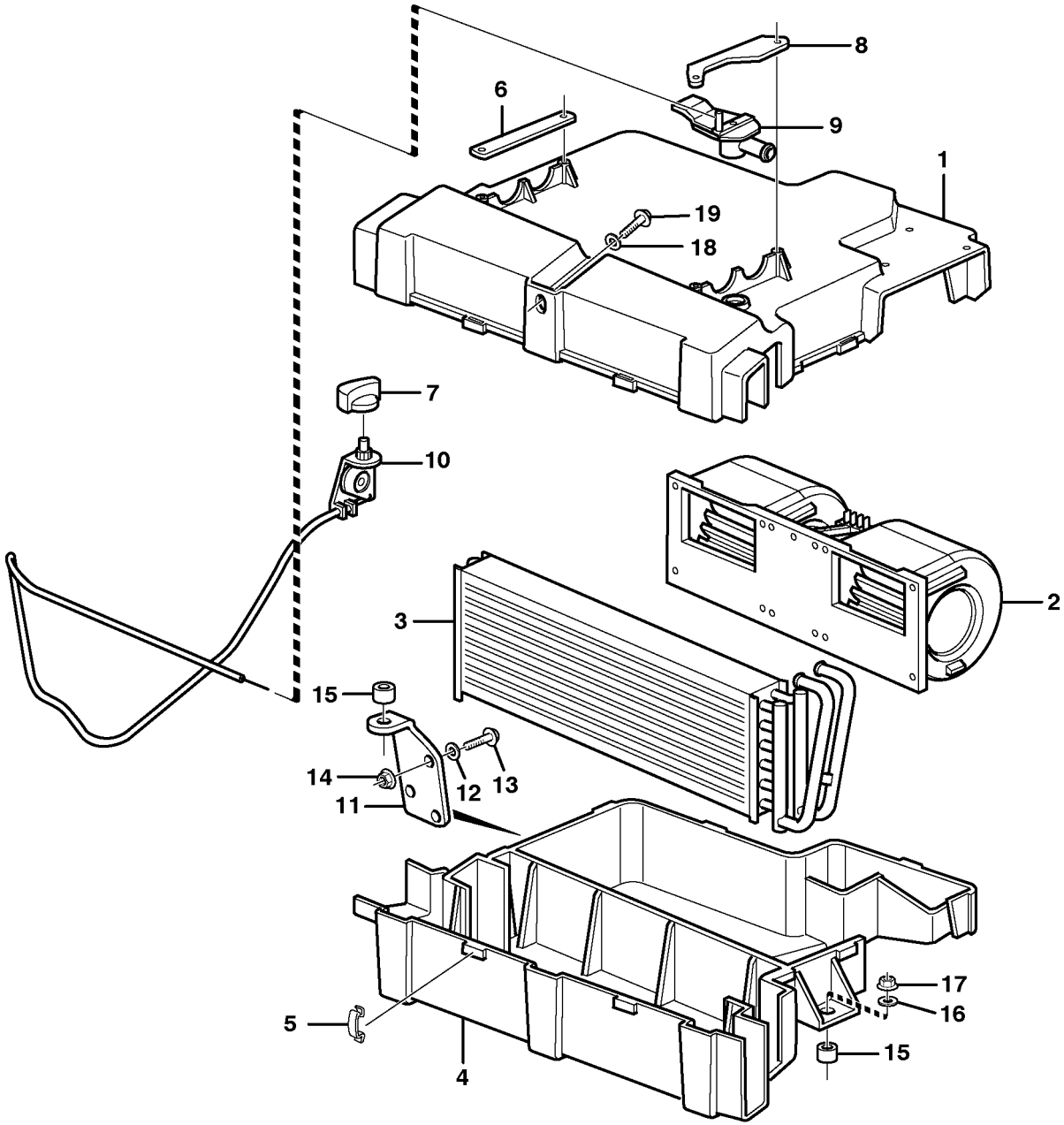
8
6
9
1
19
18
7
10
2
3
15
14
12
13
11
17
16
5
15
4

Fig.	Part No.	Quantity 1	2	3	PS	KIT	Description	Dénomination	Bezeichnung	Denominación	Benämning	Notes
	VOE 11200528	1					Cab Heater	Chauffage cabine	Kabinenheizung	Calef Cabina	Hyttvärmare	
1		1			NS		•Housing	•Carter	•Gehäuse	•Carter	•Hus	
2	**VOE 11709685**	1					•Motor	•Moteur	•Motor	•Motor	•Motor	
3		1					•Radiator	•Radiateur	•Radiator	•Radiador	•Radiator	See group 873, Page 415
4		1			NS		•Housing	•Carter	•Gehäuse	•Carter	•Hus	
5	**VOE 11709691**	8					•Clip	•Clip	•Klemme	•Clip	•Clips	
6	**VOE 11709688**	1					•Bracket	•Console	•Konsole	•Consola	•Konsol	
7	**VOE 11709689**	1					•Handle	•Poignee	•Drehgriff	•Mango	•Vred	
8	**VOE 11709686**	1					•Bracket	•Console	•Konsole	•Consola	•Konsol	
9	**VOE 11709687**	1					•Valve	•Soupape	•Ventil	•Valvula	•Ventil	
10	**VOE 11709690**	1					•Converter	•Convertisseur	•Wandler	•Convertidor	•Omvandlare	
11		1			NS		Anchorage	Fixation	Halterung	Fijacion	Fäste	
12	**VOE 11117464**	3					Washer	Rondelle	Scheibe	Arandela	Bricka	
13	**VOE 13945444**	3					Flange screw	Vis à bride	Flanschschraube	Torn embridado	Flänsskruv	
14	**VOE 948645**	3					Flange Lock Nut	Contre écrou bride	Flanschmutter	Contratuer Embr	Flänslåsmutter	
15	**VOE 11200746**	2					Vib Damper	Amort.vibration	Schwingdämpfer	Amortig Vibrac	Vibr.dämpare	
16	**VOE 11117464**	3					Washer	Rondelle	Scheibe	Arandela	Bricka	
17	**VOE 948645**	4					Flange Lock Nut	Contre écrou bride	Flanschmutter	Contratuer Embr	Flänslåsmutter	
18	**VOE 11117464**	1					Washer	Rondelle	Scheibe	Arandela	Bricka	
19	**VOE 13945444**	1					Flange screw	Vis à bride	Flanschschraube	Torn embridado	Flänsskruv	

1		**Hyttvärmare** **Calefactor de cabina** **Kabinenheizung** **Chauffe-cabine** **Cab heater**	Catalogue id **20159**	Group **873**
2			Illustr. No **1001153**	Section **100**
3			Issue **VOE 79A9920159**	Page **413**
4				
5		**11298324**		

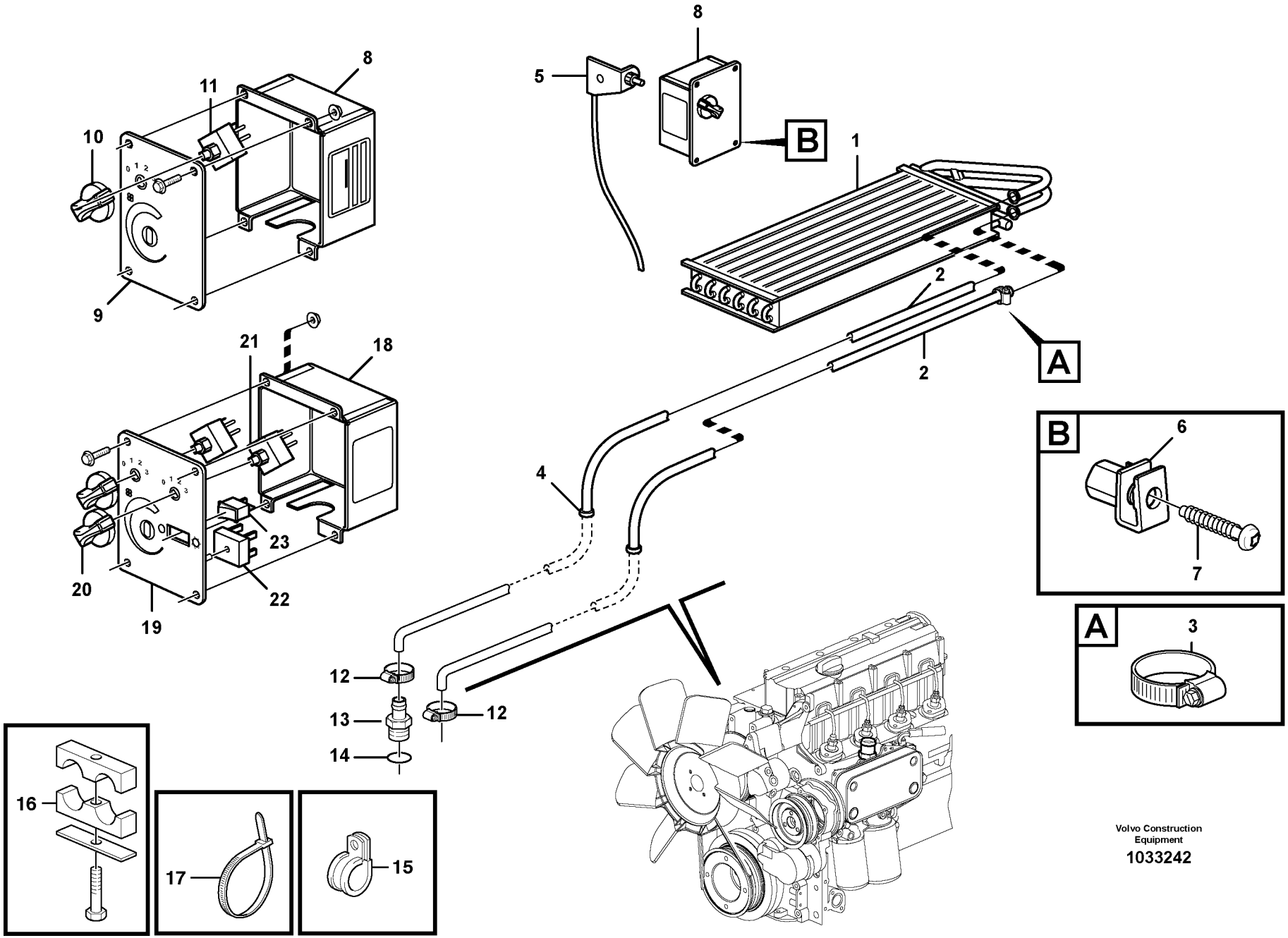

Volvo Construction Equipment

1033242

Fig.	Part No.	Quantity 1	2	3	PS	KIT	Description	Dénomination	Bezeichnung	Denominación	Benämning	Notes
1	**VOE 11709684**	1					Radiator	Radiateur	Radiator	Radiador	Radiator	
2	**VOE 11204029**	2					Hose	Durit	Schlauch	Tubo flexible	Slang	
	VOE 11006632	2					Tube	Tube	Rohr	Tubo	Rör	
3	**VOE 13943472**	2					Hose Clamp	Collier Serrage	Schlauchschelle	Abraz Manguera	Slangklamma	
4	**VOE 961970**	2					Plug	Bouchon	Stopfen	Tapon	Plugg	
5		1					Converter	Convertisseur	Wandler	Convertidor	Omvandlare	See group 873, Page 413
6	**VOE 977982**	4					Spring Nut	Ecrou Ressort	Fed. Schliessmutter	Tuerca Resorte	Fjädermutter	
7	**VOE 975380**	4					Screw	Vis	Schraube	Tornillo	Skruv	
8	**VOE 11200821**		1				Control Panel	Tableau de bord	Steuerpult	Panel de control	Kontrollpanel	
9	**VOE 11709696**		1				•Cover	•Couvercle	•Deckel	•Tapa	•Lock	
10	**VOE 11709689**		1				•Handle	•Poignee	•Drehgriff	•Mango	•Vred	
11	**VOE 11709697**		1				•Switch	•Commutateur	•Schalter	•Contactor	•Strömställare	
12	**VOE 968847**	2					Hose Clamp	Collier Serrage	Schlauchschelle	Abraz Manguera	Slangklamma	
13	**VOE 11883933**	2					Connector	Raccord	Anschluss	Union	Anslutning	
14	**VOE 13947628**	2					Plane Gasket	Joint Plan	Flachdichtung	Junta Plana	Planpackning	
15	**VOE 11881443**	2					Clamp	Pince Serrage	Klemme	Abrazadera	Klämma	
16	**VOE 13977600**	1					Clamp	Pince Serrage	Klemme	Abrazadera	Klämma	
17	**VOE 4881440**	REQ					Strip Clamp	Ruban Serrage	Kabelbinder	Abraz Cinta	Bandklamma	
18	**VOE 11200533**			1			Control Panel	Tableau de bord	Steuerpult	Panel de control	Kontrollpanel	
19	**VOE 11709706**			1			•Cover	•Couvercle	•Deckel	•Tapa	•Lock	
20	**VOE 11709689**			1			•Handle	•Poignee	•Drehgriff	•Mango	•Vred	
21	**VOE 11709697**			1			•Switch	•Commutateur	•Schalter	•Contactor	•Strömställare	
22	**VOE 11709707**			1			•Rectifier	•Redresseur	•Gleichrichter	•Rectificador	•Likriktare	
23	**VOE 11709708**			1			•Switch	•Interrupteur	•Trennschalter	•Interruptor	•Brytare	

1	**11298324**	**Radiator och reglage** **Radiador y reglaje** **Heizkörper und Regler** **Radiateur et réglage** **Radiator and control**	Catalogue id **20159**	Group **873**
2	**11298331**		Illustr. No **1033242**	Section **150**
3	**11298333**		Issue **VOE 79A9920159**	Page **415**
4				
5				

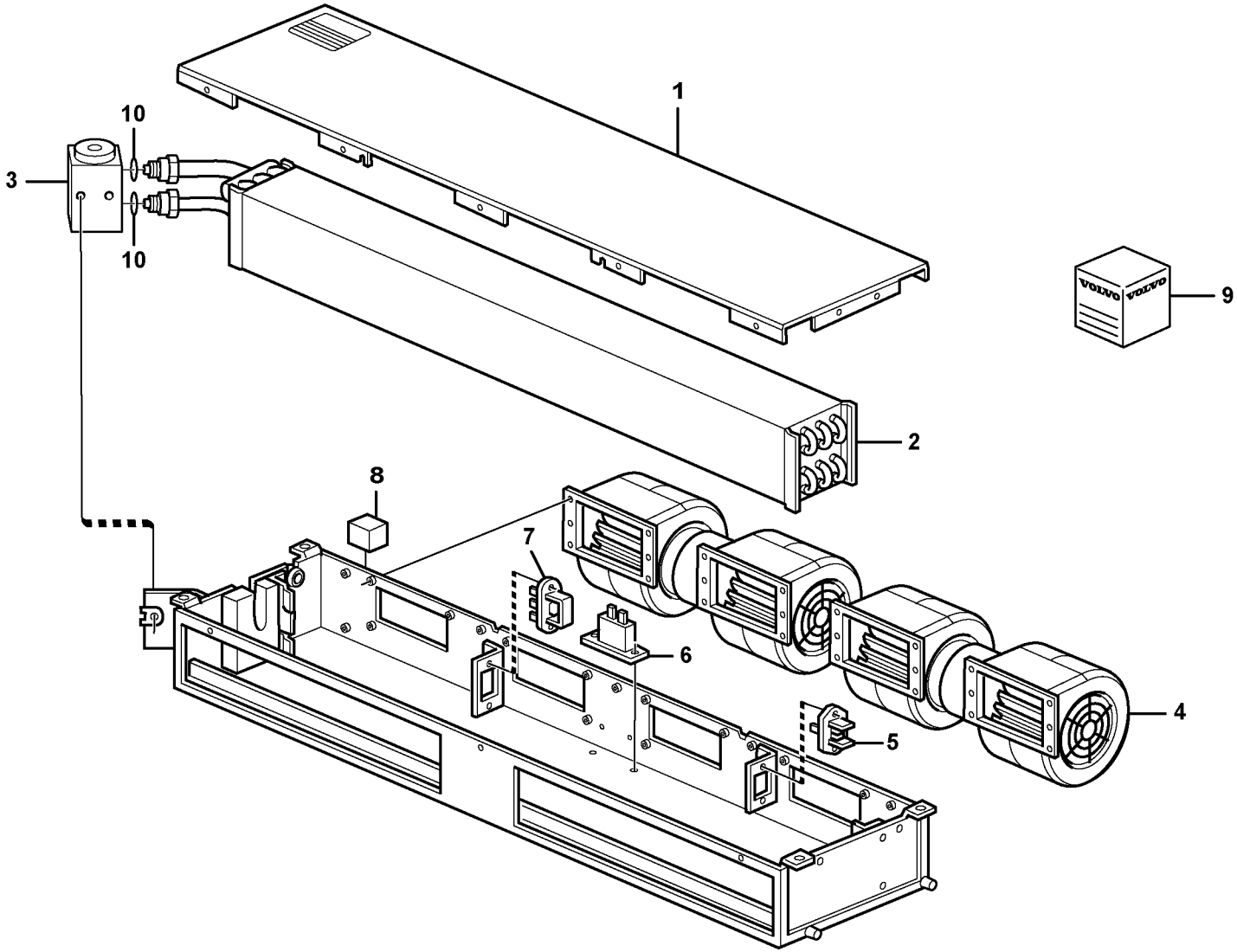
1
10
3
10
9
2
8
7
6
4
5

Fig.	Part No.	Quantity 1	2	3	PS	KIT	Description	Dénomination	Bezeichnung	Denominación	Benämning	Notes
	VOE 11204911	1					Air Cond	Climatisation	Klimaanlage	Acondicion Aire	Luftkond	
1		1			NS		•Cap	•Chapeau	•Kappe	•Caperuza	•Lock	
2	**VOE 11709698**	1					•Evaporator	•Evaporateur	•Verdampfer	•Evaporador	•Förångare	
3	**VOE 11709699**	1					•Expansion Valve	•Robin.expansion	•Exp Vent	•Valv Expansion	•Expansionsvent	
4	**VOE 11709704**	1					•Motor	•Moteur	•Motor	•Motor	•Motor	
5	**VOE 11709700**	1					•Resistor	•Resistance	•Widerstand	•Resistencia	•Resistor	
6	**VOE 11709701**	1					•Thermostat	•Thermostat	•Thermostat	•Termostato	•Termostat	
7	**VOE 11709702**	1					•Resistor	•Resistance	•Widerstand	•Resistencia	•Resistor	
8	**VOE 11709703**	1					•Relay	•Relais	•Relais	•Rele	•Relä	
9	**VOE 11715018**	1					•Sealing Kit	•Jeu Joints	•Dichtungssatz	•Juego Retenes	•Tätningssats	
10	**VOE 11715021**	2					•O-ring	•Joint Torique	•O-Ring	•Junta torica	•O-ring	

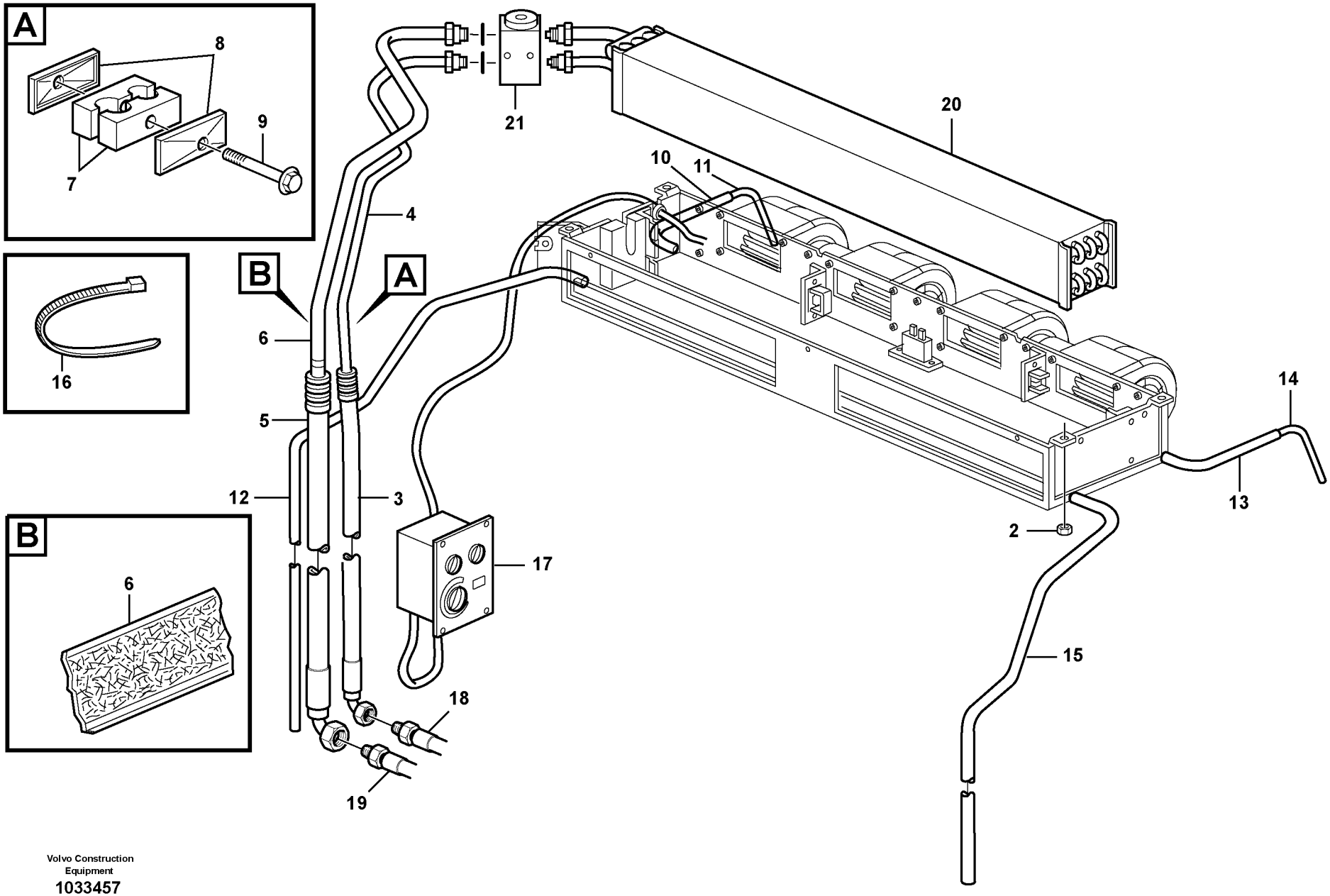

Volvo Construction Equipment
1033457

Fig.	Part No.	Quantity 1	2	3	PS	KIT	Description	Dénomination	Bezeichnung	Denominación	Benämning	Notes
1		1					Air Cond	Climatisation	Klimaanlage	Acondicion Aire	Luftkond	See group 874, Page 417
2	**VOE 948645**	4					Flange Lock Nut	Contre écrou bride	Flanschmutter	Contratuer Embr	Flänslåsmutter	
3	**VOE 11201064**	1					Hose	Durit	Schlauch	Tubo flexible	Slang	
4	**VOE 11201062**	1					Tube	Tube	Rohr	Tubo	Rör	
5	**VOE 11201065**	1					Hose	Durit	Schlauch	Tubo flexible	Slang	
6	**VOE 11201063**	1					Tube	Tube	Rohr	Tubo	Rör	
7	**VOE 11200928**	2					Hose retainer	Porte-flexible	Schlauchhalter	Reten manguera	Slanghållare	
8	**VOE 11881311**	1					Plate	Plaque	Platte	Placa	Platta	
9	**VOE 946470**	1					Flange screw	Vis à bride	Flanschschraube	Torn embridado	Flänsskruv	
10	**VOE 941507**	REQ					Hose	Durit	Schlauch	Tubo flexible	Slang	L = 300MM
11	**VOE 11039491**	REQ					Hose	Durit	Schlauch	Tubo flexible	Slang	L = 150MM
12	**VOE 941507**	REQ					Hose	Durit	Schlauch	Tubo flexible	Slang	L = 2100MM
13	**VOE 941507**	REQ					Hose	Durit	Schlauch	Tubo flexible	Slang	L = 300MM
14	**VOE 11039491**	REQ					Hose	Durit	Schlauch	Tubo flexible	Slang	L = 150MM
15	**VOE 941507**	REQ					Hose	Durit	Schlauch	Tubo flexible	Slang	L = 2100MM
16	**VOE 4881440**	REQ					Strip Clamp	Ruban Serrage	Kabelbinder	Abraz Cinta	Bandklamma	
17		1					Control Panel	Tableau de bord	Steuerpult	Panel de control	Kontrollpanel	See group 873, Page 415
18		1					Hose	Durit	Schlauch	Tubo flexible	Slang	See group 874, Page 421
19		1					Hose	Durit	Schlauch	Tubo flexible	Slang	See group 874, Page 421
20		1					Evaporator	Evaporateur	Verdampfer	Evaporador	Förångare	See group 874, Page 417
21		1					Expansion Valve	Robin.expansion	Exp Vent	Valv Expansion	Expansionsvent	See group 874, Page 417

1		**Evaporator, montering** **Evaporador, montaje** **Verdampfer, Anbauteilen** **Evaporateur, montage** **Evaporator, assembly**	Catalogue id **20159**	Group **874**
2			Illustr. No **1033457**	Section **200**
3				
4			Issue **VOE 79A9920159**	Page **419**
5		**11298333**		

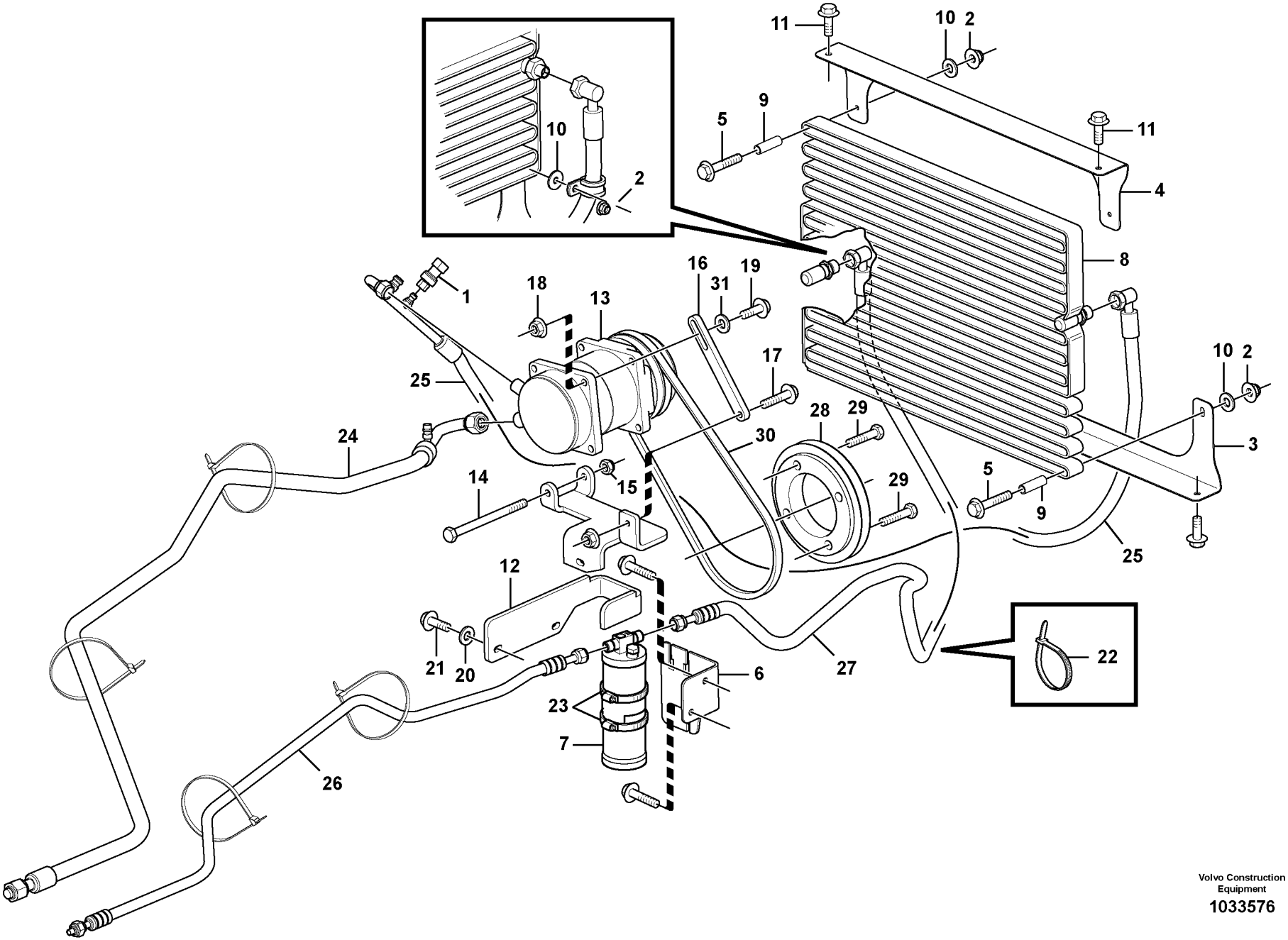

Volvo Construction Equipment

1033576

Fig.	Part No.	Quantity 1	2	3	PS	KIT	Description	Dénomination	Bezeichnung	Denominación	Benämning	Notes
1	**VOE 11881763**	1					Pressure Switch	Mano contact	Druckschalter	Manocontacto	Tryckkontakt	
2	**VOE 13949278**	4					Flange Lock Nut	Contre écrou bride	Flanschmutter	Contratuer Embr	Flänslåsmutter	
3	**VOE 15613781**	1					Bracket	Console	Konsole	Ménsula	Konsol	
4	**VOE 15613776**	1					Bracket	Console	Konsole	Ménsula	Konsol	
5	**VOE 13965177**	4					Flange screw	Vis à bride	Flanschschraube	Torn embridado	Flänsskruv	
6	**VOE 15054812**	1					Bracket	Console	Konsole	Consola	Konsol	
7	**VOE 11709814**	1					Receiver Drier	Deshydrateur	Entfeuchter	Secador	Torkare	
8	**VOE 11886552**	1					Condenser	Condenseur	Kondensator	Condensador	Kondensor	
9	**VOE 11886620**	4					Spacer	Partie Intermédiaire	Zwischenstück	Espaciador	Mellandel	
10	**VOE 925739**	4					Washer	Rondelle	Scheibe	Arandela	Bricka	
11	**VOE 946440**	4					Flange screw	Vis à bride	Flanschschraube	Torn embridado	Flänsskruv	
12	**VOE 15054805**	1					Bracket	Console	Konsole	Consola	Konsol	
13	**VOE 11882069**	1					Compressor	Compresseur	Kompressor	Compresor	Kompressor	
14	**VOE 13970963**	1					Hexagon screw	Vis a tête hexagonale	Sechskantschr	Tornillo hexago	Sexkantsskruv	
15	**VOE 981314**	1					Lock nut	Contre-ecrou	Sicherungsmutter	Contratuerca	Låsmutter	
16	**VOE 15039284**	1					Plate	Plaque	Platte	Placa	Platta	
17	**VOE 946671**	3					Flange screw	Vis à bride	Flanschschraube	Torn embridado	Flänsskruv	
18	**VOE 13945408**	2					Nut	Ecrou	Mutter	Tuerca	Mutter	
19	**VOE 13947760**	1					Flange screw	Vis à bride	Flanschschraube	Torn embridado	Flänsskruv	
20	**VOE 11117464**	3					Washer	Rondelle	Scheibe	Arandela	Bricka	
21	**VOE 13946173**	3					Flange screw	Vis à bride	Flanschschraube	Torn embridado	Flänsskruv	
22	**VOE 4881440**	REQ					Strip Clamp	Ruban Serrage	Kabelbinder	Abraz Cinta	Bandklamma	
23	**VOE 943480**	2					Hose Clamp	Collier Serrage	Schlauchschelle	Abraz Manguera	Slangklamma	
24	**VOE 15038499**	1					Hose	Durit	Schlauch	Tubo flexible	Slang	
25	**VOE 15616915**	1					Hose	Flexible	Schlauch	Manguera	Slang	
26	**VOE 15613921**	1					Hose	Durit	Schlauch	Tubo flexible	Slang	
27	**VOE 15613924**	1					Hose	Durit	Schlauch	Tubo flexible	Slang	
28	**VOE 15044426**	1					Pulley	Poulie	Z-riemenscheibe	Polea Corr Dent	Kuggremhjul	
29	**VOE 978933**	4					Hexagon screw	Vis a tête hexagonale	Sechskantschr	Tornillo hexago	Sexkantsskruv	
30	**VOE 15039409**	1					V-belt	Courroie Trape.	Keilriemen	Correa Trapez	Kilrem	

1		**Montering slangar: Evaporator, torkare, kondensor.** **Montaje mangueras, evaporador, secador, condensador** **Anbauteilen schlauch, verdampfer, entfeuchter** **Montage flexibles, evaporateur, deshydrateurcondenseur** **Assembly hoses: Evaparator, receiver drier, condenser.**	Catalogue id **20159**	Group **874**
2			Illustr. No **1033576**	Section **300**
3				
4			Issue **VOE 79A9920159**	Page **421**
5		**11298333**		

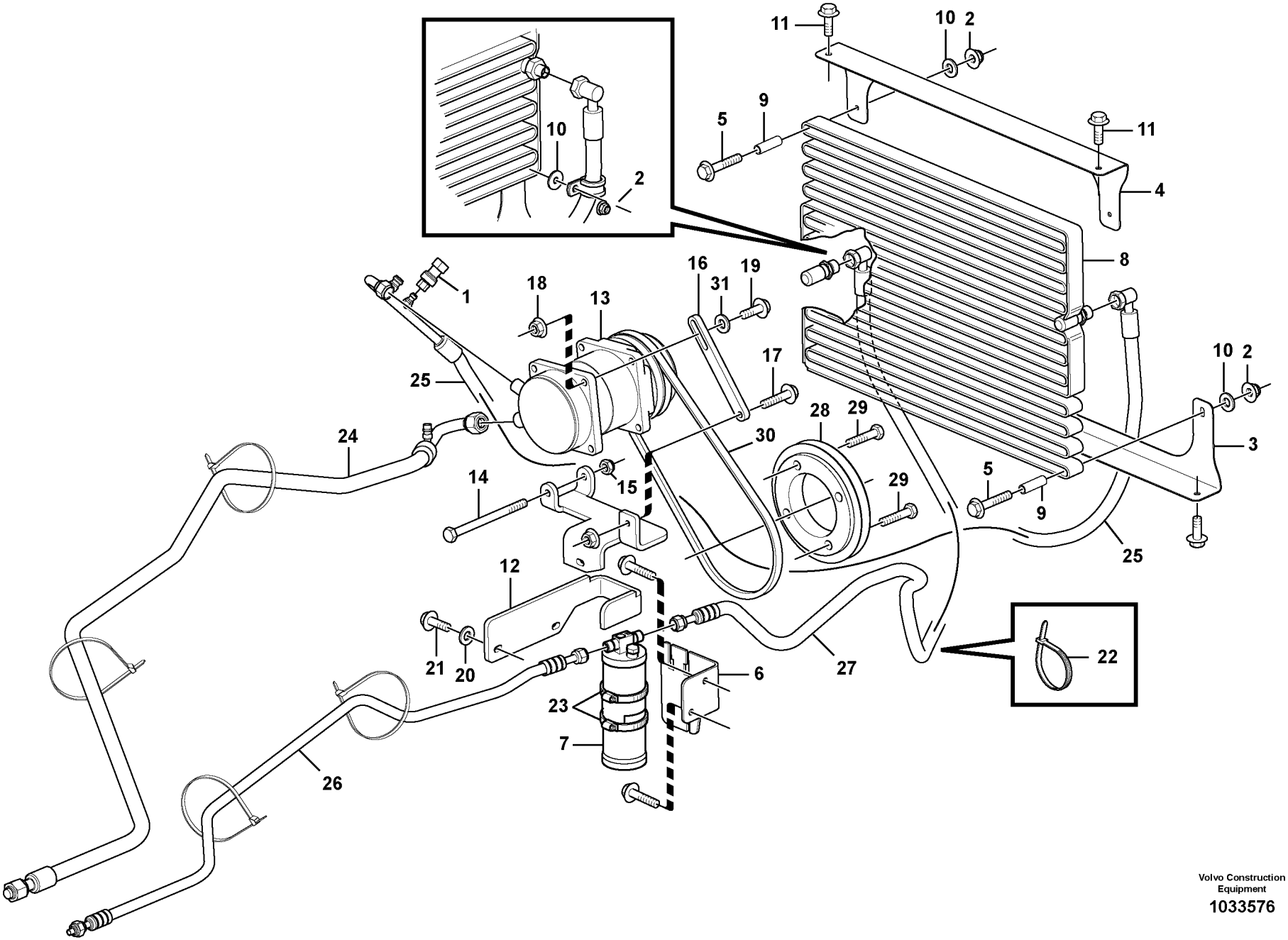

Volvo Construction Equipment

1033576

Fig.	Part No.	Quantity 1	2	3	PS	KIT	Description	Dénomination	Bezeichnung	Denominación	Benämning	Notes
31	**VOE 983334**	1					Washer	Rondelle	Scheibe	Arandela	Bricka	

1		**Montering slangar: Evaporator, torkare, kondensor.** **Montaje mangueras, evaporador, secador, condensador** **Anbauteilen schlauch, verdampfer, entfeuchter** **Montage flexibles, evaporateur, deshydrateurcondenseur** **Assembly hoses: Evaparator, receiver drier, condenser.**	Catalogue id **20159**	Group **874**
2				
3			Illustr. No **1033576**	Section **300**
4				
5		**11298333**	Issue **VOE 79A9920159**	Page **423**

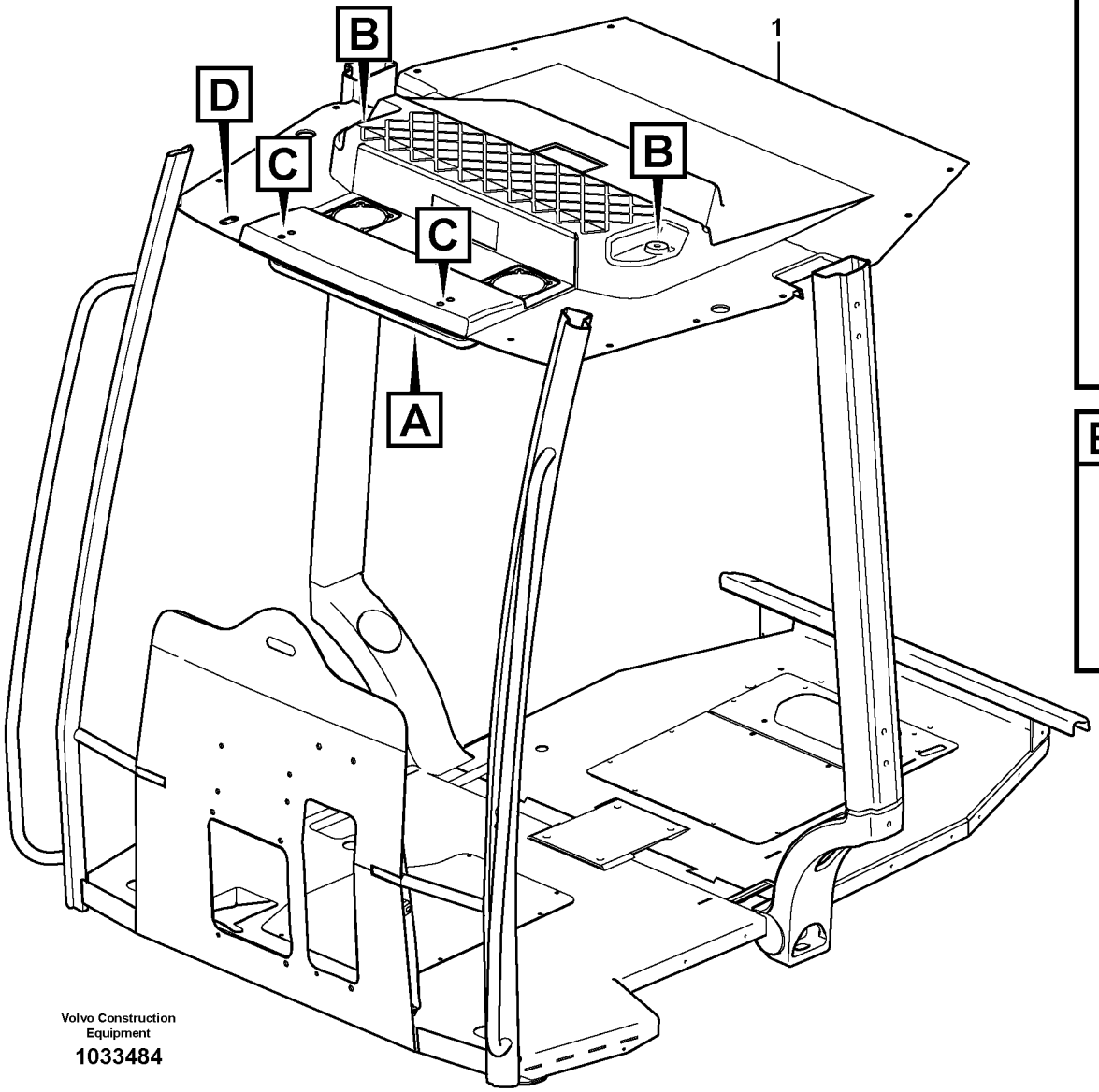

Volvo Construction Equipment

1033484

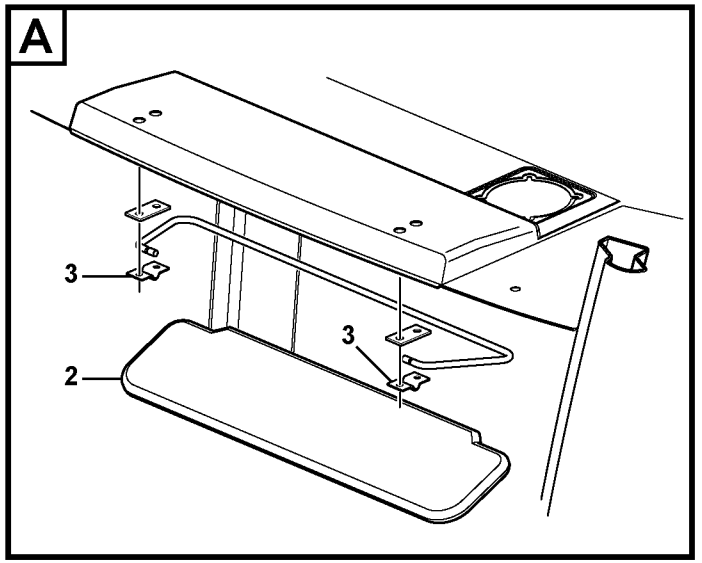

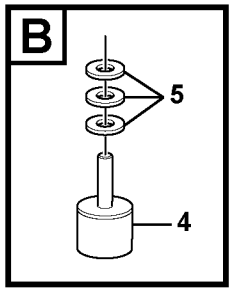

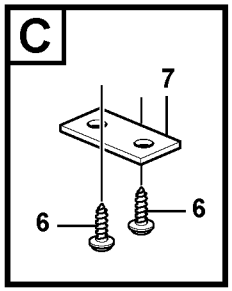

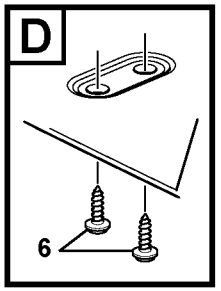

Fig.	Part No.	Quantity 1	2	3	PS	KIT	Description	Dénomination	Bezeichnung	Denominación	Benämning	Notes
1	**VOE 11204962**			1			Headlining	Garnit.pavillon	Dachhimmel	Techo Interior	Innertak	
1	**VOE 11204962**			1			Headlining	Garnit.pavillon	Dachhimmel	Techo Interior	Innertak	
2	**VOE 11006992**	1					Sun Visor	Pare soleil	Sonnenblende	Pafasol	Solskydd	
2	**VOE 11006992**	1					Sun Visor	Pare soleil	Sonnenblende	Pafasol	Solskydd	
3	**VOE 14343206**	2					Cap	Cavalier	Überwurf	Sombrerete	Överfall	
3	**VOE 14343206**	2					Cap	Cavalier	Überwurf	Sombrerete	Överfall	
4	**VOE 11200579**		2				Absorber	Amortisseur	Dämpfer	Amortiguador	Dämpare	
4	**VOE 11200579**		2				Absorber	Amortisseur	Dämpfer	Amortiguador	Dämpare	
5	**VOE 11117464**		REQ				Washer	Rondelle	Scheibe	Arandela	Bricka	
5	**VOE 11117464**		REQ				Washer	Rondelle	Scheibe	Arandela	Bricka	
6	**VOE 969587**		6				6-pt skt screw	Vis creuse de 6	Hohlschraube	Racor 6-dientes	Sextandhålskruv	
6	**VOE 969587**		6				6-pt skt screw	Vis creuse de 6	Hohlschraube	Racor 6-dientes	Sextandhålskruv	
7	**VOE 14343207**		2				Spacer	Entretoise	Abstandstueck	Casquillo distanciad	Distans	
7	**VOE 14343207**		2				Spacer	Entretoise	Abstandstueck	Casquillo distanciad	Distans	

1	**11298016**	**Inredningsdetaljer** **Detalles interiores** **Innenausstattung** **Pieces d'amenagement** **Interior components**	Catalogue id **20159**	Group **880**
2	**11298325**		Illustr. No **1033484**	Section **100**
3	**11298331**		Issue **VOE 79A9920159**	Page **425**
4				
5				

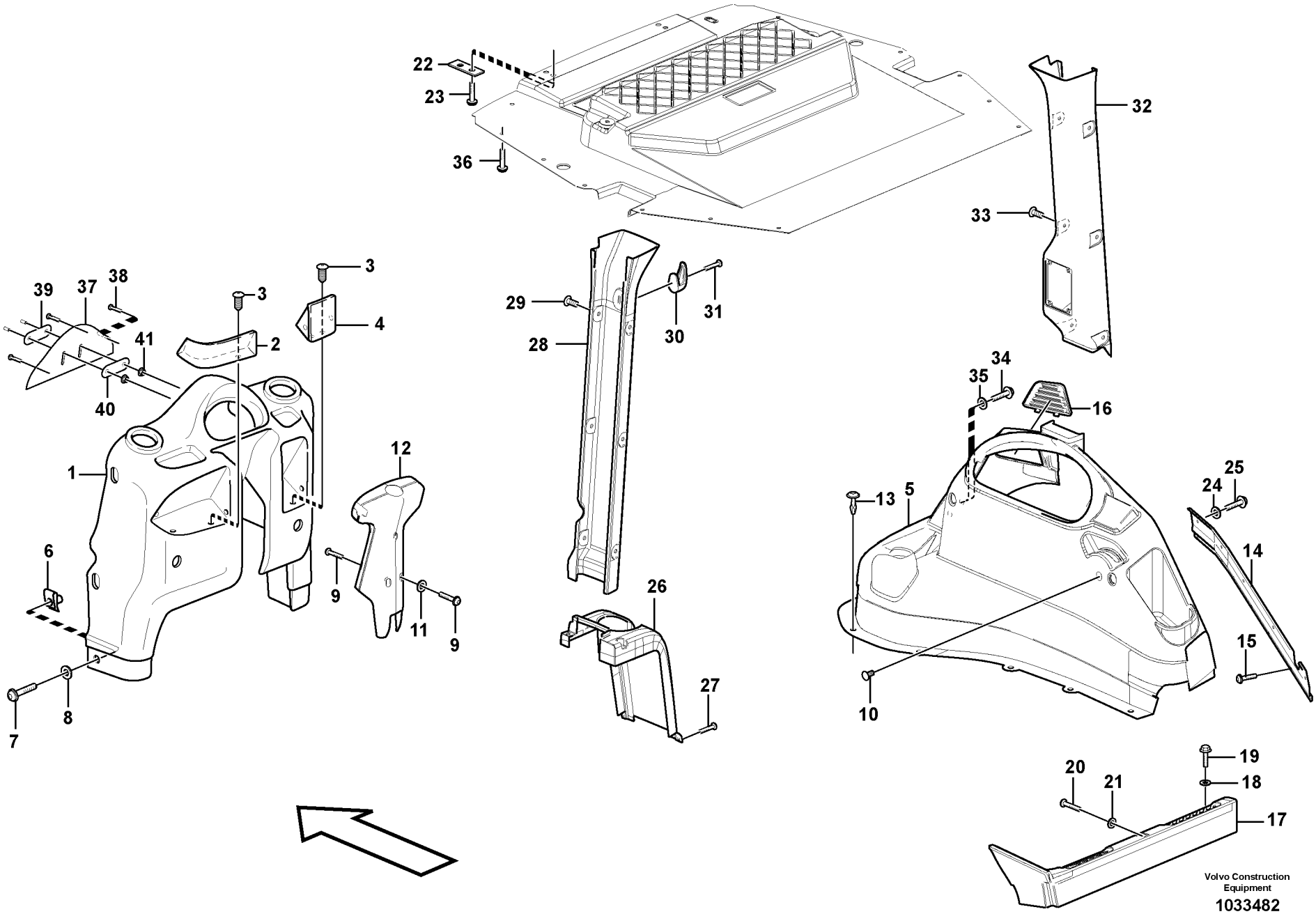

Volvo Construction Equipment

1033482

Fig.	Part No.	Quantity 1	2	3	4	5	PS	KIT	Description	Dénomination	Bezeichnung	Denominación	Benämning	Notes
1	**VOE 15024620**	1							Front Panel	Panneau Av	Frontbekleidung	Panel Delantero	Frontpanel	
1	**VOE 15024571**		1						Front Panel	Panneau Av	Frontbekleidung	Panel Delantero	Frontpanel	
2	**VOE 11204413**	1	1						•Storage Tray	•Case Rangement	•Ablagefach	•Espac Guardaobj	•Förvaringsfack	
3	**VOE 11205191**	8	8						•Plug	•Bouchon	•Stopfen	•Tapon	•Plugg	
4	**VOE 11204412**	1	1						•Storage Tray	•Case Rangement	•Ablagefach	•Espac Guardaobj	•Förvaringsfack	
5	**VOE 15026977**	1							Side Panel	Panneau Lateral	Seit Verkl	Panel Lateral	Sidopanel	
5	**VOE 15024850**		1						Side Panel	Panneau Lateral	Seit Verkl	Panel Lateral	Sidopanel	
5	**VOE 11202713**				1				Panel	Panneau	Verkleidung	Plancha	Panel	
6	**VOE 949921**	6	6						Spring Nut	Ecrou Ressort	Fed. Schliessmutte	Tuerca Resorte	Fjädermutter	
7	**VOE 969589**	6	6						6-pt skt screw	Vis creuse de 6	Hohlschraube	Racor 6-dientes	Sextandhålskruv	
8	**VOE 960139**	6	6						Washer	Rondelle	Scheibe	Arandela	Bricka	
9	**VOE 972410**	7	7						Screw	Vis	Schraube	Tornillo	Skruv	
10	**VOE 11057786**	1	1						Plug	Bouchon	Stopfen	Tapon	Plugg	
11	**VOE 955892**	3	3						Washer	Rondelle	Scheibe	Arandela	Bricka	
12	**VOE 11204410**	1	1						Strg Col Cover	Capo.col.direc.	Lenkverkleidung	Cubiert Col Dir	Styrkolonnkåpa	
13	**VOE 11201200**	7	7						Plastic Rivet	Rivet Plastique	Kunststoffniet	Remache Plast	Plastnit	
14	**VOE 15011368**	1							Attachment Brac	Porte-outil	Geräteträger	Soporte De Impl	Redskapsfäste	
15	**VOE 975378**	7	4						Screw	Vis	Schraube	Tornillo	Skruv	
16	**VOE 11204407**	1	1						Cover	Capot	Haube	Capo	Lock	
17	**VOE 11201216**	1							Foot Rest	Repose-pied	Fusstutze	Apoyo Pie	Fotstöd	
18	**VOE 960139**	2							Washer	Rondelle	Scheibe	Arandela	Bricka	
19	**VOE 13947542**	2							Screw	Vis	Schraube	Tornillo	Skruv	
20	**VOE 13960138**	1							Washer	Rondelle	Scheibe	Arandela	Bricka	
21	**VOE 972412**	1							Screw	Vis	Schraube	Tornillo	Skruv	
22	**VOE 14343207**	2	2						Spacer	Entretoise	Abstandstueck	Casquillo distancia	Distans	
23	**VOE 969587**	4	6						6-pt skt screw	Vis creuse de 6	Hohlschraube	Racor 6-dientes	Sextandhålskruv	
24	**VOE 960139**	5	5						Washer	Rondelle	Scheibe	Arandela	Bricka	
25	**VOE 969422**	5	5						6-pt skt screw	Vis creuse de 6	Hohlschraube	Racor 6-dientes	Sextandhålskruv	
26	**VOE 11204411**		1						Side Panel	Panneau Lateral	Seit Verkl	Panel Lateral	Sidopanel	
26	**VOE 11204335**					1			Side Panel	Panneau Lateral	Seit Verkl	Panel Lateral	Sidopanel	

1	**11298328**
2	**11298324**
3	**11298167**
4	**11298032**
5	**11298168**

Instrumentpanel
Panel de instrumentos
Instrumententafel
Tableau de bord
Instrument panel

Catalogue id **20159**	Group **881**
Illustr. No **1033482**	Section **100**
Issue **VOE 79A9920159**	Page **427**

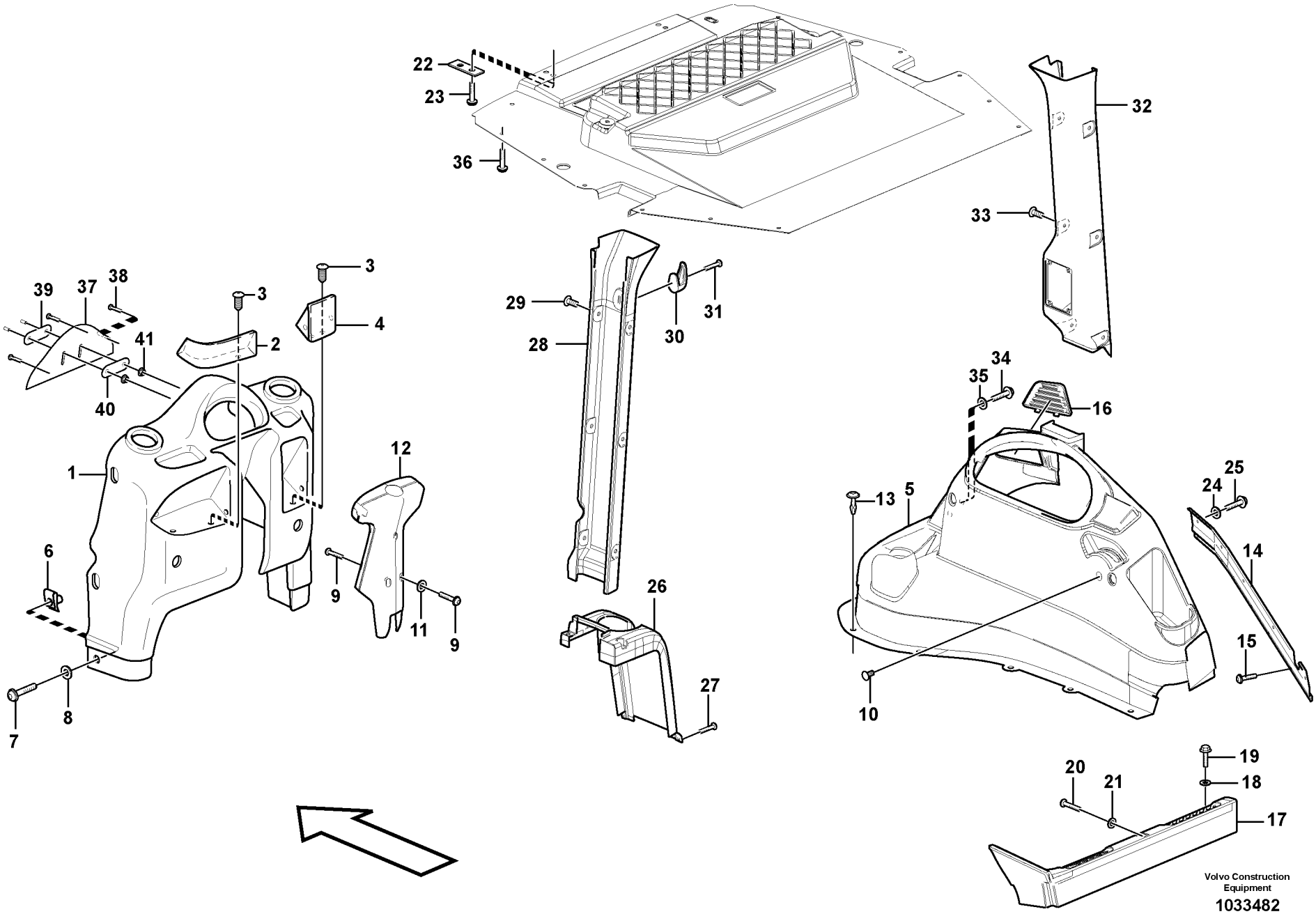

Volvo Construction Equipment

1033482

Fig.	Part No.	Quantity 1	2	3	4	5	PS	KIT	Description	Dénomination	Bezeichnung	Denominación	Benämning	Notes
27	**VOE 976162**		4			4			Screw	Vis	Schraube	Tornillo	Skruv	
28	**VOE 11204464**		1						Cover	Capot	Haube	Capo	Lock	
29	**VOE 11204217**		6						Plug	Bouchon	Stopfen	Tapon	Plugg	
30	**VOE 11078015**		1						Coat hanger	Porte manteau	Kleiderhaken	Percha	Klädkrok	
31	**VOE 972401**		2						Screw	Vis	Schraube	Tornillo	Skruv	
32	**VOE 11204463**		1						Cover	Capot	Haube	Capo	Lock	
33	**VOE 11204217**		6						Plug	Bouchon	Stopfen	Tapon	Plugg	
34	**VOE 13945444**		2						Flange screw	Vis à bride	Flanschschraube	Torn embridado	Flänsskruv	
35	**VOE 13960141**		2						Washer	Rondelle	Scheibe	Arandela	Bricka	
36	**VOE 1613068**		13						Plug	Bouchon	Stopfen	Tapon	Plugg	
37				1			NS		Plate	Plaque	Platte	Placa	Platta	
38	**VOE 972007**			3					Screw	Vis	Schraube	Tornillo	Skruv	
39				1			NS		Anchorage	Fixation	Halterung	Fijacion	Fäste	
40				1			NS		Plate	Plaque	Platte	Placa	Platta	
41	**VOE 13945408**			2					Nut	Ecrou	Mutter	Tuerca	Mutter	

1	**11298328**	**Instrumentpanel** **Panel de instrumentos** **Instrumententafel** **Tableau de bord** **Instrument panel**	Catalogue id **20159**	Group **881**
2	**11298324**		Illustr. No **1033482**	Section **100**
3	**11298167**		Issue **VOE 79A9920159**	Page **429**
4	**11298032**			
5	**11298168**			

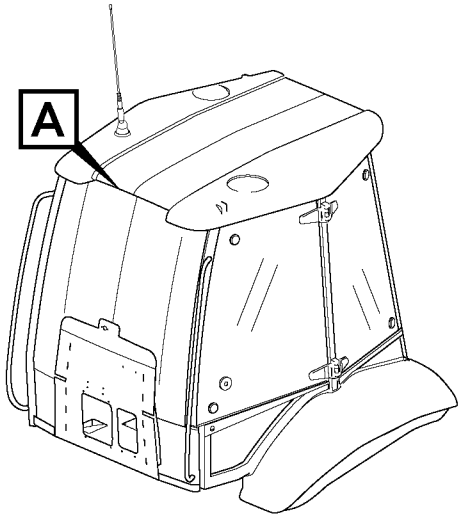
A

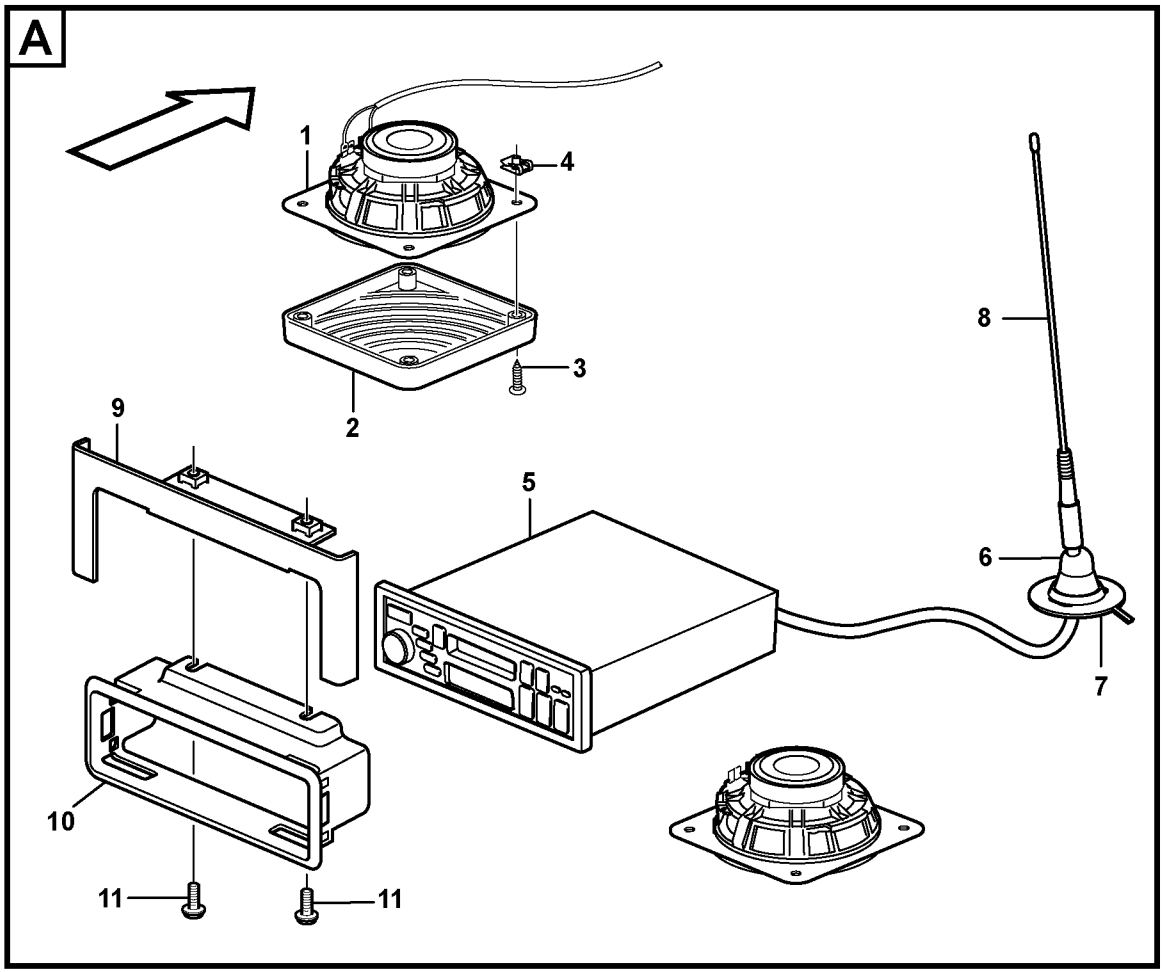
A
1
4
3
2
9
5
8
6
7
10
11
11

Fig.	Part No.	Quantity 1	2	3	P S	K I T	Description	Dénomination	Bezeichnung	Denominación	Benämning	Notes
1	**VOE 11201898**	2	2	2			Speaker	Haut-parleur	Lautsprecher	Altavoz	Högtalare	
2	**VOE 11201899**	2	2	2			Speaker Grille	Grille Haut-parleur	Lautsprechergitter	Rejilla Altavoz	Högtalargaller	
3	**VOE 969478**	8	8	8			6-pt skt screw	Vis creuse de 6	Hohlschraube	Racor 6-dientes	Sextandhålskruv	
4	**VOE 11164693**	8	8	8			Spring Nut	Ecrou Ressort	Fed. Schliessmutter	Tuerca Resorte	Fjädermutter	
5	**VOE 11803635**	1					Radio	Auto-radio	Radio	Radio	Radio	
5	**VOE 11886866**			1			Radio	Auto-radio	Radio	Radio	Radio	
6	**VOE 1578603**	1	1	1			Anchorage	Fixation	Halterung	Fijacion	Fäste	
7	**VOE 11204085**	1	1	1			Ground Conn	Liaison Masse	Masseanschluss	Conexion Tierra	Jordförbindning	
8	**VOE 1083597**	1	1	1			Antenna	Antenne	Antenne	Antena	Antenn	
9	**VOE 11203823**	1	1	1			Anchorage	Fixation	Halterung	Fijacion	Fäste	
10	**VOE 11164554**	1	1	1			Radio Bracket	Support Radio	Radioträger	Consola Radio	Radiokonsol	
11	**VOE 946440**	2	2	2			Flange screw	Vis à bride	Flanschschraube	Torn embridado	Flänsskruv	

1	**11891303**	**Radiokonsol** **Panel de radio** **Radioträger** **Console radio** **Radio bracket**	Catalogue id **20159**	Group **881**
2	**11891488**		Illustr. No **1033489**	Section **150**
3	**11895130**		Issue **VOE 79A9920159**	Page **431**
4				
5				

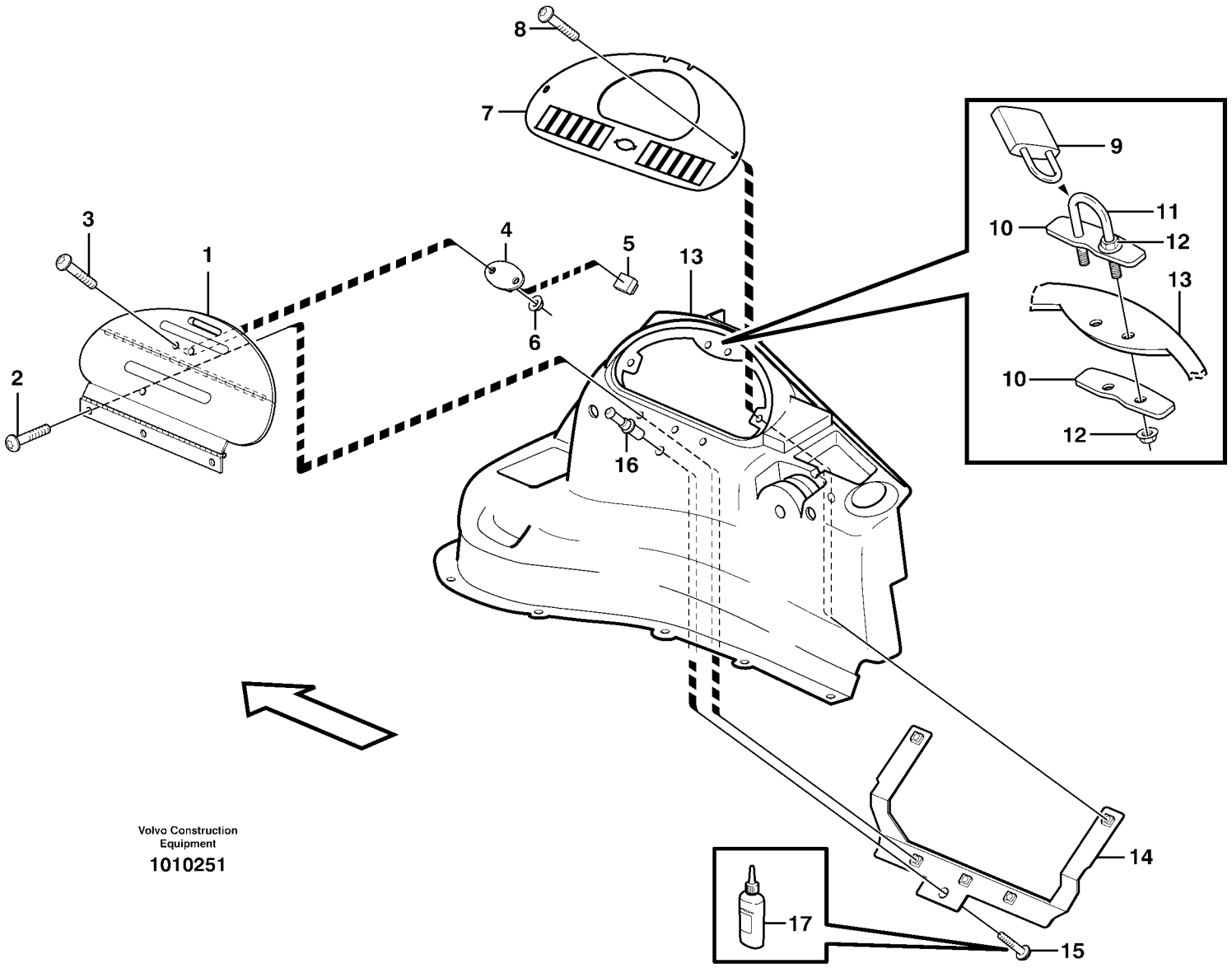

Volvo Construction Equipment

1010251

Fig.	Part No.	Quantity 1	2	3	PS	KIT	Description	Dénomination	Bezeichnung	Denominación	Benämning	Notes
1	**VOE 11202166**	1					Vandal Guard	Protection antivandali.	Wandal.schutz	Protec Antirobo	Vandalskydd	
2	**VOE 972421**	3					Screw	Vis	Schraube	Tornillo	Skruv	
3	**VOE 969513**	2					6-pt skt screw	Vis creuse de 6	Hohlschraube	Racor 6-dientes	Sextandhålskruv	
4	**VOE 11202423**	1					Door Retainer	Support Porte	Türhalter	Reten Puerta	Dörrhållare	
5	**VOE 11202422**	1					Rubber Sleeve	Douille Caoutch	Gummimanschette	Manguito Goma	Gummihylsa	
6	**VOE 975237**	2					Lock nut	Contre-ecrou	Sicherungsmutter	Contratuerca	Låsmutter	
7	**VOE 11202713**	1					Panel	Panneau	Verkleidung	Plancha	Panel	
8	**VOE 969147**	2					Screw	Vis	Schraube	Tornillo	Skruv	
8	**VOE 960139**	2					Washer	Rondelle	Scheibe	Arandela	Bricka	
9	**VOE 11885135**	1					Padlock	Cadenas	Vorhängeschloss	Cerrojo	Hänglås	
10	**VOE 11201422**	2					Plate	Plaque	Platte	Placa	Platta	
11	**VOE 11201421**	1					Brace	Etrier	Bügel	Brida	Bygel	
12	**VOE 13949278**	4					Flange Lock Nut	Contre écrou bride	Flanschmutter	Contratuer Embr	Flänslåsmutter	
13		1					Side Panel	Panneau Lateral	Seit Verkl	Panel Lateral	Sidopanel	See group 881, Page 427
14	**VOE 11202424**	1					Reinforcing plate	Tole renfort	Verstärkungsblech	Placa refuerzo	Förstärkningsplåt	
15	**VOE 13965175**	1					Screw	Vis	Schraube	Tornillo	Skruv	
16	**VOE 11202421**	1					Pin	Goupille	Zapfen	Pasador	Tapp	
17	**VOE 11200847**	1					Locking Fluid	Liquide Blocage	Sich.flussigk.	Liquido Sellad	Låsvätska	

1		**Vandalskydd** **Protección contra vandalismo** **Vandalisierungschutz** **Kit de protection antivandalisme** **Vandalism kit**	Catalogue id **20159**	Group **881**
2				
3			Illustr. No **1010251**	Section **200**
4				
5		**11298032**	Issue **VOE 79A9920159**	Page **433**

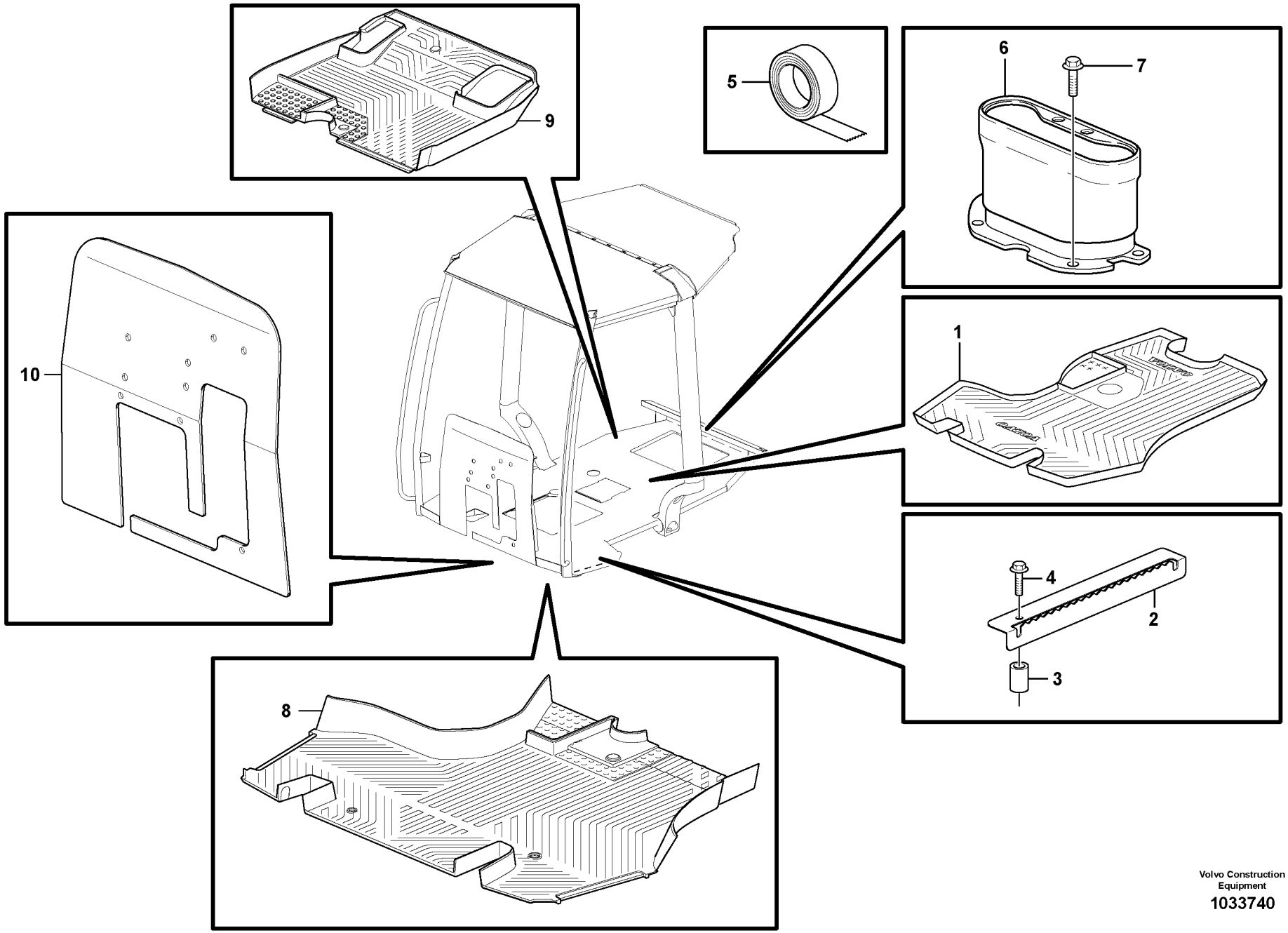

Volvo Construction Equipment

1033740

Fig.	Part No.	Quantity 1	2	3	4	5	PS	KIT	Description	Dénomination	Bezeichnung	Denominación	Benämning	Notes
1	**VOE 11205741**	1							Floor mat	Tapis sol	Bodenmatte	Alfombra piso	Golvmatta	
2		2		1		2	NS		Anchorage	Fixation	Halterung	Fijacion	Fäste	11298278
3	**VOE 930416**	4				4			Spacer Ring	Bagu.entretoise	Abstandring	Anillo Dist	Distansring	
4	**VOE 13948356**	4				4			Flange screw	Vis à bride	Flanschschraube	Torn embridado	Flänsskruv	
5	**VOE 11203449**			REQ					Tape	Scotch	Klebeband	Cinta	Tape	L = 5570MM
6	**VOE 11204474**				1				Cover	Capot	Haube	Capo	Lock	
7	**VOE 13946934**				4				Screw	Vis	Schraube	Tornillo	Skruv	
8	**VOE 15012919**		1			1			Floor Frame	Cadre Plancher	Bodenrahmen	Marco Piso	Golvram	
9	**VOE 15012920**		1			1			Floor mat	Tapis sol	Bodenmatte	Alfombra piso	Golvmatta	
10	**VOE 11204075**			1					Insulation	Isolation	Isolierung	Aislamiento	Isolering	11298324

1	**11298165**
2	**11298279**
3	**11298337**
4	**11895069, 11895071**
5	**11298280**

Inredningsdetaljer
Detalles interiores
Innenausstattung
Pieces d'amenagement
Interior components

Catalogue id **20159**	Group **882**
Illustr. No **1033740**	Section **100**
Issue **VOE 79A9920159**	Page **435**

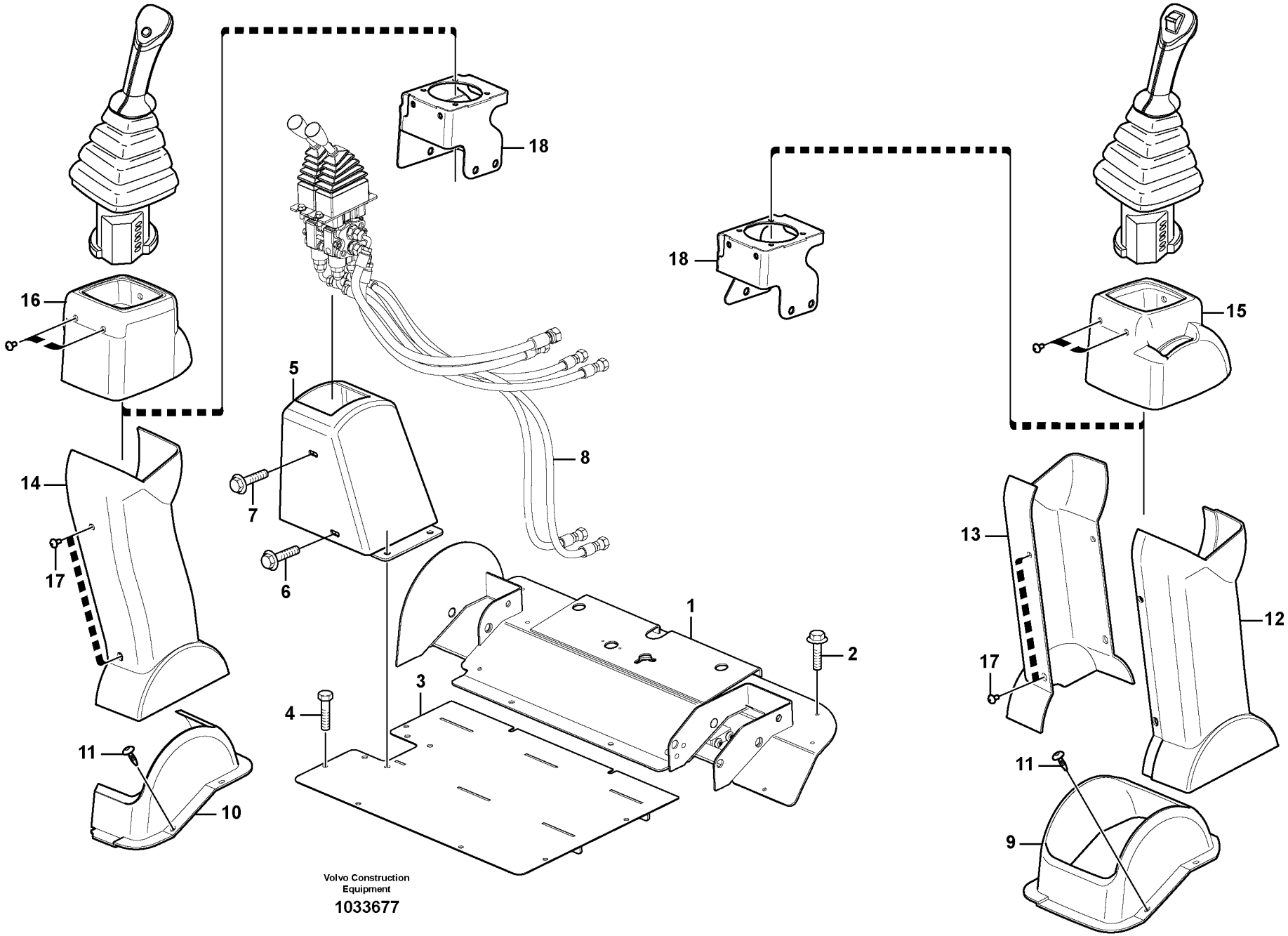

Volvo Construction Equipment

1033677

Fig.	Part No.	Quantity 1	2	3	PS	KIT	Description	Dénomination	Bezeichnung	Denominación	Benämning	Notes
1	**VOE 11888220**	1					Floor Plate	Plancher	Bodenbelag	Plancha piso suelo	Durk	
2	**VOE 946934**	3					Flange screw	Vis à bride	Flanschschraube	Torn embridado	Flänsskruv	
3		1			NS		Hatch	Trappe	Luke	Trampilla	Lucka	
4	**VOE 13947542**	7					Screw	Vis	Schraube	Tornillo	Skruv	
5	**VOE 15611120**	1					Cover	Capot	Haube	Capo	Lock	
6	**VOE 13965203**	2					Flange screw	Vis à bride	Flanschschraube	Torn embridado	Flänsskruv	
7	**VOE 969407**	2					6-pt skt screw	Vis creuse de 6	Hohlschraube	Racor 6-dientes	Sextandhålskruv	
8							Hose assemblies	Conduits de flexible	Schlauchleitungen	Conductos	Slangledningar	See group 911, Page 489
9	**VOE 11204653**	1					Cover	Capot	Haube	Capo	Lock	
10	**VOE 11204659**	1					Cover	Capot	Haube	Capo	Lock	
11	**VOE 11201200**	8					Plastic Rivet	Rivet Plastique	Kunststoffniet	Remache Plast	Plastnit	
12	**VOE 11204654**	1					Cover	Capot	Haube	Capo	Lock	
13	**VOE 11204655**	1					Cover	Capot	Haube	Capo	Lock	
14	**VOE 11204658**	1					Cover	Capot	Haube	Capo	Lock	
15	**VOE 11204656**	1					Cover	Capot	Haube	Capo	Lock	
16	**VOE 11204657**	1					Cover	Capot	Haube	Capo	Lock	
17	**VOE 11204217**	16					Plug	Bouchon	Stopfen	Tapon	Plugg	
18							Support	Support	Stütze	Apoyo	Stöd	See group 882, Page 439

1		**Lucka för pilotstyrda grävreglage** **Tapa de mandos piloto de excavadora** **Abdeckung für vorgesteuerte Bagger-Bedienelemente** **Capotage, servocommande creusement** **Cover for Pilot Excavator Controls**	Catalogue id **20159**	Group **882**
2				
3			Illustr. No **1033677**	Section **200**
4				
5		**11895074, 11895075, 11895119, 11895120**	Issue **VOE 79A9920159**	Page **437**

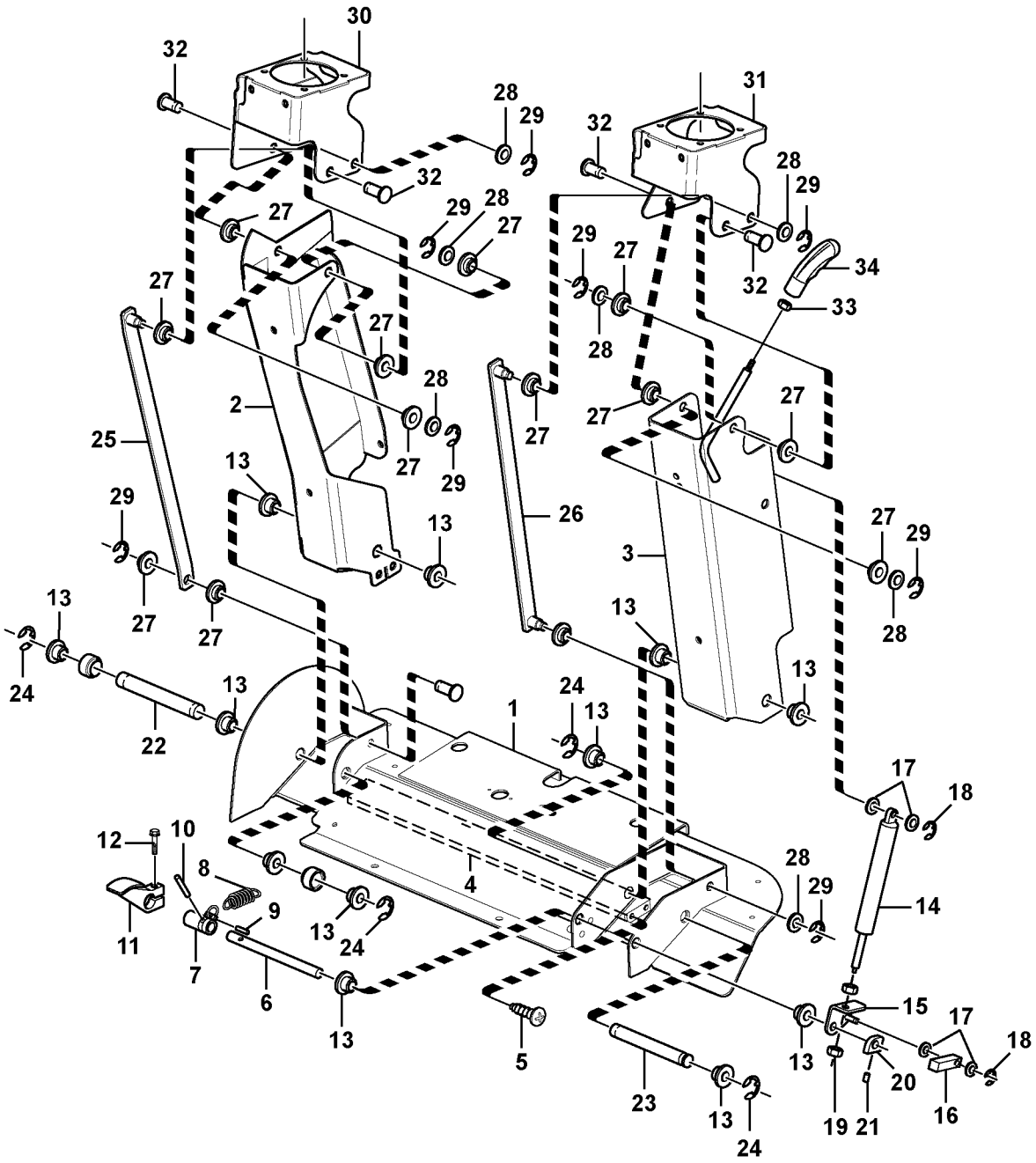

Volvo Construction Equipment

1033678

Fig.	Part No.	Quantity 1	2	3	PS	KIT	Description	Dénomination	Bezeichnung	Denominación	Benämning	Notes
1							Floor Plate	Plancher	Bodenbelag	Plancha piso suelo	Durk	See group 882, Page 437
2	**VOE 11888075**	1					Support Leg	Jambe D'appui	Stützbein	Pata De Apoyo	Stödben	
3	**VOE 15010562**	1					Support Leg	Jambe D'appui	Stützbein	Pata De Apoyo	Stödben	
4		1			NS		Bar	Barre	Stab	Barra	Stång	
5	**VOE 13969599**	4					Screw	Vis	Schraube	Tornillo	Skruv	
6	**VOE 11888408**	1					Pin	Goupille	Zapfen	Pasador	Tapp	
7	**VOE 15023922**	1					Boss	Bossage	Warze	Teton	Vårta	
8	**VOE 11882592**	1					Spring	Ressort	Feder	Muelle	Fjäder	
9	**VOE 951952**	1					Spring Pin	Axe de ressort	Federstift	Pasador Resorte	Fjäderpinne	
10	**VOE 13951972**	1					Spring Pin	Axe de ressort	Federstift	Pasador Resorte	Fjäderpinne	
11	**VOE 15023950**	1					Pedal	Pedale	Pedal	Pedal	Pedal	
12	**VOE 13948356**	1					Flange screw	Vis à bride	Flanschschraube	Torn embridado	Flänsskruv	
13	**VOE 11882115**	10					Bushing	Bague	Buchse	Casquillo	Bussning	
14	**VOE 11887679**	1					Gas Spring	Ressort Gaz	Gasfeder	Resorte A Gas	Gasfjäder	
15	**VOE 15011088**	1					Bracket	Console	Konsole	Ménsula	Konsol	
16	**VOE 15024095**	1					Pivot	Pivot	Lagerzapfen	Pivote	Pivot	
17	**VOE 983334**	4					Washer	Rondelle	Scheibe	Arandela	Bricka	
18	**VOE 13951669**	2					Retaining ring	Bague retenue	Haltering	Anillo de apoyo	Hållarring	
19	**VOE 11802318**	2					Nut	Ecrou	Mutter	Tuerca	Mutter	
20	**VOE 15024080**	1					Cam	Came	Nocken	Leva	Kam	
21	**VOE 963051**	1					Set Screw	Vis Butee	Anschlagschraub	Tornillo Tope	Stoppskruv	
22	**VOE 15030262**	1					Pin	Goupille	Zapfen	Pasador	Tapp	
23	**VOE 15030263**	1					Pin	Goupille	Zapfen	Pasador	Tapp	
24	**VOE 914446**	4					Snap Ring	Circlip	Nutring	Circlip	Spårring	
25	**VOE 15025411**	1					Link	Articulation	Gelenk	Articulacion	Länk	
26	**VOE 15025409**	1					Link	Articulation	Gelenk	Articulacion	Länk	
27	**VOE 11887440**	12					Bushing	Bague	Buchse	Casquillo	Bussning	
28	**VOE 983335**	7					Washer	Rondelle	Scheibe	Arandela	Bricka	
29	**VOE 966237**	8					Retaining ring	Bague retenue	Haltering	Anillo de apoyo	Hållarring	
30	**VOE 11888078**	1					Support	Support	Stütze	Apoyo	Stöd	

1		**Länkar med monteringsdetaljer** **Eslabones con accesorios de montaje** **Gelenk mit Anbauteilen** **Raccords avec pièces de montage** **Links with fitting parts**	Catalogue id **20159**	Group **882**
2				
3			Illustr. No **1033678**	Section **250**
4				
5		**11895074, 11895075, 11895119, 11895120**	Issue **VOE 79A9920159**	Page **439**

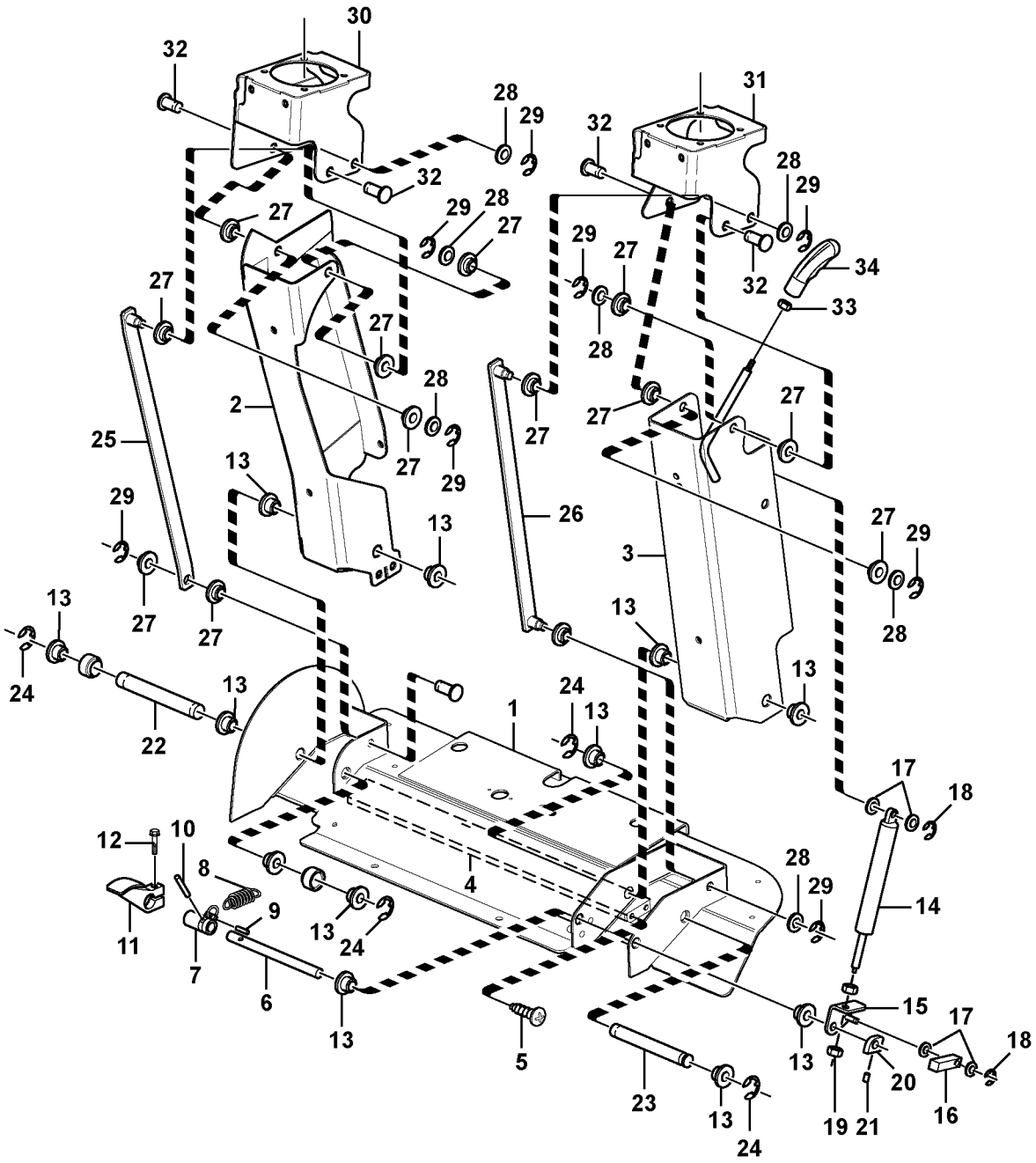

Volvo Construction Equipment

1033678

Fig.	Part No.	Quantity 1	2	3	PS	KIT	Description	Dénomination	Bezeichnung	Denominación	Benämning	Notes
31	**VOE 15030284**	1					Support	Support	Stütze	Apoyo	Stöd	
32	**VOE 11887410**	4					Pin	Goupille	Zapfen	Pasador	Tapp	
33	**VOE 983306**	1					Hexagon Nut	Ecrou Hexagonal	Sechskantmutter	Tuerca Hexagon	Sexkantsmutter	
34	**VOE 14520086**	1					Knob	Bouton	Knopf	Boton	Knapp	

1		**Länkar med monteringsdetaljer** **Eslabones con accesorios de montaje** **Gelenk mit Anbauteilen** **Raccords avec pièces de montage** **Links with fitting parts**	Catalogue id **20159**	Group **882**
2				
3			Illustr. No **1033678**	Section **250**
4				
5		**11895074, 11895075, 11895119, 11895120**	Issue **VOE 79A9920159**	Page **441**

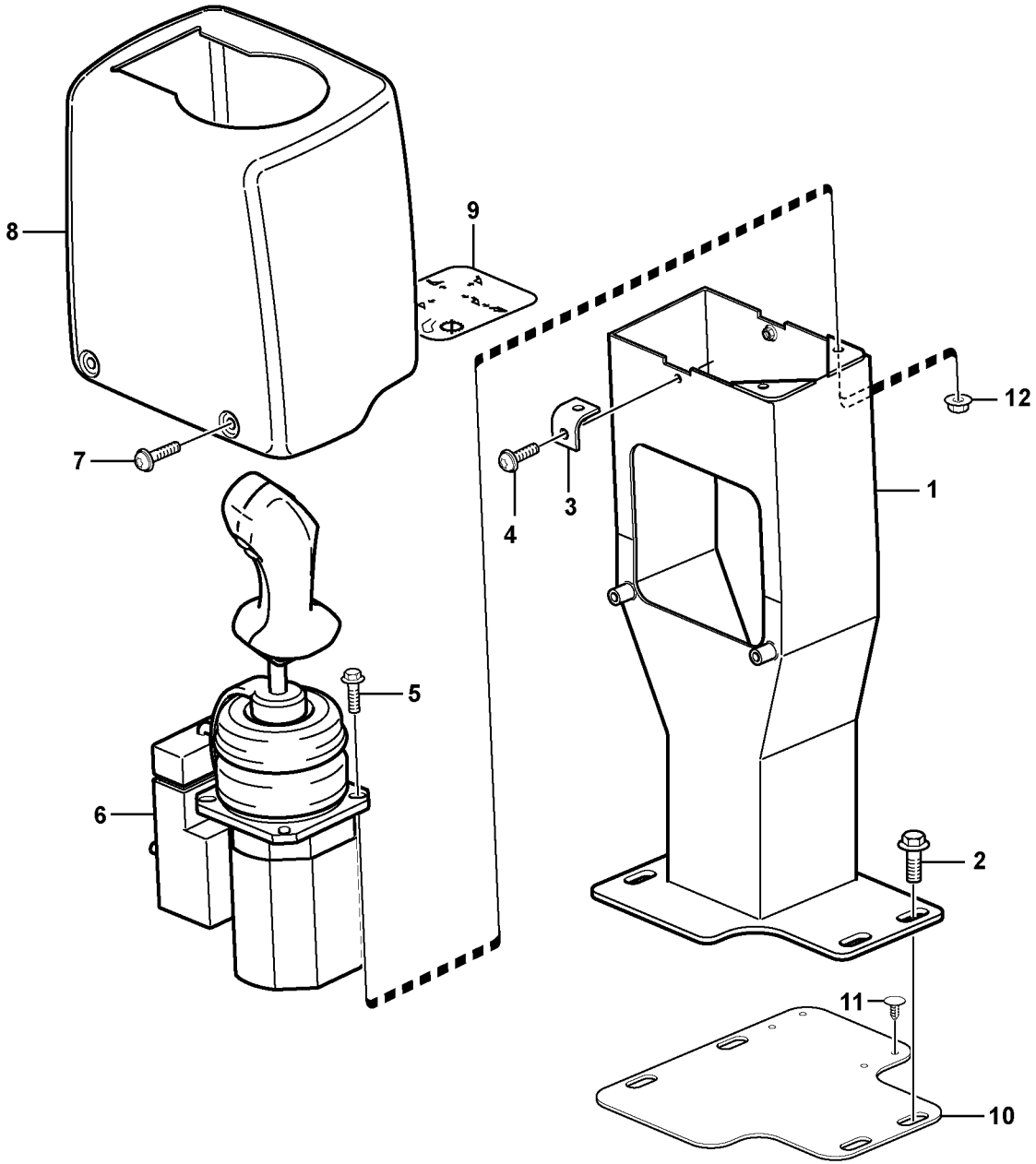

Volvo Construction Equipment

1024712

Fig.	Part No.	Quantity 1	2	3	PS	KIT	Description	Dénomination	Bezeichnung	Denominación	Benämning	Notes
1	**VOE 11888031**	1					Support	Support	Stütze	Apoyo	Stöd	
2	**VOE 946441**	4					Flange screw	Vis à bride	Flanschschraube	Torn embridado	Flänsskruv	
3		2			NS		Fixation Plate	Plaque Fixation	Fixierplatte	Placa Fijacion	Fixerplatta	
4	**VOE 969800**	2					Screw	Vis	Schraube	Tornillo	Skruv	
5	**VOE 13946934**	4					Screw	Vis	Schraube	Tornillo	Skruv	
6		1					Control	Commande	Regelung	Mando	Reglage	See group 915, Page 537
7	**VOE 969423**	3					6-pt skt screw	Vis creuse de 6	Hohlschraube	Racor 6-dientes	Sextandhålskruv	
8	**VOE 15012646**	1					Moulding	Baguette	Profil	Liston	List	
9	**VOE 11885424**	1					Decal	Decalcomanie	Abziehbild	Decalcomania	Dekal	
10		1			NS		Gasket	Joint	Dichtung	Junta	Packning	
11	**VOE 11881360**	4					Retainer	Retenue	Halter	Soporte	Hållare	
12	**VOE 13945407**	4					Nut	Ecrou	Mutter	Tuerca	Mutter	

1		**Kåpa för servoventil** **Cubierta para servoválvula** **Haube für Servoventil** **Capot pour servovalve** **Cover for servo valves**	Catalogue id **20159**	Group **882**
2			Illustr. No **1024712**	Section **300**
3			Issue **VOE 79A9920159**	Page **443**
4				
5		**11892004**		

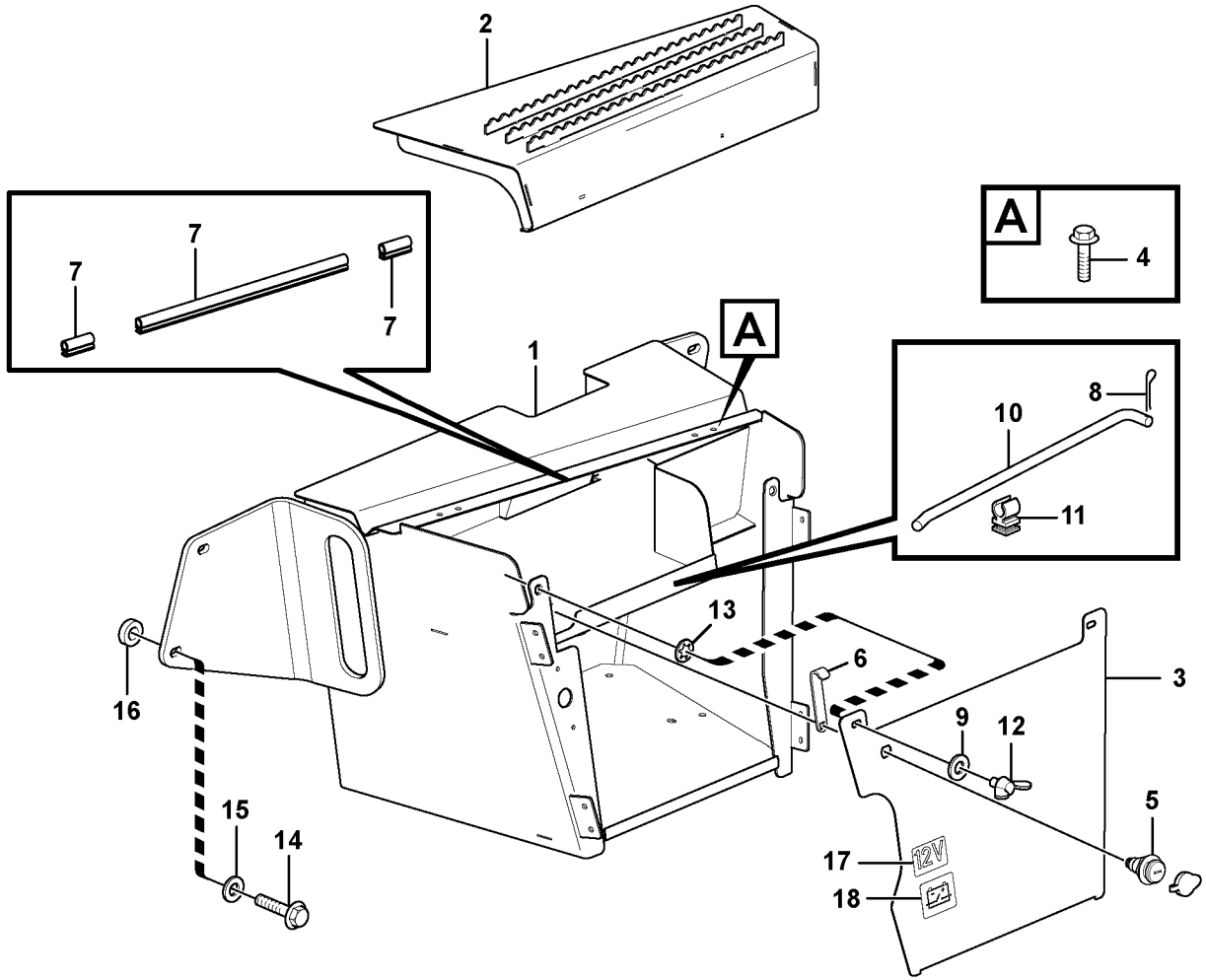

Volvo Construction Equipment

1033147

Fig.	Part No.	Quantity 1	2	3	PS	KIT	Description	Dénomination	Bezeichnung	Denominación	Benämning	Notes
		1			NS		Tool Box	Boite a outils	Werkzeugkasten	Caja herramientas	Verktygslåda	
1	**VOE 11887066**	1					•Tool Box	•Boite a outils	•Werkzeugkasten	•Caja herramientas	•Verktygslåda	
2	**VOE 11886999**	1					•Door	•Porte	•Tür	•Puerta	•Dörr	
3	**VOE 11887050**	1					•Front Plate	•Tole Frontale	•Frontblech	•Placa Frontal	•Frontplåt	
4	**VOE 13946544**	4					•Flange screw	•Vis à bride	•Flanschschraube	•Torn embridado	•Flänsskruv	
5	**VOE 11886138**	1					•Lock	•Serrure	•Schloss	•Cierre	•Lås	
6	**VOE 11886295**	1					•Plate	•Plaque	•Platte	•Placa	•Platta	
7	**VOE 11886149**	1					•Seal	•Joint	•Dichtring	•Junta	•Tätning	
8	**VOE 907825**	1					•Cotter Pin	•Goupille Fendue	•Splint	•Pasador Hendido	•Saxpinne	
9	**VOE 11117464**	2					•Washer	•Rondelle	•Scheibe	•Arandela	•Bricka	
10	**VOE 11887125**	1					•Bar	•Barre	•Stab	•Barra	•Stång	
11	**VOE 11887297**	1					•Clamp	•Pince Serrage	•Klemme	•Abrazadera	•Klämma	
12	**VOE 13965047**	2					•Wing screw	•Vis a oreilles	•Flügelschraube	•Tornillo aletas	•Vingskruv	
13	**VOE 13967580**	2					•Retainer	•Retenue	•Halter	•Soporte	•Hållare	
14	**VOE 13965194**	4					Flange screw	Vis à bride	Flanschschraube	Torn embridado	Flänsskruv	
15	**VOE 947558**	6					Washer	Rondelle	Scheibe	Arandela	Bricka	
16	**VOE 11882457**	2					Spacer	Entretoise	Abstandkörper	Distanciador	Distans	
17	**VOE 11883632**	1					Decal	Decalcomanie	Abziehbild	Decalcomania	Dekal	
18	**VOE 14346537**	1					Decal	Decalcomanie	Abziehbild	Decalcomania	Dekal	

1	
2	
3	
4	
5	

Verktygslåda
Caja de herramientas
Werkzeugkasten
Caisse outil
Toolbox

Catalogue id **20159**	Group **896**
Illustr. No **1033147**	Section **100**
Issue **VOE 79A9920159**	Page **445**



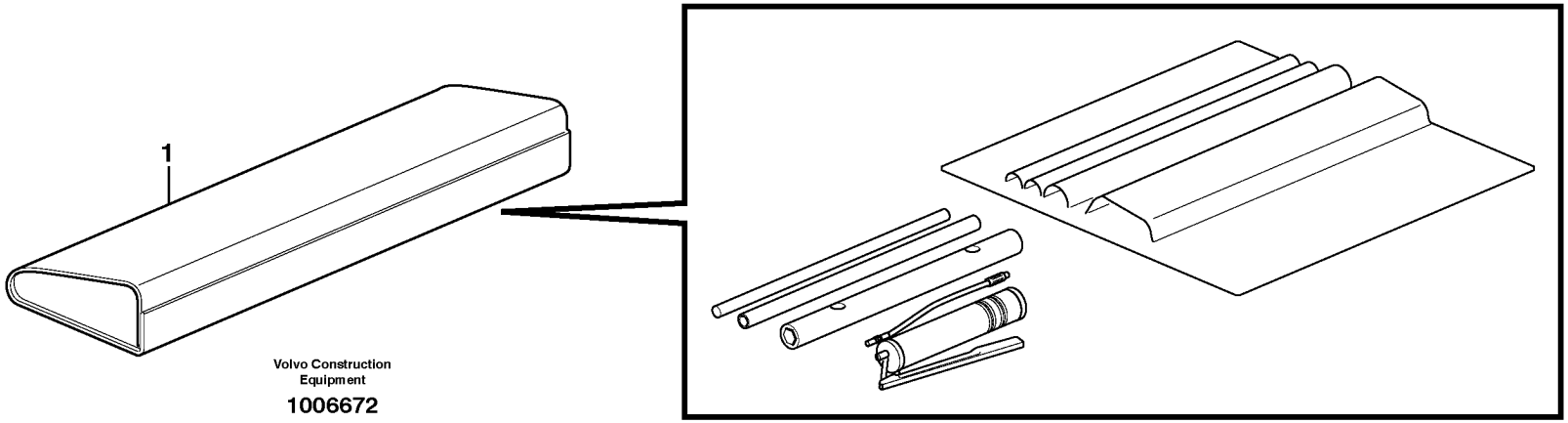
1
Volvo Construction
Equipment
1006672

Fig.	Part No.	Quantity 1	2	3	PS	KIT	Description	Dénomination	Bezeichnung	Denominación	Benämning	Notes
1	**VOE 11885079**	1					Tool kit	Kit outils	Werkzeugsatz	Juego herramien	Verktygssats.....	

1		**Verktyg** **Herramienta** **Werkzeug** **Outil** **Tools**	Catalogue id **20159**	Group **896**
2			Illustr. No **1006672**	Section **150**
3			Issue **VOE 79A9920159**	Page **447**
4				
5		**11891152**		

VOLVO

BL70

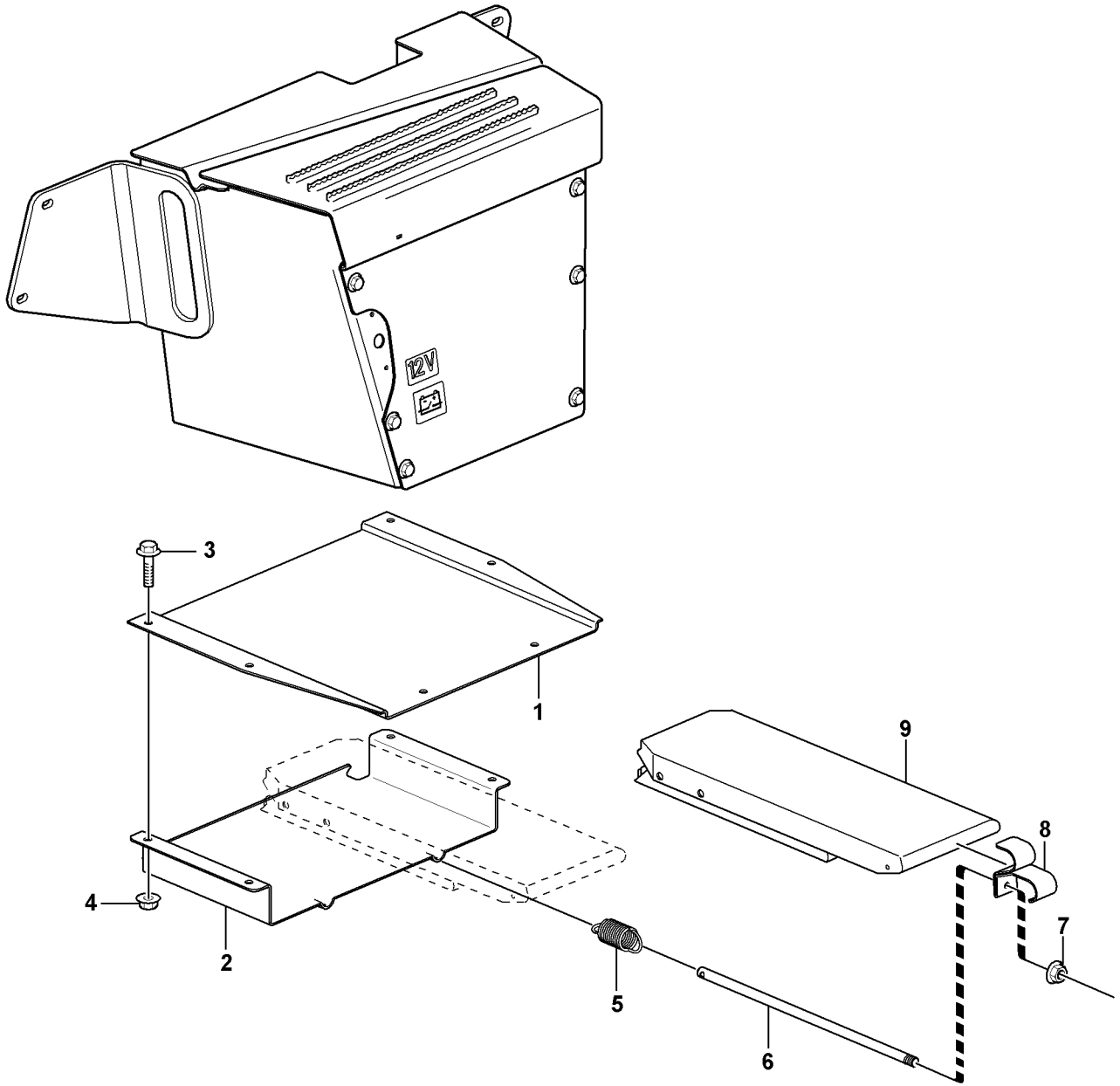

Volvo Construction Equipment
1012702

Fig.	Part No.	Quantity 1	2	3	PS	KIT	Description	Dénomination	Bezeichnung	Denominación	Benämning	Notes
1	**VOE 11886860**	1					Support	Support	Stütze	Apoyo	Stöd	
2	**VOE 11886861**	1					Drawer	Tireur	Abzieher	Remolcador	Dragare	
3	**VOE 946329**	4					Flange screw	Vis à bride	Flanschschraube	Torn embridado	Flänsskruv	
4	**VOE 13971098**	4					Flange nut	Ecrou accouple.	Bundmutter	Tuerca embridad	Flänsmutter	
5	**VOE 11200982**	2					Tension Spring	Ressort de traction	Zugfeder	Muelle traccion	Dragfjäder	
6	**VOE 11884945**	2					Rod	Monture	Fuhler	Varilla	Spröt	
7	**VOE 13945407**	4					Nut	Ecrou	Mutter	Tuerca	Mutter	
8	**VOE 11884944**	2					Handle	Poignee	Handgriff	Manilla	Handgrepp	
9	**ZM 2812366**	2					Wheel chock	Cale	Unterlegkeil	Calzo	Bromsklots	

1		**Stoppklosshållare** **Soporte de calzos** **Stoppklotzhalter** **Support de rangement pour cales de blocage des roues** **Stop block holder**	Catalogue id **20159**	Group **896**
2				
3			Illustr. No **1012702**	Section **200**
4				
5		**11891094**	Issue **VOE 79A9920159**	Page **449**

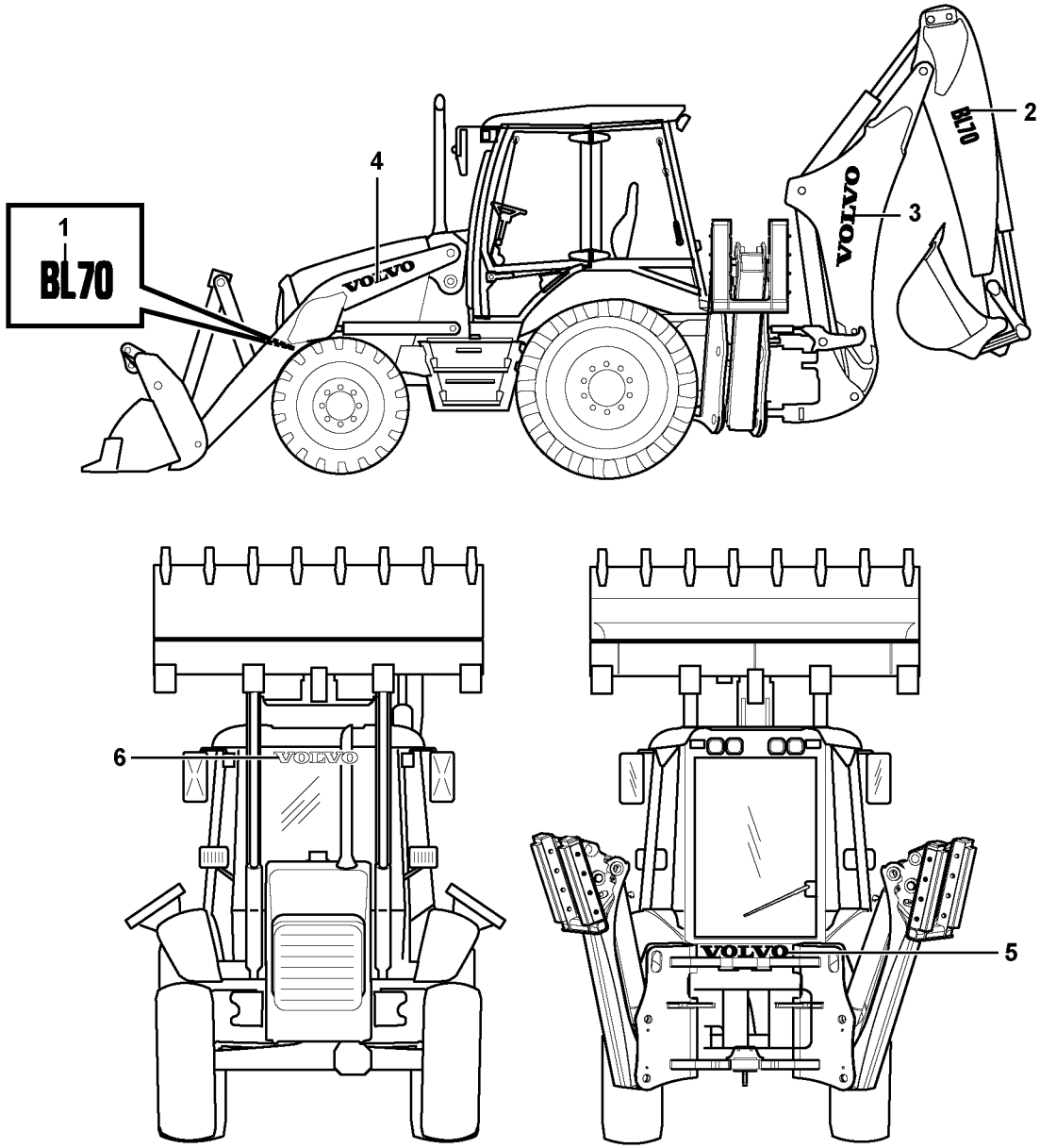
1
BL70
2
3
4
5
6
VOLVO
BL70

Fig.	Part No.	Quantity 1	2	3	4	5	PS	KIT	Description	Dénomination	Bezeichnung	Denominación	Benämning	Notes
1	**VOE 15613062**	2							Decal	Decalcomanie	Abziehbild	Decalcomania	Dekal	
2	**VOE 11883721**	2							Label	Etiquette	Etikett	Etiqueta	Etikett	
3	**VOE 11883720**	2							Label	Etiquette	Etikett	Etiqueta	Etikett	
4	**VOE 11883888**	2							Label	Etiquette	Etikett	Etiqueta	Etikett	
5	**VOE 11883719**	1							Label	Etiquette	Etikett	Etiqueta	Etikett	
6	**VOE 11881585**	1							Label	Etiquette	Etikett	Etiqueta	Etikett	
6	**VOE 11881585**		1						Label	Etiquette	Etikett	Etiqueta	Etikett	

1	**11892004**	**Skyltar och dekaler** **Muestras y decalcomanias** **Schilder und aufklebeschild** **Enseignes et décalcomanies** **Sign plates and decals**	Catalogue id **20159**	Group **897**
2	**11298203**		Illustr. No **1033831**	Section **100**
3			Issue **VOE 79A9920159**	Page **451**
4				
5				

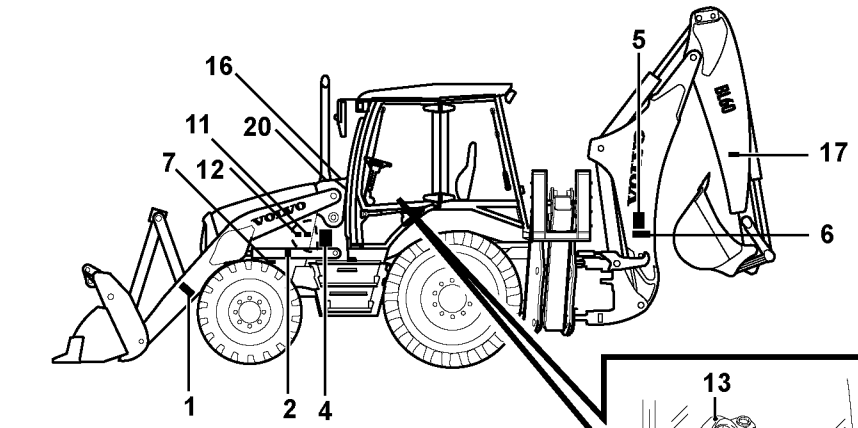

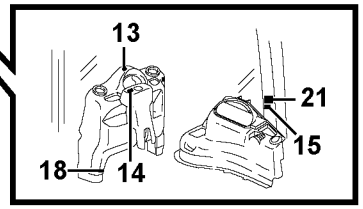

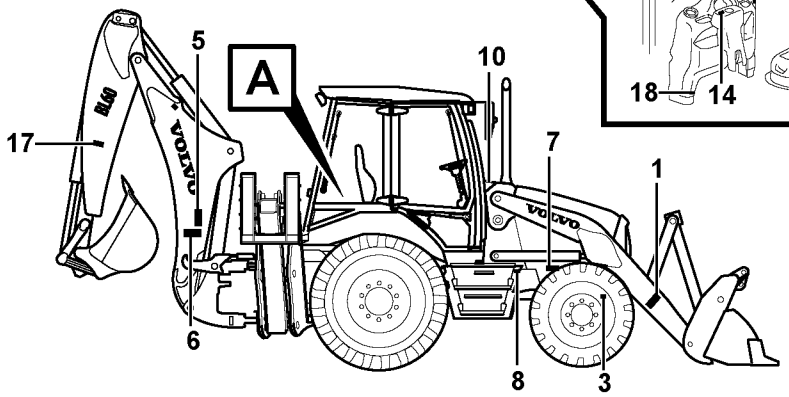

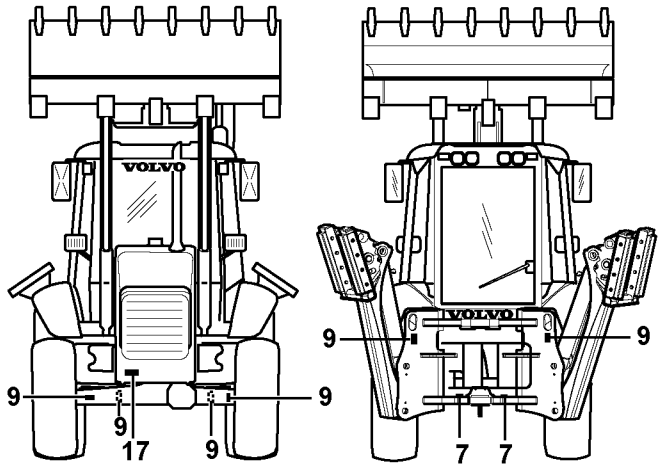

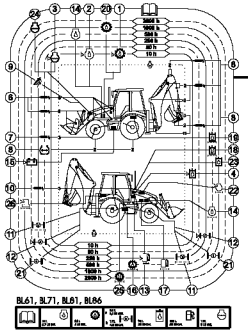

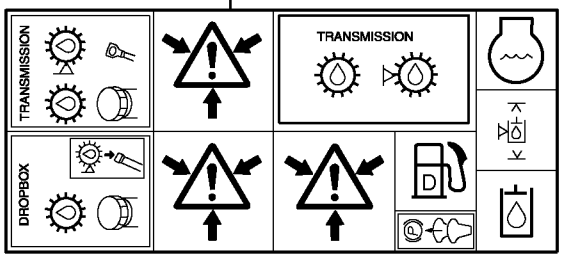

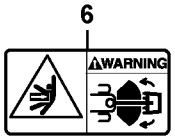

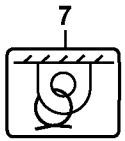

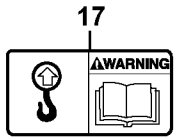

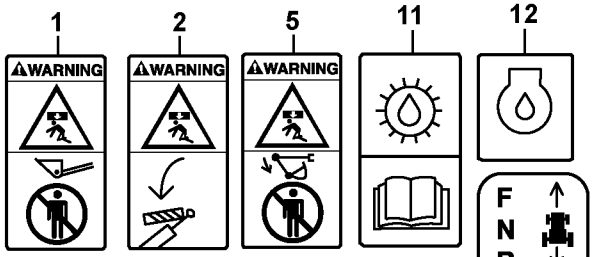

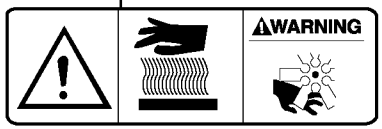

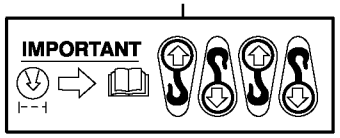





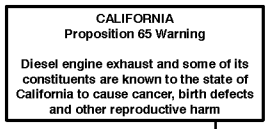

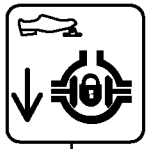

Volvo Construction Equipment
1033836

Fig.	Part No.	Quantity 1	2	3	4	5	PS	KIT	Description	Dénomination	Bezeichnung	Denominación	Benämning	Notes
1	**VOE 13935002**	2							Warning Decal	Decal.avertiss.	Warnaufkleber	Calcomania Adv	Varningsdekal	
2	**VOE 13935008**	1							Warning Decal	Decal.avertiss.	Warnaufkleber	Calcomania Adv	Varningsdekal	
3	**VOE 11884027**	2							Decal	Decalcomanie	Abziehbild	Decalcomania	Dekal	
4	**VOE 11887016**	1							Decal	Decalcomanie	Abziehbild	Decalcomania	Dekal	
5	**VOE 11883289**	2							Decal	Decalcomanie	Abziehbild	Decalcomania	Dekal	
6	**VOE 11883290**	2							Decal	Decalcomanie	Abziehbild	Decalcomania	Dekal	
7	**VOE 11026730**	4							Decal	Decalcomanie	Abziehbild	Decalcomania	Dekal	
8	**VOE 11003865**	1							Decal	Decalcomanie	Abziehbild	Decalcomania	Dekal	
9	**VOE 11004094**	4							Decal	Decalcomanie	Abziehbild	Decalcomania	Dekal	
10	**VOE 11003865**	1							Decal	Decalcomanie	Abziehbild	Decalcomania	Dekal	
11	**VOE 15007003**	1							Decal	Decalcomanie	Abziehbild	Decalcomania	Dekal	
12	**VOE 11180010**	1							Decal	Decalcomanie	Abziehbild	Decalcomania	Dekal	
13	**VOE 11883294**	1							Decal	Decalcomanie	Abziehbild	Decalcomania	Dekal	
14	**VOE 11883303**	1							Decal	Decalcomanie	Abziehbild	Decalcomania	Dekal	
15	**VOE 11883617**	1							Decal	Decalcomanie	Abziehbild	Decalcomania	Dekal	
16	**VOE 11046865**	1							Decal	Decalcomanie	Abziehbild	Decalcomania	Dekal	
17	**VOE 11883533**	3							Decal	Decalcomanie	Abziehbild	Decalcomania	Dekal	
18	**VOE 11883293**	1							Decal	Decalcomanie	Abziehbild	Decalcomania	Dekal	
19	**VOE 11885038**	1							Decal	Decalcomanie	Abziehbild	Decalcomania	Dekal	
20	**VOE 14266041**	1							Sign	Enseigne	Schild	Letrero	Skylt	
21	**VOE 11887639**	1							Decal	Decalcomanie	Abziehbild	Decalcomania	Dekal	

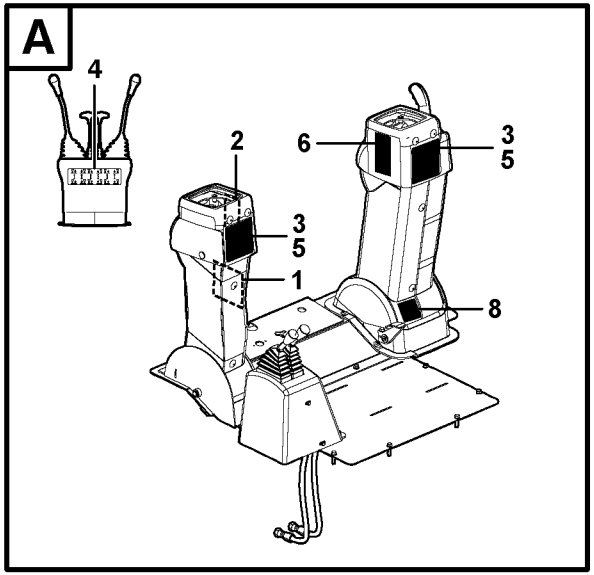

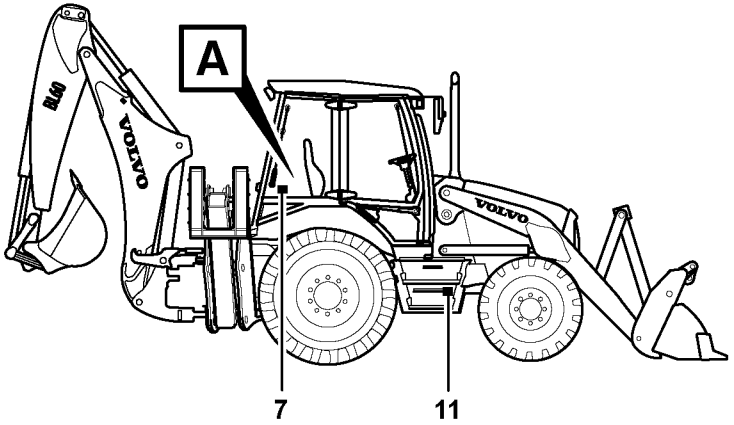

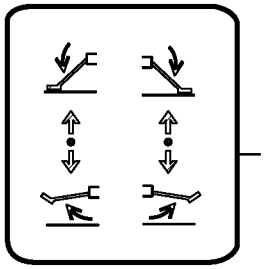

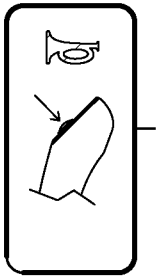

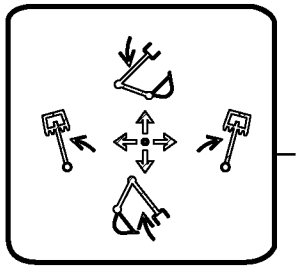

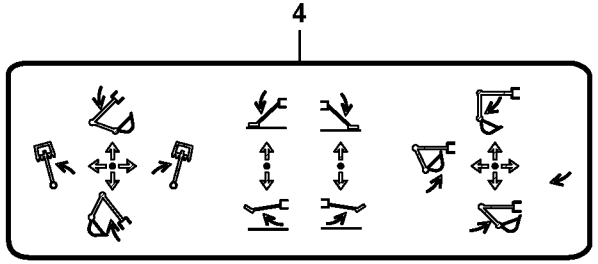

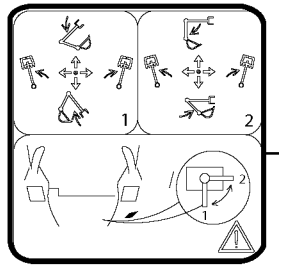

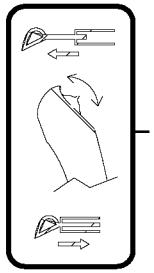

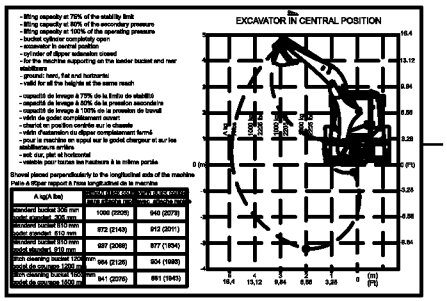

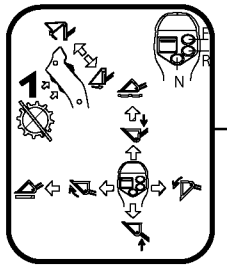

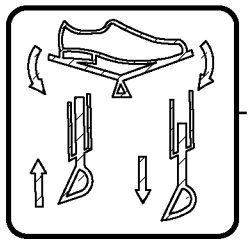

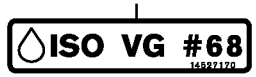

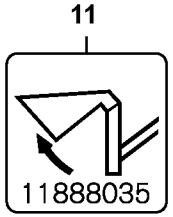

Volvo Construction Equipment

1033837

Fig.	Part No.	Quantity 1	2	3	4	5	PS	KIT	Description	Dénomination	Bezeichnung	Denominación	Benämning	Notes
1	**VOE 15613681**	1							Decal	Decalcomanie	Abziehbild	Decalcomania	Dekal	11895074, 11895075 11895119, 11895120
2	**VOE 11887487**	2							Decal	Decalcomanie	Abziehbild	Decalcomania	Dekal	11895074, 11895075 11895119, 11895120
3	**VOE 11887489**	1							Decal	Decalcomanie	Abziehbild	Decalcomania	Dekal	11895076
3	**VOE 11887490**	1							Decal	Decalcomanie	Abziehbild	Decalcomania	Dekal	11895076
3	**VOE 11887488**	1							Decal	Decalcomanie	Abziehbild	Decalcomania	Dekal	11895077
3	**VOE 11887491**	1							Decal	Decalcomanie	Abziehbild	Decalcomania	Dekal	11895077
4	**VOE 11883296**	1							Decal	Decalcomanie	Abziehbild	Decalcomania	Dekal	11895111
4	**VOE 11883299**	1							Decal	Decalcomanie	Abziehbild	Decalcomania	Dekal	11895110
5	**VOE 15046876**	1							Decal	Decalcomanie	Abziehbild	Decalcomania	Dekal	11895078
5	**VOE 15046888**	1							Decal	Decalcomanie	Abziehbild	Decalcomania	Dekal	11895078
6	**VOE 11887113**	1							Decal	Decalcomanie	Abziehbild	Decalcomania	Dekal	11895119, 11895120
7	**VOE 11888840**	1							Decal	Decalcomanie	Abziehbild	Decalcomania	Dekal	11895095
7	**VOE 11888839**	1							Decal	Decalcomanie	Abziehbild	Decalcomania	Dekal	11895095
8	**VOE 11886058**	1							Decal	Decalcomanie	Abziehbild	Decalcomania	Dekal	11895070
8	**VOE 11886048**	1							Decal	Decalcomanie	Abziehbild	Decalcomania	Dekal	11895069, 11895073
9	**VOE 11884333**	1							Decal	Autocollant	Aufklebeschild	Calcomania	Dekal	11895070, 11895073
10	**VOE 14527170**	1							Decal	Decalcomanie	Abziehbild	Decalcomania	Dekal	11895100
10	**VOE 14527173**	1							Decal	Decalcomanie	Abziehbild	Decalcomania	Dekal	11895099
11		1					NS		Bucket	Godet	Löffel	Cuchara	Skopa	11895069, 11895073 11895075, 11895120

1		**Skyltar och dekaler** **Muestras y decalcomanias** **Schilder und aufklebeschild** **Enseignes et décalcomanies** **Sign plates and decals**	Catalogue id **20159**	Group **897**
2			Illustr. No **1033837**	Section **300**
3			Issue **VOE 79A9920159**	Page **455**
4				
5				

VOLVO

Construction Equipment

www.volvo.com

GROUP		Section	Page
911	Hydraulic oil tank	200	469
911	Hydraulic system, suction line 11895034, 11895035	250	473
911	Hydraulic system, return line	300	477
911	Hydraulic oil cooler	325	479
911	Hydraulic system, hammer 11895083	400	481
911	Pipes for hammer attachment 11891375	450	485
911	Hydraulics loader (lift & tilt)	550	487
911	Hydraulic system, excavator	700	489
911	Hydraulic system, stabiliser legs	750	491
911	Hydraulic system loader	800	493
911	Hydraulic system loader 11895163	815	495
911	Hydraulic system, boom	900	497
911	Hydraulic system dipper arm	1000	499
911	Hydraulic system, bucket	1100	501
911	Hydraulic system extendible dipper arm 11895061	1200	503
912	Loader controls	100	505
912	Control valve with fitting parts.	150	509
912	Valve body with fitting parts	200	511
912	Valve body with fitting parts 11895074, 11895075, 11895119, 11895120	250	515
912	Pressure limiting valve	700	519
912	Automatic self-level function 11895162, 11895162	750	521
913	Hydraulic pump 11895034, 11895035	200	523
914	Servo valve	300	525
914	Servo system, Excavator controls	500	527
914	Distribution valve 11895120	550	531
914	Servo system, Excavator controls 11895078	600	533
914	Joystick, incl. hoses and fittings 11895074, 11895075, 11895119, 11895120	700	535
915	Controls	100	537
915	Pedal 11895070, 11895073	200	541
916	Optional hydraulic equipment 11895102	200	543
916	Boom suspension system 11895050	350	547
924	Attachment bracket, mechanical 11891299	100	549
924	Hydraulic attachment bracket digger 11895107, 11895153	150	551
924	Hydraulic attachment bracket digger 11895109	200	553
924	Hydraulic attachment bracket digger 11895223	250	555
924	Hydraulic attachment bracket 11895223	300	557
924	Hydraulic attachment bracket 11891564	400	559
924	Hydraulic cylinder, quick attachment 11891564	450	561
924	Hydraulic attachment bracket 11891564	500	563
925	Bucket, straight with teeth	100	567
925	Bucket, straight with teeth	125	569
925	Bucket, straight with teeth	130	571
925	Bucket, straight with teeth (LOADER)	200	573
925	Bucket, straight lip without teeth 11891295, 11891296	250	575
925	Bucket, straight lip without teeth	260	577
925	Multi-purpose bucket 11891541	350	579
925	Multi-purpose bucket 11891563	360	581
925	Pins for mounting bucket 11895014	400	585
925	Transport bracket without front bucket 11891350	500	587
926	Fork arm 11891282	100	589
926	Retainer for hammer	200	591
926	Hammer 11891017	250	593
926	Pallet forks for quickfit 11891498, 11891504	300	595
926	Tools for hammer	350	597
945	Lifting framework with assembly parts 11895162, 11895163	100	599
945	Hydraulic cylinder 11895162, 11895163	300	605
971	Swing system	100	607
971	Boom swing system	200	611
971	Swing cylinder	300	613
972	Stabilisers	100	615

INDEX OF CONTENTS

INDEX OF CONTENTS

GROUP		Section	Page
972	Stabiliser cylinder	200	617
972	Foot plate	300	619
974	Boom and dipper arm	100	621
974	Excavator boom, extendible dipper arm 11895061	150	625
974	Boom cylinder 11895053, 11895061	200	629
975	Dipper arm cylinder 11895053, 11895061	100	631
975	Extendible dipper cylinder 11895061	300	633

GROUPE		Section	Page
911	Réservoir d'huile hydraulique	200	469
911	Système hydraulique, conduit aspiration 11895034, 11895035	250	473
911	Système hydraulique, conduit retour	300	477
911	Radiateur huile	325	479
911	Système hydraulique, marteau 11895083	400	481
911	Conduits, marteau 11891375	450	485
911	Equipement chargeur à commande hydraulique (levage et basculement)	550	487
911	Système hydralique groupe pelle	700	489
911	Système hydraulique Bequilles	750	491
911	Hydraulic system loader	800	493
911	Hydraulic system loader 11895163	815	495
911	Système hydraulique, flèche	900	497
911	Système hydraulique, balancier	1000	499
911	Système hydraulique, godet	1100	501
911	Système hydraulique bras de pelle telescope 11895061	1200	503
912	Commandes de l'équipement chargeur	100	505
912	Valve de commande avec pièces de montage.	150	509
912	Bloc-soupapes avec pièces de montage	200	511
912	Bloc-soupapes avec pièces de montage 11895074, 11895075, 11895119, 11895120	250	515
912	Limiteur de pression	700	519
912	Réglage de niveau automatique 11895162, 11895162	750	521
913	Pompe hydraulique 11895034, 11895035	200	523
914	Servo soupape	300	525
914		500	527
914	Valve de distribution 11895120	550	531
914	11895078	600	533
914	Levier de commande avec flexibles et raccords 11895074, 11895075, 11895119, 11895120	700	535
915	Commandes	100	537
915	Pedale 11895070, 11895073	200	541
916	Equipement hydraulique optionnel 11895102	200	543
916	Suspension des bras de levage 11895050	350	547
924	Porte-outil, verrouillage mécanique 11891299	100	549
924	Porte-outil à verrouillage hydraulique, balancier 11895107, 11895153	150	551
924	Porte-outil à verrouillage hydraulique, balancier 11895109	200	553
924	Porte-outil à verrouillage hydraulique, balancier 11895223	250	555
924	Plaque de fixation à commande hydraulique 11895223	300	557
924	Plaque de fixation à commande hydraulique 11891564	400	559
924	Verin hydraulique, fixation rapide 11891564	450	561
924	Plaque de fixation à commande hydraulique 11891564	500	563
925	Godet, droit avec dents	100	567
925	Godet, droit avec dents	125	569
925	Godet, droit avec dents	130	571
925	Godet, droit avec dents (LOADER)	200	573
925	Godet, droit sans dents 11891295, 11891296	250	575
925	Godet, droit sans dents	260	577
925	Godet combiné 11891541	350	579
925	Godet combiné 11891563	360	581
925	Pivots d'axe pour fixation de godet 11895014	400	585
925	Fixation transport sans godet frontal 11891350	500	587
926	Bras fourche 11891282	100	589
926	Support de marteau	200	591
926	Marteau 11891017	250	593
926	Fourche à palettes 11891498, 11891504	300	595
926	Outils pour marteau	350	597
945	Chassis levage avec pièces de montage 11895162, 11895163	100	599
945	Vérins hydrauliques 11895162, 11895163	300	605
971	Système de pivotement	100	607
971	Système hydraulique, orientation	200	611

TABLE DES MATIÈRES

GROUPE		Section	Page
971	Vérin d'orientation	300	613
972	Bequille	100	615
972	Vérin hydraulique pour jambe d'appui	200	617
972	Socle	300	619
974	Flèche et balancier	100	621
974	Flèche d'équipement excavateur avec bras télescopique 11895061	150	625
974	Vérin de flèche 11895053, 11895061	200	629
975	Vérin de bras 11895053, 11895061	100	631
975	Cylindre telescope. 11895061	300	633

GRUPPE		Abschnitt	Seite
911	Hydrauliköltank	200	469
911	Druckölsystem, Saugleitung 11895034, 11895035	250	473
911	Druckölsystem, Rücklaufleitung	300	477
911	Hydraulikölkühler	325	479
911	Hydraulikanlage, Hammer 11895083	400	481
911	Leitungen für Hammeranbau 11891375	450	485
911	Ladehydraulik (Heben und Kippen)	550	487
911	Hydraulikanlage ventil zum ausleger Baggeraggregat	700	489
911	Hydraulikanlage Bodenstützen	750	491
911	Hydraulikanlage, Lader	800	493
911	Hydraulikanlage, Lader 11895163	815	495
911	Hydraulikanlage, Baggerausleger	900	497
911	Hydraulikanlage, Baggerstiel	1000	499
911	Hydraulikanlage, Löffel	1100	501
911	Hydralikanlage für teleskopische baggerarm 11895061	1200	503
912	Loader controls	100	505
912	Steuerventil mit Anbauteilen.	150	509
912	Ventilgruppe mit Anbauteilen	200	511
912	Ventilgruppe mit Anbauteilen 11895074, 11895075, 11895119, 11895120	250	515
912	Druckbegrenzungsventil	700	519
912	Automatische Höhenregelung 11895162, 11895162	750	521
913	Hydraulikpumpe 11895034, 11895035	200	523
914	Servoventil	300	525
914		500	527
914	Verteilerventil 11895120	550	531
914	11895078	600	533
914	Steuerknüppel mit Schläuchen und Kupplungen 11895074, 11895075, 11895119, 11895120	700	535
915	Regler	100	537
915	Pedal 11895070, 11895073	200	541
916	Zusätzliche Hydraulikausrüstung 11895102	200	543
916	Hubgerüstdämpfung 11895050	350	547
924	Geräteträger, mechanisch 11891299	100	549
924	Hydraulik Geräteträger Baggerarm 11895107, 11895153	150	551
924	Hydraulik Geräteträger Baggerarm 11895109	200	553
924	Hydraulik Geräteträger Baggerarm 11895223	250	555
924	Hydraulisch betätigte Gerätebefestigung 11895223	300	557
924	Hydraulisch betätigte Gerätebefestigung 11891564	400	559
924	Hydraulikzylinder Schnellwechsler 11891564	450	561
924	Hydraulisch betätigte Gerätebefestigung 11891564	500	563
925	Schaufel, gerade mit Zähnen	100	567
925	Schaufel, gerade mit Zähnen	125	569
925	Schaufel, gerade mit Zähnen	130	571
925	Schaufel, gerade mit Zähnen (LOADER)	200	573
925	Schaufel, gerade, ohne Zähne 11891295, 11891296	250	575
925	Schaufel, gerade, ohne Zähne	260	577
925	Kombilöffel 11891541	350	579
925	Kombilöffel 11891563	360	581
925	Bolzen zur Befestigung der Schaufel 11895014	400	585
925	Transporthalterung ohne Schaufel 11891350	500	587
926	Gabelzinke 11891282	100	589
926	Halter für Hammer	200	591
926	Hammer 11891017	250	593
926	Palettengabel 11891498, 11891504	300	595
926	Werkzeuge für Hammer	350	597
945	Hubgerüst mit Anbauteilen 11895162, 11895163	100	599
945	Hydraulikzylinder 11895162, 11895163	300	605
971	Schwenksystem	100	607
971	Hydraulikkreis, Schwenken	200	611
971	Schwenkzylinder	300	613
972	Pratzen	100	615

INHALTSVERZEICHNIS

GRUPPE		Abschnitt	Seite
972	Hydraulzylinder für Pratzen	200	617
972	Fußplatte	300	619
974	Ausleger und Stiel	100	621
974	Grabausleger mit Teleskopstiel 11895061	150	625
974	Auslegerzylinder 11895053, 11895061	200	629
975	Stielzylinder 11895053, 11895061	100	631
975	Teleskopzylinder. 11895061	300	633

GRUPO		Sección	Página
911	Depósito de aceite hidráulico	200	469
911	Sistema hidráulico, conducto de aspiración 11895034, 11895035	250	473
911	Sistema hidráulico, conducto de retorno	300	477
911	Enfriador de aceite hidráulico	325	479
911	Sistema hidráulico, martillo 11895083	400	481
911	Tubería para fijación del martillo 11891375	450	485
911	Sistema hidráulico de cargadora (elevación y volteo)	550	487
911	Sistema hidrlico excavador	700	489
911	Sistema hidràulico patas de apoyo	750	491
911	Hydraulic system loader	800	493
911	Hydraulic system loader 11895163	815	495
911	Sistema hidráulico, pluma de excavación	900	497
911	Sistema hidráulico, balancín	1000	499
911	Sistema hidráulico, cuchara	1100	501
911	Sistema hidràulico brazo excavador telescopico 11895061	1200	503
912	Mandos de la cargadora	100	505
912	Válvula de mando con piezas se montaje.	150	509
912	Bloque de válvulas con accesorios de montaje	200	511
912	Bloque de válvulas con accesorios de montaje 11895074, 11895075, 11895119, 11895120	250	515
912	Válvula limitadora de presión	700	519
912	Regulación automática del nivel 11895162, 11895162	750	521
913	Bomba hidráulica 11895034, 11895035	200	523
914	Servoválvula	300	525
914		500	527
914	Válvula de distribucion 11895120	550	531
914	11895078	600	533
914	Palanca de mando, conductos y acoplamientos 11895074, 11895075, 11895119, 11895120	700	535
915	Mandos	100	537
915	Pedal 11895070, 11895073	200	541
916	Equipo hidráulico adicional 11895102	200	543
916	Suspensión del brazo de carga 11895050	350	547
924	Portaimplemento, mecánico 11891299	100	549
924	Portaimplementos hidráulico, brazo 11895107, 11895153	150	551
924	Portaimplementos hidráulico, brazo 11895109	200	553
924	Portaimplementos hidráulico, brazo 11895223	250	555
924	Soporte de implemento hidráulico 11895223	300	557
924	Soporte de implemento hidráulico 11891564	400	559
924	Cilindro hydráulico, acoplamiento rapido 11891564	450	561
924	Soporte de implemento hidráulico 11891564	500	563
925	Cuchara, recta con dientes	100	567
925	Cuchara, recta con dientes	125	569
925	Cuchara, recta con dientes	130	571
925	Cuchara, recta con dientes (LOADER)	200	573
925	Cuchara recta sin dientes 11891295, 11891296	250	575
925	Cuchara recta sin dientes	260	577
925	Cuchara multipropósitos 11891541	350	579
925	Cuchara multipropósitos 11891563	360	581
925	Muñones para fijación de cuchara 11895014	400	585
925	Fijaciones de transporte sin cuchara frontal 11891350	500	587
926	Brazo horquille 11891282	100	589
926	Soporte para martillo	200	591
926	Martillo 11891017	250	593
926	Horquilla para palets de acoplamiento rápido 11891498, 11891504	300	595
926	Herramientas para martillo	350	597
945	Bastidor elevación con piezas de montaje 11895162, 11895163	100	599
945	Cilindros hidráulicos 11895162, 11895163	300	605
971	Sistema de oscilación	100	607
971	Sistema hidráulico, giro	200	611
971	Cilindro de giro	300	613
972	Pata de apoyo	100	615

INDICE

GRUPO		Sección	Página
972	Cilindro hidraulico para pata de apoyo	200	617
972	Placa de soporte	300	619
974	Pluma y brazo	100	621
974	Pluma de excavación con brazo telescópico 11895061	150	625
974	Cilindro de pluma 11895053, 11895061	200	629
975	Cilindro de brazo 11895053, 11895061	100	631
975	Cilindro telescopico. 11895061	300	633

GRUPP		Avsnitt	Sida
911	Hydrauloljetank	200	469
911	Hydraulsystem, sugledning 11895034, 11895035	250	473
911	Hydraulsystem, returledning	300	477
911	Hydrauloljekylare	325	479
911	Hydraulsystem hammare 11895083	400	481
911	Rör till hammarredskap 11891375	450	485
911	Hydraulik lastare (lyft & tilt)	550	487
911	Hydraulsystem, grävare	700	489
911	Hydraulsystem, stödben	750	491
911	Hydraulsystem, lastare	800	493
911	Hydraulsystem, lastare 11895163	815	495
911	Hydraulsystem, grävbom	900	497
911	Hydraulsystem, grävarm	1000	499
911	Hydraulsystem, skopa	1100	501
911	Hydraulsystem, grävarm teleskopisk 11895061	1200	503
912	Lastarreglage	100	505
912	Manöverventil med monteringsdetaljer.	150	509
912	Ventilblock med monteringsdetaljer	200	511
912	Ventilblock med monteringsdetaljer 11895074, 11895075, 11895119, 11895120	250	515
912	Tryckbegränsningsventil	700	519
912	Automatisk nivåreglering 11895162, 11895162	750	521
913	Hydraulpump 11895034, 11895035	200	523
914	Servoventil	300	525
914		500	527
914	Fördelningsventil 11895120	550	531
914	11895078	600	533
914	11895074, 11895075, 11895119, 11895120	700	535
915	Reglage	100	537
915	Pedal 11895070, 11895073	200	541
916	Extra hydraulutrustning 11895102	200	543
916	Lastarmsfjädring 11895050	350	547
924	Redskapsfäste, mekaniskt 11891299	100	549
924	Hydraulik redskapsfäste grävarm 11895107, 11895153	150	551
924	Hydraulik redskapsfäste grävarm 11895109	200	553
924	Hydraulik redskapsfäste grävarm 11895223	250	555
924	Hydrauliskt redskapsfäste 11895223	300	557
924	Hydrauliskt redskapsfäste 11891564	400	559
924	Hydraulcylinder, snabbfäste 11891564	450	561
924	Hydrauliskt redskapsfäste 11891564	500	563
925	Skopa, rak med tänder	100	567
925	Skopa, rak med tänder	125	569
925	Skopa, rak med tänder	130	571
925	Skopa, rak med tänder (LOADER)	200	573
925	Skopa, rak utan tänder 11891295, 11891296	250	575
925	Skopa, rak utan tänder	260	577
925	Kombiskopa 11891541	350	579
925	Kombiskopa 11891563	360	581
925	Axeltappar för infästning av skopa 11895014	400	585
925	Transportfäste utan frontskopa 11891350	500	587
926	Gaffelarm 11891282	100	589
926	Hållare för hammare	200	591
926	Hammare 11891017	250	593
926	Pallgaffel för snabbfäste 11891498, 11891504	300	595
926	Verktyg till hammare	350	597
945	Lyftramverk med monteringsdetaljer 11895162, 11895163	100	599
945	Hydraulcylinder 11895162, 11895163	300	605
971	Svängsystem	100	607
971	Hydraulsystem, sväng	200	611
971	Svängcylinder	300	613
972	Stödben	100	615
972	Stödbenscylinder	200	617

INNEHÅLLSFÖRTECKNING

INNEHÅLLSFÖRTECKNING

GRUPP		Avsnitt	Sida
972	Fotplatta	300	619
974	Bom och skaft	100	621
974	Grävbom med teleskoparm 11895061	150	625
974	Bomcylinder 11895053, 11895061	200	629
975	Skaftcylinder 11895053, 11895061	100	631
975	Teleskopcylinder 11895061	300	633

VOLVO

Construction Equipment

www.volvo.com

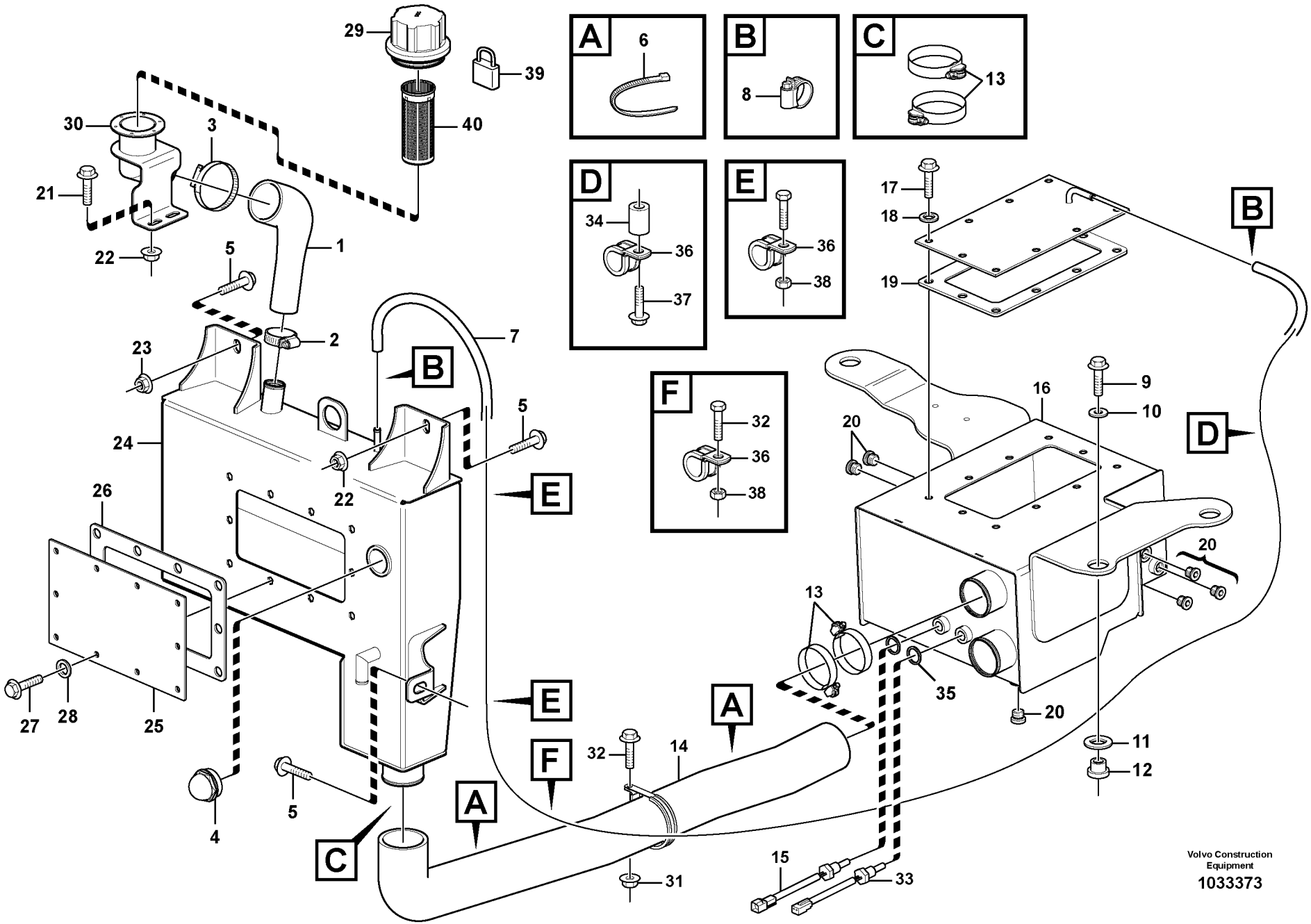

Volvo Construction Equipment

1033373

Fig.	Part No.	Quantity 1	2	3	PS	KIT	Description	Dénomination	Bezeichnung	Denominación	Benämning	Notes
1	**VOE 15040132**	1					Pipe	Canalisation	Rohrleitung	Canalizacion	Rör	
2	**VOE 943476**	1					Hose Clamp	Collier Serrage	Schlauchschelle	Abraz Manguera	Slangklamma	
3	**VOE 943480**	1					Hose Clamp	Collier Serrage	Schlauchschelle	Abraz Manguera	Slangklamma	
4	**VOE 11886436**	1					Oil Level Sensor	Détecteur de niveau d	Ölstandgeber	Sensor de nivel de ac.	Oljenivågivare	
5	**VOE 13965191**	3					Flange screw	Vis à bride	Flanschschraube	Torn embridado	Flänsskruv	
6	**VOE 4881440**	2					Strip Clamp	Ruban Serrage	Kabelbinder	Abraz Cinta	Bandklamma	
7	**VOE 15617215**	1					Hose	Durit	Schlauch	Tubo flexible	Slang	
8	**VOE 943470**	2					Hose Clamp	Collier Serrage	Schlauchschelle	Abraz Manguera	Slangklamma	
9	**VOE 13965194**	1					Flange screw	Vis à bride	Flanschschraube	Torn embridado	Flänsskruv	
10	**VOE 13947355**	1					Washer	Rondelle	Scheibe	Arandela	Bricka	
11	**VOE 15609788**	1					Spacer	Partie Intermédiaire	Zwischenstück	Espaciador	Mellandel	
12	**VOE 11881720**	1					Rubber element	Element caoutch	Gummielement	Elemento goma	Gummielement	
13	**VOE 11059299**	4					Hose Clamp	Collier Serrage	Schlauchschelle	Abraz Manguera	Slangklamma	
14	**VOE 15609191**	1					Tube	Tube	Rohr	Tubo	Rör	
15	**VOE 11881158**	1					Temp Sensor	Detecteur Temp.	Temperaturgeber	Sensor Temperat	Temp Givare	
16	**VOE 15606267**	1					Tank	Resérvoir	Behälter	Depósito	Tank	
17	**VOE 13946173**	10					•Flange screw	•Vis à bride	•Flanschschraube	•Torn embridado	•Flänsskruv	
18	**VOE 978254**	10					•Gasket	•Joint	•Dichtung	•Junta	•Packning	
19	**VOE 11886707**	1					•Gasket	•Joint	•Dichtung	•Junta	•Packning	
20	**VOE 984654**	6					Plug	Tampon	Stopfen	Tapon	Plugg	
21	**VOE 946329**	2					Flange screw	Vis à bride	Flanschschraube	Torn embridado	Flänsskruv	
22	**VOE 971096**	2					Flange nut	Ecrou accouple.	Bundmutter	Tuerca embridad	Flänsmutter	
23	**VOE 13971095**	2					Flange nut	Ecrou accouple.	Bundmutter	Tuerca embridad	Flänsmutter	
24	**VOE 15605694**	1					Tank	Resérvoir	Behälter	Depósito	Tank	
25	**VOE 11886272**	1					•Plate	•Plaque	•Platte	•Placa	•Platta	
26	**VOE 11889707**	1					•O-ring	•Joint Torique	•O-Ring	•Junta torica	•O-ring	
27	**VOE 13946173**	10					•Flange screw	•Vis à bride	•Flanschschraube	•Torn embridado	•Flänsskruv	
28	**VOE 978254**	10					•Gasket	•Joint	•Dichtung	•Junta	•Packning	
29	**VOE 11882636**	1					Cover	Couvercle	Deckel	Tapa	Lock	
30	**VOE 15612590**	1					Filler neck	Tuyau rempliss	Einfüllstutzen	Cuello Llenado	Påfyllningshals	

1		**Hydrauloljetank** **Depósito de aceite hidráulico** **Hydrauliköltank** **Réservoir d'huile hydraulique** **Hydraulic oil tank**	Catalogue id **20159** / Group **911**
2			Illustr. No **1033373** / Section **200**
3			Issue **VOE 79A9920159** / Page **469**
4			
5			

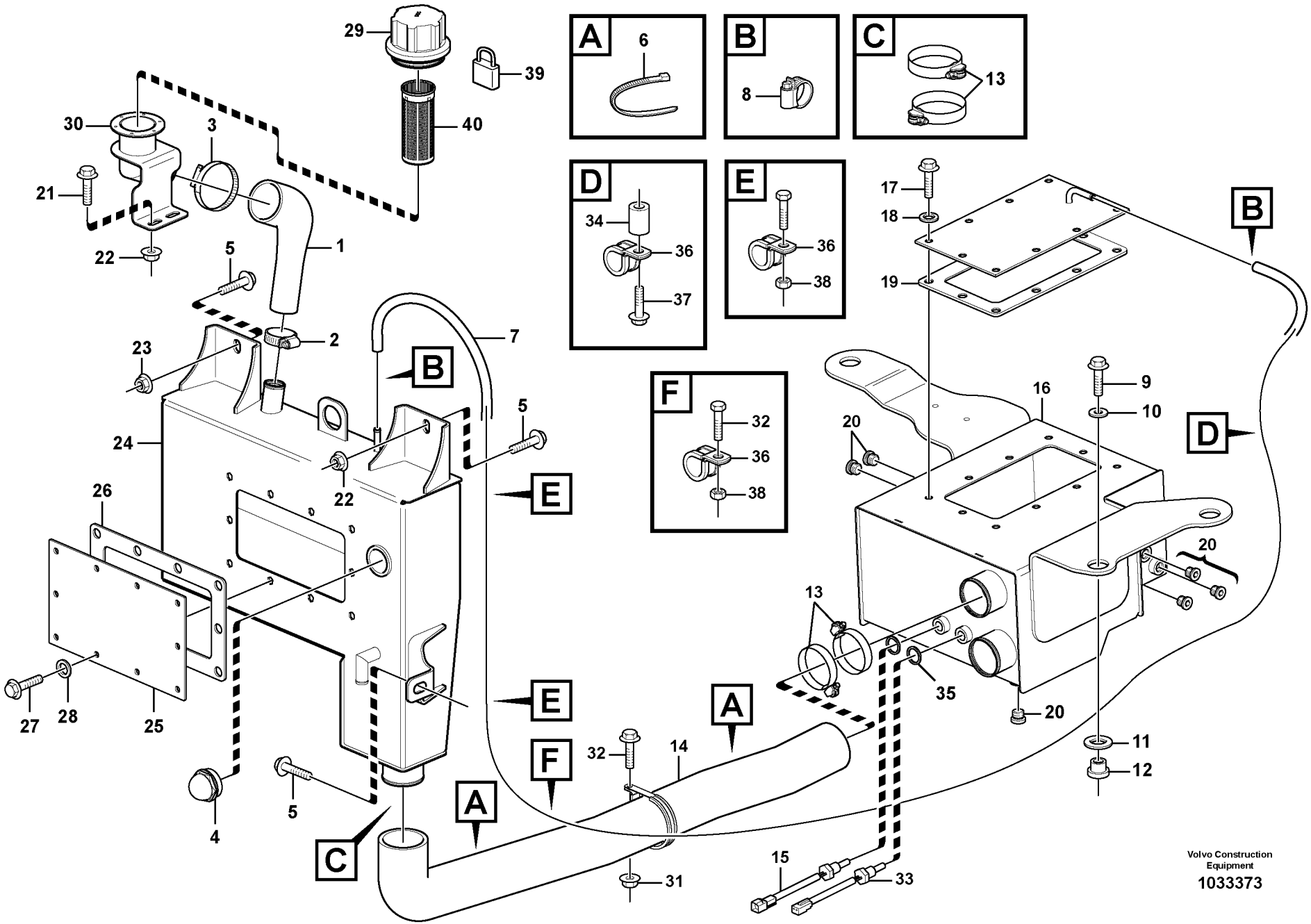

Volvo Construction Equipment

1033373

Fig.	Part No.	Quantity 1	2	3	P S	K I T	Description	Dénomination	Bezeichnung	Denominación	Benämning	Notes
31	**VOE 13949278**	1					Flange Lock Nut	Contre écrou bride	Flanschmutter	Contratuer Embr	Flänslåsmutter	
32	**VOE 13946934**	2					Screw	Vis	Schraube	Tornillo	Skruv	
33	**VOE 11884069**	1					Temp Sensor	Detecteur Temp.	Temperaturgeber	Sensor Temperat	Temp Givare	
34	**VOE 15617218**	1					Spacer	Partie Intermédiaire	Zwischenstück	Espaciador	Mellandel	
35	**VOE 977934**	2					Gasket	Joint	Dichtung	Junta	Packning	
36	**VOE 952629**	4					Clamp	Pince Serrage	Klemme	Abrazadera	Klämma	
37	**VOE 13965176**	1					Flange screw	Vis à bride	Flanschschraube	Torn embridado	Flänsskruv	
38	**VOE 13945407**	3					Nut	Ecrou	Mutter	Tuerca	Mutter	
39	**VOE 11885135**	1					Padlock	Cadenas	Vorhängeschloss	Cerrojo	Hänglås	11895219
49	**VOE 11885309**	1					Hydraulic oil filter	Filtre hydraulique	Filter hydraulik	Filtro hidraulico	Hydrauloljefilter	11891393

1		**Hydrauloljetank** **Depósito de aceite hidráulico** **Hydrauliköltank** **Réservoir d'huile hydraulique** **Hydraulic oil tank**	Catalogue id **20159** / Group **911**
2			
3			Illustr. No **1033373** / Section **200**
4			
5			Issue **VOE 79A9920159** / Page **471**

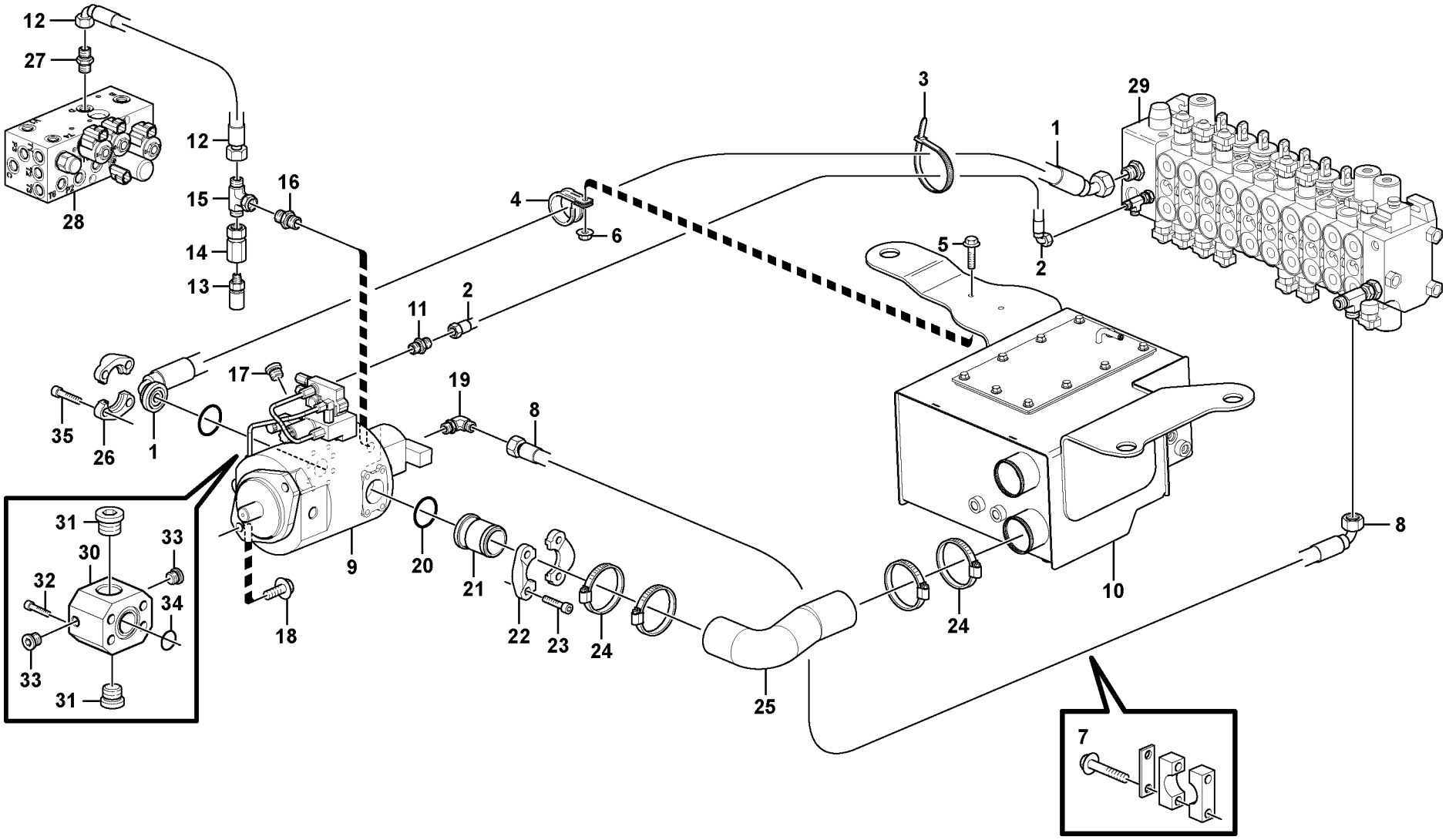

Volvo Construction Equipment

1033556

Fig.	Part No.	Quantity 1	2	3	PS	KIT	Description	Dénomination	Bezeichnung	Denominación	Benämning	Notes
1	**VOE 15610417**	1					Hose assembly	Conduit flexible	Schlauchleitung	Conducto	Slangledning	
2	**VOE 936341**	1					Hose assembly	Conduit flexible	Schlauchleitung	Conducto	Slangledning	
3	**VOE 4881438**	3					Strip Clamp	Ruban Serrage	Kabelbinder	Abraz Cinta	Bandklamma	
4	**VOE 952643**	1					Clamp	Pince Serrage	Klemme	Abrazadera	Klämma	
5	**VOE 13947542**	1					Screw	Vis	Schraube	Tornillo	Skruv	
6	**VOE 948645**	1					Flange Lock Nut	Contre écrou bride	Flanschmutter	Contratuer Embr	Flänslåsmutter	
7	**VOE 15611570**	1					Hose Clamp	Collier Serrage	Schlauchschelle	Abraz Manguera	Slangklamma	
8	**VOE 15610471**	1					Hose assembly	Conduit flexible	Schlauchleitung	Conducto	Slangledning	
9		1					Pump	Pompe	Pumpe	Bomba	Pump	See group 913, Page 523
10		1					Hydr fluid tank	Reservoir fluid.hydr.	Druckölbehälter	Dep Aceit Hidr	Hydrauloljetank	See group 911, Page 469
11	**VOE 935082**	1					Nipple	Raccord	Nippel	Niple	Nippel	
	VOE 4881722	1					•O-ring	•Joint Torique	•O-Ring	•Junta torica	•O-ring	
	VOE 932037	1					•O-ring	•Joint Torique	•O-Ring	•Junta torica	•O-ring	
12	**VOE 936775**	1					Hose assembly	Conduit flexible	Schlauchleitung	Conducto	Slangledning	
13	**VOE 936439**	1					Testing Nipple	Raccord contrôle	Prufnippel	Niple Medicion	Mätnippel	
14	**VOE 935027**	1					Fitting	Ecrou raccord	Verschraubung	Racor	Förskruvning	
15	**VOE 13933912**	1					T-nipple	Raccord-t	T-Nippel	Niple T	T-nippel	
	VOE 4880492	2					•O-ring	•Joint Torique	•O-Ring	•Junta torica	•O-ring	
16	**VOE 935090**	1					Nipple	Raccord	Nippel	Niple	Nippel	
	VOE 4880492	1					•O-ring	•Joint Torique	•O-Ring	•Junta torica	•O-ring	
	VOE 932041	1					•O-ring	•Joint Torique	•O-Ring	•Junta torica	•O-ring	
17	**VOE 984656**	1					Plug	Bouchon	Stopfen	Tapon	Plugg	
18	**VOE 968589**	2					Flange screw	Vis à bride	Flanschschraube	Torn embridado	Flänsskruv	
19	**VOE 935072**	1					Elbow nipple	Raccord angulaire	Winkelnippel	Niple angular	Vinkelnippel	
	VOE 4880493	1					•O-ring	•Joint Torique	•O-Ring	•Junta torica	•O-ring	
	VOE 4881722	1					•O-ring	•Joint Torique	•O-Ring	•Junta torica	•O-ring	
20	**VOE 949240**	1					O-ring	Joint Torique	O-Ring	Junta torica	O-ring	
21	**VOE 15610489**	1					Suction pipe	Tuyau aspiration	Saugrohr	Tubo aspiracion	Sugrör	
22	**VOE 936621**	2					Flange Half	Demi-bride	Flanschhälfte	Media brida	Flänshalva	
23	**VOE 977117**	4					Allen Hd Screw	Vis A 6 Pans Cr	Inbusschraube	Torn Hex Embut	Insexskruv	

1		**Hydraulsystem, sugledning** **Sistema hidráulico, conducto de aspiración** **Druckölsystem, Saugleitung** **Système hydraulique, conduit aspiration** **Hydraulic system, suction line**	Catalogue id **20159**	Group **911**
2			Illustr. No **1033556**	Section **250**
3			Issue **VOE 79A9920159**	Page **473**
4				
5		**11895034, 11895035**		

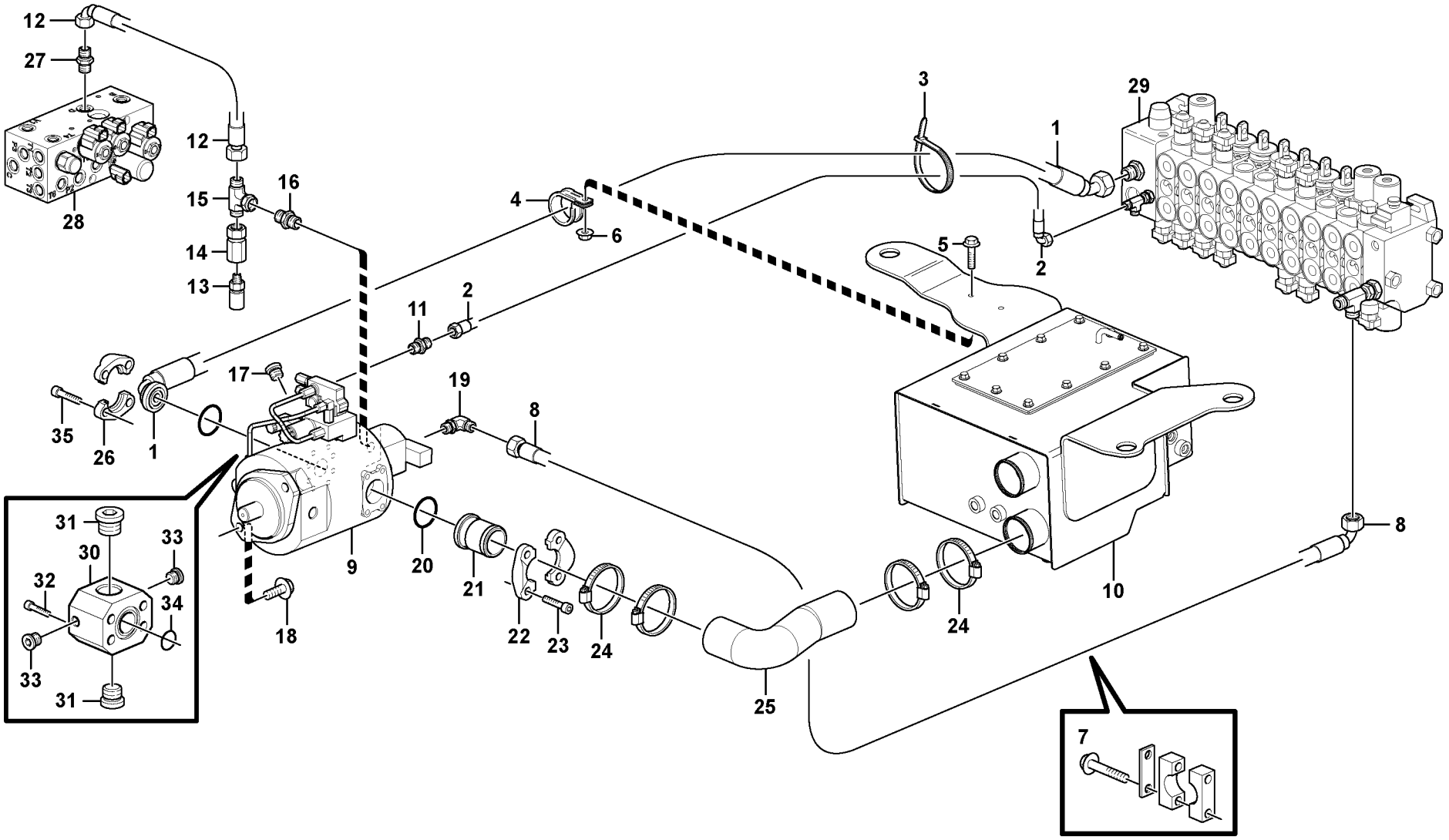

Volvo Construction Equipment

1033556

Fig.	Part No.	Quantity 1	2	3	PS	KIT	Description	Dénomination	Bezeichnung	Denominación	Benämning	Notes
24	**VOE 11059299**	4					Hose Clamp	Collier Serrage	Schlauchschelle	Abraz Manguera	Slangklamma	
25	**VOE 15609196**	1					Suction hose	Durit aspiration	Saugschlauch	Manguer aspirac	Sugslang	
26	**VOE 936617**	1					Flange	Flasque	Flansch	Brida	Fläns	
27	**VOE 935085**	1					Nipple	Raccord	Nippel	Niple	Nippel	
	VOE 4880492	1					•O-ring	•Joint Torique	•O-Ring	•Junta torica	•O-ring	
	VOE 932039	1					•O-ring	•Joint Torique	•O-Ring	•Junta torica	•O-ring	
28		1					Valve	Soupape	Ventil	Valvula	Ventil	See group 912, Page 519
29		1					Valve assembly	Bloc-soupape	Ventilgruppe	Bloque de valvula	Ventilblock	See group 912, Page 505
30	**VOE 11884962**	1					Connection block	Bloc Raccord	Anschlussockel	Bloque Conector	Anslutningsblock	11895104
31	**VOE 11882920**	2					Plug	Bouchon	Stopfen	Tapon	Plugg	11895104
	VOE 932042	2					•O-ring	•Joint Torique	•O-Ring	•Junta torica	•O-ring	11895104
32	**VOE 984392**	4					Allen Head Screw	Vis à six pans creux	Inbusschraube	Tornillo tipo Allen	Insexskruv	11895104
33	**VOE 11881384**	2					Fitting	Ecrou raccord	Verschraubung	Racor	Förskruvning	11895104
	VOE 932037	2					•O-ring	•Joint Torique	•O-Ring	•Junta torica	•O-ring	11895104
34	**VOE 948700**	1					O-ring	Joint Torique	O-Ring	Junta torica	O-ring	11895104
35	**VOE 967635**	4					Allen Hd Screw	Vis A 6 Pans Cr	Inbusschraube	Torn Hex Embut	Insexskruv	11895105

1		**Hydraulsystem, sugledning** **Sistema hidráulico, conducto de aspiración** **Druckölsystem, Saugleitung** **Système hydraulique, conduit aspiration** **Hydraulic system, suction line**	Catalogue id **20159**	Group **911**
2				
3			Illustr. No **1033556**	Section **250**
4				
5		**11895034, 11895035**	Issue **VOE 79A9920159**	Page **475**

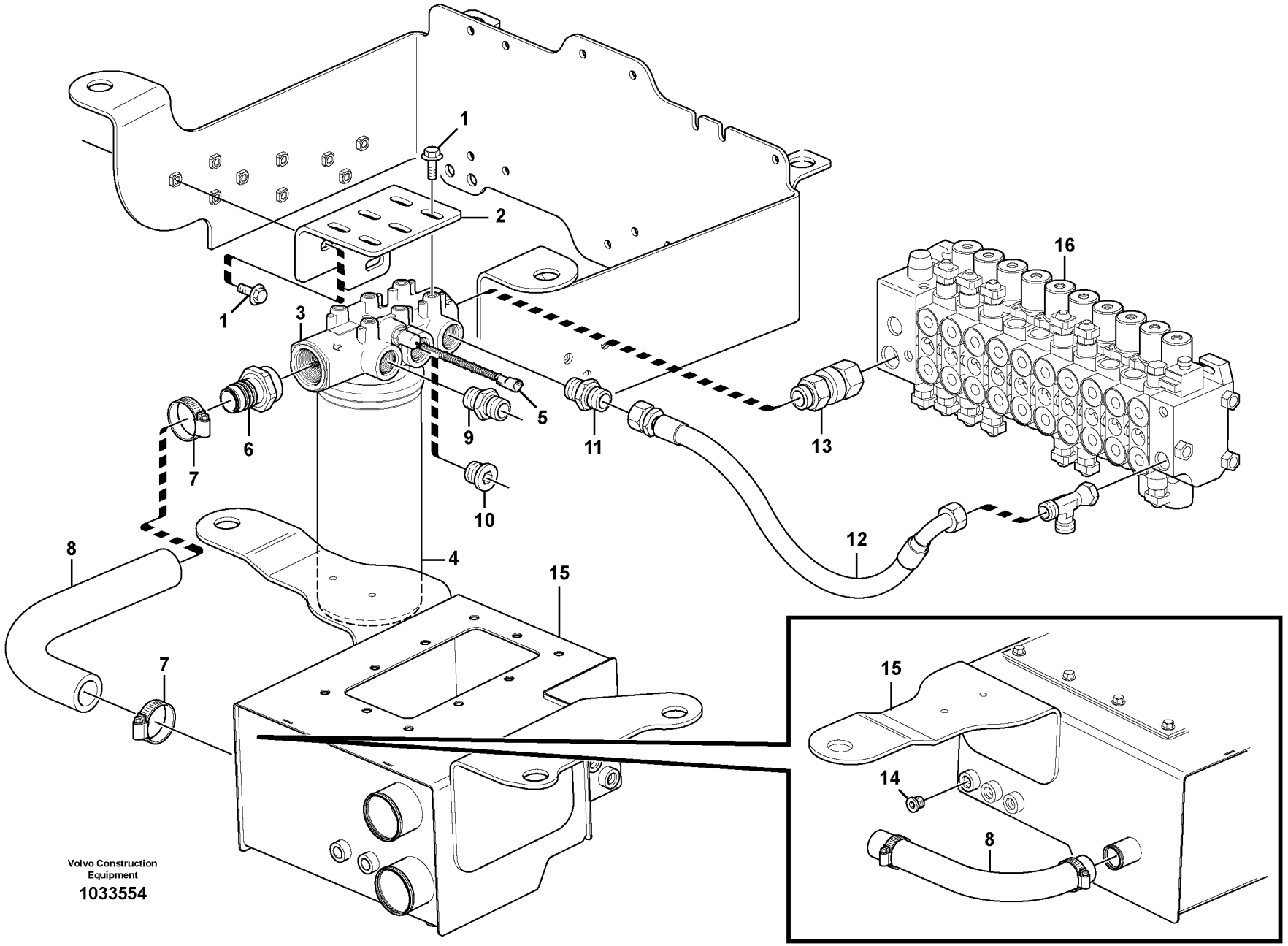

Volvo Construction Equipment

1033554

Fig.	Part No.	Quantity 1	2	3	PS	KIT	Description	Dénomination	Bezeichnung	Denominación	Benämning	Notes
1	**VOE 946441**	9					Flange screw	Vis à bride	Flanschschraube	Torn embridado	Flänsskruv	
2		1			NS		Bracket	Console	Konsole	Ménsula	Konsol	
3	**VOE 15026407**	1					Filter	Filtre	Filter	Filtro	Filter	
4	**VOE 11037868**	1					•Filter Cartridge	•Element Filtre	•Filterpatrone	•Patron Filtrant	•Filterpatron	
5	**VOE 11885787**	1					•Sensor	•Capteur	•Geber	•Captador	•Givare	
6	**VOE 15609789**	1					Fitting	Ecrou raccord	Verschraubung	Racor	Förskruvning	
7	**VOE 943477**	2					Hose Clamp	Collier Serrage	Schlauchschelle	Abraz Manguera	Slangklamma	
8	**VOE 15609817**	1					Hose	Durit	Schlauch	Tubo flexible	Slang	
9	**VOE 13933862**	1					Nipple	Raccord	Nippel	Niple	Nippel	
	VOE 990740	1					•O-ring	•Joint Torique	•O-Ring	•Junta torica	•O-ring	
	VOE 932042	1					•O-ring	•Joint Torique	•O-Ring	•Junta torica	•O-ring	
10	**VOE 11882920**	1					Plug	Bouchon	Stopfen	Tapon	Plugg	
	VOE 932042	1					•O-ring	•Joint Torique	•O-Ring	•Junta torica	•O-ring	
11	**VOE 935032**	1					Nipple	Raccord	Nippel	Niple	Nippel	
	VOE 4880663	1					•O-ring	•Joint Torique	•O-Ring	•Junta torica	•O-ring	
	VOE 932042	1					•O-ring	•Joint Torique	•O-Ring	•Junta torica	•O-ring	
12	**VOE 15035727**	1					Hose assembly	Conduit flexible	Schlauchleitung	Conducto	Slangledning	
13	**VOE 15609098**	1					Fitting	Ecrou raccord	Verschraubung	Racor	Förskruvning	
14	**VOE 11883510**	1					Plug	Bouchon	Stopfen	Tapon	Plugg	
	VOE 932039	1					•O-ring	•Joint Torique	•O-Ring	•Junta torica	•O-ring	
16		1					Tank	Resérvoir	Behälter	Depósito	Tank	See group 911, Page 469
17		1					Valve	Soupape	Ventil	Valvula	Ventil	See group 912, Page 505

1		**Hydraulsystem, returledning** **Sistema hidráulico, conducto de retorno** **Druckölsystem, Rücklaufleitung** **Système hydraulique, conduit retour** **Hydraulic system, return line**	Catalogue id **20159**	Group **911**
2			Illustr. No **1033554**	Section **300**
3			Issue **VOE 79A9920159**	Page **477**
4				
5				

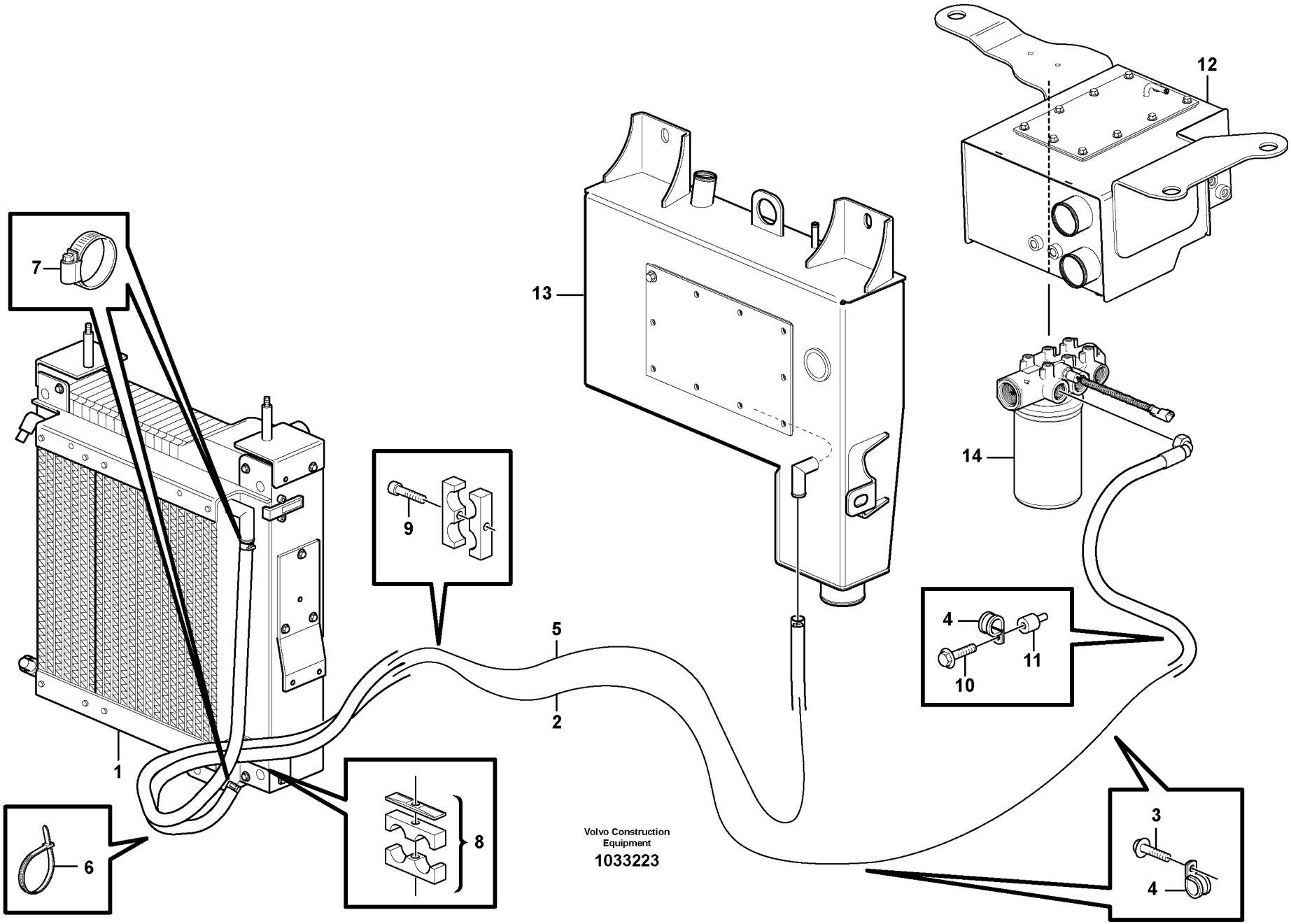
12
13
7
9
5
14
4
11
10
2
1
8
6
3
4
Volvo Construction
Equipment
1033223

Fig.	Part No.	Quantity 1	2	3	PS	KIT	Description	Dénomination	Bezeichnung	Denominación	Benämning	Notes
1		1					Oil Cooler	Refroidisseur huile	Ölkühler	Enfriadores aceite	Oljekylare	See group 261, Page 109
2	**VOE 15612540**	1					Hose assembly	Conduit flexible	Schlauchleitung	Conducto	Slangledning	
3	**VOE 13946173**	2					Flange screw	Vis à bride	Flanschschraube	Torn embridado	Flänsskruv	
4	**VOE 952637**	3					Clamp	Pince Serrage	Klemme	Abrazadera	Klämma	
5	**VOE 15057650**	1					Hose	Flexible	Schlauch	Manguera	Slang	
6	**VOE 4881440**	1					Strip Clamp	Ruban Serrage	Kabelbinder	Abraz Cinta	Bandklamma	
7	**VOE 13943472**	2					Hose Clamp	Collier Serrage	Schlauchschelle	Abraz Manguera	Slangklamma	
8	**VOE 11888715**	1					Clamp	Pince Serrage	Klemme	Abrazadera	Klämma	
9	**VOE 967632**	1					Allen Hd Screw	Vis A 6 Pans Cr	Inbusschraube	Torn Hex Embut	Insexskruv	
10	**VOE 946671**	1					Flange screw	Vis à bride	Flanschschraube	Torn embridado	Flänsskruv	
11	**VOE 11888967**	1					Mount	Plot	Unterlage	Soporte	Underlägg	
12		1					Tank	Resérvoir	Behälter	Depósito	Tank	See group 911, Page 469
13		1					Tank	Resérvoir	Behälter	Depósito	Tank	See group 911, Page 469
14		1					Filter	Filtre	Filter	Filtro	Filter	See group 911, Page 477

1		**Hydrauloljekylare** **Enfriador de aceite hidráulico** **Hydraulikölkühler** **Radiateur huile** **Hydraulic oil cooler**	Catalogue id **20159**	Group **911**
2			Illustr. No **1033223**	Section **325**
3			Issue **VOE 79A9920159**	Page **479**
4				
5				

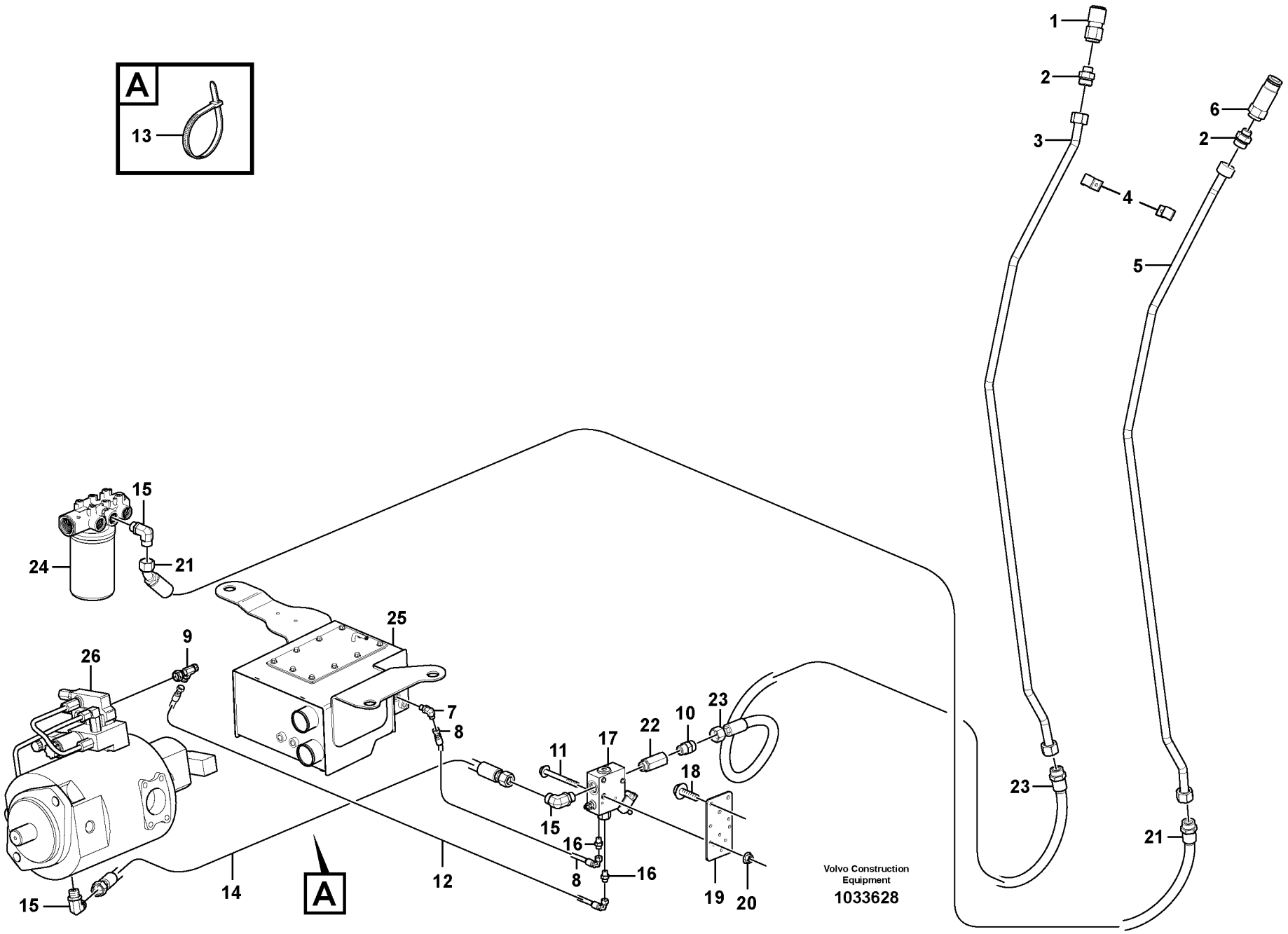
A
13
1
2
3
4
6
2
5
15
24
21
25
9
26
7
8
11
17
22
10
23
18
15
16
8
16
19
20
23
21
14
12
A
15
Volvo Construction Equipment
1033628

Fig.	Part No.	Quantity 1	2	3	PS	KIT	Description	Dénomination	Bezeichnung	Denominación	Benämning	Notes
1	**VOE 11882298**	1					Fitting	Raccord tuyau	Rohrkupplung	Acoplam tubo	Rörkoppling	
2	**VOE 11881382**	2					Nipple	Raccord	Nippel	Niple	Nippel	
	VOE 981290	2					•O-ring	•Joint Torique	•O-Ring	•Junta torica	•O-ring	
	VOE 932040	2					•O-ring	•Joint Torique	•O-Ring	•Junta torica	•O-ring	
3	**VOE 15015346**	1					Tube	Tube	Rohr	Tubo	Rör	
4	**VOE 11881053**	2					Clamp	Pince Serrage	Klemme	Abrazadera	Klämma	
5	**VOE 15015436**	1					Tube	Tube	Rohr	Tubo	Rör	
6	**VOE 11882299**	1					Fitting	Raccord tuyau	Rohrkupplung	Acoplam tubo	Rörkoppling	
7	**VOE 13933857**	1					Elbow Nipple	Raccord angulaire	Winkelnippel	Niple Angular	V-nippel	
	VOE 4881722	1					•O-ring	•Joint Torique	•O-Ring	•Junta torica	•O-ring	
	VOE 932039	1					•O-ring	•Joint Torique	•O-Ring	•Junta torica	•O-ring	
8	**VOE 939923**	1					Hose assembly	Conduit flexible	Schlauchleitung	Conducto	Slangledning	
9	**VOE 13933859**	1					Nipple	Raccord	Nippel	Niple	Nippel	
	VOE 4881722	2					•O-ring	•Joint Torique	•O-Ring	•Junta torica	•O-ring	
10	**VOE 13933862**	2					Nipple	Raccord	Nippel	Niple	Nippel	
	VOE 990740	2					•O-ring	•Joint Torique	•O-Ring	•Junta torica	•O-ring	
	VOE 932042	2					•O-ring	•Joint Torique	•O-Ring	•Junta torica	•O-ring	
11	**VOE 965181**	3					Screw	Vis	Schraube	Tornillo	Skruv	
12	**VOE 936342**	1					Hose assembly	Conduit flexible	Schlauchleitung	Conducto	Slangledning	
13	**VOE 4881438**	3					Strip Clamp	Ruban Serrage	Kabelbinder	Abraz Cinta	Bandklamma	
14	**VOE 936853**	1					Hose assembly	Conduit flexible	Schlauchleitung	Conducto	Slangledning	
15	**VOE 13933864**	3					Elbow nipple	Raccord angulaire	Winkelnippel	Niple angular	Vinkelnippel	
	VOE 990740	3					•O-ring	•Joint Torique	•O-Ring	•Junta torica	•O-ring	
	VOE 932042	3					•O-ring	•Joint Torique	•O-Ring	•Junta torica	•O-ring	
16	**VOE 13933858**	2					Nipple	Raccord	Nippel	Niple	Nippel	
	VOE 4881722	2					•O-ring	•Joint Torique	•O-Ring	•Junta torica	•O-ring	
	VOE 932039	2					•O-ring	•Joint Torique	•O-Ring	•Junta torica	•O-ring	
17	**VOE 15609100**	1					Valve	Soupape	Ventil	Valvula	Ventil	
18	**VOE 946441**	3					Flange screw	Vis à bride	Flanschschraube	Torn embridado	Flänsskruv	
19		1			NS		Bracket	Console	Konsole	Ménsula	Konsol	

1		**Hydraulsystem hammare** **Sistema hidráulico, martillo** **Hydraulikanlage, Hammer** **Système hydraulique, marteau** **Hydraulic system, hammer**	Catalogue id **20159**	Group **911**
2			Illustr. No **1033628**	Section **400**
3			Issue **VOE 79A9920159**	Page **481**
4				
5		**11895083**		

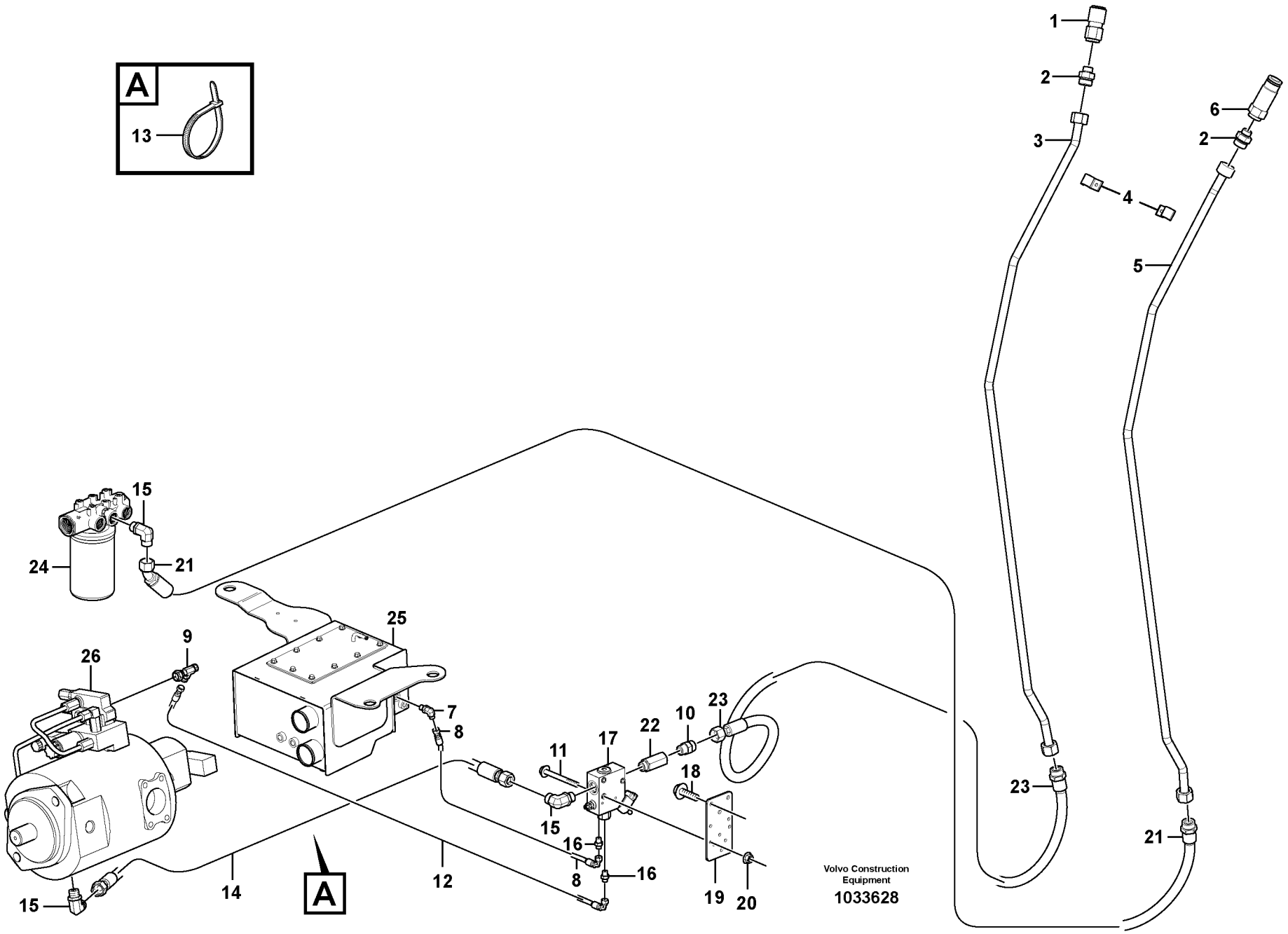
A
13
1
2
3
4
6
2
5
15
24
21
25
9
26
7
8
11
17
22
10
23
18
15
16
8
16
19
20
23
21
14
12
A
15
Volvo Construction Equipment
1033628

Fig.	Part No.	Quantity 1	2	3	PS	KIT	Description	Dénomination	Bezeichnung	Denominación	Benämning	Notes
20	**VOE 948645**	3					Flange Lock Nut	Contre écrou bride	Flanschmutter	Contratuer Embr	Flänslåsmutter	
21	**VOE 15613790**	1					Hose assembly	Conduit flexible	Schlauchleitung	Conducto	Slangledning	
22	**VOE 15606733**	1					Check valve	Valve antiretour	Rückschlagventil	Válvula de retención	Backventil	
23	**VOE 15613791**	1					Hose assembly	Conduit flexible	Schlauchleitung	Conducto	Slangledning	
24		1					Filter	Filtre	Filter	Filtro	Filter	See group 911, Page 477
25		1					Tank	Resérvoir	Behälter	Depósito	Tank	See group 911, Page 469
26		1					Pump	Pompe	Pumpe	Bomba	Pump	See group 913, Page 523

1		**Hydraulsystem hammare** **Sistema hidráulico, martillo** **Hydraulikanlage, Hammer** **Système hydraulique, marteau** **Hydraulic system, hammer**	Catalogue id **20159**	Group **911**
2			Illustr. No **1033628**	Section **400**
3			Issue **VOE 79A9920159**	Page **483**
4				
5		**11895083**		

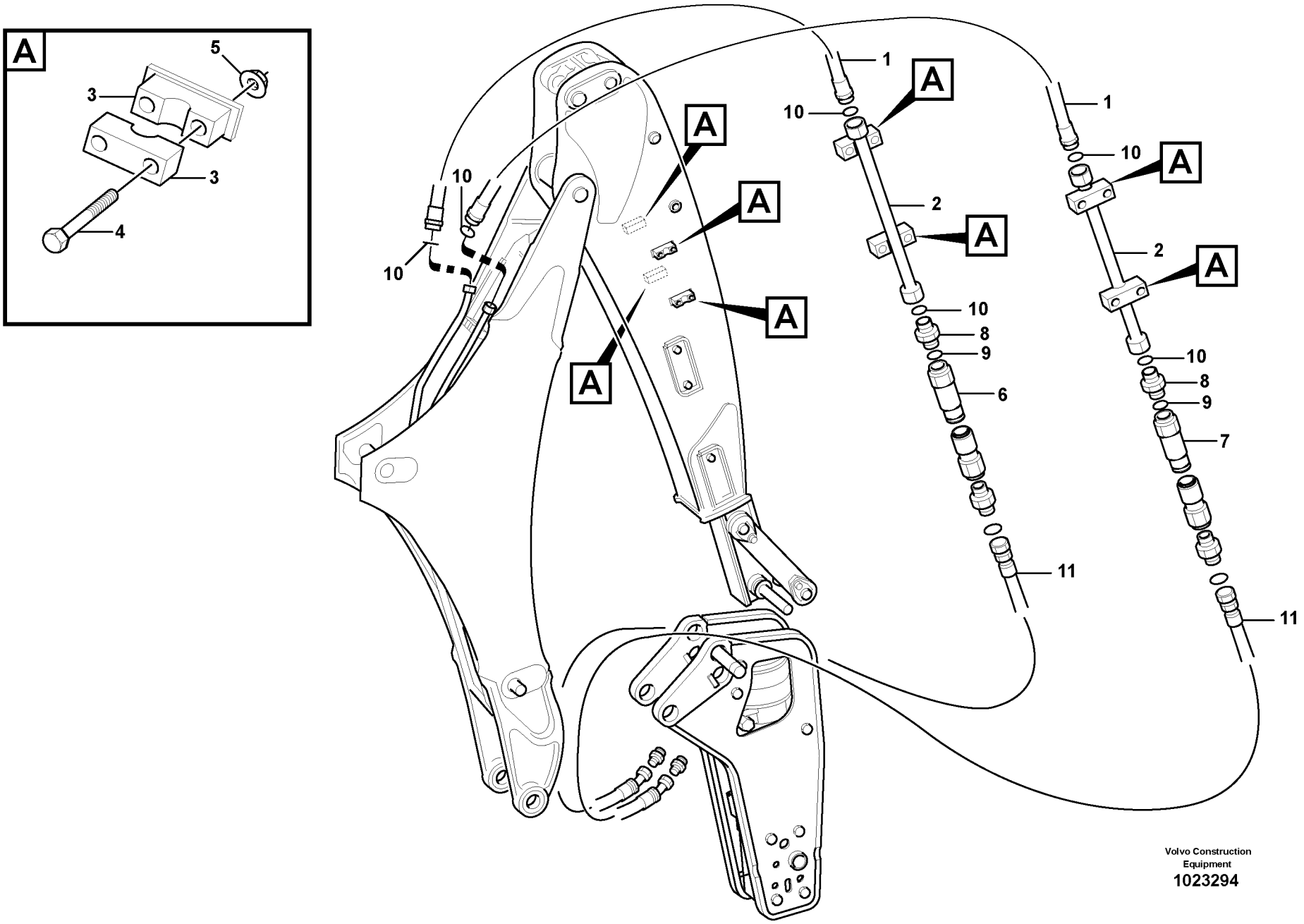
A
5
3
3
4
10
10
A
A
A
A
1
10
A
2
A
10
8
9
6
11
1
10
A
2
A
10
8
9
7
11
Volvo Construction
Equipment
1023294

Fig.	Part No.	Quantity 1	2	3	PS	KIT	Description	Dénomination	Bezeichnung	Denominación	Benämning	Notes
1	**VOE 11885790**	2					Hose	Durit	Schlauch	Tubo flexible	Slang	
2	**VOE 11885786**	2					Tube	Tube	Rohr	Tubo	Rör	
3	**VOE 11886452**	4					Clamp	Pince Serrage	Klemme	Abrazadera	Klämma	
4	**VOE 11886495**	8					Screw	Vis	Schraube	Tornillo	Skruv	
5	**VOE 13971098**	8					Flange nut	Ecrou accouple.	Bundmutter	Tuerca embridad	Fläsmutter	
6		1					Fitting	Raccord tuyau	Rohrkupplung	Acoplam tubo	Rörkoppling	11891017 See group 926, Page 591
7		1					Fitting	Raccord tuyau	Rohrkupplung	Acoplam tubo	Rörkoppling	11891017 See group 926, Page 591
8	**VOE 11881382**	2					Nipple	Raccord	Nippel	Niple	Nippel	
9	**VOE 932040**	2					•O-ring	•Joint Torique	•O-Ring	•Junta torica	•O-ring	
10	**VOE 981290**	4					•O-ring	•Joint Torique	•O-Ring	•Junta torica	•O-ring	
11		2					Hose	Durit	Schlauch	Tubo flexible	Slang	11891017 See group 926, Page 591

1		**Rör till hammarredskap** **Tubería para fijación del martillo** **Leitungen für Hammeranbau** **Conduits, marteau** **Pipes for hammer attachment**	Catalogue id **20159**	Group **911**
2			Illustr. No **1023294**	Section **450**
3			Issue **VOE 79A9920159**	Page **485**
4				
5		**11891375**		

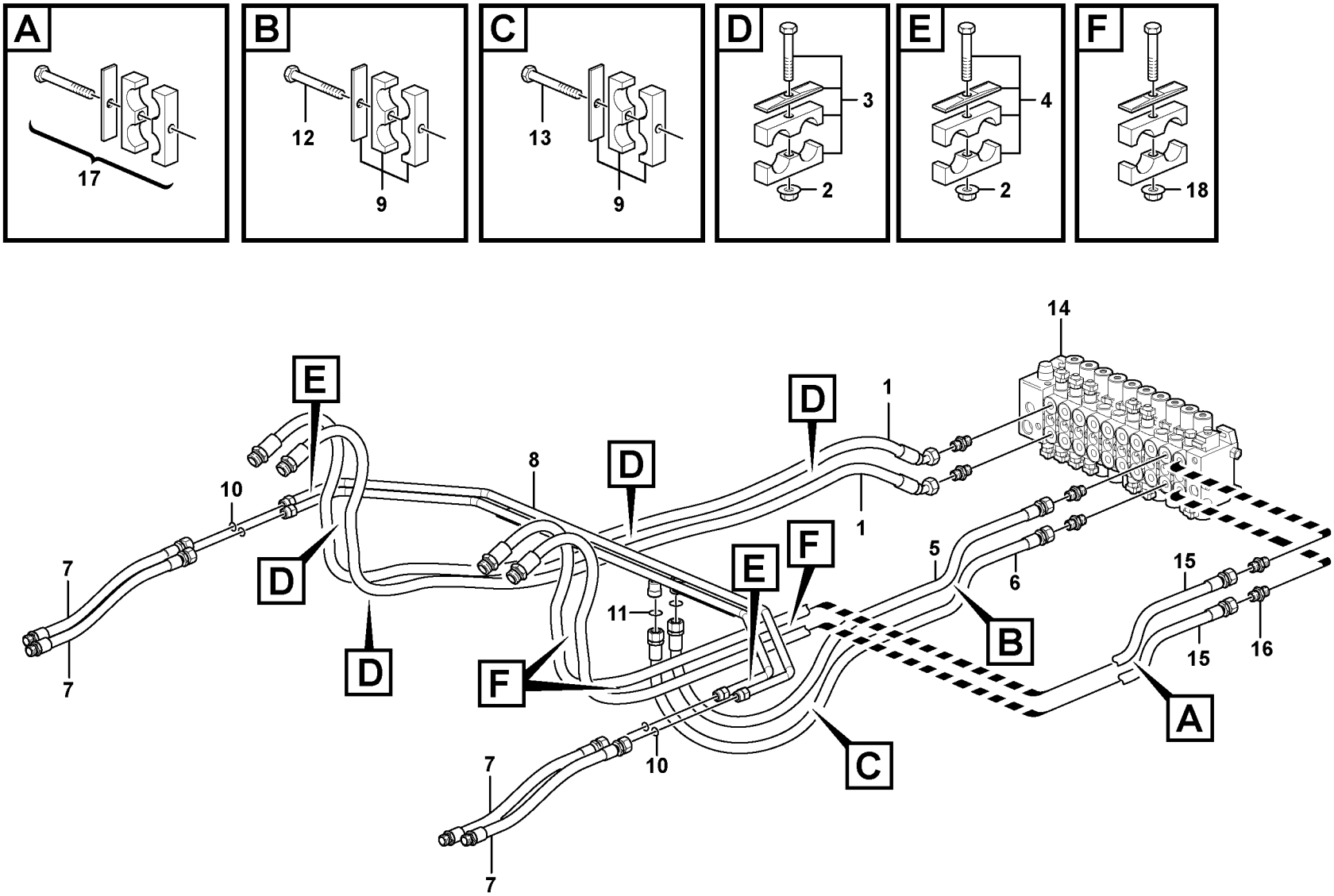

Volvo Construction Equipment

1033608

Fig.	Part No.	Quantity 1	2	3	PS	KIT	Description	Dénomination	Bezeichnung	Denominación	Benämning	Notes
1	**VOE 15608050**	2	2				Hose assembly	Conduit flexible	Schlauchleitung	Conducto	Slangledning	
2	**VOE 948645**	6	6				Flange Lock Nut	Contre écrou bride	Flanschmutter	Contratuer Embr	Fläns låsmutter	
3	**VOE 15608942**	4	4				Clamp	Pince Serrage	Klemme	Abrazadera	Klämma	
4	**VOE 11881340**	2	2				Clamp	Pince Serrage	Klemme	Abrazadera	Klämma	
5	**VOE 15023318**	1	1				Hose assembly	Conduit flexible	Schlauchleitung	Conducto	Slangledning	
6	**VOE 15607997**	1	1				Hose assembly	Conduit flexible	Schlauchleitung	Conducto	Slangledning	
7	**VOE 15607330**	4	4				Hose assembly	Conduit flexible	Schlauchleitung	Conducto	Slangledning	
8	**VOE 15607545**	1	1				Tube	Tube	Rohr	Tubo	Rör	
9	**VOE 15609132**	2	2				Clamp	Pince Serrage	Klemme	Abrazadera	Klämma	
10	**VOE 4880493**	4	4				O-ring	Joint Torique	O-Ring	Junta torica	O-ring	
11	**VOE 4880663**	2	2				O-ring	Joint Torique	O-Ring	Junta torica	O-ring	
12	**VOE 948217**	1	1				Screw	Vis	Schraube	Tornillo	Skruv	
13	**VOE 965180**	1	1				Screw	Vis	Schraube	Tornillo	Skruv	
14		1	1				Valve	Soupape	Ventil	Valvula	Ventil	See group 912, Page 505
15	**VOE 15608085**		2				Hose assembly	Conduit flexible	Schlauchleitung	Conducto	Slangledning	
16	**VOE 935093**		2				Union	Teton Connexion	Anschlussnippel	Niple Conexcion	Anslutn.nippel	
	VOE 4880493		2				•O-ring	•Joint Torique	•O-Ring	•Junta torica	•O-ring	
	VOE 932042		2				•O-ring	•Joint Torique	•O-Ring	•Junta torica	•O-ring	
17	**VOE 11881372**		4				Clamp	Pince Serrage	Klemme	Abrazadera	Klämma	
18	**VOE 948645**		3				Flange Lock Nut	Contre écrou bride	Flanschmutter	Contratuer Embr	Fläns låsmutter	

1	**11895162**	**Hydraulik lastare (lyft & tilt)** **Sistema hidráulico de cargadora (elevación y volteo)** **Ladehydraulik (Heben und Kippen)** **Equipement chargeur à commande hydraulique (levage et basculement)** **Hydraulics loader (lift & tilt)**	Catalogue id **20159**	Group **911**
2	**11895163**		Illustr. No **1033608**	Section **550**
3			Issue **VOE 79A9920159**	Page **487**
4				
5				

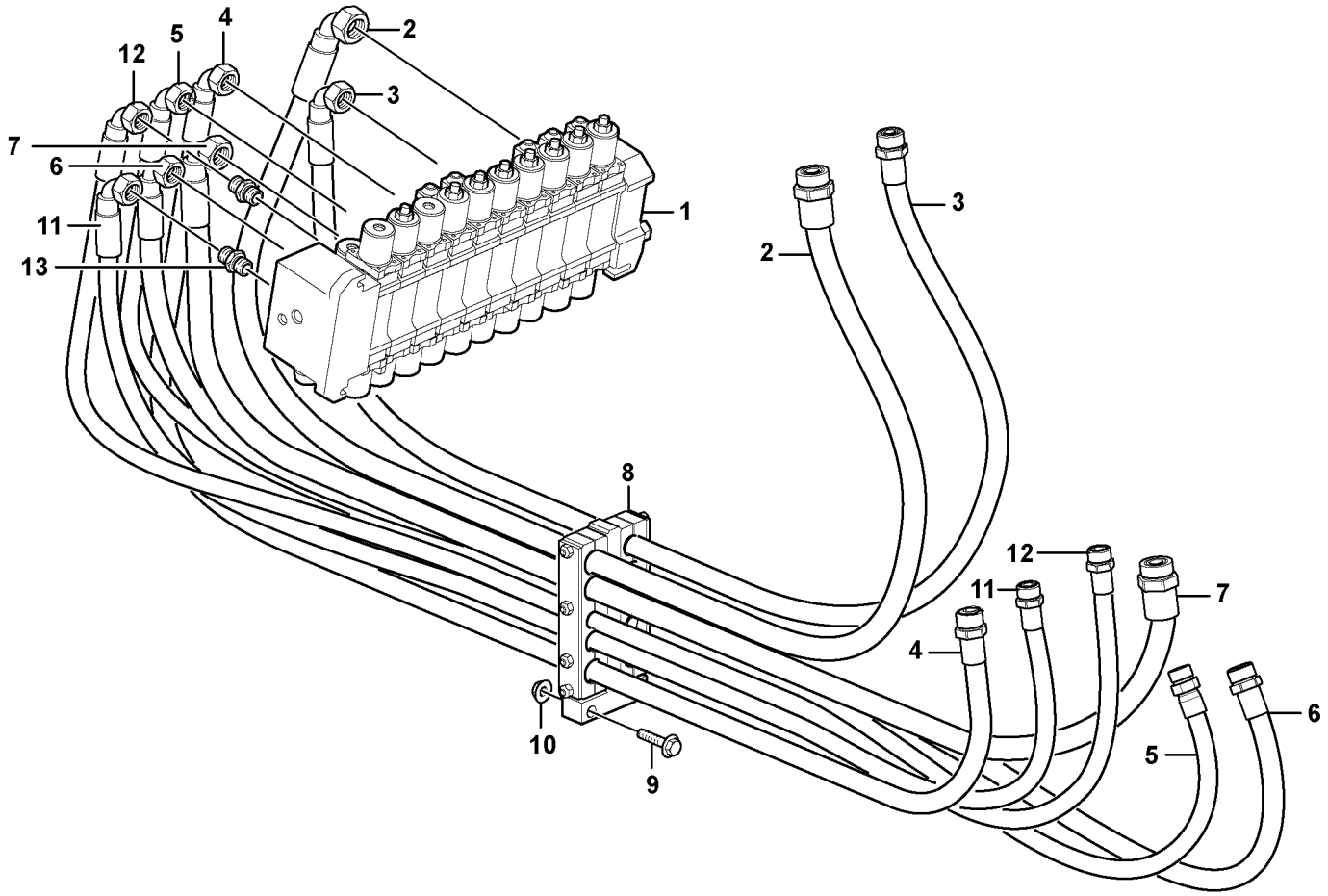

Volvo Construction Equipment

1033221

Fig.	Part No.	Quantity 1	2	3	PS	KIT	Description	Dénomination	Bezeichnung	Denominación	Benämning	Notes
1		1					Valve assembly	Bloc-soupape	Ventilgruppe	Bloque de valvula	Ventilblock	See group 912, Page 505
2	**VOE 15605844**	1					Hose assembly	Conduit flexible	Schlauchleitung	Conducto	Slangledning	
3	**VOE 15605845**	1					Hose assembly	Conduit flexible	Schlauchleitung	Conducto	Slangledning	
4	**VOE 15605847**	1					Hose assembly	Conduit flexible	Schlauchleitung	Conducto	Slangledning	
5	**VOE 15605849**	1					Hose assembly	Conduit flexible	Schlauchleitung	Conducto	Slangledning	
6	**VOE 15605848**	1					Hose assembly	Conduit flexible	Schlauchleitung	Conducto	Slangledning	
7	**VOE 15605846**	1					Hose assembly	Conduit flexible	Schlauchleitung	Conducto	Slangledning	
8	**VOE 11884965**	1					Clamp	Pince Serrage	Klemme	Abrazadera	Klämma	
9	**VOE 13965194**	2					Flange screw	Vis à bride	Flanschschraube	Torn embridado	Flänsskruv	
10	**VOE 971099**	2					Flange Lock Nut	Contre écrou bride	Flanschmutter	Contratuer Embr	Flänslåsmutter	
11	**VOE 15605850**		1				Hose assembly	Conduit flexible	Schlauchleitung	Conducto	Slangledning	
12	**VOE 15605851**		1				Hose assembly	Conduit flexible	Schlauchleitung	Conducto	Slangledning	
13	**VOE 935093**		2				Union	Teton Connexion	Anschlussnippel	Niple Conexcion	Anslutn.nippel	
	VOE 4880493		2				•O-ring	•Joint Torique	•O-Ring	•Junta torica	•O-ring	
	VOE 932042		2				•O-ring	•Joint Torique	•O-Ring	•Junta torica	•O-ring	

1	**11892004**	**Hydraulsystem, grävare** **Sistema hidrlico excavador** **Hydraulikanlage ventil zum ausleger Baggeraggregat** **Système hydralique groupe pelle** **Hydraulic system, excavator**	Catalogue id **20159**	Group **911**
2	**11895061**		Illustr. No **1033221**	Section **700**
3			Issue **VOE 79A9920159**	Page **489**
4				
5				

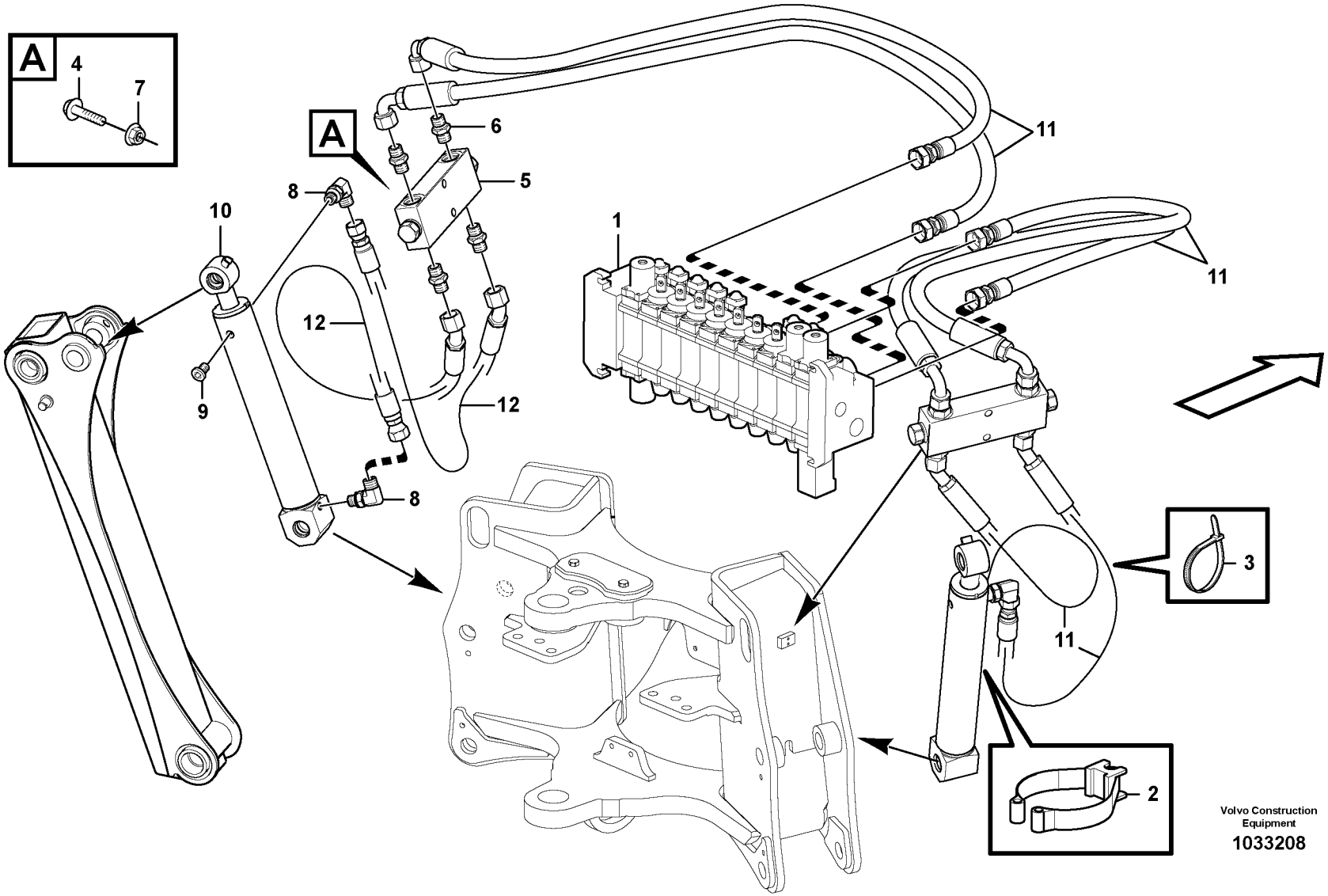

Volvo Construction Equipment

1033208

Fig.	Part No.	Quantity 1	2	3	PS	KIT	Description	Dénomination	Bezeichnung	Denominación	Benämning	Notes
1		1					Valve	Soupape	Ventil	Valvula	Ventil	See group 912, Page 505
2	**VOE 11887112**	2					Clamp	Pince Serrage	Klemme	Abrazadera	Klämma	
3	**VOE 14016673**	REQ					Strip Clamp	Ruban Serrage	Kabelbinder	Abraz Cinta	Bandklamma	
4	**VOE 13965179**	4					Flange screw	Vis à bride	Flanschschraube	Torn embridado	Flänsskruv	
	VOE 13960141	8					Washer	Rondelle	Scheibe	Arandela	Bricka	
5	**VOE 15604599**	2					Valve	Soupape	Ventil	Valvula	Ventil	
6	**VOE 935089**	8					Nipple	Raccord	Nippel	Niple	Nippel	
	VOE 932040	8					•O-ring	•Joint Torique	•O-Ring	•Junta torica	•O-ring	
	VOE 990737	8					•O-ring	•Joint Torique	•O-Ring	•Junta torica	•O-ring	
7	**VOE 948645**	4					Flange Lock Nut	Contre écrou bride	Flanschmutter	Contratuer Embr	Flänslåsmutter	
8	**VOE 935069**	4					Elbow nipple	Raccord angulaire	Winkelnippel	Niple angular	Vinkelnippel	
	VOE 990736	4					•O-ring	•Joint Torique	•O-Ring	•Junta torica	•O-ring	
	VOE 990737	4					•O-ring	•Joint Torique	•O-Ring	•Junta torica	•O-ring	
9	**VOE 984654**	2					Plug	Tampon	Stopfen	Tapon	Plugg	
10		2										See group 972, Page 617
11	**VOE 15611755**	4					Hose assembly	Conduit flexible	Schlauchleitung	Conducto	Slangledning	
12	**VOE 11888600**	4					Hose assembly	Conduit flexible	Schlauchleitung	Conducto	Slangledning	

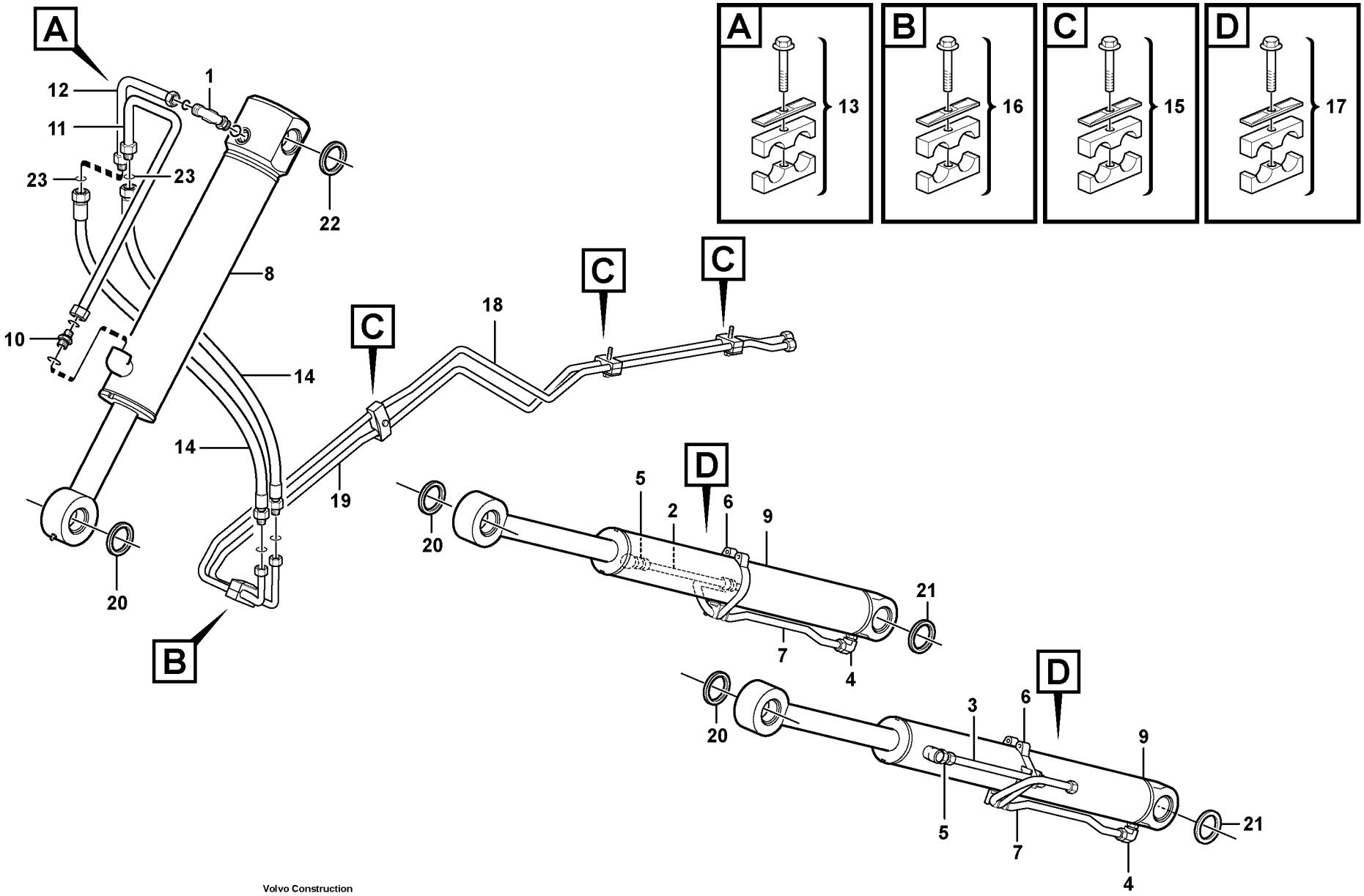

Volvo Construction Equipment

1033458

Fig.	Part No.	Quantity 1	2	3	PS	KIT	Description	Dénomination	Bezeichnung	Denominación	Benämning	Notes
1	**VOE 935079**	1					Elbow nipple	Raccord angulaire	Winkelnippel	Niple angular	Vinkelnippel	
	VOE 990740	1					•O-ring	•Joint Torique	•O-Ring	•Junta torica	•O-ring	
	VOE 932041	1					•O-ring	•Joint Torique	•O-Ring	•Junta torica	•O-ring	
2	**VOE 15607289**	1					Tube	Tube	Rohr	Tubo	Rör	
3	**VOE 15607274**	1					Tube	Tube	Rohr	Tubo	Rör	
4	**VOE 935076**	2					Elbow Nipple	Raccord angulaire	Winkelnippel	Niple Angular	V-nippel	
	VOE 990739	2					•O-ring	•Joint Torique	•O-Ring	•Junta torica	•O-ring	
	VOE 932040	2					•O-ring	•Joint Torique	•O-Ring	•Junta torica	•O-ring	
5	**VOE 935084**	2					Nipple	Raccord	Nippel	Niple	Nippel	
6	**VOE 11885331**	2					Clamp	Pince Serrage	Klemme	Abrazadera	Klämma	
7	**VOE 15607305**	2					Tube	Tube	Rohr	Tubo	Rör	
8		1					Cylinder	Verin	Zylinder	Cilindro	Cylinder	See group 945, Page 605
9	**VOE 15606686**	2					Cylinder	Verin	Zylinder	Cilindro	Cylinder	
10	**VOE 13933862**	1					Nipple	Raccord	Nippel	Niple	Nippel	
	VOE 990740	1					•O-ring	•Joint Torique	•O-Ring	•Junta torica	•O-ring	
	VOE 932042	1					•O-ring	•Joint Torique	•O-Ring	•Junta torica	•O-ring	
11	**VOE 15606697**	1					Tube	Tube	Rohr	Tubo	Rör	
12	**VOE 11882801**	1					Tube	Tube	Rohr	Tubo	Rör	
13	**VOE 11881092**	1					Clamp	Pince Serrage	Klemme	Abrazadera	Klämma	
14	**VOE 11884228**	2					Hose	Durit	Schlauch	Tubo flexible	Slang	
15	**VOE 11881093**	3					Clamp	Pince Serrage	Klemme	Abrazadera	Klämma	
16	**VOE 11881372**	1					Clamp	Pince Serrage	Klemme	Abrazadera	Klämma	
17	**VOE 11882854**	2					Clamp	Pince Serrage	Klemme	Abrazadera	Klämma	
18	**VOE 15608798**	1					Tube	Tube	Rohr	Tubo	Rör	
19	**VOE 15608796**	1					Tube	Tube	Rohr	Tubo	Rör	
20	**VOE 11883675**	6					Scraper	Racloir	Abstreicher	Rascador	Skrapa	
21	**VOE 11890069**	4					Seal	Joint	Dichtung	Reten	Tätning	
22	**VOE 11883937**	2					Scraper	Racloir	Abstreicher	Rascador	Skrapa	
23	**VOE 990739**	2					O-ring	Joint Torique	O-Ring	Junta torica	O-ring	

1	**11895162, 11895163**	**Hydraulsystem, lastare** **Hydraulic system loader** **Hydraulikanlage, Lader** **Hydraulic system loader** **Hydraulic system loader**	Catalogue id **20159**	Group **911**
2			Illustr. No **1033458**	Section **800**
3			Issue **VOE 79A9920159**	Page **493**
4				
5				

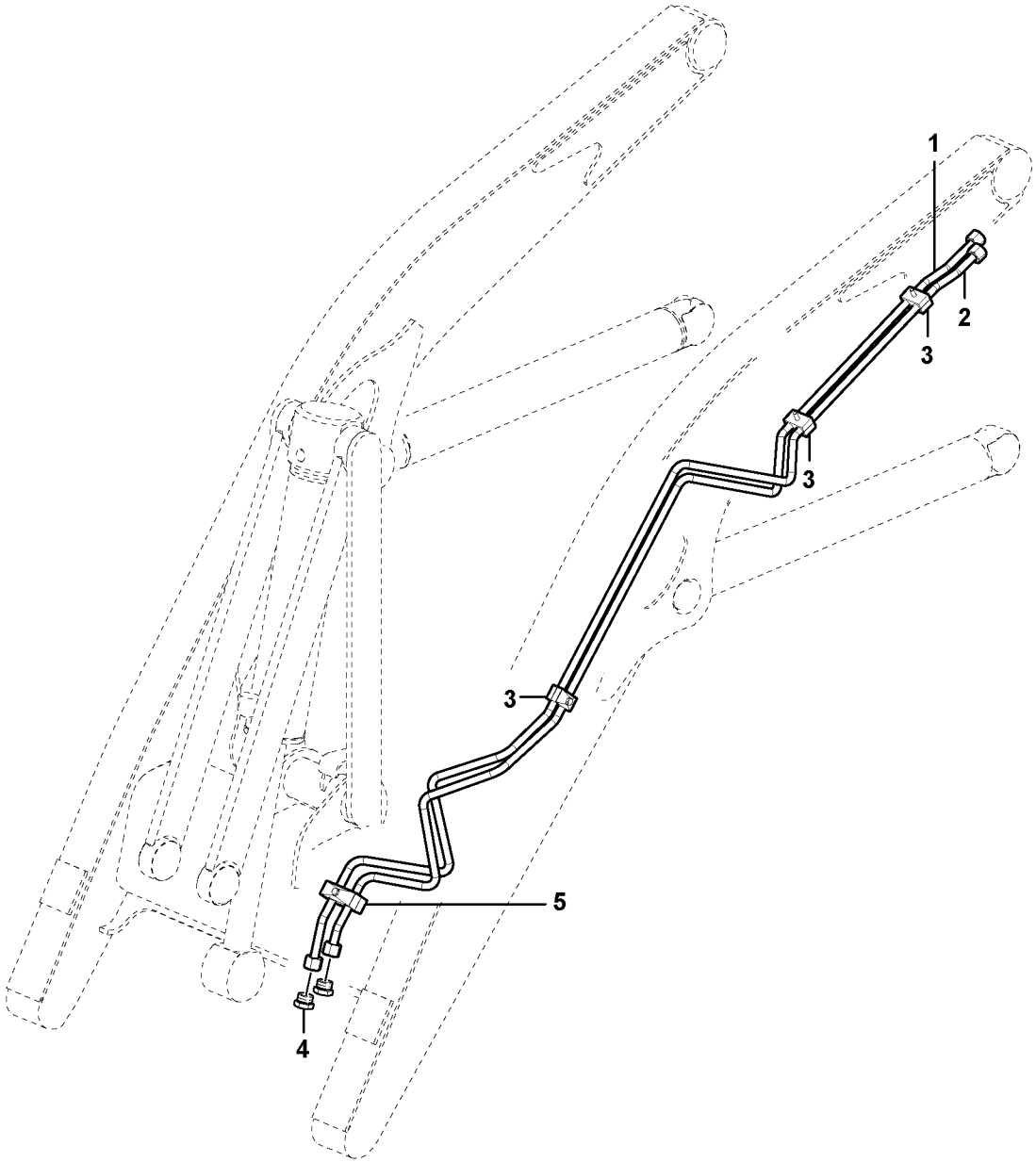

Volvo Construction Equipment

1033536

Fig.	Part No.	Quantity 1	2	3	PS	KIT	Description	Dénomination	Bezeichnung	Denominación	Benämning	Notes
1	**VOE 15608969**	1					Tube	Tube	Rohr	Tubo	Rör	
2	**VOE 15608967**	1					Tube	Tube	Rohr	Tubo	Rör	
3	**VOE 11881340**	3					Clamp	Pince Serrage	Klemme	Abrazadera	Klämma	
4	**VOE 935644**	2					Plug	Bouchon	Stopfen	Tapon	Plugg	
	VOE 990739	2					•O-ring	•Joint Torique	•O-Ring	•Junta torica	•O-ring	
5	**VOE 11882854**	1					Clamp	Pince Serrage	Klemme	Abrazadera	Klämma	

1		**Hydraulsystem, lastare** **Hydraulic system loader** **Hydraulikanlage, Lader** **Hydraulic system loader** **Hydraulic system loader**	Catalogue id **20159**	Group **911**
2				
3			Illustr. No **1033536**	Section **815**
4				
5		**11895163**	Issue **VOE 79A9920159**	Page **495**

VOLVO

BL70

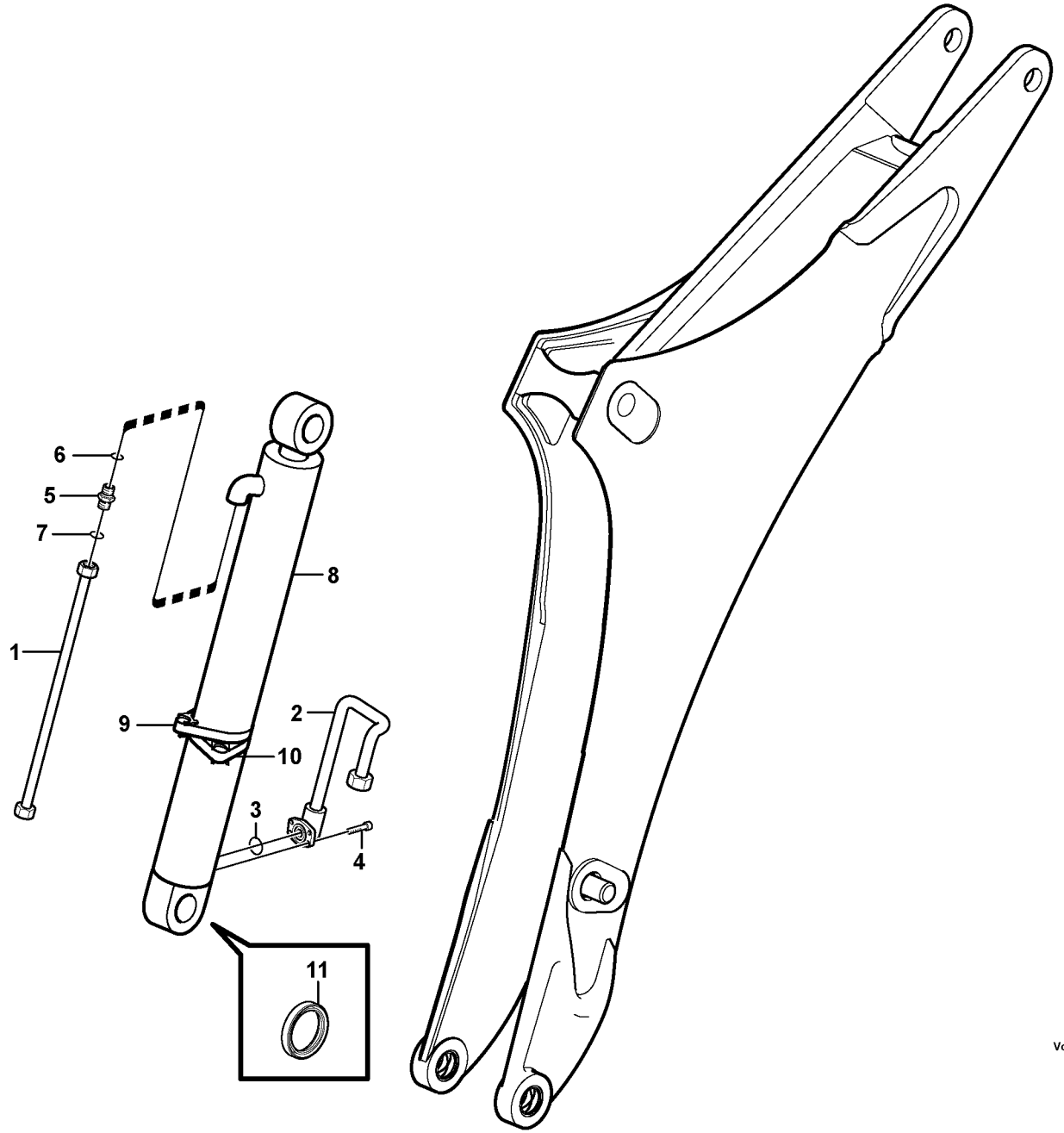

Volvo Construction Equipment
1033511

Fig.	Part No.	Quantity 1	2	3	PS	KIT	Description	Dénomination	Bezeichnung	Denominación	Benämning	Notes
1	**VOE 11891063**		1				Pipe	Canalisation	Rohrleitung	Canalizacion	Rör	
2	**VOE 11891064**		1				Pipe	Canalisation	Rohrleitung	Canalizacion	Rör	
3	**VOE 13948699**	1					O-ring	Joint Torique	O-Ring	Junta torica	O-ring	
4	**VOE 967635**	4					Allen Hd Screw	Vis A 6 Pans Cr	Inbusschraube	Torn Hex Embut	Insexskruv	
5	**VOE 13933862**	1	1				Nipple	Raccord	Nippel	Niple	Nippel	
6	**VOE 990740**	1	1				•O-ring	•Joint Torique	•O-Ring	•Junta torica	•O-ring	
7	**VOE 932042**	1	1				•O-ring	•Joint Torique	•O-Ring	•Junta torica	•O-ring	
8		1					Boom Cylinder	Verin de fleche	Auslegerzylinder	Maquina de flecha	Bomcylinder	See group 974, Page 629
9	**VOE 11886191**	1					Clamp	Pince Serrage	Klemme	Abrazadera	Klämma	
10	**VOE 11881289**	1					Clamp	Pince Serrage	Klemme	Abrazadera	Klämma	
11	**VOE 11890069**	6					Seal	Joint	Dichtung	Reten	Tätning	

1	**11895053, 11895061**
2	**11895093**
3	
4	
5	

Hydraulsystem, grävbom
Sistema hidráulico, pluma de excavación
Hydraulikanlage, Baggerausleger
Système hydraulique, flèche
Hydraulic system, boom

Catalogue id **20159**	Group **911**
Illustr. No **1033511**	Section **900**
Issue **VOE 79A9920159**	Page **497**

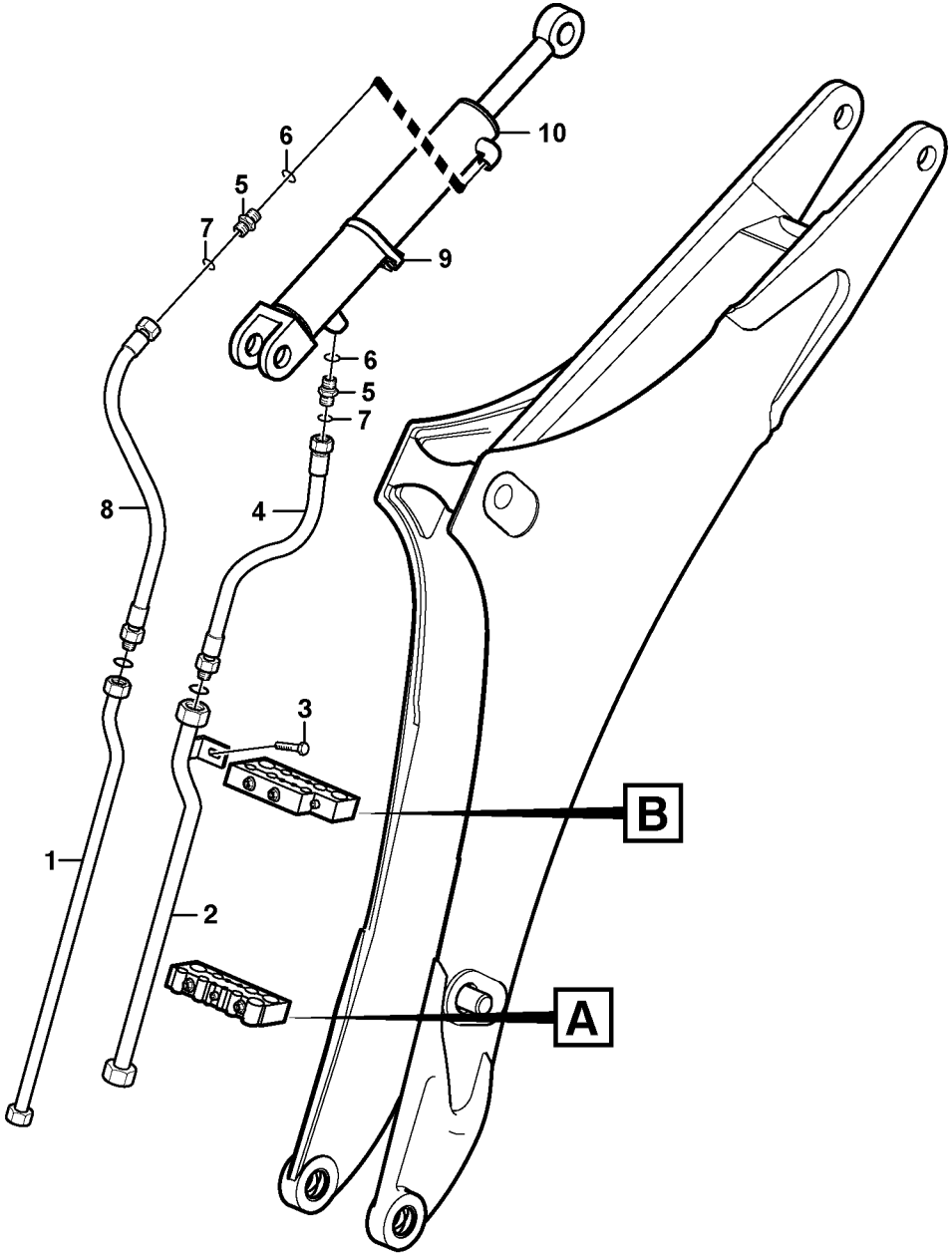
10
6
5
7
9
6
5
7
8
4
3
1
2
B
A

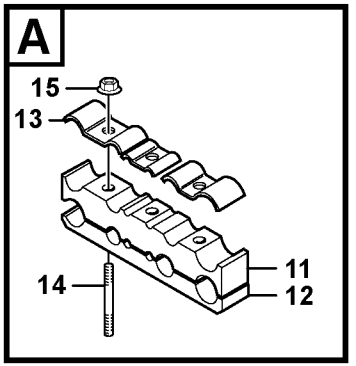
A
15
13
11
12
14

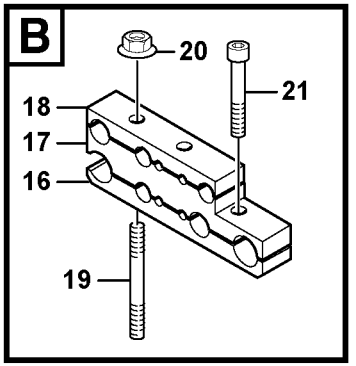
B
20
21
18
17
16
19

Fig.	Part No.	Quantity 1	2	3	PS	KIT	Description	Dénomination	Bezeichnung	Denominación	Benämning	Notes
1	**VOE 11891058**	1					Pipe	Canalisation	Rohrleitung	Canalizacion	Rör	
2	**VOE 11891062**	1					Pipe	Canalisation	Rohrleitung	Canalizacion	Rör	
3	**VOE 13945444**	1					Flange screw	Vis à bride	Flanschschraube	Torn embridado	Flänsskruv	
4	**VOE 11882200**	1					Hose assembly	Conduit flexible	Schlauchleitung	Conducto	Slangledning	
	VOE 981290	1					•O-ring	•Joint Torique	•O-Ring	•Junta torica	•O-ring	
5	**VOE 13933862**	1	1				Nipple	Raccord	Nippel	Niple	Nippel	
6	**VOE 990740**	1	1				•O-ring	•Joint Torique	•O-Ring	•Junta torica	•O-ring	
7	**VOE 932042**	1	1				•O-ring	•Joint Torique	•O-Ring	•Junta torica	•O-ring	
8	**VOE 11888543**		1				Hose assembly	Conduit flexible	Schlauchleitung	Conducto	Slangledning	
9	**VOE 11881101**	1					Clamp	Pince Serrage	Klemme	Abrazadera	Klämma	
10		1					Dipper Arm Cylinder	Vérin de bras	Stielzylinder	Cilindro de brazo	Skaftcylinder	See group 975, Page 631
11	**VOE 11881346**	1					Clamp	Pince Serrage	Klemme	Abrazadera	Klämma	
12	**VOE 11886105**	2					Band	Etrier Serrage	Schelle	Cinta	Klamma	
13	**VOE 11887870**	1					Clamp	Pince Serrage	Klemme	Abrazadera	Klämma	
14	**VOE 953059**	2					Stud	Goujon	Stiftschraube	Esparrago	Pinnskruv	
15	**VOE 961991**	2					Hexagon Nut	Ecrou Hexagonal	Sechskantmutter	Tuerca Hexagon	Sexkantsmutter	
16	**VOE 11886105**	1					Band	Etrier Serrage	Schelle	Cinta	Klamma	
17	**VOE 11881348**	1					Clamp	Pince Serrage	Klemme	Abrazadera	Klämma	
18	**VOE 11881349**	1					Clamp	Pince Serrage	Klemme	Abrazadera	Klämma	
19	**VOE 11885982**	2					Stud	Goujon	Stiftschraube	Esparrago	Pinnskruv	
20	**VOE 961991**	2					Hexagon Nut	Ecrou Hexagonal	Sechskantmutter	Tuerca Hexagon	Sexkantsmutter	
21	**VOE 13949927**	2					Allen Hd Screw	Vis A 6 Pans Cr	Inbusschraube	Torn Hex Embut	Insexskruv	

1	**11895053, 11895061**
2	**11895093**
3	
4	
5	

Hydraulsystem, grävarm
Sistema hidráulico, balancín
Hydraulikanlage, Baggerstiel
Système hydraulique, balancier
Hydraulic system dipper arm

Catalogue id **20159**	Group **911**
Illustr. No **1024672**	Section **1000**
Issue **VOE 79A9920159**	Page **499**

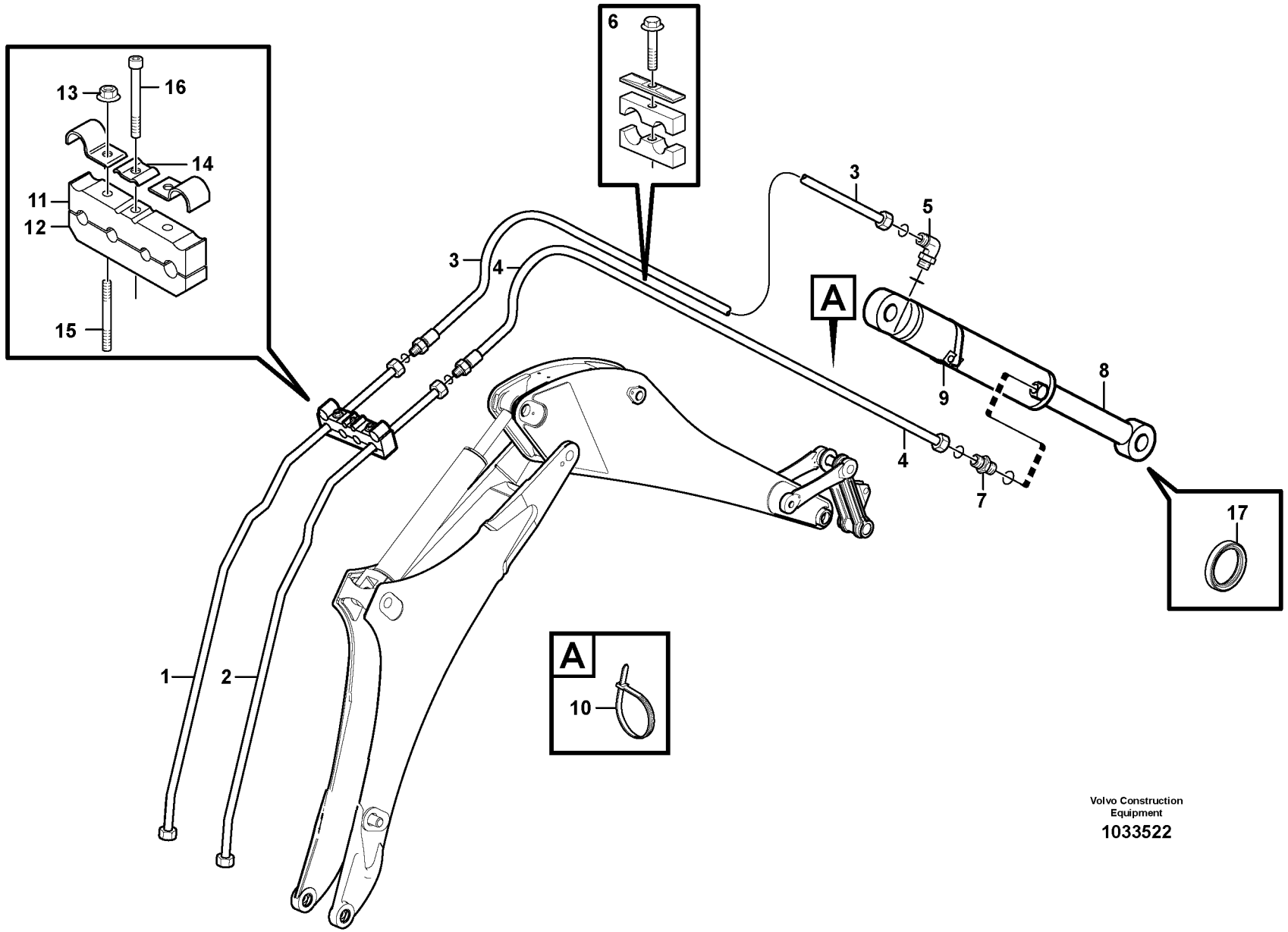

Volvo Construction Equipment

1033522

Fig.	Part No.	Quantity 1	2	3	PS	KIT	Description	Dénomination	Bezeichnung	Denominación	Benämning	Notes
1	**VOE 11891056**	1	1				Pipe	Canalisation	Rohrleitung	Canalizacion	Rör	
	VOE 11891059			1			Pipe	Canalisation	Rohrleitung	Canalizacion	Rör	
2	**VOE 11891054**	1	1				Pipe	Canalisation	Rohrleitung	Canalizacion	Rör	
	VOE 11891060			1			Pipe	Canalisation	Rohrleitung	Canalizacion	Rör	
3	**VOE 11888545**	1		1			Hose assembly	Conduit flexible	Schlauchleitung	Conducto	Slangledning	
	VOE 990740	1		1			•O-ring	•Joint Torique	•O-Ring	•Junta torica	•O-ring	
4	**VOE 11888544**	1		1			Hose assembly	Conduit flexible	Schlauchleitung	Conducto	Slangledning	
	VOE 990739	1		1			•O-ring	•Joint Torique	•O-Ring	•Junta torica	•O-ring	
5	**VOE 13933864**	1	1				Elbow nipple	Raccord angulaire	Winkelnippel	Niple angular	Vinkelnippel	
	VOE 990740	1	1				•O-ring	•Joint Torique	•O-Ring	•Junta torica	•O-ring	
	VOE 932042	1	1				•O-ring	•Joint Torique	•O-Ring	•Junta torica	•O-ring	
6	**VOE 11888547**	1		1			Clamp	Pince Serrage	Klemme	Abrazadera	Klämma	
7	**VOE 935094**	1	1				Nipple	Raccord	Nippel	Niple	Nippel	
	VOE 990739	1	1				•O-ring	•Joint Torique	•O-Ring	•Junta torica	•O-ring	
	VOE 932040	1	1				•O-ring	•Joint Torique	•O-Ring	•Junta torica	•O-ring	
8	**VOE 11888094**	1	1				Cylinder	Verin	Zylinder	Cilindro	Cylinder	
9	**VOE 11881292**	1	1				Clamp	Pince Serrage	Klemme	Abrazadera	Klämma	
10	**VOE 4881440**	1		1			Strip Clamp	Ruban Serrage	Kabelbinder	Abraz Cinta	Bandklamma	
11	**VOE 11881344**	1	1				Clamp	Pince Serrage	Klemme	Abrazadera	Klämma	
12	**VOE 11881343**	1	1				Clamp	Pince Serrage	Klemme	Abrazadera	Klämma	
13	**VOE 961991**	2	2				Hexagon Nut	Ecrou Hexagonal	Sechskantmutter	Tuerca Hexagon	Sexkantsmutter	
14	**VOE 11881049**	1	1				Clamp	Pince Serrage	Klemme	Abrazadera	Klämma	
15	**VOE 11885982**	2	2				Stud	Goujon	Stiftschraube	Esparrago	Pinnskruv	
16	**VOE 967631**	1	1				Allen Hd Screw	Vis A 6 Pans Cr	Inbusschraube	Torn Hex Embut	Insexskruv	
17	**VOE 11883674**	4	4				Sealing ring	Bague d'étanchéité	Runddichtring	Anillo reten	Tätningsring	

1	**11895053**	**Hydraulsystem, skopa** **Sistema hidráulico, cuchara** **Hydraulikanlage, Löffel** **Système hydraulique, godet** **Hydraulic system, bucket**	Catalogue id **20159**	Group **911**
2	**11895061**		Illustr. No **1033522**	Section **1100**
3	**11895089**		Issue **VOE 79A9920159**	Page **501**
4				
5				

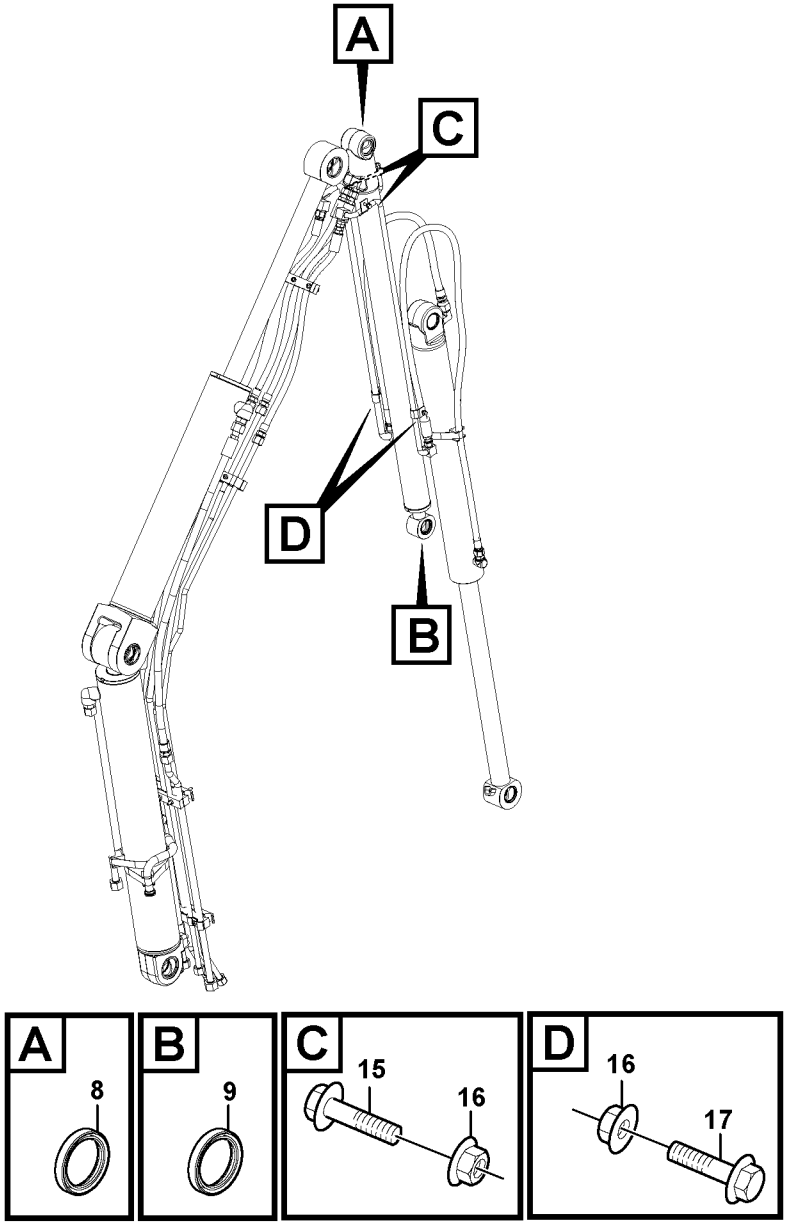

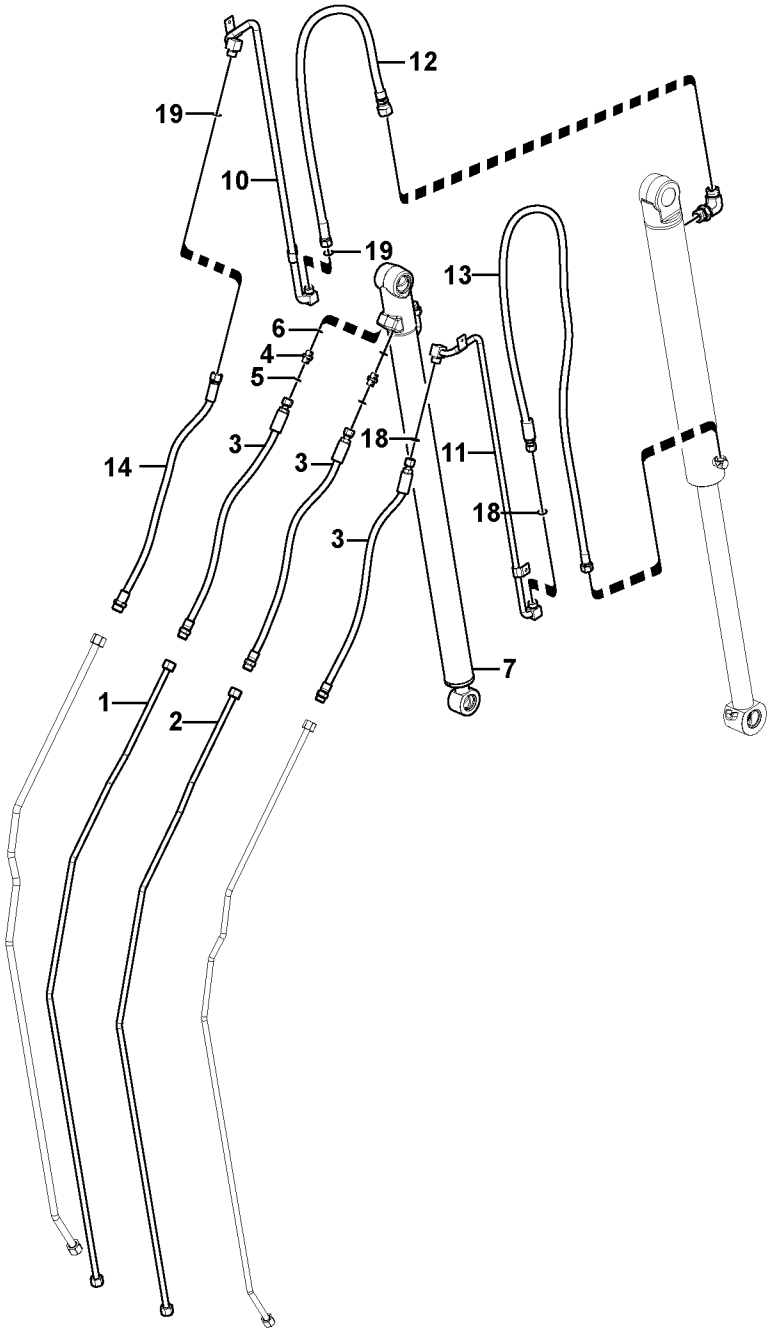

Volvo Construction Equipment

1033533

Fig.	Part No.	Quantity 1	2	3	PS	KIT	Description	Dénomination	Bezeichnung	Denominación	Benämning	Notes
1	**VOE 11891060**	1					Pipe	Canalisation	Rohrleitung	Canalizacion	Rör	
2	**VOE 11891059**	1					Pipe	Canalisation	Rohrleitung	Canalizacion	Rör	
3	**VOE 11881638**	3					Hose assembly	Conduit flexible	Schlauchleitung	Conducto	Slangledning	
4	**VOE 13933923**	2					Nipple	Raccord	Nippel	Niple	Nippel	
5	**VOE 990738**	2					•O-ring	•Joint Torique	•O-Ring	•Junta torica	•O-ring	
6	**VOE 932040**	2					•O-ring	•Joint Torique	•O-Ring	•Junta torica	•O-ring	
7		1					Cylinder	Cylindre	Zylinder	Cilindro	Cylinder	See group 975, Page 633
8	**VOE 11883674**	2					Sealing ring	Bague d'étanchéité	Runddichtring	Anillo reten	Tätningsring	
9	**VOE 11883936**	2					Seal	Joint	Dichtung	Junta	Tätning	
10	**VOE 11886476**	1					Feed Pipe	Conduit Entree	Einlaufrohr	Tubo Entrada	Tilloppsrör	
11	**VOE 11886480**	1					Feed Pipe	Conduit Entree	Einlaufrohr	Tubo Entrada	Tilloppsrör	
12	**VOE 11888795**	1					Hose assembly	Conduit flexible	Schlauchleitung	Conducto	Slangledning	
13	**VOE 11888796**	1					Hose assembly	Conduit flexible	Schlauchleitung	Conducto	Slangledning	
14	**VOE 11882203**	1					Hose assembly	Conduit flexible	Schlauchleitung	Conducto	Slangledning	
15	**VOE 946671**	2					Flange screw	Vis à bride	Flanschschraube	Torn embridado	Flänsskruv	
16	**VOE 13945408**	4					Nut	Ecrou	Mutter	Tuerca	Mutter	
17	**VOE 946173**	2					Flange screw	Vis à bride	Flanschschraube	Torn embridado	Flänsskruv	
18	**VOE 4880493**	2					O-ring	Joint Torique	O-Ring	Junta torica	O-ring	
19	**VOE 4880663**	2					O-ring	Joint Torique	O-Ring	Junta torica	O-ring	

1		**Hydraulsystem, grävarm teleskopisk** **Sistema hidràulico brazo excavador telescopico** **Hydralikanlage für teleskopische baggerarm** **Système hydraulique bras de pelle telescope** **Hydraulic system extendible dipper arm**	Catalogue id **20159**	Group **911**
2				
3			Illustr. No **1033533**	Section **1200**
4				
5		**11895061**	Issue **VOE 79A9920159**	Page **503**

VOLVO

BL70

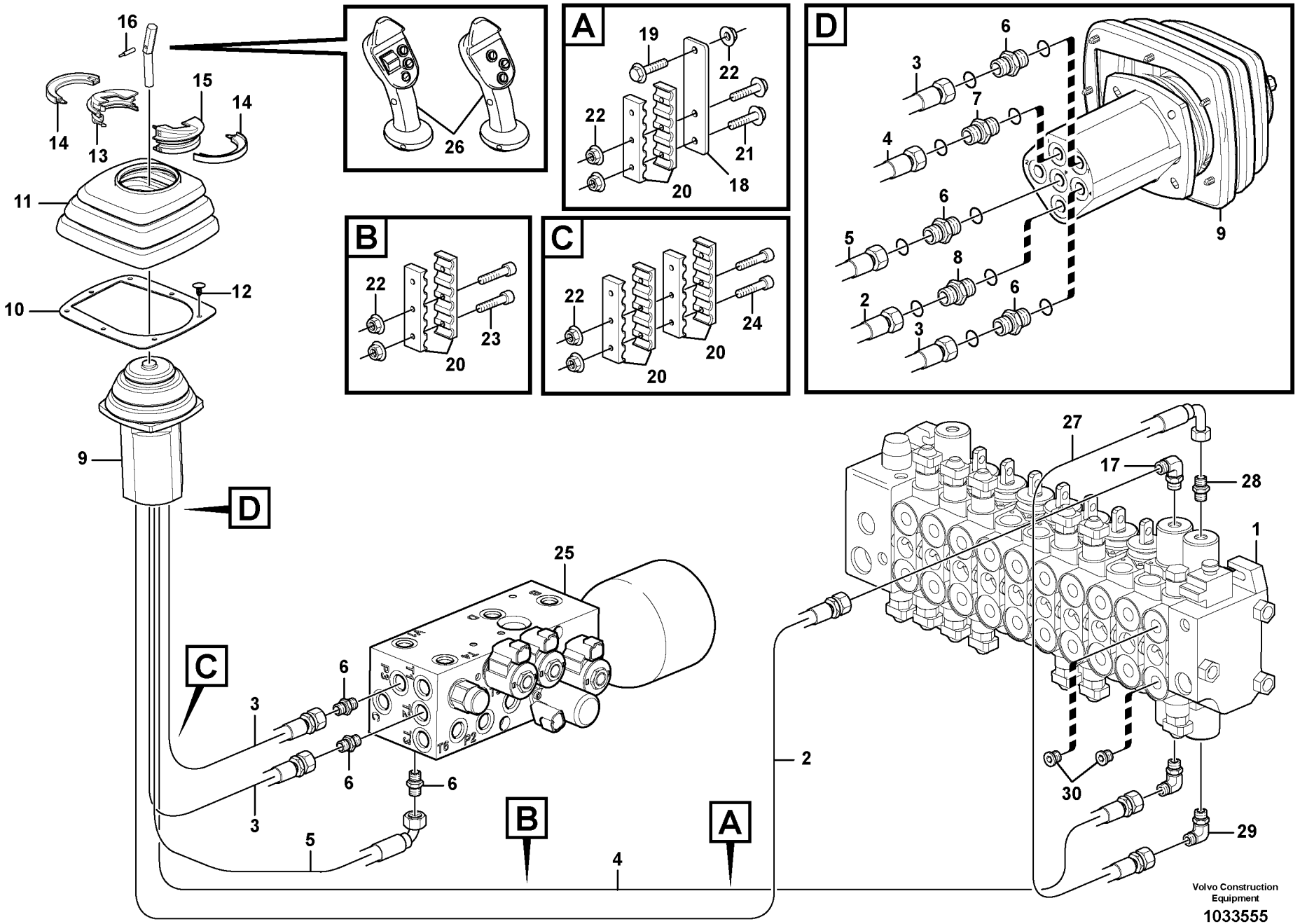
16
15
14
14
13
11
10
12
9
D
26
A
19
22
22
21
20
18
B
22
23
20
C
22
24
20
20
D
6
3
7
4
6
5
8
2
6
3
9
25
C
6
3
6
6
3
5
6
T5
P2
B
A
4
2
27
17
28
1
30
29
Volvo Construction Equipment
1033555

Fig.	Part No.	Quantity 1	2	3	4	5	PS	KIT	Description	Dénomination	Bezeichnung	Denominación	Benämning	Notes
1									Valve	Soupape	Ventil	Valvula	Ventil	See group 912, Page 511
2	**VOE 15057242**	1							Hose assembly	Conduit flexible	Schlauchleitung	Conducto	Slangledning	
3	**VOE 15038691**	2							Hose assembly	Conduit flexible	Schlauchleitung	Conducto	Slangledning	
4	**VOE 15057241**	1							Hose assembly	Conduit flexible	Schlauchleitung	Conducto	Slangledning	
5	**VOE 15035934**	1							Hose assembly	Conduit flexible	Schlauchleitung	Conducto	Slangledning	
6	**VOE 13933858**	6							Nipple	Raccord	Nippel	Niple	Nippel	
	VOE 4881722	6							•O-ring	•Joint Torique	•O-Ring	•Junta torica	•O-ring	
	VOE 932039	6							•O-ring	•Joint Torique	•O-Ring	•Junta torica	•O-ring	
7	**VOE 11802980**	1							Restrictor	Etrangleur	Drosselung	Estrangulacion	Strypning	
8	**VOE 11802772**	1							Restrictor	Etrangleur	Drosselung	Estrangulacion	Strypning	
9	**VOE 15602678**	1							Valve	Soupape	Ventil	Valvula	Ventil	
10	**VOE 11883763**	1							Support	Support	Stutze	Apoyo	Stöd	
11	**VOE 11883717**	1							Rubber Bellows	Soufflet Caout.	Gummibalg	Fuelle Goma	Gummibälg	
12	**VOE 11884070**	7							Screw	Vis	Schraube	Tornillo	Skruv	
13	**VOE 11883762**	1							Ptct Bellows	Soufflet Prote.	Schutzbalg	Fuelle Protecc	Skyddsbälg	
14	**VOE 11883759**	2							Bellows	Soufflet	Balg	Fuelle	Bälg	
15	**VOE 11883761**	1							Ptct Bellows	Soufflet Prote.	Schutzbalg	Fuelle Protecc	Skyddsbälg	
16		1					NS		Screw	Vis	Schraube	Tornillo	Skruv	
17	**VOE 13933857**	2							Elbow Nipple	Raccord angulaire	Winkelnippel	Niple Angular	V-nippel	
	VOE 4881722	2							•O-ring	•Joint Torique	•O-Ring	•Junta torica	•O-ring	
	VOE 932039	2							•O-ring	•Joint Torique	•O-Ring	•Junta torica	•O-ring	
18		1					NS		Bracket	Console	Konsole	Ménsula	Konsol	
19	**VOE 945444**	1							Flange screw	Vis à bride	Flanschschraube	Torn embridado	Flänsskruv	
20	**VOE 15612316**	8							Clamp	Pince Serrage	Klemme	Abrazadera	Klämma	
21	**VOE 965176**	2							Screw	Vis	Schraube	Tornillo	Skruv	
22	**VOE 945407**	7							Flange nut	Ecrou accouple.	Bundmutter	Tuerca embridad	Flänsmutter	
23	**VOE 967631**	3							Allen Hd Screw	Vis A 6 Pans Cr	Inbusschraube	Torn Hex Embut	Insexskruv	
24	**VOE 967632**	3							Allen Hd Screw	Vis A 6 Pans Cr	Inbusschraube	Torn Hex Embut	Insexskruv	
25									Valve	Soupape	Ventil	Valvula	Ventil	See group 912, Page 519
26	**VOE 11888265**	1							Lever	Levier	Hebel	Palanca	Spak	11895070, 11895112

1	**11890002**
2	**11895070, 11895075**
3	**11895119**
4	**11895112**
5	**11895074**

Lastarreglage
Mandos de la cargadora
Loader controls
Commandes de l'équipement chargeur
Loader controls

Catalogue id	Group
20159	**912**
Illustr. No	Section
1033555	**100**
Issue	Page
VOE 79A9920159	**505**

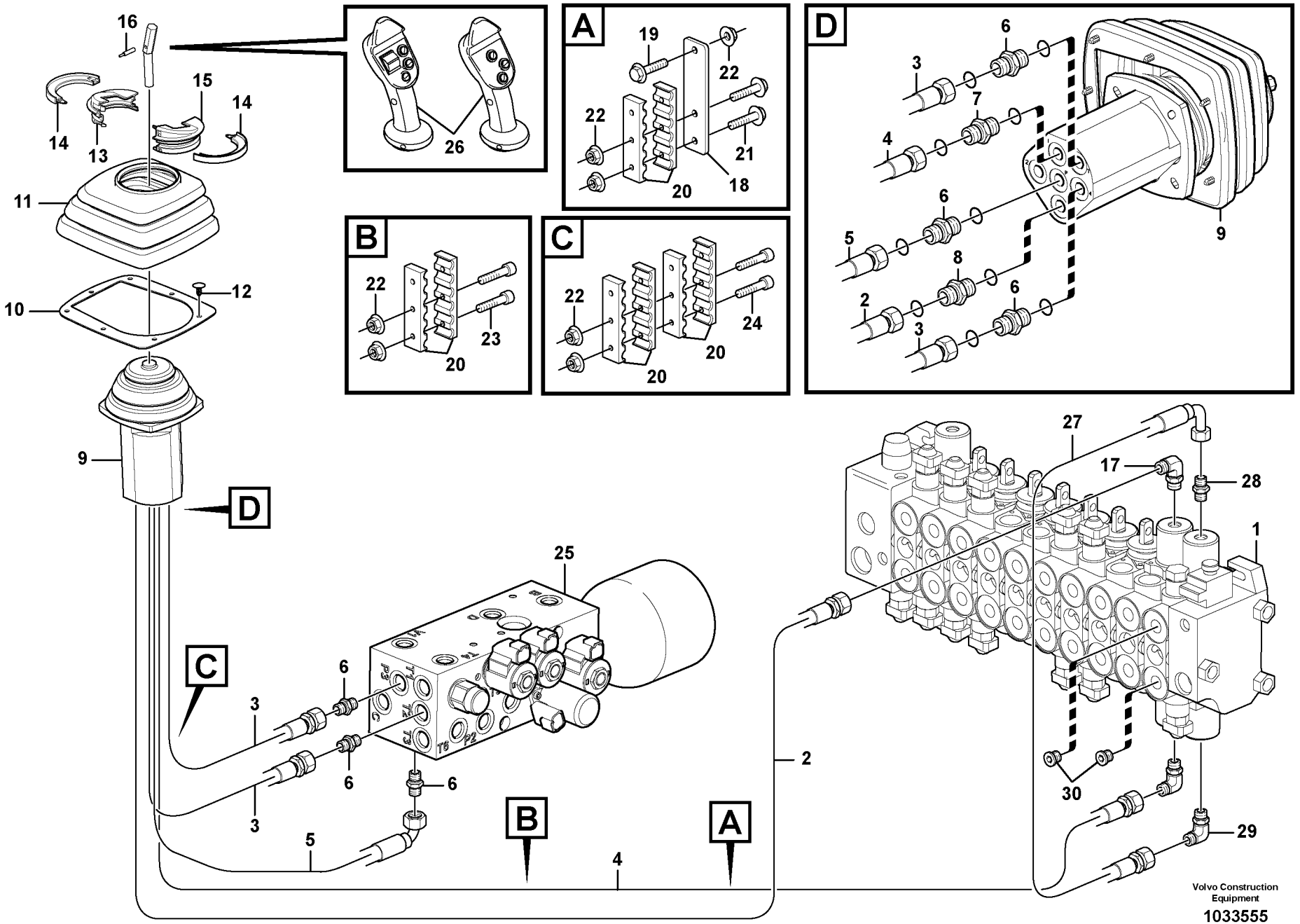
16
15
14
14
13
11
10
12
9
D
26
A
19
22
22
21
20
18
B
22
23
20
C
22
24
20
20
D
6
3
7
4
6
5
8
2
6
3
9
25
C
6
3
6
6
3
5
6
T5
P2
B
A
4
2
27
17
28
1
30
29
Volvo Construction Equipment
1033555

Fig.	Part No.	Quantity 1	2	3	4	5	PS	KIT	Description	Dénomination	Bezeichnung	Denominación	Benämning	Notes
	VOE 11888015	1							Lever	Levier	Hebel	Palanca	Spak	11895069, 11895073
27	**VOE 15038699**		1	1	1	2			Hose assembly	Conduit flexible	Schlauchleitung	Conducto	Slangledning	
28	**VOE 13933858**		1	1	1	2			Nipple	Raccord	Nippel	Niple	Nippel	
	VOE 4881722		1	1	1	2			•O-ring	•Joint Torique	•O-Ring	•Junta torica	•O-ring	
	VOE 932039		1	1	1	2			•O-ring	•Joint Torique	•O-Ring	•Junta torica	•O-ring	
29	**VOE 13933857**		1	1	1	2			Elbow Nipple	Raccord angulaire	Winkelnippel	Niple Angular	V-nippel	
	VOE 4881722		1	1	1	2			•O-ring	•Joint Torique	•O-Ring	•Junta torica	•O-ring	
	VOE 932039		1	1	1	2			•O-ring	•Joint Torique	•O-Ring	•Junta torica	•O-ring	
30	**VOE 11882920**		2	2	4	4			Plug	Bouchon	Stopfen	Tapon	Plugg	
	VOE 932042		2	2	4	4			•O-ring	•Joint Torique	•O-Ring	•Junta torica	•O-ring	

1	**11890002**
2	**11895070, 11895075**
3	**11895119**
4	**11895112**
5	**11895074**

Lastarreglage
Mandos de la cargadora
Loader controls
Commandes de l'équipement chargeur
Loader controls

Catalogue id **20159**	Group **912**
Illustr. No **1033555**	Section **100**
Issue **VOE 79A9920159**	Page **507**

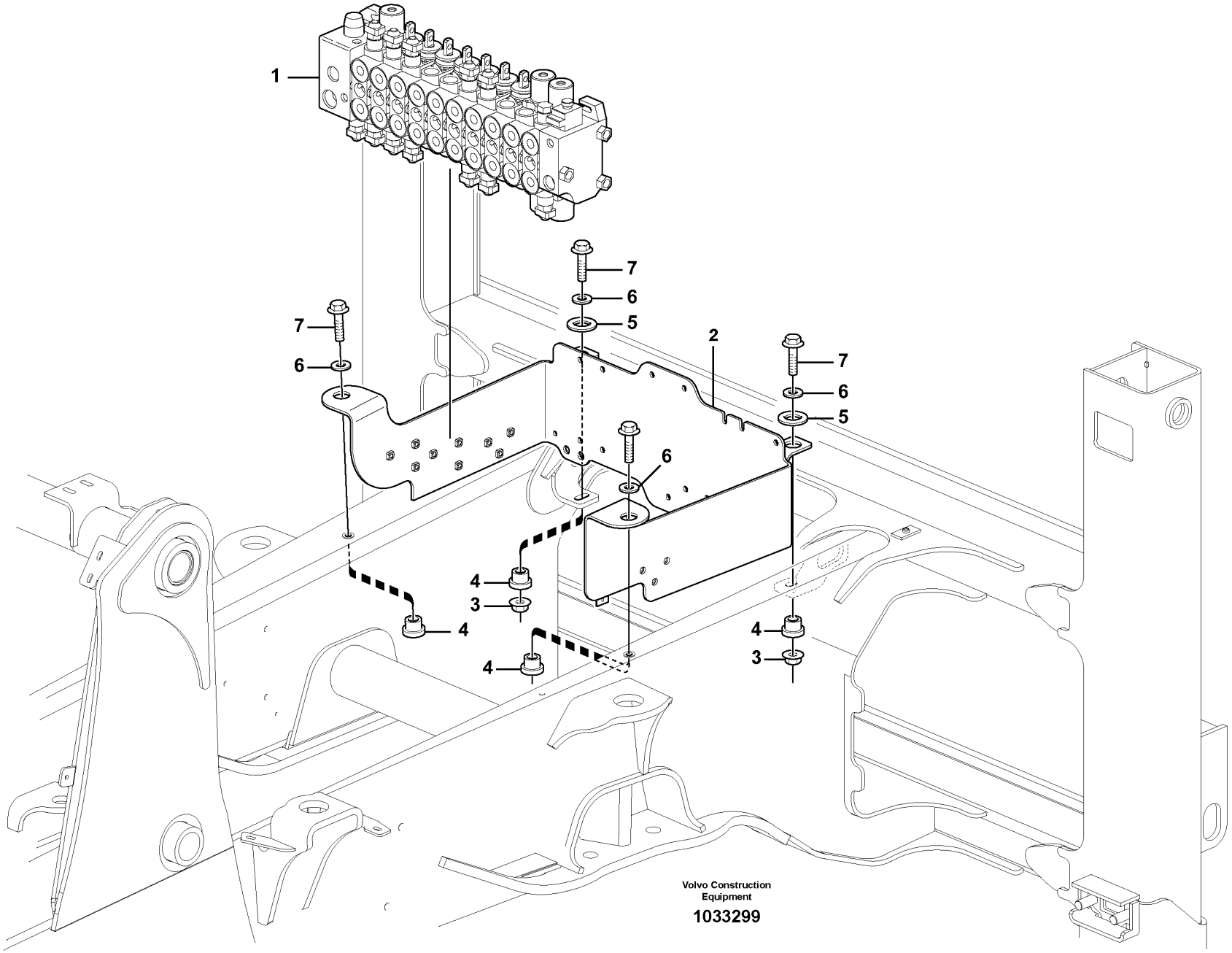
1
7
6
5
2
7
6
5
7
6
6
4
3
4
4
4
3
Volvo Construction Equipment
1033299

Fig.	Part No.	Quantity 1	2	3	4	5	PS	KIT	Description	Dénomination	Bezeichnung	Denominación	Benämning	Notes
1		1							Valve assembly	Bloc-soupape	Ventilgruppe	Bloque de valvula	Ventilblock	See group 912, Page 511
2		1					NS		Bracket	Console	Konsole	Ménsula	Konsol	
3	**VOE 971099**	2							Flange Lock Nut	Contre écrou bride	Flanschmutter	Contratuer Embr	Flänslåsmutter	
4	**VOE 11881720**	4							Rubber element	Element caoutch	Gummielement	Elemento goma	Gummielement	
5	**VOE 955908**	2							Washer	Rondelle	Scheibe	Arandela	Bricka	
6	**VOE 13947355**	4							Washer	Rondelle	Scheibe	Arandela	Bricka	
7	**VOE 13965194**	4							Flange screw	Vis à bride	Flanschschraube	Torn embridado	Flänsskruv	

1		**Manöverventil med monteringsdetaljer.** **Válvula de mando con piezas se montaje.** **Steuerventil mit Anbauteilen.** **Valve de commande avec pièces de montage.** **Control valve with fitting parts.**	Catalogue id **20159**	Group **912**
2			Illustr. No **1033299**	Section **150**
3			Issue **VOE 79A9920159**	Page **509**
4				
5				

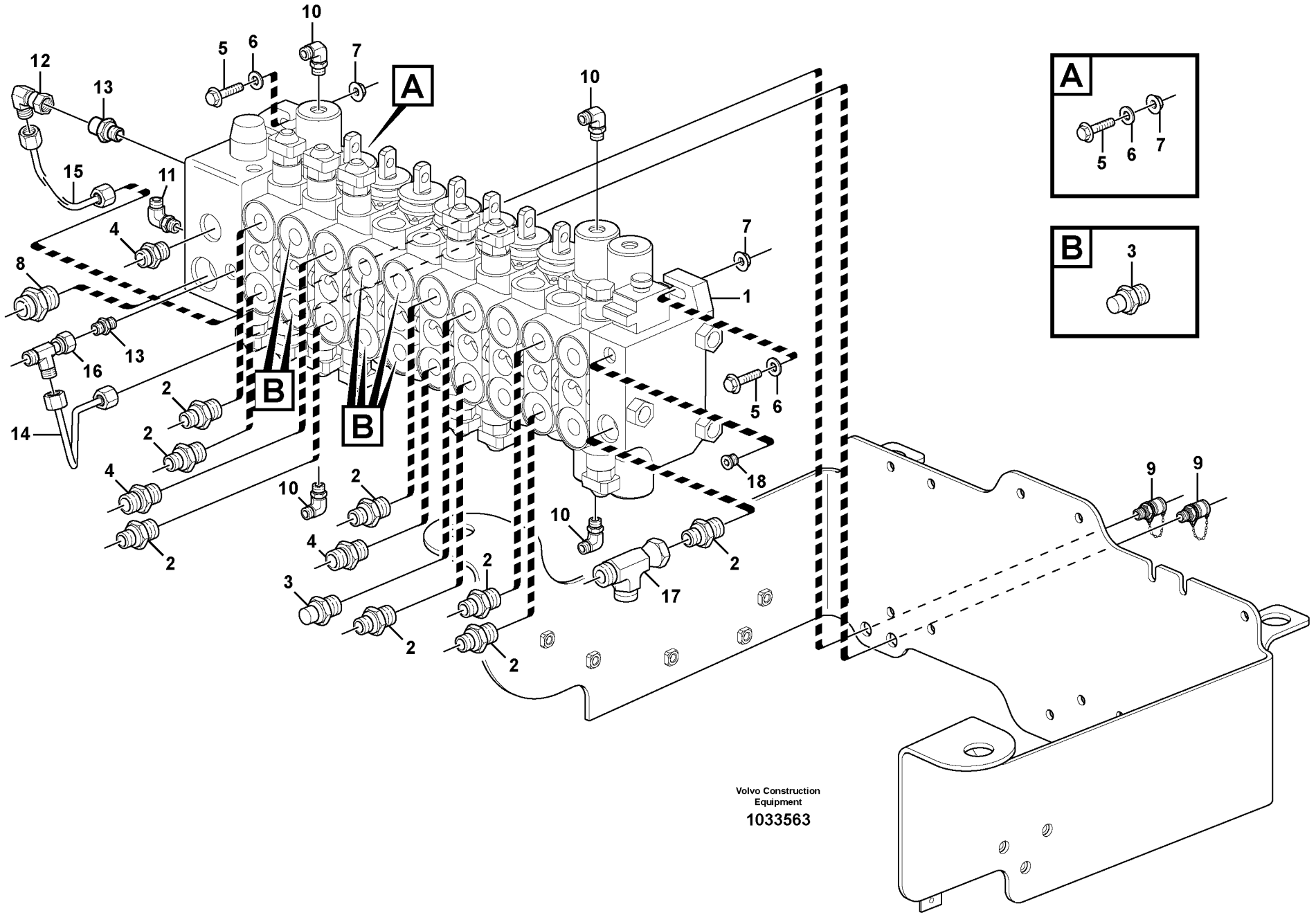
A
B
1
2
3
4
5
6
7
8
9
10
11
12
13
14
15
16
17
18
Volvo Construction Equipment
1033563

Fig.	Part No.	Quantity 1	2	3	PS	KIT	Description	Dénomination	Bezeichnung	Denominación	Benämning	Notes
1	**VOE 15605650**	1	1				Valve	Soupape	Ventil	Valvula	Ventil	
2	**VOE 935032**	8	8				Nipple	Raccord	Nippel	Niple	Nippel	
	VOE 4880663	8	8				•O-ring	•Joint Torique	•O-Ring	•Junta torica	•O-ring	
	VOE 932042	8	8				•O-ring	•Joint Torique	•O-Ring	•Junta torica	•O-ring	
3	**VOE 935093**	7	7				Union	Teton Connexion	Anschlussnippel	Niple Conexcion	Anslutn.nippel	
	VOE 4880493	7	7				•O-ring	•Joint Torique	•O-Ring	•Junta torica	•O-ring	
	VOE 932042	7	7				•O-ring	•Joint Torique	•O-Ring	•Junta torica	•O-ring	
4	**VOE 13933862**	3	3				Nipple	Raccord	Nippel	Niple	Nippel	
	VOE 990740	3	3				•O-ring	•Joint Torique	•O-Ring	•Junta torica	•O-ring	
	VOE 932042	3	3				•O-ring	•Joint Torique	•O-Ring	•Junta torica	•O-ring	
5	**VOE 13965186**	3	3				Flange screw	Vis à bride	Flanschschraube	Torn embridado	Flänsskruv	
6	**VOE 976945**	3	3				Washer	Rondelle	Scheibe	Arandela	Bricka	
7	**VOE 13971098**	3	3				Flange nut	Ecrou accouple.	Bundmutter	Tuerca embridad	Flänsmutter	
8	**VOE 11881388**	1	1				Nipple	Raccord	Nippel	Niple	Nippel	
	VOE 932043	1	1				•O-ring	•Joint Torique	•O-Ring	•Junta torica	•O-ring	
	VOE 981291	1	1				•O-ring	•Joint Torique	•O-Ring	•Junta torica	•O-ring	
9		2	2		NS		Testing Nipple	Raccord contrôle	Prufnippel	Niple Medicion	Mätnippel	
10	**VOE 13933857**	4	4				Elbow Nipple	Raccord angulaire	Winkelnippel	Niple Angular	V-nippel	
	VOE 4881722	4	4				•O-ring	•Joint Torique	•O-Ring	•Junta torica	•O-ring	
	VOE 932039	4	4				•O-ring	•Joint Torique	•O-Ring	•Junta torica	•O-ring	
11	**VOE 935070**	1	1				Elbow nipple	Raccord angulaire	Winkelnippel	Niple angular	Vinkelnippel	
12	**VOE 13933905**	1	1				Elbow nipple	Raccord angulaire	Winkelnippel	Niple angular	Vinkelnippel	
	VOE 4881722	1	1				•O-ring	•Joint Torique	•O-Ring	•Junta torica	•O-ring	
13	**VOE 13933858**	3	3				Nipple	Raccord	Nippel	Niple	Nippel	
	VOE 4881722	3	3				•O-ring	•Joint Torique	•O-Ring	•Junta torica	•O-ring	
	VOE 932039	3	3				•O-ring	•Joint Torique	•O-Ring	•Junta torica	•O-ring	
14	**VOE 15609840**	1	1				Tube	Tube	Rohr	Tubo	Rör	
15	**VOE 15609867**	1	1				Tube	Tube	Rohr	Tubo	Rör	
16	**VOE 13933859**	1	1				Nipple	Raccord	Nippel	Niple	Nippel	
	VOE 4881722	2	2				•O-ring	•Joint Torique	•O-Ring	•Junta torica	•O-ring	

1	**11895069, 11895070**
2	**11895073, 11895112**
3	
4	
5	

Ventilblock med monteringsdetaljer
Bloque de válvulas con accesorios de montaje
Ventilgruppe mit Anbauteilen
Bloc-soupapes avec pièces de montage
Valve body with fitting parts

Catalogue id **20159**	Group **912**
Illustr. No **1033563**	Section **200**
Issue **VOE 79A9920159**	Page **511**

VOLVO

BL70

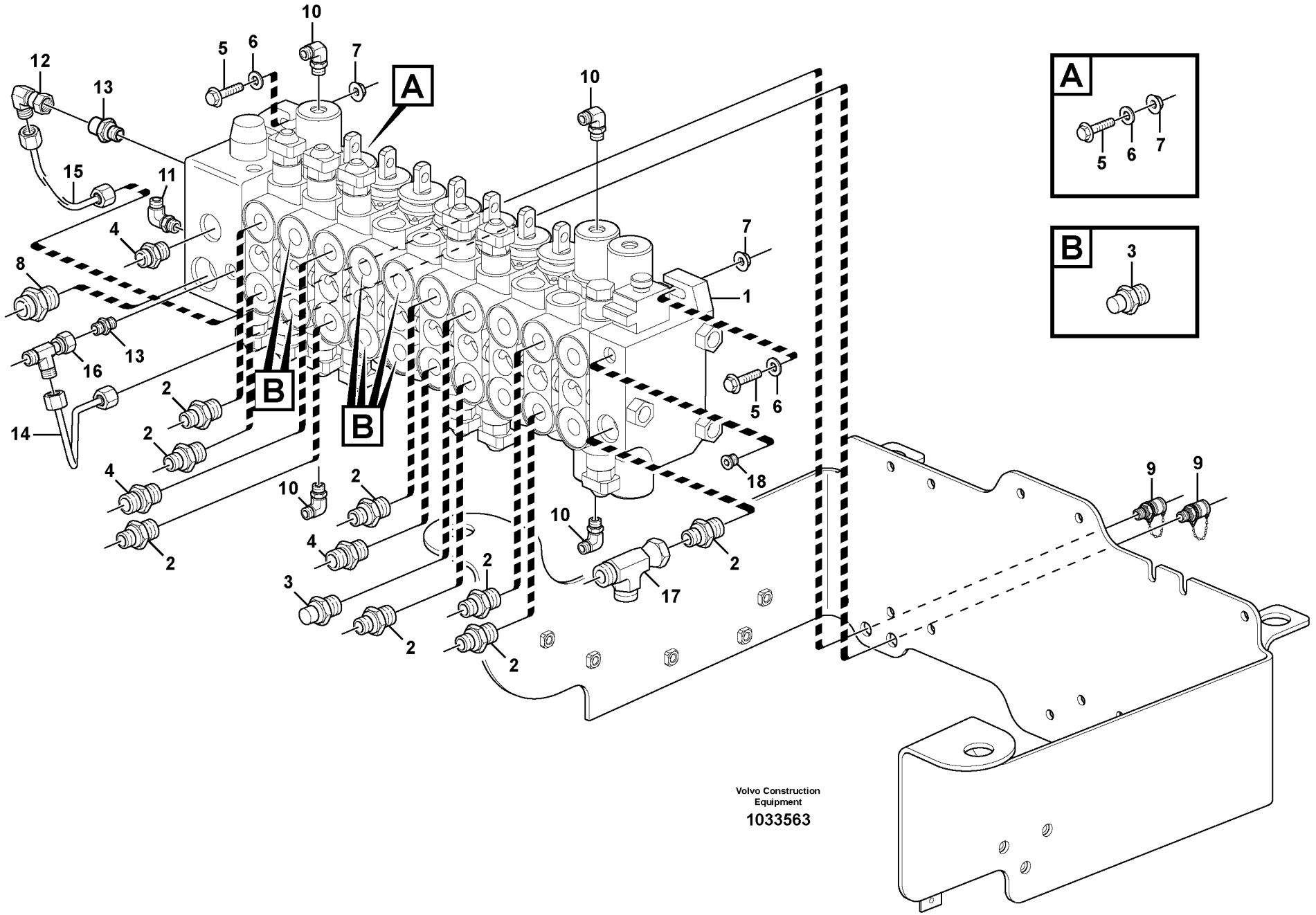
A
B
1
2
3
4
5
6
7
8
9
10
11
12
13
14
15
16
17
18
Volvo Construction Equipment
1033563

Fig.	Part No.	Quantity 1	2	3	PS	KIT	Description	Dénomination	Bezeichnung	Denominación	Benämning	Notes
17	**VOE 935028**	1	1				Nipple	Raccord	Nippel	Niple	Nippel	
	VOE 4880663	2	2				•O-ring	•Joint Torique	•O-Ring	•Junta torica	•O-ring	
18	**VOE 984654**	1	1				Plug	Tampon	Stopfen	Tapon	Plugg	
	VOE 932039	1	1				•O-ring	•Joint Torique	•O-Ring	•Junta torica	•O-ring	

1	**11895069, 11895070**
2	**11895073, 11895112**
3	
4	
5	

Ventilblock med monteringsdetaljer
Bloque de válvulas con accesorios de montaje
Ventilgruppe mit Anbauteilen
Bloc-soupapes avec pièces de montage
Valve body with fitting parts

Catalogue id **20159**	Group **912**
Illustr. No **1033563**	Section **200**
Issue **VOE 79A9920159**	Page **513**

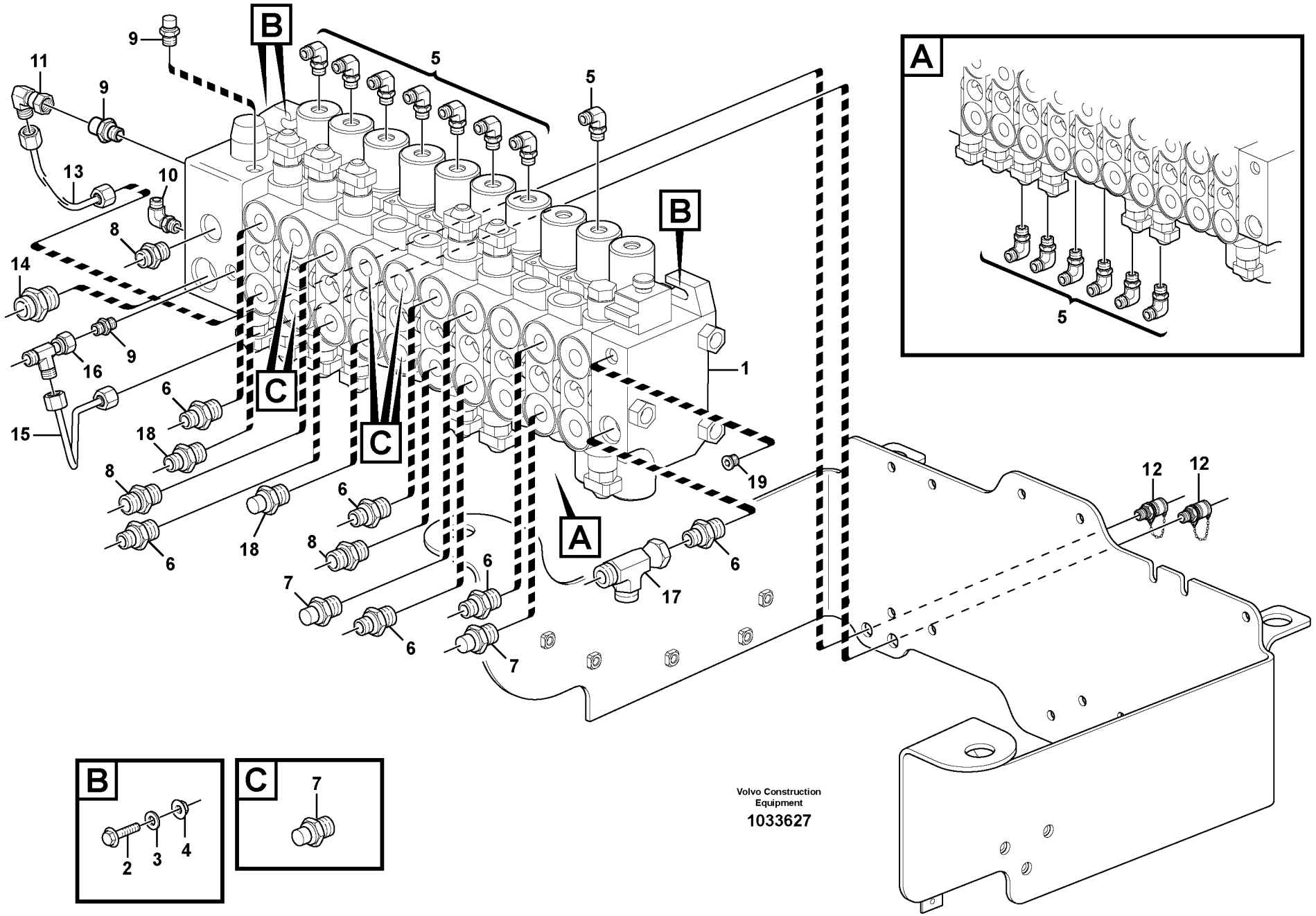

Volvo Construction Equipment

1033627

Fig.	Part No.	Quantity 1	2	3	PS	KIT	Description	Dénomination	Bezeichnung	Denominación	Benämning	Notes
1	**VOE 11888886**	1					Valve	Soupape	Ventil	Valvula	Ventil	
2	**VOE 965186**	3					Screw	Vis	Schraube	Tornillo	Skruv	
3	**VOE 960148**	3					Washer	Rondelle	Scheibe	Arandela	Bricka	
4	**VOE 13971098**	3					Flange nut	Ecrou accouple.	Bundmutter	Tuerca embridad	Flänsmutter	
5	**VOE 13933857**	14					Elbow Nipple	Raccord angulaire	Winkelnippel	Niple Angular	V-nippel	
	VOE 4881722	14					•O-ring	•Joint Torique	•O-Ring	•Junta torica	•O-ring	
	VOE 932039	14					•O-ring	•Joint Torique	•O-Ring	•Junta torica	•O-ring	
6	**VOE 935032**	7					Nipple	Raccord	Nippel	Niple	Nippel	
	VOE 4880663	7					•O-ring	•Joint Torique	•O-Ring	•Junta torica	•O-ring	
	VOE 932042	7					•O-ring	•Joint Torique	•O-Ring	•Junta torica	•O-ring	
7	**VOE 935093**	8					Union	Teton Connexion	Anschlussnippel	Niple Conexcion	Anslutn.nippel	
	VOE 4880493	8					•O-ring	•Joint Torique	•O-Ring	•Junta torica	•O-ring	
	VOE 932042	8					•O-ring	•Joint Torique	•O-Ring	•Junta torica	•O-ring	
8	**VOE 13933862**	3					Nipple	Raccord	Nippel	Niple	Nippel	
	VOE 990740	3					•O-ring	•Joint Torique	•O-Ring	•Junta torica	•O-ring	
	VOE 932042	3					•O-ring	•Joint Torique	•O-Ring	•Junta torica	•O-ring	
9	**VOE 13933858**	5					Nipple	Raccord	Nippel	Niple	Nippel	
	VOE 4881722	5					•O-ring	•Joint Torique	•O-Ring	•Junta torica	•O-ring	
	VOE 932039	5					•O-ring	•Joint Torique	•O-Ring	•Junta torica	•O-ring	
10	**VOE 935070**	1					Elbow nipple	Raccord angulaire	Winkelnippel	Niple angular	Vinkelnippel	
11	**VOE 13933905**	1					Elbow nipple	Raccord angulaire	Winkelnippel	Niple angular	Vinkelnippel	
	VOE 4881722	1					•O-ring	•Joint Torique	•O-Ring	•Junta torica	•O-ring	
12		2			NS		Testing Nipple	Raccord contrôle	Prufnippel	Niple Medicion	Mätnippel	
13	**VOE 15609867**	1					Tube	Tube	Rohr	Tubo	Rör	
14	**VOE 11881388**	1					Nipple	Raccord	Nippel	Niple	Nippel	
15	**VOE 15609840**	1					Tube	Tube	Rohr	Tubo	Rör	
16	**VOE 13933859**	1					Nipple	Raccord	Nippel	Niple	Nippel	
	VOE 4881722	1					•O-ring	•Joint Torique	•O-Ring	•Junta torica	•O-ring	
17	**VOE 935028**	1					Nipple	Raccord	Nippel	Niple	Nippel	
	VOE 4880663	1					•O-ring	•Joint Torique	•O-Ring	•Junta torica	•O-ring	

1		**Ventilblock med monteringsdetaljer** **Bloque de válvulas con accesorios de montaje** **Ventilgruppe mit Anbauteilen** **Bloc-soupapes avec pièces de montage** **Valve body with fitting parts**	Catalogue id **20159**	Group **912**
2				
3			Illustr. No **1033627**	Section **250**
4				
5		**11895074, 11895075, 11895119, 11895120**	Issue **VOE 79A9920159**	Page **515**

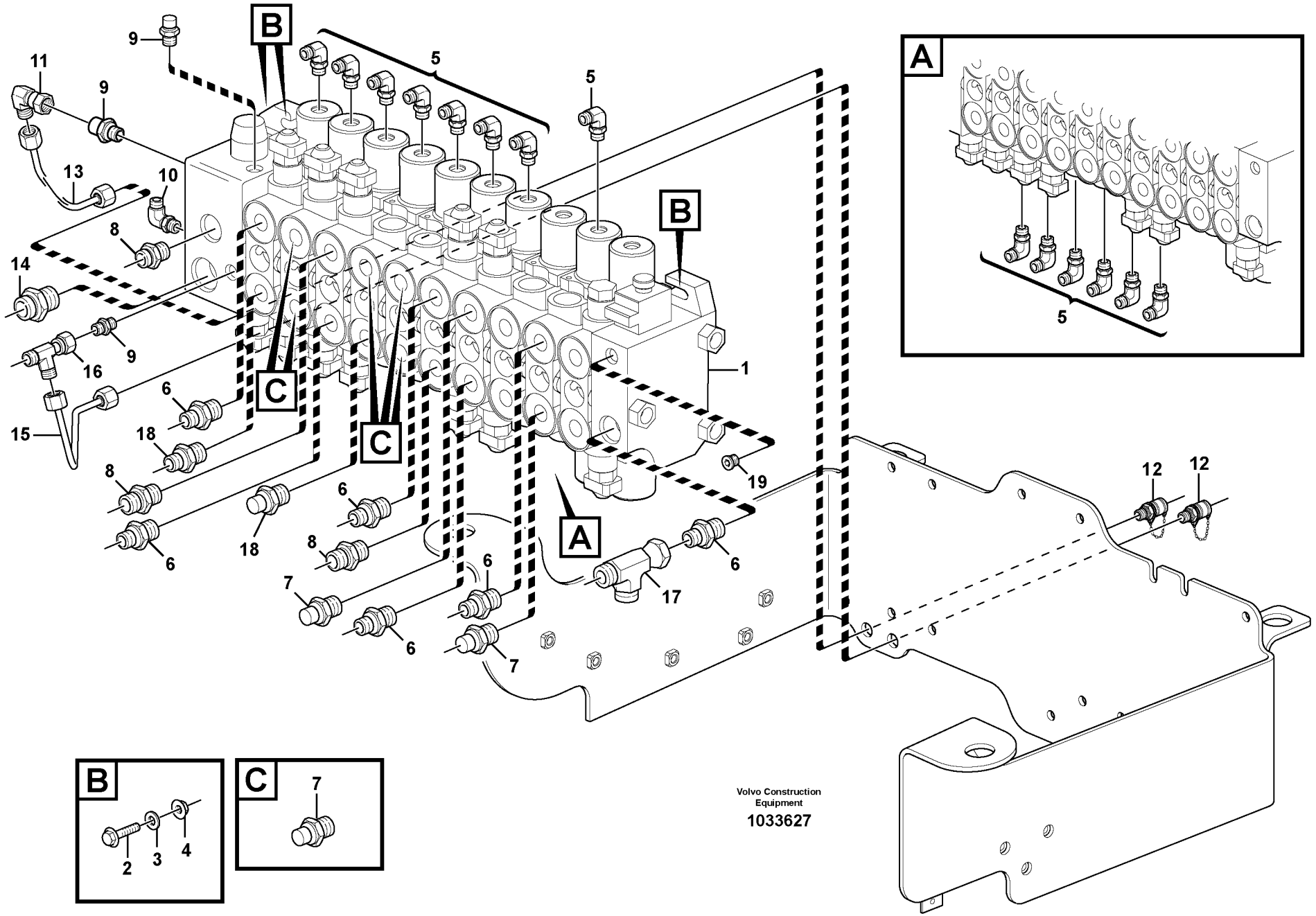

Volvo Construction Equipment

1033627

Fig.	Part No.	Quantity 1	2	3	PS	KIT	Description	Dénomination	Bezeichnung	Denominación	Benämning	Notes
18		2			NS		Nipple	Raccord	Nippel	Niple	Nippel	
19		1			NS		Plug	Bouchon	Stopfen	Tapon	Plugg	

1		**Ventilblock med monteringsdetaljer** **Bloque de válvulas con accesorios de montaje** **Ventilgruppe mit Anbauteilen** **Bloc-soupapes avec pièces de montage** **Valve body with fitting parts**	Catalogue id **20159**	Group **912**
2				
3			Illustr. No **1033627**	Section **250**
4				
5		**11895074, 11895075, 11895119, 11895120**	Issue **VOE 79A9920159**	Page **517**

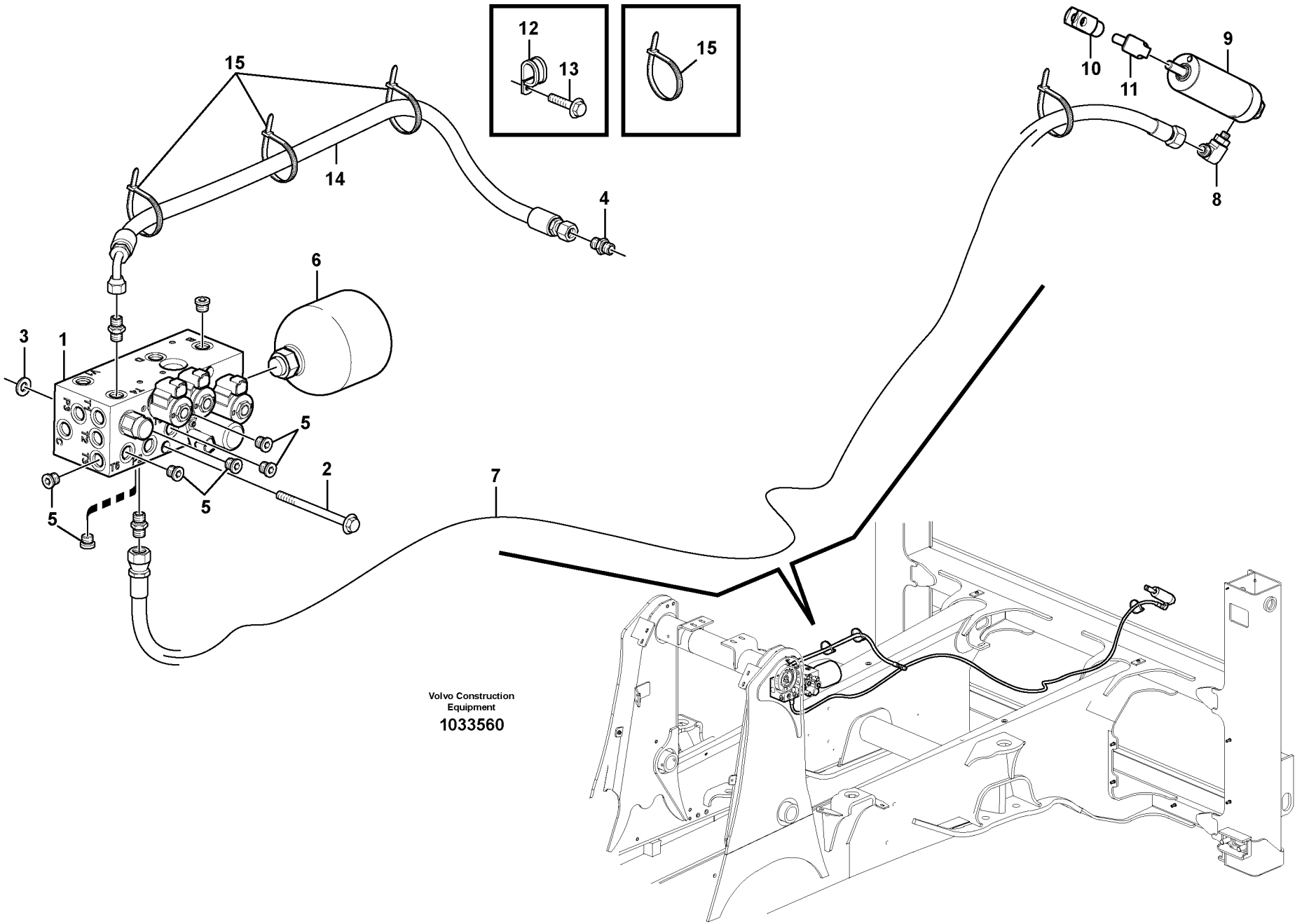

Volvo Construction Equipment

1033560

Fig.	Part No.	Quantity 1	2	3	PS	KIT	Description	Dénomination	Bezeichnung	Denominación	Benämning	Notes
1	**VOE 15609190**	1					Valve	Soupape	Ventil	Valvula	Ventil	
2	**VOE 968842**	3					Flange screw	Vis à bride	Flanschschraube	Torn embridado	Flänsskruv	
3	**VOE 11055612**	3					Washer	Rondelle	Scheibe	Arandela	Bricka	
4	**VOE 13933858**	3					Nipple	Raccord	Nippel	Niple	Nippel	
	VOE 4881722	3					•O-ring	•Joint Torique	•O-Ring	•Junta torica	•O-ring	
	VOE 932039	3					•O-ring	•Joint Torique	•O-Ring	•Junta torica	•O-ring	
5	**VOE 984654**	5					Plug	Tampon	Stopfen	Tapon	Plugg	
	VOE 984654	1					Plug	Tampon	Stopfen	Tapon	Plugg	11895069, 11895070 11895073, 11895112
6	**VOE 11887057**	1					Accumulator	Accumulateur	Speicher	Acumulador	Ackumulator	
7	**VOE 15021179**	1					Hose assembly	Conduit flexible	Schlauchleitung	Conducto	Slangledning	
8	**VOE 935538**	1					Elbow nipple	Raccord angulaire	Winkelnippel	Niple angular	Vinkelnippel	
	VOE 4881722	1					•O-ring	•Joint Torique	•O-Ring	•Junta torica	•O-ring	
9	**VOE 11888096**	1					Cylinder	Verin	Zylinder	Cilindro	Cylinder	
10	**VOE 11883319**	1					Fork	Fourche	Gabel	Horquilla	Gaffel	
11	**VOE 11883323**	1					Clevis Pin	Vis A Oeuillet	Zylinderbolzen	Espiga	Cyl.bult	
12	**VOE 981662**	1					Clamp	Pince Serrage	Klemme	Abrazadera	Klämma	
13	**VOE 946441**	1					Flange screw	Vis à bride	Flanschschraube	Torn embridado	Flänsskruv	
14	**VOE 938074**	1					Hose assembly	Conduit flexible	Schlauchleitung	Conducto	Slangledning	
15	**VOE 4881438**	5					Strip Clamp	Ruban Serrage	Kabelbinder	Abraz Cinta	Bandklamma	

1	
2	
3	
4	
5	

Tryckbegränsningsventil
Válvula limitadora de presión
Druckbegrenzungsventil
Limiteur de pression
Pressure limiting valve

Catalogue id **20159**	Group **912**
Illustr. No **1033560**	Section **700**
Issue **VOE 79A9920159**	Page **519**

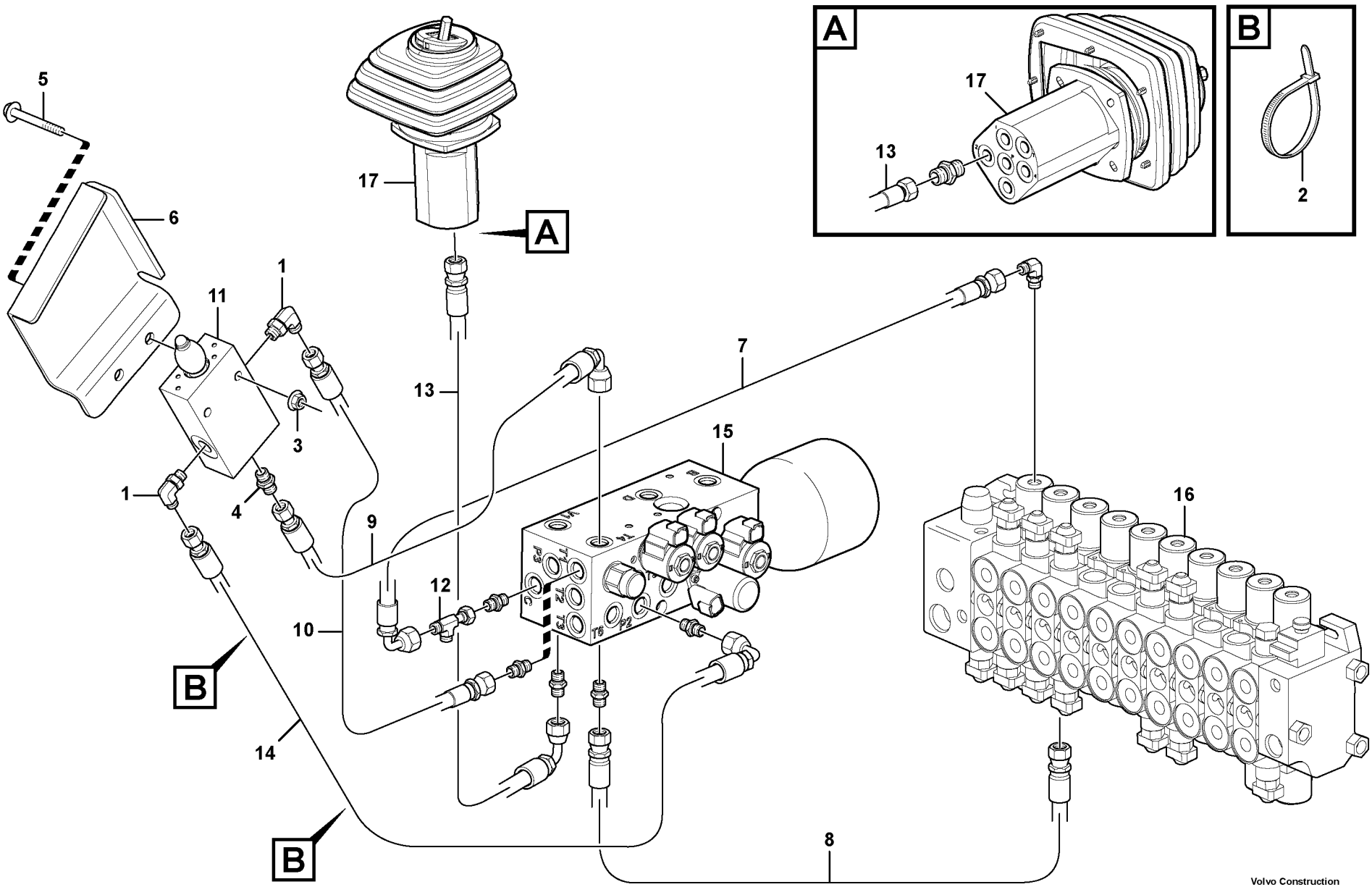

Volvo Construction Equipment

1033607

Fig.	Part No.	Quantity 1	2	3	PS	KIT	Description	Dénomination	Bezeichnung	Denominación	Benämning	Notes
1	**VOE 13933857**	2					Elbow Nipple	Raccord angulaire	Winkelnippel	Niple Angular	V-nippel	
	VOE 4881722	2					•O-ring	•Joint Torique	•O-Ring	•Junta torica	•O-ring	
	VOE 932039	2					•O-ring	•Joint Torique	•O-Ring	•Junta torica	•O-ring	
2	**VOE 4881438**	2					Strip Clamp	Ruban Serrage	Kabelbinder	Abraz Cinta	Bandklamma	
3	**VOE 948645**	2					Flange Lock Nut	Contre écrou bride	Flanschmutter	Contratuer Embr	Flänslåsmutter	
4	**VOE 13933858**	1					Nipple	Raccord	Nippel	Niple	Nippel	
	VOE 4881722	1					•O-ring	•Joint Torique	•O-Ring	•Junta torica	•O-ring	
	VOE 932039	1					•O-ring	•Joint Torique	•O-Ring	•Junta torica	•O-ring	
5	**VOE 13965216**	2					Screw	Vis	Schraube	Tornillo	Skruv	
6		1			NS		Plate	Plaque	Platte	Placa	Platta	
7	**VOE 15036364**	1					Hose assembly	Conduit flexible	Schlauchleitung	Conducto	Slangledning	
8	**VOE 15036367**	1					Hose assembly	Conduit flexible	Schlauchleitung	Conducto	Slangledning	
9	**VOE 15035933**	1					Hose assembly	Conduit flexible	Schlauchleitung	Conducto	Slangledning	
10	**VOE 15035932**	1					Hose assembly	Conduit flexible	Schlauchleitung	Conducto	Slangledning	
11	**VOE 15604598**	1					Valve	Soupape	Ventil	Valvula	Ventil	
12	**VOE 13933859**	1					Nipple	Raccord	Nippel	Niple	Nippel	
	VOE 4881722	1					•O-ring	•Joint Torique	•O-Ring	•Junta torica	•O-ring	
13	**VOE 15035934**	1					Hose assembly	Conduit flexible	Schlauchleitung	Conducto	Slangledning	
14	**VOE 939927**	1					Hose assembly	Conduit flexible	Schlauchleitung	Conducto	Slangledning	
15							Valve	Soupape	Ventil	Valvula	Ventil	See group 912, Page 519
16							Valve	Soupape	Ventil	Valvula	Ventil	See group 912, Page 505
17							Valve	Soupape	Ventil	Valvula	Ventil	See group 914, Page 525

1		**Automatisk nivåreglering** **Regulación automática del nivel** **Automatische Höhenregelung** **Réglage de niveau automatique** **Automatic self-level function**	Catalogue id **20159**	Group **912**
2				
3			Illustr. No **1033607**	Section **750**
4				
5		**11895162, 11895162**	Issue **VOE 79A9920159**	Page **521**

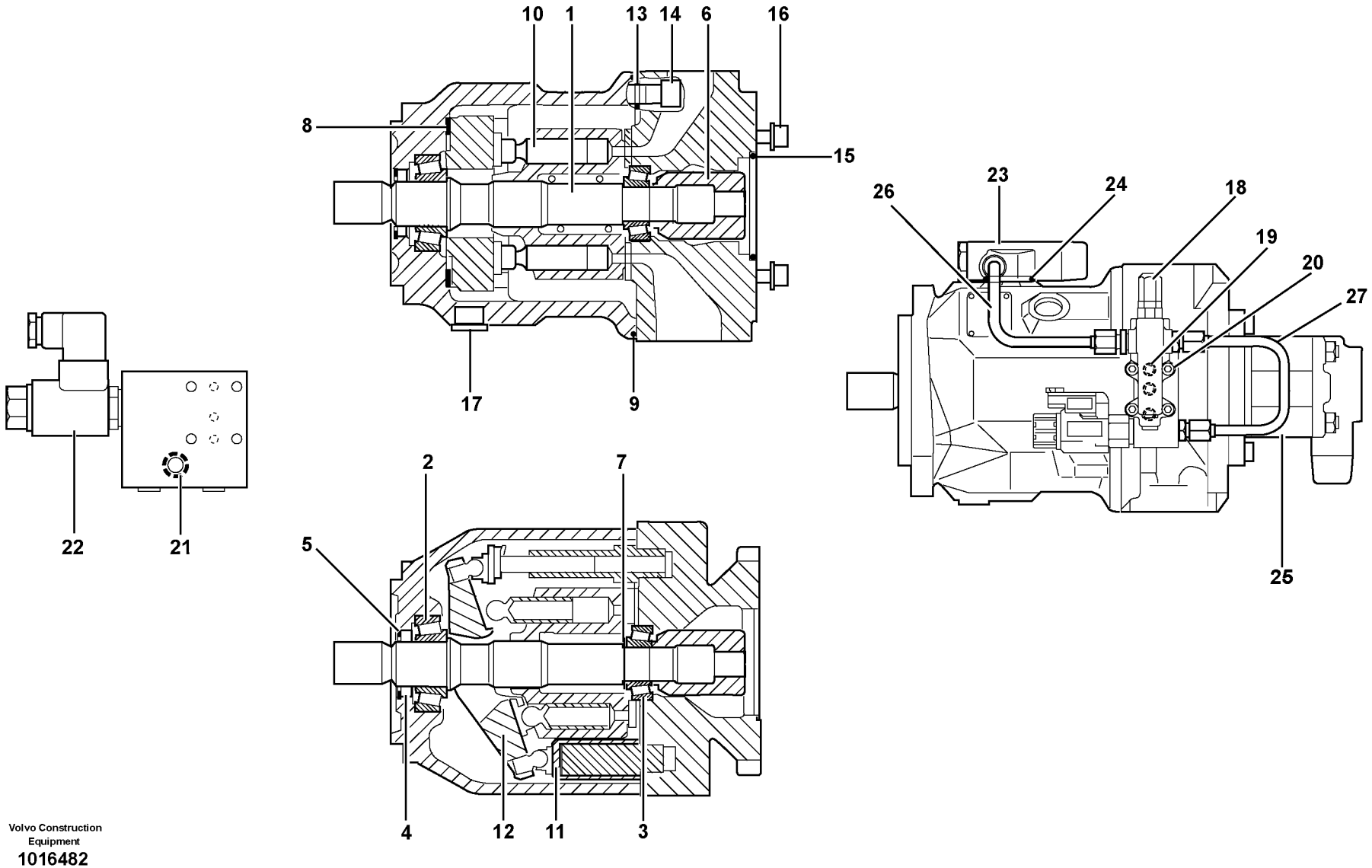

Volvo Construction Equipment
1016482

Fig.	Part No.	Quantity 1	2	3	PS	KIT	Description	Dénomination	Bezeichnung	Denominación	Benämning	Notes
	VOE 11886357	1					Pump	Pompe	Pumpe	Bomba	Pump	
1	**VOE 11709734**	1					•Drive Shaft	•Arbre transmission	•Antriebswelle	•Arbol de cde	•Drivaxel	
2	**VOE 11707572**	1					•Roller Bearing	•Roulement rouleaux	•Rollenlager	•Cojinet Rodillo	•Rullager	
3	**VOE 11708413**	1					•Roller Bearing	•Roulement rouleaux	•Rollenlager	•Cojinet Rodillo	•Rullager	
4	**VOE 11704552**	1					•Sealing ring	•Bague d'étanchéité	•Runddichtring	•Anillo reten	•Tätningsring	
5	**VOE 11708113**	1					•Lock Ring	•Anneau Verrouillage	•Schlossring	•Anillo Segurid	•Låsring	
6	**VOE 11707571**	1					•Engaging Sleeve	•Manchon Accoup.	•Kupplungsmuffe	•Manguito Embrag	•Kopplingshylsa	
7	**VOE 11708412**	1					•Shim	•Cale Reglage	•Nachstellblech	•Cuna de calzar	•Justerbleck	
8	**VOE 11708414**	2					•Bearing	•Palier	•Lager	•Cojinete	•Lager	
9	**VOE 11709735**	1					•O-ring	•Joint Torique	•O-Ring	•Junta torica	•O-ring	
10	**VOE 11709731**	1					•Pump Unit	•Unite Pompe	•Pumpwerk	•Unidad Bomba	•Pumpenhet	
11	**VOE 11709732**	1					•Control Unit	•Unité de commande	•Steuereinheit	•Unidad de mando	•Reglerenhet	
12	**VOE 11709733**	1					•Yoke	•Chape	•Joch	•Horquilla	•Gaffel	
13	**VOE 11709736**	4					•O-ring	•Joint Torique	•O-Ring	•Junta torica	•O-ring	
14	**VOE 974003**	4					•Allen Hd Screw	•Vis A 6 Pans Cr	•Inbusschraube	•Torn Hex Embut	•Insexskruv	
15	**VOE 11709737**	1					•O-ring	•Joint Torique	•O-Ring	•Junta torica	•O-ring	
16	**VOE 959238**	2					•Allen Hd Screw	•Vis A 6 Pans Cr	•Inbusschraube	•Torn Hex Embut	•Insexskruv	
17	**VOE 11708233**	1					•Plug	•Bouchon	•Stopfen	•Tapon	•Plugg	
18	**VOE 11709727**	1					•Control Valve	•Valve Commande	•Steuerventil	•Valvula Mando	•Manöverventil	
19	**VOE 982994**	3					••O-ring	••Joint Torique	••O-Ring	••Junta torica	••O-ring	
20	**VOE 959216**	4					••Allen Hd Screw	••Vis A 6 Pans Cr	••Inbusschraube	••Torn Hex Embut	••Insexskruv	
21	**VOE 11715266**	1					•Gasket	•Joint	•Dichtung	•Junta	•Packning	
22	**VOE 11715261**	1					•Solenoid	•Solénoide	•Magnet	•Solenoide	•Solenoid	
23	**VOE 11709729**	1					•Control Valve	•Valve Commande	•Steuerventil	•Valvula Mando	•Manöverventil	
24	**VOE 11709741**	1					••O-ring	••Joint Torique	••O-Ring	••Junta torica	••O-ring	
25	**VOE 11709730**	1					•Gear Pump	•Pomp.engrenages	•Zahnradpumpe	•Bomba Engranaje	•Kugghjulspump	
26	**VOE 11715255**	1					•Pipe	•Canalisation	•Rohrleitung	•Canalizacion	•Rör	
27	**VOE 11715256**	1					•Pipe	•Canalisation	•Rohrleitung	•Canalizacion	•Rör	

1		**Hydraulpump** **Bomba hidráulica** **Hydraulikpumpe** **Pompe hydraulique** **Hydraulic pump**	Catalogue id **20159**	Group **913**
2				
3			Illustr. No **1016482**	Section **200**
4				
5		**11895034, 11895035**	Issue **VOE 79A9920159**	Page **523**

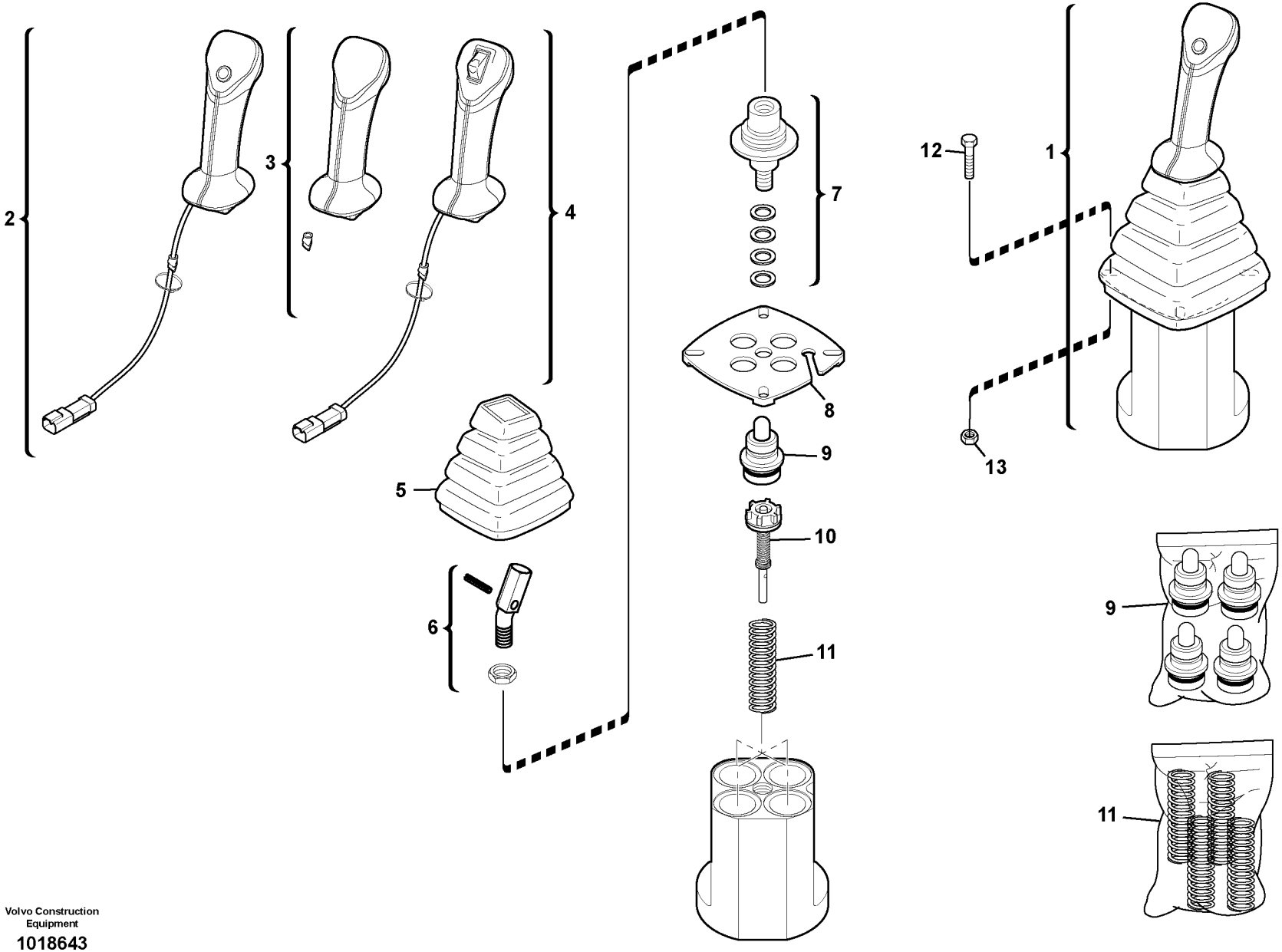

Volvo Construction Equipment

1018643

Fig.	Part No.	Quantity 1	2	3	4	5	PS	KIT	Description	Dénomination	Bezeichnung	Denominación	Benämning	Notes
1	**VOE 11886631**	1							Control Lever	Levier Commande	Bedienungshebel	Palanca Mando	Manöverspak	
1	**VOE 11886632**		1						Control Lever	Levier Commande	Bedienungshebel	Palanca Mando	Manöverspak	
1	**VOE 11886633**			1					Control Lever	Levier Commande	Bedienungshebel	Palanca Mando	Manöverspak	
2	**VOE 11713018**	1							•Handle	•Poignee	•Handgriff	•Manilla	•Handgrepp	
3	**VOE 11851327**		1						•Control Handle	•Poignee Comm	•Bedienungsgriff	•Mango Maniobra	•Manöverhandtag	
4	**VOE 11715682**			1					•Control Handle	•Poignee Comm	•Bedienungsgriff	•Mango Maniobra	•Manöverhandtag	
5	**VOE 11714728**	1	1	1					•Bellow	•Soufflet	•Faltenbalg	•Fuelle	•Bälg	
6	**VOE 11370672**	1	1	1					•Adapter	•Adaptateur	•Adapter	•Adaptador	•Adapter	
7	**VOE 11714730**	1	1	1					•Propeller shafts	•Arbre A Cardans	•Gelenkwellen	•Arbol Transmision	•Kardanaxlar	
8	**VOE 11714731**	1	1	1					•Plate	•Plaque	•Platte	•Placa	•Platta	
9	**VOE 11712323**	1	1	1					•Plunger guide (kit	•Guide de piston (j.	•Kolbenführung (Sa.	•Guía de pistón (kit)	•Kolvskena (sats)	
10	**VOE 11715681**	1	1	1					•Regulator	•Regulateur	•Regler	•Regulador	•Regulator	
11	**VOE 11713017**	1	1	1					•Springs (kit)	•Ressorts (jeu)	•Federn (Satz)	•Muelles (juego)	•Fjädrar (sats)	
12	**VOE 13946934**	4	4	4					Screw	Vis	Schraube	Tornillo	Skruv	
13	**VOE 13949278**	4	4	4					Flange Lock Nut	Contre écrou bride	Flanschmutter	Contratuer Embr	Flänslåsmutter	

1	**11895081**
2	**11895074, 11895075**
3	**11895119, 11895120**
4	
5	

Servoventil
Servoválvula
Servoventil
Servo soupape
Servo valve

Catalogue id **20159**	Group **914**
Illustr. No **1018643**	Section **300**
Issue **VOE 79A9920159**	Page **525**

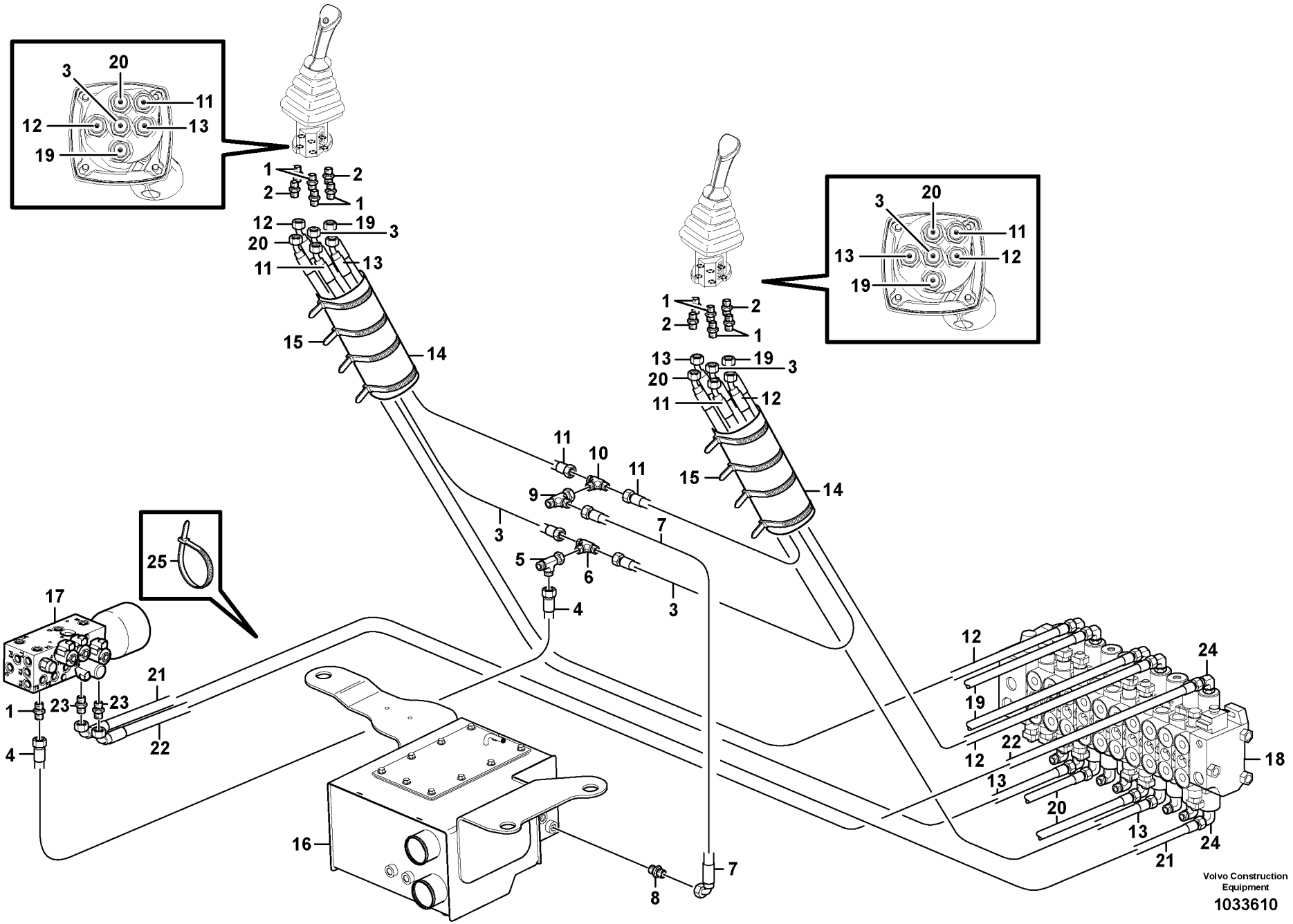
Volvo Construction Equipment
1033610

Fig.	Part No.	Quantity 1	2	3	4	5	PS	KIT	Description	Dénomination	Bezeichnung	Denominación	Benämning	Notes
1	**VOE 13933858**	9	9			9			Nipple	Raccord	Nippel	Niple	Nippel	
	VOE 4881722	9	9			9			•O-ring	•Joint Torique	•O-Ring	•Junta torica	•O-ring	
	VOE 932039	9	9			9			•O-ring	•Joint Torique	•O-Ring	•Junta torica	•O-ring	
2	**VOE 11802772**	4	4			4			Restrictor	Etrangleur	Drosselung	Estrangulacion	Strypning	
3	**VOE 15047461**	2	2			2			Hose assembly	Conduit flexible	Schlauchleitung	Conducto	Slangledning	
4	**VOE 15038692**	1	1			1			Hose assembly	Conduit flexible	Schlauchleitung	Conducto	Slangledning	
5	**VOE 13933859**	1	1			1			Nipple	Raccord	Nippel	Niple	Nippel	
	VOE 4881722	2	2			2			•O-ring	•Joint Torique	•O-Ring	•Junta torica	•O-ring	
6	**VOE 936798**	1	1			1			T-nipple	Raccord-t	T-Nippel	Niple T	T-nippel	
	VOE 990736	3	3			3			•O-ring	•Joint Torique	•O-Ring	•Junta torica	•O-ring	
7	**VOE 15047465**	1	1			1			Hose assembly	Conduit flexible	Schlauchleitung	Conducto	Slangledning	
8	**VOE 935085**	1	1			1			Nipple	Raccord	Nippel	Niple	Nippel	
	VOE 4880492	1	1			1			•O-ring	•Joint Torique	•O-Ring	•Junta torica	•O-ring	
	VOE 932039	1	1			1			•O-ring	•Joint Torique	•O-Ring	•Junta torica	•O-ring	
9	**VOE 13933936**	1	1			1			T-nipple	Raccord-t	T-Nippel	Niple T	T-nippel	
	VOE 4880492	2	2			2			•O-ring	•Joint Torique	•O-Ring	•Junta torica	•O-ring	
10	**VOE 935540**	1	1			1			T-nipple	Raccord-t	T-Nippel	Niple T	T-nippel	
	VOE 4880492	3	3			3			•O-ring	•Joint Torique	•O-Ring	•Junta torica	•O-ring	
11	**VOE 15615121**	2	2			2			Hose assembly	Conduit flexible	Schlauchleitung	Conducto	Slangledning	
12	**VOE 15047462**	4	4			4			Hose assembly	Conduit flexible	Schlauchleitung	Conducto	Slangledning	
13	**VOE 15047463**	2	2			2			Hose assembly	Conduit flexible	Schlauchleitung	Conducto	Slangledning	
14	**VOE 11887469**	2	2			2			Sleeve	Manchon	Muffe	Manguito	Muff	
15	**VOE 4881440**	8	8			8			Strip Clamp	Ruban Serrage	Kabelbinder	Abraz Cinta	Bandklamma	
16		1	1			1			Tank	Resérvoir	Behälter	Depósito	Tank	See group 911, Page 469
17		1	1			1			Valve	Soupape	Ventil	Valvula	Ventil	See group 912, Page 519
18		1	1			1			Valve assembly	Bloc-soupape	Ventilgruppe	Bloque de valvula	Ventilblock	See group 912, Page 505
19	**VOE 15047462**			1					Hose assembly	Conduit flexible	Schlauchleitung	Conducto	Slangledning	11895076
	VOE 15047656			1					Hose assembly	Conduit flexible	Schlauchleitung	Conducto	Slangledning	11895077
20	**VOE 15047463**			1					Hose assembly	Conduit flexible	Schlauchleitung	Conducto	Slangledning	11895076
	VOE 15038698			1					Hose assembly	Conduit flexible	Schlauchleitung	Conducto	Slangledning	11895077

1	**11895074**
2	**11895119, 11895120**
3	**11895076, 11895077**
4	**11895069, 11895073**
5	**11895075**

Servo system, Excavator controls

Catalogue id	Group
20159	**914**
Illustr. No	Section
1033610	**500**
Issue	Page
VOE 79A9920159	**527**

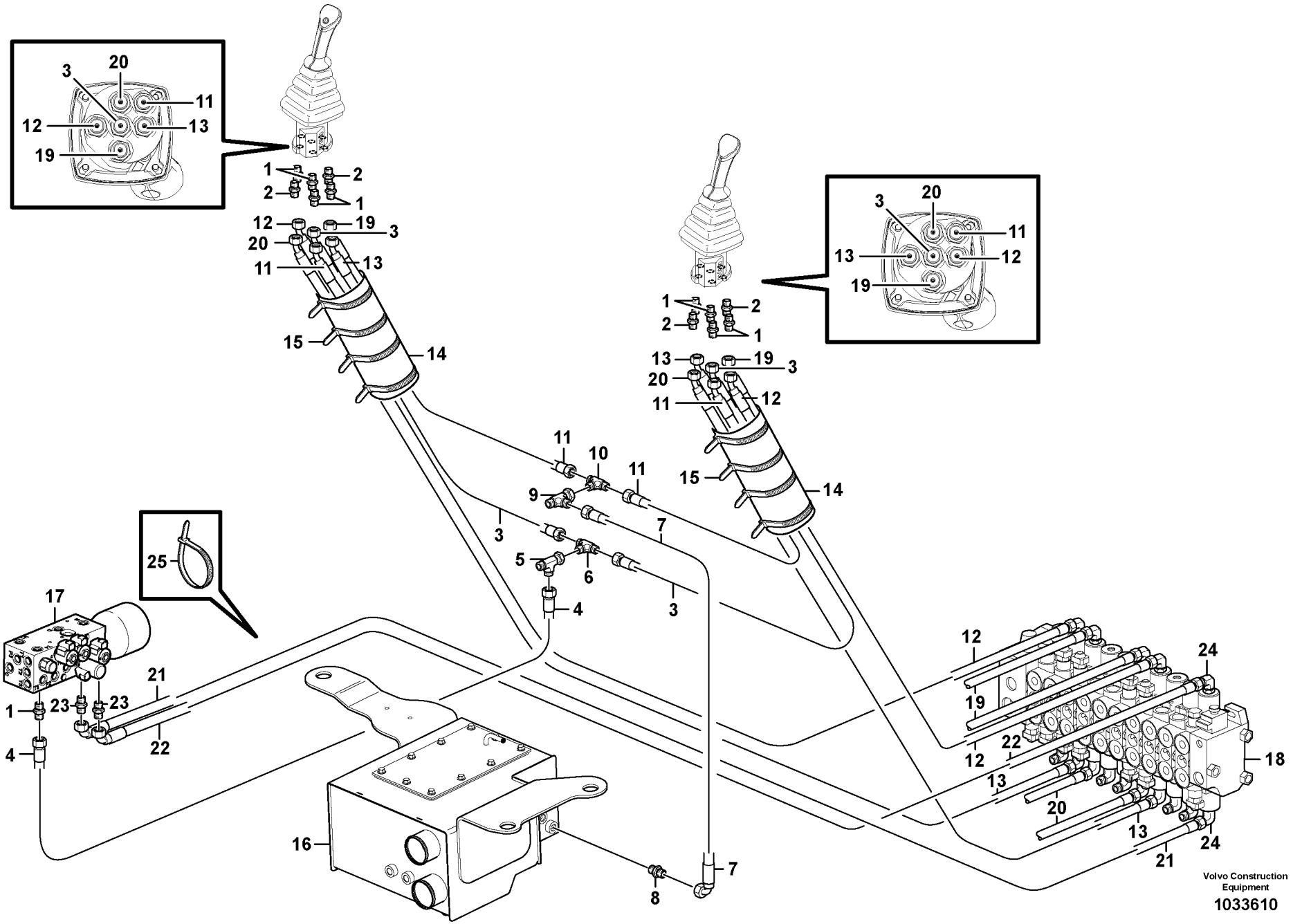
Volvo Construction Equipment
1033610

Fig.	Part No.	Quantity 1	2	3	4	5	PS	KIT	Description	Dénomination	Bezeichnung	Denominación	Benämning	Notes
21	**VOE 15038706**		1		1	1			Hose assembly	Conduit flexible	Schlauchleitung	Conducto	Slangledning	11895120
	VOE 15038707		1						Hose assembly	Conduit flexible	Schlauchleitung	Conducto	Slangledning	
22	**VOE 15038708**		1		1	1			Hose assembly	Conduit flexible	Schlauchleitung	Conducto	Slangledning	11895120
	VOE 15038710		1						Hose assembly	Conduit flexible	Schlauchleitung	Conducto	Slangledning	
23	**VOE 935082**		2		2	2			Nipple	Raccord	Nippel	Niple	Nippel	
	VOE 4881722		2		2	2			•O-ring	•Joint Torique	•O-Ring	•Junta torica	•O-ring	
	VOE 932037		2		2	2			•O-ring	•Joint Torique	•O-Ring	•Junta torica	•O-ring	
24	**VOE 13933857**		2		2	2			Elbow Nipple	Raccord angulaire	Winkelnippel	Niple Angular	V-nippel	
	VOE 4881722		2		2	2			•O-ring	•Joint Torique	•O-Ring	•Junta torica	•O-ring	
	VOE 932039		2		2	2			•O-ring	•Joint Torique	•O-Ring	•Junta torica	•O-ring	
25	**VOE 4881438**		REQ		REQ	REQ			Strip Clamp	Ruban Serrage	Kabelbinder	Abraz Cinta	Bandklamma	

1	**11895074**
2	**11895119, 11895120**
3	**11895076, 11895077**
4	**11895069, 11895073**
5	**11895075**

Servo system, Excavator controls

Catalogue id **20159**	Group **914**
Illustr. No **1033610**	Section **500**
Issue **VOE 79A9920159**	Page **529**

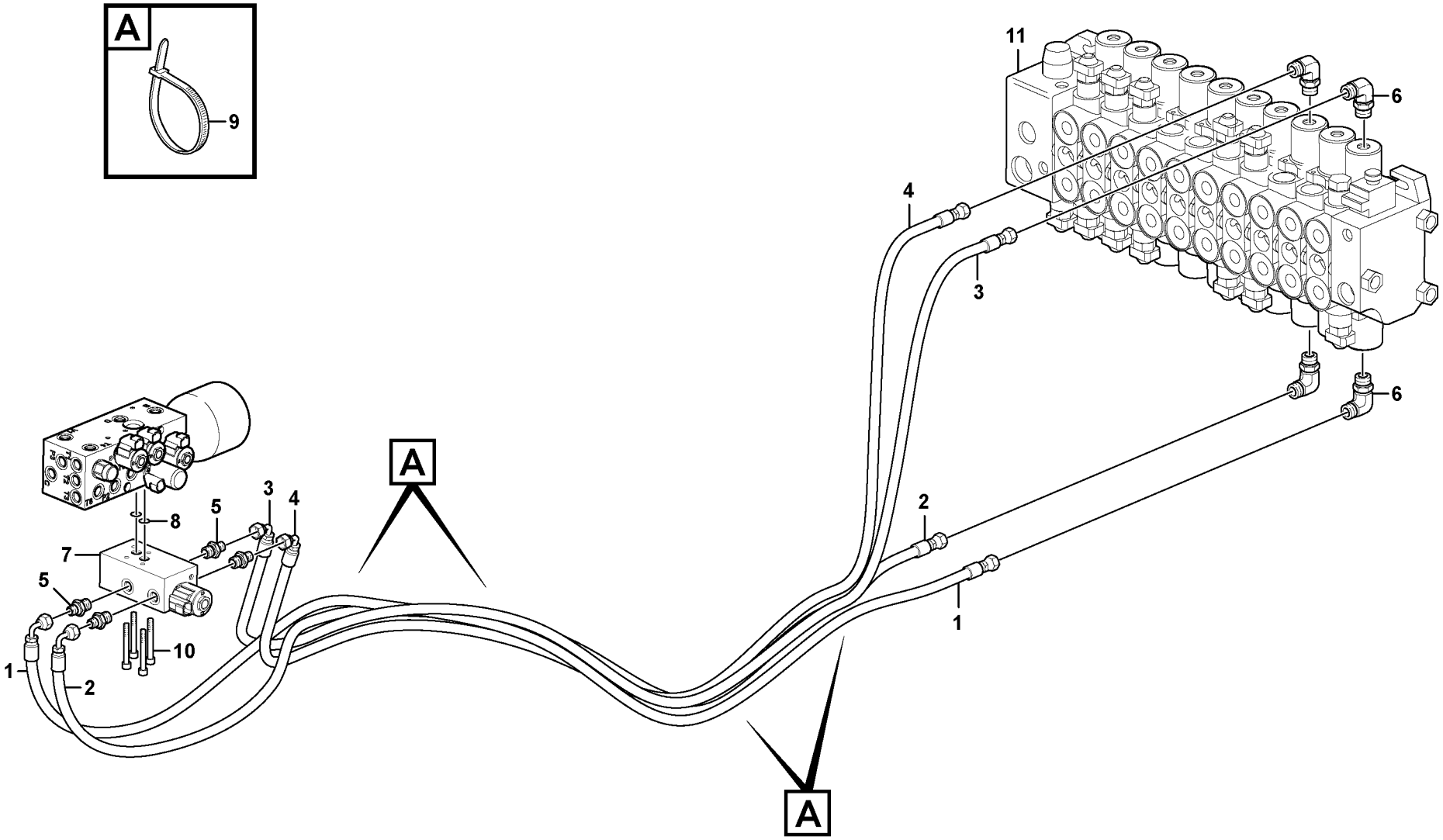

Volvo Construction Equipment

1033675

Fig.	Part No.	Quantity 1	2	3	4	5	PS	KIT	Description	Dénomination	Bezeichnung	Denominación	Benämning	Notes
1		1					NS		Hose assembly	Conduit flexible	Schlauchleitung	Conducto	Slangledning	
2		1					NS		Hose assembly	Conduit flexible	Schlauchleitung	Conducto	Slangledning	
3		1					NS		Hose assembly	Conduit flexible	Schlauchleitung	Conducto	Slangledning	
4		1					NS		Hose assembly	Conduit flexible	Schlauchleitung	Conducto	Slangledning	
5	**VOE 935082**	4							Nipple	Raccord	Nippel	Niple	Nippel	
	VOE 4881722	4							•O-ring	•Joint Torique	•O-Ring	•Junta torica	•O-ring	
	VOE 932037	4							•O-ring	•Joint Torique	•O-Ring	•Junta torica	•O-ring	
6	**VOE 13933857**	4							Elbow Nipple	Raccord angulaire	Winkelnippel	Niple Angular	V-nippel	
	VOE 4881722	4							•O-ring	•Joint Torique	•O-Ring	•Junta torica	•O-ring	
	VOE 932039	4							•O-ring	•Joint Torique	•O-Ring	•Junta torica	•O-ring	
7	**VOE 15618813**	1							Diverter Valve	Valve Diversion	Abzweigventil	Valv. Camb Sent	Diverterventil	
8	**VOE 4880663**	2							O-ring	Joint Torique	O-Ring	Junta torica	O-ring	
9	**VOE 4881440**	4							Strip Clamp	Ruban Serrage	Kabelbinder	Abraz Cinta	Bandklamma	
10	**VOE 974070**	4							Hex. Socket Scr	Vis À Six Pans	Inbusschraube	Tornillo De Hex	Insexskruv	
11		1							Valve assembly	Bloc-soupape	Ventilgruppe	Bloque de valvula	Ventilblock	See group 912, Page 509

1		**Fördelningsventil** **Válvula de distribucion** **Verteilerventil** **Valve de distribution** **Distribution valve**	Catalogue id **20159**	Group **914**
2			Illustr. No **1033675**	Section **550**
3			Issue **VOE 79A9920159**	Page **531**
4				
5		**11895120**		

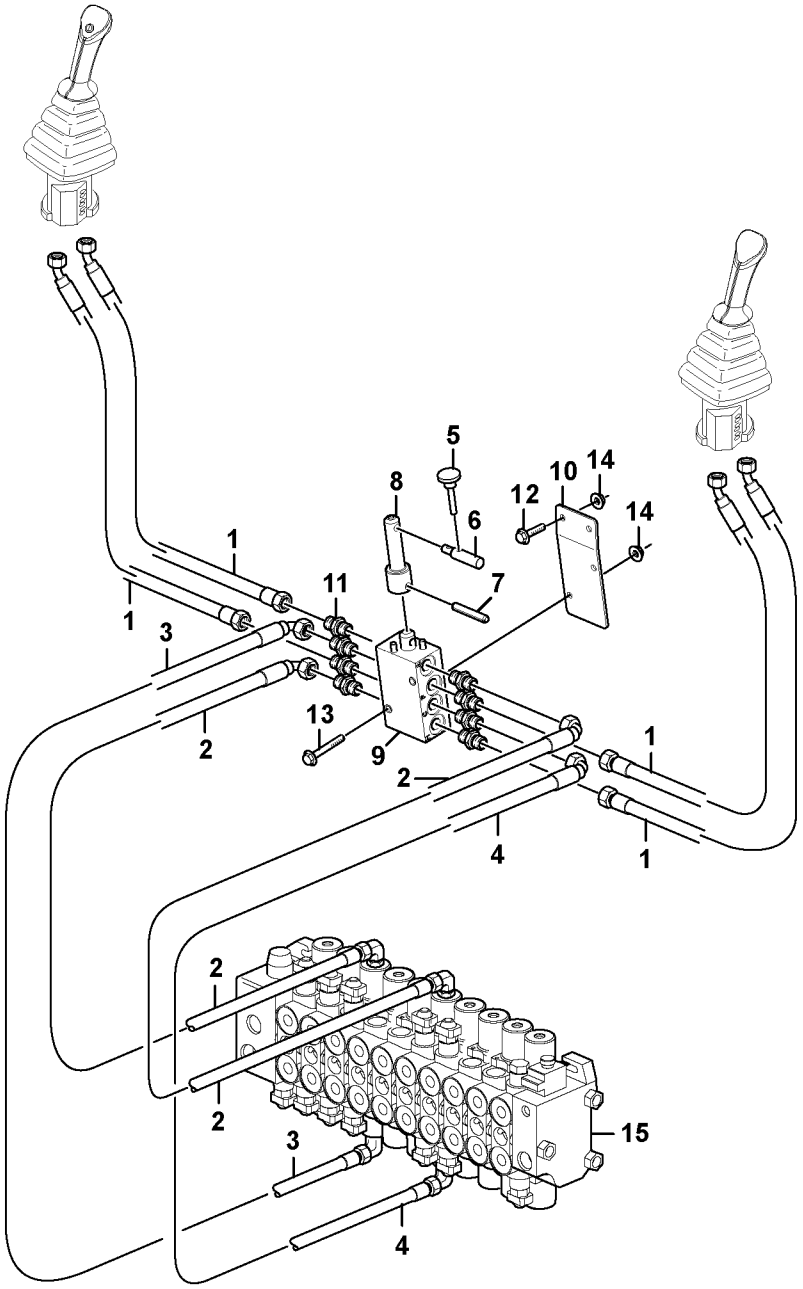

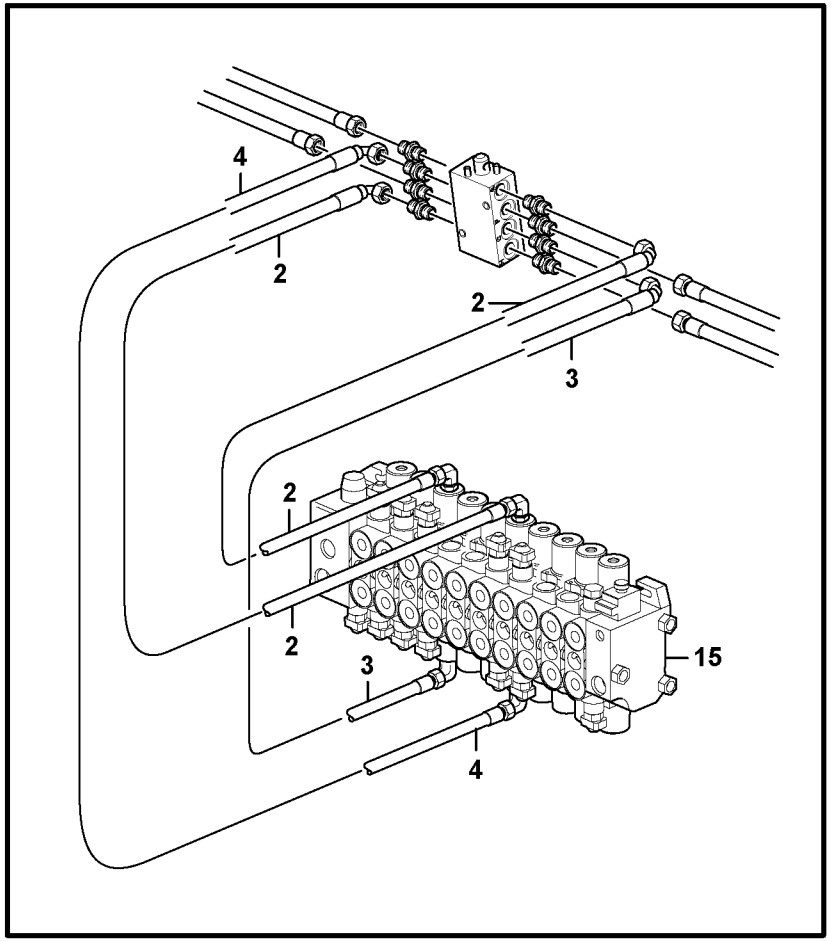

Volvo Construction Equipment

1033623

Fig.	Part No.	Quantity 1	2	3	4	5	PS	KIT	Description	Dénomination	Bezeichnung	Denominación	Benämning	Notes
1	**VOE 15047537**	4							Hose assembly	Conduit flexible	Schlauchleitung	Conducto	Slangledning	
2	**VOE 15001998**	2							Hose assembly	Conduit flexible	Schlauchleitung	Conducto	Slangledning	
3	**VOE 15038702**	1							Hose assembly	Conduit flexible	Schlauchleitung	Conducto	Slangledning	
4	**VOE 15047464**	1							Hose assembly	Conduit flexible	Schlauchleitung	Conducto	Slangledning	
5	**VOE 15615139**	1							Lock Hand Lever	Levier Verrouil	Arretierhebel	Palanca De Bloq	Låsspak	
6	**VOE 15615140**	1							Pin	Goupille	Zapfen	Pasador	Tapp	
7	**VOE 951995**	1							Spring Pin	Axe de ressort	Federstift	Pasador Resorte	Fjäderpinne	
8	**VOE 15615141**	1							Extension Bar	Rallonge	Verlängerung	Alargadera	Förlängare	
9	**VOE 11806517**	1							Valve	Soupape	Ventil	Valvula	Ventil	
10		1					NS		Bracket	Console	Konsole	Ménsula	Konsol	
11	**VOE 13933858**	8							Nipple	Raccord	Nippel	Niple	Nippel	
	VOE 4881722	8							•O-ring	•Joint Torique	•O-Ring	•Junta torica	•O-ring	
	VOE 932039	8							•O-ring	•Joint Torique	•O-Ring	•Junta torica	•O-ring	
12	**VOE 13946544**	2							Flange screw	Vis à bride	Flanschschraube	Torn embridado	Flänsskruv	
13	**VOE 13965177**	2							Flange screw	Vis à bride	Flanschschraube	Torn embridado	Flänsskruv	
14	**VOE 13945407**	4							Nut	Ecrou	Mutter	Tuerca	Mutter	
15		1							Valve assembly	Bloc-soupape	Ventilgruppe	Bloque de valvula	Ventilblock	See group 912, Page 505

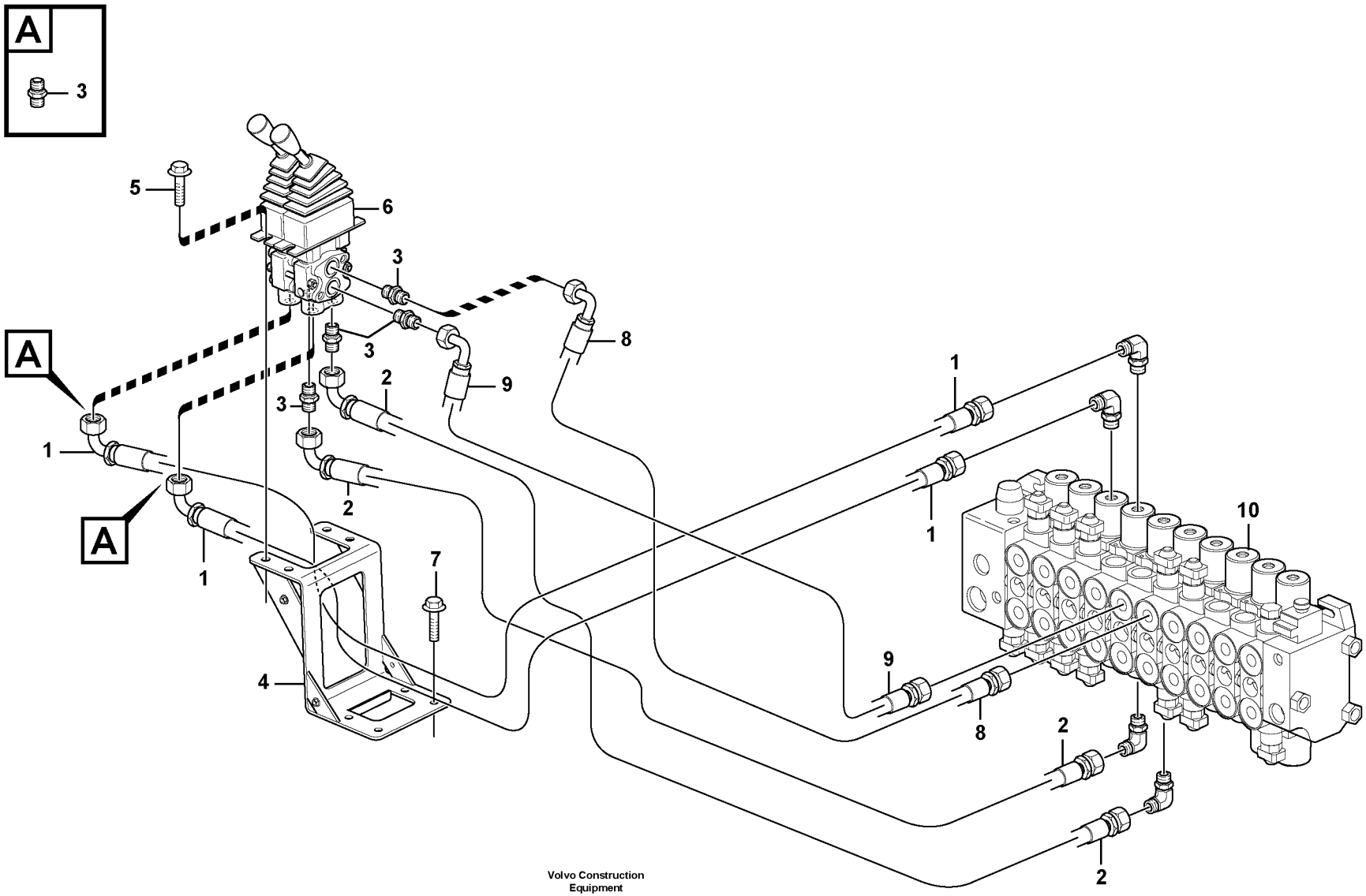

Volvo Construction Equipment

1033668

Fig.	Part No.	Quantity 1	2	3	4	5	PS	KIT	Description	Dénomination	Bezeichnung	Denominación	Benämning	Notes
1	**VOE 15038699**	2							Hose assembly	Conduit flexible	Schlauchleitung	Conducto	Slangledning	
2	**VOE 15038702**	2							Hose assembly	Conduit flexible	Schlauchleitung	Conducto	Slangledning	
3	**VOE 13933858**	6							Nipple	Raccord	Nippel	Niple	Nippel	
	VOE 4881722	1							•O-ring	•Joint Torique	•O-Ring	•Junta torica	•O-ring	
	VOE 932039	1							•O-ring	•Joint Torique	•O-Ring	•Junta torica	•O-ring	
4		1					NS		Bracket	Console	Konsole	Ménsula	Konsol	
5	**VOE 946544**	4							Flange screw	Vis à bride	Flanschschraube	Torn embridado	Flänsskruv	
6	**VOE 15606249**	1							Valve	Soupape	Ventil	Valvula	Ventil	
7	**VOE 945444**	4							Flange screw	Vis à bride	Flanschschraube	Torn embridado	Flänsskruv	
8	**VOE 15613842**	1							Hose assembly	Conduit flexible	Schlauchleitung	Conducto	Slangledning	
9	**VOE 939925**	1							Hose assembly	Conduit flexible	Schlauchleitung	Conducto	Slangledning	
10									Valve assembly	Bloc-soupape	Ventilgruppe	Bloque de valvula	Ventilblock	See group 912, Page 509

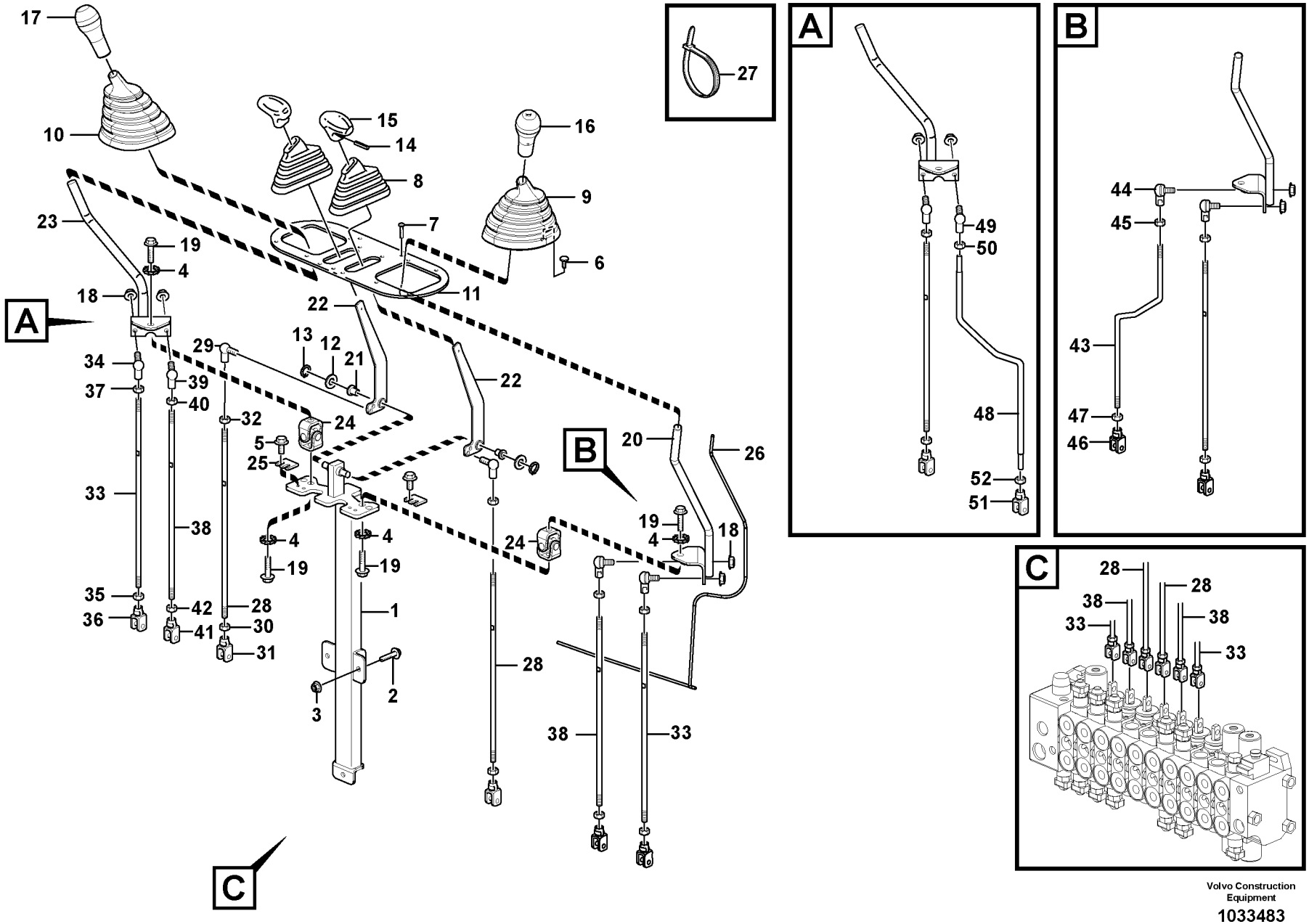

Volvo Construction Equipment

1033483

Fig.	Part No.	Quantity 1	2	3	PS	KIT	Description	Dénomination	Bezeichnung	Denominación	Benämning	Notes
1	**VOE 15609635**	1	1				Bracket	Console	Konsole	Ménsula	Konsol	
2	**VOE 946329**	3	3				Flange screw	Vis à bride	Flanschschraube	Torn embridado	Flänsskruv	
3	**VOE 13971098**	3	3				Flange nut	Ecrou accouple.	Bundmutter	Tuerca embridad	Flänsmutter	
4	**VOE 967600**	4	4				Lock Washer	Rondel.verroui.	Sicher Scheibe	Arandel Segurid	Låsbricka	
5	**VOE 946544**	4	4				Flange screw	Vis à bride	Flanschschraube	Torn embridado	Flänsskruv	
6	**VOE 11881360**	12	12				Retainer	Retenue	Halter	Soporte	Hållare	
7	**VOE 971307**	3	3				Six Point Socket Scre	Vis à six pans creux	Innensechskantschra	Tornillo de cabeza he	Sexkantsskruv	
8	**VOE 11881341**	2	2				Bellows	Soufflet	Balg	Fuelle	Bälg	
9	**VOE 11881339**	1	1				Bellows	Soufflet	Balg	Fuelle	Bälg	
10	**VOE 11881338**	1	1				Bellows	Soufflet	Balg	Fuelle	Bälg	
11		1	1		NS		Plate	Plaque	Platte	Placa	Platta	
12	**VOE 11884269**	2	2				Plastic Washer	Rondelle Plastique	Kunstst.scheibe	Arandela de plástico	Plastbricka	
13	**VOE 914446**	2	2				Snap Ring	Circlip	Nutring	Circlip	Spårring	
14	**VOE 951952**	2	2				Spring Pin	Axe de ressort	Federstift	Pasador Resorte	Fjäderpinne	
15	**VOE 11882604**	2	2				Knob	Bouton	Knauf	Boton	Knopp	
16	**VOE 11882526**	1	1				Lever Knob	Boule de levier	Hebelknopf	Bola de palanca	Spakknopp	
17	**VOE 11882525**	1	1				Lever Knob	Boule de levier	Hebelknopf	Bola de palanca	Spakknopp	
18	**VOE 948645**	6	6				Flange Lock Nut	Contre écrou bride	Flanschmutter	Contratuer Embr	Flänslåsmutter	
19	**VOE 946502**	4	4				Flange screw	Vis à bride	Flanschschraube	Torn embridado	Flänsskruv	
20	**VOE 15616889**	1	1				Lever Kit	Kit Levier	Hebelsatz	Juego Palanca	Spaksats	
21	**VOE 11882115**	2	2				Bushing	Bague	Buchse	Casquillo	Bussning	
22	**VOE 15609301**	2	2				Control Lever	Levier Commande	Bedienungshebel	Palanca Mando	Manöverspak	
	VOE 11882182	2	2				•Bushing	•Bague	•Buchse	•Casquillo	•Bussning	
23	**VOE 15616890**	1	1				Lever Kit	Kit Levier	Hebelsatz	Juego Palanca	Spaksats	
24	**VOE 11881721**	2	2				Ball joint	Rotule articul.	Kugelgelenk	Rotula	Kulled	
25	**VOE 11885168**	2	2				Plate	Plaque	Platte	Placa	Platta	
26	**VOE 11884023**	1	1				Wire Harness	Faisceau de câbles	Kabelbaum	Manojo Cables	Ledningsmatta	
	VOE 874954	1	1				•Connector	•Raccord	•Anschluss	•Union	•Anslutning	
27	**VOE 4881440**	2	2				Strip Clamp	Ruban Serrage	Kabelbinder	Abraz Cinta	Bandklamma	
28	**VOE 15609775**	2	2				Rod	Monture	Fuhler	Varilla	Spröt	

1	**11895110**
2	**11895111**
3	
4	
5	

Reglage
Mandos
Regler
Commandes
Controls

Catalogue id	Group
20159	**915**
Illustr. No **1033483**	Section **100**
Issue **VOE 79A9920159**	Page **537**

VOLVO

BL70

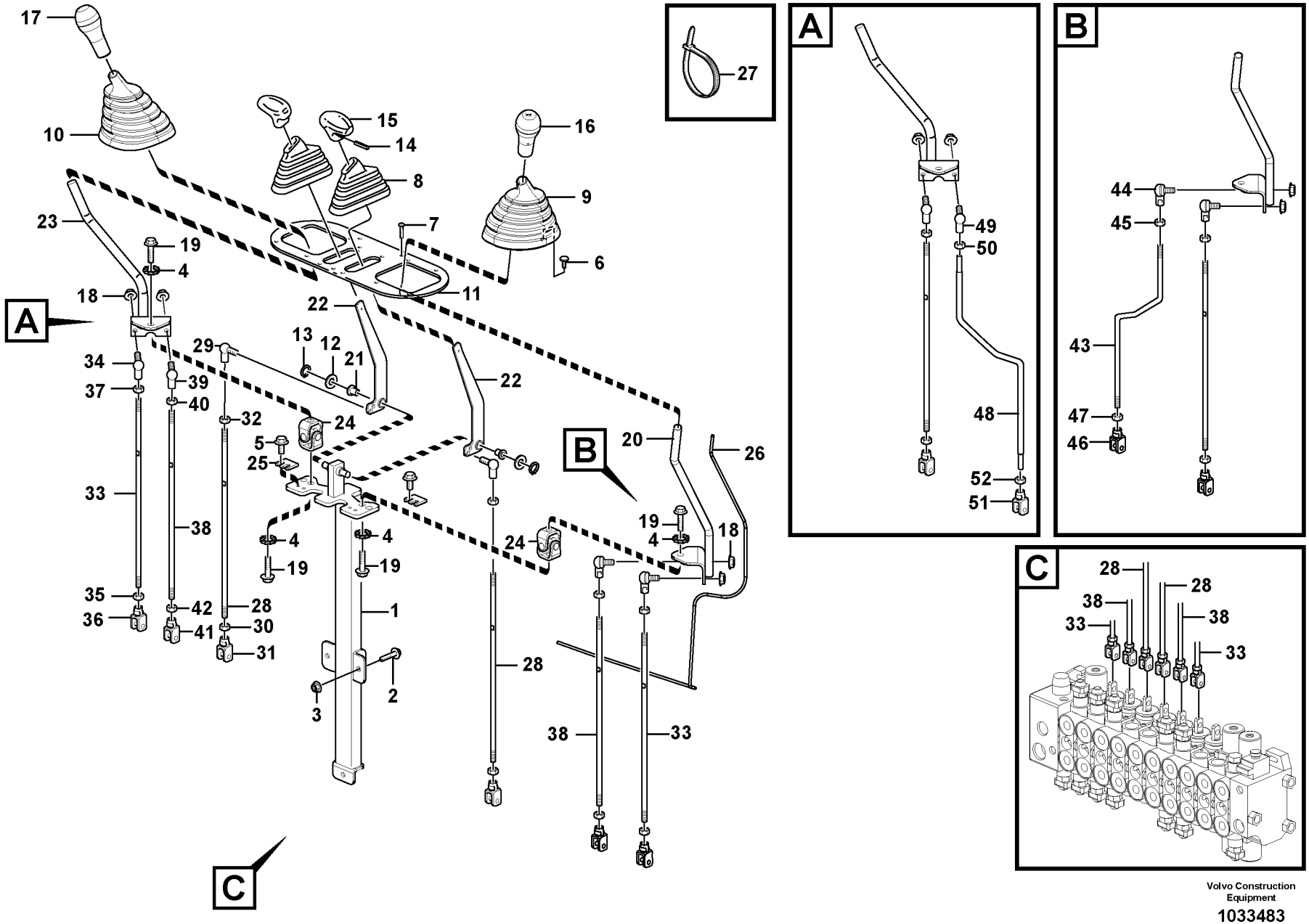

Volvo Construction Equipment

1033483

Fig.	Part No.	Quantity 1	2	3	PS	KIT	Description	Dénomination	Bezeichnung	Denominación	Benämning	Notes
29	**VOE 959080**	2	2				•Anl Ball Joint	•Rotul.angulaire	•Winkelgelenk	•Rotula Angular	•Vinkelkulled	
30	**VOE 983306**	2	2				•Hexagon Nut	•Ecrou Hexagonal	•Sechskantmutter	•Tuerca Hexagon	•Sexkantsmutter	
31	**VOE 11881742**	2	2				•Fork	•Fourche	•Gabel	•Horquilla	•Gaffel	
32	**VOE 949847**	2	2				•Hexagon Nut	•Ecrou Hexagonal	•Sechskantmutter	•Tuerca Hexagon	•Sexkantsmutter	
33	**VOE 15609760**	2	2				Rod	Monture	Fuhler	Varilla	Spröt	
34	**VOE 959080**	2	2				•Anl Ball Joint	•Rotul.angulaire	•Winkelgelenk	•Rotula Angular	•Vinkelkulled	
35	**VOE 949847**	2	2				•Hexagon Nut	•Ecrou Hexagonal	•Sechskantmutter	•Tuerca Hexagon	•Sexkantsmutter	
36	**VOE 11881742**	2	2				•Fork	•Fourche	•Gabel	•Horquilla	•Gaffel	
37	**VOE 961991**	2	2				•Hexagon Nut	•Ecrou Hexagonal	•Sechskantmutter	•Tuerca Hexagon	•Sexkantsmutter	
38	**VOE 15609769**		2				Rod	Monture	Fuhler	Varilla	Spröt	
39	**VOE 959080**		2				•Anl Ball Joint	•Rotul.angulaire	•Winkelgelenk	•Rotula Angular	•Vinkelkulled	
40	**VOE 983306**		2				•Hexagon Nut	•Ecrou Hexagonal	•Sechskantmutter	•Tuerca Hexagon	•Sexkantsmutter	
41	**VOE 11881742**		2				•Fork	•Fourche	•Gabel	•Horquilla	•Gaffel	
42	**VOE 949847**		2				•Hexagon Nut	•Ecrou Hexagonal	•Sechskantmutter	•Tuerca Hexagon	•Sexkantsmutter	
43	**VOE 15609993**	1					Rod	Monture	Fuhler	Varilla	Spröt	
44	**VOE 959080**	1					•Anl Ball Joint	•Rotul.angulaire	•Winkelgelenk	•Rotula Angular	•Vinkelkulled	
45	**VOE 961991**	1					•Hexagon Nut	•Ecrou Hexagonal	•Sechskantmutter	•Tuerca Hexagon	•Sexkantsmutter	
46	**VOE 11881742**	1					•Fork	•Fourche	•Gabel	•Horquilla	•Gaffel	
47	**VOE 949847**	1					•Hexagon Nut	•Ecrou Hexagonal	•Sechskantmutter	•Tuerca Hexagon	•Sexkantsmutter	
48	**VOE 15609914**	1					Rod	Monture	Fuhler	Varilla	Spröt	
49	**VOE 959080**	1					•Anl Ball Joint	•Rotul.angulaire	•Winkelgelenk	•Rotula Angular	•Vinkelkulled	
50	**VOE 961991**	1					•Hexagon Nut	•Ecrou Hexagonal	•Sechskantmutter	•Tuerca Hexagon	•Sexkantsmutter	
51	**VOE 11881742**	1					•Fork	•Fourche	•Gabel	•Horquilla	•Gaffel	
52	**VOE 949847**	1					•Hexagon Nut	•Ecrou Hexagonal	•Sechskantmutter	•Tuerca Hexagon	•Sexkantsmutter	

1	**11895110**	**Reglage** **Mandos** **Regler** **Commandes** **Controls**	Catalogue id **20159**	Group **915**
2	**11895111**		Illustr. No **1033483**	Section **100**
3			Issue **VOE 79A9920159**	Page **539**
4				
5				



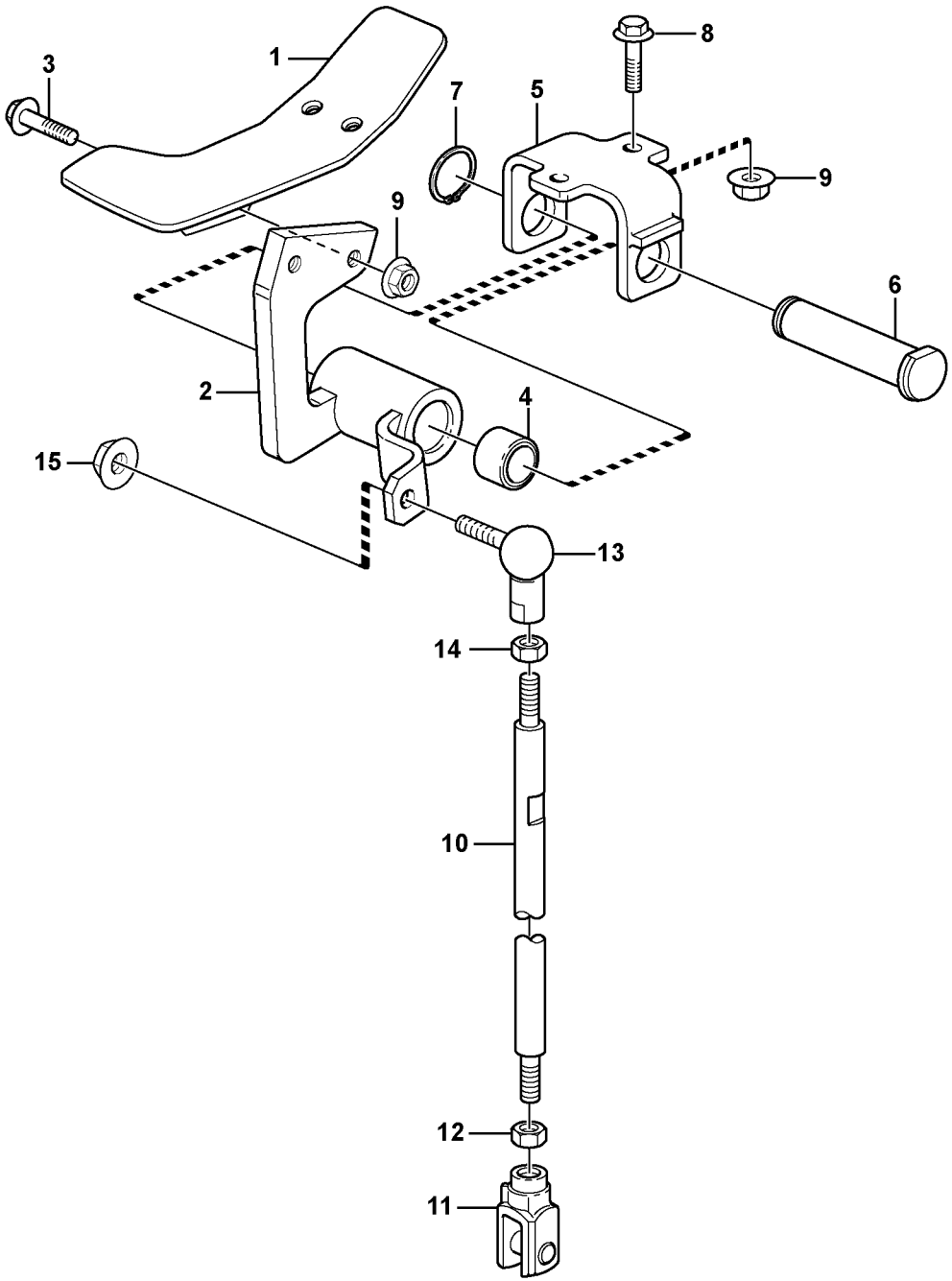

Volvo Construction Equipment

1023203

Fig.	Part No.	Quantity 1	2	3	PS	KIT	Description	Dénomination	Bezeichnung	Denominación	Benämning	Notes
1	**VOE 11885930**	1					Pedal	Pedale	Pedal	Pedal	Pedal	
2		1			NS		Support	Support	Stütze	Apoyo	Stöd	
3	**VOE 13945444**	2					Flange screw	Vis à bride	Flanschschraube	Torn embridado	Flänsskruv	
4	**VOE 11886867**	2					Bushing	Bague	Buchse	Casquillo	Bussning	
5	**VOE 11883399**	1					Support	Support	Stütze	Apoyo	Stöd	
6	**VOE 11887344**	1					Pin	Goupille	Zapfen	Pasador	Tapp	
7	**VOE 914454**	1					Snap Ring	Circlip	Nutring	Circlip	Spårring	
8	**VOE 13946173**	2					Flange screw	Vis à bride	Flanschschraube	Torn embridado	Flänsskruv	
9	**VOE 948645**	4					Flange Lock Nut	Contre écrou bride	Flanschmutter	Contratuer Embr	Flänslåsmutter	
10	**VOE 15609854**	1					Rod	Monture	Fuhler	Varilla	Spröt	
11	**VOE 11882913**	1					•Fork	•Fourche	•Gabel	•Horquilla	•Gaffel	
	VOE 945634	1					••Yoke Bolt	••Boulon Etrier	••Gabelbolzen	••Perno Horquilla	••Gaffelbult	
12	**VOE 949847**	1					•Hexagon Nut	•Ecrou Hexagonal	•Sechskantmutter	•Tuerca Hexagon	•Sexkantsmutter	
13	**VOE 959080**	1					•Anl Ball Joint	•Rotul.angulaire	•Winkelgelenk	•Rotula Angular	•Vinkelkulled	
14	**VOE 961991**	1					•Hexagon Nut	•Ecrou Hexagonal	•Sechskantmutter	•Tuerca Hexagon	•Sexkantsmutter	
15	**VOE 948645**	1					Flange Lock Nut	Contre écrou bride	Flanschmutter	Contratuer Embr	Flänslåsmutter	

1		**Pedal** **Pedal** **Pedal** **Pedale** **Pedal**	Catalogue id **20159**	Group **915**
2				
3			Illustr. No **1023203**	Section **200**
4				
5		**11895070, 11895073**	Issue **VOE 79A9920159**	Page **541**

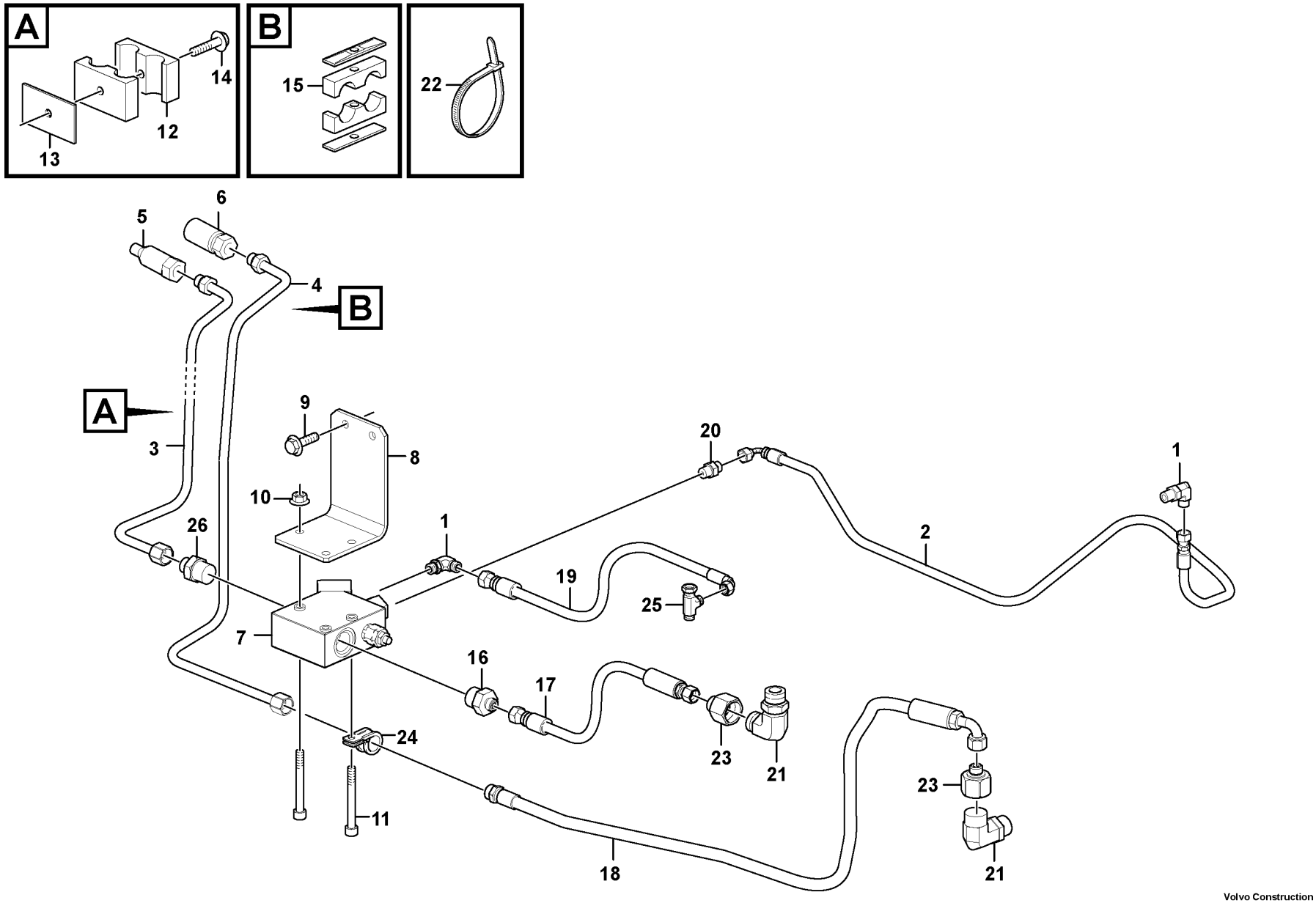

Volvo Construction Equipment

1033612

Fig.	Part No.	Quantity 1	2	3	PS	KIT	Description	Dénomination	Bezeichnung	Denominación	Benämning	Notes
1	**VOE 13933857**	2					Elbow Nipple	Raccord angulaire	Winkelnippel	Niple Angular	V-nippel	
	VOE 990736	2					•O-ring	•Joint Torique	•O-Ring	•Junta torica	•O-ring	
	VOE 932039	2					•O-ring	•Joint Torique	•O-Ring	•Junta torica	•O-ring	
2	**VOE 15026222**	1					Hose assembly	Conduit flexible	Schlauchleitung	Conducto	Slangledning	
3	**VOE 11885240**	1					Tube	Tube	Rohr	Tubo	Rör	
4	**VOE 11885241**	1					Tube	Tube	Rohr	Tubo	Rör	
5	**VOE 11885281**	1					Hydraulic clutch	Accouplement hydrau	Hydraulikkupplung	Acoplamiento hidrauli	Hydraulkoppling	
6	**VOE 11885282**	1					Hydraulic clutch	Accouplement hydrau	Hydraulikkupplung	Acoplamiento hidrauli	Hydraulkoppling	
7	**VOE 15609102**	1					Valve	Soupape	Ventil	Valvula	Ventil	
8		1			NS		Bracket	Console	Konsole	Ménsula	Konsol	
9	**VOE 946441**	2					Flange screw	Vis à bride	Flanschschraube	Torn embridado	Flänsskruv	
10	**VOE 948645**	3					Flange Lock Nut	Contre écrou bride	Flanschmutter	Contratuer Embr	Flänslåsmutter	
11	**VOE 967633**	3					Allen Hd Screw	Vis A 6 Pans Cr	Inbusschraube	Torn Hex Embut	Insexskruv	
12	**VOE 11884039**	1					Clamp	Pince Serrage	Klemme	Abrazadera	Klämma	
13		1			NS		Spacer Plate	Plaq.entretoise	Abstandplatte	Placa Distancia	Distansplatta	
14	**VOE 13965177**	1					Flange screw	Vis à bride	Flanschschraube	Torn embridado	Flänsskruv	
15	**VOE 11885701**	1					Clamp	Pince Serrage	Klemme	Abrazadera	Klämma	
16	**VOE 11882258**	1					Nipple	Raccord	Nippel	Niple	Nippel	
	VOE 932042	1					•O-ring	•Joint Torique	•O-Ring	•Junta torica	•O-ring	
	VOE 990737	1					•O-ring	•Joint Torique	•O-Ring	•Junta torica	•O-ring	
17	**VOE 936396**	1					Hose assembly	Conduit flexible	Schlauchleitung	Conducto	Slangledning	
18	**VOE 15615698**	1					Hose assembly	Conduit flexible	Schlauchleitung	Conducto	Slangledning	
19	**VOE 938052**	1					Hose assembly	Conduit flexible	Schlauchleitung	Conducto	Slangledning	
20	**VOE 13933858**	1					Nipple	Raccord	Nippel	Niple	Nippel	
	VOE 990736	1					•O-ring	•Joint Torique	•O-Ring	•Junta torica	•O-ring	
	VOE 932039	1					•O-ring	•Joint Torique	•O-Ring	•Junta torica	•O-ring	
21	**VOE 11884783**	2					Fitting	Ecrou raccord	Verschraubung	Racor	Förskruvning	
21	**VOE 13933864**	2					Elbow nipple	Raccord angulaire	Winkelnippel	Niple angular	Vinkelnippel	
	VOE 990740	2					•O-ring	•Joint Torique	•O-Ring	•Junta torica	•O-ring	
	VOE 932042	2					•O-ring	•Joint Torique	•O-Ring	•Junta torica	•O-ring	

1		**Extra hydraulutrustning** **Equipo hidráulico adicional** **Zusätzliche Hydraulikausrüstung** **Equipement hydraulique optionnel** **Optional hydraulic equipment**	Catalogue id **20159**	Group **916**
2				
3			Illustr. No **1033612**	Section **200**
4				
5		**11895102**	Issue **VOE 79A9920159**	Page **543**

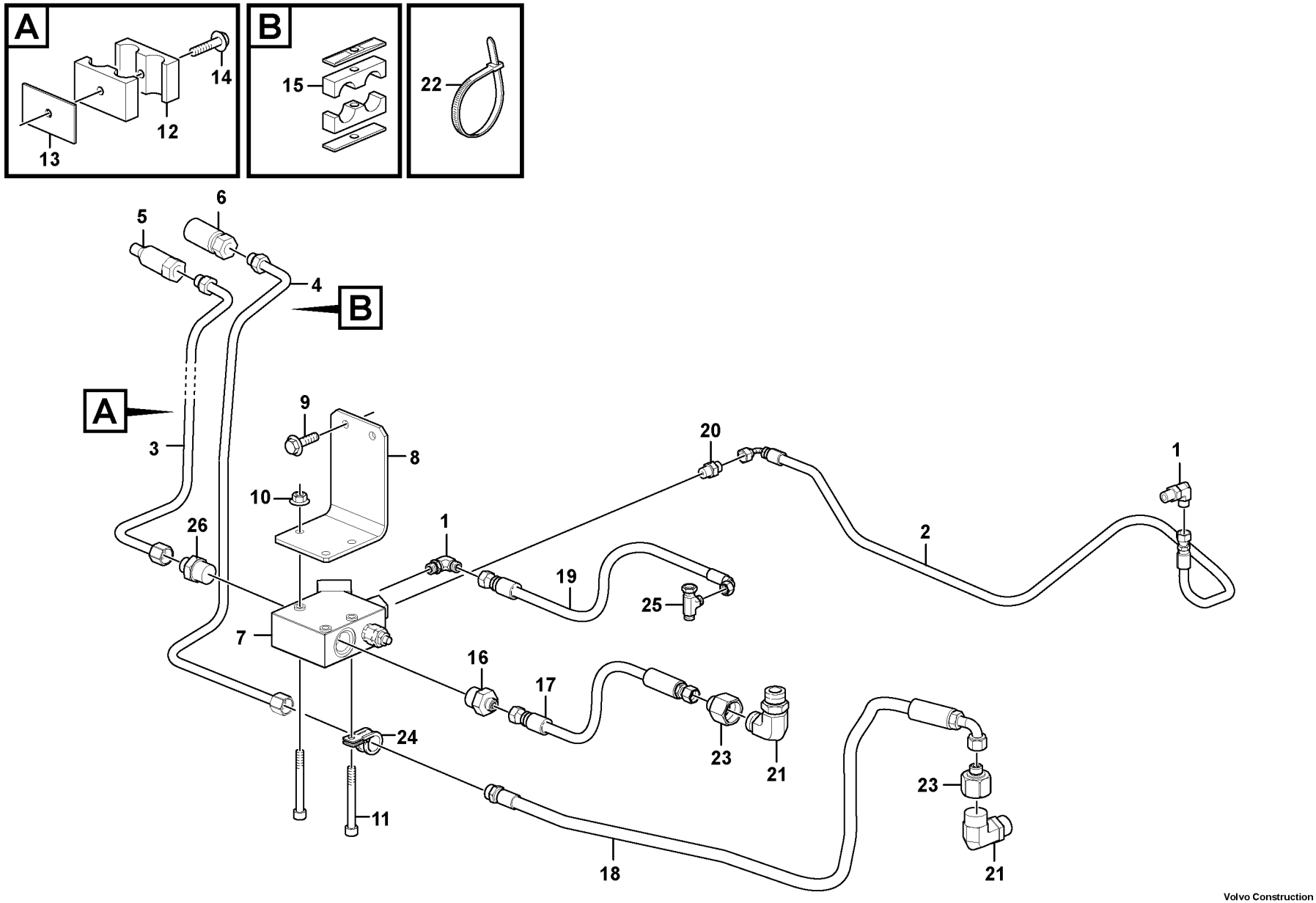

Volvo Construction Equipment

1033612

Fig.	Part No.	Quantity 1	2	3	PS	KIT	Description	Dénomination	Bezeichnung	Denominación	Benämning	Notes
22	**VOE 14016673**	7					Strip Clamp	Ruban Serrage	Kabelbinder	Abraz Cinta	Bandklamma	
23	**VOE 11885276**	2					Reduction	Reduction	Reduzierung	Reduccion	Reducering	
24	**VOE 978869**	1					Clamp	Pince Serrage	Klemme	Abrazadera	Klämma	
25	**VOE 13933859**	1					Nipple	Raccord	Nippel	Niple	Nippel	
	VOE 990736	2					•O-ring	•Joint Torique	•O-Ring	•Junta torica	•O-ring	
26	**VOE 935093**	1					Union	Teton Connexion	Anschlussnippel	Niple Conexcion	Anslutn.nippel	
	VOE 990738	1					•O-ring	•Joint Torique	•O-Ring	•Junta torica	•O-ring	
	VOE 932042	1					•O-ring	•Joint Torique	•O-Ring	•Junta torica	•O-ring	

1		**Extra hydraulutrustning** **Equipo hidráulico adicional** **Zusätzliche Hydraulikausrüstung** **Equipement hydraulique optionnel** **Optional hydraulic equipment**	Catalogue id **20159**	Group **916**
2				
3			Illustr. No **1033612**	Section **200**
4				
5		**11895102**	Issue **VOE 79A9920159**	Page **545**

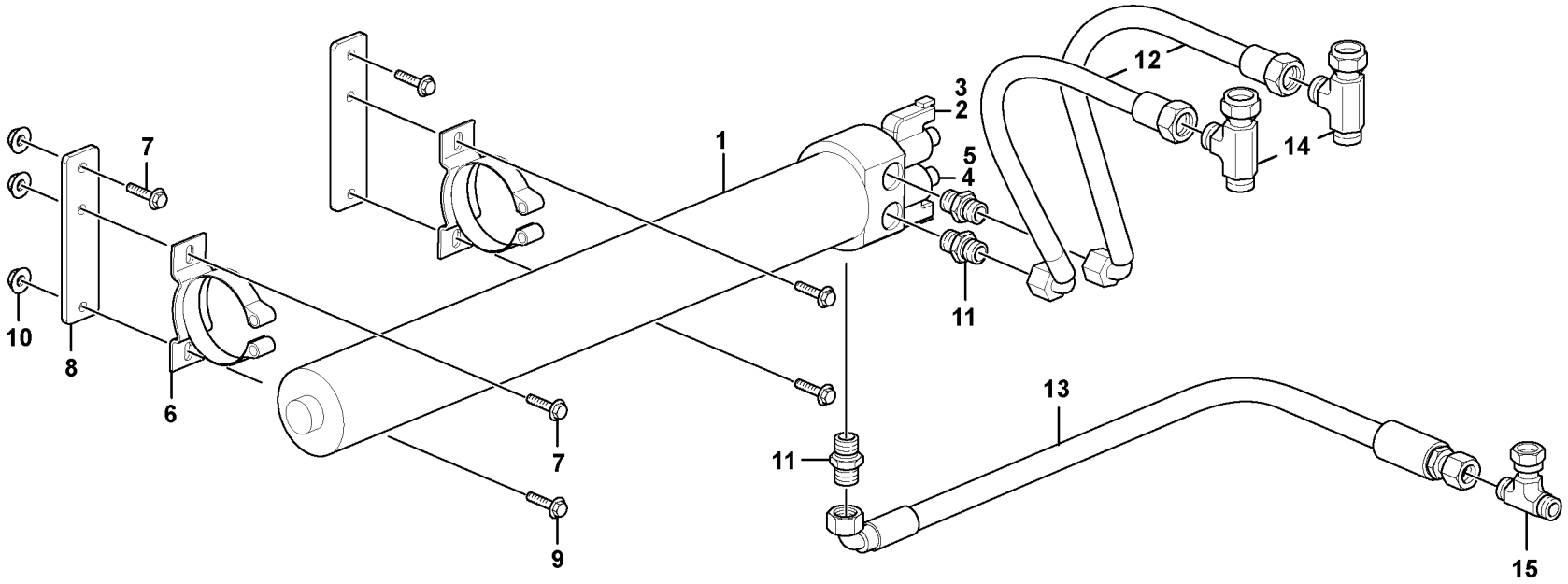
1
2
3
4
5
6
7
8
9
10
11
12
13
14
15

Fig.	Part No.	Quantity 1	2	3	PS	KIT	Description	Dénomination	Bezeichnung	Denominación	Benämning	Notes
1	**VOE 11709780**	1					Accumulator	Accumulateur	Speicher	Acumulador	Ackumulator	
2	**VOE 11709782**	1					•Solenoid valve	•Vanne electrom.	•Magnetventil	•Electrovalvula	•Magnetventil	
3	**VOE 11709783**	1					•Coil	•Bobine	•Wickel	•Bobina	•Spole	
4	**VOE 11709781**	1					•Solenoid valve	•Vanne electrom.	•Magnetventil	•Electrovalvula	•Magnetventil	
5	**VOE 11709783**	1					•Coil	•Bobine	•Wickel	•Bobina	•Spole	
6	**VOE 11888757**	2					Clamp	Pince Serrage	Klemme	Abrazadera	Klämma	
7	**VOE 946671**	4					Flange screw	Vis à bride	Flanschschraube	Torn embridado	Flänsskruv	
8		2			NS		Bracket	Console	Konsole	Ménsula	Konsol	
9	**VOE 13946173**	2					Flange screw	Vis à bride	Flanschschraube	Torn embridado	Flänsskruv	
10	**VOE 13945408**	2					Nut	Ecrou	Mutter	Tuerca	Mutter	
11	**VOE 13933923**	3					Nipple	Raccord	Nippel	Niple	Nippel	
	VOE 932040	3					•O-ring	•Joint Torique	•O-Ring	•Junta torica	•O-ring	
	VOE 990738	3					•O-ring	•Joint Torique	•O-Ring	•Junta torica	•O-ring	
12	**VOE 15607226**	2					Hose assembly	Conduit flexible	Schlauchleitung	Conducto	Slangledning	
13	**VOE 936758**	1					Hose assembly	Conduit flexible	Schlauchleitung	Conducto	Slangledning	
14	**VOE 935028**	2					Nipple	Raccord	Nippel	Niple	Nippel	
	VOE 990739	4					•O-ring	•Joint Torique	•O-Ring	•Junta torica	•O-ring	
15	**VOE 13933935**	1					T-nipple	Raccord-t	T-Nippel	Niple T	T-nippel	
	VOE 990738	2					•O-ring	•Joint Torique	•O-Ring	•Junta torica	•O-ring	

1		**Lastarmsfjädring** **Suspensión del brazo de carga** **Hubgerüstdämpfung** **Suspension des bras de levage** **Boom suspension system**	Catalogue id **20159**	Group **916**
2				
3			Illustr. No **1033553**	Section **350**
4				
5		**11895050**	Issue **VOE 79A9920159**	Page **547**

VOLVO

BL70

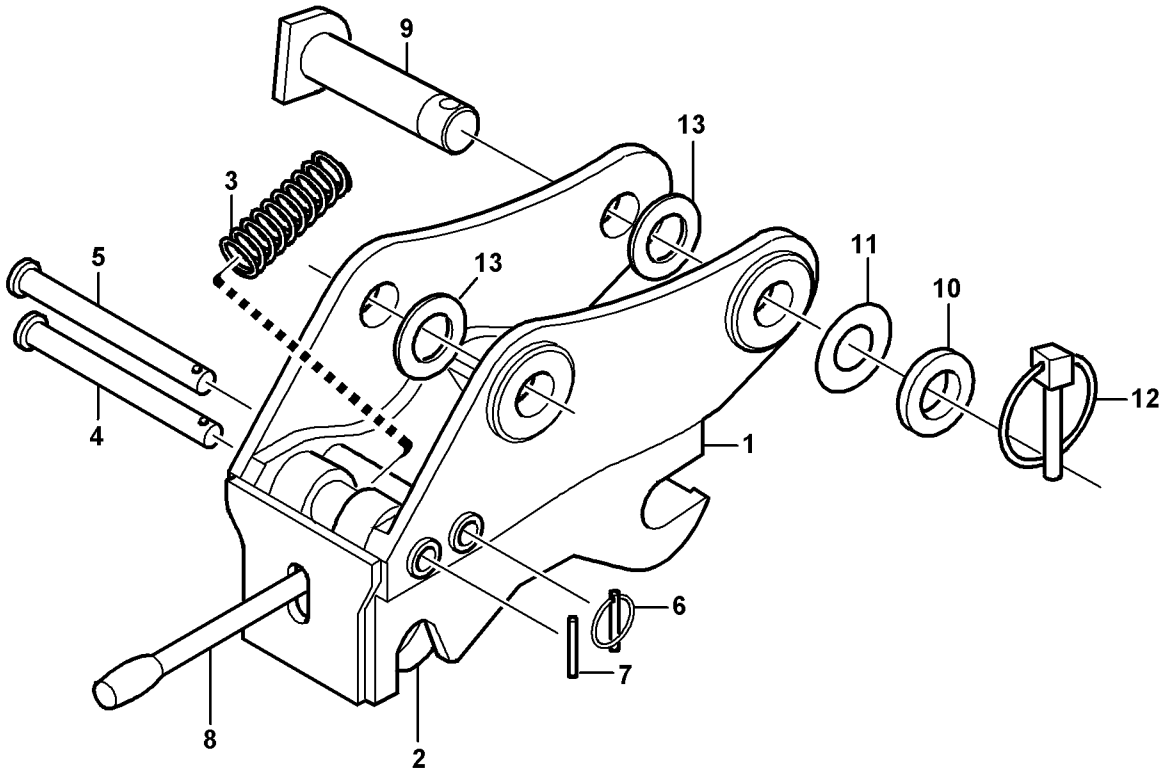
9
13
3
5
13
11
10
12
4
1
6
7
8
2

Fig.	Part No.	Quantity 1	2	3	PS	KIT	Description	Dénomination	Bezeichnung	Denominación	Benämning	Notes
1	**VOE 11886502**	1					Qik Attachment	Fixation Rapide	Schnellwechsler	Acoplam Rapido	Snabbfäste	
2	**VOE 11712602**	1					•Hook	•Crochet	•Haken	•Gancho	•Krok	
3	**VOE 11712603**	1					•Spring	•Ressort	•Feder	•Muelle	•Fjäder	
4	**VOE 11712604**	1					•Pin	•Goupille	•Zapfen	•Pasador	•Tapp	
5	**VOE 11712605**	1					•Pin	•Goupille	•Zapfen	•Pasador	•Tapp	
6	**VOE 11712606**	1					•Pin	•Goupille	•Zapfen	•Pasador	•Tapp	
7	**VOE 11712607**	1					•Pin	•Goupille	•Zapfen	•Pasador	•Tapp	
8	**VOE 11886254**	1					Handle	Poignee	Handgriff	Manilla	Handgrepp	
9	**VOE 11883624**	2					Pin	Clavette	Splint	Pasador	Sprint	
10	**VOE 955912**	2					Washer	Rondelle	Scheibe	Arandela	Bricka	
11	**VOE 403078**	6					Shim	Cale Reglage	Nachstellblech	Laminill Ajuste	Justerbleck	
12	**VOE 11881622**	2					Locking pin	Goupille d'arrêt	Schliessbolzen	Pasador de cierre	Låspinne	
13	**VOE 11885220**	6					Spacer	Entretoise	Abstandkörper	Distanciador	Distans	

1		**Redskapsfäste, mekaniskt** **Portaimplemento, mecánico** **Geräteträger, mechanisch** **Porte-outil, verrouillage mécanique** **Attachment bracket, mechanical**	Catalogue id **20159**	Group **924**
2			Illustr. No **1013366**	Section **100**
3			Issue **VOE 79A9920159**	Page **549**
4				
5		**11891299**		

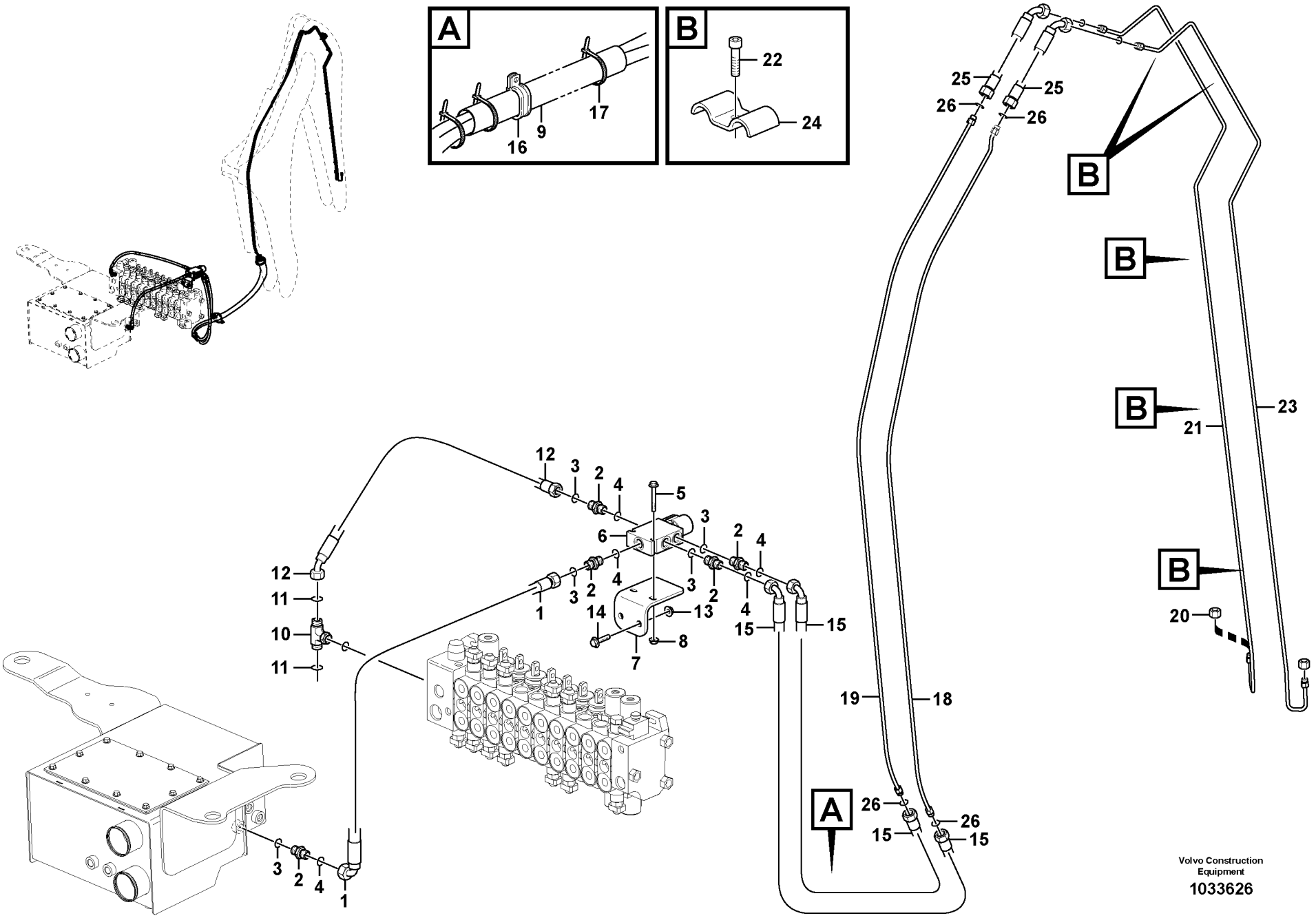

Volvo Construction Equipment

1033626

Fig.	Part No.	Quantity 1	2	3	PS	KIT	Description	Dénomination	Bezeichnung	Denominación	Benämning	Notes
1	**VOE 15039139**	1					Hose assembly	Conduit flexible	Schlauchleitung	Conducto	Slangledning	
2	**VOE 13933858**	5					Nipple	Raccord	Nippel	Niple	Nippel	
3	**VOE 932039**	1					•O-ring	•Joint Torique	•O-Ring	•Junta torica	•O-ring	
4	**VOE 990736**	1					•O-ring	•Joint Torique	•O-Ring	•Junta torica	•O-ring	
5	**VOE 13965176**	2					Flange screw	Vis à bride	Flanschschraube	Torn embridado	Flänsskruv	
6	**VOE 11888702**	1					Valve	Soupape	Ventil	Valvula	Ventil	
7		1			NS		Bracket	Console	Konsole	Ménsula	Konsol	
8	**VOE 13945407**	2					Nut	Ecrou	Mutter	Tuerca	Mutter	
9	**VOE 11885208**	1					Protection	Protection	Schutz	Proteccion	Skydd	
10	**VOE 13933860**	1					T-nipple	Raccord-t	T-Nippel	Niple T	T-nippel	
11	**VOE 990736**	2					•O-ring	•Joint Torique	•O-Ring	•Junta torica	•O-ring	
12	**VOE 15612591**	1					Hose assembly	Conduit flexible	Schlauchleitung	Conducto	Slangledning	
13	**VOE 13971098**	2					Flange nut	Ecrou accouple.	Bundmutter	Tuerca embridad	Flänsmutter	
14	**VOE 946329**	2					Flange screw	Vis à bride	Flanschschraube	Torn embridado	Flänsskruv	
15	**VOE 15040981**	2					Hose assembly	Conduit flexible	Schlauchleitung	Conducto	Slangledning	
16	**VOE 981662**	1					Clamp	Pince Serrage	Klemme	Abrazadera	Klämma	
17	**VOE 4881440**	4					Strip Clamp	Ruban Serrage	Kabelbinder	Abraz Cinta	Bandklamma	
18	**VOE 11885218**	1					Tube	Tube	Rohr	Tubo	Rör	
19	**VOE 11885219**	1					Tube	Tube	Rohr	Tubo	Rör	
20	**VOE 935756**	2					Plug	Bouchon	Stopfen	Tapon	Plugg	
21	**VOE 15029391**	1					Tube	Tube	Rohr	Tubo	Rör	
22	**VOE 967631**	5					Allen Hd Screw	Vis A 6 Pans Cr	Inbusschraube	Torn Hex Embut	Insexskruv	
23	**VOE 15029388**	1					Tube	Tube	Rohr	Tubo	Rör	
24	**VOE 11881049**	5					Clamp	Pince Serrage	Klemme	Abrazadera	Klämma	
25	**VOE 11885427**	2					Hose	Durit	Schlauch	Tubo flexible	Slang	
26	**VOE 990736**	8					O-ring	Joint Torique	O-Ring	Junta torica	O-ring	

1		**Hydraulik redskapsfäste grävarm** **Portaimplementos hidráulico, brazo** **Hydraulik Geräteträger Baggerarm** **Porte-outil à verrouillage hydraulique, balancier** **Hydraulic attachment bracket digger**	Catalogue id **20159**	Group **924**
2				
3			Illustr. No **1033626**	Section **150**
4				
5		**11895107, 11895153**	Issue **VOE 79A9920159**	Page **551**

VOLVO

BL70

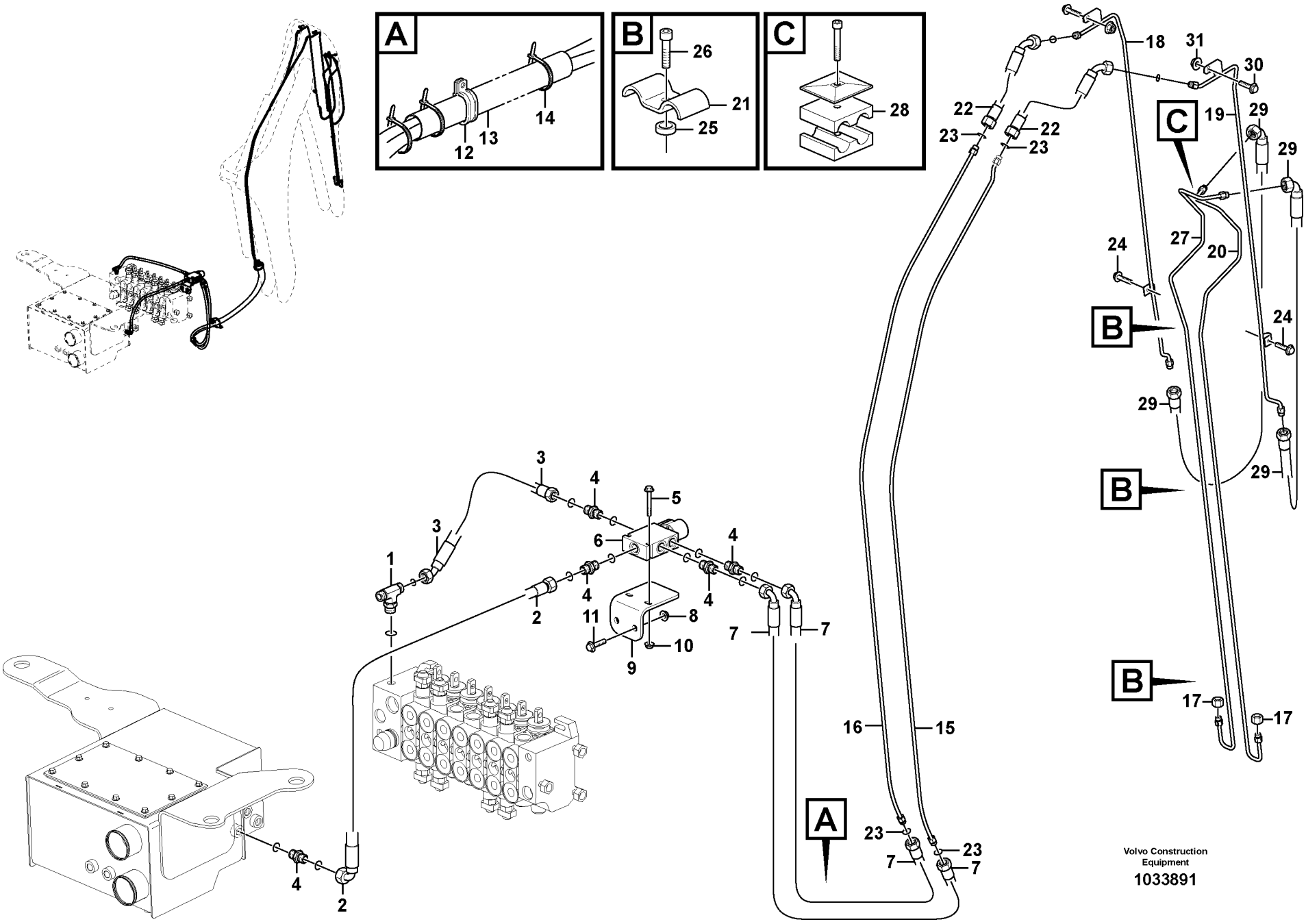

Volvo Construction Equipment

1033891

Fig.	Part No.	Quantity 1	2	3	PS	KIT	Description	Dénomination	Bezeichnung	Denominación	Benämning	Notes
1	**VOE 937559**	1					Nipple	Raccord	Nippel	Niple	Nippel	
2	**VOE 15039139**	1					Hose assembly	Conduit flexible	Schlauchleitung	Conducto	Slangledning	
3	**VOE 11431006**	1					Hose assembly	Conduit flexible	Schlauchleitung	Conducto	Slangledning	
4	**VOE 13933858**	5					Nipple	Raccord	Nippel	Niple	Nippel	
	VOE 932039	1					•O-ring	•Joint Torique	•O-Ring	•Junta torica	•O-ring	
	VOE 990736	1					•O-ring	•Joint Torique	•O-Ring	•Junta torica	•O-ring	
5	**VOE 13965177**	2					Flange screw	Vis à bride	Flanschschraube	Torn embridado	Flänsskruv	
6	**VOE 11888702**	1					Valve	Soupape	Ventil	Valvula	Ventil	
7	**VOE 15040982**	1					Hose assembly	Conduit flexible	Schlauchleitung	Conducto	Slangledning	
8	**VOE 13971098**						Flange nut	Ecrou accouple.	Bundmutter	Tuerca embridad	Flänsmutter	
9		1			NS		Bracket	Console	Konsole	Ménsula	Konsol	
10	**VOE 13945407**	2					Nut	Ecrou	Mutter	Tuerca	Mutter	
11	**VOE 946329**	1					Flange screw	Vis à bride	Flanschschraube	Torn embridado	Flänsskruv	
12	**VOE 981662**	3					Clamp	Pince Serrage	Klemme	Abrazadera	Klämma	
13	**VOE 11885208**	1					Protection	Protection	Schutz	Proteccion	Skydd	
14	**VOE 4881440**	REQ					Strip Clamp	Ruban Serrage	Kabelbinder	Abraz Cinta	Bandklamma	
15	**VOE 11885218**	1					Tube	Tube	Rohr	Tubo	Rör	
16	**VOE 11885219**	1					Tube	Tube	Rohr	Tubo	Rör	
17	**VOE 935756**	2					Plug	Bouchon	Stopfen	Tapon	Plugg	
18	**VOE 11885229**	1					Tube Assembly	Tuyauterie	Rohrleitung	Tuberia	Rörledning	
19	**VOE 11885230**	1					Tube Assembly	Tuyauterie	Rohrleitung	Tuberia	Rörledning	
20	**VOE 15029388**	1					Tube	Tube	Rohr	Tubo	Rör	
21	**VOE 11881049**	5					Clamp	Pince Serrage	Klemme	Abrazadera	Klämma	
22	**VOE 11885427**	2					Hose	Durit	Schlauch	Tubo flexible	Slang	
23	**VOE 990736**	8					O-ring	Joint Torique	O-Ring	Junta torica	O-ring	
24	**VOE 13945444**	2					Flange screw	Vis à bride	Flanschschraube	Torn embridado	Flänsskruv	
25	**VOE 930414**	3					Spacer Ring	Bagu.entretoise	Abstandring	Anillo Dist	Distansring	
26	**VOE 967631**	5					Allen Hd Screw	Vis A 6 Pans Cr	Inbusschraube	Torn Hex Embut	Insexskruv	
27	**VOE 11889057**	1					Tube	Tube	Rohr	Tubo	Rör	
28	**VOE 11885371**	1					Clamp	Pince Serrage	Klemme	Abrazadera	Klämma	

1		**Hydraulik redskapsfäste grävarm** **Portaimplementos hidráulico, brazo** **Hydraulik Geräteträger Baggerarm** **Porte-outil à verrouillage hydraulique, balancier** **Hydraulic attachment bracket digger**	Catalogue id **20159**	Group **924**
2			Illustr. No **1033891**	Section **200**
3			Issue **VOE 79A9920159**	Page **553**
4				
5		**11895109**		

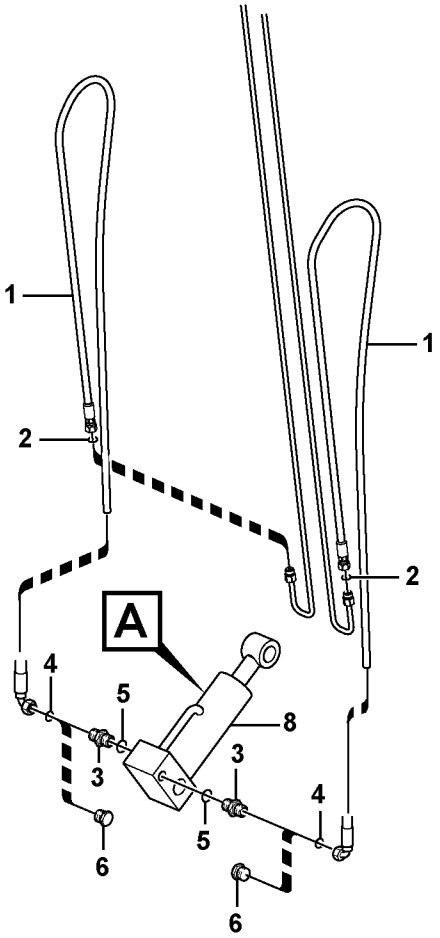
1
1
2
2
A
4
5
8
3
3
4
5
6
6

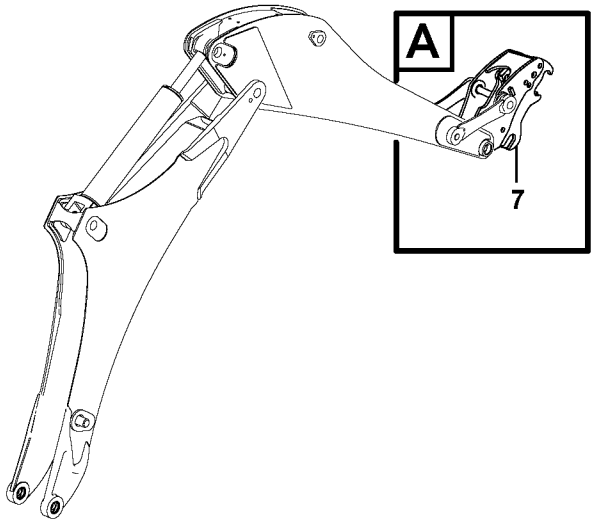
A
7

Fig.	Part No.	Quantity 1	2	3	PS	KIT	Description	Dénomination	Bezeichnung	Denominación	Benämning	Notes
1	**VOE 15614023**	2					Hose assembly	Conduit flexible	Schlauchleitung	Conducto	Slangledning	
2	**VOE 4881722**	2					O-ring	Joint Torique	O-Ring	Junta torica	O-ring	
3	**VOE 13933858**	2					Nipple	Raccord	Nippel	Niple	Nippel	
4	**VOE 4881722**						•O-ring	•Joint Torique	•O-Ring	•Junta torica	•O-ring	
5	**VOE 932039**						•O-ring	•Joint Torique	•O-Ring	•Junta torica	•O-ring	
7		1					Quick attachment	Fixation rapide	Schnellkupplung	Acoplamiento rapido	Snabbfäste	See group 924, Page 557
8		1					•Cylinder	•Verin	•Zylinder	•Cilindro	•Cylinder	See group 924, Page 557

1		**Hydraulik redskapsfäste grävarm** **Portaimplementos hidráulico, brazo** **Hydraulik Geräteträger Baggerarm** **Porte-outil à verrouillage hydraulique, balancier** **Hydraulic attachment bracket digger**	Catalogue id **20159**	Group **924**
2				
3			Illustr. No **1034343**	Section **250**
4				
5		**11895223**	Issue **VOE 79A9920159**	Page **555**

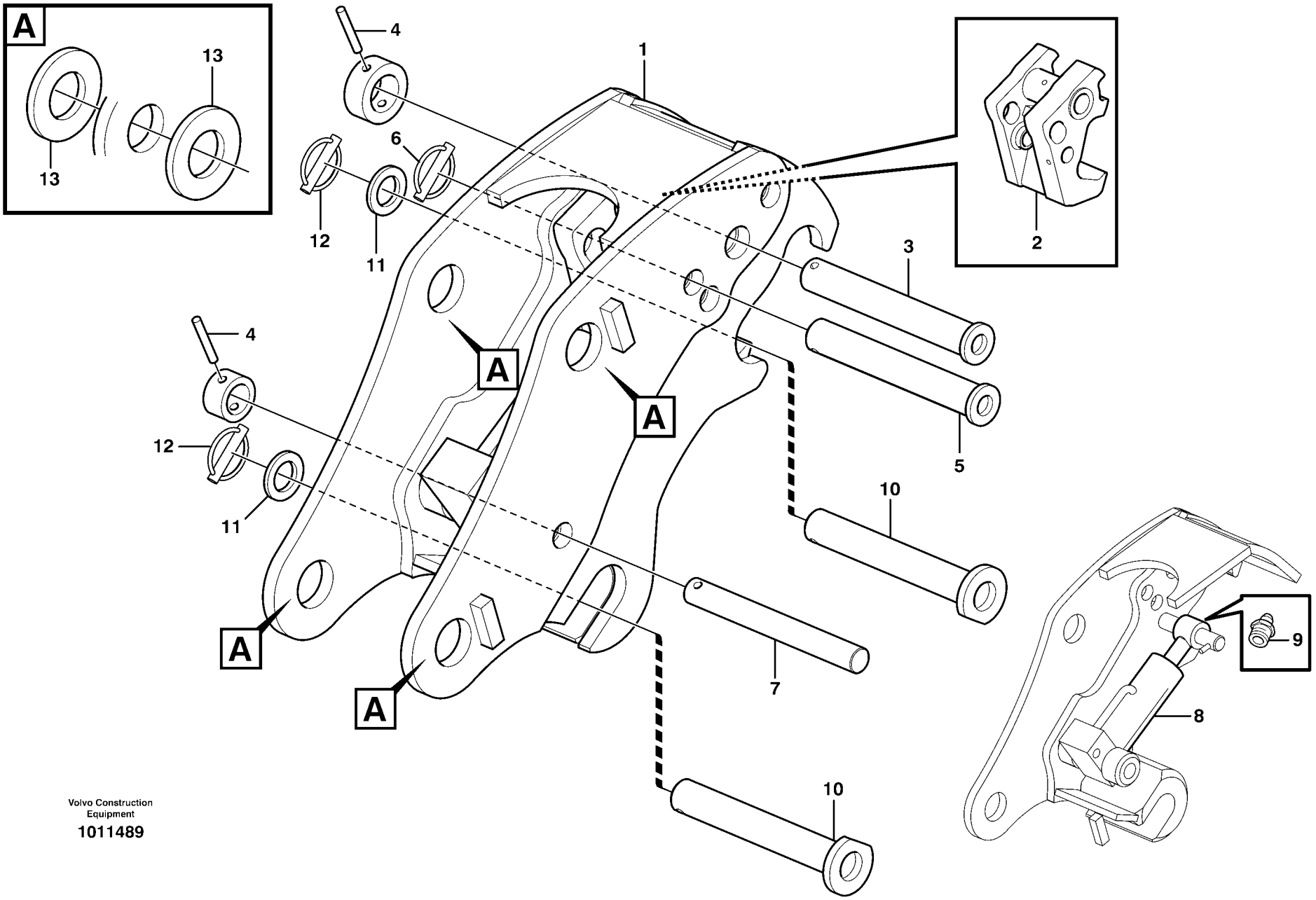

Volvo Construction Equipment

1011489

Fig.	Part No.	Quantity 1	2	3	PS	KIT	Description	Dénomination	Bezeichnung	Denominación	Benämning	Notes
1	**VOE 11887349**	1					Quick attachment	Fixation rapide	Schnellkupplung	Acoplamiento rapido	Snabbfäste	
2	**VOE 11715541**	1					•Hook	•Crochet	•Haken	•Gancho	•Krok	
	VOE 11715545	1					•Pin	•Goupille	•Zapfen	•Pasador	•Tapp	
	VOE 11715548	1					•Retaining ring	•Bague retenue	•Haltering	•Anillo de apoyo	•Hållarring	
3	**VOE 11715542**	1					•Pin	•Goupille	•Zapfen	•Pasador	•Tapp	
4	**VOE 11715544**	2					•Retaining ring	•Bague retenue	•Haltering	•Anillo de apoyo	•Hållarring	
5	**VOE 11715549**	1					•Pin	•Goupille	•Zapfen	•Pasador	•Tapp	
6	**VOE 11712677**	1					•Lock Ring	•Anneau Verrouillage	•Schlossring	•Anillo Segurid	•Låsring	
7	**VOE 11715547**	1					•Pin	•Goupille	•Zapfen	•Pasador	•Tapp	
8	**VOE 11715546**	1					•Cylinder	•Verin	•Zylinder	•Cilindro	•Cylinder	
9	**VOE 11712676**	1					•Lubricating nipple	•Graisseur	•Schmiernippel	•Engrasador	•Smörjnippel	
10	**VOE 11883624**	2					Pin	Clavette	Splint	Pasador	Sprint	
11	**VOE 955912**	2					Washer	Rondelle	Scheibe	Arandela	Bricka	
12	**VOE 11881622**	2					Locking pin	Goupille d'arrêt	Schliessbolzen	Pasador de cierre	Låspinne	
13	**VOE 11885220**	8					Spacer	Entretoise	Abstandkörper	Distanciador	Distans	

1		**Hydrauliskt redskapsfäste** **Soporte de implemento hidráulico** **Hydraulisch betätigte Gerätebefestigung** **Plaque de fixation à commande hydraulique** **Hydraulic attachment bracket**	Catalogue id **20159**	Group **924**
2				
3			Illustr. No **1011489**	Section **300**
4				
5		**11895223**	Issue **VOE 79A9920159**	Page **557**

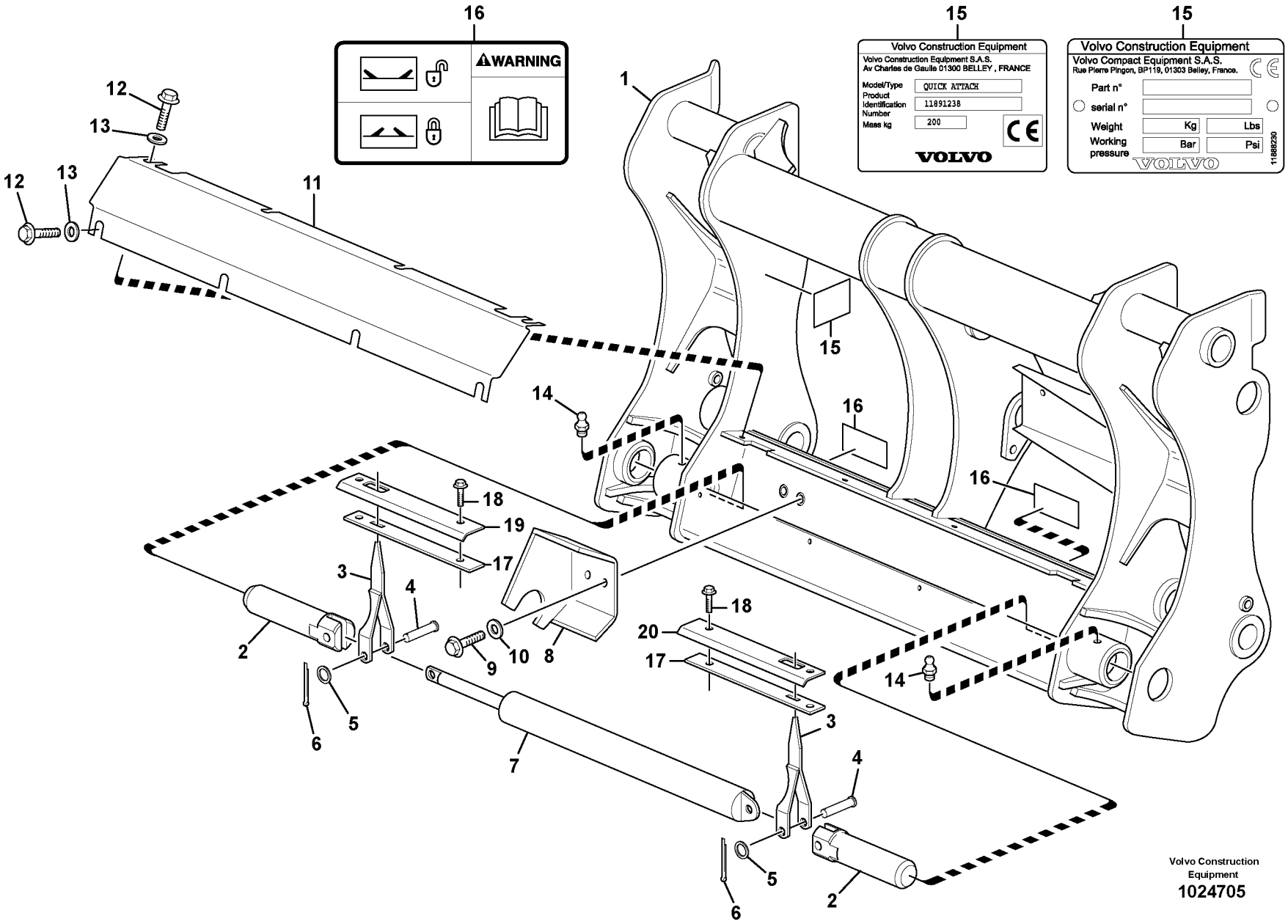
16
WARNING
15
Volvo Construction Equipment
Volvo Construction Equipment S.A.S.
Av Charles de Gaulle 01300 BELLEY , FRANCE
Model/Type QUICK ATTACH
Product Identification Number 11891238
Mass kg 200
VOLVO
15
Volvo Construction Equipment
Volvo Compact Equipment S.A.S.
Rue Pierre Pingon, BP119, 01303 Belley, France.
Part n°
serial n°
Weight Kg Lbs
Working pressure Bar Psi
VOLVO
11888230
1
2
3
4
5
6
7
8
9
10
11
12
13
14
15
16
17
18
19
20
Volvo Construction Equipment
1024705

Fig.	Part No.	Quantity 1	2	3	PS	KIT	Description	Dénomination	Bezeichnung	Denominación	Benämning	Notes
1	**VOE 11888800**	1					Quick Attachmen	Fixation Rapide	Schnellkupplung	Acoplamiento RÁ	Snabbfäste	
2	**VOE 11886445**	2					Pin	Goupille	Zapfen	Pasador	Tapp	
3	**VOE 11887077**	2					Indicator	Indicateur	Indikator	Indicador	Indikator	
4	**VOE 13964908**	2					Bolt	Boulon	Bolzen	Perno	Bult	
5	**VOE 13955900**	2					Washer	Rondelle	Scheibe	Arandela	Bricka	
6	**VOE 13907859**	2					Cotter Pin	Goupille Fendue	Splint	Pasador Hendido	Saxpinne	
7		1					Hydraulic cylinder	Vérin hydraulique	Hydraulzylinder	Cilindro hidráulico	Hydraulcylinder	See group 924, Page 561
8	**VOE 11011654**	1					Stop	Arrêt	Anschlag	Parada	Stopp	
9	**VOE 13965191**	2					Flange screw	Vis à bride	Flanschschraube	Torn embridado	Flänsskruv	
10	**VOE 13955897**	2					Washer	Rondelle	Scheibe	Arandela	Bricka	
11	**VOE 11888226**	1					Cover	Capot	Haube	Capo	Lock	
12	**VOE 946440**	4					Flange screw	Vis à bride	Flanschschraube	Torn embridado	Flänsskruv	
13	**VOE 13960141**	8					Washer	Rondelle	Scheibe	Arandela	Bricka	
14	**VOE 914167**	2					Nipple	Raccord	Nippel	Niple	Nippel	
15	**VOE 11888230**	1					Decal	Decalcomanie	Abziehbild	Decalcomania	Dekal	
16	**VOE 11886634**	2					Decal	Decalcomanie	Abziehbild	Decalcomania	Dekal	
17	**VOE 11887654**	2					Seal	Joint	Dichtring	Junta	Tätning	
18	**VOE 13945444**	4					Flange screw	Vis à bride	Flanschschraube	Torn embridado	Flänsskruv	
19	**VOE 11888032**	1					Plate	Plaque	Platte	Placa	Platta	
20	**VOE 11888033**	1					Plate	Plate	Platte	Chapa	Plåt	

1		**Hydrauliskt redskapsfäste** **Soporte de implemento hidráulico** **Hydraulisch betätigte Gerätebefestigung** **Plaque de fixation à commande hydraulique** **Hydraulic attachment bracket**	Catalogue id **20159**	Group **924**
2			Illustr. No **1024705**	Section **400**
3			Issue **VOE 79A9920159**	Page **559**
4				
5		**11891564**		



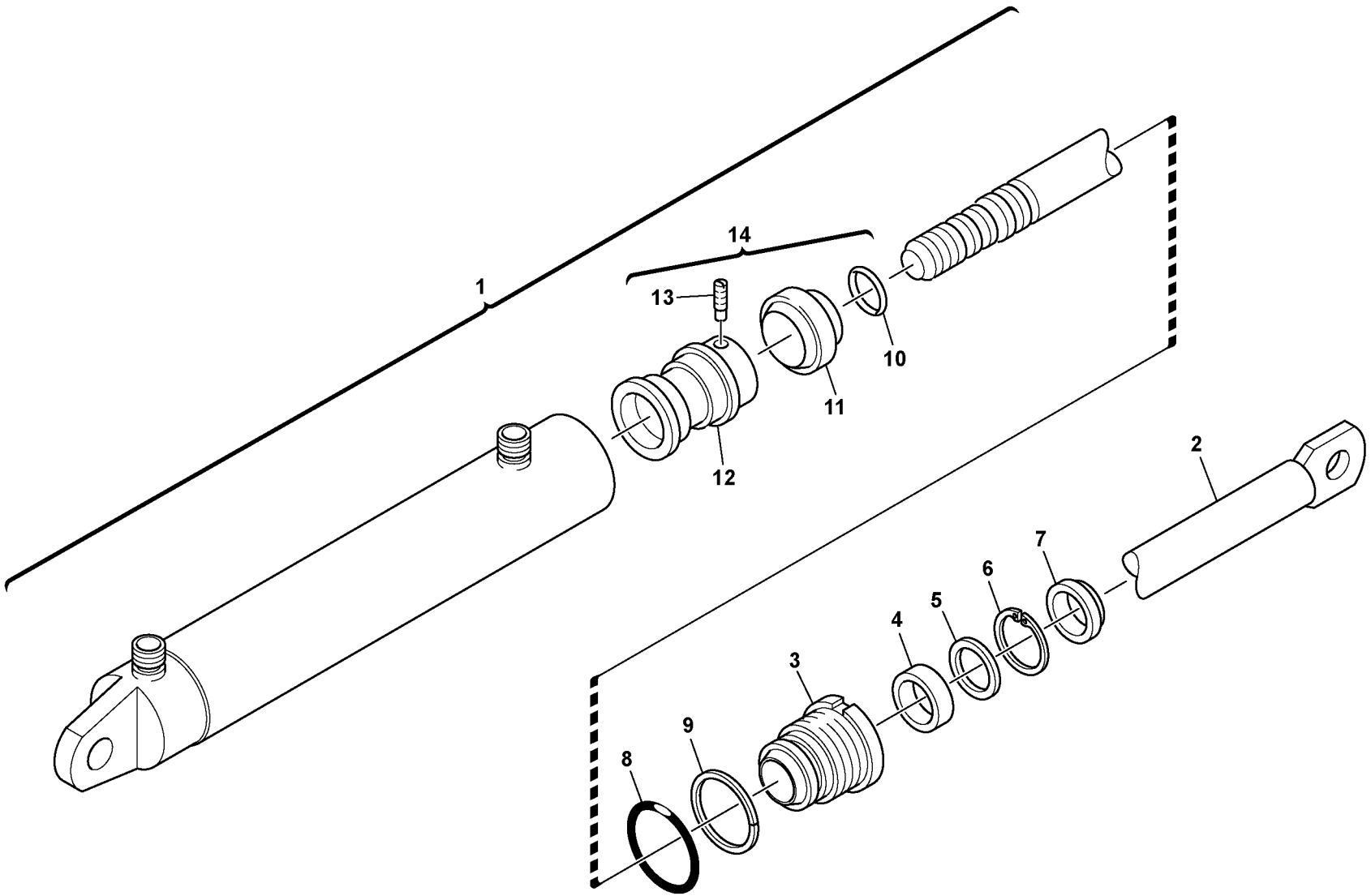

Volvo Construction Equipment
1013175

Fig.	Part No.	Quantity 1	2	3	PS	KIT	Description	Dénomination	Bezeichnung	Denominación	Benämning	Notes
1	**VOE 11157115**	1					Hydraulic cylinder	Vérin hydraulique	Hydraulzylinder	Cilindro hidráulico	Hydraulcylinder	
2	**VOE 11999364**	1					•Piston rod	•Bielle de piston	•Kolbenstange	•Biela de piston	•Kolvstång	
3	**VOE 11999363**	1			OP		•Pstn Rod Guide	•Gui.tige Piston	•Ko-stang Fuhrg	•Guia Var Piston	•Kolvst.styrning	
4	**VOE 4784040**	1					•Seal	•Joint	•Dichtring	•Junta	•Tätning	
5	**VOE 11708612**	1					•Spacer	•Entretoise	•Abstandstueck	•Casquillo distanciad	•Distans	
6	**VOE 914519**	1					•Snap Ring	•Circlip	•Nutring	•Circlip	•Spårring	
7	**VOE 11999360**	1					•Scraper	•Racleur	•Abstreifring	•Aro rascador	•Avstrykare	
8	**VOE 925067**	1					•O-ring	•Joint Torique	•O-Ring	•Junta torica	•O-ring	
9	**VOE 13962550**	1					•Back-up ring	•Rondelle anti-extrusi	•Stützring	•Anillo Apoyo	•Stödring	
10	**VOE 13960215**	1					•O-ring	•Joint Torique	•O-Ring	•Junta torica	•O-ring	
11	**VOE 11999361**	1					•Piston seal	•Etanchei.piston	•Kolbendichtung	•Reten piston	•Kolvtätning	
12	**VOE 11999365**	1					•Piston	•Piston	•Kolben	•Piston	•Kolv	
13	**VOE 13962970**	1					•Screw	•Vis	•Schraube	•Tornillo	•Skruv	
14	**VOE 11999362**	1					•Sealing Kit	•Jeu Joints	•Dichtungssatz	•Juego Retenes	•Tätningssats	

1		**Hydraulcylinder, snabbfäste** **Cilindro hydráulico, acoplamiento rapido** **Hydraulikzylinder Schnellwechsler** **Verin hydraulique, fixation rapide** **Hydraulic cylinder, quick attachment**	Catalogue id **20159**	Group **924**
2				
3			Illustr. No **1013175**	Section **450**
4				
5		**11891564**	Issue **VOE 79A9920159**	Page **561**

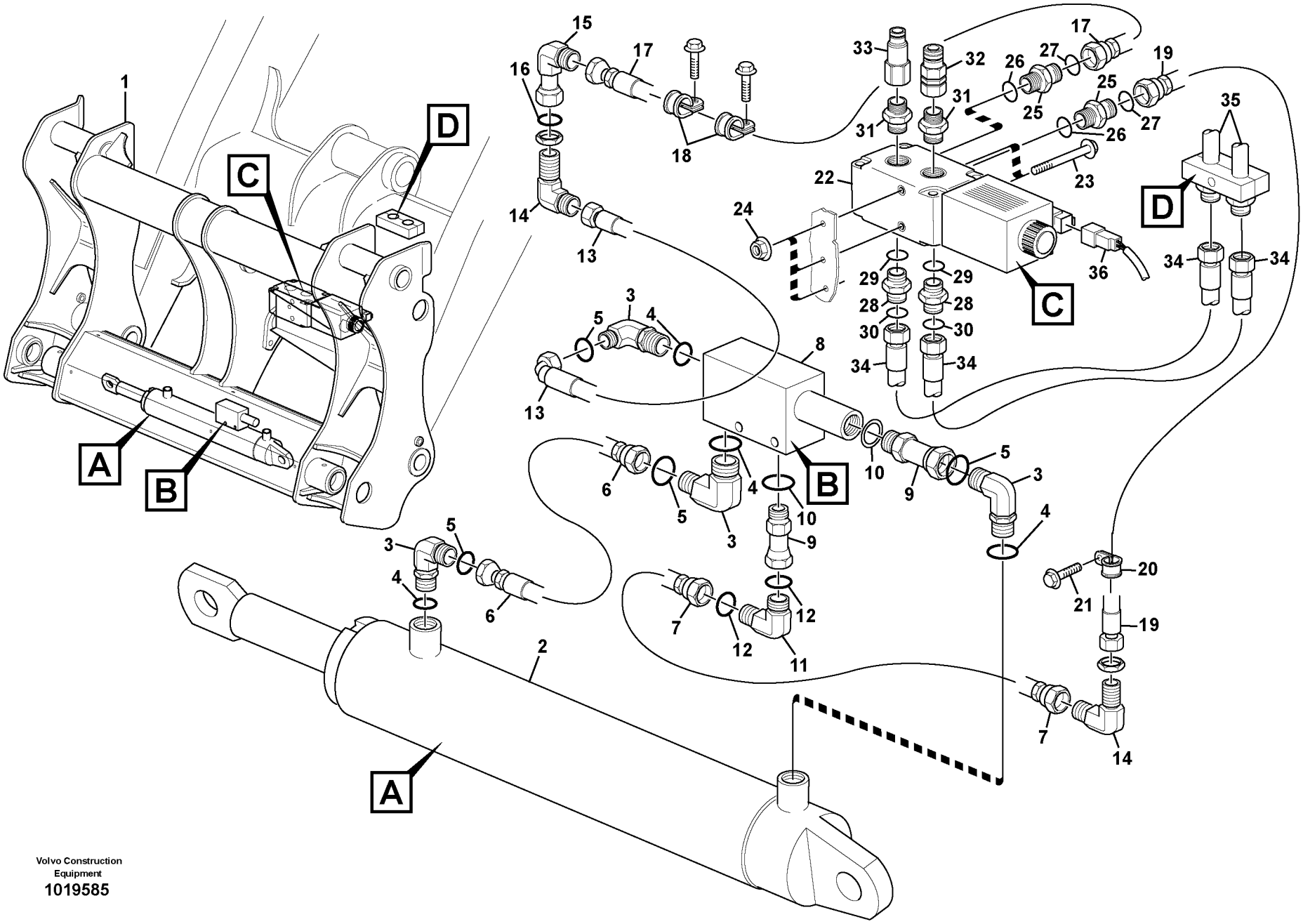

Volvo Construction Equipment
1019585

Fig.	Part No.	Quantity 1	2	3	PS	KIT	Description	Dénomination	Bezeichnung	Denominación	Benämning	Notes
1		1					Quick attachment	Fixation rapide	Schnellkupplung	Acoplamiento rapido	Snabbfäste	See group 924, Page 559
2		1					Hydraulic cylinder	Vérin hydraulique	Hydraulzylinder	Cilindro hidráulico	Hydraulcylinder	See group 924, Page 561
3	**VOE 13933925**	4					Elbow nipple	Raccord angulaire	Winkelnippel	Niple angular	Vinkelnippel	
4	**VOE 4881722**	1					•O-ring	•Joint Torique	•O-Ring	•Junta torica	•O-ring	
5	**VOE 931209**	1					•O-ring	•Joint Torique	•O-Ring	•Junta torica	•O-ring	
6	**VOE 11886441**	1					Hose assembly	Conduit flexible	Schlauchleitung	Conducto	Slangledning	
7	**VOE 11886443**	1					Hose assembly	Conduit flexible	Schlauchleitung	Conducto	Slangledning	
8	**VOE 11886439**	1					Check valve	Valve antiretour	Rückschlagventil	Válvula de retención	Backventil	
9	**VOE 13933843**	2					Adapter	Raccord Reduct.	Verbind Stutzen	Adaptador	Adapter	
10	**VOE 14211856**	1					•Sealing ring	•Bague d'étanchéité	•Runddichtring	•Anillo reten	•Tätningsring	
11	**VOE 936911**	1					Nipple	Raccord	Nippel	Niple	Nippel	
12	**VOE 4881722**	2					•O-ring	•Joint Torique	•O-Ring	•Junta torica	•O-ring	
13	**VOE 11886442**	1					Hose assembly	Conduit flexible	Schlauchleitung	Conducto	Slangledning	
14	**VOE 935426**	2					Elbow nipple	Raccord angulaire	Winkelnippel	Niple angular	Vinkelnippel	
15	**VOE 13933905**	1					Elbow nipple	Raccord angulaire	Winkelnippel	Niple angular	Vinkelnippel	
16	**VOE 4881722**	1					•O-ring	•Joint Torique	•O-Ring	•Junta torica	•O-ring	
17	**VOE 11886447**	1					Hose assembly	Conduit flexible	Schlauchleitung	Conducto	Slangledning	
18	**VOE 978869**	2					Clamp	Pince Serrage	Klemme	Abrazadera	Klämma	
19	**VOE 11886444**	1					Hose assembly	Conduit flexible	Schlauchleitung	Conducto	Slangledning	
20	**VOE 981661**	1					Clamp	Pince Serrage	Klemme	Abrazadera	Klämma	
21	**VOE 13946173**	1					Flange screw	Vis à bride	Flanschschraube	Torn embridado	Flänsskruv	
22	**VOE 11886438**	1					Diverter Valve	Valve Diversion	Abzweigventil	Valv. Camb Sent	Diverterventil	
	VOE 11716489	1					•Coil	•Bobine	•Wickel	•Bobina	•Spole	
	VOE 11716490	1					•Sealing Kit	•Jeu Joints	•Dichtungssatz	•Juego Retenes	•Tätningssats	
	VOE 11716491	1					•Plug	•Bouchon	•Stopfen	•Tapon	•Plugg	
23	**VOE 13965182**	2					Flange screw	Vis à bride	Flanschschraube	Torn embridado	Flänsskruv	
24	**VOE 948645**	3					Flange Lock Nut	Contre écrou bride	Flanschmutter	Contratuer Embr	Flänslåsmutter	
25	**VOE 935090**	2					Nipple	Raccord	Nippel	Niple	Nippel	
26	**VOE 4880492**	1					•O-ring	•Joint Torique	•O-Ring	•Junta torica	•O-ring	
27	**VOE 932041**	1					•O-ring	•Joint Torique	•O-Ring	•Junta torica	•O-ring	

1		**Hydrauliskt redskapsfäste** **Soporte de implemento hidráulico** **Hydraulisch betätigte Gerätebefestigung** **Plaque de fixation à commande hydraulique** **Hydraulic attachment bracket**	Catalogue id **20159**	Group **924**
2			Illustr. No **1019585**	Section **500**
3			Issue **VOE 79A9920159**	Page **563**
4				
5		**11891564**		

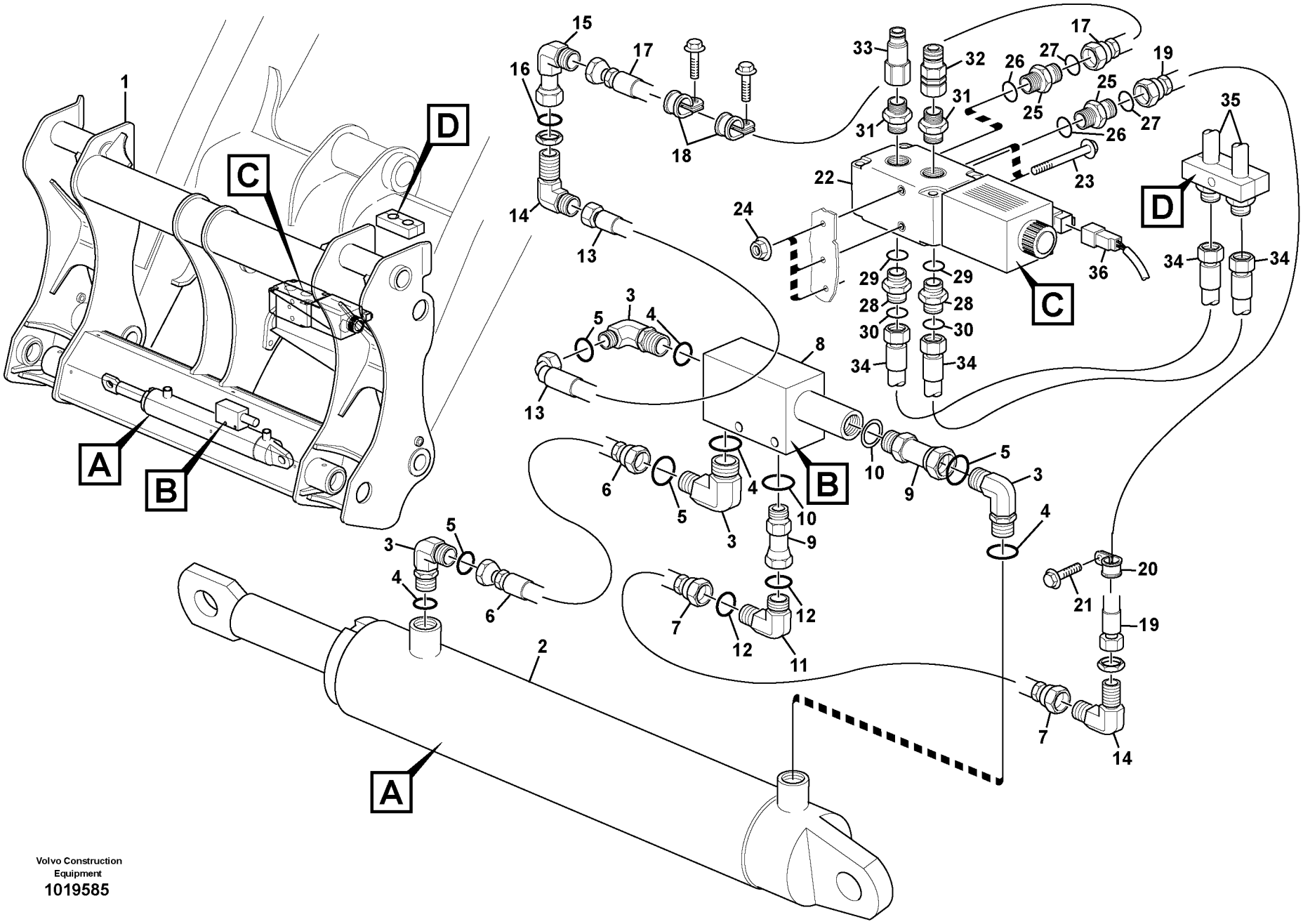

Volvo Construction Equipment
1019585

Fig.	Part No.	Quantity 1	2	3	PS	KIT	Description	Dénomination	Bezeichnung	Denominación	Benämning	Notes
28	**VOE 935092**	2					Nipple	Raccord	Nippel	Niple	Nippel	
29	**VOE 4880493**	1					•O-ring	•Joint Torique	•O-Ring	•Junta torica	•O-ring	
30	**VOE 932041**	1					•O-ring	•Joint Torique	•O-Ring	•Junta torica	•O-ring	
31	**VOE 11886465**	2					Fitting	Ecrou raccord	Verschraubung	Racor	Förskruvning	
32	**VOE 11842117**	1					Coupling	Accouplement	Kupplung	Acoplamiento	Koppling	
33	**VOE 11886466**	1					Quick Coupling	Accouple.rapide	Schnellkupplung	Acoplam Rapido	Snabbkoppling	
34		2					Hose assembly	Conduit flexible	Schlauchleitung	Conducto	Slangledning	See group 911, Page 493
35		2					Tube	Tube	Rohr	Tubo	Rör	See group 911, Page 493
36		1					Wire harness	Faisceau electrique	Kabelbaum	Manojo cables	Ledningsmatta	See group 371, Page 213

1		**Hydrauliskt redskapsfäste** **Soporte de implemento hidráulico** **Hydraulisch betätigte Gerätebefestigung** **Plaque de fixation à commande hydraulique** **Hydraulic attachment bracket**	Catalogue id **20159**	Group **924**
2				
3			Illustr. No **1019585**	Section **500**
4				
5		**11891564**	Issue **VOE 79A9920159**	Page **565**

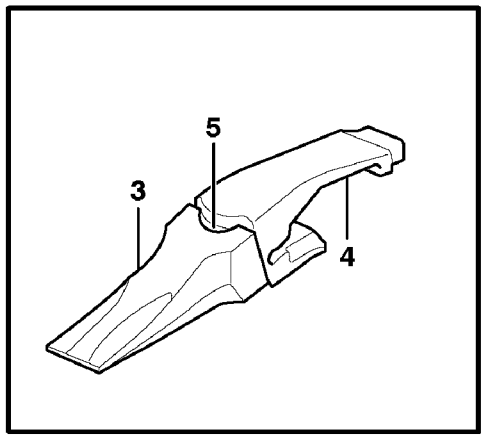

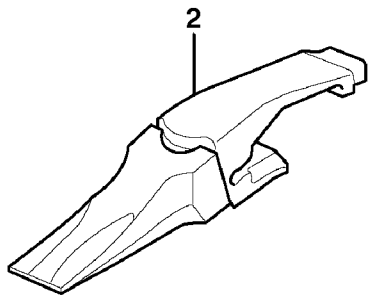

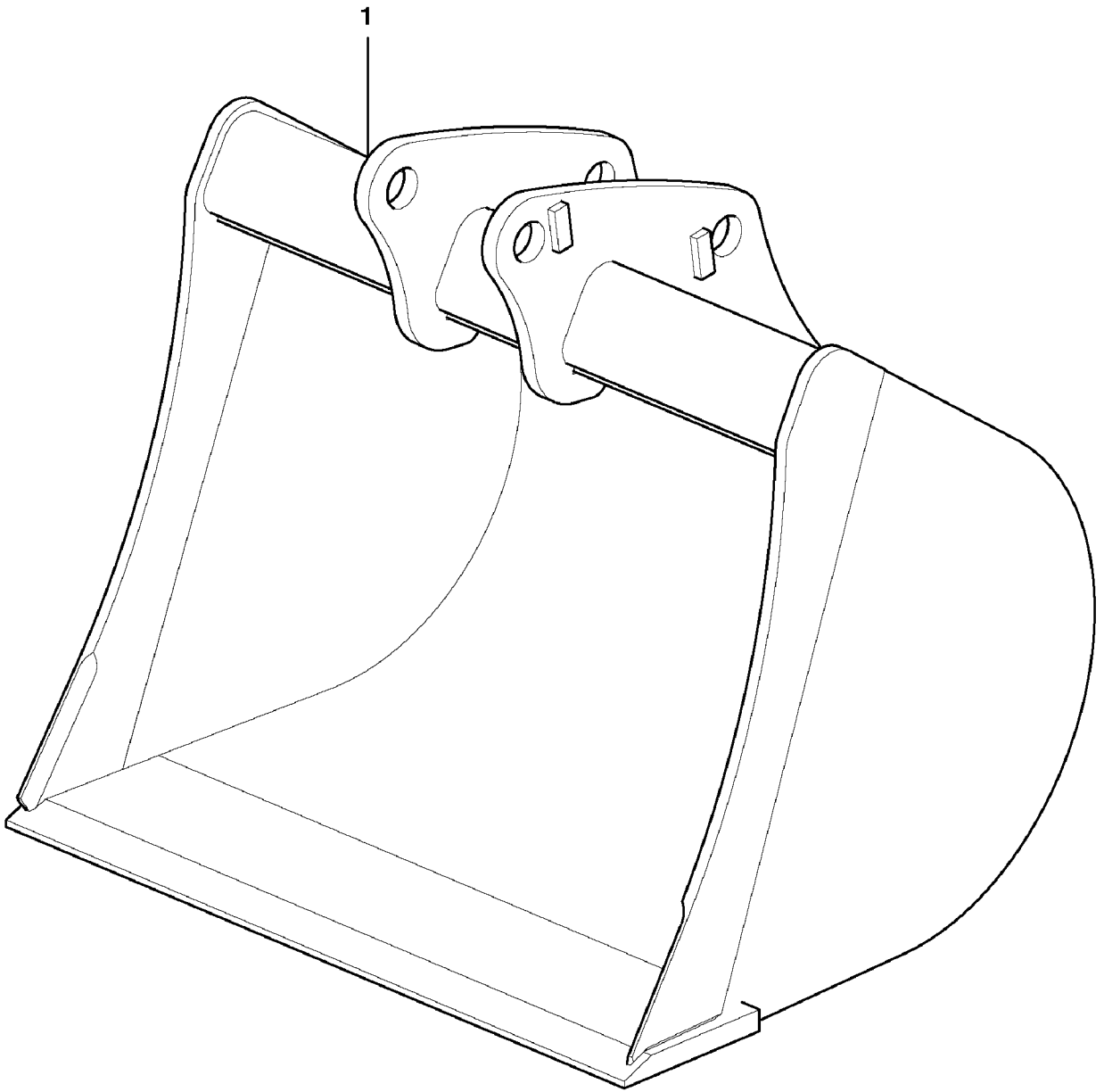

Volvo Construction Equipment

1003947

Fig.	Part No.	Quantity 1	2	3	PS	KIT	Description	Dénomination	Bezeichnung	Denominación	Benämning	Notes
1	**VOE 11888440**	1			OP		Bucket	Godet	Löffel	Cuchara	Skopa	
1	**VOE 11888170**		1		OP		Bucket	Godet	Löffel	Cuchara	Skopa	
2		6	5		NS		•Tooth, complete	•Ensemble de dent	•Zahnbaugruppe	•Diente completo	•Tand komplett	
3	**VOE 11884312**	6	5				••Bucket Tooth	••Dent de godet	••Löffelzahn	••Diente Cuchara	••Skoptand	
4	**VOE 11801591**	6	5				••Tooth Holder	••Porte dent	••Zahnhalter	••Porta-diente	••Holktand	
5	**VOE 11884314**	6	5				••Key	••Clavette	••Keil	••Llave (cuna)	••Kil	

1	**11891318**	**Skopa, rak med tänder** **Cuchara, recta con dientes** **Schaufel, gerade mit Zähnen** **Godet, droit avec dents** **Bucket, straight with teeth**	Catalogue id **20159**	Group **925**
2	**11891320**		Illustr. No **1003947**	Section **100**
3			Issue **VOE 79A9920159**	Page **567**
4				
5				

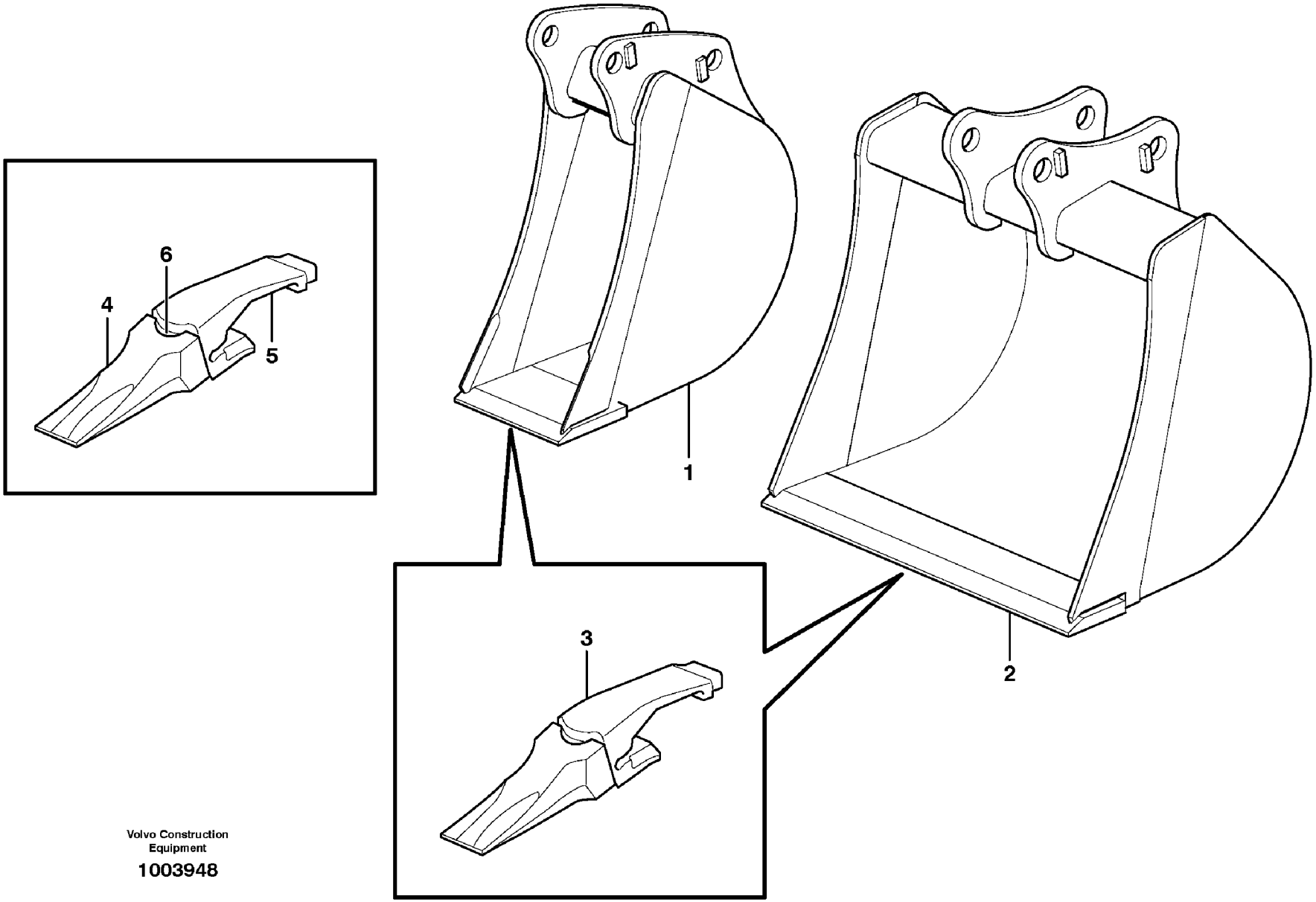

Volvo Construction Equipment

1003948

Fig.	Part No.	Quantity 1	2	3	4	5	PS	KIT	Description	Dénomination	Bezeichnung	Denominación	Benämning	Notes
1	**VOE 11888420**	1					OP		Bucket	Godet	Löffel	Cuchara	Skopa	WID = 300 MM
1	**VOE 11888421**		1				OP		Bucket	Godet	Löffel	Cuchara	Skopa	WID = 400 MM
1	**VOE 11888437**				1		OP		Bucket	Godet	Löffel	Cuchara	Skopa	WID = 12” (300 MM)
2	**VOE 11888422**			1			OP		Bucket	Godet	Löffel	Cuchara	Skopa	WID = 450 MM
2	**VOE 11888438**					1	OP		Bucket	Godet	Löffel	Cuchara	Skopa	
3	**VOE 11987752**	3	3	4	3	4			•Bucket Tooth	•Dent de godet	•Löffelzahn	•Diente Cuchara	•Skoptand	
4	**VOE 11884312**	3	3	4	3	4			••Bucket Tooth	••Dent de godet	••Löffelzahn	••Diente Cuchara	••Skoptand	
5	**VOE 11801591**	3	3	4	3	4			••Tooth Holder	••Porte dent	••Zahnhalter	••Porta-diente	••Holktand	
6	**VOE 11884314**	3	3	4	3	4			••Key	••Clavette	••Keil	••Llave (cuna)	••Kil	

1	**11891202**
2	**11891091**
3	**11891092**
4	**11891321**
5	**11891043**

Skopa, rak med tänder
Cuchara, recta con dientes
Schaufel, gerade mit Zähnen
Godet, droit avec dents
Bucket, straight with teeth

Catalogue id **20159**	Group **925**
Illustr. No **1003948**	Section **125**
Issue **VOE 79A9920159**	Page **569**

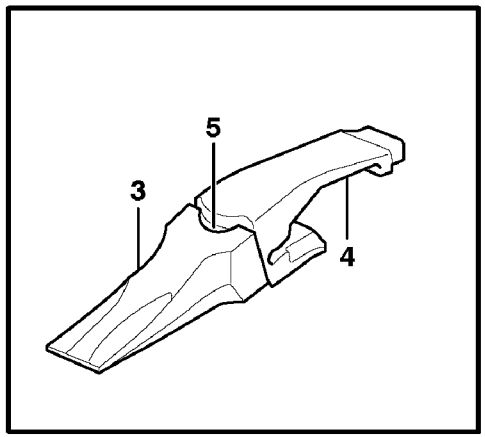

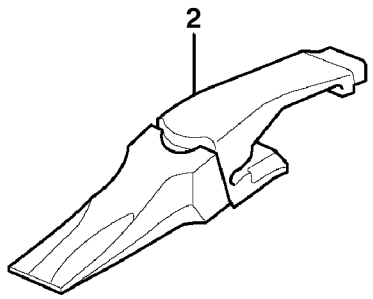

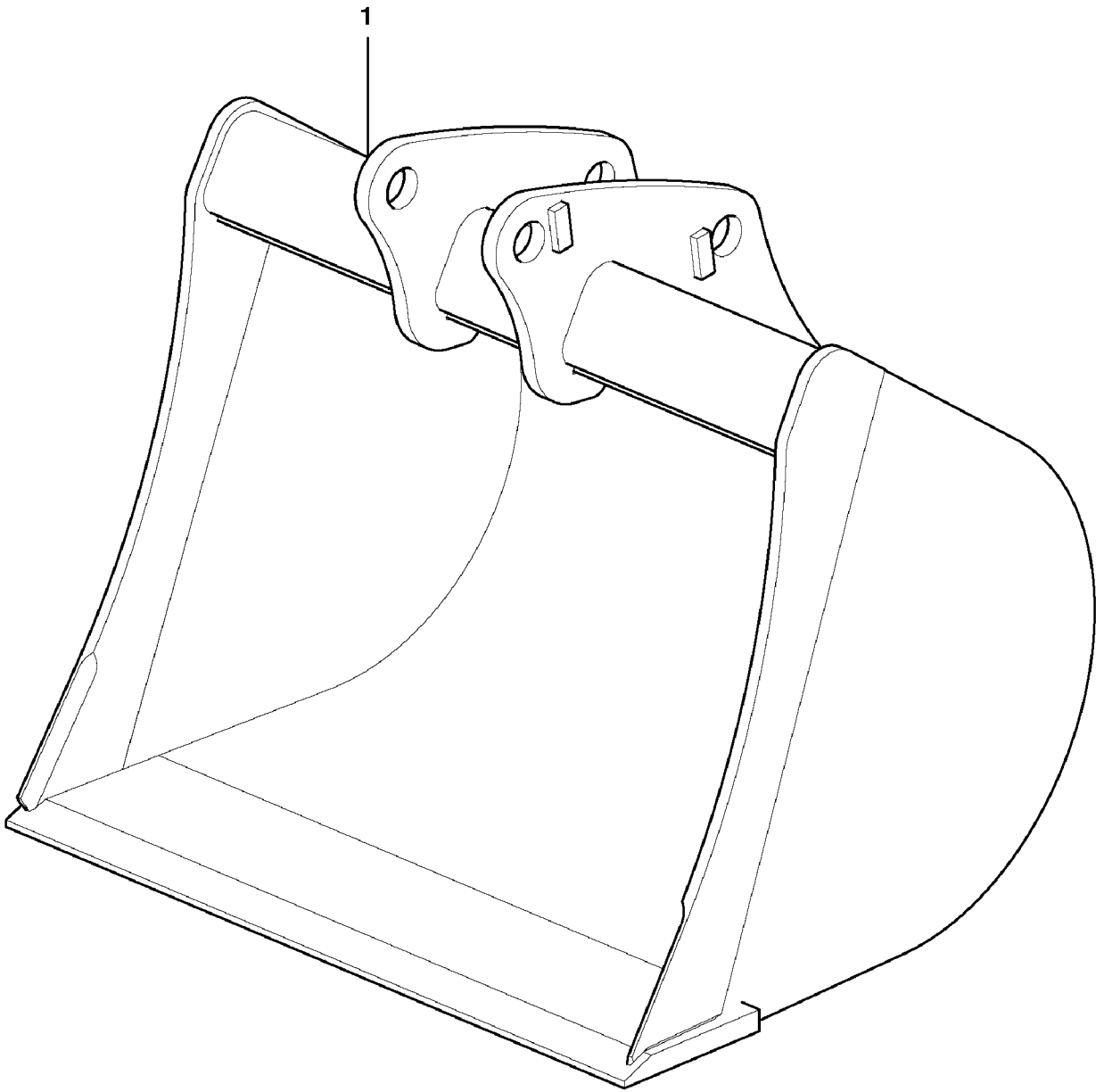

Volvo Construction Equipment

1003947

Fig.	Part No.	Quantity 1	2	3	PS	KIT	Description	Dénomination	Bezeichnung	Denominación	Benämning	Notes
1	**VOE 11888423**	1			OP		Bucket	Godet	Löffel	Cuchara	Skopa	WID = 36”
	VOE 11888161		1		OP		Bucket	Godet	Löffel	Cuchara	Skopa	WID = 30”
2		6	4		NS		•Tooth, complete	•Ensemble de dent	•Zahnbaugruppe	•Diente completo	•Tand komplett	
3	**VOE 11884312**	6	4				••Bucket Tooth	••Dent de godet	••Löffelzahn	••Diente Cuchara	••Skoptand	
4	**VOE 11801591**	6	4				••Tooth Holder	••Porte dent	••Zahnhalter	••Porta-diente	••Holktand	
5	**VOE 11884314**	6	4				••Key	••Clavette	••Keil	••Llave (cuna)	••Kil	

1	**11891093**	**Skopa, rak med tänder** **Cuchara, recta con dientes** **Schaufel, gerade mit Zähnen** **Godet, droit avec dents** **Bucket, straight with teeth**	Catalogue id **20159**	Group **925**
2	**11891192**		Illustr. No **1003947**	Section **130**
3			Issue **VOE 79A9920159**	Page **571**
4				
5				

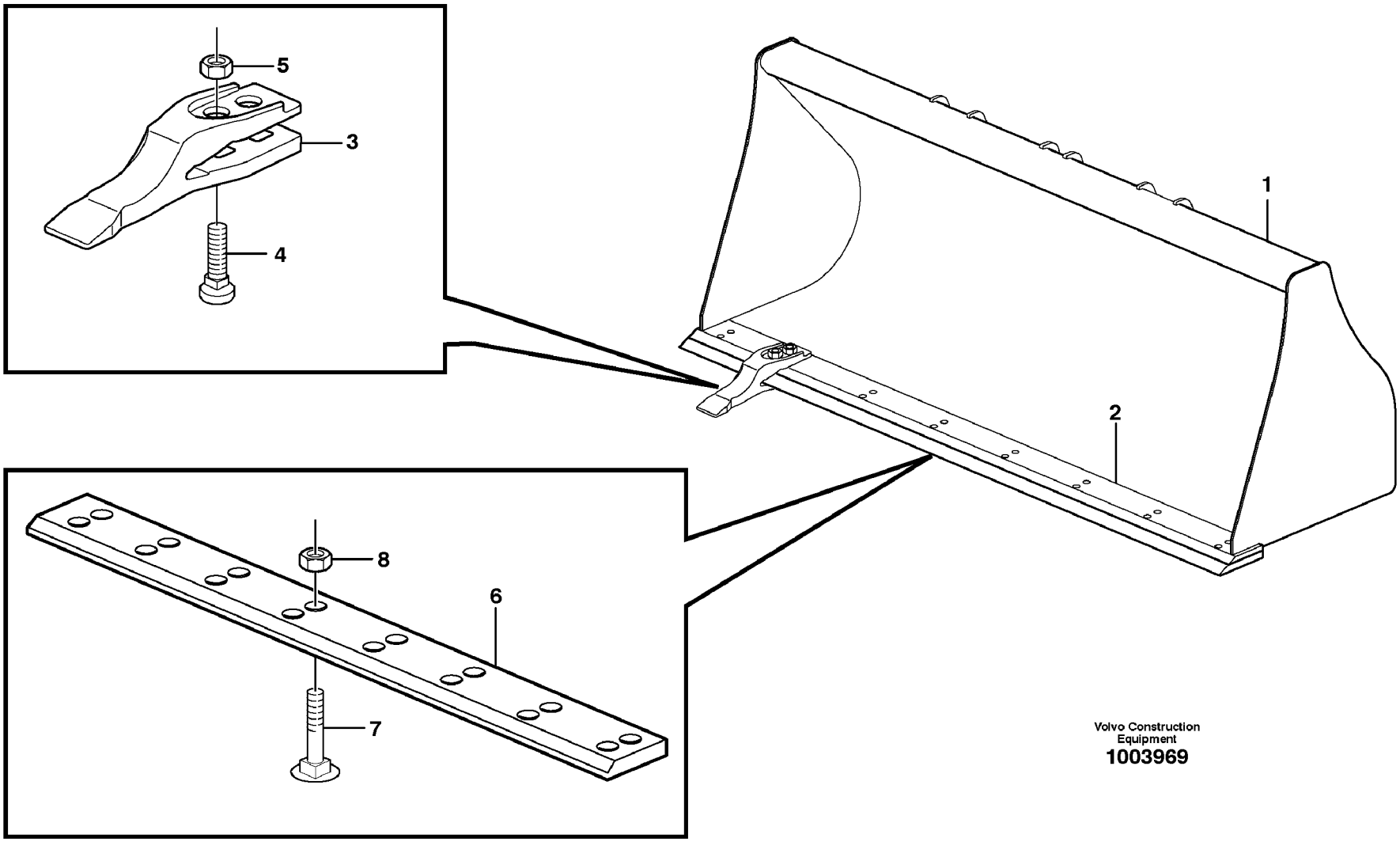

Volvo Construction Equipment
1003969

Fig.	Part No.	Quantity 1	2	3	PS	KIT	Description	Dénomination	Bezeichnung	Denominación	Benämning	Notes
1	**VOE 11886731**						Bucket	Godet	Löffel	Cuchara	Skopa	WIDE = 2350 MM
1		1			NS		Bucket	Godet	Löffel	Cuchara	Skopa	WIDE = 2350 MM
2		1			NS		•Bucket Blade	•Lame Godet	•Löffelblatt	•Hoja Cuchara	•Skopblad	
3	**VOE 11881047**		8				Tooth	Dent	Zahn	Diente	Tand	
4	**VOE 11081028**		16				Sq Neck Screw	Vis Tete Bombee	Schr. M. 4-kant	Tornillo Rotula	Kullerskruv	
5	**VOE 979022**		16				Nut	Ecrou	Mutter	Tuerca	Mutter	
6	**VOE 11883780**			1			Blade	Tôle usure	Verschl Klinge	Hoja	Slitstål	
7	**VOE 11081026**			16			Sq Neck Screw	Vis Tete Bombee	Schr. M. 4-kant	Tornillo Rotula	Kullerskruv	
8	**VOE 979022**			16			Nut	Ecrou	Mutter	Tuerca	Mutter	

1	**11891542**	**Skopa, rak med tänder** **Cuchara, recta con dientes** **Schaufel, gerade mit Zähnen** **Godet, droit avec dents** **Bucket, straight with teeth**	Catalogue id **20159**	Group **925**
2	**11891265**		Illustr. No **1003969**	Section **200**
3	**11891264**		Issue **VOE 79A9920159**	Page **573**
4				
5		**(LOADER)**		

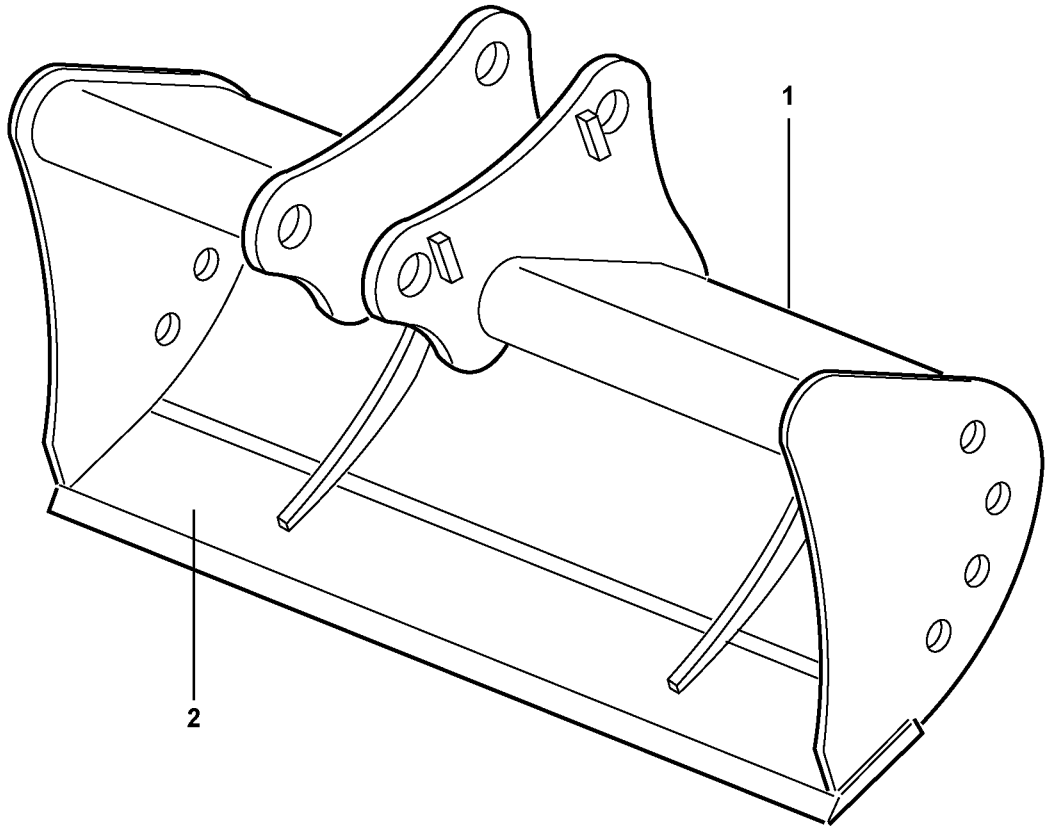
1
2

Fig.	Part No.	Quantity 1	2	3	PS	KIT	Description	Dénomination	Bezeichnung	Denominación	Benämning	Notes
1	**VOE 11886418**	1					Bucket	Godet	Löffel	Cuchara	Skopa	Wide = 1500MM
1	**VOE 11886424**		1				Bucket	Godet	Löffel	Cuchara	Skopa	Wide = 1200MM
2	**VOE 11886425**		1				•Plate	•Plaque	•Platte	•Placa	•Platta	

1	**11891295**	**Skopa, rak utan tänder** **Cuchara recta sin dientes** **Schaufel, gerade, ohne Zähne** **Godet, droit sans dents** **Bucket, straight lip without teeth**	Catalogue id **20159**	Group **925**
2	**11891296**		Illustr. No **1002364**	Section **250**
3				
4			Issue **VOE 79A9920159**	Page **575**
5		**11891295, 11891296**		

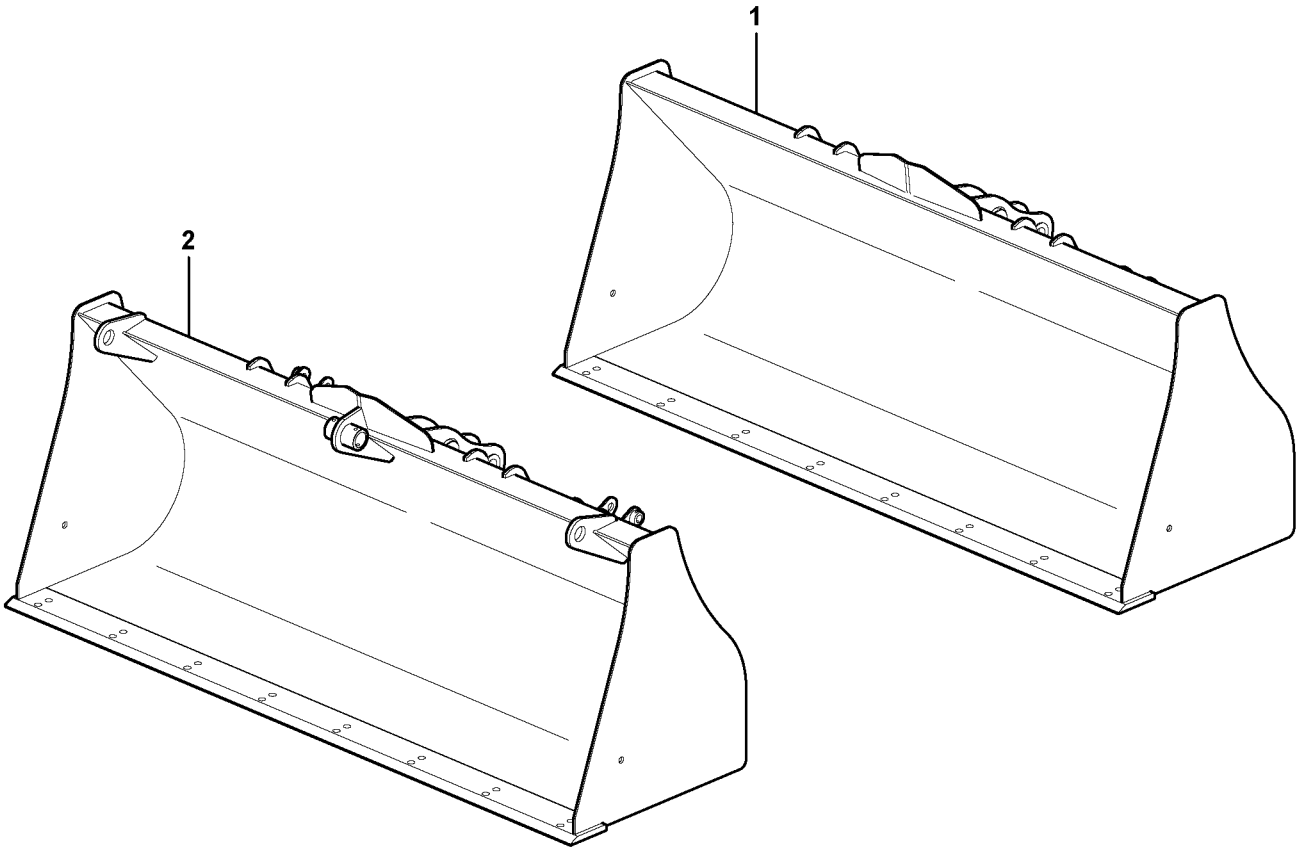

Volvo Construction Equipment

1025967

Fig.	Part No.	Quantity 1	2	3	PS	KIT	Description	Dénomination	Bezeichnung	Denominación	Benämning	Notes
1	**VOE 11888238**	1			OP		Bucket	Godet	Löffel	Cuchara	Skopa	
	VOE 11887529	1					•Bucket Blade	•Lame Godet	•Löffelblatt	•Hoja Cuchara	•Skopblad	
2	**VOE 11888809**		1		OP		Bucket	Godet	Löffel	Cuchara	Skopa	
	VOE 11887529		1				•Bucket Blade	•Lame Godet	•Löffelblatt	•Hoja Cuchara	•Skopblad	

1	**11891540**	**Skopa, rak utan tänder** **Cuchara recta sin dientes** **Schaufel, gerade, ohne Zähne** **Godet, droit sans dents** **Bucket, straight lip without teeth**	Catalogue id **20159**	Group **925**
2	**11891565**		Illustr. No **1025967**	Section **260**
3			Issue **VOE 79A9920159**	Page **577**
4				
5				

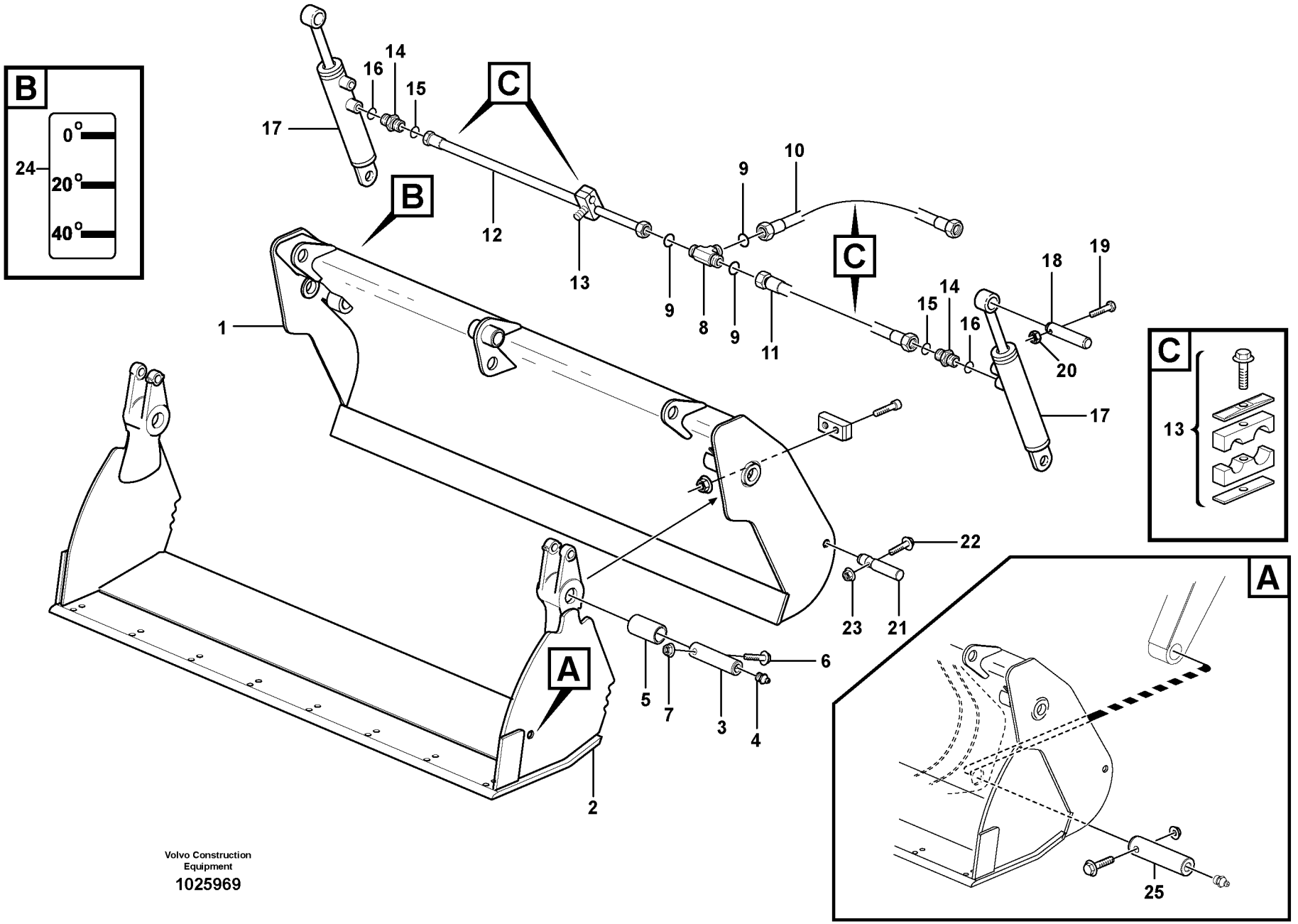

Volvo Construction Equipment

1025969

Fig.	Part No.	Quantity 1	2	3	4	5	PS	KIT	Description	Dénomination	Bezeichnung	Denominación	Benämning	Notes
	VOE 11887763	1					OP		Bucket	Godet	Löffel	Cuchara	Skopa	
1		1					NS		•Backrest Frame	•Cadre Dossier	•Ruckenlehngest	•Marco Respaldo	•Ryggram	
2		1					NS		•Plate	•Plaque	•Platte	•Placa	•Platta	
3	**VOE 11881091**	2							•Pin	•Goupille	•Zapfen	•Pasador	•Tapp	
4	**VOE 914167**	2							•Nipple	•Raccord	•Nippel	•Niple	•Nippel	
5	**VOE 11881154**	2							•Bushing	•Bague	•Buchse	•Casquillo	•Bussning	
6	**VOE 13965190**	2							•Screw	•Vis	•Schraube	•Tornillo	•Skruv	
7	**VOE 13971095**	2							•Flange nut	•Ecrou accouple.	•Bundmutter	•Tuerca embridad	•Flänsmutter	
8	**VOE 935453**	2							T-nipple	Raccord-t	T-Nippel	Niple T	T-nippel	
9	**VOE 990738**	6							•O-ring	•Joint Torique	•O-Ring	•Junta torica	•O-ring	
10	**VOE 11888254**	2							Hose	Durit	Schlauch	Tubo flexible	Slang	
11	**VOE 11886567**	2							Hose assembly	Conduit flexible	Schlauchleitung	Conducto	Slangledning	
12	**VOE 937950**	1							Hose assembly	Conduit flexible	Schlauchleitung	Conducto	Slangledning	
13	**VOE 11886153**	4							Clamp	Pince Serrage	Klemme	Abrazadera	Klämma	
14	**VOE 935091**	4							Nipple	Raccord	Nippel	Niple	Nippel	
15	**VOE 990738**	4							•O-ring	•Joint Torique	•O-Ring	•Junta torica	•O-ring	
16	**VOE 932039**	4							•O-ring	•Joint Torique	•O-Ring	•Junta torica	•O-ring	
17	**VOE 11887168**	2							Cylinder	Verin	Zylinder	Cilindro	Cylinder	
18	**VOE 11881149**	2							Pin	Goupille	Zapfen	Pasador	Tapp	
19	**VOE 13965182**	2							Flange screw	Vis à bride	Flanschschraube	Torn embridado	Flänsskruv	
20	**VOE 13945408**	2							Nut	Ecrou	Mutter	Tuerca	Mutter	
21	**VOE 11888216**	2							Pin	Goupille	Zapfen	Pasador	Tapp	
22	**VOE 13965188**	2							Flange screw	Vis à bride	Flanschschraube	Torn embridado	Flänsskruv	
23	**VOE 13971095**	2							Flange nut	Ecrou accouple.	Bundmutter	Tuerca embridad	Flänsmutter	
24	**VOE 11883252**	1							Decal	Decalcomanie	Abziehbild	Decalcomania	Dekal	
25		1							Attaching kit	Kit de fixation	Befestigungssatz	Juego de fijación	Fästsats	See group 925, Page 585

1		**Kombiskopa** **Cuchara multipropósitos** **Kombilöffel** **Godet combiné** **Multi-purpose bucket**	Catalogue id **20159**	Group **925**
2				
3			Illustr. No **1025969**	Section **350**
4				
5		**11891541**	Issue **VOE 79A9920159**	Page **579**

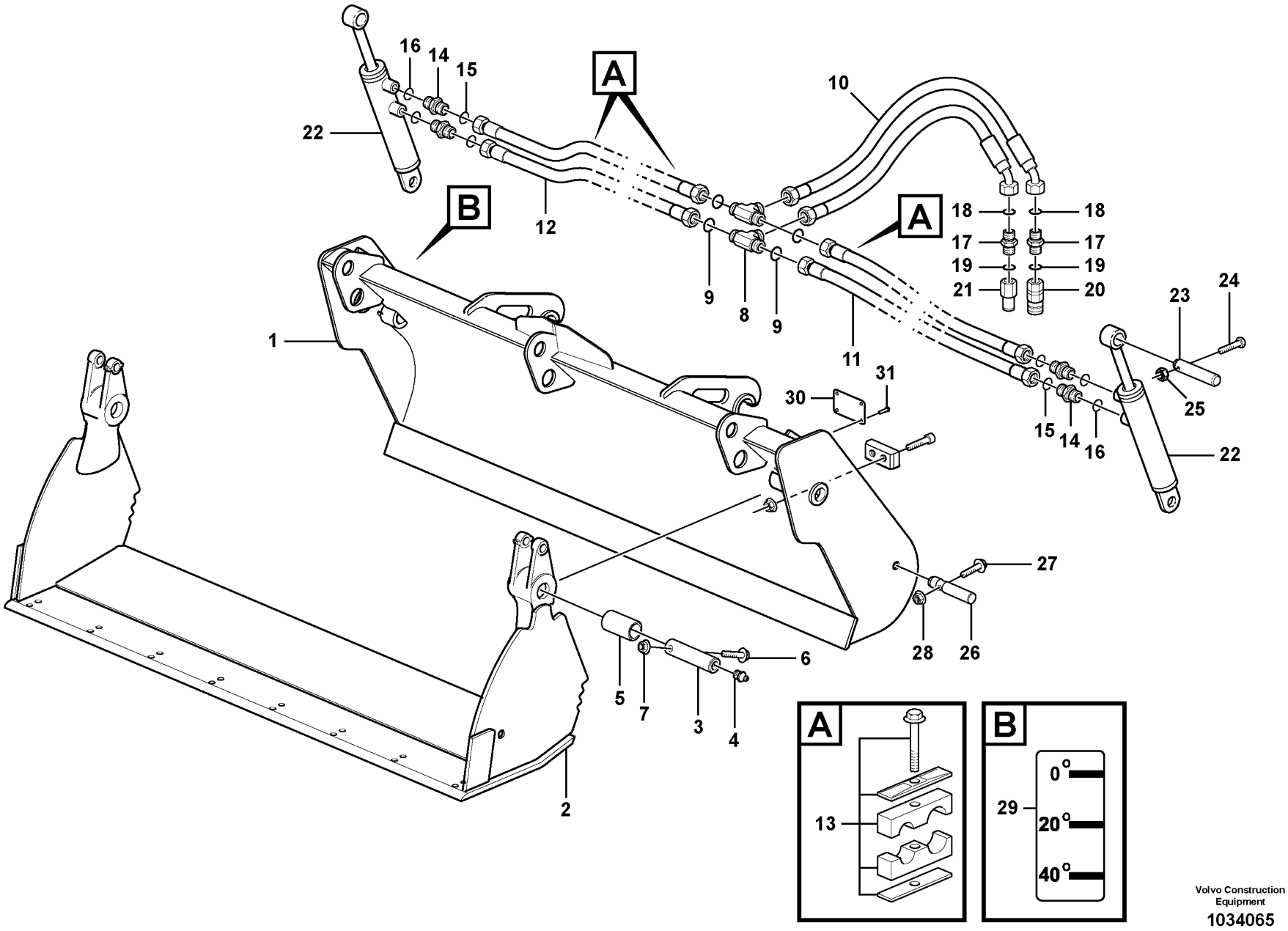

Volvo Construction Equipment

1034065

Fig.	Part No.	Quantity 1	2	3	4	5	PS	KIT	Description	Dénomination	Bezeichnung	Denominación	Benämning	Notes
		1					NS		Bucket	Godet	Löffel	Cuchara	Skopa	
1		1					NS		•Bucket Body	•Corps Godet	•Löffelgerust	•Armazon Cuchara	•Skopstomme	
2		1					NS		•Bucket Blade	•Lame Godet	•Löffelblatt	•Hoja Cuchara	•Skopblad	
3	**VOE 11881091**	2							•Pin	•Goupille	•Zapfen	•Pasador	•Tapp	
4	**VOE 914167**	2							•Nipple	•Raccord	•Nippel	•Niple	•Nippel	
5	**VOE 11881154**	2							•Bushing	•Bague	•Buchse	•Casquillo	•Bussning	
6	**VOE 13965190**	2							•Screw	•Vis	•Schraube	•Tornillo	•Skruv	
7	**VOE 13971098**	2							•Flange nut	•Ecrou accouple.	•Bundmutter	•Tuerca embridad	•Flänsmutter	
8	**VOE 935453**	2							T-nipple	Raccord-t	T-Nippel	Niple T	T-nippel	
9	**VOE 990738**	6							•O-ring	•Joint Torique	•O-Ring	•Junta torica	•O-ring	
10	**VOE 11886572**	2							Hose assembly	Conduit flexible	Schlauchleitung	Conducto	Slangledning	
11	**VOE 11886567**	2							Hose assembly	Conduit flexible	Schlauchleitung	Conducto	Slangledning	
12	**VOE 937950**	2							Hose assembly	Conduit flexible	Schlauchleitung	Conducto	Slangledning	
13	**VOE 11886153**	3							Clamp	Pince Serrage	Klemme	Abrazadera	Klämma	
14	**VOE 935091**	4							Nipple	Raccord	Nippel	Niple	Nippel	
15	**VOE 990738**	4							•O-ring	•Joint Torique	•O-Ring	•Junta torica	•O-ring	
16	**VOE 932039**	4							•O-ring	•Joint Torique	•O-Ring	•Junta torica	•O-ring	
17	**VOE 11887168**	2							Cylinder	Verin	Zylinder	Cilindro	Cylinder	
18	**VOE 13432**	2							•O-ring	•Joint Torique	•O-Ring	•Junta torica	•O-ring	
19	**VOE 932041**	2							•O-ring	•Joint Torique	•O-Ring	•Junta torica	•O-ring	
20	**VOE 11842117**	1							Coupling	Accouplement	Kupplung	Acoplamiento	Koppling	
21	**VOE 11886466**	1							Quick Coupling	Accouple.rapide	Schnellkupplung	Acoplam Rapido	Snabbkoppling	
22	**VOE 11887168**	2							Cylinder	Verin	Zylinder	Cilindro	Cylinder	
23	**VOE 11881149**	2							Pin	Goupille	Zapfen	Pasador	Tapp	
24	**VOE 13965182**	2							Flange screw	Vis à bride	Flanschschraube	Torn embridado	Flänsskruv	
25	**VOE 13945408**	2							Nut	Ecrou	Mutter	Tuerca	Mutter	
26	**VOE 11888216**	2							Pin	Goupille	Zapfen	Pasador	Tapp	
27	**VOE 13965188**	2							Flange screw	Vis à bride	Flanschschraube	Torn embridado	Flänsskruv	
28	**VOE 13971098**	2							Flange nut	Ecrou accouple.	Bundmutter	Tuerca embridad	Flänsmutter	
29	**VOE 11883252**	1							Decal	Decalcomanie	Abziehbild	Decalcomania	Dekal	

1		**Kombiskopa** **Cuchara multipropósitos** **Kombilöffel** **Godet combiné** **Multi-purpose bucket**	Catalogue id **20159**	Group **925**
2				
3			Illustr. No **1034065**	Section **360**
4				
5		**11891563**	Issue **VOE 79A9920159**	Page **581**

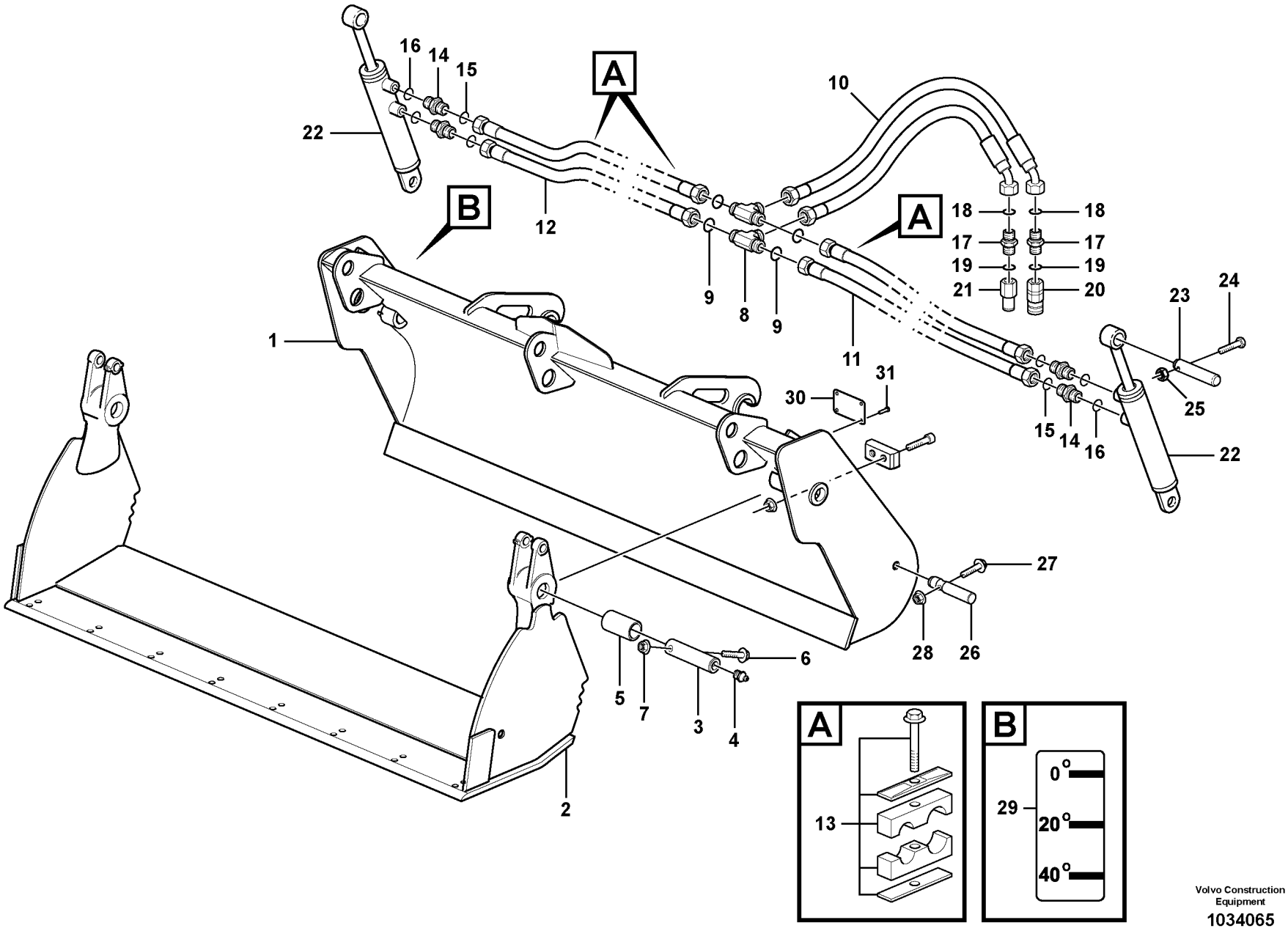

Volvo Construction Equipment

1034065

Fig.	Part No.	Quantity 1	2	3	4	5	PS	KIT	Description	Dénomination	Bezeichnung	Denominación	Benämning	Notes
30		1					NS		Ident Plate	Plaque Constru.	Produktschild	Placa Producto	Produktskylt	
31	**VOE 11850132**	4							Pin	Goupille	Zapfen	Pasador	Tapp	

1		**Kombiskopa** **Cuchara multipropósitos** **Kombilöffel** **Godet combiné** **Multi-purpose bucket**	Catalogue id **20159**	Group **925**
2				
3			Illustr. No **1034065**	Section **360**
4				
5		**11891563**	Issue **VOE 79A9920159**	Page **583**

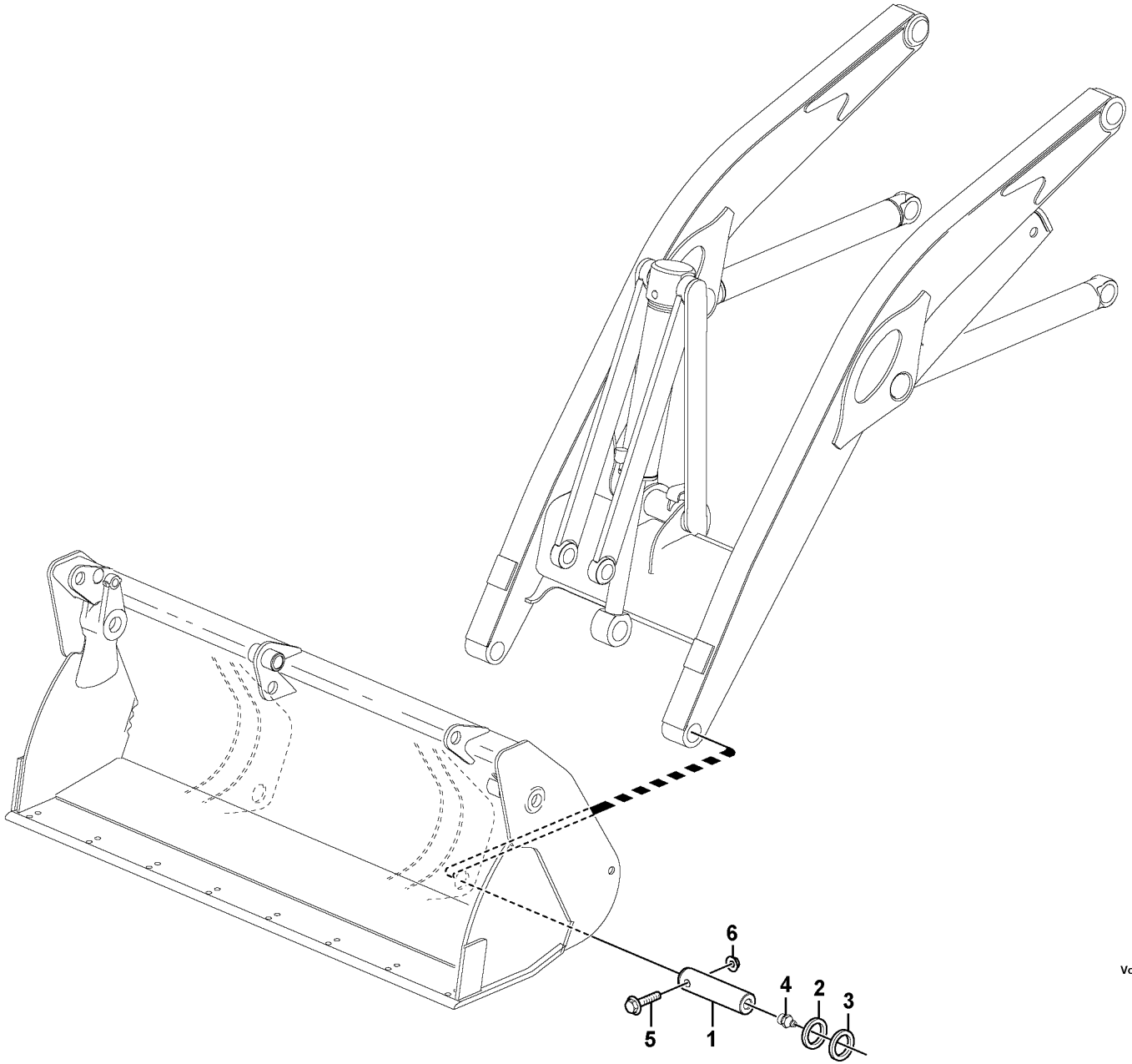

Volvo Construction Equipment

1032966

Fig.	Part No.	Quantity 1	2	3	PS	KIT	Description	Dénomination	Bezeichnung	Denominación	Benämning	Notes
1	**VOE 11888037**	2					Pin	Goupille	Zapfen	Pasador	Tapp	
2	**VOE 11890115**	4					Washer	Rondelle	Scheibe	Arandela	Bricka	THICK = 2 MM
3	**VOE 11890116**	2					Washer	Rondelle	Scheibe	Arandela	Bricka	THICK = 3 MM
4	**VOE 914167**	2					Nipple	Raccord	Nippel	Niple	Nippel	
5	**VOE 13965190**	2					Screw	Vis	Schraube	Tornillo	Skruv	
6	**VOE 13971098**	2					Flange nut	Ecrou accouple.	Bundmutter	Tuerca embridad	Flänsmutter	

1	**11895014**	**Axeltappar för infästning av skopa** **Muñones para fijación de cuchara** **Bolzen zur Befestigung der Schaufel** **Pivots d'axe pour fixation de godet** **Pins for mounting bucket**	Catalogue id **20159**	Group **925**
2				
3			Illustr. No **1032966**	Section **400**
4				
5		**11895014**	Issue **VOE 79A9920159**	Page **585**

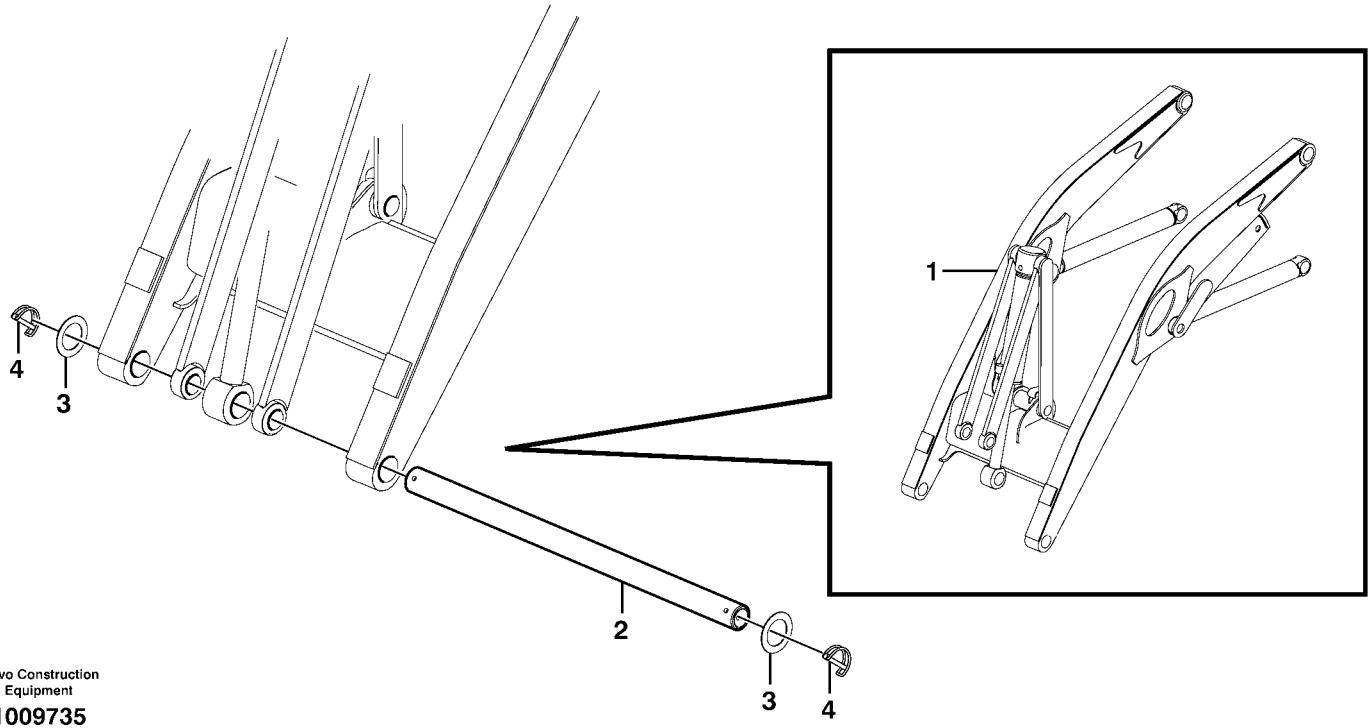

Volvo Construction Equipment

1009735

Fig.	Part No.	Quantity 1	2	3	PS	KIT	Description	Dénomination	Bezeichnung	Denominación	Benämning	Notes
1		1					Loader arm	Bras de chargeur	Laderhübarm	Brazo de cargador	Lastarm	See group 945, Page 599
2	**VOE 11885595**	1					Pin	Goupille	Zapfen	Pasador	Tapp	
3	**VOE 11890115**	2					Washer	Rondelle	Scheibe	Arandela	Bricka	
4	**VOE 11885596**	2					Clip	Clip	Klemme	Clip	Clips	

1		**Transportfäste utan frontskopa** **Fijaciones de transporte sin cuchara frontal** **Transporthalterung ohne Schaufel** **Fixation transport sans godet frontal** **Transport bracket without front bucket**	Catalogue id **20159**	Group **925**
2				
3			Illustr. No **1009735**	Section **500**
4				
5		**11891350**	Issue **VOE 79A9920159**	Page **587**

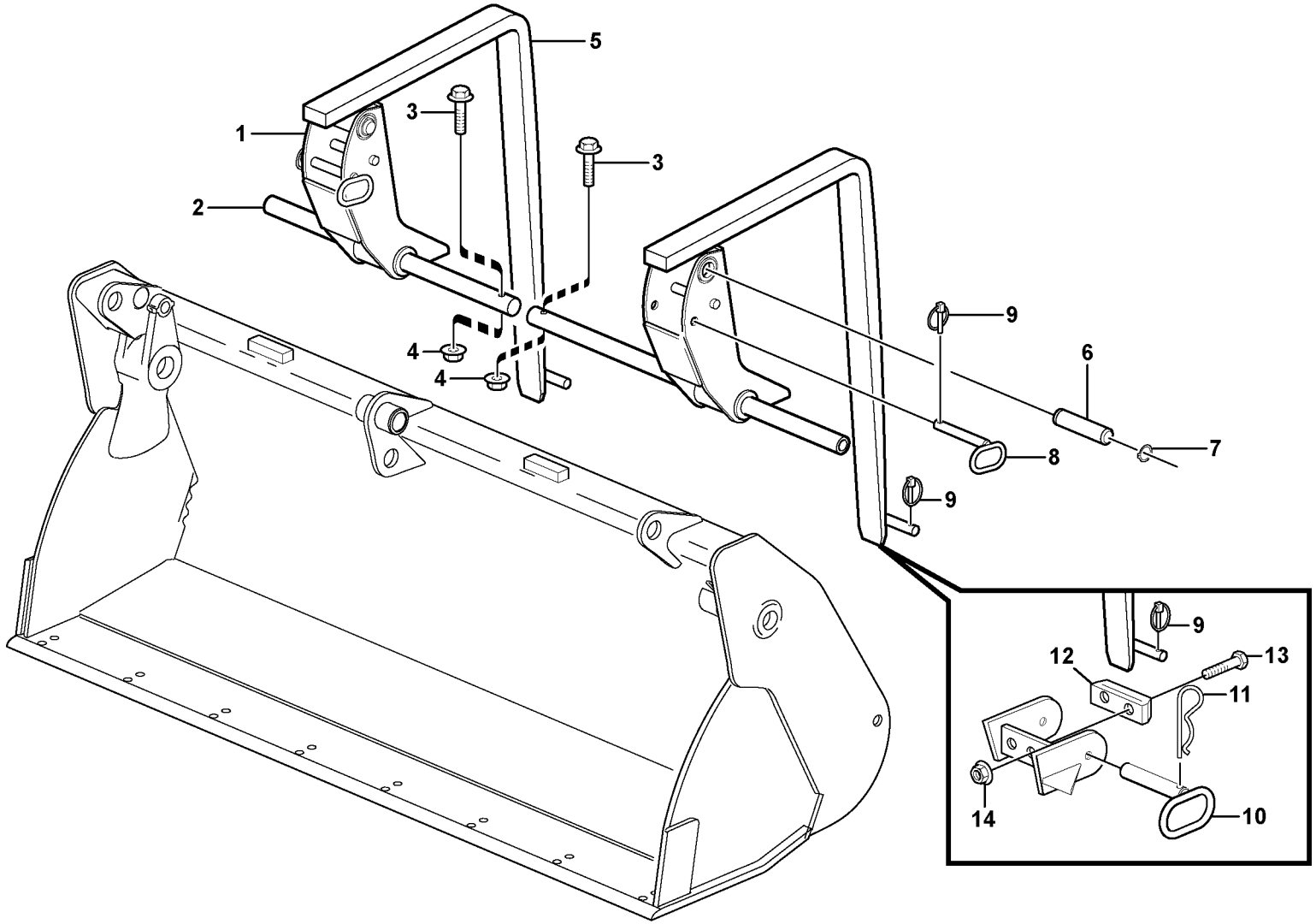

Volvo Construction Equipment

1032964

Fig.	Part No.	Quantity 1	2	3	PS	KIT	Description	Dénomination	Bezeichnung	Denominación	Benämning	Notes
1	**VOE 11884125**	2					Bracket	Console	Konsole	Ménsula	Konsol	(VOE 11881578)
2	**VOE 11881580**	2					Fork bracket	Fixation de fourche	Gabelbefestigung	Soporte de horquilla	Gaffelfäste	
3	**VOE 13965189**	2					Flange screw	Vis a bride	Flanschschraube	Torn embridado	Flänsskruv	
4	**VOE 13971095**	2					Flange nut	Ecrou accouple.	Bundmutter	Tuerca embridad	Flänsmutter	
5	**VOE 11888916**	2					Fork	Fourche	Gabel	Horquilla	Gaffel	
6	**VOE 11881582**	2					Pin	Goupille	Zapfen	Pasador	Tapp	
7	**VOE 13914468**	4					Snap Ring	Circlip	Nutring	Circlip	Spårring	
8	**VOE 11881581**	2					Pin	Clavette	Splint	Pasador	Sprint	
9	**VOE 11881622**	2					Locking pin	Goupille d'arrêt	Schliessbolzen	Pasador de cierre	Låspinne	
10	**VOE 11884099**	2					Pin	Clavette	Splint	Pasador	Sprint	(VOE 11883382)
11	**VOE 978997**	2					Retaining pin	Goupille elast	Federsplint	Pasador resorte	Fjädersprint	
12	**VOE 11881583**	2					Rubber Block	Bloc Caoutchouc	Gummiblock	Bloque Goma	Gummikuts	
13	**VOE 13947760**	4					Flange screw	Vis à bride	Flanschschraube	Torn embridado	Flänsskruv	
14	**VOE 948645**	4					Flange Lock Nut	Contre écrou bride	Flanschmutter	Contratuer Embr	Flänslåsmutter	

1	**11891282**	**Gaffelarm** **Brazo horquille** **Gabelzinke** **Bras fourche** **Fork arm**	Catalogue id **20159**	Group **926**
2			Illustr. No **1032964**	Section **100**
3				
4			Issue **VOE 79A9920159**	Page **589**
5		**11891282**		

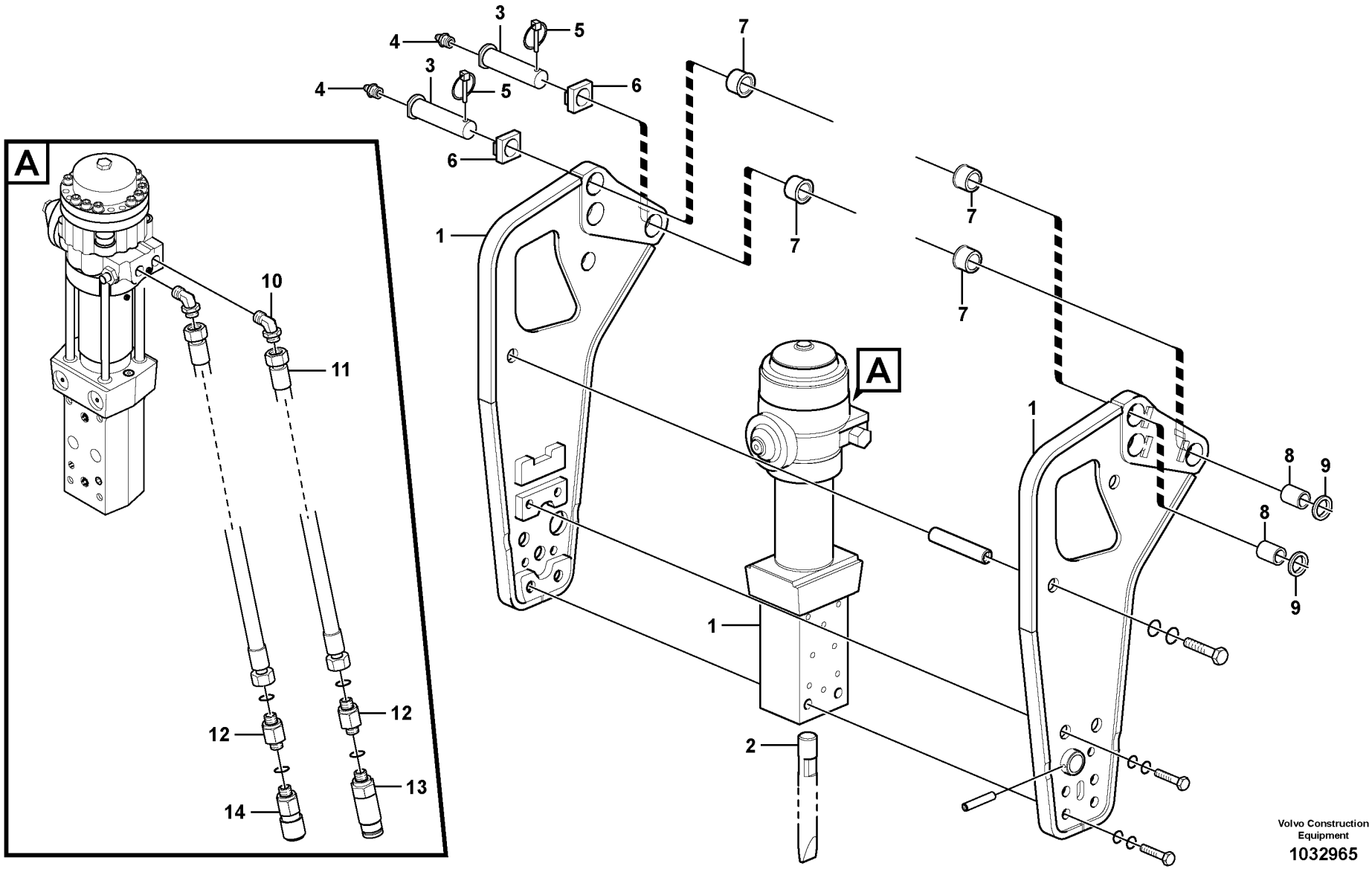
A
1
2
3
4
5
6
7
8
9
10
11
12
13
14
A
Volvo Construction Equipment
1032965

Fig.	Part No.	Quantity 1	2	3	PS	KIT	Description	Dénomination	Bezeichnung	Denominación	Benämning	Notes
1		1					Hammer	Marteau	Hammer	Martillo	Hammare	See group 926, Page 593
2	**VOE 15600168**	1					Tool	Outil	Gerät	Aparejo	Redskap	
3	**VOE 11884032**	2					Pin	Goupille	Zapfen	Pasador	Tapp	
4	**VOE 914167**	2					Nipple	Raccord	Nippel	Niple	Nippel	
5	**VOE 11881622**	2					Locking pin	Goupille d'arrêt	Schliessbolzen	Pasador de cierre	Låspinne	
6		2			NS		Spacer	Partie Intermédiaire	Zwischenstück	Espaciador	Mellandel	
7	**VOE 11883969**	4					Bushing	Bague	Buchse	Casquillo	Bussning	
8	**VOE 11884028**	2			OP		Spacer	Partie Intermédiaire	Zwischenstück	Espaciador	Mellandel	
9	**VOE 955912**	2					Washer	Rondelle	Scheibe	Arandela	Bricka	
10	**VOE 11885306**	2					Fitting	Ecrou raccord	Verschraubung	Racor	Förskruvning	
11	**VOE 11885789**	2					Hose	Durit	Schlauch	Tubo flexible	Slang	
12	**VOE 11881382**	2					Nipple	Raccord	Nippel	Niple	Nippel	
	VOE 981290	2					•O-ring	•Joint Torique	•O-Ring	•Junta torica	•O-ring	
	VOE 932040	2					•O-ring	•Joint Torique	•O-Ring	•Junta torica	•O-ring	
13	**VOE 11882299**	1					Fitting	Raccord tuyau	Rohrkupplung	Acoplam tubo	Rörkoppling	
14	**VOE 11882298**	1					Fitting	Raccord tuyau	Rohrkupplung	Acoplam tubo	Rörkoppling	

1	**11891017**	**Hållare för hammare** **Soporte para martillo** **Halter für Hammer** **Support de marteau** **Retainer for hammer**	Catalogue id **20159** / Group **926**
2			Illustr. No **1032965** / Section **200**
3			
4			Issue **VOE 79A9920159** / Page **591**
5			

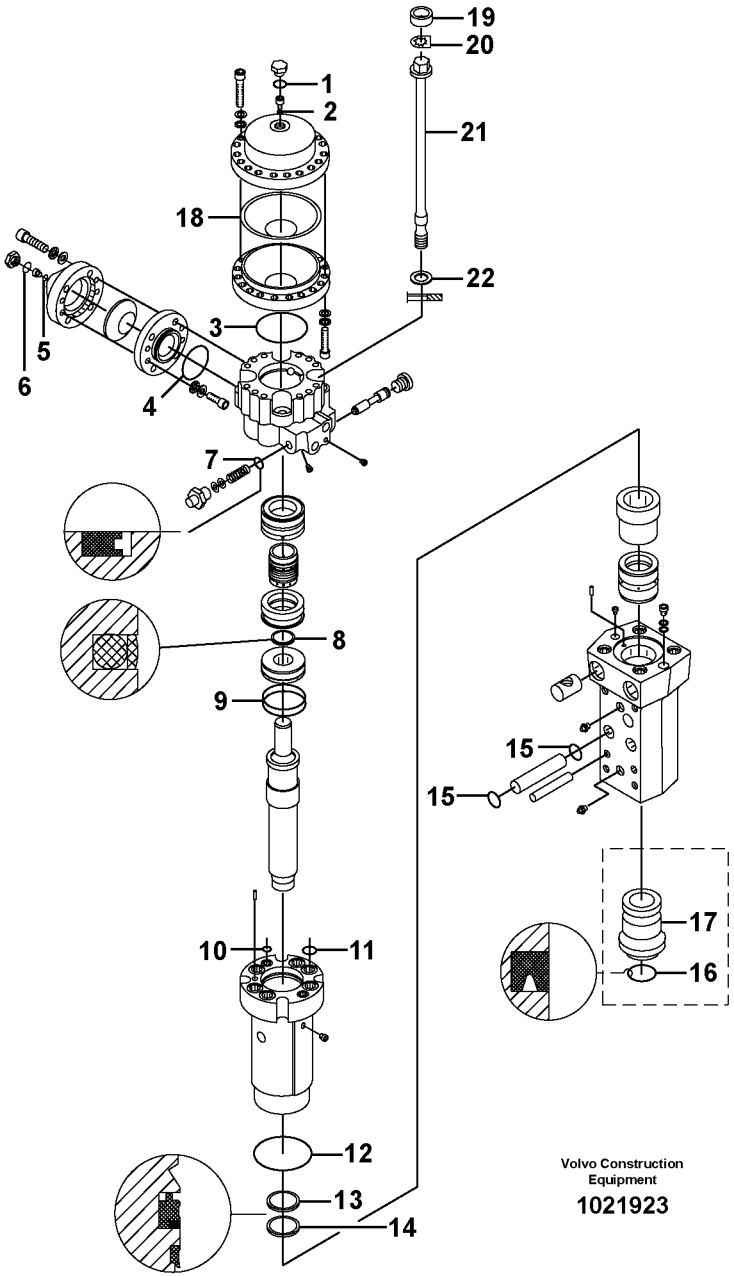

Volvo Construction Equipment

1021923

Fig.	Part No.	Quantity 1	2	3	PS	KIT	Description	Dénomination	Bezeichnung	Denominación	Benämning	Notes
	VOE 11885267	1					Hammer	Marteau	Hammer	Martillo	Hammare	
	VOE 11988196	1					•Sealing Kit	•Jeu Joints	•Dichtungssatz	•Juego Retenes	•Tätningssats	
1		1			NS		••O-ring	••Joint Torique	••O-Ring	••Junta torica	••O-ring	
2		1			NS		••Ring	••Anneau	••Ring	••Anillo	••Ring	
3		1			NS		••O-ring	••Joint Torique	••O-Ring	••Junta torica	••O-ring	
4		1			NS		••O-ring	••Joint Torique	••O-Ring	••Junta torica	••O-ring	
5		1			NS		••Ring	••Anneau	••Ring	••Anillo	••Ring	
6		1			NS		••O-ring	••Joint Torique	••O-Ring	••Junta torica	••O-ring	
7		1			NS		••Seal	••Joint	••Dichtring	••Junta	••Tätning	
8		1			NS		••Seal	••Joint	••Dichtring	••Junta	••Tätning	
9		2			NS		••O-ring	••Joint Torique	••O-Ring	••Junta torica	••O-ring	
10		2			NS		••O-ring	••Joint Torique	••O-Ring	••Junta torica	••O-ring	
11		6			NS		••O-ring	••Joint Torique	••O-Ring	••Junta torica	••O-ring	
12		1			NS		••O-ring	••Joint Torique	••O-Ring	••Junta torica	••O-ring	
13		1			NS		••Seal	••Joint	••Dichtring	••Junta	••Tätning	
14		1			NS		••Wiper	••Essuie-glace	••Wischer	••Limpiaparabrisa	••Torkare	
15		4			NS		••O-ring	••Joint Torique	••O-Ring	••Junta torica	••O-ring	
16		1			NS		••Seal	••Joint	••Dichtring	••Junta	••Tätning	
17	**VOE 11710932**	1					•Bushing	•Bague	•Buchse	•Casquillo	•Bussning	
18	**VOE 11710933**	1					•Diaphragm	•Diaphragme	•Membrane	•Diafragma	•Membran	
19	**VOE 11716349**	4					•Rubber Ring	•Bague Caoutcho.	•Gummiring	•Aro Goma	•Gummiring	
20	**VOE 11716348**	4					•Lock Plate	•Plaque Verroui.	•Verschl Platte	•Placa Seguridad	•Låsplatta	
21	**VOE 11716347**	4					•Tie Rod	•Barre Accouple.	•Spurstange	•Barra Acoplam	•Parallellstag	
22	**VOE 11716350**	4					•Washer	•Rondelle	•Scheibe	•Arandela	•Bricka	

1		**Hammare** **Martillo** **Hammer** **Marteau** **Hammer**	Catalogue id **20159**	Group **926**
2			Illustr. No **1021923**	Section **250**
3			Issue **VOE 79A9920159**	Page **593**
4				
5		**11891017**		

VOLVO

BL70

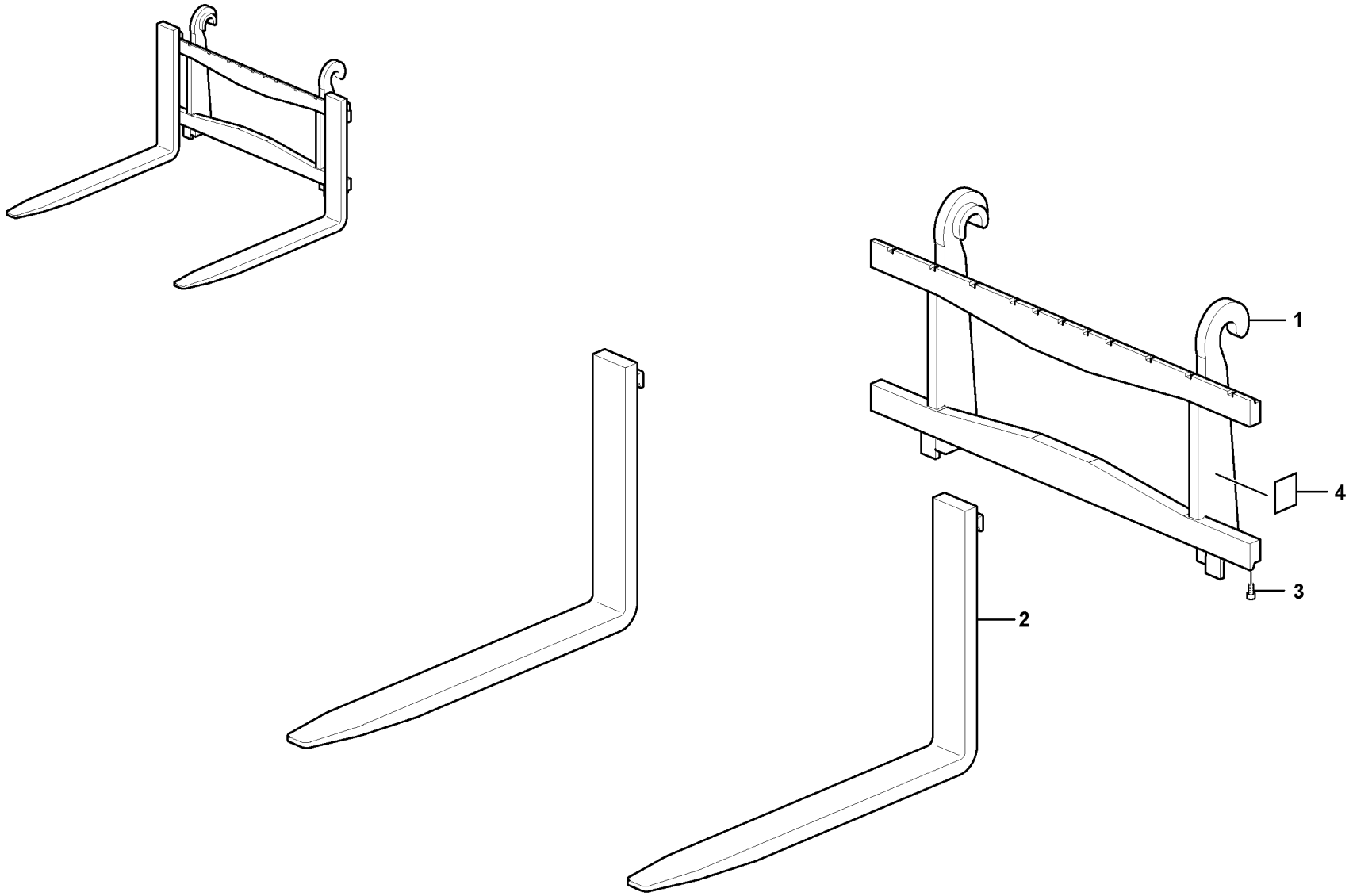

Volvo Construction Equipment

1032962

Fig.	Part No.	Quantity 1	2	3	PS	KIT	Description	Dénomination	Bezeichnung	Denominación	Benämning	Notes
1	**ZM 2805037**	1	1				Support	Bati	Stativ	Base	Stativ	
2	**VOE 2801695**	2					Fork tines	Dent de fourchette	Gabelzinke	Púas de la horquilla	Gaffelarm	L = 1000 MM
2	**ZM 2801697**		2				Fork tines	Dent de fourchette	Gabelzinke	Púas de la horquilla	Gaffelarm	L = 1200 MM
3	**VOE 984086**	2	2				Screw	Vis	Schraube	Tornillo	Skruv	
4		1			NS		Decal	Decalcomanie	Abziehbild	Decalcomania	Dekal	

1	**11891498**	**Pallgaffel för snabbfäste** **Horquilla para palets de acoplamiento rápido** **Palettengabel** **Fourche à palettes** **Pallet forks for quickfit**	Catalogue id **20159**	Group **926**
2	**11891504**		Illustr. No **1032962**	Section **300**
3				
4			Issue **VOE 79A9920159**	Page **595**
5		**11891498, 11891504**		

VOLVO

BL70

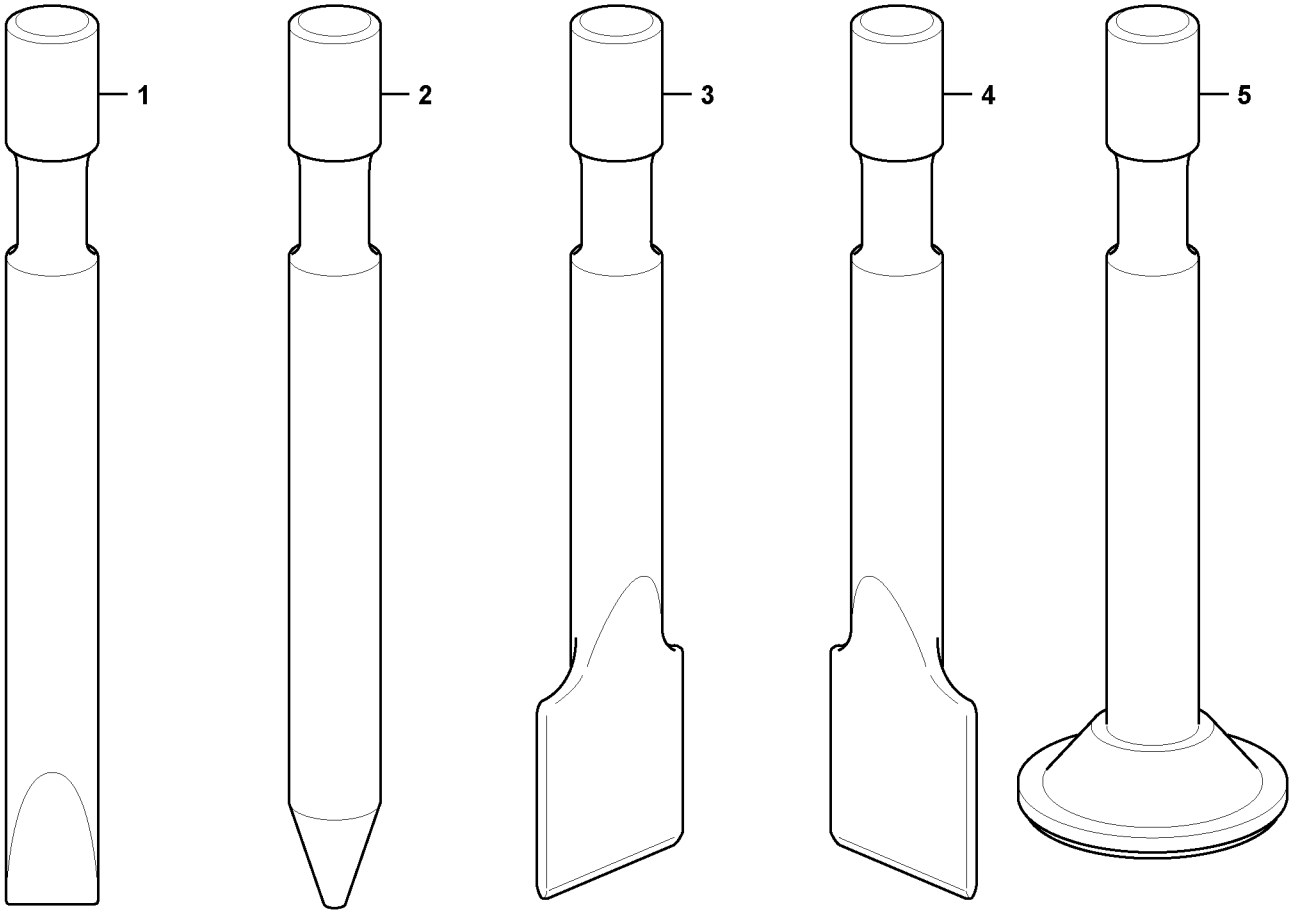

Volvo Construction Equipment

1027809

Fig.	Part No.	Quantity 1	2	3	4	5	PS	KIT	Description	Dénomination	Bezeichnung	Denominación	Benämning	Notes
1	**VOE 11884072**	1							Tool	Outil	Gerät	Aparejo	Redskap	
2	**VOE 15600168**		1						Tool	Outil	Gerät	Aparejo	Redskap	
3	**VOE 11712547**			1					Tool	Outil	Gerät	Aparejo	Redskap	
4	**VOE 11712548**				1				Tool	Outil	Gerät	Aparejo	Redskap	
5	**VOE 11712549**					1			Tool	Outil	Gerät	Aparejo	Redskap	

1	**11845236**	**Verktyg till hammare** **Herramientas para martillo** **Werkzeuge für Hammer** **Outils pour marteau** **Tools for hammer**	Catalogue id **20159**	Group **926**
2	**11845237**			
3	**11845238**		Illustr. No **1027809**	Section **350**
4	**11845239**			
5	**11845240**		Issue **VOE 79A9920159**	Page **597**

VOLVO

BL70

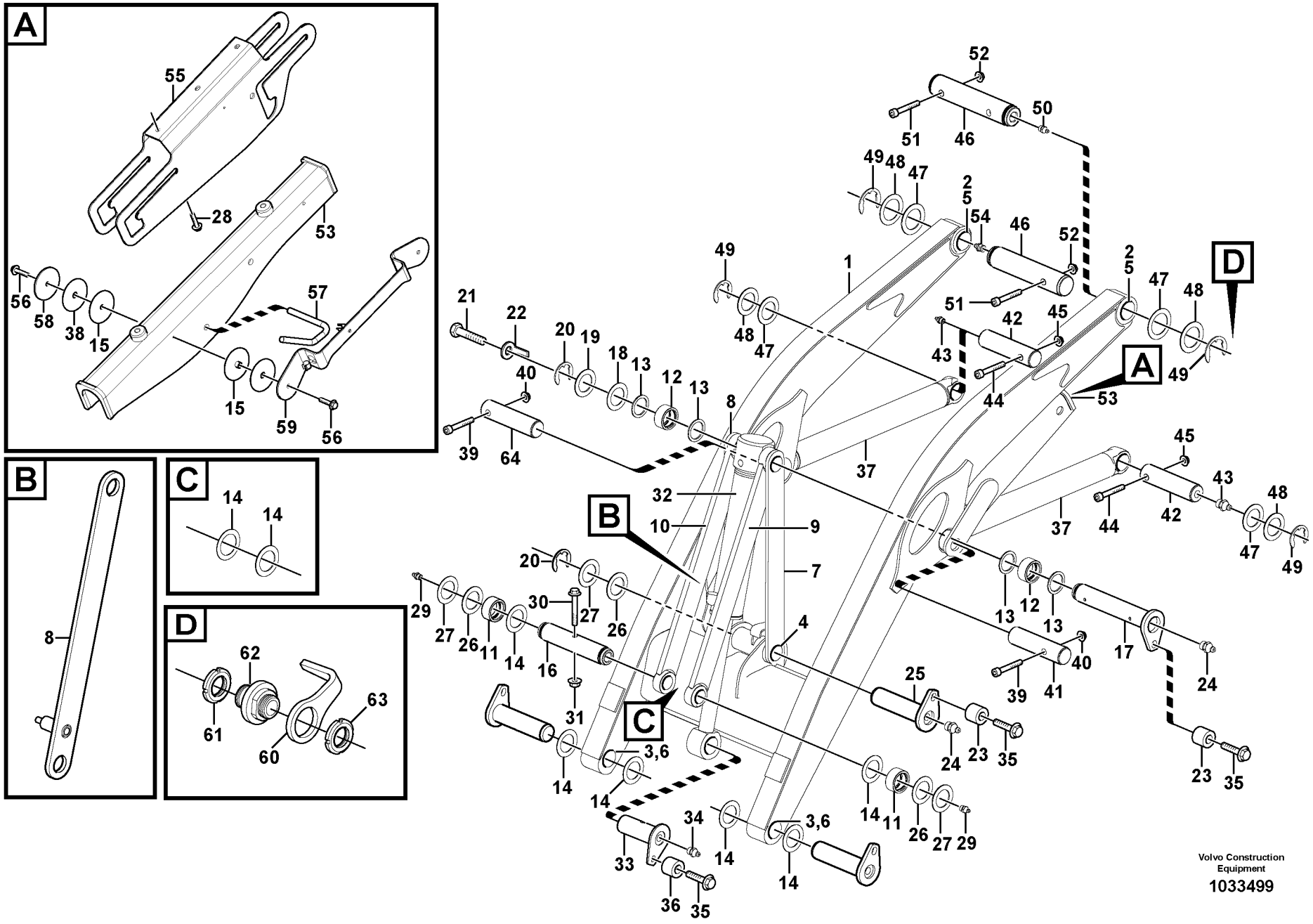
A
55
28
53
56
58
38
15
57
15
59
56
B
8
C
14
14
D
62
61
60
63
52
51
46
50
49
48
47
25
54
46
52
1
21
22
20
19
18
13
12
13
8
40
39
64
37
32
10
9
7
B
20
29
27
26
11
14
16
30
27
26
4
31
C
3,6
14
14
34
33
36
35
14
3,6
14
14
11
26
27
29
25
24
23
35
13
12
13
40
39
41
17
24
23
35
45
43
48
47
49
42
44
37
D
A
51
45
42
43
44
53
49
Volvo Construction Equipment
1033499

Fig.	Part No.	Quantity 1	2	3	PS	KIT	Description	Dénomination	Bezeichnung	Denominación	Benämning	Notes
1	**VOE 15023693**	1					Loading Arm	Bras Chargeur	Laderhubarm	Brazo De Carga	Lastarm	
2	**VOE 15606934**	2					•Bushing	•Bague	•Buchse	•Casquillo	•Bussning	
3	**VOE 11883802**	2					•Bushing	•Bague	•Buchse	•Casquillo	•Bussning	
4	**VOE 11883803**	2					•Bushing	•Bague	•Buchse	•Casquillo	•Bussning	
5	**VOE 11890069**	2					Seal	Joint	Dichtung	Reten	Tätning	
6	**VOE 11882456**	2					Seal	Joint	Dichtung	Reten	Tätning	
7	**VOE 11884638**	1					Link	Articulation	Gelenk	Articulacion	Länk	LH
8	**VOE 11887308**	1					Arm	Bras	Arm	Brazo	Arm	RH
9	**VOE 11884822**	1					Link	Articulation	Gelenk	Articulacion	Länk	LH
10	**VOE 11884815**	1					Link	Articulation	Gelenk	Articulacion	Länk	RH
11	**VOE 11883801**	2					•Bushing	•Bague	•Buchse	•Casquillo	•Bussning	
12	**VOE 11883857**	2					•Bushing	•Bague	•Buchse	•Casquillo	•Bussning	
13	**VOE 11883937**	4					Scraper	Racloir	Abstreicher	Rascador	Skrapa	
14	**VOE 11882456**	8					Seal	Joint	Dichtung	Reten	Tätning	
15	**VOE 15615744**	4					Spacer	Partie Intermédiaire	Zwischenstück	Espaciador	Mellandel	
16	**VOE 11882932**	1					Pin	Goupille	Zapfen	Pasador	Tapp	
17	**VOE 11888280**	1					Pin	Goupille	Zapfen	Pasador	Tapp	
18	**VOE 11883929**	1					Washer	Rondelle	Scheibe	Arandela	Bricka	
19	**VOE 11883930**	1					Washer	Rondelle	Scheibe	Arandela	Bricka	
20	**VOE 11890110**	4					Snap Ring	Circlip	Nutring	Circlip	Spårring	
21	**VOE 13965191**	1					Flange screw	Vis à bride	Flanschschraube	Torn embridado	Flänsskruv	
22	**VOE 11884117**	1					Indicator	Indicateur	Indikator	Indicador	Indikator	
23	**VOE 11888951**	2					Spacer Tube	Tube Entretoise	Abstandrohr	Tubo Dist	Distansrör	
24	**VOE 914167**	2					Nipple	Raccord	Nippel	Niple	Nippel	
25	**VOE 11883032**	1					Pin	Goupille	Zapfen	Pasador	Tapp	
26	**VOE 11890115**	REQ					Washer	Rondelle	Scheibe	Arandela	Bricka	
27	**VOE 11890116**	REQ					Washer	Rondelle	Scheibe	Arandela	Bricka	
28	**VOE 13945444**	4					Flange screw	Vis à bride	Flanschschraube	Torn embridado	Flänsskruv	
29	**VOE 914167**	2					Nipple	Raccord	Nippel	Niple	Nippel	
30	**VOE 969313**	1					Flange screw	Vis à bride	Flanschschraube	Torn embridado	Flänsskruv	

1		**Lyftramverk med monteringsdetaljer** **Bastidor elevación con piezas de montaje** **Hubgerüst mit Anbauteilen** **Chassis levage avec pièces de montage** **Lifting framework with assembly parts**	Catalogue id **20159**	Group **945**
2				
3			Illustr. No **1033499**	Section **100**
4				
5		**11895162, 11895163**	Issue **VOE 79A9920159**	Page **599**

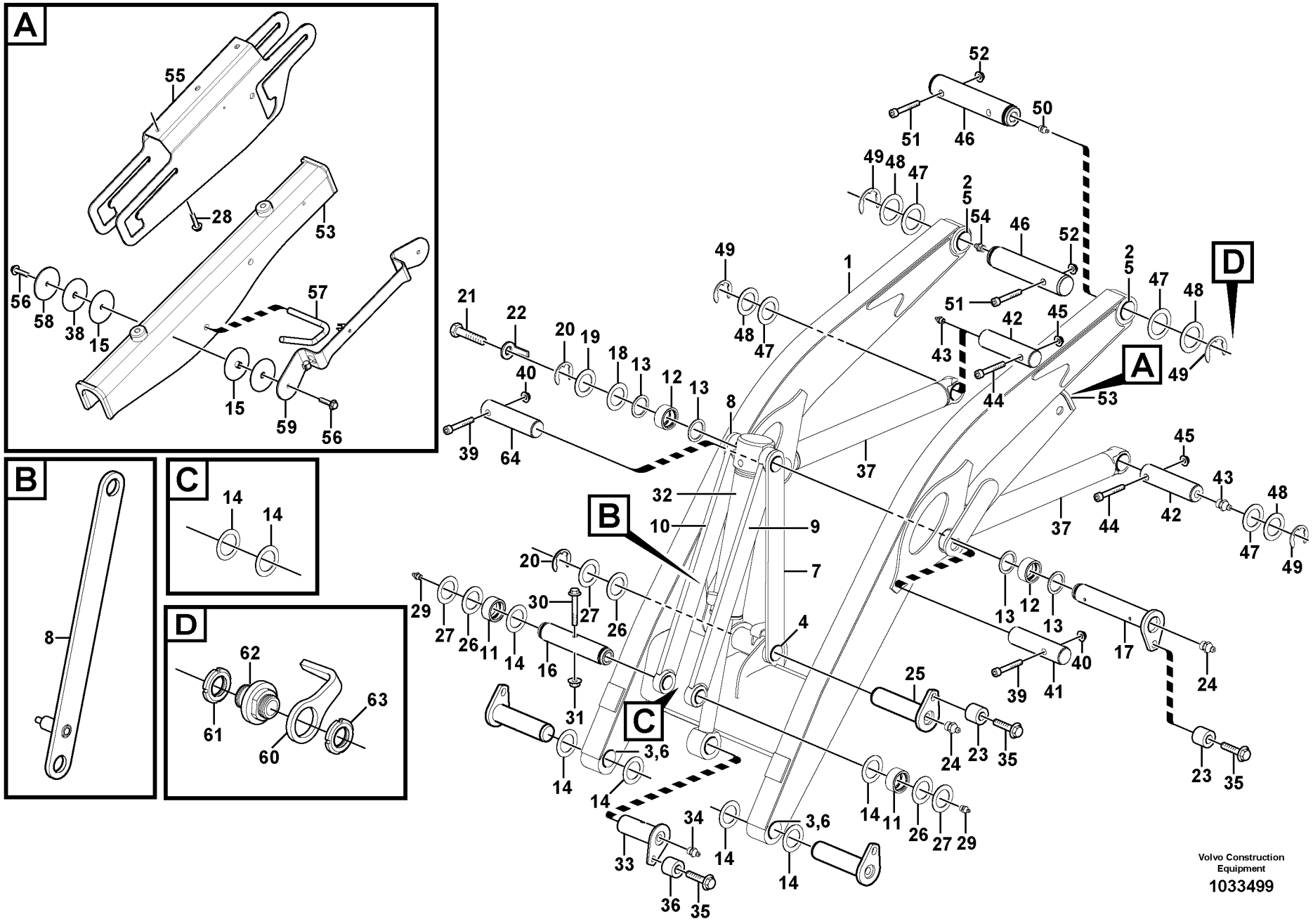
A
55
28
53
56
58
38
15
57
15
59
56
B
8
C
14
14
D
62
61
60
63
52
51
46
50
49
48
47
25
54
46
52
1
21
22
20
19
18
13
12
13
8
40
39
64
37
32
10
9
7
B
20
29
27
26
11
14
16
30
27
26
4
31
C
3,6
14
14
34
33
36
35
14
3,6
14
14
11
26
27
29
25
24
23
35
13
12
13
40
39
41
17
24
23
35
45
43
48
47
49
42
44
37
D
A
51
45
42
43
44
53
49
Volvo Construction Equipment
1033499

Fig.	Part No.	Quantity 1	2	3	PS	KIT	Description	Dénomination	Bezeichnung	Denominación	Benämning	Notes
31	**VOE 13971098**	1					Flange nut	Ecrou accouple.	Bundmutter	Tuerca embridad	Flänsmutter	
32		1					Tilt Cylinder	Verin inclinaison	Neigungszylinderr	Maquina inclinacion	Tiltcylinder	
33	**VOE 11884182**	1					Pin	Goupille	Zapfen	Pasador	Tapp	
34	**VOE 914167**	1					Nipple	Raccord	Nippel	Niple	Nippel	
35	**VOE 974428**	3					Flange screw	Vis à bride	Flanschschraube	Torn embridado	Flänsskruv	
36	**VOE 11884170**	1					Spacer	Entretoise	Abstandstueck	Casquillo distanciad	Distans	
37		2					Lifting cylinder	Verin levage	Hubzylinder	Cilindro elevacion	Lyftcylinder	
38	**VOE 15616903**	4					Plastic Washer	Z	Kunstst.scheibe	Arandela Plast.	Plastbricka	
39	**VOE 967640**	2					Screw	Vis	Schraube	Tornillo	Skruv	
40	**VOE 983304**	2					Hexagon Nut	Ecrou Hexagonal	Sechskantmutter	Tuerca Hexagon	Sexkantsmutter	
41	**VOE 11883381**	1					Pin	Goupille	Zapfen	Pasador	Tapp	
42	**VOE 15053723**	2					Pin	Fiche	Stecker	Ficha	Stift	
43	**VOE 914167**	2					Nipple	Raccord	Nippel	Niple	Nippel	
44	**VOE 967640**	2					Screw	Vis	Schraube	Tornillo	Skruv	
45	**VOE 13971098**	2					Flange nut	Ecrou accouple.	Bundmutter	Tuerca embridad	Flänsmutter	
46	**VOE 11883029**	2					Pin	Goupille	Zapfen	Pasador	Tapp	
47	**VOE 11890117**	REQ					Washer	Rondelle	Scheibe	Arandela	Bricka	
48	**VOE 11890118**	REQ					Washer	Rondelle	Scheibe	Arandela	Bricka	
49	**VOE 11890109**	4					Snap Ring	Circlip	Nutring	Circlip	Spårring	
50	**VOE 914167**	1					Nipple	Raccord	Nippel	Niple	Nippel	
51	**VOE 968237**	2					Flange screw	Vis à bride	Flanschschraube	Torn embridado	Flänsskruv	
52	**VOE 13971098**	2					Flange nut	Ecrou accouple.	Bundmutter	Tuerca embridad	Flänsmutter	
53	**VOE 15615782**	1					Safety Brace	Etrier Securite	Sicherungsbugel	Brida Seguridad	Säkringsbygel	
54	**VOE 11887317**	1					Lubricating nipple	Graisseur	Schmiernippel	Engrasador	Smörjnippel	
55	**VOE 15615676**	1					Guide Plate	Plaque-guide	Kurvenscheibe	Placa Guia	Kurvplatta	
56	**VOE 13946173**	3					Flange screw	Vis à bride	Flanschschraube	Torn embridado	Flänsskruv	
57	**VOE 15617080**	1					Tension Pin					
58	**VOE 15616909**	2					Washer	Rondelle	Scheibe	Arandela	Bricka	
59	**VOE 15617120**	1					Handle	Poignee	Handgriff	Manilla	Handgrepp	
60	**VOE 11885012**	1					Indicator	Indicateur	Indikator	Indicador	Indikator	

1		**Lyftramverk med monteringsdetaljer** **Bastidor elevación con piezas de montaje** **Hubgerüst mit Anbauteilen** **Chassis levage avec pièces de montage** **Lifting framework with assembly parts**	Catalogue id **20159**	Group **945**
2				
3			Illustr. No **1033499**	Section **100**
4				
5		**11895162, 11895163**	Issue **VOE 79A9920159**	Page **601**

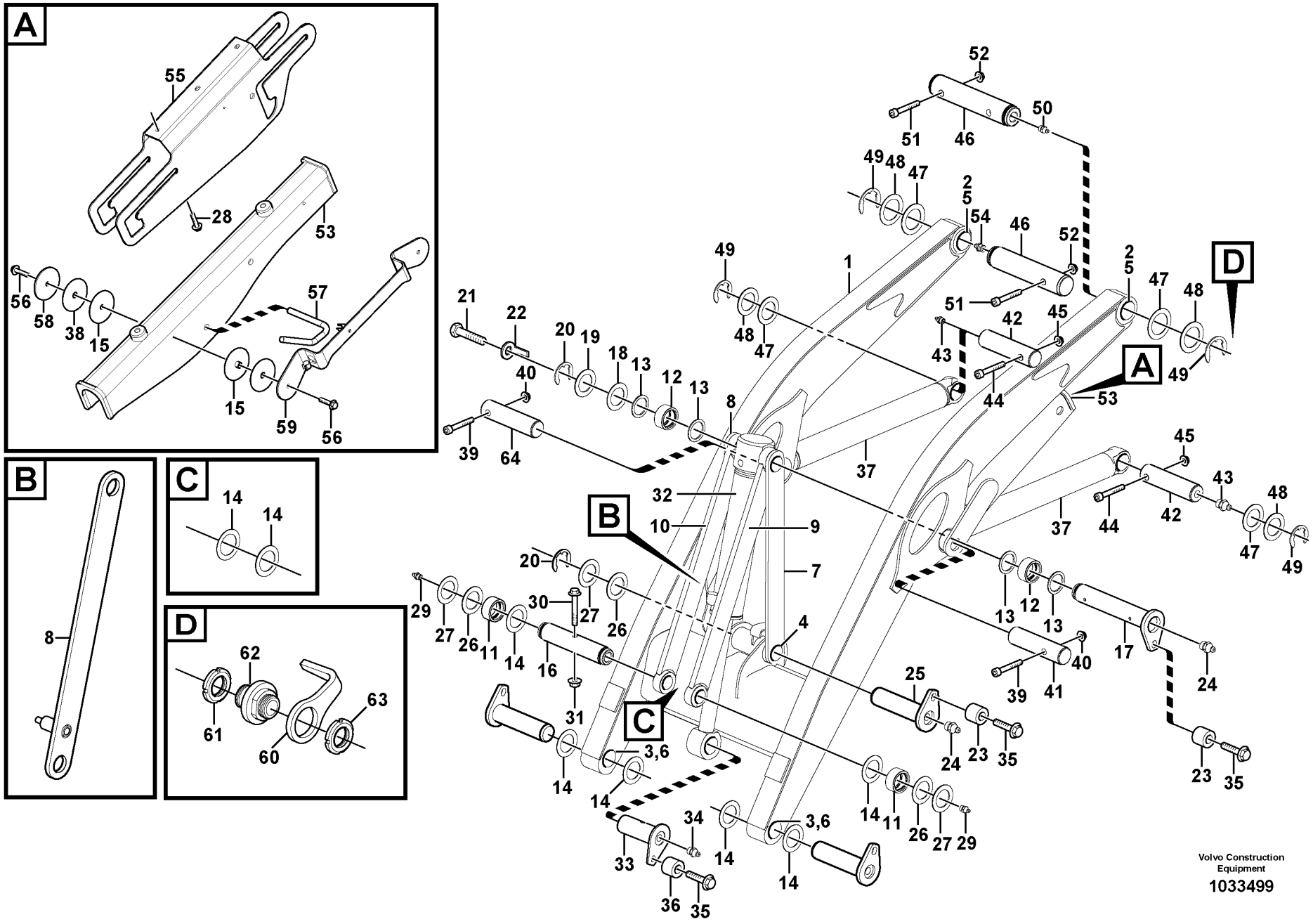
A
55
28
53
56
58
38
15
57
15
59
56
B
8
C
14
14
D
62
61
60
63
52
51
46
50
49
48
47
25
54
46
52
1
21
22
20
19
18
13
12
13
8
40
39
64
37
32
10
9
7
B
20
29
27
26
11
14
16
30
27
26
4
31
C
3,6
14
14
34
33
36
35
14
3,6
14
14
11
26
27
29
25
24
23
35
13
12
13
40
39
41
17
24
23
35
45
43
48
47
49
42
44
37
D
A
51
45
42
43
44
53
49
Volvo Construction Equipment
1033499

Fig.	Part No.	Quantity 1	2	3	PS	KIT	Description	Dénomination	Bezeichnung	Denominación	Benämning	Notes
61	**VOE 11883692**	1					Nut	Ecrou	Mutter	Tuerca	Mutter	
62	**VOE 11881050**	1					Pin	Goupille	Zapfen	Pasador	Tapp	
63	**VOE 11881654**	1					Nut	Ecrou	Mutter	Tuerca	Mutter	
64	**VOE 16200462**	1					Pin	Goupille	Zapfen	Pasador	Tapp	

1		**Lyftramverk med monteringsdetaljer** **Bastidor elevación con piezas de montaje** **Hubgerüst mit Anbauteilen** **Chassis levage avec pièces de montage** **Lifting framework with assembly parts**	Catalogue id **20159**	Group **945**
2				
3			Illustr. No **1033499**	Section **100**
4				
5		**11895162, 11895163**	Issue **VOE 79A9920159**	Page **603**

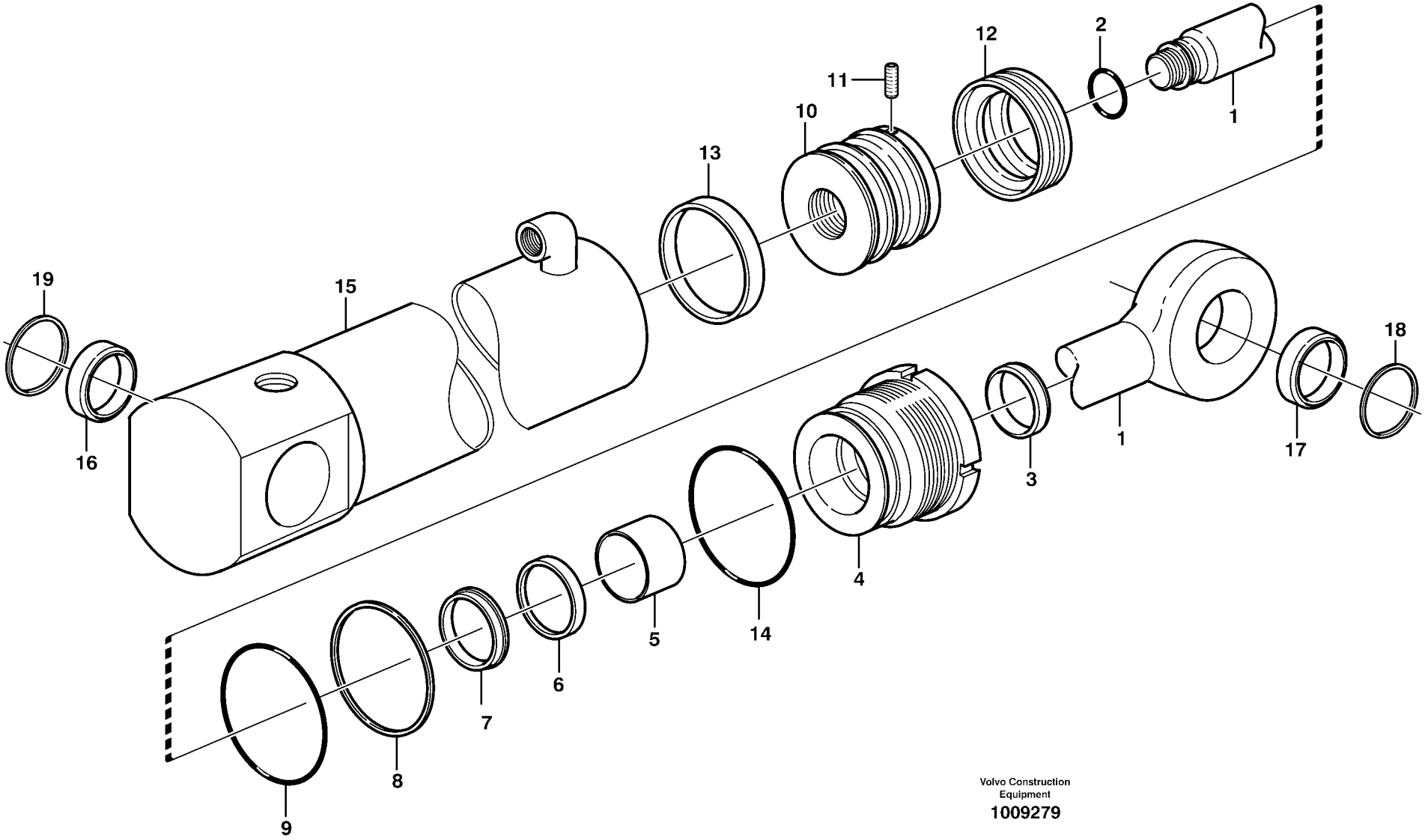

Volvo Construction Equipment

1009279

Fig.	Part No.	Quantity 1	2	3	PS	KIT	Description	Dénomination	Bezeichnung	Denominación	Benämning	Notes
	VOE 11885484	1					Cylinder	Verin	Zylinder	Cilindro	Cylinder	
1	**VOE 11988259**	1					•Piston rod	•Bielle de piston	•Kolbenstange	•Biela de piston	•Kolvstång	
2		1			NS	K	•O-ring	•Joint Torique	•O-Ring	•Junta torica	•O-ring	
3		1			NS	K	•Scraper	•Racleur	•Abstreifring	•Aro rascador	•Avstrykare	
4	**VOE 11709619**	1			OP		•Pstn Rod Guide	•Gui.tige Piston	•Ko-stang Fuhrg	•Guia Var Piston	•Kolvst.styrning	
5		1			NS	K	•Guide Ring	•Bague Guide	•Fuhrungsring	•Anillo Guia	•Styrring	
6		1			NS	K	•Piston Rod Seal	•Eta.tige Piston	•Ko-stang Dichtg	•Reten Var Pist	•Kolvstångstätn	
7		1			NS	K	•Lock Ring	•Anneau Verrouillage	•Schlossring	•Anillo Segurid	•Låsring	
8		1			NS	K	•Back-up ring	•Rondelle anti-extrusi	•Stützring	•Anillo Apoyo	•Stödring	
9		1			NS	K	•O-ring	•Joint Torique	•O-Ring	•Junta torica	•O-ring	
10	**VOE 11709620**	1			OP		•Piston	•Piston	•Kolben	•Piston	•Kolv	
11		1			NS	K	•Screw	•Vis	•Schraube	•Tornillo	•Skruv	
12		1			NS	K	•Piston seal	•Etanchei.piston	•Kolbendichtung	•Reten piston	•Kolvtätning	
13		1			NS	K	•Guide Ring	•Bague Guide	•Fuhrungsring	•Anillo Guia	•Styrring	
14		1			NS	K	•O-ring	•Joint Torique	•O-Ring	•Junta torica	•O-ring	
15		1			NS		•Cylinder tube	•Tube cylindre	•Zylinderrohr	•Tubo cilindro	•Cylinderrör	
16	**VOE 11988260**	2					•Bushing	•Bague	•Buchse	•Casquillo	•Bussning	
17	**VOE 11711134**	1					•Bushing	•Bague	•Buchse	•Casquillo	•Bussning	
18	**VOE 11883675**	2					Scraper	Racloir	Abstreicher	Rascador	Skrapa	
19	**VOE 11883937**	2					Scraper	Racloir	Abstreicher	Rascador	Skrapa	
	VOE 11709624	1					Sealing Kit	Jeu Joints	Dichtungssatz	Juego Retenes	Tätningssats	

1		**Hydraulcylinder** **Cilindros hidráulicos** **Hydraulikzylinder** **Vérins hydrauliques** **Hydraulic cylinder**	Catalogue id **20159**	Group **945**
2				
3			Illustr. No **1009279**	Section **300**
4				
5		**11895162, 11895163**	Issue **VOE 79A9920159**	Page **605**

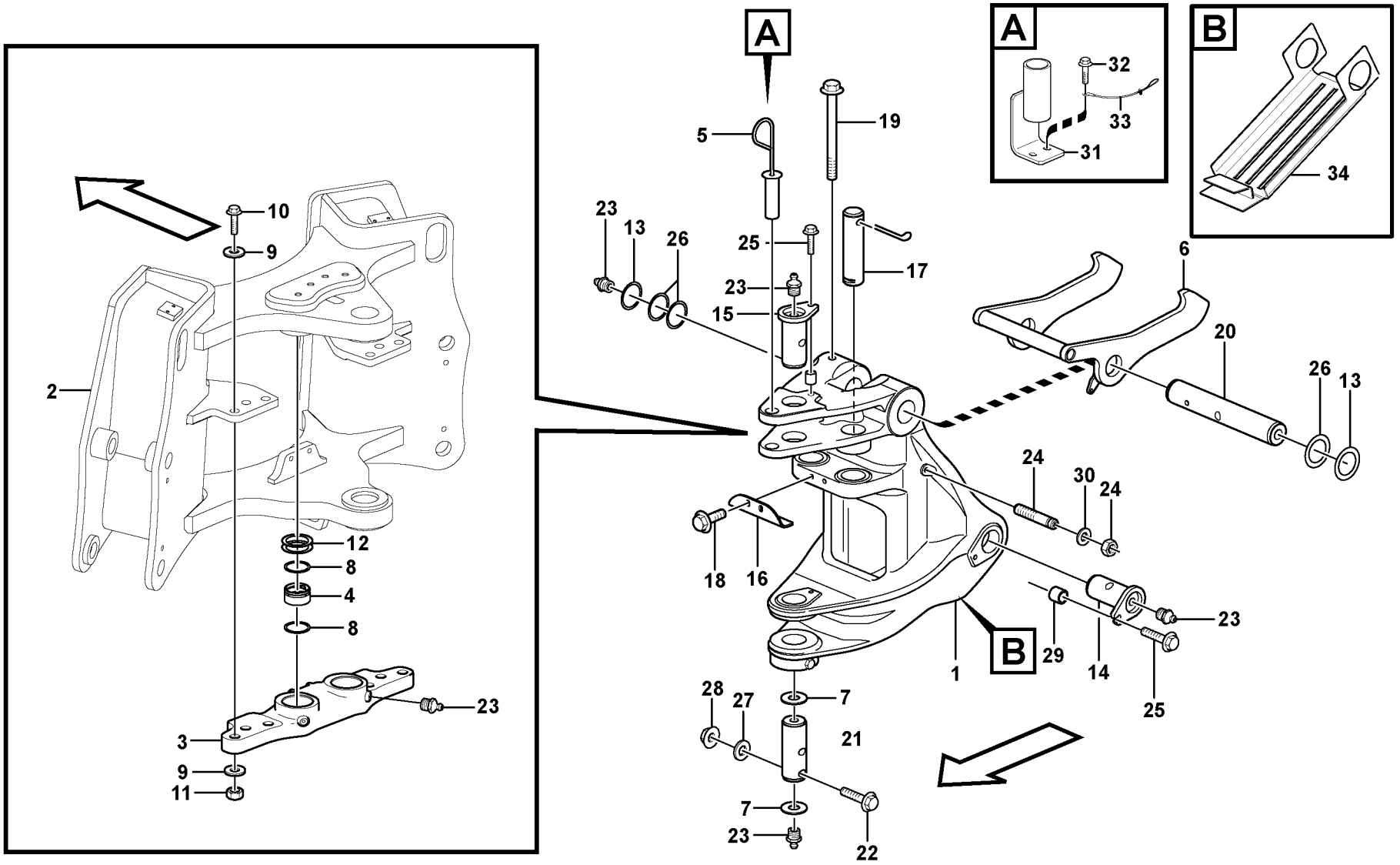

Volvo Construction Equipment

1033234

Fig.	Part No.	Quantity 1	2	3	PS	KIT	Description	Dénomination	Bezeichnung	Denominación	Benämning	Notes
1	**VOE 11887295**	1					Swing Post	Support de rotation	Drehstütze	Apoyo de giro	Svängpelare	
2		1					Frame	Chassis	Rahmen	Bastidor	Ram	See group 711, Page 349
3	**VOE 11887300**	1					Center Plate	Plaque Centrale	Mittenblech	Placa Central	Centrumplåt	
4	**VOE 11883757**	2					•Bushing	•Bague	•Buchse	•Casquillo	•Bussning	
5	**VOE 11884569**	1					Lock	Serrure	Schloß	Cierre	Låselement	
6	**VOE 15011523**	1					Lock	Serrure	Schloß	Cierre	Låselement	
7	**VOE 11883751**	2					Spacer	Partie Intermédiaire	Zwischenstück	Espaciador	Mellandel	
8	**VOE 11881489**	2					Scraper	Racloir	Abstreicher	Rascador	Skrapa	
9	**VOE 930853**	12					Washer	Rondelle	Scheibe	Arandela	Bricka	
10	**VOE 13963362**	6					Hexagon screw	Vis tête hexagonale	Sechskantschraube	Tornillo hexago	Sexkantsskruv	
11	**VOE 983312**	6					Hexagon Nut	Ecrou Hexagonal	Sechskantmutter	Tuerca Hexagon	Sexkantsmutter	
12	**VOE 11882660**	6					Shim	Cale d'épaisseur	Ausgleichscheibe	Suplementos de ajus	Mellanlägg	
13	**VOE 11885225**	4					Shim	Cale d'épaisseur	Passcheibe	Arandela Ajuste	Passbricka	
14	**VOE 11883753**	2					Pin	Goupille	Zapfen	Pasador	Tapp	
15	**VOE 11883727**	1					Pin	Goupille	Zapfen	Pasador	Tapp	
16	**VOE 11883733**	1					Stop	Arrêt	Anschlag	Parada	Stopp	
17	**VOE 11888681**	2					Pin	Goupille	Zapfen	Pasador	Tapp	
18	**VOE 974428**	2					Flange screw	Vis à bride	Flanschschraube	Torn embridado	Flänsskruv	
19	**VOE 949824**	1					Flange screw	Vis à bride	Flanschschraube	Torn embridado	Flänsskruv	
20	**VOE 11883732**	1					Pin	Goupille	Zapfen	Pasador	Tapp	
21	**VOE 11883728**	1					Pin	Goupille	Zapfen	Pasador	Tapp	
22	**VOE 968237**	1					Flange screw	Vis à bride	Flanschschraube	Torn embridado	Flänsskruv	
23	**VOE 914167**	7					Nipple	Raccord	Nippel	Niple	Nippel	
24	**VOE 11886468**	1					Stud	Goujon	Stiftschraube	Esparrago	Pinnskruv	
25	**VOE 968435**	3					Flange screw	Vis à bride	Flanschschraube	Torn embridado	Flänsskruv	
26	**VOE 11885224**	3					Shim	Cale d'épaisseur	Passcheibe	Arandela Ajuste	Passbricka	
27	**VOE 13960143**	3					Washer	Rondelle	Scheibe	Arandela	Bricka	
28	**VOE 13971068**	2					Hexagon Nut	Ecrou Hexagonal	Sechskantmutter	Tuerca Hexagon	Sexkantsmutter	
29	**VOE 11888951**	3					Spacer Tube	Tube Entretoise	Abstandrohr	Tubo Dist	Distansrör	
30	**VOE 14025792**	1					Retaining ring	Bague retenue	Haltering	Anillo de apoyo	Hållarring	

1	**11892004**
2	**11891568**
3	
4	
5	

Svängsystem
Sistema de oscilación
Schwenksystem
Système de pivotement
Swing system

Catalogue id	Group
20159	**971**
Illustr. No **1033234**	Section **100**
Issue **VOE 79A9920159**	Page **607**

VOLVO

BL70

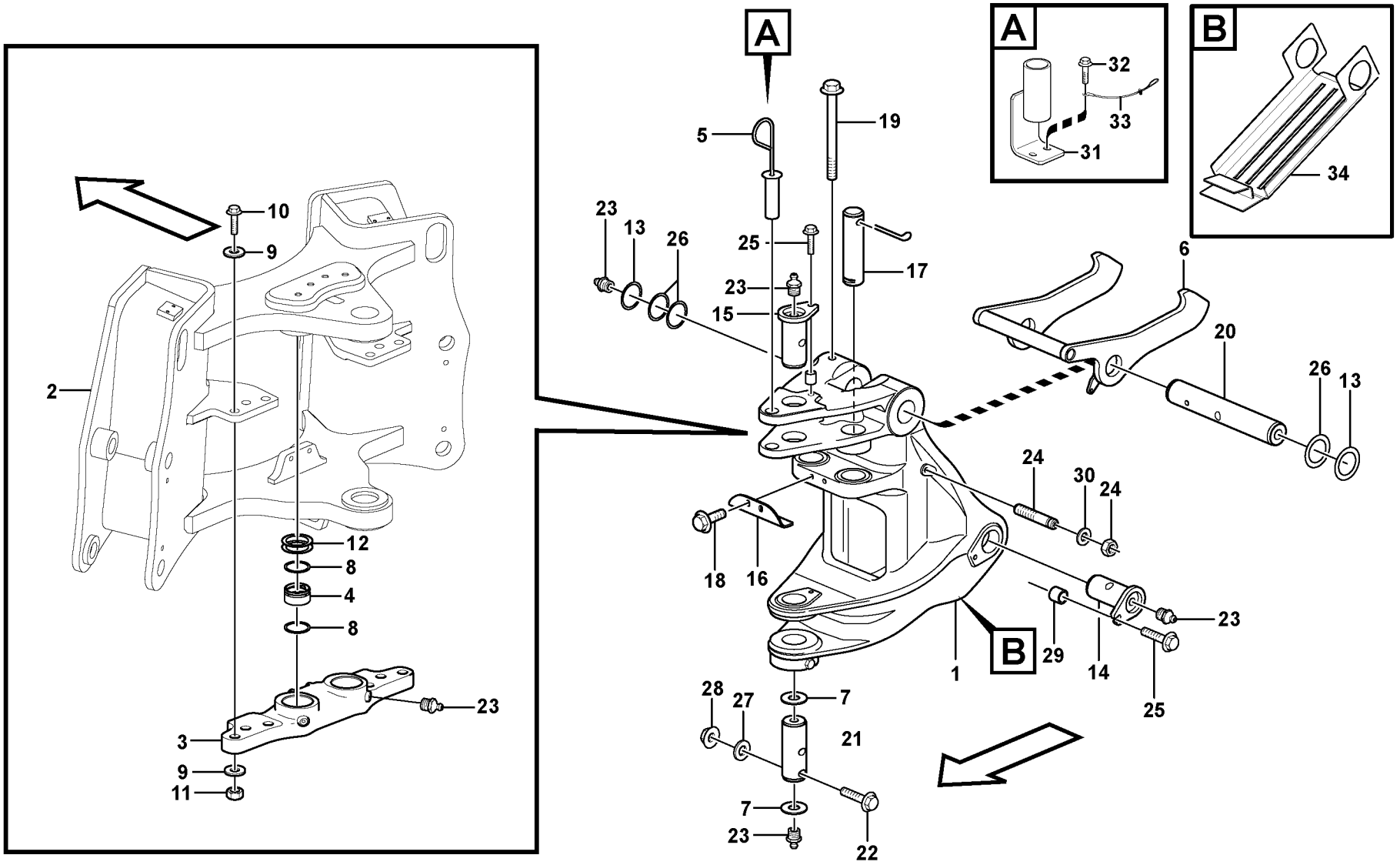

Volvo Construction Equipment

1033234

Fig.	Part No.	Quantity 1	2	3	PS	KIT	Description	Dénomination	Bezeichnung	Denominación	Benämning	Notes
31	**VOE 11885074**	1					Pin	Goupille	Zapfen	Pasador	Tapp	
32	**VOE 13946173**	2					Flange screw	Vis à bride	Flanschschraube	Torn embridado	Flänsskruv	
33	**VOE 11883651**	1					Cable	Câble	Seil	Cable	Lina	
34	**VOE 11887863**		1				Cover	Capot	Haube	Capo	Lock	

1	**11892004**	**Svängsystem** **Sistema de oscilación** **Schwenksystem** **Système de pivotement** **Swing system**	Catalogue id **20159**	Group **971**
2	**11891568**		Illustr. No **1033234**	Section **100**
3			Issue **VOE 79A9920159**	Page **609**
4				
5				

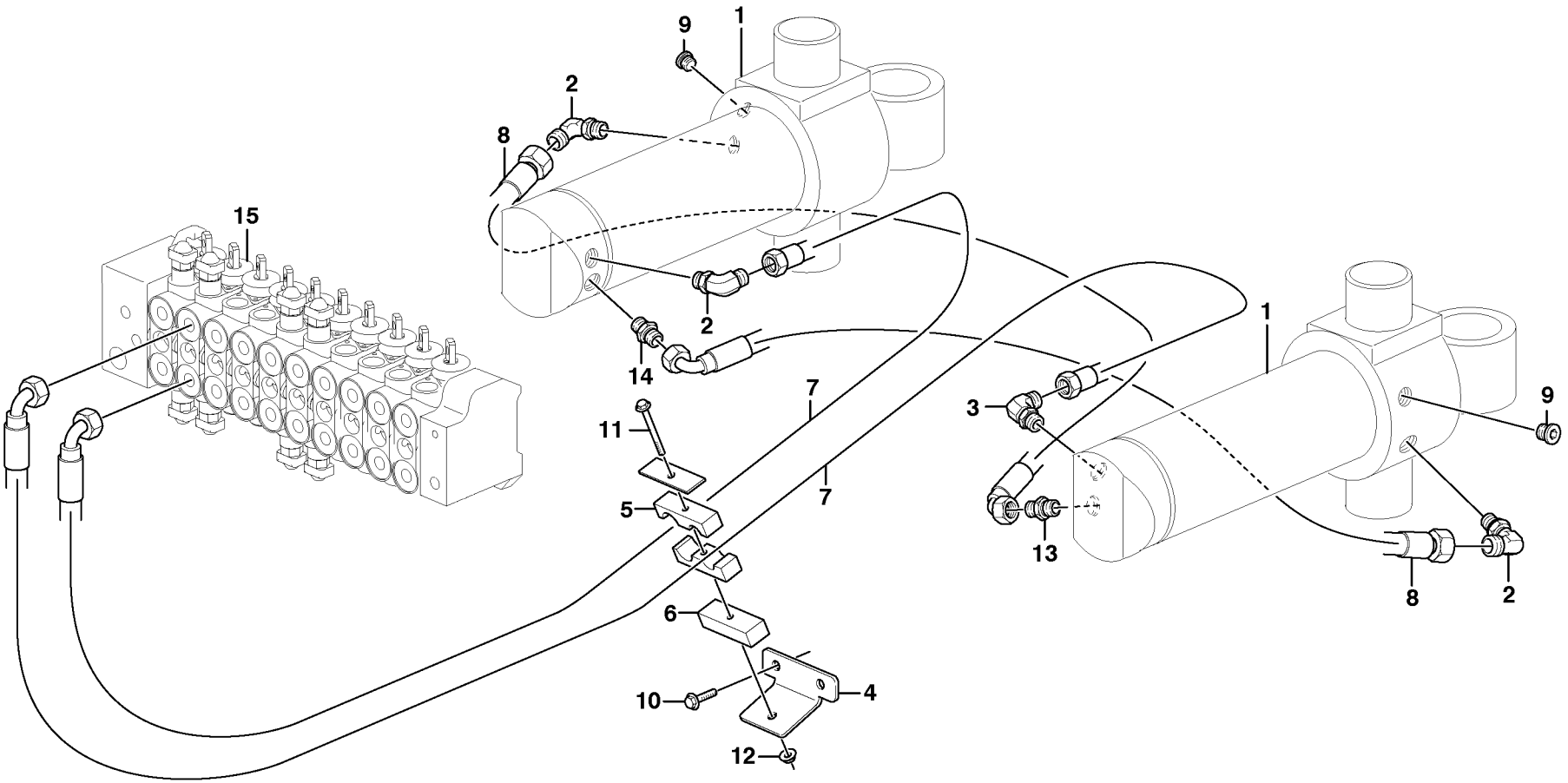

Volvo Construction Equipment

1033219

Fig.	Part No.	Quantity 1	2	3	PS	KIT	Description	Dénomination	Bezeichnung	Denominación	Benämning	Notes
1		2					Swing cylinder	Vérin d'orientation	Schwenkzylinder	Cilindro de giro	Svängcylinder	See group 971, Page 613
2	**VOE 935069**	3					Elbow nipple	Raccord angulaire	Winkelnippel	Niple angular	Vinkelnippel	
	VOE 990736	3					•O-ring	•Joint Torique	•O-Ring	•Junta torica	•O-ring	
	VOE 990737	3					•O-ring	•Joint Torique	•O-Ring	•Junta torica	•O-ring	
3	**VOE 935070**	1					Elbow nipple	Raccord angulaire	Winkelnippel	Niple angular	Vinkelnippel	
4	**VOE 15605769**	1					Bracket	Console	Konsole	Ménsula	Konsol	
5	**VOE 15609613**	1					Clamp	Pince Serrage	Klemme	Abrazadera	Klämma	
6	**VOE 15609054**	1					Spacer	Partie Intermédiaire	Zwischenstück	Espaciador	Mellandel	
7	**VOE 15605852**	2					Hose assembly	Conduit flexible	Schlauchleitung	Conducto	Slangledning	
8	**VOE 15605829**	2					Hose assembly	Conduit flexible	Schlauchleitung	Conducto	Slangledning	
9	**VOE 984656**	2					Plug	Bouchon	Stopfen	Tapon	Plugg	
10	**VOE 13946173**	2					Flange screw	Vis à bride	Flanschschraube	Torn embridado	Flänsskruv	
11	**VOE 955302**	1					Hexagon screw	Vis tête hexagonale	Sechskantschraube	Tornillo hexago	Sexkantsskruv	
12	**VOE 948645**	1					Flange Lock Nut	Contre écrou bride	Flanschmutter	Contratuer Embr	Flänslåsmutter	
13	**VOE 935085**	1					Nipple	Raccord	Nippel	Niple	Nippel	
	VOE 990737	1					•O-ring	•Joint Torique	•O-Ring	•Junta torica	•O-ring	
	VOE 932039	1					•O-ring	•Joint Torique	•O-Ring	•Junta torica	•O-ring	
14	**VOE 935089**	1					Nipple	Raccord	Nippel	Niple	Nippel	
	VOE 990737	1					•O-ring	•Joint Torique	•O-Ring	•Junta torica	•O-ring	
	VOE 932040	1					•O-ring	•Joint Torique	•O-Ring	•Junta torica	•O-ring	
15		1					Valve	Soupape	Ventil	Valvula	Ventil	See group 912, Page 509

1		**Hydraulsystem, sväng** **Sistema hidráulico, giro** **Hydraulikkreis, Schwenken** **Système hydraulique, orientation** **Boom swing system**	Catalogue id **20159**	Group **971**
2				
3			Illustr. No **1033219**	Section **200**
4				
5			Issue **VOE 79A9920159**	Page **611**

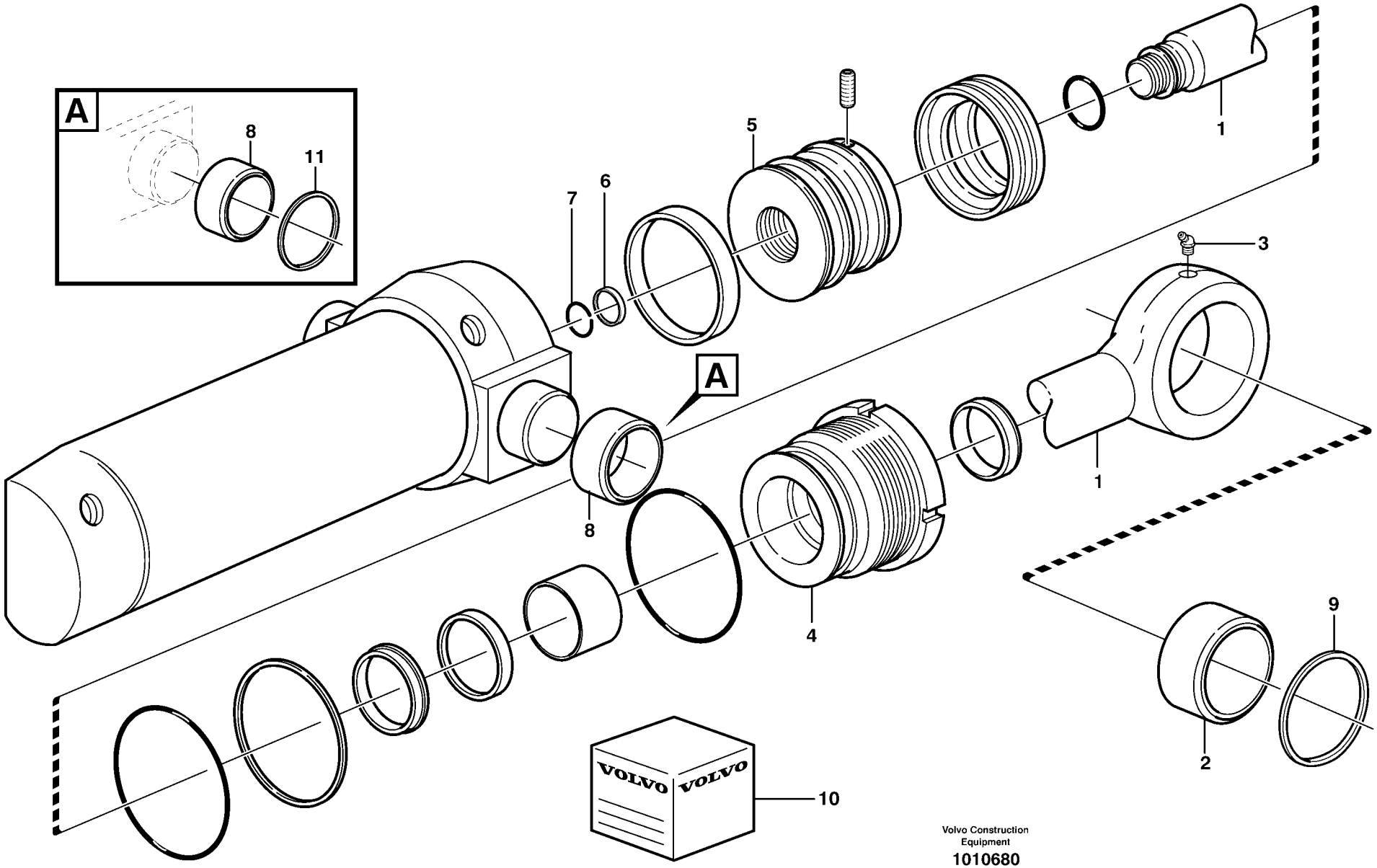
A
8
11
A
VOLVO
VOLVO
1
2
3
4
5
6
7
8
9
10
1
Volvo Construction Equipment
1010680

Fig.	Part No.	Quantity 1	2	3	PS	KIT	Description	Dénomination	Bezeichnung	Denominación	Benämning	Notes
	VOE 11884052	1					Swing cylinder	Vérin d'orientation	Schwenkzylinder	Cilindro de giro	Svängcylinder	
1	**VOE 11988249**	1					•Piston rod	•Bielle de piston	•Kolbenstange	•Biela de piston	•Kolvstång	
2	**VOE 11988255**	1					•Bushing	•Bague	•Buchse	•Casquillo	•Bussning	
3	**VOE 11988251**	1					•Lub Nipple	•Graisseur	•Schmiernippel	•Engrasador	•Smörjnippel	
4	**VOE 11988250**	1					•Pstn Rod Guide	•Gui.tige Piston	•Ko-stang Fuhrg	•Guia Var Piston	•Kolvst.styrning	
5	**VOE 11709676**	1					•Piston	•Piston	•Kolben	•Piston	•Kolv	
6	**VOE 11709526**	1					•Cushion Ring	•Douille amortisseus	•Dämpfhülse	•Manguito Amorti	•Dämphylsa	
7	**VOE 11709527**	1					•Lock Ring	•Anneau Verrouillage	•Schlossring	•Anillo Segurid	•Låsring	
8	**VOE 11709672**	2					•Bushing	•Bague	•Buchse	•Casquillo	•Bussning	
9	**VOE 11883937**	2					Scraper	Racloir	Abstreicher	Rascador	Skrapa	
10	**VOE 11709677**	1					Sealing Kit	Jeu Joints	Dichtungssatz	Juego Retenes	Tätningssats	
11	**VOE 11709616**	2					Scraper	Racloir	Abstreicher	Rascador	Skrapa	

1		**Svängcylinder** **Cilindro de giro** **Schwenkzylinder** **Vérin d'orientation** **Swing cylinder**	Catalogue id **20159**	Group **971**
2			Illustr. No **1010680**	Section **300**
3			Issue **VOE 79A9920159**	Page **613**
4				
5				

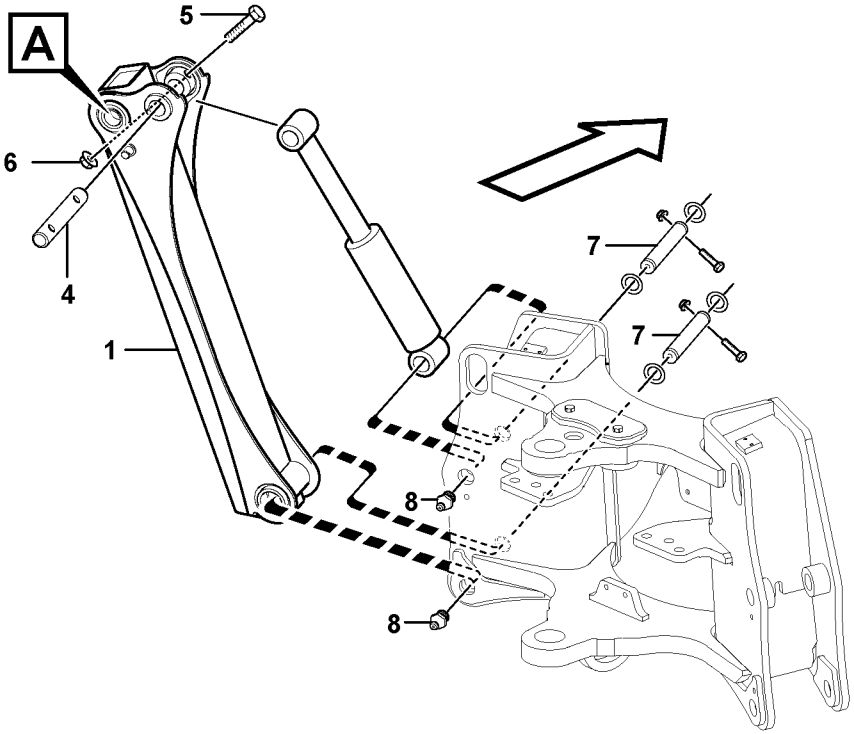

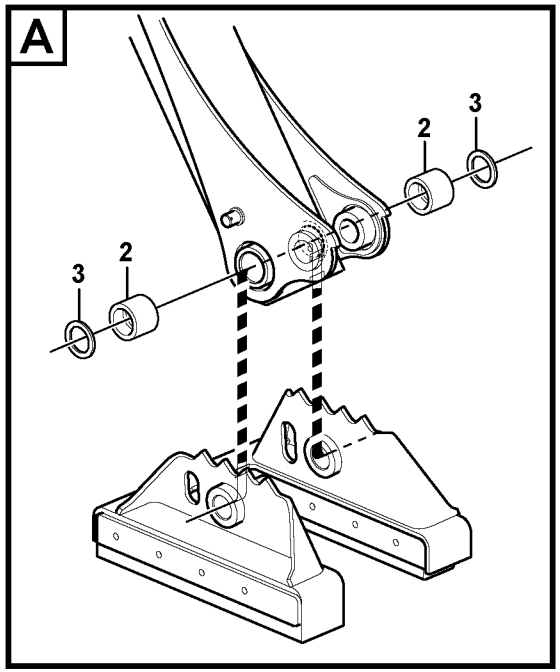

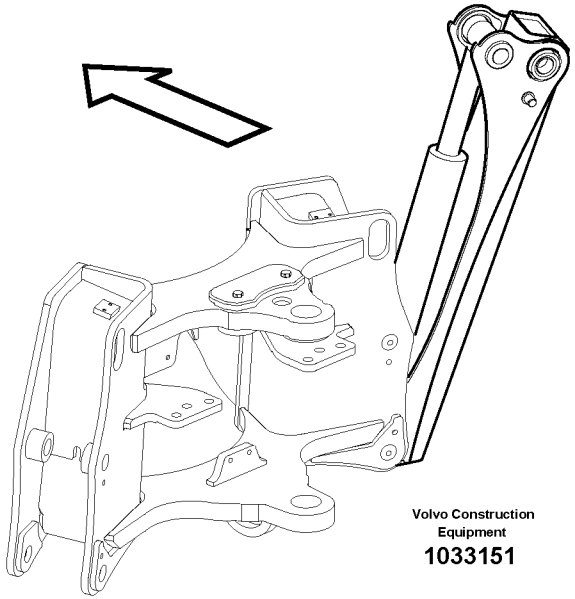

Volvo Construction Equipment

1033151

Fig.	Part No.	Quantity 1	2	3	PS	KIT	Description	Dénomination	Bezeichnung	Denominación	Benämning	Notes
1	**VOE 11888361**	1					Stabilizer Bar	Stabilisatrice	Querstabilisat	Estabilizador	Krängn.hämmare	LH
1	**VOE 11888360**	1					Stabilizer Bar	Stabilisatrice	Querstabilisat	Estabilizador	Krängn.hämmare	RH
2	**VOE 11883768**	8					•Bushing	•Bague	•Buchse	•Casquillo	•Bussning	
3	**VOE 11890048**	8					Seal	Joint	Dichtring	Junta	Tätning	
4	**VOE 15009725**	2					Shaft	Arbre	Welle	Arbol	Axel	
5	**VOE 967640**	6					Screw	Vis	Schraube	Tornillo	Skruv	
6	**VOE 981314**	6					Lock nut	Contre-ecrou	Sicherungsmutter	Contratuerca	Låsmutter	
7	**VOE 15052121**	4					Pin	Fiche	Stecker	Ficha	Stift	
8	**VOE 914167**	4					Nipple	Raccord	Nippel	Niple	Nippel	

1		**Stödben** **Pata de apoyo** **Pratzen** **Bequille** **Stabilisers**	Catalogue id **20159** / Group **972**
2			Illustr. No **1033151** / Section **100**
3			Issue **VOE 79A9920159** / Page **615**
4			
5			

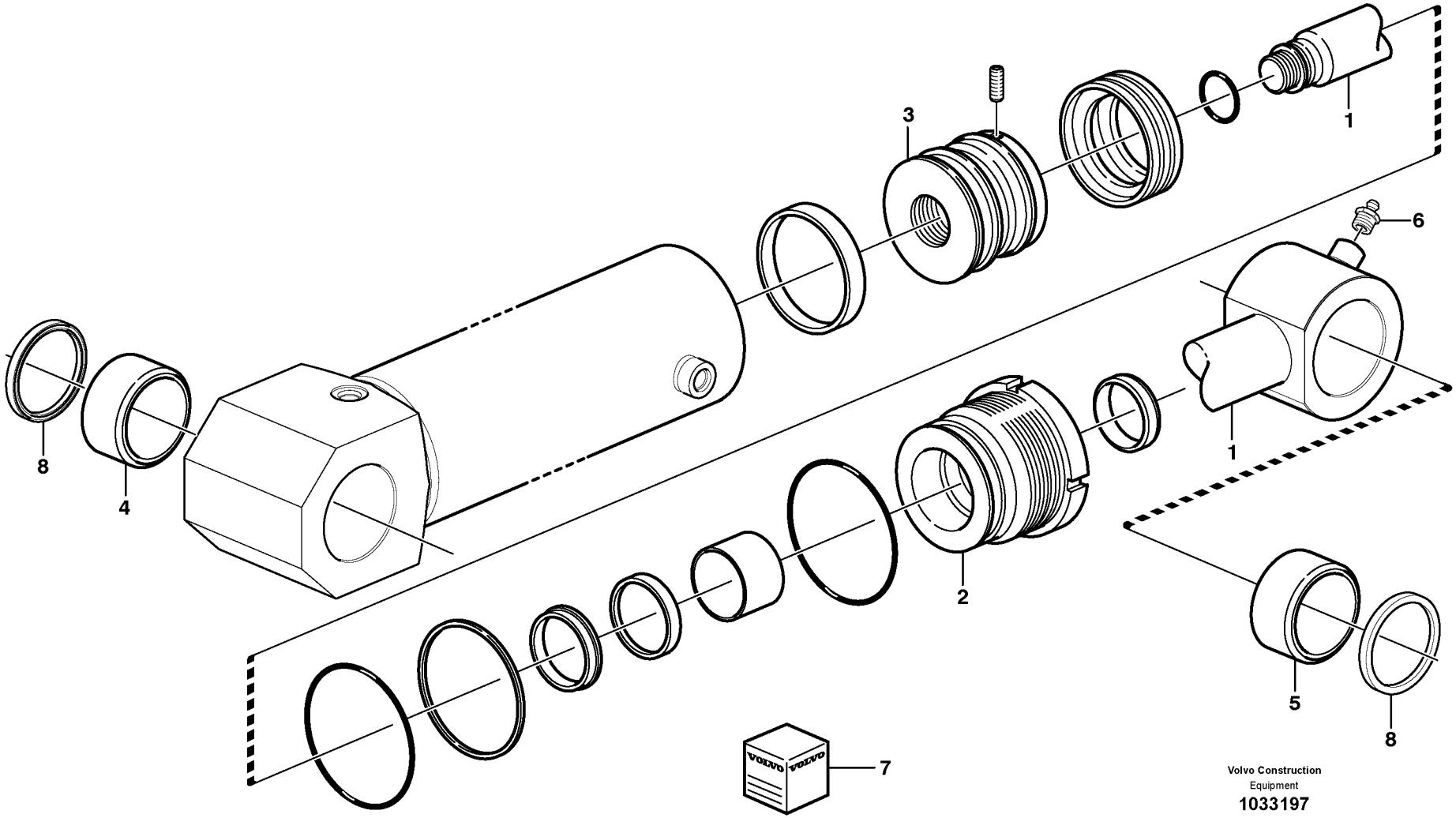

Volvo Construction
Equipment
1033197

Fig.	Part No.	Quantity 1	2	3	PS	KIT	Description	Dénomination	Bezeichnung	Denominación	Benämning	Notes
	VOE 11886367	2					Cylinder	Verin	Zylinder	Cilindro	Cylinder	
1	**VOE 11715302**	1					•Piston rod	•Bielle de piston	•Kolbenstange	•Biela de piston	•Kolvstång	
2	**VOE 11715303**	1					•Piston rod guide	•Guide tige piston	•Kolbenstangenführu	•Guia varilla piston	•Kolvst.styrning	
3	**VOE 11715304**	1					•Piston	•Piston	•Kolben	•Piston	•Kolv	
4	**VOE 11710942**	2					•Bushing	•Bague	•Buchse	•Casquillo	•Bussning	
5	**VOE 11710944**	1					•Bushing	•Bague	•Buchse	•Casquillo	•Bussning	
6	**VOE 11710947**	1					•Lub Nipple	•Graisseur	•Schmiernippel	•Engrasador	•Smörjnippel	
7	**VOE 11715295**	1					•Sealing Kit	•Jeu Joints	•Dichtungssatz	•Juego Retenes	•Tätningssats	
8	**VOE 11883674**	8					Sealing ring	Bague d'étanchéité	Runddichtring	Anillo reten	Tätningsring	

1		**Stödbenscylinder** **Cilindro hidraulico para pata de apoyo** **Hydraulzylinder für Pratzen** **Vérin hydraulique pour jambe d'appui** **Stabiliser cylinder**	Catalogue id **20159**	Group **972**
2			Illustr. No **1033197**	Section **200**
3			Issue **VOE 79A9920159**	Page **617**
4				
5				

VOLVO

BL70

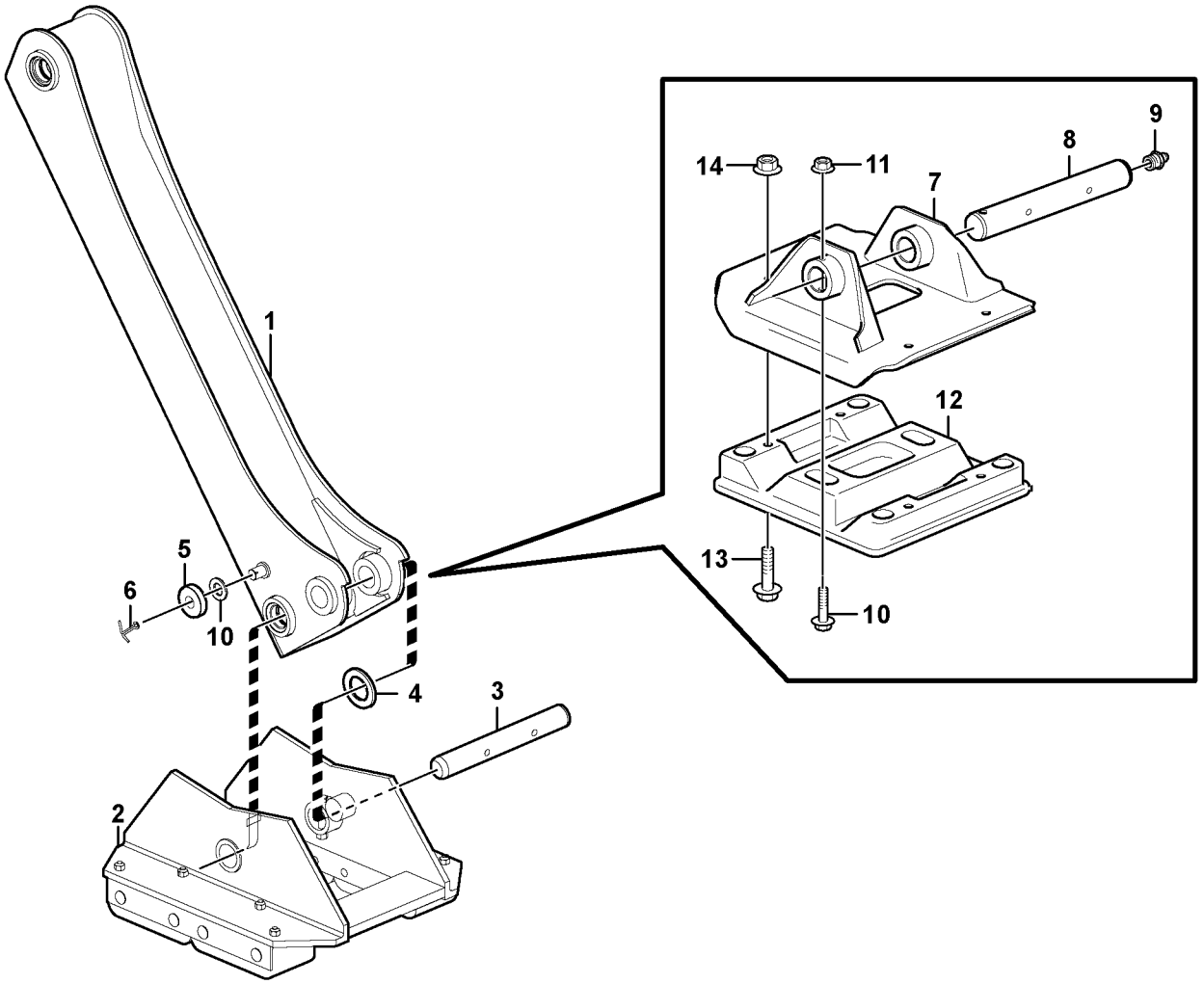

Volvo Construction Equipment
1033506

Fig.	Part No.	Quantity 1	2	3	PS	KIT	Description	Dénomination	Bezeichnung	Denominación	Benämning	Notes
1		2	2	2			Stabilizer Bar	Stabilisatrice	Querstabilisat	Estabilizador	Krängn.hämmare	See group 972, Page 615
2	**VOE 11888747**	2					Foot Plate	Plaque Pedale	Fussplatte	Placa Pie	Fotplatta	
3	**VOE 11889093**	2					Pin	Goupille	Zapfen	Pasador	Tapp	
4	**VOE 11890115**	REQ					Washer	Rondelle	Scheibe	Arandela	Bricka	
5	**VOE 11889092**	2					Roller	Galet	Rolle	Rodillo	Rulle	
6	**VOE 907864**	2					Cotter Pin	Goupille Fendue	Splint	Pasador Hendido	Saxpinne	
7	**VOE 15607369**		2				Foot Plate	Plaque Pedale	Fussplatte	Placa Pie	Fotplatta	
8	**VOE 11885002**		2				Pin	Goupille	Zapfen	Pasador	Tapp	
9	**VOE 914167**		2				Nipple	Raccord	Nippel	Niple	Nippel	
10	**VOE 967640**		2				Screw	Vis	Schraube	Tornillo	Skruv	
11	**VOE 13971098**		2				Flange nut	Ecrou accouple.	Bundmutter	Tuerca embridad	Flänsmutter	
12	**VOE 11885747**			2			Pad	Patin	Belag	Pastilla	Pad	
13	**VOE 13965196**			8			Screw	Vis	Schraube	Tornillo	Skruv	
14	**VOE 971099**			8			Flange Lock Nut	Contre écrou bride	Flanschmutter	Contratuer Embr	Flänslåsmutter	

1	**11891329**
2	**11891364**
3	**11891365**
4	
5	

Fotplatta
Placa de soporte
Fußplatte
Socle
Foot plate

Catalogue id **20159**	Group **972**
Illustr. No **1033506**	Section **300**
Issue **VOE 79A9920159**	Page **619**

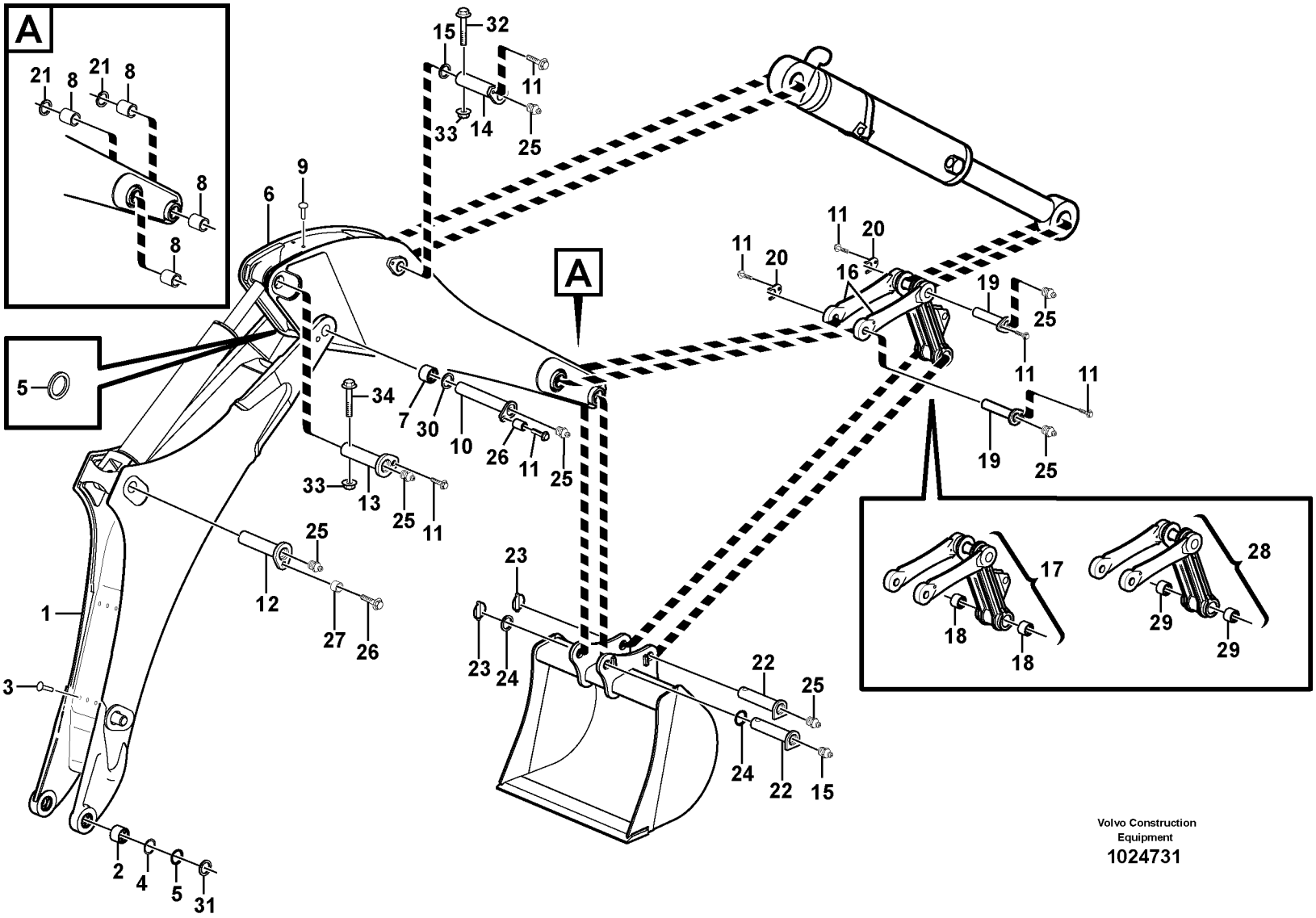

Volvo Construction Equipment

1024731

Fig.	Part No.	Quantity 1	2	3	4	5	PS	KIT	Description	Dénomination	Bezeichnung	Denominación	Benämning	Notes
1	**VOE 11889178**	1							Excavator Boom	Flèche d'excavation	Baggerausleger	Pluma excavadora	Grävbom	
2	**VOE 11885426**	2							•Bushing	•Bague	•Buchse	•Casquillo	•Bussning	
3	**VOE 11882943**	5							•Rivet	•Rivet	•Niet	•Remache	•Nit	
4	**VOE 11885225**	REQ							Shim	Cale d'épaisseur	Passcheibe	Arandela Ajuste	Passbricka	
5	**VOE 11890069**	6							Seal	Joint	Dichtung	Reten	Tätning	
6	**VOE 11888559**	1							Dipper Arm	Balancier	Stiel	Brazo Cuchara	Skaft	
7	**VOE 11883769**	2							•Bushing	•Bague	•Buchse	•Casquillo	•Bussning	
8	**VOE 11883770**	4							•Bushing	•Bague	•Buchse	•Casquillo	•Bussning	
9	**VOE 11882943**	7							•Rivet	•Rivet	•Niet	•Remache	•Nit	
10	**VOE 11887962**	1							Pin	Goupille	Zapfen	Pasador	Tapp	
11	**VOE 968589**	5							Flange screw	Vis à bride	Flanschschraube	Torn embridado	Flänsskruv	
12	**VOE 11887958**	1							Pin	Goupille	Zapfen	Pasador	Tapp	
13	**VOE 11887964**	1							Pin	Goupille	Zapfen	Pasador	Tapp	
14	**VOE 11887965**	1							Pin	Goupille	Zapfen	Pasador	Tapp	
15	**VOE 11890117**	REQ							Washer	Rondelle	Scheibe	Arandela	Bricka	
16	**VOE 11886174**	2							Link	Articulation	Gelenk	Articulacion	Länk	
17	**VOE 11885940**				1				Link	Articulation	Gelenk	Articulacion	Länk	
18	**VOE 11883768**				4				•Bushing	•Bague	•Buchse	•Casquillo	•Bussning	
19	**VOE 11882533**	2							Pin	Goupille	Zapfen	Pasador	Tapp	
20	**VOE 11881629**	2							Clip	Clip	Klemme	Clip	Clips	
21	**VOE 11890048**	4							Seal	Joint	Dichtring	Junta	Tätning	
22	**VOE 11883275**	2	4	2					Pin	Goupille	Zapfen	Pasador	Tapp	
23	**VOE 11881622**	2	4	2					Locking pin	Goupille d'arrêt	Schliessbolzen	Pasador de cierre	Låspinne	
24	**VOE 955912**	2	4	2					Washer	Rondelle	Scheibe	Arandela	Bricka	
25	**VOE 914167**	8							Nipple	Raccord	Nippel	Niple	Nippel	
26	**VOE 968435**	1							Flange screw	Vis à bride	Flanschschraube	Torn embridado	Flänsskruv	
27	**VOE 11888951**	2							Spacer Tube	Tube Entretoise	Abstandrohr	Tubo Dist	Distansrör	
28	**VOE 11885783**					1			Link	Articulation	Gelenk	Articulacion	Länk	
29	**VOE 11883768**					4			•Bushing	•Bague	•Buchse	•Casquillo	•Bussning	
30	**VOE 11887717**	REQ							Shim	Cale d'épaisseur	Passcheibe	Arandela Ajuste	Passbricka	

1	**11895053**
2	**11891109**
3	**11891061**
4	**11895098**
5	**11895093**

Bom och skaft
Pluma y brazo
Ausleger und Stiel
Flèche et balancier
Boom and dipper arm

Catalogue id **20159**	Group **974**
Illustr. No **1024731**	Section **100**
Issue **VOE 79A9920159**	Page **621**

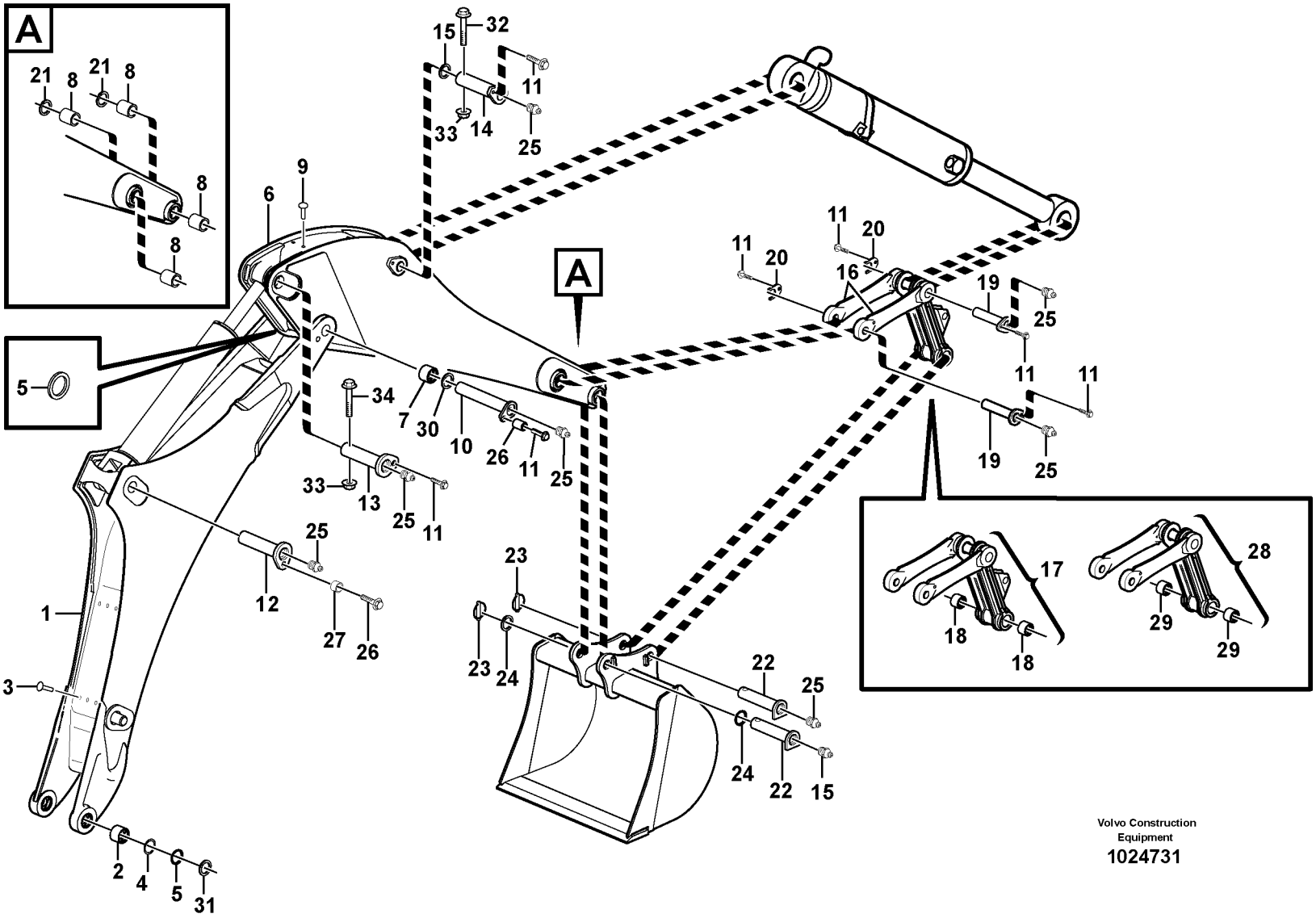

Volvo Construction Equipment

1024731

Fig.	Part No.	Quantity 1	2	3	4	5	PS	KIT	Description	Dénomination	Bezeichnung	Denominación	Benämning	Notes
31	**VOE 11885224**	REQ							Shim	Cale d'épaisseur	Passcheibe	Arandela Ajuste	Passbricka	
32	**VOE 965197**	1							Screw	Vis	Schraube	Tornillo	Skruv	
33	**VOE 971099**	2							Flange Lock Nut	Contre écrou bride	Flanschmutter	Contratuer Embr	Flänslåsmutter	
34	**VOE 965229**	1							Flange screw	Vis à bride	Flanschschraube	Torn embridado	Flänsskruv	

1	**11895053**	**Bom och skaft** **Pluma y brazo** **Ausleger und Stiel** **Flèche et balancier** **Boom and dipper arm**	Catalogue id **20159**	Group **974**
2	**11891109**			
3	**11891061**		Illustr. No **1024731**	Section **100**
4	**11895098**			
5	**11895093**		Issue **VOE 79A9920159**	Page **623**

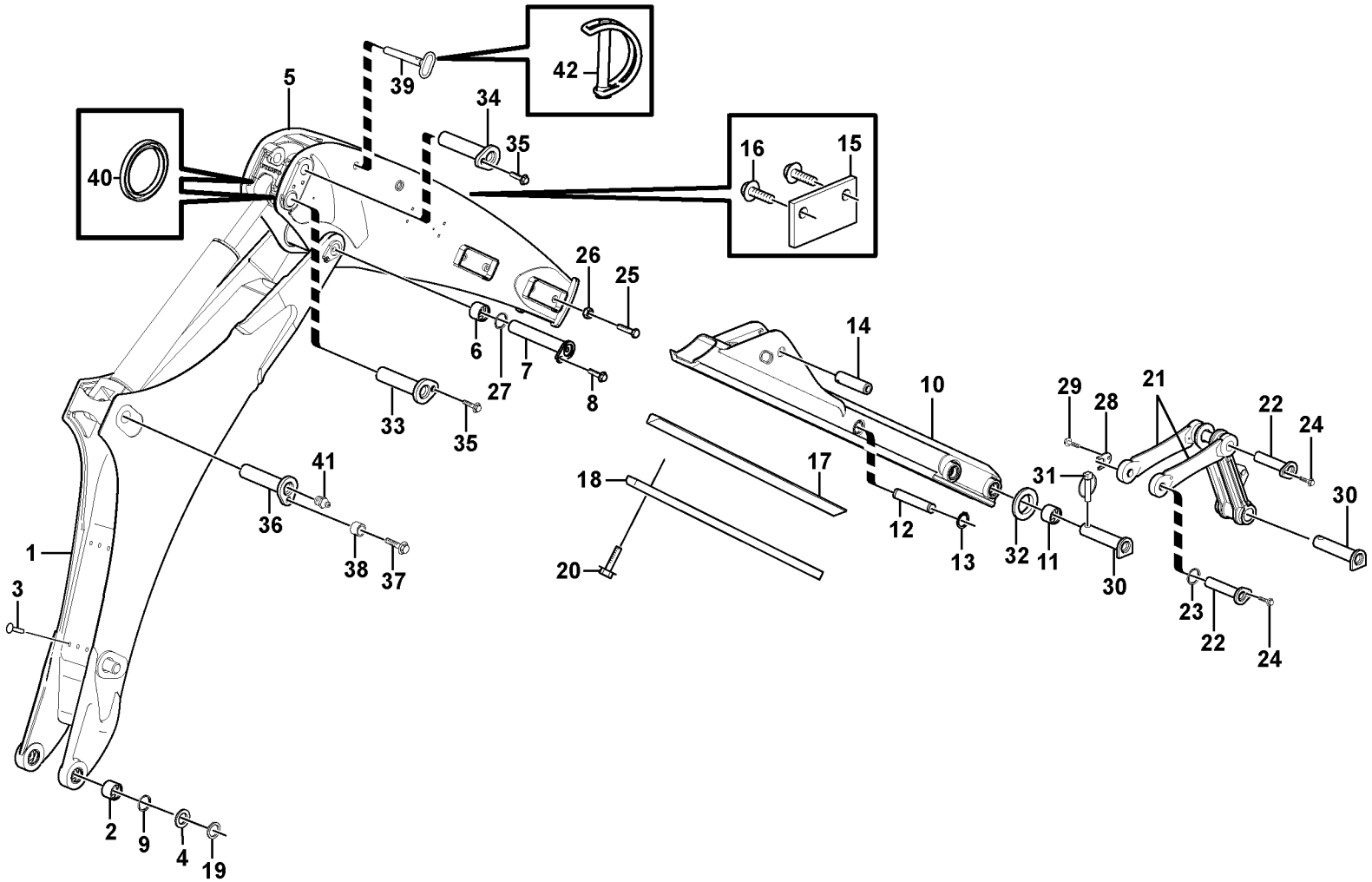

Volvo Construction Equipment
1033518

Fig.	Part No.	Quantity 1	2	3	PS	KIT	Description	Dénomination	Bezeichnung	Denominación	Benämning	Notes
1	**VOE 11889178**	1					Excavator Boom	Flèche d'excavation	Baggerausleger	Pluma excavadora	Grävbom	
2	**VOE 11885426**	2					•Bushing	•Bague	•Buchse	•Casquillo	•Bussning	
3	**VOE 11882943**	9					•Rivet	•Rivet	•Niet	•Remache	•Nit	
4	**VOE 11885225**	REQ					Shim	Cale d'épaisseur	Passcheibe	Arandela Ajuste	Passbricka	
5	**VOE 11888761**	1					Arm	Bras	Arm	Brazo	Arm	
6	**VOE 11883769**	2					•Bushing	•Bague	•Buchse	•Casquillo	•Bussning	
7	**VOE 11887962**	1					Pin	Goupille	Zapfen	Pasador	Tapp	
8	**VOE 968589**	1					Flange screw	Vis à bride	Flanschschraube	Torn embridado	Flänsskruv	
9	**VOE 11890069**	6					Seal	Joint	Dichtung	Reten	Tätning	
10	**VOE 11888491**	1					Arm	Bras	Arm	Brazo	Arm	
11	**VOE 11883770**	4					•Bushing	•Bague	•Buchse	•Casquillo	•Bussning	
12	**VOE 11883897**	1					Pin	Goupille	Zapfen	Pasador	Tapp	
13	**VOE 914465**	2					Snap Ring	Circlip	Nutring	Circlip	Spårring	
14	**VOE 11888783**	1					Shaft	Arbre	Welle	Arbol	Axel	
15	**VOE 11888784**	1					Plate	Plaque	Platte	Placa	Platta	
16	**VOE 946441**	2					Flange screw	Vis à bride	Flanschschraube	Torn embridado	Flänsskruv	
17	**VOE 11885340**	1					Wear Part	Piece Usure	Verschleissteil	Secc Desgaste	Slitdel	RH
17	**VOE 11885339**	1					Wear Part	Piece Usure	Verschleissteil	Secc Desgaste	Slitdel	LH
18	**VOE 11888793**	2					Strip	Bande	Streifen	Cinta	Band	
19	**VOE 11885224**	REQ					Shim	Cale d'épaisseur	Passcheibe	Arandela Ajuste	Passbricka	
20	**VOE 946441**	10					Flange screw	Vis à bride	Flanschschraube	Torn embridado	Flänsskruv	
21	**VOE 11886174**	2					Link	Articulation	Gelenk	Articulacion	Länk	
22	**VOE 11882533**	2					Pin	Goupille	Zapfen	Pasador	Tapp	
23	**VOE 11890048**	4					Seal	Joint	Dichtring	Junta	Tätning	
24	**VOE 968589**	2					Flange screw	Vis à bride	Flanschschraube	Torn embridado	Flänsskruv	
25	**VOE 978938**	8					Hexagon screw	Vis tête hexagonale	Sechskantschraube	Tornillo hexago	Sexkantsskruv	
26	**VOE 979021**	8					Hexagon Nut	Ecrou Hexagonal	Sechskantmutter	Tuerca Hexagon	Sexkantsmutter	
27	**VOE 11890117**	REQ					Washer	Rondelle	Scheibe	Arandela	Bricka	
28	**VOE 11881629**	2					Clip	Clip	Klemme	Clip	Clips	
29	**VOE 968589**	2					Flange screw	Vis à bride	Flanschschraube	Torn embridado	Flänsskruv	

1		**Grävbom med teleskoparm** **Pluma de excavación con brazo telescópico** **Grabausleger mit Teleskopstiel** **Flèche d'équipement excavateur avec bras télescopique** **Excavator boom, extendible dipper arm**	Catalogue id **20159** / Group **974**
2			
3			Illustr. No **1033518** / Section **150**
4			
5		**11895061**	Issue **VOE 79A9920159** / Page **625**

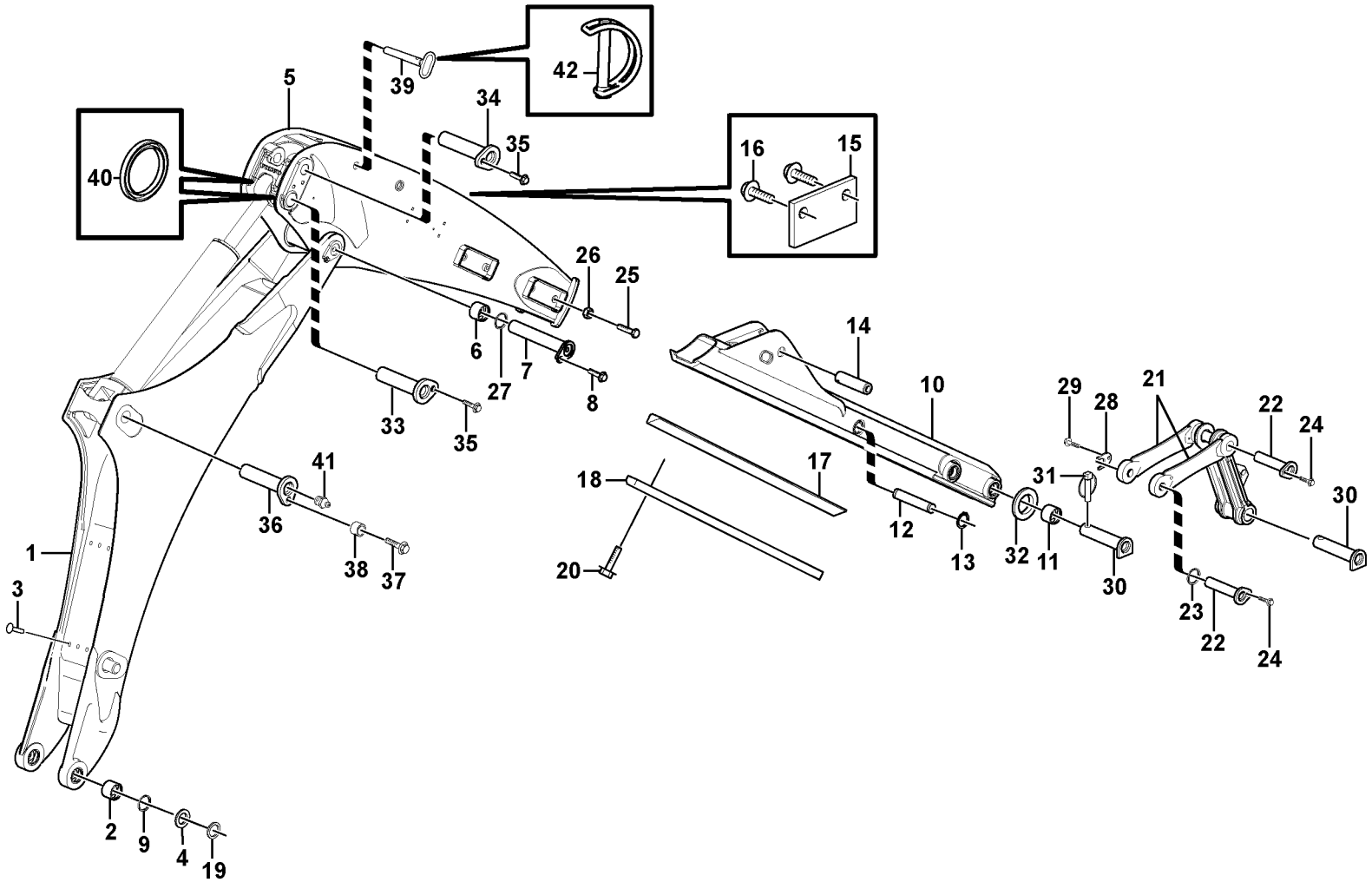

Volvo Construction Equipment
1033518

Fig.	Part No.	Quantity 1	2	3	PS	KIT	Description	Dénomination	Bezeichnung	Denominación	Benämning	Notes
30	**VOE 11883275**	2					Pin	Goupille	Zapfen	Pasador	Tapp	
31	**VOE 11881622**	2					Locking pin	Goupille d'arrêt	Schliessbolzen	Pasador de cierre	Låspinne	
32	**VOE 955912**	2					Washer	Rondelle	Scheibe	Arandela	Bricka	
33	**VOE 11882677**	1					Pin	Goupille	Zapfen	Pasador	Tapp	
34	**VOE 11882537**	1					Pin	Goupille	Zapfen	Pasador	Tapp	
35	**VOE 968589**	2					Flange screw	Vis à bride	Flanschschraube	Torn embridado	Flänsskruv	
36	**VOE 11887958**	1					Pin	Goupille	Zapfen	Pasador	Tapp	
37	**VOE 968435**	1					Flange screw	Vis à bride	Flanschschraube	Torn embridado	Flänsskruv	
38	**VOE 11888951**	2					Spacer Tube	Tube Entretoise	Abstandrohr	Tubo Dist	Distansrör	
39	**VOE 11888335**	1					Pin	Goupille	Zapfen	Pasador	Tapp	
40	**VOE 11887717**	REQ					Shim	Cale d'épaisseur	Passcheibe	Arandela Ajuste	Passbricka	
41	**VOE 914167**	10					Nipple	Raccord	Nippel	Niple	Nippel	
42	**VOE 11888842**	1					Pin	Goupille	Zapfen	Pasador	Tapp	

1		**Grävbom med teleskoparm** **Pluma de excavación con brazo telescópico** **Grabausleger mit Teleskopstiel** **Flèche d'équipement excavateur avec bras télescopique** **Excavator boom, extendible dipper arm**	Catalogue id **20159**	Group **974**
2			Illustr. No **1033518**	Section **150**
3				
4			Issue **VOE 79A9920159**	Page **627**
5		**11895061**		

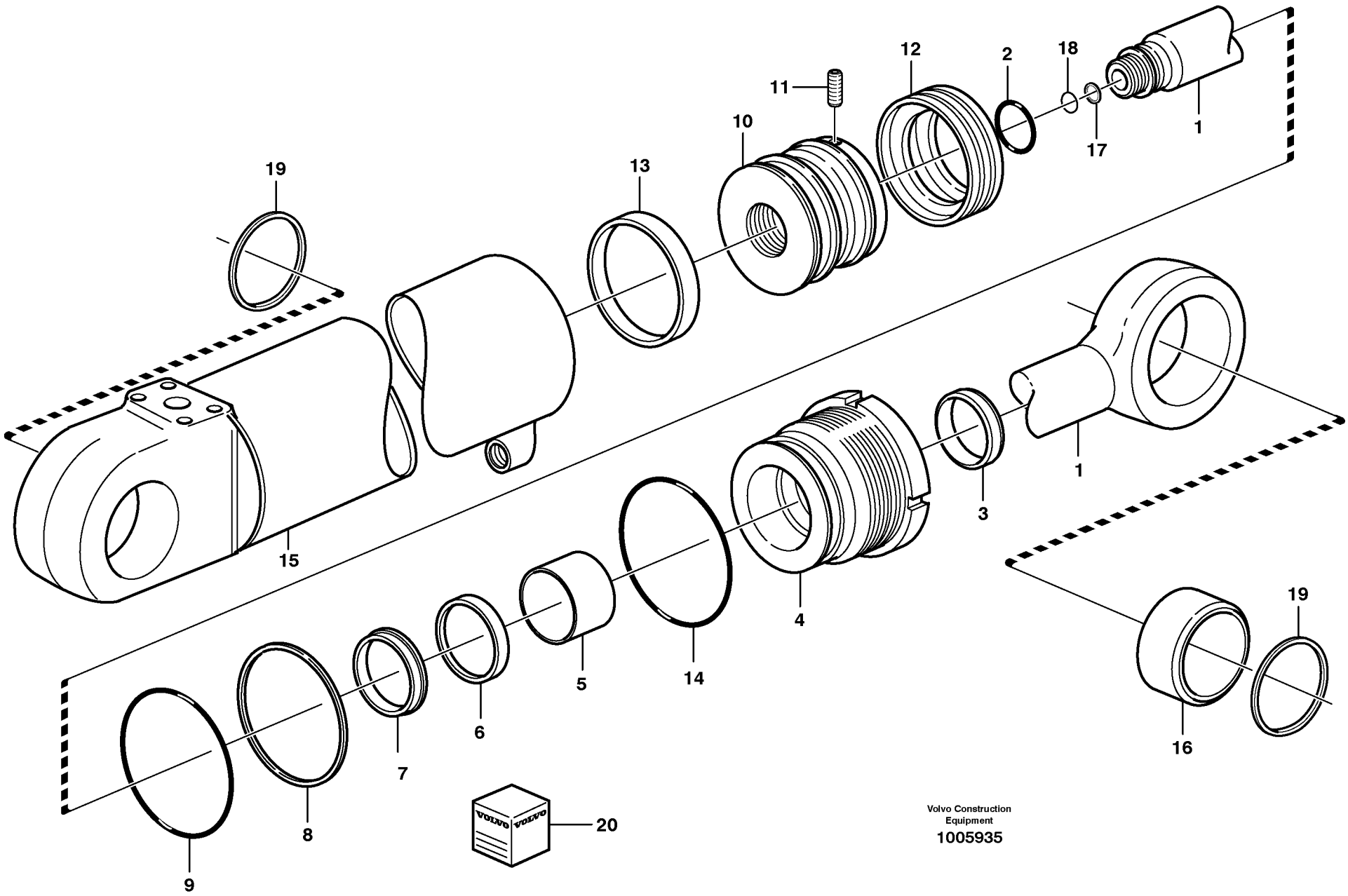

Volvo Construction Equipment

1005935

Fig.	Part No.	Quantity 1	2	3	PS	KIT	Description	Dénomination	Bezeichnung	Denominación	Benämning	Notes
	VOE 11881459	1					Boom Cylinder	Verin de fleche	Auslegerzylinder	Maquina de flecha	Bomcylinder	
1	**VOE 11712451**	1					•Piston rod	•Bielle de piston	•Kolbenstange	•Biela de piston	•Kolvstång	
2		1			NS	K	•O-ring	•Joint Torique	•O-Ring	•Junta torica	•O-ring	
3		1			NS	K	•Scraper	•Racleur	•Abstreifring	•Aro rascador	•Avstrykare	
4	**VOE 11709524**	1			OP		•Pstn Rod Guide	•Gui.tige Piston	•Ko-stang Fuhrg	•Guia Var Piston	•Kolvst.styrning	
5		1			NS	K	•Guide Ring	•Bague Guide	•Fuhrungsring	•Anillo Guia	•Styrring	
6		1			NS	K	•Piston Rod Seal	•Eta.tige Piston	•Ko-stang Dichtg	•Reten Var Pist	•Kolvstångstätn	
7		1			NS	K	•Lock Ring	•Anneau Verrouillage	•Schlossring	•Anillo Segurid	•Låsring	
8		1			NS	K	•Back-up ring	•Rondelle anti-extrusi	•Stützring	•Anillo Apoyo	•Stödring	
9		1			NS	K	•O-ring	•Joint Torique	•O-Ring	•Junta torica	•O-ring	
10	**VOE 11709525**	1			OP		•Piston	•Piston	•Kolben	•Piston	•Kolv	
11		1			NS	K	•Screw	•Vis	•Schraube	•Tornillo	•Skruv	
12		1			NS	K	•Piston seal	•Etanchei.piston	•Kolbendichtung	•Reten piston	•Kolvtätning	
13		1			NS	K	•Guide Ring	•Bague Guide	•Fuhrungsring	•Anillo Guia	•Styrring	
14		1			NS	K	•O-ring	•Joint Torique	•O-Ring	•Junta torica	•O-ring	
15		1			NS		•Cylinder tube	•Tube cylindre	•Zylinderrohr	•Tubo cilindro	•Cylinderrör	
16	**VOE 11711135**	2					•Bushing	•Bague	•Buchse	•Casquillo	•Bussning	
17	**VOE 11709526**	1					•Cushion Ring	•Douille amortisseus	•Dämpfhülse	•Manguito Amorti	•Dämphylsa	
18	**VOE 11709527**	1					•Lock Ring	•Anneau Verrouillage	•Schlossring	•Anillo Segurid	•Låsring	
19	**VOE 11890069**	6					Seal	Joint	Dichtung	Reten	Tätning	
20	**VOE 11709528**	1					Sealing Kit	Jeu Joints	Dichtungssatz	Juego Retenes	Tätningssats	

1		**Bomcylinder** **Cilindro de pluma** **Auslegerzylinder** **Vérin de flèche** **Boom cylinder**	Catalogue id **20159**	Group **974**
2				
3			Illustr. No **1005935**	Section **200**
4				
5		**11895053, 11895061**	Issue **VOE 79A9920159**	Page **629**

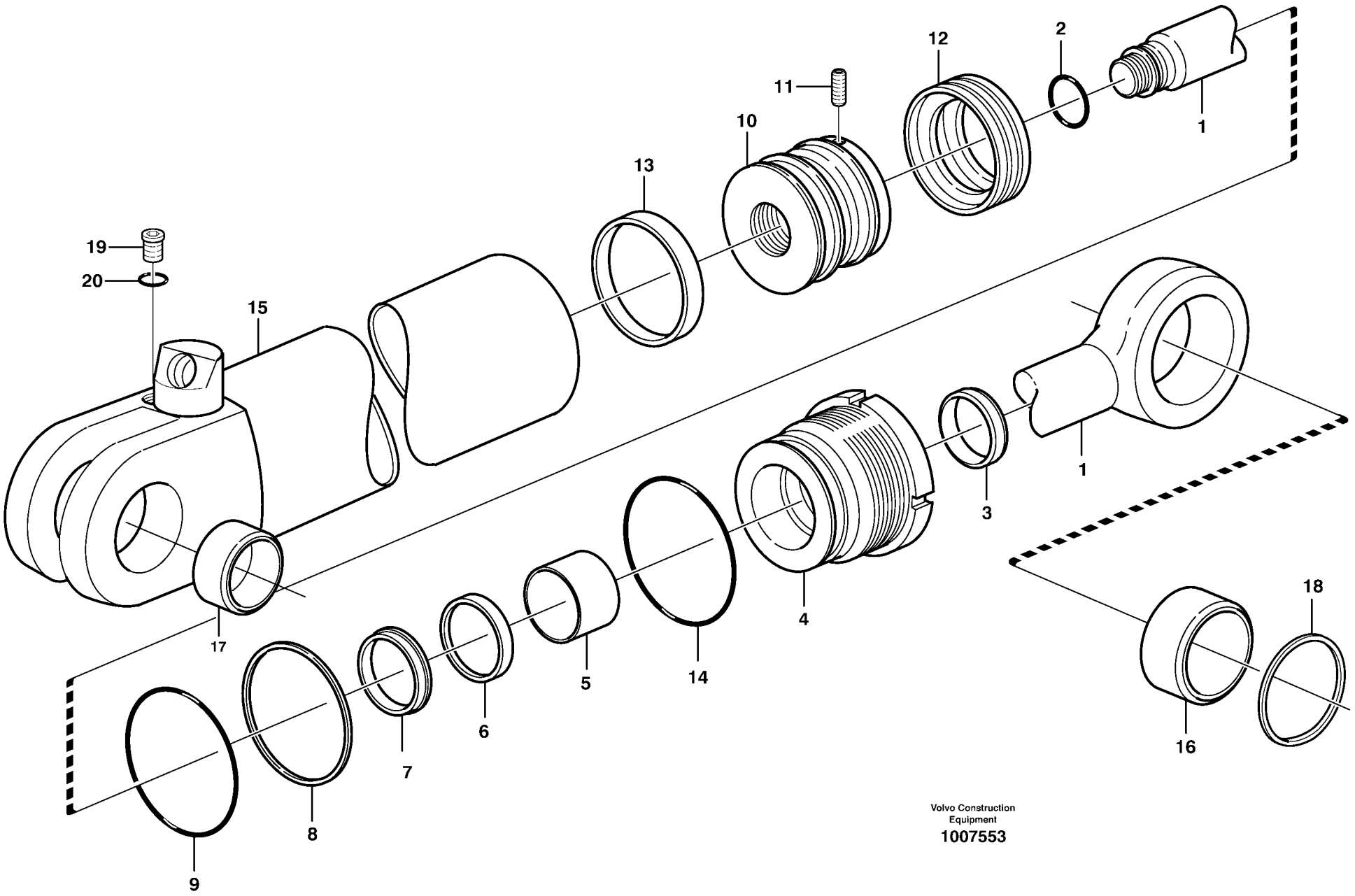

Volvo Construction Equipment

1007553

Fig.	Part No.	Quantity 1	2	3	PS	KIT	Description	Dénomination	Bezeichnung	Denominación	Benämning	Notes
	VOE 11881460	1					Dipper Arm Cylinder	Vérin de bras	Stielzylinder	Cilindro de brazo	Skaftcylinder	
1	**VOE 11712444**	1					•Piston rod	•Bielle de piston	•Kolbenstange	•Biela de piston	•Kolvstång	
2		1			NS	K	•O-ring	•Joint Torique	•O-Ring	•Junta torica	•O-ring	
3		1			NS	K	•Scraper	•Racleur	•Abstreifring	•Aro rascador	•Avstrykare	
4	**VOE 11709541**	1			OP		•Pstn Rod Guide	•Gui.tige Piston	•Ko-stang Fuhrg	•Guia Var Piston	•Kolvst.styrning	
5		1			NS	K	•Guide Ring	•Bague Guide	•Fuhrungsring	•Anillo Guia	•Styrring	
6		1			NS	K	•Piston Rod Seal	•Eta.tige Piston	•Ko-stang Dichtg	•Reten Var Pist	•Kolvstångstätn	
7		1			NS	K	•Lock Ring	•Anneau Verrouillage	•Schlossring	•Anillo Segurid	•Låsring	
8		1			NS	K	•Back-up ring	•Rondelle anti-extrusi	•Stützring	•Anillo Apoyo	•Stödring	
9		1			NS	K	•O-ring	•Joint Torique	•O-Ring	•Junta torica	•O-ring	
10	**VOE 11709542**	1			OP		•Piston	•Piston	•Kolben	•Piston	•Kolv	
11		1			NS	K	•Screw	•Vis	•Schraube	•Tornillo	•Skruv	
12		1			NS	K	•Piston seal	•Etanchei.piston	•Kolbendichtung	•Reten piston	•Kolvtätning	
13		1			NS	K	•Guide Ring	•Bague Guide	•Fuhrungsring	•Anillo Guia	•Styrring	
14		1			NS	K	•O-ring	•Joint Torique	•O-Ring	•Junta torica	•O-ring	
15		1			NS		•Cylinder tube	•Tube cylindre	•Zylinderrohr	•Tubo cilindro	•Cylinderrör	
16	**VOE 11711135**	1					•Bushing	•Bague	•Buchse	•Casquillo	•Bussning	
17	**VOE 11711974**	2					•Bushing	•Bague	•Buchse	•Casquillo	•Bussning	
18	**VOE 11890069**	2					Seal	Joint	Dichtung	Reten	Tätning	
19	**VOE 11883510**	1					Plug	Bouchon	Stopfen	Tapon	Plugg	
20	**VOE 932039**	1					•O-ring	•Joint Torique	•O-Ring	•Junta torica	•O-ring	
	VOE 11709543						Sealing Kit	Jeu Joints	Dichtungssatz	Juego Retenes	Tätningssats	

1		**Skaftcylinder** **Cilindro de brazo** **Stielzylinder** **Vérin de bras** **Dipper arm cylinder**	Catalogue id **20159**	Group **975**
2				
3			Illustr. No **1007553**	Section **100**
4				
5		**11895053, 11895061**	Issue **VOE 79A9920159**	Page **631**

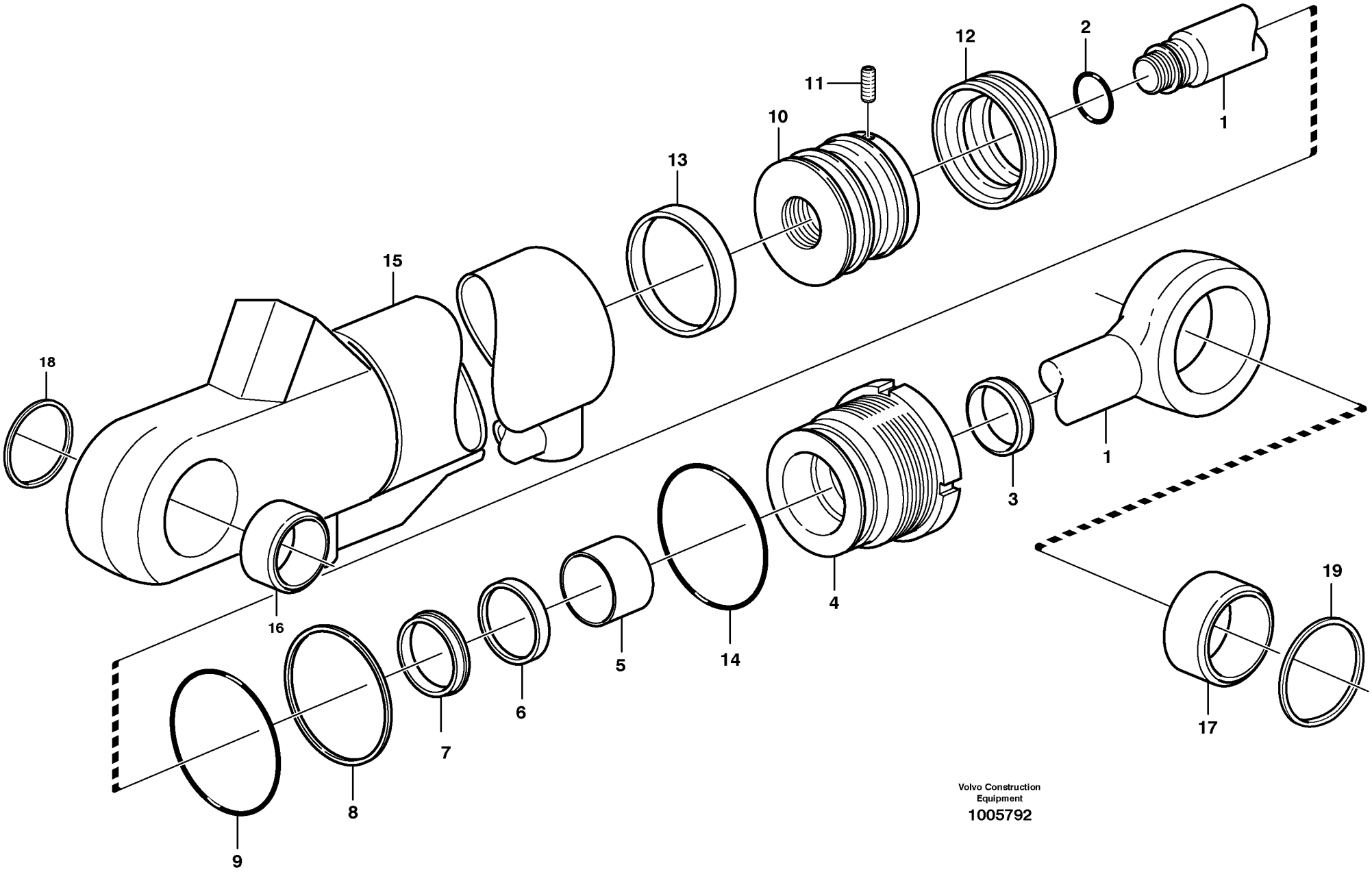

Volvo Construction Equipment

1005792

Fig.	Part No.	Quantity 1	2	3	PS	KIT	Description	Dénomination	Bezeichnung	Denominación	Benämning	Notes
	VOE 11886994	1					Cylinder	Cylindre	Zylinder	Cilindro	Cylinder	
1	**VOE 11988253**	1					•Piston Rod	•Tige de piston	•Kolbenstange	•Varilla Piston	•Kolvstång	
2		1			NS	K	•O-ring	•Joint Torique	•O-Ring	•Junta torica	•O-ring	
3		1			NS	K	•Scraper	•Racleur	•Abstreifring	•Aro rascador	•Avstrykare	
4	**VOE 11709536**	1					•Pstn Rod Guide	•Gui.tige Piston	•Ko-stang Fuhrg	•Guia Var Piston	•Kolvst.styrning	
5		1			NS	K	•Guide Ring	•Bague Guide	•Fuhrungsring	•Anillo Guia	•Styrring	
6		1			NS	K	•Piston Rod Seal	•Eta.tige Piston	•Ko-stang Dichtg	•Reten Var Pist	•Kolvstångstätn	
7		1			NS	K	•Lock Ring	•Anneau Verrouillage	•Schlossring	•Anillo Segurid	•Låsring	
8		1			NS	K	•Back-up ring	•Rondelle anti-extrusi	•Stützring	•Anillo Apoyo	•Stödring	
9		1			NS	K	•O-ring	•Joint Torique	•O-Ring	•Junta torica	•O-ring	
10	**VOE 11709537**	1					•Piston	•Piston	•Kolben	•Piston	•Kolv	
11		1			NS	K	•Screw	•Vis	•Schraube	•Tornillo	•Skruv	
12		1			NS	K	•Piston seal	•Etanchei.piston	•Kolbendichtung	•Reten piston	•Kolvtätning	
13		1			NS	K	•Guide Ring	•Bague Guide	•Fuhrungsring	•Anillo Guia	•Styrring	
14		1			NS	K	•O-ring	•Joint Torique	•O-Ring	•Junta torica	•O-ring	
15		1			NS		•Cylinder tube	•Tube cylindre	•Zylinderrohr	•Tubo cilindro	•Cylinderrör	
16	**VOE 11711485**	1					•Bushing	•Bague	•Buchse	•Casquillo	•Bussning	
17	**VOE 11988256**	1					•Bushing	•Bague	•Buchse	•Casquillo	•Bussning	
18	**VOE 11709605**	2					•Scraper	•Racleur	•Abstreicher	•Rascador	•Avstrykare	
19	**VOE 11988257**	2					•Scraper	•Racleur	•Abstreicher	•Rascador	•Avstrykare	
	VOE 11709538	1					Sealing Kit	Jeu Joints	Dichtungssatz	Juego Retenes	Tätningssats	

1		**Teleskopcylinder** **Cilindro telescopico.** **Teleskopzylinder.** **Cylindre telescope.** **Extendible dipper cylinder**	Catalogue id **20159**	Group **975**
2				
3			Illustr. No **1005792**	Section **300**
4				
5		**11895061**	Issue **VOE 79A9920159**	Page **633**

REPLACED PARTS

PIÉCES PÉRIMÉES ET REMPLACÉES

ERSETZTE ARTIKEL

PIEZAS SUBSTITUDAS

ERSATTA ARTIKLAR

Catalogue id	Group
20159	**1000**
Issue	Page
VOE 79A9920159	**1**

Part No	Replaced by	Quantity	Part No	Replaced by	Quantity	Part No	Replaced by	Quantity	Part No	Replaced by	Quantity
VOE 881485	* * * USE										
	VOE 949489	1.00									

Part No	Group	Sect	Page
VOE 1083597	881	150	431
VOE 11003138	451	150	287
VOE 11003139	451	150	287
VOE 11003291	851	100	401
VOE 11003865	897	200	453
VOE 11004094	897	200	453
VOE 11006632	873	150	415
VOE 11006824	831	100	385
VOE 11006824	831	100	387
VOE 11006824	843	200	393
VOE 11006992	880	100	425
VOE 11007421	831	100	385
VOE 11011654	924	400	559
VOE 11026730	897	200	453
VOE 11037868	911	300	477
VOE 11039491	874	200	419
VOE 11039689	272	100	125
VOE 11039856	352	200	143
VOE 11046865	897	200	453
VOE 11055612	912	700	519
VOE 11055616	818	100	367
VOE 11057786	881	100	427
VOE 11059299	911	200	469
VOE 11059299	911	250	475
VOE 11078015	881	100	429
VOE 11081026	925	200	573
VOE 11081028	925	200	573
VOE 11104125	852	100	405
VOE 11104372	872	200	411
VOE 11104606	363	200	159
VOE 11104898	641	100	337
VOE 11104947	810	100	363
VOE 11109685	269	100	121
VOE 11110283	256	200	107
VOE 11110284	256	200	107
VOE 11110668	235	100	85
VOE 11110670	235	100	85
VOE 11117464	261	100	109
VOE 11117464	821	150	371
VOE 11117464	825	100	375
VOE 11117464	873	100	413
VOE 11117464	874	300	421
VOE 11117464	880	100	425
VOE 11117464	896	100	445
VOE 11141656	269	100	121
VOE 11149399	810	100	363
VOE 11149692	843	200	393
VOE 11149693	843	200	393
VOE 11149730	843	100	391
VOE 11149731	843	100	391
VOE 11149772	831	100	385
VOE 11149774	831	100	385
VOE 11149785	825	100	375
VOE 11149786	825	100	375
VOE 11157115	924	450	561
VOE 11164488	841	100	389
VOE 11164554	881	150	431
VOE 11164693	881	150	431
VOE 11170006	371	100	165
VOE 11170006	371	150	169
VOE 11170006	371	200	173
VOE 11170006	371	250	175
VOE 11170006	371	350	181
VOE 11170006	371	400	187
VOE 11170006	371	450	189
VOE 11180010	897	200	453
VOE 11191410	852	100	405
VOE 11200002	810	100	363
VOE 11200054	831	100	387
VOE 11200059	831	100	387
VOE 11200059	843	200	393
VOE 11200060	843	200	393
VOE 11200061	843	200	393
VOE 11200070	843	200	393
VOE 11200072	831	100	387
VOE 11200077	831	100	387
VOE 11200081	831	100	387
VOE 11200081	843	200	393
VOE 11200222	825	100	375
VOE 11200231	353	200	147
VOE 11200232	353	200	147
VOE 11200239	831	100	387
VOE 11200244	831	100	385
VOE 11200244	843	200	393
VOE 11200246	831	100	385
VOE 11200246	843	200	393
VOE 11200397	525	200	325
VOE 11200527	641	100	337
VOE 11200528	873	100	413
VOE 11200530	872	100	407
VOE 11200533	873	150	415
VOE 11200552	843	200	393
VOE 11200562	641	100	337
VOE 11200563	641	100	337
VOE 11200579	271	100	123
VOE 11200579	525	200	325
VOE 11200579	715	100	351
VOE 11200579	843	200	393
VOE 11200579	880	100	425
VOE 11200580	831	100	385
VOE 11200587	641	100	337
VOE 11200600	843	300	399
VOE 11200610	525	200	325
VOE 11200611	831	100	385
VOE 11200611	843	200	395
VOE 11200633	831	100	387
VOE 11200633	843	200	393
VOE 11200634	831	100	387
VOE 11200669	363	100	155
VOE 11200674	363	150	157
VOE 11200698	363	100	155
VOE 11200699	363	100	155
VOE 11200705	363	150	157
VOE 11200706	363	150	157
VOE 11200709	363	100	155
VOE 11200710	363	100	155
VOE 11200713	363	100	155
VOE 11200713	363	200	159
VOE 11200746	873	100	413
VOE 11200787	363	100	155
VOE 11200794	872	200	409
VOE 11200803	551	150	329
VOE 11200818	872	200	409
VOE 11200821	873	150	415
VOE 11200824	872	100	407
VOE 11200835	827	200	383
VOE 11200836	872	200	409
VOE 11200838	851	100	401
VOE 11200847	881	200	433
VOE 11200885	843	200	395
VOE 11200896	841	100	389
VOE 11200910	843	100	391
VOE 11200915	354	100	149
VOE 11200928	874	200	419
VOE 11200936	271	100	123
VOE 11200982	896	200	449
VOE 11201036	810	100	363
VOE 11201052	843	200	395
VOE 11201053	843	200	395
VOE 11201054	872	200	409
VOE 11201055	872	200	409
VOE 11201056	872	200	409
VOE 11201057	353	200	147
VOE 11201058	353	200	147
VOE 11201062	874	200	419
VOE 11201063	874	200	419
VOE 11201064	874	200	419
VOE 11201065	874	200	419
VOE 11201071	831	100	385
VOE 11201071	843	200	393
VOE 11201171	810	100	363
VOE 11201200	881	100	427
VOE 11201200	882	200	437
VOE 11201216	881	100	427
VOE 11201291	872	200	409
VOE 11201418	363	150	157
VOE 11201421	881	200	433
VOE 11201422	881	200	433
VOE 11201553	825	100	375
VOE 11201846	831	100	385
VOE 11201898	881	150	431
VOE 11201899	881	150	431
VOE 11202062	843	200	393
VOE 11202166	881	200	433
VOE 11202201	363	150	157
VOE 11202231	271	100	123
VOE 11202248	271	100	123
VOE 11202250	271	100	123
VOE 11202254	271	100	123
VOE 11202349	831	100	387
VOE 11202353	831	100	385
VOE 11202354	831	100	385
VOE 11202421	881	200	433
VOE 11202422	881	200	433
VOE 11202423	881	200	433

NUMERICAL INDEX

RÉPERTOIRE DE NUMÉROS

NUMMERNREGISTER

INDICE DE NÚMERO

NUMMERREGISTER

Catalogue id	Group
20159	**1000**
Issue	Page
VOE 79A9920159	**1**

VOLVO

BL70

NUMERICAL INDEX

INDICE DE NÚMERO

RÉPERTOIRE DE NUMÉROS

NUMMERREGISTER

NUMMERNREGISTER

Catalogue id **20159** | Group **1000**

Issue **VOE 79A9920159** | Page **2**

Part No	Group	Sect	Page
VOE 11202424	881	200	433
VOE 11202426	872	100	407
VOE 11202437	271	100	123
VOE 11202438	831	100	385
VOE 11202452	831	100	385
VOE 11202464	831	100	385
VOE 11202713	881	100	427
VOE 11202713	881	200	433
VOE 11202722	831	100	385
VOE 11202722	843	200	393
VOE 11202931	272	100	125
VOE 11203022	831	100	385
VOE 11203027	831	100	385
VOE 11203032	831	100	385
VOE 11203061	353	200	147
VOE 11203078	363	200	159
VOE 11203079	363	200	159
VOE 11203253	810	100	363
VOE 11203345	843	200	395
VOE 11203449	882	100	435
VOE 11203487	810	100	363
VOE 11203491	810	100	363
VOE 11203683	810	100	363
VOE 11203704	827	200	383
VOE 11203728	843	300	397
VOE 11203823	881	150	431
VOE 11203861	353	200	147
VOE 11204029	873	150	415
VOE 11204075	882	100	435
VOE 11204085	881	150	431
VOE 11204091	810	100	363
VOE 11204217	881	100	429
VOE 11204217	882	200	437
VOE 11204335	881	100	427
VOE 11204385	872	200	409
VOE 11204386	872	200	411
VOE 11204387	872	200	409
VOE 11204395	872	200	409
VOE 11204407	881	100	427
VOE 11204410	881	100	427
VOE 11204411	881	100	427
VOE 11204412	881	100	427
VOE 11204413	881	100	427
VOE 11204463	881	100	429
VOE 11204464	881	100	429
VOE 11204474	882	100	435
VOE 11204653	882	200	437
VOE 11204654	882	200	437
VOE 11204655	882	200	437
VOE 11204656	882	200	437
VOE 11204657	882	200	437
VOE 11204658	882	200	437
VOE 11204659	882	200	437
VOE 11204911	874	100	417
VOE 11204962	880	100	425
VOE 11205191	881	100	427
VOE 11205272	810	100	363
VOE 11205516	851	100	401
VOE 11205701	851	100	401
VOE 11205702	851	100	401
VOE 11205703	851	100	401
VOE 11205704	851	100	401
VOE 11205717	851	100	401
VOE 11205741	882	100	435
VOE 11205775	525	200	325
VOE 11205776	525	200	325
VOE 11205848	525	200	325
VOE 11205982	271	100	123
VOE 11205983	525	200	325
VOE 11298009	641	100	337
VOE 11298010	641	100	337
VOE 11298016	880	100	425
VOE 11298021	641	100	337
VOE 11298032	881	100	427
VOE 11298032	881	200	433
VOE 11298160	810	100	363
VOE 11298165	882	100	435
VOE 11298166	841	100	389
VOE 11298167	881	100	427
VOE 11298168	881	100	427
VOE 11298203	363	100	155
VOE 11298203	363	200	159
VOE 11298203	843	100	391
VOE 11298203	897	100	451
VOE 11298278	882	100	435
VOE 11298279	882	100	435
VOE 11298280	882	100	435
VOE 11298324	271	100	123
VOE 11298324	272	100	125
VOE 11298324	353	200	147
VOE 11298324	354	100	149
VOE 11298324	363	150	157
VOE 11298324	363	200	159
VOE 11298324	371	300	179
VOE 11298324	371	350	181
VOE 11298324	371	360	183
VOE 11298324	371	750	199
VOE 11298324	380	200	219
VOE 11298324	525	200	325
VOE 11298324	810	100	363
VOE 11298324	825	100	375
VOE 11298324	831	100	385
VOE 11298324	843	100	391
VOE 11298324	843	200	393
VOE 11298324	843	300	397
VOE 11298324	872	200	409
VOE 11298324	873	100	413
VOE 11298324	873	150	415
VOE 11298324	881	100	427
VOE 11298324	882	100	435
VOE 11298325	880	100	425
VOE 11298328	271	100	123
VOE 11298328	272	100	125
VOE 11298328	353	200	147
VOE 11298328	371	350	181
VOE 11298328	525	200	325
VOE 11298328	810	100	363
VOE 11298328	825	100	375
VOE 11298328	827	200	383
VOE 11298328	881	100	427
VOE 11298331	873	150	415
VOE 11298331	880	100	425
VOE 11298333	851	100	401
VOE 11298333	872	100	407
VOE 11298333	873	150	415
VOE 11298333	874	100	417
VOE 11298333	874	200	419
VOE 11298333	874	300	421
VOE 11298337	882	100	435
VOE 11298338	810	100	363
VOE 11298338	843	100	391
VOE 11298338	843	300	397
VOE 11298339	810	100	363
VOE 11302220	269	100	121
VOE 11305113	362	100	151
VOE 11305263	371	100	165
VOE 11305263	371	150	169
VOE 11305263	371	750	199
VOE 11305263	380	300	225
VOE 11305263	380	400	227
VOE 11305749	371	850	205
VOE 11306919	380	200	221
VOE 11370672	914	300	525
VOE 11431006	924	200	553
VOE 11445056	261	200	111
VOE 11700105	451	150	287
VOE 11700269	273	100	127
VOE 11700271	221	100	71
VOE 11700278	212	100	51
VOE 11700284	212	100	51
VOE 11700285	212	100	51
VOE 11700315	216	100	61
VOE 11700325	216	100	61
VOE 11700326	216	100	61
VOE 11700334	211	100	47
VOE 11700345	211	100	47
VOE 11700347	211	100	47
VOE 11700348	211	100	47
VOE 11700366	214	100	57
VOE 11700373	214	100	57
VOE 11700426	237	100	95
VOE 11700609	223	100	75
VOE 11701952	256	200	107
VOE 11703979	872	200	409
VOE 11704359	843	100	391
VOE 11704359	843	300	399
VOE 11704552	913	200	523
VOE 11706667	233	150	79
VOE 11707571	913	200	523
VOE 11707572	913	200	523
VOE 11708113	913	200	523
VOE 11708233	913	200	523
VOE 11708412	913	200	523
VOE 11708413	913	200	523
VOE 11708414	913	200	523

Part No	Group	Sect	Page
VOE 11708567	363	150	157
VOE 11708567	363	200	159
VOE 11708567	825	100	375
VOE 11708567	831	100	385
VOE 11708567	843	100	391
VOE 11708567	843	200	395
VOE 11708612	924	450	561
VOE 11709047	421	150	247
VOE 11709047	421	170	249
VOE 11709048	420	150	241
VOE 11709048	421	150	247
VOE 11709049	421	150	247
VOE 11709050	420	150	241
VOE 11709050	421	150	247
VOE 11709051	420	150	241
VOE 11709051	421	150	247
VOE 11709051	421	370	269
VOE 11709052	420	150	241
VOE 11709052	421	150	247
VOE 11709053	420	150	241
VOE 11709053	421	150	247
VOE 11709055	420	100	237
VOE 11709055	420	150	243
VOE 11709056	420	100	237
VOE 11709057	420	100	237
VOE 11709057	420	150	241
VOE 11709057	461	350	301
VOE 11709057	463	100	303
VOE 11709060	420	100	237
VOE 11709060	420	150	243
VOE 11709061	420	100	237
VOE 11709061	420	150	241
VOE 11709061	421	500	277
VOE 11709063	420	100	237
VOE 11709063	420	150	243
VOE 11709065	420	100	237
VOE 11709066	420	100	237
VOE 11709068	420	100	237
VOE 11709068	420	150	241
VOE 11709070	420	100	237
VOE 11709071	420	100	237
VOE 11709074	420	100	239
VOE 11709074	420	150	243
VOE 11709075	420	100	239
VOE 11709075	420	150	241
VOE 11709075	420	150	243
VOE 11709075	421	420	273
VOE 11709075	463	250	309
VOE 11709076	421	200	251
VOE 11709076	421	220	253
VOE 11709076	421	270	257
VOE 11709076	421	320	263
VOE 11709076	421	350	267
VOE 11709076	421	370	269
VOE 11709077	421	200	251
VOE 11709077	421	220	253
VOE 11709078	421	200	251
VOE 11709078	421	220	253
VOE 11709079	421	200	251
VOE 11709079	421	220	253
VOE 11709079	421	370	269
VOE 11709080	421	300	261
VOE 11709080	421	320	263
VOE 11709081	421	200	251
VOE 11709081	421	220	253
VOE 11709081	421	270	257
VOE 11709081	421	320	263
VOE 11709081	421	370	269
VOE 11709082	421	200	251
VOE 11709083	421	200	251
VOE 11709083	421	220	253
VOE 11709083	421	270	257
VOE 11709083	421	320	263
VOE 11709084	421	200	251
VOE 11709084	421	220	253
VOE 11709084	421	270	257
VOE 11709084	421	320	263
VOE 11709085	421	200	251
VOE 11709085	421	220	253
VOE 11709085	421	270	257
VOE 11709085	421	320	263
VOE 11709088	421	200	251
VOE 11709088	421	220	253
VOE 11709088	421	270	257
VOE 11709088	421	320	263
VOE 11709089	421	200	251
VOE 11709089	421	220	253
VOE 11709089	421	270	257
VOE 11709089	421	320	263
VOE 11709090	421	200	251
VOE 11709090	421	220	253
VOE 11709090	421	270	257
VOE 11709090	421	320	263
VOE 11709091	421	200	251
VOE 11709091	421	220	253
VOE 11709091	421	270	257
VOE 11709091	421	320	263
VOE 11709092	421	200	251
VOE 11709092	421	220	253
VOE 11709092	421	270	257
VOE 11709092	421	320	263
VOE 11709093	421	200	251
VOE 11709093	421	220	253
VOE 11709093	421	270	257
VOE 11709093	421	320	263
VOE 11709095	421	200	251
VOE 11709095	421	220	253
VOE 11709095	421	270	257
VOE 11709095	421	300	259
VOE 11709095	421	320	263
VOE 11709096	421	200	251
VOE 11709097	421	200	251
VOE 11709097	421	220	253
VOE 11709097	421	270	257
VOE 11709097	421	320	263
VOE 11709098	421	320	263
VOE 11709098	421	350	267
VOE 11709098	421	370	269
VOE 11709099	421	200	251
VOE 11709099	421	220	253
VOE 11709100	421	220	253
VOE 11709101	421	200	251
VOE 11709101	421	220	253
VOE 11709102	421	250	255
VOE 11709102	421	270	257
VOE 11709102	421	350	267
VOE 11709103	421	250	255
VOE 11709103	421	270	257
VOE 11709104	421	250	255
VOE 11709104	421	270	257
VOE 11709105	421	250	255
VOE 11709106	421	250	255
VOE 11709106	421	300	259
VOE 11709107	421	300	259
VOE 11709108	421	300	259
VOE 11709112	421	300	259
VOE 11709113	421	300	259
VOE 11709114	421	300	259
VOE 11709115	421	300	259
VOE 11709116	421	300	259
VOE 11709118	421	300	259
VOE 11709119	421	300	259
VOE 11709120	421	300	259
VOE 11709121	421	300	259
VOE 11709122	421	300	259
VOE 11709123	421	300	259
VOE 11709124	421	300	259
VOE 11709125	421	300	259
VOE 11709126	421	300	259
VOE 11709127	421	300	259
VOE 11709128	421	300	259
VOE 11709129	421	300	259
VOE 11709130	421	300	259
VOE 11709131	421	300	259
VOE 11709133	420	100	237
VOE 11709133	421	300	261
VOE 11709133	421	320	265
VOE 11709133	421	370	269
VOE 11709134	421	300	259
VOE 11709135	421	300	259
VOE 11709139	421	300	259
VOE 11709144	421	300	261
VOE 11709144	421	320	265
VOE 11709144	421	370	269
VOE 11709145	421	300	261
VOE 11709145	421	320	265
VOE 11709146	421	300	261
VOE 11709148	421	270	257
VOE 11709148	421	320	265
VOE 11709150	421	300	261
VOE 11709151	421	200	251
VOE 11709151	421	220	253
VOE 11709151	421	270	257
VOE 11709151	463	250	309
VOE 11709165	421	400	271

NUMERICAL INDEX

RÉPERTOIRE DE NUMÉROS

NUMMERNREGISTER

INDICE DE NÚMERO

NUMMERREGISTER

Catalogue id	Group
20159	**1000**
Issue	Page
VOE 79A9920159	**3**

VOLVO

BL70

Part No	Group	Sect	Page
VOE 11709167	421	350	267
VOE 11709168	421	370	269
VOE 11709169	421	370	269
VOE 11709170	421	370	269
VOE 11709171	421	350	267
VOE 11709171	421	370	269
VOE 11709171	461	250	297
VOE 11709174	421	400	271
VOE 11709175	421	400	271
VOE 11709176	421	400	271
VOE 11709177	421	400	271
VOE 11709180	421	400	271
VOE 11709181	421	400	271
VOE 11709182	421	400	271
VOE 11709183	421	400	271
VOE 11709184	421	400	271
VOE 11709185	421	400	271
VOE 11709189	421	400	271
VOE 11709196	421	450	275
VOE 11709197	421	450	275
VOE 11709199	420	100	237
VOE 11709199	420	150	241
VOE 11709199	421	500	277
VOE 11709200	420	100	237
VOE 11709200	421	150	247
VOE 11709200	421	420	273
VOE 11709222	421	450	275
VOE 11709231	421	450	275
VOE 11709232	421	500	277
VOE 11709233	421	500	277
VOE 11709234	421	500	277
VOE 11709235	421	500	277
VOE 11709236	421	500	277
VOE 11709268	463	200	307
VOE 11709275	461	100	291
VOE 11709275	463	100	303
VOE 11709288	461	150	293
VOE 11709288	463	150	305
VOE 11709289	461	150	293
VOE 11709289	463	150	305
VOE 11709290	461	150	293
VOE 11709290	463	150	305
VOE 11709292	463	150	305
VOE 11709293	463	150	305
VOE 11709294	463	150	305
VOE 11709295	463	150	305
VOE 11709296	463	150	305
VOE 11709297	463	150	305
VOE 11709299	461	150	293
VOE 11709299	463	150	305
VOE 11709300	551	100	327
VOE 11709302	463	150	305
VOE 11709303	551	100	327
VOE 11709304	551	100	327
VOE 11709306	463	200	307
VOE 11709308	463	200	307
VOE 11709309	463	200	307
VOE 11709312	461	200	295
VOE 11709314	463	200	307
VOE 11709321	421	350	267
VOE 11709321	468	100	311
VOE 11709322	468	100	311
VOE 11709326	468	100	311
VOE 11709350	463	250	309
VOE 11709360	461	300	299
VOE 11709360	463	250	309
VOE 11709370	461	350	301
VOE 11709374	461	350	301
VOE 11709397	461	100	291
VOE 11709400	461	100	291
VOE 11709401	461	100	291
VOE 11709402	461	100	291
VOE 11709402	463	100	303
VOE 11709403	461	100	291
VOE 11709403	463	100	303
VOE 11709404	461	100	291
VOE 11709404	463	100	303
VOE 11709406	461	100	291
VOE 11709407	461	100	291
VOE 11709409	461	100	291
VOE 11709410	461	100	291
VOE 11709413	517	100	323
VOE 11709445	461	100	291
VOE 11709446	461	100	291
VOE 11709450	461	100	291
VOE 11709451	645	100	339
VOE 11709452	461	100	291
VOE 11709453	461	100	291
VOE 11709456	645	100	339
VOE 11709457	645	100	339
VOE 11709462	461	100	291
VOE 11709463	461	100	291
VOE 11709464	461	100	291
VOE 11709466	461	150	293
VOE 11709467	461	150	293
VOE 11709468	461	150	293
VOE 11709469	461	150	293
VOE 11709470	461	150	293
VOE 11709471	461	150	293
VOE 11709472	461	150	293
VOE 11709476	461	200	295
VOE 11709477	461	200	295
VOE 11709478	461	200	295
VOE 11709479	461	200	295
VOE 11709480	461	200	295
VOE 11709481	461	200	295
VOE 11709482	461	200	295
VOE 11709483	461	200	295
VOE 11709484	461	200	295
VOE 11709487	461	250	297
VOE 11709488	461	250	297
VOE 11709489	461	300	299
VOE 11709490	461	300	299
VOE 11709491	461	300	299
VOE 11709492	461	300	299
VOE 11709493	461	300	299
VOE 11709494	461	300	299
VOE 11709495	461	300	299
VOE 11709496	461	300	299
VOE 11709497	461	350	301
VOE 11709498	461	350	301
VOE 11709499	461	350	301
VOE 11709500	461	350	301
VOE 11709524	974	200	629
VOE 11709525	974	200	629
VOE 11709526	971	300	613
VOE 11709526	974	200	629
VOE 11709527	971	300	613
VOE 11709527	974	200	629
VOE 11709528	974	200	629
VOE 11709536	975	300	633
VOE 11709537	975	300	633
VOE 11709538	975	300	633
VOE 11709541	975	100	631
VOE 11709542	975	100	631
VOE 11709543	975	100	631
VOE 11709605	975	300	633
VOE 11709616	971	300	613
VOE 11709619	945	300	605
VOE 11709620	945	300	605
VOE 11709624	945	300	605
VOE 11709672	971	300	613
VOE 11709676	971	300	613
VOE 11709677	971	300	613
VOE 11709684	873	150	415
VOE 11709685	873	100	413
VOE 11709686	873	100	413
VOE 11709687	873	100	413
VOE 11709688	873	100	413
VOE 11709689	873	100	413
VOE 11709689	873	150	415
VOE 11709690	873	100	413
VOE 11709691	873	100	413
VOE 11709696	873	150	415
VOE 11709697	873	150	415
VOE 11709698	874	100	417
VOE 11709699	874	100	417
VOE 11709700	874	100	417
VOE 11709701	874	100	417
VOE 11709702	874	100	417
VOE 11709703	874	100	417
VOE 11709704	874	100	417
VOE 11709706	873	150	415
VOE 11709707	873	150	415
VOE 11709708	873	150	415
VOE 11709727	913	200	523
VOE 11709729	913	200	523
VOE 11709730	913	200	523
VOE 11709731	913	200	523
VOE 11709732	913	200	523
VOE 11709733	913	200	523
VOE 11709734	913	200	523
VOE 11709735	913	200	523
VOE 11709736	913	200	523
VOE 11709737	913	200	523

Part No	Group	Sect	Page
VOE 11709741	913	200	523
VOE 11709746	256	100	103
VOE 11709746	256	150	105
VOE 11709756	380	100	217
VOE 11709757	380	100	217
VOE 11709757	380	400	227
VOE 11709766	371	250	175
VOE 11709766	371	400	185
VOE 11709766	371	450	189
VOE 11709766	371	675	193
VOE 11709766	371	700	197
VOE 11709767	371	350	181
VOE 11709767	371	675	193
VOE 11709767	371	700	197
VOE 11709767	371	900	207
VOE 11709768	354	100	149
VOE 11709780	916	350	547
VOE 11709781	916	350	547
VOE 11709782	916	350	547
VOE 11709783	916	350	547
VOE 11709787	371	450	189
VOE 11709788	371	400	185
VOE 11709814	874	300	421
VOE 11709836	843	300	397
VOE 11709840	843	300	397
VOE 11709841	843	300	397
VOE 11709843	843	300	397
VOE 11709844	843	300	397
VOE 11709845	843	300	397
VOE 11709850	551	150	329
VOE 11709851	551	150	329
VOE 11709852	551	150	329
VOE 11709853	551	150	329
VOE 11710932	926	250	593
VOE 11710933	926	250	593
VOE 11710942	972	200	617
VOE 11710944	972	200	617
VOE 11710947	972	200	617
VOE 11711134	945	300	605
VOE 11711135	974	200	629
VOE 11711135	975	100	631
VOE 11711485	975	300	633
VOE 11711974	975	100	631
VOE 11712164	872	200	409
VOE 11712174	843	300	397
VOE 11712323	914	300	525
VOE 11712340	362	150	153
VOE 11712444	975	100	631
VOE 11712451	974	200	629
VOE 11712462	420	100	239
VOE 11712463	420	100	237
VOE 11712465	420	100	237
VOE 11712468	421	200	251
VOE 11712468	421	220	253
VOE 11712469	421	200	251
VOE 11712469	421	220	253
VOE 11712469	421	370	269
VOE 11712470	421	200	251
VOE 11712470	421	220	253
VOE 11712472	421	300	261
VOE 11712473	421	400	271
VOE 11712474	421	400	271
VOE 11712475	421	400	271
VOE 11712476	421	400	271
VOE 11712477	421	400	271
VOE 11712527	461	100	291
VOE 11712547	926	350	597
VOE 11712548	926	350	597
VOE 11712549	926	350	597
VOE 11712557	843	300	397
VOE 11712602	924	100	549
VOE 11712603	924	100	549
VOE 11712604	924	100	549
VOE 11712605	924	100	549
VOE 11712606	924	100	549
VOE 11712607	924	100	549
VOE 11712659	421	150	247
VOE 11712659	421	170	249
VOE 11712662	843	300	399
VOE 11712663	843	300	397
VOE 11712676	924	300	557
VOE 11712677	924	300	557
VOE 11712696	272	100	125
VOE 11712798	421	400	271
VOE 11712853	843	300	397
VOE 11712854	843	300	397
VOE 11712855	843	300	397
VOE 11712856	843	300	397
VOE 11712857	843	300	397
VOE 11712858	843	300	397
VOE 11712859	843	300	397
VOE 11712860	843	300	397
VOE 11712861	843	300	397
VOE 11712862	843	300	397
VOE 11712864	843	300	397
VOE 11712865	843	300	397
VOE 11712866	843	300	397
VOE 11712867	843	300	397
VOE 11712868	843	300	397
VOE 11712869	843	300	397
VOE 11712876	843	300	397
VOE 11712950	420	150	243
VOE 11712951	420	150	241
VOE 11712952	421	220	253
VOE 11712953	421	200	251
VOE 11712953	421	220	253
VOE 11712954	421	220	253
VOE 11712955	421	270	257
VOE 11712956	421	270	257
VOE 11712957	421	270	257
VOE 11712958	421	270	257
VOE 11712958	421	320	263
VOE 11712959	421	270	257
VOE 11712960	420	100	237
VOE 11712960	421	270	257
VOE 11712960	421	320	263
VOE 11712962	421	320	263
VOE 11712966	421	320	263
VOE 11712967	421	320	263
VOE 11712969	421	320	263
VOE 11712970	421	320	263
VOE 11712971	421	320	263
VOE 11712972	421	320	263
VOE 11712973	421	320	263
VOE 11712974	421	320	263
VOE 11712975	421	320	263
VOE 11712976	421	320	263
VOE 11712977	421	320	265
VOE 11712978	421	320	265
VOE 11712979	421	320	265
VOE 11712980	421	320	265
VOE 11712981	421	320	265
VOE 11712982	421	320	265
VOE 11712983	421	320	265
VOE 11712984	421	320	265
VOE 11712986	421	320	265
VOE 11712987	421	370	269
VOE 11712988	421	370	269
VOE 11712989	421	370	269
VOE 11712990	421	370	269
VOE 11712991	421	370	269
VOE 11712992	421	370	269
VOE 11712993	421	370	269
VOE 11712994	421	370	269
VOE 11712996	421	370	269
VOE 11712997	421	370	269
VOE 11712998	421	370	269
VOE 11712999	421	370	269
VOE 11713003	421	420	273
VOE 11713004	421	420	273
VOE 11713017	914	300	525
VOE 11713018	914	300	525
VOE 11714728	914	300	525
VOE 11714730	914	300	525
VOE 11714731	914	300	525
VOE 11715018	874	100	417
VOE 11715021	874	100	417
VOE 11715039	421	170	249
VOE 11715044	852	100	403
VOE 11715045	852	100	403
VOE 11715046	852	100	403
VOE 11715047	852	100	403
VOE 11715048	852	100	403
VOE 11715049	852	100	403
VOE 11715050	852	100	403
VOE 11715051	852	100	403
VOE 11715052	852	100	405
VOE 11715053	852	100	403
VOE 11715057	852	100	403
VOE 11715058	852	100	403
VOE 11715059	852	100	403
VOE 11715062	852	100	403
VOE 11715063	852	100	403
VOE 11715064	852	100	403
VOE 11715065	852	100	403

NUMERICAL INDEX

RÉPERTOIRE DE NUMÉROS

NUMMERNREGISTER

INDICE DE NÚMERO

NUMMERREGISTER

Catalogue id	Group
20159	**1000**
Issue	Page
VOE 79A9920159	**5**

VOLVO

BL70

NUMERICAL INDEX

INDICE DE NÚMERO

RÉPERTOIRE DE NUMÉROS

NUMMERREGISTER

NUMMERNREGISTER

Catalogue id **20159** | Group **1000**

Issue **VOE 79A9920159** | Page **6**

Part No	Group	Sect	Page
VOE 11715066	852	100	405
VOE 11715067	852	100	405
VOE 11715068	852	100	403
VOE 11715069	852	100	403
VOE 11715070	852	100	403
VOE 11715071	852	100	403
VOE 11715072	852	100	403
VOE 11715074	852	100	403
VOE 11715076	852	100	405
VOE 11715077	852	100	405
VOE 11715078	852	100	405
VOE 11715079	852	100	405
VOE 11715081	852	100	403
VOE 11715082	852	100	403
VOE 11715083	852	100	403
VOE 11715084	852	100	403
VOE 11715202	272	100	125
VOE 11715218	843	300	397
VOE 11715241	843	300	397
VOE 11715247	641	100	337
VOE 11715253	461	100	291
VOE 11715253	461	150	293
VOE 11715254	461	100	291
VOE 11715255	913	200	523
VOE 11715256	913	200	523
VOE 11715261	913	200	523
VOE 11715266	913	200	523
VOE 11715291	641	100	337
VOE 11715295	972	200	617
VOE 11715302	972	200	617
VOE 11715303	972	200	617
VOE 11715304	972	200	617
VOE 11715354	421	400	271
VOE 11715435	551	150	329
VOE 11715541	924	300	557
VOE 11715542	924	300	557
VOE 11715544	924	300	557
VOE 11715545	924	300	557
VOE 11715546	924	300	557
VOE 11715547	924	300	557
VOE 11715548	924	300	557
VOE 11715549	924	300	557
VOE 11715681	914	300	525
VOE 11715682	914	300	525
VOE 11715917	380	400	227
VOE 11716347	926	250	593
VOE 11716348	926	250	593
VOE 11716349	926	250	593
VOE 11716350	926	250	593
VOE 11716489	924	500	563
VOE 11716490	924	500	563
VOE 11716491	924	500	563
VOE 11716537	421	270	257
VOE 11716538	421	320	263
VOE 11716539	421	370	269
VOE 11716540	421	420	273
VOE 11716541	421	420	273
VOE 11716543	463	100	303
VOE 11716544	463	100	303
VOE 11716545	463	100	303
VOE 11716546	463	100	303
VOE 11716547	463	100	303
VOE 11716551	463	150	305
VOE 11716556	463	200	307
VOE 11716557	463	200	307
VOE 11716558	463	200	307
VOE 11716559	463	200	307
VOE 11716560	463	200	307
VOE 11716561	463	200	307
VOE 11716562	463	200	307
VOE 11716563	463	200	307
VOE 11716564	463	200	307
VOE 11716565	463	200	307
VOE 11716566	463	200	307
VOE 11716567	463	200	307
VOE 11716568	468	100	311
VOE 11716569	468	100	311
VOE 11716570	468	100	311
VOE 11716571	468	100	311
VOE 11716572	468	100	311
VOE 11716573	468	100	311
VOE 11716574	517	100	323
VOE 11716575	517	100	323
VOE 11716576	517	100	323
VOE 11716577	517	100	323
VOE 11716578	468	100	311
VOE 11716579	517	100	323
VOE 11716580	517	100	323
VOE 11716581	517	100	323
VOE 11716582	517	100	323
VOE 11716583	517	100	323
VOE 11716584	517	100	323
VOE 11716585	517	100	323
VOE 11716586	517	100	323
VOE 11716587	517	100	323
VOE 11716595	463	250	309
VOE 11716596	463	250	309
VOE 11716597	463	250	309
VOE 11716598	463	250	309
VOE 11716599	463	250	309
VOE 11716600	551	100	327
VOE 11716601	551	100	327
VOE 11716602	551	100	327
VOE 11716603	551	100	327
VOE 11716604	551	100	327
VOE 11716605	551	100	327
VOE 11716606	551	100	327
VOE 11716610	463	250	309
VOE 11716611	463	250	309
VOE 11716612	463	250	309
VOE 11716613	463	250	309
VOE 11716615	463	150	305
VOE 11716617	461	100	291
VOE 11716618	461	100	291
VOE 11716619	461	100	291
VOE 11716620	461	100	291
VOE 11716621	461	100	291
VOE 11716622	645	100	339
VOE 11716623	645	100	339
VOE 11716624	645	100	339
VOE 11716625	645	100	339
VOE 11716626	461	150	293
VOE 11716627	461	150	293
VOE 11716628	461	150	293
VOE 11716629	461	200	295
VOE 11716630	461	250	297
VOE 11716631	461	250	297
VOE 11716632	420	150	241
VOE 11716633	420	150	241
VOE 11716634	420	150	241
VOE 11716635	420	150	241
VOE 11716636	420	150	241
VOE 11716637	420	150	241
VOE 11716638	420	150	241
VOE 11716639	420	100	237
VOE 11716639	420	150	243
VOE 11716640	420	150	243
VOE 11716641	420	150	243
VOE 11716642	420	150	243
VOE 11716643	420	150	243
VOE 11716644	420	150	243
VOE 11716645	420	150	241
VOE 11716646	421	320	263
VOE 11716647	421	370	269
VOE 11716648	421	370	269
VOE 11716650	451	150	287
VOE 11716652	551	100	327
VOE 11716654	551	100	327
VOE 11716655	551	100	327
VOE 11716666	421	300	259
VOE 11716667	421	300	261
VOE 11716668	421	300	259
VOE 11716669	421	300	261
VOE 11716670	421	300	261
VOE 11716671	421	300	261
VOE 11716672	421	300	259
VOE 11716673	421	400	271
VOE 11716674	421	400	271
VOE 11716675	421	450	275
VOE 11716676	421	450	275
VOE 11716677	421	450	275
VOE 11716678	421	450	275
VOE 11716679	421	450	275
VOE 11716680	421	450	275
VOE 11716681	421	450	275
VOE 11716682	421	450	275
VOE 11716683	421	450	275
VOE 11716684	421	450	275
VOE 11716685	421	450	275
VOE 11716686	421	450	275
VOE 11716687	421	450	275
VOE 11716780	421	150	247
VOE 11716782	420	100	237
VOE 11716783	420	100	237
VOE 11716784	420	100	237

Part No	Group	Sect	Page
VOE 11716785	421	200	251
VOE 11716785	421	220	253
VOE 11716786	421	300	259
VOE 11716787	421	350	267
VOE 11716788	421	350	267
VOE 11716789	421	350	267
VOE 11716790	421	350	267
VOE 11716791	421	350	267
VOE 11716792	421	350	267
VOE 11716793	421	350	267
VOE 11716794	421	350	267
VOE 11716795	421	350	267
VOE 11716796	421	350	267
VOE 11716797	421	350	267
VOE 11716798	421	350	267
VOE 11716799	421	350	267
VOE 11716800	421	350	267
VOE 11716801	421	350	267
VOE 11716802	421	350	267
VOE 11716803	421	400	271
VOE 11716804	421	400	271
VOE 11801591	925	100	567
VOE 11801591	925	125	569
VOE 11801591	925	130	571
VOE 11802318	882	250	439
VOE 11802772	912	100	505
VOE 11802772	914	500	527
VOE 11802980	912	100	505
VOE 11803635	881	150	431
VOE 11806277	252	100	99
VOE 11806517	914	600	533
VOE 11842117	924	500	565
VOE 11842117	925	360	581
VOE 11845236	926	350	597
VOE 11845237	926	350	597
VOE 11845238	926	350	597
VOE 11845239	926	350	597
VOE 11845240	926	350	597
VOE 11850132	925	360	583
VOE 11851327	914	300	525
VOE 11870441	333	100	141
VOE 11881020	371	700	197
VOE 11881020	371	800	201
VOE 11881020	371	810	203
VOE 11881034	424	100	279
VOE 11881047	925	200	573
VOE 11881049	911	1100	501
VOE 11881049	924	150	551
VOE 11881049	924	200	553
VOE 11881050	945	100	603
VOE 11881053	911	400	481
VOE 11881091	925	350	579
VOE 11881091	925	360	581
VOE 11881092	911	800	493
VOE 11881093	911	800	493
VOE 11881101	911	1000	499
VOE 11881149	925	350	579
VOE 11881149	925	360	581
VOE 11881154	925	350	579
VOE 11881154	925	360	581
VOE 11881158	911	200	469
VOE 11881160	420	100	239
VOE 11881160	420	150	243
VOE 11881176	414	100	235
VOE 11881177	414	100	235
VOE 11881207	371	500	191
VOE 11881210	460	100	289
VOE 11881211	460	100	289
VOE 11881212	460	100	289
VOE 11881213	460	100	289
VOE 11881289	911	900	497
VOE 11881292	911	1100	501
VOE 11881311	235	100	85
VOE 11881311	874	200	419
VOE 11881338	915	100	537
VOE 11881339	915	100	537
VOE 11881340	911	550	487
VOE 11881340	911	815	495
VOE 11881341	915	100	537
VOE 11881343	911	1100	501
VOE 11881344	911	1100	501
VOE 11881346	911	1000	499
VOE 11881348	911	1000	499
VOE 11881349	911	1000	499
VOE 11881360	424	100	279
VOE 11881360	882	300	443
VOE 11881360	915	100	537
VOE 11881365	380	200	221
VOE 11881372	911	550	487
VOE 11881372	911	800	493
VOE 11881382	911	400	481
VOE 11881382	911	450	485
VOE 11881382	926	200	591
VOE 11881384	911	250	475
VOE 11881388	912	200	511
VOE 11881388	912	250	515
VOE 11881432	424	100	279
VOE 11881443	873	150	415
VOE 11881459	974	200	629
VOE 11881460	975	100	631
VOE 11881489	711	100	349
VOE 11881489	971	100	607
VOE 11881580	926	100	589
VOE 11881581	926	100	589
VOE 11881582	926	100	589
VOE 11881583	926	100	589
VOE 11881585	897	100	451
VOE 11881622	924	100	549
VOE 11881622	924	300	557
VOE 11881622	926	100	589
VOE 11881622	926	200	591
VOE 11881622	974	100	621
VOE 11881622	974	150	627
VOE 11881629	974	100	621
VOE 11881629	974	150	625
VOE 11881638	911	1200	503
VOE 11881654	945	100	603
VOE 11881720	911	200	469
VOE 11881720	912	150	509
VOE 11881721	915	100	537
VOE 11881742	915	100	539
VOE 11881763	874	300	421
VOE 11881773	818	100	367
VOE 11881792	711	100	349
VOE 11881819	771	100	355
VOE 11881821	771	100	355
VOE 11881914	234	100	81
VOE 11881915	234	100	81
VOE 11881916	234	100	81
VOE 11882026	711	100	349
VOE 11882069	874	300	421
VOE 11882115	882	250	439
VOE 11882115	915	100	537
VOE 11882182	915	100	537
VOE 11882192	421	100	245
VOE 11882200	911	1000	499
VOE 11882203	911	1200	503
VOE 11882258	916	200	543
VOE 11882275	380	200	219
VOE 11882298	911	400	481
VOE 11882298	926	200	591
VOE 11882299	911	400	481
VOE 11882299	926	200	591
VOE 11882303	362	150	153
VOE 11882444	371	100	165
VOE 11882444	371	150	169
VOE 11882446	371	100	165
VOE 11882446	371	150	169
VOE 11882456	945	100	599
VOE 11882457	234	100	81
VOE 11882457	896	100	445
VOE 11882478	271	100	123
VOE 11882482	271	100	123
VOE 11882485	271	100	123
VOE 11882487	271	100	123
VOE 11882489	271	100	123
VOE 11882493	380	100	217
VOE 11882512	371	100	165
VOE 11882512	371	150	169
VOE 11882525	915	100	537
VOE 11882526	915	100	537
VOE 11882533	974	100	621
VOE 11882533	974	150	625
VOE 11882535	380	100	217
VOE 11882537	974	150	627
VOE 11882592	424	100	279
VOE 11882592	882	250	439
VOE 11882604	915	100	537
VOE 11882636	911	200	469
VOE 11882660	971	100	607
VOE 11882677	974	150	627
VOE 11882680	711	100	349
VOE 11882801	911	800	493
VOE 11882854	911	800	493
VOE 11882854	911	815	495

NUMERICAL INDEX

RÉPERTOIRE DE NUMÉROS

NUMMERNREGISTER

INDICE DE NÚMERO

NUMMERREGISTER

Catalogue id	Group
20159	**1000**
Issue	Page
VOE 79A9920159	**7**

VOLVO

BL70

NUMERICAL INDEX | **INDICE DE NÚMERO**

RÉPERTOIRE DE NUMÉROS | **NUMMERREGISTER**

NUMMERNREGISTER

Part No	Group	Sect	Page
VOE 11882865	380	200	219
VOE 11882868	380	200	219
VOE 11882900	235	100	85
VOE 11882913	551	150	329
VOE 11882913	915	200	541
VOE 11882920	911	250	475
VOE 11882920	911	300	477
VOE 11882920	912	100	507
VOE 11882932	945	100	599
VOE 11882943	711	100	349
VOE 11882943	821	100	369
VOE 11882943	974	100	621
VOE 11882943	974	150	625
VOE 11882985	353	200	147
VOE 11883029	945	100	601
VOE 11883032	945	100	599
VOE 11883058	380	200	221
VOE 11883061	380	200	219
VOE 11883062	380	200	219
VOE 11883065	380	200	219
VOE 11883066	380	200	219
VOE 11883067	380	200	219
VOE 11883068	380	200	219
VOE 11883103	380	200	219
VOE 11883216	353	100	145
VOE 11883221	380	200	219
VOE 11883252	925	350	579
VOE 11883252	925	360	581
VOE 11883275	974	100	621
VOE 11883275	974	150	627
VOE 11883289	897	200	453
VOE 11883290	897	200	453
VOE 11883293	897	200	453
VOE 11883294	897	200	453
VOE 11883296	897	300	455
VOE 11883299	897	300	455
VOE 11883303	897	200	453
VOE 11883319	551	150	329
VOE 11883319	912	700	519
VOE 11883320	313	100	135
VOE 11883321	313	100	135
VOE 11883323	551	150	329
VOE 11883323	912	700	519
VOE 11883346	235	100	85
VOE 11883381	945	100	601
VOE 11883399	915	200	541
VOE 11883409	380	250	223
VOE 11883510	911	300	477
VOE 11883510	975	100	631
VOE 11883533	897	200	453
VOE 11883584	313	100	135
VOE 11883593	371	750	199
VOE 11883599	313	100	135
VOE 11883617	897	200	453
VOE 11883624	924	100	549
VOE 11883624	924	300	557
VOE 11883632	896	100	445
VOE 11883646	363	200	159
VOE 11883648	363	200	159
VOE 11883650	363	200	159
VOE 11883651	971	100	609
VOE 11883674	911	1100	501
VOE 11883674	911	1200	503
VOE 11883674	972	200	617
VOE 11883675	911	800	493
VOE 11883675	945	300	605
VOE 11883692	945	100	603
VOE 11883717	912	100	505
VOE 11883719	897	100	451
VOE 11883720	897	100	451
VOE 11883721	897	100	451
VOE 11883727	971	100	607
VOE 11883728	971	100	607
VOE 11883732	971	100	607
VOE 11883733	971	100	607
VOE 11883751	971	100	607
VOE 11883753	971	100	607
VOE 11883757	971	100	607
VOE 11883759	912	100	505
VOE 11883761	912	100	505
VOE 11883762	912	100	505
VOE 11883763	912	100	505
VOE 11883768	972	100	615
VOE 11883768	974	100	621
VOE 11883769	974	100	621
VOE 11883769	974	150	625
VOE 11883770	974	100	621
VOE 11883770	974	150	625
VOE 11883780	925	200	573
VOE 11883801	945	100	599
VOE 11883802	945	100	599
VOE 11883803	945	100	599
VOE 11883856	818	100	367
VOE 11883857	945	100	599
VOE 11883888	897	100	451
VOE 11883897	974	150	625
VOE 11883929	945	100	599
VOE 11883930	945	100	599
VOE 11883933	873	150	415
VOE 11883936	911	1200	503
VOE 11883937	911	800	493
VOE 11883937	945	100	599
VOE 11883937	945	300	605
VOE 11883937	971	300	613
VOE 11883969	926	200	591
VOE 11884008	366	100	161
VOE 11884021	371	250	175
VOE 11884021	424	100	279
VOE 11884023	371	850	205
VOE 11884023	915	100	537
VOE 11884027	897	200	453
VOE 11884028	926	200	591
VOE 11884032	926	200	591
VOE 11884039	916	200	543
VOE 11884052	971	300	613
VOE 11884069	911	200	471
VOE 11884070	912	100	505
VOE 11884072	926	350	597
VOE 11884079	380	200	219
VOE 11884099	926	100	589
VOE 11884117	945	100	599
VOE 11884125	926	100	589
VOE 11884152	371	300	179
VOE 11884154	823	100	373
VOE 11884163	823	100	373
VOE 11884165	823	100	373
VOE 11884170	945	100	601
VOE 11884182	945	100	601
VOE 11884214	823	100	373
VOE 11884228	911	800	493
VOE 11884269	915	100	537
VOE 11884312	925	100	567
VOE 11884312	925	125	569
VOE 11884312	925	130	571
VOE 11884314	925	100	567
VOE 11884314	925	125	569
VOE 11884314	925	130	571
VOE 11884333	897	300	455
VOE 11884361	825	300	377
VOE 11884520	818	100	367
VOE 11884569	971	100	607
VOE 11884582	711	100	349
VOE 11884638	945	100	599
VOE 11884714	711	100	349
VOE 11884722	436	100	281
VOE 11884725	436	100	281
VOE 11884783	916	200	543
VOE 11884792	218	150	69
VOE 11884792	436	100	281
VOE 11884815	945	100	599
VOE 11884822	945	100	599
VOE 11884849	771	100	355
VOE 11884944	896	200	449
VOE 11884945	896	200	449
VOE 11884962	911	250	475
VOE 11884965	911	700	489
VOE 11885002	972	300	619
VOE 11885012	945	100	601
VOE 11885038	897	200	453
VOE 11885074	971	100	609
VOE 11885079	896	150	447
VOE 11885135	881	200	433
VOE 11885135	911	200	471
VOE 11885168	915	100	537
VOE 11885208	924	150	551
VOE 11885208	924	200	553
VOE 11885218	924	150	551
VOE 11885218	924	200	553
VOE 11885219	924	150	551
VOE 11885219	924	200	553
VOE 11885220	924	100	549
VOE 11885220	924	300	557
VOE 11885224	971	100	607
VOE 11885224	974	100	623
VOE 11885224	974	150	625

Part No	Group	Sect	Page
VOE 11885225	971	100	607
VOE 11885225	974	100	621
VOE 11885225	974	150	625
VOE 11885229	924	200	553
VOE 11885230	924	200	553
VOE 11885240	916	200	543
VOE 11885241	916	200	543
VOE 11885267	926	250	593
VOE 11885276	916	200	545
VOE 11885281	916	200	543
VOE 11885282	916	200	543
VOE 11885306	926	200	591
VOE 11885309	911	200	471
VOE 11885331	911	800	493
VOE 11885339	974	150	625
VOE 11885340	974	150	625
VOE 11885371	924	200	553
VOE 11885424	882	300	443
VOE 11885426	974	100	621
VOE 11885426	974	150	625
VOE 11885427	924	150	551
VOE 11885427	924	200	553
VOE 11885484	945	300	605
VOE 11885595	925	500	587
VOE 11885596	925	500	587
VOE 11885622	371	275	177
VOE 11885676	771	100	355
VOE 11885690	818	100	367
VOE 11885701	916	200	543
VOE 11885734	380	200	219
VOE 11885747	972	300	619
VOE 11885783	974	100	621
VOE 11885786	911	450	485
VOE 11885787	911	300	477
VOE 11885789	926	200	591
VOE 11885790	911	450	485
VOE 11885808	371	350	181
VOE 11885930	915	200	541
VOE 11885934	353	200	147
VOE 11885940	974	100	621
VOE 11885976	436	100	281
VOE 11885982	911	1000	499
VOE 11885982	911	1100	501
VOE 11886048	897	300	455
VOE 11886058	897	300	455
VOE 11886065	852	100	403
VOE 11886081	771	100	355
VOE 11886082	771	100	355
VOE 11886084	380	400	227
VOE 11886105	911	1000	499
VOE 11886121	371	100	165
VOE 11886124	371	100	165
VOE 11886124	371	150	169
VOE 11886126	371	150	169
VOE 11886138	896	100	445
VOE 11886149	896	100	445
VOE 11886153	925	350	579
VOE 11886153	925	360	581
VOE 11886174	974	100	621
VOE 11886174	974	150	625
VOE 11886191	911	900	497
VOE 11886193	852	100	403
VOE 11886215	362	100	151
VOE 11886222	852	100	403
VOE 11886223	852	100	403
VOE 11886254	924	100	549
VOE 11886272	911	200	469
VOE 11886286	371	100	165
VOE 11886286	371	150	169
VOE 11886295	896	100	445
VOE 11886347	366	100	161
VOE 11886348	852	100	405
VOE 11886357	913	200	523
VOE 11886367	972	200	617
VOE 11886368	371	1100	213
VOE 11886418	925	250	575
VOE 11886424	925	250	575
VOE 11886425	925	250	575
VOE 11886436	911	200	469
VOE 11886438	924	500	563
VOE 11886439	924	500	563
VOE 11886441	924	500	563
VOE 11886442	924	500	563
VOE 11886443	924	500	563
VOE 11886444	924	500	563
VOE 11886445	924	400	559
VOE 11886447	924	500	563
VOE 11886448	371	1100	213
VOE 11886452	911	450	485
VOE 11886465	924	500	565
VOE 11886466	924	500	565
VOE 11886466	925	360	581
VOE 11886468	971	100	607
VOE 11886476	911	1200	503
VOE 11886480	911	1200	503
VOE 11886495	911	450	485
VOE 11886502	924	100	549
VOE 11886552	874	300	421
VOE 11886557	333	100	141
VOE 11886558	333	100	141
VOE 11886567	925	350	579
VOE 11886567	925	360	581
VOE 11886572	925	360	581
VOE 11886587	371	100	165
VOE 11886587	371	150	169
VOE 11886620	874	300	421
VOE 11886626	371	800	201
VOE 11886626	371	810	203
VOE 11886627	371	800	201
VOE 11886627	371	810	203
VOE 11886629	269	100	121
VOE 11886631	914	300	525
VOE 11886632	914	300	525
VOE 11886633	914	300	525
VOE 11886634	924	400	559
VOE 11886642	372	100	215
VOE 11886647	818	100	367
VOE 11886707	911	200	469
VOE 11886708	818	100	367
VOE 11886731	925	200	573
VOE 11886860	896	200	449
VOE 11886861	896	200	449
VOE 11886866	881	150	431
VOE 11886867	915	200	541
VOE 11886973	234	100	81
VOE 11886987	827	100	381
VOE 11886992	827	100	381
VOE 11886994	975	300	633
VOE 11886999	896	100	445
VOE 11887016	897	200	453
VOE 11887050	896	100	445
VOE 11887057	912	700	519
VOE 11887066	896	100	445
VOE 11887077	924	400	559
VOE 11887112	911	750	491
VOE 11887113	897	300	455
VOE 11887125	896	100	445
VOE 11887149	363	200	159
VOE 11887150	363	200	159
VOE 11887168	925	350	579
VOE 11887168	925	360	581
VOE 11887259	371	900	207
VOE 11887267	371	925	209
VOE 11887295	971	100	607
VOE 11887297	896	100	445
VOE 11887300	971	100	607
VOE 11887308	945	100	599
VOE 11887317	945	100	601
VOE 11887344	915	200	541
VOE 11887348	371	900	207
VOE 11887349	924	300	557
VOE 11887362	460	100	289
VOE 11887362	461	100	291
VOE 11887362	461	150	293
VOE 11887362	461	200	295
VOE 11887362	461	250	297
VOE 11887362	461	300	299
VOE 11887362	461	350	301
VOE 11887362	645	100	339
VOE 11887363	460	100	289
VOE 11887363	463	100	303
VOE 11887363	463	150	305
VOE 11887363	463	200	307
VOE 11887363	463	250	309
VOE 11887363	468	100	311
VOE 11887363	517	100	323
VOE 11887363	551	100	327
VOE 11887381	420	150	241
VOE 11887381	421	100	245
VOE 11887381	421	220	253
VOE 11887381	421	270	257
VOE 11887381	421	320	263
VOE 11887381	421	370	269
VOE 11887381	421	420	273
VOE 11887381	491	100	315

NUMERICAL INDEX

RÉPERTOIRE DE NUMÉROS

NUMMERNREGISTER

INDICE DE NÚMERO

NUMMERREGISTER

Catalogue id	Group
20159	**1000**
Issue	Page
VOE 79A9920159	**9**

VOLVO

BL70

NUMERICAL INDEX

RÉPERTOIRE DE NUMÉROS

NUMMERNREGISTER

INDICE DE NÚMERO

NUMMERREGISTER

Part No	Group	Sect	Page
VOE 11887410	882	250	441
VOE 11887440	882	250	439
VOE 11887447	380	100	217
VOE 11887469	914	500	527
VOE 11887487	897	300	455
VOE 11887488	897	300	455
VOE 11887489	897	300	455
VOE 11887490	897	300	455
VOE 11887491	897	300	455
VOE 11887529	925	260	577
VOE 11887622	460	100	289
VOE 11887633	333	100	141
VOE 11887639	897	200	453
VOE 11887649	371	925	209
VOE 11887654	924	400	559
VOE 11887679	882	250	439
VOE 11887717	974	100	621
VOE 11887717	974	150	627
VOE 11887721	371	100	165
VOE 11887722	371	150	169
VOE 11887763	925	350	579
VOE 11887863	971	100	609
VOE 11887870	911	1000	499
VOE 11887958	974	100	621
VOE 11887958	974	150	627
VOE 11887962	974	100	621
VOE 11887962	974	150	625
VOE 11887964	974	100	621
VOE 11887965	974	100	621
VOE 11887988	234	100	81
VOE 11888015	912	100	507
VOE 11888017	371	900	207
VOE 11888031	882	300	443
VOE 11888032	924	400	559
VOE 11888033	924	400	559
VOE 11888037	925	400	585
VOE 11888075	882	250	439
VOE 11888078	882	250	439
VOE 11888094	911	1100	501
VOE 11888096	912	700	519
VOE 11888127	826	100	379
VOE 11888128	826	100	379
VOE 11888161	925	130	571
VOE 11888170	925	100	567
VOE 11888212	256	150	105
VOE 11888216	925	350	579
VOE 11888216	925	360	581
VOE 11888220	882	200	437
VOE 11888226	924	400	559
VOE 11888230	924	400	559
VOE 11888238	925	260	577
VOE 11888254	925	350	579
VOE 11888265	912	100	505
VOE 11888280	945	100	599
VOE 11888307	421	420	273
VOE 11888335	974	150	627
VOE 11888360	972	100	615
VOE 11888361	972	100	615
VOE 11888374	371	360	183
VOE 11888408	882	250	439
VOE 11888412	371	250	175
VOE 11888420	925	125	569
VOE 11888421	925	125	569
VOE 11888422	925	125	569
VOE 11888423	925	130	571
VOE 11888437	925	125	569
VOE 11888438	925	125	569
VOE 11888440	925	100	567
VOE 11888465	362	150	153
VOE 11888468	551	150	329
VOE 11888491	974	150	625
VOE 11888494	460	100	289
VOE 11888495	460	100	289
VOE 11888496	460	100	289
VOE 11888497	460	100	289
VOE 11888534	380	100	217
VOE 11888543	911	1000	499
VOE 11888544	911	1100	501
VOE 11888545	911	1100	501
VOE 11888547	911	1100	501
VOE 11888559	974	100	621
VOE 11888600	911	750	491
VOE 11888638	380	300	225
VOE 11888649	551	150	329
VOE 11888681	971	100	607
VOE 11888693	424	100	279
VOE 11888694	424	100	279
VOE 11888702	924	150	551
VOE 11888702	924	200	553
VOE 11888714	371	925	209
VOE 11888715	911	325	479
VOE 11888716	371	925	209
VOE 11888747	972	300	619
VOE 11888757	916	350	547
VOE 11888761	974	150	625
VOE 11888769	380	100	217
VOE 11888783	974	150	625
VOE 11888784	974	150	625
VOE 11888793	974	150	625
VOE 11888795	911	1200	503
VOE 11888796	911	1200	503
VOE 11888800	924	400	559
VOE 11888809	925	260	577
VOE 11888815	371	675	193
VOE 11888817	380	400	227
VOE 11888817	525	200	325
VOE 11888839	897	300	455
VOE 11888840	897	300	455
VOE 11888842	974	150	627
VOE 11888886	912	250	515
VOE 11888901	371	925	209
VOE 11888904	825	300	377
VOE 11888907	825	300	377
VOE 11888916	926	100	589
VOE 11888926	551	150	329
VOE 11888929	271	100	123
VOE 11888951	945	100	599
VOE 11888951	971	100	607
VOE 11888951	974	100	621
VOE 11888951	974	150	627
VOE 11888967	911	325	479
VOE 11889057	924	200	553
VOE 11889092	972	300	619
VOE 11889093	972	300	619
VOE 11889131	371	950	211
VOE 11889167	261	200	111
VOE 11889178	974	100	621
VOE 11889178	974	150	625
VOE 11889707	911	200	469
VOE 11890016	645	400	341
VOE 11890048	972	100	615
VOE 11890048	974	100	621
VOE 11890048	974	150	625
VOE 11890069	911	800	493
VOE 11890069	911	900	497
VOE 11890069	945	100	599
VOE 11890069	974	100	621
VOE 11890069	974	150	625
VOE 11890069	974	200	629
VOE 11890069	975	100	631
VOE 11890070	380	200	219
VOE 11890074	380	200	219
VOE 11890075	380	200	219
VOE 11890076	380	200	219
VOE 11890109	945	100	601
VOE 11890110	945	100	599
VOE 11890115	925	400	585
VOE 11890115	925	500	587
VOE 11890115	945	100	599
VOE 11890115	972	300	619
VOE 11890116	925	400	585
VOE 11890116	945	100	599
VOE 11890117	945	100	601
VOE 11890117	974	100	621
VOE 11890117	974	150	625
VOE 11890118	945	100	601
VOE 11890297	380	200	219
VOE 11890298	380	200	219
VOE 11890327	414	100	235
VOE 11891014	353	200	147
VOE 11891014	362	100	151
VOE 11891014	841	100	389
VOE 11891014	897	200	453
VOE 11891017	911	450	485
VOE 11891017	926	200	591
VOE 11891017	926	250	593
VOE 11891043	925	125	569
VOE 11891054	911	1100	501
VOE 11891056	911	1100	501
VOE 11891058	911	1000	499
VOE 11891059	911	1100	501
VOE 11891059	911	1200	503
VOE 11891060	911	1100	501
VOE 11891060	911	1200	503
VOE 11891061	974	100	621

Part No	Group	Sect	Page
VOE 11891062	911	1000	499
VOE 11891063	911	900	497
VOE 11891064	911	900	497
VOE 11891091	925	125	569
VOE 11891092	925	125	569
VOE 11891093	925	130	571
VOE 11891094	896	200	449
VOE 11891109	974	100	621
VOE 11891110	852	100	403
VOE 11891152	896	150	447
VOE 11891192	925	130	571
VOE 11891202	925	125	569
VOE 11891216	852	100	403
VOE 11891217	852	100	403
VOE 11891255	371	275	177
VOE 11891261	362	150	153
VOE 11891262	362	150	153
VOE 11891264	925	200	573
VOE 11891265	925	200	573
VOE 11891278	380	100	217
VOE 11891280	380	100	217
VOE 11891282	926	100	589
VOE 11891283	771	100	355
VOE 11891291	352	200	143
VOE 11891292	352	200	143
VOE 11891295	925	250	575
VOE 11891296	925	250	575
VOE 11891299	924	100	549
VOE 11891303	881	150	431
VOE 11891318	925	100	567
VOE 11891320	925	100	567
VOE 11891321	925	125	569
VOE 11891325	825	300	377
VOE 11891329	972	300	619
VOE 11891331	926	200	591
VOE 11891332	380	250	223
VOE 11891350	925	500	587
VOE 11891364	972	300	619
VOE 11891365	972	300	619
VOE 11891372	362	150	153
VOE 11891373	352	200	143
VOE 11891375	911	450	485
VOE 11891376	852	100	403
VOE 11891377	362	100	151
VOE 11891389	771	100	355
VOE 11891391	313	100	135
VOE 11891391	371	150	169
VOE 11891392	313	100	135
VOE 11891392	371	100	165
VOE 11891393	911	200	471
VOE 11891488	881	150	431
VOE 11891498	926	300	595
VOE 11891504	926	300	595
VOE 11891514	826	100	379
VOE 11891540	925	260	577
VOE 11891541	925	350	579
VOE 11891542	925	200	573
VOE 11891546	926	200	591
VOE 11891563	925	360	581
VOE 11891564	371	1100	213
VOE 11891564	924	400	559
VOE 11891564	924	450	561
VOE 11891564	924	500	563
VOE 11891565	925	260	577
VOE 11891568	971	100	607
VOE 11892004	234	100	81
VOE 11892004	235	100	85
VOE 11892004	252	100	99
VOE 11892004	256	200	107
VOE 11892004	261	100	109
VOE 11892004	261	200	111
VOE 11892004	261	300	113
VOE 11892004	263	100	117
VOE 11892004	271	100	123
VOE 11892004	362	100	151
VOE 11892004	371	200	173
VOE 11892004	371	400	185
VOE 11892004	371	450	189
VOE 11892004	371	500	191
VOE 11892004	372	100	215
VOE 11892004	380	200	219
VOE 11892004	380	300	225
VOE 11892004	641	100	337
VOE 11892004	645	400	341
VOE 11892004	711	100	349
VOE 11892004	818	100	367
VOE 11892004	823	100	373
VOE 11892004	882	300	443
VOE 11892004	896	100	445
VOE 11892004	897	100	451
VOE 11892004	971	100	607
VOE 11892004	972	100	615
VOE 11892005	380	100	217
VOE 11895014	925	400	585
VOE 11895023	380	100	217
VOE 11895026	256	100	103
VOE 11895026	821	100	369
VOE 11895026	821	150	371
VOE 11895028	256	150	105
VOE 11895028	821	100	369
VOE 11895028	821	150	371
VOE 11895030	371	250	175
VOE 11895030	371	700	197
VOE 11895030	525	200	325
VOE 11895031	371	250	175
VOE 11895031	525	200	325
VOE 11895034	218	150	69
VOE 11895034	366	100	161
VOE 11895034	371	675	193
VOE 11895034	380	200	219
VOE 11895034	380	400	227
VOE 11895034	420	150	241
VOE 11895034	421	100	245
VOE 11895034	421	170	249
VOE 11895034	421	220	253
VOE 11895034	421	270	257
VOE 11895034	421	320	263
VOE 11895034	421	370	269
VOE 11895034	421	420	273
VOE 11895034	436	100	281
VOE 11895034	451	100	283
VOE 11895034	451	150	287
VOE 11895034	491	100	315
VOE 11895034	911	250	473
VOE 11895034	913	200	523
VOE 11895035	218	150	69
VOE 11895035	371	700	197
VOE 11895035	380	100	217
VOE 11895035	380	200	219
VOE 11895035	420	100	237
VOE 11895035	421	100	245
VOE 11895035	421	150	247
VOE 11895035	421	200	251
VOE 11895035	421	250	255
VOE 11895035	421	300	259
VOE 11895035	421	350	267
VOE 11895035	421	400	271
VOE 11895035	421	450	275
VOE 11895035	421	500	277
VOE 11895035	424	100	279
VOE 11895035	436	100	281
VOE 11895035	451	120	285
VOE 11895035	451	150	287
VOE 11895035	911	250	473
VOE 11895035	913	200	523
VOE 11895048	460	100	289
VOE 11895048	461	100	291
VOE 11895048	461	150	293
VOE 11895048	461	200	295
VOE 11895048	461	250	297
VOE 11895048	461	300	299
VOE 11895048	461	350	301
VOE 11895048	645	100	339
VOE 11895050	380	200	219
VOE 11895050	916	350	547
VOE 11895053	911	900	497
VOE 11895053	911	1000	499
VOE 11895053	911	1100	501
VOE 11895053	974	100	621
VOE 11895053	974	200	629
VOE 11895053	975	100	631
VOE 11895057	810	100	363
VOE 11895058	810	100	363
VOE 11895061	911	700	489
VOE 11895061	911	900	497
VOE 11895061	911	1000	499
VOE 11895061	911	1100	501
VOE 11895061	911	1200	503
VOE 11895061	974	150	625
VOE 11895061	974	200	629
VOE 11895061	975	100	631
VOE 11895061	975	300	633
VOE 11895069	810	100	363
VOE 11895069	882	100	435
VOE 11895069	897	300	455

NUMERICAL INDEX

RÉPERTOIRE DE NUMÉROS

NUMMERNREGISTER

INDICE DE NÚMERO

NUMMERREGISTER

Part No	Group	Sect	Page
VOE 11895069	912	100	505
VOE 11895069	912	100	507
VOE 11895069	912	200	511
VOE 11895069	912	700	519
VOE 11895069	914	500	527
VOE 11895070	810	100	363
VOE 11895070	897	300	455
VOE 11895070	912	100	505
VOE 11895070	912	200	511
VOE 11895070	912	700	519
VOE 11895070	915	200	541
VOE 11895071	882	100	435
VOE 11895073	810	100	363
VOE 11895073	897	300	455
VOE 11895073	912	100	505
VOE 11895073	912	100	507
VOE 11895073	912	200	511
VOE 11895073	912	700	519
VOE 11895073	914	500	527
VOE 11895073	915	200	541
VOE 11895074	371	925	209
VOE 11895074	882	200	437
VOE 11895074	882	250	439
VOE 11895074	897	300	455
VOE 11895074	912	100	505
VOE 11895074	912	250	515
VOE 11895074	914	300	525
VOE 11895074	914	500	527
VOE 11895074	914	700	535
VOE 11895075	371	925	209
VOE 11895075	882	200	437
VOE 11895075	882	250	439
VOE 11895075	897	300	455
VOE 11895075	912	100	505
VOE 11895075	912	250	515
VOE 11895075	914	300	525
VOE 11895075	914	500	527
VOE 11895075	914	700	535
VOE 11895076	897	300	455
VOE 11895076	914	500	527
VOE 11895077	897	300	455
VOE 11895077	914	500	527
VOE 11895078	897	300	455
VOE 11895078	914	600	533
VOE 11895081	914	300	525
VOE 11895082	380	200	219
VOE 11895083	911	400	481
VOE 11895089	911	1100	501
VOE 11895093	911	900	497
VOE 11895093	911	1000	499
VOE 11895093	974	100	621
VOE 11895095	380	200	219
VOE 11895095	897	300	455
VOE 11895098	974	100	621
VOE 11895099	897	300	455
VOE 11895100	897	300	455
VOE 11895102	371	800	201
VOE 11895102	371	810	203
VOE 11895102	380	200	219
VOE 11895102	916	200	543
VOE 11895104	911	250	475
VOE 11895105	911	250	475
VOE 11895107	924	150	551
VOE 11895109	924	200	553
VOE 11895110	371	850	205
VOE 11895110	897	300	455
VOE 11895110	915	100	537
VOE 11895111	897	300	455
VOE 11895111	915	100	537
VOE 11895112	810	100	363
VOE 11895112	912	100	505
VOE 11895112	912	200	511
VOE 11895112	912	700	519
VOE 11895117	371	900	207
VOE 11895119	371	925	209
VOE 11895119	882	200	437
VOE 11895119	882	250	439
VOE 11895119	897	300	455
VOE 11895119	912	100	505
VOE 11895119	912	250	515
VOE 11895119	914	300	525
VOE 11895119	914	500	527
VOE 11895119	914	700	535
VOE 11895120	371	925	209
VOE 11895120	882	200	437
VOE 11895120	882	250	439
VOE 11895120	897	300	455
VOE 11895120	912	250	515
VOE 11895120	914	300	525
VOE 11895120	914	500	527
VOE 11895120	914	500	529
VOE 11895120	914	550	531
VOE 11895120	914	700	535
VOE 11895130	881	150	431
VOE 11895131	827	100	381
VOE 11895132	827	100	381
VOE 11895133	234	150	83
VOE 11895133	371	950	211
VOE 11895133	827	100	381
VOE 11895146	852	100	403
VOE 11895148	852	100	403
VOE 11895148	852	100	405
VOE 11895153	924	150	551
VOE 11895156	353	100	145
VOE 11895159	353	100	145
VOE 11895162	911	550	487
VOE 11895162	911	800	493
VOE 11895162	912	750	521
VOE 11895162	945	100	599
VOE 11895162	945	300	605
VOE 11895163	911	550	487
VOE 11895163	911	800	493
VOE 11895163	911	815	495
VOE 11895163	912	750	521
VOE 11895163	945	100	599
VOE 11895163	945	300	605
VOE 11895217	715	100	351
VOE 11895218	263	100	117
VOE 11895219	911	200	471
VOE 11895223	924	250	555
VOE 11895223	924	300	557
VOE 11895225	716	100	353
VOE 11895227	716	100	353
VOE 11895228	716	100	353
VOE 11895229	715	100	351
VOE 11895230	269	100	121
VOE 11987752	925	125	569
VOE 11988148	461	100	291
VOE 11988150	645	100	339
VOE 11988156	461	300	299
VOE 11988156	463	250	309
VOE 11988157	645	100	339
VOE 11988196	926	250	593
VOE 11988249	971	300	613
VOE 11988250	971	300	613
VOE 11988251	971	300	613
VOE 11988253	975	300	633
VOE 11988255	971	300	613
VOE 11988256	975	300	633
VOE 11988257	975	300	633
VOE 11988259	945	300	605
VOE 11988260	945	300	605
VOE 11988593	421	370	269
VOE 11988598	463	200	307
VOE 11999360	924	450	561
VOE 11999361	924	450	561
VOE 11999362	924	450	561
VOE 11999363	924	450	561
VOE 11999364	924	450	561
VOE 11999365	924	450	561
VOE 1304841	363	200	159
VOE 13432	925	360	581
VOE 13845444	551	150	329
VOE 13907859	924	400	559
VOE 13914468	926	100	589
VOE 13933843	924	500	563
VOE 13933857	420	150	243
VOE 13933857	460	100	289
VOE 13933857	468	150	313
VOE 13933857	911	400	481
VOE 13933857	912	100	505
VOE 13933857	912	100	507
VOE 13933857	912	200	511
VOE 13933857	912	250	515
VOE 13933857	912	750	521
VOE 13933857	914	500	529
VOE 13933857	914	550	531
VOE 13933857	916	200	543
VOE 13933858	420	100	239
VOE 13933858	420	150	243
VOE 13933858	468	150	313
VOE 13933858	911	400	481
VOE 13933858	912	100	505
VOE 13933858	912	100	507
VOE 13933858	912	200	511

Part No	Group	Sect	Page
VOE 13933858	912	250	515
VOE 13933858	912	700	519
VOE 13933858	912	750	521
VOE 13933858	914	500	527
VOE 13933858	914	600	533
VOE 13933858	914	700	535
VOE 13933858	916	200	543
VOE 13933858	924	150	551
VOE 13933858	924	200	553
VOE 13933858	924	250	555
VOE 13933859	911	400	481
VOE 13933859	912	200	511
VOE 13933859	912	250	515
VOE 13933859	912	750	521
VOE 13933859	914	500	527
VOE 13933859	916	200	545
VOE 13933860	924	150	551
VOE 13933862	911	300	477
VOE 13933862	911	400	481
VOE 13933862	911	800	493
VOE 13933862	911	900	497
VOE 13933862	911	1000	499
VOE 13933862	912	200	511
VOE 13933862	912	250	515
VOE 13933864	911	400	481
VOE 13933864	911	1100	501
VOE 13933864	916	200	543
VOE 13933905	420	100	239
VOE 13933905	912	200	511
VOE 13933905	912	250	515
VOE 13933905	924	500	563
VOE 13933912	911	250	473
VOE 13933923	911	1200	503
VOE 13933923	916	350	547
VOE 13933925	924	500	563
VOE 13933935	916	350	547
VOE 13933936	914	500	527
VOE 13935002	897	200	453
VOE 13935008	897	200	453
VOE 13940090	272	100	125
VOE 13940090	371	500	191
VOE 13940090	872	200	409
VOE 13943472	873	150	415
VOE 13943472	911	325	479
VOE 13945407	234	150	83
VOE 13945407	362	100	151
VOE 13945407	371	900	207
VOE 13945407	882	300	443
VOE 13945407	896	200	449
VOE 13945407	911	200	471
VOE 13945407	914	600	533
VOE 13945407	924	150	551
VOE 13945407	924	200	553
VOE 13945408	272	100	125
VOE 13945408	371	100	165
VOE 13945408	371	150	169
VOE 13945408	371	500	191
VOE 13945408	372	100	215
VOE 13945408	424	100	279
VOE 13945408	645	400	341
VOE 13945408	821	100	369
VOE 13945408	821	150	371
VOE 13945408	823	100	373
VOE 13945408	874	300	421
VOE 13945408	881	100	429
VOE 13945408	911	1200	503
VOE 13945408	916	350	547
VOE 13945408	925	350	579
VOE 13945408	925	360	581
VOE 13945414	821	150	371
VOE 13945444	235	100	85
VOE 13945444	261	100	109
VOE 13945444	271	100	123
VOE 13945444	272	100	125
VOE 13945444	525	200	325
VOE 13945444	810	100	363
VOE 13945444	821	100	369
VOE 13945444	825	100	375
VOE 13945444	873	100	413
VOE 13945444	881	100	429
VOE 13945444	911	1000	499
VOE 13945444	915	200	541
VOE 13945444	924	200	553
VOE 13945444	924	400	559
VOE 13945444	945	100	599
VOE 13946173	261	100	109
VOE 13946173	261	200	111
VOE 13946173	263	100	117
VOE 13946173	271	100	123
VOE 13946173	272	100	125
VOE 13946173	353	200	147
VOE 13946173	371	100	165
VOE 13946173	371	150	169
VOE 13946173	827	100	381
VOE 13946173	841	100	389
VOE 13946173	872	100	407
VOE 13946173	874	300	421
VOE 13946173	911	200	469
VOE 13946173	911	325	479
VOE 13946173	915	200	541
VOE 13946173	916	350	547
VOE 13946173	924	500	563
VOE 13946173	945	100	601
VOE 13946173	971	100	609
VOE 13946173	971	200	611
VOE 13946544	333	100	141
VOE 13946544	872	200	409
VOE 13946544	896	100	445
VOE 13946544	914	600	533
VOE 13946934	234	150	83
VOE 13946934	261	200	111
VOE 13946934	333	100	141
VOE 13946934	362	100	151
VOE 13946934	882	100	435
VOE 13946934	882	300	443
VOE 13946934	911	200	471
VOE 13946934	914	300	525
VOE 13947281	211	100	49
VOE 13947281	223	100	75
VOE 13947281	236	150	93
VOE 13947281	255	100	101
VOE 13947281	262	100	115
VOE 13947355	911	200	469
VOE 13947355	912	150	509
VOE 13947542	271	100	123
VOE 13947542	810	100	363
VOE 13947542	821	100	369
VOE 13947542	872	200	411
VOE 13947542	881	100	427
VOE 13947542	882	200	437
VOE 13947542	911	250	473
VOE 13947621	233	150	79
VOE 13947621	251	100	97
VOE 13947621	255	100	101
VOE 13947622	262	100	115
VOE 13947624	217	100	65
VOE 13947628	223	100	75
VOE 13947628	873	150	415
VOE 13947760	352	200	143
VOE 13947760	424	100	279
VOE 13947760	823	100	373
VOE 13947760	874	300	421
VOE 13947760	926	100	589
VOE 13948356	371	900	207
VOE 13948356	841	100	389
VOE 13948356	882	100	435
VOE 13948356	882	250	439
VOE 13948699	911	900	497
VOE 13949278	272	100	125
VOE 13949278	831	100	385
VOE 13949278	872	200	409
VOE 13949278	874	300	421
VOE 13949278	881	200	433
VOE 13949278	911	200	471
VOE 13949278	914	300	525
VOE 13949578	217	100	65
VOE 13949578	221	100	71
VOE 13949578	255	100	101
VOE 13949578	273	100	127
VOE 13949747	235	100	85
VOE 13949874	353	200	147
VOE 13949927	911	1000	499
VOE 13951669	882	250	439
VOE 13951972	882	250	439
VOE 13955294	420	150	241
VOE 13955294	421	150	247
VOE 13955781	271	100	123
VOE 13955781	821	150	371
VOE 13955894	821	150	371
VOE 13955894	831	100	385
VOE 13955894	843	200	393
VOE 13955897	843	200	393
VOE 13955897	924	400	559
VOE 13955900	215	100	59
VOE 13955900	924	400	559

NUMERICAL INDEX

RÉPERTOIRE DE NUMÉROS

NUMMERNREGISTER

INDICE DE NÚMERO

NUMMERREGISTER

NUMERICAL INDEX

INDICE DE NÚMERO

RÉPERTOIRE DE NUMÉROS

NUMMERREGISTER

NUMMERNREGISTER

Catalogue id **20159** | Group **1000** | Issue **VOE 79A9920159** | Page **14**

Part No	Group	Sect	Page
VOE 13960138	826	100	379
VOE 13960138	872	200	409
VOE 13960138	881	100	427
VOE 13960141	272	100	125
VOE 13960141	881	100	429
VOE 13960141	911	750	491
VOE 13960141	924	400	559
VOE 13960143	272	100	125
VOE 13960143	810	100	363
VOE 13960143	825	300	377
VOE 13960143	971	100	607
VOE 13960145	261	100	109
VOE 13960215	924	450	561
VOE 13962550	924	450	561
VOE 13962970	924	450	561
VOE 13963104	872	200	409
VOE 13963110	218	150	69
VOE 13963110	436	100	281
VOE 13963362	971	100	607
VOE 13963365	716	100	353
VOE 13964908	924	400	559
VOE 13965047	896	100	445
VOE 13965175	821	100	369
VOE 13965175	881	200	433
VOE 13965176	911	200	471
VOE 13965176	924	150	551
VOE 13965177	874	300	421
VOE 13965177	914	600	533
VOE 13965177	916	200	543
VOE 13965177	924	200	553
VOE 13965179	362	100	151
VOE 13965179	823	100	373
VOE 13965179	911	750	491
VOE 13965180	235	100	85
VOE 13965182	924	500	563
VOE 13965182	925	350	579
VOE 13965182	925	360	581
VOE 13965185	235	100	85
VOE 13965185	823	100	373
VOE 13965186	551	150	329
VOE 13965186	843	300	397
VOE 13965186	912	200	511
VOE 13965188	925	350	579
VOE 13965188	925	360	581
VOE 13965189	926	100	589
VOE 13965190	925	350	579
VOE 13965190	925	360	581
VOE 13965190	925	400	585
VOE 13965191	371	100	165
VOE 13965191	371	150	169
VOE 13965191	436	100	281
VOE 13965191	460	100	289
VOE 13965191	852	100	405
VOE 13965191	911	200	469
VOE 13965191	924	400	559
VOE 13965191	945	100	599
VOE 13965193	234	100	81
VOE 13965194	896	100	445
VOE 13965194	911	200	469
VOE 13965194	911	700	489
VOE 13965194	912	150	509
VOE 13965196	823	100	373
VOE 13965196	972	300	619
VOE 13965203	882	200	437
VOE 13965216	912	750	521
VOE 13965483	823	100	373
VOE 13965483	872	200	409
VOE 13967580	896	100	445
VOE 13967630	421	100	245
VOE 13968202	233	150	79
VOE 13968302	218	150	69
VOE 13969011	212	100	51
VOE 13969011	235	150	87
VOE 13969162	372	100	215
VOE 13969599	882	250	439
VOE 13970876	414	100	235
VOE 13970944	414	100	235
VOE 13970947	420	100	239
VOE 13970947	420	150	243
VOE 13970948	420	100	237
VOE 13970949	420	150	241
VOE 13970949	420	150	243
VOE 13970951	420	100	239
VOE 13970963	874	300	421
VOE 13971068	525	200	325
VOE 13971068	971	100	607
VOE 13971095	252	100	99
VOE 13971095	825	300	377
VOE 13971095	911	200	469
VOE 13971095	925	350	579
VOE 13971095	926	100	589
VOE 13971098	271	100	123
VOE 13971098	313	100	135
VOE 13971098	551	150	329
VOE 13971098	896	200	449
VOE 13971098	911	450	485
VOE 13971098	912	200	511
VOE 13971098	912	250	515
VOE 13971098	915	100	537
VOE 13971098	924	150	551
VOE 13971098	924	200	553
VOE 13971098	925	360	581
VOE 13971098	925	400	585
VOE 13971098	945	100	601
VOE 13971098	972	300	619
VOE 13977600	873	150	415
VOE 14016673	371	1100	213
VOE 14016673	911	750	491
VOE 14016673	916	200	545
VOE 14025792	971	100	607
VOE 14211856	924	500	563
VOE 14213026	363	200	159
VOE 14213026	371	360	183
VOE 14266041	897	200	453
VOE 14340282	843	200	393
VOE 14343206	880	100	425
VOE 14343207	880	100	425
VOE 14343207	881	100	427
VOE 14344720	843	200	393
VOE 14346537	896	100	445
VOE 14370881	371	750	199
VOE 14370881	371	800	201
VOE 14370881	371	810	203
VOE 14370881	371	850	205
VOE 14370881	371	925	209
VOE 14370883	371	675	193
VOE 14370883	371	700	197
VOE 14370883	371	750	199
VOE 14370883	371	800	201
VOE 14370883	371	810	203
VOE 14370885	371	750	199
VOE 14370887	371	900	207
VOE 14370889	371	200	173
VOE 14370889	371	400	185
VOE 14371493	641	100	337
VOE 14376982	460	100	289
VOE 14520086	882	250	441
VOE 14527170	897	300	455
VOE 14527173	897	300	455
VOE 15001998	914	600	533
VOE 15006378	831	100	385
VOE 15006402	831	100	385
VOE 15006416	843	200	395
VOE 15007003	897	200	453
VOE 15008802	525	200	325
VOE 15009705	715	100	351
VOE 15009709	715	100	351
VOE 15009718	715	100	351
VOE 15009725	972	100	615
VOE 15010489	380	100	217
VOE 15010562	882	250	439
VOE 15011088	882	250	439
VOE 15011368	881	100	427
VOE 15011475	872	200	409
VOE 15011523	971	100	607
VOE 15011534	715	100	351
VOE 15011652	371	250	175
VOE 15011948	371	700	197
VOE 15012646	882	300	443
VOE 15012919	882	100	435
VOE 15012920	882	100	435
VOE 15015346	911	400	481
VOE 15015436	911	400	481
VOE 15016104	252	100	99
VOE 15016157	252	100	99
VOE 15016167	252	100	99
VOE 15016325	252	100	99
VOE 15016349	252	100	99
VOE 15016695	460	100	289
VOE 15017227	371	450	189
VOE 15017254	371	400	185
VOE 15017847	366	200	163
VOE 15017862	366	200	163
VOE 15017908	451	150	287
VOE 15017910	451	150	287

Part No	Group	Sect	Page
VOE 15018223	460	100	289
VOE 15020232	371	500	191
VOE 15020270	371	500	191
VOE 15020281	372	100	215
VOE 15020310	371	300	179
VOE 15021179	912	700	519
VOE 15021620	371	200	173
VOE 15023318	911	550	487
VOE 15023693	945	100	599
VOE 15023695	235	100	85
VOE 15023922	882	250	439
VOE 15023950	882	250	439
VOE 15024080	882	250	439
VOE 15024095	882	250	439
VOE 15024571	881	100	427
VOE 15024620	881	100	427
VOE 15024850	881	100	427
VOE 15024914	827	100	381
VOE 15025409	882	250	439
VOE 15025411	882	250	439
VOE 15026222	916	200	543
VOE 15026407	911	300	477
VOE 15026977	881	100	427
VOE 15029388	924	150	551
VOE 15029388	924	200	553
VOE 15029391	924	150	551
VOE 15030262	882	250	439
VOE 15030263	882	250	439
VOE 15030284	882	250	441
VOE 15030373	821	100	369
VOE 15030374	821	100	369
VOE 15030544	210	100	45
VOE 15030544	211	100	47
VOE 15030544	212	100	51
VOE 15030544	212	150	53
VOE 15030544	213	100	55
VOE 15030544	214	100	57
VOE 15030544	215	100	59
VOE 15030544	216	100	61
VOE 15030544	216	150	63
VOE 15030544	217	100	65
VOE 15030544	218	100	67
VOE 15030544	221	100	71
VOE 15030544	222	100	73
VOE 15030544	223	100	75
VOE 15030544	233	100	77
VOE 15030544	233	150	79
VOE 15030544	235	150	87
VOE 15030544	236	100	89
VOE 15030544	236	150	93
VOE 15030544	237	100	95
VOE 15030544	251	100	97
VOE 15030544	255	100	101
VOE 15030544	262	100	115
VOE 15030544	263	150	119
VOE 15030544	273	100	127
VOE 15030544	321	100	137
VOE 15030544	331	100	139
VOE 15030797	821	100	369
VOE 15030962	821	100	369
VOE 15030963	821	100	369
VOE 15031309	821	100	369
VOE 15031310	821	100	369
VOE 15034395	261	100	109
VOE 15034482	821	100	369
VOE 15034491	821	100	369
VOE 15034507	821	100	369
VOE 15034531	821	100	369
VOE 15034656	366	200	163
VOE 15035727	911	300	477
VOE 15035923	371	950	211
VOE 15035932	912	750	521
VOE 15035933	912	750	521
VOE 15035934	912	100	505
VOE 15035934	912	750	521
VOE 15036364	912	750	521
VOE 15036367	912	750	521
VOE 15036422	272	100	125
VOE 15036561	261	300	113
VOE 15036570	261	100	109
VOE 15036571	261	100	109
VOE 15036701	261	200	111
VOE 15038499	874	300	421
VOE 15038691	912	100	505
VOE 15038692	914	500	527
VOE 15038698	914	500	527
VOE 15038699	912	100	507
VOE 15038699	914	700	535
VOE 15038702	914	600	533
VOE 15038702	914	700	535
VOE 15038706	914	500	529
VOE 15038707	914	500	529
VOE 15038708	914	500	529
VOE 15038710	914	500	529
VOE 15038852	810	100	363
VOE 15039136	810	100	363
VOE 15039139	924	150	551
VOE 15039139	924	200	553
VOE 15039284	874	300	421
VOE 15039409	874	300	421
VOE 15040132	911	200	469
VOE 15040981	924	150	551
VOE 15040982	924	200	553
VOE 15043514	468	150	313
VOE 15044426	874	300	421
VOE 15044533	821	150	371
VOE 15044535	821	150	371
VOE 15044537	821	150	371
VOE 15044543	821	150	371
VOE 15044544	821	150	371
VOE 15044633	235	100	85
VOE 15044667	235	100	85
VOE 15044672	235	100	85
VOE 15044742	263	100	117
VOE 15044934	821	100	369
VOE 15044937	821	100	369
VOE 15044938	821	100	369
VOE 15045853	821	100	369
VOE 15046125	451	150	287
VOE 15046790	551	150	329
VOE 15046876	897	300	455
VOE 15046888	897	300	455
VOE 15047461	914	500	527
VOE 15047462	914	500	527
VOE 15047463	914	500	527
VOE 15047464	914	600	533
VOE 15047465	914	500	527
VOE 15047468	463	250	309
VOE 15047537	914	600	533
VOE 15047656	914	500	527
VOE 15052121	972	100	615
VOE 15052393	261	300	113
VOE 15053349	261	100	109
VOE 15053723	945	100	601
VOE 15054805	874	300	421
VOE 15054812	874	300	421
VOE 15056627	256	200	107
VOE 15057241	912	100	505
VOE 15057242	912	100	505
VOE 15057650	911	325	479
VOE 15058603	645	400	341
VOE 15058604	645	400	341
VOE 15058774	645	400	341
VOE 15059031	645	400	341
VOE 15071270	463	150	305
VOE 15077918	263	100	117
VOE 15077962	263	150	119
VOE 15600085	420	100	237
VOE 15600085	421	100	245
VOE 15600085	421	150	247
VOE 15600085	421	200	251
VOE 15600085	421	250	255
VOE 15600085	421	300	259
VOE 15600085	421	350	267
VOE 15600085	421	400	271
VOE 15600085	421	450	275
VOE 15600085	421	500	277
VOE 15600168	926	200	591
VOE 15600168	926	350	597
VOE 15601909	261	100	109
VOE 15602170	256	100	103
VOE 15602678	912	100	505
VOE 15603105	436	100	281
VOE 15603158	256	100	103
VOE 15603158	256	150	105
VOE 15603524	261	300	113
VOE 15603531	261	300	113
VOE 15604598	912	750	521
VOE 15604599	911	750	491
VOE 15604957	218	150	69
VOE 15604957	436	100	281
VOE 15605372	218	150	69
VOE 15605374	218	150	69
VOE 15605379	218	150	69
VOE 15605382	218	150	69

NUMERICAL INDEX

RÉPERTOIRE DE NUMÉROS

NUMMERNREGISTER

INDICE DE NÚMERO

NUMMERREGISTER

Catalogue id	Group
20159	**1000**
Issue	Page
VOE 79A9920159	**15**

VOLVO

BL70

Part No	Group	Sect	Page
VOE 15605446	256	200	107
VOE 15605650	912	200	511
VOE 15605694	911	200	469
VOE 15605769	971	200	611
VOE 15605829	971	200	611
VOE 15605844	911	700	489
VOE 15605845	911	700	489
VOE 15605846	911	700	489
VOE 15605847	911	700	489
VOE 15605848	911	700	489
VOE 15605849	911	700	489
VOE 15605850	911	700	489
VOE 15605851	911	700	489
VOE 15605852	971	200	611
VOE 15606249	914	700	535
VOE 15606267	911	200	469
VOE 15606686	911	800	493
VOE 15606697	911	800	493
VOE 15606733	911	400	483
VOE 15606934	945	100	599
VOE 15607226	916	350	547
VOE 15607274	911	800	493
VOE 15607289	911	800	493
VOE 15607305	911	800	493
VOE 15607330	911	550	487
VOE 15607369	972	300	619
VOE 15607545	911	550	487
VOE 15607997	911	550	487
VOE 15608050	911	550	487
VOE 15608085	911	550	487
VOE 15608548	234	150	83
VOE 15608796	911	800	493
VOE 15608798	911	800	493
VOE 15608942	911	550	487
VOE 15608967	911	815	495
VOE 15608969	911	815	495
VOE 15609054	971	200	611
VOE 15609098	911	300	477
VOE 15609100	911	400	481
VOE 15609102	916	200	543
VOE 15609132	911	550	487
VOE 15609190	912	700	519
VOE 15609191	911	200	469
VOE 15609196	911	250	475
VOE 15609301	915	100	537
VOE 15609338	424	100	279
VOE 15609367	261	200	111
VOE 15609368	261	200	111
VOE 15609450	256	100	103
VOE 15609450	256	150	105
VOE 15609572	823	100	373
VOE 15609585	823	100	373
VOE 15609613	971	200	611
VOE 15609635	915	100	537
VOE 15609760	915	100	539
VOE 15609769	915	100	539
VOE 15609775	915	100	537
VOE 15609788	911	200	469
VOE 15609789	911	300	477
VOE 15609803	421	100	245
VOE 15609805	421	100	245
VOE 15609806	491	100	315
VOE 15609817	911	300	477
VOE 15609840	912	200	511
VOE 15609840	912	250	515
VOE 15609854	915	200	541
VOE 15609867	912	200	511
VOE 15609867	912	250	515
VOE 15609914	915	100	539
VOE 15609993	915	100	539
VOE 15609996	371	900	207
VOE 15610039	371	925	209
VOE 15610417	911	250	473
VOE 15610471	911	250	473
VOE 15610485	263	100	117
VOE 15610489	911	250	473
VOE 15610820	491	100	315
VOE 15610925	491	100	315
VOE 15611120	882	200	437
VOE 15611501	823	100	373
VOE 15611570	911	250	473
VOE 15611755	911	750	491
VOE 15611871	823	100	373
VOE 15611876	823	100	373
VOE 15611878	823	100	373
VOE 15612316	912	100	505
VOE 15612540	911	325	479
VOE 15612590	911	200	469
VOE 15612591	924	150	551
VOE 15613062	897	100	451
VOE 15613681	897	300	455
VOE 15613776	874	300	421
VOE 15613781	874	300	421
VOE 15613790	911	400	483
VOE 15613791	911	400	483
VOE 15613842	914	700	535
VOE 15613921	874	300	421
VOE 15613924	874	300	421
VOE 15614023	924	250	555
VOE 15614165	256	150	105
VOE 15614210	256	150	105
VOE 15614213	256	150	105
VOE 15614244	256	150	105
VOE 15615121	914	500	527
VOE 15615139	914	600	533
VOE 15615140	914	600	533
VOE 15615141	914	600	533
VOE 15615598	821	100	369
VOE 15615676	945	100	601
VOE 15615698	916	200	543
VOE 15615744	945	100	599
VOE 15615782	945	100	601
VOE 15616779	261	300	113
VOE 15616889	915	100	537
VOE 15616890	915	100	537
VOE 15616903	945	100	601
VOE 15616909	945	100	601
VOE 15616915	874	300	421
VOE 15617080	945	100	601
VOE 15617120	945	100	601
VOE 15617144	252	100	99
VOE 15617215	911	200	469
VOE 15617218	911	200	471
VOE 15618813	914	550	531
VOE 1578603	881	150	431
VOE 1578835	353	100	145
VOE 1582293	371	100	165
VOE 1582293	371	150	169
VOE 1589502	380	300	225
VOE 1613068	881	100	429
VOE 16200022	366	100	161
VOE 16200462	945	100	603
VOE 20393420	371	100	165
VOE 20393420	371	150	169
VOE 20405504	263	150	119
VOE 20405506	217	100	65
VOE 20405509	236	150	93
VOE 20405516	216	100	61
VOE 20405521	211	100	47
VOE 20405529	216	100	61
VOE 20405534	214	100	57
VOE 20405538	236	150	93
VOE 20405541	216	100	61
VOE 20405543	236	100	89
VOE 20405553	215	100	59
VOE 20405560	236	150	93
VOE 20405561	221	100	71
VOE 20405562	235	150	87
VOE 20405565	236	100	89
VOE 20405567	237	100	95
VOE 20405568	212	150	53
VOE 20405569	223	100	75
VOE 20405576	213	100	55
VOE 20405577	213	100	55
VOE 20405578	223	100	75
VOE 20405583	212	100	51
VOE 20405584	212	100	51
VOE 20405599	223	100	75
VOE 20405603	221	100	71
VOE 20405606	218	100	67
VOE 20405613	251	100	97
VOE 20405614	251	100	97
VOE 20405634	216	100	61
VOE 20405635	221	100	71
VOE 20405653	215	100	59
VOE 20405654	216	100	61
VOE 20405672	223	100	75
VOE 20405672	262	100	115
VOE 20405709	215	100	59
VOE 20405714	216	150	63
VOE 20405715	216	150	63
VOE 20405716	212	100	51
VOE 20405717	212	100	51
VOE 20405719	212	100	51
VOE 20405721	212	100	51

Part No	Group	Sect	Page	Part No	Group	Sect	Page	Part No	Group	Sect	Page	Part No	Group	Sect	Page	Part No	Group	Sect	Page
VOE 20405723	214	100	57	VOE 20405917	223	100	75	VOE 20459172	255	100	101	VOE 20506118	263	150	119	VOE 20758481	211	100	47
VOE 20405723	262	100	115	VOE 20405936	221	100	71	VOE 20459195	223	100	75	VOE 20508600	212	100	51	VOE 20766790	216	100	61
VOE 20405724	216	100	61	VOE 20405937	221	100	71	VOE 20459246	233	100	77	VOE 20509446	321	100	137	VOE 20785813	212	100	51
VOE 20405728	273	100	127	VOE 20412286	215	100	59	VOE 20459263	263	150	119	VOE 20509482	321	100	137	VOE 20790423	216	100	61
VOE 20405729	212	150	53	VOE 20412313	262	100	115	VOE 20459904	215	100	59	VOE 20515171	217	100	65	VOE 20790428	216	100	61
VOE 20405729	216	150	63	VOE 20412324	215	100	59	VOE 20459925	216	100	61	VOE 20515173	217	100	65	VOE 20792140	212	150	53
VOE 20405744	223	100	75	VOE 20412324	221	100	71	VOE 20459961	262	100	115	VOE 20517048	255	100	101	VOE 20792145	255	100	101
VOE 20405747	223	100	75	VOE 20412341	212	100	51	VOE 20459962	211	100	47	VOE 20524154	233	100	77	VOE 20792876	214	100	57
VOE 20405752	223	100	75	VOE 20412568	221	100	71	VOE 20459989	216	150	63	VOE 20531832	251	100	97	VOE 20794115	214	100	57
VOE 20405755	212	150	53	VOE 20412589	211	100	47	VOE 20460026	212	150	53	VOE 20535027	218	100	67	VOE 20795867	255	100	101
VOE 20405758	223	100	75	VOE 20412600	211	100	47	VOE 20460055	211	100	49	VOE 20547288	216	150	63	VOE 20797542	211	100	47
VOE 20405769	235	150	87	VOE 20412601	251	100	97	VOE 20460061	262	100	115	VOE 20549886	321	100	137	VOE 20798076	262	100	115
VOE 20405789	255	100	101	VOE 20412733	211	100	47	VOE 20460064	236	150	93	VOE 20549897	223	100	75	VOE 20798113	321	100	137
VOE 20405792	217	100	65	VOE 20412745	217	100	65	VOE 20460067	236	150	93	VOE 20550001	236	100	89	VOE 20798125	321	100	137
VOE 20405792	221	100	71	VOE 20412762	213	100	55	VOE 20460071	236	100	89	VOE 20551429	262	100	115	VOE 20798527	262	100	115
VOE 20405792	235	150	87	VOE 20441521	321	100	137	VOE 20460082	236	150	93	VOE 20555065	263	150	119	VOE 20798831	212	150	53
VOE 20405792	251	100	97	VOE 20450628	216	100	61	VOE 20460106	321	100	137	VOE 20555442	212	100	51	VOE 20798837	212	150	53
VOE 20405792	255	100	101	VOE 20450694	215	100	59	VOE 20460115	331	100	139	VOE 20555503	236	150	93	VOE 20799142	255	100	101
VOE 20405792	262	100	115	VOE 20450728	255	100	101	VOE 20460116	331	100	139	VOE 20559834	251	100	97	VOE 20799673	212	150	53
VOE 20405822	255	100	101	VOE 20450735	262	100	115	VOE 20460117	331	100	139	VOE 20560564	321	100	137	VOE 20799719	237	100	95
VOE 20405825	217	100	65	VOE 20450754	263	150	119	VOE 20460118	331	100	139	VOE 20575919	251	100	97	VOE 20799722	211	100	47
VOE 20405828	331	100	139	VOE 20450756	218	100	67	VOE 20460119	331	100	139	VOE 20580716	211	100	49	VOE 20800016	263	150	119
VOE 20405843	217	100	65	VOE 20450756	233	150	79	VOE 20460120	331	100	139	VOE 20585825	251	100	97	VOE 20800745	262	100	115
VOE 20405867	236	150	93	VOE 20450775	213	100	55	VOE 20460231	235	150	87	VOE 20585971	216	150	63	VOE 20805512	214	100	57
VOE 20405885	212	100	51	VOE 20450795	215	100	59	VOE 20460231	255	100	101	VOE 20585982	216	100	61	VOE 20805516	214	100	57
VOE 20405885	212	150	53	VOE 20450838	216	100	61	VOE 20460241	223	100	75	VOE 20591706	251	100	97	VOE 20805520	214	100	57
VOE 20405885	235	150	87	VOE 20450867	255	100	101	VOE 20460289	236	150	93	VOE 20593357	331	100	139	VOE 20819716	223	100	75
VOE 20405885	262	100	115	VOE 20450890	223	100	75	VOE 20460312	262	100	115	VOE 20711847	211	100	49	VOE 20840772	211	100	47
VOE 20405885	263	150	119	VOE 20450895	223	100	75	VOE 20460335	273	100	127	VOE 20715675	223	100	75	VOE 20840801	211	100	47
VOE 20405888	221	100	71	VOE 20450987	235	150	87	VOE 20460344	211	100	49	VOE 20723978	218	100	67	VOE 20840807	211	100	47
VOE 20405896	221	100	71	VOE 20451001	233	150	79	VOE 20460811	233	150	79	VOE 20723984	218	100	67	VOE 20841133	212	150	53
VOE 20405897	211	100	47	VOE 20451738	221	100	71	VOE 20460813	233	150	79	VOE 20729227	237	100	95	VOE 20845144	211	100	47
VOE 20405899	216	100	61	VOE 20459025	263	150	119	VOE 20460936	262	100	115	VOE 20742661	221	100	71	VOE 20847155	211	100	47
VOE 20405904	221	100	71	VOE 20459124	216	100	61	VOE 20502536	262	100	115	VOE 20755883	211	100	47	VOE 20847865	251	100	97
VOE 20405907	236	100	89	VOE 20459134	216	100	61	VOE 20505959	251	100	97	VOE 20758272	236	150	93	VOE 20858564	255	100	101

NUMERICAL INDEX

RÉPERTOIRE DE NUMÉROS

NUMMERNREGISTER

INDICE DE NÚMERO

NUMMERREGISTER

NUMERICAL INDEX

INDICE DE NÚMERO

RÉPERTOIRE DE NUMÉROS

NUMMERREGISTER

NUMMERNREGISTER

Catalogue id **20159** | Group **1000**

Issue **VOE 79A9920159** | Page **18**

Part No	Group	Sect	Page
VOE 20865990	213	100	55
VOE 20879323	261	200	111
VOE 20882047	221	100	71
VOE 20900811	216	100	61
VOE 20909227	263	150	119
VOE 20913851	214	100	57
VOE 20916561	235	150	87
VOE 20921970	251	100	97
VOE 20924080	211	100	49
VOE 20924084	211	100	49
VOE 20930510	212	150	53
VOE 20933261	251	100	97
VOE 20933359	211	100	47
VOE 20943001	223	100	75
VOE 20950063	215	100	59
VOE 20970717	211	100	47
VOE 20970720	211	100	47
VOE 20970725	211	100	47
VOE 20971601	321	100	137
VOE 20971607	212	150	53
VOE 20971646	212	150	53
VOE 20972267	211	100	47
VOE 20972333	216	100	61
VOE 20999715	263	150	119
VOE 20999720	263	150	119
VOE 20999724	263	150	119
VOE 20999729	263	150	119
VOE 20999732	263	150	119
VOE 21015295	263	150	119
VOE 21025184	216	100	61
VOE 21025201	216	100	61
VOE 21025208	216	100	61
VOE 21027248	235	150	87
VOE 21027478	255	100	101
VOE 21027485	255	100	101
VOE 21033328	216	100	61
VOE 21038626	212	150	53
VOE 21044436	216	150	63
VOE 21050257	255	100	101
VOE 21055401	236	100	89
VOE 21055467	251	100	97
VOE 21067805	321	100	137
VOE 21067822	321	100	137
VOE 21083292	262	100	115
VOE 21087699	251	100	97
VOE 21087703	251	100	97
VOE 21099766	217	100	65
VOE 21134652	211	100	47
VOE 21145471	211	100	47
VOE 21147012	214	100	57
VOE 21147059	211	100	47
VOE 21147288	237	100	95
VOE 21147467	255	100	101
VOE 21147619	217	100	65
VOE 21148569	236	150	93
VOE 21153407	237	100	95
VOE 21153419	255	100	101
VOE 21153430	255	100	101
VOE 21153431	251	100	97
VOE 21153437	251	100	97
VOE 21154146	236	150	93
VOE 21154932	251	100	97
VOE 21155194	212	150	53
VOE 21155195	212	150	53
VOE 21155219	212	150	53
VOE 21155220	212	150	53
VOE 21155285	212	150	53
VOE 21155300	217	100	65
VOE 21155415	215	100	59
VOE 21155554	233	150	79
VOE 21159475	235	150	87
VOE 21159480	235	150	87
VOE 21159491	233	150	79
VOE 21165503	251	100	97
VOE 21178557	236	150	93
VOE 21180405	212	100	51
VOE 24425958	236	100	89
VOE 24425969	236	100	89
VOE 24425970	236	100	89
VOE 24425972	236	100	89
VOE 24425973	236	100	89
VOE 24425974	236	100	89
VOE 24425982	236	100	89
VOE 24425983	236	100	89
VOE 24425984	236	100	89
VOE 24425985	236	100	89
VOE 24425986	236	100	89
VOE 24425987	236	100	89
VOE 24425989	236	100	89
VOE 24425991	236	100	89
VOE 24425992	236	100	89
VOE 24425994	236	100	89
VOE 24425996	236	100	89
VOE 24425998	236	100	89
VOE 24426002	236	100	89
VOE 24426004	236	100	89
VOE 24426005	236	100	89
VOE 24426006	236	100	89
VOE 24426007	236	100	89
VOE 24426010	236	100	91
VOE 24426011	236	100	91
VOE 24426012	236	100	91
VOE 24426013	236	100	91
VOE 24426014	236	100	91
VOE 24426015	236	100	91
VOE 24426016	236	100	91
VOE 24426017	236	100	91
VOE 24426018	236	100	91
VOE 24426019	236	100	91
VOE 24426020	236	100	91
VOE 24426021	236	100	91
VOE 24426022	236	100	91
VOE 2801695	926	300	595
VOE 3831236	222	100	73
VOE 3987034	371	100	165
VOE 3987034	371	150	169
VOE 403078	924	100	549
VOE 4784040	924	450	561
VOE 4789869	771	100	355
VOE 4803745	371	100	165
VOE 4803745	371	150	169
VOE 4803745	371	675	195
VOE 4803746	333	100	141
VOE 4803746	371	200	173
VOE 4803746	371	250	175
VOE 4803746	371	350	181
VOE 4803746	371	400	187
VOE 4803746	371	450	189
VOE 4803746	371	675	195
VOE 4803746	371	800	201
VOE 4803746	371	810	203
VOE 4803748	371	200	173
VOE 4803748	371	250	175
VOE 4803748	371	350	181
VOE 4803748	371	400	185
VOE 4803748	371	450	189
VOE 4803748	371	675	195
VOE 4803751	371	400	185
VOE 4803751	371	450	189
VOE 4803751	371	675	195
VOE 4803752	371	400	185
VOE 4803752	371	675	195
VOE 4821292	363	200	159
VOE 4821292	371	950	211
VOE 4880492	911	250	473
VOE 4880492	911	250	475
VOE 4880492	914	500	527
VOE 4880492	924	500	563
VOE 4880493	911	250	473
VOE 4880493	911	550	487
VOE 4880493	911	700	489
VOE 4880493	911	1200	503
VOE 4880493	912	200	511
VOE 4880493	912	250	515
VOE 4880493	924	500	565
VOE 4880663	911	300	477
VOE 4880663	911	550	487
VOE 4880663	911	1200	503
VOE 4880663	912	200	511
VOE 4880663	912	200	513
VOE 4880663	912	250	515
VOE 4880663	914	550	531
VOE 4881293	843	200	395
VOE 4881438	235	100	85
VOE 4881438	371	500	191
VOE 4881438	645	400	341
VOE 4881438	911	250	473
VOE 4881438	911	400	481
VOE 4881438	912	700	519
VOE 4881438	912	750	521
VOE 4881438	914	500	529
VOE 4881440	211	100	49
VOE 4881440	269	100	121
VOE 4881440	333	100	141
VOE 4881440	371	360	183

Part No	Group	Sect	Page
VOE 4881440	371	850	205
VOE 4881440	873	150	415
VOE 4881440	874	200	419
VOE 4881440	874	300	421
VOE 4881440	911	200	469
VOE 4881440	911	325	479
VOE 4881440	911	1100	501
VOE 4881440	914	500	527
VOE 4881440	914	550	531
VOE 4881440	915	100	537
VOE 4881440	924	150	551
VOE 4881440	924	200	553
VOE 4881722	911	250	473
VOE 4881722	911	400	481
VOE 4881722	912	100	505
VOE 4881722	912	100	507
VOE 4881722	912	200	511
VOE 4881722	912	250	515
VOE 4881722	912	700	519
VOE 4881722	912	750	521
VOE 4881722	914	500	527
VOE 4881722	914	500	529
VOE 4881722	914	550	531
VOE 4881722	914	600	533
VOE 4881722	914	700	535
VOE 4881722	924	250	555
VOE 4881722	924	500	563
VOE 7025167	235	150	87
VOE 762681	872	200	409
VOE 784076	771	100	355
VOE 8157766	371	100	165
VOE 8157766	371	150	169
VOE 81709100	421	200	251
VOE 874114	371	900	207
VOE 874654	371	100	165
VOE 874654	371	150	169
VOE 874654	371	400	185
VOE 874654	371	675	195
VOE 874802	371	300	179
VOE 874802	371	675	193
VOE 874802	371	700	197
VOE 874802	371	750	199
VOE 874802	371	800	201
VOE 874802	371	810	203
VOE 874954	371	250	175
VOE 874954	371	450	189
VOE 874954	371	750	199
VOE 874954	371	800	201
VOE 874954	371	810	203
VOE 874954	371	850	205
VOE 874954	371	925	209
VOE 874954	915	100	537
VOE 874955	371	250	175
VOE 874955	371	350	181
VOE 874955	371	400	185
VOE 874955	371	450	189
VOE 874955	371	675	193
VOE 874955	371	700	197
VOE 874955	371	800	201
VOE 874955	371	900	207
VOE 874955	371	925	209
VOE 874955	424	100	279
VOE 874957	371	350	181
VOE 874957	371	360	183
VOE 874957	371	675	193
VOE 874957	371	700	197
VOE 874957	371	800	201
VOE 874957	371	810	203
VOE 874958	371	350	181
VOE 874958	371	360	183
VOE 874958	371	675	193
VOE 874958	371	700	197
VOE 874958	371	800	201
VOE 874958	371	810	203
VOE 874959	371	750	199
VOE 874960	371	675	193
VOE 874965	371	200	173
VOE 874965	371	400	185
VOE 874967	371	250	175
VOE 874967	371	400	185
VOE 874967	371	675	193
VOE 874967	371	700	197
VOE 881485	371	950	211
VOE 881508	371	950	211
VOE 888289	216	100	61
VOE 888474	223	100	75
VOE 888760	236	150	93
VOE 888774	262	100	115
VOE 907825	896	100	445
VOE 907864	972	300	619
VOE 914167	460	100	289
VOE 914167	711	100	349
VOE 914167	924	400	559
VOE 914167	925	350	579
VOE 914167	925	360	581
VOE 914167	925	400	585
VOE 914167	926	200	591
VOE 914167	945	100	599
VOE 914167	945	100	601
VOE 914167	971	100	607
VOE 914167	972	100	615
VOE 914167	972	300	619
VOE 914167	974	100	621
VOE 914167	974	150	627
VOE 914446	882	250	439
VOE 914446	915	100	537
VOE 914454	915	200	541
VOE 914465	974	150	625
VOE 914470	715	100	351
VOE 914519	924	450	561
VOE 922401	380	200	221
VOE 925067	924	450	561
VOE 925739	256	100	103
VOE 925739	256	150	105
VOE 925739	261	100	109
VOE 925739	874	300	421
VOE 930414	924	200	553
VOE 930416	882	100	435
VOE 930431	491	100	315
VOE 930432	362	100	151
VOE 930434	352	200	143
VOE 930840	551	150	329
VOE 930853	716	100	353
VOE 930853	971	100	607
VOE 931209	924	500	563
VOE 932037	460	100	289
VOE 932037	645	400	341
VOE 932037	911	250	473
VOE 932037	911	250	475
VOE 932037	914	500	529
VOE 932037	914	550	531
VOE 932039	420	100	239
VOE 932039	420	150	243
VOE 932039	460	100	289
VOE 932039	468	150	313
VOE 932039	645	400	341
VOE 932039	911	250	475
VOE 932039	911	300	477
VOE 932039	911	400	481
VOE 932039	912	100	505
VOE 932039	912	100	507
VOE 932039	912	200	511
VOE 932039	912	200	513
VOE 932039	912	250	515
VOE 932039	912	700	519
VOE 932039	912	750	521
VOE 932039	914	500	527
VOE 932039	914	500	529
VOE 932039	914	550	531
VOE 932039	914	600	533
VOE 932039	914	700	535
VOE 932039	916	200	543
VOE 932039	924	150	551
VOE 932039	924	200	553
VOE 932039	924	250	555
VOE 932039	925	350	579
VOE 932039	925	360	581
VOE 932039	971	200	611
VOE 932039	975	100	631
VOE 932040	645	400	341
VOE 932040	911	400	481
VOE 932040	911	450	485
VOE 932040	911	750	491
VOE 932040	911	800	493
VOE 932040	911	1100	501
VOE 932040	911	1200	503
VOE 932040	916	350	547
VOE 932040	926	200	591
VOE 932040	971	200	611
VOE 932041	491	100	315
VOE 932041	911	250	473
VOE 932041	911	800	493
VOE 932041	924	500	563
VOE 932041	924	500	565
VOE 932041	925	360	581

NUMERICAL INDEX

RÉPERTOIRE DE NUMÉROS

NUMMERNREGISTER

INDICE DE NÚMERO

NUMMERREGISTER

Catalogue id	Group
20159	**1000**
Issue	Page
VOE 79A9920159	**19**

VOLVO

BL70

NUMERICAL INDEX

RÉPERTOIRE DE NUMÉROS

NUMMERNREGISTER

INDICE DE NÚMERO

NUMMERREGISTER

Part No	Group	Sect	Page
VOE 932042	911	250	475
VOE 932042	911	300	477
VOE 932042	911	400	481
VOE 932042	911	550	487
VOE 932042	911	700	489
VOE 932042	911	800	493
VOE 932042	911	900	497
VOE 932042	911	1000	499
VOE 932042	911	1100	501
VOE 932042	912	100	507
VOE 932042	912	200	511
VOE 932042	912	250	515
VOE 932042	916	200	543
VOE 932042	916	200	545
VOE 932043	912	200	511
VOE 935027	911	250	473
VOE 935028	912	200	513
VOE 935028	912	250	515
VOE 935028	916	350	547
VOE 935032	911	300	477
VOE 935032	912	200	511
VOE 935032	912	250	515
VOE 935067	460	100	289
VOE 935069	645	400	341
VOE 935069	911	750	491
VOE 935069	971	200	611
VOE 935070	912	200	511
VOE 935070	912	250	515
VOE 935070	971	200	611
VOE 935072	911	250	473
VOE 935076	911	800	493
VOE 935079	491	100	315
VOE 935079	911	800	493
VOE 935082	645	400	341
VOE 935082	911	250	473
VOE 935082	914	500	529
VOE 935082	914	550	531
VOE 935084	911	800	493
VOE 935085	645	400	341
VOE 935085	911	250	475
VOE 935085	914	500	527
VOE 935085	971	200	611
VOE 935089	645	400	341
VOE 935089	911	750	491
VOE 935089	971	200	611
VOE 935090	911	250	473
VOE 935090	924	500	563
VOE 935091	925	350	579
VOE 935091	925	360	581
VOE 935092	924	500	565
VOE 935093	911	550	487
VOE 935093	911	700	489
VOE 935093	912	200	511
VOE 935093	912	250	515
VOE 935093	916	200	545
VOE 935094	911	1100	501
VOE 935426	924	500	563
VOE 935453	925	350	579
VOE 935453	925	360	581
VOE 935538	912	700	519
VOE 935540	914	500	527
VOE 935644	911	815	495
VOE 935756	924	150	551
VOE 935756	924	200	553
VOE 936341	911	250	473
VOE 936342	911	400	481
VOE 936396	916	200	543
VOE 936439	911	250	473
VOE 936617	911	250	475
VOE 936621	911	250	473
VOE 936758	916	350	547
VOE 936775	911	250	473
VOE 936784	645	400	341
VOE 936798	914	500	527
VOE 936853	911	400	481
VOE 936911	924	500	563
VOE 937559	924	200	553
VOE 937950	925	350	579
VOE 937950	925	360	581
VOE 938052	916	200	543
VOE 938074	912	700	519
VOE 939923	911	400	481
VOE 939925	914	700	535
VOE 939927	912	750	521
VOE 941262	363	150	157
VOE 941267	810	100	363
VOE 941268	362	150	153
VOE 941268	827	100	381
VOE 941269	272	100	125
VOE 941269	525	200	325
VOE 941507	874	200	419
VOE 942767	424	100	279
VOE 943469	261	300	113
VOE 943470	911	200	469
VOE 943471	261	300	113
VOE 943473	491	100	315
VOE 943476	911	200	469
VOE 943477	911	300	477
VOE 943480	874	300	421
VOE 943480	911	200	469
VOE 943482	256	100	103
VOE 943482	256	150	105
VOE 943483	256	100	103
VOE 943483	256	150	105
VOE 944265	352	200	143
VOE 944265	362	150	153
VOE 945065	212	100	51
VOE 945065	233	150	79
VOE 945065	251	100	97
VOE 945407	912	100	505
VOE 945444	371	950	211
VOE 945444	372	100	215
VOE 945444	912	100	505
VOE 945444	914	700	535
VOE 945634	915	200	541
VOE 946035	272	100	125
VOE 946036	271	100	123
VOE 946173	911	1200	503
VOE 946329	551	150	329
VOE 946329	641	100	337
VOE 946329	825	300	377
VOE 946329	896	200	449
VOE 946329	911	200	469
VOE 946329	915	100	537
VOE 946329	924	150	551
VOE 946329	924	200	553
VOE 946440	272	100	125
VOE 946440	352	200	143
VOE 946440	371	100	165
VOE 946440	371	150	169
VOE 946440	810	100	363
VOE 946440	821	150	371
VOE 946440	874	300	421
VOE 946440	881	150	431
VOE 946440	924	400	559
VOE 946441	256	100	103
VOE 946441	256	150	105
VOE 946441	420	150	241
VOE 946441	882	300	443
VOE 946441	911	300	477
VOE 946441	911	400	481
VOE 946441	912	700	519
VOE 946441	916	200	543
VOE 946441	974	150	625
VOE 946470	256	100	103
VOE 946470	256	150	105
VOE 946470	362	100	151
VOE 946470	874	200	419
VOE 946471	823	100	373
VOE 946472	252	100	99
VOE 946502	915	100	537
VOE 946544	372	100	215
VOE 946544	914	700	535
VOE 946544	915	100	537
VOE 946671	256	150	105
VOE 946671	261	200	111
VOE 946671	525	200	325
VOE 946671	823	100	373
VOE 946671	827	200	383
VOE 946671	874	300	421
VOE 946671	911	325	479
VOE 946671	911	1200	503
VOE 946671	916	350	547
VOE 946777	353	100	145
VOE 946777	353	200	147
VOE 946830	843	200	393
VOE 946934	882	200	437
VOE 947558	234	100	81
VOE 947558	896	100	445
VOE 947745	371	200	173
VOE 948217	911	550	487
VOE 948645	252	100	99
VOE 948645	256	100	103
VOE 948645	256	150	105
VOE 948645	261	100	109

Part No	Group	Sect	Page
VOE 948645	271	100	123
VOE 948645	352	200	143
VOE 948645	353	200	147
VOE 948645	525	200	325
VOE 948645	551	150	329
VOE 948645	810	100	363
VOE 948645	827	100	381
VOE 948645	827	200	383
VOE 948645	831	100	385
VOE 948645	831	100	387
VOE 948645	841	100	389
VOE 948645	843	200	393
VOE 948645	873	100	413
VOE 948645	874	200	419
VOE 948645	911	250	473
VOE 948645	911	400	483
VOE 948645	911	550	487
VOE 948645	911	750	491
VOE 948645	912	750	521
VOE 948645	915	100	537
VOE 948645	915	200	541
VOE 948645	916	200	543
VOE 948645	924	500	563
VOE 948645	926	100	589
VOE 948645	971	200	611
VOE 948700	911	250	475
VOE 949005	371	675	195
VOE 949102	823	100	373
VOE 949240	911	250	473
VOE 949278	372	100	215
VOE 949587	371	200	173
VOE 949824	971	100	607
VOE 949847	915	100	539
VOE 949847	915	200	541
VOE 949874	826	100	379
VOE 949896	371	360	183
VOE 949921	380	200	221
VOE 949921	881	100	427
VOE 949937	872	100	407
VOE 950512	821	150	371
VOE 950588	420	100	237
VOE 950588	420	150	241
VOE 951952	882	250	439
VOE 951952	915	100	537
VOE 951995	914	600	533
VOE 952623	272	100	125
VOE 952629	911	200	471
VOE 952637	911	325	479
VOE 952643	911	250	473
VOE 953059	911	1000	499
VOE 955245	380	100	217
VOE 955245	380	400	227
VOE 955296	421	350	267
VOE 955297	272	100	125
VOE 955297	421	400	271
VOE 955297	831	100	387
VOE 955297	843	200	393
VOE 955302	421	150	247
VOE 955302	421	170	249
VOE 955302	421	500	277
VOE 955302	971	200	611
VOE 955306	421	420	273
VOE 955782	715	100	351
VOE 955822	641	100	337
VOE 955892	810	100	363
VOE 955892	821	150	371
VOE 955892	881	100	427
VOE 955908	912	150	509
VOE 955912	924	100	549
VOE 955912	924	300	557
VOE 955912	926	200	591
VOE 955912	974	100	621
VOE 955912	974	150	627
VOE 955920	333	100	141
VOE 955921	362	100	151
VOE 955964	821	150	371
VOE 956926	371	200	173
VOE 959079	821	150	371
VOE 959080	915	100	539
VOE 959080	915	200	541
VOE 959216	913	200	523
VOE 959220	831	100	385
VOE 959220	843	200	393
VOE 959238	913	200	523
VOE 960139	363	100	155
VOE 960139	380	200	221
VOE 960139	821	150	371
VOE 960139	825	100	375
VOE 960139	872	200	411
VOE 960139	881	100	427
VOE 960139	881	200	433
VOE 960148	912	250	515
VOE 960628	211	100	49
VOE 961786	821	150	371
VOE 961787	821	150	371
VOE 961955	827	100	381
VOE 961970	525	200	325
VOE 961970	843	300	399
VOE 961970	873	150	415
VOE 961991	911	1000	499
VOE 961991	911	1100	501
VOE 961991	915	100	539
VOE 961991	915	200	541
VOE 963051	882	250	439
VOE 963111	818	100	367
VOE 965176	912	100	505
VOE 965180	911	550	487
VOE 965181	911	400	481
VOE 965184	251	100	97
VOE 965186	912	250	515
VOE 965197	974	100	623
VOE 965225	420	100	239
VOE 965229	974	100	623
VOE 965826	353	100	145
VOE 965826	353	200	147
VOE 966237	882	250	439
VOE 967327	233	150	79
VOE 967327	823	100	373
VOE 967600	915	100	537
VOE 967631	911	1100	501
VOE 967631	912	100	505
VOE 967631	924	150	551
VOE 967631	924	200	553
VOE 967632	911	325	479
VOE 967632	912	100	505
VOE 967633	916	200	543
VOE 967635	911	250	475
VOE 967635	911	900	497
VOE 967640	945	100	601
VOE 967640	972	100	615
VOE 967640	972	300	619
VOE 968237	945	100	601
VOE 968237	971	100	607
VOE 968435	971	100	607
VOE 968435	974	100	621
VOE 968435	974	150	627
VOE 968589	715	100	351
VOE 968589	823	100	373
VOE 968589	825	300	377
VOE 968589	911	250	473
VOE 968589	974	100	621
VOE 968589	974	150	625
VOE 968589	974	150	627
VOE 968595	436	100	281
VOE 968842	912	700	519
VOE 968847	873	150	415
VOE 969147	363	100	155
VOE 969147	372	100	215
VOE 969147	831	100	385
VOE 969147	843	200	395
VOE 969147	881	200	433
VOE 969161	372	100	215
VOE 969163	371	950	211
VOE 969278	371	750	199
VOE 969278	372	100	215
VOE 969278	380	300	225
VOE 969278	380	400	227
VOE 969313	945	100	599
VOE 969407	353	200	147
VOE 969407	371	100	165
VOE 969407	371	150	169
VOE 969407	851	100	401
VOE 969407	872	100	407
VOE 969407	882	200	437
VOE 969408	353	100	145
VOE 969408	353	200	147
VOE 969422	872	200	409
VOE 969422	881	100	427
VOE 969423	882	300	443
VOE 969439	353	200	147
VOE 969478	881	150	431
VOE 969513	881	200	433
VOE 969557	371	500	191
VOE 969557	371	925	209
VOE 969587	371	100	165

NUMERICAL INDEX

RÉPERTOIRE DE NUMÉROS

NUMMERNREGISTER

INDICE DE NÚMERO

NUMMERREGISTER

Catalogue id	Group
20159	**1000**
Issue	Page
VOE 79A9920159	**21**

VOLVO

BL70

Part No	Group	Sect	Page
VOE 969587	371	150	169
VOE 969587	831	100	385
VOE 969587	841	100	389
VOE 969587	872	200	409
VOE 969587	880	100	425
VOE 969587	881	100	427
VOE 969589	881	100	427
VOE 969736	821	100	369
VOE 969793	272	100	125
VOE 969800	882	300	443
VOE 970790	371	450	189
VOE 970790	371	700	197
VOE 970790	371	950	211
VOE 970795	371	350	181
VOE 970795	371	750	199
VOE 970803	421	400	271
VOE 970827	421	300	261
VOE 970827	421	320	265
VOE 970827	421	350	267
VOE 970827	421	370	269
VOE 971096	911	200	469
VOE 971099	525	200	325
VOE 971099	911	700	489
VOE 971099	912	150	509
VOE 971099	972	300	619
VOE 971099	974	100	623
VOE 971307	915	100	537
VOE 971309	826	100	379
VOE 972007	881	100	429
VOE 972401	380	300	225
VOE 972401	881	100	429
VOE 972410	269	100	121
VOE 972410	363	200	159
VOE 972410	881	100	427
VOE 972412	881	100	427
VOE 972421	272	100	125
VOE 972421	810	100	363
VOE 972421	825	100	375
VOE 972421	831	100	385
VOE 972421	843	200	393
VOE 972421	872	200	409
VOE 972421	881	200	433
VOE 973119	371	200	173
VOE 973119	371	350	181
VOE 973119	371	360	183
VOE 973119	371	450	189
VOE 973120	371	200	173
VOE 973120	371	360	183
VOE 973120	371	450	189
VOE 973126	371	360	183
VOE 973494	211	100	49
VOE 973494	215	100	59
VOE 974003	913	200	523
VOE 974070	914	550	531
VOE 974428	810	100	363
VOE 974428	945	100	601
VOE 974428	971	100	607
VOE 974822	821	150	371
VOE 975237	272	100	125
VOE 975237	371	500	191
VOE 975237	371	925	209
VOE 975237	881	200	433
VOE 975358	371	300	179
VOE 975378	881	100	427
VOE 975380	873	150	415
VOE 976162	872	200	409
VOE 976162	881	100	429
VOE 976256	371	200	173
VOE 976256	371	450	189
VOE 976945	912	200	511
VOE 977117	911	250	473
VOE 977934	911	200	471
VOE 977982	873	150	415
VOE 978254	911	200	469
VOE 978392	363	100	155
VOE 978869	916	200	545
VOE 978869	924	500	563
VOE 978933	261	100	109
VOE 978933	874	300	421
VOE 978938	974	150	625
VOE 978953	818	100	367
VOE 978997	926	100	589
VOE 978999	372	100	215
VOE 979021	974	150	625
VOE 979022	925	200	573
VOE 979152	810	100	365
VOE 979236	269	100	121
VOE 980521	460	100	289
VOE 980881	269	100	121
VOE 980883	371	500	191
VOE 980883	371	950	211
VOE 980973	235	100	85
VOE 981256	271	100	123
VOE 981256	372	100	215
VOE 981256	810	100	365
VOE 981269	271	100	123
VOE 981269	810	100	365
VOE 981290	911	400	481
VOE 981290	911	450	485
VOE 981290	911	1000	499
VOE 981290	926	200	591
VOE 981291	912	200	511
VOE 981314	874	300	421
VOE 981314	972	100	615
VOE 981604	261	300	113
VOE 981661	924	500	563
VOE 981662	912	700	519
VOE 981662	924	150	551
VOE 981662	924	200	553
VOE 981665	645	400	341
VOE 981705	261	300	113
VOE 981708	261	300	113
VOE 982994	913	200	523
VOE 983025	234	100	81
VOE 983242	823	100	373
VOE 983244	823	100	373
VOE 983244	843	200	393
VOE 983245	491	100	315
VOE 983299	818	100	367
VOE 983302	371	100	165
VOE 983302	371	150	169
VOE 983303	362	100	151
VOE 983303	525	200	325
VOE 983303	831	100	385
VOE 983303	843	200	393
VOE 983304	945	100	601
VOE 983306	882	250	441
VOE 983306	915	100	539
VOE 983312	971	100	607
VOE 983334	551	150	329
VOE 983334	874	300	423
VOE 983334	882	250	439
VOE 983335	882	250	439
VOE 983336	551	150	329
VOE 983340	810	100	363
VOE 983377	716	100	353
VOE 983397	716	100	353
VOE 983695	460	100	289
VOE 984086	926	300	595
VOE 984392	911	250	475
VOE 984654	911	200	469
VOE 984654	911	750	491
VOE 984654	912	200	513
VOE 984654	912	700	519
VOE 984656	911	250	473
VOE 984656	971	200	611
VOE 984657	234	100	81
VOE 984950	716	100	353
VOE 990736	420	100	239
VOE 990736	420	150	243
VOE 990736	460	100	289
VOE 990736	468	150	313
VOE 990736	645	400	341
VOE 990736	911	750	491
VOE 990736	914	500	527
VOE 990736	916	200	543
VOE 990736	916	200	545
VOE 990736	924	150	551
VOE 990736	924	200	553
VOE 990736	971	200	611
VOE 990737	421	100	245
VOE 990737	645	400	341
VOE 990737	911	750	491
VOE 990737	916	200	543
VOE 990737	971	200	611
VOE 990738	911	1200	503
VOE 990738	916	200	545
VOE 990738	916	350	547
VOE 990738	925	350	579
VOE 990738	925	360	581
VOE 990739	911	800	493
VOE 990739	911	815	495
VOE 990739	911	1100	501
VOE 990739	916	350	547
VOE 990740	491	100	315

Part No	Group	Sect	Page
VOE 990740	911	300	477
VOE 990740	911	400	481
VOE 990740	911	800	493
VOE 990740	911	900	497
VOE 990740	911	1000	499
VOE 990740	911	1100	501
VOE 990740	912	200	511
VOE 990740	912	250	515
VOE 990740	916	200	543
VOE 991688	362	100	151
VOE 993272	236	150	93
VOE 993278	217	100	65
ZM 15607022	841	100	389
ZM 15607054	841	100	389
ZM 15607055	841	100	389
ZM 2801697	926	300	595
ZM 2805037	926	300	595
ZM 2812366	896	200	449