RUTHZIL TRATOR COMERCIAL DE PEÇAS LTDA 11 97083-6812 ROLANDO

VOLVO CONSTRUCTION EQUIPMENT

BL70B

PARTS CATALOG

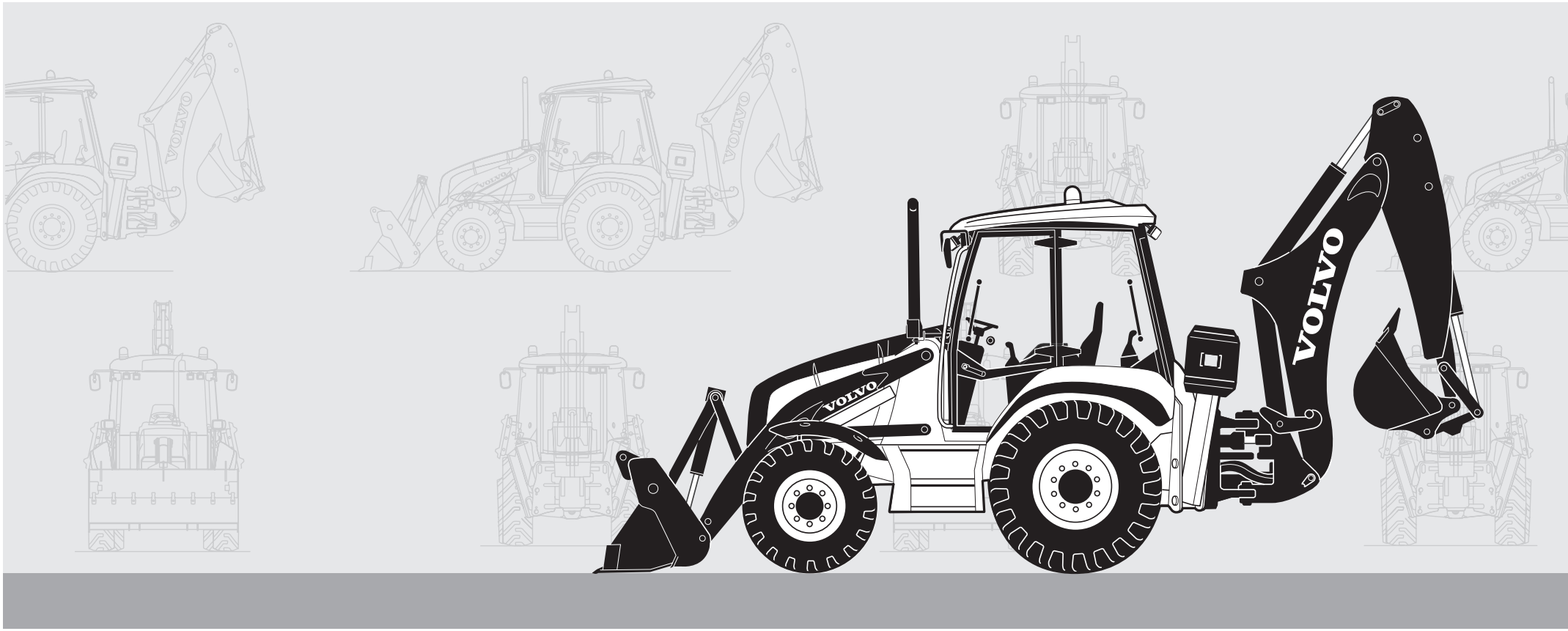

Publ. No. PUB 20026797



Volvo Construction Equipment
www.volvoce.com

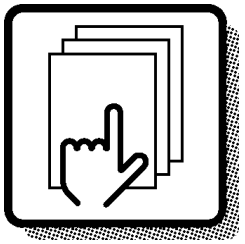

1

Preface and instructions
Préface et instructions
Vorwort und Anweisungen
Prefacio e instrucciones
Förord och anvisningar

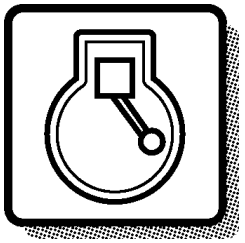

2

Engine
Moteur
Motor
Motor
Motor

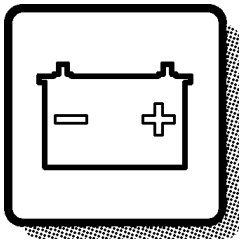

3

Electrical systems and instruments
Système électrique et instruments
Elektrisches System und Instrumente
Sistema eléctrico e instrumentos
Elsystem och instrument

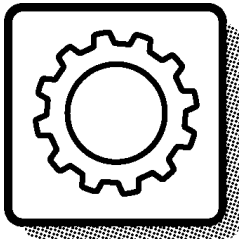

4

Power transmission
Transmission de force
Kraftübertragung
Transmisión de fuerza
Kraftöverföring

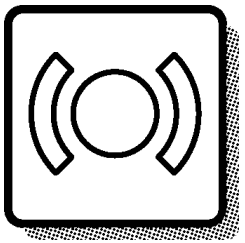

5

Brakes
Freins
Bremsen
Frenos
Bromsar

Steering system
Systèm de direction
Lenksystem
Sistema de dirección
Styrsystem

6

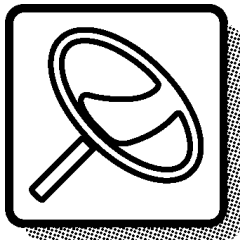

Frame and wheels
Bâti et roues
Rahmen und räder
Bastidor y ruedas
Ram och hjul

7

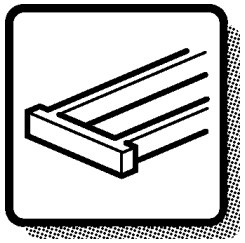

Body with associated parts
Carrosserie avec détails
Aufbau mit Zubehörteilen
Carroceria con detalles
Karosseri

8

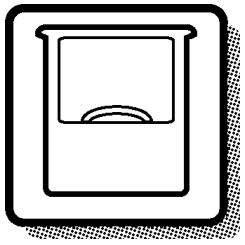

Miscellaneous equipment
Equipments divers
Übrige Ausrüstung
Equipo diverso
Övrig utrustning

9

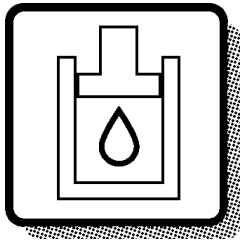

Numerical index
Répertoire numérique
Nummernverzeichnis
Indice numérico
Nummerregister

10

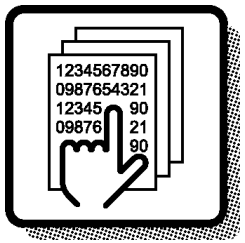

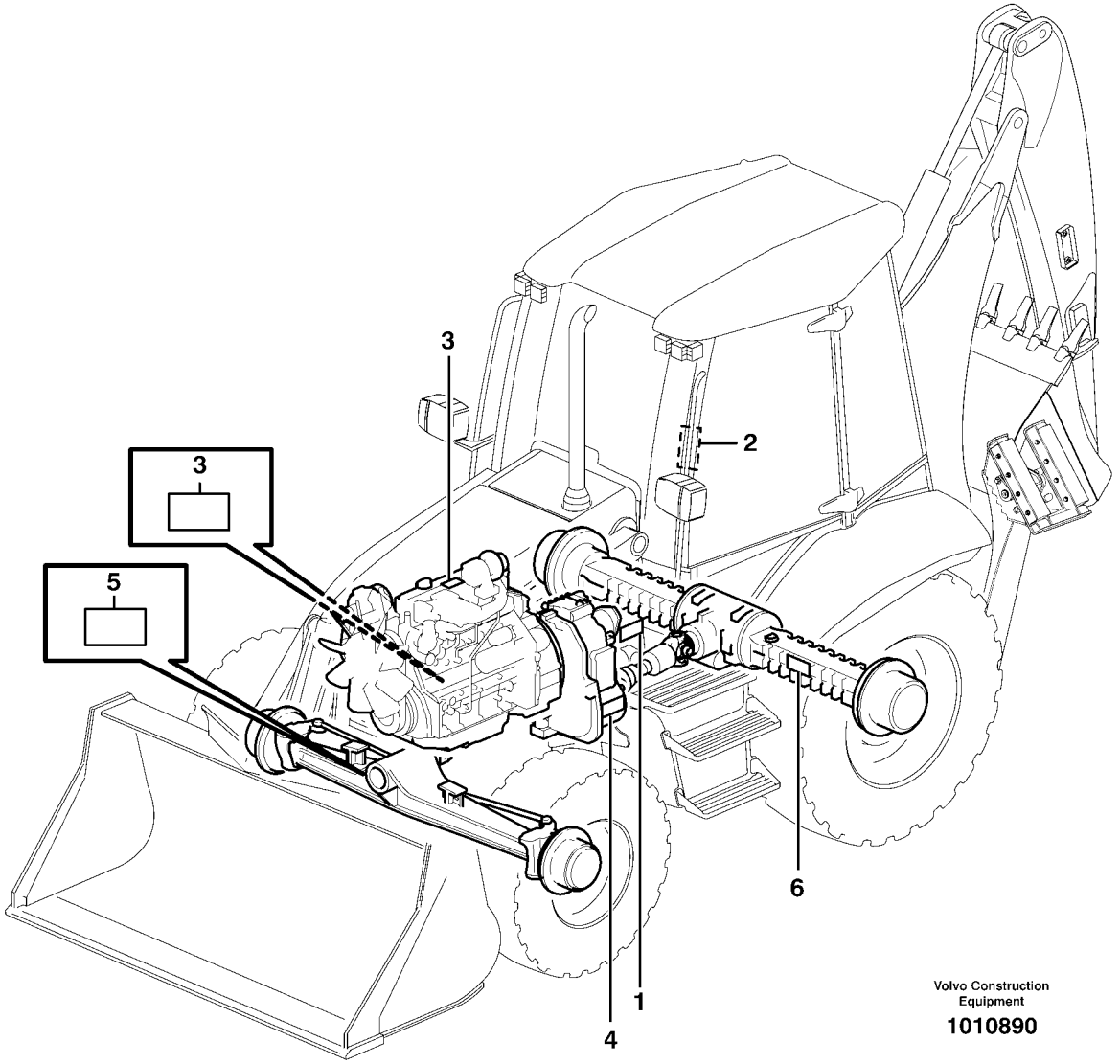
3
2
3
5
6
4
1
Volvo Construction
Equipment
1010890

GBR	FRA	DEU	ESP	SWE
1 Product sign plate	1 Enseigne de produit	1 Produktschild	1 Muestra del producto	1 Produktskylt
2 Driver's cab	2 Cabine du conducteur	2 Schutzfahrerhaus	2 Cabina de proteccion	2 Skyddshytt
3 Engine sign plate	3 Enseigne de moteur	3 Motorschild	3 Muestra de motor	3 Motorskylt
4 Power Transmission	4 Transmission De Force	4 Kraftubertragung	4 Transmision De Fuerza	4 Transmission
5 Drive axle front sign plate	5 Enseigne du pont, AV	5 Vorderachsenschild	5 Muestra del puente, delantero	5 Framaxelskylt
6 Drive axle rear sign plate	6 Enseigne du pont, AR	6 Hinterachsenschild	6 Muestra Del Puente, Tra	6 Bakaxelskylt

GBR

Only genuine parts are presented in this catalogue. These parts have been subjected to the necessary function and endurance tests, and they comply with the high quality and safety requirements that have been set for Volvo Construction Equipment. You should note that warranties do not cover damages that are caused or aggravated by the fact that a non-genuine part was fitted.

The illustrations shown in the catalogues should not be used as assembly or workshop instructions. Separate literature for the various specific subject areas is available for that purpose.

The owner of the machine or equipment should state the model designation, manufacturing number, part number, quantity, and the name, or description, of the part when ordering parts.

For location of the model and engine designation plates, etc, see page 4-5.

Market-adapted equipment entered in catalogue, can be seen on page 26.

See page 13 for a ”Catalogue Guide” on how to use the parts catalogue.

See page 22 for table of abbreviations.

This catalogue has been produced by Volvo Construction Equipment Customer Support. If you have any point of views regarding the catalogue, or if you detect any errors in the catalogue, please send a mail to:
E-mail: vce.parts.catalog@volvo.com

GBR

BACKHOE LOADER BL70 B

BASIC MACHINE
11892009 BL70 B, SER NO 2326011 -

CAB
11298303, Cab
11298304, Cab

TRANSMISSION
16206725 4WD
16205791 4WD

DRIVING AXLE
11887362 Front 4WD
11887363 Rear

ENGINE
16212924, Type D5DCDE3
16212927, Type D5DCEE3

FRA

Seules les pièces d'origine sont présentées dans les catalogues des pièces de rechange. Toutes ces pièces ont été soumises à des tests de fonctionnement et de longévité pour être conformes aux exigences sévères de qualité et de sécurité posées par Volvo Construction Equipment. Notez que les garanties ne couvrent pas les dégâts et les dommages causés par le montage de pièces autres que des pièces d'origine.

Les illustrations dans le catalogue ne doivent pas être utilisées comme notice de montage ni comme instructions d'atelier. Pour ceci, nous vous renvoyons à la documentation spécifiquement éditée dans ce but.

Pour toute commande de pièces de rechange, indiquez la désignation du modèle, le numéro de fabrication, le numéro de référence, la quantité ainsi que la désignation de la pièce.

Le placement des plaques de désignation de modèle et de moteur etc. ressort de la figure ci-contre 4-5.

Equipment adapté au marché et indiqué dans la catalogue, prière de voir la liste en page 26.

Guide pour l'utilisation de catalogues de pièces de rechange, voir page 13.
Pour la liste des abréviations employées, prière de

voir en page 22.

Ce catalogue est édité par Volvo Construction Equipment, Customer Support. Si vous avez des commentaires ou si vous découvrez des erreurs dans ce catalogue, nous vous serions reconnaissants de bien vouloir nous envoyer un courriel à :
E-mail: vce.parts.catalog@volvo.com

CHARGEUSE-PELLETEUSE BL70 B

MACHINE DE BASE
11892009 BL70 B, SER NO 2326011 -

CABINE
11298303, Cabine
11298304, Cabine

TRANSMISSION
16206725 4WD
16205791 4WD

ESSIEU MOTEUR
11887362 AV 4WD
11887363 AR

MOTEUR
16212924, Type D5DCDE3
16212927, Type D5DCEE3

DEU

DEU

In den Ersatzteilkatalogen sind nur Originalteile verzeichnet. Diese Teile haben die notwendigen Funktions- und Lebensdauertests durchlaufen und erfüllen die hohen Qualitäts- und Sicherheitsanforderungen von Volvo Construction Equipment. Beachten Sie bitte, dass die Garantien keine Schäden umfassen, die durch die Montage eines fremden Teils verursacht oder verschlimmert wurden.

Die Abbildungen in dem Katalog dürfen nicht als Montageanweisungen oder Werkstattanleitungen verwendet werden. Wir verweisen statt dessen auf die separate Literatur für diesen Zweck.

Der Maschinenbesitzer muss bei der Bestellung von Ersatzteilen die Modellbezeichnung, Fabriksnummer, Artikelnummer sowie Anzahl und Bezeichnung des Teils angeben.

Die Anbringung der Schilder für Modell- und Motorbezeichnung usw. geht aus dem Bild auf Seite 4-5 hervor.

Für den Markt angepasste Ausrüstung wurde in den Katalog aufgenommen, Seite 26.

Die Anweisung auf Seite 17 hilft Ihnen sich im Ersatzteilkatalog zurechtzufinden.

Abkürzungsverzeichnis, siehe Seite 22.

Dieser Katalog wurde von Volvo Construction Equipment Customer Support herausgegeben. Wenn Sie Kommentare zu diesem Katalog haben oder Fehler darin finden, schreiben Sie bitte an:
E-Mail: vce.parts.catalog@volvo.com

BAGGERLADER BL70 B

GRUNDMASCHINE
11892009 BL70 B, SER NO 2326011 -

KABINE
11298303 Kabine
11298304 Kabine

GETRIEBE
16206725 4WD
16205791 4WD

ANTRIEBSWELLE
11887362 Vordere 4WD
11887363 Hintere

MOTOR
16212924, Typ D5DCDE3
16212927, Typ D5DCEE3

ESP

En los catálogos de repuestos se presentan únicamente piezas originales que han sido sometidas a las necesarias pruebas de funcionamiento y duración y que cumplen las elevadas exigencias de seguridad y calidad de Volvo Construction Equipment. Recuerde que las garantías no cubren los daños ocasionados o agravados por no haber montado una pieza original.

Las ilustraciones del catálogo no deben utilizarse como base para el montaje ni como instrucciones de taller. Para ello recomendamos utilizar los manuales de taller editados a propósito.

Al hacer el pedido de repuestos, el propietario de la máquina debe indicar el modelo de la misma, su número de fabricación, la referencia de la pieza, la cantidad y la denominación.

La ubicación de letreros con las denominaciones de modelo y motor,
etc., puede verse en la página 4-5.

La lista de equipos de adaptación según mercado, introducidos en el catálogo, puede verse en la página 26.

Guía para el uso del catálogo, puede verse en la página 13.

La tabla de abreviaturas puede verse en la página 22.

Esté catálogo ha sido editado por Volvo Construction Equipment, soporte al cliente. Si tiene algún comentario que hacer sobre el catálogo, o detecta algún error, le rogamos que haga una copia de la página en cuestión y nos la remita junto con sus comentarios a:
E-mail: vce.parts.catalog@volvo.com

RETROCARGADORA BL70 B

MÁQUINA BÁSICA
11892009 BL70 B, SER NO 2326011 -

CABINA DEL CONDUCTOR
11298303 Cabina
11298304 Cabina

TRANSMISIÓN
16206725 4WD
16205791 4WD

EJE PROPULSOR
11887362 Delantero 4WD
11887363 Trasero

MOTOR
16212924, Tipo D5DCDE3
16212927, Tipo D5DCEE3

I denna reservdelskatalog presenteras endast originaldelar. De har genomgått nödvändiga funktions- och livslängdsprov samt uppfyller Volvo Construction Equipments höga kvalitets- och säkerhetskrav. Observera att garantin ej täcker skador som orsakats eller förvärrats av att en icke originaldel monterats.

Illustrationerna i katalogen skall ej användas som monteringsanvisningar eller verkstadsinstruktioner. Vi hänvisar istället till separat litteratur för ändamålet.

Maskinägaren ska vid beställning av reservdelar ange, modellbeteckning, tillverkningsnummer, artikelnummer, antal samt delens benämning.

Placering av skyltar för modell- och motorbeteckning etc., framgår av bild på sidan 4-5.

Marknadsanpassade utrustningar som är införda i denna katalog framgår av förteckningen på sidan 26.

Katalogguide för hur man använder reservdelskatalogen; se sidan 21.

Förkortningstabell, se sidan 22.

Denna katalog är producerad av Volvo Construction Equipment, Customer Support. Om ni har synpunkter eller upptäcker något fel i katalogen, var vänlig och skriv till:
E-mail: vce.parts.catalog@volvo.com

GRÄVLASTARE BL70B

BASMASKIN
11892009 BL70, SER NR 2326011 -

HYTT
11298303 Hytt
11298304 Hytt

TRANSMISSION
16206725 4WD
16205791 4WD

DRIVAXLAR
11887362 Fram 4WD
11887363 Bak

MOTOR
16212924, Typ D5DCDE3
16212927, Typ D5DCEE3



Volvo Construction Equipment
www.volvoce.com

Fig.	Part No.	Quantity 1	2	3	PS	KIT	Description	Dénomination	Bezeichnung	Denominatición	Benämning	Notes
	VOE 4833424	1			SS		Hydr.cylinder	Verin Hydrauli.	Druckölzylinder	Cilin Hidraul.	Hydraulcyl	963)
		1					Hydraulic cylinder	Verin Hydraulique	Hydraulzylinder	Cilindro Hidraulico	Hydraulcylinder	L PROD
												See group 94, avsn 250
1	**VOE 4833425**	1					•Cylinder Tube	•Tube Cylindre	•Zylinderrohr	•Tubo Cilindro	•Cylinderrör	
2	**VOE 4741303**	1					•Piston Rod	•Tige Piston	•Kolbenstange	•Varilla Piston	•Kolvstång	
3	**VOE 4833432**	1					•Pstn Rod Guide	•Gui.tige Piston	•Ko-stang Fuhrg	•Guia Var Piston	•Kolvst.styrning	
4	**VOE 4784039**	1				K	•Piston Rod Seal	•Eta.tige Piston	•Ko-stang Dichtg	•Reten Var Pist	•Kolvstångstätn	
5	**VOE 4833433**	1					•Spacer Ring	•Bagu.entretoise	•Abstandring	•Anillo Dist	•Distansring	
6	**VOE 914516**	1					•Snap Ring	•Circlip	•Nutring	•Circlip	•Spårring	
7	**VOE 4784999**	1				K	•Scraper	•Racleur	•Abstreicher	•Rascador	•Avstrykare	
8	**VOE 4741302**	1					•Piston	•Piston	•Kolben	•Piston	•Kolv	
9	**VOE 925067**	2				K	•O-ring	•Joint Torique	•O-ring	•Anillo Torico	•O-ring	
10	**VOE 4881024**	3				K	•Back-up Ring	•Bague Support	•Stutzring	•Anillo Apoyo	•Stödring	
11	**VOE 955898**	1					•Washer	•Rondelle	•Scheibe	•Arandela	•Bricka	
12	**VOE 13955884**	1					•Castle Nut	•Ecrou Crenele	•Kronenmutter	•Tuerca Corona	•Kronmutter	(VOE 955884)
13	**VOE 907847**	1					•Cotter Pin	•Goupille Fendue	•Splint	•Pasador Hendido	•Saxpinne	
14	**VOE 944154**	1					•Snap Ring	•Circlip	•Nutring	•Circlip	•Spårring	
	VOE 11990060	1					Gasket Kit	Kit Joints	Dichtungssatz	Juego Juntas	Packningsats	

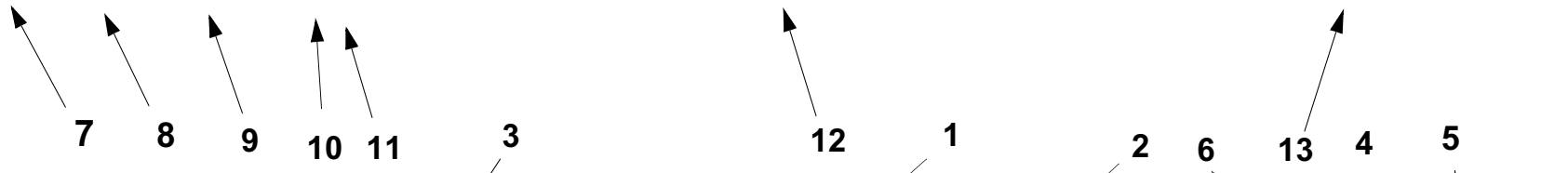

963) **GB**: Cylinder tube is marked ” 424 ”. See illustration fig. A. **FR**: Tube cylindre marquer ”424”. Voir illustration fig. A. **DE**: Das Zylinderrohr ist gekennzeihnet mit ”424”. Siehe Illustration fig. A. **ES:** Tubo cilindro marcado ”424”. Véase ilustración fig. A. **SE**: Cylinderrör är märkt ” 424 ”. Se bild pos. A.

1		**Hydraulcylinder E Prod** **Cilindro hidráulico E Prod** **Druckölzylinder E Prod** **Cylindre hydraulique E Prod** **Hydraulic cylinder E Prod**	Catalogue id **90691** / Group **924**
2			Illustr. No **AC290A** / Section **200**
3			
4			Issue **VOE 63D9990691** / Page **623**
5		**90271, 91357, STD USA**	

In addition to part numbers, the Parts Catalogue also includes a vast amount of essential information which you, the operator, should be acquainted with.
With the ”Catalogue Guide”, we want to show clearly how the catalogues are arranged and what sort of information is presented therein.

Group 1 Preface and Instructions
Here you can find the following information:
- Title page and publication number
- Group index
- Product signs
- Preface
- List of items of equipment adapted to market requirements that have been introduced
- Catalogue Guide
- Table of abbreviations

Group 2 - 9 Text and illustration pages

- The table of contents shows the division of the main groups into sub-groups, with reference to page number and section.
- Illustration page. The position number of the illustration refers to the text page.
- Text page
  1. Heading.
  2. Additional text which limits the validity of the section. An example is information relating to manufacturing numbers and equipment adapted to market requirements.
  3. Designation for quantity columns.
  4. Illustrations.
  5. Group, section, page, which you should use when you search for information in the catalogue.
  6. Catalogue identification and issue designation.
  7. Position number of the part on the associated drawing.
  8. Part number
  9. Quantity. The column designation indicates the version which is shown in each column. The quantity stated refers to the quantity for each machine or, where appropriate, for each complete unit.
     ”REQ” refers to the required amount. See also ”Notes” column.
  10. PS (Parts Status) indicates the status code of the part.
      ”NS” means that the part is not kept in stock.
      ”OP” means that the part is no longer in stock.
      ”SE” means that an alternative part shall be used.
      ”SS” means that the part has been replaced.
      Refer to Group 10 Replaced parts for further information.
  11. KIT. Parts that are marked with a ”K” are included in a kit. The number of the kit is often indicated after other part numbers.
  12. Description. The indentations indicate if one or more parts are included in the assembled unit described above. The parts are included when a complete unit is ordered.
  13. Notes. Other information relating to a particular part is given here.
      - Footnote number (963 for example) is given at the bottom of the page.
      - Replaced parts (955884, for example).
      - Product or manufacturing number.
      - Abbreviations and technical information.
      - Reference to page and group.

Group 10 Replaced parts / Number index

- Replaced parts. The part numbers of parts marked with ”SS” (in the PS column) are indicated here, together with their replacement numbers.
  The replacement parts may in turn be also replaced, and so on.
- Number index. All parts included in the catalogue are indicated here, together with a reference to group, section and page.

Continued improvements and successes in design could result in modifications to your equipment which are not covered by this publication. Each publication is revised when required to include these modifications in later issues.

Any unauthorized reproduction of any part of this document would be in violation of Volvo Construction Equipment, Customer Support rights and will be prosecuted to the fullest extent allowed by law. We reserve the right to make changes without prior notice.

Fig.	Part No.	Quantity 1	2	3	PS	KIT	Description	Dénomination	Bezeichnung	Denominatición	Benämning	Notes
	VOE 4833424	1			SS		Hydr.cylinder	Verin Hydrauli.	Druckölzylinder	Cilin Hidraul.	Hydraulcyl	963)
		1					Hydraulic cylinder	Verin Hydraulique	Hydraulzylinder	Cilindro Hidraulico	Hydraulcylinder	L PROD
												See group 94, avsn 250
1	**VOE 4833425**	1					•Cylinder Tube	•Tube Cylindre	•Zylinderrohr	•Tubo Cilindro	•Cylinderrör	
2	**VOE 4741303**	1					•Piston Rod	•Tige Piston	•Kolbenstange	•Varilla Piston	•Kolvstång	
3	**VOE 4833432**	1					•Pstn Rod Guide	•Gui.tige Piston	•Ko-stang Fuhrg	•Guia Var Piston	•Kolvst.styrning	
4	**VOE 4784039**	1				K	•Piston Rod Seal	•Eta.tige Piston	•Ko-stang Dichtg	•Reten Var Pist	•Kolvstångstätn	
5	**VOE 4833433**	1					•Spacer Ring	•Bagu.entretoise	•Abstandring	•Anillo Dist	•Distansring	
6	**VOE 914516**	1					•Snap Ring	•Circlip	•Nutring	•Circlip	•Spårring	
7	**VOE 4784999**	1				K	•Scraper	•Racleur	•Abstreicher	•Rascador	•Avstrykare	
8	**VOE 4741302**	1					•Piston	•Piston	•Kolben	•Piston	•Kolv	
9	**VOE 925067**	2				K	•O-ring	•Joint Torique	•O-ring	•Anillo Torico	•O-ring	
10	**VOE 4881024**	3				K	•Back-up Ring	•Bague Support	•Stutzring	•Anillo Apoyo	•Stödring	
11	**VOE 955898**	1					•Washer	•Rondelle	•Scheibe	•Arandela	•Bricka	
12	**VOE 13955884**	1					•Castle Nut	•Ecrou Crenele	•Kronenmutter	•Tuerca Corona	•Kronmutter	(VOE 955884)
13	**VOE 907847**	1					•Cotter Pin	•Goupille Fendue	•Splint	•Pasador Hendido	•Saxpinne	
14	**VOE 944154**	1					•Snap Ring	•Circlip	•Nutring	•Circlip	•Spårring	
	VOE 11990060	1					Gasket Kit	Kit Joints	Dichtungssatz	Juego Juntas	Packningsats	

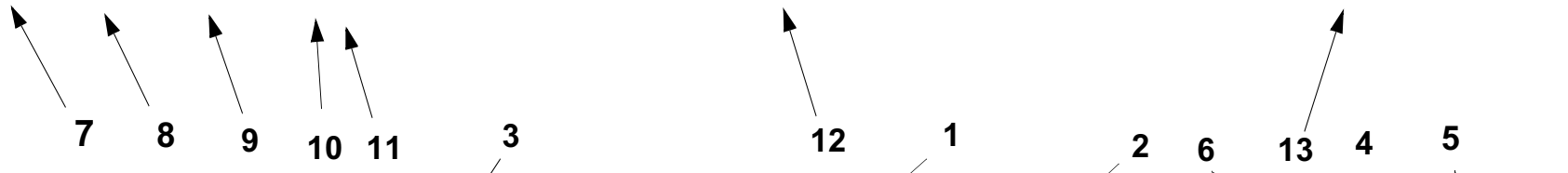

963) **GB**: Cylinder tube is marked ” 424 ”. See illustration fig. A. **FR**: Tube cylindre marquer ”424”. Voir illustration fig. A. **DE**: Das Zylinderrohr ist gekennzeihnet mit ”424”. Siehe Illustration fig. A. **ES:** Tubo cilindro marcado ”424”. Véase ilustración fig. A. **SE**: Cylinderrör är märkt ” 424 ”. Se bild pos. A.

1		**Hydraulcylinder E Prod** **Cilindro hidráulico E Prod** **Druckölzylinder E Prod** **Cylindre hydraulique E Prod** **Hydraulic cylinder E Prod**	Catalogue id **90691** / Group **924**
2			Illustr. No **AC290A** / Section **200**
3			
4			Issue **VOE 63D9990691** / Page **623**
5		**90271, 91357, STD USA**	

FRA

Le catalogue de pièces de rechange présente, non seulement les numéros de référence, mais également d'autres informations qu'un opérateur se doit de connaître. Ce guide de catalogue vous indique, d'une façon générale, comment sont conçus nos catalogues et quelles informations ils vous apportent.

Groupe 1 Avant-propos et instructions
Sous ce groupe, vous trouvez :
- La page de titre avec le numéro de publication
- Le registre des groupes
- Les plaques de produit
- Un avant-propos
- Une liste des équipements introduits suivant les pays
- Un guide de catalogue
- Un tableau des abréviations

Groupes 2 - 9 Pages de texte et d'illustration
- Le sommaire indique la division des groupes principaux en sous-groupes avec des renvois aux pages et aux sections.
- La page d'illustration. L'illustration donne les numéros de position qui renvoient à la page de texte.
- La page de texte
  1. Rubrique
  2. Texte supplémentaire qui limite la validité de la section, par exemple numéro de série et équipements adaptés aux pays
  3. Désignation des modèles pour les différentes colonnes
  4. Illustrations
  5. Groupe, section, page utilisés pour la recherche dans le catalogue
  6. Identification du catalogue et de l'édition
  7. Numéro de position de la pièce sur l'illustration afférente
  8. Numéro de référence
  9. Quantité. La désignation des colonnes indique le modèle qui se réfère à chaque colonne. La quantité indiquée correspond à la quantité par engin ou, suivant les cas, par unité complète. ”REQ” signifie quantité nécessaire, voir la colonne Notes
  10. PS (Parts Status) indique le code d'état de la pièce.
  -”NS” signifie que la pièce n'existe pas en magasin.
  ”OP” signifie que la pièce n¿est plus en magasin.
  ”SE” signifie qu¿une autre pièce devrait être employée. .
  ”SS” signifie que la pièce a été remplacée.
  Voir le groupe 10, pièces remplacées, pour de plus amples informations.
  11. KIT. Les pièces marquées ”K” font partie d'un kit. Le numéro du kit est le plus souvent indiqué après les autres numéros de référence.
  12. Description. Le décalage indique si une ou plusieurs pièces font partie de l'unité complète indiquée au-dessus. Ces pièces sont envoyées pour une commande d'une unité complète.
  13. Notes (Remarques). Diverses informations relatives à une pièce sont notées ici.
  - Un numéro de note de bas de page (par exemple 963) est donné au bas de la page.
  - Pièces remplacées (par exemple 955884).
  - Numéro de produit ou numéro de fabrication.
  - Abréviations et explications techniques.
  - Renvoi aux pages et aux groupes.

Groupe 10 Pièces remplacées/Registre des numéros

- Pièces remplacées. Les numéros de référence marquées ”SS” (dans la colonne PS) sont repris ici avec leur numéro de remplacement. Ces pièces remplacées peuvent, à leur tour, être remplacées par d'autres, etc.
- Registre des numéros. Tous les numéros de référence du catalogue se retrouvent ici avec un renvoi au groupe, à la section et à la page.

Les perfectionnements continus et les progrès réalisés dans la conception peuvent entraîner, sur votre engin, des modifications qui ne sont pas prises en compte dans cette publication. Chaque publication est remise à jour suivant les besoins pour inclure toutes ces modifications dans les dernières éditions.

La reproduction non autorisée de toute partie de ce document constitue une violation des droits d'auteur de Volvo Construction Equipment, Customer Support et entraînera des poursuites aux termes de la loi. Nous nous réservons le droit d'apporter des modifications sans préavis.

Fig.	Part No.	Quantity 1	2	3	PS	KIT	Description	Dénomination	Bezeichnung	Denominatición	Benämning	Notes
	VOE 4833424	1			SS		Hydr.cylinder	Verin Hydrauli.	Druckölzylinder	Cilin Hidraul.	Hydraulcyl	963)
		1					Hydraulic cylinder	Verin Hydraulique	Hydraulzylinder	Cilindro Hidraulico	Hydraulcylinder	L PROD
												See group 94, avsn 250
1	**VOE 4833425**	1					•Cylinder Tube	•Tube Cylindre	•Zylinderrohr	•Tubo Cilindro	•Cylinderrör	
2	**VOE 4741303**	1					•Piston Rod	•Tige Piston	•Kolbenstange	•Varilla Piston	•Kolvstång	
3	**VOE 4833432**	1					•Pstn Rod Guide	•Gui.tige Piston	•Ko-stang Fuhrg	•Guia Var Piston	•Kolvst.styrning	
4	**VOE 4784039**	1				K	•Piston Rod Seal	•Eta.tige Piston	•Ko-stang Dichtg	•Reten Var Pist	•Kolvstångstätn	
5	**VOE 4833433**	1					•Spacer Ring	•Bagu.entretoise	•Abstandring	•Anillo Dist	•Distansring	
6	**VOE 914516**	1					•Snap Ring	•Circlip	•Nutring	•Circlip	•Spårring	
7	**VOE 4784999**	1				K	•Scraper	•Racleur	•Abstreicher	•Rascador	•Avstrykare	
8	**VOE 4741302**	1					•Piston	•Piston	•Kolben	•Piston	•Kolv	
9	**VOE 925067**	2				K	•O-ring	•Joint Torique	•O-ring	•Anillo Torico	•O-ring	
10	**VOE 4881024**	3				K	•Back-up Ring	•Bague Support	•Stutzring	•Anillo Apoyo	•Stödring	
11	**VOE 955898**	1					•Washer	•Rondelle	•Scheibe	•Arandela	•Bricka	
12	**VOE 13955884**	1					•Castle Nut	•Ecrou Crenele	•Kronenmutter	•Tuerca Corona	•Kronmutter	(VOE 955884)
13	**VOE 907847**	1					•Cotter Pin	•Goupille Fendue	•Splint	•Pasador Hendido	•Saxpinne	
14	**VOE 944154**	1					•Snap Ring	•Circlip	•Nutring	•Circlip	•Spårring	
	VOE 11990060	1					Gasket Kit	Kit Joints	Dichtungssatz	Juego Juntas	Packningsats	

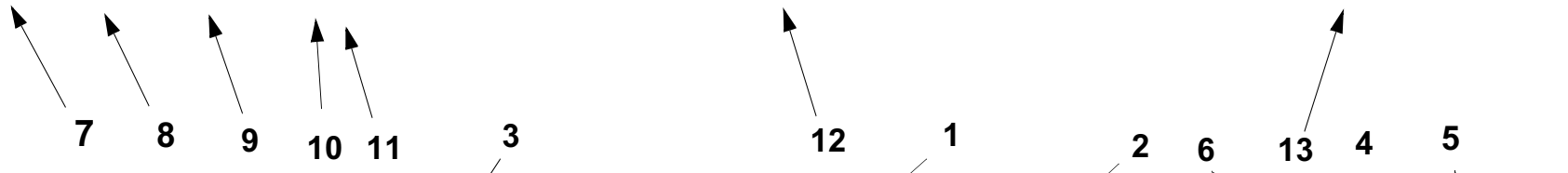

963) **GB**: Cylinder tube is marked ” 424 ”. See illustration fig. A. **FR**: Tube cylindre marquer ”424”. Voir illustration fig. A. **DE**: Das Zylinderrohr ist gekennzeihnet mit ”424”. Siehe Illustration fig. A. **ES:** Tubo cilindro marcado ”424”. Véase ilustración fig. A. **SE**: Cylinderrör är märkt ” 424 ”. Se bild pos. A.

1		**Hydraulcylinder E Prod** **Cilindro hidráulico E Prod** **Druckölzylinder E Prod** **Cylindre hydraulique E Prod** **Hydraulic cylinder E Prod**	Catalogue id **90691** / Group **924**
2			Illustr. No **AC290A** / Section **200**
3			
4			Issue **VOE 63D9990691** / Page **623**
5		**90271, 91357, STD USA**	

DEU

Im Ersatzteilkatalog sind außer den Artikelnummern auch eine Reihe von wesentlichen Informationen aufgeführt, die man unbedingt kennen sollte.
Mit der Kataloganweisung wollen wir auf eine überschaubare Art und Weise zeigen, wie unsere Kataloge aufgebaut und welche Informationen hier enthalten sind.

Gruppe 1 Vorwort und Anweisungen
Hier findet man folgendes:
- Titelseite mit Publikationsnummer
- Gruppenregister
- Produktschilder
- Vorwort
- Verzeichnis über eingeführte marktangepasste Ausrüstungen
- Kataloganweisung
- Abkürzungstabelle

Gruppe 2 - 9 Text- und Bildseiten

- Das Inhaltsverzeichnis zeigt die Einteilung der Hauptgruppe in Untergruppen mit Hinweis auf Seite und Abschnitt.
- Bildseite. Die Positionsnummer der Abbildung weist auf die Textseite hin.
- Textseite.
  1. Überschrift
  2. Zusatztext, der die Gültigkeit des Abschnitts begrenzt, z.B. Information über Herstellungsnummer und marktangepasste Ausrüstungen.
  3. Bezeichnung für die Anzahl-Spalten
  4. Abbildungen
  5. Gruppe, Abschnitt, Seite, die bei der Suche im Katalog verwendet werden.
  6. Katalogkennung und Ausgabebezeichnung
  7. Positionsnummer des Artikels mit dazugehöriger Abbildung.
  8. Artikelnummer
  9. Anzahl. Die Spaltenbezeichnung zeigt, welche Ausführung per Spalte aufgeführt ist. Die angegebene Anzahl betrifft Anzahl pro Maschine oder ggf. pro komplette Einheit. ”REQ” bezeichnet die erforderliche Menge, siehe Anmerkungsspalte.
  10. PS (Parts Status) zeigt den Statuscode des Artikels.
  -”NS” bedeutet, dass der Artikel nicht mehr auf Lager gehalten wird.
  ”OP” bedeutet, dass das Teil nicht mehr geführt wird.
  ”SE” bedeutet, dass ein alternatives Teil zu verwenden ist.
  -”SS” bedeutet, dass der Artikel ersetzt wurde.
  Siehe Gruppe 10, Ersetzte Artikel, für weitere Information.
  11. KIT. Artikel, die mit einem ”K” gekennzeichnet sind, gehören zu einem Satz. Die Nummer des Satzes wird in den meisten Fällen nach den übrigen Artikelnummern angegeben.
  12. Bezeichnung. Die Einrückung zeigt, dass ein oder mehrere Artikel in einer oben aufgeführten zusammengesetzten Einheit enthalten sind. Die Artikel sind in der Bestellung der kompletten Einheit enthalten.
  13. Notes (Anmerkungen). Hier werden übrige Informationen für einen Artikel aufgeführt:
  - Fußnotennummer, (beispielsweise 963), wird ganz unten auf der Seite angegeben.
  - Ersetzte Artikel, (beispielsweise 955884)
  - Produkt- oder Herstellungsnummer
  - Abkürzungen oder technische Informationen
  - Seiten- und Gruppenhinweis

Gruppe 10 Ersetzte Artikel / Nummernregister

- Ersetzte Artikel. Hier sind die mit ”SS” markierten (in der PS-Spalte) Artikelnummern mit ihrem Ersatz aufgeführt. Die ersetzten Artikel können wiederum ersetzt worden sein usw.
- Nummernregister. Hier sind alle im Katalog vorkommenden Artikel aufgeführt, und zwar mit Hinweis auf Gruppe, Abschnitt und Seite.

Fortlaufende Verbesserungen und Fortschritte in der Konstruktion können auch bei Ihrer Maschine zu Änderungen führen, die nicht von dieser Schrift umfasst werden. Jede Ausgabe wird bei Bedarf überarbeitet, um diese Veränderungen bei späteren Ausgaben mit zu berücksichtigen.

Jegliche Reproduktion dieses Dokumentes in Auszügen oder in vollem Umfang stellt eine Verletzung der Rechte von Volvo Construction Equipment, Customer Support dar und wird unter voller Ausschöpfung der gesetzlichen Möglichkeiten strafrechtlich verfolgt. Wir behalten uns das Recht auf Änderungen ohne vorherige Ankündigung vor.

Fig.	Part No.	Quantity 1	2	3	PS	KIT	Description	Dénomination	Bezeichnung	Denominatición	Benämning	Notes
	VOE 4833424	1			SS		Hydr.cylinder	Verin Hydrauli.	Druckölzylinder	Cilin Hidraul.	Hydraulcyl	963)
		1					Hydraulic cylinder	Verin Hydraulique	Hydraulzylinder	Cilindro Hidraulico	Hydraulcylinder	L PROD
												See group 94, avsn 250
1	**VOE 4833425**	1					•Cylinder Tube	•Tube Cylindre	•Zylinderrohr	•Tubo Cilindro	•Cylinderrör	
2	**VOE 4741303**	1					•Piston Rod	•Tige Piston	•Kolbenstange	•Varilla Piston	•Kolvstång	
3	**VOE 4833432**	1					•Pstn Rod Guide	•Gui.tige Piston	•Ko-stang Fuhrg	•Guia Var Piston	•Kolvst.styrning	
4	**VOE 4784039**	1				K	•Piston Rod Seal	•Eta.tige Piston	•Ko-stang Dichtg	•Reten Var Pist	•Kolvstångstätn	
5	**VOE 4833433**	1					•Spacer Ring	•Bagu.entretoise	•Abstandring	•Anillo Dist	•Distansring	
6	**VOE 914516**	1					•Snap Ring	•Circlip	•Nutring	•Circlip	•Spårring	
7	**VOE 4784999**	1				K	•Scraper	•Racleur	•Abstreicher	•Rascador	•Avstrykare	
8	**VOE 4741302**	1					•Piston	•Piston	•Kolben	•Piston	•Kolv	
9	**VOE 925067**	2				K	•O-ring	•Joint Torique	•O-ring	•Anillo Torico	•O-ring	
10	**VOE 4881024**	3				K	•Back-up Ring	•Bague Support	•Stutzring	•Anillo Apoyo	•Stödring	
11	**VOE 955898**	1					•Washer	•Rondelle	•Scheibe	•Arandela	•Bricka	
12	**VOE 13955884**	1					•Castle Nut	•Ecrou Crenele	•Kronenmutter	•Tuerca Corona	•Kronmutter	(VOE 955884)
13	**VOE 907847**	1					•Cotter Pin	•Goupille Fendue	•Splint	•Pasador Hendido	•Saxpinne	
14	**VOE 944154**	1					•Snap Ring	•Circlip	•Nutring	•Circlip	•Spårring	
	VOE 11990060	1					Gasket Kit	Kit Joints	Dichtungssatz	Juego Juntas	Packningsats	

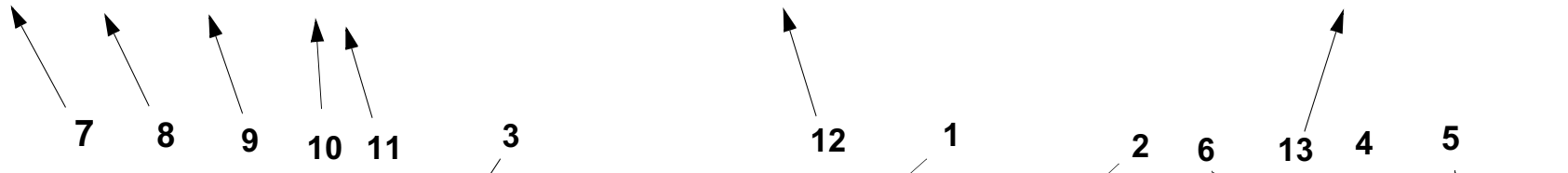

963) **GB**: Cylinder tube is marked ” 424 ”. See illustration fig. A. **FR**: Tube cylindre marquer ”424”. Voir illustration fig. A. **DE**: Das Zylinderrohr ist gekennzeihnet mit ”424”. Siehe Illustration fig. A. **ES:** Tubo cilindro marcado ”424”. Véase ilustración fig. A. **SE**: Cylinderrör är märkt ” 424 ”. Se bild pos. A.

1		**Hydraulcylinder E Prod** **Cilindro hidráulico E Prod** **Druckölzylinder E Prod** **Cylindre hydraulique E Prod** **Hydraulic cylinder E Prod**	Catalogue id **90691** / Group **924**
2			Illustr. No **AC290A** / Section **200**
3			
4			Issue **VOE 63D9990691** / Page **623**
5		**90271, 91357, STD USA**	

En el catálogo de repuestos se incluye, además de los números de artículo, numerosa información muy útil.
El propósito de la guía es explicar la estructura de los catálogos y la información que se ofrece en los mismos.

Grupo 1 Prefacio e instrucciones
Se encontrará aquí:
- El título y el número de publicación
- El índice de grupos
- Los letreros de producto
- El prefacio
- Una lista sobre los equipos adaptados a los mercados
- La guía al catálogo
- Una tabla de abreviaturas

Grupo 2 - 9 páginas con texto e ilustraciones

- El índice muestra la clasificación de los grupos principales en subgrupos con remisiones a páginas y secciones.
- Página de ilustraciones. Los números de posición de las ilustraciones. Remisiones a páginas de texto.
- Páginas de texto
  1. Rúbrica
  2. Texto adicional que delimita la validez de la sección, por ejemplo, información sobre números de fabricación y equipos según mercado.
  3. Designación para columnas de cantidades.
  4. Número de ilustración.
  5. Grupo, sección, página. Se utilizan al manejar el catálogo
  6. Identificación e indicación de la edición del catálogo.
  7. Números de posición en la ilustración correspondiente.
  8. Números de artículo
  9. Cantidad. Se indica en esta columna la ejecución. El número indicado se refiere a la cantidad por máquina o, si procede, por unidad completa. ”REQ” significa la cantidad necesaria, véase la columna de las notas.

  10. PS (Parts Status) indica el código de estado del artículo.
  -”NS” indica que el artículo no se tiene en stock.
”OP” significa que ya no se mantiene la pieza en stock.
”SE” significa que se puede usar una pieza alternativa.
-”SS” indica que el artículo ha sido sustituido.
Para más información, véase el grupo 10, artículos sustituidos.
  11. KIT. Los artículos marcados con una ”K” forman parte de un juego. El número de juego suele indicarse detrás de los demás números de artículo.
  12. Denominación. El desplazamiento indica que en la unidad indicada se incluyen uno o varios artículos. Estos se incluyen en la unidad completa pedida.
  13. Notas. Aparecen aquí diversas informaciones relativas a los artículos:
  - Números de notas de pie de página; ej. 963) aparece al final de la página.
  - Artículos sustituidos. Ej. (955884)
  - Números de producto o fabricación.
  - Abreviaturas e información técnica.
  - Remisiones a páginas y grupos.

Grupo 10 Artículos sustituidos/Índice de números

- Artículos sustituidos. Se marcan aquí con ”SS” (en la columna PS) los números de artículo con sus sustituciones. Los artículos sustituidos, a su vez, pueden haber sido sustituidos, etc.
- Índice de números. Aparecen aquí todos los artículos existentes en el catálogo con remisión a grupo, sección y página.

En su modelo de máquina pueden haberse introducido mejoras que no aparecen en esta publicación. Las publicaciones son revisadas para incluir las mejoras en ediciones posteriores.

Este documento está protegido por los derechos de autor y por lo tanto está prohibida su copia, impresión o cualquier otro tipo de reproducción indebida. La infracción de esta prohibición será penalizada. Reservado el derecho a introducir modificaciones.

Fig.	Part No.	Quantity 1	2	3	PS	KIT	Description	Dénomination	Bezeichnung	Denominatición	Benämning	Notes
	VOE 4833424	1			SS		Hydr.cylinder	Verin Hydrauli.	Druckölzylinder	Cilin Hidraul.	Hydraulcyl	963)
		1					Hydraulic cylinder	Verin Hydraulique	Hydraulzylinder	Cilindro Hidraulico	Hydraulcylinder	L PROD
												See group 94, avsn 250
1	**VOE 4833425**	1					•Cylinder Tube	•Tube Cylindre	•Zylinderrohr	•Tubo Cilindro	•Cylinderrör	
2	**VOE 4741303**	1					•Piston Rod	•Tige Piston	•Kolbenstange	•Varilla Piston	•Kolvstång	
3	**VOE 4833432**	1					•Pstn Rod Guide	•Gui.tige Piston	•Ko-stang Fuhrg	•Guia Var Piston	•Kolvst.styrning	
4	**VOE 4784039**	1				K	•Piston Rod Seal	•Eta.tige Piston	•Ko-stang Dichtg	•Reten Var Pist	•Kolvstångstätn	
5	**VOE 4833433**	1					•Spacer Ring	•Bagu.entretoise	•Abstandring	•Anillo Dist	•Distansring	
6	**VOE 914516**	1					•Snap Ring	•Circlip	•Nutring	•Circlip	•Spårring	
7	**VOE 4784999**	1				K	•Scraper	•Racleur	•Abstreicher	•Rascador	•Avstrykare	
8	**VOE 4741302**	1					•Piston	•Piston	•Kolben	•Piston	•Kolv	
9	**VOE 925067**	2				K	•O-ring	•Joint Torique	•O-ring	•Anillo Torico	•O-ring	
10	**VOE 4881024**	3				K	•Back-up Ring	•Bague Support	•Stutzring	•Anillo Apoyo	•Stödring	
11	**VOE 955898**	1					•Washer	•Rondelle	•Scheibe	•Arandela	•Bricka	
12	**VOE 13955884**	1					•Castle Nut	•Ecrou Crenele	•Kronenmutter	•Tuerca Corona	•Kronmutter	(VOE 955884)
13	**VOE 907847**	1					•Cotter Pin	•Goupille Fendue	•Splint	•Pasador Hendido	•Saxpinne	
14	**VOE 944154**	1					•Snap Ring	•Circlip	•Nutring	•Circlip	•Spårring	
	VOE 11990060	1					Gasket Kit	Kit Joints	Dichtungssatz	Juego Juntas	Packningsats	

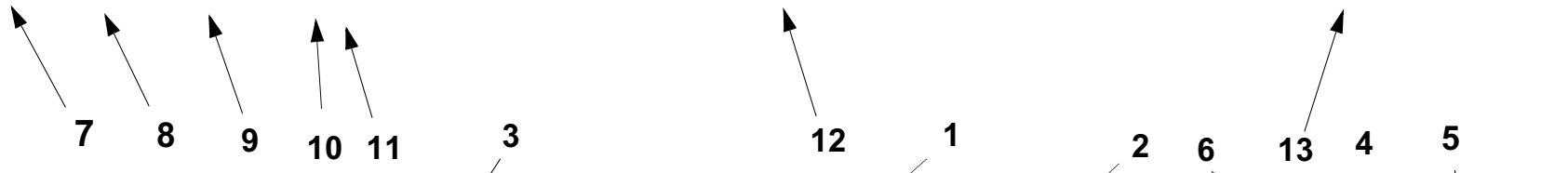

963) **GB**: Cylinder tube is marked ” 424 ”. See illustration fig. A. **FR**: Tube cylindre marquer ”424”. Voir illustration fig. A. **DE**: Das Zylinderrohr ist gekennzeihnet mit ”424”. Siehe Illustration fig. A. **ES:** Tubo cilindro marcado ”424”. Véase ilustración fig. A. **SE**: Cylinderrör är märkt ” 424 ”. Se bild pos. A.

1		**Hydraulcylinder E Prod** **Cilindro hidráulico E Prod** **Druckölzylinder E Prod** **Cylindre hydraulique E Prod** **Hydraulic cylinder E Prod**	Catalogue id **90691** / Group **924**
2			Illustr. No **AC290A** / Section **200**
3			
4			Issue **VOE 63D9990691** / Page **623**
5		**90271, 91357, STD USA**	

SWE

I reservdelskatalogen presenteras förutom artikelnummer också en mängd information som är viktig att känna till.
Med katalogguiden vill vi på ett överskådligt sätt visa hur våra kataloger är uppbyggda och vad det är för information som presenteras.

Grupp 1 Förord och anvisningar
Här finner man följande:
- Titelsida med publikationsnummer
- Gruppregister
- Produktskyltar
- Förord
- Förteckning över införda marknadsanpassade utrustningar
- Katalogguiden
- Förkortningstabell

Grupp 2 - 9 Text- och bildsidor

- Innehållsförteckningen visar huvudgruppens indelning i undergrupper med hänvisning till sida och avsnitt.
- Bildsida. Illustrationens positionsnr. hänvisar till textsidan
- Textsida
  1. Rubrik
  2. Tilläggstext som begränsar avsnittets giltighet t.ex information om tillverkningsnummer och marknadsanpassade utrustningar.
  3. Beteckning för antalskolumner
  4. Illustrationsnr.
  5. Grupp, avsnitt, sida, användes då man söker i katalogen
  6. Katalogid. och utgåvebeteckning
  7. Artikelns positionsnummer på tillhörande illustration
  8. Artikelnummer
  9. Antal. Kolumnbeteckningen visar vilket utförande som redovisas per kolumn. Angivet antal avser, antal per maskin eller i förekommande fall, per komplettenhet. ”REQ” avser erforderlig mängd, se Notes- kolumn.
  10. PS (Parts Status) visar artikelns statuskod.
      -”NS” betyder att artikeln inte lagerföres.
      -”OP” betyder att artikeln har utgått och lagerföres inte längre.
      -”SE” betyder att alternativ artikel ska användas.
      -”SS” Betyder att artikeln är ersatt.
      Se grupp 10, ersatta artiklar för vidare information.
  11. KIT. Artiklar som är markerade med ett ”K” ingår i en sats. Satsens nummer redovisas oftast efter övriga artikelnummer.
  12. Benämning. Stegförskjutning visar om en eller flera artiklar ingår i en ovanför redovisad sammansatt enhet. Artiklarna medföljer vid beställning av den kompletta enheten.
  13. Notes (Anmärkning). Här redovisas övrig information för en artikel;
      - Fotnotsnr, Ex. 963) återges längst ned på sidan.
      - Ersatta artiklar. Ex. (955884)
      - Produkt- eller tillverkningsnummer
      - Förkortningar och tekniska upplysningar
      - Sid- och grupphänvisning.

Grupp 10 Ersatta artiklar / Nummerregister

- Ersatta artiklar. Här återfinns de med ”SS” markerade (i PS -kolumn) artikelnumren med sina ersättningar. De ersättande artiklarna kan i sin tur vara ersatta osv.
- Nummerregister. Här finns alla i katalogen förekommande artiklar med hänvisning till grupp, avsnitt, sida.

Fortsatta förbättringar och framsteg vad det gäller konstruktion kan förorsaka förändringar på din maskin som inte omfattas av denna publikation. Varje publikation revideras vid behov för att inkludera dessa förändringar i senare utgåvor.

Detta dokument är upphovsrättsligt skyddat och åtnjuter därför skydd mot otillbörlig kopiering, eftertryck eller annan avbildning. Överträdelse mot detta förbud är förenat med straffansvar. Rätt till ändringar förbehålles.

TABLE OF ABBREVIATION **PABLO DE ABREVIATIONS**

POUR LA LISTE DES ABRÉVIATIONS EMPLOYÉES **FÖRKORTNINGSTABELL**

ABKÜRZUNGSVERZEICHNIS

ABBREVIATION	ENGLISH	FRANÇAIS	DEUTSCH	ESPAÑOL	SVENSKA
A	ampere	ampère	Ampere	amperio	ampere
AC	Alternating Current	Courant alternatif	Wechselstrom	Corriente alterna	Växelström
ALT	alternative	alternative	wahlweise	alternativa	alternativ
AWD	All Wheel Drive	Toutes roues motrices	Allradantrieb	Tracción en las todas las ruedas	Allhjulsdrift
AX ####-	as from axle No.	à partir du N° d'essieu	ab Achsennr.	a partir del eje nro	fr o m axel nr
AX - ####	up to and incl. axle No.	jusqu'au N° d'essieu	bis Achsennr.	hasta el eje nro	t o m axel nr
BL	black	noir	schwarz	negro	svart
BLUE	blue	bleu	blau	azul	blå
BR	brown	brun	braun	marrón	brun
BRA	Brazil	Brésil	Brasilien	Brasil	Brasilien
CAB #### -	as from cab No.	à partir du N° de cabine	ab Kabinen-herstellnr.	a partir de la cabina	fr o m hytt nr
CAB - ####	up to and incl. cab No.	jusqu'au N° de cabine	bis Kabinen-herstellnr.	hasta la cabina nro	t o m hytt nr
CAN	Canada	Canada	Kanada	Canadá	Kanada
CENT	centre	au milieu	Mittere	central	mittre
CHN	China	Chine	China	China	Kina
CIN	component identification number	Numéro de référence de sous-ensemble	Bauteil-Identifizierungsnummer	Número de identificación del componente	komponentidentifikationsnummer
CPL	complete	complet	komplett	completo	komplett
m3 (CU M)	cubic metre	mètre cube	Kubikmeter	metro cúbico	kubikmeter
Cu Yd	Cubic Yard	Yard cube	Kubikyard	Yarda cúbica	Kubikyard
DC	Direct Current	Courant continu	Gleichstrom	Corriente continua	Likström
DEG	numbers of degrees, C°	nombres de degré de chaleur, C°	Anzahl in Graden C°	numero de grado de calor, C°	antal grader, C°
DELETED	deleted	supprimé	Nicht mehr lieferbar	Retirado	utgått
DEU	Germany	Allemagne	Deutschland	Alemania	Tyskland
DNK	Denmark	Danemark	Dänemark	Dinamarca	Danmark
EEC	European Economic Community (EEC)	pays du marche commun (EEC)	EU-Markt (EEC)	el mercado común (EEC)	EU-marknad (EEC)
ENG	Engine	moteur	Motor	motor	motor
ENG #### -	as from engine No.	à partir du N° de moteur	ab Motornr.	a partir del motor nro	fr o m motor nr
ENG - ####	up to and incl. engine No.	jusqu'au N° de moteur	bis Motornr.	hasta el motor nro	t o m motor nr
E PROD	early production	production antérieure	Frühere Ausführung	producción anterior	tidigare utförande
ESP	Spain	Espagne	Spanien	España	Spanien
EU	European Union	Union Européenne	Europäische Union	Unión Europea	Europeiska unionen
EXC ### -	as from excavator unit No.	à partir du N° d'excavateur	Ab Bagger-Aggregatnr.	a partir de agregado excavador nro	fr o m grävaggregat nr

ABBREVIATION	ENGLISH	FRANÇAIS	DEUTSCH	ESPAÑOL	SVENSKA
EXC - ###	up to and incl. excavator unit No.	jusqu'au N° d'excavateur	bis Bagger-Aggregatnr	hasta el agregado excavador nro	t o m grävaggregat nr
EXCL	excluding	exclus	auschliesslich	exclusivo	exklusive
FIN	Finland	Finlande	Finnland	Finlandia	Finland
F-N-R	Forward-Neutral-Reverse	Marche avant-Point mort-Marche arrière	Vorwärts-Neutral-Rückwärts	Adelante - Punto muerto - Atrás	Fram-Neutral-Back
FOPS	Falling Object Protection System	Système de protection contre la chute d'objets	FOPS (Schutz vor herabfallenden Gegenständen)	Sistema de protección contra caída de objetos	Skydd mot fallande föremål
FORW	forward	avant	vordere	delante	främre
FRA	France	France	Frankreich	Francia	Frankrike
GBR	Great Britain	Angleterre	England	Inglaterra	Storbritannien
g (GRAM)	gram	gramme	Gramm	gramo	gram
GREEN	green	vert	grün	verde	grön
GREY	grey	gris	grau	gris	grå
HD	Heavy Duty	Heavy Duty	Heavy Duty	Heavy Duty	Heavy Duty
HT #### -	as from hydraulic transmission No.	à partir du transmission hydraulique Nº	ab Hydraulikgetriebe	a partir de transmisión hidráulico nro	fr o m hydraultransmission nr
HT - ####	up to and incl. hydraulic transmission No.	jusqu'au transmission hydraulique Nº	bis Hydraulikgetriebe	hasta el transmisión hidráulico nro	t o m hydraultransmission nr
ID	diameter, inner	diamètre, intérieur	Innendurchmesser	diámetro, interior	diameter, inre
IN	inch(es)	pouce	Zoll	pulgada	tum
INCL	inclusive	inclus	einschliesslich	inclusive	inklusive
INCL IN	included in	inclus dans	gehört zur	forma parte de	ingår i
INLET	inlet	entrée	Einlass	entrada	inlopp
INNER	inner	intérieur	innen	interior	inre
IRN	Iran	Iran	Iran	Iran	Iran
ITA	Italy	Italie	Italien	Italia	Italien
ITEM NO	see item No.	voir position	siehe Position Nr.	véase posición	se positionsnummer
K	included in parts kits	fait partie du jeu complet de réparation	gehört zur Satzverpackung	forma parte del juego por juego	ingår i satsförpackning
KOR	Korea	Corée	Korea	Corea	Korea
L	litre, length	litre, longueur	Liter, Länge	litros, longitud	liter, längd
LH	left	gauche	links	izquierdo	vänster
LOAD #### -	as from loading unit No.	à partir du N° de chargeur	ab Hubaggregatnr.	a partir du unibad carga nro	t o m lastaggregat nr
LOAD - ####	up to and incl. loading unit No.	jusqu'au N° de chargeur	bis Hubaggregatnr.	hasta unidad carga nro	t o m lastaggregat nr

TABLE OF ABBREVIATION **PABLO DE ABREVIATIONS**

POUR LA LISTE DES ABRÉVIATIONS EMPLOYÉES **FÖRKORTNINGSTABELL**

ABKÜRZUNGSVERZEICHNIS

ABBREVIATION	ENGLISH	FRANÇAIS	DEUTSCH	ESPAÑOL	SVENSKA
L PROD	late production	production postérieure	jetzige Ausführung	producción posterior	senare utförande
m (M)	metric	mètre	Meter	métrico	meter
MARKED	marked	marque de	gekennzeichnet mit	marcado	märkt med
MEX	Mexico	Mexique	Mexiko	México	Mexiko
MODEL	model designation	Désignation de modèle	Modellbezeichnung	Designación de modelo	modellbeteckning
ml (ML)	millilitre	millilitre	Milliliter	milílitro	milliliter
mm (MM)	millimetre	millimètre	Millimeter	milimetros	millimeter
NLD	Netherlands	Pays-Bas	Holland	Holanda	Nederländerna
NO	number	numéro	Nummer	número	nummer
NOR	Norway	Norvège	Norwegen	Noruega	Norge
NS	part not stocked as spare part	n`est pas stocké comme pièce de rechange	nicht als Ersatzteil vorrätig	no disponible como repuesto pieza de repuesto	detaljen lagerföres ej som reservdel
OP	The part is no longer in stock	La pièce n'est plus en stock	Der Artikel wird nicht länger geführt	El artículo no se mantiene ya en stock	Artikeln lagerföres ej längre
O SZ	over size	côte supérieur	Übergrösse	sobredimensión	överdimension
OD	diameter, outer	diamètre extérieur	Aussendurchmesser	diámetro, exterior	diameter, yttre
OR	orange	orange	orange	naranja	orange
ORDER	order	commander	bestellen	hacer un pedido	beställ
OUTER	outer	extérieur	aussen	exterior	yttre
OUTLET	outlet	échappement	Auslass	escape	utlopp
PAGE	see page	voir page	siehe Seite	véase página	se sida
PAIR	pair	paire	Paar	par	par
PCS	piece(s)	pièce	Stück	cada uno	styck
PIN	product identification number	Numéro d'identification de produit	Produktidentifizierungs-Nummer	Número de identificación del producto	produktidentifikationsnummer
PINK	pink	rose	rosa	rosa	rosa
POL	Poland	Pologne	Polen	Polonia	Polen
PROD NO	product No.	Nº de produit	Produktnr.	nro de producto	produktnummer
PRT	Portugal	Portugal	Portugal	Portugal	Portugal
Q	Quantity l/min	Quantité l/min	Quantität l/min	Cantidad l/min	Kvantitet l/min
REAR	rear	arrière	hinten	detrás	bakre
RED	red	rouge	rot	rojo	röd
REPL BY -	replaced by	remplacé par	ersetzt durch	substituido por	ersättes av
REQ	order as required	quantité nécessaire	erforderliche Anzahl	cantidad necesaria	erforderligt antal
RH	right	droite	rechts	derecha	höger
ROPS	Roll-Over Protection System	Système de protection en cas de retournement	ROPS (Überrollschutz)	Sistema de protección antivuelco	Störtbågar

ABBREVIATION	ENGLISH	FRANÇAIS	DEUTSCH	ESPAÑOL	SVENSKA
RPM	revolutions per minute	tours par minute	Umdrehungen je Minute	revoluciones por minuto	varv per minut
SE	alternative spare part version exists	une version pièce de rechange existe également	Alternative Ersatzteilausführung lieferbar	Existen otras versiones de las piezas de repuesto	alternativt reservdelsutförande finns
SEE GROUP	see group	voir groupe	siehe Gruppe	véase grupo	se grupp
SEE SB	see Service Bulletin	voir bulletin de service	siehe Kundendienstmitteilung	ver boletin de servicio	se servicemeddelande
SER NO # -	as from serial No.	à partir du N° de fabrication	ab Fabrikationsnr.	a partir de fabric. nro	fr o m tillverkningsnr
SER NO - #	up to and incl.serial No.	jusqu'au N° de fabrication	bis Fabrikationsnr.	hasta el fabric. nro	t o m tillverkningsnr
SMV	slow-moving vehicle	véhicule lent	Langsames Fahrzeug	Vehículo lento	långsamtgående fordon
S/N #### -	as from serial No.	à partir du N° de série	ab Fabrikationsnr.	a partir de fabricación nro.	fr o m tillverkningsnr
S/N - ####	up to and incl. serial No.	jusqu'au N° de série	bis Fabrikationsnr.	hasta el fabricación nro.	t o m tillverkningsnr
SUPPL	supplementary details, no spare part	indication compléter	zuzätliche Angaben	parte completar	kompletterande uppgift, ej reservdel
SPECIAL	special model	construction spéciale	Sonderausführung	modelo especial	specialutförande
mm2 (SQ MM)	square millimeters	millimètre carré	Quadratmillimeter	milimetros cuadrados	kvadratmillimeter
SS	superseded part	pièce remplacée	ersetztes Teil	pieza substituida	ersatt artikel
STD	standard version	version standard	Standardausführung	versión standard	standardutförande
STD SZ	standard size	dimension standard	Standardabmessung	dimensión standard	standarddimension
SWE	Sweden	Suède	Schweden	Suecia	Sverige
THICK	thickness	épaisseur	Dicke	espesor	tjocklek
TM NO # -	as from transmission No.	à partir du N° de transmission	ab Getriebenr.	a partir de transmisión nro	fr o m transmission nr
TM NO - #	up to and incl. transmission No.	jusqu'au N° de transmission	bis Getriebenr.	hasta el de transmisión nro	t o m transmission nr
UPPER	upper	supérieur	oben	superior	övre
USA	United States of America	États-Unis	Vereinigte Staaten	Estados Unidos	USA
U SZ	under size	côte interieur	Untergrösse	subdimensión	underdimension
V	volt	volt	Volt	voltio	volt
VIOL	violet	violet	violett	violeta	violett
VPM	vibrations per minute	vibrations par minute	Vibrationen je Minute	Vibraciones por minuto	vibrationer per minut
W	Watt	watt	Watt	watio	watt
WHITE	white	blanc	weiss	blanco	vit
WID	width	largeur	Breite	ancho	bredd
YELL	yellow	jaune	gelb	amarillo	gul
ZAF	South Africa	Afrique du Sud	Südafrika	Sudáfrica	Sydafrika

Equipment	Kit No	Description	Equipment	Kit No	Description
11294033		Cab Cabine Fahrerhaus Cabina Hytt	11298308		Air condition Climatisation Klimaanlage Acondicionador de aire Luftkonditionering
11298303		Cab Cabine Fahrerhaus Cabina Hytt	11298315		Drivers seat Siège de conducteur Fahrersitz Asiento del conductor Förarstol
11298304		Canopy Cabine ouverte Schutzdach Bastidor de protección con techo Skyddsram med tak	11298316		Drivers seat Siège de conducteur Fahrersitz Asiento del conductor Förarstol
11298305		Fixed steering column Colonne de direction fixe Feste Lenksäule Columna de dirección fija Fast rattstam	11298317		Drivers seat Siège de conducteur Fahrersitz Asiento del conductor Förarstol
11298306		Adjustable steering column Colonne de direction réglable Verstellbare Lenksäule Columna de dirección ajustable Inställningsbar rattstam	11298318		Drivers seat Siège de conducteur Fahrersitz Asiento del conductor Förarstol
11298307		Heater Chauffage Heizung Calefactor Värmare	11298319		Drivers seat Siège de conducteur Fahrersitz Asiento del conductor Förarstol

Equipment	Kit No	Description
11298320		Drivers seat Siège de conducteur Fahrersitz Asiento del conductor Förarstol
11298334		Cab door Porte de cabine Kabinentür Puerta de la cabina Hyttdörr *LH*
11298335		Cab door Porte de cabine Kabinentür Puerta de la cabina Hyttdörr *LH, RH. OPENABLE WINDOW.*
11298340		Rear Fenders Garde-boue AR Hinterkotflügel Guardabarros traseros Bakskärmar
11298342		Safety belt Ceinture securite Sicherheitsgurt Cinturon seguridad Säkerhetsbälte
11298343		Safety belt Ceinture securite Sicherheitsgurt Cinturon seguridad Säkerhetsbälte
11298344		Cab interior Intérieur de la cabine Kabineninnenraum Interior de cabina Hyttinredning *WITHOUT LOCKABLE STORAGE ON LH CONSOLE*
11298345		Cab Cabine Fahrerhaus Cabina Hytt *STD*
11298346		Cab Cabine Fahrerhaus Cabina Hytt *DELUXE*
11298349		Sun Visor Pare-soleil Sonnenblende Visera Solskydd

Equipment	Kit No	Description
11298350		Front window Pare-brise Windschutzscheibe Parabrisas Vindruta
11298353		Floor mat mechanical exc control Tapis de sol Bodenmatte Alfombra Golvmatta *OPTION*
11298354		Floor mat mechanical exc control Tapis de sol Bodenmatte Alfombra Golvmatta *OPTION*
11298355		External mirrors Rétroviseurs extérieurs Äußere Rückspiegel Retrovisores exteriores Yttre backspeglar *OPTION*
11298357		Work lights, roof mounted Phare travail, toit Arbeitsscheinwerfer, Dach Farol de trabajo, techo Arbetsbelysning, takmonterad
11298359		One rotating beacon Un seul gyrophare Eine rotierende Warnleuchte Una luz giratoria de advertencia Ett roterande varningsljus
11298360		Two rotating beacons Deux gyrophares Zwei rotierende Warnleuchten Dos luces giratorias de advertencia Två roterande varningsljus
11298361		Hour meter Horomètre Stundenzähler Cuentahoras Timmätare
11298363		Fire suppression system Brandsläckningssystem
11298365		First Aid Mounting Assembly Ensemble de montage de trousse de premiers secour Erste-Hilfe-Satz Montaje del conjunto de primeros auxilios Första Hjälpen monteringsenhet
11298368		Radio Pre-installation Pré-installation autoradio Radio Vorbereitung Preinstalación de radio Radio förinstallation

Equipment	Kit No	Description
11298369		Cd Radio Radio/CD CD Radio Radio CD CD-radio
11298370		Telematics without satelite modem Système télématique sans modem satellite Telematik ohne Satellitenmodem Telemática sin módem para satélite Telematik utan satellitmodem
11298371		Telematics with satelite modem Système télématique avec modem satellite Telematik mit Satellitenmodem Telemática con módem para satélite Telematik med satellitmodem
11298381		Cab door Porte de cabine Kabinentür Puerta de la cabina Hyttdörr *LH, RH. FIXED WINDOW*
11298382		Canopy Cabine ouverte Canopy Techo Canopy *DELUXE*
11298383		Cab interior Intérieur de la cabine Kabineninnenraum Interior de cabina Hyttinredning *WITHOUT LID ON LH CONSOLE*
11298388		Steering knob Volant Bille Lenkrad Kugel Volante Bola Rattkula
11298410		Tel. Adj. Steering Column Colonne de direction réglable Teleskopisch verstellbare Lenksäule Columna de dirección ajustable telescópica Teleskopisk rattstång
11298413		Floor plate & plastic for control Plaque de plancher et plastique pour commande Placa y plástico del suelo para control
11298416		Excavator control assembly Commande de creusement Baggersteuerausrüstung Unidad de control de excavación Grävmaskin manöverenhet
11298417		Loader Control Commande de chargeuse Ladersteuerung Mando de la cargadora

Equipment	Kit No	Description
11298418		Floor tile powershift Dalle de plancher, boîte Power-Shift Powershift con trampilla del suelo Golvplatta powershift
11298419		Bellows powershuttle Valve navette, soufflet Balgen Powershuttle Powershuttle con fuelle Bälg powershuttle
11298429		Anti skid tape Halkskydd, på motvikt och bakre stänkskärmar
11298432		Open front torsion bar Barre de torsion avant ouverte Barra de torsión delantera abierta
11298433		Rear Fenders Garde-boue AR Hinterkotflügel Guardabarros traseros Bakskärmar
11298434		Radio Pre-installation Pré-installation autoradio Radio Vorbereitung Preinstalación de radio Radio förinstallation
11298444		Internal Mirror Rétroviseur intérieur Innenrückspiegel Espejo interior Inre spegel
11298445		Drivers seat Siège de conducteur Fahrersitz Asiento del conductor Förarstol
11298446		Equipment excluding roadlight Équipement sans éclairage routier Ausrüstung ausschl. Fahrscheinwerfer Equipo sin luz de carretera Utrustning exkl. färdbelysning
11887362		Planetary axle, front Axe satelite, AV Planetenwelle, vorn Eje planeta, delantero Planetaxel, fram *HEVY DUTY*
11887363		Driving axle Essiue moteur Planetenwelle Eje motriz Drivaxel *REAR AXLE*
11891152	VOE 11885079	Tool Kit Jeu d'outillage Werkzeugsatz Kit de herramientas Verktygssats

Equipment	Kit No	Description
11891283		Wheels and tyres opt 3 12.5/80x18 - 19.5lr24 Roues et pneus optionnels 3 12.5/80x18 - 19.5lr24 Räder und Reifen, optional, 3 12,5/80x18 - 19,5lr24 Ruedas y neumáticos, opt 3 12.5/80x18 - 19.5lr24 Hjul och däck opt 3 12,5/80x18 - 19,5lr24
11891299	VOE 11710951	Attachment bracket, mechanical Fixation outil Geräteträger Fijacion herramientas Redskapsfäste, mekaniskt
11891325	VOE 11712419	Front Fenders Gardeboue AV Vordere Stoßstange Guardabarros delanteros Främre Avbärare
11891350		Without Front Bucket Sans godet frontal Ohne Frontschaufel Sin cuchara frontal Utan frontskopa
11891364		Standard Foot Equipped Avec semelles de stabilisateurs standard Mit Standardfußplatte Equipamiento de pedal estándar Fotplatta, standard
11891365		Street Pad Semelle spéciale pour travaux urbains Fußplatte, Straßenausführung Pastillas de freno Fotplatta, gatuutförande
11891393		Hydraulic oil filter Filtre à huile hydraulique Hydraulikölfilter Filtro de aceite hidráulico Hydrauloljefilter
11891568	VOE 11887863	Protection under king post Protection sous la colonne Schlauchschutz unter Schwenksäule Protección bajo montante Skydd under Kingpost
11892009		Backhoe loader Chargeuse-pelleteuse Baggerlader Cargadora retroexcavadora Grävlastare *BL70B*
11895099		Hydraulic fluid Fluide hydraulique Hydrauliköl Aceite hidraulico Hydraulolja *STANDARD*
11895100		Hydraulic fluid Fluide hydraulique Hydrauliköl Aceite hidraulico Hydraulolja *HOT COUNTRY*

Equipment	Kit No	Description
11895104		Hydraulic extra option Option hydraulique supplémentaire Zusätzliche Hydraulik Option Opción hidráulica extra Hydraulik extra tillval
11895105		Hydraulic No Extra Opt Système hydraulique sans option supplémentaire Hydraulik keine Zusatzausrüstung Hidráulica sin opción extra Hydraulik, inga extra tillval
11895217		Underbody protection plate Plaques de protection inférieures Unterbodenschutz Protección de bajas Bukplåt
11895219		Tank Protection Protection de réservoir Tankschutz Protección del depósito Tankskydd
11895225		Counterweight, Volvo Contrepoids, Volvo Gegengewicht, Volvo Contrapeso, Volvo Motvikt, Volvo *HEAVY, 209 KG*
11895227		Counterweight, Volvo Contrepoids, Volvo Gegengewicht, Volvo Contrapeso, Volvo Motvikt, Volvo *HEAVY + 1 ADDITIONAL, 209+140 KG*
11895228		Counterweight, Volvo Contrepoids, Volvo Gegengewicht, Volvo Contrapeso, Volvo Motvikt, Volvo *HEAVY + 2 ADDITIONAL, 209+2X140 KG*
11895229		Underbody protection plate Plaques de protection inférieures Unterbodenschutz Protección de bajas Bukplåt
11895264		Wheels and tires Roues et pneus Räder und Reifen Ruedas y neumáticos Hjul och däck *340/80R18+500/70R24 MI*
11895292		Dipper arm Bras Stiel Brazo Skaft *STD*

Equipment	Kit No	Description
11895296		Excavator extendible Équipement excavateur télescopique Grabarm verlängerbar Excavadora extensible Skaft förlängningsbart
11895303		Mechanical standard dipper and Gp bucket Bras mécanique standard et godet universel Mechanischer Standardstiel und Allzwecklöffel Brazo excavador mecánico estándar y cuchara GP Mekanisk standardgrävarm och GP-skopa
11895304		Control Pilot standard dipper and Mp Bucket Commande pilote bras standard et godet multifonction Vorsteuerung Standardstiel und Mehrzwecklöffel Mando piloto de brazo excavador estándar y cuchara M Manöverservo standardgrävarm och MP-skopa
11895305		Mechanical telescopic dipper and Gp bucket Bras mécanique télescopique et godet universel Mechanischer Teleskopstiel und Allzwecklöffel Brazo excavador telescópico mecánico y cuchara GP Mekanisk teleskopisk grävarm och GP-skopa
11895306		Control Pilot standard dipper and Mp Bucket Commande pilote bras standard et godet multifonction Vorsteuerung Standardstiel und Mehrzwecklöffel Mando piloto de brazo excavador estándar y cuchara M Manöverservo standardgrävarm och MP-skopa
11895321		Control Pilot standard dipper and Mp Bucket Commande pilote bras standard et godet multifonction Vorsteuerung Standardstiel und Mehrzwecklöffel Mando piloto de brazo excavador estándar y cuchara M Manöverservo standardgrävarm och MP-skopa
11895322		Control Pilot standard dipper and Mp Bucket Commande pilote bras standard et godet multifonction Vorsteuerung Standardstiel und Mehrzwecklöffel Mando piloto de brazo excavador estándar y cuchara M Manöverservo standardgrävarm och MP-skopa
11895332		Sae Pattern Mechanical Configuration SAE mécanique Pauta mecánica sae Sae-mönster mekanisk
11895333		Sae Pattern Mechanical Configuration SAE mécanique Pauta mecánica sae Sae-mönster mekanisk
11895336		Hydraulic Pilot Control, SAE Pattern Commande hydraulique pilote, grille SAE Hydraulische Vorsteuerung, SAE-Muster Mando piloto hidráulico, patrón SAE Hydrauliskt manöverservo, SAE-mönster
11895337		Hydraulic Pilot Control, ISO Pattern Commande hydraulique pilote, grille ISO Hydraulische Vorsteuerung, ISO-Muster Mando piloto hidráulico, patrón ISO Hydrauliskt manöverservo, ISO-mönster
11895340		Iso/sae Pilot Control Commande pilote ISO/SAE ISO/SAE Vorsteuerung Mando previo Iso/sae

Equipment	Kit No	Description
11895344		Transmission 4wd powershuttle Valve navette, transmission 4 roues motrices Getriebe 4-Radantrieb Power Shuttle Transmisión 4a corredera de potencia Kraftöverföring 4-hjulsdrift
11895345		Transmission 4wd powershift Valve Power-Shift, transmission 4 roues motrices Getriebe 4-Radantrieb Power Shuttle Transmisión 4a marcha de potencia Kraftöverföring 4-hjulsdrift powershift
11895354		Air filter Filtre air Luftfilter Filtro aire Luftfilter *STANDARD FILTER*
11895355		Prefilter Préfiltre Vorfilter Prefiltro Förfilter
11895358		Speedometer Indicateur vitesse Tachometer Velocimetro Hastighetsmätare
11895359		Speedometer Indicateur vitesse Tachometer Velocimetro Hastighetsmätare
11895360		Heater Chauffage Heizung Calefactor Värmare
11895361		Heater Chauffage Heizung Calefactor Värmare
11895362		Single Battery Une seule batterie Einfachbatterie Batería simple Enkelbatteri
11895363		Double Battery Deux batteries Doppelbatterie Batería doble Dubbelbatteri
11895365		Back up alarm Avertisseur de renversement Rückfahrwarner Alarma de retrocero Backalarm
11895378		Engine Moteur Motor Motor Motor *D5D CDE3, 68KW/91HP*

Equipment	Kit No	Description
11895379		Engine Moteur Motor Motor Motor *D5D CEE3, 73KW/97HP*
11895382		Tropical Kit Kit tropical Tropenkit Juego tropical Tropiksats
11895388		Cab heater Chauffage cabine Kabinenheizung Calefactor de cabina Hyttuppvärmning *CAB HEATER*
11895390		Cab heater Chauffage cabine Kabinenheizung Calefactor de cabina Hyttuppvärmning *CAB HEATER*
11895394		Loader bucket GP pin-on 1 cubic yard Godet universel (chargeuse) à montage direct Direkt befestigte Schaufel (Radlader) Cuchara GP de fijación directa (cargadora) Direktinfäst universalskopa (lastare)
11895397		Hydraulic loader MP bucket Godet MP, chargeuse hydraulique Hydraulik für Lader Mehrzweckschaufel Cargador hidráulico cuchara MP Hydraulisk lastare multifunktionsskopa
11895398		Hydraulic loader MP bucket Godet MP, chargeuse hydraulique Hydraulik für Lader Mehrzweckschaufel Cargador hidráulico cuchara MP Hydraulisk lastare multifunktionsskopa
11895409		Breaker Line Canalisation de concasseur Línea del disyuntor Rivningsaggregat ledning
11895410		Breaker Line Canalisation de concasseur Línea del disyuntor Rivningsaggregat ledning
11895416		No Auxiliary Iso/sae Pattern Absence de grille ISO/SAE Sin pauta Iso/sae auxiliar Ingen extra Iso/sae-manöverkombination
11895418		Aux Mec Iso/sae Méc Aux ISO/SAE Mecánica auxiliar Iso/sae Extra Mek Iso/sae

Equipment	Kit No	Description
11895421		Electro-hydr function no auxiliary for pilot Pas de fonction électrohydraulique auxiliaire pour pilote Elektrohydraulische Funktion keine Zusatzausrüstung f Función electrohidráulica no auxiliar para piloto Ingen pilotstyrning för grävfunktion
11895422		Electro-hydr function no auxiliary for pilot Pas de fonction électrohydraulique auxiliaire pour pilote Elektrohydraulische Funktion keine Zusatzausrüstung f Función electrohidráulica no auxiliar para piloto Ingen pilotstyrning för grävfunktion
11895428		No Breaker Hydraulic Circuit Pas de circuit hydraulique de concasseur Sin disyuntor de circuito hidráulico Ingen hydraulkrets rivningsaggregat
11895430		Oil Cold Huile basse température Öl kalt Aceite frío Olja kall
11895434		Qa Line Std Dip Línea Qa del excavador estándar Snabbfäste ledning std. skaft
11895435		Qa Line Std Dip Línea Qa del excavador estándar Snabbfäste ledning std. skaft
11895477		Linkage with craning hook Articulation avec crochet de levage Gestänge mit Lasthaken Articulación con un gancho de grúa Länkage med lyftkrok
11895480		4th Gear Lock Verrouillage de 4ème vitesse 4. Gang, Sperre Bloqueo de la 4ª marcha 4:ans växel spärr
11895481		Wheel chock Bloque-roue Anschlagklotz Bloque tope Underläggskil hjul lagkrav tyskland
11895495		Special Colour Coloris spécial Spezialfarbe Color especial Specialfärg
11895496		Special Colour Coloris spécial Spezialfarbe Color especial Specialfärg
11895505		Special Colour Coloris spécial Spezialfarbe Color especial Specialfärg
11895506		Special Colour Coloris spécial Spezialfarbe Color especial Specialfärg

Equipment	Kit No	Description
11895533		Decal Autocollant Aufkleber Pegatina Dekal *US*
11895534		Decal Autocollant Aufkleber Pegatina Dekal *EU*
11895535		Canopy Decal Étiquette d'auvent Fahrerstandaufkleber Pegatina de techo Soltak dekal
11895536		Cab Decal Autocollant de cabine Kabinenaufkleber Pegatina de cabina Hytt dekal
11895568		Hood Capot Haube Capó Huv *W/O PRE-FILTER*
11895569		Hood Capot Haube Capó Huv *WITH PRE-FILTER*
11895573		Hammer control on/off pedal Commande marche/arrêt marteau par pédale Hammer, Pedalschalter Pedal control para conexión/desconexión del martillo Hammare på/av i pedal
11895575		Hand Held Hydraulic Commande hydraulique manuelle Handhydraulik Hidráulica manual Extra hydrauluttag för handverktyg
11895577		Front axle, four-wheel drive Pont AV, 4 roues motrices Vorderachse, Vierradantrieb Eje delantero, tracción 4 ruedas Framaxel, 4-hjulsdrift *STD*
11895578		Front axle, four-wheel drive Pont AV, 4 roues motrices Vorderachse, Vierradantrieb Eje delantero, tracción 4 ruedas Framaxel, 4-hjulsdrift *HEAVY DUTY*

Equipment	Kit No	Description
11895631		Pin Plate Ce Plaque constructeur, Ce Produktschild, Ce Placa producto, Ce Produktskylt Ce *US*
11895635		Standard Foot Equipped Avec semelles de stabilisateurs standard Mit Standardfußplatte Equipamiento de pedal estándar Fotplatta, standard *FLIP FOOT CM*
11895636		Hydraulic Loader Quick Attach Porte-outil à verrouillage hydraulique sur équipement c Hydraulischer Schnellwechsler für Lader Enganche rápido de cargadora hidráulica Lastaggregat, hydr. snabbfäste
11895637		Quick attachment, hydraulic Fixation rapide, hydraulique Schnellkupplung, hydraulik Acoplamiento rapido, hidralico Snabbfäste, hydrauliskt
11895639		Boom suspension system Systeme de ”boom suspension” Hubgerüstdämpfung Sistema de ”boom suspension” Lastarmsfjädring, BSS
11895676		Wheels Roues Räder Ruedas Hjul *12,5/80X18, 19,5LX24* *PIRELLI COMPLETE WHEELS*
11895697		Front Fenders Gardeboue AV Vordere Stoßstange Guardabarros delanteros Främre Avbärare *FRONT FENDERS SIDE*
16205791		Transmission 4wd powershift Valve Power-Shift, transmission 4 roues motrices Getriebe 4-Radantrieb Power Shuttle Transmisión 4a marcha de potencia Kraftöverföring 4-hjulsdrift powershift
16206725		4wd Powershuttle Transmission Transmission Powershuttle 4 roues motrices 4-Radantrieb Powershuttle-Getriebe Transmisión 4WD Powershuttle 4WD Powershuttle transmission
16212924		Engine Moteur Motor Motor Motor *D5DCDE3*

Equipment	Kit No	Description	Equipment	Kit No	Description
16212927		Engine Moteur Motor Motor Motor *D5DCEE3*			



Volvo Construction Equipment
www.volvoce.com

GROUP		Section	Page
210	Repair kits for engine	50	47
210	Engine 11895378, 11895379	100	49
211	Cylinder head 11895378, 11895379	100	51
212	Cylinder block 11895378, 11895379	100	55
213	Cylinder liner and piston 11895378, 11895379	100	57
214	Valve mechanism 11895378, 11895379	100	59
215	Timing gear casing 11895378, 11895379	100	61
215	Pump drive power take-off 11895378, 11895379	300	63
216	Crankshaft and related parts 11895378, 11895379	100	65
216	Flywheel housing 11895378, 11895379	150	67
217	Oil sump 11895378, 11895379	100	69
218	Engine mounting	100	71
218	Engine mounting 11895378, 11895379	200	73
221	Lubricating oil system 11895378, 11895379	100	75
222	Oil filter 11895378, 11895379	100	77
223	Oil cooler 11895378, 11895379	100	79
233	Fuel pump 11895378, 11895379	100	81
233	Fuel filter 11895378, 11895379	150	83
234	Fuel tank with fitting parts	100	85
234	Fuel tank	200	87
235	Fuel system	100	89
235	Fuel pipes, fuel pump 11895378, 11895379	150	91
236	Fuel injection pump with fitting parts 11895378, 11895379	100	93
236	Regulator 11895378, 11895379	150	97
237	Delivery pipe - injector 11895378, 11895379	100	99
251	Inlet manifold and exhaust manifold 11895378, 11895379	100	101
252	Exhaust system, silencer	100	103
255	Turbocharger with fitting parts 11895378, 11895379	100	105
256	Air filter with fitting parts 11895354	100	107
256	Air filter with fitting parts 11895355	200	109
256	Air filter 11895354, 11895355	300	111
257	Crankcase ventilation 11895378, 11895379	100	113
261	Radiator	100	115
261	Cooler protection	150	117
261	Expansion tank with fitting parts	200	119
261	Cooling system	300	121
261	Cab heating 11895390, 11895388	400	123
262	Water pump and thermostat housing 11895378, 11895379	100	125
263	Fan	100	127
263	Fan 11895382	200	129
263	Belt transmission 11895378, 11895379	300	131
269	Heater 11895361	200	133
271	Throttle control	100	135
271	Throttle control 11294033	200	137
273	Shutdown device 11895378, 11895379	100	139
286	Cable harness, Engine	100	141

TABLE DES MATIÈRES

Catalogue id 20604 | Group 2 | Issue PUB 20026797 | Page 42

GROUPE		Section	Page
210	Jeu pour moteur	50	47
210	Moteur 11895378, 11895379	100	49
211	Culasse 11895378, 11895379	100	51
212	Bloc-cylindres 11895378, 11895379	100	55
213	Chemise cylindre et piston 11895378, 11895379	100	57
214	Commande des soupapes 11895378, 11895379	100	59
215	Carter de la distribution 11895378, 11895379	100	61
215	Prise de force pour l'entraînement de la pompe 11895378, 11895379	300	63
216	Axe à vilebreguintas 11895378, 11895379	100	65
216	Carter de volant 11895378, 11895379	150	67
217	Carter d'huile 11895378, 11895379	100	69
218	Suspension du moteur	100	71
218	Suspension du moteur 11895378, 11895379	200	73
221	Système de graissage 11895378, 11895379	100	75
222	Filtre à huile 11895378, 11895379	100	77
223	Radiateur d 'huile 11895378, 11895379	100	79
233	Pompe carburant 11895378, 11895379	100	81
233	Filtre à carburant 11895378, 11895379	150	83
234	Réservoir de carburant avec pièces de montage	100	85
234	Réservoir de carburant	200	87
235	Système d'alimentation	100	89
235	Canalisations à combus, pompe carburant 11895378, 11895379	150	91
236	Pompe d'injection de combustible avec pièces de montage 11895378, 11895379	100	93
236	Régulateur 11895378, 11895379	150	97
237	Tuyau refoulement - injecteur 11895378, 11895379	100	99
251	Tubulure admission et tubulure echappement 11895378, 11895379	100	101
252	Système d'áspiration, silencieux	100	103
255	Turbocompresseur avec pièces de montage 11895378, 11895379	100	105
256	Filtre à air avec pièces de montage 11895354	100	107
256	Filtre à air avec pièces de montage 11895355	200	109
256	Purificateur d'air 11895354, 11895355	300	111
257	Ventilation de carter 11895378, 11895379	100	113
261	Radiateur	100	115
261	Protection radiateur	150	117
261	Recipient d'expansion avec pièces de montage	200	119
261	Système de refroidissement	300	121
261	Chauffage cabine 11895390, 11895388	400	123
262	Pompe à eau et boitier thermostat 11895378, 11895379	100	125
263	Ventilateur	100	127
263	Ventilateur 11895382	200	129
263	Transmission courrouie 11895378, 11895379	300	131
269	Chauffage 11895361	200	133
271	Commande accelerateur	100	135
271	Commande accelerateur 11294033	200	137
273	Arret de moteur 11895378, 11895379	100	139
286	Faisceau cables, moteur	100	141

GRUPPE		Abschnitt	Seite
210	Motorsätze	50	47
210	Motor 11895378, 11895379	100	49
211	Zylinderkopf 11895378, 11895379	100	51
212	Zylinderblock 11895378, 11895379	100	55
213	Zylinderlaufbuchse und Kolben 11895378, 11895379	100	57
214	Ventilmechanismus 11895378, 11895379	100	59
215	Steuergehäuse 11895378, 11895379	100	61
215	Pumpennebenantrieb 11895378, 11895379	300	63
216	Kurbelbewegung 11895378, 11895379	100	65
216	Schwungradgehäuse 11895378, 11895379	150	67
217	Ölwanne 11895378, 11895379	100	69
218	Motorbefestigung	100	71
218	Motorbefestigung 11895378, 11895379	200	73
221	Schmierölsystem 11895378, 11895379	100	75
222	Ölfilter 11895378, 11895379	100	77
223	Ölkühler 11895378, 11895379	100	79
233	Kraftstoffpumpe 11895378, 11895379	100	81
233	Kraftstoffilter 11895378, 11895379	150	83
234	Kraftstofftank mit Anbauteilen	100	85
234	Kraftstofftank	200	87
235	Kraftstoffsystem	100	89
235	Brennstoffrohre, Kraftstoffpumpe 11895378, 11895379	150	91
236	Einspritzpumpe mit Anbauteilen 11895378, 11895379	100	93
236	Regler 11895378, 11895379	150	97
237	Fullrohr - Einspritzduse 11895378, 11895379	100	99
251	Ansaugrohr und Auspuffkrümmer 11895378, 11895379	100	101
252	Auspuffsystem, Schalldämpfer	100	103
255	Torbolader mit Anbauteilen 11895378, 11895379	100	105
256	Luftfilter mit Anbauteilen 11895354	100	107
256	Luftfilter mit Anbauteilen 11895355	200	109
256	Luftfilter 11895354, 11895355	300	111
257	Kurbelgehäusebelüftung 11895378, 11895379	100	113
261	Kühler	100	115
261	Kühlerschutz	150	117
261	Ausgleichbehälter mit Anbauteilen	200	119
261	Kühlanlage	300	121
261	Kabinenheizung 11895390, 11895388	400	123
262	Wasserpumpe und Thermostatgehäuse 11895378, 11895379	100	125
263	Gebläse	100	127
263	Gebläse 11895382	200	129
263	Riemenantrieb 11895378, 11895379	300	131
269	Heizung 11895361	200	133
271	Gasgestänge	100	135
271	Gasgestänge 11294033	200	137
273	Motorabstellung 11895378, 11895379	100	139
286	Kabelbaum, motor	100	141

INDICE

Catalogue id 20604 | Group 2 | Issue PUB 20026797 | Page 44

GRUPO		Sección	Página
210	Juegos para el motor	50	47
210	Motor 11895378, 11895379	100	49
211	Culata 11895378, 11895379	100	51
212	Bloque de cilindros 11895378, 11895379	100	55
213	Camisa y piston 11895378, 11895379	100	57
214	Mecanismo de vávulas 11895378, 11895379	100	59
215	Tapa del engranaje de distribución 11895378, 11895379	100	61
215	Toma de fuerza para accionamiento de bomba 11895378, 11895379	300	63
216	Cigüeñal 11895378, 11895379	100	65
216	Carcasa del volante 11895378, 11895379	150	67
217	Cárter 11895378, 11895379	100	69
218	Suspensión del motor	100	71
218	Suspensión del motor 11895378, 11895379	200	73
221	Sistema de lubricación 11895378, 11895379	100	75
222	Filtro de aceite 11895378, 11895379	100	77
223	Enfriador de aceite 11895378, 11895379	100	79
233	Bomba de combustible 11895378, 11895379	100	81
233	Filtro de combustible 11895378, 11895379	150	83
234	Depósito de combustible con accesorios de montaje	100	85
234	Depósito de combustible	200	87
235	Sistema de combustible	100	89
235	Tuberias de combustible, bomba de combustible 11895378, 11895379	150	91
236	Bomba de inyección de accesorisde montaje 11895378, 11895379.	100	93
236	Regulador 11895378, 11895379	150	97
237	Tubo presion - inyector 11895378, 11895379	100	99
251	Tubo admisión y múltiple escape 11895378, 11895379	100	101
252	Sistema de escape, silenciador	100	103
255	Turboalimentador con accesorios de montaje 11895378, 11895379	100	105
256	Filtro de aire con accesoris de montaje 11895354	100	107
256	Filtro de aire con accesoris de montaje 11895355	200	109
256	Filtro de aire 11895354, 11895355	300	111
257	Ventilación del cárter 11895378, 11895379	100	113
261	Radiador	100	115
261	Protección radiador	150	117
261	Depósito de expansion con accesorios de montaje	200	119
261	Sistema de refrigeración	300	121
261	Calefactor de cabina 11895390, 11895388	400	123
262	Bomba de agua y caja de termostato 11895378, 11895379	100	125
263	Ventilador	100	127
263	Ventilador 11895382	200	129
263	Correa distribución 11895378, 11895379	300	131
269	Calefactor 11895361	200	133
271	Mando del acelerador	100	135
271	Mando del acelerador 11294033	200	137
273	Parada del motor 11895378, 11895379	100	139
286	Manojos cables, motor	100	141

GRUPP		Avsnitt	Sida
210	Satser för motor	50	47
210	Motor 11895378, 11895379	100	49
211	Cylinderhuvud 11895378, 11895379	100	51
212	Cylinderblock 11895378, 11895379	100	55
213	Cylinderfoder och kolv 11895378, 11895379	100	57
214	Ventilmekanism 11895378, 11895379	100	59
215	Transmissionskåpa 11895378, 11895379	100	61
215	Pumpdrivning, kraftuttag 11895378, 11895379	300	63
216	Vevrörelse 11895378, 11895379	100	65
216	Svänghjulskåpa 11895378, 11895379	150	67
217	Oljesump 11895378, 11895379	100	69
218	Motorupphängning	100	71
218	Motorupphängning 11895378, 11895379	200	73
221	Smörjsystem 11895378, 11895379	100	75
222	Oljefilter 11895378, 11895379	100	77
223	Oljekylare 11895378, 11895379	100	79
233	Bränslepump 11895378, 11895379	100	81
233	Bränslefilter 11895378, 11895379	150	83
234	Bränsletank med monteringsdetaljer	100	85
234	Bränsletank	200	87
235	Bränslesystem	100	89
235	Bränslerör, bränslepump 11895378, 11895379	150	91
236	Insprutningspump med monteringsdetaljer 11895378, 11895379	100	93
236	Regulator 11895378, 11895379	150	97
237	Tryckrör - insprutare 11895378, 11895379	100	99
251	Insugningsrör och avgasgrenrör 11895378, 11895379	100	101
252	Avgassystem, ljuddämpare	100	103
255	Turbokompressor med monteringsdetaljer 11895378, 11895379	100	105
256	Luftrenare med monteringsdetaljer 11895354	100	107
256	Luftrenare med monteringsdetaljer 11895355	200	109
256	Luftrenare 11895354, 11895355	300	111
257	Vevhusventilation 11895378, 11895379	100	113
261	Kylare	100	115
261	Skyddsnät för kylare	150	117
261	Expansionstank med monteringsdetaljer	200	119
261	Kylsystem	300	121
261	Hyttvärme 11895390, 11895388	400	123
262	Vattenpump och termostathus 11895378, 11895379	100	125
263	Fläkt	100	127
263	Fläkt 11895382	200	129
263	Remtransmission 11895378, 11895379	300	131
269	Värmare 11895361	200	133
271	Gasreglage	100	135
271	Gasreglage 11294033	200	137
273	Stoppmagnet 11895378, 11895379	100	139
286	Ledningsmatta motor	100	141

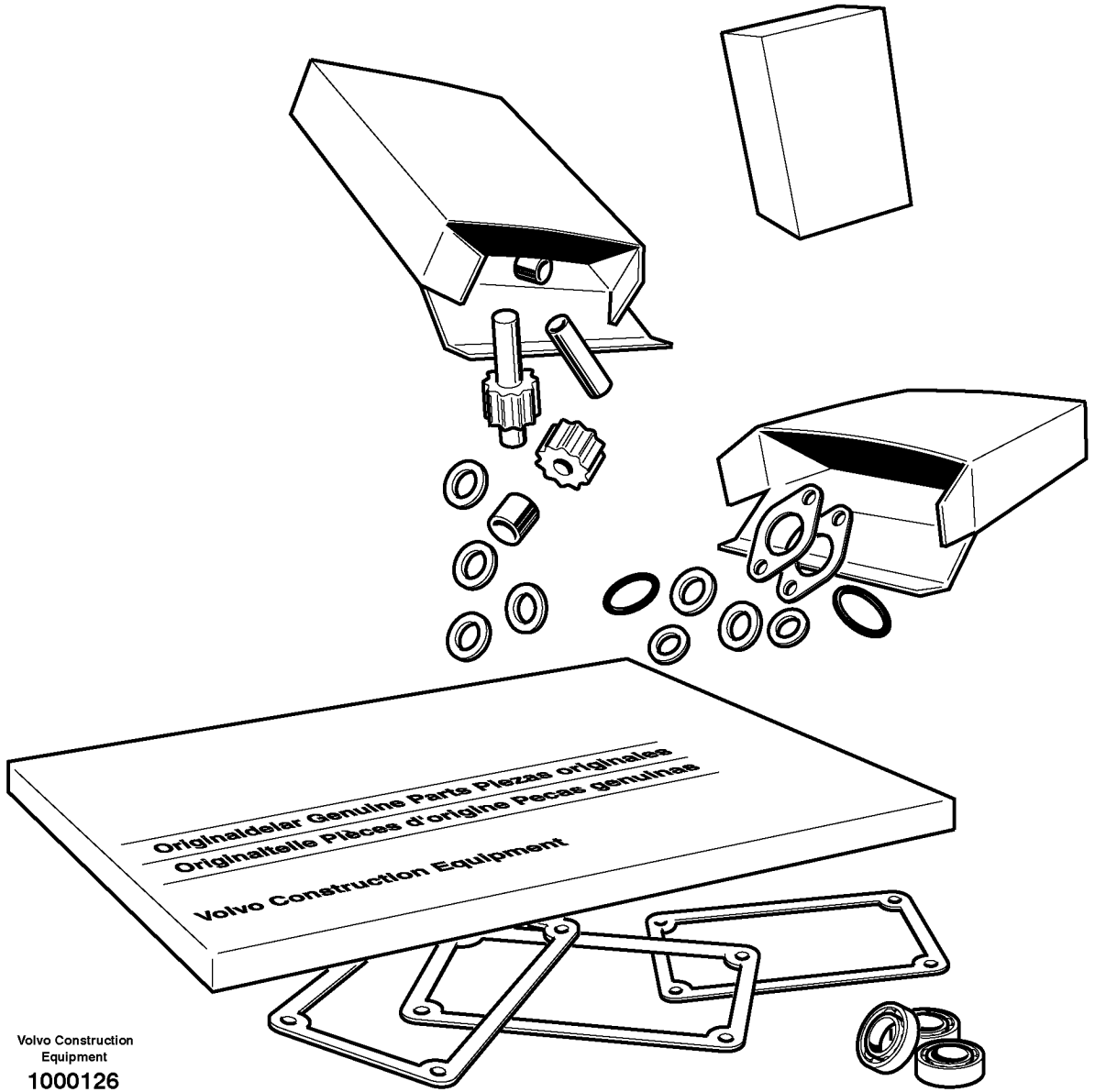

Volvo Construction Equipment

1000126

Fig.	Part No.	Quantity 1	2	3	PS	KIT	Description	Dénomination	Bezeichnung	Denominación	Benämning	Notes
	VOE 15038635	1					Overhaul kit	Kit rénovation	Überholungssatz	Juego de reacondicio	Renoveringssats	
	VOE 15038630	1					•Cylinder head kit	•Jeu de culasse	•Zylinderkopfsatz	•Juego de culata	•Cylinderhuvudsats	
	VOE 20865990	4					•Cyl Liner Kit	•Jeu Chemises	•Cyl Buchsensatz	•Jg Camisa Cil	•Cyl.fodersats	

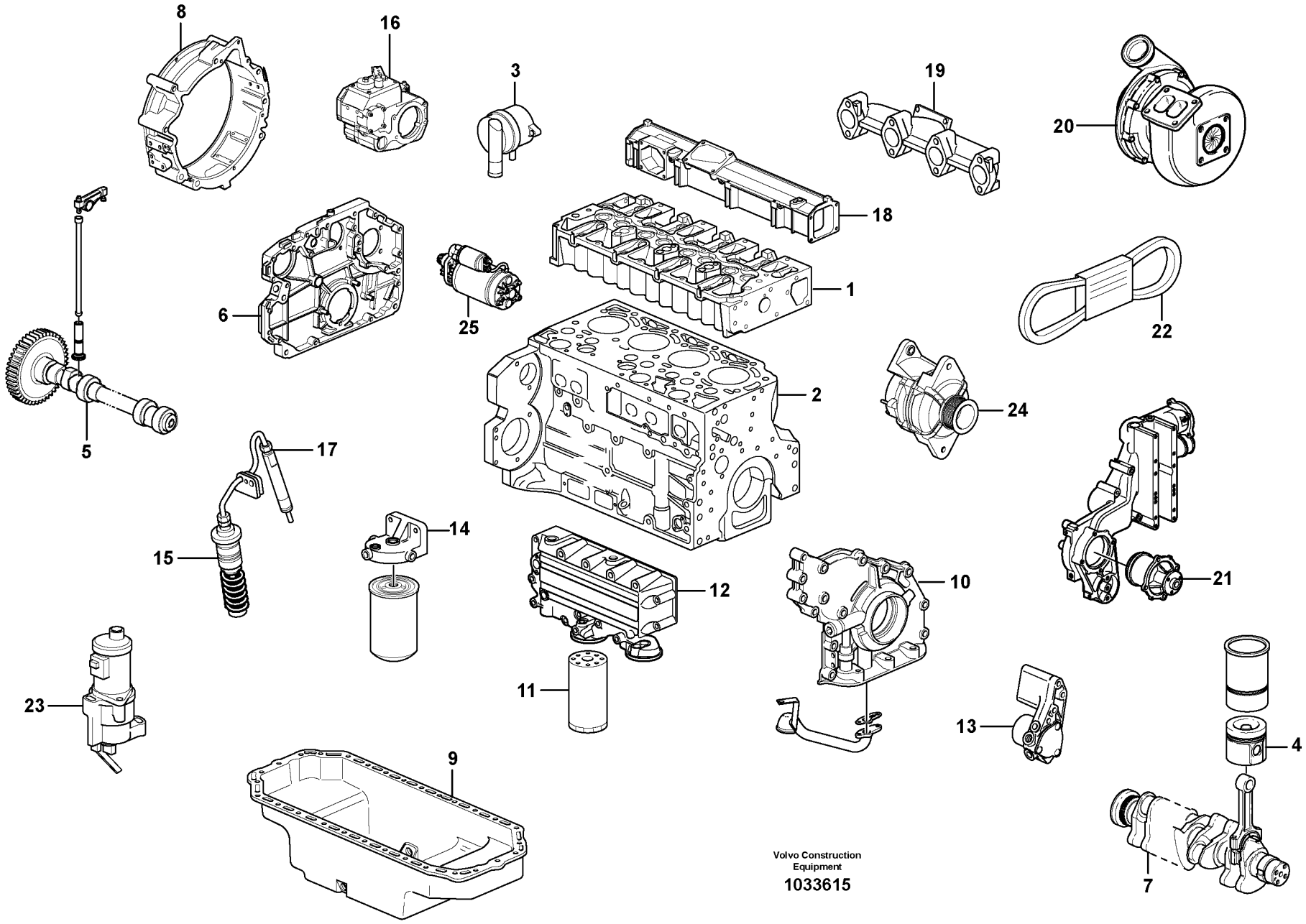
8
16
3
19
20
18
1
6
25
22
2
24
5
17
15
14
12
10
21
23
11
13
4
9
7
Volvo Construction Equipment
1033615

Fig.	Part No.	Quantity 1	2	3	PS	KIT	Description	Dénomination	Bezeichnung	Denominación	Benämning	Notes
	VOE 16212924	1					Engine	Moteur	Motor	Motor	Motor	D5D CDE3
	VOE 16212927		1				Engine	Moteur	Motor	Motor	Motor	D5D CEE3
1		1	1				•Cylinder head	•Culasse	•Zylinderkopf	•Culata	•Cylinderhuvud	See group 211, Page 51
2		1	1				•Crankcase	•Carter Moteur	•Kurbelgehäuse	•Carter Ciguenal	•Vevhus	See group 212, Page 55
3		1	1				•Crankcase ventilatio	•Aération de carter	•Kurbelgehäuse,entlü	•Ventilación del ca	•Vevhusventilation	See group 257, Page 113
4		1	1				•Piston	•Piston	•Kolben	•Piston	•Kolv	See group 213, Page 57
5		1	1				•Valve mechanism	•Commande des sou	•Ventilmechanismus	•Mecanismo de valvul	•Ventilmekanism	See group 214, Page 59
6		1	1				•Timing gear casing	•Carter distribution	•Steuergehäuse	•Cubierta distribucion	•Transmissionskåpa	See group 215, Page 61
7		1	1				•Crankshaft	•Vilebrequin	•Räderkasten Kubelw	•Cigüeñal	•Vevrörelse	See group 216, Page 65
8		1	1				•Flywheel Hsg	•Carter Volant	•Schwungradgeh	•Cubiert Volante	•Svänghjulskåpa	See group 216, Page 67
9		1	1				•Oil sump	•Carter d'huile	•Ölsumpf	•Carter de aceite	•Oljesump	See group 217, Page 69
10		1	1				•Lubricating system	•Syst.de graissage	•Schmierölsystem	•Sist.lubrificante	•Smörjsystem	See group 221, Page 75
11		1	1				•Oil filter	•Filtre huile	•Ölfilter	•Filtro aceite	•Oljefilter	See group 222, Page 77
12		1	1				•Oil cooler	•Radiateur huile	•Ölkühler	•Enfriador aceite	•Oljekylare	See group 223, Page 79
13		1	1				•Fuel pump	•Pompe Carburant	•Kraftstoffpumpe	•Bomba Combustib	•Bränslepump	See group 233, Page 81
14		1	1				•Fuel Filter	•Filtre carburant	•Kraftstoffilter	•Filtro Combust	•Bränslefilter	See group 233, Page 83
15		1	1				•Injcection pump	•Pompe injection	•Einspritzpumpe	•Bomba injeccion	•Insprutningspump	See group 236, Page 93
16		1	1				•Regulator	•Regulateur	•Regler	•Regulador	•Regulator	See group 236, Page 97
17		1	1				•Injector	•Injecteur	•Einspritzdüse	•Inyector	•Insprutare	See group 237, Page 99
18		1	1				•Inlet Manifold	•Tubul.admission	•Einlassrohr	•Tubo Admision	•Inloppsrör	See group 251, Page 101
19		1	1				•Exhaust pipe	•Tuyau echappem.	•Abgasschlauch	•Tubo escape	•Avgasrör	See group 251, Page 101
20		1	1				•Turbocharger	•Turbocompresse.	•Abgasturbolader	•Turbocompresor	•Turbokompressor	See group 255, Page 105
21		1	1				•Coolant Pump	•Pompe a eau	•Kuhlwasserpumpe	•Bomba Ag.refr.	•Kylvätskepump	See group 262, Page 125
22		1	1				•Belt Xmsn	•Transm.courroie	•Riemenantrieb	•Correa Distrib	•Remtransmission	See group 263, Page 131
23		1	1				•Stop solenoid	•Aimant d'arret	•Haltemagnet	•Solenoide parad	•Stoppmagnet	See group 273, Page 139
24		1	1				•Alternator	•Alternateur	•Lichtmaschine	•Alternador	•Generator	See group 321, Page 151
25		1	1				•Starter motor	•Demarreur	•Anlasser	•Motor arranque	•Startmotor	See group 331, Page 153

1	**11895378**	**Motor** **Motor** **Motor** **Moteur** **Engine**	Catalogue id **20604**	Group **210**
2	**11895379**		Illustr. No **1033615**	Section **100**
3			Issue **PUB 20026797**	Page **49**
4				
5		**11895378, 11895379**		

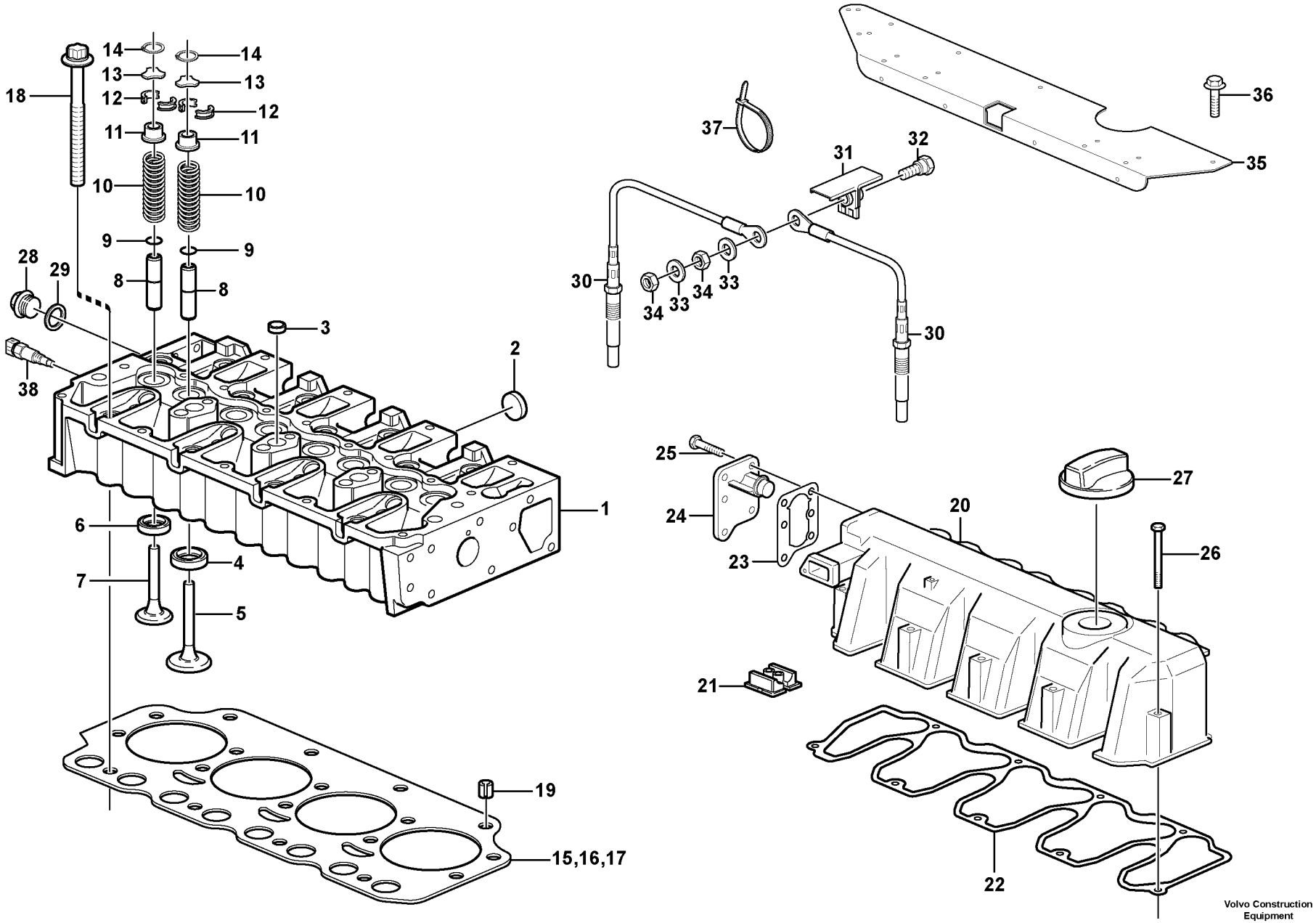

Volvo Construction Equipment

1033478

Fig.	Part No.	Quantity 1	2	3	PS	KIT	Description	Dénomination	Bezeichnung	Denominación	Benämning	Notes
1	**VOE 21147059**	1					Cylinder head	Culasse	Zylinderkopf	Culata	Cylinderhuvud	
2	**VOE 20799722**	3					•Plug	•Bouchon	•Stopfen	•Tapon	•Plugg	
3	**VOE 20412733**	3					•Core plug	•Rondelle fermeture	•Füllscheibe	•Tapón	•Täppbricka	
4	**VOE 20459962**	4					•Valve seat	•Siège de soupape	•Ventilsitz	•Asiento de válvula	•Ventilsäte	
5	**VOE 20758481**	4					•Inlet valve	•Soupape d'entrée	•Einlassventil	•Valvula de entrada	•Inloppsventil	
6	**VOE 20845144**	4					•Valve seat	•Siege soupape	•Ventilsitz	•Asiento valvula	•Ventilsäte	
7	**VOE 20755883**	4					•Exhaust Valve	•Soupape Echappem	•Auslassventil	•Valvula Escape	•Avgasventil	
8	**VOE 20405897**	8					•Valve guide	•Guide soupape	•Ventilführung	•Guía de válvula	•Ventilstyrning	
9	**VOE 11700348**	8					•O-ring	•Joint torique	•O-Ring	•Anillo tórico	•O-ring	
10	**VOE 11700347**	8					•Valve spring	•Ressort soupape	•Ventilfeder	•Resorte de válvula	•Ventilfjäder	
11	**VOE 20847155**	8					•Retainer	•Retenue	•Halter	•Soporte	•Hållare	
12	**VOE 11700345**	16					•Valve Collet	•Clavette soupape	•Ventilschloss	•Cierre Valvula	•Ventillås	
13	**VOE 20840807**	8					•Thrust Washer	•Rondelle Butee	•Druckscheibe	•Arandela Presio	•Tryckbricka	
14	**VOE 20840772**	8					•Snap Ring	•Circlip	•Nutring	•Circlip	•Spårring	
15		1			NS		Cyl Head Gasket	Joint Culasse	Zyl Kopfdichtfg	Junta Culata	Cyl.huvud Packn	1 BORE THICK = 1,4 MM
16	**VOE 20970720**	1					Cylinder head gasket	Joint de culasse	Zylinderkopfdichtung	Junta de culata	Cylinderhuvudpackni	2 BORES THICK = 1,5 MM
17	**VOE 20970725**	1					Cylinder head gasket	Joint de culasse	Zylinderkopfdichtung	Junta de culata	Cylinderhuvudpackni	3 BORES THICK = 1,6 MM
18	**VOE 11700334**	18					Screw	Vis	Schraube	Tornillo	Skruv	
19	**VOE 20405521**	2					Guide pin	Colonnette guide	Führungszapfen	Eje de guía	Styrtapp	
20	**VOE 21455723**	1					Valve cover	Couvre culasse	Zylinderkopfhaube	Cubierta válvula	Ventilkåpa	
21	**VOE 20412600**	1					•Cap	•Capot	•Verschlusskappe	•Capuchón	•Hatt	
22	**VOE 20972267**	1					•Valve gasket	•Joint soupape	•Ventildichtung	•Junta válvula	•Ventilpackning	
23	**VOE 20840801**	1					•Gasket	•Joint	•Dichtung	•Junta	•Packning	
24	**VOE 20933359**	1					•Oil Separator	•Deshuileur	•Ölabscheider	•Separad Aceite	•Oljeavskiljare	
25	**VOE 20797542**	6					•Screw	•Vis	•Schraube	•Tornillo	•Skruv	
26	**VOE 21145471**	9					Flange screw	Vis à embase	Flanschschraube	Tornillo embridado	Flänsskruv	
27	**VOE 20412589**	1					Filler cap	Bouchon remplissag	Tankverschluss	Tapa de llenado	Påfyllningslock	

1		**Cylinderhuvud** **Culata** **Zylinderkopf** **Culasse** **Cylinder head**	Catalogue id **20604**	Group **211**
2				
3			Illustr. No **1033478**	Section **100**
4				
5		**11895378, 11895379**	Issue **PUB 20026797**	Page **51**

VOLVO

BL70B

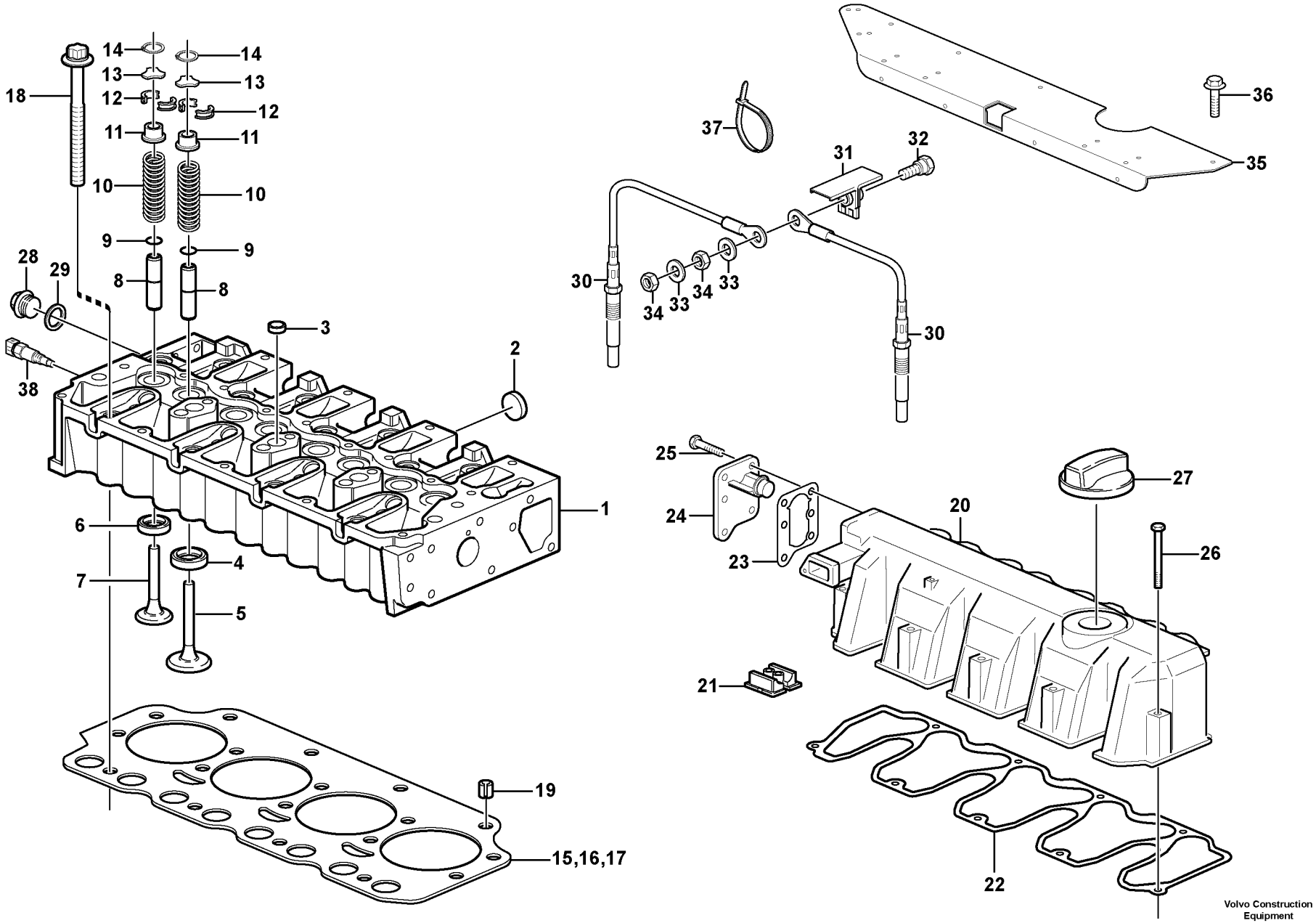

Volvo Construction Equipment

1033478

Fig.	Part No.	Quantity 1	2	3	PS	KIT	Description	Dénomination	Bezeichnung	Denominación	Benämning	Notes
28	**VOE 960628**	1					Plug	Bouchon	Stöpsel	Tapón	Propp	
29	**VOE 993358**	1					Gasket	Joint	Dichtung	Junta	Packning	
30	**VOE 21291286**	1					Glow plug	Bougie de préchauffa	Glühkerze	Bujía	Glödstift	
31	**VOE 20711847**	1					Cable Clamp	Serre-câble	Kabelklammer	Abrazadera de cables	Ledningsklämma	
32	**VOE 20580716**	1					Terminal Screw	Vis Polaire	Polschraube	Torn Terminal	Polskruv	
33	**VOE 973494**	2					Washer	Rondelle	Scheibe	Arandela	Bricka	
34	**VOE 20460344**	2					Hexagon Nut	Ecrou Hexagonal	Sechskantmutter	Tuerca Hexagon	Sexkantsmutter	
35	**VOE 21088654**	1					Cover plate	Plaque recouvrement	Abdeckplatte	Placa tapa	Täckplatta	
36	**VOE 20460055**	2					Screw	Vis	Schraube	Tornillo	Skruv	
37	**VOE 4881440**	6					Cable tie	Serre-câble	Kabelschelle	Abrazadera de cinta	Bandklämma	
38	**VOE 16614192**	1					Sensor	Capteur	Geber	Sensor	Givare	SE2706

1		**Cylinderhuvud** **Culata** **Zylinderkopf** **Culasse** **Cylinder head**	Catalogue id **20604**	Group **211**
2				
3			Illustr. No **1033478**	Section **100**
4				
5		**11895378, 11895379**	Issue **PUB 20026797**	Page **53**

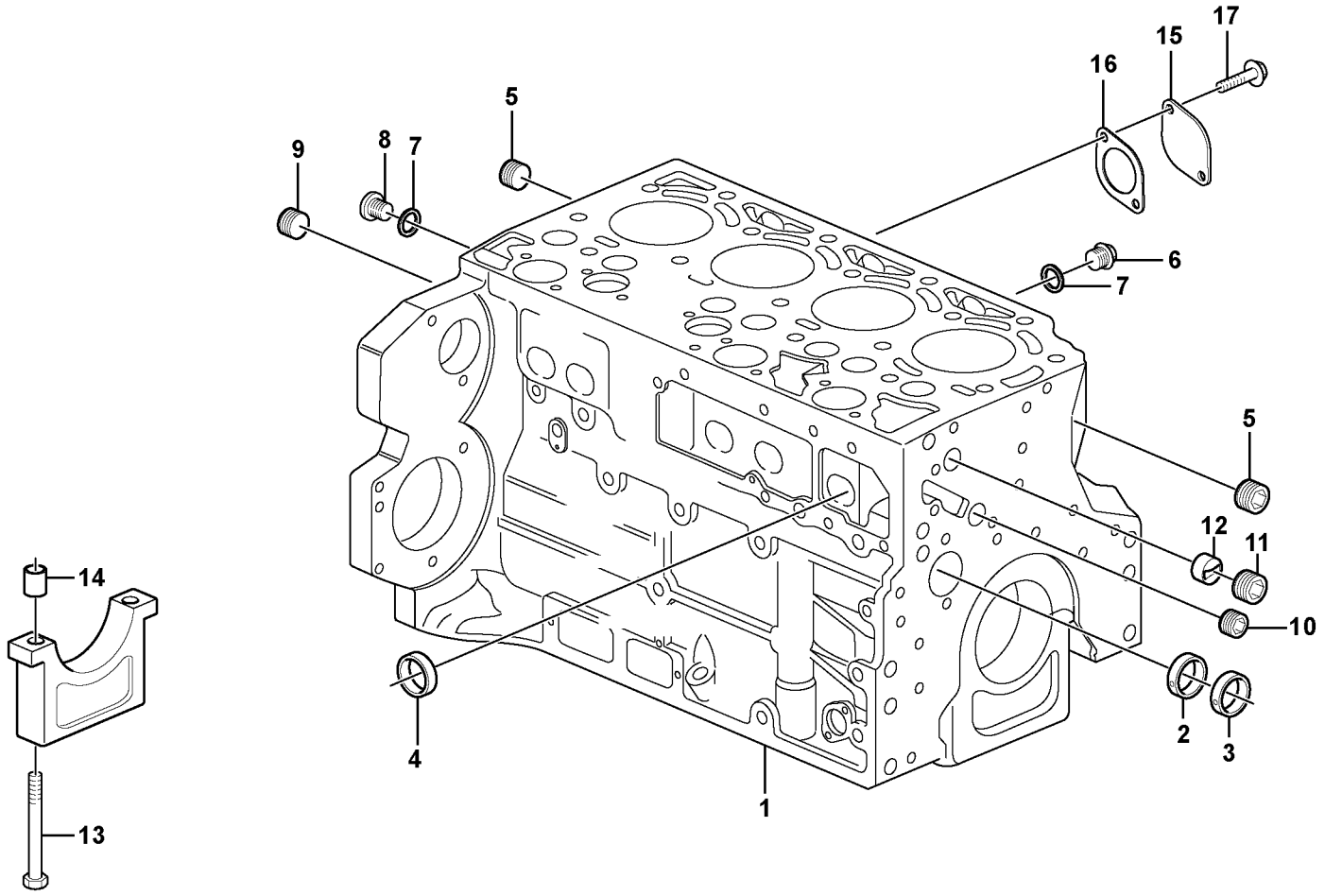

Volvo Construction Equipment
1056302

Fig.	Part No.	Quantity 1	2	3	PS	KIT	Description	Dénomination	Bezeichnung	Denominación	Benämning	Notes
1	**VOE 20555442**	1					Crankcase	Carter moteur	Kurbelgehäuse	Cárter cigüeñal	Vevhus	
2	**VOE 11700285**	1					•Bearing bushing	•Bague de palier	•Lagerbuchse	•Casquillo de cojinet	•Lagerbussning	
3	**VOE 11700284**	4					•Bearing bushing	•Bague de palier	•Lagerbuchse	•Casquillo de cojinet	•Lagerbussning	
4	**VOE 20405721**	6					•Core plug	•Rondelle fermeture	•Füllscheibe	•Tapón	•Täppbricka	
5	**VOE 20508600**	2					•Plug	•Bouchon	•Stopfen	•Tapon	•Plugg	
6	**VOE 20405716**	2					•Plug	•Tampon	•Stopfen	•Tapón	•Plugg	
7	**VOE 13969011**	4					•Gasket	•Joint	•Dichtung	•Junta	•Packning	
8	**VOE 945065**	2					•Plug	•Tampon	•Stopfen	•Tapón	•Plugg	
9	**VOE 20785813**	1					•Plug	•Bouchon	•Stopfen	•Tapon	•Plugg	
10	**VOE 20405719**	1					•Plug	•Tampon	•Stopfen	•Tapón	•Plugg	
11	**VOE 20405717**	1					•Plug	•Tampon	•Stopfen	•Tapón	•Plugg	
12	**VOE 20405584**	1					•Guide sleeve	•Douille guide	•Führungshülse	•Manguito de guía	•Styrhylsa	
13	**VOE 20405583**	10					•Bolt	•Boulon	•Bolzen	•Perno	•Bult	
14	**VOE 11700278**	10					•Bushing	•Bague	•Buchse	•Casquillo	•Bussning	
15	**VOE 21180405**	1					Flange	Bride	Flansch	Brida	Fläns	
16	**VOE 20412341**	1					Gasket	Joint	Dichtung	Junta	Packning	
17	**VOE 20405885**	2					Screw	Vis	Schraube	Tornillo	Skruv	

1		**Cylinderblock** **Bloque de cilindros** **Zylinderblock** **Bloc-cylindres** **Cylinder block**	Catalogue id **20604**	Group **212**
2				
3			Illustr. No **1056302**	Section **100**
4				
5		**11895378, 11895379**	Issue **PUB 20026797**	Page **55**

VOLVO

BL70B

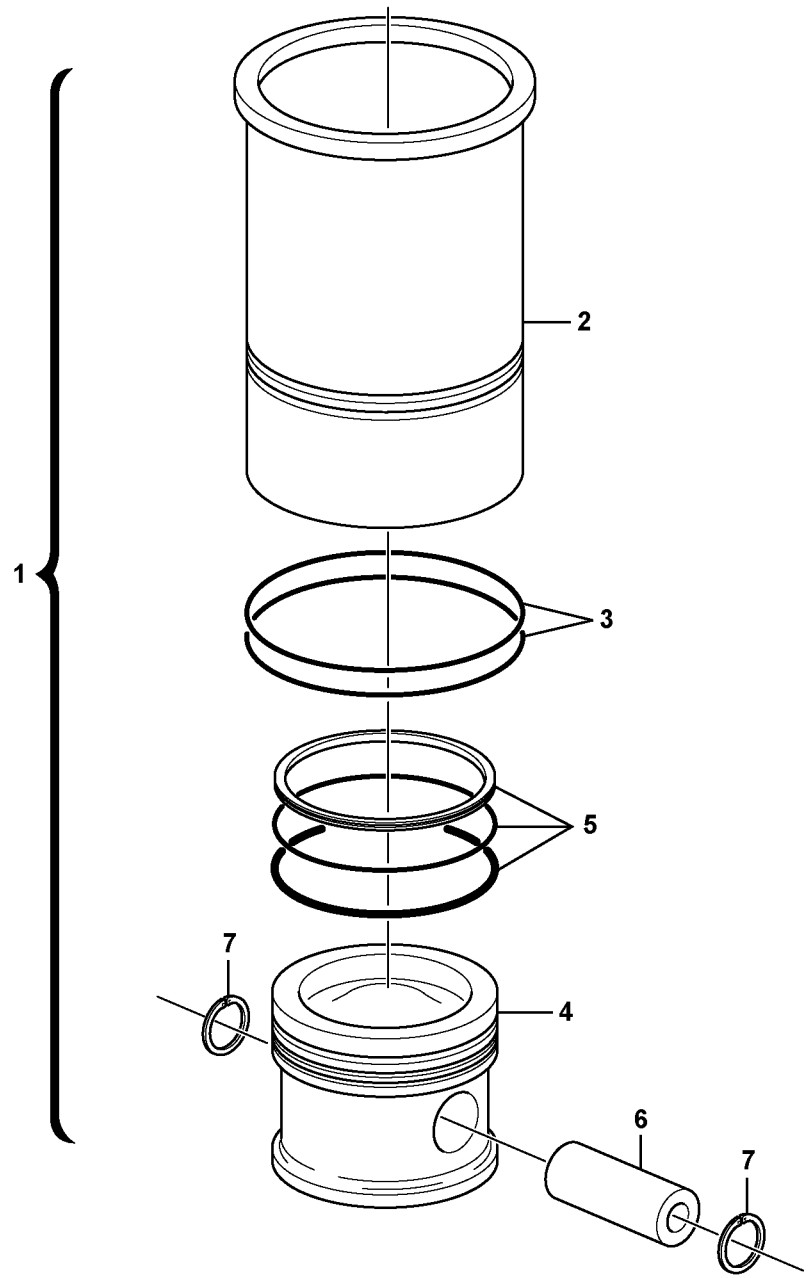

Volvo Construction Equipment

1026946

Fig.	Part No.	Quantity 1	2	3	PS	KIT	Description	Dénomination	Bezeichnung	Denominación	Benämning	Notes
1	**VOE 20865990**	4					Cyl Liner Kit	Jeu Chemises	Cyl Buchsensatz	Jg Camisa Cil	Cyl.fodersats	
2		4			NS		•Cylinder Liner	•Chemise Cylind	•Zyl Buchse	•Camisa	•Cylinderfoder	
3	**VOE 20412762**	8					•O-ring	•Joint torique	•O-Ring	•Anillo tórico	•O-ring	
4		4			NS		•Piston	•Piston	•Kolben	•Piston	•Kolv	
5	**VOE 21299547**	4					•Piston ring kit	•Jeu segments pisto	•Kolbenringsatz	•Juego aro de pistón	•Kolvringsats	(VOE 20450775)
6	**VOE 20405577**	4					•Gudgeon pin	•Axe piston	•Kolbenbolzen	•Bulón	•Kolvtapp	
7	**VOE 20405576**	8					•Retaining ring	•Circlip	•Nutring	•Circlip	•Spårring	

1		**Cylinderfoder och kolv** **Camisa y piston** **Zylinderlaufbuchse und Kolben** **Chemise cylindre et piston** **Cylinder liner and piston**	Catalogue id **20604**	Group **213**
2				
3			Illustr. No **1026946**	Section **100**
4				
5		**11895378, 11895379**	Issue **PUB 20026797**	Page **57**

VOLVO

BL70B

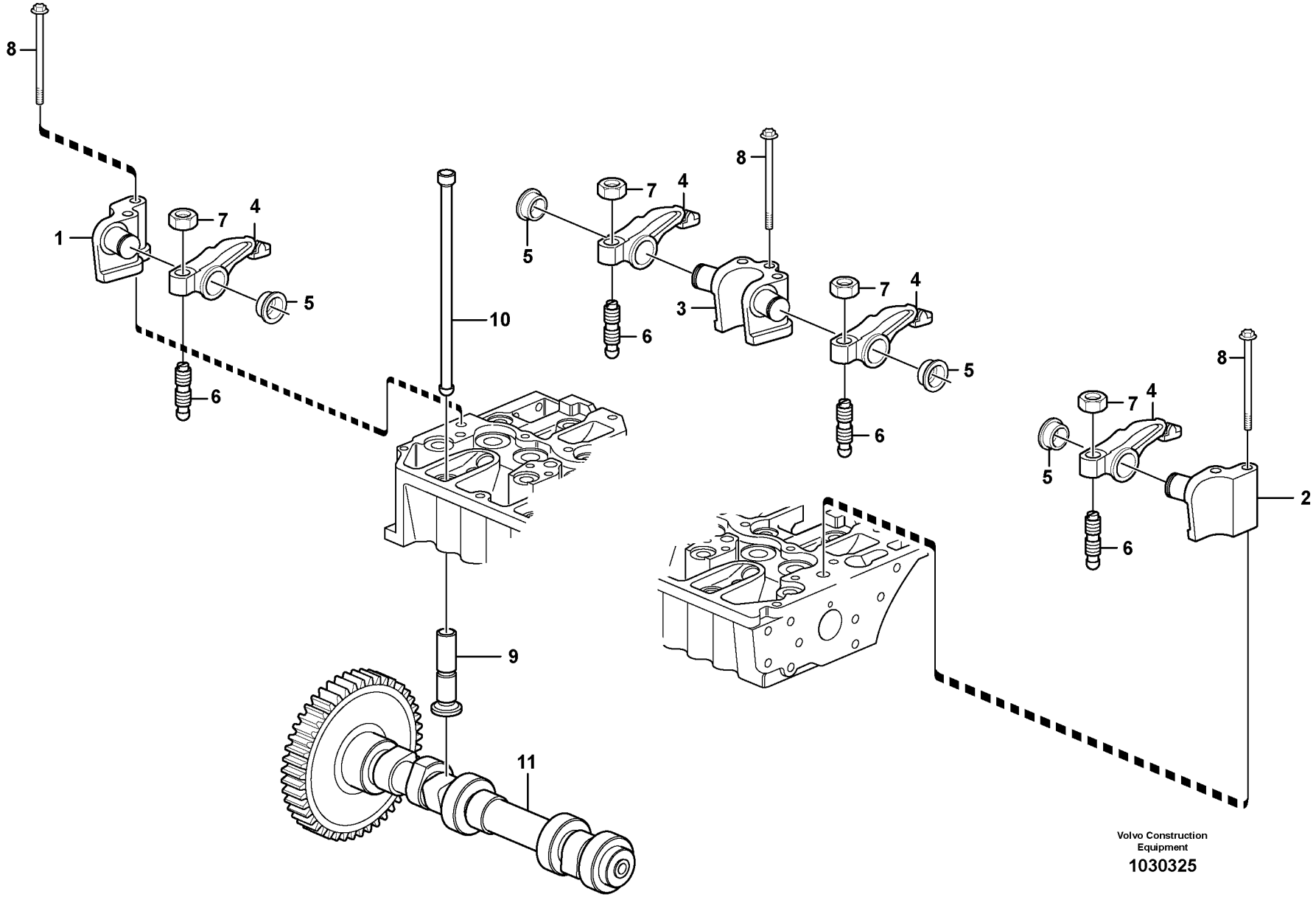

Volvo Construction Equipment

1030325

Fig.	Part No.	Quantity 1	2	3	PS	KIT	Description	Dénomination	Bezeichnung	Denominación	Benämning	Notes
1	**VOE 20805520**	1					Rkr Arm Shaft	Axe Culbuteurs	Kipphebelachse	Eje Balancin	Vipparmsaxel	
2	**VOE 20805512**	1					Rkr Arm Shaft	Axe Culbuteurs	Kipphebelachse	Eje Balancin	Vipparmsaxel	
3	**VOE 20805516**	3					Rkr Arm Shaft	Axe Culbuteurs	Kipphebelachse	Eje Balancin	Vipparmsaxel	
4	**VOE 21448926**	8					Rocker arm	Culbuteur	Kipphebel	Balancín	Vipparm	
5	**VOE 20794115**	8					Retaining ring	Bague retenue	Haltering	Anillo de apoyo	Hållarring	
6	**VOE 20913851**	8					Adjusting Screw	Vis De Reglage	Stellschraube	Tornillo Ajuste	Justerskruv	
7	**VOE 11700373**	8					Nut	Écrou	Mutter	Tuerca	Mutter	
8	**VOE 20405723**	10					Screw	Vis	Schraube	Tornillo	Skruv	
9	**VOE 11700366**	8					Tappet	Poussoir	Stösselbecher	Empujador válvula	Lyftare	
10	**VOE 20405534**	8					Push rod	Tige-poussoir	Stößelstange	Barra de apoyo	Stötstång	
11	**VOE 21271245**	1					Camshaft	Arbre cames	Nockenwelle	Arbol levas	Kamaxel	(VOE 21147012)

1		**Ventilmekanism** **Mecanismo de vávulas** **Ventilmechanismus** **Commande des soupapes** **Valve mechanism**	Catalogue id **20604**	Group **214**
2			Illustr. No **1030325**	Section **100**
3				
4			Issue **PUB 20026797**	Page **59**
5		**11895378, 11895379**		

VOLVO

BL70B

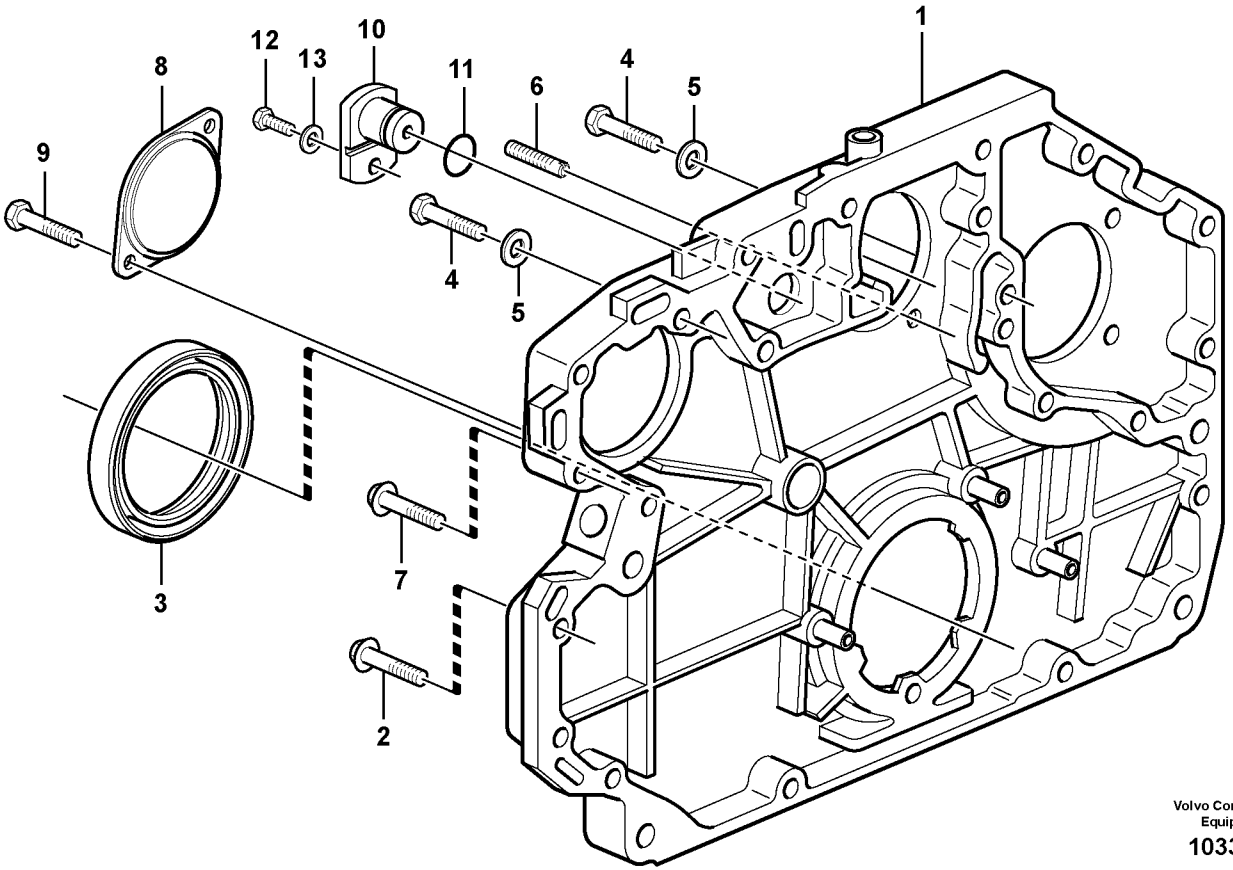

Volvo Construction Equipment

1033388

Fig.	Part No.	Quantity 1	2	3	PS	KIT	Description	Dénomination	Bezeichnung	Denominación	Benämning	Notes
1	**VOE 21155415**	1					Flywheel housing	Carter de volant	Schwungradgehäuse	Cubierta de volante	Svänghjulskåpa	
2	**VOE 20412324**	12					Screw	Vis	Schraube	Tornillo	Skruv	
3	**VOE 21486084**	1					Lip seal	Joint à lèvre	Lippendichtung	Sello	Läpptätning	
4	**VOE 20405653**	2			SS		Screw	Vis	Schraube	Tornillo	Skruv	
5	**VOE 13955900**	2					Washer	Rondelle	Scheibe	Arandela	Bricka	
6	**VOE 20450795**	1					Set screw	Vis butée	Anschlagschraube	Tornillo tope	Stoppskruv	
7	**VOE 20405709**	1					Screw	Vis	Schraube	Tornillo	Skruv	
8	**VOE 20950063**	1					Cover	Capot	Haube	Capo	Lock	
8	**VOE 20405652**	1					Sealing ring	Bague étanchéité	Dichtring	Anillo retén	Tätningsring	
9	**VOE 20405709**	2					Screw	Vis	Schraube	Tornillo	Skruv	
10	**VOE 20405553**	1					Cover	Capot	Haube	Capó	Huv	
11	**VOE 20459904**	1					Sealing ring	Bague étanchéité	Dichtring	Anillo retén	Tätningsring	
12	**VOE 20450694**	1					Screw	Vis	Schraube	Tornillo	Skruv	
13	**VOE 973494**	1					Washer	Rondelle	Scheibe	Arandela	Bricka	

1		**Transmissionskåpa** **Tapa del engranaje de distribución** **Steuergehäuse** **Carter de la distribution** **Timing gear casing**	Catalogue id **20604**	Group **215**
2			Illustr. No **1033388**	Section **100**
3			Issue **PUB 20026797**	Page **61**
4				
5		**11895378, 11895379**		

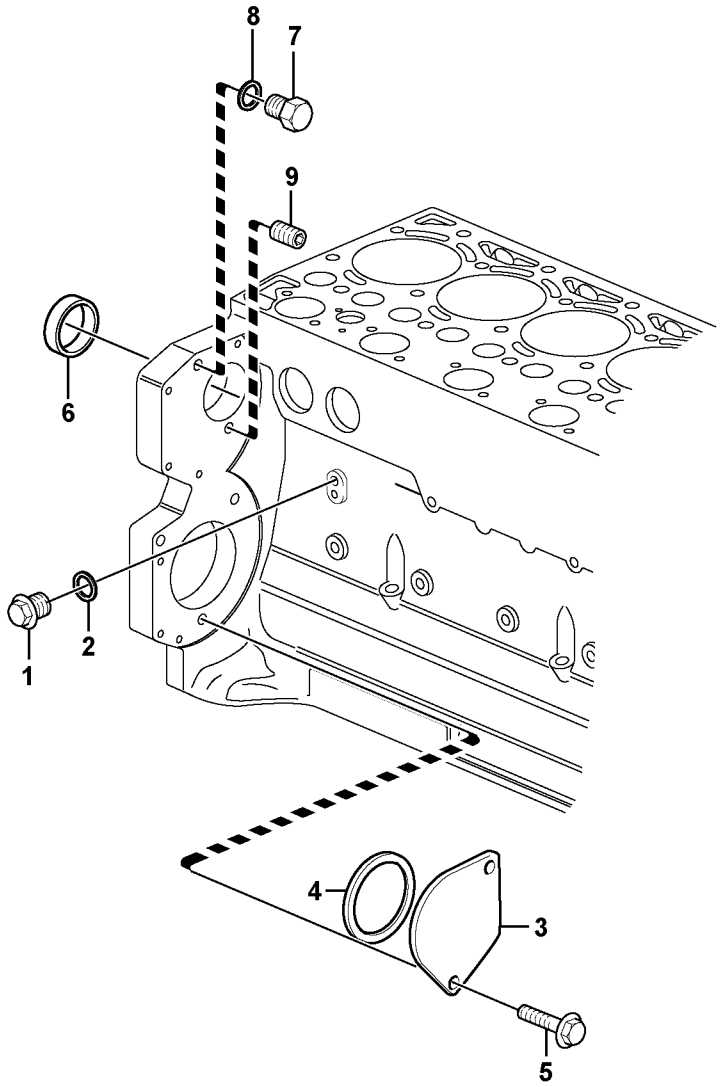

Volvo Construction Equipment
1057681

Fig.	Part No.	Quantity 1	2	3	PS	KIT	Description	Dénomination	Bezeichnung	Denominación	Benämning	Notes
1	**VOE 20405716**	1					Plug	Tampon	Stopfen	Tapón	Plugg	
2	**VOE 13947621**	1					Plane gasket	Joint plan	Plandichtung	Junta plana	Planpackning	
3	**VOE 24426064**	1					Cover	Capot	Haube	Capo	Lock	
4	**VOE 20412359**	1					Sealing ring	Bague étanchéité	Dichtring	Anillo retén	Tätningsring	
5	**VOE 888289**	2					Hexagon screw	Vis tête hexagonale	Sechskantschraube	Tornillo hexago	Sexkantsskruv	
6	**VOE 20450778**	1					Core plug	Rondelle fermeture	Füllscheibe	Tapón	Täppbricka	
7	**VOE 20441859**	1					Plug	Tampon	Stopfen	Tapón	Plugg	
8	**VOE 13947281**	1					Gasket	Joint	Dichtung	Junta	Packning	
9	**VOE 20459970**	1					Set screw	Vis butée	Anschlagschraube	Tornillo tope	Stoppskruv	

1		**Pumpdrivning, kraftuttag** **Toma de fuerza para accionamiento de bomba** **Pumpennebenantrieb** **Prise de force pour l'entraînement de la pompe** **Pump drive power take-off**	Catalogue id **20604**	Group **215**
2				
3			Illustr. No **1057681**	Section **300**
4				
5		**11895378, 11895379**	Issue **PUB 20026797**	Page **63**

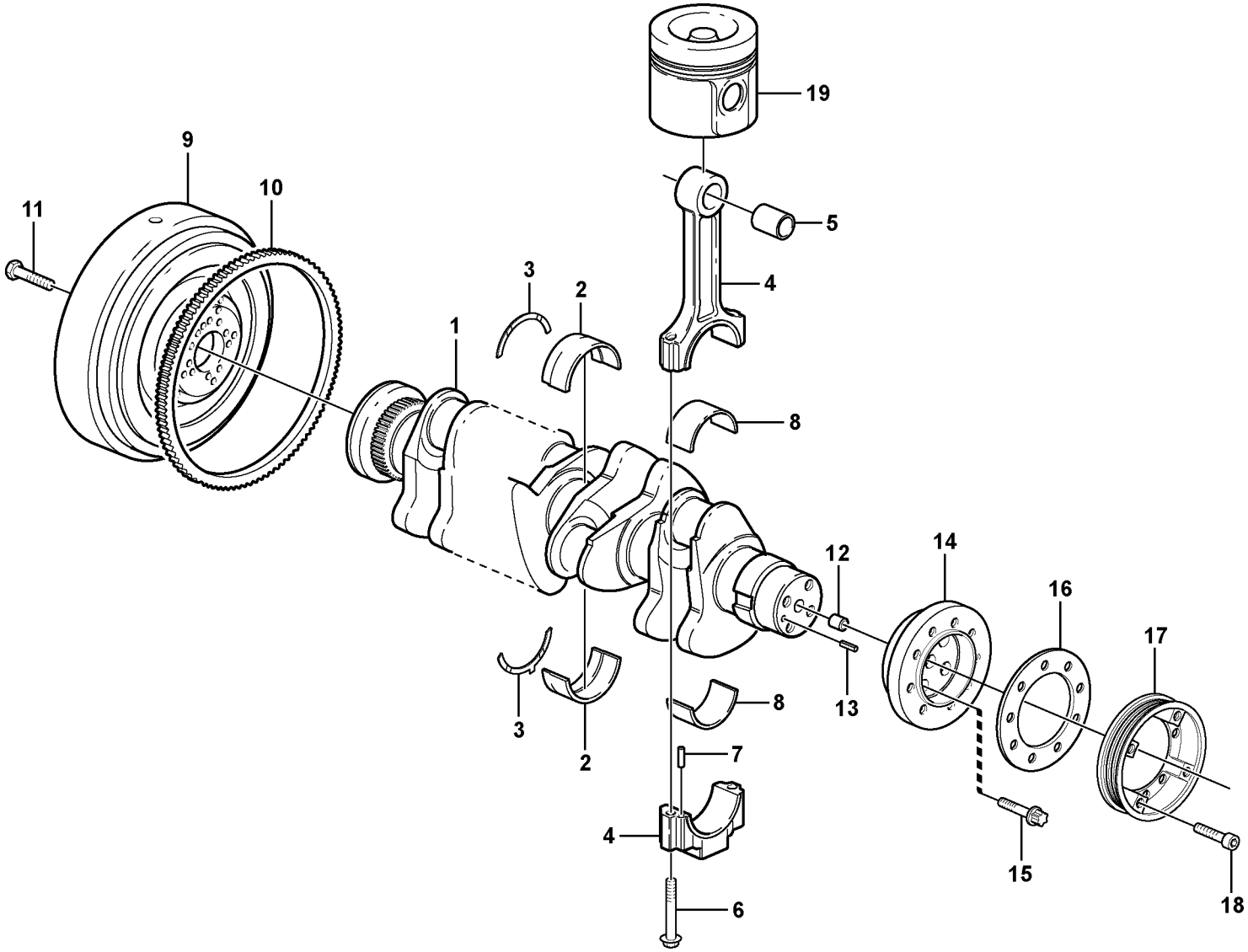

Volvo Construction Equipment
1055484

Fig.	Part No.	Quantity 1	2	3	PS	KIT	Description	Dénomination	Bezeichnung	Denominación	Benämning	Notes
1	**VOE 21264836**	1					Crankshaft	Vilebrequin	Kurbelwelle	Cigüeñal	Vevaxel	
2	**VOE 21141948**	5					Main bearing	Palier de vilebrequin	Hauptlager	Cojinete de bancada	Ramlager	STD 85,00 MM
2	**VOE 21234191**	REQ					Main bearing	Palier de vilebrequin	Hauptlager	Cojinete de bancada	Ramlager	U SZ 84,75 MM
2	**VOE 20405541**	REQ					Main bearing	Palier de vilebrequin	Hauptlager	Cojinete de bancada	Ramlager	U SZ 84,50 MM
3	**VOE 21141955**	2					Raceway washer	Rondelle	Anlaufscheibe	Arandela deslizante	Löpbricka	STD 2,9 MM
3	**VOE 21141963**	REQ					Raceway washer	Rondelle	Anlaufscheibe	Arandela deslizante	Löpbricka	O SZ 3,1 MM
4	**VOE 20585982**	4					Connecting Rod	Bielle	Pleuel	Biela	Tapp	
5	**VOE 11700325**	4					•Bushing	•Bague	•Buchse	•Casquillo	•Bussning	
6	**VOE 11700326**	8					•Bolt	•Boulon	•Bolzen	•Perno	•Bult	
7	**VOE 20459134**	8					•Pin	•Goupille	•Zapfen	•Pasador	•Tapp	
8	**VOE 20766790**	4					Big-end Bearing	Coussinet de tête de	Pleuellager	Cojinete de cabeza d	Lager, storände	STD 68,00 MM
8	**VOE 20790423**	REQ					Big-end Bearing	Coussinet de tête de	Pleuellager	Cojinete de cabeza d	Lager, storände	U SZ 67,75 MM
8	**VOE 20790428**	REQ					Big-end Bearing	Coussinet de tête de	Pleuellager	Cojinete de cabeza d	Lager, storände	U SZ 67,50 MM
9	**VOE 20459124**	1					Flywheel	Volant moteur	Schwungrad	Volante	Svänghjul	
10	**VOE 21033328**	1					•Gear Ring	•Couronne dentee	•Zahnkranz	•Corona Dentada	•Kuggkrans	
11	**VOE 20405654**	10					Bolt	Boulon	Bolzen	Perno	Bult	
12	**VOE 20405634**	1					Spring pin	Goupille tubulaire	Federstift	Pasador tubular	Fjädrande pinne	
13	**VOE 20450628**	1					Pin	Goupille	Zapfen	Pasador	Tapp	
14	**VOE 21025184**	1					Flange	Bride	Flansch	Brida	Fläns	
15	**VOE 20405724**	4					Screw	Vis	Schraube	Tornillo	Skruv	
16	**VOE 20460800**	1					Washer	Rondelle	Scheibe	Arandela	Bricka	
17	**VOE 21025201**	1					V-belt Pulley	Poulie Trapezo	Keiriemscheibe	Pol Corr Trapez	Kilremskiva	
18	**VOE 21025208**	6					Screw	Vis	Schraube	Tornillo	Skruv	
19		1					Piston	Piston	Kolben	Piston	Kolv	See group 213, Page 57

1		**Vevrörelse** **Cigüeñal** **Kurbelbewegung** **Axe à vilebreguintas** **Crankshaft and related parts**	Catalogue id **20604**	Group **216**
2				
3			Illustr. No **1055484**	Section **100**
4				
5		**11895378, 11895379**	Issue **PUB 20026797**	Page **65**

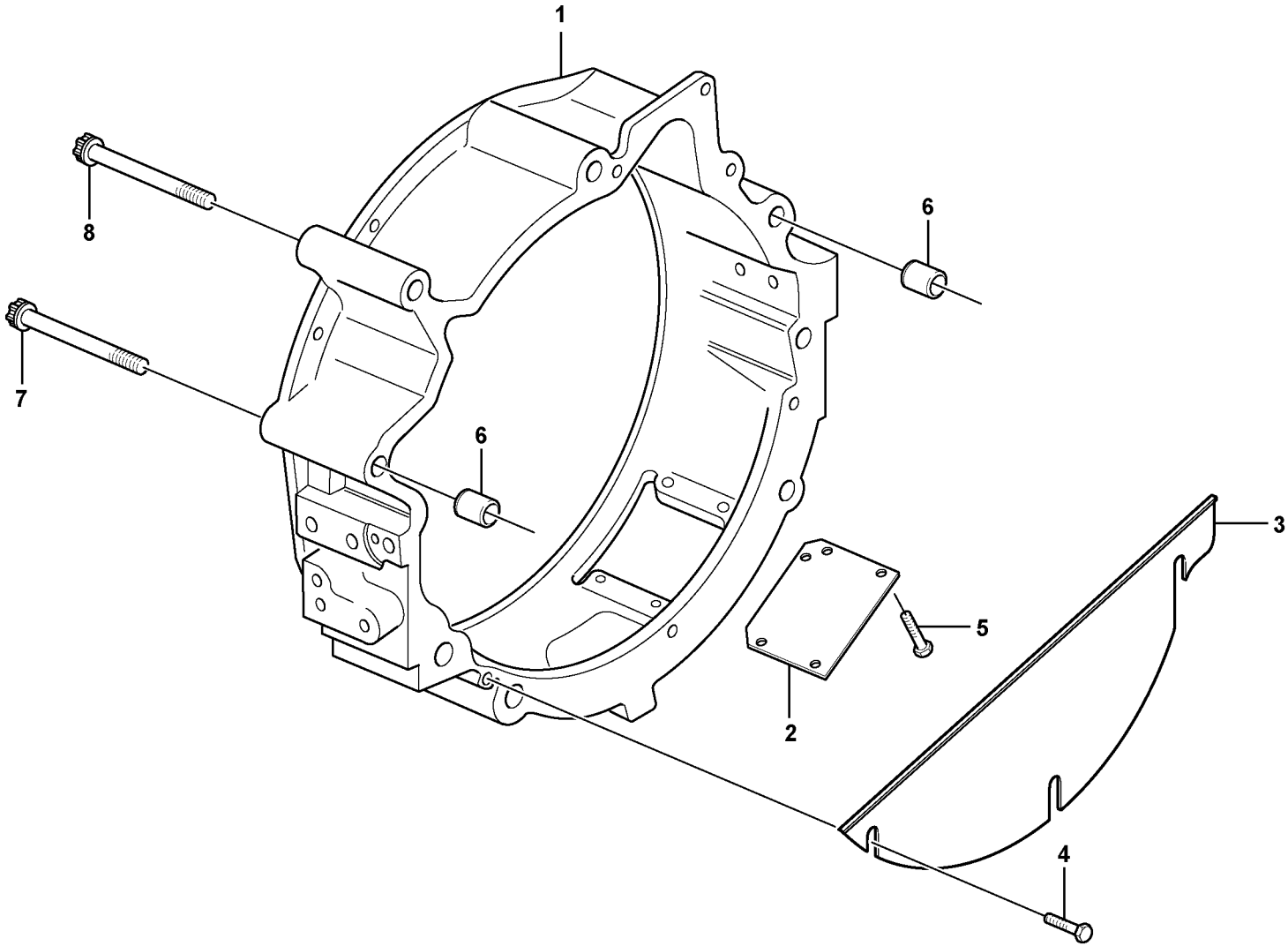

Volvo Construction Equipment

1027113

Fig.	Part No.	Quantity 1	2	3	PS	KIT	Description	Dénomination	Bezeichnung	Denominación	Benämning	Notes
1	**VOE 21018780**	1					Flywheel Hsg	Carter Volant	Schwungradgeh	Cubiert Volante	Svänghjulskåpa	
2	**VOE 20547288**	1					•Cover Plate	•Protection en tole	•Schutzblech	•Placa Tapa	•Täckplatta	
3	**VOE 20459989**	1					•Cover	•Capot	•Haube	•Capó	•Huv	
4	**VOE 20405729**	3					•Screw	•Vis	•Schraube	•Tornillo	•Skruv	
5	**VOE 20405729**	4					•Screw	•Vis	•Schraube	•Tornillo	•Skruv	
6	**VOE 21455862**	2					Bushing	Bague	Buchse	Casquillo	Bussning	
7	**VOE 20405714**	2					Screw	Vis	Schraube	Tornillo	Skruv	M12X160
8	**VOE 20405715**	4					Screw	Vis	Schraube	Tornillo	Skruv	M16X150

1		**Svänghjulskåpa** **Carcasa del volante** **Schwungradgehäuse** **Carter de volant** **Flywheel housing**	Catalogue id **20604**	Group **216**
2			Illustr. No **1027113**	Section **150**
3				
4			Issue **PUB 20026797**	Page **67**
5		**11895378, 11895379**		

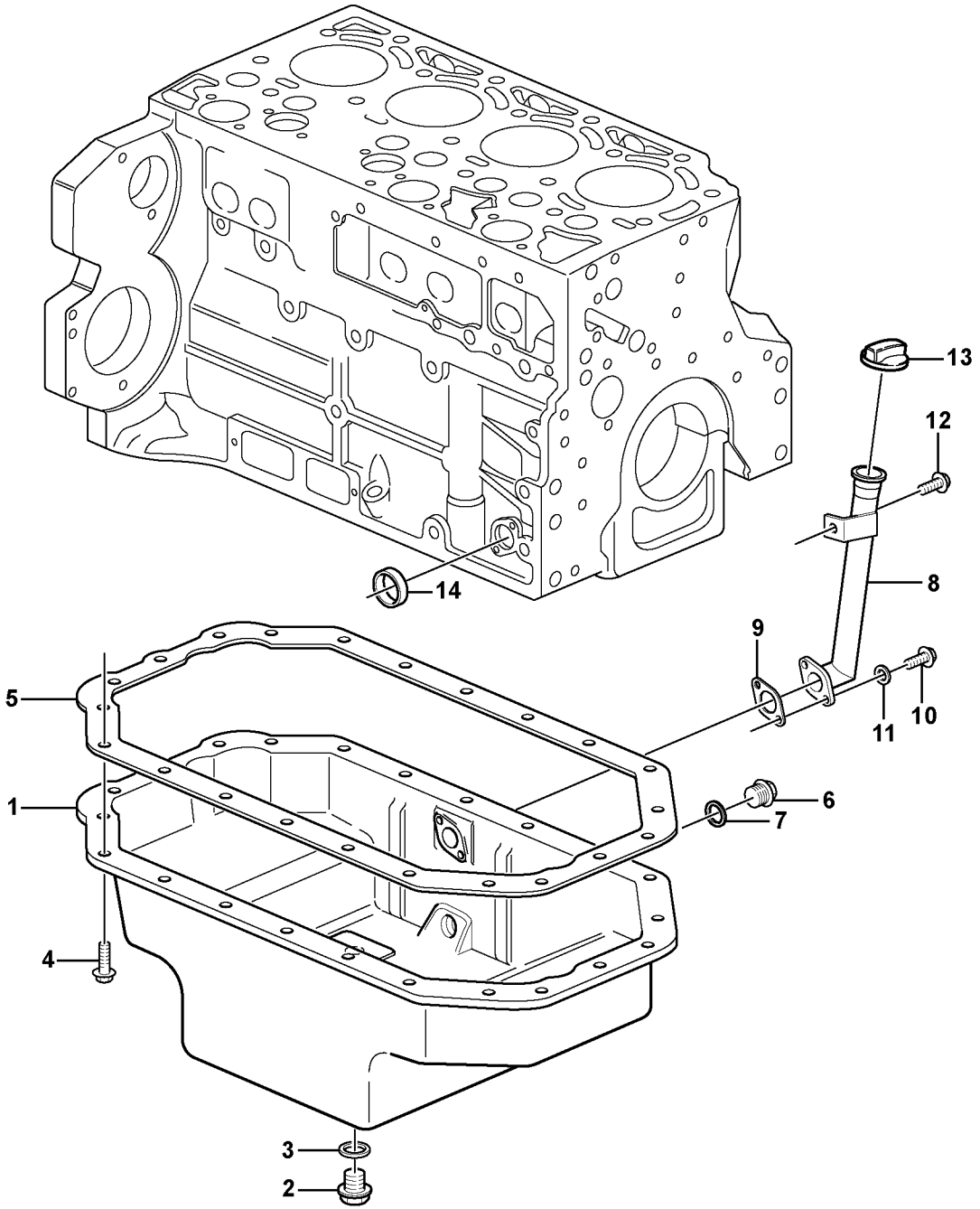

Volvo Construction Equipment

1033405

Fig.	Part No.	Quantity 1	2	3	PS	KIT	Description	Dénomination	Bezeichnung	Denominación	Benämning	Notes
1	**VOE 21024688**	1					Oil Pan	Carter d'huile	Ölwanne	Carter de aceite	Oljesump	(VOE 21099766)
2	**VOE 20515171**	1					Plug	Bouchon	Stopfen	Tapon	Plugg	
3	**VOE 20828295**	1					Sealing ring	Bague d'étanchéité	Runddichtring	Anillo reten	Tätningsring	
4	**VOE 20405792**	26					Screw	Vis	Schraube	Tornillo	Skruv	
5	**VOE 20405843**	1					Gasket	Joint	Dichtung	Junta	Packning	
6	**VOE 20405506**	1					Plug	Tampon	Stopfen	Tapón	Plugg	
6	**VOE 20450851**	1					Drain valve	Vanne de vidange	Ablassventil	Válvula de vaciado	Avtappningsventil	
7	**VOE 993679**	1					Gasket	Joint	Dichtung	Junta	Packning	
8	**VOE 21155300**	1					Filler	Mastic	Spachtel	Masilla	Spackel	
9	**VOE 20405825**	1					Gasket	Joint	Dichtung	Junta	Packning	
10	**VOE 13949578**	2					Screw	Vis	Schraube	Tornillo	Skruv	
11	**VOE 993278**	2					Gasket	Joint	Dichtung	Junta	Packning	
12	**VOE 20405792**	1					Screw	Vis	Schraube	Tornillo	Skruv	
13	**VOE 21147619**	1					Filler cap	Bouchon remplissag	Tankverschluss	Tapa de llenado	Påfyllningslock	
14	**VOE 20412745**	1					Core plug	Rondelle fermeture	Füllscheibe	Tapón	Täppbricka	

1		**Oljesump** **Cárter** **Ölwanne** **Carter d'huile** **Oil sump**	Catalogue id **20604**	Group **217**
2			Illustr. No **1033405**	Section **100**
3				
4			Issue **PUB 20026797**	Page **69**
5		**11895378, 11895379**		

VOLVO

BL70B

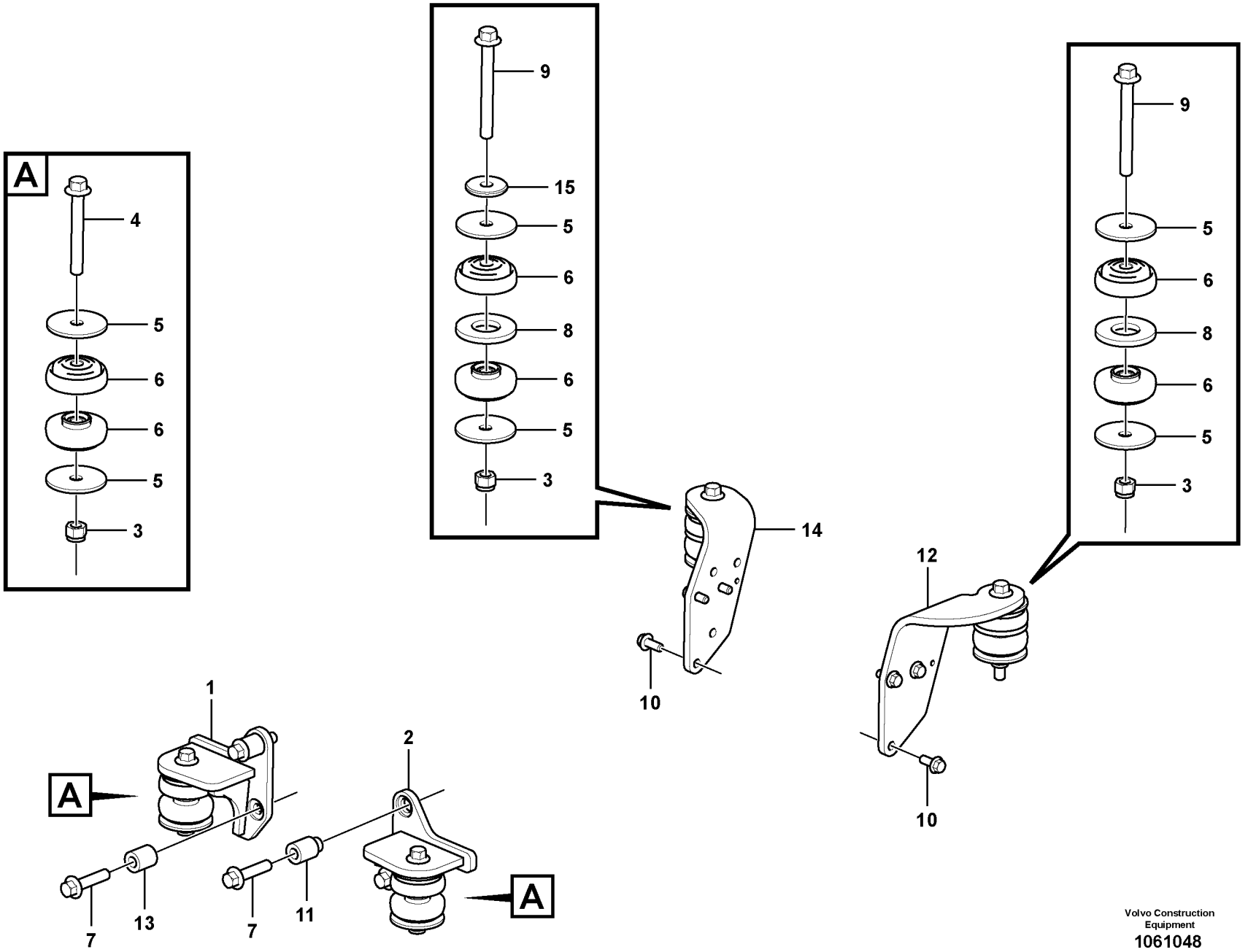
A
4
5
6
6
5
3
9
15
5
6
8
6
5
3
14
10
9
5
6
8
6
5
3
12
10
1
2
A
A
7
13
7
11

Fig.	Part No.	Quantity 1	2	3	PS	KIT	Description	Dénomination	Bezeichnung	Denominación	Benämning	Notes
1	**VOE 15605379**	1	1				Engine anchorage	Silent-bloc moteur	Motorbefestigung	Fijación de motor	Motorfäste	
2	**VOE 15605382**	1	1				Engine anchorage	Silent-bloc moteur	Motorbefestigung	Fijación de motor	Motorfäste	
3	**VOE 963110**	4	4				Lock nut	Contre-écrou	Sicherungsmutter	Contratuerca	Låsmutter	
4	**VOE 968593**	2	2				Flange screw	Vis à embase	Flanschschraube	Tornillo embridado	Flänsskruv	
5	**VOE 11884792**	8	8				Washer	Rondelle	Scheibe	Arandela	Bricka	
6	**VOE 15604957**	8	8				Engine suspension	Suspension moteur	Motoraufhängung	Suspensión motor	Motorupphängning	
7	**VOE 13968302**	4	4				Flange screw	Vis à embase	Flanschschraube	Tornillo embridado	Flänsskruv	
8	**VOE 15603105**	2	2				Spacer plate	Plaque entretoise	Abstandplatte	Placa distanciadora	Distansplatta	
9	**VOE 968595**	2	2				Flange screw	Vis à embase	Flanschschraube	Tornillo embridado	Flänsskruv	
10	**VOE 965191**	6	6				Flange screw	Vis à embase	Flanschschraube	Tornillo embridado	Flänsskruv	
11	**VOE 15605372**	2	2				Spacer	Entretoise	Abstandkörper	Distanciador	Distans	
12	**VOE 11884722**	1					Transmission Mounti	Montage de la transm	Getriebe Einbau	Soporte de la transmi	Växellådsfäste	
13	**VOE 15605374**	2	2				Spacer	Entretoise	Abstandkörper	Distanciador	Distans	
14	**VOE 11885976**	1	2				Transmission Mounti	Montage de la transm	Getriebe Einbau	Soporte de la transmi	Växellådsfäste	
15	**VOE 11884725**	1	2				Washer	Rondelle	Scheibe	Arandela	Bricka	

1	**11895344**
2	**11895345**
3	
4	
5	

Motorupphängning
Suspensión del motor
Motorbefestigung
Suspension du moteur
Engine mounting

Catalogue id	Group
20604	**218**
Illustr. No **1061048**	Section **100**
Issue **PUB 20026797**	Page **71**

VOLVO

BL70B

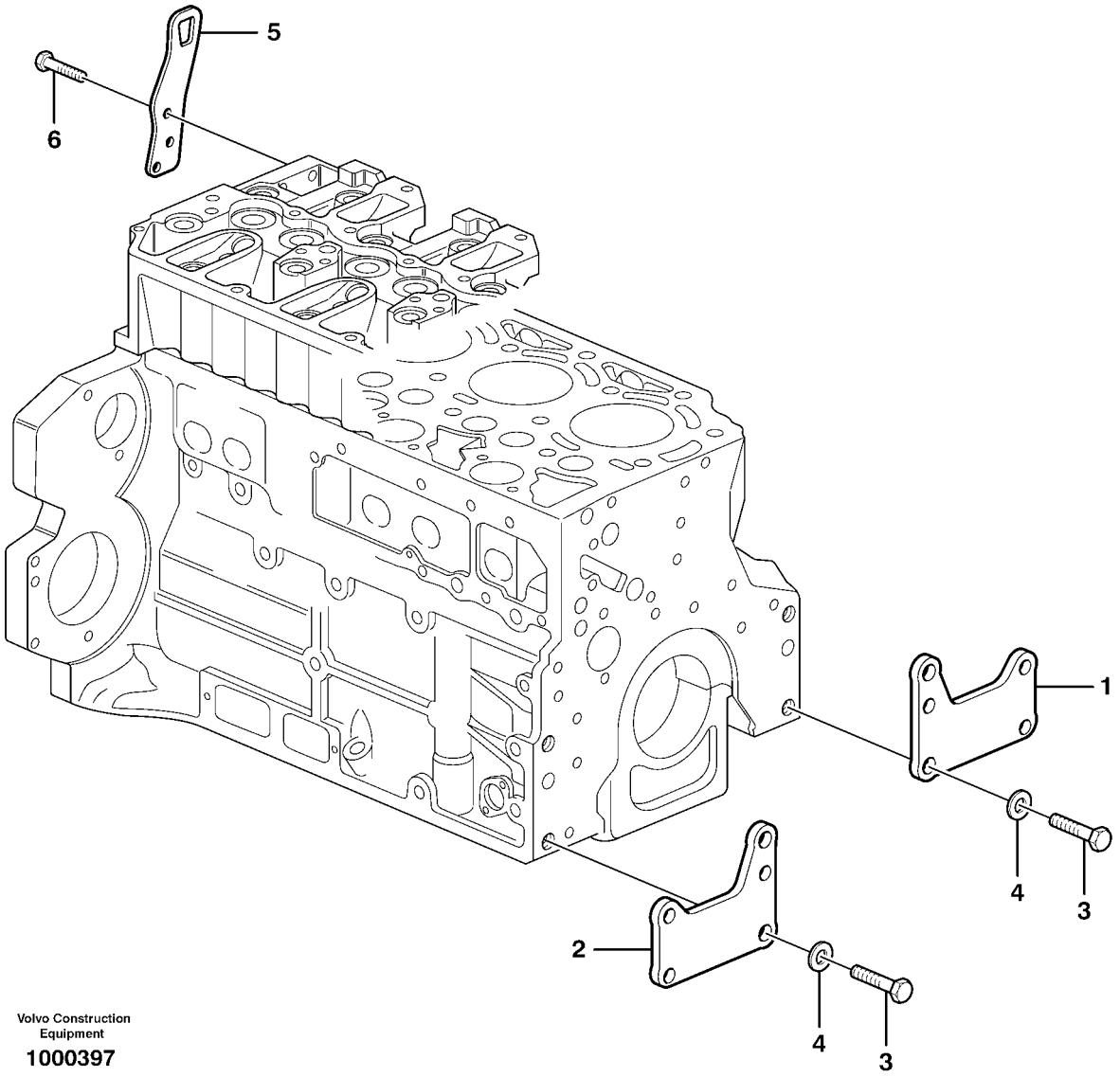

Volvo Construction Equipment

1000397

Fig.	Part No.	Quantity 1	2	3	PS	KIT	Description	Dénomination	Bezeichnung	Denominación	Benämning	Notes
1	**VOE 20723978**	1					Bracket	Console	Konsole	Ménsula	Konsol	
2	**VOE 20723984**	1					Bracket	Console	Konsole	Ménsula	Konsol	
3	**VOE 20535027**	4					Screw	Vis	Schraube	Tornillo	Skruv	
4	**VOE 20405606**	4					Washer	Rondelle	Scheibe	Arandela	Bricka	
5	**VOE 20450854**	2			OP		Lifting eye	Oeillet levage	Hebeöse	Argolla de elevación	Lyftögla	
6	**VOE 20450756**	6					Screw	Vis	Schraube	Tornillo	Skruv	

1		**Motorupphängning** **Suspensión del motor** **Motorbefestigung** **Suspension du moteur** **Engine mounting**	Catalogue id **20604**	Group **218**
2				
3			Illustr. No **1000397**	Section **200**
4				
5		**11895378, 11895379**	Issue **PUB 20026797**	Page **73**

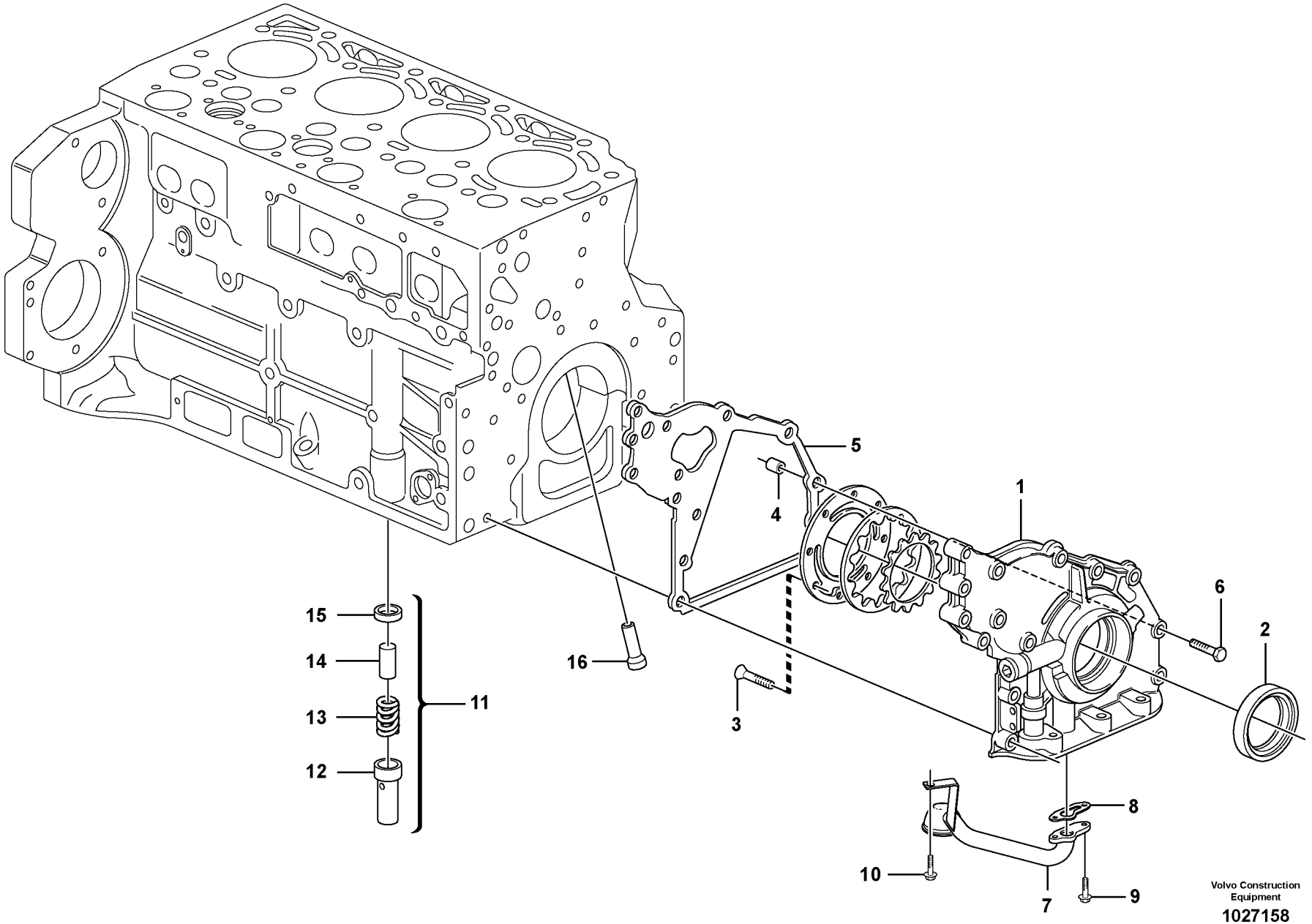
1
2
3
4
5
6
7
8
9
10
11
12
13
14
15
16
Volvo Construction Equipment
1027158

Fig.	Part No.	Quantity 1	2	3	PS	KIT	Description	Dénomination	Bezeichnung	Denominación	Benämning	Notes
1	**VOE 21600195**	1					Oil pump housing	Carter pompe huile	Ölpumpengehäuse	Caja de bomba de ac	Oljepumphus	
2	**VOE 21486081**	1					•Lip seal	•Joint à lèvre	•Lippendichtung	•Sello	•Läpptätning	
3	**VOE 20451738**	8					•Screw	•Vis	•Schraube	•Tornillo	•Skruv	
4	**VOE 20405603**	1					Spring pin	Goupille tubulaire	Federstift	Pasador tubular	Fjädrande pinne	
5	**VOE 20742661**	1					Gasket	Joint	Dichtung	Junta	Packning	
6	**VOE 20412324**	14					Screw	Vis	Schraube	Tornillo	Skruv	
7	**VOE 20405635**	1					Suction pipe	Tuyau aspiration	Saugrohr	Tubo aspiracion	Sugrör	
8	**VOE 20405888**	1					Gasket	Joint	Dichtung	Junta	Packning	
9	**VOE 13949578**	2					Screw	Vis	Schraube	Tornillo	Skruv	
10	**VOE 20405792**	1					Screw	Vis	Schraube	Tornillo	Skruv	
11	**VOE 11700271**	1					Delivery valve	Soupape de refoulem	Druckventil	Válvula de presión	Tryckventil	
12	**VOE 20405937**	1					•Sleeve	•Douille	•Hülse	•Manguito	•Hylsa	
13	**VOE 20405896**	1					•Compression spring	•Ressort pression	•Druckfeder	•Resorte de presión	•Tryckfjäder	
14	**VOE 20405936**	1			OP		•Valve	•Valve	•Ventil	•Válvula	•Ventil	
15	**VOE 20405904**	1					•Ring	•Bague	•Ring	•Anillo	•Ring	
16	**VOE 20405561**	4					Piston	Piston	Kolben	Pistón	Kolv	

1		**Smörjsystem** **Sistema de lubricación** **Schmierölsystem** **Système de graissage** **Lubricating oil system**	Catalogue id **20604**	Group **221**
2				
3			Illustr. No **1027158**	Section **100**
4				
5		**11895378, 11895379**	Issue **PUB 20026797**	Page **75**

VOLVO

BL70B

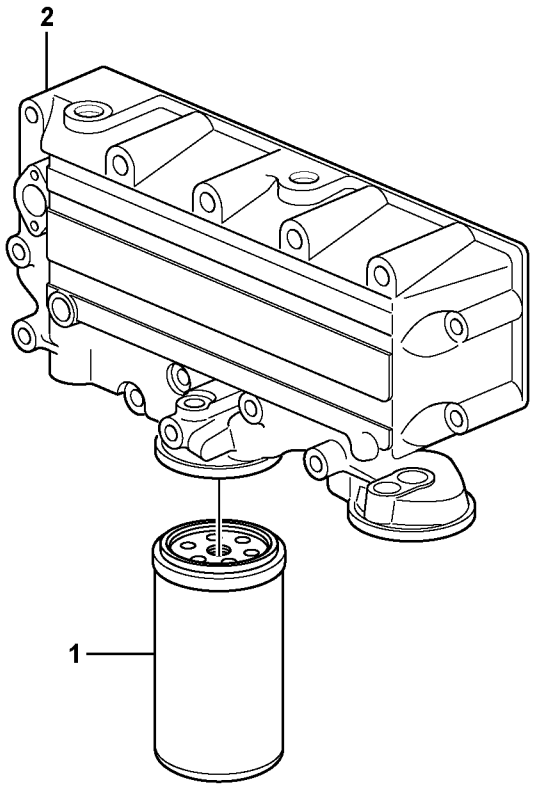
2
1

Fig.	Part No.	Quantity 1	2	3	PS	KIT	Description	Dénomination	Bezeichnung	Denominación	Benämning	Notes
1	**VOE 3831236**	1					Oil filter	Filtre à huile	Ölfilter	Filtro de aceite	Oljefilter	
2		1					Housing	Carter	Gehäuse	Carter	Hus	See group 223, Page 79

1		**Oljefilter** **Filtro de aceite** **Ölfilter** **Filtre à huile** **Oil filter**	Catalogue id **20604**	Group **222**
2				
3			Illustr. No **1033249**	Section **100**
4				
5		**11895378, 11895379**	Issue **PUB 20026797**	Page **77**

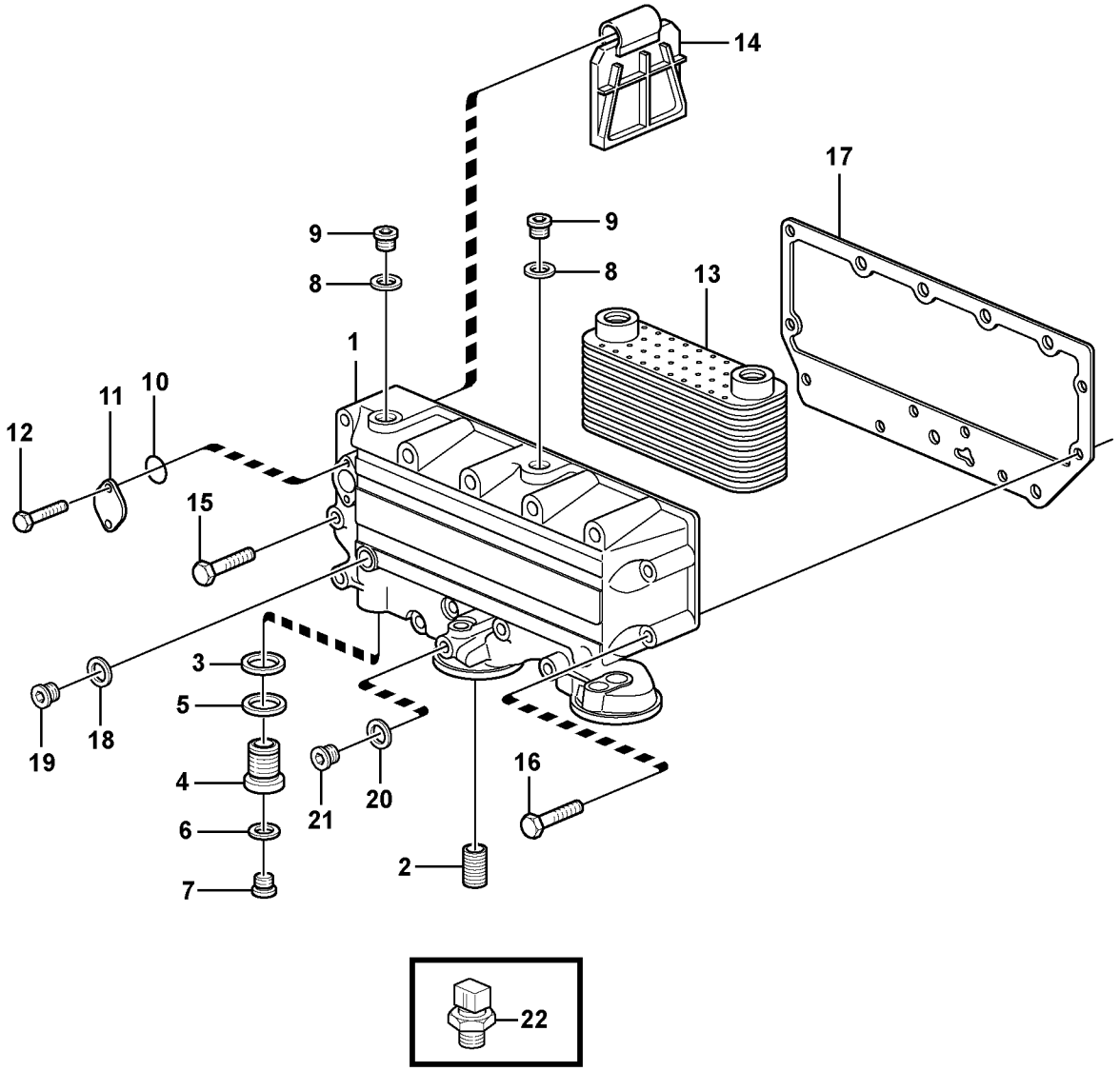

Volvo Construction Equipment

1033479

Fig.	Part No.	Quantity 1	2	3	PS	KIT	Description	Dénomination	Bezeichnung	Denominación	Benämning	Notes
1	**VOE 21590865**	1					Oil cooler	Radiateur huile	Ölkühler	Enfriador de aceite	Oljekylare	
2	**VOE 20405758**	1					•Bushing	•Bague	•Buchse	•Casquillo	•Bussning	
3	**VOE 13947628**	1					Plane gasket	Joint plan	Plandichtung	Junta plana	Planpackning	
4	**VOE 20405752**	1					Screw	Vis	Schraube	Tornillo	Skruv	
5	**VOE 20405569**	1					•Seal	•Joint	•Dichtring	•Junta	•Tätning	
6	**VOE 20405578**	1					Sealing ring	Bague étanchéité	Dichtring	Anillo retén	Tätningsring	
7	**VOE 20549897**	1					Plug	Bouchon	Stopfen	Tapon	Plugg	
8	**VOE 13947628**	1					Plane gasket	Joint plan	Plandichtung	Junta plana	Planpackning	
9	**VOE 20459195**	1					Plug	Tampon	Stopfen	Tapón	Plugg	
10	**VOE 20405599**	1					Sealing ring	Bague étanchéité	Dichtring	Anillo retén	Tätningsring	
11	**VOE 21072778**	1					Flange	Bride	Flansch	Brida	Fläns	
12	**VOE 20405792**	2					Screw	Vis	Schraube	Tornillo	Skruv	
13	**VOE 20715675**	1					Oil Cooler	Refroidisseur huile	Ölkühler	Enfriadores aceite	Oljekylare	
14	**VOE 20405744**	1					Shut off flap	Clapet d'arrêt	Absperrklappe	Tapa de cierre	Klaff	
15	**VOE 20405917**	10					Screw	Vis	Schraube	Tornillo	Skruv	M8X80
16	**VOE 20405672**	3					Screw	Vis	Schraube	Tornillo	Skruv	M8X50
17	**VOE 20405747**	1					Gasket	Joint	Dichtung	Junta	Packning	
18	**VOE 20450890**	1					Sealing ring	Bague étanchéité	Dichtring	Anillo retén	Tätningsring	
19	**VOE 888474**	1					Plug	Bouchon	Stopfen	Tapon	Plugg	
20	**VOE 13947281**	1					Gasket	Joint	Dichtung	Junta	Packning	
21	**VOE 20450895**	1					Plug	Tampon	Stopfen	Tapón	Plugg	(VOE 20450898)
22	**VOE 20943001**	1					Pressure Switch	Mano contact	Druckschalter	Manocontacto	Tryckkontakt	SE2203

1		**Oljekylare** **Enfriador de aceite** **Ölkühler** **Radiateur d 'huile** **Oil cooler**	Catalogue id **20604**	Group **223**
2				
3			Illustr. No **1033479**	Section **100**
4				
5		**11895378, 11895379**	Issue **PUB 20026797**	Page **79**

VOLVO

BL70B

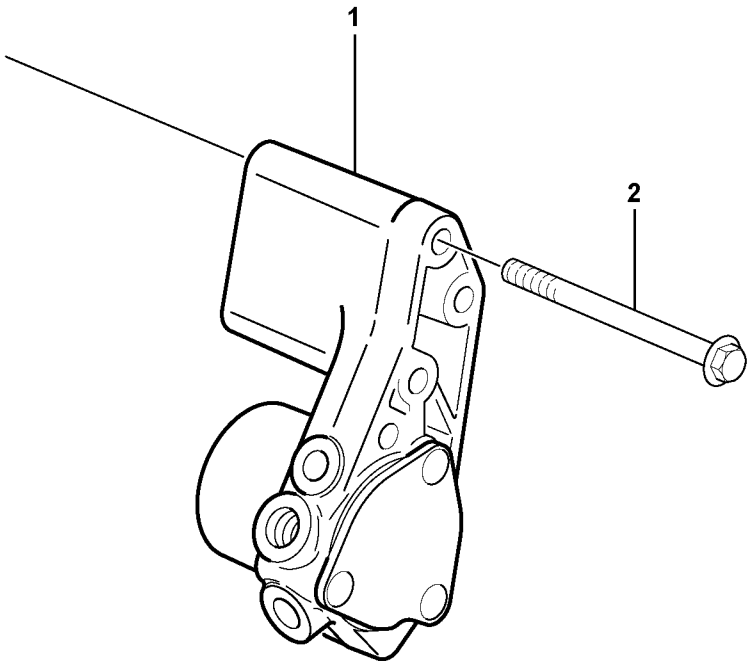
1
2

Fig.	Part No.	Quantity 1	2	3	PS	KIT	Description	Dénomination	Bezeichnung	Denominación	Benämning	Notes
1	**VOE 21511352**	1					Fuel pump	Pompe à carburant	Kraftstoffpumpe	Bomba de combustib	Bränslepump	
2	**VOE 993471**	3					Flange screw	Vis à embase	Flanschschraube	Tornillo embridado	Flänsskruv	

1		**Bränslepump** **Bomba de combustible** **Kraftstoffpumpe** **Pompe carburant** **Fuel pump**	Catalogue id **20604**	Group **233**
2			Illustr. No **1033411**	Section **100**
3			Issue **PUB 20026797**	Page **81**
4				
5		**11895378, 11895379**		

VOLVO

BL70B

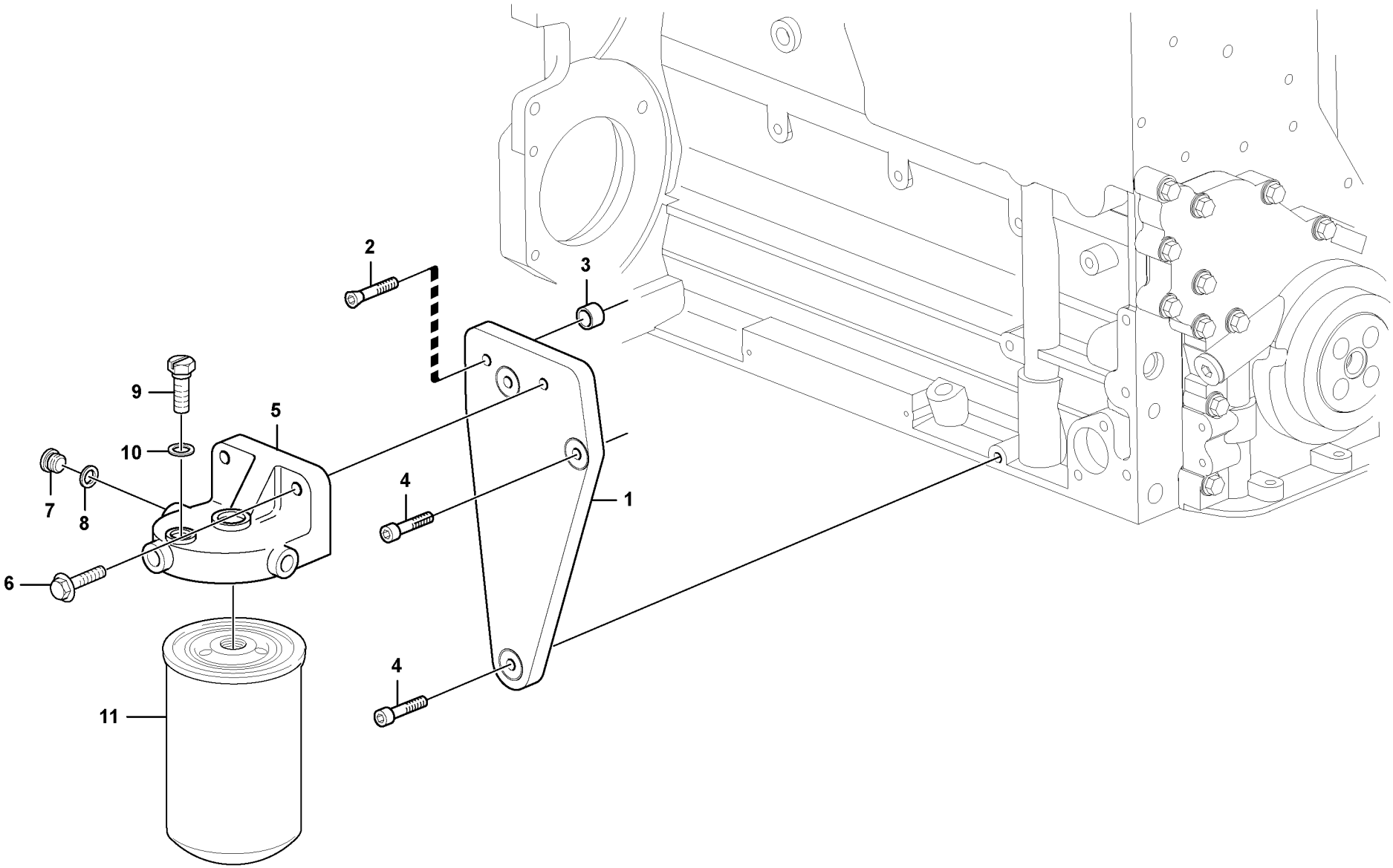

Volvo Construction Equipment

1033415

Fig.	Part No.	Quantity 1	2	3	PS	KIT	Description	Dénomination	Bezeichnung	Denominación	Benämning	Notes
1	**VOE 21159491**	1					Retaining plate	Plaque retenue	Halteplatte	Placa de sujeción	Hållarplatta	
2	**VOE 967327**	1					Hex. socket screw	Vis à six pans creux	Inbusschraube	Tornillo de hexágono	Insexskruv	
3	**VOE 20450730**	1					Bushing	Bague	Buchse	Casquillo	Bussning	(VOE 20451001)
4	**VOE 968202**	2					Allen Head Screw	Vis à six pans creux	Inbusschraube	Tornillo tipo Allen	Insexskruv	
5	**VOE 20460811**	1					Bracket	Console	Konsole	Ménsula	Konsol	
6	**VOE 20450756**	2					Screw	Vis	Schraube	Tornillo	Skruv	
7	**VOE 945065**	2					Plug	Tampon	Stopfen	Tapón	Plugg	
8	**VOE 993677**	2					Gasket	Joint	Dichtung	Junta	Packning	
9	**VOE 21155554**	1					Plug	Tampon	Stopfen	Tapón	Plugg	
10	**VOE 993676**	1					Gasket	Joint	Dichtung	Junta	Packning	
11	**VOE 11706667**	1					Fuel filter	Filtre a combustible	Kraftstofffilter	Filtro de combustible	Bränslefilter	

1		**Bränslefilter** **Filtro de combustible** **Kraftstoffilter** **Filtre à carburant** **Fuel filter**	Catalogue id **20604**	Group **233**
2				
3			Illustr. No **1033415**	Section **150**
4				
5		**11895378, 11895379**	Issue **PUB 20026797**	Page **83**

VOLVO

BL70B

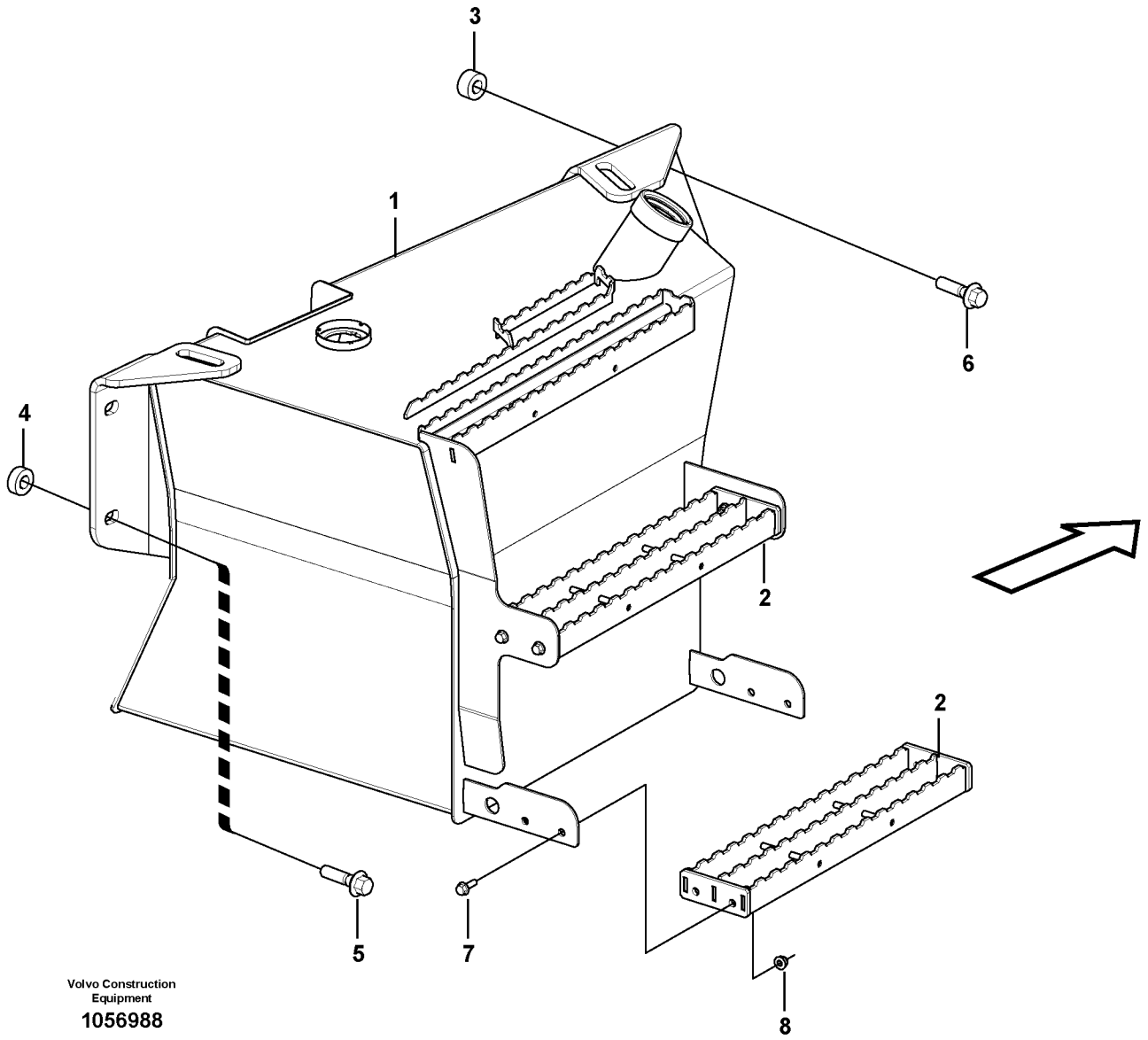

Volvo Construction Equipment

1056988

Fig.	Part No.	Quantity 1	2	3	PS	KIT	Description	Dénomination	Bezeichnung	Denominación	Benämning	Notes
1		1					Fuel tank	Réservoir carburant	Kraftstofftank	Deposit combust	Bränsletank	See group 234, Page 87
2	**VOE 16205426**	2					Foot step	Marchepied	Trittblech	Estribo	Fotsteg	
3	**VOE 16205042**	2					Spacer ring	Bague entretoise	Abstandring	Anillo distanciador	Distansring	
4	**VOE 16205045**	2					Spacer ring	Bague entretoise	Abstandring	Anillo distanciador	Distansring	
5	**VOE 968297**	2					Flange screw	Vis à embase	Flanschschraube	Tornillo embridado	Flänsskruv	
6	**VOE 968297**	2					Flange screw	Vis à embase	Flanschschraube	Tornillo embridado	Flänsskruv	
7	**VOE 13945444**	8					Screw	Vis	Schraube	Tornillo	Skruv	
8	**VOE 948645**	8					Flange lock nut	Contre-écrou à bride	Flanschverschlussm	Contratuerca embrid	Flänslåsmutter	

1		**Bränsletank med monteringsdetaljer** **Depósito de combustible con accesorios de montaje** **Kraftstofftank mit Anbauteilen** **Réservoir de carburant avec pièces de montage** **Fuel tank with fitting parts**	Catalogue id **20604**	Group **234**
2				
3			Illustr. No **1056988**	Section **100**
4				
5			Issue **PUB 20026797**	Page **85**

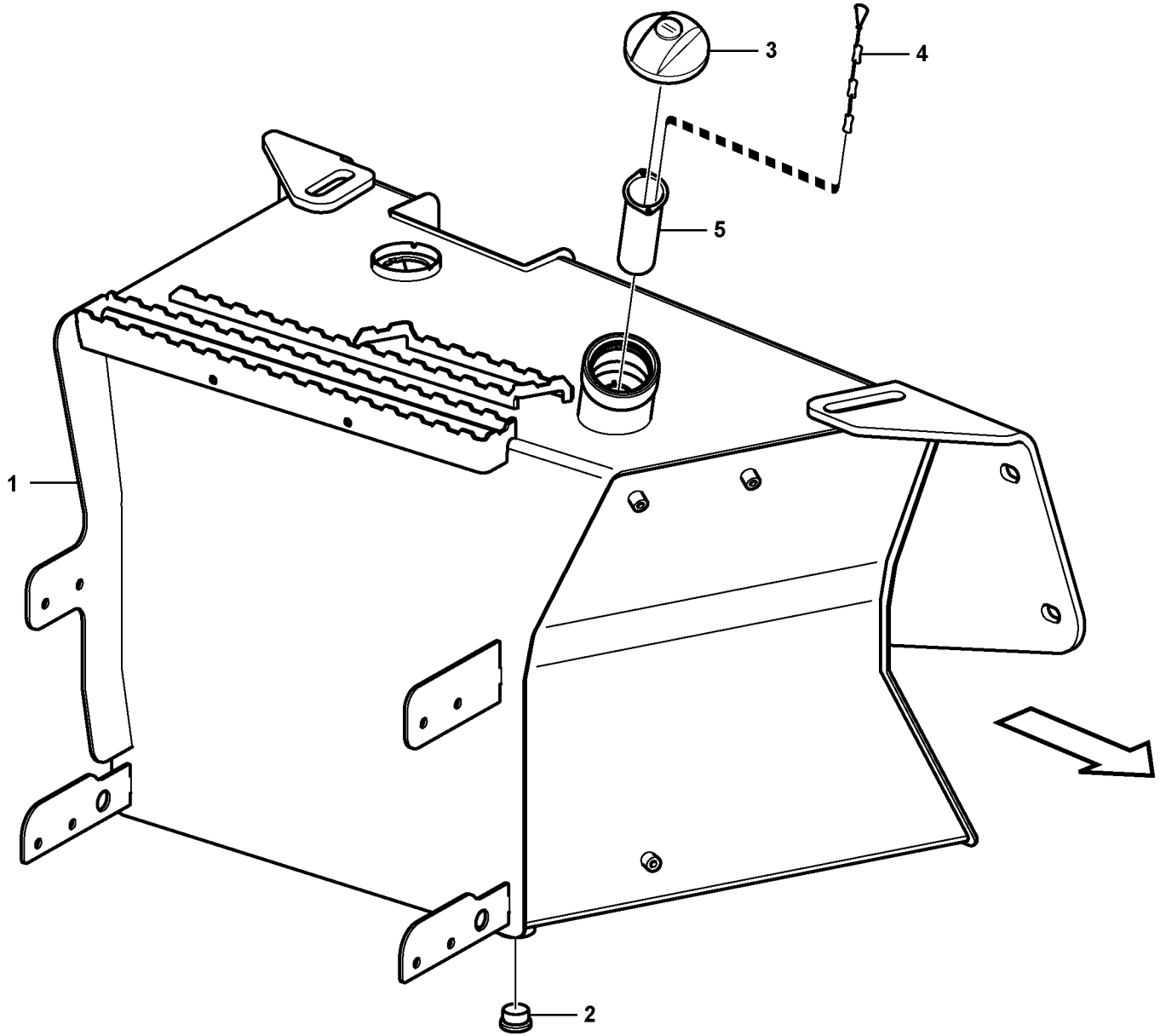

Volvo Construction Equipment
1056964

Fig.	Part No.	Quantity 1	2	3	PS	KIT	Description	Dénomination	Bezeichnung	Denominación	Benämning	Notes
1	**VOE 16209391**	1					Fuel tank	Réservoir de carbura	Kraftstofftank	Depósito de combust	Bränsletank	
2	**VOE 984657**	1					•Plug	•Tampon	•Stopfen	•Tapón	•Plugg	(VOE 11882920)
3	**VOE 15171144**	1					•Filler cap	•Bouchon remplissag	•Tankverschluss	•Tapa de llenado	•Påfyllningslock	
4		1			NS		•Chain	•Chaine	•Kette	•Cadena	•Kedja	
5	**VOE 16209401**	1			OP		•Filter	•Filtre	•Filter	•Filtro	•Filter	

1		**Bränsletank** **Depósito de combustible** **Kraftstofftank** **Réservoir de carburant** **Fuel tank**	Catalogue id **20604**	Group **234**
2				
3			Illustr. No **1056964**	Section **200**
4				
5			Issue **PUB 20026797**	Page **87**

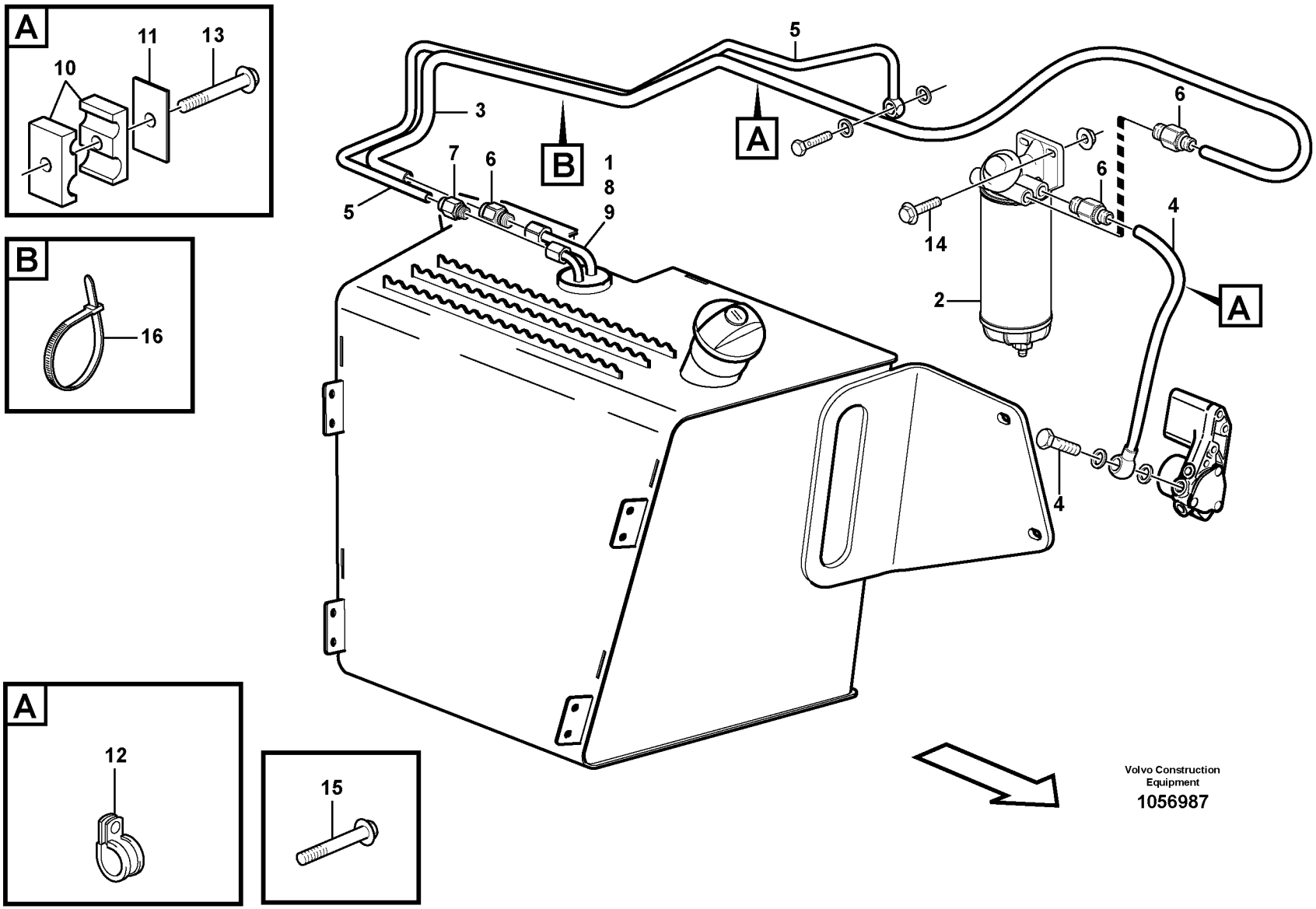
A
10
11
13
B
16
A
12
15
5
3
7
6
B
1
8
9
5
A
6
6
4
14
2
A
4
Volvo Construction Equipment
1056987

Fig.	Part No.	Quantity 1	2	3	PS	KIT	Description	Dénomination	Bezeichnung	Denominación	Benämning	Notes
1	**VOE 16204753**	1					Fuel level sensor	Indicateur de niveau	Kraftstoffvorratsgeber	Sensor de nivel de co	Bränslenivågivare	sensor
2	**VOE 11110670**	1					Water separator	Séparateur d'eau	Wasserabscheider	Separador de agua	Vattenavskiljare	
3	**VOE 16204261**	1					Fuel hose	Flexible de carburant	Kraftstoffschlauch	Manguera de combu	Bränsleslang	
4	**VOE 16205206**	1					Fuel hose	Flexible de carburant	Kraftstoffschlauch	Manguera de combu	Bränsleslang	
5	**VOE 16204265**	1					Fuel hose	Flexible de carburant	Kraftstoffschlauch	Manguera de combu	Bränsleslang	
6	**VOE 11883346**	4					Union	Teton de connexion	Anschlussnippel	Niple de conexion	Anslutningsnippel	
7	**VOE 11882900**	1					Union	Teton de connexion	Anschlussnippel	Niple de conexion	Anslutningsnippel	
8	**VOE 11881916**	1					Lock ring	Anneau verrouillage	Sicherungsring	Anillo de seguridad	Låsring	
9	**VOE 11881915**	1					Rubber Seal	Lèvre Caoutchouc	Gummilippe	Labio Goma	Gummiläpp	
10	**VOE 15044633**	1					Spacer plate	Plaque entretoise	Abstandplatte	Placa distanciadora	Distansplatta	
11	**VOE 11881311**	1					Plate	Plaque	Platte	Placa	Platta	
12	**VOE 949747**	2					Clamp	Collier serrage	Klemme	Abrazadera	Klamma	
13	**VOE 965180**	1					Flange screw	Vis à embase	Flanschschraube	Tornillo embridado	Flänsskruv	
14	**VOE 13965185**	2					Screw	Vis	Schraube	Tornillo	Skruv	
15	**VOE 945444**	2					Flange screw	Vis à embase	Flanschschraube	Tornillo embridado	Flänsskruv	
16	**VOE 4881438**	2					Cable tie	Serre-câble	Kabelschelle	Abrazadera de cinta	Bandklämma	

1		**Bränslesystem** **Sistema de combustible** **Kraftstoffsystem** **Système d'alimentation** **Fuel system**	Catalogue id **20604**	Group **235**
2			Illustr. No **1056987**	Section **100**
3			Issue **PUB 20026797**	Page **89**
4				
5				

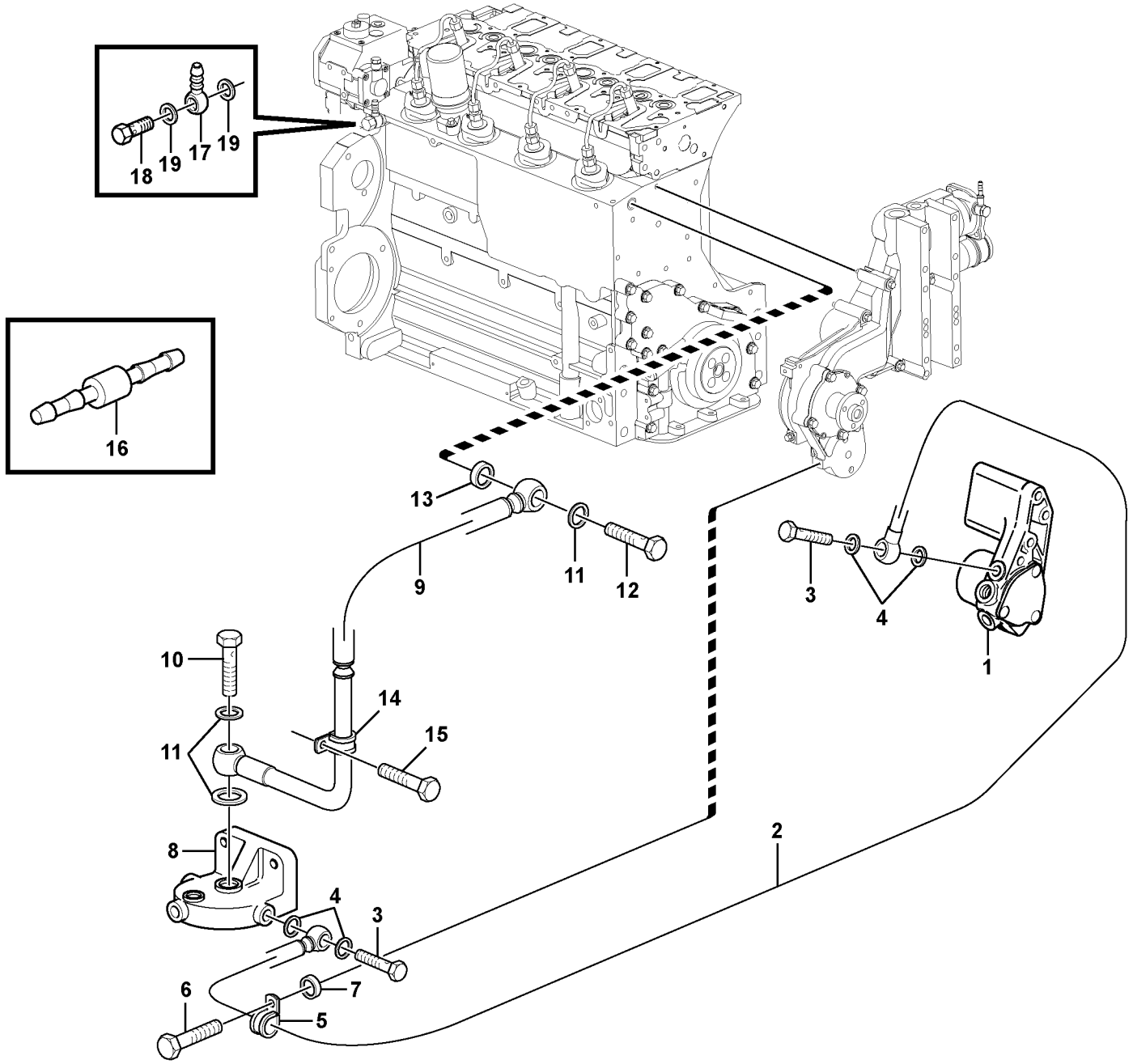

Volvo Construction Equipment

1051370

Fig.	Part No.	Quantity 1	2	3	PS	KIT	Description	Dénomination	Bezeichnung	Denominación	Benämning	Notes
1		1					Fuel pump	Pompe Carburant	Kraftstoffpumpe	Bomba Combustib	Bränslepump	See group 233, Page 81
2	**VOE 21260858**	1					Fuel pipe	Tuyauterie de carbura	Kraftstoffrohr	Tubo de combustible	Bränslerör	
3	**VOE 7025167**	2					•Hollow screw	•Vis creuse	•Hohlschraube	•Tornillo perforado	•Hålskruv	
4	**VOE 21108673**	4					•Sealing ring	•Bague étanchéité	•Dichtring	•Anillo retén	•Tätningsring	
5	**VOE 20460045**	1					•Clamp	•Collier serrage	•Klemme	•Abrazadera	•Klamma	
6	**VOE 20450728**	1					Bolt	Boulon	Bolzen	Perno	Bult	
7	**VOE 20790981**	1					Spacer sleeve	Douille entretoise	Abstandhülse	Manguito distanciado	Distanshylsa	
8		1					Retaining Plate	Plaque Retenue	Halteplatte	Placa Soporte	Hållplatta	See group 233, Page 83
9	**VOE 21159480**	1					Fuel pipe	Tuyauterie de carbura	Kraftstoffrohr	Tubo de combustible	Bränslerör	
10	**VOE 20405562**	1					•Hollow screw	•Vis creuse	•Hohlschraube	•Tornillo perforado	•Hålskruv	
11	**VOE 21108673**	3					•Sealing ring	•Bague étanchéité	•Dichtring	•Anillo retén	•Tätningsring	
12	**VOE 7025167**	1					•Hollow screw	•Vis creuse	•Hohlschraube	•Tornillo perforado	•Hålskruv	(VOE 20460231)
13	**VOE 20405769**	1					•Sealing ring	•Bague étanchéité	•Dichtring	•Anillo retén	•Tätningsring	
14	**VOE 20450987**	1					•Clamp	•Collier serrage	•Klemme	•Abrazadera	•Klamma	
15	**VOE 20405885**	1					Screw	Vis	Schraube	Tornillo	Skruv	
16	**VOE 21027248**	1					Valve	Valve	Ventil	Válvula	Ventil	
17	**VOE 20459906**	1					Nipple	Raccord	Nippel	Niple	Nippel	
18	**VOE 20405847**	1					Valve	Valve	Ventil	Válvula	Ventil	
19	**VOE 21108673**	2					Sealing ring	Bague étanchéité	Dichtring	Anillo retén	Tätningsring	

1		**Bränslerör, bränslepump** **Tuberias de combustible, bomba de combustible** **Brennstoffrohre, Kraftstoffpumpe** **Canalisations à combus, pompe carburant** **Fuel pipes, fuel pump**	Catalogue id **20604**	Group **235**
2				
3			Illustr. No **1051370**	Section **150**
4				
5		**11895378, 11895379**	Issue **PUB 20026797**	Page **91**

VOLVO

BL70B

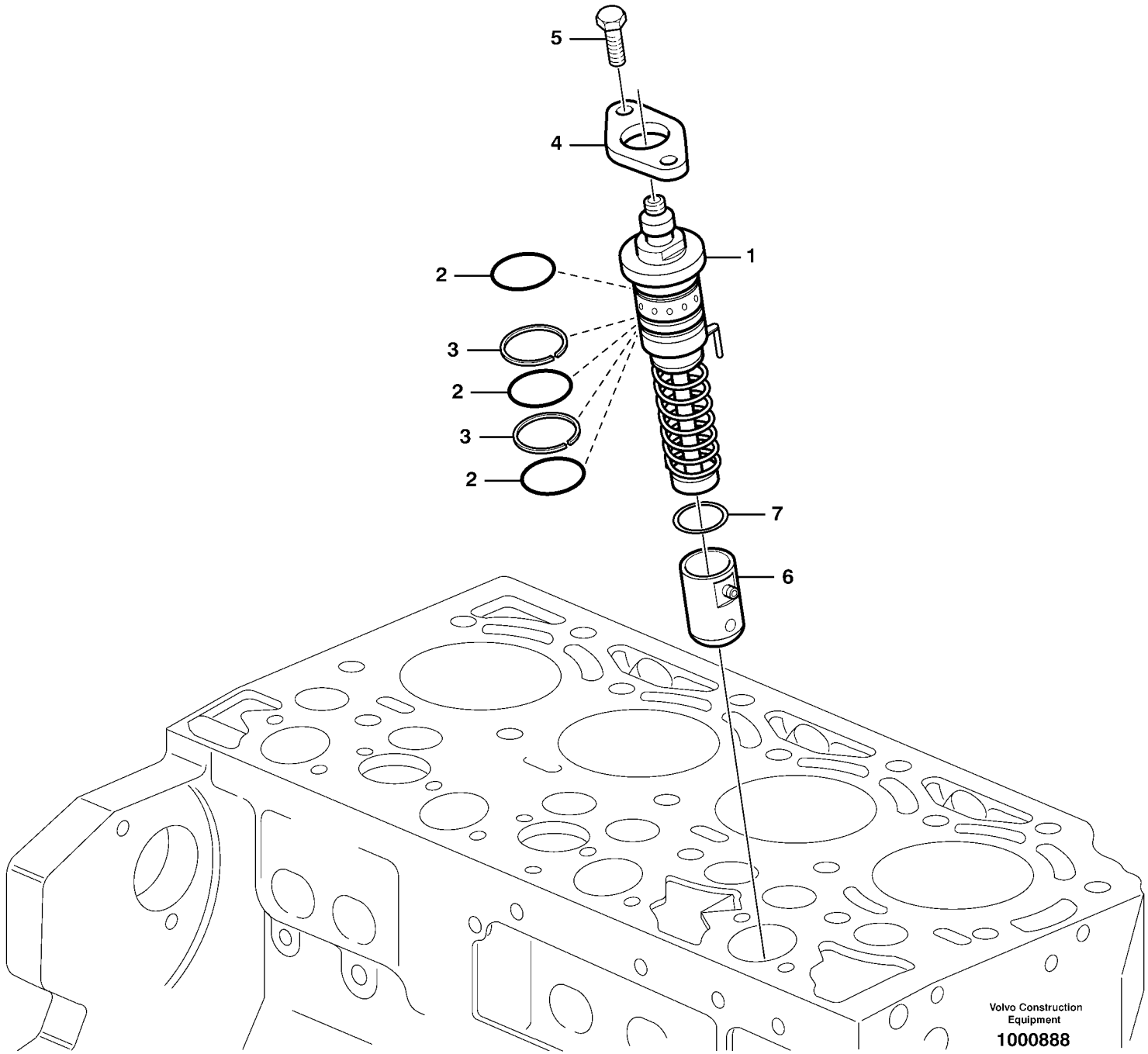
5
4
1
2
3
2
3
2
7
6
Volvo Construction Equipment
1000888

Fig.	Part No.	Quantity 1	2	3	PS	KIT	Description	Dénomination	Bezeichnung	Denominación	Benämning	Notes
1	**VOE 20550001**	4					Injection Pump	Pompe Injection	Einspritzpumpe	Bomba Injeccion	Insprutn.pump	
2	**VOE 20405907**	12					•Sealing ring	•Bague étanchéité	•Dichtring	•Anillo retén	•Tätningsring	
3	**VOE 20405543**	8					•Shim	•Cale réglage	•Ausgleichscheibe	•Laminilla de ajuste	•Justerbleck	
4	**VOE 20405565**	4					Flange	Bride	Flansch	Brida	Fläns	
5	**VOE 20460071**	8					Screw	Vis	Schraube	Tornillo	Skruv	
6	**VOE 21055401**	4					Roller	Galet	Rolle	Rodillo	Rulle	
7	**VOE 24425970**	1					Shim	Cale d'épaisseur	Passcheibe	Arandela Ajuste	Passbricka	STD THICK = 4,65 MM
7	**VOE 24425958**	REQ					Shim	Cale d'épaisseur	Passcheibe	Arandela Ajuste	Passbricka	THICK = 4,70 MM
7	**VOE 24425969**	REQ					Shim	Cale d'épaisseur	Passcheibe	Arandela Ajuste	Passbricka	THICK = 4,75 MM
7	**VOE 24425972**	REQ					Shim	Cale d'épaisseur	Passcheibe	Arandela Ajuste	Passbricka	THICK = 4,80 MM
7	**VOE 24425973**	REQ					Shim	Cale d'épaisseur	Passcheibe	Arandela Ajuste	Passbricka	THICK = 4,85 MM
7	**VOE 24425974**	REQ					Shim	Cale d'épaisseur	Passcheibe	Arandela Ajuste	Passbricka	THICK = 4,90 MM
7	**VOE 24425982**	REQ					Shim	Cale d'épaisseur	Passcheibe	Arandela Ajuste	Passbricka	THICK = 4,95 MM
7	**VOE 24425983**	REQ					Shim	Cale d'épaisseur	Passcheibe	Arandela Ajuste	Passbricka	THICK = 5,00 MM
7	**VOE 24425984**	REQ					Shim	Cale d'épaisseur	Passcheibe	Arandela Ajuste	Passbricka	THICK = 5,05 MM
7	**VOE 24425985**	REQ					Shim	Cale d'épaisseur	Passcheibe	Arandela Ajuste	Passbricka	THICK = 5,10 MM
7	**VOE 24425986**	REQ					Shim	Cale d'épaisseur	Passcheibe	Arandela Ajuste	Passbricka	THICK = 5,15 MM
7	**VOE 24425987**	REQ					Shim	Cale d'épaisseur	Passcheibe	Arandela Ajuste	Passbricka	THICK = 5,20 MM
7	**VOE 24425989**	REQ					Shim	Cale d'épaisseur	Passcheibe	Arandela Ajuste	Passbricka	THICK = 5,25 MM
7	**VOE 24425991**	REQ					Shim	Cale d'épaisseur	Passcheibe	Arandela Ajuste	Passbricka	THICK = 5,30 MM
7	**VOE 24425992**	REQ					Shim	Cale d'épaisseur	Passcheibe	Arandela Ajuste	Passbricka	THICK = 5,35 MM
7	**VOE 24425994**	REQ					Shim	Cale d'épaisseur	Passcheibe	Arandela Ajuste	Passbricka	THICK = 5,40 MM
7	**VOE 24425996**	REQ					Shim	Cale d'épaisseur	Passcheibe	Arandela Ajuste	Passbricka	THICK = 5,45 MM
7	**VOE 24425998**	REQ					Shim	Cale d'épaisseur	Passcheibe	Arandela Ajuste	Passbricka	THICK = 5,50 MM
7	**VOE 24426002**	REQ					Shim	Cale d'épaisseur	Passcheibe	Arandela Ajuste	Passbricka	THICK = 5,55 MM
7	**VOE 24426004**	REQ					Shim	Cale d'épaisseur	Passcheibe	Arandela Ajuste	Passbricka	THICK = 5,60 MM
7	**VOE 24426005**	REQ					Shim	Cale d'épaisseur	Passcheibe	Arandela Ajuste	Passbricka	THICK = 5,65 MM
7	**VOE 24426006**	REQ					Shim	Cale d'épaisseur	Passcheibe	Arandela Ajuste	Passbricka	THICK = 5,70 MM
7	**VOE 24426007**	REQ					Shim	Cale d'épaisseur	Passcheibe	Arandela Ajuste	Passbricka	THICK = 5,75 MM

1		**Insprutningspump med monteringsdetaljer** **Bomba de inyección de accesorisde montaje** **Einspritzpumpe mit Anbauteilen** **Pompe d'injection de combustible avec pièces de montage** **Fuel injection pump with fitting parts**	Catalogue id **20604**	Group **236**
2				
3			Illustr. No **1000888**	Section **100**
4				
5		**11895378, 11895379**	Issue **PUB 20026797**	Page **93**

VOLVO

BL70B

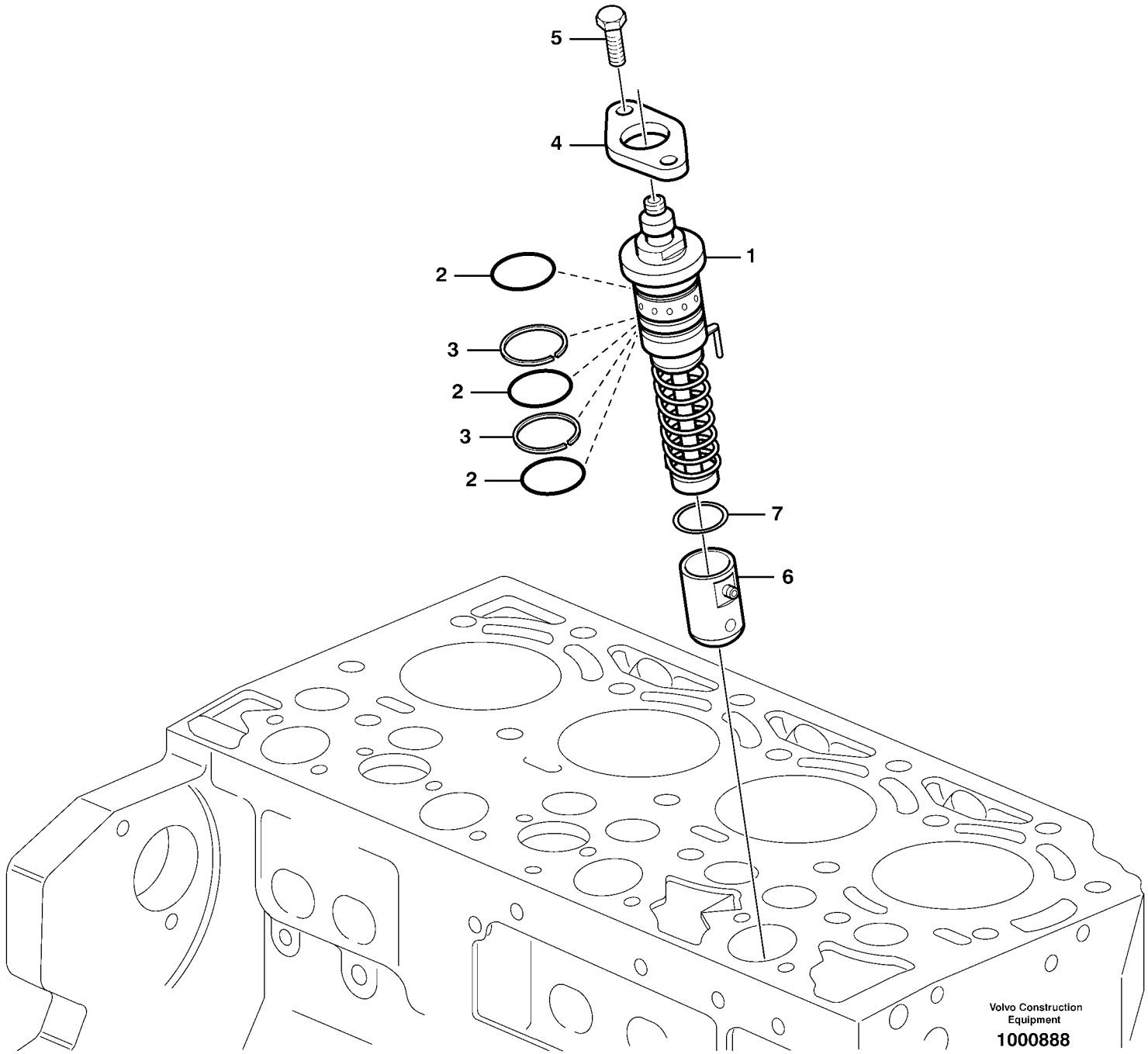
5
4
1
2
3
2
3
2
7
6
Volvo Construction Equipment
1000888

Fig.	Part No.	Quantity 1	2	3	PS	KIT	Description	Dénomination	Bezeichnung	Denominación	Benämning	Notes
7	**VOE 24426010**	REQ					Shim	Cale d'épaisseur	Passcheibe	Arandela Ajuste	Passbricka	THICK = 5,80 MM
7	**VOE 24426011**	REQ					Shim	Cale d'épaisseur	Passcheibe	Arandela Ajuste	Passbricka	THICK = 5,85 MM
7	**VOE 24426012**	REQ					Shim	Cale d'épaisseur	Passcheibe	Arandela Ajuste	Passbricka	THICK = 5,90 MM
7	**VOE 24426013**	REQ					Shim	Cale d'épaisseur	Passcheibe	Arandela Ajuste	Passbricka	THICK = 5,95 MM
7	**VOE 24426014**	REQ					Shim	Cale d'épaisseur	Passcheibe	Arandela Ajuste	Passbricka	THICK = 6,00 MM
7	**VOE 24426015**	REQ					Shim	Cale d'épaisseur	Passcheibe	Arandela Ajuste	Passbricka	THICK = 6,05 MM
7	**VOE 24426016**	REQ					Shim	Cale d'épaisseur	Passcheibe	Arandela Ajuste	Passbricka	THICK = 6,10 MM
7	**VOE 24426017**	REQ					Shim	Cale d'épaisseur	Passcheibe	Arandela Ajuste	Passbricka	THICK = 6,15 MM
7	**VOE 24426018**	REQ					Shim	Cale d'épaisseur	Passcheibe	Arandela Ajuste	Passbricka	THICK = 6,20 MM
7	**VOE 24426019**	REQ					Shim	Cale d'épaisseur	Passcheibe	Arandela Ajuste	Passbricka	THICK = 6,25 MM
7	**VOE 24426020**	REQ					Shim	Cale d'épaisseur	Passcheibe	Arandela Ajuste	Passbricka	THICK = 6,30 MM
7	**VOE 24426021**	REQ					Shim	Cale d'épaisseur	Passcheibe	Arandela Ajuste	Passbricka	THICK = 6,35 MM
7	**VOE 24426022**	REQ					Shim	Cale d'épaisseur	Passcheibe	Arandela Ajuste	Passbricka	THICK = 6,40 MM

1		**Insprutningspump med monteringsdetaljer** **Bomba de inyección de accesorisde montaje** **Einspritzpumpe mit Anbauteilen** **Pompe d'injection de combustible avec pièces de montage** **Fuel injection pump with fitting parts**	Catalogue id **20604**	Group **236**
2				
3			Illustr. No **1000888**	Section **100**
4				
5		**11895378, 11895379**	Issue **PUB 20026797**	Page **95**

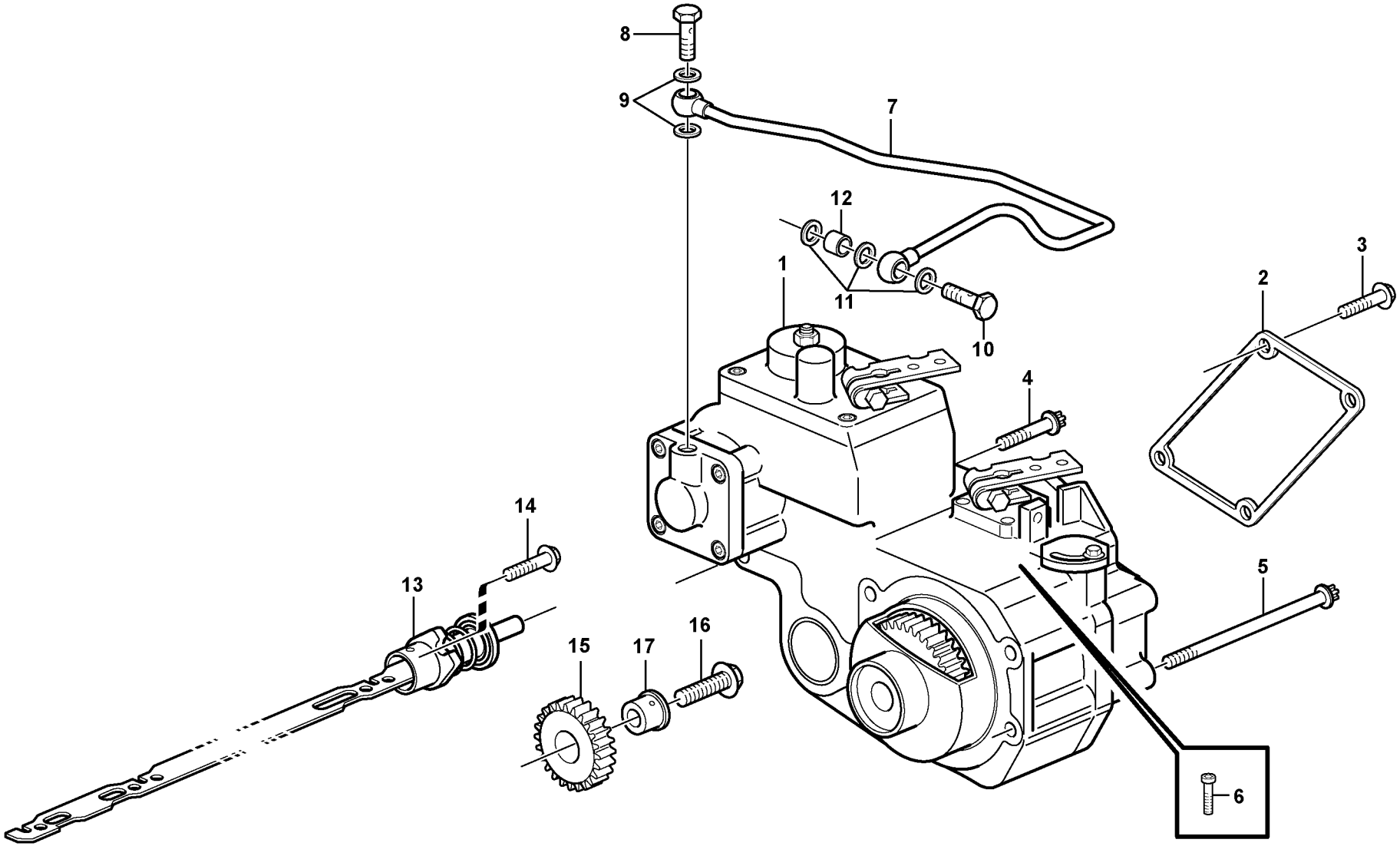

Volvo Construction Equipment

1033261

Fig.	Part No.	Quantity 1	2	3	PS	KIT	Description	Dénomination	Bezeichnung	Denominación	Benämning	Notes
1	**VOE 21628774**	1					Fuel regulator	Régulateur de carbur	Kraftstoffregler	Regulador de combu	Bränsleregulator	MA2101
1	**VOE 21663051**		1				Fuel Regulator	Regul.carburant	Kraftstoffreglr	Regul Combustib	Bränslereg	
2	**VOE 20405509**	1	1				•Gasket	•Joint	•Dichtung	•Junta	•Packning	
3	**VOE 20460082**	4	4				Screw	Vis	Schraube	Tornillo	Skruv	
4	**VOE 888760**	1	1				Screw	Vis	Schraube	Tornillo	Skruv	
5	**VOE 20460064**	4	4				Screw	Vis	Schraube	Tornillo	Skruv	
6	**VOE 20460067**	1	1				Screw	Vis	Schraube	Tornillo	Skruv	
7	**VOE 21148569**	1	1				Inlet manifold	Collecteur admission	Einlassrohr	Tubo de admisión	Insugningsrör	
8	**VOE 20460289**	1	1				•Hollow screw	•Vis creuse	•Hohlschraube	•Tornillo perforado	•Hålskruv	
9	**VOE 13947281**	2	2				•Gasket	•Joint	•Dichtung	•Junta	•Packning	
10	**VOE 993272**	1	1				•Hollow screw	•Vis creuse	•Hohlschraube	•Tornillo perforado	•Hålskruv	
11	**VOE 13947281**	3	3				•Gasket	•Joint	•Dichtung	•Junta	•Packning	
12	**VOE 21154146**	1	1				•Sleeve	•Douille	•Hülse	•Manguito	•Hylsa	
13	**VOE 20405867**	1	1				Control rod	Tige commande	Schaltstange	Barra de mando	Manöverstång	
14	**VOE 20405538**	1	1				Screw	Vis	Schraube	Tornillo	Skruv	
15	**VOE 20555503**	1	1				Gear	Pignon	Zahnradgetriebe	Engranaje	Kuggdrev	
16	**VOE 20405560**	1	1				Screw	Vis	Schraube	Tornillo	Skruv	
17	**VOE 20758272**	1	1				Pin	Goupille	Zapfen	Pasador	Tapp	

1	**11895378**	**Regulator** **Regulador** **Regler** **Régulateur** **Regulator**	Catalogue id **20604**	Group **236**
2	**11895379**		Illustr. No **1033261**	Section **150**
3			Issue **PUB 20026797**	Page **97**
4				
5		**11895378, 11895379**		

VOLVO

BL70B

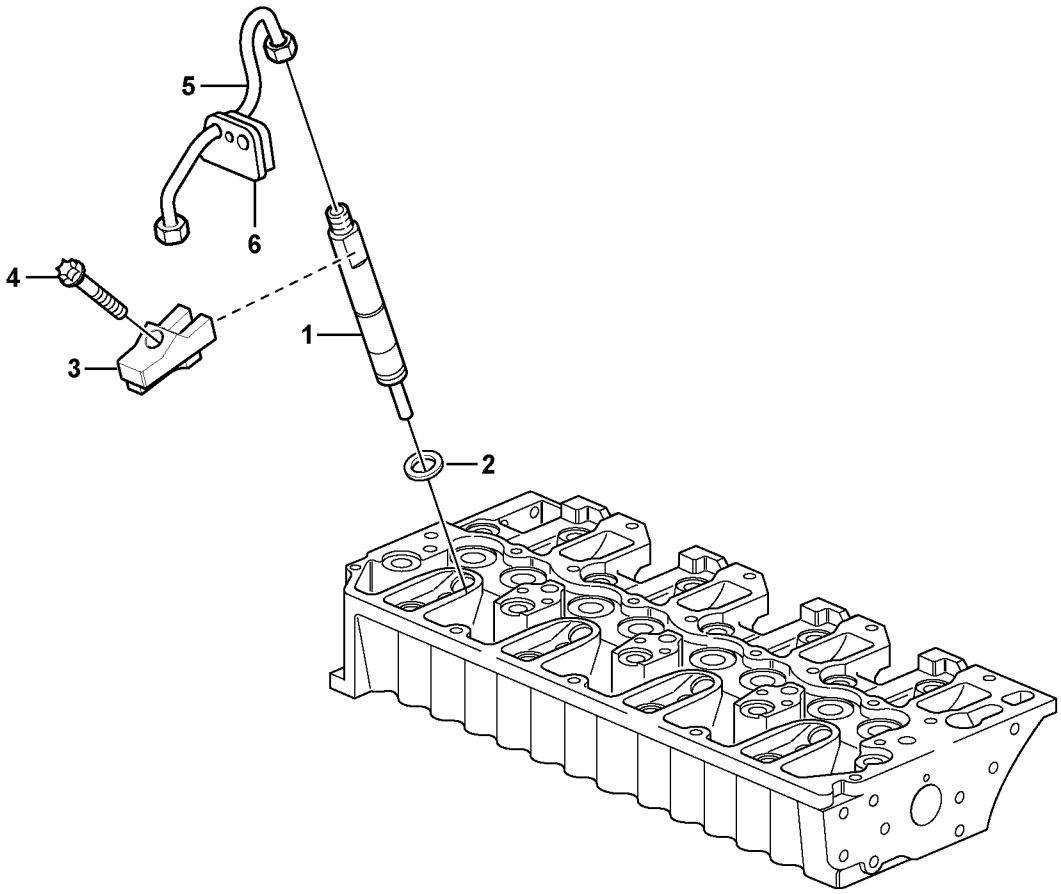
5
6
4
3
1
2

Fig.	Part No.	Quantity 1	2	3	PS	KIT	Description	Dénomination	Bezeichnung	Denominación	Benämning	Notes
1	**VOE 21184969**	4					Injector	Injecteur	Einspritzventil	Inyector	Insprutare	
2	**VOE 11700426**	4					Sealing ring	Bague étanchéité	Dichtring	Anillo retén	Tätningsring	
3	**VOE 21153407**	4					Claw	Griffe	Klaue	Garra	Klo	
4	**VOE 20799719**	4					Bolt	Boulon	Bolzen	Perno	Bult	
5	**VOE 20405567**	4					Delivery pipe	Tuyau refoulement	Füllrohr	Tubo de presión	Insprutningsrör	
6		4			NS		Rubber Seal	Lèvre Caoutchouc	Gummilippe	Labio Goma	Gummiläpp	

1		**Tryckrör - insprutare** **Tubo presion - inyector** **Fullrohr - Einspritzduse** **Tuyau refoulement - injecteur** **Delivery pipe - injector**	Catalogue id **20604**	Group **237**
2				
3			Illustr. No **1043762**	Section **100**
4				
5		**11895378, 11895379**	Issue **PUB 20026797**	Page **99**

VOLVO

BL70B

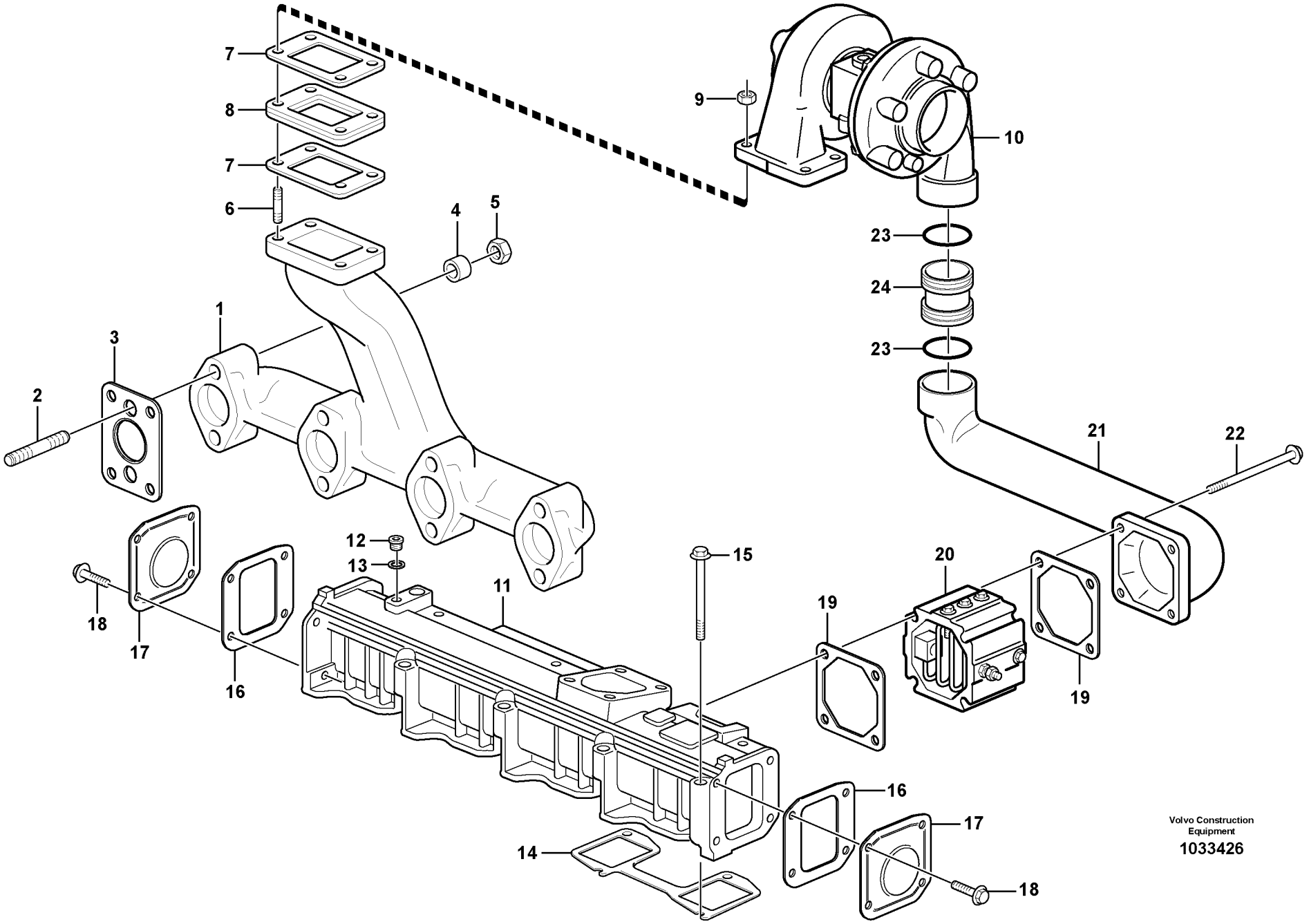
7
8
7
6
4
5
9
10
23
24
23
21
22
1
3
2
12
13
15
20
19
18
17
16
11
19
16
17
14
18
Volvo Construction Equipment
1033426

Fig.	Part No.	Quantity 1	2	3	PS	KIT	Description	Dénomination	Bezeichnung	Denominación	Benämning	Notes
1	**VOE 21153431**	1					Exhaust pipe	Tube d'échappement	Auspuffrohr	Tubo de escape	Avgasrör	
2	**VOE 21456567**	8					Stud	Goujon	Stiftschraube	Espárrago	Pinnskruv	
3	**VOE 20933261**	4					Gasket	Joint	Dichtung	Junta	Packning	
4	**VOE 20847865**	8					Spacer Sleeve	Doui.entretoise	Distanzhülse	Manguito Dist	Distanshylsa	
5	**VOE 20505959**	8					Hexagon nut	Écrou hexagonal	Sechskantmutter	Tuerca hexagonal	Sexkantsmutter	
6	**VOE 20921970**	4					Stud	Goujon	Stiftschraube	Espárrago	Pinnskruv	
7	**VOE 20559834**	2					Gasket	Joint	Dichtung	Junta	Packning	
8	**VOE 21165503**	1					Plate	Tôle	Blech	Chapa	Plåt	
9	**VOE 21055467**	4					Hexagon Nut	Ecrou Hexagonal	Sechskantmutter	Tuerca Hexagon	Sexkantsmutter	
10		1					Turbocharger	Turbocompresse.	Abgasturbolader	Turbocompresor	Turbokompressor	See group 255, Page 105
11	**VOE 21154932**	1					Charge air pipe	Tuyau suralimentatio.	Ladeluftrohr	Tubo admisión aire	Laddluftrör	
12	**VOE 945065**	1					Plug	Tampon	Stopfen	Tapón	Plugg	
13	**VOE 13947621**	1					Plane gasket	Joint plan	Plandichtung	Junta plana	Planpackning	
14	**VOE 20591706**	2					Gasket	Joint	Dichtung	Junta	Packning	
15	**VOE 20412601**	8					Screw	Vis	Schraube	Tornillo	Skruv	
16	**VOE 20405613**	2					Gasket	Joint	Dichtung	Junta	Packning	
17	**VOE 20405614**	2					Cap	Chapeau	Kappe	Caperuza	Lock	
18	**VOE 20405792**	8					Screw	Vis	Schraube	Tornillo	Skruv	
19	**VOE 20531832**	2					Gasket	Joint	Dichtung	Junta	Packning	
20	**VOE 20585825**	1					Flange	Flasque	Flansch	Brida	Fläns	
21	**VOE 21240578**	1					Elbow	Coude	Winkel	Ángulo	Vinkel	
22	**VOE 993447**	4					Flange screw	Vis à embase	Flanschschraube	Tornillo embridado	Flänsskruv	
23	**VOE 21087699**	2					O-ring	Joint torique	O-Ring	Anillo tórico	O-ring	
24	**VOE 21345611**	1					Plug	Bouchon	Stopfen	Tapon	Plugg	(VOE 21087703)

1		**Insugningsrör och avgasgrenrör** **Tubo admisión y múltiple escape** **Ansaugrohr und Auspuffkrümmer** **Tubulure admission et tubulure echappement** **Inlet manifold and exhaust manifold**	Catalogue id **20604**	Group **251**
2				
3			Illustr. No **1033426**	Section **100**
4				
5		**11895378, 11895379**	Issue **PUB 20026797**	Page **101**

VOLVO

BL70B

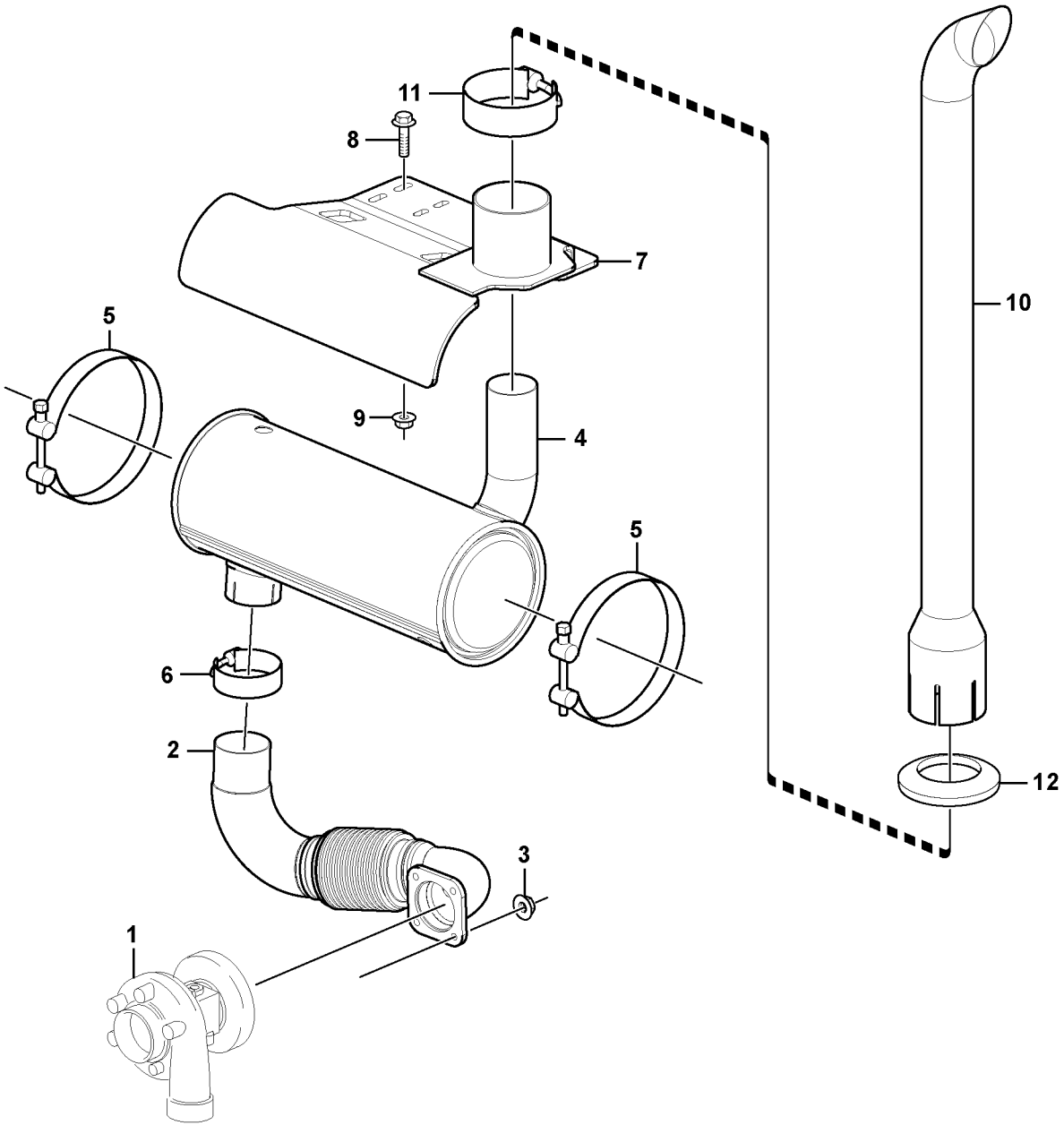

Volvo Construction Equipment

1034836

Fig.	Part No.	Quantity 1	2	3	PS	KIT	Description	Dénomination	Bezeichnung	Denominación	Benämning	Notes
1		1					Turbocharger	Turbocompresse.	Abgasturbolader	Turbocompresor	Turbokompressor	See group 255, Page 105
2	**VOE 15016325**	1					Tube	Tube	Rohr	Tubo	Rör	
3	**VOE 948645**	4					Flange lock nut	Contre-écrou à bride	Flanschverschlussm...	Contratuerca embrid ..	Fläns låsmutter	
4	**VOE 15633618**	1					Silencer	Silencieux	Schalldämpfer	Silenciador	Ljuddämpare	
5	**VOE 11806277**	2					Clamp	Collier serrage	Klemme	Abrazadera	Klamma	
6	**VOE 11850815**	1					Clamp	Collier serrage	Klemme	Abrazadera	Klamma	
7	**VOE 15016157**	1					Bracket	Console	Konsole	Consola	Konsol	
8	**VOE 946472**	4					Flange screw	Vis à embase	Flanschschraube	Tornillo embridado	Fläns skruv	
9	**VOE 13971095**	4					Flange nut	Écrou à bride	Bundmutter	Tuerca embridada	Fläns mutter	
10	**VOE 15628197**	1					Exhaust pipe	Tube d'échappement	Auspuffrohr	Tubo de escape	Avgasrör	
11	**VOE 15016104**	1					Clamp	Collier serrage	Klemme	Abrazadera	Klamma	

1		**Avgassystem, ljuddämpare** **Sistema de escape, silenciador** **Auspuffsystem, Schalldämpfer** **Système d'áspiration, silencieux** **Exhaust system, silencer**	Catalogue id **20604**	Group **252**
2			Illustr. No **1034836**	Section **100**
3			Issue **PUB 20026797**	Page **103**
4				
5				

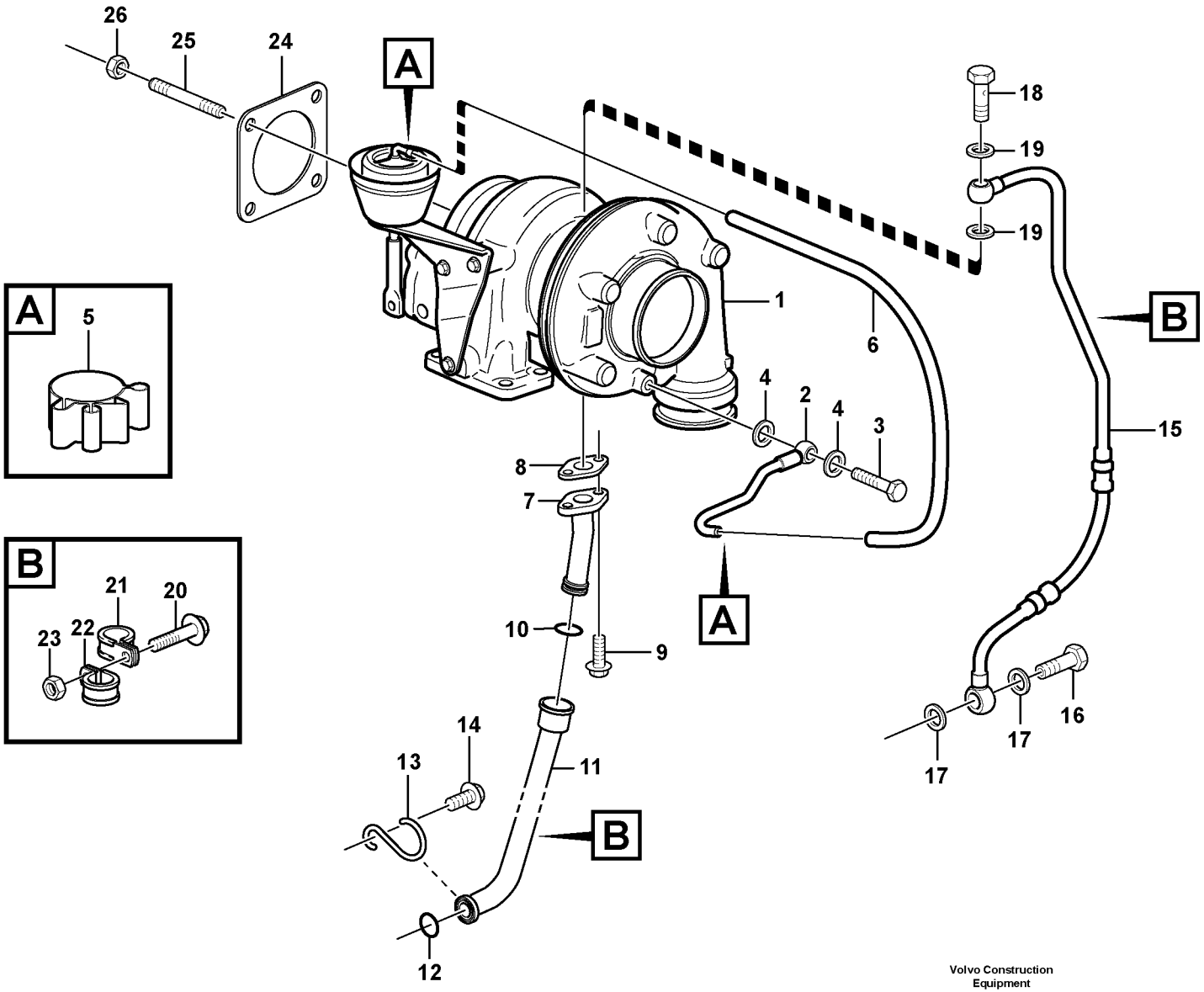

Volvo Construction Equipment

1043754

Fig.	Part No.	Quantity 1	2	3	PS	KIT	Description	Dénomination	Bezeichnung	Denominación	Benämning	Notes
1	**VOE 21496608**	1					Turbocharger	Turbocompresseur	Abgasturbolader	Turbocompresor	Turbokompressor	(VOE 21236950)
2	**VOE 21179026**	1					•Tube	•Tube	•Rohr	•Tubo	•Rör	
3	**VOE 888767**	1					••Hollow screw	••Vis creuse	••Hohlschraube	••Tornillo perforado	••Hålskruv	
4	**VOE 20971248**	2					••Sealing ring	••Bague étanchéité	••Dichtring	••Anillo retén	••Tätningsring	
5	**VOE 20405568**	2					•Clip	•Clip	•Clip	•Clip	•Clips	
6	**VOE 21327635**	1					•Rubber hose	•Durit caoutchouc	•Gummischlauch	•Manguera	•Gummislang	(VOE 21248223)
7	**VOE 21483408**	1					•Plug	•Tampon	•Stopfen	•Tapón	•Plugg	
8	**VOE 21027485**	1					•Gasket	•Joint	•Dichtung	•Junta	•Packning	
9	**VOE 13949578**	2					•Screw	•Vis	•Schraube	•Tornillo	•Skruv	
10	**VOE 20459172**	2					•Sealing ring	•Bague étanchéité	•Dichtring	•Anillo retén	•Tätningsring	
11	**VOE 21483353**	1					Return line	Conduit de retour	Rückaufleitung	Conducto de retorno	Returledning	
12	**VOE 20405822**	1					Sealing ring	Bague étanchéité	Dichtring	Anillo retén	Tätningsring	
13	**VOE 20405789**	1					Retainer	Retenue	Halter	Soporte	Hållare	
14	**VOE 20405792**	1					Screw	Vis	Schraube	Tornillo	Skruv	
15	**VOE 21469621**	1					Oil line	Canalisation d'huile	Ölleitung	Tubo de aceite	Oljeledning	
16	**VOE 7025167**	1					Hollow screw	Vis creuse	Hohlschraube	Tornillo perforado	Hålskruv	
17	**VOE 13947621**	2					Plane gasket	Joint plan	Plandichtung	Junta plana	Planpackning	
18	**VOE 20795867**	1					Hollow Screw	Vis Creuse	Hohlschraube	Tornillo hueco	Hålskruv	
19	**VOE 13947281**	2					Gasket	Joint	Dichtung	Junta	Packning	
20	**VOE 20450728**	1					Bolt	Boulon	Bolzen	Perno	Bult	
21	**VOE 20799142**	1					Clamp	Collier serrage	Klemme	Abrazadera	Klamma	
22	**VOE 20450867**	1					Clamp	Collier serrage	Klemme	Abrazadera	Klamma	
23	**VOE 20792145**	1					Hexagon Nut	Ecrou Hexagonal	Sechskantmutter	Tuerca Hexagon	Sexkantsmutter	
24	**VOE 20858564**	1					Gasket	Joint	Dichtung	Junta	Packning	
25	**VOE 20459235**	4					Stud	Goujon	Stiftschraube	Espárrago	Pinnskruv	
26	**VOE 20517048**	4					Hexagon nut	Écrou hexagonal	Sechskantmutter	Tuerca hexagonal	Sexkantsmutter	

1		**Turbokompressor med monteringsdetaljer** **Turboalimentador con accesorios de montaje** **Torbolader mit Anbauteilen** **Turbocompresseur avec pièces de montage** **Turbocharger with fitting parts**	Catalogue id **20604**	Group **255**
2				
3			Illustr. No **1043754**	Section **100**
4				
5		**11895378, 11895379**	Issue **PUB 20026797**	Page **105**

VOLVO

BL70B

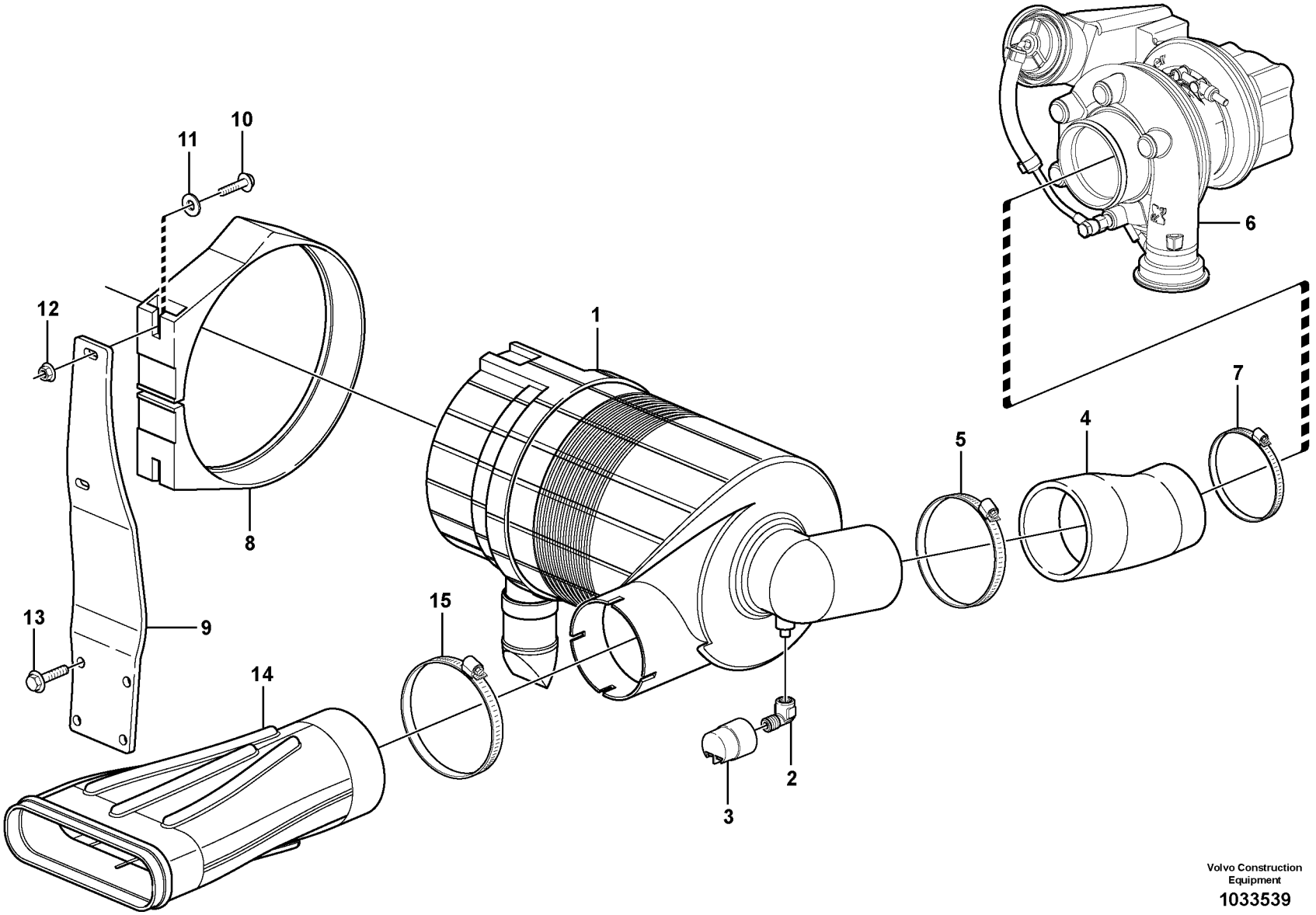

Volvo Construction Equipment

1033539

Fig.	Part No.	Quantity 1	2	3	PS	KIT	Description	Dénomination	Bezeichnung	Denominación	Benämning	Notes
1		1					Filter	Filtre	Filter	Filtro	Filter	See group 256, Page 111
2	**VOE 15609450**	1					Elbow nipple	Raccord coudé	Winkelnippel	Niple angular	V-nippel	
3	**VOE 11709746**	1					Indicator	Indicateur	Indikator	Indicador	Indikator	
4	**VOE 15603158**	1					Hose	Flexible	Schlauch	Manguera	Slang	
5	**VOE 943483**	1					Hose clamp	Collier durite	Schlauchschelle	Abrazadera de mang	Slangklamma	
6		1					Turbocharger	Turbocompresse.	Abgasturbolader	Turbocompresor	Turbokompressor	See group 255, Page 105
7	**VOE 943482**	1					Hose clamp	Collier durite	Schlauchschelle	Abrazadera de mang	Slangklamma	
8	**VOE 15605447**	1					Bracket	Console	Konsole	Consola	Konsol	
9	**VOE 15602229**	1					Support plate	Platine support	Stützplatte	Placa de apoyo	Stödplatta	
10	**VOE 946470**	2					Flange screw	Vis à embase	Flanschschraube	Tornillo embridado	Flänsskruv	
11	**VOE 925739**	2					Washer	Rondelle	Scheibe	Arandela	Bricka	
12	**VOE 948645**	2					Flange lock nut	Contre-écrou à bride	Flanschverschlussm	Contratuerca embrid	Flänslåsmutter	
13	**VOE 946441**	4					Flange screw	Vis à embase	Flanschschraube	Tornillo embridado	Flänsskruv	
14	**VOE 16204268**	1					Air inlet	Prise d'air	Lufteinlass	Toma de aire	Luftintag	
15	**VOE 943484**	1					Hose clamp	Collier durite	Schlauchschelle	Abrazadera de mang	Slangklamma	

1		**Luftrenare med monteringsdetaljer** **Filtro de aire con accesoris de montaje** **Luftfilter mit Anbauteilen** **Filtre à air avec pièces de montage** **Air filter with fitting parts**	Catalogue id **20604**	Group **256**
2			Illustr. No **1033539**	Section **100**
3			Issue **PUB 20026797**	Page **107**
4				
5		**11895354**		

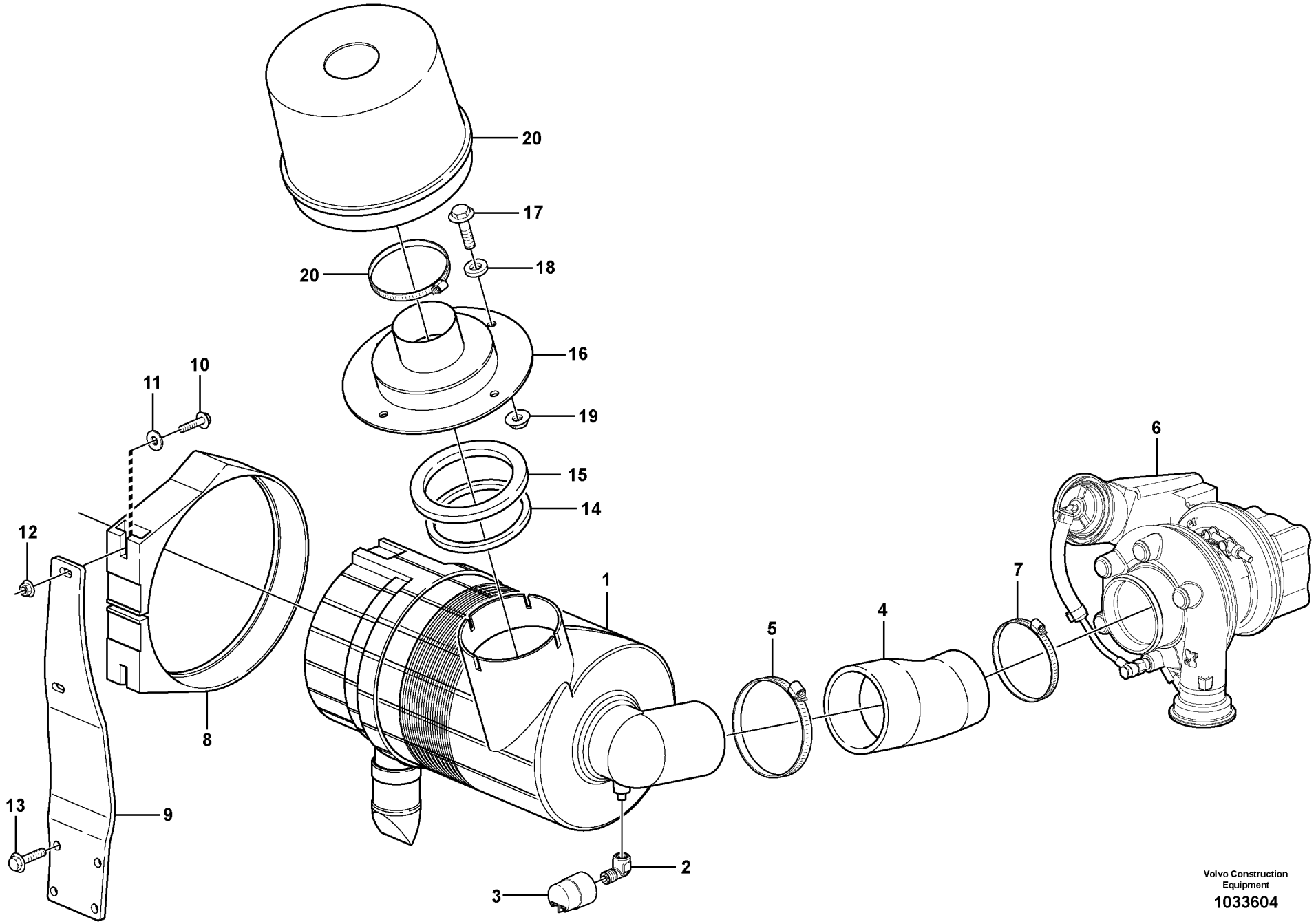

Volvo Construction Equipment

1033604

Fig.	Part No.	Quantity 1	2	3	PS	KIT	Description	Dénomination	Bezeichnung	Denominación	Benämning	Notes
1		1					Filter	Filtre	Filter	Filtro	Filter	See group 256, Page 111
2	**VOE 15609450**	1					Elbow nipple	Raccord coudé	Winkelnippel	Niple angular	V-nippel	
3	**VOE 11709746**	1					Indicator	Indicateur	Indikator	Indicador	Indikator	
4	**VOE 15603158**	1					Hose	Flexible	Schlauch	Manguera	Slang	
5	**VOE 943483**	1					Hose clamp	Collier durite	Schlauchschelle	Abrazadera de mang	Slangklamma	
6		1					Turbocharger	Turbocompresse.	Abgasturbolader	Turbocompresor	Turbokompressor	See group 255, Page 105
7	**VOE 943482**	1					Hose clamp	Collier durite	Schlauchschelle	Abrazadera de mang	Slangklamma	
8	**VOE 15605447**	1					Bracket	Console	Konsole	Consola	Konsol	
9	**VOE 15602229**	1					Support plate	Platine support	Stützplatte	Placa de apoyo	Stödplatta	
10	**VOE 946470**	2					Flange screw	Vis à embase	Flanschschraube	Tornillo embridado	Flänsskruv	
11	**VOE 925739**	2					Washer	Rondelle	Scheibe	Arandela	Bricka	
12	**VOE 948645**	2					Flange lock nut	Contre-écrou à bride	Flanschverschlussm	Contratuerca embrid	Flänslåsmutter	
13	**VOE 946441**	4					Flange screw	Vis à embase	Flanschschraube	Tornillo embridado	Flänsskruv	
14	**VOE 15614244**	1					Sealing	Étanchéité	dichtung	Junta	Tätning	
15	**VOE 15614213**	1					Rubber ring	Anneau caoutchouc	Gummiring	Aro de goma	Gummiring	
16	**VOE 15614165**	1					Support	Bâti	Stativ	Base	Stativ	
17	**VOE 946671**	4					Flange screw	Vis à embase	Flanschschraube	Tornillo embridado	Flänsskruv	
18	**VOE 15614210**	4					Rubber washer	Rondelle caoutchouc	Gummischeibe	Arandela de goma	Gummibricka	
19	**VOE 948645**	4					Flange lock nut	Contre-écrou à bride	Flanschverschlussm	Contratuerca embrid	Flänslåsmutter	
20	**VOE 11888212**	1					Filter	Filtre	Filter	Filtro	Filter	

1		**Luftrenare med monteringsdetaljer** **Filtro de aire con accesoris de montaje** **Luftfilter mit Anbauteilen** **Filtre à air avec pièces de montage** **Air filter with fitting parts**	Catalogue id **20604**	Group **256**
2				
3			Illustr. No **1033604**	Section **200**
4				
5		**11895355**	Issue **PUB 20026797**	Page **109**

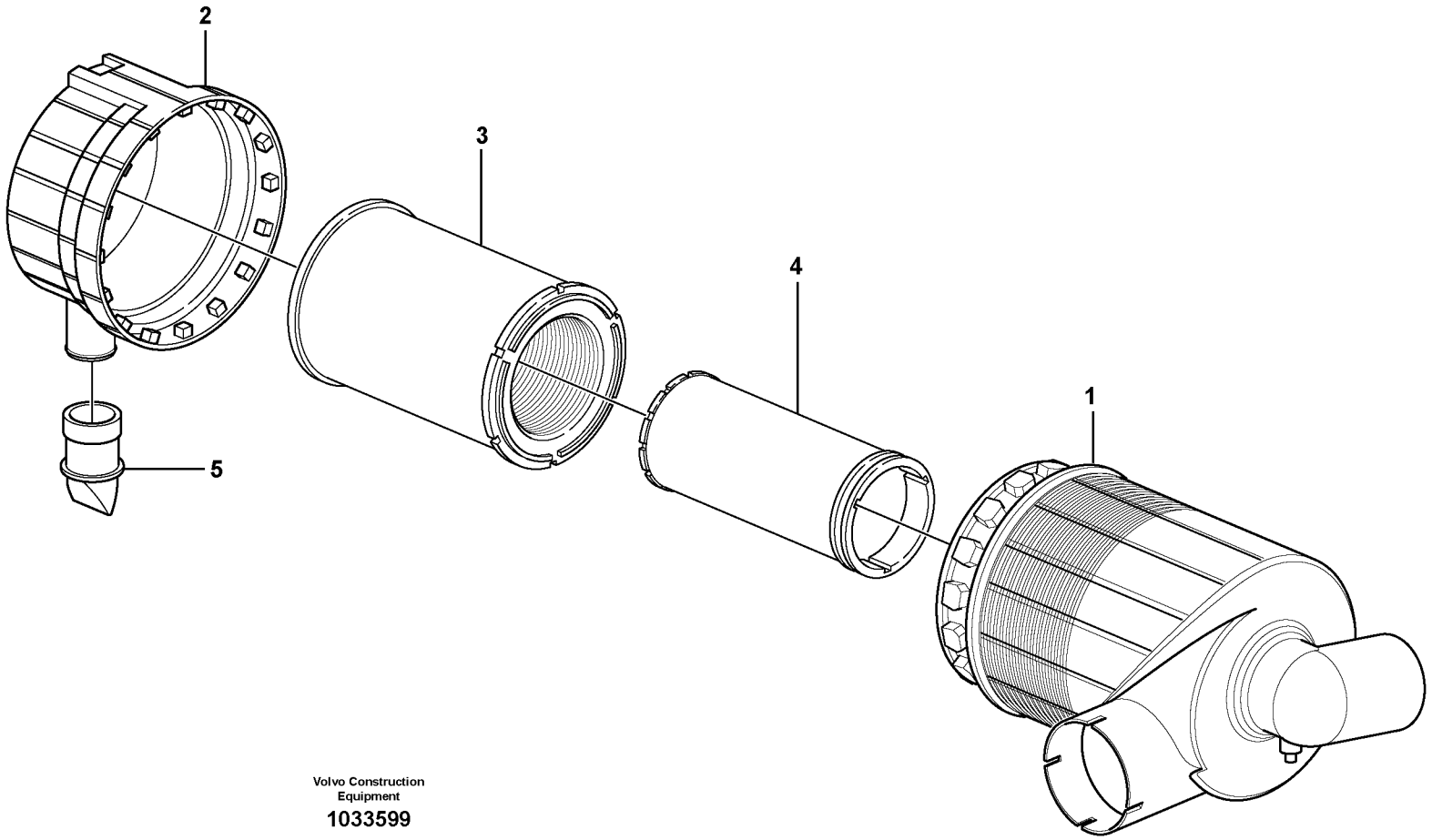

Volvo Construction Equipment

1033599

Fig.	Part No.	Quantity 1	2	3	PS	KIT	Description	Dénomination	Bezeichnung	Denominación	Benämning	Notes
1	**VOE 15605446**	1					Filter	Filtre	Filter	Filtro	Filter	
2	**VOE 11709257**	1					•End plate	•Tôle extrémité	•Stirnwandblech	•Placa final	•Gavelplåt	(VOE 15056627)
3	**VOE 11110283**	1					•Air filter	•Filtre à air	•Luftfilter	•Filtro de aire	•Luftfilter	
4	**VOE 11110284**	1					•Air filter	•Filtre à air	•Luftfilter	•Filtro de aire	•Luftfilter	
5	**VOE 11701952**	1					•Valve	•Valve	•Ventil	•Válvula	•Ventil	

1		**Luftrenare** **Filtro de aire** **Luftfilter** **Purificateur d'air** **Air filter**	Catalogue id **20604**	Group **256**
2			Illustr. No **1033599**	Section **300**
3			Issue **PUB 20026797**	Page **111**
4				
5		**11895354, 11895355**		

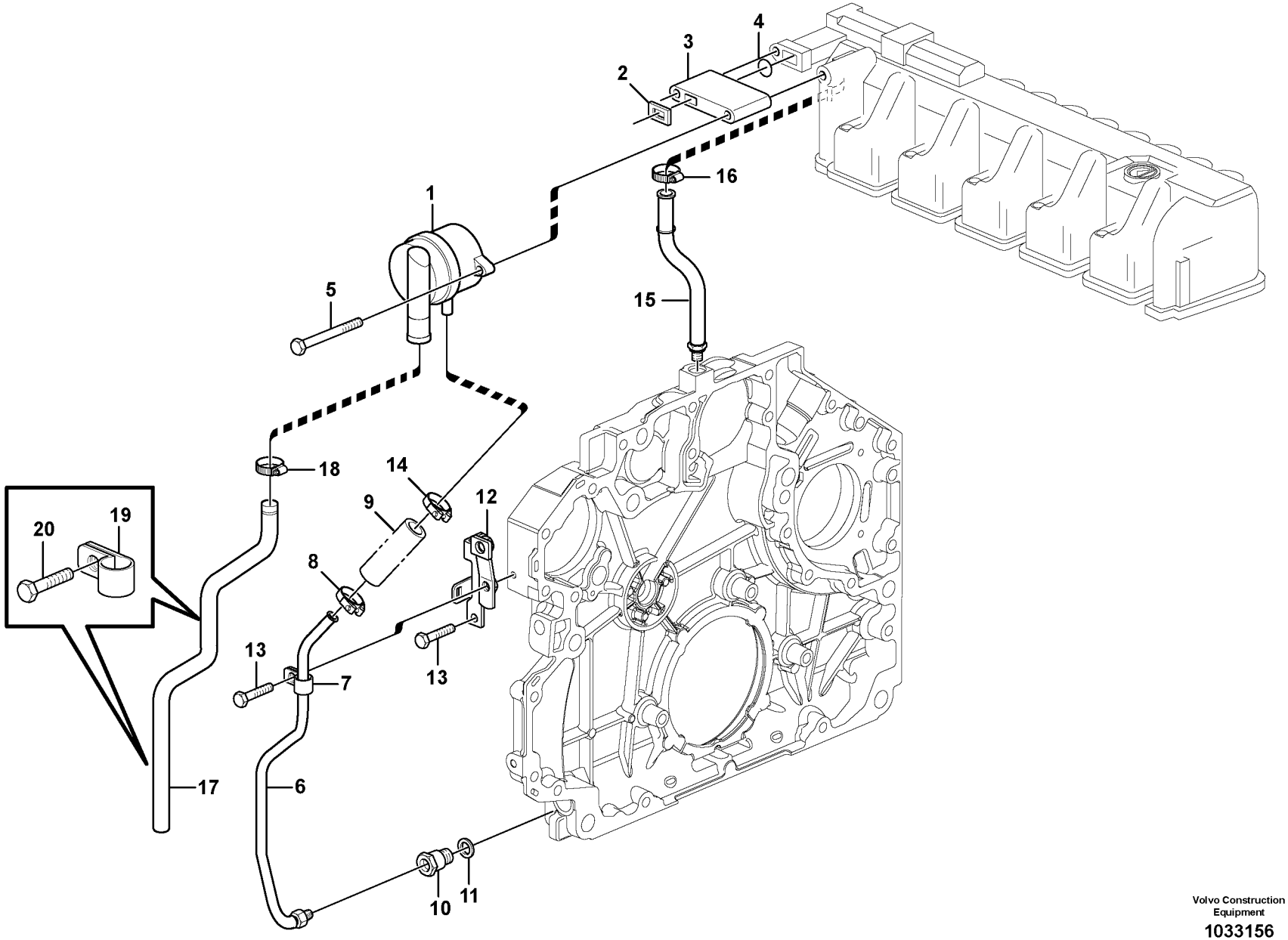

Volvo Construction Equipment

1033156

Fig.	Part No.	Quantity 1	2	3	PS	KIT	Description	Dénomination	Bezeichnung	Denominación	Benämning	Notes
1	**VOE 20930510**	1					Pressure Regulator	Régulateur de pressi	Druckregler	Regulador de presió	Tryckregulator	
2	**VOE 21038626**	1					•Gasket	•Joint	•Dichtung	•Junta	•Packning	
3	**VOE 21248205**	1					Adapter	Adaptateur	Adapter	Adaptador	Adapter	(VOE 21155194)
4	**VOE 21155195**	1					Sealing	Étanchéité	dichtung	Junta	Tätning	
5	**VOE 20792140**	2					Hexagon screw	Vis tête hexagonale	Sechskantschraube	Tornillo hexago	Sexkantsskruv	
6	**VOE 21155219**	1					Return line	Conduit de retour	Rückaufleitung	Conducto de retorno	Returledning	
7	**VOE 20798831**	1					•Clamp	•Pince Serrage	•Klemme	•Abrazadera	•Klämma	
8	**VOE 20405568**	2					•Clip	•Clip	•Clip	•Clip	•Clips	
9		1			NS		•Rubber hose	•Durit caoutcho	•Gummischlauch	•Manguera	•Gummislang	
10	**VOE 20841133**	1					Dtt Regulator	Valve Blocage	Auslöseventil	Valvula Bloqueo	Spärrventil	
11	**VOE 20460026**	1					Sealing ring	Bague étanchéité	Dichtring	Anillo retén	Tätningsring	
12	**VOE 21155220**	1					Retaining plate	Plaque retenue	Halteplatte	Placa de sujeción	Hållarplatta	
13	**VOE 20405729**	2					Screw	Vis	Schraube	Tornillo	Skruv	
14	**VOE 20971607**	1					Clamp	Collier serrage	Klemme	Abrazadera	Klamma	
15	**VOE 20971646**	1					Oil Return Pipe	Retour D'huile	Ruckölleitung	Tubo Aceite Ret	Returoljerör	
16	**VOE 20799673**	1					Hose Clamp	Collier Serrage	Schlauchschelle	Abraz Manguera	Slangklamma	
17	**VOE 21155285**	1					Tube	Tube	Rohr	Tubo	Rör	
18	**VOE 20405755**	1					Clamping band	Ruban serrage	Spannband	Banda de apriete	Klämband	
19	**VOE 20798837**	2					Clamp	Pince Serrage	Klemme	Abrazadera	Klämma	
20	**VOE 20405885**	2					Screw	Vis	Schraube	Tornillo	Skruv	

1		**Vevhusventilation** **Ventilación del cárter** **Kurbelgehäusebelüftung** **Ventilation de carter** **Crankcase ventilation**	Catalogue id **20604**	Group **257**
2				
3			Illustr. No **1033156**	Section **100**
4				
5		**11895378, 11895379**	Issue **PUB 20026797**	Page **113**

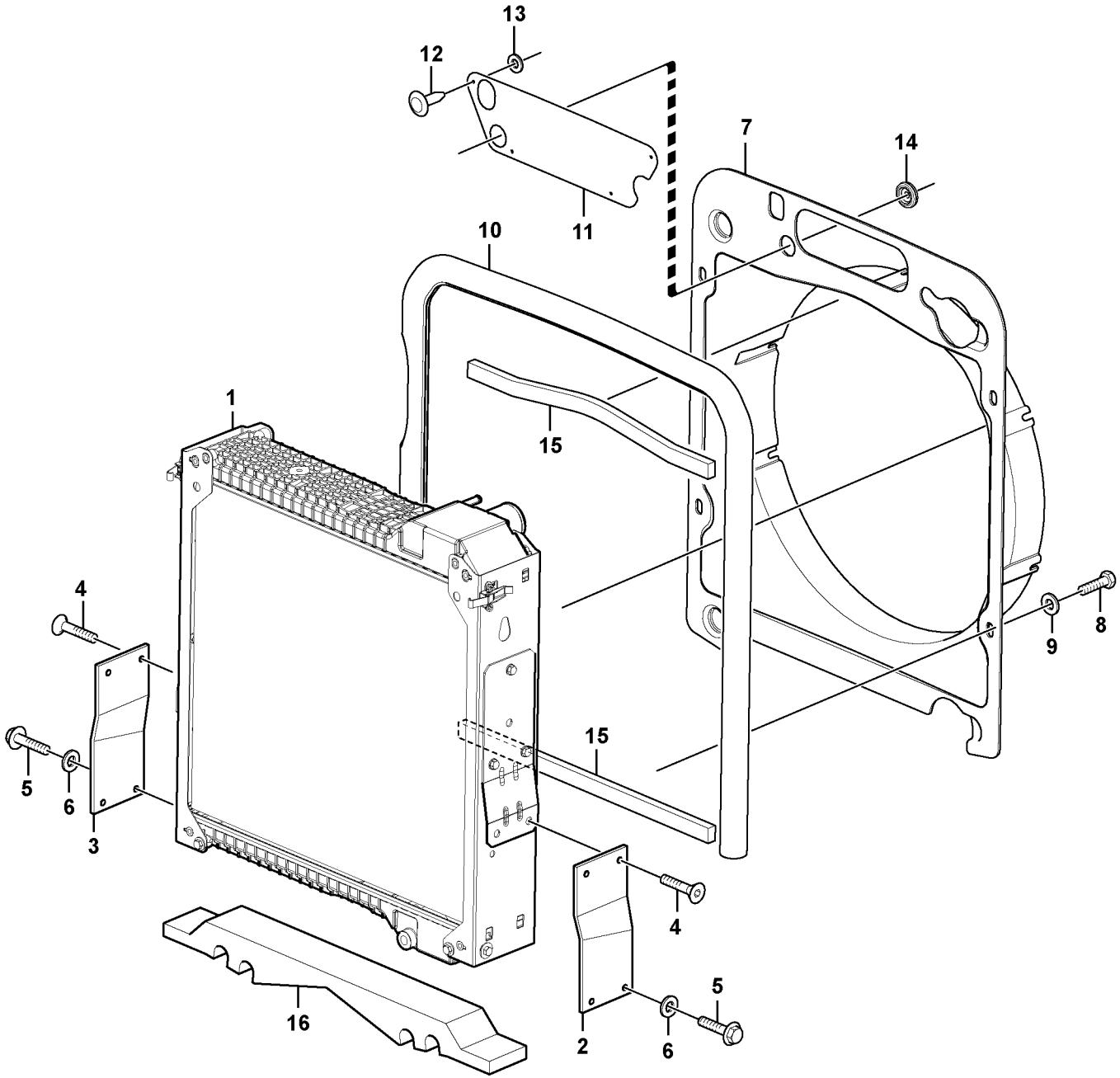

Volvo Construction Equipment

1061015

Fig.	Part No.	Quantity 1	2	3	PS	KIT	Description	Dénomination	Bezeichnung	Denominación	Benämning	Notes
1	**VOE 15034395**	1					Cooling unit	Ensemble radiateur	Kühlerpaket	Paquete refrigeración	Kylarpaket	
	VOE 15199729	1					•Drain plug	•Bouchon de vidange	•Ablassstopfen	•Tapón de vaciado	•Avtappningspropp	
2	**VOE 15620859**	1					Bracket	Console	Konsole	Consola	Konsol	
3	**VOE 15620856**	1					Bracket	Console	Konsole	Consola	Konsol	
4	**VOE 949186**	4					Allen Head Scr	Vis Frai See 6	Inbus-Senkschr.	Tornillo Hexag	Insexsänkskruv	
5	**VOE 978933**	4					Hexagon screw	Vis à tête hexagonale	Sechskantschraube	Tornillo hexagonal	Sexkantsskruv	
6	**VOE 13960145**	4					Washer	Rondelle	Scheibe	Arandela	Bricka	
7	**VOE 16201896**	1					Fan shroud	Buse de ventilateur	Lüfterhaube	Cubierta ventilador	Fläktkåpa	(VOE 15601909)
8	**VOE 13946173**	4					Screw	Vis	Schraube	Tornillo	Skruv	
9	**VOE 925739**	4					Washer	Rondelle	Scheibe	Arandela	Bricka	
10	**VOE 15072320**	1					Sealing moulding	Joint étanchéité	Dichtprofil	Listón retén	Tätningsprofil	(VOE 16200652)
11			1		NS		Cover Plate	Protection en tole	Schutzblech	Placa Tapa	Täckplatta	
12	**VOE 976119**		4				Blind rivet	Rivet borgne	Blindniet	Remache ciego	Blindnit	
13	**VOE 955891**		4				Washer	Rondelle	Scheibe	Arandela	Bricka	
14	**VOE 961970**	1	1				Plug	Tampon	Stopfen	Tapón	Plugg	
15	**VOE 16202519**	REQ					Insulating plate	Plaque isolante	Isolierplatte	Placa de aislamiento	Isoleringsplatta	
16	**VOE 16214845**	1					Gasket	Joint	Dichtung	Junta	Packning	

1	**11892009**	**Kylare** **Radiador** **Kühler** **Radiateur** **Radiator**		Catalogue id **20604**	Group **261**
2	**11895355**			Illustr. No **1061015**	Section **100**
3				Issue **PUB 20026797**	Page **115**
4					
5					

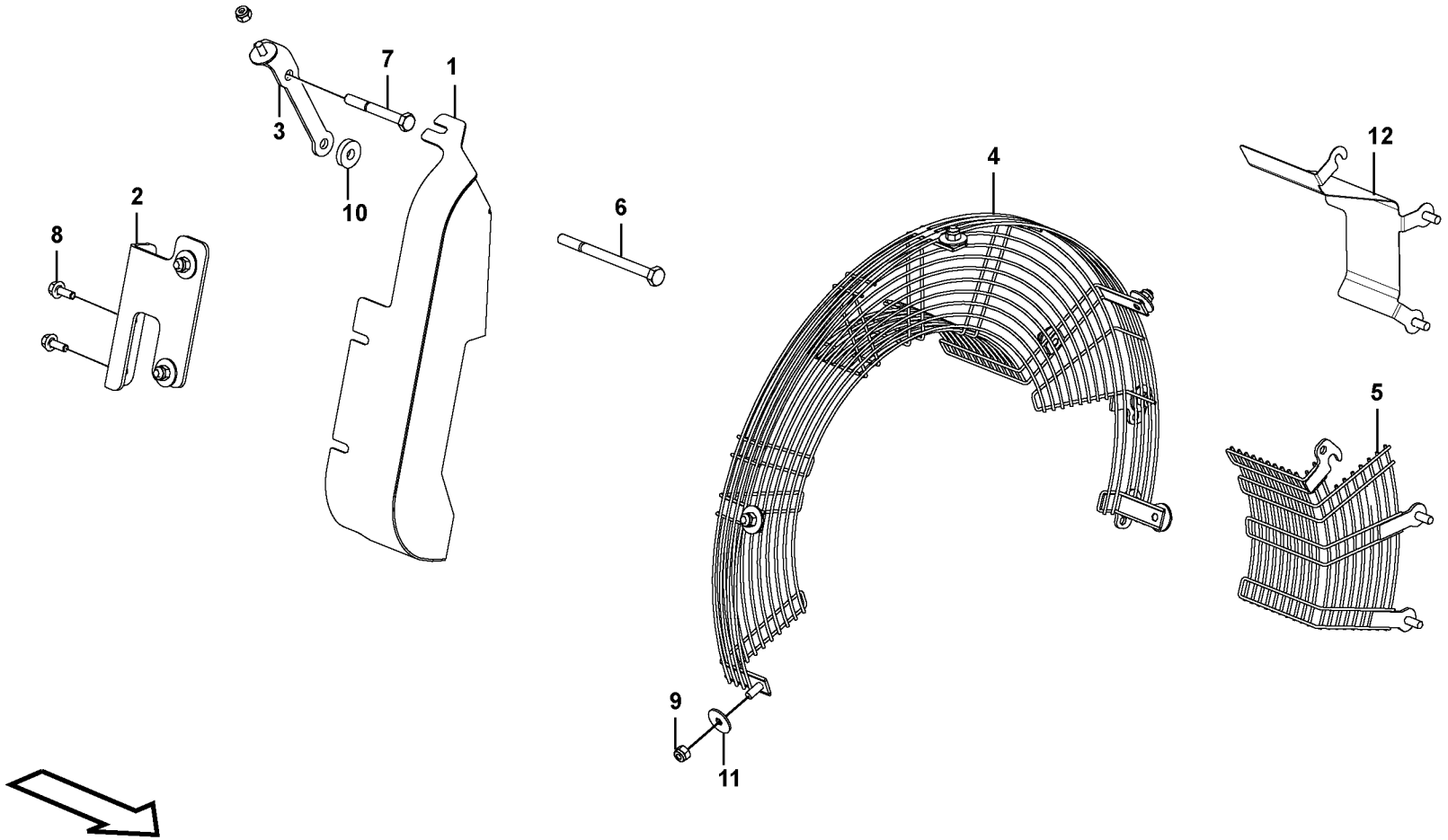

Volvo Construction Equipment

1056985

Fig.	Part No.	Quantity 1	2	3	PS	KIT	Description	Dénomination	Bezeichnung	Denominación	Benämning	Notes
1	**VOE 16206170**	1	1				Guard	Protection	Schutz	Proteccion	Skydd	
2	**VOE 16205142**	1	1				Support	Support	Stütze	Apoyo	Stöd	
3	**VOE 16206185**	1	1				Support	Support	Stütze	Apoyo	Stöd	
4	**VOE 16203502**	1	1				Protection	Protection	Abdeckung	Protección	Skydd	
5	**VOE 16205061**		1				Protection	Protection	Abdeckung	Protección	Skydd	
6	**VOE 13970963**	1	1				Hexagon screw	Vis à tête hexagonale	Sechskantschraube	Tornillo hexagonal	Sexkantsskruv	
7	**VOE 983277**	1	1				Hexagon screw	Vis à tête hexagonale	Sechskantschraube	Tornillo hexagonal	Sexkantsskruv	
8	**VOE 946440**	2	2				Flange screw	Vis à embase	Flanschschraube	Tornillo embridado	Flänsskruv	
9	**VOE 948645**	11	11				Flange lock nut	Contre-écrou à bride	Flanschverschlussm	Contratuerca embrid	Flänslåsmutter	
10	**VOE 11055613**	1	1				Washer	Rondelle	Scheibe	Arandela	Bricka	
11	**VOE 925739**	8	8				Washer	Rondelle	Scheibe	Arandela	Bricka	
12	**VOE 16207505**	1					Protection	Protection	Schutz	Proteccion	Skydd	11895388

1	**11895388**	**Skyddsnät för kylare** **Protección radiador** **Kühlerschutz** **Protection radiateur** **Cooler protection**	Catalogue id **20604**	Group **261**
2	**11895390**			
3			Illustr. No **1056985**	Section **150**
4				
5			Issue **PUB 20026797**	Page **117**

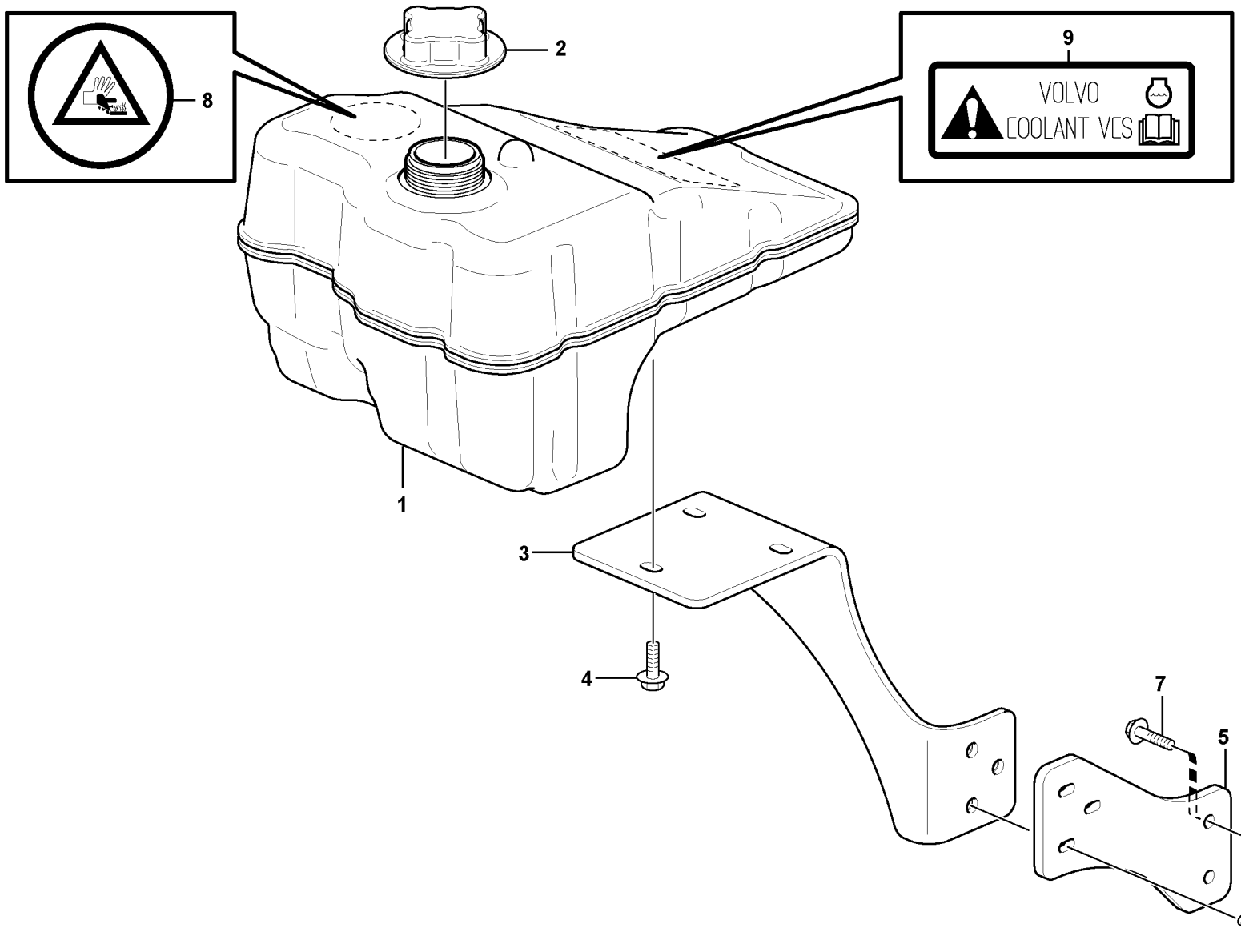

Volvo Construction Equipment

1035125

Fig.	Part No.	Quantity 1	2	3	PS	KIT	Description	Dénomination	Bezeichnung	Denominación	Benämning	Notes
1	**VOE 16204287**	1					Expansion tank	Vase d'expansion	Ausgleichbehälter	Vaso de expansión	Expansionstank	
2	**VOE 20879323**	1					Pressure cap	Bouchon pression	Druckverschluss	Tapa de presión	Trycklock	
3		1			NS		Bracket	Console	Konsole	Ménsula	Konsol	
4	**VOE 13945444**	3					Screw	Vis	Schraube	Tornillo	Skruv	
5		1			NS		Plate	Plaque	Platte	Placa	Platta	
6	**VOE 969817**	3					Screw	Vis	Schraube	Tornillo	Skruv	
7	**VOE 13946173**	2					Screw	Vis	Schraube	Tornillo	Skruv	
8	**VOE 11889167**	1					Decal	Autocollant	Aufklebeschild	Calcomanía	Dekal	
9	**VOE 11445056**	1					Decal	Autocollant	Aufklebeschild	Calcomanía	Dekal	

1		**Expansionstank med monteringsdetaljer** **Depósito de expansion con accesorios de montaje** **Ausgleichbehälter mit Anbauteilen** **Recipient d'expansion avec pièces de montage** **Expansion tank with fitting parts**	Catalogue id **20604**	Group **261**
2			Illustr. No **1035125**	Section **200**
3			Issue **PUB 20026797**	Page **119**
4				
5				

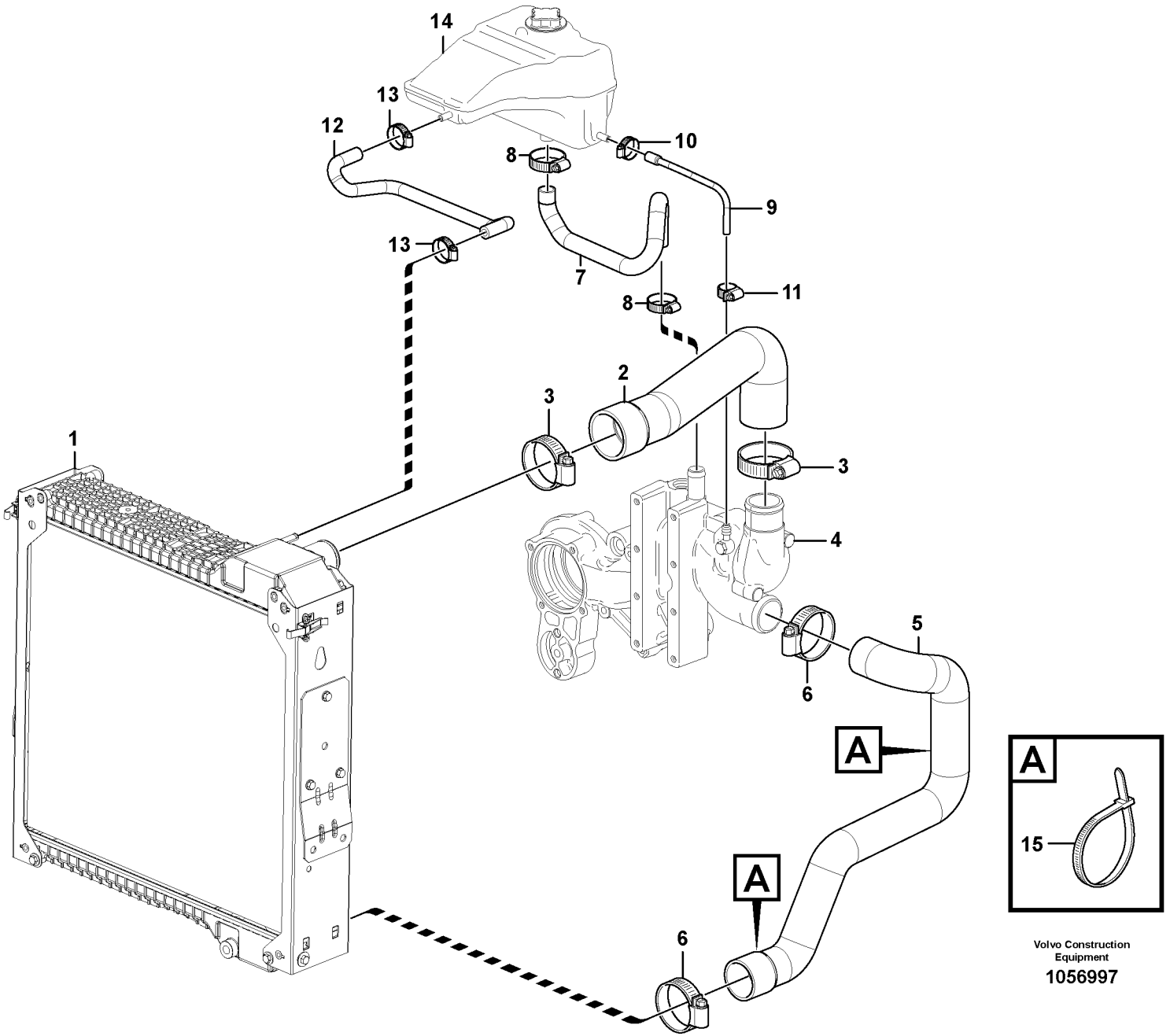

Volvo Construction Equipment

1056997

Fig.	Part No.	Quantity 1	2	3	PS	KIT	Description	Dénomination	Bezeichnung	Denominación	Benämning	Notes
1		1					Cooler unit	Groupe de refroidiss	Kühlereinheit	Unidad de refrigeraci	Kylarpaket	See group 261, Page 115
2	**VOE 15603524**	1					Hose	Flexible	Schlauch	Manguera	Slang	
3	**VOE 981604**	2					Hose clamp	Collier durite	Schlauchschelle	Abrazadera de mang	Slangklamma	
4		1					Bracket	Console	Konsole	Ménsula	Konsol	See group 262, Page 125
5	**VOE 16203117**	1					Water hose	Flexible de circulation	Wasserschlauch	Manguera agua	Vattenslang	
6	**VOE 981604**	2					Hose clamp	Collier durite	Schlauchschelle	Abrazadera de mang	Slangklamma	
7	**VOE 15616779**	1					Hose	Flexible	Schlauch	Manguera	Slang	
8	**VOE 981708**	2					Hose clamp	Collier durite	Schlauchschelle	Abrazadera de mang	Slangklamma	
9	**VOE 16203808**	1					Hose	Flexible	Schlauch	Manguera	Slang	
10	**VOE 943471**	1					Hose clamp	Collier durite	Schlauchschelle	Abrazadera de mang	Slangklamma	
11	**VOE 943469**	1					Hose clamp	Collier durite	Schlauchschelle	Abrazadera de mang	Slangklamma	
12	**VOE 15623770**	1					Hose	Flexible	Schlauch	Manguera	Slang	
13	**VOE 981705**	2					Hose clamp	Collier durite	Schlauchschelle	Abrazadera de mang	Slangklamma	
14		1					Expansion Tank	Vase Expansion	Dehngefäss	Tanque Expansio	Expansionskärl	See group 261, Page 119
15	**VOE 4881440**	REQ					Cable tie	Serre-câble	Kabelschelle	Abrazadera de cinta	Bandklämma	

1		**Kylsystem** **Sistema de refrigeración** **Kühlanlage** **Système de refroidissement** **Cooling system**	Catalogue id **20604**	Group **261**
2			Illustr. No **1056997**	Section **300**
3			Issue **PUB 20026797**	Page **121**
4				
5				

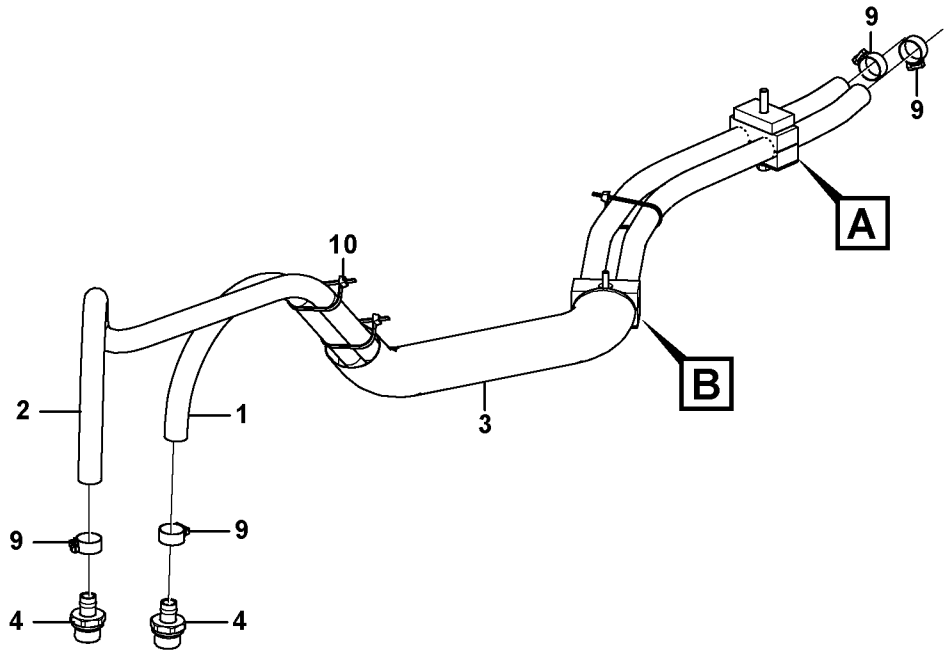

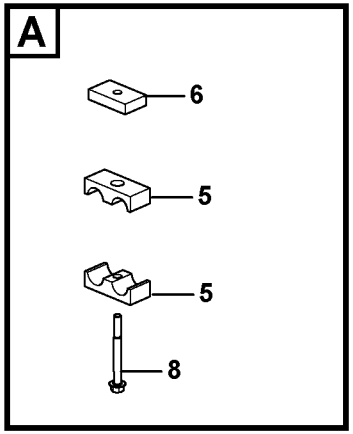

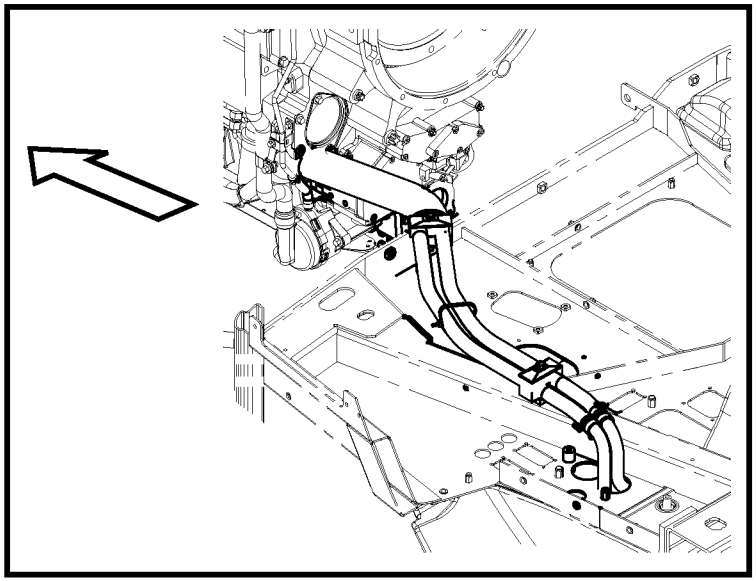

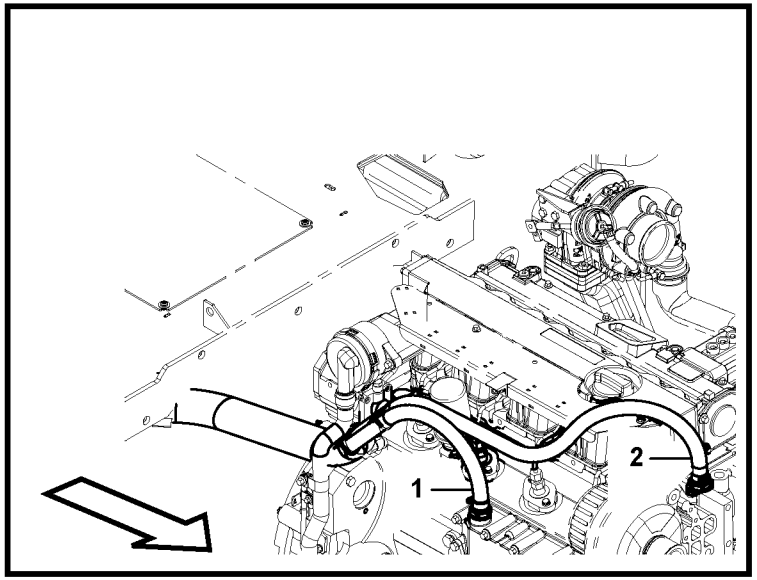

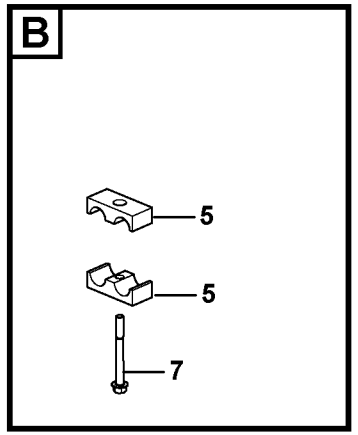

Volvo Construction Equipment

1061111

Fig.	Part No.	Quantity 1	2	3	PS	KIT	Description	Dénomination	Bezeichnung	Denominación	Benämning	Notes
1	**VOE 16213112**	1					Hose	Flexible	Schlauch	Manguera	Slang	l = 1425 mm
2	**VOE 16213115**	1					Hose	Flexible	Schlauch	Manguera	Slang	L = 1880 mm
3	**VOE 11887469**	1					Sleeve	Manchon	Muffe	Manguito	Muff	
4	**VOE 11883933**	2					Connector	Pièce connexion	Verbindungsstück	Pieza de conexión	Förbindningsstycke	
5	**VOE 15629097**	3					Clamp	Collier serrage	Klemme	Abrazadera	Klamma	
6	**VOE 15044633**	1					Spacer plate	Plaque entretoise	Abstandplatte	Placa distanciadora	Distansplatta	
7	**VOE 13965178**	1					Screw	Vis	Schraube	Tornillo	Skruv	
8	**VOE 13965182**	1					Screw	Vis	Schraube	Tornillo	Skruv	
9	**VOE 13943472**	4					Hose clamp	Collier durite	Schlauchschelle	Abrazadera de mang	Slangklamma	
10	**VOE 4881440**	4					Cable tie	Serre-câble	Kabelschelle	Abrazadera de cinta	Bandklämma	

1		**Hyttvärme** **Calefactor de cabina** **Kabinenheizung** **Chauffage cabine** **Cab heating**	Catalogue id **20604**	Group **261**
2			Illustr. No **1061111**	Section **400**
3				
4			Issue **PUB 20026797**	Page **123**
5		**11895390, 11895388**		

VOLVO

BL70B

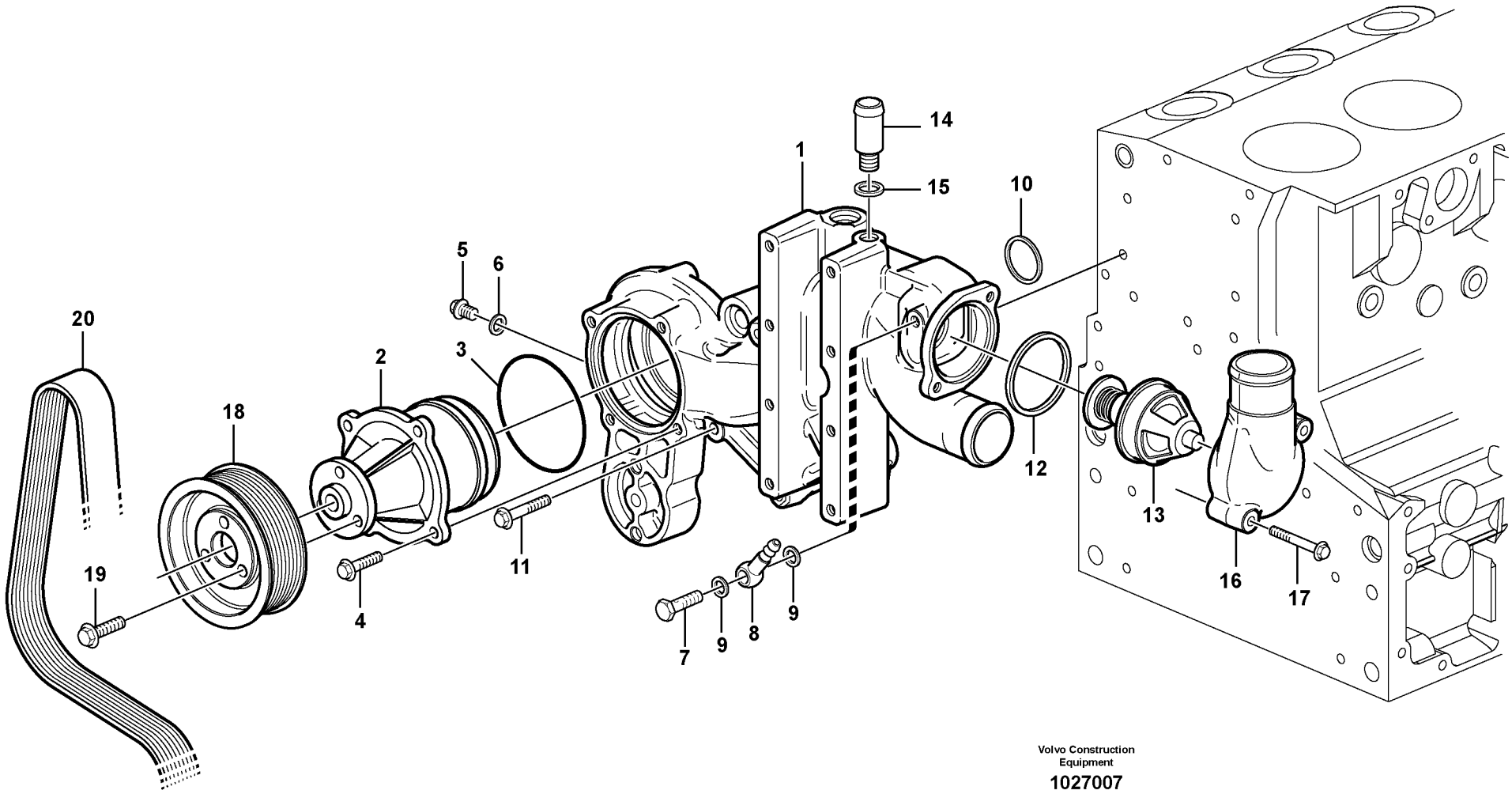

Volvo Construction Equipment

1027007

Fig.	Part No.	Quantity 1	2	3	P S	K I T	Description	Dénomination	Bezeichnung	Denominación	Benämning	Notes
1	**VOE 21250572**	1					Fan console	Console de ventilateu	Gebläsekonsole	Consola ventilador	Fläktkonsol	(VOE 20800745)
2	**VOE 21404502**	1					•Water pump kit	•Kit pompe eau	•Wasserpumpensatz	•Juego bomba de ag	•Vattenpumpsats	
3	**VOE 20502536**	1					••Sealing ring	••Bague étanchéité	••Dichtring	••Anillo retén	••Tätningsring	
4	**VOE 20405885**	4					•Screw	•Vis	•Schraube	•Tornillo	•Skruv	
5	**VOE 960628**	1					•Plug	•Bouchon	•Stöpsel	•Tapón	•Propp	(VOE 888774)
6	**VOE 13947281**	1					•Gasket	•Joint	•Dichtung	•Junta	•Packning	
7	**VOE 20460936**	1					•Hollow screw	•Vis creuse	•Hohlschraube	•Tornillo perforado	•Hålskruv	
8	**VOE 20551429**	1					•Fitting	•Ecrou raccord	•Verschraubung	•Racor	•Förskruvning	
9	**VOE 20460061**	2					•Sealing ring	•Bague étanchéité	•Dichtring	•Anillo retén	•Tätningsring	
10	**VOE 20798076**	1					O-ring	Joint Torique	O-Ring	Junta torica	O-ring	
11	**VOE 20405723**	7					Screw	Vis	Schraube	Tornillo	Skruv	
12	**VOE 20459961**	1					Sealing ring	Bague étanchéité	Dichtring	Anillo retén	Tätningsring	
13	**VOE 20460312**	1					Thermostat	Thermostat	Thermostat	Termostato	Termostat	
14	**VOE 20412313**	1					Hose connection	Raccord flexible	Schlauchanschluss	Conexión de mangue	Slanganslutning	
15	**VOE 13947622**	1					Plane gasket	Joint plan	Plandichtung	Junta plana	Planpackning	
16	**VOE 20450735**	1					Outlet	Sortie	Auslass	Salida	Utlopp	
17	**VOE 20405672**	2					Screw	Vis	Schraube	Tornillo	Skruv	
18	**VOE 20798526**	1					V-belt Pulley	Poulie Trapezo.	Keiriemscheibe	Pol Corr Trapez	Kilremskiva	
19	**VOE 20405792**	3					Screw	Vis	Schraube	Tornillo	Skruv	
20		1					V-belt	Courroie Trape.	Keilriemen	Correa Trapez	Kilrem	See group 263, Page 131

1		**Vattenpump och termostathus** **Bomba de agua y caja de termostato** **Wasserpumpe und Thermostatgehäuse** **Pompe à eau et boitier thermostat** **Water pump and thermostat housing**	Catalogue id **20604**	Group **262**
2				
3			Illustr. No **1027007**	Section **100**
4				
5		**11895378, 11895379**	Issue **PUB 20026797**	Page **125**

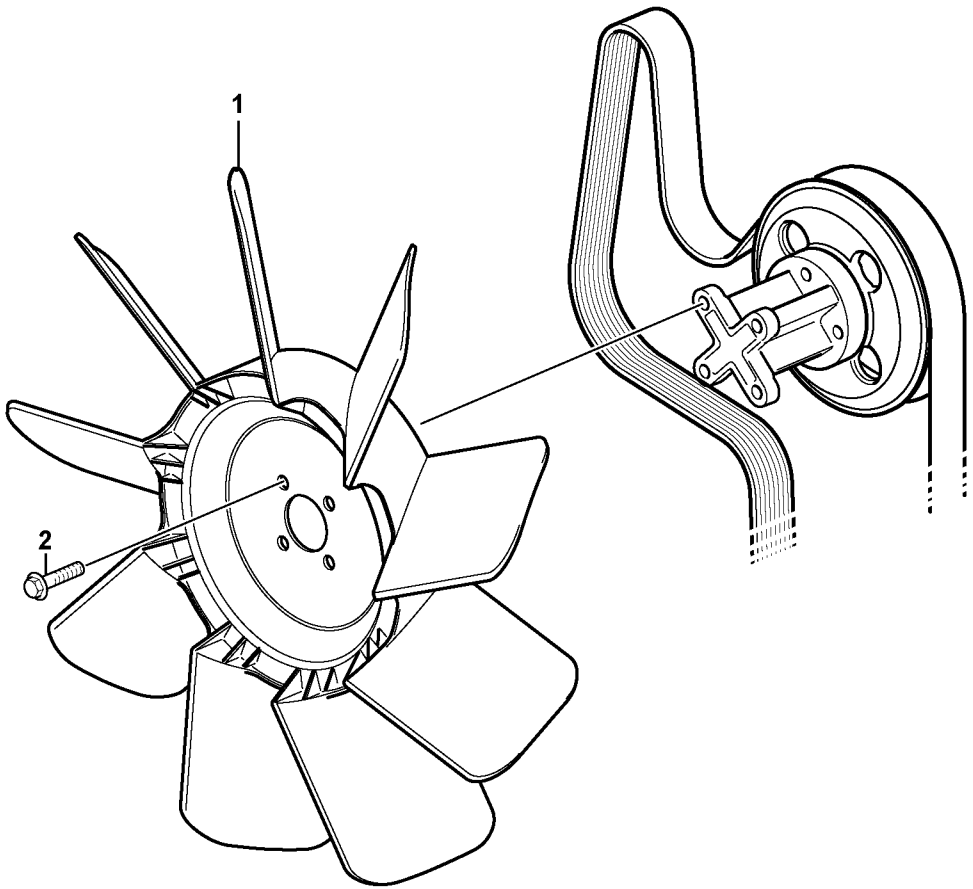
1
2

Fig.	Part No.	Quantity 1	2	3	PS	KIT	Description	Dénomination	Bezeichnung	Denominación	Benämning	Notes
1	**VOE 15610485**	1					Fan	Ventilateur	Gebläse	Ventilador	Fläkt	
2	**VOE 13946173**	4					Screw	Vis	Schraube	Tornillo	Skruv	

1		**Fläkt** **Ventilador** **Gebläse** **Ventilateur** **Fan**	Catalogue id **20604**	Group **263**
2			Illustr. No **1056996**	Section **100**
3			Issue **PUB 20026797**	Page **127**
4				
5				

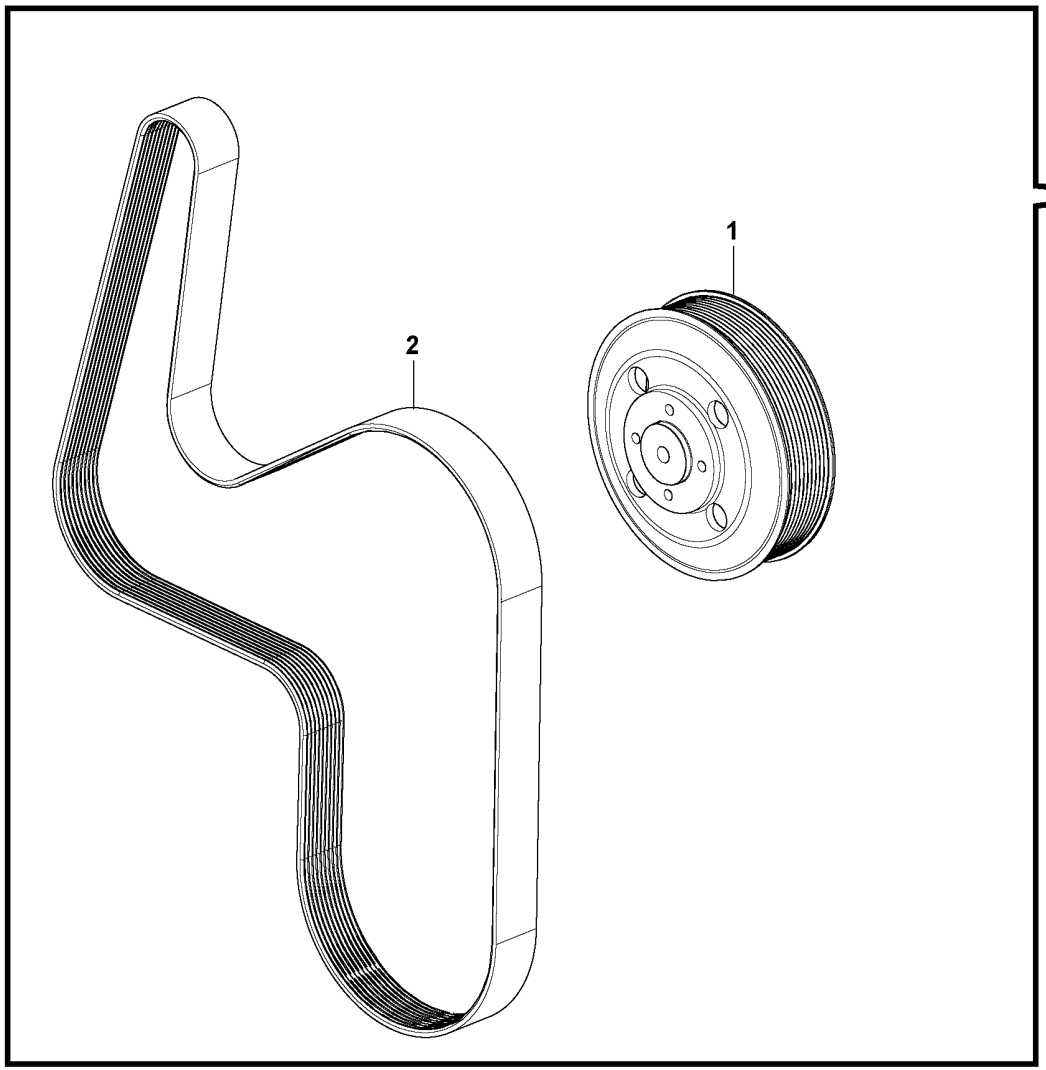

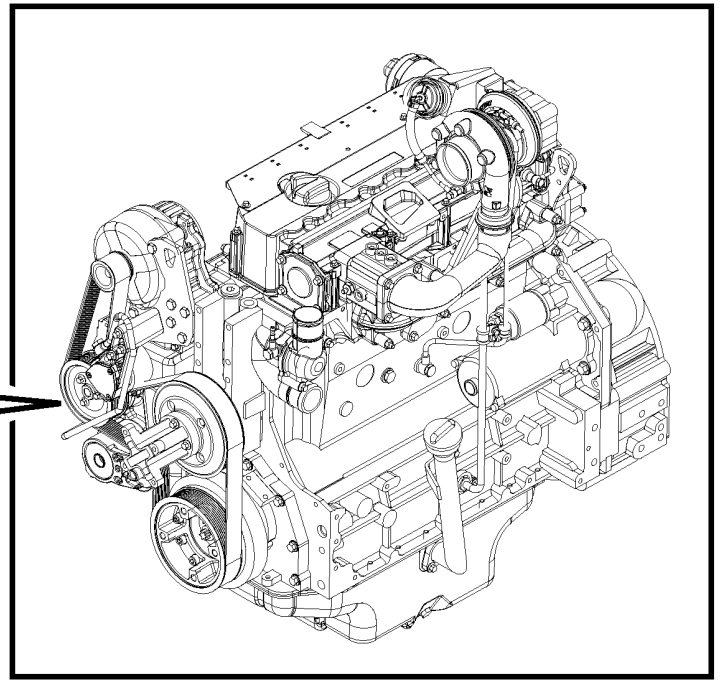

Volvo Construction Equipment

1056992

Fig.	Part No.	Quantity 1	2	3	PS	KIT	Description	Dénomination	Bezeichnung	Denominación	Benämning	Notes
1	**VOE 20800021**	1					V-belt pulley	Poulie courroie trapéz	Keilriemenscheibe	Polea correa trapezoi	Kilremskiva	
2	**VOE 20441930**	1					V-ribbed belt	Courroie striée	Mehrspurriemen	Correa en v	Flerspårsrem	

1		**Fläkt** **Ventilador** **Gebläse** **Ventilateur** **Fan**	Catalogue id **20604**	Group **263**
2			Illustr. No **1056992**	Section **200**
3			Issue **PUB 20026797**	Page **129**
4				
5		**11895382**		

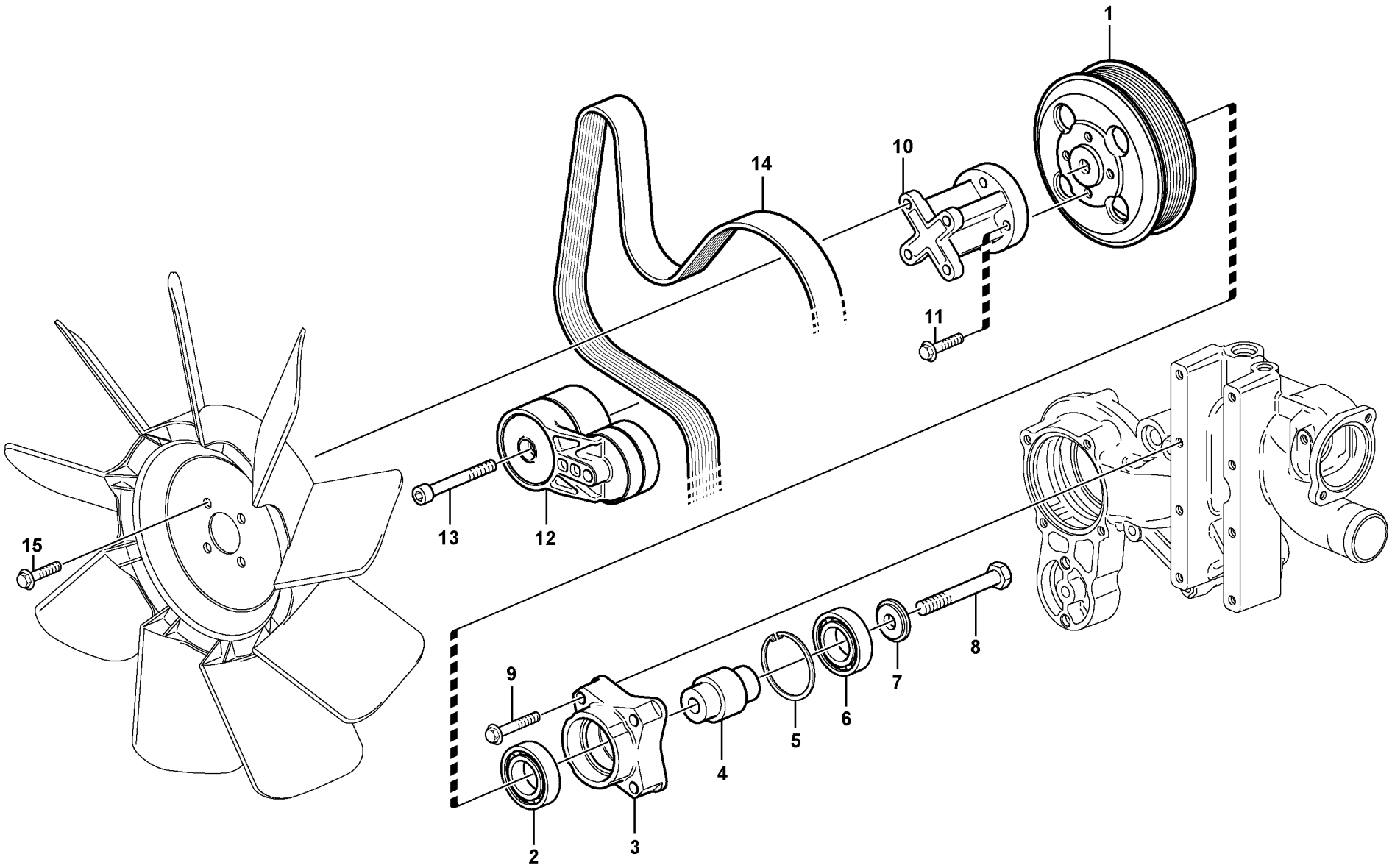

Volvo Construction Equipment

1027209

Fig.	Part No.	Quantity 1	2	3	PS	KIT	Description	Dénomination	Bezeichnung	Denominación	Benämning	Notes
	VOE 21015295	1					Pulley	Poulie	Riemenscheibe	Polea	Remskiva	
1	**VOE 20800016**	1					•V-belt pulley	•Poulie courroie trapé.	•Keilriemenscheibe	•Polea correa trapezo.	•Kilremskiva	
2	**VOE 993853**	1					•Ball bearing	•Roulement billes	•Kugellager	•Cojinete de bolas	•Kullager	(VOE 20999724)
3	**VOE 20999729**	1					•Bearing bracket	•Porte-palier	•Lagerbock	•Soporte de cojinete	•Lagerbock	
4	**VOE 20999715**	1					•Shaft	•Arbre	•Welle	•Eje	•Axel	
5	**VOE 20459025**	1					•Retaining ring	•Bague retenue	•Haltering	•Anillo retén	•Hållarring	
6	**VOE 993852**	1					•Ball bearing	•Roulement billes	•Kugellager	•Cojinete de bolas	•Kullager	(VOE 20999720)
7	**VOE 20999732**	1					•Washer	•Rondelle	•Scheibe	•Arandela	•Bricka	
8	**VOE 20450754**	1					•Screw	•Vis	•Schraube	•Tornillo	•Skruv	
9	**VOE 20459263**	4					Screw	Vis	Schraube	Tornillo	Skruv	
10	**VOE 20506118**	1					Adapter	Adaptateur	Adapter	Adaptador	Adapter	
11	**VOE 20405504**	4					Screw	Vis	Schraube	Tornillo	Skruv	
12	**VOE 21411884**	1					Belt tensioner	Tendeur de courroie	Riemenspanner	Tensor de correa	Remspännare	
13	**VOE 20555065**	1					Screw	Vis	Schraube	Tornillo	Skruv	
14	**VOE 21259870**	1					Belt	Ceinture	Riemen	Correa	Rem	
15	**VOE 20405885**	4					Screw	Vis	Schraube	Tornillo	Skruv	

1		**Remtransmission** **Correa distribución** **Riemenantrieb** **Transmission courrouie** **Belt transmission**	Catalogue id **20604**	Group **263**
2				
3			Illustr. No **1027209**	Section **300**
4				
5		**11895378, 11895379**	Issue **PUB 20026797**	Page **131**

VOLVO

BL70B

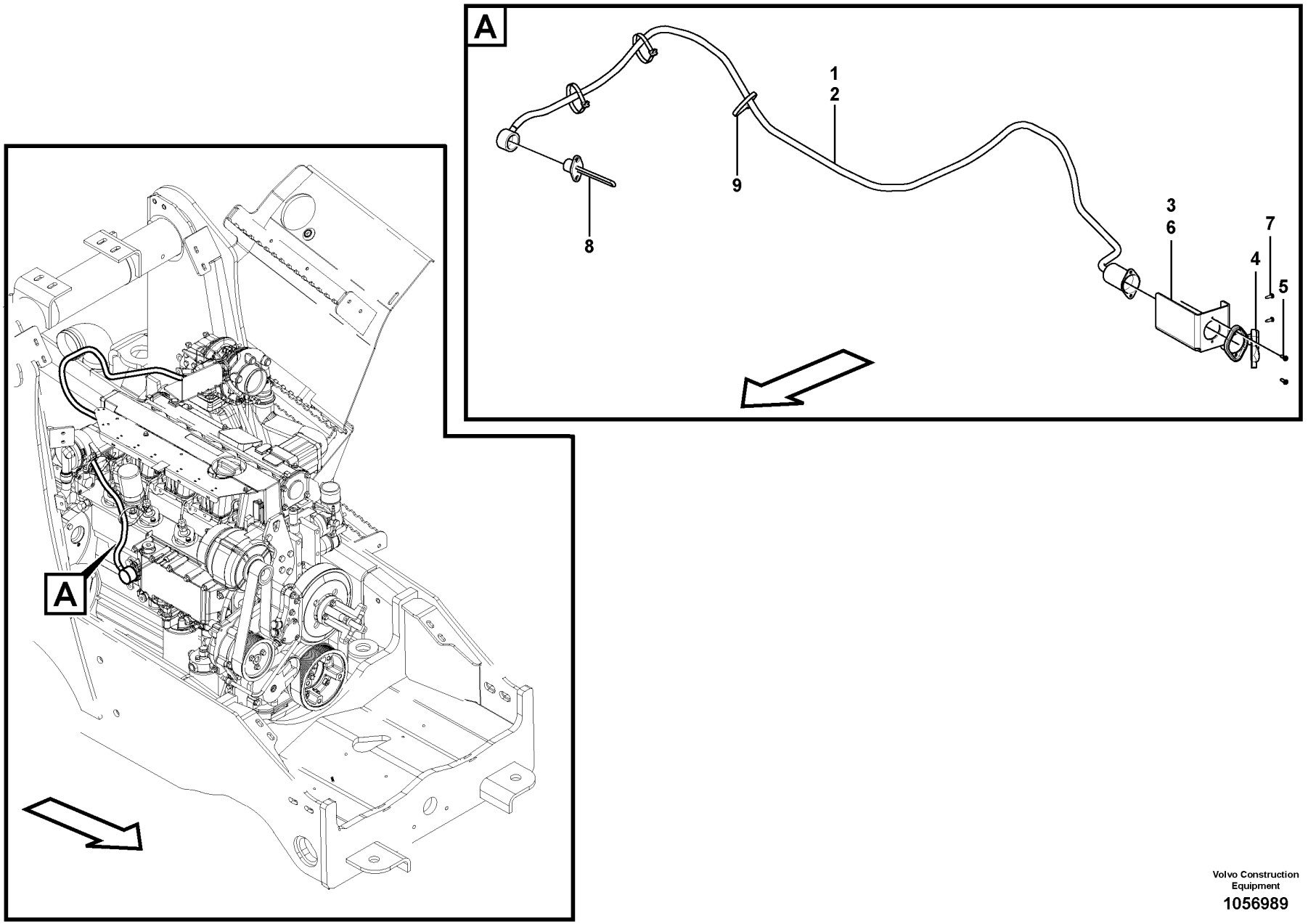

Volvo Construction Equipment

1056989

Fig.	Part No.	Quantity 1	2	3	PS	KIT	Description	Dénomination	Bezeichnung	Denominación	Benämning	Notes
1	**VOE 11141657**	1					Cable	Câble	Kabel	Cable	Kabel	
1	**16215011**		1				Cable	Câble	Kabel	Cable	Kabel	
1	**VOE 979236**	REQ	REQ				Hose	Flexible	Schlauch	Manguera	Slang	
2	**VOE 16206697**	1					Bracket	Console	Konsole	Consola	Konsol	
2	**VOE 16206697**	1					•Bracket	•Console	•Konsole	•Consola	•Konsol	
3	**VOE 981269**	2					•Rivet nut	•Écrou rivet	•Nietmutter	•Tuerca de remache	•Nitmutter	
4	**16216422**		1				Bracket	Console	Konsole	Consola	Konsol	
5	**VOE 11109685**	1	1				Cover	Capot	Haube	Capó	Huv	
6	**VOE 972410**	2					Six point socket scre..	Vis à 6 pans creux	Sechszahn-Hohlschr..	Racor de seis diente	Sextandhålskruv	
7	**VOE 13946934**	2					Screw	Vis	Schraube	Tornillo	Skruv	
8	**VOE 11886630**		1				Pre-heater	Préchauffeur	Vorwärmer	Precalentador	Förvärmare	
8	**VOE 11886629**	1					Pre-heater	Préchauffeur	Vorwärmer	Precalentador	Förvärmare	
9	**VOE 14016673**	3	3				Strip clamp	Serrage de ruban	Bandklammer	Abrazadera de cinta	Bandklamma	
10	**VOE 972401**		4				Six point socket scre..	Vis à 6 pans creux	Sechszahn-Hohlschr..	Racor de seis diente	Sextandhålskruv	
11	**VOE 948645**		2				Flange lock nut	Contre-écrou à bride	Flanschverschlussm...	Contratuerca embrid	Flänslåsmutter	

1	**11895360**	**Värmare** **Calefactor** **Heizung** **Chauffage** **Heater**	Catalogue id **20604**	Group **269**
2	**11895361**			
3			Illustr. No **1056989**	Section **200**
4				
5		**11895361**	Issue **PUB 20026797**	Page **133**

VOLVO

BL70B

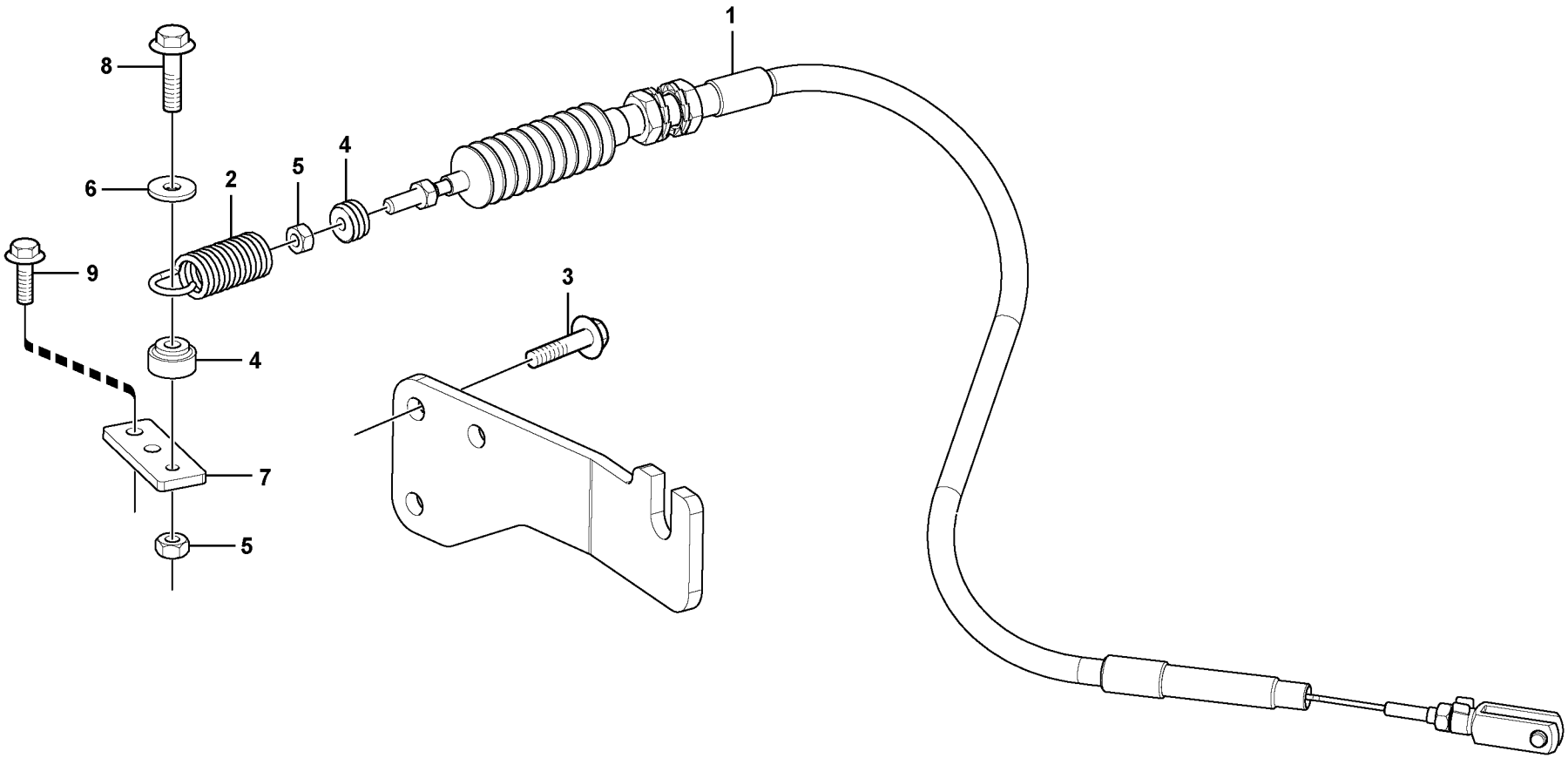

Volvo Construction Equipment
1061021

Fig.	Part No.	Quantity 1	2	3	PS	KIT	Description	Dénomination	Bezeichnung	Denominación	Benämning	Notes
1	**VOE 16207313**	1					Throttle cable	Câble accélérateur	Gasdraht	Cable acelerador	Gasvajer	
2	**VOE 16205957**	1					Spring assembly	Paquet de ressorts	Federpaket	Paquete de resortes	Fjäderpaket	
3	**VOE 946173**	3					Flange screw	Vis à embase	Flanschschraube	Tornillo embridado	Flänsskruv	
4		1			NS		Spacer	Partie Intermédiaire	Zwischenstück	Espaciador	Mellandel	
5	**VOE 983305**	2					Hexagon nut	Écrou hexagonal	Sechskantmutter	Tuerca hexagonal	Sexkantsmutter	
6	**VOE 960139**	1					Washer	Rondelle	Scheibe	Arandela	Bricka	
7		1			NS		Lever Extension	Allonge Levier	Hebelvlg	Prolong Palanca	Hävarmsförlängn	
8	**VOE 13947542**	1					Screw	Vis	Schraube	Tornillo	Skruv	
9	**VOE 13965175**	2					Screw	Vis	Schraube	Tornillo	Skruv	

1		**Gasreglage** **Mando del acelerador** **Gasgestänge** **Commande accelerateur** **Throttle control**	Catalogue id **20604**	Group **271**
2			Illustr. No **1061021**	Section **100**
3			Issue **PUB 20026797**	Page **135**
4				
5				

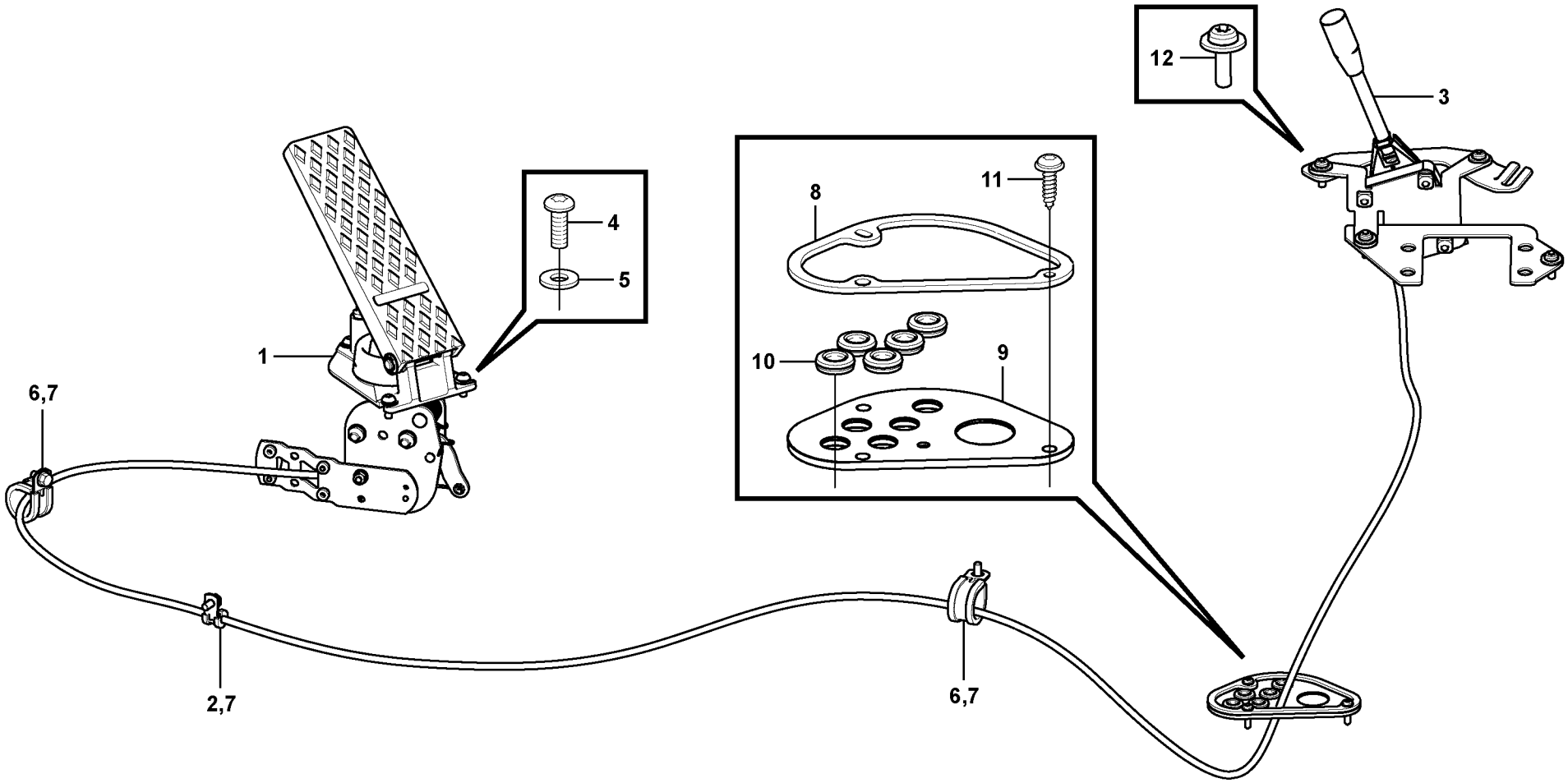

Volvo Construction Equipment
1058033

Fig.	Part No.	Quantity 1	2	3	PS	KIT	Description	Dénomination	Bezeichnung	Denominación	Benämning	Notes
1	**VOE 15049844**	1					Throttle control	Commande accélérat	Gasregeleinrichtung	Mando acelerador	Gasreglage	
2	**VOE 952623**	1					Clamp	Collier serrage	Klemme	Abrazadera	Klamma	
3	**VOE 15188207**	1					Throttle control	Commande accélérat	Gasregeleinrichtung	Mando acelerador	Gasreglage	W/ WIRE
3	**VOE 13977628**	4					Six point socket scre	Vis à 6 pans creux	Sechszahn-Hohlschr	Racor de seis diente	Sextandhålskruv	
4	**VOE 969422**	3					Six point socket scre	Vis à 6 pans creux	Sechszahn-Hohlschr	Racor de seis diente	Sextandhålskruv	
5	**VOE 955892**	3					Washer	Rondelle	Scheibe	Arandela	Bricka	
6	**VOE 13977600**	2					Clamp	Collier serrage	Klemme	Abrazadera	Klamma	
7	**VOE 13946501**	3					Screw	Vis	Schraube	Tornillo	Skruv	
8		1			NS		Plate	Plaque	Platte	Placa	Platta	
9	**VOE 15128737**	1					Grommet	Passe fil	Durchführung	Pasaje	Genomföring	
10	**VOE 941266**	5					Plug	Tampon	Stopfen	Tapón	Plugg	
11	**VOE 969476**	3					Six point socket scre	Vis à 6 pans creux	Sechszahn-Hohlschr	Racor de seis diente	Sextandhålskruv	
12	**VOE 971322**	4					Six point socket scre	Vis à 6 pans creux	Sechszahn-Hohlschr	Racor de seis diente	Sextandhålskruv	

1		**Gasreglage** **Mando del acelerador** **Gasgestänge** **Commande accelerateur** **Throttle control**	Catalogue id **20604**	Group **271**
2			Illustr. No **1058033**	Section **200**
3			Issue **PUB 20026797**	Page **137**
4				
5		**11294033**		

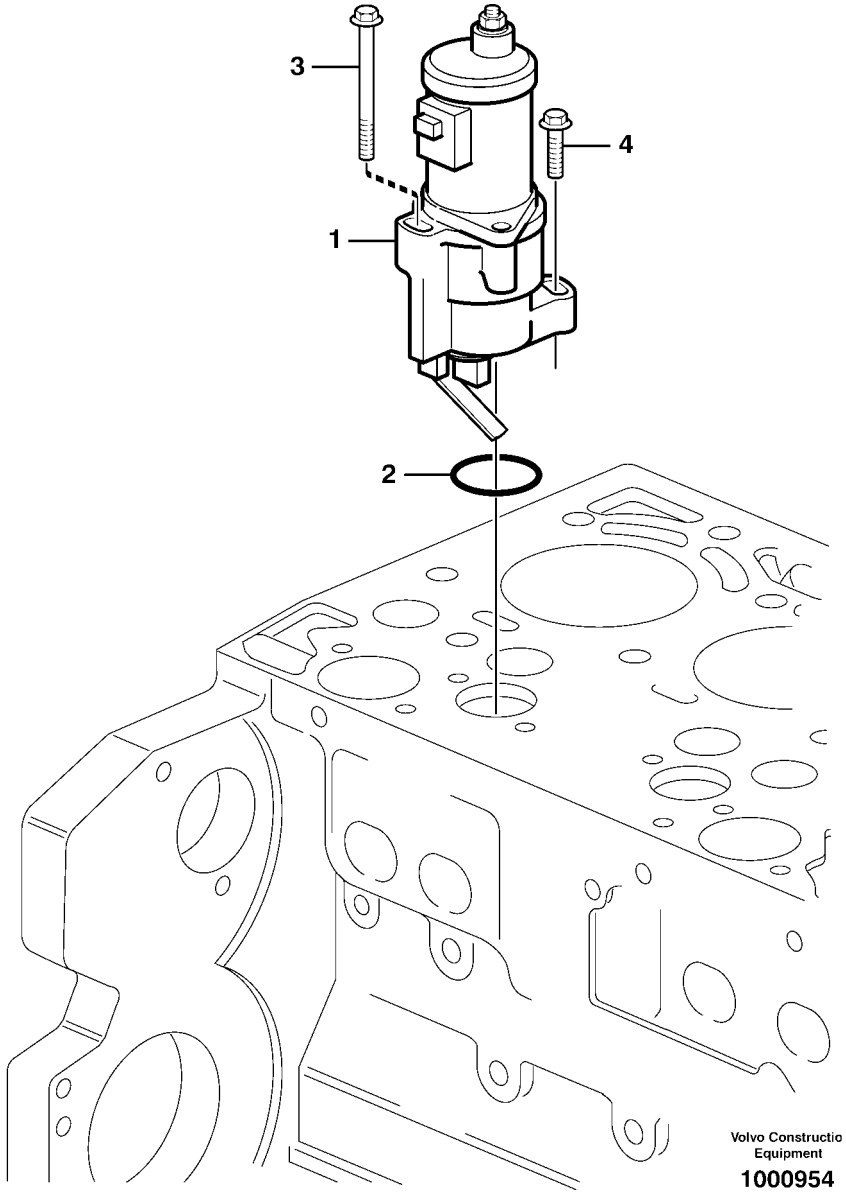
3
4
1
2
Volvo Constructio
Equipment
1000954

Fig.	Part No.	Quantity 1	2	3	PS	KIT	Description	Dénomination	Bezeichnung	Denominación	Benämning	Notes
1	**VOE 21191698**	1					Control System	System.controle	Kontrollsystem	Sistema Control	Kontrollsystem	(VOE 20460335) MA2307
2	**VOE 20405728**	1					•Sealing ring	•Bague étanchéité	•Dichtring	•Anillo retén	•Tätningsring	
3	**VOE 11700269**	1					Screw	Vis	Schraube	Tornillo	Skruv	
4	**VOE 13949578**	1					Screw	Vis	Schraube	Tornillo	Skruv	

1		**Stoppmagnet** **Parada del motor** **Motorabstellung** **Arret de moteur** **Shutdown device**	Catalogue id **20604**	Group **273**
2			Illustr. No **1000954**	Section **100**
3				
4			Issue **PUB 20026797**	Page **139**
5		**11895378, 11895379**		

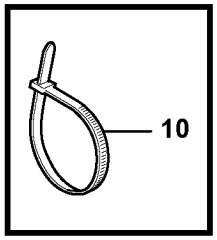
10

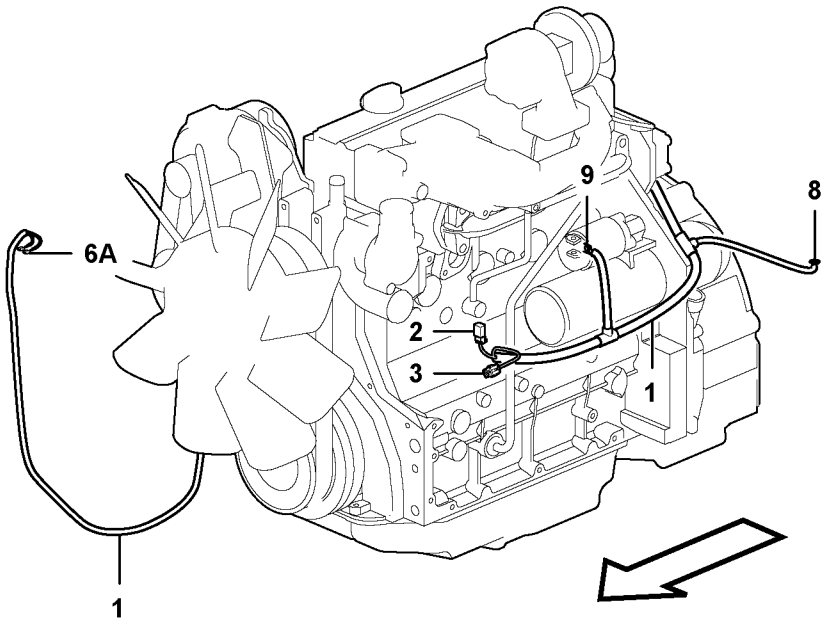
6A
9
8
2
3
1
1

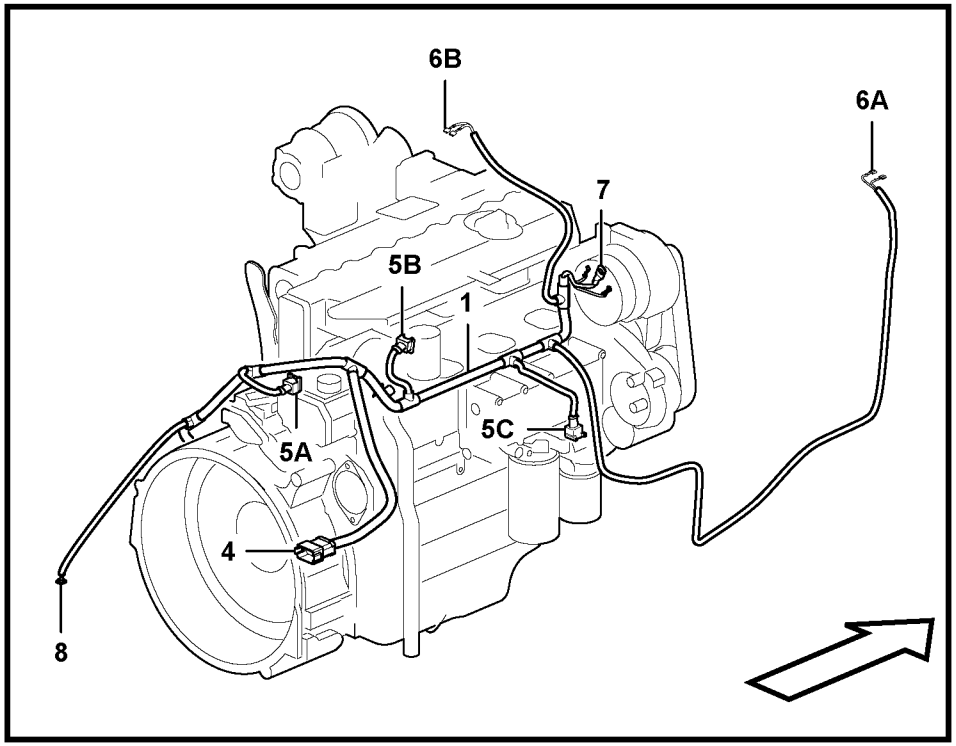
6B
6A
7
5B
1
5A
5C
4
8

Fig.	Part No.	Quantity 1	2	3	PS	KIT	Description	Dénomination	Bezeichnung	Denominación	Benämning	Notes
1	**VOE 15043771**	1					Cable harness	Faisceau câbles	Kabelbaum	Manojo cables	Ledningsmatta	
							•CONNECTED TO:	•CONNECTÉ A:	•ANGESCHLOSSEN:	•CONECTADO A:	•ANSLUTER TILL:	
							••Air Cond	••Climatisation	••Klimaanlage	••Acondicion Aire	••Luftkond	MA8701
							••Pressure monitor-A	••Capteur pression-A	••Druckwächter-AC	••Avisador presion-A	••Tryckvakt-AC	SE8751
							••Connector	••Raccord	••Anschluss	••Union	••Anslutning	CN17
							••Engine Cooling	••Ventilateur Éle	••Elektr. KÜhlÜf	••Ventilador De R	••Elkylfläkt	SE2706
							••Stop valve	••Soupape de butee	••Anschlagventil	••Válvula de tope	••Stoppventil	MA2307
							••Engine Oil Pressure	••Press. Huile Mot.	••Motoröldruck	••Presión Aceite Mo	••Motoroljetryck	SE2203
							••Horn	••Avertisseur	••Signalhorn	••Bocina	••Signalhorn	SA3602
							••Air filter	••Filtre air	••Luftfilter	••Filtro aire	••Luftfilter	SE2502
							••Alternator	••Alternateur	••Drehstromlichtm	••Alternador	••Växelströmsgenerat	AL3201
							••Ground	••Terre	••Erde	••Tierra	••Jord	31C
							••Starter Motor	••Demarreur	••Anlasser	••Motor de arranque	••Startmotor	MO3301
2	**VOE 874955**	1					•Housing	•Carter	•Gehäuse	•Cuerpo	•Hus	(MA8701)
3	**VOE 14592318**	1					•Housing	•Carter	•Gehäuse	•Cuerpo	•Hus	(SE8751)
4	**VOE 874965**	1					•Connector	•Pièce connexion	•Verbindungsstück	•Pieza de conexión	•Förbindningsstycke	(CN17)
5A	**VOE 976256**	1					•Housing	•Carter	•Gehäuse	•Cuerpo	•Hus	(SE2706)
5B	**VOE 976256**	1					•Housing	•Carter	•Gehäuse	•Cuerpo	•Hus	(MA2307)
5C	**VOE 976256**	1					•Housing	•Carter	•Gehäuse	•Cuerpo	•Hus	(SE2203)
6A	**VOE 970745**	2					•Cable terminal	•Cosse câble	•Kabelschuh	•Terminal de cable	•Ledningssko	(SA3602)
6B	**VOE 970745**	2					•Cable terminal	•Cosse câble	•Kabelschuh	•Terminal de cable	•Ledningssko	(SE2502)
7	**VOE 947745**	1					•Cable terminal	•Cosse cable	•Flachsteckhülse	•Terminal cable	•Ledningssko	(AL3201)
8	**VOE 943311**	1					•Terminal	•Contact électrique	•Anschlussstift	•Espiga terminal	•Anslutningsstift	(31C)
9	**VOE 949587**	1					•Cable terminal	•Cosse câble	•Kabelschuh	•Terminal de cable	•Ledningssko	(MO3301)
10	**VOE 980883**	REQ					Strip clamp	Serrage de ruban	Bandklammer	Abrazadera de cinta	Bandklamma	

1		**Ledningsmatta motor** **Manojos cables, motor** **Kabelbaum, motor** **Faisceau cables, moteur** **Cable harness, Engine**	Catalogue id **20604** / Group **286**
2			
3			Illustr. No **1060719** / Section **100**
4			
5			Issue **PUB 20026797** / Page **141**



Volvo Construction Equipment
www.volvoce.com

GROUP		Section	Page
313	Battery with assembling details 11895362, 11895363	100	149
321	Alternator with assembling details 11895378, 11895379	100	151
331	Starter motor with assembling details 11895378, 11895379	100	153
352	Equipment excluding roadlight 11298446	200	155
353	Lighting,rear US	200	157
354	Interior lamp	100	159
356	Work lamp 11294033, 11298357	100	161
362	Back-up warning unit 11895365	100	163
362	Rotating beacon	200	165
363	Windshield wiper, front	100	167
363	Windshield wiper, rear	200	169
363	Windshield washer	250	171
366	Electronic unit 11294033	150	173
366	Electronic unit	200	175
371	Battery cable and main switch	100	177
371	Battery cable and main switch	150	179
371	Cable harness for transmission 11895344	200	181
371	Cable harness for transmission 11895345	250	185
371	Cable harness chassis	300	187
371	Cable harness between electrical distribution box, fuse box, and starter motor	350	189
371	Cable harnesses, instrument panel 11895344, 11895345	400	191
371	Cable harness, control panel, Rh	450	193
371	Cable Harness cab int. roof 11298303, 11298350	500	197
371	Cable Harness cab int. roof	550	201
371	Cable Harness, return to dig	600	203
371	Cabel harness, lighting US	650	205
371	Cable harnesses, rear	700	207
371	Cable harness, wiper motor rear	850	211
371	Cable harness, hand tool hydraulic	900	213
371	Cable harness, Loader Quick Attach 11895636	1100	215
371	Control Lever with Cable	1200	217
371	Cable harness, Pilot Excavator Controls 11895321, 11895322	1300	219
372	Electrical distribution box	100	223
380	Instrument panel 11895344, 11895345, 11895636, 11895358, 11895359	100	225
380	Switch panel	150	227
380	Switch panel 11294033	250	231
380	Foot switch, hammer hydraulics 11895573	300	233
380	Hour recorder 11298361	600	235
393	Radio kit 11298368, 11298369, 11298434	100	237
398	System for wireless electronic controlled communication (telematics)	100	239
398	System for wireless electronic controlled communication (telematics)	150	241
398	System for wireless electronic controlled communication (telematics)	200	243
398	System for wireless electronic controlled communication (telematics)	250	245

TABLE DES MATIÈRES

GROUPE		Section	Page
313	Batterie avec pièces d'assemblage 11895362, 11895363	100	149
321	Alternateur avec pieces de montage 11895378, 11895379	100	151
331	Démarreur avec pieces de montage 11895378, 11895379	100	153
352	Plaques d'usure 11298446	200	155
353	Eclairage,arriére US	200	157
354	Interieure lampe	100	159
356	Lampe travail 11294033, 11298357	100	161
362	Avertisseur sonore de marche arrière 11895365	100	163
362	Gyrophare	200	165
363	Essuie-vitre, avant	100	167
363	Essuie-vitre, arrière	200	169
363	Lave - glace	250	171
366	Unité électronique 11294033	150	173
366	Unité électronique	200	175
371	Cable batterie et robinet batterie	100	177
371	Cable batterie et robinet batterie	150	179
371	Faisceau de câbles pourtransmission 11895344	200	181
371	Faisceau de câbles pourtransmission 11895345	250	185
371	Faisceau de câbles, châssis	300	187
371	Faisceau de câbles entre boîtier de distribution électrique, boîte à fusibles et démarreur	350	189
371	Faisceau de câbles, planche bord 11895344, 11895345	400	191
371	Cables ruban, panneau commande, Rh	450	193
371	Câblage, pavillon cabine 11298303, 11298350	500	197
371	Câblage, pavillon cabine	550	201
371	Faisceaux de câbles, ”retour creusement”	600	203
371	Faisceau de câbles, éclairage US	650	205
371	Faisceau de câbles, arrière	700	207
371	Faisceau de câbles, moteur d'essuie-glace arrière	850	211
371	Faisceau câbles, circuit hydr. outil main	900	213
371	Faisceau de câbles, porte-outil à accouplement rapide 11895636	1100	215
371	Levier de commande avec câble	1200	217
371	Faisceau de câbles, servocommande hydraulique creusement 11895321, 11895322	1300	219
372	Unité de distribution électrique	100	223
380	Tableau de bord 11895344, 11895345, 11895636, 11895358, 11895359	100	225
380	Tableau commande	150	227
380	Tableau commande 11294033	250	231
380	Contacteur au pied, circuit hydraulique marteau 11895573	300	233
380	Horomètre 11298361	600	235
393	Kit autoradio 11298368, 11298369, 11298434	100	237
398	Système de communication électronique sans fil (télématique)	100	239
398	Système de communication électronique sans fil (télématique)	150	241
398	Système de communication électronique sans fil (télématique)	200	243
398	Système de communication électronique sans fil (télématique)	250	245

GRUPPE		Abschnitt	Seite
313	Batterie mit Anbauteilen 11895362, 11895363	100	149
321	Generator mit Anbauteilen 11895378, 11895379	100	151
331	Anlasser mit Anbauteilen 11895378, 11895379	100	153
352	Ausrüstung ausschl. Fahrscheinwerfer 11298446	200	155
353	Beleuchtung,hinter US	200	157
354	Innen lampe	100	159
356	Arbeitslampe 11294033, 11298357	100	161
362	Rückfahrwarner 11895365	100	163
362	Rundum-kennleuchte	200	165
363	Scheibenwischer, vorne	100	167
363	Scheibenwischer, hinten	200	169
363	Scheibenwaschanlage	250	171
366	Elektronikeinheit 11294033	150	173
366	Elektronikeinheit	200	175
371	Batterieleitung und Batterietrennschalter	100	177
371	Batterieleitung und Batterietrennschalter	150	179
371	Kabelbaum für Getriebe 11895344	200	181
371	Kabelbaum für Getriebe 11895345	250	185
371	Kabelbaum, Fahrgestell	300	187
371	Kabel zwischen Elektrozentrale, Sicherungskasten und Anlasser	350	189
371	Kabelbäume, Instrumententafel 11895344, 11895345	400	191
371	Kabelbunde, bedienungstafel, Rh	450	193
371	Leitung mit Kabine innen Decke 11298303, 11298350	500	197
371	Leitung mit Kabine innen Decke	550	201
371	Kabelbaum, ”return to dig”	600	203
371	Kabelbaum, Beleuchtung US	650	205
371	Kabelbäume, hinten	700	207
371	Kabelbaum, Heckscheibenwischermotor	850	211
371	Kabelbaum, Handwerkzeughydraulik	900	213
371	Kabelbäume, Lader Schnellwechsler 11895636	1100	215
371	Steuerhebel mit Kabel	1200	217
371	Kabelbaum, vorgesteuerte Bagger-Bedienelemente 11895321, 11895322	1300	219
372	Elektrozentrale	100	223
380	Armaturenbrett 11895344, 11895345, 11895636, 11895358, 11895359	100	225
380	Steuerpult	150	227
380	Steuerpult 11294033	250	231
380	Fußschalter, Hammerhydraulik 11895573	300	233
380	Betriebsstundenzähler 11298361	600	235
393	Radio-Kit 11298368, 11298369, 11298434	100	237
398	System für drahtlose elektronische Kommunikation (Telematik)	100	239
398	System für drahtlose elektronische Kommunikation (Telematik)	150	241
398	System für drahtlose elektronische Kommunikation (Telematik)	200	243
398	System für drahtlose elektronische Kommunikation (Telematik)	250	245

INDICE

GRUPO		Sección	Página
313	Batería con accesorios de montaje 11895362, 11895363	100	149
321	Alternador con assesorios de montage 11895378, 11895379	100	151
331	Motor de arranque con assesorios de montaje 11895378, 11895379	100	153
352	Equipo sin luz de carretera 11298446	200	155
353	Alumbrado,trasero US	200	157
354	Interior lampare	100	159
356	Lampara de trabajo 11294033, 11298357	100	161
362	Señal acústica de marcha atrás 11895365	100	163
362	Faro de advertencia giratorio	200	165
363	Limpiaparabrisas, delantero	100	167
363	Limpiaparabrisas, trasero	200	169
363	Lavaparabrisas	250	171
366	Unidad electrónica 11294033	150	173
366	Unidad electrónica	200	175
371	Cable de bateria y desconectador bateria	100	177
371	Cable de bateria y desconectador bateria	150	179
371	Manojo de cable para transmision 11895344	200	181
371	Manojo de cable para transmision 11895345	250	185
371	Haz de cables chasis	300	187
371	Mazo de cables entre la caja de distribución, la caja de fusibles y el motor de arranque	350	189
371	Manojo de cables, panel instrumentos 11895344, 11895345	400	191
371	Haz de cables, panel mando, Rh	450	193
371	Haz de cables en el techo interior de la cabina 11298303, 11298350	500	197
371	Haz de cables en el techo interior de la cabina	550	201
371	Haz de cables, ”return to dig”	600	203
371	Mazo de cables, iluminación US	650	205
371	Manojo de cables, trasero	700	207
371	Mazo de cables, motor del limpiaparabrisas trasero	850	211
371	Mazo de cables, hidráulica de herramienta manual	900	213
371	Mazo de cables, enganche rápido cargadora 11895636	1100	215
371	Palanca de mando con cable	1200	217
371	Mazo de cables, mandos piloto de excavadora 11895321, 11895322	1300	219
372	Unidad de distribución eléctrica	100	223
380	Panel de instrumentos 11895344, 11895345, 11895636, 11895358, 11895359	100	225
380	Panel de mando	150	227
380	Panel de mando 11294033	250	231
380	Interruptor de pie, control del martillo 11895573	300	233
380	Contador horario 11298361	600	235
393	Kit de radio 11298368, 11298369, 11298434	100	237
398	Sistema de comunicación electrónica inalámbrica (telemática)	100	239
398	Sistema de comunicación electrónica inalámbrica (telemática)	150	241
398	Sistema de comunicación electrónica inalámbrica (telemática)	200	243
398	Sistema de comunicación electrónica inalámbrica (telemática)	250	245

GRUPP		Avsnitt	Sida
313	Batteri med monteringsdetaljer 11895362, 11895363	100	149
321	Generator med monteringsdetaljer 11895378, 11895379	100	151
331	Startmotor med monteringsdetaljer 11895378, 11895379	100	153
352	Utrustning exkl. färdbelysning 11298446	200	155
353	Belysning,bakre US	200	157
354	Innerbelysning	100	159
356	Arbetslampa 11294033, 11298357	100	161
362	Backvarnare 11895365	100	163
362	Roterande varningsljus	200	165
363	Vindrutetorkare, fram	100	167
363	Vindrutetorkare, bak	200	169
363	Vindrutespolare	250	171
366	Elektronikenhet 11294033	150	173
366	Elektronikenhet	200	175
371	Batteriledning och batterifrånskiljare	100	177
371	Batteriledning och batterifrånskiljare	150	179
371	Ledningsmatta för transmission 11895344	200	181
371	Ledningsmatta för transmission 11895345	250	185
371	Ledningsmatta chassi	300	187
371	Ledningsmatta mellan elcentral, säkringsdosa och startmotor	350	189
371	Ledningsmatta, instrument panel 11895344, 11895345	400	191
371	Ledningsmatta, sidopanel, Rh	450	193
371	Ledn.m hytt inv tak 11298303, 11298350	500	197
371	Ledn.m hytt inv tak	550	201
371	Ledningsmatta, ”return to dig”	600	203
371	Ledningsmatta belysning US	650	205
371	Ledningsmattor, bakre	700	207
371	Kablage, torkarmotor, bakre	850	211
371	Ledningsmatta, handverktyg hydr.	900	213
371	Ledningsmatta, lastaggregat snabbfäste 11895636	1100	215
371	Manöverspak med kabel	1200	217
371	Ledningsmatta, pilotstyrda grävreglage 11895321, 11895322	1300	219
372	Elcentral	100	223
380	Instrumentpanel 11895344, 11895345, 11895636, 11895358, 11895359	100	225
380	Manöverpanel	150	227
380	Manöverpanel 11294033	250	231
380	Fotkontakt, hammarhydraulik 11895573	300	233
380	Timräknare 11298361	600	235
393	Radio - sats 11298368, 11298369, 11298434	100	237
398	System för trådlös elektronisk kommunikation (telematik)	100	239
398	System för trådlös elektronisk kommunikation (telematik)	150	241
398	System för trådlös elektronisk kommunikation (telematik)	200	243
398	System för trådlös elektronisk kommunikation (telematik)	250	245



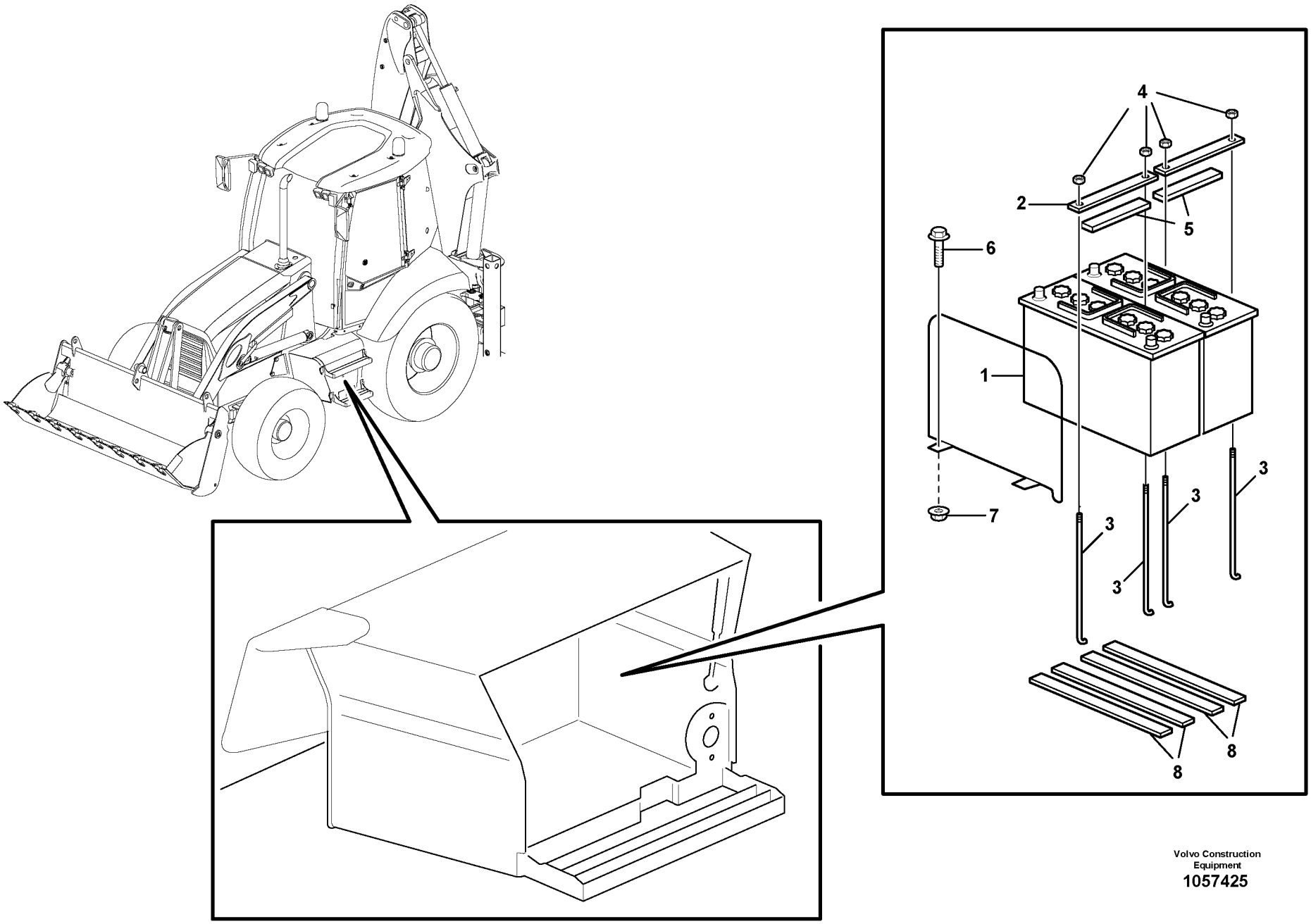

Volvo Construction Equipment

1057425

Fig.	Part No.	Quantity 1	2	3	PS	KIT	Description	Dénomination	Bezeichnung	Denominación	Benämning	Notes
1	**VOE 20393420**	1					Battery	Batterie	Batterie	Batería	Batteri	12V
1	**VOE 20393420**		2				Battery	Batterie	Batterie	Batería	Batteri	12V
2	**VOE 11883584**	1	2				Reinforcement	Renfort	Verstärkung	Refuerzo	Förstärkning	
3	**VOE 11883321**	2	4				Stay	Tirant	Strebe	Barra	Stag	
4	**VOE 13971098**	2	4				Flange nut	Écrou à bride	Bundmutter	Tuerca embridada	Fläsmutter	
5	**VOE 11883599**	1	2				Rubber block	Plot caoutchouc	Gummiklotz	Pastilla de goma	Gummiklots	
6	**VOE 13946173**	1					Screw	Vis	Schraube	Tornillo	Skruv	
7	**VOE 948645**	2					Flange lock nut	Contre-écrou à bride	Flanschverschlussm	Contratuerca embrid	Fläslåsmutter	
8	**VOE 11803128**	2	4				Rubber plate	Plaque caoutchouc	Gummiplatte	Placa de goma	Gummiplatta	

1	**11895362**	**Batteri med monteringsdetaljer** **Batería con accesorios de montaje** **Batterie mit Anbauteilen** **Batterie avec pièces d'assemblage** **Battery with assembling details**	Catalogue id **20604**	Group **313**
2	**11895363**			
3			Illustr. No **1057425**	Section **100**
4				
5		**11895362, 11895363**	Issue **PUB 20026797**	Page **149**

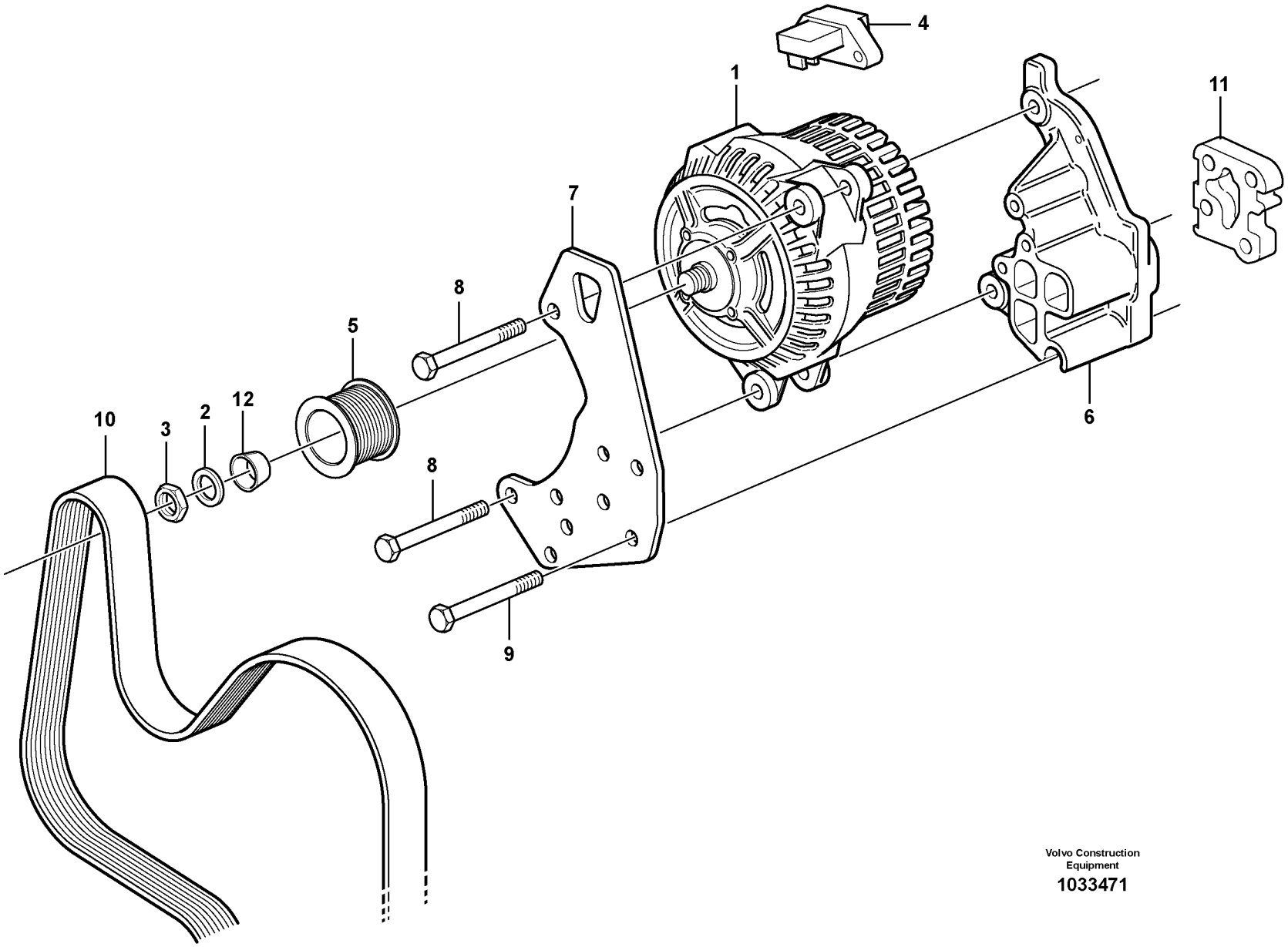

Volvo Construction Equipment

1033471

Fig.	Part No.	Quantity 1	2	3	PS	KIT	Description	Dénomination	Bezeichnung	Denominación	Benämning	Notes
1	**VOE 21489722**	1					Alternator	Alternateur	Lichtmaschine	Alternador	Generator	(VOE 20509446) AL3201
2	**VOE 13955900**	1					•Washer	•Rondelle	•Scheibe	•Arandela	•Bricka	
3	**VOE 20441521**	1					•Nut	•Écrou	•Mutter	•Tuerca	•Mutter	
4	**VOE 21489731**	1					•Voltage Regulat	•Régulateur de tensio	•Spannungsregler	•Regulador de tensió	•Spänningsregulator	(VOE 20509482)
5	**VOE 21067805**	1					Pulley	Poulie	Zahnriemenscheibe	Polea correa dentada	Kuggremhjul	
6	**VOE 21359426**	1					Bracket	Console	Konsole	Consola	Konsol	
7	**VOE 21260781**	1					Plate	Tôle	Blech	Chapa	Plåt	
8	**VOE 20460106**	2					Screw	Vis	Schraube	Tornillo	Skruv	
9	**VOE 20798113**	4					Bolt	Boulon	Bolzen	Perno	Bult	
10		1					V-belt	Courroie Trape	Keilriemen	Correa Trapez	Kilrem	See group 263, Page 131
11	**VOE 20798125**	1					Washer	Rondelle	Scheibe	Arandela	Bricka	ENG 10673132 -
12	**VOE 21067822**	1					Collet	Douille tension	Spannhülse	Manguito tensor	Spännhylsa	

1		**Generator med monteringsdetaljer** **Alternador con assesorios de montage** **Generator mit Anbauteilen** **Alternateur avec pieces de montage** **Alternator with assembling details**	Catalogue id **20604**	Group **321**
2				
3			Illustr. No **1033471**	Section **100**
4				
5		**11895378, 11895379**	Issue **PUB 20026797**	Page **151**

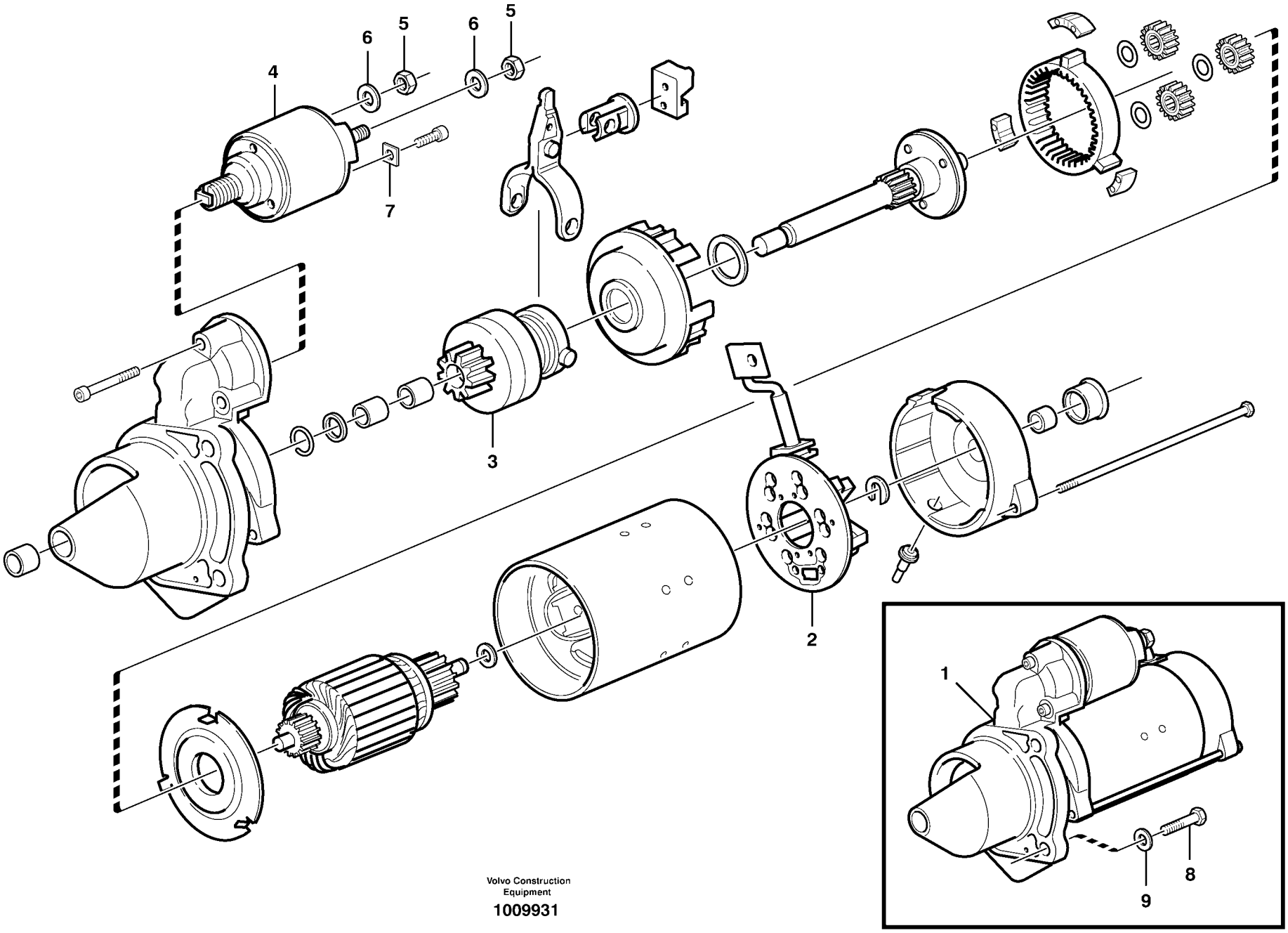

Volvo Construction Equipment

1009931

Fig.	Part No.	Quantity 1	2	3	PS	KIT	Description	Dénomination	Bezeichnung	Denominación	Benämning	Notes
1	**VOE 21311522**	1					Starter motor	Démarreur	Anlasser	Motor de arranque	Startmotor	MO3301
2		1			NS		•Brush Retainer	•Porte-balai	•Bürstenhalter	•Portaescobilla	•Borsthållare	
3		1			NS		•Starter Pinion	•Pigno.demarreur	•Anlasserritzel	•Pinon Motor Arr	•Startmotordrev	
4		1			NS		•Relay	•Relais	•Relais	•Rele	•Relä	
5		2			NS		•Hexagon Nut	•Ecrou Hexagonal	•Sechskantmutter	•Tuerca Hexagon	•Sexkantsmutter	
6		2			NS		•Lock Washer	•Rondel.verroui.	•Sicher Scheibe	•Arandel Segurid	•Låsbricka	
7		1			NS		•Clamp	•Pince Serrage	•Klemme	•Abrazadera	•Klämma	
8	**VOE 20593357**	3					Hexagon screw	Vis tête hexagonale	Sechskantschraube	Tornillo hexago	Sexkantsskruv	
9		3			NS		Washer	Rondelle	Scheibe	Arandela	Bricka	(VOE 20549890)

1		**Startmotor med monteringsdetaljer** **Motor de arranque con assesorios de montaje** **Anlasser mit Anbauteilen** **Démarreur avec pieces de montage** **Starter motor with assembling details**	Catalogue id **20604**	Group **331**
2				
3			Illustr. No **1009931**	Section **100**
4				
5		**11895378, 11895379**	Issue **PUB 20026797**	Page **153**

VOLVO

BL70B

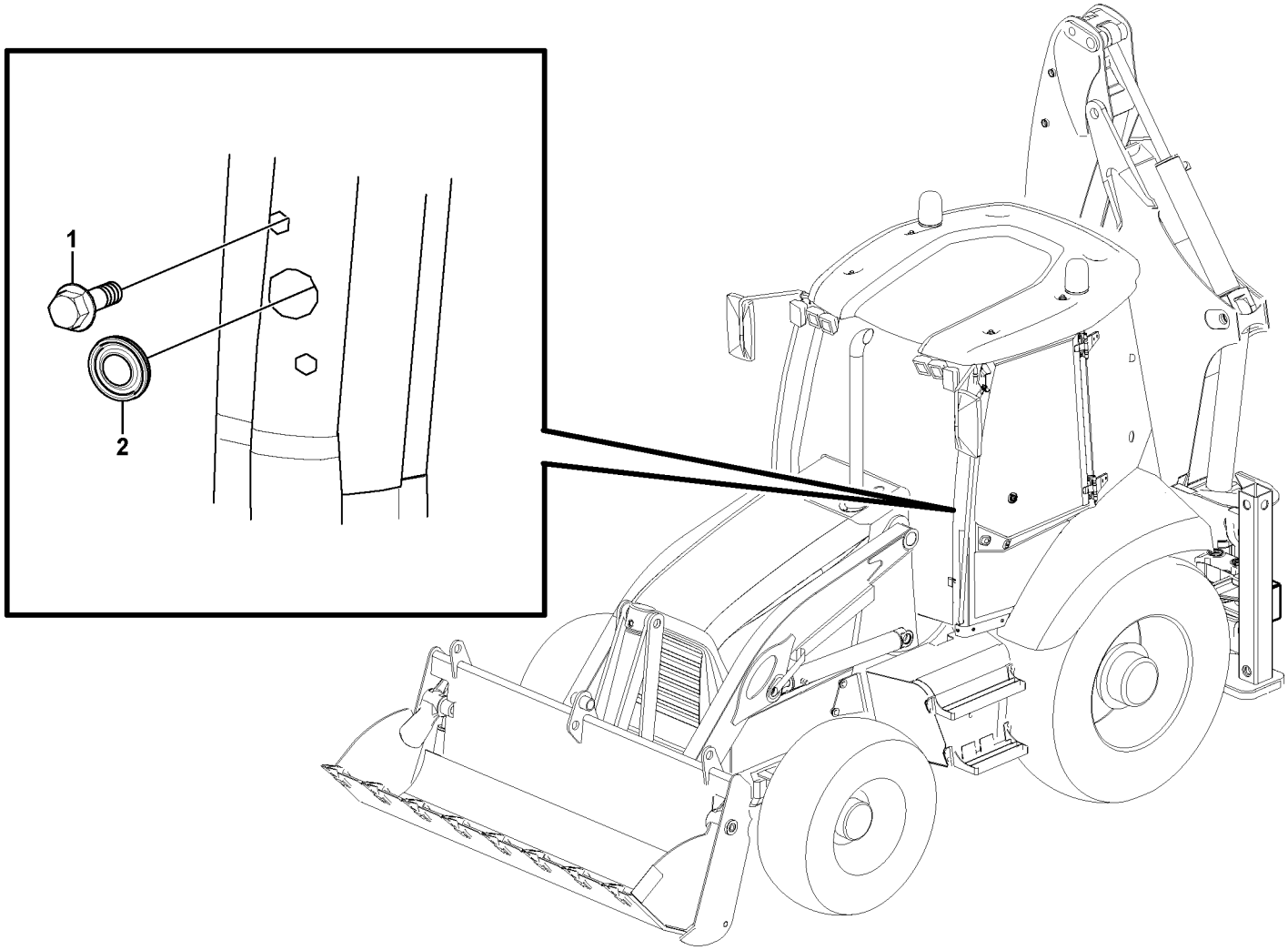

Volvo Construction Equipment
1057913

Fig.	Part No.	Quantity 1	2	3	PS	KIT	Description	Dénomination	Bezeichnung	Denominación	Benämning	Notes
1	**VOE 945444**	4					Flange screw	Vis à embase	Flanschschraube	Tornillo embridado	Flänsskruv	
2	**VOE 961970**	2					Plug	Tampon	Stopfen	Tapón	Plugg	

1		**Utrustning exkl. färdbelysning** **Equipo sin luz de carretera** **Ausrüstung ausschl. Fahrscheinwerfer** **Plaques d'usure** **Equipment excluding roadlight**	Catalogue id **20604**	Group **352**
2			Illustr. No **1057913**	Section **200**
3				
4			Issue **PUB 20026797**	Page **155**
5		**11298446**		

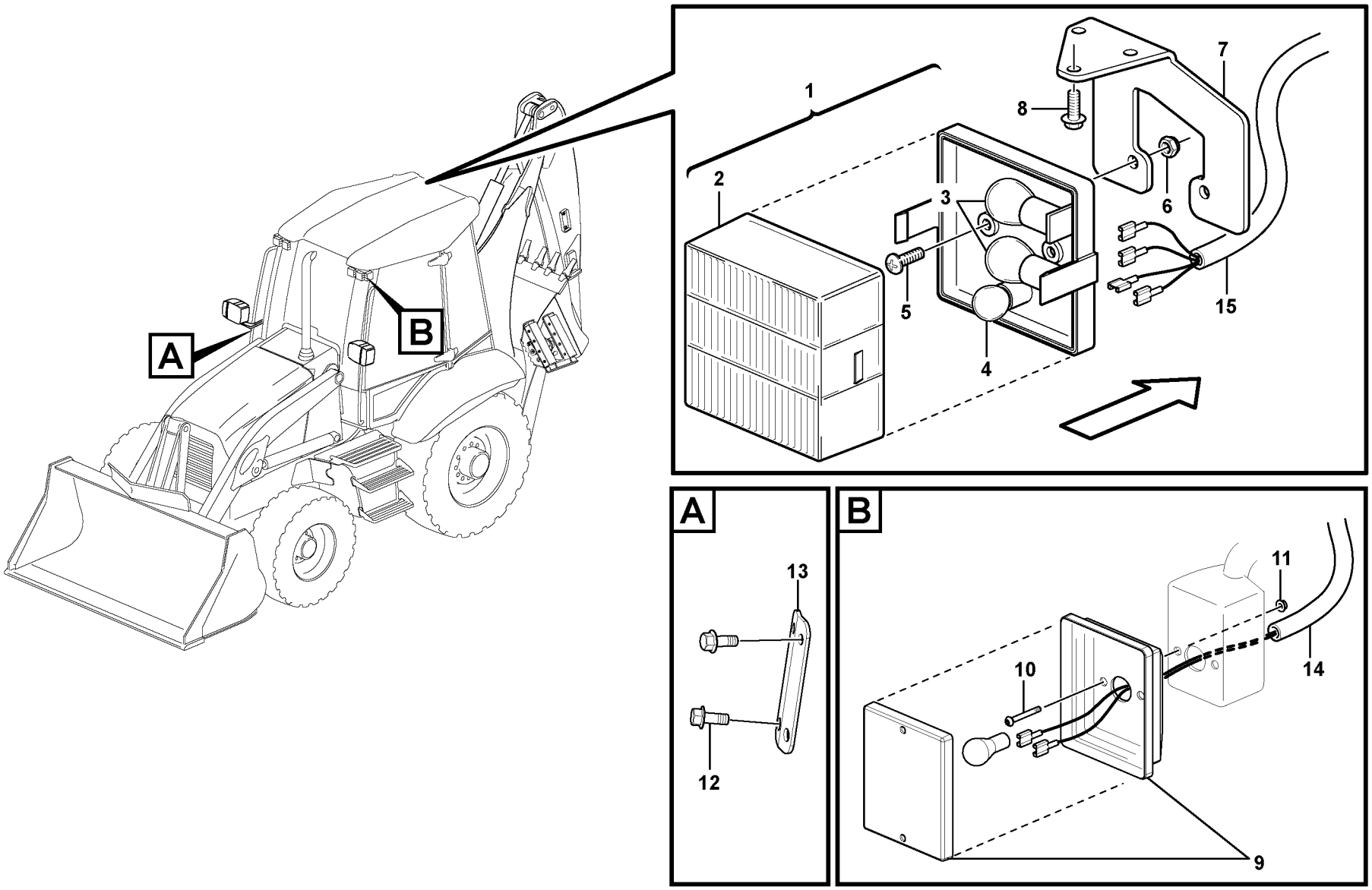

Volvo Construction Equipment
1060743

Fig.	Part No.	Quantity 1	2	3	PS	KIT	Description	Dénomination	Bezeichnung	Denominación	Benämning	Notes
1	**VOE 11882270**	2					Tail lamp	Feu ar	Heckleuchte	Piloto trasero	Baklykta	(VOE 11885934)
2		1			NS		•Lens	•Verre	•Lichtscheibe	•Lente	•Glas	
3	**VOE 965826**	6					Bulb	Ampoule	Glühlampe	Bombilla	Glödlampa	21W
4	**VOE 946777**	2					Bulb	Ampoule	Glühlampe	Bombilla	Glödlampa	10W
5	**VOE 969408**	4					Six point socket scre..	Vis à 6 pans creux	Sechszahn-Hohlschr..	Racor de seis diente ..	Sextandhålskruv	
6	**VOE 949874**	4					Flange lock nut	Contre-écrou à bride ..	Flanschverschlussm...	Contratuerca embrid ..	Flänslåsmutter	(VOE 13949874)
7	**VOE 11200231**	1					Anchorage	Fixation	Halterung	Fijación	Fäste	LH
7	**VOE 11200232**	1					Anchorage	Fixation	Halterung	Fijación	Fäste	RH
8	**VOE 969407**	6					Six point socket scre..	Vis à 6 pans creux	Sechszahn-Hohlschr..	Racor de seis diente ..	Sextandhålskruv	
9	**VOE 11882985**	2					Direction indicator	Clignotant	Fahrtrichtungszeiger ..	Indicador dirección	Körriktningsvisare	
10	**VOE 969439**	4					Six point socket scre..	Vis à 6 pans creux	Sechszahn-Hohlschr..	Racor de seis diente ..	Sextandhålskruv	
11	**VOE 949874**	4					Flange lock nut	Contre-écrou à bride ..	Flanschverschlussm...	Contratuerca embrid ..	Flänslåsmutter	(VOE 13949874)
12	**VOE 13946173**	4					Screw	Vis	Schraube	Tornillo	Skruv	
13		2			NS		Plate	Plaque	Platte	Placa	Platta	
14	**VOE 16201551**	2					Cable harness	Faisceau câbles	Kabelbaum	Manojo cables	Ledningsmatta	See group 371, Page 205
15	**VOE 15644480**	2					Cable harness	Faisceau câbles	Kabelbaum	Manojo cables	Ledningsmatta	See group 371, Page 205

1		**Belysning,bakre** **Alumbrado,trasero** **Beleuchtung,hinter** **Eclairage,arriére** **Lighting,rear**	Catalogue id **20604**	Group **353**
2				
3			Illustr. No **1060743**	Section **200**
4				
5		**US**	Issue **PUB 20026797**	Page **157**

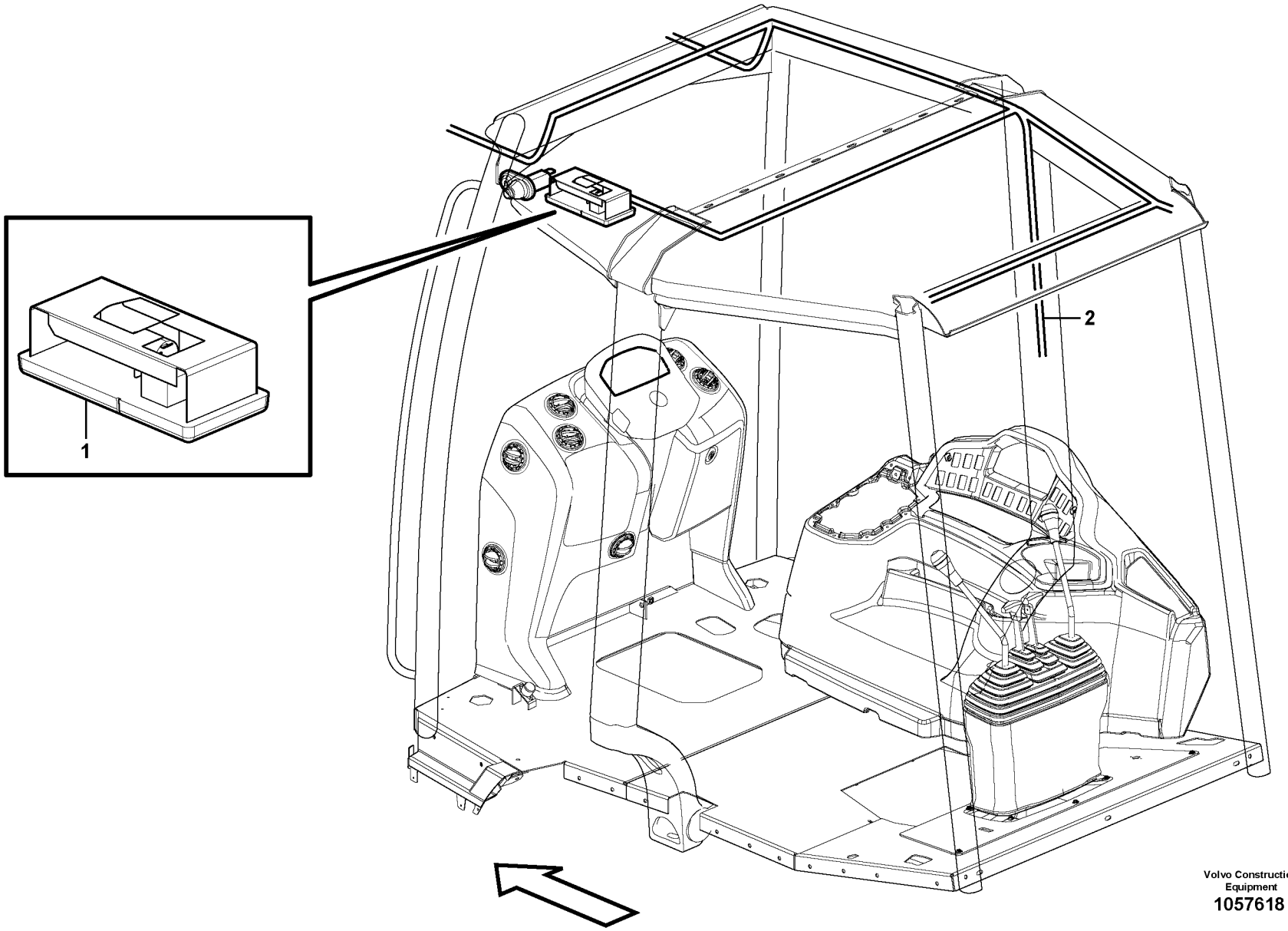

Volvo Construction Equipment
1057618

Fig.	Part No.	Quantity 1	2	3	PS	KIT	Description	Dénomination	Bezeichnung	Denominación	Benämning	Notes
1	**VOE 11200915**	1					Lamp	Lampe	Lampe	Lámpara	Lampa	
	VOE 965826	1					Bulb	Ampoule	Glühlampe	Bombilla	Glödlampa	
2	**VOE 16201721**	1					Cable harness	Faisceau câbles	Kabelbaum	Manojo cables	Ledningsmatta	See group 371, Page 197

1		**Innerbelysning** **Interior lampare** **Innen lampe** **Interieure lampe** **Interior lamp**	Catalogue id **20604**	Group **354**
2			Illustr. No **1057618**	Section **100**
3			Issue **PUB 20026797**	Page **159**
4				
5				

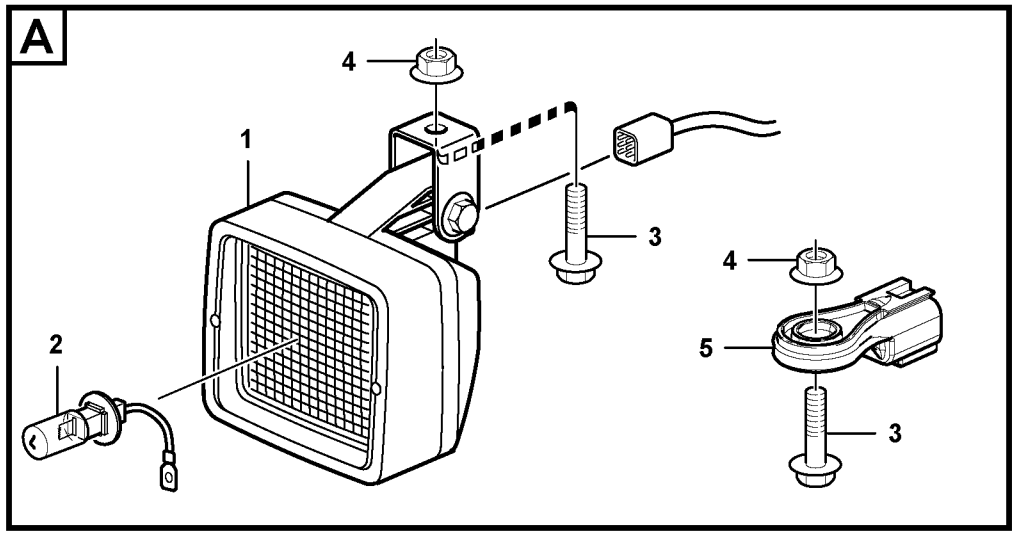
A
4
1
3
4
5
3
2

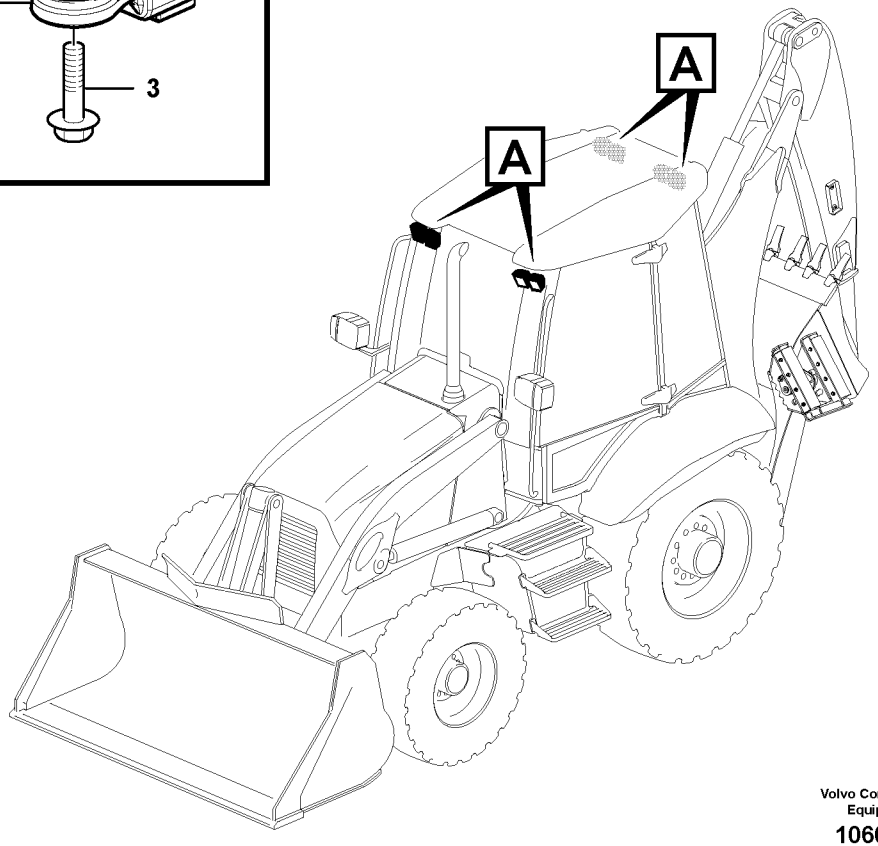
A
A

Fig.	Part No.	Quantity 1	2	3	P S	K I T	Description	Dénomination	Bezeichnung	Denominación	Benämning	Notes
1	**VOE 11039856**	4	4				Work lamp	Projecteur de travail	Arbeitsscheinwerfer	Faro de trabajo	Arbetsstrålkastare	
2	**VOE 944265**	1	1				•Bulb	•Ampoule	•Glühlampe	•Bombilla	•Glödlampa	12V/55W H3
3	**VOE 946440**	8					Flange screw	Vis à embase	Flanschschraube	Tornillo embridado	Flänsskruv	
4	**VOE 948645**	8					Flange lock nut	Contre-écrou à bride	Flanschverschlussm	Contratuerca embrid	Flänslåsmutter	
5	**VOE 14546942**	4					Plug	Tampon	Stopfen	Tapón	Plugg	

1	**11294033**	**Arbetslampa** **Lampara de trabajo** **Arbeitslampe** **Lampe travail** **Work lamp**	Catalogue id **20604**	Group **356**
2	**11298357**			
3			Illustr. No **1060746**	Section **100**
4				
5		**11294033, 11298357**	Issue **PUB 20026797**	Page **161**

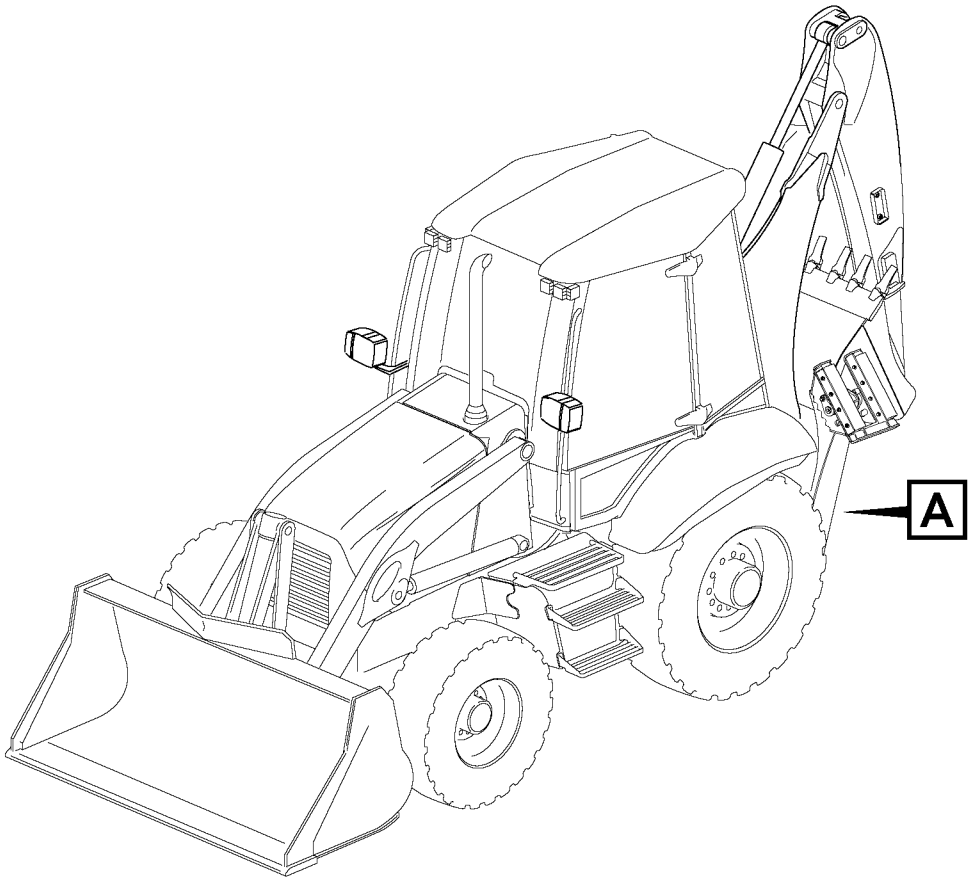
A

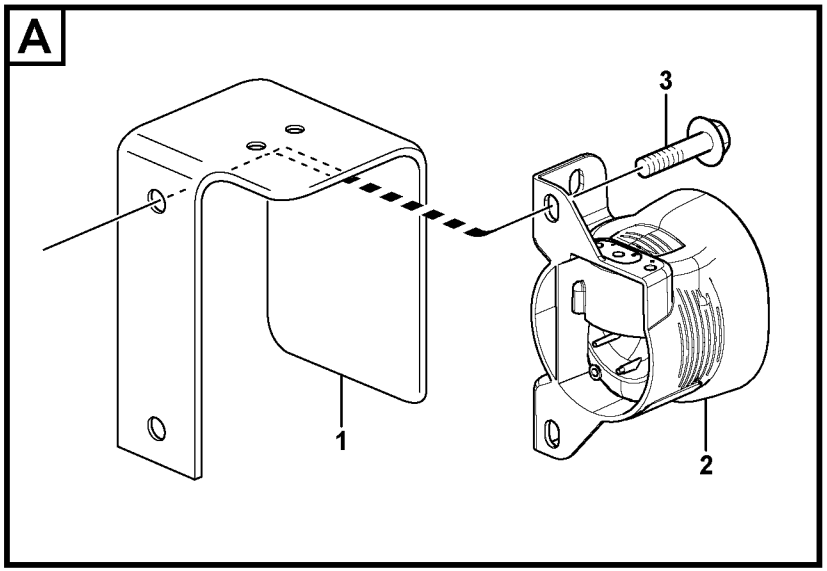
A
3
1
2

Fig.	Part No.	Quantity 1	2	3	PS	KIT	Description	Dénomination	Bezeichnung	Denominación	Benämning	Notes
1	**VOE 15643543**	1					Bracket	Console	Konsole	Consola	Konsol	
2	**VOE 15409160**	1					Alarm	Alarme	Alarm	Alarma	Larm	
3	**VOE 946440**	2					Flange screw	Vis à embase	Flanschschraube	Tornillo embridado	Flänsskruv	

1		**Backvarnare** **Señal acústica de marcha atrás** **Rückfahrwarner** **Avertisseur sonore de marche arrière** **Back-up warning unit**	Catalogue id **20604**	Group **362**
2			Illustr. No **1060716**	Section **100**
3			Issue **PUB 20026797**	Page **163**
4				
5		**11895365**		

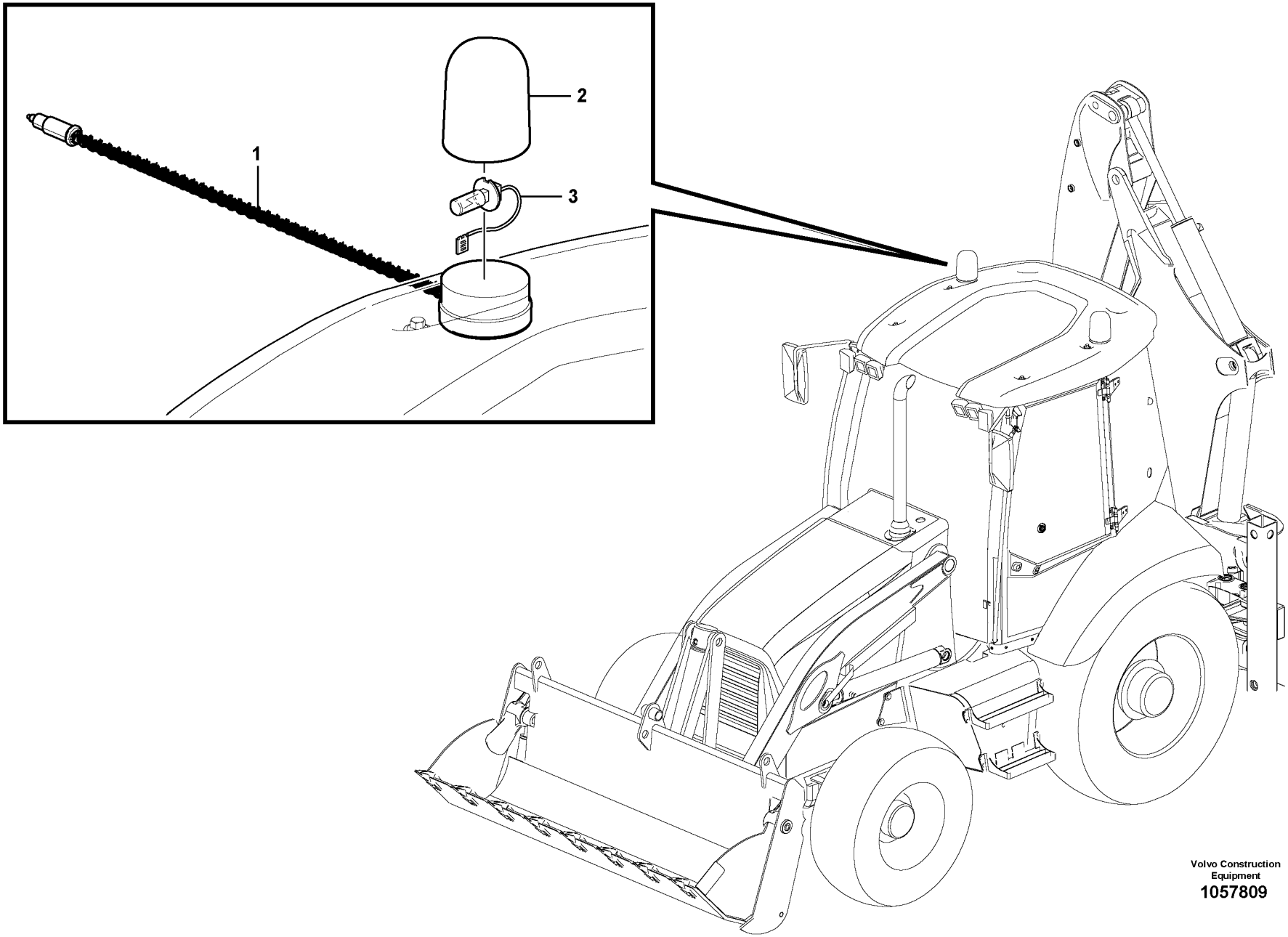

Volvo Construction Equipment

1057809

Fig.	Part No.	Quantity 1	2	3	PS	KIT	Description	Dénomination	Bezeichnung	Denominación	Benämning	Notes
1	**VOE 11882303**	1	2				Rotating beacon	Gyrophare	Rundumleuchte	Alumbrado rotativo	Roterande varningslj..	
2	**VOE 11712340**	1	1				•Lens	•Verre lampe	•Leuchtenglas	•Cristal	•Lyktglas	
3	**VOE 944265**	1	1				•Bulb	•Ampoule	•Glühlampe	•Bombilla	•Glödlampa	12Vx55W

1	**11298359**	**Roterande varningsljus** **Faro de advertencia giratorio** **Rundum-kennleuchte** **Gyrophare** **Rotating beacon**	Catalogue id **20604**	Group **362**
2	**11298360**		Illustr. No **1057809**	Section **200**
3			Issue **PUB 20026797**	Page **165**
4				
5				

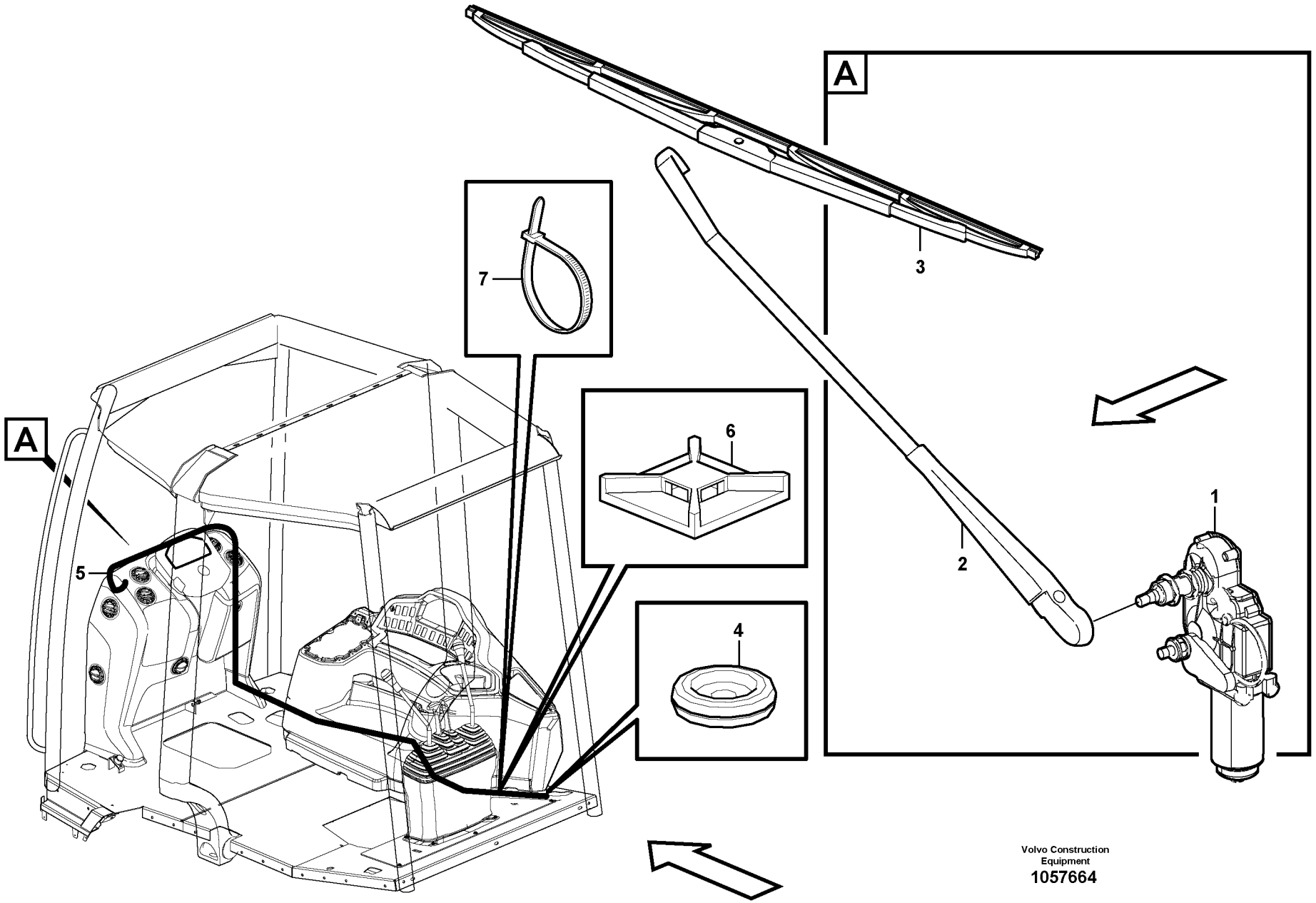

Volvo Construction Equipment
1057664

Fig.	Part No.	Quantity 1	2	3	PS	KIT	Description	Dénomination	Bezeichnung	Denominación	Benämning	Notes
1	**VOE 15188457**	1	1				Wiper motor	Moteur essuie-glace	Wischermotor	Motor limpiaparabris	Torkarmotor	
2	**VOE 15089403**	1	1				Wiper arm	Bras d'essuie-glace	Wischerarm	Brazo limpiaparabris	Torkararm	
3	**VOE 15089407**	1	1				Wiper blade	Balai d'essuie-glace	Wischerblatt	Hoja limpiafaros	Torkarblad	
4	**VOE 961970**	1	1				Plug	Tampon	Stopfen	Tapón	Plugg	
5	**VOE 1304841**	REQ	REQ				Hose	Flexible	Schlauch	Manguera	Slang	
6	**VOE 14213026**	4	4				Attachment	Fixation	Halterung	Fijacion	Fäste	
7	**VOE 4821292**	4	4				Cable tie	Serre-câble	Kabelschelle	Abrazadera de cinta	Bandklämma	

1	**11298303**	**Vindrutetorkare, fram** **Limpiaparabrisas, delantero** **Scheibenwischer, vorne** **Essuie-vitre, avant** **Windshield wiper, front**	Catalogue id **20604**	Group **363**
2	**11298350**		Illustr. No **1057664**	Section **100**
3			Issue **PUB 20026797**	Page **167**
4				
5				

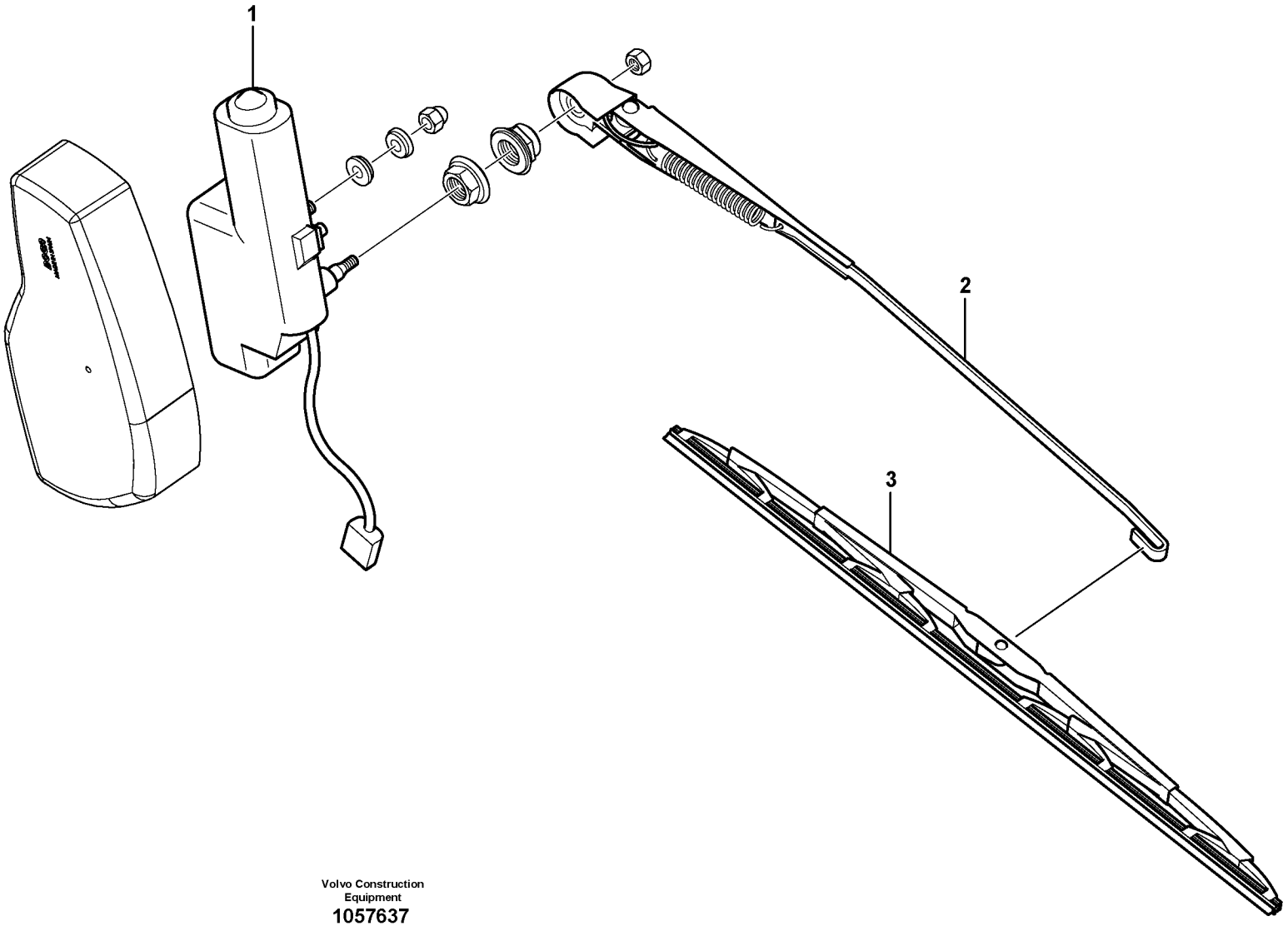

Volvo Construction Equipment
1057637

Fig.	Part No.	Quantity 1	2	3	P S	K I T	Description	Dénomination	Bezeichnung	Denominación	Benämning	Notes
1	**VOE 15132225**	1					Wiper motor	Moteur essuie-glace	Wischermotor	Motor limpiaparabris	Torkarmotor	
2	**VOE 15132196**	1					Wiper arm	Bras d'essuie-glace	Wischerarm	Brazo limpiaparabris	Torkararm	
3	**VOE 15089407**	1					Wiper blade	Balai d'essuie-glace	Wischerblatt	Hoja limpiafaros	Torkarblad	

1	**11298303**	**Vindrutetorkare, bak** **Limpiaparabrisas, trasero** **Scheibenwischer, hinten** **Essuie-vitre, arrière** **Windshield wiper, rear**	Catalogue id **20604**	Group **363**
2			Illustr. No **1057637**	Section **200**
3			Issue **PUB 20026797**	Page **169**
4				
5				

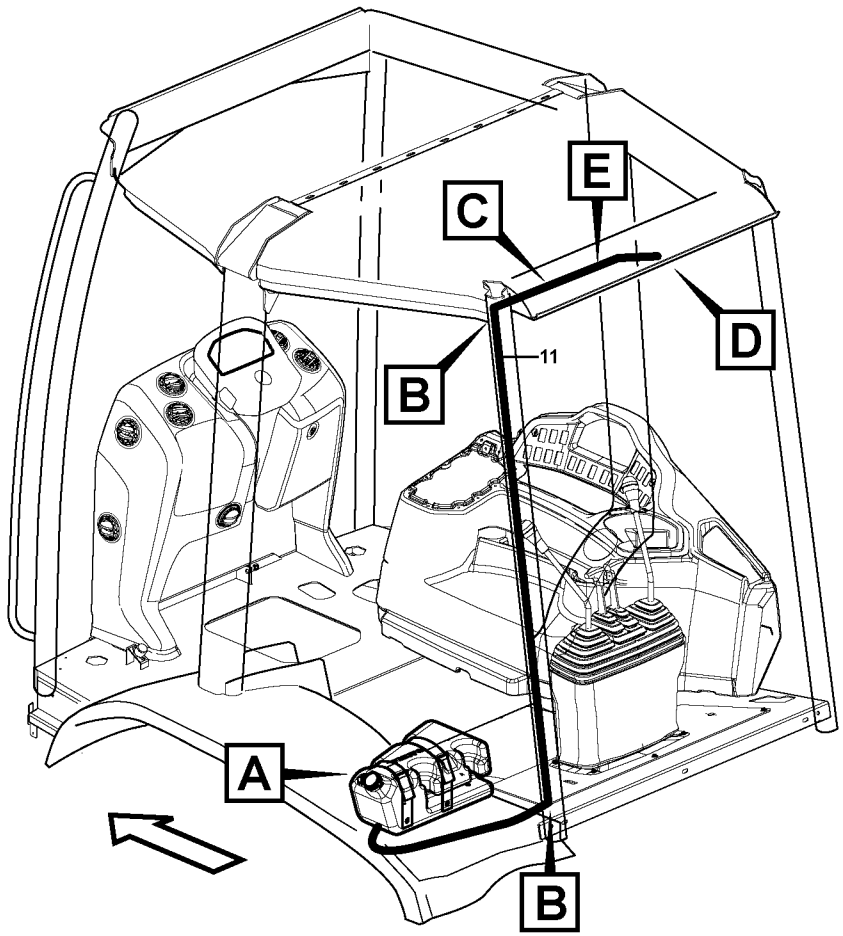

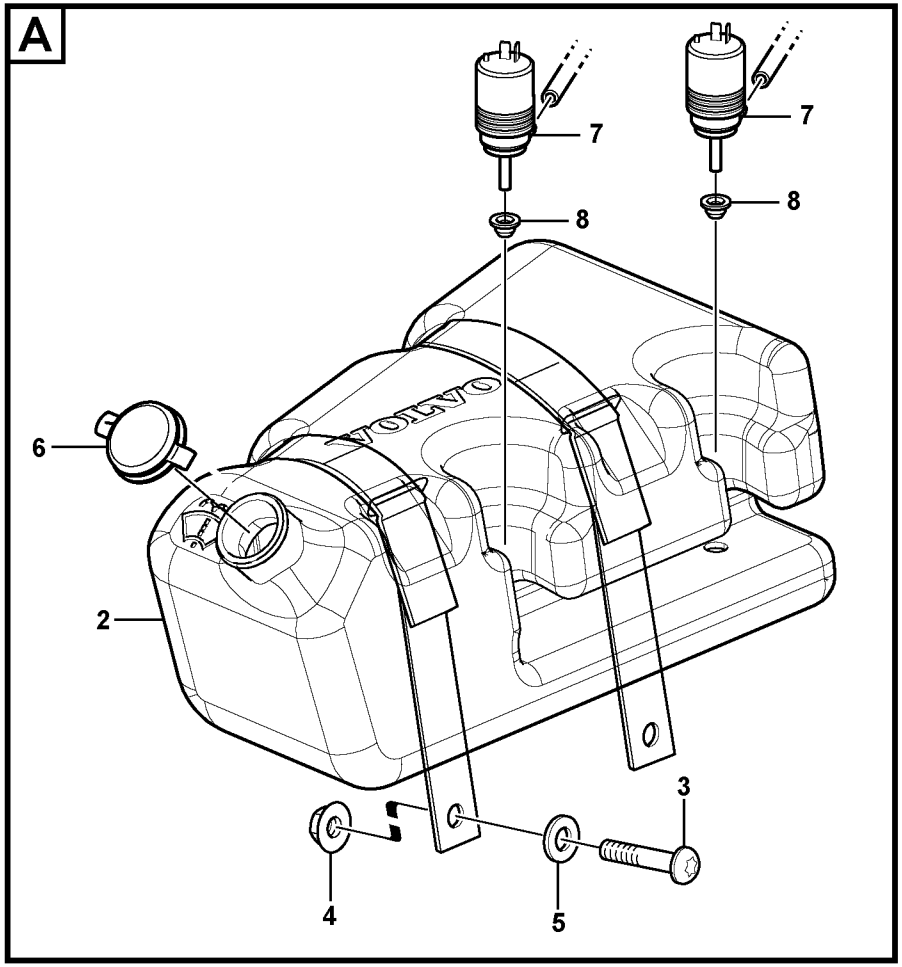

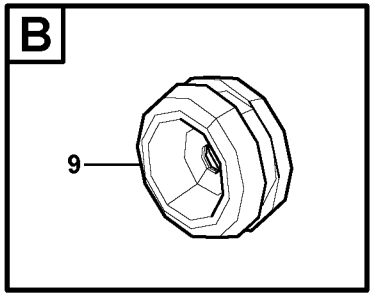

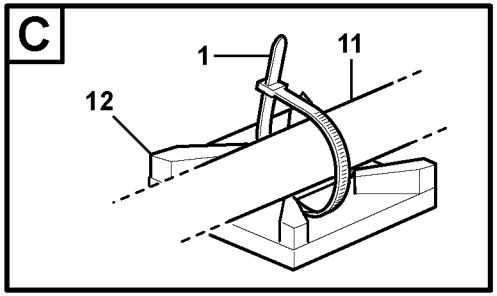

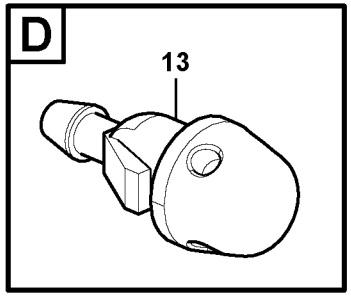

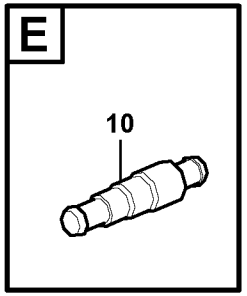

Volvo Construction Equipment
1057708

Fig.	Part No.	Quantity 1	2	3	PS	KIT	Description	Dénomination	Bezeichnung	Denominación	Benämning	Notes
1	**VOE 4821292**	2					Cable tie	Serre-câble	Kabelschelle	Abrazadera de cinta	Bandklämma	
2	**VOE 11887150**	1					Tank	Réservoir	Tank	Depósito	Tank	
	VOE 11887149		1				Tank	Réservoir	Tank	Depósito	Tank	
3	**VOE 971322**	4	2				Six point socket scre..	Vis à 6 pans creux	Sechszahn-Hohlschr..	Racor de seis diente	Sextandhålskruv	
4	**VOE 13949278**	4	4				Flange lock nut	Contre-écrou à bride	Flanschverschlussm...	Contratuerca embrid	Flänslåsmutter	
5	**VOE 960139**	4	4				Washer	Rondelle	Scheibe	Arandela	Bricka	
6	**VOE 11883650**	1	1				Cap	Capot	Verschlusskappe	Capuchón	Hatt	
7	**VOE 11883646**	2	1				Pump	Pompe	Pumpe	Bomba	Pump	
8	**VOE 11883648**	2	1				Rubber spacer	Cale caoutchouc	Gummieinlage	Suplemento de goma	Gummimellanlägg	
9	**VOE 961955**	2					Grommet	Passe fil	Durchführung	Pasaje	Genomföring	
10	**VOE 667352**	1					Non-return valve	Clapet antiretour	Rückschlagventil	Válvula de retención	Backventil	
11	**VOE 1304841**	REQ					Hose	Flexible	Schlauch	Manguera	Slang	
12	**VOE 14213026**	2					Attachment	Fixation	Halterung	Fijacion	Fäste	
13	**VOE 17203913**	1					Washer nozzle	Gicleur de lave-glace	Spüldüse	Boquilla rociador	Spolarmunstycke	

1	**11298303**	**Vindrutespolare** **Lavaparabrisas** **Scheibenwaschanlage** **Lave - glace** **Windshield washer**	Catalogue id **20604**	Group **363**
2	**11298350**		Illustr. No **1057708**	Section **250**
3			Issue **PUB 20026797**	Page **171**
4				
5				

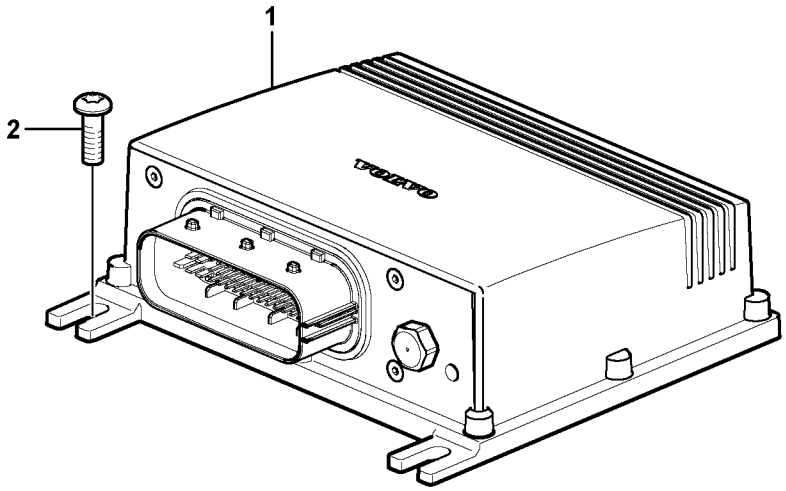
1
2
VOLVO

Fig.	Part No.	Quantity 1	2	3	PS	KIT	Description	Dénomination	Bezeichnung	Denominación	Benämning	Notes
1	**VOE 15152185**	1					Electronic unit	Unité électronique	Elektronikeinheit	Unidad electrónica	Elektronikenhet	
2	**VOE 972418**	3					Six point socket scre..	Vis à 6 pans creux	Sechszahn-Hohlschr..	Racor de seis diente ..	Sextandhålskruv	

1		**Elektronikenhet** **Unidad electrónica** **Elektronikeinheit** **Unité électronique** **Electronic unit**	Catalogue id **20604**	Group **366**
2				
3			Illustr. No **1060739**	Section **150**
4				
5		**11294033**	Issue **PUB 20026797**	Page **173**



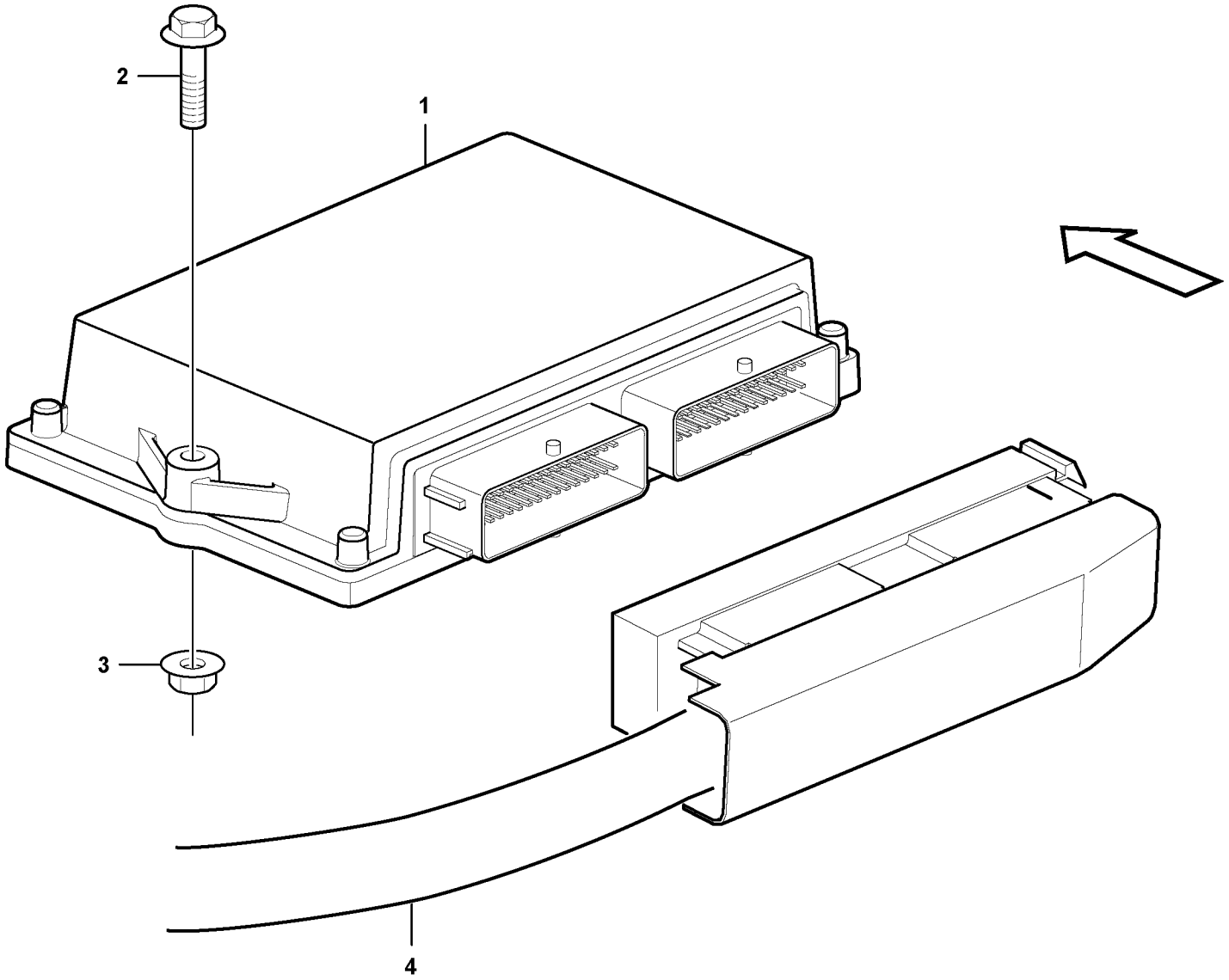

Volvo Construction Equipment
1060800

Fig.	Part No.	Quantity 1	2	3	P S	K I T	Description	Dénomination	Bezeichnung	Denominación	Benämning	Notes
1	**VOE 15655816**						Electronic unit	Unité électronique	Elektronikeinheit	Unidad electrónica	Elektronikenhet	
2	**VOE 965212**						Flange screw	Vis à embase	Flanschschraube	Tornillo embridado	Flänsskruv	
3	**VOE 945407**						Flange nut	Écrou à bride	Bundmutter	Tuerca embridada	Flänsmutter	
4							Cable harness	Faisceau cables	Kabelbaum	Manojo cables	Ledningsmatta	See group 371, Page 193

1	**11895345**	**Elektronikenhet** **Unidad electrónica** **Elektronikeinheit** **Unité électronique** **Electronic unit**	Catalogue id **20604**	Group **366**
2			Illustr. No **1060800**	Section **200**
3				
4			Issue **PUB 20026797**	Page **175**
5				



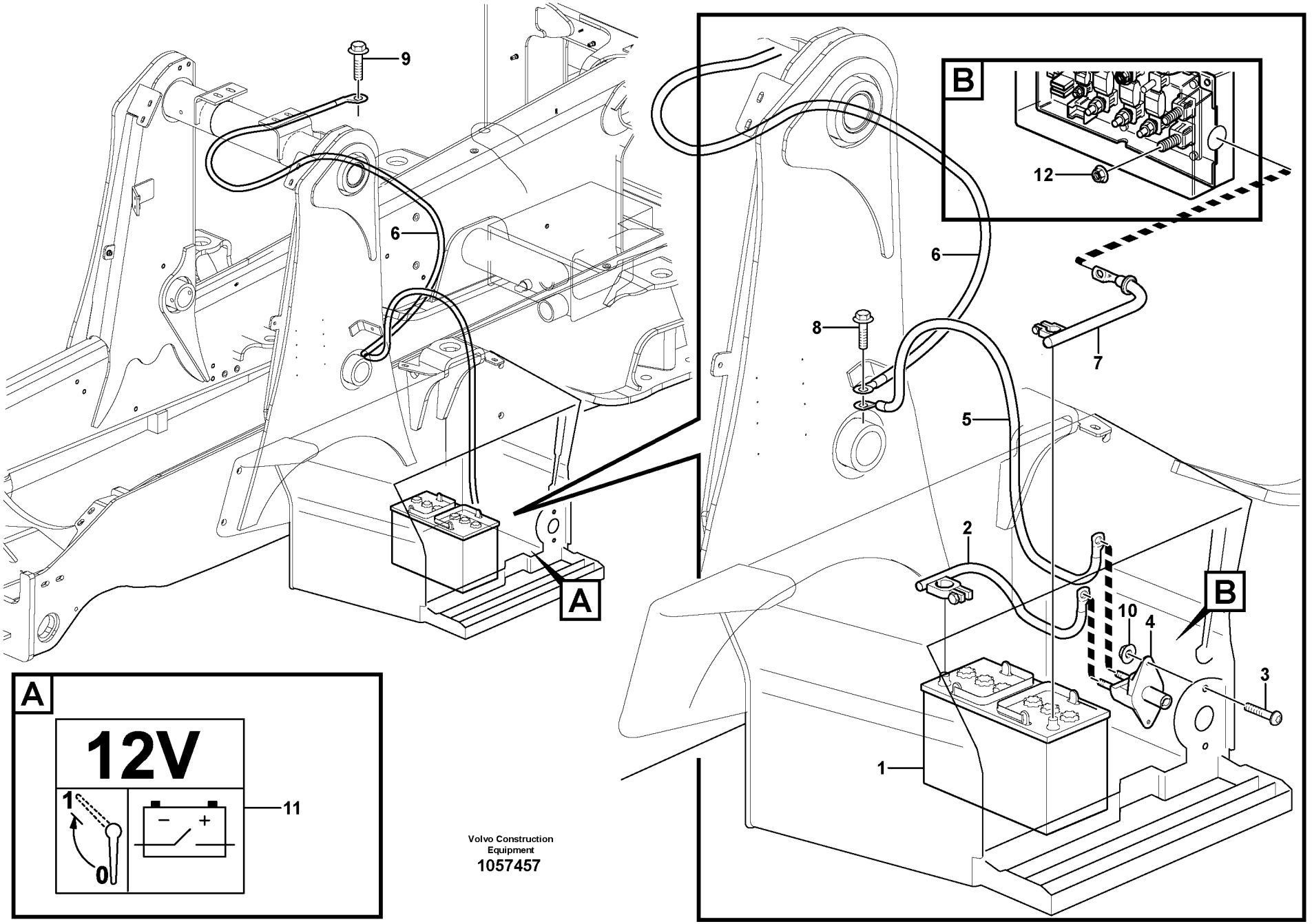

Volvo Construction Equipment

1057457

Fig.	Part No.	Quantity 1	2	3	P S	K I T	Description	Dénomination	Bezeichnung	Denominación	Benämning	Notes
1	**VOE 20393420**	1					Battery	Batterie	Batterie	Batería	Batteri	12V
2	**VOE 15641197**	1					Cable	Câble	Kabel	Cable	Kabel	
3	**VOE 969587**	2					Six point socket scre..	Vis à 6 pans creux	Sechszahn-Hohlschr..	Racor de seis diente ..	Sextandhålskruv	
4	**VOE 3987034**	1					Battery main switch....	Robinet de batterie.....	Batterietrennschalter..	Interruptor de batería .	Batterifrånskiljare	
4	**VOE 8157766**	1					•Knob	•Bouton	•Bedienungsknopf	•Volante	•Ratt	
5	**VOE 15054639**	1					Battery cable	Câble de batterie	Batterieleitung	Cable de batería	Batteriledning	
6	**VOE 15054653**	1					Cable	Câble	Seil	Cable	Lina	
7	**VOE 15641266**	1					Cable	Câble	Kabel	Cable	Kabel	
8	**VOE 13965191**	1					Screw	Vis	Schraube	Tornillo	Skruv	
9	**VOE 946440**	1					Flange screw	Vis à embase	Flanschschraube	Tornillo embridado	Flänsskruv	
10	**VOE 983302**	2					Hexagon nut	Écrou hexagonal	Sechskantmutter	Tuerca hexagonal	Sexkantsmutter	
11	**VOE 16200372**	1					Decal	Autocollant	Aufklebeschild	Calcomanía	Dekal	
12	**VOE 971096**	1					Flange nut	Écrou à bride	Bundmutter	Tuerca embridada	Flänsmutter	

1	**11895362**	**Batteriledning och batterifrånskiljare** **Cable de bateria y desconectador bateria** **Batterieleitung und Batterietrennschalter** **Cable batterie et robinet batterie** **Battery cable and main switch**	Catalogue id **20604**	Group **371**
2			Illustr. No **1057457**	Section **100**
3			Issue **PUB 20026797**	Page **177**
4				
5				

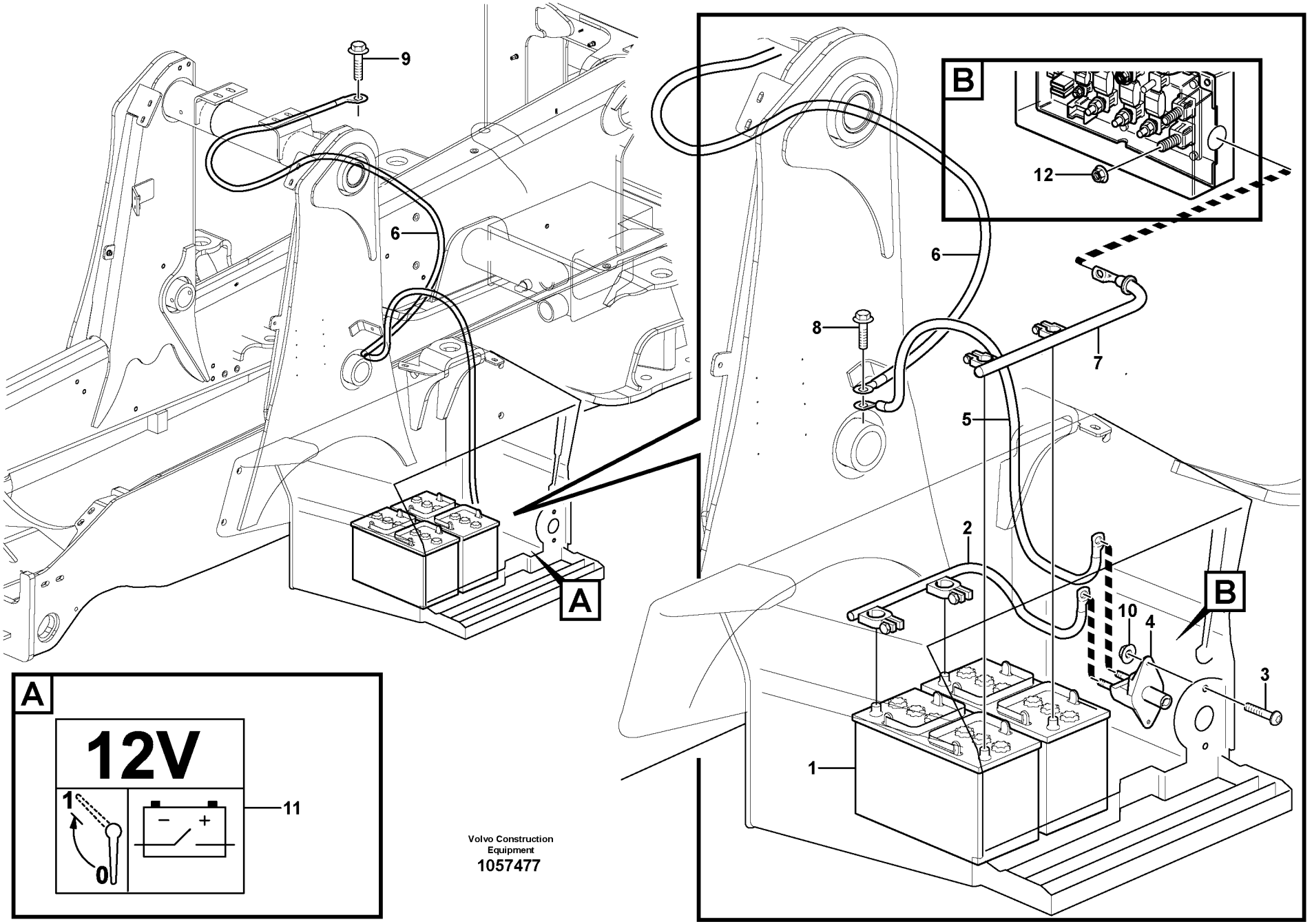

Volvo Construction Equipment
1057477

Fig.	Part No.	Quantity 1	2	3	PS	KIT	Description	Dénomination	Bezeichnung	Denominación	Benämning	Notes
1	**VOE 20393420**	2					Battery	Batterie	Batterie	Batería	Batteri	12V
2	**VOE 15641186**	1					Cable	Câble	Kabel	Cable	Kabel	
3	**VOE 969587**	2					Six point socket scre..	Vis à 6 pans creux	Sechszahn-Hohlschr..	Racor de seis diente ..	Sextandhålskruv	
4	**VOE 3987034**	1					Battery main switch....	Robinet de batterie.....	Batterietrennschalter..	Interruptor de batería .	Batterifrånskiljare	
4	**VOE 8157766**	1					•Knob	•Bouton	•Bedienungsknopf	•Volante	•Ratt	
5	**VOE 15054639**	1					Battery cable	Câble de batterie	Batterieleitung	Cable de batería	Batteriledning	
6	**VOE 15054653**	1					Cable	Câble	Seil	Cable	Lina	
7	**VOE 15641270**	1					Cable	Câble	Kabel	Cable	Kabel	
8	**VOE 13965191**	1					Screw	Vis	Schraube	Tornillo	Skruv	
9	**VOE 946440**	1					Flange screw	Vis à embase	Flanschschraube	Tornillo embridado	Flänsskruv	
10	**VOE 983302**	2					Hexagon nut	Écrou hexagonal	Sechskantmutter	Tuerca hexagonal	Sexkantsmutter	
11	**VOE 16200372**	1					Decal	Autocollant	Aufklebeschild	Calcomanía	Dekal	
12	**VOE 971096**	1					Flange nut	Écrou à bride	Bundmutter	Tuerca embridada	Flänsmutter	

1	**11895363**	**Batteriledning och batterifrånskiljare** **Cable de bateria y desconectador bateria** **Batterieleitung und Batterietrennschalter** **Cable batterie et robinet batterie** **Battery cable and main switch**	Catalogue id **20604**	Group **371**
2			Illustr. No **1057477**	Section **150**
3			Issue **PUB 20026797**	Page **179**
4				
5				

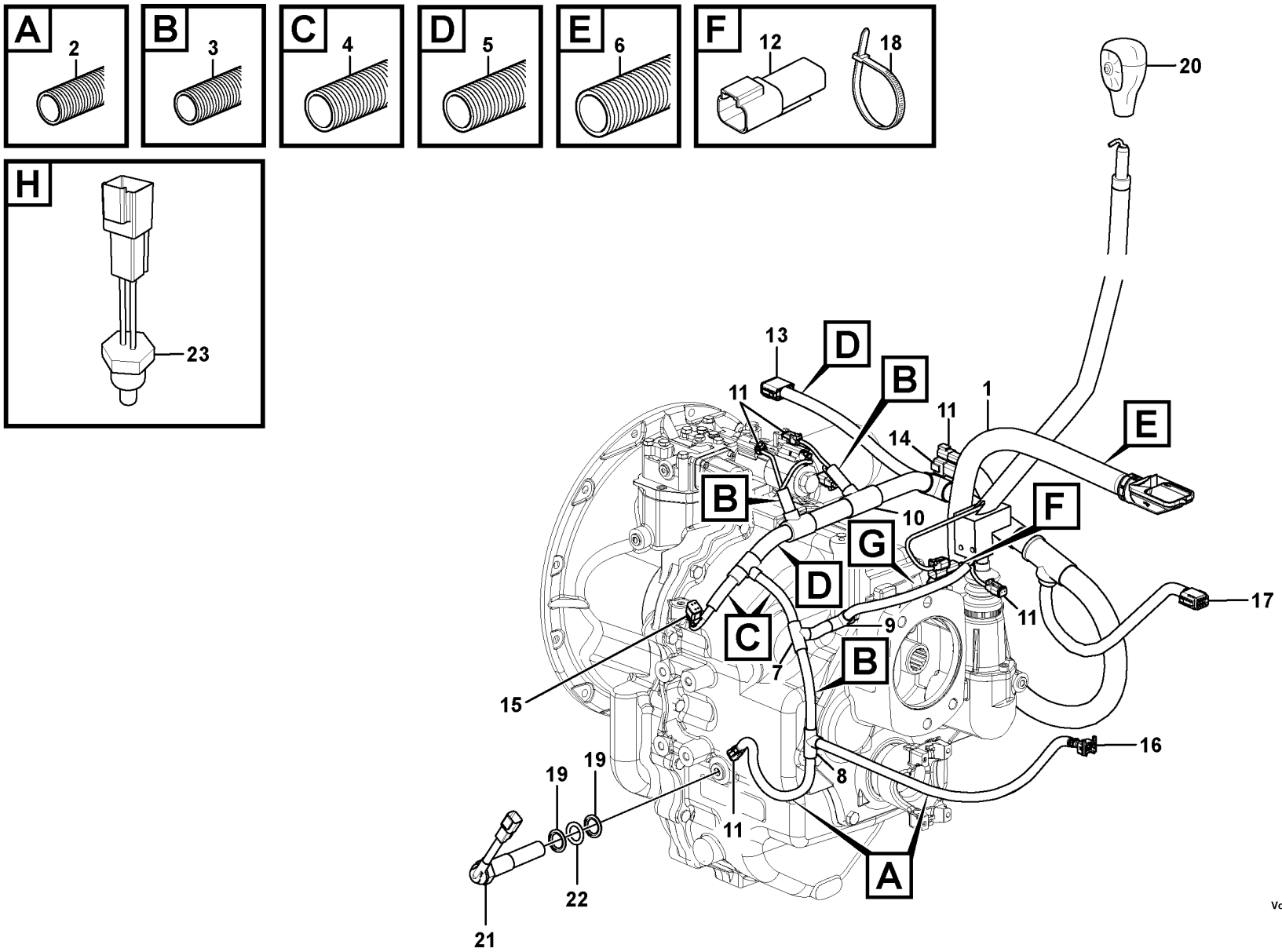

Volvo Construction Equipment

1057494

Fig.	Part No.	Quantity 1	2	3	PS	KIT	Description	Dénomination	Bezeichnung	Denominación	Benämning	Notes
1	**VOE 16201049**	1					Cable harness	Faisceau câbles	Kabelbaum	Manojo cables	Ledningsmatta	
							•CONNECTED TO:	•CONNECTÉ A:	•ANGESCHLOSSEN:	•CONECTADO A:	•ANSLUTER TILL:	
							••Hydraulic pump valv	••Valve de pompe hyd	••Hydraulikpumpenve	••Válvula de la bomba	••Hydraulpumpventil	MA9175
							••Disconnector trans	••Coupe-circuit, trans	••Getriebeausrückun	••Disyuntor transmisi	••Frånskiljare transmi	SW4220
							••Transmission Tem	••Temp. De Transm.	••Getriebetemp.	••Temp. Transmisión	••Transmissions Te	SE4202
							••Gear valve	••Soupape	••Ventil	••Valvula	••Växelventil	MA4220
							••Gear valve	••Soupape	••Ventil	••Valvula	••Växelventil	MA4221
							••Differential lock	••Blocage differentiel	••Ausgleichsperre	••Bloqueo diferencial	••Differentialspärr	MA4601
							••Four-wheel drive	••Traction sur 4 roues	••Vierradantrieb	••Tracción en cuatro r	••Fyrhjulsdrivning	MA3801
							••Hydraulic oil temp	••Temp de huile hydr	••Hydraulöltemp	••Temp oilo hidraulic	••Hyderauloljetemp.	SE9105
							••Speed sensor	••Commande tachym	••Drehzahlschalter	••Sensor tacometro	••Varvtalsgivare	SE4307
							••Harness Chassis	••Faisceau de châssi	••Kabelbaum Fahrge	••Chasis del haz de c	••Ledningsmatta cha	
							••Engine Harness	••Faisceau de câbles,	••Motorkabel	••Cableado del motor	••Motorkablage	
							••Cable harnesses, c	••Câble ruban, cabine	••Kabelbäum, fahrerh	••Haz, cabina	••Ledningsmatta, hytt	
							••Cable harness Rea	••Faisceau de câbles	••Hinterer Kabelbaum	••Haz de cables trase	••Ledningsmatta Bakr	
2	**VOE 11170006**	REQ					•Hose	•Flexible	•Schlauch	•Manguera	•Slang	
3	**VOE 4803746**	REQ					•Hose	•Flexible	•Schlauch	•Manguera	•Slang	
4	**VOE 4803748**	REQ					•Hose	•Flexible	•Schlauch	•Manguera	•Slang	
5	**VOE 4803751**	REQ					•Hose	•Flexible	•Schlauch	•Manguera	•Slang	
6	**VOE 4803752**	REQ					•Hose	•Flexible	•Schlauch	•Manguera	•Slang	
7	**VOE 14346331**	1					•Manifold	•Tubulure	•Verzweigung	•Bifurcación	•Förgrening	
8	**VOE 3943087**	1					•Manifold	•Tubulure	•Verzweigung	•Bifurcación	•Förgrening	
9	**VOE 11039709**	1					•Manifold	•Tubulure	•Verzweigung	•Bifurcación	•Förgrening	
10	**VOE 14267351**	1					•Manifold	•Tubulure	•Verzweigung	•Bifurcación	•Förgrening	
11	**VOE 874955**	8					•Housing	•Carter	•Gehäuse	•Cuerpo	•Hus	
11	**VOE 11806306**	8					•Stop	•Arrêt	•Anschlag	•Parada	•Stopp	
12	**VOE 874954**	2					•Housing	•Carter	•Gehäuse	•Cuerpo	•Hus	
12	**VOE 14370881**	2					•Spacer	•Entretoise	•Abstandkörper	•Distanciador	•Distans	
13	**VOE 874966**	1					•Housing	•Carter	•Gehäuse	•Cuerpo	•Hus	
13	**VOE 874967**	1					•Key	•Clé	•Schlüssel	•Llave	•Nyckel	

1		**Ledningsmatta för transmission** **Manojo de cable para transmision** **Kabelbaum für Getriebe** **Faisceau de câbles pourtransmission** **Cable harness for transmission**	Catalogue id **20604**	Group **371**
2				
3			Illustr. No **1057494**	Section **200**
4				
5		**11895344**	Issue **PUB 20026797**	Page **181**

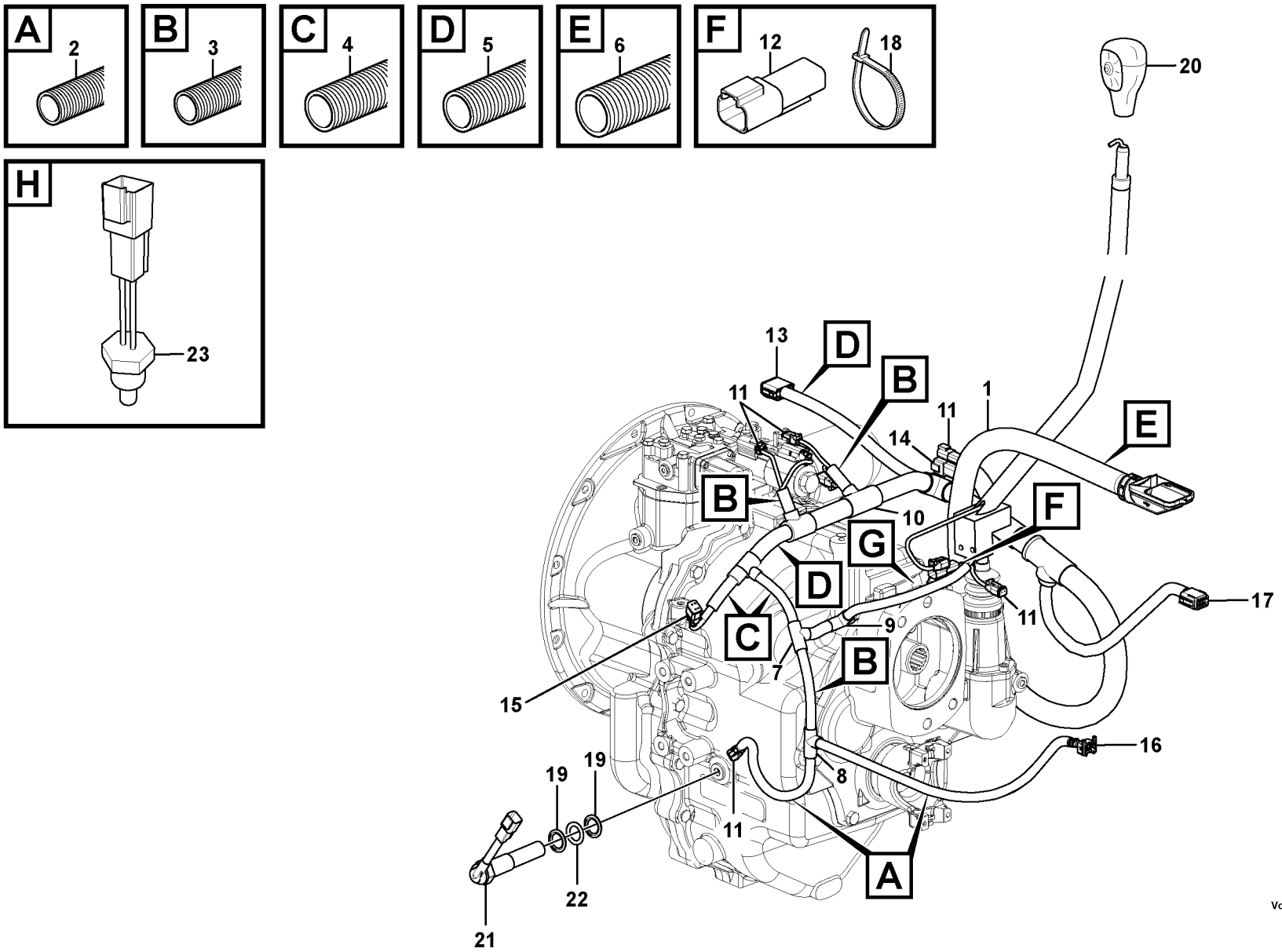

Volvo Construction Equipment

1057494

Fig.	Part No.	Quantity 1	2	3	PS	KIT	Description	Dénomination	Bezeichnung	Denominación	Benämning	Notes
14	**VOE 874965**	1					•Connector	•Pièce connexion	•Verbindungsstück	•Pieza de conexión	•Förbindningsstycke	
14	**VOE 14370889**	1					•Spacer	•Entretoise	•Abstandkörper	•Distanciador	•Distans	
15	**VOE 874957**	1					•Housing	•Carter	•Gehäuse	•Cuerpo	•Hus	
16	**VOE 14592318**	1					•Housing	•Carter	•Gehäuse	•Cuerpo	•Hus	
17	**VOE 874091**	1					•Housing	•Carter	•Gehäuse	•Cuerpo	•Hus	
18	**VOE 4881440**	1					Cable tie	Serre-câble	Kabelschelle	Abrazadera de cinta	Bandklämma	
19	**VOE 978423**	2					Gasket	Joint	Dichtung	Junta	Packning	
20	**VOE 15648193**	1					Knob	Bouton	Knauf	Botón	Knopp	
21	**VOE 11888534**	1					Induction sensor	Émetteur induction	Induktionsgeber	Sensor de induccion	Induktionsgivare	
22	**VOE 15010489**	1					Gasket	Joint	Dichtung	Junta	Packning	
23	**VOE 11881160**	1					Temperature sensor	Sonde de température	Temperaturgeber	Sensor de temperatu	Temperaturgivare	

1		**Ledningsmatta för transmission** **Manojo de cable para transmision** **Kabelbaum für Getriebe** **Faisceau de câbles pourtransmission** **Cable harness for transmission**	Catalogue id **20604**	Group **371**
2				
3			Illustr. No **1057494**	Section **200**
4				
5		**11895344**	Issue **PUB 20026797**	Page **183**

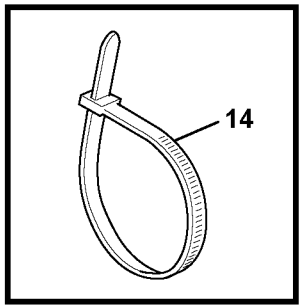

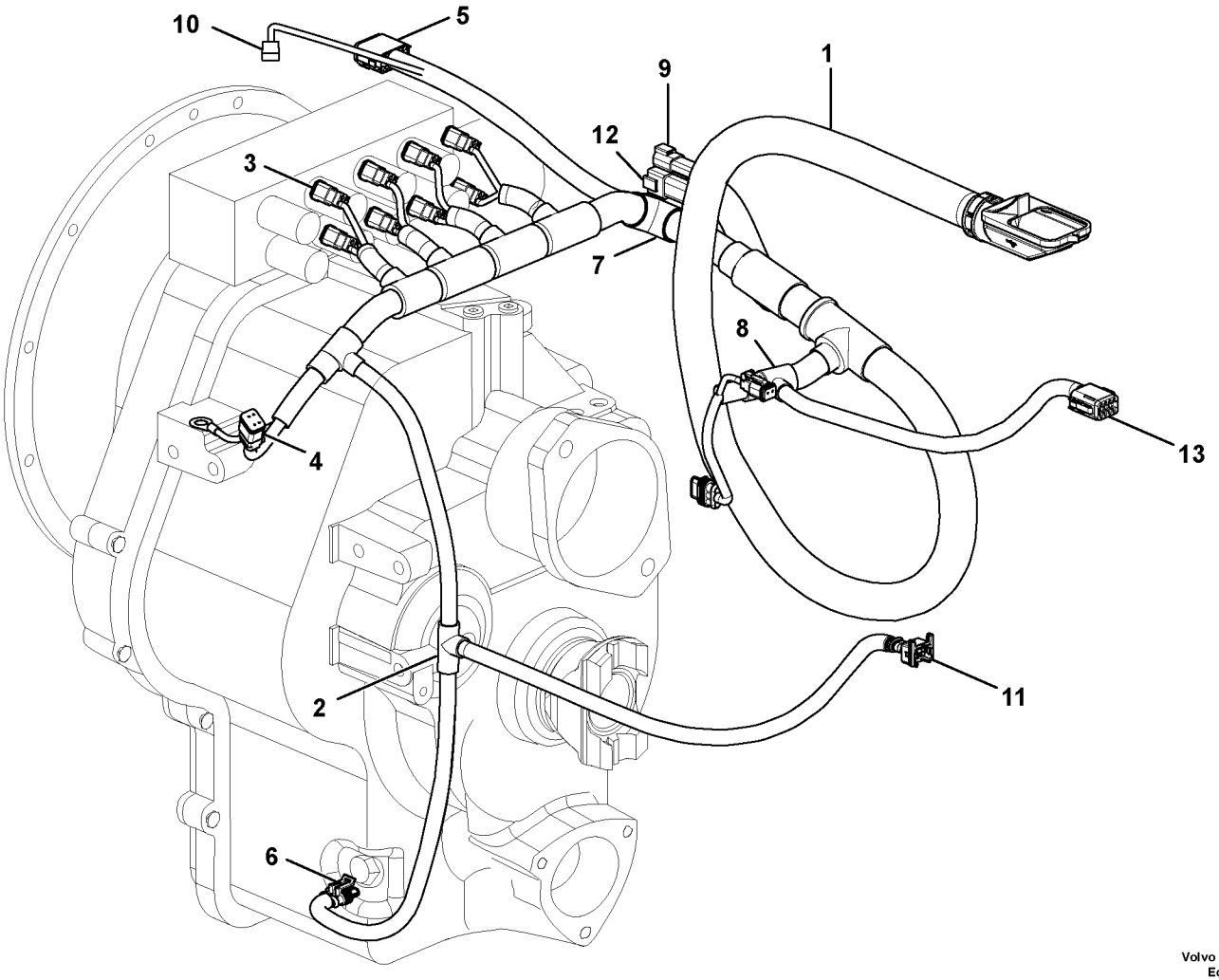

Volvo Construction Equipment

1057671

Fig.	Part No.	Quantity 1	2	3	PS	KIT	Description	Dénomination	Bezeichnung	Denominación	Benämning	Notes
1	**VOE 15043716**	1					Cable harness	Faisceau câbles	Kabelbaum	Manojo cables	Ledningsmatta	
							•CONNECTED TO:	•CONNECTÉ A:	•ANGESCHLOSSEN:	•CONECTADO A:	•ANSLUTER TILL:	
							••Sensor	••Capteur	••Geber	••Captador	••Givare	SE4202, SE4214, SE9105, SE4307
							••Connector	••Raccord	••Anschluss	••Union	••Anslutning	PWM4213, PWM4214, PWM4215, PWM4216, MA3801, MA4225, MA4601, MA4224, MA9175
2	**VOE 3943087**	1					•Manifold	•Tubulure	•Verzweigung	•Bifurcación	•Förgrening	
3	**VOE 874955**	9					•Housing	•Carter	•Gehäuse	•Cuerpo	•Hus	
3	**VOE 11806306**	9					•Stop	•Arrêt	•Anschlag	•Parada	•Stopp	
4	**VOE 874957**	1					•Housing	•Carter	•Gehäuse	•Cuerpo	•Hus	
4	**VOE 874958**	1					•Key	•Clé	•Schlüssel	•Llave	•Nyckel	
5	**VOE 874966**	1					•Housing	•Carter	•Gehäuse	•Cuerpo	•Hus	
5	**VOE 874967**	1					•Key	•Clé	•Schlüssel	•Llave	•Nyckel	
6	**VOE 14341210**	2					•Housing	•Carter	•Gehäuse	•Cuerpo	•Hus	
7	**VOE 11039663**	1					•Manifold	•Tubulure	•Verzweigung	•Bifurcación	•Förgrening	
8	**VOE 14346331**	1					•Manifold	•Tubulure	•Verzweigung	•Bifurcación	•Förgrening	
9	**VOE 874965**	1					•Connector	•Pièce connexion	•Verbindungsstück	•Pieza de conexión	•Förbindningsstycke	
9	**VOE 14370889**	1					•Spacer	•Entretoise	•Abstandkörper	•Distanciador	•Distans	
10	**VOE 14592318**	1					•Housing	•Carter	•Gehäuse	•Cuerpo	•Hus	
11	**VOE 14592318**	1					•Housing	•Carter	•Gehäuse	•Cuerpo	•Hus	
12	**VOE 874954**	REQ					•Housing	•Carter	•Gehäuse	•Cuerpo	•Hus	
12	**VOE 14370881**	REQ					•Spacer	•Entretoise	•Abstandkörper	•Distanciador	•Distans	
13	**VOE 874091**	1					•Housing	•Carter	•Gehäuse	•Cuerpo	•Hus	
14	**VOE 4881440**	2					Cable tie	Serre-câble	Kabelschelle	Abrazadera de cinta	Bandklämma	

1		**Ledningsmatta för transmission** **Manojo de cable para transmision** **Kabelbaum für Getriebe** **Faisceau de câbles pourtransmission** **Cable harness for transmission**	Catalogue id **20604**	Group **371**
2				
3			Illustr. No **1057671**	Section **250**
4				
5		**11895345**	Issue **PUB 20026797**	Page **185**



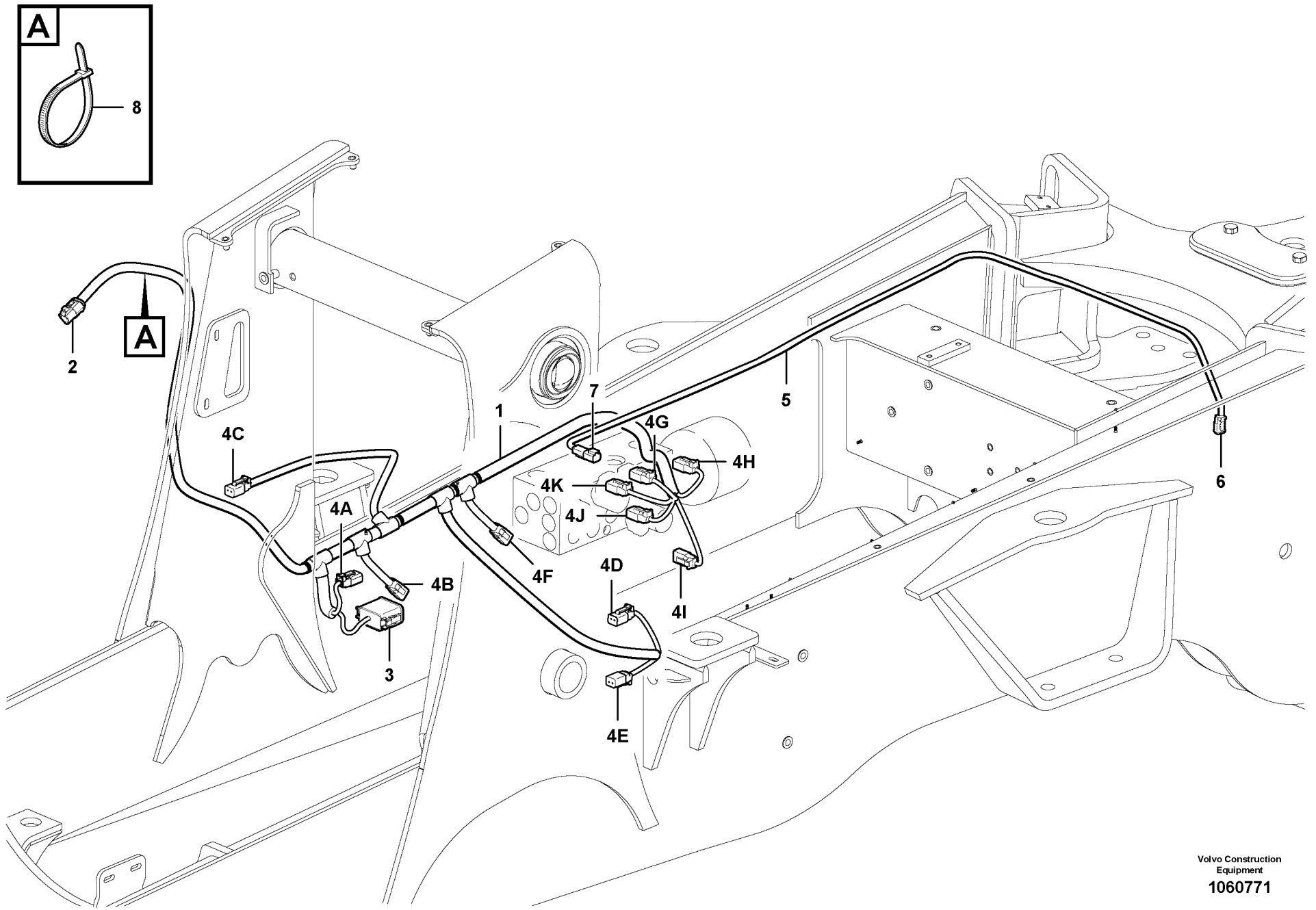

Volvo Construction Equipment

1060771

Fig.	Part No.	Quantity 1	2	3	PS	KIT	Description	Dénomination	Bezeichnung	Denominación	Benämning	Notes
1	**VOE 15043692**	1					Cable harness	Faisceau câbles	Kabelbaum	Manojo cables	Ledningsmatta	
							•CONNECTED TO:	•CONNECTÉ A:	•ANGESCHLOSSEN:	•CONECTADO A:	•ANSLUTER TILL:	
							••Connector	••Raccord	••Anschluss	••Union	••Anslutning	CN20, CN21, MA9150, MA9183, PWM9123, MA913 PWM9124, MA9112
							••Switch	••Commutateur	••Schalter	••Contactor	••Strömställare	SW9116
							••Hand tool valve	••Distrib. outil main	••Handwerkzeugventil	••Válvula de herramie	••Handverktyg ventil	MA9182
							••Fuel level sensor	••Indic.niveau carbur	••Kraftstoffv.geber	••Sensor nivel combu	••Bränslenivågivare	SE2303
							••Boom Suspension	••	••	••	••Lastarmsfjädr	MA9114, MA9103
2	**VOE 874654**	1					•Receptacle housing	•Douille isolante	•Steckbuchse	•Aislador manguito	•Hylsisolator	(SW9116)
3	**VOE 874966**	1					•Housing	•Carter	•Gehäuse	•Cuerpo	•Hus	(CN20)
4A	**VOE 874955**	1					•Housing	•Carter	•Gehäuse	•Cuerpo	•Hus	(CN21)
4B	**VOE 874955**	1					•Housing	•Carter	•Gehäuse	•Cuerpo	•Hus	(MA9182)
4C	**VOE 874955**	1					•Housing	•Carter	•Gehäuse	•Cuerpo	•Hus	(SE2303)
4D	**VOE 874955**	1					•Housing	•Carter	•Gehäuse	•Cuerpo	•Hus	(MA9114)
4E	**VOE 874955**	1					•Housing	•Carter	•Gehäuse	•Cuerpo	•Hus	(MA9103)
4F	**VOE 874955**	1					•Housing	•Carter	•Gehäuse	•Cuerpo	•Hus	(MA9150)
4G	**VOE 874955**	1					•Housing	•Carter	•Gehäuse	•Cuerpo	•Hus	(MA9183)
4H	**VOE 874955**	1					•Housing	•Carter	•Gehäuse	•Cuerpo	•Hus	(PWM9123)
4I	**VOE 874955**	1					•Housing	•Carter	•Gehäuse	•Cuerpo	•Hus	(MA9136)
4J	**VOE 874955**	1					•Housing	•Carter	•Gehäuse	•Cuerpo	•Hus	(PWM9124)
4K	**VOE 874955**	1					•Housing	•Carter	•Gehäuse	•Cuerpo	•Hus	(MA9112)
5	**VOE 16203738**	1					Cable harness	Faisceau câbles	Kabelbaum	Manojo cables	Ledningsmatta	
							•CONNECTED TO:	•CONNECTÉ A:	•ANGESCHLOSSEN:	•CONECTADO A:	•ANSLUTER TILL:	
							••Connector	••Raccord	••Anschluss	••Union	••Anslutning	MA9183
6	**VOE 874954**	1					•Housing	•Carter	•Gehäuse	•Cuerpo	•Hus	
7	**VOE 874955**	1					•Housing	•Carter	•Gehäuse	•Cuerpo	•Hus	
8	**VOE 4881440**	REQ					Cable tie	Serre-câble	Kabelschelle	Abrazadera de cinta	Bandklämma	

1		**Ledningsmatta chassi** **Haz de cables chasis** **Kabelbaum, Fahrgestell** **Faisceau de câbles, châssis** **Cable harness chassis**	Catalogue id **20604**	Group **371**
2			Illustr. No **1060771**	Section **300**
3			Issue **PUB 20026797**	Page **187**
4				
5				

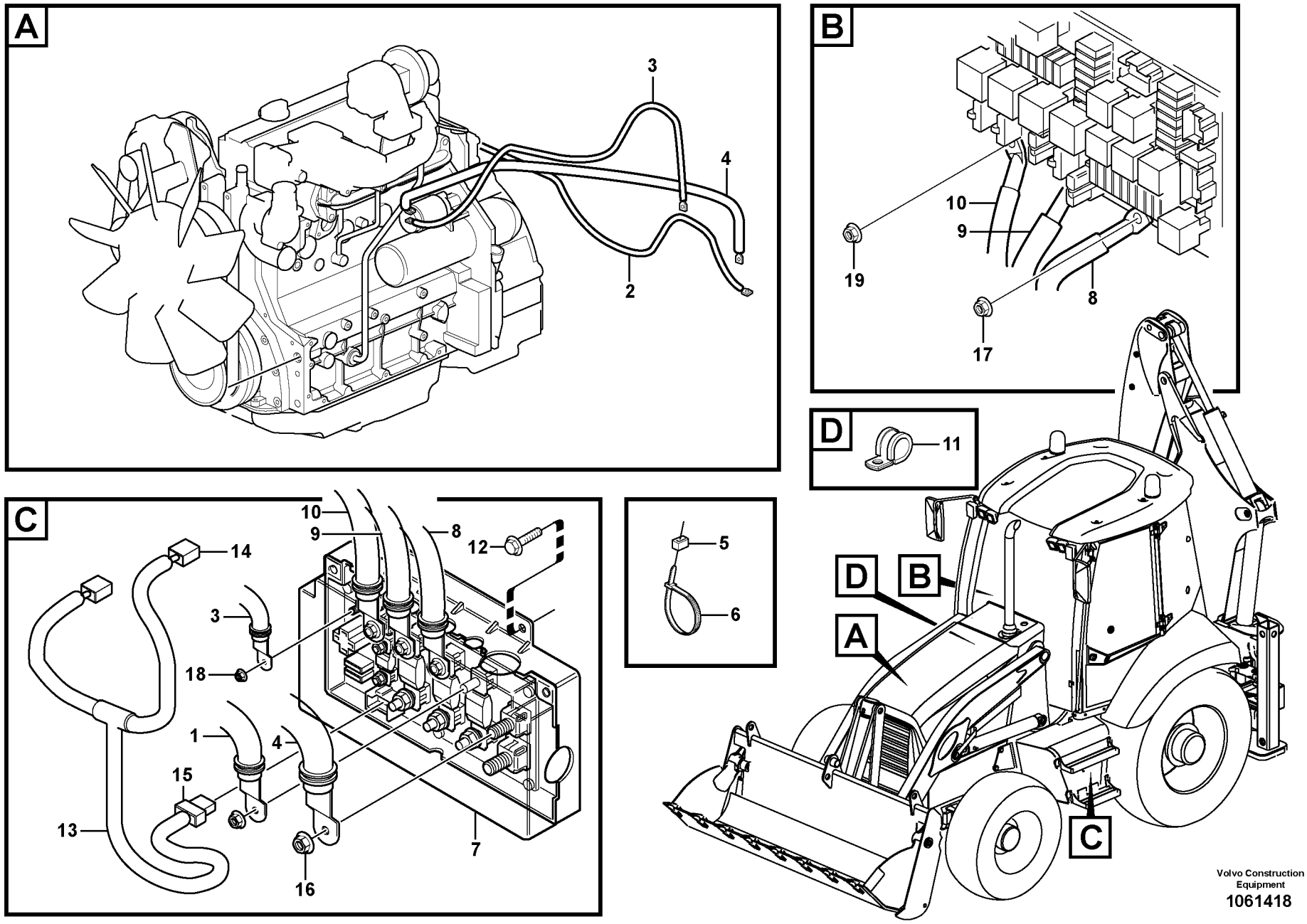

Volvo Construction Equipment

1061418

Fig.	Part No.	Quantity 1	2	3	PS	KIT	Description	Dénomination	Bezeichnung	Denominación	Benämning	Notes
1	**VOE 16613930**	1					Cable	Câble	Leitung	Cable	Ledning	
2	**VOE 16613935**	1					Cable	Câble	Leitung	Cable	Ledning	
3	**VOE 15641565**	1					Cable	Câble	Kabel	Cable	Kabel	
4	**VOE 15641214**	1					Cable	Câble	Kabel	Cable	Kabel	
5	**VOE 11003221**	5					Mounting ring	Bague montage	Montagering	Anillo de montaje	Monteringsring	
6	**VOE 4881440**	12					Cable tie	Serre-câble	Kabelschelle	Abrazadera de cinta	Bandklämma	
7	**VOE 15641151**	1					Power unit	Étage de puissance	Leistungsstufe	Paso potencia	Effektsteg	
8	**VOE 16201704**	1					Electric cable	Fil électrique	Elektro-Leitung	Cable eléctrico	Elledning	
9	**VOE 16201705**	1					Electric cable	Fil électrique	Elektro-Leitung	Cable eléctrico	Elledning	
10	**VOE 16201706**	1					Electric cable	Fil électrique	Elektro-Leitung	Cable eléctrico	Elledning	
11	**VOE 949850**	1					Clamp	Collier serrage	Klemme	Abrazadera	Klamma	
12	**VOE 13965175**	6					Screw	Vis	Schraube	Tornillo	Skruv	
13	**VOE 15053821**	1					Cable harness	Faisceau câbles	Kabelbaum	Manojo cables	Ledningsmatta	
							•CONNECTED TO:	•CONNECTÉ A:	•ANGESCHLOSSEN:	•CONECTADO A:	•ANSLUTER TILL:	
							••Preheater Relay	••Relais de préchauff	••Vorwärmerrelais	••Relé de precalentad	••Förvärmare, relä	RE2501, CB1
							••Connector	••Raccord	••Anschluss	••Union	••Anslutning	CN18
14	**VOE 874802**	1					•Housing	•Carter	•Gehäuse	•Cuerpo	•Hus	CN18
15	**VOE 20367822**	1					•Housing	•Carter	•Gehäuse	•Cuerpo	•Hus	CB1
16	**VOE 13971095**	1					Flange nut	Écrou à bride	Bundmutter	Tuerca embridada	Flänsmutter	
17	**VOE 13945408**	3					Nut	Écrou	Mutter	Tuerca	Mutter	
18	**VOE 13965483**	1					Nut	Écrou	Mutter	Tuerca	Mutter	
19	**VOE 13945407**	1					Nut	Écrou	Mutter	Tuerca	Mutter	

1	
2	
3	
4	
5	

Ledningsmatta mellan elcentral, säkringsdosa och startmotor
Mazo de cables entre la caja de distribución, la caja de fusibles y el motor de arranque
Kabel zwischen Elektrozentrale, Sicherungskasten und Anlasser
Faisceau de câbles entre boîtier de distribution électrique, boîte à fusibles et démarreur
Cable harness between electrical distribution box, fuse box, and starter motor

Catalogue id **20604**	Group **371**
Illustr. No **1061418**	Section **350**
Issue **PUB 20026797**	Page **189**

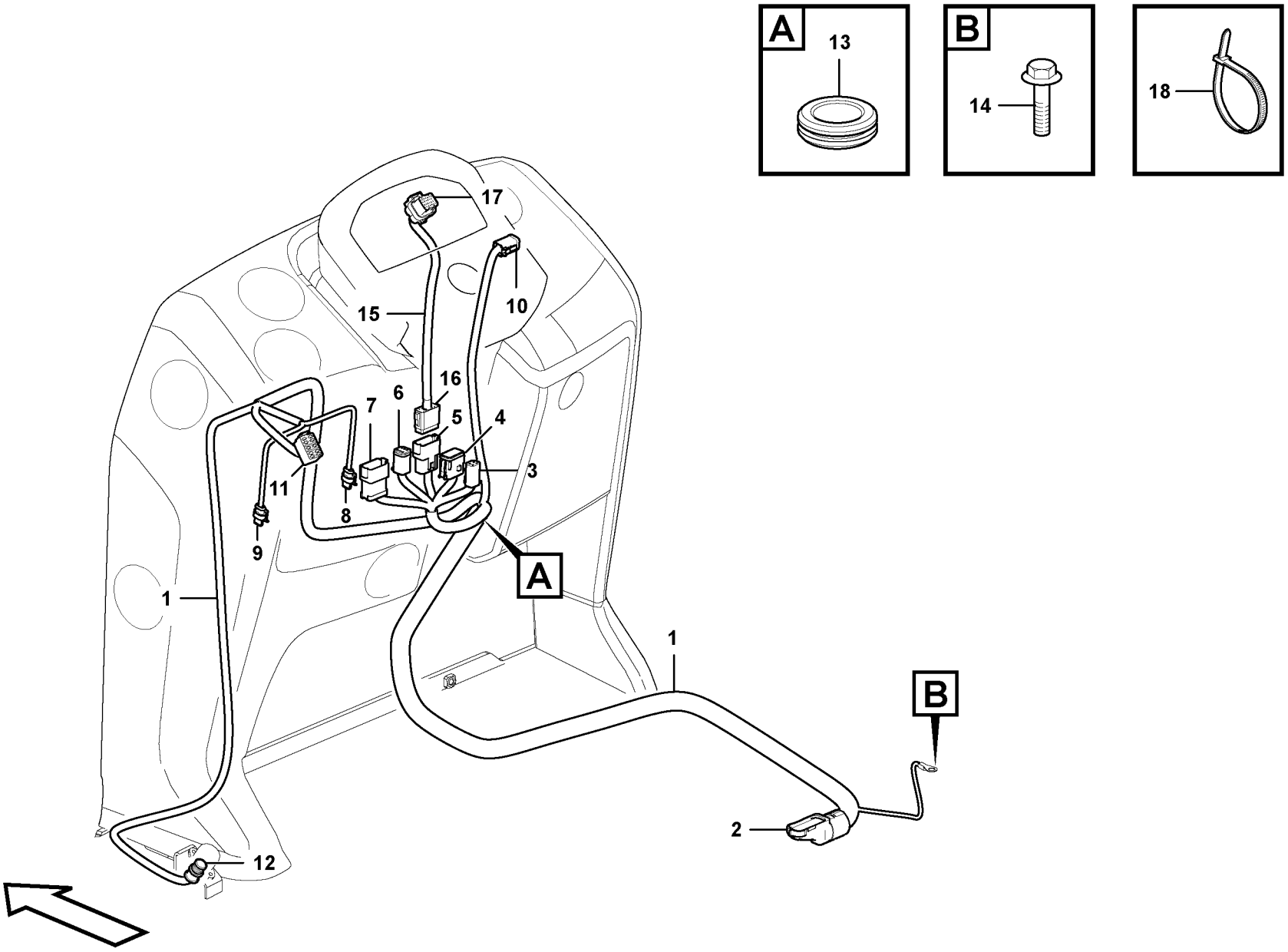

Volvo Construction Equipment

1060805

Fig.	Part No.	Quantity 1	2	3	PS	KIT	Description	Dénomination	Bezeichnung	Denominación	Benämning	Notes
1	**VOE 15043713**	1					Cable harness	Faisceau câbles	Kabelbaum	Manojo cables	Ledningsmatta	
							•CONNECTED TO:	•CONNECTÉ A:	•ANGESCHLOSSEN:	•CONECTADO A:	•ANSLUTER TILL:	
							••Connector	••Bloc Connexion	••Verbindungsstueck	••Pieza Empalme	••Skarvstycke	CN10
							••Switch	••Commutateur	••Schalter	••Contactor	••Strömställare	FX1003, FX1003-B, FX1016 SW4208
							••Steering Column	••Colonne direction	••Lenksäule	••Columna direccion	••Rattstam	CN37
							••Brake switch	••Interrupteur de frein	••Bremsschalter	••Interruptor de freno	••Omkopplare	SW5101, SW5503
							••Windshield Wiper	••Lave glace	••Scheibenwischer	••Limpiaparabfisas	••Vindrutetorkare	MO3602
							••Quick attachment	••Fixation rapide	••Schnellkupplung	••Acoplamiento rapid	••Snabbfäste	SW9105
							••Differential lock	••Blocage differentiel	••Ausgleichsperre	••Bloqueo diferencial	••Differentialspärr	SW4601
2	**VOE 16203395**	1					•Connecting box	•Boîtier de connexion	•Anschlussgehäuse	•Caja de conexión	•Anslutningshus	(CN10)
3	**VOE 874957**	1					•Housing	•Carter	•Gehäuse	•Cuerpo	•Hus	(FX1003-B)
4	**VOE 874966**	1					•Housing	•Carter	•Gehäuse	•Cuerpo	•Hus	(FX1003)
5	**VOE 874965**	1					•Connector	•Pièce connexion	•Verbindungsstück	•Pieza de conexión	•Förbindningsstycke	(CN37)
6	**VOE 874960**	1					•Housing	•Carter	•Gehäuse	•Cuerpo	•Hus	(SW4208)
7	**VOE 874965**	1					•Connector	•Pièce connexion	•Verbindungsstück	•Pieza de conexión	•Förbindningsstycke	(FX1016)
8	**VOE 14592318**	1					•Housing	•Carter	•Gehäuse	•Cuerpo	•Hus	(SW5101)
9	**VOE 14592318**	1					•Housing	•Carter	•Gehäuse	•Cuerpo	•Hus	(SW5503)
10	**VOE 874960**	1					•Housing	•Carter	•Gehäuse	•Cuerpo	•Hus	(MO3602)
11	**VOE 70369714**	1					•Housing	•Carter	•Gehäuse	•Cuerpo	•Hus	(SW9105)
12	**VOE 949005**	1					•Receptacle housing	•Douille isolante	•Steckbuchse	•Aislador manguito	•Hylsisolator	(SW4601)
13	**VOE 13961962**	1					•Protecting bushing	•Bague protection	•Schutzhülse	•Buje de protección	•Skyddsbussning	
14	**VOE 13966807**	1					Flange screw	Vis à embase	Flanschschraube	Tornillo embridado	Flänsskruv	
15	**VOE 15647549**	1					Cable harness	Faisceau câbles	Kabelbaum	Manojo cables	Ledningsmatta	
		1					•CONNECTED TO:	•CONNECTÉ A:	•ANGESCHLOSSEN:	•CONECTADO A:	•ANSLUTER TILL:	
		1					••Front Dashboard H	••Faisceau de câbles	••Vorderes Armaturen	••Cableado del panel	••Främre instr. panel l	CN37
							••Instrument cluster	••Tableau de bord	••Kombiinstrument	••Instrumento combin	••Instrumentgrupp	IECU2
16		1			NS		•Housing	•Isolant	•Isolator	•Aislador	•Isolator	
17		1			NS		•Housing	•Isolant	•Isolator	•Aislador	•Isolator	
18	**VOE 4881440**	REQ					Cable tie	Serre-câble	Kabelschelle	Abrazadera de cinta	Bandklämma	

1		**Ledningsmatta, instrument panel** **Manojo de cables, panel instrumentos** **Kabelbäume, Instrumententafel** **Faisceau de câbles, planche bord** **Cable harnesses, instrument panel**	Catalogue id **20604**	Group **371**
2				
3			Illustr. No **1060805**	Section **400**
4				
5		**11895344, 11895345**	Issue **PUB 20026797**	Page **191**

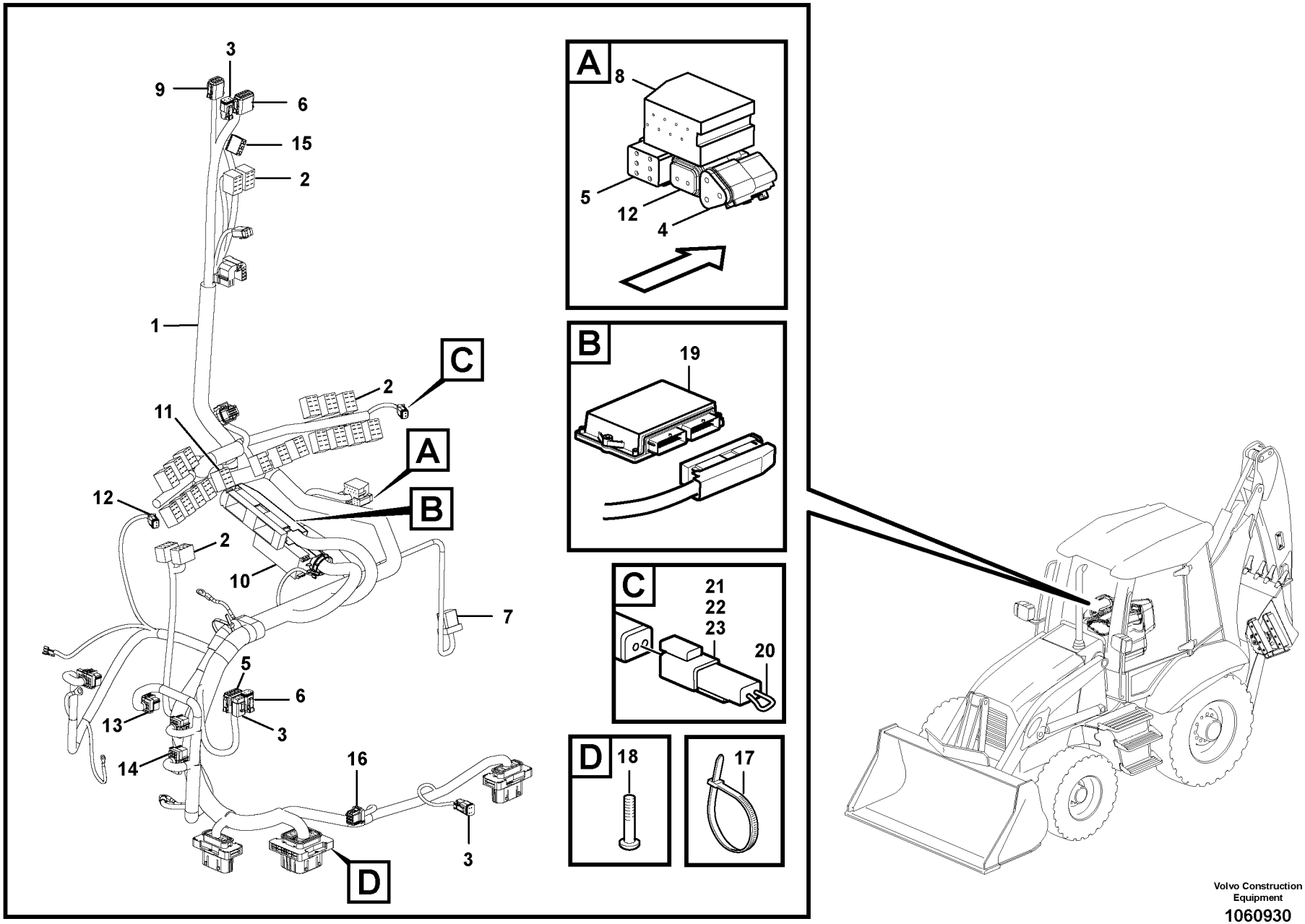

Volvo Construction Equipment

1060930

Fig.	Part No.	Quantity 1	2	3	PS	KIT	Description	Dénomination	Bezeichnung	Denominación	Benämning	Notes
1	**VOE 15650699**	1	1				Cable harness	Faisceau câbles	Kabelbaum	Manojo cables	Ledningsmatta	
							•CONNECTED TO:	•CONNECTÉ A:	•ANGESCHLOSSEN:	•CONECTADO A:	•ANSLUTER TILL:	
							••Connector	••Raccord	••Anschluss	••Union	••Anslutning	CB14, CB12, CB15, CB16, CB17, CB13, CN39, CN16, CN15, CN35, CN12, CN10, CN09, CN13, CN11, MO67
							••Connector	••Raccord	••Anschluss	••Union	••Anslutning	IM3812, J1708-1, IECU1, J1939-1, J1708-3, J1708-2, TS1112, IM3802, J1939-2, TECU, VECU-1,
							••Switch	••Commutateur	••Schalter	••Contactor	••Strömställare	SW9145, SW4232, SW5501, SW3301, SW8701, SW870 SW8702, SW9113, SW911
							••Switch	••Commutateur	••Schalter	••Contactor	••Strömställare	SW9127, SW9148, SW3504, SW3501, SW4401, SW351 SW3607, SW9129, SW360 SW9130, SW9104,
							••Switch	••Commutateur	••Schalter	••Contactor	••Strömställare	SW3612, SW9120, SW9119, SW3505, SW9128, SW910 SW9131
2	**VOE 70369714**	21	21				•Housing	•Carter	•Gehäuse	•Cuerpo	•Hus	
3	**VOE 874957**	3	3				•Housing	•Carter	•Gehäuse	•Cuerpo	•Hus	
3	**VOE 874958**	3	3				•Key	•Clé	•Schlüssel	•Llave	•Nyckel	
4	**VOE 874654**	1	1				•Receptacle housing	•Douille isolante	•Steckbuchse	•Aislador manguito	•Hylsisolator	
4	**VOE 11806303**	1	1				•Stop	•Arrêt	•Anschlag	•Parada	•Stopp	(VOE 874655)
5	**VOE 874960**	3	3				•Housing	•Carter	•Gehäuse	•Cuerpo	•Hus	
5	**VOE 11305821**	3	3				•Wedge	•Cale	•Keil	•Chaveta	•Kil	
6	**VOE 874966**	2	2				•Housing	•Carter	•Gehäuse	•Cuerpo	•Hus	
6	**VOE 874967**	2	2				•Key	•Clé	•Schlüssel	•Llave	•Nyckel	
7	**VOE 11170366**	1	1				•Contact	•Contact	•Kontakt	•Contacto	•Kontakt	

1	**11895345**	**Ledningsmatta, sidopanel, Rh** **Haz de cables, panel mando, Rh** **Kabelbunde, bedienungstafel, Rh** **Cables ruban, panneau commande, Rh** **Cable harness, control panel, Rh**	Catalogue id **20604** / Group **371**
2	**11895344**		Illustr. No **1060930** / Section **450**
3	**11895321**		Issue **PUB 20026797** / Page **193**
4			
5			



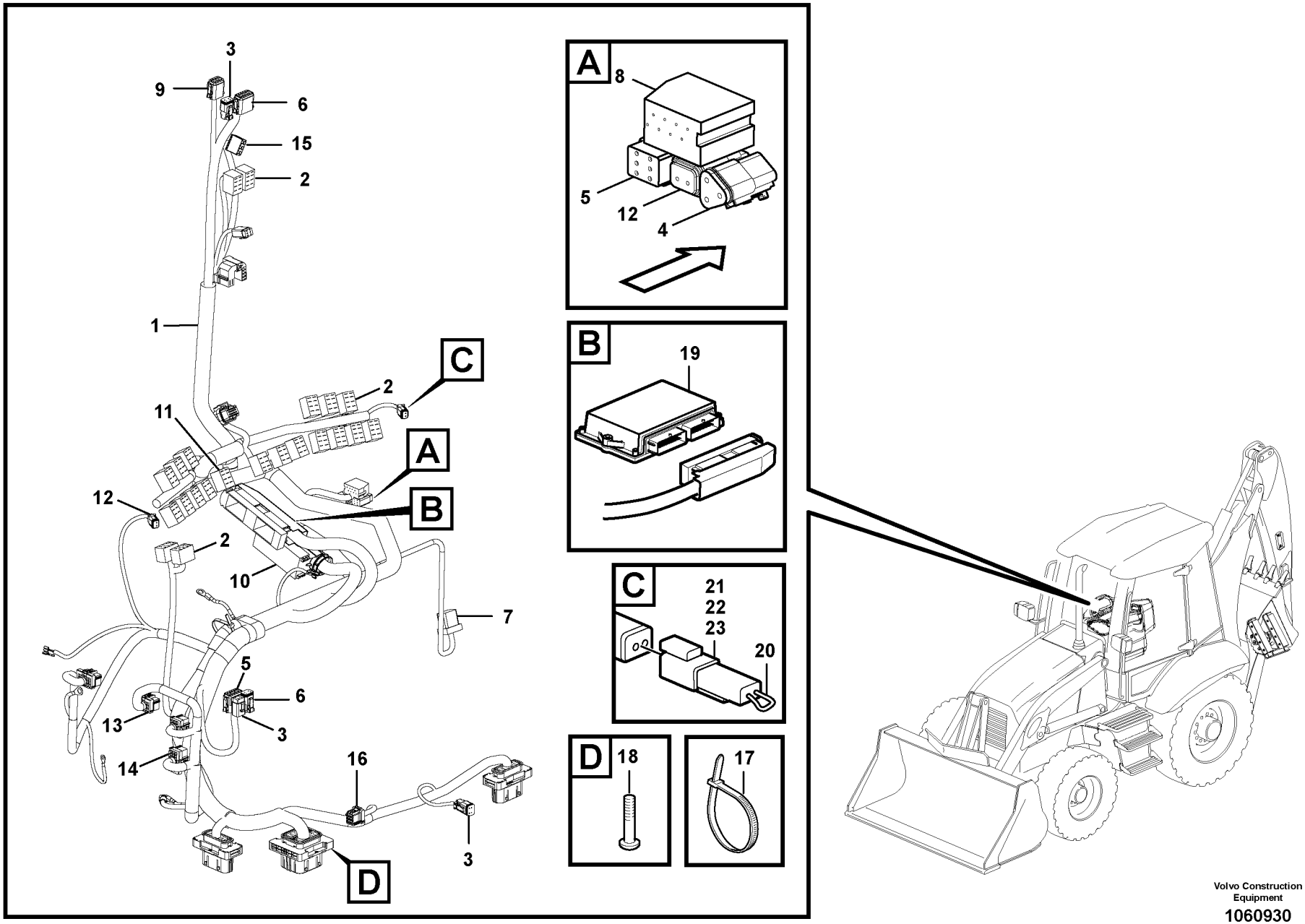

Volvo Construction Equipment

1060930

Fig.	Part No.	Quantity 1	2	3	PS	KIT	Description	Dénomination	Bezeichnung	Denominación	Benämning	Notes
8	**VOE 1096614**	1	1				•Housing	•Carter	•Gehäuse	•Cuerpo	•Hus	
9	**VOE 874091**	1	1				•Housing	•Carter	•Gehäuse	•Cuerpo	•Hus	
9	**VOE 874110**	1	1				•Wedge	•Cale	•Keil	•Chaveta	•Kil	
10	**VOE 20429842**	1	1				•Housing	•Carter	•Gehäuse	•Cuerpo	•Hus	
11	**VOE 70377147**	1	1				•Connector	•Pièce connexion	•Verbindungsstück	•Pieza de conexión	•Förbindningsstycke	
12	**VOE 874955**	2	2				•Housing	•Carter	•Gehäuse	•Cuerpo	•Hus	
12	**VOE 11806306**	2	2				•Stop	•Arrêt	•Anschlag	•Parada	•Stopp	
13	**VOE 20367826**	2	2				•Housing	•Carter	•Gehäuse	•Cuerpo	•Hus	
14	**VOE 20367827**	1	1				•Housing	•Carter	•Gehäuse	•Cuerpo	•Hus	
15	**VOE 15213950**	1	1				•Socket housing	•Douille isolante	•Steckdose	•Aislador manguito	•Hylsisolator	
16	**VOE 20367823**	1	1				•Housing	•Carter	•Gehäuse	•Cuerpo	•Hus	
17	**VOE 4881440**	3	3				Cable tie	Serre-câble	Kabelschelle	Abrazadera de cinta	Bandklämma	
18	**VOE 969405**	12	12				Six point socket scre	Vis à 6 pans creux	Sechszahn-Hohlschr	Racor de seis diente	Sextandhålskruv	
19			1				Electronic unit	Unité électronique	Elektronikeinheit	Unidad electrón	Elektronikenhet	See group 366, Page 175
20	**VOE 15646425**			1			Cable harness	Faisceau câbles	Kabelbaum	Manojo cables	Ledningsmatta	
20							•CONNECTED TO:	•CONNECTÉ A:	•ANGESCHLOSSEN:	•CONECTADO A:	•ANSLUTER TILL:	
20							••Housing	••Isolant	••Isolator	••Aislador	••Isolator	(CN35)
21	**VOE 874954**			1			Housing	Carter	Gehäuse	Cuerpo	Hus	
22	**VOE 14370881**			1			Spacer	Entretoise	Abstandkörper	Distanciador	Distans	
23	**VOE 874033**			2			Cable terminal	Cosse câble	Kabelschuh	Terminal de cable	Ledningssko	

1	**11895345**	**Ledningsmatta, sidopanel, Rh** **Haz de cables, panel mando, Rh** **Kabelbunde, bedienungstafel, Rh** **Cables ruban, panneau commande, Rh** **Cable harness, control panel, Rh**	Catalogue id **20604**	Group **371**
2	**11895344**		Illustr. No **1060930**	Section **450**
3	**11895321**		Issue **PUB 20026797**	Page **195**
4				
5				

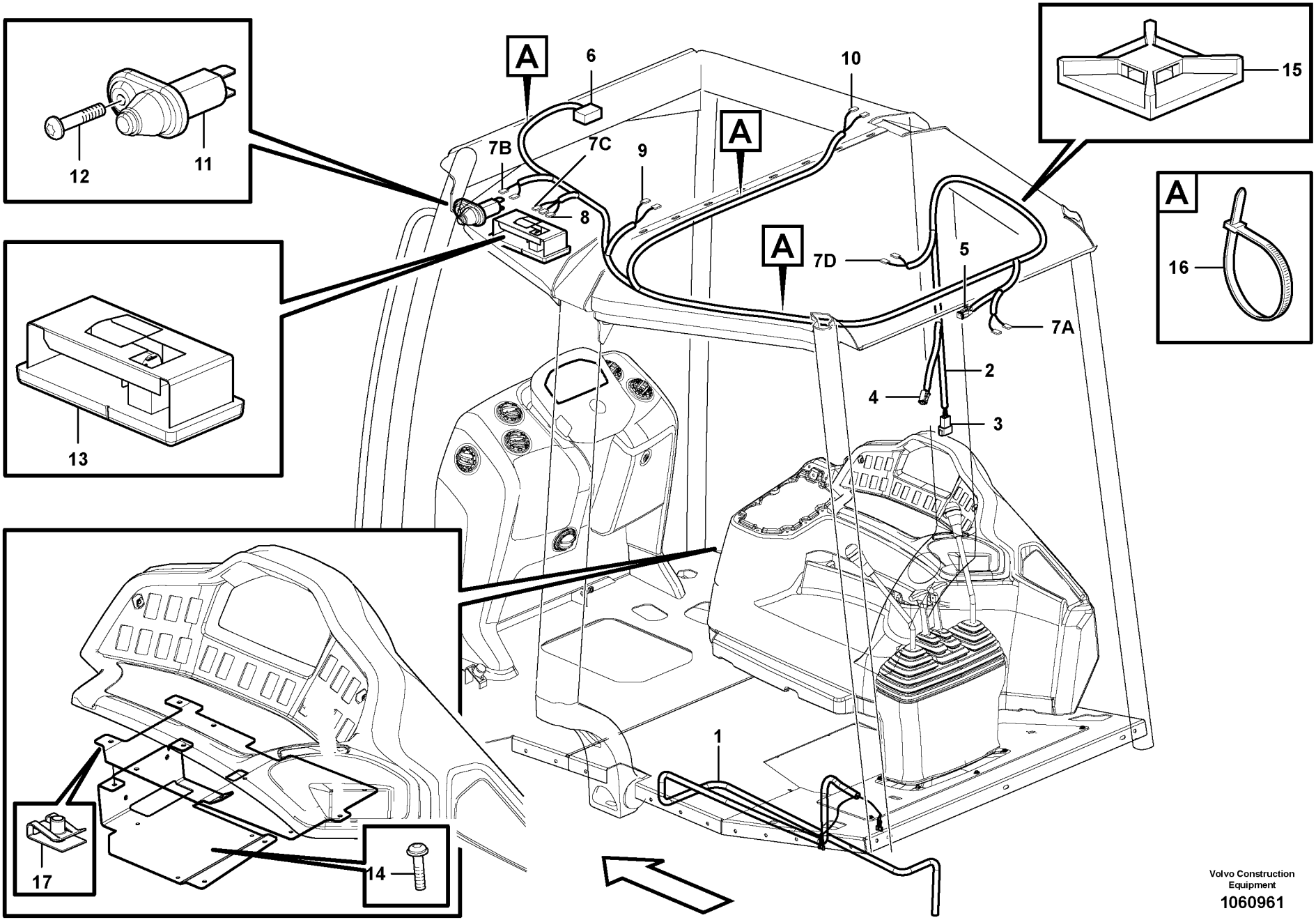

Volvo Construction Equipment

1060961

Fig.	Part No.	Quantity 1	2	3	PS	KIT	Description	Dénomination	Bezeichnung	Denominación	Benämning	Notes
1	**VOE 16201721**	1	1				Cable harness	Faisceau câbles	Kabelbaum	Manojo cables	Ledningsmatta	
							•CONNECTED TO:	•CONNECTÉ A:	•ANGESCHLOSSEN:	•CONECTADO A:	•ANSLUTER TILL:	
							••Washer Pump	••Pomp.lave-glace	••Spulpumpe	••Bomba Rociador	••Spolarpump	Front, MO3601
							••Washer Pump	••Pomp.lave-glace	••Spulpumpe	••Bomba Rociador	••Spolarpump	Rear, MO3603
							••Chassis	••Chassis	••Fahrgestell	••Chasis	••Chassi	Rear, CN22
2	**VOE 16201739**	1					Cable harness	Faisceau câbles	Kabelbaum	Manojo cables	Ledningsmatta	
							•CONNECTED TO:	•CONNECTÉ A:	•ANGESCHLOSSEN:	•CONECTADO A:	•ANSLUTER TILL:	
							••Speaker	••Haut-parleur	••Lautsprecher	••Altavoz	••Högtalare	Right, SA9302
							••Speaker	••Haut-parleur	••Lautsprecher	••Altavoz	••Högtalare	Left, SA3901
							••Interior light	••Lampe interieure	••Innenleuchte	••Lampara interior	••Innerbelysning	LA3501
							••Radio	••Auto-radio	••Radio	••Radio	••Radio	CR3901
							••Door	••Porte	••Tür	••Puerta	••Dörr	SE8302
							••Windscreen	••Par-brise	••Frontscheibe	••Cristal Delant	••Frontruta	SW3622
							••Wiper	••Essuie-glace	••Wischer	••Limpiaparabrisa	••Torkare	Rear, CN06
							••Power Outlet	••Prise Courant	••Stromentnahme	••Corriente	••Strömuttag	PO3904
							••Shunt	••	••	••	••Shunt	CN28
							••Radio mute	••Assourdissement r	••Radio Stummschalt	••Silenciamiento de l	••Radio dämpa	SW3901
							••Rhs Harness	••Faisceau côté droit	••Kabelbaum, rechts	••Mazo de cables der	••RHS kablage	CN39
3	**VOE 874114**	1					•Connector	•Pièce connexion	•Verbindungsstück	•Pieza de conexión	•Förbindningsstycke	(CN39)
4	**VOE 70369714**	1					•Housing	•Carter	•Gehäuse	•Cuerpo	•Hus	(SW3901)
5	**VOE 874957**	1					•Housing	•Carter	•Gehäuse	•Cuerpo	•Hus	(CN06)
6		1			NS		•Housing	•Isolant	•Isolator	•Aislador	•Isolator	(CR3901)
7A	**VOE 973120**	2					•Cable terminal	•Cosse câble	•Kabelschuh	•Terminal de cable	•Ledningssko	(SW3622)
7B	**VOE 973120**	2					•Cable terminal	•Cosse câble	•Kabelschuh	•Terminal de cable	•Ledningssko	
7C	**VOE 973120**	1					•Cable terminal	•Cosse câble	•Kabelschuh	•Terminal de cable	•Ledningssko	
7D	**VOE 973120**	1					•Cable terminal	•Cosse câble	•Kabelschuh	•Terminal de cable	•Ledningssko	(PO3904)
8	**VOE 973119**	2					•Cable terminal	•Cosse câble	•Kabelschuh	•Terminal de cable	•Ledningssko	(LA3501)
9		1			NS		•Cable terminal	•Cosse cable	•Flachsteckhülse	•Terminal cable	•Ledningssko	(SA3901)
10		1			NS		•Cable terminal	•Cosse cable	•Flachsteckhülse	•Terminal cable	•Ledningssko	(SA3902)
11	**VOE 3987417**	1					Switch	Interrupteur	Trennschalter	Interruptor	Brytare	

1	**11298303**
2	**11298350**
3	
4	
5	

Ledn.m hytt inv tak
Haz de cables en el techo interior de la cabina
Leitung mit Kabine innen Decke
Câblage, pavillon cabine
Cable Harness cab int. roof

11298303, 11298350

Catalogue id **20604**	Group **371**
Illustr. No **1060961**	Section **500**
Issue **PUB 20026797**	Page **197**

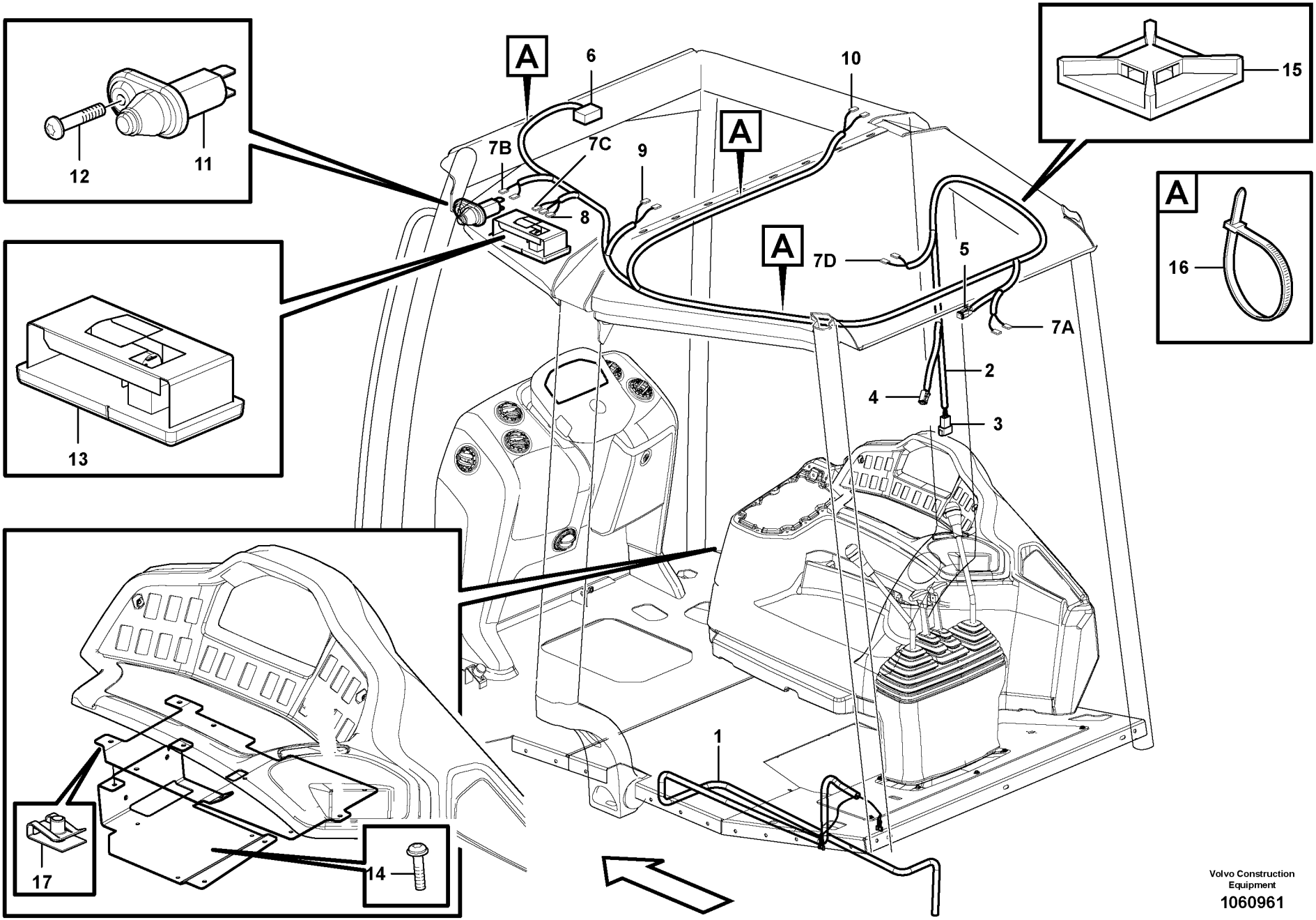

Volvo Construction Equipment

1060961

Fig.	Part No.	Quantity 1	2	3	PS	KIT	Description	Dénomination	Bezeichnung	Denominación	Benämning	Notes
12	**VOE 969278**	1					Six point socket scre..	Vis à 6 pans creux	Sechszahn-Hohlschr..	Racor de seis diente ..	Sextandhålskruv.....	
13	**VOE 11200915**	1					Lamp.....	Lampe.....	Lampe	Lámpara	Lampa.....	
14	**VOE 971321**	6					Six point socket scre..	Vis à 6 pans creux	Sechszahn-Hohlschr..	Racor de seis diente ..	Sextandhålskruv.....	
15	**VOE 14213026**	5					Attachment.....	Fixation	Halterung.....	Fijacion.....	Fäste.....	
16	**VOE 4881440**	5					Cable tie.....	Serre-câble	Kabelschelle.....	Abrazadera de cinta ...	Bandklämma.....	
17	**VOE 949921**	2					Spring nut.....	Écrou de ressort.....	Federverschlussmutt..	Tuerca resorte	Fjädermutter.....	

1	**11298303**	**Ledn.m hytt inv tak** **Haz de cables en el techo interior de la cabina** **Leitung mit Kabine innen Decke** **Câblage, pavillon cabine** **Cable Harness cab int. roof**	Catalogue id **20604**	Group **371**
2	**11298350**			
3			Illustr. No **1060961**	Section **500**
4				
5		**11298303, 11298350**	Issue **PUB 20026797**	Page **199**

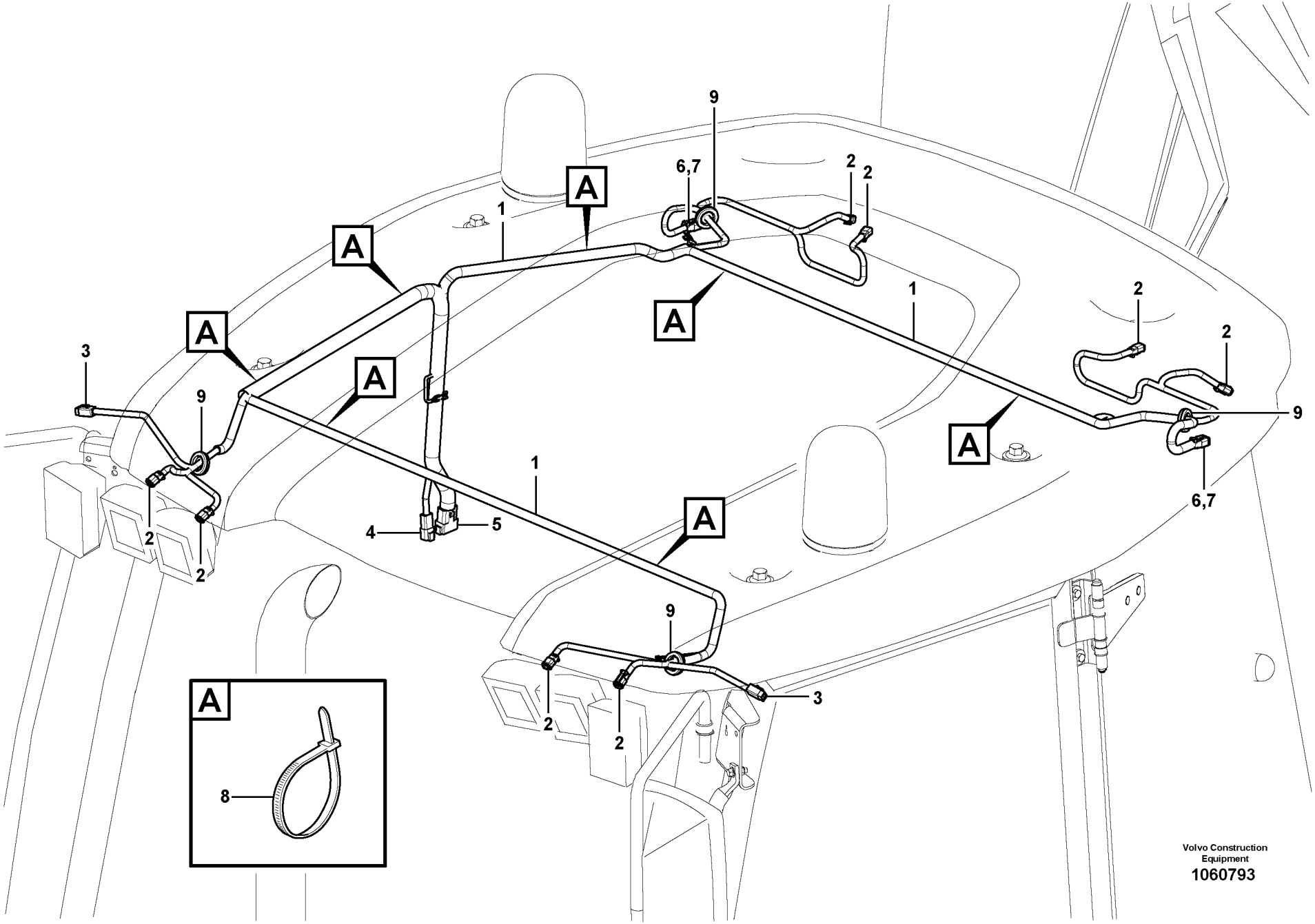

Volvo Construction Equipment
1060793

Fig.	Part No.	Quantity 1	2	3	PS	KIT	Description	Dénomination	Bezeichnung	Denominación	Benämning	Notes
1	**VOE 15043717**	1					Cable harness	Faisceau câbles	Kabelbaum	Manojo cables	Ledningsmatta	
							•CONNECTED TO:	•CONNECTÉ A:	•ANGESCHLOSSEN:	•CONECTADO A:	•ANSLUTER TILL:	
							••Rotating Beacon	••Gyrophare	••Rundumkennleucht	••Luz Rotativa Emerg	••Roterande Varnings	LA3601, LA3613
							••Working lights, front	••Éclairage de travail,	••Arbeitsbeleuchtung,	••Alumbrado de trabaj	••Arbetsbelysning, frä	LA3521, LA3523 LA3222, LA3524
							••Head lamp	••Phare	••Scheinwerfer	••Faro	••Strålkastare	CN05, CN03
							••Earth	••Terre	••Erde	••Tierra	••Jord	31GC2
							••Rhs Harness	••Faisceau côté droit	••Kabelbaum, rechts	••Mazo de cables der	••RHS kablage	CN15, CN16
							••Working lights, rear	••Phare	••Scheinwerfer	••Faro	••Arbetsljus, bak	LA3528, LA3526 LA3525, LA3525
							••Rear light	••Feu Ar	••Heckleuchte	••Luz posterior	••Bakre strålkastare	FX1021, FX1020
2	**VOE 874955**	8					•Housing	•Carter	•Gehäuse	•Cuerpo	•Hus	
3	**VOE 874960**	2					•Housing	•Carter	•Gehäuse	•Cuerpo	•Hus	
4	**VOE 874802**	1					•Housing	•Carter	•Gehäuse	•Cuerpo	•Hus	
5	**VOE 874965**	1					•Connector	•Pièce connexion	•Verbindungsstück	•Pieza de conexión	•Förbindningsstycke	
6	**VOE 874957**	2					•Housing	•Carter	•Gehäuse	•Cuerpo	•Hus	
7	**VOE 874958**	2					•Key	•Clé	•Schlüssel	•Llave	•Nyckel	
8	**VOE 4881440**	REQ					Cable tie	Serre-câble	Kabelschelle	Abrazadera de cinta	Bandklämma	
9	**VOE 961970**	4					Plug	Tampon	Stopfen	Tapón	Plugg	

1	**11294033**	**Ledn.m hytt inv tak** **Haz de cables en el techo interior de la cabina** **Leitung mit Kabine innen Decke** **Câblage, pavillon cabine** **Cable Harness cab int. roof**	Catalogue id **20604**	Group **371**
2			Illustr. No **1060793**	Section **550**
3				
4			Issue **PUB 20026797**	Page **201**
5				

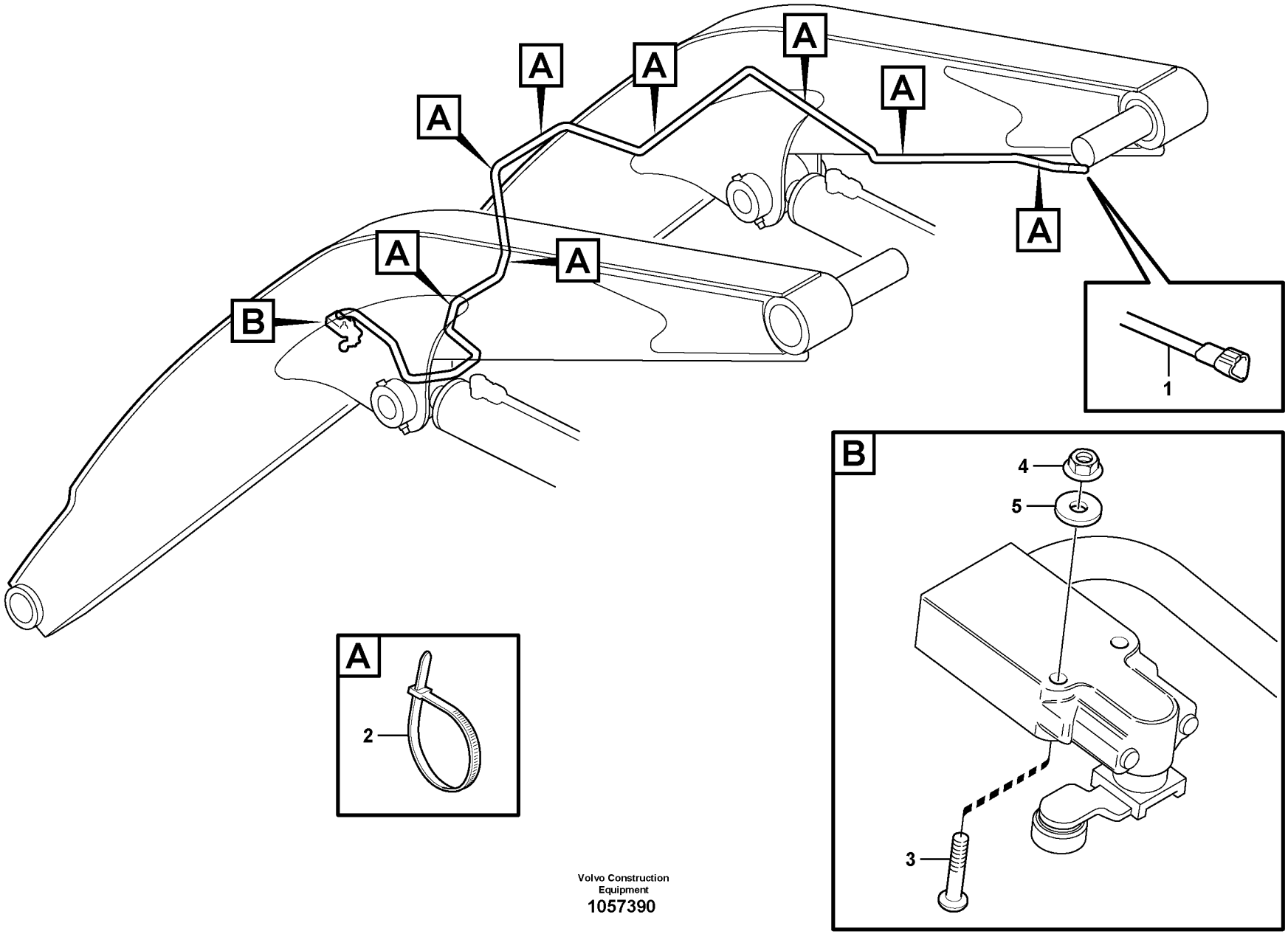

Volvo Construction Equipment
1057390

Fig.	Part No.	Quantity 1	2	3	P S	K I T	Description	Dénomination	Bezeichnung	Denominación	Benämning	Notes
1	**VOE 11881207**	1					Switch	Interrupteur	Schalter	Interruptor	Elkopplare	
2	**VOE 4881440**	12					Cable tie	Serre-câble	Kabelschelle	Abrazadera de cinta	Bandklämma	
3	**VOE 969557**	2					Six point socket scre..	Vis à 6 pans creux	Sechszahn-Hohlschr..	Racor de seis diente ..	Sextandhålskruv	
4	**VOE 975237**	2					Lock nut	Contre-écrou	Sicherungsmutter	Contratuerca	Låsmutter	
5	**VOE 13940090**	2					Washer	Rondelle	Scheibe	Arandela	Bricka	

1	**11892009**	**Ledningsmatta, ”return to dig”** **Haz de cables, ”return to dig”** **Kabelbaum, ”return to dig”** **Faisceaux de câbles, ”retour creusement”** **Cable Harness, return to dig**	Catalogue id **20604**	Group **371**
2			Illustr. No **1057390**	Section **600**
3			Issue **PUB 20026797**	Page **203**
4				
5				

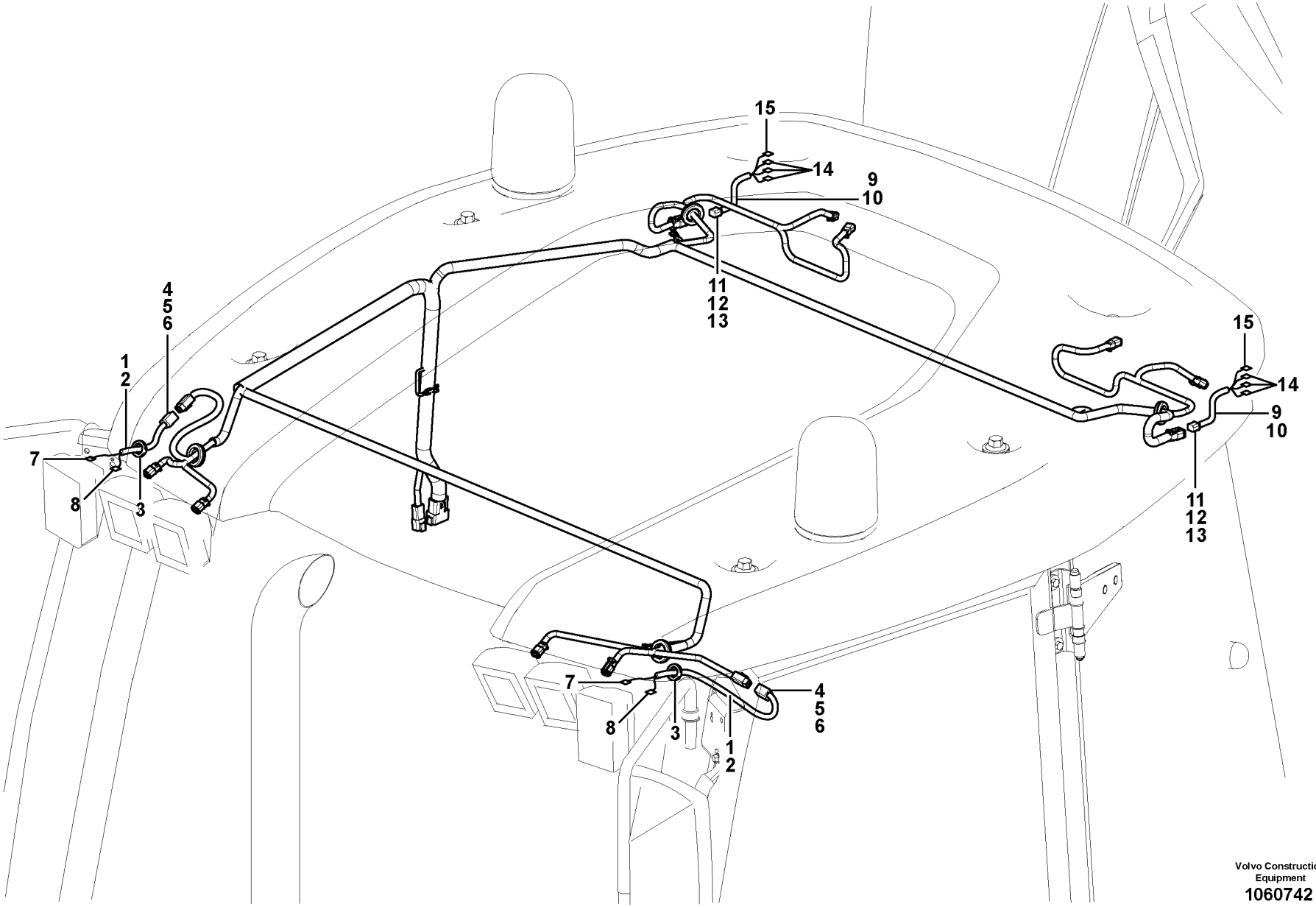

Volvo Construction Equipment
1060742

Fig.	Part No.	Quantity 1	2	3	PS	KIT	Description	Dénomination	Bezeichnung	Denominación	Benämning	Notes
1	**VOE 16201551**	2					Cable harness	Faisceau câbles	Kabelbaum	Manojo cables	Ledningsmatta	
							•CONNECTED TO:	•CONNECTÉ A:	•ANGESCHLOSSEN:	•CONECTADO A:	•ANSLUTER TILL:	
							••Cable harness	••Faisceau cables	••Kabelbaum	••Manojo cables	••Ledningsmatta	CN5, CN3
							•••Headlining	•••Garnit.pavillon	•••Dachhimmel	•••Techo Interior	•••Innertak	FRONT
							••Blinker light	••feu à éclipses	••Blinksignal	••interruptor de interm	••Blinkerslykta	LA3602, LA3603
2	**VOE 11170006**	REQ					•Hose	•Flexible	•Schlauch	•Manguera	•Slang	
3	**VOE 961970**	1					•Plug	•Tampon	•Stopfen	•Tapón	•Plugg	
4	**VOE 874959**	1					•Housing	•Carter	•Gehäuse	•Cuerpo	•Hus	
5	**VOE 14370885**	1					•Spacer	•Entretoise	•Abstandkörper	•Distanciador	•Distans	
6	**VOE 874035**	2					•Cable terminal	•Cosse câble	•Kabelschuh	•Terminal de cable	•Ledningssko	
7	**VOE 940341**	1					•Cable terminal	•Cosse câble	•Kabelschuh	•Terminal de cable	•Ledningssko	
8	**VOE 956953**	1			SS		•Cable terminal	•Cosse cable	•Flachsteckhülse	•Terminal cable	•Ledningssko	
9	**VOE 15644480**	2					Cable harness	Faisceau câbles	Kabelbaum	Manojo cables	Ledningsmatta	
							•CONNECTED TO:	•CONNECTÉ A:	•ANGESCHLOSSEN:	•CONECTADO A:	•ANSLUTER TILL:	
							••Cable harness	••Faisceau cables	••Kabelbaum	••Manojo cables	••Ledningsmatta	CN02, CN04
							•••Headlining	•••Garnit.pavillon	•••Dachhimmel	•••Techo Interior	•••Innertak	REAR
							••Tail Light	••Feu Ar	••Heckleuchte	••Piloto Trasero	••Baklykta	FX1020, FX1021
10	**VOE 4803746**	REQ					Hose	Flexible	Schlauch	Manguera	Slang	
11	**VOE 874802**	1					Housing	Carter	Gehäuse	Cuerpo	Hus	
12	**VOE 874958**	1					Key	Clé	Schlüssel	Llave	Nyckel	
13	**VOE 874035**	4					Cable terminal	Cosse câble	Kabelschuh	Terminal de cable	Ledningssko	
14	**VOE 973119**	3					Cable terminal	Cosse câble	Kabelschuh	Terminal de cable	Ledningssko	
15	**VOE 973120**	1					Cable terminal	Cosse câble	Kabelschuh	Terminal de cable	Ledningssko	

1		**Ledningsmatta belysning** **Mazo de cables, iluminación** **Kabelbaum, Beleuchtung** **Faisceau de câbles, éclairage** **Cabel harness, lighting**		Catalogue id **20604**	Group **371**
2				Illustr. No **1060742**	Section **650**
3					
4				Issue **PUB 20026797**	Page **205**
5		**US**			



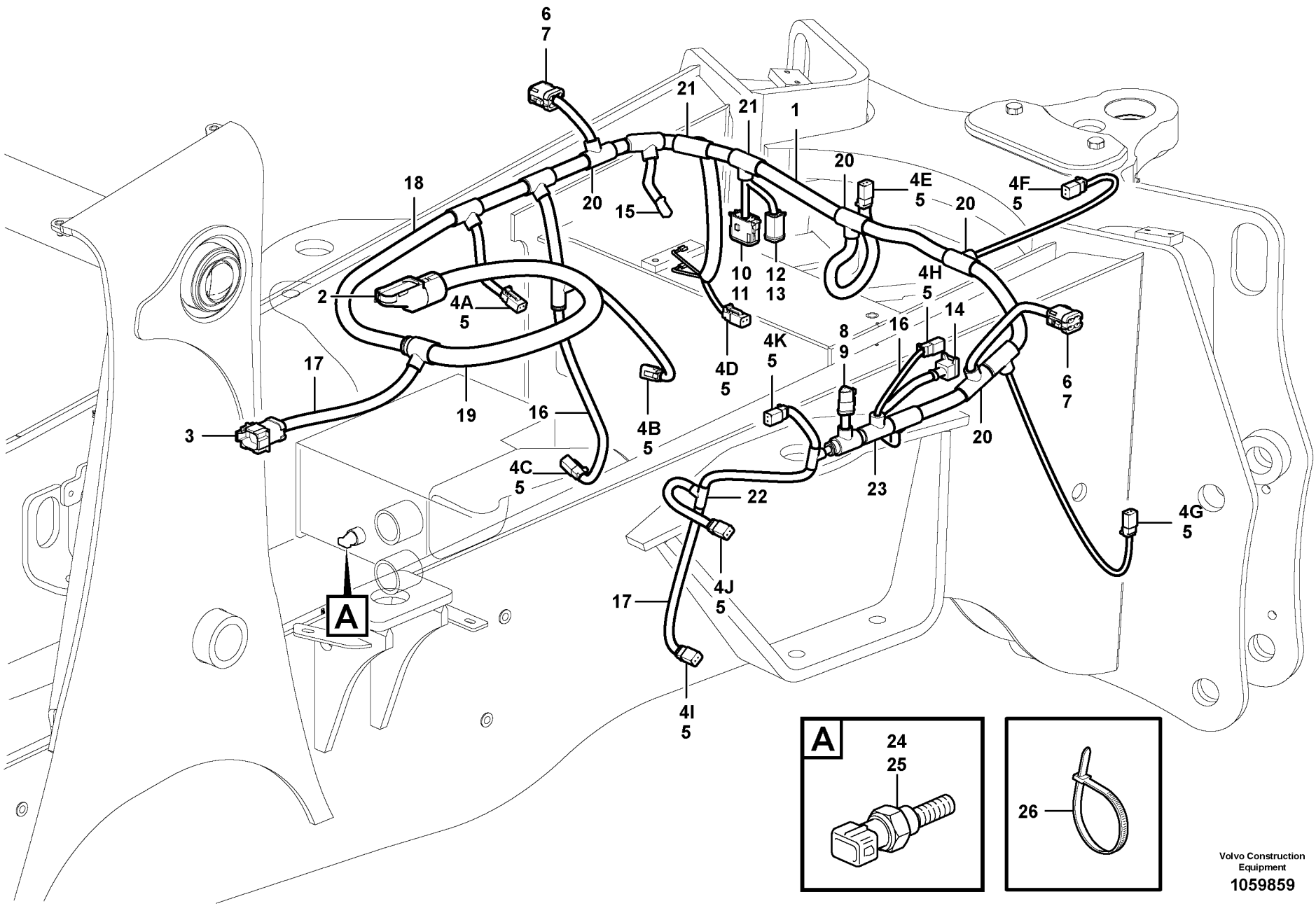

Volvo Construction Equipment

1059859

Fig.	Part No.	Quantity 1	2	3	PS	KIT	Description	Dénomination	Bezeichnung	Denominación	Benämning	Notes
1	**VOE 15043762**	1					Cable harness	Faisceau câbles	Kabelbaum	Manojo cables	Ledningsmatta	
							•CONNECTED TO:	•CONNECTÉ A:	•ANGESCHLOSSEN:	•CONECTADO A:	•ANSLUTER TILL:	
							••Rear light	••Feu Ar	••Heckleuchte	••Luz posterior	••Bakre strålkastare	CN23, CN24
							••Horn	••Avertisseur sonore	••Signalhorn	••Avisador sonoro	••Signalhorn	SA3601
							••Hydraulic oil filter	••Filtre hydraulique	••Filter hydraulik	••Filtro hidraulico	••Hydrauloljefilter	SE9106
							••Back-up Warning U	••Avertisseur Recul	••Ruckfahrwarner	••Avisador Retroceso	••Backvarnare	SA3604
							••Washer Pump	••Pomp.lave-glace	••Spulpumpe	••Bomba Rociador	••Spolarpump	CN22
							••Air intake	••	••	••	••Luftintag	MO8703
2		1			NS		•Housing	•Carter	•Gehäuse	•Carter	•Hus	CN11
3		1			NS		•Housing	•Carter	•Gehäuse	•Carter	•Hus	CN19
4A	**VOE 874955**	1					•Housing	•Carter	•Gehäuse	•Cuerpo	•Hus	SE9106
4B	**VOE 874955**	1					•Housing	•Carter	•Gehäuse	•Cuerpo	•Hus	MA9178
4C	**VOE 874955**	1					•Housing	•Carter	•Gehäuse	•Cuerpo	•Hus	MA9149
4D	**VOE 874955**	1					•Housing	•Carter	•Gehäuse	•Cuerpo	•Hus	SE9401
4E	**VOE 874955**	1					•Housing	•Carter	•Gehäuse	•Cuerpo	•Hus	MA9139
4F	**VOE 874955**	1					•Housing	•Carter	•Gehäuse	•Cuerpo	•Hus	MA9109
4G	**VOE 874955**	1					•Housing	•Carter	•Gehäuse	•Cuerpo	•Hus	SA3604
4H	**VOE 874955**	1					•Housing	•Carter	•Gehäuse	•Cuerpo	•Hus	MA9191
4I	**VOE 874955**	1					•Housing	•Carter	•Gehäuse	•Cuerpo	•Hus	PWM9146
4J	**VOE 874955**	1					•Housing	•Carter	•Gehäuse	•Cuerpo	•Hus	PWM9145
4K	**VOE 874955**	1					•Housing	•Carter	•Gehäuse	•Cuerpo	•Hus	MA9126
5	**VOE 11806306**	11					•Stop	•Arrêt	•Anschlag	•Parada	•Stopp	
6	**VOE 874091**	2					Housing	Carter	Gehäuse	Cuerpo	Hus	CN23, CN24
7	**VOE 874110**	2					Wedge	Cale	Keil	Chaveta	Kil	
8	**VOE 874654**	1					Receptacle housing	Douille isolante	Steckbuchse	Aislador manguito	Hylsisolator	CN22
9	**VOE 11806303**	1					Stop	Arrêt	Anschlag	Parada	Stopp	
10	**VOE 874966**	1					Housing	Carter	Gehäuse	Cuerpo	Hus	CN25
11	**VOE 11806306**	1					Stop	Arrêt	Anschlag	Parada	Stopp	
12	**VOE 874960**	1					Housing	Carter	Gehäuse	Cuerpo	Hus	CN26
13	**VOE 11305821**	1					Wedge	Cale	Keil	Chaveta	Kil	

1	
2	
3	
4	
5	

Ledningsmattor, bakre
Manojo de cables, trasero
Kabelbäume, hinten
Faisceau de câbles, arrière
Cable harnesses, rear

Catalogue id	Group
20604	**371**
Illustr. No	Section
1059859	**700**
Issue	Page
PUB 20026797	**207**



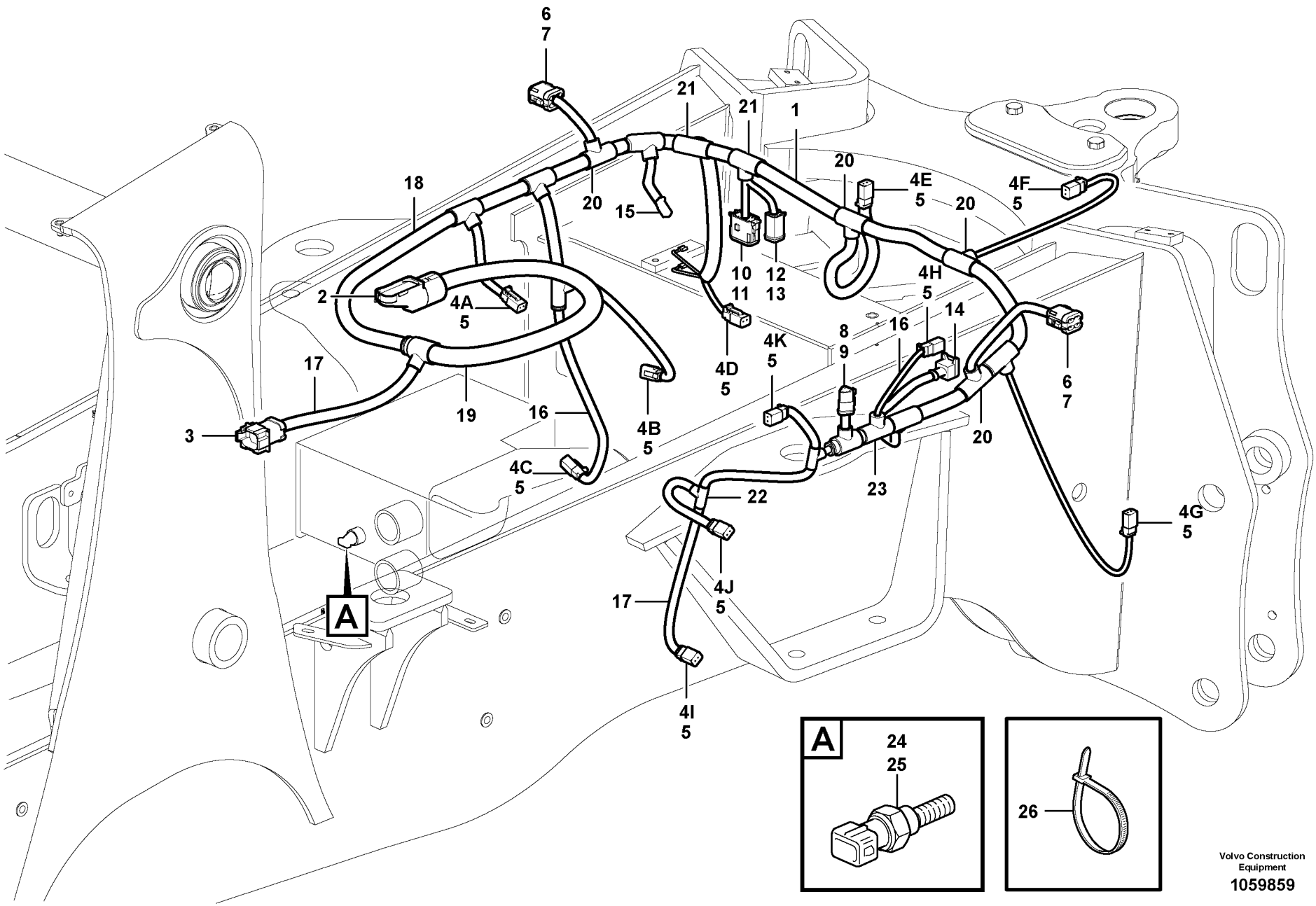

Volvo Construction Equipment

1059859

Fig.	Part No.	Quantity 1	2	3	PS	KIT	Description	Dénomination	Bezeichnung	Denominación	Benämning	Notes
14		1					Housing	Carter	Gehäuse	Carter	Hus	MA9137
15		1					Housing	Carter	Gehäuse	Carter	Hus	MO8703
16	**VOE 11170006**	REQ					Hose	Flexible	Schlauch	Manguera	Slang	
17	**VOE 4803746**	REQ					Hose	Flexible	Schlauch	Manguera	Slang	
18	**VOE 4803748**	REQ					Hose	Flexible	Schlauch	Manguera	Slang	
19	**VOE 4803751**	REQ					Hose	Flexible	Schlauch	Manguera	Slang	
20	**VOE 14267351**	REQ					Manifold	Tubulure	Verzweigung	Bifurcación	Förgrening	
21	**VOE 11039664**	REQ					Manifold	Tubulure	Verzweigung	Bifurcación	Förgrening	
22	**VOE 11039709**	REQ					Manifold	Tubulure	Verzweigung	Bifurcación	Förgrening	
23	**VOE 14346331**	REQ					Manifold	Tubulure	Verzweigung	Bifurcación	Förgrening	
24	**VOE 16614192**	2					Sensor	Capteur	Geber	Sensor	Givare	
25	**VOE 13947621**	2					Plane gasket	Joint plan	Plandichtung	Junta plana	Planpackning	
26	**VOE 4881440**	REQ					Cable tie	Serre-câble	Kabelschelle	Abrazadera de cinta	Bandklämma	

1		**Ledningsmattor, bakre** **Manojo de cables, trasero** **Kabelbäume, hinten** **Faisceau de câbles, arrière** **Cable harnesses, rear**	Catalogue id **20604**	Group **371**
2				
3			Illustr. No **1059859**	Section **700**
4				
5			Issue **PUB 20026797**	Page **209**

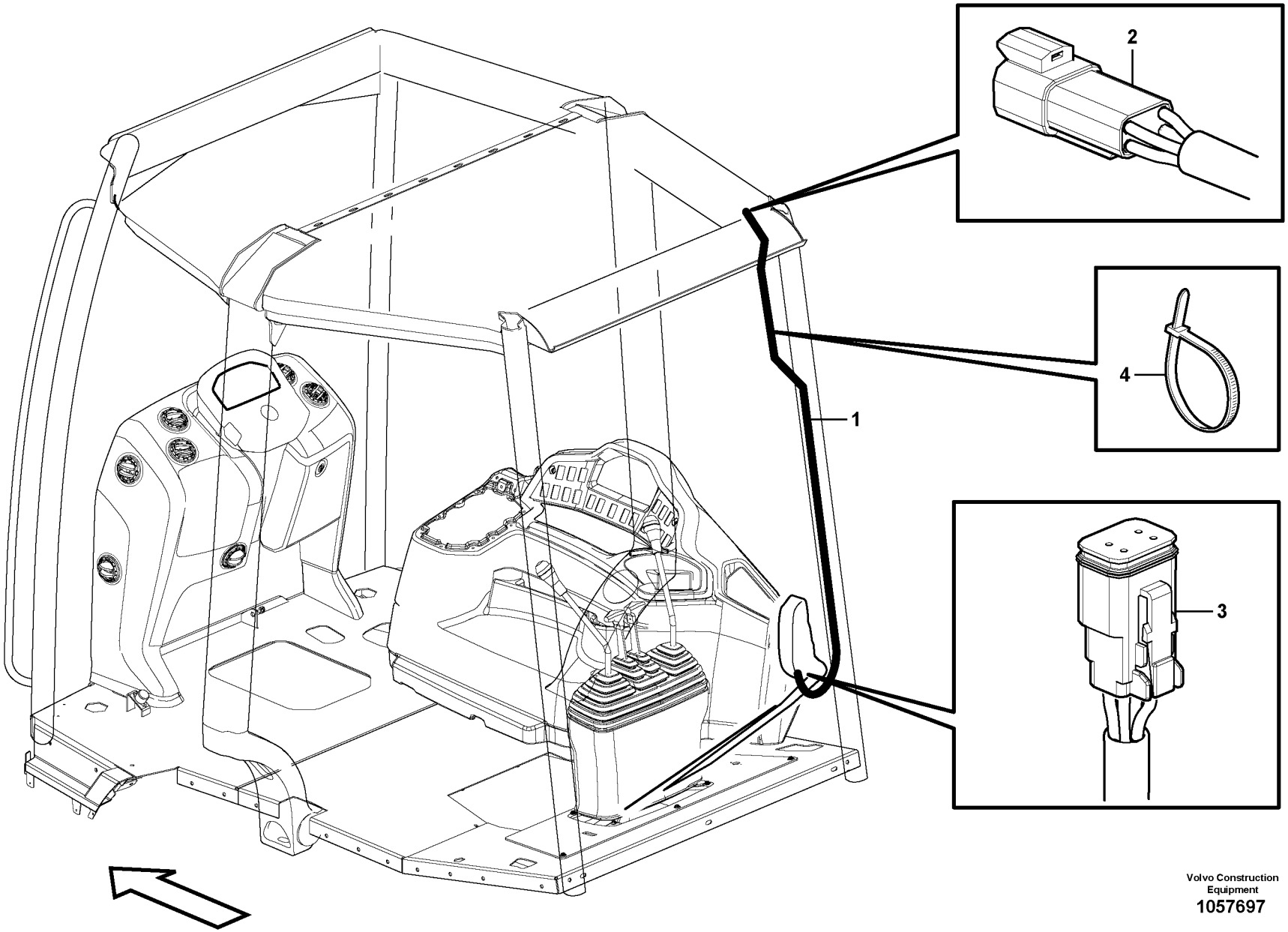

Volvo Construction Equipment
1057697

Fig.	Part No.	Quantity 1	2	3	PS	KIT	Description	Dénomination	Bezeichnung	Denominación	Benämning	Notes
1	**VOE 16201597**	1					Cable harness	Faisceau câbles	Kabelbaum	Manojo cables	Ledningsmatta	
							•CONNECTED TO:	•CONNECTÉ A:	•ANGESCHLOSSEN:	•CONECTADO A:	•ANSLUTER TILL:	
							••Cable harnesses, c..	••Câble ruban, cabine	••Kabelbäum, fahrerh .	••Haz, cabina	••Ledningsmatta, hytt.	CN06
							••R Window Wiper	••Essuie-glace Ar	••Hs Wischer	••Limp Bris Post	••Bakrutetorkare	MO3604
2	**VOE 874802**	1					•Housing	•Carter	•Gehäuse	•Cuerpo	•Hus	(CN06)
3	**VOE 874957**	1					•Housing	•Carter	•Gehäuse	•Cuerpo	•Hus	(MO3604)
4	**VOE 4821292**	1					Cable tie	Serre-câble	Kabelschelle	Abrazadera de cinta	Bandklämma	

1	**11298303**	**Kablage, torkarmotor, bakre** **Mazo de cables, motor del limpiaparabrisas trasero** **Kabelbaum, Heckscheibenwischermotor** **Faisceau de câbles, moteur d'essuie-glace arrière** **Cable harness, wiper motor rear**	Catalogue id **20604**	Group **371**
2			Illustr. No **1057697**	Section **850**
3				
4			Issue **PUB 20026797**	Page **211**
5				

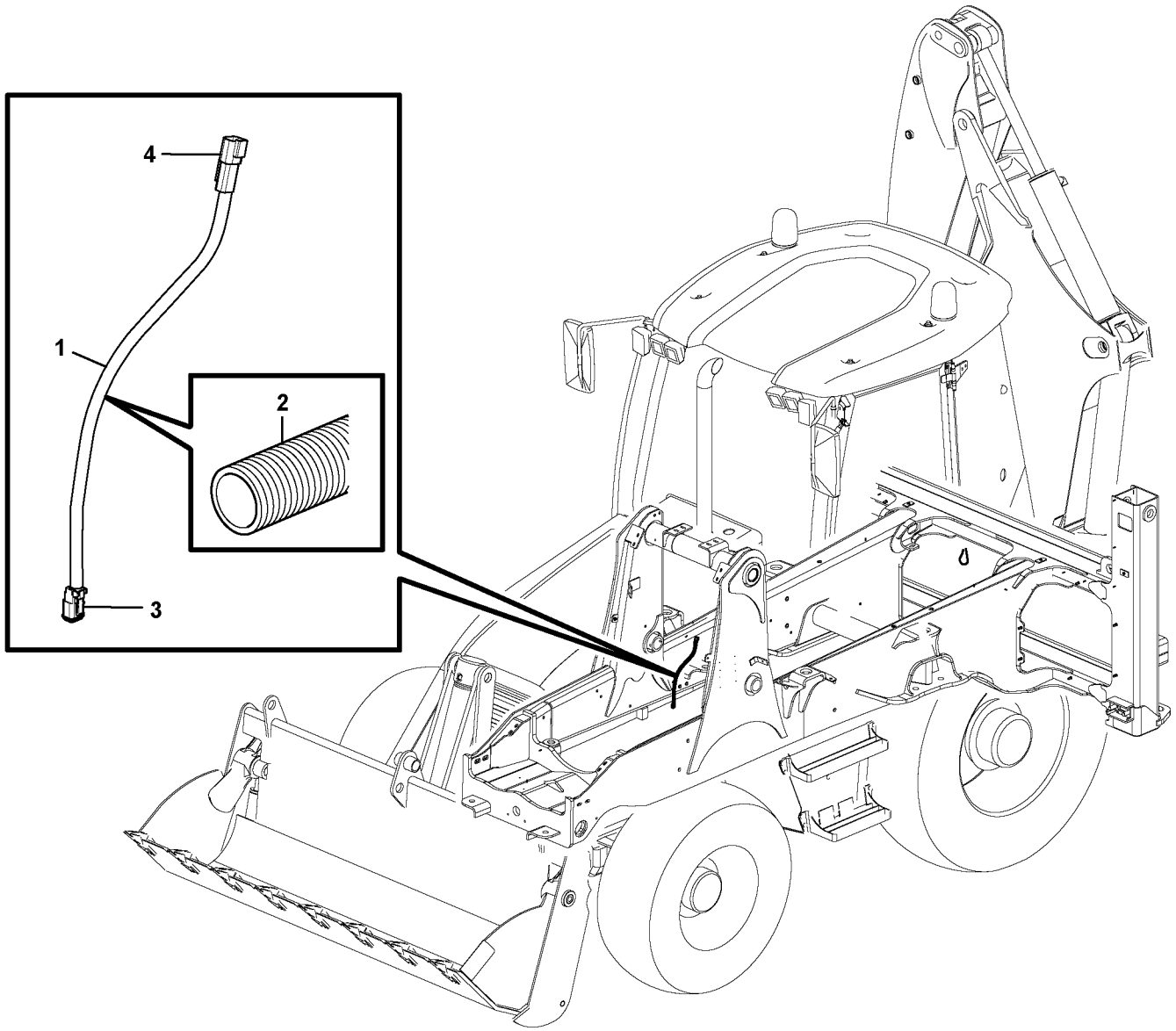

Volvo Construction Equipment

1057906

Fig.	Part No.	Quantity 1	2	3	PS	KIT	Description	Dénomination	Bezeichnung	Denominación	Benämning	Notes
1	**VOE 16205409**	1					Cable harness	Faisceau câbles	Kabelbaum	Manojo cables	Ledningsmatta	
							•CONNECTED TO:	•CONNECTÉ A:	•ANGESCHLOSSEN:	•CONECTADO A:	•ANSLUTER TILL:	MA9182
2	**VOE 11170006**	REQ					Hose	Flexible	Schlauch	Manguera	Slang	
3	**VOE 11806306**	1					Stop	Arrêt	Anschlag	Parada	Stopp	
3	**VOE 11806306**	1					Stop	Arrêt	Anschlag	Parada	Stopp	
4	**VOE 874954**	1					Housing	Carter	Gehäuse	Cuerpo	Hus	
4	**VOE 14370881**	1					Spacer	Entretoise	Abstandkörper	Distanciador	Distans	

1		**Ledningsmatta, handverktyg hydr.** **Mazo de cables, hidráulica de herramienta manual** **Kabelbaum, Handwerkzeughydraulik** **Faisceau câbles, circuit hydr. outil main** **Cable harness, hand tool hydraulic**	Catalogue id **20604**	Group **371**
2			Illustr. No **1057906**	Section **900**
3			Issue **PUB 20026797**	Page **213**
4				
5				

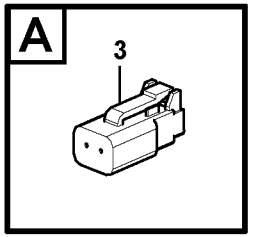

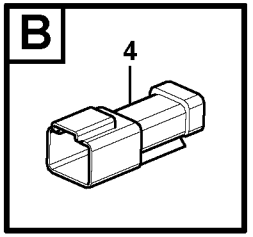

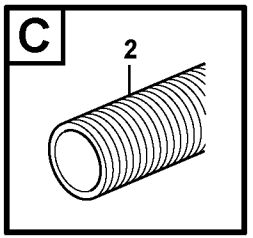

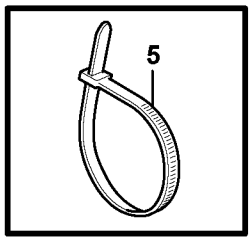

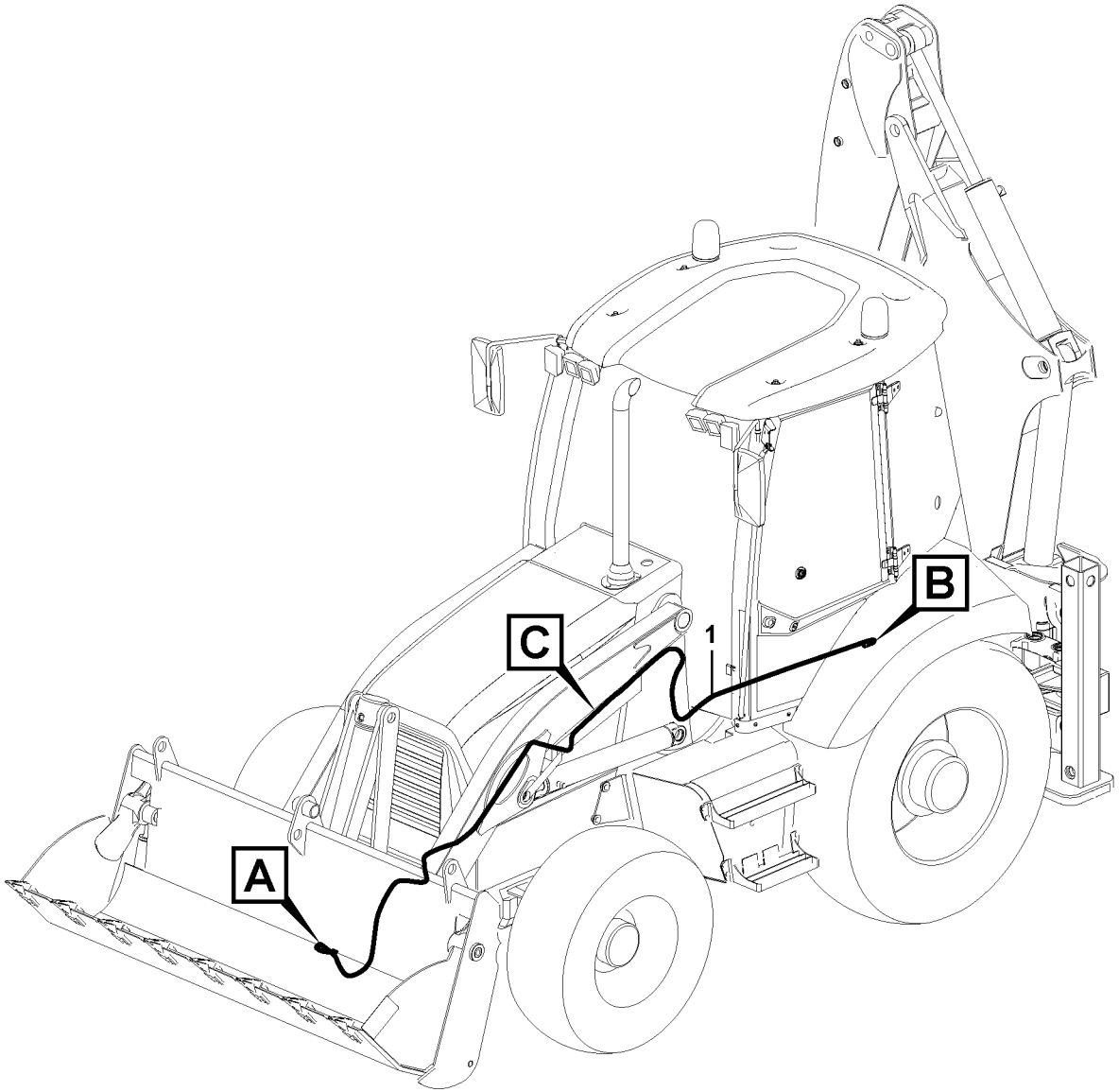

Volvo Construction Equipment

1057833

Fig.	Part No.	Quantity 1	2	3	PS	KIT	Description	Dénomination	Bezeichnung	Denominación	Benämning	Notes
1	**VOE 15048302**	1					Cable harness	Faisceau câbles	Kabelbaum	Manojo cables	Ledningsmatta	
							•CONNECTED TO:	•CONNECTÉ A:	•ANGESCHLOSSEN:	•CONECTADO A:	•ANSLUTER TILL:	
							••Quick Attach Loader	••Chargeuse avec por	••Schnellwechsler La	••Enganche rápido ca	••Snabbfäste lastaggr	MA9109
							••Rear harness	••Faisceau de câbles	••Hinterer Kabelbaum	••Cableado trasero	••	CN32
2	**VOE 11170006**	REQ					•Hose	•Flexible	•Schlauch	•Manguera	•Slang	
3	**VOE 874955**	1					•Housing	•Carter	•Gehäuse	•Cuerpo	•Hus	
3	**VOE 11806306**	1					•Stop	•Arrêt	•Anschlag	•Parada	•Stopp	
4	**VOE 874954**	1					•Housing	•Carter	•Gehäuse	•Cuerpo	•Hus	
4	**VOE 14370881**	1					•Spacer	•Entretoise	•Abstandkörper	•Distanciador	•Distans	
5	**VOE 948211**	15					Cable tie	Serre-câble	Kabelschelle	Abrazadera de cinta	Bandklämma	

1		**Ledningsmatta, lastaggregat snabbfäste** **Mazo de cables, enganche rápido cargadora** **Kabelbäume, Lader Schnellwechsler** **Faisceau de câbles, porte-outil à accouplement rapide** **Cable harness, Loader Quick Attach**	Catalogue id **20604**	Group **371**
2				
3			Illustr. No **1057833**	Section **1100**
4				
5		**11895636**	Issue **PUB 20026797**	Page **215**

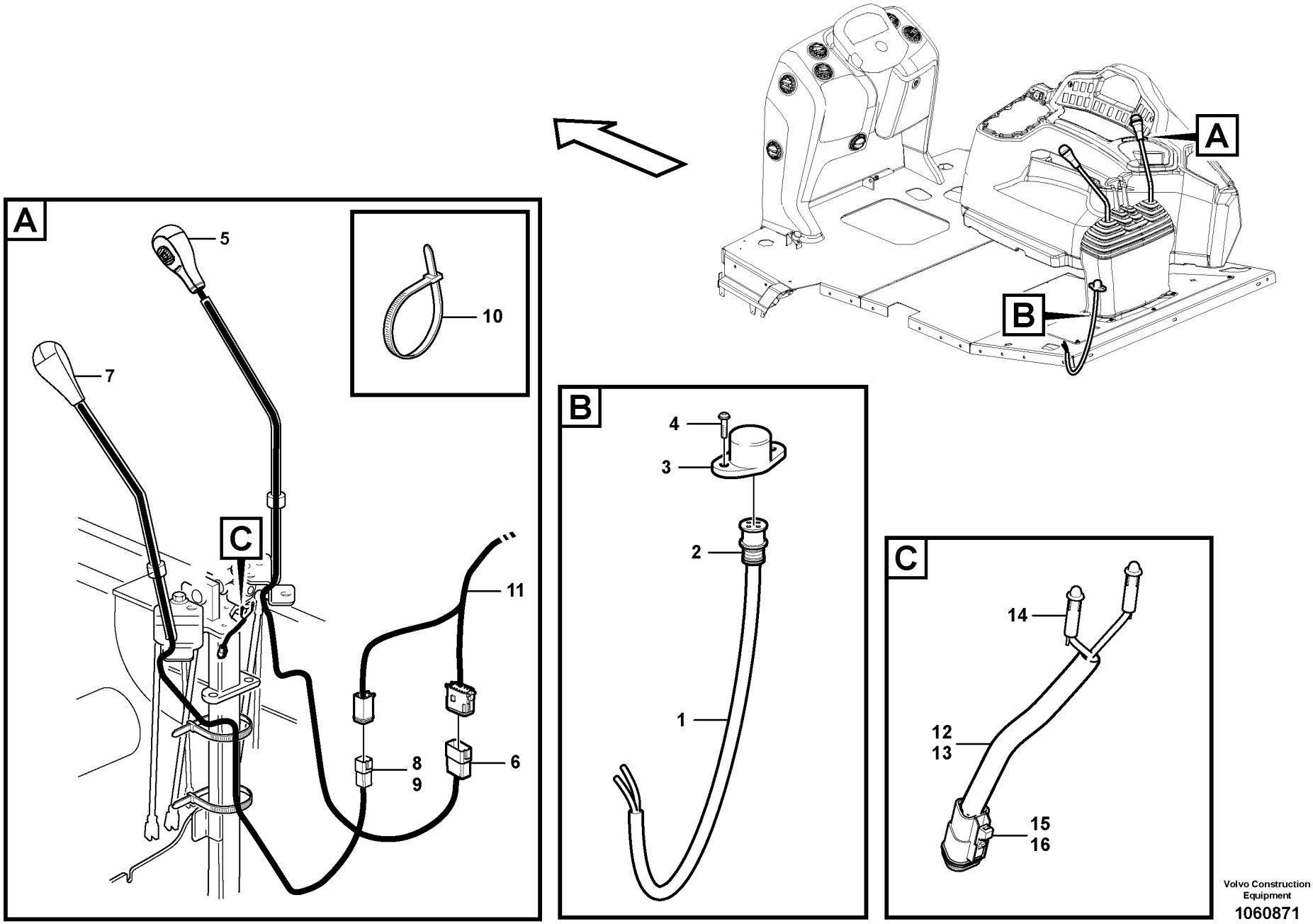

Volvo Construction Equipment

1060871

Fig.	Part No.	Quantity 1	2	3	4	5	PS	KIT	Description	Dénomination	Bezeichnung	Denominación	Benämning	Notes
1	**VOE 15655817**			1					Cable harness	Faisceau câbles	Kabelbaum	Manojo cables	Ledningsmatta	
									•CONNECTED TO:	•CONNECTÉ A:	•ANGESCHLOSSE	•CONECTADO A:	•ANSLUTER TILL:	
									••Foot Operated Sw	••Contacteur Au Pie	••Fusschalter	••Contacto Freno	••Fotkontakt	
2	**VOE 949005**			1					•Receptacle housin	•Douille isolante	•Steckbuchse	•Aislador manguito	•Hylsisolator	SW9159
3	**VOE 1589502**			1					Foot operated switc	Contacteur au pied	Fußschalter	Contacto freno	Fotkontakt	
4	**VOE 972401**			1					Six point socket scr	Vis à 6 pans creux	Sechszahn-Hohlsc	Racor de seis dient	Sextandhålskruv	
5	**VOE 15648205**			1					Knob	Bouton	Knauf	Botón	Knopp	
				1					•Cable	•Câble	•Kabel	•Cable	•Kabel	
6	**VOE 874965**			1					•Connector	•Pièce connexion	•Verbindungsstück	•Pieza de conexión	•Förbindningsstyck	
7		1	1				NS		Knob	Bouton	Knopf	Boton	Knapp	
		1	1						•Cable	•Câble	•Kabel	•Cable	•Kabel	
8	**VOE 874959**	1	1						•Housing	•Carter	•Gehäuse	•Cuerpo	•Hus	
9	**VOE 14370885**	1	1						•Spacer	•Entretoise	•Abstandkörper	•Distanciador	•Distans	
10	**VOE 4881440**	1	1						Cable tie	Serre-câble	Kabelschelle	Abrazadera de cint	Bandklämma	
11						1			Cable harness	Faisceau cables	Kabelbaum	Manojo cables	Ledningsmatta	See group 371, Page 207
12	**VOE 16205587**				1				Cable harness	Faisceau câbles	Kabelbaum	Manojo cables	Ledningsmatta	
13	**VOE 11170006**				REQ				•Hose	•Flexible	•Schlauch	•Manguera	•Slang	
14					2		NS		•Diode	•Diode	•Diode	•Diodo	•Diod	
15	**VOE 874654**				1				•Receptacle housin	•Douille isolante	•Steckbuchse	•Aislador manguito	•Hylsisolator	
16	**VOE 11806303**				1				•Stop	•Arrêt	•Anschlag	•Parada	•Stopp	

1	**11895332**	**Manöverspak med kabel** **Palanca de mando con cable** **Steuerhebel mit Kabel** **Levier de commande avec câble** **Control Lever with Cable**	Catalogue id **20604**	Group **371**
2	**11895333**			
3	**11895418**		Illustr. No **1060871**	Section **1200**
4	**11895340**			
5	**STD**		Issue **PUB 20026797**	Page **217**

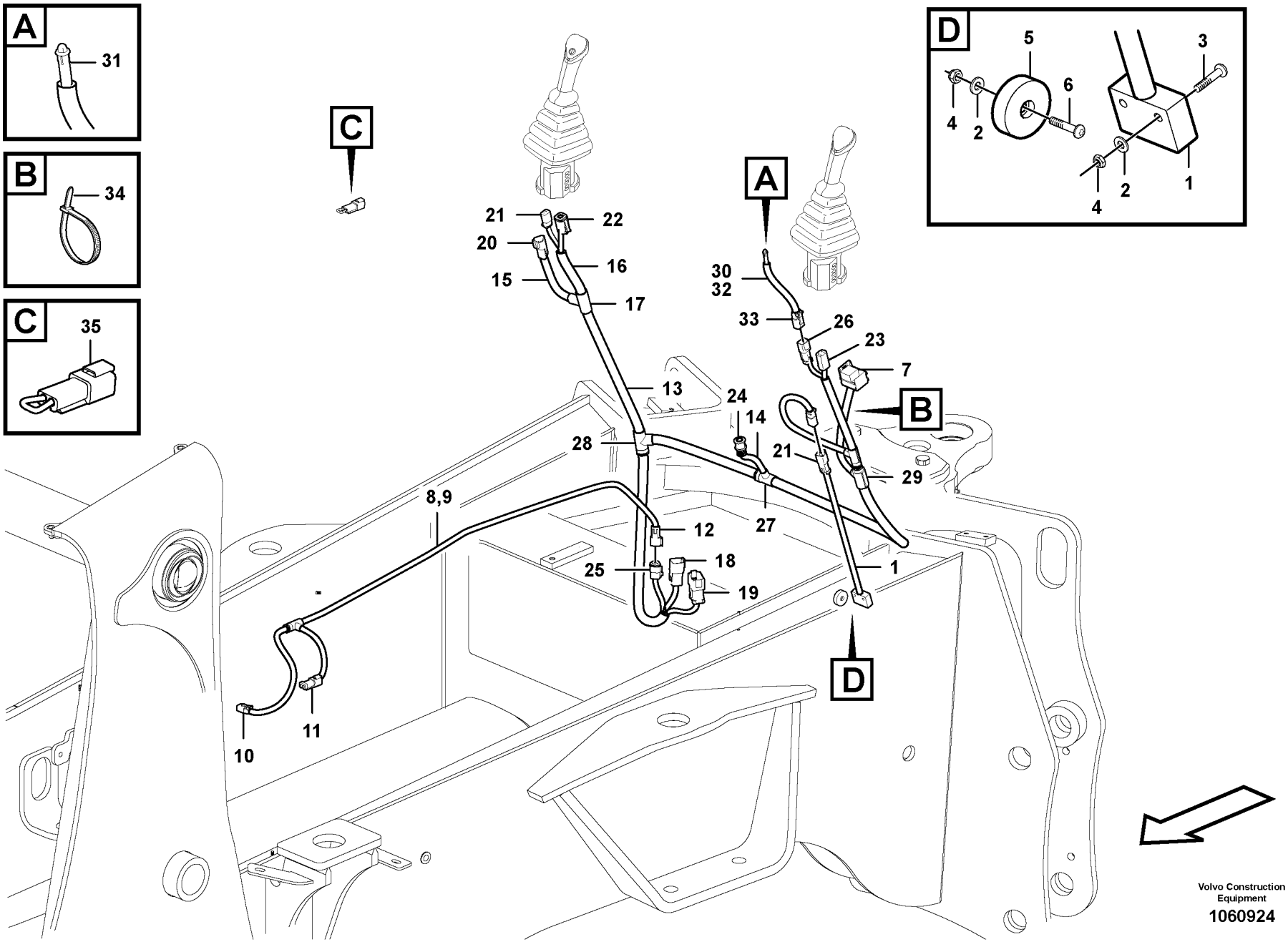

Volvo Construction Equipment

1060924

Fig.	Part No.	Quantity 1	2	3	PS	KIT	Description	Dénomination	Bezeichnung	Denominación	Benämning	Notes
1	**VOE 15642492**	1					Sensor	Capteur	Geber	Sensor	Givare	
2	**VOE 955891**	3					Washer	Rondelle	Scheibe	Arandela	Bricka	
3	**VOE 969556**	2					Six point socket scre..	Vis à 6 pans creux	Sechszahn-Hohlschr..	Racor de seis diente ..	Sextandhålskruv.....	
4	**VOE 975237**	3					Lock nut	Contre-écrou	Sicherungsmutter	Contratuerca	Låsmutter	
5	**VOE 16203131**	1					Sensor	Capteur	Geber	Sensor	Givare	
6	**VOE 13969516**	1					Six point socket scre..	Vis à 6 pans creux	Sechszahn-Hohlschr..	Racor de seis diente ..	Sextandhålskruv.....	
7	**VOE 11305263**	1					Relay	Relais	Relais	Relé	Relä	
8	**VOE 16205336**	1					Cable harness	Faisceau câbles	Kabelbaum	Manojo cables	Ledningsmatta	
							•CONNECTED TO:	•CONNECTÉ A:	•ANGESCHLOSSEN:	•CONECTADO A:	•ANSLUTER TILL:	
							••Wire harness	••Faisceau electrique	••Kabelbaum	••Manojo cables	••Ledningsmatta	XMA9177
							••Boom Lock Valve	••Valve de verrouillag	••Ausleger, Rückschl	••Válvula de bloqueo	••Bomlåsventil	MA9177
9	**VOE 11170006**	REQ					•Hose	•Flexible	•Schlauch	•Manguera	•Slang	
10	**VOE 874955**	1					•Housing	•Carter	•Gehäuse	•Cuerpo	•Hus	
11	**VOE 874954**	1					•Housing	•Carter	•Gehäuse	•Cuerpo	•Hus	
12	**VOE 874503**	1					•Housing	•Carter	•Gehäuse	•Cuerpo	•Hus	
13	**VOE 15647886**	1					Cable harness	Faisceau câbles	Kabelbaum	Manojo cables	Ledningsmatta	
							•CONNECTED TO:	•CONNECTÉ A:	•ANGESCHLOSSEN:	•CONECTADO A:	•ANSLUTER TILL:	
							••Cable harness	••Faisceau cables	••Kabelbaum	••Manojo cables	••Ledningsmatta	CN25, CN26, CN38
							••Switch	••Commutateur	••Schalter	••Contactor	••Strömställare	SW9159, SW9402
							••Joystick, Dual	••Joystick, Dual	••Joystick, Dual	••Joystick, Dual	••Joystick, Dual	SW9180, SW3606, SW9162
							••Control Lamp	••Lampe Temoin	••Kontrolleuchte	••Testigo	••Kontrollampa	XLC9108
14	**VOE 11170006**	REQ					•Hose	•Flexible	•Schlauch	•Manguera	•Slang	
15	**VOE 4803746**	REQ					•Hose	•Flexible	•Schlauch	•Manguera	•Slang	
16	**VOE 4803748**	REQ					•Hose	•Flexible	•Schlauch	•Manguera	•Slang	
17	**VOE 14267351**	1					•Manifold	•Tubulure	•Verzweigung	•Bifurcación	•Förgrening	
18	**VOE 874959**	1					•Housing	•Carter	•Gehäuse	•Cuerpo	•Hus	
18	**VOE 14370885**	1					•Spacer	•Entretoise	•Abstandkörper	•Distanciador	•Distans	
19	**VOE 874965**	1					•Connector	•Pièce connexion	•Verbindungsstück	•Pieza de conexión	•Förbindningsstycke	
19	**VOE 14370889**	1					•Spacer	•Entretoise	•Abstandkörper	•Distanciador	•Distans	
20	**VOE 874503**	1					•Housing	•Carter	•Gehäuse	•Cuerpo	•Hus	

1		**Ledningsmatta, pilotstyrda grävreglage** **Mazo de cables, mandos piloto de excavadora** **Kabelbaum, vorgesteuerte Bagger-Bedienelemente** **Faisceau de câbles, servocommande hydraulique creusement** **Cable harness, Pilot Excavator Controls**	Catalogue id **20604** / Group **371**
2			
3			Illustr. No **1060924** / Section **1300**
4			
5		**11895321, 11895322**	Issue **PUB 20026797** / Page **219**

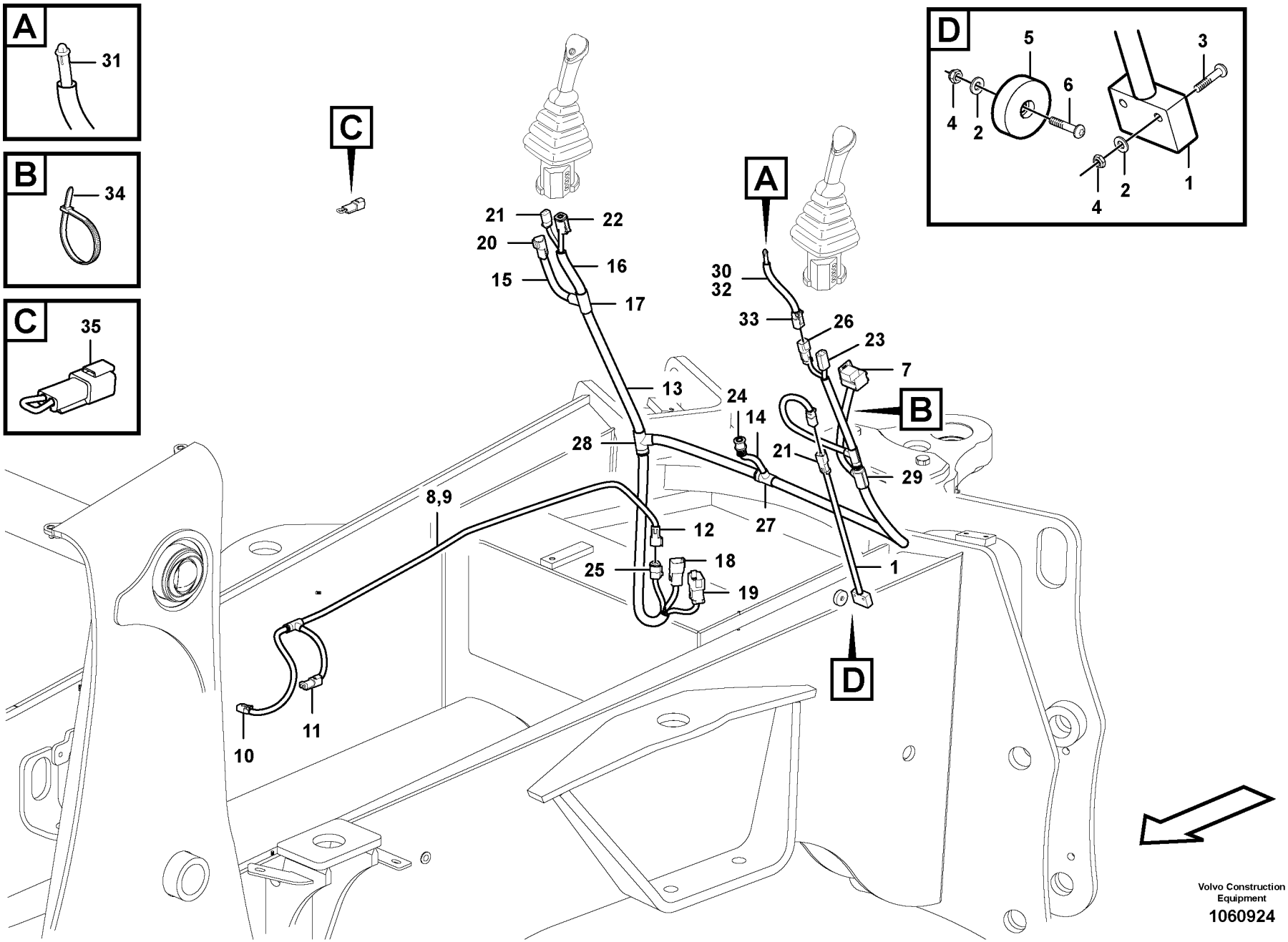

Volvo Construction Equipment

1060924

Fig.	Part No.	Quantity 1	2	3	PS	KIT	Description	Dénomination	Bezeichnung	Denominación	Benämning	Notes
20	**VOE 874563**	1					•Wedge	•Cale	•Keil	•Chaveta	•Kil	
21	**VOE 874960**	2					•Housing	•Carter	•Gehäuse	•Cuerpo	•Hus	
21	**VOE 11806306**	2					•Stop	•Arrêt	•Anschlag	•Parada	•Stopp	
22	**VOE 874955**	1					•Housing	•Carter	•Gehäuse	•Cuerpo	•Hus	
22	**VOE 11305821**	1					•Wedge	•Cale	•Keil	•Chaveta	•Kil	
23	**VOE 874957**	1					•Housing	•Carter	•Gehäuse	•Cuerpo	•Hus	
23	**VOE 874958**	1					•Key	•Clé	•Schlüssel	•Llave	•Nyckel	
24	**VOE 949005**	1					•Receptacle housing	•Douille isolante	•Steckbuchse	•Aislador manguito	•Hylsisolator	
24	**VOE 11000257**	2					•Plug	•Tampon	•Stopfen	•Tapón	•Plugg	
25	**VOE 874654**	1					•Receptacle housing	•Douille isolante	•Steckbuchse	•Aislador manguito	•Hylsisolator	
25	**VOE 11806303**	1					•Stop	•Arrêt	•Anschlag	•Parada	•Stopp	(VOE 874655)
26	**VOE 874954**	1					•Housing	•Carter	•Gehäuse	•Cuerpo	•Hus	
26	**VOE 11803693**	1					•Lock	•Serrure	•Schloss	•Cierre	•Lås	
27		1			NS		•Manifold	•Tubulure	•Verzweigung	•Bifurcacion	•Förgrening	
28	**VOE 11039664**	1					•Manifold	•Tubulure	•Verzweigung	•Bifurcación	•Förgrening	
29	**VOE 14346331**	1					•Manifold	•Tubulure	•Verzweigung	•Bifurcación	•Förgrening	
30	**VOE 16205585**	1					Cable harness	Faisceau câbles	Kabelbaum	Manojo cables	Ledningsmatta	
							•CONNECTED TO:	•CONNECTÉ A:	•ANGESCHLOSSEN:	•CONECTADO A:	•ANSLUTER TILL:	
							••Control Lamp	••Lampe Temoin	••Kontrolleuchte	••Testigo	••Kontrollampa	LC9110
31		1			NS		•Diode	•Diode	•Diode	•Diodo	•Diod	
32	**VOE 11170006**	REQ					•Hose	•Flexible	•Schlauch	•Manguera	•Slang	
33	**VOE 874955**	1					•Housing	•Carter	•Gehäuse	•Cuerpo	•Hus	
34	**VOE 4881440**	REQ					Cable tie	Serre-câble	Kabelschelle	Abrazadera de cinta	Bandklämma	
35	**VOE 15646425**	1					Cable harness	Faisceau câbles	Kabelbaum	Manojo cables	Ledningsmatta	(CN35)

See group 371, Page 193

1		**Ledningsmatta, pilotstyrda grävreglage** **Mazo de cables, mandos piloto de excavadora** **Kabelbaum, vorgesteuerte Bagger-Bedienelemente** **Faisceau de câbles, servocommande hydraulique creusement** **Cable harness, Pilot Excavator Controls**	Catalogue id **20604**	Group **371**
2				
3			Illustr. No **1060924**	Section **1300**
4				
5		**11895321, 11895322**	Issue **PUB 20026797**	Page **221**

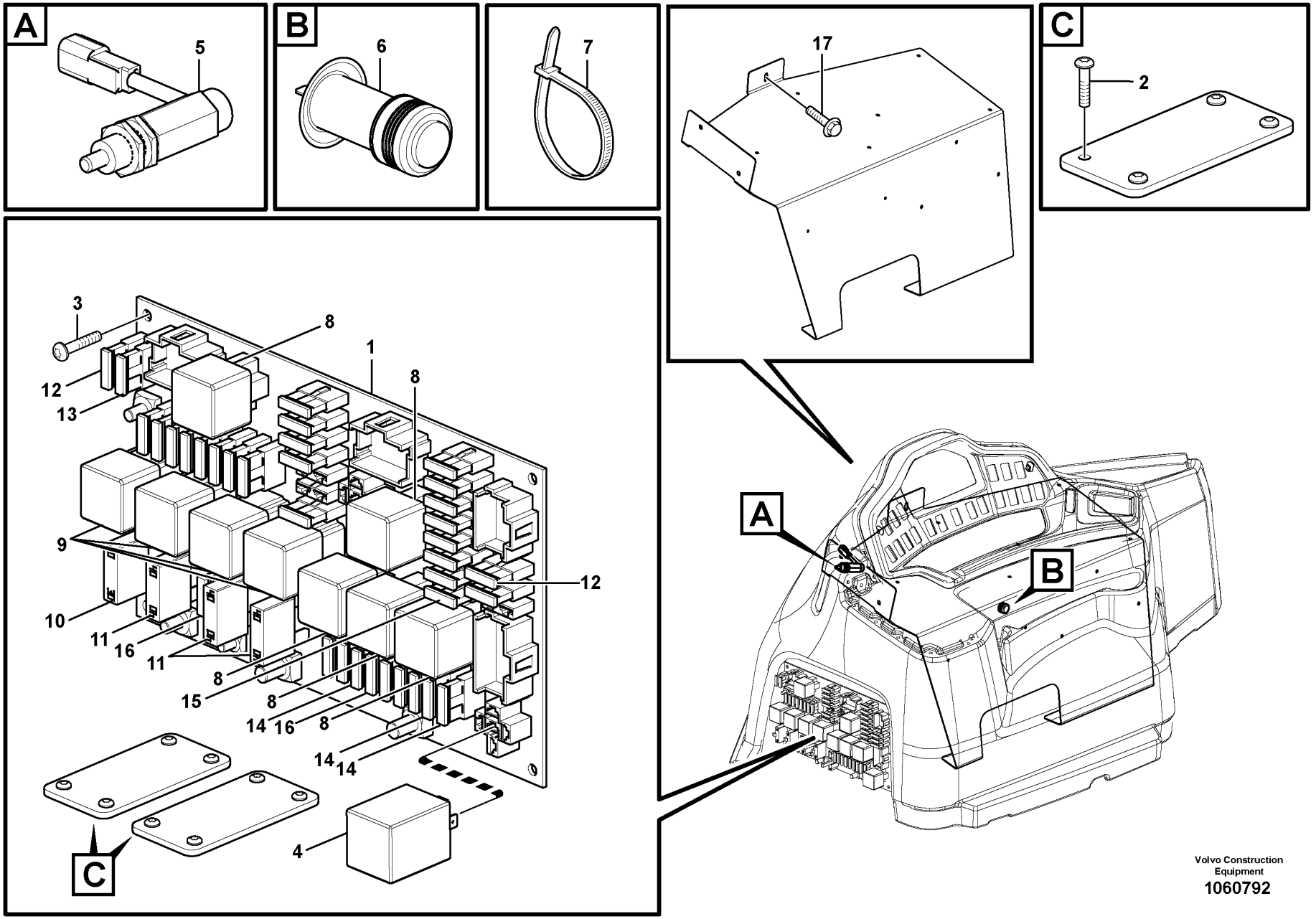

Volvo Construction Equipment
1060792

Fig.	Part No.	Quantity 1	2	3	PS	KIT	Description	Dénomination	Bezeichnung	Denominación	Benämning	Notes
1	**VOE 15648689**	1					Printed circuit board	Carte imprimée	Musterplatte	Placa impresa	Mönsterkort	
2	**VOE 969405**	8					Six point socket scre..	Vis à 6 pans creux	Sechszahn-Hohlschr..	Racor de seis diente ..	Sextandhålskruv	
3	**VOE 971306**	5					Six point socket scre..	Vis à 6 pans creux	Sechszahn-Hohlschr..	Racor de seis diente ..	Sextandhålskruv	
4	**VOE 11870436**	1					Relay	Relais	Relais	Relé	Relä	
4							•Flasher Relay	•Relais Clignot	•Blinkrelais	•Rele Intermit	•Blinkrelä	
5	**VOE 11888649**	1					Switch	Commutateur	Schalter	Contactor	Strömställare	
6	**VOE 11888638**	1					Power outlet	Prise électrique	Steckdose	Toma corriente	Eluttag	
7	**VOE 11803840**	4					Strip clamp	Serrage de ruban	Bandklammer	Abrazadera de cinta	Bandklamma	
8	**VOE 11305263**	5					Relay	Relais	Relais	Relé	Relä	12V - 40A
9	**ZM 2810112**	4					Relay	Relais	Relais	Relé	Relä	12V - 70A
10	**VOE 11882445**	1					Fuse	Fusible	Sicherung	Fusible	Säkring	30A
11	**VOE 11882446**	3					Fuse	Fusible	Sicherung	Fusible	Säkring	40A
12	**VOE 13969160**	2					Fuse	Fusible	Sicherung	Fusible	Säkring	5A, Light BR
13	**VOE 969161**	26					Fuse	Fusible	Sicherung	Fusible	Säkring	10A, RED
14	**VOE 13969162**	4					Fuse	Fusible	Sicherung	Fusible	Säkring	15A, BLUE
15	**VOE 978999**	1					Fuse	Fusible	Sicherung	Fusible	Säkring	20A, YELL
16	**VOE 969164**	2					Fuse	Fusible	Sicherung	Fusible	Säkring	30A, GREEN
17	**VOE 13947542**		3				Screw	Vis	Schraube	Tornillo	Skruv	

1	**11294033**
2	**11298304**
3	
4	
5	

Elcentral
Unidad de distribución eléctrica
Elektrozentrale
Unité de distribution électrique
Electrical distribution box

Catalogue id **20604**	Group **372**
Illustr. No **1060792**	Section **100**
Issue **PUB 20026797**	Page **223**

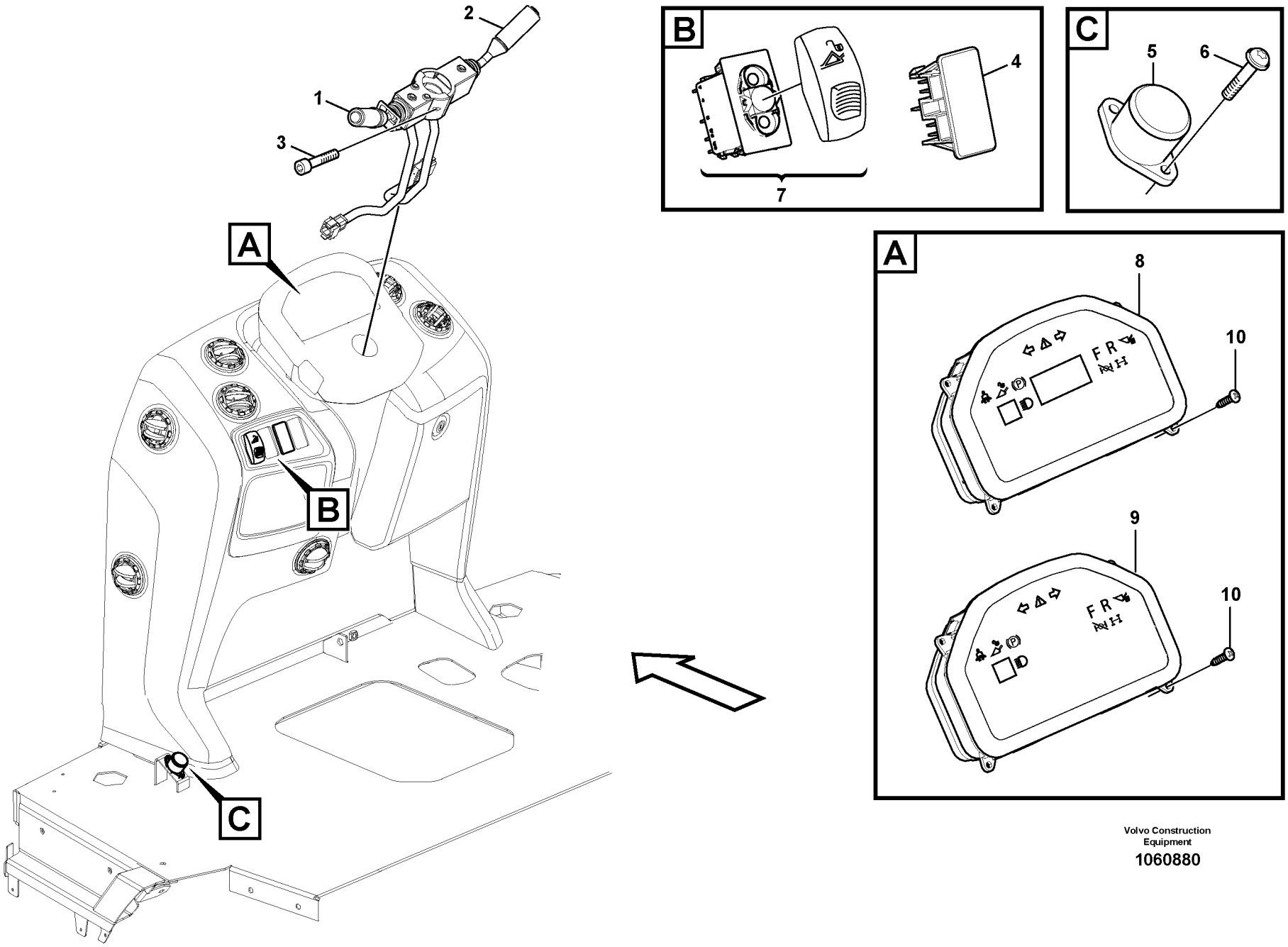

Volvo Construction Equipment

1060880

Fig.	Part No.	Quantity 1	2	3	4	5	PS	KIT	Description	Dénomination	Bezeichnung	Denominación	Benämning	Notes
1	**VOE 11709756**	1							Switch	Commutateur	Schalter	Contactor	Strömställare	
1	**VOE 16200726**		1						Switch	Contacteur	Schalter	Interruptor	Strömställare	
2	**VOE 16200727**	1	1						Switch	Contacteur	Schalter	Interruptor	Strömställare	
3	**VOE 941460**	2	2						Screw	Vis	Schraube	Tornillo	Skruv	
4	**VOE 70377148**	4	4						Connector	Pièce connexion	Verbindungsstück	Pieza de conexión	Förbindningsstycke	
5	**VOE 1589502**	1	1						Foot operated switc	Contacteur au pied	Fußschalter	Contacto freno	Fotkontakt	
6	**VOE 972007**	2	2						Six point socket scr	Vis à 6 pans creux	Sechszahn-Hohlsc	Racor de seis dient	Sextandhålskruv	
7	**VOE 15158769**			1					Contact button	Bouton contact	Kontaktknopf	Botón de contacto	Kontaktknapp	
8	**VOE 15168342**		1			1			Instrument cluster	Combiné instrume	Kombinationsinstr	Instrumento combi	Kombinationsinstr	
9	**VOE 15168346**				1				Instrument cluster	Combiné instrume	Kombinationsinstr	Instrumento combi	Kombinationsinstr	
10			4		4	4	NS		Cross Recessed S		Kreutzschlitzschrau		Krysspårskruv	

1	**11895344**	**Instrumentpanel** **Panel de instrumentos** **Armaturenbrett** **Tableau de bord** **Instrument panel**	Catalogue id **20604**	Group **380**
2	**11895345**			
3	**11895636**		Illustr. No **1060880**	Section **100**
4	**11895358**			
5	**11895359**	**11895344, 11895345, 11895636, 11895358, 11895359**	Issue **PUB 20026797**	Page **225**

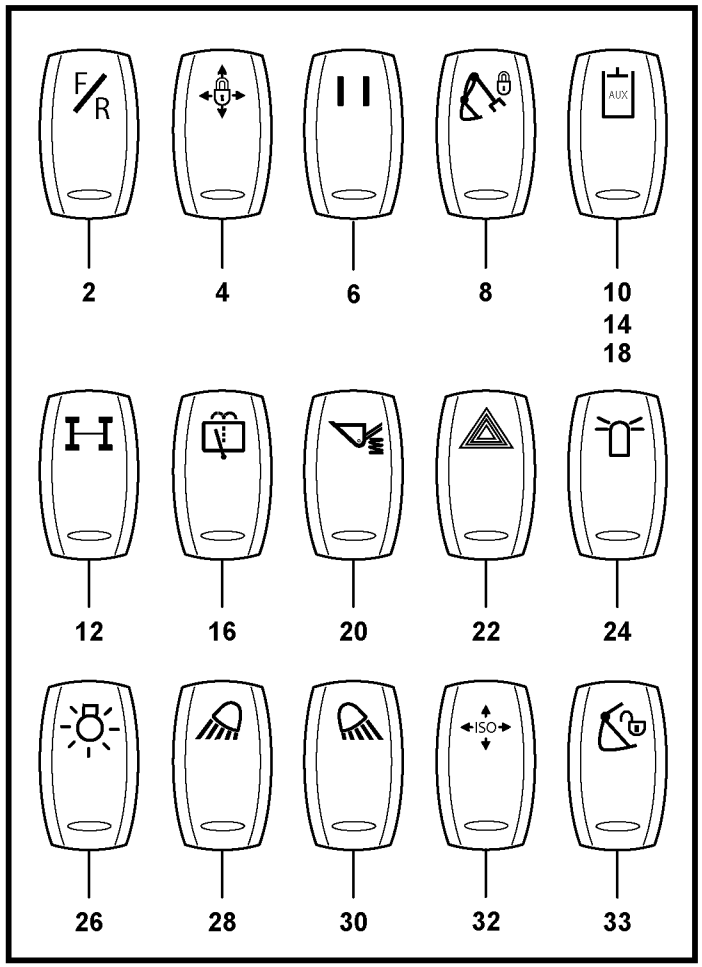

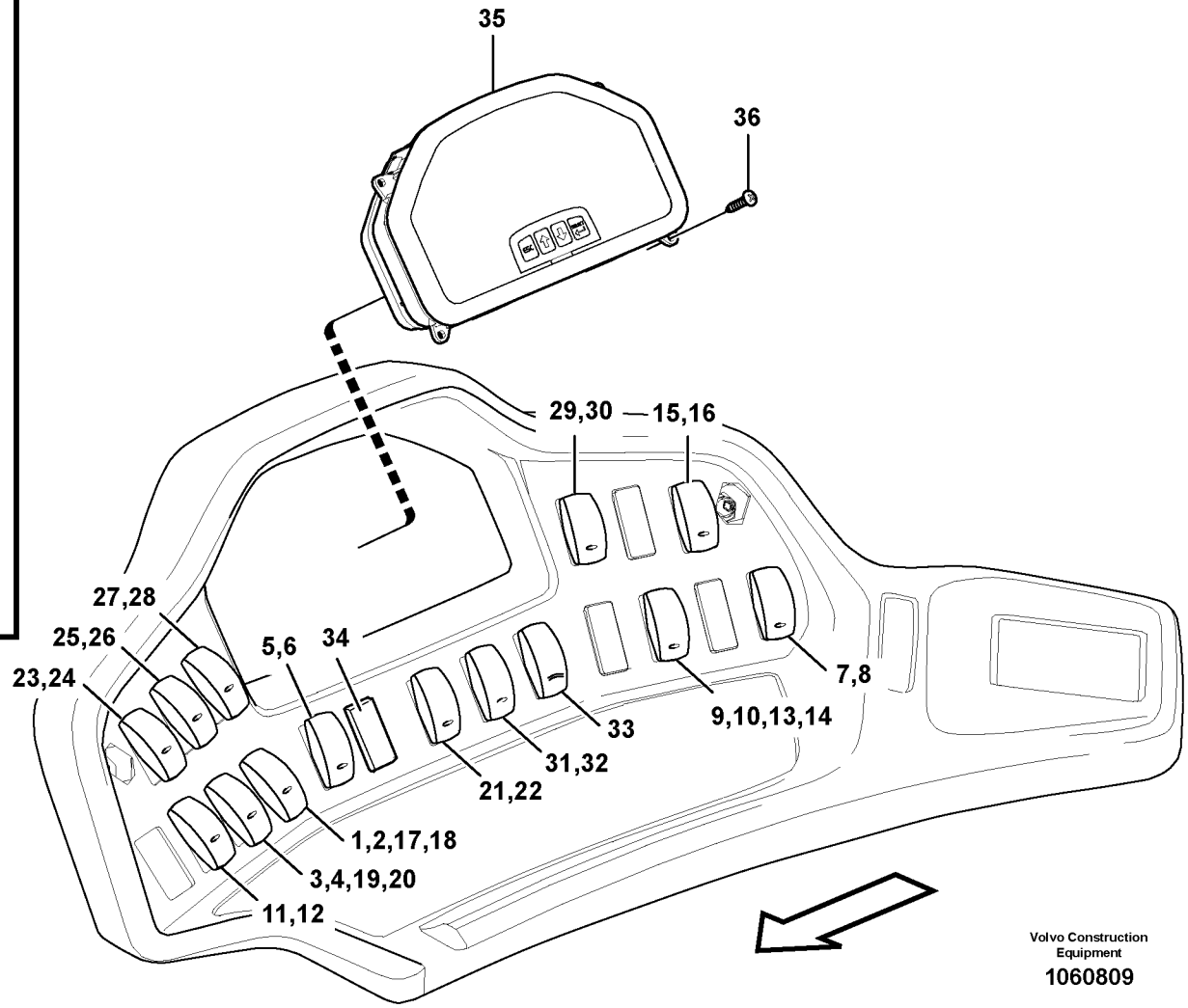

Volvo Construction Equipment
1060809

Fig.	Part No.	Quantity 1	2	3	PS	KIT	Description	Dénomination	Bezeichnung	Denominación	Benämning	Notes
1	**VOE 11809144**	1					Rocker switch	Commutateur à basc..	Wippschalter	Commutador cuna	Vaggomkopplare	SW9127
2	**VOE 15100946**	1					Rocker arm	Culbuteur	Kipphebel	Balancín	Vipparm	
3	**VOE 11809140**	1					Rocker switch	Commutateur à basc..	Wippschalter	Commutador cuna	Vaggomkopplare	SW9148
4	**VOE 15100947**	1					Rocker arm	Culbuteur	Kipphebel	Balancín	Vipparm	
5	**VOE 11809144**	1					Rocker switch	Commutateur à basc..	Wippschalter	Commutador cuna	Vaggomkopplare	11895304, 11895306 11895321, 11895322 SW9129
6	**VOE 15158683**	1					Rocker arm	Culbuteur	Kipphebel	Balancín	Vipparm	11895304, 11895306 11895321, 11895322
7	**VOE 11809129**	1					Rocker switch	Commutateur à basc..	Wippschalter	Commutador cuna	Vaggomkopplare	11895332, 11895333 SW9119
8	**VOE 15100955**	1					Rocker arm	Culbuteur	Kipphebel	Balancín	Vipparm	11895332, 11895333
9	**VOE 11809144**	1					Rocker switch	Commutateur à basc..	Wippschalter	Commutador cuna	Vaggomkopplare	11895418 SW9131
10	**VOE 11428164**	1					Rocker arm	Culbuteur	Kipphebel	Balancín	Vipparm	11895418
11	**VOE 11809129**	1					Rocker switch	Commutateur à basc..	Wippschalter	Commutador cuna	Vaggomkopplare	11895344, 11895345 SW4401
12	**VOE 15100948**	1					Rocker arm	Culbuteur	Kipphebel	Balancín	Vipparm	11895344, 11895345
13	**VOE 11809144**	1					Rocker switch	Commutateur à basc..	Wippschalter	Commutador cuna	Vaggomkopplare	11895422 SW9131
14	**VOE 11428164**	1					Rocker arm	Culbuteur	Kipphebel	Balancín	Vipparm	11895422
15	**VOE 11809141**	1					Rocker switch	Commutateur à basc..	Wippschalter	Commutador cuna	Vaggomkopplare	11298303 SW3612
16	**VOE 11428017**	1					Rocker arm	Culbuteur	Kipphebel	Balancín	Vipparm	11298303
17	**VOE 11809129**	1					Rocker switch	Commutateur à basc..	Wippschalter	Commutador cuna	Vaggomkopplare	11895575 SW9125
18	**VOE 11428164**	1					Rocker arm	Culbuteur	Kipphebel	Balancín	Vipparm	11895575
19	**VOE 11809129**	1					Rocker switch	Commutateur à basc..	Wippschalter	Commutador cuna	Vaggomkopplare	11895639 SW9148
20	**VOE 11428020**	1					Rocker arm	Culbuteur	Kipphebel	Balancín	Vipparm	11895639
21	**VOE 15212150**	1					Switch	Rupteur	Ausschalter	Interruptor	Brytkontakt	11294033 SW3606
22	**VOE 15052460**	1					Rocker arm	Culbuteur	Kipphebel	Balancín	Vipparm	11294033
23	**VOE 11809129**	1					Rocker switch	Commutateur à basc..	Wippschalter	Commutador cuna	Vaggomkopplare	11294033 SW3607
24	**VOE 11428013**	1					Rocker arm	Culbuteur	Kipphebel	Balancín	Vipparm	11294033
25	**VOE 11809139**	1					Rocker switch	Commutateur à basc..	Wippschalter	Commutador cuna	Vaggomkopplare	11294033 SW3501

1		**Manöverpanel** **Panel de mando** **Steuerpult** **Tableau commande** **Switch panel**	Catalogue id **20604**	Group **380**
2				
3			Illustr. No **1060809**	Section **150**
4				
5			Issue **PUB 20026797**	Page **227**



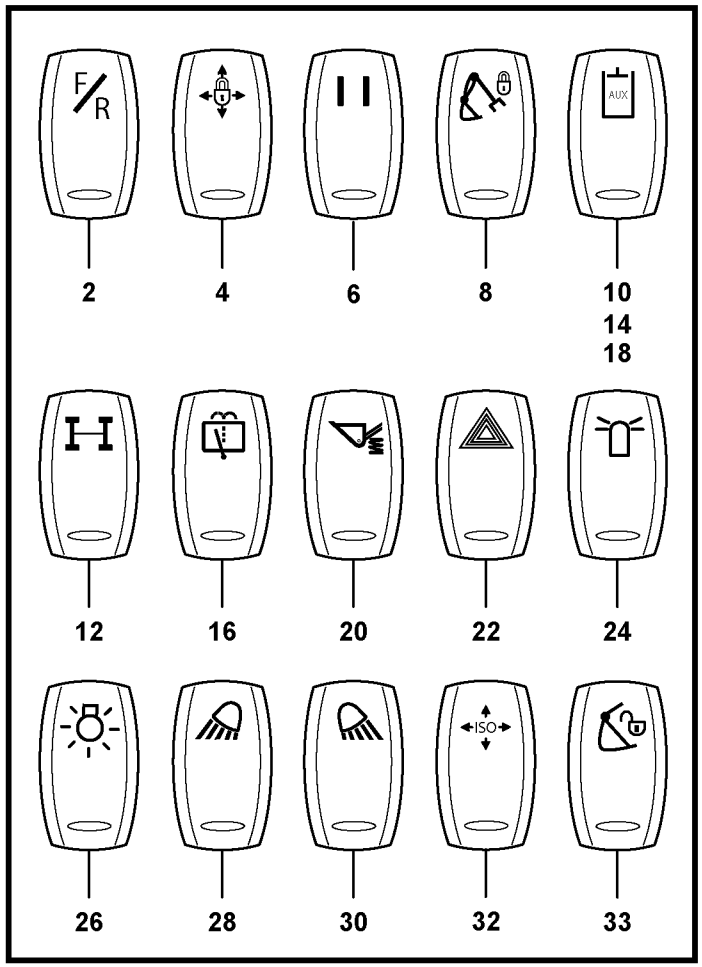

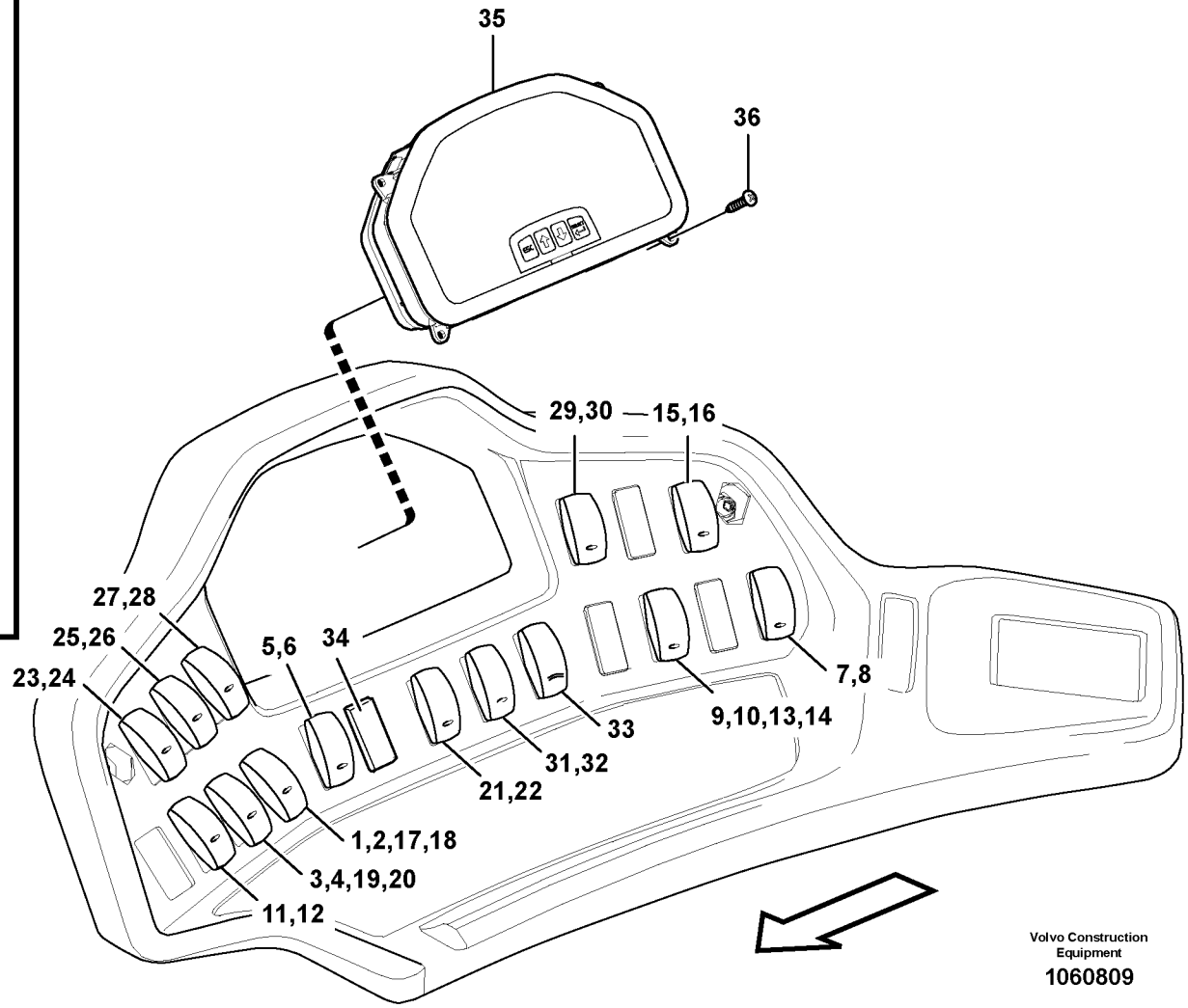

Volvo Construction Equipment
1060809

Fig.	Part No.	Quantity 1	2	3	PS	KIT	Description	Dénomination	Bezeichnung	Denominación	Benämning	Notes
26	**VOE 11428009**	1					Rocker arm	Culbuteur	Kipphebel	Balancín	Vipparm	11294033
27	**VOE 11809139**	1					Rocker switch	Commutateur à basc..	Wippschalter	Commutador cuna	Vaggomkopplare	11294033 SW3504
28	**VOE 11428010**	1					Rocker arm	Culbuteur	Kipphebel	Balancín	Vipparm	11294033
29	**VOE 11809139**	1					Rocker switch	Commutateur à basc..	Wippschalter	Commutador cuna	Vaggomkopplare	11294033 SW3505
30	**VOE 11428011**	1					Rocker arm	Culbuteur	Kipphebel	Balancín	Vipparm	11294033
31	**VOE 11809129**	1					Rocker switch	Commutateur à basc..	Wippschalter	Commutador cuna	Vaggomkopplare	11895340 SW9130
32	**VOE 15158684**	1					Rocker arm	Culbuteur	Kipphebel	Balancín	Vipparm	11895340
33	**VOE 15600946**	1					Contact button	Bouton contact	Kontaktknopf	Botón de contacto	Kontaktknapp	11895434, 11895435 SW9104
34	**VOE 70377148**	REQ					Connector	Pièce connexion	Verbindungsstück	Pieza de conexión	Förbindningsstycke	11294033, 11895416 11895421
35	**VOE 15168338**	1					Instrument cluster	Combiné instrument	Kombinationsinstrum..	Instrumento combina..	Kombinationsinstrum.	11294033
36		4			NS		Cross Recessed Scr ..		Kreutzschlitzschraub..		Krysspårskruv	11294033

1		**Manöverpanel** **Panel de mando** **Steuerpult** **Tableau commande** **Switch panel**	Catalogue id **20604**	Group **380**
2			Illustr. No **1060809**	Section **150**
3			Issue **PUB 20026797**	Page **229**
4				
5				

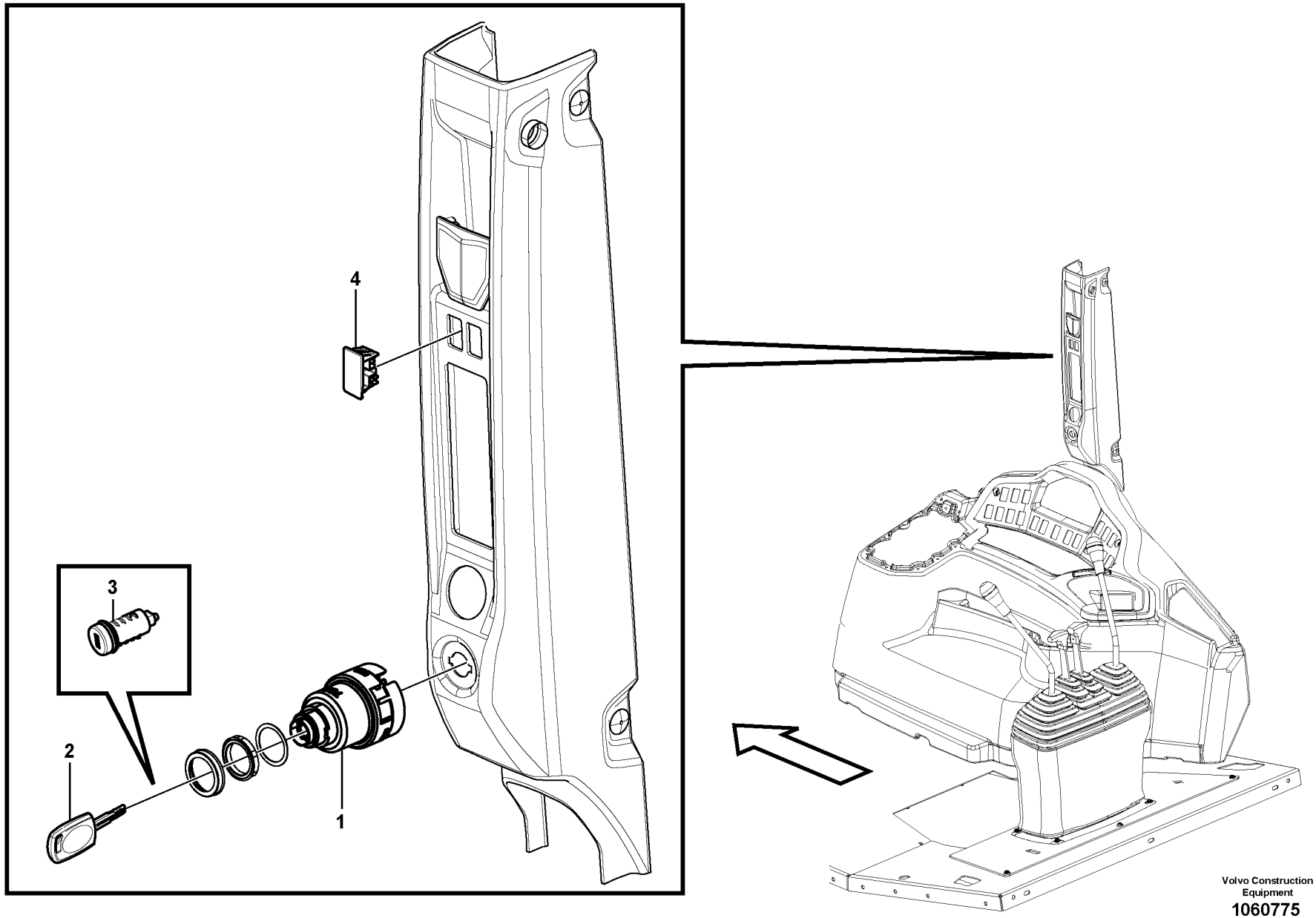

Volvo Construction Equipment

1060775

Fig.	Part No.	Quantity 1	2	3	PS	KIT	Description	Dénomination	Bezeichnung	Denominación	Benämning	Notes
1	**VOE 15144740**	1					Starter switch	Verrouillage de déma	Startschloss	Cerradura de arranqu	Startlås	
	VOE 15163522	1				K	Lock kit	Collection verrou	Schlossteilsatz	Juego de seguridad	Låssats	
2	**VOE 15167750**	2				K	•Key	•Clé	•Schlüssel	•Llave	•Nyckel	2338)
3	**VOE 15164333**	2			OP	K	•Lock cylinder	•Barillet de serrure	•Schließzylinder	•Cilindro de cierre	•Låscylinder	11298381
4	**VOE 70377148**	REQ					Connector	Pièce connexion	Verbindungsstück	Pieza de conexión	Förbindningsstycke	

2338) **GB:** Keys, only to be sold in pairs. **FR:** Clés, vendues uniquement par paires **DE:** Schlüssel, werden nur paarweise verkauft. **ES:** Llaves, sólo se venden por pares. **SE:** Nycklar, säljes endast parvis.

1		**Manöverpanel** **Panel de mando** **Steuerpult** **Tableau commande** **Switch panel**	Catalogue id **20604**	Group **380**
2				
3			Illustr. No **1060775**	Section **250**
4				
5		**11294033**	Issue **PUB 20026797**	Page **231**

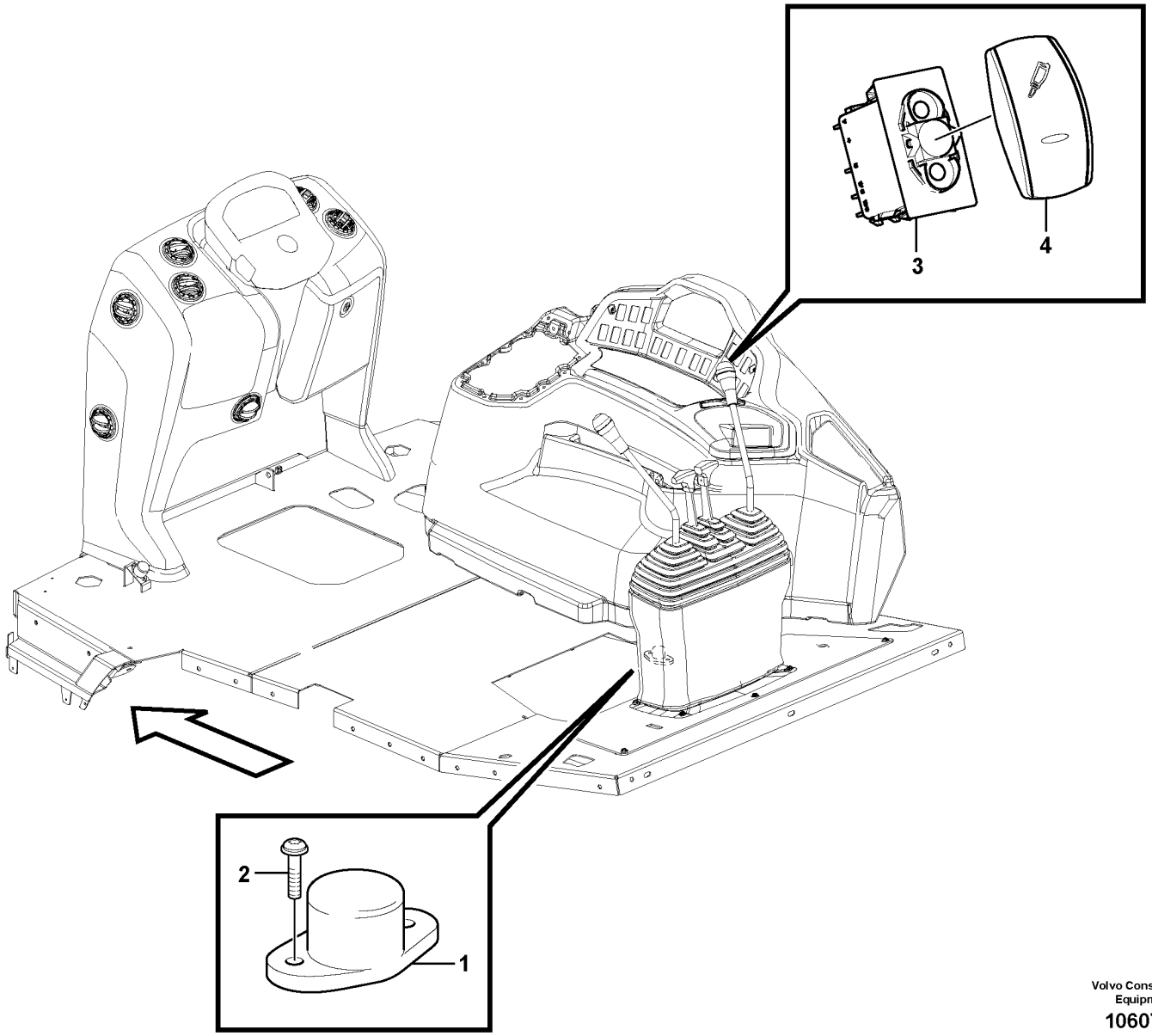

Volvo Construction Equipment

1060714

Fig.	Part No.	Quantity 1	2	3	P S	K I T	Description	Dénomination	Bezeichnung	Denominación	Benämning	Notes
1	**VOE 1589502**	1					Foot operated switch..	Contacteur au pied.....	Fußschalter	Contacto freno.....	Fotkontakt.....	
2	**VOE 972401**	2					Six point socket scre..	Vis à 6 pans creux	Sechszahn-Hohlschr..	Racor de seis diente ..	Sextandhålskruv.....	
3	**VOE 11809144**	1					Rocker switch.....	Commutateur à basc..	Wippschalter	Commutador cuna.....	Vaggomkopplare.....	
4	**VOE 11428137**	1			OP		Rocker arm	Culbuteur	Kipphebel	Balancín	Vipparm.....	

1		**Fotkontakt, hammarhydraulik** **Interruptor de pie, control del martillo** **Fußschalter, Hammerhydraulik** **Contacteur au pied, circuit hydraulique marteau** **Foot switch, hammer hydraulics**	Catalogue id **20604**	Group **380**
2				
3			Illustr. No **1060714**	Section **300**
4				
5		**11895573**	Issue **PUB 20026797**	Page **233**

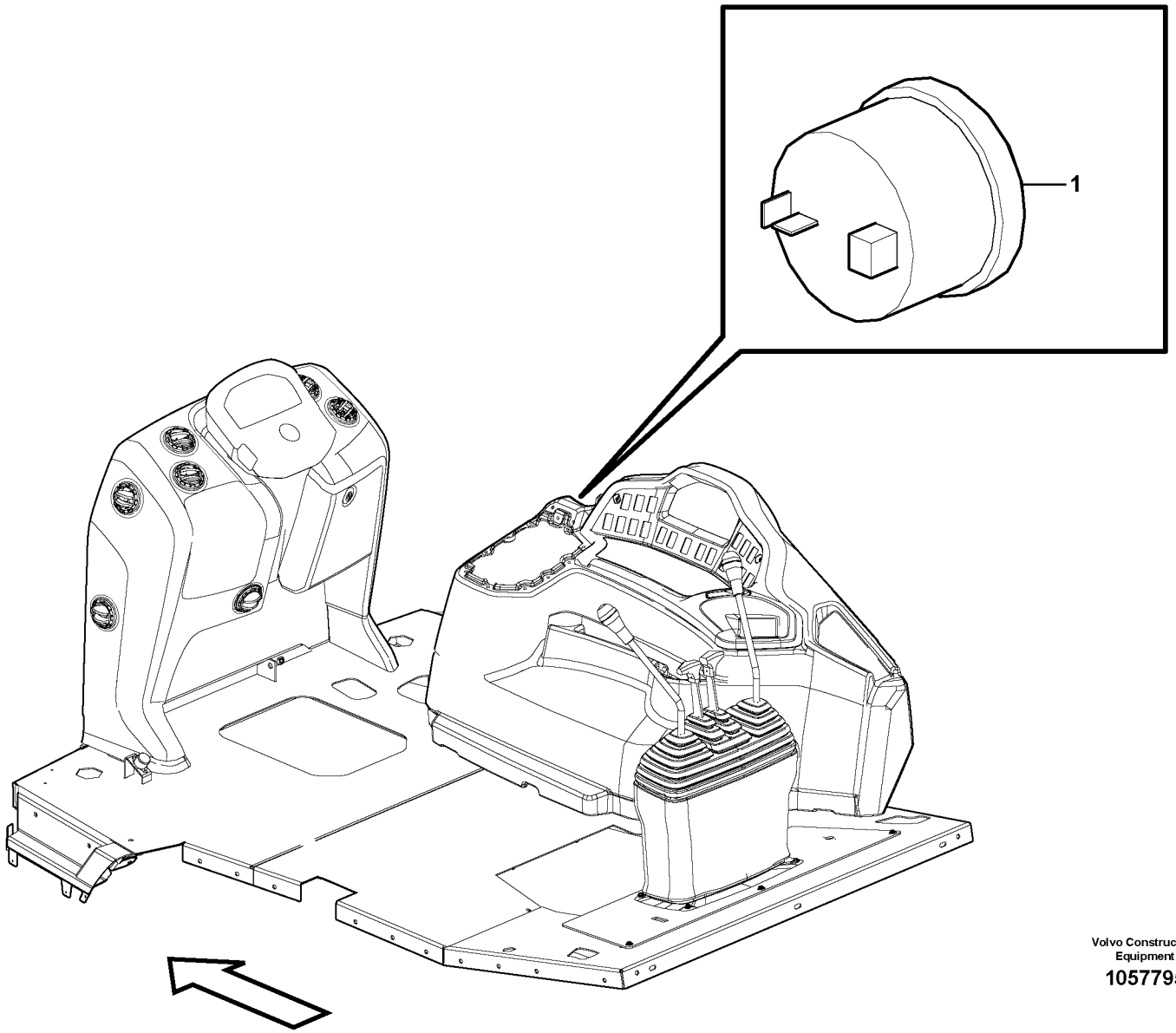

Volvo Construction Equipment

1057795

Fig.	Part No.	Quantity 1	2	3	PS	KIT	Description	Dénomination	Bezeichnung	Denominación	Benämning	Notes
1	**VOE 15047153**	1					Hour recorder	Compteur horaire	Betriebsstundenzähl...	Contador de madera	Timräknare	

1	**11298361**	**Timräknare** **Contador horario** **Betriebsstundenzähler** **Horomètre** **Hour recorder**	Catalogue id **20604**	Group **380**
2				
3			Illustr. No **1057795**	Section **600**
4				
5		**11298361**	Issue **PUB 20026797**	Page **235**



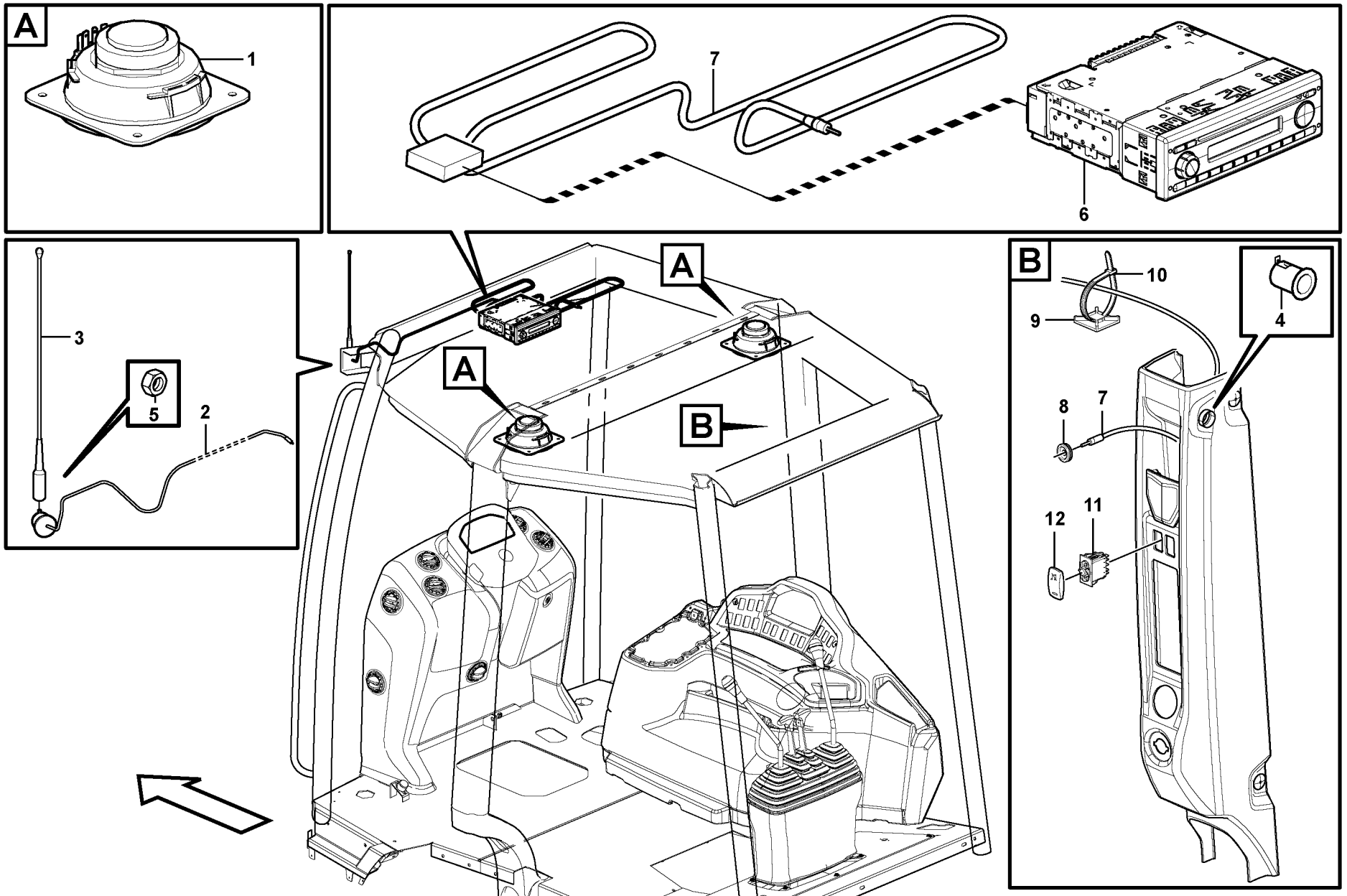

Volvo Construction Equipment

1059457

Fig.	Part No.	Quantity 1	2	3	PS	KIT	Description	Dénomination	Bezeichnung	Denominación	Benämning	Notes
1	**VOE 11201898**	2					Speaker	Haut-parleur	Lautsprecher	Altavoz	Högtalare	
2	**VOE 1578603**	1					Antenna attachment	Fixation d'antenne	Antennenträger	Fijación de antena	Antennfäste	
3	**VOE 1083597**	1					Antenna	Antenne	Antenne	Antena	Antenn	
4	**VOE 11170371**	1					Power outlet	Prise électrique	Steckdose	Toma corriente	Eluttag	
5	**VOE 949874**	1					Flange lock nut	Contre-écrou à bride	Flanschverschlussm	Contratuerca embrid	Flänslåsmutter	
6	**VOE 15139155**		1				Radio	Radio	Radio	Radio	Radio	
7	**VOE 15148405**			1			Cable harness	Faisceau câbles	Kabelbaum	Manojo cables	Ledningsmatta	
8	**VOE 941268**	1	1				Plug	Tampon	Stopfen	Tapón	Plugg	
8	**VOE 941264**			1			Grommet	Passe fil	Durchführung	Pasaje	Genomföring	
9	**VOE 14213026**			4			Attachment	Fixation	Halterung	Fijacion	Fäste	
10	**VOE 4881440**			4			Cable tie	Serre-câble	Kabelschelle	Abrazadera de cinta	Bandklämma	
11	**VOE 11809129**	1					Rocker switch	Commutateur à basc	Wippschalter	Commutador cuna	Vaggomkopplare	SW3901
12	**VOE 15150916**	1					Rocker arm	Culbuteur	Kipphebel	Balancín	Vipparm	

1	**11298368**	**Radio - sats** **Kit de radio** **Radio-Kit** **Kit autoradio** **Radio kit**	Catalogue id **20604**	Group **393**
2	**11298369**			
3	**11298434**		Illustr. No **1059457**	Section **100**
4				
5		**11298368, 11298369, 11298434**	Issue **PUB 20026797**	Page **237**

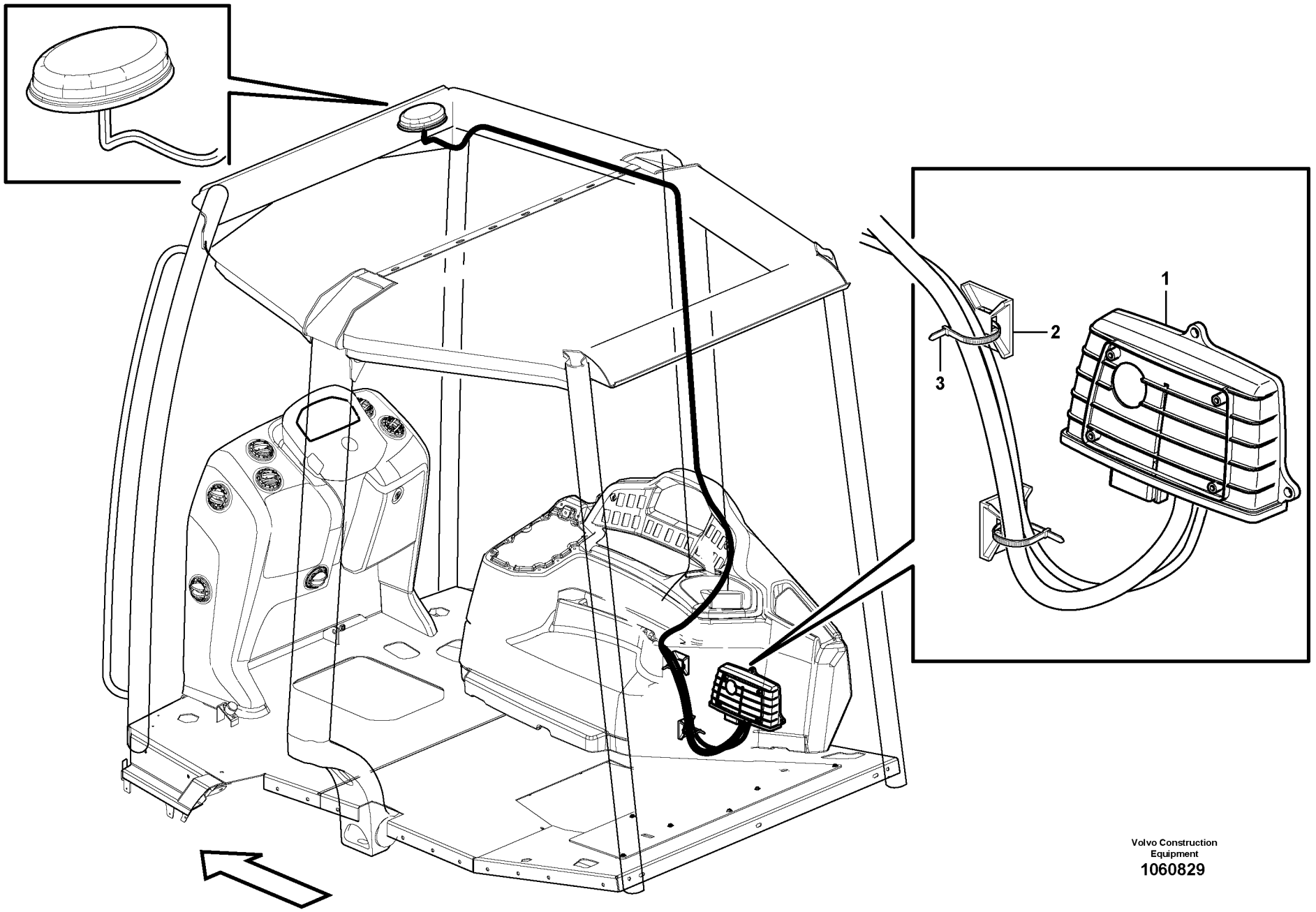

Volvo Construction Equipment
1060829

Fig.	Part No.	Quantity 1	2	3	PS	KIT	Description	Dénomination	Bezeichnung	Denominación	Benämning	Notes
1	**VOE 15044482**	1					Set	Jeu	Satz	Juego	Sats	
2	**VOE 14213026**	2					Attachment	Fixation	Halterung	Fijacion	Fäste	
3	**VOE 4881440**	2					Cable tie	Serre-câble	Kabelschelle	Abrazadera de cinta	Bandklämma	

1	**11298370**	**System för trådlös elektronisk kommunikation (telematik)** **Sistema de comunicación electrónica inalámbrica (telemática)** **System für drahtlose elektronische Kommunikation (Telematik)** **Système de communication électronique sans fil (télématique)** **System for wireless electronic controlled communication (telematics)**	Catalogue id **20604**	Group **398**
2			Illustr. No **1060829**	Section **100**
3				
4			Issue **PUB 20026797**	Page **239**
5				

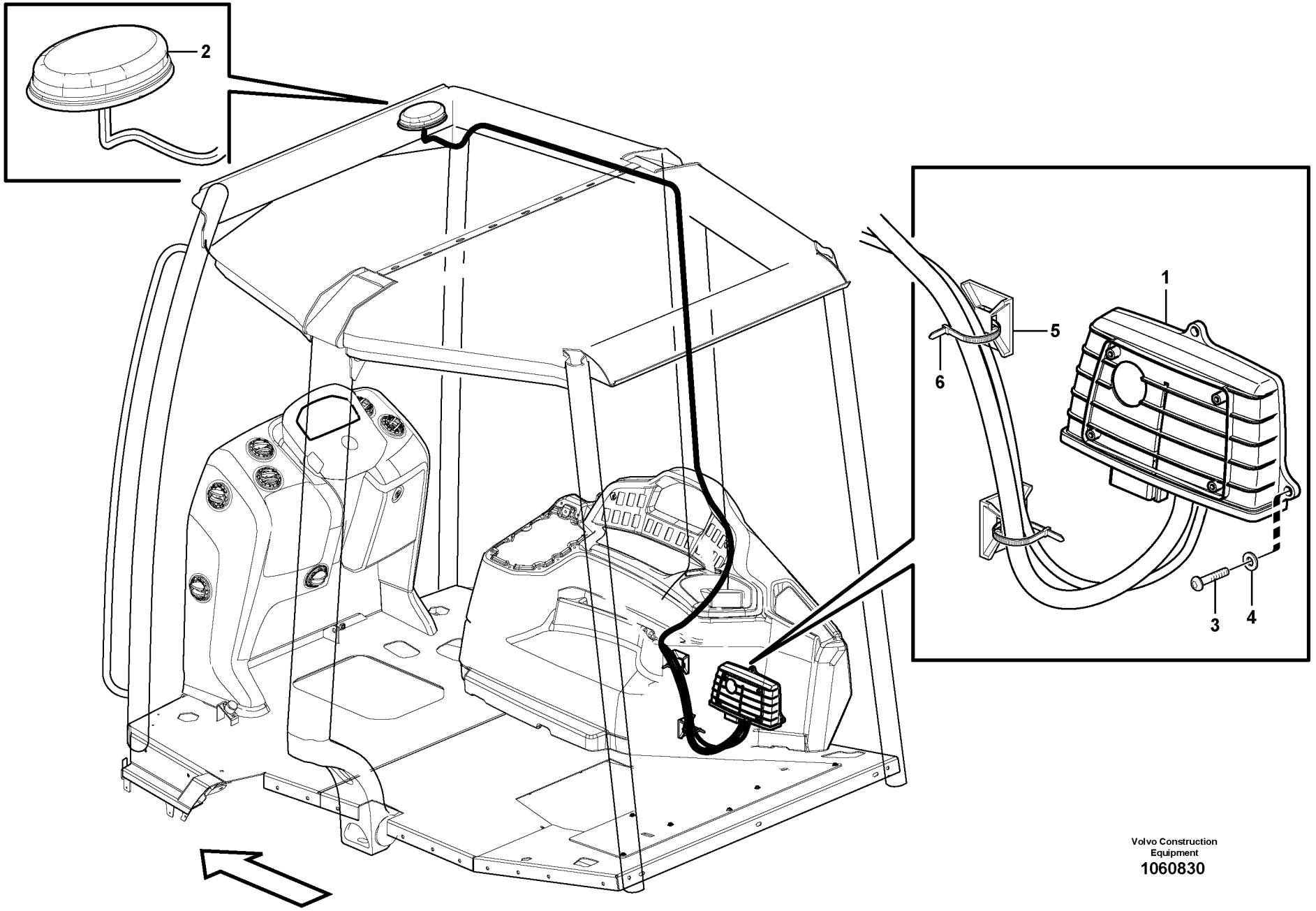

Volvo Construction Equipment
1060830

Fig.	Part No.	Quantity 1	2	3	P S	K I T	Description	Dénomination	Bezeichnung	Denominación	Benämning	Notes
1	**VOE 11443975**	1					Electronic unit	Unité électronique	Elektronikeinheit	Unidad electrónica	Elektronikenhet	
2	**VOE 11170362**	1					Antenna	Antenne	Antenne	Antena	Antenn	
3	**VOE 969587**	3					Six point socket scre	Vis à 6 pans creux	Sechszahn-Hohlschr	Racor de seis diente	Sextandhålskruv	
4	**VOE 955892**	3					Washer	Rondelle	Scheibe	Arandela	Bricka	
5	**VOE 14213026**	2					Attachment	Fixation	Halterung	Fijacion	Fäste	
6	**VOE 4881440**	2					Cable tie	Serre-câble	Kabelschelle	Abrazadera de cinta	Bandklämma	

1	**11298370**	**System för trådlös elektronisk kommunikation (telematik)** **Sistema de comunicación electrónica inalámbrica (telemática)** **System für drahtlose elektronische Kommunikation (Telematik)** **Système de communication électronique sans fil (télématique)** **System for wireless electronic controlled communication (telematics)**	Catalogue id **20604**	Group **398**
2			Illustr. No **1060830**	Section **150**
3			Issue **PUB 20026797**	Page **241**
4				
5				



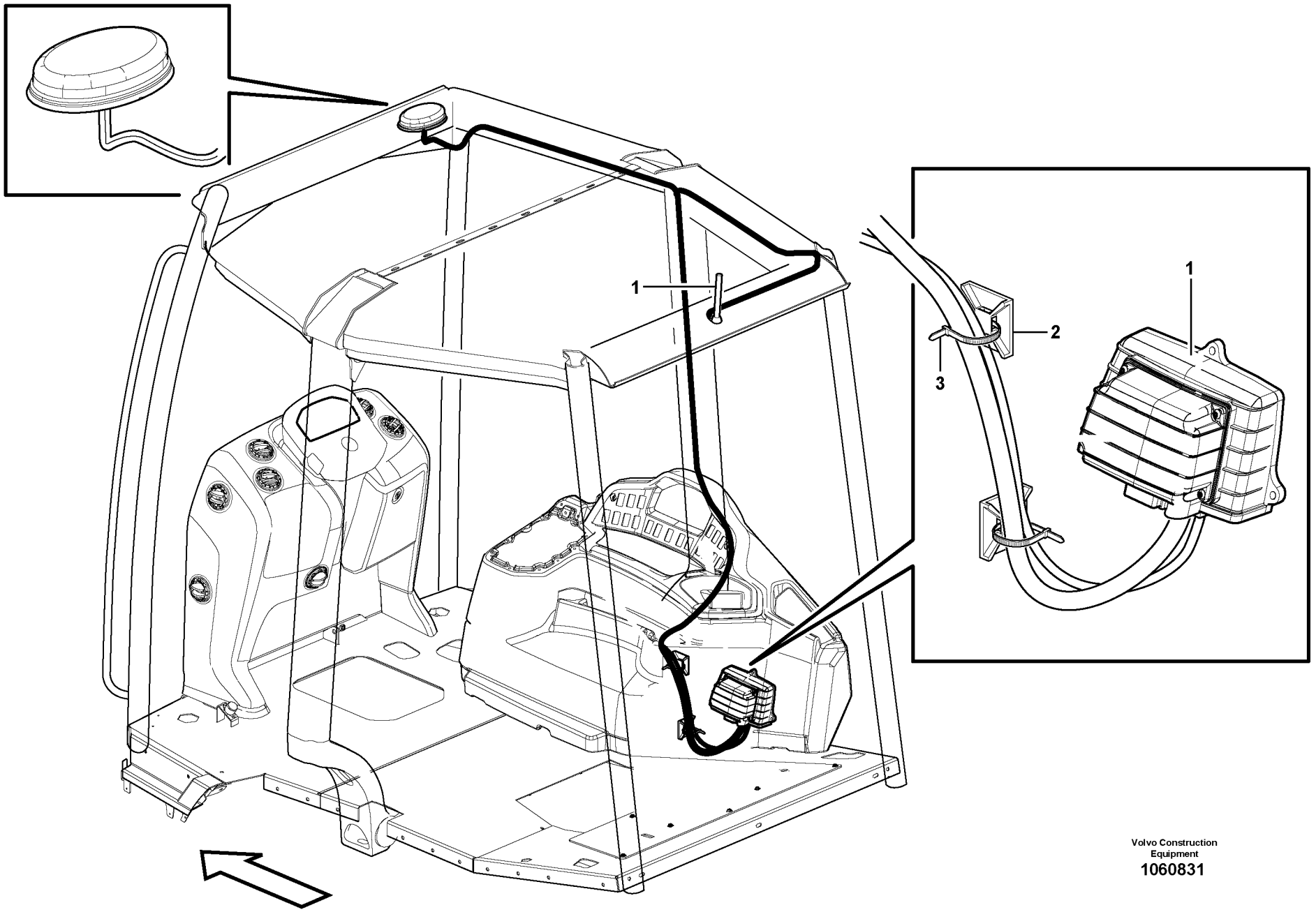

Volvo Construction Equipment
1060831

Fig.	Part No.	Quantity 1	2	3	P S	K I T	Description	Dénomination	Bezeichnung	Denominación	Benämning	Notes
1	**VOE 15044479**	1					Set	Jeu	Satz	Juego	Sats	
2	**VOE 14213026**	2					Attachment	Fixation	Halterung	Fijacion	Fäste	
3	**VOE 4881440**	2					Cable tie	Serre-câble	Kabelschelle	Abrazadera de cinta	Bandklämma	

1	**11298371**	**System för trådlös elektronisk kommunikation (telematik)** **Sistema de comunicación electrónica inalámbrica (telemática)** **System für drahtlose elektronische Kommunikation (Telematik)** **Système de communication électronique sans fil (télématique)** **System for wireless electronic controlled communication (telematics)**	Catalogue id **20604**	Group **398**
2			Illustr. No **1060831**	Section **200**
3			Issue **PUB 20026797**	Page **243**
4				
5				

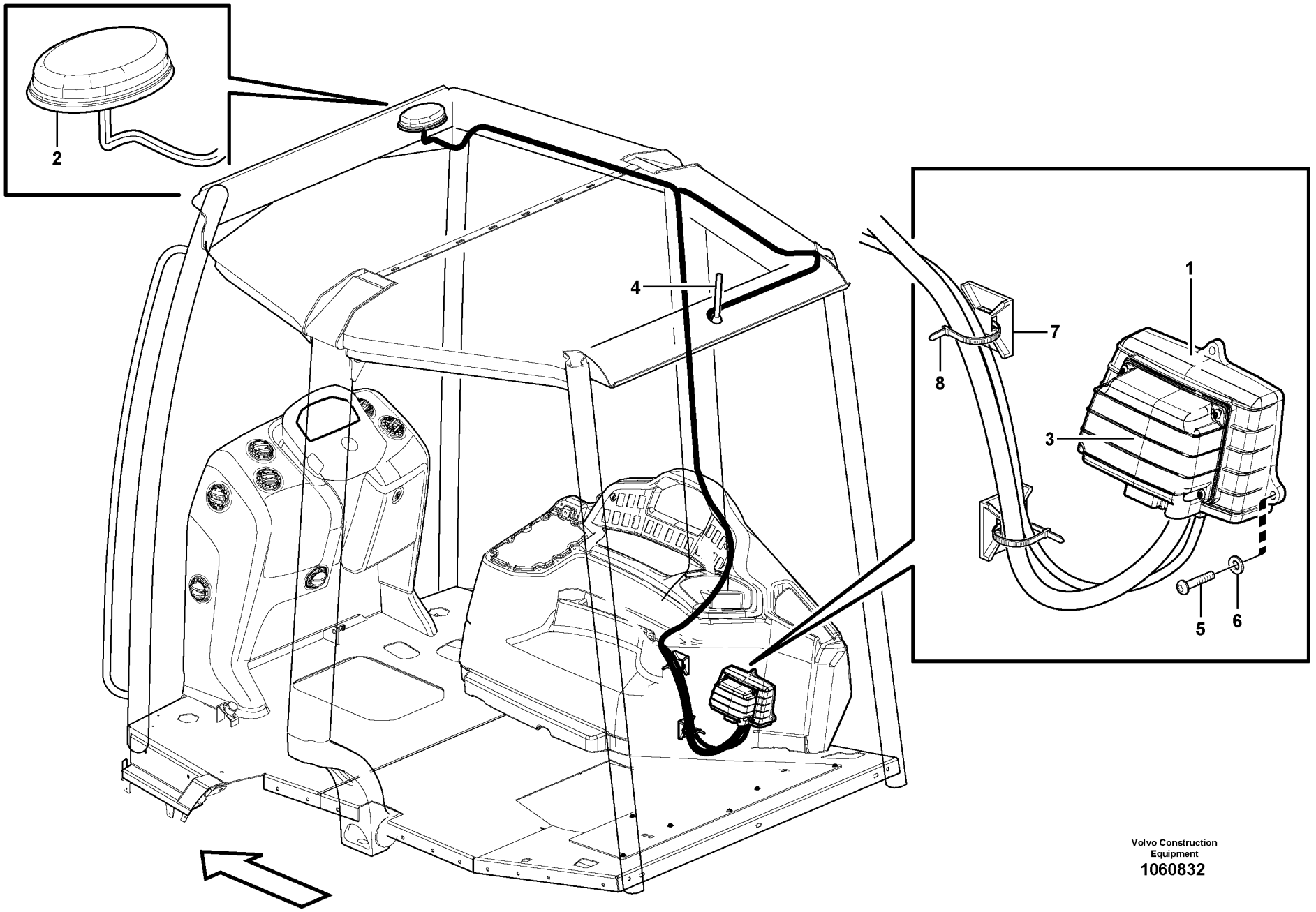

Volvo Construction Equipment
1060832

Fig.	Part No.	Quantity 1	2	3	PS	KIT	Description	Dénomination	Bezeichnung	Denominación	Benämning	Notes
1	**VOE 11443975**	1					Electronic unit	Unité électronique	Elektronikeinheit	Unidad electrónica	Elektronikenhet	
2	**VOE 11170362**	1					Antenna	Antenne	Antenne	Antena	Antenn	
3	**VOE 11198367**	1					Electronic unit	Unité électronique	Elektronikeinheit	Unidad electrónica	Elektronikenhet	
4	**VOE 11429264**	1					Antenna	Antenne	Antenne	Antena	Antenn	
5	**VOE 969587**	3					Six point socket scre..	Vis à 6 pans creux	Sechszahn-Hohlschr..	Racor de seis diente	Sextandhålskruv	
6	**VOE 955892**	3					Washer	Rondelle	Scheibe	Arandela	Bricka	
7	**VOE 14213026**	2					Attachment	Fixation	Halterung	Fijacion	Fäste	
8	**VOE 4881440**	2					Cable tie	Serre-câble	Kabelschelle	Abrazadera de cinta	Bandklämma	

1	**11298371**	**System för trådlös elektronisk kommunikation (telematik)** **Sistema de comunicación electrónica inalámbrica (telemática)** **System für drahtlose elektronische Kommunikation (Telematik)** **Système de communication électronique sans fil (télématique)** **System for wireless electronic controlled communication (telematics)**	Catalogue id **20604**	Group **398**
2			Illustr. No **1060832**	Section **250**
3			Issue **PUB 20026797**	Page **245**
4				
5				





Volvo Construction Equipment
www.volvoce.com

GROUP		Section	Page
414	Torque converter with fitting parts	100	253
420	Hydraulic transmission with fitting parts 16206725	100	255
420	Hydraulic transmission with fitting parts 16205791	120	259
421	Oil filler and dipstick	100	263
421	Oil pump 16206725	150	265
421	Oil pump 16205791	170	267
421	Clutch shaft forward/reverse 16206725	200	269
421	Clutch shaft forward/reverse 16205791	220	271
421	Reverse and primary shaft 16206725	250	273
421	Reverse and primary shaft 16205791	270	275
421	Secondary shaft 16206725	300	277
421	Secondary shaft 16205791	320	281
421	Axle, four-wheel drive 16206725	350	285
421	Hydraulic clutch, 4wd 16205791	370	287
421	Gearshifting 16206725	400	291
421	Control valve 16205791	420	293
421	Range selector valve 16206725	450	295
421	Solenoid valve 4wd 16206725	500	297
424	Gear selector 16206725	100	299
436	Gear box housing with fitting parts	100	301
451	Propeller shaft, mounting	100	303
451	Propeller shaft, mounting 11895344, 11895345	150	305
460	Planet axles with fitting parts	100	307
461	Planetary axle, front 11887362	100	309
461	Pinion 11887362	150	311
461	Differential , front axle 11887362	200	313
461	Drive axle 11887362	250	315
461	Wheel hub 11887362	300	317
461	Planetary gear 11887362	350	319
463	Planet shaft, rear 11887363	100	321
463	Pinion 11887363	150	323
463	Differential. Rear 11887363	200	325
463	Hub reduction, rear axle 11887363	250	327
468	Differential lock 11887363	100	329
468	Differential lock	150	331
491	Oil cooler, transmission	100	333

TABLE DES MATIÈRES

Catalogue id 20604 | Group 4
Issue PUB 20026797 | Page 248

GROUPE		Section	Page
414	Convertisseur de couple avec pièces de montage	100	253
420	Transmission avec pièces de montage 16206725	100	255
420	Transmission avec pièces de montage 16205791	120	259
421	Remplissage d'huile et indicateur de niveau	100	263
421	Pompe à huile 16206725	150	265
421	Pompe à huile 16205791	170	267
421	Arbre d'accouplement AV/AR 16206725	200	269
421	Arbre d'accouplement AV/AR 16205791	220	271
421	Marche AR et arbre primaire 16206725	250	273
421	Marche AR et arbre primaire 16205791	270	275
421	Arbre secondaire 16206725	300	277
421	Arbre secondaire 16205791	320	281
421	Arbre, traction sur 4 roues 16206725	350	285
421	Embrayages, 4 roues motrices 16205791	370	287
421	Commande de changement de vitesse 16206725	400	291
421	Valve de contrôle 16205791	420	293
421	Soupape sélectrice vitesse 16206725	450	295
421	Electrovalve 4 roues motrices 16206725	500	297
424	Selecteur vitesse 16206725	100	299
436	Suspension boîte vitesses	100	301
451	Arbres de transmission avec pièces de montage	100	303
451	Arbres de transmission avec pièces de montage 11895344, 11895345	150	305
460	Train planétaire avec pièces de montage	100	307
461	Axe satellite, AV 11887362	100	309
461	Pignon 11887362	150	311
461	Differentiel, axe satellite, Av 11887362	200	313
461	Arbre de roue 11887362	250	315
461	Moyeu de roue 11887362	300	317
461	Réducteur planétaire 11887362	350	319
463	Essieu moteur, arrière 11887363	100	321
463	Pignon 11887363	150	323
463	Differentiel. Arrière 11887363	200	325
463	Reducteur moyeu, axe satellite, Ar 11887363	250	327
468	Blocage différentiel 11887363	100	329
468	Blocage différentiel	150	331
491	Radiateur huile, transmission	100	333

GRUPPE		Abschnitt	Seite
414	Drehmomentwandler mit Anbauteilen	100	253
420	Transmission mit Anbauteilen 16206725	100	255
420	Transmission mit Anbauteilen 16205791	120	259
421	Öleinfüllung und Ölmeßtab	100	263
421	Ölpumpe 16206725	150	265
421	Ölpumpe 16205791	170	267
421	Kupplungswelle vorwärts/rückwärts 16206725	200	269
421	Kupplungswelle vorwärts/rückwärts 16205791	220	271
421	Rück- und Primärwelle 16206725	250	273
421	Rück- und Primärwelle 16205791	270	275
421	Sekundärachse 16206725	300	277
421	Sekundärachse 16205791	320	281
421	Achse, Vierradantrieb 16206725	350	285
421	Kupplungen, 4-Radantrieb 16205791	370	287
421	Schaltbedienung 16206725	400	291
421	Steuerventil 16205791	420	293
421	Getriebewählerventil 16206725	450	295
421	Magnetventil 4-Radantrieb 16206725	500	297
424	Wählschalter 16206725	100	299
436	Getriebeaufhängung	100	301
451	Gelenkwellen mit Anbauteilen	100	303
451	Gelenkwellen mit Anbauteilen 11895344, 11895345	150	305
460	Planetenwellen mit Anbauteilen	100	307
461	Planetenwelle, vorne 11887362	100	309
461	Antriebskegelrad 11887362	150	311
461	Ausgleichgetriebe, Planetenwelle, vorne 11887362	200	313
461	Antriebsachse 11887362	250	315
461	Radnabe 11887362	300	317
461	Planetenradgetriebe 11887362	350	319
463	Planetenwelle, hintere 11887363	100	321
463	Antriebskegelrad 11887363	150	323
463	Ausgleichgetriebe. Hinten 11887363	200	325
463	Nabenvorgelege, Plantenwelle, hinten 11887363	250	327
468	Ausgleichsperre 11887363	100	329
468	Ausgleichsperre	150	331
491	Ölkühler, getriebe	100	333

INDICE

Catalogue id 20604 | Group 4 | Issue PUB 20026797 | Page 250

GRUPO		Sección	Página
414	Convertidor de par con accesorios de montaje	100	253
420	Transmisión con accesorios de montaje 16206725	100	255
420	Transmisión con accesorios de montaje 16205791	120	259
421	Boca de llenado de aceitey varilla de nivel	100	263
421	Bomba de aceite 16206725	150	265
421	Bomba de aceite 16205791	170	267
421	Eje de embrague delante/detrás 16206725	200	269
421	Eje de embrague delante/detrás 16205791	220	271
421	Eje trasero y primario 16206725	250	273
421	Eje trasero y primario 16205791	270	275
421	Eje secundario 16206725	300	277
421	Eje secundario 16205791	320	281
421	Eje, tracción en cuatro ruedas 16206725	350	285
421	Embragues, tracción 4 ruedas 16205791	370	287
421	Maniobra de la caja de cambios 16206725	400	291
421	Válvula de control 16205791	420	293
421	Válvula selectora de gama 16206725	450	295
421	Válvula solenoide, tracción 4 ruedas 16206725	500	297
424	Selector velocidad 16206725	100	299
436	Suspensión de la caja de cambios	100	301
451	Ejes cardán con accesorios de montaje	100	303
451	Ejes cardán con accesorios de montaje 11895344, 11895345	150	305
460	Ejes planetarios con accesorios de montaje	100	307
461	Eje planeta, delantera 11887362	100	309
461	Piñón de ataque 11887362	150	311
461	Diferencial, eje planeta delantero 11887362	200	313
461	Eje propulsor 11887362	250	315
461	Cubo de rueda 11887362	300	317
461	Engranaje planetario 11887362	350	319
463	Eje propulsor, trasero 11887363	100	321
463	Piñón de ataque 11887363	150	323
463	Differencial. Detrás 11887363	200	325
463	Reduccion cubo, eje planeta trasero 11887363	250	327
468	Bloqueo del diferencial 11887363	100	329
468	Bloqueo del diferencial	150	331
491	Enfriador aceite, transmision	100	333

GRUPP		Avsnitt	Sida
414	Momentomvandlare med monteringsdetaljer	100	253
420	Transmission med monteringsdetaljer 16206725	100	255
420	Transmission med monteringsdetaljer 16205791	120	259
421	Oljepåfyllning och mätsticka	100	263
421	Oljepump 16206725	150	265
421	Oljepump 16205791	170	267
421	Kopplingsaxel fram/back 16206725	200	269
421	Kopplingsaxel fram/back 16205791	220	271
421	Back och primäraxel 16206725	250	273
421	Back och primäraxel 16205791	270	275
421	Sekundär axel 16206725	300	277
421	Sekundär axel 16205791	320	281
421	Axel, fyrhjulsdrift 16206725	350	285
421	Hydraulkoppling, 4-hjulsdrift 16205791	370	287
421	Växelmanövrering 16206725	400	291
421	Kontrollventil 16205791	420	293
421	Växelväljarventil 16206725	450	295
421	Magnetventil 4-hjulsdrift 16206725	500	297
424	Växelväljare 16206725	100	299
436	Växellådsupphängning	100	301
451	Kardanaxlar, montering	100	303
451	Kardanaxlar, montering 11895344, 11895345	150	305
460	Planetaxlar med monteringsdetaljer	100	307
461	Planetaxel, fram 11887362	100	309
461	Pinjong 11887362	150	311
461	Differential, framaxel 11887362	200	313
461	Drivaxel 11887362	250	315
461	Hjulnav 11887362	300	317
461	Planetväxel 11887362	350	319
463	Planetaxel, bak 11887363	100	321
463	Pinjong 11887363	150	323
463	Differential. Bak 11887363	200	325
463	Navreduktion, bakaxel 11887363	250	327
468	Differentialspärr 11887363	100	329
468	Differentialspärr	150	331
491	Oljekylare, transmission	100	333



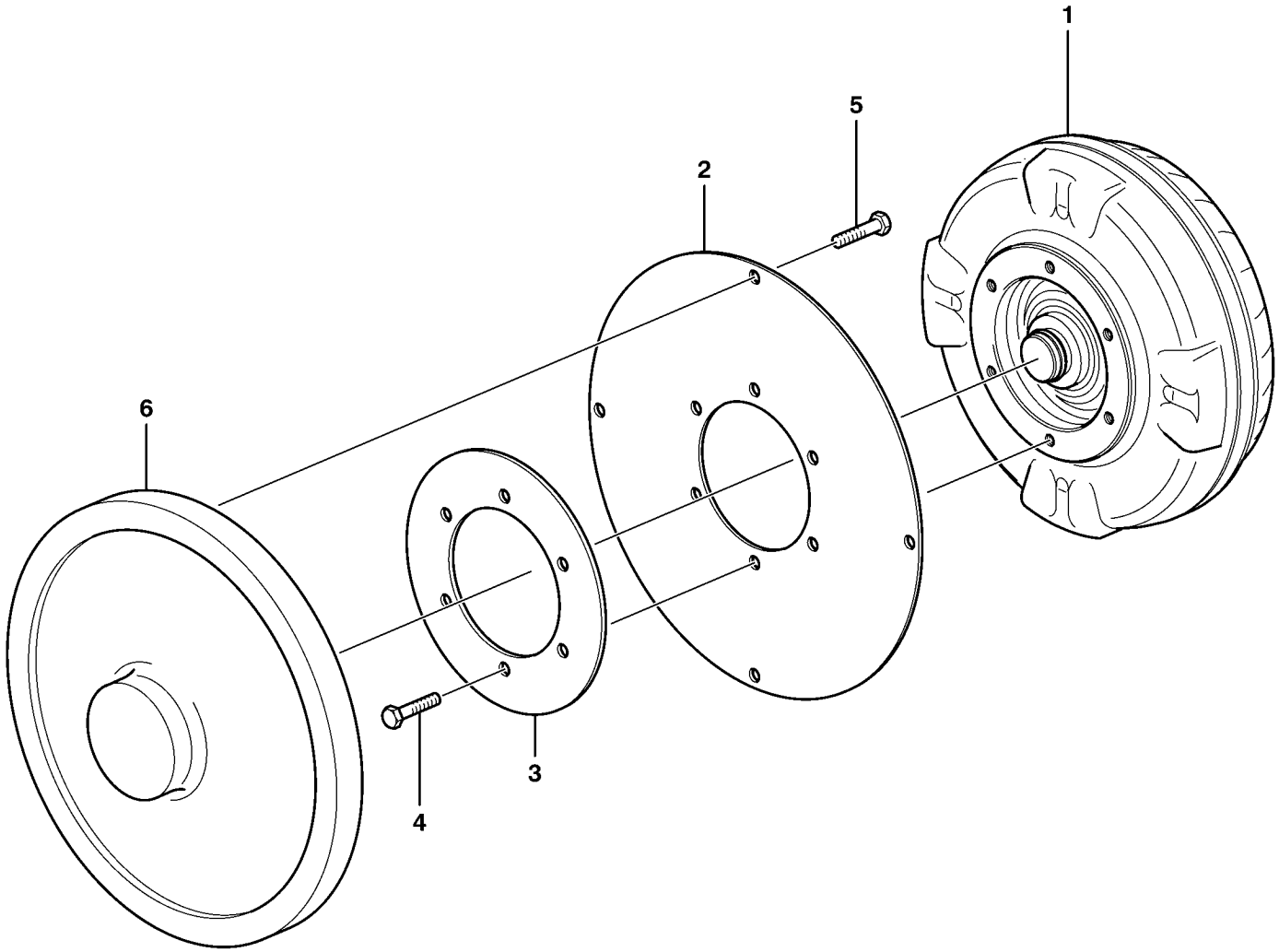

Volvo Construction Equipment

1000854

Fig.	Part No.	Quantity 1	2	3	PS	KIT	Description	Dénomination	Bezeichnung	Denominación	Benämning	Notes
1	**VOE 11890327**	1					Torque converter	Convertisseur de cou	Drehmomentwandler	Convertidor de par	Momentomvandlare	
2	**VOE 11881176**	1					Flexplate	Tôle entraînement	Mitnehmerblech	Placa de brida	Medbringarplåt	
3	**VOE 11881177**	1					Flexplate	Tôle entraînement	Mitnehmerblech	Placa de brida	Medbringarplåt	
4	**VOE 13970944**	6					Hexagon screw	Vis à tête hexagonale	Sechskantschraube	Tornillo hexagonal	Sexkantsskruv	M10x16 MM
5	**VOE 13970876**	4					Hexagon screw	Vis à tête hexagonale	Sechskantschraube	Tornillo hexagonal	Sexkantsskruv	M10x30 MM
6		1					Flywheel	Volant	Schwungrad	Volante	Svänghjul	See group 216, Page 65

1		**Momentomvandlare med monteringsdetaljer** **Convertidor de par con accesorios de montaje** **Drehmomentwandler mit Anbauteilen** **Convertisseur de couple avec pièces de montage** **Torque converter with fitting parts**	Catalogue id **20604**	Group **414**
2				
3			Illustr. No **1000854**	Section **100**
4				
5			Issue **PUB 20026797**	Page **253**



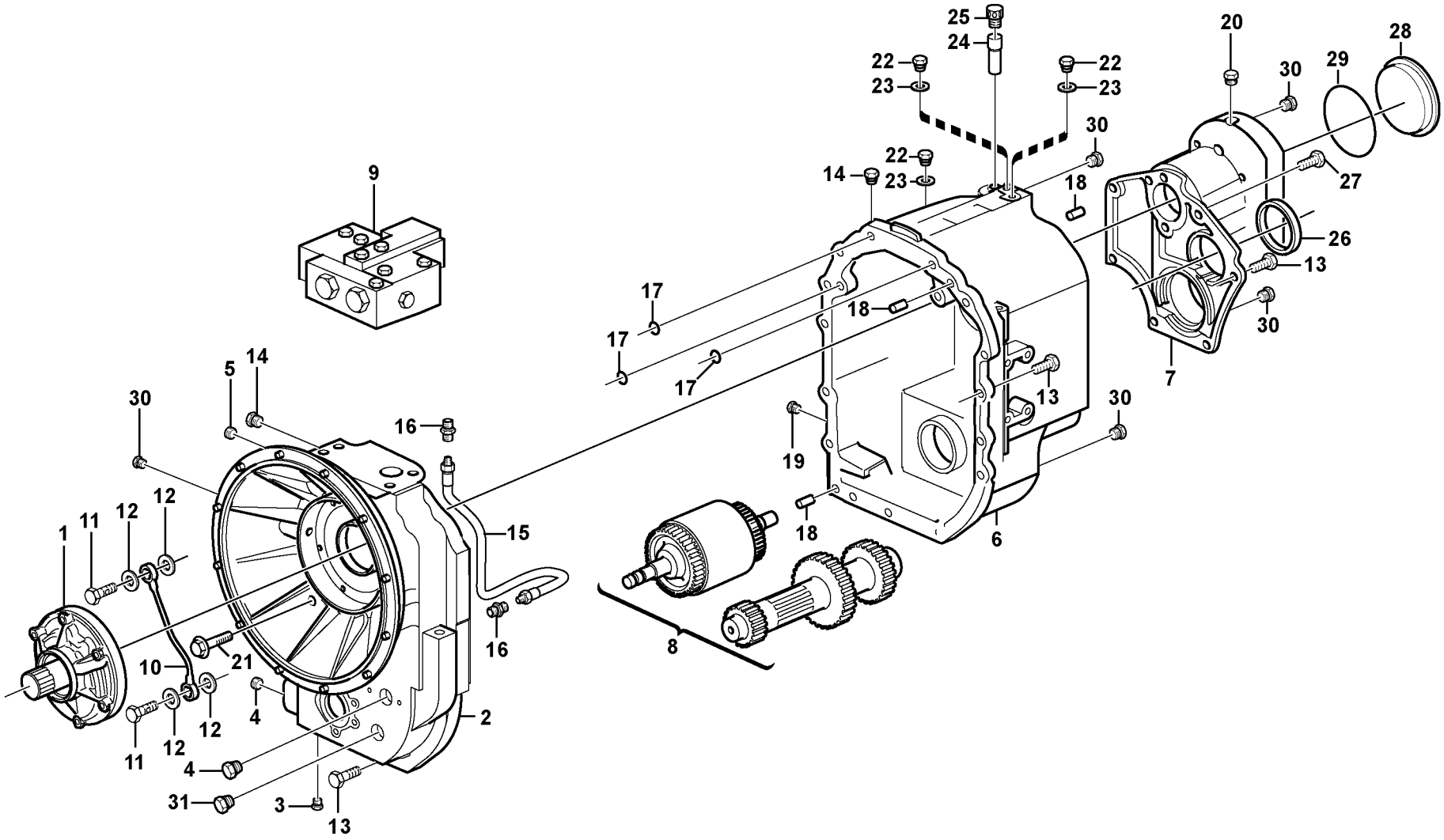

Volvo Construction Equipment
1057549

Fig.	Part No.	Quantity 1	2	3	PS	KIT	Description	Dénomination	Bezeichnung	Denominación	Benämning	Notes
	VOE 16206725	1					Transmission	Transmission	Transmission	Transmisión	Transmission	
1		1					•Oil pump	•Pompe huile	•Ölpumpe	•Bomba aceite	•Oljepump	See group 421, Page 265
2		1			NS		•Housing	•Carter	•Gehäuse	•Carter	•Hus	
3	**VOE 11709071**	1					••Plug	••Tampon	••Stopfen	••Tapón	••Plugg	
4	**VOE 11712960**	1					••Rivet	••Rivet	••Niet	••Remache	••Nit	
5	**VOE 11709070**	1					••Plug	••Tampon	••Stopfen	••Tapón	••Plugg	
6		1			NS		•Housing	•Carter	•Gehäuse	•Carter	•Hus	
7	**VOE 11712463**	1					•End plate	•Tôle extrémité	•Stirnwandblech	•Placa final	•Gavelplåt	
8		1					•Shaft with clutch	•Accouplement hydra	•Hydraulikkupplung	•Acoplamiento hidrau	•Axel med koppling	See group 421, Page 269
8		1					•Reverse Shaft	•Arbre Marche Ar	•Rucklaufachse	•Eje Marcha Atr	•Backaxel	See group 421, Page 273
8		1					•Axle	•Arbre	•Welle	•Eje	•Axel	See group 421, Page 277
8		1					•Secondary Shaft	•Arbr.secondaire	•Sekundärwelle	•Eje Secundario	•Sekundäraxel	See group 421, Page 277
8		1					•Axle 4wd	•Arbre 4 roues motric	•Achse 4-Radantrieb	•Eje, tracción 4 rueda	•Axel 4-hjulsdrift	See group 421, Page 285
9		1					•Gear selector valve	•Valve selectr.vitesse	•Umsteuerventil	•valvula select.veloci	•Växelväljarventil	See group 421, Page 291
10	**VOE 11712465**	1					•Oil pipe	•Conduit d'huile	•Ölrohr	•Tubo de aceite	•Oljerör	
11	**VOE 11709066**	2					•Screw	•Vis	•Schraube	•Tornillo	•Skruv	
12	**VOE 11709065**	4					•Copper Washer	•Rondelle en cuivre	•Kupferscheibe	•Arandela Cobre	•Kopparbricka	
13	**VOE 13970948**	22					•Hexagon screw	•Vis à tête hexagonal	•Sechskantschraube	•Tornillo hexagonal	•Sexkantsskruv	
14	**VOE 11709055**	2					•Plug	•Tampon	•Stopfen	•Tapón	•Plugg	
15	**VOE 11716784**	1					•Lubricating pipe	•Tuyau graissage	•Schmierrohr	•Tubo de lubricante	•Smörjrör	
16	**VOE 11709056**	2					•Nipple	•Raccord	•Nippel	•Niple	•Nippel	
17	**VOE 11709068**	3					•O-ring	•Joint torique	•O-Ring	•Anillo tórico	•O-ring	
18	**VOE 950588**	3					•Pin	•Goupille	•Stift	•Pasador	•Pinne	
19	**VOE 11709057**	1					•Plug	•Tampon	•Stopfen	•Tapón	•Plugg	
20	**VOE 11712464**	1					•Plug	•Tampon	•Stopfen	•Tapón	•Plugg	
21	**VOE 965225**	1					•Flange screw	•Vis à embase	•Flanschschraube	•Tornillo embridado	•Flänsskruv	11895480
22	**VOE 11709061**	3					•Plug	•Tampon	•Stopfen	•Tapón	•Plugg	
23	**VOE 11709199**	3					•Washer	•Rondelle	•Scheibe	•Arandela	•Bricka	
24	**VOE 11709063**	1					•Breather pipe	•Reniflard	•Lüftungsrohr	•Conducto de ventilac	•Ventilationsrör	
25	**VOE 11709060**	1					•Breather cap	•Bouchon d'aération	•Lüftungsdeckel	•Tapa de ventilación	•Ventilationslock	

1	**16206725**	**Transmission med monteringsdetaljer** **Transmisión con accesorios de montaje** **Transmission mit Anbauteilen** **Transmission avec pièces de montage** **Hydraulic transmission with fitting parts**	Catalogue id **20604**	Group **420**
2				
3			Illustr. No **1057549**	Section **100**
4				
5		**16206725**	Issue **PUB 20026797**	Page **255**

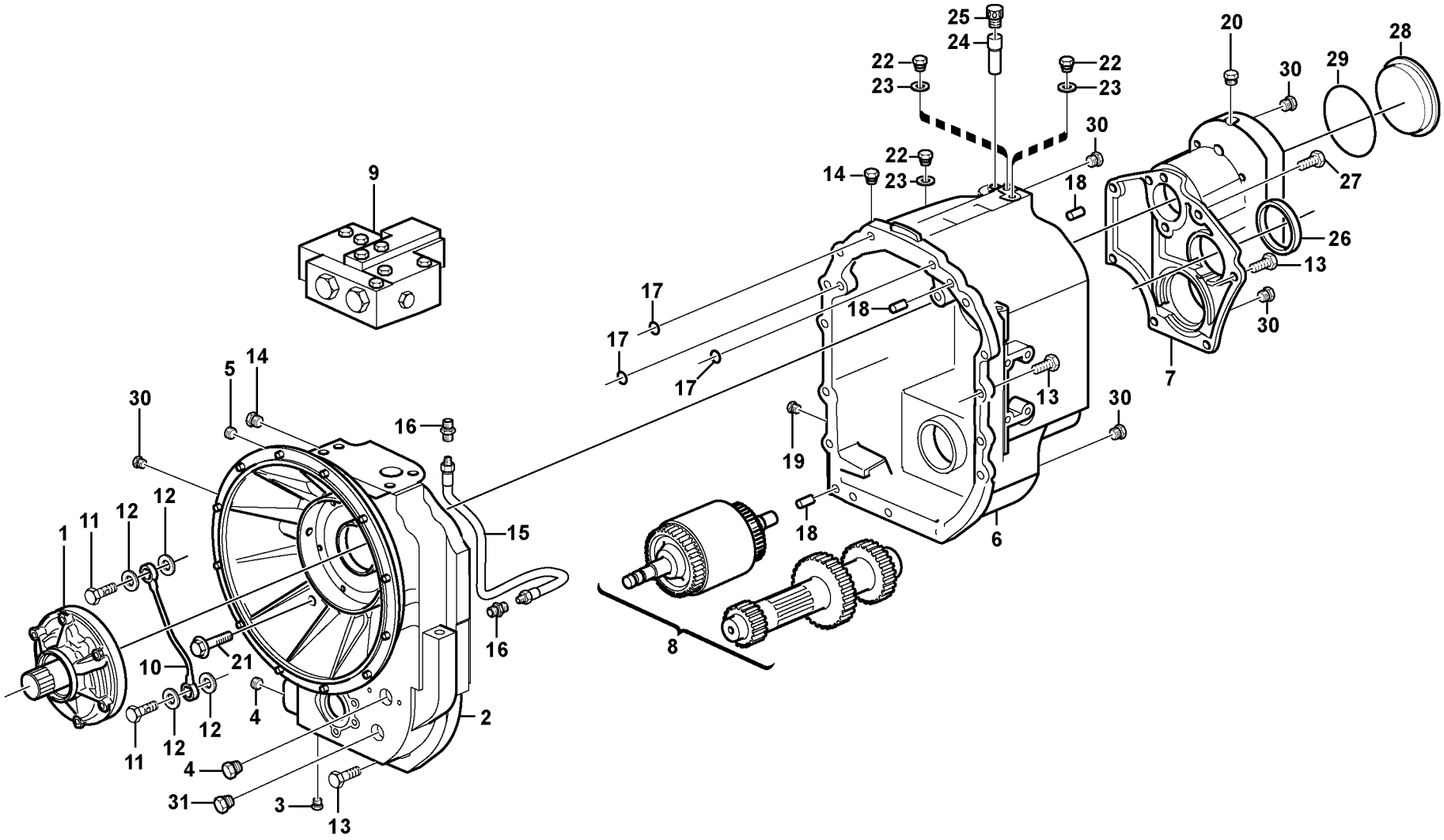

Volvo Construction Equipment
1057549

Fig.	Part No.	Quantity 1	2	3	PS	KIT	Description	Dénomination	Bezeichnung	Denominación	Benämning	Notes
26	**VOE 11709133**	1					•Seal	•Joint	•Dichtring	•Junta	•Tätning	
27	**VOE 970809**	2					•Hexagon screw	•Vis à tête hexagonal	•Sechskantschraube	•Tornillo hexagonal	•Sexkantsskruv	
28	**VOE 11712462**	1					•Plug	•Tampon	•Stopfen	•Tapón	•Plugg	
29	**VOE 11709074**	1					•O-ring	•Joint torique	•O-Ring	•Anillo tórico	•O-ring	
30	**VOE 11709075**	5					•Plug	•Tampon	•Stopfen	•Tapón	•Plugg	

1	**16206725**	**Transmission med monteringsdetaljer** **Transmisión con accesorios de montaje** **Transmission mit Anbauteilen** **Transmission avec pièces de montage** **Hydraulic transmission with fitting parts**	Catalogue id **20604**	Group **420**
2				
3			Illustr. No **1057549**	Section **100**
4				
5		**16206725**	Issue **PUB 20026797**	Page **257**

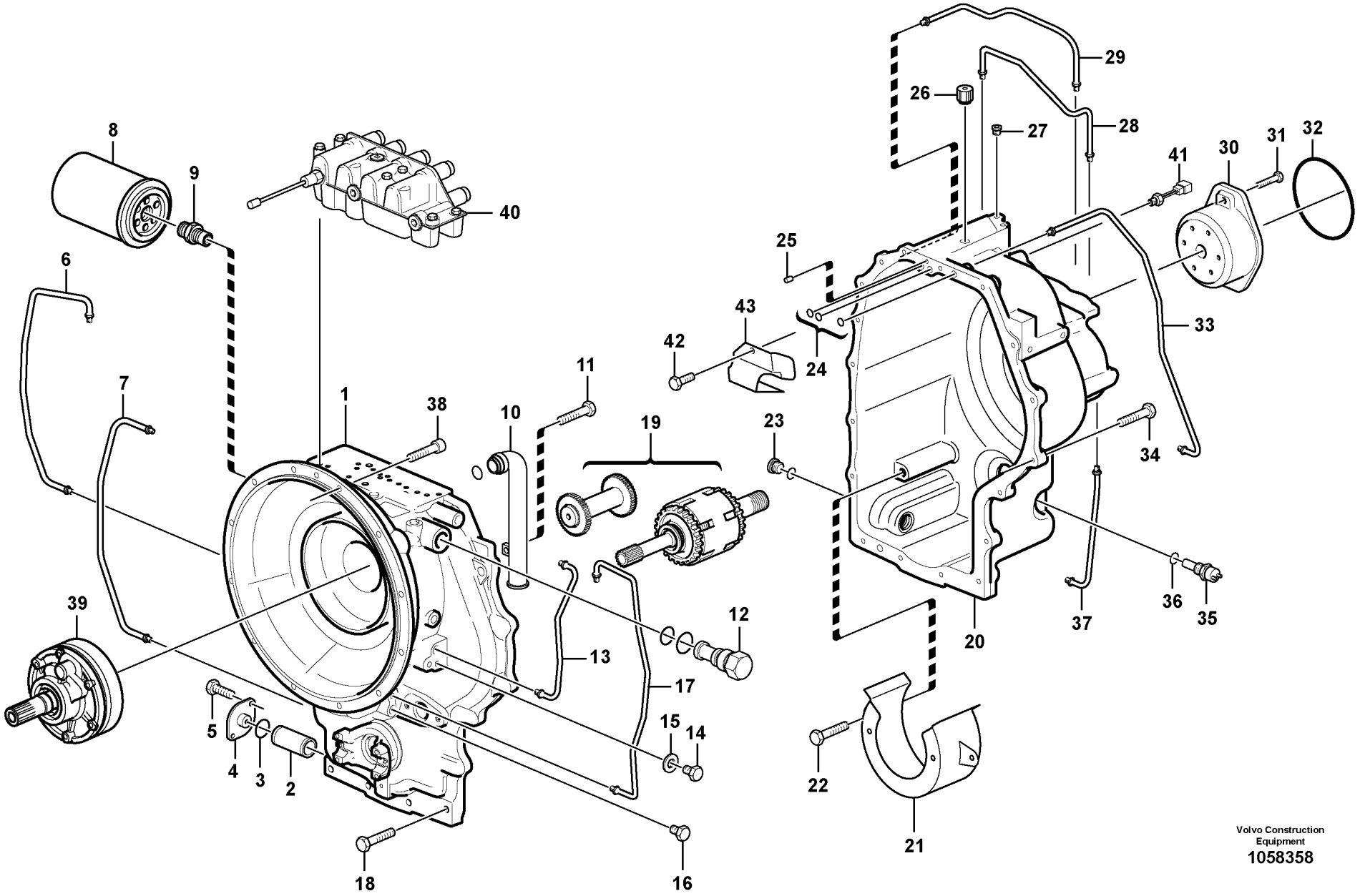

Volvo Construction Equipment
1058358

Fig.	Part No.	Quantity 1	2	3	PS	KIT	Description	Dénomination	Bezeichnung	Denominación	Benämning	Notes
1		1			NS		Housing	Carter	Gehäuse	Carter	Hus	
2	**VOE 11709050**	1					Oil filter	Filtre à huile	Ölfilter	Filtro de aceite	Oljefilter	
3	**VOE 11709051**	1					O-ring	Joint torique	O-Ring	Anillo tórico	O-ring	
4	**VOE 15196741**	1					Cover	Capot	Haube	Capo	Lock	
5	**VOE 13955294**	2					Screw	Vis	Schraube	Tornillo	Skruv	
6	**VOE 17200427**	1					Pipe	Tuyau	Rohrleitung	Tubo	Rör	
7	**VOE 17200433**	1					Pipe	Tuyau	Rohrleitung	Tubo	Rör	
8	**VOE 11709048**	1					Oil filter	Filtre à huile	Ölfilter	Filtro de aceite	Oljefilter	(VOE 15186829)
9	**VOE 11709053**	1					Nipple	Raccord	Nippel	Niple	Nippel	
10	**VOE 11716635**	1					Tube	Tube	Rohr	Tubo	Rör	
11	**VOE 970945**	1					Hexagon screw	Vis à tête hexagonale	Sechskantschraube	Tornillo hexagonal	Sexkantsskruv	
12	**VOE 11712951**	1					Valve	Valve	Ventil	Válvula	Ventil	
13	**VOE 11716636**	1					Tube	Tube	Rohr	Tubo	Rör	
14	**VOE 11709061**	5					Plug	Tampon	Stopfen	Tapón	Plugg	
15	**VOE 11709199**	5					Washer	Rondelle	Scheibe	Arandela	Bricka	
16	**VOE 11709075**	3					Plug	Tampon	Stopfen	Tapón	Plugg	
17	**VOE 11716637**	1					Tube	Tube	Rohr	Tubo	Rör	
18	**VOE 13970949**	5					Hexagon screw	Vis à tête hexagonale	Sechskantschraube	Tornillo hexagonal	Sexkantsskruv	
19		1					Input Shaft	Arbre Primaire	Antriebswelle	Eje Primario	Ingående Axel	See group 421, Page 271
19		1					Reverse Shaft	Arbre Marche Ar	Rucklaufachse	Eje Marcha Atr	Backaxel	See group 421, Page 275
19		1					Secondary Shaft	Arbr.secondaire	Sekundärwelle	Eje Secundario	Sekundäraxel	See group 421, Page 281
19		1					Output shaft	Arbre secondaire	Abtriebswelle	Eje secundario	Utgående axel	See group 421, Page 287
20		1			NS		Housing	Carter	Gehäuse	Carter	Hus	
21	**VOE 17200436**	1					Protecting Brac	Étrier Protecti	SchutzbÜgel	Brazo De Protec	Skyddsbygel	
22	**VOE 970945**	2					Hexagon screw	Vis à tête hexagonale	Sechskantschraube	Tornillo hexagonal	Sexkantsskruv	
23	**VOE 11709057**	1					Plug	Tampon	Stopfen	Tapón	Plugg	
24	**VOE 11709068**	3					O-ring	Joint torique	O-Ring	Anillo tórico	O-ring	
25	**VOE 17200439**	2					Pin	Goupille	Stift	Pasador	Pinne	
26	**VOE 11709060**	1					Breather cap	Bouchon d'aération	Lüftungsdeckel	Tapa de ventilación	Ventilationslock	
27	**VOE 11709075**	2					Plug	Tampon	Stopfen	Tapón	Plugg	

1		**Transmission med monteringsdetaljer** **Transmisión con accesorios de montaje** **Transmission mit Anbauteilen** **Transmission avec pièces de montage** **Hydraulic transmission with fitting parts**	Catalogue id **20604**	Group **420**
2				
3			Illustr. No **1058358**	Section **120**
4				
5		**16205791**	Issue **PUB 20026797**	Page **259**

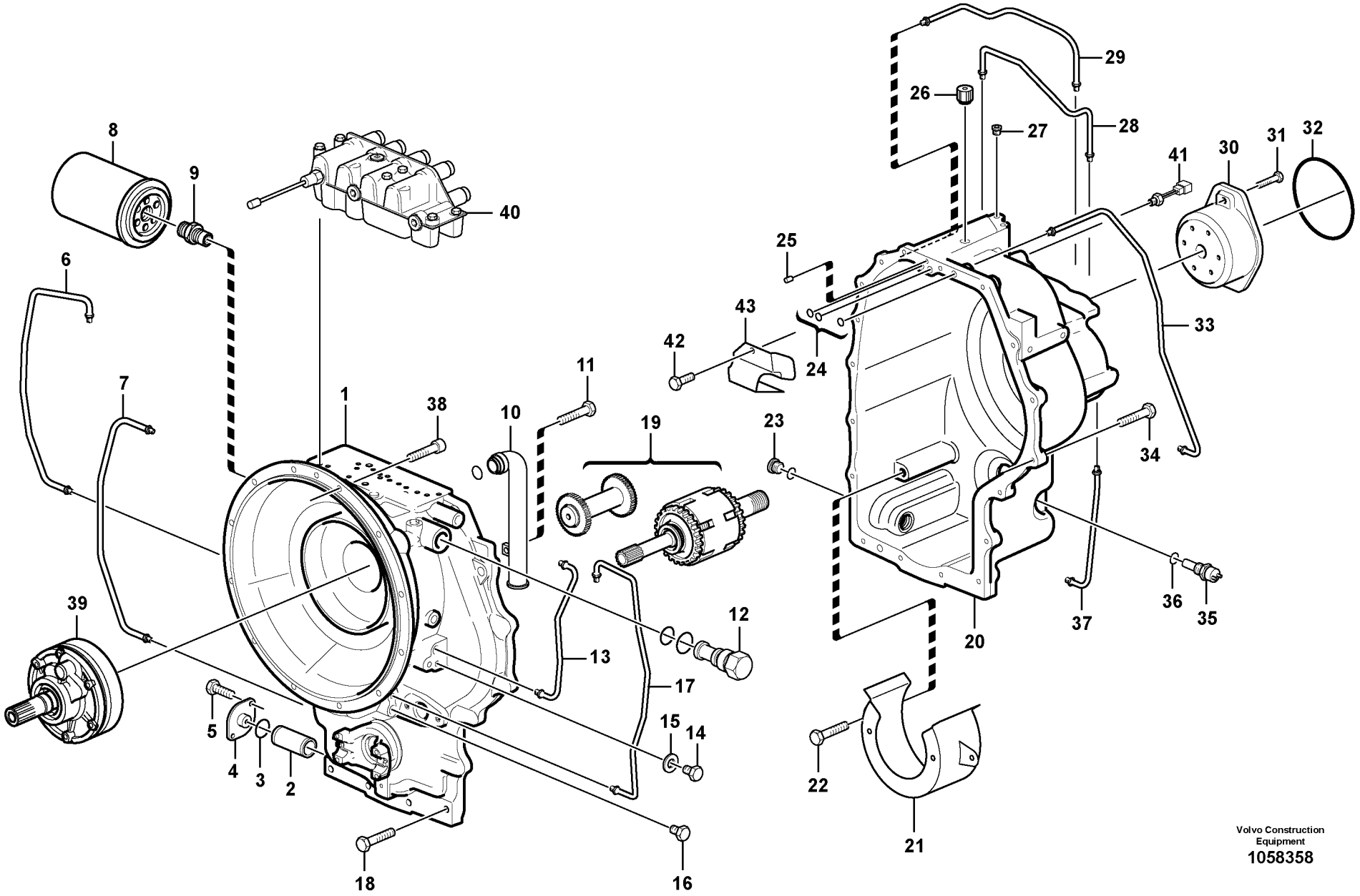

Volvo Construction Equipment
1058358

Fig.	Part No.	Quantity 1	2	3	PS	KIT	Description	Dénomination	Bezeichnung	Denominación	Benämning	Notes
28	**VOE 11712950**	1					Pipe	Tuyau	Rohrleitung	Tubo	Rör	
29	**VOE 17200443**	1					Pipe	Tuyau	Rohrleitung	Tubo	Rör	
30	**VOE 11716640**	1					Flange	Bride	Flansch	Brida	Fläns	
31	**VOE 13970947**	7					Hexagon screw	Vis à tête hexagonale	Sechskantschraube	Tornillo hexagonal	Sexkantsskruv	
32	**VOE 11709074**	1					O-ring	Joint torique	O-Ring	Anillo tórico	O-ring	
33	**VOE 11716641**	1					Tube	Tube	Rohr	Tubo	Rör	
34	**VOE 13970949**	13					Hexagon screw	Vis à tête hexagonale	Sechskantschraube	Tornillo hexagonal	Sexkantsskruv	
35	**VOE 17200453**	1					Sensor	Capteur	Geber	Captador	Givare	
36	**VOE 11716643**	1					Washer	Rondelle	Scheibe	Arandela	Bricka	
37	**VOE 11716644**	1					Tube	Tube	Rohr	Tubo	Rör	
38	**VOE 13970947**	12					Hexagon screw	Vis à tête hexagonale	Sechskantschraube	Tornillo hexagonal	Sexkantsskruv	
39		1					Oil pump	Pompe huile	Ölpumpe	Bomba aceite	Oljepump	See group 421, Page 267
40		1					Control valve	Valve controle	Steuerventil	Válvula control	Kontrollventil	See group 421, Page 293
41	**VOE 17200758**	1					Thermostat	Thermostat	Thermostat	Termóstato	Termostat	
42	**VOE 17200467**	1					Screw	Vis	Schraube	Tornillo	Skruv	
43	**VOE 17200466**	1					Plate	Tôle	Blech	Chapa	Plåt	

1		**Transmission med monteringsdetaljer** **Transmisión con accesorios de montaje** **Transmission mit Anbauteilen** **Transmission avec pièces de montage** **Hydraulic transmission with fitting parts**	Catalogue id **20604**	Group **420**
2				
3			Illustr. No **1058358**	Section **120**
4				
5		**16205791**	Issue **PUB 20026797**	Page **261**



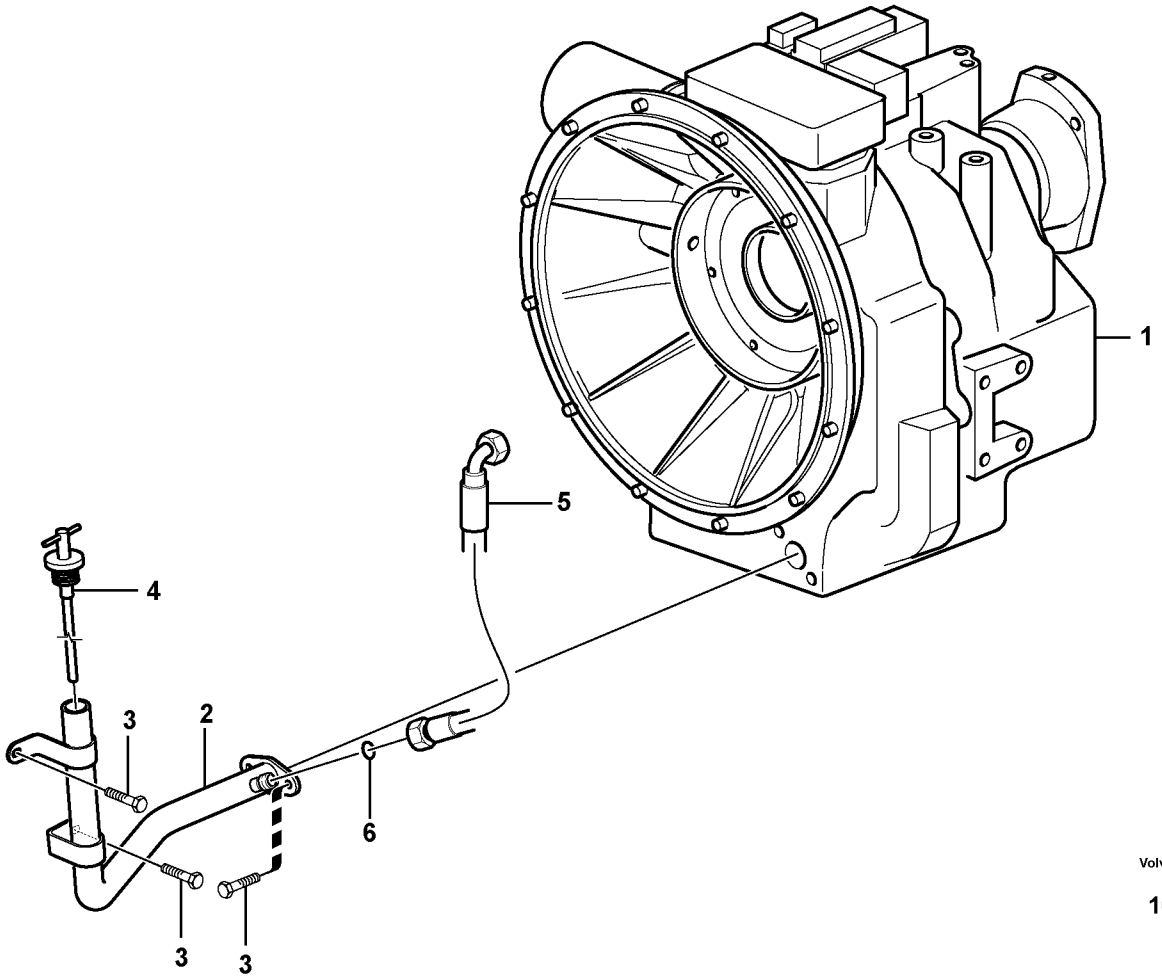

Volvo Construction Equipment

1054164

Fig.	Part No.	Quantity 1	2	3	PS	KIT	Description	Dénomination	Bezeichnung	Denominación	Benämning	Notes
1	**VOE 16206725**	1					Transmission	Transmission	Transmission	Transmisión	Transmission	
1	**VOE 11887391**		1				Transmission	Transmission	Getriebe	Transmision	Transmission	
2	**VOE 16205974**	1	1				Filler pipe	Tube de remplissage	Füllrohr	Tubo de llenado	Påfyllningsrör	
3	**VOE 13946173**	4	4				Screw	Vis	Schraube	Tornillo	Skruv	
4	**VOE 15609805**	1	1				Dipstick	Jauge	Messtab	Varilla de medición	Mätsticka	
5	**VOE 11882192**	1	1				Hose assembly	Conduit flexible	Schlauchleitung	Conducto	Slangledning	
6	**VOE 990737**	1	1				O-ring	Joint torique	O-Ring	Anillo tórico	O-ring	

1	**16206725**	**Oljepåfyllning och mätsticka** **Boca de llenado de aceitey varilla de nivel** **Öleinfüllung und Ölmeßtab** **Remplissage d'huile et indicateur de niveau** **Oil filler and dipstick**	Catalogue id **20604**	Group **421**
2	**16205791**		Illustr. No **1054164**	Section **100**
3			Issue **PUB 20026797**	Page **263**
4				
5				

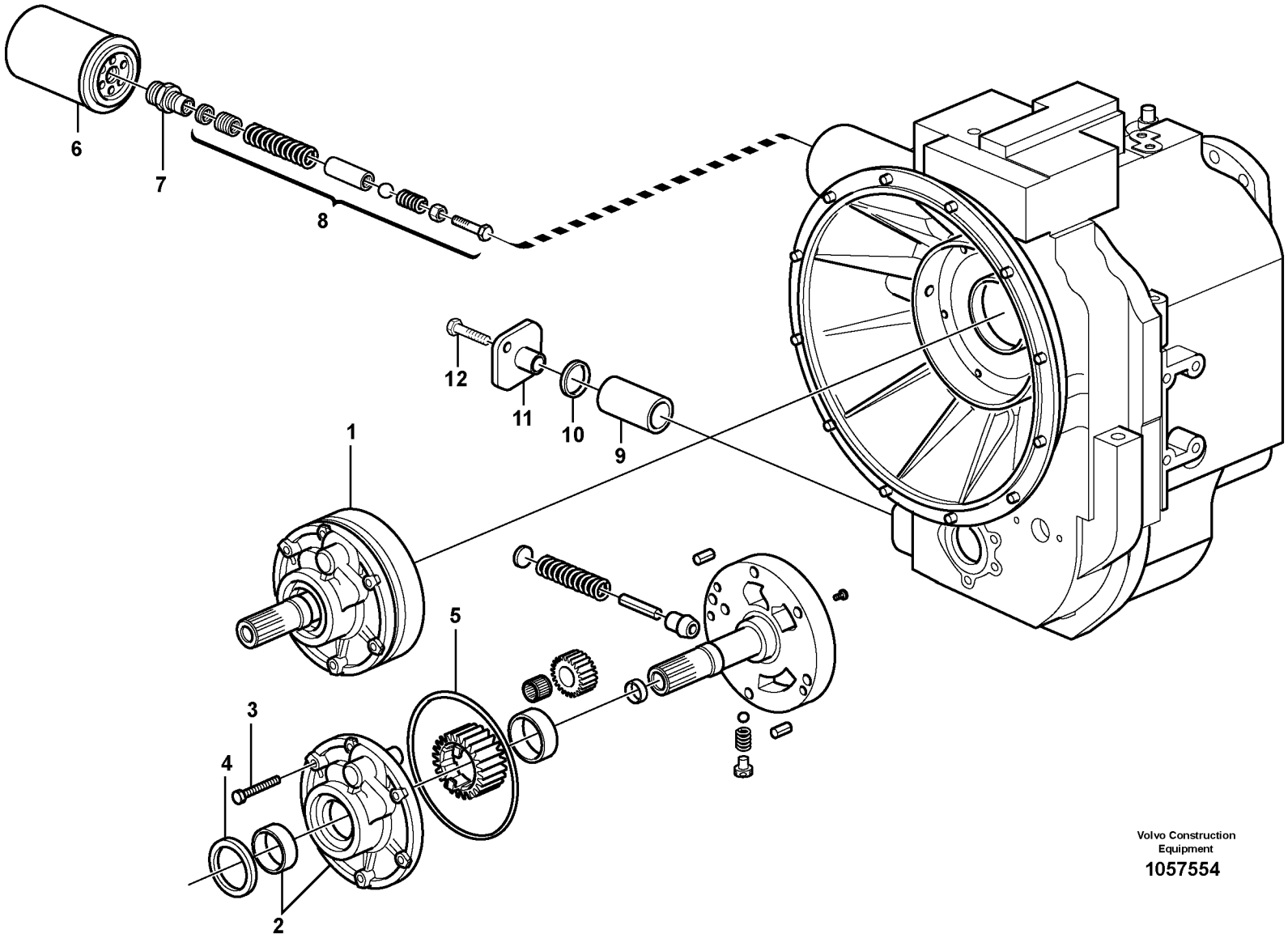

Volvo Construction Equipment

1057554

Fig.	Part No.	Quantity 1	2	3	PS	KIT	Description	Dénomination	Bezeichnung	Denominación	Benämning	Notes
1	**VOE 11716780**	1					Oil pump	Pompe à huile	Ölpumpe	Bomba de aceite	Oljepump	
2		1			NS		•Pump Body	•Corps de pompe	•Pumpengehäuse	•Cuerpo Bomba	•Pumpkropp	
3	**VOE 955302**	6					•Hexagon screw	•Vis à tête hexagonal	•Sechskantschraube	•Tornillo hexagonal	•Sexkantsskruv	
4	**VOE 11712659**	1					•Seal	•Joint	•Dichtring	•Junta	•Tätning	
5	**VOE 11709047**	1					•O-ring	•Joint torique	•O-Ring	•Anillo tórico	•O-ring	
6	**VOE 11709048**	1					Oil filter	Filtre à huile	Ölfilter	Filtro de aceite	Oljefilter	(VOE 15186829)
7	**VOE 11709053**	1					Nipple	Raccord	Nippel	Niple	Nippel	
8	**VOE 11709049**						Valve kit	Kit soupapes	Ventilsatz	Juego válvula	Ventilsats	
9	**VOE 11709050**	1					Oil filter	Filtre à huile	Ölfilter	Filtro de aceite	Oljefilter	
10	**VOE 11709051**	1					O-ring	Joint torique	O-Ring	Anillo tórico	O-ring	
11		1			NS		Cover	Couvercle	Deckel	Tapa	Lock	
12	**VOE 13955294**	2					Screw	Vis	Schraube	Tornillo	Skruv	

1		**Oljepump** **Bomba de aceite** **Ölpumpe** **Pompe à huile** **Oil pump**	Catalogue id **20604**	Group **421**
2			Illustr. No **1057554**	Section **150**
3				
4			Issue **PUB 20026797**	Page **265**
5		**16206725**		

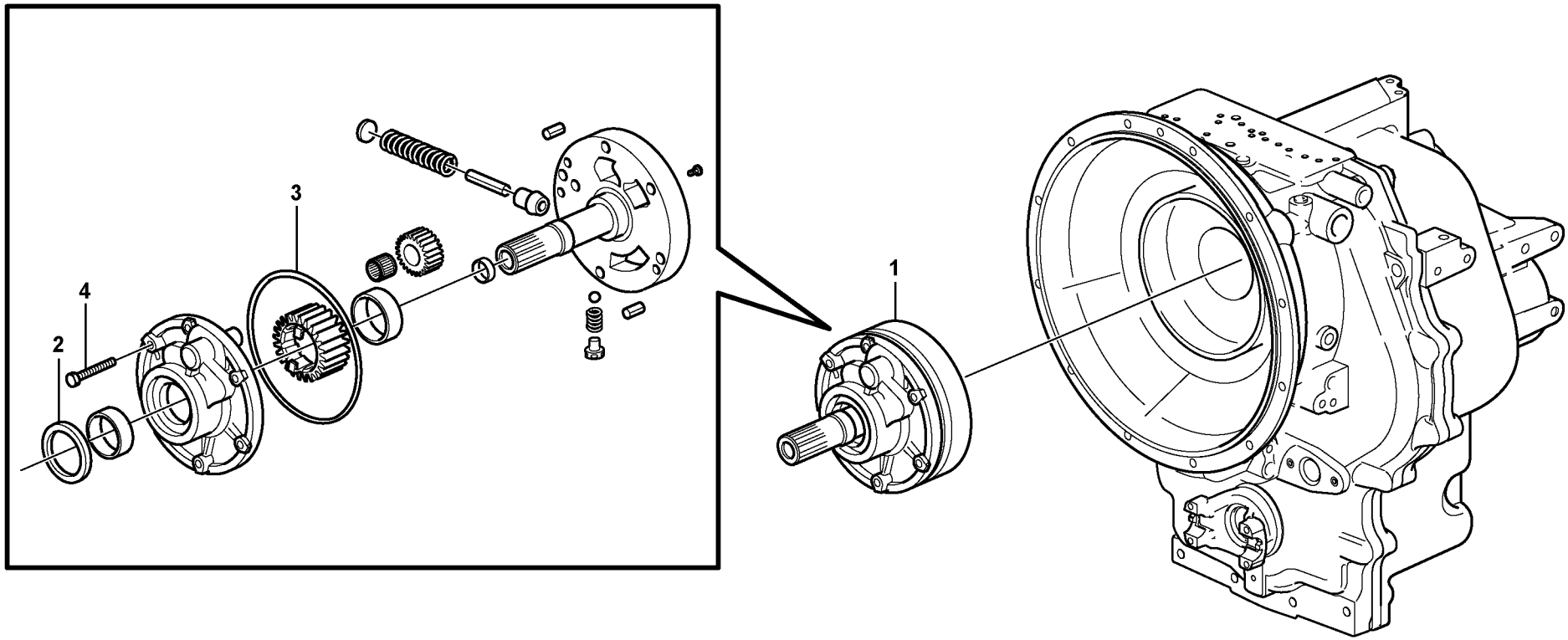

Volvo Construction Equipment

1023885

Fig.	Part No.	Quantity 1	2	3	PS	KIT	Description	Dénomination	Bezeichnung	Denominación	Benämning	Notes
1	**VOE 11709045**	1					Oil pump	Pompe à huile	Ölpumpe	Bomba de aceite	Oljepump	
2	**VOE 11712659**	1					•Seal	•Joint	•Dichtring	•Junta	•Tätning	
3	**VOE 11709047**	1					•O-ring	•Joint torique	•O-Ring	•Anillo tórico	•O-ring	
4	**VOE 955302**	6					Hexagon screw	Vis à tête hexagonale	Sechskantschraube	Tornillo hexagonal	Sexkantsskruv	

1		**Oljepump** **Bomba de aceite** **Ölpumpe** **Pompe à huile** **Oil pump**	Catalogue id **20604**	Group **421**
2			Illustr. No **1023885**	Section **170**
3				
4			Issue **PUB 20026797**	Page **267**
5		**16205791**		

VOLVO

BL70B

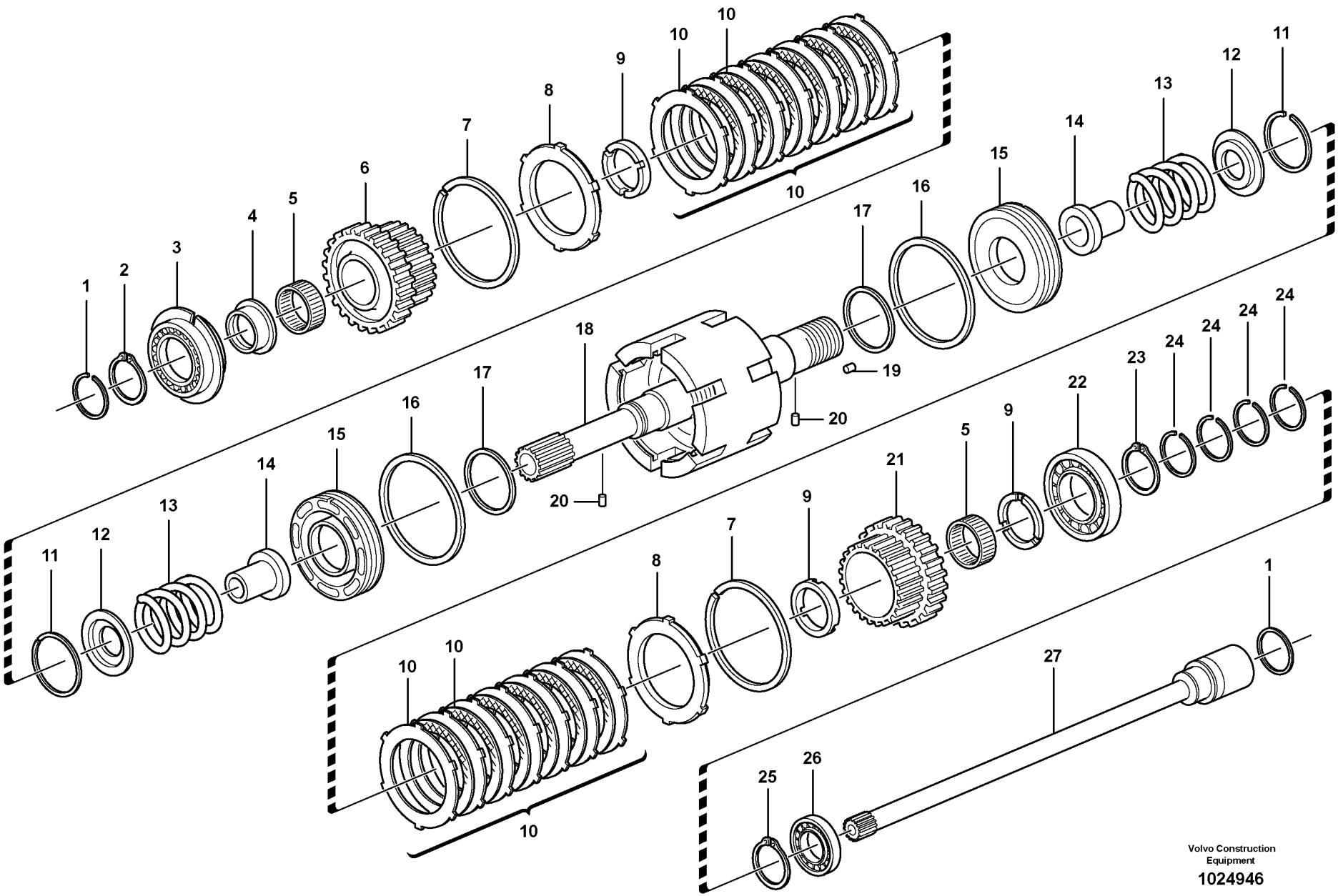
1
2
3
4
5
6
7
8
9
10
10
10
11
12
13
14
15
16
17
18
19
20
20
21
22
23
24
24
24
24
25
26
27
Volvo Construction Equipment
1024946

Fig.	Part No.	Quantity 1	2	3	PS	KIT	Description	Dénomination	Bezeichnung	Denominación	Benämning	Notes
1	**VOE 11709076**	2					Sealing ring	Bague étanchéité	Dichtring	Anillo retén	Tätningsring	
2	**VOE 11709077**	1					Lock ring	Anneau verrouillage	Sicherungsring	Anillo de seguridad	Låsring	
3	**VOE 11709078**	1					Bearing	Roulement	Lager	Cojinete	Lager	
4	**VOE 11709079**	1					Spacer	Entretoise	Abstandkörper	Distanciador	Distans	
5	**VOE 11709081**	2					Needle bearing	Roulement à aiguille	Nadellager	Cojinete de agujas	Nållager	
6	**VOE 11709082**	1					Drive gear	Pignon	Triebrad	Pinon	Drev	
7	**VOE 11709083**	2					Lock ring	Anneau verrouillage	Sicherungsring	Anillo de seguridad	Låsring	
8	**VOE 11709084**	2					Clutch ring	Manchon accouplem	Kupplungsring	Anillo de acoplamient	Kopplingsring	
9	**VOE 11709085**	3					Spacer	Entretoise	Abstandkörper	Distanciador	Distans	
10	**VOE 11712953**	2					Disc kit	Jeu disques	Lamellensatz	Juego de frenos	Lamellsats	
11	**VOE 11709088**	2					Lock ring	Anneau verrouillage	Sicherungsring	Anillo de seguridad	Låsring	
12	**VOE 11709089**	2					Cover	Capot	Haube	Capó	Huv	
13	**VOE 11709090**	2					Lock spring	Ressort verrouillage	Sperrfeder	Resorte de bloqueo	Låsfjäder	
14	**VOE 11709097**	2					Flange	Bride	Flansch	Brida	Fläns	
15	**VOE 11709091**	2					Piston	Piston	Kolben	Pistón	Kolv	
16	**VOE 11709092**	2					Sealing ring	Bague étanchéité	Dichtring	Anillo retén	Tätningsring	
17	**VOE 11709093**	2					Seal	Joint	Dichtung	Reten	Tätning	
18	**VOE 11716785**	1					Shaft	Arbre	Welle	Eje	Axel	
19	**VOE 11712469**	4					•Rivet	•Rivet	•Niet	•Remache	•Nit	
20	**VOE 11709095**	2					Pin	Goupille	Stift	Pasador	Pinne	
21	**VOE 11709096**	1					Drive gear	Pignon	Triebrad	Pinon	Drev	
22	**VOE 11712468**	1					Bearing	Roulement	Lager	Cojinete	Lager	
23	**VOE 11709151**	1					Retaining ring	Circlip	Nutring	Circlip	Spårring	
24	**VOE 11712470**	4					Sealing ring	Bague étanchéité	Dichtring	Anillo retén	Tätningsring	
25	**VOE 81709100**	1					Snap Ring	Circlip	Nutring	Circlip	Spårring	
26	**VOE 11709099**	1					Bearing	Roulement	Lager	Cojinete	Lager	
27	**VOE 11709101**	1					Shaft	Arbre	Welle	Eje	Axel	

1		**Kopplingsaxel fram/back** **Eje de embrague delante/detrás** **Kupplungswelle vorwärts/rückwärts** **Arbre d'accouplement AV/AR** **Clutch shaft forward/reverse**	Catalogue id **20604**	Group **421**
2			Illustr. No **1024946**	Section **200**
3			Issue **PUB 20026797**	Page **269**
4				
5		**16206725**		

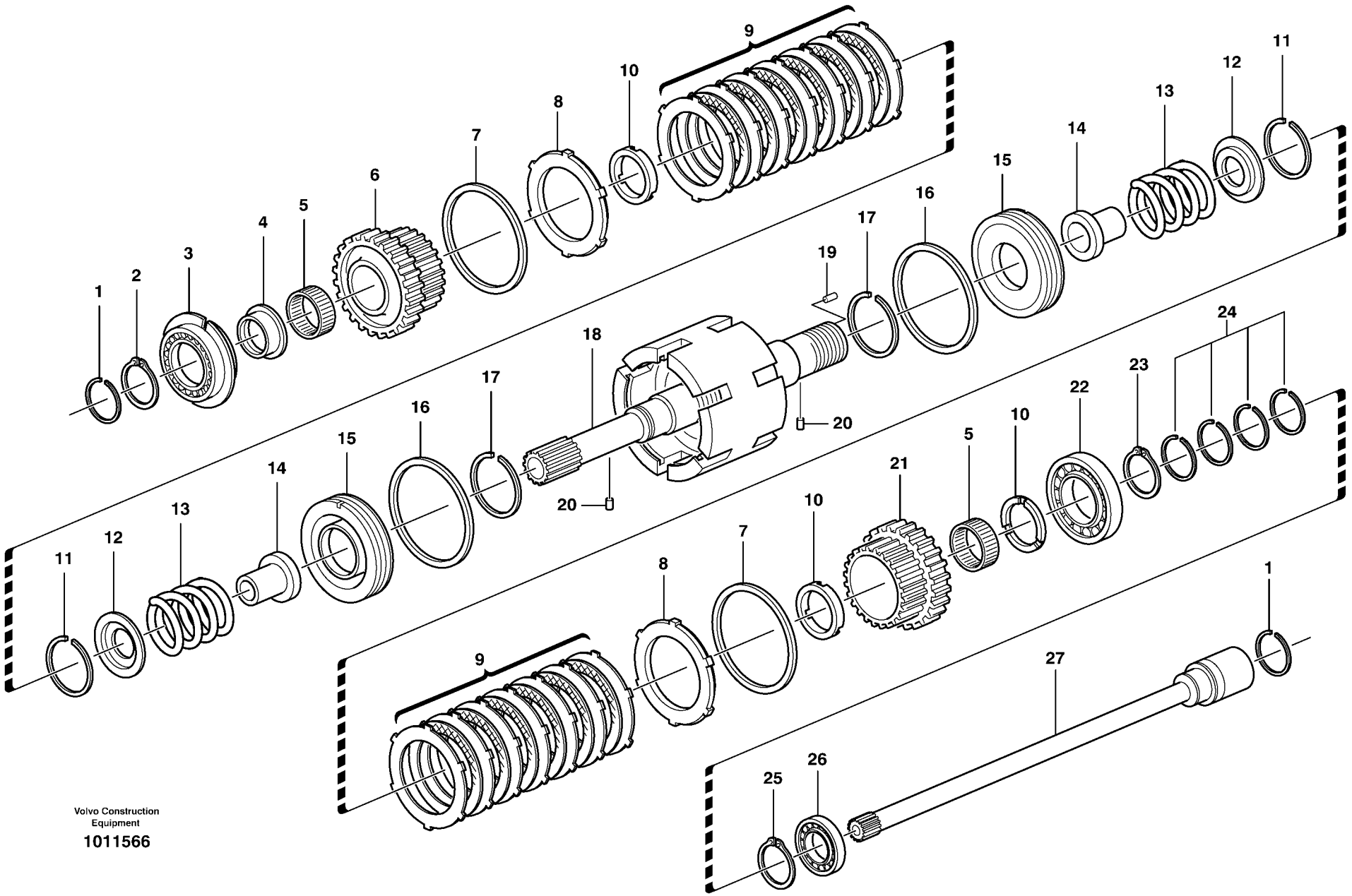

Volvo Construction Equipment

1011566

Fig.	Part No.	Quantity 1	2	3	PS	KIT	Description	Dénomination	Bezeichnung	Denominación	Benämning	Notes
1	**VOE 11709076**	2					Sealing ring	Bague étanchéité	Dichtring	Anillo retén	Tätningsring	
2	**VOE 11709077**	1					Lock ring	Anneau verrouillage	Sicherungsring	Anillo de seguridad	Låsring	
3	**VOE 11709078**	1					Bearing	Roulement	Lager	Cojinete	Lager	
4	**VOE 11709079**	1					Spacer	Entretoise	Abstandkörper	Distanciador	Distans	
5	**VOE 11709081**	2					Needle bearing	Roulement à aiguille	Nadellager	Cojinete de agujas	Nållager	
6	**VOE 11712952**	1					Gear	Pignon	Zahnrad	Engranaje	Kugghjul	
7	**VOE 11709083**	2					Lock ring	Anneau verrouillage	Sicherungsring	Anillo de seguridad	Låsring	
8	**VOE 11709084**	2					Clutch ring	Manchon accouplem	Kupplungsring	Anillo de acoplamient	Kopplingsring	
9	**VOE 11712953**	2					Disc kit	Jeu disques	Lamellensatz	Juego de frenos	Lamellsats	
10	**VOE 11709085**	3					Spacer	Entretoise	Abstandkörper	Distanciador	Distans	
11	**VOE 11709088**	2					Lock ring	Anneau verrouillage	Sicherungsring	Anillo de seguridad	Låsring	
12	**VOE 11709089**	2					Cover	Capot	Haube	Capó	Huv	
13	**VOE 11709090**	2					Lock spring	Ressort verrouillage	Sperrfeder	Resorte de bloqueo	Låsfjäder	
14	**VOE 11709097**	2					Flange	Bride	Flansch	Brida	Fläns	
15	**VOE 11709091**	2					Piston	Piston	Kolben	Pistón	Kolv	
16	**VOE 11709092**	2					Sealing ring	Bague étanchéité	Dichtring	Anillo retén	Tätningsring	
17	**VOE 11709093**	2					Seal	Joint	Dichtung	Reten	Tätning	
18	**VOE 11716785**	1					Shaft	Arbre	Welle	Eje	Axel	
19	**VOE 11712469**	4					•Rivet	•Rivet	•Niet	•Remache	•Nit	
20	**VOE 11709095**	2					Pin	Goupille	Stift	Pasador	Pinne	
21	**VOE 11712954**	1					Gear	Pignon	Zahnrad	Engranaje	Kugghjul	
22	**VOE 11712468**	1					Bearing	Roulement	Lager	Cojinete	Lager	
23	**VOE 11709151**	1					Retaining ring	Circlip	Nutring	Circlip	Spårring	
24	**VOE 11712470**	4					Sealing ring	Bague étanchéité	Dichtring	Anillo retén	Tätningsring	
25	**VOE 11709100**	1					Retaining ring	Circlip	Nutring	Circlip	Spårring	
26	**VOE 11709099**	1					Bearing	Roulement	Lager	Cojinete	Lager	
27	**VOE 11709101**	1					Shaft	Arbre	Welle	Eje	Axel	

1		**Kopplingsaxel fram/back** **Eje de embrague delante/detrás** **Kupplungswelle vorwärts/rückwärts** **Arbre d'accouplement AV/AR** **Clutch shaft forward/reverse**	Catalogue id **20604**	Group **421**
2			Illustr. No **1011566**	Section **220**
3			Issue **PUB 20026797**	Page **271**
4				
5		**16205791**		

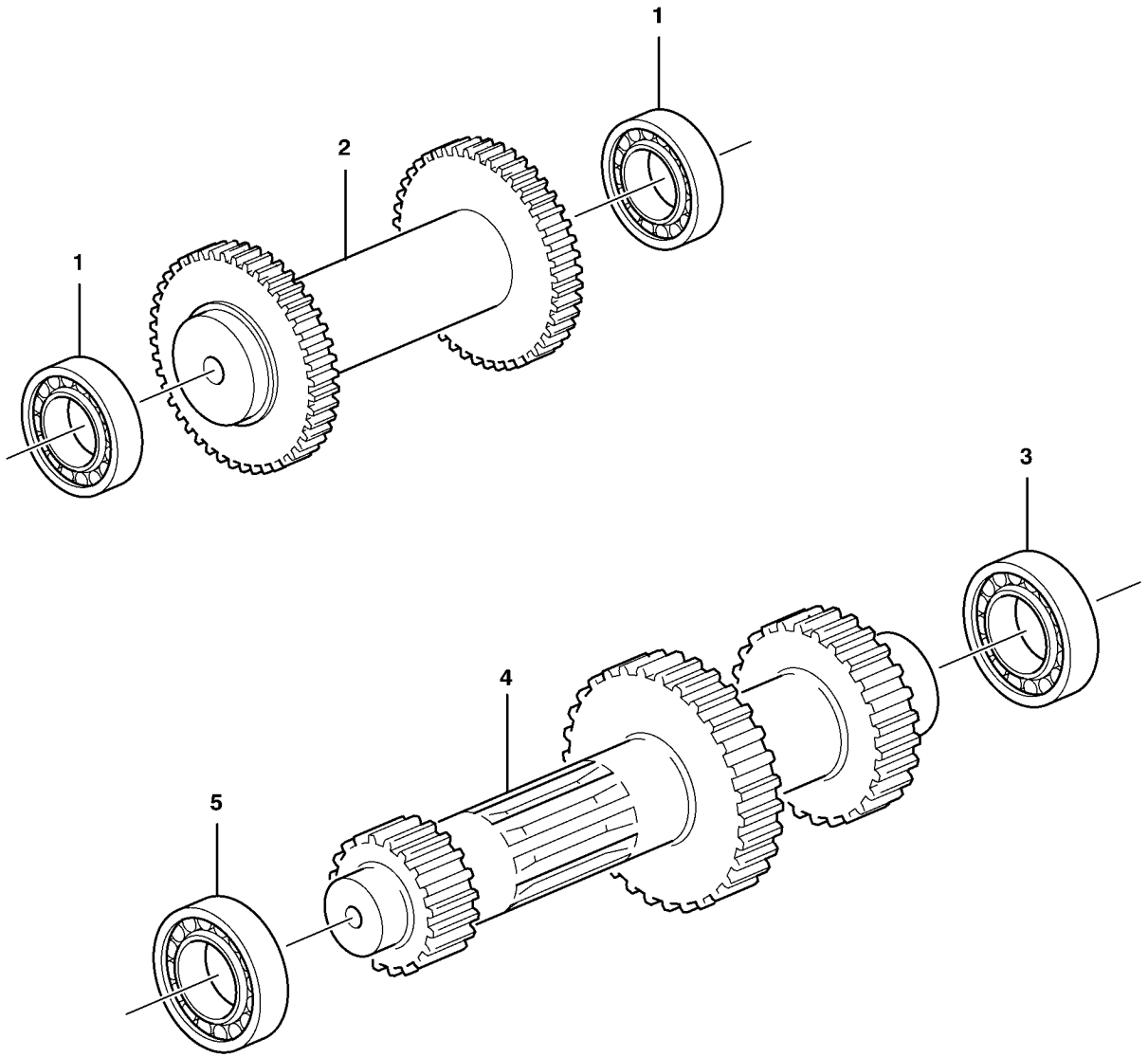

Volvo Construction Equipment

1000789

Fig.	Part No.	Quantity 1	2	3	PS	KIT	Description	Dénomination	Bezeichnung	Denominación	Benämning	Notes
1	**VOE 11709102**	2					Bearing	Roulement	Lager	Cojinete	Lager	
2	**VOE 11709103**	1					Reverse shaft	Arbre de marche ar	Rücklaufachse	Eje marcha atrás	Backaxel	(REVERSE)
3	**VOE 11709104**	1					Bearing	Roulement	Lager	Cojinete	Lager	
4	**VOE 11709105**	1					Shaft	Arbre	Welle	Eje	Axel	(PRIMARY)
5	**VOE 11709106**	1					Bearing	Roulement	Lager	Cojinete	Lager	

1		**Back och primäraxel** **Eje trasero y primario** **Rück- und Primärwelle** **Marche AR et arbre primaire** **Reverse and primary shaft**	Catalogue id **20604**	Group **421**
2			Illustr. No **1000789**	Section **250**
3			Issue **PUB 20026797**	Page **273**
4				
5		**16206725**		

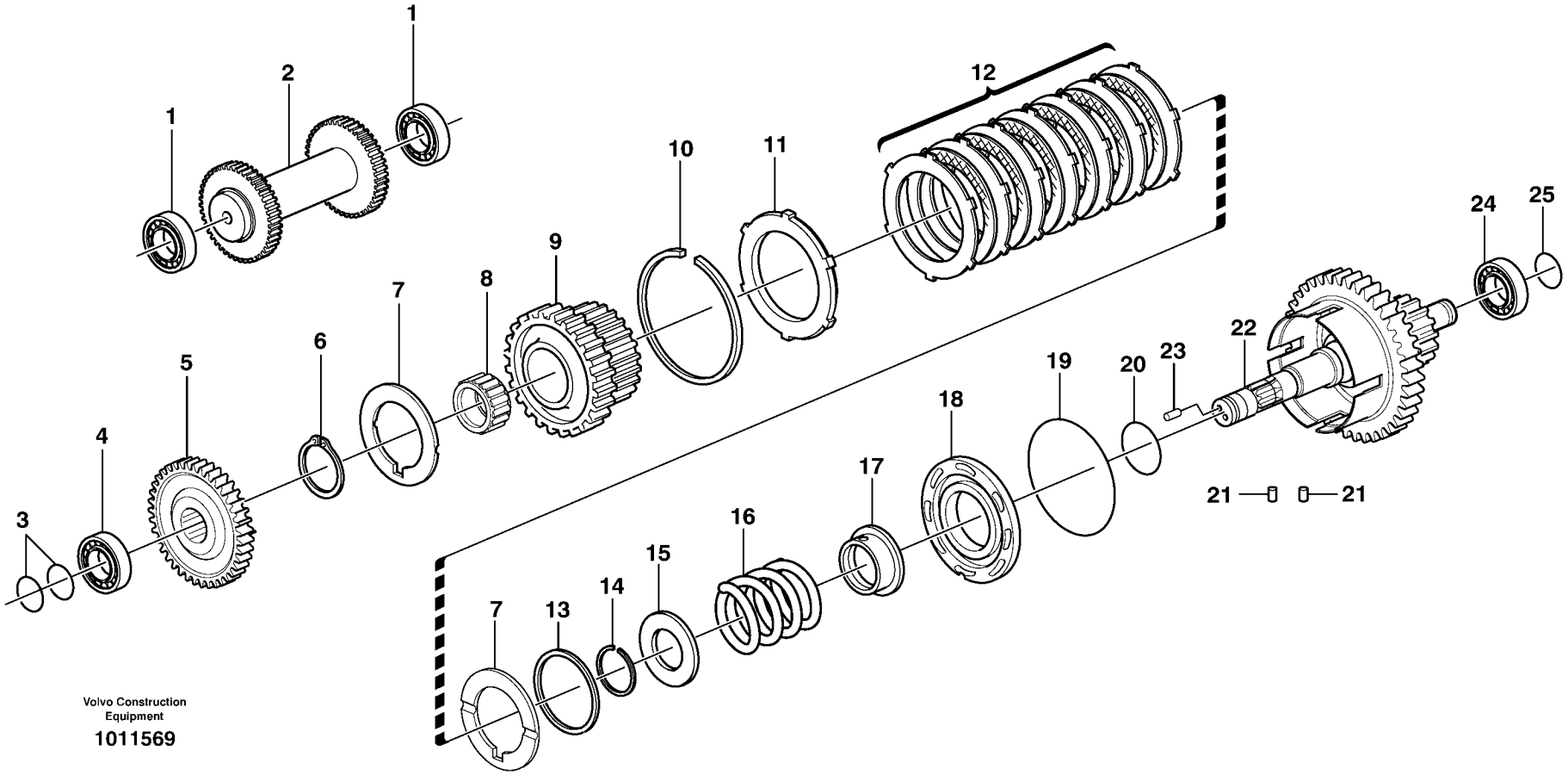

Volvo Construction Equipment

1011569

Fig.	Part No.	Quantity 1	2	3	PS	KIT	Description	Dénomination	Bezeichnung	Denominación	Benämning	Notes
1	**VOE 11709102**	2					Bearing	Roulement	Lager	Cojinete	Lager	
2	**VOE 11709103**	1					Reverse shaft	Arbre de marche ar	Rücklaufachse	Eje marcha atrás	Backaxel	(REVERSE)
3	**VOE 11712955**	2					O-ring	Joint torique	O-Ring	Anillo tórico	O-ring	
4	**VOE 11709104**	1					Bearing	Roulement	Lager	Cojinete	Lager	
5	**VOE 11712956**	1					Gear	Pignon	Zahnrad	Engranaje	Kugghjul	(PRIMARY)
6	**VOE 11709151**	1					Retaining ring	Circlip	Nutring	Circlip	Spårring	
7	**VOE 11709085**	2					Spacer	Entretoise	Abstandkörper	Distanciador	Distans	
8	**VOE 11709081**	1					Needle bearing	Roulement à aiguille	Nadellager	Cojinete de agujas	Nållager	
9	**VOE 11712957**	1					Gear	Pignon	Zahnrad	Engranaje	Kugghjul	
10	**VOE 11709083**	1					Lock ring	Anneau verrouillage	Sicherungsring	Anillo de seguridad	Låsring	
11	**VOE 11709084**	1					Clutch ring	Manchon accouplem	Kupplungsring	Anillo de acoplament	Kopplingsring	
12	**VOE 11712958**	1					Disc kit	Jeu disques	Lamellensatz	Juego de frenos	Lamellsats	
13	**VOE 11712959**	1					Thrust washer	Disque de butée	Axialscheibe	Arandela axial	Axialbricka	
14	**VOE 11709088**	1					Lock ring	Anneau verrouillage	Sicherungsring	Anillo de seguridad	Låsring	
15	**VOE 11709089**	1					Cover	Capot	Haube	Capó	Huv	
16	**VOE 11709090**	1					Lock spring	Ressort verrouillage	Sperrfeder	Resorte de bloqueo	Låsfjäder	
17	**VOE 11709097**	1					Flange	Bride	Flansch	Brida	Fläns	
18	**VOE 11709091**	1					Piston	Piston	Kolben	Pistón	Kolv	
19	**VOE 11709092**	1					Sealing ring	Bague étanchéité	Dichtring	Anillo retén	Tätningsring	
20	**VOE 11709093**	1					Seal	Joint	Dichtung	Reten	Tätning	
21	**VOE 11709095**	2					Pin	Goupille	Stift	Pasador	Pinne	
22	**VOE 11716537**	1					Shaft	Arbre	Welle	Eje	Axel	(PRIMARY)
23	**VOE 11712960**	1					•Rivet	•Rivet	•Niet	•Remache	•Nit	
24	**VOE 11709148**	1					Bearing	Roulement	Lager	Cojinete	Lager	
25	**VOE 11709076**	1					Sealing ring	Bague étanchéité	Dichtring	Anillo retén	Tätningsring	

1		**Back och primäraxel** **Eje trasero y primario** **Rück- und Primärwelle** **Marche AR et arbre primaire** **Reverse and primary shaft**	Catalogue id **20604**	Group **421**
2				
3			Illustr. No **1011569**	Section **270**
4				
5		**16205791**	Issue **PUB 20026797**	Page **275**



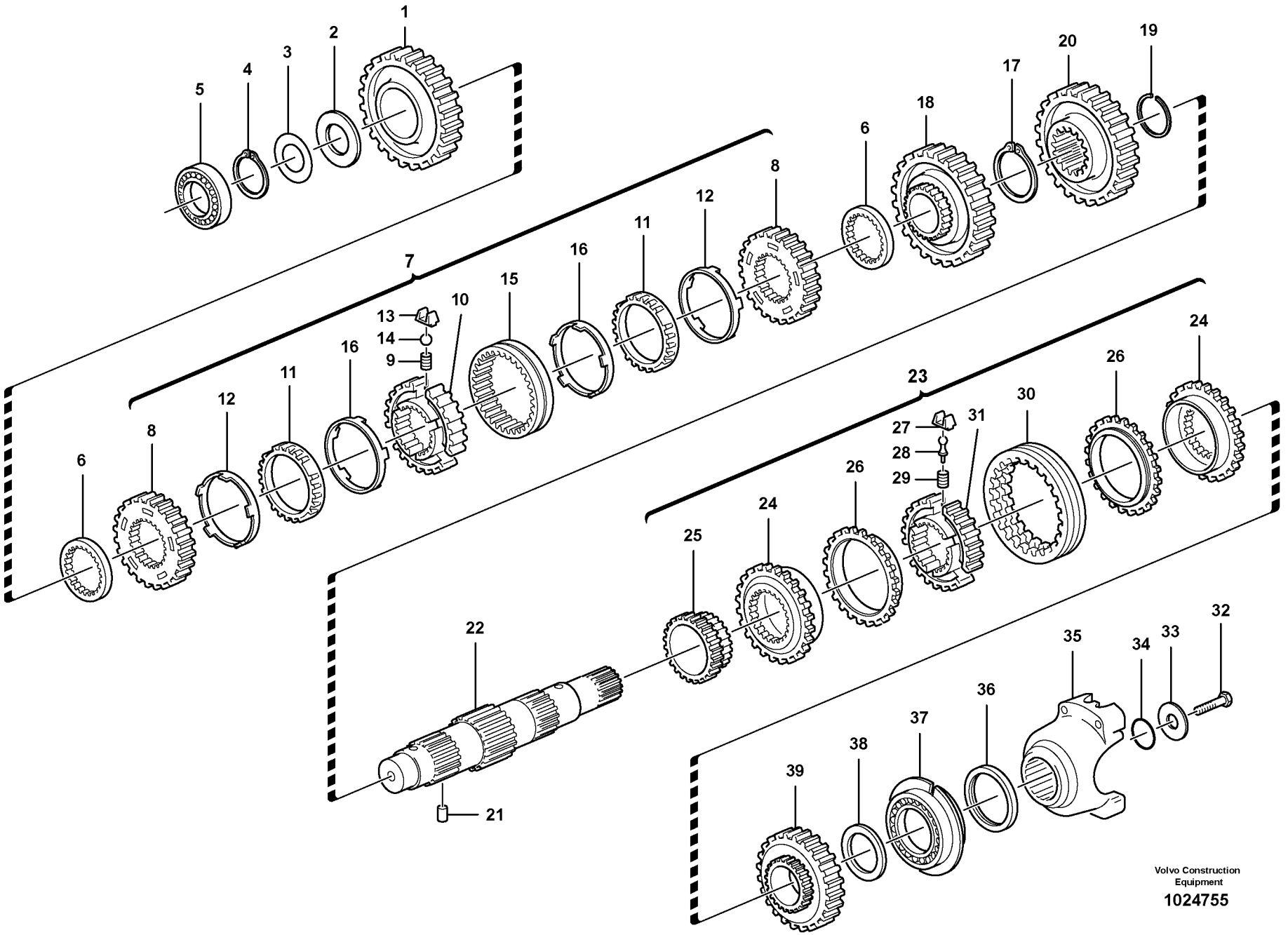

Volvo Construction Equipment

1024755

Fig.	Part No.	Quantity 1	2	3	PS	KIT	Description	Dénomination	Bezeichnung	Denominación	Benämning	Notes
1	**VOE 11709107**	1					Drive gear	Pignon	Triebrad	Pinon	Drev	
2	**VOE 11709108**	1					Thrust washer	Disque de butée	Axialscheibe	Arandela axial	Axialbricka	
3	**VOE 11709112**	REQ					Shim	Cale réglage	Ausgleichscheibe	Laminilla de ajuste	Justerbleck	THICK 0,05 MM
3	**VOE 11709113**	REQ					Shim	Cale réglage	Ausgleichscheibe	Laminilla de ajuste	Justerbleck	THICK 0,10 MM
3	**VOE 11709114**	REQ					Shim	Cale réglage	Ausgleichscheibe	Laminilla de ajuste	Justerbleck	THICK 0,30 MM
3	**VOE 11709115**	REQ					Shim	Cale réglage	Ausgleichscheibe	Laminilla de ajuste	Justerbleck	THICK 0,50 MM
4	**VOE 11709116**	1					Retaining ring	Circlip	Nutring	Circlip	Spårring	
5	**VOE 11709106**	1					Bearing	Roulement	Lager	Cojinete	Lager	
6	**VOE 11709118**	2					Spacer	Entretoise	Abstandkörper	Distanciador	Distans	
7	**VOE 11709128**	1					Gear kit	Kit de renvoi	Schaltsatz	Kit de reenvio	Växelsats	
8	**VOE 11709120**	2					•Synchronizing cone	•Cone synchromesh	•Synchronkegel	•Cono de sincronizaci	•Synkroniseringskon	
9	**VOE 11709121**	3					•Spring	•Ressort	•Feder	•Resorte	•Fjäder	
10	**VOE 11709122**	1					•Hub	•Moyeu	•Nabe	•Cubo	•Nav	
11	**VOE 11709123**	2					•Cone	•Bague Interieu.	•Innenring	•Anillo Interior	•Innerring	
12	**VOE 11709124**	2					•Ring	•Bague	•Ring	•Anillo	•Ring	
13	**VOE 11709125**	3					•Spring plate	•Plaque de ressort	•Federspannplatte	•Placa de resorte	•Fjäderplatta	
14	**VOE 11709126**	3					•Ball	•Bille	•Kugel	•Bola	•Kula	
15	**VOE 11709127**	1					•Sleeve	•Manchon	•Muffe	•Manguito	•Muff	
16	**VOE 11709119**	2					•Cone	•Bague Interieu.	•Innenring	•Anillo Interior	•Innerring	
17	**VOE 11709131**	1					Retaining ring	Circlip	Nutring	Circlip	Spårring	
18	**VOE 11709130**	1					Drive gear	Pignon	Triebrad	Pinon	Drev	
19	**VOE 11709129**	1					Retaining ring	Circlip	Nutring	Circlip	Spårring	
20	**VOE 11716786**	1					Drive Gear	Pignon	Triebrad	Pinon	Drivhjul	
21	**VOE 11709095**	1					Pin	Goupille	Stift	Pasador	Pinne	
22	**VOE 11709134**	1					Secondary shaft	Arbre secondaire	Sekundärwelle	Eje secundario	Sekundäraxel	
23	**VOE 11716672**	1					Synchronizing hub	Moyeu synchromesh	Synchronkörper	Cubo de sincronizaci	Synkroniseringsnav	
24	**VOE 11716666**	2					•Clutch ring	•Manchon accouplem.	•Kupplungsring	•Anillo de acoplamien	•Kopplingsring	
25	**VOE 11709135**	1					•Drive gear	•Pignon	•Triebrad	•Pinon	•Drev	
26	**VOE 11716668**	2					•Synchronizing cone	•Cone synchromesh	•Synchronkegel	•Cono de sincronizaci	•Synkroniseringskon	
27	**VOE 11709139**	3					•Spring plate	•Plaque de ressort	•Federspannplatte	•Placa de resorte	•Fjäderplatta	

1		**Sekundär axel** **Eje secundario** **Sekundärachse** **Arbre secondaire** **Secondary shaft**	Catalogue id **20604**	Group **421**
2				
3			Illustr. No **1024755**	Section **300**
4				
5		**16206725**	Issue **PUB 20026797**	Page **277**



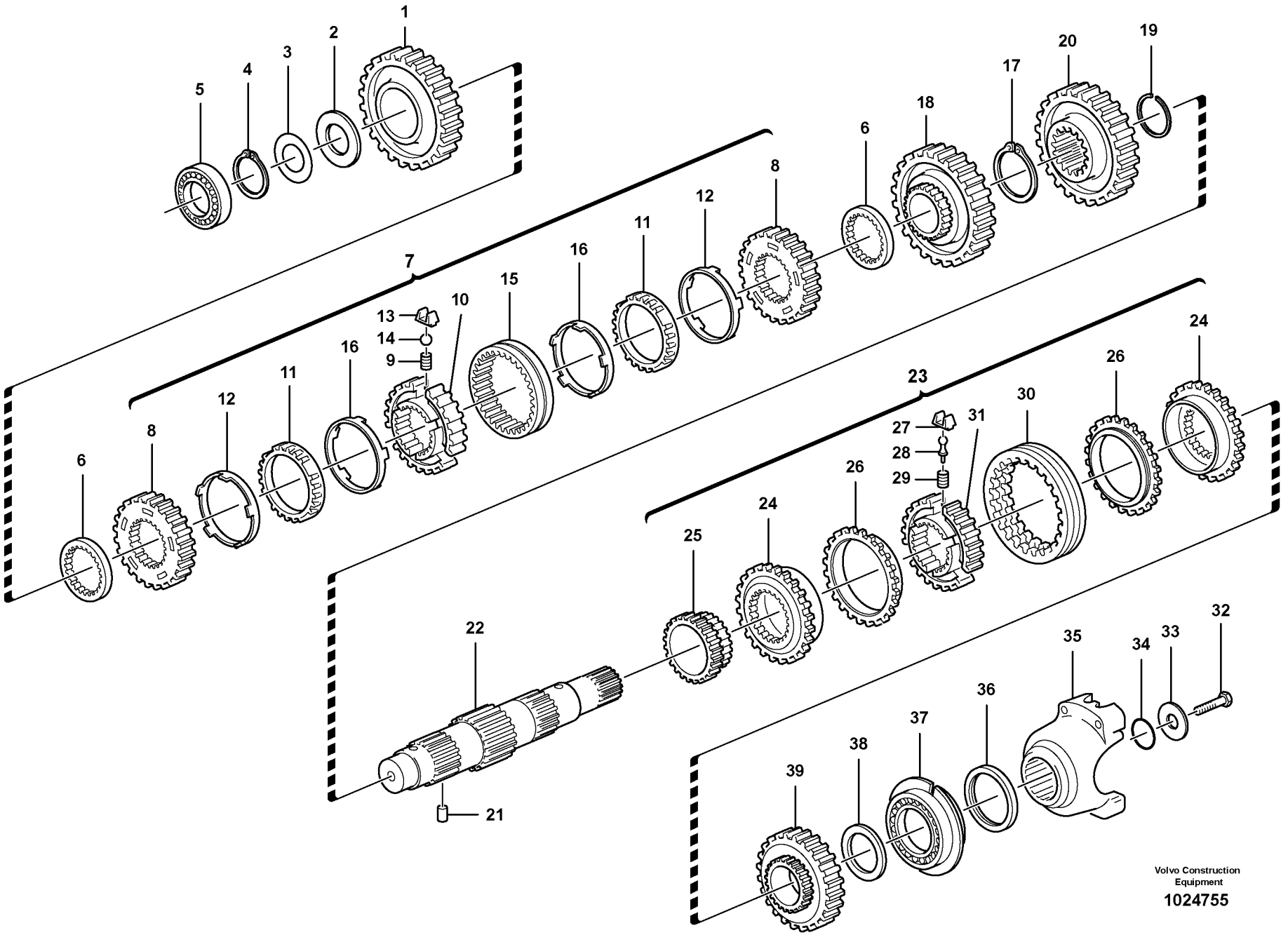

Volvo Construction Equipment

1024755

Fig.	Part No.	Quantity 1	2	3	PS	KIT	Description	Dénomination	Bezeichnung	Denominación	Benämning	Notes
28	**VOE 11716669**	3					•Ball	•Bille	•Kugel	•Bola	•Kula	
29	**VOE 11716670**	3					•Spring	•Ressort	•Feder	•Resorte	•Fjäder	
30	**VOE 11716671**	1					•Sleeve	•Manchon	•Muffe	•Manguito	•Muff	
31	**VOE 11716667**	1					•Hub	•Moyeu	•Nabe	•Cubo	•Nav	
32	**VOE 970827**	1					Hexagon screw	Vis à tête hexagonale	Sechskantschraube	Tornillo hexagonal	Sexkantsskruv	
33	**VOE 11709144**	1					Washer	Rondelle	Scheibe	Arandela	Bricka	
34	**VOE 11709145**	1					O-ring	Joint torique	O-Ring	Anillo tórico	O-ring	
35	**VOE 11709146**	1					Flange	Bride	Flansch	Brida	Fläns	
36	**VOE 11709133**	1					Seal	Joint	Dichtring	Junta	Tätning	
37	**VOE 11712472**	1					Bearing	Roulement	Lager	Cojinete	Lager	
38	**VOE 11709080**	1					Spacer washer	Rondelle entretoise	Abstandscheibe	Arandela distanciado	Distansbricka	
39	**VOE 11709150**	1					Gear	Pignon	Zahnrad	Engranaje	Kugghjul	

1		**Sekundär axel** **Eje secundario** **Sekundärachse** **Arbre secondaire** **Secondary shaft**	Catalogue id **20604**	Group **421**
2			Illustr. No **1024755**	Section **300**
3			Issue **PUB 20026797**	Page **279**
4				
5		**16206725**		

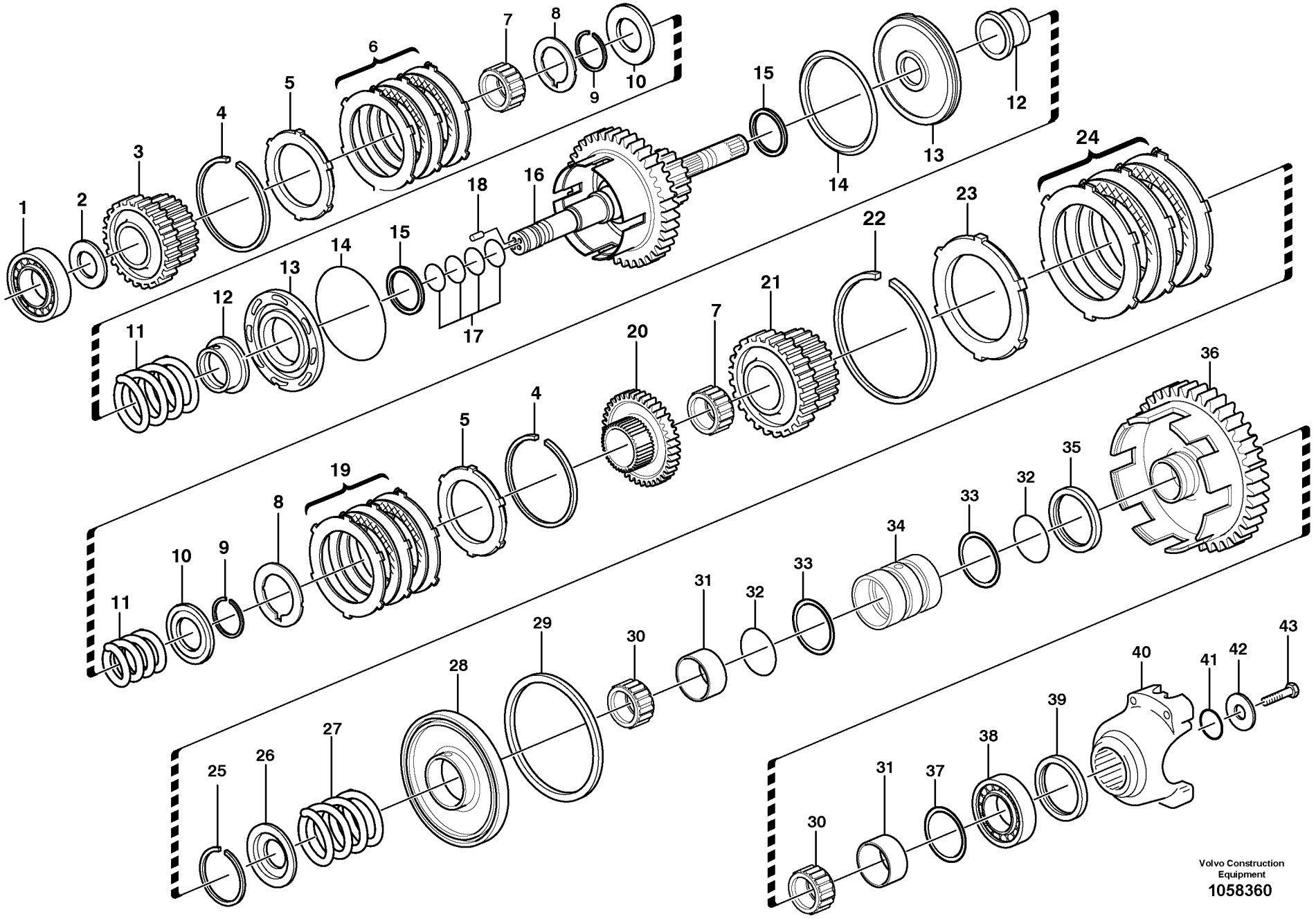

Volvo Construction Equipment

1058360

Fig.	Part No.	Quantity 1	2	3	PS	KIT	Description	Dénomination	Bezeichnung	Denominación	Benämning	Notes
1	**VOE 11709098**	1					Bearing	Roulement	Lager	Cojinete	Lager	
2	**VOE 11709080**	1					Spacer washer	Rondelle entretoise	Abstandscheibe	Arandela distanciado	Distansbricka	
3	**VOE 11712962**	1					Gear	Pignon	Zahnrad	Engranaje	Kugghjul	
4	**VOE 11709083**	2					Lock ring	Anneau verrouillage	Sicherungsring	Anillo de seguridad	Låsring	
5	**VOE 11709084**	2					Clutch ring	Manchon accouplem	Kupplungsring	Anillo de acoplamient	Kopplingsring	
6	**VOE 11712958**	1					Disc kit	Jeu disques	Lamellensatz	Juego de frenos	Lamellsats	
7	**VOE 11709081**	2					Needle bearing	Roulement à aiguille	Nadellager	Cojinete de agujas	Nållager	
8	**VOE 11709085**	2					Spacer	Entretoise	Abstandkörper	Distanciador	Distans	
9	**VOE 17200468**	2					Lock ring	Anneau verrouillage	Sicherungsring	Anillo de seguridad	Låsring	
10	**VOE 17200471**	2					Cover washer	Rondelle de recouvre	Abdeckscheibe	Arandela de cubierta	Täckbricka	
11	**VOE 11709090**	2					Lock spring	Ressort verrouillage	Sperrfeder	Resorte de bloqueo	Låsfjäder	
12	**VOE 11709097**	2					Flange	Bride	Flansch	Brida	Fläns	
13	**VOE 11709091**	2					Piston	Piston	Kolben	Pistón	Kolv	
14	**VOE 11709092**	2					Sealing ring	Bague étanchéité	Dichtring	Anillo retén	Tätningsring	
15	**VOE 11709093**	2					Seal	Joint	Dichtung	Reten	Tätning	
16		1			NS		Shaft	Arbre	Welle	Arbol	Axel	
17	**VOE 11709076**	4					•Sealing ring	•Bague étanchéité	•Dichtring	•Anillo retén	•Tätningsring	
18	**VOE 11712960**	3					•Rivet	•Rivet	•Niet	•Remache	•Nit	
19	**VOE 11712966**	1					Disc kit	Jeu disques	Lamellensatz	Juego de frenos	Lamellsats	
20	**VOE 11712967**	1					Gear	Pignon	Zahnrad	Engranaje	Kugghjul	
21	**VOE 11716646**	1					Drive Gear	Pignon	Triebrad	Pinon	Drivhjul	
22	**VOE 11712969**	1					Lock ring	Anneau verrouillage	Sicherungsring	Anillo de seguridad	Låsring	
23	**VOE 11712970**	1					Lock ring	Anneau verrouillage	Sicherungsring	Anillo de seguridad	Låsring	
24	**VOE 11712971**	1					Disc kit	Jeu disques	Lamellensatz	Juego de frenos	Lamellsats	
25	**VOE 11712972**	1					Lock ring	Anneau verrouillage	Sicherungsring	Anillo de seguridad	Låsring	
26	**VOE 11712973**	1					Lock cover	Couvercle blocage	Schlossdeckel	Tapa de cierre	Låslock	
27	**VOE 11712974**	1					Spring	Ressort	Feder	Resorte	Fjäder	
28	**VOE 11712975**	1					Piston	Piston	Kolben	Pistón	Kolv	
29	**VOE 11712976**	1					Seal	Joint	Dichtring	Junta	Tätning	
30	**VOE 11712977**	2					Bearing bushing	Bague de palier	Lagerbuchse	Casquillo de cojinete	Lagerbussning	

1		**Sekundär axel** **Eje secundario** **Sekundärachse** **Arbre secondaire** **Secondary shaft**	Catalogue id **20604**	Group **421**
2				
3			Illustr. No **1058360**	Section **320**
4				
5		**16205791**	Issue **PUB 20026797**	Page **281**

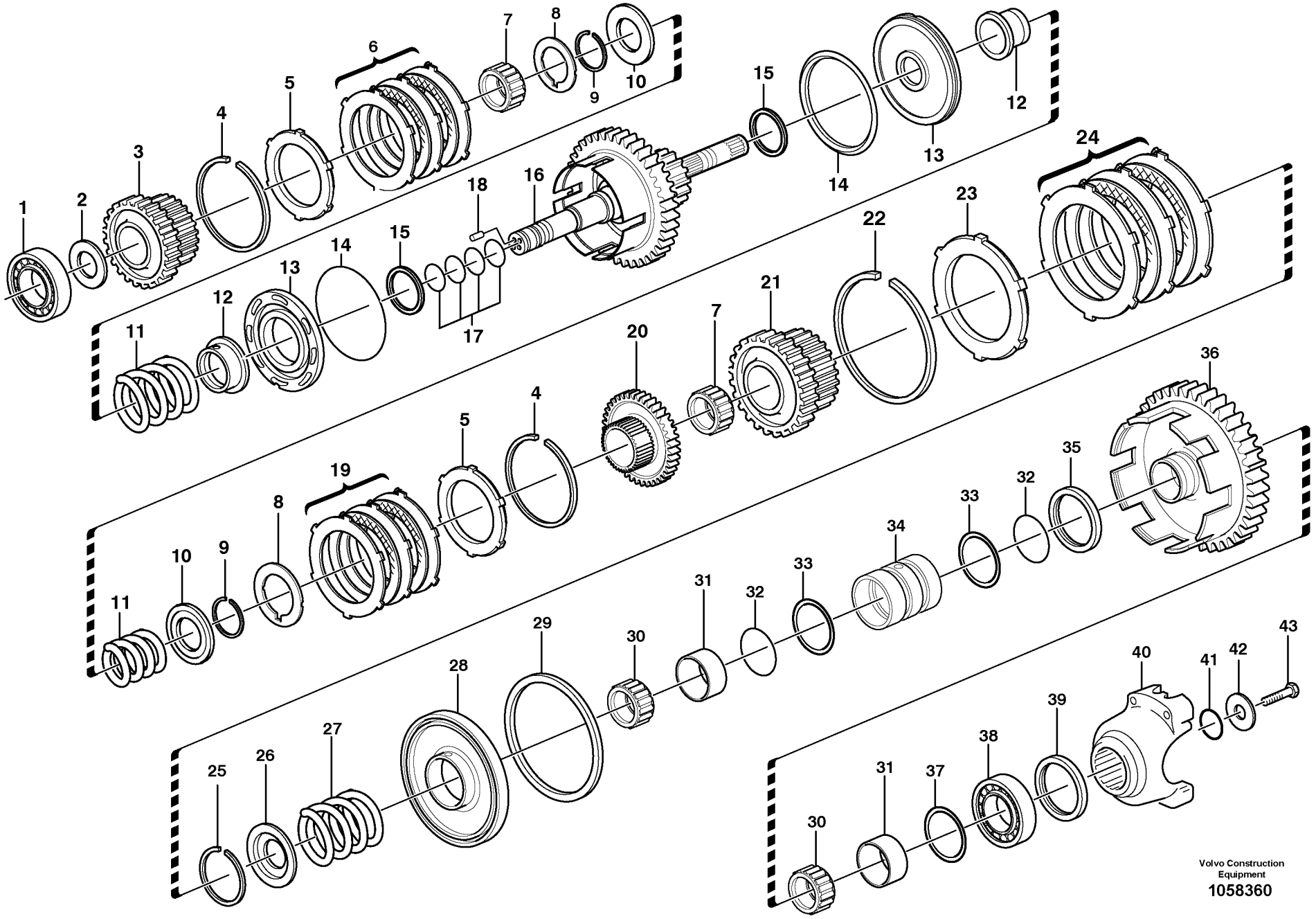

Volvo Construction Equipment

1058360

Fig.	Part No.	Quantity 1	2	3	PS	KIT	Description	Dénomination	Bezeichnung	Denominación	Benämning	Notes
31	**VOE 11712978**	2					Bushing	Bague	Buchse	Casquillo	Bussning	
32	**VOE 11712979**	2					O-ring	Joint torique	O-Ring	Anillo tórico	O-ring	
33	**VOE 11712980**	2					Sealing ring	Bague étanchéité	Dichtring	Anillo retén	Tätningsring	
34	**VOE 11712981**	1					Spacer	Entretoise	Abstandkörper	Distanciador	Distans	
35	**VOE 11712982**	1					Seal	Joint	Dichtring	Junta	Tätning	
36	**VOE 11712983**	1					Gear	Pignon	Zahnrad	Engranaje	Kugghjul	
37	**VOE 11712984**	1					Washer	Rondelle	Scheibe	Arandela	Bricka	
38	**VOE 11709148**	1					Bearing	Roulement	Lager	Cojinete	Lager	
39	**VOE 11709133**	1					Seal	Joint	Dichtring	Junta	Tätning	
40	**VOE 11712986**	1					Companion flange	Flasque entraînemen	Antriebsflansch	Brida	Medbringare	
41	**VOE 11709145**	1					O-ring	Joint torique	O-Ring	Anillo tórico	O-ring	
42	**VOE 11709144**	1					Washer	Rondelle	Scheibe	Arandela	Bricka	
43	**VOE 970827**	1					Hexagon screw	Vis à tête hexagonale	Sechskantschraube	Tornillo hexagonal	Sexkantsskruv	

1		**Sekundär axel** **Eje secundario** **Sekundärachse** **Arbre secondaire** **Secondary shaft**	Catalogue id **20604**	Group **421**
2				
3			Illustr. No **1058360**	Section **320**
4				
5		**16205791**	Issue **PUB 20026797**	Page **283**



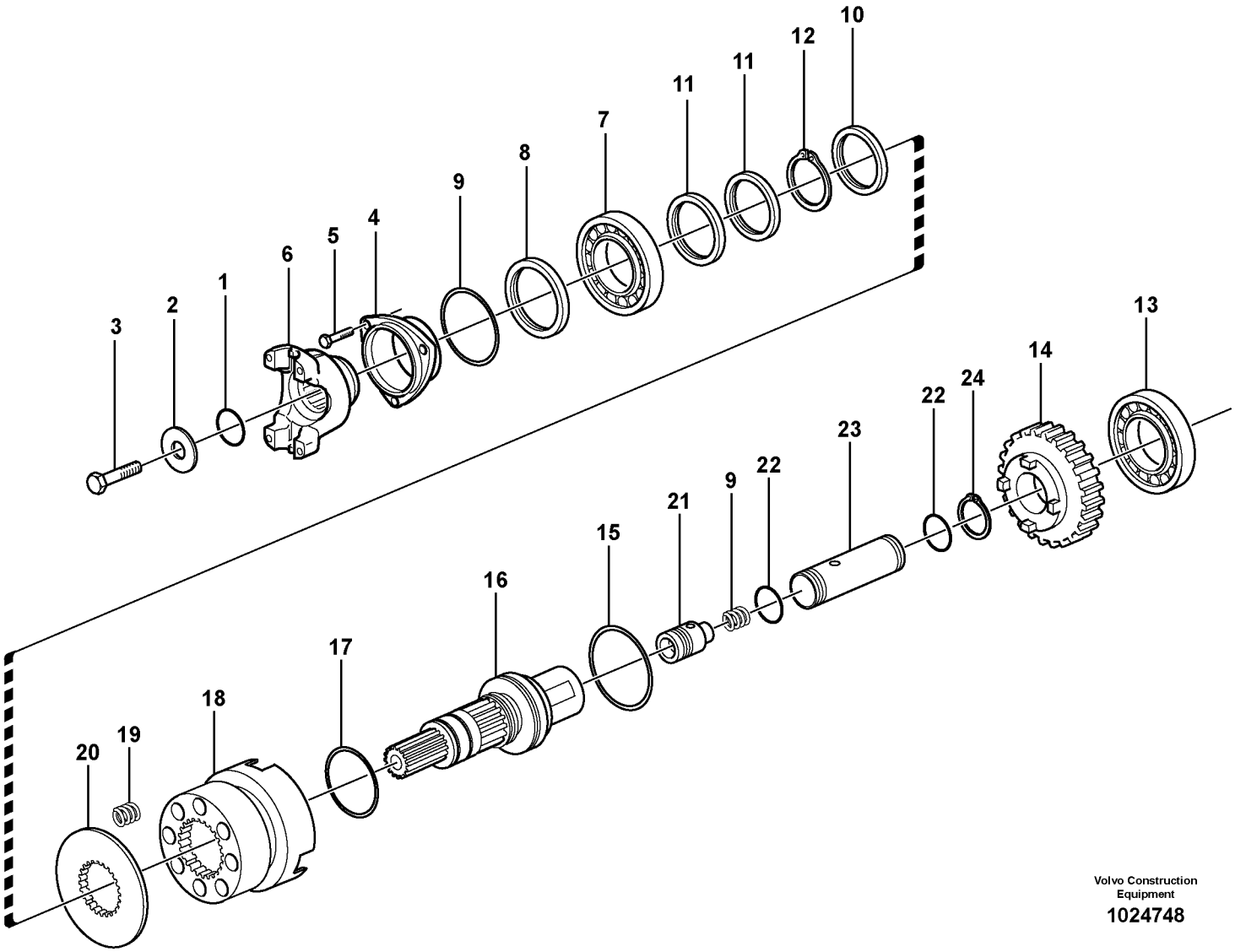

Volvo Construction Equipment

1024748

Fig.	Part No.	Quantity 1	2	3	PS	KIT	Description	Dénomination	Bezeichnung	Denominación	Benämning	Notes
1	**VOE 11709321**	1					O-ring	Joint torique	O-Ring	Anillo tórico	O-ring	
2	**VOE 11716787**	1					Washer	Rondelle	Scheibe	Arandela	Bricka	
3	**VOE 15086029**	1					Screw	Vis	Schraube	Tornillo	Skruv	
4	**VOE 11716788**	1					End plate	Flasque	Stirnwand	Extremo	Gavel	
5	**VOE 970827**	3					Hexagon screw	Vis à tête hexagonale	Sechskantschraube	Tornillo hexagonal	Sexkantsskruv	
6	**VOE 11716789**	1					Flange	Bride	Flansch	Brida	Fläns	
7	**VOE 11709102**	1					Bearing	Roulement	Lager	Cojinete	Lager	
8	**VOE 11716790**	1					Seal	Joint	Dichtring	Junta	Tätning	
9	**VOE 11716791**	1					O-ring	Joint torique	O-Ring	Anillo tórico	O-ring	
10	**VOE 11709167**	1					Shim	Cale réglage	Ausgleichscheibe	Laminilla de ajuste	Justerbleck	
11	**VOE 11709076**	2					Sealing ring	Bague étanchéité	Dichtring	Anillo retén	Tätningsring	
12	**VOE 11709171**	1					Retaining ring	Circlip	Nutring	Circlip	Spårring	
13	**VOE 11709098**	1					Bearing	Roulement	Lager	Cojinete	Lager	
14	**VOE 17206298**	1					Gear	Pignon	Zahnrad	Engranaje	Kugghjul	
15	**VOE 11716793**	1					O-ring	Joint torique	O-Ring	Anillo tórico	O-ring	
16	**VOE 11716794**	1					Shaft	Arbre	Welle	Eje	Axel	
17	**VOE 11716795**	2					O-ring	Joint torique	O-Ring	Anillo tórico	O-ring	
18	**VOE 11716796**	1					Sleeve	Manchon	Muffe	Manguito	Muff	
19	**VOE 11716797**	9					Spring	Ressort	Feder	Resorte	Fjäder	
20	**VOE 11716798**	1					Spacer	Entretoise	Abstandkörper	Distanciador	Distans	
21	**VOE 11716799**	1					Valve	Valve	Ventil	Válvula	Ventil	
22	**VOE 11716800**	2					O-ring	Joint torique	O-Ring	Anillo tórico	O-ring	
23	**VOE 11716801**	1					Cylinder	Cylindre	Zylinder	Cilindro	Cylinder	
24	**VOE 11716802**	1					Lock ring	Anneau verrouillage	Sicherungsring	Anillo de seguridad	Låsring	

1		**Axel, fyrhjulsdrift** **Eje, tracción en cuatro ruedas** **Achse, Vierradantrieb** **Arbre, traction sur 4 roues** **Axle, four-wheel drive**	Catalogue id **20604**	Group **421**
2				
3			Illustr. No **1024748**	Section **350**
4				
5		**16206725**	Issue **PUB 20026797**	Page **285**



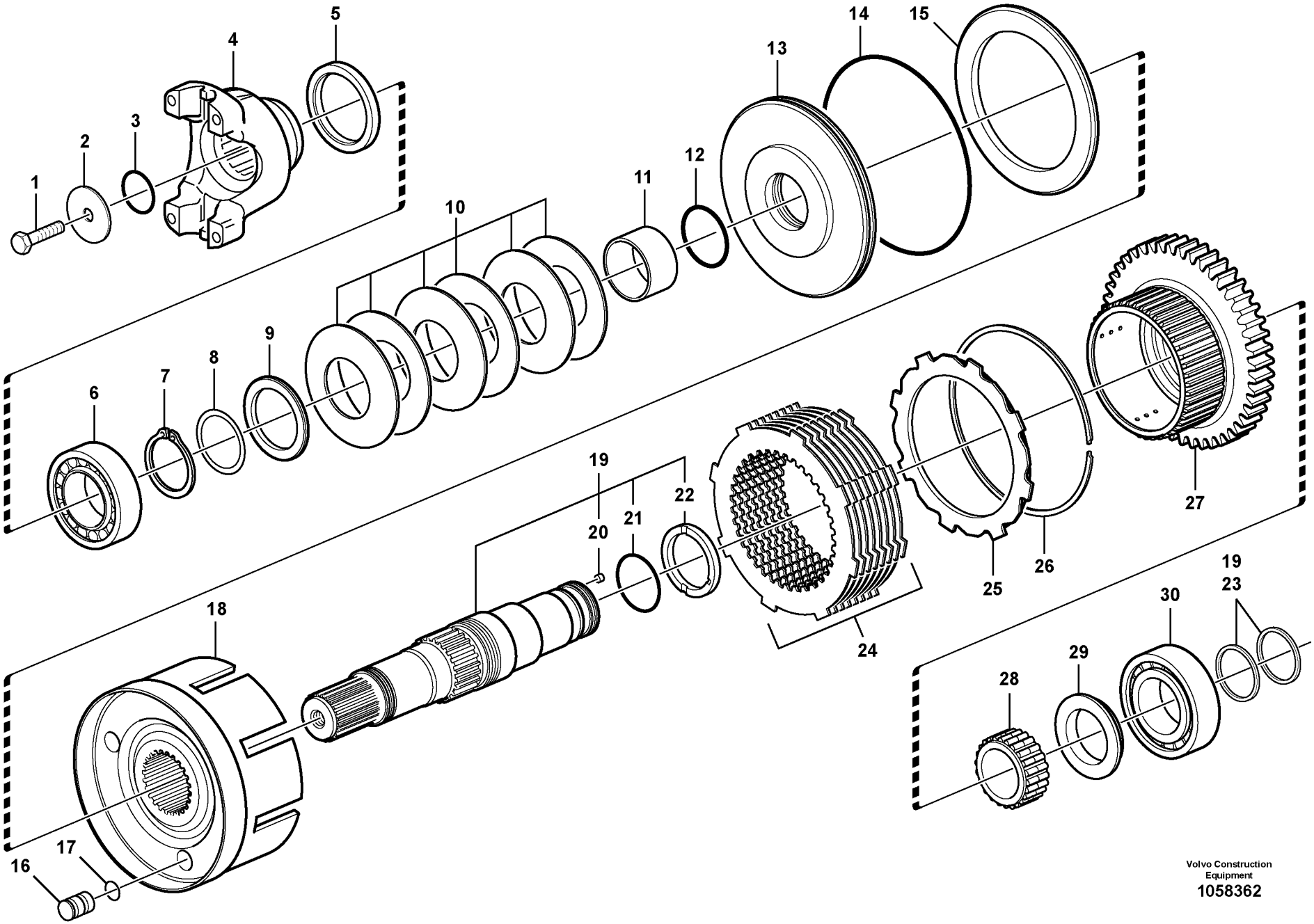

Volvo Construction Equipment

1058362

Fig.	Part No.	Quantity 1	2	3	PS	KIT	Description	Dénomination	Bezeichnung	Denominación	Benämning	Notes
1	**VOE 970827**	1					Hexagon screw	Vis à tête hexagonale	Sechskantschraube	Tornillo hexagonal	Sexkantsskruv	
2	**VOE 11709144**	1					Washer	Rondelle	Scheibe	Arandela	Bricka	
3	**VOE 11709051**	1					O-ring	Joint torique	O-Ring	Anillo tórico	O-ring	
4	**VOE 11716648**	1					Flange	Bride	Flansch	Brida	Fläns	
5	**VOE 11709133**	1					Seal	Joint	Dichtring	Junta	Tätning	
6	**VOE 11712987**	1					Bearing	Roulement	Lager	Cojinete	Lager	
7	**VOE 11709171**	1					Retaining ring	Circlip	Nutring	Circlip	Spårring	
8	**VOE 11709168**	REQ					Shim	Cale réglage	Ausgleichscheibe	Laminilla de ajuste	Justerbleck	THICK = 0,1 MM
8	**VOE 11709169**	REQ					Shim	Cale réglage	Ausgleichscheibe	Laminilla de ajuste	Justerbleck	THICK = 0,3 MM
8	**VOE 11709170**	REQ					Shim	Cale réglage	Ausgleichscheibe	Laminilla de ajuste	Justerbleck	THICK = 0,5 MM
9	**VOE 11712988**	1					Thrust washer	Disque de butée	Axialscheibe	Arandela axial	Axialbricka	
10	**VOE 11712989**	6					Washer	Rondelle	Scheibe	Arandela	Bricka	
11	**VOE 11712990**	1					Sleeve	Manchon	Muffe	Manguito	Muff	
12	**VOE 11712991**	1					O-ring	Joint torique	O-Ring	Anillo tórico	O-ring	
13	**VOE 11712992**	1					Piston	Piston	Kolben	Pistón	Kolv	
14	**VOE 11712993**	1					O-ring	Joint torique	O-Ring	Anillo tórico	O-ring	
15	**VOE 11712994**	1					Brake plate	Plaque de frein		Placa de freno	Bromsplatta	
16	**VOE 11712996**	3					Pin	Goupille	Zapfen	Pasador	Tapp	
17	**VOE 11988593**	3					O-ring	Joint torique	O-Ring	Anillo tórico	O-ring	
18		1			NS		Clutch Drum	Tambour Embray.	Kupplungsglocke	Tambor Embrague	Kopplingstrumma	
19		1			NS		Shaft	Arbre	Welle	Arbol	Axel	
20	**VOE 11712960**	1					•Rivet	•Rivet	•Niet	•Remache	•Nit	
21	**VOE 15186831**	1					•O-ring	•Joint torique	•O-Ring	•Anillo tórico	•O-ring	
22	**VOE 11709085**	1					•Spacer	•Entretoise	•Abstandkörper	•Distanciador	•Distans	
23	**VOE 11709076**	2					Sealing ring	Bague étanchéité	Dichtring	Anillo retén	Tätningsring	
24	**VOE 11712997**	1					Disc kit	Jeu disques	Lamellensatz	Juego de frenos	Lamellsats	
25	**VOE 11712998**	1					Lock ring	Anneau verrouillage	Sicherungsring	Anillo de seguridad	Låsring	
26	**VOE 11712999**	1					Lock ring	Anneau verrouillage	Sicherungsring	Anillo de seguridad	Låsring	
27	**VOE 11716647**	1					Gear	Pignon	Zahnradgetriebe	Engranaje	Kuggdrev	
28	**VOE 11709081**	1					Needle bearing	Roulement à aiguille	Nadellager	Cojinete de agujas	Nållager	

1		**Hydraulkoppling, 4-hjulsdrift** **Embragues, tracción 4 ruedas** **Kupplungen, 4-Radantrieb** **Embrayages, 4 roues motrices** **Hydraulic clutch, 4wd**	Catalogue id **20604**	Group **421**
2				
3			Illustr. No **1058362**	Section **370**
4				
5		**16205791**	Issue **PUB 20026797**	Page **287**

VOLVO

BL70B

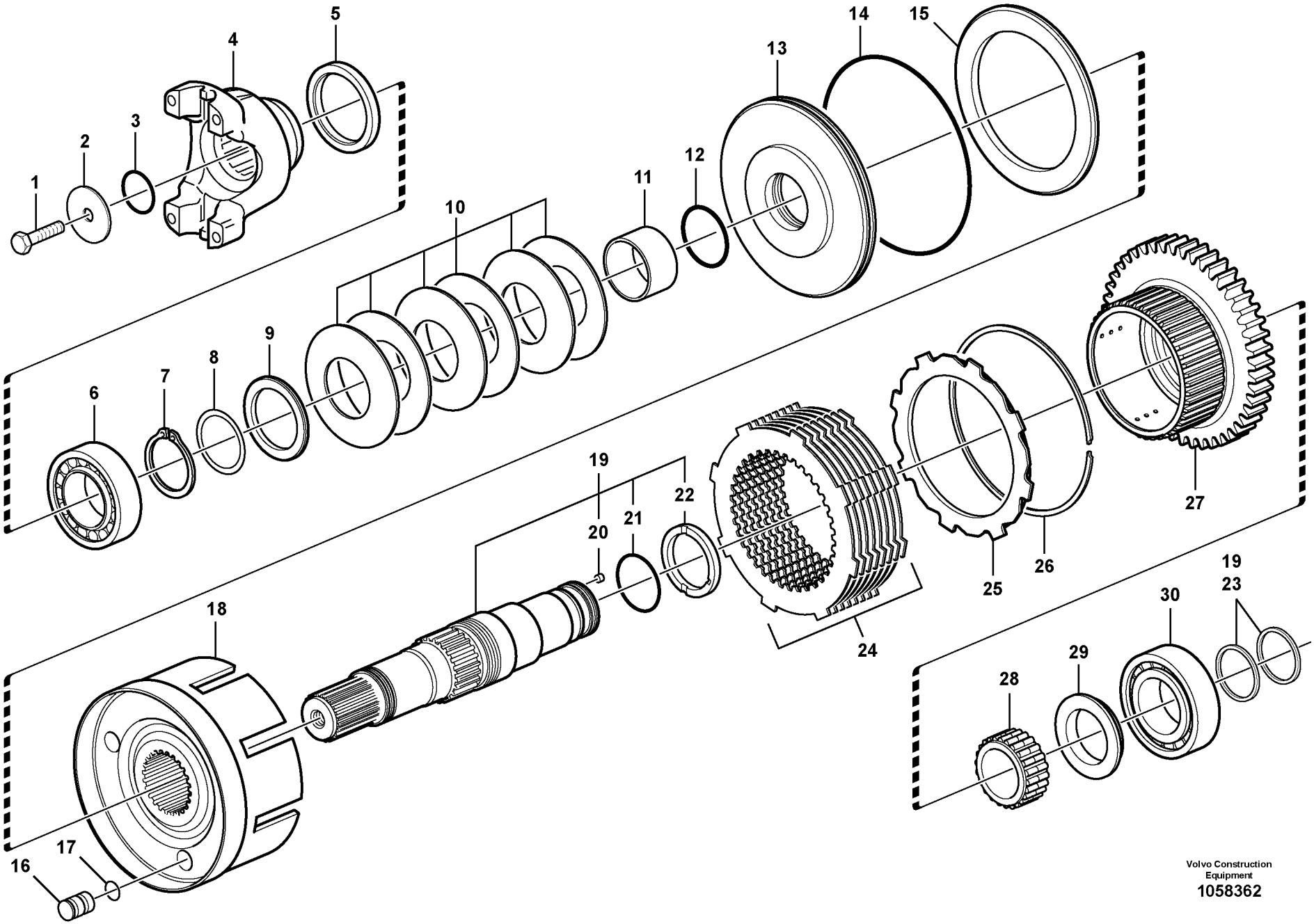

Volvo Construction Equipment

1058362

Fig.	Part No.	Quantity 1	2	3	PS	KIT	Description	Dénomination	Bezeichnung	Denominación	Benämning	Notes
29	**VOE 11709079**	1					Spacer	Entretoise	Abstandkörper	Distanciador	Distans	
30	**VOE 11709098**	1					Bearing	Roulement	Lager	Cojinete	Lager	

1		**Hydraulkoppling, 4-hjulsdrift** **Embragues, tracción 4 ruedas** **Kupplungen, 4-Radantrieb** **Embrayages, 4 roues motrices** **Hydraulic clutch, 4wd**	Catalogue id **20604**	Group **421**
2				
3			Illustr. No **1058362**	Section **370**
4				
5		**16205791**	Issue **PUB 20026797**	Page **289**



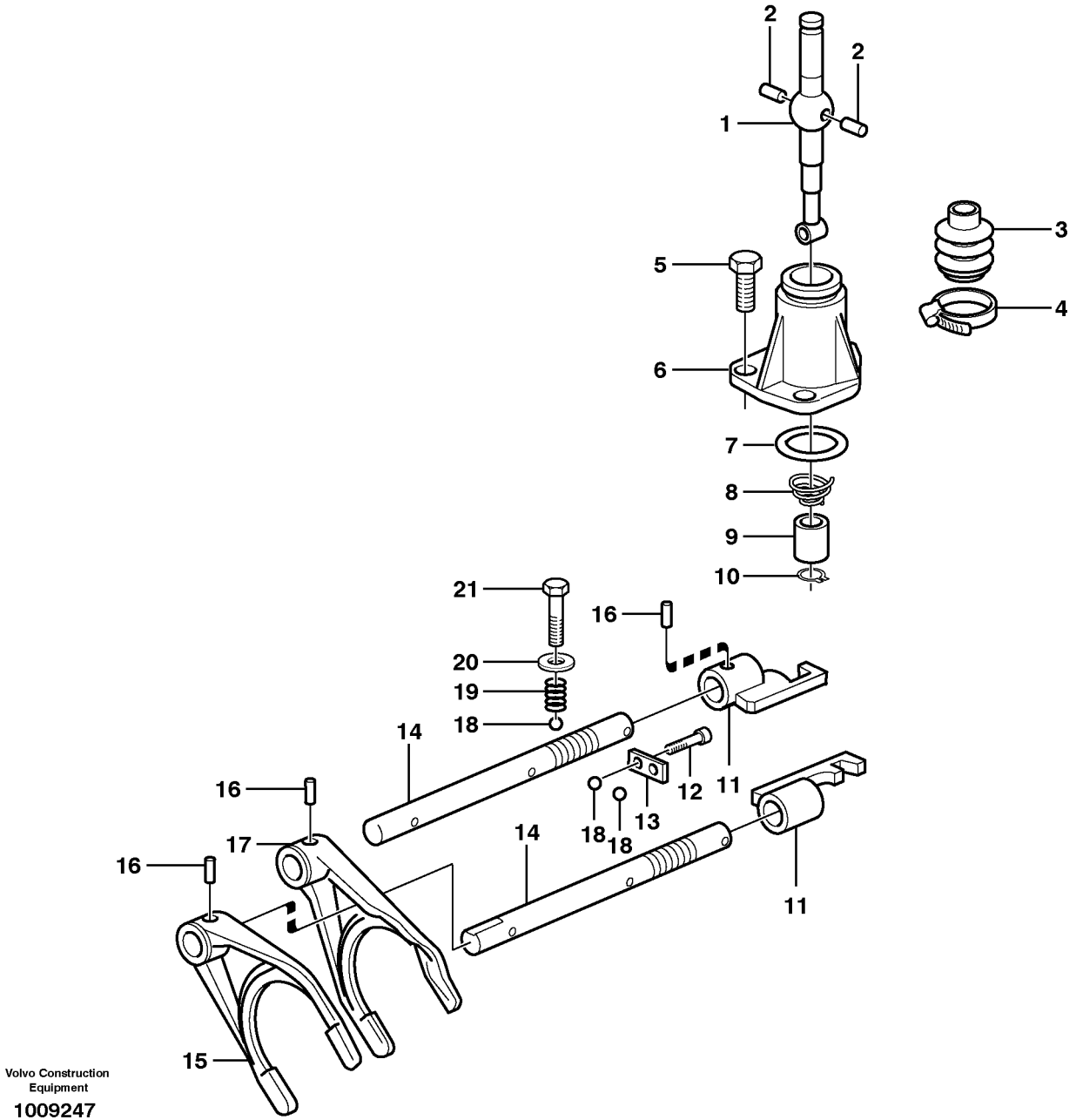

Volvo Construction Equipment

1009247

Fig.	Part No.	Quantity 1	2	3	PS	KIT	Description	Dénomination	Bezeichnung	Denominación	Benämning	Notes
1	**VOE 11716673**	1					Control lever	Levier de commande	Bedienungshebel	Palanca mando	Manöverspak	
2	**VOE 11709180**	2					Pin	Goupille	Stift	Pasador	Pinne	
3	**VOE 11709181**	1					Gaiter	Gaine	Manschette	Fuelle	Damask	
4	**VOE 11709182**	1					Clamp	Collier serrage	Klemme	Abrazadera	Klamma	
5	**VOE 955297**	3					Hexagon screw	Vis à tête hexagonale	Sechskantschraube	Tornillo hexagonal	Sexkantsskruv	
6	**VOE 11712473**	1					Cover	Capot	Haube	Capó	Huv	
7	**VOE 11709165**	1					O-ring	Joint torique	O-Ring	Anillo tórico	O-ring	
8	**VOE 11709183**	1					Spring	Ressort	Feder	Resorte	Fjäder	
9	**VOE 11709184**	1					Bushing	Bague	Buchse	Casquillo	Bussning	
10	**VOE 11709185**	1					Retaining ring	Circlip	Nutring	Circlip	Spårring	
11	**VOE 11712474**	2					Selector fork	Fourchette	Schaltgabel	Horquilla de cambio	Skiftgaffel	
12	**VOE 970803**	2					Hexagon screw	Vis à tête hexagonale	Sechskantschraube	Tornillo hexagonal	Sexkantsskruv	
13	**VOE 11712475**	1					Plate	Plaque	Platte	Placa	Platta	
14	**VOE 11712476**	2					Selector rail	Coulisseau	Schaltschiene	Eje de cambio	Skiftaxel	
15	**VOE 11716674**	1					Fork	Fourche	Gabel	Horquilla	Gaffel	
16	**VOE 11709189**	4					Pin	Goupille	Stift	Pasador	Pinne	
17	**VOE 11712477**	1					Selector fork	Fourchette	Schaltgabel	Horquilla de cambio	Skiftgaffel	
18	**VOE 11709177**	4					Ball	Bille	Kugel	Bola	Kula	
19	**VOE 11709176**	2					Spring	Ressort	Feder	Resorte	Fjäder	
20	**VOE 11709174**	3					Washer	Rondelle	Scheibe	Arandela	Bricka	
21	**VOE 11709175**	3					Screw	Vis	Schraube	Tornillo	Skruv	

1	**16206725**	**Växelmanövrering** **Maniobra de la caja de cambios** **Schaltbedienung** **Commande de changement de vitesse** **Gearshifting**	Catalogue id **20604**	Group **421**
2				
3			Illustr. No **1009247**	Section **400**
4				
5		**16206725**	Issue **PUB 20026797**	Page **291**

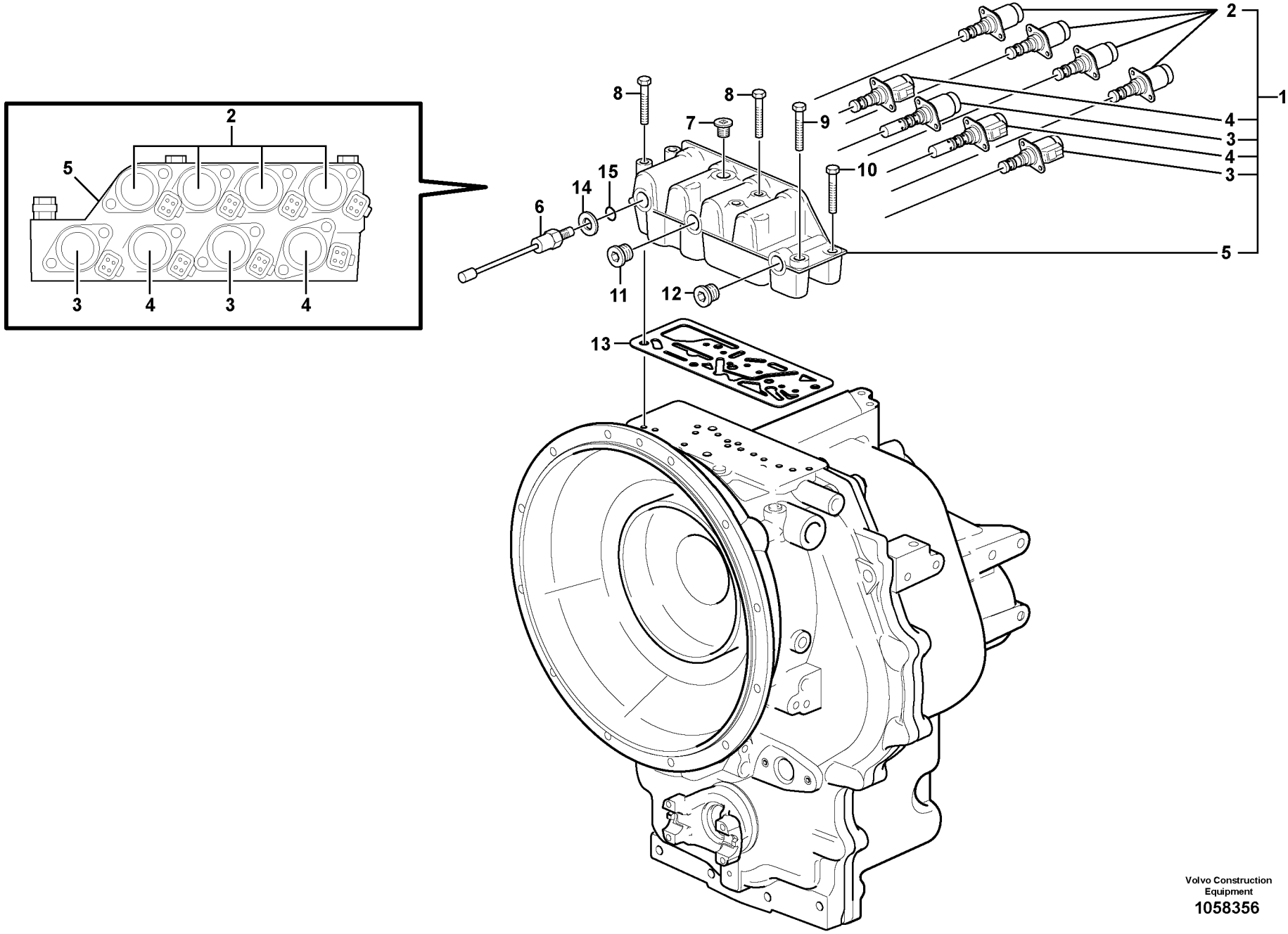

Volvo Construction Equipment
1058356

Fig.	Part No.	Quantity 1	2	3	PS	KIT	Description	Dénomination	Bezeichnung	Denominación	Benämning	Notes
1		1			NS		Control valve	Valve controle	Steuerventil	Válvula control	Kontrollventil	
2	**VOE 11716541**	4					•Valve	•Valve	•Ventil	•Válvula	•Ventil	
3	**VOE 17200518**	2					•Solenoid valve	•Electrovanne	•Magnetventil	•Electroválvula	•Magnetventil	(VOE 11713028)
4	**VOE 17200519**	2					•Solenoid valve	•Electrovanne	•Magnetventil	•Electroválvula	•Magnetventil	(VOE 11713029)
5	**VOE 17200525**	1					•Valve body	•Corps de clapet	•Ventilgruppe	•Bloque de válvula	•Ventilblock	
6	**VOE 17200520**	1					Sensor	Capteur	Geber	Sensor	Givare	
7	**VOE 11709200**	1					Plug	Tampon	Stopfen	Tapón	Plugg	
8	**VOE 13965183**	4					Flange screw	Vis à embase	Flanschschraube	Tornillo embridado	Flänsskruv	
9	**VOE 955302**	1					Hexagon screw	Vis à tête hexagonale	Sechskantschraube	Tornillo hexagonal	Sexkantsskruv	
10	**VOE 13965216**	1					Screw	Vis	Schraube	Tornillo	Skruv	
11	**VOE 11709075**	1					Plug	Tampon	Stopfen	Tapón	Plugg	
12	**VOE 17200524**	1					Plug	Tampon	Stopfen	Tapón	Plugg	
13	**VOE 17200521**	1					Gasket	Joint	Dichtung	Junta	Packning	
14	**VOE 17200528**	1					Washer	Rondelle	Scheibe	Arandela	Bricka	
15	**VOE 17200526**	1					O-ring	Joint torique	O-Ring	Anillo tórico	O-ring	

1		**Kontrollventil** **Válvula de control** **Steuerventil** **Valve de contrôle** **Control valve**	Catalogue id **20604**	Group **421**
2			Illustr. No **1058356**	Section **420**
3			Issue **PUB 20026797**	Page **293**
4				
5		**16205791**		

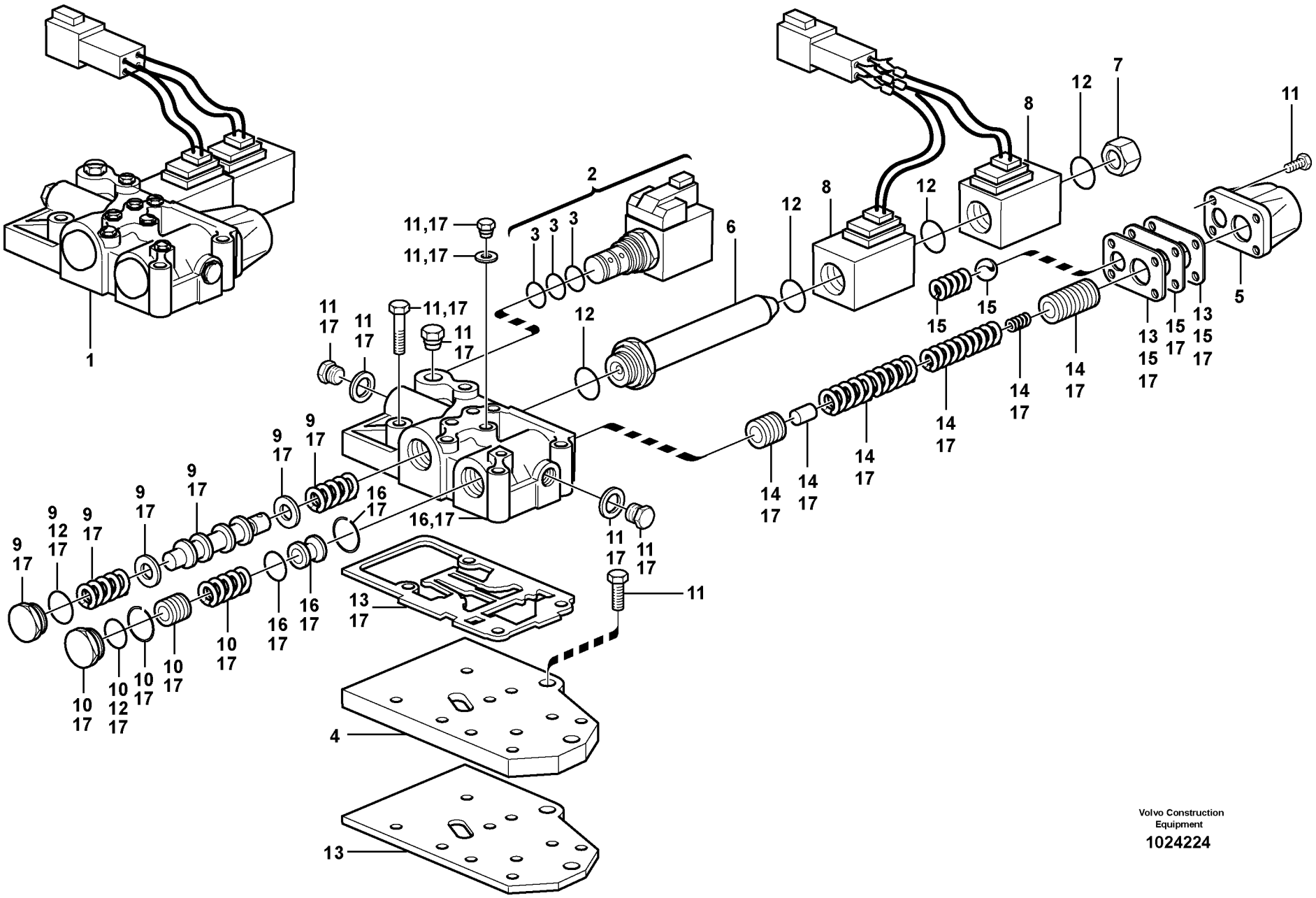
1
2
3
4
5
6
7
8
9
10
11
12
13
14
15
16
17
11,17
Volvo Construction Equipment
1024224

Fig.	Part No.	Quantity 1	2	3	PS	KIT	Description	Dénomination	Bezeichnung	Denominación	Benämning	Notes
1	**VOE 11716675**	1					Control valve	Valve controle	Steuerventil	Válvula control	Kontrollventil	
2	**VOE 11709196**	1					•Valve	•Valve	•Ventil	•Válvula	•Ventil	
3	**VOE 11709197**	1					••O-ring kit	••Jeu joint toriques	••O-Ringsatz	••Juego de anillo tóric.	••O-ringsats	
4	**VOE 11716676**	1					•Plate	•Tôle	•Blech	•Chapa	•Plåt	
5	**VOE 11709222**	1					•Cover	•Capot	•Haube	•Capó	•Huv	
6	**VOE 11709231**	1					•Pipe	•Tuyau	•Rohrleitung	•Tubo	•Rör	
7	**VOE 11716677**	1					•Plug	•Bouchon	•Stopfen	•Tapon	•Plugg	
8	**VOE 11716678**	2					•Valve	•Valve	•Ventil	•Válvula	•Ventil	
9	**VOE 11716679**	1					•Slide	•Tiroir	•Schieber	•Corredera	•Slid	
10	**VOE 11716680**	1					•Piston kit	•Jeu pistons	•Kolbensatz	•Juego de pistones	•Kolvsats	
11	**VOE 11716681**	1					•Bolt	•Boulon	•Bolzen	•Perno	•Bult	
12	**VOE 11716682**	1					•Sealing kit	•Kit plombage	•Plombiersatz	•Kit de precinto	•Plomberingssats	
13	**VOE 11716683**	1					•Gasket kit	•Kit joints	•Dichtungssatz	•Juego de juntas	•Packningsats	
14	**VOE 11716684**	1					•Valve kit	•Kit soupapes	•Ventilsatz	•Juego válvula	•Ventilsats	
15	**VOE 11716685**	1					•Plate	•Tôle	•Blech	•Chapa	•Plåt	
16	**VOE 11716686**	1					•Valve kit	•Kit soupapes	•Ventilsatz	•Juego válvula	•Ventilsats	
17	**VOE 11716687**	1					•Valve kit	•Kit soupapes	•Ventilsatz	•Juego válvula	•Ventilsats	

1		**Växelväljarventil** **Válvula selectora de gama** **Getriebewählerventil** **Soupape sélectrice vitesse** **Range selector valve**	Catalogue id **20604**	Group **421**
2				
3			Illustr. No **1024224**	Section **450**
4				
5		**16206725**	Issue **PUB 20026797**	Page **295**



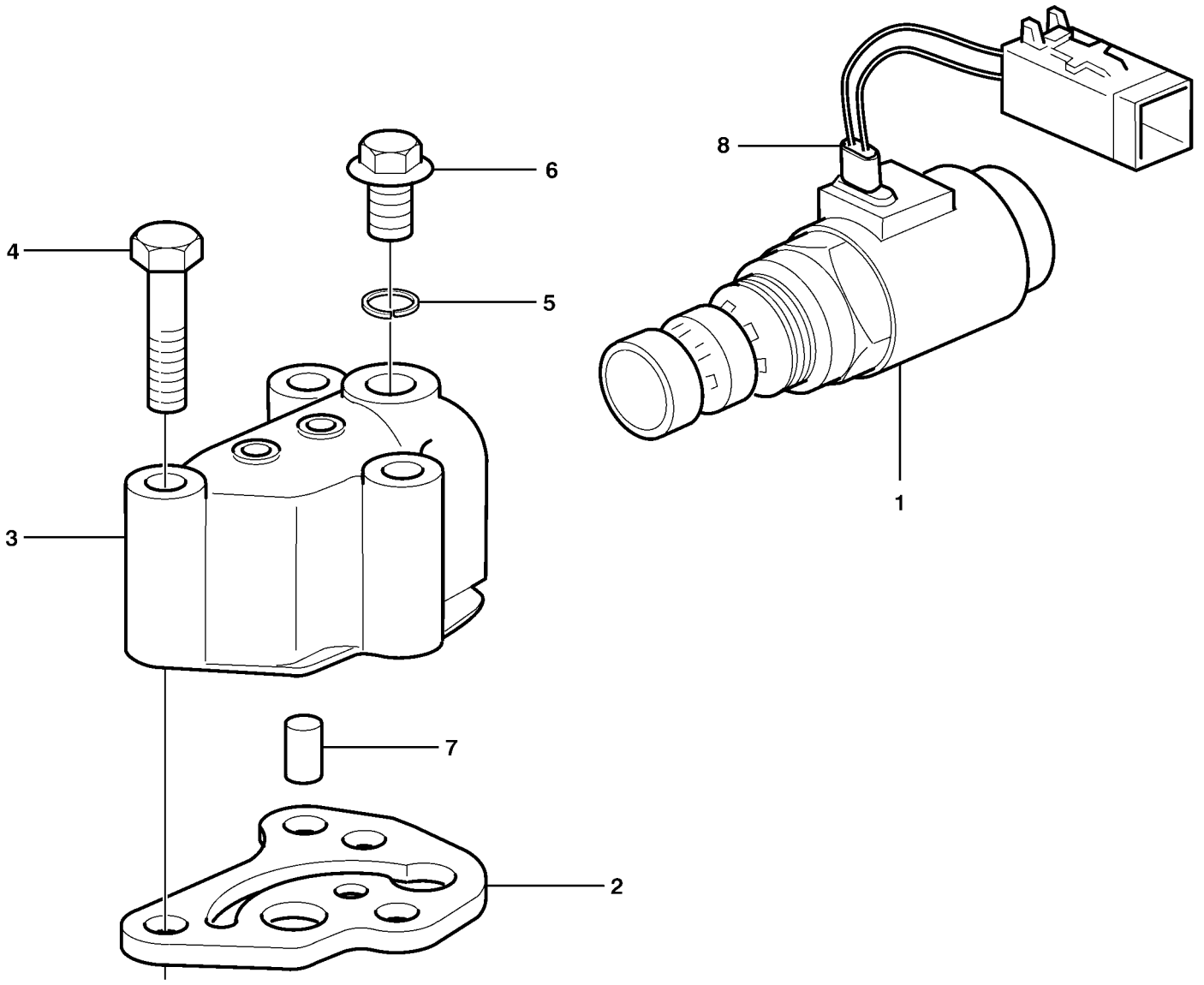

Volvo Construction Equipment

1000817

Fig.	Part No.	Quantity 1	2	3	PS	KIT	Description	Dénomination	Bezeichnung	Denominación	Benämning	Notes
1	**VOE 11709232**	1					Valve	Valve	Ventil	Válvula	Ventil	
2	**VOE 11709233**	1					Gasket	Joint	Dichtung	Junta	Packning	
3	**VOE 11709234**	1					Valve housing	Carter soupape	Ventilgehäuse	Cuerpo de válvula	Ventilhus	
4	**VOE 955302**	3					Hexagon screw	Vis à tête hexagonale	Sechskantschraube	Tornillo hexagonal	Sexkantsskruv	
5	**VOE 11709199**	1					Washer	Rondelle	Scheibe	Arandela	Bricka	
6	**VOE 11709061**	1					Plug	Tampon	Stopfen	Tapón	Plugg	
7	**VOE 11709235**	1					Pin	Goupille	Zapfen	Pasador	Tapp	
8	**VOE 11709236**	1					Protecting sleeve	Manchon protection	Schutzhülle	Manguito de protecci	Skyddshylsa	

1		**Magnetventil 4-hjulsdrift** **Válvula solenoide, tracción 4 ruedas** **Magnetventil 4-Radantrieb** **Electrovalve 4 roues motrices** **Solenoid valve 4wd**	Catalogue id **20604**	Group **421**
2			Illustr. No **1000817**	Section **500**
3			Issue **PUB 20026797**	Page **297**
4				
5		**16206725**		

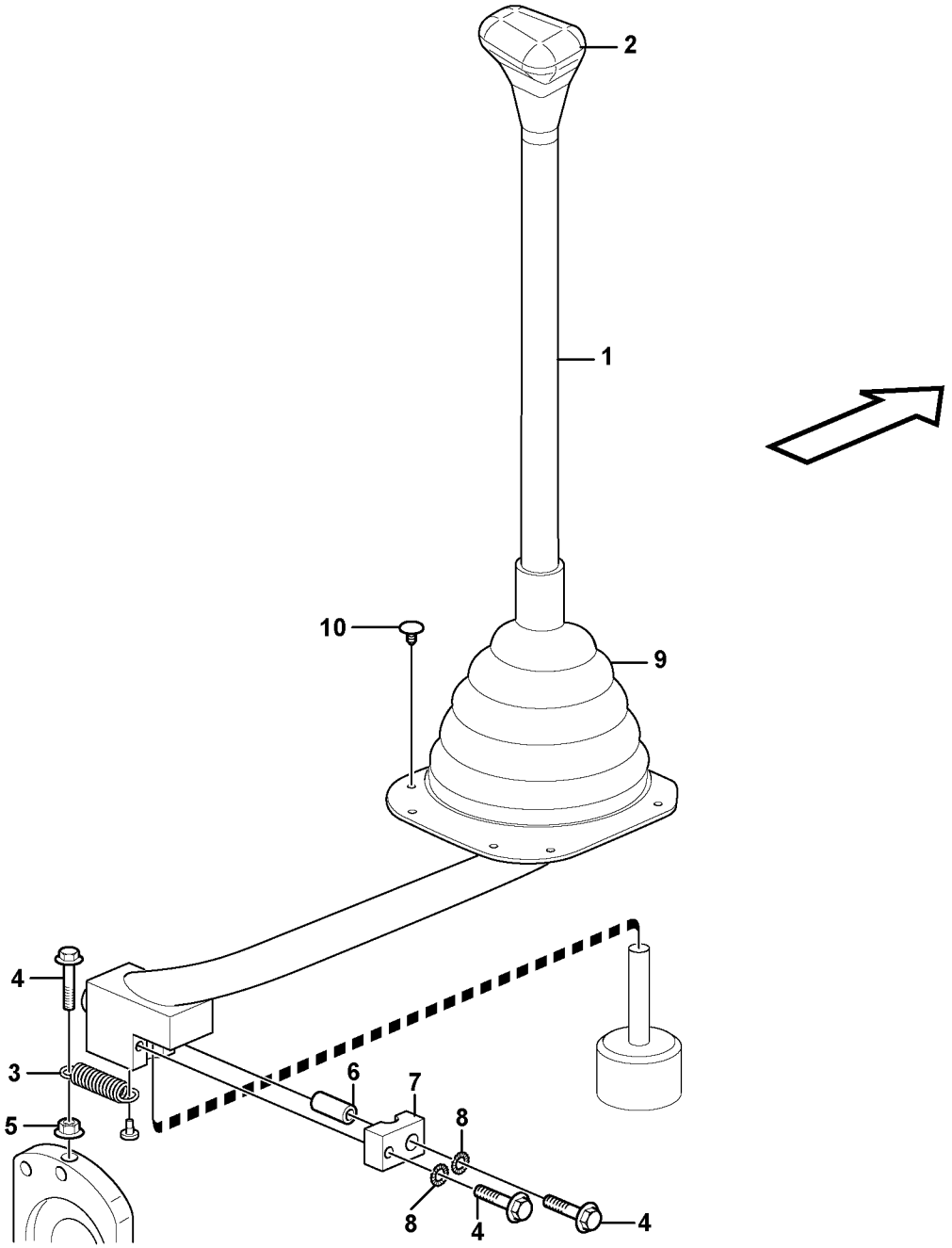

Volvo Construction Equipment
1057599

Fig.	Part No.	Quantity 1	2	3	PS	KIT	Description	Dénomination	Bezeichnung	Denominación	Benämning	Notes
1	**VOE 15652436**	1					Gear lever	Levier de vitesse	Schaltschwinge	Palanca de marcha	Växelhävarm	
2	**VOE 15648193**	1					Knob	Bouton	Knauf	Botón	Knopp	
3	**VOE 11882592**	1					Spring	Ressort	Feder	Resorte	Fjäder	
4	**VOE 13947760**	3					Screw	Vis	Schraube	Tornillo	Skruv	
5	**VOE 13945408**	1					Nut	Écrou	Mutter	Tuerca	Mutter	
6	**VOE 11888693**	1					Bushing	Bague	Buchse	Casquillo	Bussning	
7	**VOE 11888694**	1					Clamp	Collier serrage	Klemme	Abrazadera	Klamma	
8	**VOE 942767**	2					Toothed washer	Rondelle dentée	Zahnscheibe	Arandela dentada	Tandbricka	
9	**VOE 15193680**	1					Bellows	Soufflet	Balg	Fuelle	Bälg	11298419
10	**VOE 11881360**	7					Retainer	Retenue	Halter	Soporte	Hållare	11298419

1		**Växelväljare** **Selector velocidad** **Wählschalter** **Selecteur vitesse** **Gear selector**	Catalogue id **20604**	Group **424**
2			Illustr. No **1057599**	Section **100**
3			Issue **PUB 20026797**	Page **299**
4				
5		**16206725**		

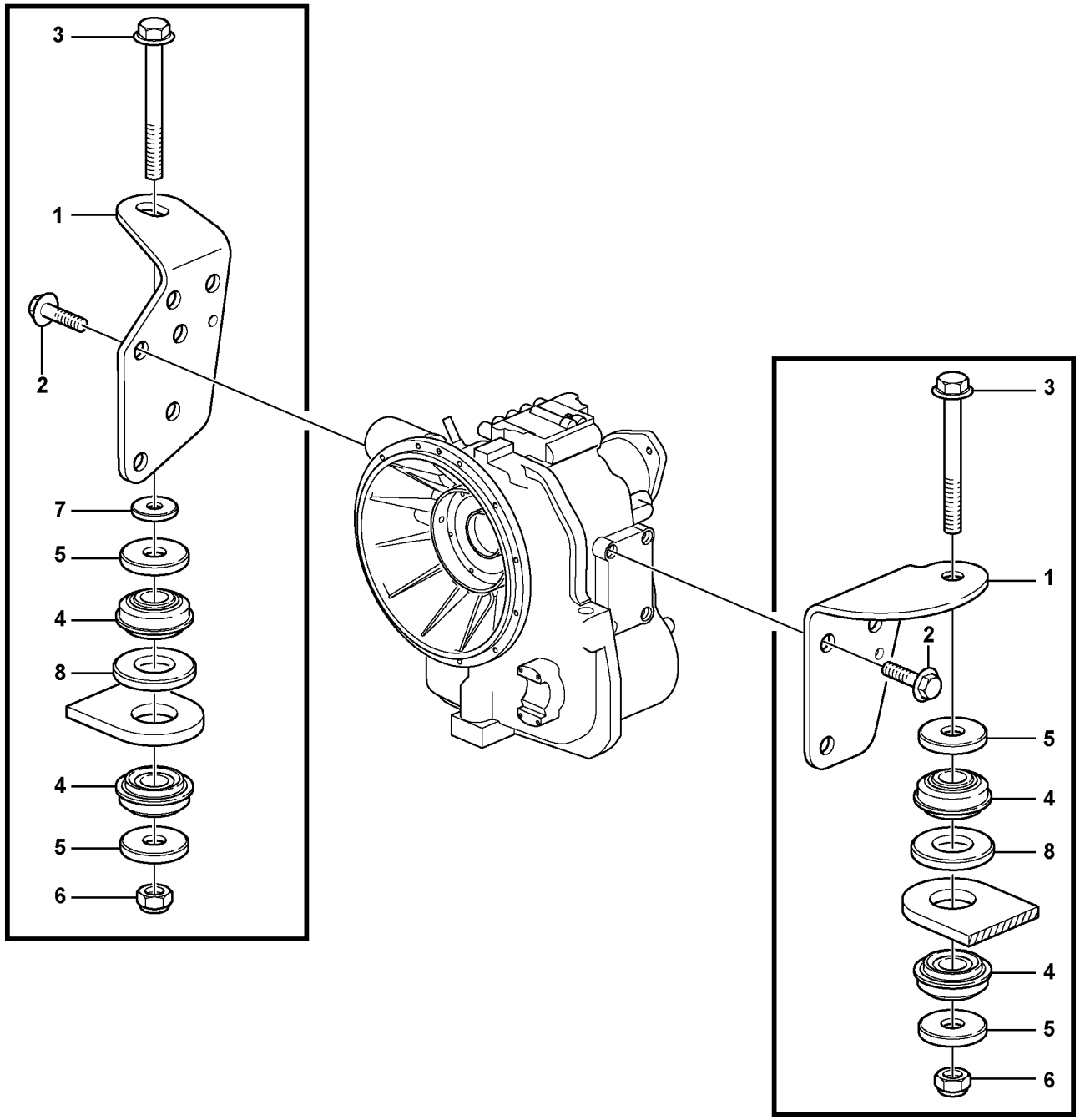

Volvo Construction Equipment
1033243

Fig.	Part No.	Quantity 1	2	3	PS	KIT	Description	Dénomination	Bezeichnung	Denominación	Benämning	Notes
1	**VOE 11884722**	1					Transmission Mounti..	Montage de la transm	Getriebe Einbau	Soporte de la transmi .	Växellådsfäste.....	LH
1	**VOE 11885976**	1	2				Transmission Mounti..	Montage de la transm	Getriebe Einbau	Soporte de la transmi .	Växellådsfäste.....	LH
2	**VOE 13965191**	6	6				Screw.....	Vis	Schraube.....	Tornillo	Skruv.....	
3	**VOE 968595**	2	2				Flange screw.....	Vis à embase	Flanschschraube.....	Tornillo embridado	Flänsskruv.....	
4	**VOE 15604957**	4	4				Engine suspension.....	Suspension moteur	Motoraufhängung	Suspensión motor	Motorupphängning.....	
5	**VOE 11884792**	4	4				Washer.....	Rondelle.....	Scheibe	Arandela.....	Bricka.....	
6	**VOE 13963110**	2	2				Lock nut	Contre-écrou	Sicherungsmutter	Contratuerca	Låsmutter.....	
7	**VOE 11884725**	1					Washer.....	Rondelle.....	Scheibe	Arandela.....	Bricka.....	RH
7	**VOE 11884725**		2				Washer.....	Rondelle.....	Scheibe	Arandela.....	Bricka.....	
8	**VOE 15603105**	2	2				Spacer plate.....	Plaque entretoise	Abstandplatte	Placa distanciadora	Distansplatta.....	

1	**11895344 4WD**	**Växellådsupphängning** **Suspensión de la caja de cambios** **Getriebeaufhängung** **Suspension boîte vitesses** **Gear box housing with fitting parts**	Catalogue id **20604**	Group **436**
2	**11895345 4WD**		Illustr. No **1033243**	Section **100**
3			Issue **PUB 20026797**	Page **301**
4				
5				

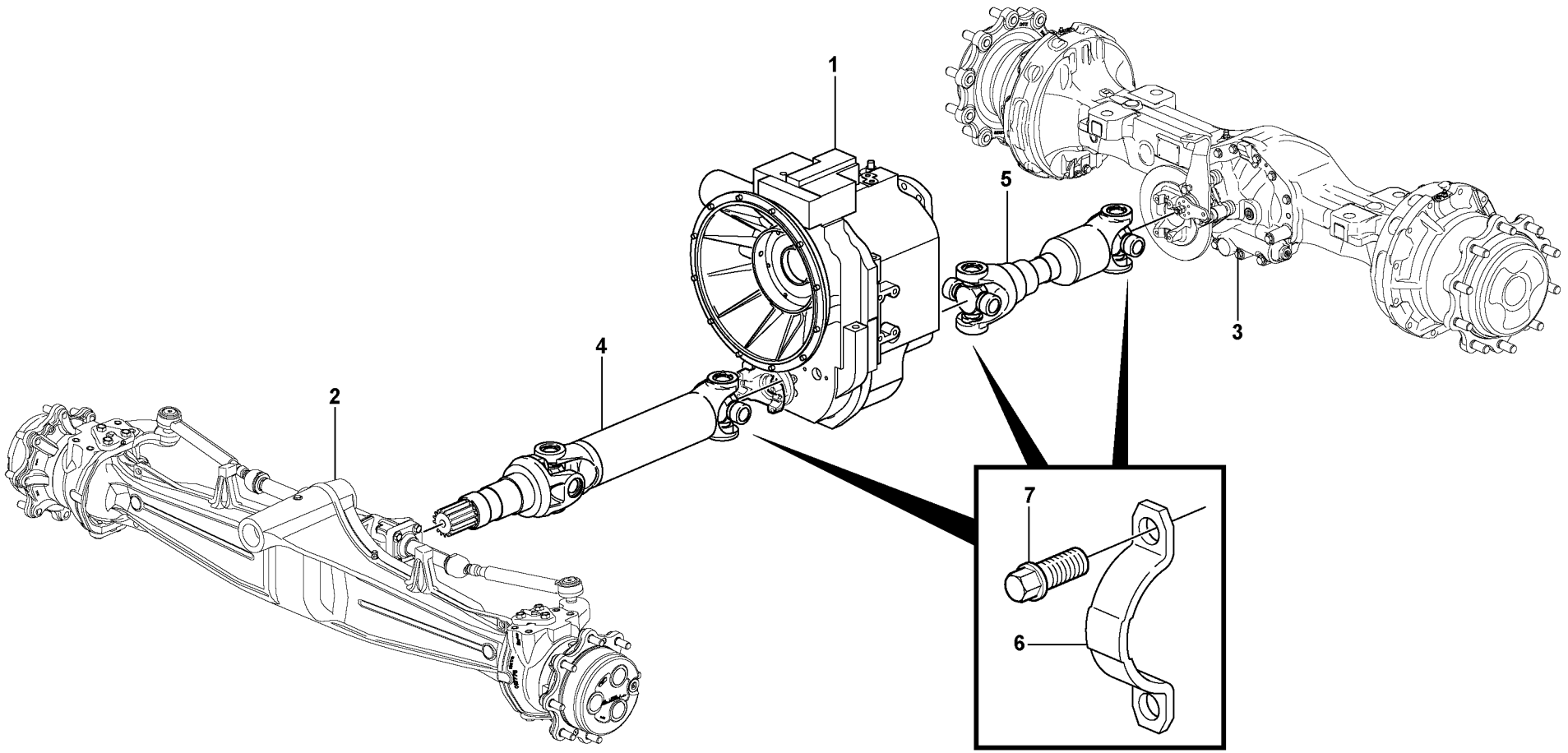

Volvo Construction Equipment
1033427

Fig.	Part No.	Quantity 1	2	3	PS	KIT	Description	Dénomination	Bezeichnung	Denominación	Benämning	Notes
1		1					Transmission	Transmission	Getriebe	Transmision	Transmission	See group 420, Page 255
1			1				Transmission	Transmission	Getriebe	Transmision	Transmission	See group 420, Page 255
2		1	1				Front axle	Pont avant	Vorderachse	Eje delantero	Framaxel	See group 460, Page 307
3		1	1				Rear axle	Essieu AR	Hinterachse	Eje posterior	Bakaxel	See group 460, Page 307
4		1	1				Drive Shaft	Arbre transmission	Antriebswelle	Arbol de cde	Drivaxel	See group 451, Page 305
5		1	1				Drive Shaft	Arbre transmission	Antriebswelle	Arbol de cde	Drivaxel	See group 451, Page 305
6		12	12				Brace	Etrier	Bügel	Brida	Bygel	See group 451, Page 305
7		6	6				Screw	Vis	Schraube	Tornillo	Skruv	See group 451, Page 305

1	**11895344**	**Kardanaxlar, montering** **Ejes cardán con accesorios de montaje** **Gelenkwellen mit Anbauteilen** **Arbres de transmission avec pièces de montage** **Propeller shaft, mounting**	Catalogue id **20604**	Group **451**
2	**11895345**		Illustr. No **1033427**	Section **100**
3			Issue **PUB 20026797**	Page **303**
4				
5				

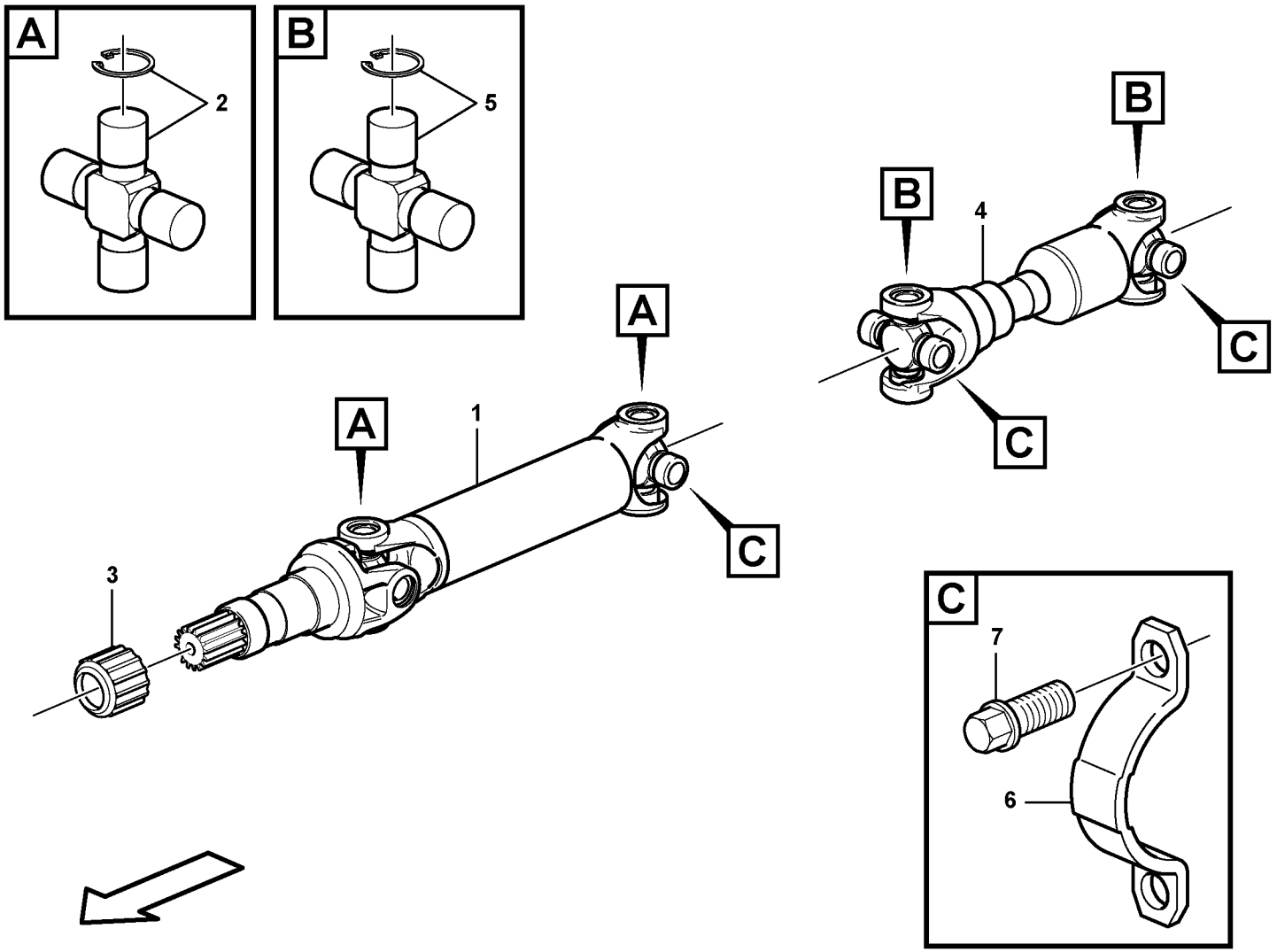
A
2
B
5
A
A
1
C
3
B
B
4
C
C
C
7
6

Fig.	Part No.	Quantity 1	2	3	PS	KIT	Description	Dénomination	Bezeichnung	Denominación	Benämning	Notes
1	**VOE 15017908**	1					Drive shaft	Arbre d'entrainement	Antriebswelle	Eje propulsor	Drivaxel	Front
2	**VOE 11716650**	2					•Spider	•Croisillon	•Achsstern	•Cruceta	•Axelkors	
3	**VOE 15046125**	1					•Dust cap	•Capot pare-poussièr	•Staubkappe	•Tapa polvo	•Dammkåpa	
4	**VOE 15017910**	1					Drive shaft	Arbre d'entrainement	Antriebswelle	Eje propulsor	Drivaxel	Rear
	VOE 11700105	1					•Dust cap	•Capot pare-poussièr	•Staubkappe	•Tapa polvo	•Dammkåpa	
5	**VOE 11716650**	2					•Spider	•Croisillon	•Achsstern	•Cruceta	•Axelkors	
6	**VOE 11003139**	6					Brace	Étrier	Bügel	Brida	Bygel	
7	**VOE 11003138**	12					Screw	Vis	Schraube	Tornillo	Skruv	

1		**Kardanaxlar, montering** **Ejes cardán con accesorios de montaje** **Gelenkwellen mit Anbauteilen** **Arbres de transmission avec pièces de montage** **Propeller shaft, mounting**	Catalogue id **20604**	Group **451**
2				
3			Illustr. No **1056422**	Section **150**
4				
5		**11895344, 11895345**	Issue **PUB 20026797**	Page **305**

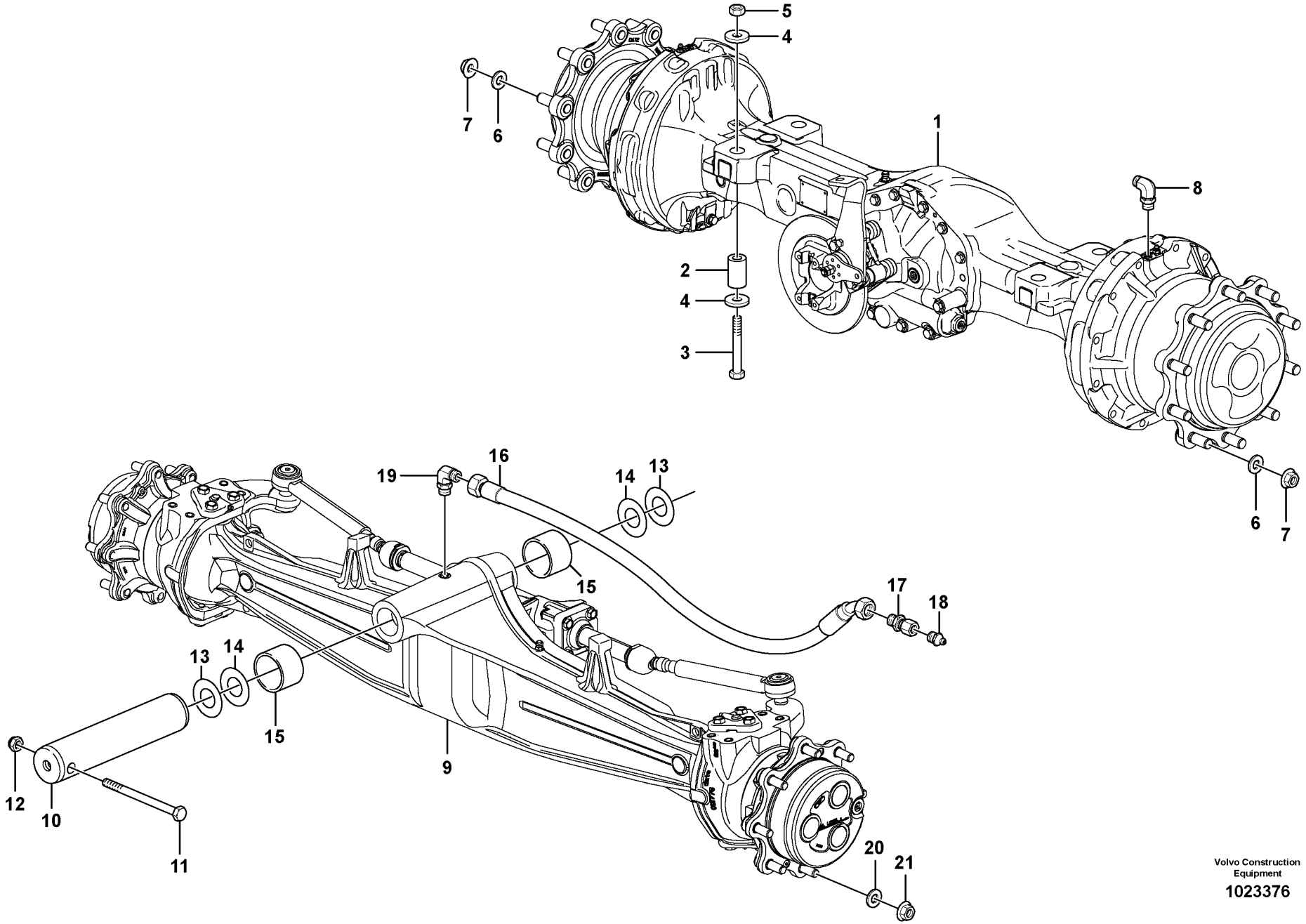

Volvo Construction Equipment

1023376

Fig.	Part No.	Quantity 1	2	3	PS	KIT	Description	Dénomination	Bezeichnung	Denominación	Benämning	Notes
1		1					Rear axle	Essieu AR	Hinterachse	Eje posterior	Bakaxel	See group 463, Page 321
2	**VOE 11887622**	4					Spacer	Entretoise	Abstandkörper	Distanciador	Distans	
3	**VOE 983695**	4					Hexagon screw	Vis à tête hexagonale	Sechskantschraube	Tornillo hexagonal	Sexkantsskruv	
4	**VOE 11055617**	8					Washer	Rondelle	Scheibe	Arandela	Bricka	
5	**VOE 980521**	4					Hexagon nut	Écrou hexagonal	Sechskantmutter	Tuerca hexagonal	Sexkantsmutter	
6	**VOE 11881212**	20					Washer	Rondelle	Scheibe	Arandela	Bricka	
7	**VOE 11881210**	20					Nut	Écrou	Mutter	Tuerca	Mutter	
8	**VOE 13933857**	2					Elbow nipple	Raccord coudé	Winkelnippel	Niple angular	V-nippel	
	VOE 990739	1					•O-ring	•Joint torique	•O-Ring	•Anillo tórico	•O-ring	
	VOE 932039	1					•O-ring	•Joint torique	•O-Ring	•Anillo tórico	•O-ring	
9			1				Front axle	Pont avant	Vorderachse	Eje delantero	Framaxel	See group 461, Page 309
10	**VOE 11888936**		1				Pin	Goupille	Zapfen	Pasador	Tapp	
11	**VOE 970890**		1				Hexagon screw	Vis à tête hexagonale	Sechskantschraube	Tornillo hexagonal	Sexkantsskruv	
12	**VOE 981314**		1				Lock nut	Contre-écrou	Sicherungsmutter	Contratuerca	Låsmutter	
13	**VOE 11888496**		2				Shim	Cale réglage	Ausgleichscheibe	Laminilla de ajuste	Justerbleck	51X105X2 MM
14	**VOE 11888497**		REQ				Shim	Cale réglage	Ausgleichscheibe	Laminilla de ajuste	Justerbleck	51X105X1 MM
15			1				Bushing	Bague	Buchse	Casquillo	Bussning	See group 461, Page 309
15			1				Bushing	Bague	Buchse	Casquillo	Bussning	See group 461, Page 309
16	**VOE 11888494**		1				Hose assembly	Conduit flexible	Schlauchleitung	Conducto	Slangledning	
17	**VOE 11888495**		1				Union	Teton de connexion	Anschlussnippel	Niple de conexion	Anslutningsnippel	
18	**VOE 914167**		1				Lubricating nipple	Graisseur	Schmiernippel	Niple lubricador	Smörjnippel	
19	**VOE 935067**		1				Elbow nipple	Raccord coudé	Winkelnippel	Niple angular	V-nippel	
	VOE 991618		1				•O-ring	•Joint torique	•O-Ring	•Anillo tórico	•O-ring	
	VOE 990736		1				•O-ring	•Joint torique	•O-Ring	•Anillo tórico	•O-ring	
20	**VOE 11881213**		16				Washer	Rondelle	Scheibe	Arandela	Bricka	
21	**VOE 11881211**		16				Nut	Écrou	Mutter	Tuerca	Mutter	

1	**11887363**	**Planetaxlar med monteringsdetaljer** **Ejes planetarios con accesorios de montaje** **Planetenwellen mit Anbauteilen** **Train planétaire avec pièces de montage** **Planet axles with fitting parts**	Catalogue id **20604**	Group **460**
2	**11887362**		Illustr. No **1023376**	Section **100**
3			Issue **PUB 20026797**	Page **307**
4				
5				

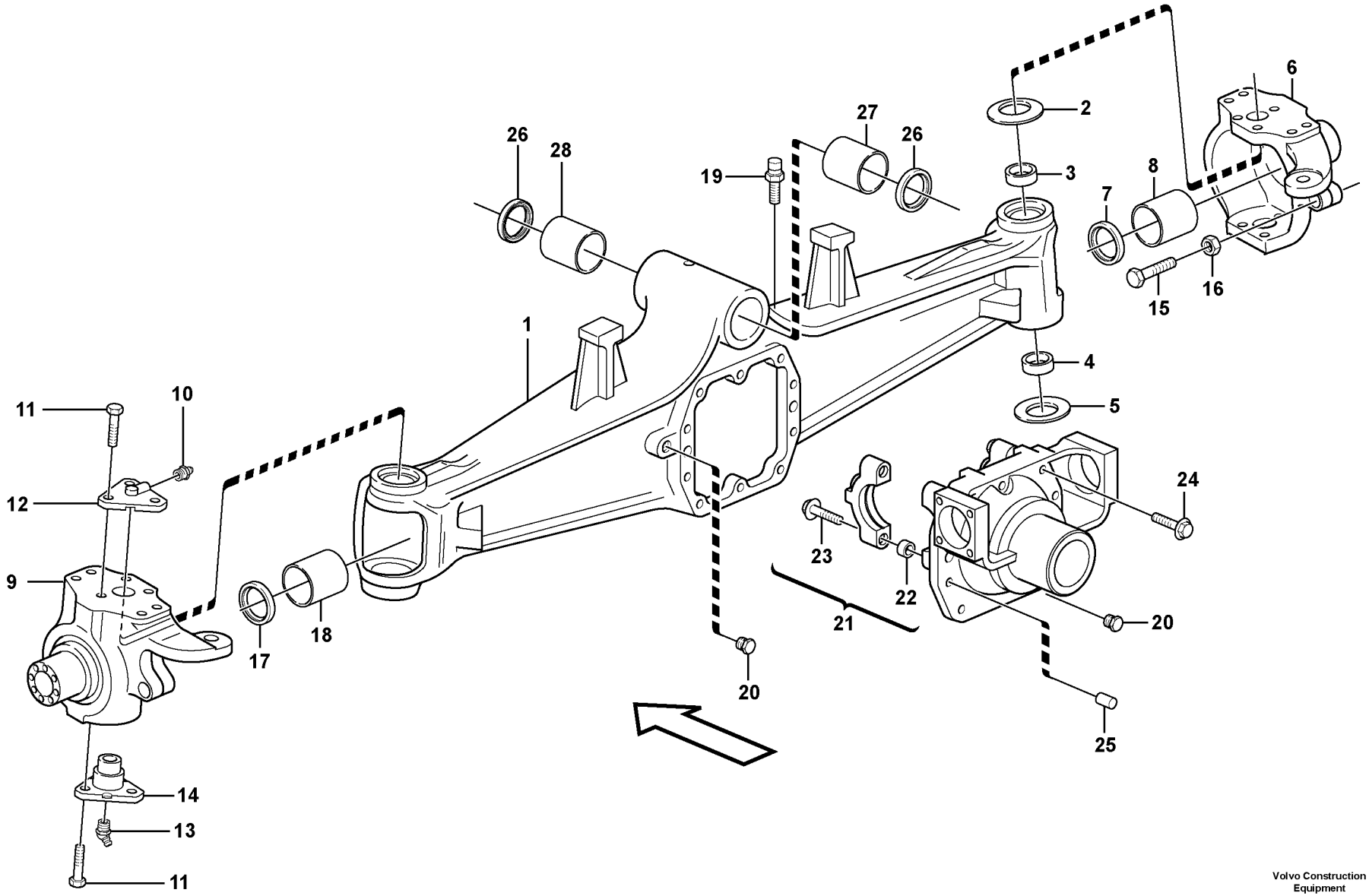

Volvo Construction Equipment
1035959

Fig.	Part No.	Quantity 1	2	3	PS	KIT	Description	Dénomination	Bezeichnung	Denominación	Benämning	Notes
	VOE 11887362	1					Front axle	Essieu av	Vorderachse	Eje delantero	Framaxel	
1	**VOE 11716617**	1					•Axle casing	•Carter d'essieu	•Achsgehäuse	•Cubierta de eje	•Axelkåpa	
2	**VOE 11709397**	2					•Disc spring	•Ressort diaphragme	•Tellerfeder	•Resorte de disco	•Tallriksfjäder	
3	**VOE 11988148**	2					•Bushing	•Bague	•Buchse	•Casquillo	•Bussning	
4	**VOE 11709400**	2					•Bearing	•Roulement	•Lager	•Cojinete	•Lager	
5	**VOE 11709401**	2					•Disc spring	•Ressort diaphragme	•Tellerfeder	•Resorte de disco	•Tallriksfjäder	
6	**VOE 11709463**	1					•Housing	•Carter	•Gehäuse	•Cuerpo	•Hus	RH
7	**VOE 11715254**	2					•Sealing	•Étanchéité	•dichtung	•Junta	•Tätning	
8	**VOE 11709462**	2					•Bushing	•Bague	•Buchse	•Casquillo	•Bussning	
9	**VOE 11709446**	1					•Housing	•Carter	•Gehäuse	•Cuerpo	•Hus	LH
10	**VOE 11709410**	2					•Lubricating nipple	•Graisseur	•Schmiernippel	•Niple lubricador	•Smörjnippel	
11	**VOE 11712527**	12					•Bolt	•Boulon	•Bolzen	•Perno	•Bult	
12	**VOE 15129290**	2					•King pin kit	•Kit pivot fusée	•Achsschenkelbolzen	•Juego perno mangu	•Spindelbultsats	
13	**VOE 11709464**	2					•Lubricating nipple	•Graisseur	•Schmiernippel	•Niple lubricador	•Smörjnippel	
14	**VOE 11709450**	2					•King pin	•Pivot fusée	•Achsschenkelbolzen	•Perno mangueta	•Spindelbult	
15	**VOE 11709452**	2					•Screw	•Vis	•Schraube	•Tornillo	•Skruv	
16	**VOE 11709453**	2					•Nut	•Écrou	•Mutter	•Tuerca	•Mutter	
17	**VOE 15185041**	2					•Sealing	•Étanchéité	•dichtung	•Junta	•Tätning	
18	**VOE 11709409**	2					•Bushing	•Bague	•Buchse	•Casquillo	•Bussning	
19	**VOE 11709275**	1					•Breather cap	•Bouchon d'aération	•Lüftungsdeckel	•Tapa de ventilación	•Ventilationslock	
20	**VOE 11709403**	2					•Plug	•Tampon	•Stopfen	•Tapón	•Plugg	
21	**VOE 11716621**	2					•Differential housing	•Boîtier différentiel	•Ausgleichgetriebege	•Cárter diferencial	•Differentialhus	
22	**VOE 11709406**	4					••Bushing	••Bague	••Buchse	••Casquillo	••Bussning	
23	**VOE 11709407**	4					••Screw	••Vis	••Schraube	••Tornillo	••Skruv	
24	**VOE 11709404**	10					•Screw	•Vis	•Schraube	•Tornillo	•Skruv	
25	**VOE 11709402**	4					•Pin	•Goupille	•Stift	•Pasador	•Pinne	
26	**VOE 11716620**	2					•Seal	•Joint	•Dichtring	•Junta	•Tätning	
27	**VOE 11716619**	1					•Bushing	•Bague	•Buchse	•Casquillo	•Bussning	
28	**VOE 11716618**	1					•Bushing	•Bague	•Buchse	•Casquillo	•Bussning	

1		**Planetaxel, fram** **Eje planeta, delantera** **Planetenwelle, vorne** **Axe satellite, AV** **Planetary axle, front**	Catalogue id **20604**	Group **461**
2				
3			Illustr. No **1035959**	Section **100**
4				
5		**11887362**	Issue **PUB 20026797**	Page **309**



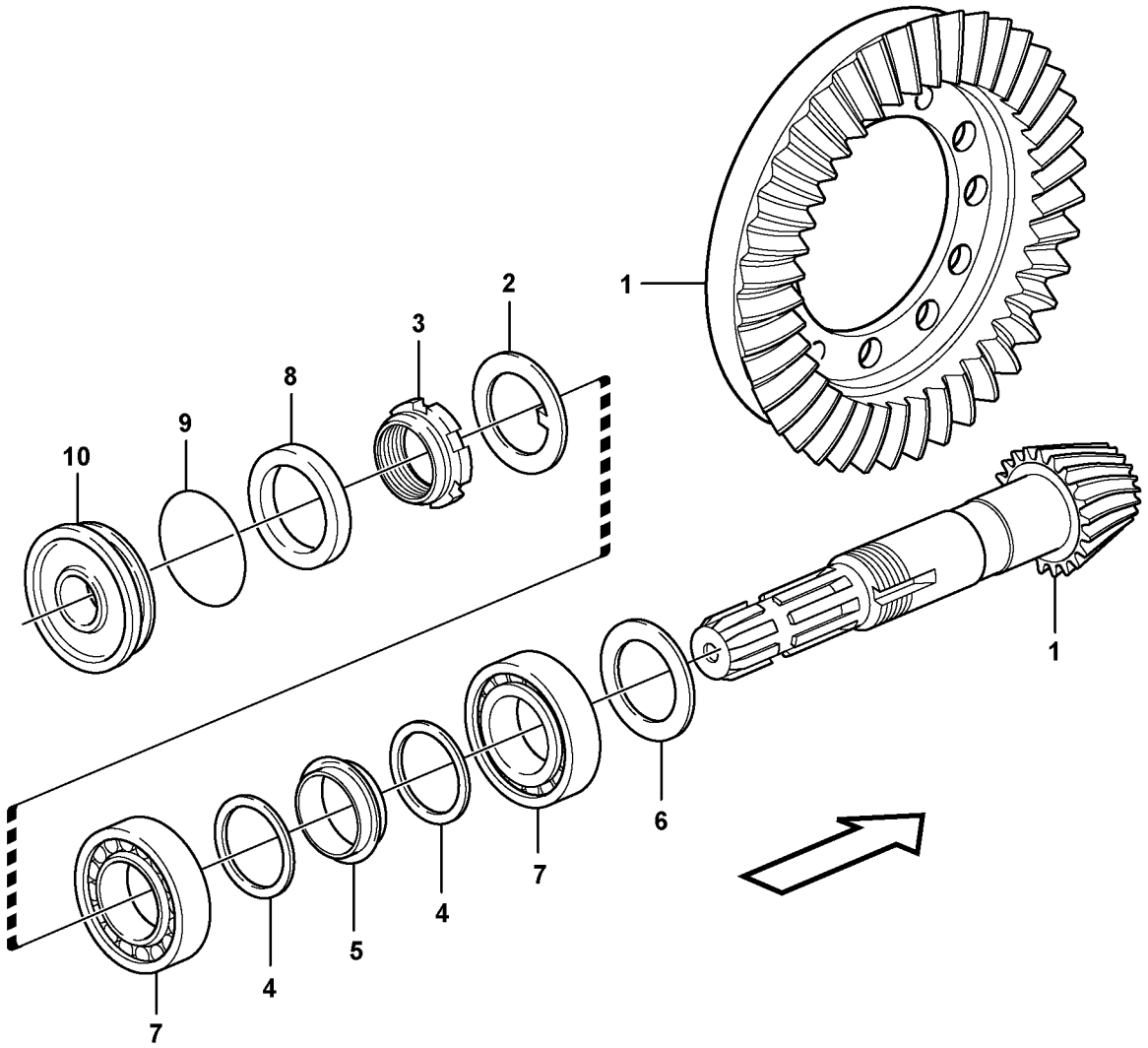

Volvo Construction Equipment

1023520

Fig.	Part No.	Quantity 1	2	3	PS	KIT	Description	Dénomination	Bezeichnung	Denominación	Benämning	Notes
1	**VOE 11716626**	1					Drive gear set	Kit de pignon	Triebsatz	Juego piñón	Drevsats	
2	**VOE 11709288**	1					•Lock washer	•Rondelle verrouillag	•Sicherungsscheibe	•Arandela seguridad	•Låsbricka	
3	**VOE 11709289**	1					•Nut	•Écrou	•Mutter	•Tuerca	•Mutter	
4	**VOE 11709290**	2					•Washer	•Rondelle	•Scheibe	•Arandela	•Bricka	
5	**VOE 11709472**	1					•Spacer	•Entretoise	•Abstandkörper	•Distanciador	•Distans	
6	**VOE 11709466**	REQ					Shim	Cale réglage	Ausgleichscheibe	Laminilla de ajuste	Justerbleck	THICK = 2,50 MM
	VOE 11709467	REQ					Shim	Cale réglage	Ausgleichscheibe	Laminilla de ajuste	Justerbleck	THICK = 2,60 MM
	VOE 11709468	REQ					Shim	Cale réglage	Ausgleichscheibe	Laminilla de ajuste	Justerbleck	THICK = 2,70 MM
	VOE 11709469	REQ					Shim	Cale réglage	Ausgleichscheibe	Laminilla de ajuste	Justerbleck	THICK = 2,80 MM
	VOE 11709470	REQ					Shim	Cale réglage	Ausgleichscheibe	Laminilla de ajuste	Justerbleck	THICK = 2,90 MM
	VOE 11709471	REQ					Shim	Cale réglage	Ausgleichscheibe	Laminilla de ajuste	Justerbleck	THICK = 3,00 MM
7	**VOE 11709299**	1					Bearing	Roulement	Lager	Cojinete	Lager	
8	**VOE 11709408**	1					Seal	Joint	Dichtung	Reten	Tätning	
9	**VOE 11716628**	1					O-ring	Joint torique	O-Ring	Anillo tórico	O-ring	
10	**VOE 11716627**	1					Cover	Capot	Haube	Capo	Lock	

1		**Pinjong** **Piñón de ataque** **Antriebskegelrad** **Pignon** **Pinion**	Catalogue id **20604**	Group **461**
2				
3			Illustr. No **1023520**	Section **150**
4				
5		**11887362**	Issue **PUB 20026797**	Page **311**



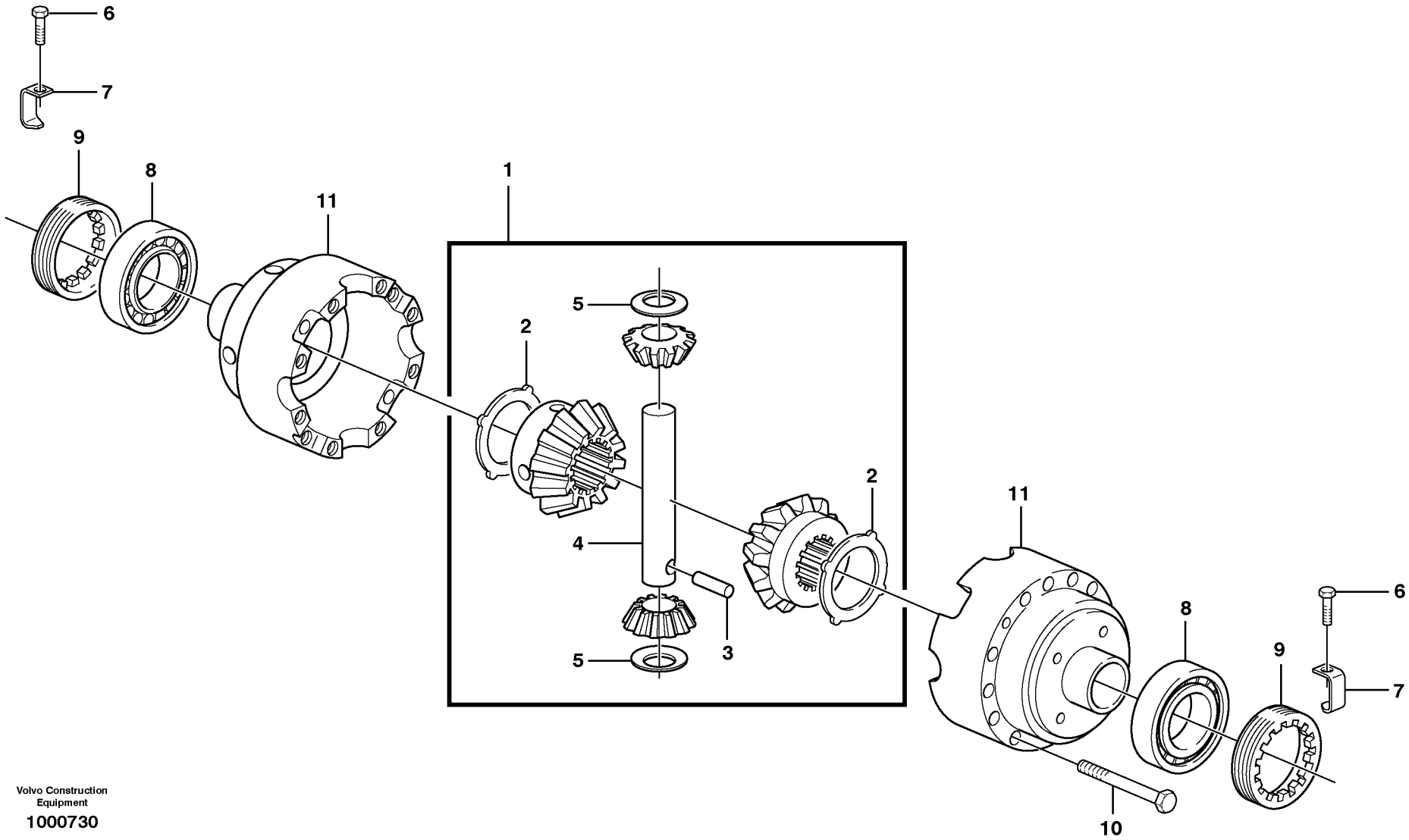

Volvo Construction Equipment

1000730

Fig.	Part No.	Quantity 1	2	3	PS	KIT	Description	Dénomination	Bezeichnung	Denominación	Benämning	Notes
1	**VOE 11709476**	1					Differential pinion set	Jeu pignons différenti	Ausgleichkegelradsat	Kit engranaje diferen	Differentialdrevsats	
2	**VOE 11709477**	2					•Thrust washer	•Disque de butée	•Axialscheibe	•Arandela axial	•Axialbricka	
3	**VOE 11709478**	1					•Pin	•Goupille	•Stift	•Pasador	•Pinne	
4	**VOE 11709479**	1					•Shaft	•Arbre	•Welle	•Eje	•Axel	
5	**VOE 11709480**	2					•Thrust washer	•Disque de butée	•Axialscheibe	•Arandela axial	•Axialbricka	
6	**VOE 11709312**	2					Screw	Vis	Schraube	Tornillo	Skruv	
7	**VOE 11716629**	2					Locking plate	Plaque verrouillage	Sicherungsblech	Placa de bloqueo	Vikbleck	
8	**VOE 11709481**	2					Bearing	Roulement	Lager	Cojinete	Lager	
9	**VOE 11709482**	2					Ring	Bague	Ring	Anillo	Ring	
10	**VOE 11709483**	12					Screw	Vis	Schraube	Tornillo	Skruv	
11	**VOE 11709484**	1					Differential housing	Boîtier différentiel	Ausgleichgetriebege	Cárter diferencial	Differentialhus	

1		**Differential, framaxel** **Diferencial, eje planeta delantero** **Ausgleichgetriebe, Planetenwelle, vorne** **Differentiel, axe satellite, Av** **Differential , front axle**	Catalogue id **20604**	Group **461**
2				
3			Illustr. No **1000730**	Section **200**
4				
5		**11887362**	Issue **PUB 20026797**	Page **313**

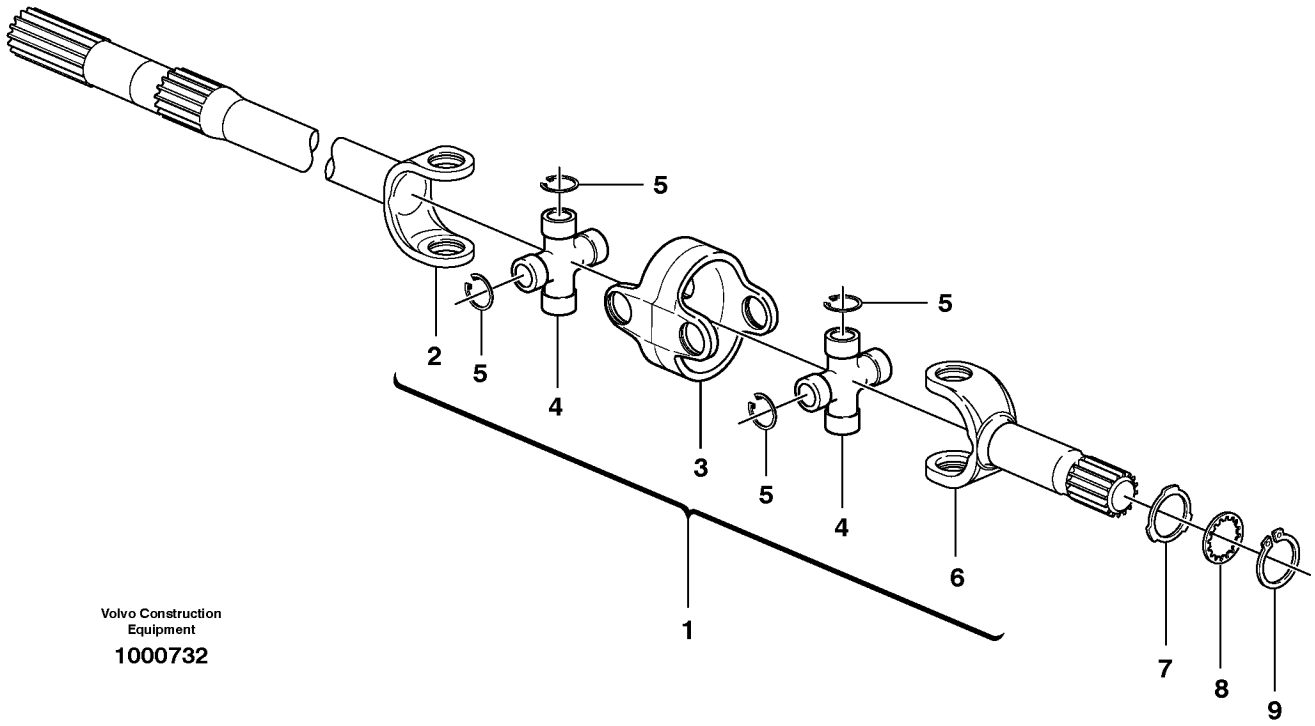

Volvo Construction Equipment

1000732

Fig.	Part No.	Quantity 1	2	3	PS	KIT	Description	Dénomination	Bezeichnung	Denominación	Benämning	Notes
1	**VOE 11716630**	2					Axle shaft	Arbre de roue	Antriebswelle	Eje propulsor	Drivaxel	
2		2			NS		•Drive shaft	•Arbre commande	•Antriebswelle	•Eje propulsor	•Drivaxel	Differential side
3		2			NS		•Companion flange	•Flasque entraineme	•Antriebsflansch	•Brida	•Medbringare	
4	**VOE 11716631**	4					•Spider	•Croisillon	•Achsstern	•Cruceta	•Axelkors	
5		16			NS		••Lock ring	••Anneau verrouillage	••Schlossring	••Anillo seguridad	••Låsring	
6		2			NS		•Drive shaft	•Arbre commande	•Antriebswelle	•Eje propulsor	•Drivaxel	Wheel side
7	**VOE 11709487**	2					Washer	Rondelle	Scheibe	Arandela	Bricka	
8	**VOE 11709488**	2					Washer	Rondelle	Scheibe	Arandela	Bricka	
9	**VOE 11709171**	2					Retaining ring	Circlip	Nutring	Circlip	Spårring	

1		**Drivaxel** **Eje propulsor** **Antriebsachse** **Arbre de roue** **Drive axle**	Catalogue id **20604**	Group **461**
2				
3			Illustr. No **1000732**	Section **250**
4				
5		**11887362**	Issue **PUB 20026797**	Page **315**

VOLVO

BL70B

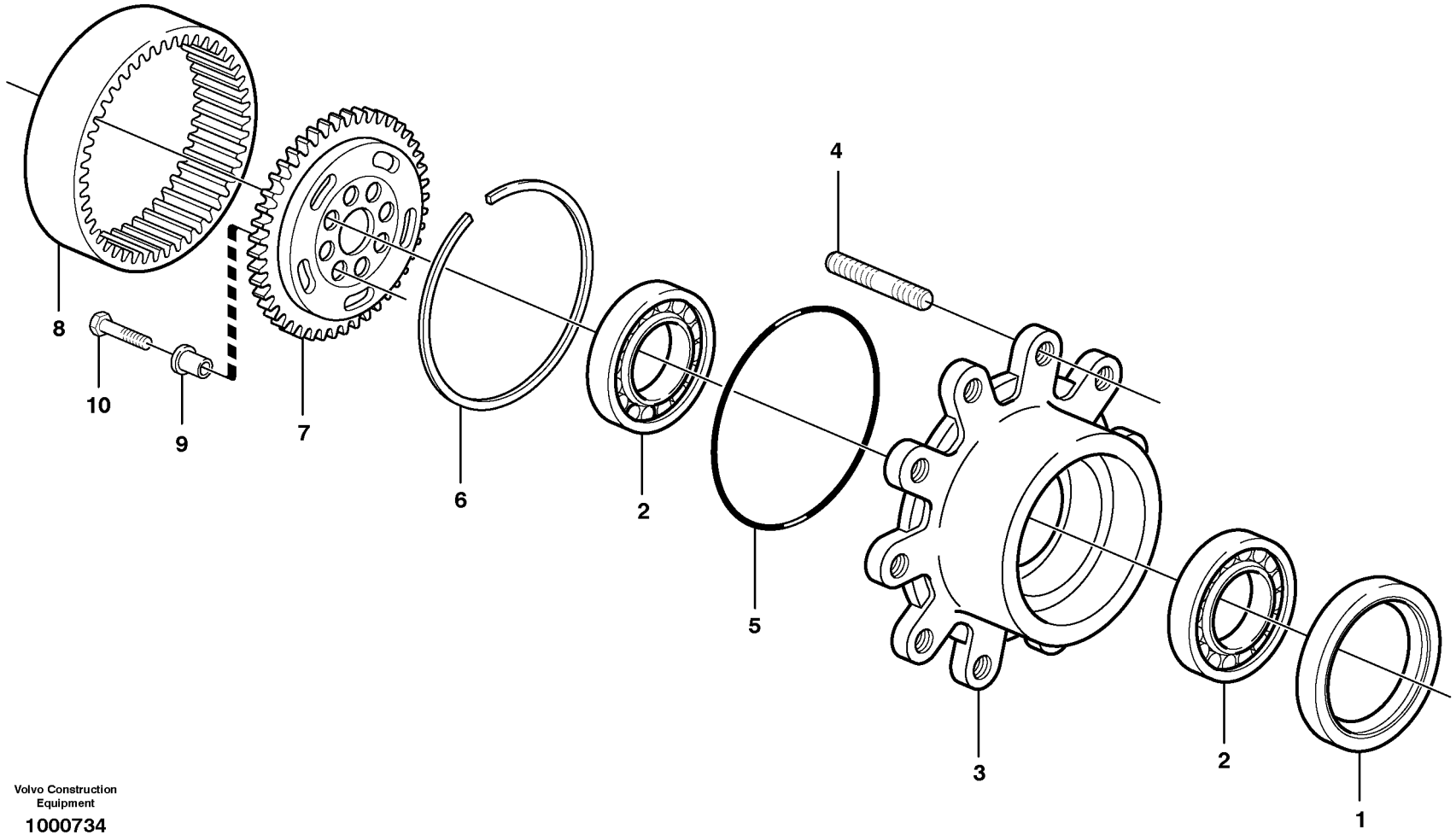

Volvo Construction Equipment

1000734

Fig.	Part No.	Quantity 1	2	3	PS	KIT	Description	Dénomination	Bezeichnung	Denominación	Benämning	Notes
1	**VOE 11988156**	2					Sealing	Étanchéité	dichtung	Junta	Tätning	
2	**VOE 11716493**	1					Bearing kit	Jeu paliers	Lagersatz	Juego de cojinetes	Lagersats	
3	**VOE 11709489**	2					Wheel Hub	Moyeu de roue	Radnabe	Cubo Rueda	Hjulnav	
4	**VOE 11709490**	16					•Stud	•Goujon	•Stiftschraube	•Espárrago	•Pinnskruv	
5	**VOE 11709491**	2					O-ring	Joint torique	O-Ring	Anillo tórico	O-ring	
6	**VOE 11709492**	2					Ring	Bague	Ring	Anillo	Ring	
7	**VOE 11709493**	2					Drive Gear	Pignon	Triebrad	Pinon	Drivhjul	
8	**VOE 11709494**	2					Gear	Pignon	Zahnrad	Engranaje	Kugghjul	
9	**VOE 11709495**	16					Bushing	Bague	Buchse	Casquillo	Bussning	
10	**VOE 11709496**	16					Screw	Vis	Schraube	Tornillo	Skruv	

1		**Hjulnav** **Cubo de rueda** **Radnabe** **Moyeu de roue** **Wheel hub**	Catalogue id **20604**	Group **461**
2				
3			Illustr. No **1000734**	Section **300**
4				
5		**11887362**	Issue **PUB 20026797**	Page **317**



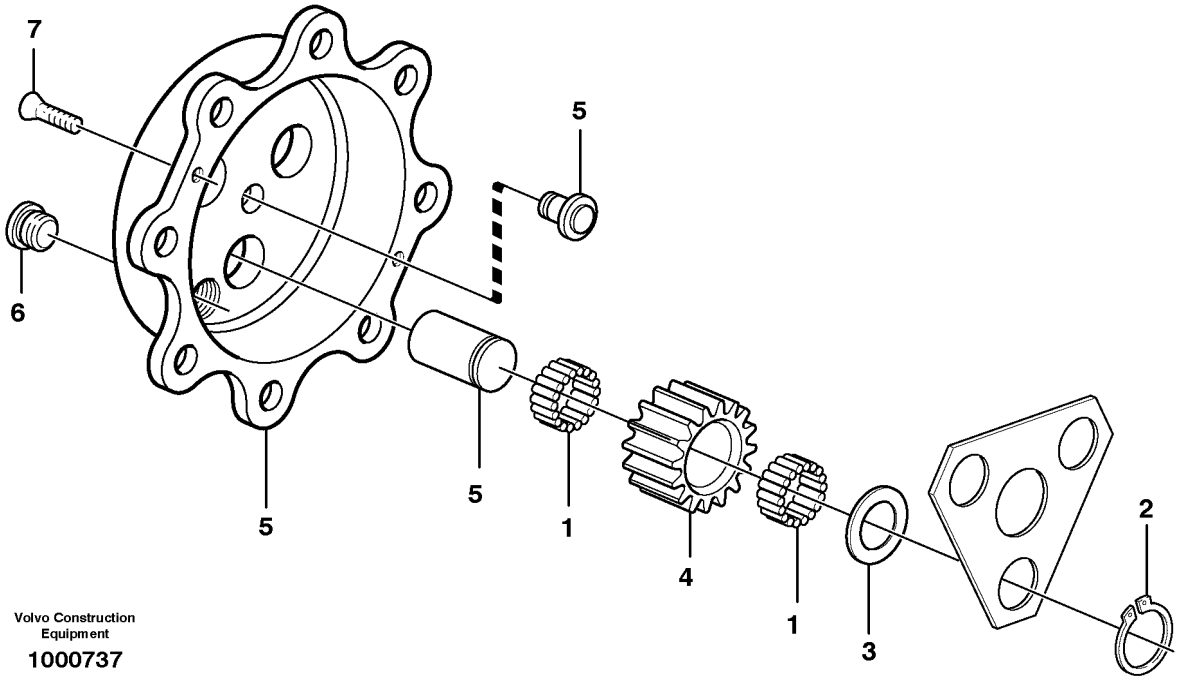

Volvo Construction Equipment

1000737

Fig.	Part No.	Quantity 1	2	3	PS	KIT	Description	Dénomination	Bezeichnung	Denominación	Benämning	Notes
1	**VOE 11709374**	34					Needle bearing kit	Kit roulements aiguill	Nadellagersatz	Juego cojinete de ag	Nållagersats	10pcs/Kit
2	**VOE 11709497**	6					Lock ring	Anneau verrouillage	Sicherungsring	Anillo de seguridad	Låsring	
3	**VOE 11709498**	6					Washer	Rondelle	Scheibe	Arandela	Bricka	
4	**VOE 11709499**	6					Drive Gear	Pignon	Triebrad	Pinon	Drivhjul	
5	**VOE 11709500**	2					Planet kit	Jeu planetaire	Planetenradsatz	Kit de planetas	Planetsats	
6	**VOE 11709057**	2					Plug	Tampon	Stopfen	Tapón	Plugg	
7	**VOE 11709370**	2					Screw	Vis	Schraube	Tornillo	Skruv	

1		**Planetväxel** **Engranaje planetario** **Planetenradgetriebe** **Réducteur planétaire** **Planetary gear**	Catalogue id **20604**	Group **461**
2			Illustr. No **1000737**	Section **350**
3			Issue **PUB 20026797**	Page **319**
4				
5		**11887362**		

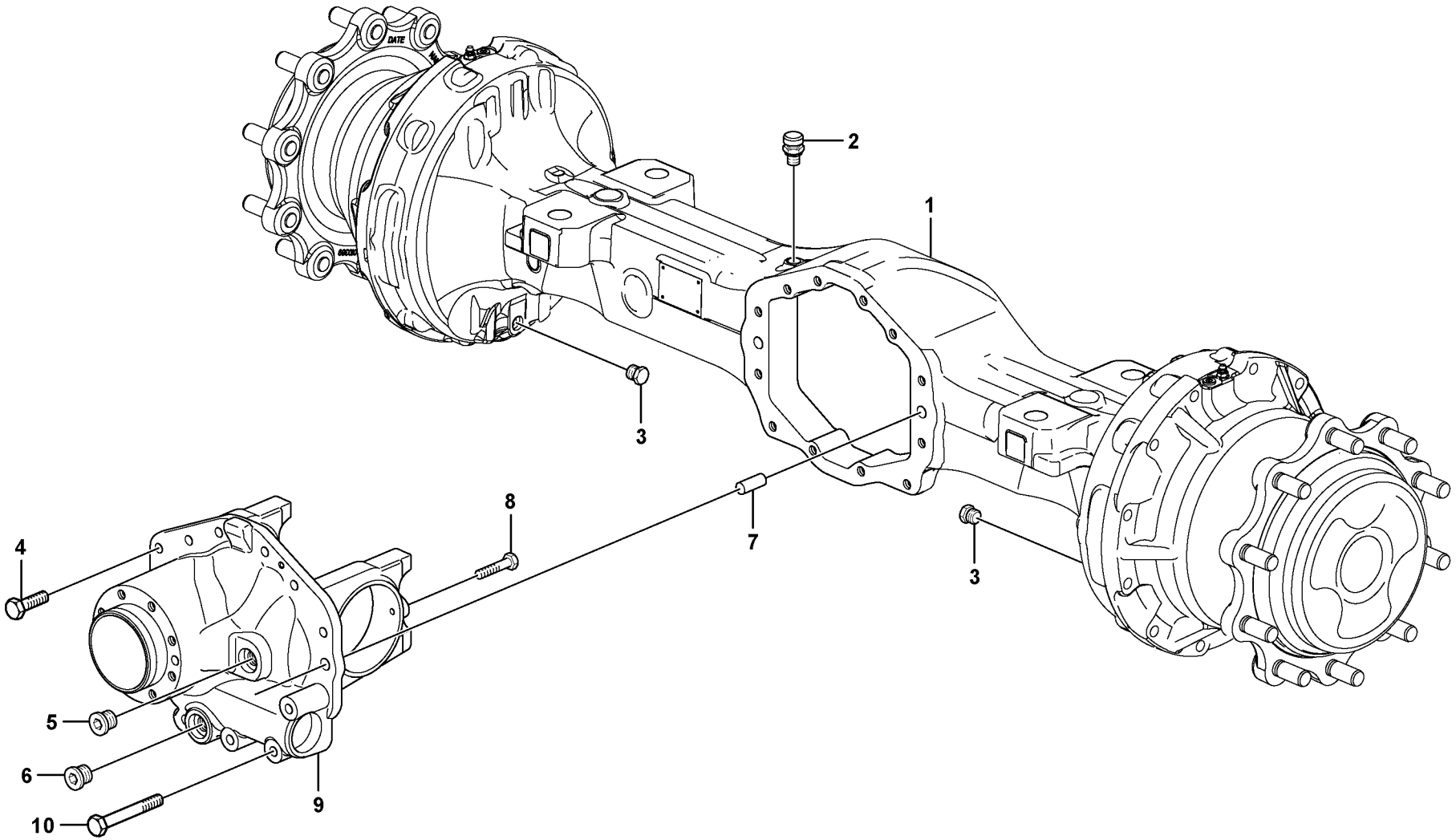

Volvo Construction Equipment

1023386

Fig.	Part No.	Quantity 1	2	3	PS	KIT	Description	Dénomination	Bezeichnung	Denominación	Benämning	Notes
	VOE 11887363	1					Rear axle	Essieu ar	Hinterachse	Eje trasero	Bakaxel	
1	**VOE 11716543**	1					•Axle casing	•Carter d'essieu	•Achsgehäuse	•Cubierta de eje	•Axelkåpa	
2	**VOE 11709275**	1					•Breather cap	•Bouchon d'aération	•Lüftungsdeckel	•Tapa de ventilación	•Ventilationslock	
3	**VOE 11709403**	2					•Plug	•Tampon	•Stopfen	•Tapón	•Plugg	
4	**VOE 11709404**	8					•Screw	•Vis	•Schraube	•Tornillo	•Skruv	
5	**VOE 11716544**	1					•Plug	•Bouchon	•Stopfen	•Tapon	•Plugg	
6	**VOE 11709057**	1					•Plug	•Tampon	•Stopfen	•Tapón	•Plugg	
7	**VOE 11709402**	2					•Pin	•Goupille	•Stift	•Pasador	•Pinne	
8	**VOE 11716545**	2					•Screw	•Vis	•Schraube	•Tornillo	•Skruv	
9	**VOE 11716546**	1					•Differential housing	•Boîtier différentiel	•Ausgleichgetriebege	•Cárter diferencial	•Differentialhus	
10	**VOE 11716547**	4					•Screw	•Vis	•Schraube	•Tornillo	•Skruv	

1		**Planetaxel, bak** **Eje propulsor, trasero** **Planetenwelle, hintere** **Essieu moteur, arrière** **Planet shaft, rear**	Catalogue id **20604**	Group **463**
2			Illustr. No **1023386**	Section **100**
3			Issue **PUB 20026797**	Page **321**
4				
5		**11887363**		

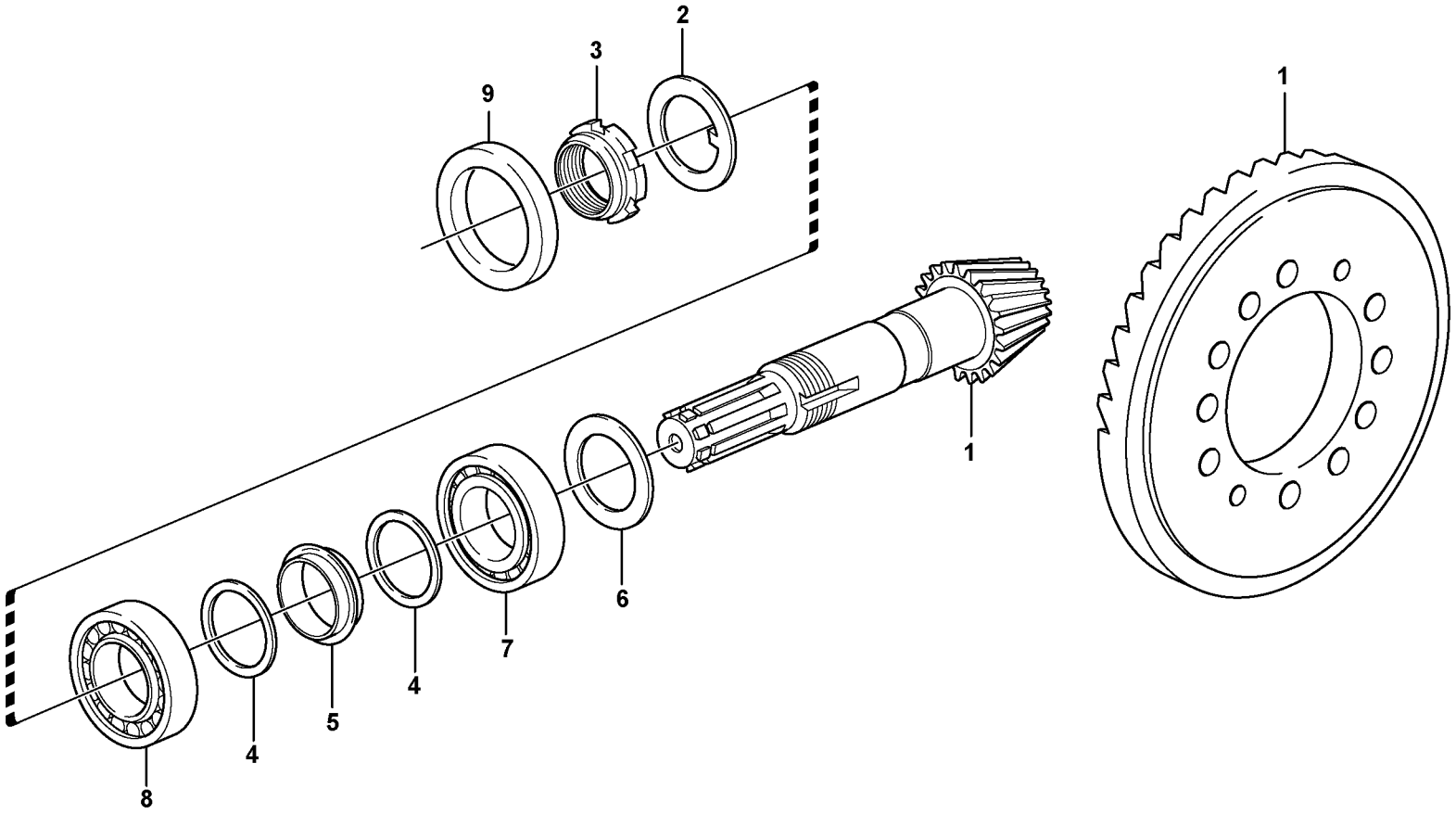

Volvo Construction Equipment

1023388

Fig.	Part No.	Quantity 1	2	3	PS	KIT	Description	Dénomination	Bezeichnung	Denominación	Benämning	Notes
1	**VOE 15071270**	1					Drive gear set	Kit de pignon	Triebsatz	Juego piñón	Drevsats	
2	**VOE 11709288**	1					•Lock washer	•Rondelle verrouillag	•Sicherungsscheibe	•Arandela seguridad	•Låsbricka	
3	**VOE 11709289**	1					•Nut	•Écrou	•Mutter	•Tuerca	•Mutter	
4	**VOE 11709290**	2					•Washer	•Rondelle	•Scheibe	•Arandela	•Bricka	
5	**VOE 11716551**	1					•Spacer	•Entretoise	•Abstandkörper	•Distanciador	•Distans	
6	**VOE 11709292**	REQ					Shim	Cale réglage	Ausgleichscheibe	Laminilla de ajuste	Justerbleck	THICK 2,50 MM
6	**VOE 11709293**	REQ					Shim	Cale réglage	Ausgleichscheibe	Laminilla de ajuste	Justerbleck	THICK 2,60 MM
6	**VOE 11709294**	REQ					Shim	Cale réglage	Ausgleichscheibe	Laminilla de ajuste	Justerbleck	THICK 2,70 MM
6	**VOE 11709295**	REQ					Shim	Cale réglage	Ausgleichscheibe	Laminilla de ajuste	Justerbleck	THICK 2,80 MM
6	**VOE 11709296**	REQ					Shim	Cale réglage	Ausgleichscheibe	Laminilla de ajuste	Justerbleck	THICK 2,90 MM
6	**VOE 11709297**	REQ					Shim	Cale réglage	Ausgleichscheibe	Laminilla de ajuste	Justerbleck	THICK 3,00 MM
7	**VOE 11716615**	1					Bearing	Palier	Lager	Cojinete	Lager	
8	**VOE 11709299**	1					Bearing	Roulement	Lager	Cojinete	Lager	
9	**VOE 11709302**	1					Seal	Joint	Dichtung	Reten	Tätning	

1		**Pinjong** **Piñón de ataque** **Antriebskegelrad** **Pignon** **Pinion**	Catalogue id **20604**	Group **463**
2				
3			Illustr. No **1023388**	Section **150**
4				
5		**11887363**	Issue **PUB 20026797**	Page **323**



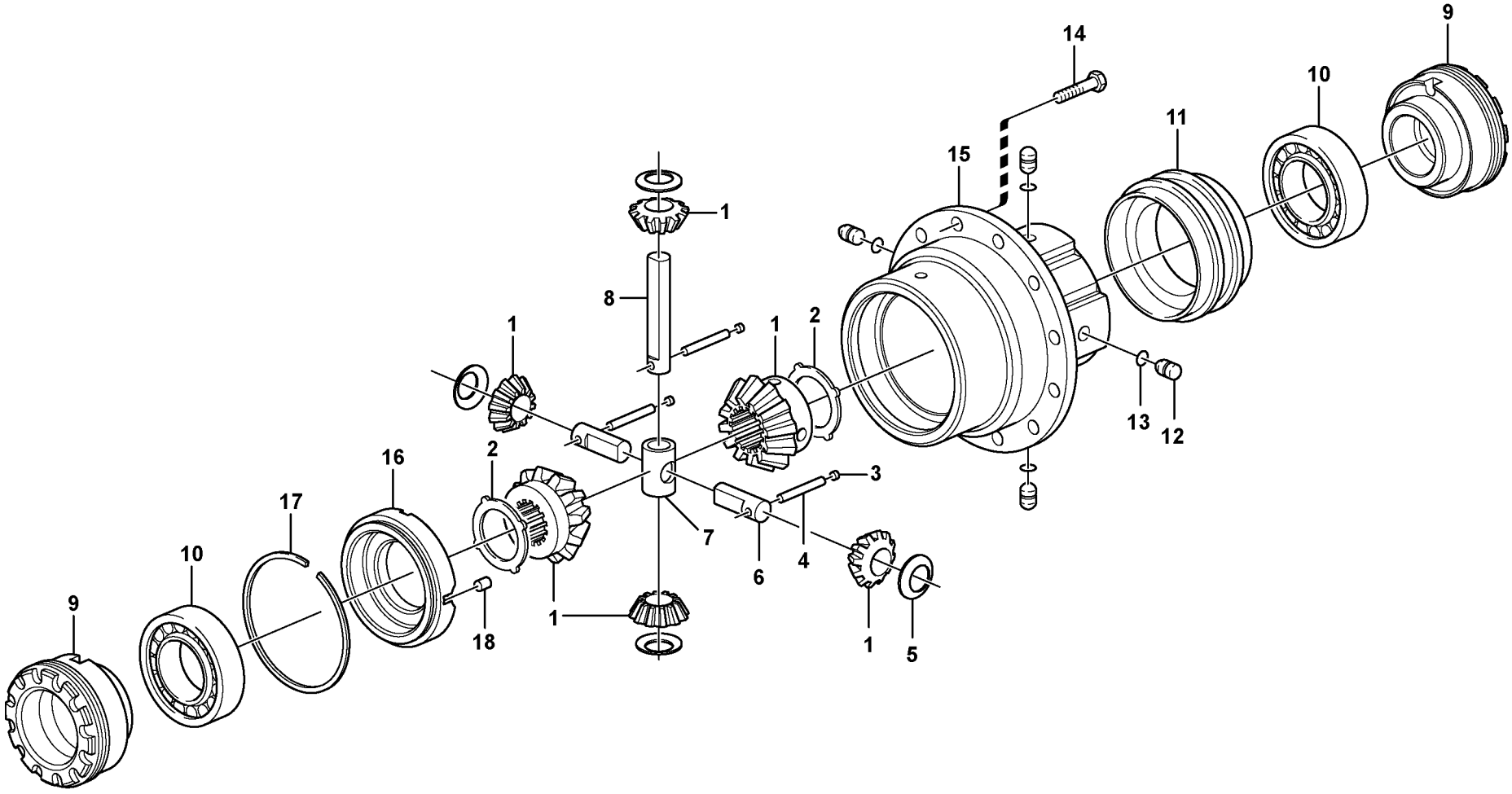

Volvo Construction Equipment

1023391

Fig.	Part No.	Quantity 1	2	3	PS	KIT	Description	Dénomination	Bezeichnung	Denominación	Benämning	Notes
1	**VOE 11716556**	1					Differential pinion set	Jeu pignons différenti	Ausgleichkegelradsat	Kit engranaje diferen	Differentialdrevsats	
2	**VOE 11716557**	2					•Drive Plate	•Plaque Commande	•Treibscheibe	•Placa Motriz	•Drivplatta	
3	**VOE 11709268**	3					•Plug	•Tampon	•Stopfen	•Tapón	•Plugg	
4	**VOE 11716558**	3					•Pin	•Goupille	•Zapfen	•Pasador	•Tapp	
5	**VOE 11709306**	4					•Thrust washer	•Disque de butée	•Axialscheibe	•Arandela axial	•Axialbricka	
6	**VOE 11716559**	2					•Shaft	•Arbre	•Welle	•Eje	•Axel	
7	**VOE 11716560**	1					•Spider	•Croisillon	•Achsstern	•Cruceta	•Axelkors	
8	**VOE 11988598**	2					•Shaft	•Arbre	•Welle	•Eje	•Axel	
9	**VOE 11716561**	2					Ring	Bague	Ring	Anillo	Ring	
10	**VOE 11709314**	2					Bearing	Roulement	Lager	Cojinete	Lager	
11	**VOE 11716562**	1					Sleeve	Manchon	Muffe	Manguito	Muff	
12	**VOE 11709308**	2					Pin	Goupille	Stift	Pasador	Pinne	
13	**VOE 11709309**	4					O-ring	Joint torique	O-Ring	Anillo tórico	O-ring	
14	**VOE 11716563**	1					Screw	Vis	Schraube	Tornillo	Skruv	
15	**VOE 11716564**	1					Differential housing	Boîtier différentiel	Ausgleichgetriebege	Cárter diferencial	Differentialhus	
16	**VOE 11716565**	1					Cover	Capot	Haube	Capó	Huv	
17	**VOE 11716566**	1					Lock ring	Anneau verrouillage	Sicherungsring	Anillo de seguridad	Låsring	
18	**VOE 11716567**	1					Pin	Goupille	Zapfen	Pasador	Tapp	

1		**Differential. Bak** **Differencial. Detrás** **Ausgleichgetriebe. Hinten** **Differentiel. Arrière** **Differential. Rear**	Catalogue id **20604**	Group **463**
2				
3			Illustr. No **1023391**	Section **200**
4				
5		**11887363**	Issue **PUB 20026797**	Page **325**



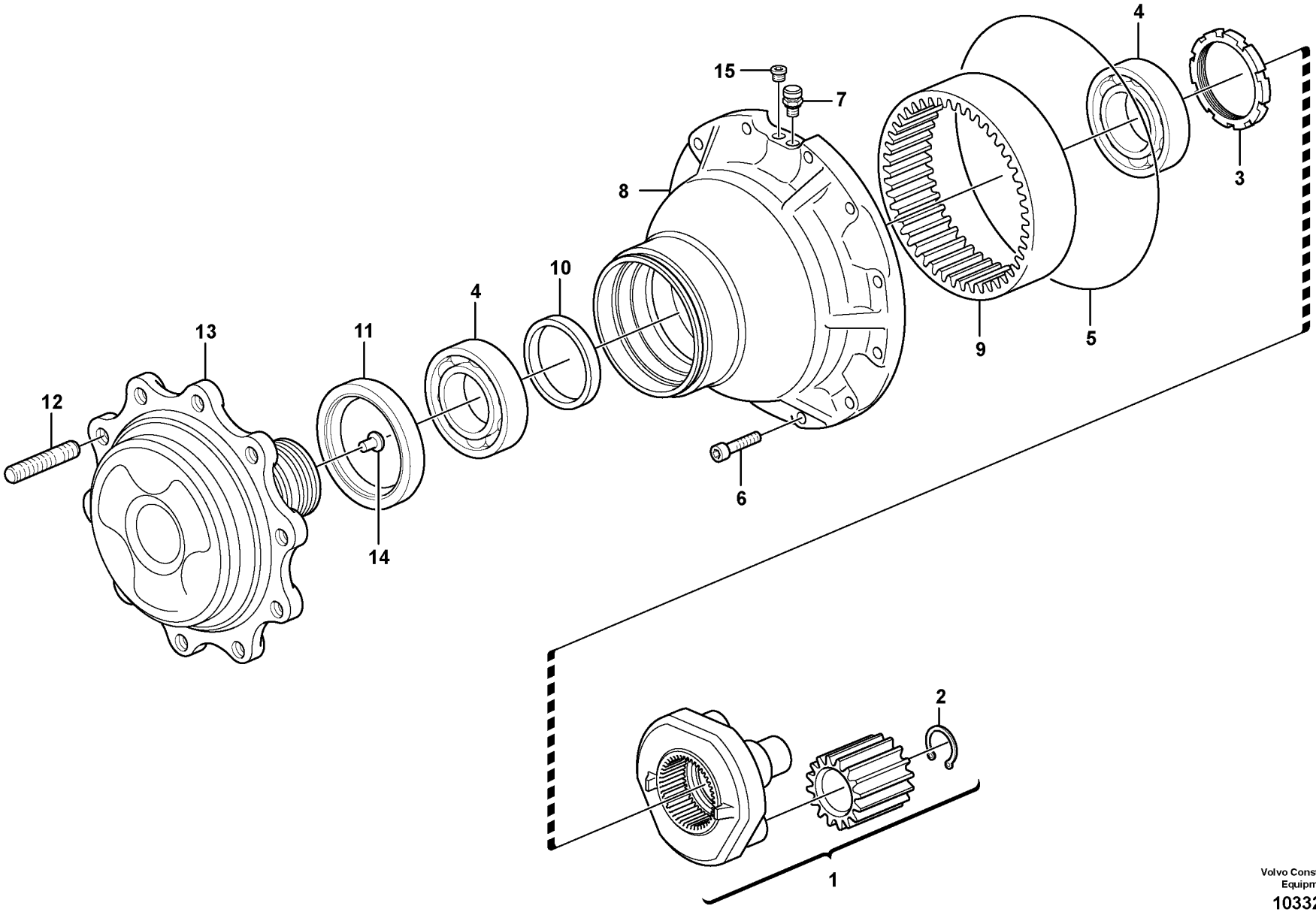

Volvo Construction Equipment

1033217

Fig.	Part No.	Quantity 1	2	3	PS	KIT	Description	Dénomination	Bezeichnung	Denominación	Benämning	Notes
1	**VOE 15047468**	2					Planet gear kit	Kit axe satellite	Planetensatz	Juego satélites	Planethjulsats	CPL Kit
2	**VOE 11709151**	6					•Retaining ring	•Circlip	•Nutring	•Circlip	•Spårring	
3	**VOE 11716595**	2					Nut	Écrou	Mutter	Tuerca	Mutter	
4	**VOE 11716493**	4					Bearing kit	Jeu paliers	Lagersatz	Juego de cojinetes	Lagersats	
5	**VOE 11716597**	2					O-ring	Joint torique	O-Ring	Anillo tórico	O-ring	
6	**VOE 11716596**	24					Screw	Vis	Schraube	Tornillo	Skruv	
7	**VOE 11709350**	2					Breather pipe	Reniflard	Lüftungsrohr	Conducto de ventilaci	Ventilationsrör	
8	**VOE 11716610**	2					Hub	Moyeu	Nabe	Cubo	Nav	
9	**VOE 11716599**	2					•Gear	•Pignon	•Zahnrad	•Engranaje	•Kugghjul	
10	**VOE 11716598**	2					Spacer	Entretoise	Abstandkörper	Distanciador	Distans	
11	**VOE 15196337**	2					Sealing	Étanchéité	dichtung	Junta	Tätning	
12	**VOE 11716612**	20					Stud	Goujon	Stiftschraube	Esparrago	Pinnskruv	
13	**VOE 11716611**	2					Flange	Bride	Flansch	Brida	Fläns	
14	**VOE 11716613**	2					Pad	Support inférieur	Unterlegring	Suplemento	Underlägg	
15	**VOE 11709075**	2					Plug	Tampon	Stopfen	Tapón	Plugg	

1		**Navreduktion, bakaxel** **Reduccion cubo, eje planeta trasero** **Nabenvorgelege, Plantenwelle, hinten** **Reducteur moyeu, axe satellite, Ar** **Hub reduction, rear axle**	Catalogue id **20604**	Group **463**
2				
3			Illustr. No **1033217**	Section **250**
4				
5		**11887363**	Issue **PUB 20026797**	Page **327**



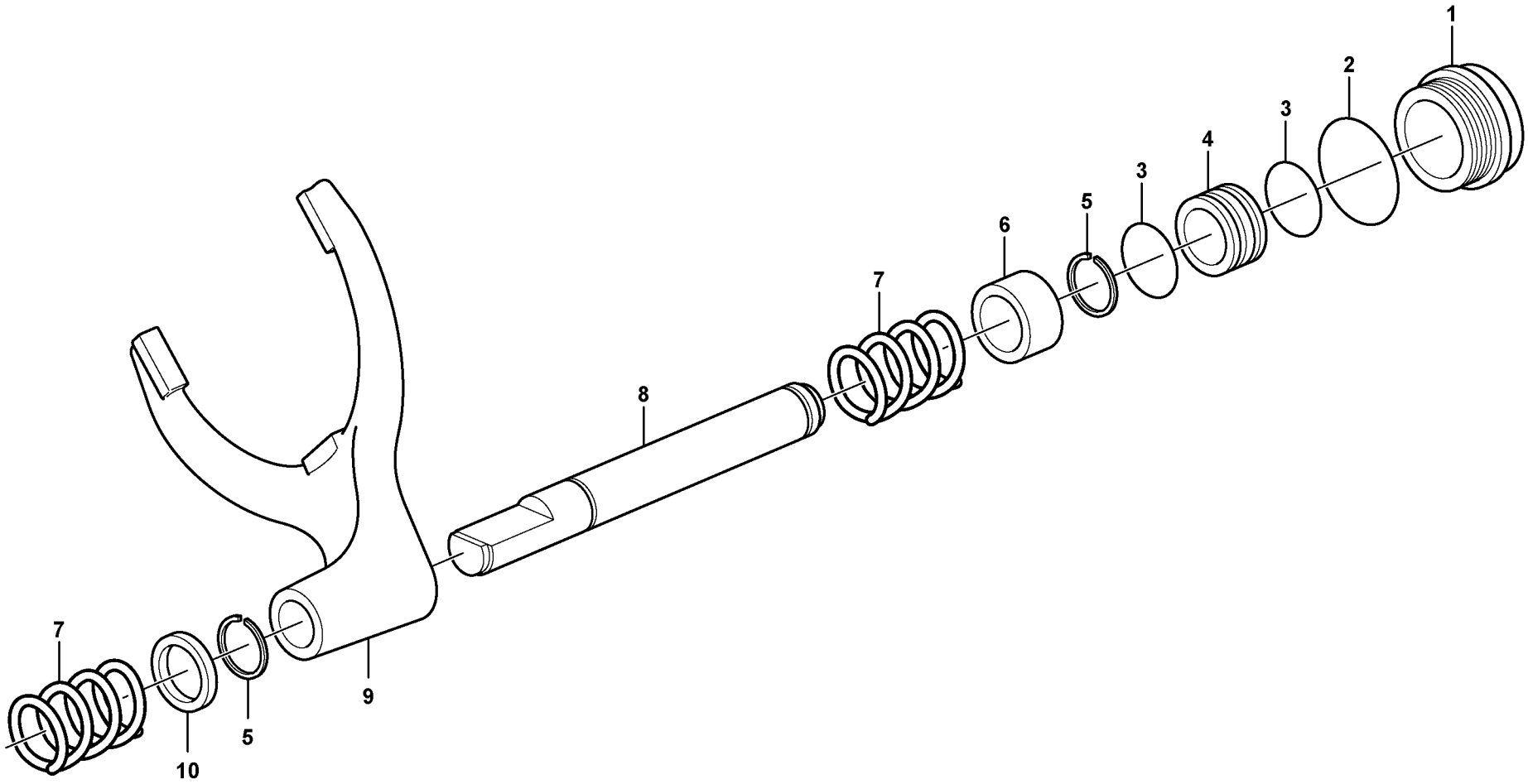

Volvo Construction Equipment

1023401

Fig.	Part No.	Quantity 1	2	3	PS	KIT	Description	Dénomination	Bezeichnung	Denominación	Benämning	Notes
1	**VOE 11716578**	1					Cover	Capot	Haube	Capó	Huv	
2	**VOE 11716572**	1					O-ring	Joint torique	O-Ring	Anillo tórico	O-ring	
3	**VOE 11709321**	2					O-ring	Joint torique	O-Ring	Anillo tórico	O-ring	
4	**VOE 11709322**	1					Piston	Piston	Kolben	Pistón	Kolv	
5	**VOE 11716573**	2					Lock ring	Anneau verrouillage	Sicherungsring	Anillo de seguridad	Låsring	
6	**VOE 11716571**	1					Bushing	Bague	Buchse	Casquillo	Bussning	
7	**VOE 11709326**	2					Spring	Ressort	Feder	Resorte	Fjäder	
8	**VOE 11716570**	1					Piston	Piston	Kolben	Pistón	Kolv	
9	**VOE 11716568**	1					Selector fork	Fourchette	Schaltgabel	Horquilla de cambio	Skiftgaffel	
10	**VOE 11716569**	1					Spacer	Entretoise	Abstandkörper	Distanciador	Distans	

1		**Differentialspärr** **Bloqueo del diferencial** **Ausgleichsperre** **Blocage différentiel** **Differential lock**	Catalogue id **20604**	Group **468**
2			Illustr. No **1023401**	Section **100**
3			Issue **PUB 20026797**	Page **329**
4				
5		**11887363**		

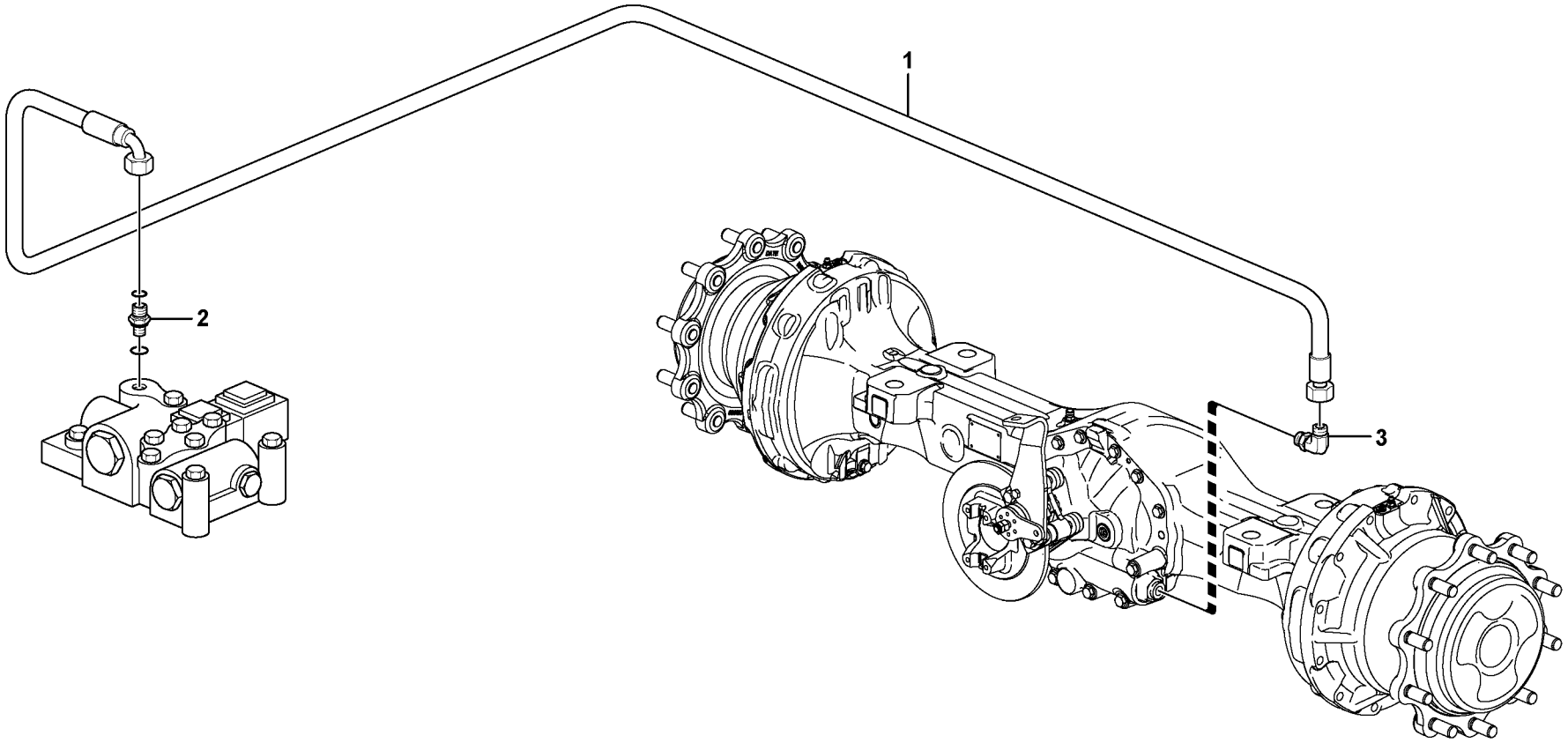

Volvo Construction Equipment

1023877

Fig.	Part No.	Quantity 1	2	3	PS	KIT	Description	Dénomination	Bezeichnung	Denominación	Benämning	Notes
1	**VOE 15038710**	1					Hose	Flexible	Schlauch	Manguera	Slang	L = 2700 MM
2	**VOE 13933858**	1					Nipple	Raccord	Nippel	Niple	Nippel	
	VOE 990736	1					•O-ring	•Joint torique	•O-Ring	•Anillo tórico	•O-ring	
	VOE 932039	1					•O-ring	•Joint torique	•O-Ring	•Anillo tórico	•O-ring	
3	**VOE 13933857**	1					Elbow nipple	Raccord coudé	Winkelnippel	Niple angular	V-nippel	
	VOE 990736	1					•O-ring	•Joint torique	•O-Ring	•Anillo tórico	•O-ring	
	VOE 932039	1					•O-ring	•Joint torique	•O-Ring	•Anillo tórico	•O-ring	

1		**Differentialspärr** **Bloqueo del diferencial** **Ausgleichsperre** **Blocage différentiel** **Differential lock**	Catalogue id **20604**	Group **468**
2			Illustr. No **1023877**	Section **150**
3			Issue **PUB 20026797**	Page **331**
4				
5				

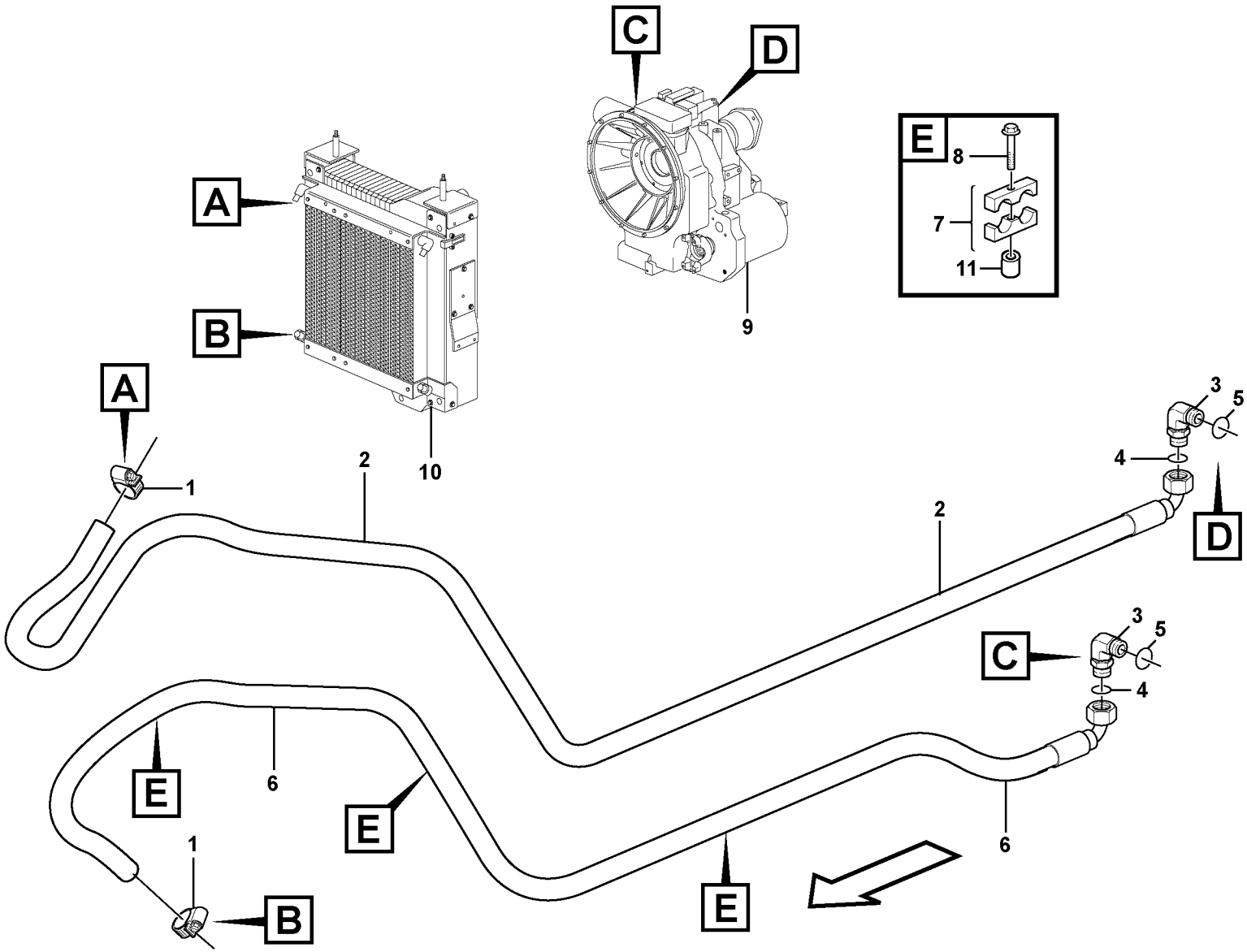
C
D
E
8
7
11
A
B
9
A
1
2
10
2
4
3
5
D
C
3
5
4
E
6
E
E
1
B
6

Fig.	Part No.	Quantity 1	2	3	PS	KIT	Description	Dénomination	Bezeichnung	Denominación	Benämning	Notes
1	**VOE 943473**	2	2				Hose clamp	Collier durite	Schlauchschelle	Abrazadera de mang.	Slangklamma	
2	**VOE 15609806**	1	1				Hose assembly	Conduit flexible	Schlauchleitung	Conducto	Slangledning	
3	**VOE 935079**	2	2				Elbow nipple	Raccord coudé	Winkelnippel	Niple angular	V-nippel	
4	**VOE 990740**	2	2				•O-ring	•Joint torique	•O-Ring	•Anillo tórico	•O-ring	
5	**VOE 932041**	2	2				•O-ring	•Joint torique	•O-Ring	•Anillo tórico	•O-ring	
6	**VOE 15610820**	1	1				Hose assembly	Conduit flexible	Schlauchleitung	Conducto	Slangledning	
7	**VOE 15612543**	3	3				Clamp	Collier serrage	Klemme	Abrazadera	Klamma	
8	**VOE 983245**	3	3				Hexagon screw	Vis à tête hexagonale	Sechskantschraube	Tornillo hexagonal	Sexkantsskruv	
9		1					Transmission	Transmission	Getriebe	Transmision	Transmission	See group 420, Page 255
9			1				Transmission	Transmission	Getriebe	Transmision	Transmission	See group 420, Page 259
10		1	1				Radiator	Radiateur	Kühler	Radiador	Kylare	See group 261, Page 115
11	**VOE 930431**	3	3				Spacer ring	Bague entretoise	Abstandring	Anillo distanciador	Distansring	

1	**16206725**	**Oljekylare, transmission** **Enfriador aceite, transmision** **Ölkühler, getriebe** **Radiateur huile, transmission** **Oil cooler, transmission**	Catalogue id **20604**	Group **491**
2	**16205791**		Illustr. No **1057613**	Section **100**
3			Issue **PUB 20026797**	Page **333**
4				
5				



Volvo Construction Equipment
www.volvoce.com

GROUP		Section	Page
517	Multi-disc brake, rear 11887363	100	341
517	Wheel brake, rear	200	343
525	Brake pedal 11294033	100	345
551	Parking brake 11887363	100	347
551	Parking brake 11892009, 11294033	150	349

GROUPE		Section	Page
517	Frein à disques, AR 11887363	100	341
517	Frein de roue, Ar	200	343
525	Pedale frein 11294033	100	345
551	Frein parking 11887363	100	347
551	Frein parking 11892009, 11294033	150	349

GRUPPE		Abschnitt	Seite	GRUPPE		Abschnitt	Seite
517	Lamellenbremse, hinten 11887363	100	341				
517	Radbremse, Hintere	200	343				
525	Bremspedal 11294033	100	345				
551	Feststellbremse 11887363	100	347				
551	Feststellbremse 11892009, 11294033	150	349				

GRUPO		Sección	Página
517	Freno de disco, trasero 11887363	100	341
517	Freno rueda, trasero	200	343
525	Pedal frenos 11294033	100	345
551	Freno estacionamiento 11887363	100	347
551	Freno estacionamiento 11892009, 11294033	150	349

GRUPP		Avsnitt	Sida
517	Lamellbroms, bak 11887363	100	341
517	Hjulbroms, bakre	200	343
525	Bromspedal 11294033	100	345
551	Parkeringsbroms 11887363	100	347
551	Parkeringsbroms 11892009, 11294033	150	349

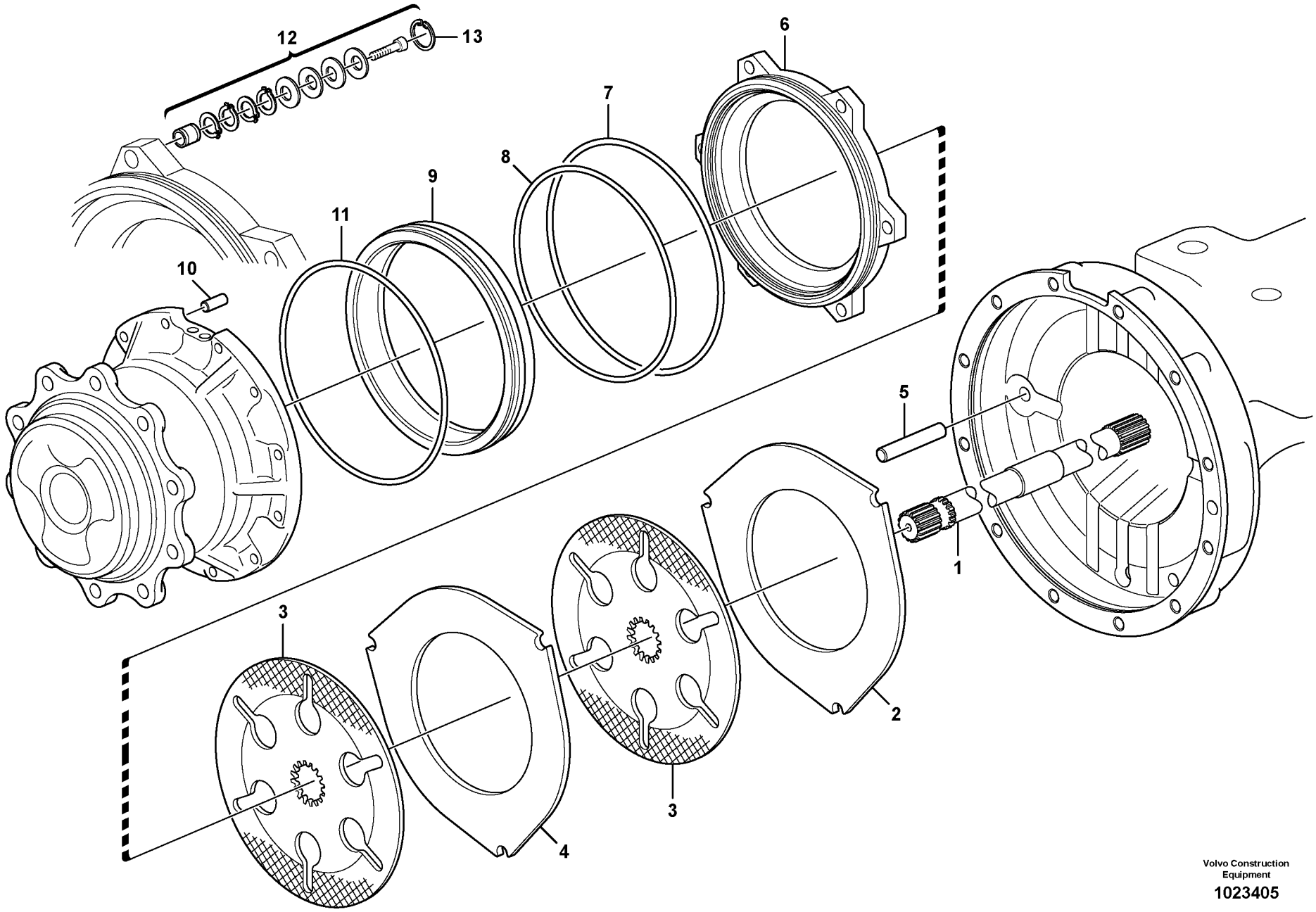

Volvo Construction Equipment

1023405

Fig.	Part No.	Quantity 1	2	3	PS	KIT	Description	Dénomination	Bezeichnung	Denominación	Benämning	Notes
1	**VOE 11716574**	1					Shaft	Arbre	Welle	Eje	Axel	LH
1	**VOE 11716575**	1					Shaft	Arbre	Welle	Eje	Axel	RH
2	**VOE 11716580**	2					Drive plate	Plateau entraineur	Treibscheibe	Placa motriz	Drivplatta	
3	**VOE 11716579**	4					Brake plate	Plaque de frein		Placa de freno	Bromsplatta	
4	**VOE 11716581**	2					Drive plate	Plateau entraineur	Treibscheibe	Placa motriz	Drivplatta	
5	**VOE 11716582**	6					Pin	Goupille	Zapfen	Pasador	Tapp	
6	**VOE 11716583**	2					Brake piston	Piston de frein	Bremskolben	Pistón de frenos	Bromskolv	
7	**VOE 11716585**	2					O-ring	Joint torique	O-Ring	Anillo tórico	O-ring	
8	**VOE 11716586**	2					O-ring	Joint torique	O-Ring	Anillo tórico	O-ring	
9	**VOE 11716584**	2					Brake piston	Piston de frein	Bremskolben	Pistón de frenos	Bromskolv	
10	**VOE 11709413**	2					Pin	Goupille	Stift	Pasador	Pinne	
11	**VOE 11716587**	2					O-ring	Joint torique	O-Ring	Anillo tórico	O-ring	
12	**VOE 11716577**	6					Adjusting device	Dispositif réglage	Nachstellvorrichtung	Dispositivo de ajuste	Justeranordning	
13	**VOE 11716576**	6					Lock	Serrure	Schloß	Cierre	Låselement	

1		**Lamellbroms, bak** **Freno de disco, trasero** **Lamellenbremse, hinten** **Frein à disques, AR** **Multi-disc brake, rear**	Catalogue id **20604**	Group **517**
2			Illustr. No **1023405**	Section **100**
3			Issue **PUB 20026797**	Page **341**
4				
5		**11887363**		

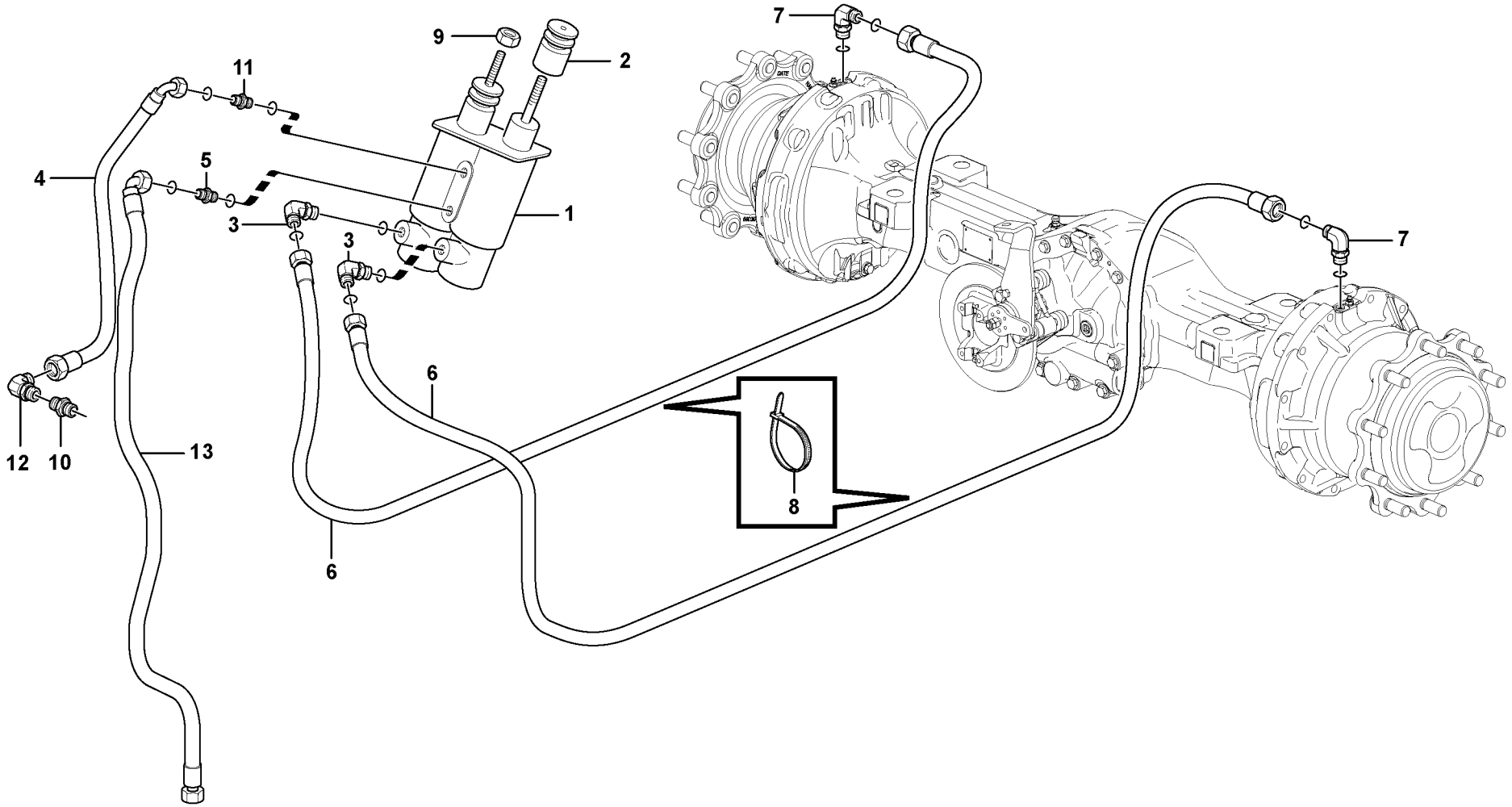

Volvo Construction Equipment
1060859

Fig.	Part No.	Quantity 1	2	3	PS	KIT	Description	Dénomination	Bezeichnung	Denominación	Benämning	Notes
1	**VOE 15616192**	1					Brake servo	Servofrein	Bremsservo	Servofreno	Bromsservo	
2	**VOE 11709901**	2					•Dust cover	•Pare-poussière	•Staubschutz	•Protección de polvo	•Dammskydd	
3	**VOE 936522**	2					Nipple	Raccord	Nippel	Niple	Nippel	
	VOE 990737	2					•O-ring	•Joint torique	•O-Ring	•Anillo tórico	•O-ring	
	VOE 14211856	2					•Sealing ring	•Bague étanchéité	•Dichtring	•Anillo retén	•Tätningsring	
4	**VOE 11888671**	1					Hose	Flexible	Schlauch	Manguera	Slang	
5	**VOE 11883021**	1					Connector	Pièce connexion	Verbindungsstück	Pieza de conexión	Förbindningsstycke	
	VOE 990736	1					•O-ring	•Joint torique	•O-Ring	•Anillo tórico	•O-ring	
	VOE 967750	1					•O-ring	•Joint torique	•O-Ring	•Anillo tórico	•O-ring	
6	**VOE 11888969**	2					Hose	Flexible	Schlauch	Manguera	Slang	
7	**VOE 13933857**	2					Elbow nipple	Raccord coudé	Winkelnippel	Niple angular	V-nippel	
	VOE 990739	1					•O-ring	•Joint torique	•O-Ring	•Anillo tórico	•O-ring	
	VOE 932039	1					•O-ring	•Joint torique	•O-Ring	•Anillo tórico	•O-ring	
8	**VOE 4821292**	REQ					Cable tie	Serre-câble	Kabelschelle	Abrazadera de cinta	Bandklämma	
9	**VOE 13971068**	2					Hexagon nut	Écrou hexagonal	Sechskantmutter	Tuerca hexagonal	Sexkantsmutter	
10	**VOE 13933858**	1					Nipple	Raccord	Nippel	Niple	Nippel	
	VOE 932039	1					•O-ring	•Joint torique	•O-Ring	•Anillo tórico	•O-ring	
	VOE 990736	1					•O-ring	•Joint torique	•O-Ring	•Anillo tórico	•O-ring	
11	**VOE 11883022**	1					Connector	Pièce connexion	Verbindungsstück	Pieza de conexión	Förbindningsstycke	
	VOE 968207	1					•O-ring	•Joint torique	•O-Ring	•Anillo tórico	•O-ring	
	VOE 990737	1					•O-ring	•Joint torique	•O-Ring	•Anillo tórico	•O-ring	
12	**VOE 13933905**	1					Elbow nipple	Raccord coudé	Winkelnippel	Niple angular	V-nippel	
	VOE 990736	1					•O-ring	•Joint torique	•O-Ring	•Anillo tórico	•O-ring	
13		1					Hose assembly	Conduit flexible	Schlauchleitung	Conducto	Slangledning	See group 421, Page 263

1		**Hjulbroms, bakre** **Freno rueda, trasero** **Radbremse, Hintere** **Frein de roue, Ar** **Wheel brake, rear**	Catalogue id **20604**	Group **517**
2			Illustr. No **1060859**	Section **200**
3			Issue **PUB 20026797**	Page **343**
4				
5				



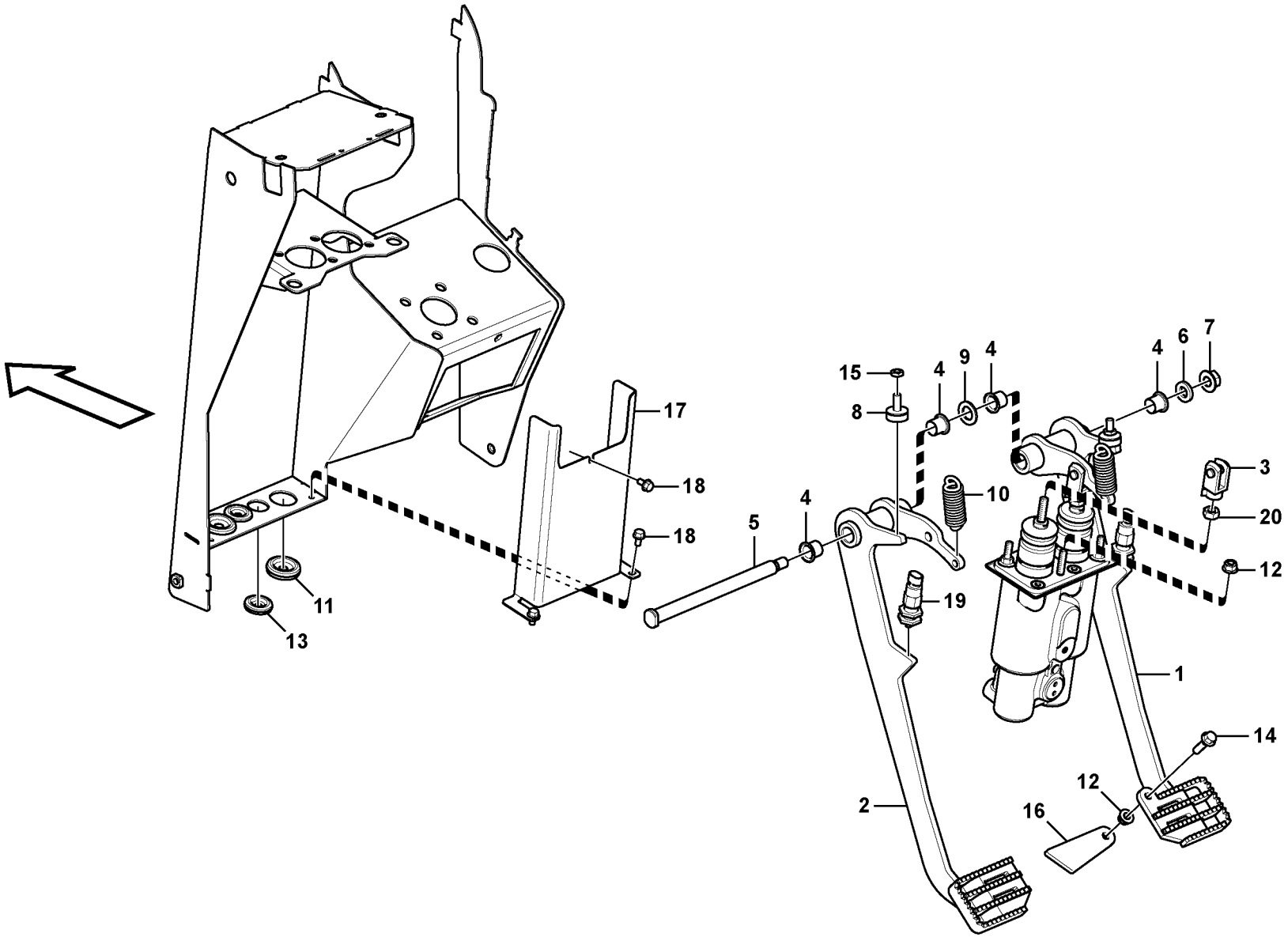

Volvo Construction Equipment

1057463

Fig.	Part No.	Quantity 1	2	3	PS	KIT	Description	Dénomination	Bezeichnung	Denominación	Benämning	Notes
1	**VOE 15130734**	1					Brake pedal	Pédale de frein	Bremspedal	Pedal frenos	Bromspedal	
2	**VOE 15130766**	1					Brake pedal	Pédale de frein	Bremspedal	Pedal frenos	Bromspedal	
3	**VOE 15060867**	2					Link	Articulation	Gelenk	Articulación	Länk	
4	**VOE 11200610**	4					Flange bearing	Palier de bride	Flanschlager	Cojinete brida	Flänslager	
5	**VOE 15099702**	1					Shaft	Arbre	Welle	Eje	Axel	
6	**VOE 13930908**	1					Washer	Rondelle	Scheibe	Arandela	Bricka	
7	**VOE 971099**	1					Flange lock nut	Contre-écrou à bride	Flanschverschlussm	Contratuerca embrid	Flänslåsmutter	
8	**VOE 15017739**	2					Damping element	Élément amortisseur	Dämpforgan	Elemento amortiguad	Dämpelement	
9	**VOE 991692**	1					Washer	Rondelle	Scheibe	Arandela	Bricka	
10	**VOE 15017749**	2					Spring	Ressort	Feder	Resorte	Fjäder	
11	**VOE 961970**	2					Plug	Tampon	Stopfen	Tapón	Plugg	
12	**VOE 948645**	5					Flange lock nut	Contre-écrou à bride	Flanschverschlussm	Contratuerca embrid	Flänslåsmutter	
13	**VOE 941269**	2					Plug	Tampon	Stopfen	Tapón	Plugg	
14	**VOE 946671**	1					Flange screw	Vis à embase	Flanschschraube	Tornillo embridado	Flänsskruv	
15	**VOE 982116**	2					Hexagon nut	Écrou hexagonal	Sechskantmutter	Tuerca hexagonal	Sexkantsmutter	
16	**VOE 15140855**	1					Brace	Étrier	Bügel	Brida	Bygel	
17		1			NS		Bracket	Console	Konsole	Ménsula	Konsol	
18	**VOE 13946501**	3					Screw	Vis	Schraube	Tornillo	Skruv	
19	**VOE 11888817**	2					Switch	Commutateur	Schalter	Contactor	Strömställare	
20	**VOE 983304**	2					Hexagon nut	Écrou hexagonal	Sechskantmutter	Tuerca hexagonal	Sexkantsmutter	

1		**Bromspedal** **Pedal frenos** **Bremspedal** **Pedale frein** **Brake pedal**	Catalogue id **20604**	Group **525**
2			Illustr. No **1057463**	Section **100**
3				
4			Issue **PUB 20026797**	Page **345**
5		**11294033**		

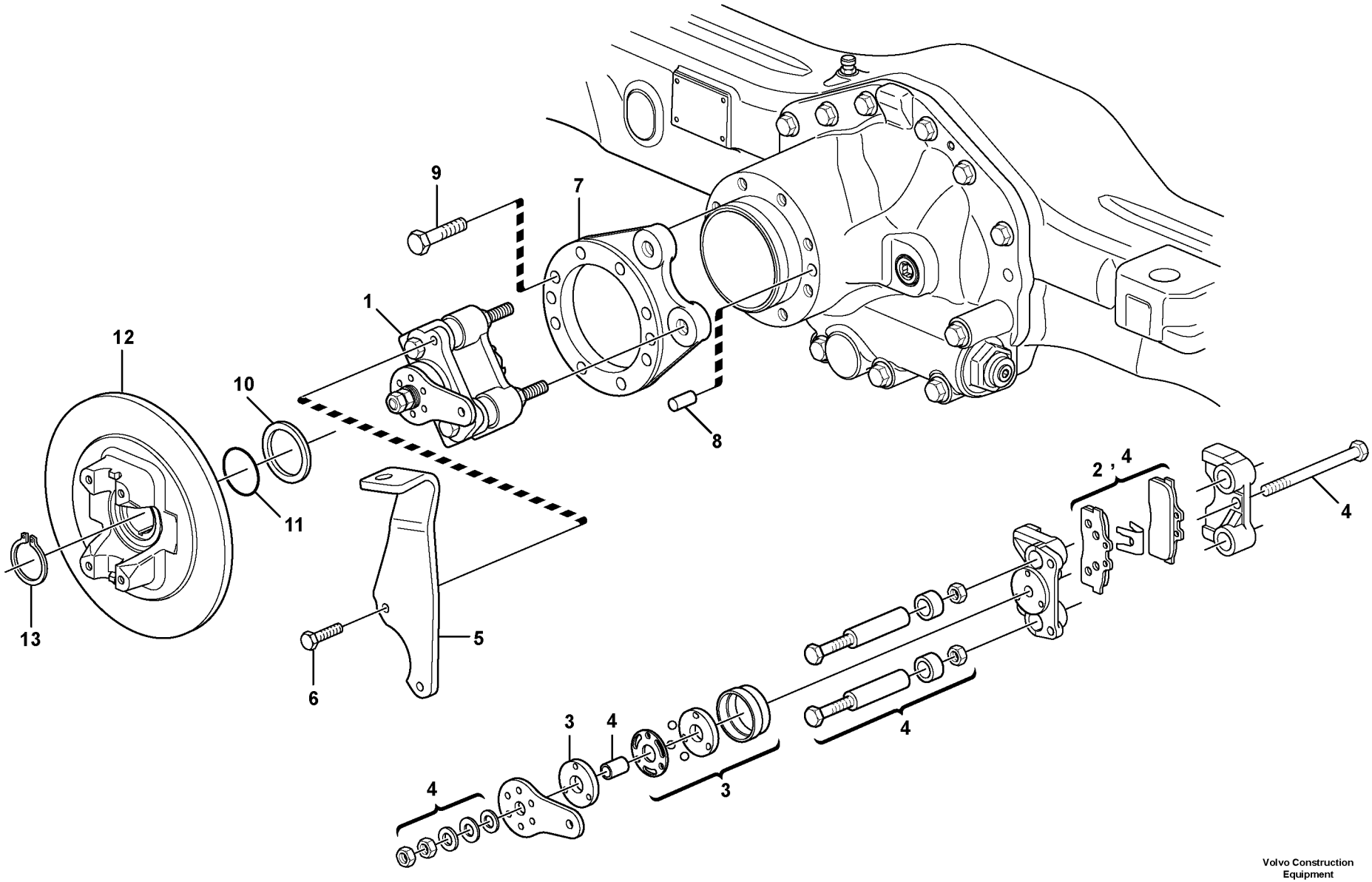

Volvo Construction Equipment
1059640

Fig.	Part No.	Quantity 1	2	3	PS	KIT	Description	Dénomination	Bezeichnung	Denominación	Benämning	Notes
1	**VOE 11716600**	1					Brake caliper	Étrier de frein	Bremssattel	Mordaza	Bromsok	
2	**VOE 11716655**	1					•Repair kit	•Kit de réparation	•Reparatursatz	•Kit de reparación	•Reparationssats	
3	**VOE 11716654**	1					•Repair kit	•Kit de réparation	•Reparatursatz	•Kit de reparación	•Reparationssats	
4	**VOE 11716652**	1					•Repair kit	•Kit de réparation	•Reparatursatz	•Kit de reparación	•Reparationssats	
5	**VOE 11716604**	1					Bracket	Console	Konsole	Consola	Konsol	
6	**VOE 11716605**	2					Screw	Vis	Schraube	Tornillo	Skruv	
7	**VOE 11716602**	8					Screw	Vis	Schraube	Tornillo	Skruv	
8	**VOE 11716603**	2					Pin	Goupille	Zapfen	Pasador	Tapp	
9	**VOE 11716601**	1					Anchorage	Fixation	Halterung	Fijación	Fäste	
10	**VOE 11709304**	1					Washer	Rondelle	Scheibe	Arandela	Bricka	
11	**VOE 11709303**	1					O-ring	Joint torique	O-Ring	Anillo tórico	O-ring	
12	**VOE 11716606**	1					Brake disc	Disque de frein	Bremsscheibe	Disco de freno	Bromsskiva	
13	**VOE 11709300**	1					Lock ring	Anneau verrouillage	Sicherungsring	Anillo de seguridad	Låsring	

1		**Parkeringsbroms** **Freno estacionamiento** **Feststellbremse** **Frein parking** **Parking brake**	Catalogue id **20604**	Group **551**
2				
3			Illustr. No **1059640**	Section **100**
4				
5		**11887363**	Issue **PUB 20026797**	Page **347**

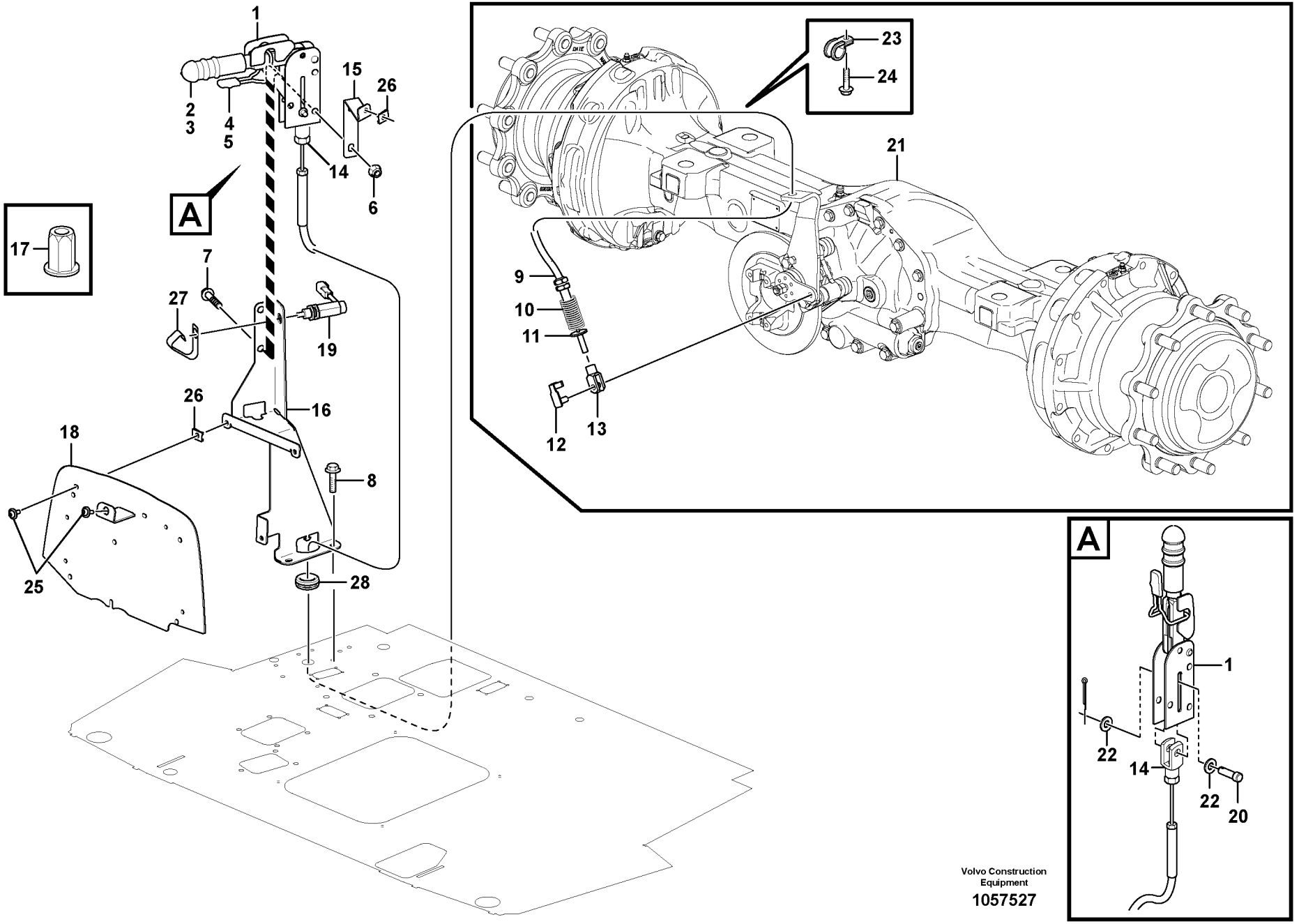

Volvo Construction Equipment

1057527

Fig.	Part No.	Quantity 1	2	3	PS	KIT	Description	Dénomination	Bezeichnung	Denominación	Benämning	Notes
1	**VOE 11200803**	1					Handbrake	Frein à main	Handbremse	Freno de mano	Handbroms	
2	**VOE 11709850**	1					•Handle	•Poignee	•Handgriff	•Manilla	•Handgrepp	
3	**VOE 11709851**	1					•Spring	•Ressort	•Feder	•Resorte	•Fjäder	
4	**VOE 11709852**	1					•Leaf spring	•Ressort à lames	•Blattfeder	•Ballesta	•Bladfjäder	
5	**VOE 11709853**	1					•Handle	•Poignee	•Handgriff	•Manilla	•Handgrepp	
6	**VOE 13971098**	2					Flange nut	Écrou à bride	Bundmutter	Tuerca embridada	Flänsmutter	
7	**VOE 13965186**	2					Screw	Vis	Schraube	Tornillo	Skruv	
8	**VOE 13945444**	2					Screw	Vis	Schraube	Tornillo	Skruv	
9	**VOE 15635082**	1					Cable	Câble	Seilzug	Cable	Wire	
10	**VOE 11888926**	1					Spring support	Support ressort	Federstütze	Apoyo de resorte	Fjäderstöd	
11	**VOE 983336**	1					Washer	Rondelle	Scheibe	Arandela	Bricka	
12	**VOE 11883323**	1					Clevis pin	Boulon à trou goupill	Splintbolzen	Perno pasador hendi	Sprintbult	
13	**VOE 11883319**	1					Clevis	Fourche	Gabel	Horquilla	Gaffel	
14	**VOE 11882913**	1					Clevis	Fourche	Gabel	Horquilla	Gaffel	
15		1			NS		Bracket	Console	Konsole	Ménsula	Konsol	
16		1			NS		Bracket	Console	Konsole	Ménsula	Konsol	
17	**VOE 977222**	1					Rivet nut	Écrou rivet	Nietmutter	Tuerca de remache	Nitmutter	
18		1			NS		Bracket	Console	Konsole	Ménsula	Konsol	
19	**VOE 11888649**	1					Switch	Commutateur	Schalter	Contactor	Strömställare	
20	**VOE 11715435**	1					Clevis pin	Boulon à trou goupill	Splintbolzen	Perno pasador hendi	Sprintbult	
21		1					Planetary shaft, rear	Pont moteur, AR	Planetengetriebe, Ru	Puente motor, trasero	Planetaxel, bak	See group 463, Page 321
22	**VOE 930840**	2					Washer	Rondelle	Scheibe	Arandela	Bricka	
23	**VOE 11000239**	1					Clamp	Collier serrage	Klemme	Abrazadera	Klamma	
24	**VOE 947107**	1					Flange screw	Vis à embase	Flanschschraube	Tornillo embridado	Flänsskruv	
25	**VOE 971321**	3					Six point socket scre	Vis à 6 pans creux	Sechszahn-Hohlschr	Racor de seis diente	Sextandhålskruv	
26	**VOE 949921**	4					Spring nut	Écrou de ressort	Federverschlussmutt	Tuerca resorte	Fjädermutter	
27	**VOE 15130448**	1					Leaf spring	Ressort à lames	Blattfeder	Ballesta	Bladfjäder	
28	**VOE 961960**	1					Grommet	Passe fil	Durchführung	Pasaje	Genomföring	

1		**Parkeringsbroms** **Freno estacionamiento** **Feststellbremse** **Frein parking** **Parking brake**		Catalogue id **20604**	Group **551**
2					
3				Illustr. No **1057527**	Section **150**
4					
5		**11892009, 11294033**		Issue **PUB 20026797**	Page **349**



Volvo Construction Equipment
www.volvoce.com

GROUP		Section	Page
641	Steering column with fitting parts	100	357
645	Steering system	100	359
645	Steering system 11887362	150	363

GROUPE		Section	Page
641	Colonne de direction avec pièces de montage	100	357
645	Systeme de direction	100	359
645	Systeme de direction 11887362	150	363

GRUPPE		Abschnitt	Seite
641	Lenksäule mit Montageteilen	100	357
645	Lenkungssystem	100	359
645	Lenkungssystem 11887362	150	363

GRUPO		Sección	Página
641	Columna de dirección con accesorios de montaje	100	357
645	Sistema de direccion	100	359
645	Sistema de direccion 11887362	150	363

GRUPP		Avsnitt	Sida
641	Rattstam med monteringsdetaljer	100	357
645	Styrsystem	100	359
645	Styrsystem 11887362	150	363

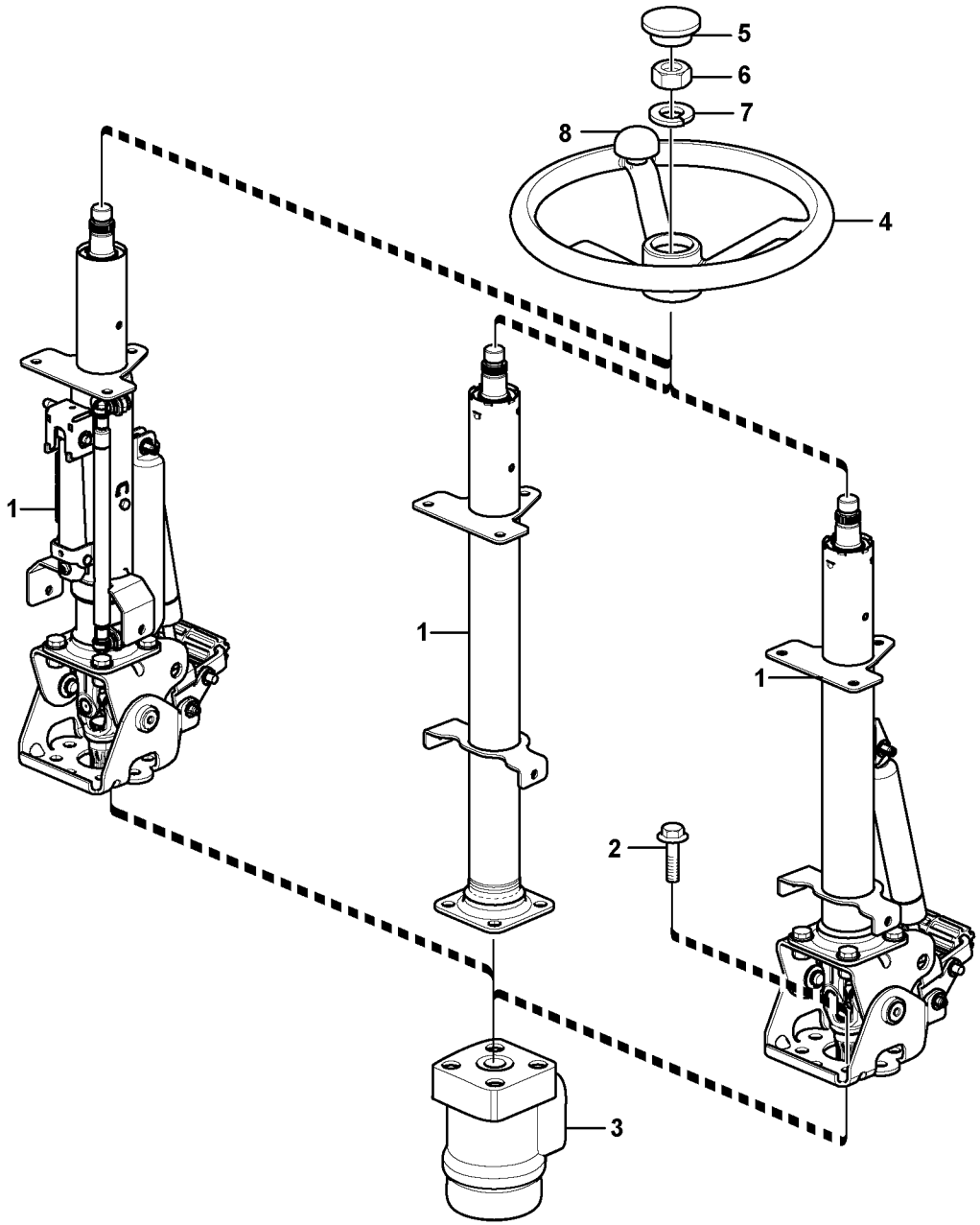

Volvo Construction Equipment
1057429

Fig.	Part No.	Quantity 1	2	3	PS	KIT	Description	Dénomination	Bezeichnung	Denominación	Benämning	Notes
1	**VOE 15182421**	1					Steering column	Colonne de direction	Lenksäule	Columna del volante	Styrkolonn	11298410
1	**VOE 15157202**	1					Steering column	Colonne de direction	Lenksäule	Columna del volante	Styrkolonn	11298305
1	**VOE 15157223**	1					Steering column	Colonne de direction	Lenksäule	Columna del volante	Styrkolonn	11298306
2	**VOE 946329**	4					Flange screw	Vis à embase	Flanschschraube	Tornillo embridado	Flänsskruv	
3		1					Control valve	Valve controle	Steuerventil	Válvula control	Kontrollventil	See group 645, Page 359
4	**VOE 11200562**	1					Steering wheel	Volant de direction	Lenkrad	Volante	Ratt	
5	**VOE 14371493**	1					Cap	Capot	Verschlusskappe	Capuchón	Hatt	
6	**VOE 955822**	1					Hexagon nut	Écrou hexagonal	Sechskantmutter	Tuerca hexagonal	Sexkantsmutter	
7	**VOE 11104898**	1					Lock washer	Rondelle verrouillage	Sicherungsscheibe	Arandela seguridad	Låsbricka	
8	**VOE 11200563**	1					Knob	Bouton	Bedienungsknopf	Volante	Ratt	11298388

1		**Rattstam med monteringsdetaljer** **Columna de dirección con accesorios de montaje** **Lenksäule mit Montageteilen** **Colonne de direction avec pièces de montage** **Steering column with fitting parts**	Catalogue id **20604**	Group **641**
2			Illustr. No **1057429**	Section **100**
3			Issue **PUB 20026797**	Page **357**
4				
5				

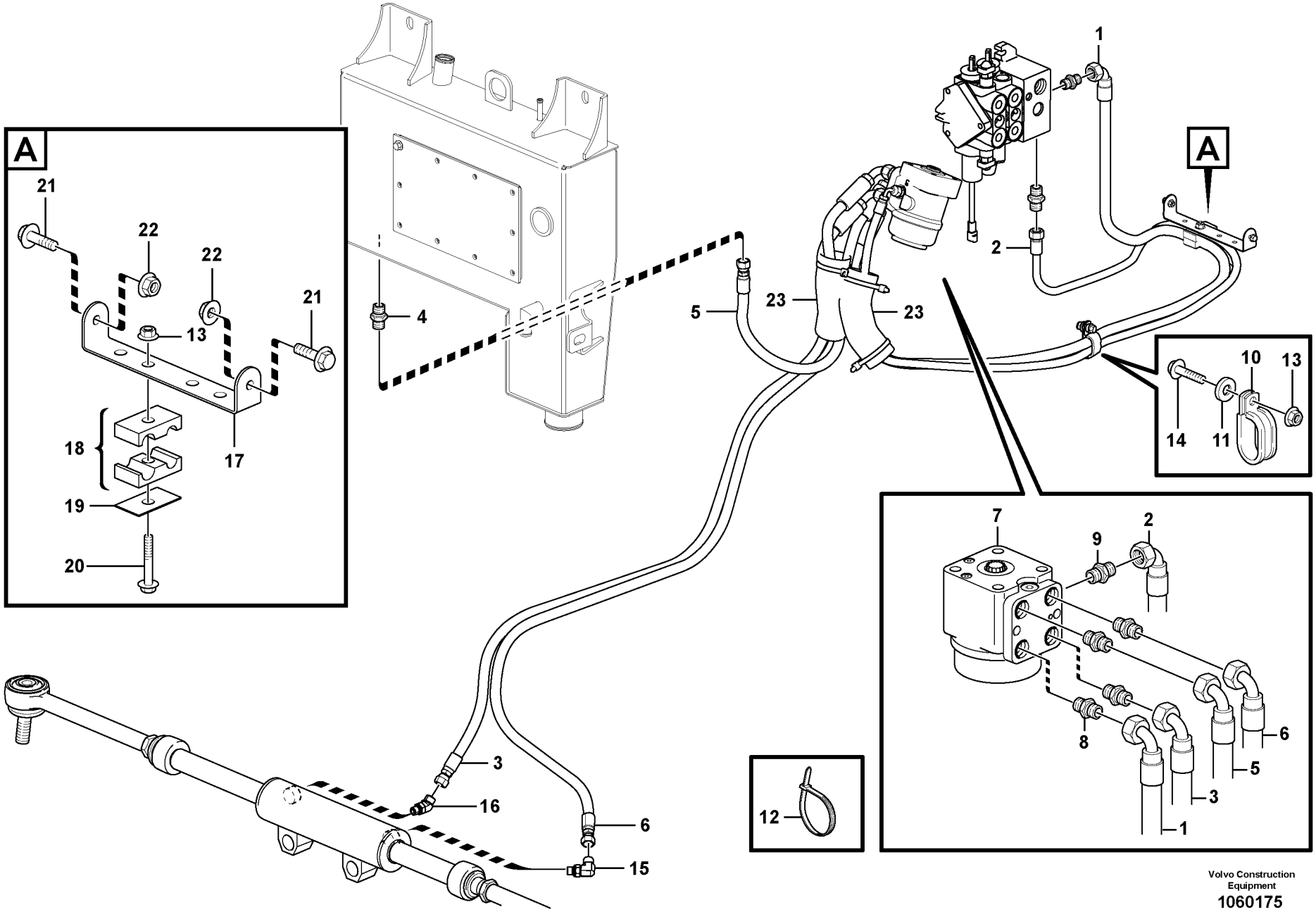

Volvo Construction Equipment
1060175

Fig.	Part No.	Quantity 1	2	3	PS	KIT	Description	Dénomination	Bezeichnung	Denominación	Benämning	Notes
1	**VOE 936550**	1					Hose assembly	Conduit flexible	Schlauchleitung	Conducto	Slangledning	
2	**VOE 15176122**	1					Hose	Flexible	Schlauch	Manguera	Slang	
3	**VOE 15058603**	1					Hose	Flexible	Schlauch	Manguera	Slang	
4	**VOE 935085**	1					Nipple	Raccord	Nippel	Niple	Nippel	
4	**VOE 990737**	1					•O-ring	•Joint torique	•O-Ring	•Anillo tórico	•O-ring	(VOE 4880492)
4	**VOE 932039**	1					•O-ring	•Joint torique	•O-Ring	•Anillo tórico	•O-ring	
5	**VOE 936784**	1					Hose assembly	Conduit flexible	Schlauchleitung	Conducto	Slangledning	
6	**VOE 15058604**	1					Hose	Flexible	Schlauch	Manguera	Slang	
7	**VOE 16206466**	1					Control valve	Valve commande	Steuerventil	Válvula de mando	Manöverventil	
8	**VOE 935089**	4					Nipple	Raccord	Nippel	Niple	Nippel	
8	**VOE 990737**	4					•O-ring	•Joint torique	•O-Ring	•Anillo tórico	•O-ring	(VOE 4880492)
8	**VOE 932040**	4					•O-ring	•Joint torique	•O-Ring	•Anillo tórico	•O-ring	
9	**VOE 935082**	1					Nipple	Raccord	Nippel	Niple	Nippel	
9	**VOE 4881722**	1					•O-ring	•Joint torique	•O-Ring	•Anillo tórico	•O-ring	
9	**VOE 932037**	1					•O-ring	•Joint torique	•O-Ring	•Anillo tórico	•O-ring	
10	**VOE 981665**	1					Clamp	Collier serrage	Klemme	Abrazadera	Klamma	
11	**VOE 930428**	1					Spacer ring	Bague entretoise	Abstandring	Anillo distanciador	Distansring	
12	**VOE 4881438**	REQ					Cable tie	Serre-câble	Kabelschelle	Abrazadera de cinta	Bandklämma	
13	**VOE 948645**	2					Flange lock nut	Contre-écrou à bride	Flanschverschlussm	Contratuerca embrid	Flänslåsmutter	
14	**VOE 13945444**	1					Screw	Vis	Schraube	Tornillo	Skruv	
15	**VOE 935069**	1					Elbow nipple	Raccord coudé	Winkelnippel	Niple angular	V-nippel	
15	**VOE 990736**	1					•O-ring	•Joint torique	•O-Ring	•Anillo tórico	•O-ring	
15	**VOE 990737**	1					•O-ring	•Joint torique	•O-Ring	•Anillo tórico	•O-ring	(VOE 4880492)
16	**VOE 935640**	1					Elbow nipple	Raccord coudé	Winkelnippel	Niple angular	V-nippel	
16	**VOE 990737**	1					•O-ring	•Joint torique	•O-Ring	•Anillo tórico	•O-ring	(VOE 4880492)
16	**VOE 932039**	1					•O-ring	•Joint torique	•O-Ring	•Anillo tórico	•O-ring	
17		1			NS		Bracket	Console	Konsole	Ménsula	Konsol	
18		2			NS		Clamp	Collier serrage	Klemme	Abrazadera	Klamma	
19	**VOE 11881311**	1					Plate	Plaque	Platte	Placa	Platta	
20	**VOE 13948217**	1					Screw	Vis	Schraube	Tornillo	Skruv	

1	
2	
3	
4	
5	

Styrsystem
Sistema de direccion
Lenkungssystem
Systeme de direction
Steering system

Catalogue id	Group
20604	**645**
Illustr. No **1060175**	Section **100**
Issue **PUB 20026797**	Page **359**

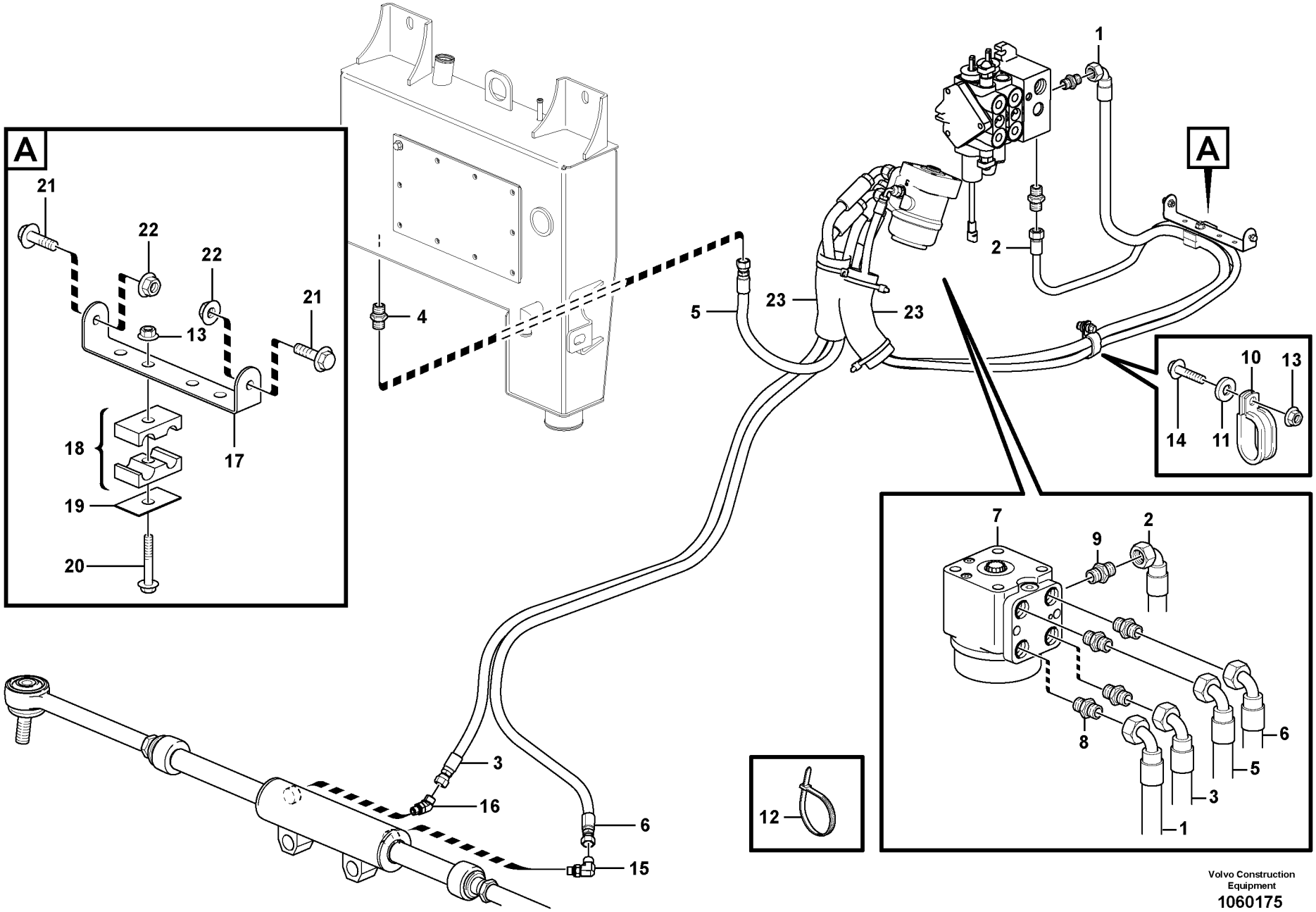

Volvo Construction Equipment
1060175

Fig.	Part No.	Quantity 1	2	3	PS	KIT	Description	Dénomination	Bezeichnung	Denominación	Benämning	Notes
21	**VOE 946544**	2					Flange screw	Vis à embase	Flanschschraube	Tornillo embridado	Flänsskruv	
22	**VOE 949278**	2					Flange lock nut	Contre-écrou à bride	Flanschverschlussm	Contratuerca embrid	Flänslåsmutter	
23	**VOE 16207674**	2					Sleeve	Douille	Hülse	Manguito	Hylsa	

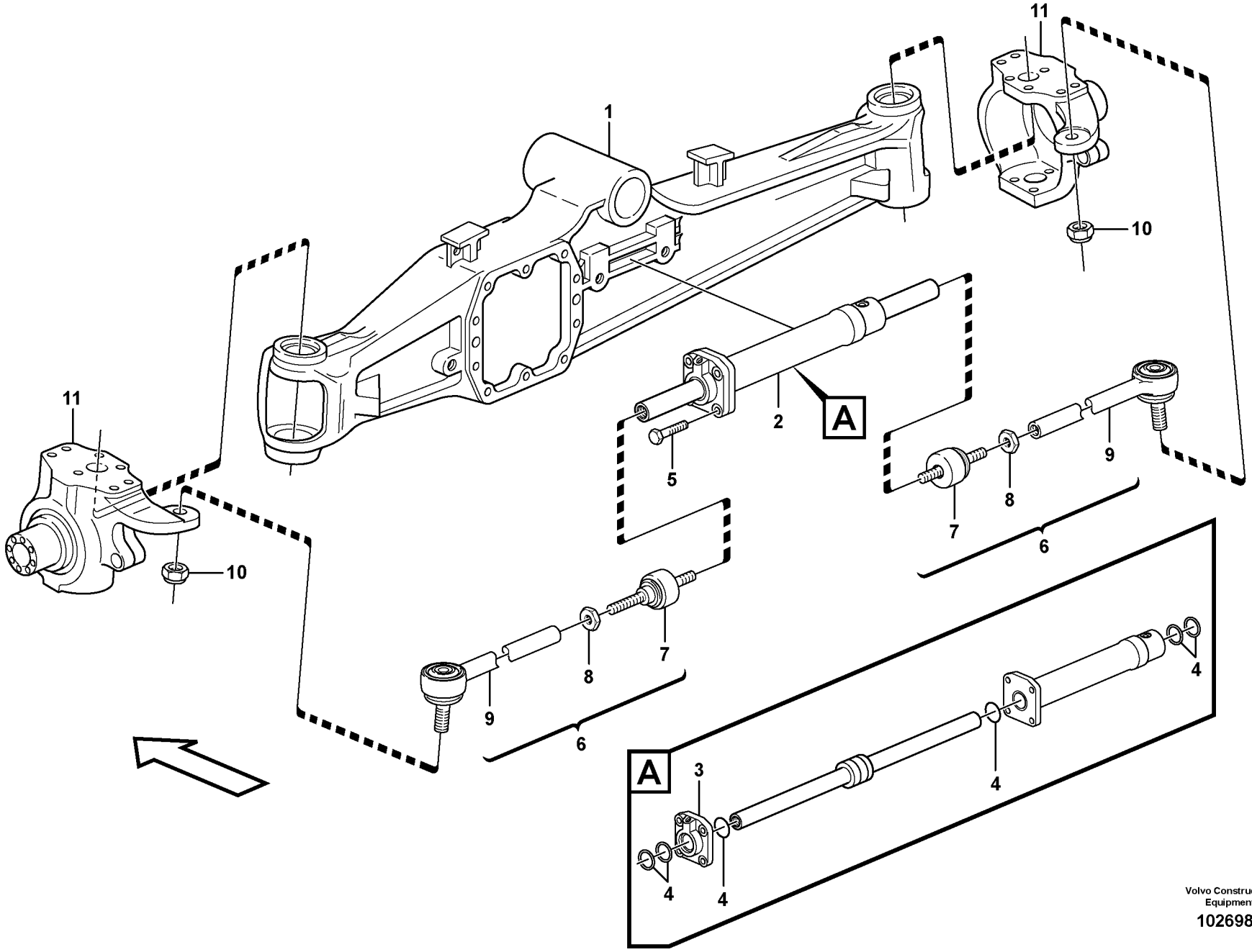

Volvo Construction Equipment

1026983

Fig.	Part No.	Quantity 1	2	3	PS	KIT	Description	Dénomination	Bezeichnung	Denominación	Benämning	Notes
1		1					Front axle	Pont avant	Vorderachse	Eje delantero	Framaxel	See group 461, Page 309
2	**VOE 11716622**	1					•Steering cylinder	•Vérin de direction	•Lenkzylinder	•Cilindro de dirección	•Styrcylinder	
3	**VOE 11716624**	1					••Cylinder head	••Culasse	••Zylinderkopf	••Culata	••Cylinderhuvud	
4	**VOE 11716625**	1					••Sealing Kit	••Jeu Joints	••Dichtungssatz	••Juego Retenes	••Tätningssats	
5	**VOE 11716623**	4					•Screw	•Vis	•Schraube	•Tornillo	•Skruv	
6	**VOE 15189132**	2					•Steering link	•Biellette de direction	•Knickgelenk	•Articulación de direc	•Styrled	(VOE 11988150)
7	**VOE 15189166**	2					••Bearing arrangeme	••Bague palier	••Lagerung	••Apoyo cojinete	••Lagring	
8	**VOE 11709457**	2					••Nut	••Écrou	••Mutter	••Tuerca	••Mutter	
9	**VOE 15189156**	2					••Steering link	••Articulation direction	••Knickgelenk	••Articulación de direc	••Styrled	
10	**VOE 11709451**	2					•Nut	•Écrou	•Mutter	•Tuerca	•Mutter	
11		2					•Housing	•Carter	•Gehäuse	•Carter	•Hus	See group 461, Page 309



Volvo Construction Equipment
www.volvoce.com

GROUP		Section	Page
711	Frame 11892009	100	371
715	Protecting plates	100	373
716	Counterweight	100	375
771	Wheel	100	377

TABLE DES MATIÈRES

GROUPE		Section	Page
711	Chassis 11892009	100	371
715	Tole protection	100	373
716	Contrepoids	100	375
771	Roue	100	377

GRUPPE		Abschnitt	Seite	GRUPPE		Abschnitt	Seite
711	Rahmen 11892009	100	371				
715	Schutzblechen	100	373				
716	Gegengewicht	100	375				
771	Rad	100	377				

GRUPO		Sección	Página
711	Bastidor 11892009	100	371
715	Placas de proteccion	100	373
716	Contrapeso	100	375
771	Rueda	100	377

GRUPP		Avsnitt	Sida
711	Ram 11892009	100	371
715	Skyddsplåtar	100	373
716	Motvikt	100	375
771	Hjul	100	377

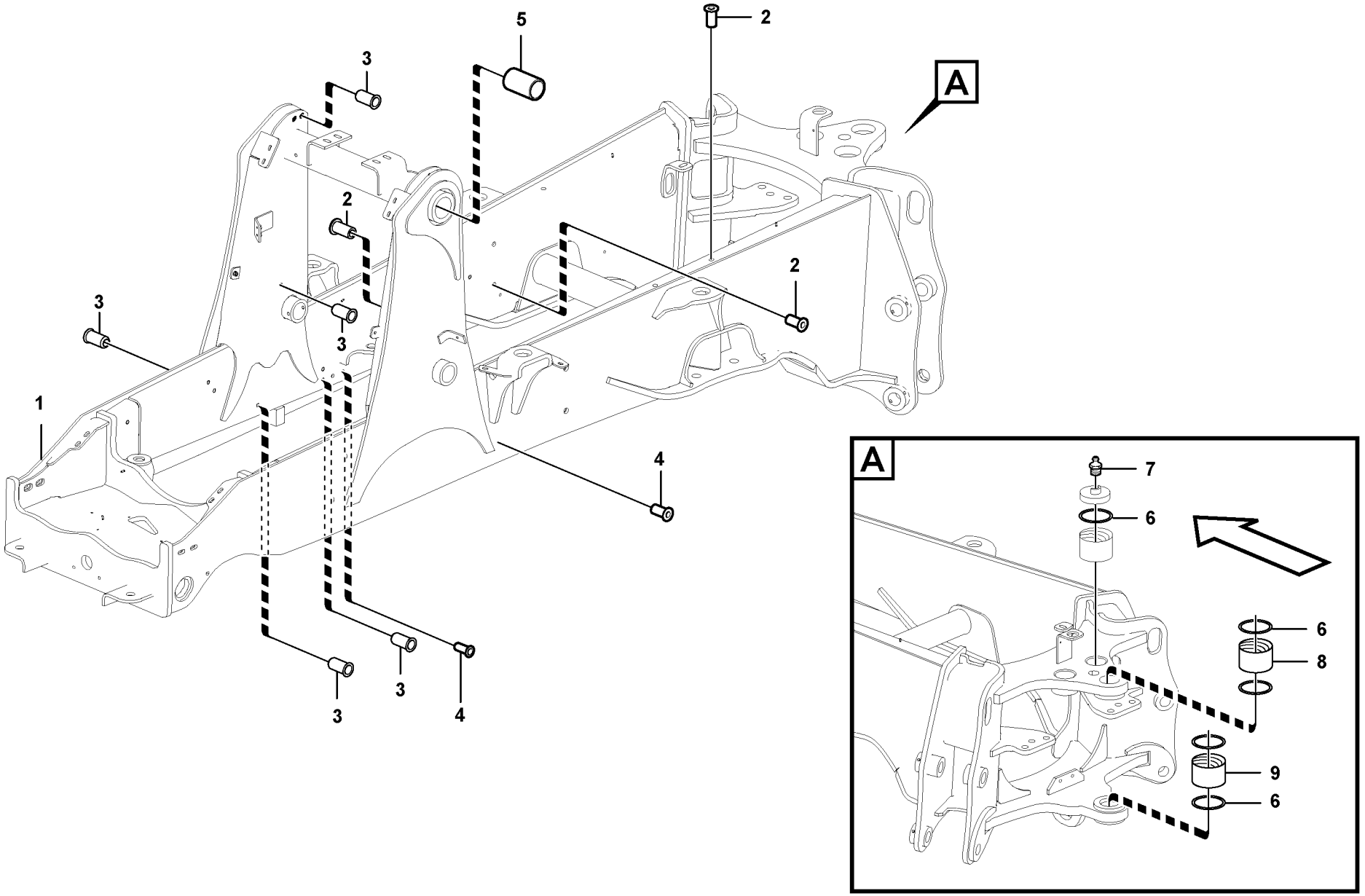

Volvo Construction Equipment

1060861

Fig.	Part No.	Quantity 1	2	3	PS	KIT	Description	Dénomination	Bezeichnung	Denominación	Benämning	Notes
1		1			NS		Chassis	Chassis	Fahrgestell	Chasis	Chassi	
2	**VOE 11881792**	7					•Blind rivet	•Rivet borgne	•Blindniet	•Remache ciego	•Blindnit	
3	**VOE 11882943**	23					•Rivet	•Rivet	•Niet	•Remache	•Nit	
4	**VOE 11882680**	2					•Rivet nut	•Écrou rivet	•Nietmutter	•Tuerca de remache	•Nitmutter	
5	**VOE 15606200**	2					•Bushing	•Bague	•Buchse	•Casquillo	•Bussning	
6	**VOE 11881489**	6					•Joint	•Cardan	•Gelenk	•Junta	•Knut	
7	**VOE 914167**	2					•Lubricating nipple	•Graisseur	•Schmiernippel	•Niple lubricador	•Smörjnippel	
8	**VOE 11884582**	1					•Bushing	•Bague	•Buchse	•Casquillo	•Bussning	
9	**VOE 11884714**	1					•Bushing	•Bague	•Buchse	•Casquillo	•Bussning	

1		**Ram** **Bastidor** **Rahmen** **Chassis** **Frame**	Catalogue id **20604**	Group **711**
2			Illustr. No **1060861**	Section **100**
3			Issue **PUB 20026797**	Page **371**
4				
5		**11892009**		

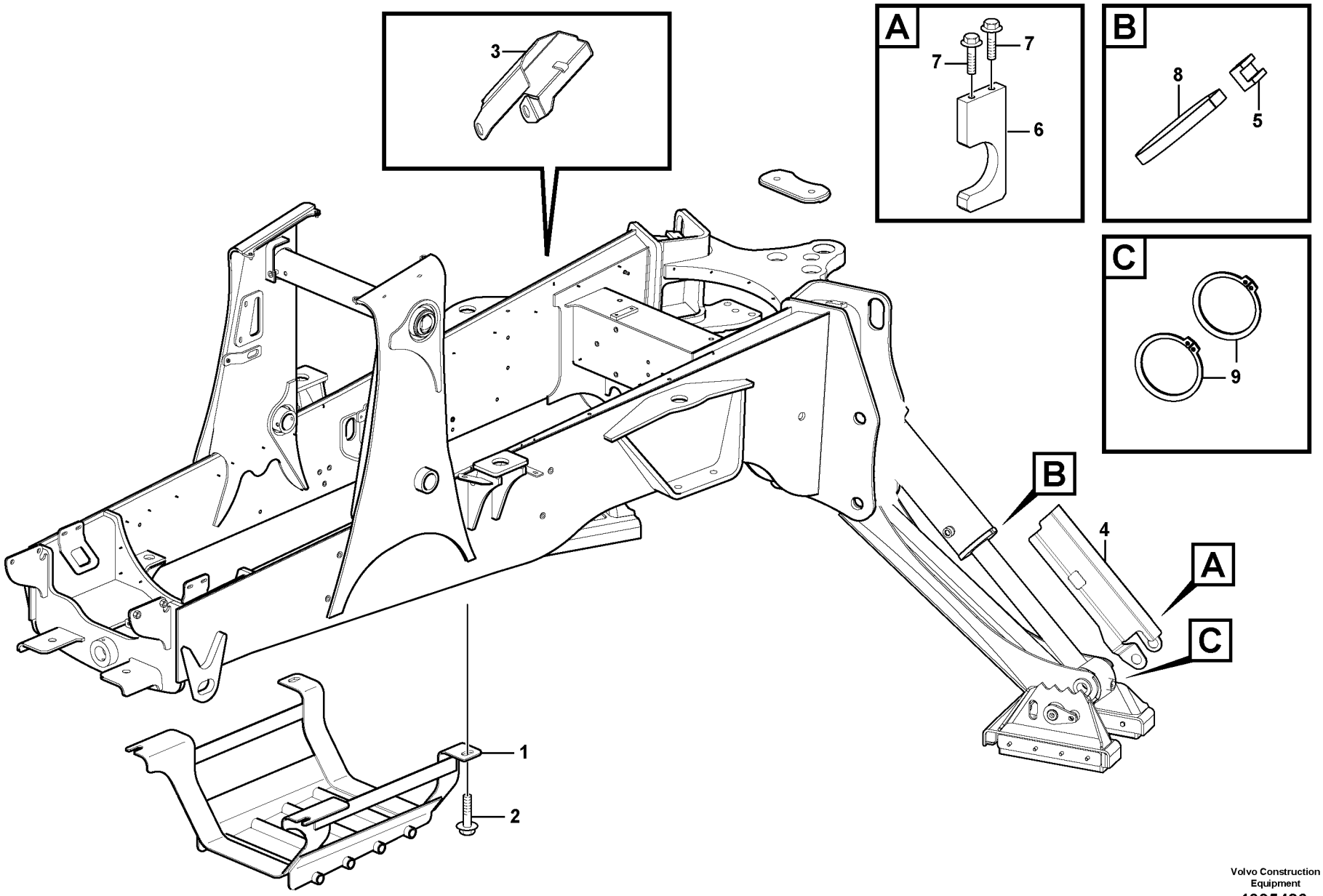

Volvo Construction Equipment
1035486

Fig.	Part No.	Quantity 1	2	3	PS	KIT	Description	Dénomination	Bezeichnung	Denominación	Benämning	Notes
1	**VOE 15039507**	1					Protection	Protection	Abdeckung	Protección	Skydd	
2	**VOE 968589**	4					Flange screw	Vis à embase	Flanschschraube	Tornillo embridado	Flänsskruv	
3	**VOE 16200915**		1				Protection	Protection	Abdeckung	Protección	Skydd	
4	**VOE 16200918**		1				Protection	Protection	Abdeckung	Protección	Skydd	
5	**VOE 15009713**		2				Guide	Guide	Führung	Guía	Styrning	
6	**VOE 16200921**		2				Plate	Tôle	Blech	Chapa	Plåt	
7	**VOE 13946173**		2				Screw	Vis	Schraube	Tornillo	Skruv	
8	**VOE 15009718**		2				Clamping band	Ruban serrage	Spannband	Banda de apriete	Klämband	
9	**VOE 914470**		4				Retaining ring	Circlip	Nutring	Circlip	Spårring	

1	**11895217**	**Skyddsplåtar** **Placas de proteccion** **Schutzblechen** **Tole protection** **Protecting plates**	Catalogue id **20604**	Group **715**
2	**11895229**		Illustr. No **1035486**	Section **100**
3			Issue **PUB 20026797**	Page **373**
4				
5				

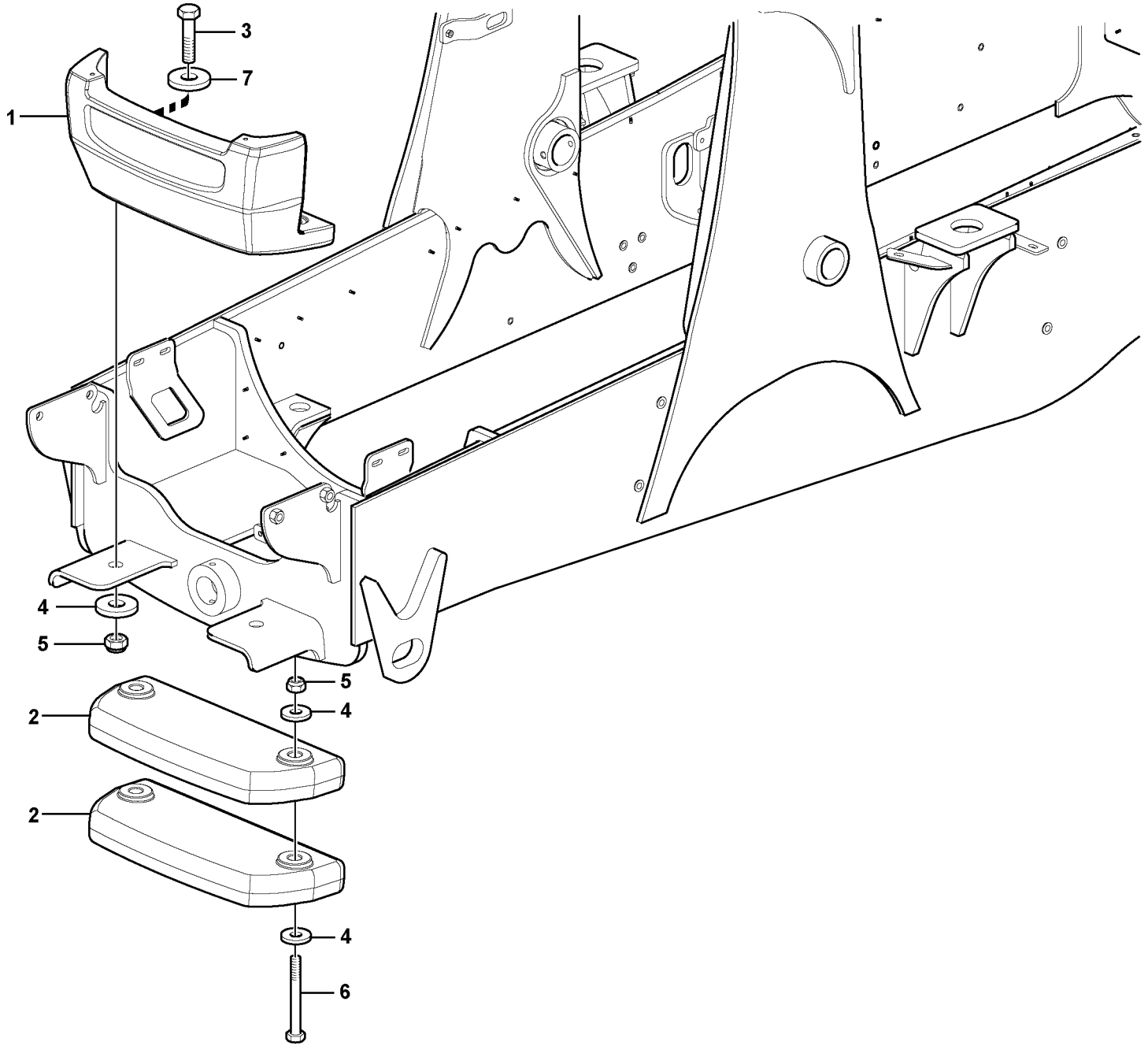
3
7
1
4
5
5
4
2
2
4
6

Fig.	Part No.	Quantity 1	2	3	4	5	PS	KIT	Description	Dénomination	Bezeichnung	Denominación	Benämning	Notes
1	**VOE 15608910**	1	1	1					Counterweight	Masse d'équilibrag .	Gegengewicht	Contrapeso	Motvikt	
2	**VOE 15612178**	2	1						Counterweight	Masse d'équilibrag .	Gegengewicht	Contrapeso	Motvikt	
3	**VOE 983397**	2	2	2					Hexagon screw	Vis à tête hexagona	Sechskantschraub ..	Tornillo hexagonal ..	Sexkantsskruv	
4	**VOE 930853**	6	6	2					Washer	Rondelle	Scheibe	Arandela	Bricka	
5	**VOE 983377**	4	4	2					Lock nut	Contre-écrou	Sicherungsmutter	Contratuerca	Låsmutter	
6	**VOE 984950**	2							Hexagon screw	Vis à tête hexagona	Sechskantschraub ..	Tornillo hexagonal ..	Sexkantsskruv	
6	**VOE 983301**		2						Hexagon screw	Vis à tête hexagona	Sechskantschraub ..	Tornillo hexagonal ..	Sexkantsskruv	
7	**VOE 11055617**	2	2	2					Washer	Rondelle	Scheibe	Arandela	Bricka	

1	**11895228**	**Motvikt** **Contrapeso** **Gegengewicht** **Contrepoids** **Counterweight**	Catalogue id **20604**	Group **716**
2	**11895227**			
3	**11895225**		Illustr. No **1057556**	Section **100**
4				
5			Issue **PUB 20026797**	Page **375**

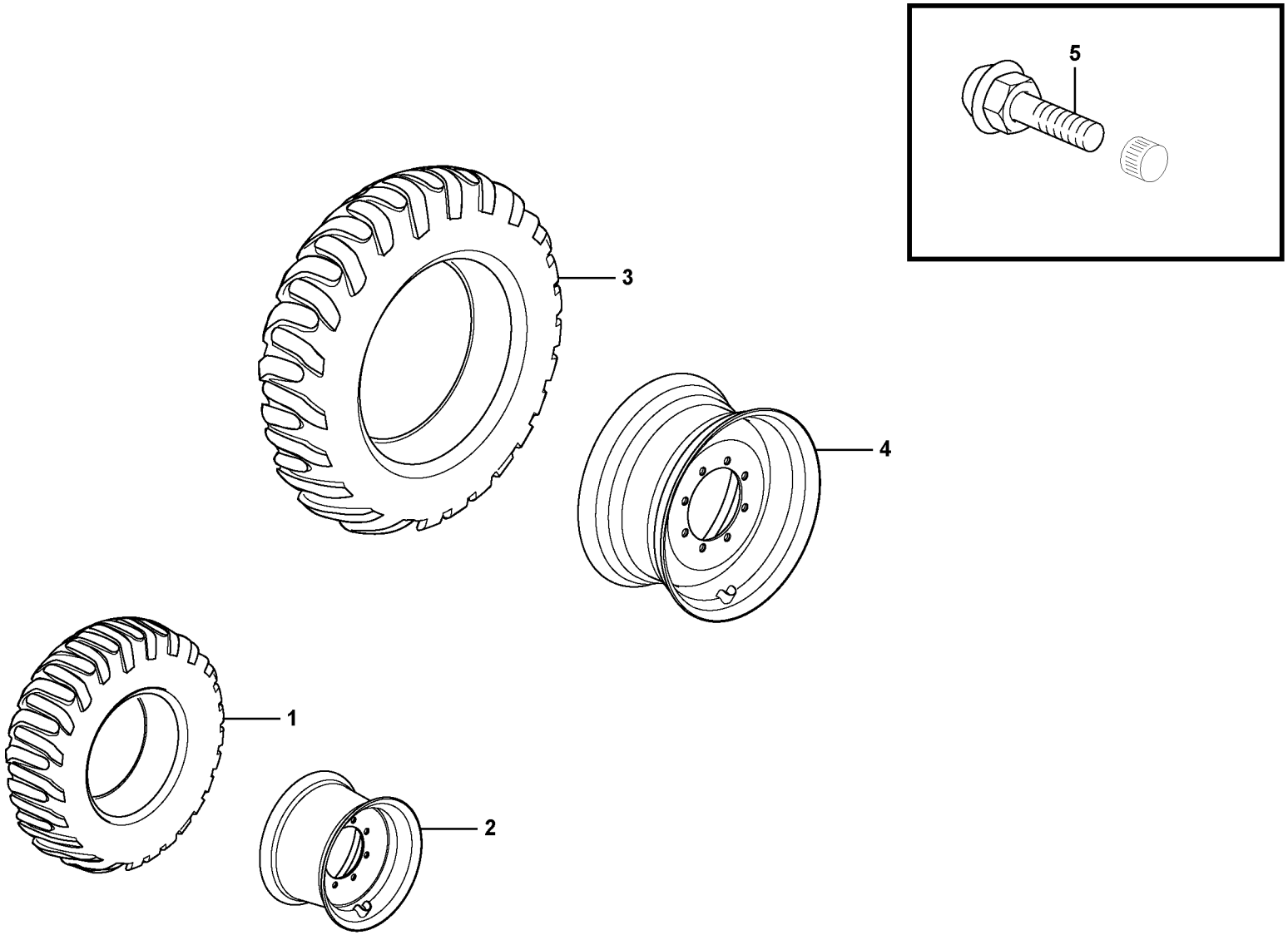

Volvo Construction Equipment
1061049

Fig.	Part No.	Quantity 1	2	3	4	5	PS	KIT	Description	Dénomination	Bezeichnung	Denominación	Benämning	Notes
1		1					NS		Wheel	Roue	Rad	Rueda	Hjul	12.5/80x18 PIRELLI
														12.5/80x18 GOODYEAR
1			1				NS		Wheel	Roue	Rad	Rueda	Hjul	340/80 R18 MICHELIN
2	**VOE 16206773**	1	1						Rim	Cadre	Zarge	Marco	Sarg	
3		1					NS		Wheel	Roue	Rad	Rueda	Hjul	19.5Lx24 PIRELLI
														19.5Lx24 GOODYEAR
3			1				NS		Wheel	Roue	Rad	Rueda	Hjul	500/70 R24 MICHELIN
4	**VOE 16206775**	1	1						Rim	Cadre	Zarge	Marco	Sarg	
5	**VOE 16209104**	1	1						Valve	Valve	Ventil	Válvula	Ventil	
5	**VOE 16209106**	1	1						Valve	Valve	Ventil	Válvula	Ventil	

1	**11895676, 11891283**
2	**11895264**
3	
4	
5	

Hjul
Rueda
Rad
Roue
Wheel

Catalogue id **20604**	Group **771**
Illustr. No **1061049**	Section **100**
Issue **PUB 20026797**	Page **377**





Volvo Construction Equipment
www.volvoce.com

GROUP		Section	Page
810	Cab body: roof and floor panel	100	385
810	Cab body: roof and floor panel. 11294033	200	387
818	Cab mounting block	100	389
821	Engine hood	100	391
821	Hinge. 11895354, 11895355.	150	393
821	Lock device, engine hood	200	395
823	Radiator casing 11892009	100	397
825	Fenders	200	401
825	Fender, front 11891325	300	403
825	Mudflap 11895697	400	405
827	Step handle canopy	100	407
831	Door with fitting parts	200	409
841	Rear view mirror	100	413
843	Glass panes 11298350, 11298303	100	415
843	Windows 11298303, 11298350	200	417
852	Operator's seat	100	421
865	Insulating matting.	100	423
865	Insulating matting.	200	425
870	Assembly hoses: Evaparator, receiver drier, condenser. 11895388	100	427
870	Heater and air conditioning installation	300	431
870	Air conditioning unit, cooling and heater 11298308	400	435
870	Cab heater 11298307	500	437
880	Interior components 11298349	100	439
881	Instrument panel 11294033	100	441
881	Instrument panel 11294033	200	443
881	Instrument panel	300	445
881	Instrument panel	400	447
881	Instrument panel 11298417	500	451
882	Interior components 11298353, 11298354	100	453
882	Cover for Pilot Excavator Controls 11298416	200	455
882	Interior components 11298365	300	457
896	Toolbox	100	459
896	Tools 11891152	150	461
897	Sign plates and decals	200	463
897	Sign plates and decals	300	467

TABLE DES MATIÈRES

GROUPE		Section	Page
810	Corps de cabine: toit et tôle plancher.	100	385
810	Corps de cabine: toit et tôle plancher. 11294033	200	387
818	Suspension de cabine	100	389
821	Capot moteur	100	391
821	Charnière 11895354, 11895355.	150	393
821	Dispositif de verrouillage, capot moteur	200	395
823	Boitier radiateur 11892009	100	397
825	Garde - boue	200	401
825	Aile, AV 11891325	300	403
825	Anti-eclabousseures 11895697	400	405
827	Poignée d'accès, cabine ouverte	100	407
831	Porte avec pièces de montage	200	409
841	Retroviseur	100	413
843	Vitres 11298350, 11298303	100	415
843	Fenêtres 11298303, 11298350	200	417
852	Siège du conucteur	100	421
865	Tapis isolant.	100	423
865	Tapis isolant.	200	425
870	Montage flexibles, evaporateur, deshydrateurcondenseur 11895388	100	427
870	Chauffage/ventilation et climatisation	300	431
870	Unité de conditionnement d'air, refroidissement et chauffage 11298308	400	435
870	Chauffe-cabine 11298307	500	437
880	Pieces d'amenagement 11298349	100	439
881	Tableau de bord 11294033	100	441
881	Tableau de bord 11294033	200	443
881	Tableau de bord	300	445
881	Tableau de bord	400	447
881	Tableau de bord 11298417	500	451
882	Pieces d'amenagement 11298353, 11298354	100	453
882	Capotage, servocommande creusement 11298416	200	455
882	Pieces d'amenagement 11298365	300	457
896	Caisse outil	100	459
896	Outil 11891152	150	461
897	Enseignes et décalcomanies	200	463
897	Enseignes et décalcomanies	300	467

GRUPPE		Abschnitt	Seite
810	Fahrerhausgerippe: Dach und Bodenblech.	100	385
810	Fahrerhausgerippe: Dach und Bodenblech. 11294033	200	387
818	Kabinenaufhängung	100	389
821	Motorhaube	100	391
821	Scharnier 11895354, 11895355.	150	393
821	Schließvorrichtung, Motorhaube	200	395
823	Kühlerhaube 11892009	100	397
825	Kotflügel	200	401
825	Kotflügel, vorn 11891325	300	403
825	Spritzschutz 11895697	400	405
827	Einstieg, Überrollbügel	100	407
831	Tür mit Anbauteilen	200	409
841	Rückspiegel	100	413
843	Fensterscheibe 11298350, 11298303	100	415
843	Fenster 11298303, 11298350	200	417
852	Fahrersitz	100	421
865	Isoliermatten.	100	423
865	Isoliermatten.	200	425
870	Anbauteilen schlauch, verdampfer, entfeuchter 11895388	100	427
870	Heizung und Klimaanlage, Einbau	300	431
870	Klimaanlage, Kühler und Heizung 11298308	400	435
870	Kabinenheizung 11298307	500	437
880	Innenausstattung 11298349	100	439
881	Instrumententafel 11294033	100	441
881	Instrumententafel 11294033	200	443
881	Instrumententafel	300	445
881	Instrumententafel	400	447
881	Instrumententafel 11298417	500	451
882	Innenausstattung 11298353, 11298354	100	453
882	Abdeckung für vorgesteuerte Bagger-Bedienelemente 11298416	200	455
882	Innenausstattung 11298365	300	457
896	Werkzeugkasten	100	459
896	Werkzeug 11891152	150	461
897	Schilder und aufklebeschild	200	463
897	Schilder und aufklebeschild	300	467

INDICE

Catalogue id 20604 | Group 8
Issue PUB 20026797 | Page 382

GRUPO		Sección	Página
810	Cuerpo de cabina: techo yplancha de piso.	100	385
810	Cuerpo de cabina: techo yplancha de piso. 11294033	200	387
818	Suspensión de cabina	100	389
821	Capo	100	391
821	Bisagra. 11895354, 11895355.	150	393
821	Dispositivo de cierre del capó	200	395
823	Cubierta del radiador 11892009	100	397
825	Guardabarros	200	401
825	Guardabarros, delantero 11891325	300	403
825	Parafango 11895697	400	405
827	Asidero de entrada protección contra vuelcos	100	407
831	Puerta con accesorios de montaje	200	409
841	Retrovisor	100	413
843	Ventanillas 11298350, 11298303	100	415
843	Ventanas 11298303, 11298350	200	417
852	Asiento del conductor	100	421
865	Alfombras aislantes.	100	423
865	Alfombras aislantes.	200	425
870	Montaje mangueras, evaporador, secador, condensador 11895388	100	427
870	Montaje del calefactor y el acondicionador de aire	300	431
870	Unidad de aire acondicionado, refrigeración y calefacción 11298308	400	435
870	Calefactor de cabina 11298307	500	437
880	Detalles interiores 11298349	100	439
881	Panel de instrumentos 11294033	100	441
881	Panel de instrumentos 11294033	200	443
881	Panel de instrumentos	300	445
881	Panel de instrumentos	400	447
881	Panel de instrumentos 11298417	500	451
882	Detalles interiores 11298353, 11298354	100	453
882	Tapa de mandos piloto de excavadora 11298416	200	455
882	Detalles interiores 11298365	300	457
896	Caja de herramientas	100	459
896	Herramienta 11891152	150	461
897	Muestras y decalcomanias	200	463
897	Muestras y decalcomanias	300	467

GRUPP		Avsnitt	Sida
810	Hyttstomme: tak och golvplåt.	100	385
810	Hyttstomme: tak och golvplåt. 11294033	200	387
818	Hyttupphängning	100	389
821	Motorhuv	100	391
821	Gångjärn. 11895354, 11895355.	150	393
821	Låsningsanordning, motorhuv	200	395
823	Kylarkåpa 11892009	100	397
825	Stänkskärmar	200	401
825	Stänkskärm, fram 11891325	300	403
825	Stänkskydd 11895697	400	405
827	Instegshandtag version med soltak	100	407
831	Dörr med monteringsdetaljer	200	409
841	Backspeglar	100	413
843	Rutor 11298350, 11298303	100	415
843	Fönster 11298303, 11298350	200	417
852	Förarstol	100	421
865	Isolermattor.	100	423
865	Isolermattor.	200	425
870	Montering slangar: Evaporator, torkare, kondensor. 11895388	100	427
870	Värmare och luftkonditionering, ditsättning	300	431
870	Luftkonditioneringsenhet, kyla och värme 11298308	400	435
870	Hyttvärmare 11298307	500	437
880	Inredningsdetaljer 11298349	100	439
881	Instrumentpanel 11294033	100	441
881	Instrumentpanel 11294033	200	443
881	Instrumentpanel	300	445
881	Instrumentpanel	400	447
881	Instrumentpanel 11298417	500	451
882	Inredningsdetaljer 11298353, 11298354	100	453
882	Lucka för pilotstyrda grävreglage 11298416	200	455
882	Inredningsdetaljer 11298365	300	457

GRUPP		Avsnitt	Sida
896	Verktygslåda	100	459
896	Verktyg 11891152	150	461
897	Skyltar och dekaler	200	463
897	Skyltar och dekaler	300	467

INNEHÅLLSFÖRTECKNING

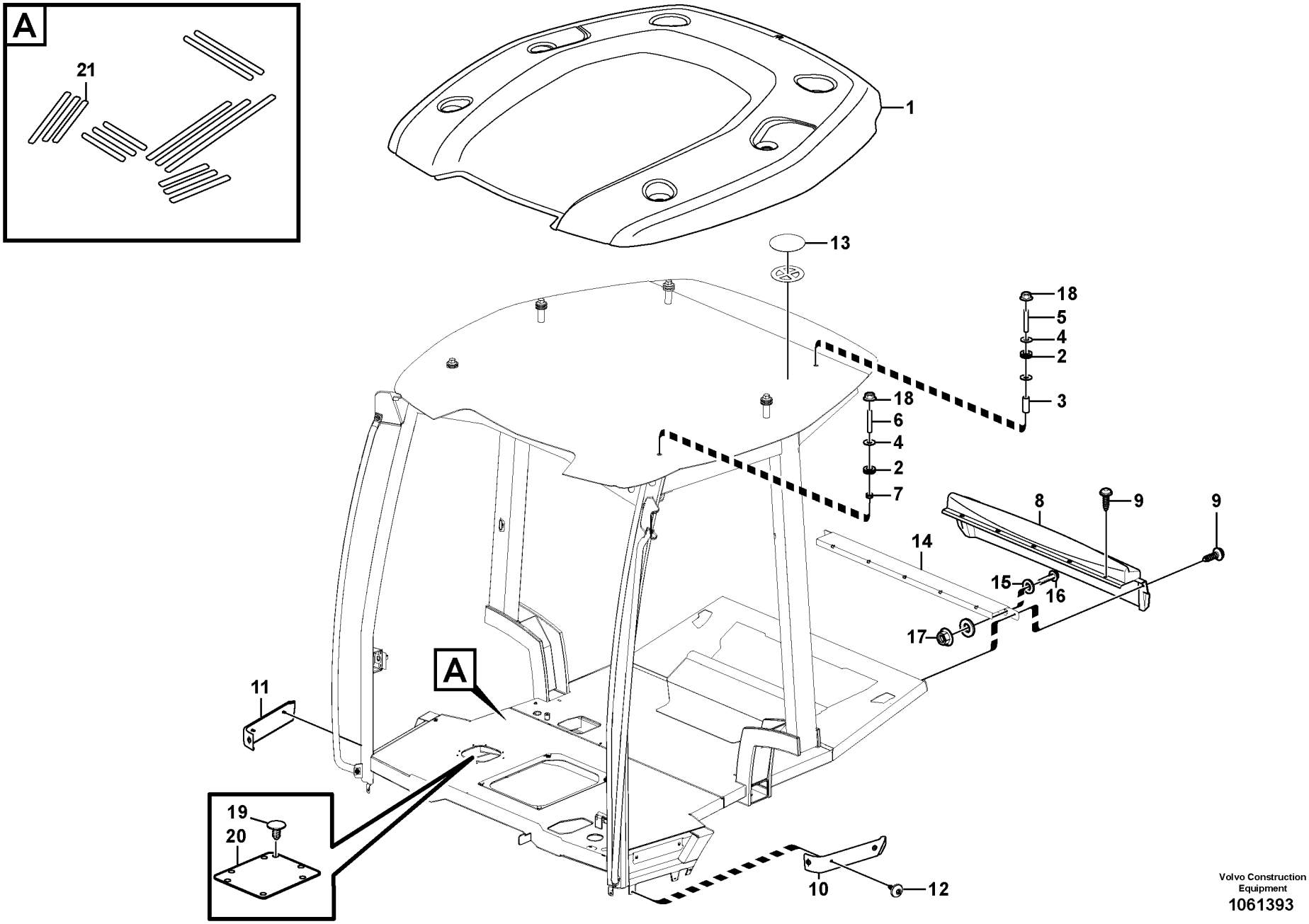

Volvo Construction Equipment
1061393

Fig.	Part No.	Quantity 1	2	3	4	5	PS	KIT	Description	Dénomination	Bezeichnung	Denominación	Benämning	Notes
1	**VOE 15197017**	1	1						Roof panel	Element pavillon	Dachhimmel	Panel de techo	Takpanel	
2	**VOE 11204855**	6	6						Grommet	Passe fil	Durchführung	Pasaje	Genomföring	
3	**VOE 930502**	4	4						Spacer ring	Bague entretoise	Abstandring	Anillo distanciador	Distansring	
4	**VOE 983338**	10	10						Washer	Rondelle	Scheibe	Arandela	Bricka	
5	**VOE 924115**	4	4						Stud	Goujon	Stiftschraube	Espárrago	Pinnskruv	
6	**VOE 924107**	2	2						Stud	Goujon	Stiftschraube	Esparrago	Pinnskruv	
7	**VOE 11412535**	6	6						Spacer ring	Bague entretoise	Abstandring	Anillo distanciador	Distansring	
8	**VOE 15148762**	1	1						Rear fender	Aile arrière	Hinterkotflügel	Guaroabarros post	Bakskärm	
9	**VOE 972081**	7	7						Six point socket scr	Vis à 6 pans creux	Sechszahn-Hohlsc	Racor de seis dient	Sextandhålskruv	
10	**VOE 15131734**	1	1						Mudguard	Aile	Kotflügel	Pantalla	Stänkskärm	
11	**VOE 15131736**	1	1						Mudguard	Aile	Kotflügel	Pantalla	Stänkskärm	
12		6	6				NS		Screw	Vis	Schraube	Tornillo	Skruv	
13		2	2				NS		Plate	Plaque	Platte	Placa	Platta	
14		1					NS		Plate	Plaque	Platte	Placa	Platta	
15	**VOE 11117464**	6							Washer	Rondelle	Scheibe	Arandela	Bricka	
16	**VOE 13945444**	3							Screw	Vis	Schraube	Tornillo	Skruv	
17	**VOE 948645**	3							Flange lock nut	Contre-écrou à brid	Flanschverschluss	Contratuerca embri	Flänslåsmutter	
18	**VOE 13968904**	6							Flange nut	Écrou à bride	Bundmutter	Tuerca embridada	Flänsmutter	
19	**VOE 11881360**			7					Retainer	Retenue	Halter	Soporte	Hållare	
20				1			NS		Plate	Plaque	Platte	Placa	Platta	
21	**VOE 11203449**				1				Tape	Ruban	Klebestreifen	Cinta adhesiva	Tejp	

1	**11298304**
2	**11298303**
3	**11298418**
4	**11298429**
5	

Hyttstomme: tak och golvplåt.
Cuerpo de cabina: techo yplancha de piso.
Fahrerhausgerippe: Dach und Bodenblech.
Corps de cabine: toit et tôle plancher.
Cab body: roof and floor panel.

Catalogue id **20604**	Group **810**
Illustr. No **1061393**	Section **100**
Issue **PUB 20026797**	Page **385**

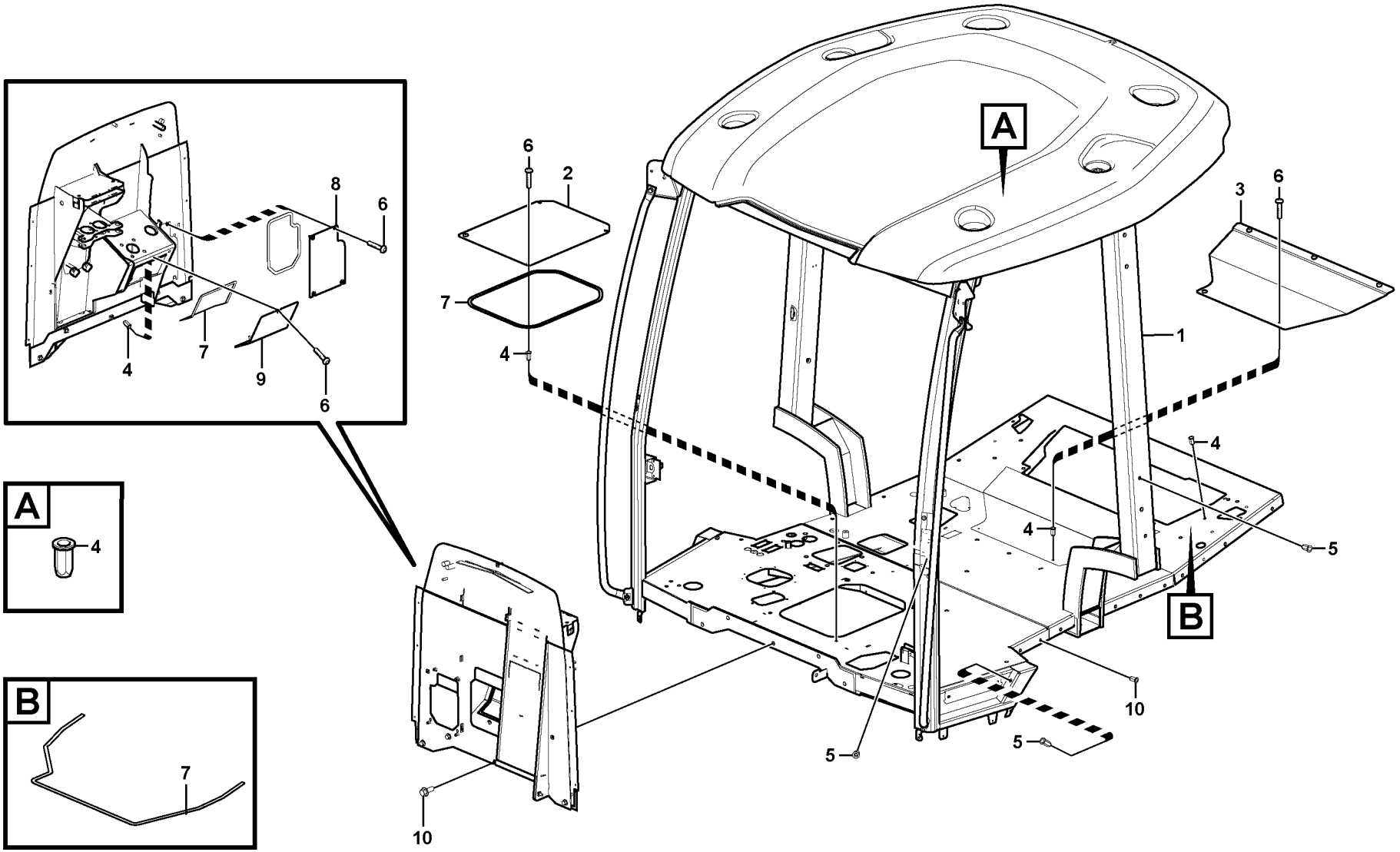

Volvo Construction Equipment
1057327

Fig.	Part No.	Quantity 1	2	3	P S	K I T	Description	Dénomination	Bezeichnung	Denominación	Benämning	Notes
1	**VOE 15133000**	1			OP		Cab framework	Carcasse cabine	Fahrerhausgerippe	Armazón de cabina	Hyttstomme	
2	**VOE 15029514**	1					Plate	Tôle	Blech	Chapa	Plåt	
3	**VOE 15084559**	1					Bracket	Console	Konsole	Consola	Konsol	
4	**VOE 981269**	87					Rivet nut	Écrou rivet	Nietmutter	Tuerca de remache	Nitmutter	
5	**VOE 981256**	19					Rivet nut	Écrou rivet	Nietmutter	Tuerca de remache	Nitmutter	
6	**VOE 971322**	15					Six point socket scre..	Vis à 6 pans creux	Sechszahn-Hohlschr..	Racor de seis diente	Sextandhålskruv	
7	**VOE 11104947**	REQ					Sealing strip	Lisse etancheite	Dichtleiste	Moldura reten	Tätningslist	
8	**VOE 15056156**	1					Hatch	Trappe	Luke	Tapa	Lucka	
9	**VOE 15127177**	1					Plate	Tôle	Blech	Chapa	Plåt	
10	**VOE 946329**	5					Flange screw	Vis à embase	Flanschschraube	Tornillo embridado	Flänsskruv	

1		**Hyttstomme: tak och golvplåt.** **Cuerpo de cabina: techo yplancha de piso.** **Fahrerhausgerippe: Dach und Bodenblech.** **Corps de cabine: toit et tôle plancher.** **Cab body: roof and floor panel.**	Catalogue id **20604**	Group **810**
2				
3			Illustr. No **1057327**	Section **200**
4				
5		**11294033**	Issue **PUB 20026797**	Page **387**

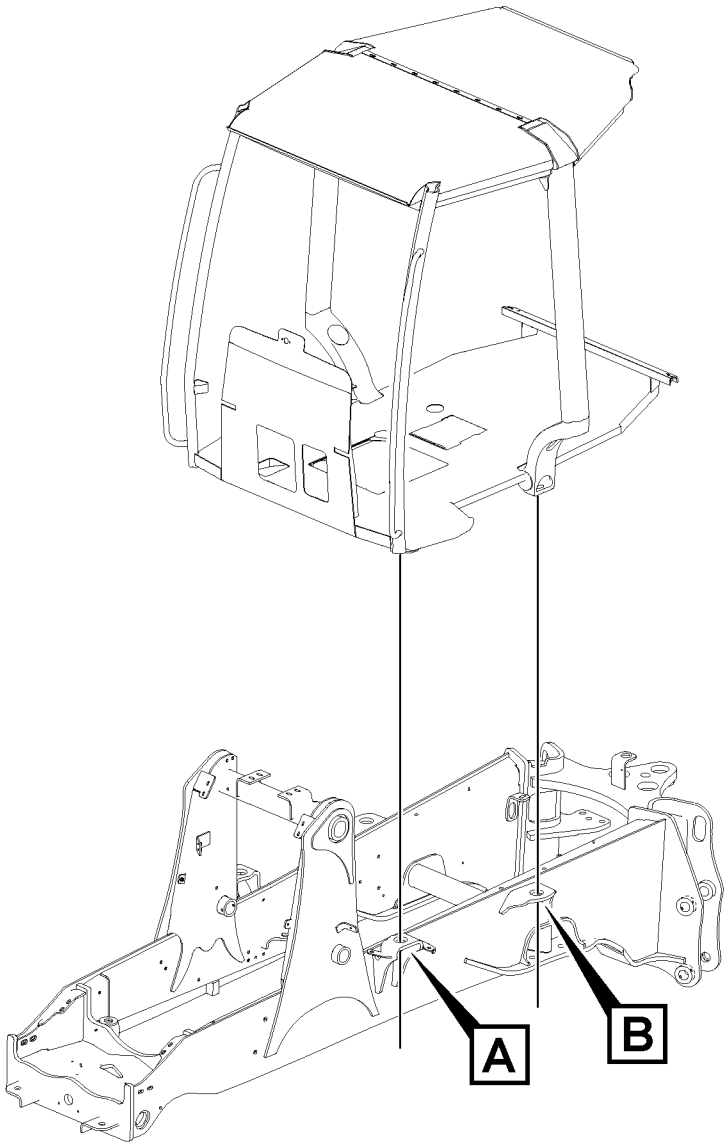
A
B

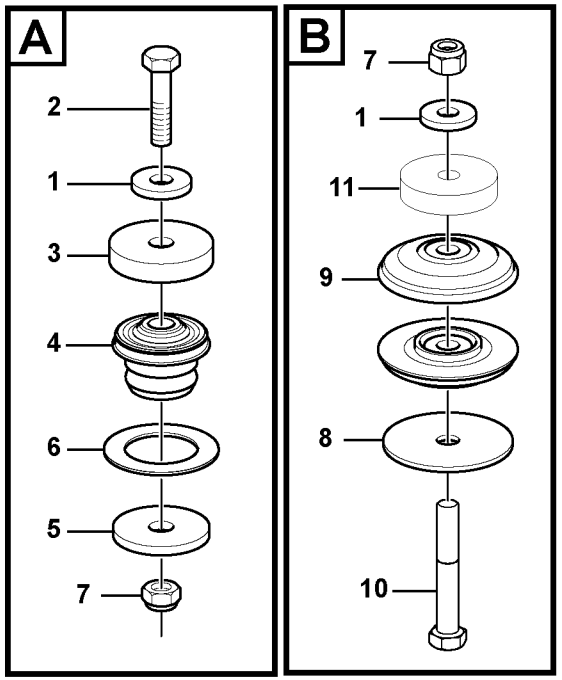
A
2
1
3
4
6
5
7
B
7
1
11
9
8
10

Fig.	Part No.	Quantity 1	2	3	PS	KIT	Description	Dénomination	Bezeichnung	Denominación	Benämning	Notes
1	**VOE 11055616**	4					Washer	Rondelle	Scheibe	Arandela	Bricka	
2	**VOE 978953**	2					Hexagon screw	Vis à tête hexagonale	Sechskantschraube	Tornillo hexagonal	Sexkantsskruv	
3	**VOE 11886708**	2					Washer	Rondelle	Scheibe	Arandela	Bricka	
4	**VOE 16201828**	2					Cab suspension	Suspension cabine	Fahrerhausaufhängu	Suspensión de cabin	Hyttupphängning	
5	**VOE 11881773**	2					Washer	Rondelle	Scheibe	Arandela	Bricka	
6	**VOE 11885690**	2					Washer	Rondelle	Scheibe	Arandela	Bricka	
7	**VOE 963111**	4					Lock nut	Contre-écrou	Sicherungsmutter	Contratuerca	Låsmutter	
8	**VOE 11886647**	2					Washer	Rondelle	Scheibe	Arandela	Bricka	
9	**VOE 11884520**	4					Mounting ring	Bague montage	Montagering	Anillo de montaje	Monteringsring	
10	**VOE 983299**	2					Hexagon screw	Vis à tête hexagonale	Sechskantschraube	Tornillo hexagonal	Sexkantsskruv	
11		2			NS		Spacer Washer	Rond.entretoise	Abstandscheibe	Arandela Dist	Distansbricka	

1		**Hyttupphängning** **Suspensión de cabina** **Kabinenaufhängung** **Suspension de cabine** **Cab mounting block**	Catalogue id **20604**	Group **818**
2			Illustr. No **1060870**	Section **100**
3			Issue **PUB 20026797**	Page **389**
4				
5				

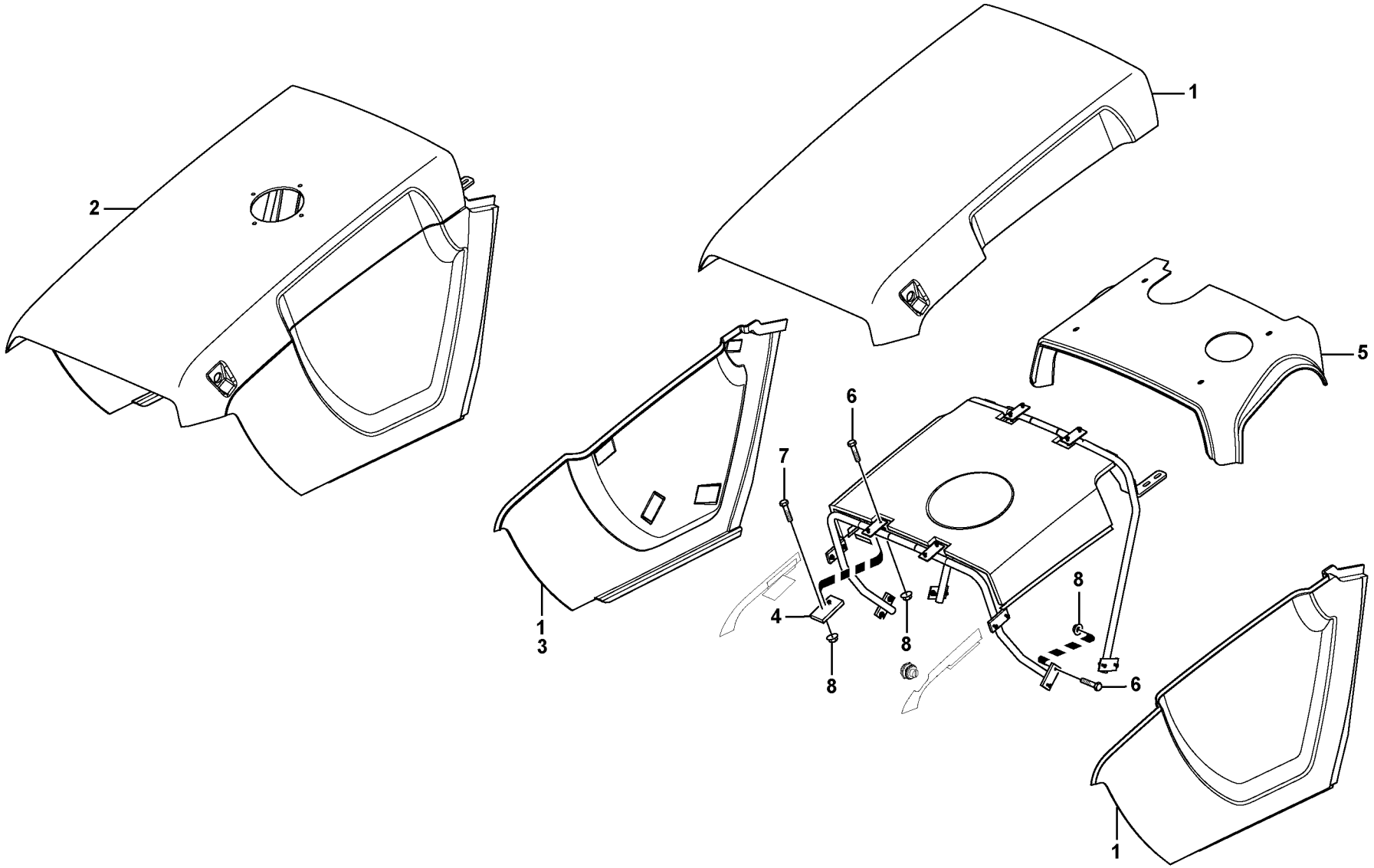

Volvo Construction Equipment
1060969

Fig.	Part No.	Quantity 1	2	3	4	5	PS	KIT	Description	Dénomination	Bezeichnung	Denominación	Benämning	Notes
1	**VOE 15131160**	1		1					Bonnet	Capot	Motorhaube	Capó	Motorhuv	
2	**VOE 15621345**		1		1				Bonnet	Capot	Motorhaube	Capó	Motorhuv	
3	**VOE 15034507**		1		1				•Bonnet	•Capot	•Motorhaube	•Capó	•Motorhuv	
4	**VOE 15622574**		1		1				•Spacer	•Entretoise	•Abstandkörper	•Distanciador	•Distans	
5	**VOE 15644725**	1	1						Top plate	Tôle supérieure	Deckblech	Placa superior	Överplåt	
6	**VOE 13977628**	20	20	20	20				Six point socket scr.	Vis à 6 pans creux	Sechszahn-Hohlsc.	Racor de seis dient.	Sextandhålskruv	
7	**VOE 969740**	4	4	4	4				Screw	Vis	Schraube	Tornillo	Skruv	
8	**VOE 13949278**	24	24	24	24				Flange lock nut	Contre-écrou à brid	Flanschverschluss	Contratuerca embri.	Flänslåsmutter	

1	**11895354**
2	**11895355**
3	**11895568**
4	**11895569**
5	

Motorhuv
Capo
Motorhaube
Capot moteur
Engine hood

Catalogue id	Group
20604	**821**
Illustr. No **1060969**	Section **100**
Issue **PUB 20026797**	Page **391**

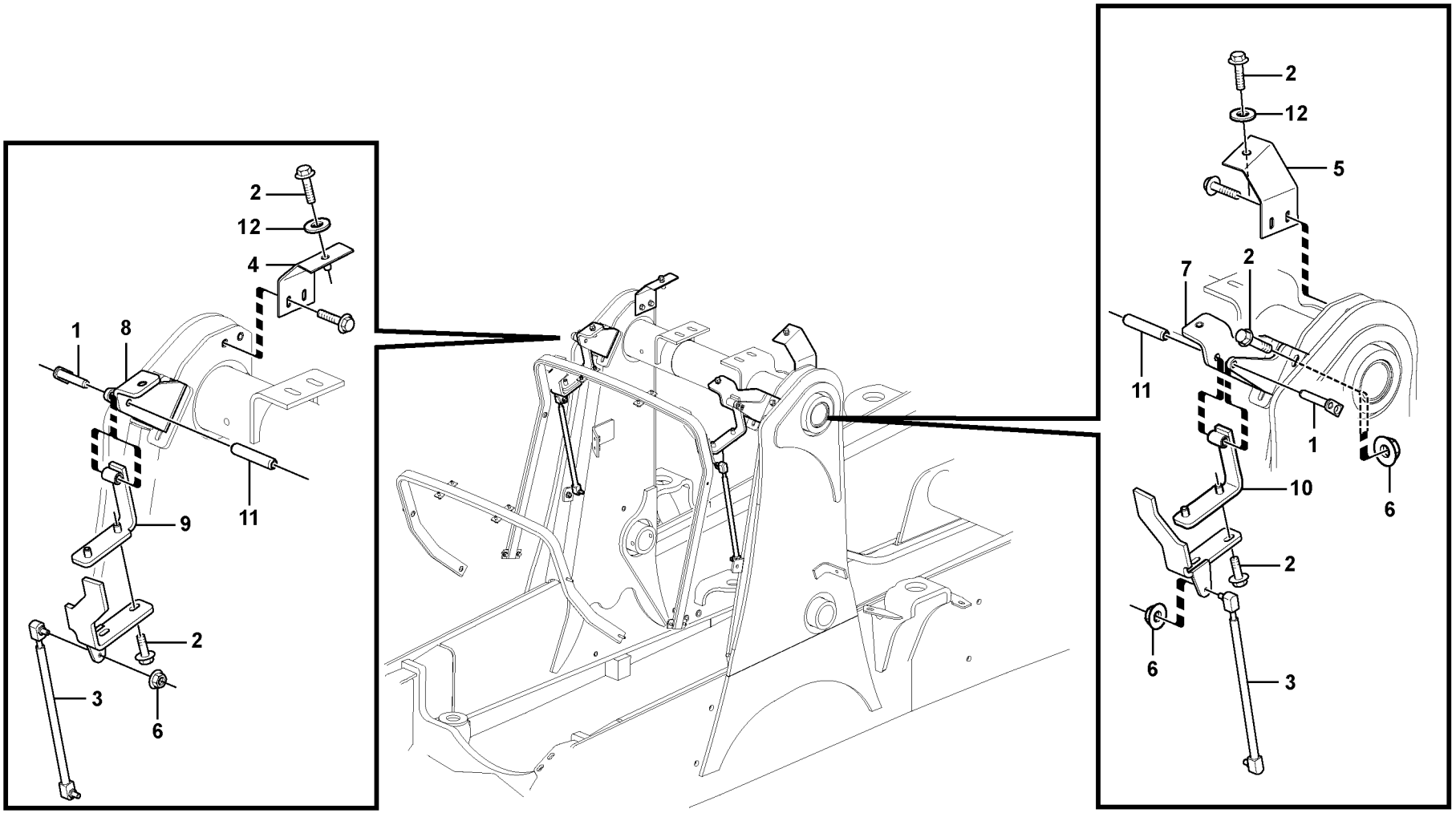
2
12
4
1
8
9
11
2
3
6
2
12
5
7
2
11
1
10
6
2
6
3

Fig.	Part No.	Quantity 1	2	3	4	5	PS	KIT	Description	Dénomination	Bezeichnung	Denominación	Benämning	Notes
1	**VOE 15616804**	2							Pin	Goupille	Stift	Pasador	Pinne	
2	**VOE 13945444**	16							Screw	Vis	Schraube	Tornillo	Skruv	
3	**VOE 15622552**	2							Gas spring	Ressort gaz	Gasfeder	Resorte a gas	Gasfjäder	
4	**VOE 15621289**	1							Bracket	Console	Konsole	Consola	Konsol	
5	**VOE 15621288**	1							Bracket	Console	Konsole	Consola	Konsol	
6	**VOE 948645**	6							Flange lock nut	Contre-écrou à brid	Flanschverschluss	Contratuerca embri.	Flänslåsmutter	
7	**VOE 15622467**	1							Hinge anchorage	Fixation charnière	Scharnierplatte	Fijación bisagra	Gångjärnsfäste	
8	**VOE 15622462**	1							Hinge anchorage	Fixation charnière	Scharnierplatte	Fijación bisagra	Gångjärnsfäste	
9	**VOE 15621066**	1							Hinge half	Demi-articulation	Gelenkhälfte	Mitad charnela	Ledhalva	
10	**VOE 15621077**	1							Hinge half	Demi-articulation	Gelenkhälfte	Mitad charnela	Ledhalva	
11	**VOE 951955**	2							Spring pin	Goupille tubulaire	Federstift	Pasador tubular	Fjädrande pinne	
12	**VOE 925739**	4							Washer	Rondelle	Scheibe	Arandela	Bricka	

1		**Gångjärn.** **Bisagra.** **Scharnier** **Charnière** **Hinge.**	Catalogue id **20604**	Group **821**
2				
3			Illustr. No **1060982**	Section **150**
4				
5		**11895354, 11895355.**	Issue **PUB 20026797**	Page **393**

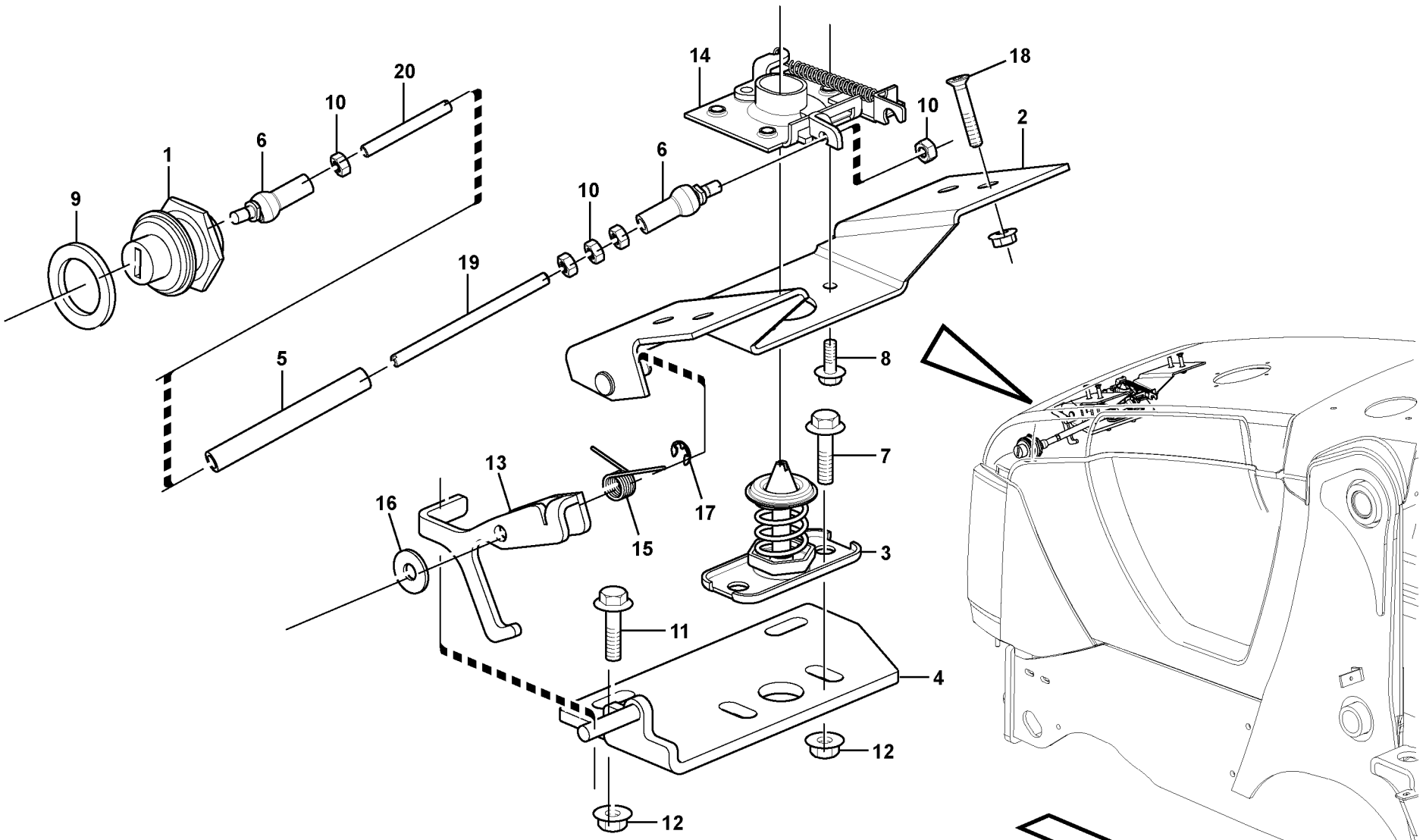

Volvo Construction Equipment

1057339

Fig.	Part No.	Quantity 1	2	3	4	5	PS	KIT	Description	Dénomination	Bezeichnung	Denominación	Benämning	Notes
1	**VOE 15044544**	1	1						Lock kit	Collection verrou	Schlossteilsatz	Juego de segurida	Låssats	
1	**VOE 15147541**			1	1				Push button	Bouton-poussoir	Druckknopf	Botón de presión	Tryckknapp	
2	**VOE 15621309**	1	1	1	1				Bracket	Console	Konsole	Consola	Konsol	
3	**VOE 11114940**	1	1	1	1				Lock bolt	Boulon verrouillage	Sicherungsbolzen	Perno de segurida	Låsbult	
4		1	1				NS		Locking Plate	Plaque Verroui.	Sperrblech	Placa Bloqueo	Spärrplåt	
4	**VOE 16201411**			1	1				Locking plate	Plaque verrouillage	Sicherungsblech	Placa de bloqueo	Vikbleck	
5	**VOE 16201592**	1	1	1	1				Pipe	Tuyau	Rohrleitung	Tubo	Rör	
6	**VOE 15621333**	2	2	2	2				Ball joint	Rotule	Kugelgelenk	Rótula	Kulled	
7	**VOE 13945444**	2	2	2	2				Screw	Vis	Schraube	Tornillo	Skruv	
8	**VOE 13965175**	3	3	3	3				Screw	Vis	Schraube	Tornillo	Skruv	
9	**VOE 15055197**	1	1	1	1				Washer	Rondelle	Scheibe	Arandela	Bricka	
10	**VOE 993868**	4	1	4	4				Hexagon nut	Écrou hexagonal	Sechskantmutter	Tuerca hexagonal	Sexkantsmutter	
11	**VOE 946671**	2	2	2	2				Flange screw	Vis à embase	Flanschschraube	Tornillo embridado	Flänsskruv	
12	**VOE 948645**	4	4	4	4				Flange lock nut	Contre-écrou à brid	Flanschverschluss	Contratuerca embri	Flänslåsmutter	
13	**VOE 15620808**	1	1	1	1				Hook	Crochet	Haken	Gancho	Krok	
14	**VOE 11882989**	1	1	1	1				Catch	Cliquet	Haken	Fiador	Hake	
15	**VOE 11889078**	1	1	1	1				Spring	Ressort	Feder	Resorte	Fjäder	
16	**VOE 11117464**	1	1						Washer	Rondelle	Scheibe	Arandela	Bricka	(VOE 13960141)
16	**VOE 11117464**			1	1				Washer	Rondelle	Scheibe	Arandela	Bricka	
17	**VOE 13951669**	1	1	1	1				Retaining ring	Bague retenue	Haltering	Anillo retén	Hållarring	
18	**VOE 969740**	4	4	4	4				Screw	Vis	Schraube	Tornillo	Skruv	
19	**VOE 16201590**	1	1	1	1				Control rod	Pige contrôle	Kontrollstange	Barra de mando	Kontrollstång	
20	**VOE 16201585**	1	1	1	1				Control rod	Pige contrôle	Kontrollstange	Barra de mando	Kontrollstång	

1	**11895568**	**Låsningsanordning, motorhuv** **Dispositivo de cierre del capó** **Schließvorrichtung, Motorhaube** **Dispositif de verrouillage, capot moteur** **Lock device, engine hood**	Catalogue id **20604**	Group **821**
2	**11895569**			
3	**11895355**		Illustr. No **1057339**	Section **200**
4	**11895354**			
5			Issue **PUB 20026797**	Page **395**

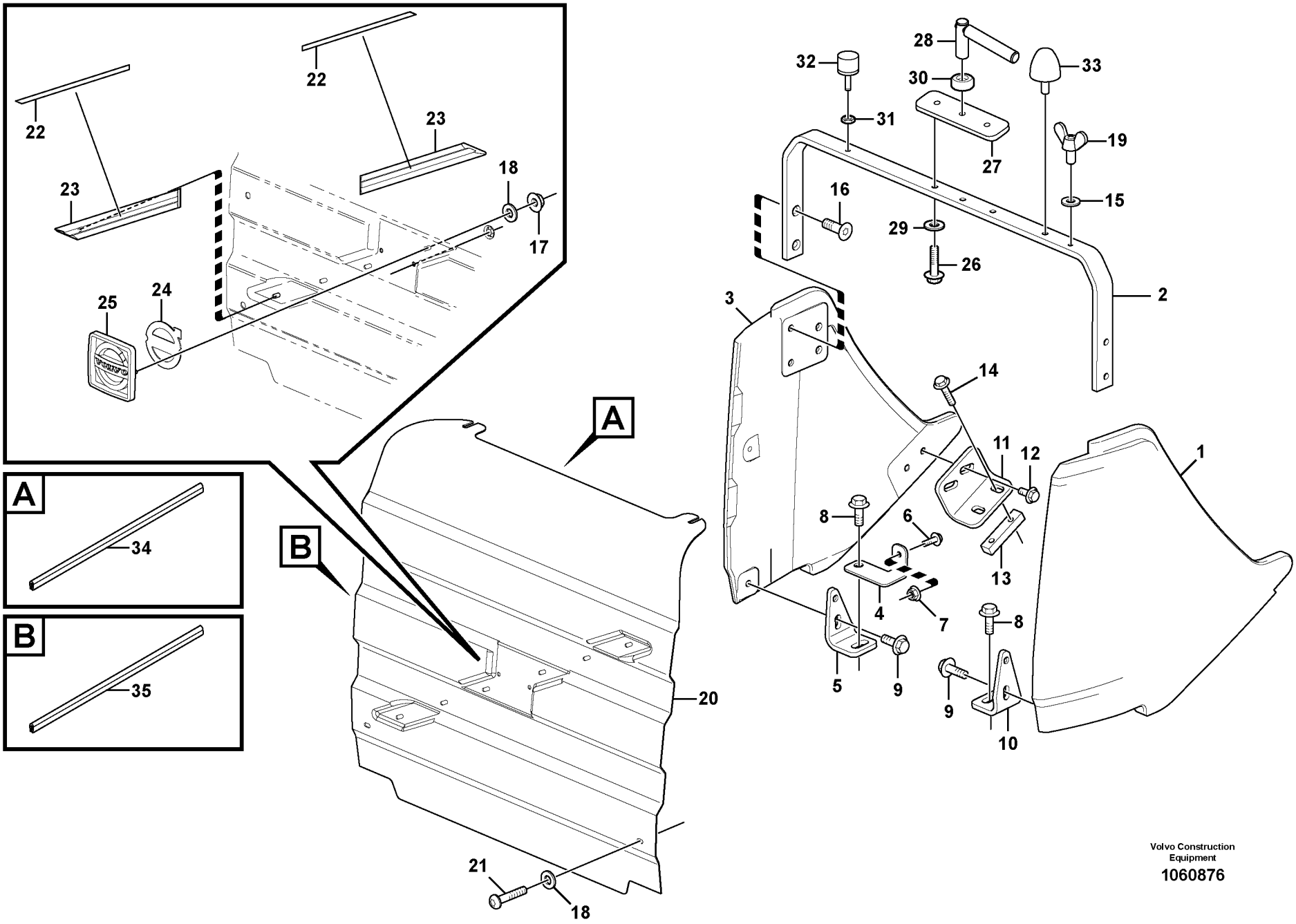

Volvo Construction Equipment

1060876

Fig.	Part No.	Quantity 1	2	3	PS	KIT	Description	Dénomination	Bezeichnung	Denominación	Benämning	Notes
1	**VOE 15616557**	1					Nose part	Partie nez	Frontkupplungsgesc	Parte delantera	Nosdel	
2	**16202533**	1					Plate	Plaque	Platte	Placa	Platta	
3	**VOE 15616555**	1					Nose part	Partie nez	Frontkupplungsgesc	Parte delantera	Nosdel	
4	**VOE 15616532**	1					Plate	Tôle	Blech	Chapa	Plåt	
5	**VOE 16203699**	1					Bracket	Console	Konsole	Consola	Konsol	RH
6	**VOE 946671**	1					Flange screw	Vis à embase	Flanschschraube	Tornillo embridado	Flänsskruv	
6	**VOE 13946173**	2					Screw	Vis	Schraube	Tornillo	Skruv	
7	**VOE 13945408**	2					Nut	Écrou	Mutter	Tuerca	Mutter	
8	**VOE 949199**	2					Flange screw	Vis à embase	Flanschschraube	Tornillo embridado	Flänsskruv	
9	**VOE 946502**	2					Flange screw	Vis à embase	Flanschschraube	Tornillo embridado	Flänsskruv	
10	**VOE 16203702**	1					Bracket	Console	Konsole	Consola	Konsol	LH
11	**VOE 15619738**	1					Bracket	Console	Konsole	Consola	Konsol	RH
11	**VOE 15619762**	1					Bracket	Console	Konsole	Consola	Konsol	LH
12	**VOE 946471**	4					Flange screw	Vis à embase	Flanschschraube	Tornillo embridado	Flänsskruv	
13	**VOE 15616315**	2					Plate	Tôle	Blech	Chapa	Plåt	
14	**VOE 13965185**	4					Screw	Vis	Schraube	Tornillo	Skruv	
15	**VOE 13960143**	2					Washer	Rondelle	Scheibe	Arandela	Bricka	
16	**VOE 969843**	4					Screw	Vis	Schraube	Tornillo	Skruv	
17	**VOE 13965483**	6					Nut	Écrou	Mutter	Tuerca	Mutter	
18	**VOE 949102**	8					Washer	Rondelle	Scheibe	Arandela	Bricka	
19	**VOE 965046**	2					Wing screw	Vis à oreilles	Flügelschraube	Tornillo aletas	Vingskruv	
20	**VOE 16203693**	1					Grille	Grille	Kühlergrill	Calandra	Grill	
21	**VOE 969422**	2					Six point socket scre	Vis à 6 pans creux	Sechszahn-Hohlschr	Racor de seis diente	Sextandhålskruv	
22	**VOE 11884165**	2					Strip	Ruban	Band	Cinta	Band	
23	**VOE 11884154**	2					Profile	Profilé	Profil	Perfil	Profil	
24	**VOE 11884214**	1					Rubber element	Élément caoutchouc	Gummiteil	Taco de goma	Gummielement	
25	**VOE 11884163**	1					Emblem	Embleme	Emblem	Emblema	Emblem	
26	**VOE 983242**	2					Hexagon screw	Vis à tête hexagonale	Sechskantschraube	Tornillo hexagonal	Sexkantsskruv	
27	**VOE 16202349**	1					Bracket	Console	Konsole	Consola	Konsol	
28	**VOE 15653987**	1					Lock pin	Goupille de verrouilla	Sperrbolzen		Låstapp	

1		**Kylarkåpa** **Cubierta del radiador** **Kühlerhaube** **Boitier radiateur** **Radiator casing**	Catalogue id **20604**	Group **823**
2				
3			Illustr. No **1060876**	Section **100**
4				
5		**11892009**	Issue **PUB 20026797**	Page **397**

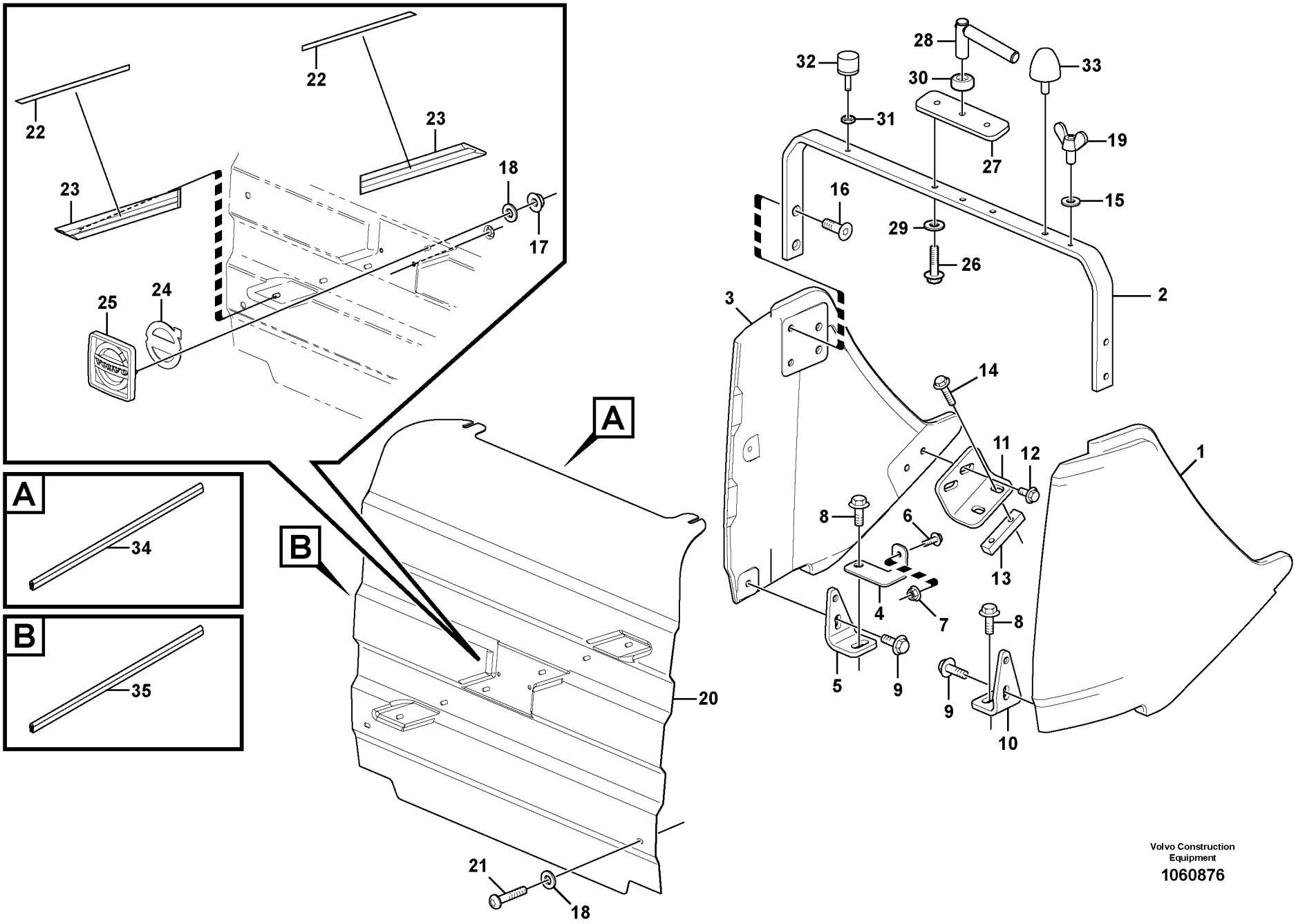

Volvo Construction Equipment

1060876

Fig.	Part No.	Quantity 1	2	3	PS	KIT	Description	Dénomination	Bezeichnung	Denominación	Benämning	Notes
29	**VOE 13955894**	2					Washer	Rondelle	Scheibe	Arandela	Bricka	
30	**VOE 11200579**	2					Absorber	Amortisseur	Dämpfer	Amortiguador	Dämpare	
31	**VOE 961991**	2					Hexagon nut	Écrou hexagonal	Sechskantmutter	Tuerca hexagonal	Sexkantsmutter	
32	**VOE 11200579**	2					Absorber	Amortisseur	Dämpfer	Amortiguador	Dämpare	
33	**VOE 4881758**	2					Rubber stop	Butée caoutchouc	Gummipuffer	Tope de goma	Gummistopp	
34	**VOE 16203705**	2					Sealing	Étanchéité	dichtung	Junta	Tätning	
35	**VOE 16203723**	2					Sealing	Étanchéité	dichtung	Junta	Tätning	

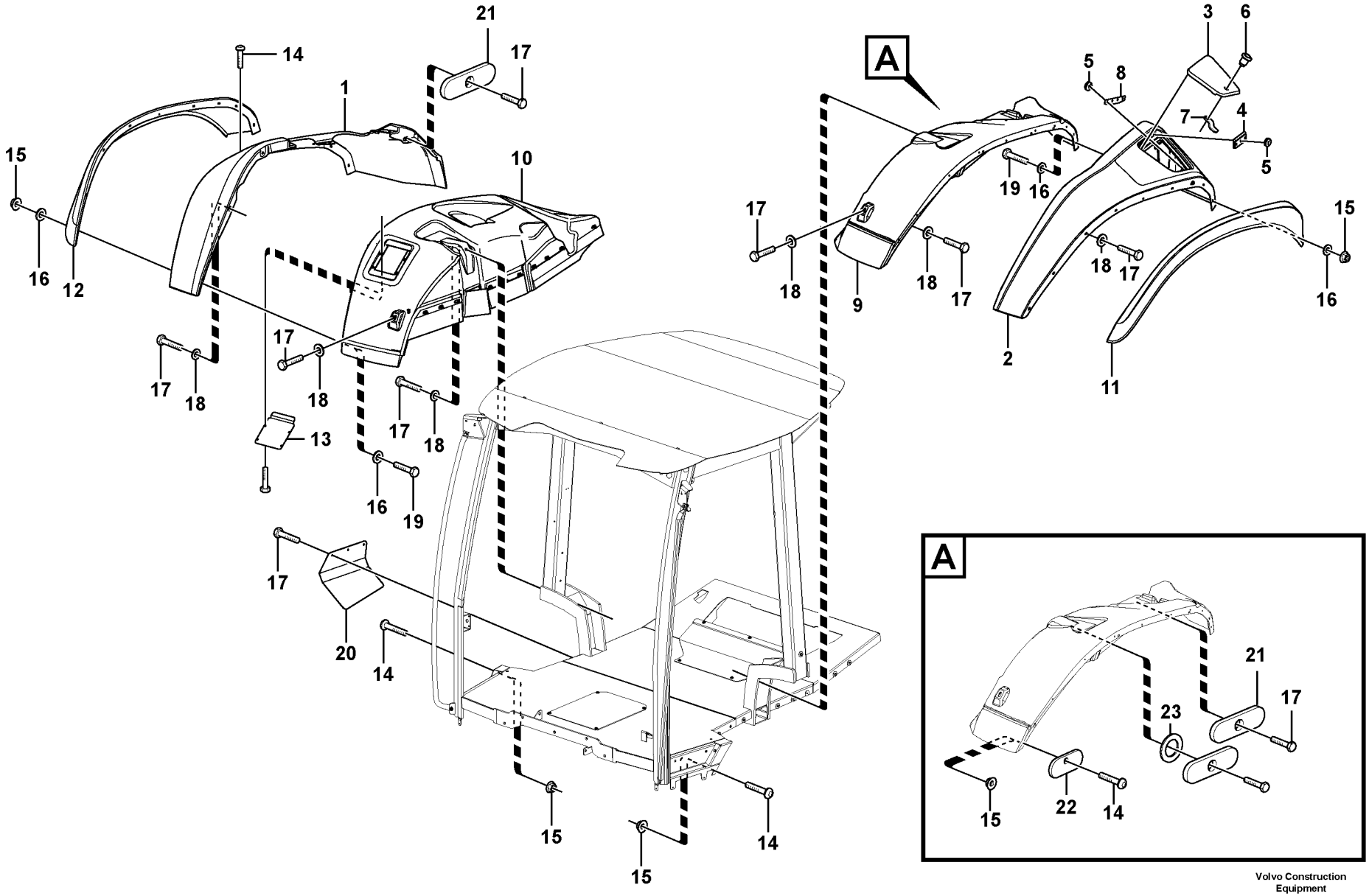

Volvo Construction Equipment
1060879

Fig.	Part No.	Quantity 1	2	3	PS	KIT	Description	Dénomination	Bezeichnung	Denominación	Benämning	Notes
1	**VOE 15178444**	1					Mudguard	Aile	Kotflügel	Pantalla	Stänkskärm	RH
1	**VOE 15178449**		1				Mudguard	Aile	Kotflügel	Pantalla	Stänkskärm	RH, CANOPY
	VOE 15178361	1	1				Mudguard	Aile	Kotflügel	Pantalla	Stänkskärm	LH
2	**VOE 15178181**	1	1				•Mudguard	•Aile	•Kotflügel	•Pantalla	•Stänkskärm	
3	**VOE 15145360**	1	1				•Lid	•Porte	•Deckel	•Tapa	•Lucka	
4	**VOE 15080688**	2	2				•Hinge	•Charnière	•Scharnier	•Bisagra	•Gångjärn	
5	**VOE 976119**	16	16				•Blind rivet	•Rivet borgne	•Blindniet	•Remache ciego	•Blindnit	
6	**VOE 15173204**	1	1				•Lock	•Serrure	•Schloss	•Cierre	•Lås	
7	**VOE 15187782**	1	1				•Lock plate	•Plaque verrouillage	•Verschlussplatte	•Placa de seguridad	•Låsplatta	
8	**VOE 15196840**	1	1				•Wear Plate	•Plaque Usure	•Verschl Platte	•Placa Desgaste	•Slitplatta	(VOE 15187772)
9	**VOE 15144096**	1	1				Mudguard	Aile	Kotflügel	Pantalla	Stänkskärm	
10	**VOE 15144090**	1	1				Mudguard	Aile	Kotflügel	Pantalla	Stänkskärm	
11	**VOE 15131737**	1	1				Mudguard extension	Allonge d'aile	Kotflügelansatz	Prolongación guarda	Skärmförlängning	
12	**VOE 15131738**	1	1				Mudguard extension	Allonge d'aile	Kotflügelansatz	Prolongación guarda	Skärmförlängning	
13	**VOE 15149351**	1	1				Plate	Tôle	Blech	Chapa	Plåt	
14	**VOE 971322**	5	2				Six point socket scre	Vis à 6 pans creux	Sechszahn-Hohlschr	Racor de seis diente	Sextandhålskruv	
15	**VOE 13949278**	20	20				Flange lock nut	Contre-écrou à bride	Flanschverschlussm	Contratuerca embrid	Flänslåsmutter	
16	**VOE 960139**	36	36				Washer	Rondelle	Scheibe	Arandela	Bricka	
17	**VOE 13946934**	36	36				Screw	Vis	Schraube	Tornillo	Skruv	
18	**VOE 15092080**	23	23				Washer	Rondelle	Scheibe	Arandela	Bricka	
19	**VOE 13947542**	18	18				Screw	Vis	Schraube	Tornillo	Skruv	
20	**VOE 15150074**	1	1				Plate	Tôle	Blech	Chapa	Plåt	
21	**17200168**	6	6				Plate	Plaque	Platte	Placa	Platta	
22	**17200173**	2	2				Plate	Plaque	Platte	Placa	Platta	
23	**17200183**	1	1				Plate	Plaque	Platte	Placa	Platta	

1	**11298340**
2	**11298433**
3	
4	
5	

Stänkskärmar
Guardabarros
Kotflügel
Garde - boue
Fenders

Catalogue id **20604**	Group **825**
Illustr. No **1060879**	Section **200**
Issue **PUB 20026797**	Page **401**

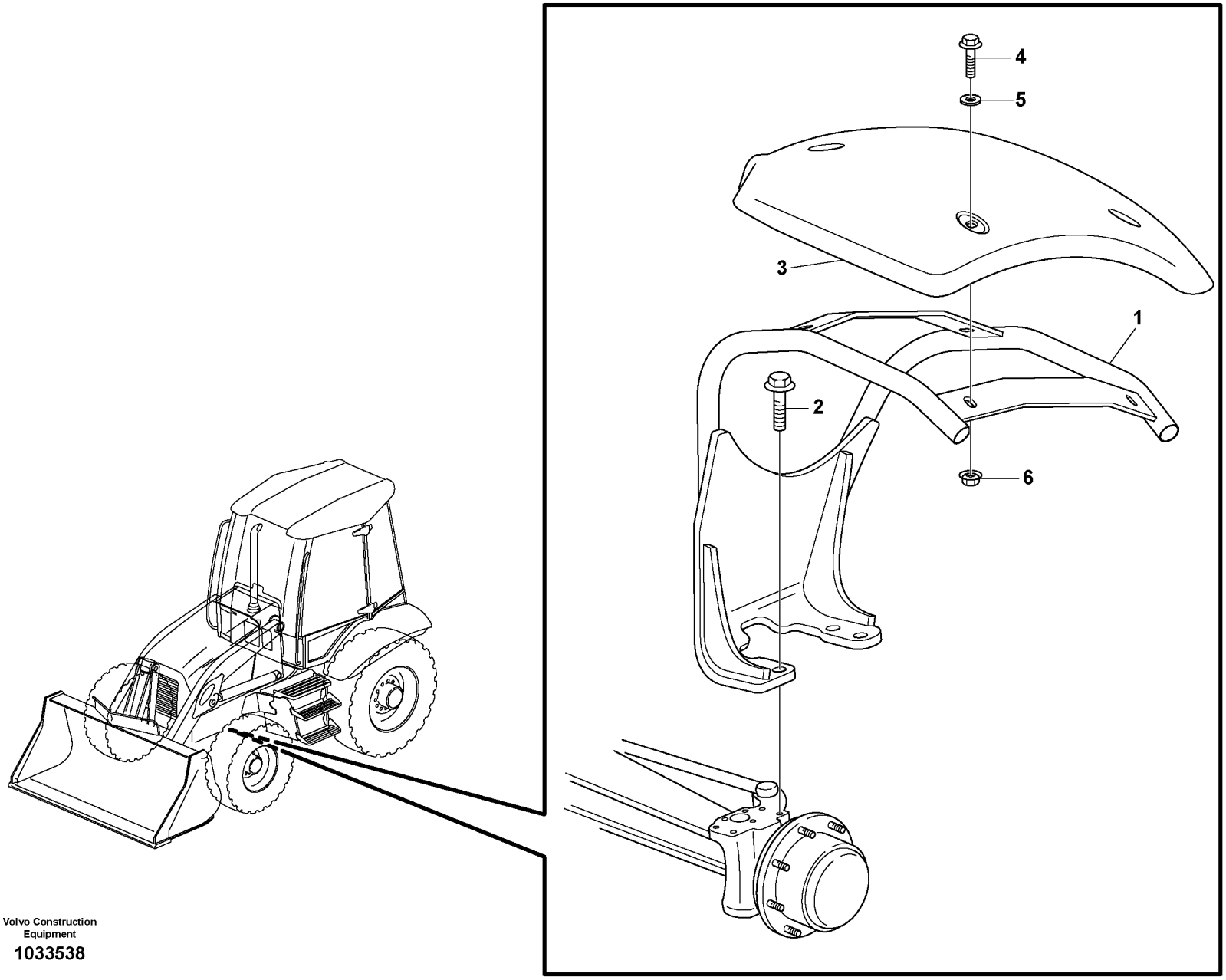

Volvo Construction Equipment

1033538

Fig.	Part No.	Quantity 1	2	3	PS	KIT	Description	Dénomination	Bezeichnung	Denominación	Benämning	Notes
1	**VOE 11888904**	1					Mudguard	Aile	Kotflügel	Pantalla	Stänkskärm	LH
1	**VOE 11888907**	1					Mudguard	Aile	Kotflügel	Pantalla	Stänkskärm	RH
2	**VOE 968589**	8					Flange screw	Vis à embase	Flanschschraube	Tornillo embridado	Flänsskruv	
3	**VOE 11884361**	2					Front mudguard	Aile av	Vorderkotflügel	Guardabarros delant	Framskärm	
4	**VOE 946329**	8					Flange screw	Vis à embase	Flanschschraube	Tornillo embridado	Flänsskruv	
5	**VOE 13960143**	8					Washer	Rondelle	Scheibe	Arandela	Bricka	
6	**VOE 13971098**	8					Flange nut	Écrou à bride	Bundmutter	Tuerca embridada	Flänsmutter	

1		**Stänkskärm, fram** **Guardabarros, delantero** **Kotflügel, vorn** **Aile, AV** **Fender, front**	Catalogue id **20604**	Group **825**
2				
3			Illustr. No **1033538**	Section **300**
4				
5		**11891325**	Issue **PUB 20026797**	Page **403**

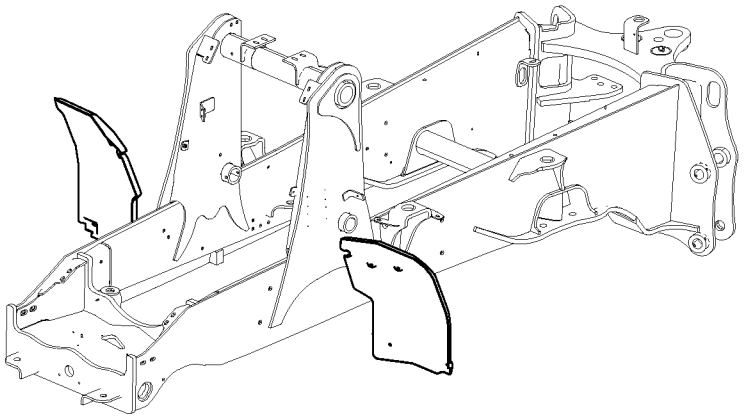

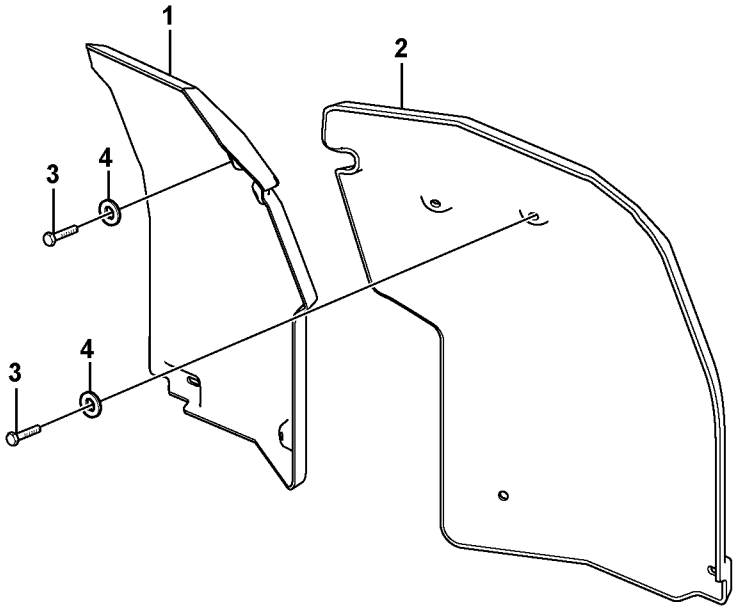

Volvo Construction Equipment

1060887

Fig.	Part No.	Quantity 1	2	3	PS	KIT	Description	Dénomination	Bezeichnung	Denominación	Benämning	Notes
1	**VOE 16208588**	1					Mudguard extension ..	Allonge d'aile.....	Kotflügelansatz.....	Prolongación guarda ..	Skärmförlängning.....	
2	**VOE 16208593**	1					Mudguard extension ..	Allonge d'aile.....	Kotflügelansatz.....	Prolongación guarda ..	Skärmförlängning.....	
3	**VOE 946173**	6					Flange screw.....	Vis à embase	Flanschschraube.....	Tornillo embridado	Flänsskruv.....	
4	**VOE 930842**	6					Washer.....	Rondelle.....	Scheibe	Arandela.....	Bricka.....	

1		**Stänkskydd** **Parafango** **Spritzschutz** **Anti-eclabousseures** **Mudflap**	Catalogue id **20604**	Group **825**
2				
3			Illustr. No **1060887**	Section **400**
4				
5		**11895697**	Issue **PUB 20026797**	Page **405**

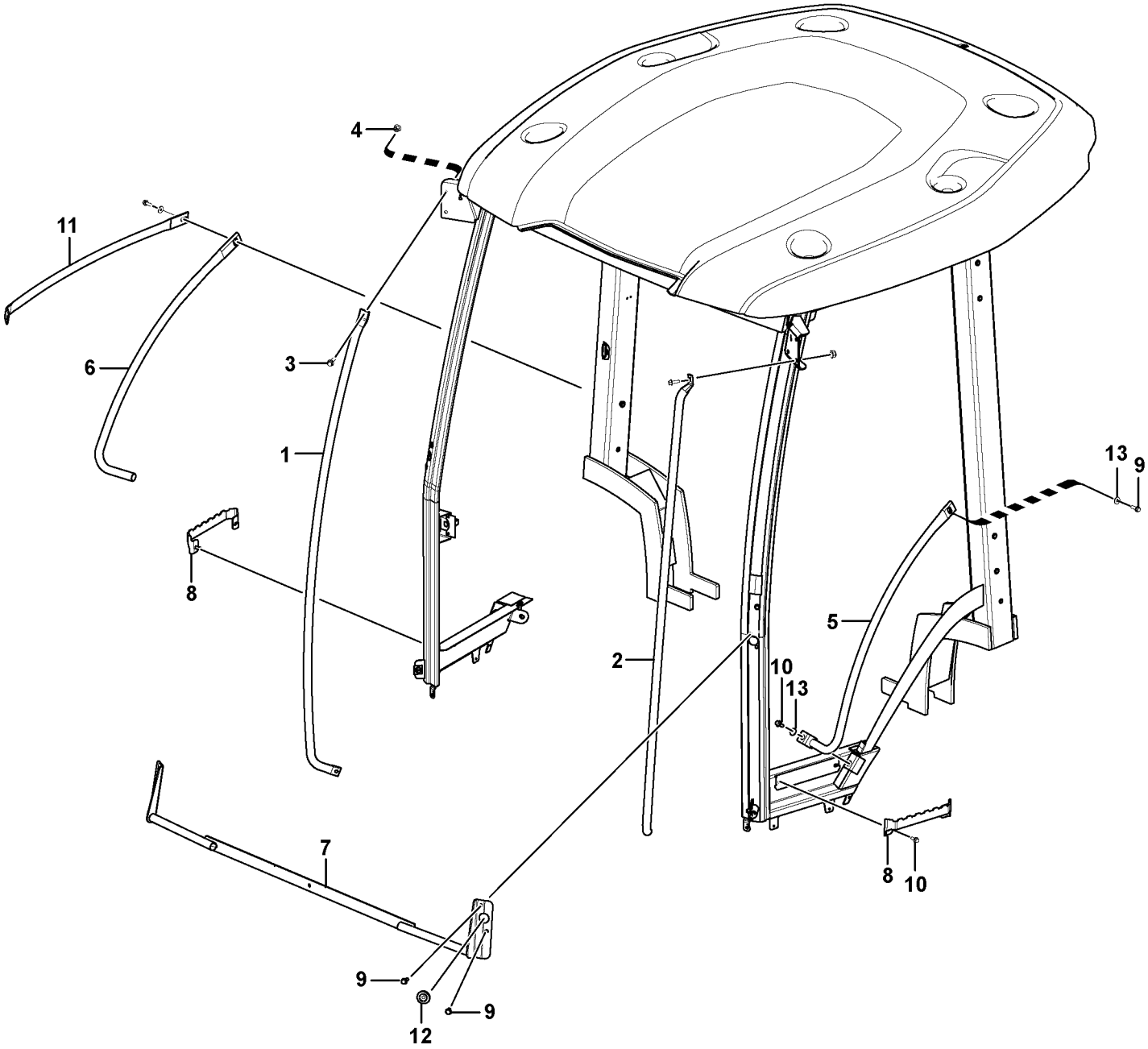

Volvo Construction Equipment
1057264

Fig.	Part No.	Quantity 1	2	3	PS	KIT	Description	Dénomination	Bezeichnung	Denominación	Benämning	Notes
1	**VOE 15169508**	1					Tube	Tube	Rohr	Tubo	Rör	
2	**VOE 15169506**	1					Tube	Tube	Rohr	Tubo	Rör	
3	**VOE 945444**	4					Flange screw	Vis à embase	Flanschschraube	Tornillo embridado	Flänsskruv	
4	**VOE 948645**	4					Flange lock nut	Contre-écrou à bride	Flanschverschlussm	Contratuerca embrid	Flänslåsmutter	
5	**VOE 15196196**		1				Hand rail	Tige articulée	Handgeländer	Pasamanos	Ledstång	
6	**VOE 15196197**		1				Hand rail	Tige articulée	Handgeländer	Pasamanos	Ledstång	
7	**VOE 15187504**		1				Anti-roll Bar	Barre Stabilisa	Querstabilisato	Estabilizador	Krängningshämma	
7	**VOE 15138463**			1			Anti-roll bar	Barre stabilisatrice	Querstabilisator	Estabilizador	Krängningshämmare	
8	**VOE 15194900**		2				Anti-slip device	Anti-dérapant	Gleitschutz	Protección de fricción	Slirskydd	
9	**VOE 945444**		6				Flange screw	Vis à embase	Flanschschraube	Tornillo embridado	Flänsskruv	
10	**VOE 946173**		6				Flange screw	Vis à embase	Flanschschraube	Tornillo embridado	Flänsskruv	
11	**VOE 15196110**		1				Handle	Poignée	Griff	Mango	Handtag	
12	**VOE 961970**		2				Plug	Tampon	Stopfen	Tapón	Plugg	
13	**VOE 960141**		4				Washer	Rondelle	Scheibe	Arandela	Bricka	

1	**11294033**
2	**11298304**
3	**11298432**
4	
5	

Instegshandtag version med soltak
Asidero de entrada protección contra vuelcos
Einstieg, Überrollbügel
Poignée d'accès, cabine ouverte
Step handle canopy

Catalogue id **20604**	Group **827**
Illustr. No **1057264**	Section **100**
Issue **PUB 20026797**	Page **407**

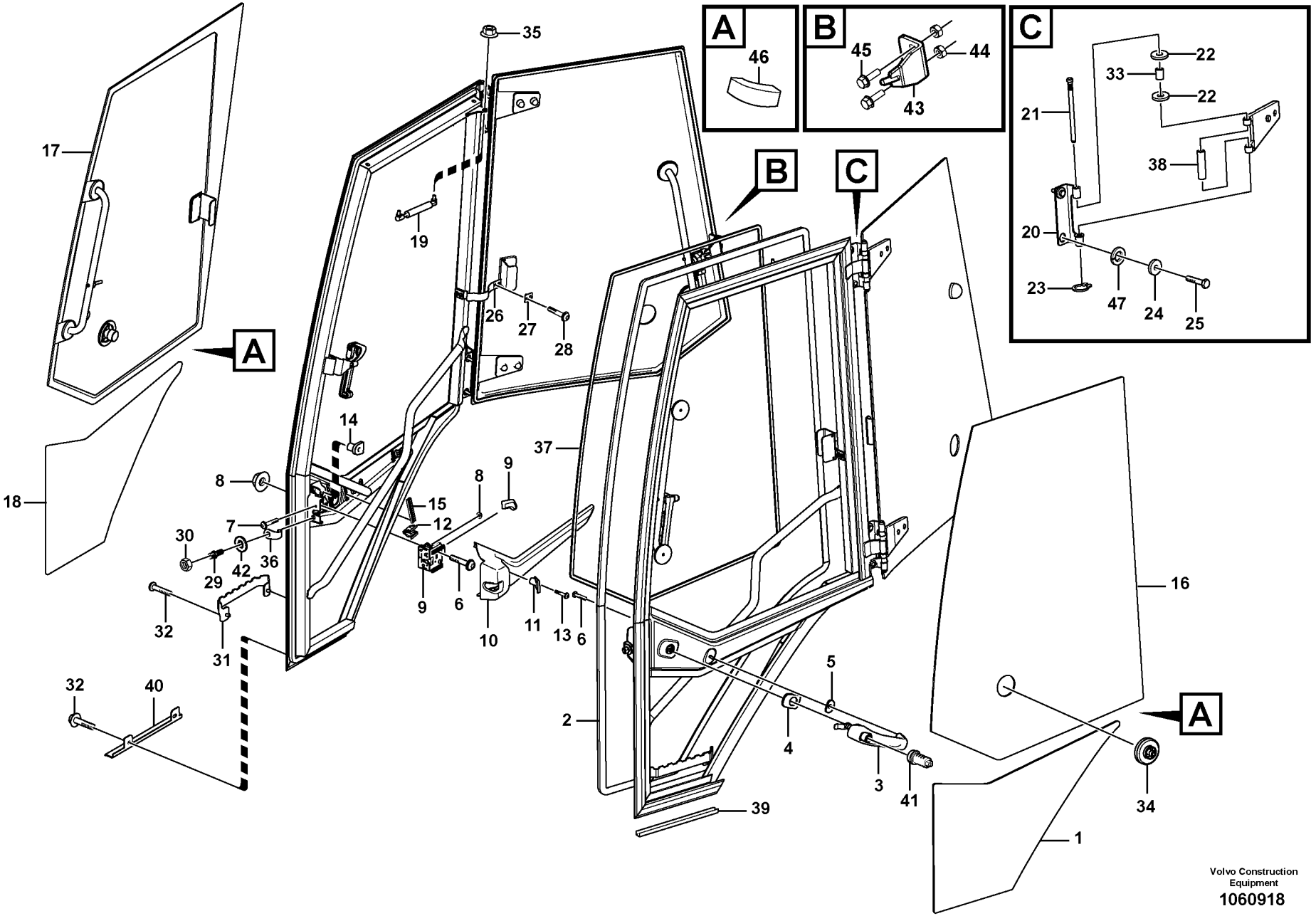

Volvo Construction Equipment

1060918

Fig.	Part No.	Quantity 1	2	3	4	5	PS	KIT	Description	Dénomination	Bezeichnung	Denominación	Benämning	Notes
	VOE 15086307	1		1	1				Door	Porte	Tür	Puerta	Dörr	LH
	VOE 15086422		1			1			Door	Porte	Tür	Puerta	Dörr	RH
1	**VOE 15072676**	1		1	1				•Side window pane	•Vitre latérale	•Seitenfensterschei	•Vidrio lateral	•Sidofönsterglas	LH
1	**VOE 15073573**		1			1			•Side window pane	•Vitre latérale	•Seitenfensterschei	•Vidrio lateral	•Sidofönsterglas	RH
2	**VOE 11444182**	REQ	REQ	REQ	REQ	REQ			•Moulding	•Moulure	•Leiste	•Listón	•List	L = 4230 MM
3	**VOE 15080493**	1		1	1	000			•Door handle	•Poignée de porte	•Türgriff	•Manilla puerta	•Dörrhandtag	LH
3	**VOE 15145778**		1			1			•Door handle	•Poignée de porte	•Türgriff	•Manilla puerta	•Dörrhandtag	RH
4	**VOE 15083357**	1	1	1	1	1			•Sealing	•Étanchéité	•dichtung	•Junta	•Tätning	
5	**VOE 15083394**	1	1	1	1	1			•Sealing	•Étanchéité	•dichtung	•Junta	•Tätning	
6	**VOE 969147**	3	3	3	3	3			•Six point socket sc	•Vis à 6 pans creux	•Sechszahn-Hohls	•Racor de seis die	•Sextandhålskruv	
7	**VOE 969587**	2	2	2	2	2			•Six point socket sc	•Vis à 6 pans creux	•Sechszahn-Hohls	•Racor de seis die	•Sextandhålskruv	
8	**VOE 13949278**	2	2	4	4	4			•Flange lock nut	•Contre-écrou à bri	•Flanschverschlus	•Contratuerca embr	•Flänslåsmutter	
9	**VOE 15080515**	1		1	1				•Door lock	•Serrure de porte	•Türschloss	•Cerradura de puer	•Dörrlås	LH
9	**VOE 15080519**		1			1			•Door lock	•Serrure de porte	•Türschloss	•Cerradura de puer	•Dörrlås	RH
10	**VOE 15156070**	1		1	1				•Door panel	•Panneau de porte	•Türverkleidung	•Panel de puerta	•Dörrpanel	LH
10	**VOE 15174625**		1			1			•Door panel	•Panneau de porte	•Türverkleidung	•Panel de puerta	•Dörrpanel	RH
11	**VOE 15166729**	1		1	1				•Hatch	•Trappe	•Luke	•Tapa	•Lucka	LH
11	**VOE 15173467**		1			1			•Hatch	•Trappe	•Luke	•Tapa	•Lucka	RH
12	**VOE 15173727**	3	3	3	3	3			•Clip	•Clip	•Clip	•Clip	•Clips	
13	**VOE 11119651**	1	1	1	1	1			•Screw	•Vis	•Schraube	•Tornillo	•Skruv	
14	**VOE 11444172**	1	1	1	1	1			•Spring nut	•Écrou de ressort	•Federverschlussm	•Tuerca resorte	•Fjädermutter	
15	**VOE 11104947**	REQ	REQ	REQ	REQ	REQ			•Sealing strip	•Lisse etancheite	•Dichtleiste	•Moldura reten	•Tätningslist	
16	**VOE 15086905**	1		1					Window pane	Vitre glace	Fensterscheibe	Cristal ventana	Fönsterruta	LH
17	**VOE 15086918**		1						Window pane	Vitre glace	Fensterscheibe	Cristal ventana	Fönsterruta	RH
17	**VOE 15026639**			1					Window pane	Vitre glace	Fensterscheibe	Cristal ventana	Fönsterruta	RH
18	**VOE 15026643**			1					Window pane	Vitre glace	Fensterscheibe	Cristal ventana	Fönsterruta	RH
19	**VOE 11200552**	1	1	1	1	1			Gas spring	Ressort gaz	Gasfeder	Resorte a gas	Gasfjäder	
20	**VOE 15024043**	2	2	4	2	2			Hinge half	Demi-articulation	Gelenkhälfte	Mitad charnela	Ledhalva	
21	**VOE 15175424**	2	2	4	2	2			Hinge pin	Axe charnière	Scharnierstift	Pasador bisagra	Gångjärnspinne	
22	**VOE 960148**	6	6	8	6	6			Washer	Rondelle	Scheibe	Arandela	Bricka	

1	**11298381, LH**
2	**11298381, RH**
3	**11298334**
4	**11298335, LH**
5	**11298335, RH**

Dörr med monteringsdetaljer
Puerta con accesorios de montaje
Tür mit Anbauteilen
Porte avec pièces de montage
Door with fitting parts

Catalogue id **20604**	Group **831**
Illustr. No **1060918**	Section **200**
Issue **PUB 20026797**	Page **409**

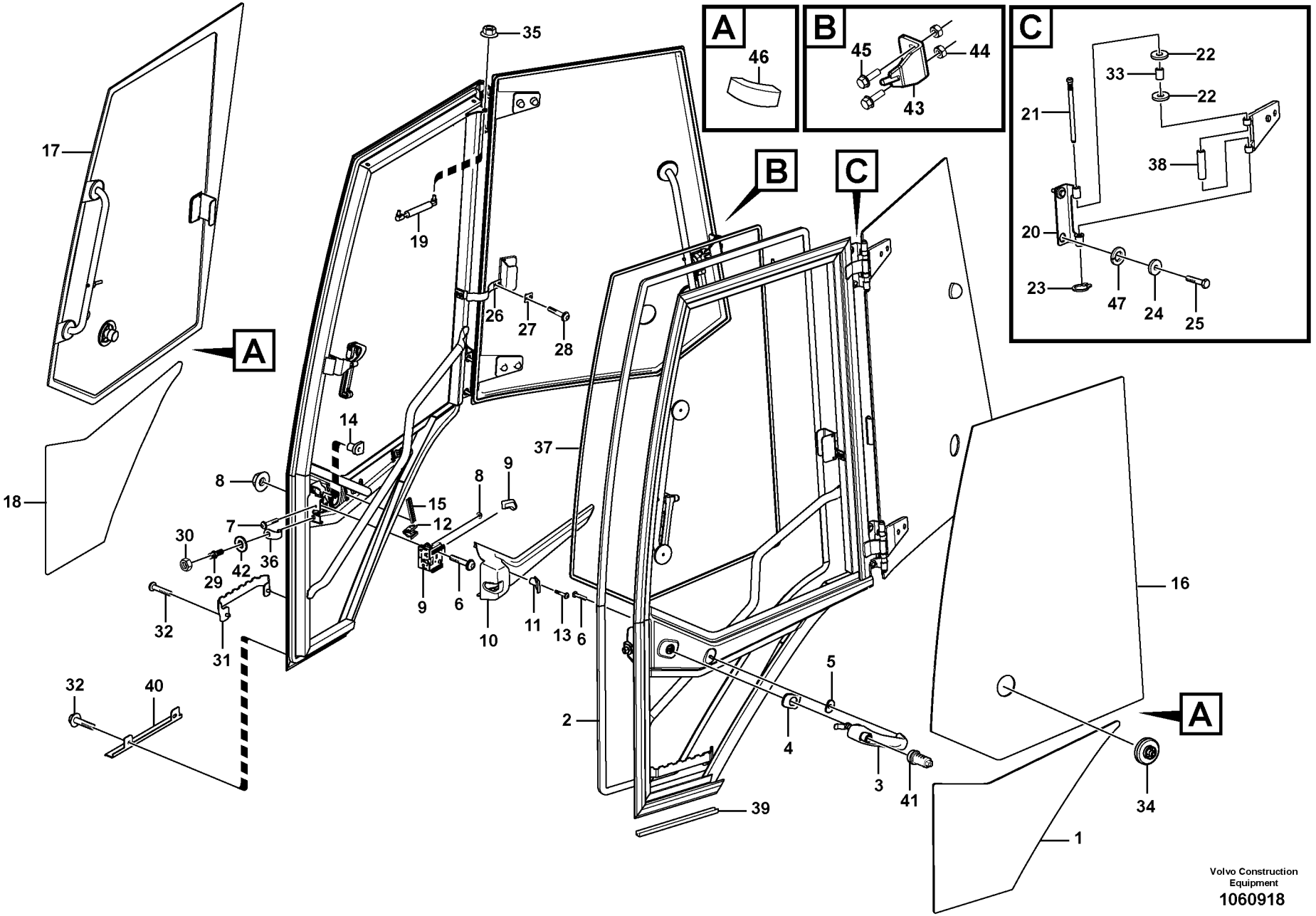

Volvo Construction Equipment

1060918

Fig.	Part No.	Quantity 1	2	3	4	5	PS	KIT	Description	Dénomination	Bezeichnung	Denominación	Benämning	Notes
23	**VOE 951075**	2	2	4	2	2			Retaining ring	Circlip	Nutring	Circlip	Spårring	
24	**VOE 11055612**	4	4	8	4	4			Washer	Rondelle	Scheibe	Arandela	Bricka	
25	**VOE 983244**	4	4	8	4	4			Hexagon screw	Vis à tête hexagona	Sechskantschraub	Tornillo hexagonal	Sexkantsskruv	
26	**VOE 15084208**	1	1	1	1	1			Strap	Sangle	Stropp	Cable	Stropp	
27	**VOE 15084217**	2	2	2	2	2			Anchorage	Fixation	Halterung	Fijación	Fäste	
28	**VOE 972421**	4	4	4	4	4			Six point socket scr	Vis à 6 pans creux	Sechszahn-Hohlsc	Racor de seis dient	Sextandhålskruv	
29	**VOE 15026396**	1	1	1	1	1			Locking pin	Goupille verrouillag	Sicherungsstift	Pasador de seguri	Låspinne	
30	**VOE 15180299**	1	1	1	1	1			Nut washer	Plaque filetée	Mutterscheibe	Arandela de tuerca	Mutterbricka	(VOE 15129992)
31	**VOE 15194900**	1	1	1	1	1			Anti-slip device	Anti-dérapant	Gleitschutz	Protección de fricci	Slirskydd	
32	**VOE 946440**	2	2	4	2	2			Flange screw	Vis à embase	Flanschschraube	Tornillo embridado	Flänsskruv	
33	**VOE 15086804**	4	4	6					Spacer tube	Tube entretoise	Abstandrohr	Tubo distanciador	Distansrör	
34	**VOE 15080509**	1	1	2	1	1			Latch	Loquet	Riegel	Pestillo	Regel	
35	**VOE 13945408**	1	1	1	1	1			Nut	Écrou	Mutter	Tuerca	Mutter	
36	**VOE 15129777**	1	1	1	1	1			Yoke	Chape	Joch	Mordaza	Ok	
37	**VOE 11200633**	1	1	1					Seg moulding	Joint Etancheite	Dichtprofil	Liston reten	Tätningslist	
38	**VOE 15086825**			2					Spacer tube	Tube entretoise	Abstandrohr	Tubo distanciador	Distansrör	
39	**VOE 15079875**			REQ					Strip	Ruban	Band	Cinta	Band	L = 300 MM
40	**VOE 15187248**	1							Cover plate	Cache	Abdeckblech	Placa tapa	Täckplåt	
41	**VOE 15163522**	1			1	1			Lock kit	Collection verrou	Schlossteilsatz	Juego de segurida	Låssats	
42	**VOE 15006416**		1	1	1	1			Washer	Rondelle	Scheibe	Arandela	Bricka	
43	**VOE 15127281**	1	1	1	1				Lock arm	Bras verrouillage	Sperrhebel	Brazo bloqueo	Låsarm	
44	**VOE 983303**	2	2	4	2	2			Hexagon nut	Écrou hexagonal	Sechskantmutter	Tuerca hexagonal	Sexkantsmutter	
45	**VOE 13946934**	2	2	4	2	2			Screw	Vis	Schraube	Tornillo	Skruv	
46	**VOE 11104728**	REQ	REQ	REQ					Spacer	Entretoise	Abstandkörper	Distanciador	Distans	
47	**VOE 955921**	4	4	8	4	4			Spring washer	Rondelle élastique	Federscheibe	Arandela elástica	Fjäderbricka	

1	**11298381, LH**	**Dörr med monteringsdetaljer** **Puerta con accesorios de montaje** **Tür mit Anbauteilen** **Porte avec pièces de montage** **Door with fitting parts**	Catalogue id **20604**	Group **831**
2	**11298381, RH**		Illustr. No **1060918**	Section **200**
3	**11298334**		Issue **PUB 20026797**	Page **411**
4	**11298335, LH**			
5	**11298335, RH**			

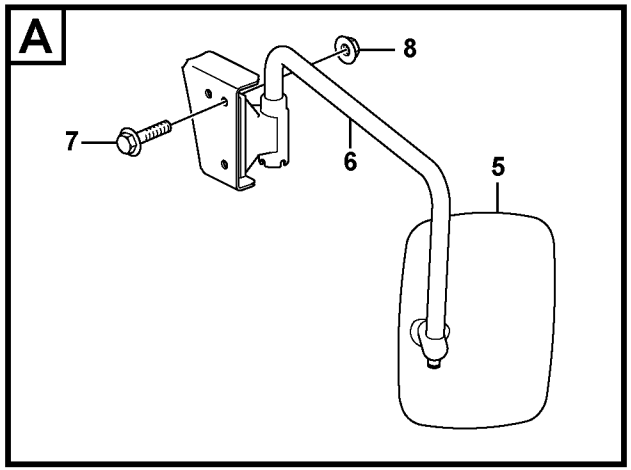
A
8
7
6
5

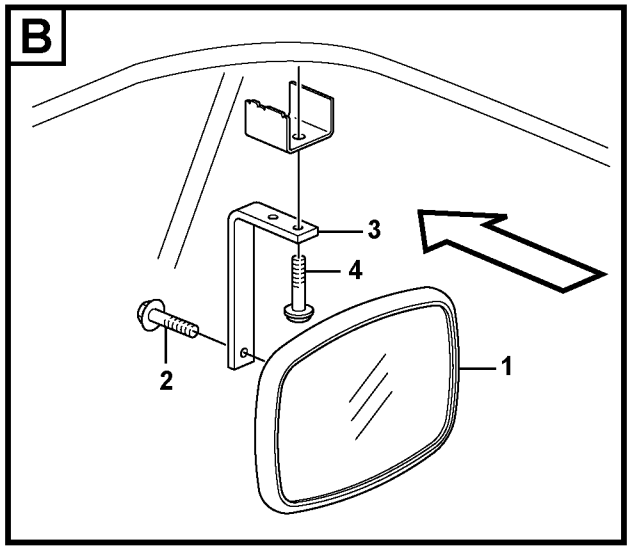
B
3
4
2
1

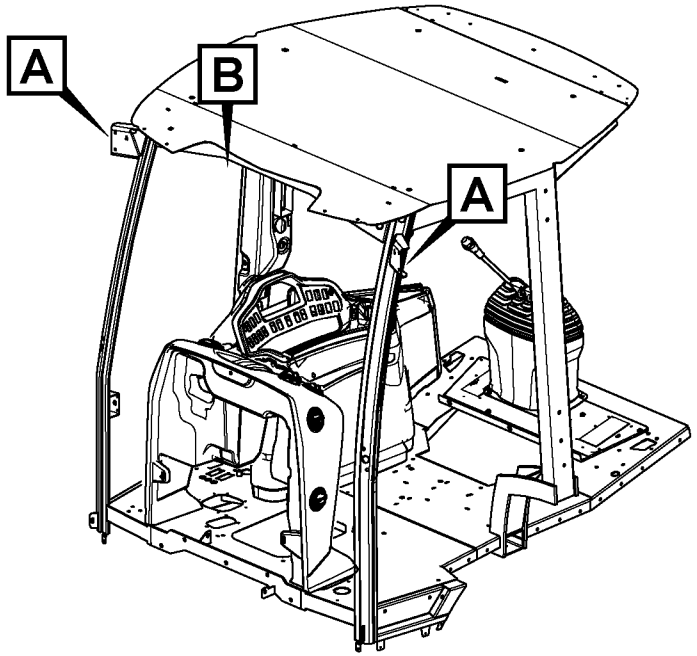
A
B
A

Fig.	Part No.	Quantity 1	2	3	PS	KIT	Description	Dénomination	Bezeichnung	Denominación	Benämning	Notes
1	**VOE 11164488**	1		1			Rear view mirror	Rétroviseur	Rückblickspiegel	Retrovisor	Backspegel	
2	**VOE 13948356**	1		1			Flange screw	Vis à embase	Flanschschraube	Tornillo embridado	Flänsskruv	
3	**VOE 11200896**	1		1			Attachment	Fixation	Halterung	Fijacion	Fäste	
4	**VOE 969587**	2					Six point socket scre..	Vis à 6 pans creux	Sechszahn-Hohlschr..	Racor de seis diente	Sextandhålskruv	
5	**VOE 15607022**		2				Mirror	Miroir	Spiegel	Espejo	Spegel	
6	**VOE 15607054**		1				Mirror arm	Bras miroir	Spiegelträger	Marco espejo	Spegelarm	LH
	VOE 15607055		1				Mirror arm	Bras miroir	Spiegelträger	Marco espejo	Spegelarm	RH
7	**VOE 946671**		4				Flange screw	Vis à embase	Flanschschraube	Tornillo embridado	Flänsskruv	
8	**VOE 948645**		2				Flange lock nut	Contre-écrou à bride	Flanschverschlussm...	Contratuerca embrid	Flänslåsmutter	

1	**11294033**	**Backspeglar** **Retrovisor** **Rückspiegel** **Retroviseur** **Rear view mirror**	Catalogue id **20604**	Group **841**
2	**11298355**		Illustr. No **1057427**	Section **100**
3	**11298444**		Issue **PUB 20026797**	Page **413**
4				
5				

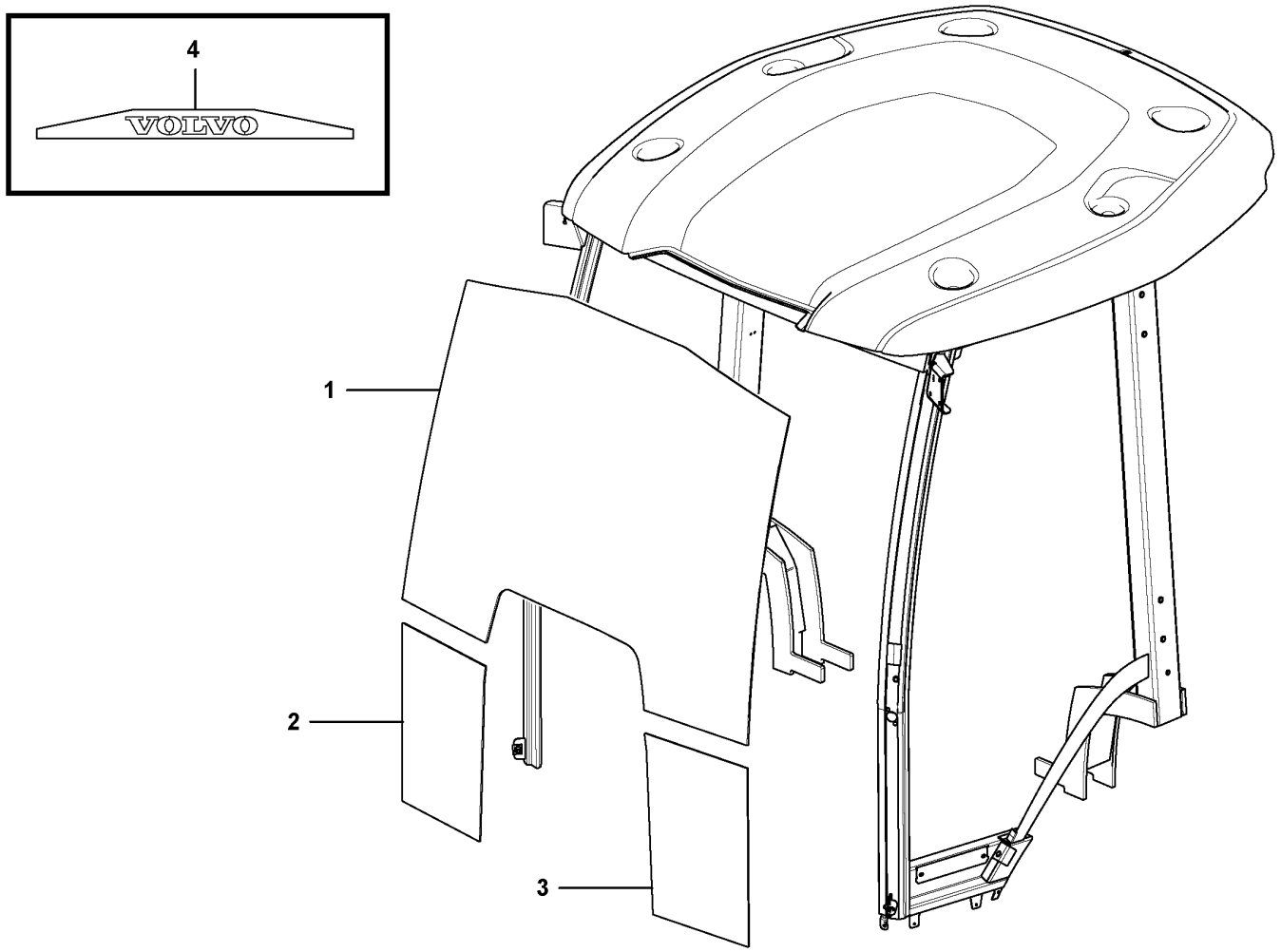
4
VOLVO
1
2
3

Fig.	Part No.	Quantity 1	2	3	PS	KIT	Description	Dénomination	Bezeichnung	Denominación	Benämning	Notes
1	**VOE 15053125**	1					Windscreen	Pare-brise	Frontscheibe	Parabrisas	Vindruta	
2	**VOE 15139170**	1					Glass	Vitre	Fensterscheibe	Cristal	Glas	
3	**VOE 15139169**	1					Glass	Vitre	Fensterscheibe	Cristal	Glas	
4	**VOE 17207450**	1					Decal	Decalcomanie	Abziehbild	Decalcomania	Dekal	

1		**Rutor** **Ventanillas** **Fensterscheibe** **Vitres** **Glass panes**	Catalogue id **20604**	Group **843**
2			Illustr. No **1061238**	Section **100**
3			Issue **PUB 20026797**	Page **415**
4				
5		**11298350, 11298303**		

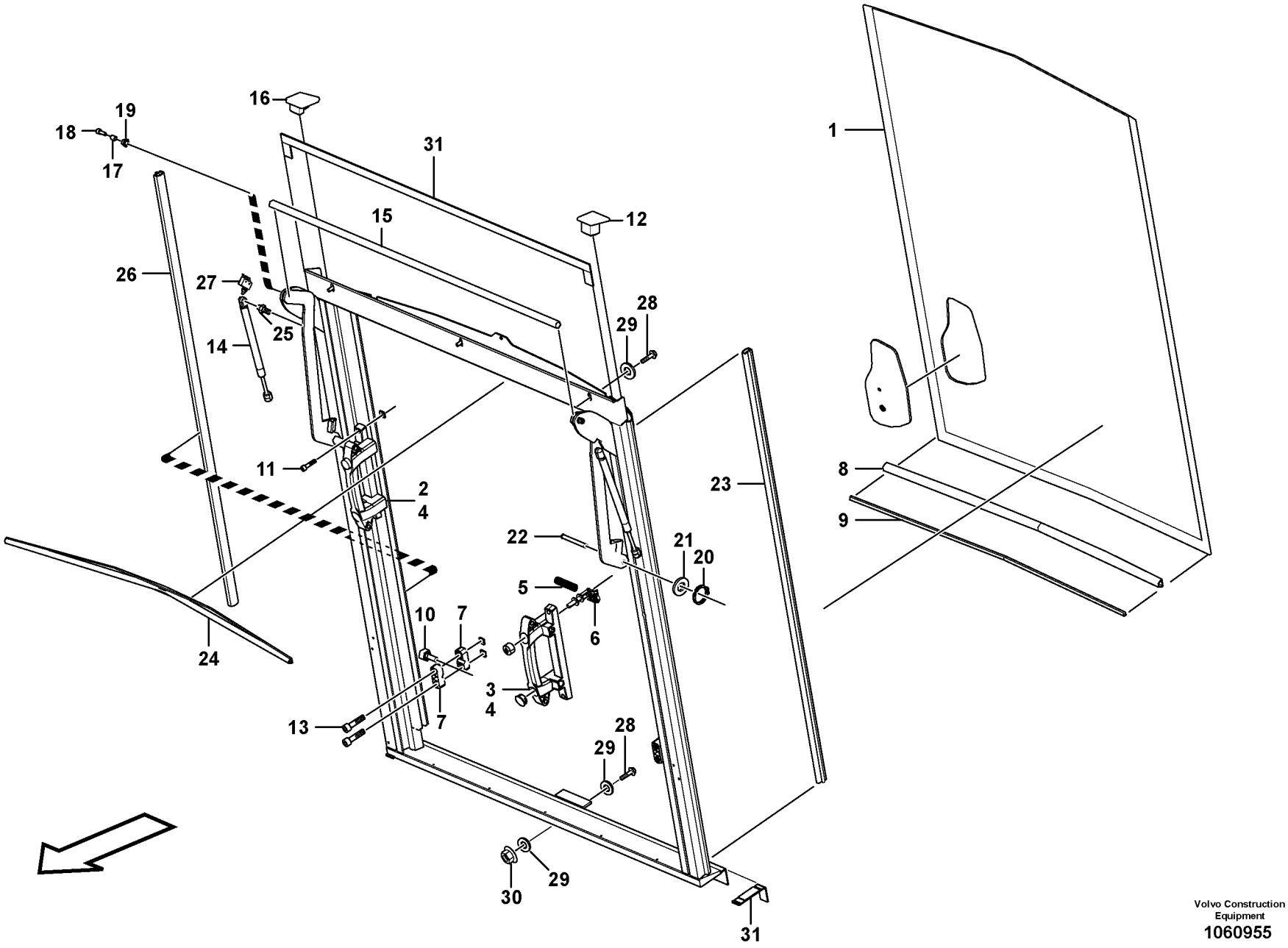

Volvo Construction Equipment
1060955

Fig.	Part No.	Quantity 1	2	3	PS	KIT	Description	Dénomination	Bezeichnung	Denominación	Benämning	Notes
	VOE 15130400	1					Rear window	Lunette ar	Heckfenster	Luneta posterior	Bakruta	
					NS		•Rear Window	•Lunette Ar	•Heckfenster	•Luneta Post	•Bakruta	
1	**VOE 15080364**	1					•Rear window	•Lunette ar	•Heckfenster	•Luneta posterior	•Bakruta	
2	**VOE 15079866**	1					•Handle	•Poignée	•Griff	•Mango	•Handtag	
3	**VOE 15079864**	1					•Handle	•Poignée	•Griff	•Mango	•Handtag	
4	**VOE 15079872**	2					••Handle	••Poignée	••Griff	••Mango	••Handtag	LH, RH
5	**VOE 15079867**	2					••Spring	••Ressort	••Feder	••Resorte	••Fjäder	LH, RH
6	**VOE 951667**	2					••Retaining ring	••Bague retenue	••Haltering	••Anillo retén	••Hållarring	LH, RH
7	**VOE 15191212**	4					•Bearing bracket	•Porte-palier	•Lagerbock	•Soporte de cojinete	•Lagerbock	
8	**VOE 15191310**	REQ					•Rubber moulding	•Joint caoutchouc	•Gummileiste	•Listón de goma	•Gummilist	L = 1000 MM
9	**VOE 15079875**	REQ					•Strip	•Ruban	•Band	•Cinta	•Band	L = 1000 MM
10	**VOE 15079854**	2					•Bearing	•Roulement	•Lager	•Cojinete	•Lager	
11	**VOE 940326**	4					•Allen Hd Screw	•Vis A 6 Pans Cr	•Inbusschraube	•Torn Hex Embut	•Insexskruv	
12	**VOE 15190919**	1					•Plug	•Tampon	•Stopfen	•Tapón	•Plugg	(VOE 15090342) LH
13	**VOE 13959209**	4					•Screw	•Vis	•Schraube	•Tornillo	•Skruv	
14	**VOE 15079846**	2					•Gas spring	•Ressort gaz	•Gasfeder	•Resorte a gas	•Gasfjäder	
15		1			NS		•Torsion Bar	•Barre Torsion	•Torsionsstab	•Barra Torsion	•Torsionsstav	
16	**VOE 15190923**	1					•Plug	•Tampon	•Stopfen	•Tapón	•Plugg	RH
17	**VOE 15079797**	2					•Bushing	•Bague	•Buchse	•Casquillo	•Bussning	
18	**VOE 959220**	2					•Allen Hd Screw	•Vis A 6 Pans Cr	•Inbusschraube	•Torn Hex Embut	•Insexskruv	
19	**VOE 16204785**	2					•Bushing	•Bague	•Buchse	•Casquillo	•Bussning	
20	**VOE 951075**	2					•Retaining ring	•Circlip	•Nutring	•Circlip	•Spårring	
21	**VOE 15079798**	2					•Washer	•Rondelle	•Scheibe	•Arandela	•Bricka	
22	**VOE 15079236**	2					•Retaining ring bolt	•Boulon à circlip	•Sicherungsbolzen	•Perno circlip	•Spårringsbult	
23	**VOE 15079810**	1			OP		•Rubber moulding	•Joint caoutchouc	•Gummileiste	•Listón de goma	•Gummilist	
24	**VOE 15080359**	REQ			OP		•Rubber moulding	•Joint caoutchouc	•Gummileiste	•Listón de goma	•Gummilist	L = 1030 MM
25	**VOE 11712857**	4					•Ball stud	•Boulon articulation	•Kugelzapfen	•Perno bola	•Kultapp	(VOE 15079806)
26	**VOE 15152085**	1			OP		•Rubber moulding	•Joint caoutchouc	•Gummileiste	•Listón de goma	•Gummilist	
27	**VOE 4787427**	1					•Microswitch	•Microinterrupteur	•Mikroschalter	•Microinterruptor	•Mikrobrytare	
28	**VOE 13946173**	6					Screw	Vis	Schraube	Tornillo	Skruv	

1		**Fönster** **Ventanas** **Fenster** **Fenêtres** **Windows**	Catalogue id **20604**	Group **843**
2			Illustr. No **1060955**	Section **200**
3			Issue **PUB 20026797**	Page **417**
4				
5		**11298303, 11298350**		

VOLVO

BL70B

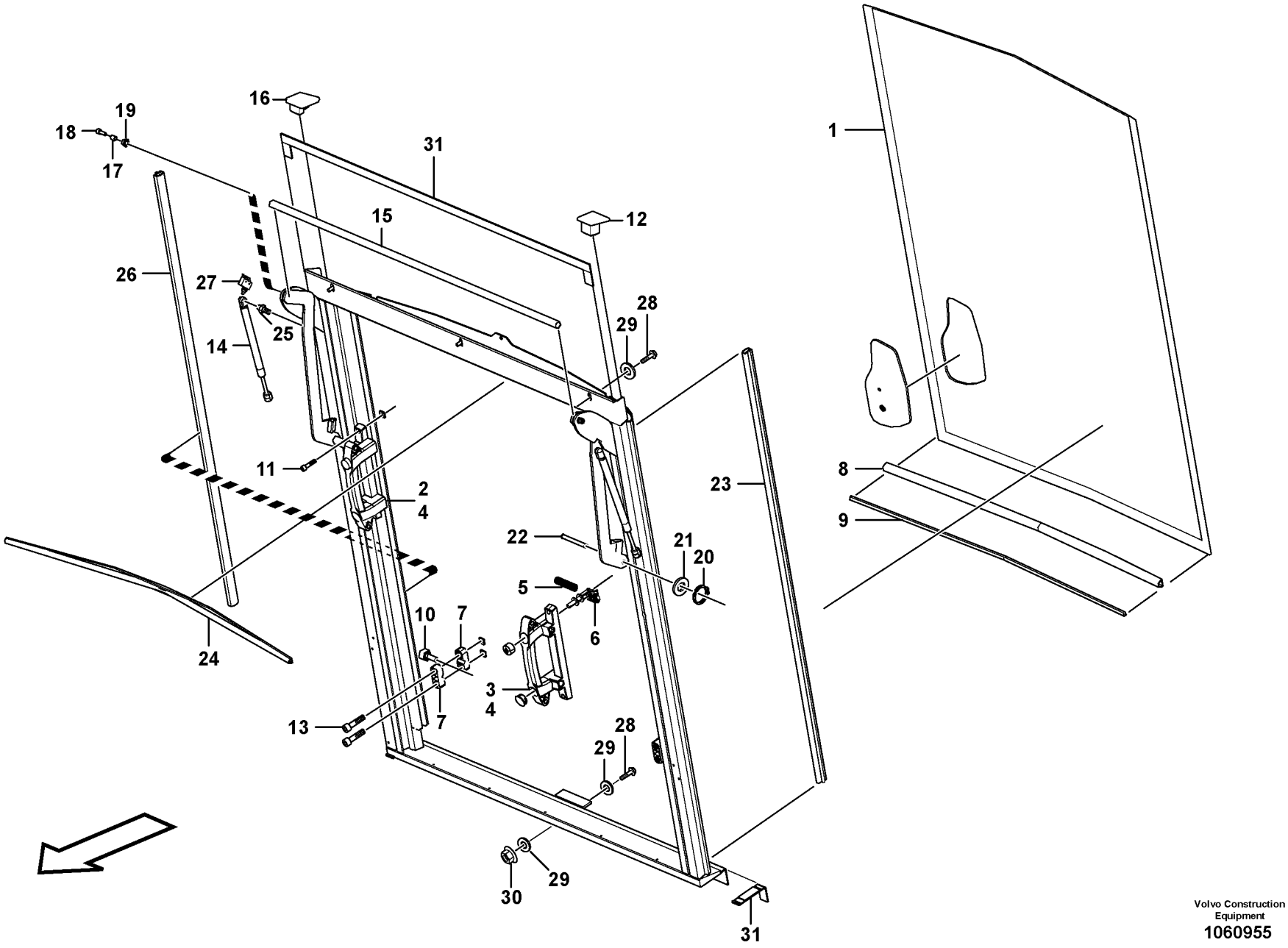

Volvo Construction Equipment
1060955

Fig.	Part No.	Quantity 1	2	3	PS	KIT	Description	Dénomination	Bezeichnung	Denominación	Benämning	Notes
29	**VOE 11117464**	9					Washer	Rondelle	Scheibe	Arandela	Bricka	
30	**VOE 948645**	3					Flange lock nut	Contre-écrou à bride	Flanschverschlussm	Contratuerca embrid	Fläns låsmutter	
31	**VOE 4932353**	REQ					Rubber moulding	Joint caoutchouc	Gummileiste	Listón de goma	Gummilist	L = 2340 MM

1		**Fönster** **Ventanas** **Fenster** **Fenêtres** **Windows**	Catalogue id **20604**	Group **843**
2			Illustr. No **1060955**	Section **200**
3			Issue **PUB 20026797**	Page **419**
4				
5		**11298303, 11298350**		

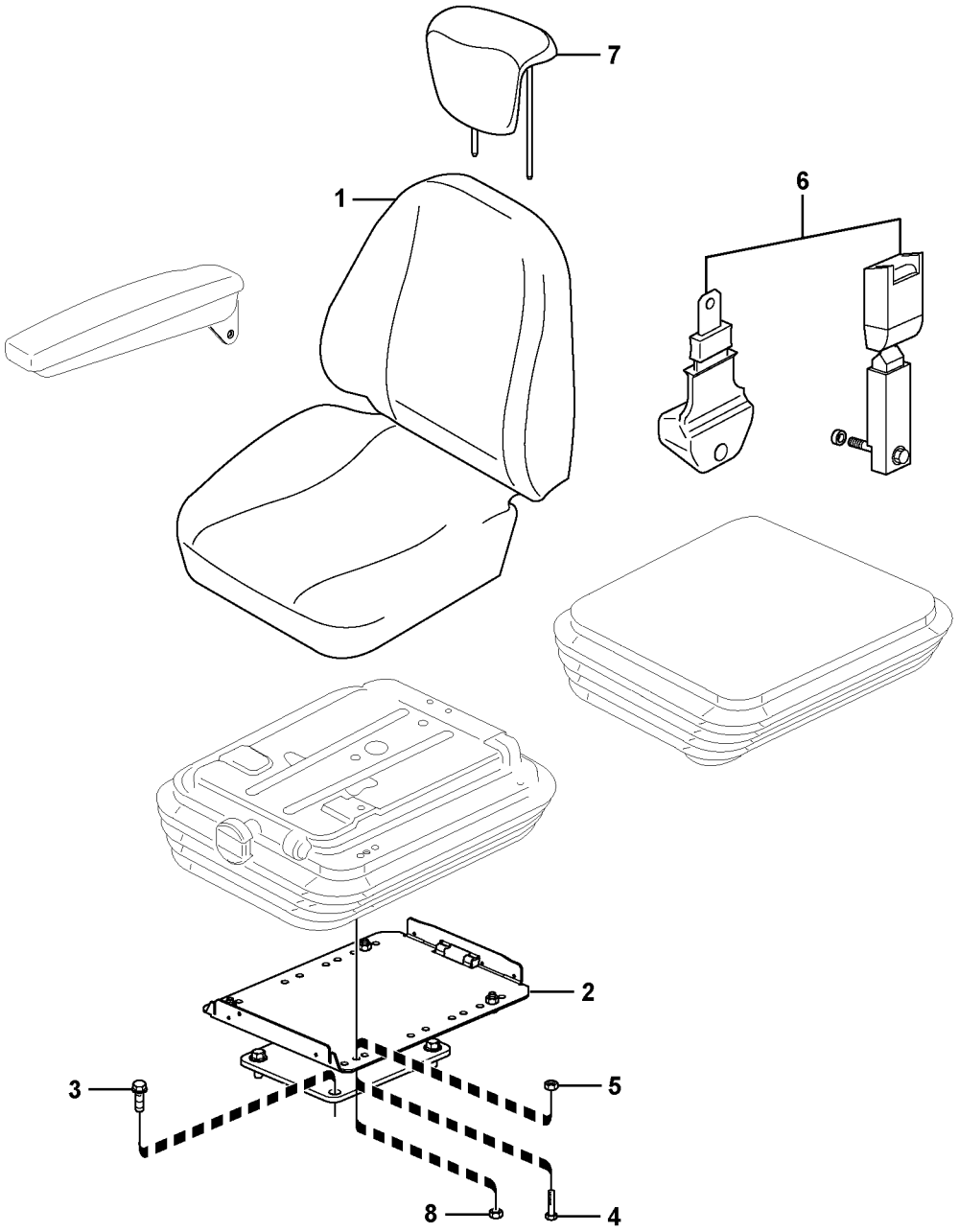

Volvo Construction Equipment
1061082

Fig.	Part No.	Quantity 1	2	3	PS	KIT	Description	Dénomination	Bezeichnung	Denominación	Benämning	Notes
1	**VOE 15070669**		1				Seat	Siège	Sitz	Asiento	Stol	11298315
1	**VOE 15070676**	1					Seat	Siège	Sitz	Asiento	Stol	11298316, 11298317
1	**VOE 15075340**	1					Seat	Siège	Sitz	Asiento	Stol	11298318, 11298319
1	**VOE 15182945**	1					Seat	Siège	Sitz	Asiento	Stol	11298320, 11298445
2	**VOE 15148081**	1					Seat support	Bâti siège	Sitzträger	Soporte asiento	Sitsresare	11298315
2	**VOE 15090782**	1					Seat Support	Bati Siege	Sitzträger	Soporte Asiento	Sitsresare	11298316, 11298317 11298318, 11298319
2	**VOE 15075309**	1					Seat support	Bâti siège	Sitzträger	Soporte asiento	Sitsresare	11298320
3	**VOE 13965191**	4	4				Screw	Vis	Schraube	Tornillo	Skruv	
4	**VOE 13946173**	4					Screw	Vis	Schraube	Tornillo	Skruv	11298320
5	**VOE 13945408**	4					Nut	Écrou	Mutter	Tuerca	Mutter	11298315, 11298320
6	**VOE 15075356**	1					Safety belt	Ceinture de sécurité	Sicherheitsgurt		Säkerhetsbälte	11298342
6	**VOE 15075358**	1					Safety belt	Ceinture de sécurité	Sicherheitsgurt		Säkerhetsbälte	11298343
7	**VOE 15182864**	1					Backrest	Support lombaire	Rückenlehne	Apoyo respaldo	Ryggstöd	11298445
8	**VOE 13945408**		4				Nut	Écrou	Mutter	Tuerca	Mutter	

1	**STD**
2	**11298315**
3	
4	
5	

Förarstol
Asiento del conductor
Fahrersitz
Siège du conucteur
Operator's seat

Catalogue id	Group
20604	**852**
Illustr. No **1061082**	Section **100**
Issue **PUB 20026797**	Page **421**

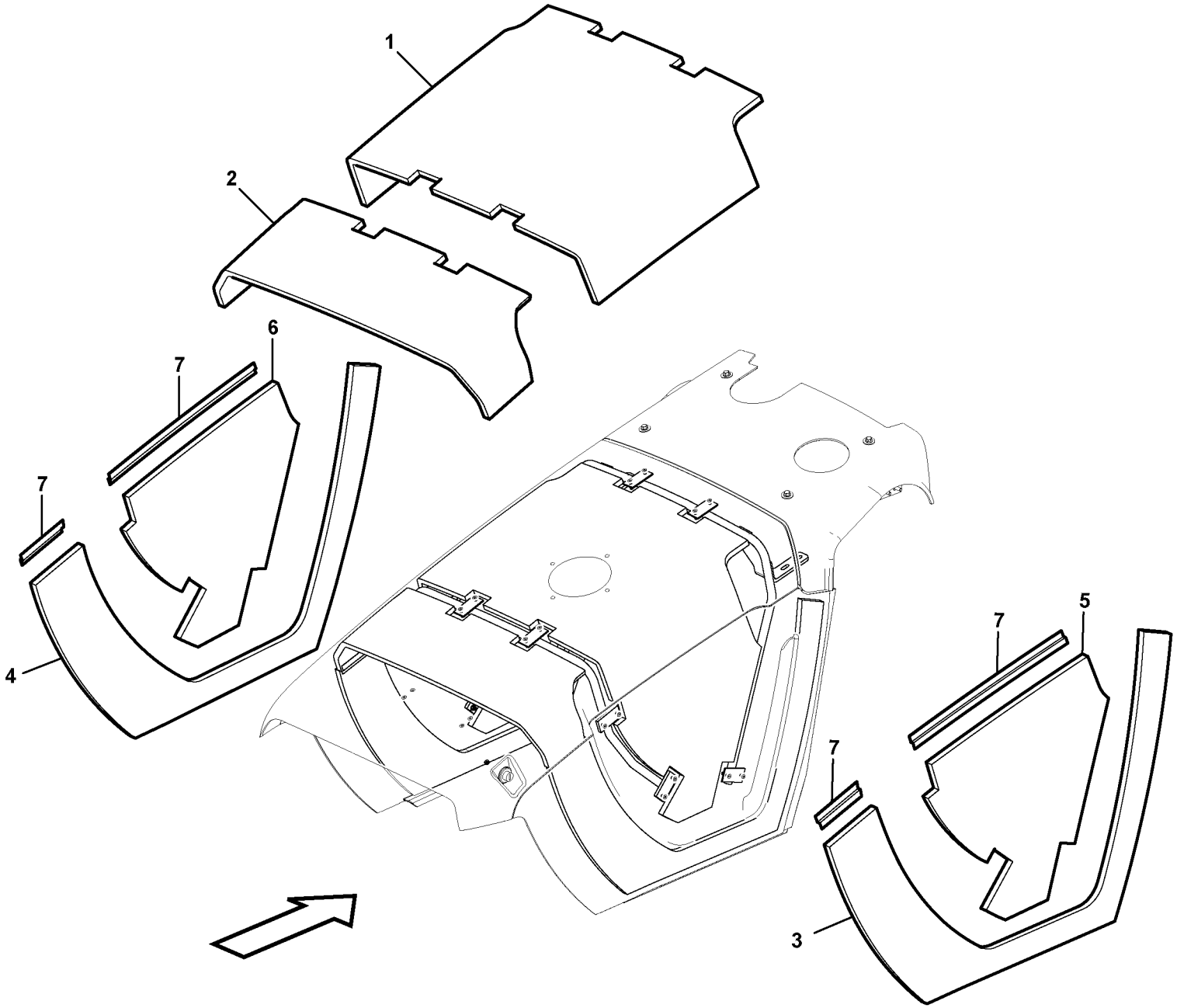

Volvo Construction Equipment
1045937

Fig.	Part No.	Quantity 1	2	3	P S	K I T	Description	Dénomination	Bezeichnung	Denominación	Benämning	Notes
1	**VOE 16201449**	1					Insulating plate	Plaque isolante	Isolierplatte	Placa de aislamiento	Isoleringsplatta	
1	**VOE 16201448**		1				Insulating plate	Plaque isolante	Isolierplatte	Placa de aislamiento	Isoleringsplatta	
2	**VOE 16201447**	1	1				Insulating plate	Plaque isolante	Isolierplatte	Placa de aislamiento	Isoleringsplatta	
3	**VOE 16201323**	1	1				Insulating plate	Plaque isolante	Isolierplatte	Placa de aislamiento	Isoleringsplatta	
4	**VOE 16201336**	1	1				Insulating plate	Plaque isolante	Isolierplatte	Placa de aislamiento	Isoleringsplatta	
5	**VOE 16201328**	1	1				Insulating plate	Plaque isolante	Isolierplatte	Placa de aislamiento	Isoleringsplatta	
6	**VOE 16201321**	1	1				Insulating plate	Plaque isolante	Isolierplatte	Placa de aislamiento	Isoleringsplatta	
7	**VOE 11888877**	REQ	REQ				Tape	Scotch	Klebeband	Cinta	Tape	

1	**11895354,11895568**	**Isolermattor.** **Alfombras aislantes.** **Isoliermatten.** **Tapis isolant.** **Insulating matting.**	Catalogue id **20604**	Group **865**
2	**11895355,11895569**		Illustr. No **1045937**	Section **100**
3			Issue **PUB 20026797**	Page **423**
4				
5				

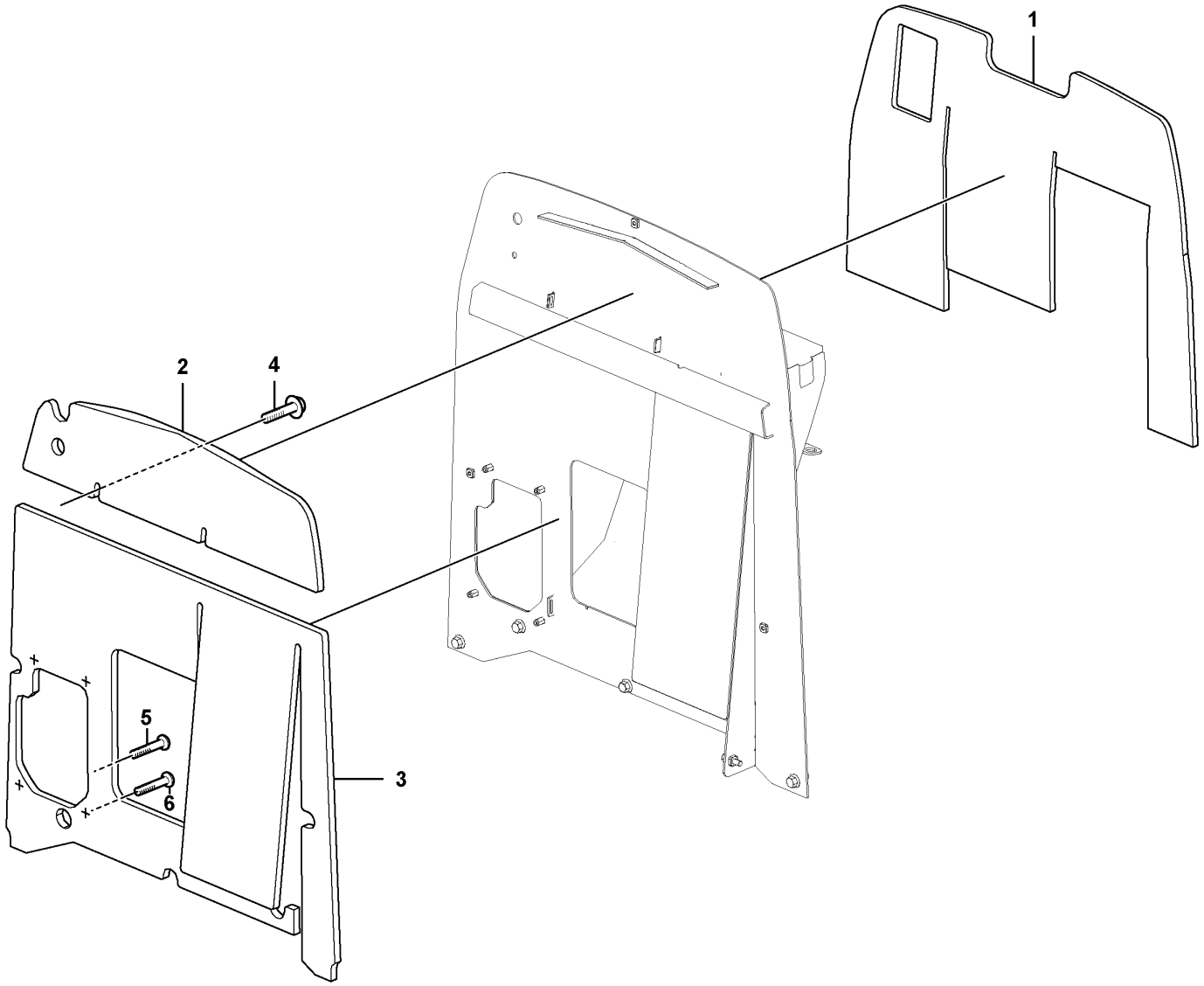

Volvo Construction Equipment
1060897

Fig.	Part No.	Quantity 1	2	3	P S	K I T	Description	Dénomination	Bezeichnung	Denominación	Benämning	Notes
1	**VOE 15047688**	1					Insulating mat	Tapis isolant	Isoliermatte	Alfombra de aislamie	Isoleringsmatta	
2	**VOE 15199245**	1					Heat Insulation	Isola.thermique	Wärmeisolierung	Aislamient Calo	Värmeisolering	
3	**VOE 15199253**	1					Heat Insulation	Isola.thermique	Wärmeisolierung	Aislamient Calo	Värmeisolering	
4	**VOE 13965193**		2				Screw	Vis	Schraube	Tornillo	Skruv	
5	**VOE 13969599**		1				Six point socket scre	Vis à 6 pans creux	Sechszahn-Hohlschr	Racor de seis diente	Sextandhålskruv	
6	**VOE 971319**		3				Six point socket scre	Vis à 6 pans creux	Sechszahn-Hohlschr	Racor de seis diente	Sextandhålskruv	

1	**11294033**	**Isolermattor.** **Alfombras aislantes.** **Isoliermatten.** **Tapis isolant.** **Insulating matting.**	Catalogue id **20604**	Group **865**
2	**11892009**		Illustr. No **1060897**	Section **200**
3			Issue **PUB 20026797**	Page **425**
4				
5				

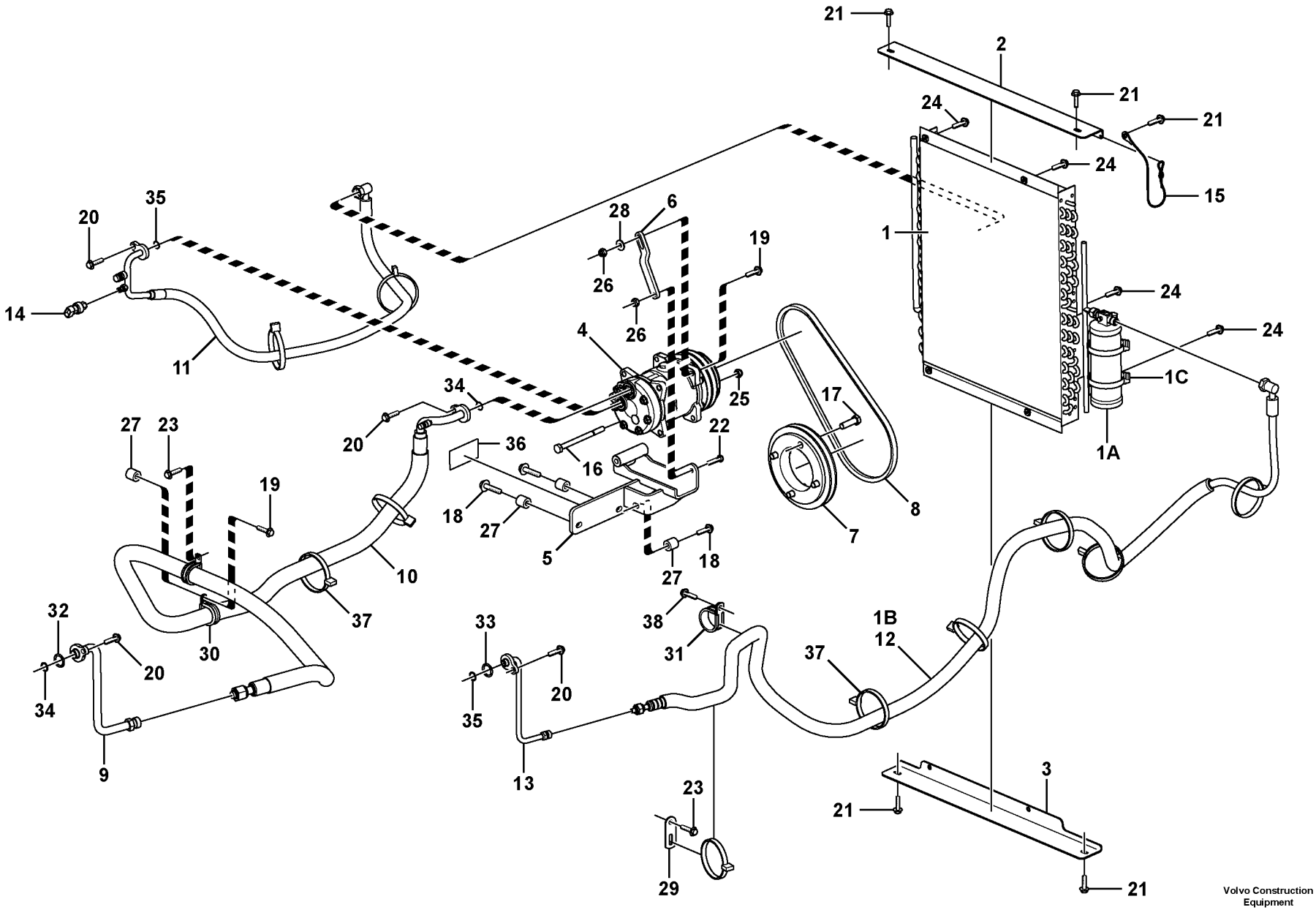

Volvo Construction Equipment

1061241

Fig.	Part No.	Quantity 1	2	3	PS	KIT	Description	Dénomination	Bezeichnung	Denominación	Benämning	Notes
1	**VOE 16217303**	1					Condenser	Condenseur	Kondensator	Condensador	Kondensor	
1	**VOE 16217301**	1					•Condenser	•Condenseur	•Kondensator	•Condensador	•Kondensor	
1A	**VOE 20490945**	1					•Receiver drier	•Déshydrateur	•Entfeuchter	•Secador	•Torkare	
1B	**VOE 16216795**	1					•Air Hose	•Durit Air Comp.	•Dl-schlauch	•Mang Aire Pres	•Tryckluftslang	
1C	**VOE 943481**	2					•Hose clamp	•Collier durite	•Schlauchschelle	•Abrazadera de mang	•Slangklamma	
2		1			NS		Bracket	Console	Konsole	Ménsula	Konsol	
3		1			NS		Bracket	Console	Konsole	Ménsula	Konsol	
4	**VOE 15082744**	1					Compressor	Compresseur	Kompressor	Compresor	Kompressor	
5	**VOE 16203093**	1					Compressor bracket	Support de compress	Kompressorstütze	Consola de compres	Kompressorkonsol	
6	**VOE 16203111**	1					Link	Articulation	Gelenk	Articulación	Länk	
7	**VOE 15044426**	1					Pulley	Poulie	Zahnriemenscheibe	Polea correa dentada	Kuggremhjul	
8	**VOE 16203128**	1					V-belt	Courroie trapézoïdale	Keilriemen	Correa trapezoidal	Kilrem	
9	**VOE 16205940**	1					Pipe	Tuyau	Rohrleitung	Tubo	Rör	
10	**VOE 16205880**	1					Hose assembly	Conduit flexible	Schlauchleitung	Conducto	Slangledning	
11	**VOE 16205622**	1					Hose assembly	Conduit flexible	Schlauchleitung	Conducto	Slangledning	
12	**VOE 16214789**	1					Hose assembly	Conduit flexible	Schlauchleitung	Conducto	Slangledning	
13	**VOE 16205792**	1					Pipe	Tuyau	Rohrleitung	Tubo	Rör	
14	**VOE 11881763**	1					Pressure switch	Rupteur pression	Druckschalter	Interruptor presión	Tryckbrytare	
15		1			NS		Rope	Corde	Seil	Cuerda	Rep	
16	**VOE 13970963**	1					Hexagon screw	Vis à tête hexagonale	Sechskantschraube	Tornillo hexagonal	Sexkantsskruv	
17	**VOE 978933**	4					Hexagon screw	Vis à tête hexagonale	Sechskantschraube	Tornillo hexagonal	Sexkantsskruv	
18	**VOE 975200**	3					Flange screw	Vis à embase	Flanschschraube	Tornillo embridado	Flänsskruv	
19	**VOE 946470**	2					Flange screw	Vis à embase	Flanschschraube	Tornillo embridado	Flänsskruv	
20	**VOE 13946173**	4					Screw	Vis	Schraube	Tornillo	Skruv	
21	**VOE 946440**	4					Flange screw	Vis à embase	Flanschschraube	Tornillo embridado	Flänsskruv	
22	**VOE 969843**	1					Screw	Vis	Schraube	Tornillo	Skruv	
23	**VOE 13946544**	3					Screw	Vis	Schraube	Tornillo	Skruv	
24	**VOE 13965175**	4					Screw	Vis	Schraube	Tornillo	Skruv	
25	**VOE 981314**	1					Lock nut	Contre-écrou	Sicherungsmutter	Contratuerca	Låsmutter	
26	**VOE 983403**	2					Lock nut	Contre-écrou	Sicherungsmutter	Contratuerca	Låsmutter	

1		**Montering slangar: Evaporator, torkare, kondensor.** **Montaje mangueras, evaporador, secador, condensador** **Anbauteilen schlauch, verdampfer, entfeuchter** **Montage flexibles, evaporateur, deshydrateurcondenseur** **Assembly hoses: Evaparator, receiver drier, condenser.**	Catalogue id **20604**	Group **870**
2			Illustr. No **1061241**	Section **100**
3			Issue **PUB 20026797**	Page **427**
4				
5		**11895388**		

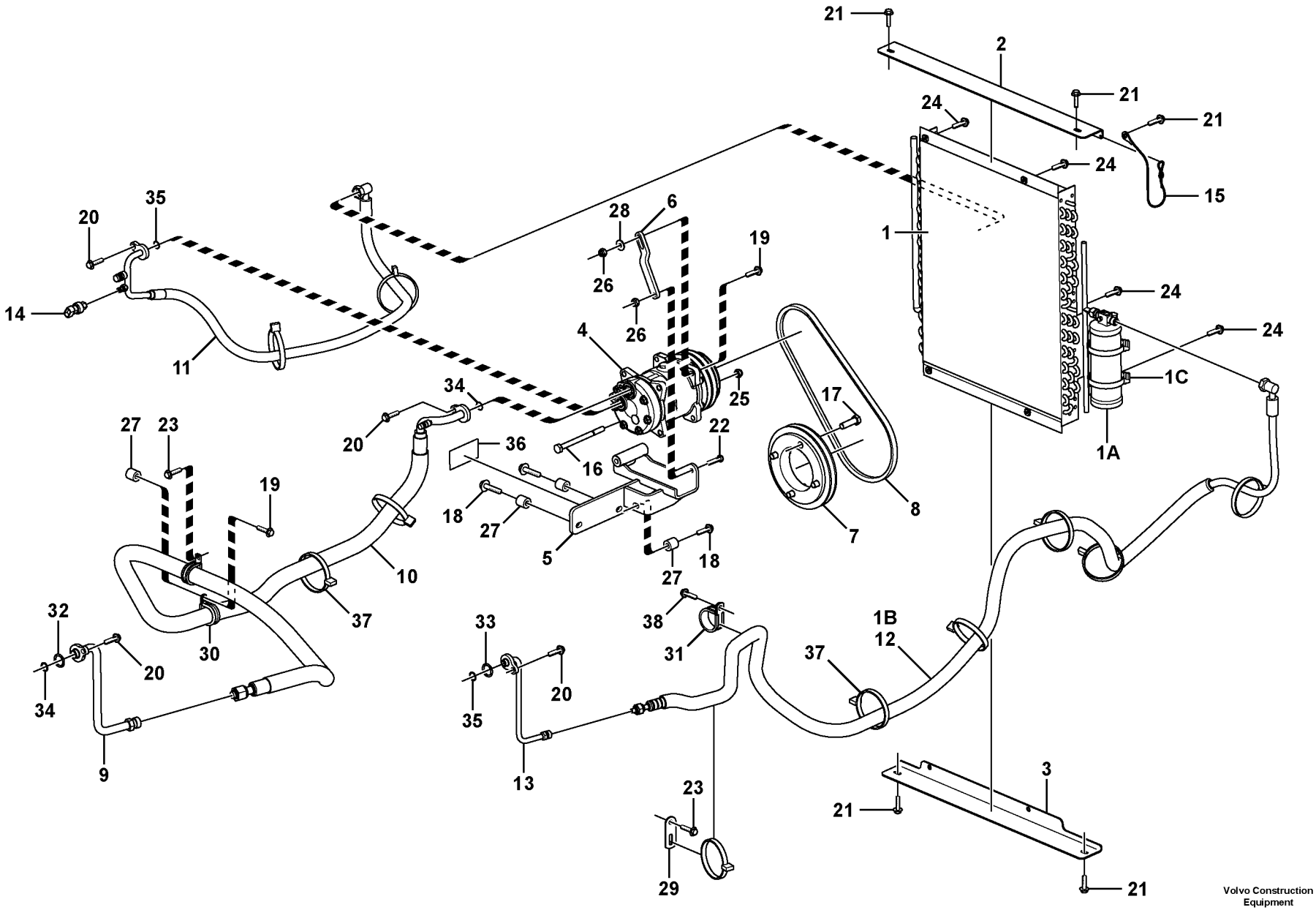

Volvo Construction Equipment

1061241

Fig.	Part No.	Quantity 1	2	3	PS	KIT	Description	Dénomination	Bezeichnung	Denominación	Benämning	Notes
27	**VOE 16204217**	4					Spacer	Entretoise	Abstandkörper	Distanciador	Distans	
28	**VOE 11117464**	1					Washer	Rondelle	Scheibe	Arandela	Bricka	
29	**VOE 13965534**	1					Bracket	Console	Konsole	Consola	Konsol	
30	**VOE 949850**	2					Clamp	Collier serrage	Klemme	Abrazadera	Klamma	
31	**VOE 943717**	1					Clamp	Collier serrage	Klemme	Abrazadera	Klamma	
32	**VOE 983195**	1					O-ring	Joint torique	O-Ring	Anillo tórico	O-ring	
33	**VOE 983194**	1					O-ring	Joint torique	O-Ring	Anillo tórico	O-ring	
34	**VOE 20443761**	2					O-ring	Joint torique	O-Ring	Anillo tórico	O-ring	
35	**VOE 20443759**	2					O-ring	Joint torique	O-Ring	Anillo tórico	O-ring	
36	**VOE 16206102**	1					Decal	Autocollant	Aufklebeschild	Calcomanía	Dekal	
37	**VOE 4881440**	REQ					Cable tie	Serre-câble	Kabelschelle	Abrazadera de cinta	Bandklämma	
38	**VOE 983245**	1					Hexagon screw	Vis à tête hexagonale	Sechskantschraube	Tornillo hexagonal	Sexkantsskruv	

1		**Montering slangar: Evaporator, torkare, kondensor.** **Montaje mangueras, evaporador, secador, condensador** **Anbauteilen schlauch, verdampfer, entfeuchter** **Montage flexibles, evaporateur, deshydrateurcondenseur** **Assembly hoses: Evaparator, receiver drier, condenser.**	Catalogue id **20604**	Group **870**
2				
3			Illustr. No **1061241**	Section **100**
4				
5		**11895388**	Issue **PUB 20026797**	Page **429**

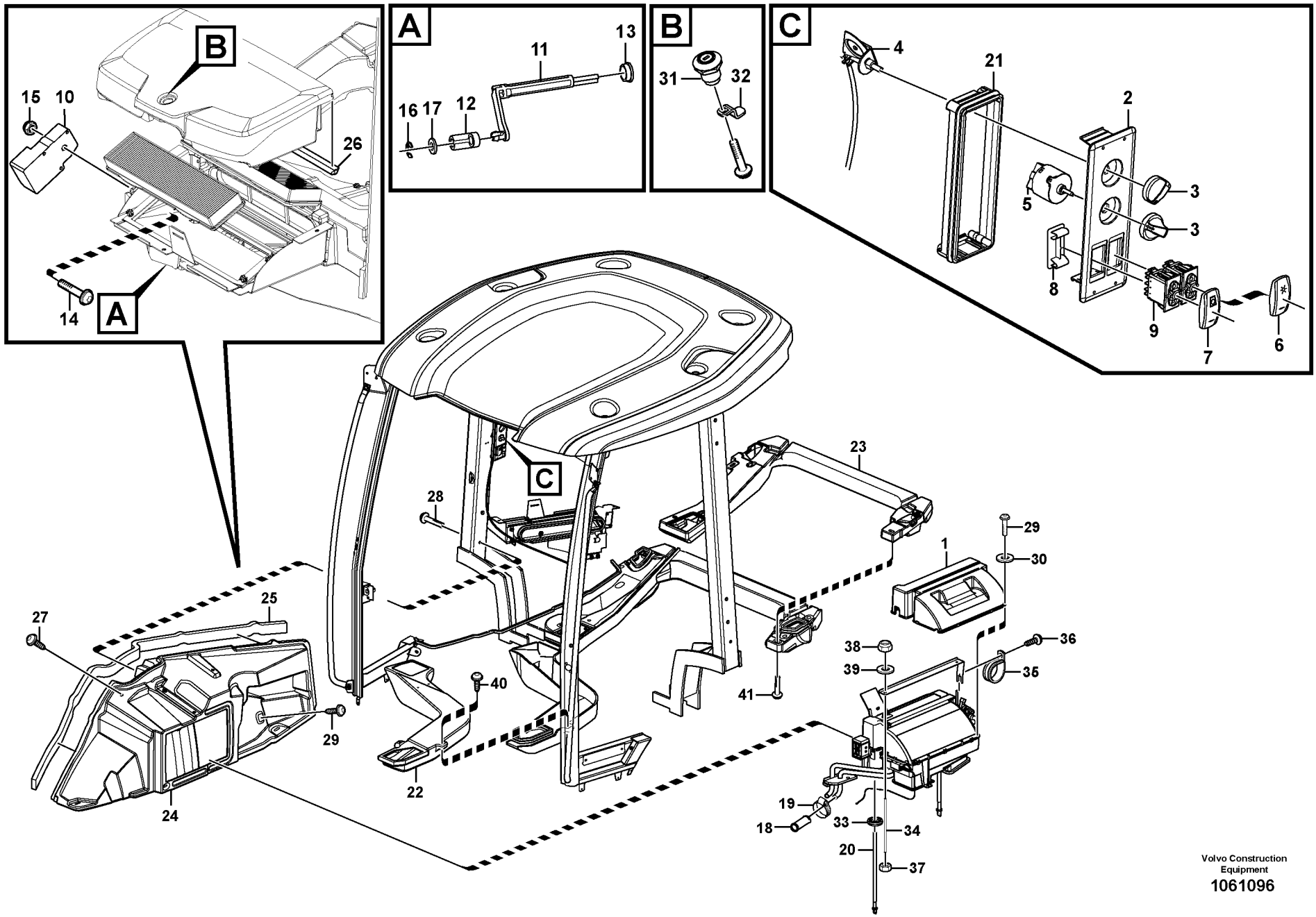

Volvo Construction Equipment
1061096

Fig.	Part No.	Quantity 1	2	3	PS	KIT	Description	Dénomination	Bezeichnung	Denominación	Benämning	Notes
1		1					Climate Unit	Climatiseur	Klimator	Unidad Climatiz	Klimatenhet	See group 870, Page 435
1			1				Heater unit	Chaufferette	Heizgerät	Calefactor	Bilvärmare	See group 870, Page 437
2	**VOE 15137978**	1	1				Control panel	Pupitre commande	Steuerpult	Panel de mando	Kontrollpanel	
3	**VOE 15092313**	2	2				•Knob	•Bouton	•Bedienungsknopf	•Volante	•Ratt	
4	**VOE 15137259**	1	1				•Converter	•Convertisseur	•	•Convertidor	•Converter	
5	**VOE 15092308**	1	1				•Fan switch	•Commutateur ventila.	•Gebläseschalter	•Conmutador ventilad.	•Fläktomkopplare	
6	**VOE 11428001**	1					Rocker arm	Culbuteur	Kipphebel	Balancín	Vipparm	
7	**VOE 15100941**	1					Rocker arm	Culbuteur	Kipphebel	Balancín	Vipparm	
8	**VOE 14587612**		2				Cover	Couvercle	Deckel	Tapa	Lock	
9	**VOE 11809129**	2					Rocker switch	Commutateur à basc..	Wippschalter	Commutador cuna	Vaggomkopplare	
10	**VOE 14569191**	1					Actuator	Actionneur	Stellorgan	Actuador	Aktuator	
11	**VOE 11412370**	1					Joint	Cardan	Gelenk	Junta	Knut	
12	**VOE 11412371**	1					Joint	Cardan	Gelenk	Junta	Knut	
13	**VOE 1070440**	1					Bushing	Bague	Buchse	Casquillo	Bussning	
14	**VOE 969558**	2					Six point socket scre..	Vis à 6 pans creux	Sechszahn-Hohlschr..	Racor de seis diente ..	Sextandhålskruv	
15	**VOE 975237**	2					Lock nut	Contre-écrou	Sicherungsmutter	Contratuerca	Låsmutter	
16	**VOE 951668**	1					Retaining ring	Bague retenue	Haltering	Anillo retén	Hållarring	
17	**VOE 955892**	1					Washer	Rondelle	Scheibe	Arandela	Bricka	
18	**VOE 11006632**	2	2				Tube	Tube	Rohr	Tubo	Rör	
19	**VOE 13943472**	2	2				Hose clamp	Collier durite	Schlauchschelle	Abrazadera de mang..	Slangklamma	
20	**VOE 15185489**	2	2				Hose kit	Jeu flexibles	Schlaucharmatur	Juego de manguera ...	Slangsats	
21	**VOE 15149017**	1	1				Bracket	Console	Konsole	Consola	Konsol	
22	**VOE 15071419**	1	1				Air duct	Canal d'air	Luftkanal	Canal de aire	Luftkanal	
23	**VOE 15131741**	1	1				Air duct	Canal d'air	Luftkanal	Canal de aire	Luftkanal	
24	**VOE 15095952**	1	1				Air inlet housing	Boîtier prise air	Lufteinlasschacht	Caja toma de aire	Luftintagshus	
25	**VOE 15160714**	REQ	REQ				Sealing strip	Lisse étanchéité	Dichtleiste	Moldura retén	Tätningslist	L = 1600 MM
26	**VOE 15138482**	REQ	REQ				Sealing strip	Lisse étanchéité	Dichtleiste	Moldura retén	Tätningslist	L = 1545 MM
27	**VOE 971368**	10	10				Six point socket scre..	Vis à 6 pans creux	Sechszahn-Hohlschr..	Racor de seis diente ..	Sextandhålskruv	
28	**VOE 971509**	5	5				Six point socket scre..	Vis à 6 pans creux	Sechszahn-Hohlschr..	Racor de seis diente ..	Sextandhålskruv	
29	**VOE 969408**	3	3				Six point socket scre..	Vis à 6 pans creux	Sechszahn-Hohlschr..	Racor de seis diente ..	Sextandhålskruv	

1	**11298308**
2	**11298307**
3	
4	
5	

Värmare och luftkonditionering, ditsättning
Montaje del calefactor y el acondicionador de aire
Heizung und Klimaanlage, Einbau
Chauffage/ventilation et climatisation
Heater and air conditioning installation

Catalogue id **20604**	Group **870**
Illustr. No **1061096**	Section **300**
Issue **PUB 20026797**	Page **431**

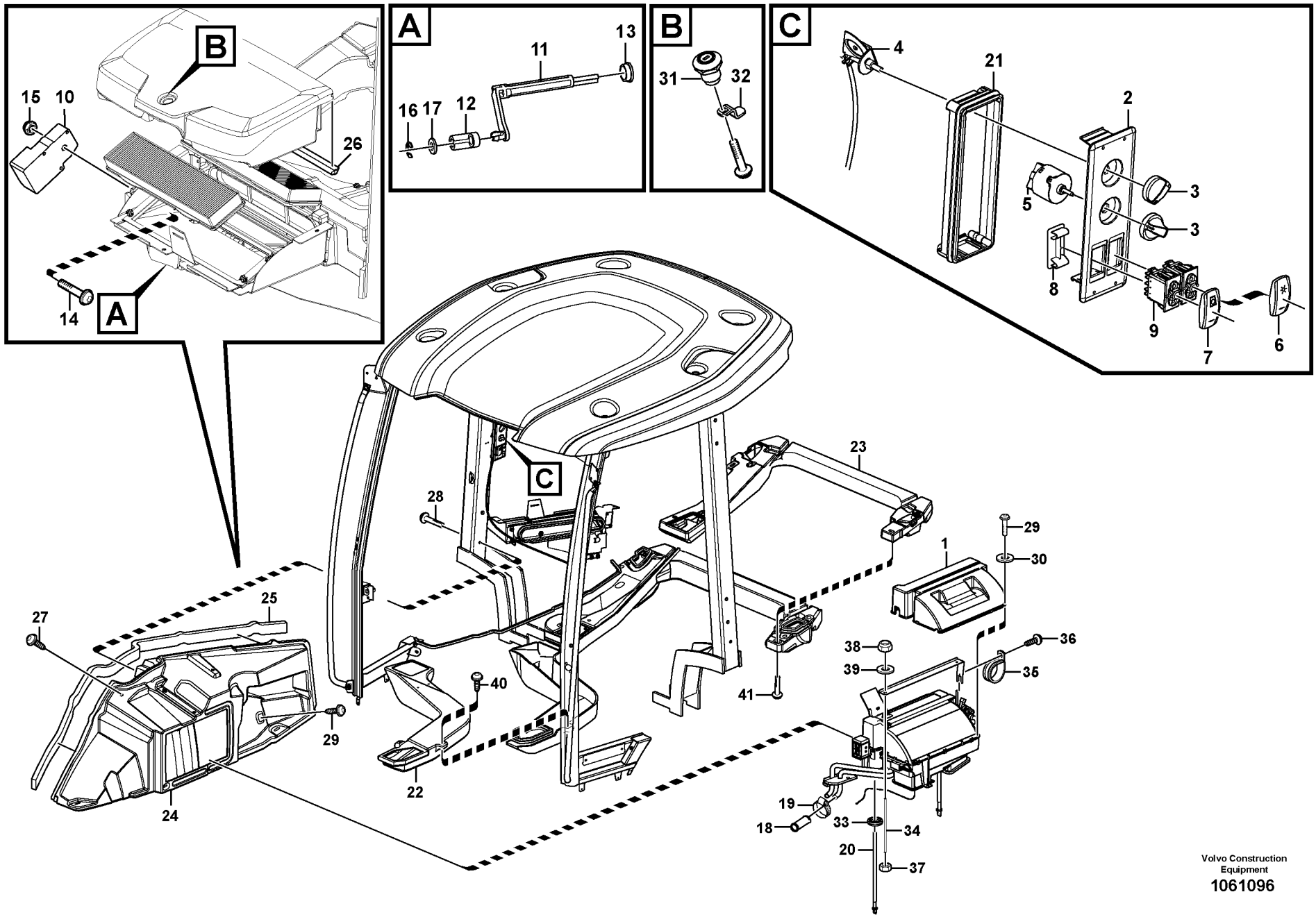

Volvo Construction Equipment
1061096

Fig.	Part No.	Quantity 1	2	3	PS	KIT	Description	Dénomination	Bezeichnung	Denominación	Benämning	Notes
30	**VOE 960139**	3	3				Washer	Rondelle	Scheibe	Arandela	Bricka	
31	**VOE 15173204**	1	1				Lock	Serrure	Schloss	Cierre	Lås	
32	**VOE 15131327**	1	1				Lock plate	Plaque verrouillage	Verschlussplatte	Placa de seguridad	Låsplatta	
33	**VOE 961970**	2	2				Plug	Tampon	Stopfen	Tapón	Plugg	
34	**VOE 13974904**	2	2		OP		Control rod	Tige commande	Schaltstange	Barra de mando	Manöverstång	
35	**VOE 952633**	1	1				Clamp	Collier serrage	Klemme	Abrazadera	Klamma	
36	**VOE 972078**	1	1				Six point socket scre..	Vis à 6 pans creux	Sechszahn-Hohlschr..	Racor de seis diente ..	Sextandhålskruv	
37	**VOE 983303**	2	2				Hexagon nut	Écrou hexagonal	Sechskantmutter	Tuerca hexagonal	Sexkantsmutter	
38	**VOE 963106**	2	2				Lock nut	Contre-écrou	Sicherungsmutter	Contratuerca	Låsmutter	
39	**VOE 11117464**	2	2				Washer	Rondelle	Scheibe	Arandela	Bricka	
40	**VOE 971322**	5	5				Six point socket scre..	Vis à 6 pans creux	Sechszahn-Hohlschr..	Racor de seis diente ..	Sextandhålskruv	
41	**VOE 971510**	4	4				Six point socket scre..	Vis à 6 pans creux	Sechszahn-Hohlschr..	Racor de seis diente ..	Sextandhålskruv	

1	**11298308**	**Värmare och luftkonditionering, ditsättning** **Montaje del calefactor y el acondicionador de aire** **Heizung und Klimaanlage, Einbau** **Chauffage/ventilation et climatisation** **Heater and air conditioning installation**	Catalogue id **20604**	Group **870**
2	**11298307**		Illustr. No **1061096**	Section **300**
3			Issue **PUB 20026797**	Page **433**
4				
5				

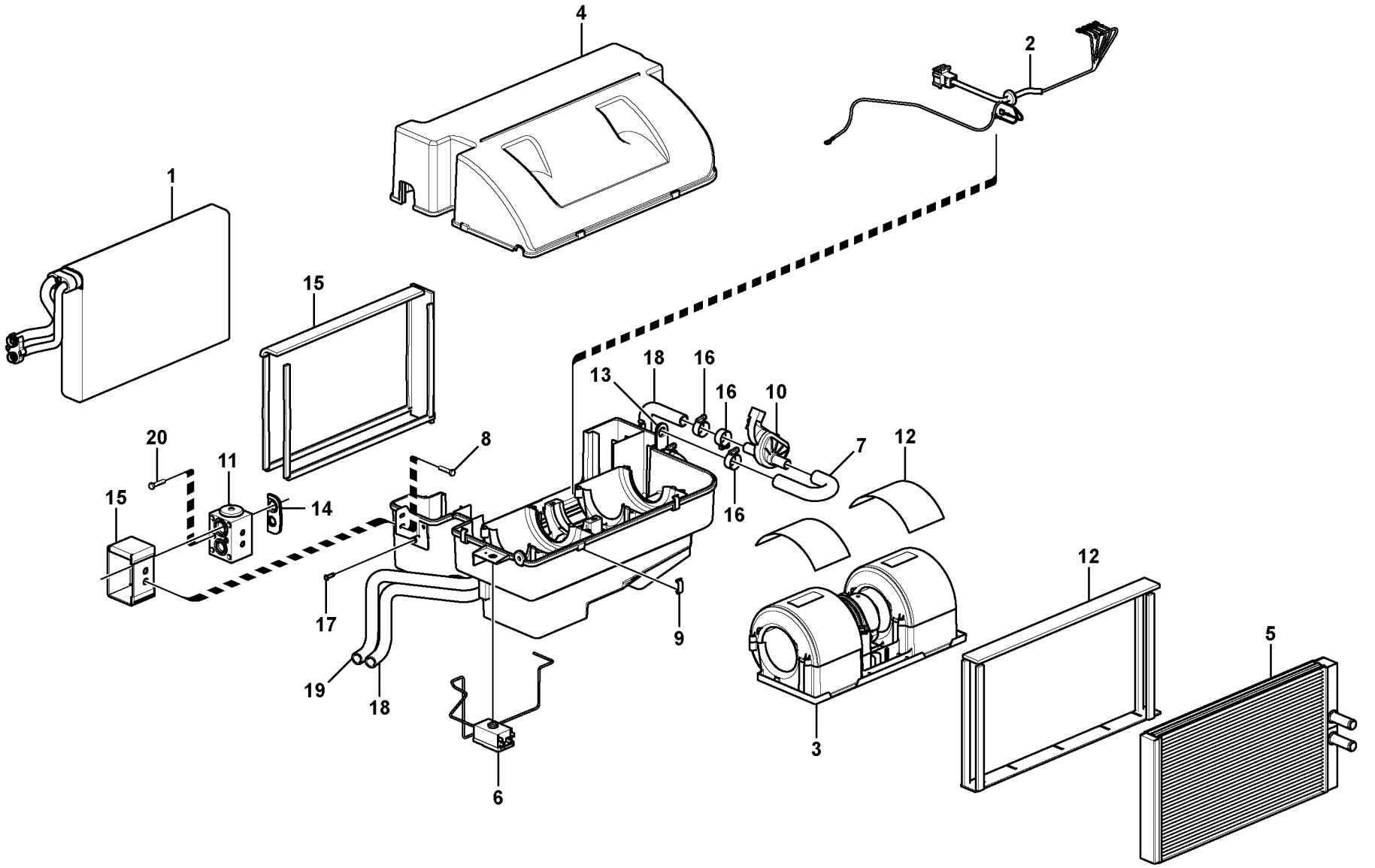

Volvo Construction Equipment
1057649

Fig.	Part No.	Quantity 1	2	3	PS	KIT	Description	Dénomination	Bezeichnung	Denominación	Benämning	Notes
	VOE 16209226	1					Climate unit	Climatiseur	Klimator	Unidad climatizadora	Klimatenhet	
1	**VOE 15075798**	1					•Evaporator system	•Système d'évaporati	•Abdampfsystem	•Sistema de evapora	•Avdunstningssystem	
2	**VOE 15130522**	1					•Cable harness	•Faisceau câbles	•Kabelbaum	•Manojo cables	•Ledningsmatta	
3	**VOE 15141190**	1					•Blower motor	•Moto-ventilateur	•Innenraumgebläse	•Motor de ventilador d	•Kupéfläktmotor	
4		1			NS		•Housing	•Carter	•Gehäuse	•Carter	•Hus	
5	**VOE 15187580**	1					•Heater unit	•Bloc chauff/clim	•Heizgerät	•Calefactor	•Bilvärmare	
6	**VOE 11196477**	1					•Thermostat	•Thermostat	•Thermostat	•Termóstato	•Termostat	
7	**VOE 15060323**	1					•Hose	•Flexible	•Schlauch	•Manguera	•Slang	
8	**VOE 16209279**	2					•Screw	•Vis	•Schraube	•Tornillo	•Skruv	
9	**VOE 15149381**	4					•Spring clip	•Clip de ressort	•Federklammer	•Clip resorte	•Fjäderclips	
10	**VOE 11191001**	1					•Valve	•Valve	•Ventil	•Válvula	•Ventil	
11	**VOE 15075800**	1					•Valve	•Valve	•Ventil	•Válvula	•Ventil	
12	**VOE 15149399**	1					•Sealing kit	•Jeu joints	•Dichtungssatz	•Juego de retenes	•Tätningssats	
13	**VOE 15075803**	1					•Grommet	•Passe fil	•Durchführung	•Pasaje	•Genomföring	
14	**VOE 15075805**	1					•Grommet	•Passe fil	•Durchführung	•Pasaje	•Genomföring	
15	**VOE 15149401**	1					•Sealing kit	•Jeu joints	•Dichtungssatz	•Juego de retenes	•Tätningssats	
16	**VOE 13943472**	4					•Hose clamp	•Collier durite	•Schlauchschelle	•Abrazadera de mang	•Slangklamma	
17	**VOE 13942672**	2					•Blind rivet	•Rivet borgne	•Blindniet	•Remache ciego	•Blindnit	
18	**VOE 15060674**	1					•Hose	•Flexible	•Schlauch	•Manguera	•Slang	
19	**VOE 15060675**	1					•Hose	•Flexible	•Schlauch	•Manguera	•Slang	
20	**VOE 16209275**	2					•Screw	•Vis	•Schraube	•Tornillo	•Skruv	

1		**Luftkonditioneringsenhet, kyla och värme** **Unidad de aire acondicionado, refrigeración y calefacción** **Klimaanlage, Kühler und Heizung** **Unité de conditionnement d'air, refroidissement et chauffage** **Air conditioning unit, cooling and heater**	Catalogue id **20604**	Group **870**
2				
3			Illustr. No **1057649**	Section **400**
4				
5		**11298308**	Issue **PUB 20026797**	Page **435**

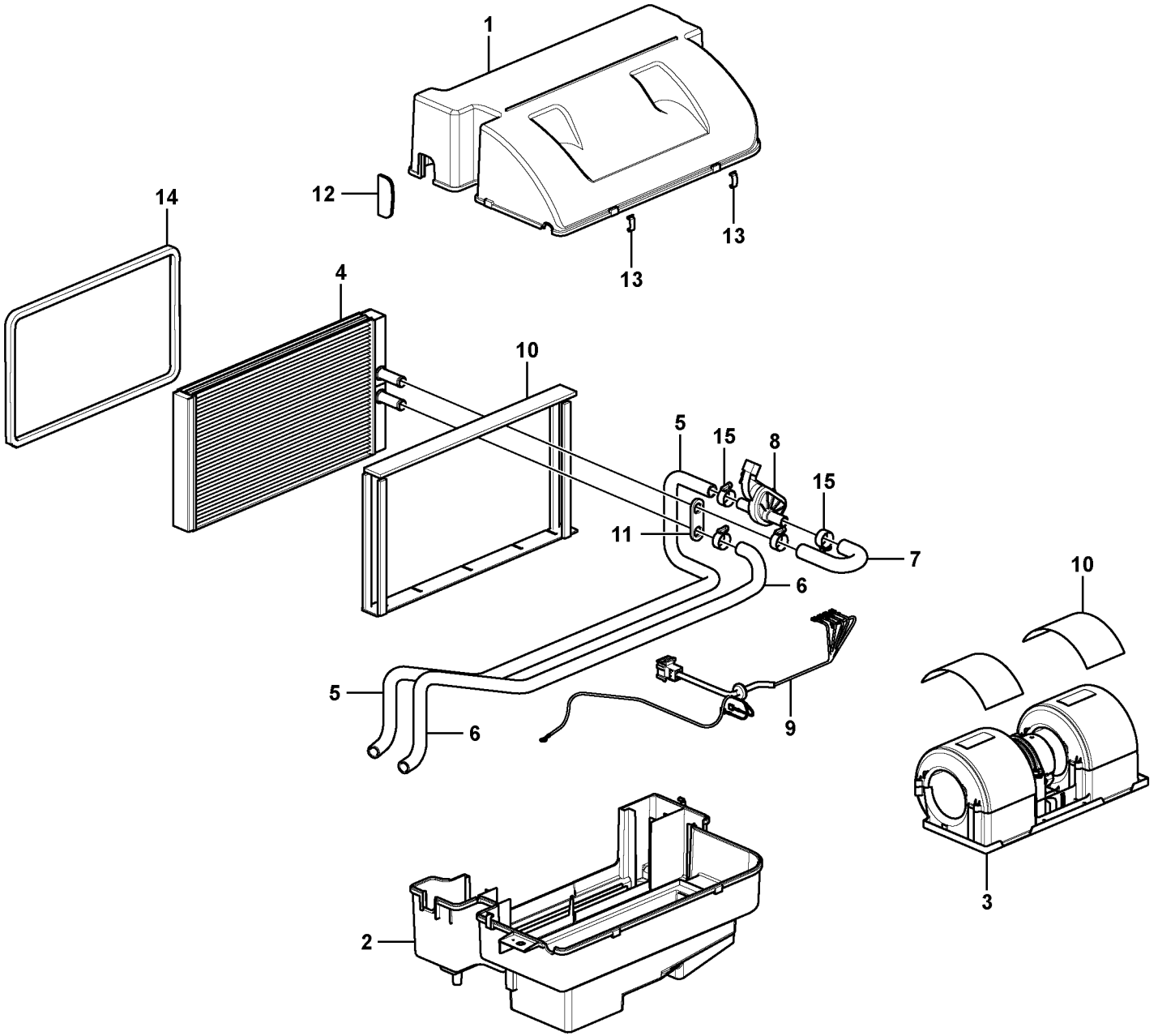

Volvo Construction Equipment
1057665

Fig.	Part No.	Quantity 1	2	3	PS	KIT	Description	Dénomination	Bezeichnung	Denominación	Benämning	Notes
	VOE 16209353	1					Heater unit	Bloc chauff/clim	Heizgerät	Calefactor	Bilvärmare	
1		1			NS		•Housing	•Carter	•Gehäuse	•Carter	•Hus	
2		1			NS		•Housing	•Carter	•Gehäuse	•Carter	•Hus	
3	**VOE 15141190**	1					•Blower motor	•Moto-ventilateur	•Innenraumgebläse	•Motor de ventilador d	•Kupéfläktmotor	
4	**VOE 15187580**	1					•Heater unit	•Bloc chauff/clim	•Heizgerät	•Calefactor	•Bilvärmare	
5	**VOE 15060675**	1					•Hose	•Flexible	•Schlauch	•Manguera	•Slang	
6	**VOE 15060674**	1					•Hose	•Flexible	•Schlauch	•Manguera	•Slang	
7	**VOE 15060323**	1					•Hose	•Flexible	•Schlauch	•Manguera	•Slang	
8	**VOE 11191001**	1					•Valve	•Valve	•Ventil	•Válvula	•Ventil	
9	**VOE 15130522**	1					•Cable harness	•Faisceau câbles	•Kabelbaum	•Manojo cables	•Ledningsmatta	
10	**VOE 15149399**	1					•Sealing kit	•Jeu joints	•Dichtungssatz	•Juego de retenes	•Tätningssats	
11	**VOE 15075803**	1					•Grommet	•Passe fil	•Durchführung	•Pasaje	•Genomföring	
12	**VOE 15073310**	1					•Grommet	•Passe fil	•Durchführung	•Pasaje	•Genomföring	
13	**VOE 15149381**	4					•Spring clip	•Clip de ressort	•Federklammer	•Clip resorte	•Fjäderclips	
14	**VOE 15091674**	REQ					•Sealing strip	•Lisse étanchéité	•Dichtleiste	•Moldura retén	•Tätningslist	L = 1160 MM
15	**VOE 13943472**	4					•Hose clamp	•Collier durite	•Schlauchschelle	•Abrazadera de mang	•Slangklamma	

1		**Hyttvärmare** **Calefactor de cabina** **Kabinenheizung** **Chauffe-cabine** **Cab heater**	Catalogue id **20604**	Group **870**
2				
3			Illustr. No **1057665**	Section **500**
4				
5		**11298307**	Issue **PUB 20026797**	Page **437**

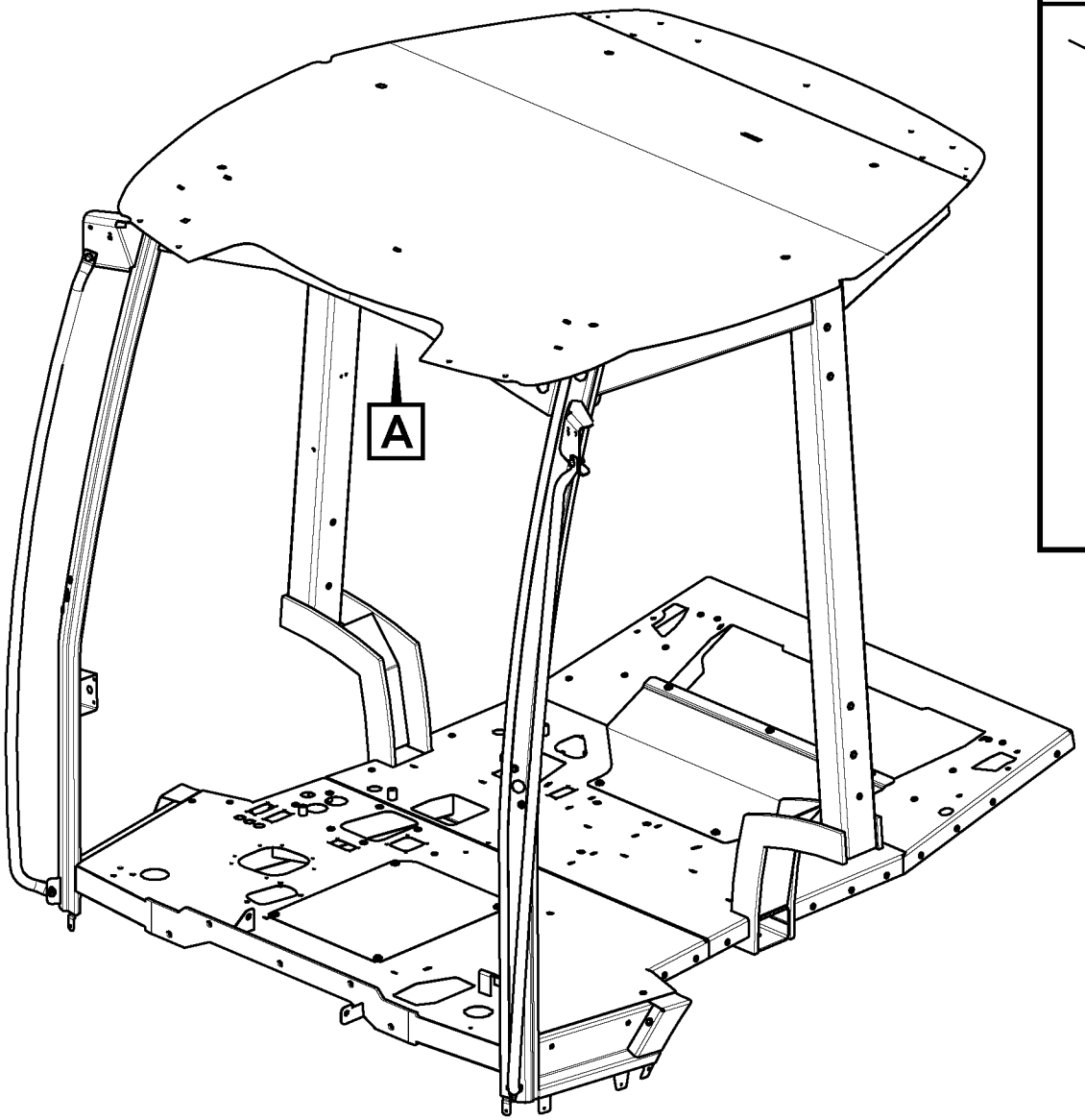
A

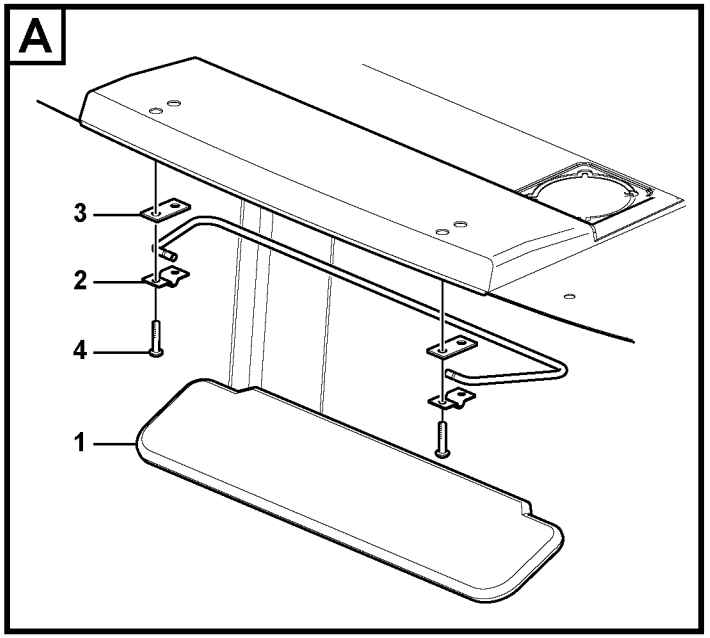
A
3
2
4
1

Fig.	Part No.	Quantity 1	2	3	PS	KIT	Description	Dénomination	Bezeichnung	Denominación	Benämning	Notes
1	**VOE 11006992**	1					Sun visor	Visiere	Sonnenblende	Visera	Solskydd	
2	**VOE 14343206**	2					Cap	Capot	Verschlusskappe	Capuchón	Hatt	
3	**VOE 14343207**	2					Spacer	Entretoise	Abstandkörper	Distanciador	Distans	
4	**VOE 969587**	4					Six point socket scre..	Vis à 6 pans creux	Sechszahn-Hohlschr..	Racor de seis diente ..	Sextandhålskruv	

1		**Inredningsdetaljer** **Detalles interiores** **Innenausstattung** **Pieces d'amenagement** **Interior components**	Catalogue id **20604**	Group **880**
2				
3			Illustr. No **1057446**	Section **100**
4				
5		**11298349**	Issue **PUB 20026797**	Page **439**

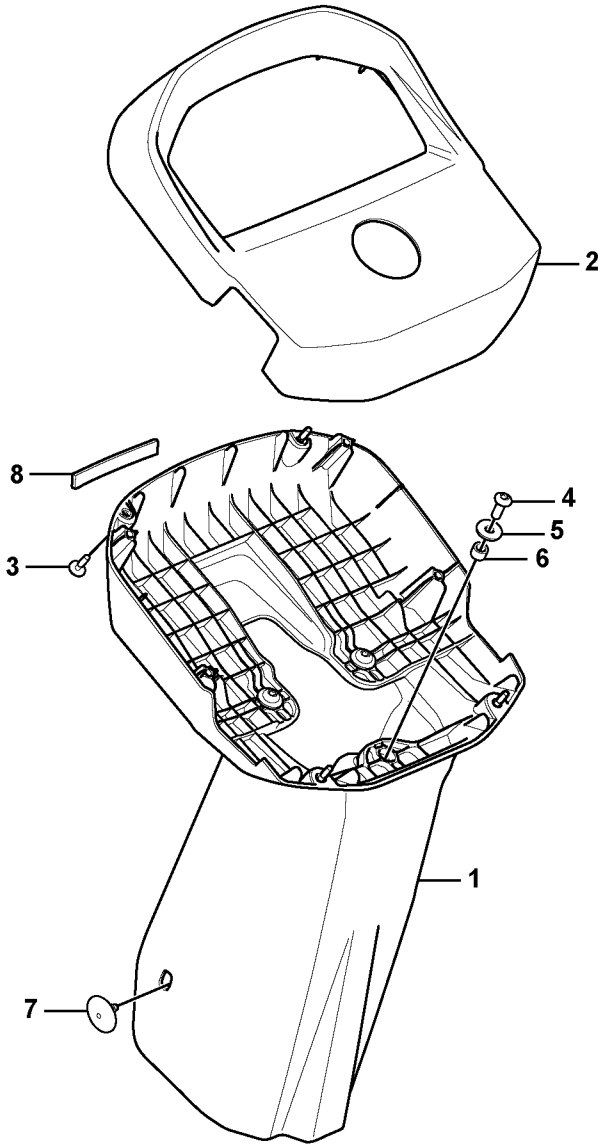

Volvo Construction Equipment
1057358

Fig.	Part No.	Quantity 1	2	3	4	5	PS	KIT	Description	Dénomination	Bezeichnung	Denominación	Benämning	Notes
1	**VOE 15131093**	1							Cover panel	Panneau de recouv	Verkleidung	Panel de cubierta	Täckpanel	
2	**VOE 15078753**	1							Cover panel	Panneau de recouv	Verkleidung	Panel de cubierta	Täckpanel	
3	**VOE 976155**	4							Six point socket scr.	Vis à 6 pans creux	Sechszahn-Hohlsc	Racor de seis dient.	Sextandhålskruv	
4	**VOE 969422**	3							Six point socket scr.	Vis à 6 pans creux	Sechszahn-Hohlsc	Racor de seis dient.	Sextandhålskruv	
5	**VOE 960139**	3							Washer	Rondelle	Scheibe	Arandela	Bricka	
6	**VOE 1357345**	3							Spacer sleeve	Douille entretoise	Abstandhülse	Manguito distancia	Distanshylsa	
7	**VOE 1613068**	2							Plug	Bouchon	Stopfen	Tapon	Plugg	
8	**VOE 11104947**	REQ							Sealing strip	Lisse etancheite	Dichtleiste	Moldura reten	Tätningslist	L = 80 MM

1		**Instrumentpanel** **Panel de instrumentos** **Instrumententafel** **Tableau de bord** **Instrument panel**	Catalogue id **20604**	Group **881**
2				
3			Illustr. No **1057358**	Section **100**
4				
5		**11294033**	Issue **PUB 20026797**	Page **441**

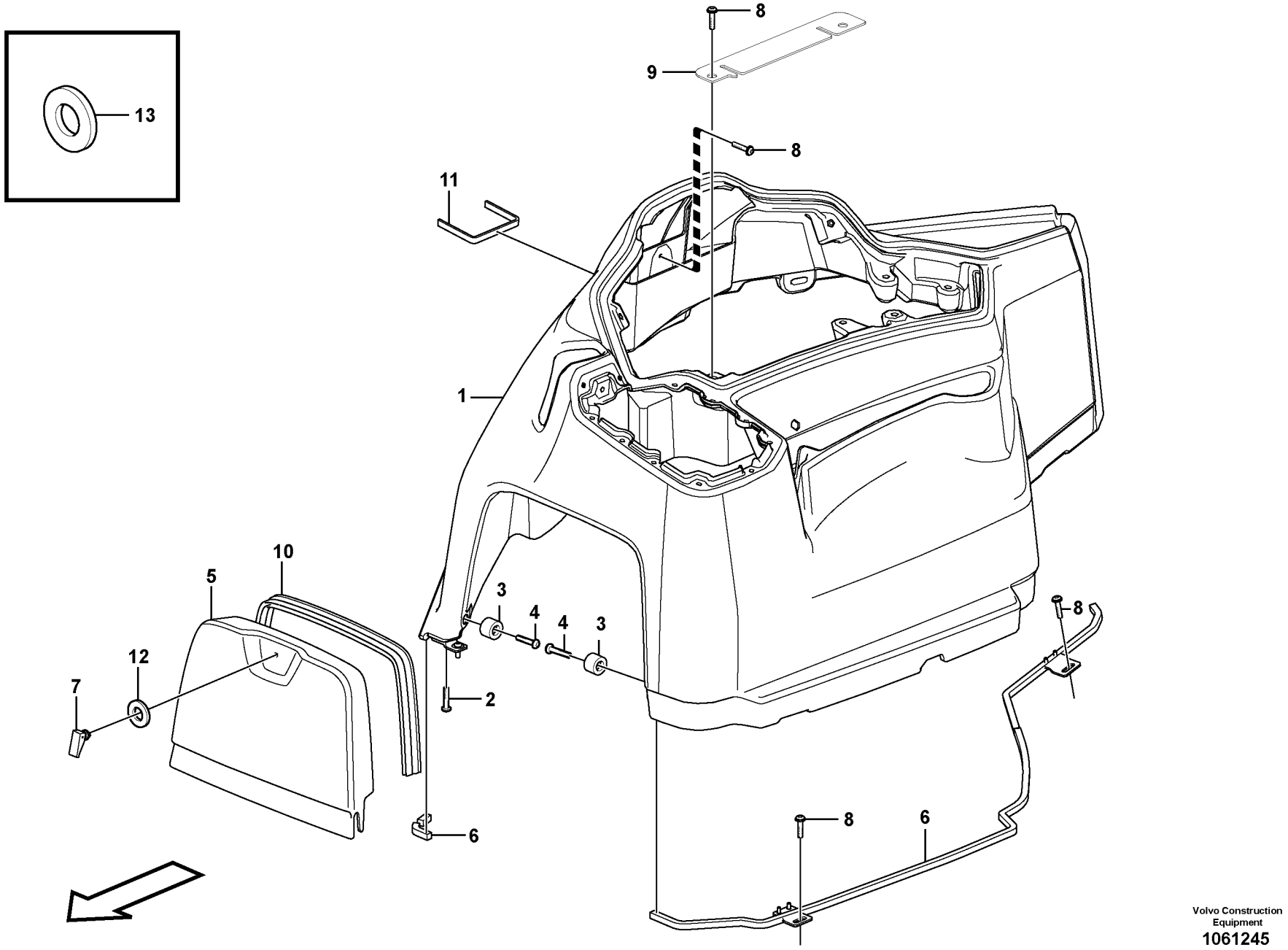

Volvo Construction Equipment
1061245

Fig.	Part No.	Quantity 1	2	3	PS	KIT	Description	Dénomination	Bezeichnung	Denominación	Benämning	Notes
1	**VOE 15196800**	1					Trim Panel	Panneau Enjoli.	Zierverkleidung	Panel Adorno	Prydnadspanel	(VOE 15155444)
2	**VOE 969405**	6					•Six point socket scre.	•Vis à 6 pans creux	•Sechszahn-Hohlschr.	•Racor de seis diente	•Sextandhålskruv	
3	**VOE 930419**	2					•Spacer ring	•Bague entretoise	•Abstandring	•Anillo distanciador	•Distansring	
4	**VOE 969587**	2					•Six point socket scre.	•Vis à 6 pans creux	•Sechszahn-Hohlschr.	•Racor de seis diente	•Sextandhålskruv	
5	**VOE 17202570**	1					Cover panel	Panneau de recouvre.	Verkleidung	Panel de cubierta	Täckpanel	
6	**VOE 15091674**	REQ					Sealing strip	Lisse étanchéité	Dichtleiste	Moldura retén	Tätningslist	L = 2000 MM
7	**VOE 11412602**	1					Hook	Crochet	Haken	Gancho	Krok	
8	**VOE 971322**	6					Six point socket scre..	Vis à 6 pans creux	Sechszahn-Hohlschr..	Racor de seis diente	Sextandhålskruv	
9		1			NS		Plate	Plaque	Platte	Placa	Platta	
10	**VOE 14211217**	REQ					Clamping strip	Lisse serrage	Klemmleiste	Listón de sujeción	Klämlist	L = 700 MM
11	**VOE 11104947**	REQ					Sealing strip	Lisse etancheite	Dichtleiste	Moldura reten	Tätningslist	L = 230 MM
12	**VOE 15092080**	1					Washer	Rondelle	Scheibe	Arandela	Bricka	
13	**VOE 955892**	2					Washer	Rondelle	Scheibe	Arandela	Bricka	

1		**Instrumentpanel** **Panel de instrumentos** **Instrumententafel** **Tableau de bord** **Instrument panel**	Catalogue id **20604**	Group **881**
2				
3			Illustr. No **1061245**	Section **200**
4				
5		**11294033**	Issue **PUB 20026797**	Page **443**

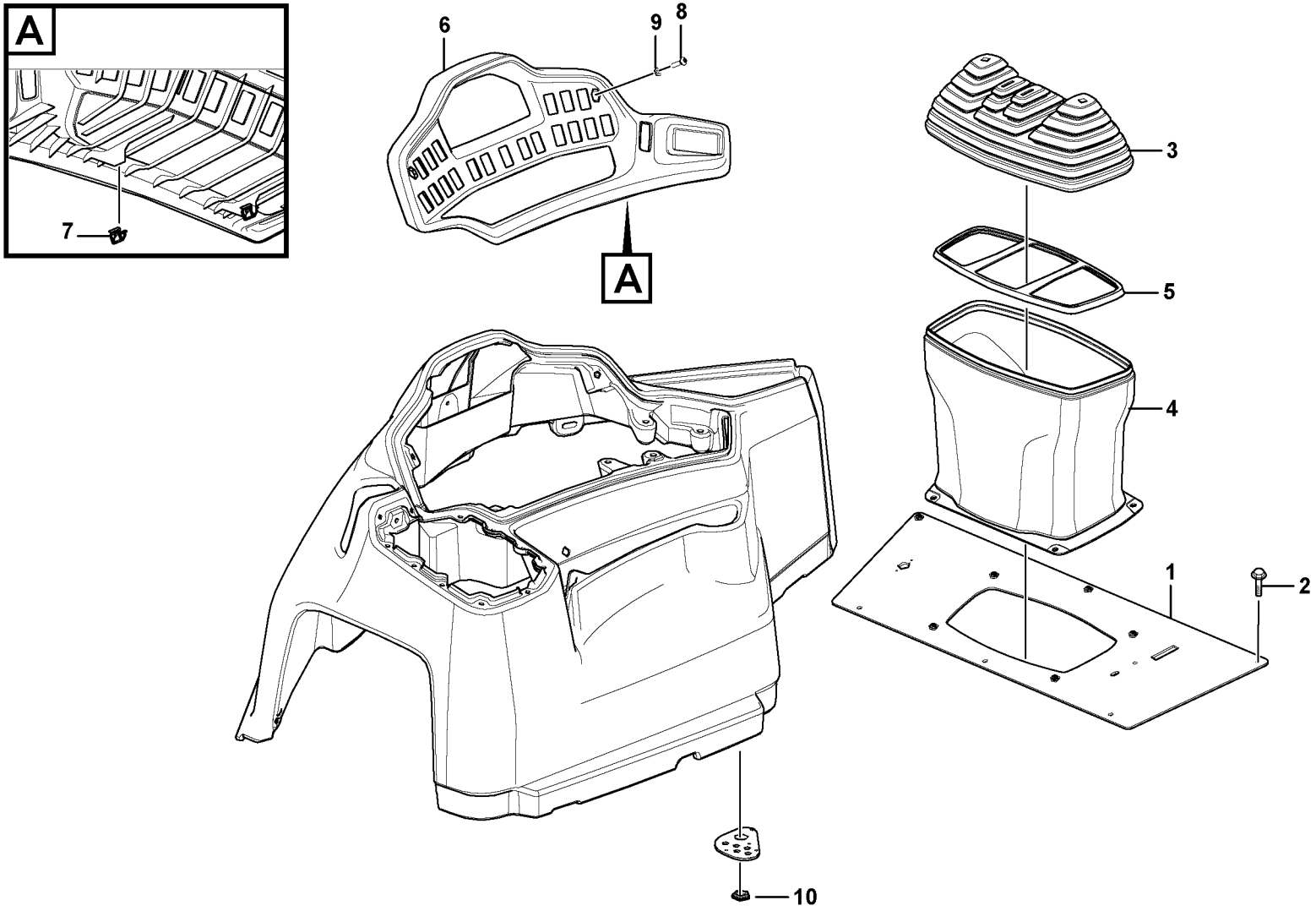

Volvo Construction Equipment
1057385

Fig.	Part No.	Quantity 1	2	3	P S	K I T	Description	Dénomination	Bezeichnung	Denominación	Benämning	Notes
1		1			NS		Plate	Plaque	Platte	Placa	Platta	
2	**VOE 971322**	7					Six point socket scre..	Vis à 6 pans creux	Sechszahn-Hohlschr..	Racor de seis diente ..	Sextandhålskruv	
3	**VOE 15172767**	1					Bellows	Soufflet	Balg	Fuelle	Bälg	
4	**VOE 15174893**	1					Cover	Capot	Haube	Capó	Huv	
5		1			NS		Support Frame	Chassis-porteur	Hilfsrahmen	Brazo Empuje	Bärram	
6	**VOE 15174404**	1	1				Dashboard	Planche de bord	Armaturenbrett	Tablero de instrumen .	Instrumentbräda	
7	**VOE 15173727**	3	3				Clip	Clip	Clip	Clip	Clips	
8	**VOE 969147**	2					Six point socket scre..	Vis à 6 pans creux	Sechszahn-Hohlschr..	Racor de seis diente ..	Sextandhålskruv	
9	**VOE 955892**	2					Washer	Rondelle	Scheibe	Arandela	Bricka	
10	**VOE 941269**	1					Plug	Tampon	Stopfen	Tapón	Plugg	

1	**11298413**	**Instrumentpanel** **Panel de instrumentos** **Instrumententafel** **Tableau de bord** **Instrument panel**	Catalogue id **20604**	Group **881**
2	**11298416**		Illustr. No **1057385**	Section **300**
3			Issue **PUB 20026797**	Page **445**
4				
5				

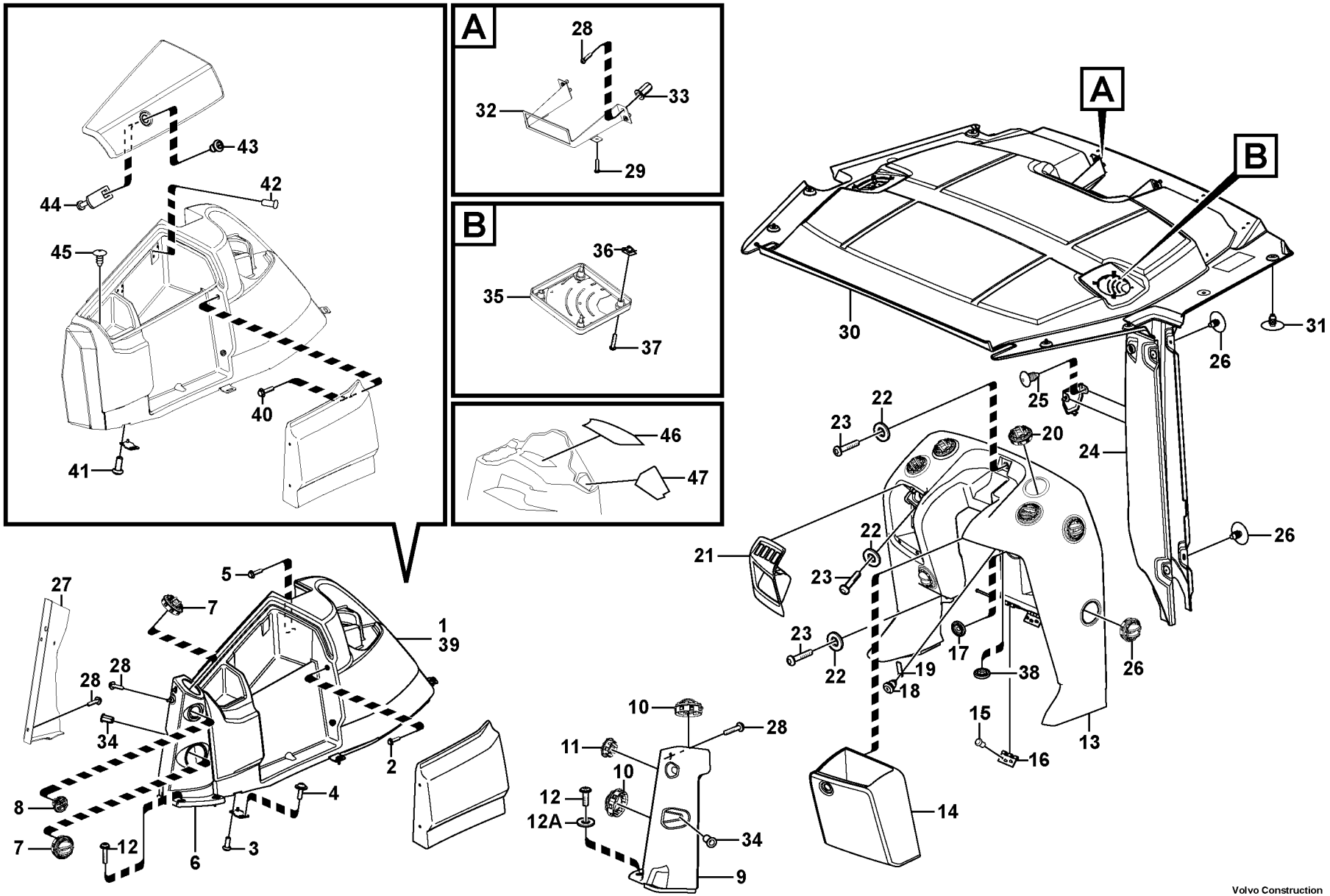

Volvo Construction Equipment

1061051

Fig.	Part No.	Quantity 1	2	3	4	5	PS	KIT	Description	Dénomination	Bezeichnung	Denominación	Benämning	Notes
1	**VOE 15171967**	1	1						Panel kit	Kit panneaux	Paneelsatz	Kit paneles	Panelsats	
2	**VOE 971368**	4	4						•Six point socket sc.	•Vis à 6 pans creux	•Sechszahn-Hohls ..	•Racor de seis die ..	•Sextandhålskruv	
3	**VOE 969405**	6	6						•Six point socket sc.	•Vis à 6 pans creux	•Sechszahn-Hohls ..	•Racor de seis die ..	•Sextandhålskruv	
4	**VOE 971322**	3	3	3	3	3			Six point socket scr.	Vis à 6 pans creux..	Sechszahn-Hohlsc..	Racor de seis dient.	Sextandhålskruv	
5	**VOE 971509**	1	1	1	1	1			Six point socket scr.	Vis à 6 pans creux..	Sechszahn-Hohlsc..	Racor de seis dient.	Sextandhålskruv	
6	**VOE 15097052**	1			1	1			Air duct	Canal d'air	Luftkanal	Canal de aire	Luftkanal	
7	**VOE 11412071**	2			2	2			•Nozzle	•Gicleur	•Düse	•Difusor	•Munstycke	
8	**VOE 11412784**	1			1	1			•Air outlet	•Gicleur air	•Belüftungsdüse	•Boquilla	•Luftmunstycke	
9		1			1	1	NS		Air Duct	Tambour Air	Lufttrommel	Conducto Aire	Lufttrumma	
10	**VOE 11412071**	2			2	2			•Nozzle	•Gicleur	•Düse	•Difusor	•Munstycke	
11	**VOE 11412784**	1			1	1			•Air outlet	•Gicleur air	•Belüftungsdüse	•Boquilla	•Luftmunstycke	
12	**VOE 969587**	4			4	4			Six point socket scr.	Vis à 6 pans creux..	Sechszahn-Hohlsc..	Racor de seis dient.	Sextandhålskruv	
12A	**VOE 960139**	4			4	4			Washer	Rondelle	Scheibe	Arandela	Bricka	
13	**VOE 15171723**	1			1	1			Trim panel	Panneau habillage .	Zierverkleidung	Panel de adorno	Prydnadspanel	
13	**VOE 15166512**		1	1					Panel	Panneau	Paneel	Panel	Panel	
14	**VOE 15166510**	1	1	1	1	1			•Lid	•Porte	•Deckel	•Tapa	•Lucka	
15	**VOE 976123**	12	12	12	12	12			•Blind rivet	•Rivet borgne	•Blindniet	•Remache ciego	•Blindnit	
16	**VOE 15172672**	2	2	2	2	2			•Hinge	•Charnière	•Scharnier	•Bisagra	•Gångjärn	
17	**VOE 943920**	1	1	1	1	1			•Plug	•Tampon	•Stopfen	•Tapón	•Plugg	
18	**VOE 15173204**	1	1	1	1	1			•Lock	•Serrure	•Schloss	•Cierre	•Lås	
19	**VOE 15172605**	1	1	1	1	1			•Lock plate	•Plaque verrouillag .	•Verschlussplatte	•Placa de segurida .	•Låsplatta	
20	**VOE 11412071**	9			9	9			•Nozzle	•Gicleur	•Düse	•Difusor	•Munstycke	
21	**VOE 15169739**	1	1	1	1	1			Panel	Panneau	Paneel	Panel	Panel	
22	**VOE 960139**	5	5	5	5	5			Washer	Rondelle	Scheibe	Arandela	Bricka	
23	**VOE 969587**	5	5	5	5	5			Six point socket scr.	Vis à 6 pans creux..	Sechszahn-Hohlsc..	Racor de seis dient.	Sextandhålskruv	
24	**VOE 15196931**	1			1	1			Trim panel	Panneau habillage .	Zierverkleidung	Panel de adorno	Prydnadspanel	
24	**VOE 15196934**		1	1					Trim panel	Panneau habillage .	Zierverkleidung	Panel de adorno	Prydnadspanel	
25	**VOE 11204217**	2	2	2	2	2			•Plug	•Tampon	•Stopfen	•Tapón	•Plugg	
26	**VOE 1613068**	4	4	4	4	4			Plug	Bouchon	Stopfen	Tapon	Plugg	
27		1			1	1	NS		Plate	Plaque	Platte	Placa	Platta	

1	**11298344**
2	**11298383**
3	**11298382**
4	**11298345**
5	**11298346**

Instrumentpanel
Panel de instrumentos
Instrumententafel
Tableau de bord
Instrument panel

Catalogue id	Group
20604	**881**
Illustr. No **1061051**	Section **400**
Issue **PUB 20026797**	Page **447**

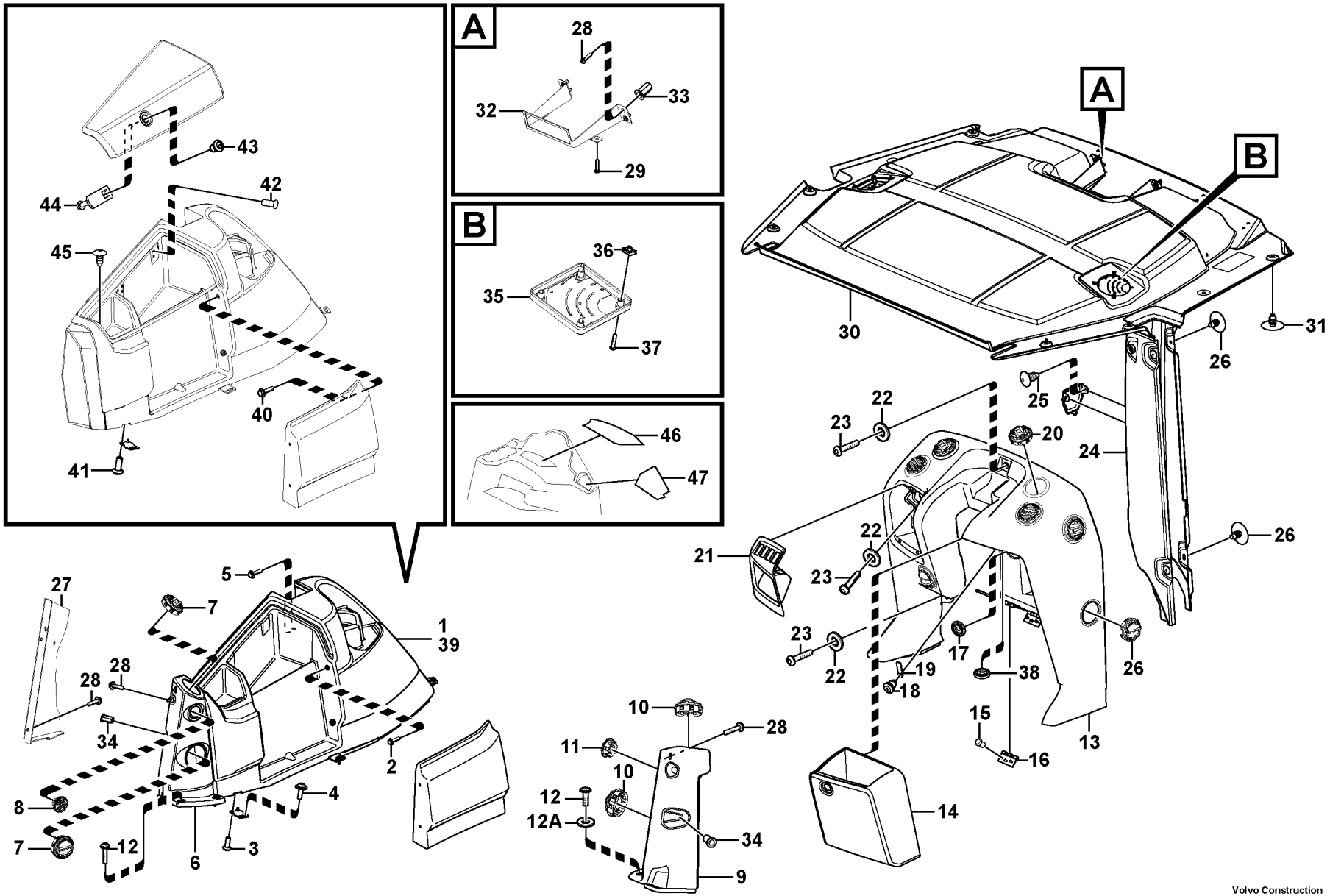

Volvo Construction Equipment

1061051

Fig.	Part No.	Quantity 1	2	3	4	5	PS	KIT	Description	Dénomination	Bezeichnung	Denominación	Benämning	Notes
28	**VOE 971322**	13	6	6	13	13			Six point socket scr.	Vis à 6 pans creux..	Sechszahn-Hohlsc..	Racor de seis dient.	Sextandhålskruv.....	
29	**VOE 972419**	2			2	2			Six point socket scr.	Vis à 6 pans creux..	Sechszahn-Hohlsc..	Racor de seis dient.	Sextandhålskruv.....	
30	**VOE 15186755**	1			1	1			Headlining.....	Garniture pavillon ...	Dachhimmel.....	Techo interior	Innertak.....	
31	**VOE 1613068**	8			8	8			Plug.....	Bouchon	Stopfen	Tapon	Plugg.....	
32		1			1	1	NS		Bracket.....	Console	Konsole.....	Ménsula.....	Konsol.....	
33	**VOE 981269**	4			4	4			Rivet nut.....	Écrou rivet	Nietmutter	Tuerca de remache	Nitmutter.....	
34	**VOE 981269**	2	2	2	2	2			Rivet nut.....	Écrou rivet	Nietmutter	Tuerca de remache	Nitmutter.....	
35	**VOE 11201899**	2			2	2			Speaker Grille	Grille Haut-parleur ..	Lautsprechergitter...	Rejilla Altavoz	Högtalargaller.....	
36	**VOE 11164693**	8			8	8			Spring nut	Écrou de ressort	Federverschlussm ..	Tuerca resorte	Fjädermutter.....	
37	**VOE 969478**	8			8	8			Six point socket scr.	Vis à 6 pans creux..	Sechszahn-Hohlsc..	Racor de seis dient.	Sextandhålskruv.....	
38	**VOE 943920**	1			1				Plug.....	Tampon	Stopfen	Tapón	Plugg.....	
38	**VOE 11412784**					1			Air outlet.....	Gicleur air	Belüftungsdüse	Boquilla.....	Luftmunstycke.....	
39	**VOE 15166392**			1	1	1			Panel kit.....	Kit panneaux	Paneelsatz	Kit paneles.....	Panelsats.....	
40	**VOE 971368**			4	4	4			•Six point socket sc.	•Vis à 6 pans creux	•Sechszahn-Hohls ..	•Racor de seis die ..	•Sextandhålskruv....	
41	**VOE 969405**			6	6	6			•Six point socket sc.	•Vis à 6 pans creux	•Sechszahn-Hohls ..	•Racor de seis die ..	•Sextandhålskruv....	
42	**VOE 976119**			16	16	16			•Blind rivet.....	•Rivet borgne.....	•Blindniet.....	•Remache ciego	•Blindnit.....	
43	**VOE 15173204**			1	1	1			•Lock.....	•Serrure	•Schloss	•Cierre	•Lås.....	
44	**VOE 15159306**			1	1	1			•Lock plate	•Plaque verrouillag .	•Verschlussplatte	•Placa de segurida .	•Låsplatta.....	
45	**VOE 11204217**			2	2	2			•Plug	•Tampon.....	•Stopfen	•Tapón	•Plugg.....	
46	**VOE 15196365**				1	1			Rubber mat	Tapis caoutchouc ...	Gummimatte	Alfombra de goma ..	Gummimatta.....	
47	**VOE 17203139**				1	1			Rubber mat	Tapis caoutchouc ...	Gummimatte	Alfombra de goma ..	Gummimatta.....	

1	**11298344**	**Instrumentpanel** **Panel de instrumentos** **Instrumententafel** **Tableau de bord** **Instrument panel**	Catalogue id **20604**	Group **881**
2	**11298383**			
3	**11298382**		Illustr. No **1061051**	Section **400**
4	**11298345**			
5	**11298346**		Issue **PUB 20026797**	Page **449**

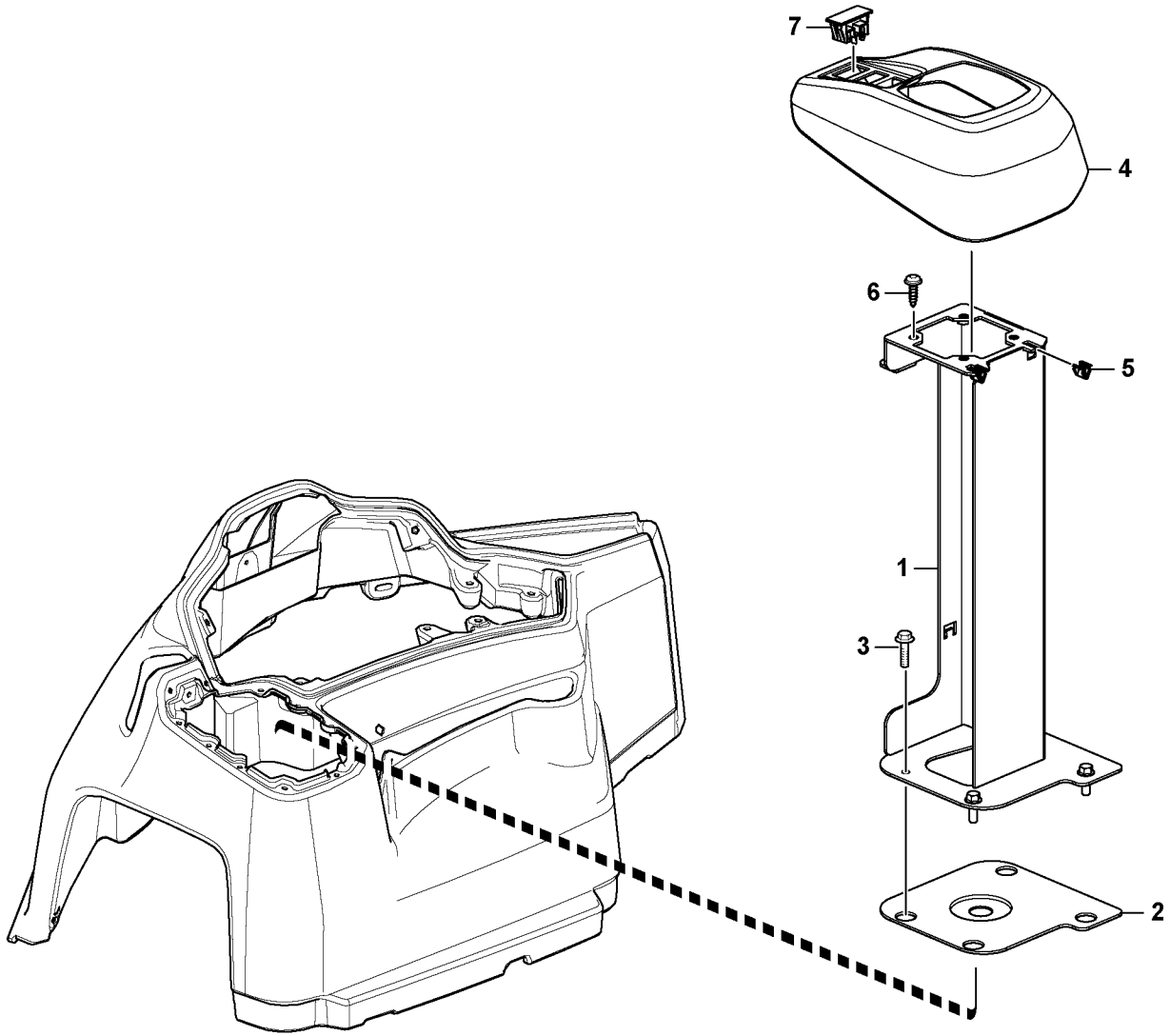

Volvo Construction Equipment
1058256

Fig.	Part No.	Quantity 1	2	3	4	5	PS	KIT	Description	Dénomination	Bezeichnung	Denominación	Benämning	Notes
1	**VOE 15189040**	1							Bracket kit	Kit console	Auslegersatz	Kit de consola	Konsolsats	
2	**VOE 15071383**	1							Grommet	Passe fil	Durchführung	Pasaje	Genomföring	
3	**VOE 13945444**	4							Screw	Vis	Schraube	Tornillo	Skruv	
4	**VOE 15189339**	1							Cover panel	Panneau de recouv	Verkleidung	Panel de cubierta	Täckpanel	
5	**VOE 15173727**	2							Clip	Clip	Clip	Clip	Clips	
6	**VOE 971322**	1							Six point socket scr	Vis à 6 pans creux	Sechszahn-Hohlsc	Racor de seis dient	Sextandhålskruv	
7	**VOE 70377148**	1							Connector	Pièce connexion	Verbindungsstück	Pieza de conexión	Förbindningsstycke	

1		**Instrumentpanel** **Panel de instrumentos** **Instrumententafel** **Tableau de bord** **Instrument panel**	Catalogue id **20604**	Group **881**
2				
3			Illustr. No **1058256**	Section **500**
4				
5		**11298417**	Issue **PUB 20026797**	Page **451**

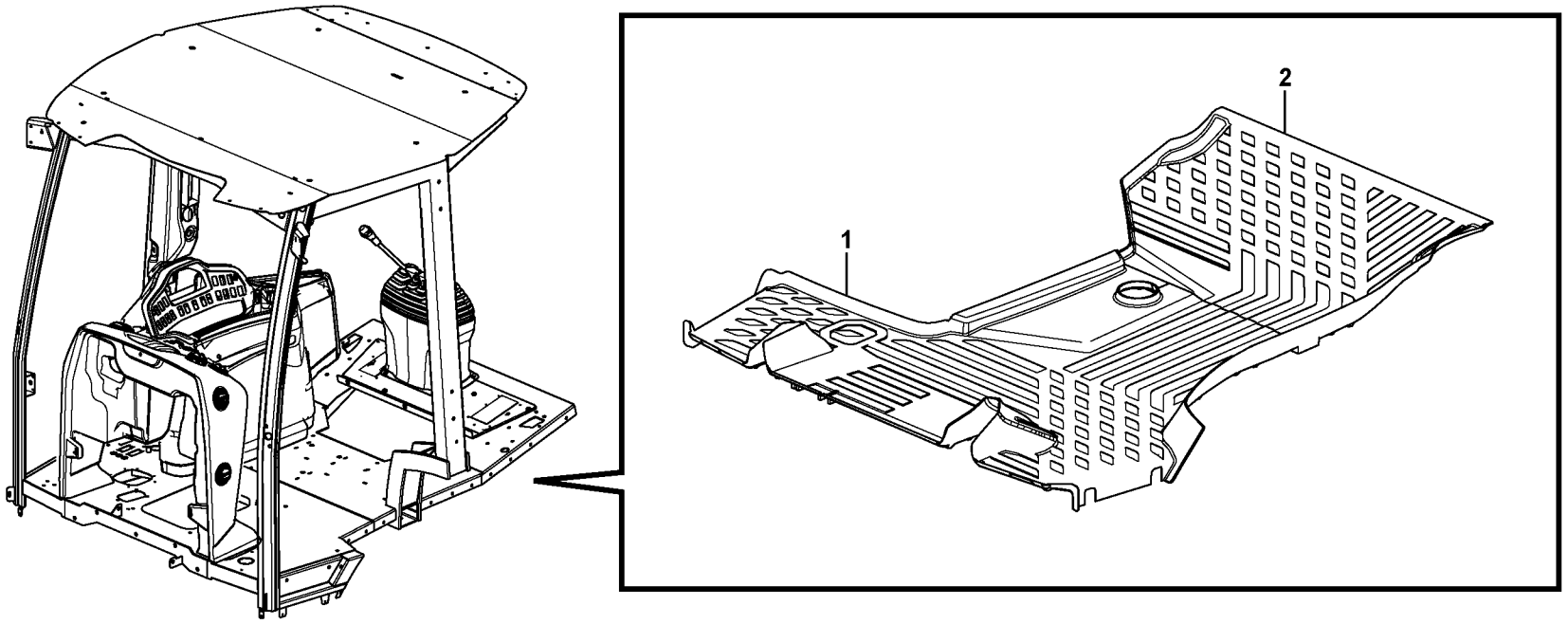
2
1

Fig.	Part No.	Quantity 1	2	3	PS	KIT	Description	Dénomination	Bezeichnung	Denominación	Benämning	Notes
1	**VOE 15173573**	1					Floor mat	Tapis sol	Bodenmatte	Alfombra piso	Golvmatta	
2	**VOE 15174615**	1					Floor mat	Tapis sol	Bodenmatte	Alfombra piso	Golvmatta	

1		**Inredningsdetaljer** **Detalles interiores** **Innenausstattung** **Pieces d'amenagement** **Interior components**	Catalogue id **20604**	Group **882**
2			Illustr. No **1057439**	Section **100**
3				
4			Issue **PUB 20026797**	Page **453**
5		**11298353, 11298354**		

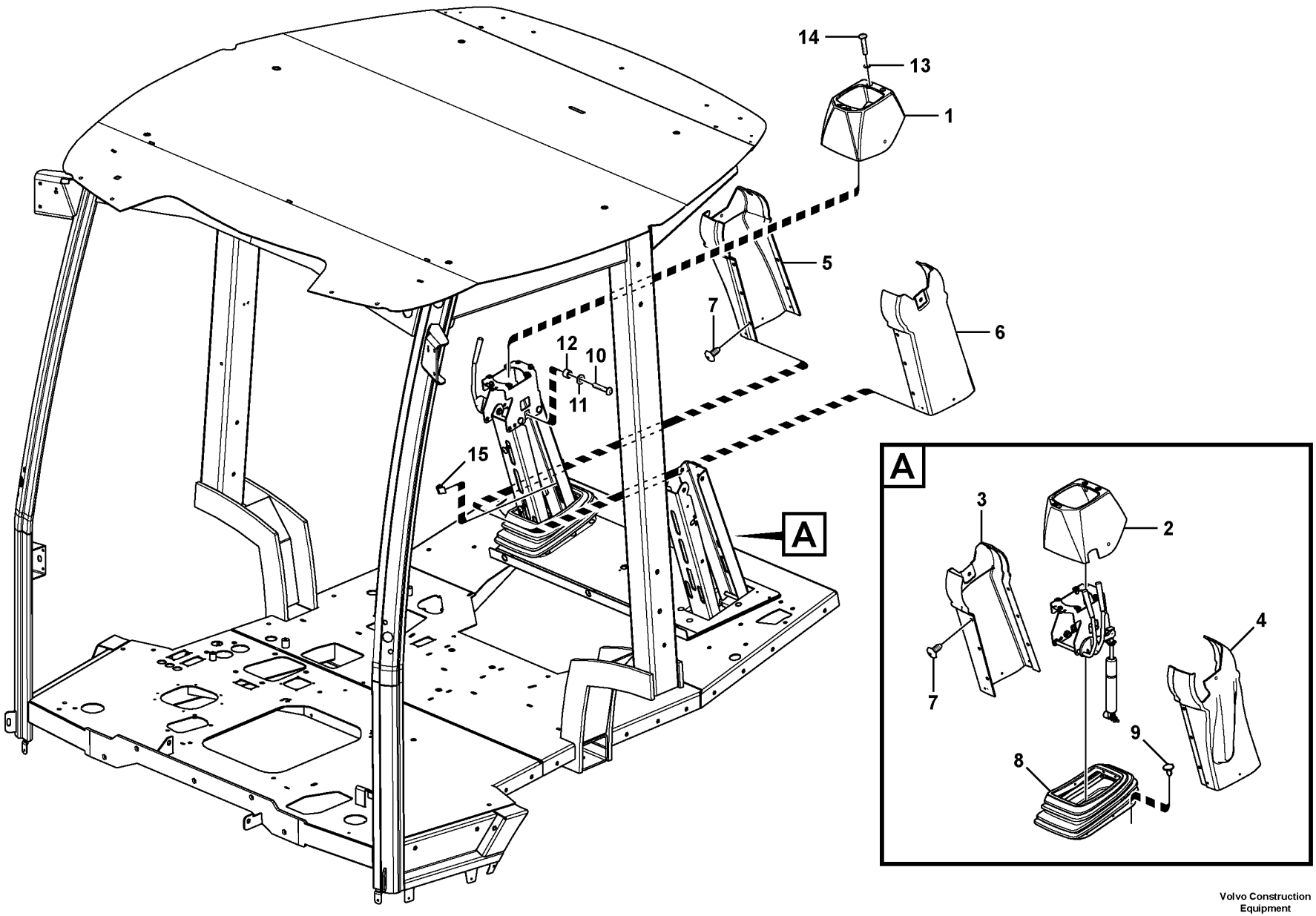

Volvo Construction Equipment
1057826

Fig.	Part No.	Quantity 1	2	3	PS	KIT	Description	Dénomination	Bezeichnung	Denominación	Benämning	Notes
1	**VOE 15128415**	1					Cover panel	Panneau de recouvre	Verkleidung	Panel de cubierta	Täckpanel	
2	**VOE 15128400**	1					Cover panel	Panneau de recouvre	Verkleidung	Panel de cubierta	Täckpanel	
3	**VOE 15128645**	1					Cover panel	Panneau de recouvre	Verkleidung	Panel de cubierta	Täckpanel	
4	**VOE 15129437**	1					Cover panel	Panneau de recouvre	Verkleidung	Panel de cubierta	Täckpanel	
5	**VOE 15129283**	1					Cover panel	Panneau de recouvre	Verkleidung	Panel de cubierta	Täckpanel	
6	**VOE 15128642**	1					Cover panel	Panneau de recouvre	Verkleidung	Panel de cubierta	Täckpanel	
7	**VOE 11204217**	12					Plug	Tampon	Stopfen	Tapón	Plugg	
8	**VOE 15087478**	2					Rubber bellows	Soufflet caoutchouc	Gummibalg	Fuelle de goma	Gummibälg	
9	**VOE 11881360**	24					Retainer	Retenue	Halter	Soporte	Hållare	
10	**VOE 971368**	2					Six point socket scre	Vis à 6 pans creux	Sechszahn-Hohlschr	Racor de seis diente	Sextandhålskruv	
11	**VOE 983335**	2					Washer	Rondelle	Scheibe	Arandela	Bricka	
12	**VOE 1357345**	2					Spacer sleeve	Douille entretoise	Abstandhülse	Manguito distanciado	Distanshylsa	
13	**VOE 955892**	6					Washer	Rondelle	Scheibe	Arandela	Bricka	
14	**VOE 969147**	6					Six point socket scre	Vis à 6 pans creux	Sechszahn-Hohlschr	Racor de seis diente	Sextandhålskruv	
15	**VOE 4824275**	REQ					Profile	Profilé	Profil	Perfil	Profil	

1		**Lucka för pilotstyrda grävreglage** **Tapa de mandos piloto de excavadora** **Abdeckung für vorgesteuerte Bagger-Bedienelemente** **Capotage, servocommande creusement** **Cover for Pilot Excavator Controls**	Catalogue id **20604**	Group **882**
2				
3			Illustr. No **1057826**	Section **200**
4				
5		**11298416**	Issue **PUB 20026797**	Page **455**

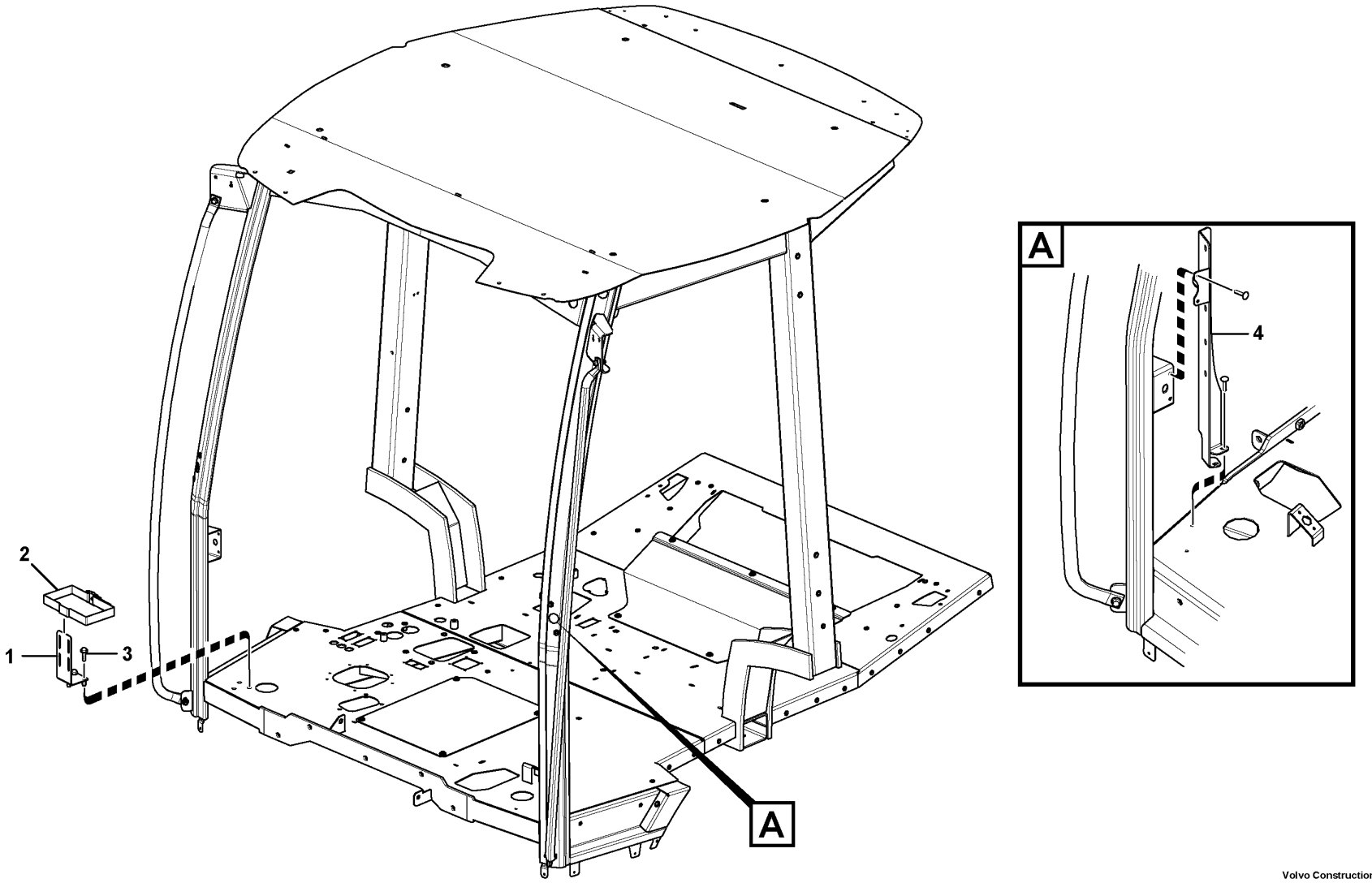

Volvo Construction Equipment
1057449

Fig.	Part No.	Quantity 1	2	3	PS	KIT	Description	Dénomination	Bezeichnung	Denominación	Benämning	Notes
1	**VOE 15085433**	1					Bracket	Console	Konsole	Consola	Konsol	
2	**VOE 11104606**	1					Retaining strap	Courroie de serrage	Halteriemen	Correa tensora	Spännrem	
3	**VOE 971322**	3					Six point socket scre..	Vis à 6 pans creux	Sechszahn-Hohlschr..	Racor de seis diente ..	Sextandhålskruv	
4	**VOE 15163562**	1					Bracket	Console	Konsole	Consola	Konsol	11298363

1		**Inredningsdetaljer** **Detalles interiores** **Innenausstattung** **Pieces d'amenagement** **Interior components**	Catalogue id **20604**	Group **882**
2			Illustr. No **1057449**	Section **300**
3			Issue **PUB 20026797**	Page **457**
4				
5		**11298365**		

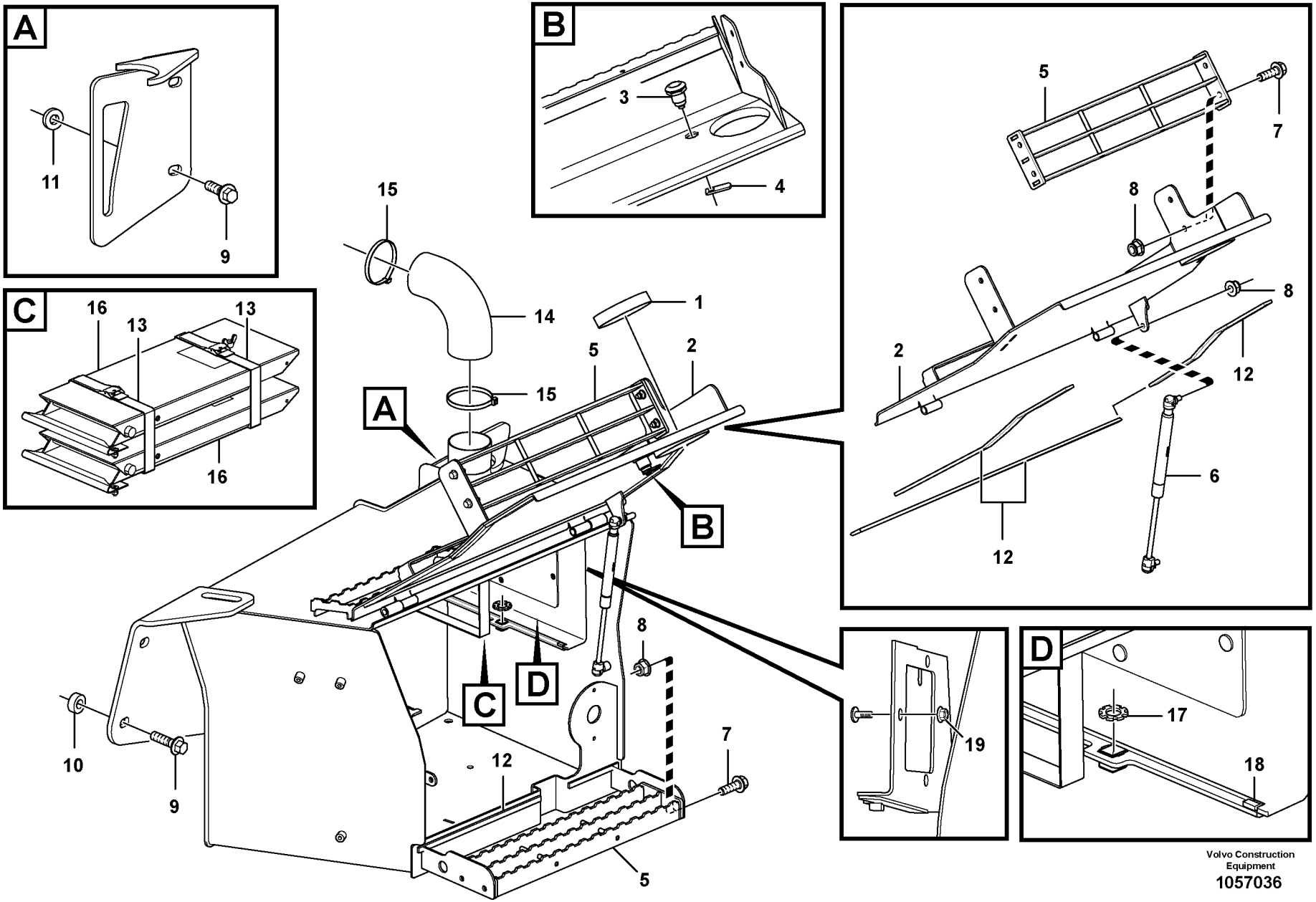

Volvo Construction Equipment
1057036

Fig.	Part No.	Quantity 1	2	3	PS	KIT	Description	Dénomination	Bezeichnung	Denominación	Benämning	Notes
1	**VOE 16206072**	1					Sealing	Étanchéité	dichtung	Junta	Tätning	
2	**VOE 16210808**	1					Door	Porte	Tür	Puerta	Dörr	
3	**VOE 15173204**	1					Lock	Serrure	Schloss	Cierre	Lås	
4	**VOE 15159306**	1					Lock plate	Plaque verrouillage	Verschlussplatte	Placa de seguridad	Låsplatta	
5	**VOE 16205426**	2					Foot step	Marchepied	Trittblech	Estribo	Fotsteg	
6	**VOE 15651000**	1					Gas spring	Ressort gaz	Gasfeder	Resorte a gas	Gasfjäder	
7	**VOE 13945444**	8					Screw	Vis	Schraube	Tornillo	Skruv	
8	**VOE 948645**	9					Flange lock nut	Contre-écrou à bride	Flanschverschlussm	Contratuerca embrid	Flänslåsmutter	
9	**VOE 968297**	4					Flange screw	Vis à embase	Flanschschraube	Tornillo embridado	Flänsskruv	
10	**VOE 16205045**	2					Spacer ring	Bague entretoise	Abstandring	Anillo distanciador	Distansring	
11	**VOE 16205602**	2					Spacer ring	Bague entretoise	Abstandring	Anillo distanciador	Distansring	
12	**VOE 11104947**	4					Sealing strip	Lisse etancheite	Dichtleiste	Moldura reten	Tätningslist	
13	**VOE 11104606**	2					Retaining strap	Courroie de serrage	Halteriemen	Correa tensora	Spännrem	
14	**VOE 16206162**	1					Rubber pipe	Tuyau caoutchouc	Gummirohr	Tubo de goma	Gummirör	
15	**VOE 4881440**	2					Cable tie	Serre-câble	Kabelschelle	Abrazadera de cinta	Bandklämma	
16	**ZM 2812366**	2					Wheel chock	Cale	Unterlegkeil	Calzo	Bromsklots	11895481
17	**VOE 11201056**	2					Lock washer	Rondelle verrouillage	Sicherungsscheibe	Arandela seguridad	Låsbricka	
18	**VOE 16210006**	4					Sealing	Étanchéité	dichtung	Junta	Tätning	
19	**VOE 948645**	3					Flange lock nut	Contre-écrou à bride	Flanschverschlussm	Contratuerca embrid	Flänslåsmutter	

1		**Verktygslåda** **Caja de herramientas** **Werkzeugkasten** **Caisse outil** **Toolbox**	Catalogue id **20604**	Group **896**
2			Illustr. No **1057036**	Section **100**
3			Issue **PUB 20026797**	Page **459**
4				
5				

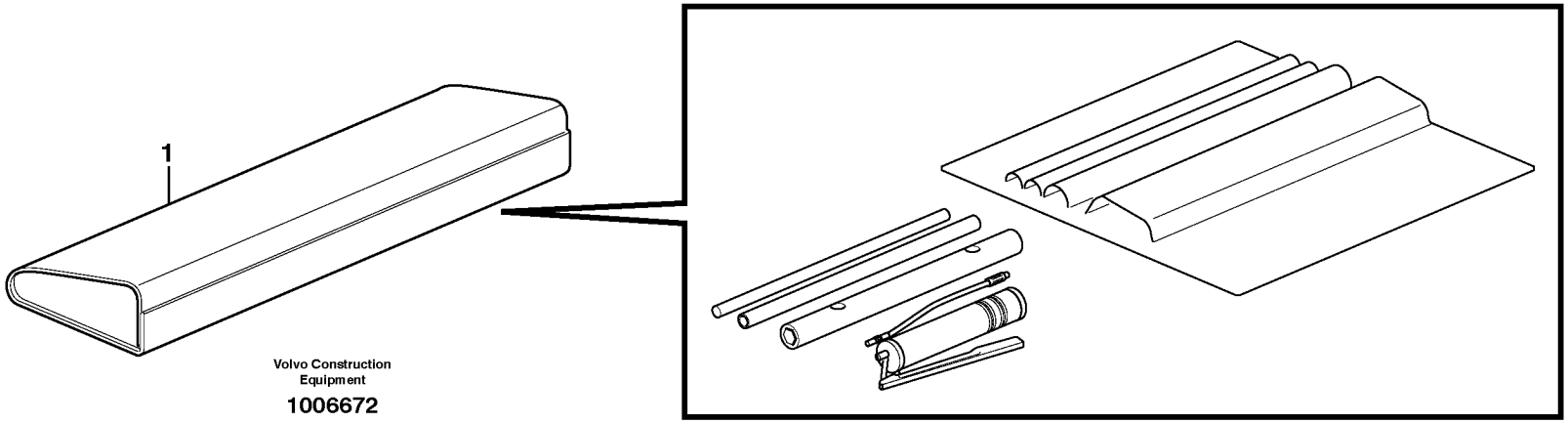
1
Volvo Construction
Equipment
1006672

Fig.	Part No.	Quantity 1	2	3	P S	K I T	Description	Dénomination	Bezeichnung	Denominación	Benämning	Notes
1	**VOE 11885079**	1					Tool kit	Kit outils	Werkzeugsatz	Juego herramientas ...	Verktygsats.....	

1		**Verktyg** **Herramienta** **Werkzeug** **Outil** **Tools**	Catalogue id **20604**	Group **896**
2			Illustr. No **1006672**	Section **150**
3			Issue **PUB 20026797**	Page **461**
4				
5		**11891152**		

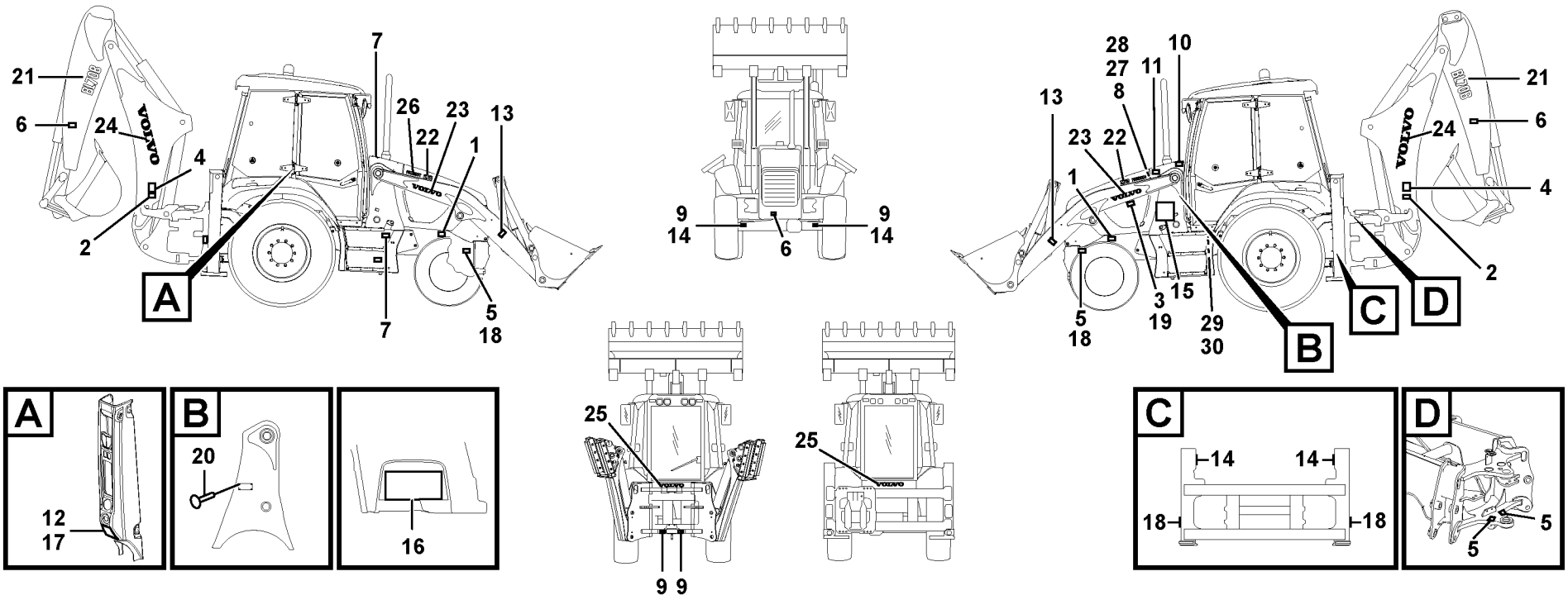
21
6
24
4
2
A
7
26
22
23
1
13
5
18
9
14
6
28
27
8
11
10
23
22
1
3
15
19
29
30
B
C
D
12
17
20
16
25
9 9
14
18
5

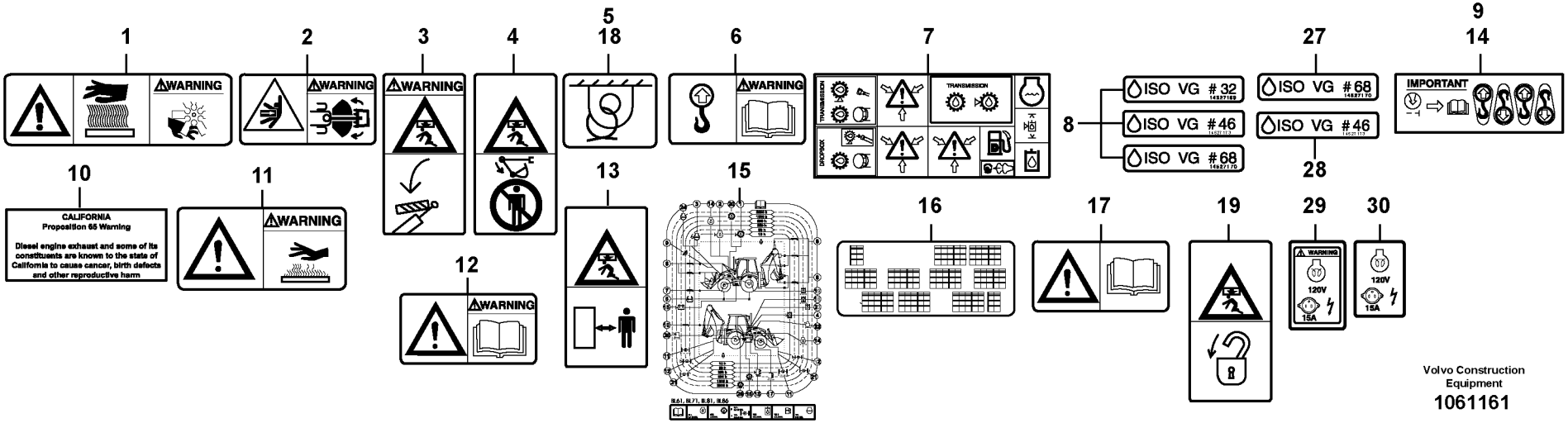
1
2
3
4
5
18
6
7
8
ISO VG # 32
ISO VG # 46
ISO VG # 68
27
ISO VG # 68
ISO VG # 46
28
9
14
IMPORTANT
10
CALIFORNIA
Proposition 65 Warning
Diesel engine exhaust and some of its constituents are known to the state of California to cause cancer, birth defects and other reproductive harm
11
12
13
15
16
17
19
29
30
120V
15A
Volvo Construction Equipment
1061161

Fig.	Part No.	Quantity 1	2	3	4	5	PS	KIT	Description	Dénomination	Bezeichnung	Denominación	Benämning	Notes
1	**VOE 11884027**	3							Decal	Autocollant	Aufklebeschild	Calcomanía	Dekal	
1	**VOE 14616291**		2						Decal	Autocollant	Aufklebeschild	Calcomanía	Dekal	
2	**VOE 11883290**	2							Decal	Autocollant	Aufklebeschild	Calcomanía	Dekal	
2	**VOE 16201903**		2						Decal	Autocollant	Aufklebeschild	Calcomanía	Dekal	
3	**VOE 13935008**	1							Warning decal	Autocollant d'averti	Warnaufkleber	Calcomanía advert	Varningsdekal	
4	**VOE 11883289**	2							Decal	Autocollant	Aufklebeschild	Calcomanía	Dekal	
4	**VOE 16201901**		2						Decal	Autocollant	Aufklebeschild	Calcomanía	Dekal	
5	**VOE 11026730**	4							Decal	Autocollant	Aufklebeschild	Calcomanía	Dekal	
6	**VOE 11883533**	3							Decal	Autocollant	Aufklebeschild	Calcomanía	Dekal	
6	**VOE 16201905**		3						Decal	Autocollant	Aufklebeschild	Calcomanía	Dekal	
7	**VOE 11003865**	2	2						Decal	Autocollant	Aufklebeschild	Calcomanía	Dekal	
8	**VOE 14527173**	1	1						Decal	Autocollant	Aufklebeschild	Calcomanía	Dekal	
9	**VOE 11004094**	4							Decal	Autocollant	Aufklebeschild	Calcomanía	Dekal	
10	**VOE 11046865**	1							Decal	Autocollant	Aufklebeschild	Calcomanía	Dekal	
11	**VOE 14531179**	1							Sign	Enseigne	Schild	Letrero	Skylt	
11	**VOE 14616015**		1						Decal	Autocollant	Aufklebeschild	Calcomanía	Dekal	
12	**VOE 11883617**	1							Decal	Autocollant	Aufklebeschild	Calcomanía	Dekal	
13	**VOE 14616011**		2						Decal	Autocollant	Aufklebeschild	Calcomanía	Dekal	
14	**VOE 11004094**		4						Decal	Autocollant	Aufklebeschild	Calcomanía	Dekal	
15	**VOE 16215060**		1						Decal	Autocollant	Aufklebeschild	Calcomanía	Dekal	
16	**VOE 16630907**		1						Decal	Autocollant	Aufklebeschild	Calcomanía	Dekal	
17	**VOE 16203891**		1						Decal	Autocollant	Aufklebeschild	Calcomania	Dekal	
18	**VOE 11026730**		4						Decal	Autocollant	Aufklebeschild	Calcomanía	Dekal	
19	**VOE 14616016**		1						Decal	Autocollant	Aufklebeschild	Calcomanía	Dekal	
20	**VOE 11803698**			8					Rivet	Rivet	Niet	Remache	Nit	
21	**VOE 15640922**				2				Decal	Decalcomanie	Abziehbild	Decalcomania	Dekal	
21	**VOE 16205240**					2			Decal	Autocollant	Aufklebeschild	Calcomanía	Dekal	11895495, 11895496 11895506
22	**VOE 15640925**				2				Decal	Decalcomanie	Abziehbild	Decalcomania	Dekal	

1	**11895533, US**	**Skyltar och dekaler** **Muestras y decalcomanias** **Schilder und aufklebeschild** **Enseignes et décalcomanies** **Sign plates and decals**	Catalogue id **20604**	Group **897**
2	**11895534, EU**		Illustr. No **1061161**	Section **200**
3	**11895631, US**		Issue **PUB 20026797**	Page **463**
4	**11892009**			
5	**OPTION**			

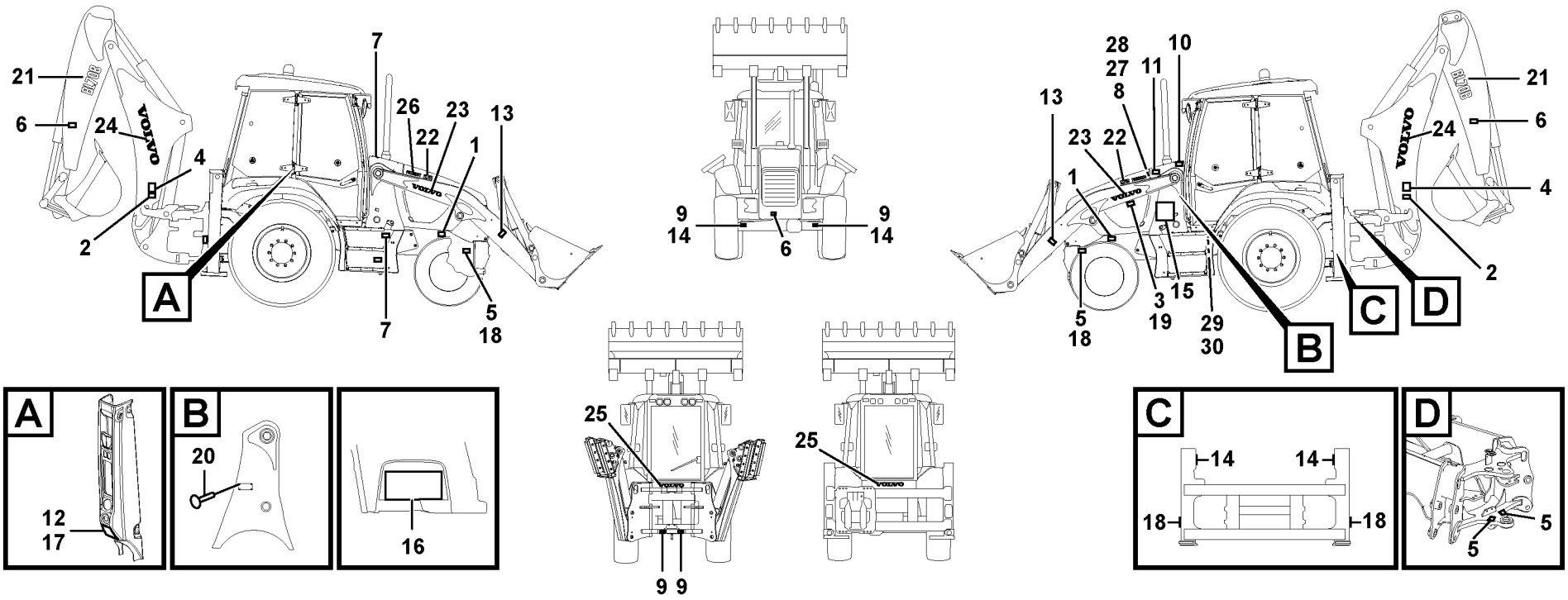
21
6
24
4
2
A
7
26
22
23
1
13
5
18
9
14
6
28
27
8
11
10
23
22
1
3
15
19
29
30
B
C
D
12
17
20
16
25
9 9
14
18
5

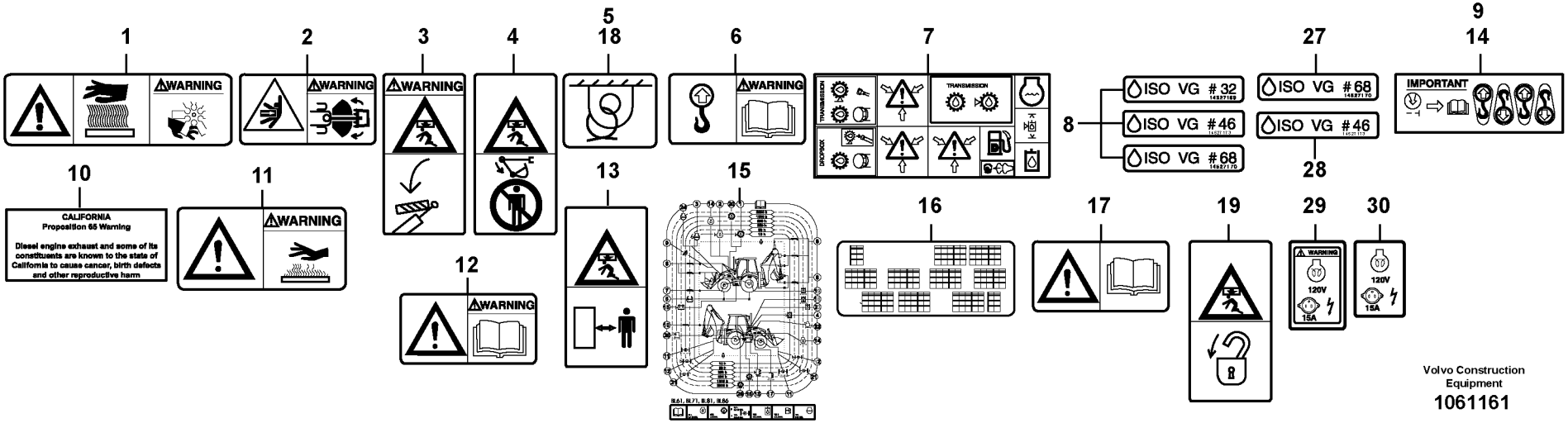
1
2
3
4
5
18
6
7
8
ISO VG # 32
ISO VG # 46
ISO VG # 68
27
ISO VG # 68
ISO VG # 46
28
9
14
IMPORTANT
10
CALIFORNIA
Proposition 65 Warning
Diesel engine exhaust and some of its constituents are known to the state of California to cause cancer, birth defects and other reproductive harm
11
12
13
15
16
17
19
29
30
120V
15A
Volvo Construction Equipment
1061161

Fig.	Part No.	Quantity 1	2	3	4	5	PS	KIT	Description	Dénomination	Bezeichnung	Denominación	Benämning	Notes
22	**VOE 16205241**					2			Decal	Autocollant	Aufklebeschild	Calcomanía	Dekal	11895495, 11895496 11895506
23	**VOE 16201195**				1	2			Label	Étiquette	Etikett	Etiqueta	Etikett	
24	**VOE 11883720**				2				Label	Étiquette	Etikett	Etiqueta	Etikett	
24	**VOE 16201193**					2			Label	Étiquette	Etikett	Etiqueta	Etikett	11895495, 11895496 11895506
25	**VOE 11883888**				2				Label	Étiquette	Etikett	Etiqueta	Etikett	
25	**VOE 11883888**					1			Label	Étiquette	Etikett	Etiqueta	Etikett	11895495, 11895505 11895506
26	**VOE 16201350**					2			Decal	Autocollant	Aufklebeschild	Calcomanía	Dekal	11895495, 11895496 11895506
26	**VOE 11886267**					2			Decal	Autocollant	Aufklebeschild	Calcomanía	Dekal	11895345
27	**VOE 14527170**					1			Decal	Autocollant	Aufklebeschild	Calcomanía	Dekal	11895100
28	**VOE 14527173**					1			Decal	Autocollant	Aufklebeschild	Calcomanía	Dekal	11895099
29	**VOE 14587184**					1			Decal	Autocollant	Aufklebeschild	Calcomanía	Dekal	11895361
30	**VOE 14615996**					1			Decal	Autocollant	Aufklebeschild	Calcomanía	Dekal	11895360

1	**11895533, US**
2	**11895534, EU**
3	**11895631, US**
4	**11892009**
5	**OPTION**

Skyltar och dekaler
Muestras y decalcomanias
Schilder und aufklebeschild
Enseignes et décalcomanies
Sign plates and decals

Catalogue id **20604**	Group **897**
Illustr. No **1061161**	Section **200**
Issue **PUB 20026797**	Page **465**

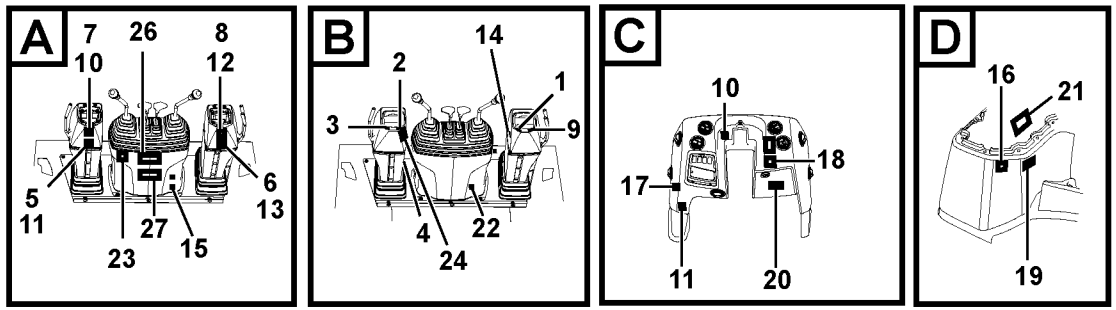

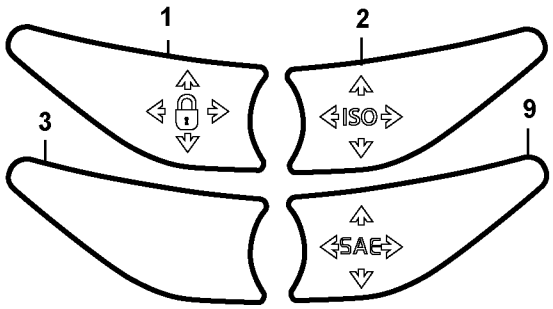

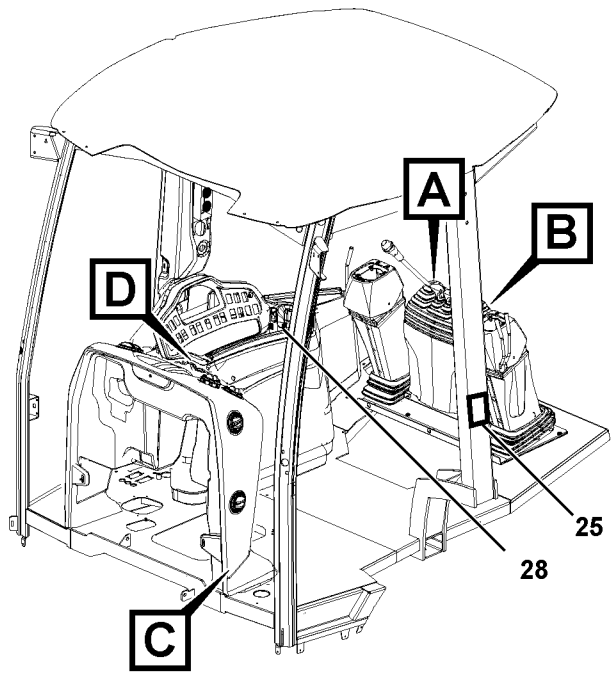

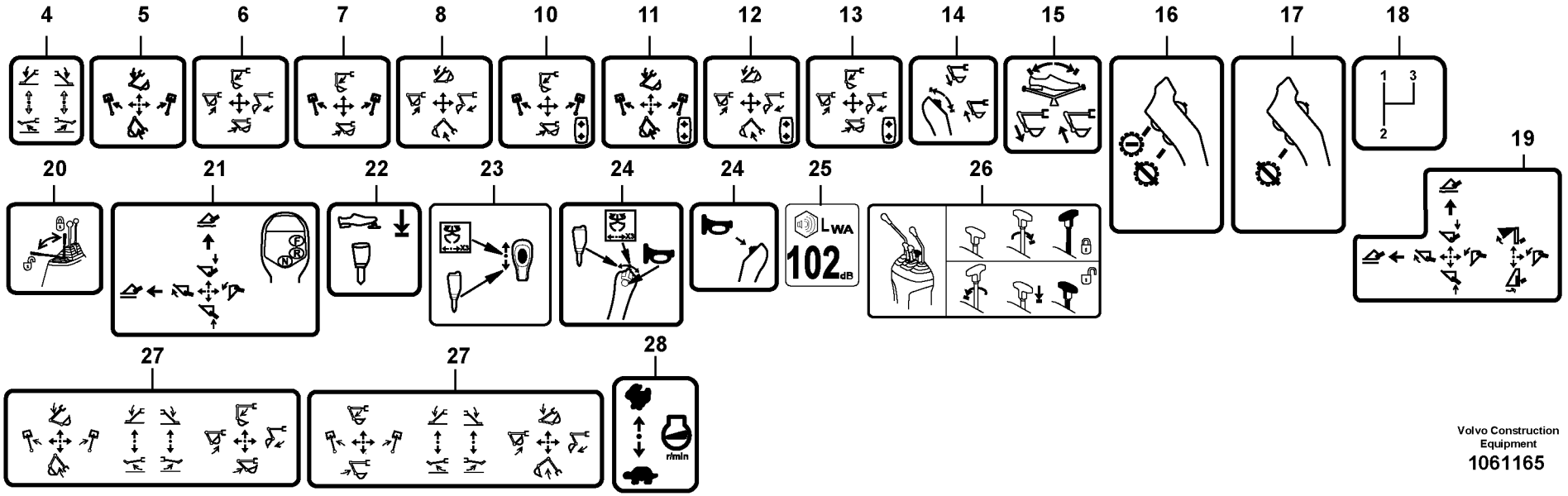

Volvo Construction Equipment
1061165

Fig.	Part No.	Quantity 1	2	3	4	5	PS	KIT	Description	Dénomination	Bezeichnung	Denominación	Benämning	Notes
1	**VOE 15143588**	1							Decal	Autocollant	Aufklebeschild	Calcomanía	Dekal	11895336, 11895337 11895340
2	**VOE 15144640**	1							Decal	Autocollant	Aufklebeschild	Calcomanía	Dekal	11895336, 11895337
3	**VOE 15144638**	1							Decal	Autocollant	Aufklebeschild	Calcomanía	Dekal	11895336, 11895337
3	**VOE 15144333**	1							Decal	Autocollant	Aufklebeschild	Calcomanía	Dekal	11895340
4	**VOE 15650309**	1							Decal	Autocollant	Aufklebeschild	Calcomanía	Dekal	11895336, 11895337 11895340
5	**VOE 16208405**	1							Decal	Autocollant	Aufklebeschild	Calcomanía	Dekal	11895336
6	**VOE 16208455**	1							Decal	Autocollant	Aufklebeschild	Calcomanía	Dekal	11895336
7	**VOE 16206460**	1							Decal	Autocollant	Aufklebeschild	Calcomanía	Dekal	11895337
8	**VOE 16208457**	1							Decal	Autocollant	Aufklebeschild	Calcomanía	Dekal	11895337
9	**VOE 15144314**	1							Decal	Autocollant	Aufklebeschild	Calcomanía	Dekal	11895340
10	**VOE 16214955**	1							Decal	Autocollant	Aufklebeschild	Calcomanía	Dekal	11895340
11	**VOE 16214952**	1							Decal	Autocollant	Aufklebeschild	Calcomanía	Dekal	11895340
12	**VOE 16214958**	1							Decal	Autocollant	Aufklebeschild	Calcomanía	Dekal	11895340
13	**VOE 16214961**	1							Decal	Autocollant	Aufklebeschild	Calcomanía	Dekal	11895340
14	**VOE 16206442**	1							Decal	Autocollant	Aufklebeschild	Calcomanía	Dekal	11895322
15	**VOE 16206433**	1							Decal	Autocollant	Aufklebeschild	Calcomanía	Dekal	11895305, 11895306
16	**VOE 16208269**	1							Decal	Autocollant	Aufklebeschild	Calcomanía	Dekal	11895345
17	**VOE 16208272**	1							Decal	Autocollant	Aufklebeschild	Calcomanía	Dekal	11895344
18	**VOE 16209662**	1							Decal	Autocollant	Aufklebeschild	Calcomanía	Dekal	11895344
19	**VOE 16206439**	1							Decal	Autocollant	Aufklebeschild	Calcomanía	Dekal	11895397
20	**VOE 16208313**	1							Decal	Autocollant	Aufklebeschild	Calcomanía	Dekal	11895397
21	**VOE 16208267**	1							Decal	Autocollant	Aufklebeschild	Calcomanía	Dekal	11895394
22	**VOE 16206436**	1							Decal	Autocollant	Aufklebeschild	Calcomanía	Dekal	11895409, 11895410 11895422
23	**VOE 16209669**	1							Decal	Autocollant	Aufklebeschild	Calcomanía	Dekal	11895418
24	**VOE 16206445**	1							Decal	Autocollant	Aufklebeschild	Calcomanía	Dekal	11895421
24	**VOE 16209672**	1							Decal	Autocollant	Aufklebeschild	Calcomanía	Dekal	11895422
25	**VOE 11887639**	1							Decal	Autocollant	Aufklebeschild	Calcomanía	Dekal	11895535, 11895536

1	**OPTION**
2	
3	
4	
5	

Skyltar och dekaler
Muestras y decalcomanias
Schilder und aufklebeschild
Enseignes et décalcomanies
Sign plates and decals

Catalogue id **20604**	Group **897**
Illustr. No **1061165**	Section **300**
Issue **PUB 20026797**	Page **467**

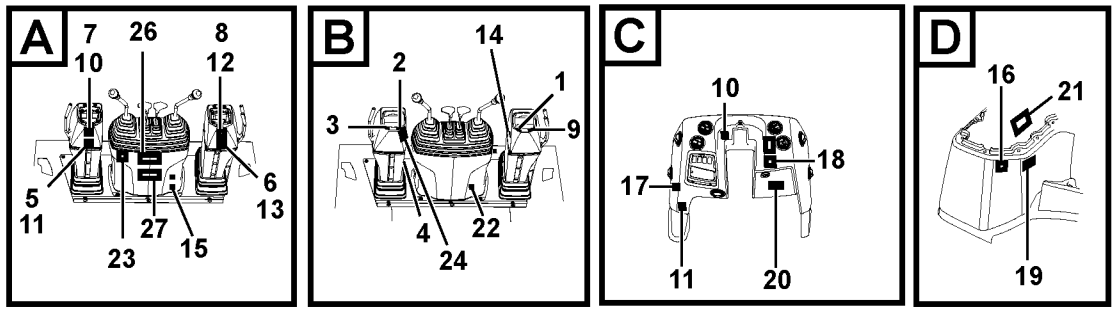

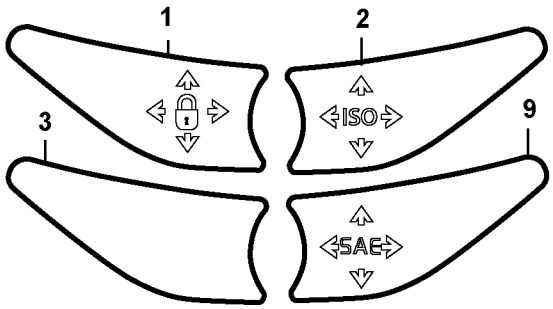

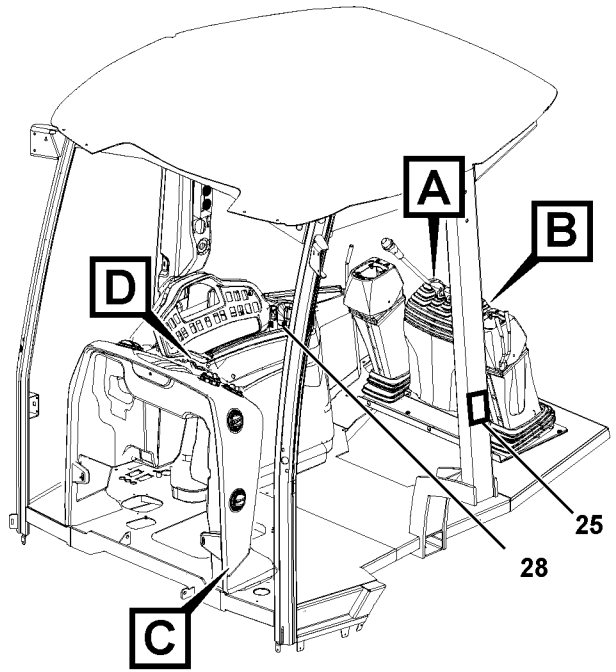

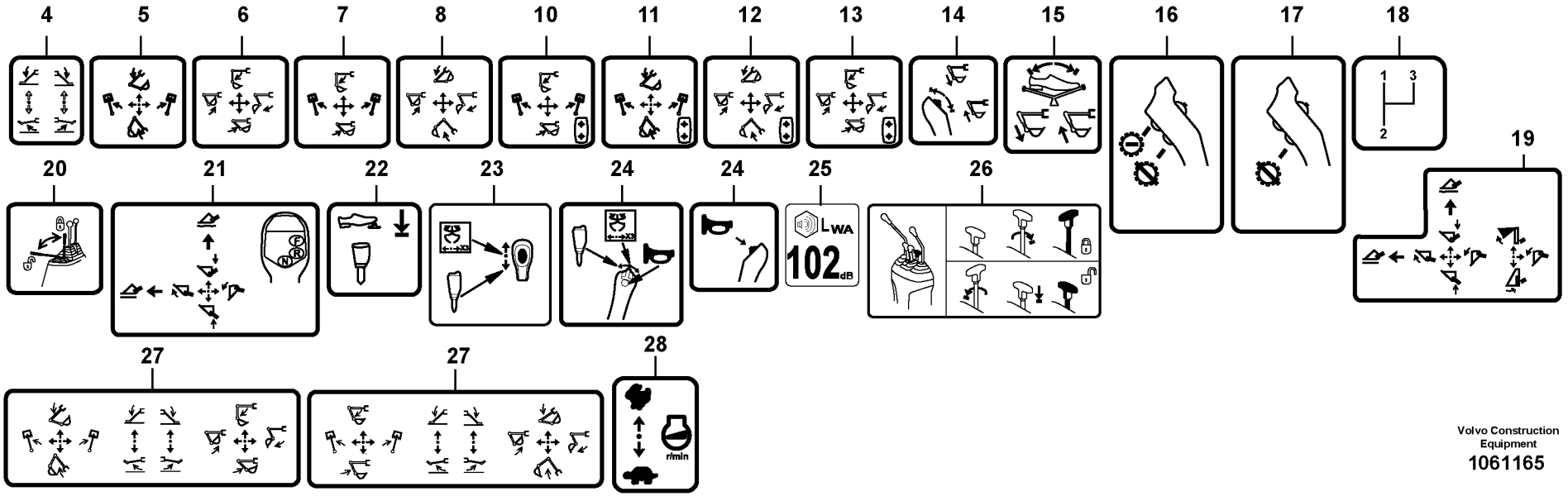

Volvo Construction Equipment
1061165

Fig.	Part No.	Quantity 1	2	3	4	5	PS	KIT	Description	Dénomination	Bezeichnung	Denominación	Benämning	Notes
26	**VOE 16208477**	1							Decal	Autocollant	Aufklebeschild	Calcomanía	Dekal	11895332, 11895333
27	**VOE 16207709**	1							Decal	Autocollant	Aufklebeschild	Calcomanía	Dekal	11895332
27	**VOE 16207706**	1							Decal	Autocollant	Aufklebeschild	Calcomanía	Dekal	11895333
28	**VOE 14527169**	1							Decal	Autocollant	Aufklebeschild	Calcomanía	Dekal	11895430

1	**OPTION**
2	
3	
4	
5	

Skyltar och dekaler
Muestras y decalcomanias
Schilder und aufklebeschild
Enseignes et décalcomanies
Sign plates and decals

Catalogue id **20604**	Group **897**
Illustr. No **1061165**	Section **300**
Issue **PUB 20026797**	Page **469**



Volvo Construction Equipment
www.volvoce.com

GROUP		Section	Page
911	Hydraulic oil tank	100	483
911	Hydraulic system, return line	200	487
911	Hydraulic system, suction line 11895344, 11895345	250	489
911	Hydraulic system, excavator	300	493
911	Hydraulic oil cooler	400	495
911	Hydraulic system, hammer 11895409	550	497
911	Hydraulic system, hammer 11895410	575	499
911	Hydraulic system, stabiliser legs	600	503
911	Hydraulic system, excavator 11895418, 11895422.	650	505
911	Hydraulics loader (lift & tilt)	700	509
911	Hydraulic system, loader 11895398	750	511
911	Hydraulic system, loader 11895394, 11895398.	900	513
911	Hydraulic system, excavator STD DIPPER	2000	517
911	Hydraulic system, excavator EXT DIPPER	2100	521
912	Pressure limiting valve	100	527
912	Pressure limiting valve	200	529
912	Valve body with fitting parts 11895321, 11895322.	250	531
912	Control valve with fitting parts.	300	535
912	Valve body with fitting parts 11895303, 11895304, 11895305, 11895306.	400	537
912	Control valve 11895303, 11895304, 11895305, 11895306.	450	541
912	Valve section 11895303, 11895304, 11895305, 11895306.	500	543
912	Valve section 11895303, 11895304, 11895305, 11895306.	550	545
912	Valve section 11895303, 11895304, 11895305, 11895306.	600	547
912	Valve section 11895303, 11895304, 11895305, 11895306.	650	549
912	Valve section 11895303, 11895304, 11895305, 11895306.	700	551
912	Valve section 11895303, 11895304, 11895305, 11895306.	750	553
912	Valve section 11895303, 11895304, 11895305, 11895306.	800	555
912	Valve section 11895303, 11895304, 11895305, 11895306.	850	557
912	Valve section 11895303, 11895304, 11895305, 11895306.	900	559
912	Valve section 11895303, 11895304, 11895305, 11895306.	950	561
912	Automatic self-level function 11895394, 11895398	1000	563
913	Hydraulic pump 11895344, 11895345	200	565
914	Joystick, incl. hoses and fittings 11895321, 11895322.	200	567
914	Servo valve	300	569
914	Loader controls	400	571
914	Servo system, Excavator controls	500	573
914	Servo system, Excavator controls 11895340	600	577
914	Distribution valve 11895322	700	579
915	Pedal 11895305, 11895306.	200	581
915	Excavator controls 11298416	300	583
915	Excavator controls	400	585
915	Excavator lock system	500	587
916	Optional hydraulic equipment 11895575	200	589
916	Boom suspension system 11895639	350	593
924	Attachment bracket, mechanical 11891299	100	595
924	Hydraulic attachment bracket digger 11895434	200	597
924	Hydraulic attachment bracket digger 11895435	300	599
924	Hydraulic cylinder, quick attachment 11895636	400	603
924	Hydraulic attachment bracket 11895636	500	605
924	Hydraulic attachment bracket 11895636	600	609
924	Hydraulic attachment bracket 11895637	700	611
925	Bucket cylinder 11895292, 11895296.	100	613
925	Transport bracket without front bucket 11891350	500	615
925	Pins for mounting bucket 11895394, 11895398	1400	617
945	Lifting framework with assembly parts 11895394, 11895398	100	619
945	Mechanical self levelling tilt mechanism 11895394, 11895398	200	623
945	Hydraulic cylinder 11895394, 11895398.	300	625
945	Hydraulic cylinder 11895394, 11895398	400	627
971	Swing system	100	629
971	Boom swing system	200	633
971	Swing cylinder	300	635

INDEX OF CONTENTS

GROUP		Section	Page
972	Stabilisers	100	637
972	Stabiliser cylinder	200	639
974	Boom cylinder 11895292, 11895296.	100	641
974	Boom and dipper arm	150	643
974	Excavator boom, extendible dipper arm 11895296	200	647
975	Dipper arm cylinder 11895292, 11895296.	100	651
975	Extendable dipper cylinder 11895296	200	653

GROUPE		Section	Page
911	Réservoir d'huile hydraulique	100	483
911	Système hydraulique, conduit retour	200	487
911	Système hydraulique, conduit aspiration 11895344, 11895345	250	489
911	Système hydralique groupe pelle	300	493
911	Radiateur huile	400	495
911	Système hydraulique, marteau 11895409	550	497
911	Système hydraulique, marteau 11895410	575	499
911	Système hydraulique Bequilles	600	503
911	Système hydralique groupe pelle 11895418, 11895422.	650	505
911	Equipement chargeur à commande hydraulique (levage et basculement)	700	509
911	Système hydraulique, chargeuse 11895398	750	511
911	Système hydraulique, chargeuse 11895394, 11895398.	900	513
911	Système hydralique groupe pelle STD DIPPER	2000	517
911	Système hydralique groupe pelle EXT DIPPER	2100	521
912	Limiteur de pression	100	527
912	Limiteur de pression	200	529
912	Bloc-soupapes avec pièces de montage 11895321, 11895322.	250	531
912	Valve de commande avec pièces de montage.	300	535
912	Bloc-soupapes avec pièces de montage 11895303, 11895304, 11895305, 11895306.	400	537
912	Valve de commande 11895303, 11895304, 11895305, 11895306.	450	541
912	Section de valve 11895303, 11895304, 11895305, 11895306.	500	543
912	Section de valve 11895303, 11895304, 11895305, 11895306.	550	545
912	Section de valve 11895303, 11895304, 11895305, 11895306.	600	547
912	Section de valve 11895303, 11895304, 11895305, 11895306.	650	549
912	Section de valve 11895303, 11895304, 11895305, 11895306.	700	551
912	Section de valve 11895303, 11895304, 11895305, 11895306.	750	553
912	Section de valve 11895303, 11895304, 11895305, 11895306.	800	555
912	Section de valve 11895303, 11895304, 11895305, 11895306.	850	557
912	Section de valve 11895303, 11895304, 11895305, 11895306.	900	559
912	Section de valve 11895303, 11895304, 11895305, 11895306.	950	561
912	Réglage de niveau automatique 11895394, 11895398	1000	563
913	Pompe hydraulique 11895344, 11895345	200	565
914	Levier de commande avec flexibles et raccords 11895321, 11895322.	200	567
914	Servo soupape	300	569
914	Commandes de l'équipement chargeur	400	571
914	Système d'assistance, commandes de pelleteuse	500	573
914	Système d'assistance, commandes de pelleteuse 11895340	600	577
914	Valve de distribution 11895322	700	579
915	Pedale 11895305, 11895306.	200	581
915	Commandes de pelleteuse 11298416	300	583
915	Commandes de pelleteuse	400	585
915	Système de verrouillage de l'équipemenrt excavateur	500	587
916	Equipement hydraulique optionnel 11895575	200	589
916	Suspension des bras de levage 11895639	350	593
924	Porte-outil, verrouillage mécanique 11891299	100	595
924	Porte-outil à verrouillage hydraulique, balancier 11895434	200	597
924	Porte-outil à verrouillage hydraulique, balancier 11895435	300	599
924	Verin hydraulique, fixation rapide 11895636	400	603
924	Plaque de fixation à commande hydraulique 11895636	500	605
924	Plaque de fixation à commande hydraulique 11895636	600	609
924	Plaque de fixation à commande hydraulique 11895637	700	611
925	Vérin de godet 11895292, 11895296.	100	613
925	Fixation transport sans godet frontal 11891350	500	615
925	Pivots d'axe pour fixation de godet 11895394, 11895398	1400	617
945	Chassis levage avec pièces de montage 11895394, 11895398	100	619
945	Mécanisme de basculement à autoréglage mécanique 11895394, 11895398	200	623
945	Vérins hydrauliques 11895394, 11895398.	300	625
945	Vérins hydrauliques 11895394, 11895398	400	627

TABLE DES MATIÈRES

GROUPE		Section	Page
971	Système de pivotement	100	629
971	Système hydraulique, orientation	200	633
971	Vérin d'orientation	300	635
972	Bequille	100	637
972	Vérin hydraulique pour jambe d'appui	200	639
974	Vérin de flèche 11895292, 11895296.	100	641
974	Flèche et balancier	150	643
974	Flèche d'équipement excavateur avec bras télescopique 11895296	200	647
975	Vérin de bras 11895292, 11895296.	100	651
975	Cylindre telescope. 11895296	200	653

GRUPPE		Abschnitt	Seite
911	Hydrauliköltank	100	483
911	Druckölsystem, Rücklaufleitung	200	487
911	Druckölsystem, Saugleitung 11895344, 11895345	250	489
911	Hydraulikanlage ventil zum ausleger Baggeraggregat	300	493
911	Hydraulikölkühler	400	495
911	Hydraulikanlage, Hammer 11895409	550	497
911	Hydraulikanlage, Hammer 11895410	575	499
911	Hydraulikanlage Bodenstützen	600	503
911	Hydraulikanlage ventil zum ausleger Baggeraggregat 11895418, 11895422.	650	505
911	Ladehydraulik (Heben und Kippen)	700	509
911	Hydraulikanlage, Lader 11895398	750	511
911	Hydraulikanlage, Lader 11895394, 11895398.	900	513
911	Hydraulikanlage ventil zum ausleger Baggeraggregat STD DIPPER2000		517
911	Hydraulikanlage ventil zum ausleger Baggeraggregat EXT DIPPER2100		521
912	Druckbegrenzungsventil	100	527
912	Druckbegrenzungsventil	200	529
912	Ventilgruppe mit Anbauteilen 11895321, 11895322.	250	531
912	Steuerventil mit Anbauteilen.	300	535
912	Ventilgruppe mit Anbauteilen 11895303, 11895304, 11895305, 11895306.	400	537
912	Steuerventil 11895303, 11895304, 11895305, 11895306.	450	541
912	Ventil 11895303, 11895304, 11895305, 11895306.	500	543
912	Ventil 11895303, 11895304, 11895305, 11895306.	550	545
912	Ventil 11895303, 11895304, 11895305, 11895306.	600	547
912	Ventil 11895303, 11895304, 11895305, 11895306.	650	549
912	Ventil 11895303, 11895304, 11895305, 11895306.	700	551
912	Ventil 11895303, 11895304, 11895305, 11895306.	750	553
912	Ventil 11895303, 11895304, 11895305, 11895306.	800	555
912	Ventil 11895303, 11895304, 11895305, 11895306.	850	557
912	Ventil 11895303, 11895304, 11895305, 11895306.	900	559
912	Ventil 11895303, 11895304, 11895305, 11895306.	950	561
912	Automatische Höhenregelung 11895394, 11895398	1000	563
913	Hydraulikpumpe 11895344, 11895345	200	565
914	Steuerknüppel mit Schläuchen und Kupplungen 11895321, 11895322.	200	567
914	Servoventil	300	569
914	Loader controls	400	571
914	Servosystem, Bagger-Bedienorgane	500	573
914	Servosystem, Bagger-Bedienorgane 11895340	600	577
914	Verteilerventil 11895322	700	579
915	Pedal 11895305, 11895306.	200	581
915	Bedienelemente für den Bagger 11298416	300	583
915	Bedienelemente für den Bagger	400	585
915	Bagger Verriegelungssystem	500	587
916	Zusätzliche Hydraulikausrüstung 11895575	200	589
916	Hubgerüstdämpfung 11895639	350	593
924	Geräteträger, mechanisch 11891299	100	595
924	Hydraulik Geräteträger Baggerarm 11895434	200	597
924	Hydraulik Geräteträger Baggerarm 11895435	300	599
924	Hydraulikzylinder Schnellwechsler 11895636	400	603
924	Hydraulisch betätigte Gerätebefestigung 11895636	500	605
924	Hydraulisch betätigte Gerätebefestigung 11895636	600	609
924	Hydraulisch betätigte Gerätebefestigung 11895637	700	611
925	Schaufelzylinder 11895292, 11895296.	100	613
925	Transporthalterung ohne Schaufel 11891350	500	615
925	Bolzen zur Befestigung der Schaufel 11895394, 11895398	1400	617
945	Hubgerüst mit Anbauteilen 11895394, 11895398	100	619
945	Selbstregelnder Kippmechanismus 11895394, 11895398	200	623
945	Hydraulikzylinder 11895394, 11895398.	300	625
945	Hydraulikzylinder 11895394, 11895398	400	627
971	Schwenksystem	100	629

INHALTSVERZEICHNIS

GRUPPE		Abschnitt	Seite
971	Hydraulikkreis, Schwenken	200	633
971	Schwenkzylinder	300	635
972	Pratzen	100	637
972	Hydraulzylinder für Pratzen	200	639
974	Auslegerzylinder 11895292, 11895296.	100	641
974	Ausleger und Stiel	150	643
974	Grabausleger mit Teleskopstiel 11895296	200	647
975	Stielzylinder 11895292, 11895296.	100	651
975	Teleskopzylinder. 11895296	200	653

GRUPO		Sección	Página
911	Depósito de aceite hidráulico	100	483
911	Sistema hidráulico, conducto de retorno	200	487
911	Sistema hidráulico, conducto de aspiración 11895344, 11895345	250	489
911	Sistema hidrlico excavador	300	493
911	Enfriador de aceite hidráulico	400	495
911	Sistema hidráulico, martillo 11895409	550	497
911	Sistema hidráulico, martillo 11895410	575	499
911	Sistema hidràulico patas de apoyo	600	503
911	Sistema hidrlico excavador 11895418, 11895422.	650	505
911	Sistema hidráulico de cargadora (elevación y volteo)	700	509
911	Sistema hidráulico de cargadora 11895398	750	511
911	Sistema hidráulico de cargadora 11895394, 11895398.	900	513
911	Sistema hidrlico excavador STD DIPPER	2000	517
911	Sistema hidrlico excavador EXT DIPPER	2100	521
912	Válvula limitadora de presión	100	527
912	Válvula limitadora de presión	200	529
912	Bloque de válvulas con accesorios de montaje 11895321, 11895322.	250	531
912	Válvula de mando con piezas se montaje.	300	535
912	Bloque de válvulas con accesorios de montaje 11895303, 11895304, 11895305, 11895306.	400	537
912	Válvula de mando 11895303, 11895304, 11895305, 11895306.	450	541
912	Sección de válvulas 11895303, 11895304, 11895305, 11895306.	500	543
912	Sección de válvulas 11895303, 11895304, 11895305, 11895306.	550	545
912	Sección de válvulas 11895303, 11895304, 11895305, 11895306.	600	547
912	Sección de válvulas 11895303, 11895304, 11895305, 11895306.	650	549
912	Sección de válvulas 11895303, 11895304, 11895305, 11895306.	700	551
912	Sección de válvulas 11895303, 11895304, 11895305, 11895306.	750	553
912	Sección de válvulas 11895303, 11895304, 11895305, 11895306.	800	555
912	Sección de válvulas 11895303, 11895304, 11895305, 11895306.	850	557
912	Sección de válvulas 11895303, 11895304, 11895305, 11895306.	900	559
912	Sección de válvulas 11895303, 11895304, 11895305, 11895306.	950	561
912	Regulación automática del nivel 11895394, 11895398	1000	563
913	Bomba hidráulica 11895344, 11895345	200	565
914	Palanca de mando, conductos y acoplamientos 11895321, 11895322.	200	567
914	Servoválvula	300	569
914	Mandos de la cargadora	400	571
914	Servosistema, mandos de excavadora	500	573
914	Servosistema, mandos de excavadora 11895340	600	577
914	Válvula de distribucion 11895322	700	579
915	Pedal 11895305, 11895306.	200	581
915	Excavator controls 11298416	300	583
915	Excavator controls	400	585
915	Sistema de bloqueo de la excavadora	500	587
916	Equipo hidráulico adicional 11895575	200	589
916	Suspensión del brazo de carga 11895639	350	593
924	Portaimplemento, mecánico 11891299	100	595
924	Portaimplementos hidráulico, brazo 11895434	200	597
924	Portaimplementos hidráulico, brazo 11895435	300	599
924	Cilindro hydráulico, acoplamiento rapido 11895636	400	603
924	Soporte de implemento hidráulico 11895636	500	605
924	Soporte de implemento hidráulico 11895636	600	609
924	Soporte de implemento hidráulico 11895637	700	611
925	Cilindro de cazo 11895292, 11895296.	100	613
925	Fijaciones de transporte sin cuchara frontal 11891350	500	615
925	Muñones para fijación de cuchara 11895394, 11895398	1400	617
945	Bastidor elevación con piezas de montaje 11895394, 11895398	100	619
945	Mecanismo de basculamiento mecánico autoajustable 11895394, 11895398	200	623
945	Cilindros hidráulicos 11895394, 11895398.	300	625
945	Cilindros hidráulicos 11895394, 11895398	400	627

INDICE

GRUPO		Sección	Página
971	Sistema de oscilación	100	629
971	Sistema hidráulico, giro	200	633
971	Cilindro de giro	300	635
972	Pata de apoyo	100	637
972	Cilindro hidraulico para pata de apoyo	200	639
974	Cilindro de pluma 11895292, 11895296.	100	641
974	Pluma y brazo	150	643
974	Pluma de excavación con brazo telescópico 11895296	200	647
975	Cilindro de brazo 11895292, 11895296.	100	651
975	Cilindro telescopico. 11895296	200	653

GRUPP		Avsnitt	Sida
911	Hydrauloljetank	100	483
911	Hydraulsystem, returledning	200	487
911	Hydraulsystem, sugledning 11895344, 11895345	250	489
911	Hydraulsystem, grävare	300	493
911	Hydrauloljekylare	400	495
911	Hydraulsystem hammare 11895409	550	497
911	Hydraulsystem hammare 11895410	575	499
911	Hydraulsystem, stödben	600	503
911	Hydraulsystem, grävare 11895418, 11895422.	650	505
911	Hydraulik lastare (lyft & tilt)	700	509
911	Hydraulsystem, lastare 11895398	750	511
911	Hydraulsystem, lastare 11895394, 11895398.	900	513
911	Hydraulsystem, grävare STD DIPPER	2000	517
911	Hydraulsystem, grävare EXT DIPPER	2100	521
912	Tryckbegränsningsventil	100	527
912	Tryckbegränsningsventil	200	529
912	Ventilblock med monteringsdetaljer 11895321, 11895322.	250	531
912	Manöverventil med monteringsdetaljer.	300	535
912	Ventilblock med monteringsdetaljer 11895303, 11895304, 11895305, 11895306.	400	537
912	Manöverventil 11895303, 11895304, 11895305, 11895306	450	541
912	Ventilsektion 11895303, 11895304, 11895305, 11895306	500	543
912	Ventilsektion 11895303, 11895304, 11895305, 11895306	550	545
912	Ventilsektion 11895303, 11895304, 11895305, 11895306	600	547
912	Ventilsektion 11895303, 11895304, 11895305, 11895306	650	549
912	Ventilsektion 11895303, 11895304, 11895305, 11895306	700	551
912	Ventilsektion 11895303, 11895304, 11895305, 11895306	750	553
912	Ventilsektion 11895303, 11895304, 11895305, 11895306	800	555
912	Ventilsektion 11895303, 11895304, 11895305, 11895306	850	557
912	Ventilsektion 11895303, 11895304, 11895305, 11895306	900	559
912	Ventilsektion 11895303, 11895304, 11895305, 11895306	950	561
912	Automatisk nivåreglering 11895394, 11895398	1000	563
913	Hydraulpump 11895344, 11895345	200	565
914	Manöverspak, inklusive slangar och kopplingar 11895321, 11895322.	200	567
914	Servoventil	300	569
914	Lastarreglage	400	571
914	Servosystem, grävarreglage	500	573
914	Servosystem, grävarreglage 11895340	600	577
914	Fördelningsventil 11895322	700	579
915	Pedal 11895305, 11895306.	200	581
915	Grävarreglage 11298416	300	583
915	Grävarreglage	400	585
915	Grävmaskin, låssystem	500	587
916	Extra hydraulutrustning 11895575	200	589
916	Lastarmsfjädring 11895639	350	593
924	Redskapsfäste, mekaniskt 11891299	100	595
924	Hydraulik redskapsfäste grävarm 11895434	200	597
924	Hydraulik redskapsfäste grävarm 11895435	300	599
924	Hydraulcylinder, snabbfäste 11895636	400	603
924	Hydrauliskt redskapsfäste 11895636	500	605
924	Hydrauliskt redskapsfäste 11895636	600	609
924	Hydrauliskt redskapsfäste 11895637	700	611
925	Skopcylinder 11895292, 11895296.	100	613
925	Transportfäste utan frontskopa 11891350	500	615
925	Axeltappar för infästning av skopa 11895394, 11895398	1400	617
945	Lyftramverk med monteringsdetaljer 11895394, 11895398	100	619
945	Mekanisk självjusterande tiltmekanism 11895394, 11895398	200	623
945	Hydraulcylinder 11895394, 11895398.	300	625
945	Hydraulcylinder 11895394, 11895398	400	627
971	Svängsystem	100	629
971	Hydraulsystem, sväng	200	633

INNEHÅLLSFÖRTECKNING

INNEHÅLLSFÖRTECKNING

GRUPP		Avsnitt	Sida
971	Svängcylinder	300	635
972	Stödben	100	637
972	Stödbenscylinder	200	639
974	Bomcylinder 11895292, 11895296.	100	641
974	Bom och skaft	150	643
974	Grävbom med teleskoparm 11895296	200	647
975	Skaftcylinder 11895292, 11895296.	100	651
975	Teleskopcylinder 11895296	200	653



Volvo Construction Equipment
www.volvoce.com

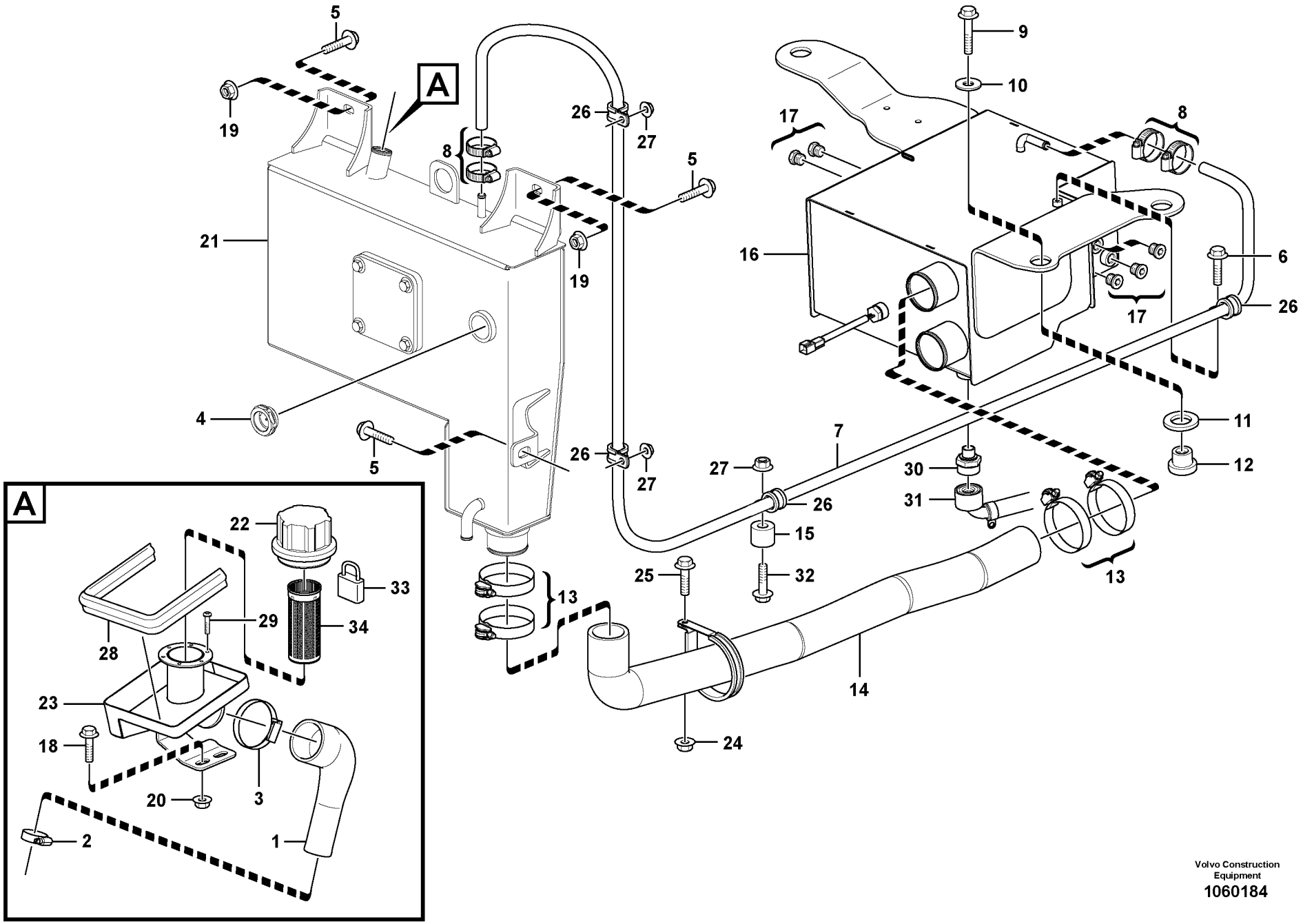

Volvo Construction Equipment
1060184

Fig.	Part No.	Quantity 1	2	3	PS	KIT	Description	Dénomination	Bezeichnung	Denominación	Benämning	Notes
1	**VOE 16203134**	1					Pipe	Tuyau	Rohrleitung	Tubo	Rör	
2	**VOE 943476**	1					Hose clamp	Collier durite	Schlauchschelle	Abrazadera de mang	Slangklamma	
3	**VOE 943480**	1					Hose clamp	Collier durite	Schlauchschelle	Abrazadera de mang	Slangklamma	
4	**VOE 15647908**	1					Level indicator	Indicateur de niveau	Niveauanzeiger	Indicador de nivel	Nivåindikator	
5	**VOE 965191**	3					Flange screw	Vis à embase	Flanschschraube	Tornillo embridado	Flänsskruv	
6	**VOE 946470**	1					Flange screw	Vis à embase	Flanschschraube	Tornillo embridado	Flänsskruv	
7	**VOE 15622292**	1					Hose	Flexible	Schlauch	Manguera	Slang	
8	**VOE 943470**	4					Hose clamp	Collier durite	Schlauchschelle	Abrazadera de mang	Slangklamma	
9	**VOE 13965194**	1					Screw	Vis	Schraube	Tornillo	Skruv	
10	**VOE 13947355**	1					Washer	Rondelle	Scheibe	Arandela	Bricka	
11	**VOE 15609788**	1					Spacer	Entretoise	Abstandkörper	Distanciador	Distans	
12	**VOE 11881720**	1					Rubber bushing	Bague caoutchouc	Gummibuchse	Buje de goma	Gummibussning	
13	**VOE 11059299**	4					Hose clamp	Collier durite	Schlauchschelle	Abrazadera de mang	Slangklamma	
14	**VOE 16206200**	1					Tube	Tube	Rohr	Tubo	Rör	
15	**VOE 11888967**	1					Mount	Plot	Unterlage	Soporte	Underlägg	(VOE 11884291)
16	**VOE 16203012**	1					Tank	Réservoir	Tank	Depósito	Tank	
17	**VOE 984654**	5					Plug	Tampon	Stopfen	Tapón	Plugg	
18	**VOE 946329**	2					Flange screw	Vis à embase	Flanschschraube	Tornillo embridado	Flänsskruv	
19	**VOE 971096**	2					Flange nut	Écrou à bride	Bundmutter	Tuerca embridada	Flänsmutter	
20	**VOE 13971095**	2					Flange nut	Écrou à bride	Bundmutter	Tuerca embridada	Flänsmutter	
21	**VOE 15648171**	1					Tank	Réservoir	Tank	Depósito	Tank	
22	**VOE 11882636**	1					Cap	Capot	Verschlusskappe	Capuchón	Hatt	
23	**VOE 16202123**	1					Filler neck	Tuyau de remplissag	Einfüllstützen	Cuello de llenado	Påfyllningshals	
24	**VOE 949278**	1					Flange lock nut	Contre-écrou à bride	Flanschverschlussm	Contratuerca embrid	Flänslåsmutter	
25	**VOE 946934**	1					Flange screw	Vis à embase	Flanschschraube	Tornillo embridado	Flänsskruv	
26	**VOE 952629**	4					Clamp	Collier serrage	Klemme	Abrazadera	Klamma	
27	**VOE 945407**	4					Flange nut	Écrou à bride	Bundmutter	Tuerca embridada	Flänsmutter	
28	**VOE 16202138**	1					Sealing	Étanchéité	dichtung	Junta	Tätning	
29	**VOE 972410**	6					Six point socket scre	Vis à 6 pans creux	Sechszahn-Hohlschr	Racor de seis diente	Sextandhålskruv	
30	**ZM 4384256**	1					Valve	Valve	Ventil	Válvula	Ventil	

1	
2	
3	
4	
5	

Hydrauloljetank
Depósito de aceite hidráulico
Hydrauliköltank
Réservoir d'huile hydraulique
Hydraulic oil tank

Catalogue id	Group
20604	**911**
Illustr. No **1060184**	Section **100**
Issue **PUB 20026797**	Page **483**

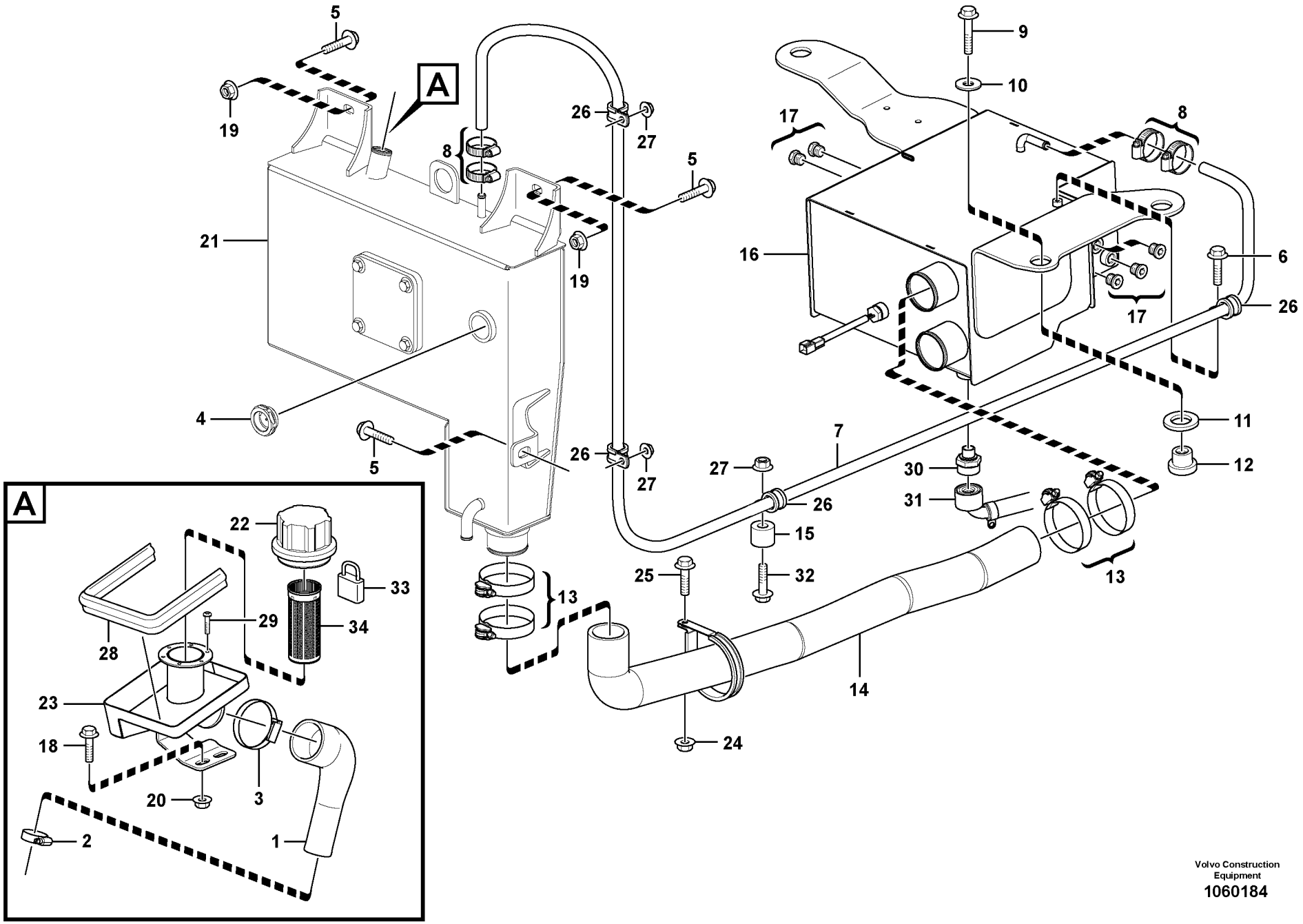

Volvo Construction Equipment
1060184

Fig.	Part No.	Quantity 1	2	3	PS	KIT	Description	Dénomination	Bezeichnung	Denominación	Benämning	Notes
31	**ZM 4384257**	1					Connecting hose	Flexible de connexion	Anschlussschlauch	Manguera de conexió	Anslutningsslang	TOOLBOX
32	**VOE 948356**	1					Flange screw	Vis à embase	Flanschschraube	Tornillo embridado	Flänsskruv	
33	**VOE 11885135**	1					Padlock	Cadenas	Vorhängeschloss	Cerrojo	Hänglås	11895219
34	**VOE 11885309**	1					Hydraulic fluid filter	Filtre fluide hydrauliq	Druckölfilter	Filtro de aceite hidráu	Hydrauloljefilter	11891393

1		**Hydrauloljetank** **Depósito de aceite hidráulico** **Hydrauliköltank** **Réservoir d'huile hydraulique** **Hydraulic oil tank**	Catalogue id **20604**	Group **911**
2			Illustr. No **1060184**	Section **100**
3			Issue **PUB 20026797**	Page **485**
4				
5				

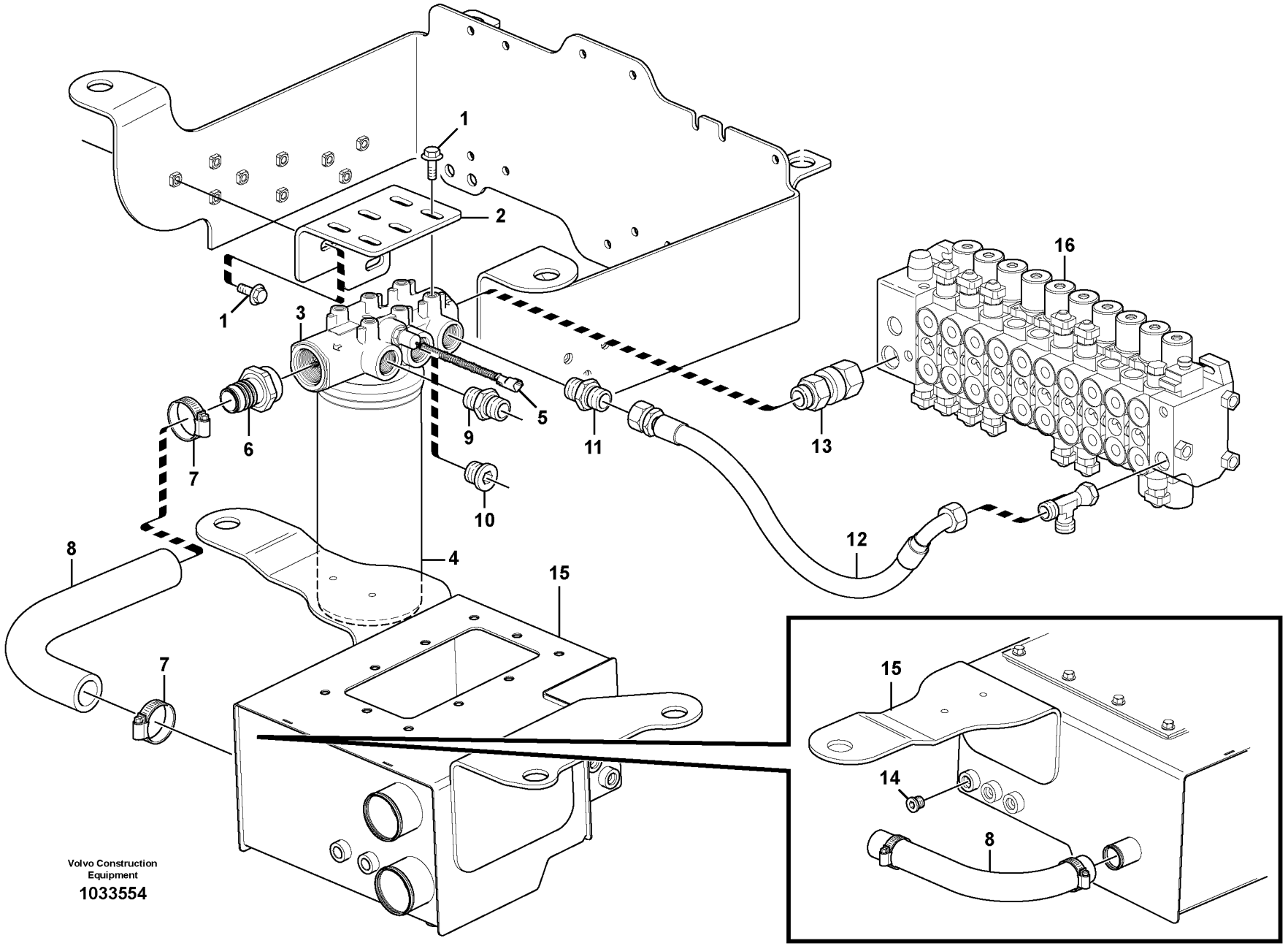

Volvo Construction Equipment

1033554

Fig.	Part No.	Quantity 1	2	3	PS	KIT	Description	Dénomination	Bezeichnung	Denominación	Benämning	Notes
1	**VOE 946441**	9					Flange screw	Vis à embase	Flanschschraube	Tornillo embridado	Flänsskruv	
2		1			NS		Bracket	Console	Konsole	Ménsula	Konsol	
3	**VOE 15026407**	1					Filter	Filtre	Filter	Filtro	Filter	
4	**VOE 11037868**	1					•Filter cartridge	•Cartouche filtrante	•Filterpatrone	•Patrón filtrante	•Filterpatron	
5	**VOE 11712309**	1					•Sensor	•Capteur	•Geber	•Captador	•Givare	(VOE 11885787) SE9106
6	**VOE 15609789**	1					Fitting	Écrou raccord	Verschraubung	Racor	Förskruvning	
7	**VOE 943477**	4					Hose clamp	Collier durite	Schlauchschelle	Abrazadera de mang	Slangklamma	
8	**VOE 15621515**	1					Hose	Flexible	Schlauch	Manguera	Slang	
9	**VOE 13933862**	1					Nipple	Raccord	Nippel	Niple	Nippel	
9	**VOE 981289**	1					•O-ring	•Joint torique	•O-Ring	•Anillo tórico	•O-ring	
9	**VOE 932042**	1					•O-ring	•Joint torique	•O-Ring	•Anillo tórico	•O-ring	
10	**VOE 984657**	1					Plug	Tampon	Stopfen	Tapón	Plugg	(VOE 11882920)
11	**VOE 935032**	1					Nipple	Raccord	Nippel	Niple	Nippel	
11	**VOE 990739**	1					•O-ring	•Joint torique	•O-Ring	•Anillo tórico	•O-ring	(VOE 4880663)
11	**VOE 932042**	1					•O-ring	•Joint torique	•O-Ring	•Anillo tórico	•O-ring	
12	**VOE 15035727**	1					Hose	Flexible	Schlauch	Manguera	Slang	
13	**VOE 15609098**	1					Fitting	Écrou raccord	Verschraubung	Racor	Förskruvning	
14	**VOE 984654**	1					Plug	Tampon	Stopfen	Tapón	Plugg	(VOE 11883510)
14	**VOE 932039**	1					•O-ring	•Joint torique	•O-Ring	•Anillo tórico	•O-ring	
15		1					Tank	Resérvoir	Behälter	Depósito	Tank	See group 911, Page 483
16		1					Valve	Soupape	Ventil	Valvula	Ventil	See group 912, Page 535

1		**Hydraulsystem, returledning** **Sistema hidráulico, conducto de retorno** **Druckölsystem, Rücklaufleitung** **Système hydraulique, conduit retour** **Hydraulic system, return line**	Catalogue id **20604**	Group **911**
2			Illustr. No **1033554**	Section **200**
3			Issue **PUB 20026797**	Page **487**
4				
5				

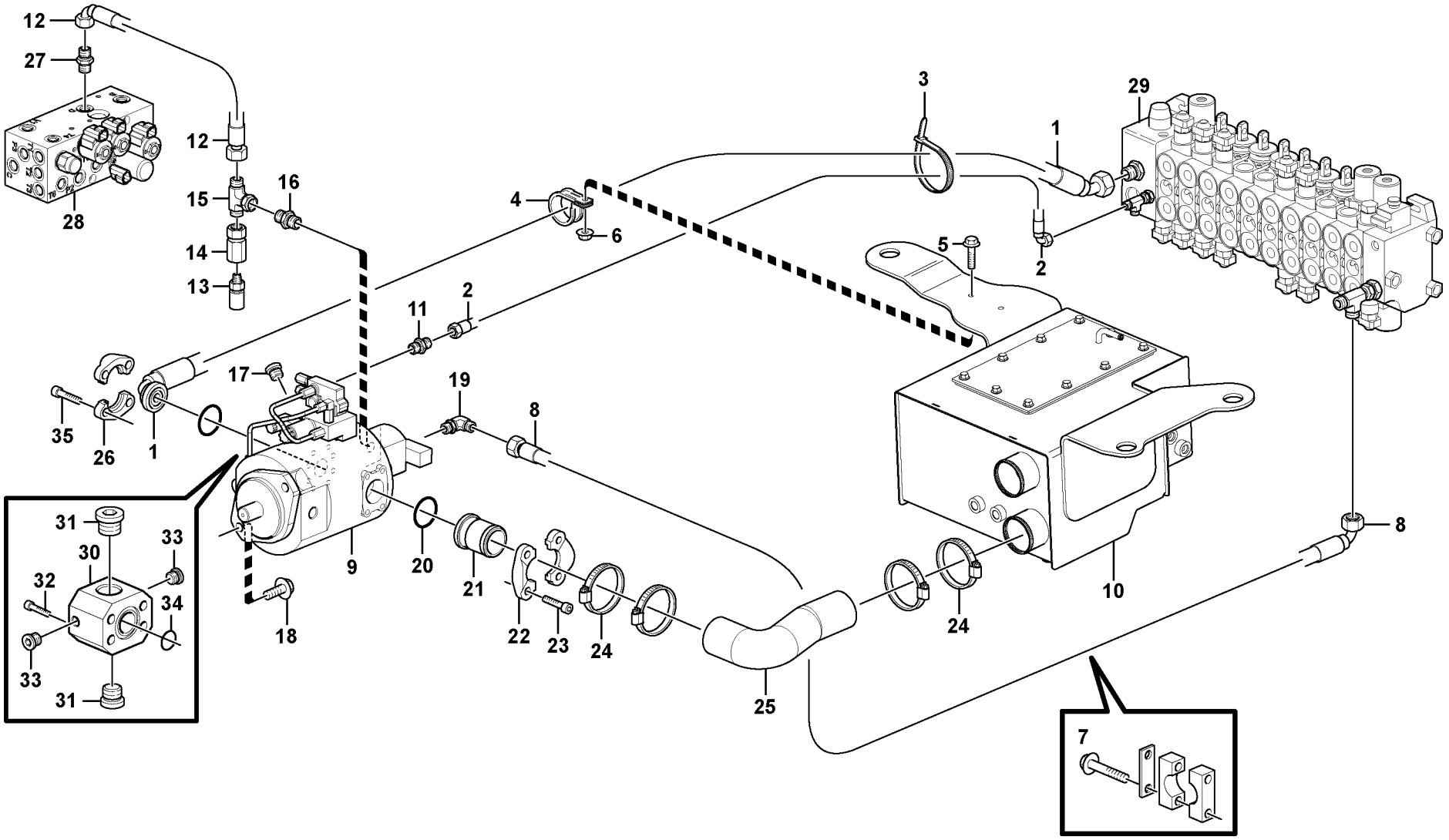

Volvo Construction Equipment

1033556

Fig.	Part No.	Quantity 1	2	3	PS	KIT	Description	Dénomination	Bezeichnung	Denominación	Benämning	Notes
1	**VOE 15610417**	1					Hose assembly	Conduit flexible	Schlauchleitung	Conducto	Slangledning	
2	**VOE 936341**	1					Hose	Flexible	Schlauch	Manguera	Slang	
3	**VOE 4881438**	3					Cable tie	Serre-câble	Kabelschelle	Abrazadera de cinta	Bandklämma	
4	**VOE 952643**	1					Clamp	Collier serrage	Klemme	Abrazadera	Klamma	
5	**VOE 13947542**	1					Screw	Vis	Schraube	Tornillo	Skruv	
6	**VOE 948645**	1					Flange lock nut	Contre-écrou à bride	Flanschverschlussm	Contratuerca embrid	Flänslåsmutter	
7	**VOE 13965176**	2					Screw	Vis	Schraube	Tornillo	Skruv	
	VOE 16200435	1					Hose clamp	Collier durite	Schlauchschelle	Abrazadera de mang	Slangklamma	
8	**VOE 15610471**	1					Hose assembly	Conduit flexible	Schlauchleitung	Conducto	Slangledning	
9	**VOE 11886357**	1					Pump	Pompe	Pumpe	Bomba	Pump	See group 913, Page 565
10		1					Hydr fluid tank	Reservoir fluid.hydr.	Druckölbehälter	Dep Aceit Hidr	Hydrauloljetank	See group 911, Page 483
11	**VOE 935082**	1					Nipple	Raccord	Nippel	Niple	Nippel	
	VOE 4881722	1					•O-ring	•Joint torique	•O-Ring	•Anillo tórico	•O-ring	
	VOE 932037	1					•O-ring	•Joint torique	•O-Ring	•Anillo tórico	•O-ring	
12	**VOE 15036969**	1					Hose	Flexible	Schlauch	Manguera	Slang	
13	**VOE 936439**	1					Testing nipple	Raccord contrôle	Prüfnippel	Niple de medición	Mätnippel	
14	**VOE 935027**	1					Test nipple	Raccord test	Prüfnippel	Niple de prueba	Testnippel	
15	**VOE 13933912**	1					T-nipple	Raccord-t	T-Nippel	Niple t	T-nippel	
	VOE 990737	2					•O-ring	•Joint torique	•O-Ring	•Anillo tórico	•O-ring	(VOE 4880492)
16	**VOE 935090**	1					Nipple	Raccord	Nippel	Niple	Nippel	
	VOE 990737	1					•O-ring	•Joint torique	•O-Ring	•Anillo tórico	•O-ring	(VOE 4880492)
	VOE 932041	1					•O-ring	•Joint torique	•O-Ring	•Anillo tórico	•O-ring	
17	**VOE 984656**	1					Plug	Tampon	Stopfen	Tapón	Plugg	
18	**VOE 968589**	2					Flange screw	Vis à embase	Flanschschraube	Tornillo embridado	Flänsskruv	
19	**VOE 935072**	1					Elbow nipple	Raccord coudé	Winkelnippel	Niple angular	V-nippel	
	VOE 4880493	1					•O-ring	•Joint torique	•O-Ring	•Anillo tórico	•O-ring	
	VOE 4881722	1					•O-ring	•Joint torique	•O-Ring	•Anillo tórico	•O-ring	
20	**VOE 949240**	1					O-ring	Joint torique	O-Ring	Anillo tórico	O-ring	
21	**VOE 15610489**	1					Suction pipe	Tuyau aspiration	Saugrohr	Tubo de aspiración	Sugrör	
22	**VOE 936621**	2					Flange half	Demi-bride	Flanschhälfte	Mitad brida	Flänshalva	

1		**Hydraulsystem, sugledning** **Sistema hidráulico, conducto de aspiración** **Druckölsystem, Saugleitung** **Système hydraulique, conduit aspiration** **Hydraulic system, suction line**	Catalogue id **20604**	Group **911**
2				
3			Illustr. No **1033556**	Section **250**
4				
5		**11895344, 11895345**	Issue **PUB 20026797**	Page **489**

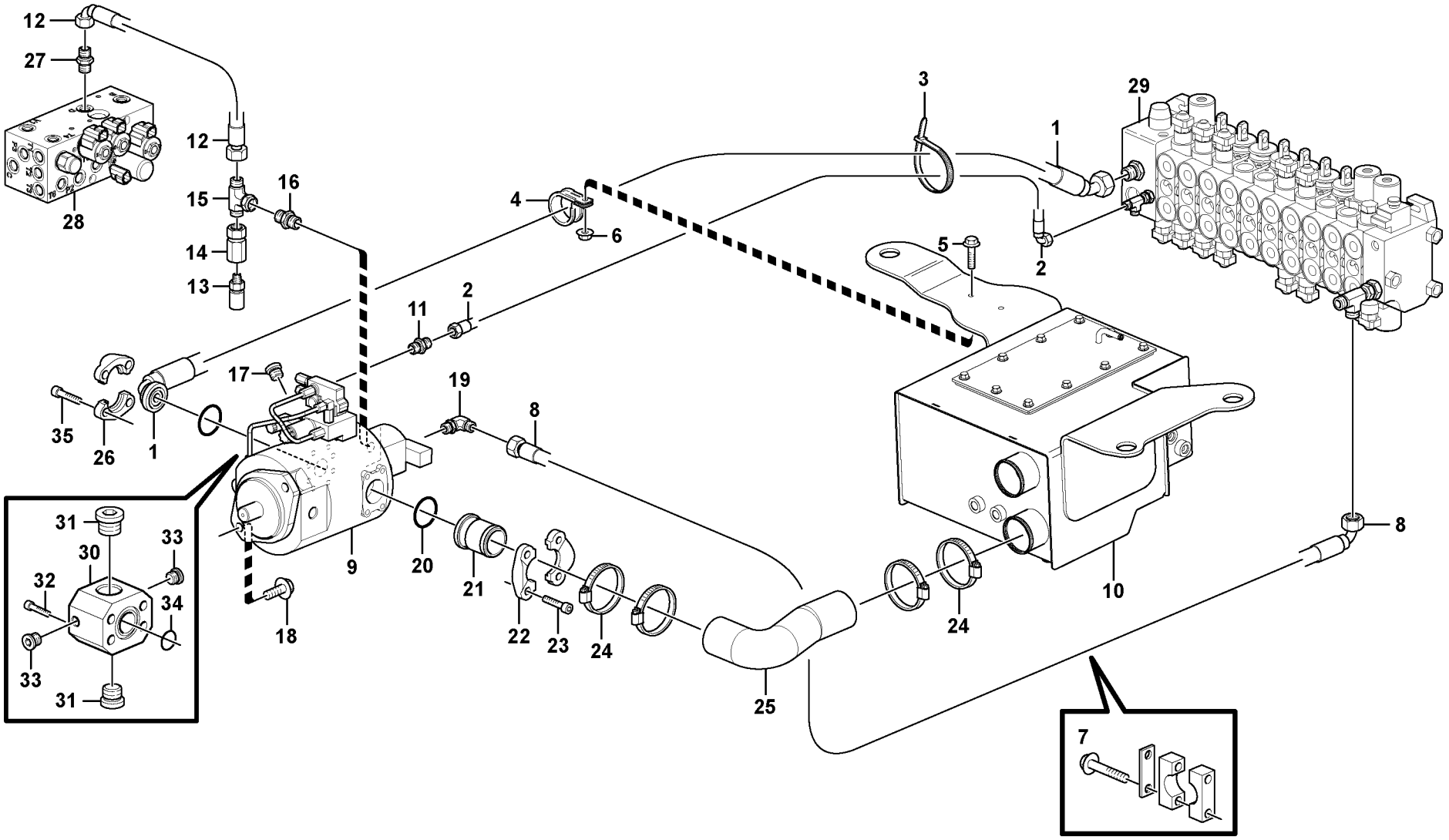

Volvo Construction Equipment

1033556

Fig.	Part No.	Quantity 1	2	3	PS	KIT	Description	Dénomination	Bezeichnung	Denominación	Benämning	Notes
23	**VOE 977117**	4					Hex. socket screw	Vis à six pans creux	Inbusschraube	Tornillo de hexágono	Insexskruv	
24	**VOE 11059299**	4					Hose clamp	Collier durite	Schlauchschelle	Abrazadera de mang	Slangklamma	
25	**VOE 15609196**	1					Suction hose	Durit aspiration	Saugschlauch	Manguera de aspiraci	Sugslang	
26	**VOE 936617**	2					Flange half	Demi-bride	Flanschhälfte	Mitad brida	Flänshalva	
27	**VOE 935069**	1					Elbow nipple	Raccord coudé	Winkelnippel	Niple angular	V-nippel	
	VOE 4881722	1					•O-ring	•Joint torique	•O-Ring	•Anillo tórico	•O-ring	
	VOE 990737	1					•O-ring	•Joint torique	•O-Ring	•Anillo tórico	•O-ring	(VOE 4880492)
28		1					Valve	Soupape	Ventil	Valvula	Ventil	See group 912, Page 529
29		1					Valve assembly	Bloc-soupape	Ventilgruppe	Bloque de valvula	Ventilblock	See group 912, Page 535
30	**VOE 11884962**	1					Connecting block	Bloc raccord	Anschlusssockel	Bloque conector	Anslutningsblock	11895104
31	**VOE 984657**	2					Plug	Tampon	Stopfen	Tapón	Plugg	(VOE 11882920) 11895104
	VOE 932042	2					•O-ring	•Joint torique	•O-Ring	•Anillo tórico	•O-ring	11895104
32	**VOE 984392**	4					Hex. socket screw	Vis à six pans creux	Inbusschraube	Tornillo de hexágono	Insexskruv	11895104
33	**VOE 984653**	2					Plug	Tampon	Stopfen	Tapón	Plugg	(VOE 11881384) 11895104
	VOE 932037	2					•O-ring	•Joint torique	•O-Ring	•Anillo tórico	•O-ring	11895104
34	**VOE 948700**	1					O-ring	Joint torique	O-Ring	Anillo tórico	O-ring	11895104
35	**VOE 967635**	4					Hex. socket screw	Vis à six pans creux	Inbusschraube	Tornillo de hexágono	Insexskruv	11895105

1		**Hydraulsystem, sugledning** **Sistema hidráulico, conducto de aspiración** **Druckölsystem, Saugleitung** **Système hydraulique, conduit aspiration** **Hydraulic system, suction line**	Catalogue id **20604**	Group **911**
2				
3			Illustr. No **1033556**	Section **250**
4				
5		**11895344, 11895345**	Issue **PUB 20026797**	Page **491**

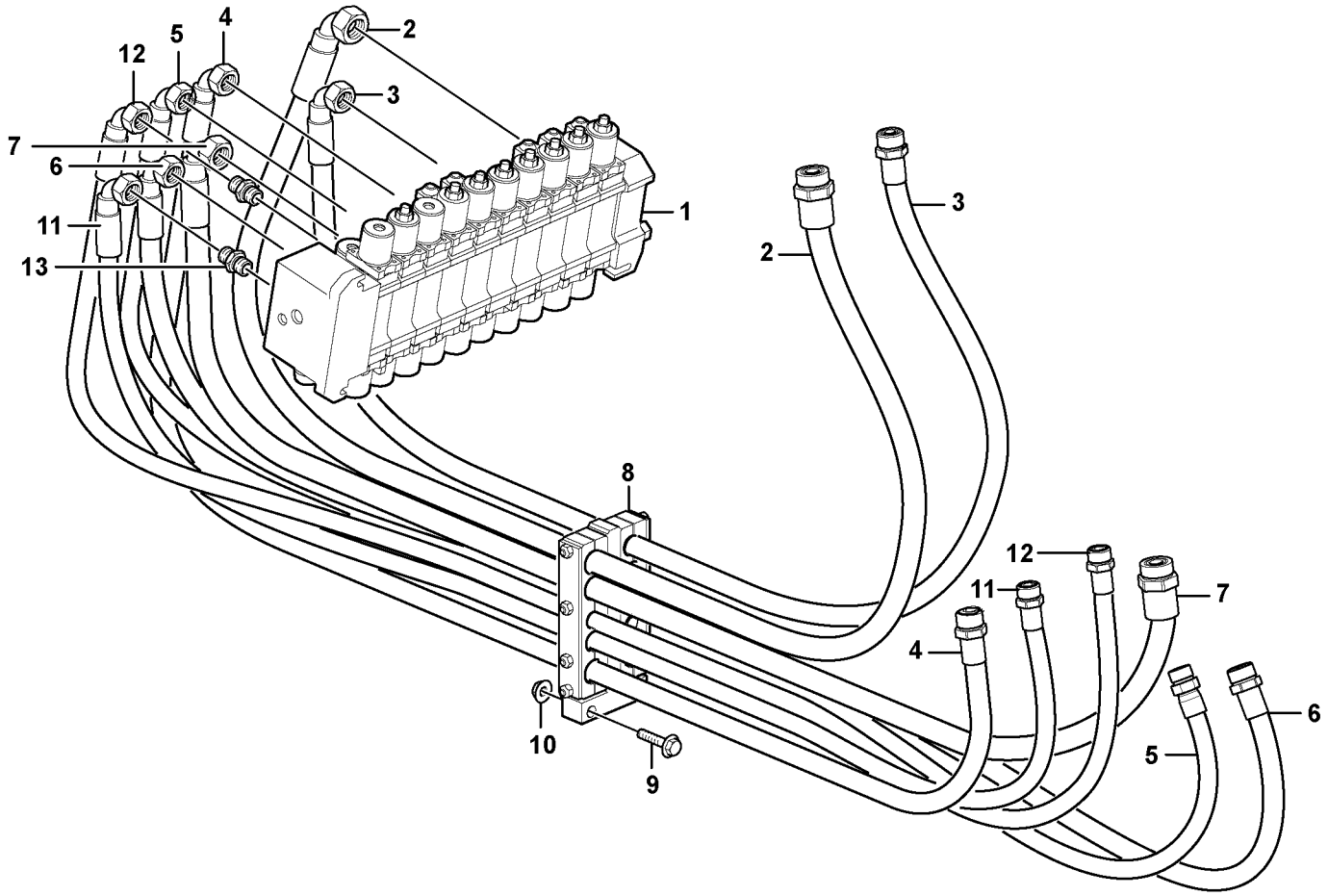

Volvo Construction Equipment

1033221

Fig.	Part No.	Quantity 1	2	3	PS	KIT	Description	Dénomination	Bezeichnung	Denominación	Benämning	Notes
1		1					Valve assembly	Bloc-soupape	Ventilgruppe	Bloque de valvula	Ventilblock	See group 911, Page 483
2	**VOE 15605844**	1					Hose assembly	Conduit flexible	Schlauchleitung	Conducto	Slangledning	
3	**VOE 15605845**	1					Hose assembly	Conduit flexible	Schlauchleitung	Conducto	Slangledning	
4	**VOE 15605847**	1					Hose assembly	Conduit flexible	Schlauchleitung	Conducto	Slangledning	
5	**VOE 15605849**	1					Hose assembly	Conduit flexible	Schlauchleitung	Conducto	Slangledning	
6	**VOE 15605848**	1					Hose assembly	Conduit flexible	Schlauchleitung	Conducto	Slangledning	
7	**VOE 15605846**	1					Hose assembly	Conduit flexible	Schlauchleitung	Conducto	Slangledning	
8	**VOE 11884896**	1					Clamp	Collier serrage	Klemme	Abrazadera	Klamma	
9	**VOE 13965194**	2					Screw	Vis	Schraube	Tornillo	Skruv	
10	**VOE 971099**	2					Flange lock nut	Contre-écrou à bride	Flanschverschlussm...	Contratuerca embrid ..	Flänslåsmutter	
11	**VOE 15605850**		1				Hose assembly	Conduit flexible	Schlauchleitung	Conducto	Slangledning	
12	**VOE 15605851**		1				Hose assembly	Conduit flexible	Schlauchleitung	Conducto	Slangledning	
13	**VOE 935093**		2				Nipple	Raccord	Nippel	Niple	Nippel	
	VOE 4880493		2				•O-ring	•Joint torique	•O-Ring	•Anillo tórico	•O-ring	
	VOE 932042		2				•O-ring	•Joint torique	•O-Ring	•Anillo tórico	•O-ring	

1	**11892009**	**Hydraulsystem, grävare** **Sistema hidrlico excavador** **Hydraulikanlage ventil zum ausleger Baggeraggregat** **Système hydralique groupe pelle** **Hydraulic system, excavator**	Catalogue id **20604**	Group **911**
2	**11895428**		Illustr. No **1033221**	Section **300**
3			Issue **PUB 20026797**	Page **493**
4				
5				

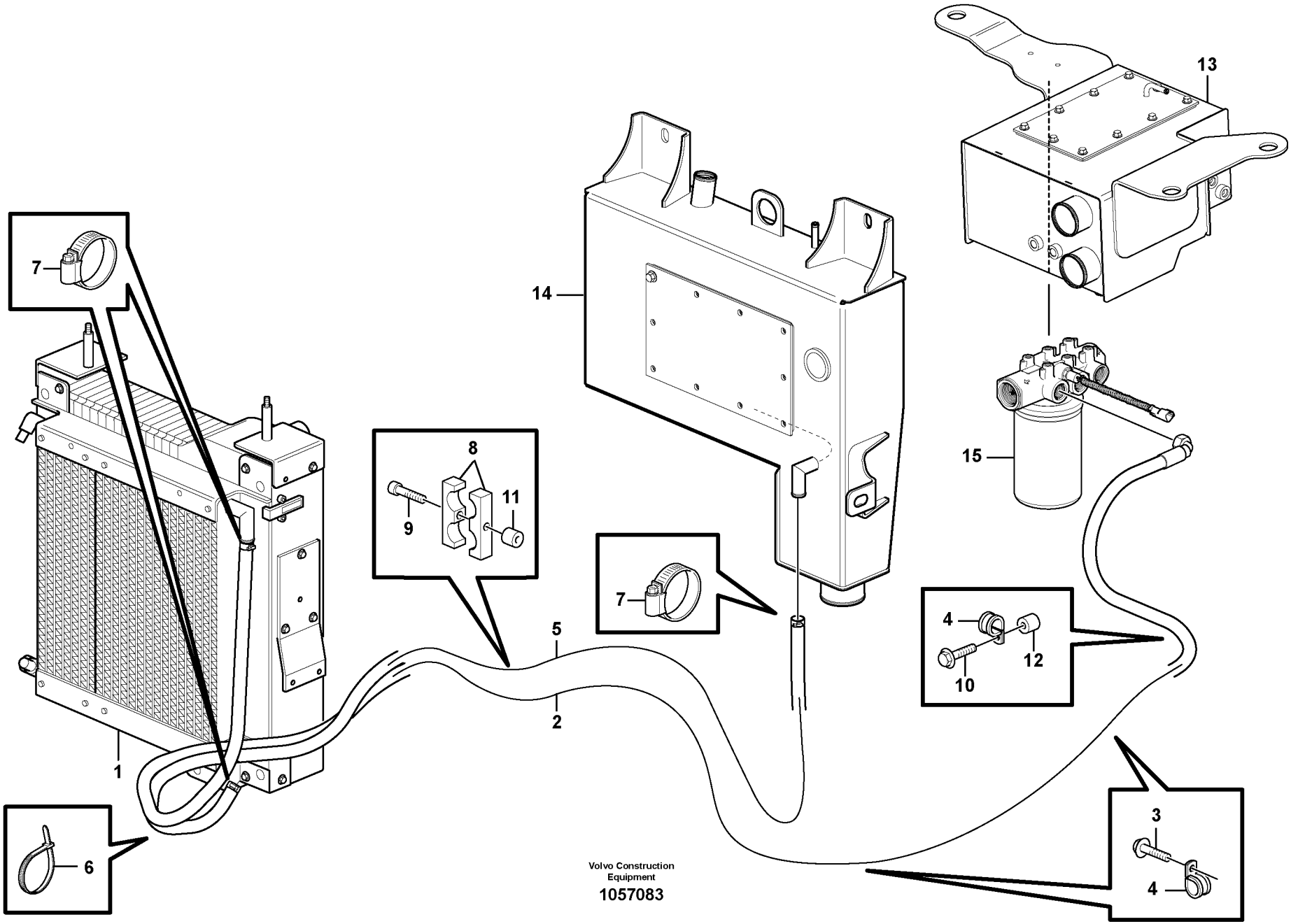

Volvo Construction Equipment

1057083

Fig.	Part No.	Quantity 1	2	3	PS	KIT	Description	Dénomination	Bezeichnung	Denominación	Benämning	Notes
1		1					Oil Cooler	Refroidisseur huile	Ölkühler	Enfriadores aceite	Oljekylare	See group 261, Page 115
2	**VOE 15612540**	1					Hose assembly	Conduit flexible	Schlauchleitung	Conducto	Slangledning	
3	**VOE 13946173**	2					Screw	Vis	Schraube	Tornillo	Skruv	
4	**VOE 952637**	3					Clamp	Collier serrage	Klemme	Abrazadera	Klamma	
5	**VOE 15622945**	1					Hose	Flexible	Schlauch	Manguera	Slang	
6	**VOE 4881440**	1					Cable tie	Serre-câble	Kabelschelle	Abrazadera de cinta	Bandklämma	
7	**VOE 994557**	3					Hose clamp	Collier durite	Schlauchschelle	Abrazadera de mang	Slangklamma	
8	**VOE 15612543**	2					Clamp	Collier serrage	Klemme	Abrazadera	Klamma	
9	**VOE 983245**	2					Hexagon screw	Vis à tête hexagonale	Sechskantschraube	Tornillo hexagonal	Sexkantsskruv	
10	**VOE 946671**	1					Flange screw	Vis à embase	Flanschschraube	Tornillo embridado	Flänsskruv	
11	**VOE 930431**	2					Spacer ring	Bague entretoise	Abstandring	Anillo distanciador	Distansring	
12	**VOE 11888967**	1					Mount	Plot	Unterlage	Soporte	Underlägg	(VOE 11884291)
13		1					Tank	Resérvoir	Behälter	Depósito	Tank	See group 911, Page 483
14		1					Tank	Resérvoir	Behälter	Depósito	Tank	See group 911, Page 483
15		1					Filter	Filtre	Filter	Filtro	Filter	See group 911, Page 487

1		**Hydrauloljekylare** **Enfriador de aceite hidráulico** **Hydraulikölkühler** **Radiateur huile** **Hydraulic oil cooler**	Catalogue id **20604**	Group **911**
2			Illustr. No **1057083**	Section **400**
3			Issue **PUB 20026797**	Page **495**
4				
5				

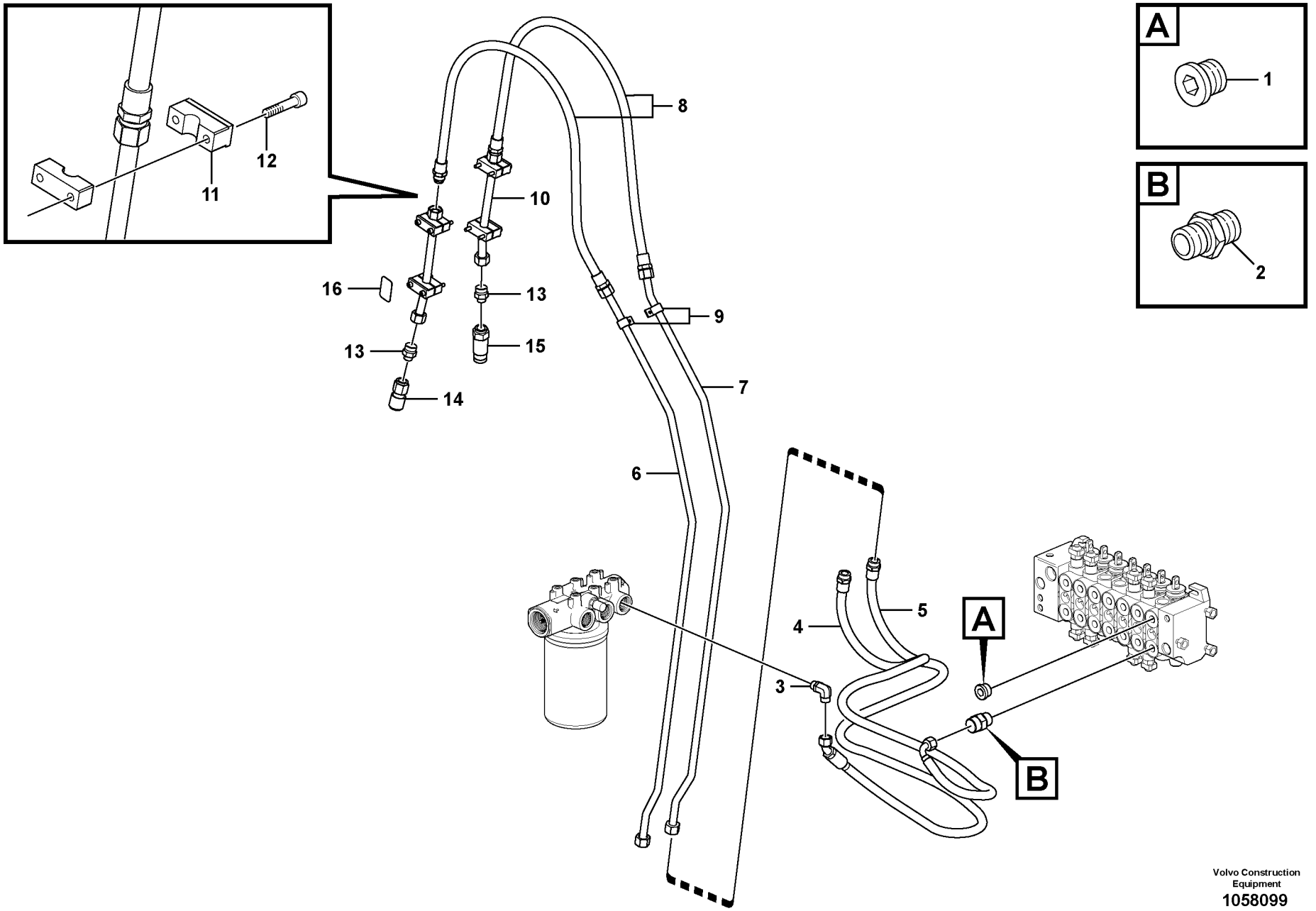

Volvo Construction Equipment
1058099

Fig.	Part No.	Quantity 1	2	3	PS	KIT	Description	Dénomination	Bezeichnung	Denominación	Benämning	Notes
1	**VOE 984657**	1					Plug	Tampon	Stopfen	Tapón	Plugg	
	VOE 983025	1					•O-ring	•Joint torique	•O-Ring	•Anillo tórico	•O-ring	
2	**VOE 13933862**	1					Nipple	Raccord	Nippel	Niple	Nippel	
	VOE 981289	1					•O-ring	•Joint torique	•O-Ring	•Anillo tórico	•O-ring	
	VOE 932042	1					•O-ring	•Joint torique	•O-Ring	•Anillo tórico	•O-ring	
3	**VOE 13933864**	1					Elbow nipple	Raccord coudé	Winkelnippel	Niple angular	V-nippel	
	VOE 981289	1					•O-ring	•Joint torique	•O-Ring	•Anillo tórico	•O-ring	
	VOE 932042	1					•O-ring	•Joint torique	•O-Ring	•Anillo tórico	•O-ring	
4	**VOE 16204161**	1					Hose assembly	Conduit flexible	Schlauchleitung	Conducto	Slangledning	
5	**VOE 15613790**	1					Hose assembly	Conduit flexible	Schlauchleitung	Conducto	Slangledning	
6	**VOE 15621822**	1					Tube	Tube	Rohr	Tubo	Rör	
7	**VOE 15621823**	1					Tube	Tube	Rohr	Tubo	Rör	
8	**VOE 16201370**	2					Hose assembly	Conduit flexible	Schlauchleitung	Conducto	Slangledning	
9	**VOE 11887319**	2					Clamp	Collier serrage	Klemme	Abrazadera	Klamma	
10	**VOE 11885786**	2					Tube	Tube	Rohr	Tubo	Rör	
11	**VOE 11886452**	4					Clamp	Collier serrage	Klemme	Abrazadera	Klamma	
12	**VOE 959250**	8					Allen Hd Screw	Vis A 6 Pans Cr	Inbusschraube	Torn Hex Embut	Insexskruv	
13	**VOE 11881382**	2					Nipple	Raccord	Nippel	Niple	Nippel	
	VOE 981290	2					•O-ring	•Joint torique	•O-Ring	•Anillo tórico	•O-ring	
	VOE 932040	2					•O-ring	•Joint torique	•O-Ring	•Anillo tórico	•O-ring	
14	**VOE 11882299**	1					Coupling kit	Kit accouplement	Schaltsatz	Kit de acoplamiento	Kopplingssats	
15	**VOE 11882298**	1					Coupling pin	Axe d'accouplement	Verbindungszapfen	Eje de acoplamiento	Kopplingstapp	
16	**VOE 11884374**	1					Decal	Autocollant	Aufklebeschild	Calcomanía	Dekal	

1		**Hydraulsystem hammare** **Sistema hidráulico, martillo** **Hydraulikanlage, Hammer** **Système hydraulique, marteau** **Hydraulic system, hammer**	Catalogue id **20604**	Group **911**
2			Illustr. No **1058099**	Section **550**
3			Issue **PUB 20026797**	Page **497**
4				
5		**11895409**		

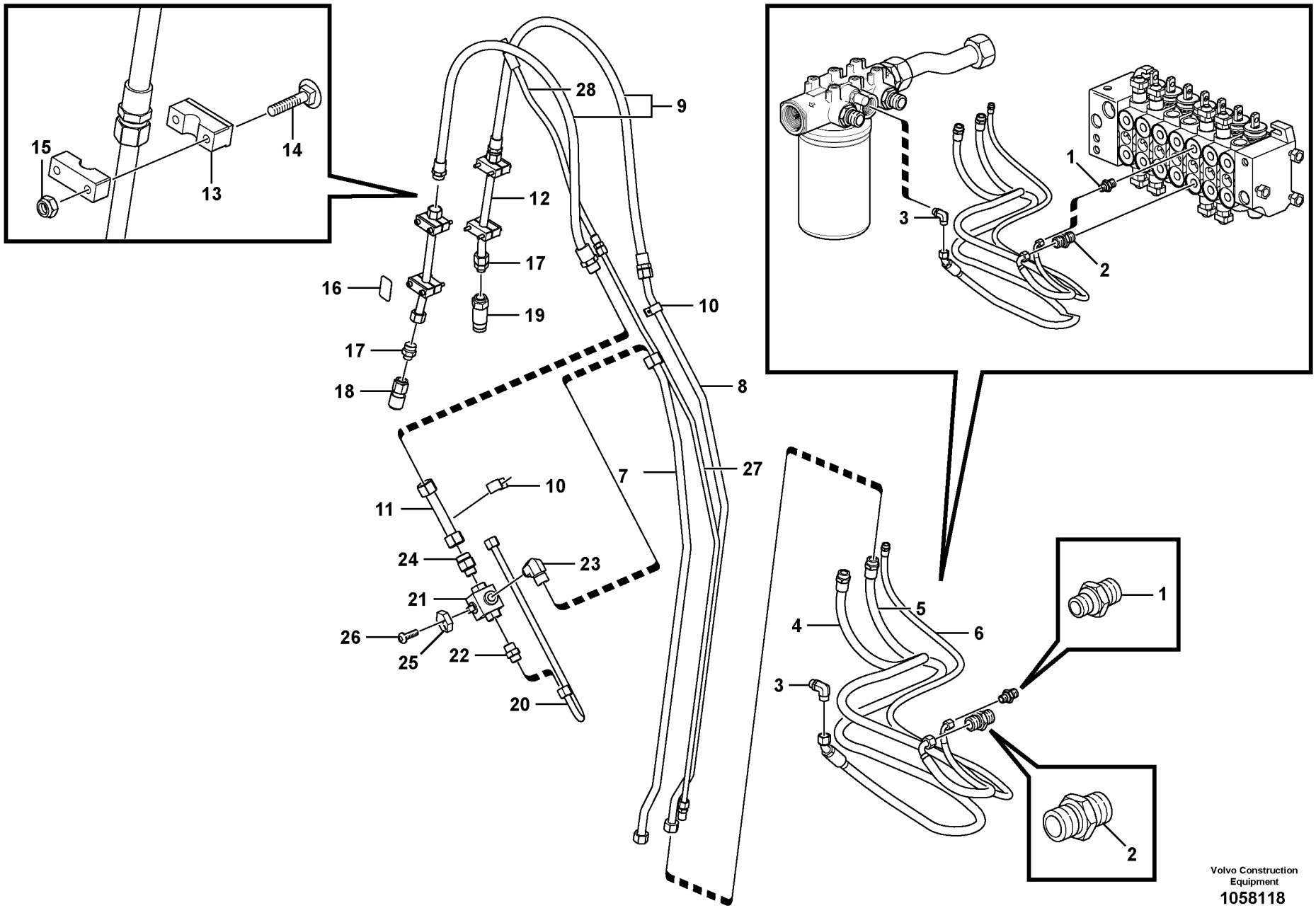

Volvo Construction Equipment

1058118

Fig.	Part No.	Quantity 1	2	3	PS	KIT	Description	Dénomination	Bezeichnung	Denominación	Benämning	Notes
1	**VOE 935093**	1					Nipple	Raccord	Nippel	Niple	Nippel	
	VOE 932042	1					•O-ring	•Joint torique	•O-Ring	•Anillo tórico	•O-ring	
	VOE 4880493	1					•O-ring	•Joint torique	•O-Ring	•Anillo tórico	•O-ring	
2	**VOE 13933862**	1					Nipple	Raccord	Nippel	Niple	Nippel	
	VOE 981289	1					•O-ring	•Joint torique	•O-Ring	•Anillo tórico	•O-ring	
	VOE 932042	1					•O-ring	•Joint torique	•O-Ring	•Anillo tórico	•O-ring	
3	**VOE 13933864**	1					Elbow nipple	Raccord coudé	Winkelnippel	Niple angular	V-nippel	
	VOE 981289	1					•O-ring	•Joint torique	•O-Ring	•Anillo tórico	•O-ring	
	VOE 932042	1					•O-ring	•Joint torique	•O-Ring	•Anillo tórico	•O-ring	
4	**VOE 16204161**	1					Hose assembly	Conduit flexible	Schlauchleitung	Conducto	Slangledning	
5	**VOE 15613790**	1					Hose assembly	Conduit flexible	Schlauchleitung	Conducto	Slangledning	
6	**VOE 15605851**	1					Hose assembly	Conduit flexible	Schlauchleitung	Conducto	Slangledning	
7	**VOE 15643677**	1					Tube	Tube	Rohr	Tubo	Rör	
8	**VOE 15621823**	1					Tube	Tube	Rohr	Tubo	Rör	
9	**VOE 16201370**	2					Hose assembly	Conduit flexible	Schlauchleitung	Conducto	Slangledning	
10	**VOE 11887319**	2					Clamp	Collier serrage	Klemme	Abrazadera	Klamma	
11	**VOE 15643669**	1					Tube	Tube	Rohr	Tubo	Rör	
12	**VOE 11885786**	2					Tube	Tube	Rohr	Tubo	Rör	
13	**VOE 11886452**	4					Clamp	Collier serrage	Klemme	Abrazadera	Klamma	
14	**VOE 11886495**	1					Screw	Vis	Schraube	Tornillo	Skruv	
15	**VOE 13971098**	1					Flange nut	Écrou à bride	Bundmutter	Tuerca embridada	Flänsmutter	
16	**VOE 11884374**	1					Decal	Autocollant	Aufklebeschild	Calcomanía	Dekal	
17	**VOE 11881382**	2					Nipple	Raccord	Nippel	Niple	Nippel	
	VOE 981290	2					•O-ring	•Joint torique	•O-Ring	•Anillo tórico	•O-ring	
	VOE 932040	1					•O-ring	•Joint torique	•O-Ring	•Anillo tórico	•O-ring	
18	**VOE 11882299**	1					Coupling kit	Kit accouplement	Schaltsatz	Kit de acoplamiento	Kopplingssats	
19	**VOE 11882298**	1					Coupling pin	Axe d'accouplement	Verbindungszapfen	Eje de acoplamiento	Kopplingstapp	
20	**VOE 16210327**	1					Tube	Tube	Rohr	Tubo	Rör	
21	**VOE 15643680**	1					Valve	Valve	Ventil	Válvula	Ventil	
22	**VOE 935032**	1					Nipple	Raccord	Nippel	Niple	Nippel	

1		**Hydraulsystem hammare** **Sistema hidráulico, martillo** **Hydraulikanlage, Hammer** **Système hydraulique, marteau** **Hydraulic system, hammer**	Catalogue id **20604**	Group **911**
2			Illustr. No **1058118**	Section **575**
3			Issue **PUB 20026797**	Page **499**
4				
5		**11895410**		

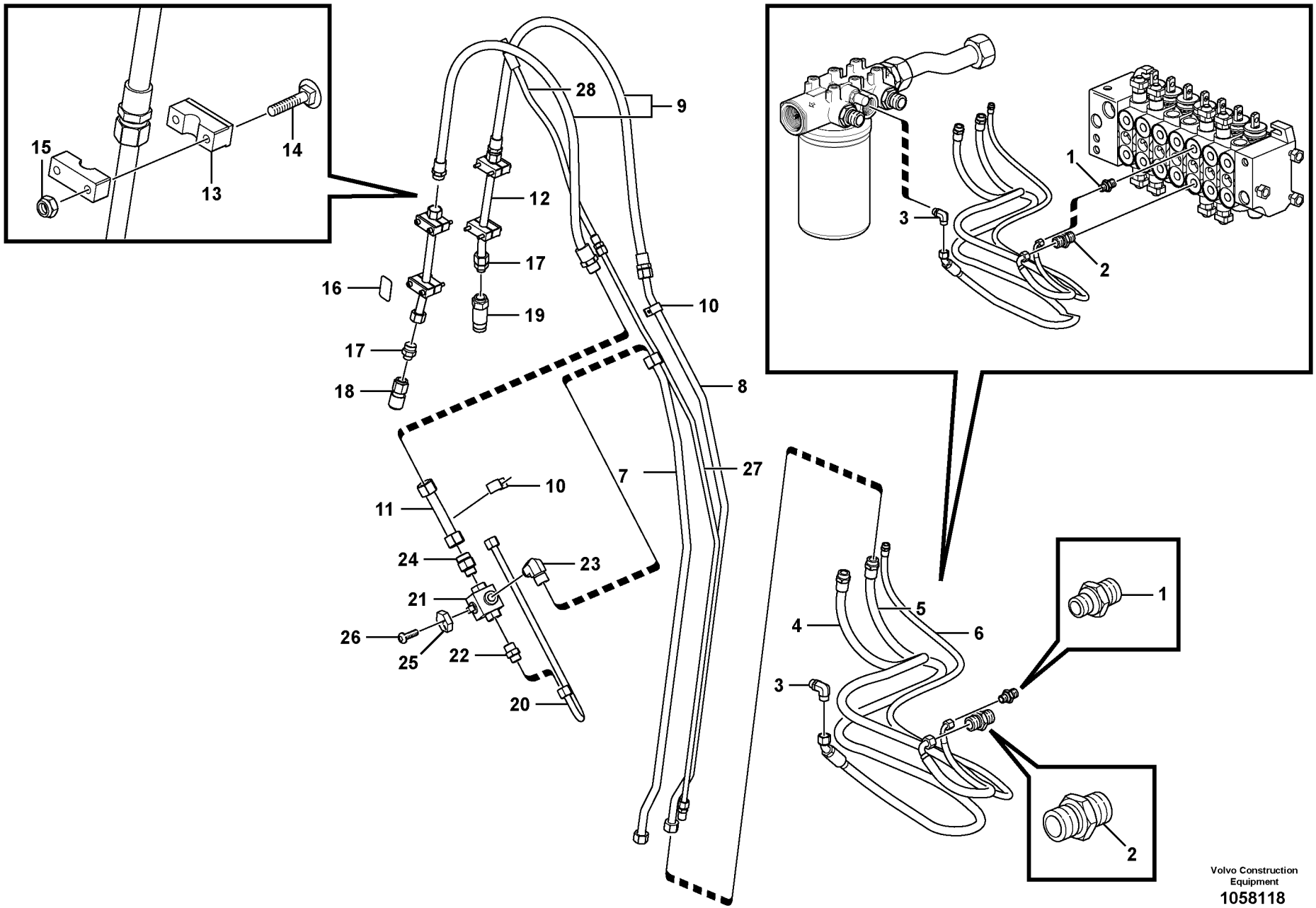

Volvo Construction Equipment

1058118

Fig.	Part No.	Quantity 1	2	3	PS	KIT	Description	Dénomination	Bezeichnung	Denominación	Benämning	Notes
	VOE 990739	1					•O-ring	•Joint torique	•O-Ring	•Anillo tórico	•O-ring	(VOE 4880663)
	VOE 932042	1					•O-ring	•Joint torique	•O-Ring	•Anillo tórico	•O-ring	
23	**VOE 935014**	1					Elbow nipple	Raccord coudé	Winkelnippel	Niple angular	V-nippel	
24	**VOE 935230**	1					Nipple	Raccord	Nippel	Niple	Nippel	
	VOE 981290	1					•O-ring	•Joint torique	•O-Ring	•Anillo tórico	•O-ring	
	VOE 932042	1					•O-ring	•Joint torique	•O-Ring	•Anillo tórico	•O-ring	
25	**VOE 16210692**	1					Handle	Poignée	Griff	Mango	Handtag	
26	**VOE 965175**	1					Flange screw	Vis à embase	Flanschschraube	Tornillo embridado	Flänsskruv	
27	**VOE 11891059**	1					Inlet pipe	Tubulure admission	Einlassrohr	Tubo de admisión	Inloppsrör	11895428
28	**VOE 16207257**	1					Hose assembly	Conduit flexible	Schlauchleitung	Conducto	Slangledning	11895428

1		**Hydraulsystem hammare** **Sistema hidráulico, martillo** **Hydraulikanlage, Hammer** **Système hydraulique, marteau** **Hydraulic system, hammer**	Catalogue id **20604**	Group **911**
2				
3			Illustr. No **1058118**	Section **575**
4				
5		**11895410**	Issue **PUB 20026797**	Page **501**

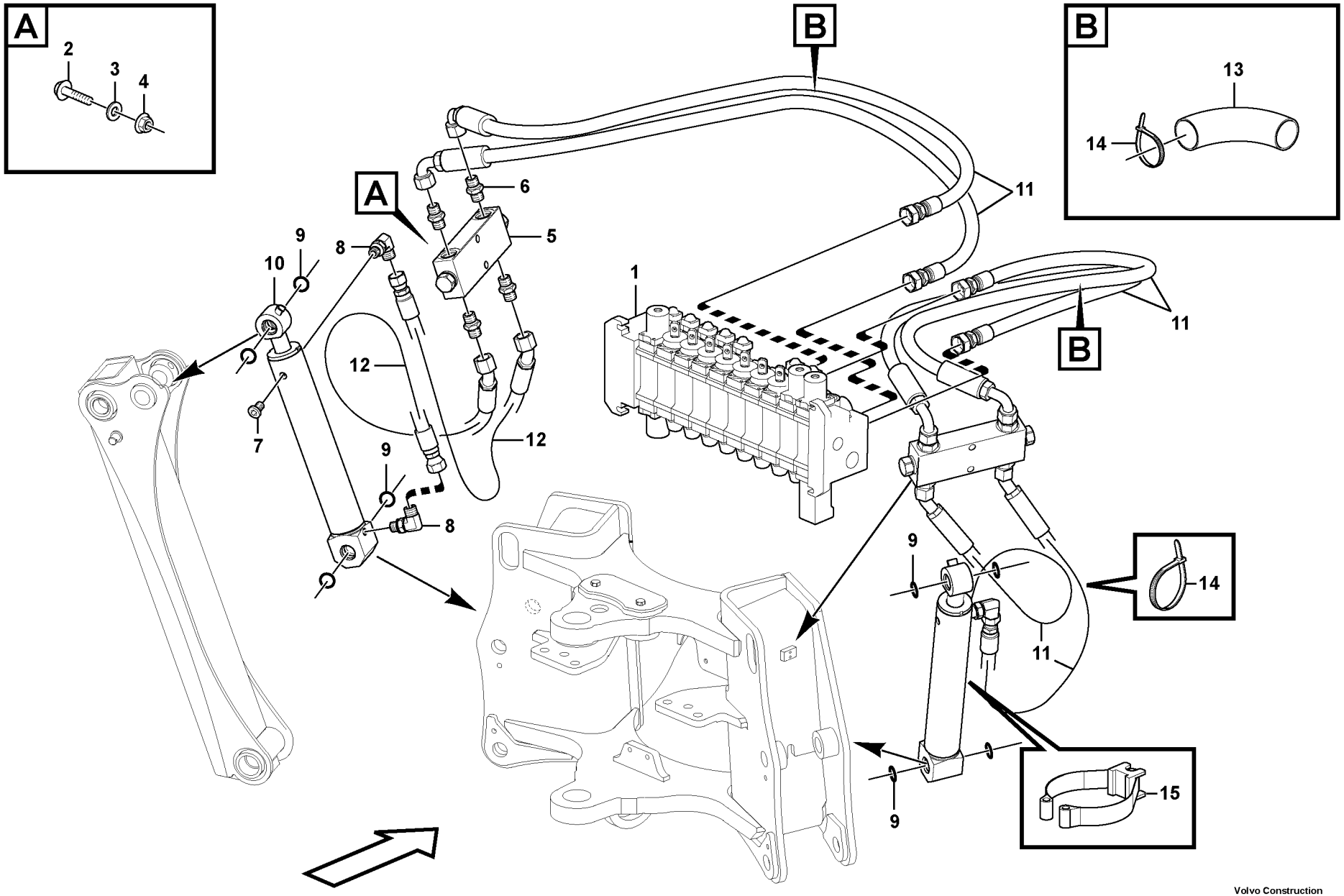

Volvo Construction Equipment
1060210

Fig.	Part No.	Quantity 1	2	3	PS	KIT	Description	Dénomination	Bezeichnung	Denominación	Benämning	Notes
1		1					Valve	Soupape	Ventil	Valvula	Ventil	See group 912, Page 535
2	**VOE 13965179**	4					Screw	Vis	Schraube	Tornillo	Skruv	
3	**VOE 960141**	8					Washer	Rondelle	Scheibe	Arandela	Bricka	
4	**VOE 948645**	4					Flange lock nut	Contre-écrou à bride	Flanschverschlussm...	Contratuerca embrid ..	Flänslåsmutter	
5	**VOE 16205209**	2					Valve	Valve	Ventil	Válvula	Ventil	
6	**VOE 935089**	8					Nipple	Raccord	Nippel	Niple	Nippel	
	VOE 932040	8					•O-ring	•Joint torique	•O-Ring	•Anillo tórico	•O-ring	
	VOE 990737	8					•O-ring	•Joint torique	•O-Ring	•Anillo tórico	•O-ring	
7	**VOE 984654**	2					Plug	Tampon	Stopfen	Tapón	Plugg	
8	**VOE 935069**	4					Elbow nipple	Raccord coudé	Winkelnippel	Niple angular	V-nippel	
	VOE 990736	4					•O-ring	•Joint torique	•O-Ring	•Anillo tórico	•O-ring	
	VOE 990737	4					•O-ring	•Joint torique	•O-Ring	•Anillo tórico	•O-ring	
9	**VOE 11883674**	8					Sealing	Étanchéité	dichtung	Junta	Tätning	
10	**VOE 16202584**	2					Hydraulic cylinder	Vérin hydraulique	Druckölzylinder	Cilindro hidráulico	Hydraulcylinder	See group 972, Page 639
11	**VOE 15611755**	4					Hose assembly	Conduit flexible	Schlauchleitung	Conducto	Slangledning	
12	**VOE 11888600**	4					Hose assembly	Conduit flexible	Schlauchleitung	Conducto	Slangledning	
13	**VOE 16207674**	2					Sleeve	Douille	Hülse	Manguito	Hylsa	
14	**VOE 14016673**	REQ					Strip clamp	Serrage de ruban	Bandklammer	Abrazadera de cinta	Bandklamma	
15	**VOE 11887112**	2					Clamp	Collier serrage	Klemme	Abrazadera	Klamma	

1		**Hydraulsystem, stödben** **Sistema hidràulico patas de apoyo** **Hydraulikanlage Bodenstützen** **Système hydraulique Bequilles** **Hydraulic system, stabiliser legs**	Catalogue id **20604**	Group **911**
2			Illustr. No **1060210**	Section **600**
3			Issue **PUB 20026797**	Page **503**
4				
5				

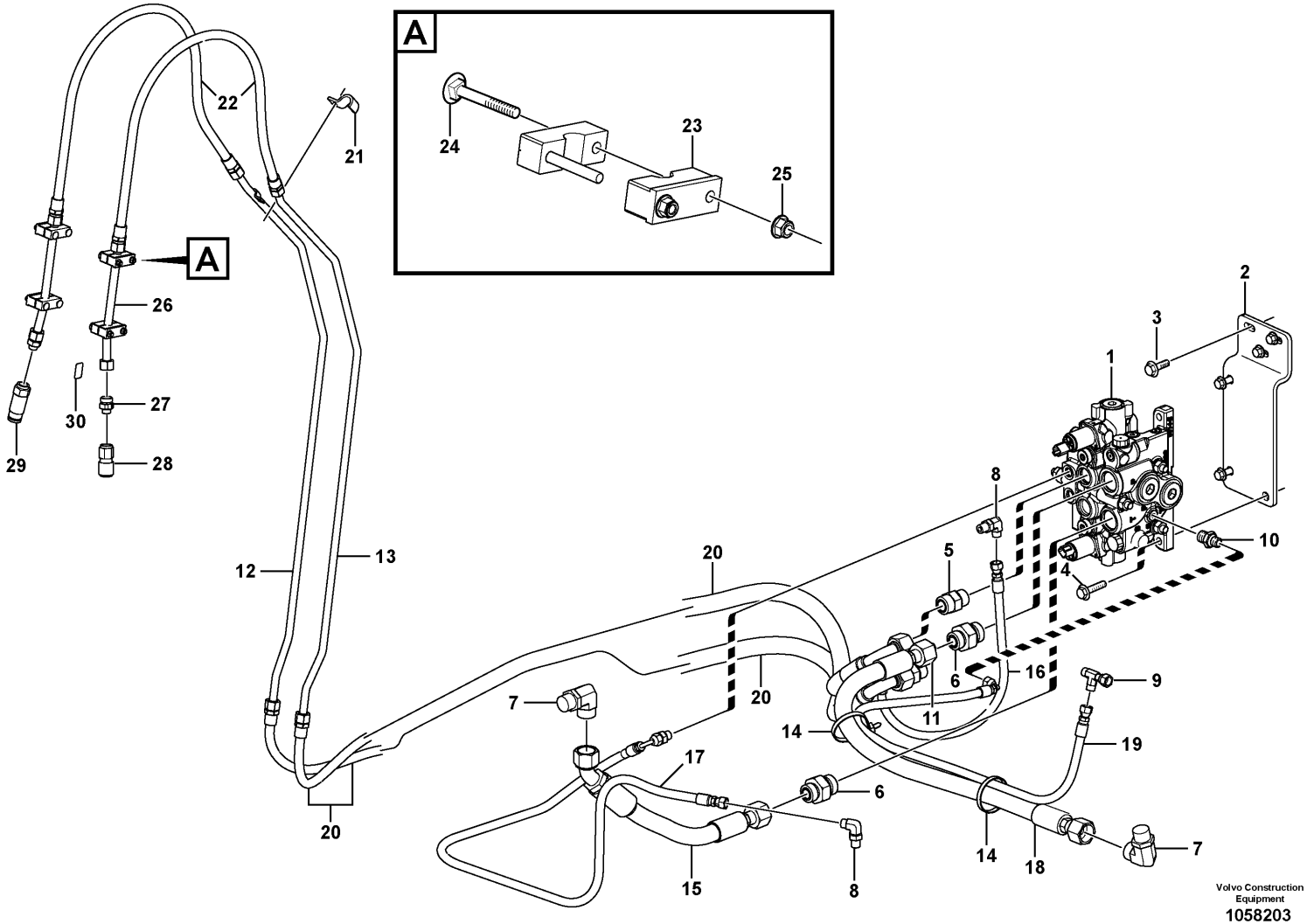
A
A
1
2
3
4
5
6
7
8
9
10
11
12
13
14
15
16
17
18
19
20
21
22
23
24
25
26
27
28
29
30
Volvo Construction Equipment
1058203

Fig.	Part No.	Quantity 1	2	3	PS	KIT	Description	Dénomination	Bezeichnung	Denominación	Benämning	Notes
1	**VOE 16202620**	1					Valve	Valve	Ventil	Válvula	Ventil	
	VOE 15195429	1					•Solenoid	•Électro-aimant	•Elektromagnet	•Electroimán	•Elektromagnet	
	VOE 15195432	1					•Sealing kit	•Jeu joints	•Dichtungssatz	•Juego de reténes	•Tätningssats	
2	**VOE 16208866**	1					Bracket	Console	Konsole	Consola	Konsol	
3	**VOE 946441**	3					Flange screw	Vis à embase	Flanschschraube	Tornillo embridado	Flänsskruv	
4	**VOE 946752**	3					Flange screw	Vis à embase	Flanschschraube	Tornillo embridado	Flänsskruv	
5	**VOE 13933864**	1					Elbow nipple	Raccord coudé	Winkelnippel	Niple angular	V-nippel	
	VOE 981289	1					•O-ring	•Joint torique	•O-Ring	•Anillo tórico	•O-ring	
	VOE 932042	1					•O-ring	•Joint torique	•O-Ring	•Anillo tórico	•O-ring	
6	**VOE 935098**	2					Nipple	Raccord	Nippel	Niple	Nippel	
	VOE 990740	2					•O-ring	•Joint torique	•O-Ring	•Anillo tórico	•O-ring	
	VOE 932043	2					•O-ring	•Joint torique	•O-Ring	•Anillo tórico	•O-ring	
7	**VOE 13933864**	2					Elbow nipple	Raccord coudé	Winkelnippel	Niple angular	V-nippel	
	VOE 981289	2					•O-ring	•Joint torique	•O-Ring	•Anillo tórico	•O-ring	
	VOE 932042	2					•O-ring	•Joint torique	•O-Ring	•Anillo tórico	•O-ring	
8	**VOE 13933857**	2					Elbow nipple	Raccord coudé	Winkelnippel	Niple angular	V-nippel	
	VOE 4881722	2					•O-ring	•Joint torique	•O-Ring	•Anillo tórico	•O-ring	
	VOE 932039	2					•O-ring	•Joint torique	•O-Ring	•Anillo tórico	•O-ring	
9	**VOE 13933859**	1					T-nipple	Raccord-t	T-Nippel	Niple t	T-nippel	
	VOE 4881722	2					•O-ring	•Joint torique	•O-Ring	•Anillo tórico	•O-ring	
10	**VOE 935082**	1					Nipple	Raccord	Nippel	Niple	Nippel	
	VOE 4881722	1					•O-ring	•Joint torique	•O-Ring	•Anillo tórico	•O-ring	
	VOE 932037	1					•O-ring	•Joint torique	•O-Ring	•Anillo tórico	•O-ring	
11	**VOE 13933858**	3					Nipple	Raccord	Nippel	Niple	Nippel	
	VOE 4881722	3					•O-ring	•Joint torique	•O-Ring	•Anillo tórico	•O-ring	
	VOE 932039	3					•O-ring	•Joint torique	•O-Ring	•Anillo tórico	•O-ring	
12	**VOE 15621823**	1					Tube	Tube	Rohr	Tubo	Rör	
13	**VOE 15621822**	1					Tube	Tube	Rohr	Tubo	Rör	
14	**VOE 4881438**	REQ					Cable tie	Serre-câble	Kabelschelle	Abrazadera de cinta	Bandklämma	
15	**VOE 937729**	1					Hose assembly	Conduit flexible	Schlauchleitung	Conducto	Slangledning	

1		**Hydraulsystem, grävare** **Sistema hidrlico excavador** **Hydraulikanlage ventil zum ausleger Baggeraggregat** **Système hydralique groupe pelle** **Hydraulic system, excavator**	Catalogue id **20604**	Group **911**
2			Illustr. No **1058203**	Section **650**
3			Issue **PUB 20026797**	Page **505**
4				
5		**11895418, 11895422.**		

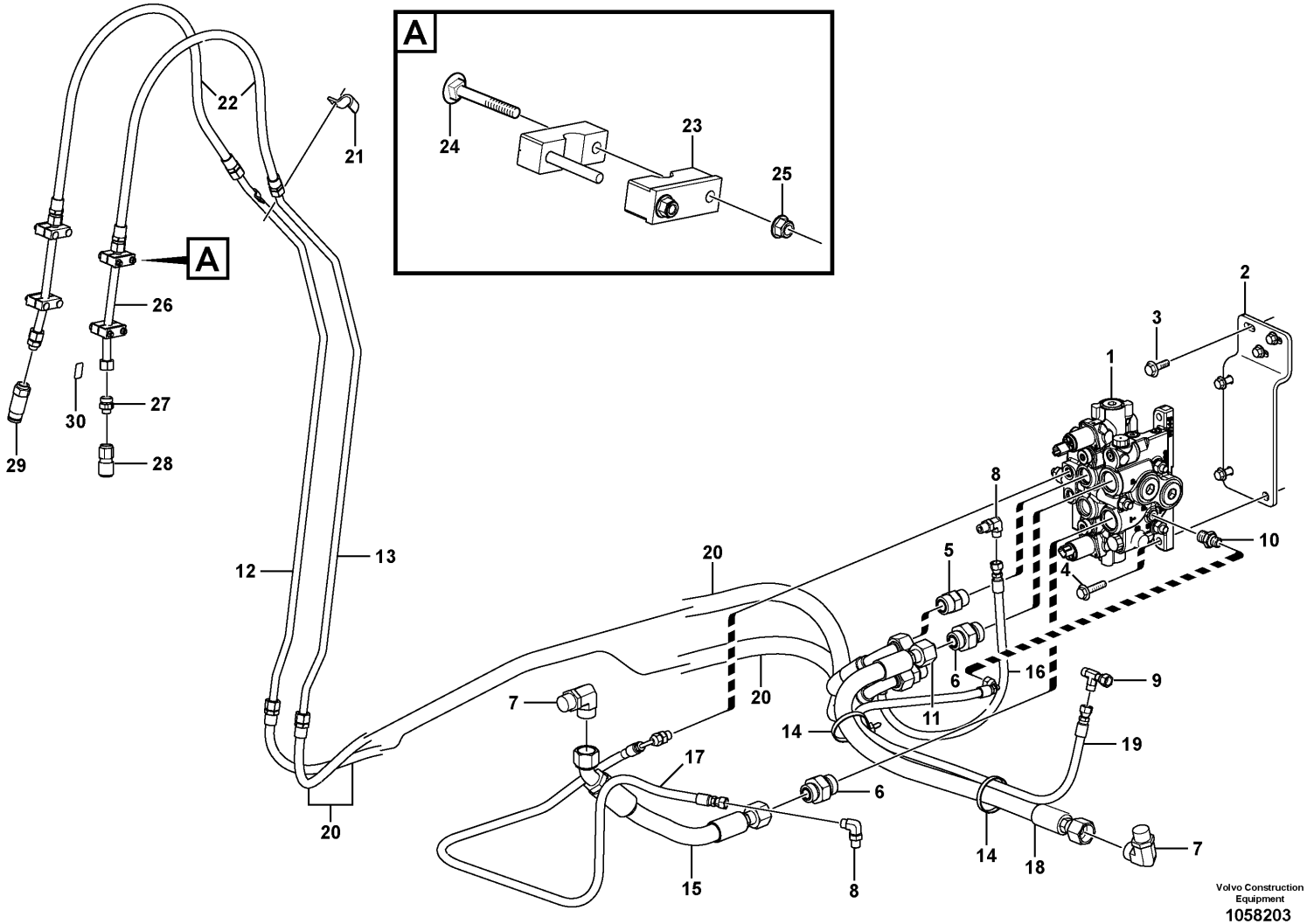
A
A
1
2
3
4
5
6
7
8
9
10
11
12
13
14
15
16
17
18
19
20
21
22
23
24
25
26
27
28
29
30
Volvo Construction Equipment
1058203

Fig.	Part No.	Quantity 1	2	3	PS	KIT	Description	Dénomination	Bezeichnung	Denominación	Benämning	Notes
16	**VOE 936289**	1					Hose assembly	Conduit flexible	Schlauchleitung	Conducto	Slangledning	
17	**VOE 936978**	1					Hose assembly	Conduit flexible	Schlauchleitung	Conducto	Slangledning	
18	**VOE 15056902**	1					Hose	Flexible	Schlauch	Manguera	Slang	
19	**VOE 936342**	1					Hose	Flexible	Schlauch	Manguera	Slang	
20	**VOE 16203706**	2					Hose assembly	Conduit flexible	Schlauchleitung	Conducto	Slangledning	
21	**VOE 11887319**	2					Clamp	Collier serrage	Klemme	Abrazadera	Klamma	
22	**VOE 16201370**	2					Hose assembly	Conduit flexible	Schlauchleitung	Conducto	Slangledning	
23	**VOE 11886452**	4					Clamp	Collier serrage	Klemme	Abrazadera	Klamma	
24	**VOE 11886495**	8					Screw	Vis	Schraube	Tornillo	Skruv	
25	**VOE 13971098**	8					Flange nut	Écrou à bride	Bundmutter	Tuerca embridada	Flänsmutter	
26	**VOE 11885786**	2					Tube	Tube	Rohr	Tubo	Rör	
27	**VOE 11881382**	2					Nipple	Raccord	Nippel	Niple	Nippel	
	VOE 981290	2					•O-ring	•Joint torique	•O-Ring	•Anillo tórico	•O-ring	
	VOE 932040	2					•O-ring	•Joint torique	•O-Ring	•Anillo tórico	•O-ring	
28	**VOE 11882298**	1					Coupling pin	Axe d'accouplement	Verbindungszapfen	Eje de acoplamiento	Kopplingstapp	
29	**VOE 11882299**	1					Coupling kit	Kit accouplement	Schaltsatz	Kit de acoplamiento	Kopplingssats	
30	**VOE 11884374**	1					Decal	Autocollant	Aufklebeschild	Calcomanía	Dekal	

1		**Hydraulsystem, grävare** **Sistema hidrlico excavador** **Hydraulikanlage ventil zum ausleger Baggeraggregat** **Système hydralique groupe pelle** **Hydraulic system, excavator**	Catalogue id **20604**	Group **911**
2			Illustr. No **1058203**	Section **650**
3				
4			Issue **PUB 20026797**	Page **507**
5		**11895418, 11895422.**		

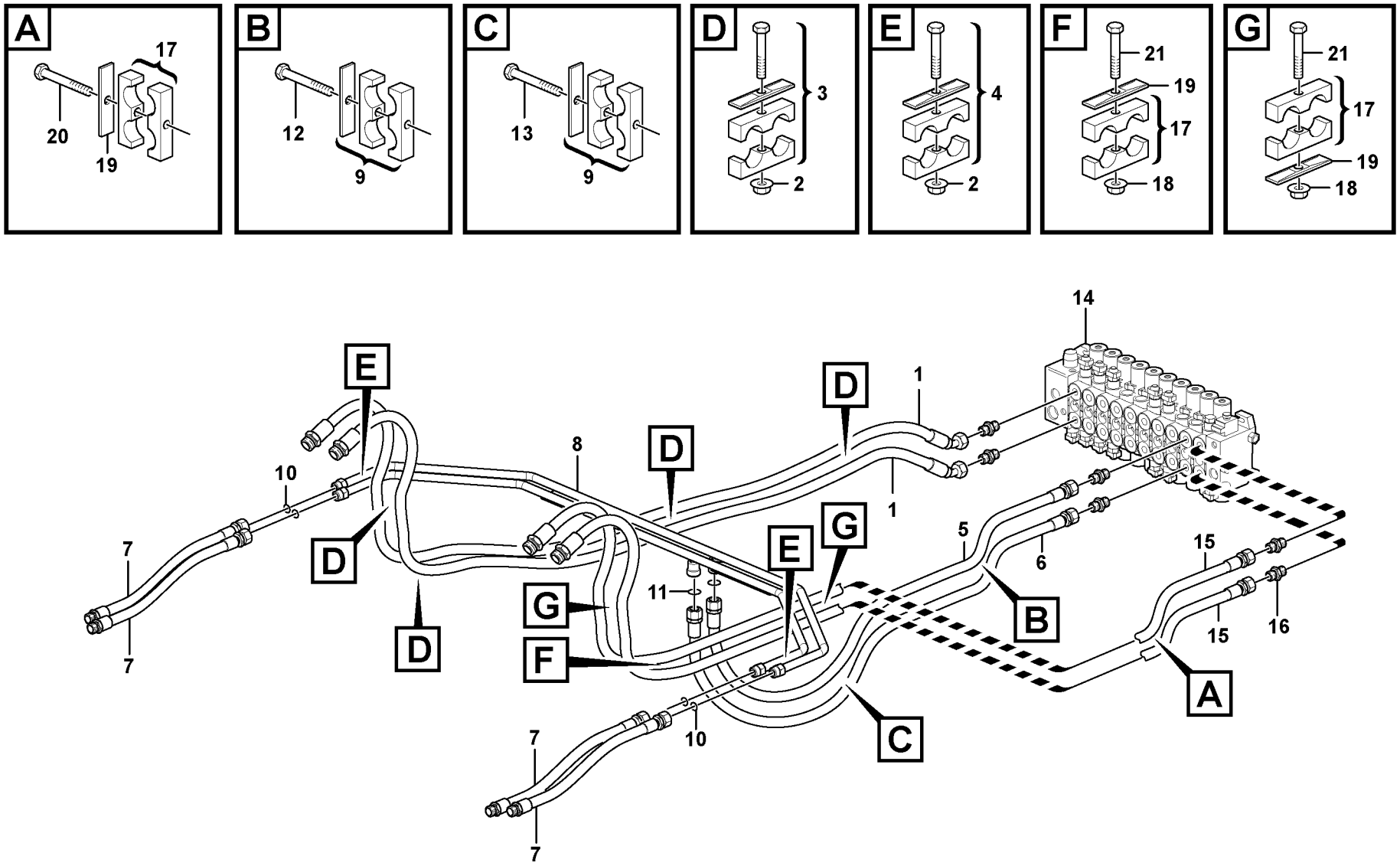

Volvo Construction Equipment
1058177

Fig.	Part No.	Quantity 1	2	3	PS	KIT	Description	Dénomination	Bezeichnung	Denominación	Benämning	Notes
1	**VOE 16201391**	2	2				Hose assembly	Conduit flexible	Schlauchleitung	Conducto	Slangledning	
2	**VOE 948645**	6	6				Flange lock nut	Contre-écrou à bride	Flanschverschlussm...	Contratuerca embrid ..	Fläns låsmutter	
3	**VOE 15608942**	4	4				Clamp	Collier serrage	Klemme	Abrazadera	Klamma	
4	**VOE 11881340**	2	2				Clamp	Collier serrage	Klemme	Abrazadera	Klamma	
5	**VOE 15023318**	1	1				Hose	Flexible	Schlauch	Manguera	Slang	
6	**VOE 15607997**	1	1				Hose assembly	Conduit flexible	Schlauchleitung	Conducto	Slangledning	
7	**VOE 16201737**	4	4				Hose assembly	Conduit flexible	Schlauchleitung	Conducto	Slangledning	
8	**VOE 15607545**	1	1				Tube	Tube	Rohr	Tubo	Rör	
9	**VOE 15609132**	2	2				Clamp	Collier serrage	Klemme	Abrazadera	Klamma	
10	**VOE 990738**	4	4				O-ring	Joint torique	O-Ring	Anillo tórico	O-ring	
11	**VOE 990739**	2	2				O-ring	Joint torique	O-Ring	Anillo tórico	O-ring	
12	**VOE 13948217**	1	1				Screw	Vis	Schraube	Tornillo	Skruv	
13	**VOE 13965180**	1	1				Screw	Vis	Schraube	Tornillo	Skruv	
14		1	1				Valve	Soupape	Ventil	Valvula	Ventil	See group 912, Page 535
15	**VOE 16201392**		2				Hose assembly	Conduit flexible	Schlauchleitung	Conducto	Slangledning	
16	**VOE 935093**		2				Nipple	Raccord	Nippel	Niple	Nippel	
16	**VOE 990738**		2				•O-ring	•Joint torique	•O-Ring	•Anillo tórico	•O-ring	
16	**VOE 932042**		2				•O-ring	•Joint torique	•O-Ring	•Anillo tórico	•O-ring	
17	**VOE 16208100**		4				Clamp	Collier serrage	Klemme	Abrazadera	Klamma	
18	**VOE 948645**		3				Flange lock nut	Contre-écrou à bride	Flanschverschlussm...	Contratuerca embrid ..	Fläns låsmutter	
19	**VOE 4880578**		4				Cover plate	Plaque de recouvrem	Oberblech	Placa recurbrición	Ovanplåt	
20	**VOE 13948217**		1				Screw	Vis	Schraube	Tornillo	Skruv	
21	**VOE 13965180**		3				Screw	Vis	Schraube	Tornillo	Skruv	

1	**11895394**	**Hydraulik lastare (lyft & tilt)** **Sistema hidráulico de cargadora (elevación y volteo)** **Ladehydraulik (Heben und Kippen)** **Equipement chargeur à commande hydraulique (levage et basculement)** **Hydraulics loader (lift & tilt)**	Catalogue id **20604** / Group **911**
2	**11895398**		Illustr. No **1058177** / Section **700**
3			Issue **PUB 20026797** / Page **509**
4			
5			

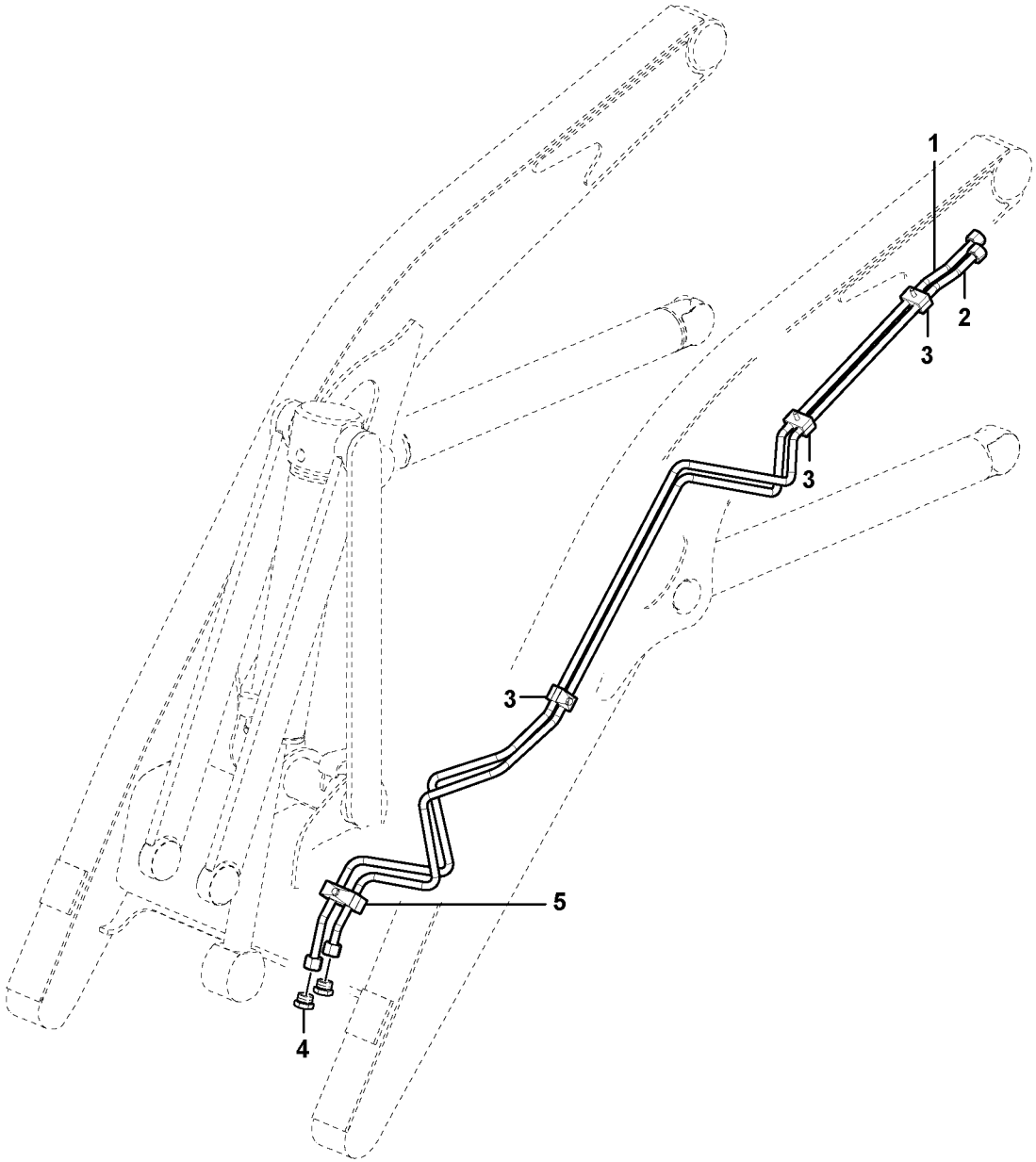

Volvo Construction Equipment

1033536

Fig.	Part No.	Quantity 1	2	3	PS	KIT	Description	Dénomination	Bezeichnung	Denominación	Benämning	Notes
1	**VOE 16209858**	1					Tube	Tube	Rohr	Tubo	Rör	
2	**VOE 16209855**	1					Tube	Tube	Rohr	Tubo	Rör	
3	**VOE 11881340**	3					Clamp	Collier serrage	Klemme	Abrazadera	Klamma	
4	**VOE 935644**	2					Plug	Tampon	Stopfen	Tapón	Plugg	
4	**VOE 990739**	2					•O-ring	•Joint torique	•O-Ring	•Anillo tórico	•O-ring	
5	**VOE 11882854**	1					Clamp	Collier serrage	Klemme	Abrazadera	Klamma	

1		**Hydraulsystem, lastare** **Sistema hidráulico de cargadora** **Hydraulikanlage, Lader** **Système hydraulique, chargeuse** **Hydraulic system, loader**	Catalogue id **20604**	Group **911**
2				
3			Illustr. No **1033536**	Section **750**
4				
5		**11895398**	Issue **PUB 20026797**	Page **511**

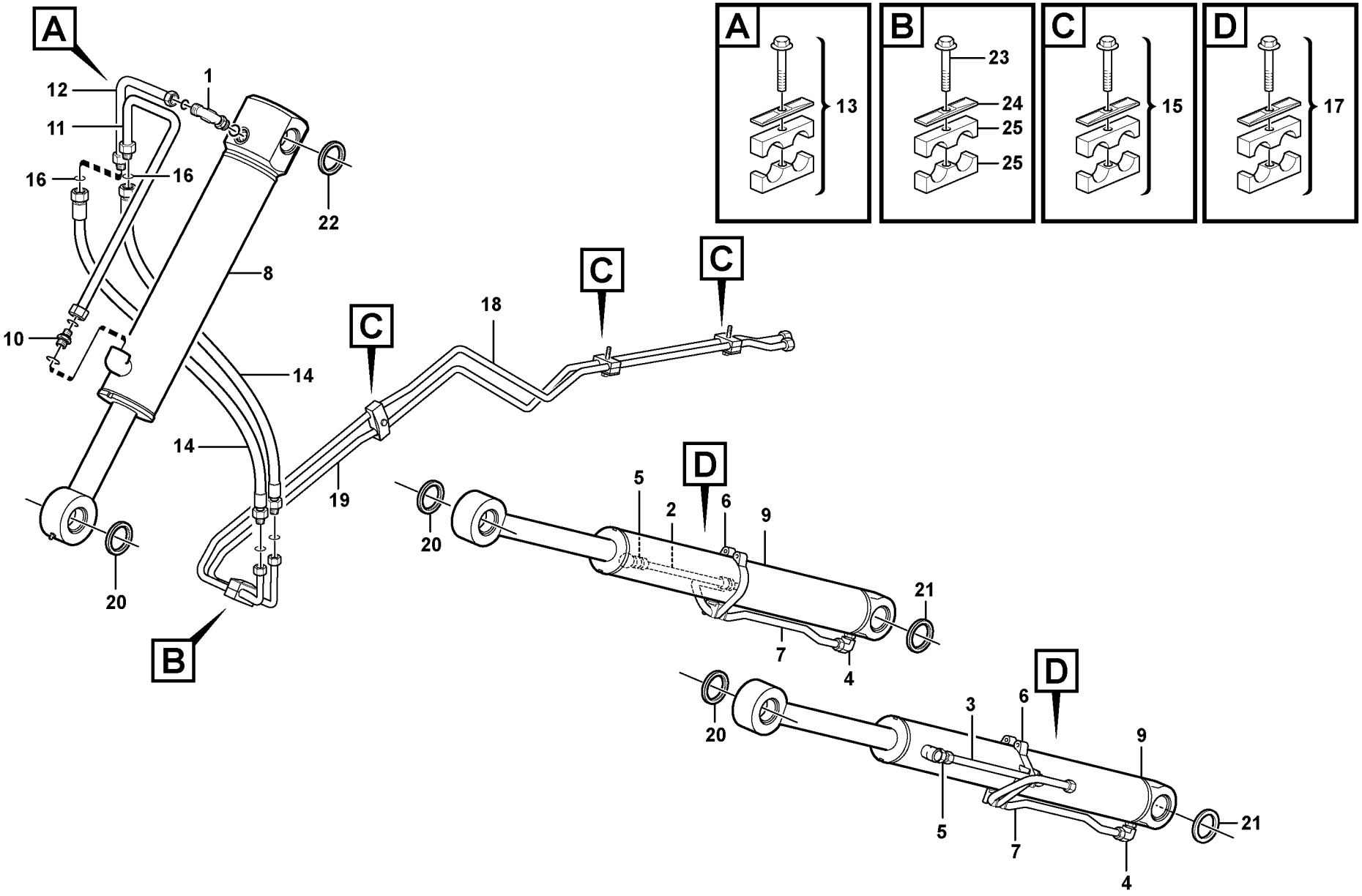

Volvo Construction Equipment
1057835

Fig.	Part No.	Quantity 1	2	3	PS	KIT	Description	Dénomination	Bezeichnung	Denominación	Benämning	Notes
1	**VOE 935079**	1					Elbow nipple	Raccord coudé	Winkelnippel	Niple angular	V-nippel	
	VOE 990740	1					•O-ring	•Joint torique	•O-Ring	•Anillo tórico	•O-ring	
	VOE 932041	1					•O-ring	•Joint torique	•O-Ring	•Anillo tórico	•O-ring	
2	**VOE 15607289**	1					Tube	Tube	Rohr	Tubo	Rör	
3	**VOE 15607274**	1					Tube	Tube	Rohr	Tubo	Rör	
4	**VOE 935076**	2					Elbow nipple	Raccord coudé	Winkelnippel	Niple angular	V-nippel	
	VOE 990739	1					•O-ring	•Joint torique	•O-Ring	•Anillo tórico	•O-ring	
	VOE 932040	1					•O-ring	•Joint torique	•O-Ring	•Anillo tórico	•O-ring	
5	**VOE 935084**	2					Nipple	Raccord	Nippel	Niple	Nippel	
6	**VOE 11885331**	2					Clamp	Collier serrage	Klemme	Abrazadera	Klamma	
7	**VOE 15607305**	2					Tube	Tube	Rohr	Tubo	Rör	
8	**VOE 16202611**	1					Hydraulic cylinder	Vérin hydraulique	Druckölzylinder	Cilindro hidráulico	Hydraulcylinder	See group 945, Page 625
9	**VOE 15606686**	2					Hydraulic cylinder	Vérin hydraulique	Druckölzylinder	Cilindro hidráulico	Hydraulcylinder	See group 945, Page 627
10	**VOE 13933862**	1					Nipple	Raccord	Nippel	Niple	Nippel	
	VOE 990740	1					•O-ring	•Joint torique	•O-Ring	•Anillo tórico	•O-ring	
	VOE 932042	1					•O-ring	•Joint torique	•O-Ring	•Anillo tórico	•O-ring	
11	**VOE 15606697**	1					Tube	Tube	Rohr	Tubo	Rör	
12	**VOE 11882801**	1					Tube	Tube	Rohr	Tubo	Rör	
13	**VOE 11881092**	1					Clamp	Collier serrage	Klemme	Abrazadera	Klamma	
14	**VOE 11884228**	2					Hose assembly	Conduit flexible	Schlauchleitung	Conducto	Slangledning	
15	**VOE 11881093**	3					Clamp	Collier serrage	Klemme	Abrazadera	Klamma	
16	**VOE 990739**	2					O-ring	Joint torique	O-Ring	Anillo tórico	O-ring	
17	**VOE 11882854**	2					Clamp	Collier serrage	Klemme	Abrazadera	Klamma	
18	**VOE 15650500**	1					Tube	Tube	Rohr	Tubo	Rör	
19	**VOE 15608796**	1					Tube	Tube	Rohr	Tubo	Rör	
20	**VOE 11883675**	6					Scraper	Racloir	Abstreicher	Rascador	Skrapa	
21	**VOE 11890069**	4					Sealing	Étanchéité	dichtung	Junta	Tätning	
22	**VOE 11883937**	2					Scraper	Racloir	Abstreicher	Rascador	Skrapa	
23	**VOE 13965180**	1					Screw	Vis	Schraube	Tornillo	Skruv	
24	**VOE 4880578**	1					Cover plate	Plaque de recouvrem	Oberblech	Placa recurbrición	Ovanplåt	

1		**Hydraulsystem, lastare** **Sistema hidráulico de cargadora** **Hydraulikanlage, Lader** **Système hydraulique, chargeuse** **Hydraulic system, loader**	Catalogue id **20604**	Group **911**
2				
3			Illustr. No **1057835**	Section **900**
4				
5		**11895394, 11895398.**	Issue **PUB 20026797**	Page **513**

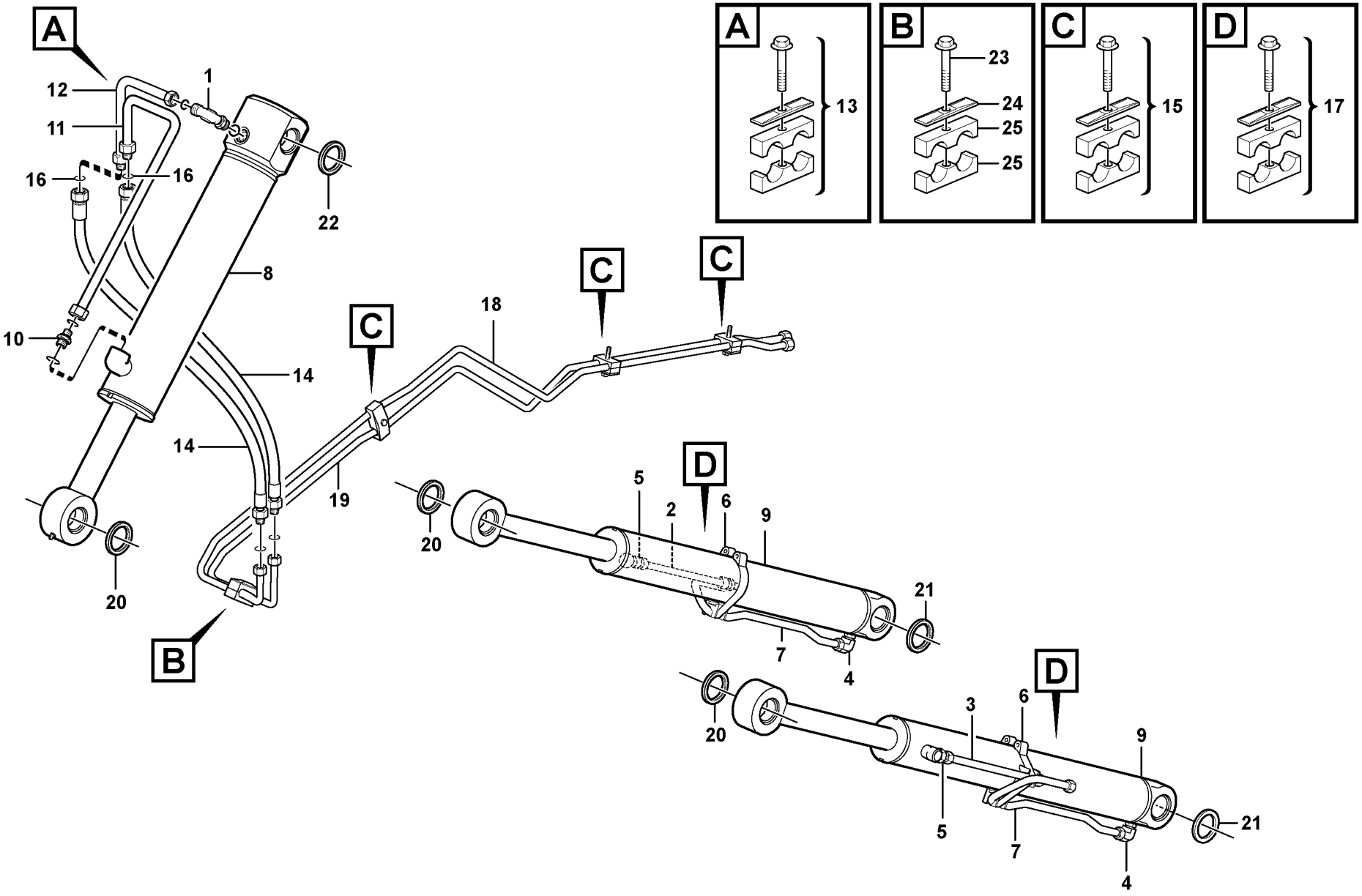

Volvo Construction Equipment
1057835

Fig.	Part No.	Quantity 1	2	3	PS	KIT	Description	Dénomination	Bezeichnung	Denominación	Benämning	Notes
25	**VOE 16208100**	1					Clamp.....	Collier serrage.....	Klemme	Abrazadera.....	Klamma.....	

1		**Hydraulsystem, lastare** **Sistema hidráulico de cargadora** **Hydraulikanlage, Lader** **Système hydraulique, chargeuse** **Hydraulic system, loader**	Catalogue id **20604**	Group **911**
2				
3			Illustr. No **1057835**	Section **900**
4				
5		**11895394, 11895398.**	Issue **PUB 20026797**	Page **515**

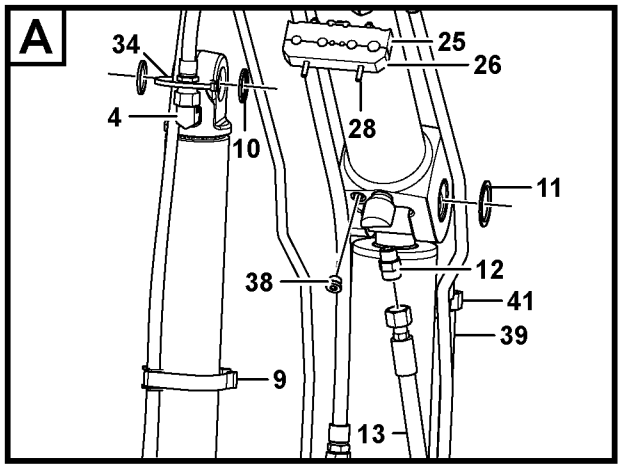

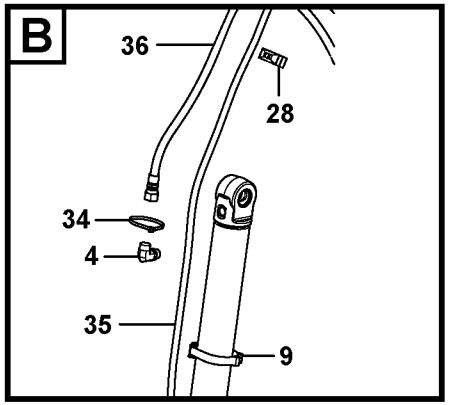

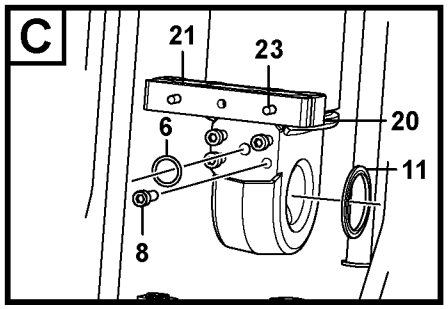

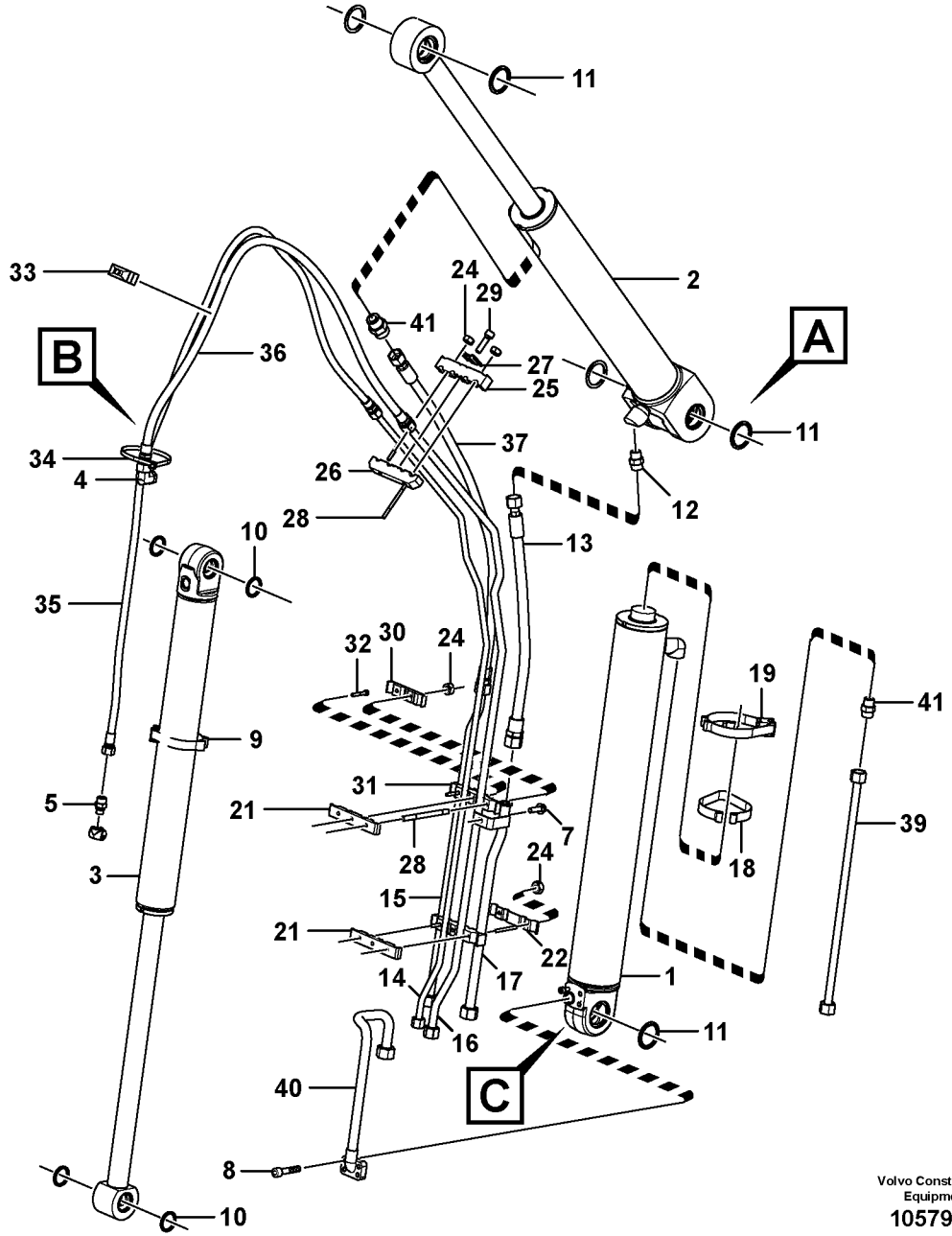

Volvo Construction Equipment
1057952

Fig.	Part No.	Quantity 1	2	3	PS	KIT	Description	Dénomination	Bezeichnung	Denominación	Benämning	Notes
1	**VOE 16202593**	1					Hydraulic cylinder	Vérin hydraulique	Druckölzylinder	Cilindro hidráulico	Hydraulcylinder	BOOM See group 974, Page 641
2	**VOE 15649973**	1					Hydraulic cylinder	Vérin hydraulique	Druckölzylinder	Cilindro hidráulico	Hydraulcylinder	ARM See group 975, Page 651
3	**VOE 16202618**	1					Hydraulic cylinder	Vérin hydraulique	Druckölzylinder	Cilindro hidráulico	Hydraulcylinder	BUCKET See group 925, Page 613
4	**VOE 13933864**	1					Elbow nipple	Raccord coudé	Winkelnippel	Niple angular	V-nippel	
4	**VOE 981289**	1					•O-ring	•Joint torique	•O-Ring	•Anillo tórico	•O-ring	
4	**VOE 932042**	1					•O-ring	•Joint torique	•O-Ring	•Anillo tórico	•O-ring	
5	**VOE 935094**	1					Nipple	Raccord	Nippel	Niple	Nippel	
5	**VOE 990739**	1					•O-ring	•Joint torique	•O-Ring	•Anillo tórico	•O-ring	(VOE 4880663)
5	**VOE 932040**	1					•O-ring	•Joint torique	•O-Ring	•Anillo tórico	•O-ring	
6	**VOE 948699**	1					O-ring	Joint torique	O-Ring	Anillo tórico	O-ring	
7	**VOE 945444**	1					Flange screw	Vis à embase	Flanschschraube	Tornillo embridado	Flänsskruv	
8	**VOE 967635**	4					Hex. socket screw	Vis à six pans creux	Inbusschraube	Tornillo de hexágono	Insexskruv	
9	**VOE 11881292**	1					Clamp	Collier serrage	Klemme	Abrazadera	Klamma	
10	**VOE 11883674**	4					Sealing	Étanchéité	dichtung	Junta	Tätning	
11	**VOE 11890069**	6					Sealing	Étanchéité	dichtung	Junta	Tätning	
12	**VOE 13933862**	1					Nipple	Raccord	Nippel	Niple	Nippel	
12	**VOE 981289**	1					•O-ring	•Joint torique	•O-Ring	•Anillo tórico	•O-ring	
12	**VOE 932042**	1					•O-ring	•Joint torique	•O-Ring	•Anillo tórico	•O-ring	
13	**VOE 11882200**	1					Hose assembly	Conduit flexible	Schlauchleitung	Conducto	Slangledning	
13	**VOE 981290**	1					•O-ring	•Joint torique	•O-Ring	•Anillo tórico	•O-ring	
14	**VOE 15621715**	1					Tube bend	Tube coude	Rohrkrümmer	Acodadura tubo	Tubkrök	
15	**VOE 11891058**	1					Inlet pipe	Tubulure admission	Einlassrohr	Tubo de admisión	Inloppsrör	
16	**VOE 15621714**	1					Tube bend	Tube coude	Rohrkrümmer	Acodadura tubo	Tubkrök	
17	**VOE 11891062**	1					Inlet pipe	Tubulure admission	Einlassrohr	Tubo de admisión	Inloppsrör	
18	**VOE 11881289**	1					Clamp	Collier serrage	Klemme	Abrazadera	Klamma	
19	**VOE 11881101**	1					Clamp	Collier serrage	Klemme	Abrazadera	Klamma	
20	**VOE 11881346**	1					Clamp	Collier serrage	Klemme	Abrazadera	Klamma	

1	**11895292**	**Hydraulsystem, grävare** **Sistema hidrlico excavador** **Hydraulikanlage ventil zum ausleger Baggeraggregat** **Système hydralique groupe pelle** **Hydraulic system, excavator**	Catalogue id **20604**	Group **911**
2	**11895477**		Illustr. No **1057952**	Section **2000**
3			Issue **PUB 20026797**	Page **517**
4				
5		**STD DIPPER**		

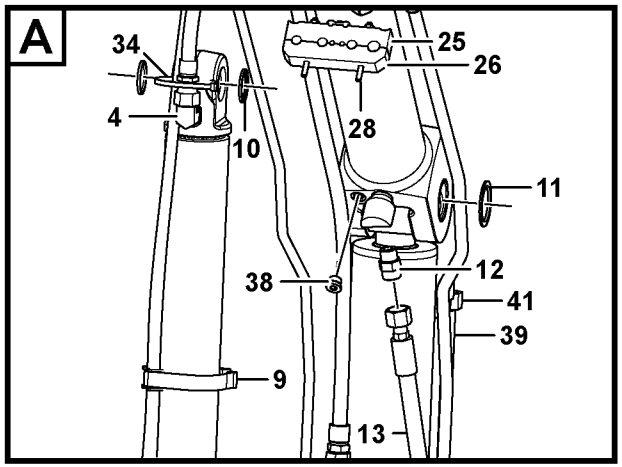

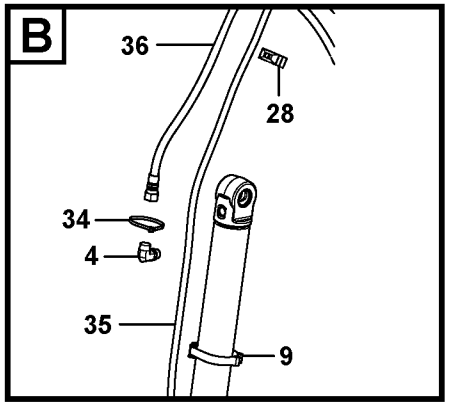

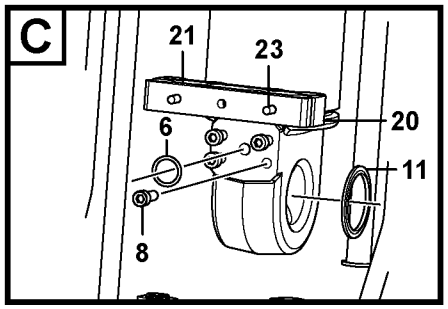

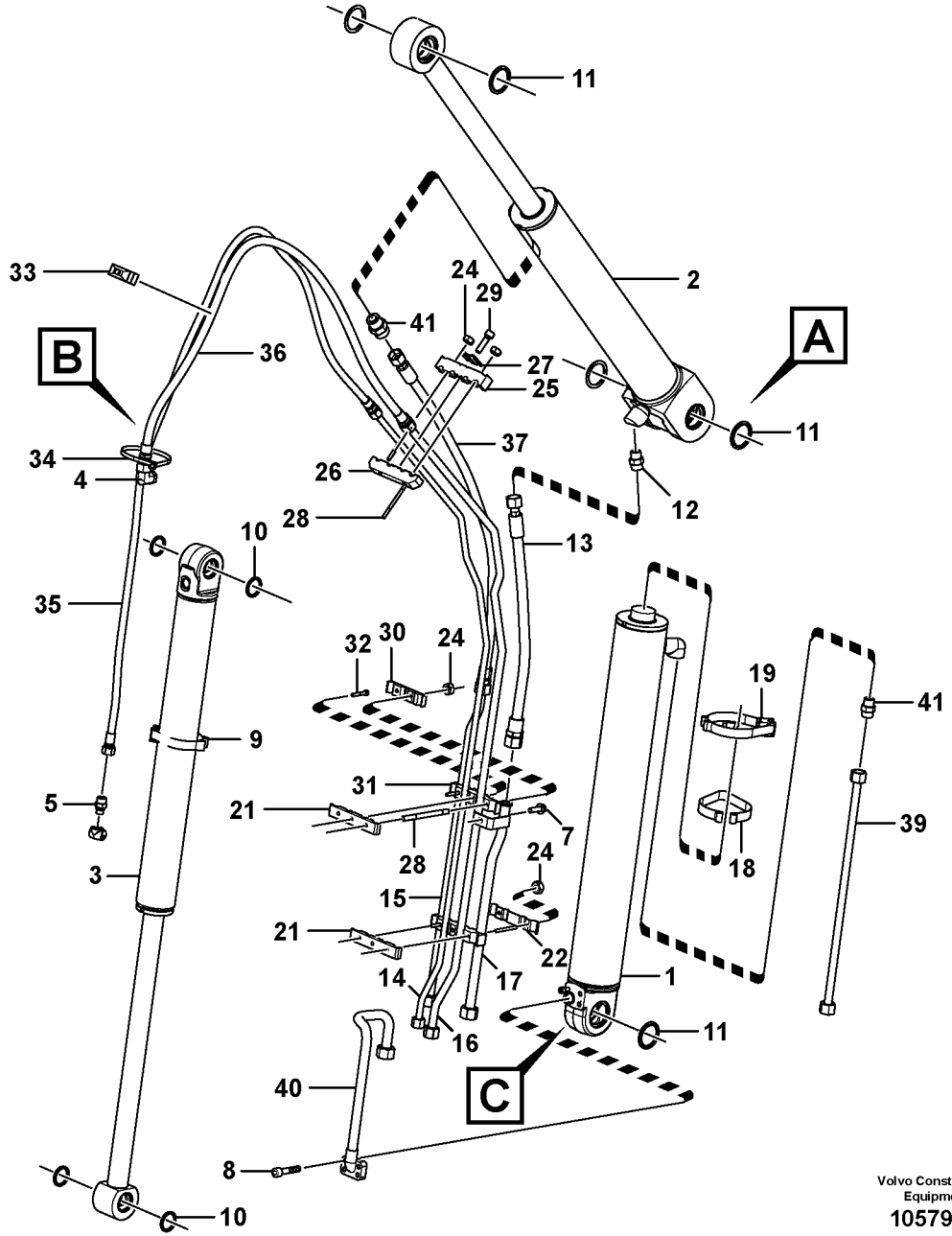

Volvo Construction Equipment
1057952

Fig.	Part No.	Quantity 1	2	3	PS	KIT	Description	Dénomination	Bezeichnung	Denominación	Benämning	Notes
21	**VOE 11886105**	2					Clamp	Collier serrage	Klemme	Abrazadera	Klamma	
22	**VOE 11887870**	1					Clamp	Collier serrage	Klemme	Abrazadera	Klamma	
23	**VOE 953059**	2					Stud	Goujon	Stiftschraube	Espárrago	Pinnskruv	
24	**VOE 961991**	6					Hexagon nut	Écrou hexagonal	Sechskantmutter	Tuerca hexagonal	Sexkantsmutter	(VOE 983306)
25	**VOE 11881344**	1					Clamp	Collier serrage	Klemme	Abrazadera	Klamma	
26	**VOE 11881343**	1					Clamp	Collier serrage	Klemme	Abrazadera	Klamma	
27	**VOE 11881049**	1					Clamp	Collier serrage	Klemme	Abrazadera	Klamma	
28	**VOE 11885982**	4					Stud	Goujon	Stiftschraube	Espárrago	Pinnskruv	
29	**VOE 967631**	1					Hex. socket screw	Vis à six pans creux	Inbusschraube	Tornillo de hexágono	Insexskruv	
30	**VOE 11881349**	1					Clamp	Collier serrage	Klemme	Abrazadera	Klamma	
31	**VOE 11881348**	1					Clamp	Collier serrage	Klemme	Abrazadera	Klamma	
32	**VOE 13949927**	1					Allen Hd Screw	Vis A 6 Pans Cr	Inbusschraube	Torn Hex Embut	Insexskruv	
33	**VOE 11888547**	1					Clamp	Collier serrage	Klemme	Abrazadera	Klamma	
34	**VOE 4881440**	1					Cable tie	Serre-câble	Kabelschelle	Abrazadera de cinta	Bandklämma	
35	**VOE 11888544**	1					Hose assembly	Conduit flexible	Schlauchleitung	Conducto	Slangledning	
36	**VOE 16202453**	1					Hose assembly	Conduit flexible	Schlauchleitung	Conducto	Slangledning	
37	**VOE 16201879**		1				Hose assembly	Conduit flexible	Schlauchleitung	Conducto	Slangledning	
38	**VOE 984654**		1				Plug	Tampon	Stopfen	Tapón	Plugg	
39	**VOE 11891063**		1				Inlet pipe	Tubulure admission	Einlassrohr	Tubo de admisión	Inloppsrör	
40	**VOE 11891064**		1				Tube	Tube	Rohr	Tubo	Rör	
41	**VOE 13933862**		2				Nipple	Raccord	Nippel	Niple	Nippel	
41	**VOE 981289**		2				•O-ring	•Joint torique	•O-Ring	•Anillo tórico	•O-ring	
41	**VOE 932042**		2				•O-ring	•Joint torique	•O-Ring	•Anillo tórico	•O-ring	

1	**11895292**	**Hydraulsystem, grävare** **Sistema hidrlico excavador** **Hydraulikanlage ventil zum ausleger Baggeraggregat** **Système hydralique groupe pelle** **Hydraulic system, excavator**	Catalogue id **20604**	Group **911**
2	**11895477**		Illustr. No **1057952**	Section **2000**
3			Issue **PUB 20026797**	Page **519**
4				
5		**STD DIPPER**		

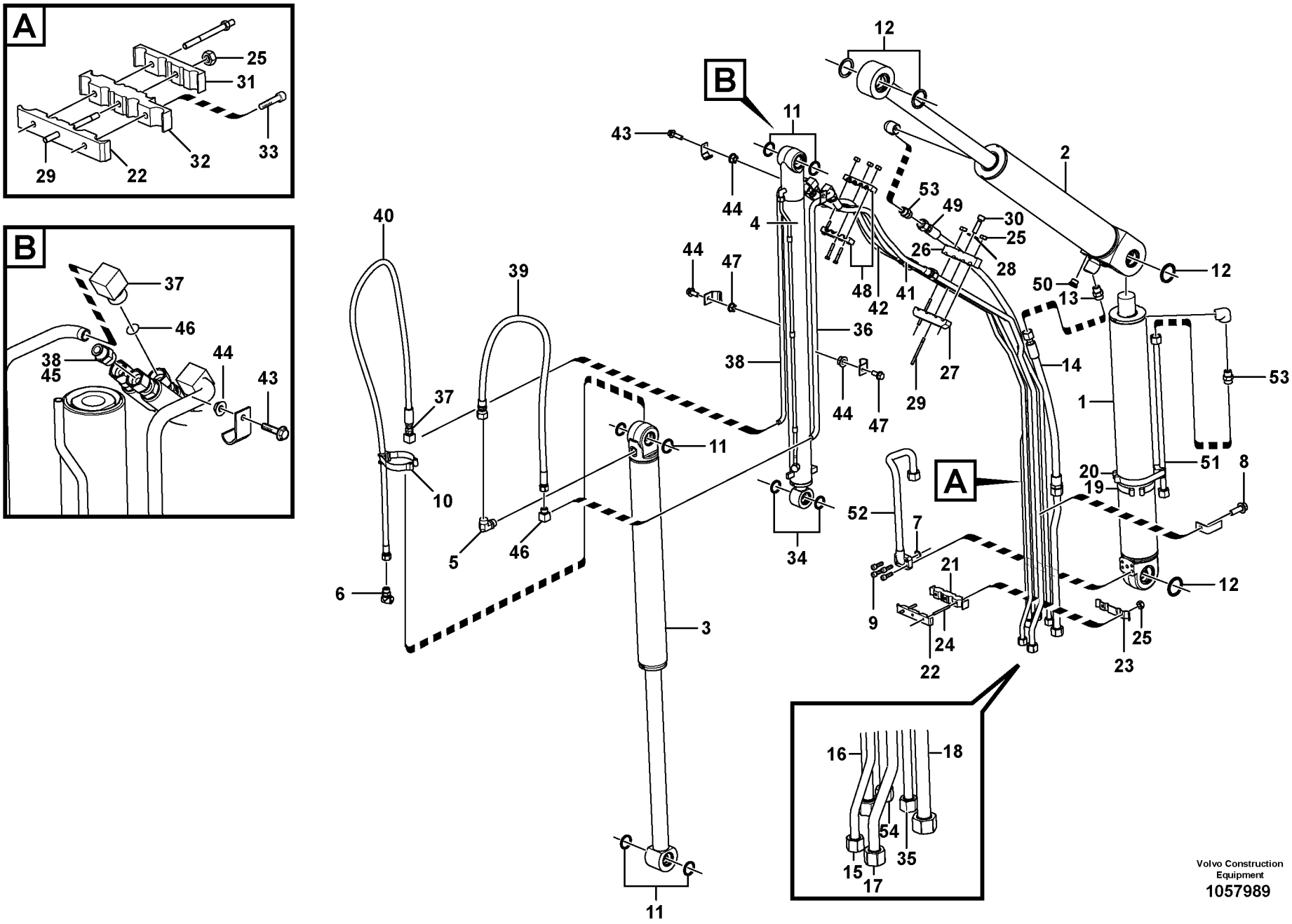

Volvo Construction Equipment

1057989

Fig.	Part No.	Quantity 1	2	3	PS	KIT	Description	Dénomination	Bezeichnung	Denominación	Benämning	Notes
1	**VOE 16202593**	1					Hydraulic cylinder	Vérin hydraulique	Druckölzylinder	Cilindro hidráulico	Hydraulcylinder	BOOM
												See group 974, Page 641
2	**VOE 15649973**	1					Hydraulic cylinder	Vérin hydraulique	Druckölzylinder	Cilindro hidráulico	Hydraulcylinder	ARM
												See group 975, Page 651
3	**VOE 16202618**	1					Hydraulic cylinder	Vérin hydraulique	Druckölzylinder	Cilindro hidráulico	Hydraulcylinder	BUCKET
												See group 925, Page 613
4	**VOE 16203788**	1					Cylinder	Cylindre	Zylinder	Cilindro	Cylinder	EXT DIPPER
												See group 975, Page 653
5	**VOE 13933864**	1					Elbow nipple	Raccord coudé	Winkelnippel	Niple angular	V-nippel	
5	**VOE 981289**	1					•O-ring	•Joint torique	•O-Ring	•Anillo tórico	•O-ring	
5	**VOE 932042**	1					•O-ring	•Joint torique	•O-Ring	•Anillo tórico	•O-ring	
6	**VOE 935094**	1					Nipple	Raccord	Nippel	Niple	Nippel	
6	**VOE 990739**	1					•O-ring	•Joint torique	•O-Ring	•Anillo tórico	•O-ring	(VOE 4880663)
6	**VOE 932040**	1					•O-ring	•Joint torique	•O-Ring	•Anillo tórico	•O-ring	
7	**VOE 948699**	1					O-ring	Joint torique	O-Ring	Anillo tórico	O-ring	
8	**VOE 945444**	1					Flange screw	Vis à embase	Flanschschraube	Tornillo embridado	Flänsskruv	
9	**VOE 967635**	4					Hex. socket screw	Vis à six pans creux	Inbusschraube	Tornillo de hexágono	Insexskruv	
10	**VOE 11881292**	1					Clamp	Collier serrage	Klemme	Abrazadera	Klamma	
11	**VOE 11883674**	6					Sealing	Étanchéité	dichtung	Junta	Tätning	
12	**VOE 11890069**	6					Sealing	Étanchéité	dichtung	Junta	Tätning	
13	**VOE 13933862**	1					Nipple	Raccord	Nippel	Niple	Nippel	
13	**VOE 981289**	1					•O-ring	•Joint torique	•O-Ring	•Anillo tórico	•O-ring	
13	**VOE 932042**	1					•O-ring	•Joint torique	•O-Ring	•Anillo tórico	•O-ring	
14	**VOE 11882200**	1					Hose assembly	Conduit flexible	Schlauchleitung	Conducto	Slangledning	
14	**VOE 981290**	1					•O-ring	•Joint torique	•O-Ring	•Anillo tórico	•O-ring	
15	**VOE 15621715**	1					Tube bend	Tube coude	Rohrkrümmer	Acodadura tubo	Tubkrök	
16	**VOE 11891058**	1					Inlet pipe	Tubulure admission	Einlassrohr	Tubo de admisión	Inloppsrör	
17	**VOE 15621714**	1					Tube bend	Tube coude	Rohrkrümmer	Acodadura tubo	Tubkrök	
18	**VOE 11891062**	1					Inlet pipe	Tubulure admission	Einlassrohr	Tubo de admisión	Inloppsrör	
19	**VOE 11881289**	1					Clamp	Collier serrage	Klemme	Abrazadera	Klamma	

1	**11895296**	**Hydraulsystem, grävare** **Sistema hidrlico excavador** **Hydraulikanlage ventil zum ausleger Baggeraggregat** **Système hydralique groupe pelle** **Hydraulic system, excavator**	Catalogue id **20604**	Group **911**
2	**11895428**		Illustr. No **1057989**	Section **2100**
3			Issue **PUB 20026797**	Page **521**
4				
5		**EXT DIPPER**		

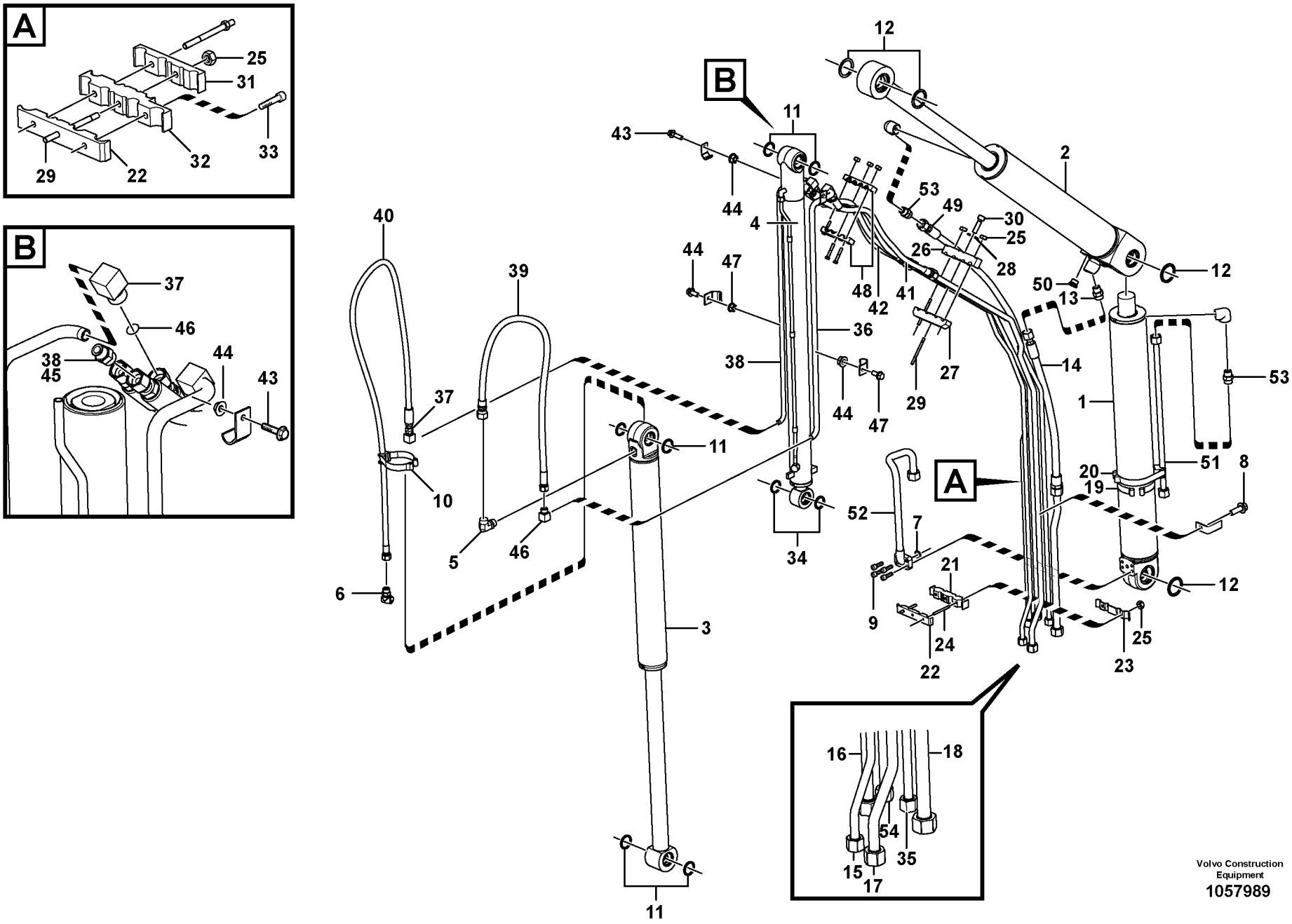

Volvo Construction Equipment

1057989

Fig.	Part No.	Quantity 1	2	3	PS	KIT	Description	Dénomination	Bezeichnung	Denominación	Benämning	Notes
20	**VOE 11881101**	1					Clamp	Collier serrage	Klemme	Abrazadera	Klamma	
21	**VOE 11881346**	1					Clamp	Collier serrage	Klemme	Abrazadera	Klamma	
22	**VOE 11886105**	2					Clamp	Collier serrage	Klemme	Abrazadera	Klamma	
23	**VOE 11887870**	1					Clamp	Collier serrage	Klemme	Abrazadera	Klamma	
24	**VOE 953059**	2					Stud	Goujon	Stiftschraube	Espárrago	Pinnskruv	
25	**VOE 961991**	6					Hexagon nut	Écrou hexagonal	Sechskantmutter	Tuerca hexagonal	Sexkantsmutter	(VOE 983306)
26	**VOE 11881344**	1					Clamp	Collier serrage	Klemme	Abrazadera	Klamma	
27	**VOE 11881343**	1					Clamp	Collier serrage	Klemme	Abrazadera	Klamma	
28	**VOE 11881049**	1					Clamp	Collier serrage	Klemme	Abrazadera	Klamma	
29	**VOE 11885982**	4					Stud	Goujon	Stiftschraube	Espárrago	Pinnskruv	
30	**VOE 967631**	1					Hex. socket screw	Vis à six pans creux	Inbusschraube	Tornillo de hexágono	Insexskruv	
31	**VOE 11881349**	1					Clamp	Collier serrage	Klemme	Abrazadera	Klamma	
32	**VOE 11881348**	1					Clamp	Collier serrage	Klemme	Abrazadera	Klamma	
33	**VOE 13949927**	1					Allen Hd Screw	Vis A 6 Pans Cr	Inbusschraube	Torn Hex Embut	Insexskruv	
34	**VOE 11802250**	2					Sealing	Étanchéité	dichtung	Junta	Tätning	(VOE 11883936)
35	**VOE 11891060**	1					Inlet pipe	Tubulure admission	Einlassrohr	Tubo de admisión	Inloppsrör	
36	**VOE 11886476**	1					Pipe	Tuyau	Rohrleitung	Tubo	Rör	
37	**VOE 4880493**	2					O-ring	Joint torique	O-Ring	Anillo tórico	O-ring	
38	**VOE 11886480**	1					Pipe	Tuyau	Rohrleitung	Tubo	Rör	
39	**VOE 15630973**	1					Hose assembly	Conduit flexible	Schlauchleitung	Conducto	Slangledning	
40	**VOE 15630767**	1					Hose assembly	Conduit flexible	Schlauchleitung	Conducto	Slangledning	
41	**VOE 16207250**	1					Hose assembly	Conduit flexible	Schlauchleitung	Conducto	Slangledning	
42	**VOE 16207257**	3					Hose assembly	Conduit flexible	Schlauchleitung	Conducto	Slangledning	
43	**VOE 946671**	2					Flange screw	Vis à embase	Flanschschraube	Tornillo embridado	Flänsskruv	
44	**VOE 13945408**	4					Nut	Écrou	Mutter	Tuerca	Mutter	
45	**VOE 13933923**	2					Nipple	Raccord	Nippel	Niple	Nippel	
45	**VOE 4880493**	2					•O-ring	•Joint torique	•O-Ring	•Anillo tórico	•O-ring	
45	**VOE 932040**	2					•O-ring	•Joint torique	•O-Ring	•Anillo tórico	•O-ring	
46	**VOE 990739**	2					O-ring	Joint torique	O-Ring	Anillo tórico	O-ring	(VOE 4880663)
47	**VOE 946173**	2					Flange screw	Vis à embase	Flanschschraube	Tornillo embridado	Flänsskruv	

1	**11895296**	**Hydraulsystem, grävare** **Sistema hidrlico excavador** **Hydraulikanlage ventil zum ausleger Baggeraggregat** **Système hydralique groupe pelle** **Hydraulic system, excavator**	Catalogue id **20604**	Group **911**
2	**11895428**		Illustr. No **1057989**	Section **2100**
3				
4			Issue **PUB 20026797**	Page **523**
5		**EXT DIPPER**		

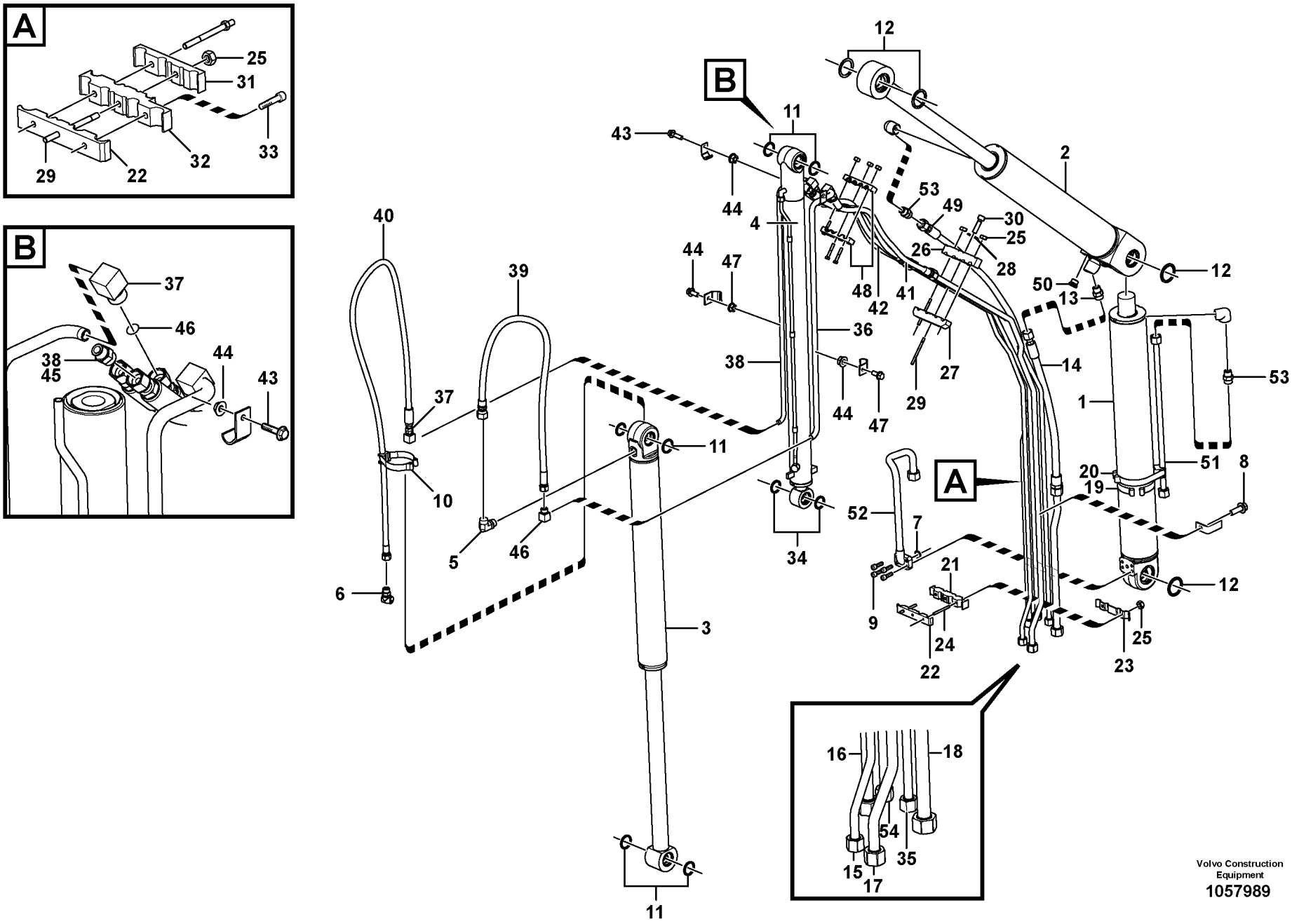

Volvo Construction Equipment

1057989

Fig.	Part No.	Quantity 1	2	3	PS	KIT	Description	Dénomination	Bezeichnung	Denominación	Benämning	Notes
48	**VOE 16200338**	1					Clamp	Collier serrage	Klemme	Abrazadera	Klamma	
49	**VOE 16201879**	1					Hose assembly	Conduit flexible	Schlauchleitung	Conducto	Slangledning	
50	**VOE 984654**	1					Plug	Tampon	Stopfen	Tapón	Plugg	
51	**VOE 11891063**	1					Inlet pipe	Tubulure admission	Einlassrohr	Tubo de admisión	Inloppsrör	
52	**VOE 11891064**	1					Tube	Tube	Rohr	Tubo	Rör	
53	**VOE 13933862**	2					Nipple	Raccord	Nippel	Niple	Nippel	
53	**VOE 981289**	2					•O-ring	•Joint torique	•O-Ring	•Anillo tórico	•O-ring	
53	**VOE 932042**	2					•O-ring	•Joint torique	•O-Ring	•Anillo tórico	•O-ring	
54	**VOE 11891059**		1				Inlet pipe	Tubulure admission	Einlassrohr	Tubo de admisión	Inloppsrör	

1	**11895296**	**Hydraulsystem, grävare** **Sistema hidrlico excavador** **Hydraulikanlage ventil zum ausleger Baggeraggregat** **Système hydralique groupe pelle** **Hydraulic system, excavator**	Catalogue id **20604**	Group **911**
2	**11895428**			
3			Illustr. No **1057989**	Section **2100**
4				
5		**EXT DIPPER**	Issue **PUB 20026797**	Page **525**

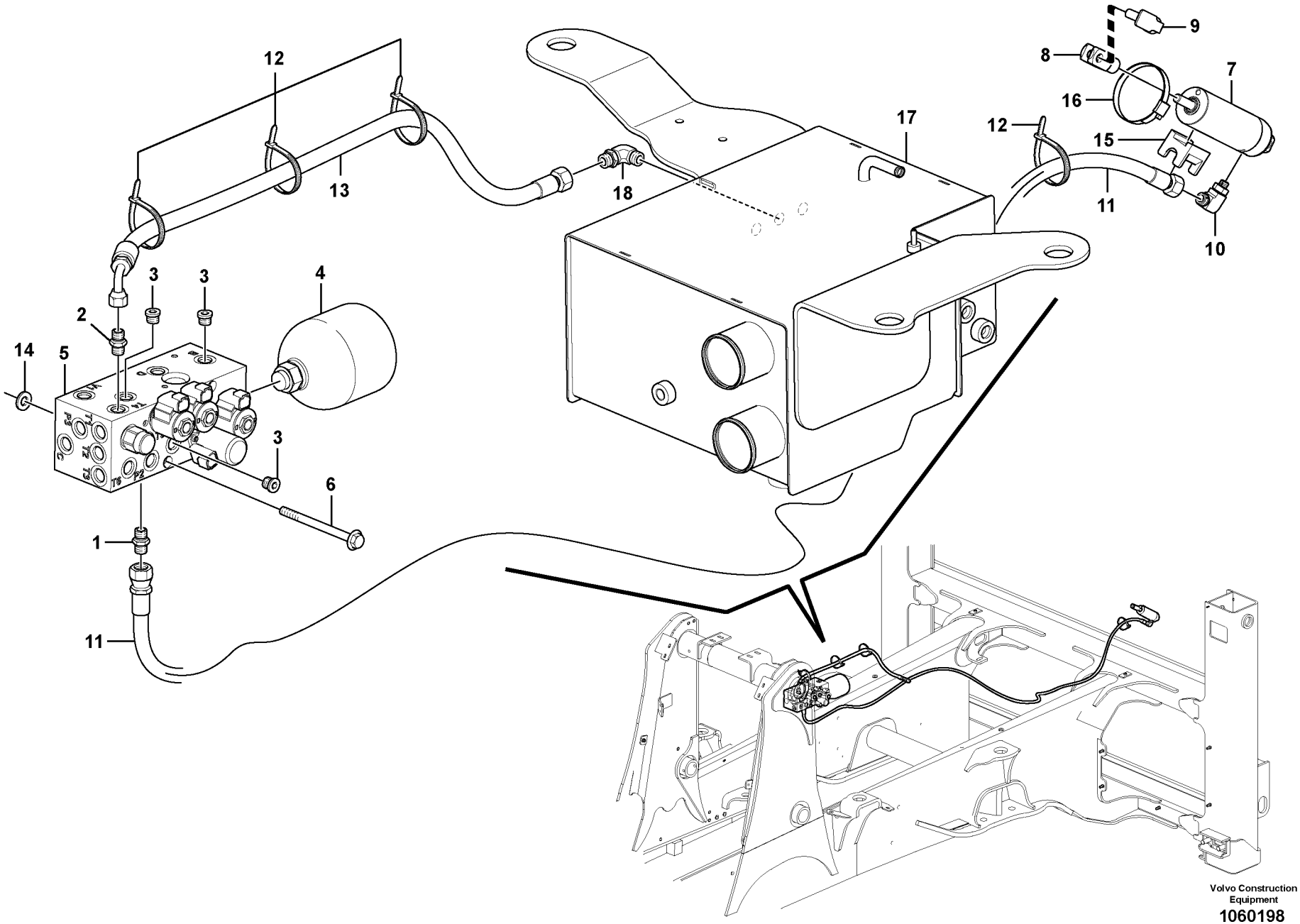

Volvo Construction Equipment
1060198

Fig.	Part No.	Quantity 1	2	3	PS	KIT	Description	Dénomination	Bezeichnung	Denominación	Benämning	Notes
1	**VOE 13933858**	1					Nipple	Raccord	Nippel	Niple	Nippel	
2	**VOE 935085**	1					Nipple	Raccord	Nippel	Niple	Nippel	
2	**VOE 990737**	1					•O-ring	•Joint torique	•O-Ring	•Anillo tórico	•O-ring	(VOE 4880492)
2	**VOE 932039**	1					•O-ring	•Joint torique	•O-Ring	•Anillo tórico	•O-ring	
3	**VOE 984654**	3					Plug	Tampon	Stopfen	Tapón	Plugg	
3	**VOE 984654**	2					Plug	Tampon	Stopfen	Tapón	Plugg	11895303, 11895304 11895305, 11895306
3	**VOE 984653**	2					Plug	Tampon	Stopfen	Tapón	Plugg	11895303
4	**VOE 11887057**	1					Accumulator	Accumulateur	Speicher	Acumulador	Ackumulator	
5		1					Valve	Soupape	Ventil	Valvula	Ventil	See group 912, Page 529
6	**VOE 13946125**	3					Screw	Vis	Schraube	Tornillo	Skruv	
7	**VOE 16201594**	1					Cylinder	Cylindre	Zylinder	Cilindro	Cylinder	
8	**VOE 11883319**	1					Clevis	Fourche	Gabel	Horquilla	Gaffel	
9	**VOE 11883323**	1					Clevis pin	Boulon à trou goupill	Splintbolzen	Perno pasador hendi	Sprintbult	
10	**VOE 935538**	1					Elbow nipple	Raccord coudé	Winkelnippel	Niple angular	V-nippel	
10	**VOE 4881722**	1					•O-ring	•Joint torique	•O-Ring	•Anillo tórico	•O-ring	
11	**VOE 15021179**	1					Hose assembly	Conduit flexible	Schlauchleitung	Conducto	Slangledning	
12	**VOE 4881438**	REQ					Cable tie	Serre-câble	Kabelschelle	Abrazadera de cinta	Bandklämma	
13	**VOE 15047465**	1					Hose assembly	Conduit flexible	Schlauchleitung	Conducto	Slangledning	
14	**VOE 11055612**	3					Washer	Rondelle	Scheibe	Arandela	Bricka	
15	**VOE 15622706**	1					Clamp	Collier serrage	Klemme	Abrazadera	Klamma	
16	**VOE 11059298**	1					Hose clamp	Collier durite	Schlauchschelle	Abrazadera de mang	Slangklamma	
17		1					Hydr fluid tank	Reser.fluid.hy.	Druckölbehälter	Dep aceit hidr	Hydrauloljetank	See group 911, Page 483
18	**VOE 935069**	1					Elbow nipple	Raccord coudé	Winkelnippel	Niple angular	V-nippel	
	VOE 990736	1					•O-ring	•Joint torique	•O-Ring	•Anillo tórico	•O-ring	
	VOE 990737	1					•O-ring	•Joint torique	•O-Ring	•Anillo tórico	•O-ring	

1		**Tryckbegränsningsventil** **Válvula limitadora de presión** **Druckbegrenzungsventil** **Limiteur de pression** **Pressure limiting valve**	Catalogue id **20604**	Group **912**
2			Illustr. No **1060198**	Section **100**
3			Issue **PUB 20026797**	Page **527**
4				
5				

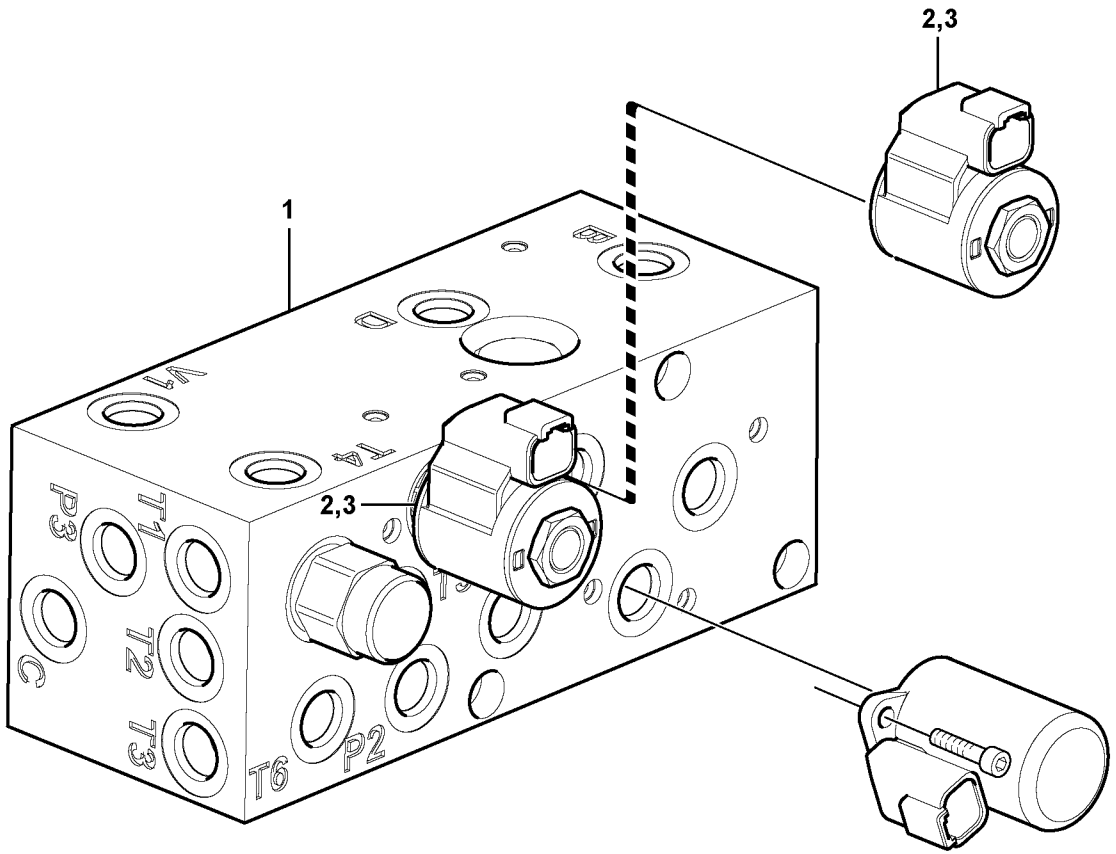
2,3
1
2,3
T4
T1
P3
T2
C
T3
T6
P2

Fig.	Part No.	Quantity 1	2	3	PS	KIT	Description	Dénomination	Bezeichnung	Denominación	Benämning	Notes
1	**VOE 16206410**	1					Valve	Valve	Ventil	Válvula	Ventil	
2	**VOE 15166765**	2					•Solenoid valve	•Electrovanne	•Magnetventil	•Electroválvula	•Magnetventil	
3	**VOE 15144116**	2					•Solenoid coil	•Bobine magnétique	•Magnetspule	•Bobina magnética	•Magnetspole	

1		**Tryckbegränsningsventil** **Válvula limitadora de presión** **Druckbegrenzungsventil** **Limiteur de pression** **Pressure limiting valve**	Catalogue id **20604**	Group **912**
2			Illustr. No **1057244**	Section **200**
3			Issue **PUB 20026797**	Page **529**
4				
5				

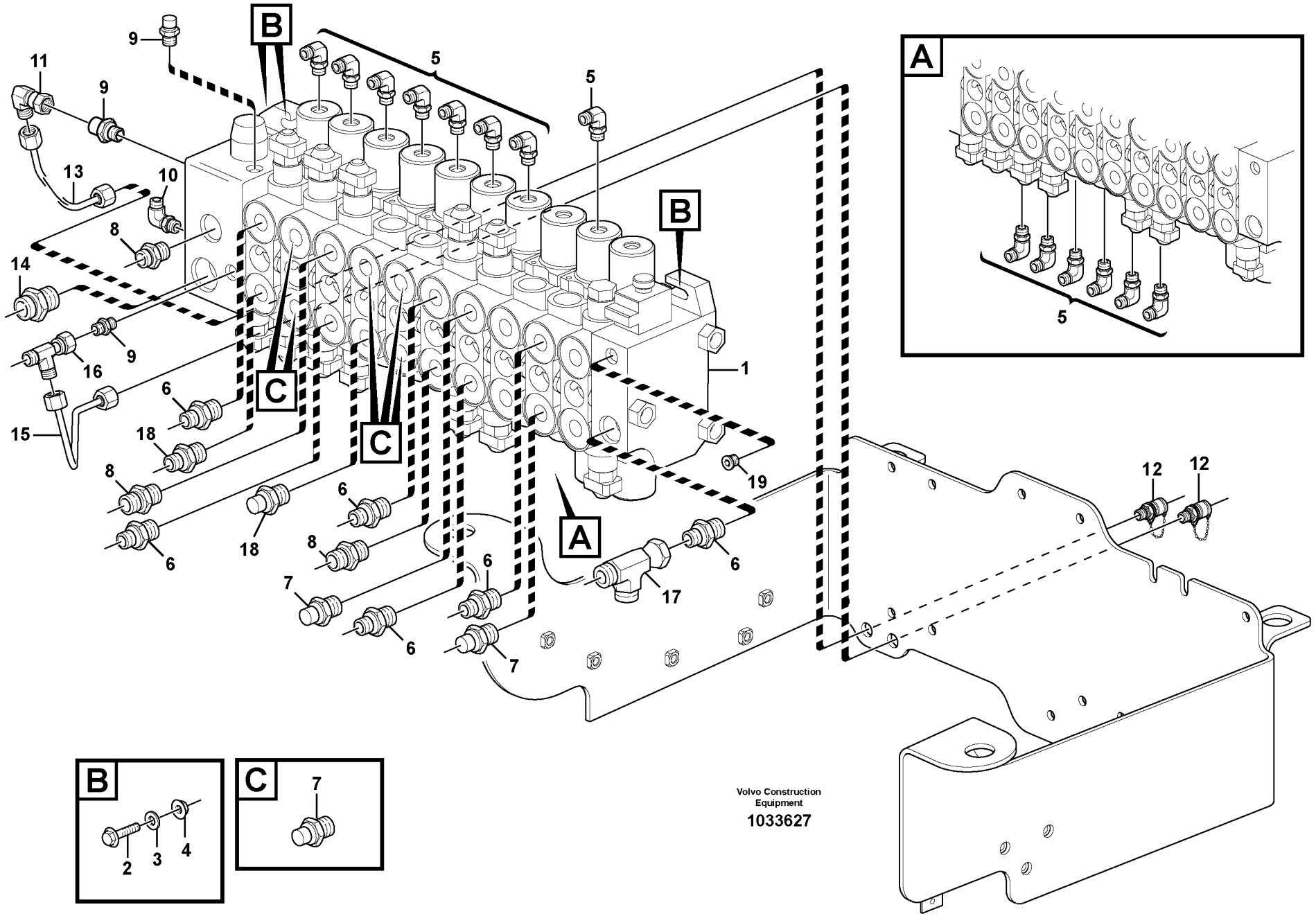

Volvo Construction Equipment

1033627

Fig.	Part No.	Quantity 1	2	3	PS	KIT	Description	Dénomination	Bezeichnung	Denominación	Benämning	Notes
1	**VOE 11888886**	1					Valve	Valve	Ventil	Válvula	Ventil	
2	**VOE 965186**	3					Flange screw	Vis à embase	Flanschschraube	Tornillo embridado	Flänsskruv	
3	**VOE 960148**	3					Washer	Rondelle	Scheibe	Arandela	Bricka	
4	**VOE 13971098**	3					Flange nut	Écrou à bride	Bundmutter	Tuerca embridada	Flänsmutter	
5	**VOE 13933857**	14					Elbow nipple	Raccord coudé	Winkelnippel	Niple angular	V-nippel	
	VOE 4881722	14					•O-ring	•Joint torique	•O-Ring	•Anillo tórico	•O-ring	
	VOE 932039	14					•O-ring	•Joint torique	•O-Ring	•Anillo tórico	•O-ring	
6	**VOE 935032**	7					Nipple	Raccord	Nippel	Niple	Nippel	
	VOE 990739	7					•O-ring	•Joint torique	•O-Ring	•Anillo tórico	•O-ring	(VOE 4880663)
	VOE 932042	7					•O-ring	•Joint torique	•O-Ring	•Anillo tórico	•O-ring	
7	**VOE 935093**	8					Nipple	Raccord	Nippel	Niple	Nippel	
	VOE 4880493	8					•O-ring	•Joint torique	•O-Ring	•Anillo tórico	•O-ring	
	VOE 932042	8					•O-ring	•Joint torique	•O-Ring	•Anillo tórico	•O-ring	
8	**VOE 13933862**	3					Nipple	Raccord	Nippel	Niple	Nippel	
	VOE 990740	3					•O-ring	•Joint torique	•O-Ring	•Anillo tórico	•O-ring	
	VOE 932042	3					•O-ring	•Joint torique	•O-Ring	•Anillo tórico	•O-ring	
9	**VOE 13933858**	5					Nipple	Raccord	Nippel	Niple	Nippel	
	VOE 4881722	5					•O-ring	•Joint torique	•O-Ring	•Anillo tórico	•O-ring	
	VOE 932039	5					•O-ring	•Joint torique	•O-Ring	•Anillo tórico	•O-ring	
10	**VOE 935070**	1					Elbow nipple	Raccord coudé	Winkelnippel	Niple angular	V-nippel	
11	**VOE 13933905**	1					Elbow nipple	Raccord coudé	Winkelnippel	Niple angular	V-nippel	
	VOE 4881722	1					•O-ring	•Joint torique	•O-Ring	•Anillo tórico	•O-ring	
12	**VOE 15035267**	2					Testing nipple	Raccord contrôle	Prüfnippel	Niple de medición	Mätnippel	
13	**VOE 15609867**	1					Tube	Tube	Rohr	Tubo	Rör	
14	**VOE 11881388**	1					Nipple	Raccord	Nippel	Niple	Nippel	
15	**VOE 15609840**	1					Tube	Tube	Rohr	Tubo	Rör	
16	**VOE 13933859**	1					T-nipple	Raccord-t	T-Nippel	Niple t	T-nippel	
	VOE 4881722	1					•O-ring	•Joint torique	•O-Ring	•Anillo tórico	•O-ring	
17	**VOE 935028**	1					T-nipple	Raccord-t	T-Nippel	Niple t	T-nippel	
	VOE 990739	1					•O-ring	•Joint torique	•O-Ring	•Anillo tórico	•O-ring	(VOE 4880663)

1		**Ventilblock med monteringsdetaljer** **Bloque de válvulas con accesorios de montaje** **Ventilgruppe mit Anbauteilen** **Bloc-soupapes avec pièces de montage** **Valve body with fitting parts**	Catalogue id **20604**	Group **912**
2				
3			Illustr. No **1033627**	Section **250**
4				
5		**11895321, 11895322.**	Issue **PUB 20026797**	Page **531**

VOLVO

BL70B

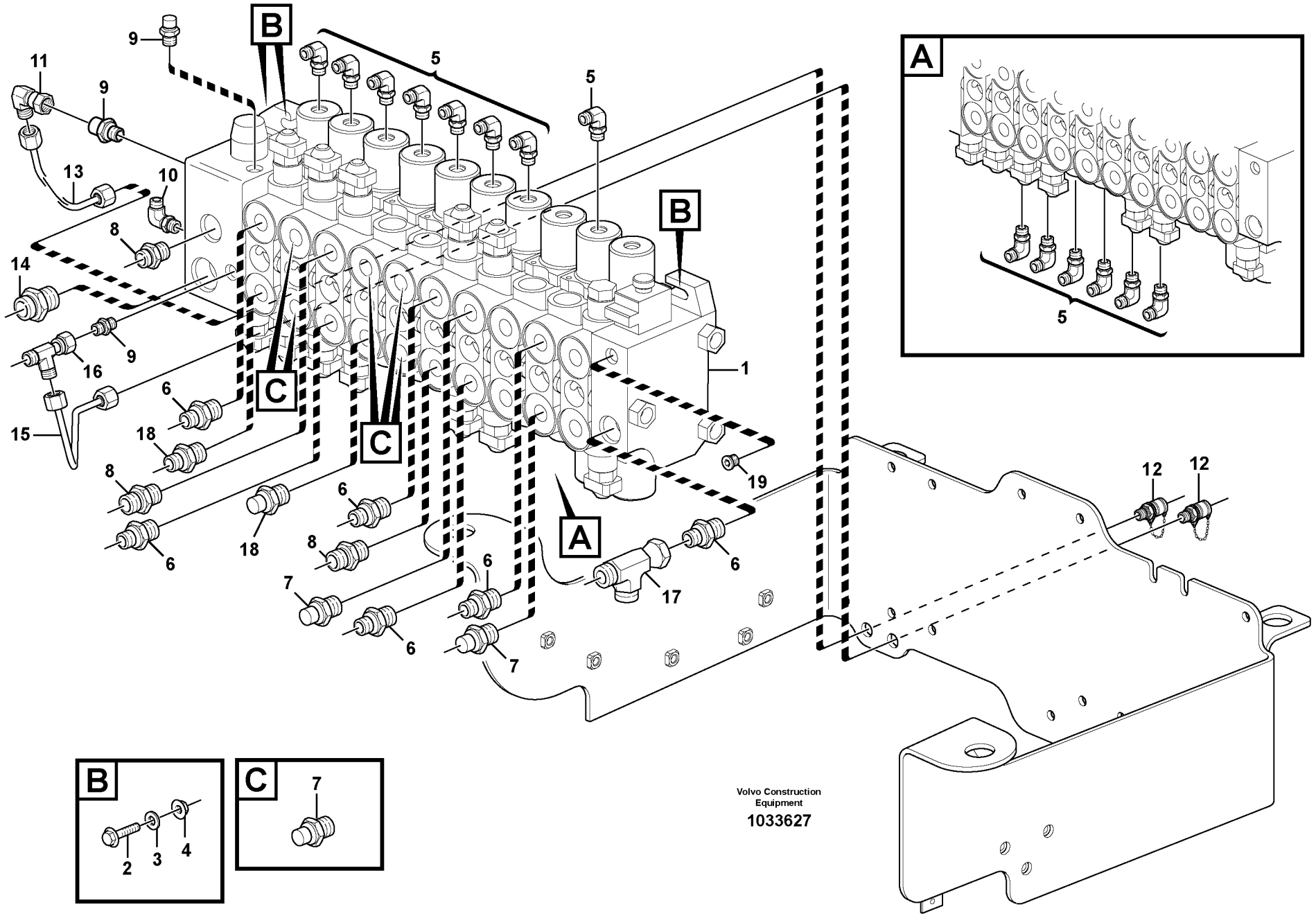

Volvo Construction Equipment

1033627

Fig.	Part No.	Quantity 1	2	3	PS	KIT	Description	Dénomination	Bezeichnung	Denominación	Benämning	Notes
18		2			NS		Nipple	Raccord	Nippel	Niple	Nippel	
19		1			NS		Plug	Bouchon	Stopfen	Tapon	Plugg	

1		**Ventilblock med monteringsdetaljer** **Bloque de válvulas con accesorios de montaje** **Ventilgruppe mit Anbauteilen** **Bloc-soupapes avec pièces de montage** **Valve body with fitting parts**	Catalogue id **20604**	Group **912**
2				
3			Illustr. No **1033627**	Section **250**
4				
5		**11895321, 11895322.**	Issue **PUB 20026797**	Page **533**

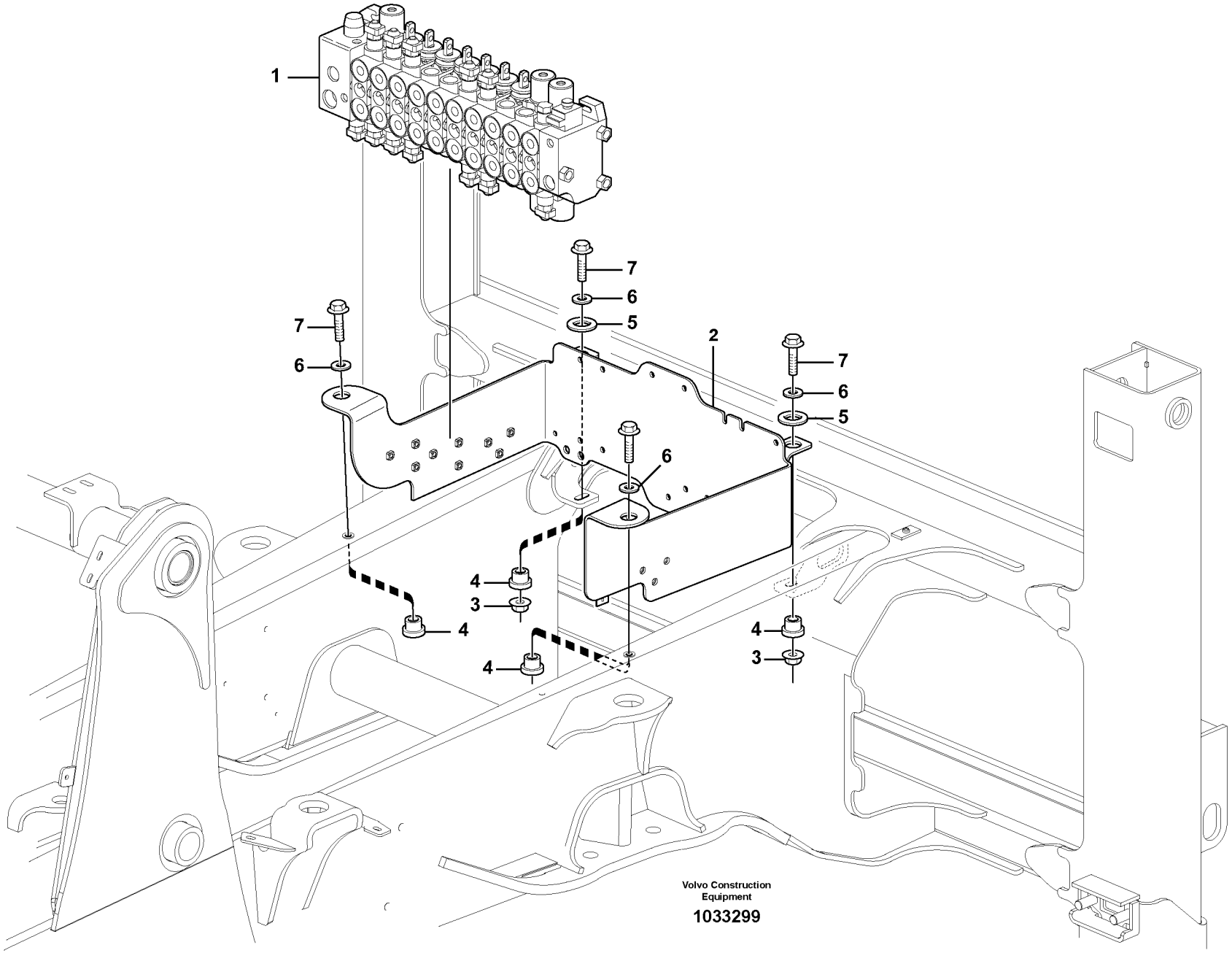
1
7
6
5
2
7
6
5
7
6
6
4
3
4
4
4
3
Volvo Construction Equipment
1033299

Fig.	Part No.	Quantity 1	2	3	4	5	PS	KIT	Description	Dénomination	Bezeichnung	Denominación	Benämning	Notes
1		1							Valve assembly	Bloc-soupape	Ventilgruppe	Bloque de valvula	Ventilblock	See group 912, Page 537
2		1					NS		Bracket	Console	Konsole	Ménsula	Konsol	
3	**VOE 971099**	2							Flange lock nut	Contre-écrou à brid	Flanschverschluss	Contratuerca embri.	Flänslåsmutter	
4	**VOE 11881720**	4							Rubber bushing	Bague caoutchouc	Gummibuchse	Buje de goma	Gummibussning	
5	**VOE 955908**	2							Washer	Rondelle	Scheibe	Arandela	Bricka	
6	**VOE 13947355**	4							Washer	Rondelle	Scheibe	Arandela	Bricka	
7	**VOE 13965194**	4							Screw	Vis	Schraube	Tornillo	Skruv	

1		**Manöverventil med monteringsdetaljer.** **Válvula de mando con piezas se montaje.** **Steuerventil mit Anbauteilen.** **Valve de commande avec pièces de montage.** **Control valve with fitting parts.**
2		
3		
4		
5		

Catalogue id **20604**	Group **912**
Illustr. No **1033299**	Section **300**
Issue **PUB 20026797**	Page **535**

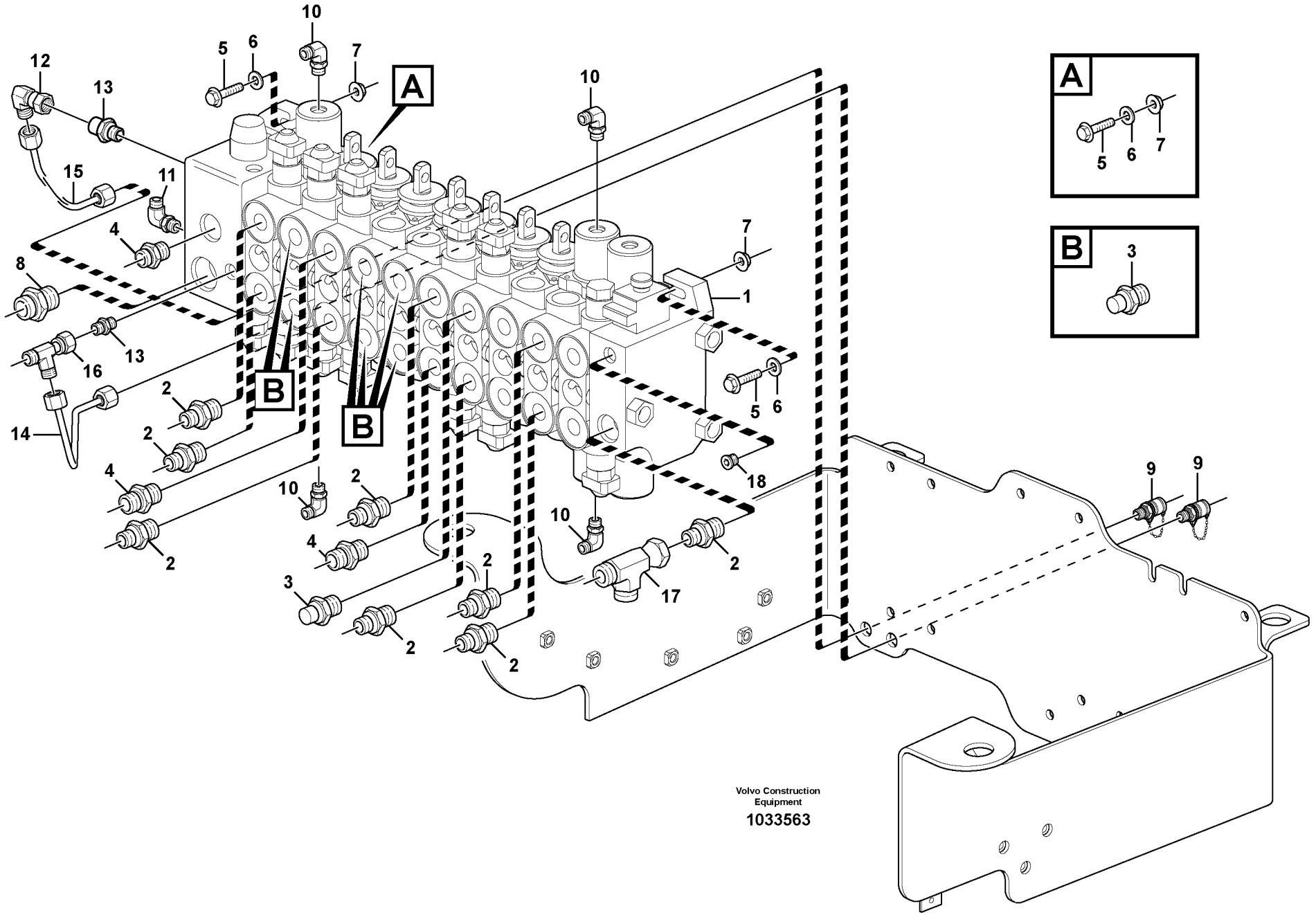
A
B
1
2
3
4
5
6
7
8
9
10
11
12
13
14
15
16
17
18
Volvo Construction Equipment
1033563

Fig.	Part No.	Quantity 1	2	3	PS	KIT	Description	Dénomination	Bezeichnung	Denominación	Benämning	Notes
1	**VOE 16205122**	1					Hydraulic valve	Valve hydraulique	Druckölventil	Válvula hidráulica	Hydraulventil	See group 912, Page 541
2	**VOE 935032**	8					Nipple	Raccord	Nippel	Niple	Nippel	
	VOE 990739	8					•O-ring	•Joint torique	•O-Ring	•Anillo tórico	•O-ring	(VOE 4880663)
	VOE 932042	8					•O-ring	•Joint torique	•O-Ring	•Anillo tórico	•O-ring	
3	**VOE 935093**	7					Nipple	Raccord	Nippel	Niple	Nippel	
	VOE 4880493	7					•O-ring	•Joint torique	•O-Ring	•Anillo tórico	•O-ring	
	VOE 932042	7					•O-ring	•Joint torique	•O-Ring	•Anillo tórico	•O-ring	
4	**VOE 13933862**	3					Nipple	Raccord	Nippel	Niple	Nippel	
	VOE 990740	3					•O-ring	•Joint torique	•O-Ring	•Anillo tórico	•O-ring	
	VOE 932042	3					•O-ring	•Joint torique	•O-Ring	•Anillo tórico	•O-ring	
5	**VOE 13965186**	3					Screw	Vis	Schraube	Tornillo	Skruv	
6	**VOE 976945**	3					Washer	Rondelle	Scheibe	Arandela	Bricka	
7	**VOE 13971098**	3					Flange nut	Écrou à bride	Bundmutter	Tuerca embridada	Flänsmutter	
8	**VOE 11881388**	1					Nipple	Raccord	Nippel	Niple	Nippel	
	VOE 932043	1					•O-ring	•Joint torique	•O-Ring	•Anillo tórico	•O-ring	
	VOE 981291	1					•O-ring	•Joint torique	•O-Ring	•Anillo tórico	•O-ring	
9	**VOE 15035267**	2					Testing nipple	Raccord contrôle	Prüfnippel	Niple de medición	Mätnippel	
10	**VOE 13933857**	4					Elbow nipple	Raccord coudé	Winkelnippel	Niple angular	V-nippel	
	VOE 4881722	4					•O-ring	•Joint torique	•O-Ring	•Anillo tórico	•O-ring	
	VOE 932039	4					•O-ring	•Joint torique	•O-Ring	•Anillo tórico	•O-ring	
11	**VOE 935070**	1					Elbow nipple	Raccord coudé	Winkelnippel	Niple angular	V-nippel	
12	**VOE 13933905**	1					Elbow nipple	Raccord coudé	Winkelnippel	Niple angular	V-nippel	
	VOE 4881722	1					•O-ring	•Joint torique	•O-Ring	•Anillo tórico	•O-ring	
13	**VOE 13933858**	3					Nipple	Raccord	Nippel	Niple	Nippel	
	VOE 4881722	3					•O-ring	•Joint torique	•O-Ring	•Anillo tórico	•O-ring	
	VOE 932039	3					•O-ring	•Joint torique	•O-Ring	•Anillo tórico	•O-ring	
14	**VOE 15609840**	1					Tube	Tube	Rohr	Tubo	Rör	
15	**VOE 15609867**	1					Tube	Tube	Rohr	Tubo	Rör	
16	**VOE 13933859**	1					T-nipple	Raccord-t	T-Nippel	Niple t	T-nippel	
	VOE 4881722	2					•O-ring	•Joint torique	•O-Ring	•Anillo tórico	•O-ring	

1		**Ventilblock med monteringsdetaljer** **Bloque de válvulas con accesorios de montaje** **Ventilgruppe mit Anbauteilen** **Bloc-soupapes avec pièces de montage** **Valve body with fitting parts**	Catalogue id **20604**	Group **912**
2				
3			Illustr. No **1033563**	Section **400**
4				
5		**11895303, 11895304, 11895305, 11895306.**	Issue **PUB 20026797**	Page **537**

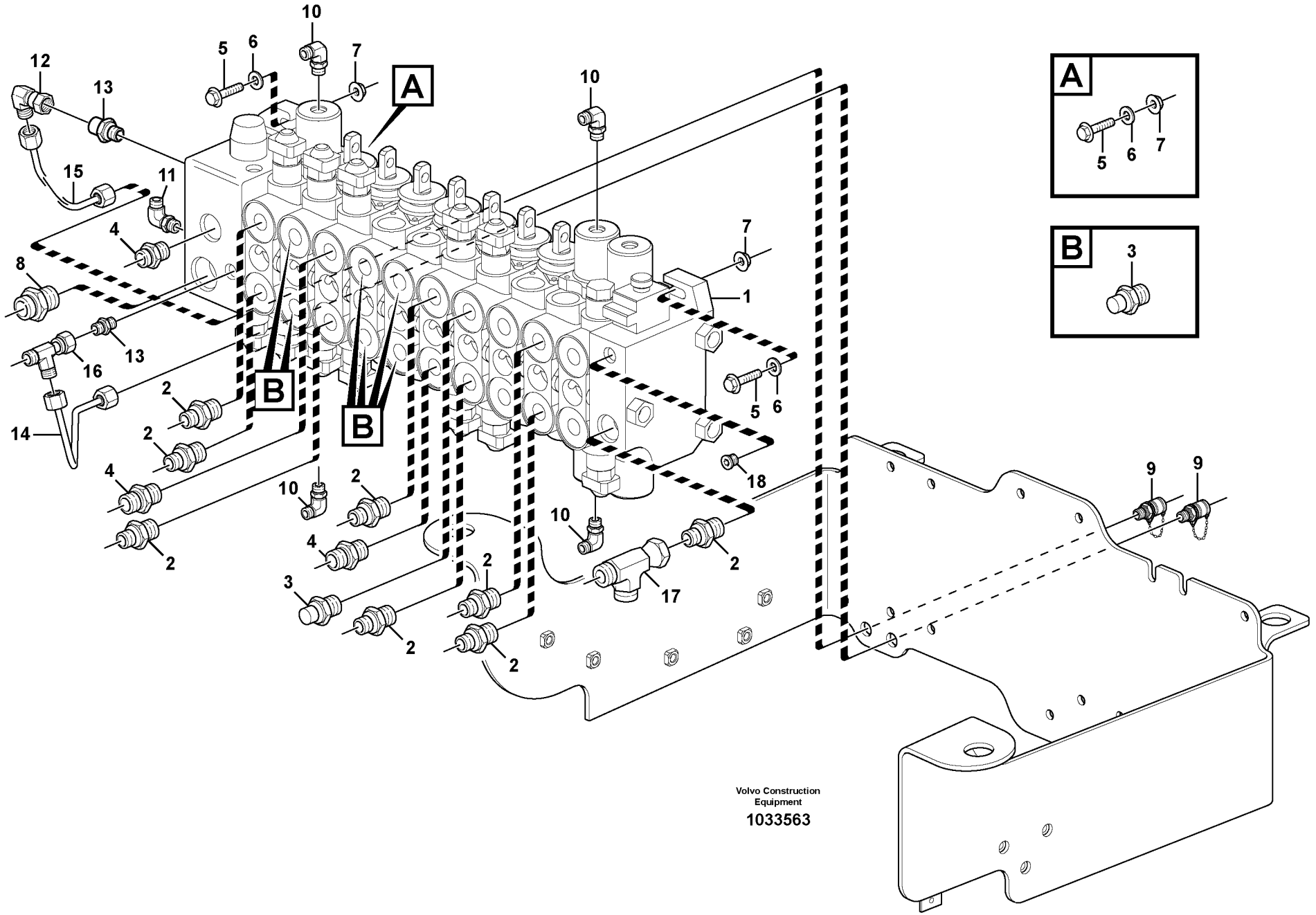
A
B
1
2
3
4
5
6
7
8
9
10
11
12
13
14
15
16
17
18
Volvo Construction Equipment
1033563

Fig.	Part No.	Quantity 1	2	3	P S	K I T	Description	Dénomination	Bezeichnung	Denominación	Benämning	Notes
17	**VOE 935028**	1					T-nipple	Raccord-t	T-Nippel	Niple t	T-nippel	
	VOE 990739	2					•O-ring	•Joint torique	•O-Ring	•Anillo tórico	•O-ring	(VOE 4880663)
18	**VOE 984654**	1					Plug	Tampon	Stopfen	Tapón	Plugg	
	VOE 932039	1					•O-ring	•Joint torique	•O-Ring	•Anillo tórico	•O-ring	

1		**Ventilblock med monteringsdetaljer** **Bloque de válvulas con accesorios de montaje** **Ventilgruppe mit Anbauteilen** **Bloc-soupapes avec pièces de montage** **Valve body with fitting parts**	Catalogue id **20604**	Group **912**
2				
3			Illustr. No **1033563**	Section **400**
4				
5		**11895303, 11895304, 11895305, 11895306.**	Issue **PUB 20026797**	Page **539**

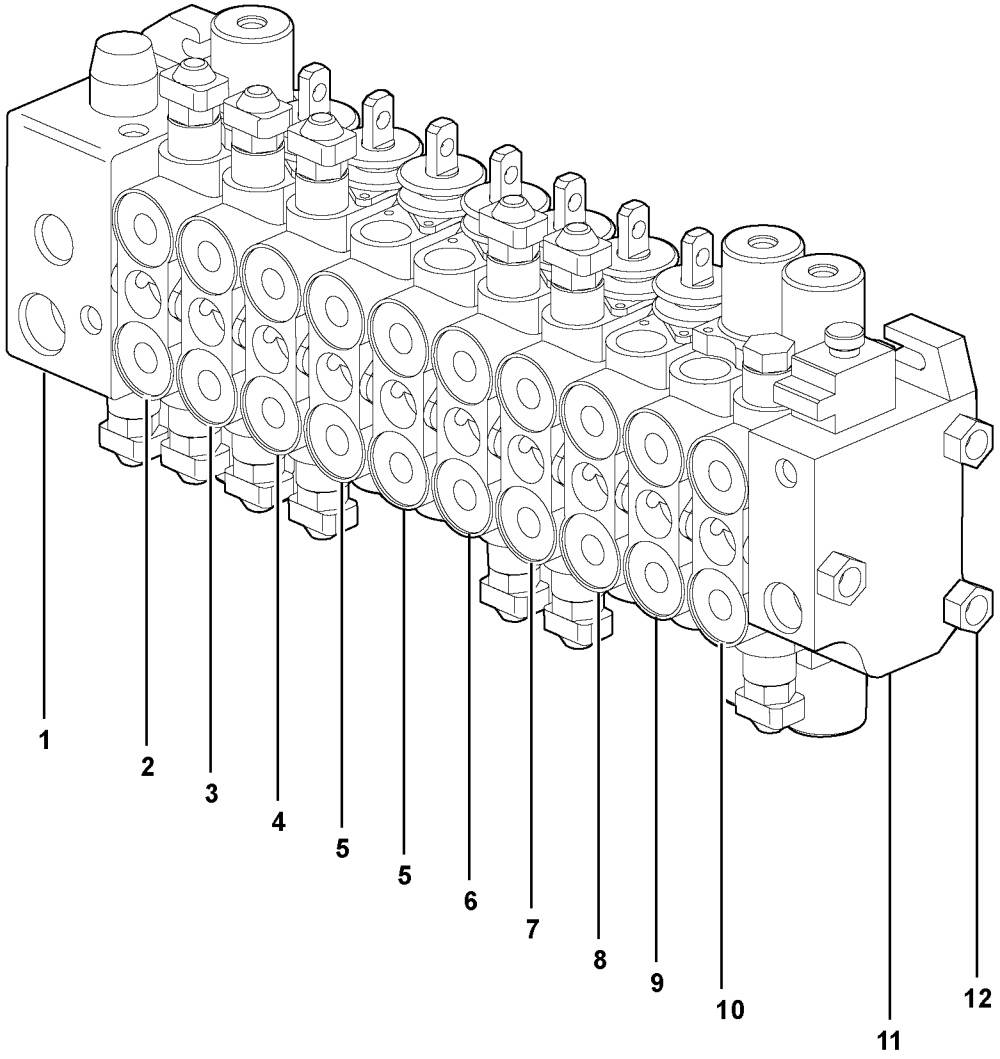

Volvo Construction Equipment

1057402

Fig.	Part No.	Quantity 1	2	3	PS	KIT	Description	Dénomination	Bezeichnung	Denominación	Benämning	Notes
	VOE 16205122	1					Hydraulic valve	Valve hydraulique	Druckölventil	Válvula hidráulica	Hydraulventil	3830)
1	**VOE 11988512**	1					•Inlet valve	•Soupape admission	•Einlassventil	•Válvula de admisión	•Inloppsventil	INLET
												See group 912, Page 543
2	**VOE 11988513**	1					•Direction valve	•Valve directionelle	•Richtungsventil	•Válvula de orientació	•Riktningsventil	BUCKET LOADER
												See group 912, Page 545
3	**VOE 15171589**	1					•Direction valve	•Valve directionelle	•Richtungsventil	•Válvula de orientació	•Riktningsventil	ROTATION
												See group 912, Page 547
4	**VOE 15171711**	1					•Direction valve	•Valve directionelle	•Richtungsventil	•Válvula de orientació	•Riktningsventil	BOOM
												See group 912, Page 549
5	**VOE 15171824**	2					•Direction valve	•Valve directionelle	•Richtungsventil	•Válvula de orientació	•Riktningsventil	STABILIZER
												See group 912, Page 551
6	**VOE 15171916**	1					•Direction valve	•Valve directionelle	•Richtungsventil	•Válvula de orientació	•Riktningsventil	ARM
												See group 912, Page 553
7	**VOE 15172058**	1					•Direction valve	•Valve directionelle	•Richtungsventil	•Válvula de orientació	•Riktningsventil	BUCKET
												See group 912, Page 555
8	**VOE 15178385**	1					•Direction valve	•Valve directionelle	•Richtungsventil	•Válvula de orientació	•Riktningsventil	TELESCOPIC
												See group 912, Page 557
9	**VOE 11715632**	1					•Direction valve	•Valve directionelle	•Richtungsventil	•Válvula de orientació	•Riktningsventil	ARM LOADER
												See group 912, Page 559
10	**VOE 15116865**	1					•Valve assembly	•Valve complète	•Ventilbaugruppe	•	•Ventilenhet	4 IN 1
												See group 912, Page 561
11	**VOE 11712887**	1					•Direction valve	•Valve directionelle	•Richtungsventil	•Válvula de orientació	•Riktningsventil	OUTLET
12	**VOE 11988523**	1					•Bolt	•Boulon	•Bolzen	•Perno	•Bult	

3830) See Sb 912bhl6kv6

1		**Manöverventil** **Válvula de mando** **Steuerventil** **Valve de commande** **Control valve**	Catalogue id **20604**	Group **912**
2			Illustr. No **1057402**	Section **450**
3			Issue **PUB 20026797**	Page **541**
4				
5		**11895303, 11895304, 11895305, 11895306.**		

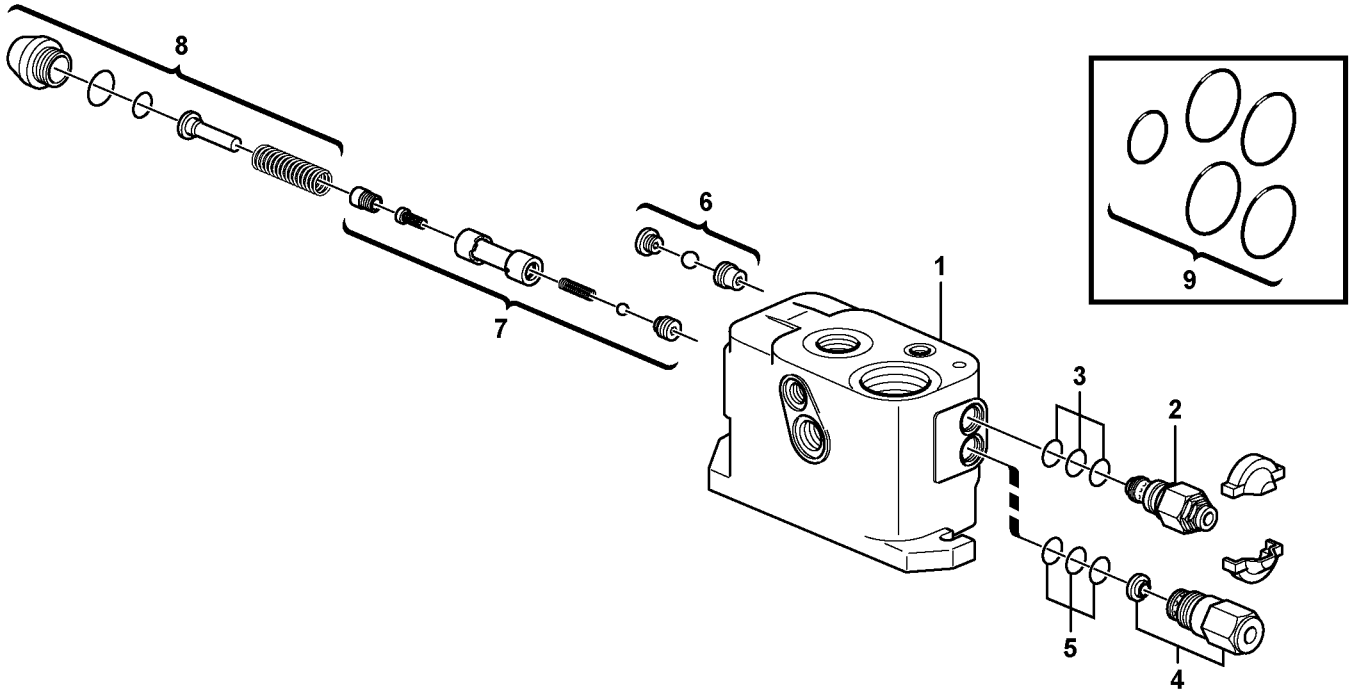

Volvo Construction Equipment

1023199

Fig.	Part No.	Quantity 1	2	3	PS	KIT	Description	Dénomination	Bezeichnung	Denominación	Benämning	Notes
1	**VOE 11988512**	1					Inlet valve	Soupape admission	Einlassventil	Válvula de admisión	Inloppsventil	
2	**VOE 11802877**	1					•Valve	•Valve	•Ventil	•Válvula	•Ventil	
3	**VOE 11988540**	1					••Sealing kit	••Kit plombage	••Plombiersatz	••Kit de precinto	••Plomberingssats	
4	**VOE 11988525**	1					•Flow adjuster valve	•Valve réglage de déb	•Flussmengenregelv	•Válvula ajuste cauda	•Flödesregleringsven	
	VOE 11710925	1					••Regulator filter	••Filtre régulateur	••Reglerfilter	••Filtro regulado	••Regulatorfilter	
5	**VOE 11988539**	1					••Sealing kit	••Kit plombage	••Plombiersatz	••Kit de precinto	••Plomberingssats	
6	**VOE 11712902**	1					•Shuttle valve	•Valve navette	•Wechselventil	•Válvula lanzadera	•Skyttelventil	
7	**VOE 11712900**	1					•Spool	•Bobine	•Schieber	•Bobina	•Slid	
8	**VOE 11712899**	1					•Plug kit	•Kit tampon	•Stopfensatz	•Kit tapones	•Pluggsats	
9	**VOE 11988537**	1					•Sealing kit	•Kit plombage	•Plombiersatz	•Kit de precinto	•Plomberingssats	

1		**Ventilsektion** **Sección de válvulas** **Ventil** **Section de valve** **Valve section**	Catalogue id **20604**	Group **912**
2			Illustr. No **1023199**	Section **500**
3			Issue **PUB 20026797**	Page **543**
4				
5		**11895303, 11895304, 11895305, 11895306.**		

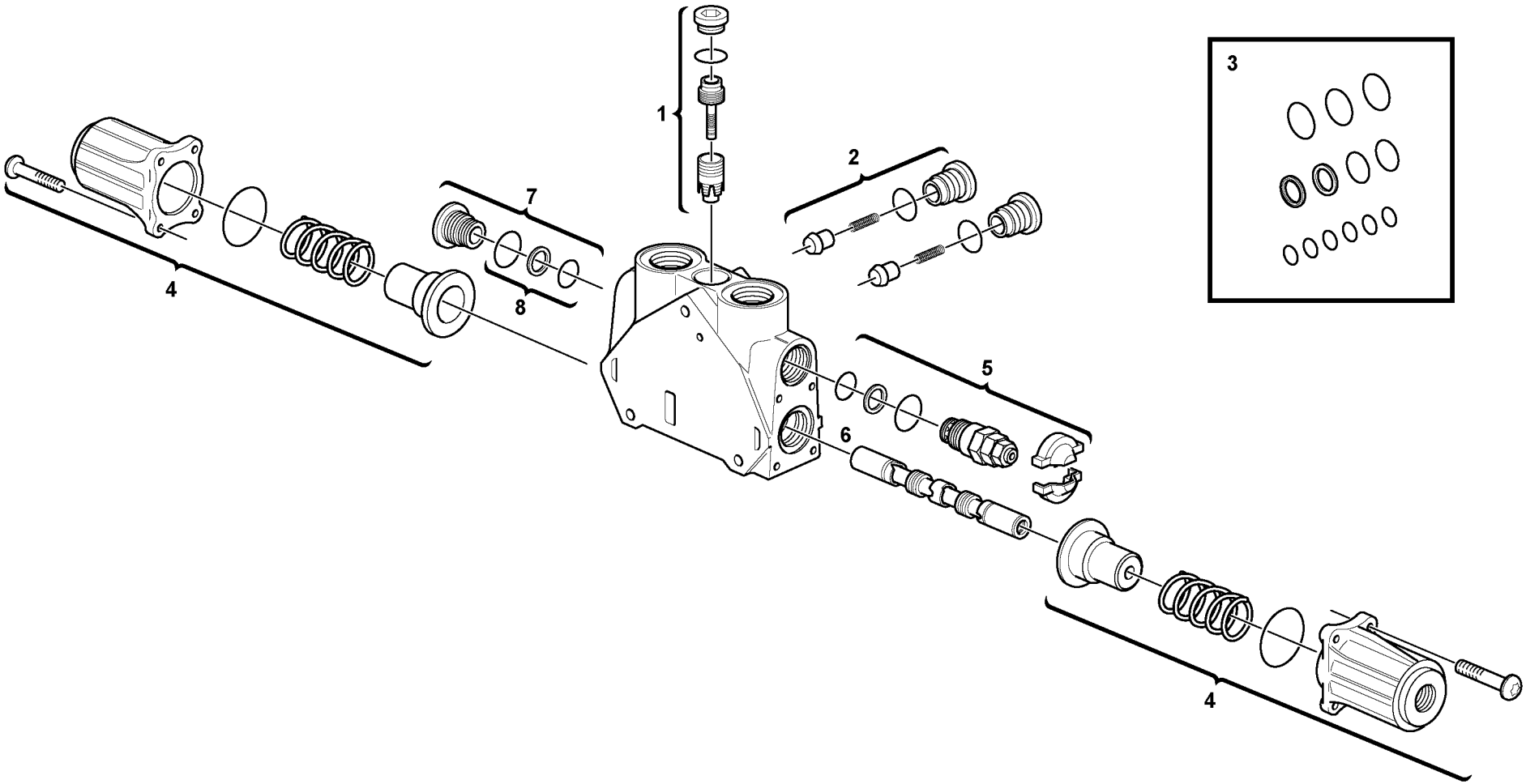

Volvo Construction Equipment

1006461

Fig.	Part No.	Quantity 1	2	3	PS	KIT	Description	Dénomination	Bezeichnung	Denominación	Benämning	Notes
	VOE 11988513	1					Direction valve	Valve directionelle	Richtungsventil	Válvula de orientació	Riktningsventil	
							•Valve, Tilt	•Valve, basculement	•Ventil, Kippzylinder	•Válvula, volteo	•Ventil, Tilt	
1	**VOE 11988526**	1					•Pressure regulator	•Régulateur de press	•Druckregler	•Regulador de presió	•Tryckregulator	
2	**VOE 11988527**	1					•Non-return valve	•Clapet antiretour	•Rückschlagventil	•Válvula de reténción	•Backventil	
3	**VOE 15171623**	1					•Sealing kit	•Kit plombage	•Plombiersatz	•Kit de precinto	•Plomberingssats	
4	**VOE 11988530**	1					•Control	•Commande	•Steuervorrichtung	•Reglaje de mando	•Manöverreglage	
5	**VOE 11988532**	1					•Relief valve	•Valve décharge	•Entlastungsventil	•Válvula de descarga	•Avlastningsventil	
6	**VOE 11988541**	1					••Sealing kit	••Kit plombage	••Plombiersatz	••Kit de precinto	••Plomberingssats	
7	**VOE 11712886**	1					•Plug	•Tampon	•Stopfen	•Tapón	•Plugg	
8	**VOE 11715420**	1					••Sealing kit	••Kit plombage	••Plombiersatz	••Kit de precinto	••Plomberingssats	

1		**Ventilsektion** **Sección de válvulas** **Ventil** **Section de valve** **Valve section**	Catalogue id **20604**	Group **912**
2			Illustr. No **1006461**	Section **550**
3			Issue **PUB 20026797**	Page **545**
4				
5		**11895303, 11895304, 11895305, 11895306.**		



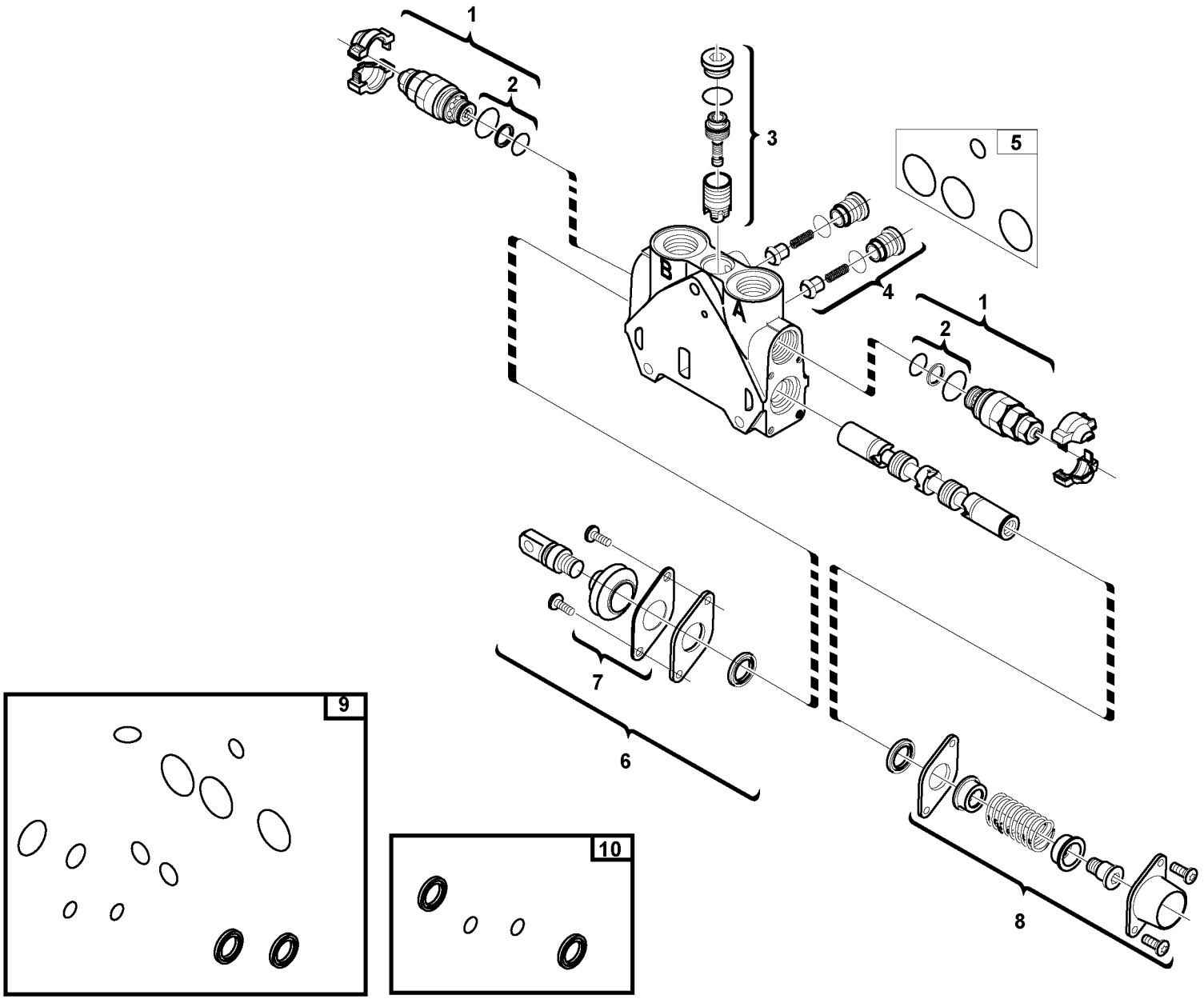

Volvo Construction Equipment
1057399

Fig.	Part No.	Quantity 1	2	3	PS	KIT	Description	Dénomination	Bezeichnung	Denominación	Benämning	Notes
	VOE 15171589	1					Direction valve	Valve directionelle	Richtungsventil	Válvula de orientació	Riktningsventil	
1	**VOE 11988532**	2					•Relief valve	•Valve décharge	•Entlastungsventil	•Válvula de descarga	•Avlastningsventil	
2	**VOE 11988541**	2					••Sealing kit	••Kit plombage	••Plombiersatz	••Kit de precinto	••Plomberingssats	
3	**VOE 11988526**	1					•Pressure regulator	•Régulateur de press	•Druckregler	•Regulador de presió	•Tryckregulator	
4	**VOE 11988527**	1					•Non-return valve	•Clapet antiretour	•Rückschlagventil	•Válvula de reténción	•Backventil	
5	**VOE 11712623**	1					•Sealing kit	•Kit plombage	•Plombiersatz	•Kit de precinto	•Plomberingssats	
6	**VOE 15171665**	1					•Control	•Commande	•Steuervorrichtung	•Reglaje de mando	•Manöverreglage	
7	**VOE 11712580**	1					••Bellows kit	••Jeu de soufflet	••Balgsatz	••Juego de fuelle	••Bälgsats	
8	**VOE 15171668**	1					•Control	•Commande	•Steuervorrichtung	•Reglaje de mando	•Manöverreglage	
9	**VOE 15171623**	1					•Sealing kit	•Kit plombage	•Plombiersatz	•Kit de precinto	•Plomberingssats	
10	**VOE 15171613**	1					•Sealing kit	•Kit plombage	•Plombiersatz	•Kit de precinto	•Plomberingssats	

1		**Ventilsektion** **Sección de válvulas** **Ventil** **Section de valve** **Valve section**	Catalogue id **20604**	Group **912**
2			Illustr. No **1057399**	Section **600**
3			Issue **PUB 20026797**	Page **547**
4				
5		**11895303, 11895304, 11895305, 11895306.**		

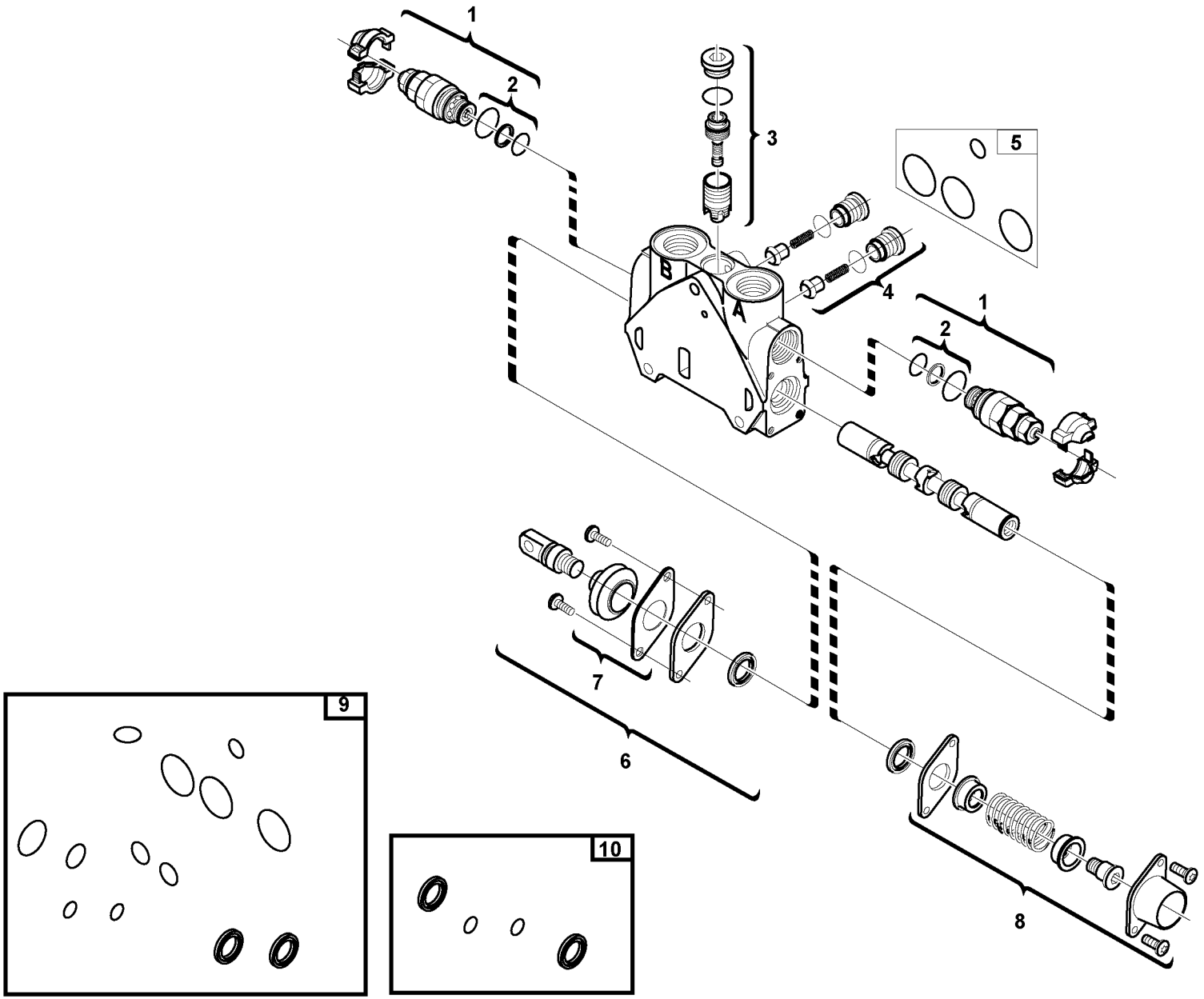

Volvo Construction Equipment
1057399

Fig.	Part No.	Quantity 1	2	3	PS	KIT	Description	Dénomination	Bezeichnung	Denominación	Benämning	Notes
	VOE 15171711	1					Direction valve	Valve directionelle	Richtungsventil	Válvula de orientació	Riktningsventil	
1	**VOE 11988532**	2					•Relief valve	•Valve décharge	•Entlastungsventil	•Válvula de descarga	•Avlastningsventil	
2	**VOE 11988541**	2					••Sealing kit	••Kit plombage	••Plombiersatz	••Kit de precinto	••Plomberingssats	
3	**VOE 11988526**	1					•Pressure regulator	•Régulateur de press	•Druckregler	•Regulador de presió	•Tryckregulator	
4	**VOE 11988527**	1					•Non-return valve	•Clapet antiretour	•Rückschlagventil	•Válvula de reténción	•Backventil	
5	**VOE 11712623**	1					•Sealing kit	•Kit plombage	•Plombiersatz	•Kit de precinto	•Plomberingssats	
6	**VOE 15171665**	1					•Control	•Commande	•Steuervorrichtung	•Reglaje de mando	•Manöverreglage	
7	**VOE 11712580**	1					••Bellows kit	••Jeu de soufflet	••Balgsatz	••Juego de fuelle	••Bälgsats	
8	**VOE 15171668**	1					•Control	•Commande	•Steuervorrichtung	•Reglaje de mando	•Manöverreglage	
9	**VOE 15171623**	1					•Sealing kit	•Kit plombage	•Plombiersatz	•Kit de precinto	•Plomberingssats	
10	**VOE 15171613**	1					•Sealing kit	•Kit plombage	•Plombiersatz	•Kit de precinto	•Plomberingssats	

1		**Ventilsektion** **Sección de válvulas** **Ventil** **Section de valve** **Valve section**	Catalogue id **20604**	Group **912**
2			Illustr. No **1057399**	Section **650**
3			Issue **PUB 20026797**	Page **549**
4				
5		**11895303, 11895304, 11895305, 11895306.**		

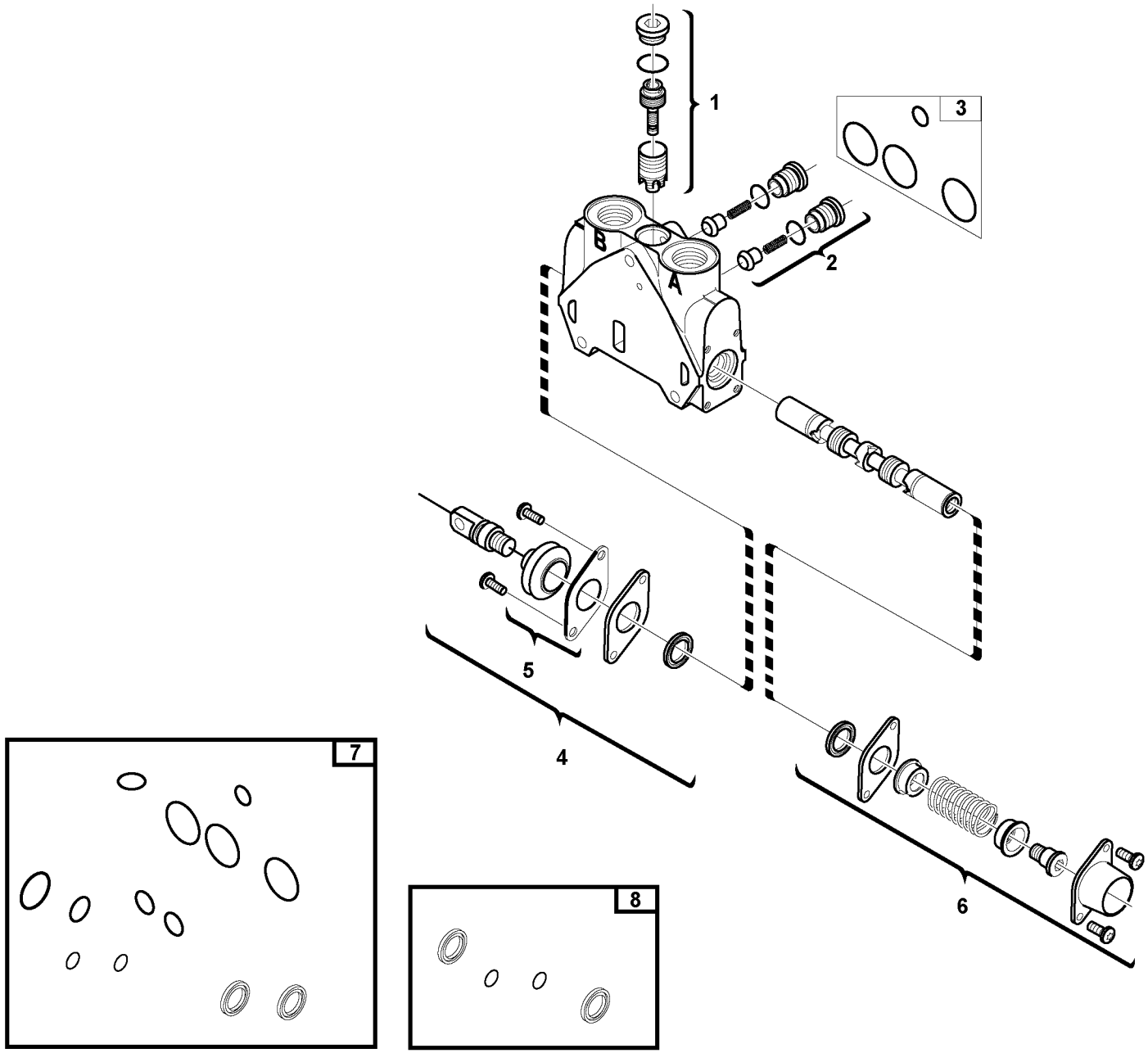

Volvo Construction Equipment
1057400

Fig.	Part No.	Quantity 1	2	3	PS	KIT	Description	Dénomination	Bezeichnung	Denominación	Benämning	Notes
	VOE 15171824	1					Direction valve	Valve directionelle	Richtungsventil	Válvula de orientació	Riktningsventil	
1	**VOE 11988526**	1					•Pressure regulator	•Régulateur de press	•Druckregler	•Regulador de presió	•Tryckregulator	
2	**VOE 11988527**	2					•Non-return valve	•Clapet antiretour	•Rückschlagventil	•Válvula de reténción	•Backventil	
3	**VOE 11712623**	1					•Sealing kit	•Kit plombage	•Plombiersatz	•Kit de precinto	•Plomberingssats	
4	**VOE 15171847**	1					•Control	•Commande	•Steuervorrichtung	•Reglaje de mando	•Manöverreglage	
5	**VOE 11712580**	1					••Bellows kit	••Jeu de soufflet	••Balgsatz	••Juego de fuelle	••Bälgsats	
6	**VOE 15171856**	1					•Control	•Commande	•Steuervorrichtung	•Reglaje de mando	•Manöverreglage	
7	**VOE 15171623**	1					•Sealing kit	•Kit plombage	•Plombiersatz	•Kit de precinto	•Plomberingssats	
8	**VOE 15171613**	1					•Sealing kit	•Kit plombage	•Plombiersatz	•Kit de precinto	•Plomberingssats	

1		**Ventilsektion** **Sección de válvulas** **Ventil** **Section de valve** **Valve section**	Catalogue id **20604**	Group **912**
2			Illustr. No **1057400**	Section **700**
3			Issue **PUB 20026797**	Page **551**
4				
5		**11895303, 11895304, 11895305, 11895306.**		

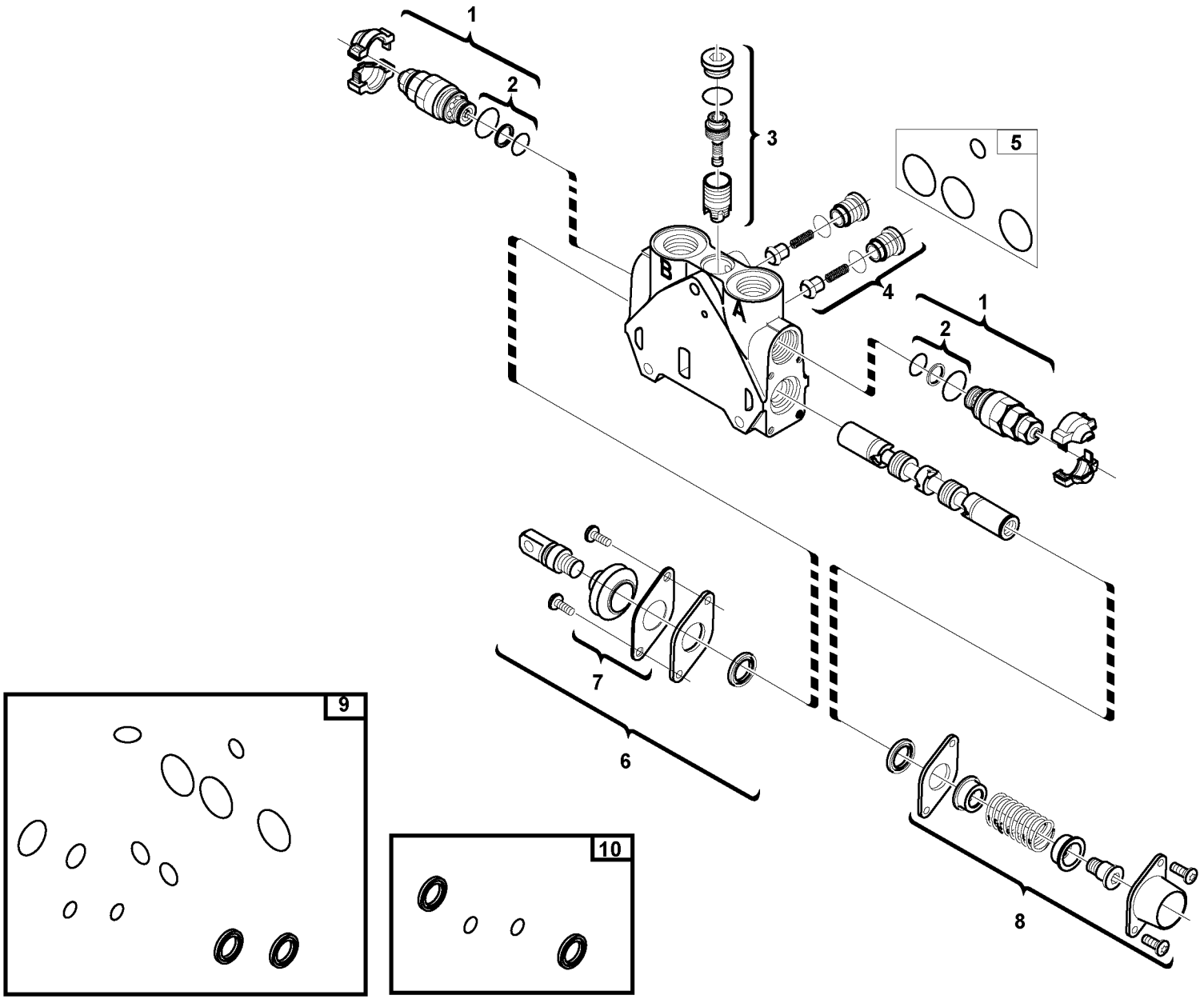

Volvo Construction Equipment
1057399

Fig.	Part No.	Quantity 1	2	3	PS	KIT	Description	Dénomination	Bezeichnung	Denominación	Benämning	Notes
	VOE 15171916	1					Direction valve	Valve directionelle	Richtungsventil	Válvula de orientació	Riktningsventil	
1	**VOE 11988532**	2					•Relief valve	•Valve décharge	•Entlastungsventil	•Válvula de descarga	•Avlastningsventil	
2	**VOE 11988541**	2					••Sealing kit	••Kit plombage	••Plombiersatz	••Kit de precinto	••Plomberingssats	
3	**VOE 11988526**	1					•Pressure regulator	•Régulateur de press	•Druckregler	•Regulador de presió	•Tryckregulator	
4	**VOE 11988527**	1					•Non-return valve	•Clapet antiretour	•Rückschlagventil	•Válvula de reténción	•Backventil	
5	**VOE 11712623**	1					•Sealing kit	•Kit plombage	•Plombiersatz	•Kit de precinto	•Plomberingssats	
6	**VOE 15171847**	1					•Control	•Commande	•Steuervorrichtung	•Reglaje de mando	•Manöverreglage	
7	**VOE 11712580**	1					••Bellows kit	••Jeu de soufflet	••Balgsatz	••Juego de fuelle	••Bälgsats	
8	**VOE 15171856**	1					•Control	•Commande	•Steuervorrichtung	•Reglaje de mando	•Manöverreglage	
9	**VOE 15171623**	1					•Sealing kit	•Kit plombage	•Plombiersatz	•Kit de precinto	•Plomberingssats	
10	**VOE 15171613**	1					•Sealing kit	•Kit plombage	•Plombiersatz	•Kit de precinto	•Plomberingssats	

1		**Ventilsektion** **Sección de válvulas** **Ventil** **Section de valve** **Valve section**	Catalogue id **20604**	Group **912**
2				
3			Illustr. No **1057399**	Section **750**
4				
5		**11895303, 11895304, 11895305, 11895306.**	Issue **PUB 20026797**	Page **553**

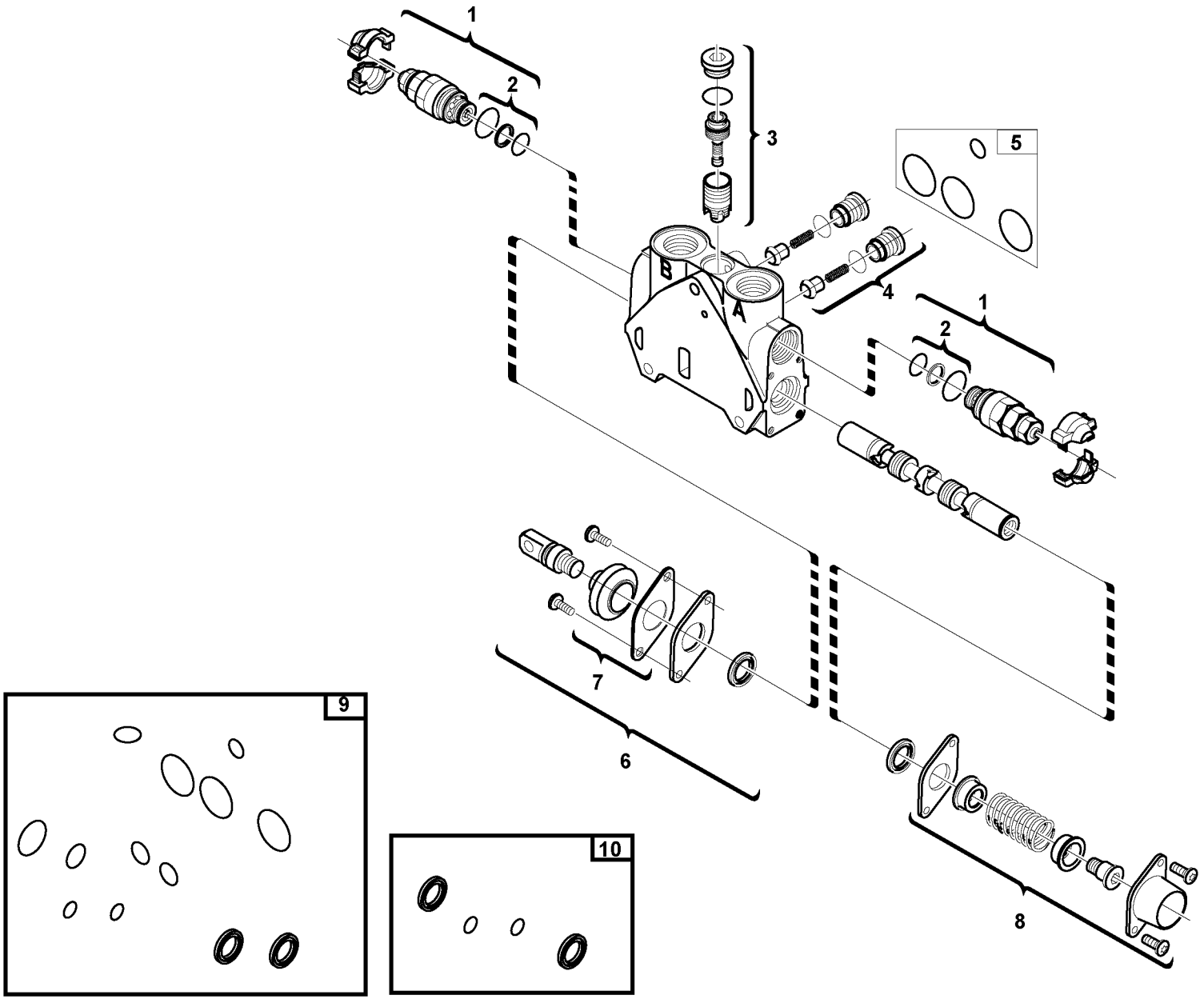

Volvo Construction Equipment
1057399

Fig.	Part No.	Quantity 1	2	3	PS	KIT	Description	Dénomination	Bezeichnung	Denominación	Benämning	Notes
	VOE 15172058	1					Direction valve	Valve directionelle	Richtungsventil	Válvula de orientació	Riktningsventil	
1	**VOE 11988532**	2					•Relief valve	•Valve décharge	•Entlastungsventil	•Válvula de descarga	•Avlastningsventil	
2	**VOE 11988541**	2					••Sealing kit	••Kit plombage	••Plombiersatz	••Kit de precinto	••Plomberingssats	
3	**VOE 11988526**	1					•Pressure regulator	•Régulateur de press	•Druckregler	•Regulador de presió	•Tryckregulator	
4	**VOE 11988527**	1					•Non-return valve	•Clapet antiretour	•Rückschlagventil	•Válvula de reténción	•Backventil	
5	**VOE 11712623**	1					•Sealing kit	•Kit plombage	•Plombiersatz	•Kit de precinto	•Plomberingssats	
6	**VOE 15171847**	1					•Control	•Commande	•Steuervorrichtung	•Reglaje de mando	•Manöverreglage	
7	**VOE 11712580**	1					••Bellows kit	••Jeu de soufflet	••Balgsatz	••Juego de fuelle	••Bälgsats	
8	**VOE 15171856**	1					•Control	•Commande	•Steuervorrichtung	•Reglaje de mando	•Manöverreglage	
9	**VOE 15171623**	1					•Sealing kit	•Kit plombage	•Plombiersatz	•Kit de precinto	•Plomberingssats	
10	**VOE 15171613**	1					•Sealing kit	•Kit plombage	•Plombiersatz	•Kit de precinto	•Plomberingssats	

1		**Ventilsektion** **Sección de válvulas** **Ventil** **Section de valve** **Valve section**	Catalogue id **20604**	Group **912**
2				
3			Illustr. No **1057399**	Section **800**
4				
5		**11895303, 11895304, 11895305, 11895306.**	Issue **PUB 20026797**	Page **555**

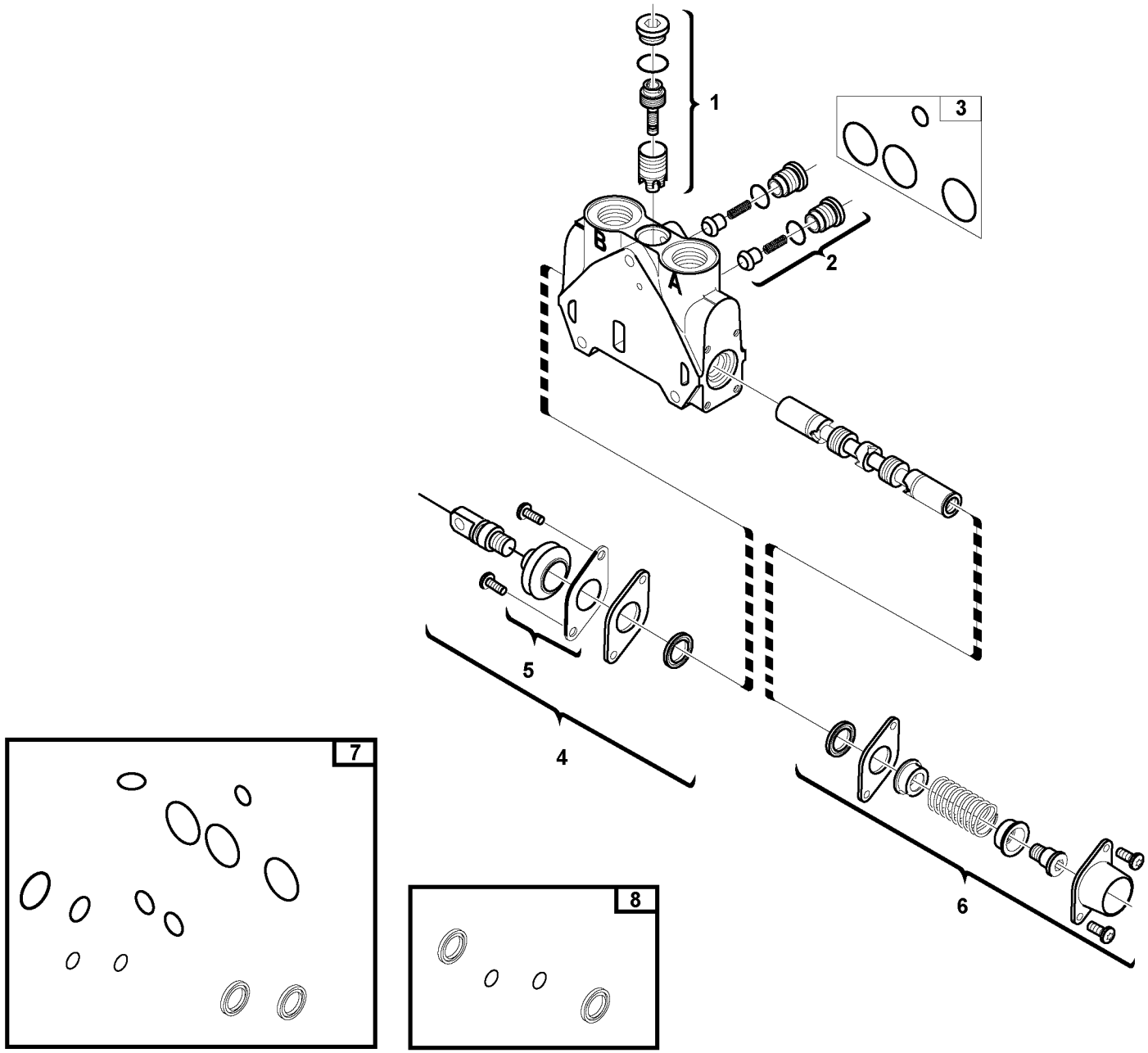

Volvo Construction Equipment
1057400

Fig.	Part No.	Quantity 1	2	3	PS	KIT	Description	Dénomination	Bezeichnung	Denominación	Benämning	Notes
	VOE 15178385	1					Direction valve	Valve directionelle	Richtungsventil	Válvula de orientació	Riktningsventil	
1	**VOE 11988526**	1					•Pressure regulator	•Régulateur de press	•Druckregler	•Regulador de presió	•Tryckregulator	
1	**VOE 11715686**	1					•Pressure regulator	•Régulateur de press	•Druckregler	•Regulador de presió	•Tryckregulator	
2	**VOE 11988527**	2					•Non-return valve	•Clapet antiretour	•Rückschlagventil	•Válvula de reténción	•Backventil	
3	**VOE 11712623**	1					•Sealing kit	•Kit plombage	•Plombiersatz	•Kit de precinto	•Plomberingssats	
4	**VOE 15171847**	1					•Control	•Commande	•Steuervorrichtung	•Reglaje de mando	•Manöverreglage	
5	**VOE 11712580**	1					••Bellows kit	••Jeu de soufflet	••Balgsatz	••Juego de fuelle	••Bälgsats	
6	**VOE 15171856**	1					•Control	•Commande	•Steuervorrichtung	•Reglaje de mando	•Manöverreglage	
7	**VOE 15171623**	1					•Sealing kit	•Kit plombage	•Plombiersatz	•Kit de precinto	•Plomberingssats	
8	**VOE 15171613**	1					•Sealing kit	•Kit plombage	•Plombiersatz	•Kit de precinto	•Plomberingssats	

1	**.**	**Ventilsektion** **Sección de válvulas** **Ventil** **Section de valve** **Valve section**	Catalogue id **20604**	Group **912**
2	**.**			
3			Illustr. No **1057400**	Section **850**
4				
5		**11895303, 11895304, 11895305, 11895306.**	Issue **PUB 20026797**	Page **557**

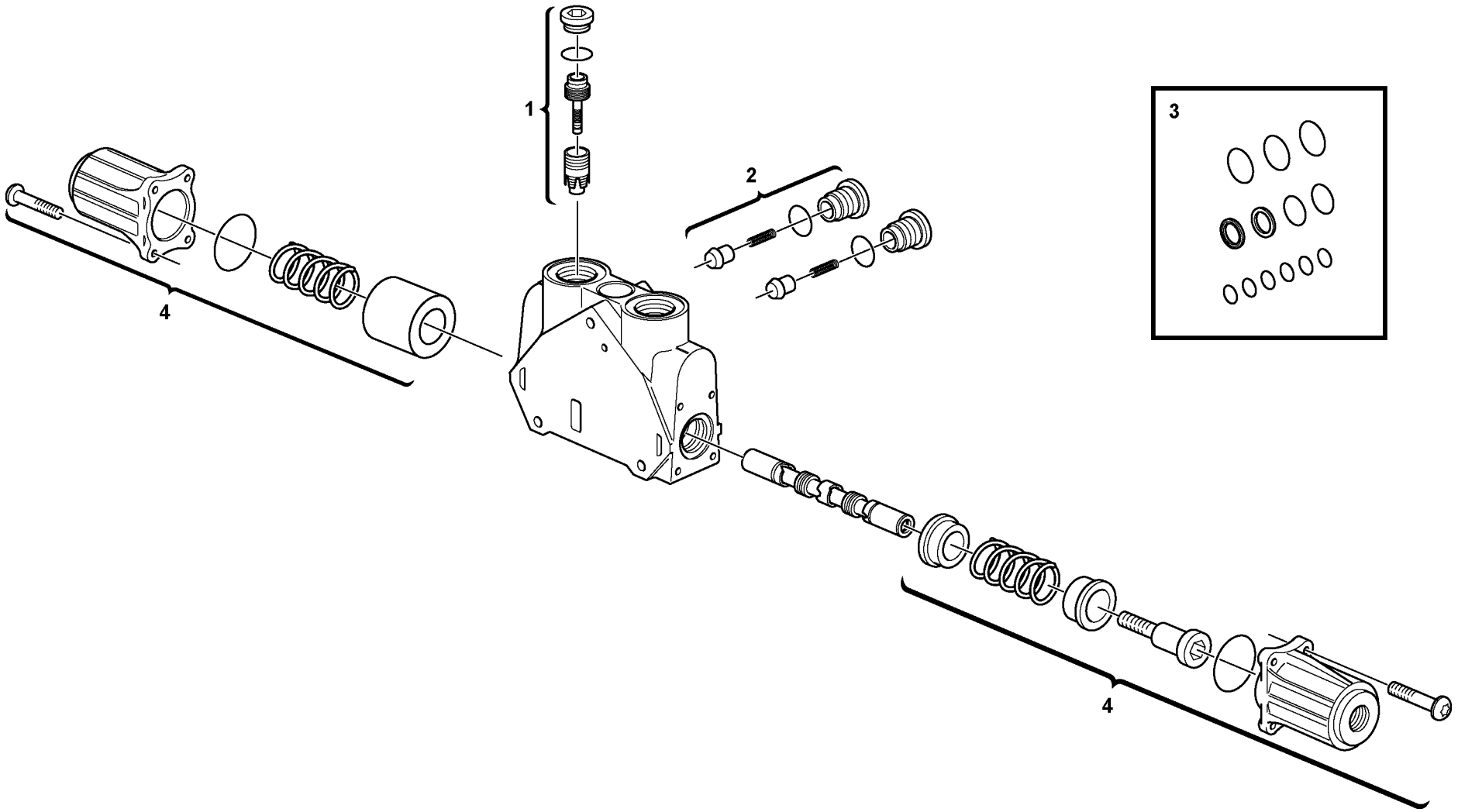
1
2
3
4
4

Fig.	Part No.	Quantity 1	2	3	PS	KIT	Description	Dénomination	Bezeichnung	Denominación	Benämning	Notes
	VOE 11715632						Direction valve	Valve directionelle	Richtungsventil	Válvula de orientació	Riktningsventil	
1	**VOE 11715686**	1					•Pressure regulator	•Régulateur de press .	•Druckregler	•Regulador de presió	•Tryckregulator	
2	**VOE 11988527**	1					•Non-return valve	•Clapet antiretour	•Rückschlagventil	•Válvula de reténción .	•Backventil	
3	**VOE 15171623**	1					•Sealing kit	•Kit plombage	•Plombiersatz	•Kit de precinto	•Plomberingssats	
4	**VOE 11715641**	1					•Control	•Commande	•Steuervorrichtung	•Reglaje de mando	•Manöverreglage	

1		**Ventilsektion** **Sección de válvulas** **Ventil** **Section de valve** **Valve section**	Catalogue id **20604**	Group **912**
2			Illustr. No **1020600**	Section **900**
3			Issue **PUB 20026797**	Page **559**
4				
5		**11895303, 11895304, 11895305, 11895306.**		

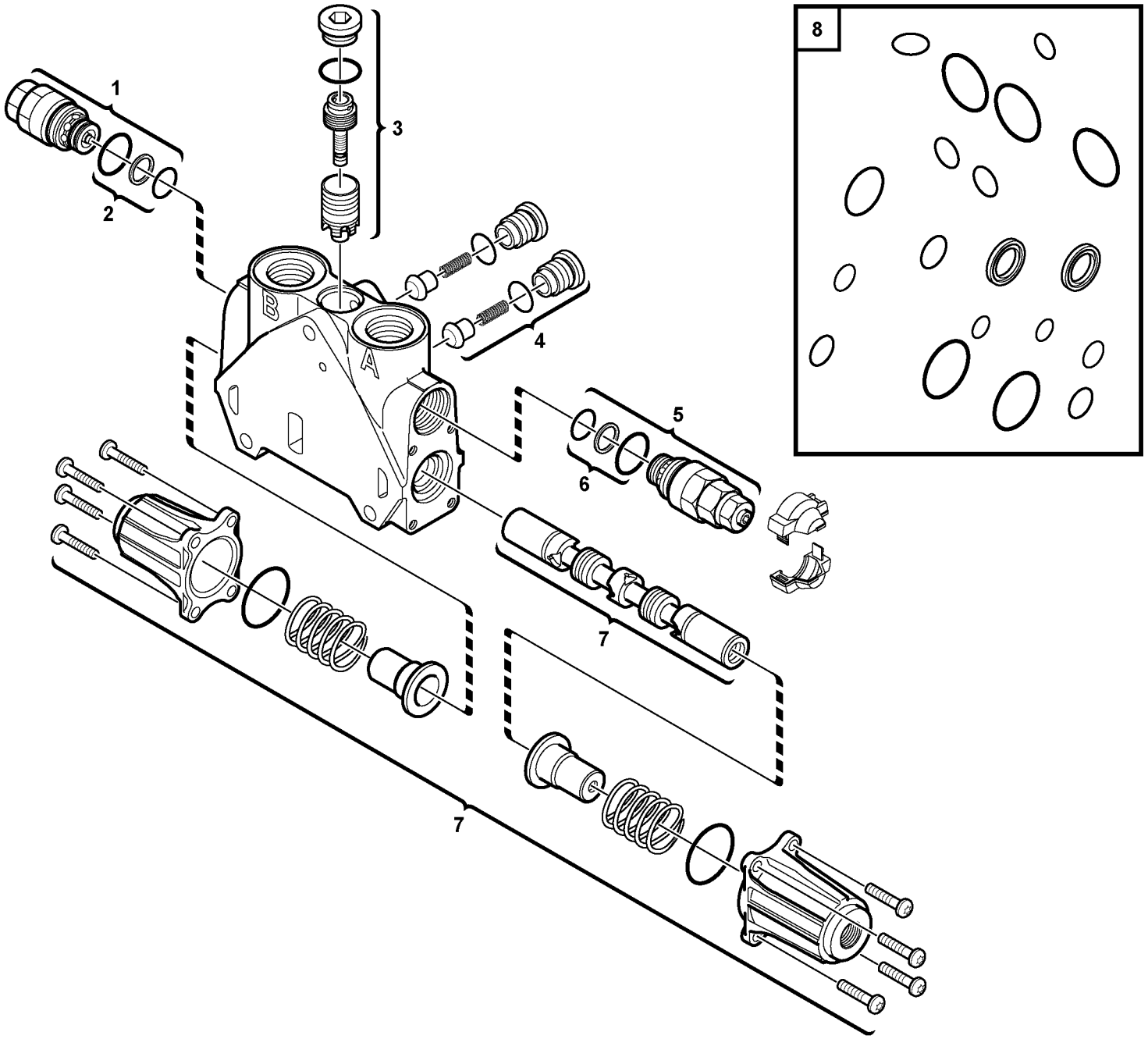

Volvo Construction Equipment
1051810

Fig.	Part No.	Quantity 1	2	3	PS	KIT	Description	Dénomination	Bezeichnung	Denominación	Benämning	Notes
	VOE 15116865	1					Valve assembly	Valve complète	Ventilbaugruppe		Ventilenhet	
1	**VOE 11988533**	1					•Valve	•Valve	•Ventil	•Válvula	•Ventil	
2	**VOE 11988541**	1					••Sealing kit	••Kit plombage	••Plombiersatz	••Kit de precinto	••Plomberingssats	
3	**VOE 11988526**	1					•Pressure regulator	•Régulateur de press	•Druckregler	•Regulador de presió	•Tryckregulator	
4	**VOE 11988527**	1					•Non-return valve	•Clapet antiretour	•Rückschlagventil	•Válvula de reténción	•Backventil	
5	**VOE 11988532**	1					•Relief valve	•Valve décharge	•Entlastungsventil	•Válvula de descarga	•Avlastningsventil	
6	**VOE 11988541**	1					••Sealing kit	••Kit plombage	••Plombiersatz	••Kit de precinto	••Plomberingssats	
7	**VOE 11988530**	1					•Control	•Commande	•Steuervorrichtung	•Reglaje de mando	•Manöverreglage	
8	**VOE 15171623**	1					•Sealing kit	•Kit plombage	•Plombiersatz	•Kit de precinto	•Plomberingssats	

1		**Ventilsektion** **Sección de válvulas** **Ventil** **Section de valve** **Valve section**	Catalogue id **20604**	Group **912**
2			Illustr. No **1051810**	Section **950**
3			Issue **PUB 20026797**	Page **561**
4				
5		**11895303, 11895304, 11895305, 11895306.**		

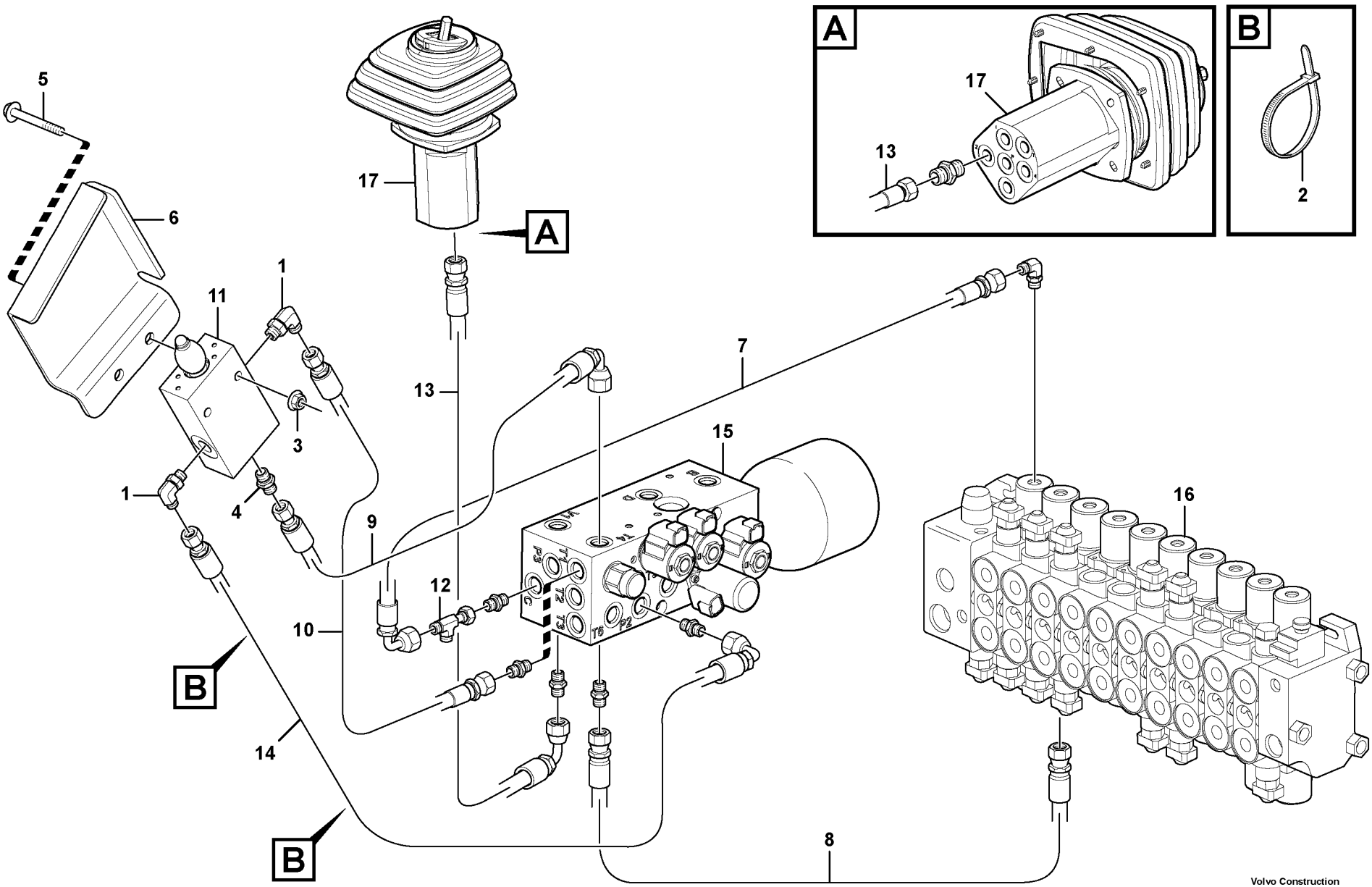

Volvo Construction Equipment

1033607

Fig.	Part No.	Quantity 1	2	3	PS	KIT	Description	Dénomination	Bezeichnung	Denominación	Benämning	Notes
1	**VOE 13933857**	2					Elbow nipple	Raccord coudé	Winkelnippel	Niple angular	V-nippel	
	VOE 4881722	2					•O-ring	•Joint torique	•O-Ring	•Anillo tórico	•O-ring	
	VOE 932039	2					•O-ring	•Joint torique	•O-Ring	•Anillo tórico	•O-ring	
2	**VOE 14016673**	2					Strip clamp	Serrage de ruban	Bandklammer	Abrazadera de cinta	Bandklamma	
3	**VOE 13949278**	2					Flange lock nut	Contre-écrou à bride	Flanschverschlussm	Contratuerca embrid	Flänslåsmutter	
4	**VOE 13933858**	1					Nipple	Raccord	Nippel	Niple	Nippel	
	VOE 4881722	1					•O-ring	•Joint torique	•O-Ring	•Anillo tórico	•O-ring	
	VOE 932039	1					•O-ring	•Joint torique	•O-Ring	•Anillo tórico	•O-ring	
5	**VOE 13965178**	2					Screw	Vis	Schraube	Tornillo	Skruv	
6	**VOE 15610544**	1					Plate	Tôle	Blech	Chapa	Plåt	
7	**VOE 15036364**	1					Hose	Flexible	Schlauch	Manguera	Slang	
8	**VOE 15036367**	1					Hose	Flexible	Schlauch	Manguera	Slang	
9	**VOE 15035933**	1					Hose	Flexible	Schlauch	Manguera	Slang	
10	**VOE 15035932**	1					Hose	Flexible	Schlauch	Manguera	Slang	
11	**VOE 15604598**	1					Valve	Valve	Ventil	Válvula	Ventil	
12	**VOE 13933859**	1					T-nipple	Raccord-t	T-Nippel	Niple t	T-nippel	
	VOE 4881722	1					•O-ring	•Joint torique	•O-Ring	•Anillo tórico	•O-ring	
13	**VOE 15035934**	1					Hose	Flexible	Schlauch	Manguera	Slang	
14	**VOE 939927**	1					Hose	Flexible	Schlauch	Manguera	Slang	
15		1					Valve	Soupape	Ventil	Valvula	Ventil	See group 912, Page 527
16		1					Valve	Soupape	Ventil	Valvula	Ventil	See group 912, Page 535
17		1					Valve	Soupape	Ventil	Valvula	Ventil	See group 914, Page 569

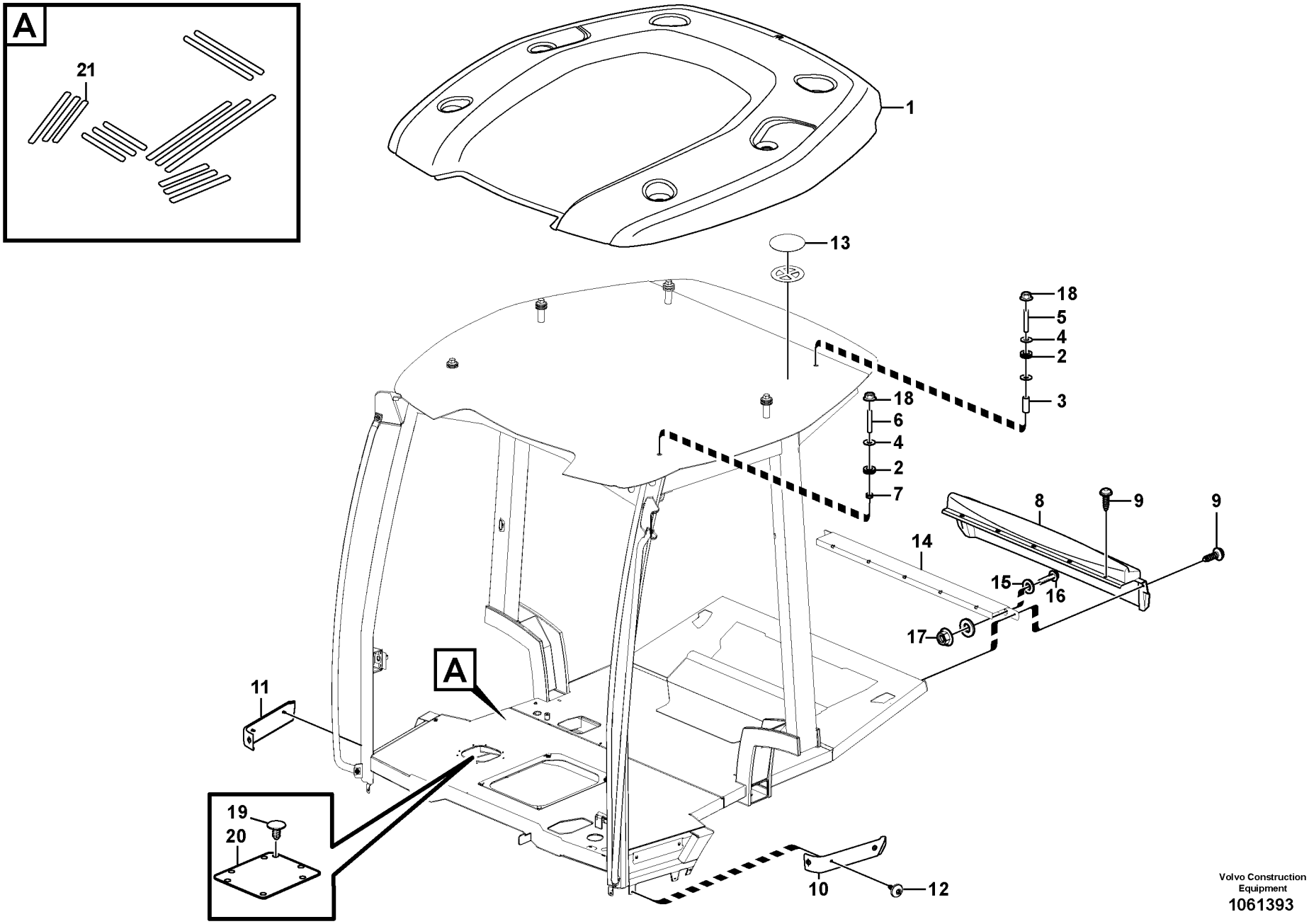

Volvo Construction Equipment
1061393

Fig.	Part No.	Quantity 1	2	3	PS	KIT	Description	Dénomination	Bezeichnung	Denominación	Benämning	Notes
	VOE 11886357	1					Pump	Pompe	Pumpe	Bomba	Pump	
1	**VOE 11709734**	1					•Drive shaft	•Arbre d'entrainement	•Antriebswelle	•Eje propulsor	•Drivaxel	
2	**VOE 11707572**	1					•Roller bearing	•Roulement à roulea	•Rollenlager	•Cojínete rodillo	•Rullager	
3	**VOE 11708413**	1					•Roller bearing	•Roulement à roulea	•Rollenlager	•Cojínete rodillo	•Rullager	
4	**VOE 11704552**	1					•Sealing ring	•Bague étanchéité	•Dichtring	•Anillo retén	•Tätningsring	
5	**VOE 11708113**	1					•Lock ring	•Anneau verrouillage	•Sicherungsring	•Anillo de seguridad	•Låsring	
6	**VOE 11707571**	1					•Engaging sleeve	•Manchon accouplem.	•Kupplungsmuffe	•Manguito de embrag	•Kopplingshylsa	
7	**VOE 11708412**	1					•Shim	•Cale réglage	•Ausgleichscheibe	•Laminilla de ajuste	•Justerbleck	
8	**VOE 11708414**	2					•Bearing	•Roulement	•Lager	•Cojinete	•Lager	
9	**VOE 11709735**	1					•O-ring	•Joint torique	•O-Ring	•Anillo tórico	•O-ring	
10	**VOE 11709731**	1					•Pump unit	•Unité de pompe	•Pumpenaggregat	•Unidad bomba	•Pumpenhet	
11	**VOE 11709732**	1					•Control unit	•Unité de commande	•Automatikeinheit	•Unidad automática	•Automatikenhet	
12	**VOE 11709733**	1					•Yoke	•Chape	•Joch	•Mordaza	•Ok	
13	**VOE 11709736**	4					•O-ring	•Joint torique	•O-Ring	•Anillo tórico	•O-ring	
14	**VOE 974003**	4					•Allen Hd Screw	•Vis A 6 Pans Cr	•Inbusschraube	•Torn Hex Embut	•Insexskruv	
15	**VOE 11709737**	1					•O-ring	•Joint torique	•O-Ring	•Anillo tórico	•O-ring	
16	**VOE 959238**	2					•Allen Hd Screw	•Vis A 6 Pans Cr	•Inbusschraube	•Torn Hex Embut	•Insexskruv	
17	**VOE 11708233**	1					•Plug	•Tampon	•Stopfen	•Tapón	•Plugg	
18	**VOE 11709727**	1					•Control valve	•Valve commande	•Steuerventil	•Válvula de mando	•Manöverventil	
19	**VOE 982994**	3					••O-ring	••Joint torique	••O-Ring	••Anillo tórico	••O-ring	
20	**VOE 959216**	4					••Allen Hd Screw	••Vis A 6 Pans Cr	••Inbusschraube	••Torn Hex Embut	••Insexskruv	
21	**VOE 11715266**	1					•Gasket	•Joint	•Dichtung	•Junta	•Packning	
22	**VOE 11715261**	1			SS		•Solenoid	•Électro-aimant	•Elektromagnet	•Electroimán	•Elektromagnet	
23	**VOE 11709729**	1					•Control valve	•Valve commande	•Steuerventil	•Válvula de mando	•Manöverventil	
24	**VOE 11709741**	1					••O-ring	••Joint torique	••O-Ring	••Anillo tórico	••O-ring	
25	**VOE 11709730**	1					•Gear pump	•Pompe engrenages	•Zahnradpumpe	•Bomba de engranaj	•Kugghjulspump	
26	**VOE 15106486**	1					•Pipe line	•Conduite tubulaire	•Rohrleitung	•Tuberia	•Rörledning	
27	**VOE 11715255**	1					•Pipe	•Tuyau	•Rohrleitung	•Tubo	•Rör	
	VOE 11714940	2					••Nipple	••Raccord	••Nippel	••Niple	••Nippel	

1		**Hydraulpump** **Bomba hidráulica** **Hydraulikpumpe** **Pompe hydraulique** **Hydraulic pump**	Catalogue id **20604**	Group **913**
2			Illustr. No **1061393**	Section **200**
3			Issue **PUB 20026797**	Page **565**
4				
5		**11895344, 11895345**		

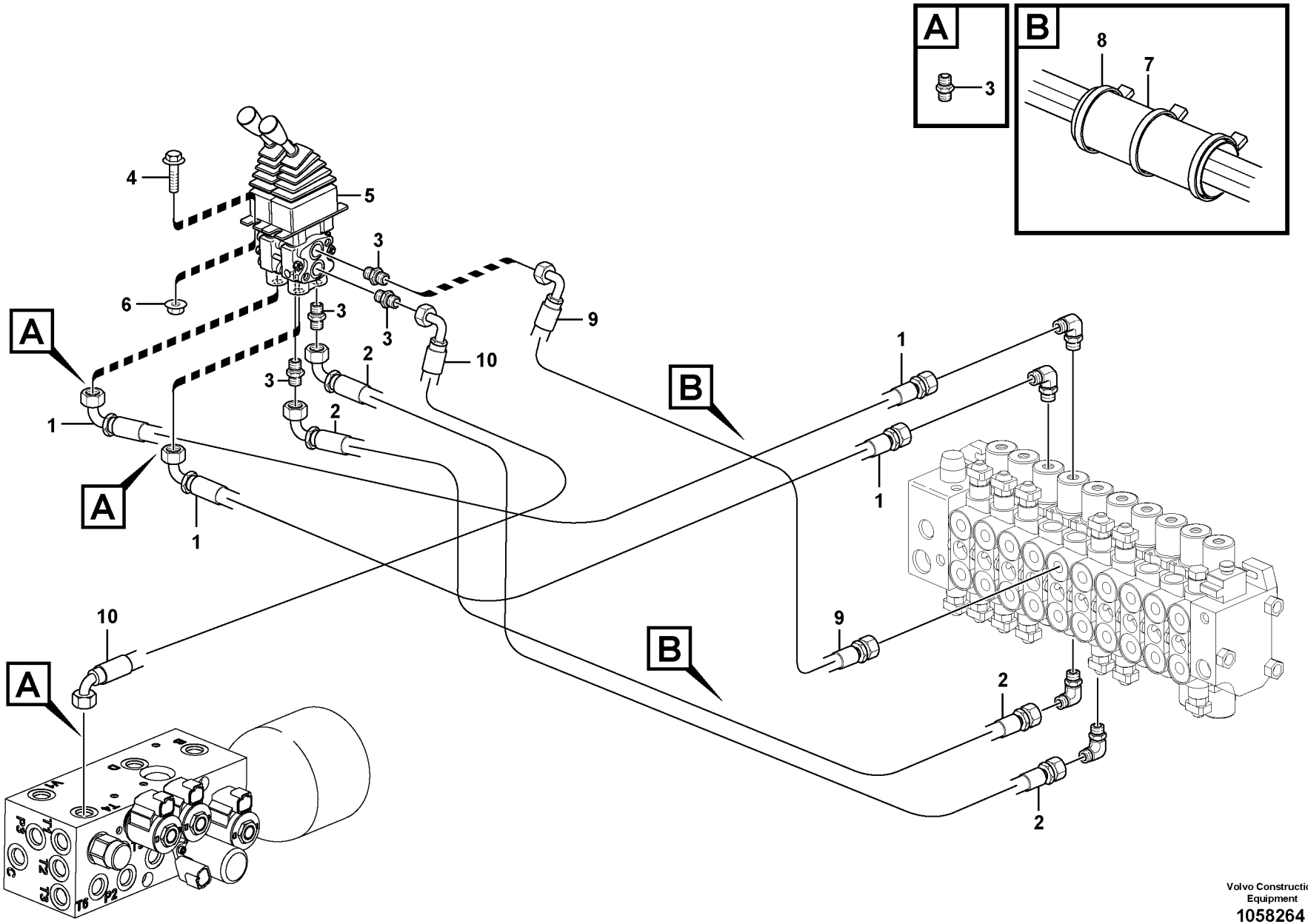
A
3
B
8
7
4
5
6
3
3
3
9
10
2
3
2
1
A
1
B
1
1
9
10
A
2
B
2
Volvo Construction Equipment
1058264

Fig.	Part No.	Quantity 1	2	3	4	5	PS	KIT	Description	Dénomination	Bezeichnung	Denominación	Benämning	Notes
1	**VOE 15038691**	2							Hose	Flexible	Schlauch	Manguera	Slang	
2	**VOE 16204135**	2							Hose	Flexible	Schlauch	Manguera	Slang	
3	**VOE 13933858**	7							Nipple	Raccord	Nippel	Niple	Nippel	
	VOE 4881722	7							•O-ring	•Joint torique	•O-Ring	•Anillo tórico	•O-ring	
	VOE 932039	7							•O-ring	•Joint torique	•O-Ring	•Anillo tórico	•O-ring	
4	**VOE 946544**	4							Flange screw	Vis à embase	Flanschschraube	Tornillo embridado	Flänsskruv	
5	**VOE 15606249**	1							Valve	Valve	Ventil	Válvula	Ventil	
6	**VOE 945407**	4							Flange nut	Écrou à bride	Bundmutter	Tuerca embridada	Flänsmutter	
7	**VOE 11887469**	1							Sleeve	Manchon	Muffe	Manguito	Muff	
8	**VOE 4881440**	REQ							Cable tie	Serre-câble	Kabelschelle	Abrazadera de cint	Bandklämma	
9	**VOE 16204142**	1							Hose assembly	Conduit flexible	Schlauchleitung	Conducto	Slangledning	
10	**VOE 15036364**	1							Hose	Flexible	Schlauch	Manguera	Slang	
11	**VOE 13933905**	1							Elbow nipple	Raccord coudé	Winkelnippel	Niple angular	V-nippel	

1		**Manöverspak, inklusive slangar och kopplingar** **Palanca de mando, conductos y acoplamientos** **Steuerknüppel mit Schläuchen und Kupplungen** **Levier de commande avec flexibles et raccords** **Joystick, incl. hoses and fittings**	Catalogue id **20604**	Group **914**
2			Illustr. No **1058264**	Section **200**
3			Issue **PUB 20026797**	Page **567**
4				
5		**11895321, 11895322.**		

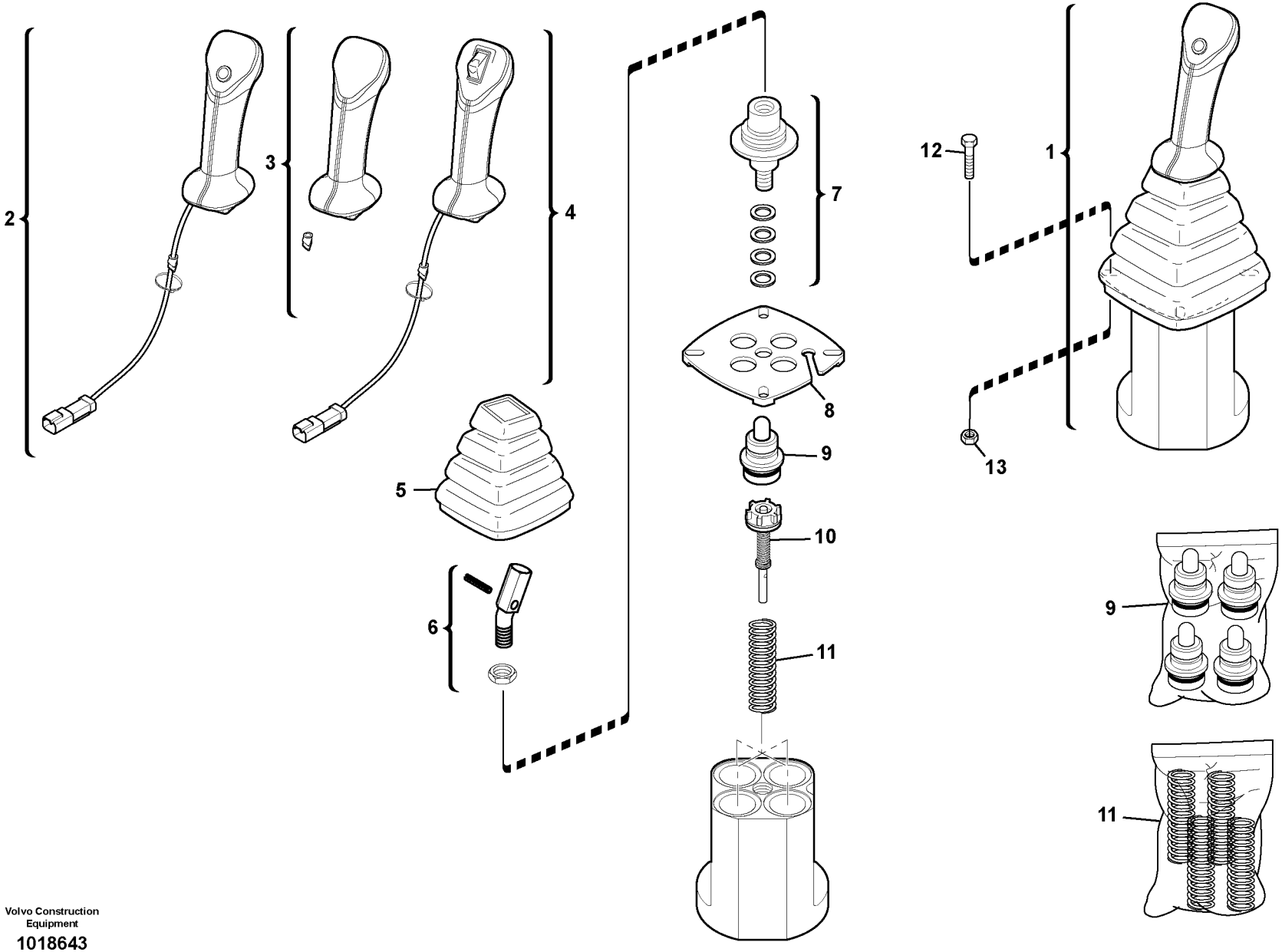

Volvo Construction Equipment

1018643

Fig.	Part No.	Quantity 1	2	3	4	5	PS	KIT	Description	Dénomination	Bezeichnung	Denominación	Benämning	Notes
1	**VOE 11886631**	1							Control lever	Levier de comman..	Bedienungshebel	Palanca mando	Manöverspak	
1	**VOE 11886632**		1						Control lever	Levier de comman..	Bedienungshebel	Palanca mando	Manöverspak	
1	**VOE 11886633**			1					Control lever	Levier de comman..	Bedienungshebel	Palanca mando	Manöverspak	
1	**VOE 11889099**				1				Lever	Levier	Hebel	Palanca	Spak	
2	**VOE 11713018**	1							•Handle	•Poignee	•Handgriff	•Manilla	•Handgrepp	
3	**VOE 11851327**		1						•Control handle	•Poignée comman..	•Bedienungsgriff	•Mango de maniobr	•Manöverhandtag	
4	**VOE 11715682**			1					•Control handle	•Poignée comman..	•Bedienungsgriff	•Mango de maniobr	•Manöverhandtag	
5	**VOE 11714728**	1	1	1					•Bellows	•Soufflet	•Balg	•Fuelle	•Bälg	
6	**VOE 11370672**	1	1	1					•Adapter	•Adaptateur	•Adapter	•Adaptador	•Adapter	
7	**VOE 11714730**	1	1	1					•Propeller shaft	•Arbre cardan	•Gelenkwelle	•Árbol de transmisi.	•Kardanaxel	
8	**VOE 11714731**	1	1	1					•Plate	•Plaque	•Platte	•Placa	•Platta	
9	**VOE 11712323**	1	1	1					•Control plunger	•Piston	•Stößel	•Pasador de accion	•Manöverpinne	
10	**VOE 11715681**	1	1	1					•Regulator	•Regulateur	•Regler	•Regulador	•Regulator	
11	**VOE 11713017**	1	1	1					•Spring	•Ressort	•Feder	•Resorte	•Fjäder	
12	**VOE 13946934**	4	4	4	4				Screw	Vis	Schraube	Tornillo	Skruv	
13	**VOE 13949278**	4	4	4					Flange lock nut	Contre-écrou à brid	Flanschverschluss	Contratuerca embri.	Flänslåsmutter	

1	**11895421**	**Servoventil** **Servoválvula** **Servoventil** **Servo soupape** **Servo valve**	Catalogue id **20604** / Group **914**
2	**11895321**		Illustr. No **1018643** / Section **300**
3	**11895322**		
4	**11895422**		Issue **PUB 20026797** / Page **569**
5			

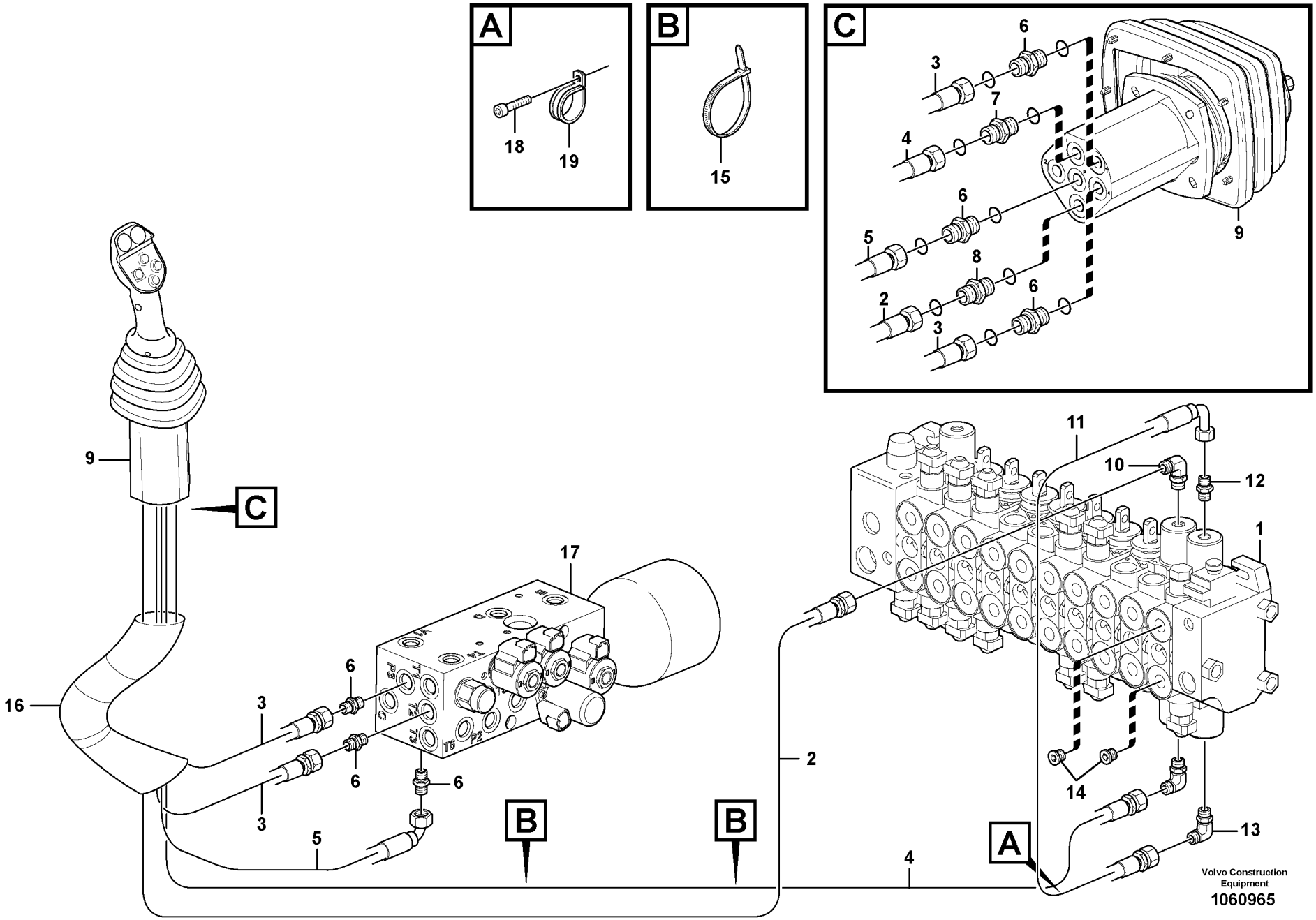
A
18
19
B
15
C
6
3
7
4
6
5
8
2
6
3
9
9
C
16
17
6
3
6
6
3
5
6
B
B
2
4
11
10
12
1
14
13
A
Volvo Construction Equipment
1060965

Fig.	Part No.	Quantity 1	2	3	4	5	PS	KIT	Description	Dénomination	Bezeichnung	Denominación	Benämning	Notes
1									Valve	Soupape	Ventil	Valvula	Ventil	See group 912, Page 537
2	**VOE 15057242**	1	1	1	1	1			Hose assembly	Conduit flexible	Schlauchleitung	Conducto	Slangledning	
3	**VOE 15038691**	2	2	2	2	2			Hose	Flexible	Schlauch	Manguera	Slang	
4	**VOE 15057241**	1	1	1	1	1			Hose	Flexible	Schlauch	Manguera	Slang	
5	**VOE 15035934**	1	1	1	1	1			Hose	Flexible	Schlauch	Manguera	Slang	
6	**VOE 13933858**	6	6	6	6	6			Nipple	Raccord	Nippel	Niple	Nippel	
	VOE 4881722	6	6	6	6	6			•O-ring	•Joint torique	•O-Ring	•Anillo tórico	•O-ring	
	VOE 932039	6	6	6	6	6			•O-ring	•Joint torique	•O-Ring	•Anillo tórico	•O-ring	
7	**VOE 11802980**	1	1	1	1	1			Throttle valve	Valve accélérateur	Drosselventil	Válvula de acelerad	Throttelventil	
8	**VOE 11802772**	1	1	1	1	1			Throttle valve	Valve accélérateur	Drosselventil	Válvula de acelerad	Throttelventil	
9	**VOE 16205541**	1	1						Control valve kit	Kit valve command	Regelventilsatz	Juego válvula de re	Reglerventilsats	GB
9	**VOE 16205542**			1	1	1			Control valve kit	Kit valve command	Regelventilsatz	Juego válvula de re	Reglerventilsats	MP
10	**VOE 13933857**	2	2	2	2	2			Elbow nipple	Raccord coudé	Winkelnippel	Niple angular	V-nippel	
	VOE 4881722	2	2	2	2	2			•O-ring	•Joint torique	•O-Ring	•Anillo tórico	•O-ring	
	VOE 932039	2	2	2	2	2			•O-ring	•Joint torique	•O-Ring	•Anillo tórico	•O-ring	
11	**VOE 15038699**	1	1			1			Hose assembly	Conduit flexible	Schlauchleitung	Conducto	Slangledning	
12	**VOE 13933858**	1	1			1			Nipple	Raccord	Nippel	Niple	Nippel	
	VOE 4881722	1	1			1			•O-ring	•Joint torique	•O-Ring	•Anillo tórico	•O-ring	
	VOE 932039	1	1			1			•O-ring	•Joint torique	•O-Ring	•Anillo tórico	•O-ring	
13	**VOE 13933857**	1	1			1			Elbow nipple	Raccord coudé	Winkelnippel	Niple angular	V-nippel	
	VOE 4881722	1	1			1			•O-ring	•Joint torique	•O-Ring	•Anillo tórico	•O-ring	
	VOE 932039	1	1			1			•O-ring	•Joint torique	•O-Ring	•Anillo tórico	•O-ring	
14	**VOE 984657**	4	2			2			Plug	Tampon	Stopfen	Tapón	Plugg	(VOE 11882920)
	VOE 932042	4	2			2			•O-ring	•Joint torique	•O-Ring	•Anillo tórico	•O-ring	
15	**VOE 4881440**	REQ	REQ	REQ	REQ	REQ			Cable tie	Serre-câble	Kabelschelle	Abrazadera de cint	Bandklämma	
16	**VOE 16206372**	1	1	1	1	1			Sleeve	Manchon	Muffe	Manguito	Muff	
17	**VOE 15609190**								Valve	Valve	Ventil	Válvula	Ventil	See group 912, Page 529
18	**VOE 940326**	1	1	1	1	1			Allen Hd Screw	Vis A 6 Pans Cr	Inbusschraube	Torn Hex Embut	Insexskruv	
19	**VOE 13945734**	1	1	1	1	1			Clamp	Collier serrage	Klemme	Abrazadera	Klamma	

1	**11895303**
2	**11895305**
3	**11895304**
4	**11895306,11895322**
5	**11895321**

Lastarreglage
Mandos de la cargadora
Loader controls
Commandes de l'équipement chargeur
Loader controls

Catalogue id	Group
20604	**914**
Illustr. No **1060965**	Section **400**
Issue **PUB 20026797**	Page **571**

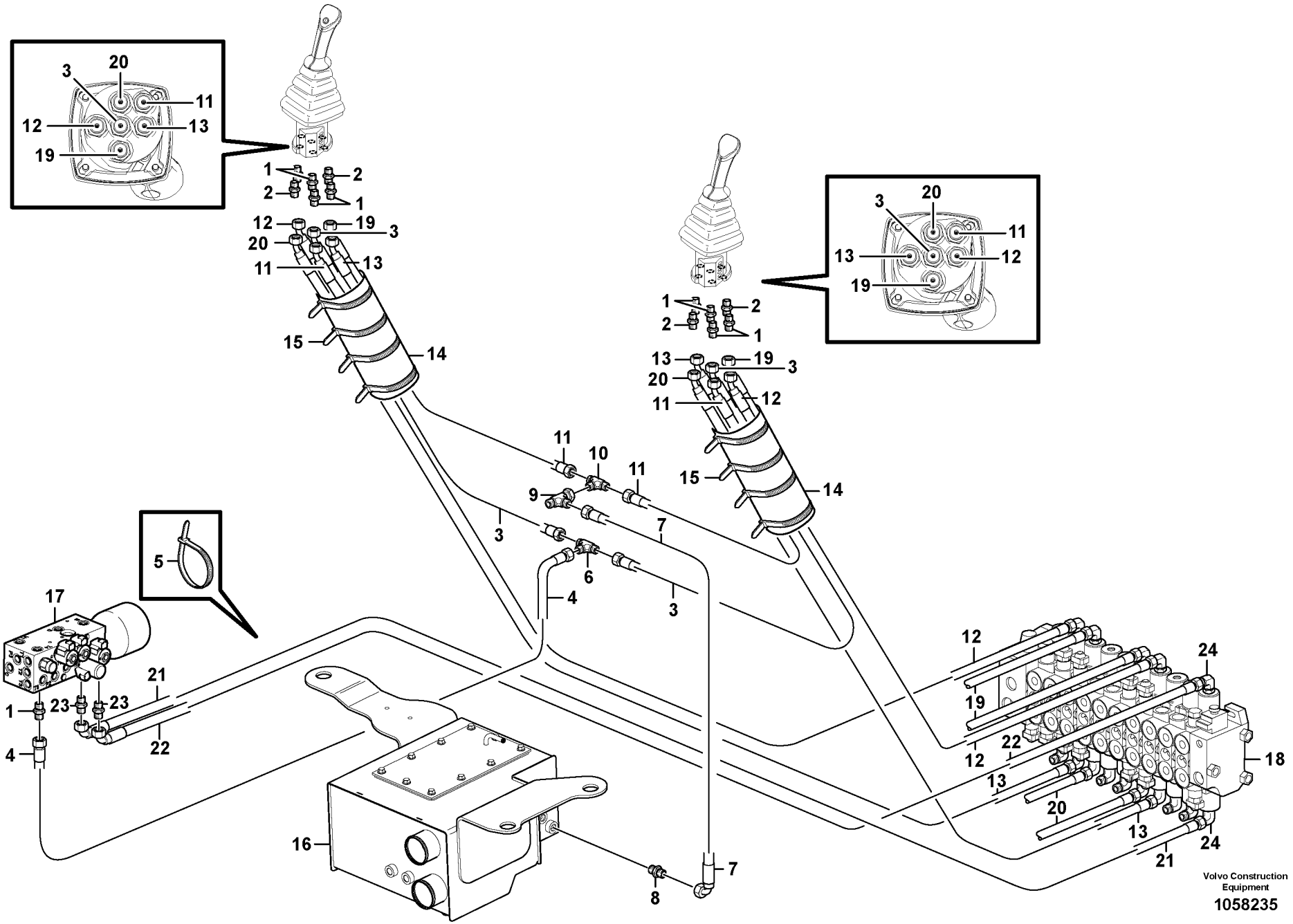
Volvo Construction Equipment
1058235

Fig.	Part No.	Quantity 1	2	3	4	5	PS	KIT	Description	Dénomination	Bezeichnung	Denominación	Benämning	Notes
1	**VOE 13933858**	9	9						Nipple	Raccord	Nippel	Niple	Nippel	
	VOE 4881722	9	9						•O-ring	•Joint torique	•O-Ring	•Anillo tórico	•O-ring	
	VOE 932039	9	9						•O-ring	•Joint torique	•O-Ring	•Anillo tórico	•O-ring	
2	**VOE 11802772**	4	4						Throttle valve	Valve accélérateur	Drosselventil	Válvula de acelerad	Throttelventil	
3	**VOE 15047656**	2	2						Hose	Flexible	Schlauch	Manguera	Slang	
4	**VOE 15025387**	1	1						Hose	Flexible	Schlauch	Manguera	Slang	
5	**VOE 4881438**	REQ	REQ						Cable tie	Serre-câble	Kabelschelle	Abrazadera de cint	Bandklämma	
6	**VOE 936798**	1	1						T-nipple	Raccord-t	T-Nippel	Niple t	T-nippel	
	VOE 990736	3	3						•O-ring	•Joint torique	•O-Ring	•Anillo tórico	•O-ring	
7	**VOE 15047465**	1	1						Hose assembly	Conduit flexible	Schlauchleitung	Conducto	Slangledning	
8	**VOE 935085**	1	1						Nipple	Raccord	Nippel	Niple	Nippel	
	VOE 990737	1	1						•O-ring	•Joint torique	•O-Ring	•Anillo tórico	•O-ring	(VOE 4880492)
	VOE 932039	1	1						•O-ring	•Joint torique	•O-Ring	•Anillo tórico	•O-ring	
9	**VOE 13933936**	1	1						T-nipple	Raccord-t	T-Nippel	Niple t	T-nippel	
	VOE 990737	2	2						•O-ring	•Joint torique	•O-Ring	•Anillo tórico	•O-ring	(VOE 4880492)
10	**VOE 935540**	1	1						T-nipple	Raccord-t	T-Nippel	Niple t	T-nippel	
	VOE 990737	3	3						•O-ring	•Joint torique	•O-Ring	•Anillo tórico	•O-ring	(VOE 4880492)
11	**VOE 16203915**	2	2						Hose assembly	Conduit flexible	Schlauchleitung	Conducto	Slangledning	
12	**VOE 15038697**	4	4						Hose	Flexible	Schlauch	Manguera	Slang	
13	**VOE 15038698**	2	2						Hose	Flexible	Schlauch	Manguera	Slang	
14	**VOE 11887469**	2	2						Sleeve	Manchon	Muffe	Manguito	Muff	
15	**VOE 4881440**	REQ	REQ						Cable tie	Serre-câble	Kabelschelle	Abrazadera de cint	Bandklämma	
16		1	1						Tank	Resérvoir	Behälter	Depósito	Tank	See group 911, Page 483
17		1	1						Valve	Soupape	Ventil	Valvula	Ventil	See group 912, Page 529
18		1	1						Valve assembly	Bloc-soupape	Ventilgruppe	Bloque de valvula	Ventilblock	See group 912, Page 535
19	**VOE 15038698**			2					Hose	Flexible	Schlauch	Manguera	Slang	
	VOE 15047463				2				Hose assembly	Conduit flexible	Schlauchleitung	Conducto	Slangledning	
20	**VOE 16203954**			2					Hose	Flexible	Schlauch	Manguera	Slang	
	VOE 15038698				2				Hose	Flexible	Schlauch	Manguera	Slang	
21	**VOE 15038706**	1							Hose	Flexible	Schlauch	Manguera	Slang	

1	**11895321**
2	**11895322**
3	**11895336**
4	**11895337**
5	

Servosystem, grävarreglage
Servosistema, mandos de excavadora
Servosystem, Bagger-Bedienorgane
Système d'assistance, commandes de pelleteuse
Servo system, Excavator controls

Catalogue id **20604**	Group **914**
Illustr. No **1058235**	Section **500**
Issue **PUB 20026797**	Page **573**

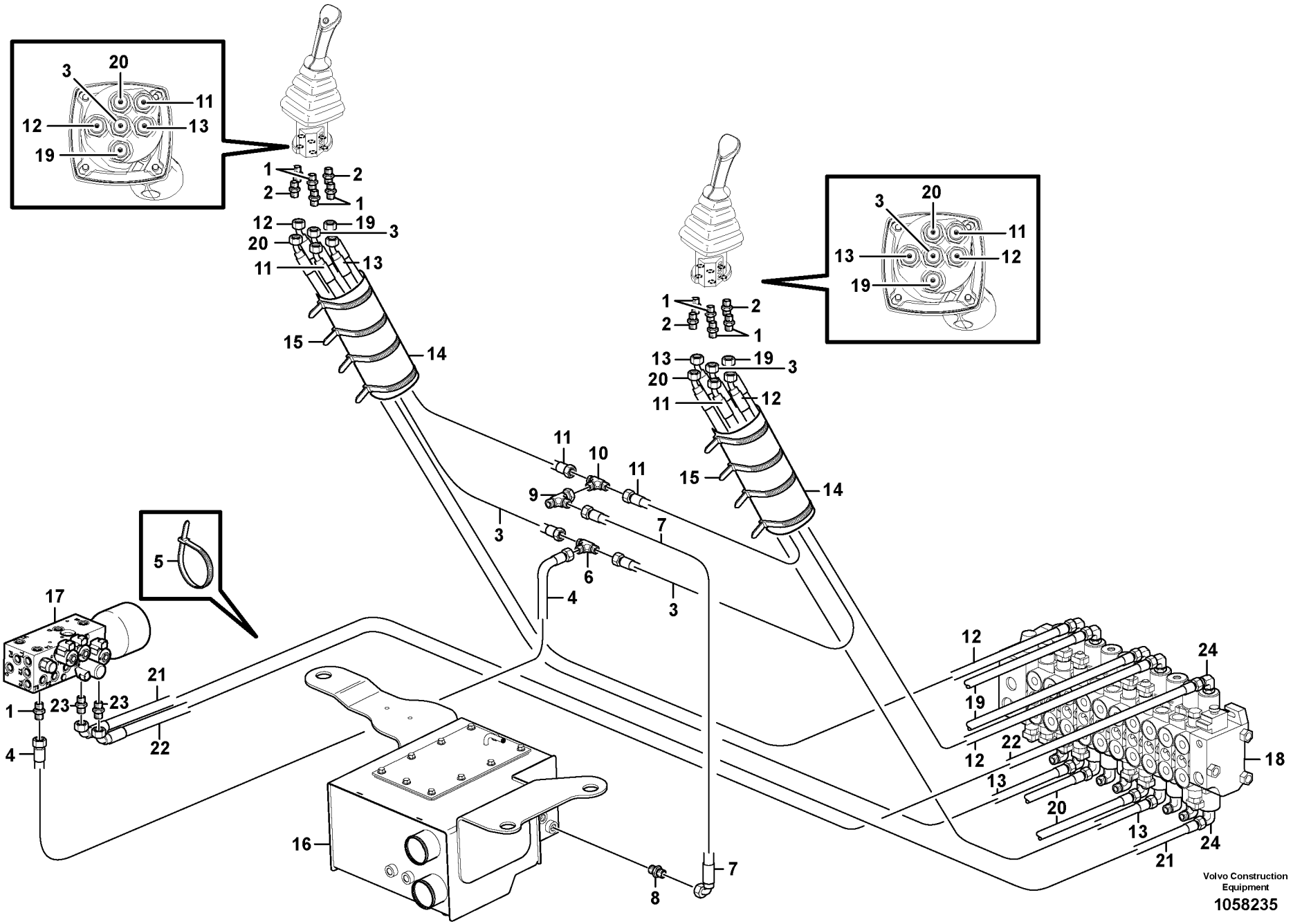
Volvo Construction Equipment
1058235

Fig.	Part No.	Quantity 1	2	3	4	5	PS	KIT	Description	Dénomination	Bezeichnung	Denominación	Benämning	Notes
22	**VOE 15038708**	1							Hose	Flexible	Schlauch	Manguera	Slang	
23	**VOE 935082**	2							Nipple	Raccord	Nippel	Niple	Nippel	
	VOE 4881722	2							•O-ring	•Joint torique	•O-Ring	•Anillo tórico	•O-ring	
	VOE 932037	2							•O-ring	•Joint torique	•O-Ring	•Anillo tórico	•O-ring	
24	**VOE 13933857**	2							Elbow nipple	Raccord coudé	Winkelnippel	Niple angular	V-nippel	
	VOE 4881722	2							•O-ring	•Joint torique	•O-Ring	•Anillo tórico	•O-ring	
	VOE 932039	2							•O-ring	•Joint torique	•O-Ring	•Anillo tórico	•O-ring	

1	**11895321**	**Servosystem, grävarreglage** **Servosistema, mandos de excavadora** **Servosystem, Bagger-Bedienorgane** **Système d'assistance, commandes de pelleteuse** **Servo system, Excavator controls**	Catalogue id **20604**	Group **914**
2	**11895322**		Illustr. No **1058235**	Section **500**
3	**11895336**			
4	**11895337**		Issue **PUB 20026797**	Page **575**
5				

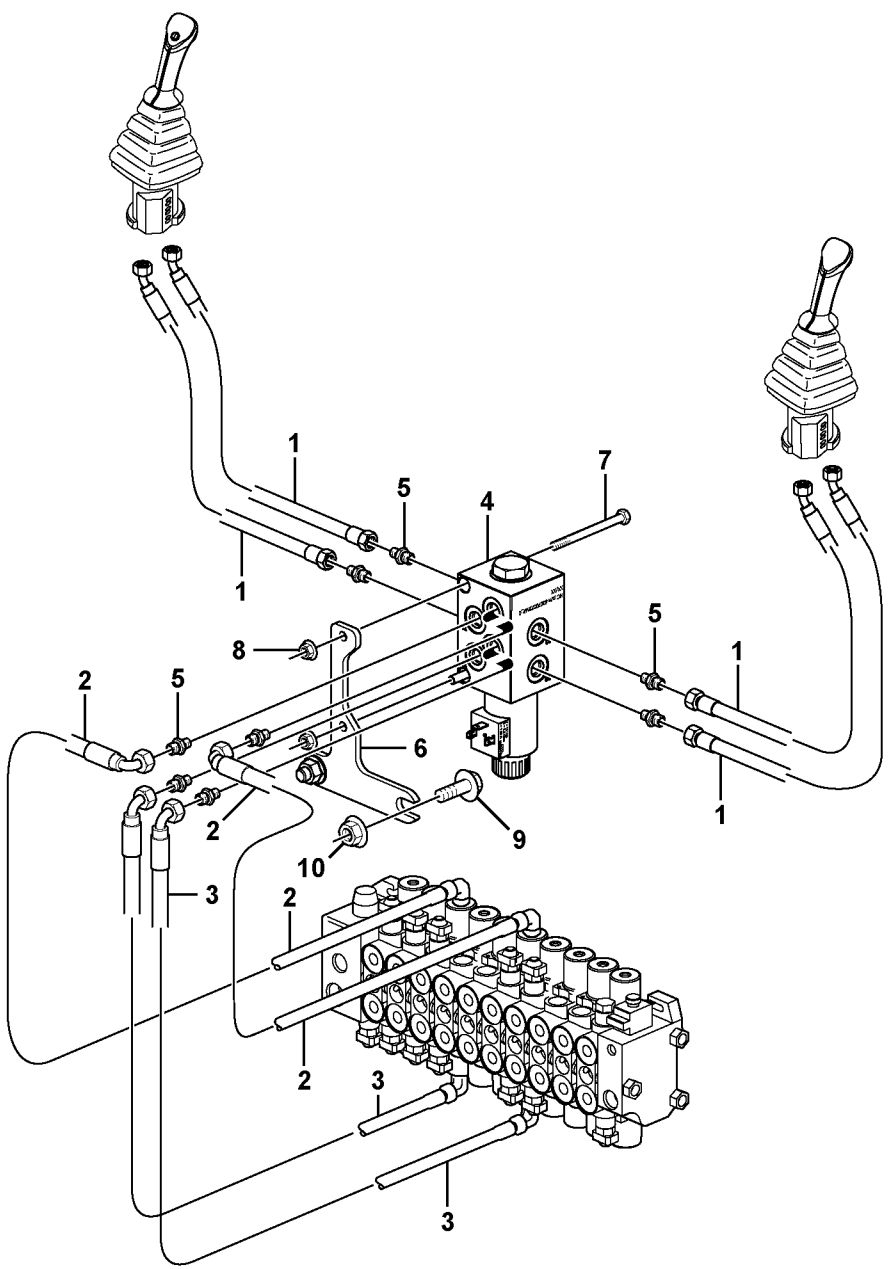

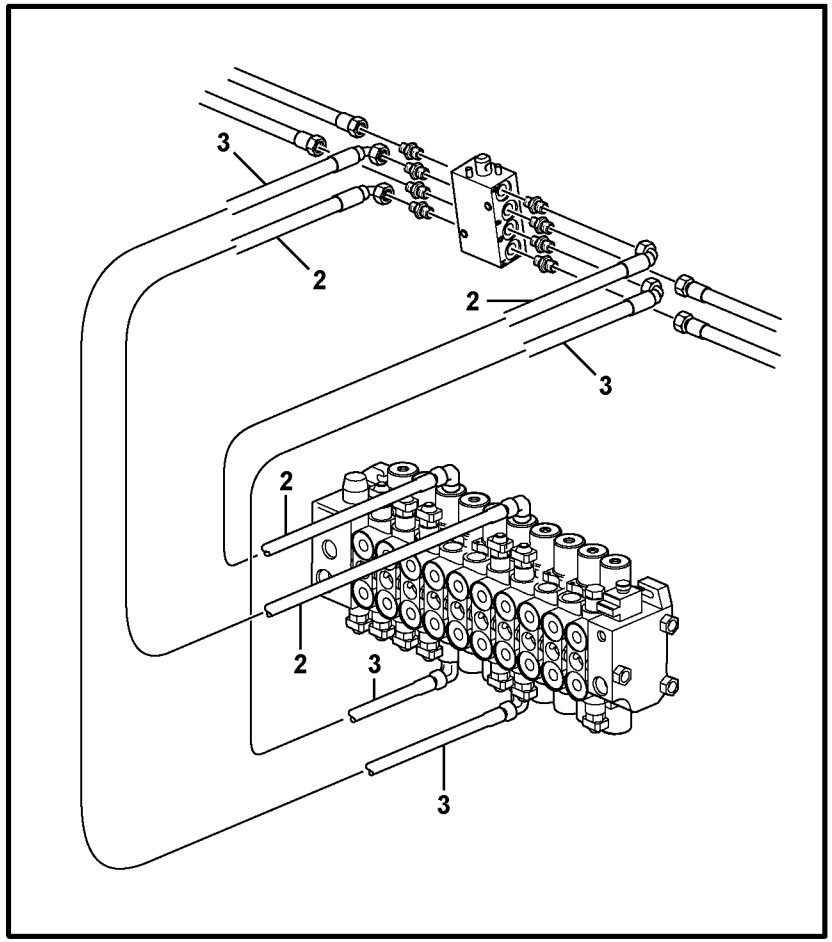

Volvo Construction Equipment
1058275

Fig.	Part No.	Quantity 1	2	3	4	5	PS	KIT	Description	Dénomination	Bezeichnung	Denominación	Benämning	Notes
1	**VOE 15047656**	4							Hose	Flexible	Schlauch	Manguera	Slang	
2	**VOE 15051818**	2							Hose	Flexible	Schlauch	Manguera	Slang	
3	**VOE 939927**	2							Hose	Flexible	Schlauch	Manguera	Slang	
4	**VOE 16203151**	1							Valve	Valve	Ventil	Válvula	Ventil	
5	**VOE 935082**	8							Nipple	Raccord	Nippel	Niple	Nippel	
	VOE 990736	8							•O-ring	•Joint torique	•O-Ring	•Anillo tórico	•O-ring	
	VOE 993319	8							•O-ring	•Joint torique	•O-Ring	•Anillo tórico	•O-ring	
6		1					NS		Bracket	Console	Konsole	Ménsula	Konsol	
7	**VOE 955282**	2							Hexagon screw	Vis à tête hexagona	Sechskantschraub	Tornillo hexagonal	Sexkantsskruv	
8	**VOE 13945407**	2							Nut	Écrou	Mutter	Tuerca	Mutter	
9	**VOE 946329**	2							Flange screw	Vis à embase	Flanschschraube	Tornillo embridado	Flänsskruv	
10	**VOE 13971095**	2							Flange nut	Écrou à bride	Bundmutter	Tuerca embridada	Flänsmutter	

1		**Servosystem, grävarreglage** **Servosistema, mandos de excavadora** **Servosystem, Bagger-Bedienorgane** **Système d'assistance, commandes de pelleteuse** **Servo system, Excavator controls**	Catalogue id **20604**	Group **914**
2			Illustr. No **1058275**	Section **600**
3				
4			Issue **PUB 20026797**	Page **577**
5		**11895340**		

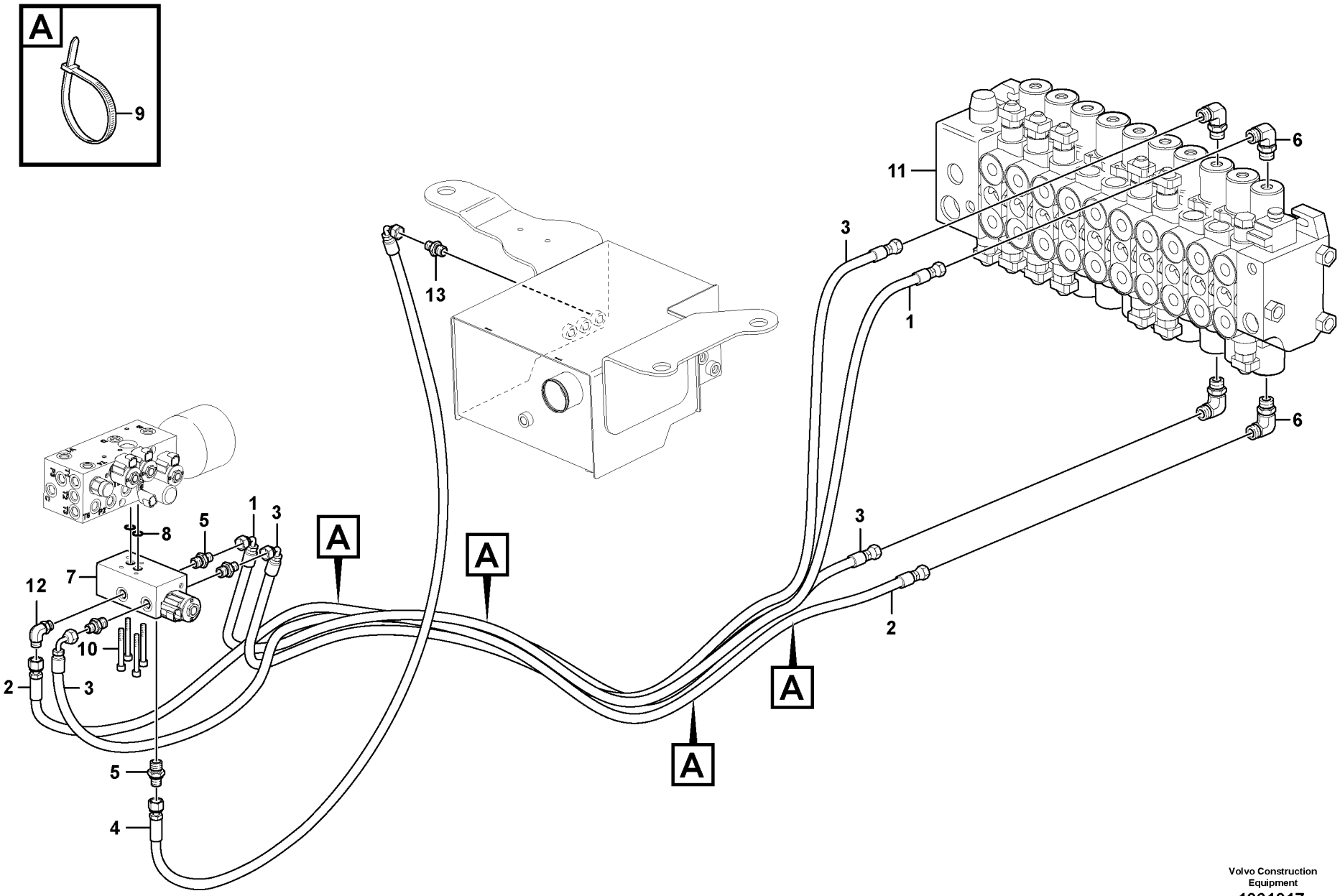

Volvo Construction Equipment
1061017

Fig.	Part No.	Quantity 1	2	3	4	5	PS	KIT	Description	Dénomination	Bezeichnung	Denominación	Benämning	Notes
1	**VOE 936978**	1							Hose assembly	Conduit flexible	Schlauchleitung	Conducto	Slangledning	
2	**VOE 937577**	1							Hose assembly	Conduit flexible	Schlauchleitung	Conducto	Slangledning	
3	**VOE 938063**	2							Hose assembly	Conduit flexible	Schlauchleitung	Conducto	Slangledning	
4	**VOE 936293**	1							Hose assembly	Conduit flexible	Schlauchleitung	Conducto	Slangledning	
5	**VOE 935082**	4							Nipple	Raccord	Nippel	Niple	Nippel	
	VOE 4881722	4							•O-ring	•Joint torique	•O-Ring	•Anillo tórico	•O-ring	
	VOE 932037	4							•O-ring	•Joint torique	•O-Ring	•Anillo tórico	•O-ring	
6	**VOE 13933857**	4							Elbow nipple	Raccord coudé	Winkelnippel	Niple angular	V-nippel	
	VOE 4881722	4							•O-ring	•Joint torique	•O-Ring	•Anillo tórico	•O-ring	
	VOE 932039	4							•O-ring	•Joint torique	•O-Ring	•Anillo tórico	•O-ring	
7	**VOE 15653991**	1							Diverter valve	Vanne de dérivatio	Abzweigventil	Válvula diversión	Diverterventil	
8	**VOE 990739**	2							O-ring	Joint torique	O-Ring	Anillo tórico	O-ring	(VOE 4880663)
9	**VOE 4881440**	4							Cable tie	Serre-câble	Kabelschelle	Abrazadera de cint	Bandklämma	
10	**VOE 974070**	4							Hex. socket screw	Vis à six pans creu	Inbusschraube	Tornillo de hexágo	Insexskruv	
11		1							Valve assembly	Bloc-soupape	Ventilgruppe	Bloque de valvula	Ventilblock	See group 912, Page 535
12	**VOE 935067**	1							Elbow nipple	Raccord coudé	Winkelnippel	Niple angular	V-nippel	
	VOE 990736	1							•O-ring	•Joint torique	•O-Ring	•Anillo tórico	•O-ring	
	VOE 993319	1							•O-ring	•Joint torique	•O-Ring	•Anillo tórico	•O-ring	
13	**VOE 13933858**	1							Nipple	Raccord	Nippel	Niple	Nippel	
	VOE 4881722	1							•O-ring	•Joint torique	•O-Ring	•Anillo tórico	•O-ring	
	VOE 932039	1							•O-ring	•Joint torique	•O-Ring	•Anillo tórico	•O-ring	

1		**Fördelningsventil** **Válvula de distribucion** **Verteilerventil** **Valve de distribution** **Distribution valve**	Catalogue id **20604**	Group **914**
2			Illustr. No **1061017**	Section **700**
3			Issue **PUB 20026797**	Page **579**
4				
5		**11895322**		

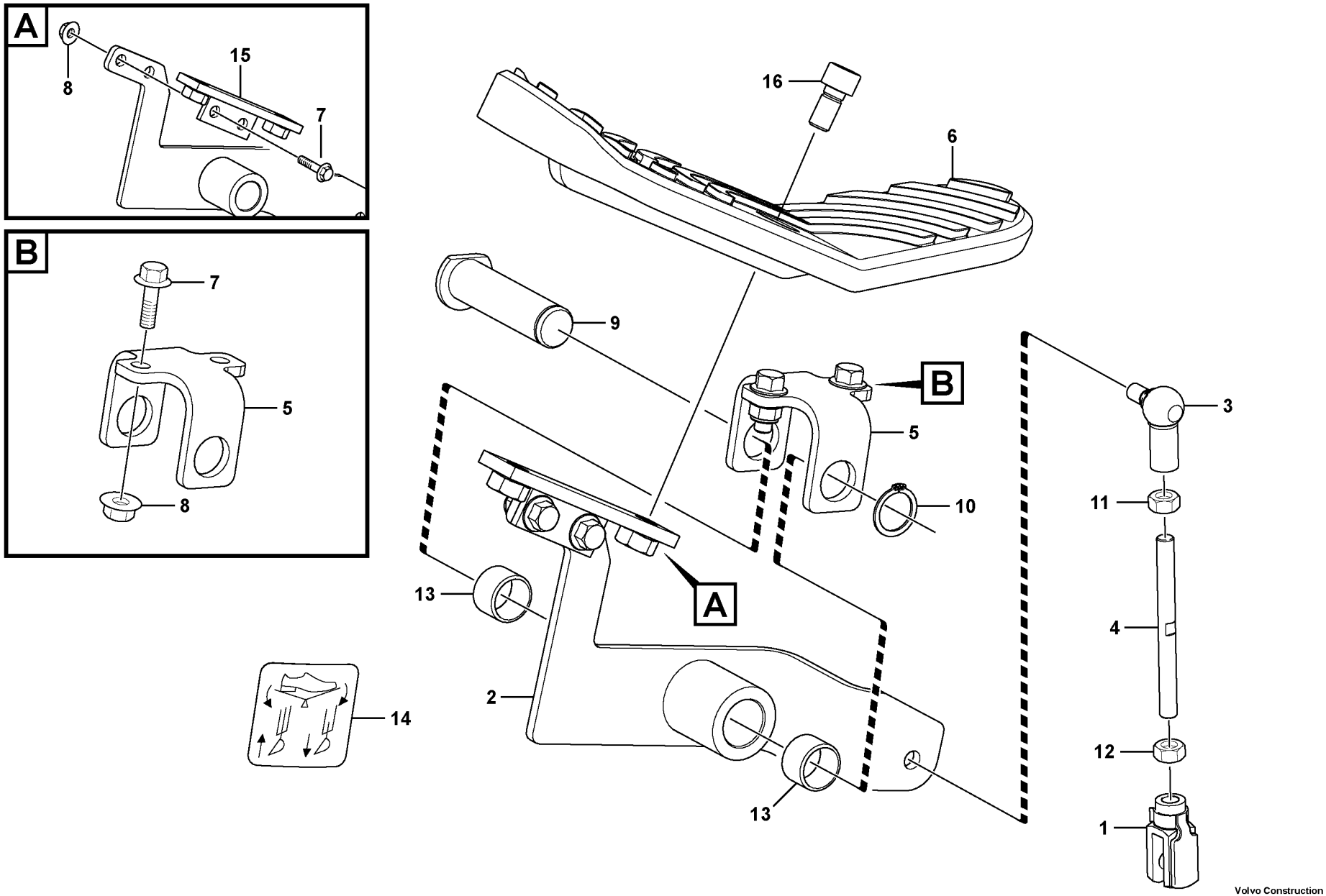

Volvo Construction Equipment
1058104

Fig.	Part No.	Quantity 1	2	3	PS	KIT	Description	Dénomination	Bezeichnung	Denominación	Benämning	Notes
1	**VOE 11881742**	1					Clevis	Fourche	Gabel	Horquilla	Gaffel	
2	**VOE 15651556**	1					Bracket	Console	Konsole	Consola	Konsol	
3	**VOE 959080**	1					Angle ball joint	Rotule angulaire	Winkelgelenk	Rótula angular	Vinkellänk	
4	**VOE 15651609**	1					Rod	Monture	Fuhler	Varilla	Spröt	
5	**VOE 11883399**	1					Support	Support	Stütze	Apoyo	Stöd	
6	**VOE 14519676**	1					Pedal	Pédale	Pedal	Pedal	Pedal	
7	**VOE 946173**	4					Flange screw	Vis à embase	Flanschschraube	Tornillo embridado	Flänsskruv	
8	**VOE 948645**	4					Flange lock nut	Contre-écrou à bride	Flanschverschlussm	Contratuerca embrid	Flänslåsmutter	
9	**VOE 11887344**	1					Pin	Goupille	Stift	Pasador	Pinne	
10	**VOE 914454**	1					Retaining ring	Circlip	Nutring	Circlip	Spårring	
11	**VOE 961991**	1					Hexagon nut	Écrou hexagonal	Sechskantmutter	Tuerca hexagonal	Sexkantsmutter	(VOE 983306)
12	**VOE 949847**	1					Hexagon nut	Écrou hexagonal	Sechskantmutter	Tuerca hexagonal	Sexkantsmutter	
13	**VOE 11886867**	2					Bushing	Bague	Buchse	Casquillo	Bussning	
14	**VOE 11884333**	1					Decal	Autocollant	Aufklebeschild	Calcomanía	Dekal	
15	**VOE 15642132**	1					Bracket	Console	Konsole	Consola	Konsol	
16	**VOE 967634**	2					Hex. socket screw	Vis à six pans creux	Inbusschraube	Tornillo de hexágono	Insexskruv	

1		**Pedal** **Pedal** **Pedal** **Pedale** **Pedal**	Catalogue id **20604**	Group **915**
2				
3			Illustr. No **1058104**	Section **200**
4				
5		**11895305, 11895306.**	Issue **PUB 20026797**	Page **581**

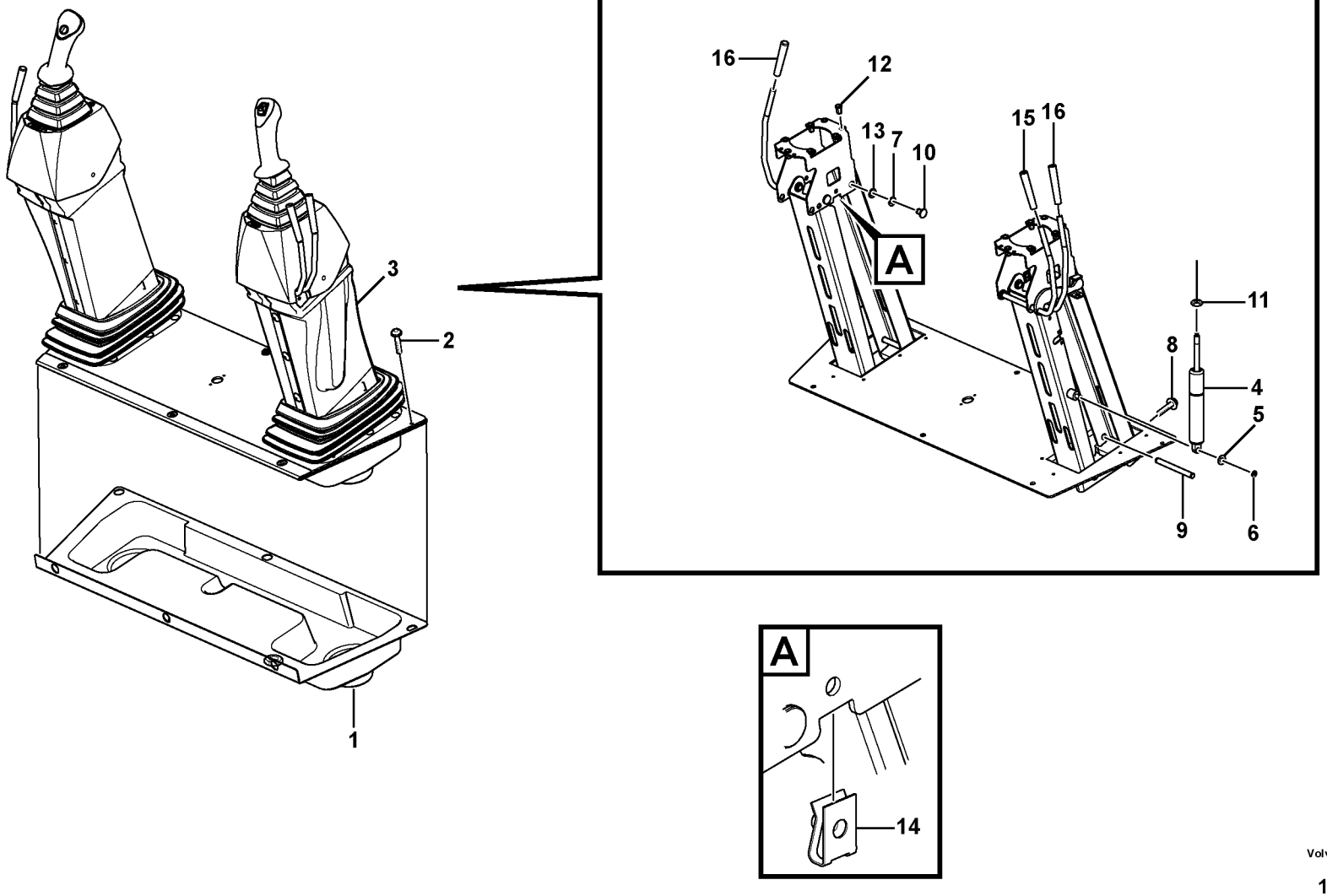
16
12
13
7
10
15
16
A
11
8
4
5
9
6
3
2
1
A
14

Fig.	Part No.	Quantity 1	2	3	PS	KIT	Description	Dénomination	Bezeichnung	Denominación	Benämning	Notes
1	**VOE 15129053**	1					Rubber bellows	Soufflet caoutchouc	Gummibalg	Fuelle de goma	Gummibälg	
2	**VOE 971322**	3					Six point socket scre	Vis à 6 pans creux	Sechszahn-Hohlschr	Racor de seis diente	Sextandhålskruv	
3							Cover Panel	Panneau Recouv.	Verkleidung	Panel Recubric	Täckpanel	See group 882, Page 455
4	**VOE 15150084**	1					Gas spring	Ressort gaz	Gasfeder	Resorte a gas	Gasfjäder	
5	**VOE 983334**	1					Washer	Rondelle	Scheibe	Arandela	Bricka	
6	**VOE 13951669**	1					Retaining ring	Bague retenue	Haltering	Anillo retén	Hållarring	
7	**VOE 11887440**	34					Bushing	Bague	Buchse	Casquillo	Bussning	
8	**VOE 946470**	4					Flange screw	Vis à embase	Flanschschraube	Tornillo embridado	Flänsskruv	
9		4			NS		Shaft	Arbre	Welle	Arbol	Axel	
10	**VOE 11887410**	6					Pin	Goupille	Zapfen	Pasador	Tapp	
11	**VOE 11802318**	1					Nut	Écrou	Mutter	Tuerca	Mutter	
12	**VOE 977222**	14					Rivet nut	Écrou rivet	Nietmutter	Tuerca de remache	Nitmutter	
13	**VOE 955895**	18					Washer	Rondelle	Scheibe	Arandela	Bricka	
14	**VOE 949921**	2					Spring nut	Écrou de ressort	Federverschlussmutt	Tuerca resorte	Fjädermutter	
15	**VOE 15147509**	1					Hand Lever Knob	Pommeau De Levi	Hebelknauf	EmpuÑadura Pala	Spakknopp	
16	**VOE 15128652**	2					Hand lever knob	Pommeau de levier	Hebelknauf	Empuñadura palanca	Spakknopp	

1		**Grävarreglage** **Excavator controls** **Bedienelemente für den Bagger** **Commandes de pelleteuse** **Excavator controls**	Catalogue id **20604**	Group **915**
2				
3			Illustr. No **1058139**	Section **300**
4				
5		**11298416**	Issue **PUB 20026797**	Page **583**

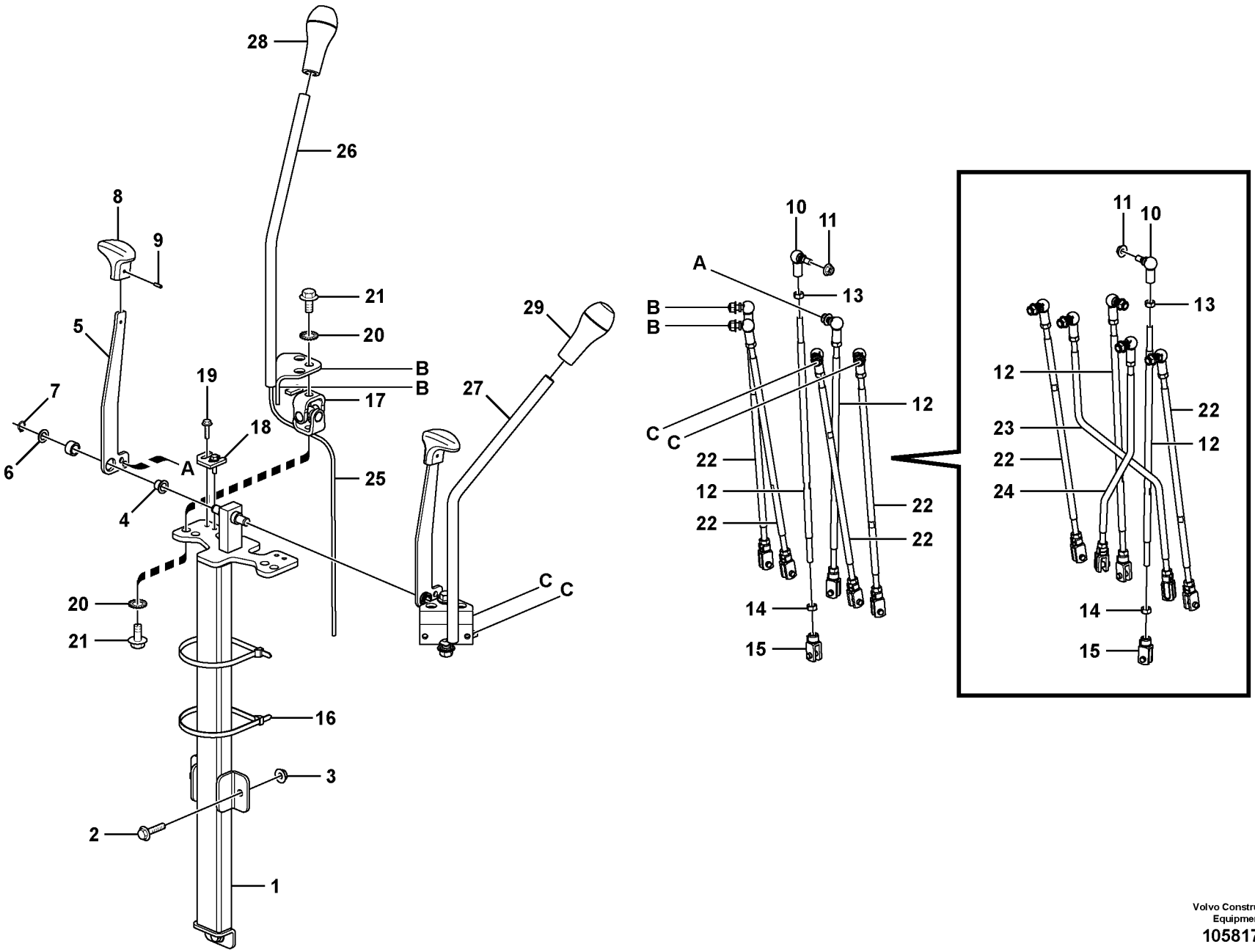

Volvo Construction Equipment

1058176

Fig.	Part No.	Quantity 1	2	3	4	5	PS	KIT	Description	Dénomination	Bezeichnung	Denominación	Benämning	Notes
1	**VOE 16206654**	1	1						Post	Montant	Pfosten	Poste	Stolpe	
2	**VOE 946329**	3	3						Flange screw	Vis à embase	Flanschschraube	Tornillo embridado	Flänsskruv	
3	**VOE 13971098**	3	3						Flange nut	Écrou à bride	Bundmutter	Tuerca embridada	Flänsmutter	
4	**VOE 11882115**	2	2						Bushing	Bague	Buchse	Casquillo	Bussning	
5	**VOE 16207851**	2	2						Control lever	Levier de comman	Bedienungshebel	Palanca mando	Manöverspak	
6	**VOE 11884269**	2	2						Plastic washer	Rondelle plastique	Kunststoffscheibe	Arandela de plástic	Plastbricka	
7	**VOE 914446**	2	2						Retaining ring	Circlip	Nutring	Circlip	Spårring	
8	**VOE 11882604**	2	2						Knob	Bouton	Bedienungsknopf	Volante	Ratt	
9	**VOE 951952**	2	2						Spring pin	Goupille tubulaire	Federstift	Pasador tubular	Fjädrande pinne	
10	**VOE 959080**	6	6						Angle ball joint	Rotule angulaire	Winkelgelenk	Rótula angular	Vinkellänk	
11	**VOE 948645**	6	6						Flange lock nut	Contre-écrou à brid	Flanschverschluss	Contratuerca embri	Flänslåsmutter	
12	**VOE 15609765**	2	2						Rod	Monture	Fühler	Varilla	Spröt	
13	**VOE 961991**	6	6						Hexagon nut	Écrou hexagonal	Sechskantmutter	Tuerca hexagonal	Sexkantsmutter	(VOE 983306)
14	**VOE 949847**	6	6						Hexagon nut	Écrou hexagonal	Sechskantmutter	Tuerca hexagonal	Sexkantsmutter	
15	**VOE 11881742**	6	6						Clevis	Fourche	Gabel	Horquilla	Gaffel	
16	**VOE 4881440**	2	2						Cable tie	Serre-câble	Kabelschelle	Abrazadera de cint	Bandklämma	
17	**VOE 11881721**	2	2						Ball joint	Rotule	Kugelgelenk	Rótula	Kulled	
18	**VOE 16202482**	2	2						Stop plate	Plaque butée	Anschlagplatte	Disco de tope	Anslagsplatta	
19	**VOE 946544**	4	4						Flange screw	Vis à embase	Flanschschraube	Tornillo embridado	Flänsskruv	
20	**VOE 967600**	4	4						Toothed washer	Rondelle dentée	Zahnscheibe	Arandela dentada	Tandbricka	
21	**VOE 946502**	4	4						Flange screw	Vis à embase	Flanschschraube	Tornillo embridado	Flänsskruv	
22	**VOE 15609765**	2	4						Rod	Monture	Fühler	Varilla	Spröt	
23	**VOE 15609597**		1						Rod	Monture	Fühler	Varilla	Spröt	
24	**VOE 15609602**		1						Rod	Tige	Stange	Barra	Stång	
25				1					Wire Harness	Faisceau de câble	Kabelbaum	Manojo Cables	Ledningsmatta	See group 371, Page 217
26	**VOE 15652491**	1	1						Control lever	Levier de comman	Bedienungshebel	Palanca mando	Manöverspak	
27	**VOE 15652502**	1	1						Control lever	Levier de comman	Bedienungshebel	Palanca mando	Manöverspak	
28				1					Lever Knob	Boule de levier	Hebelknopf	Bola de palanca	Spakknopp	See group 371, Page 217
29				1					Lever Knob	Boule de levier	Hebelknopf	Bola de palanca	Spakknopp	See group 371, Page 217

1	**11895332**
2	**11895333**
3	**11895416**
4	
5	

Grävarreglage
Excavator controls
Bedienelemente für den Bagger
Commandes de pelleteuse
Excavator controls

Catalogue id **20604**	Group **915**
Illustr. No **1058176**	Section **400**
Issue **PUB 20026797**	Page **585**

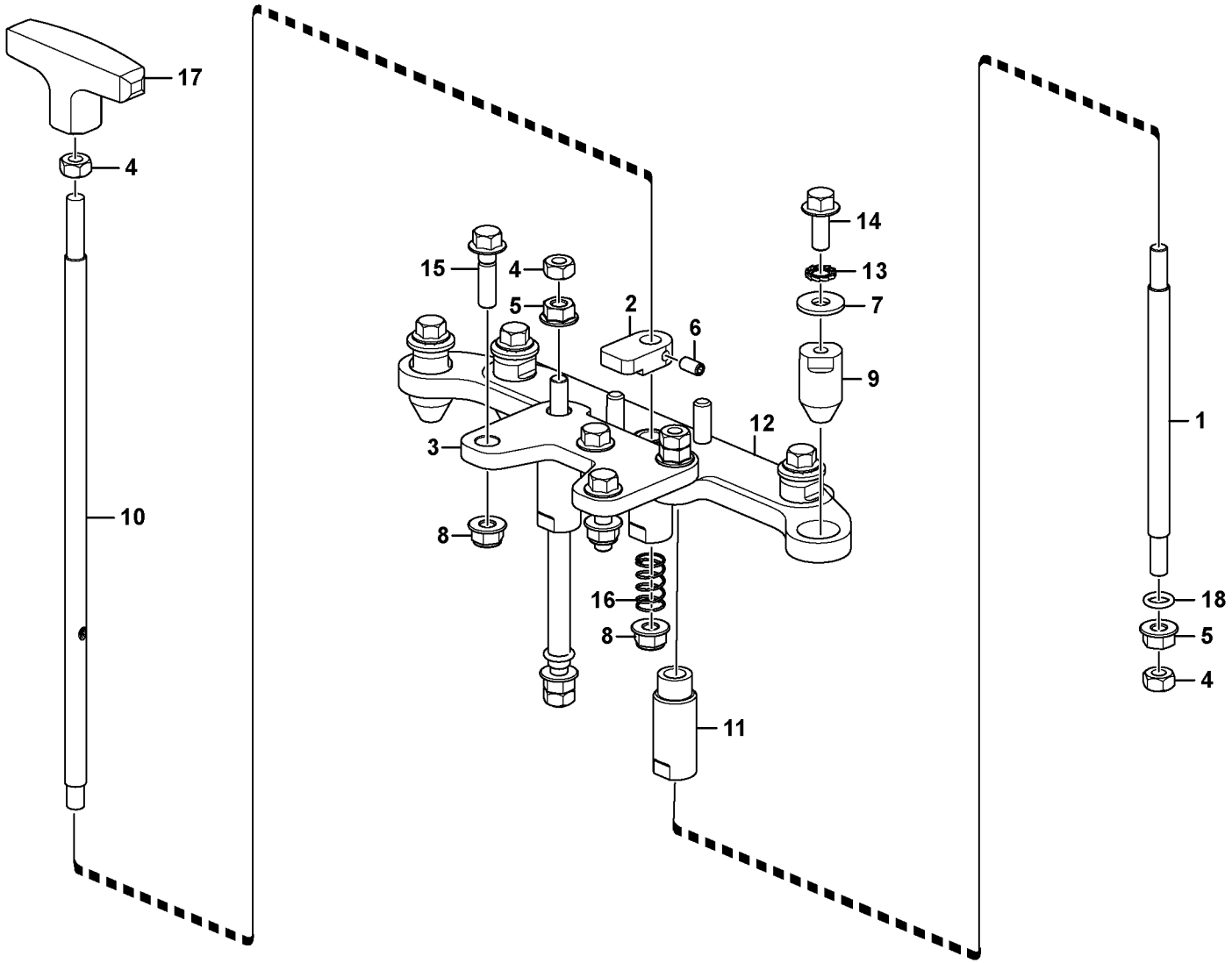

Volvo Construction Equipment
1058179

Fig.	Part No.	Quantity 1	2	3	PS	KIT	Description	Dénomination	Bezeichnung	Denominación	Benämning	Notes
1	**VOE 16206605**	2	2				Rod	Tige	Stange	Barra	Stång	
2	**VOE 16206608**	1	1				Lock piece	Blocage	Verschlussstück	Pieza de cierre	Låsstycke	
3		1	1		NS		Bracket	Console	Konsole	Ménsula	Konsol	
4	**VOE 983303**	5	5				Hexagon nut	Écrou hexagonal	Sechskantmutter	Tuerca hexagonal	Sexkantsmutter	
5	**VOE 13945408**	4	4				Nut	Écrou	Mutter	Tuerca	Mutter	
6	**VOE 963051**	1	1				Set screw	Vis butée	Anschlagschraube	Tornillo tope	Stoppskruv	
7	**VOE 960141**	2	2				Washer	Rondelle	Scheibe	Arandela	Bricka	
8	**VOE 948645**	3	3				Flange lock nut	Contre-écrou à bride	Flanschverschlussm	Contratuerca embrid	Flänslåsmutter	
9	**VOE 16206919**	2	2				Cone fitting	Cone guide	Führungskegel	Cono de guía	Styrkona	
10	**VOE 16207784**	1	1				Lock lever	Levier blocage	Sperriegel	Palanca de bloqueo	Låshävarm	
11		3	3		NS		Tube	Tube	Rohr	Tubo	Rör	
12	**VOE 16207787**	1	1				Lock kit	Collection verrou	Schlossteilsatz	Juego de seguridad	Låssats	
13	**VOE 942767**	2	2				Toothed washer	Rondelle dentée	Zahnscheibe	Arandela dentada	Tandbricka	
14	**VOE 946173**	2	2				Flange screw	Vis à embase	Flanschschraube	Tornillo embridado	Flänsskruv	
15	**VOE 946671**	3	3				Flange screw	Vis à embase	Flanschschraube	Tornillo embridado	Flänsskruv	
16	**VOE 16207632**	1	1				Spring	Ressort	Feder	Resorte	Fjäder	
17	**VOE 16207206**	1	1				Handle	Poignée	Griff	Mango	Handtag	
18	**VOE 983544**	1	1				O-ring	Joint torique	O-Ring	Anillo tórico	O-ring	

1	**11895332**	**Grävmaskin, låssystem** **Sistema de bloqueo de la excavadora** **Bagger Verriegelungssystem** **Système de verrouillage de l'équipemenrt excavateur** **Excavator lock system**	Catalogue id **20604**	Group **915**
2	**11895333**		Illustr. No **1058179**	Section **500**
3			Issue **PUB 20026797**	Page **587**
4				
5				

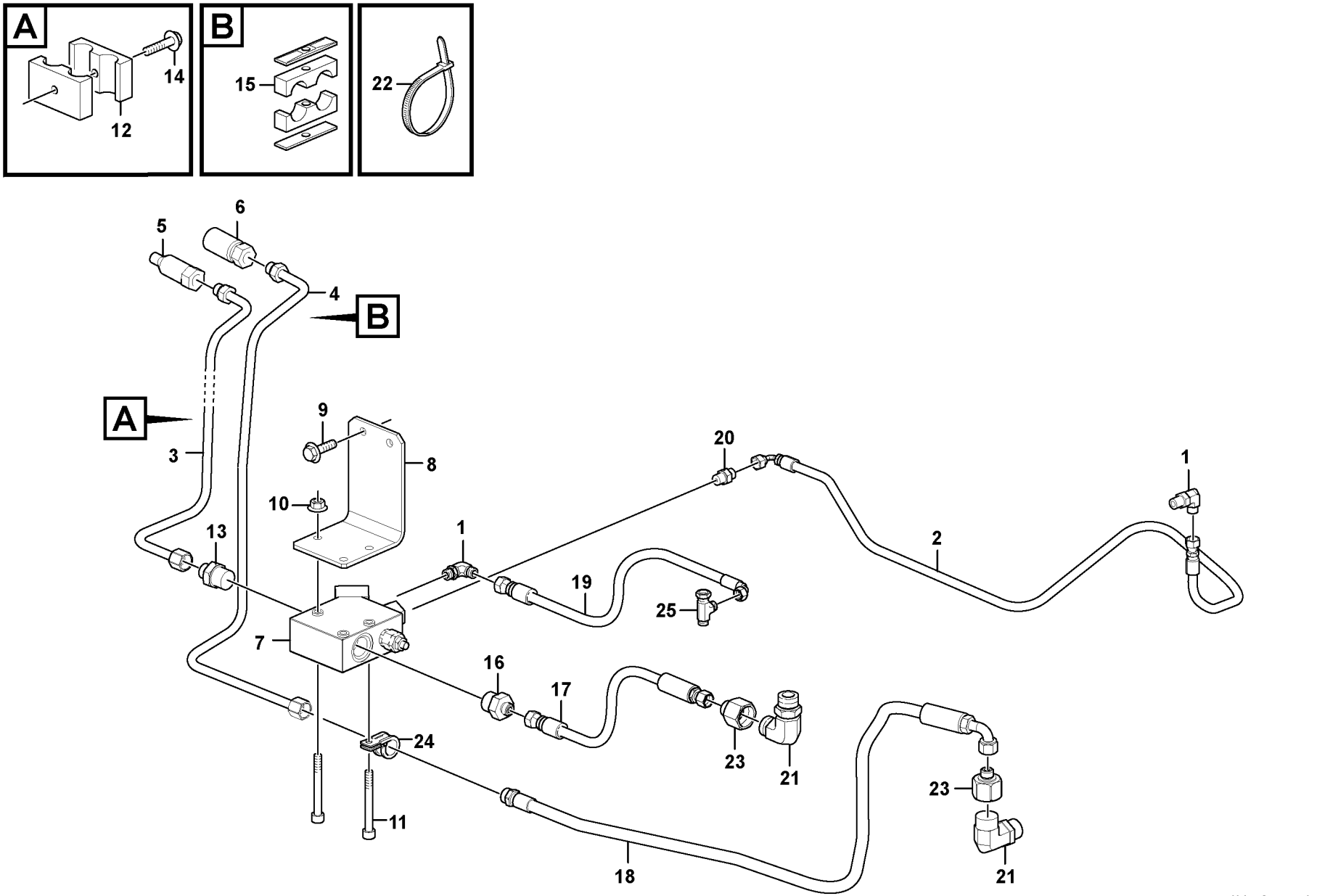

Volvo Construction Equipment

1058208

Fig.	Part No.	Quantity 1	2	3	PS	KIT	Description	Dénomination	Bezeichnung	Denominación	Benämning	Notes
1	**VOE 13933857**	2					Elbow nipple	Raccord coudé	Winkelnippel	Niple angular	V-nippel	
	VOE 990736	2					•O-ring	•Joint torique	•O-Ring	•Anillo tórico	•O-ring	
	VOE 932039	2					•O-ring	•Joint torique	•O-Ring	•Anillo tórico	•O-ring	
2	**VOE 15038706**	1					Hose	Flexible	Schlauch	Manguera	Slang	
3	**VOE 16210712**	1					Tube	Tube	Rohr	Tubo	Rör	
4	**VOE 16210748**	1					Tube	Tube	Rohr	Tubo	Rör	
5	**VOE 11886466**	1					Quick Coupling	Accouple.rapide	Schnellkupplung	Acoplam Rapido	Snabbkoppling	
6	**VOE 11842117**	1					Coupling	Accouplement	Kupplung	Acoplamiento	Koppling	
7	**VOE 15609102**	1					Valve	Valve	Ventil	Válvula	Ventil	
8	**VOE 15615027**	1					Bracket	Console	Konsole	Consola	Konsol	
9	**VOE 13965185**	2					Screw	Vis	Schraube	Tornillo	Skruv	
10	**VOE 948645**	3					Flange lock nut	Contre-écrou à bride	Flanschverschlussm	Contratuerca embrid	Flänslåsmutter	
11	**VOE 13965182**	3					Screw	Vis	Schraube	Tornillo	Skruv	
12	**VOE 16206224**	1					Clamp	Collier serrage	Klemme	Abrazadera	Klamma	
13	**VOE 935093**	1					Nipple	Raccord	Nippel	Niple	Nippel	
	VOE 990738	1					•O-ring	•Joint torique	•O-Ring	•Anillo tórico	•O-ring	
	VOE 932042	1					•O-ring	•Joint torique	•O-Ring	•Anillo tórico	•O-ring	
14	**VOE 983245**	1					Hexagon screw	Vis à tête hexagonale	Sechskantschraube	Tornillo hexagonal	Sexkantsskruv	
15	**VOE 16206227**	1					Clamp	Collier serrage	Klemme	Abrazadera	Klamma	
16	**VOE 11882258**	1					Union	Teton de connexion	Anschlussnippel	Niple de conexion	Anslutningsnippel	
	VOE 932042	1					•O-ring	•Joint torique	•O-Ring	•Anillo tórico	•O-ring	
	VOE 990737	1					•O-ring	•Joint torique	•O-Ring	•Anillo tórico	•O-ring	
17	**VOE 936396**	1					Hose assembly	Conduit flexible	Schlauchleitung	Conducto	Slangledning	
18	**VOE 15615698**	1					Hose assembly	Conduit flexible	Schlauchleitung	Conducto	Slangledning	
19	**VOE 938052**	1					Hose	Flexible	Schlauch	Manguera	Slang	
20	**VOE 13933858**	1					Nipple	Raccord	Nippel	Niple	Nippel	
	VOE 990736	1					•O-ring	•Joint torique	•O-Ring	•Anillo tórico	•O-ring	
	VOE 932039	1					•O-ring	•Joint torique	•O-Ring	•Anillo tórico	•O-ring	
21	**VOE 11884783**	2					Fitting	Ecrou raccord	Verschraubung	Racor	Förskruvning	
21	**VOE 13933864**	2					Elbow nipple	Raccord coudé	Winkelnippel	Niple angular	V-nippel	

1		**Extra hydraulutrustning** **Equipo hidráulico adicional** **Zusätzliche Hydraulikausrüstung** **Equipement hydraulique optionnel** **Optional hydraulic equipment**	Catalogue id **20604**	Group **916**
2				
3			Illustr. No **1058208**	Section **200**
4				
5		**11895575**	Issue **PUB 20026797**	Page **589**

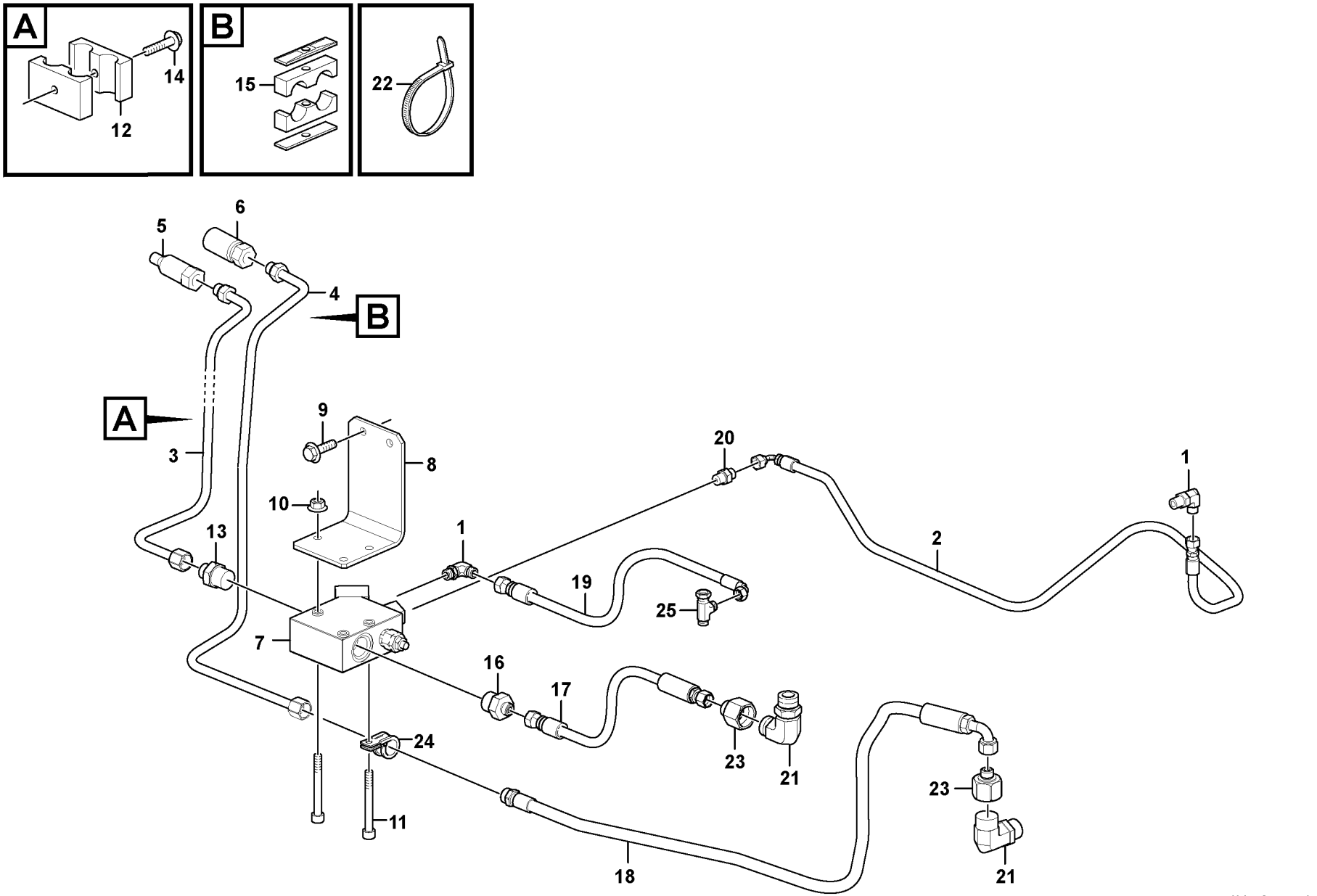

Volvo Construction Equipment

1058208

Fig.	Part No.	Quantity 1	2	3	PS	KIT	Description	Dénomination	Bezeichnung	Denominación	Benämning	Notes
	VOE 990740	2					•O-ring	•Joint torique	•O-Ring	•Anillo tórico	•O-ring	
	VOE 932042	2					•O-ring	•Joint torique	•O-Ring	•Anillo tórico	•O-ring	
22	**VOE 14016673**	REQ					Strip clamp	Serrage de ruban	Bandklammer	Abrazadera de cinta	Bandklamma	
23	**VOE 11885276**	2					Reduction	Reduction	Reduzierung	Reduccion	Reducering	
24	**VOE 978869**	1					Clamp	Collier serrage	Klemme	Abrazadera	Klamma	
25	**VOE 13933859**	1					T-nipple	Raccord-t	T-Nippel	Niple t	T-nippel	
	VOE 990736	2					•O-ring	•Joint torique	•O-Ring	•Anillo tórico	•O-ring	

1		**Extra hydraulutrustning** **Equipo hidráulico adicional** **Zusätzliche Hydraulikausrüstung** **Equipement hydraulique optionnel** **Optional hydraulic equipment**	Catalogue id **20604**	Group **916**
2				
3			Illustr. No **1058208**	Section **200**
4				
5		**11895575**	Issue **PUB 20026797**	Page **591**

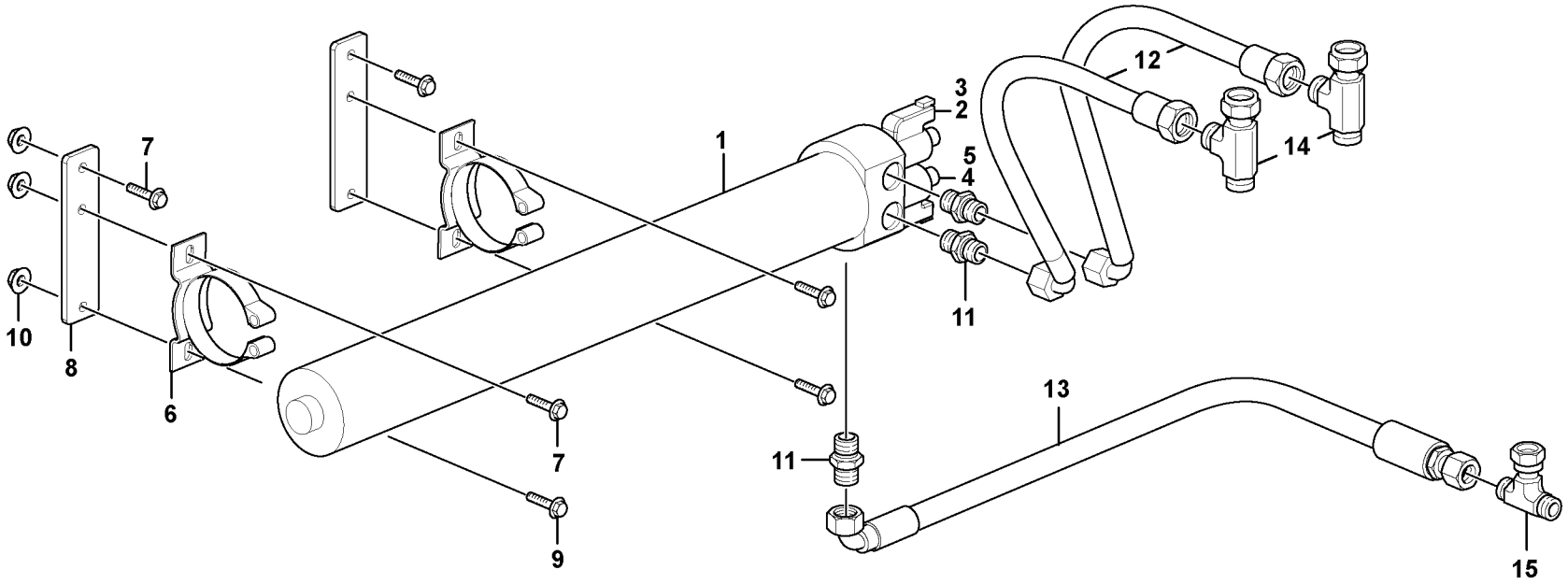
1
2
3
4
5
6
7
8
9
10
11
12
13
14
15

Fig.	Part No.	Quantity 1	2	3	PS	KIT	Description	Dénomination	Bezeichnung	Denominación	Benämning	Notes
1	**VOE 11709780**	1					Accumulator	Accumulateur	Speicher	Acumulador	Ackumulator	
2	**VOE 11709782**	1					•Solenoid valve	•Electrovanne	•Magnetventil	•Electroválvula	•Magnetventil	
3	**VOE 11709783**	1					•Coil	•Bobine	•Wickel	•Bobina	•Spole	
4	**VOE 11709781**	1					•Solenoid valve	•Electrovanne	•Magnetventil	•Electroválvula	•Magnetventil	
5	**VOE 11709783**	1					•Coil	•Bobine	•Wickel	•Bobina	•Spole	
6	**VOE 11888757**	2					Clamp	Collier serrage	Klemme	Abrazadera	Klamma	
7	**VOE 946671**	4					Flange screw	Vis à embase	Flanschschraube	Tornillo embridado	Flänsskruv	
8	**VOE 15605819**	2					Bracket	Console	Konsole	Consola	Konsol	
9	**VOE 13946173**	2					Screw	Vis	Schraube	Tornillo	Skruv	
10	**VOE 13945408**	2					Nut	Écrou	Mutter	Tuerca	Mutter	
11	**VOE 13933923**	3					Nipple	Raccord	Nippel	Niple	Nippel	
	VOE 932040	3					•O-ring	•Joint torique	•O-Ring	•Anillo tórico	•O-ring	
	VOE 990738	3					•O-ring	•Joint torique	•O-Ring	•Anillo tórico	•O-ring	
12	**VOE 15607226**	2					Hose assembly	Conduit flexible	Schlauchleitung	Conducto	Slangledning	
13	**VOE 936758**	1					Hose assembly	Conduit flexible	Schlauchleitung	Conducto	Slangledning	
14	**VOE 935028**	2					T-nipple	Raccord-t	T-Nippel	Niple t	T-nippel	
	VOE 990739	4					•O-ring	•Joint torique	•O-Ring	•Anillo tórico	•O-ring	
15	**VOE 13933935**	1					T-nipple	Raccord-t	T-Nippel	Niple t	T-nippel	
	VOE 990738	2					•O-ring	•Joint torique	•O-Ring	•Anillo tórico	•O-ring	

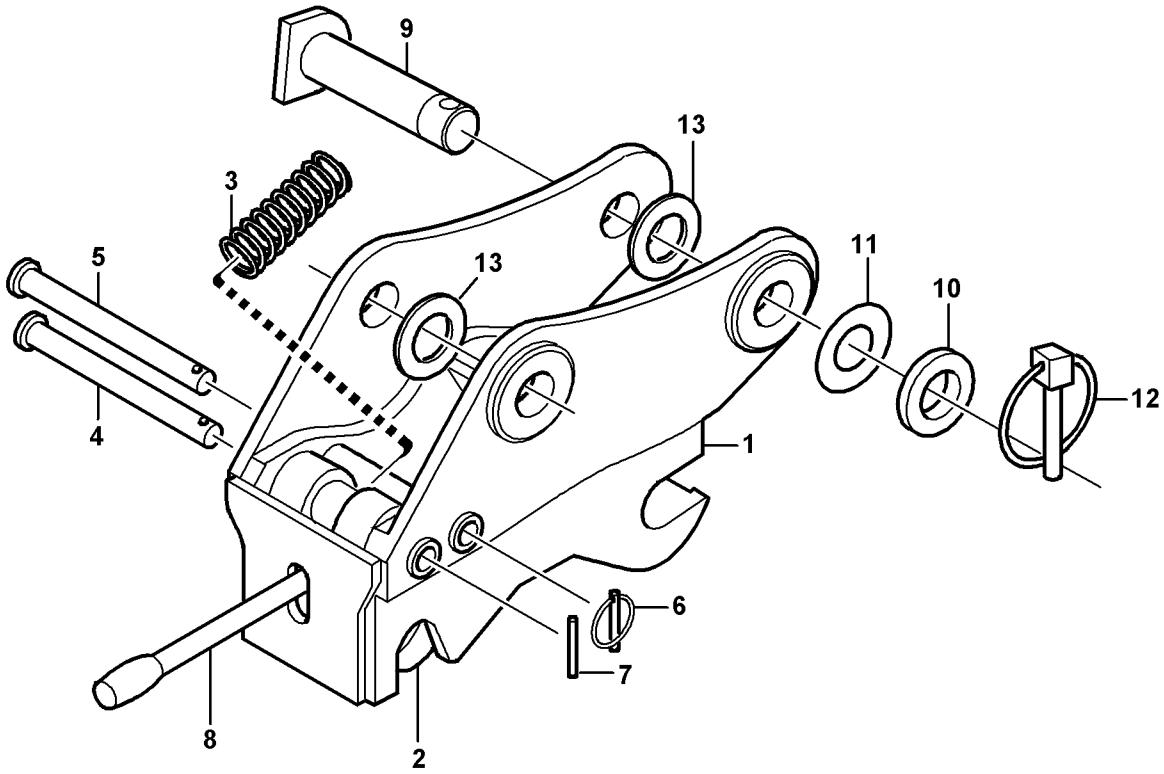
9
13
3
5
13
11
10
12
4
1
6
7
8
2

Fig.	Part No.	Quantity 1	2	3	PS	KIT	Description	Dénomination	Bezeichnung	Denominación	Benämning	Notes
1	**VOE 11886502**	1					Quick attachment	Fixation rapide	Schnellkupplung	Acoplamiento rápido	Snabbfäste	
2	**VOE 11712602**	1					•Hook	•Crochet	•Haken	•Gancho	•Krok	
3	**VOE 11712603**	1					•Spring	•Ressort	•Feder	•Resorte	•Fjäder	
4	**VOE 11712604**	1					•Pin	•Goupille	•Zapfen	•Pasador	•Tapp	
5	**VOE 11712605**	1					•Pin	•Goupille	•Zapfen	•Pasador	•Tapp	
6	**VOE 11712606**	1					•Pin	•Goupille	•Zapfen	•Pasador	•Tapp	
7	**VOE 11712607**	1					•Pin	•Goupille	•Zapfen	•Pasador	•Tapp	
8	**VOE 11886254**	1					Handle	Poignee	Handgriff	Manilla	Handgrepp	
9	**VOE 11883624**	2					Pin	Clavette	Splint	Pasador	Sprint	
10	**VOE 955912**	2					Washer	Rondelle	Scheibe	Arandela	Bricka	
11	**VOE 403078**	6					Shim	Cale réglage	Ausgleichscheibe	Laminilla de ajuste	Justerbleck	
12	**VOE 11881622**	2					Pin	Goupille	Stift	Pasador	Pinne	
13	**VOE 11885220**	6					Spacer	Entretoise	Abstandkörper	Distanciador	Distans	

1		**Redskapsfäste, mekaniskt** **Portaimplemento, mecánico** **Geräteträger, mechanisch** **Porte-outil, verrouillage mécanique** **Attachment bracket, mechanical**	Catalogue id **20604**	Group **924**
2				
3			Illustr. No **1013366**	Section **100**
4				
5		**11891299**	Issue **PUB 20026797**	Page **595**

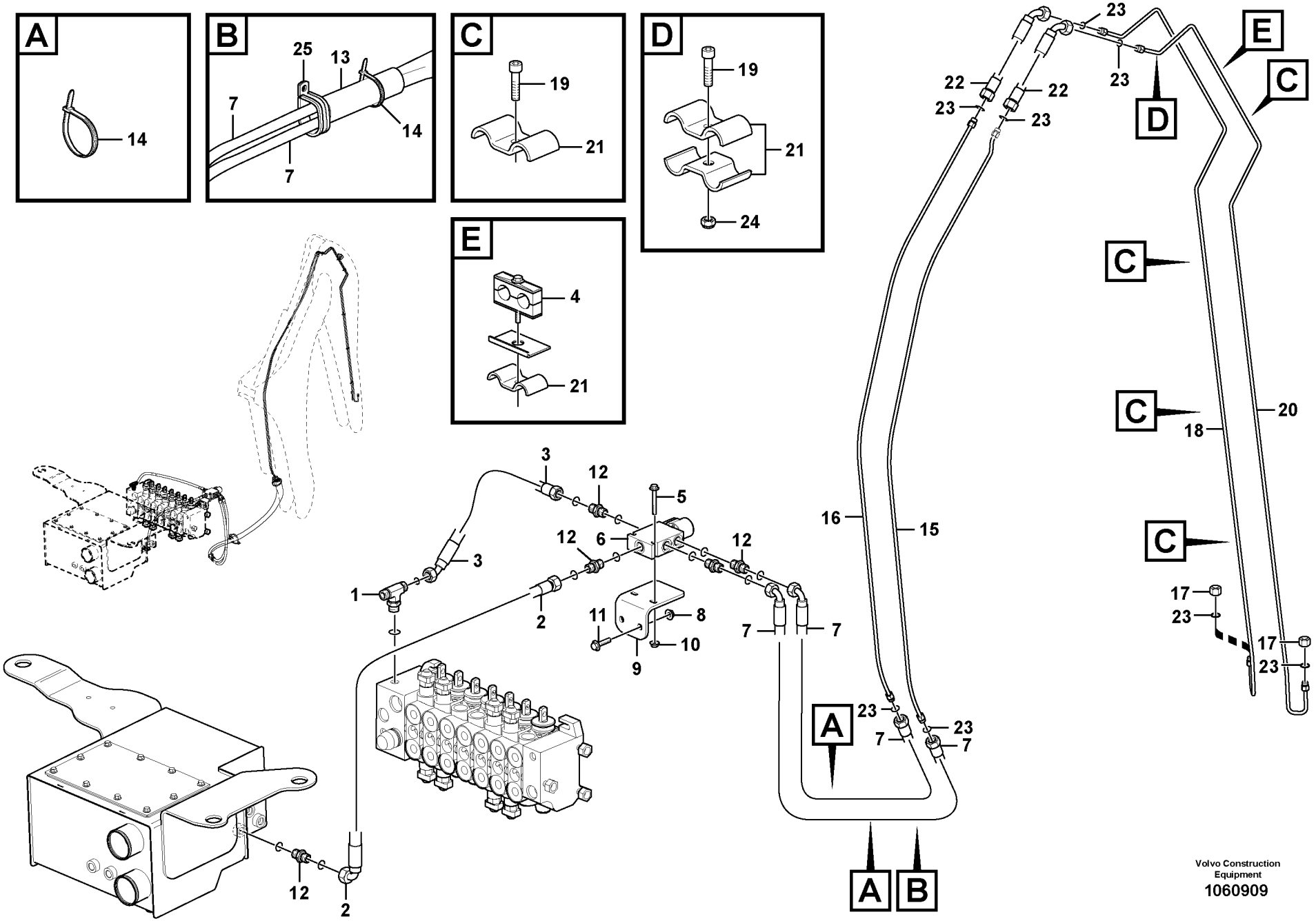

Volvo Construction Equipment
1060909

Fig.	Part No.	Quantity 1	2	3	PS	KIT	Description	Dénomination	Bezeichnung	Denominación	Benämning	Notes
1	**VOE 13933860**	1					T-nipple	Raccord-t	T-Nippel	Niple t	T-nippel	
2	**VOE 15039139**	1					Hose	Flexible	Schlauch	Manguera	Slang	
3	**VOE 15056974**	1					Hose	Flexible	Schlauch	Manguera	Slang	
4	**VOE 15012188**	1					Clamp	Collier serrage	Klemme	Abrazadera	Klamma	
5	**VOE 13965177**	2					Screw	Vis	Schraube	Tornillo	Skruv	
6	**VOE 11888702**	1					Hydraulic valve	Valve hydraulique	Druckölventil	Válvula hidráulica	Hydraulventil	
7	**VOE 15040981**	2					Hose	Flexible	Schlauch	Manguera	Slang	
8	**VOE 13971098**	1					Flange nut	Écrou à bride	Bundmutter	Tuerca embridada	Flänsmutter	
9	**VOE 15608088**	1					Bracket	Console	Konsole	Ménsula	Konsol	
10	**VOE 13945407**	2					Nut	Écrou	Mutter	Tuerca	Mutter	
11	**VOE 946329**	1					Flange screw	Vis à embase	Flanschschraube	Tornillo embridado	Flänsskruv	
12	**VOE 13933858**	5					Nipple	Raccord	Nippel	Niple	Nippel	
13	**VOE 11885208**	1					Shield	Bouclier	Schild	Defensa	Sköld	
14	**VOE 4881440**	REQ					Cable tie	Serre-câble	Kabelschelle	Abrazadera de cinta	Bandklämma	
15	**VOE 11885218**	1					Tube	Tube	Rohr	Tubo	Rör	
16	**VOE 11885219**	1					Tube	Tube	Rohr	Tubo	Rör	
17	**VOE 935756**	2					Plug	Tampon	Stopfen	Tapón	Plugg	
18	**VOE 15642690**	1					Tube	Tube	Rohr	Tubo	Rör	
19	**VOE 967631**	5					Hex. socket screw	Vis à six pans creux	Inbusschraube	Tornillo de hexágono	Insexskruv	
20	**VOE 15642694**	1					Tube	Tube	Rohr	Tubo	Rör	
21	**VOE 11881049**	7					Clamp	Collier serrage	Klemme	Abrazadera	Klamma	
22	**VOE 11885427**	2					Hose	Flexible	Schlauch	Manguera	Slang	
23	**VOE 990736**	8					O-ring	Joint torique	O-Ring	Anillo tórico	O-ring	
24	**VOE 946036**	1					Lock nut	Contre-écrou	Sicherungsmutter	Contratuerca	Låsmutter	
25	**VOE 981662**	1					Clamp	Collier serrage	Klemme	Abrazadera	Klamma	

1		**Hydraulik redskapsfäste grävarm** **Portaimplementos hidráulico, brazo** **Hydraulik Geräteträger Baggerarm** **Porte-outil à verrouillage hydraulique, balancier** **Hydraulic attachment bracket digger**	Catalogue id **20604**	Group **924**
2			Illustr. No **1060909**	Section **200**
3			Issue **PUB 20026797**	Page **597**
4				
5		**11895434**		

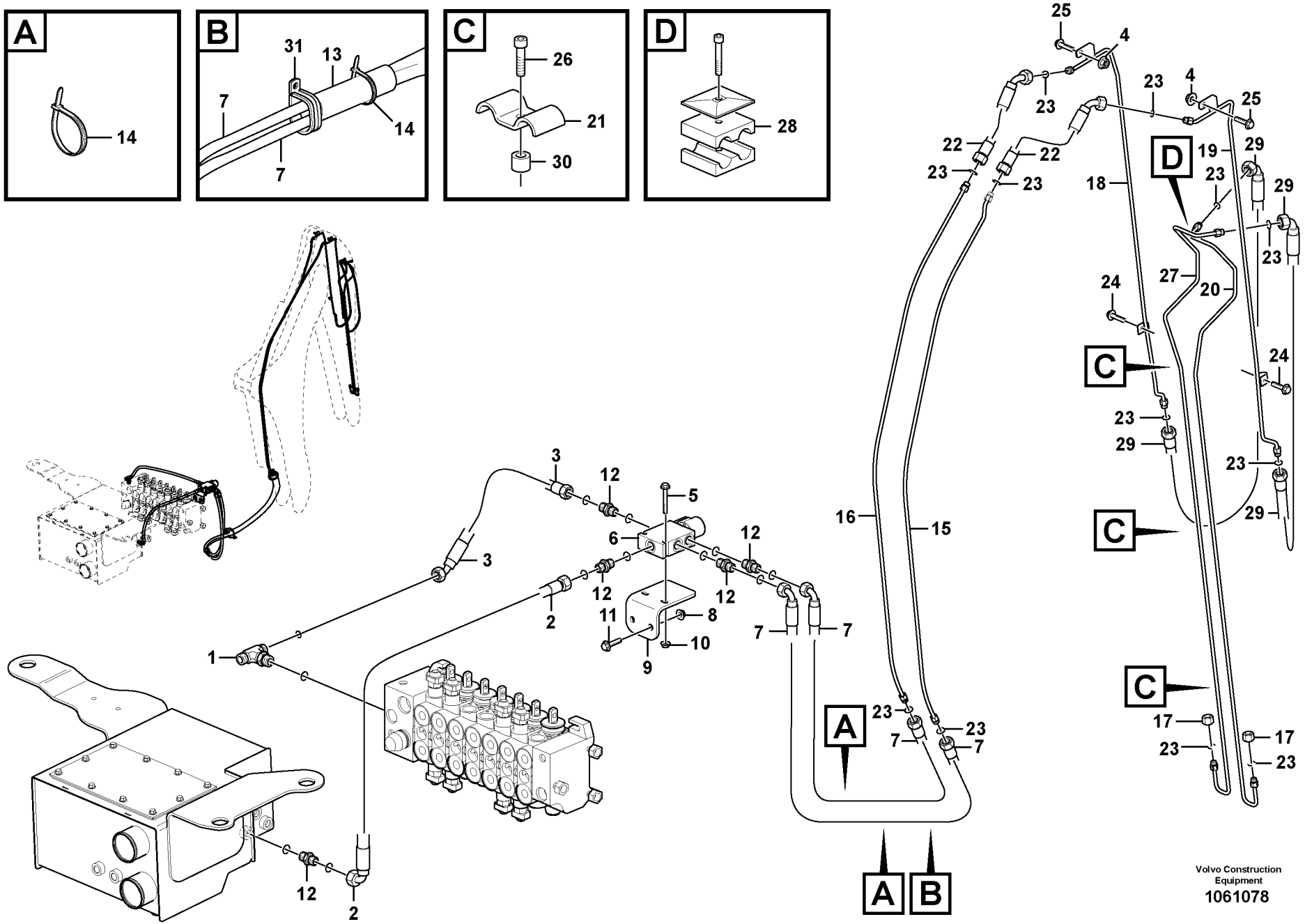
A
14
B
31
13
7
14
7
C
26
21
30
D
28
25
4
23
4
25
23
22
22
23
23
D
19
29
18
23
29
23
27
20
24
24
C
23
29
23
29
C
C
17
23
17
23
3
12
5
6
12
3
12
12
2
11
8
10
9
7
7
1
16
15
A
23
23
7
7
12
2
A
B
Volvo Construction Equipment
1061078

Fig.	Part No.	Quantity 1	2	3	PS	KIT	Description	Dénomination	Bezeichnung	Denominación	Benämning	Notes
1	**VOE 13933860**	1					T-nipple	Raccord-t	T-Nippel	Niple t	T-nippel	
2	**VOE 15056974**	1					Hose	Flexible	Schlauch	Manguera	Slang	
3	**VOE 15056974**	1					Hose	Flexible	Schlauch	Manguera	Slang	
4	**VOE 13945408**	2					Nut	Écrou	Mutter	Tuerca	Mutter	
5	**VOE 13965177**	2					Screw	Vis	Schraube	Tornillo	Skruv	
6	**VOE 11888702**	1					Hydraulic valve	Valve hydraulique	Druckölventil	Válvula hidráulica	Hydraulventil	
7	**VOE 15040982**	2					Hose	Flexible	Schlauch	Manguera	Slang	
8	**VOE 13971098**	1					Flange nut	Écrou à bride	Bundmutter	Tuerca embridada	Flänsmutter	
9	**VOE 15608088**	1					Bracket	Console	Konsole	Ménsula	Konsol	
10	**VOE 13945407**	2					Nut	Écrou	Mutter	Tuerca	Mutter	
11	**VOE 946329**	1					Flange screw	Vis à embase	Flanschschraube	Tornillo embridado	Flänsskruv	
12	**VOE 13933858**	5					Nipple	Raccord	Nippel	Niple	Nippel	
	VOE 932039	5					•O-ring	•Joint torique	•O-Ring	•Anillo tórico	•O-ring	
	VOE 990736	5					•O-ring	•Joint torique	•O-Ring	•Anillo tórico	•O-ring	
13	**VOE 11885208**	1					Shield	Bouclier	Schild	Defensa	Sköld	
14	**VOE 4881440**	REQ					Cable tie	Serre-câble	Kabelschelle	Abrazadera de cinta	Bandklämma	
15	**VOE 11885218**	1					Tube	Tube	Rohr	Tubo	Rör	
16	**VOE 11885219**	1					Tube	Tube	Rohr	Tubo	Rör	
17	**VOE 935756**	2					Plug	Tampon	Stopfen	Tapón	Plugg	
18	**VOE 11885229**	1					Tube Assembly	Tuyauterie	Rohrleitung	Tuberia	Rörledning	
19	**VOE 11885230**	1					Tube Assembly	Tuyauterie	Rohrleitung	Tuberia	Rörledning	
20	**VOE 15642601**	1					Tube	Tube	Rohr	Tubo	Rör	
21	**VOE 11881049**	3					Clamp	Collier serrage	Klemme	Abrazadera	Klamma	
22	**VOE 11885427**	2					Hose	Flexible	Schlauch	Manguera	Slang	
23	**VOE 990736**	12					O-ring	Joint torique	O-Ring	Anillo tórico	O-ring	
24	**VOE 13945444**	2					Screw	Vis	Schraube	Tornillo	Skruv	
25	**VOE 13947760**	2					Screw	Vis	Schraube	Tornillo	Skruv	
26	**VOE 959219**	3					Allen Hd Screw	Vis A 6 Pans Cr	Inbusschraube	Torn Hex Embut	Insexskruv	
27	**VOE 15642598**	1					Tube	Tube	Rohr	Tubo	Rör	
28	**VOE 11885371**	1					Clamp	Collier serrage	Klemme	Abrazadera	Klamma	

1		**Hydraulik redskapsfäste grävarm** **Portaimplementos hidráulico, brazo** **Hydraulik Geräteträger Baggerarm** **Porte-outil à verrouillage hydraulique, balancier** **Hydraulic attachment bracket digger**	Catalogue id **20604**	Group **924**
2			Illustr. No **1061078**	Section **300**
3			Issue **PUB 20026797**	Page **599**
4				
5		**11895435**		

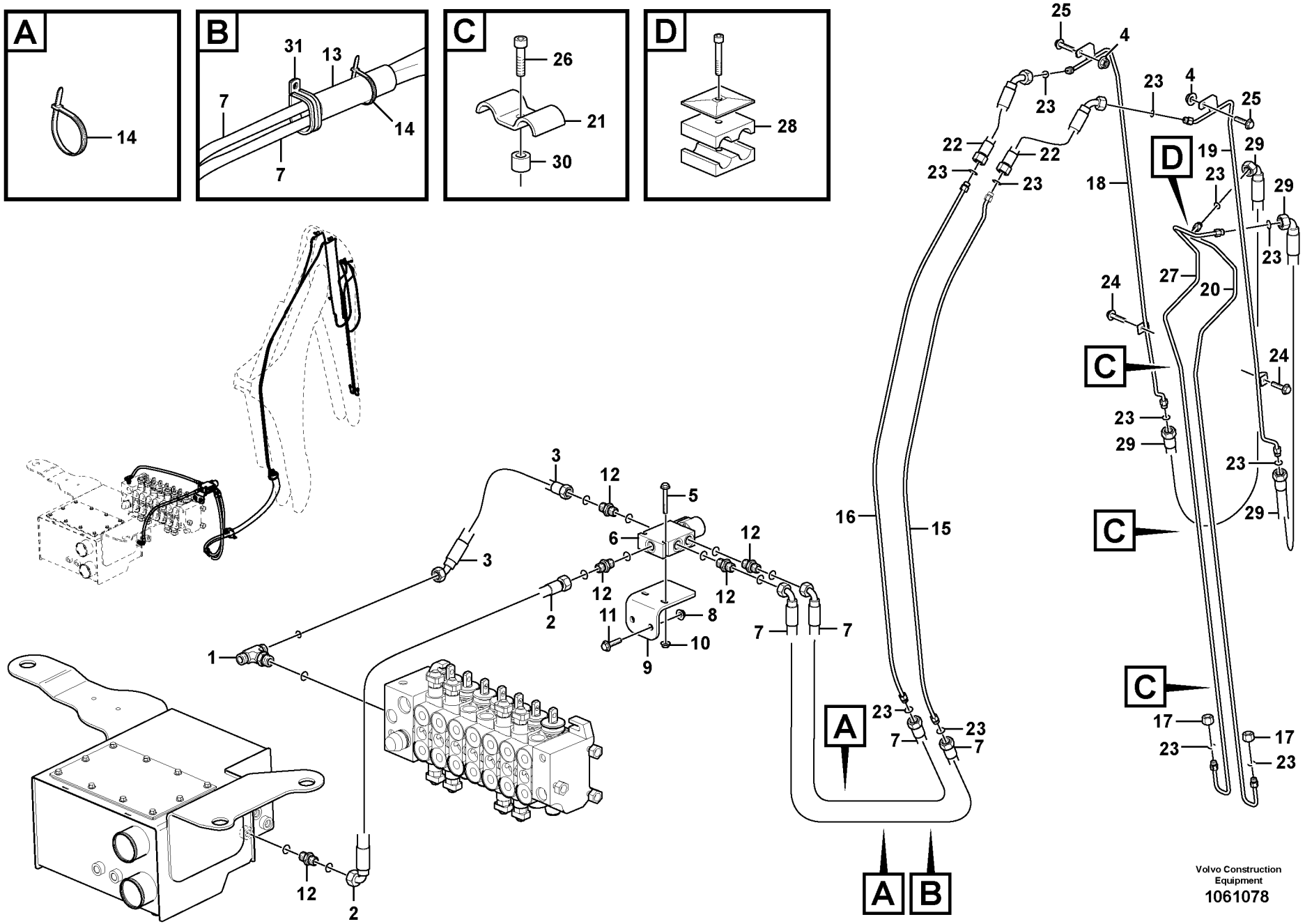
A
14
B
31
13
7
14
7
C
26
21
30
D
28
25
4
23
4
25
23
22
22
23
23
D
19
29
18
23
29
23
27
20
24
24
C
23
29
23
29
C
C
17
23
17
23
3
12
5
6
12
3
12
12
2
11
8
10
9
7
7
1
16
15
A
23
23
7
7
12
2
A
B
Volvo Construction Equipment
1061078

Fig.	Part No.	Quantity 1	2	3	PS	KIT	Description	Dénomination	Bezeichnung	Denominación	Benämning	Notes
29	**VOE 11885347**	2					Hose	Flexible	Schlauch	Manguera	Slang	
30		3			NS		Spacer Ring	Bagu.entretoise	Abstandring	Anillo Dist	Distansring	
31	**VOE 981662**	1					Clamp	Collier serrage	Klemme	Abrazadera	Klamma	

1		**Hydraulik redskapsfäste grävarm** **Portaimplementos hidráulico, brazo** **Hydraulik Geräteträger Baggerarm** **Porte-outil à verrouillage hydraulique, balancier** **Hydraulic attachment bracket digger**	Catalogue id **20604**	Group **924**
2				
3			Illustr. No **1061078**	Section **300**
4				
5		**11895435**	Issue **PUB 20026797**	Page **601**

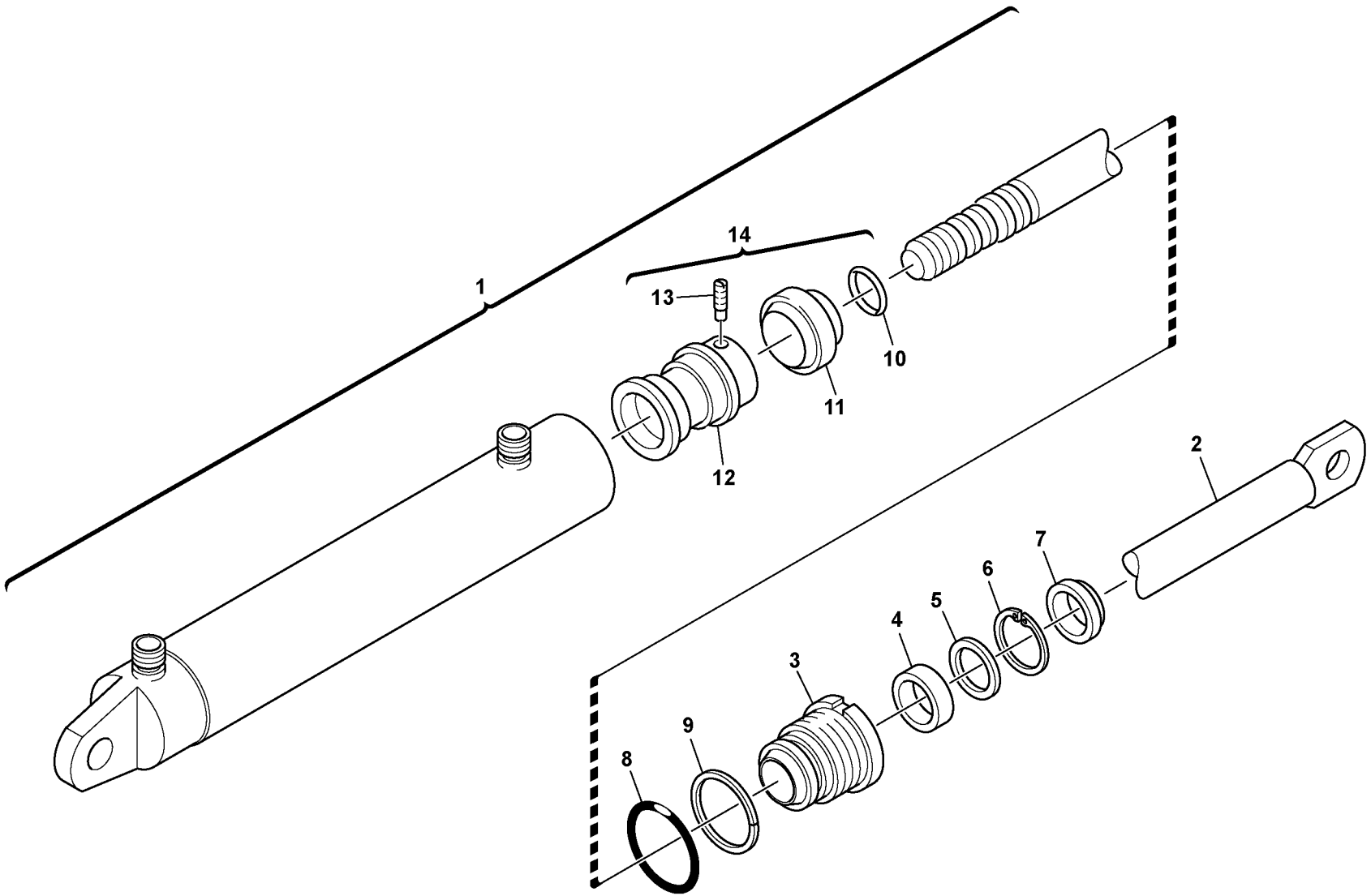

Volvo Construction Equipment
1013175

Fig.	Part No.	Quantity 1	2	3	PS	KIT	Description	Dénomination	Bezeichnung	Denominación	Benämning	Notes
1	**VOE 11157115**	1					Hydraulic cylinder	Vérin hydraulique	Druckölzylinder	Cilindro hidráulico	Hydraulcylinder	
2	**VOE 11999364**	1					•Piston rod	•Tige piston	•Kolbenstange	•Varilla de pistón	•Kolvstång	
3	**VOE 11999363**	1			OP		•Piston rod guide	•Guide tige piston	•Kolbenstangenführu	•Guía varilla de pistón	•Kolvstångsstyrning	
4	**VOE 4784040**	1					•Piston rod seal	•Étanchéité tige pisto	•Kolbenstangendicht	•Retén varilla de pistó	•Kolvstångstätning	
5	**VOE 11708612**	1					•Spacer	•Entretoise	•Abstandkörper	•Distanciador	•Distans	
6	**VOE 914519**	1					•Retaining ring	•Circlip	•Nutring	•Circlip	•Spårring	
7	**VOE 11999360**	1					•Scraper	•Racleur	•Abstreifring	•Aro rascador	•Avstrykare	
8	**VOE 925067**	1					•O-ring	•Joint torique	•O-Ring	•Anillo tórico	•O-ring	
9	**VOE 13962550**	1					•Back-up ring	•Rondelle anti-extrusi	•Stützring	•Anillo Apoyo	•Stödring	
10	**VOE 13960215**	1					•O-ring	•Joint torique	•O-Ring	•Anillo tórico	•O-ring	
11	**VOE 11999361**	1					•Piston seal	•Étanchéité piston	•Kolbendichtung	•Retén de pistón	•Kolvtätning	
12	**VOE 11999365**	1					•Piston	•Piston	•Kolben	•Pistón	•Kolv	
13	**VOE 13962970**	1					•Screw	•Vis	•Schraube	•Tornillo	•Skruv	
14	**VOE 11999362**	1					•Sealing kit	•Kit plombage	•Plombiersatz	•Kit de precinto	•Plomberingssats	

1		**Hydraulcylinder, snabbfäste** **Cilindro hydráulico, acoplamiento rapido** **Hydraulikzylinder Schnellwechsler** **Verin hydraulique, fixation rapide** **Hydraulic cylinder, quick attachment**	Catalogue id **20604**	Group **924**
2				
3			Illustr. No **1013175**	Section **400**
4				
5		**11895636**	Issue **PUB 20026797**	Page **603**

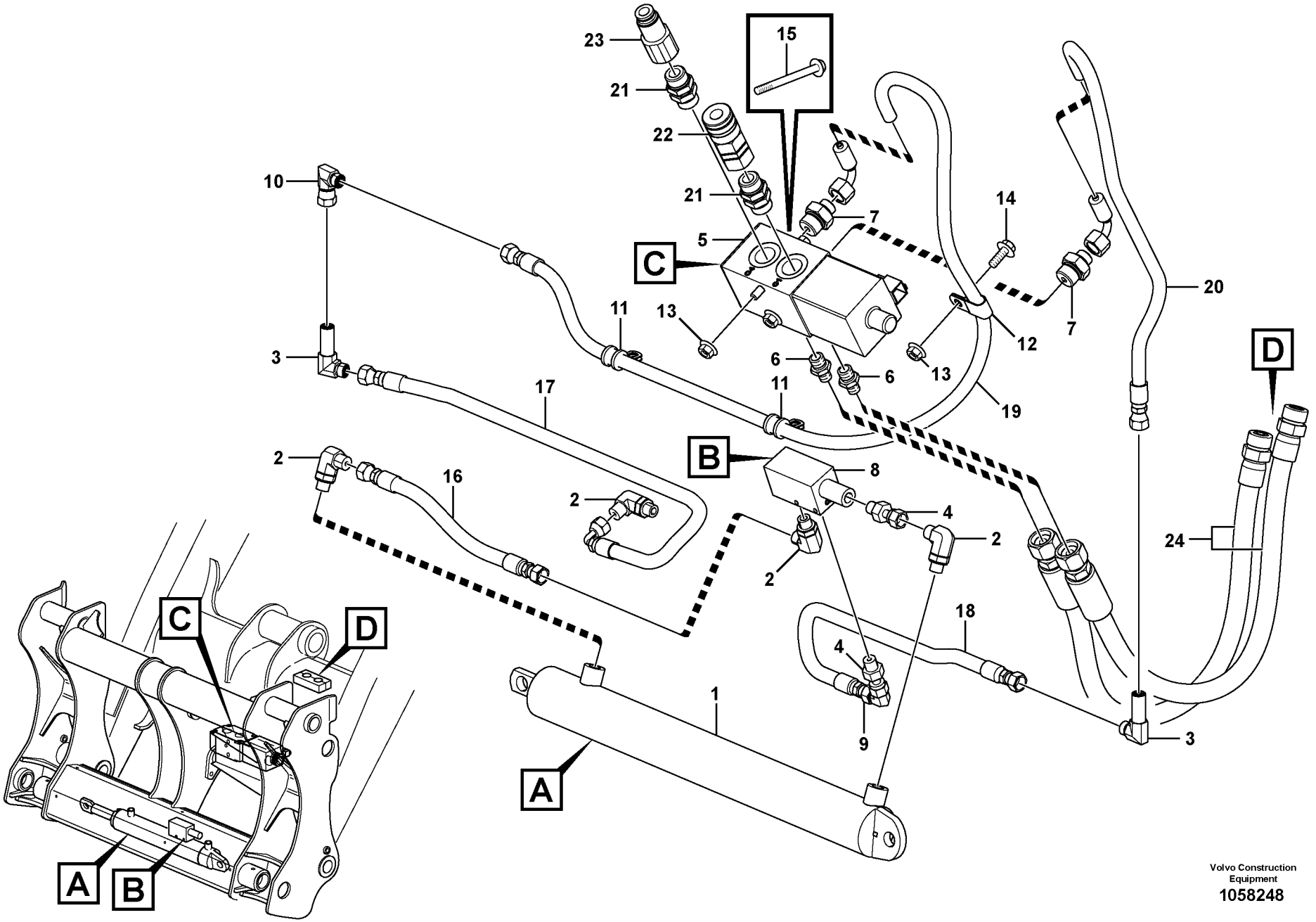

Volvo Construction Equipment
1058248

Fig.	Part No.	Quantity 1	2	3	PS	KIT	Description	Dénomination	Bezeichnung	Denominación	Benämning	Notes
1		1					Hydraulic cylinder	Vérin hydraulique	Hydraulzylinder	Cilindro hidráulico	Hydraulcylinder	See group 924, Page 603
2	**VOE 13933925**	4					Elbow nipple	Raccord coudé	Winkelnippel	Niple angular	V-nippel	
2	**VOE 4881722**	4					•O-ring	•Joint torique	•O-Ring	•Anillo tórico	•O-ring	
2	**VOE 931209**	4					•O-ring	•Joint torique	•O-Ring	•Anillo tórico	•O-ring	
3	**VOE 935426**	2					Elbow nipple	Raccord coudé	Winkelnippel	Niple angular	V-nippel	
4	**VOE 13933843**	2					Adapter	Adaptateur	Adapter	Adaptador	Adapter	
4	**VOE 14211856**	2					•Sealing ring	•Bague étanchéité	•Dichtring	•Anillo retén	•Tätningsring	
5	**VOE 11886438**	1					Diverter valve	Vanne de dérivation	Abzweigventil	Válvula diversión	Diverterventil	
5	**VOE 11716489**	1					•Coil	•Bobine	•Wickel	•Bobina	•Spole	
5	**VOE 11716490**	1					•Sealing kit	•Kit plombage	•Plombiersatz	•Kit de precinto	•Plomberingssats	
5	**VOE 11716491**	1					•Plug	•Tampon	•Stopfen	•Tapón	•Plugg	
6	**VOE 935092**	2					Nipple	Raccord	Nippel	Niple	Nippel	
6	**VOE 4880493**	1					•O-ring	•Joint torique	•O-Ring	•Anillo tórico	•O-ring	
6	**VOE 932041**	1					•O-ring	•Joint torique	•O-Ring	•Anillo tórico	•O-ring	
7	**VOE 935090**	2					Nipple	Raccord	Nippel	Niple	Nippel	
7	**VOE 932041**	2					•O-ring	•Joint torique	•O-Ring	•Anillo tórico	•O-ring	
8	**VOE 11886439**	1					Non-return valve	Clapet antiretour	Rückschlagventil	Válvula de retención	Backventil	
9	**VOE 936911**	1					Nipple	Raccord	Nippel	Niple	Nippel	
9	**VOE 4881722**	2					•O-ring	•Joint torique	•O-Ring	•Anillo tórico	•O-ring	
10	**VOE 13933905**	1					Elbow nipple	Raccord coudé	Winkelnippel	Niple angular	V-nippel	
10	**VOE 4881722**	1					•O-ring	•Joint torique	•O-Ring	•Anillo tórico	•O-ring	
11	**VOE 978869**	2					Clamp	Collier serrage	Klemme	Abrazadera	Klamma	
12	**VOE 981661**	1					Clamp	Collier serrage	Klemme	Abrazadera	Klamma	
13	**VOE 948645**	3					Flange lock nut	Contre-écrou à bride	Flanschverschlussm	Contratuerca embrid	Flänslåsmutter	
14	**VOE 946173**	1					Flange screw	Vis à embase	Flanschschraube	Tornillo embridado	Flänsskruv	
15	**VOE 13965182**	2					Screw	Vis	Schraube	Tornillo	Skruv	
16	**VOE 11886441**	1					Hose assembly	Conduit flexible	Schlauchleitung	Conducto	Slangledning	
17	**VOE 11886442**	1					Hose assembly	Conduit flexible	Schlauchleitung	Conducto	Slangledning	
18	**VOE 11886443**	1					Hose assembly	Conduit flexible	Schlauchleitung	Conducto	Slangledning	
19	**VOE 11886447**	1					Hose assembly	Conduit flexible	Schlauchleitung	Conducto	Slangledning	

1		**Hydrauliskt redskapsfäste** **Soporte de implemento hidráulico** **Hydraulisch betätigte Gerätebefestigung** **Plaque de fixation à commande hydraulique** **Hydraulic attachment bracket**	Catalogue id **20604** / Group **924**
2			
3			Illustr. No **1058248** / Section **500**
4			
5		**11895636**	Issue **PUB 20026797** / Page **605**

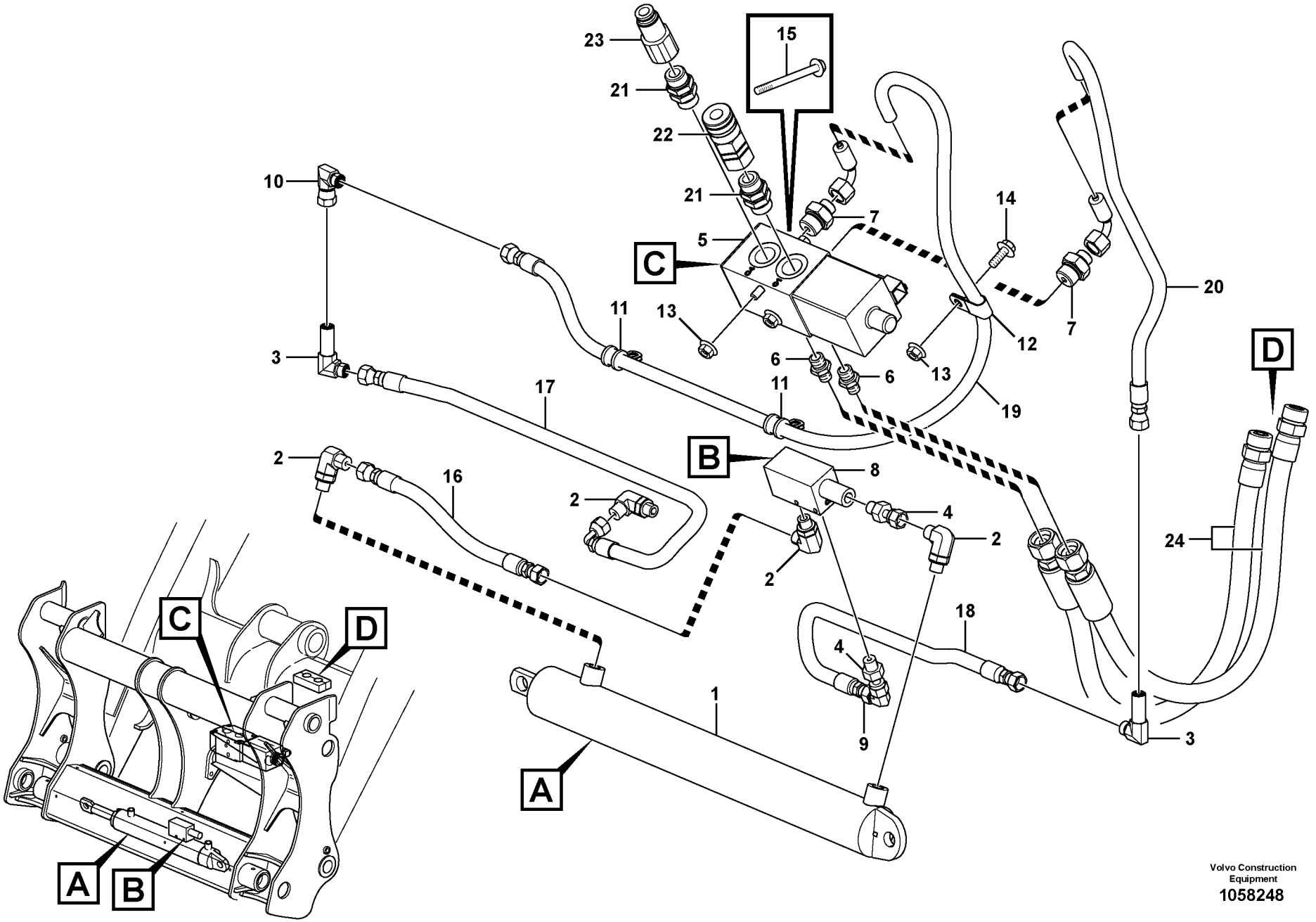

Volvo Construction Equipment
1058248

Fig.	Part No.	Quantity 1	2	3	PS	KIT	Description	Dénomination	Bezeichnung	Denominación	Benämning	Notes
20	**VOE 11886444**	1					Hose assembly	Conduit flexible	Schlauchleitung	Conducto	Slangledning	
21	**VOE 11886465**	2					Fitting	Ecrou raccord	Verschraubung	Racor	Förskruvning	
22	**VOE 11842117**	1					Coupling	Accouplement	Kupplung	Acoplamiento	Koppling	
23	**VOE 11886466**	1					Quick Coupling	Accouple.rapide	Schnellkupplung	Acoplam Rapido	Snabbkoppling	
24	**VOE 16208500**	2					Hose assembly	Conduit flexible	Schlauchleitung	Conducto	Slangledning	

1		**Hydrauliskt redskapsfäste** **Soporte de implemento hidráulico** **Hydraulisch betätigte Gerätebefestigung** **Plaque de fixation à commande hydraulique** **Hydraulic attachment bracket**	Catalogue id **20604**	Group **924**
2				
3			Illustr. No **1058248**	Section **500**
4				
5		**11895636**	Issue **PUB 20026797**	Page **607**

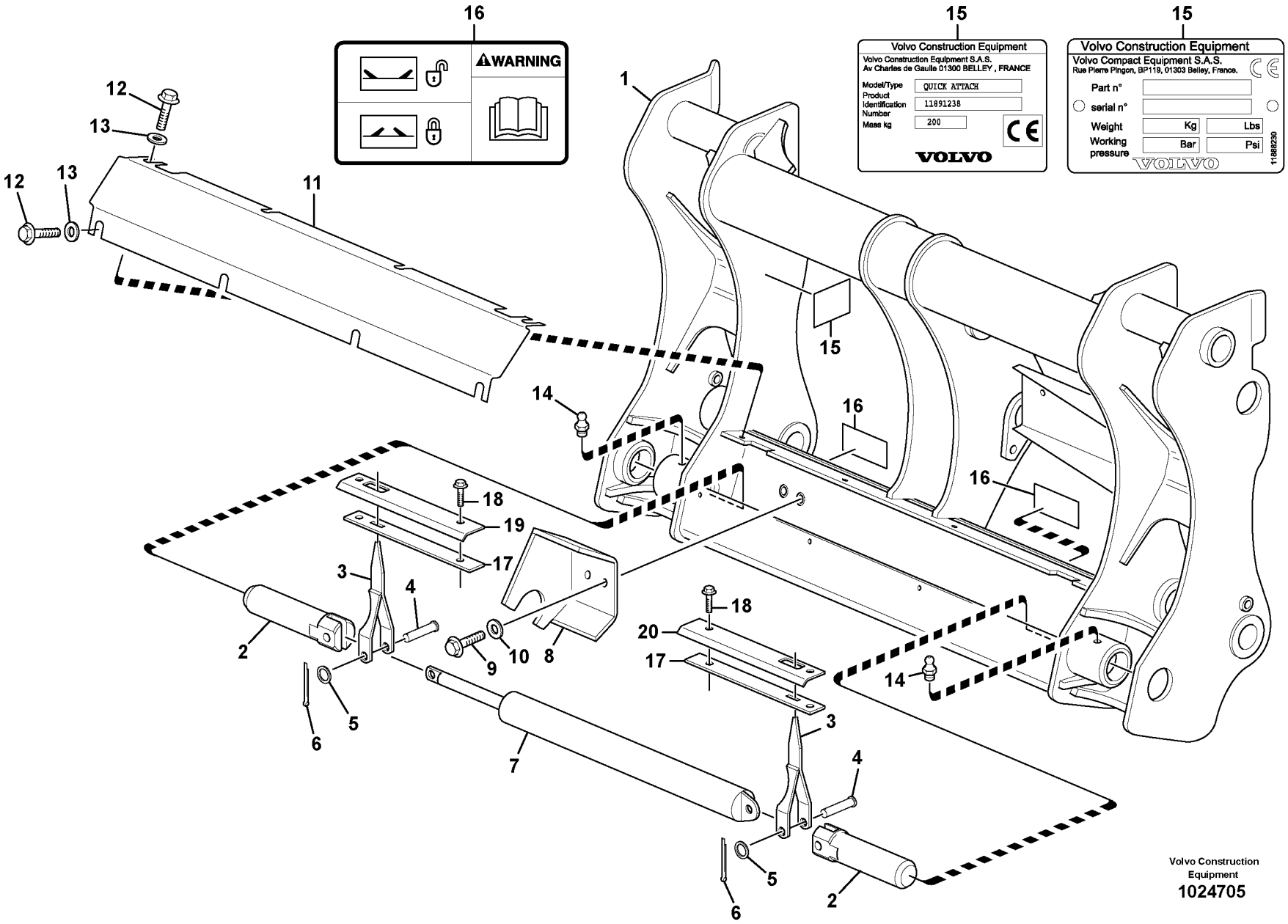
16
WARNING
15
Volvo Construction Equipment
Volvo Construction Equipment S.A.S.
Av Charles de Gaulle 01300 BELLEY , FRANCE
Model/Type QUICK ATTACH
Product Identification Number 11891238
Mass kg 200
VOLVO
15
Volvo Construction Equipment
Volvo Compact Equipment S.A.S.
Rue Pierre Pingon, BP119, 01303 Belley, France.
Part n°
serial n°
Weight Kg Lbs
Working pressure Bar Psi
VOLVO
11888230
1
2
3
4
5
6
7
8
9
10
11
12
13
14
15
16
17
18
19
20
Volvo Construction Equipment
1024705

Fig.	Part No.	Quantity 1	2	3	PS	KIT	Description	Dénomination	Bezeichnung	Denominación	Benämning	Notes
1	**VOE 11888800**	1					Quick attachment	Fixation rapide	Schnellkupplung	Acoplamiento rápido	Snabbfäste	
2	**VOE 11886445**	2					Pin	Goupille	Zapfen	Pasador	Tapp	
3	**VOE 11887077**	2					Indicator	Indicateur	Indikator	Indicador	Indikator	
4	**VOE 13964908**	2					Clevis pin	Boulon à trou goupill	Splintbolzen	Perno pasador hendi	Sprintbult	
5	**VOE 13955900**	2					Washer	Rondelle	Scheibe	Arandela	Bricka	
6	**VOE 13907859**	2					Cotter Pin	Goupille Fendue	Splint	Pasador Hendido	Saxpinne	
7		1					Hydraulic cylinder	Vérin hydraulique	Hydraulzylinder	Cilindro hidráulico	Hydraulcylinder	See group 924, Page 603
8	**VOE 11011654**	1					Stop	Arrêt	Anschlag	Parada	Stopp	
9	**VOE 13965191**	2					Screw	Vis	Schraube	Tornillo	Skruv	
10	**VOE 13955897**	2					Washer	Rondelle	Scheibe	Arandela	Bricka	
11	**VOE 11888226**	1					Cover	Capot	Haube	Capó	Huv	
12	**VOE 946440**	4					Flange screw	Vis à embase	Flanschschraube	Tornillo embridado	Flänsskruv	
13	**VOE 11117464**	8					Washer	Rondelle	Scheibe	Arandela	Bricka	(VOE 13960141)
14	**VOE 914167**	2					Lubricating nipple	Graisseur	Schmiernippel	Niple lubricador	Smörjnippel	
15		2			NS		Decal	Decalcomanie	Abziehbild	Decalcomania	Dekal	
16		1			NS		Decal	Decalcomanie	Abziehbild	Decalcomania	Dekal	
17	**VOE 11887654**	2					Seal	Joint	Dichtring	Junta	Tätning	
18	**VOE 13945444**	4					Screw	Vis	Schraube	Tornillo	Skruv	
19	**VOE 11888032**	1					Plate	Plaque	Platte	Placa	Platta	
20	**VOE 11888033**	1					Plate	Plate	Platte	Chapa	Plåt	

1		**Hydrauliskt redskapsfäste** **Soporte de implemento hidráulico** **Hydraulisch betätigte Gerätebefestigung** **Plaque de fixation à commande hydraulique** **Hydraulic attachment bracket**	Catalogue id **20604**	Group **924**
2			Illustr. No **1024705**	Section **600**
3			Issue **PUB 20026797**	Page **609**
4				
5		**11895636**		

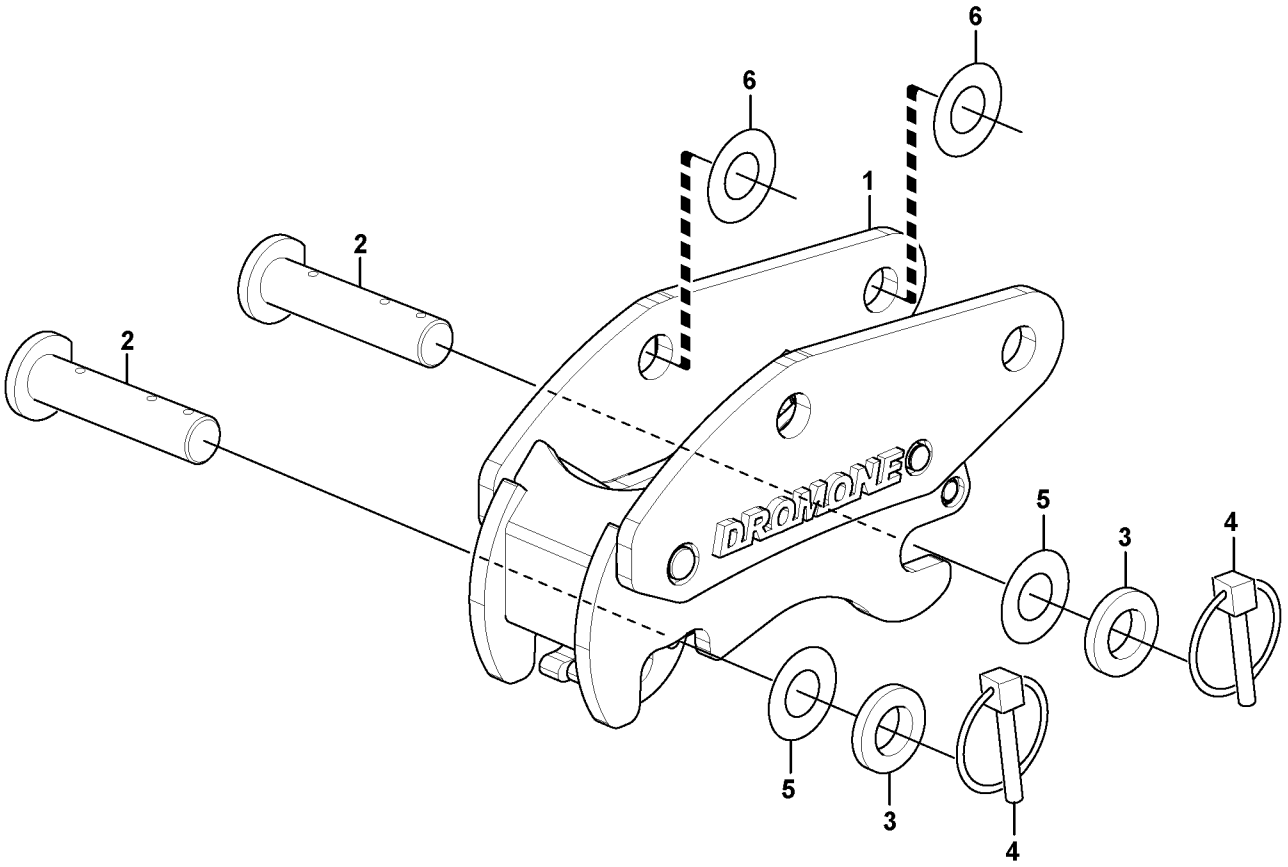
6
6
6
1
2
2
DRAMONE
5
3
4
5
3
4

Fig.	Part No.	Quantity 1	2	3	PS	KIT	Description	Dénomination	Bezeichnung	Denominación	Benämning	Notes
	VOE 15642559	1					Quick attachment	Fixation rapide	Schnellkupplung	Acoplamiento rápido	Snabbfäste	
1		1			NS		•Quick-coupling kit	•Raccord rapide	•Schnellkupplung	•Acoplamiento rápido	•Quick Connectin	
2	**VOE 15606942**	2					•Pin	•Goupille	•Stift	•Pasador	•Pinne	
3	**VOE 955912**	2					•Washer	•Rondelle	•Scheibe	•Arandela	•Bricka	46x80x6mm
4	**VOE 11881622**	2					•Pin	•Goupille	•Stift	•Pasador	•Pinne	
5	**VOE 403078**	6					•Shim	•Cale réglage	•Ausgleichscheibe	•Laminilla de ajuste	•Justerbleck	45x80x1mm
6	**VOE 11885220**	6					•Spacer	•Entretoise	•Abstandkörper	•Distanciador	•Distans	

1		**Hydrauliskt redskapsfäste** **Soporte de implemento hidráulico** **Hydraulisch betätigte Gerätebefestigung** **Plaque de fixation à commande hydraulique** **Hydraulic attachment bracket**	Catalogue id **20604**	Group **924**
2				
3			Illustr. No **1060853**	Section **700**
4				
5		**11895637**	Issue **PUB 20026797**	Page **611**

VOLVO

BL70B

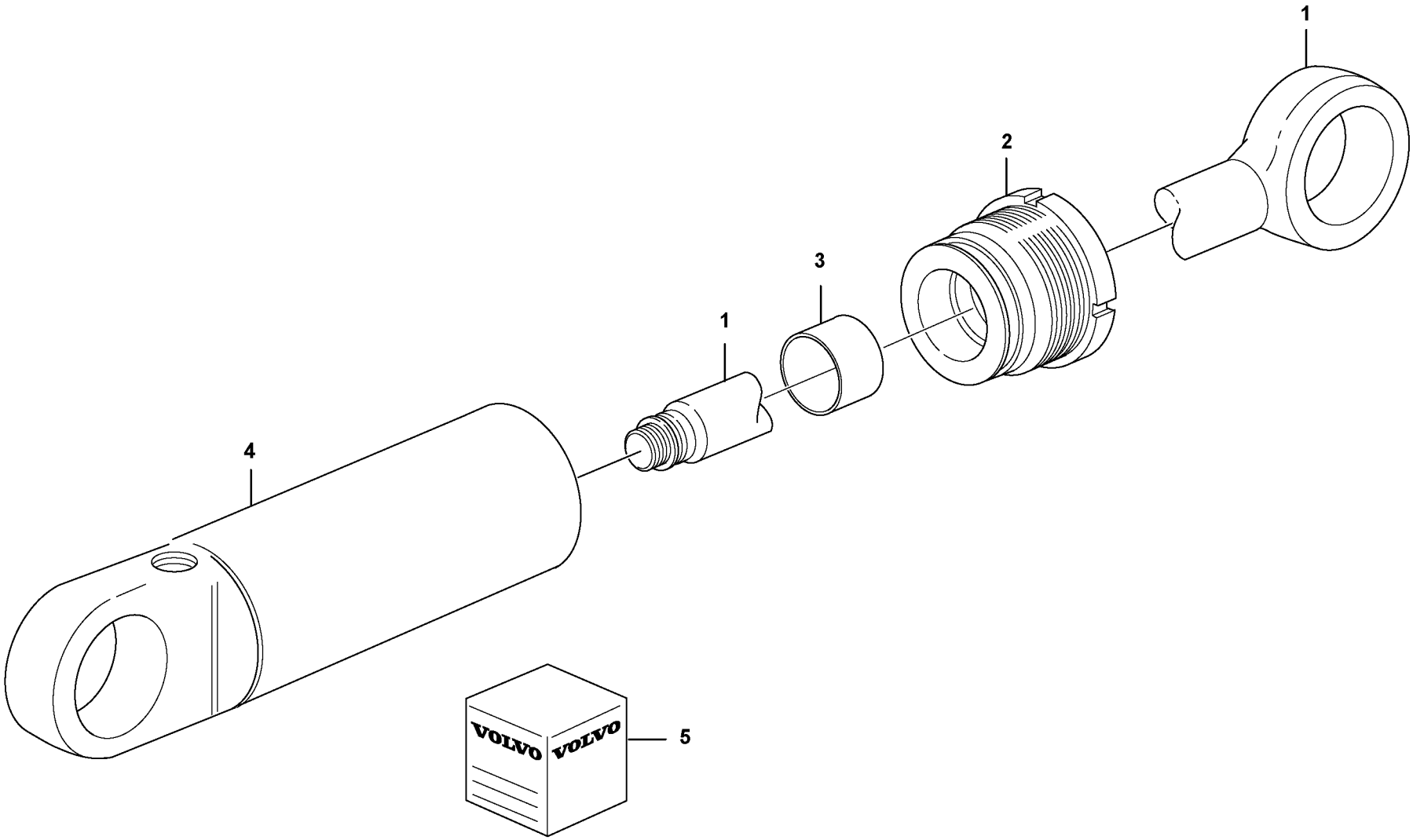

Volvo Construction Equipment

1058065

Fig.	Part No.	Quantity 1	2	3	PS	KIT	Description	Dénomination	Bezeichnung	Denominación	Benämning	Notes
	VOE 16202618						Hydraulic cylinder	Vérin hydraulique	Druckölzylinder	Cilindro hidráulico	Hydraulcylinder	
1	**VOE 15196146**	1					•Piston rod	•Tige piston	•Kolbenstange	•Varilla de pistón	•Kolvstång	
2	**VOE 15196167**	1					•Piston rod guide	•Guide tige piston	•Kolbenstangenführu	•Guía varilla de pistón	•Kolvstångsstyrning	
3	**VOE 15173330**	1					•Piston rod seal	•Étanchéité tige pisto	•Kolbenstangendicht	•Retén varilla de pistó	•Kolvstångstätning	
4		1			NS		•Cylinder tube	•Tube cylindre	•Zylinderrohr	•Tubo cilindro	•Cylinderrör	
5	**VOE 15196138**	1					Sealing kit	Jeu joints	Dichtungssatz	Juego de reténes	Tätningssats	

1		**Skopcylinder** **Cilindro de cazo** **Schaufelzylinder** **Vérin de godet** **Bucket cylinder**	Catalogue id **20604**	Group **925**
2			Illustr. No **1058065**	Section **100**
3			Issue **PUB 20026797**	Page **613**
4				
5		**11895292, 11895296.**		

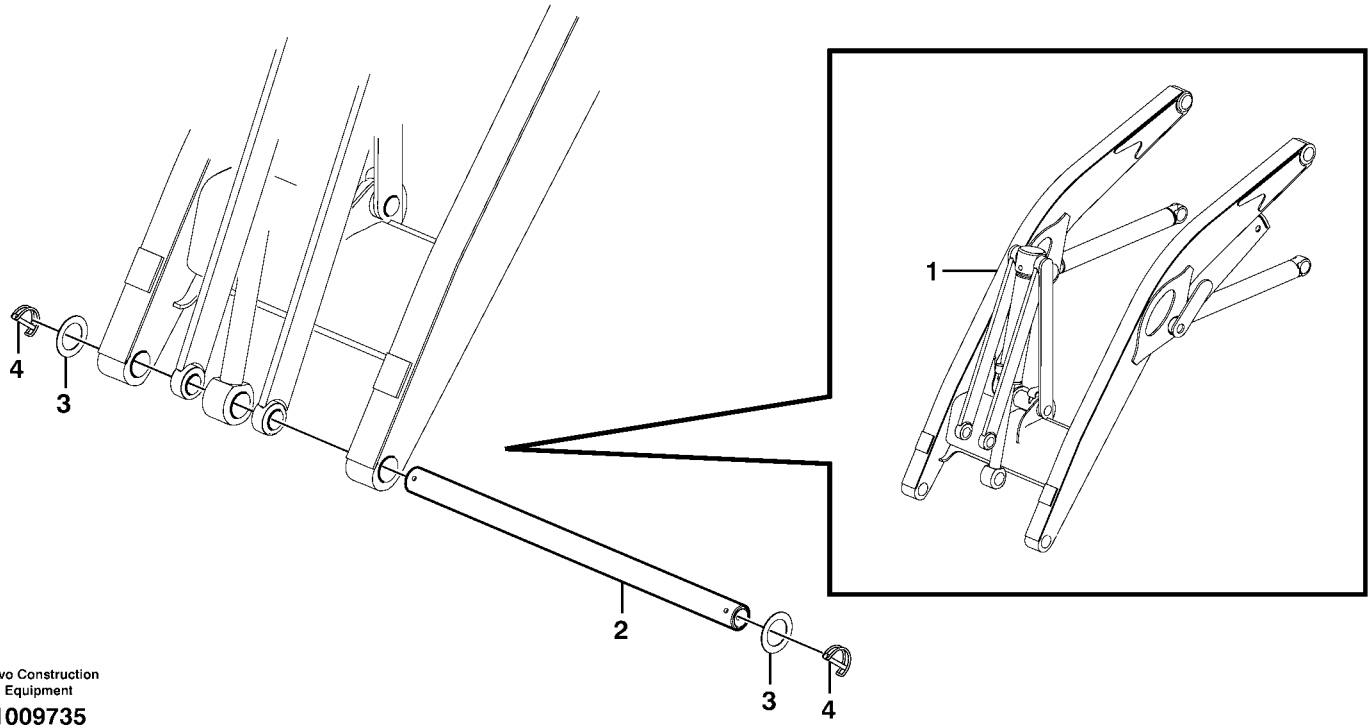

Volvo Construction Equipment

1009735

Fig.	Part No.	Quantity 1	2	3	PS	KIT	Description	Dénomination	Bezeichnung	Denominación	Benämning	Notes
1		1					Loader arm	Bras de chargeur	Laderhübarm	Brazo de cargador	Lastarm	See group 945, Page 619
2	**VOE 11885595**	1					Pin	Goupille	Zapfen	Pasador	Tapp	
3	**VOE 11890115**	2					Washer	Rondelle	Scheibe	Arandela	Bricka	
4	**VOE 11885596**	2					Clip	Clip	Clip	Clip	Clips	

1		**Transportfäste utan frontskopa** **Fijaciones de transporte sin cuchara frontal** **Transporthalterung ohne Schaufel** **Fixation transport sans godet frontal** **Transport bracket without front bucket**	Catalogue id **20604**	Group **925**
2				
3			Illustr. No **1009735**	Section **500**
4				
5		**11891350**	Issue **PUB 20026797**	Page **615**

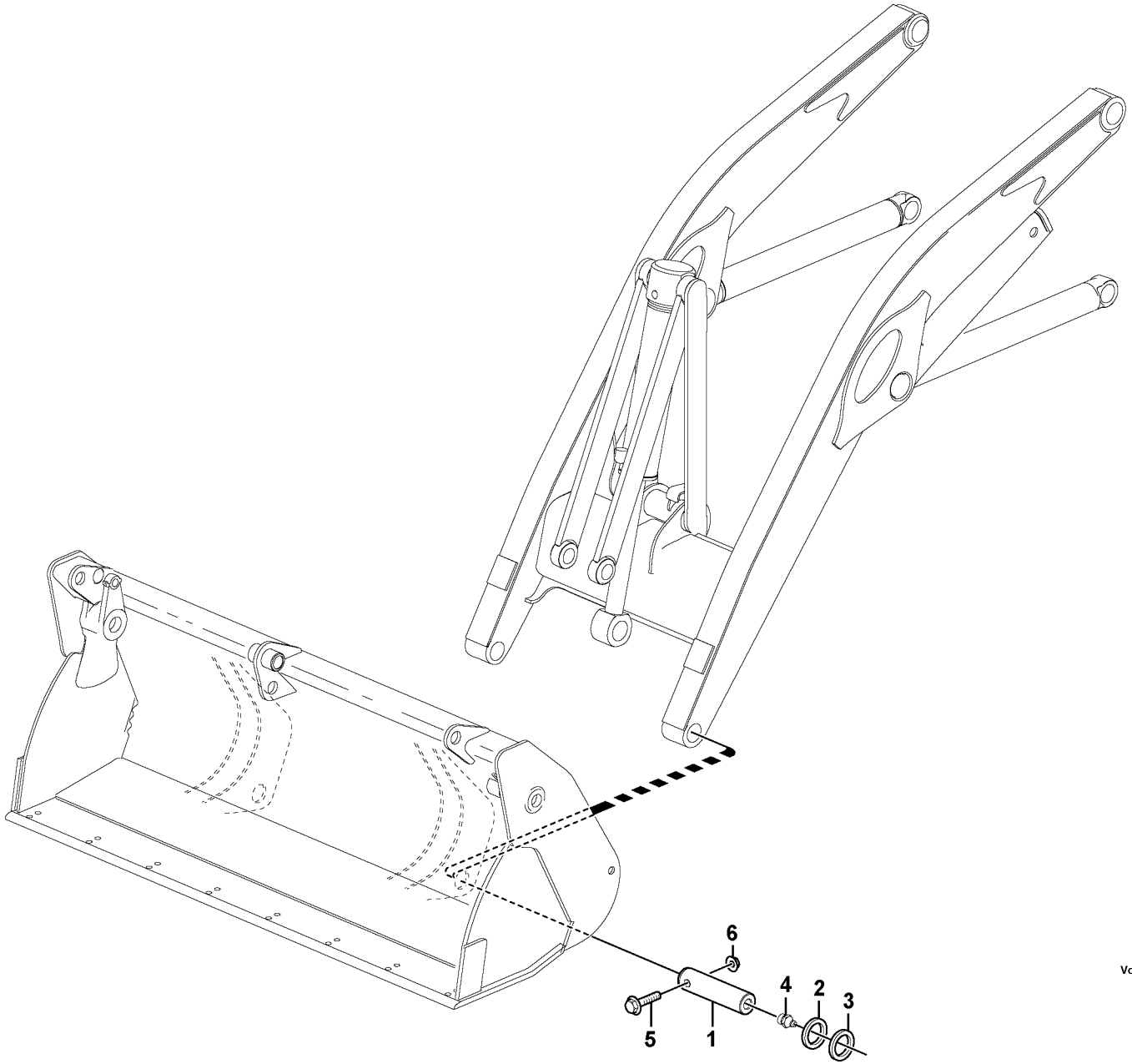

Volvo Construction Equipment

1032966

Fig.	Part No.	Quantity 1	2	3	PS	KIT	Description	Dénomination	Bezeichnung	Denominación	Benämning	Notes
1	**VOE 11888037**	2					Pin	Goupille	Stift	Pasador	Pinne	
2	**VOE 11890115**	4					Washer	Rondelle	Scheibe	Arandela	Bricka	THICK = 2 MM
3	**VOE 11890116**	2					Washer	Rondelle	Scheibe	Arandela	Bricka	THICK = 3 MM
4	**VOE 914167**	2					Lubricating nipple	Graisseur	Schmiernippel	Niple lubricador	Smörjnippel	
5	**VOE 13965190**	2					Screw	Vis	Schraube	Tornillo	Skruv	
6	**VOE 13971098**	2					Flange nut	Écrou à bride	Bundmutter	Tuerca embridada	Flänsmutter	

1		**Axeltappar för infästning av skopa** **Muñones para fijación de cuchara** **Bolzen zur Befestigung der Schaufel** **Pivots d'axe pour fixation de godet** **Pins for mounting bucket**	Catalogue id **20604**	Group **925**
2			Illustr. No **1032966**	Section **1400**
3				
4			Issue **PUB 20026797**	Page **617**
5		**11895394, 11895398**		

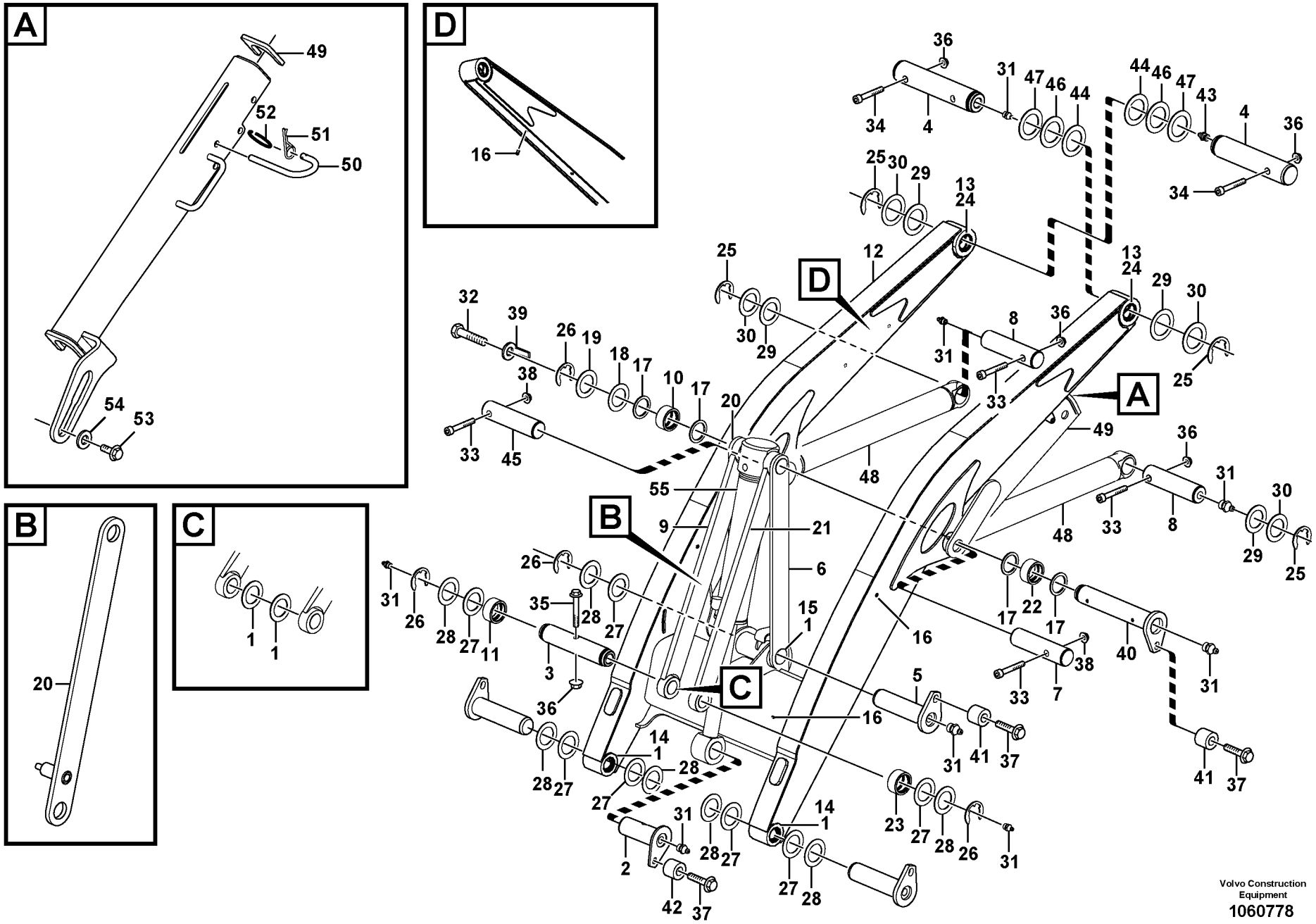

Volvo Construction Equipment
1060778

Fig.	Part No.	Quantity 1	2	3	PS	KIT	Description	Dénomination	Bezeichnung	Denominación	Benämning	Notes
1	**VOE 11882456**	10					Seal	Joint	Dichtung	Reten	Tätning	
2	**VOE 11884182**	1					Pin	Goupille	Zapfen	Pasador	Tapp	
3	**VOE 11882932**	1					Pin	Goupille	Zapfen	Pasador	Tapp	
4	**VOE 11883029**	2					Pin	Goupille	Zapfen	Pasador	Tapp	
5	**VOE 11883032**	1					Pin	Goupille	Zapfen	Pasador	Tapp	
6	**VOE 11884638**	1					Link	Articulation	Gelenk	Articulación	Länk	LH
7	**VOE 11883381**	1					Pin	Goupille	Zapfen	Pasador	Tapp	
8	**VOE 15053723**	2					Pin	Fiche	Stift	Clavija	Stift	
9	**VOE 11884822**	1					Link	Articulation	Gelenk	Articulación	Länk	RH
10	**VOE 11883857**	1					•Bushing	•Bague	•Buchse	•Casquillo	•Bussning	
11	**VOE 11883801**	1					•Bushing	•Bague	•Buchse	•Casquillo	•Bussning	
12	**VOE 15023693**	1					Loading arm	Bras chargeur	Laderhubarm	Brazo de carga	Lastarm	
13	**VOE 15606934**	2					•Bushing	•Bague	•Buchse	•Casquillo	•Bussning	
14	**VOE 11883802**	2					•Bushing	•Bague	•Buchse	•Casquillo	•Bussning	
15	**VOE 11883803**	2					•Bushing	•Bague	•Buchse	•Casquillo	•Bussning	
16	**VOE 11882943**	10					•Rivet	•Rivet	•Niet	•Remache	•Nit	
17	**VOE 11883937**	4					Scraper	Racloir	Abstreicher	Rascador	Skrapa	
18	**VOE 11883929**	1					Washer	Rondelle	Scheibe	Arandela	Bricka	
19	**VOE 11883930**	1					Washer	Rondelle	Scheibe	Arandela	Bricka	
20	**VOE 11887308**	1					Arm	Bras	Arm	Brazo	Arm	RH
21	**VOE 11884822**	1					Link	Articulation	Gelenk	Articulación	Länk	LH
22	**VOE 11883857**	1					•Bushing	•Bague	•Buchse	•Casquillo	•Bussning	
23	**VOE 11883801**	1					•Bushing	•Bague	•Buchse	•Casquillo	•Bussning	
24	**VOE 11890069**	4					Sealing	Étanchéité	dichtung	Junta	Tätning	
25	**VOE 16206753**	4					Retaining ring	Circlip	Nutring	Circlip	Spårring	
26	**VOE 16206731**	4					Retaining ring	Circlip	Nutring	Circlip	Spårring	
27	**VOE 11890115**	REQ					Washer	Rondelle	Scheibe	Arandela	Bricka	
28	**VOE 11890116**	REQ					Washer	Rondelle	Scheibe	Arandela	Bricka	
29	**VOE 11890117**	REQ					Washer	Rondelle	Scheibe	Arandela	Bricka	
30	**VOE 11890118**	REQ					Washer	Rondelle	Scheibe	Arandela	Bricka	

1		**Lyftramverk med monteringsdetaljer** **Bastidor elevación con piezas de montaje** **Hubgerüst mit Anbauteilen** **Chassis levage avec pièces de montage** **Lifting framework with assembly parts**	Catalogue id **20604**	Group **945**
2				
3			Illustr. No **1060778**	Section **100**
4				
5		**11895394, 11895398**	Issue **PUB 20026797**	Page **619**

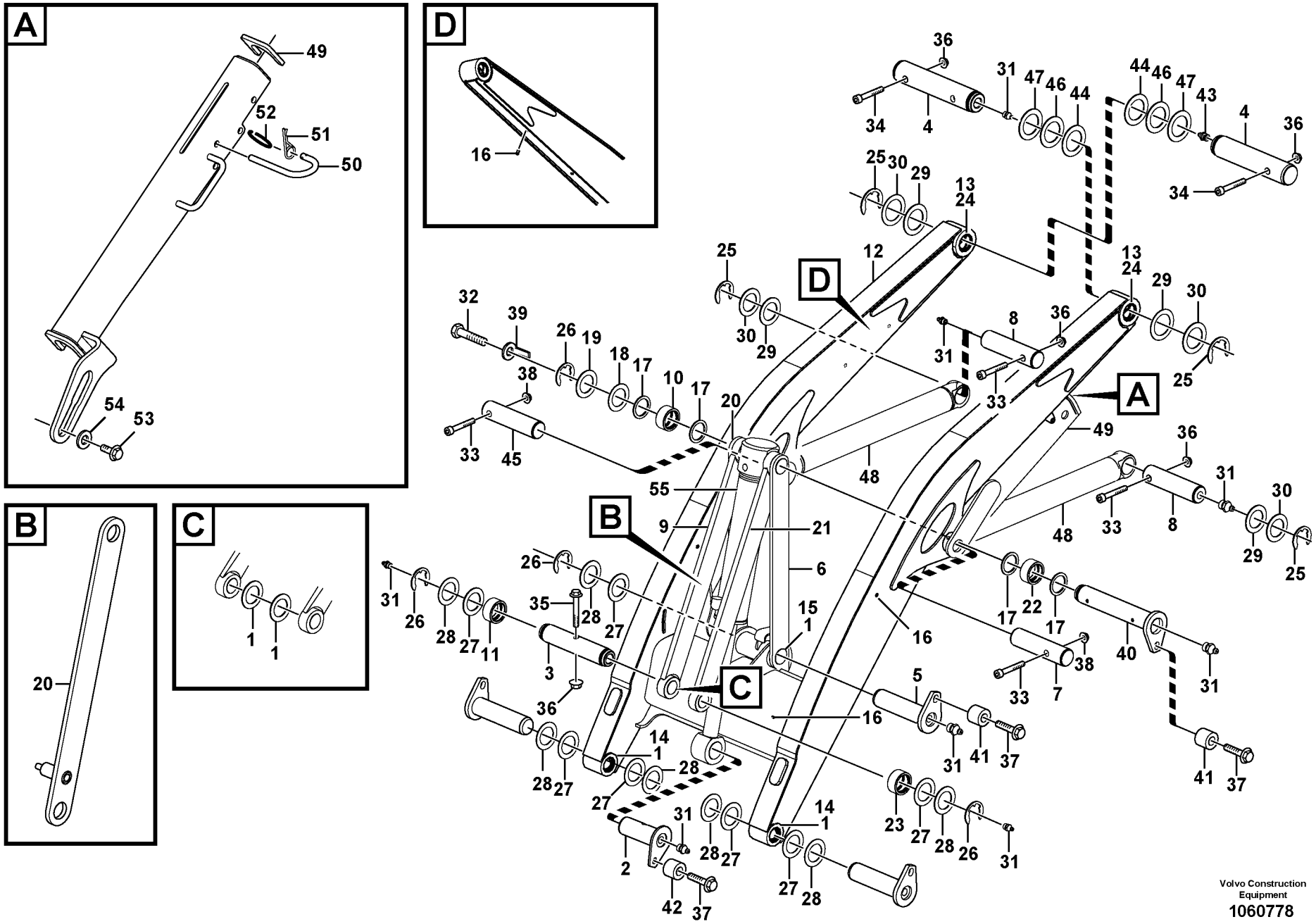

Volvo Construction Equipment
1060778

Fig.	Part No.	Quantity 1	2	3	PS	KIT	Description	Dénomination	Bezeichnung	Denominación	Benämning	Notes
31	**VOE 914167**	8					Lubricating nipple	Graisseur	Schmiernippel	Niple lubricador	Smörjnippel	
32	**VOE 13965191**	1					Screw	Vis	Schraube	Tornillo	Skruv	
33	**VOE 959251**	4					Allen Hd Screw	Vis A 6 Pans Cr	Inbusschraube	Torn Hex Embut	Insexskruv	
34	**VOE 968237**	2					Flange screw	Vis à embase	Flanschschraube	Tornillo embridado	Flänsskruv	
35	**VOE 969313**	1					Flange screw	Vis à embase	Flanschschraube	Tornillo embridado	Flänsskruv	
36	**VOE 13971098**	5					Flange nut	Écrou à bride	Bundmutter	Tuerca embridada	Flänsmutter	
37	**VOE 974428**	3					Flange screw	Vis à embase	Flanschschraube	Tornillo embridado	Flänsskruv	
38	**VOE 983304**	2					Hexagon nut	Écrou hexagonal	Sechskantmutter	Tuerca hexagonal	Sexkantsmutter	
39	**VOE 11884117**	1					Indicator	Indicateur	Indikator	Indicador	Indikator	
40	**VOE 11888280**	1					Pin	Goupille	Zapfen	Pasador	Tapp	
41	**VOE 11888951**	2					Spacer tube	Tube entretoise	Abstandrohr	Tubo distanciador	Distansrör	
42	**VOE 11884170**	1					Spacer	Entretoise	Abstandkörper	Distanciador	Distans	
43	**VOE 11887317**	1					Lubricating nipple	Graisseur	Schmiernippel	Niple lubricador	Smörjnippel	
44	**VOE 15025371**	2					Shim	Cale réglage	Ausgleichscheibe	Laminilla de ajuste	Justerbleck	
45	**VOE 16200462**	1					Pin	Fiche	Stift	Clavija	Stift	
46	**VOE 11885225**	REQ					Shim	Cale réglage	Ausgleichscheibe	Laminilla de ajuste	Justerbleck	
47	**VOE 11885224**	REQ					Shim	Cale réglage	Ausgleichscheibe	Laminilla de ajuste	Justerbleck	
48		2					Cylinder	Verin	Zylinder	Cilindro	Cylinder	See group 945, Page 627
49	**VOE 16200427**	1					Safety brace	Étrier sécurité	Sicherungsbügel	Brida de seguridad	Säkringsbygel	
50	**VOE 16201087**	1					Pin	Goupille	Stift	Pasador	Pinne	
51	**VOE 11888913**	1					•Pin	•Goupille	•Zapfen	•Pasador	•Tapp	
52	**VOE 11884616**	1					Ring	Bague	Ring	Anillo	Ring	
53	**VOE 946502**	1					Flange screw	Vis à embase	Flanschschraube	Tornillo embridado	Flänsskruv	
54	**VOE 13947355**	1					Washer	Rondelle	Scheibe	Arandela	Bricka	
55		1					Cylinder	Verin	Zylinder	Cilindro	Cylinder	See group 945, Page 625

1		**Lyftramverk med monteringsdetaljer** **Bastidor elevación con piezas de montaje** **Hubgerüst mit Anbauteilen** **Chassis levage avec pièces de montage** **Lifting framework with assembly parts**	Catalogue id **20604**	Group **945**
2				
3			Illustr. No **1060778**	Section **100**
4				
5		**11895394, 11895398**	Issue **PUB 20026797**	Page **621**

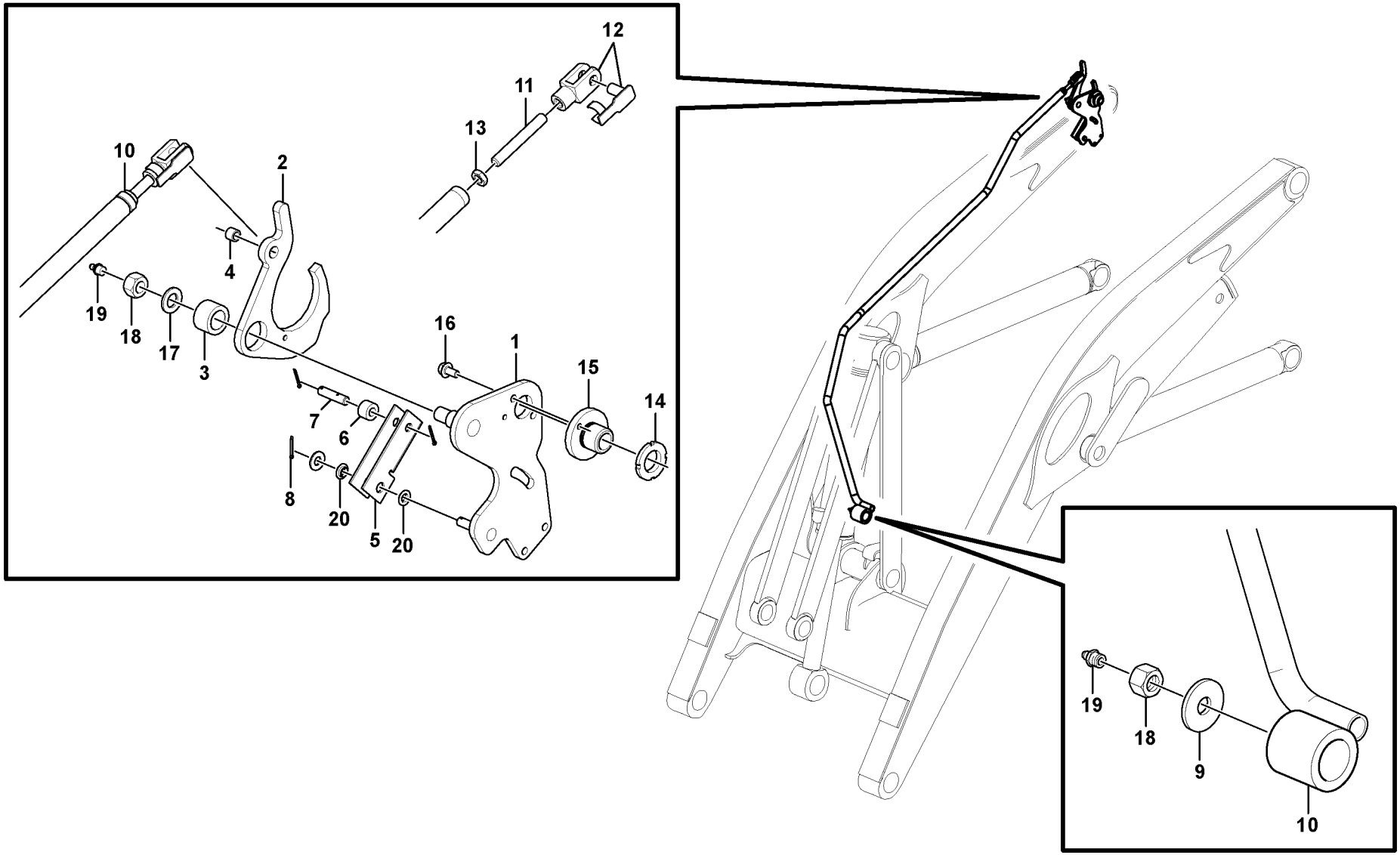

Volvo Construction Equipment
1058190

Fig.	Part No.	Quantity 1	2	3	PS	KIT	Description	Dénomination	Bezeichnung	Denominación	Benämning	Notes
1	**VOE 15610413**	1					Support	Bâti	Stativ	Base	Stativ	
2	**VOE 11887303**	1					Cam	Came	Nocken	Leva	Kam	
3	**VOE 11883447**	1					•Bushing	•Bague	•Buchse	•Casquillo	•Bussning	
4	**VOE 968942**	1					•Bearing bushing	•Bague de palier	•Lagerbuchse	•Casquillo de cojinet	•Lagerbussning	
5	**VOE 11888274**	1					Bracket	Console	Konsole	Ménsula	Konsol	
6	**VOE 11882999**	1					Roller	Galet	Rolle	Rodillo	Rulle	
7	**VOE 11883000**	1					Pin	Goupille	Zapfen	Pasador	Tapp	
8	**VOE 907838**	1					Cotter Pin	Goupille Fendue	Splint	Pasador Hendido	Saxpinne	
9	**VOE 983338**	1					Washer	Rondelle	Scheibe	Arandela	Bricka	
10	**VOE 11887325**	1					Tube	Tube	Rohr	Tubo	Rör	
11	**VOE 11888748**	1					•Rod	•Tige	•Stange	•Barra	•Stång	
12	**VOE 11881413**	1					•Fork	•Fourche	•Gabel	•Horquilla	•Gaffel	
13	**VOE 971081**	1					•Hexagon nut	•Écrou hexagonal	•Sechskantmutter	•Tuerca hexagonal	•Sexkantsmutter	
14	**VOE 11881654**	1					Nut	Écrou	Mutter	Tuerca	Mutter	
15	**VOE 11887329**	1					Support pin	Tourillon	Stützzapfen	Pasador de apoyo	Stödtapp	
16	**VOE 946440**	2					Flange screw	Vis à embase	Flanschschraube	Tornillo embridado	Flänsskruv	
17	**VOE 13955900**	1					Washer	Rondelle	Scheibe	Arandela	Bricka	
18	**VOE 979021**	2					Hexagon nut	Écrou hexagonal	Sechskantmutter	Tuerca hexagonal	Sexkantsmutter	
19	**VOE 914167**	2					Lubricating nipple	Graisseur	Schmiernippel	Niple lubricador	Smörjnippel	
20	**VOE 11887440**	2					Bushing	Bague	Buchse	Casquillo	Bussning	

1		**Mekanisk självjusterande tiltmekanism** **Mecanismo de basculamiento mecánico autoajustable** **Selbstregelnder Kippmechanismus** **Mécanisme de basculement à autoréglage mécanique** **Mechanical self levelling tilt mechanism**	Catalogue id **20604**	Group **945**
2				
3			Illustr. No **1058190**	Section **200**
4				
5		**11895394, 11895398**	Issue **PUB 20026797**	Page **623**

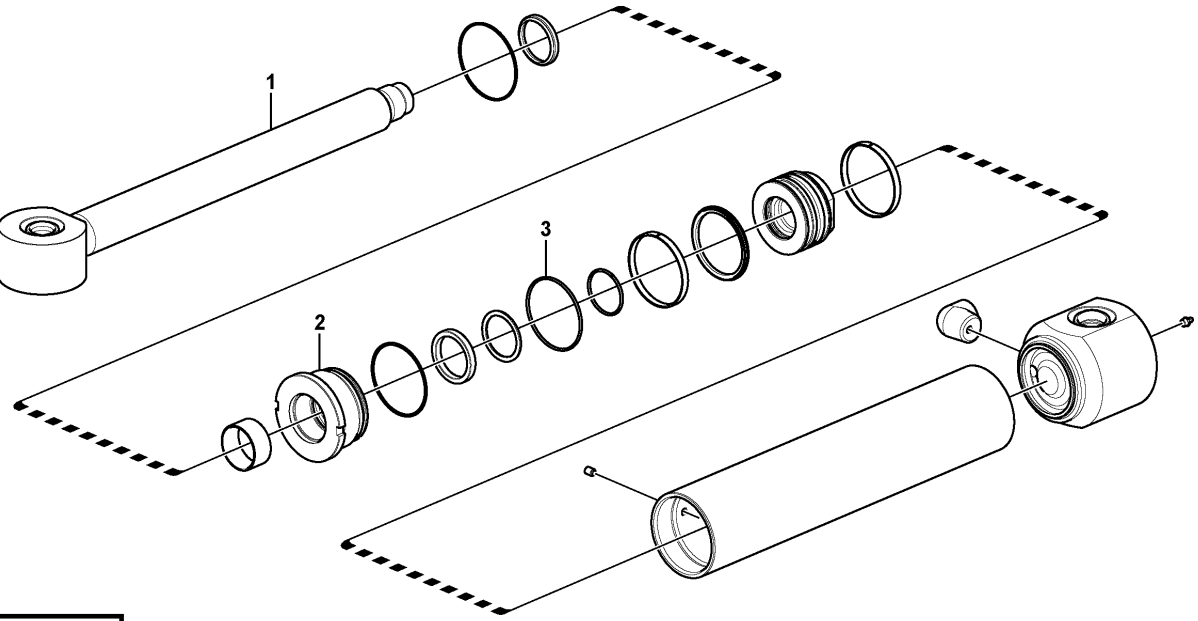
1
2
3

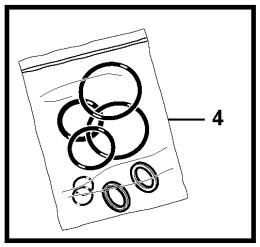
4

Fig.	Part No.	Quantity 1	2	3	PS	KIT	Description	Dénomination	Bezeichnung	Denominación	Benämning	Notes
	VOE 16202611	1					Hydraulic cylinder	Vérin hydraulique	Druckölzylinder	Cilindro hidráulico	Hydraulcylinder	
1	**VOE 11988259**	1					Piston rod	Tige piston	Kolbenstange	Varilla de pistón	Kolvstång	
2	**VOE 15173496**	1					Piston rod guide	Guide tige piston	Kolbenstangenführun	Guía varilla de pistón	Kolvstångsstyrning	
3	**VOE 15173330**	1					Piston rod seal	Étanchéité tige piston	Kolbenstangendichtu	Retén varilla de pistó	Kolvstångstätning	
4	**VOE 15173332**	1					Sealing kit	Jeu joints	Dichtungssatz	Juego de reténes	Tätningssats	

1		**Hydraulcylinder** **Cilindros hidráulicos** **Hydraulikzylinder** **Vérins hydrauliques** **Hydraulic cylinder**	Catalogue id **20604**	Group **945**
2			Illustr. No **1058201**	Section **300**
3			Issue **PUB 20026797**	Page **625**
4				
5		**11895394, 11895398.**		

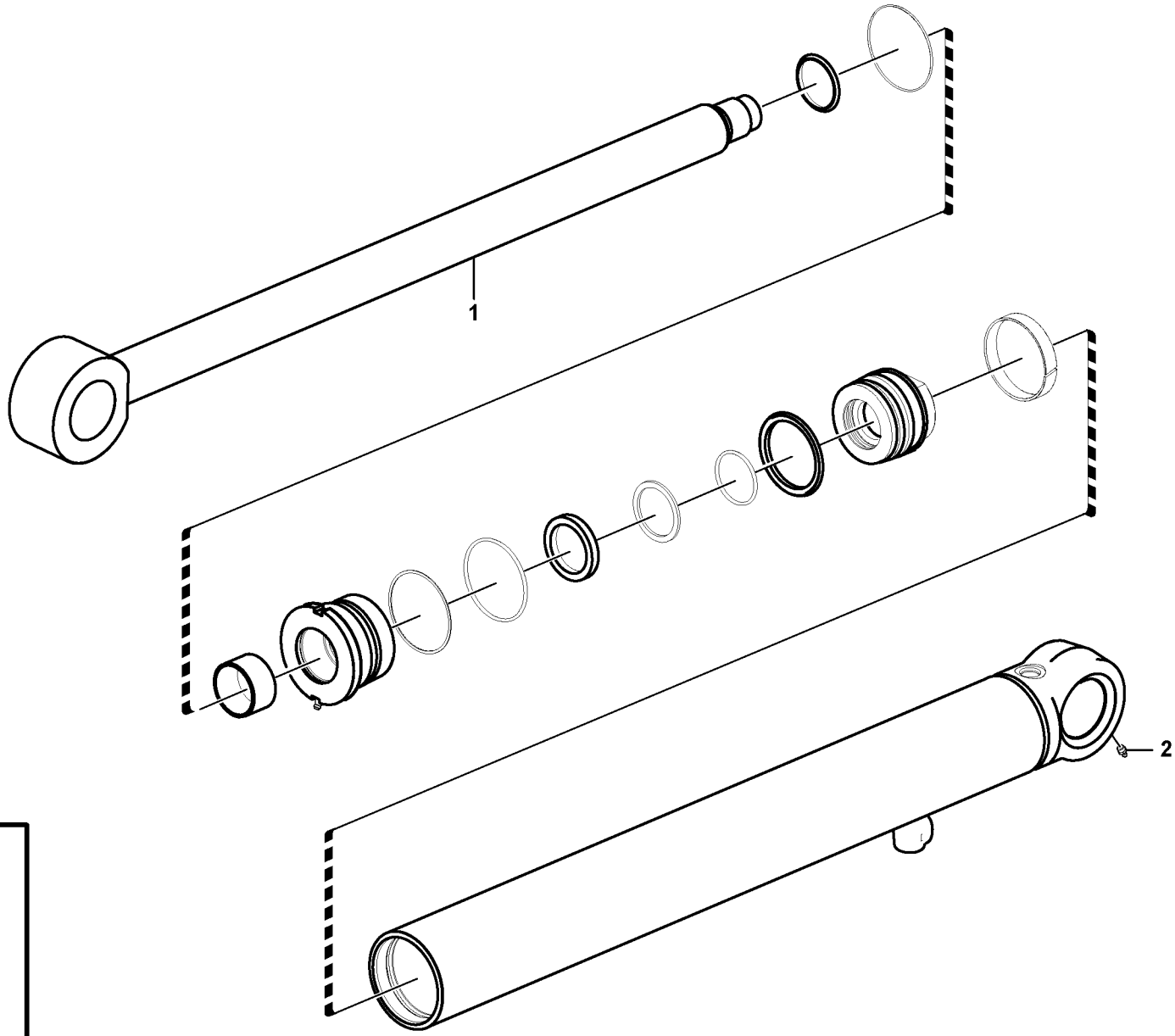

Volvo Construction Equipment
1054888

Fig.	Part No.	Quantity 1	2	3	PS	KIT	Description	Dénomination	Bezeichnung	Denominación	Benämning	Notes
	VOE 15606686	1					Hydraulic cylinder	Vérin hydraulique	Druckölzylinder	Cilindro hidráulico	Hydraulcylinder	
1	**VOE 11988262**	1					Piston rod	Tige piston	Kolbenstange	Varilla de pistón	Kolvstång	
2	**VOE 11709664**	1					Lubricating nipple	Graisseur	Schmiernippel	Niple lubricador	Smörjnippel	
3	**VOE 15150059**	1					Sealing kit	Jeu joints	Dichtungssatz	Juego de reténes	Tätningssats	

1		**Hydraulcylinder** **Cilindros hidráulicos** **Hydraulikzylinder** **Vérins hydrauliques** **Hydraulic cylinder**	Catalogue id **20604**	Group **945**
2			Illustr. No **1054888**	Section **400**
3			Issue **PUB 20026797**	Page **627**
4				
5		**11895394, 11895398**		

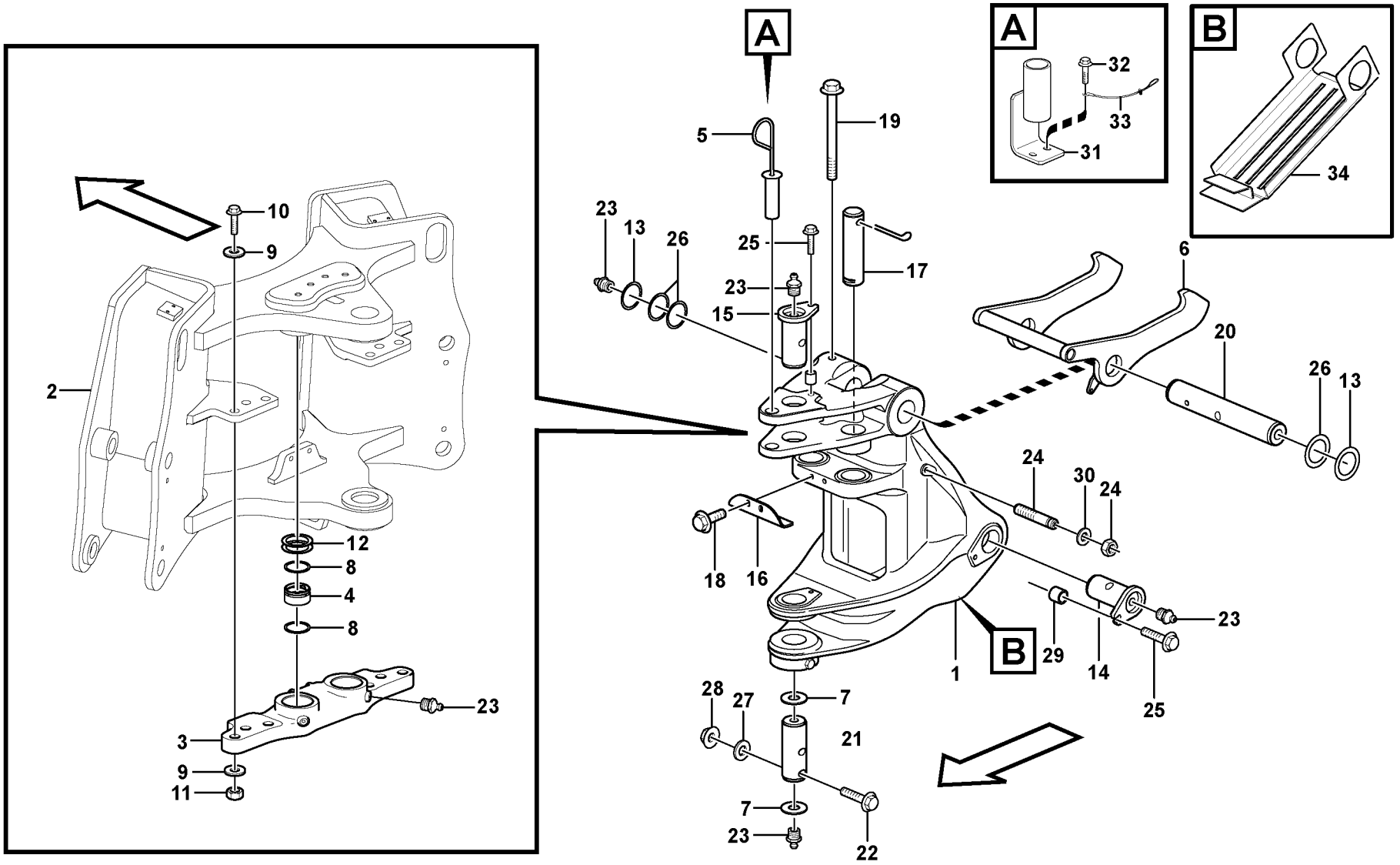

Volvo Construction Equipment

1033234

Fig.	Part No.	Quantity 1	2	3	PS	KIT	Description	Dénomination	Bezeichnung	Denominación	Benämning	Notes
1	**VOE 15645739**	1					Swing post	Pilier pivotant	Schwenksäule	Columna de giro	Svängpelare	(VOE 11887295)
2		1			NS		Frame	Chassis	Rahmen	Bastidor	Ram	
3	**VOE 11887300**	1					Centre plate	Plaque centrale	Mittenblech	Placa central	Centrumplåt	
4	**VOE 11883757**	2					•Bushing	•Bague	•Buchse	•Casquillo	•Bussning	
5	**VOE 11884569**	1					Lock	Serrure	Schloss	Cierre	Lås	
6	**VOE 15011523**	1					Lock	Serrure	Schloss	Cierre	Lås	
7	**VOE 11883751**	2					Spacer	Entretoise	Abstandkörper	Distanciador	Distans	
8	**VOE 11881489**	2					Joint	Cardan	Gelenk	Junta	Knut	
9	**VOE 930853**	12					Washer	Rondelle	Scheibe	Arandela	Bricka	
10	**VOE 13963362**	6					Hexagon screw	Vis à tête hexagonale	Sechskantschraube	Tornillo hexagonal	Sexkantsskruv	
11	**VOE 983312**	6					Hexagon nut	Écrou hexagonal	Sechskantmutter	Tuerca hexagonal	Sexkantsmutter	
12	**VOE 11882660**	6					Shim	Cale réglage	Ausgleichscheibe	Laminilla de ajuste	Justerbleck	
13	**VOE 11885225**	4					Shim	Cale réglage	Ausgleichscheibe	Laminilla de ajuste	Justerbleck	
14	**VOE 15645757**	2					Pin	Goupille	Stift	Pasador	Pinne	(VOE 11883753)
15	**VOE 11883727**	1					Pin	Goupille	Stift	Pasador	Pinne	
16	**VOE 11883733**	1					Stop bracket	Console butée	Anschlagkeil	Soporte de tope	Anslagskonsol	
17	**VOE 15048951**	2					Pin	Goupille	Stift	Pasador	Pinne	
18	**VOE 974428**	2					Flange screw	Vis à embase	Flanschschraube	Tornillo embridado	Flänsskruv	
19	**VOE 949824**	1					Flange screw	Vis à embase	Flanschschraube	Tornillo embridado	Flänsskruv	
20	**VOE 11883732**	1					Pin	Goupille	Stift	Pasador	Pinne	
21	**VOE 15655923**	1					Stud	Goujon	Stiftschraube	Espárrago	Pinnskruv	
22	**VOE 968237**	1					Flange screw	Vis à embase	Flanschschraube	Tornillo embridado	Flänsskruv	
23	**VOE 914167**	7					Lubricating nipple	Graisseur	Schmiernippel	Niple lubricador	Smörjnippel	
24	**VOE 11886468**	1					Stud	Goujon	Stiftschraube	Espárrago	Pinnskruv	
25	**VOE 968435**	3					Flange screw	Vis à embase	Flanschschraube	Tornillo embridado	Flänsskruv	
26	**VOE 11885224**	3					Shim	Cale réglage	Ausgleichscheibe	Laminilla de ajuste	Justerbleck	
27	**VOE 13960143**	3					Washer	Rondelle	Scheibe	Arandela	Bricka	
28	**VOE 13971068**	2					Hexagon nut	Écrou hexagonal	Sechskantmutter	Tuerca hexagonal	Sexkantsmutter	
29	**VOE 11888951**	3					Spacer tube	Tube entretoise	Abstandrohr	Tubo distanciador	Distansrör	
30	**VOE 14025792**	1					Retaining ring	Bague retenue	Haltering	Anillo retén	Hållarring	

1	**11892009**
2	**11891568**
3	
4	
5	

Svängsystem
Sistema de oscilación
Schwenksystem
Système de pivotement
Swing system

Catalogue id **20604**	Group **971**
Illustr. No **1033234**	Section **100**
Issue **PUB 20026797**	Page **629**

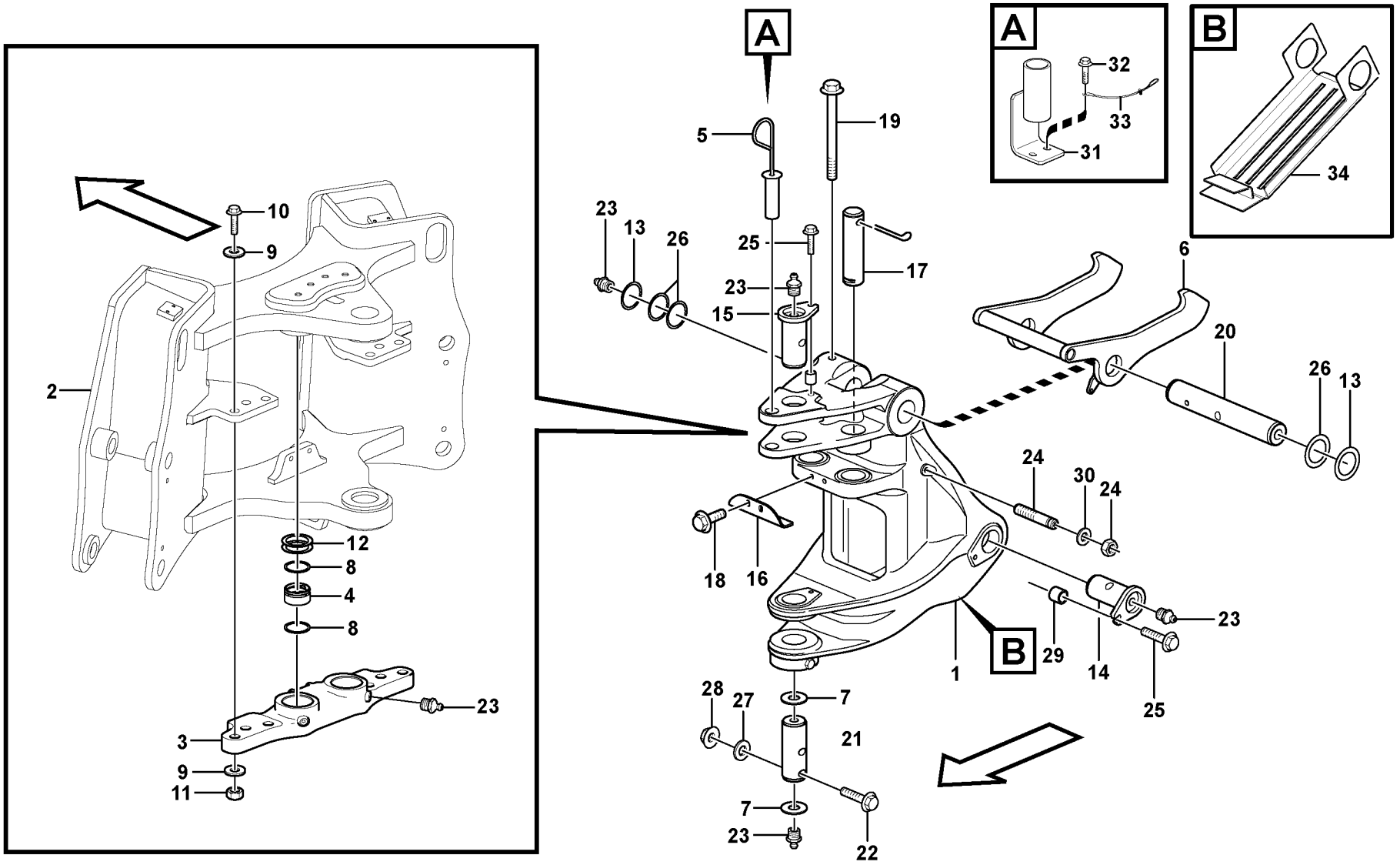

Volvo Construction Equipment

1033234

Fig.	Part No.	Quantity 1	2	3	PS	KIT	Description	Dénomination	Bezeichnung	Denominación	Benämning	Notes
31	**VOE 11885074**	1					Pin	Goupille	Zapfen	Pasador	Tapp	
32	**VOE 13946173**	2					Screw	Vis	Schraube	Tornillo	Skruv	
33	**VOE 11883651**	1					Cable	Câble	Kabel	Cable	Kabel	
34	**VOE 11887863**		1				Cover	Capot	Haube	Capó	Huv	

1	**11892009**	**Svängsystem** **Sistema de oscilación** **Schwenksystem** **Système de pivotement** **Swing system**	Catalogue id **20604**	Group **971**
2	**11891568**		Illustr. No **1033234**	Section **100**
3			Issue **PUB 20026797**	Page **631**
4				
5				

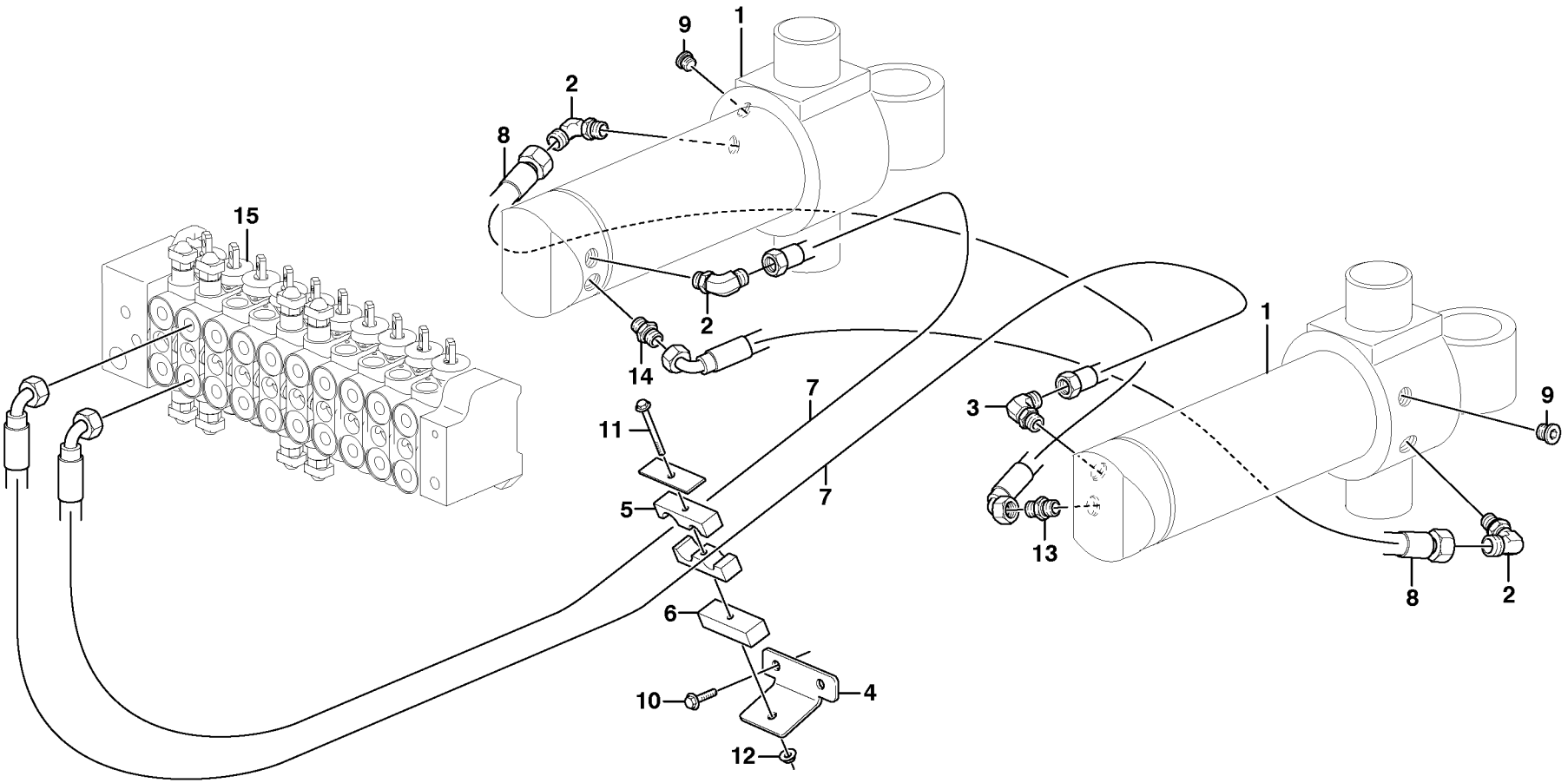

Volvo Construction Equipment

1033219

Fig.	Part No.	Quantity 1	2	3	PS	KIT	Description	Dénomination	Bezeichnung	Denominación	Benämning	Notes
1		2					Swing cylinder	Vérin d'orientation	Schwenkzylinder	Cilindro de giro	Svängcylinder	See group 971, Page 635
2	**VOE 935069**	3					Elbow nipple	Raccord coudé	Winkelnippel	Niple angular	V-nippel	
	VOE 990736	3					•O-ring	•Joint torique	•O-Ring	•Anillo tórico	•O-ring	
	VOE 990737	3					•O-ring	•Joint torique	•O-Ring	•Anillo tórico	•O-ring	
3	**VOE 935070**	1					Elbow nipple	Raccord coudé	Winkelnippel	Niple angular	V-nippel	
4	**VOE 16203775**	1					Bracket	Console	Konsole	Consola	Konsol	
5	**VOE 15609613**	1					Clamp	Collier serrage	Klemme	Abrazadera	Klamma	
6	**VOE 15609054**	1					Spacer	Entretoise	Abstandkörper	Distanciador	Distans	
7	**VOE 15605852**	2					Hose assembly	Conduit flexible	Schlauchleitung	Conducto	Slangledning	
8	**VOE 15605829**	2					Hose assembly	Conduit flexible	Schlauchleitung	Conducto	Slangledning	
9	**VOE 984654**	2					Plug	Tampon	Stopfen	Tapón	Plugg	
10	**VOE 13946173**	2					Screw	Vis	Schraube	Tornillo	Skruv	
11	**VOE 13965179**	1					Screw	Vis	Schraube	Tornillo	Skruv	
12	**VOE 948645**	1					Flange lock nut	Contre-écrou à bride	Flanschverschlussm	Contratuerca embrid	Flänslåsmutter	
13	**VOE 935085**	1					Nipple	Raccord	Nippel	Niple	Nippel	
	VOE 990737	1					•O-ring	•Joint torique	•O-Ring	•Anillo tórico	•O-ring	
	VOE 932039	1					•O-ring	•Joint torique	•O-Ring	•Anillo tórico	•O-ring	
14	**VOE 935089**	1					Nipple	Raccord	Nippel	Niple	Nippel	
	VOE 990737	1					•O-ring	•Joint torique	•O-Ring	•Anillo tórico	•O-ring	
	VOE 932040	1					•O-ring	•Joint torique	•O-Ring	•Anillo tórico	•O-ring	
15		1					Valve	Soupape	Ventil	Valvula	Ventil	See group 912, Page 535

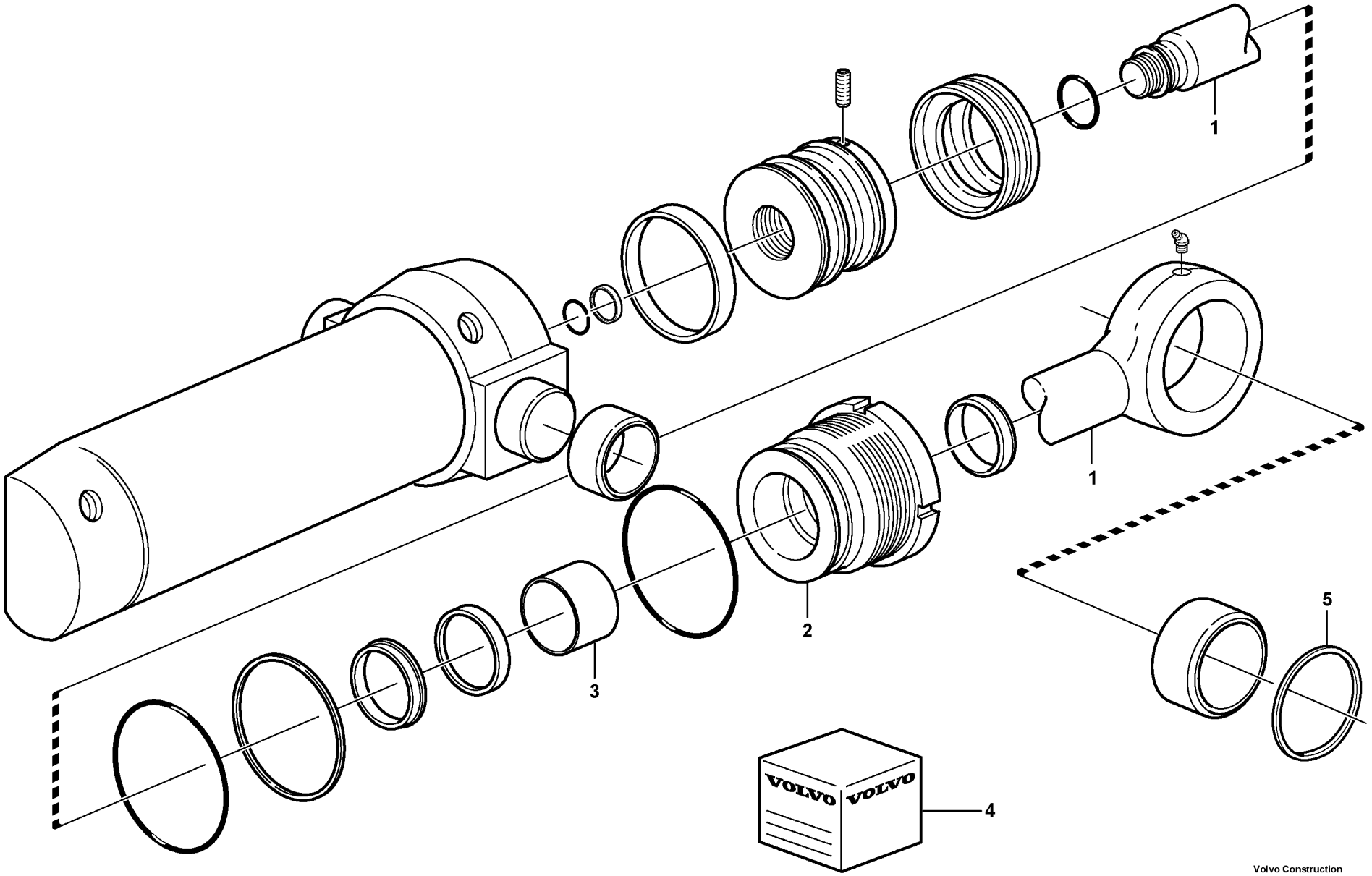

Volvo Construction Equipment
1057132

Fig.	Part No.	Quantity 1	2	3	PS	KIT	Description	Dénomination	Bezeichnung	Denominación	Benämning	Notes
	VOE 16202587	1					Hydraulic cylinder	Vérin hydraulique	Druckölzylinder	Cilindro hidráulico	Hydraulcylinder	
1	**VOE 11988249**	1					•Piston rod	•Tige piston	•Kolbenstange	•Varilla de pistón	•Kolvstång	
2	**VOE 15173600**	1					•Piston rod guide	•Guide tige piston	•Kolbenstangenführu	•Guía varilla de pistón	•Kolvstångsstyrning	
3	**VOE 15078248**	1					•Slide bearing	•Palier lisse	•Gleitlager	•Cojinete de fricción	•Glidlager	
4	**VOE 15173598**	1					•Sealing kit	•Jeu joints	•Dichtungssatz	•Juego de reténes	•Tätningssats	
5	**VOE 11883937**	1					Scraper	Racloir	Abstreicher	Rascador	Skrapa	

1		**Svängcylinder** **Cilindro de giro** **Schwenkzylinder** **Vérin d'orientation** **Swing cylinder**	Catalogue id **20604**	Group **971**
2			Illustr. No **1057132**	Section **300**
3			Issue **PUB 20026797**	Page **635**
4				
5				

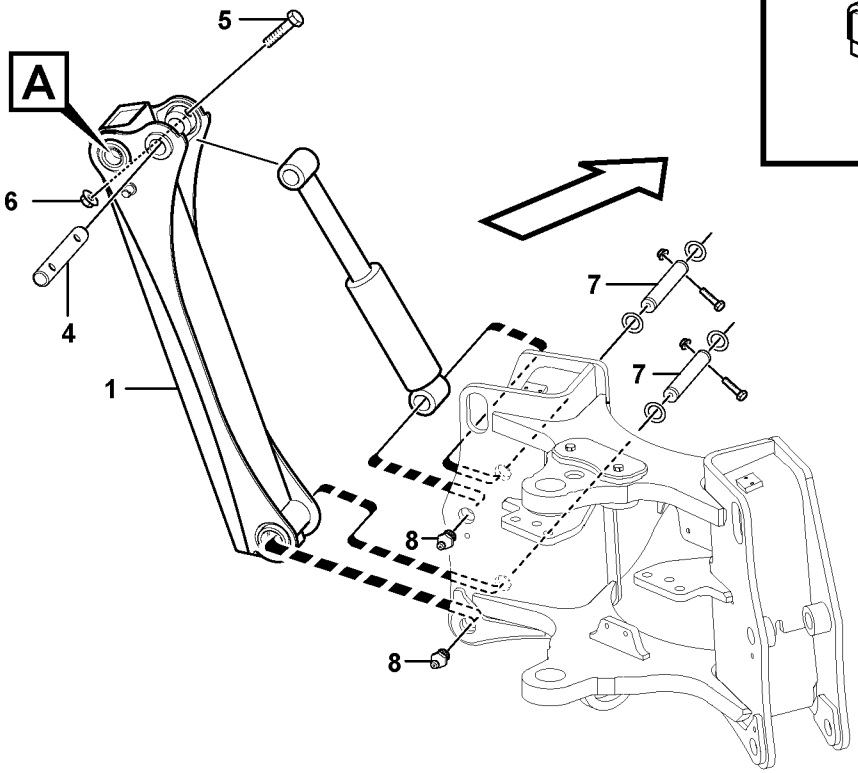

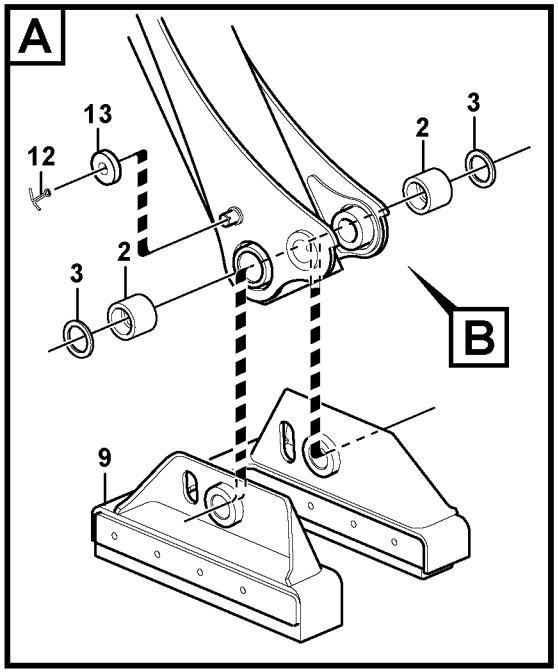

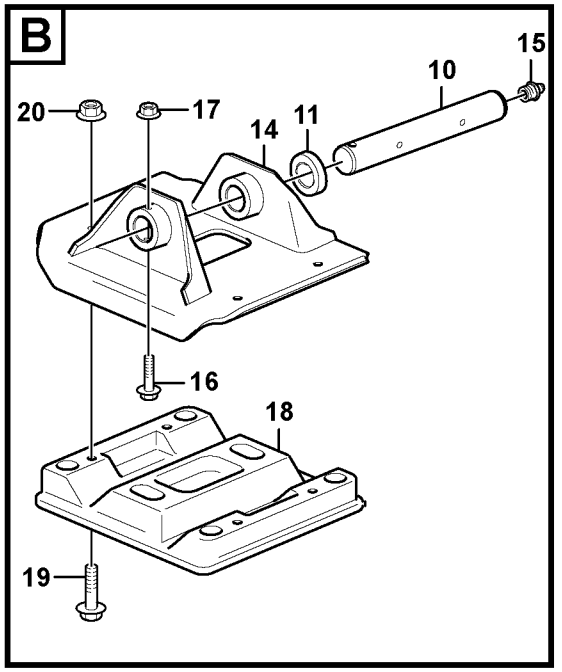

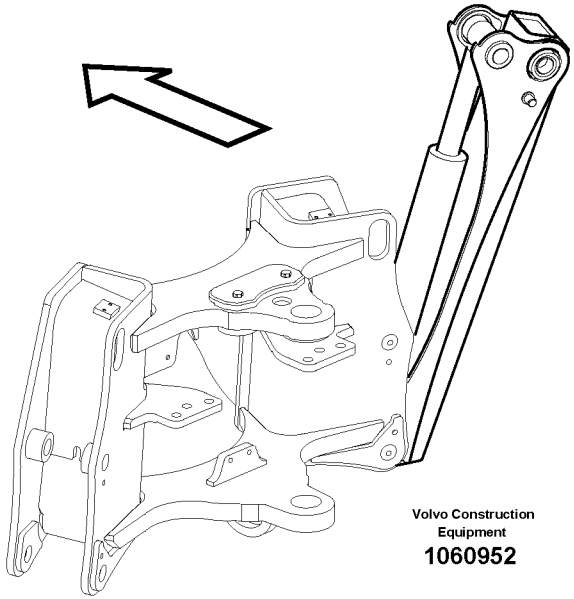

Volvo Construction Equipment

1060952

Fig.	Part No.	Quantity 1	2	3	4	5	PS	KIT	Description	Dénomination	Bezeichnung	Denominación	Benämning	Notes
1	**VOE 11888361**	1							Anti-roll bar	Barre stabilisatrice	Querstabilisator	Estabilizador	Krängningshämma	LH
1	**VOE 11888360**	1							Anti-roll bar	Barre stabilisatrice	Querstabilisator	Estabilizador	Krängningshämma	RH
2	**VOE 11883768**	8							•Bushing	•Bague	•Buchse	•Casquillo	•Bussning	
3	**VOE 11890048**	8							Sealing	Étanchéité	dichtung	Junta	Tätning	
4	**VOE 15009725**	2							Pin	Goupille	Stift	Pasador	Pinne	
5	**VOE 959251**	6							Allen Hd Screw	Vis A 6 Pans Cr	Inbusschraube	Torn Hex Embut	Insexskruv	
6	**VOE 981314**	6							Lock nut	Contre-écrou	Sicherungsmutter	Contratuerca	Låsmutter	
7	**VOE 16200776**	4							Pin	Goupille	Stift	Pasador	Pinne	
8	**VOE 914167**	4							Lubricating nipple	Graisseur	Schmiernippel	Niple lubricador	Smörjnippel	
9	**VOE 15639076**		2						Foot plate	Plaque de pédale	Fußplatte	Placa pie	Fotplatta	
10	**VOE 11889093**		2						Pin	Clavette	Splint	Pasador	Sprint	
10	**VOE 11885002**			2					Pin	Goupille	Stift	Pasador	Pinne	
11	**VOE 11890115**	REQ							Washer	Rondelle	Scheibe	Arandela	Bricka	
12	**VOE 907864**		2						Cotter Pin	Goupille Fendue	Splint	Pasador Hendido	Saxpinne	
13	**VOE 11889092**		2						Roller	Galet	Rolle	Rodillo	Rulle	
14	**VOE 15607369**			2					Foot plate	Plaque de pédale	Fußplatte	Placa pie	Fotplatta	
15	**VOE 914167**			2					Lubricating nipple	Graisseur	Schmiernippel	Niple lubricador	Smörjnippel	
16	**VOE 967640**			2					Hex. socket screw	Vis à six pans creu	Inbusschraube	Tornillo de hexágo	Insexskruv	
17	**VOE 13971098**			2					Flange nut	Écrou à bride	Bundmutter	Tuerca embridada	Flänsmutter	
18	**VOE 11885747**				2				Pad	Support inférieur	Unterlegring	Suplemento	Underlägg	
19	**VOE 13965196**				8				Screw	Vis	Schraube	Tornillo	Skruv	
20	**VOE 971099**				8				Flange lock nut	Contre-écrou à brid	Flanschverschluss	Contratuerca embri	Flänslåsmutter	

1	**11892009**	**Stödben** **Pata de apoyo** **Pratzen** **Bequille** **Stabilisers**	Catalogue id **20604**	Group **972**
2	**11895635**			
3	**11891364**		Illustr. No **1060952**	Section **100**
4	**11891365**			
5			Issue **PUB 20026797**	Page **637**

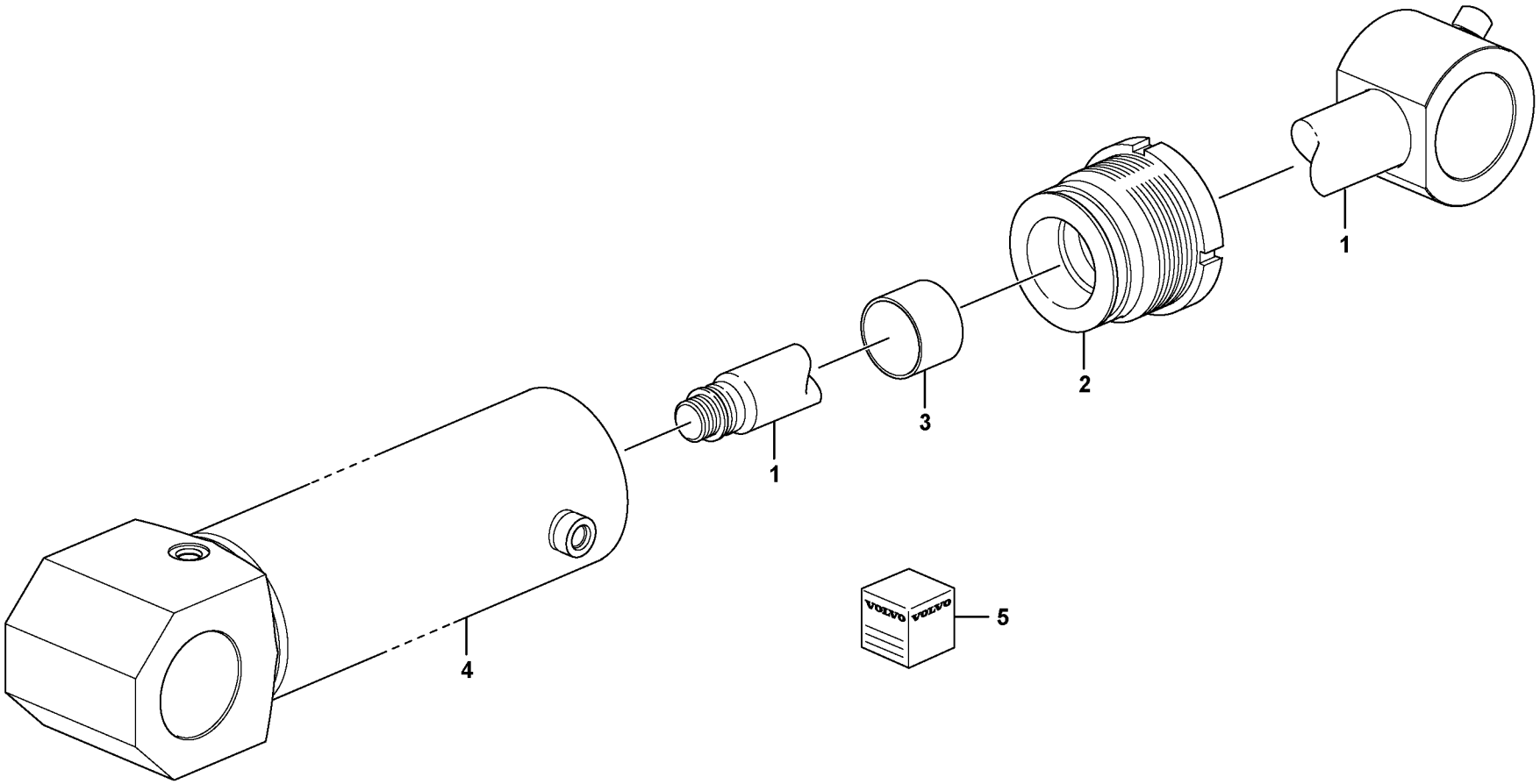

Volvo Construction Equipment
1058821

Fig.	Part No.	Quantity 1	2	3	PS	KIT	Description	Dénomination	Bezeichnung	Denominación	Benämning	Notes
	VOE 16202584	1					Hydraulic cylinder	Vérin hydraulique	Druckölzylinder	Cilindro hidráulico	Hydraulcylinder	
1	**VOE 11715302**	1					•Piston rod	•Tige piston	•Kolbenstange	•Varilla de pistón	•Kolvstång	
2	**VOE 15173616**	1					•Piston rod guide	•Guide tige piston	•Kolbenstangenführu	•Guía varilla de pistón	•Kolvstångsstyrning	
3	**VOE 15173394**	1					•Piston rod seal	•Étanchéité tige pisto	•Kolbenstangendicht	•Retén varilla de pistó	•Kolvstångstätning	
4		1			NS		•Cylinder tube	•Tube cylindre	•Zylinderrohr	•Tubo cilindro	•Cylinderrör	
5	**VOE 15173615**	1					Sealing kit	Jeu joints	Dichtungssatz	Juego de retenes	Tätningssats	

1		**Stödbenscylinder** **Cilindro hidraulico para pata de apoyo** **Hydraulzylinder für Pratzen** **Vérin hydraulique pour jambe d'appui** **Stabiliser cylinder**	Catalogue id **20604**	Group **972**
2			Illustr. No **1058821**	Section **200**
3			Issue **PUB 20026797**	Page **639**
4				
5				

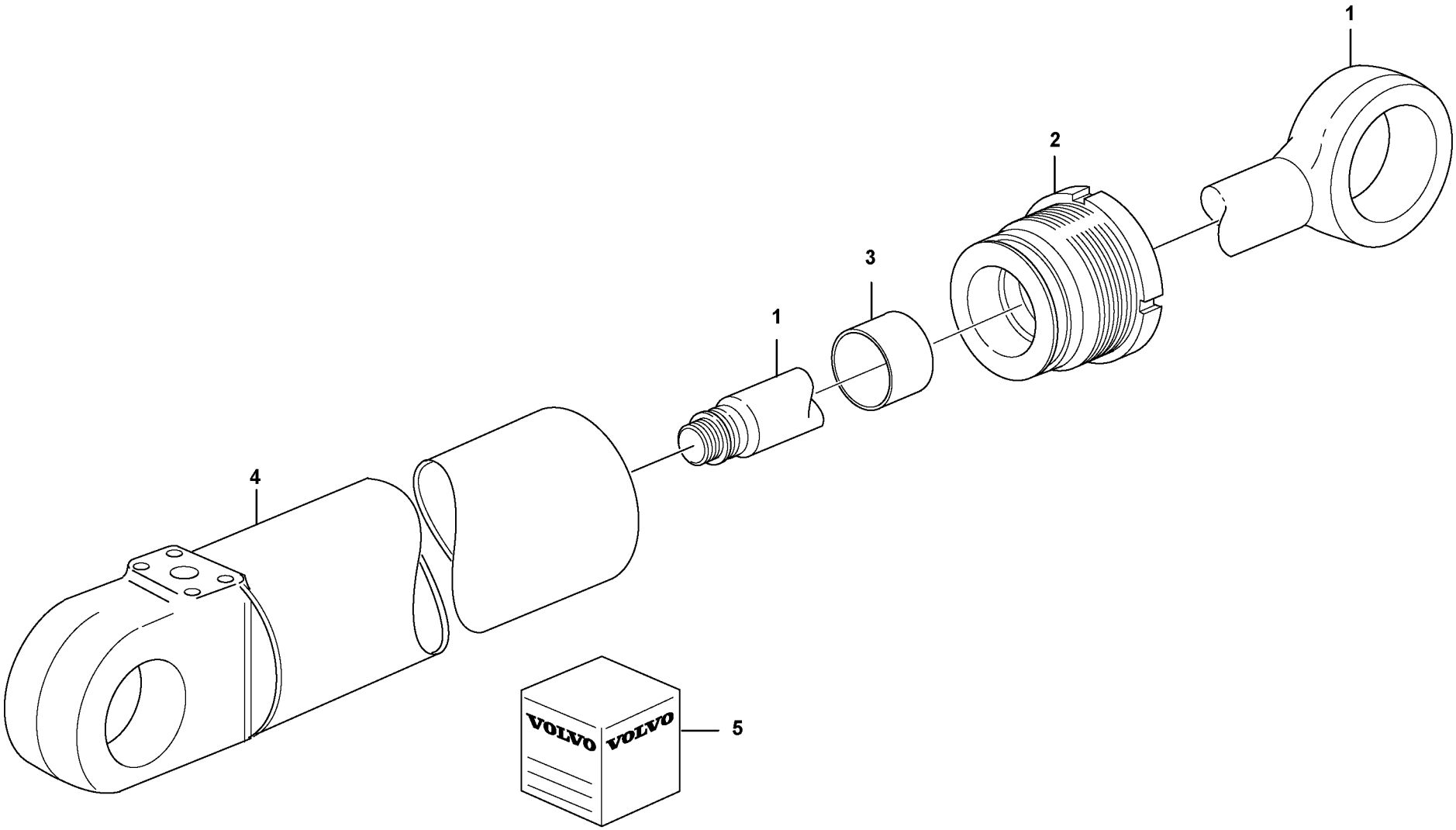

Volvo Construction Equipment

1058059

Fig.	Part No.	Quantity 1	2	3	PS	KIT	Description	Dénomination	Bezeichnung	Denominación	Benämning	Notes
	VOE 16202593						Hydraulic cylinder	Vérin hydraulique	Druckölzylinder	Cilindro hidráulico	Hydraulcylinder	
1	**VOE 15173295**	1					•Piston rod	•Tige piston	•Kolbenstange	•Varilla de pistón	•Kolvstång	
2	**VOE 15173315**	1					•Piston rod guide	•Guide tige piston	•Kolbenstangenführu	•Guía varilla de pistón	•Kolvstångsstyrning	
3	**VOE 15196188**	1					•Piston rod seal	•Étanchéité tige pisto	•Kolbenstangendicht	•Retén varilla de pistó	•Kolvstångstätning	
4		1			NS		•Cylinder tube	•Tube cylindre	•Zylinderrohr	•Tubo cilindro	•Cylinderrör	
5	**VOE 15173282**	1					Sealing kit	Kit plombage	Plombiersatz	Kit de precinto	Plomberingssats	

1		**Bomcylinder** **Cilindro de pluma** **Auslegerzylinder** **Vérin de flèche** **Boom cylinder**	Catalogue id **20604**	Group **974**
2			Illustr. No **1058059**	Section **100**
3			Issue **PUB 20026797**	Page **641**
4				
5		**11895292, 11895296.**		

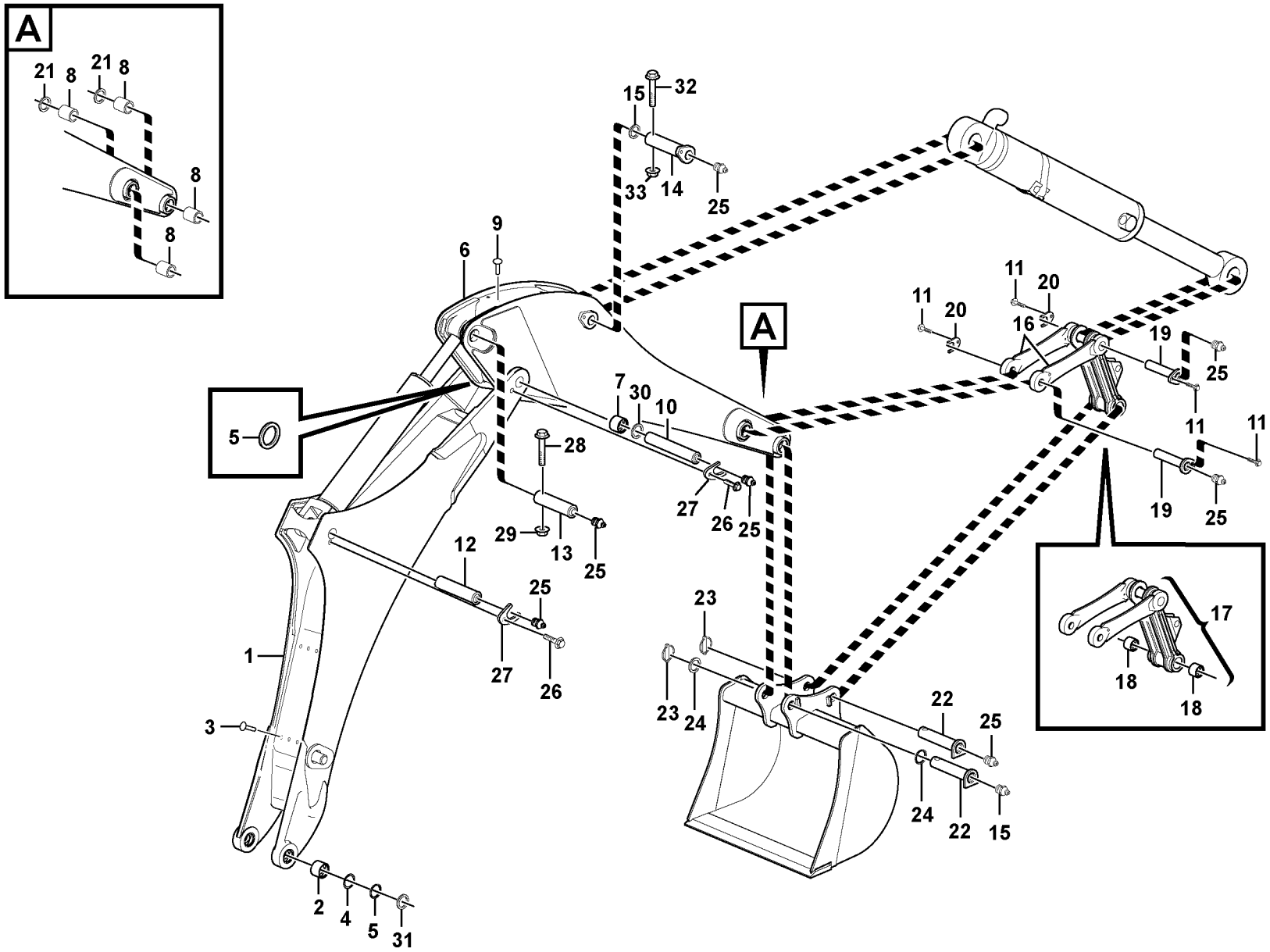

Volvo Construction Equipment
1060926

Fig.	Part No.	Quantity 1	2	3	4	5	PS	KIT	Description	Dénomination	Bezeichnung	Denominación	Benämning	Notes
1	**VOE 11889178**	1							Excavator boom	Fleche d'excavation	Baggerausleger	Pluma de excavaci	Grävbom	
2	**VOE 11885426**	2							•Bushing	•Bague	•Buchse	•Casquillo	•Bussning	
3	**VOE 11882943**	5							•Rivet	•Rivet	•Niet	•Remache	•Nit	
4	**VOE 11885225**	REQ							Shim	Cale réglage	Ausgleichscheibe	Laminilla de ajuste	Justerbleck	
5	**VOE 11890069**	6							Sealing	Étanchéité	dichtung	Junta	Tätning	
6	**VOE 15636598**	1							Dipper arm	Balancier	Löffelstiel	Brazo cuchara	Skopskaft	
7	**VOE 11883769**	2							•Bushing	•Bague	•Buchse	•Casquillo	•Bussning	
8	**VOE 11883768**	4							•Bushing	•Bague	•Buchse	•Casquillo	•Bussning	
9	**VOE 11882943**	7							•Rivet	•Rivet	•Niet	•Remache	•Nit	
10	**VOE 16631334**	1							Pin	Goupille	Zapfen	Pasador	Tapp	
11	**VOE 13965191**	4							Screw	Vis	Schraube	Tornillo	Skruv	
12	**VOE 15631339**	1							Pin	Goupille	Stift	Pasador	Pinne	
13	**VOE 11887964**	1							Pin	Goupille	Stift	Pasador	Pinne	
14	**VOE 11887965**	1							Pin	Goupille	Stift	Pasador	Pinne	
15	**VOE 11890117**	REQ							Washer	Rondelle	Scheibe	Arandela	Bricka	
16	**VOE 15622164**	2							Link rod	Tige articulée	Gelenkstange	Varilla articulación	Länkstång	
17	**VOE 15640407**		1						Link rod	Tige articulée	Gelenkstange	Varilla articulación	Länkstång	
18	**VOE 11883768**		4						•Bushing	•Bague	•Buchse	•Casquillo	•Bussning	
19	**VOE 15623968**	2							Pin	Fiche	Stift	Clavija	Stift	
20	**VOE 15623957**	2							Lock plate	Plaque verrouillage	Verschlussplatte	Placa de seguridad	Låsplatta	
21	**VOE 11890048**	8							Sealing	Étanchéité	dichtung	Junta	Tätning	
22	**VOE 15606942**	2							Pin	Goupille	Stift	Pasador	Pinne	
23	**VOE 11881622**	2							Pin	Goupille	Stift	Pasador	Pinne	
24	**VOE 955912**	2							Washer	Rondelle	Scheibe	Arandela	Bricka	
25	**VOE 914167**	8							Lubricating nipple	Graisseur	Schmiernippel	Niple lubricador	Smörjnippel	
26	**VOE 968589**	2							Flange screw	Vis à embase	Flanschschraube	Tornillo embridado	Flänsskruv	
27	**VOE 15649995**	2							Lock plate	Plaque verrouillage	Verschlussplatte	Placa de seguridad	Låsplatta	
28	**VOE 971099**	2							Flange lock nut	Contre-écrou à brid	Flanschverschluss	Contratuerca embri	Flänslåsmutter	
29	**VOE 965229**	1							Flange screw	Vis à embase	Flanschschraube	Tornillo embridado	Flänsskruv	
30	**VOE 11887717**	REQ							Shim	Cale réglage	Ausgleichscheibe	Laminilla de ajuste	Justerbleck	

1	**11895292**
2	**11895477**
3	
4	
5	

Bom och skaft
Pluma y brazo
Ausleger und Stiel
Flèche et balancier
Boom and dipper arm

Catalogue id	Group
20604	**974**
Illustr. No **1060926**	Section **150**
Issue **PUB 20026797**	Page **643**

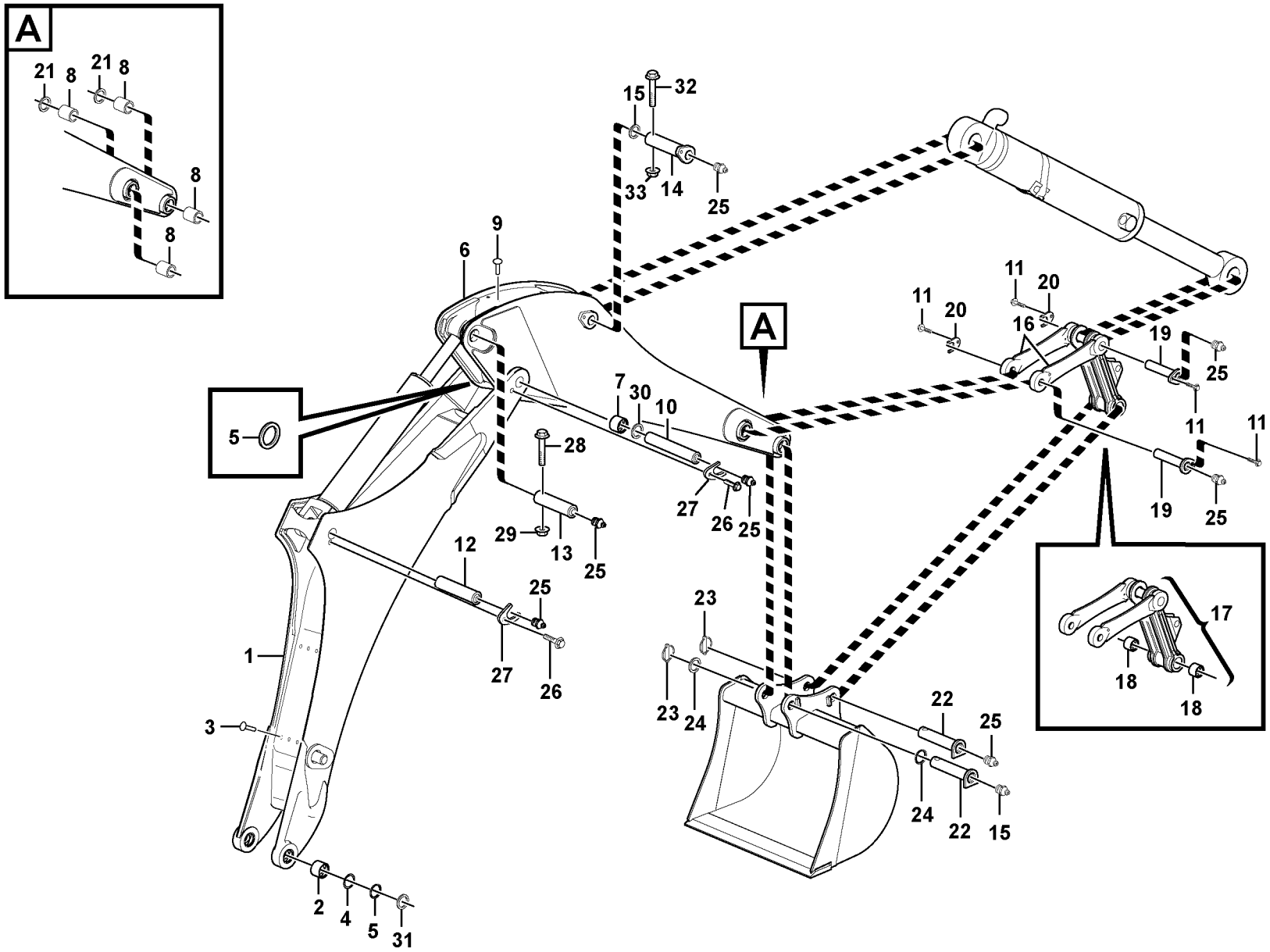

Volvo Construction Equipment
1060926

Fig.	Part No.	Quantity 1	2	3	4	5	P S	K I T	Description	Dénomination	Bezeichnung	Denominación	Benämning	Notes
31	**VOE 11885224**	REQ							Shim	Cale réglage	Ausgleichscheibe	Laminilla de ajuste	Justerbleck	
32	**VOE 965197**	1							Flange screw	Vis à embase	Flanschschraube	Tornillo embridado	Flänsskruv	

1	**11895292**	**Bom och skaft** **Pluma y brazo** **Ausleger und Stiel** **Flèche et balancier** **Boom and dipper arm**	Catalogue id **20604**	Group **974**
2	**11895477**			
3			Illustr. No **1060926**	Section **150**
4				
5			Issue **PUB 20026797**	Page **645**

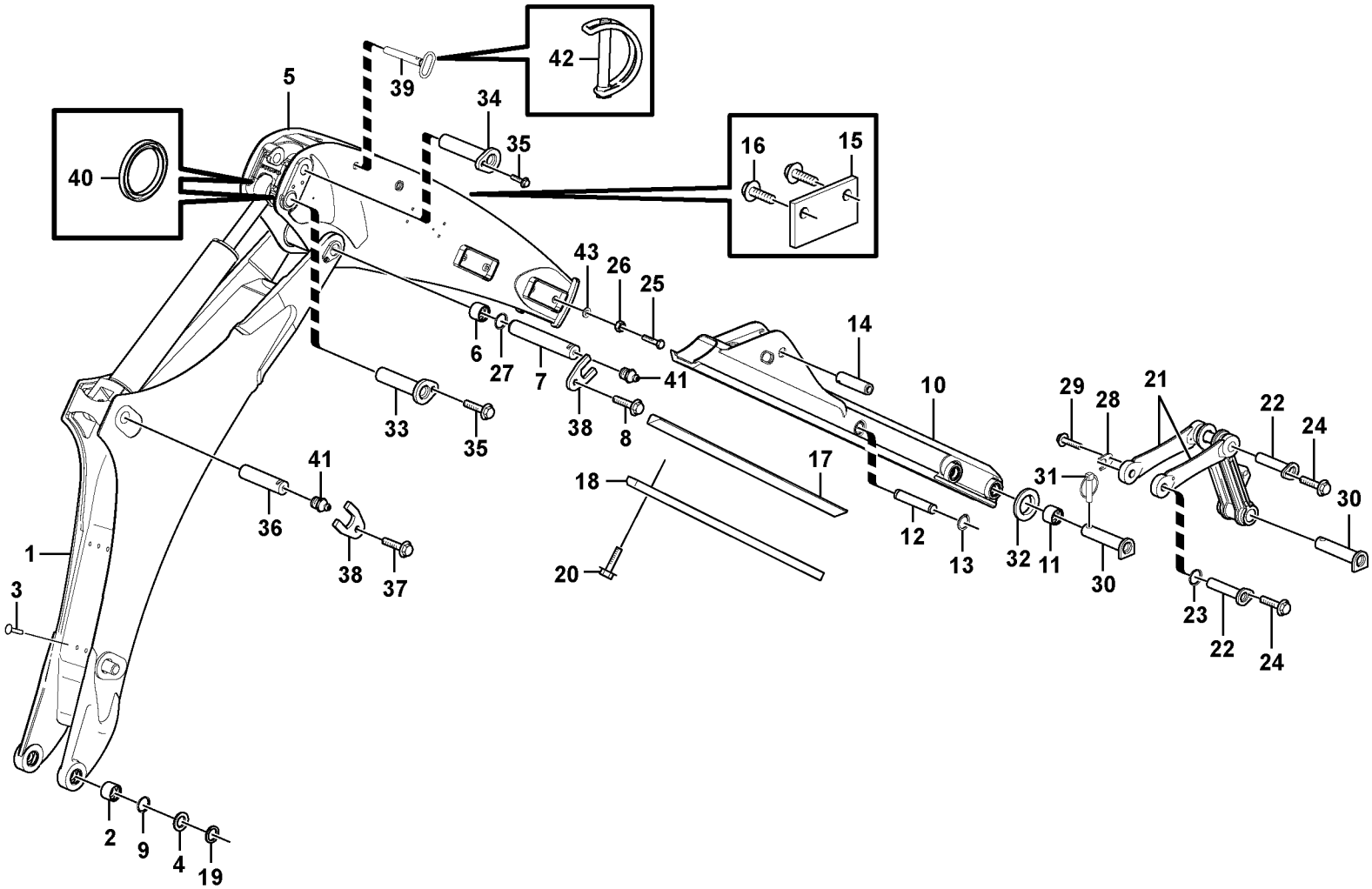

Volvo Construction Equipment
1061649

Fig.	Part No.	Quantity 1	2	3	PS	KIT	Description	Dénomination	Bezeichnung	Denominación	Benämning	Notes
1	**VOE 11889178**	1					Excavator boom	Fleche d'excavation	Baggerausleger	Pluma de excavacion	Grävbom	
2	**VOE 11885426**	2					•Bushing	•Bague	•Buchse	•Casquillo	•Bussning	
3	**VOE 11882943**	9					•Rivet	•Rivet	•Niet	•Remache	•Nit	
4	**VOE 11885225**	REQ					Shim	Cale réglage	Ausgleichscheibe	Laminilla de ajuste	Justerbleck	
5	**VOE 15636027**	1					Dipper arm	Balancier	Löffelstiel	Brazo cuchara	Skopskaft	
6	**VOE 11883769**	2					•Bushing	•Bague	•Buchse	•Casquillo	•Bussning	
7	**VOE 15631334**	1					Pin	Clavette	Splint	Pasador	Sprint	
8	**VOE 968589**	1					Flange screw	Vis à embase	Flanschschraube	Tornillo embridado	Flänsskruv	
9	**VOE 11890069**	6					Sealing	Étanchéité	dichtung	Junta	Tätning	
10	**VOE 15624100**	1					Arm	Bras	Arm	Brazo	Arm	
11	**VOE 11883770**	4					•Bushing	•Bague	•Buchse	•Casquillo	•Bussning	
12	**VOE 11883897**	1					Pin	Goupille	Stift	Pasador	Pinne	
13	**VOE 914465**	2					Retaining ring	Circlip	Nutring	Circlip	Spårring	
14	**VOE 11888783**	1					Pin	Goupille	Stift	Pasador	Pinne	
15	**VOE 11888784**	1					Plate	Tôle	Blech	Chapa	Plåt	
16	**VOE 946441**	2					Flange screw	Vis à embase	Flanschschraube	Tornillo embridado	Flänsskruv	
17	**VOE 15631285**	2					Sliding strip	Glissière	Schleifleiste	Listón de arrastre	Släplist	LH
18	**VOE 15631309**	2					Slide rail	Rail guidage	Gleitschiene	Riel deslizamiento	Glidskena	
	VOE 11883865	10					•Insert	•Cartouche	•Einsatz	•Elemento	•Insats	
19	**VOE 11885224**	REQ					Shim	Cale réglage	Ausgleichscheibe	Laminilla de ajuste	Justerbleck	
20	**VOE 946441**	10					Flange screw	Vis à embase	Flanschschraube	Tornillo embridado	Flänsskruv	
21	**VOE 15622164**	2					Link rod	Tige articulée	Gelenkstange	Varilla articulación	Länkstång	
22	**VOE 15623968**	2					Pin	Fiche	Stift	Clavija	Stift	
23	**VOE 11890048**	8					Sealing	Étanchéité	dichtung	Junta	Tätning	
24	**VOE 13965191**	2					Screw	Vis	Schraube	Tornillo	Skruv	
25	**VOE 990513**	8					Hexagon screw	Vis à tête hexagonale	Sechskantschraube	Tornillo hexagonal	Sexkantsskruv	
26	**VOE 979021**	8					Hexagon nut	Écrou hexagonal	Sechskantmutter	Tuerca hexagonal	Sexkantsmutter	
27	**VOE 11890117**	REQ					Washer	Rondelle	Scheibe	Arandela	Bricka	
28	**VOE 16623957**	2					Clip	Clip	Klemme	Clip	Clips	
29	**VOE 13965191**	2					Screw	Vis	Schraube	Tornillo	Skruv	

1		**Grävbom med teleskoparm** **Pluma de excavación con brazo telescópico** **Grabausleger mit Teleskopstiel** **Flèche d'équipement excavateur avec bras télescopique** **Excavator boom, extendible dipper arm**	Catalogue id **20604** / Group **974**
2			
3			Illustr. No **1061649** / Section **200**
4			
5		**11895296**	Issue **PUB 20026797** / Page **647**

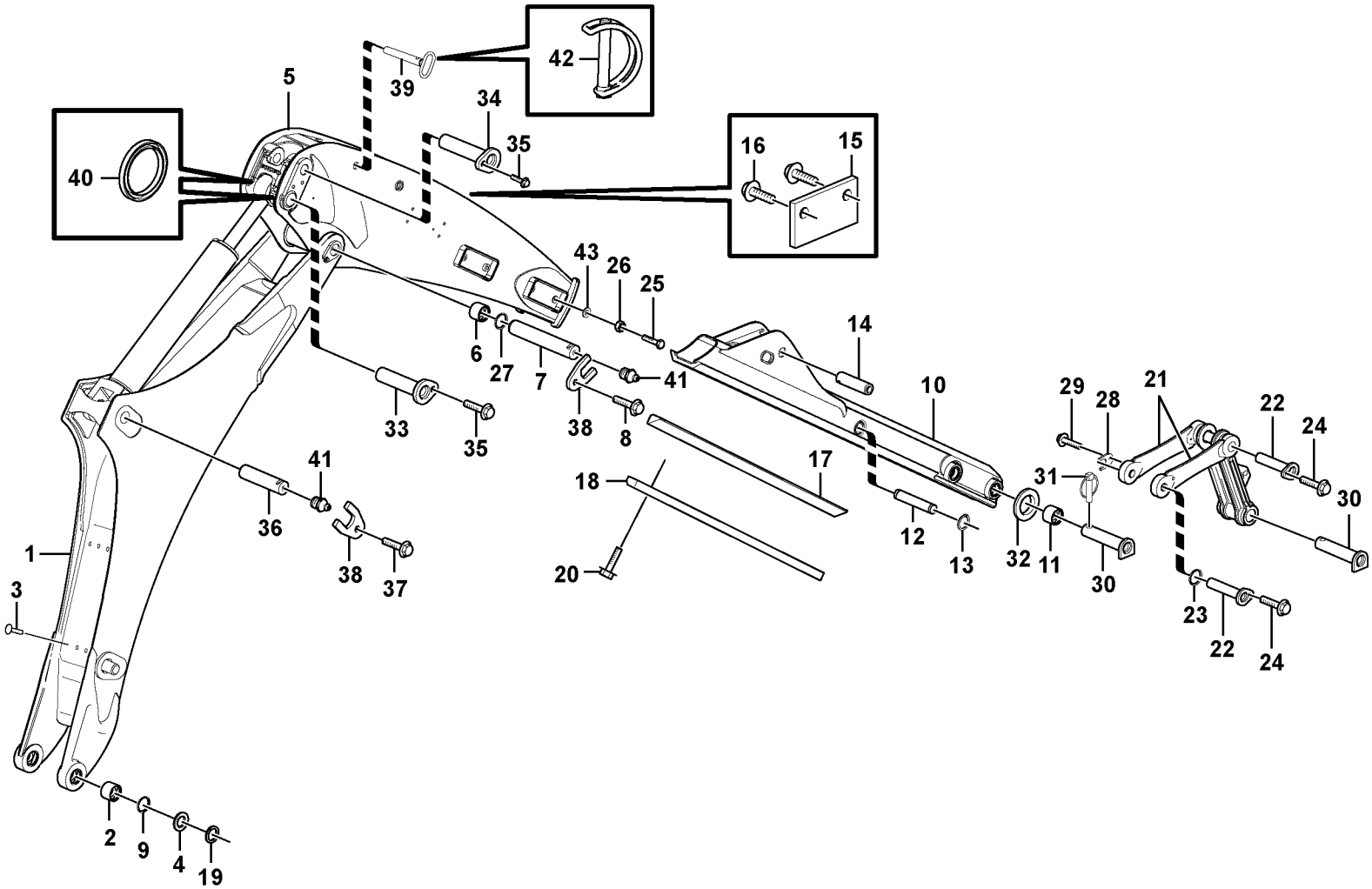

Volvo Construction Equipment
1061649

Fig.	Part No.	Quantity 1	2	3	PS	KIT	Description	Dénomination	Bezeichnung	Denominación	Benämning	Notes
30	**VOE 15606942**	2					Pin	Goupille	Stift	Pasador	Pinne	
31	**VOE 11881622**	2					Pin	Goupille	Stift	Pasador	Pinne	
32	**VOE 955912**	2					Washer	Rondelle	Scheibe	Arandela	Bricka	
33	**VOE 15636114**	1					Pin	Goupille	Stift	Pasador	Pinne	
34	**VOE 15636117**	1					Pin	Goupille	Stift	Pasador	Pinne	
35	**VOE 968589**	2					Flange screw	Vis à embase	Flanschschraube	Tornillo embridado	Flänsskruv	
36	**VOE 15631339**	1					Pin	Goupille	Stift	Pasador	Pinne	
37	**VOE 968589**	1					Flange screw	Vis à embase	Flanschschraube	Tornillo embridado	Flänsskruv	
38	**VOE 15649995**	2					Lock plate	Plaque verrouillage	Verschlussplatte	Placa de seguridad	Låsplatta	
39	**VOE 11888335**	1					Pin	Goupille	Stift	Pasador	Pinne	
40	**VOE 11887717**	REQ					Shim	Cale réglage	Ausgleichscheibe	Laminilla de ajuste	Justerbleck	
41	**VOE 914167**	10					Lubricating nipple	Graisseur	Schmiernippel	Niple lubricador	Smörjnippel	
42	**VOE 11888842**	1					Spring pin	Goupille tubulaire	Federstift	Pasador tubular	Fjädrande pinne	
43	**VOE 955926**	8					Spring washer	Rondelle élastique	Federscheibe	Arandela elástica	Fjäderbricka	

1		**Grävbom med teleskoparm** **Pluma de excavación con brazo telescópico** **Grabausleger mit Teleskopstiel** **Flèche d'équipement excavateur avec bras télescopique** **Excavator boom, extendible dipper arm**	Catalogue id **20604**	Group **974**
2				
3			Illustr. No **1061649**	Section **200**
4				
5		**11895296**	Issue **PUB 20026797**	Page **649**

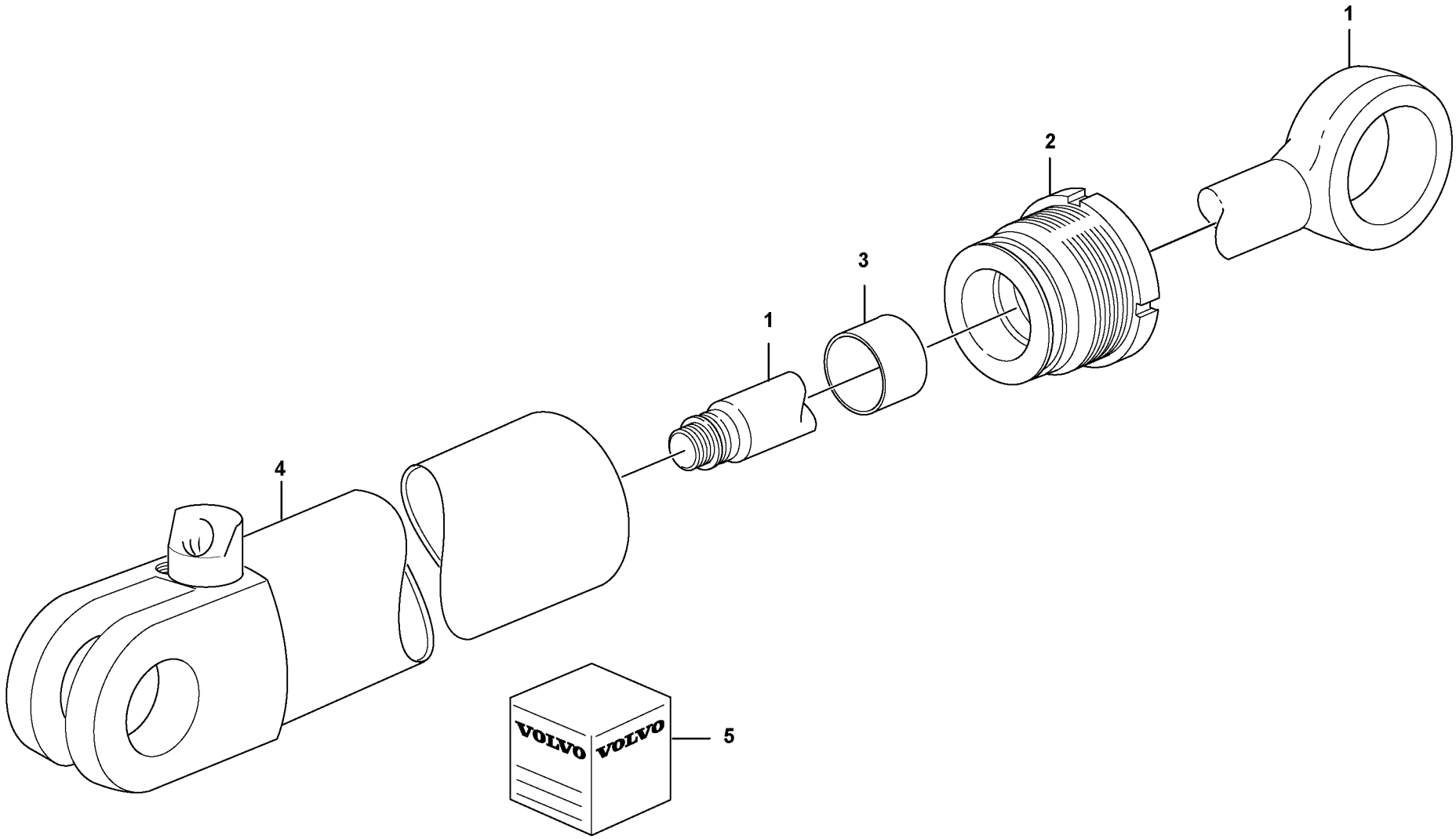

Volvo Construction Equipment

1058051

Fig.	Part No.	Quantity 1	2	3	PS	KIT	Description	Dénomination	Bezeichnung	Denominación	Benämning	Notes
	VOE 15649973						Hydraulic cylinder	Vérin hydraulique	Druckölzylinder	Cilindro hidráulico	Hydraulcylinder	
1	**VOE 15191706**	1					•Piston rod	•Tige piston	•Kolbenstange	•Varilla de pistón	•Kolvstång	
2	**VOE 15173496**	1					•Piston rod guide	•Guide tige piston	•Kolbenstangenführu	•Guía varilla de pistón	•Kolvstångsstyrning	
3	**VOE 15173330**	1					•Piston rod seal	•Étanchéité tige pisto	•Kolbenstangendicht	•Retén varilla de pistó	•Kolvstångstätning	
4		1			NS		•Cylinder tube	•Tube cylindre	•Zylinderrohr	•Tubo cilindro	•Cylinderrör	
5	**VOE 15173332**	1					Sealing kit	Jeu joints	Dichtungssatz	Juego de reténes	Tätningssats	

1		**Skaftcylinder** **Cilindro de brazo** **Stielzylinder** **Vérin de bras** **Dipper arm cylinder**	Catalogue id **20604**	Group **975**
2				
3			Illustr. No **1058051**	Section **100**
4				
5		**11895292, 11895296.**	Issue **PUB 20026797**	Page **651**

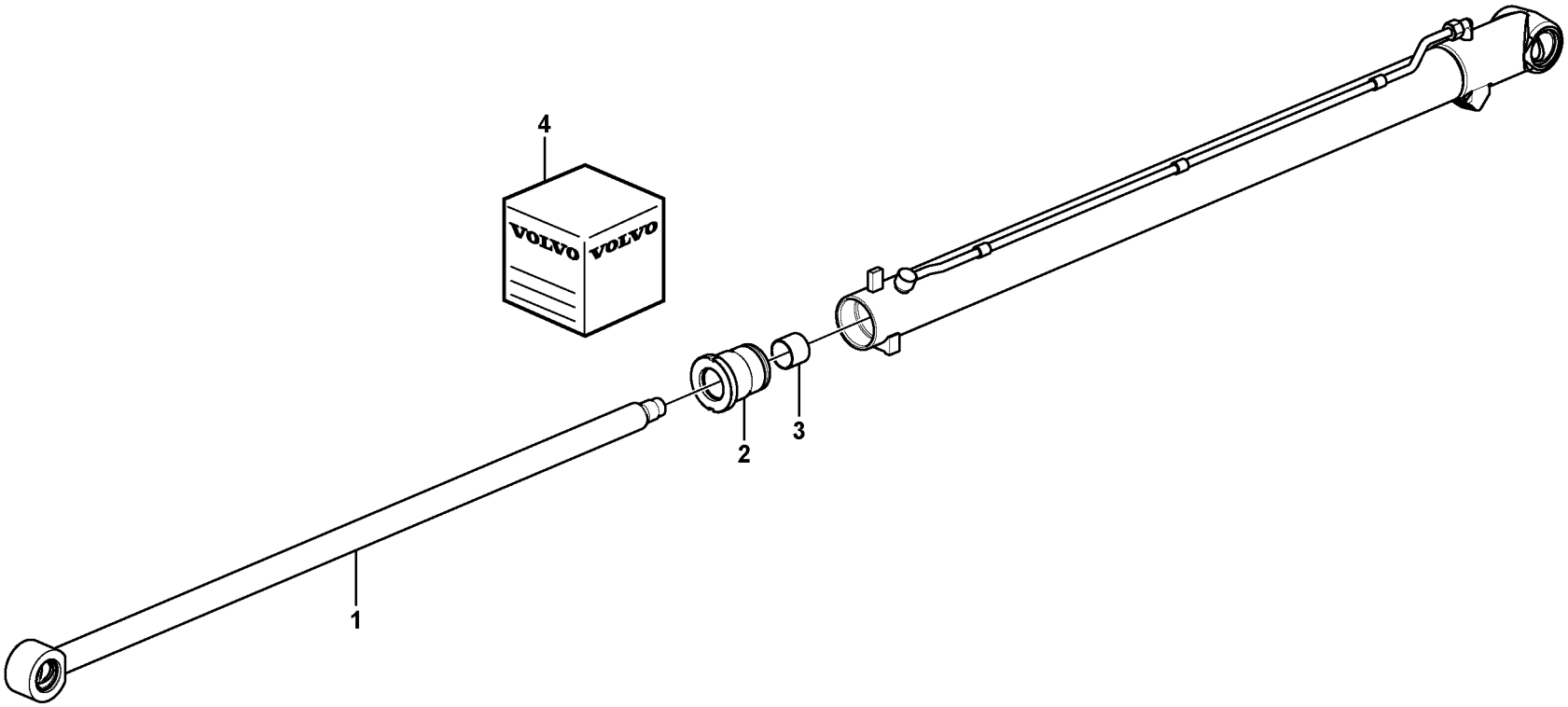

Volvo Construction Equipment
1057921

Fig.	Part No.	Quantity 1	2	3	PS	KIT	Description	Dénomination	Bezeichnung	Denominación	Benämning	Notes
	VOE 16203788	1					Cylinder	Cylindre	Zylinder	Cilindro	Cylinder	
1	**VOE 11988253**	1					•Piston rod	•Tige piston	•Kolbenstange	•Varilla de pistón	•Kolvstång	(VOE 15190529)
2	**VOE 15190537**	1					•Piston rod guide	•Guide tige piston	•Kolbenstangenführu	•Guía varilla de pistón	•Kolvstångsstyrning	
3	**VOE 15190540**	1					•Piston rod seal	•Étanchéité tige pisto	•Kolbenstangendicht	•Retén varilla de pistó	•Kolvstångstätning	
4	**VOE 15190525**	1					•Sealing kit	•Kit plombage	•Plombiersatz	•Kit de precinto	•Plomberingssats	

1		**Teleskopcylinder** **Cilindro telescopico.** **Teleskopzylinder.** **Cylindre telescope.** **Extendable dipper cylinder**	Catalogue id **20604**	Group **975**
2				
3			Illustr. No **1057921**	Section **200**
4				
5		**11895296**	Issue **PUB 20026797**	Page **653**

REPLACED PARTS

PIÉCES PÉRIMÉES ET REMPLACÉES

ERSETZTE ARTIKEL

PIEZAS SUBSTITUDAS

ERSATTA ARTIKLAR

Part No	Replaced by	Quantity
VOE 11715261	* * * USE	
	VOE 15001007	1.00
VOE 20405653	* * * USE	
	VOE 20534597	1.00
VOE 956953	OLD.THAN 3 YEAR	

Part No	Group	Sect	Page
16202533	823	100	397
16215011	269	200	133
16216422	269	200	133
17200168	825	200	401
17200173	825	200	401
17200183	825	200	401
VOE 1070440	870	300	431
VOE 1083597	393	100	237
VOE 1096614	371	450	195
VOE 11000239	551	150	349
VOE 11000257	371	1300	221
VOE 11003138	451	150	305
VOE 11003139	451	150	305
VOE 11003221	371	350	189
VOE 11003865	897	200	463
VOE 11004094	897	200	463
VOE 11006632	870	300	431
VOE 11006992	880	100	439
VOE 11011654	924	600	609
VOE 11026730	897	200	463
VOE 11037868	911	200	487
VOE 11039663	371	250	185
VOE 11039664	371	700	209
VOE 11039664	371	1300	221
VOE 11039709	371	200	181
VOE 11039709	371	700	209
VOE 11039856	356	100	161
VOE 11046865	897	200	463
VOE 11055612	831	200	411
VOE 11055612	912	100	527
VOE 11055613	261	150	117
VOE 11055616	818	100	389
VOE 11055617	460	100	307
VOE 11055617	716	100	375
VOE 11059298	912	100	527
VOE 11059299	911	100	483
VOE 11059299	911	250	491
VOE 11104606	882	300	457
VOE 11104606	896	100	459
VOE 11104728	831	200	411
VOE 11104898	641	100	357
VOE 11104947	810	200	387
VOE 11104947	831	200	409
VOE 11104947	881	100	441
VOE 11104947	881	200	443
VOE 11104947	896	100	459
VOE 11109685	269	200	133
VOE 11110283	256	300	111
VOE 11110284	256	300	111
VOE 11110670	235	100	89
VOE 11114940	821	200	395
VOE 11117464	810	100	385
VOE 11117464	821	200	395
VOE 11117464	843	200	419
VOE 11117464	870	100	429
VOE 11117464	870	300	433
VOE 11117464	924	600	609
VOE 11119651	831	200	409
VOE 11141657	269	200	133
VOE 11157115	924	400	603
VOE 11164488	841	100	413
VOE 11164693	881	400	449
VOE 11170006	371	200	181
VOE 11170006	371	650	205
VOE 11170006	371	700	209
VOE 11170006	371	900	213
VOE 11170006	371	1100	215
VOE 11170006	371	1200	217
VOE 11170006	371	1300	219
VOE 11170006	371	1300	221
VOE 11170362	398	150	241
VOE 11170362	398	250	245
VOE 11170366	371	450	193
VOE 11170371	393	100	237
VOE 11191001	870	400	435
VOE 11191001	870	500	437
VOE 11196477	870	400	435
VOE 11198367	398	250	245
VOE 11200231	353	200	157
VOE 11200232	353	200	157
VOE 11200552	831	200	409
VOE 11200562	641	100	357
VOE 11200563	641	100	357
VOE 11200579	823	100	399
VOE 11200610	525	100	345
VOE 11200633	831	200	411
VOE 11200803	551	150	349
VOE 11200896	841	100	413
VOE 11200915	354	100	159
VOE 11200915	371	500	199
VOE 11201056	896	100	459
VOE 11201898	393	100	237
VOE 11201899	881	400	449
VOE 11203449	810	100	385
VOE 11204217	881	400	447
VOE 11204217	881	400	449
VOE 11204217	882	200	455
VOE 11204855	810	100	385
VOE 11294033	271	200	137
VOE 11294033	356	100	161
VOE 11294033	366	150	173
VOE 11294033	371	550	201
VOE 11294033	372	100	223
VOE 11294033	380	150	227
VOE 11294033	380	150	229
VOE 11294033	380	250	231
VOE 11294033	525	100	345
VOE 11294033	551	150	349
VOE 11294033	810	200	387
VOE 11294033	827	100	407
VOE 11294033	841	100	413
VOE 11294033	865	200	425
VOE 11294033	881	100	441
VOE 11294033	881	200	443
VOE 11298303	354	100	159
VOE 11298303	363	100	167
VOE 11298303	363	200	169
VOE 11298303	363	250	171
VOE 11298303	371	500	197
VOE 11298303	371	850	211
VOE 11298303	380	150	227
VOE 11298303	810	100	385
VOE 11298303	843	100	415
VOE 11298303	843	200	417
VOE 11298304	372	100	223
VOE 11298304	810	100	385
VOE 11298304	827	100	407
VOE 11298305	641	100	357
VOE 11298306	641	100	357
VOE 11298307	870	300	431
VOE 11298307	870	500	437
VOE 11298308	870	300	431
VOE 11298308	870	400	435
VOE 11298315	852	100	421
VOE 11298316	852	100	421
VOE 11298317	852	100	421
VOE 11298318	852	100	421
VOE 11298319	852	100	421
VOE 11298320	852	100	421
VOE 11298334	831	200	409
VOE 11298335	831	200	409
VOE 11298340	825	200	401
VOE 11298342	852	100	421
VOE 11298343	852	100	421
VOE 11298344	881	400	447
VOE 11298345	881	400	447
VOE 11298346	881	400	447
VOE 11298349	880	100	439
VOE 11298350	363	100	167
VOE 11298350	363	250	171
VOE 11298350	371	500	197
VOE 11298350	843	100	415
VOE 11298350	843	200	417
VOE 11298353	882	100	453
VOE 11298354	882	100	453
VOE 11298355	841	100	413
VOE 11298357	356	100	161
VOE 11298359	362	200	165
VOE 11298360	362	200	165
VOE 11298361	380	600	235
VOE 11298363	882	300	457
VOE 11298365	882	300	457
VOE 11298368	393	100	237
VOE 11298369	393	100	237
VOE 11298370	398	100	239
VOE 11298370	398	150	241
VOE 11298371	398	200	243
VOE 11298371	398	250	245
VOE 11298381	380	250	231
VOE 11298381	831	200	409
VOE 11298382	881	400	447
VOE 11298383	881	400	447
VOE 11298388	641	100	357
VOE 11298410	641	100	357
VOE 11298413	881	300	445

NUMERICAL INDEX

RÉPERTOIRE DE NUMÉROS

NUMMERNREGISTER

INDICE DE NÚMERO

NUMMERREGISTER

NUMERICAL INDEX

INDICE DE NÚMERO

RÉPERTOIRE DE NUMÉROS

NUMMERREGISTER

NUMMERNREGISTER

Catalogue id **20604** | Group **1000**

Issue **PUB 20026797** | Page **2**

Part No	Group	Sect	Page
VOE 11298416	881	300	445
VOE 11298416	882	200	455
VOE 11298416	915	300	583
VOE 11298417	881	500	451
VOE 11298418	810	100	385
VOE 11298419	424	100	299
VOE 11298429	810	100	385
VOE 11298432	827	100	407
VOE 11298433	825	200	401
VOE 11298434	393	100	237
VOE 11298444	841	100	413
VOE 11298445	852	100	421
VOE 11298446	352	200	155
VOE 11305263	371	1300	219
VOE 11305263	372	100	223
VOE 11305821	371	450	193
VOE 11305821	371	700	207
VOE 11305821	371	1300	221
VOE 11370672	914	300	569
VOE 11412071	881	400	447
VOE 11412370	870	300	431
VOE 11412371	870	300	431
VOE 11412535	810	100	385
VOE 11412602	881	200	443
VOE 11412784	881	400	447
VOE 11412784	881	400	449
VOE 11428001	870	300	431
VOE 11428009	380	150	229
VOE 11428010	380	150	229
VOE 11428011	380	150	229
VOE 11428013	380	150	227
VOE 11428017	380	150	227
VOE 11428020	380	150	227
VOE 11428137	380	300	233
VOE 11428164	380	150	227
VOE 11429264	398	250	245
VOE 11443975	398	150	241
VOE 11443975	398	250	245
VOE 11444172	831	200	409
VOE 11444182	831	200	409
VOE 11445056	261	200	119
VOE 11700105	451	150	305
VOE 11700269	273	100	139
VOE 11700271	221	100	75
VOE 11700278	212	100	55
VOE 11700284	212	100	55
VOE 11700285	212	100	55
VOE 11700325	216	100	65
VOE 11700326	216	100	65
VOE 11700334	211	100	51
VOE 11700345	211	100	51
VOE 11700347	211	100	51
VOE 11700348	211	100	51
VOE 11700366	214	100	59
VOE 11700373	214	100	59
VOE 11700426	237	100	99
VOE 11701952	256	300	111
VOE 11704552	913	200	565
VOE 11706667	233	150	83
VOE 11707571	913	200	565
VOE 11707572	913	200	565
VOE 11708113	913	200	565
VOE 11708233	913	200	565
VOE 11708412	913	200	565
VOE 11708413	913	200	565
VOE 11708414	913	200	565
VOE 11708612	924	400	603
VOE 11709045	421	170	267
VOE 11709047	421	150	265
VOE 11709047	421	170	267
VOE 11709048	420	120	259
VOE 11709048	421	150	265
VOE 11709049	421	150	265
VOE 11709050	420	120	259
VOE 11709050	421	150	265
VOE 11709051	420	120	259
VOE 11709051	421	150	265
VOE 11709051	421	370	287
VOE 11709053	420	120	259
VOE 11709053	421	150	265
VOE 11709055	420	100	255
VOE 11709056	420	100	255
VOE 11709057	420	100	255
VOE 11709057	420	120	259
VOE 11709057	461	350	319
VOE 11709057	463	100	321
VOE 11709060	420	100	255
VOE 11709060	420	120	259
VOE 11709061	420	100	255
VOE 11709061	420	120	259
VOE 11709061	421	500	297
VOE 11709063	420	100	255
VOE 11709065	420	100	255
VOE 11709066	420	100	255
VOE 11709068	420	100	255
VOE 11709068	420	120	259
VOE 11709070	420	100	255
VOE 11709071	420	100	255
VOE 11709074	420	100	257
VOE 11709074	420	120	261
VOE 11709075	420	100	257
VOE 11709075	420	120	259
VOE 11709075	421	420	293
VOE 11709075	463	250	327
VOE 11709076	421	200	269
VOE 11709076	421	220	271
VOE 11709076	421	270	275
VOE 11709076	421	320	281
VOE 11709076	421	350	285
VOE 11709076	421	370	287
VOE 11709077	421	200	269
VOE 11709077	421	220	271
VOE 11709078	421	200	269
VOE 11709078	421	220	271
VOE 11709079	421	200	269
VOE 11709079	421	220	271
VOE 11709079	421	370	289
VOE 11709080	421	300	279
VOE 11709080	421	320	281
VOE 11709081	421	200	269
VOE 11709081	421	220	271
VOE 11709081	421	270	275
VOE 11709081	421	320	281
VOE 11709081	421	370	287
VOE 11709082	421	200	269
VOE 11709083	421	200	269
VOE 11709083	421	220	271
VOE 11709083	421	270	275
VOE 11709083	421	320	281
VOE 11709084	421	200	269
VOE 11709084	421	220	271
VOE 11709084	421	270	275
VOE 11709084	421	320	281
VOE 11709085	421	200	269
VOE 11709085	421	220	271
VOE 11709085	421	270	275
VOE 11709085	421	320	281
VOE 11709085	421	370	287
VOE 11709088	421	200	269
VOE 11709088	421	220	271
VOE 11709088	421	270	275
VOE 11709089	421	200	269
VOE 11709089	421	220	271
VOE 11709089	421	270	275
VOE 11709090	421	200	269
VOE 11709090	421	220	271
VOE 11709090	421	270	275
VOE 11709090	421	320	281
VOE 11709091	421	200	269
VOE 11709091	421	220	271
VOE 11709091	421	270	275
VOE 11709091	421	320	281
VOE 11709092	421	200	269
VOE 11709092	421	220	271
VOE 11709092	421	270	275
VOE 11709092	421	320	281
VOE 11709093	421	200	269
VOE 11709093	421	220	271
VOE 11709093	421	270	275
VOE 11709093	421	320	281
VOE 11709095	421	200	269
VOE 11709095	421	220	271
VOE 11709095	421	270	275
VOE 11709095	421	300	277
VOE 11709096	421	200	269
VOE 11709097	421	200	269
VOE 11709097	421	220	271
VOE 11709097	421	270	275
VOE 11709097	421	320	281
VOE 11709098	421	320	281
VOE 11709098	421	350	285
VOE 11709098	421	370	289
VOE 11709099	421	200	269
VOE 11709099	421	220	271
VOE 11709100	421	220	271

Part No	Group	Sect	Page
VOE 11709101	421	200	269
VOE 11709101	421	220	271
VOE 11709102	421	250	273
VOE 11709102	421	270	275
VOE 11709102	421	350	285
VOE 11709103	421	250	273
VOE 11709103	421	270	275
VOE 11709104	421	250	273
VOE 11709104	421	270	275
VOE 11709105	421	250	273
VOE 11709106	421	250	273
VOE 11709106	421	300	277
VOE 11709107	421	300	277
VOE 11709108	421	300	277
VOE 11709112	421	300	277
VOE 11709113	421	300	277
VOE 11709114	421	300	277
VOE 11709115	421	300	277
VOE 11709116	421	300	277
VOE 11709118	421	300	277
VOE 11709119	421	300	277
VOE 11709120	421	300	277
VOE 11709121	421	300	277
VOE 11709122	421	300	277
VOE 11709123	421	300	277
VOE 11709124	421	300	277
VOE 11709125	421	300	277
VOE 11709126	421	300	277
VOE 11709127	421	300	277
VOE 11709128	421	300	277
VOE 11709129	421	300	277
VOE 11709130	421	300	277
VOE 11709131	421	300	277
VOE 11709133	420	100	257
VOE 11709133	421	300	279
VOE 11709133	421	320	283
VOE 11709133	421	370	287
VOE 11709134	421	300	277
VOE 11709135	421	300	277
VOE 11709139	421	300	277
VOE 11709144	421	300	279
VOE 11709144	421	320	283
VOE 11709144	421	370	287
VOE 11709145	421	300	279
VOE 11709145	421	320	283
VOE 11709146	421	300	279
VOE 11709148	421	270	275
VOE 11709148	421	320	283
VOE 11709150	421	300	279
VOE 11709151	421	200	269
VOE 11709151	421	220	271
VOE 11709151	421	270	275
VOE 11709151	463	250	327
VOE 11709165	421	400	291
VOE 11709167	421	350	285
VOE 11709168	421	370	287
VOE 11709169	421	370	287
VOE 11709170	421	370	287
VOE 11709171	421	350	285
VOE 11709171	421	370	287
VOE 11709171	461	250	315
VOE 11709174	421	400	291
VOE 11709175	421	400	291
VOE 11709176	421	400	291
VOE 11709177	421	400	291
VOE 11709180	421	400	291
VOE 11709181	421	400	291
VOE 11709182	421	400	291
VOE 11709183	421	400	291
VOE 11709184	421	400	291
VOE 11709185	421	400	291
VOE 11709189	421	400	291
VOE 11709196	421	450	295
VOE 11709197	421	450	295
VOE 11709199	420	100	255
VOE 11709199	420	120	259
VOE 11709199	421	500	297
VOE 11709200	421	420	293
VOE 11709222	421	450	295
VOE 11709231	421	450	295
VOE 11709232	421	500	297
VOE 11709233	421	500	297
VOE 11709234	421	500	297
VOE 11709235	421	500	297
VOE 11709236	421	500	297
VOE 11709257	256	300	111
VOE 11709268	463	200	325
VOE 11709275	461	100	309
VOE 11709275	463	100	321
VOE 11709288	461	150	311
VOE 11709288	463	150	323
VOE 11709289	461	150	311
VOE 11709289	463	150	323
VOE 11709290	461	150	311
VOE 11709290	463	150	323
VOE 11709292	463	150	323
VOE 11709293	463	150	323
VOE 11709294	463	150	323
VOE 11709295	463	150	323
VOE 11709296	463	150	323
VOE 11709297	463	150	323
VOE 11709299	461	150	311
VOE 11709299	463	150	323
VOE 11709300	551	100	347
VOE 11709302	463	150	323
VOE 11709303	551	100	347
VOE 11709304	551	100	347
VOE 11709306	463	200	325
VOE 11709308	463	200	325
VOE 11709309	463	200	325
VOE 11709312	461	200	313
VOE 11709314	463	200	325
VOE 11709321	421	350	285
VOE 11709321	468	100	329
VOE 11709322	468	100	329
VOE 11709326	468	100	329
VOE 11709350	463	250	327
VOE 11709370	461	350	319
VOE 11709374	461	350	319
VOE 11709397	461	100	309
VOE 11709400	461	100	309
VOE 11709401	461	100	309
VOE 11709402	461	100	309
VOE 11709402	463	100	321
VOE 11709403	461	100	309
VOE 11709403	463	100	321
VOE 11709404	461	100	309
VOE 11709404	463	100	321
VOE 11709406	461	100	309
VOE 11709407	461	100	309
VOE 11709408	461	150	311
VOE 11709409	461	100	309
VOE 11709410	461	100	309
VOE 11709413	517	100	341
VOE 11709446	461	100	309
VOE 11709450	461	100	309
VOE 11709451	645	150	363
VOE 11709452	461	100	309
VOE 11709453	461	100	309
VOE 11709457	645	150	363
VOE 11709462	461	100	309
VOE 11709463	461	100	309
VOE 11709464	461	100	309
VOE 11709466	461	150	311
VOE 11709467	461	150	311
VOE 11709468	461	150	311
VOE 11709469	461	150	311
VOE 11709470	461	150	311
VOE 11709471	461	150	311
VOE 11709472	461	150	311
VOE 11709476	461	200	313
VOE 11709477	461	200	313
VOE 11709478	461	200	313
VOE 11709479	461	200	313
VOE 11709480	461	200	313
VOE 11709481	461	200	313
VOE 11709482	461	200	313
VOE 11709483	461	200	313
VOE 11709484	461	200	313
VOE 11709487	461	250	315
VOE 11709488	461	250	315
VOE 11709489	461	300	317
VOE 11709490	461	300	317
VOE 11709491	461	300	317
VOE 11709492	461	300	317
VOE 11709493	461	300	317
VOE 11709494	461	300	317
VOE 11709495	461	300	317
VOE 11709496	461	300	317
VOE 11709497	461	350	319
VOE 11709498	461	350	319
VOE 11709499	461	350	319
VOE 11709500	461	350	319
VOE 11709664	945	400	627
VOE 11709727	913	200	565

NUMERICAL INDEX

RÉPERTOIRE DE NUMÉROS

NUMMERNREGISTER

INDICE DE NÚMERO

NUMMERREGISTER

NUMERICAL INDEX

INDICE DE NÚMERO

RÉPERTOIRE DE NUMÉROS

NUMMERREGISTER

NUMMERNREGISTER

Part No	Group	Sect	Page
VOE 11709729	913	200	565
VOE 11709730	913	200	565
VOE 11709731	913	200	565
VOE 11709732	913	200	565
VOE 11709733	913	200	565
VOE 11709734	913	200	565
VOE 11709735	913	200	565
VOE 11709736	913	200	565
VOE 11709737	913	200	565
VOE 11709741	913	200	565
VOE 11709746	256	100	107
VOE 11709746	256	200	109
VOE 11709756	380	100	225
VOE 11709780	916	350	593
VOE 11709781	916	350	593
VOE 11709782	916	350	593
VOE 11709783	916	350	593
VOE 11709850	551	150	349
VOE 11709851	551	150	349
VOE 11709852	551	150	349
VOE 11709853	551	150	349
VOE 11709901	517	200	343
VOE 11710925	912	500	543
VOE 11712309	911	200	487
VOE 11712323	914	300	569
VOE 11712340	362	200	165
VOE 11712462	420	100	257
VOE 11712463	420	100	255
VOE 11712464	420	100	255
VOE 11712465	420	100	255
VOE 11712468	421	200	269
VOE 11712468	421	220	271
VOE 11712469	421	200	269
VOE 11712469	421	220	271
VOE 11712470	421	200	269
VOE 11712470	421	220	271
VOE 11712472	421	300	279
VOE 11712473	421	400	291
VOE 11712474	421	400	291
VOE 11712475	421	400	291
VOE 11712476	421	400	291
VOE 11712477	421	400	291
VOE 11712527	461	100	309
VOE 11712580	912	600	547
VOE 11712580	912	650	549
VOE 11712580	912	700	551
VOE 11712580	912	750	553
VOE 11712580	912	800	555
VOE 11712580	912	850	557
VOE 11712602	924	100	595
VOE 11712603	924	100	595
VOE 11712604	924	100	595
VOE 11712605	924	100	595
VOE 11712606	924	100	595
VOE 11712607	924	100	595
VOE 11712623	912	600	547
VOE 11712623	912	650	549
VOE 11712623	912	700	551
VOE 11712623	912	750	553
VOE 11712623	912	800	555
VOE 11712623	912	850	557
VOE 11712659	421	150	265
VOE 11712659	421	170	267
VOE 11712857	843	200	417
VOE 11712886	912	550	545
VOE 11712887	912	450	541
VOE 11712899	912	500	543
VOE 11712900	912	500	543
VOE 11712902	912	500	543
VOE 11712950	420	120	261
VOE 11712951	420	120	259
VOE 11712952	421	220	271
VOE 11712953	421	200	269
VOE 11712953	421	220	271
VOE 11712954	421	220	271
VOE 11712955	421	270	275
VOE 11712956	421	270	275
VOE 11712957	421	270	275
VOE 11712958	421	270	275
VOE 11712958	421	320	281
VOE 11712959	421	270	275
VOE 11712960	420	100	255
VOE 11712960	421	270	275
VOE 11712960	421	320	281
VOE 11712960	421	370	287
VOE 11712962	421	320	281
VOE 11712966	421	320	281
VOE 11712967	421	320	281
VOE 11712969	421	320	281
VOE 11712970	421	320	281
VOE 11712971	421	320	281
VOE 11712972	421	320	281
VOE 11712973	421	320	281
VOE 11712974	421	320	281
VOE 11712975	421	320	281
VOE 11712976	421	320	281
VOE 11712977	421	320	281
VOE 11712978	421	320	283
VOE 11712979	421	320	283
VOE 11712980	421	320	283
VOE 11712981	421	320	283
VOE 11712982	421	320	283
VOE 11712983	421	320	283
VOE 11712984	421	320	283
VOE 11712986	421	320	283
VOE 11712987	421	370	287
VOE 11712988	421	370	287
VOE 11712989	421	370	287
VOE 11712990	421	370	287
VOE 11712991	421	370	287
VOE 11712992	421	370	287
VOE 11712993	421	370	287
VOE 11712994	421	370	287
VOE 11712996	421	370	287
VOE 11712997	421	370	287
VOE 11712998	421	370	287
VOE 11712999	421	370	287
VOE 11713017	914	300	569
VOE 11713018	914	300	569
VOE 11714728	914	300	569
VOE 11714730	914	300	569
VOE 11714731	914	300	569
VOE 11714940	913	200	565
VOE 11715254	461	100	309
VOE 11715255	913	200	565
VOE 11715261	913	200	565
VOE 11715266	913	200	565
VOE 11715302	972	200	639
VOE 11715420	912	550	545
VOE 11715435	551	150	349
VOE 11715632	912	450	541
VOE 11715632	912	900	559
VOE 11715641	912	900	559
VOE 11715681	914	300	569
VOE 11715682	914	300	569
VOE 11715686	912	850	557
VOE 11715686	912	900	559
VOE 11716489	924	500	605
VOE 11716490	924	500	605
VOE 11716491	924	500	605
VOE 11716493	461	300	317
VOE 11716493	463	250	327
VOE 11716537	421	270	275
VOE 11716541	421	420	293
VOE 11716543	463	100	321
VOE 11716544	463	100	321
VOE 11716545	463	100	321
VOE 11716546	463	100	321
VOE 11716547	463	100	321
VOE 11716551	463	150	323
VOE 11716556	463	200	325
VOE 11716557	463	200	325
VOE 11716558	463	200	325
VOE 11716559	463	200	325
VOE 11716560	463	200	325
VOE 11716561	463	200	325
VOE 11716562	463	200	325
VOE 11716563	463	200	325
VOE 11716564	463	200	325
VOE 11716565	463	200	325
VOE 11716566	463	200	325
VOE 11716567	463	200	325
VOE 11716568	468	100	329
VOE 11716569	468	100	329
VOE 11716570	468	100	329
VOE 11716571	468	100	329
VOE 11716572	468	100	329
VOE 11716573	468	100	329
VOE 11716574	517	100	341
VOE 11716575	517	100	341
VOE 11716576	517	100	341
VOE 11716577	517	100	341
VOE 11716578	468	100	329
VOE 11716579	517	100	341
VOE 11716580	517	100	341

Part No	Group	Sect	Page
VOE 11716581	517	100	341
VOE 11716582	517	100	341
VOE 11716583	517	100	341
VOE 11716584	517	100	341
VOE 11716585	517	100	341
VOE 11716586	517	100	341
VOE 11716587	517	100	341
VOE 11716595	463	250	327
VOE 11716596	463	250	327
VOE 11716597	463	250	327
VOE 11716598	463	250	327
VOE 11716599	463	250	327
VOE 11716600	551	100	347
VOE 11716601	551	100	347
VOE 11716602	551	100	347
VOE 11716603	551	100	347
VOE 11716604	551	100	347
VOE 11716605	551	100	347
VOE 11716606	551	100	347
VOE 11716610	463	250	327
VOE 11716611	463	250	327
VOE 11716612	463	250	327
VOE 11716613	463	250	327
VOE 11716615	463	150	323
VOE 11716617	461	100	309
VOE 11716618	461	100	309
VOE 11716619	461	100	309
VOE 11716620	461	100	309
VOE 11716621	461	100	309
VOE 11716622	645	150	363
VOE 11716623	645	150	363
VOE 11716624	645	150	363
VOE 11716625	645	150	363
VOE 11716626	461	150	311
VOE 11716627	461	150	311
VOE 11716628	461	150	311
VOE 11716629	461	200	313
VOE 11716630	461	250	315
VOE 11716631	461	250	315
VOE 11716635	420	120	259
VOE 11716636	420	120	259
VOE 11716637	420	120	259
VOE 11716640	420	120	261
VOE 11716641	420	120	261
VOE 11716643	420	120	261
VOE 11716644	420	120	261
VOE 11716646	421	320	281
VOE 11716647	421	370	287
VOE 11716648	421	370	287
VOE 11716650	451	150	305
VOE 11716652	551	100	347
VOE 11716654	551	100	347
VOE 11716655	551	100	347
VOE 11716666	421	300	277
VOE 11716667	421	300	279
VOE 11716668	421	300	277
VOE 11716669	421	300	279
VOE 11716670	421	300	279
VOE 11716671	421	300	279
VOE 11716672	421	300	277
VOE 11716673	421	400	291
VOE 11716674	421	400	291
VOE 11716675	421	450	295
VOE 11716676	421	450	295
VOE 11716677	421	450	295
VOE 11716678	421	450	295
VOE 11716679	421	450	295
VOE 11716680	421	450	295
VOE 11716681	421	450	295
VOE 11716682	421	450	295
VOE 11716683	421	450	295
VOE 11716684	421	450	295
VOE 11716685	421	450	295
VOE 11716686	421	450	295
VOE 11716687	421	450	295
VOE 11716780	421	150	265
VOE 11716784	420	100	255
VOE 11716785	421	200	269
VOE 11716785	421	220	271
VOE 11716786	421	300	277
VOE 11716787	421	350	285
VOE 11716788	421	350	285
VOE 11716789	421	350	285
VOE 11716790	421	350	285
VOE 11716791	421	350	285
VOE 11716793	421	350	285
VOE 11716794	421	350	285
VOE 11716795	421	350	285
VOE 11716796	421	350	285
VOE 11716797	421	350	285
VOE 11716798	421	350	285
VOE 11716799	421	350	285
VOE 11716800	421	350	285
VOE 11716801	421	350	285
VOE 11716802	421	350	285
VOE 11802250	911	2100	523
VOE 11802318	915	300	583
VOE 11802772	914	400	571
VOE 11802772	914	500	573
VOE 11802877	912	500	543
VOE 11802980	914	400	571
VOE 11803128	313	100	149
VOE 11803693	371	1300	221
VOE 11803698	897	200	463
VOE 11803840	372	100	223
VOE 11806277	252	100	103
VOE 11806303	371	450	193
VOE 11806303	371	700	207
VOE 11806303	371	1200	217
VOE 11806303	371	1300	221
VOE 11806306	371	200	181
VOE 11806306	371	250	185
VOE 11806306	371	450	195
VOE 11806306	371	700	207
VOE 11806306	371	900	213
VOE 11806306	371	1100	215
VOE 11806306	371	1300	221
VOE 11809129	380	150	227
VOE 11809129	380	150	229
VOE 11809129	393	100	237
VOE 11809129	870	300	431
VOE 11809139	380	150	227
VOE 11809139	380	150	229
VOE 11809140	380	150	227
VOE 11809141	380	150	227
VOE 11809144	380	150	227
VOE 11809144	380	300	233
VOE 11842117	916	200	589
VOE 11842117	924	500	607
VOE 11850815	252	100	103
VOE 11851327	914	300	569
VOE 11870436	372	100	223
VOE 11881049	911	2000	519
VOE 11881049	911	2100	523
VOE 11881049	924	200	597
VOE 11881049	924	300	599
VOE 11881092	911	900	513
VOE 11881093	911	900	513
VOE 11881101	911	2000	517
VOE 11881101	911	2100	523
VOE 11881160	371	200	183
VOE 11881176	414	100	253
VOE 11881177	414	100	253
VOE 11881207	371	600	203
VOE 11881210	460	100	307
VOE 11881211	460	100	307
VOE 11881212	460	100	307
VOE 11881213	460	100	307
VOE 11881289	911	2000	517
VOE 11881289	911	2100	521
VOE 11881292	911	2000	517
VOE 11881292	911	2100	521
VOE 11881311	235	100	89
VOE 11881311	645	100	359
VOE 11881340	911	700	509
VOE 11881340	911	750	511
VOE 11881343	911	2000	519
VOE 11881343	911	2100	523
VOE 11881344	911	2000	519
VOE 11881344	911	2100	523
VOE 11881346	911	2000	517
VOE 11881346	911	2100	523
VOE 11881348	911	2000	519
VOE 11881348	911	2100	523
VOE 11881349	911	2000	519
VOE 11881349	911	2100	523
VOE 11881360	424	100	299
VOE 11881360	810	100	385
VOE 11881360	882	200	455
VOE 11881382	911	550	497
VOE 11881382	911	575	499
VOE 11881382	911	650	507
VOE 11881388	912	250	531
VOE 11881388	912	400	537
VOE 11881413	945	200	623

NUMERICAL INDEX

RÉPERTOIRE DE NUMÉROS

NUMMERNREGISTER

INDICE DE NÚMERO

NUMMERREGISTER

NUMERICAL INDEX

INDICE DE NÚMERO

RÉPERTOIRE DE NUMÉROS

NUMMERREGISTER

NUMMERNREGISTER

Catalogue id **20604** | Group **1000**

Issue **PUB 20026797** | Page **6**

Part No	Group	Sect	Page
VOE 11881489	711	100	371
VOE 11881489	971	100	629
VOE 11881622	924	100	595
VOE 11881622	924	700	611
VOE 11881622	974	150	643
VOE 11881622	974	200	649
VOE 11881654	945	200	623
VOE 11881720	911	100	483
VOE 11881720	912	300	535
VOE 11881721	915	400	585
VOE 11881742	915	200	581
VOE 11881742	915	400	585
VOE 11881763	870	100	427
VOE 11881773	818	100	389
VOE 11881792	711	100	371
VOE 11881915	235	100	89
VOE 11881916	235	100	89
VOE 11882115	915	400	585
VOE 11882192	421	100	263
VOE 11882200	911	2000	517
VOE 11882200	911	2100	521
VOE 11882258	916	200	589
VOE 11882270	353	200	157
VOE 11882298	911	550	497
VOE 11882298	911	575	499
VOE 11882298	911	650	507
VOE 11882299	911	550	497
VOE 11882299	911	575	499
VOE 11882299	911	650	507
VOE 11882303	362	200	165
VOE 11882445	372	100	223
VOE 11882446	372	100	223
VOE 11882456	945	100	619
VOE 11882592	424	100	299
VOE 11882604	915	400	585
VOE 11882636	911	100	483
VOE 11882660	971	100	629
VOE 11882680	711	100	371
VOE 11882801	911	900	513
VOE 11882854	911	750	511
VOE 11882854	911	900	513
VOE 11882900	235	100	89
VOE 11882913	551	150	349
VOE 11882932	945	100	619
VOE 11882943	711	100	371
VOE 11882943	945	100	619
VOE 11882943	974	150	643
VOE 11882943	974	200	647
VOE 11882985	353	200	157
VOE 11882989	821	200	395
VOE 11882999	945	200	623
VOE 11883000	945	200	623
VOE 11883021	517	200	343
VOE 11883022	517	200	343
VOE 11883029	945	100	619
VOE 11883032	945	100	619
VOE 11883289	897	200	463
VOE 11883290	897	200	463
VOE 11883319	551	150	349
VOE 11883319	912	100	527
VOE 11883321	313	100	149
VOE 11883323	551	150	349
VOE 11883323	912	100	527
VOE 11883346	235	100	89
VOE 11883381	945	100	619
VOE 11883399	915	200	581
VOE 11883447	945	200	623
VOE 11883533	897	200	463
VOE 11883584	313	100	149
VOE 11883599	313	100	149
VOE 11883617	897	200	463
VOE 11883624	924	100	595
VOE 11883646	363	250	171
VOE 11883648	363	250	171
VOE 11883650	363	250	171
VOE 11883651	971	100	631
VOE 11883674	911	600	503
VOE 11883674	911	2000	517
VOE 11883674	911	2100	521
VOE 11883675	911	900	513
VOE 11883720	897	200	465
VOE 11883727	971	100	629
VOE 11883732	971	100	629
VOE 11883733	971	100	629
VOE 11883751	971	100	629
VOE 11883757	971	100	629
VOE 11883768	972	100	637
VOE 11883768	974	150	643
VOE 11883769	974	150	643
VOE 11883769	974	200	647
VOE 11883770	974	200	647
VOE 11883801	945	100	619
VOE 11883802	945	100	619
VOE 11883803	945	100	619
VOE 11883857	945	100	619
VOE 11883865	974	200	647
VOE 11883888	897	200	465
VOE 11883897	974	200	647
VOE 11883929	945	100	619
VOE 11883930	945	100	619
VOE 11883933	261	400	123
VOE 11883937	911	900	513
VOE 11883937	945	100	619
VOE 11883937	971	300	635
VOE 11884027	897	200	463
VOE 11884117	945	100	621
VOE 11884154	823	100	397
VOE 11884163	823	100	397
VOE 11884165	823	100	397
VOE 11884170	945	100	621
VOE 11884182	945	100	619
VOE 11884214	823	100	397
VOE 11884228	911	900	513
VOE 11884269	915	400	585
VOE 11884333	915	200	581
VOE 11884361	825	300	403
VOE 11884374	911	550	497
VOE 11884374	911	575	499
VOE 11884374	911	650	507
VOE 11884520	818	100	389
VOE 11884569	971	100	629
VOE 11884582	711	100	371
VOE 11884616	945	100	621
VOE 11884638	945	100	619
VOE 11884714	711	100	371
VOE 11884722	218	100	71
VOE 11884722	436	100	301
VOE 11884725	218	100	71
VOE 11884725	436	100	301
VOE 11884783	916	200	589
VOE 11884792	218	100	71
VOE 11884792	436	100	301
VOE 11884822	945	100	619
VOE 11884896	911	300	493
VOE 11884962	911	250	491
VOE 11885002	972	100	637
VOE 11885074	971	100	631
VOE 11885079	896	150	461
VOE 11885135	911	100	485
VOE 11885208	924	200	597
VOE 11885208	924	300	599
VOE 11885218	924	200	597
VOE 11885218	924	300	599
VOE 11885219	924	200	597
VOE 11885219	924	300	599
VOE 11885220	924	100	595
VOE 11885220	924	700	611
VOE 11885224	945	100	621
VOE 11885224	971	100	629
VOE 11885224	974	150	645
VOE 11885224	974	200	647
VOE 11885225	945	100	621
VOE 11885225	971	100	629
VOE 11885225	974	150	643
VOE 11885225	974	200	647
VOE 11885229	924	300	599
VOE 11885230	924	300	599
VOE 11885276	916	200	591
VOE 11885309	911	100	485
VOE 11885331	911	900	513
VOE 11885347	924	300	601
VOE 11885371	924	300	599
VOE 11885426	974	150	643
VOE 11885426	974	200	647
VOE 11885427	924	200	597
VOE 11885427	924	300	599
VOE 11885595	925	500	615
VOE 11885596	925	500	615
VOE 11885690	818	100	389
VOE 11885747	972	100	637
VOE 11885786	911	550	497
VOE 11885786	911	575	499
VOE 11885786	911	650	507
VOE 11885976	218	100	71
VOE 11885976	436	100	301

Part No	Group	Sect	Page
VOE 11885982	911	2000	519
VOE 11885982	911	2100	523
VOE 11886105	911	2000	519
VOE 11886105	911	2100	523
VOE 11886254	924	100	595
VOE 11886267	897	200	465
VOE 11886357	911	250	489
VOE 11886357	913	200	565
VOE 11886438	924	500	605
VOE 11886439	924	500	605
VOE 11886441	924	500	605
VOE 11886442	924	500	605
VOE 11886443	924	500	605
VOE 11886444	924	500	607
VOE 11886445	924	600	609
VOE 11886447	924	500	605
VOE 11886452	911	550	497
VOE 11886452	911	575	499
VOE 11886452	911	650	507
VOE 11886465	924	500	607
VOE 11886466	916	200	589
VOE 11886466	924	500	607
VOE 11886468	971	100	629
VOE 11886476	911	2100	523
VOE 11886480	911	2100	523
VOE 11886495	911	575	499
VOE 11886495	911	650	507
VOE 11886502	924	100	595
VOE 11886629	269	200	133
VOE 11886630	269	200	133
VOE 11886631	914	300	569
VOE 11886632	914	300	569
VOE 11886633	914	300	569
VOE 11886647	818	100	389
VOE 11886708	818	100	389
VOE 11886867	915	200	581
VOE 11887057	912	100	527
VOE 11887077	924	600	609
VOE 11887112	911	600	503
VOE 11887149	363	250	171
VOE 11887150	363	250	171
VOE 11887300	971	100	629
VOE 11887303	945	200	623
VOE 11887308	945	100	619
VOE 11887317	945	100	621
VOE 11887319	911	550	497
VOE 11887319	911	575	499
VOE 11887319	911	650	507
VOE 11887325	945	200	623
VOE 11887329	945	200	623
VOE 11887344	915	200	581
VOE 11887362	460	100	307
VOE 11887362	461	100	309
VOE 11887362	461	150	311
VOE 11887362	461	200	313
VOE 11887362	461	250	315
VOE 11887362	461	300	317
VOE 11887362	461	350	319
VOE 11887362	645	150	363
VOE 11887363	460	100	307
VOE 11887363	463	100	321
VOE 11887363	463	150	323
VOE 11887363	463	200	325
VOE 11887363	463	250	327
VOE 11887363	468	100	329
VOE 11887363	517	100	341
VOE 11887363	551	100	347
VOE 11887391	421	100	263
VOE 11887410	915	300	583
VOE 11887440	915	300	583
VOE 11887440	945	200	623
VOE 11887469	261	400	123
VOE 11887469	914	200	567
VOE 11887469	914	500	573
VOE 11887622	460	100	307
VOE 11887639	897	300	467
VOE 11887654	924	600	609
VOE 11887717	974	150	643
VOE 11887717	974	200	649
VOE 11887863	971	100	631
VOE 11887870	911	2000	519
VOE 11887870	911	2100	523
VOE 11887964	974	150	643
VOE 11887965	974	150	643
VOE 11888032	924	600	609
VOE 11888033	924	600	609
VOE 11888037	925	1400	617
VOE 11888212	256	200	109
VOE 11888226	924	600	609
VOE 11888274	945	200	623
VOE 11888280	945	100	621
VOE 11888335	974	200	649
VOE 11888360	972	100	637
VOE 11888361	972	100	637
VOE 11888494	460	100	307
VOE 11888495	460	100	307
VOE 11888496	460	100	307
VOE 11888497	460	100	307
VOE 11888534	371	200	183
VOE 11888544	911	2000	519
VOE 11888547	911	2000	519
VOE 11888600	911	600	503
VOE 11888638	372	100	223
VOE 11888649	372	100	223
VOE 11888649	551	150	349
VOE 11888671	517	200	343
VOE 11888693	424	100	299
VOE 11888694	424	100	299
VOE 11888702	924	200	597
VOE 11888702	924	300	599
VOE 11888748	945	200	623
VOE 11888757	916	350	593
VOE 11888783	974	200	647
VOE 11888784	974	200	647
VOE 11888800	924	600	609
VOE 11888817	525	100	345
VOE 11888842	974	200	649
VOE 11888877	865	100	423
VOE 11888886	912	250	531
VOE 11888904	825	300	403
VOE 11888907	825	300	403
VOE 11888913	945	100	621
VOE 11888926	551	150	349
VOE 11888936	460	100	307
VOE 11888951	945	100	621
VOE 11888951	971	100	629
VOE 11888967	911	100	483
VOE 11888967	911	400	495
VOE 11888969	517	200	343
VOE 11889078	821	200	395
VOE 11889092	972	100	637
VOE 11889093	972	100	637
VOE 11889099	914	300	569
VOE 11889167	261	200	119
VOE 11889178	974	150	643
VOE 11889178	974	200	647
VOE 11890048	972	100	637
VOE 11890048	974	150	643
VOE 11890048	974	200	647
VOE 11890069	911	900	513
VOE 11890069	911	2000	517
VOE 11890069	911	2100	521
VOE 11890069	945	100	619
VOE 11890069	974	150	643
VOE 11890069	974	200	647
VOE 11890115	925	500	615
VOE 11890115	925	1400	617
VOE 11890115	945	100	619
VOE 11890115	972	100	637
VOE 11890116	925	1400	617
VOE 11890116	945	100	619
VOE 11890117	945	100	619
VOE 11890117	974	150	643
VOE 11890117	974	200	647
VOE 11890118	945	100	619
VOE 11890327	414	100	253
VOE 11891058	911	2000	517
VOE 11891058	911	2100	521
VOE 11891059	911	575	501
VOE 11891059	911	2100	525
VOE 11891060	911	2100	523
VOE 11891062	911	2000	517
VOE 11891062	911	2100	521
VOE 11891063	911	2000	519
VOE 11891063	911	2100	525
VOE 11891064	911	2000	519
VOE 11891064	911	2100	525
VOE 11891152	896	150	461
VOE 11891283	771	100	377
VOE 11891299	924	100	595
VOE 11891325	825	300	403
VOE 11891350	925	500	615
VOE 11891364	972	100	637
VOE 11891365	972	100	637
VOE 11891393	911	100	485

NUMERICAL INDEX

RÉPERTOIRE DE NUMÉROS

NUMMERNREGISTER

INDICE DE NÚMERO

NUMMERREGISTER

Catalogue id	Group
20604	**1000**
Issue	Page
PUB 20026797	**7**

NUMERICAL INDEX

RÉPERTOIRE DE NUMÉROS

NUMMERNREGISTER

INDICE DE NÚMERO

NUMMERREGISTER

Part No	Group	Sect	Page
VOE 11891568	971	100	629
VOE 11892009	234	100	85
VOE 11892009	234	200	87
VOE 11892009	235	100	89
VOE 11892009	252	100	103
VOE 11892009	261	100	115
VOE 11892009	261	200	119
VOE 11892009	261	300	121
VOE 11892009	263	100	127
VOE 11892009	271	100	135
VOE 11892009	353	200	157
VOE 11892009	371	350	189
VOE 11892009	371	600	203
VOE 11892009	371	650	205
VOE 11892009	414	100	253
VOE 11892009	468	150	331
VOE 11892009	551	150	349
VOE 11892009	711	100	371
VOE 11892009	818	100	389
VOE 11892009	823	100	397
VOE 11892009	865	200	425
VOE 11892009	896	100	459
VOE 11892009	897	200	463
VOE 11892009	911	300	493
VOE 11892009	971	100	629
VOE 11892009	972	100	637
VOE 11895099	897	200	465
VOE 11895100	897	200	465
VOE 11895104	911	250	491
VOE 11895105	911	250	491
VOE 11895217	715	100	373
VOE 11895219	911	100	485
VOE 11895225	716	100	375
VOE 11895227	716	100	375
VOE 11895228	716	100	375
VOE 11895229	715	100	373
VOE 11895264	771	100	377
VOE 11895292	911	2000	517
VOE 11895292	925	100	613
VOE 11895292	974	100	641
VOE 11895292	974	150	643
VOE 11895292	975	100	651
VOE 11895296	911	2100	521
VOE 11895296	925	100	613
VOE 11895296	974	100	641
VOE 11895296	974	200	647
VOE 11895296	975	100	651
VOE 11895296	975	200	653
VOE 11895303	912	100	527
VOE 11895303	912	400	537
VOE 11895303	912	450	541
VOE 11895303	912	500	543
VOE 11895303	912	550	545
VOE 11895303	912	600	547
VOE 11895303	912	650	549
VOE 11895303	912	700	551
VOE 11895303	912	750	553
VOE 11895303	912	800	555
VOE 11895303	912	850	557
VOE 11895303	912	900	559
VOE 11895303	912	950	561
VOE 11895303	914	400	571
VOE 11895304	380	150	227
VOE 11895304	912	100	527
VOE 11895304	912	400	537
VOE 11895304	912	450	541
VOE 11895304	912	500	543
VOE 11895304	912	550	545
VOE 11895304	912	600	547
VOE 11895304	912	650	549
VOE 11895304	912	700	551
VOE 11895304	912	750	553
VOE 11895304	912	800	555
VOE 11895304	912	850	557
VOE 11895304	912	900	559
VOE 11895304	912	950	561
VOE 11895304	914	400	571
VOE 11895305	897	300	467
VOE 11895305	912	100	527
VOE 11895305	912	400	537
VOE 11895305	912	450	541
VOE 11895305	912	500	543
VOE 11895305	912	550	545
VOE 11895305	912	600	547
VOE 11895305	912	650	549
VOE 11895305	912	700	551
VOE 11895305	912	750	553
VOE 11895305	912	800	555
VOE 11895305	912	850	557
VOE 11895305	912	900	559
VOE 11895305	912	950	561
VOE 11895305	914	400	571
VOE 11895305	915	200	581
VOE 11895306	380	150	227
VOE 11895306	897	300	467
VOE 11895306	912	100	527
VOE 11895306	912	400	537
VOE 11895306	912	450	541
VOE 11895306	912	500	543
VOE 11895306	912	550	545
VOE 11895306	912	600	547
VOE 11895306	912	650	549
VOE 11895306	912	700	551
VOE 11895306	912	750	553
VOE 11895306	912	800	555
VOE 11895306	912	850	557
VOE 11895306	912	900	559
VOE 11895306	915	200	581
VOE 11895321	371	450	193
VOE 11895321	371	1300	219
VOE 11895321	380	150	227
VOE 11895321	912	250	531
VOE 11895321	914	200	567
VOE 11895321	914	300	569
VOE 11895321	914	400	571
VOE 11895321	914	500	573
VOE 11895322	371	450	193
VOE 11895322	371	1300	219
VOE 11895322	380	150	227
VOE 11895322	897	300	467
VOE 11895322	912	250	531
VOE 11895322	914	200	567
VOE 11895322	914	300	569
VOE 11895322	914	400	571
VOE 11895322	914	500	573
VOE 11895322	914	700	579
VOE 11895332	371	1200	217
VOE 11895332	380	150	227
VOE 11895332	897	300	469
VOE 11895332	915	400	585
VOE 11895332	915	500	587
VOE 11895333	371	1200	217
VOE 11895333	380	150	227
VOE 11895333	897	300	469
VOE 11895333	915	400	585
VOE 11895333	915	500	587
VOE 11895336	897	300	467
VOE 11895336	914	500	573
VOE 11895337	897	300	467
VOE 11895337	914	500	573
VOE 11895340	371	1200	217
VOE 11895340	380	150	229
VOE 11895340	897	300	467
VOE 11895340	914	600	577
VOE 11895344	218	100	71
VOE 11895344	371	200	181
VOE 11895344	371	400	191
VOE 11895344	371	450	193
VOE 11895344	380	100	225
VOE 11895344	380	150	227
VOE 11895344	420	100	255
VOE 11895344	421	100	263
VOE 11895344	421	150	265
VOE 11895344	421	200	269
VOE 11895344	421	250	273
VOE 11895344	421	300	277
VOE 11895344	421	350	285
VOE 11895344	421	400	291
VOE 11895344	421	450	295
VOE 11895344	421	500	297
VOE 11895344	424	100	299
VOE 11895344	436	100	301
VOE 11895344	451	100	303
VOE 11895344	451	150	305
VOE 11895344	491	100	333
VOE 11895344	897	300	467
VOE 11895344	911	250	489
VOE 11895344	913	200	565
VOE 11895345	218	100	71
VOE 11895345	366	200	175
VOE 11895345	371	250	185
VOE 11895345	371	400	191
VOE 11895345	371	450	193

Part No	Group	Sect	Page
VOE 11895345	380	100	225
VOE 11895345	380	150	227
VOE 11895345	420	120	259
VOE 11895345	421	100	263
VOE 11895345	421	170	267
VOE 11895345	421	220	271
VOE 11895345	421	270	275
VOE 11895345	421	320	281
VOE 11895345	421	370	287
VOE 11895345	421	420	293
VOE 11895345	436	100	301
VOE 11895345	451	100	303
VOE 11895345	451	150	305
VOE 11895345	491	100	333
VOE 11895345	897	200	465
VOE 11895345	897	300	467
VOE 11895345	911	250	489
VOE 11895345	913	200	565
VOE 11895354	256	100	107
VOE 11895354	256	300	111
VOE 11895354	821	100	391
VOE 11895354	821	150	393
VOE 11895354	821	200	395
VOE 11895354	865	100	423
VOE 11895355	256	200	109
VOE 11895355	256	300	111
VOE 11895355	261	100	115
VOE 11895355	821	100	391
VOE 11895355	821	150	393
VOE 11895355	821	200	395
VOE 11895355	865	100	423
VOE 11895358	380	100	225
VOE 11895359	380	100	225
VOE 11895360	269	200	133
VOE 11895360	897	200	465
VOE 11895361	269	200	133
VOE 11895361	897	200	465
VOE 11895362	313	100	149
VOE 11895362	371	100	177
VOE 11895363	313	100	149
VOE 11895363	371	150	179
VOE 11895365	362	100	163
VOE 11895378	210	100	49
VOE 11895378	211	100	51
VOE 11895378	212	100	55
VOE 11895378	213	100	57
VOE 11895378	214	100	59
VOE 11895378	215	100	61
VOE 11895378	215	300	63
VOE 11895378	216	100	65
VOE 11895378	216	150	67
VOE 11895378	217	100	69
VOE 11895378	218	200	73
VOE 11895378	221	100	75
VOE 11895378	222	100	77
VOE 11895378	223	100	79
VOE 11895378	233	100	81
VOE 11895378	233	150	83
VOE 11895378	235	150	91
VOE 11895378	236	100	93
VOE 11895378	236	150	97
VOE 11895378	237	100	99
VOE 11895378	251	100	101
VOE 11895378	255	100	105
VOE 11895378	257	100	113
VOE 11895378	262	100	125
VOE 11895378	263	300	131
VOE 11895378	273	100	139
VOE 11895378	321	100	151
VOE 11895378	331	100	153
VOE 11895379	210	100	49
VOE 11895379	211	100	51
VOE 11895379	212	100	55
VOE 11895379	213	100	57
VOE 11895379	214	100	59
VOE 11895379	215	100	61
VOE 11895379	215	300	63
VOE 11895379	216	100	65
VOE 11895379	216	150	67
VOE 11895379	217	100	69
VOE 11895379	218	200	73
VOE 11895379	221	100	75
VOE 11895379	222	100	77
VOE 11895379	223	100	79
VOE 11895379	233	100	81
VOE 11895379	233	150	83
VOE 11895379	235	150	91
VOE 11895379	236	100	93
VOE 11895379	236	150	97
VOE 11895379	237	100	99
VOE 11895379	251	100	101
VOE 11895379	255	100	105
VOE 11895379	257	100	113
VOE 11895379	262	100	125
VOE 11895379	263	300	131
VOE 11895379	273	100	139
VOE 11895379	321	100	151
VOE 11895379	331	100	153
VOE 11895382	263	200	129
VOE 11895388	261	150	117
VOE 11895388	261	400	123
VOE 11895388	870	100	427
VOE 11895390	261	150	117
VOE 11895390	261	400	123
VOE 11895394	897	300	467
VOE 11895394	911	700	509
VOE 11895394	911	900	513
VOE 11895394	912	1000	563
VOE 11895394	925	1400	617
VOE 11895394	945	100	619
VOE 11895394	945	200	623
VOE 11895394	945	300	625
VOE 11895394	945	400	627
VOE 11895397	897	300	467
VOE 11895398	911	700	509
VOE 11895398	911	750	511
VOE 11895398	911	900	513
VOE 11895398	912	1000	563
VOE 11895398	925	1400	617
VOE 11895398	945	100	619
VOE 11895398	945	200	623
VOE 11895398	945	300	625
VOE 11895398	945	400	627
VOE 11895409	897	300	467
VOE 11895409	911	550	497
VOE 11895410	897	300	467
VOE 11895410	911	575	499
VOE 11895416	380	150	229
VOE 11895416	915	400	585
VOE 11895418	371	1200	217
VOE 11895418	380	150	227
VOE 11895418	897	300	467
VOE 11895418	911	650	505
VOE 11895421	380	150	229
VOE 11895421	897	300	467
VOE 11895421	914	300	569
VOE 11895422	380	150	227
VOE 11895422	897	300	467
VOE 11895422	911	650	505
VOE 11895422	914	300	569
VOE 11895428	911	300	493
VOE 11895428	911	575	501
VOE 11895428	911	2100	521
VOE 11895430	897	300	469
VOE 11895434	380	150	229
VOE 11895434	924	200	597
VOE 11895435	380	150	229
VOE 11895435	924	300	599
VOE 11895477	911	2000	517
VOE 11895477	974	150	643
VOE 11895480	420	100	255
VOE 11895481	896	100	459
VOE 11895495	897	200	463
VOE 11895495	897	200	465
VOE 11895496	897	200	463
VOE 11895496	897	200	465
VOE 11895505	897	200	465
VOE 11895506	897	200	463
VOE 11895506	897	200	465
VOE 11895533	897	200	463
VOE 11895534	897	200	463
VOE 11895535	897	300	467
VOE 11895536	897	300	467
VOE 11895568	821	100	391
VOE 11895568	821	200	395
VOE 11895568	865	100	423
VOE 11895569	821	100	391
VOE 11895569	821	200	395
VOE 11895569	865	100	423
VOE 11895573	380	300	233
VOE 11895575	371	900	213
VOE 11895575	380	150	227
VOE 11895575	916	200	589
VOE 11895577	460	100	307
VOE 11895578	460	100	307

NUMERICAL INDEX

RÉPERTOIRE DE NUMÉROS

NUMMERNREGISTER

INDICE DE NÚMERO

NUMMERREGISTER

Catalogue id	Group
20604	**1000**
Issue	Page
PUB 20026797	**9**

VOLVO

BL70B

NUMERICAL INDEX

RÉPERTOIRE DE NUMÉROS

NUMMERNREGISTER

INDICE DE NÚMERO

NUMMERREGISTER

Catalogue id **20604** | Group **1000** | Issue **PUB 20026797** | Page **10**

Part No	Group	Sect	Page
VOE 11895578	461	100	309
VOE 11895578	461	150	311
VOE 11895578	461	200	313
VOE 11895578	461	250	315
VOE 11895578	461	300	317
VOE 11895578	461	350	319
VOE 11895578	645	150	363
VOE 11895631	897	200	463
VOE 11895635	972	100	637
VOE 11895636	371	1100	215
VOE 11895636	380	100	225
VOE 11895636	924	400	603
VOE 11895636	924	500	605
VOE 11895636	924	600	609
VOE 11895637	924	700	611
VOE 11895639	380	150	227
VOE 11895639	916	350	593
VOE 11895676	771	100	377
VOE 11895697	825	400	405
VOE 11988148	461	100	309
VOE 11988156	461	300	317
VOE 11988249	971	300	635
VOE 11988253	975	200	653
VOE 11988259	945	300	625
VOE 11988262	945	400	627
VOE 11988512	912	450	541
VOE 11988512	912	500	543
VOE 11988513	912	450	541
VOE 11988513	912	550	545
VOE 11988523	912	450	541
VOE 11988525	912	500	543
VOE 11988526	912	550	545
VOE 11988526	912	600	547
VOE 11988526	912	650	549
VOE 11988526	912	700	551
VOE 11988526	912	750	553
VOE 11988526	912	800	555
VOE 11988526	912	850	557
VOE 11988526	912	950	561
VOE 11988527	912	550	545
VOE 11988527	912	600	547
VOE 11988527	912	650	549
VOE 11988527	912	700	551
VOE 11988527	912	750	553
VOE 11988527	912	800	555
VOE 11988527	912	850	557
VOE 11988527	912	900	559
VOE 11988527	912	950	561
VOE 11988530	912	550	545
VOE 11988530	912	950	561
VOE 11988532	912	550	545
VOE 11988532	912	600	547
VOE 11988532	912	650	549
VOE 11988532	912	750	553
VOE 11988532	912	800	555
VOE 11988532	912	950	561
VOE 11988533	912	950	561
VOE 11988537	912	500	543
VOE 11988539	912	500	543
VOE 11988540	912	500	543
VOE 11988541	912	550	545
VOE 11988541	912	600	547
VOE 11988541	912	650	549
VOE 11988541	912	750	553
VOE 11988541	912	800	555
VOE 11988541	912	950	561
VOE 11988593	421	370	287
VOE 11988598	463	200	325
VOE 11999360	924	400	603
VOE 11999361	924	400	603
VOE 11999362	924	400	603
VOE 11999363	924	400	603
VOE 11999364	924	400	603
VOE 11999365	924	400	603
VOE 1304841	363	100	167
VOE 1304841	363	250	171
VOE 1357345	881	100	441
VOE 1357345	882	200	455
VOE 13907859	924	600	609
VOE 13930908	525	100	345
VOE 13933843	924	500	605
VOE 13933857	460	100	307
VOE 13933857	468	150	331
VOE 13933857	517	200	343
VOE 13933857	911	650	505
VOE 13933857	912	250	531
VOE 13933857	912	400	537
VOE 13933857	912	1000	563
VOE 13933857	914	400	571
VOE 13933857	914	500	575
VOE 13933857	914	700	579
VOE 13933857	916	200	589
VOE 13933858	468	150	331
VOE 13933858	517	200	343
VOE 13933858	911	650	505
VOE 13933858	912	100	527
VOE 13933858	912	250	531
VOE 13933858	912	400	537
VOE 13933858	912	1000	563
VOE 13933858	914	200	567
VOE 13933858	914	400	571
VOE 13933858	914	500	573
VOE 13933858	914	700	579
VOE 13933858	916	200	589
VOE 13933858	924	200	597
VOE 13933858	924	300	599
VOE 13933859	911	650	505
VOE 13933859	912	250	531
VOE 13933859	912	400	537
VOE 13933859	912	1000	563
VOE 13933859	916	200	591
VOE 13933860	924	200	597
VOE 13933860	924	300	599
VOE 13933862	911	200	487
VOE 13933862	911	550	497
VOE 13933862	911	575	499
VOE 13933862	911	900	513
VOE 13933862	911	2000	517
VOE 13933862	911	2000	519
VOE 13933862	911	2100	521
VOE 13933862	911	2100	525
VOE 13933862	912	250	531
VOE 13933862	912	400	537
VOE 13933864	911	550	497
VOE 13933864	911	575	499
VOE 13933864	911	650	505
VOE 13933864	911	2000	517
VOE 13933864	911	2100	521
VOE 13933864	916	200	589
VOE 13933905	517	200	343
VOE 13933905	912	250	531
VOE 13933905	912	400	537
VOE 13933905	914	200	567
VOE 13933905	924	500	605
VOE 13933912	911	250	489
VOE 13933923	911	2100	523
VOE 13933923	916	350	593
VOE 13933925	924	500	605
VOE 13933935	916	350	593
VOE 13933936	914	500	573
VOE 13935008	897	200	463
VOE 13940090	371	600	203
VOE 13942672	870	400	435
VOE 13943472	261	400	123
VOE 13943472	870	300	431
VOE 13943472	870	400	435
VOE 13943472	870	500	437
VOE 13945407	371	350	189
VOE 13945407	914	600	577
VOE 13945407	924	200	597
VOE 13945407	924	300	599
VOE 13945408	371	350	189
VOE 13945408	424	100	299
VOE 13945408	823	100	397
VOE 13945408	831	200	411
VOE 13945408	852	100	421
VOE 13945408	911	2100	523
VOE 13945408	915	500	587
VOE 13945408	916	350	593
VOE 13945408	924	300	599
VOE 13945444	234	100	85
VOE 13945444	261	200	119
VOE 13945444	551	150	349
VOE 13945444	645	100	359
VOE 13945444	810	100	385
VOE 13945444	821	150	393
VOE 13945444	821	200	395
VOE 13945444	881	500	451
VOE 13945444	896	100	459
VOE 13945444	924	300	599
VOE 13945444	924	600	609
VOE 13945734	914	400	571
VOE 13946125	912	100	527
VOE 13946173	261	100	115
VOE 13946173	261	200	119

Part No	Group	Sect	Page
VOE 13946173	263	100	127
VOE 13946173	313	100	149
VOE 13946173	353	200	157
VOE 13946173	421	100	263
VOE 13946173	715	100	373
VOE 13946173	823	100	397
VOE 13946173	843	200	417
VOE 13946173	852	100	421
VOE 13946173	870	100	427
VOE 13946173	911	400	495
VOE 13946173	916	350	593
VOE 13946173	971	100	631
VOE 13946173	971	200	633
VOE 13946501	271	200	137
VOE 13946501	525	100	345
VOE 13946544	870	100	427
VOE 13946934	269	200	133
VOE 13946934	825	200	401
VOE 13946934	831	200	411
VOE 13946934	914	300	569
VOE 13947281	215	300	63
VOE 13947281	223	100	79
VOE 13947281	236	150	97
VOE 13947281	255	100	105
VOE 13947281	262	100	125
VOE 13947355	911	100	483
VOE 13947355	912	300	535
VOE 13947355	945	100	621
VOE 13947542	271	100	135
VOE 13947542	372	100	223
VOE 13947542	825	200	401
VOE 13947542	911	250	489
VOE 13947621	215	300	63
VOE 13947621	251	100	101
VOE 13947621	255	100	105
VOE 13947621	371	700	209
VOE 13947622	262	100	125
VOE 13947628	223	100	79
VOE 13947760	424	100	299
VOE 13947760	924	300	599
VOE 13948217	645	100	359
VOE 13948217	911	700	509
VOE 13948356	841	100	413
VOE 13949278	363	250	171
VOE 13949278	821	100	391
VOE 13949278	825	200	401
VOE 13949278	831	200	409
VOE 13949278	912	1000	563
VOE 13949278	914	300	569
VOE 13949578	217	100	69
VOE 13949578	221	100	75
VOE 13949578	255	100	105
VOE 13949578	273	100	139
VOE 13949927	911	2000	519
VOE 13949927	911	2100	523
VOE 13951669	821	200	395
VOE 13951669	915	300	583
VOE 13955294	420	120	259
VOE 13955294	421	150	265
VOE 13955894	823	100	399
VOE 13955897	924	600	609
VOE 13955900	215	100	61
VOE 13955900	321	100	151
VOE 13955900	924	600	609
VOE 13955900	945	200	623
VOE 13959209	843	200	417
VOE 13960143	823	100	397
VOE 13960143	825	300	403
VOE 13960143	971	100	629
VOE 13960145	261	100	115
VOE 13960215	924	400	603
VOE 13961962	371	400	191
VOE 13962550	924	400	603
VOE 13962970	924	400	603
VOE 13963110	436	100	301
VOE 13963362	971	100	629
VOE 13964908	924	600	609
VOE 13965175	271	100	135
VOE 13965175	371	350	189
VOE 13965175	821	200	395
VOE 13965175	870	100	427
VOE 13965176	911	250	489
VOE 13965177	924	200	597
VOE 13965177	924	300	599
VOE 13965178	261	400	123
VOE 13965178	912	1000	563
VOE 13965179	911	600	503
VOE 13965179	971	200	633
VOE 13965180	911	700	509
VOE 13965180	911	900	513
VOE 13965182	261	400	123
VOE 13965182	916	200	589
VOE 13965182	924	500	605
VOE 13965183	421	420	293
VOE 13965185	235	100	89
VOE 13965185	823	100	397
VOE 13965185	916	200	589
VOE 13965186	551	150	349
VOE 13965186	912	400	537
VOE 13965190	925	1400	617
VOE 13965191	371	100	177
VOE 13965191	371	150	179
VOE 13965191	436	100	301
VOE 13965191	852	100	421
VOE 13965191	924	600	609
VOE 13965191	945	100	621
VOE 13965191	974	150	643
VOE 13965191	974	200	647
VOE 13965193	865	200	425
VOE 13965194	911	100	483
VOE 13965194	911	300	493
VOE 13965194	912	300	535
VOE 13965196	972	100	637
VOE 13965216	421	420	293
VOE 13965483	371	350	189
VOE 13965483	823	100	397
VOE 13965534	870	100	429
VOE 13966807	371	400	191
VOE 13968302	218	100	71
VOE 13968904	810	100	385
VOE 13969011	212	100	55
VOE 13969160	372	100	223
VOE 13969162	372	100	223
VOE 13969516	371	1300	219
VOE 13969599	865	200	425
VOE 13970876	414	100	253
VOE 13970944	414	100	253
VOE 13970947	420	120	261
VOE 13970948	420	100	255
VOE 13970949	420	120	259
VOE 13970949	420	120	261
VOE 13970963	261	150	117
VOE 13970963	870	100	427
VOE 13971068	517	200	343
VOE 13971068	971	100	629
VOE 13971095	252	100	103
VOE 13971095	371	350	189
VOE 13971095	911	100	483
VOE 13971095	914	600	577
VOE 13971098	313	100	149
VOE 13971098	551	150	349
VOE 13971098	825	300	403
VOE 13971098	911	575	499
VOE 13971098	911	650	507
VOE 13971098	912	250	531
VOE 13971098	912	400	537
VOE 13971098	915	400	585
VOE 13971098	924	200	597
VOE 13971098	924	300	599
VOE 13971098	925	1400	617
VOE 13971098	945	100	621
VOE 13971098	972	100	637
VOE 13974904	870	300	433
VOE 13977600	271	200	137
VOE 13977628	271	200	137
VOE 13977628	821	100	391
VOE 14016673	269	200	133
VOE 14016673	911	600	503
VOE 14016673	912	1000	563
VOE 14016673	916	200	591
VOE 14025792	971	100	629
VOE 14211217	881	200	443
VOE 14211856	517	200	343
VOE 14211856	924	500	605
VOE 14213026	363	100	167
VOE 14213026	363	250	171
VOE 14213026	371	500	199
VOE 14213026	393	100	237
VOE 14213026	398	100	239
VOE 14213026	398	150	241
VOE 14213026	398	200	243
VOE 14213026	398	250	245
VOE 14267351	371	200	181
VOE 14267351	371	700	209
VOE 14267351	371	1300	219

NUMERICAL INDEX

RÉPERTOIRE DE NUMÉROS

NUMMERNREGISTER

INDICE DE NÚMERO

NUMMERREGISTER

Catalogue id	Group
20604	**1000**
Issue	Page
PUB 20026797	**11**

VOLVO

BL70B

NUMERICAL INDEX

INDICE DE NÚMERO

RÉPERTOIRE DE NUMÉROS

NUMMERREGISTER

NUMMERNREGISTER

Part No	Group	Sect	Page
VOE 14341210	371	250	185
VOE 14343206	880	100	439
VOE 14343207	880	100	439
VOE 14346331	371	200	181
VOE 14346331	371	250	185
VOE 14346331	371	700	209
VOE 14346331	371	1300	221
VOE 14370881	371	200	181
VOE 14370881	371	250	185
VOE 14370881	371	450	195
VOE 14370881	371	900	213
VOE 14370881	371	1100	215
VOE 14370885	371	650	205
VOE 14370885	371	1200	217
VOE 14370885	371	1300	219
VOE 14370889	371	200	183
VOE 14370889	371	250	185
VOE 14370889	371	1300	219
VOE 14371493	641	100	357
VOE 14519676	915	200	581
VOE 14527169	897	300	469
VOE 14527170	897	200	465
VOE 14527173	897	200	463
VOE 14527173	897	200	465
VOE 14531179	897	200	463
VOE 14546942	356	100	161
VOE 14569191	870	300	431
VOE 14587184	897	200	465
VOE 14587612	870	300	431
VOE 14592318	286	100	141
VOE 14592318	371	200	183
VOE 14592318	371	250	185
VOE 14592318	371	400	191
VOE 14615996	897	200	465
VOE 14616011	897	200	463
VOE 14616015	897	200	463
VOE 14616016	897	200	463
VOE 14616291	897	200	463
VOE 15006416	831	200	411
VOE 15009713	715	100	373
VOE 15009718	715	100	373
VOE 15009725	972	100	637
VOE 15010489	371	200	183
VOE 15011523	971	100	629
VOE 15012188	924	200	597
VOE 15016104	252	100	103
VOE 15016157	252	100	103
VOE 15016325	252	100	103
VOE 15017739	525	100	345
VOE 15017749	525	100	345
VOE 15017908	451	150	305
VOE 15017910	451	150	305
VOE 15021179	912	100	527
VOE 15023318	911	700	509
VOE 15023693	945	100	619
VOE 15024043	831	200	409
VOE 15025371	945	100	621
VOE 15025387	914	500	573
VOE 15026396	831	200	411
VOE 15026407	911	200	487
VOE 15026639	831	200	409
VOE 15026643	831	200	409
VOE 15029514	810	200	387
VOE 15034395	261	100	115
VOE 15034507	821	100	391
VOE 15035267	912	250	531
VOE 15035267	912	400	537
VOE 15035727	911	200	487
VOE 15035932	912	1000	563
VOE 15035933	912	1000	563
VOE 15035934	912	1000	563
VOE 15035934	914	400	571
VOE 15036364	912	1000	563
VOE 15036364	914	200	567
VOE 15036367	912	1000	563
VOE 15036969	911	250	489
VOE 15038630	210	50	47
VOE 15038635	210	50	47
VOE 15038691	914	200	567
VOE 15038691	914	400	571
VOE 15038697	914	500	573
VOE 15038698	914	500	573
VOE 15038699	914	400	571
VOE 15038706	914	500	573
VOE 15038706	916	200	589
VOE 15038708	914	500	575
VOE 15038710	468	150	331
VOE 15039139	924	200	597
VOE 15039507	715	100	373
VOE 15040981	924	200	597
VOE 15040982	924	300	599
VOE 15043692	371	300	187
VOE 15043713	371	400	191
VOE 15043716	371	250	185
VOE 15043717	371	550	201
VOE 15043762	371	700	207
VOE 15043771	286	100	141
VOE 15044426	870	100	427
VOE 15044479	398	200	243
VOE 15044482	398	100	239
VOE 15044544	821	200	395
VOE 15044633	235	100	89
VOE 15044633	261	400	123
VOE 15046125	451	150	305
VOE 15047153	380	600	235
VOE 15047463	914	500	573
VOE 15047465	912	100	527
VOE 15047465	914	500	573
VOE 15047468	463	250	327
VOE 15047656	914	500	573
VOE 15047656	914	600	577
VOE 15047688	865	200	425
VOE 15048302	371	1100	215
VOE 15048951	971	100	629
VOE 15049844	271	200	137
VOE 15051818	914	600	577
VOE 15052460	380	150	227
VOE 15053125	843	100	415
VOE 15053723	945	100	619
VOE 15053821	371	350	189
VOE 15054639	371	100	177
VOE 15054639	371	150	179
VOE 15054653	371	100	177
VOE 15054653	371	150	179
VOE 15055197	821	200	395
VOE 15056156	810	200	387
VOE 15056902	911	650	507
VOE 15056974	924	200	597
VOE 15056974	924	300	599
VOE 15057241	914	400	571
VOE 15057242	914	400	571
VOE 15058603	645	100	359
VOE 15058604	645	100	359
VOE 15060323	870	400	435
VOE 15060323	870	500	437
VOE 15060674	870	400	435
VOE 15060674	870	500	437
VOE 15060675	870	400	435
VOE 15060675	870	500	437
VOE 15060867	525	100	345
VOE 15070669	852	100	421
VOE 15070676	852	100	421
VOE 15071270	463	150	323
VOE 15071383	881	500	451
VOE 15071419	870	300	431
VOE 15072320	261	100	115
VOE 15072676	831	200	409
VOE 15073310	870	500	437
VOE 15073573	831	200	409
VOE 15075309	852	100	421
VOE 15075340	852	100	421
VOE 15075356	852	100	421
VOE 15075358	852	100	421
VOE 15075798	870	400	435
VOE 15075800	870	400	435
VOE 15075803	870	400	435
VOE 15075803	870	500	437
VOE 15075805	870	400	435
VOE 15078248	971	300	635
VOE 15078753	881	100	441
VOE 15079236	843	200	417
VOE 15079797	843	200	417
VOE 15079798	843	200	417
VOE 15079810	843	200	417
VOE 15079846	843	200	417
VOE 15079854	843	200	417
VOE 15079864	843	200	417
VOE 15079866	843	200	417
VOE 15079867	843	200	417
VOE 15079872	843	200	417
VOE 15079875	831	200	411
VOE 15079875	843	200	417
VOE 15080359	843	200	417
VOE 15080364	843	200	417
VOE 15080493	831	200	409

Part No	Group	Sect	Page
VOE 15080509	831	200	411
VOE 15080515	831	200	409
VOE 15080519	831	200	409
VOE 15080688	825	200	401
VOE 15082744	870	100	427
VOE 15083357	831	200	409
VOE 15083394	831	200	409
VOE 15084208	831	200	411
VOE 15084217	831	200	411
VOE 15084559	810	200	387
VOE 15085433	882	300	457
VOE 15086029	421	350	285
VOE 15086307	831	200	409
VOE 15086422	831	200	409
VOE 15086804	831	200	411
VOE 15086825	831	200	411
VOE 15086905	831	200	409
VOE 15086918	831	200	409
VOE 15087478	882	200	455
VOE 15089403	363	100	167
VOE 15089407	363	100	167
VOE 15089407	363	200	169
VOE 15090782	852	100	421
VOE 15091674	870	500	437
VOE 15091674	881	200	443
VOE 15092080	825	200	401
VOE 15092080	881	200	443
VOE 15092308	870	300	431
VOE 15092313	870	300	431
VOE 15095952	870	300	431
VOE 15097052	881	400	447
VOE 15099702	525	100	345
VOE 15100941	870	300	431
VOE 15100946	380	150	227
VOE 15100947	380	150	227
VOE 15100948	380	150	227
VOE 15100955	380	150	227
VOE 15106486	913	200	565
VOE 15116865	912	450	541
VOE 15116865	912	950	561
VOE 15127177	810	200	387
VOE 15127281	831	200	411
VOE 15128400	882	200	455
VOE 15128415	882	200	455
VOE 15128642	882	200	455
VOE 15128645	882	200	455
VOE 15128652	915	300	583
VOE 15128737	271	200	137
VOE 15129053	915	300	583
VOE 15129283	882	200	455
VOE 15129290	461	100	309
VOE 15129437	882	200	455
VOE 15129777	831	200	411
VOE 15130400	843	200	417
VOE 15130448	551	150	349
VOE 15130522	870	400	435
VOE 15130522	870	500	437
VOE 15130734	525	100	345
VOE 15130766	525	100	345
VOE 15131093	881	100	441
VOE 15131160	821	100	391
VOE 15131327	870	300	433
VOE 15131734	810	100	385
VOE 15131736	810	100	385
VOE 15131737	825	200	401
VOE 15131738	825	200	401
VOE 15131741	870	300	431
VOE 15132196	363	200	169
VOE 15132225	363	200	169
VOE 15133000	810	200	387
VOE 15137259	870	300	431
VOE 15137978	870	300	431
VOE 15138463	827	100	407
VOE 15138482	870	300	431
VOE 15139155	393	100	237
VOE 15139169	843	100	415
VOE 15139170	843	100	415
VOE 15140855	525	100	345
VOE 15141190	870	400	435
VOE 15141190	870	500	437
VOE 15143588	897	300	467
VOE 15144090	825	200	401
VOE 15144096	825	200	401
VOE 15144116	912	200	529
VOE 15144314	897	300	467
VOE 15144333	897	300	467
VOE 15144638	897	300	467
VOE 15144640	897	300	467
VOE 15144740	380	250	231
VOE 15145360	825	200	401
VOE 15145778	831	200	409
VOE 15147509	915	300	583
VOE 15147541	821	200	395
VOE 15148081	852	100	421
VOE 15148405	393	100	237
VOE 15148762	810	100	385
VOE 15149017	870	300	431
VOE 15149351	825	200	401
VOE 15149381	870	400	435
VOE 15149381	870	500	437
VOE 15149399	870	400	435
VOE 15149399	870	500	437
VOE 15149401	870	400	435
VOE 15150059	945	400	627
VOE 15150074	825	200	401
VOE 15150084	915	300	583
VOE 15150916	393	100	237
VOE 15152085	843	200	417
VOE 15152185	366	150	173
VOE 15156070	831	200	409
VOE 15157202	641	100	357
VOE 15157223	641	100	357
VOE 15158683	380	150	227
VOE 15158684	380	150	229
VOE 15158769	380	100	225
VOE 15159306	881	400	449
VOE 15159306	896	100	459
VOE 15160714	870	300	431
VOE 15163522	380	250	231
VOE 15163522	831	200	411
VOE 15163562	882	300	457
VOE 15164333	380	250	231
VOE 15166392	881	400	449
VOE 15166510	881	400	447
VOE 15166512	881	400	447
VOE 15166729	831	200	409
VOE 15166765	912	200	529
VOE 15167750	380	250	231
VOE 15168338	380	150	229
VOE 15168342	380	100	225
VOE 15168346	380	100	225
VOE 15169506	827	100	407
VOE 15169508	827	100	407
VOE 15169739	881	400	447
VOE 15171144	234	200	87
VOE 15171589	912	450	541
VOE 15171589	912	600	547
VOE 15171613	912	600	547
VOE 15171613	912	650	549
VOE 15171613	912	700	551
VOE 15171613	912	750	553
VOE 15171613	912	800	555
VOE 15171613	912	850	557
VOE 15171623	912	550	545
VOE 15171623	912	600	547
VOE 15171623	912	650	549
VOE 15171623	912	700	551
VOE 15171623	912	750	553
VOE 15171623	912	800	555
VOE 15171623	912	850	557
VOE 15171623	912	900	559
VOE 15171623	912	950	561
VOE 15171665	912	600	547
VOE 15171665	912	650	549
VOE 15171668	912	600	547
VOE 15171668	912	650	549
VOE 15171711	912	450	541
VOE 15171711	912	650	549
VOE 15171723	881	400	447
VOE 15171824	912	450	541
VOE 15171824	912	700	551
VOE 15171847	912	700	551
VOE 15171847	912	750	553
VOE 15171847	912	800	555
VOE 15171847	912	850	557
VOE 15171856	912	700	551
VOE 15171856	912	750	553
VOE 15171856	912	800	555
VOE 15171856	912	850	557
VOE 15171916	912	450	541
VOE 15171916	912	750	553
VOE 15171967	881	400	447
VOE 15172058	912	450	541
VOE 15172058	912	800	555
VOE 15172605	881	400	447

NUMERICAL INDEX

RÉPERTOIRE DE NUMÉROS

NUMMERNREGISTER

INDICE DE NÚMERO

NUMMERREGISTER

NUMERICAL INDEX

RÉPERTOIRE DE NUMÉROS

NUMMERNREGISTER

INDICE DE NÚMERO

NUMMERREGISTER

Catalogue id **20604** | Group **1000** | Issue **PUB 20026797** | Page **14**

Part No	Group	Sect	Page
VOE 15172672	881	400	447
VOE 15172767	881	300	445
VOE 15173204	825	200	401
VOE 15173204	870	300	433
VOE 15173204	881	400	447
VOE 15173204	881	400	449
VOE 15173204	896	100	459
VOE 15173282	974	100	641
VOE 15173295	974	100	641
VOE 15173315	974	100	641
VOE 15173330	925	100	613
VOE 15173330	945	300	625
VOE 15173330	975	100	651
VOE 15173332	945	300	625
VOE 15173332	975	100	651
VOE 15173394	972	200	639
VOE 15173467	831	200	409
VOE 15173496	945	300	625
VOE 15173496	975	100	651
VOE 15173573	882	100	453
VOE 15173598	971	300	635
VOE 15173600	971	300	635
VOE 15173615	972	200	639
VOE 15173616	972	200	639
VOE 15173727	831	200	409
VOE 15173727	881	300	445
VOE 15173727	881	500	451
VOE 15174404	881	300	445
VOE 15174615	882	100	453
VOE 15174625	831	200	409
VOE 15174893	881	300	445
VOE 15175424	831	200	409
VOE 15176122	645	100	359
VOE 15178181	825	200	401
VOE 15178361	825	200	401
VOE 15178385	912	450	541
VOE 15178385	912	850	557
VOE 15178444	825	200	401
VOE 15178449	825	200	401
VOE 15180299	831	200	411
VOE 15182421	641	100	357
VOE 15182864	852	100	421
VOE 15182945	852	100	421
VOE 15185041	461	100	309
VOE 15185489	870	300	431
VOE 15186755	881	400	449
VOE 15186831	421	370	287
VOE 15187248	831	200	411
VOE 15187504	827	100	407
VOE 15187580	870	400	435
VOE 15187580	870	500	437
VOE 15187782	825	200	401
VOE 15188207	271	200	137
VOE 15188457	363	100	167
VOE 15189040	881	500	451
VOE 15189132	645	150	363
VOE 15189156	645	150	363
VOE 15189166	645	150	363
VOE 15189339	881	500	451
VOE 15190525	975	200	653
VOE 15190537	975	200	653
VOE 15190540	975	200	653
VOE 15190919	843	200	417
VOE 15190923	843	200	417
VOE 15191212	843	200	417
VOE 15191310	843	200	417
VOE 15191706	975	100	651
VOE 15193680	424	100	299
VOE 15194900	827	100	407
VOE 15194900	831	200	411
VOE 15195429	911	650	505
VOE 15195432	911	650	505
VOE 15196110	827	100	407
VOE 15196138	925	100	613
VOE 15196146	925	100	613
VOE 15196167	925	100	613
VOE 15196188	974	100	641
VOE 15196196	827	100	407
VOE 15196197	827	100	407
VOE 15196337	463	250	327
VOE 15196365	881	400	449
VOE 15196741	420	120	259
VOE 15196800	881	200	443
VOE 15196840	825	200	401
VOE 15196931	881	400	447
VOE 15196934	881	400	447
VOE 15197017	810	100	385
VOE 15199245	865	200	425
VOE 15199253	865	200	425
VOE 15199729	261	100	115
VOE 15212150	380	150	227
VOE 15213950	371	450	195
VOE 15409160	362	100	163
VOE 15600946	380	150	229
VOE 15602229	256	100	107
VOE 15602229	256	200	109
VOE 15603105	218	100	71
VOE 15603105	436	100	301
VOE 15603158	256	100	107
VOE 15603158	256	200	109
VOE 15603524	261	300	121
VOE 15604598	912	1000	563
VOE 15604957	218	100	71
VOE 15604957	436	100	301
VOE 15605372	218	100	71
VOE 15605374	218	100	71
VOE 15605379	218	100	71
VOE 15605382	218	100	71
VOE 15605446	256	300	111
VOE 15605447	256	100	107
VOE 15605447	256	200	109
VOE 15605819	916	350	593
VOE 15605829	971	200	633
VOE 15605844	911	300	493
VOE 15605845	911	300	493
VOE 15605846	911	300	493
VOE 15605847	911	300	493
VOE 15605848	911	300	493
VOE 15605849	911	300	493
VOE 15605850	911	300	493
VOE 15605851	911	300	493
VOE 15605851	911	575	499
VOE 15605852	971	200	633
VOE 15606200	711	100	371
VOE 15606249	914	200	567
VOE 15606686	911	900	513
VOE 15606686	945	400	627
VOE 15606697	911	900	513
VOE 15606934	945	100	619
VOE 15606942	924	700	611
VOE 15606942	974	150	643
VOE 15606942	974	200	649
VOE 15607022	841	100	413
VOE 15607054	841	100	413
VOE 15607055	841	100	413
VOE 15607226	916	350	593
VOE 15607274	911	900	513
VOE 15607289	911	900	513
VOE 15607305	911	900	513
VOE 15607369	972	100	637
VOE 15607545	911	700	509
VOE 15607997	911	700	509
VOE 15608088	924	200	597
VOE 15608088	924	300	599
VOE 15608796	911	900	513
VOE 15608910	716	100	375
VOE 15608942	911	700	509
VOE 15609054	971	200	633
VOE 15609098	911	200	487
VOE 15609102	916	200	589
VOE 15609132	911	700	509
VOE 15609190	914	400	571
VOE 15609196	911	250	491
VOE 15609450	256	100	107
VOE 15609450	256	200	109
VOE 15609597	915	400	585
VOE 15609602	915	400	585
VOE 15609613	971	200	633
VOE 15609765	915	400	585
VOE 15609788	911	100	483
VOE 15609789	911	200	487
VOE 15609805	421	100	263
VOE 15609806	491	100	333
VOE 15609840	912	250	531
VOE 15609840	912	400	537
VOE 15609867	912	250	531
VOE 15609867	912	400	537
VOE 15610413	945	200	623
VOE 15610417	911	250	489
VOE 15610471	911	250	489
VOE 15610485	263	100	127
VOE 15610489	911	250	489
VOE 15610544	912	1000	563
VOE 15610820	491	100	333
VOE 15611755	911	600	503

Part No	Group	Sect	Page
VOE 15612178	716	100	375
VOE 15612540	911	400	495
VOE 15612543	491	100	333
VOE 15612543	911	400	495
VOE 15613790	911	550	497
VOE 15613790	911	575	499
VOE 15614165	256	200	109
VOE 15614210	256	200	109
VOE 15614213	256	200	109
VOE 15614244	256	200	109
VOE 15615027	916	200	589
VOE 15615698	916	200	589
VOE 15616192	517	200	343
VOE 15616315	823	100	397
VOE 15616532	823	100	397
VOE 15616555	823	100	397
VOE 15616557	823	100	397
VOE 15616779	261	300	121
VOE 15616804	821	150	393
VOE 15619738	823	100	397
VOE 15619762	823	100	397
VOE 15620808	821	200	395
VOE 15620856	261	100	115
VOE 15620859	261	100	115
VOE 15621066	821	150	393
VOE 15621077	821	150	393
VOE 15621288	821	150	393
VOE 15621289	821	150	393
VOE 15621309	821	200	395
VOE 15621333	821	200	395
VOE 15621345	821	100	391
VOE 15621515	911	200	487
VOE 15621714	911	2000	517
VOE 15621714	911	2100	521
VOE 15621715	911	2000	517
VOE 15621715	911	2100	521
VOE 15621822	911	550	497
VOE 15621822	911	650	505
VOE 15621823	911	550	497
VOE 15621823	911	575	499
VOE 15621823	911	650	505
VOE 15622164	974	150	643
VOE 15622164	974	200	647
VOE 15622292	911	100	483
VOE 15622462	821	150	393
VOE 15622467	821	150	393
VOE 15622552	821	150	393
VOE 15622574	821	100	391
VOE 15622706	912	100	527
VOE 15622945	911	400	495
VOE 15623770	261	300	121
VOE 15623957	974	150	643
VOE 15623968	974	150	643
VOE 15623968	974	200	647
VOE 15624100	974	200	647
VOE 15628197	252	100	103
VOE 15629097	261	400	123
VOE 15630767	911	2100	523
VOE 15630973	911	2100	523
VOE 15631285	974	200	647
VOE 15631309	974	200	647
VOE 15631334	974	200	647
VOE 15631339	974	150	643
VOE 15631339	974	200	649
VOE 15633618	252	100	103
VOE 15635082	551	150	349
VOE 15636027	974	200	647
VOE 15636114	974	200	649
VOE 15636117	974	200	649
VOE 15636598	974	150	643
VOE 15639076	972	100	637
VOE 15640407	974	150	643
VOE 15640922	897	200	463
VOE 15640925	897	200	463
VOE 15641151	371	350	189
VOE 15641186	371	150	179
VOE 15641197	371	100	177
VOE 15641214	371	350	189
VOE 15641266	371	100	177
VOE 15641270	371	150	179
VOE 15641565	371	350	189
VOE 15642132	915	200	581
VOE 15642492	371	1300	219
VOE 15642559	924	700	611
VOE 15642598	924	300	599
VOE 15642601	924	300	599
VOE 15642690	924	200	597
VOE 15642694	924	200	597
VOE 15643543	362	100	163
VOE 15643669	911	575	499
VOE 15643677	911	575	499
VOE 15643680	911	575	499
VOE 15644480	353	200	157
VOE 15644480	371	650	205
VOE 15644725	821	100	391
VOE 15645739	971	100	629
VOE 15645757	971	100	629
VOE 15646425	371	450	195
VOE 15646425	371	1300	221
VOE 15647549	371	400	191
VOE 15647886	371	1300	219
VOE 15647908	911	100	483
VOE 15648171	911	100	483
VOE 15648193	371	200	183
VOE 15648193	424	100	299
VOE 15648205	371	1200	217
VOE 15648689	372	100	223
VOE 15649973	911	2000	517
VOE 15649973	911	2100	521
VOE 15649973	975	100	651
VOE 15649995	974	150	643
VOE 15649995	974	200	649
VOE 15650309	897	300	467
VOE 15650500	911	900	513
VOE 15650699	371	450	193
VOE 15651000	896	100	459
VOE 15651556	915	200	581
VOE 15651609	915	200	581
VOE 15652436	424	100	299
VOE 15652491	915	400	585
VOE 15652502	915	400	585
VOE 15653987	823	100	397
VOE 15653991	914	700	579
VOE 15655816	366	200	175
VOE 15655817	371	1200	217
VOE 15655923	971	100	629
VOE 1578603	393	100	237
VOE 1589502	371	1200	217
VOE 1589502	380	100	225
VOE 1589502	380	300	233
VOE 1613068	881	100	441
VOE 1613068	881	400	447
VOE 1613068	881	400	449
VOE 16200338	911	2100	525
VOE 16200372	371	100	177
VOE 16200372	371	150	179
VOE 16200427	945	100	621
VOE 16200435	911	250	489
VOE 16200462	945	100	621
VOE 16200726	380	100	225
VOE 16200727	380	100	225
VOE 16200776	972	100	637
VOE 16200915	715	100	373
VOE 16200918	715	100	373
VOE 16200921	715	100	373
VOE 16201049	371	200	181
VOE 16201087	945	100	621
VOE 16201193	897	200	465
VOE 16201195	897	200	465
VOE 16201321	865	100	423
VOE 16201323	865	100	423
VOE 16201328	865	100	423
VOE 16201336	865	100	423
VOE 16201350	897	200	465
VOE 16201370	911	550	497
VOE 16201370	911	575	499
VOE 16201370	911	650	507
VOE 16201391	911	700	509
VOE 16201392	911	700	509
VOE 16201411	821	200	395
VOE 16201447	865	100	423
VOE 16201448	865	100	423
VOE 16201449	865	100	423
VOE 16201551	353	200	157
VOE 16201551	371	650	205
VOE 16201585	821	200	395
VOE 16201590	821	200	395
VOE 16201592	821	200	395
VOE 16201594	912	100	527
VOE 16201597	371	850	211
VOE 16201704	371	350	189
VOE 16201705	371	350	189
VOE 16201706	371	350	189
VOE 16201721	354	100	159
VOE 16201721	371	500	197

NUMERICAL INDEX

RÉPERTOIRE DE NUMÉROS

NUMMERNREGISTER

INDICE DE NÚMERO

NUMMERREGISTER

Catalogue id	Group
20604	**1000**
Issue	Page
PUB 20026797	**15**

VOLVO

BL70B

NUMERICAL INDEX

INDICE DE NÚMERO

RÉPERTOIRE DE NUMÉROS

NUMMERREGISTER

NUMMERNREGISTER

Part No	Group	Sect	Page
VOE 16201737	911	700	509
VOE 16201739	371	500	197
VOE 16201828	818	100	389
VOE 16201879	911	2000	519
VOE 16201879	911	2100	525
VOE 16201896	261	100	115
VOE 16201901	897	200	463
VOE 16201903	897	200	463
VOE 16201905	897	200	463
VOE 16202123	911	100	483
VOE 16202138	911	100	483
VOE 16202349	823	100	397
VOE 16202453	911	2000	519
VOE 16202482	915	400	585
VOE 16202519	261	100	115
VOE 16202584	911	600	503
VOE 16202584	972	200	639
VOE 16202587	971	300	635
VOE 16202593	911	2000	517
VOE 16202593	911	2100	521
VOE 16202593	974	100	641
VOE 16202611	911	900	513
VOE 16202611	945	300	625
VOE 16202618	911	2000	517
VOE 16202618	911	2100	521
VOE 16202618	925	100	613
VOE 16202620	911	650	505
VOE 16203012	911	100	483
VOE 16203093	870	100	427
VOE 16203111	870	100	427
VOE 16203117	261	300	121
VOE 16203128	870	100	427
VOE 16203131	371	1300	219
VOE 16203134	911	100	483
VOE 16203151	914	600	577
VOE 16203395	371	400	191
VOE 16203502	261	150	117
VOE 16203693	823	100	397
VOE 16203699	823	100	397
VOE 16203702	823	100	397
VOE 16203705	823	100	399
VOE 16203706	911	650	507
VOE 16203723	823	100	399
VOE 16203738	371	300	187
VOE 16203775	971	200	633
VOE 16203788	911	2100	521
VOE 16203788	975	200	653
VOE 16203808	261	300	121
VOE 16203891	897	200	463
VOE 16203915	914	500	573
VOE 16203954	914	500	573
VOE 16204135	914	200	567
VOE 16204142	914	200	567
VOE 16204161	911	550	497
VOE 16204161	911	575	499
VOE 16204217	870	100	429
VOE 16204261	235	100	89
VOE 16204265	235	100	89
VOE 16204268	256	100	107
VOE 16204287	261	200	119
VOE 16204753	235	100	89
VOE 16204785	843	200	417
VOE 16205042	234	100	85
VOE 16205045	234	100	85
VOE 16205045	896	100	459
VOE 16205061	261	150	117
VOE 16205122	912	400	537
VOE 16205122	912	450	541
VOE 16205142	261	150	117
VOE 16205206	235	100	89
VOE 16205209	911	600	503
VOE 16205240	897	200	463
VOE 16205241	897	200	465
VOE 16205336	371	1300	219
VOE 16205409	371	900	213
VOE 16205426	234	100	85
VOE 16205426	896	100	459
VOE 16205541	914	400	571
VOE 16205542	914	400	571
VOE 16205585	371	1300	221
VOE 16205587	371	1200	217
VOE 16205602	896	100	459
VOE 16205622	870	100	427
VOE 16205791	420	120	259
VOE 16205791	421	100	263
VOE 16205791	421	170	267
VOE 16205791	421	220	271
VOE 16205791	421	270	275
VOE 16205791	421	320	281
VOE 16205791	421	370	287
VOE 16205791	421	420	293
VOE 16205791	491	100	333
VOE 16205792	870	100	427
VOE 16205880	870	100	427
VOE 16205940	870	100	427
VOE 16205957	271	100	135
VOE 16205974	421	100	263
VOE 16206072	896	100	459
VOE 16206102	870	100	429
VOE 16206162	896	100	459
VOE 16206170	261	150	117
VOE 16206185	261	150	117
VOE 16206200	911	100	483
VOE 16206224	916	200	589
VOE 16206227	916	200	589
VOE 16206372	914	400	571
VOE 16206410	912	200	529
VOE 16206433	897	300	467
VOE 16206436	897	300	467
VOE 16206439	897	300	467
VOE 16206442	897	300	467
VOE 16206445	897	300	467
VOE 16206460	897	300	467
VOE 16206466	645	100	359
VOE 16206605	915	500	587
VOE 16206608	915	500	587
VOE 16206654	915	400	585
VOE 16206697	269	200	133
VOE 16206725	420	100	255
VOE 16206725	421	100	263
VOE 16206725	421	150	265
VOE 16206725	421	200	269
VOE 16206725	421	250	273
VOE 16206725	421	300	277
VOE 16206725	421	350	285
VOE 16206725	421	400	291
VOE 16206725	421	450	295
VOE 16206725	421	500	297
VOE 16206725	424	100	299
VOE 16206725	491	100	333
VOE 16206731	945	100	619
VOE 16206753	945	100	619
VOE 16206773	771	100	377
VOE 16206775	771	100	377
VOE 16206919	915	500	587
VOE 16207206	915	500	587
VOE 16207250	911	2100	523
VOE 16207257	911	575	501
VOE 16207257	911	2100	523
VOE 16207313	271	100	135
VOE 16207505	261	150	117
VOE 16207632	915	500	587
VOE 16207674	645	100	361
VOE 16207674	911	600	503
VOE 16207706	897	300	469
VOE 16207709	897	300	469
VOE 16207784	915	500	587
VOE 16207787	915	500	587
VOE 16207851	915	400	585
VOE 16208100	911	700	509
VOE 16208100	911	900	515
VOE 16208267	897	300	467
VOE 16208269	897	300	467
VOE 16208272	897	300	467
VOE 16208313	897	300	467
VOE 16208405	897	300	467
VOE 16208455	897	300	467
VOE 16208457	897	300	467
VOE 16208477	897	300	469
VOE 16208500	924	500	607
VOE 16208588	825	400	405
VOE 16208593	825	400	405
VOE 16208866	911	650	505
VOE 16209104	771	100	377
VOE 16209106	771	100	377
VOE 16209226	870	400	435
VOE 16209275	870	400	435
VOE 16209279	870	400	435
VOE 16209353	870	500	437
VOE 16209391	234	200	87
VOE 16209401	234	200	87
VOE 16209662	897	300	467
VOE 16209669	897	300	467
VOE 16209672	897	300	467
VOE 16209855	911	750	511

Part No	Group	Sect	Page
VOE 16209858	911	750	511
VOE 16210006	896	100	459
VOE 16210327	911	575	499
VOE 16210692	911	575	501
VOE 16210712	916	200	589
VOE 16210748	916	200	589
VOE 16210808	896	100	459
VOE 16212924	210	100	49
VOE 16212924	211	100	51
VOE 16212924	212	100	55
VOE 16212924	213	100	57
VOE 16212924	214	100	59
VOE 16212924	215	100	61
VOE 16212924	215	300	63
VOE 16212924	216	100	65
VOE 16212924	216	150	67
VOE 16212924	217	100	69
VOE 16212924	218	200	73
VOE 16212924	221	100	75
VOE 16212924	222	100	77
VOE 16212924	223	100	79
VOE 16212924	233	100	81
VOE 16212924	233	150	83
VOE 16212924	235	150	91
VOE 16212924	236	100	93
VOE 16212924	236	150	97
VOE 16212924	237	100	99
VOE 16212924	251	100	101
VOE 16212924	255	100	105
VOE 16212924	257	100	113
VOE 16212924	262	100	125
VOE 16212924	263	300	131
VOE 16212924	273	100	139
VOE 16212924	321	100	151
VOE 16212924	331	100	153
VOE 16212927	210	100	49
VOE 16212927	211	100	51
VOE 16212927	212	100	55
VOE 16212927	213	100	57
VOE 16212927	214	100	59
VOE 16212927	215	100	61
VOE 16212927	215	300	63
VOE 16212927	216	100	65
VOE 16212927	216	150	67
VOE 16212927	217	100	69
VOE 16212927	218	200	73
VOE 16212927	221	100	75
VOE 16212927	222	100	77
VOE 16212927	223	100	79
VOE 16212927	233	100	81
VOE 16212927	233	150	83
VOE 16212927	235	150	91
VOE 16212927	236	100	93
VOE 16212927	236	150	97
VOE 16212927	237	100	99
VOE 16212927	251	100	101
VOE 16212927	255	100	105
VOE 16212927	257	100	113
VOE 16212927	262	100	125
VOE 16212927	263	300	131
VOE 16212927	273	100	139
VOE 16212927	321	100	151
VOE 16212927	331	100	153
VOE 16213112	261	400	123
VOE 16213115	261	400	123
VOE 16214789	870	100	427
VOE 16214845	261	100	115
VOE 16214952	897	300	467
VOE 16214955	897	300	467
VOE 16214958	897	300	467
VOE 16214961	897	300	467
VOE 16215060	897	200	463
VOE 16216795	870	100	427
VOE 16217301	870	100	427
VOE 16217303	870	100	427
VOE 16613930	371	350	189
VOE 16613935	371	350	189
VOE 16614192	211	100	53
VOE 16614192	371	700	209
VOE 16623957	974	200	647
VOE 16630907	897	200	463
VOE 16631334	974	150	643
VOE 17200427	420	120	259
VOE 17200433	420	120	259
VOE 17200436	420	120	259
VOE 17200439	420	120	259
VOE 17200443	420	120	261
VOE 17200453	420	120	261
VOE 17200466	420	120	261
VOE 17200467	420	120	261
VOE 17200468	421	320	281
VOE 17200471	421	320	281
VOE 17200518	421	420	293
VOE 17200519	421	420	293
VOE 17200520	421	420	293
VOE 17200521	421	420	293
VOE 17200524	421	420	293
VOE 17200525	421	420	293
VOE 17200526	421	420	293
VOE 17200528	421	420	293
VOE 17200758	420	120	261
VOE 17202570	881	200	443
VOE 17203139	881	400	449
VOE 17203913	363	250	171
VOE 17206298	421	350	285
VOE 17207450	843	100	415
VOE 20367822	371	350	189
VOE 20367823	371	450	195
VOE 20367826	371	450	195
VOE 20367827	371	450	195
VOE 20393420	313	100	149
VOE 20393420	371	100	177
VOE 20393420	371	150	179
VOE 20405504	263	300	131
VOE 20405506	217	100	69
VOE 20405509	236	150	97
VOE 20405521	211	100	51
VOE 20405534	214	100	59
VOE 20405538	236	150	97
VOE 20405541	216	100	65
VOE 20405543	236	100	93
VOE 20405553	215	100	61
VOE 20405560	236	150	97
VOE 20405561	221	100	75
VOE 20405562	235	150	91
VOE 20405565	236	100	93
VOE 20405567	237	100	99
VOE 20405568	255	100	105
VOE 20405568	257	100	113
VOE 20405569	223	100	79
VOE 20405576	213	100	57
VOE 20405577	213	100	57
VOE 20405578	223	100	79
VOE 20405583	212	100	55
VOE 20405584	212	100	55
VOE 20405599	223	100	79
VOE 20405603	221	100	75
VOE 20405606	218	200	73
VOE 20405613	251	100	101
VOE 20405614	251	100	101
VOE 20405634	216	100	65
VOE 20405635	221	100	75
VOE 20405652	215	100	61
VOE 20405653	215	100	61
VOE 20405654	216	100	65
VOE 20405672	223	100	79
VOE 20405672	262	100	125
VOE 20405709	215	100	61
VOE 20405714	216	150	67
VOE 20405715	216	150	67
VOE 20405716	212	100	55
VOE 20405716	215	300	63
VOE 20405717	212	100	55
VOE 20405719	212	100	55
VOE 20405721	212	100	55
VOE 20405723	214	100	59
VOE 20405723	262	100	125
VOE 20405724	216	100	65
VOE 20405728	273	100	139
VOE 20405729	216	150	67
VOE 20405729	257	100	113
VOE 20405744	223	100	79
VOE 20405747	223	100	79
VOE 20405752	223	100	79
VOE 20405755	257	100	113
VOE 20405758	223	100	79
VOE 20405769	235	150	91
VOE 20405789	255	100	105
VOE 20405792	217	100	69
VOE 20405792	221	100	75
VOE 20405792	223	100	79
VOE 20405792	251	100	101
VOE 20405792	255	100	105
VOE 20405792	262	100	125
VOE 20405822	255	100	105

NUMERICAL INDEX

RÉPERTOIRE DE NUMÉROS

NUMMERNREGISTER

INDICE DE NÚMERO

NUMMERREGISTER

Catalogue id	Group
20604	**1000**
Issue	Page
PUB 20026797	**17**

VOLVO

BL70B

NUMERICAL INDEX

INDICE DE NÚMERO

RÉPERTOIRE DE NUMÉROS

NUMMERREGISTER

NUMMERNREGISTER

Part No	Group	Sect	Page
VOE 20405825	217	100	69
VOE 20405843	217	100	69
VOE 20405847	235	150	91
VOE 20405867	236	150	97
VOE 20405885	212	100	55
VOE 20405885	235	150	91
VOE 20405885	257	100	113
VOE 20405885	262	100	125
VOE 20405885	263	300	131
VOE 20405888	221	100	75
VOE 20405896	221	100	75
VOE 20405897	211	100	51
VOE 20405904	221	100	75
VOE 20405907	236	100	93
VOE 20405917	223	100	79
VOE 20405936	221	100	75
VOE 20405937	221	100	75
VOE 20412313	262	100	125
VOE 20412324	215	100	61
VOE 20412324	221	100	75
VOE 20412341	212	100	55
VOE 20412359	215	300	63
VOE 20412589	211	100	51
VOE 20412600	211	100	51
VOE 20412601	251	100	101
VOE 20412733	211	100	51
VOE 20412745	217	100	69
VOE 20412762	213	100	57
VOE 20429842	371	450	195
VOE 20441521	321	100	151
VOE 20441859	215	300	63
VOE 20441930	263	200	129
VOE 20443759	870	100	429
VOE 20443761	870	100	429
VOE 20450628	216	100	65
VOE 20450694	215	100	61
VOE 20450728	235	150	91
VOE 20450728	255	100	105
VOE 20450730	233	150	83
VOE 20450735	262	100	125
VOE 20450754	263	300	131
VOE 20450756	218	200	73
VOE 20450756	233	150	83
VOE 20450778	215	300	63
VOE 20450795	215	100	61
VOE 20450851	217	100	69
VOE 20450854	218	200	73
VOE 20450867	255	100	105
VOE 20450890	223	100	79
VOE 20450895	223	100	79
VOE 20450987	235	150	91
VOE 20451738	221	100	75
VOE 20459025	263	300	131
VOE 20459124	216	100	65
VOE 20459134	216	100	65
VOE 20459172	255	100	105
VOE 20459195	223	100	79
VOE 20459235	255	100	105
VOE 20459263	263	300	131
VOE 20459904	215	100	61
VOE 20459906	235	150	91
VOE 20459961	262	100	125
VOE 20459962	211	100	51
VOE 20459970	215	300	63
VOE 20459989	216	150	67
VOE 20460026	257	100	113
VOE 20460045	235	150	91
VOE 20460055	211	100	53
VOE 20460061	262	100	125
VOE 20460064	236	150	97
VOE 20460067	236	150	97
VOE 20460071	236	100	93
VOE 20460082	236	150	97
VOE 20460106	321	100	151
VOE 20460289	236	150	97
VOE 20460312	262	100	125
VOE 20460344	211	100	53
VOE 20460800	216	100	65
VOE 20460811	233	150	83
VOE 20460936	262	100	125
VOE 20490945	870	100	427
VOE 20502536	262	100	125
VOE 20505959	251	100	101
VOE 20506118	263	300	131
VOE 20508600	212	100	55
VOE 20515171	217	100	69
VOE 20517048	255	100	105
VOE 20531832	251	100	101
VOE 20535027	218	200	73
VOE 20547288	216	150	67
VOE 20549897	223	100	79
VOE 20550001	236	100	93
VOE 20551429	262	100	125
VOE 20555065	263	300	131
VOE 20555442	212	100	55
VOE 20555503	236	150	97
VOE 20559834	251	100	101
VOE 20580716	211	100	53
VOE 20585825	251	100	101
VOE 20585982	216	100	65
VOE 20591706	251	100	101
VOE 20593357	331	100	153
VOE 20711847	211	100	53
VOE 20715675	223	100	79
VOE 20723978	218	200	73
VOE 20723984	218	200	73
VOE 20742661	221	100	75
VOE 20755883	211	100	51
VOE 20758272	236	150	97
VOE 20758481	211	100	51
VOE 20766790	216	100	65
VOE 20785813	212	100	55
VOE 20790423	216	100	65
VOE 20790428	216	100	65
VOE 20790981	235	150	91
VOE 20792140	257	100	113
VOE 20792145	255	100	105
VOE 20794115	214	100	59
VOE 20795867	255	100	105
VOE 20797542	211	100	51
VOE 20798076	262	100	125
VOE 20798113	321	100	151
VOE 20798125	321	100	151
VOE 20798526	262	100	125
VOE 20798831	257	100	113
VOE 20798837	257	100	113
VOE 20799142	255	100	105
VOE 20799673	257	100	113
VOE 20799719	237	100	99
VOE 20799722	211	100	51
VOE 20800016	263	300	131
VOE 20800021	263	200	129
VOE 20805512	214	100	59
VOE 20805516	214	100	59
VOE 20805520	214	100	59
VOE 20828295	217	100	69
VOE 20840772	211	100	51
VOE 20840801	211	100	51
VOE 20840807	211	100	51
VOE 20841133	257	100	113
VOE 20845144	211	100	51
VOE 20847155	211	100	51
VOE 20847865	251	100	101
VOE 20858564	255	100	105
VOE 20865990	210	50	47
VOE 20865990	213	100	57
VOE 20879323	261	200	119
VOE 20913851	214	100	59
VOE 20921970	251	100	101
VOE 20930510	257	100	113
VOE 20933261	251	100	101
VOE 20933359	211	100	51
VOE 20943001	223	100	79
VOE 20950063	215	100	61
VOE 20970720	211	100	51
VOE 20970725	211	100	51
VOE 20971248	255	100	105
VOE 20971607	257	100	113
VOE 20971646	257	100	113
VOE 20972267	211	100	51
VOE 20999715	263	300	131
VOE 20999729	263	300	131
VOE 20999732	263	300	131
VOE 21015295	263	300	131
VOE 21018780	216	150	67
VOE 21024688	217	100	69
VOE 21025184	216	100	65
VOE 21025201	216	100	65
VOE 21025208	216	100	65
VOE 21027248	235	150	91
VOE 21027485	255	100	105
VOE 21033328	216	100	65
VOE 21038626	257	100	113
VOE 21055401	236	100	93
VOE 21055467	251	100	101

Part No	Group	Sect	Page
VOE 21067805	321	100	151
VOE 21067822	321	100	151
VOE 21072778	223	100	79
VOE 21087699	251	100	101
VOE 21088654	211	100	53
VOE 21108673	235	150	91
VOE 21141948	216	100	65
VOE 21141955	216	100	65
VOE 21141963	216	100	65
VOE 21145471	211	100	51
VOE 21147059	211	100	51
VOE 21147619	217	100	69
VOE 21148569	236	150	97
VOE 21153407	237	100	99
VOE 21153431	251	100	101
VOE 21154146	236	150	97
VOE 21154932	251	100	101
VOE 21155195	257	100	113
VOE 21155219	257	100	113
VOE 21155220	257	100	113
VOE 21155285	257	100	113
VOE 21155300	217	100	69
VOE 21155415	215	100	61
VOE 21155554	233	150	83
VOE 21159480	235	150	91
VOE 21159491	233	150	83
VOE 21165503	251	100	101
VOE 21179026	255	100	105
VOE 21180405	212	100	55
VOE 21184969	237	100	99
VOE 21191698	273	100	139
VOE 21234191	216	100	65
VOE 21240578	251	100	101
VOE 21248205	257	100	113
VOE 21250572	262	100	125
VOE 21259870	263	300	131
VOE 21260781	321	100	151
VOE 21260858	235	150	91
VOE 21264836	216	100	65
VOE 21271245	214	100	59
VOE 21291286	211	100	53
VOE 21299547	213	100	57
VOE 21311522	331	100	153
VOE 21327635	255	100	105
VOE 21345611	251	100	101
VOE 21359426	321	100	151
VOE 21404502	262	100	125
VOE 21411884	263	300	131
VOE 21448926	214	100	59
VOE 21455723	211	100	51
VOE 21455862	216	150	67
VOE 21456567	251	100	101
VOE 21469621	255	100	105
VOE 21483353	255	100	105
VOE 21483408	255	100	105
VOE 21486081	221	100	75
VOE 21486084	215	100	61
VOE 21489722	321	100	151
VOE 21489731	321	100	151
VOE 21496608	255	100	105
VOE 21511352	233	100	81
VOE 21590865	223	100	79
VOE 21600195	221	100	75
VOE 21628774	236	150	97
VOE 21663051	236	150	97
VOE 24425958	236	100	93
VOE 24425969	236	100	93
VOE 24425970	236	100	93
VOE 24425972	236	100	93
VOE 24425973	236	100	93
VOE 24425974	236	100	93
VOE 24425982	236	100	93
VOE 24425983	236	100	93
VOE 24425984	236	100	93
VOE 24425985	236	100	93
VOE 24425986	236	100	93
VOE 24425987	236	100	93
VOE 24425989	236	100	93
VOE 24425991	236	100	93
VOE 24425992	236	100	93
VOE 24425994	236	100	93
VOE 24425996	236	100	93
VOE 24425998	236	100	93
VOE 24426002	236	100	93
VOE 24426004	236	100	93
VOE 24426005	236	100	93
VOE 24426006	236	100	93
VOE 24426007	236	100	93
VOE 24426010	236	100	95
VOE 24426011	236	100	95
VOE 24426012	236	100	95
VOE 24426013	236	100	95
VOE 24426014	236	100	95
VOE 24426015	236	100	95
VOE 24426016	236	100	95
VOE 24426017	236	100	95
VOE 24426018	236	100	95
VOE 24426019	236	100	95
VOE 24426020	236	100	95
VOE 24426021	236	100	95
VOE 24426022	236	100	95
VOE 24426064	215	300	63
VOE 3831236	222	100	77
VOE 3943087	371	200	181
VOE 3943087	371	250	185
VOE 3987034	371	100	177
VOE 3987034	371	150	179
VOE 3987417	371	500	197
VOE 403078	924	100	595
VOE 403078	924	700	611
VOE 4784040	924	400	603
VOE 4787427	843	200	417
VOE 4803746	371	200	181
VOE 4803746	371	650	205
VOE 4803746	371	700	209
VOE 4803746	371	1300	219
VOE 4803748	371	200	181
VOE 4803748	371	700	209
VOE 4803748	371	1300	219
VOE 4803751	371	200	181
VOE 4803751	371	700	209
VOE 4803752	371	200	181
VOE 4821292	363	100	167
VOE 4821292	363	250	171
VOE 4821292	371	850	211
VOE 4821292	517	200	343
VOE 4824275	882	200	455
VOE 4880493	911	250	489
VOE 4880493	911	300	493
VOE 4880493	911	575	499
VOE 4880493	911	2100	523
VOE 4880493	912	250	531
VOE 4880493	912	400	537
VOE 4880493	924	500	605
VOE 4880578	911	700	509
VOE 4880578	911	900	513
VOE 4881438	235	100	89
VOE 4881438	645	100	359
VOE 4881438	911	250	489
VOE 4881438	911	650	505
VOE 4881438	912	100	527
VOE 4881438	914	500	573
VOE 4881440	211	100	53
VOE 4881440	261	300	121
VOE 4881440	261	400	123
VOE 4881440	371	200	183
VOE 4881440	371	250	185
VOE 4881440	371	300	187
VOE 4881440	371	350	189
VOE 4881440	371	400	191
VOE 4881440	371	450	195
VOE 4881440	371	500	199
VOE 4881440	371	550	201
VOE 4881440	371	600	203
VOE 4881440	371	700	209
VOE 4881440	371	1200	217
VOE 4881440	371	1300	221
VOE 4881440	393	100	237
VOE 4881440	398	100	239
VOE 4881440	398	150	241
VOE 4881440	398	200	243
VOE 4881440	398	250	245
VOE 4881440	870	100	429
VOE 4881440	896	100	459
VOE 4881440	911	400	495
VOE 4881440	911	2000	519
VOE 4881440	914	200	567
VOE 4881440	914	400	571
VOE 4881440	914	500	573
VOE 4881440	914	700	579
VOE 4881440	915	400	585
VOE 4881440	924	200	597
VOE 4881440	924	300	599
VOE 4881722	645	100	359
VOE 4881722	911	250	489

NUMERICAL INDEX

RÉPERTOIRE DE NUMÉROS

NUMMERNREGISTER

INDICE DE NÚMERO

NUMMERREGISTER

Catalogue id	Group
20604	**1000**
Issue	Page
PUB 20026797	**19**

VOLVO

BL70B

NUMERICAL INDEX

INDICE DE NÚMERO

RÉPERTOIRE DE NUMÉROS

NUMMERREGISTER

NUMMERNREGISTER

Catalogue id **20604** | Group **1000**

Issue **PUB 20026797** | Page **20**

Part No	Group	Sect	Page
VOE 4881722	911	250	491
VOE 4881722	911	650	505
VOE 4881722	912	100	527
VOE 4881722	912	250	531
VOE 4881722	912	400	537
VOE 4881722	912	1000	563
VOE 4881722	914	200	567
VOE 4881722	914	400	571
VOE 4881722	914	500	573
VOE 4881722	914	500	575
VOE 4881722	914	700	579
VOE 4881722	924	500	605
VOE 4881758	823	100	399
VOE 4932353	843	200	419
VOE 667352	363	250	171
VOE 7025167	235	150	91
VOE 7025167	255	100	105
VOE 70369714	371	400	191
VOE 70369714	371	450	193
VOE 70369714	371	500	197
VOE 70377147	371	450	195
VOE 70377148	380	100	225
VOE 70377148	380	150	229
VOE 70377148	380	250	231
VOE 70377148	881	500	451
VOE 8157766	371	100	177
VOE 8157766	371	150	179
VOE 81709100	421	200	269
VOE 874033	371	450	195
VOE 874035	371	650	205
VOE 874091	371	200	183
VOE 874091	371	250	185
VOE 874091	371	450	195
VOE 874091	371	700	207
VOE 874110	371	450	195
VOE 874110	371	700	207
VOE 874114	371	500	197
VOE 874503	371	1300	219
VOE 874563	371	1300	221
VOE 874654	371	300	187
VOE 874654	371	450	193
VOE 874654	371	700	207
VOE 874654	371	1200	217
VOE 874654	371	1300	221
VOE 874802	371	350	189
VOE 874802	371	550	201
VOE 874802	371	650	205
VOE 874802	371	850	211
VOE 874954	371	200	181
VOE 874954	371	250	185
VOE 874954	371	300	187
VOE 874954	371	450	195
VOE 874954	371	900	213
VOE 874954	371	1100	215
VOE 874954	371	1300	219
VOE 874954	371	1300	221
VOE 874955	286	100	141
VOE 874955	371	200	181
VOE 874955	371	250	185
VOE 874955	371	300	187
VOE 874955	371	450	195
VOE 874955	371	550	201
VOE 874955	371	700	207
VOE 874955	371	1100	215
VOE 874955	371	1300	219
VOE 874955	371	1300	221
VOE 874957	371	200	183
VOE 874957	371	250	185
VOE 874957	371	400	191
VOE 874957	371	450	193
VOE 874957	371	500	197
VOE 874957	371	550	201
VOE 874957	371	850	211
VOE 874957	371	1300	221
VOE 874958	371	250	185
VOE 874958	371	450	193
VOE 874958	371	550	201
VOE 874958	371	650	205
VOE 874958	371	1300	221
VOE 874959	371	650	205
VOE 874959	371	1200	217
VOE 874959	371	1300	219
VOE 874960	371	400	191
VOE 874960	371	450	193
VOE 874960	371	550	201
VOE 874960	371	700	207
VOE 874960	371	1300	221
VOE 874965	286	100	141
VOE 874965	371	200	183
VOE 874965	371	250	185
VOE 874965	371	400	191
VOE 874965	371	550	201
VOE 874965	371	1200	217
VOE 874965	371	1300	219
VOE 874966	371	200	181
VOE 874966	371	250	185
VOE 874966	371	300	187
VOE 874966	371	400	191
VOE 874966	371	450	193
VOE 874966	371	700	207
VOE 874967	371	200	181
VOE 874967	371	250	185
VOE 874967	371	450	193
VOE 888289	215	300	63
VOE 888474	223	100	79
VOE 888760	236	150	97
VOE 888767	255	100	105
VOE 907838	945	200	623
VOE 907864	972	100	637
VOE 914167	460	100	307
VOE 914167	711	100	371
VOE 914167	924	600	609
VOE 914167	925	1400	617
VOE 914167	945	100	621
VOE 914167	945	200	623
VOE 914167	971	100	629
VOE 914167	972	100	637
VOE 914167	974	150	643
VOE 914167	974	200	649
VOE 914446	915	400	585
VOE 914454	915	200	581
VOE 914465	974	200	647
VOE 914470	715	100	373
VOE 914519	924	400	603
VOE 924107	810	100	385
VOE 924115	810	100	385
VOE 925067	924	400	603
VOE 925739	256	100	107
VOE 925739	256	200	109
VOE 925739	261	100	115
VOE 925739	261	150	117
VOE 925739	821	150	393
VOE 930419	881	200	443
VOE 930428	645	100	359
VOE 930431	491	100	333
VOE 930431	911	400	495
VOE 930502	810	100	385
VOE 930840	551	150	349
VOE 930842	825	400	405
VOE 930853	716	100	375
VOE 930853	971	100	629
VOE 931209	924	500	605
VOE 932037	645	100	359
VOE 932037	911	250	489
VOE 932037	911	250	491
VOE 932037	911	650	505
VOE 932037	914	500	575
VOE 932037	914	700	579
VOE 932039	460	100	307
VOE 932039	468	150	331
VOE 932039	517	200	343
VOE 932039	645	100	359
VOE 932039	911	200	487
VOE 932039	911	650	505
VOE 932039	912	100	527
VOE 932039	912	250	531
VOE 932039	912	400	537
VOE 932039	912	1000	563
VOE 932039	914	200	567
VOE 932039	914	400	571
VOE 932039	914	500	573
VOE 932039	914	500	575
VOE 932039	914	700	579
VOE 932039	916	200	589
VOE 932039	924	300	599
VOE 932039	971	200	633
VOE 932040	645	100	359
VOE 932040	911	550	497
VOE 932040	911	575	499
VOE 932040	911	600	503
VOE 932040	911	650	507
VOE 932040	911	900	513
VOE 932040	911	2000	517
VOE 932040	911	2100	521

Part No	Group	Sect	Page
VOE 932040	911	2100	523
VOE 932040	916	350	593
VOE 932040	971	200	633
VOE 932041	491	100	333
VOE 932041	911	250	489
VOE 932041	911	900	513
VOE 932041	924	500	605
VOE 932042	911	200	487
VOE 932042	911	250	491
VOE 932042	911	300	493
VOE 932042	911	550	497
VOE 932042	911	575	499
VOE 932042	911	575	501
VOE 932042	911	650	505
VOE 932042	911	700	509
VOE 932042	911	900	513
VOE 932042	911	2000	517
VOE 932042	911	2000	519
VOE 932042	911	2100	521
VOE 932042	911	2100	525
VOE 932042	912	250	531
VOE 932042	912	400	537
VOE 932042	914	400	571
VOE 932042	916	200	589
VOE 932042	916	200	591
VOE 932043	911	650	505
VOE 932043	912	400	537
VOE 935014	911	575	501
VOE 935027	911	250	489
VOE 935028	912	250	531
VOE 935028	912	400	539
VOE 935028	916	350	593
VOE 935032	911	200	487
VOE 935032	911	575	499
VOE 935032	912	250	531
VOE 935032	912	400	537
VOE 935067	460	100	307
VOE 935067	914	700	579
VOE 935069	645	100	359
VOE 935069	911	250	491
VOE 935069	911	600	503
VOE 935069	912	100	527
VOE 935069	971	200	633
VOE 935070	912	250	531
VOE 935070	912	400	537
VOE 935070	971	200	633
VOE 935072	911	250	489
VOE 935076	911	900	513
VOE 935079	491	100	333
VOE 935079	911	900	513
VOE 935082	645	100	359
VOE 935082	911	250	489
VOE 935082	911	650	505
VOE 935082	914	500	575
VOE 935082	914	600	577
VOE 935082	914	700	579
VOE 935084	911	900	513
VOE 935085	645	100	359
VOE 935085	912	100	527
VOE 935085	914	500	573
VOE 935085	971	200	633
VOE 935089	645	100	359
VOE 935089	911	600	503
VOE 935089	971	200	633
VOE 935090	911	250	489
VOE 935090	924	500	605
VOE 935092	924	500	605
VOE 935093	911	300	493
VOE 935093	911	575	499
VOE 935093	911	700	509
VOE 935093	912	250	531
VOE 935093	912	400	537
VOE 935093	916	200	589
VOE 935094	911	2000	517
VOE 935094	911	2100	521
VOE 935098	911	650	505
VOE 935230	911	575	501
VOE 935426	924	500	605
VOE 935538	912	100	527
VOE 935540	914	500	573
VOE 935640	645	100	359
VOE 935644	911	750	511
VOE 935756	924	200	597
VOE 935756	924	300	599
VOE 936289	911	650	507
VOE 936293	914	700	579
VOE 936341	911	250	489
VOE 936342	911	650	507
VOE 936396	916	200	589
VOE 936439	911	250	489
VOE 936522	517	200	343
VOE 936550	645	100	359
VOE 936617	911	250	491
VOE 936621	911	250	489
VOE 936758	916	350	593
VOE 936784	645	100	359
VOE 936798	914	500	573
VOE 936911	924	500	605
VOE 936978	911	650	507
VOE 936978	914	700	579
VOE 937577	914	700	579
VOE 937729	911	650	505
VOE 938052	916	200	589
VOE 938063	914	700	579
VOE 939927	912	1000	563
VOE 939927	914	600	577
VOE 940326	843	200	417
VOE 940326	914	400	571
VOE 940341	371	650	205
VOE 941264	393	100	237
VOE 941266	271	200	137
VOE 941268	393	100	237
VOE 941269	525	100	345
VOE 941269	881	300	445
VOE 941460	380	100	225
VOE 942767	424	100	299
VOE 942767	915	500	587
VOE 943311	286	100	141
VOE 943469	261	300	121
VOE 943470	911	100	483
VOE 943471	261	300	121
VOE 943473	491	100	333
VOE 943476	911	100	483
VOE 943477	911	200	487
VOE 943480	911	100	483
VOE 943481	870	100	427
VOE 943482	256	100	107
VOE 943482	256	200	109
VOE 943483	256	100	107
VOE 943483	256	200	109
VOE 943484	256	100	107
VOE 943717	870	100	429
VOE 943920	881	400	447
VOE 943920	881	400	449
VOE 944265	356	100	161
VOE 944265	362	200	165
VOE 945065	212	100	55
VOE 945065	233	150	83
VOE 945065	251	100	101
VOE 945407	366	200	175
VOE 945407	911	100	483
VOE 945407	914	200	567
VOE 945444	235	100	89
VOE 945444	352	200	155
VOE 945444	827	100	407
VOE 945444	911	2000	517
VOE 945444	911	2100	521
VOE 946036	924	200	597
VOE 946173	271	100	135
VOE 946173	825	400	405
VOE 946173	827	100	407
VOE 946173	911	2100	523
VOE 946173	915	200	581
VOE 946173	915	500	587
VOE 946173	924	500	605
VOE 946329	641	100	357
VOE 946329	810	200	387
VOE 946329	825	300	403
VOE 946329	911	100	483
VOE 946329	914	600	577
VOE 946329	915	400	585
VOE 946329	924	200	597
VOE 946329	924	300	599
VOE 946440	261	150	117
VOE 946440	356	100	161
VOE 946440	362	100	163
VOE 946440	371	100	177
VOE 946440	371	150	179
VOE 946440	831	200	411
VOE 946440	870	100	427
VOE 946440	924	600	609
VOE 946440	945	200	623
VOE 946441	256	100	107
VOE 946441	256	200	109
VOE 946441	911	200	487

NUMERICAL INDEX

RÉPERTOIRE DE NUMÉROS

NUMMERNREGISTER

INDICE DE NÚMERO

NUMMERREGISTER

Part No	Group	Sect	Page
VOE 946441	911	650	505
VOE 946441	974	200	647
VOE 946470	256	100	107
VOE 946470	256	200	109
VOE 946470	870	100	427
VOE 946470	911	100	483
VOE 946470	915	300	583
VOE 946471	823	100	397
VOE 946472	252	100	103
VOE 946502	823	100	397
VOE 946502	915	400	585
VOE 946502	945	100	621
VOE 946544	645	100	361
VOE 946544	914	200	567
VOE 946544	915	400	585
VOE 946671	256	200	109
VOE 946671	525	100	345
VOE 946671	821	200	395
VOE 946671	823	100	397
VOE 946671	841	100	413
VOE 946671	911	400	495
VOE 946671	911	2100	523
VOE 946671	915	500	587
VOE 946671	916	350	593
VOE 946752	911	650	505
VOE 946777	353	200	157
VOE 946934	911	100	483
VOE 947107	551	150	349
VOE 947745	286	100	141
VOE 948211	371	1100	215
VOE 948356	911	100	485
VOE 948645	234	100	85
VOE 948645	252	100	103
VOE 948645	256	100	107
VOE 948645	256	200	109
VOE 948645	261	150	117
VOE 948645	269	200	133
VOE 948645	313	100	149
VOE 948645	356	100	161
VOE 948645	525	100	345
VOE 948645	645	100	359
VOE 948645	810	100	385
VOE 948645	821	150	393
VOE 948645	821	200	395
VOE 948645	827	100	407
VOE 948645	841	100	413
VOE 948645	843	200	419
VOE 948645	896	100	459
VOE 948645	911	250	489
VOE 948645	911	600	503
VOE 948645	911	700	509
VOE 948645	915	200	581
VOE 948645	915	400	585
VOE 948645	915	500	587
VOE 948645	916	200	589
VOE 948645	924	500	605
VOE 948645	971	200	633
VOE 948699	911	2000	517
VOE 948699	911	2100	521
VOE 948700	911	250	491
VOE 949005	371	400	191
VOE 949005	371	1200	217
VOE 949005	371	1300	221
VOE 949102	823	100	397
VOE 949186	261	100	115
VOE 949199	823	100	397
VOE 949240	911	250	489
VOE 949278	645	100	361
VOE 949278	911	100	483
VOE 949587	286	100	141
VOE 949747	235	100	89
VOE 949824	971	100	629
VOE 949847	915	200	581
VOE 949847	915	400	585
VOE 949850	371	350	189
VOE 949850	870	100	429
VOE 949874	353	200	157
VOE 949874	393	100	237
VOE 949921	371	500	199
VOE 949921	551	150	349
VOE 949921	915	300	583
VOE 950588	420	100	255
VOE 951075	831	200	411
VOE 951075	843	200	417
VOE 951667	843	200	417
VOE 951668	870	300	431
VOE 951952	915	400	585
VOE 951955	821	150	393
VOE 952623	271	200	137
VOE 952629	911	100	483
VOE 952633	870	300	433
VOE 952637	911	400	495
VOE 952643	911	250	489
VOE 953059	911	2000	519
VOE 953059	911	2100	523
VOE 955282	914	600	577
VOE 955297	421	400	291
VOE 955302	421	150	265
VOE 955302	421	170	267
VOE 955302	421	420	293
VOE 955302	421	500	297
VOE 955822	641	100	357
VOE 955891	261	100	115
VOE 955891	371	1300	219
VOE 955892	271	200	137
VOE 955892	398	150	241
VOE 955892	398	250	245
VOE 955892	870	300	431
VOE 955892	881	200	443
VOE 955892	881	300	445
VOE 955892	882	200	455
VOE 955895	915	300	583
VOE 955908	912	300	535
VOE 955912	924	100	595
VOE 955912	924	700	611
VOE 955912	974	150	643
VOE 955912	974	200	649
VOE 955921	831	200	411
VOE 955926	974	200	649
VOE 956953	371	650	205
VOE 959080	915	200	581
VOE 959080	915	400	585
VOE 959216	913	200	565
VOE 959219	924	300	599
VOE 959220	843	200	417
VOE 959238	913	200	565
VOE 959250	911	550	497
VOE 959251	945	100	621
VOE 959251	972	100	637
VOE 960139	271	100	135
VOE 960139	363	250	171
VOE 960139	825	200	401
VOE 960139	870	300	433
VOE 960139	881	100	441
VOE 960139	881	400	447
VOE 960141	827	100	407
VOE 960141	911	600	503
VOE 960141	915	500	587
VOE 960148	831	200	409
VOE 960148	912	250	531
VOE 960628	211	100	53
VOE 960628	262	100	125
VOE 961955	363	250	171
VOE 961960	551	150	349
VOE 961970	261	100	115
VOE 961970	352	200	155
VOE 961970	363	100	167
VOE 961970	371	550	201
VOE 961970	371	650	205
VOE 961970	525	100	345
VOE 961970	827	100	407
VOE 961970	870	300	433
VOE 961991	823	100	399
VOE 961991	911	2000	519
VOE 961991	911	2100	523
VOE 961991	915	200	581
VOE 961991	915	400	585
VOE 963051	915	500	587
VOE 963106	870	300	433
VOE 963110	218	100	71
VOE 963111	818	100	389
VOE 965046	823	100	397
VOE 965175	911	575	501
VOE 965180	235	100	89
VOE 965186	912	250	531
VOE 965191	218	100	71
VOE 965191	911	100	483
VOE 965197	974	150	645
VOE 965212	366	200	175
VOE 965225	420	100	255
VOE 965229	974	150	643
VOE 965826	353	200	157
VOE 965826	354	100	159
VOE 967327	233	150	83
VOE 967600	915	400	585

Part No	Group	Sect	Page
VOE 967631	911	2000	519
VOE 967631	911	2100	523
VOE 967631	924	200	597
VOE 967634	915	200	581
VOE 967635	911	250	491
VOE 967635	911	2000	517
VOE 967635	911	2100	521
VOE 967640	972	100	637
VOE 967750	517	200	343
VOE 968202	233	150	83
VOE 968207	517	200	343
VOE 968237	945	100	621
VOE 968237	971	100	629
VOE 968297	234	100	85
VOE 968297	896	100	459
VOE 968435	971	100	629
VOE 968589	715	100	373
VOE 968589	825	300	403
VOE 968589	911	250	489
VOE 968589	974	150	643
VOE 968589	974	200	647
VOE 968589	974	200	649
VOE 968593	218	100	71
VOE 968595	218	100	71
VOE 968595	436	100	301
VOE 968942	945	200	623
VOE 969147	831	200	409
VOE 969147	881	300	445
VOE 969147	882	200	455
VOE 969161	372	100	223
VOE 969164	372	100	223
VOE 969278	371	500	199
VOE 969313	945	100	621
VOE 969405	371	450	195
VOE 969405	372	100	223
VOE 969405	881	200	443
VOE 969405	881	400	447
VOE 969405	881	400	449
VOE 969407	353	200	157
VOE 969408	353	200	157
VOE 969408	870	300	431
VOE 969422	271	200	137
VOE 969422	823	100	397
VOE 969422	881	100	441
VOE 969439	353	200	157
VOE 969476	271	200	137
VOE 969478	881	400	449
VOE 969556	371	1300	219
VOE 969557	371	600	203
VOE 969558	870	300	431
VOE 969587	371	100	177
VOE 969587	371	150	179
VOE 969587	398	150	241
VOE 969587	398	250	245
VOE 969587	831	200	409
VOE 969587	841	100	413
VOE 969587	880	100	439
VOE 969587	881	200	443
VOE 969587	881	400	447
VOE 969740	821	100	391
VOE 969740	821	200	395
VOE 969817	261	200	119
VOE 969843	823	100	397
VOE 969843	870	100	427
VOE 970745	286	100	141
VOE 970803	421	400	291
VOE 970809	420	100	257
VOE 970827	421	300	279
VOE 970827	421	320	283
VOE 970827	421	350	285
VOE 970827	421	370	287
VOE 970890	460	100	307
VOE 970945	420	120	259
VOE 971081	945	200	623
VOE 971096	371	100	177
VOE 971096	371	150	179
VOE 971096	911	100	483
VOE 971099	525	100	345
VOE 971099	911	300	493
VOE 971099	912	300	535
VOE 971099	972	100	637
VOE 971099	974	150	643
VOE 971306	372	100	223
VOE 971319	865	200	425
VOE 971321	371	500	199
VOE 971321	551	150	349
VOE 971322	271	200	137
VOE 971322	363	250	171
VOE 971322	810	200	387
VOE 971322	825	200	401
VOE 971322	870	300	433
VOE 971322	881	200	443
VOE 971322	881	300	445
VOE 971322	881	400	447
VOE 971322	881	400	449
VOE 971322	881	500	451
VOE 971322	882	300	457
VOE 971322	915	300	583
VOE 971368	870	300	431
VOE 971368	881	400	447
VOE 971368	881	400	449
VOE 971368	882	200	455
VOE 971509	870	300	431
VOE 971509	881	400	447
VOE 971510	870	300	433
VOE 972007	380	100	225
VOE 972078	870	300	433
VOE 972081	810	100	385
VOE 972401	269	200	133
VOE 972401	371	1200	217
VOE 972401	380	300	233
VOE 972410	269	200	133
VOE 972410	911	100	483
VOE 972418	366	150	173
VOE 972419	881	400	449
VOE 972421	831	200	411
VOE 973119	371	500	197
VOE 973119	371	650	205
VOE 973120	371	500	197
VOE 973120	371	650	205
VOE 973494	211	100	53
VOE 973494	215	100	61
VOE 974003	913	200	565
VOE 974070	914	700	579
VOE 974428	945	100	621
VOE 974428	971	100	629
VOE 975200	870	100	427
VOE 975237	371	600	203
VOE 975237	371	1300	219
VOE 975237	870	300	431
VOE 976119	261	100	115
VOE 976119	825	200	401
VOE 976119	881	400	449
VOE 976123	881	400	447
VOE 976155	881	100	441
VOE 976256	286	100	141
VOE 976945	912	400	537
VOE 977117	911	250	491
VOE 977222	551	150	349
VOE 977222	915	300	583
VOE 978423	371	200	183
VOE 978869	916	200	591
VOE 978869	924	500	605
VOE 978933	261	100	115
VOE 978933	870	100	427
VOE 978953	818	100	389
VOE 978999	372	100	223
VOE 979021	945	200	623
VOE 979021	974	200	647
VOE 979236	269	200	133
VOE 980521	460	100	307
VOE 980883	286	100	141
VOE 981256	810	200	387
VOE 981269	269	200	133
VOE 981269	810	200	387
VOE 981269	881	400	449
VOE 981289	911	200	487
VOE 981289	911	550	497
VOE 981289	911	575	499
VOE 981289	911	650	505
VOE 981289	911	2000	517
VOE 981289	911	2000	519
VOE 981289	911	2100	521
VOE 981289	911	2100	525
VOE 981290	911	550	497
VOE 981290	911	575	499
VOE 981290	911	575	501
VOE 981290	911	650	507
VOE 981290	911	2000	517
VOE 981290	911	2100	521
VOE 981291	912	400	537
VOE 981314	460	100	307
VOE 981314	870	100	427
VOE 981314	972	100	637
VOE 981604	261	300	121

NUMERICAL INDEX

RÉPERTOIRE DE NUMÉROS

NUMMERNREGISTER

INDICE DE NÚMERO

NUMMERREGISTER

Catalogue id	Group
20604	**1000**
Issue	Page
PUB 20026797	**23**

VOLVO

BL70B

NUMERICAL INDEX

INDICE DE NÚMERO

RÉPERTOIRE DE NUMÉROS

NUMMERREGISTER

NUMMERNREGISTER

Catalogue id **20604** | Group **1000** | Issue **PUB 20026797** | Page **24**

Part No	Group	Sect	Page
VOE 981661	924	500	605
VOE 981662	924	200	597
VOE 981662	924	300	601
VOE 981665	645	100	359
VOE 981705	261	300	121
VOE 981708	261	300	121
VOE 982116	525	100	345
VOE 982994	913	200	565
VOE 983025	911	550	497
VOE 983194	870	100	429
VOE 983195	870	100	429
VOE 983242	823	100	397
VOE 983244	831	200	411
VOE 983245	491	100	333
VOE 983245	870	100	429
VOE 983245	911	400	495
VOE 983245	916	200	589
VOE 983277	261	150	117
VOE 983299	818	100	389
VOE 983301	716	100	375
VOE 983302	371	100	177
VOE 983302	371	150	179
VOE 983303	831	200	411
VOE 983303	870	300	433
VOE 983303	915	500	587
VOE 983304	525	100	345
VOE 983304	945	100	621
VOE 983305	271	100	135
VOE 983312	971	100	629
VOE 983334	915	300	583
VOE 983335	882	200	455
VOE 983336	551	150	349
VOE 983338	810	100	385
VOE 983338	945	200	623
VOE 983377	716	100	375
VOE 983397	716	100	375
VOE 983403	870	100	427
VOE 983544	915	500	587
VOE 983695	460	100	307
VOE 984392	911	250	491
VOE 984653	911	250	491
VOE 984653	912	100	527
VOE 984654	911	100	483
VOE 984654	911	200	487
VOE 984654	911	600	503
VOE 984654	911	2000	519
VOE 984654	911	2100	525
VOE 984654	912	100	527
VOE 984654	912	400	539
VOE 984654	971	200	633
VOE 984656	911	250	489
VOE 984657	234	200	87
VOE 984657	911	200	487
VOE 984657	911	250	491
VOE 984657	911	550	497
VOE 984657	914	400	571
VOE 984950	716	100	375
VOE 990513	974	200	647
VOE 990736	460	100	307
VOE 990736	468	150	331
VOE 990736	517	200	343
VOE 990736	645	100	359
VOE 990736	911	600	503
VOE 990736	912	100	527
VOE 990736	914	500	573
VOE 990736	914	600	577
VOE 990736	914	700	579
VOE 990736	916	200	589
VOE 990736	916	200	591
VOE 990736	924	200	597
VOE 990736	924	300	599
VOE 990736	971	200	633
VOE 990737	421	100	263
VOE 990737	517	200	343
VOE 990737	645	100	359
VOE 990737	911	250	489
VOE 990737	911	250	491
VOE 990737	911	600	503
VOE 990737	912	100	527
VOE 990737	914	500	573
VOE 990737	916	200	589
VOE 990737	971	200	633
VOE 990738	911	700	509
VOE 990738	916	200	589
VOE 990738	916	350	593
VOE 990739	460	100	307
VOE 990739	517	200	343
VOE 990739	911	200	487
VOE 990739	911	575	501
VOE 990739	911	700	509
VOE 990739	911	750	511
VOE 990739	911	900	513
VOE 990739	911	2000	517
VOE 990739	911	2100	521
VOE 990739	911	2100	523
VOE 990739	912	250	531
VOE 990739	912	400	537
VOE 990739	912	400	539
VOE 990739	914	700	579
VOE 990739	916	350	593
VOE 990740	491	100	333
VOE 990740	911	650	505
VOE 990740	911	900	513
VOE 990740	912	250	531
VOE 990740	912	400	537
VOE 990740	916	200	591
VOE 991618	460	100	307
VOE 991692	525	100	345
VOE 993272	236	150	97
VOE 993278	217	100	69
VOE 993319	914	600	577
VOE 993319	914	700	579
VOE 993358	211	100	53
VOE 993447	251	100	101
VOE 993471	233	100	81
VOE 993676	233	150	83
VOE 993677	233	150	83
VOE 993679	217	100	69
VOE 993852	263	300	131
VOE 993853	263	300	131
VOE 993868	821	200	395
VOE 994557	911	400	495
ZM 2810112	372	100	223
ZM 2812366	896	100	459
ZM 4384256	911	100	483
ZM 4384257	911	100	485