BM100 GII

21-01 - BLOCO DO MOTOR

09/03/2010

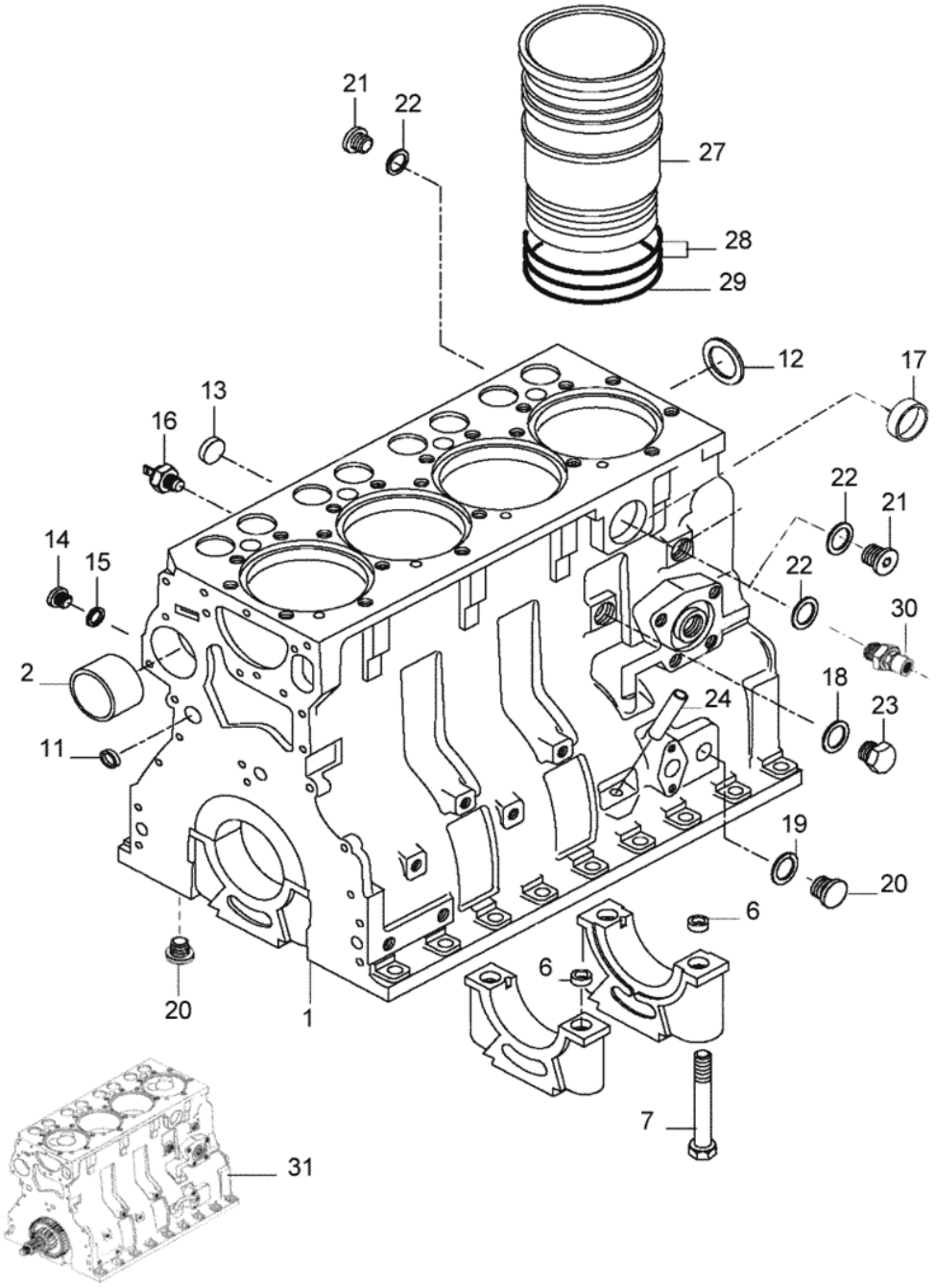

BM100 GII

21-01 - BLOCO DO MOTOR

09/03/2010

Ref.	Num. Peça	Denominação	Qtd	Nota	$ Unit.
1	836773437	Bloco do motor montado	1		-----
2	836866069	Bucha	1		-----
6	836214478	Bucha de guia	8		-----
7	529903180	Parafuso	10		-----
11	640016016	Anel do bujão do bloco do motor	4		-----
12	836529872	Tampão	1		-----
13	GR5111	Tampão	1		-----
14	GR0261	Bujão	2		-----
15	615571014	Anel de vedação	3		-----
16	887283760	Sensor de pressão	1		-----
17	640016040	Tampão	1		-----
18	KH3617	Anel de vedação	1		-----
19	615881216	Anel retentor	1		-----
20	640305012	Bujão	5		-----
21	640325018	Bujão	2		-----
22	KH4946	Anel retentor	2		-----
23	836019756	Bujão	1		-----
24	836014334	Tubo	1		-----
27	836647933	Camisa do cilindro	4	flange 9,08 mm	-----
27	836673191	Camisa do cilindro	4	Ref.28 e 29 Std - flange ...	-----
27	836647934	Camisa do cilindro	4	flange 9,13mm	-----
27	836647935	Camisa do cilindro	4	flange 9,23 mm	-----
28	836647502	Anel retentor da camisa do cilindro	8		-----
29	836647503	Anel retentor da camisa do cilindro	4		-----
30	836119837	Conexão	1		-----
31	88659400	Motor parcial	1		-----

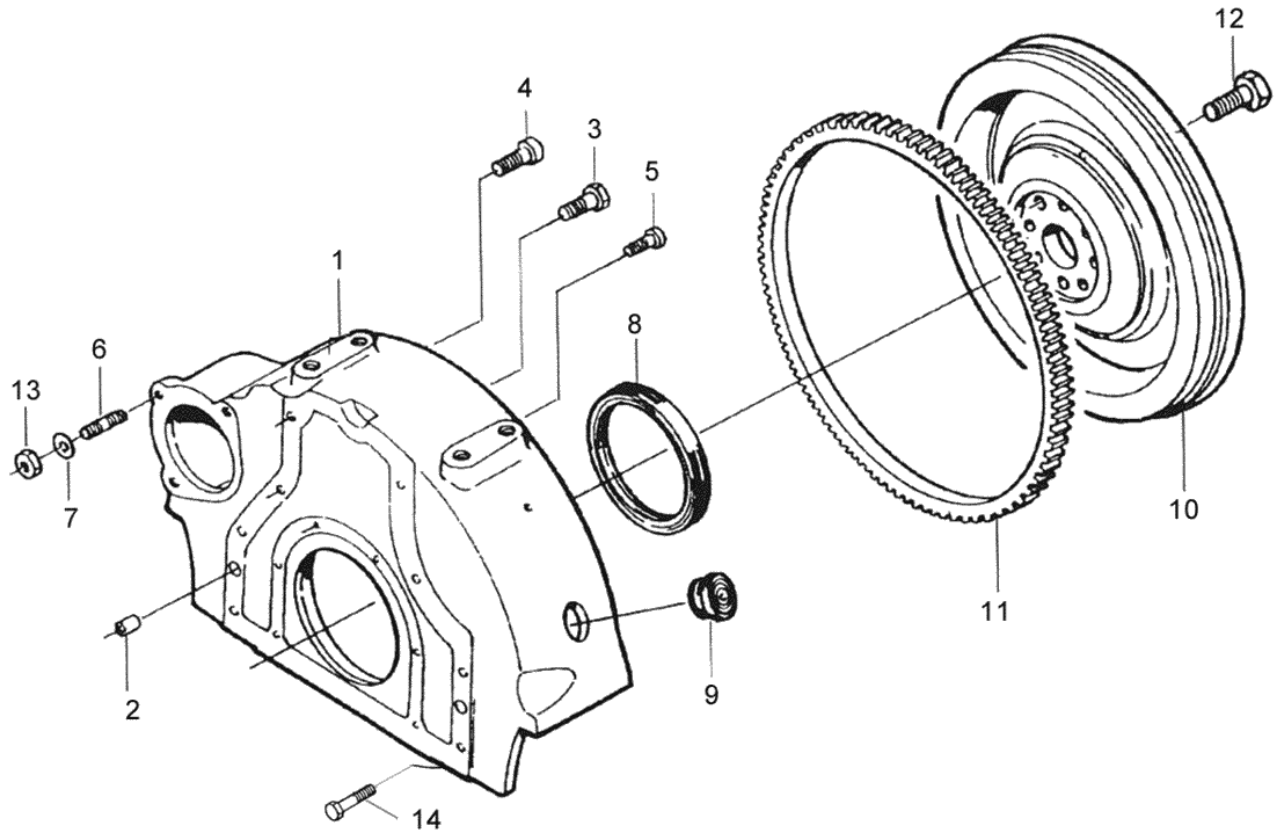
12
4
3
5
1
8
6
13
7
10
11
2
9
14

BM100 GII

21-03 - VOLANTE E CREMALHEIRA

21/09/2006

Ref.	Num. Peça	Denominação	Qtd	Nota	$ Unit.
1	836647443	Carcaça do volante	1		-----
2	598359850	Pino	1		-----
3	528902220	Parafuso	6		-----
4	581705440	Parafuso	2		-----
5	581705030	Parafuso	6		-----
6	546801800	Prisioneiro	3		-----
7	500951000	Arruela	3		-----
8	614500002	Retentor virabrequim	1		-----
9	836007572	Bujão	1		-----
10	836755038	Volante e cremalheira	1		-----
11	836117970	Cremalheira	1		-----
12	528902230	Parafuso	8		-----
13	504601000	Porca	3		-----
14	HC8519	Parafuso	2		-----

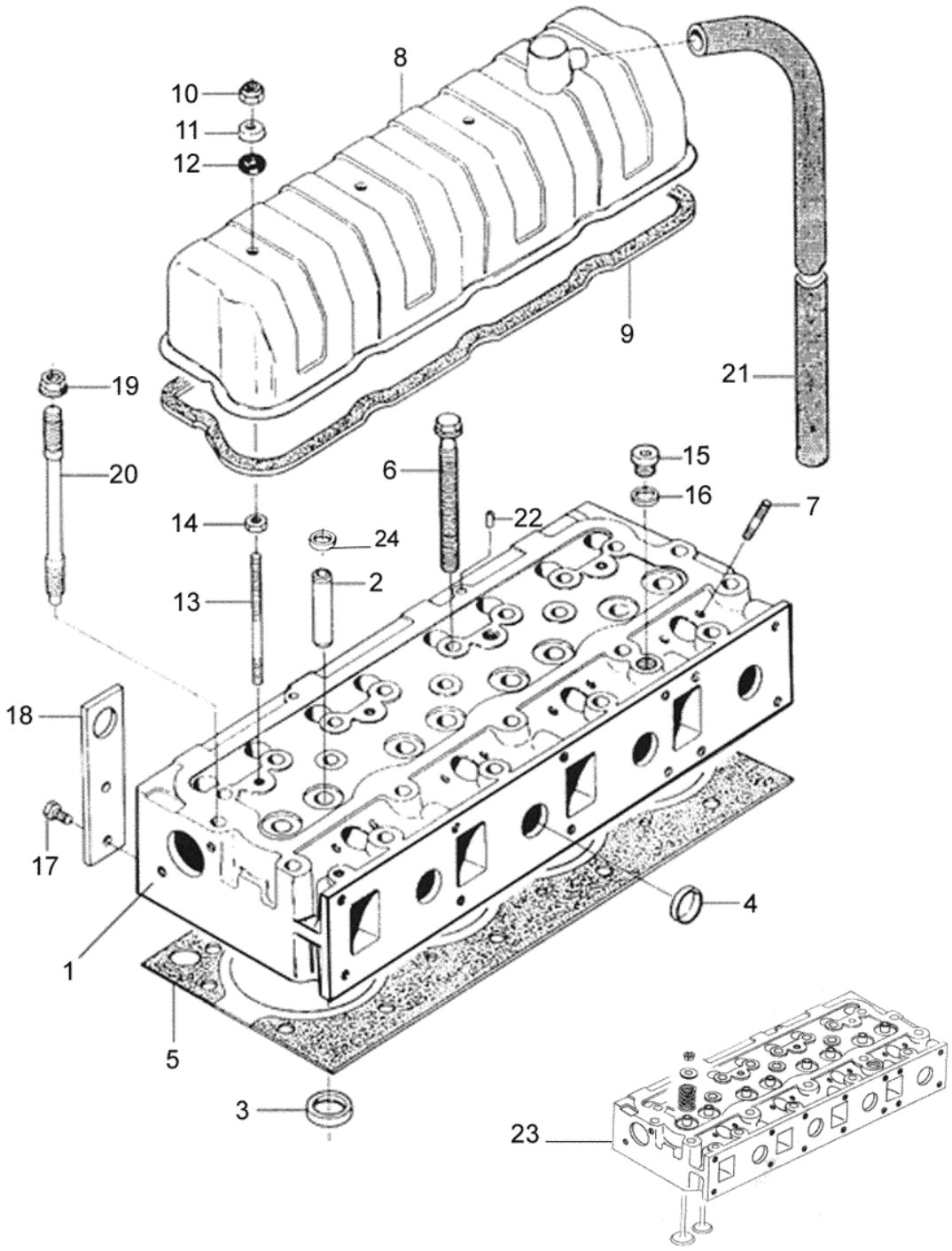
8
10
11
12
9
21
19
20
6
15
16
7
14
24
22
2
13
18
17
4
1
5
3
23

BM100 GII

21-05 - CABEÇOTE DO MOTOR

07/06/2010

Ref.	Num. Peça	Denominação	Qtd	Nota	$ Unit.
1	836755385	Cabeçote	1		-----
2	836673175	Guia da válvula	8		-----
3	836647936	Séde da válvula admissão	4		-----
3	836647600	Séde da válvula escape	4		-----
4	836647942	Tampa	7		-----
5	837070291	Junta do cabeçote	1		-----
6	836859104	Parafuso	20		-----
7	546901435	Prisioneiro	8		-----
8	836746361	Tampa	1		-----
9	836746362	Junta	1		-----
10	JB8905	Porca	4		-----
11	836119855	Arruela	4		-----
12	836012841	Arruela de borracha	4		-----
13	546801900	Prisioneiro	4		-----
14	JB1110	Porca	4		-----
15	640325018	Bujão	1		-----
16	KH3617	Anel de vedação	1		-----
17	HA6323	Parafuso	4		-----
18	836855349	Olhal de suspensão	2		-----
19	836859110	Porca	2		-----
20	836859109	Prisioneiro	2		-----
21	836755007	Mangueira	1		-----
22	595959140	Pino de pressão	2		-----
23	89605500	Cabeçote montado	1		-----
24	837073166	Retentor	1		-----

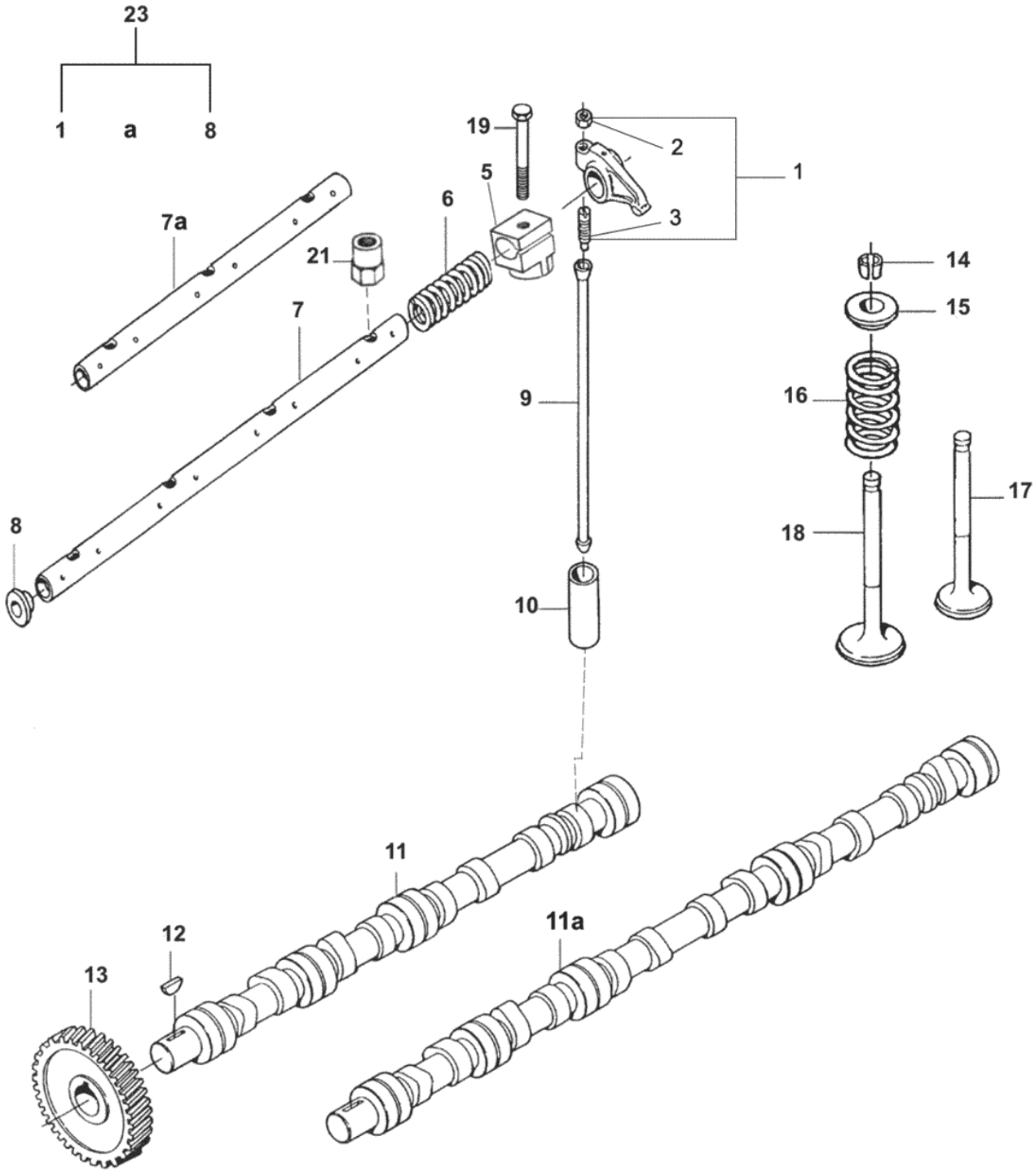
23
1
a
8
19
2
1
5
6
3
7a
21
14
15
7
16
9
8
17
18
10
11
12
11a
13

Ref.	Num. Peça	Denominação	Qtd	Nota	$ Unit.
1	836667042	Balancim montado	8	Ref. 2 e 3	-----
2	512861000	Porca	8		-----
3	837069023	Parafuso	8		-----
5	836666609	Suporte	4		-----
6	836655884	Mola de compressão	3		-----
7	836755871	Eixo	1		-----
8	837069020	Bujão	2		-----
9	836655867	Haste do balancim	8		-----
10	836014264	Tucho	8		-----
11	836746375	Árvore de comando das válvulas	1		-----
12	603305760	Chaveta	1		-----
13	836646389	Engrenagem	1		-----
14	836646382	Cone bi-partido	16		-----
15	836646381	Prato de mola	8		-----
16	836646380	Mola	8		-----
17	836646357	Válvula de escape	4		-----
18	836646356	Válvula de admissão	4		-----
21	836655406	Porca	4		-----
23	836767044	Mecanismo da válvula - conjunto	1	Ref. 1,2,3,5,6,7,8	-----

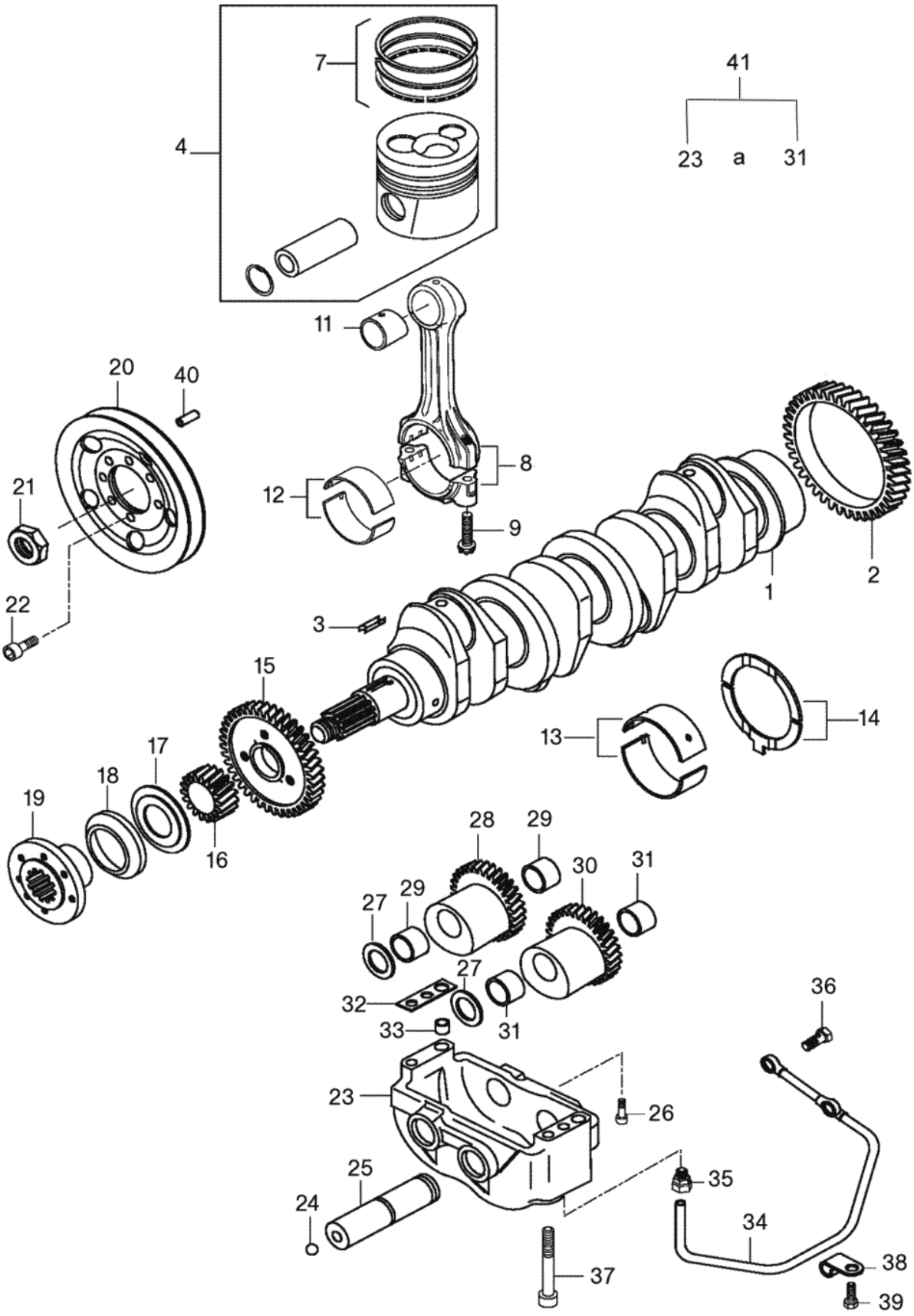
41
23 a 31
7
4
11
20
40
21
22
12
8
9
1
2
3
15
13
14
17
18
19
16
28
29
30
31
27
29
27
32
33
31
36
23
26
25
24
35
34
37
38
39

BM100 GII

21-08 - ÁRVORE DE MANIVELAS

17/06/2010

Ref.	Num. Peça	Denominação	Qtd	Nota	$ Unit.
1	836752303	Árvore de manivelas	1	Ref. 2	-----
2	836124524	Engrenagem	1		-----
3	603345110	Chaveta	1		-----
4	88605300	Pistão completo	4		-----
7	836640126	Jogo de aneis	4		-----
8	82659800	Kit biela 4 cilindros	1		-----
9	836864141	Parafuso	8		-----
11	836110646	Bucha	4		-----
12	836112762	Bronzina 0,25 mm	4		-----
12	836112763	Bronzina 0,50 mm	4		-----
12	836112765	Bronzina 1,00 mm	4		-----
12	836112767	Bronzina 1,50 mm	4		-----
12	836110552	Bronzina da biela STD	4		-----
13	836655514	Bronzina do virabrequim STD	5		-----
13	836655536	Mancal principal 0,25mm	5		-----
13	836655537	Mancal principal 0,50mm	5		-----
13	836655538	Mancal principal 1,00mm	5		-----
13	836655539	Mancal principal 1,50mm	5		-----
14	836119459	Arruela de encosto	2	Standard	-----
14	836120332	Arruela de encosto	2	0,10mm	-----
14	836120333	Arruela de encosto	2	0,20mm	-----
15	836119550	Engrenagem	1		-----
16	836122840	Engrenagem	1		-----
17	836129781	Anel	1		-----
18	836136271	Tampa anti-pó	1		-----
19	836846463	Cubo	1		-----
20	836655449	Polia	1		-----
21	836847641	Porca	1		-----
22	581804580	Parafuso	6		-----
23	836747348	Carcaça	1		-----
24	616810103	Esfera	2		-----
25	836146879	Eixo	2		-----
26	581804200	Parafuso	2		-----
27	836146880	Arruela	4		-----
28	836146877	Engrenagem com contrapeso	1	Ref. 29	-----
29	836146876	Bucha	2		-----
30	836146878	Engrenagem com contrapeso	1	Ref. 31	-----
31	836146876	Bucha	2		-----
32	836119920	Calço	cn		-----
33	598359850	Pino	2		-----
34	836747478	Tubo	1		-----
35	641016008	Conexão	1		-----
36	640435008	Parafuso oco	2		-----
37	581805170	Parafuso	2		-----
38	602071608	Abraçadeira	1		-----
39	HA6313	Parafuso	1		-----
40	595953360	Pino	1		-----
41	836766123	Compensador de massa completo	1	Ref. 23 ao 31	-----

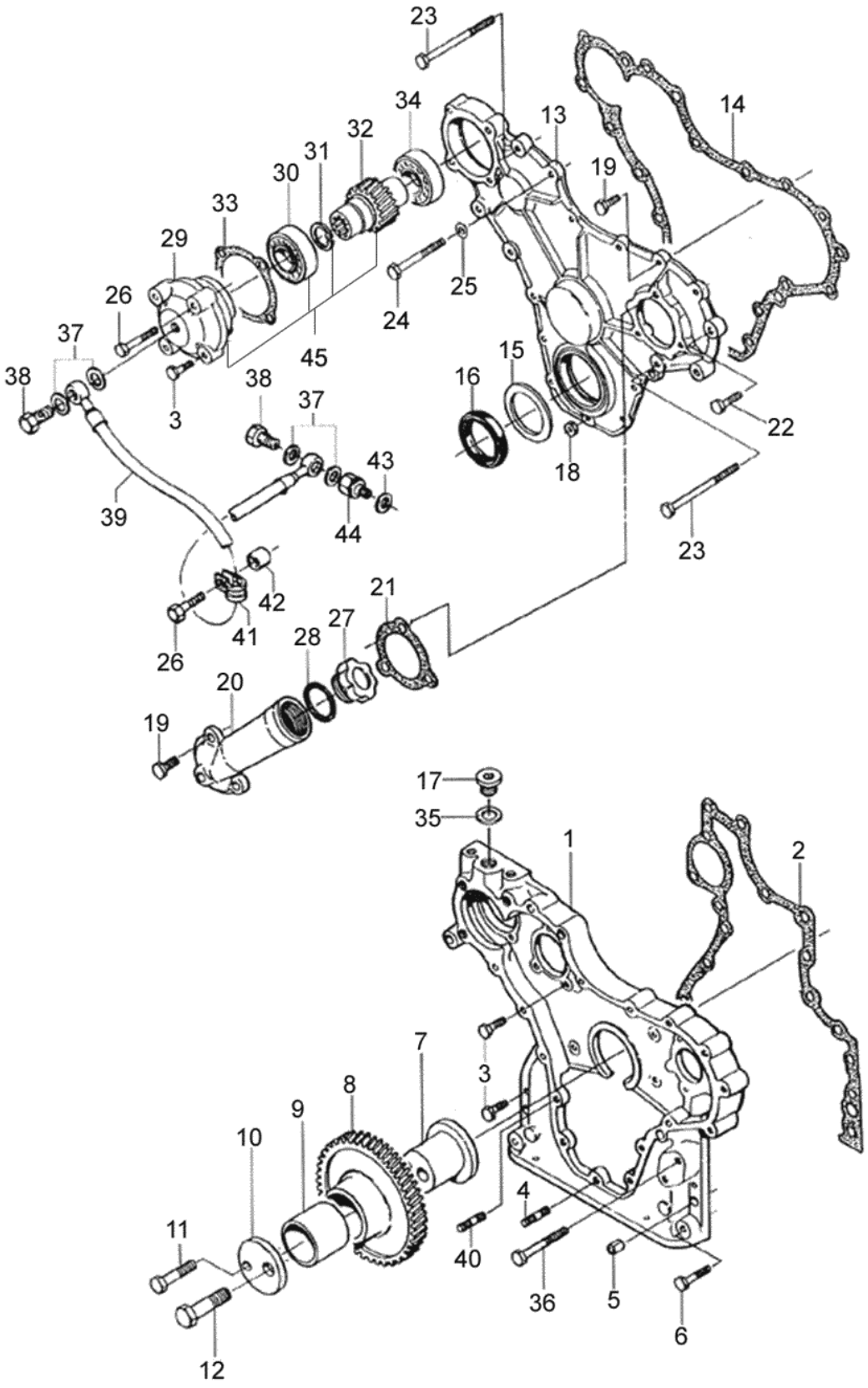
23
34
32
31
30
33
29
26
37
38
3
45
24
25
13
14
19
15
16
18
22
23
38
37
43
44
39
42
41
26
21
27
28
20
19
17
35
1
2
7
3
8
9
10
11
12
4
40
36
5
6

BM100 GII

21-11 - CAIXA DE ENGRENAGENS

17/06/2010

Ref.	Num. Peça	Denominação	Qtd	Nota	$ Unit.
1	836652221	Caixa de engrenagens	1		-----
2	836647419	Junta da caixa de engrenagem	1		-----
3	HA6324	Parafuso	10		-----
4	546801380	Prisioneiro	5		-----
5	JE8802	Pino	4		-----
6	529801440	Parafuso	2		-----
7	836766127	Eixo	1		-----
8	836138354	Engrenagem montada	1		-----
9	836139039	Bucha	1		-----
10	836129845	Arruela	1		-----
11	529801910	Parafuso	1		-----
12	529902720	Parafuso	1		-----
13	836647575	Tampa	1		-----
14	835336796	Junta da tampa dianteira	1		-----
15	836129782	Anel de proteção	1		-----
16	836673387	Retentor da árvore de manivelas	1		-----
17	640325018	Bujão	1		-----
18	JB1108	Porca	5		-----
19	528801380	Parafuso	5		-----
20	836746921	Tubo	1		-----
21	89617700	Junta da tampa de inspeção -silicone	1		-----
22	HA9230	Parafuso	3		-----
23	529801500	Parafuso	2		-----
24	HA8328	Parafuso	3		-----
25	836120989	Arruela	1		-----
26	529801460	Parafuso	3		-----
27	836338733	Tampa	1		-----
28	614604740	Anel retentor da tampa de enchimento	1		-----
29	836655230	Tampa do rolamento	1		-----
30	LA1014	Rolamento	1		-----
31	KG3031	Anel de trava	1		-----
32	836122843	Eixo	1		-----
33	835336793	Junta da tampa do rolamento	1		-----
34	LA1014	Rolamento	1		-----
35	615881822	Anel de vedação	1		-----
36	HA8327	Parafuso	1		-----
37	615870610	Arruela de vedação	4		-----
38	82619400	Parafuso oco	2		-----
39	82607600	Mangueira	1		-----
40	546801410	Prisioneiro	1		-----
41	602060612	Abraçadeira	1		-----
42	836119296	Espaçador	1		-----
43	615571014	Anel de vedação	1		-----
44	836655233	Conexão	1		-----
45	836647725	Tampa do rolamento montado	1	Ref. 29, 30, 31 e 32	-----

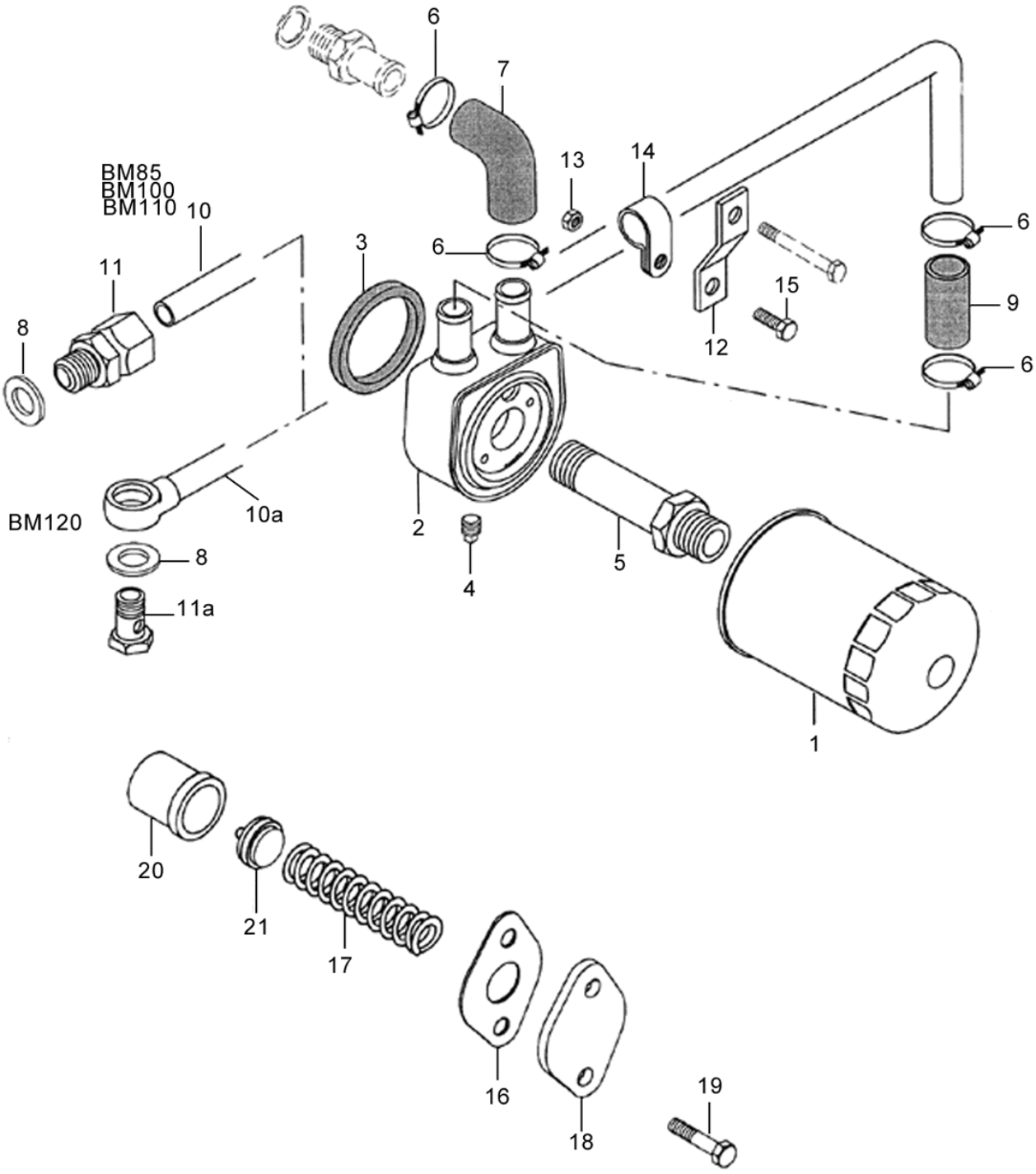
6
7
13
14
BM85
BM100
BM110
10
3
6
6
11
15
9
8
12
6
BM120
10a
2
8
5
4
11a
1
20
21
17
16
19
18

BM100 GII

21-12 - RESFRIADOR DO ÓLEO LUBRIFICANTE

01/06/2010

Ref.	Num. Peça	Denominação	Qtd	Nota	$ Unit.
1	836647133	Filtro do óleo	1		-----
2	836859699	Resfriador do óleo	1	Incluso 3 e 4	-----
3	835331586	Retentor	1		-----
4	836131366	Bujão	1		-----
5	836647405	Conexão	1		-----
6	GP3910	Abraçadeira	4		-----
7	836747124	Mangueira	4		-----
8	KH3617	Anel de vedação	1		-----
9	836129978	Mangueira	1		-----
10	83672600	Tubo	1		-----
11	641086015	Conexão	1		-----
12	836847930	Suporte	1		-----
13	JB1108	Porca	1		-----
14	602074615	Abraçadeira	1		-----
15	HA6323	Parafuso	1		-----
16	836322190	Junta	1		-----
17	836659523	Mola	1		-----
18	836129849	Tampa	1		-----
19	HA9230	Parafuso	2		-----
20	836659521	Assento da válvula	1		-----
21	836659522	Válvula	1		-----

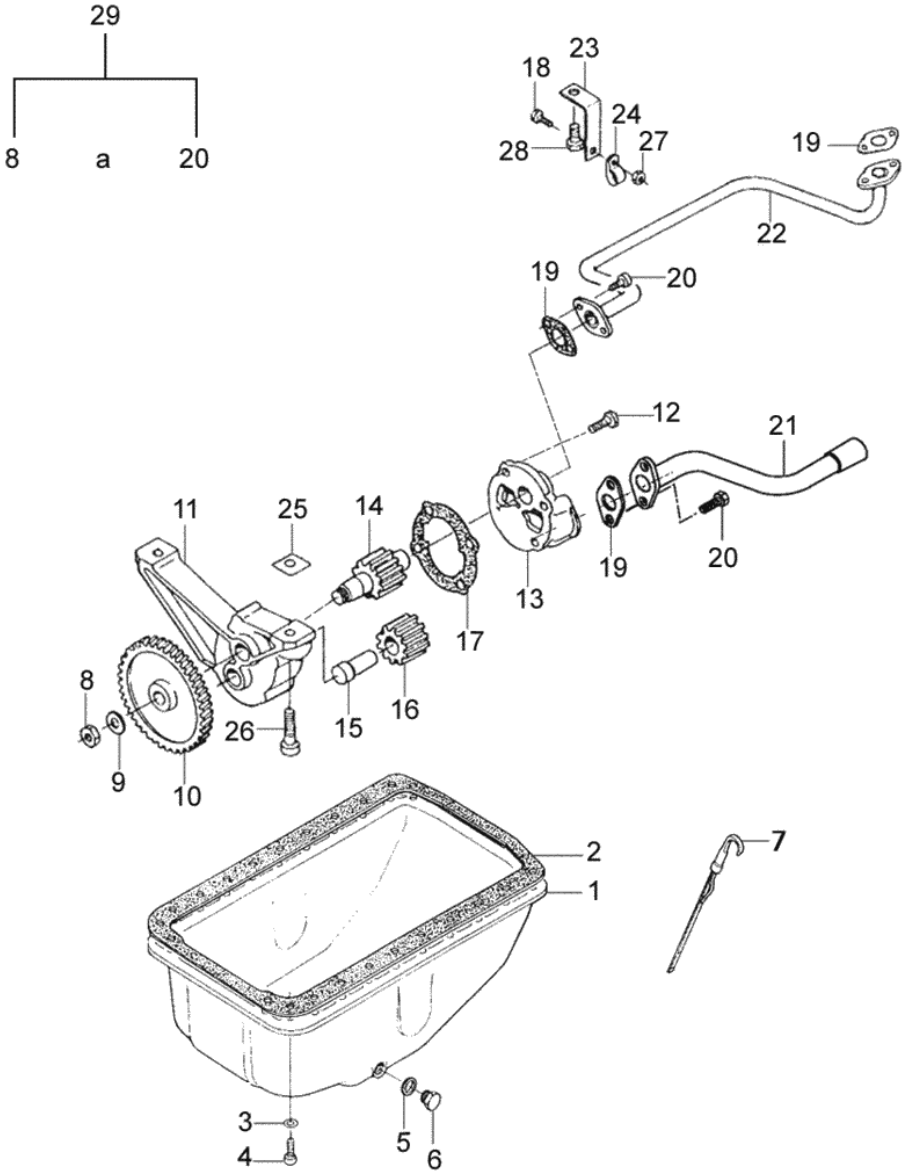
29
8
a
20
18
23
24
28
27
19
22
19
20
12
21
11
25
14
13
19
20
17
8
26
15
16
9
10
2
1
7
3
4
5
6

BM100 GII

21-13 - CÁRTER DO MOTOR

20/12/2007

Ref.	Num. Peça	Denominação	Qtd	Nota	$ Unit.
1	836128794	Cárter de óleo	1		-----
2	836107726	Junta	1	S2	-----
3	500950800	Arruela	22		-----
4	HC9325	Parafuso allen M8x16mm	22		-----
5	KH3617	Anel de vedação	1	S2	-----
6	836019756	Bujão	1		-----
7	836014330	Haste de nível	1		-----
8	504861000	Porca	1		-----
9	836122910	Arruela	1		-----
10	836338667	Engrenagem	1		-----
11	836120195	Carcaça	1		-----
12	528801380	Parafuso	4		-----
13	836119794	Tampa	1		-----
14	836652600	Engrenagem	1		-----
15	836120191	Eixo	1		-----
16	836120193	Engrenagem	1		-----
17	836119796	Junta da tampa da bomba de óleo	1	S2	-----
18	HA6323	Parafuso	1		-----
19	836008449	Junta do tubo de óleo	3	S2	-----
20	HC9326	Parafuso	6		-----
21	836759171	Tubo	1		-----
22	836746457	Tubo	1		-----
23	836746572	Suporte	1		-----
24	602074618	Abraçadeira	1		-----
25	836007871	Disco separador	cn		-----
26	HC8338	Parafuso	2		-----
27	JB1108	Porca	1		-----
28	HA9234	Parafuso	1		-----
29	836652603	Bomba de óleo montada	1	Reference 8 to 20	-----

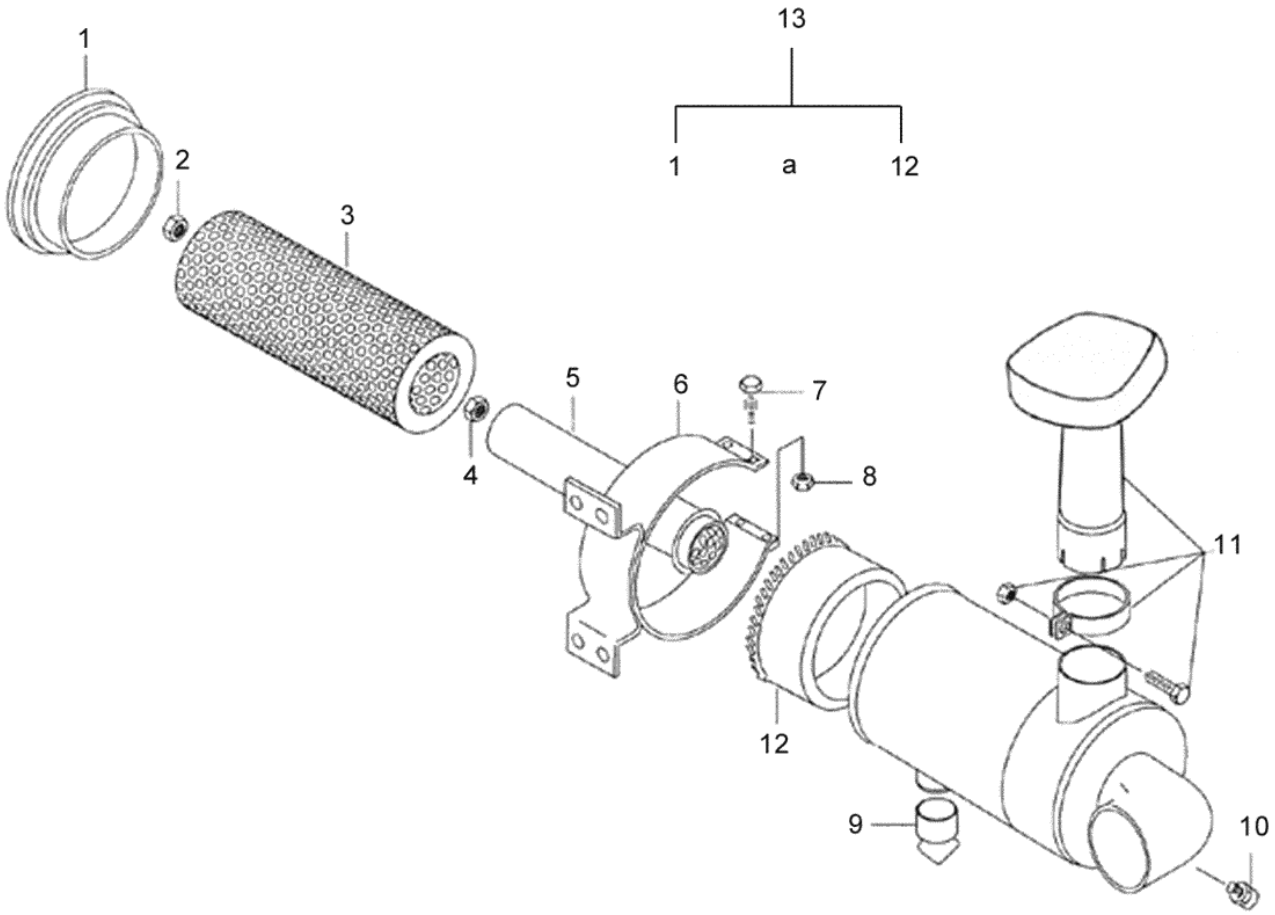
13
1
a
12
1
2
3
4
5
6
7
8
9
10
11
12

BM100 GII

21-16 - FILTRO DE AR

11/08/2010

Ref.	Num. Peça	Denominação	Qtd	Nota	$ Unit.
1	80061300	Tampa	1		-----
2	80060900	Porca	1		-----
3	80061800	Elemento filtrante	1		-----
4	80061000	Porca	1		-----
5	80062100	Elemento filtrante	1		-----
6	80398100	Abraçadeira	1		-----
7	80304000	Parafuso	2		-----
8	80304100	Porca	2		-----
9	80306200	Válvula de pó	1		-----
10	33389600	Sensor indicador de restrição	1		-----
11	82639400	Protetor contra chuva	1		-----
12	80898800	Carcaça ciclonizadora	1		-----
13	83655400	Filtro de ar completo	1	Ref. 1 a 12	-----

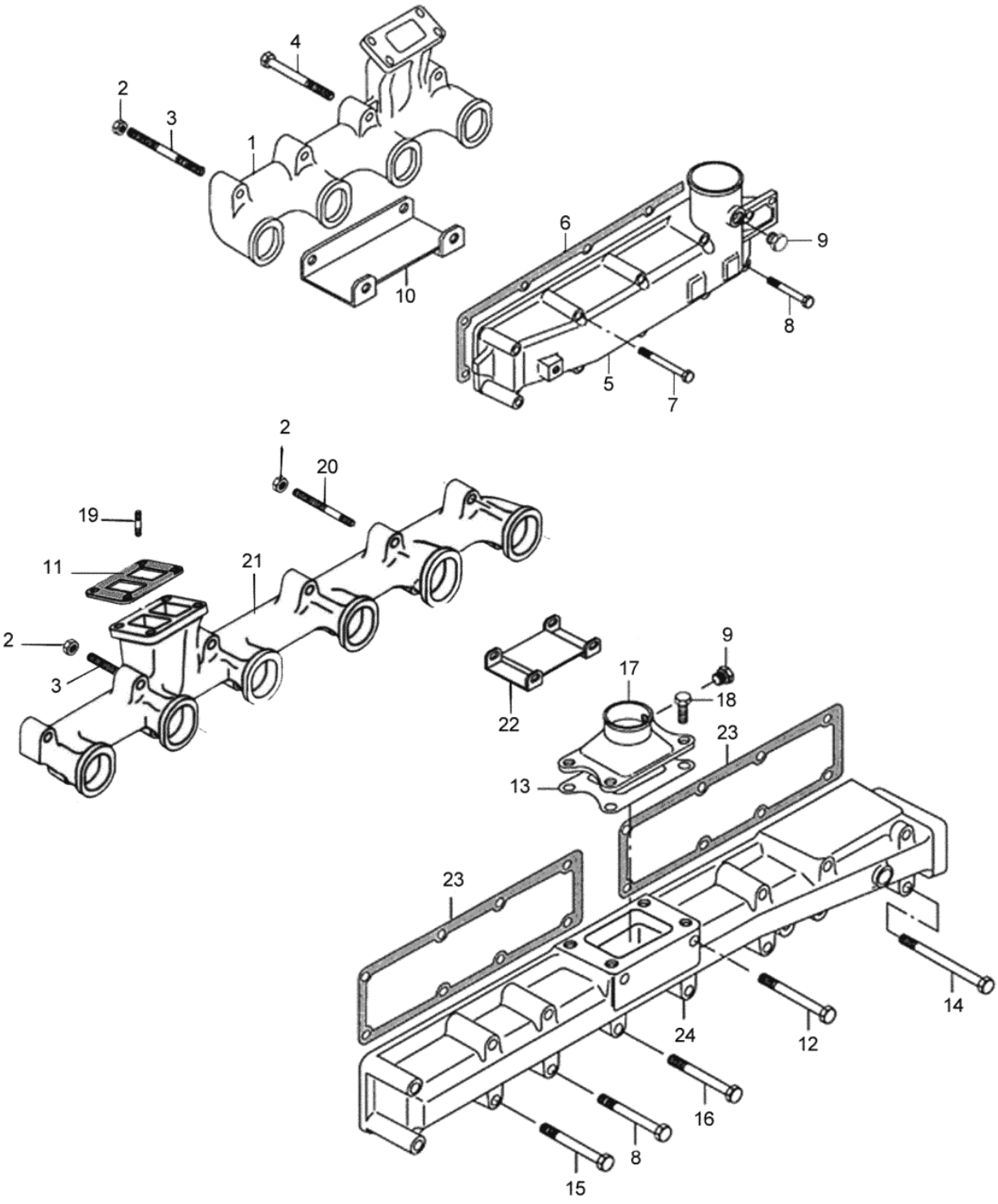
4
2
3
1
10
6
9
8
5
7
2
20
19
11
21
2
3
22
9
17
18
23
13
23
14
24
12
16
8
15

BM100 GII

21-17 - COLETOR DE ADMISSÃO E ESCAPE

20/12/2007

Ref.	Num. Peça	Denominação	Qtd	Nota	$ Unit.
1	836747524	Coletor de escape	1		-----
2	JB1110	Porca	3		-----
3	546801960	Prisioneiro	3		-----
4	HA8340	Parafuso	6		-----
5	836747044	Coletor de admissão	1		-----
6	836747595	Junta	1		-----
7	HA8329	Parafuso	8		-----
8	529801470	Parafuso	1		-----
9	836114958	Bujão	1		-----
10	836647945	Defletor	1		-----

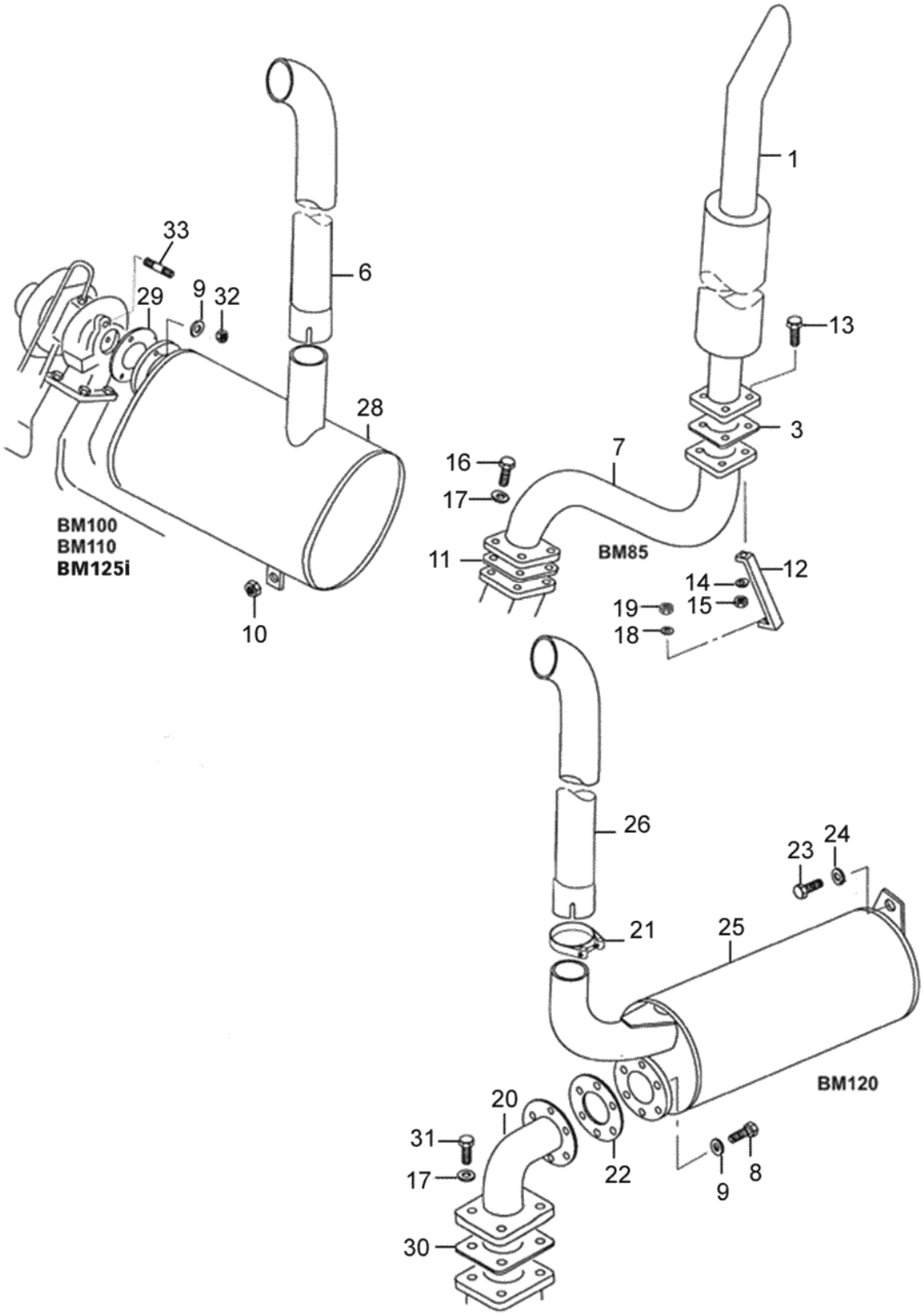
1
33
6
29
9
32
13
28
3
7
16
17
BM100
BM110
BM125i
BM85
11
12
14
19
15
18
10
26
24
23
21
25
BM120
20
31
17
22
8
9
30

BM100 GII

21-18 - SILENCIOSO

20/11/2007

Ref.	Num. Peça	Denominação	Qtd	Nota	$ Unit.
6	82012620	Tubo de escape	1		-----
9	JD3108	Arruela	3		-----
10	513601002	Porca	1		-----
28	32059420	Silencioso	1		-----
29	32589800	Junta	1		-----
32	JB1108	Porca	3		-----
33	546801380	Prisioneiro	3		-----

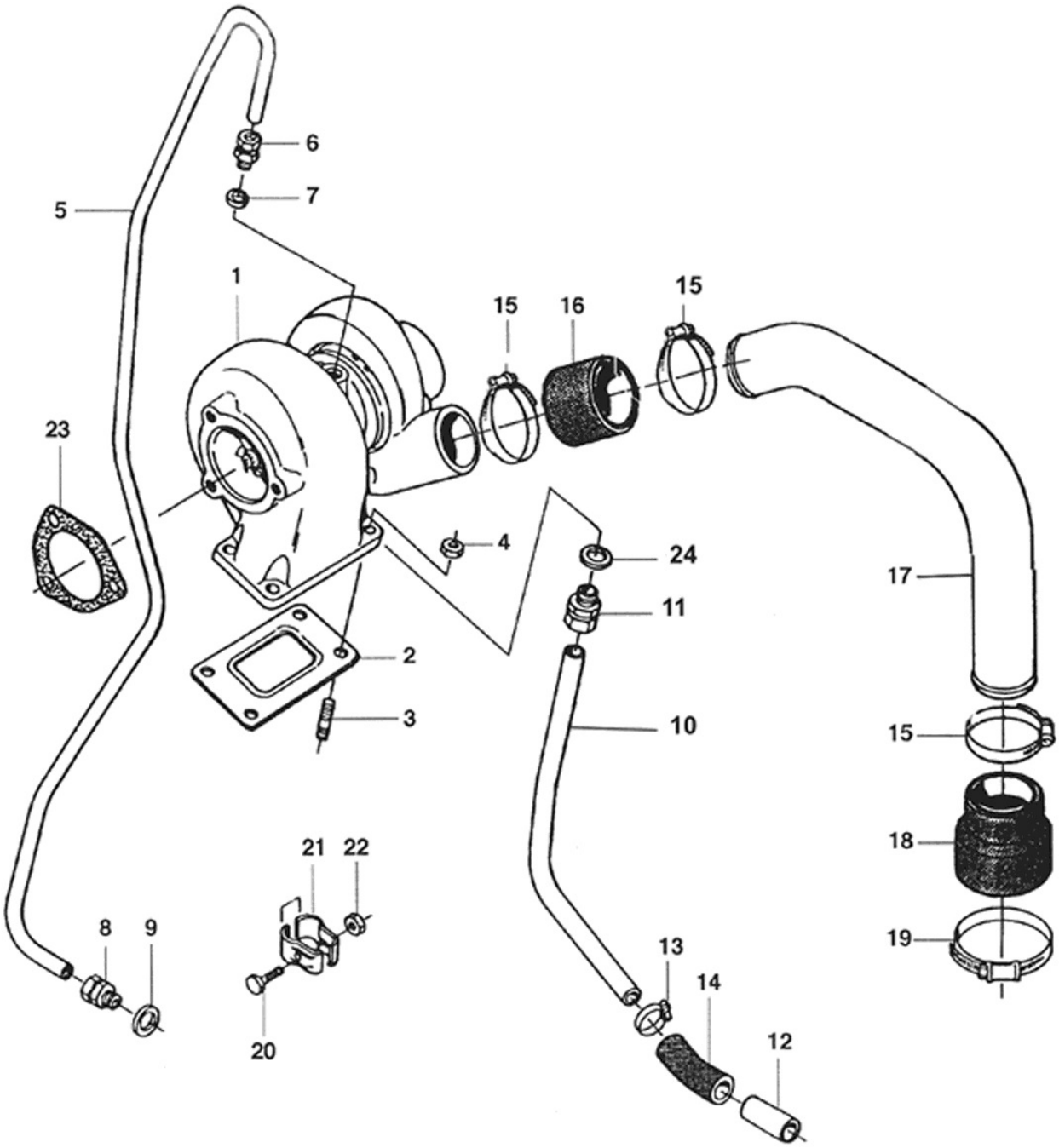
6
7
5
1
15
16
15
23
4
24
17
11
2
3
10
15
18
19
21
22
8
9
13
14
12
20

BM100 GII

21-19 - TURBOALIMENTADOR

20/12/2007

Ref.	Num. Peça	Denominação	Qtd	Nota	$ Unit.
1	836764049	Turboalimentador	1		-----
2	836740277	Junta do turbocharger	1		-----
3	546801380	Prisioneiro	4		-----
4	JB1108	Porca	4		-----
5	836752971	Tubo	1		-----
6	641086008	Conexão	1		-----
7	615881216	Anel retentor	1		-----
8	641086008	Conexão	1		-----
9	KH3635	Anel de vedação	2		-----
10	836747648	Tubo	1		-----
11	641086012	Conexão	1		-----
12	836747650	Tubo	1		-----
13	GP3910	Abraçadeira	2		-----
14	836647215	Mangueira	1		-----
15	GP3915	Abraçadeira	3		-----
16	82613800	Mangueira	1		-----
17	836747649	Tubo	1		-----
18	836647654	Tubo de borracha	1		-----
19	GP3942	Abraçadeira	1		-----
20	HA9220	Parafuso	1		-----
21	836647217	Abraçadeira	2		-----
22	JB1105	Porca	1		-----
23	32589800	Junta	1		-----
24	JD3108	Arruela	1		-----

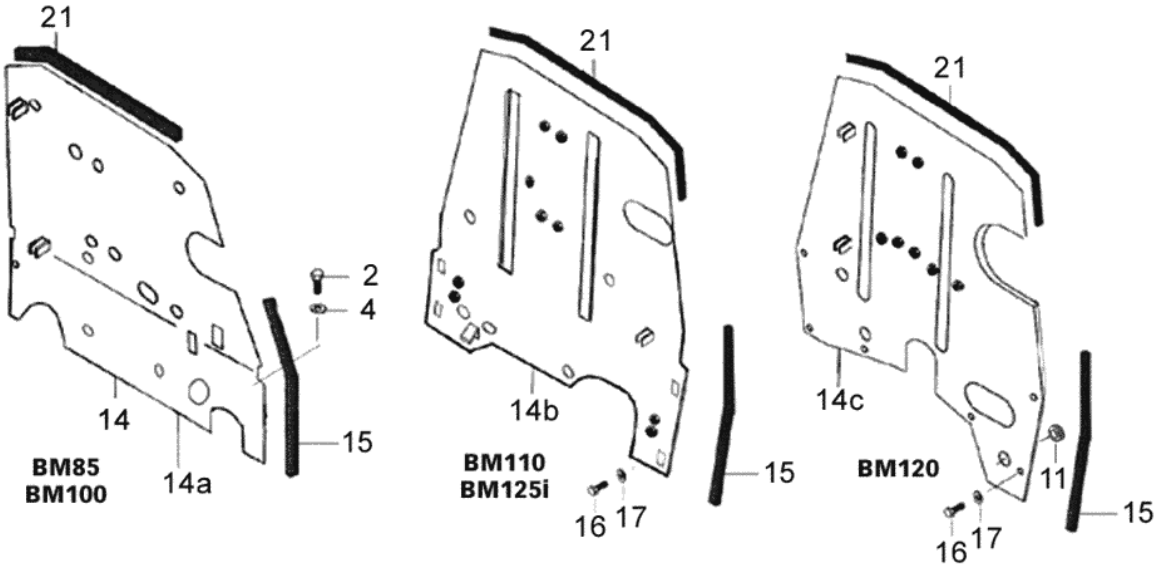
21
2
4
14
15
BM85
BM100
14a
21
14b
BM110
BM125i
15
16
17
21
14c
BM120
11
15
16
17

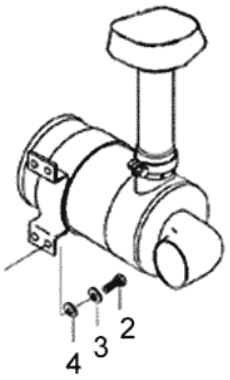
4
3
2

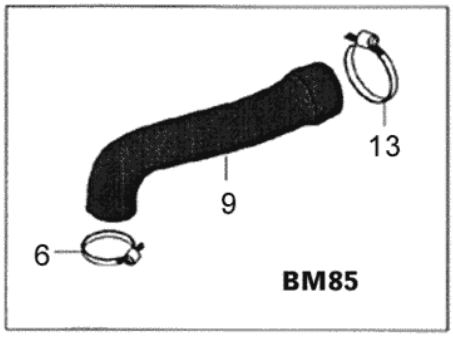
13
9
6
BM85

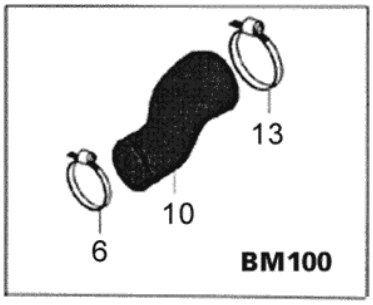
13
10
6
BM100

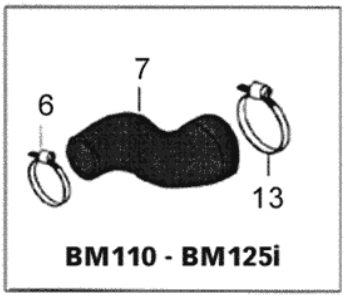
7
6
13
BM110 - BM125i

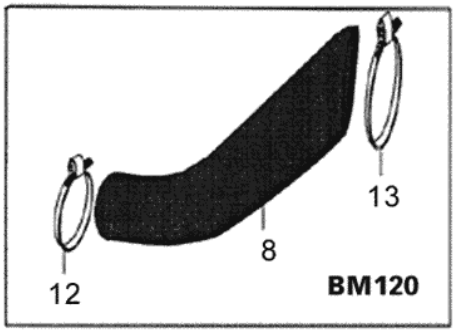
13
8
12
BM120

BM100 GII

21-20 - INSTALAÇÃO DO FILTRO DE AR

20/11/2007

Ref.	Num. Peça	Denominação	Qtd	Nota	$ Unit.
2	HA9234	Parafuso	4		-----
3	JD0410	Arruela	2		-----
4	JD3110	Arruela de pressão	4		-----
6	GP3942	Abraçadeira	1		-----
10	83603300	Mangueira do filtro de ar	1		-----
13	GP3934	Abraçadeira	1		-----
14A	83673700	Chapa divisória	1		-----
15	80086400	Borracha de vedação	1		-----
21	81005100	Borracha de vedação	1		-----

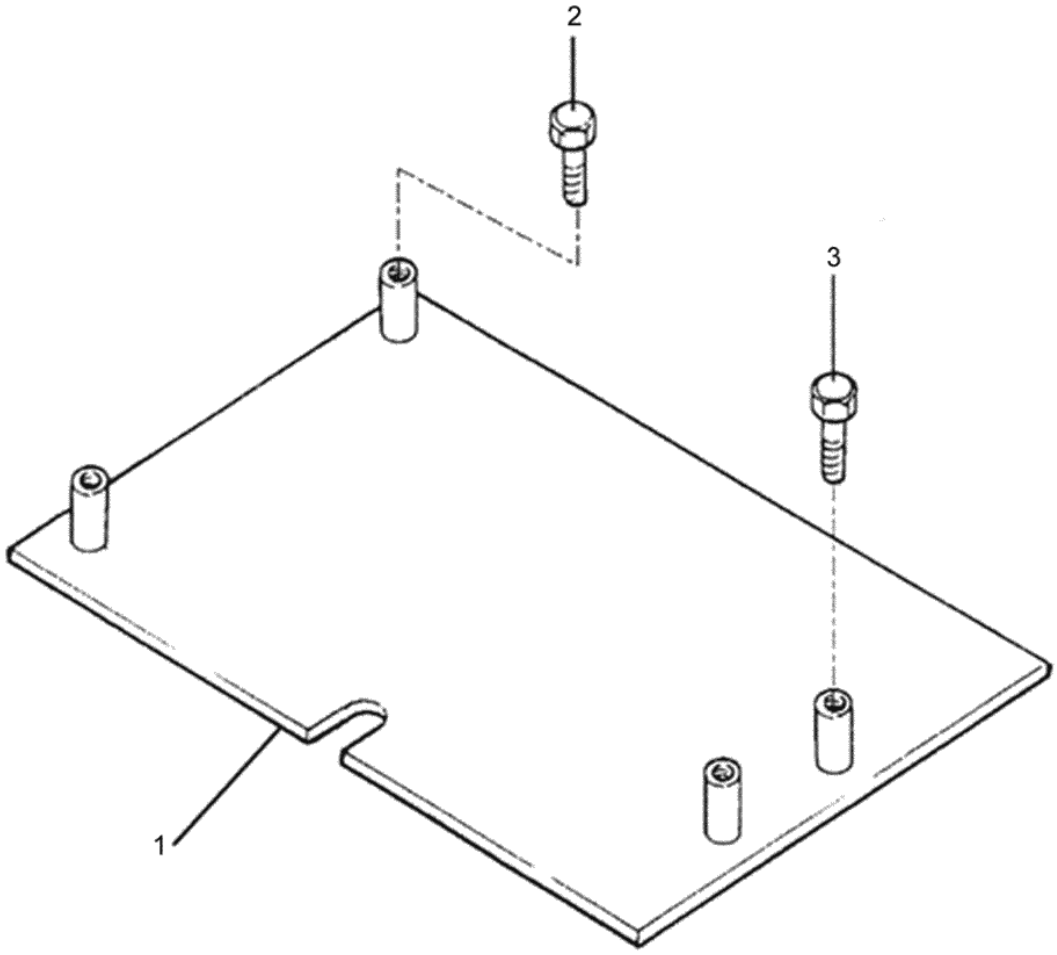
2
3
1

BM100 GII

21-21 - PROTETOR DO CÁRTER

20/12/2007

Ref.	Num. Peça	Denominação	Qtd	Nota	$ Unit.
1	82032100	Protetor do cárter	1		-----
2	HA6359	Parafuso	2		-----
3	HA6356	Parafuso	2		-----

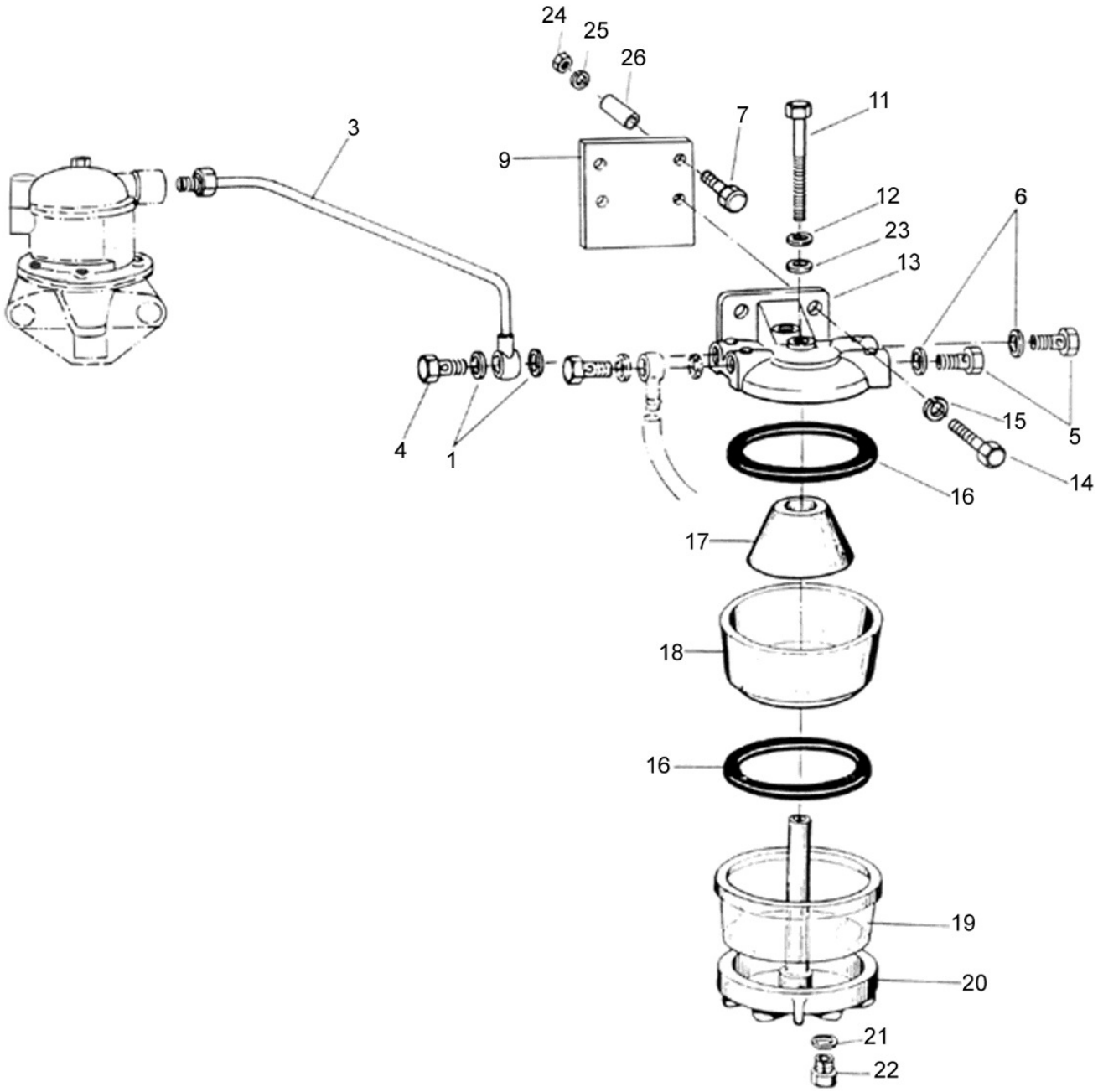
24
25
26
3
7
11
9
12
6
23
13
15
5
4
1
14
16
17
18
16
19
20
21
22

BM100 GII

22-01 - FILTRO SEDIMENTADOR

20/02/2002

Ref.	Num. Peça	Denominação	Qtd	Nota	$ Unit.
-	215580	Filtro sedimentador	1	Ref. 5,6,11-13,16-23	-----
1	116310	Anel de vedação	4		-----
3	82635700	Tubo	1		-----
4	589270	Parafuso de conexão	1		-----
5	113000	Bujão	2		-----
6	113010	Anel de vedação	2		-----
7	HA6324	Parafuso	2		-----
11	112990	Parafuso	1		-----
12	243910	Arruela	1		-----
13	112980	Tampa do filtro	1		-----
14	HA6325	Parafuso	2		-----
15	JD0408	Arruela	2		-----
16	243620	Anel de vedação	2		-----
17	113020	Elemento sedimentador	1		-----
18	113030	Corpo sedimentador	1		-----
19	80535900	Corpo de vidro	1		-----
20	113040	Base com prisioneiro	1		-----
21	113050	Anel de vedação	1		-----
22	113060	Bujão de dreno	1		-----
23	81122200	Anel retentor	1		-----
24	JB1108	Porca	4		-----
25	JD3108	Arruela	4		-----
26	017352	Espaçador	2		-----

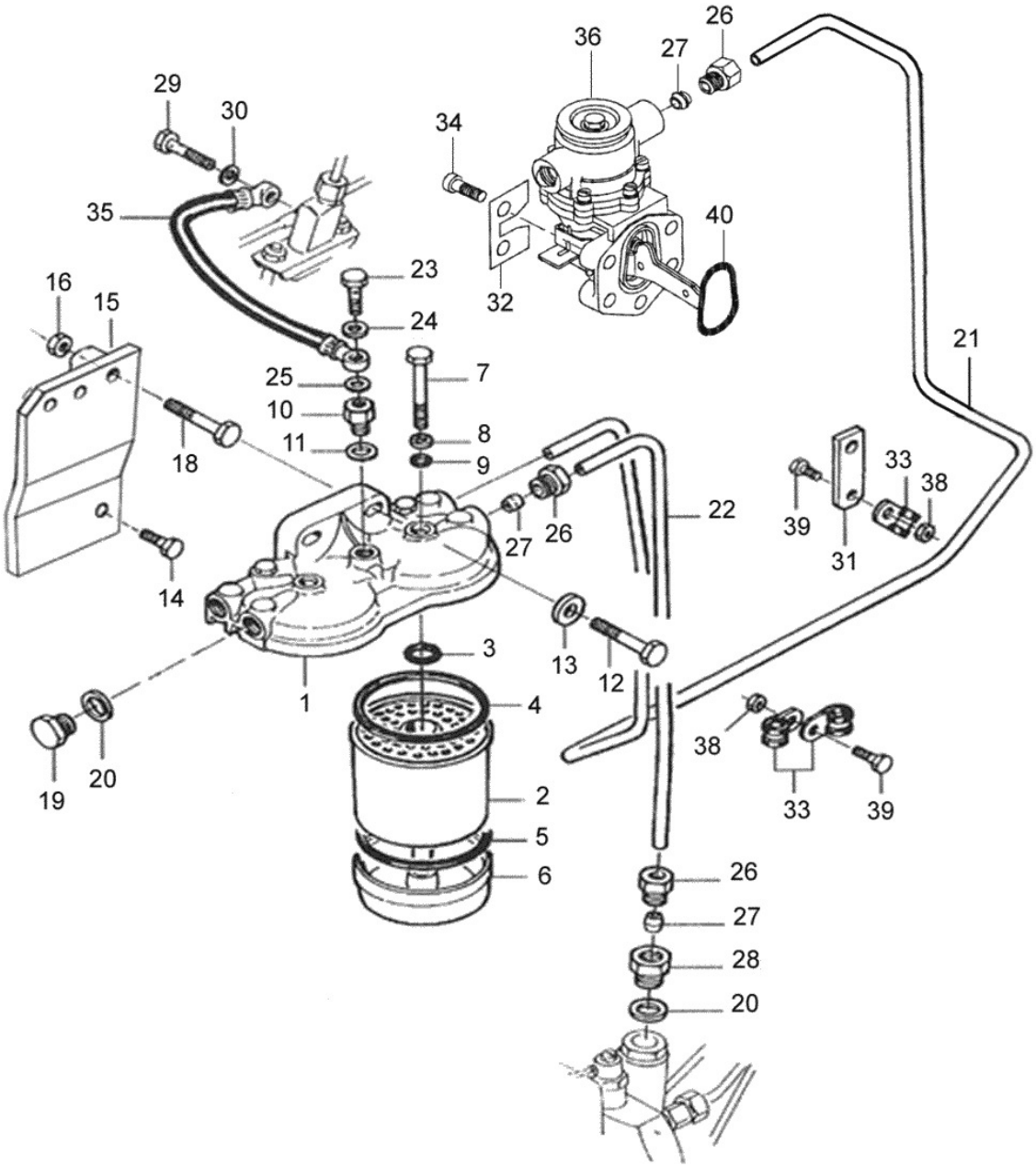
26
36
27
29
30
34
35
40
23
32
16
15
24
21
25
7
10
8
11
9
18
33
38
22
39
27
26
31
14
3
13
12
1
4
38
20
19
33
39
2
5
6
26
27
28
20

BM100 GII

22-02 - BOMBA ALIMENTADORA E FILTRO DE COMBUSTÍVEL 20/02/2002

Ref.	Num. Peça	Denominação	Qtd	Nota	$ Unit.
-	836316376	Filtro do combustível	1	Ref. 1 a 9	-----
1	836015959	Tampa	1		-----
2	836015106	Filtro	2		-----
3	81248000	Anel retentor	2		-----
4	243620	Anel de vedação	2		-----
5	243620	Anel de vedação	2		-----
6	836116470	Base do filtro	2		-----
7	836015149	Parafuso	2		-----
8	836015918	Anel de vedação	2		-----
9	243920	Anel retentor	2		-----
10	81417700	Conexão	1		-----
11	615571014	Anel de vedação	1		-----
12	HA9230	Parafuso	2		-----
13	836120989	Arruela	3		-----
14	HA9206	Parafuso	1		-----
15	81515210	Suporte	1		-----
16	JB1108	Porca	2		-----
18	529801562	Parafuso	1		-----
19	836117323	Bujão	2		-----
20	615581317	Anel de vedação	3		-----
21	82609700	Tubo	1		-----
22	81515400	Tubo	1		-----
23	836117324	Parafuso	1		-----
24	615570812	Arruela de vedação	1		-----
25	615580711	Anel de vedação	1		-----
26	899901992	Conexão	4		-----
27	899901993	Anel de trava	4		-----
28	836083662	Conexão	1		-----
29	835336943	Parafuso	1		-----
30	615870610	Arruela de vedação	3		-----
31	836755054	Suporte	1		-----
32	836659747	Arruela	2		-----
33	602070808	Abraçadeira	3		-----
34	HC9327	Parafuso	4		-----
35	836652038	Mangueira	1		-----
36	836666344	Bomba alimentadora	1		-----
38	JB1105	Porca	2		-----
39	528800762	Parafuso	2		-----
40	614703626	Anel retentor	1		-----

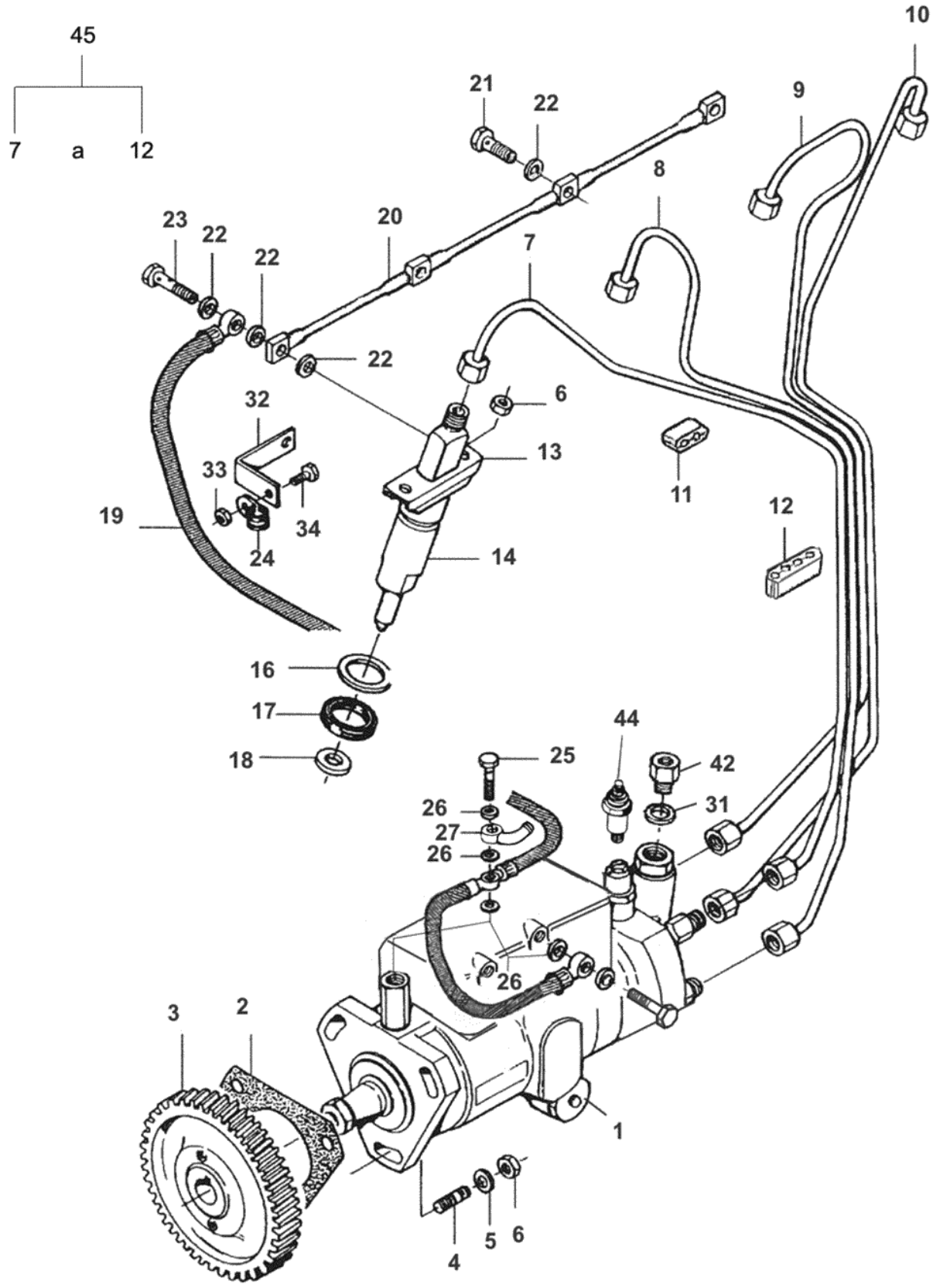
45
7 a 12
10
21
22
9
8
23
22
22
20
7
22
6
32
13
33
34
24
19
11
12
14
16
17
18
44
25
42
31
26
27
26
26
3
2
1
5
6
4

BM100 GII

22-03 - BOMBA INJETORA

11/11/2008

Ref.	Num. Peça	Denominação	Qtd	Nota	$ Unit.
1	83619500	Bomba injetora	1		-----
2	836647866	Junta da bomba injetora	1		-----
3	836747864	Engrenagem	1		-----
4	546801400	Prisioneiro	3		-----
5	JD0408	Arruela	3		-----
6	JB1108	Porca	11		-----
7	836747987	Tubo 1° cilindro	1		-----
8	836747988	Tubo 2° cilindro	1		-----
9	836747989	Tubo 3° cilindro	1		-----
10	836747990	Tubo 4° cilindro	1		-----
11	836640094	Abraçadeira	2		-----
12	836640096	Abraçadeira	2		-----
13	835331103	Flange	4		-----
14	83600600	Porta bico injetor completo	4	*	-----
16	836652170	Arruela	4		-----
17	835336276	Anel de borracha injetor	4		-----
18	899901495	Anel de vedação	4		-----
19	82080100	Mangueira	1		-----
20	836747520	Tubo	1		-----
21	82619400	Parafuso oco	1		-----
22	615870610	Arruela de vedação	7		-----
23	835336943	Parafuso	1		-----
24	602068610	Abraçadeira	1		-----
25	835330966	Parafuso	1		-----
26	615571014	Anel de vedação	5		-----
27	81864200	Conexão	1		-----
31	615581317	Anel de vedação	1		-----
32	836752057	Suporte	1		-----
33	504800502	Porca	1		-----
34	528800762	Parafuso	1		-----
42	836083662	Conexão	1		-----
44	81077300	Solenóide	1		-----
45	836747980	Tubo de pressão conjunto	1		-----

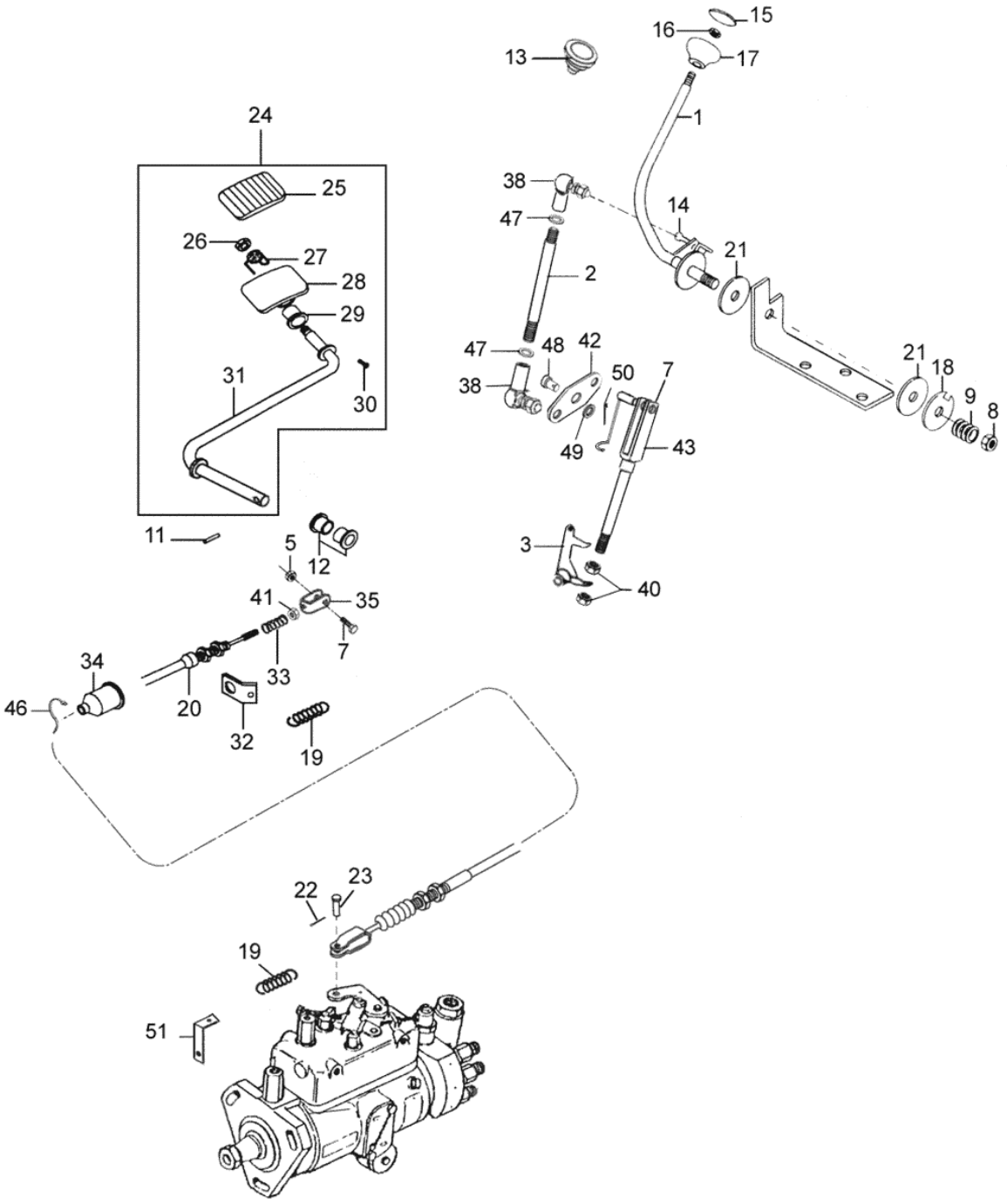
15
16
13
17
1
24
25
38
14
47
26
27
21
2
28
29
47
48
42
21
18
9
8
38
50
7
31
30
49
43
3
40
11
5
12
41
35
7
34
33
46
20
32
19
22
23
19
51

BM100 GII

22-05 - SISTEMA DE ACELERAÇÃO

23/01/2009

Ref.	Num. Peça	Denominação	Qtd	Nota	$ Unit.
1	82695700	Alavanca	1		-----
1	83676900	Alavanca	1	*	-----
2	82696600	Haste superior	1		-----
2	85611100	Haste superior	1	*	-----
2	85611100	Haste superior		***	-----
3	82696200	Alavanca	1		-----
7	30290400	Pino	2		-----
8	JB1216	Porca	1		-----
9	JE9084	Mola	4		-----
11	JE8141	Pino	1		-----
12	70038100	Bucha	2		-----
13	83931800	Proteção de borracha	1		-----
14	159840	Terminal e porca	2		-----
15	83839100	Tampa	1		-----
16	JB1208	Porca	1		-----
17	586270	Manopla	1		-----
18	610810	Chapa de trava	1		-----
19	30303700	Mola	2		-----
20	33125200	Cabo do acelerador	1		-----
21	34027800	Chapa	2		-----
22	JE3020	Cupilha	1		-----
23	JJ4018	Pino	1		-----
24	82711000	Pedal montado	1		-----
25	32620400	Borracha do pedal	1		-----
26	JB8904	Porca	1		-----
27	34028000	Amortecedor	1		-----
28	34027800	Chapa	1		-----
29	70038100	Bucha	2		-----
30	HD9035	Parafuso	1		-----
31	82710900	Haste	1		-----
31	85620700	Haste	1	*	-----
32	34026900	Suporte	1		-----
33	32510700	Mola	1		-----
34	30203000	Proteção de borracha	1		-----
35	30290300	Garfo	1		-----
38	159840	Terminal e porca	2		-----
40	JB1108	Porca	2		-----
41	JB1105	Porca	1		-----
42	82695800	Alavanca de inversão	1		-----
43	82695900	Haste de aceleração	1		-----
46	243020	Abraçadeira	1		-----
47	JB1106	Porca	2		-----
48	81769500	Pino	1		-----
49	JD0408	Arruela	2		-----
50	JE3101	Cupilha	1		-----
51	82618500	Suporte da mola	1		-----

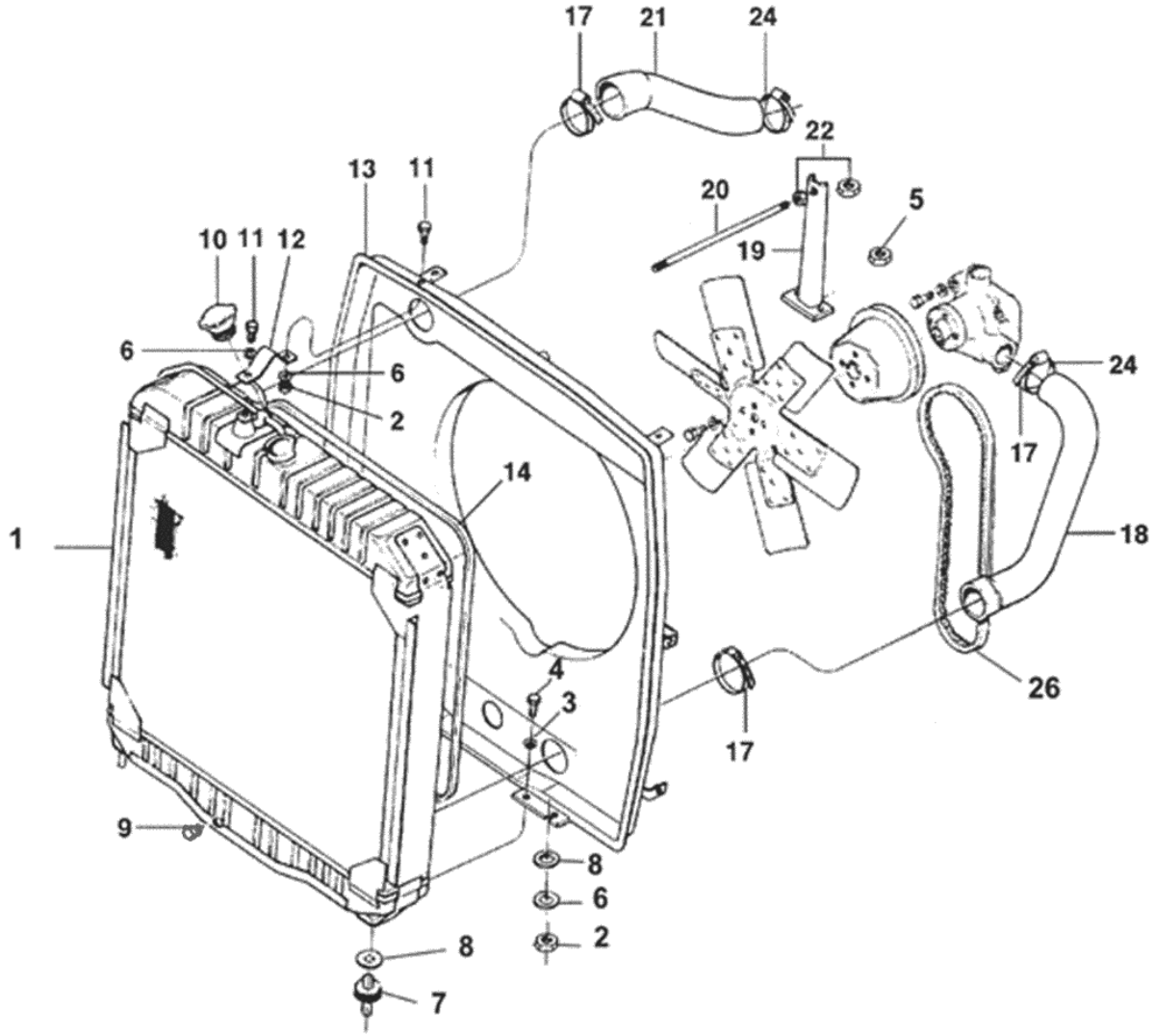
17
21
24
22
13
11
20
5
10
11
12
19
6
6
2
24
14
17
1
18
4
3
26
17
9
8
6
2
8
7

BM100 GII

23-01 - RADIADOR

03/11/2008

Ref.	Num. Peça	Denominação	Qtd	Nota	$ Unit.
1	82639100	Radiador	1		-----
2	JB11085	Porca	4		-----
3	JD0408	Arruela	4		-----
4	HA6324	Parafuso	4		-----
6	JD3108	Arruela	4		-----
7	685900	Amortecedor	2		-----
8	686930	Arruela	2		-----
9	GR0202	Bujão	1		-----
10	589360	Tampa	1		-----
11	HA6325	Parafuso	2		-----
12	30232800	Chapa	1		-----
13	82019110	Defletor de ar e suporte do radiador	1		-----
14	80335401	Vedador	1		-----
17	GP3940	Abraçadeira	2		-----
18	82019300	Mangueira inferior	1		-----
21	82019400	Mangueira superior	1		-----
22	JB1210	Porca	2		-----
24	GP3915	Abraçadeira	2		-----
26	684121325	Correia	1		-----

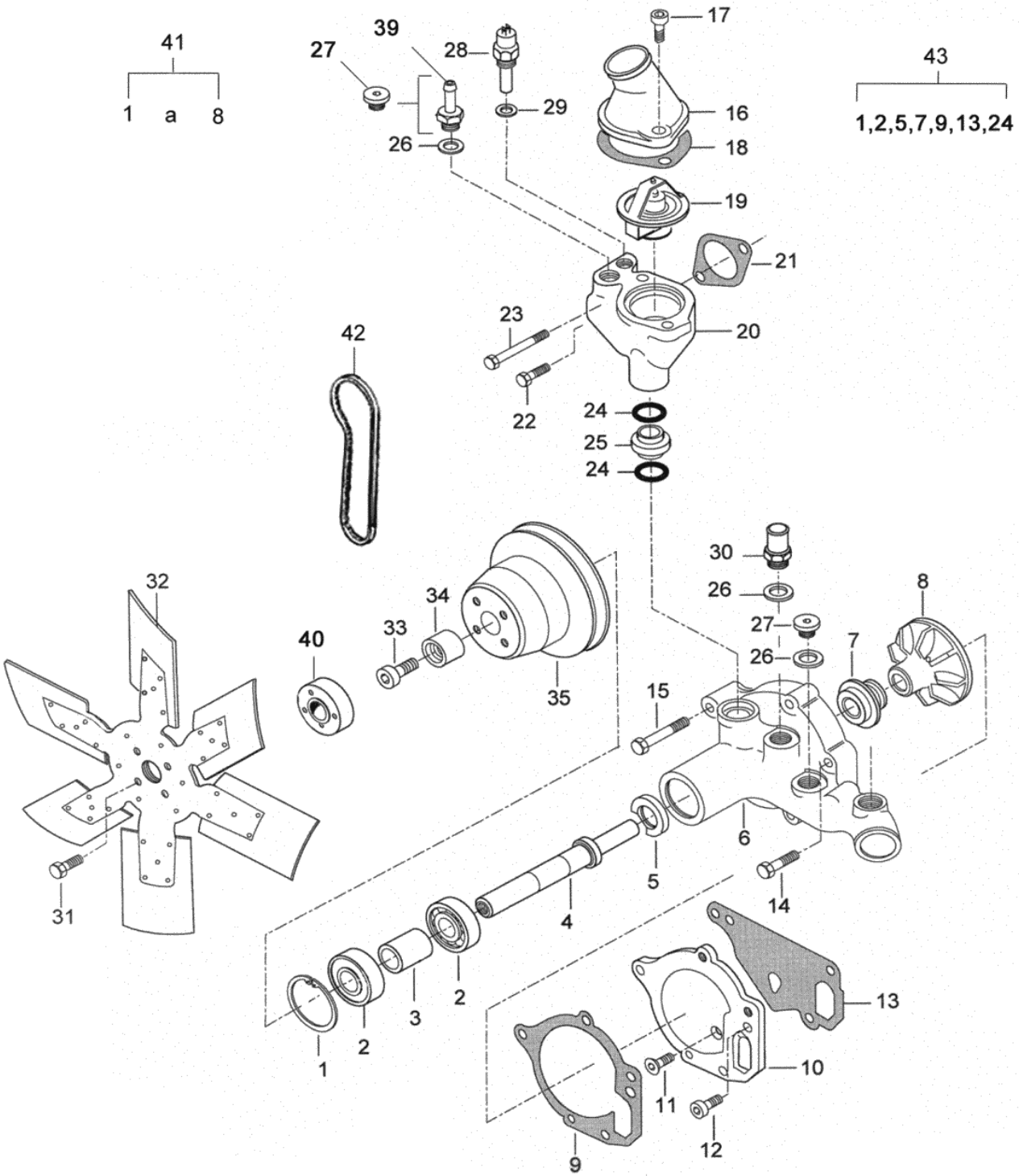
41
1 a 8
27
39
28
29
26
17
16
18
19
21
20
43
1,2,5,7,9,13,24
23
22
42
24
25
24
30
26
27
26
8
7
32
34
33
40
35
15
6
5
4
14
31
2
3
2
1
13
10
11
12
9

BM100 GII

23-02 - BOMBA D'ÁGUA E VENTILADOR

20/02/2002

Ref.	Num. Peça	Denominação	Qtd	Nota	$ Unit.
1	617330052	Anel de trava	1		-----
2	610063044	Rolamento	1		-----
3	836119270	Luva	1		-----
4	836764238	Eixo	1		-----
5	614102636	Retentor	1		-----
6		Carcaça da bomba d 'água	1		-----
7	835339425	Junta	1		-----
8	836764043	Rotor	1		-----
9	836764046	Junta	1		-----
10	836764045	Chapa traseira	1		-----
11	579804602	Parafuso	1		-----
12	581804602	Parafuso	1		-----
13	836120129	Junta da bomba d' água	1		-----
14	529801420	Parafuso	2		-----
15	529801460	Parafuso	2		-----
16	836119843	Tubo	1		-----
17	HC9336	Parafuso allen	1		-----
18	836119849	Junta	1		-----
19	836115646	Válvula termostática	1	79ºC	-----
20	836646961	Carcaça	1		-----
21	836646393	Junta	1		-----
22	HA6324	Parafuso	1		-----
23	529801500	Parafuso	1		-----
24	614602550	Anel retentor	2		-----
25	836655149	Tubo	1		-----
26	KH3617	Anel de vedação	3		-----
27	640325018	Bujão	2		-----
28	654271208	Sensor de temperatura	1		-----
29	KH3618	Anel de vedação	1		-----
30	836119837	Conexão	1		-----
31	HA9230	Parafuso	4		-----
32	82664000	Ventilador	1		-----
33	581705425	Parafuso	1		-----
34	82685400	Guia do ventilador	1		-----
35	836764242	Polia	1		-----
39	836659058	União	1		-----
40	81515120	Espaçador	1		-----
41	836764215	Bomba d'água	1		-----
42	684121325	Correia	1		-----
43	836115972	Jogo de reparação	1		-----

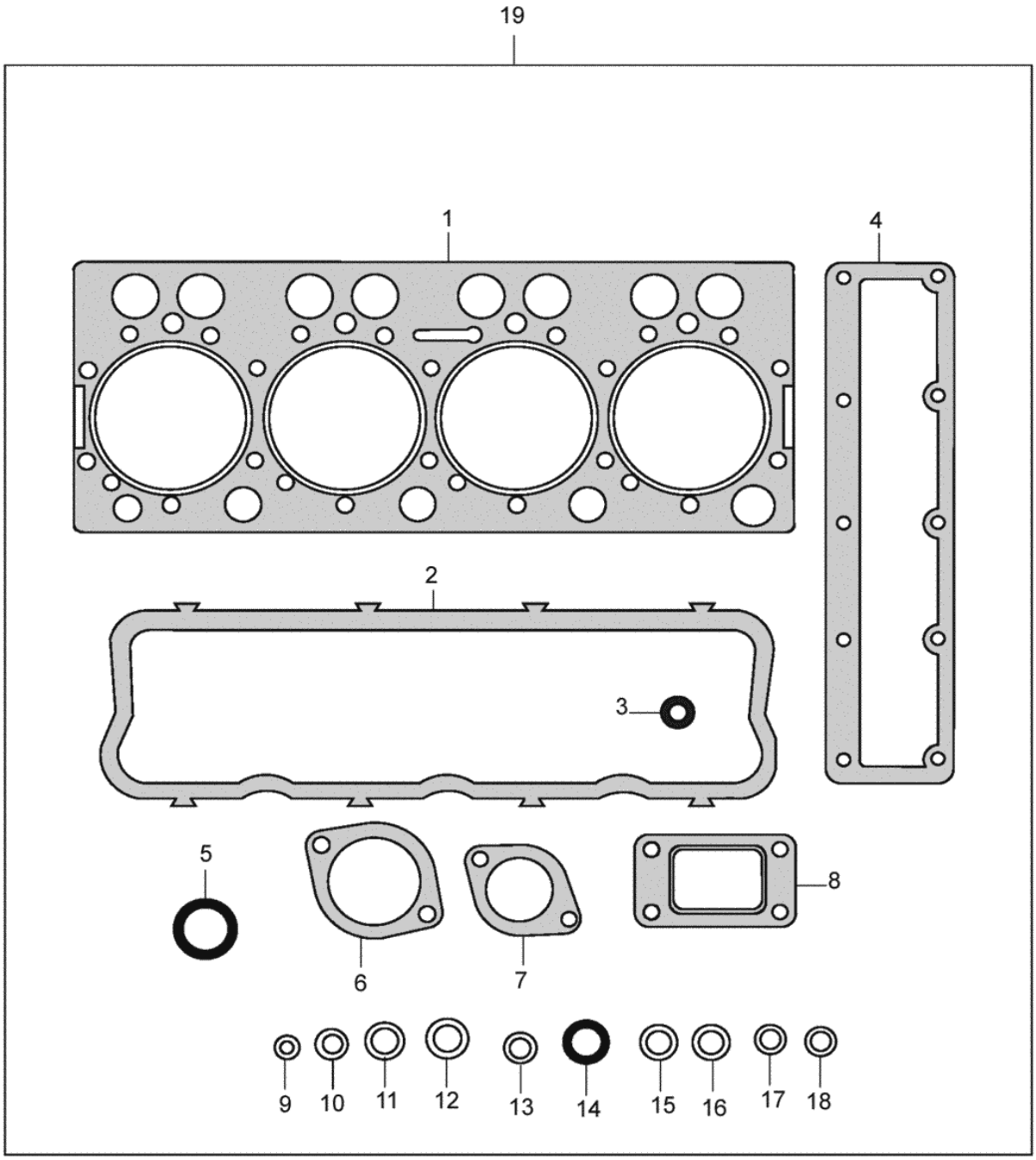
19
1
4
2
3
5
6
7
8
9
10
11
12
13
14
15
16
17
18

BM100 GII

28-01 - JOGO DE JUNTAS S1

22/9/2006

Ref.	Num. Peça	Denominação	Qtd	Nota	$ Unit.
1	837070291	Junta do cabeçote	1		-----
2	836746362	Junta	1		-----
3	836012841	Arruela de borracha	4		-----
4	836747595	Junta	1		-----
5	614602550	Anel retentor	2		-----
6	836119849	Junta	1		-----
7	836646393	Junta	1		-----
8	836740277	Junta do turbocharger	1		-----
9	615870610	Arruela de vedação	9	A6x10	-----
10	615881216	Anel retentor	5	A12x15,5	-----
11	615881418	Anel de vedação	1	A14x18	-----
12	615881822	Anel de vedação	2	A18x22	-----
13	899901495	Anel de vedação	4		-----
14	835336276	Anel de borracha injetor	4		-----
15	615581317	Anel de vedação	6	A13x17	-----
16	615881620	Anel retentor	1	A16x20	-----
17	615580711	Anel de vedação	1	A7x11	-----
18	615570812	Arruela de vedação	1	A8x12	-----
19	836740280	Jogo de juntas S1	1	S1	-----

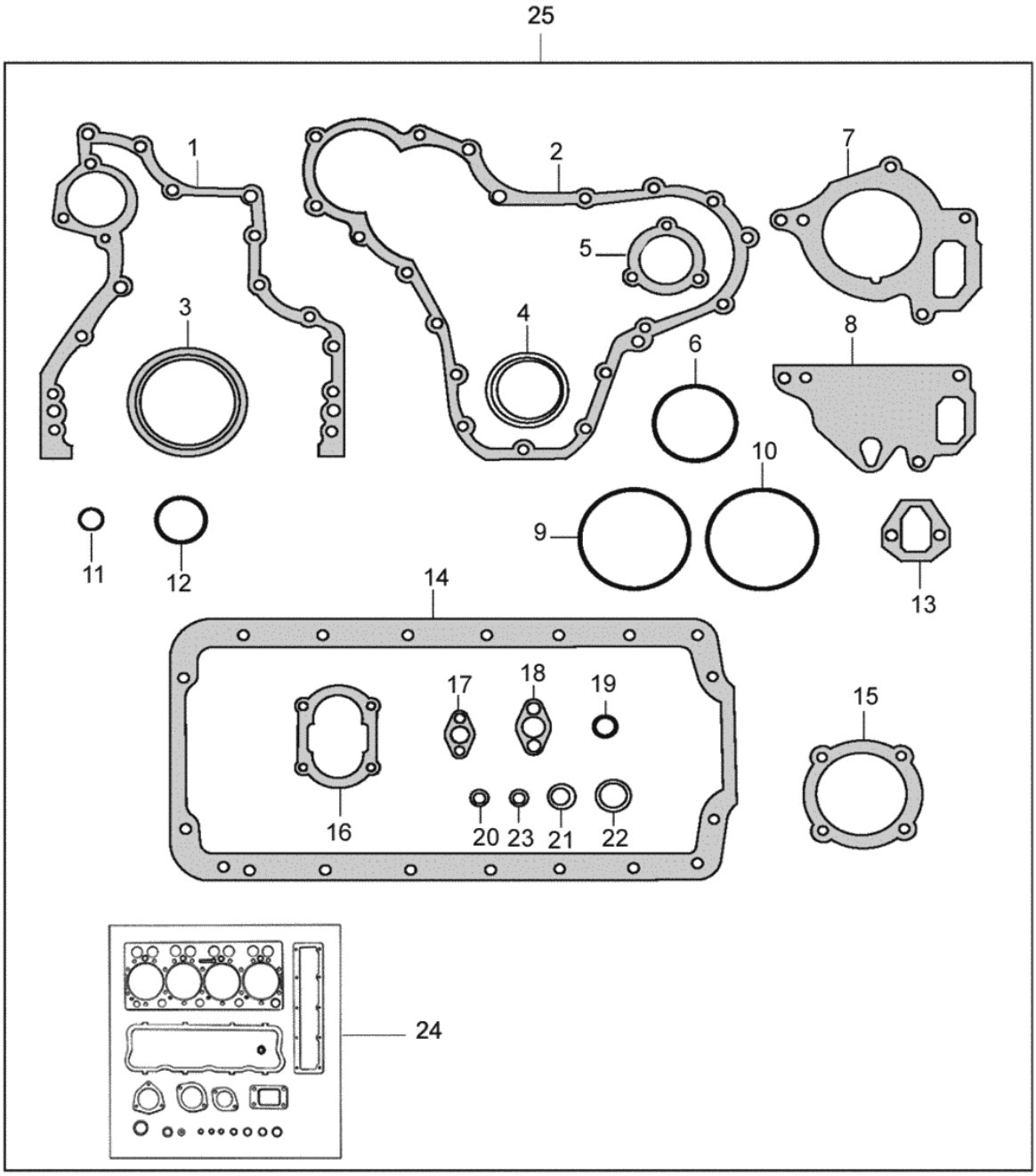
25
1
2
7
5
3
4
6
8
10
9
11
12
13
14
17
18
19
15
16
20
23
21
22
24

BM100 GII

28-02 - JOGO DE JUNTAS S1 + S2

13/06/2010

Ref.	Num. Peça	Denominação	Qtd	Nota	$ Unit.
1	836647419	Junta da caixa de engrenagem	1		-----
2	835336796	Junta da tampa dianteira	1		-----
3	614500002	Retentor virabrequim	1		-----
4	836673387	Retentor da árvore de manivelas	1		-----
5	89617700	Junta da tampa de inspeção -silicone	1		-----
6	836840858	Vedante	1		-----
7	836764046	Junta	1	J17505	-----
7	836120128	Junta da bomba d' água	1		-----
8	836120129	Junta da bomba d' água	1		-----
9	836647502	Anel retentor da camisa do cilindro	6		-----
10	836647503	Anel retentor da camisa do cilindro	4		-----
11	640016016	Anel do bujão do bloco do motor	4		-----
12	614603540	Anel de vedação da tampa	1		-----
13	836640335	Junta da bomba alimentadora	1		-----
14	836107726	Junta	1		-----
15	835336793	Junta da tampa do rolamento	1		-----
16	836119796	Junta da tampa da bomba de óleo	1		-----
17	836008449	Junta do tubo de óleo	3		-----
18	836322190	Junta	1		-----
19	614601524	Anel retentor da válvula de alívio	1		-----
20	615571014	Anel de vedação	4	A10x13,5	-----
21	615881420	Anel retentor	15	A14x20	-----
22	615881822	Anel de vedação	4	A18x22	-----
23	615881216	Anel retentor	4	A12x15,5	-----
24	836740280	Jogo de juntas S1	1		-----
25	836740333	Jogo de juntas S1+S2	1		-----

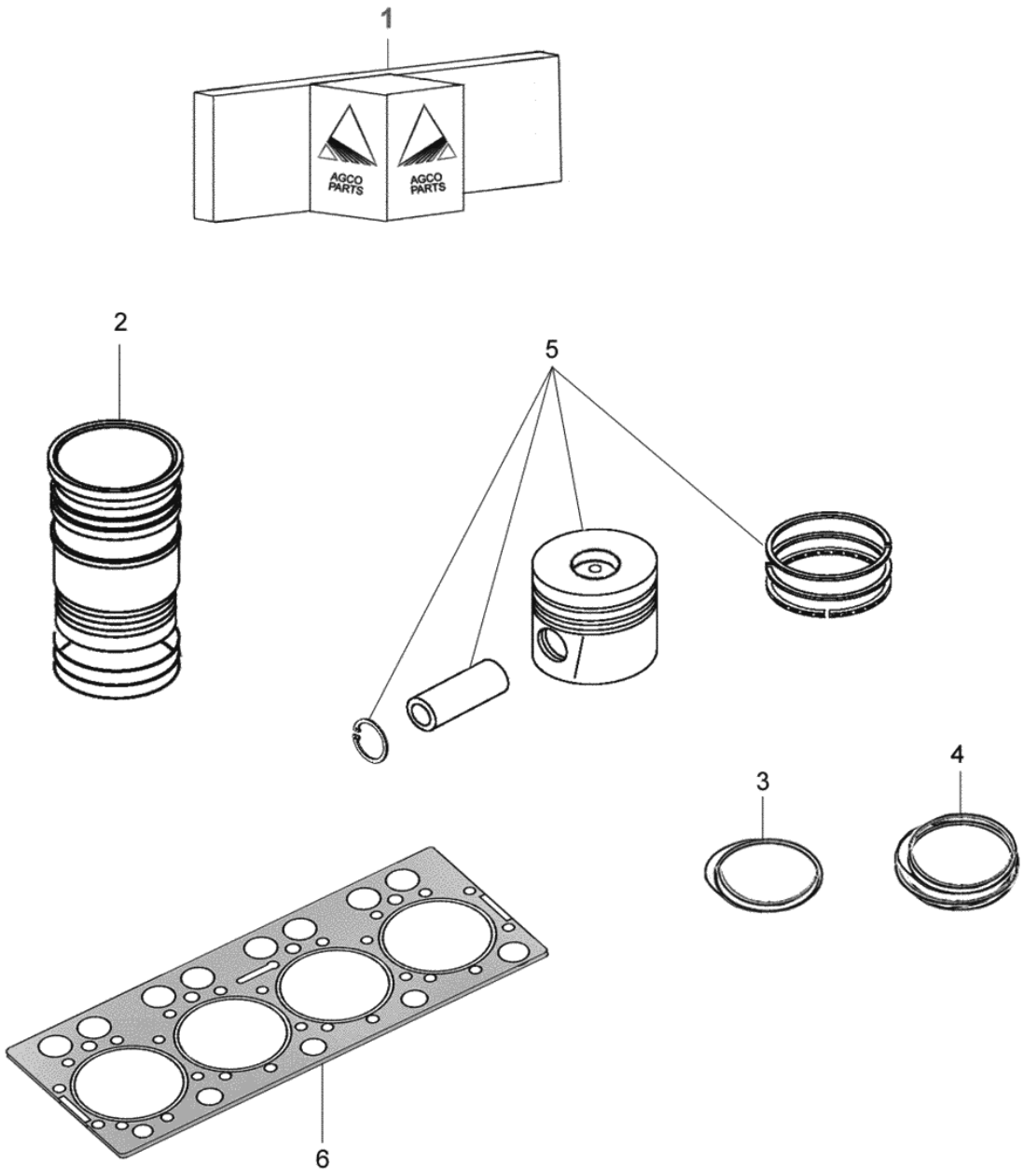
1
AGCO PARTS
AGCO PARTS
2
5
3
4
6

BM100 GII

28-05 - KIT DE REPARO

24/11/2008

Ref.	Num. Peça	Denominação	Qtd	Nota	$ Unit.
1	82637000	Kit de reparo do motor turbinado- 4 cilindros	1		-----
2	836666990	Camisa do cilindro	4		-----
3	836647502	Anel retentor da camisa do cilindro	8		-----
4	836647503	Anel retentor da camisa do cilindro	4		-----
5	836640073	Pistão completo	4		-----
6	837070291	Junta do cabeçote	1		-----

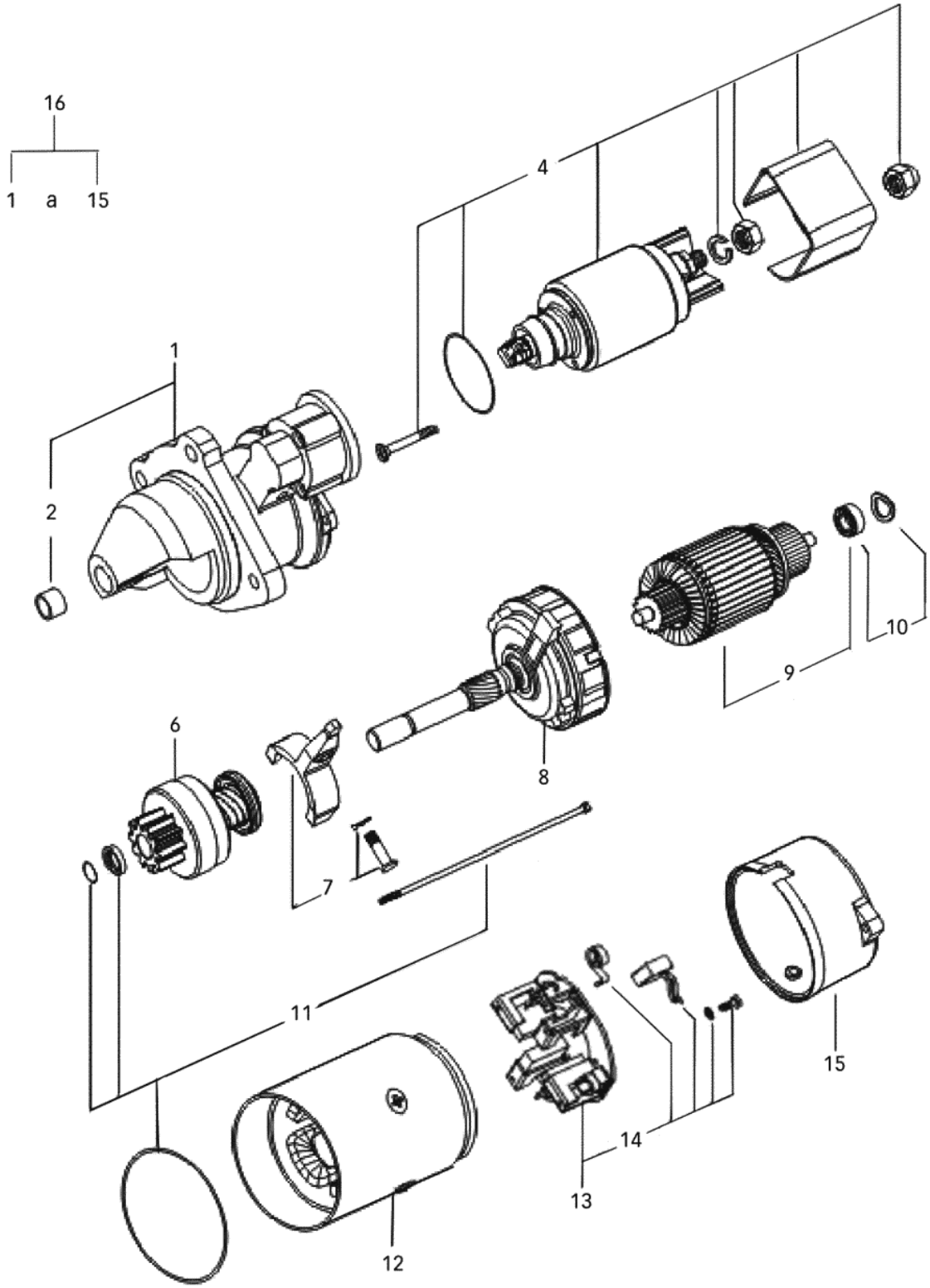
16
1 a 15
4
1
2
10
9
6
8
7
11
15
14
13
12

BM100 GII

31-02 - MOTOR DE PARTIDA - ISKRA - 4,2 KW

07/06/2010

Ref.	Num. Peça	Denominação	Qtd	Nota	$ Unit.
1	85156900	Mancal dianteiro	1		-----
2	85149500	Bucha	1		-----
4	85156300	Chave magnética	1		-----
6	85157000	Impulsor montado	1		-----
7	85156500	Alavanca	1		-----
8	85157100	Redutor	1		-----
9	85157200	Induzido	1		-----
10	85157300	Rolamento	1		-----
11	85157400	Partes fixação	1		-----
12	85157500	Estator	1		-----
13	85157600	Porta escovas	1		-----
14	85157700	Mola da escova	1		-----
15	85157800	Tampa posterior	1		-----
16	83646500	Motor de partida 4,2 KW	1		-----

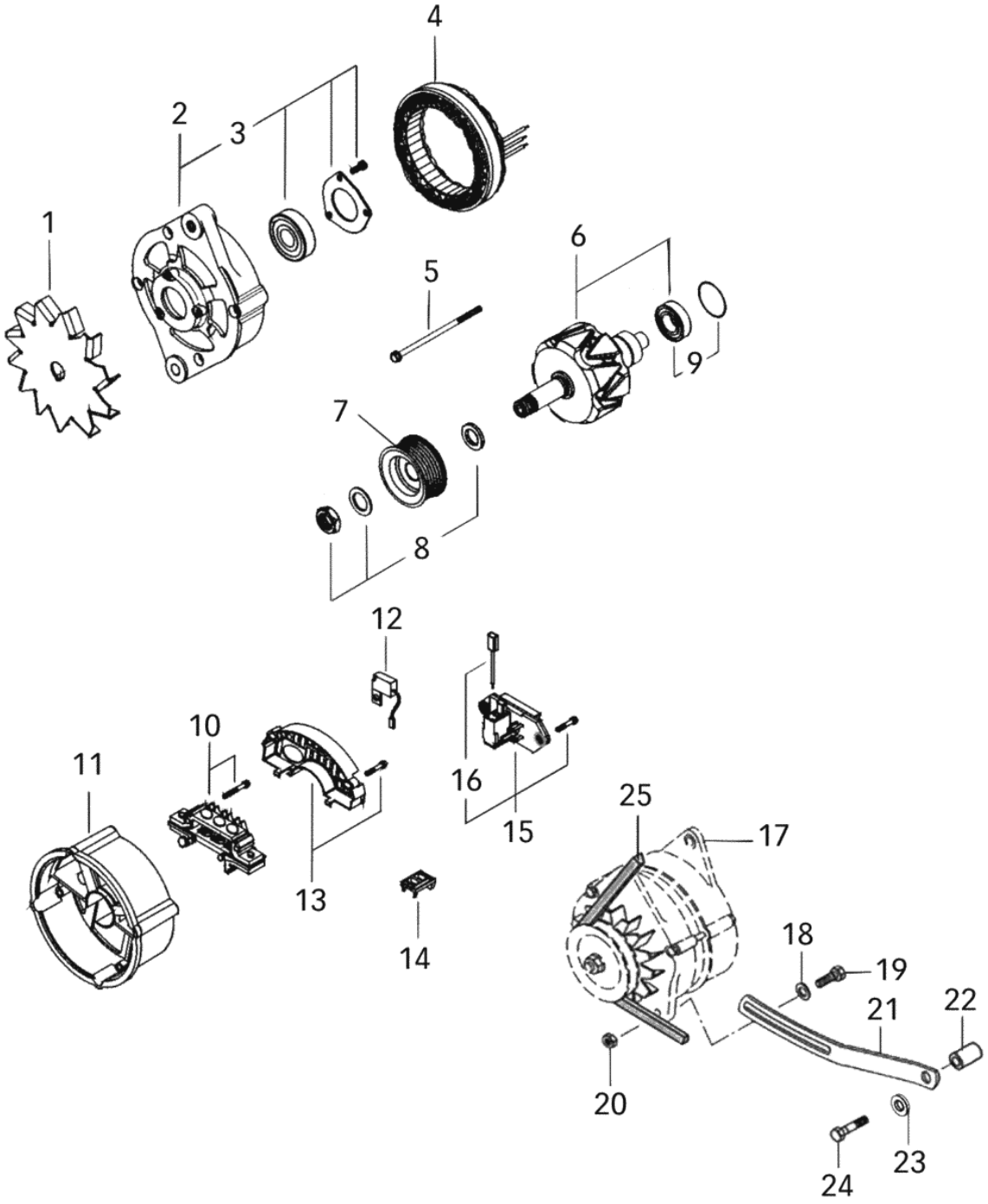
4
2
3
1
6
5
9
7
8
12
10
11
16
15
25
17
13
14
18
19
21
22
20
23
24

Ref.	Num. Peça	Denominação	Qtd	Nota	$ Unit.
1	85147900	Ventilador	1		-----
2	85148000	Mancal dianteiro	1		-----
3	85148100	Rolamento com proteção	1		-----
4	85148200	Estator	1		-----
5	85148300	Parafuso de fixação	1		-----
6	85148400	Rotor	1		-----
7	82024420	Polia	1		-----
8	85148600	Partes fixação	1		-----
9	85148700	Rolamento	1		-----
10	85148800	Retificador	1		-----
11	85148900	Mancal	1		-----
12	85149000	Capacitor	1		-----
13	85149100	Tampa	1		-----
14	85149200	Guarnição de borracha	1		-----
15	85149300	Regulador	1		-----
16	85149400	Conjunto de escovas	1		-----
17	83632800	Alternador completo	1		-----
18	JD0408	Arruela	1		-----
19	HA6323	Parafuso	1		-----
20	JB8904	Porca	1		-----
21	82660210	Tensor	1		-----
22	85144800	Espaçador	1		-----
23	836120989	Arruela	1		-----
24	529801580	Parafuso	1		-----
25	684121400	Correia	1		-----

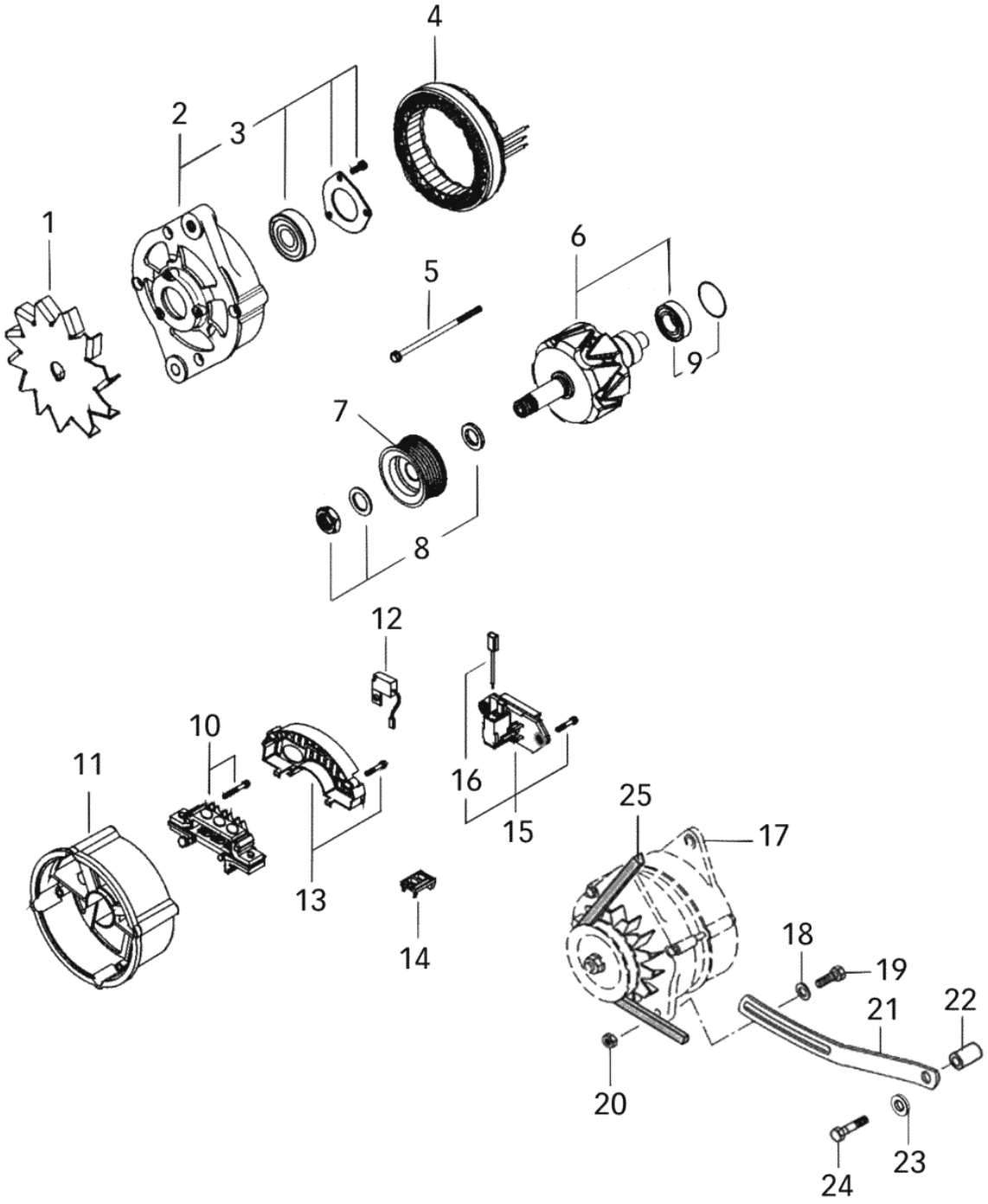
4
2
3
1
6
5
9
7
8
12
10
11
16
15
25
17
13
14
18
19
21
22
20
23
24

BM100 GII

31-05 - ALTERNADOR ISKRA 120A- CABINADO

22/11/2007

Ref.	Num. Peça	Denominação	Qtd	Nota	$ Unit.
1	85147900	Ventilador	1		-----
2	85149600	Mancal dianteiro	1		-----
3	85149700	Rolamento com proteção	1		-----
4	85149800	Estator	1		-----
5	85149900	Parafuso de fixação	1		-----
6	85150000	Rotor	1		-----
7	82024420	Polia	1		-----
8	85148600	Partes fixação	1		-----
9	85150300	Rolamento	1		-----
10	85150400	Retificador	1		-----
11	85150500	Mancal	1		-----
12	85150600	Capacitor	1		-----
13		Tampa	1		-----
14	85150800	Guarnição de borracha	1		-----
15	85150900	Regulador	1		-----
16	85149400	Conjunto de escovas	1		-----
17	82665410	Alternador 120A	1		-----
18	JD0408	Arruela	1		-----
19	HA6323	Parafuso	1		-----
20	JB8904	Porca	1		-----
21	82660210	Tensor	1		-----
22	85144800	Espaçador	1		-----
23	836120989	Arruela	1		-----
24	529801580	Parafuso	1		-----
25	684121400	Correia	1		-----

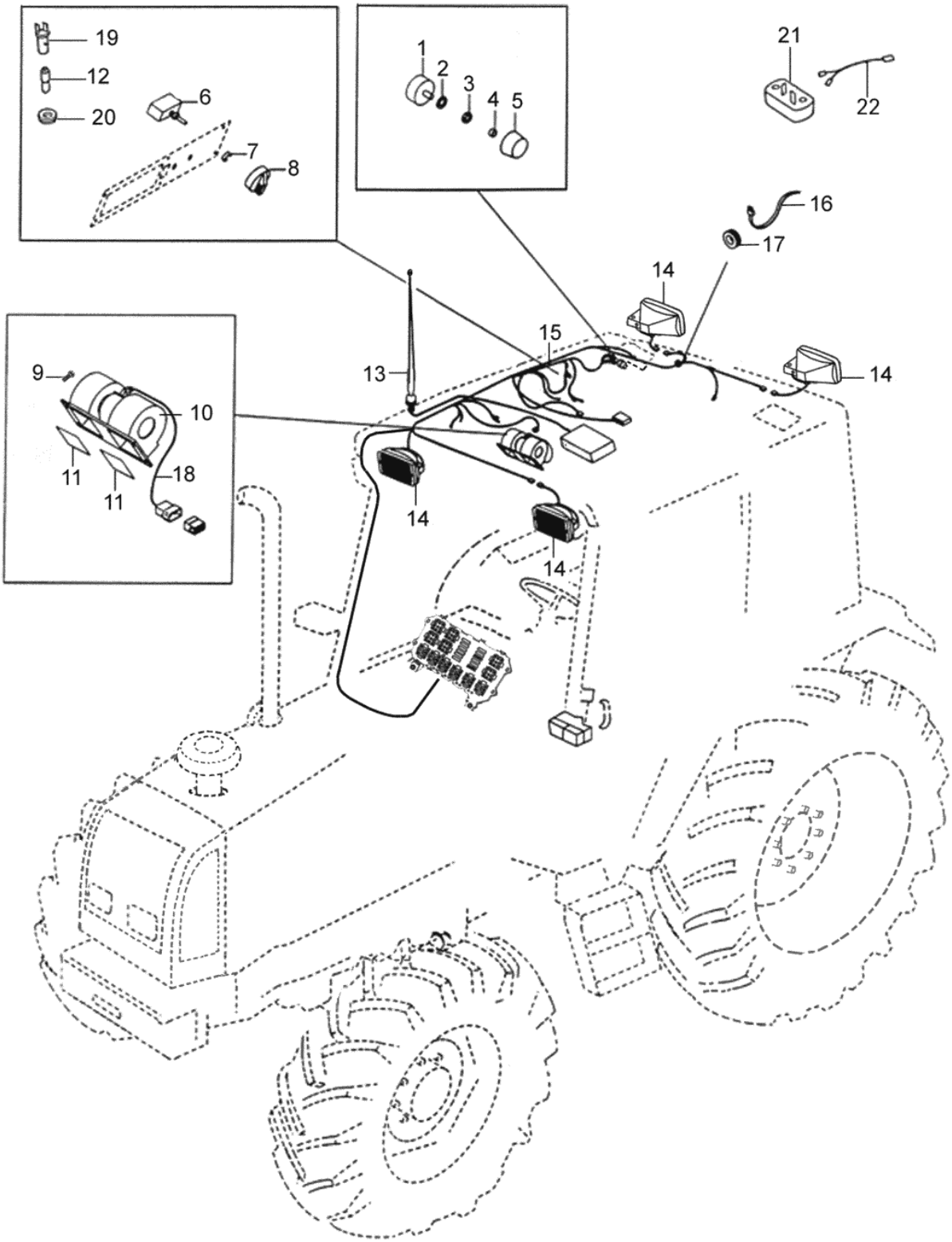
19
12
20
6
7
8
1
2
3
4
5
21
22
16
17
14
15
13
14
9
10
11
18
11
14
14

Ref.	Num. Peça	Denominação	Qtd	Nota	$ Unit.
1	30101400	Interruptor do ventilador	1		-----
2	JD9228	Arruela	1		-----
3	30146000	Porca	1		-----
4	32291100	Anel de trava	1		-----
5	83996100	Botão de controle	1		-----
6	30415210	Termostato	1		-----
7	32291100	Anel de trava	1		-----
8	31752000	Botão de controle	1		-----
9	HN8622	Parafuso	4		-----
10	32730100	Jogo de escovas	1		-----
10	32730010	Unidade de resistência	1		-----
10	32729820	Ventilador	1		-----
11	32644700	Apoio de borracha	1		-----
11	32727900	Junta	2		-----
12	SH2651	Lâmpada 12V - 2W	2		-----
13	81465400	Antena para rádio	1		-----
14	81809610	Farol de trabalho dianteiro e traseiro	4		-----
14	81513300	Lâmpada 12V - 55W	4		-----
15	82273800	Chicote superior da cabine	1		-----
16	82514800	Abraçadeira	5		-----
17	30145900	Anel de borracha	2		-----
18	32534210	Cabo do ventilador	1		-----
19	173700	Soquete	2		-----
19	32571100	Soquete da lâmpada	2		-----
20	32570900	Arruela de vedação	2		-----
21	82318700	Luz de cortesia	1		-----
22	82273710	Cabo da luz de cortesia	1		-----

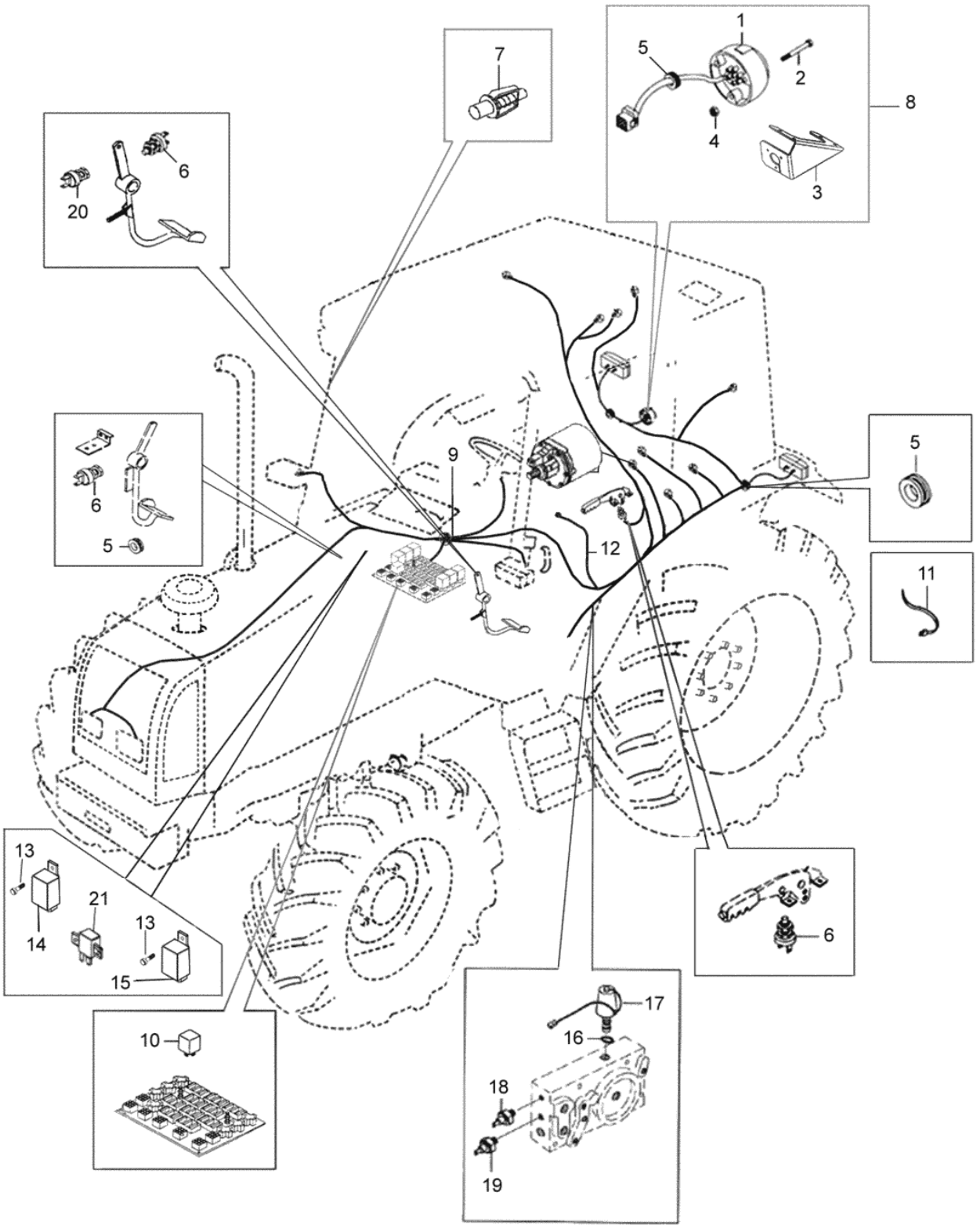
1
2
3
4
5
6
7
8
9
10
11
12
13
14
15
16
17
18
19
20
21

Ref.	Num. Peça	Denominação	Qtd	Nota	$ Unit.
1	83997500	Tomada para carreta	1		-----
2	HA9509	Parafuso	3		-----
3	83997200	Suporte	1		-----
4	JB8903	Porca	3		-----
5	32570900	Arruela de vedação	3		-----
6	33558700	Interruptor da luz de ré	3		-----
7	33046110	Interruptor da porta	1		-----
8	83928600	Kit da tomada para carreta	1		-----
9	83972010	Chicote PCR	1		-----
9	83844942	Chicote da cabina	1		-----
9	83972360	Chicote da plataforma com central elétrica	1		-----
10	85623700	Relé	8		-----
11	80233700	Presilha	4		-----
12	83923711	Cabo do sensor multitorque	1		-----
13	HC1303	Parafuso	2		-----
14	85698300	Relé indicador de direção e pisca	2		-----
15	82217600	Relé temporizador	1		-----
16	KH3635	Anel de vedação	1		-----
17	80402400	Válvula solenóide	1		-----
18	30309300	Sensor de temperatura do óleo da transmissão	1		-----
19	85677700	Sensor de pressão do óleo da transmissão	1		-----
20	31355810	Interruptor do multitorque	1		-----
21	6210631M1	Relé	1		-----

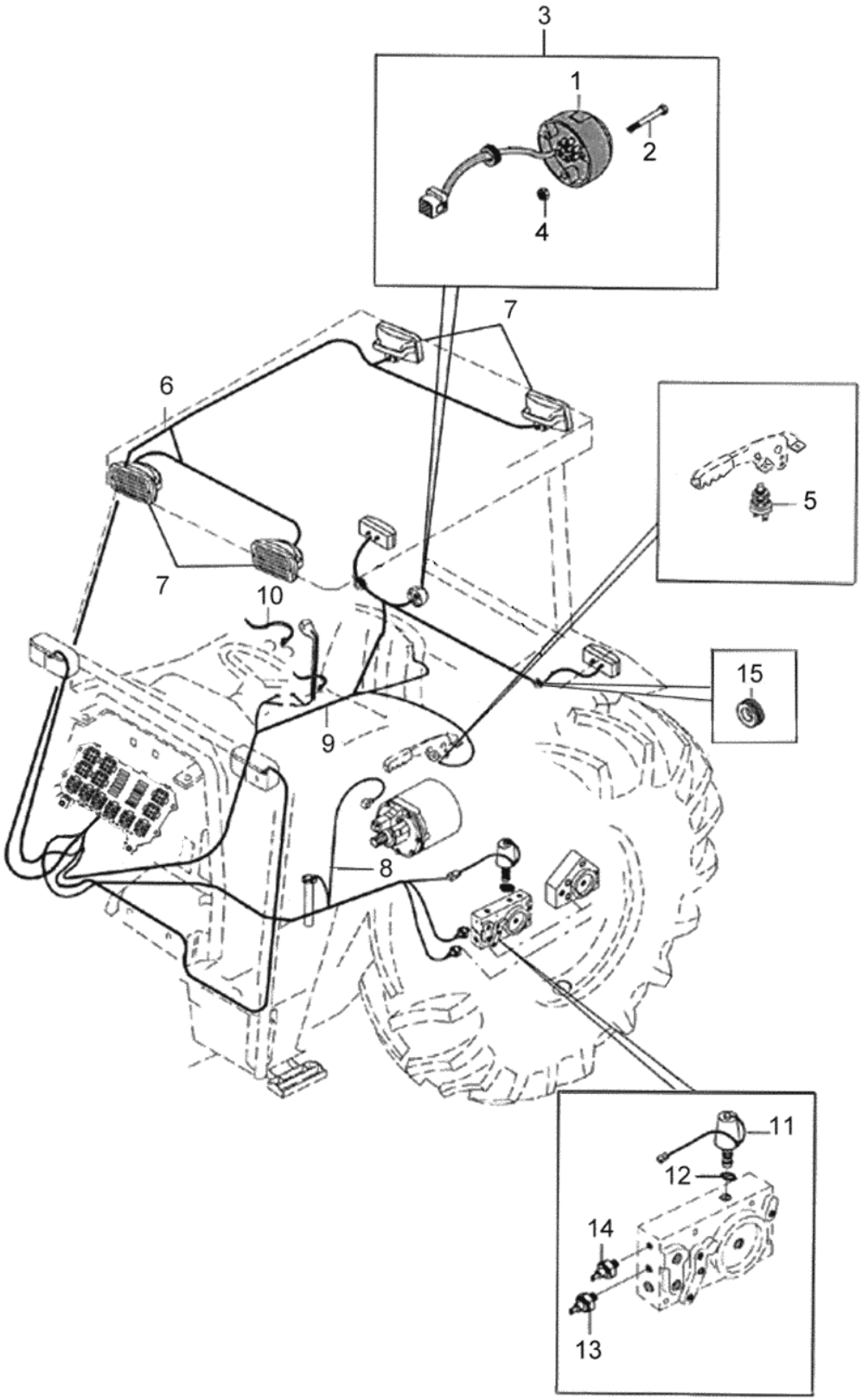
3
1
2
4
7
6
5
7
10
15
9
8
11
12
14
13

Ref.	Num. Peça	Denominação	Qtd	Nota	$ Unit.
1	649791	Tomada para carreta	1		-----
2	HA9509	Parafuso	3		-----
3	83928600	Kit da tomada para carreta	1		-----
4	JB8903	Porca	3		-----
5	33558700	Interruptor da luz de ré	2		-----
6	81915301	Chicote do farol de trabalho traseiro e dianteiro	1		-----
7	81924500	Farol de trabalho dianteiro e traseiro	4		-----
8	83923710	Cabo do sensor multitorque	1		-----
9	83972332	Chicote da plataforma com central elétrica	1		-----
10	81754000	Abraçadeira	12		-----
11	80402400	Válvula solenóide	1		-----
12	KH3635	Anel de vedação	1		-----
13	85677700	Sensor de pressão do óleo da transmissão	1		-----
14	30309300	Sensor de temperatura do óleo da transmissão	1		-----
15	30145900	Anel de borracha	4		-----

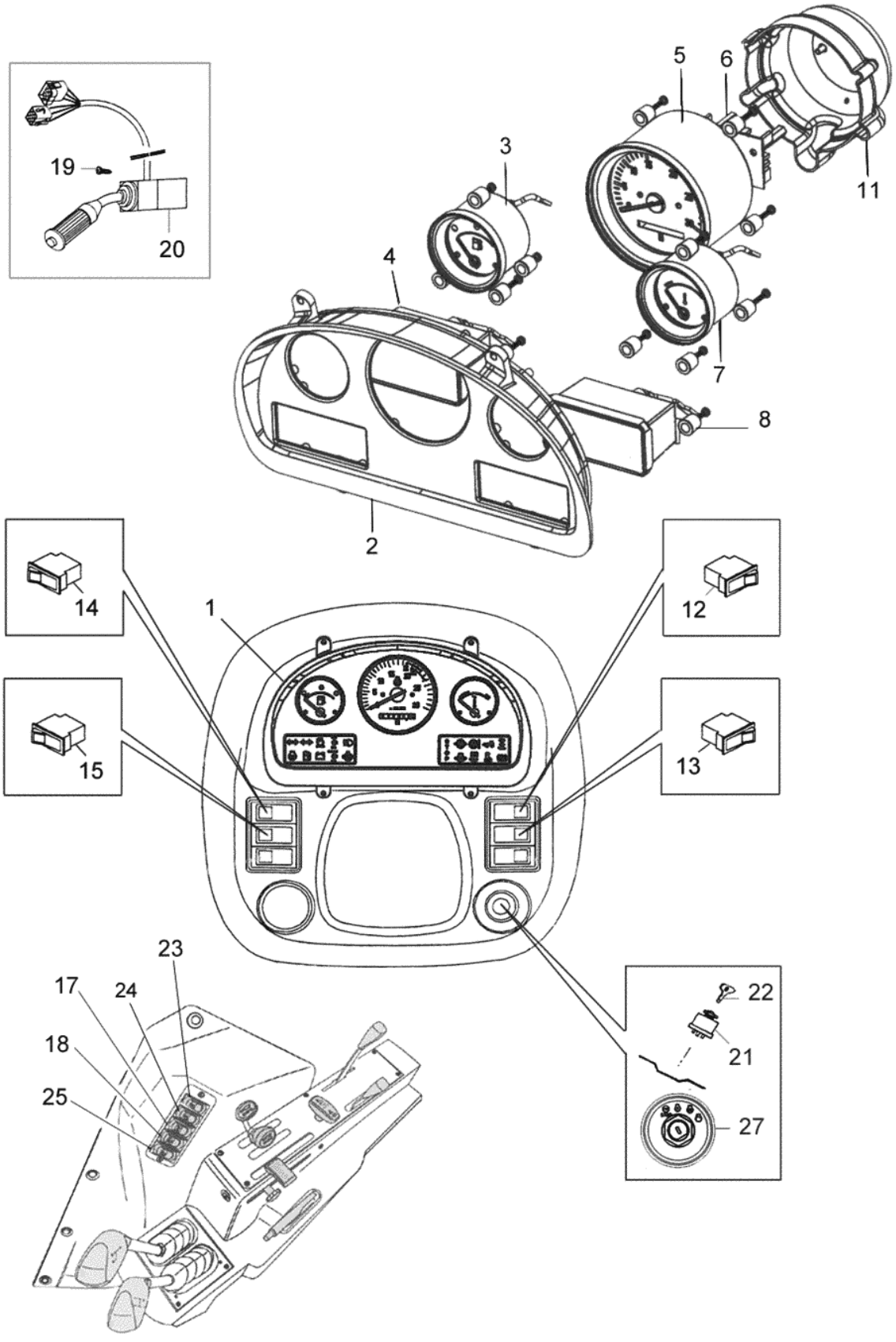
19
20
5
6
3
11
4
7
8
2
14
12
1
15
13
23
17
24
18
25
22
21
27

Ref.	Num. Peça	Denominação	Qtd	Nota	$ Unit.
1	83852710	Painel de instrumentos completo	1		-----
2	83886500	Moldura do painel	1		-----
3	83885900	Indicador de combustível	1		-----
4	83886200	Luzes de aviso esquerdo	1		-----
5	83885700	Tacômetro	1		-----
6	83886400	Placa central	1		-----
7	83886010	Indicador de temperatura	1		-----
8	83886100	Luzes de aviso direito	1		-----
11	83886300	Tampa	1		-----
12	83813600	Interruptor do farol de trabalho dianteiro	1		-----
13	83821700	Interruptor do farol de trabalho traseiro	1		-----
14	83813500	Interruptor das lanternas	1		-----
15	83822400	Interruptor do pisca-alerta	1		-----
17	83823200	Interruptor da TDP	1		-----
18	83823300	Interruptor do multitorque	1		-----
19	HD8003	Parafuso	2		-----
20	82217400	Chave combinada	1	Cabinado	-----
20	83972400	Chave combinada	1	Plataforma	-----
21	82296900	Ignição de partida	1		-----
22	82330400	Chave de partida	2		-----
23	83833900	Interruptor da luz de neblina	1		-----
24	83813200	Interruptor do limpador e lavador janela traseira	1		-----
25	83921700	Interruptor de vazão constante	1	Saída controlada	-----
27	83892300	Adesivo da chave de partida	1		-----

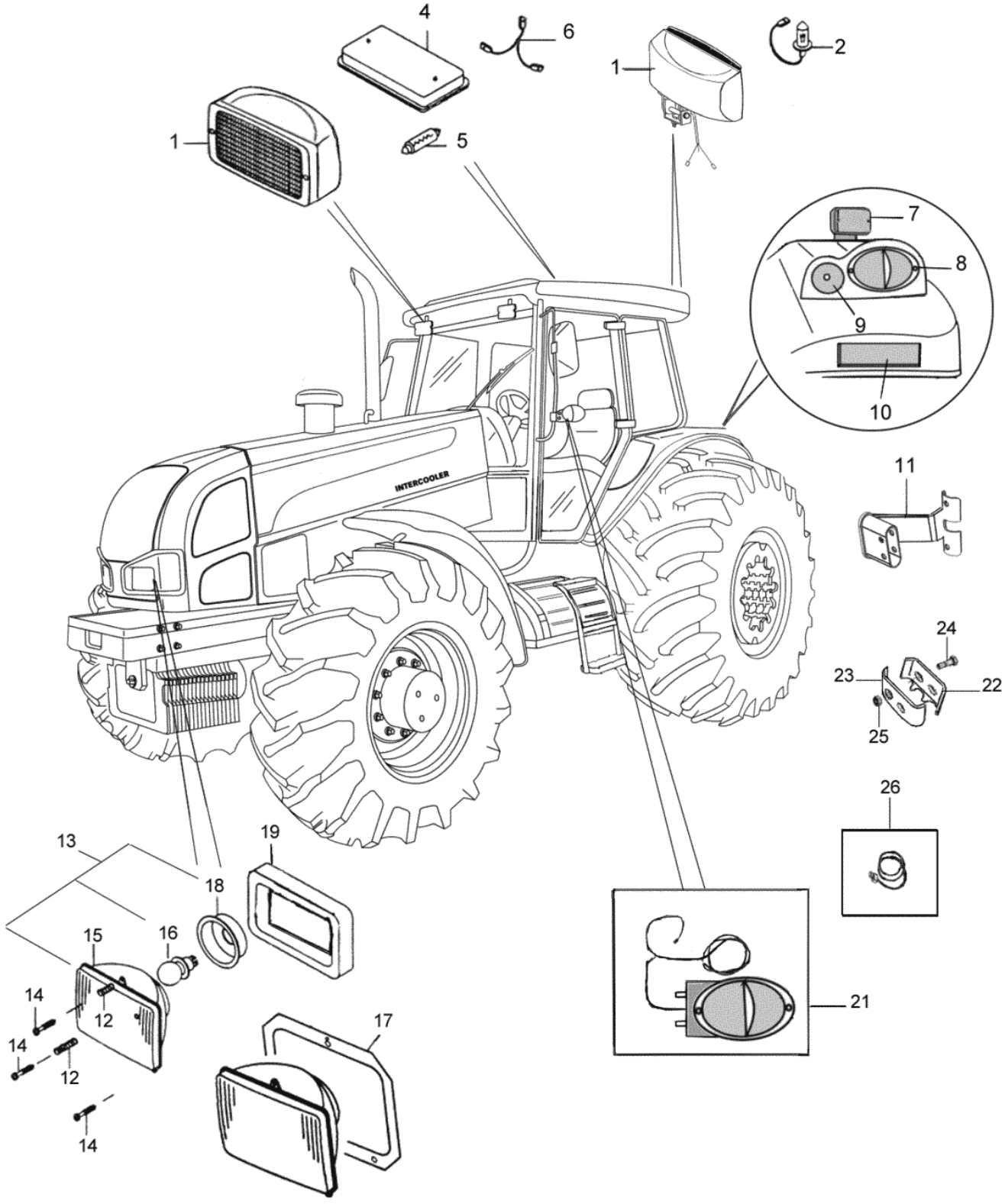
4
6
1
2
1
5
7
8
9
10
INTERCOOLER
11
24
23
22
25
26
13
19
18
15
16
14
12
14
12
14
17
21

Ref.	Num. Peça	Denominação	Qtd	Nota	$ Unit.
1	81809610	Farol de trabalho dianteiro e traseiro	4	Cabinado	-----
2	81513300	Lâmpada 12V - 55W	4		-----
4	82318700	Luz de cortesia	1		-----
5	82319400	Lâmpada	1		-----
6	82273710	Cabo da luz de cortesia	1		-----
7	JD0405	Arruela	2		-----
7	84853720	Chicote do sinalizador	1		-----
7	84895600	Luz de ré	1		-----
7	84871810	Micro interruptor	1		-----
7	HC1304	Parafuso	2		-----
7	82335010	Sinalizador sonoro	1		-----
7	85049200	Suporte do micro interruptor	1		-----
8	85194101	Lanterna traseira completa	1	Esquerda	-----
8	85194201	Lanterna traseira completa	1	Direita	-----
8	SH2649	Lâmpada 12V - 21/5W	2	Freio	-----
8	SH2647	Lâmpada 12V - 21W	4		-----
9	36494200	Refletor	2		-----
10	639431	Refletor	2		-----
11	85065320	Suporte da lanterna direita	1		-----
11	85084020	Suporte da lanterna esquerda	1		-----
12	32547500	Mola	6		-----
13	86307100	Farol dianteiro montado	2		-----
14	32547600	Parafuso de regulagem	6		-----
15	80649000	Bloco ótico	2		-----
16	159880	Lâmpada	2		-----
17	33391800	Chapa de fixação	2		-----
18	80068700	Protetor de borracha	2		-----
19	32745300	Vedador	2		-----
20	SH2654	Lâmpada 12V - 10W	2		-----
21	85193901	Lanterna dianteira completa	1	Esquerda	-----
21	85194001	Lanterna dianteira completa	1	Direita	-----
22	36357200	Protetor	1		-----
23	36357300	Protetor	1		-----
24	HD9027	Parafuso	2		-----
25	JB8903	Porca	2		-----
26	851477001	Cabo da lanterna dianteira	2		-----

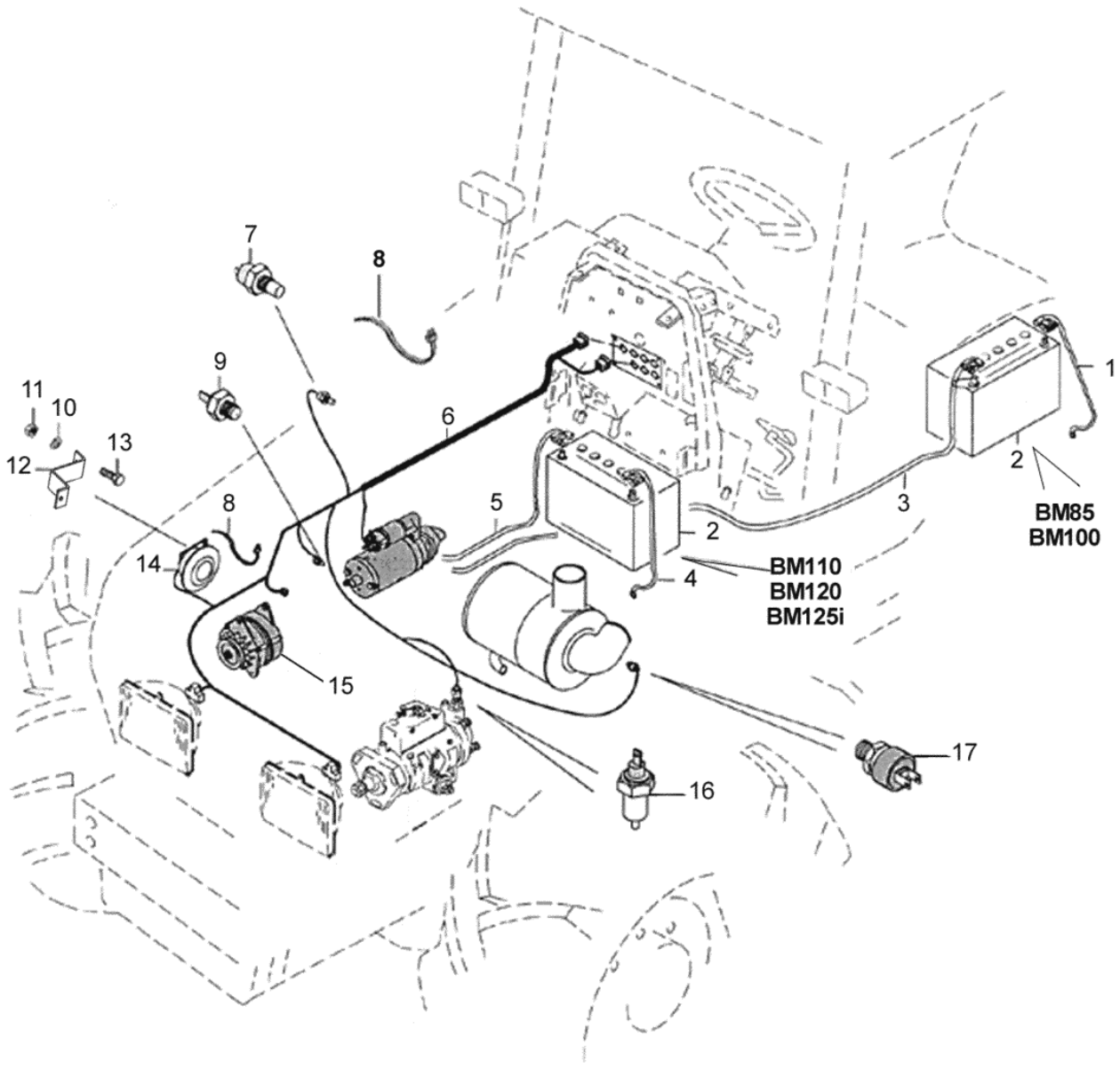
7
8
9
11
10
13
12
6
1
2
3
BM85
BM100
8
5
2
14
4
BM110
BM120
BM125i
15
17
16

Ref.	Num. Peça	Denominação	Qtd	Nota	$ Unit.
1	80289501	Cabo terra	1		-----
2	81490500	Bateria 12V-100Ah	1		-----
3	80101301	Cabo do motor de partida	1		-----
6	83991430	Chicote dianteiro	1		-----
7	654271208	Sensor de temperatura	1		-----
8	81754000	Abraçadeira	10		-----
9	887283760	Sensor de pressão	1		-----
10	JD3108	Arruela	1		-----
11	JB1108	Porca	1		-----
12	81758600	Suporte	1		-----
13	HA6324	Parafuso	1		-----
14	83103900	Buzina	1		-----
15	82665410	Alternador 120A	1	Cabinado	-----
15	83632800	Alternador completo	1	Plataforma	-----
16	81077300	Solenóide	1		-----
17	33389600	Sensor indicador de restrição	1		-----

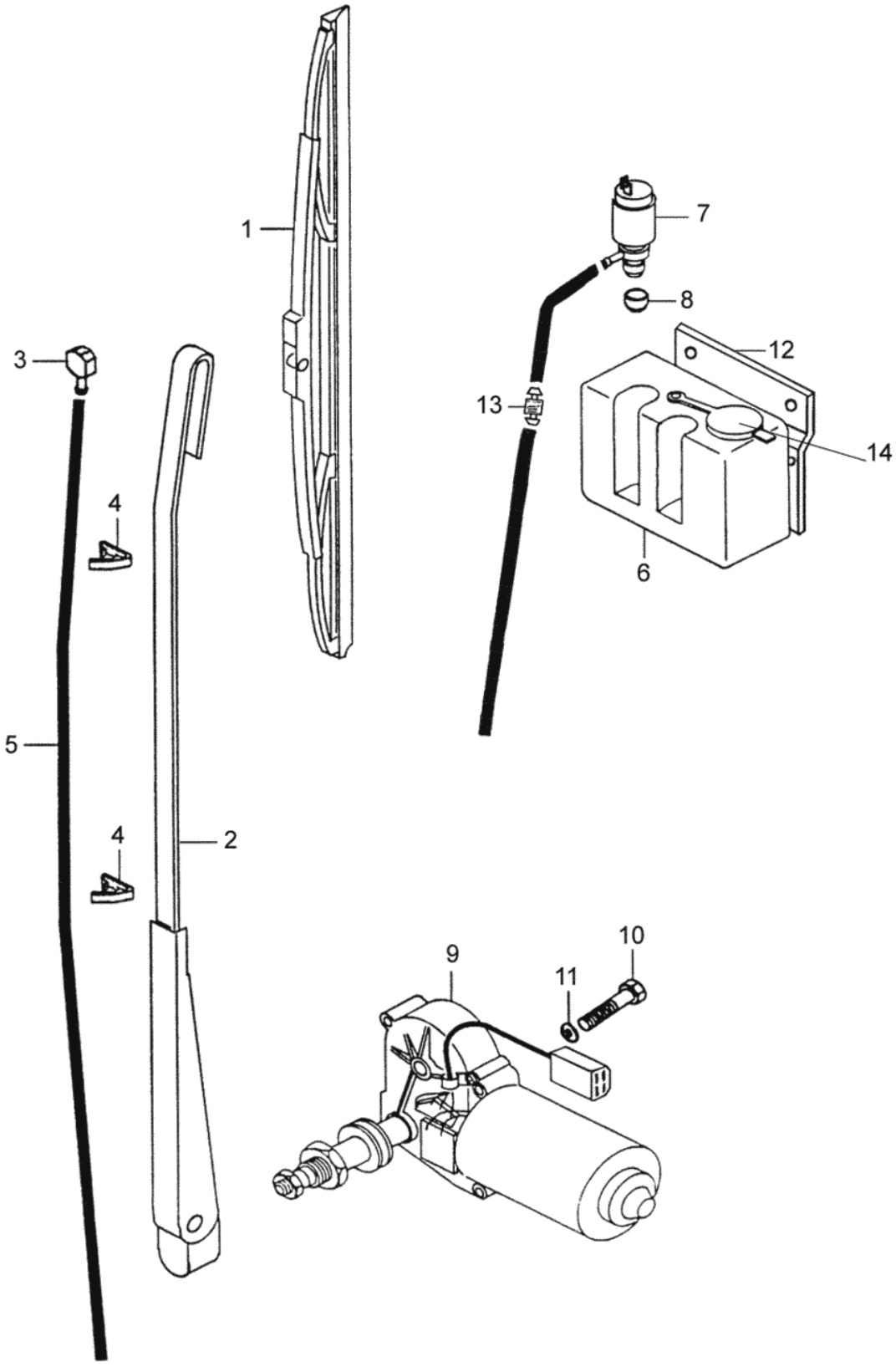
1
2
3
4
4
5
6
7
8
9
10
11
12
13
14

Ref.	Num. Peça	Denominação	Qtd	Nota	$ Unit.
1	81468500	Palheta do limpador	1		-----
2	81468400	Braço do limpador	1		-----
3	30240800	Injetor	1		-----
4	30637400	Fixador	2		-----
5	81797200	Mangueira	1		-----
6	81512800	Depósito do limpador	1		-----
7	81513000	Bomba	1		-----
8	81514200	Adaptador	1		-----
9	32911610	Motor	1		-----
10	HA9224	Parafuso	2		-----
11	JD0406	Arruela	1		-----
12	81798200	Tampa direita	1		-----
13	81648300	Válvula	1		-----
14	81851300	Tampa do reservatório	1		-----

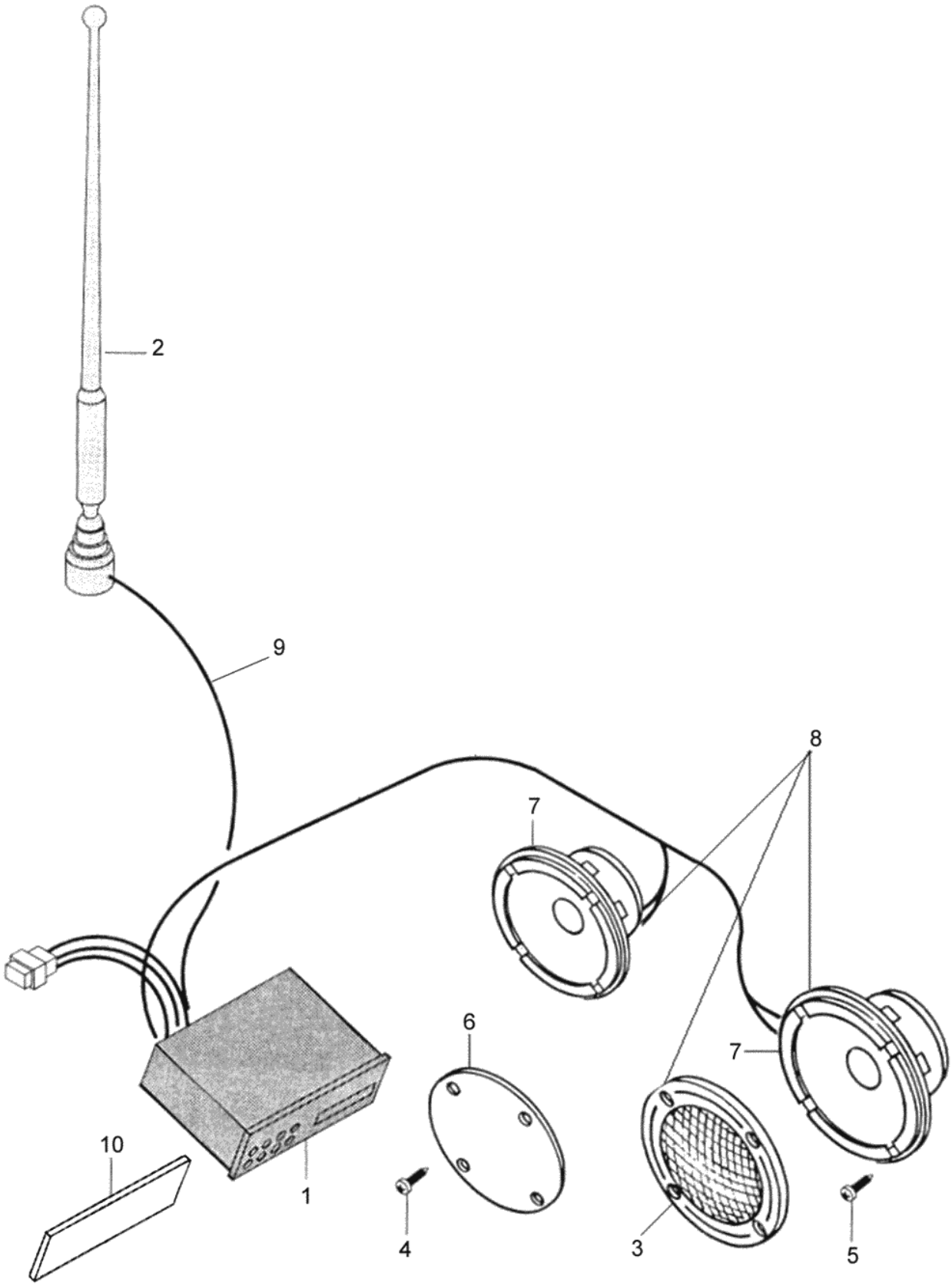
2
9
8
7
6
7
10
1
4
3
5

BM100 GII

39-02 - RÁDIO

07/11/2008

Ref.	Num. Peça	Denominação	Qtd	Nota	$ Unit.
1	83798000	Rádio AM/FM/ CD Player	1		-----
1	83797900	Rádio kasette AM/FM	1		-----
2	81465400	Antena para rádio	1		-----
3	81850900	Grade do altofalante	2		-----
4	HN6812	Parafuso	8		-----
5	81476900	Parafuso	8		-----
6	81858000	Tampa	2		-----
7	81514600	Jogo de altofalantes	2		-----
8	81850400	Jogo de altofalantes	1	Ref. 3 ,7	-----
9	83841500	Cabo da antena	1		-----
10	81858000	Tampa	1		-----

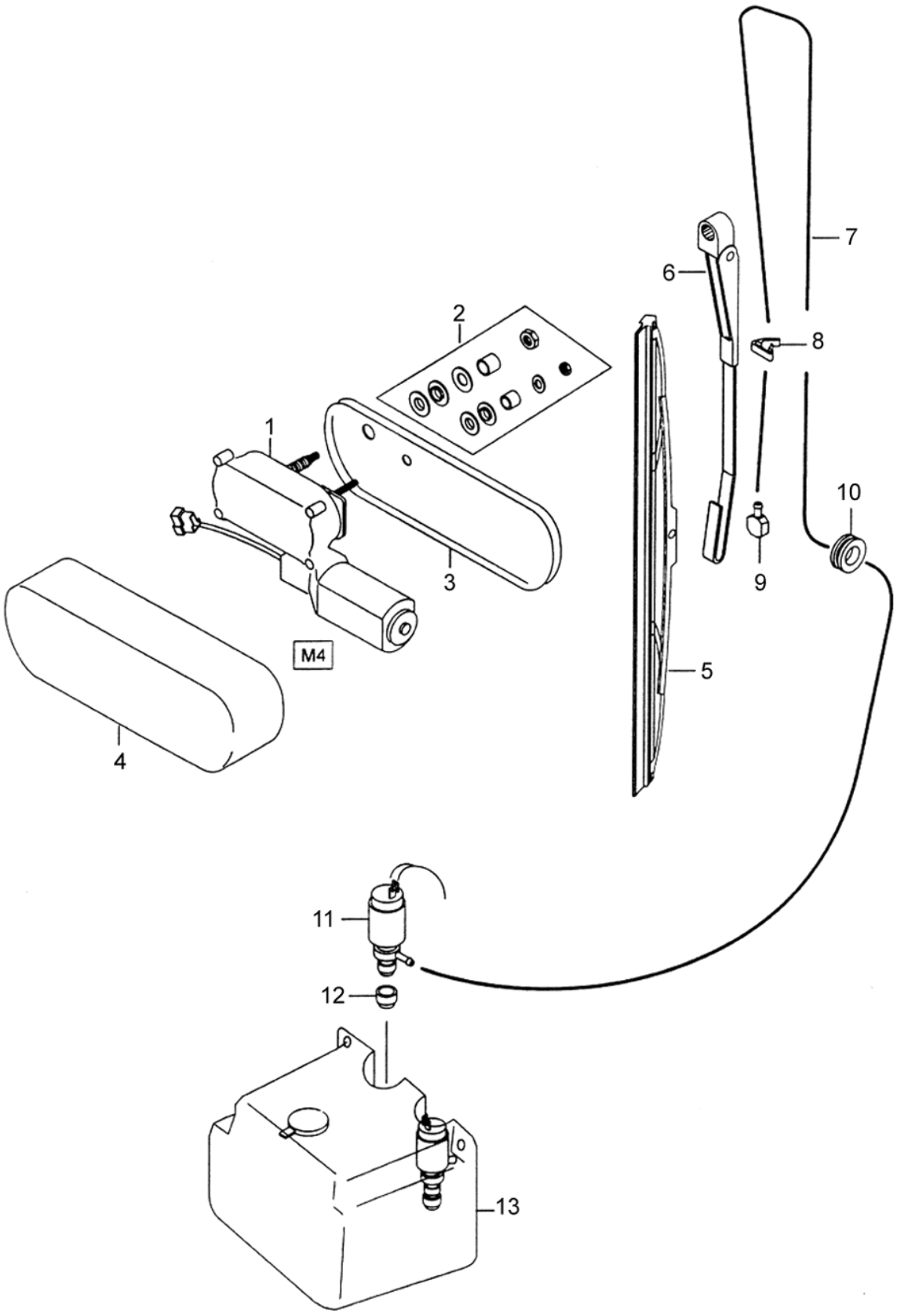
1
2
3
4
5
6
7
8
9
10
11
12
13
M4

Ref.	Num. Peça	Denominação	Qtd	Nota	$ Unit.
1	81513400	Motor do limpador traseiro	1		-----
2	81513500	Kit de fixação do motor do limpador traseiro	2		-----
3	81513600	Base de encosto do motor do limpador	1		-----
4	81513700	Tampa do motor do limpador	1		-----
5	81514100	Palheta do limpador	1		-----
6	81514000	Braço do limpador	1		-----
7	81514400	Mangueira	1		-----
8	30637400	Fixador	2		-----
9	81514300	Injetor de água	1		-----
10	81514500	Anel de borracha	2		-----
11	81513000	Bomba	1		-----
12	81852300	Adaptador	1		-----
13	81512800	Depósito do limpador	1		-----

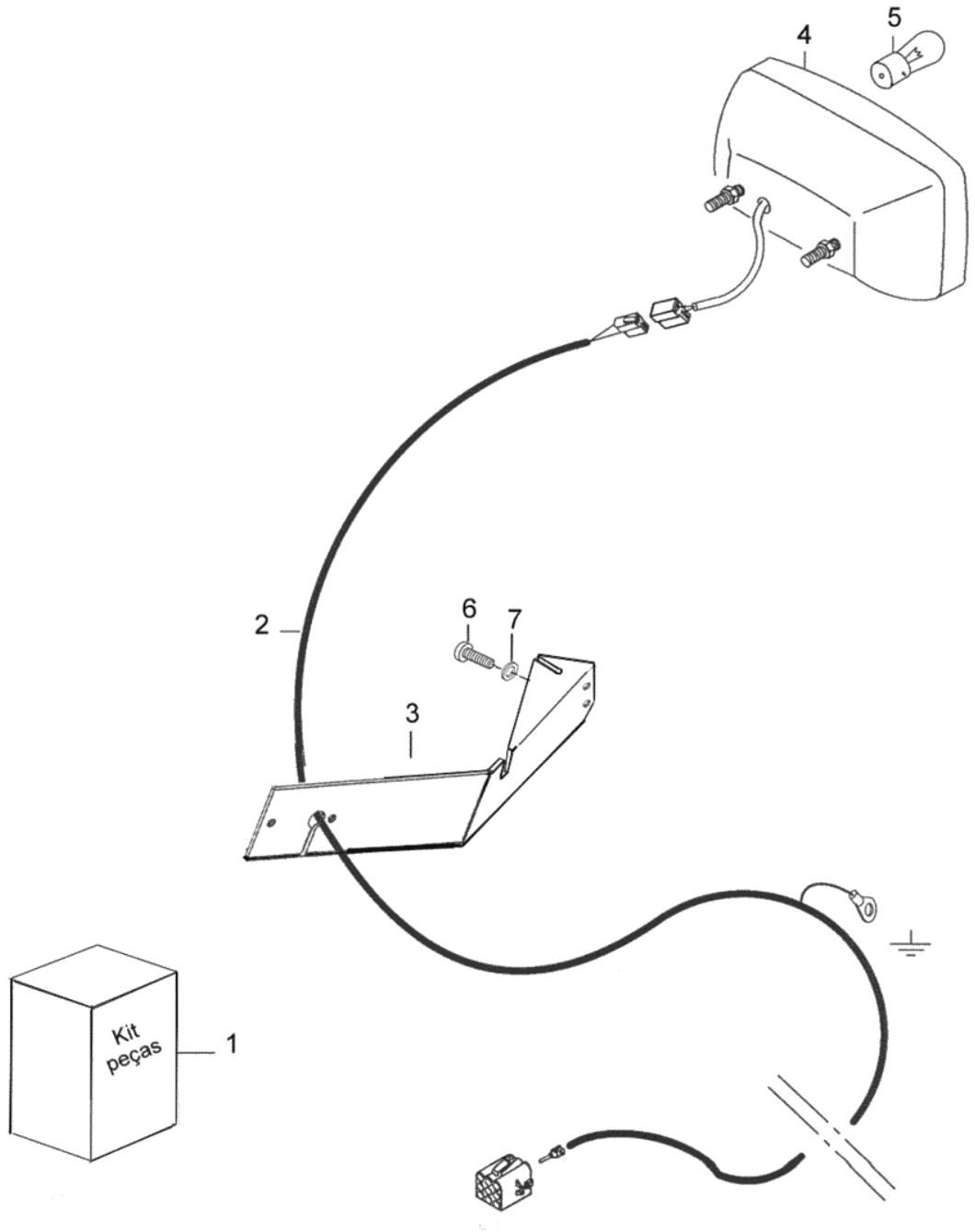
4
5
2
6
7
3
Kit
peças
1

BM100 GII

39-06 - FAROL DE NEBLINA (OPCIONAL)

07/11/2008

Ref.	Num. Peça	Denominação	Qtd	Nota	$ Unit.
1	83928700	Kit da luz de neblina	1		-----
2	83994910	Chicote da luz de neblina	1		-----
3	83882900	Suporte	1		-----
4	75017200	Farol de neblina	1		-----
5	SH2647	Lâmpada 12V - 21W	1		-----
6	HA6323	Parafuso	2		-----
7	JD0408	Arruela	2		-----

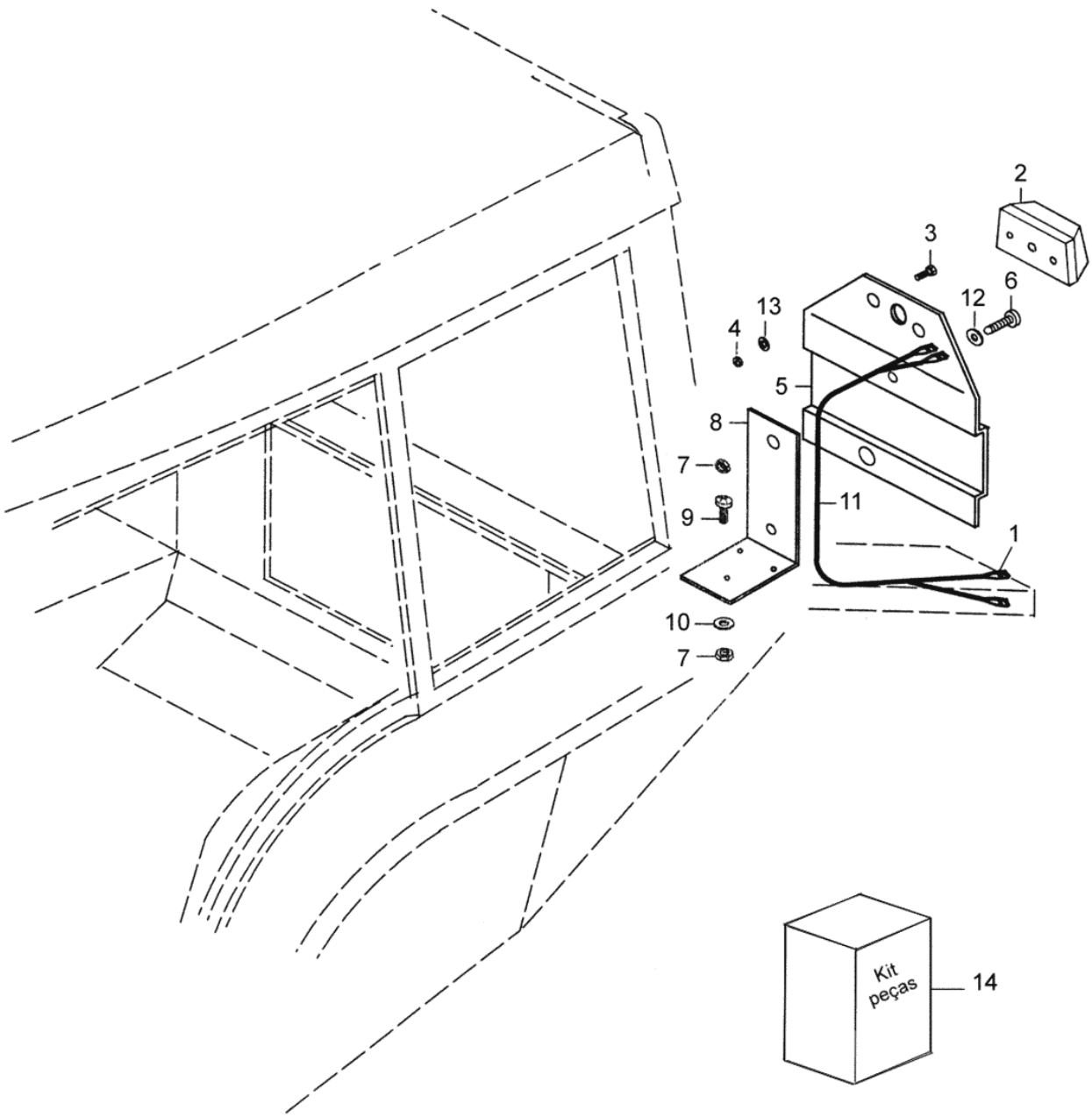
2
3
6
12
13
4
5
8
7
9
11
1
10
7
Kit
peças
14

BM100 GII

39-07 - LUZ DA PLACA (OPCIONAL)

17/12/2008

Ref.	Num. Peça	Denominação	Qtd	Nota	$ Unit.
1	SA1531	Conector	2		-----
2	30328500	Luz	1		-----
3	HD8005	Parafuso	2		-----
4	JB8902	Porca	2		-----
5	32580200	Placa	2		-----
6	HD9024	Parafuso	2		-----
7	JB8903	Porca	5		-----
8	32580300	Suporte	1		-----
9	HD9052	Parafuso	3		-----
10	625515	Arruela	3		-----
11	31025400	Cabo da luz da placa	1		-----
12	JD0406	Arruela	4		-----
13	JD0405	Arruela	2		-----
14	83995100	Kit, luz da placa	1		-----

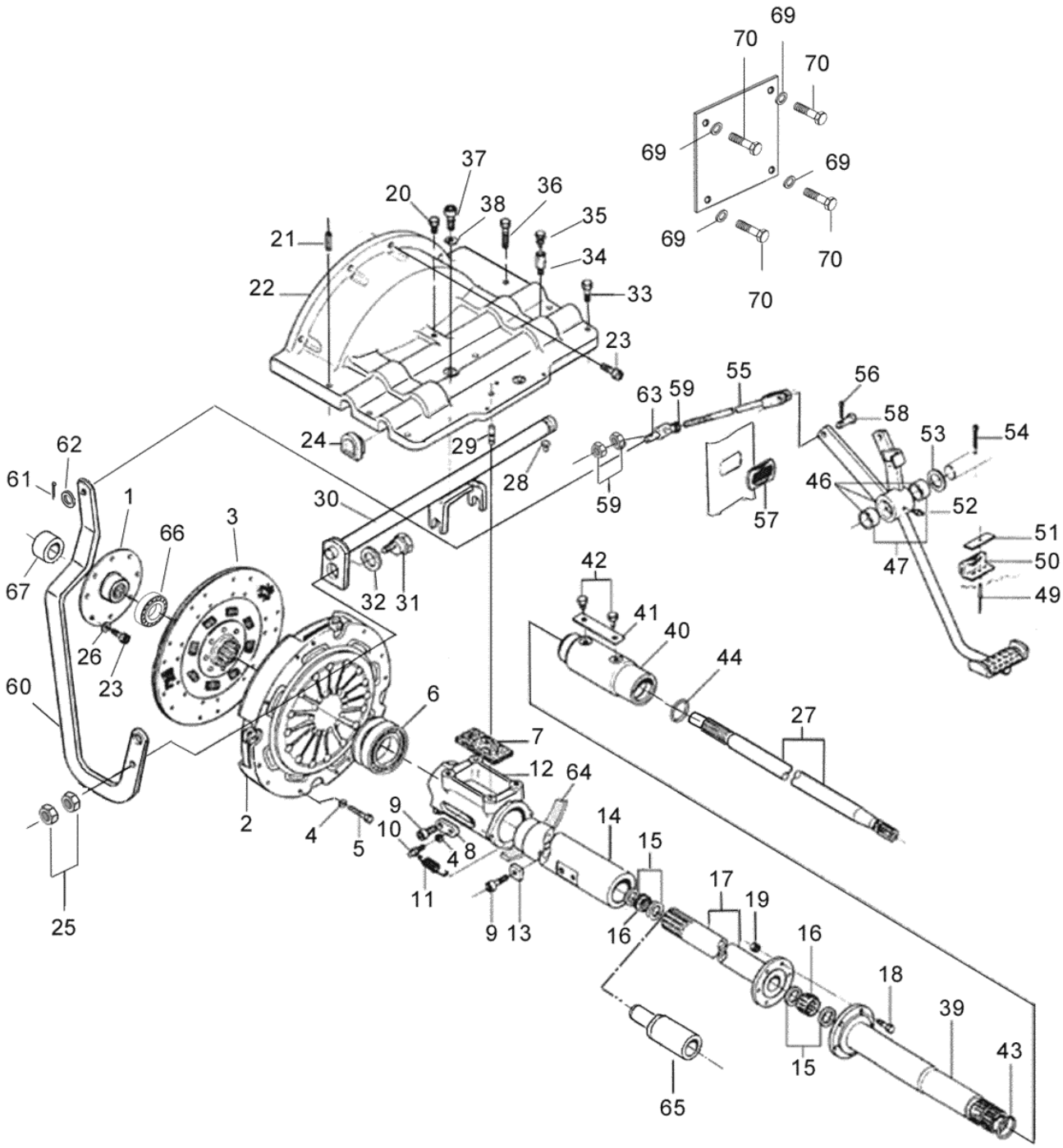
69
70
70
69
69
69
70
70
37
20
38
36
35
21
34
22
33
23
55
56
63
59
58
53
54
62
24
29
28
46
61
1
30
59
57
52
66
3
51
50
67
32
31
47
49
42
41
40
26
44
23
60
6
27
7
12
64
9
14
2
10
15
4
5
8
4
17
19
11
9
13
16
16
18
39
25
15
43
65

Ref.	Num. Peça	Denominação	Qtd	Nota	$ Unit.
1	82029110	Cubo	1		-----
2	80882400	Platô da embreagem	1		-----
3	80031030	Disco de embreagem	1		-----
4	JD3108	Arruela	8		-----
5	80338200	Parafuso	8		-----
6	81781200	Rolamento de encosto	1		-----
7	820500	Feltro de lubrificação	1		-----
8	216430	Guia	2		-----
9	216441	Parafuso	4		-----
10	216420	Parafuso especial	2		-----
11	654230	Mola	2		-----
12	80086700	Bucha guia	1		-----
13	80890400	Arruela especial	2		-----
14	80881830	Guia do rolamento	1		-----
15	KH1041	Retentor	4		-----
16	LA9011	Rolamento de agulhas	2		-----
17	80881300	Eixo oco	1		-----
18	HA6324	Parafuso	6		-----
19	JB8904	Porca	6		-----
20	HA6322	Parafuso	1		-----
21	JE8244	Pino de pressão	1		-----
22	81315900	Caixa de embreagem	1		-----
23	HC9336	Parafuso allen	4		-----
24	225560	Tampa plástica	2		-----
25	JB1110	Porca	2		-----
26	JD9104	Arruela	8		-----
27	80881220	Eixo da TDP	1		-----
28	584180	Pino de segurança	1		-----
29	501022	Pino guia	2		-----
30	80237910	Eixo embreagem	1		-----
31	859750	Parafuso de regulagem	1		-----
32	JD0424	Arruela	1		-----
33	HA6334	Parafuso	4		-----
34	246470	Prolongador	1		-----
35	219462	Coxim	1		-----
36	HA6336	Parafuso	1		-----
37	HC9437	Parafuso	2		-----
38	JD3110	Arruela de pressão	2		-----
39	30057800	Eixo oco	1	Sem multitorque	-----
39	70043010	Eixo oco	1	Com multitorque	-----
40	30052100	Luva de acoplamento	1	Sem multitorque	-----
41	30070400	Trava chapa	1	Sem multitorque	-----
42	651320	Parafuso	2	Sem multitorque	-----
43	KH4171	Anel retentor	1	Sem multitorque	-----
44	KH4190	Anel retentor	1	Sem multitorque	-----
46	85650100	Pedal da embreagem	1	*	-----
46	83880300	Pedal de embreagem	1		-----
47	LA9124	Bucha estriada	2		-----
49	JF5002	Rebite	1		-----
50	80255100	Batente de borracha	1		-----
51	30135500	Placa	1		-----
52	GG0085	Niple de lubrificação	1		-----
53	JD-0424	Arruela	1		-----

Ref.	Num. Peça	Denominação	Qtd	Nota	$ Unit.
54	JE3155	Cupilha	1		-----
55	83880700	Haste	1		-----
56	JE3079	Cupilha	1		-----
57	80239000	Tampa	1		-----
58	827470	Pino	1		-----
59	JB1108	Porca	3		-----
60	83880610	Alavanca da embreagem	1		-----
61	JD0410	Arruela	1		-----
62	JE3101	Cupilha	1		-----
63	80380700	Pino de articulação	1		-----
64	83063300	Vedador	1		-----
65	82041001	Eixo	1	Modelo PCR	-----
66	LA11074	Rolamento	1	Modelo PCR	-----
67	82708200	Bucha	1		-----
68	85182600	Tampa	1		-----
69	JD0406	Arruela	4		-----
70	HA6313	Parafuso	4		-----

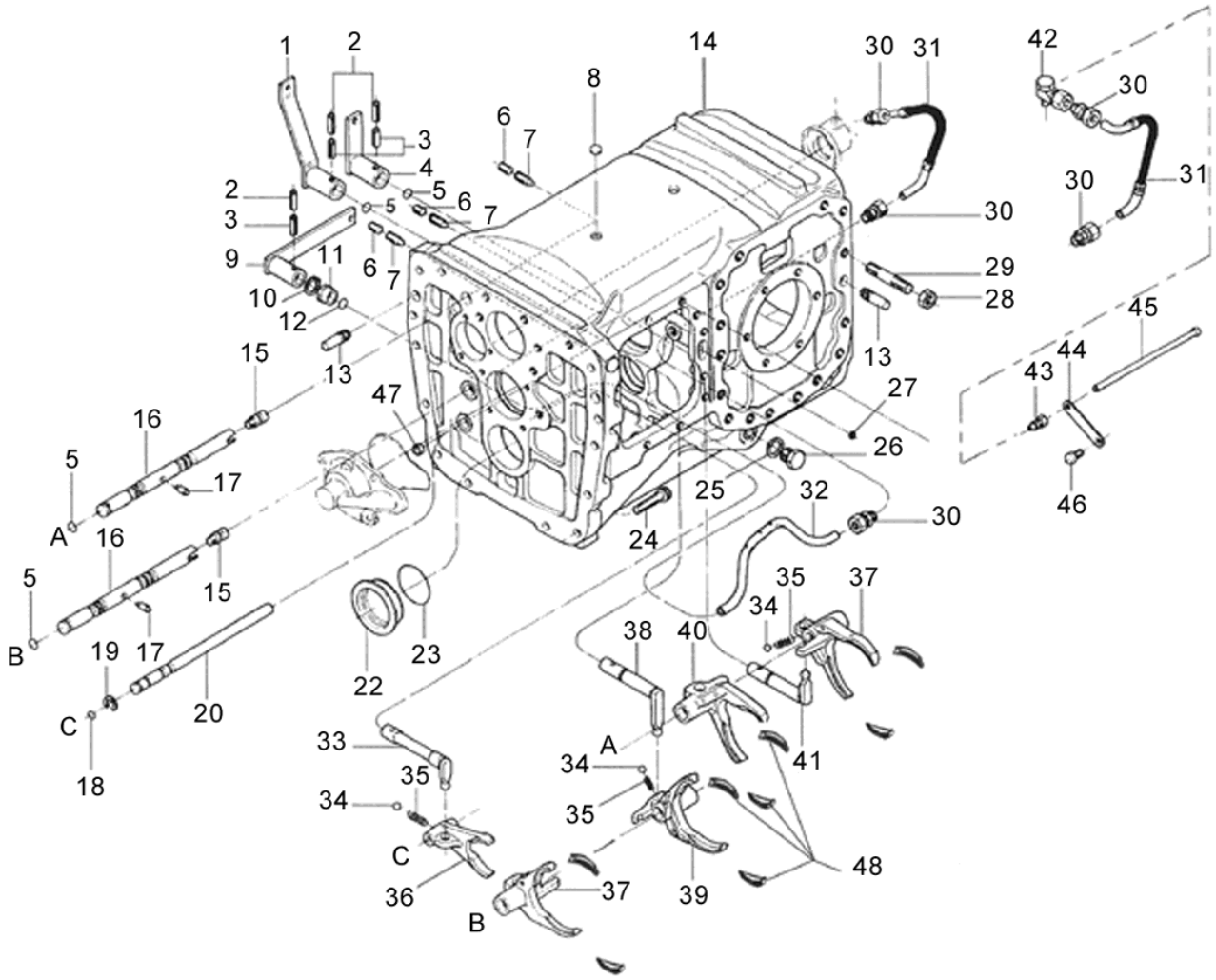
1
2
3
4
5
6
7
8
9
10
11
12
13
14
15
16
17
18
19
20
22
23
24
25
26
27
28
29
30
31
32
33
34
35
36
37
38
39
40
41
42
43
44
45
46
47
48
A
B
C

BM100 GII

42-01 - CARCAÇA DA CAIXA DE CÂMBIO E ACIONAMENTOS 20/02/2002

Ref.	Num. Peça	Denominação	Qtd	Nota	$ Unit.
1	80070510	Alavanca de acionamento	1		-----
2	JE9092	Pino	5		-----
3	JE8190	Pino	5		-----
4	30228700	Alavanca de acionamento	2		-----
5	KH4050	Anel de vedação	6		-----
6	HH4426	Parafuso	3		-----
7	30235110	Parafuso de fixação	3		-----
8	GR5009	Tampa cônica	2		-----
9	80275500	Garfo do seletor	1		-----
10	KG1020	Anel de segurança	1		-----
11	30226300	Bucha	1		-----
12	KH4091	Anel retentor	1		-----
13	822140	Pino guia	8		-----
14	30157510	Carcaça de transmissão	1		-----
15	30226100	Parafuso de regulagem	2		-----
16	30059300	Eixo do seletor	2		-----
17	30226200	Pino do bloqueio	2		-----
18	KH4005	Anel retentor	1		-----
19	KG6511	Anel de trava	1		-----
20	30059400	Eixo do seletor	1		-----
22	30114300	Tampa	1		-----
23	KH4251	Anel espaçador	1		-----
24	HC9766	Parafuso allen	14		-----
25	KH3610	Anel de vedação	1		-----
26	GR0225	Bujão	1		-----
27	80234300	Estrangulador	1		-----
28	JB0952	Porca	28		-----
29	851990	Prisioneiro	28		-----
30	80149700	Conexão	3		-----
31	80688100	Mangueira	1		-----
32	30106100	Tubo	1		-----
33	30191410	Eixo do seletor	1		-----
34	LB8022	Esfera	5		-----
35	581771	Mola de trava	5		-----
36	30184400	Garfo do seletor	1		-----
37	30184210	Garfo do seletor	2		-----
38	30191311	Eixo do seletor	2		-----
39	30184310	Garfo do seletor	1		-----
40	30184110	Garfo do seletor	1		-----
41	30191211	Eixo do seletor	2		-----
42	80550900	Conexão	1	PCR, Model II	-----
43	81090600	Conexão	1		-----
44	80551900	Suporte	1	PCR, Model II	-----
45	80551700	Tubo	1	PCR, Model II	-----
46	216441	Parafuso	1		-----
47	GR5017	Tampa	1		-----
48	32888200	Peça deslizante	16		-----

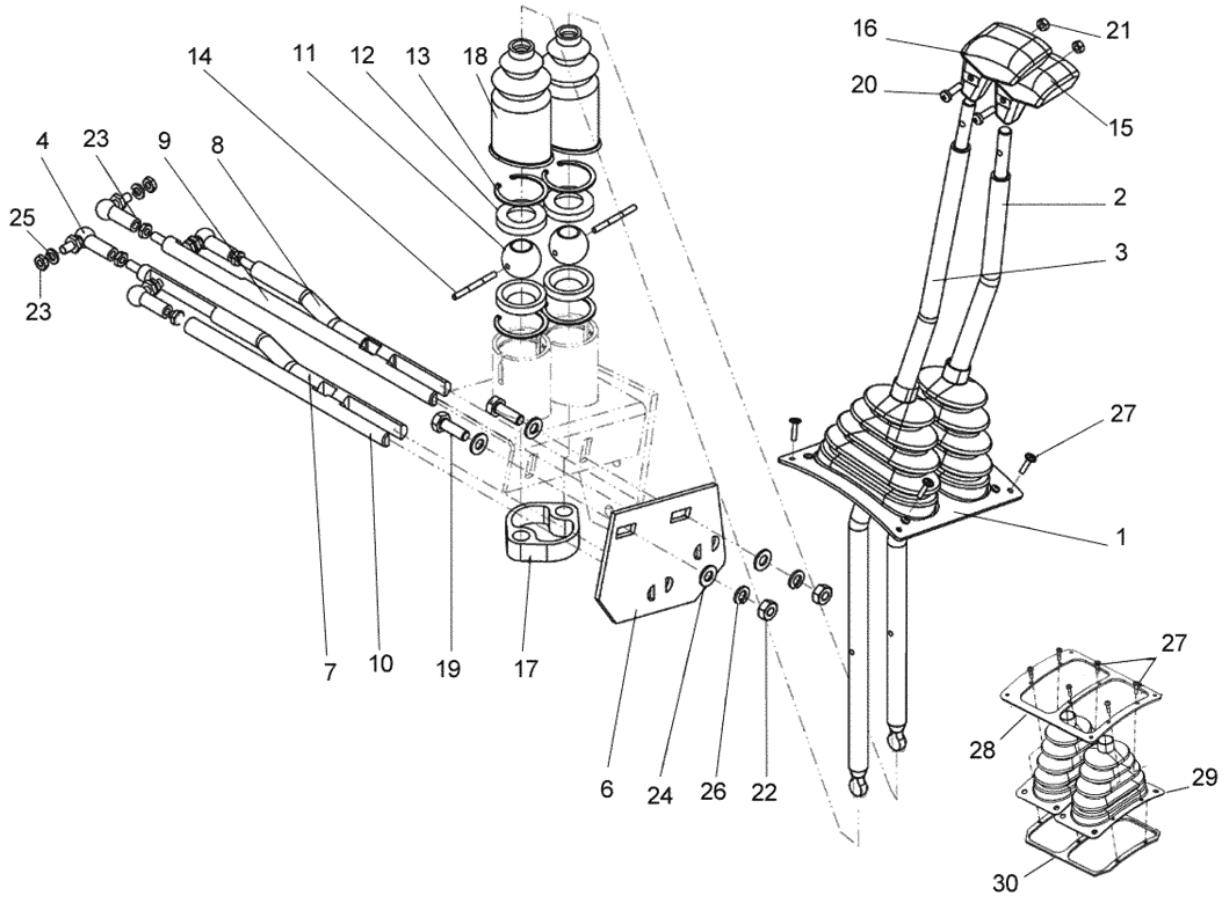
16
21
20
15
14
11
12
13
18
4
23
9
8
2
25
3
23
27
1
7
10
19
17
27
28
29
6
24
26
22
30

BM100 GII

42-02 - ALAVANCAS DA TRANSMISSÃO

14/06/2010

Ref.	Num. Peça	Denominação	Qtd	Nota	$ Unit.
1	84860410	Coifa montada	1		-----
2	85072010	Alavanca de marcha	1		-----
3	85072110	Alavanca de grupo	1		-----
4	30306900	Junta	4		-----
6	80063510	Guia	1		-----
7	80063700	Barra do seletor	1		-----
8	80063800	Barra do seletor	1		-----
9	80063900	Barra do seletor	1		-----
10	80064000	Barra do seletor	1		-----
11	80064100	Esfera	2		-----
12	80064200	Anel de apoio	4		-----
13	80064400	Anel de trava	4		-----
14	80270120	Pino trava	2		-----
15	80414710	Manopla	1		-----
16	80414810	Manopla	1		-----
17	81992500	Amortecedor de borracha	1		-----
18	84032300	Capa de borracha	2		-----
19	HA6334	Parafuso	2		-----
20	HD9052	Parafuso	2		-----
21	JB1106	Porca	2		-----
22	JB1110	Porca	2		-----
23	JB1208	Porca	8		-----
24	JD0410	Arruela	4		-----
25	JD3108	Arruela	4		-----
26	JD3110	Arruela de pressão	2		-----
27	HD9033	Parafuso	6		-----
28	85657710	Chapa de fixação superior	1		-----
29	81673110	Coifa	1		-----
30	85657810	Chapa de fixação inferior	1		-----

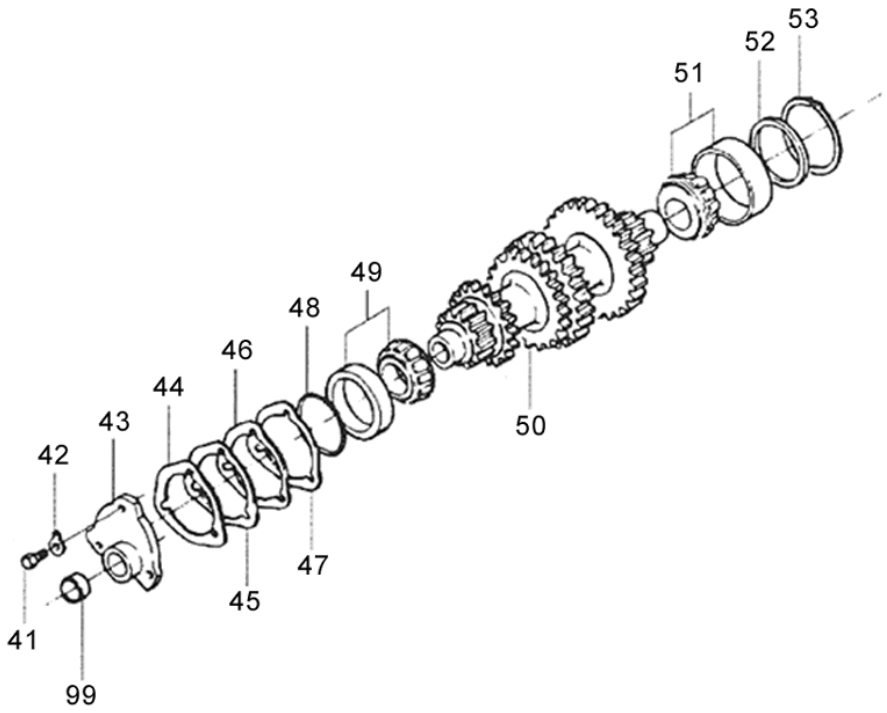
53
52
51
49
48
46
44
43
42
50
47
45
41
99

Ref.	Num. Peça	Denominação	Qtd	Nota	$ Unit.
41	HA6323	Parafuso	3		-----
42	JD9103	Arruela	3		-----
43	30027001	Tampa	1		-----
44	30027110	Calço	1	0,05mm	-----
45	30027210	Calço	1	0,10mm	-----
46	30027310	Calço	1	0,20mm	-----
47	30027410	Calço	1	0,50mm	-----
48	KH3770	Anel retentor	1		-----
49	LA5951	Rolamento	1		-----
50	81636300	Eixo lateral helicoidal	1		-----
51	LA5951	Rolamento	1		-----
52	628100	Anel espaçador	1		-----
53	KG3072	Anel de trava	1		-----
99	GR5015	Tampa	1		-----

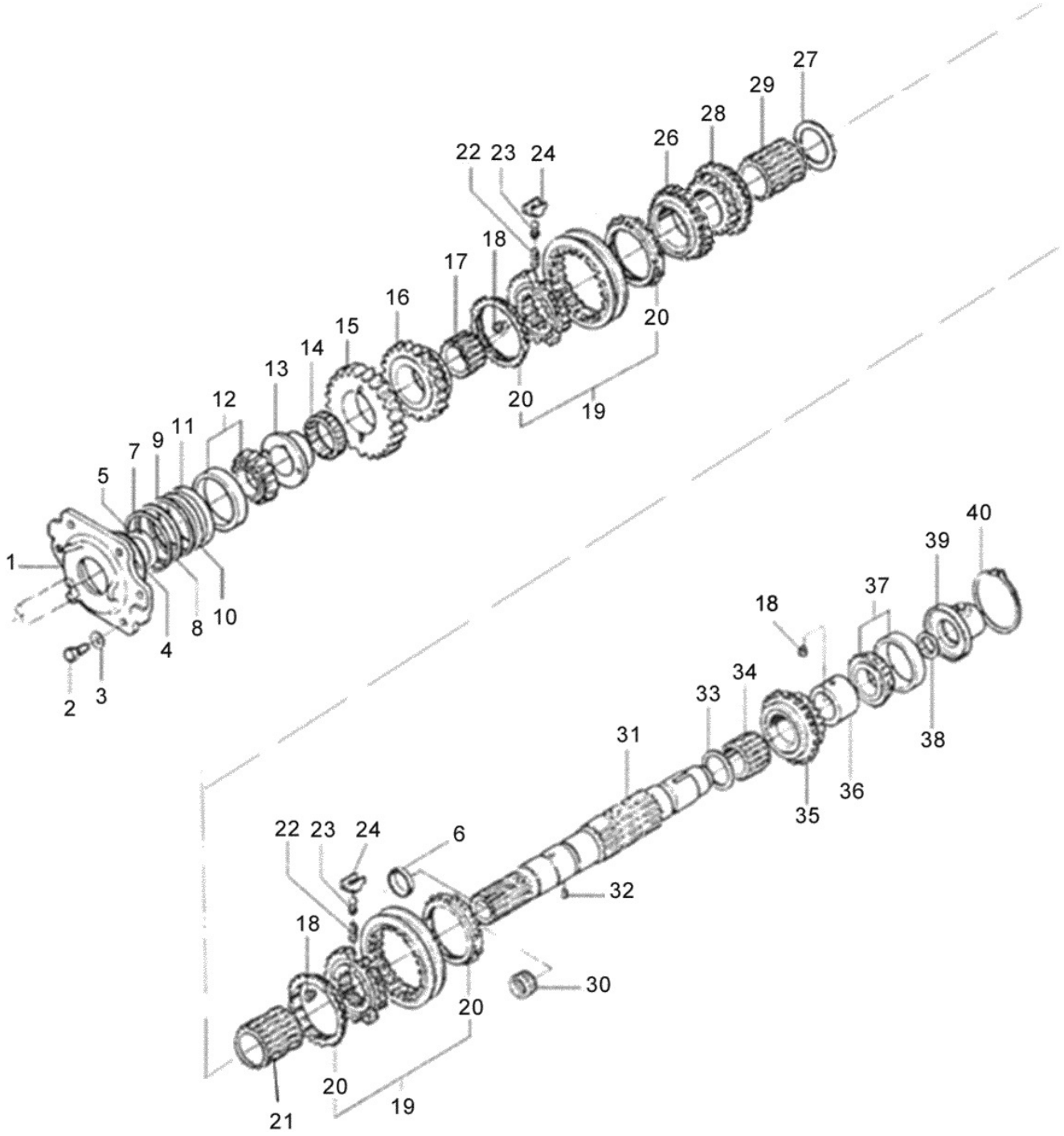
1
2
3
4
5
7
9
11
12
13
14
15
16
17
18
20
19
22
23
24
26
28
29
27
8
10
40
39
37
38
36
35
34
33
31
6
32
30
21

BM100 GII

42-04 - EIXO PRINCIPAL

27/09/2006

Ref.	Num. Peça	Denominação	Qtd	Nota	$ Unit.
1	81640100	Capa do mancal	1		-----
2	HA-6334	Parafuso	5		-----
3	JD9104	Arruela	5		-----
4	KH4761	Anel de vedação	1		-----
5	KH0195	Retentor	1		-----
6	820610	Tampa	2		-----
7	30026400	Calço	1	0,05mm	-----
8	30026500	Calço	1	0,10mm	-----
9	30026600	Calço	1	0,20mm	-----
10	30026700	Calço	1	0,50mm	-----
11	81640500	Anel espaçador	1		-----
12	LA5114	Rolamento	1		-----
13	81640020	Bucha espaçadora	1		-----
14	LA9049	Rolamento de agulhas	1		-----
15	81635800	Engrenagem dentes retos	1	Z=44	-----
16	81635900	Engrenagem helicoidal	1	Z=34	-----
17	30184710	Bucha	1		-----
18	30187000	Pino trava	3		-----
19	30614220	Sincronizador montado	2		-----
20	32483400	Anel sincronizador	2		-----
21	81642100	Bucha espaçadora	1		-----
22	32483800	Mola	3		-----
23	32483600	Esfera	3		-----
24	32483700	Chaveta	3		-----
26	81636000	Engrenagem helicoidal	1	Z=30	-----
27	81643700	Anel espaçador	1		-----
28	81636100	Engrenagem helicoidal	1	Z=24	-----
29	81654200	Bucha	1		-----
30	LA9011	Rolamento de agulhas	1		-----
31	83917800	Eixo principal	1		-----
32	LB8107	Pino cilíndrico	1		-----
33	30217500	Anel espaçador	1		-----
34	30188710	Bucha	1		-----
35	81636200	Engrenagem helicoidal	1	Z=21	-----
36	30026310	Bucha espaçadora	1		-----
37	LA5013	Rolamento de agulhas	1		-----
38	KH1041	Retentor	1		-----
39	30026800	Tampa	1		-----
40	KG3080	Anel de segurança	1		-----

TRATORES VALTRA			
Modelo	Nr. Monobloco	Nr. Comercial	Data Mont.
BM 85	Próxima Montagem		
BM 100	0001004P19M000058	M100243147	06/10/09
BM 110	0001104P09M001379	M110245370	06/10/09
BM 125	0001254P09M002043	M125246411	06/10/09

BS 032/09

Código Antigo	Código Novo	Descrição	Qtd.
81776510	85782900	ENGRENAGEM GRUPO L (Z53)	01
81776600	85782800	ENGRENAGEM GRUPO H (Z33)	01
80034100	85783000	CAPA E CUBO L-H	01

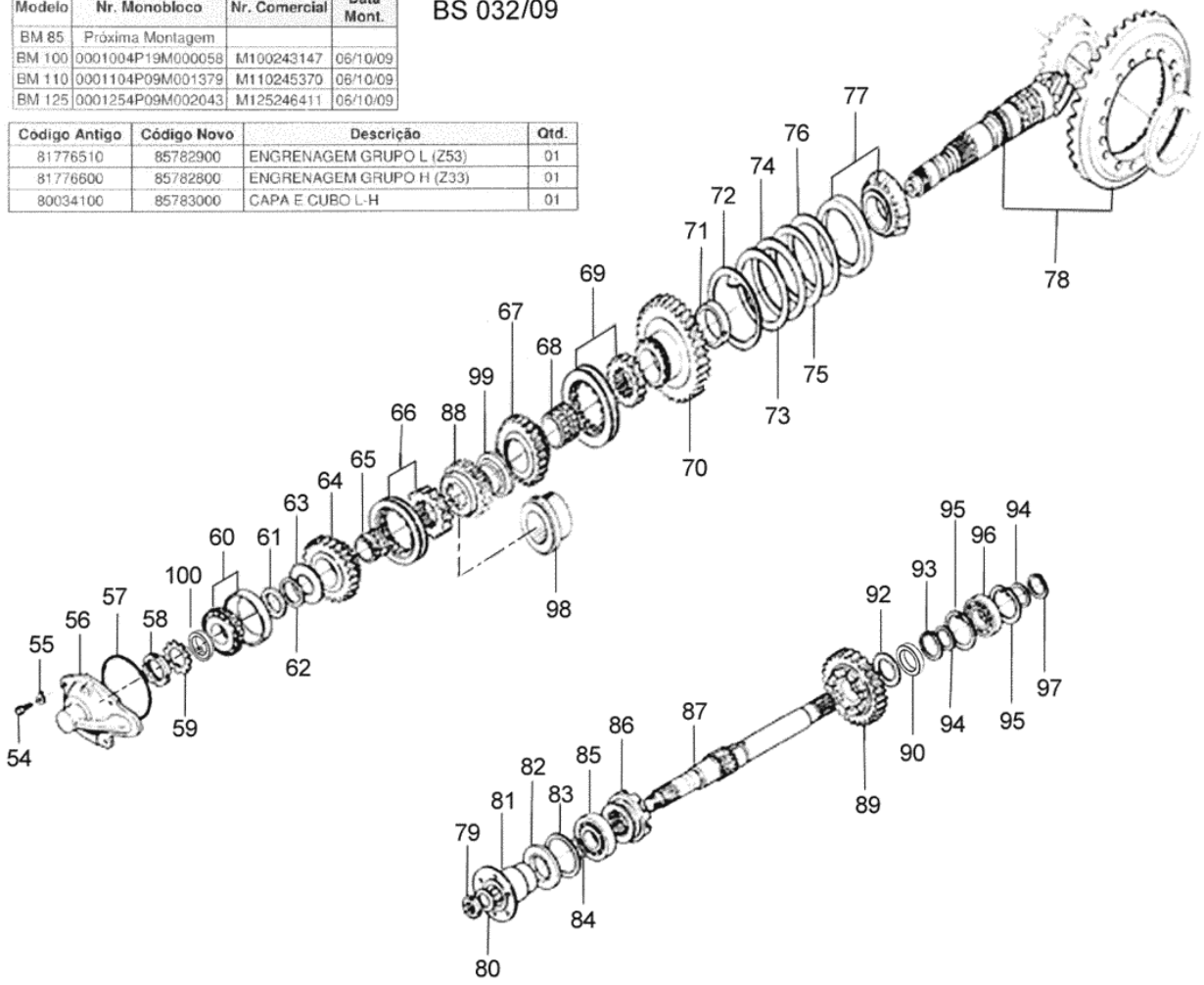

Ref.	Num. Peça	Denominação	Qtd	Nota	$ Unit.
54	HA6323	Parafuso	4		-----
55	JD9103	Arruela	4		-----
56	30027700	Tampa	1		-----
57	KH4711	Anel de vedação	1		-----
58	LB3013	Porca	1		-----
59	821320	Chapa de segurança	1		-----
60	LA5313	Rolamento	1		-----
61	30213110	Anel espaçador	1	L=7,35mm	-----
61	30213910	Anel espaçador	1	L=8,04mm	-----
61	30214110	Anel espaçador	1	L=8,10mm	-----
61	30214210	Anel espaçador	1	L=8,13mm	-----
61	30214010	Anel espaçador	1	L=8,07mm	-----
61	30213810	Anel espaçador	1	L=7,92mm	-----
61	30213610	Anel espaçador	1	L=7,68mm	-----
61	30213210	Anel espaçador	1	L=7,38mm	-----
61	30213410	Anel espaçador	1	L=7,44mm	-----
61	30213510	Anel espaçador	1	L=7,56mm	-----
61	30213710	Anel espaçador	1	L=7,80mm	-----
61	30213310	Anel espaçador	1	L=7,41mm	-----
62	KG1308	Calço	1	0,5mm	-----
63	30188000	Anel espaçador	1		-----
64	81776400	Engrenagem	1	Z=39 "R"	-----
65	30186710	Bucha	1		-----
66	80033600	Capa e cubo	1		-----
67	85782800	Engrenagem	1	Z=33 "H"	-----
68	30186810	Bucha	1		-----
69	85783000	Capa e cubo	1		-----
70	85782900	Engrenagem helicoidal	1	Z=53 "L"	-----
71	30027900	Bucha espaçadora	1		-----
72	30486400	Anel espaçador	1		-----
73	876150	Calço	1	0,05mm	-----
74	854240	Calço	1	0,10mm	-----
75	854250	Calço	1	0,30mm	-----
76	876160	Calço	1	0,50mm	-----
77	LA5318	Rolamento	1		-----
78	80006400	Pinhão e coroa conjunto	1	(8/41)	-----
79	627640	Porca	1	(4x4)	-----
80	627650	Arruela	1	(4x4)	-----
81	30250800	Flange	1	(4x4)	-----
82	KH1188	Retentor	1	(4x4)	-----
83	30251100	Anel espaçador	1	(4x4)	-----
84	KH4150	Anel retentor	1	(4x4)	-----
85	LA1211	Rolamento	1	(4x4)	-----
86	627290	Cubo de acoplamento	1	(4x4)	-----
87	30014110	Eixo acionador	1	(4x4)	-----
88	81855100	Engrenagem	1	Z=30 (4x4) Veja tabela 42...	-----
88	81854900	Engrenagem	1	Z=29 (4x4) Veja tabela 42...	-----
88	81721100	Engrenagem	1	(4x4) Z=28 ZF	-----
88	81641300	Engrenagem	1	(4x4) Z=28 ZF	-----
89	81855200	Engrenagem	1	Z=35 (4x4) Veja tabela 4...	-----
89	81721200	Engrenagem	1	(4x4) Z=40 ZF	-----
89	81641400	Engrenagem	1	(4x4) Z=38 ZF	-----
89	81854800	Engrenagem	1	Z=36 (4x4) Veja tabela 42...	-----

Ref.	Num. Peça	Denominação	Qtd	Nota	$ Unit.
90	83778500	Anel espaçador	1		-----
92	30014300	Anel espaçador	1	(4x4)	-----
93	KG2042	Anel de segurança	1	(4x4)	-----
94	KG1175	Anel espaçador	2	(4x4)	-----
95	KG3072	Anel de trava	2	(4x4)	-----
96	LA1111	Rolamento	1	(4x4)	-----
97	KG1035	Anel de segurança	1	(4x4)	-----
98	81684000	Bucha espaçadora	1	(4x2)	-----
99	30465510	Proteção	1	(4x4)	-----
100	81860500	Anel espaçador	1		-----

Tabela da rodagem e do par de engrenagens que determina a relação de transmissão do eixo dianteiro

Esta tabela define a rodagem e o par de engrenagens que determinam a relação de transmissão do eixo da tração dianteira conforme aplicação.Isso significa que somente poderão ser utilizadas as rodagens relacionadas nesta tabela. A substituição da rodagem do grupo (A) por outra do grupo (B) ou vice-versa, somente poderá ser feita por um Concessionário Valtra, que efetuará a devida substituição das engrenagens.

Esta tabla define los neumáticos y el par de engranajes que determina na relación de transmisión del eje de la tracción delantera. esto significa que solamente podrá ser utilizadas neumáticos relacionados en la tabla abajo.
La sustituición de los neumáticos del grupo (A) por los del grupo (B) y viceversa, deberá ser fecha por el concesionário Valtra que efectuará los debidos cambios en los engranajes.

This table defines of the wheeling and the pair of gears hat determine the transmition ratio the pont drive axle. This means that only the wheeling related on the annexed table may be used.
The substituition of the wheeling of group (A) by a wheeling of group (B), or vice-versa, shoud preferably be made by you Valtra Dealer, who will change the right set of gears.

Eixo dianteiro ZF

Engrenagem da tração dianteira montada no pinhão	Engrenagem da tração dianteira montada no eixo acionador	Pneu dianteiro	Pneu traseiro	Aplicação	Grupo
Engranaje de la tracción delantera montada en el piñón	Engranaje de la tracción delantera montada en eje accionador	Neumático delantero	Neumático trasero	Aplicación	Grupo
Gear of front axle assembled in the bevel pinion shaft	Gear of front axle assembled in the drive shaft	Front tyre	Rear tyre	Application	Group
Z28 81641300	Z38 81641400	12.4-24R1 6PR	18.4-30R1 10PR	BM85-BM100	A
		12.4-24R1 6PR	13.6-38R1 6PR	BM85-BM100-BM110-BM120	A
		12.4-24R1 6PR	13.6-38R1 6PRD	BM85-BM100-BM110-BM120	A
		11.2-28R1 6PR	13.6-38R1 6PR	BM85-BM100-BM110	A
		14.9-24R1 6PR	23.1-26R2 10PR	BM85-BM110-BM120	A
		14.9-28R2 6PR	23.1-30R2 8PR	BM100	A
		14.9-24R1 6PR	18.4-34R1 10PR	BM85-BM100-BM110-BM120	A
		14.9-24R1 6PR	18.4-34R1 10PRD	BM110-BM120	A
		14.9-28R2 6PR	23.1-30R2 8PR	BM85-BM110-BM120	A
		14.9-26R1 6PR	23.1-30R1 12PR	BM110-BM120	A
		14.9-28R1 8PR	18.4-38R1 10PR	BM110-BM120	A
Z28 81721100	Z40 81721200	14.9-24R2 6PR	23.1-26R2 10PR	BM85-BM100-BM110-BM120	B
		14.9-24R1 6PR	23.1-26R1 14PR	BM85-BM100-BM110-BM120	B

Eixo dianteiro Dana

Z30 81855100	Z35 81855200	12.4-24R1 6PR	18.4-30R1 10PR	BM85-BM100	A
		12.4-24R1 6PR	13.6-38R1 6PR	BM85-BM100-BM110-BM120	A
		12.4-24R1 6PR	13.6-38R1 6PRD	BM100-BM110-BM120	A
Z29 81854900	Z36 81854800	11.2-28R1 6PR	13.6-38R1 6PR	BM85-BM100-BM110	B
		14.9-24R1 6PR	23.1-26R2 10PR	BM85-BM110-BM120	B
		14.9-24R2 6PR	23.1-26R2 10PR	BM85-BM100-BM110-BM120	B
		14.9-24R1 6PR	18.4-34R1 10PR	BM85-BM100-BM110-BM120	B
		14.9-24R1 6PR	23.1-26R1 14PR	BM85-BM100-BM110-BM120	B
		14.9-26R1 6PR	23.1-30R1 12PR	BM110-BM120	B

Eixo dianteiro Carraro (Tratores Rotart)

Z30 81855100	Z35 81855200	14.9-26R1 12PR	18.4-34R1 12PR	BM85-BM100	-

Ref.	Num. Peça	Denominação	Qtd	Nota	$ Unit.
-		TABELA DA RODAGEM E DO PAR DE ENGREN...	1		-----

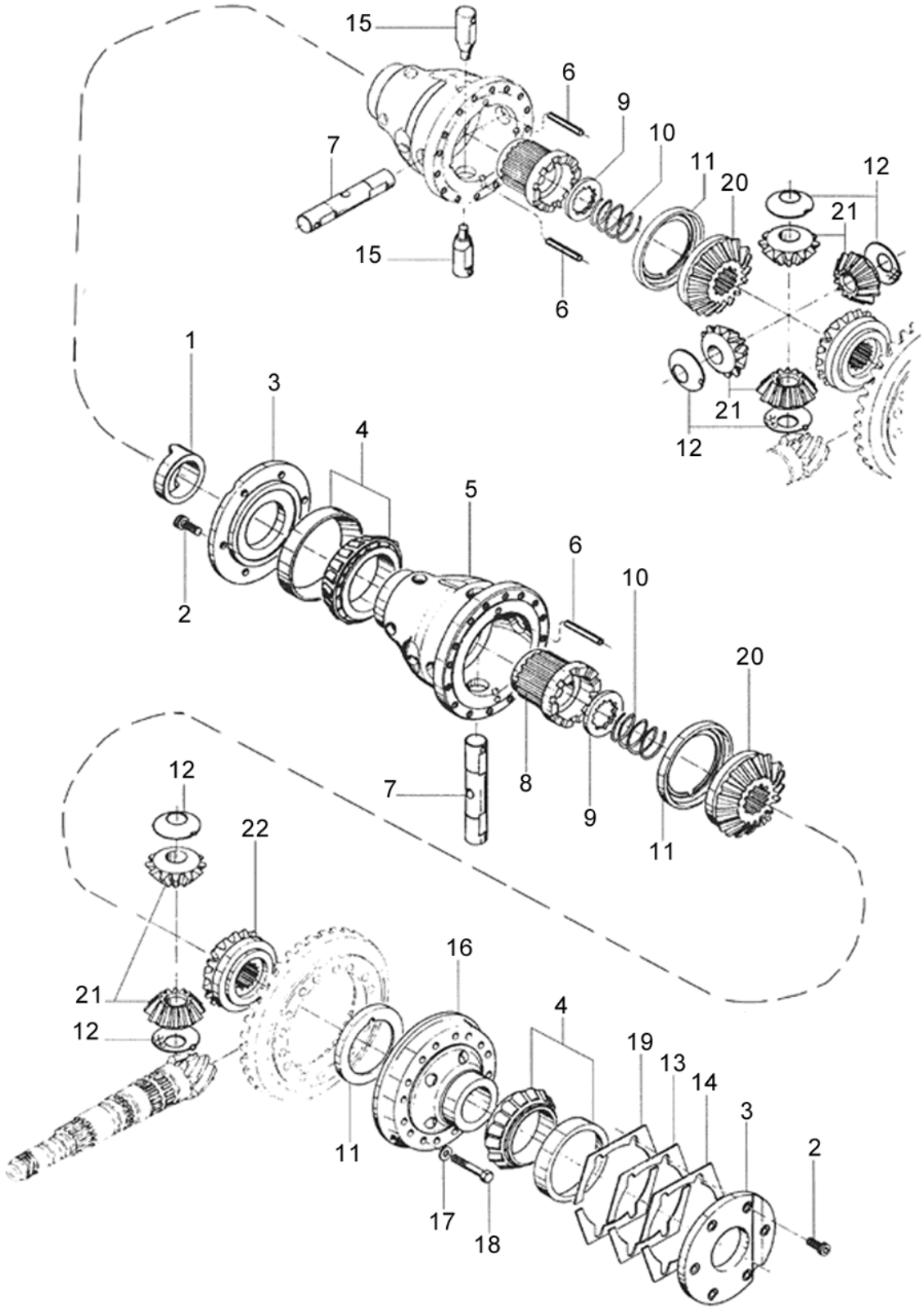
15
6
9
10
7
11
20
12
21
15
6
1
3
4
21
12
5
6
10
2
20
12
7
8
9
11
22
16
21
4
12
19
13
14
3
2
11
17
18

Ref.	Num. Peça	Denominação	Qtd	Nota	$ Unit.
1	80006200	Bucha	1		-----
2	HC9437	Parafuso	12		-----
3	80005910	Tampa do diferencial	2		-----
4	LA5938	Rolamento	2		-----
5	80005410	Carcaça do bloqueio do diferencial	1		-----
6	JE8197	Pino de pressão	1	(4x2)	-----
7	80005810	Eixo	1		-----
8	80005700	Bucha do bloqueio	1		-----
9	80006100	Anel de encosto	1		-----
10	820770	Mola do bloqueio	1		-----
11	80006000	Anel de encosto	2		-----
12	30655200	Chapa de proteção	2	(4x2)	-----
13	30021300	Calço	*	0,2mm	-----
14	30021400	Calço	*	0,5mm	-----
16	80005300	Carcaça do diferencial	1		-----
17	690770	Arruela	16		-----
18	HA9355	Parafuso	16		-----
19	30021200	Calço	*	0,1mm	-----
20	80005500	Engrenagem planetária direita	1		-----
21	80051500	Engrenagem satélite	2	(4x2)	-----
22	80005600	Engrenagem planetária esquerda	1		-----

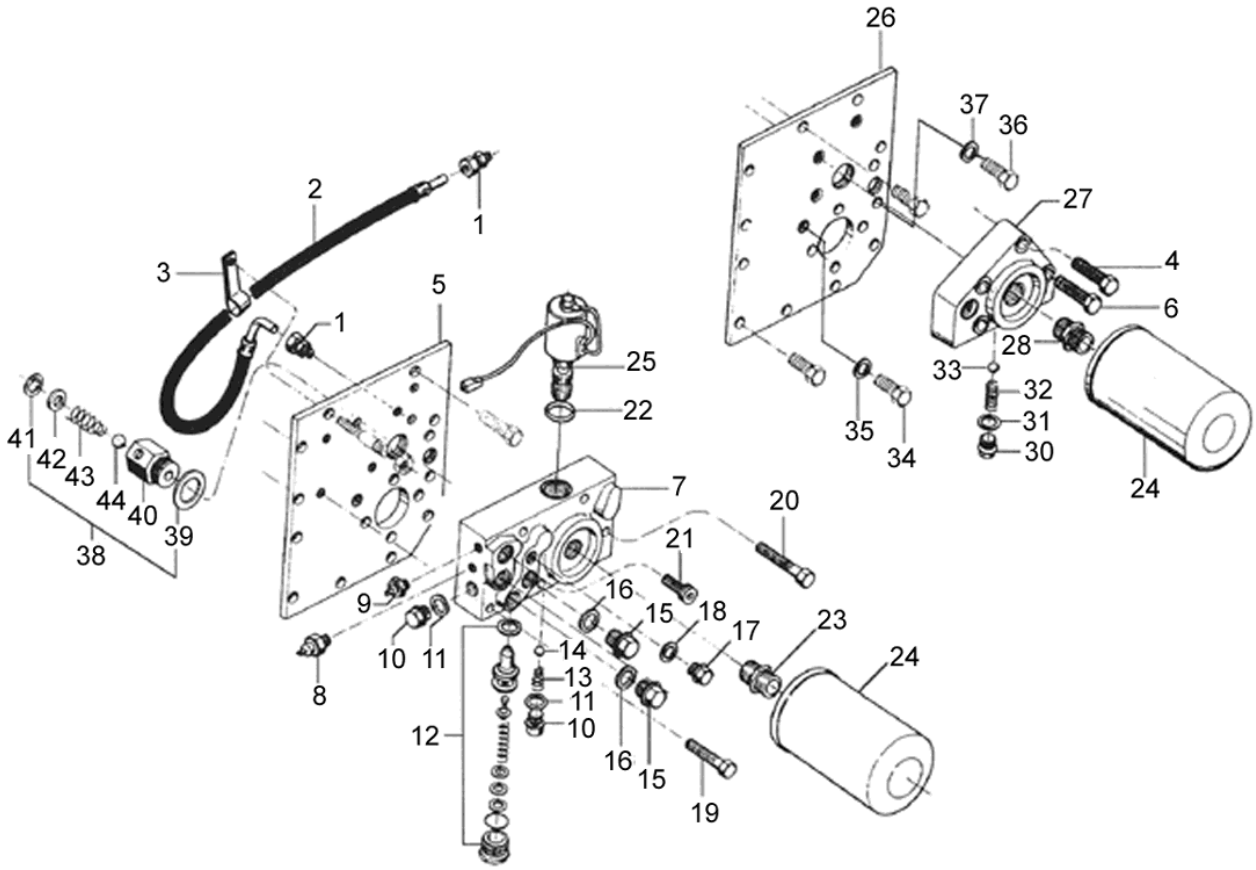
26
37
36
27
4
6
28
33
32
31
30
24
35
34
2
1
3
1
5
25
22
41
42
43
44
40
39
38
7
20
21
9
16
15
18
17
23
24
10
11
14
13
11
10
12
16
15
19
8

BM100 GII

42-08 - PLACA DA VÁLVULA

16/06/2010

Ref.	Num. Peça	Denominação	Qtd	Nota	$ Unit.
1	81090600	Conexão	2		-----
2	81003000	Mangueira	1		-----
3	80233700	Presilha	1		-----
4	HA8336	Parafuso	3		-----
5	80197400	Tampa lateral	1		-----
6	HC9337	Parafuso	1		-----
7	80401610	Placa da válvula	1		-----
8	85677700	Sensor de pressão do óleo da transmissão	1		-----
9	30309300	Sensor de temperatura do óleo da transmissão	1		-----
10	GR0277	Bujão	2		-----
11	KH3635	Anel de vedação	2		-----
12	80066900	Válvula limitadora de pressão	1		-----
13	30606800	Mola	1		-----
14	LB8022	Esfera	1		-----
15	GR0916	Bujão	2		-----
16	KH4946	Anel retentor	2		-----
17	GR0914	Bujão	1		-----
18	KH4923	Anel de vedação	1		-----
19	HA8337	Parafuso	4		-----
20	HA-8338	Parafuso	1		-----
21	HC9337	Parafuso	1		-----
22	221430	Anel retentor	1		-----
23	30206310	Conexão	1		-----
24	80634900	Filtro do óleo	1		-----
25	80402400	Válvula solenóide	1		-----
26	80112510	Tampa lateral	1	PCR, Model II	-----
27	80112310	Placa da válvula	1	PCR, Model II	-----
28	30206310	Conexão	1	PCR, Mod. II	-----
30	GR0277	Bujão	1	PCR, Model II	-----
31	KH3635	Anel de vedação	1	PCR, Model II	-----
32	30606800	Mola	1	PCR, Model II	-----
33	LB8022	Esfera	1	PCR, Model II	-----
34	GR0914	Bujão	1	PCR, Model II	-----
35	KH3618	Anel de vedação	1	PCR, Model II	-----
36	80199700	Bujão	1	PCR, Model II	-----
37	KH3617	Anel de vedação	1		-----
38	80177500	Válvula montada	1		-----
39	JD0430	Arruela	1		-----
40	80177600	Corpo da válvula	1		-----
41	KG3024	Anel de segurança	1		-----
42	JD0412	Arruela	1		-----
43	80177700	Mola	1		-----
44	LB8036	Esfera	1		-----

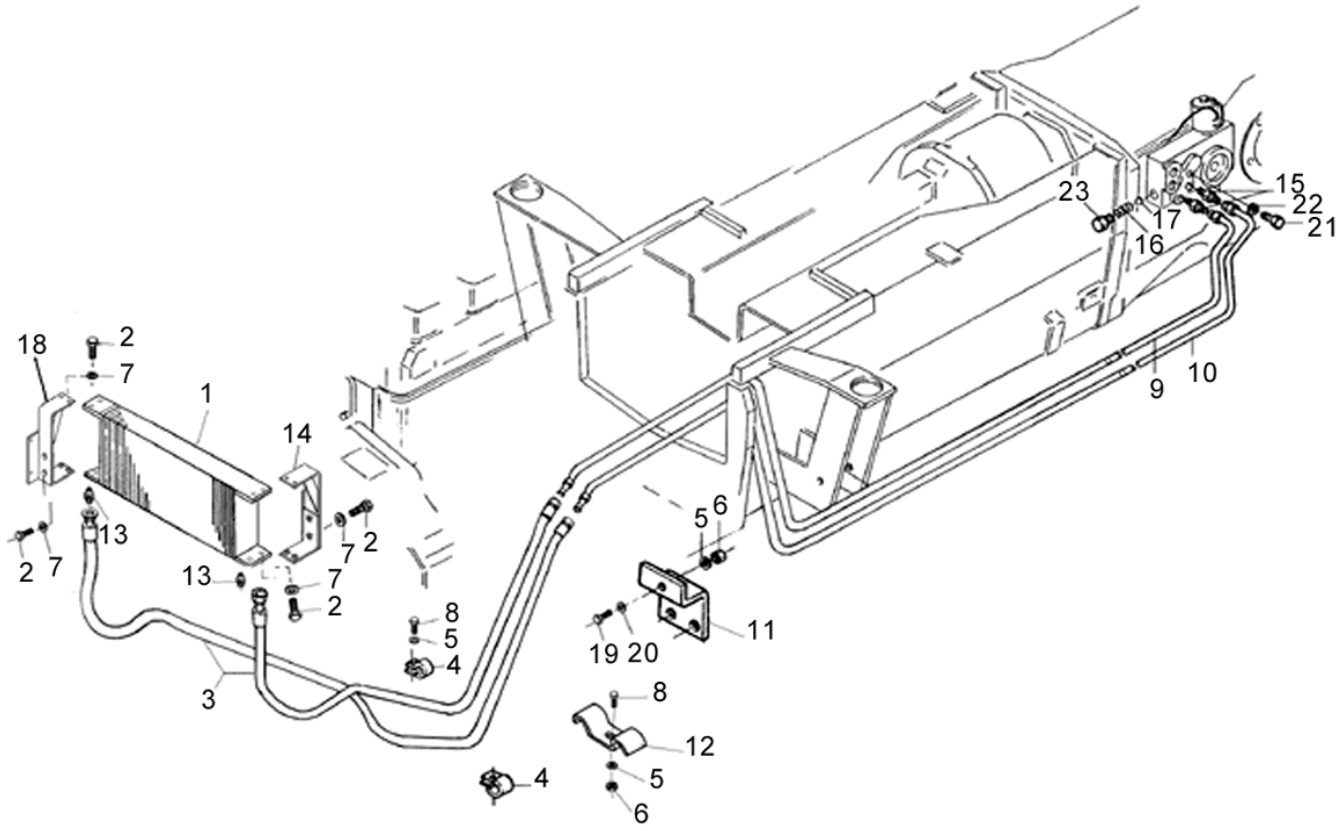
18
2
7
1
14
13
2
7
13
7
2
3
8
5
4
5
6
11
19
20
8
12
4
5
6
23
17
16
15
22
21
9
10

Ref.	Num. Peça	Denominação	Qtd	Nota	$ Unit.
1	32590900	Radiador de óleo	1		-----
2	HA6313	Parafuso	2		-----
3	81462200	Mangueira	2		-----
4	30555700	Abraçadeira	2		-----
5	JD0106	Arruela	3		-----
6	JB1108	Porca	1		-----
7	JD0106	Arruela	12		-----
8	HA6323	Parafuso	2		-----
9	81748300	Tubo de retorno	1		-----
10	81748200	Tubo de pressão V cilindro	1		-----
11	81698800	Suporte	1		-----
12	81698900	Fixador	1		-----
13	GS9270	Conexão	2		-----
14	81683000	Suporte esquerdo montado	1		-----
15	GS9270	Conexão	2		-----
16	80401100	Mola	1		-----
17	LB8022	Esfera	1		-----
18	81682900	Suporte direito montado	1		-----
19	227250	Parafuso	1		-----
20	227260	Arruela	1		-----
21	81050000	Conexão	1		-----
22	KH4956	Arruela de vedação	1		-----
23	GR0916	Bujão	1		-----

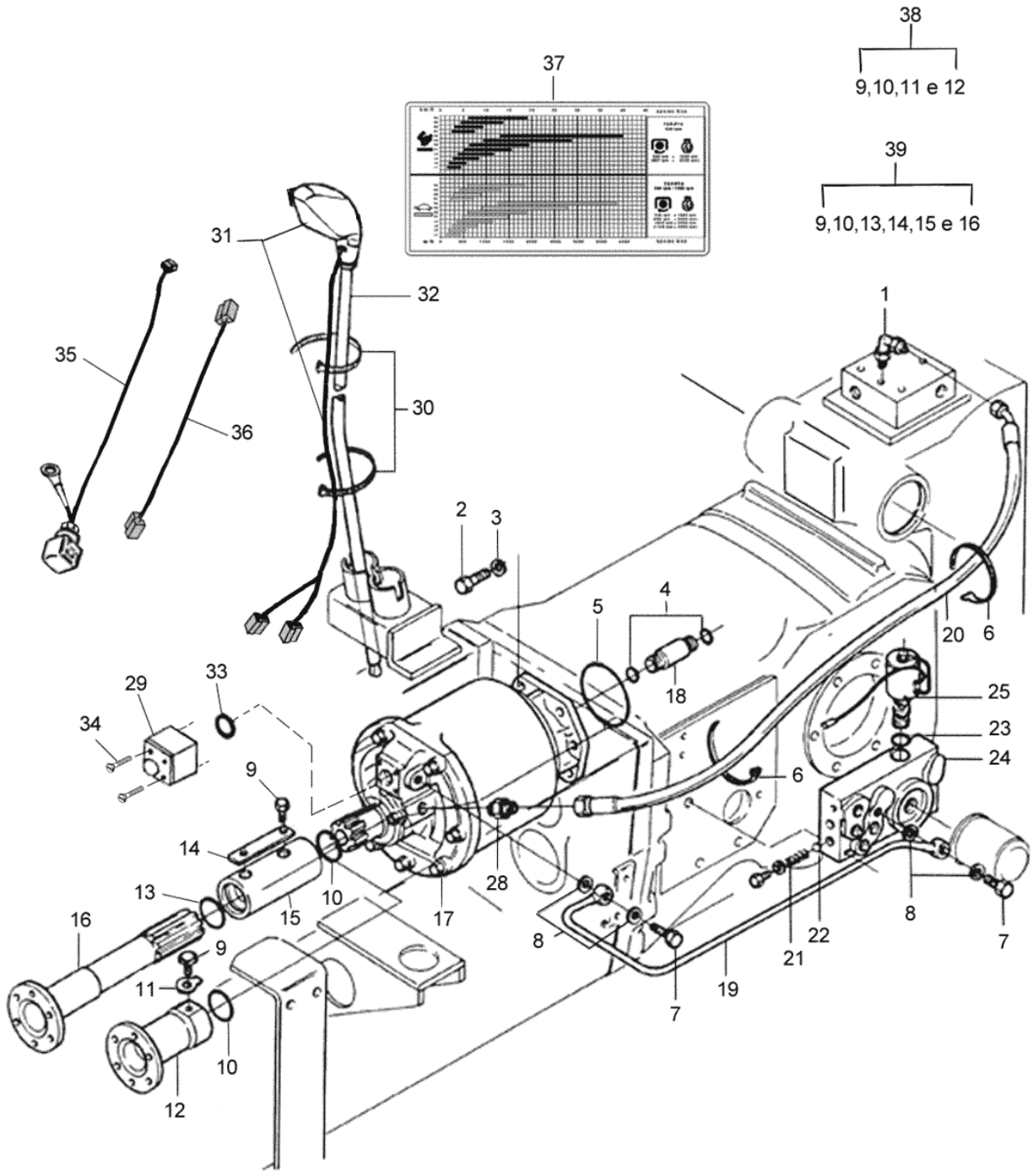
38
9,10,11 e 12
37
39
9,10,13,14,15 e 16
31
32
35
36
30
1
2
3
4
5
6
18
20
25
23
24
29
33
34
9
14
13
15
10
16
11
12
17
28
8
7
19
21
22

BM100 GII

44-01 - ACIONAMENTO DO MULTITORQUE

10/11/2008

Ref.	Num. Peça	Denominação	Qtd	Nota	$ Unit.
1	GS9265	Conexão	1		-----
2	HA6334	Parafuso	5		-----
3	JD9104	Arruela	5		-----
4	KH4081	Anel de vedação	2		-----
5	KH4761	Anel de vedação	1		-----
6	82514800	Abraçadeira	3		-----
7	589270	Parafuso de conexão	2		-----
8	KH3618	Anel de vedação	4		-----
9	651320	Parafuso	1		-----
10	KH4190	Anel retentor	1		-----
11	JD9038	Arruela	1		-----
12	70043010	Eixo oco	1		-----
17	70039210	Multitorque under drive completo	1		-----
18	70050700	Tubo	1		-----
19	80842400	Tubo de pressão	1		-----
20	80401900	Mangueira	1		-----
21	80401100	Mola	1		-----
22	LB8022	Esfera	1		-----
23	KH3635	Anel de vedação	2		-----
24	80401610	Placa da válvula	1		-----
25	80402400	Válvula solenóide	1		-----
28	30344400	Conexão	1		-----
29	30233410	Solenóide	1		-----
30	243020	Abraçadeira	3		-----
31	80531901	Manopla do multitorque "Over"	1		-----
31	80770701	Manopla do multitorque "Under"	1		-----
32	80503200	Alavanca de grupo	1		-----
33	KH4121	Anel retentor	1		-----
34	70083800	Parafuso	4		-----
35	80426710	Cabo de ligação	1		-----
36	80426500	Cabo	1		-----
37	80771010	Adesivo de velocidade	1		-----
38	70043400	Eixo oco conjunto	1	Ref. 9,10,11,12	-----

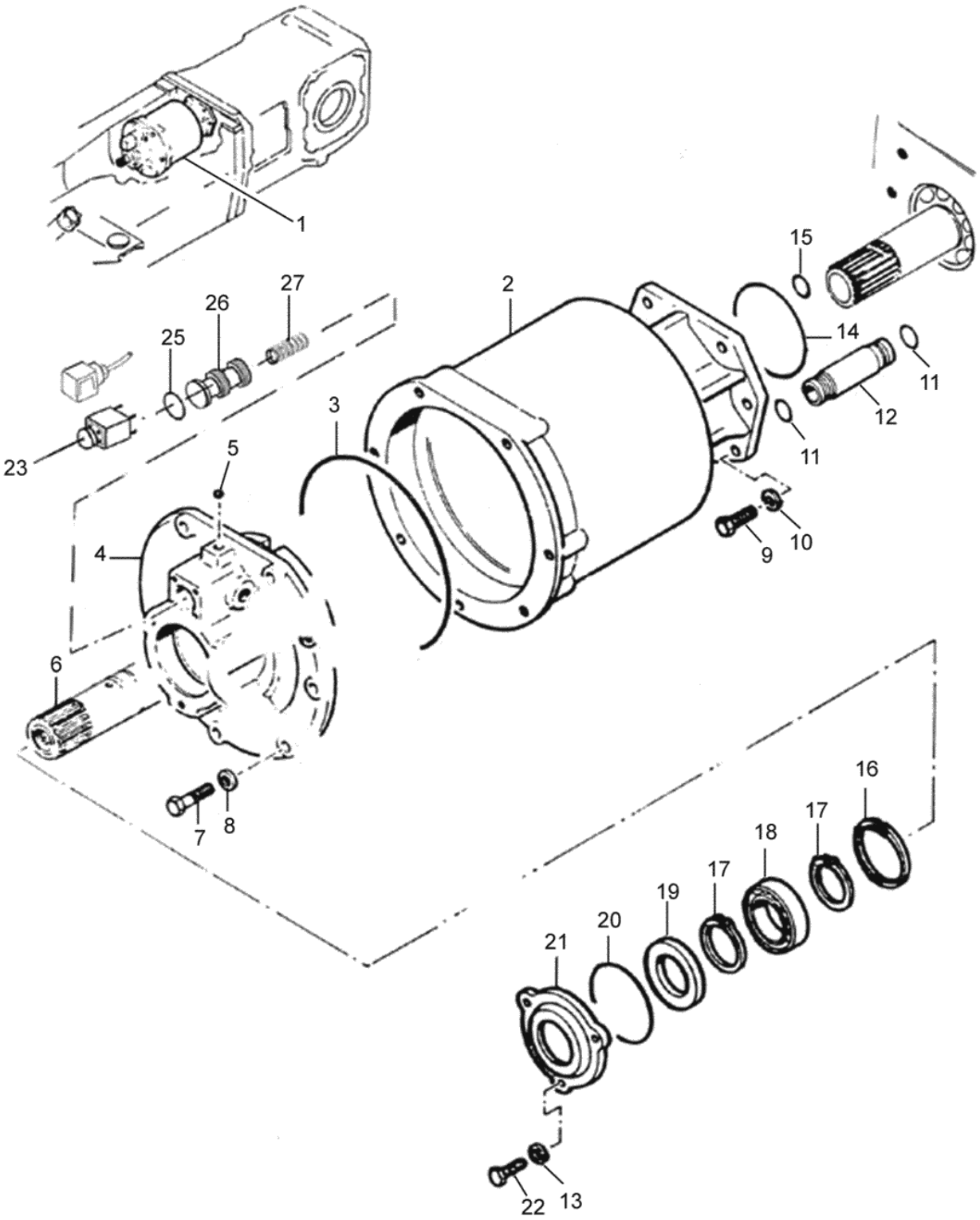
1
2
3
4
5
6
7
8
9
10
11
11
12
13
14
15
16
17
17
18
19
20
21
22
23
25
26
27

BM100 GII

44-02 - MULTITORQUE UNDER DRIVE

20/02/2002

Ref.	Num. Peça	Denominação	Qtd	Nota	$ Unit.
1	70039210	Multitorque under drive completo	1		-----
2	81640300	Carcaça	1		-----
3	KH4988	Anel retentor	1		-----
4	70042800	Tampa+esfera	1	Reference 4 and 5	-----
5	LB8015	Esfera	1		-----
6	70031500	Eixo Z = 27	1		-----
7	HA6325	Parafuso	7		-----
8	JD9103	Arruela	7		-----
9	HA6334	Parafuso	5		-----
10	JD9104	Arruela	5		-----
11	KH4081	Anel de vedação	2		-----
12	70050700	Tubo	1		-----
13	JD9103	Arruela	3		-----
14	KH4761	Anel de vedação	1		-----
15	KH4091	Anel retentor	1		-----
16	KG3075	Anel trava	1		-----
17	KG1045	Anel de segurança	2		-----
18	LA1014	Rolamento	1		-----
19	KH1408	Retentor	1		-----
20	KH4790	Anel retentor	1		-----
21	70030000	Tampa	1		-----
22	HA6323	Parafuso	3		-----
23	30233410	Solenóide	1		-----
25	KH4121	Anel retentor	1		-----
26	70031010	Embolo	1		-----
27	70037110	Mola	1		-----

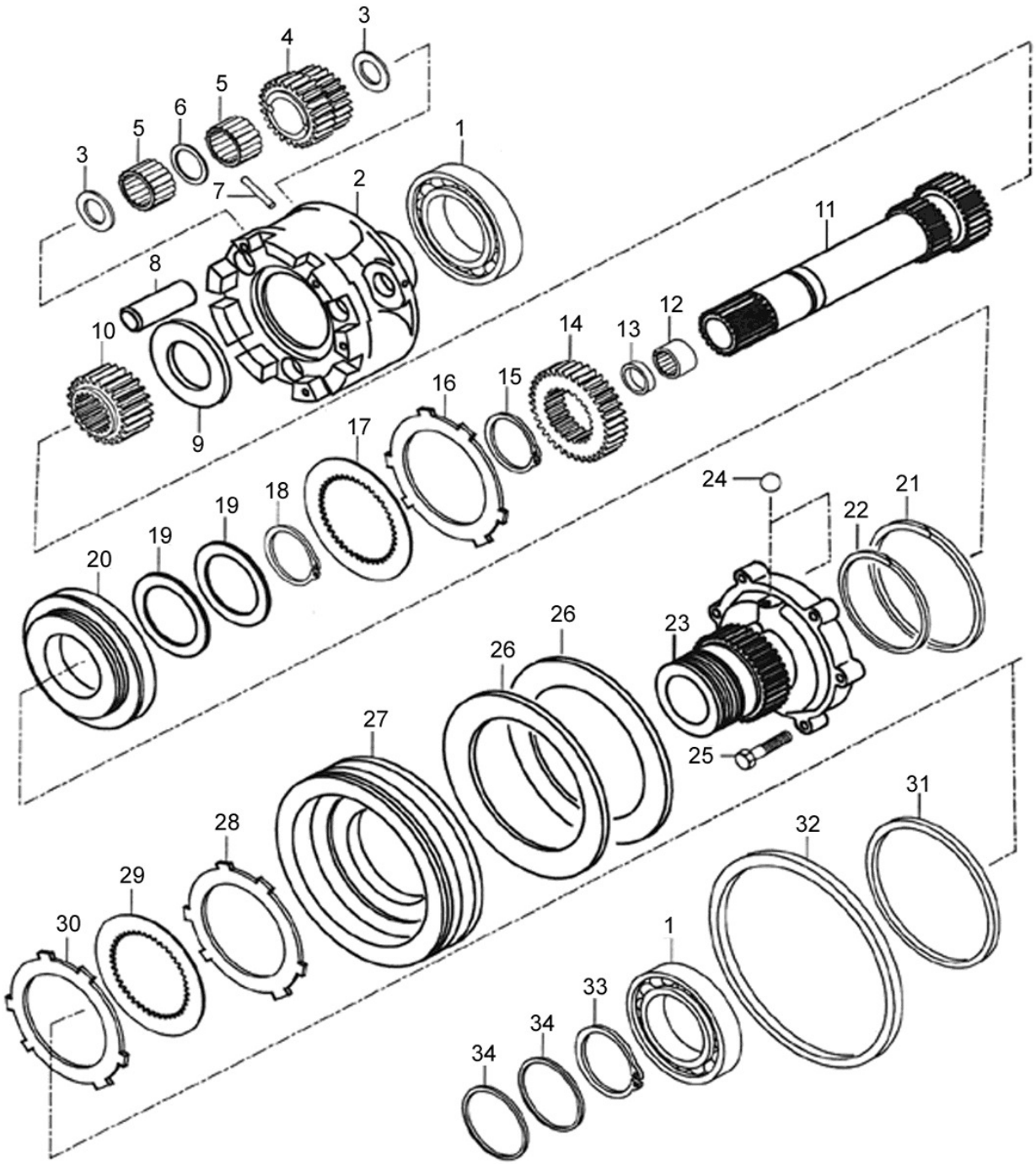
3
4
5
6
5
3
7
2
1
8
10
9
11
12
13
14
15
16
17
18
19
19
20
24
21
22
23
26
26
27
25
31
28
32
29
30
1
33
34
34

BM100 GII

44-03 - MULTITORQUE UNDER DRIVE

20/02/2002

Ref.	Num. Peça	Denominação	Qtd	Nota	$ Unit.
1	LA1022	Rolamento	2		-----
2	70022820	Suporte planetario	1		-----
3	LA9176	Anel espaçador	6		-----
4	70054700	Jogo de engrenagens	1	3 gears	-----
5	LA9221	Rolamento	6		-----
6	30102400	Anel espaçador	3		-----
7	JE8092	Pino de pressão	3		-----
8	30239820	Eixo	3		-----
9	70044400	Arruela de encosto	1		-----
10	70031300	Engrenagem Z - 30	1		-----
11	70031500	Eixo Z = 27	1		-----
12	LA9011	Rolamento de agulhas	1		-----
13	KH1164	Retentor	1		-----
14	70031400	Cubo	1		-----
15	KG1056	Anel de trava	1		-----
16	70029600	Disco intermediário	4		-----
17	70043600	Disco de fricção	3		-----
18	KG1060	Anel de trava	1		-----
19	70029400	Mola prato	2		-----
20	70029310	Pistão	1		-----
21	70035500	Anel de vedação	1		-----
22	70035600	Anel de vedação	1		-----
23	70036120	Distribuidor+Esfera+bucha	1	Reference 23 and 24	-----
24	LB8015	Esfera	2		-----
25	HA8326	Parafuso	6		-----
26	70029500	Mola prato	2		-----
27	70029200	Pistão	1		-----
28	70029900	Anel intermediário	2		-----
29	70043600	Disco de fricção	3		-----
30	70029600	Disco intermediário	2		-----
31	70035400	Anel de vedação	1		-----
32	70035300	Anel de vedação	1		-----
33	KG2075	Anel de trava	1		-----
34	84880000	Anel de vedação	2		-----

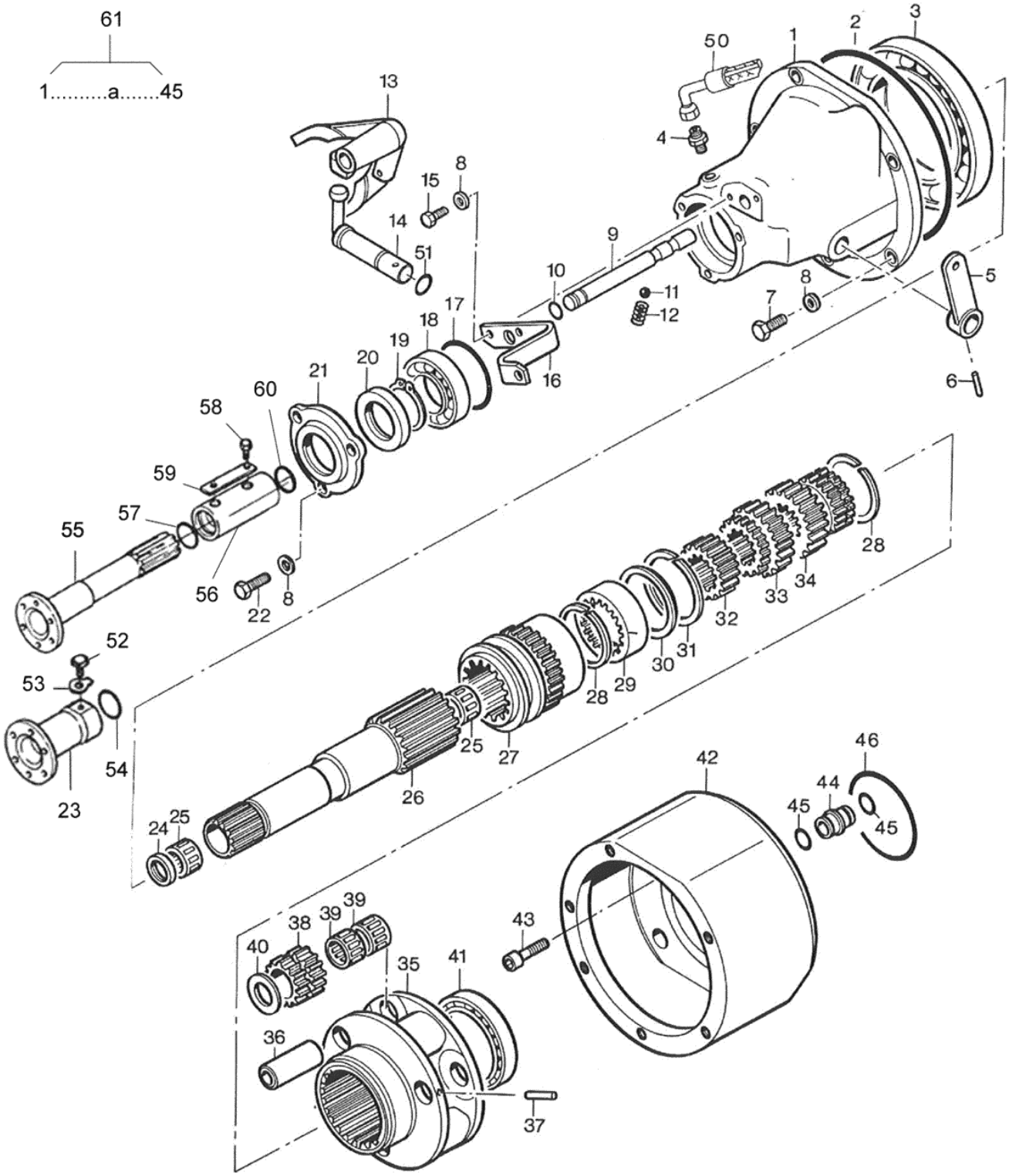
61
1.....a.....45
13
50
1
2
3
4
15
8
14
51
9
10
11
12
7
8
5
6
17
18
19
20
21
16
58
60
59
57
55
56
22
8
52
53
54
23
24
25
26
25
27
28
29
30
31
32
33
34
28
42
46
44
45
45
43
38
39
39
40
35
41
36
37

BM100 GII

44-04 - REDUTOR CREEPER

16/06/2010

Ref.	Num. Peça	Denominação	Qtd	Nota	$ Unit.
1	70054900	Carcaça do redutor	1		-----
2	KH4988	Anel retentor	1		-----
3	LA1429	Rolamento	1		-----
4	GS9270	Conexão	1		-----
5	30502900	Alavanca	1		-----
6	JE8190	Pino	1		-----
7	HA6325	Parafuso	6		-----
8	JD9103	Arruela	11		-----
9	70054800	Eixo	1		-----
10	KH4005	Anel retentor	1		-----
11	LB8022	Esfera	1		-----
12	581771	Mola de trava	1		-----
13	70056000	Garfo	1		-----
14	30030910	Alavanca	1		-----
15	HA6323	Parafuso	2		-----
16	30503100	Suporte	1		-----
17	KH4790	Anel retentor	1		-----
18	LA1014	Rolamento	1		-----
19	KG1045	Anel de segurança	1		-----
20	KH1408	Retentor	1		-----
21	70030000	Tampa	1		-----
22	HA6323	Parafuso	3		-----
23	70043010	Eixo oco	1		-----
24	KH1164	Retentor	1		-----
25	LA9011	Rolamento de agulhas	2		-----
26	70055100	Eixo	1		-----
27	70055310	Luva de acoplamento	1		-----
28	KG9121	Anel de segurança	2		-----
29	70055700	Luva	1		-----
30	70056110	Anel	1		-----
31	KG9160	Anel de trava	1		-----
32	70055600	Cubo	1		-----
33	70055800	Engrenagem	1		-----
34	70055500	Engrenagem	1		-----
35	70055210	Suporte	1		-----
36	30239820	Eixo	3		-----
37	JE8092	Pino de pressão	3		-----
38	86332600	Engrenagem	3		-----
39	LA9221	Rolamento	6		-----
40	LA9176	Anel espaçador	6		-----
41	LA1298	Rolamento	1		-----
42	70055000	Carcaça	1		-----
43	HC9756	Parafuso	5		-----
44	70056400	Tubo	1		-----
45	KH4081	Anel de vedação	2		-----
46	KH4761	Anel de vedação	1		-----
50	80401900	Mangueira	1		-----
51	KH4070	Anel retentor	1		-----
52	651320	Parafuso	1		-----
53	JD9038	Arruela	1		-----
54	KH4190	Anel retentor	1		-----
61	84215110	Redutor - creeper montado	1		-----

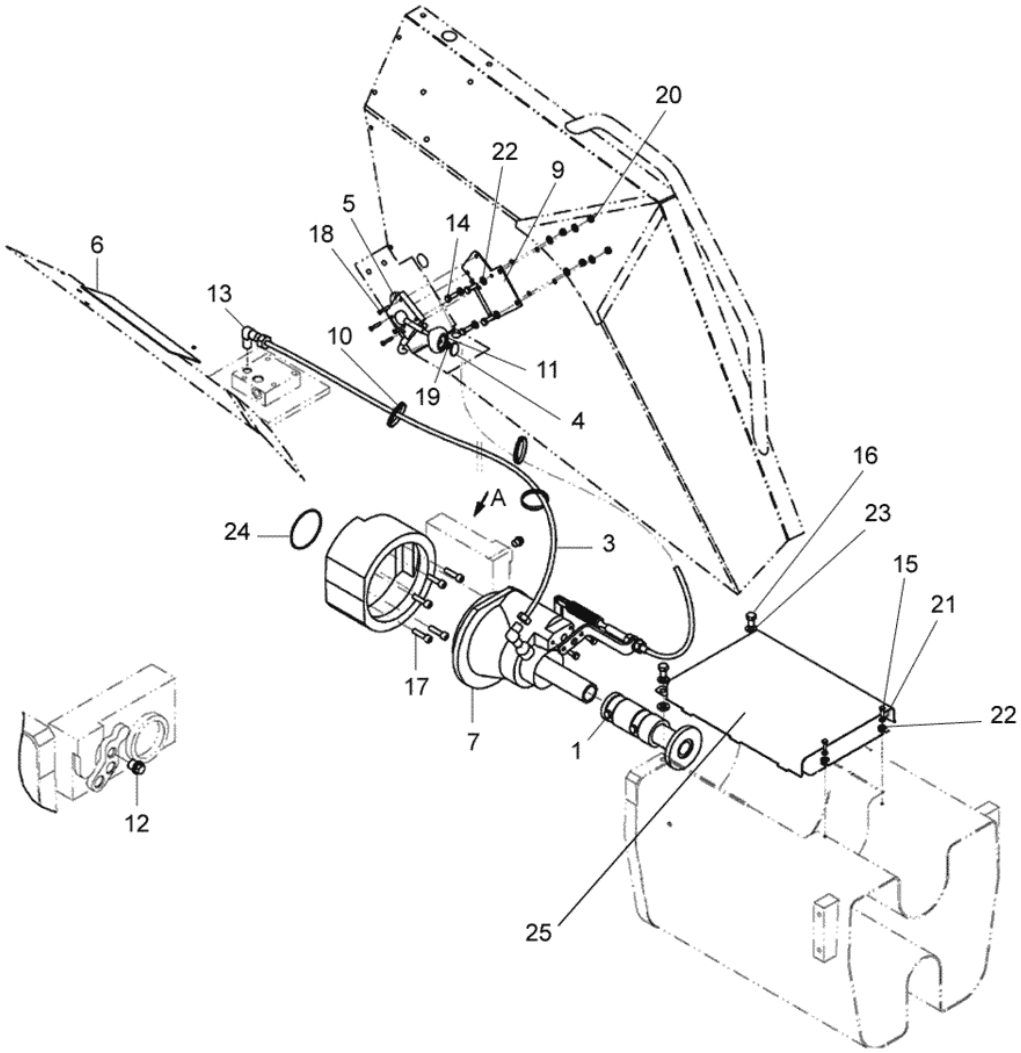
20
22
9
5
14
18
6
13
10
11
19
4
16
A
24
3
23
15
21
17
7
1
22
12
25

BM100 GII

44-05 - ACIONAMENTO DO REDUTOR - CREEPER

17/06/2010

Ref.	Num. Peça	Denominação	Qtd	Nota	$ Unit.
1	70043400	Eixo oco conjunto	1		-----
2	75011500	Tampa	2		-----
3	80401900	Mangueira	1		-----
4	82790410	Tampa	1		-----
5	83985900	Cabo montado	1		-----
6	84203300	Adesivo de velocidade	1		-----
7	84215110	Redutor - creeper montado	1		-----
9	85176200	Suporte da alavanca	1		-----
10	243020	Abraçadeira	3		-----
11	586270	Manopla	1		-----
12	GR0914	Bujão	1		-----
13	GS9265	Conexão	1		-----
14	HA6324	Parafuso	4		-----
15	HA9225	Parafuso	2		-----
16	HA9241	Parafuso	2		-----
17	HC8338	Parafuso	5		-----
18	HE6984	Parafuso	4		-----
19	JB1108	Porca	1		-----
20	JB8904	Porca	4		-----
21	JD0406	Arruela	2		-----
22	JD0408	Arruela	10		-----
23	JD0412	Arruela	2		-----
24	KH4761	Anel de vedação	1		-----
25	86354000	Tampa	1		-----

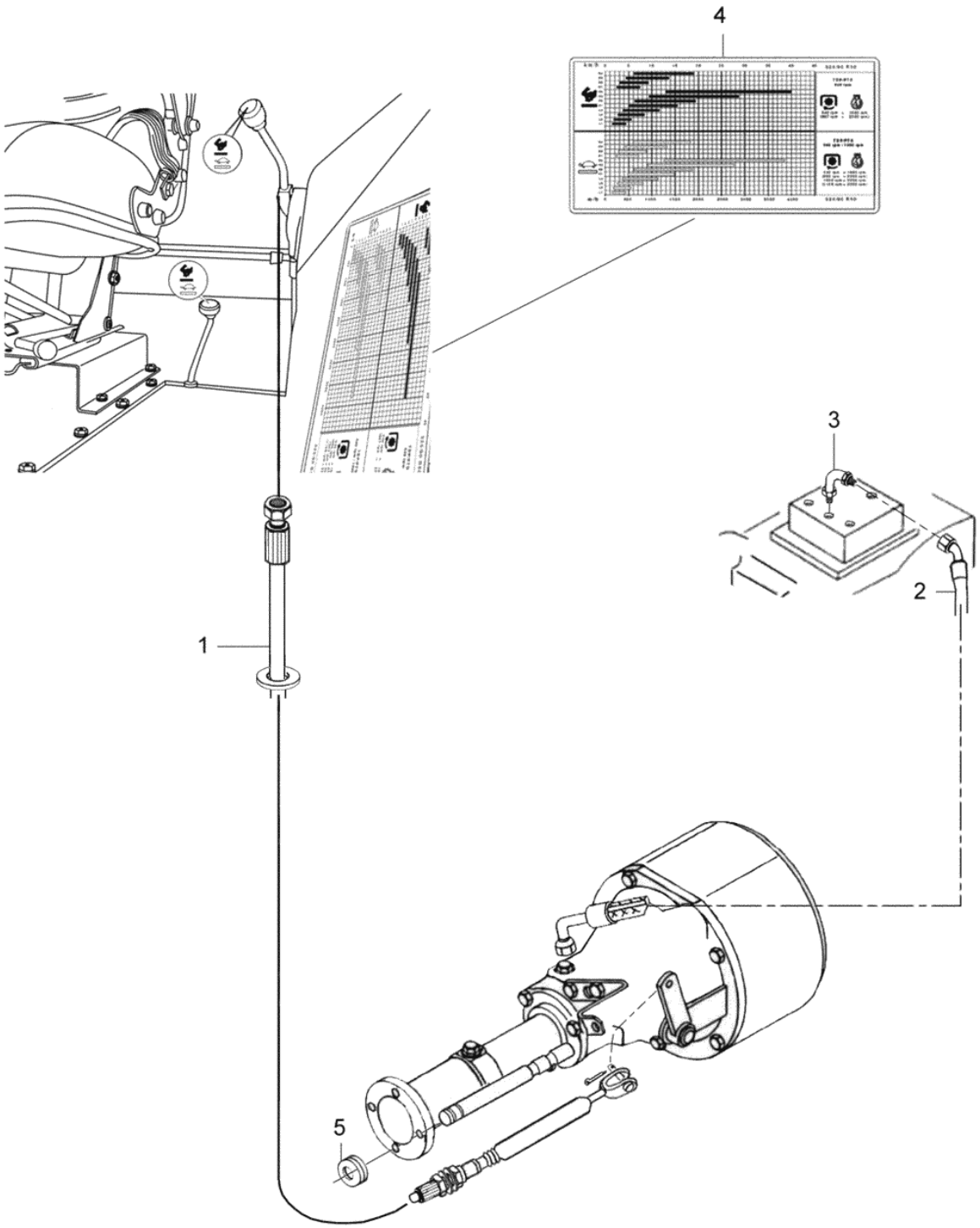
4
3
2
1
5

Ref.	Num. Peça	Denominação	Qtd	Nota	$ Unit.
1	83985910	Cabo montado	1		-----
2	80401900	Mangueira	1		-----
3	GS9265	Conexão	1		-----
4	84203300	Adesivo de velocidade	1		-----
5	81514500	Anel de borracha	1		-----

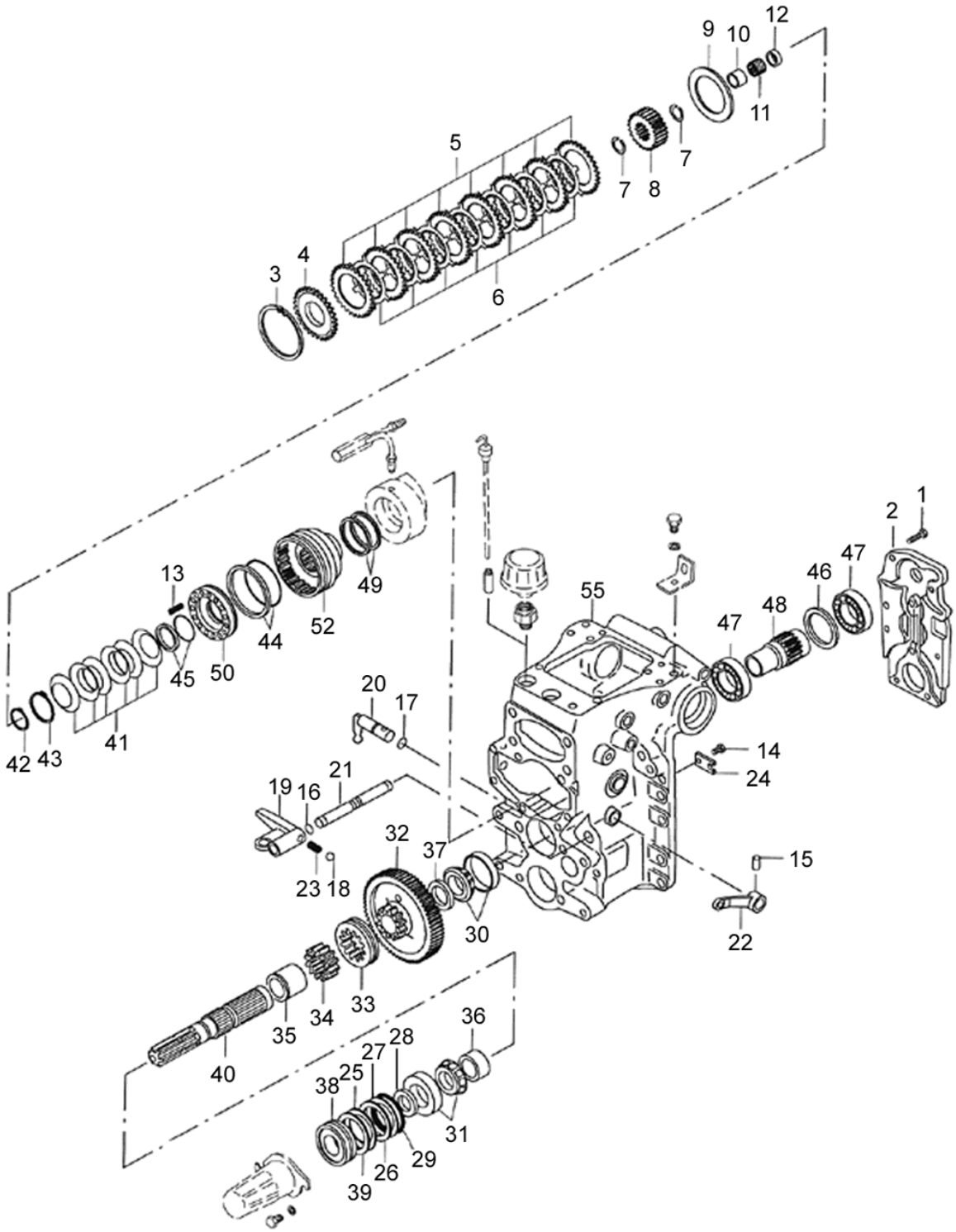
1
2
3
4
5
6
7
7
8
9
10
11
12
13
14
15
16
17
18
19
20
21
22
23
24
25
26
27
28
29
30
31
32
33
34
35
36
37
38
39
40
41
42
43
44
45
46
47
47
48
49
50
52
55

BM100 GII

46-01 - TOMADA DE POTÊNCIA 540 RPM

20/02/2002

Ref.	Num. Peça	Denominação	Qtd	Nota	$ Unit.
1	HA8326	Parafuso	9		-----
2	30028810	Suporte dos rolamentos	1		-----
3	KG9158	Anel de segurança	1		-----
4	30074100	Engrenagem	1		-----
5	30030100	Disco externo	8		-----
6	30030000	Disco interno	7		-----
7	KG9133	Anel elástico	2		-----
8	80895600	Cubo da embreagem	1		-----
9	30235210	Suporte	1		-----
10	30108500	Bucha espaçadora	1		-----
11	LA9171	Rolamento de agulhas	1		-----
12	30108600	Bucha espaçadora	1		-----
13	30235000	Mola	15		-----
14	HA6322	Parafuso	1		-----
15	JE8190	Pino	1		-----
16	KH4005	Anel retentor	1		-----
17	KH4070	Anel retentor	1		-----
18	LB8022	Esfera	1		-----
19	30001700	2º reparo 64,00 mm	1		-----
20	81601000	Barra do seletor	1		-----
21	30055500	Barra do seletor	1		-----
22	81600800	Alavanca	1		-----
23	581771	Mola de trava	1		-----
24	627890	Chapa trava	1		-----
25	KG1325	Calço	*	0,1mm	-----
26	KG1326	Calço	*	0,2mm	-----
27	KG1327	Calço	*	0,5mm	-----
28	KH1191	Retentor	1		-----
29	KH4790	Anel retentor	1		-----
30	LA5013	Rolamento de agulhas	1		-----
31	LA5013	Rolamento de agulhas	1		-----
32	30030500	Engrenagem	1	Z=62	-----
33	30040200	Capa de engate	1		-----
34	30040300	Cubo	1		-----
35	30052800	Bucha	1		-----
36	30052900	Bucha	1		-----
37	30209700	Anel espaçador	1		-----
38	30211200	Tampa do mancal	1		-----
39	30248200	Calço	*	0,05mm	-----
40	80381900	Eixo da TDP 6 dentes	1	540rpm	-----
41	JE9410	Mola prato	6		-----
42	KG0117	Anel de segurança	1		-----
43	KG1052	Anel de segurança	1		-----
44	KH3633	Retentor	1		-----
45	KH3634	Retentor	1		-----
46	KH3700	Anel retentor	1		-----
47	LA1115	Rolamento	2		-----
48	30030710	Eixo	1	Z=18	-----
49	30202500	Anel de vedação	2		-----
50	80895900	Pistão	1		-----
52	80895810	Caixa de acoplamento	1		-----
55	80385800	Carcaça traseira	1	540rpm	-----

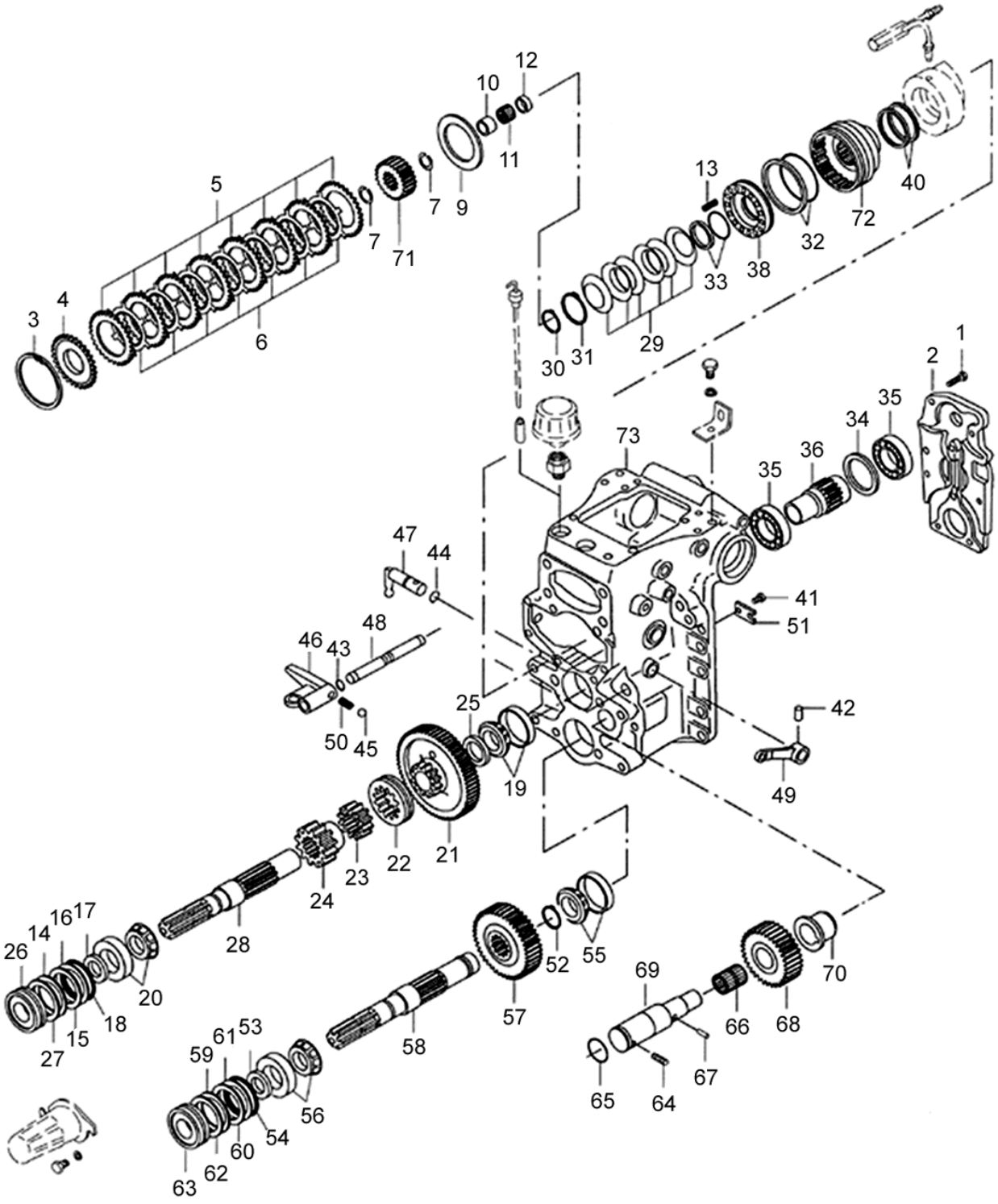
1
2
3
4
5
6
7
7
9
10
11
12
13
29
30
31
32
33
34
35
35
36
38
40
41
42
43
44
45
46
47
48
49
50
51
52
53
54
55
56
57
58
59
60
61
62
63
64
65
66
67
68
69
70
71
72
73

BM100 GII

46-02 - TOMADA DE POTÊNCIA 540 - 1000 RPM

20/02/2002

Ref.	Num. Peça	Denominação	Qtd	Nota	$ Unit.
1	HA8326	Parafuso	6		-----
2	30028810	Suporte dos rolamentos	1		-----
3	KG9158	Anel de segurança	1		-----
4	30074100	Engrenagem	1		-----
5	30030100	Disco externo	8		-----
6	30030000	Disco interno	7		-----
7	KG9133	Anel elástico	2		-----
9	30235210	Suporte	1		-----
10	30108500	Bucha espaçadora	1		-----
11	LA9171	Rolamento de agulhas	1		-----
12	30108600	Bucha espaçadora	1		-----
13	30235000	Mola	15		-----
14	KG1325	Calço	*	0,1mm	-----
15	KG1326	Calço	*	0,2mm	-----
16	KG1327	Calço	*	0,5mm	-----
17	KH1191	Retentor	1		-----
18	KH4790	Anel retentor	1		-----
19	LA5013	Rolamento de agulhas	1		-----
20	LA5113	Rolamento	1		-----
21	30030600	Engrenagem	1	Z=53	-----
22	30040200	Capa de engate	1		-----
23	30040300	Cubo	1		-----
24	30030300	Engrenagem	1	Z=25	-----
25	30209700	Anel espaçador	1		-----
26	30211200	Tampa do mancal	1		-----
27	30248200	Calço	*	0,05mm	-----
28	30040100	Eixo da TDP 21 dentes	1	1000rpm	-----
29	JE9410	Mola prato	6		-----
30	KG0117	Anel de segurança	1		-----
31	KG1052	Anel de segurança	1		-----
32	KH3633	Retentor	1		-----
33	KH3634	Retentor	1		-----
34	KH3700	Anel retentor	1		-----
35	LA1115	Rolamento	2		-----
36	30030810	Eixo	1	Z=26	-----
38	80895900	Pistão	1		-----
40	30202500	Anel de vedação	1		-----
41	HA6322	Parafuso	1		-----
42	JE8190	Pino	1		-----
43	KH4005	Anel retentor	1		-----
44	KH4070	Anel retentor	1		-----
45	LB8022	Esfera	1		-----
46	30001700	2º reparo 64,00 mm	1		-----
47	81601000	Barra do seletor	1		-----
48	30055500	Barra do seletor	1		-----
49	81600800	Alavanca	1		-----
50	581771	Mola de trava	1		-----
51	627890	Chapa trava	1		-----
52	KG0121	Anel de segurança	1		-----
53	KH1191	Retentor	1		-----
54	KH4790	Anel retentor	1		-----
55	LA5011	Rolamento	1		-----
56	LA5113	Rolamento	1		-----

Ref.	Num. Peça	Denominação	Qtd	Nota	$ Unit.
57	70003400	Engrenagem	1	Z=43	-----
58	70003700	Eixo da TDP 6 dentes	1	540rpm	-----
59	KG1325	Calço	*	0,1mm	-----
60	KG1326	Calço	*	0,2mm	-----
61	KG1327	Calço	*	0,5mm	-----
62	30248200	Calço	*	0,05mm	-----
63	30211200	Tampa do mancal	1		-----
64	HH5500	Parafuso	1		-----
65	KH4932	Retentor	1		-----
66	LA9157	Rolamento	1		-----
67	JE8053	Pino de pressão	1		-----
68	30030200	Engrenagem	1	Z=33	-----
69	30052300	Eixo	1		-----
70	30053100	Anel espaçador	1		-----
71	80895600	Cubo da embreagem	1		-----
72	80895810	Caixa de acoplamento	1		-----
73	81004100	Carcaça traseira	1	540/1000rpm	-----

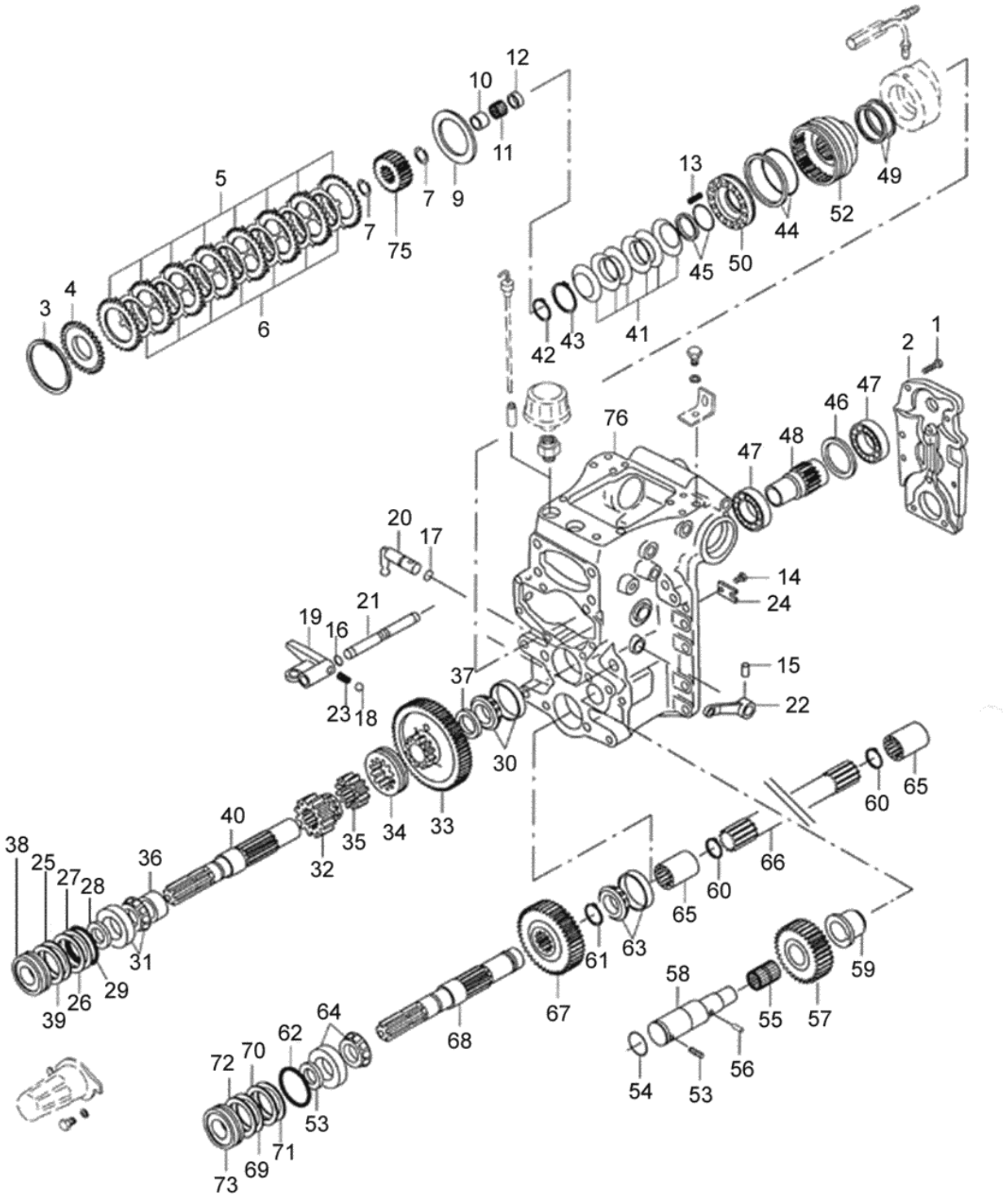
1
2
3
4
5
6
7
7
9
10
11
12
13
41
42
43
44
45
46
47
47
48
49
50
52
75
76
14
15
16
17
18
19
20
21
22
23
24
30
32
33
34
35
36
37
38
39
40
25
26
27
28
29
31
53
54
55
56
57
58
59
60
60
61
62
63
64
65
65
66
67
68
69
70
71
72
73

Ref.	Num. Peça	Denominação	Qtd	Nota	$ Unit.
1	HA8326	Parafuso	9		-----
2	30028810	Suporte dos rolamentos	1		-----
3	KG9158	Anel de segurança	1		-----
4	30074100	Engrenagem	1		-----
5	30030100	Disco externo	8		-----
6	30030000	Disco interno	7		-----
7	KG9133	Anel elástico	2		-----
9	30235210	Suporte	1		-----
10	30108500	Bucha espaçadora	1		-----
11	LA9171	Rolamento de agulhas	1		-----
12	30108600	Bucha espaçadora	1		-----
13	30235000	Mola	15		-----
14	HA6322	Parafuso	1		-----
15	JE8190	Pino	1		-----
16	KH4005	Anel retentor	1		-----
17	KH4070	Anel retentor	1		-----
18	LB8022	Esfera	1		-----
19	30001700	2º reparo 64,00 mm	1		-----
20	81601000	Barra do seletor	1		-----
21	30055500	Barra do seletor	1		-----
22	81600800	Alavanca	1		-----
23	581771	Mola de trava	1		-----
24	627890	Chapa trava	1		-----
25	KG1325	Calço	*	0,1mm	-----
26	KG1326	Calço	*	0,2mm	-----
27	KG1327	Calço	*	0,5mm	-----
28	KH1191	Retentor	1		-----
29	KH4790	Anel retentor	1		-----
30	LA5013	Rolamento de agulhas	1		-----
31	LA5113	Rolamento	1		-----
32	30030400	Engrenagem	1	Z=25	-----
33	30030500	Engrenagem	1	Z=62	-----
34	30040200	Capa de engate	1		-----
35	30040300	Cubo	1		-----
36	30052900	Bucha	1		-----
37	30209700	Anel espaçador	1		-----
38	30211200	Tampa do mancal	1		-----
39	30248200	Calço	*	0,05mm	-----
40	80381900	Eixo da TDP 6 dentes	1		-----
41	JE9410	Mola prato	6		-----
42	KG0117	Anel de segurança	1		-----
43	KG1052	Anel de segurança	1		-----
44	KH3633	Retentor	1		-----
45	KH3634	Retentor	1		-----
46	KH3700	Anel retentor	1		-----
47	LA1115	Rolamento	2		-----
48	30030710	Eixo	1	Z=18	-----
49	85832000	Anel de vedação	2		-----
50	80895900	Pistão	1		-----
52	80895810	Caixa de acoplamento	1		-----
53	HH5500	Parafuso	1		-----
54	KH4932	Retentor	1		-----
55	LA9167	Rolamento	1		-----

Ref.	Num. Peça	Denominação	Qtd	Nota	$ Unit.
56	JE8053	Pino de pressão	1		-----
57	30030200	Engrenagem	1	Z=33	-----
58	30052300	Eixo	1		-----
59	30053100	Anel espaçador	1		-----
60	KH3030	Anel de segurança	2		-----
61	KG0121	Anel de segurança	1		-----
62	KH4790	Anel retentor	1		-----
63	LA5011	Rolamento	1		-----
64	LA5113	Rolamento	1		-----
65	70003600	Luva	2		-----
66	70003510	Eixo	1		-----
67	70003400	Engrenagem	1	Z=43	-----
68	70003800	Eixo da TDP 6 dentes	1		-----
69	KG1325	Calço	*	0,1mm	-----
70	KG1326	Calço	*	0,2mm	-----
71	KG1327	Calço	*	0,5mm	-----
72	30248200	Calço	*	0,05mm	-----
73	30211700	Capa do mancal	1		-----
75	80895600	Cubo da embreagem	1		-----
76	81004100	Carcaça traseira	1		-----

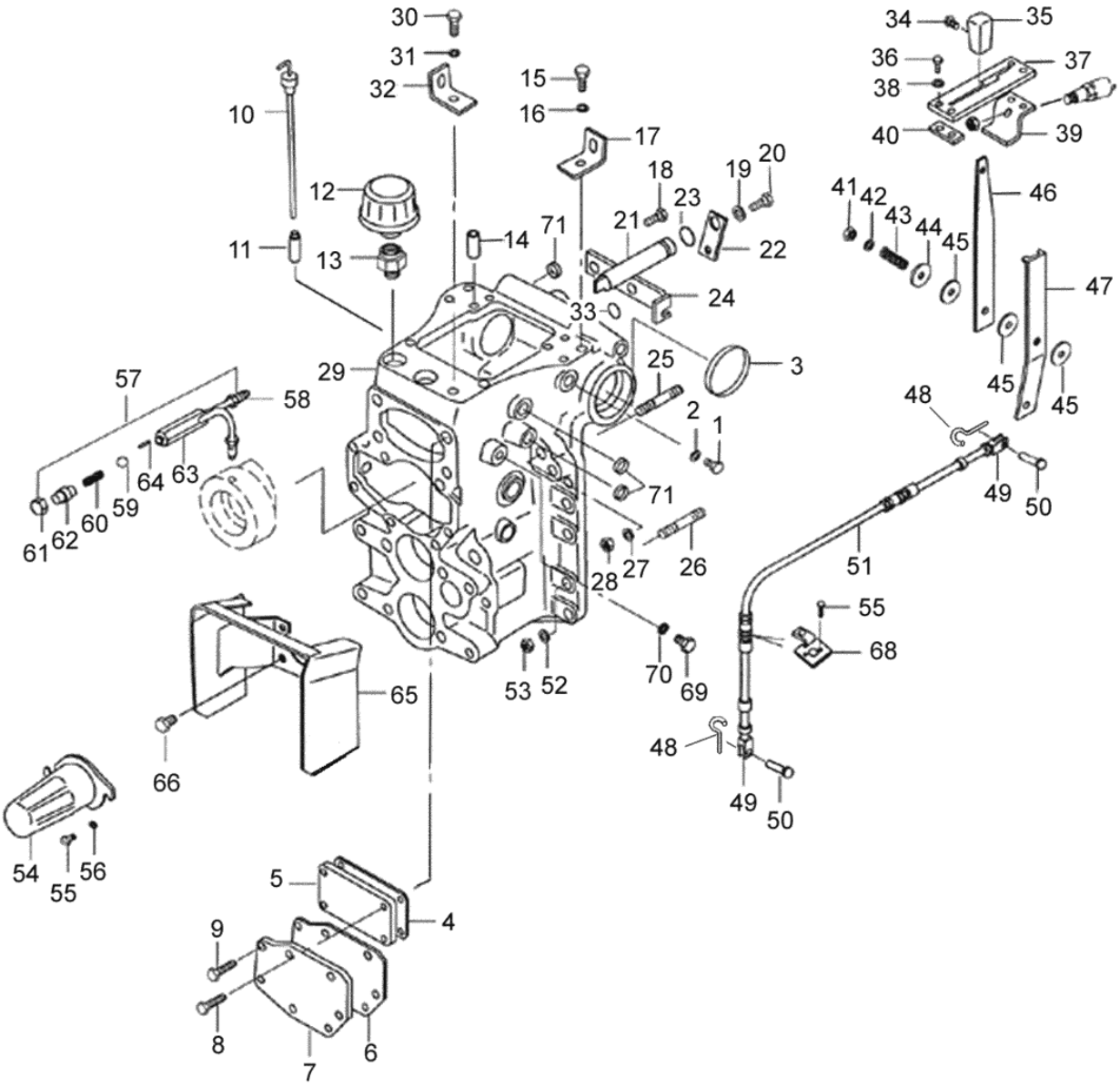
30
31
32
10
15
16
17
18
19
20
12
23
21
22
11
13
14
71
24
33
29
25
3
57
58
2
1
61
62
60
59
64
63
71
28
27
26
53
52
70
69
65
66
54
55
56
5
4
9
8
7
6
34
35
36
37
38
40
39
41
42
43
44
45
46
47
45
45
48
49
50
51
55
68
48
49
50

Ref.	Num. Peça	Denominação	Qtd	Nota	$ Unit.
1	GR0259	Tampa	1	Model I	-----
2	KH3623	Anel de vedação	1	Model I	-----
3	260980	Tampa	2	Model I	-----
4	30309000	Junta	1	Model I	-----
5	80924800	Tampa	1	Model I	-----
6	30789100	Junta	1	Model I	-----
7	30623000	Tampa	1	Model I	-----
8	HA6468	Parafuso	4	Model I	-----
9	HA6333	Parafuso	7	Model I	-----
10	30302500	Medidor do nível de óleo	1		-----
11	30302600	Bucha	1		-----
12	30057630	Respiro	1		-----
13	30060100	Conexão	1		-----
14	JE9112	Pino guia	2		-----
15	HA9241	Parafuso	1		-----
16	JD3112	Arruela de pressão	1		-----
17	80676010	Suporte	1		-----
18	HC9621	Parafuso	2		-----
18	HH9051	Parafuso	1	Model I	-----
19	726970	Arruela	1		-----
20	HA9223	Parafuso	1		-----
21	30197900	Extensão do regulador	1		-----
22	30088810	Alavanca	1		-----
23	KH4005	Anel retentor	1		-----
24	30198000	Suporte	1		-----
25	851990	Prisioneiro	4		-----
26	HJ1951	Prisioneiro	10		-----
27	JD0416	Arruela	3		-----
28	JB0952	Porca	4		-----
29	80385800	Carcaça traseira	1	540rpm	-----
29	81004100	Carcaça traseira	1	540/1000rpm	-----
30	HA9241	Parafuso	1		-----
31	JD3112	Arruela de pressão	1		-----
32	81095610	Suporte	1		-----
33	KH4954	Anel retentor	1		-----
34	HD9030	Parafuso	1		-----
35	30235400	Manopla	1		-----
36	80306800	Parafuso	4		-----
37	80077330	Guia	1		-----
38	83865000	Arruela	4		-----
39	80503000	Suporte	1		-----
40	80077400	Fixador	2		-----
41	JB8904	Porca	1		-----
42	JD0408	Arruela	1		-----
43	685630	Mola	1		-----
44	686951	Arruela	1		-----
45	30305000	Chapa de fricção	2		-----
46	81650010	Alavanca da TDP	1		-----
47	80073110	Alavanca	1		-----
48	81348100	Trava	2		-----
49	80556800	Garfo	2		-----
50	80161900	Pino	2		-----
51	80996120	Cabo	1		-----

Ref.	Num. Peça	Denominação	Qtd	Nota	$ Unit.
52	JD0412	Arruela	10		-----
53	JB0953	Porca	10		-----
54	80655300	Tampa de proteção	2	540/1000rpm	-----
55	HC1304	Parafuso	4	540/1000rpm	-----
56	726970	Arruela	4	540/1000rpm	-----
57	30628800	Válvula montada	1		-----
58	GS9073	Conexão	2		-----
59	LB8022	Esfera	1		-----
60	30626800	Mola	1		-----
61	30629000	Porca	1		-----
62	30629100	Pistão	1		-----
63	80340100	Corpo	1		-----
64	80357600	Agulha	1		-----
65	80663600	Chapa de proteção	1		-----
66	HA9132	Parafuso	4		-----
68	81600200	2 VÁLVULAS DE CONTROLE REMOTO DUPLA A...	1		-----
69	GR0914	Bujão	1	Model I	-----
70	KH3618	Anel de vedação	1	Model I	-----
71	GR9109	Tampa	4	Model I	-----

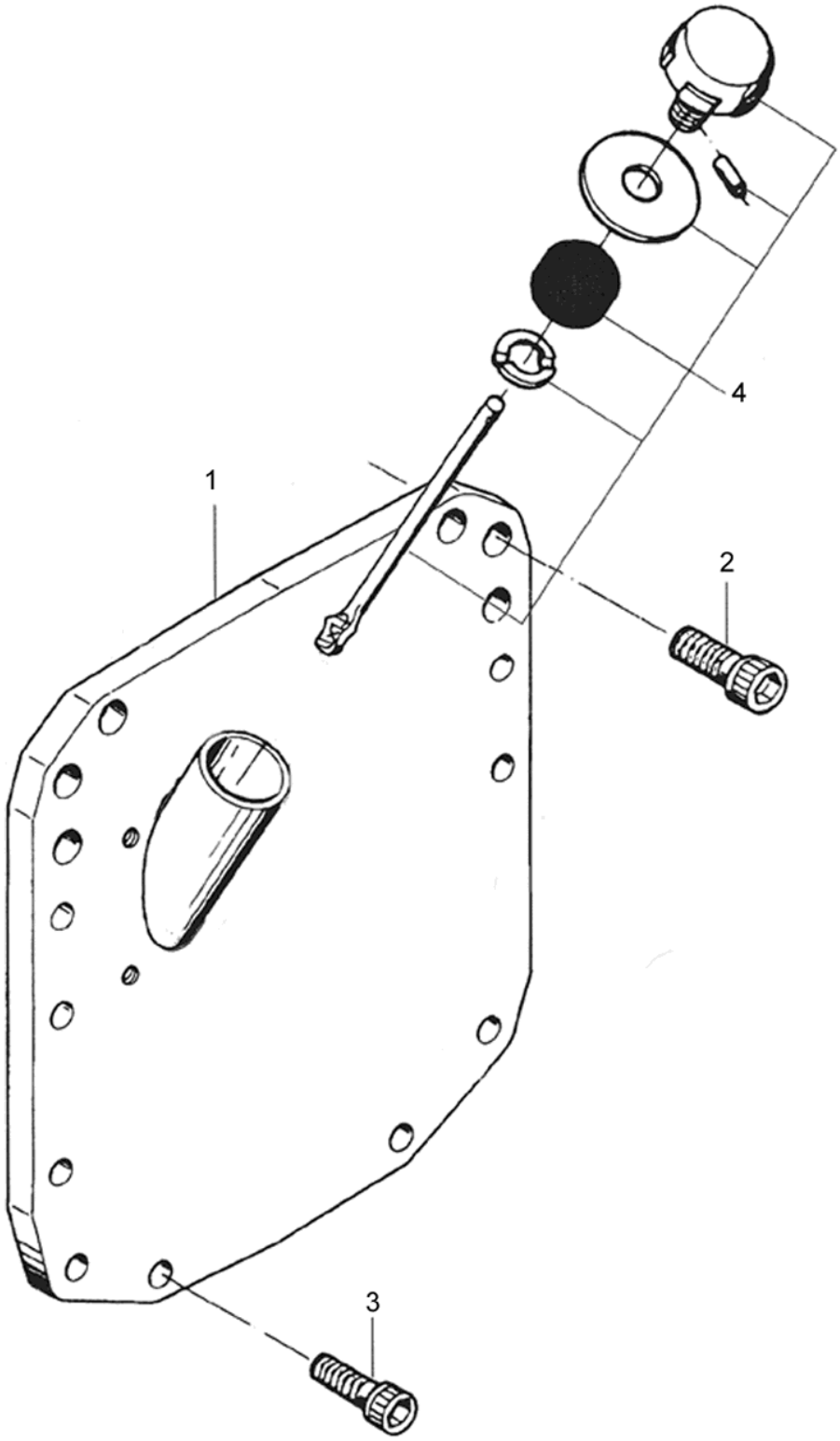
1
2
3
4

BM100 GII

46-05 - TAMPA TRASEIRA

20/02/2002

Ref.	Num. Peça	Denominação	Qtd	Nota	$ Unit.
1	80183600	Tampa traseira	1		-----
2	HC9656	Parafuso allen	4		-----
3	HC9512	Parafuso allen	10		-----
4	662240	Bujão de enchimento	1		-----

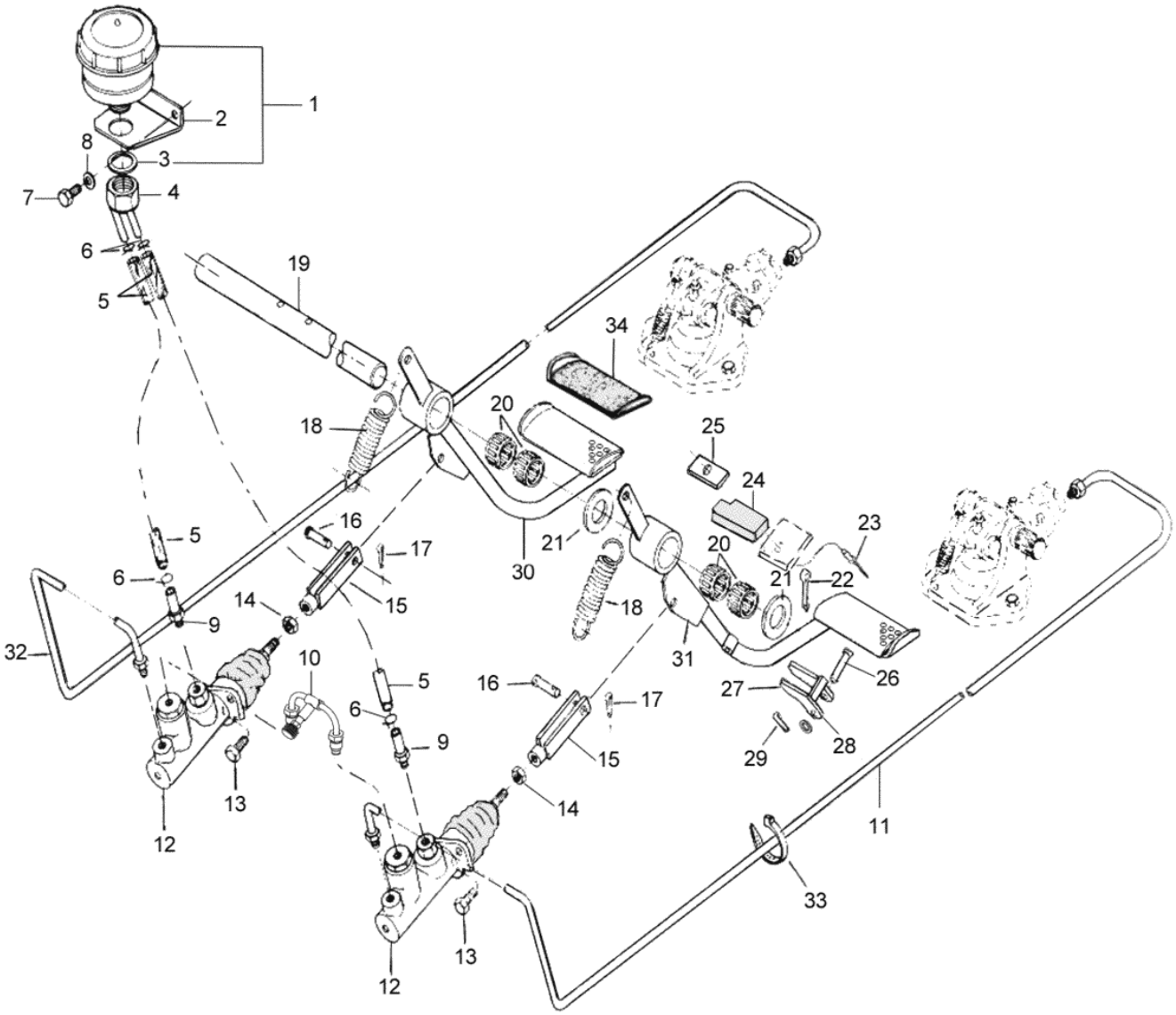
1
2
3
4
5
6
7
8
9
10
11
12
13
14
15
16
17
18
19
20
21
22
23
24
25
26
27
28
29
30
31
32
33
34

Ref.	Num. Peça	Denominação	Qtd	Nota	$ Unit.
1	813141	Reservatório do fluído	1		-----
2	80239100	Suporte	1		-----
3	222530	Arruela	1		-----
4	80137400	Tubo de freio	1		-----
5	80259400	Tubo plástico	2		-----
6	224800	Abraçadeira	4		-----
7	HA6313	Parafuso	2		-----
8	JD0406	Arruela	2		-----
9	80260100	Tubo de freio	2		-----
10	81550700	Tubo	1		-----
11	80259600	Tubo de freio lado esquerdo	1		-----
12	80249700	Cilindro mestre	2		-----
12	81127400	Jogo de reparo cilindro mestre	2	FAG	-----
12	81352300	Jogo de reparo do cilindro	2	Varga	-----
12	81520100	Reparo da válvula	2		-----
13	HA6323	Parafuso	4		-----
14	JB1108	Porca	2		-----
15	85509100	Garfo	2		-----
16	827470	Pino	2		-----
17	JE3079	Cupilha	2		-----
18	70018600	Mola	2		-----
19	81630600	Eixo	2		-----
20	LA9124	Bucha estriada	1		-----
21	81823200	Anel espaçador	4		-----
22	JE3155	Cupilha	2		-----
23	JF5002	Rebite	1		-----
24	80255100	Batente de borracha	1		-----
25	30135500	Placa	1		-----
26	202240	Pino	1		-----
27	668420	Trava do pedal	1		-----
28	JD0408	Arruela	1		-----
29	JE3047	Cupilha	1		-----
30	83762600	Pedal direito	1		-----
30	85620600	Pedal direito	1	*	-----
31	85621000	Pedal esquerdo	1	*	-----
31	82753110	Pedal esquerdo	1		-----
32	80985600	Tubo do freio lado direito	1		-----
33	243020	Abraçadeira	3		-----
34	594540	Proteção do pedal	2		-----

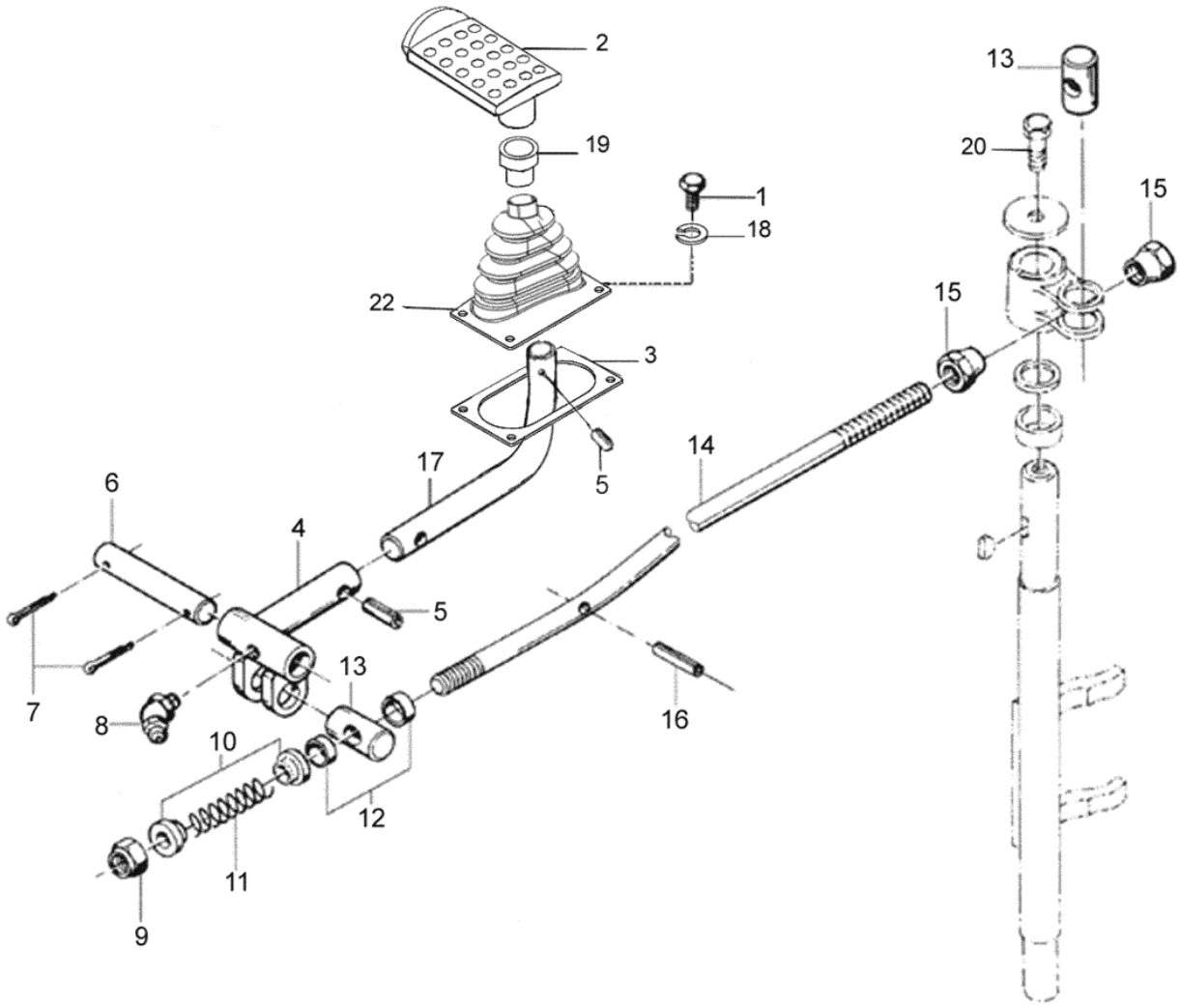
2
19
1
18
22
3
5
17
6
4
5
7
8
13
10
12
11
9
16
14
15
13
20
15

Ref.	Num. Peça	Denominação	Qtd	Nota	$ Unit.
1	HA6313	Parafuso	4		-----
2	81620310	Pedal de bloqueio	1		-----
3	81731400	Fixador	1		-----
4	83907800	Suporte	1		-----
5	JE9069	Pino de pressão	2		-----
6	80075900	Eixo	1		-----
7	JE3103	Cupilha	2		-----
8	GG0085	Niple de lubrificação	1		-----
9	JB8906	Porca com anel	1		-----
10	80158700	Guia da mola	2		-----
11	30515810	Mola	1		-----
12	80075700	Bucha distanciadora	1		-----
13	80075500	Pino	2		-----
14	80097500	Barra acionadora	2		-----
15	822780	Porca de regulagem	2		-----
16	JE9099	Pino de pressão	1		-----
17	83907900	Barra do pedal	1		-----
18	JD3106	Arruela	4		-----
19	436390	Bucha de plástico	1		-----
20	83833000	Parafuso	1		-----
22	81673110	Coifa	1		-----

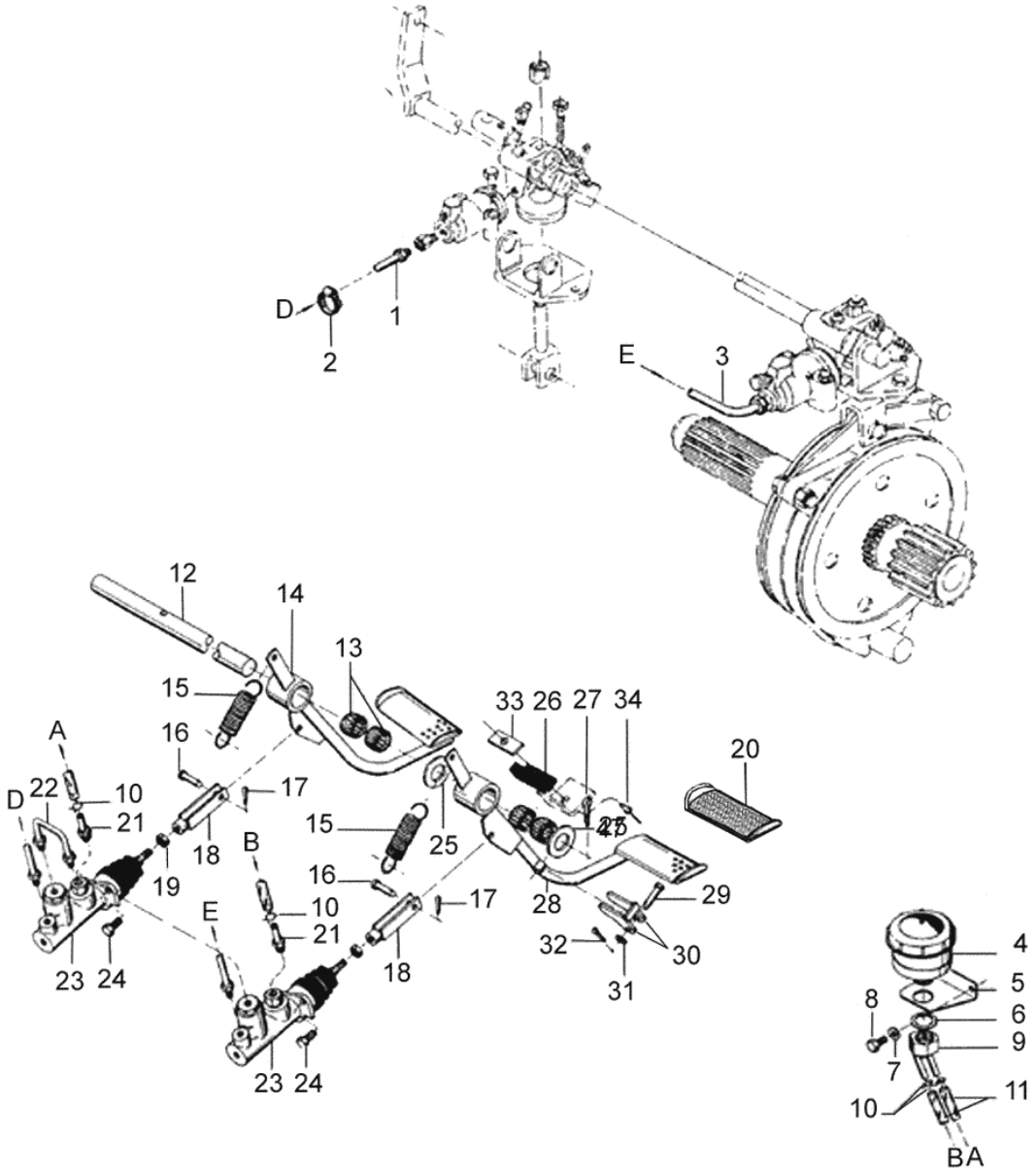
D
1
2
E
3
12
14
13
15
16
17
18
19
A
D
22
10
21
23
24
B
E
15
16
17
18
25
33
26
27
34
20
28
29
30
31
32
4
5
6
9
8
7
10
11
BA

BM100 GII

51-03 - ACIONAMENTO DO FREIO

14/12/2007

Ref.	Num. Peça	Denominação	Qtd	Nota	$ Unit.
1	80985600	Tubo do freio lado direito	1		-----
2	243020	Abraçadeira	1		-----
3	83915700	Tubo de freio lado esquerdo	1		-----
4	813141	Reservatório do fluído	1		-----
5	80239100	Suporte	1		-----
6	222530	Arruela	1		-----
7	JD0406	Arruela	2		-----
8	HA6313	Parafuso	2		-----
9	80137400	Tubo de freio	1		-----
10	83785800	Abraçadeira	4		-----
11	80259400	Tubo plástico	2		-----
12	82411910	Eixo	1		-----
13	LA9124	Bucha estriada	4		-----
14	83762600	Pedal direito	1		-----
15	70018600	Mola	2		-----
16	827470	Pino	2		-----
17	JE3079	Cupilha	2		-----
18	85509100	Garfo	2		-----
19	JB1108	Porca	2		-----
20	594540	Proteção do pedal	2		-----
21	80260100	Tubo de freio	2		-----
22	81550700	Tubo	1		-----
23	80249700	Cilindro mestre	2		-----
23	81127400	Jogo de reparo cilindro mestre	2	FAG	-----
23	81352300	Jogo de reparo do cilindro	2	VARGA	-----
23	81520100	Reparo da válvula	2		-----
24	HA6323	Parafuso	4		-----
25	81823200	Anel espaçador	2		-----
26	80255100	Batente de borracha	1		-----
27	JE3155	Cupilha	1		-----
28	82753100	Pedal esquerdo	1		-----
29	202240	Pino	1		-----
30	668420	Trava do pedal	1		-----
31	JD0408	Arruela	1		-----
32	JE3047	Cupilha	1		-----
33	30135500	Placa	1		-----
34	JF5002	Rebite	1		-----

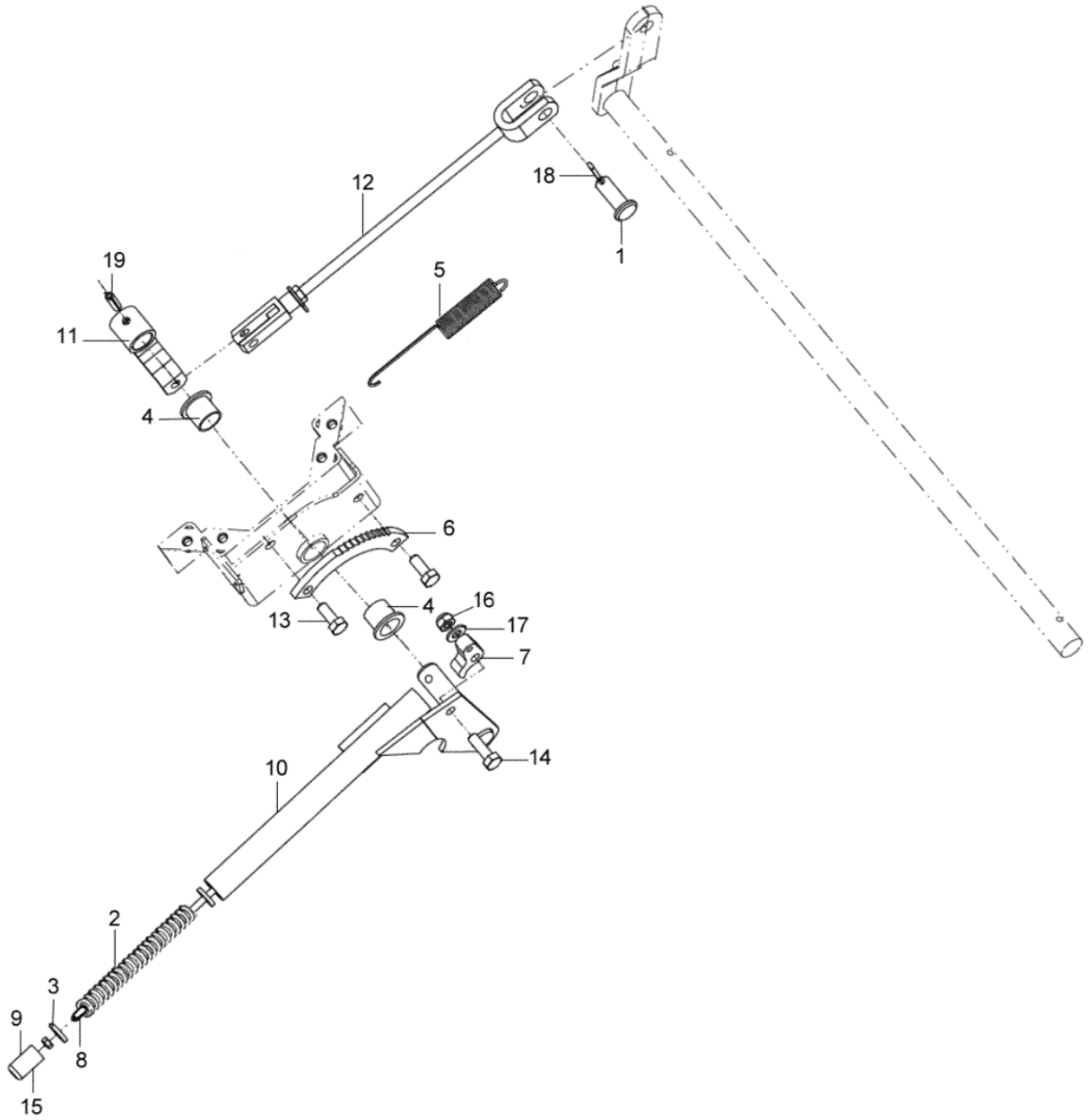
12
18
1
19
5
11
4
6
4
16
17
13
7
14
10
2
3
9
8
15

Ref.	Num. Peça	Denominação	Qtd	Nota	$ Unit.
1	166220	Pino trava	1		-----
2	224550	Mola	1		-----
3	224580	Arruela	2		-----
4	436390	Bucha de plástico	2		-----
5	826100	Mola	1		-----
6	30093700	Catraca	1		-----
7	80020300	Trava	1		-----
8	80067410	Vareta da trava	1		-----
9	81736400	Botão	1		-----
10	83814800	Alavanca do freio	1		-----
11	83815000	Alavanca	1		-----
12	83867800	Haste	1		-----
13	HA6323	Parafuso	2		-----
14	HA6324	Parafuso	1		-----
15	JB1105	Porca	2		-----
16	JB8904	Porca	3		-----
17	JD0408	Arruela	3		-----
18	JE3079	Cupilha	1		-----
19	JE9069	Pino de pressão	1		-----

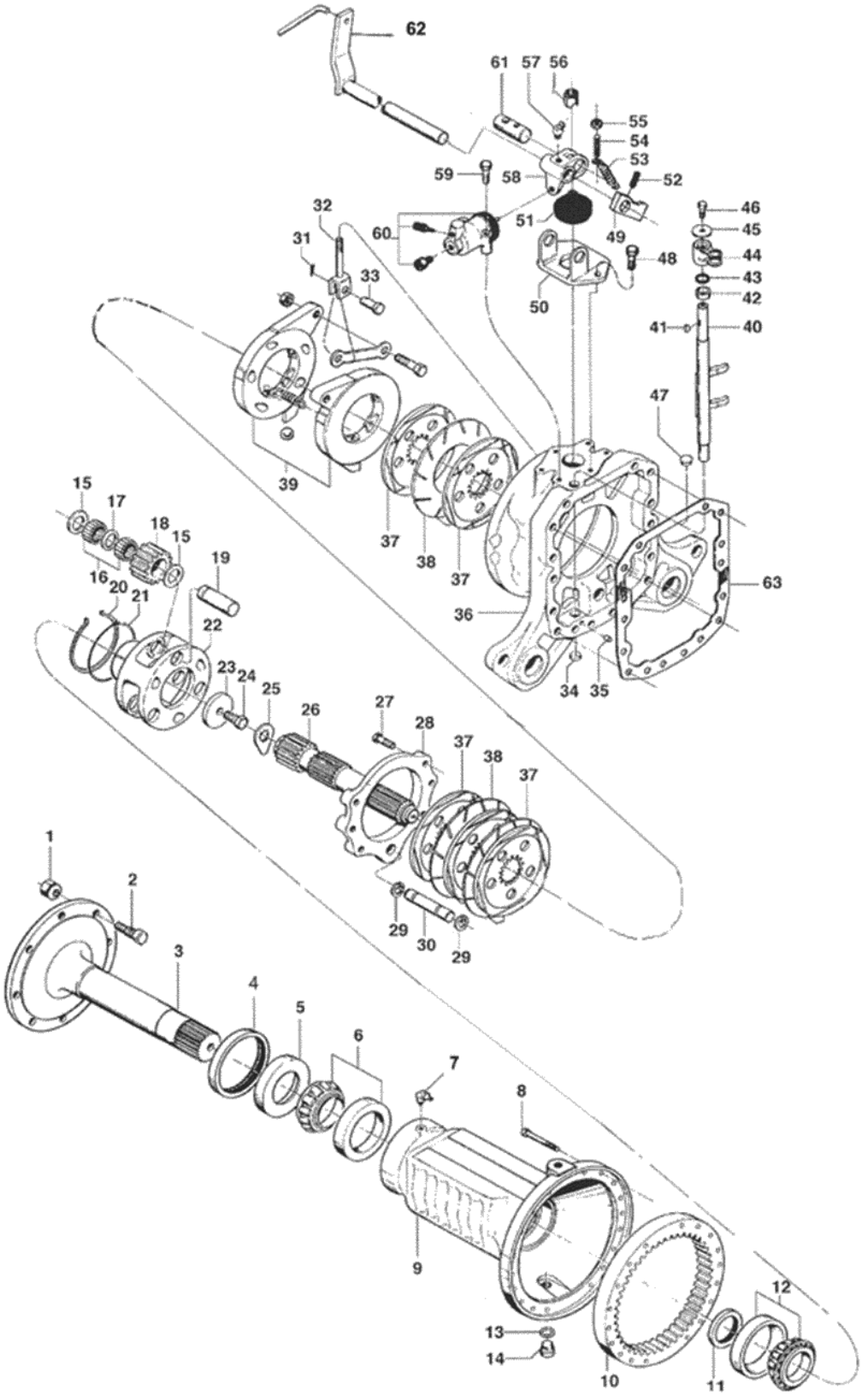
62
61
57
56
55
54
53
52
59
58
51
49
46
45
44
43
42
41
40
32
31
60
33
48
50
47
39
37
38
37
36
63
34
35
15
17
18
15
19
16
20
21
22
23
24
25
26
27
28
37
38
37
1
2
3
4
5
6
7
8
29
30
29
9
12
13
14
10
11

Ref.	Num. Peça	Denominação	Qtd	Nota	$ Unit.
1	31557300	Porca flangeada	16		-----
2	31796200	Parafuso	16		-----
3	82450800	Eixo traseiro	2		-----
4	KH3636	Retentor	2		-----
5	30174000	Anel distanciador	2		-----
6	LA5950	Rolamento	2		-----
7	GG0088	Niple de lubrificação	2		-----
8	HA9207	Parafuso	36		-----
9	30172500	Carcaça tubular	2		-----
10	30151400	Engrenagem	2		-----
11	KH0232	Retentor	2		-----
12	LA5022	Rolamento	2		-----
13	KH3610	Anel de vedação	2		-----
14	GR0225	Bujão	2		-----
15	30172300	Anel de encosto	12		-----
16	LB8150	Agulha	300		-----
17	30173900	Arruela	6		-----
18	30151200	Engrenagem	6		-----
19	30171700	Eixo	6		-----
20	30171500	Anel de segurança	2		-----
21	30178800	Arame	2		-----
22	30170900	Suporte planetário	2		-----
23	30171900	Arruela	2		-----
24	HA9363	Parafuso	2		-----
25	30171800	Arruela de trava	2		-----
26	80007300	Semi-eixo traseiro	2		-----
27	HA8346	Parafuso	12		-----
28	30171200	Tampa do freio	2		-----
29	KG9135	Anel de trava	4		-----
30	30172100	Eixo de freio	2		-----
31	JE3103	Cupilha	2		-----
32	30023900	Garfo do freio	2		-----
33	410910	Sistema de refrigeração (272)	2		-----
34	GR5013	Bujão	2		-----
35	80216800	Pino guia	2		-----
36	80394810	Carcaça do freio	2		-----
37	30184800	Disco de freio	8		-----
38	411040	Disco intermediário	4		-----
39	411020	Unidade atuadora	2		-----
40	80004500	Eixo de bloqueio	1		-----
41	622190	Chaveta	1		-----
42	80004800	Bucha	1		-----
43	80013100	Retentor	1		-----
44	80004910	Braço de acionamento	1		-----
45	80005000	Arruela	1		-----
46	83833000	Parafuso	1		-----
47	GR-5119	Tampa	1		-----
48	HA-6333	Parafuso	4		-----
49	30182200	Alavanca	2		-----
50	30182500	Suporte do elevador	2		-----
51	30182000	Tampa	2		-----
52	JE-8141	Pino de pressão	2		-----
53	30182100	Mola	2		-----

Ref.	Num. Peça	Denominação	Qtd	Nota	$ Unit.
54	80289000	Parafuso	2		-----
55	JB1208	Porca	2		-----
56	411090	Porca	2		-----
57	GG0085	Niple de lubrificação	2		-----
58	30182400	Suporte da alavanca	2		-----
59	HA9990	Parafuso	4		-----
60	30181500	Cilindro do freio	2		-----
60	80260700	Jogo de reparo	2		-----
61	30182300	Pino	2		-----
62	80011900	Braço do freio	1		-----
63	30769800	Gaxeta	2		-----

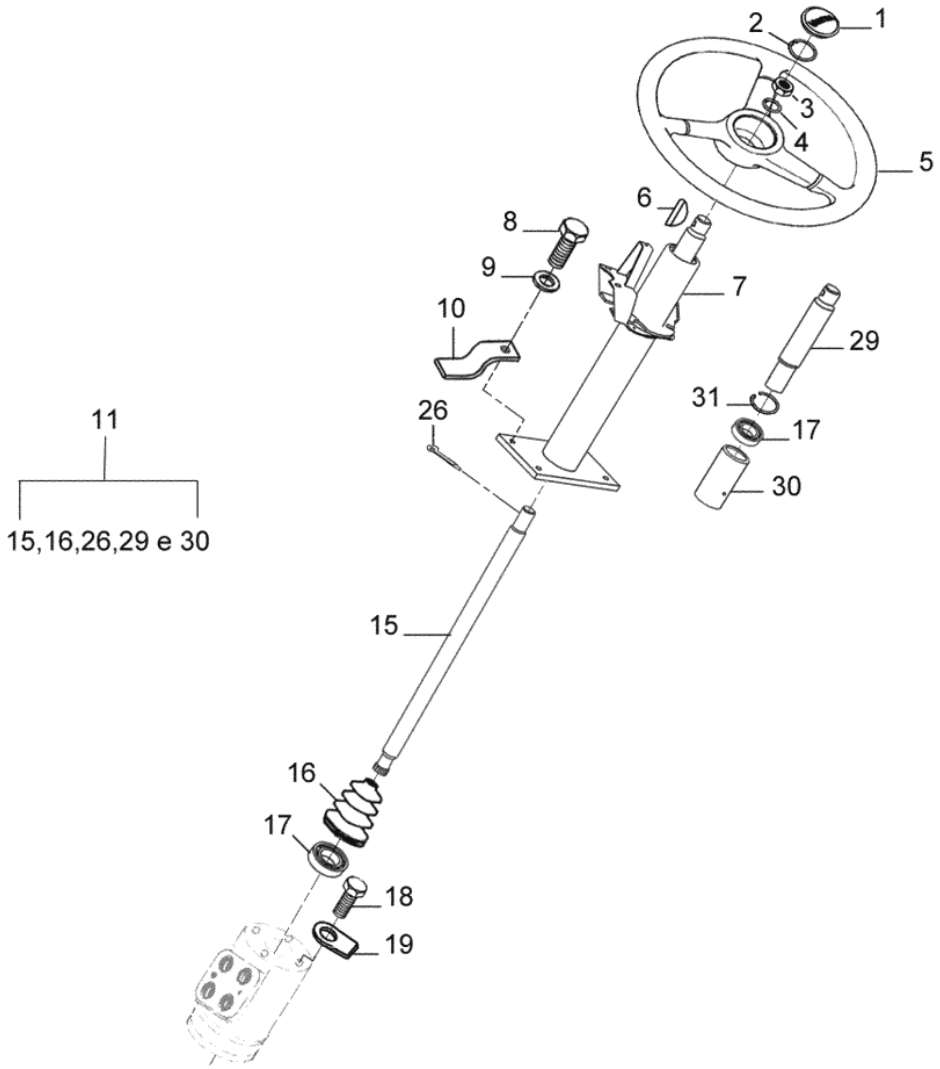
1
2
3
4
5
6
7
8
9
10
11
15,16,26,29 e 30
15
16
17
18
19
26
29
30
31
17

BM100 GII

61-01 - VOLANTE E COLUNA DA DIREÇÃO

16/06/2010

Ref.	Num. Peça	Denominação	Qtd	Nota	$ Unit.
1	30302830	Logotipo VALTRA	1		-----
2	655160	Anel de trava	1		-----
3	JB0976	Porca	1		-----
4	JD9061	Arruela	1		-----
5	32889010	Volante	1		-----
6	GB8005	Chaveta	1		-----
7	82226100	Coluna da direção	1		-----
8	HA9230	Parafuso	4		-----
9	JD9062	Arruela	4		-----
10	32454900	Ligador	2		-----
11	82226000	Eixo da coluna da direção montado	1		-----
15	82230000	Eixo da direção	1		-----
16	81198600	Guarnição de borracha	1		-----
17	LA1801	Rolamento	1		-----
18	HA9235	Parafuso	4		-----
19	31366700	Arruela de trava	2		-----
26	JE9070	Pino de pressão	2		-----
29	31392810	Eixo	1		-----
30	82229900	Tubo	1		-----
31	82233100	Anel de segurança	1		-----

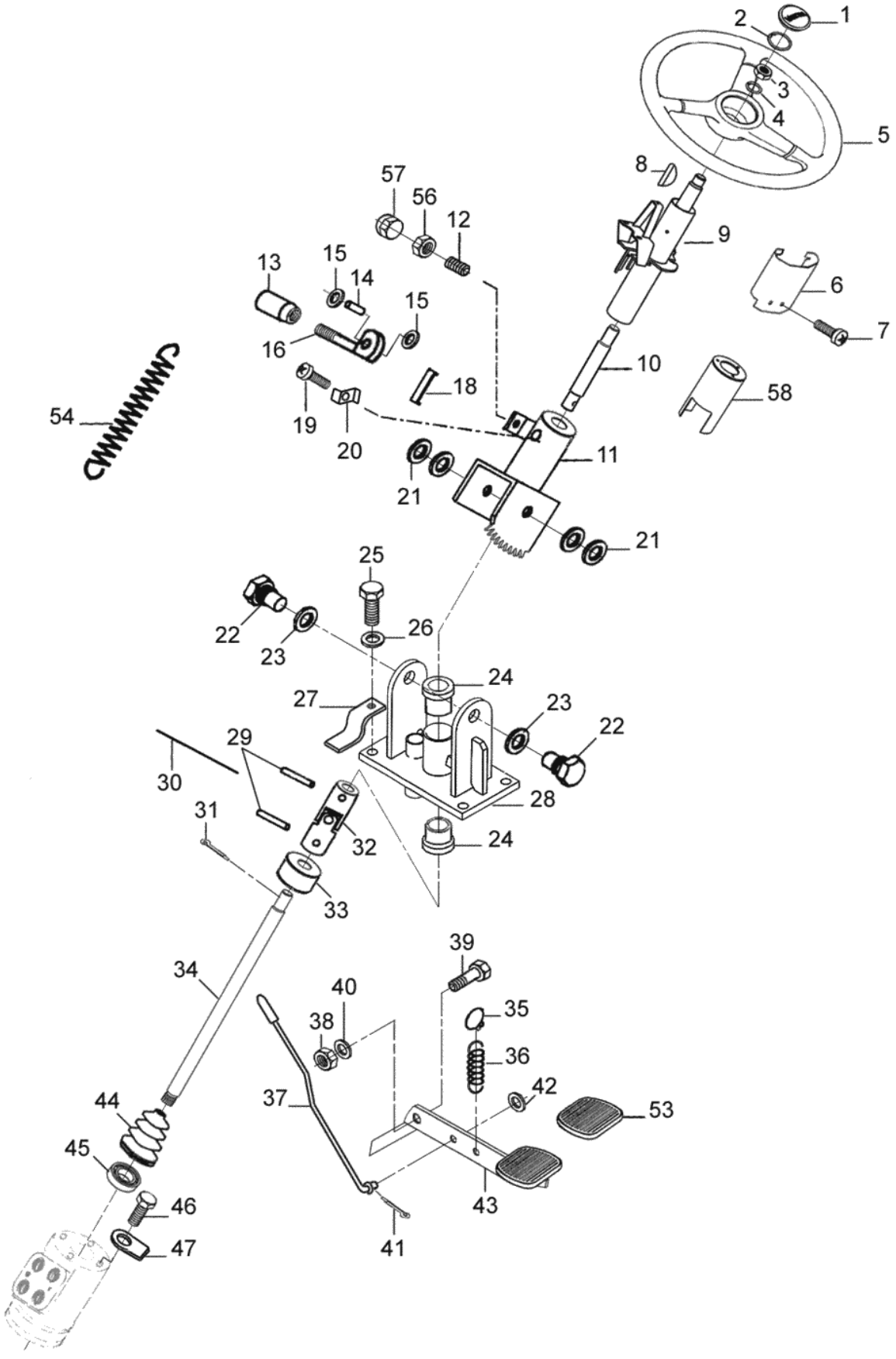
1
2
3
4
5
6
7
8
9
10
11
12
13
14
15
15
16
18
19
20
21
21
22
22
23
23
24
24
25
26
27
28
29
30
31
32
33
34
35
36
37
38
39
40
41
42
43
44
45
46
47
53
54
56
57
58

BM100 GII

61-02 - VOLANTE E COLUNA DA DIREÇÃO REGULAVEL

22/01/2009

Ref.	Num. Peça	Denominação	Qtd	Nota	$ Unit.
1	30302840	Cobertura	1		-----
2	655160	Anel de trava	1		-----
3	JB0976	Porca	1		-----
4	JD9061	Arruela	1		-----
5	32889010	Volante	1		-----
6	82249600	Chapa de proteção	1		-----
7	HC9025	Parafuso	2		-----
8	GB8005	Chaveta	1		-----
9	82250100	Coluna da direção	1		-----
10	31393010	Eixo	1		-----
11	33449200	Tubo	1		-----
12	HH6404	Parafuso	2		-----
13	31937900	Punho	1		-----
14	31731920	Pino	1		-----
15	JD0410	Arruela	2		-----
16	31731620	Alavanca	1		-----
18	31528610	Limitador	1		-----
19	HA9224	Parafuso	1		-----
20	32594800	Arruela	1		-----
21	32687100	Arruela	4		-----
22	70033700	Parafuso	2		-----
23	JD9230	Arruela	2		-----
24	70033310	Bucha	2		-----
25	HA9230	Parafuso	4		-----
26	JD9062	Arruela	4		-----
27	32454900	Ligador	2		-----
28	31392020	Suporte	1		-----
29	JE9057	Pino	2		-----
30	31750900	Arame	2		-----
31	JE3106	Cupilha	1		-----
32	70024400	Rótula	1		-----
33	31664400	Bucha	1		-----
34	82230000	Eixo da direção	1	Fixo	-----
34	85661400	Eixo da direção	1	* Fixo	-----
34	85661500	Eixo da direção	1	* Escamoteável	-----
34	82231200	Eixo da direção	1	Escamoteável	-----
35	70035000	Ligador	1		-----
36	31782800	Mola	1		-----
37	82266200	Barra da direção	1		-----
37	85662200	Barra da direção	1	*	-----
38	JB8905	Porca	1		-----
39	HA6334	Parafuso	1		-----
40	JD0410	Arruela	1		-----
41	JE3047	Cupilha	1		-----
42	JD0408	Arruela	1		-----
43	31392400	Pedal	1		-----
43	85662400	Pedal	1	*	-----
44	81198600	Guarnição de borracha	1		-----
45	30350600	Amortecedor	8		-----
46	HA9235	Parafuso	4		-----
47	31366700	Arruela de trava	2		-----
53	32620400	Borracha do pedal	1		-----
54	33011900	Mola	1		-----

Ref.	Num. Peça	Denominação	Qtd	Nota	$ Unit.
56	JB1206	Porca	1		-----
57	31631800	Tampa	1		-----
58	82249700	Tubo de retorno	1		-----

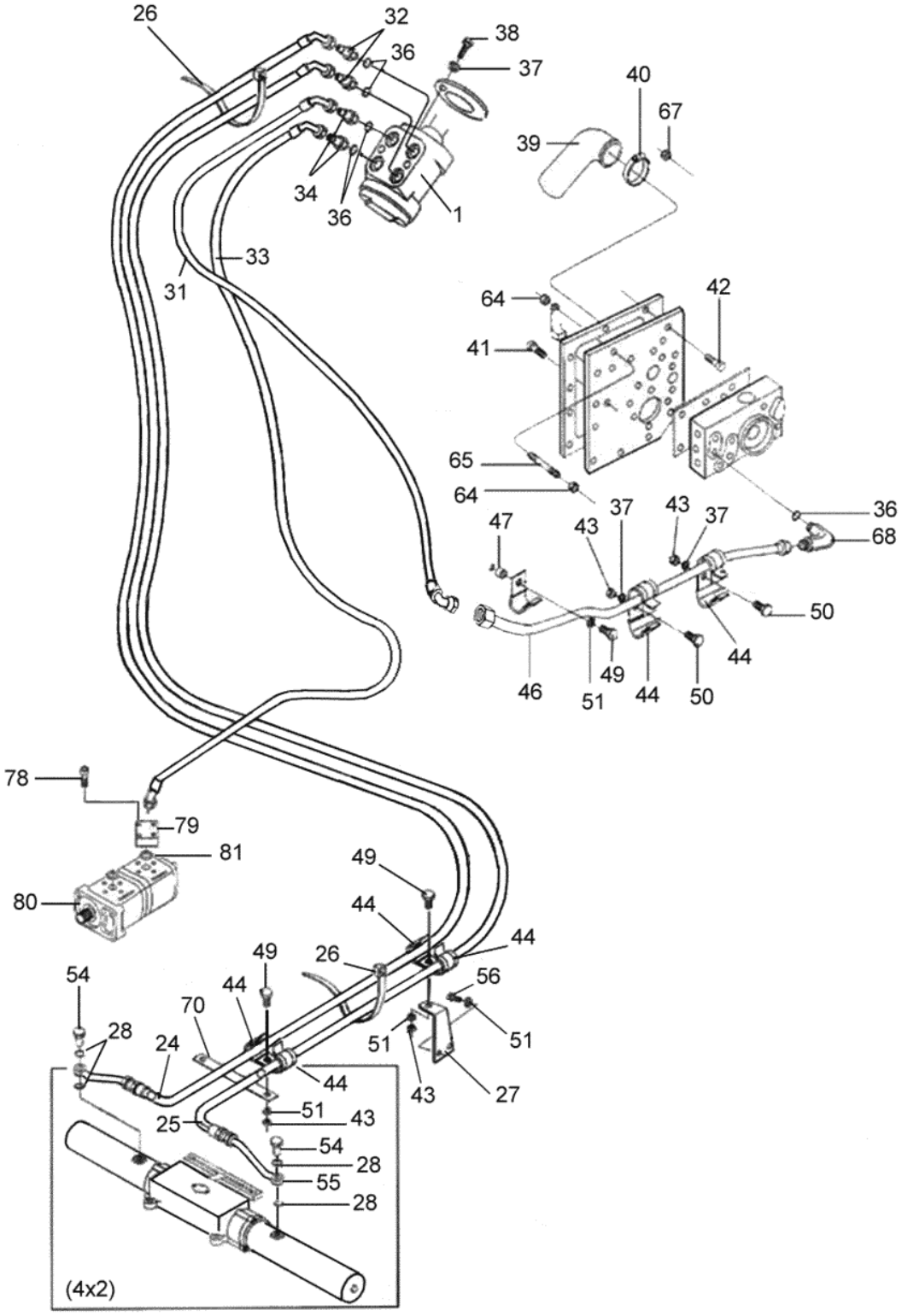
26
32
36
38
37
40
67
39
34
36
1
33
31
64
42
41
65
64
37
43
37
36
68
47
43
50
44
46
51
49
44
50
78
79
81
80
49
44
44
49
26
54
56
44
70
28
24
51
51
43
27
44
25
51
43
54
28
55
28
(4x2)

BM100 GII

61-02 - DIREÇÃO HIDRÁULICA (4x2)

21/01/2009

Ref.	Num. Peça	Denominação	Qtd	Nota	$ Unit.
1	30210720	Unidade hidrostática completa	1	4 x 2	-----
24	80282800	Mangueira direita	1		-----
25	80282900	Mangueira esquerda	1		-----
26	243020	Abraçadeira	2		-----
27	82004600	Suporte	1		-----
28	KH3621	Anel retentor	4		-----
31	80266610	Mangueira de retorno	1		-----
32	GS9270	Conexão	2		-----
33	82022100	Mangueira de pressão	1		-----
34	85805000	Conexão	2		-----
36	KH3617	Anel de vedação	5		-----
37	JD3110	Arruela de pressão	4		-----
38	HC9325	Parafuso allen M8x16mm	4		-----
39	30246900	Mangueira	1		-----
40	GP3915	Abraçadeira	2		-----
41	HC9336	Parafuso allen	4		-----
42	HC9337	Parafuso	9		-----
43	JB1108	Porca	3		-----
44	30555700	Abraçadeira	4		-----
46	80843400	Tubo de retorno	1		-----
47	30241400	Espaçador	1		-----
49	HA6324	Parafuso	4		-----
50	HA6323	Parafuso	4		-----
51	JD0408	Arruela	4		-----
54	216640	Parafuso de conexão	2		-----
55	82054000	Niple	2		-----
56	HA6322	Parafuso	2		-----
64	JB1110	Porca	1		-----
65	30250300	Prisioneiro	1		-----
67	JB8005	Porca	1		-----
68	GS9266	Conexão	1		-----
70	80283000	Suporte	1		-----
78	HC9605	Parafuso	1		-----
79	30458500	Tomada de pressão	1		-----
80	81852100	Bomba hidraulica completa	1	Bosch 22,5 + 16	-----
80	836640234	Bomba hidráulica completa	1	Rexroth 22,5 +16	-----
81	KH4091	Anel retentor	1		-----

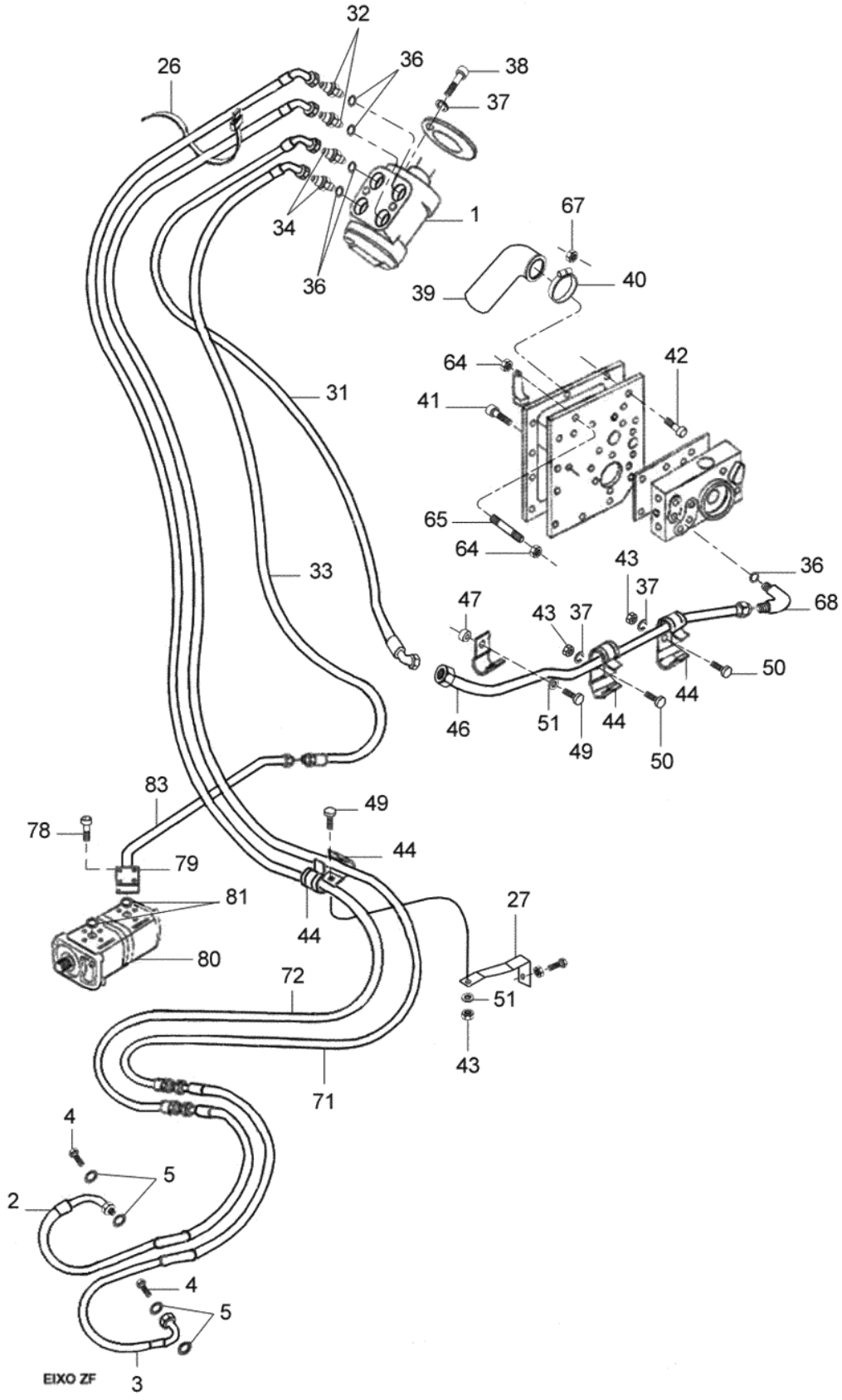
32
26
36
38
37
1
34
36
67
39
40
64
42
41
31
65
64
43
36
37
68
47
43
37
33
50
44
46
51
44
49
50
83
49
78
44
79
81
27
44
80
72
51
43
71
4
5
2
4
5
EIXO ZF
3

BM100 GII

61-03 - DIREÇÃO HIDRÁULICA (4x4)

19/06/2010

Ref.	Num. Peça	Denominação	Qtd	Nota	$ Unit.
1	81180300	Unidade hidrostática completa	1		-----
2	85969800	Mangueira direita	1	Eixo ZF	-----
3	85969900	Mangueira esquerda	1	Eixo ZF	-----
4	216640	Parafuso de conexão	2		-----
5	KH3618	Anel de vedação	4		-----
27	82003700	Suporte	1		-----
31	80266610	Mangueira de retorno	1		-----
32	GS9270	Conexão	2		-----
33	82022100	Mangueira de pressão	1		-----
34	85805000	Conexão	2		-----
36	KH3617	Anel de vedação	5		-----
37	JD3110	Arruela de pressão	4		-----
38	HC9325	Parafuso allen M8x16mm	4		-----
39	30246900	Mangueira	1		-----
40	GP3915	Abraçadeira	2		-----
41	HC9336	Parafuso allen	4		-----
42	HC9337	Parafuso	9		-----
43	JB1108	Porca	3		-----
44	30555700	Abraçadeira	4		-----
46	80843400	Tubo de retorno	1		-----
47	30241400	Espaçador	1		-----
49	HA6324	Parafuso	4		-----
50	HA6323	Parafuso	4		-----
51	JD0408	Arruela	4		-----
64	JB1110	Porca	1		-----
65	30250300	Prisioneiro	1		-----
67	JB8905	Porca	1		-----
68	GS9266	Conexão	1		-----
71	80289810	Mangueira	1		-----
72	80289910	Mangueira	1		-----
78	HC9605	Parafuso	4		-----
79	30458500	Tomada de pressão	1		-----
80	81852100	Bomba hidraulica completa	1	Bosch 22,5 +16	-----
80	836640234	Bomba hidráulica completa	1	Rexroth 22,5 +16	-----
81	KH4091	Anel retentor	1		-----
83	82023900	Tubo de pressão	1		-----

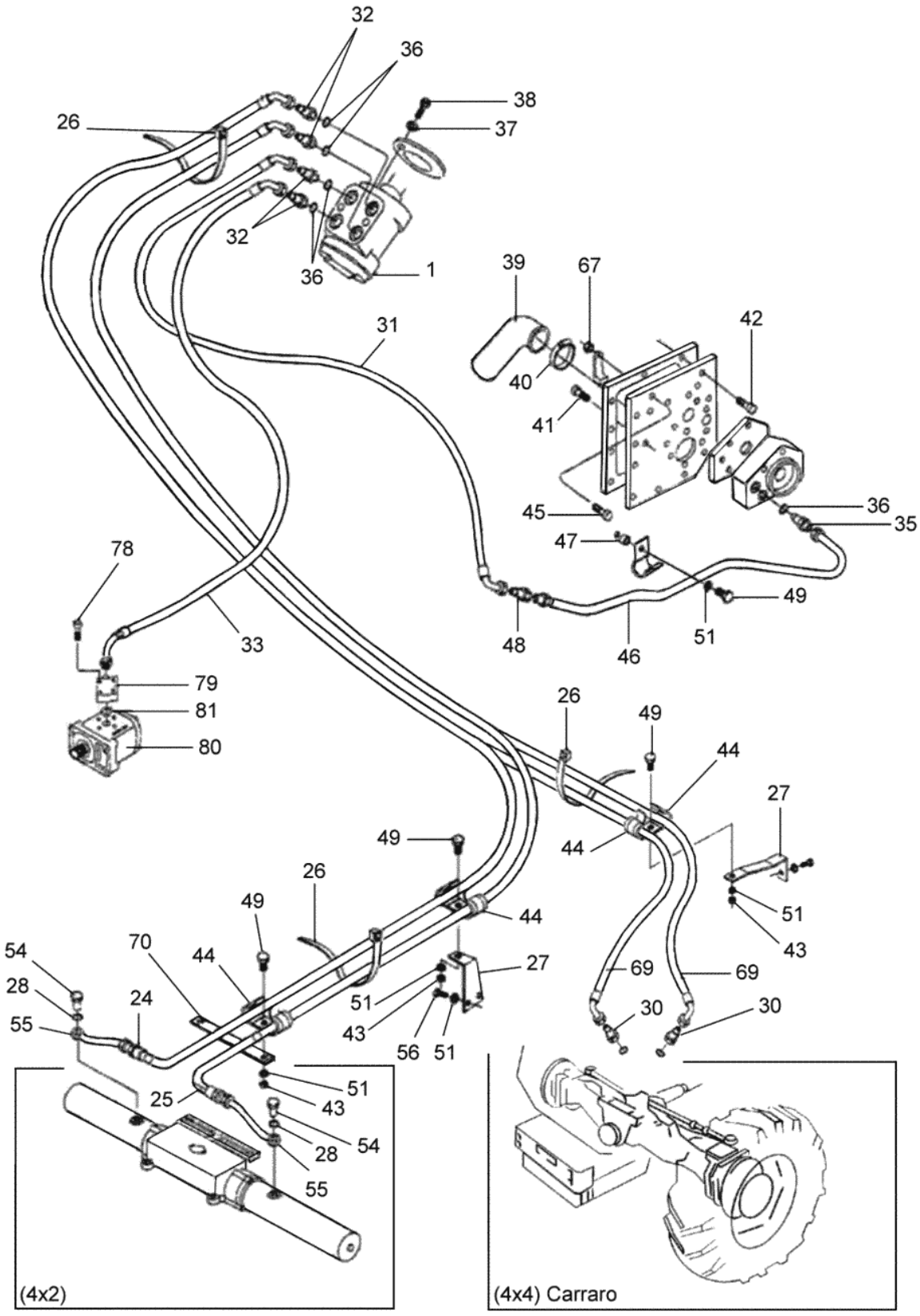
32
36
38
37
26
32
36
1
39
67
42
31
40
41
45
36
35
47
49
78
33
48
46
51
79
81
80
26
49
44
27
49
44
26
49
44
51
43
54
70
44
27
69
69
28
24
51
30
30
55
43
56
51
51
25
43
54
28
55
(4x2)
(4x4) Carraro

Ref.	Num. Peça	Denominação	Qtd	Nota	$ Unit.
1	30210720	Unidade hidrostática completa	1	(4x2)	-----
1	81180300	Unidade hidrostática completa	1	(4x4)	-----
24	85177100	Mangueira direita	1	(4x2)	-----
25	85177000	Mangueira esquerda	1	(4x2)	-----
26	243020	Abraçadeira	2		-----
27	82003700	Suporte	1	(4x4)	-----
27	82004600	Suporte	1	(4x2)	-----
28	KH3621	Anel retentor	1	(4x2)	-----
30	81880700	Conexão	2	(4x4)	-----
31	84971400	Mangueira de retorno	1		-----
32	GS9270	Conexão	4		-----
33	82022100	Mangueira de pressão	1	(4x4)	-----
33	84971300	Mangueira de pressão	1	(4x2)	-----
35	178910	Conexão	1		-----
36	KH3617	Anel de vedação	5		-----
37	JD3110	Arruela de pressão	4		-----
38	HC9325	Parafuso allen M8x16mm	4		-----
39	30246900	Mangueira	1		-----
40	GP3915	Abraçadeira	2		-----
41	HC9336	Parafuso allen	4		-----
42	HC9337	Parafuso	9		-----
43	JB1108	Porca	3		-----
44	30555700	Abraçadeira	4		-----
45	HC9338	Parafuso allen	1		-----
46	80843400	Tubo de retorno	1	(4x2)	-----
46	80200600	Tubo de retorno	1	(4x4)	-----
47	30241400	Espaçador	1		-----
48	GS9274	Conexão	1		-----
49	HA6324	Parafuso	2		-----
51	JD0408	Arruela	2		-----
54	216640	Parafuso de conexão	2	(4x2)	-----
55	82054000	Niple	2	(4x2)	-----
56	HA6322	Parafuso	2		-----
67	JB8005	Porca	1		-----
69	84971500	Mangueira	2	(4x4)	-----
70	80283000	Suporte	2	(4x2)	-----
78	HC9605	Parafuso	4		-----
79	30458500	Tomada de pressão	1		-----
80	82065100	Bomba hidráulica completa	1	16 Cm^3/rpm	-----
81	KH4091	Anel retentor	1		-----

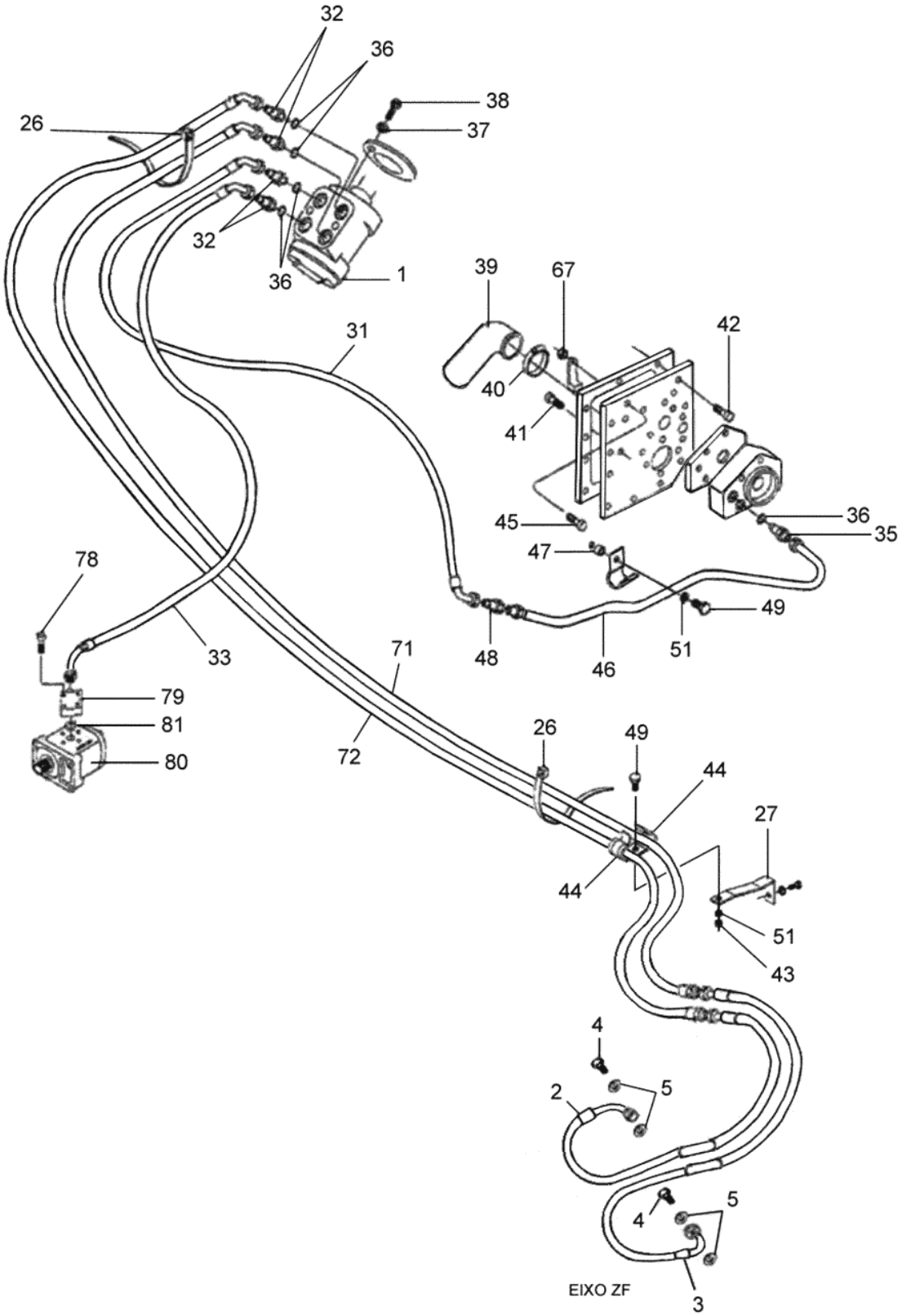
32
36
38
37
26
32
36
1
39
67
42
40
41
31
45
36
35
47
78
49
33
71
48
46
51
79
81
80
72
26
49
44
27
44
51
43
4
2
5
4
5
3
EIXO ZF

Ref.	Num. Peça	Denominação	Qtd	Nota	$ Unit.
1	30210720	Unidade hidrostática completa	1	(4x2)	-----
1	81180300	Unidade hidrostática completa	1	(4x4)	-----
24	85177100	Mangueira direita	1	(4x2)	-----
25	85177000	Mangueira esquerda	1	(4x2)	-----
26	243020	Abraçadeira	2		-----
27	82003700	Suporte	1	(4x4)	-----
27	82004600	Suporte	1	(4x2)	-----
28	KH3621	Anel retentor	4	(4x2)	-----
30	81880700	Conexão	1	(4x4)	-----
31	84971400	Mangueira de retorno	1		-----
32	GS9270	Conexão	4		-----
33	82022100	Mangueira de pressão	1	(4x4)	-----
35	178910	Conexão	1		-----
36	KH3617	Anel de vedação	5		-----
37	JD3110	Arruela de pressão	4		-----
38	HC9325	Parafuso allen M8x16mm	4		-----
39	30246900	Mangueira	1		-----
40	GP3915	Abraçadeira	2		-----
41	HC9336	Parafuso allen	4		-----
42	HC9337	Parafuso	9		-----
43	JB1108	Porca	3		-----
44	30555700	Abraçadeira	4		-----
45	HC9338	Parafuso allen	1		-----
46	80843400	Tubo de retorno	1	(4x2)	-----
47	30241400	Espaçador	1		-----
48	GS9274	Conexão	1		-----
49	HA6324	Parafuso	2		-----
51	JD0408	Arruela	4		-----
54	216640	Parafuso de conexão	2	(4x2)	-----
55	82054000	Niple	2	(4x2)	-----
56	HA6322	Parafuso	2		-----
67	JB8005	Porca	1		-----
69	80839300	Mangueira	2		-----
70	80283000	Suporte	1	(4x4)	-----
71	80289800	Mangueira	1		-----
72	80289900	Mangueira	1		-----
78	HC9605	Parafuso	4		-----
79	30458500	Tomada de pressão	1		-----
80	82065100	Bomba hidráulica completa	1	16 Cm^3/rpm	-----
81	KH4091	Anel retentor	1		-----

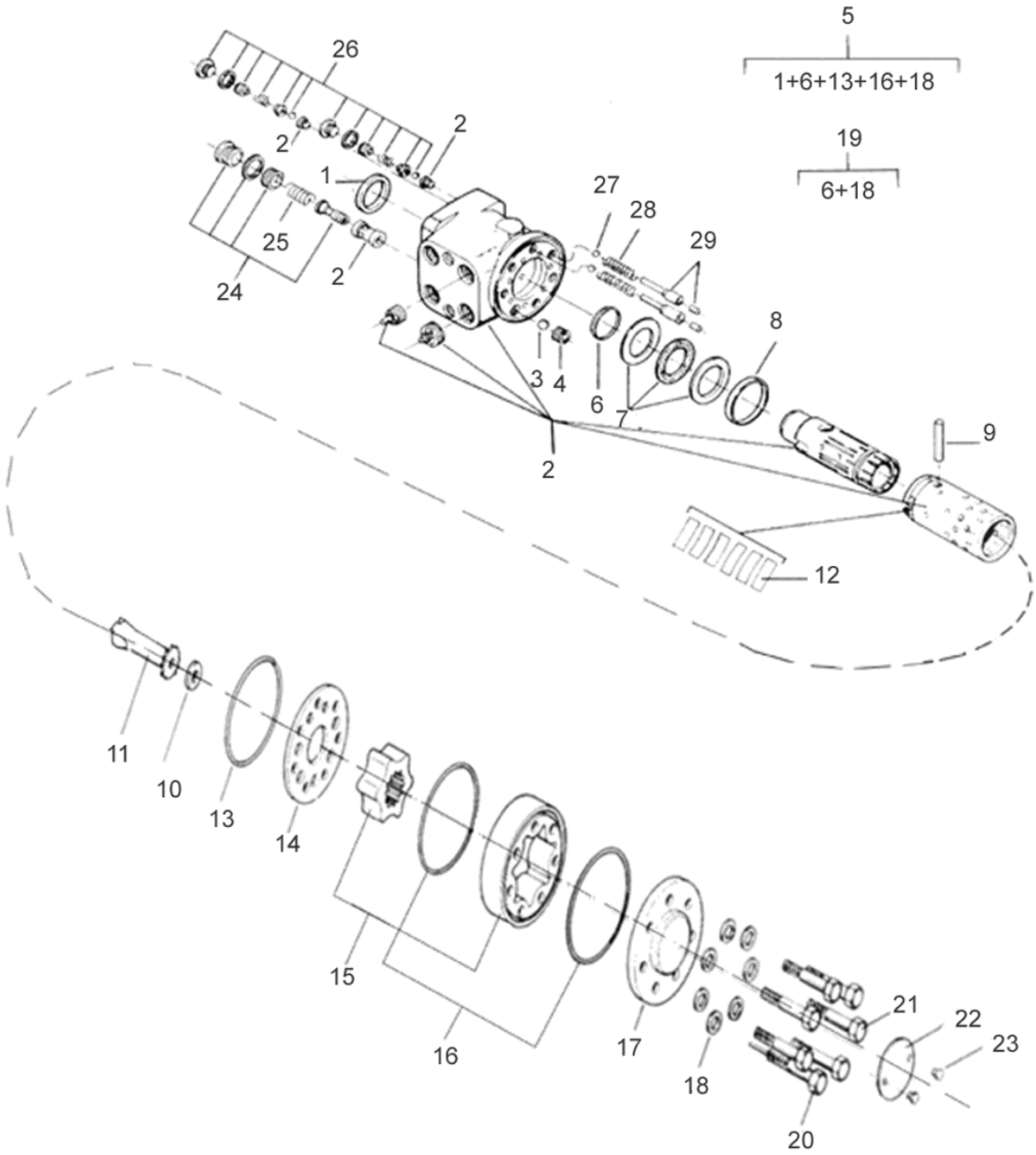
5
1+6+13+16+18
19
6+18
26
2
2
1
25
24
2
27
28
29
8
3
4
6
7
2
9
12
11
10
13
14
15
16
17
18
21
22
23
20

Ref.	Num. Peça	Denominação	Qtd	Nota	$ Unit.
-	30210720	Unidade hidrostática completa	1	(4x2)	-----
-	81180300	Unidade hidrostática completa	1	(4x4)	-----
1		Retentor anti-pó	1	*	-----
2		Carcaça, carretel e luva	1	*	-----
3	81301700	Esfera	1		-----
4	81301800	Bucha rosqueada	1		-----
5	81420200	Kit de reparo	1	Ref. 1, 6, 13 ,16, 18	-----
6		Anel	1	*	-----
7	81302100	Rolamento axial	1		-----
8	81302200	Anel	1		-----
9	81302300	Pino	1		-----
10	81302400	Espaçador	1		-----
11	81302500	Eixo	1		-----
12	81302600	Conjunto de molas	1		-----
13		Anel retentor	1	*	-----
14	81302800	Placa distribuidora	1		-----
15	81295700	Conjunto de engrenagens	1		-----
16		Anel retentor	2	*	-----
17	81303100	Tampa	1		-----
18		Arruela	7	*	-----
19	81420300	Kit de reparo	1	Reference 6 and 18	-----
20	81295800	Parafuso especial	1		-----
21	81295900	Parafuso	6		-----
22	81303500	Placa de identificação	1		-----
23	81303600	Parafuso	2		-----
24	81303700	Válvula de alívio	1		-----
25	81303800	Mola	2		-----
26	81293800	Válvula anti-choque	2		-----
27	81304000	Esfera	2		-----
28		Mola	2	*	-----
29	81303900	Pino cilíndrico	2		-----

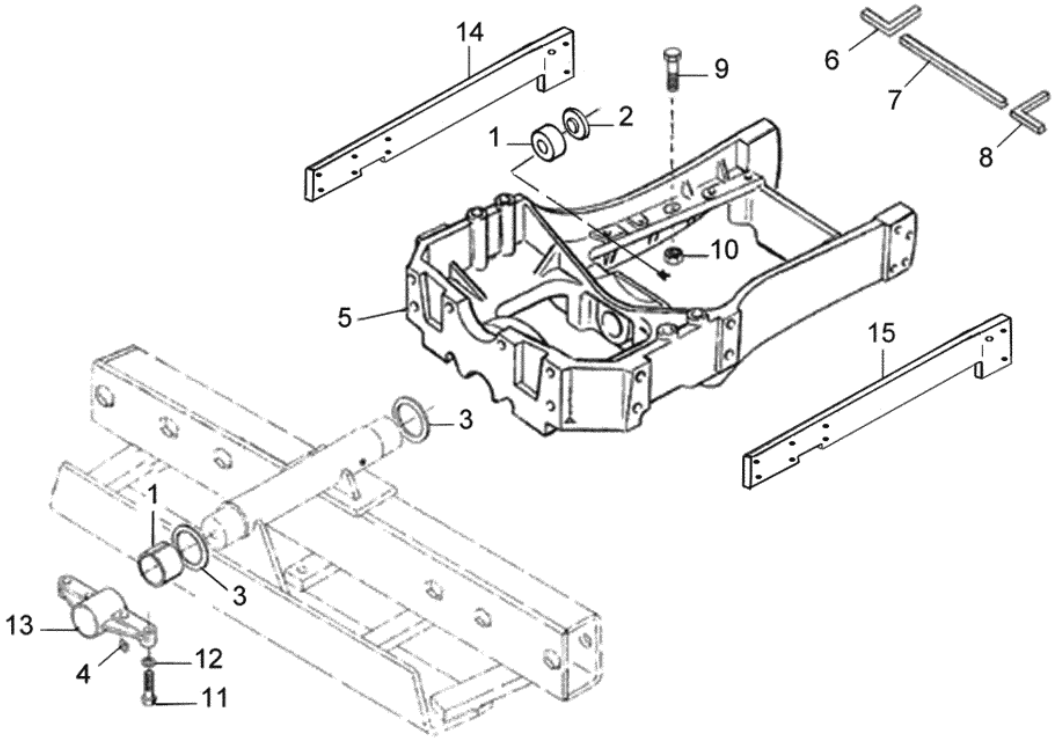
14
9
6
7
8
2
1
10
5
15
3
1
3
13
4
12
11

Ref.	Num. Peça	Denominação	Qtd	Nota	$ Unit.
1	LA9132	Bucha	2		-----
2	82031700	Tampa	1		-----
3	80236400	Arruela distanciadora	2		-----
4	GG0019	Niple de lubrificação	1		-----
5	82020900	Cavalete do eixo dianteiro	1		-----
6	31085500	Junta direita	1		-----
7	31134810	Junta	1		-----
8	31085600	Junta esquerda	1		-----
9	HA8348	Parafuso	10		-----
10	JB1112	Porca	14		-----
11	HA8360	Parafuso	4		-----
12	JD3116	Arruela	4		-----
13	82028700	Suporte	1		-----
14	81681710	Viga direita	1		-----
15	81681810	Viga esquerda	1		-----

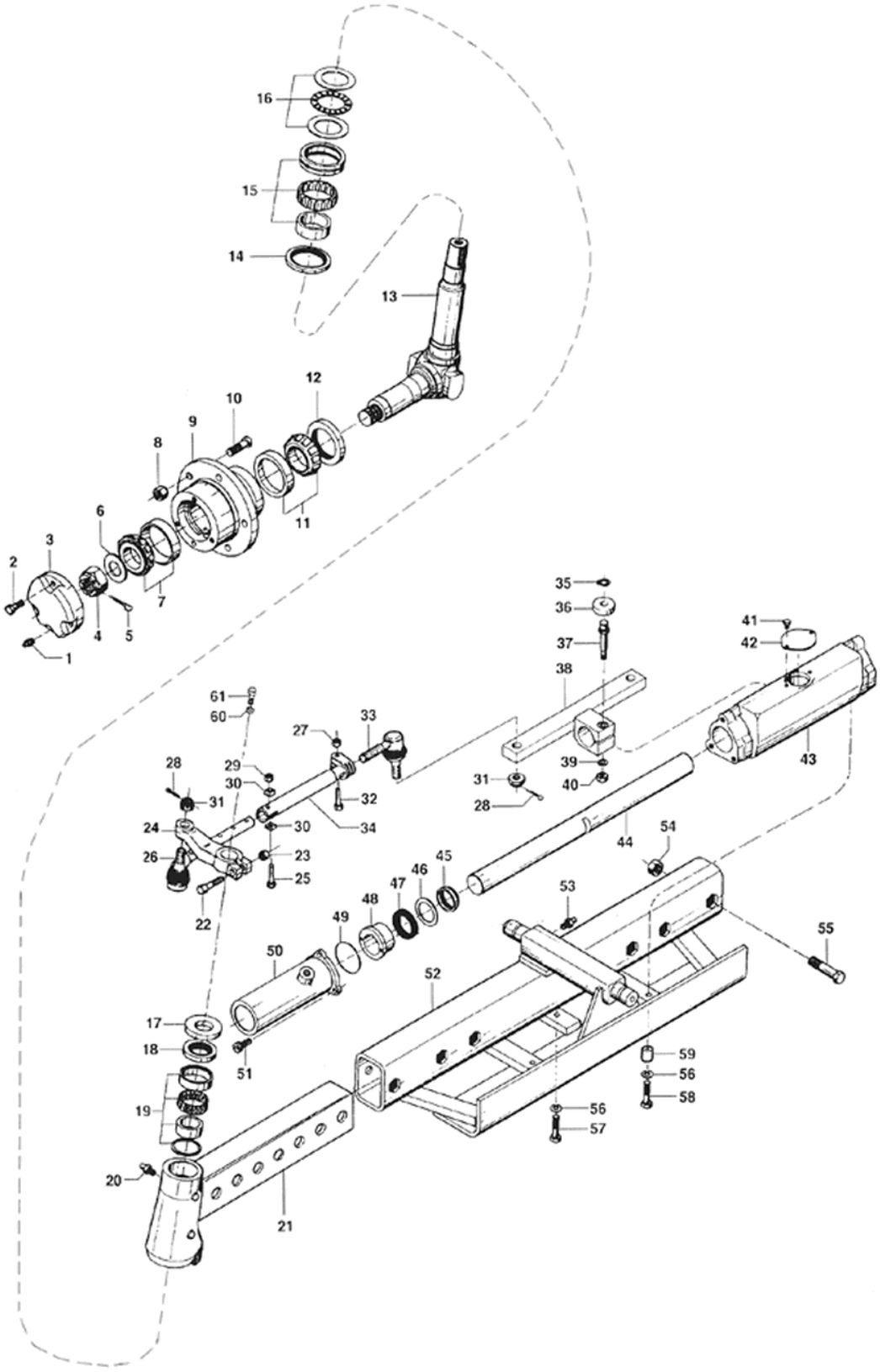
16
15
14
13
12
10
9
8
6
3
2
11
7
4
5
1
35
36
37
38
41
42
43
39
40
31
28
61
60
27
33
29
30
32
34
24
26
23
25
22
44
54
45
46
47
48
49
50
53
55
52
17
18
51
19
20
21
59
56
58
56
57

Ref.	Num. Peça	Denominação	Qtd	Nota	$ Unit.
-	80565111	Barra da direção lado direito- completa	1	Ref. 25 e 33	-----
-	80535511	Barra da direção lado esquerdo- conjunto	1	Ref. 25 e 33	-----
1	GG-0019	Niple de lubrificação	1		-----
2	HA9236	Parafuso	3		-----
3	81136400	Tampa do cubo	1		-----
4	JC2902	Porca castelo	1		-----
5	JE3159	Cupilha	1		-----
6	820980	Arruela de encosto	1		-----
7	LA5115	Rolamento	1		-----
8	80693700	Porca	5		-----
9	80545300	Cubo	1		-----
10	820990	Parafuso	5		-----
11	LA5016	Rolamento	1		-----
12	KH1045	Retentor	1		-----
13	821010	Manga de eixo direita	1		-----
13	820950	Manga de eixo esquerda	1		-----
14	KH1333	Retentor	1		-----
15	LA9025	Rolamento de agulhas	1		-----
16	881960	Rolamento	1		-----
17	820970	Arruela de encosto	1		-----
18	KH1093	Retentor	1		-----
19	LA9024	Rolamento	1		-----
20	GG0019	Niple de lubrificação	2		-----
21	80550600	Suporte da manga de eixo direito	1		-----
21	80550700	Suporte da manga de eixo esquerdo	1		-----
22	HA9209	Parafuso	1		-----
23	JB3616	Porca	1		-----
24	80535710	Braço da direção - lado direito	1		-----
24	80558810	Braço lado esquerdo	1		-----
25	80592600	Parafuso	1		-----
26	80592520	Terminal direito	1		-----
26	80592420	Terminal esquerdo	1		-----
27	80516600	Porca castelo	1		-----
28	JE3108	Cupilha	2		-----
29	80592700	Porca	1		-----
30	80592800	Arruela de pressão	2		-----
31	JC2909	Porca castelo	1		-----
32	80516700	Parafuso	1		-----
33	80742300	Terminal	1		-----
34	80633310	Tubo de ligação	1		-----
35	KG1213	Anel de trava	1		-----
36	LA1979	Rolete	1		-----
37	615210	Parafuso	1		-----
38	80535610	Biela da direção	1		-----
39	JD3112	Arruela de pressão	1		-----
40	JB0953	Porca	1		-----
41	HA9223	Parafuso	2		-----
42	615230	Tampa	1		-----
43	243431	Corpo do cilindro	1		-----
44	615170	Pistão	1		-----
45	KH0939	Junta	2		-----
46	615190	Placa	2		-----
47	KH3259	Anel	2		-----

Ref.	Num. Peça	Denominação	Qtd	Nota	$ Unit.
48	615180	Bucha guia	2		-----
49	KH4928	Anel retentor	2		-----
50	243990	Cilindro da direção	1		-----
50	244000	Cilindro da direção	1		-----
51	HC9437	Parafuso	6		-----
52	82024200	Eixo dianteiro conjunto	1		-----
53	GG0019	Niple de lubrificação	1		-----
54	JB1124	Porca	6		-----
55	HA9105	Parafuso	6		-----
56	JD3112	Arruela de pressão	3		-----
57	HA6345	Parafuso	1		-----
58	HA8347	Parafuso	2		-----
59	82031300	Bucha	2		-----
60	585570	Arruela	1		-----
61	HA6344	Parafuso	1		-----

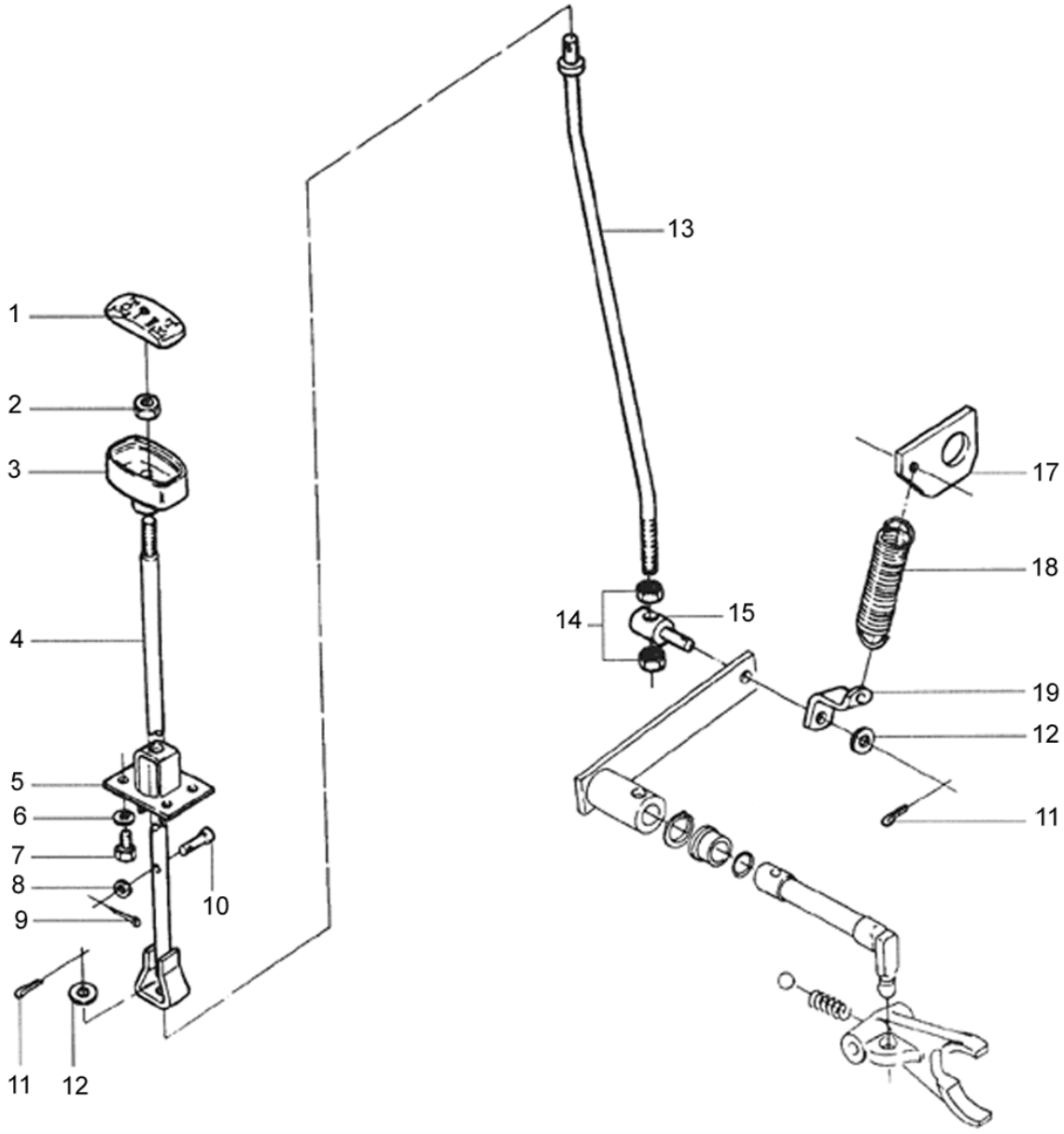
1
2
3
4
5
6
7
8
9
10
11
12
13
14
15
17
18
19
12
11
11
12

Ref.	Num. Peça	Denominação	Qtd	Nota	$ Unit.
-	80717300	Alavanca de acionamento da tração dianteira	1	Ref. 1 a 9	-----
1	80221300	Tampa	1		-----
2	JB1210	Porca	1		-----
3	80224300	Manopla	1		-----
4	80221200	Alavanca superior	1		-----
5	80222400	Guia das alavancas	1		-----
6	JD3106	Arruela	4		-----
7	HA6313	Parafuso	4		-----
8	80223800	Arruela	1		-----
9	JE3047	Cupilha	1		-----
10	80223700	Pino	1		-----
11	JE3079	Cupilha	2		-----
12	JD0410	Arruela	2		-----
13	81113700	Alavanca	1		-----
14	JB2110	Porca	2		-----
15	81113500	Terminal	1		-----
17	80752300	Suporte	1		-----
18	80222000	Mola	1		-----
19	80224100	Suporte	1		-----

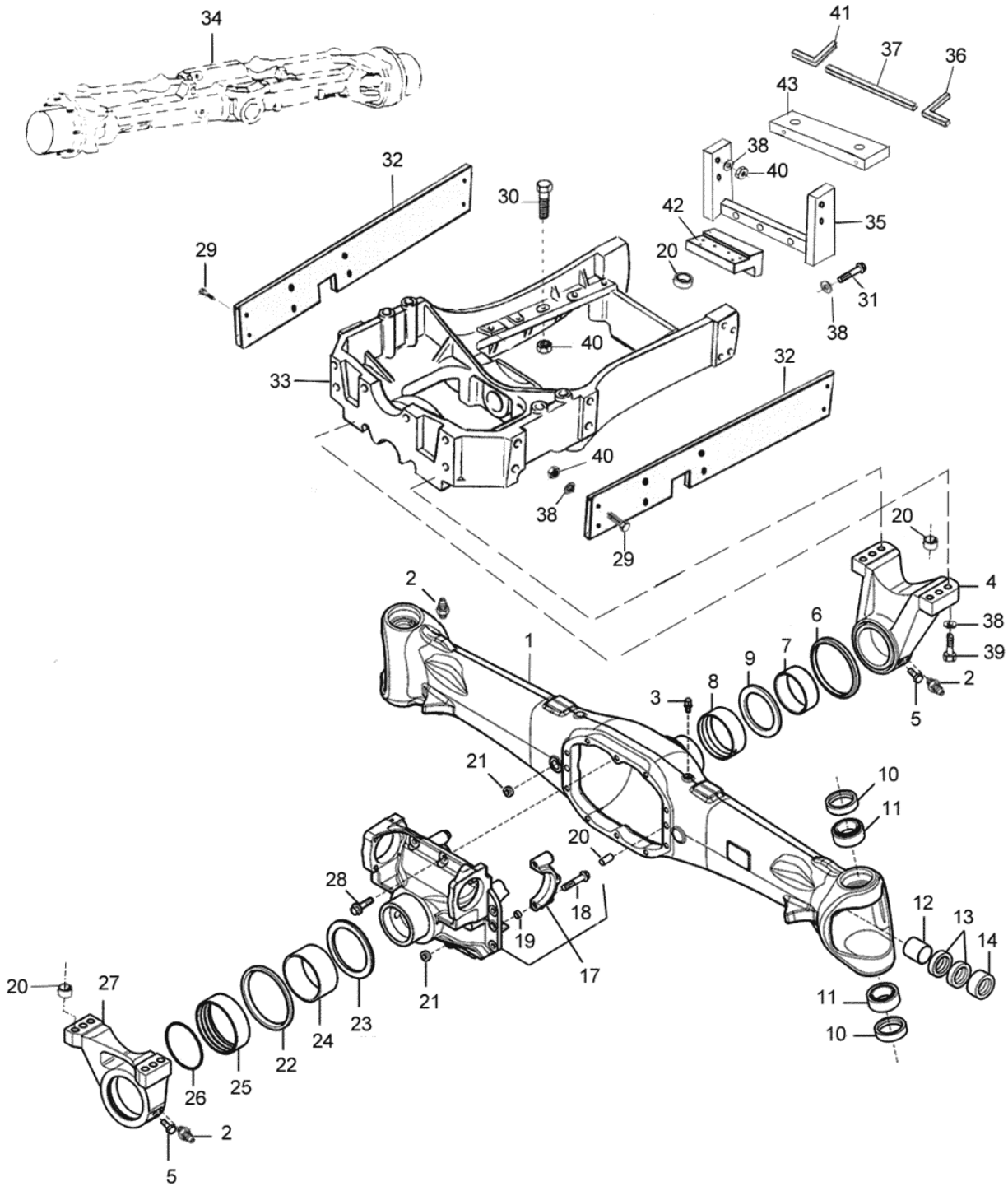
34
41
37
36
43
38
40
32
30
42
35
29
20
31
38
40
33
32
40
38
29
20
4
2
6
38
1
7
39
9
8
2
3
5
21
10
11
20
28
18
12
13
19
14
17
20
27
21
11
23
24
10
22
25
26
2
5

BM100 GII

64-01 - SUPORTE E MANCAIS DO EIXO CARRARO-PCR

17/07/2008

Ref.	Num. Peça	Denominação	Qtd	Nota	$ Unit.
1	82776600	Carcaça do eixo	1		-----
2	GG0011	Niple de lubrificação	4		-----
3	81236000	Respiro	1		-----
4	81906200	Suporte dianteiro	1		-----
5	34060400	Parafuso	1		-----
6	34058400	Retentor	1		-----
7	34056800	Bucha	1		-----
8	81884400	Bucha	1		-----
9	34057900	Arruela de encosto	1		-----
10	82774700	Retentor	2		-----
11	82774500	Rolamento	2		-----
12	34052200	Bucha	2		-----
13	81880000	Retentor	4		-----
14	81879900	Retentor	2		-----
17	81880100	Suporte do diferencial	1		-----
18	34053000	Parafuso	4		-----
19	81233600	Bucha guia	4		-----
20	81520600	Bucha guia	2		-----
21	34052900	Bujão	2		-----
22	34058200	Retentor	1		-----
23	34058000	Arruela de encosto	1		-----
24	34057100	Bucha	1		-----
25	34056900	Bucha	1		-----
26	81882800	Anel retentor	1		-----
27	81906300	Suporte traseiro	1		-----
28	81239700	Parafuso	10		-----
29	HA8347	Parafuso	4		-----
30	HA8348	Parafuso	10		-----
31	HA8346	Parafuso	4		-----
32	81420730	Viga	2		-----
33	82020910	Chassi	1		-----
34	82739500	Eixo dianteiro com mancais montado	1		-----
35	81970700	Suporte	4		-----
36	31085600	Junta esquerda	12		-----
37	31134810	Junta	1		-----
38	JD0412	Arruela	7		-----
39	HA6357	Parafuso	8		-----
40	JB1112	Porca	14		-----
41	31085500	Junta direita	2		-----
42	81878210	Adaptador dianteiro	1		-----
43	81878600	Adaptador traseiro	1		-----

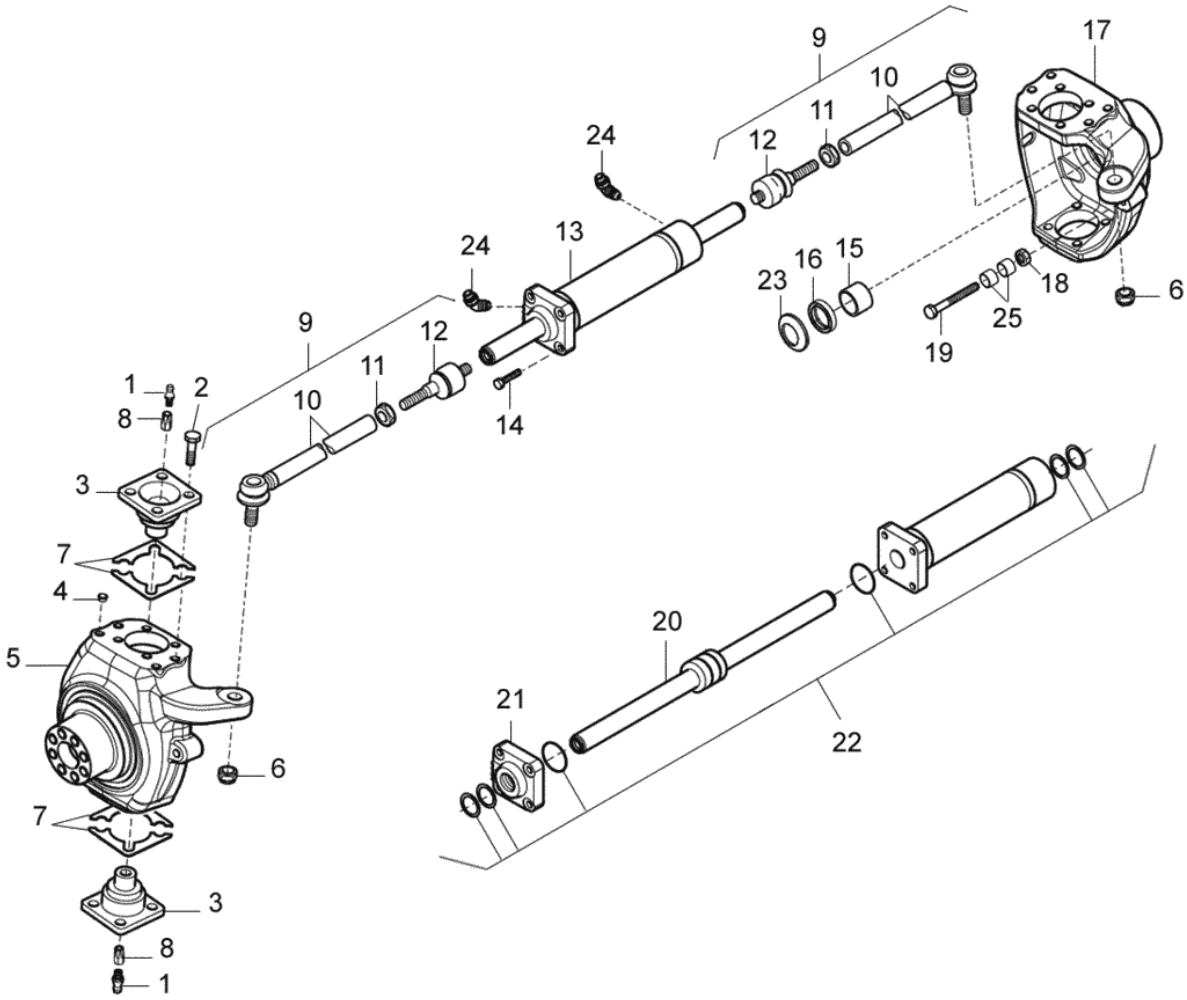
9
17
10
11
12
24
24
13
16
15
23
18
6
25
19
9
12
11
10
1
2
8
14
3
7
4
5
6
7
3
8
1
20
21
22

Ref.	Num. Peça	Denominação	Qtd	Nota	$ Unit.
1	GG0011	Niple de lubrificação	4		-----
2	82773500	Parafuso	12		-----
3	82775900	Pivô principal	2		-----
4	34054300	Bujão	8		-----
5	82775500	Carcaça articuladora esquerda	1		-----
6	34052800	Porca	2		-----
7	82774900	Calço 0,15 mm	4		-----
7	82775000	Calço 0,20 mm	4		-----
7	82775100	Calço 0,50 mm	4		-----
8	82776000	Conexão	2		-----
9	34055700	Braço da direção - montado	2		-----
10	34051500	Barra de ligação	2		-----
11	34060800	Porca	2		-----
12	34051700	Terminal	2		-----
13	34054800	Cilindro da direção	1		-----
14	81233100	Parafuso	4		-----
15	34052000	Bucha	2		-----
16	81880400	Retentor	2		-----
17	82775600	Carcaça articuladora direita	1		-----
18	34054100	Porca	2		-----
19	82776700	Parafuso	2		-----
20	34055600	Haste do cilindro	1		-----
21	34056000	Cabeçote do cilindro	1		-----
22	34056500	Jogo de reparo do cilindro	1		-----
24	82775400	Conexão	2		-----
25	82774800	Bucha de regulagem	4		-----

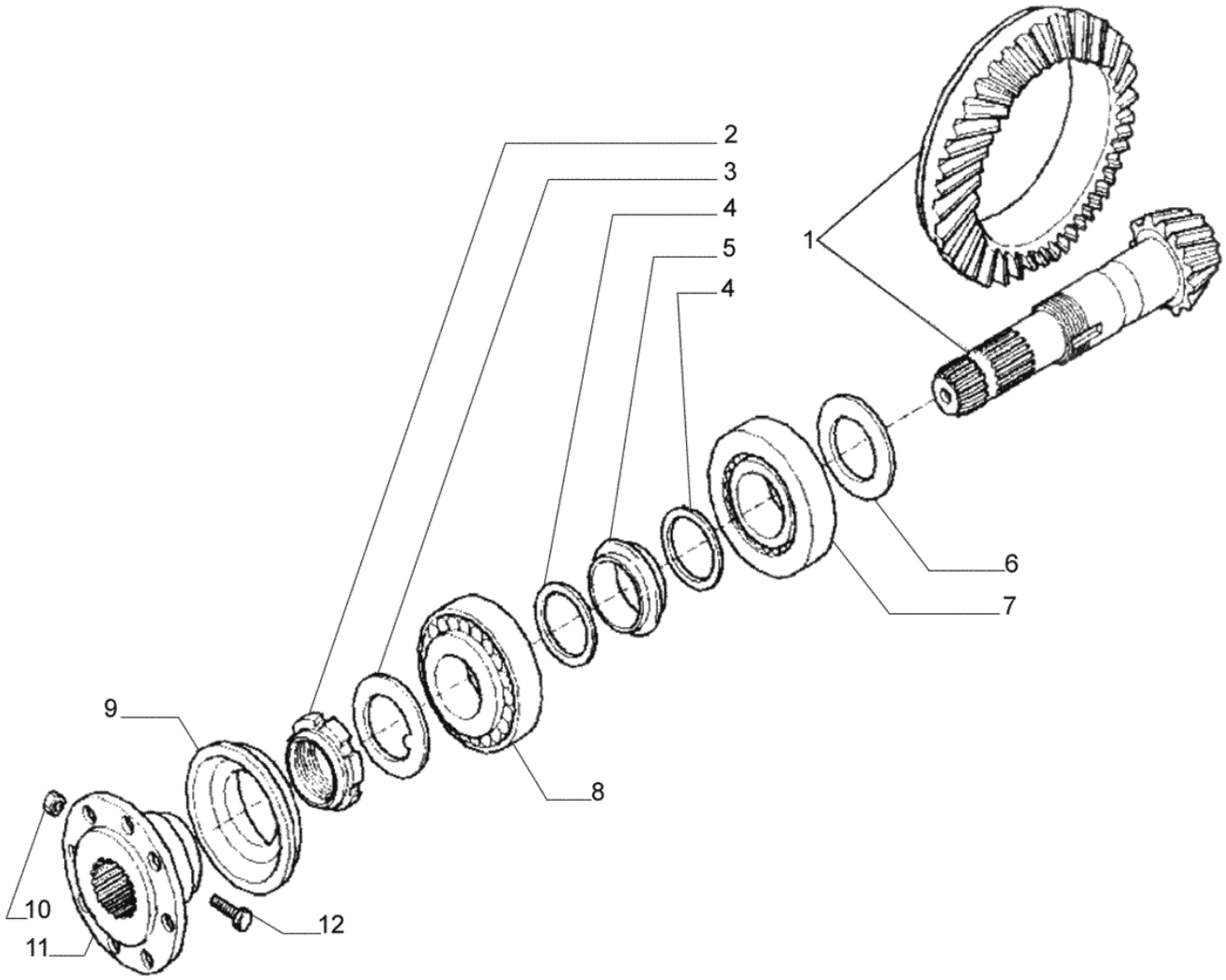
1
2
3
4
5
4
6
7
8
9
10
11
12

BM100 GII

64-03 - FLANGE, COROA E PINHÃO DO EIXO CARRARO

16/12/2008

Ref.	Num. Peça	Denominação	Qtd	Nota	$ Unit.
1	81880800	Coroa e pinhão	1	Z12/33	-----
2	30397100	Porca	1		-----
3	30397500	Arruela de trava	1		-----
4	34053600	Arruela	2		-----
5	34060700	Anel espaçador	1		-----
6	34060000	Calço 2,50 mm	1	2.80mm	-----
6	34059800	Calço 2,50 mm	1	2.50mm	-----
6	30903900	Calço 2,60 mm	1	2.60mm	-----
6	34059900	Calço 2,70 mm	1	2.70mm	-----
6	34059100	Calço 2,90 mm	1	2.90mm	-----
6	34059200	Calço 3,00 mm	1	3.00mm	-----
6	34059300	Calço 3,10 mm	1	3.10mm	-----
6	34059500	Calço 3,20 mm	1	3.20mm	-----
6	34059600	Calço 3,30 mm	1	3.30mm	-----
6	34059700	Calço 3,40 mm	1	3.40mm	-----
7	34057200	Rolamento	1		-----
8	LA5313	Rolamento	1		-----
9	34057800	Retentor	1		-----
10	JB9914	Porca	2		-----
11	34056600	Flange	1		-----
12	HA5337	Parafuso	2		-----

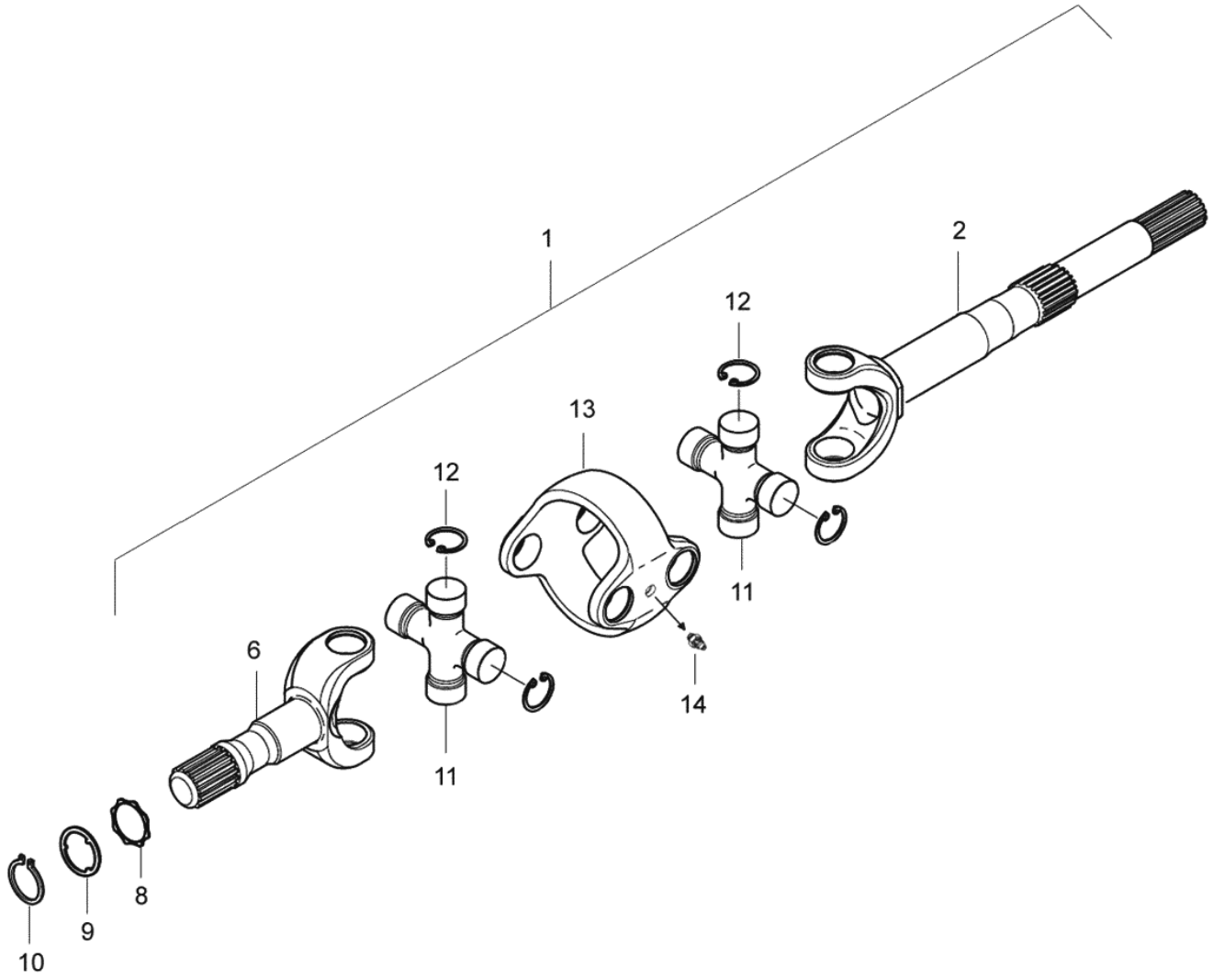
1
2
12
13
12
11
6
14
11
8
9
10

BM100 GII

64-04 - ARTICULADOR DUPLO CARRARO

16/12/2008

Ref.	Num. Peça	Denominação	Qtd	Nota	$ Unit.
1	82776500	Articulador duplo montado	2		-----
2	83838300	Ponteira interna	2	(695mm)	-----
6	83838400	Ponteira externa	2	(185mm)	-----
8	82775800	Arruela	2		-----
9	82775300	Arruela	2		-----
10	82775700	Anel de trava	2		-----
11	81915700	Cruzeta	2		-----
12	81915800	Anel de trava	8		-----
13	81915600	Articulador	1		-----
14	81916000	Lubrificador	1		-----

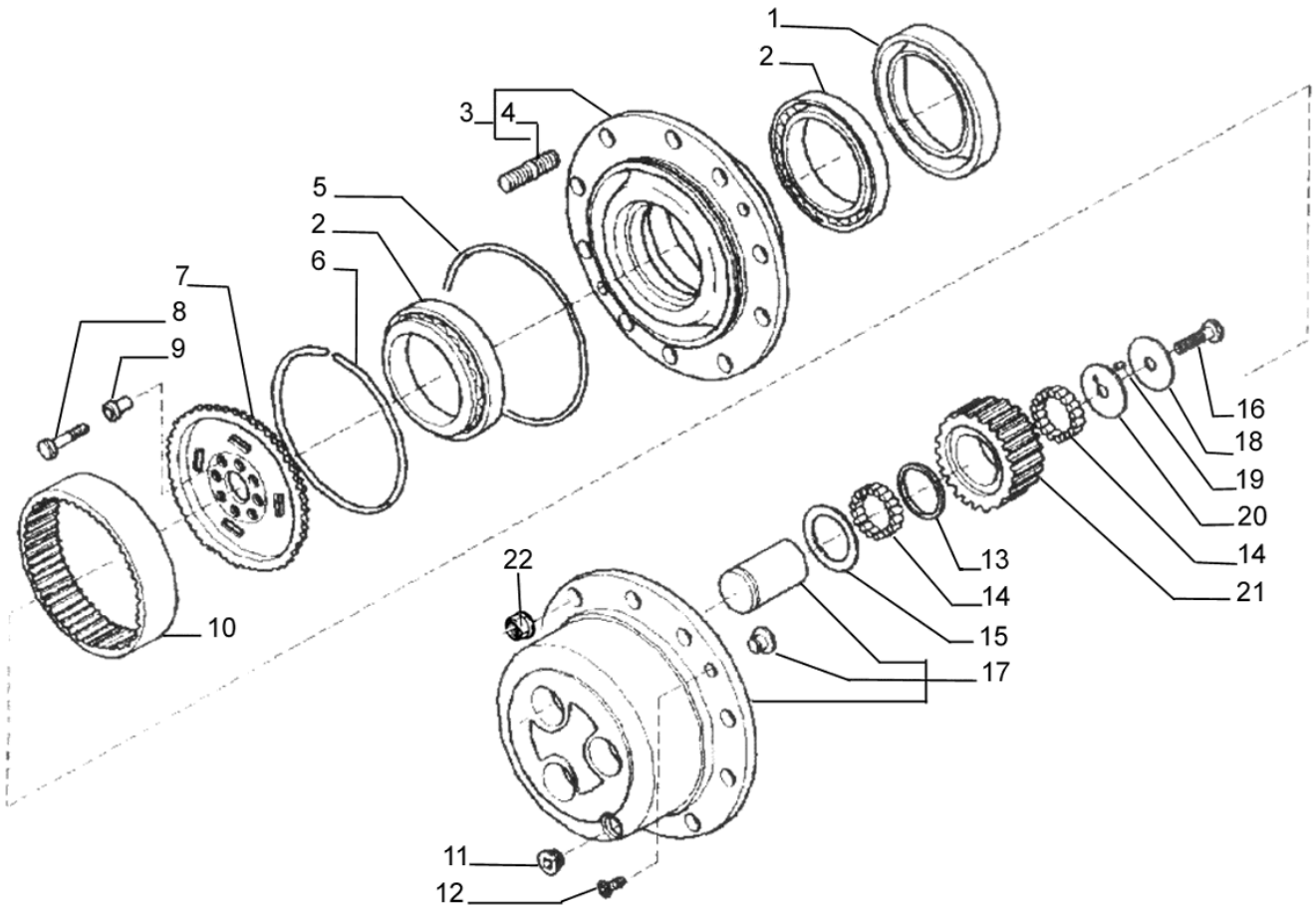
1
2
3
4
5
2
6
7
8
9
10
22
11
12
13
14
15
17
16
18
19
20
14
21

BM100 GII

64-05 - CARCAÇA PLANETÁRIA CARRARO

16/12/2008

Ref.	Num. Peça	Denominação	Qtd	Nota	$ Unit.
1	82774300	Retentor	2		-----
2	82773900	Rolamento	4		-----
3	82776400	Kit do cubo da roda	2		-----
4	81882000	Prisioneiro	20		-----
5	34051300	Anel retentor	2		-----
6	34053400	Anel de trava	2		-----
7	82774400	Engrenagem interna	2		-----
8	34053800	Parafuso	16		-----
9	33675400	Bucha	16		-----
10	34051400	Engrenagem anelar	2	Z 77	-----
11	34052300	Bujão	2		-----
12	HC9775	Parafuso	4		-----
13	81882100	Arruela	6		-----
14	81882200	Roletes	37		-----
15	81882300	Arruela de encosto	6		-----
16	34053700	Parafuso	6		-----
17	81882400	Kit do suporte planetário	2		-----
18	81882500	Arruela de encosto	6		-----
19	34061500	Roletes	6		-----
20	81882600	Arruela de encosto	6		-----
21	81882700	Engrenagem	6	Z31	-----
22	80854000	Porca	20		-----

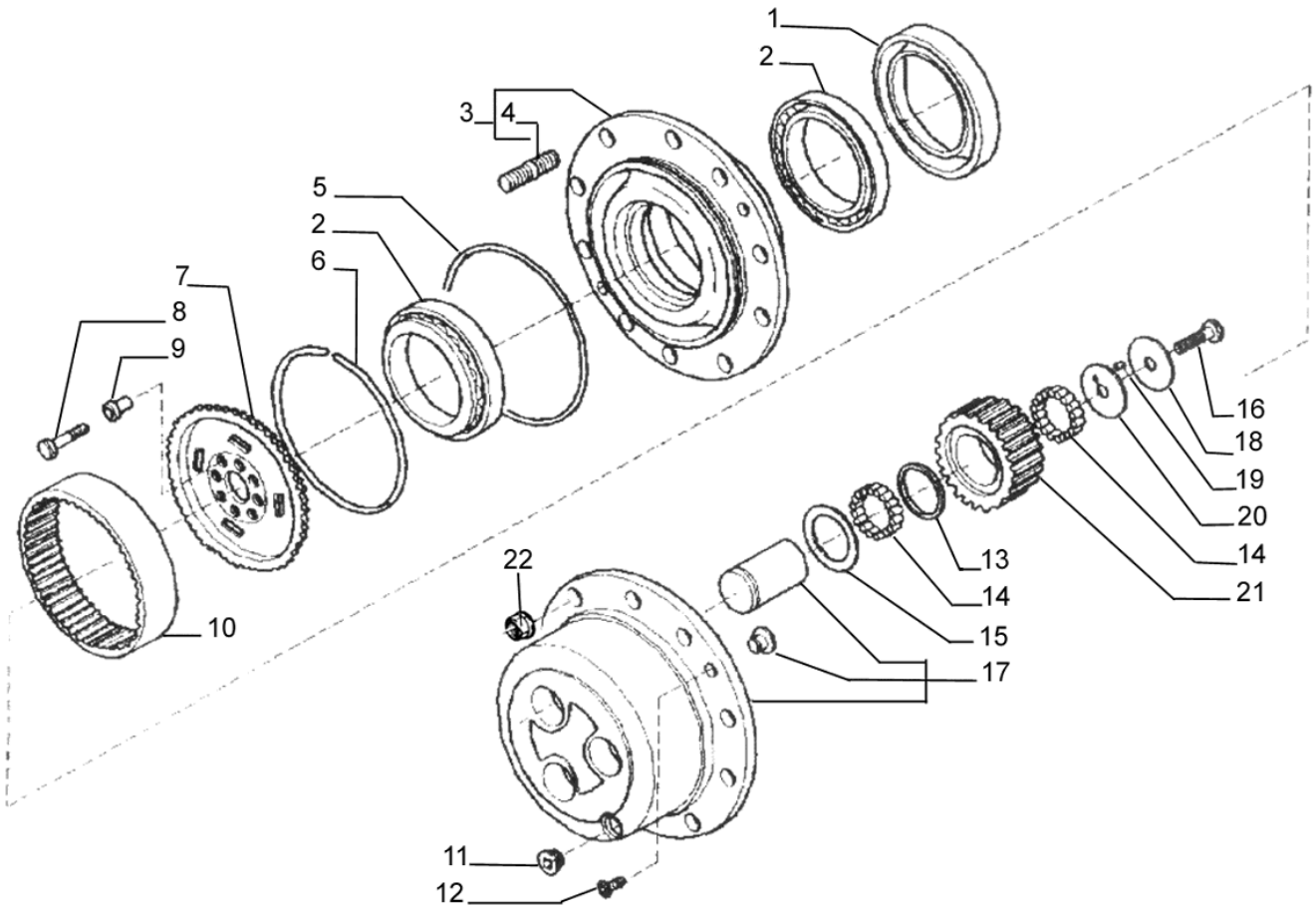
1
2
3
4
5
2
6
7
8
9
10
22
11
12
13
14
15
17
16
18
19
20
14
21

BM100 GII

64-05 - CARCAÇA PLANETÁRIA CARRARO

16/12/2008

Ref.	Num. Peça	Denominação	Qtd	Nota	$ Unit.
1	82774300	Retentor	2		-----
2	82773900	Rolamento	4		-----
3	82776400	Kit do cubo da roda	2		-----
4	81882000	Prisioneiro	20		-----
5	34051300	Anel retentor	2		-----
6	34053400	Anel de trava	2		-----
7	82774400	Engrenagem interna	2		-----
8	34053800	Parafuso	16		-----
9	33675400	Bucha	16		-----
10	34051400	Engrenagem anelar	2	Z 77	-----
11	34052300	Bujão	2		-----
12	HC9775	Parafuso	4		-----
13	81882100	Arruela	6		-----
14	81882200	Roletes	37		-----
15	81882300	Arruela de encosto	6		-----
16	34053700	Parafuso	6		-----
17	81882400	Kit do suporte planetário	2		-----
18	81882500	Arruela de encosto	6		-----
19	34061500	Roletes	6		-----
20	81882600	Arruela de encosto	6		-----
21	81882700	Engrenagem	6	Z31	-----
22	80854000	Porca	20		-----

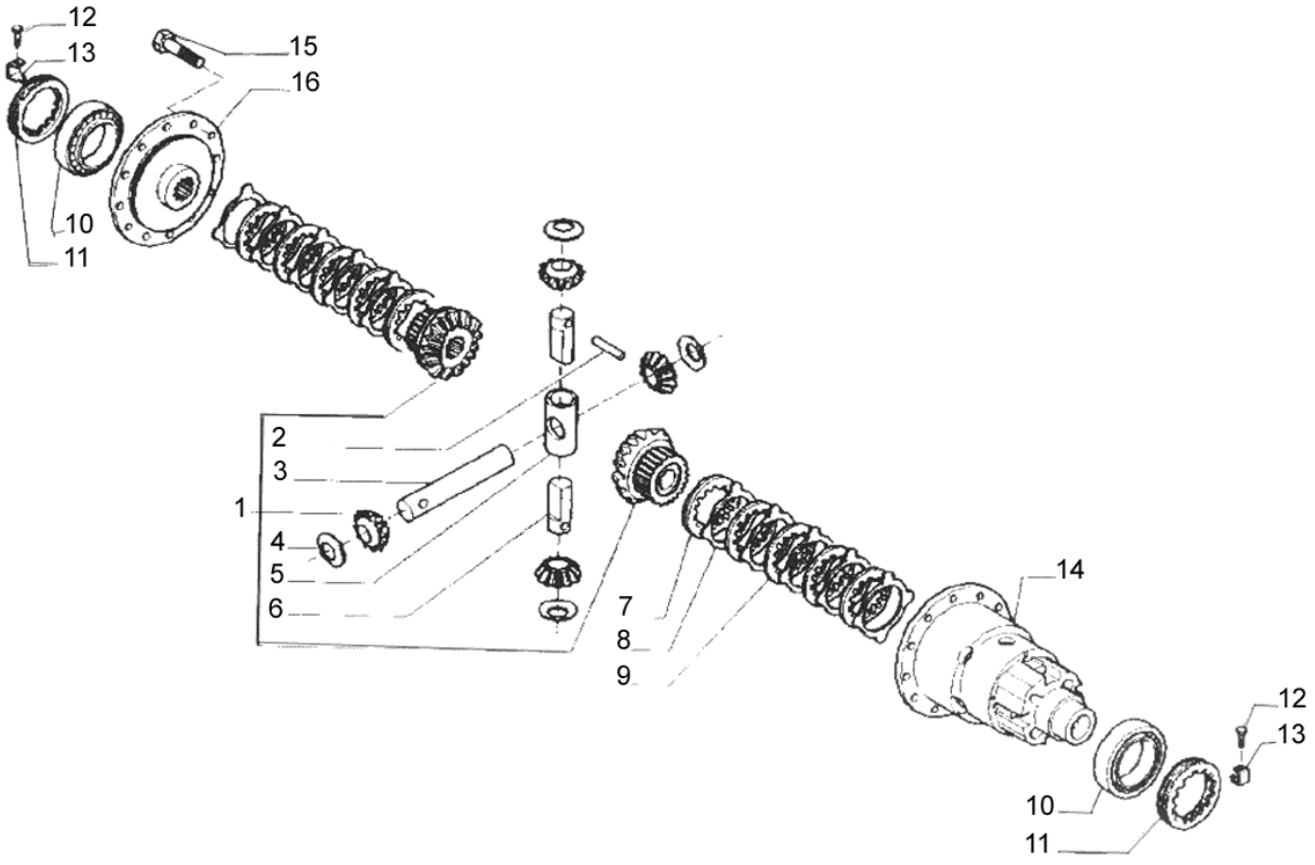
12
13
15
16
10
11
2
3
1
4
5
6
7
8
9
14
12
13
10
11

Ref.	Num. Peça	Denominação	Qtd	Nota	$ Unit.
1	81880900	Jogo de engrenagens planetária e satélite	1		-----
2	81884700	Pino	3		-----
3	30402600	Eixo	1		-----
4	30402000	Arruela de trava	4		-----
5	34058500	Spider	1		-----
6	34058600	Eixo	2		-----
7	81881000	Arruela de encosto	2		-----
8	81881100	Disco de controle do bloqueio do diferencial	10		-----
9	81881200	Disco do bloqueio do diferencial	8		-----
10	34057600	Rolamento	2		-----
11	81884800	Porca	2		-----
12	81241000	Parafuso	2	M6X10mm	-----
13	34061700	Chapa de trava	2		-----
14	81881300	Carcaça do diferencial	1		-----
15	34061800	Parafuso	12	M12X30mm	-----
16	81881400	Tampa	1		-----

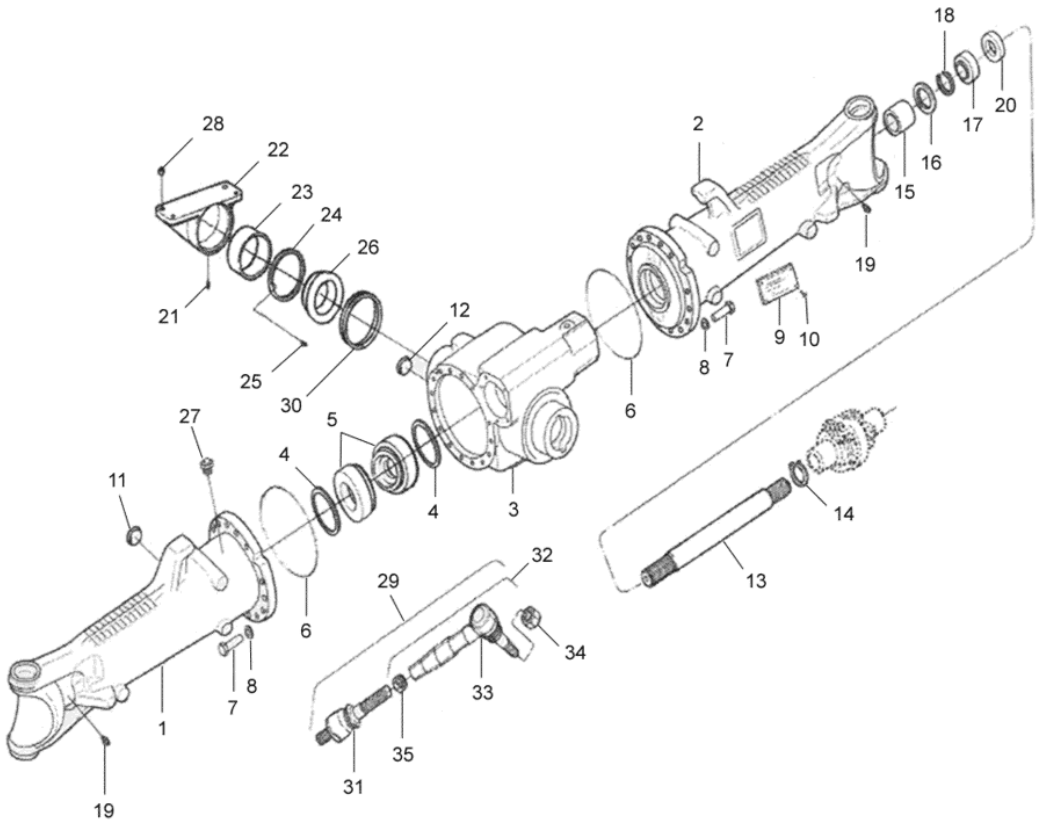
18
20
17
16
15
2
28
22
23
24
26
21
25
30
12
19
9
10
8
7
6
27
5
4
4
3
11
14
13
32
29
34
33
6
8
7
1
35
31
19

Ref.	Num. Peça	Denominação	Qtd	Nota	$ Unit.
-	82778800	Eixo dianteiro completo	1		-----
1	83828800	Carcaça do eixo lado esquerdo	1		-----
2	83828600	Carcaça do eixo - lado direito	1		-----
3	83828700	Carcaça central	1		-----
4	80615400	Calço	2	1,00mm	-----
4	80615500	Calço	2	0,80mm	-----
4	80615600	Calço	2	0,60mm	-----
4	80615700	Calço	2	0,50mm	-----
4	80615900	Calço	2	0,30mm	-----
4	80616000	Calço	2	0,20mm	-----
4	80616100	Calço	2	0,10mm	-----
4	80616300	Calço	2	0,70mm	-----
4	80616500	Calço	2	0,85mm	-----
4	80616600	Calço	2	0,90mm	-----
4	80616800	Calço	2	1,10mm	-----
4	80616900	Calço	2	1,15mm	-----
4	83900100	Porca autotravante	2	0,45mm	-----
5	80568600	Rolamento	2		-----
6	80601100	Anel de vedação	2		-----
7	83828900	Parafuso	32	M16x50mm	-----
8	80602800	Arruela	32		-----
9	80603500	Placa de identificação	1		-----
10	81622100	Rebite	4		-----
11	83900200	Bujão	1		-----
12	83900200	Bujão	1		-----
13	80608310	Semi-eixo dianteiro	2		-----
14	80606910	Anel de segurança	2		-----
15	80560900	Bucha	2		-----
16	80568900	Retentor	2		-----
17	81185200	Retentor	2		-----
18	81185100	Anel espaçador	2		-----
19	81623600	Lubrificador	2		-----
20	81185500	Defletor	2		-----
21	81329600	Lubrificador	1		-----
22	81529000	Mancal dianteiro completo	1		-----
23	80563500	Bucha	1		-----
24	81328700	Anel espaçador	1	3,85mm	-----
24	81328800	Anel espaçador	1	3,95mm	-----
24	81329000	Anel espaçador	1	4,15mm	-----
24	81329200	Anel espaçador	1	4,35mm	-----
24	81329400	Anel espaçador	1	4,55mm	-----
24	81329500	Anel espaçador	1	4,60mm	-----
24	81329300	Anel espaçador	1	4,45mm	-----
24	81329100	Anel espaçador	1	4,25mm	-----
24	81328900	Anel espaçador	1	4,05mm	-----
25	80600400	Trava de segurança	2		-----
26	80608400	Bucha	1		-----
27	80905200	Respirador	1		-----
28	30179700	Bucha	2		-----
29	80604300	Barra da direção	2		-----
30	80563400	Vedante	1		-----
31	83900300	Terminal axial	1		-----
31	83900300	Terminal axial	1		-----

Ref.	Num. Peça	Denominação	Qtd	Nota	$ Unit.
32	83900400	Terminal tubular direito montado	1		-----
32	83900800	Terminal tubular esquerdo montado	1		-----
33	83900500	Terminal tubular	2		-----
34	83900600	Porca	2		-----
34	83900600	Porca	2		-----
35	83900700	Porca autotravante	2		-----
35	83900700	Porca autotravante	2		-----

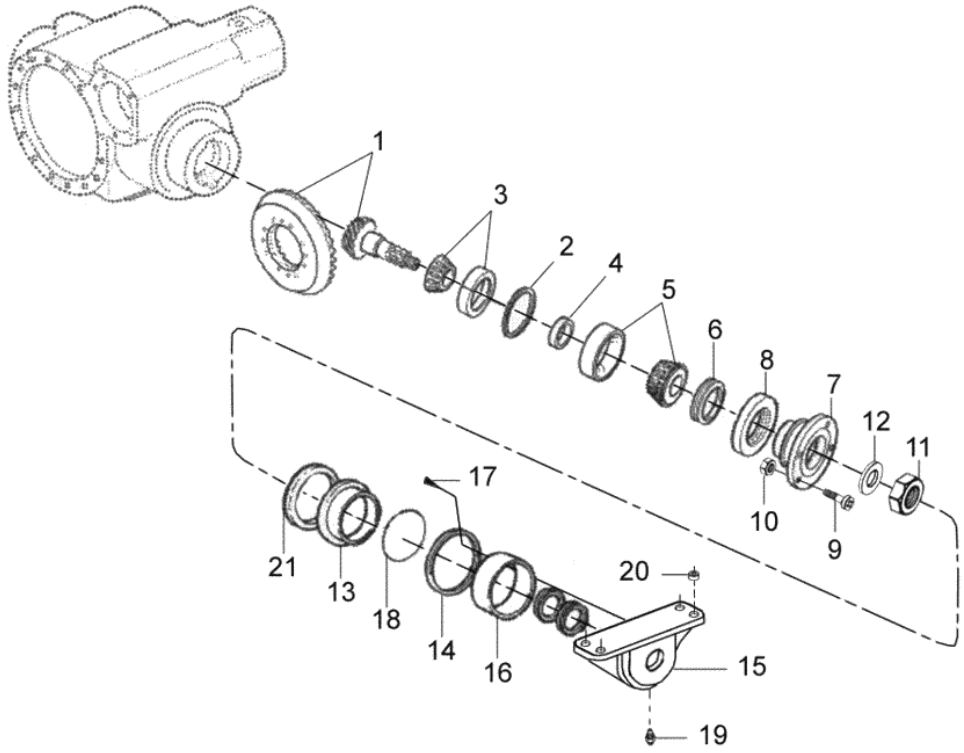
1
3
2
4
5
6
8
7
12
11
10
9
17
21
13
18
14
16
20
15
19

Ref.	Num. Peça	Denominação	Qtd	Nota	$ Unit.
1	80606600	Coroa e pinhão	1	Z-34/13	-----
2	80617300	Calço	1	1,00mm	-----
2	80617400	Calço	1	1,05mm	-----
2	80617500	Calço	1	1,10mm	-----
2	80617600	Calço	1	1,15mm	-----
2	80617700	Calço	1	1,20mm	-----
2	80617800	Calço	1	1,25mm	-----
2	80617900	Calço	1	1,30mm	-----
2	80618000	Calço	1	1,35mm	-----
2	80618100	Calço	1	1,40mm	-----
2	80618200	Calço	1	1,45mm	-----
2	80618300	Calço	1	1,50mm	-----
2	80618400	Calço	1	1,55mm	-----
2	80618500	Calço	1	1,60mm	-----
2	80618600	Calço	1	0,90mm	-----
2	80618700	Calço	1	0,95mm	-----
2	80618800	Calço	1	0,65mm	-----
2	80618900	Calço	1	0,70mm	-----
2	83901000	Calço	1	0,80mm	-----
2	80619000	Calço	1	0,75mm	-----
2	80619100	Calço	1	0,85mm	-----
3	80638600	Rolamento	1		-----
4	80619200	Anel de ajuste	1	11,30mm	-----
4	80619300	Anel de ajuste	1	11,33mm	-----
4	80619400	Anel de ajuste	1	11,36mm	-----
4	80619500	Anel de ajuste	1	11,39mm	-----
4	80619600	Anel de ajuste	1	11,42mm	-----
4	80619700	Anel de ajuste	1	11,45mm	-----
4	80619800	Anel de ajuste	1	11,48mm	-----
4	80619900	Anel de ajuste	1	11,51mm	-----
4	80620000	Anel de ajuste	1	11,54mm	-----
4	80620100	Anel de ajuste	1	11,57mm	-----
4	80620200	Anel de ajuste	1	11,60mm	-----
4	80620300	Anel de ajuste	1	11,63mm	-----
4	80620400	Anel de ajuste	1	11,66mm	-----
4	80620500	Anel de ajuste	1	11,69mm	-----
4	80620600	Anel de ajuste	1	11,72mm	-----
4	83901200	Anel de ajuste	1	11,18mm	-----
4	83901400	Anel de ajuste	1	11,24mm	-----
4	83901500	Anel de ajuste	1	11,27mm	-----
4	83901300	Anel de ajuste	1	11,21mm	-----
4	83901100	Anel de ajuste	1	11,15mm	-----
4	80620700	Anel de ajuste	1	11,75mm	-----
4	80620800	Anel de ajuste	1	11,78mm	-----
4	80620900	Anel de ajuste	1	11,81mm	-----
4	80621000	Anel de ajuste	1	11,84mm	-----
4	80621100	Anel de ajuste	1	11,87mm	-----
4	80621200	Anel de ajuste	1	11,90mm	-----
4	80621300	Anel de ajuste	1	11,93mm	-----
4	80621400	Anel de ajuste	1	11,96mm	-----
4	80621500	Anel de ajuste	1	11,99mm	-----
4	80621600	Anel de ajuste	1	12,02mm	-----
4	80621700	Anel de ajuste	1	12,05mm	-----

Ref.	Num. Peça	Denominação	Qtd	Nota	$ Unit.
4	80621800	Anel de ajuste	1	12,08mm	-----
4	80621900	Anel de ajuste	1	12,11mm	-----
4	80622000	Anel de ajuste	1	12,14mm	-----
4	80622100	Anel de ajuste	1	12,17mm	-----
4	80622200	Anel de ajuste	1	12,20mm	-----
4	80622300	Anel de ajuste	1	12,23mm	-----
5	80905800	Rolamento	1		-----
6	80569500	Retentor	1		-----
7	80606200	Flange	1		-----
8	80606800	Chapa de retenção	1		-----
9	80290700	Parafuso	6		-----
10	80602400	Porca	6		-----
11	80603900	Porca autotravante	1	M24x1,5	-----
12	80290500	Arruela	1		-----
13	81325900	Bucha	1		-----
14	81325800	Arruela	1		-----
15	81528900	Mancal traseiro completo	1		-----
16	80563500	Bucha	1		-----
17	80600400	Trava de segurança	2		-----
18	81326000	Anel retentor	1		-----
19	81326100	Lubrificador	1		-----
20	81326200	Bucha guia	2		-----
21	80563400	Vedante	1		-----

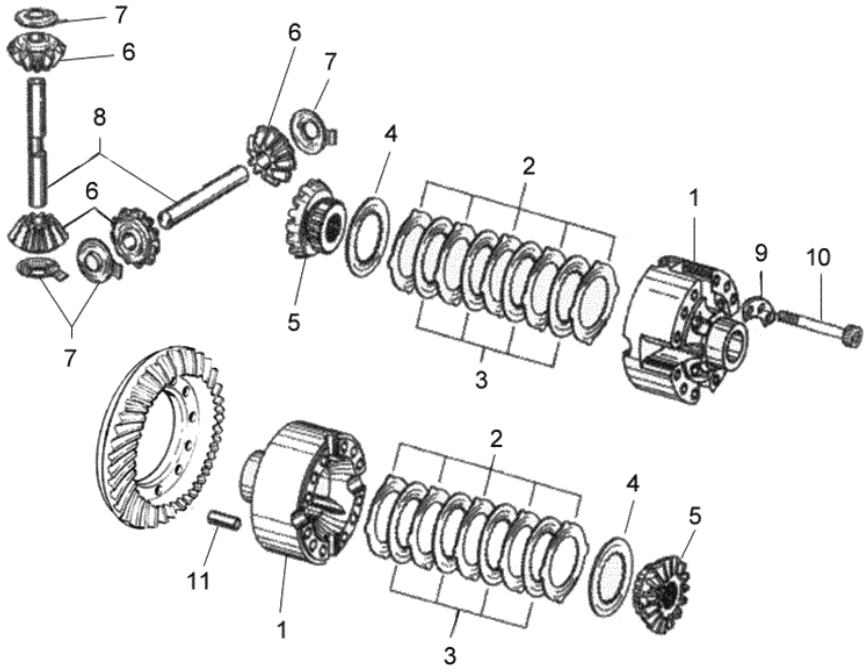
7
6
8
6
7
7
6
5
4
2
3
1
9
10
11
1
2
3
4
5

Ref.	Num. Peça	Denominação	Qtd	Nota	$ Unit.
1	80605700	Carcaça do diferencial	1		-----
2	80623300	Disco externo	10	1,20mm	-----
2	80623500	Disco externo	10	1,40mm	-----
2	80623400	Disco externo	10	1,30mm	-----
3	80605800	Disco interno	8		-----
4	80605900	Arruela de pressão	2		-----
5	80606000	Engrenagem planetária	2		-----
6	80294900	Engrenagem satélite	4		-----
7	80603200	Arruela	4		-----
8	80606300	Eixo do diferencial	2		-----
9	80608500	Chapa de trava	4		-----
10	80602000	Parafuso	12		-----
11	80560200	Pino elástico	4		-----

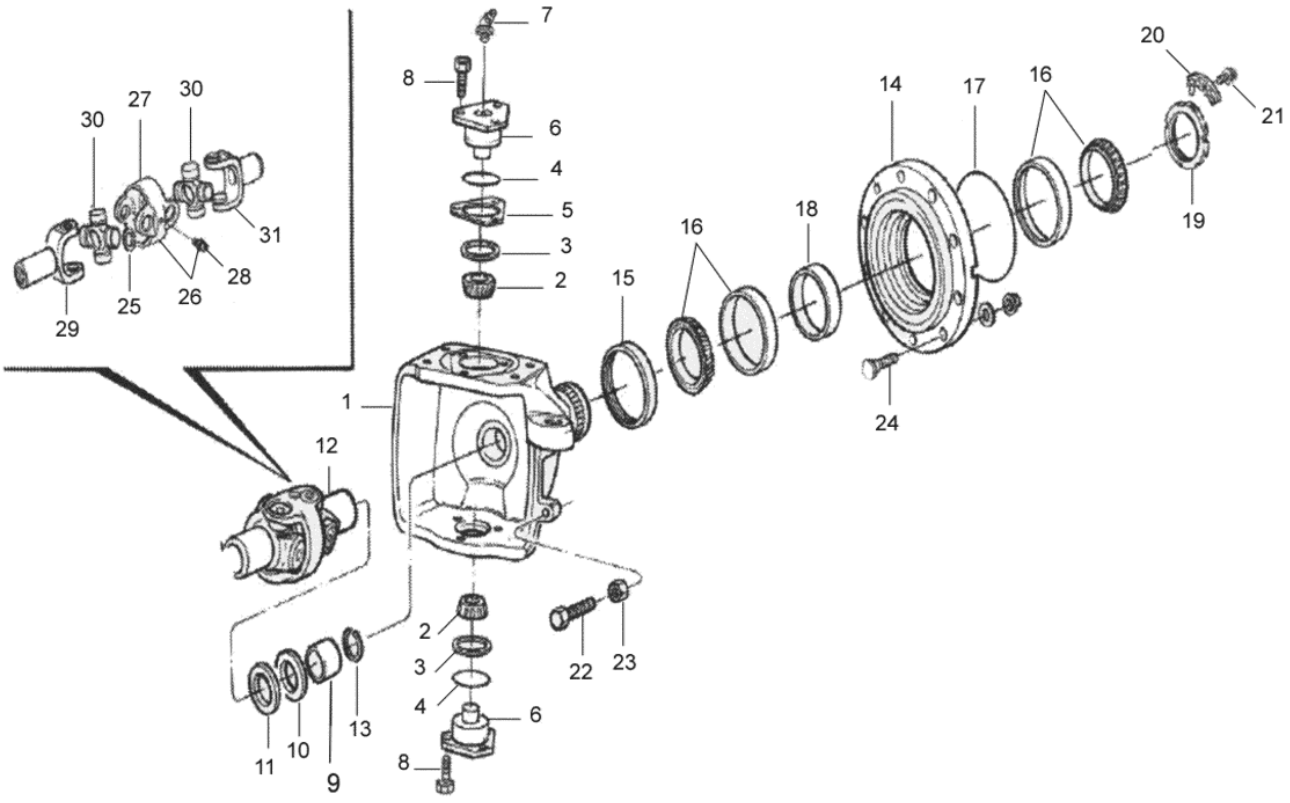
7
8
6
4
5
3
2
15
16
18
14
17
16
20
21
19
30
27
30
31
28
26
25
29
1
12
24
2
3
4
6
8
22
23
11
10
9
13

Ref.	Num. Peça	Denominação	Qtd	Nota	$ Unit.
1	80599800	Carcaça articuladora direita	1		-----
1	80599920	Carcaça de articulação esquerda	1		-----
2	80561500	Rolamento	4		-----
3	80607800	Capa de vedação	4		-----
4	83901700	Anel "O"	4		-----
5	80613800	Calço 0,20 mm	2	0,20mm	-----
5	80613900	Calço 0,30 mm	2	0,30mm	-----
5	80303000	Calço 0,40mm	2	0,40mm	-----
5	80302700	Calço 1,00 mm	2	1,00mm	-----
6	80607500	Pivô principal	4		-----
7	80295900	Lubrificador	4		-----
8	80296000	Parafuso	12		-----
9	80560900	Bucha	2		-----
10	80568900	Retentor	2		-----
11	81185300	Retentor	2		-----
12	80569310	Articulador duplo	2		-----
13	80606910	Anel de segurança	2		-----
14	80607900	Cubo da roda	2		-----
15	81272600	Retentor	2		-----
16	80561200	Rolamento	4		-----
17	80624100	Calço	2	14,089mm	-----
17	80625000	Calço	2	14,314mm	-----
17	80625200	Calço	2	14,364mm	-----
17	80625400	Calço	2	14,414mm	-----
17	80625600	Calço	2	14,464mm	-----
17	80625800	Calço	2	14,514mm	-----
17	80626100	Calço	2	14,589mm	-----
17	80626300	Calço	2	14,639mm	-----
17	80626500	Calço	2	14,689mm	-----
17	80626600	Calço	2	14,714mm	-----
17	80625900	Calço	2	14,539mm	-----
17	80624900	Calço	2	14,289mm	-----
17	80626400	Calço	2	14,664mm	-----
17	80626200	Calço	2	14,614mm	-----
17	80626000	Calço	2	14,564mm	-----
17	80625700	Calço	2	14,489mm	-----
17	80625500	Calço	2	14,439mm	-----
17	80625300	Calço	2	14,389mm	-----
17	80625100	Calço	2	14,339mm	-----
17	80624800	Calço	2	14,264mm	-----
17	80624200	Calço	2	14,114mm	-----
17	80624300	Calço	2	14,139mm	-----
17	80624500	Calço	2	14,189mm	-----
17	80624700	Calço	2	14,239mm	-----
17	80624600	Calço	2	14,214mm	-----
17	80624400	Calço	2	14,164mm	-----
18	80600600	Anel "O"	2		-----
19	80604000	Porca ranhurada	2		-----
20	80608200	Chapa trava	2		-----
21	80298000	Parafuso	4		-----
22	80662600	Parafuso de batente	2		-----
23	80602500	Porca	2	M8x1,5	-----
24	80606400	Parafuso da roda	16		-----

Ref.	Num. Peça	Denominação	Qtd	Nota	$ Unit.
25	81110400	Anel elástico	16	1,20mm	-----
25	83901800	Anel elástico	16	1,10mm	-----
25	81110500	Anel elástico	16	1,50mm	-----
26	81109300	Articulador	2		-----
27	81109300	Articulador	2		-----
28	81344000	Niple de lubrificação	4		-----
29	81343500	Garfo de articulação - lado da roda	2		-----
30	81109500	Cruzeta	4		-----
31	81343000	Garfo de articulação - lado do diferencial	2		-----

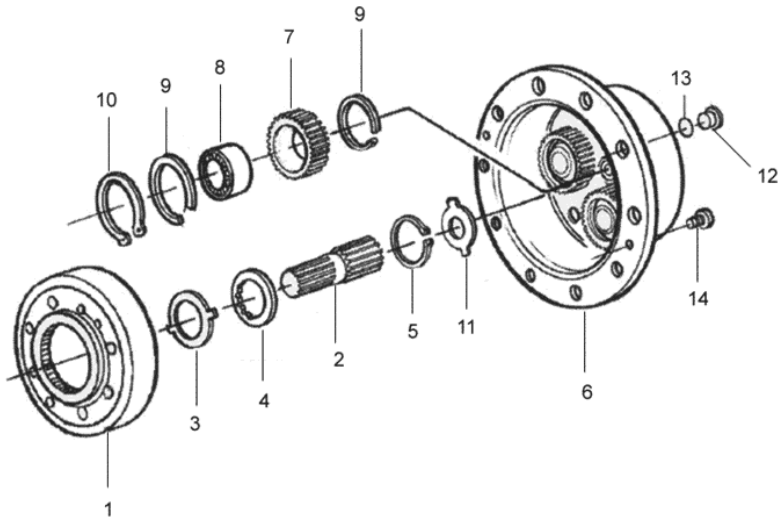
9
7
8
10
9
13
12
14
5
11
2
6
3
4
1

Ref.	Num. Peça	Denominação	Qtd	Nota	$ Unit.
1	80608000	Engrenagem interna	2		-----
2	80623000	Eixo entalhado	2		-----
3	80603100	Arruela de trava	2		-----
4	81334300	Arruela com dentes interno	2		-----
5	80560110	Anel de trava	2		-----
6	80607400	Tampa	2		-----
7	80623100	Engrenagem planetária	8		-----
8	80173100	Rolamento	8		-----
9	80569100	Anel elástico	16		-----
10	80298300	Anel de trava	8		-----
11	80611000	Arruela de ajuste	2	1,5mm	-----
11	80611100	Arruela de ajuste	2	2,0mm	-----
11	80611200	Arruela de ajuste	2	2,5mm	-----
11	80611300	Arruela de ajuste	2	3,0mm	-----
11	80611400	Arruela de ajuste	2	1,7mm	-----
11	80611500	Arruela de ajuste	2	2,2mm	-----
11	80909500	Arruela de ajuste	2	2,7mm	-----
12	80602300	Bujão	2		-----
13	80600800	Anel "O"	2		-----
14	80297000	Parafuso	4		-----

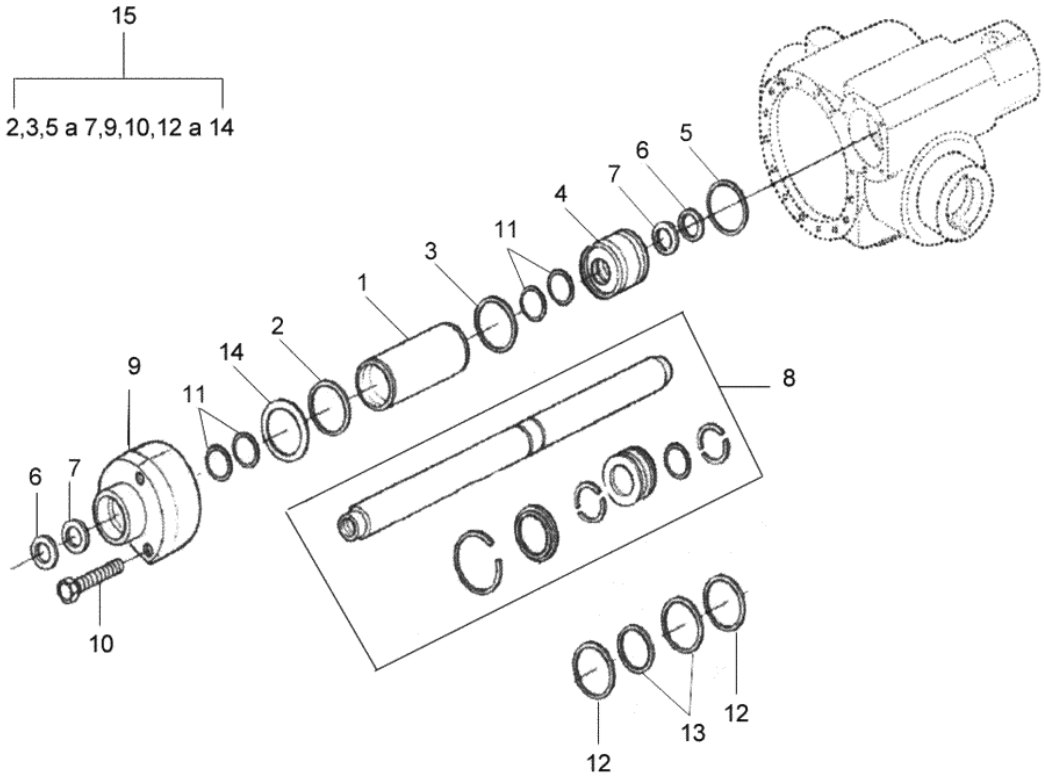
15
2,3,5 a 7,9,10,12 a 14
5
6
7
4
11
3
1
2
14
11
9
6
7
10
8
12
13
12

Ref.	Num. Peça	Denominação	Qtd	Nota	$ Unit.
1	80606700	Cilindro	1		-----
2	80601400	Anel "O"	1		-----
3	80601300	Anel "O"	1		-----
4	80607600	Guia do pistão	1		-----
5	80600700	Anel "O"	1		-----
6	80561100	Retentor	2		-----
7	80568800	Anel ranhurado	2		-----
8	80608100	Haste do pistão montado	1		-----
9	83902800	Guia do pistão	1		-----
10	80601600	Parafuso	5		-----
11	83902300	Anel guia	4		-----
12	83902600	Anel guia	2		-----
13	83902700	Anel guia	1		-----
14	80612500	Calço	1	0,50mm	-----
14	80612600	Calço	1	0,60mm	-----
14	80612700	Calço	1	0,70mm	-----
14	80612800	Calço	1	0,80mm	-----
14	80612900	Calço	1	0,90mm	-----
15	81299300	Jogo de reparo do cilindro	1	Ref. 2,3,5 a 7,9,10,11a 1...	-----

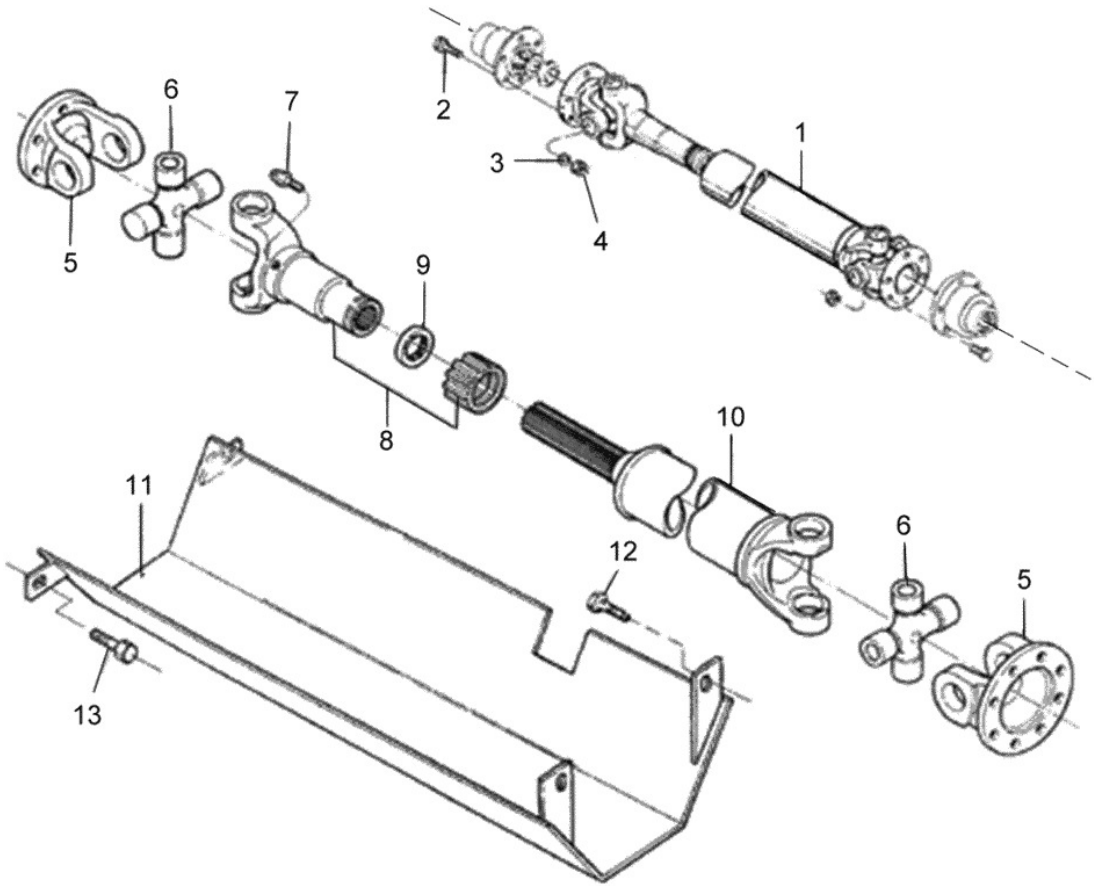
1
2
3
4
5
6
7
8
9
10
11
12
13
6
5

BM100 GII

65-11 - EIXO CONJUNTO UNIVERSAL- CARDAN STD

03 -11-2008

Ref.	Num. Peça	Denominação	Qtd	Nota	$ Unit.
1	80759400	Eixo com junta universal - Cardan	1		-----
2	HA6325	Parafuso	12		-----
3	JD3108	Arruela	12		-----
4	JB1108	Porca	12		-----
5	84135100	Flange	2		-----
6	80377300	Cruzeta	2		-----
7	84133500	Niple de lubrificação	3		-----
8	84135400	Luva	1		-----
9	84135500	Vedador da luva	1		-----
10	84136500	Eixo interno	1		-----
11	82022410	Protetor do cardan	1		-----
12	HA3643	Parafuso	2		-----
13	HA6333	Parafuso	2		-----

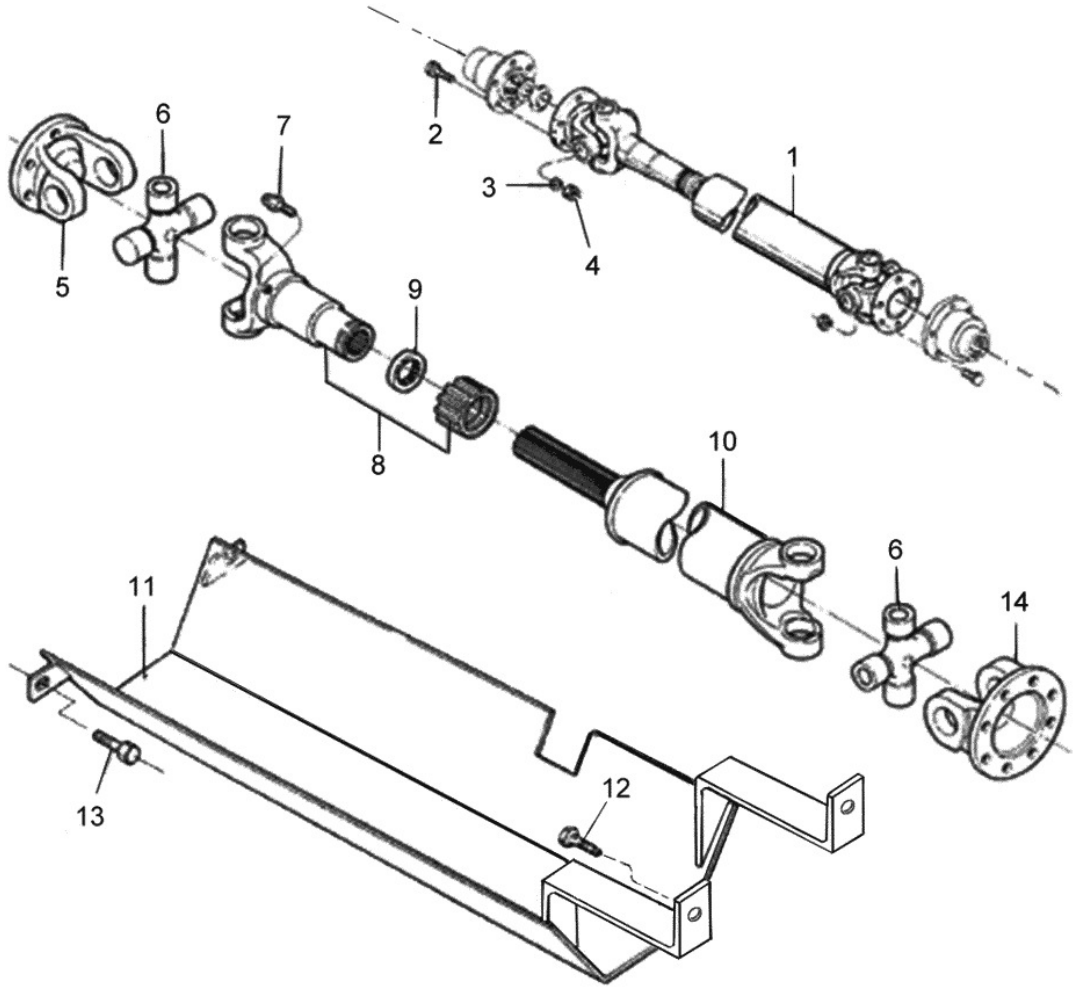
1
2
3
4
5
6
7
8
9
10
11
12
13
14
6

BM100 GII

65-11 - EIXO CONJUNTO UNIVERSAL- CARDAN-PCR

03-11-2008

Ref.	Num. Peça	Denominação	Qtd	Nota	$ Unit.
1	81885900	Eixo com junta universal - Cardan	1		-----
2	HA6325	Parafuso	12		-----
3	JD3108	Arruela	12		-----
4	JB1108	Porca	12		-----
5	84135100	Flange	1		-----
6	84135200	Cruzeta	2		-----
7	84133500	Niple de lubrificação	3		-----
8	84135400	Luva	1		-----
9	84135500	Vedador da luva	1		-----
10	84136900	Eixo interno	1		-----
11	81885800	Protetor do cardan	1		-----
12	HA3643	Parafuso	2		-----
13	HA6333	Parafuso	2		-----
14	84136800	Flange	1	(Lado do eixo)	-----

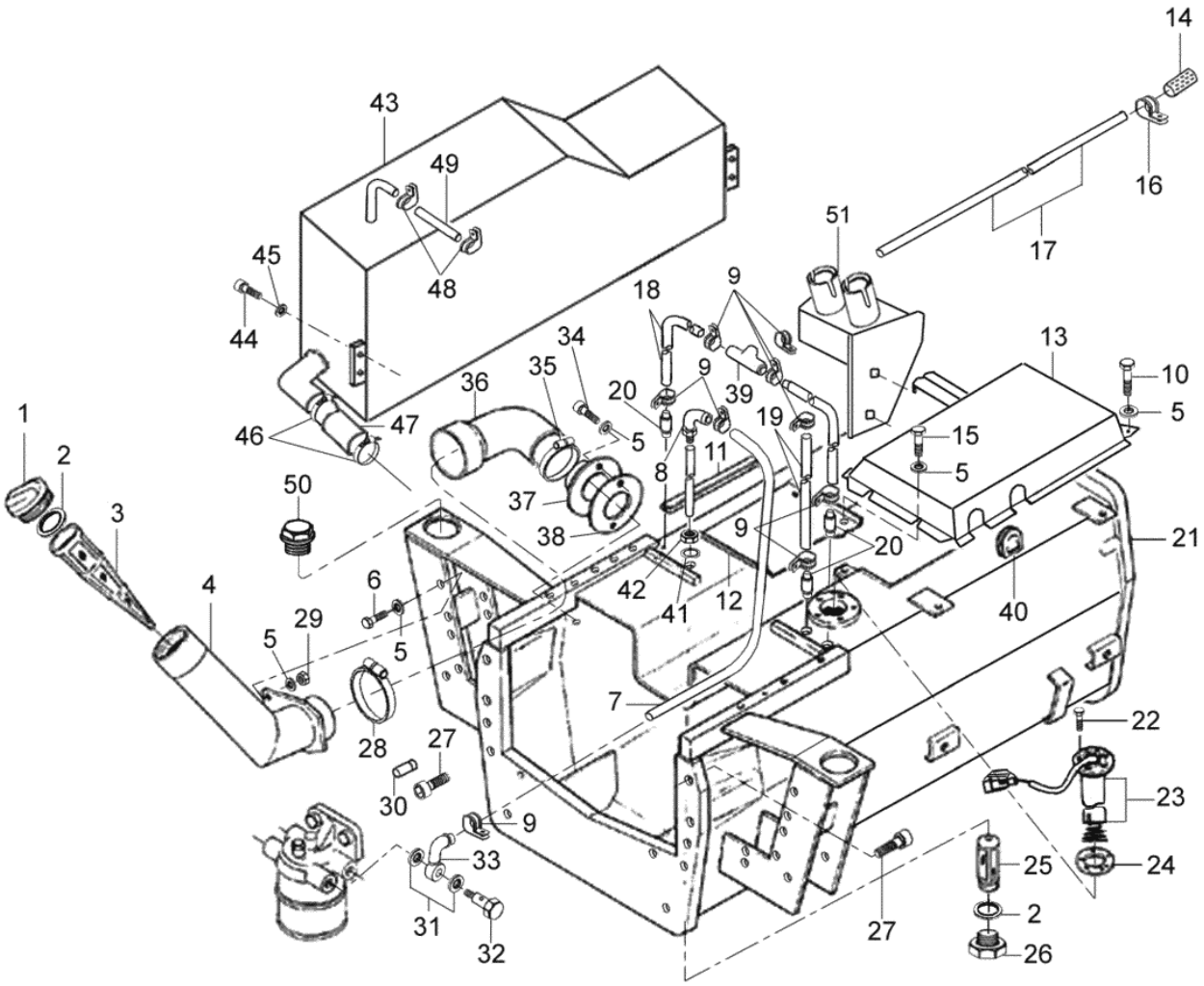
14
43
49
16
51
17
45
48
18
9
44
34
13
10
36
35
20
9
39
5
1
47
19
15
46
5
2
11
8
5
50
37
3
38
9
20
21
6
42
12
4
41
40
29
5
5
7
22
28
27
23
30
9
33
25
24
31
2
27
32
26

BM100 GII

71-01 - TANQUE DE COMBUSTÍVEL

06/10/2008

Ref.	Num. Peça	Denominação	Qtd	Nota	$ Unit.
1	584150	Tampa	1		-----
2	KH4933	Anel retentor	2		-----
3	80318800	Filtro do combustível	1		-----
4	82028100	Bocal de enchimento	1		-----
5	JD0408	Arruela	10		-----
6	HA6324	Parafuso	2		-----
7	82031800	Mangueira	1		-----
8	197071	Tubo de sucção	1		-----
9	GP3932	Abraçadeira	9		-----
10	HA6322	Parafuso	2		-----
11	80823100	Protetor de borracha	2		-----
12	80823000	Tampa	1		-----
13	80822500	Cobertura	1		-----
14	81133000	Filtro	1		-----
15	HA6313	Parafuso	2		-----
16	608845	Abraçadeira	1		-----
17	262040	Mangueira	1		-----
18	262970	Mangueira	2		-----
19	263430	Mangueira	1		-----
20	218810	Niple de conexão	3		-----
21	82018811	Tanque de combustível	1		-----
22	HC1305	Parafuso	5		-----
23	83926800	Sensor de combustível	1		-----
24	240790	Junta de vedação	1		-----
25	246210	Filtro de combustível	1		-----
26	246280	Bujão	1		-----
27	HC8346	Parafuso	8		-----
28	GP3934	Abraçadeira	1		-----
29	JB1108	Porca	2		-----
30	581020	Pino guia	1		-----
31	589260	Arruela de vedação	2		-----
32	589270	Parafuso de conexão	1		-----
33	235000	Tubo de conexão	1		-----
34	HC9325	Parafuso allen M8x16mm	2		-----
35	GP3942	Abraçadeira	1		-----
36	80246400	Mangueira	1		-----
37	80246100	Flange	1		-----
38	80239620	Guarnição de borracha	1		-----
39	235840	Conexão	1		-----
40	80105400	Guarnição de borracha	2		-----
41	116310	Anel de vedação	1		-----
42	245880	Porca	1		-----
43	82035010	Tanque de combustível	1		-----
44	HA9234	Parafuso	4		-----
45	JD0410	Arruela	4		-----
46	GP3923	Abraçadeira	2		-----
47	83432000	Mangueira	1		-----
48	GP3932	Abraçadeira	2		-----
49	80727800	Mangueira	1		-----
50	82031900	Bujão	1		-----
51	80758620	Suporte das alavancas	1		-----

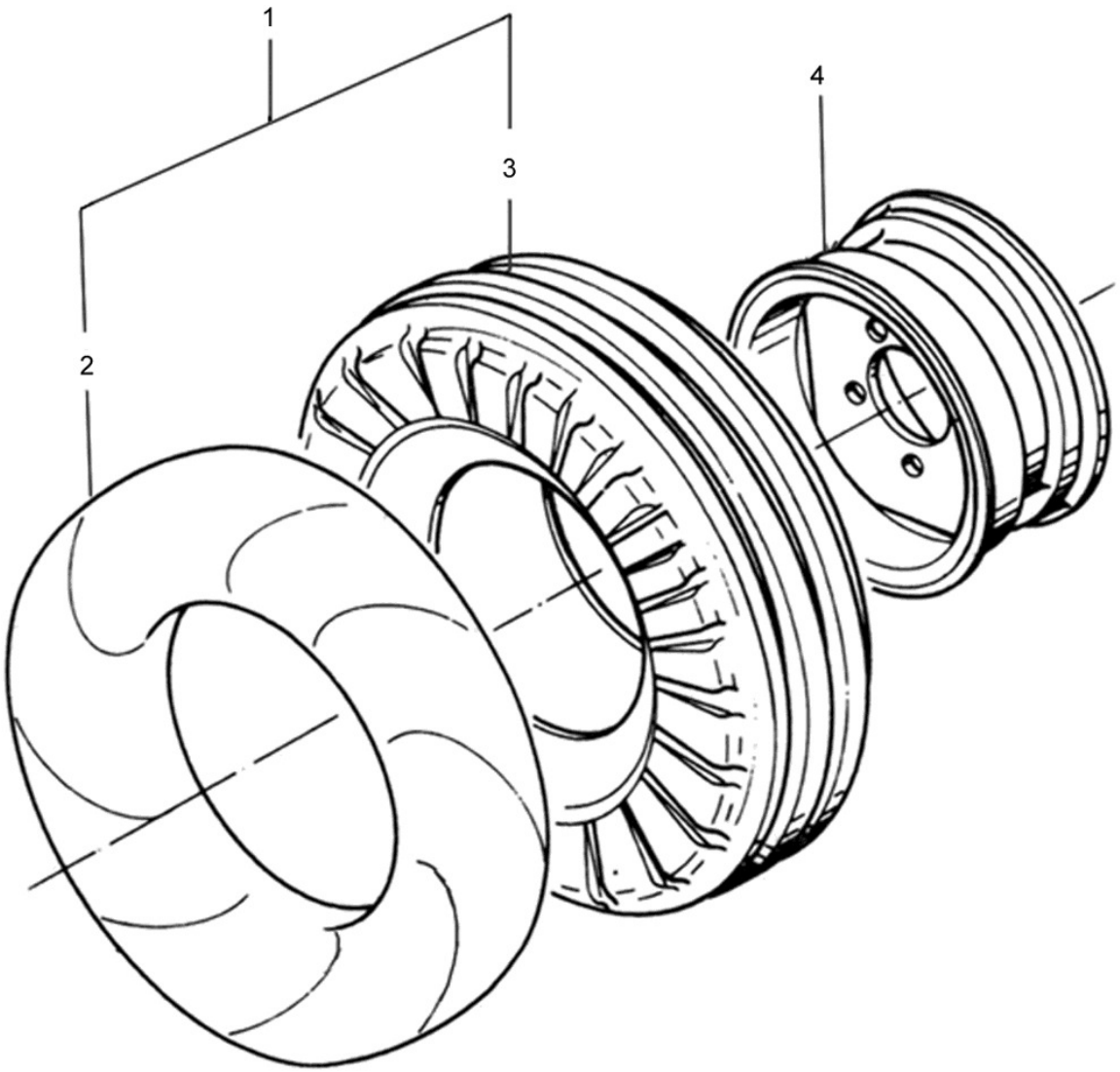
1
2
3
4

Ref.	Num. Peça	Denominação	Qtd	Nota	$ Unit.
1	80553200	Pneu+Câmara 7.50-16TR 10L	1		-----
1	80553400	Pneu+Câmara 7.50-18F2 8L	1		-----
1	80553600	Pneu+Câmara 9.00-16F2 10L	1		-----
2	169121	Câmara de ar 7.50-16	1		-----
2	189120	Câmara de ar 7.50-18	1		-----
2	200590	Câmara de ar 9.00-16	1		-----
3	169119	Pneu 7.50-16TR 10L	1		-----
3	228680	Pneu 7.50-18F2 8L	1		-----
3	200580	Pneu 9.00-16F2 10L	1		-----
4	81264800	Aro montado 5,5 FX16	1		-----
4	80559500	Aro montado 5,5 FX18	1		-----
4	202171	Aro montado 6.50L	1		-----

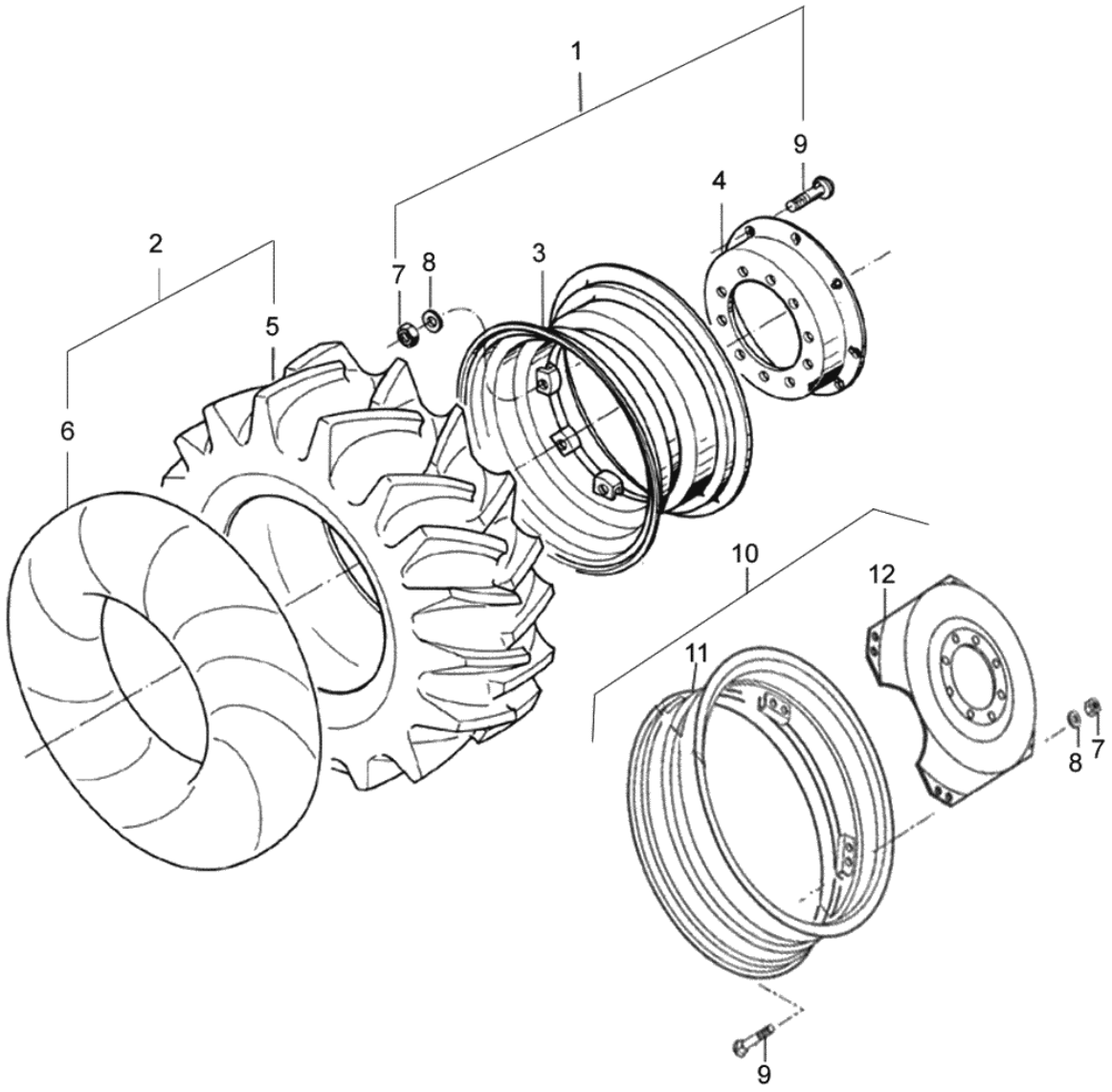
1
9
4
2
7
8
3
5
6
10
12
11
8
7
9

BM100 GII

72-02 - RODA DIANTEIRA (4x4)

20/12/2007

Ref.	Num. Peça	Denominação	Qtd	Nota	$ Unit.
1	192870	Aro montado DW12x26	1		-----
1	81849900	Aro montado DW12x26	1		-----
1	81587200	Aro montado W10x24	1		-----
1	81596000	Aro montado W10x28	1		-----
1	81181500	Aro montado W12x24	1		-----
1	80104500	Roda montada W12x28	1		-----
2	81182400	Pneu + Câmara 14.9-24R2 6L	1		-----
2	80554200	Pneu + Câmara 14.9-26R1 12L	1		-----
2	80554300	Pneu + Câmara 14.9-26R1 6L	1		-----
2	80555200	Pneu + Câmara 14.9-28R2 6L	1		-----
2	83030100	Pneu+Câmara 11.2-28R1 6L	1		-----
2	80553700	Pneu+Câmara 12.4-24R1 6L	1		-----
2	80553900	Pneu+Câmara 14.9-24R1 6L	1		-----
3	222180	Aro DW12x26	1		-----
3	81592500	Aro W10x24	1		-----
3	81596200	Aro W10x28	1		-----
3	80080900	Aro W12x24	1		-----
3	81850000	Aro W12x26	1		-----
3	244400	Aro W12x28	1		-----
4	81592000	Disco (Aro DW16x30, DW14x30 e W10x28)	1		-----
4	80078300	Disco (Aro DW16x30, W16x34, DW12x38, DW14...	1		-----
4	81592600	Disco W 10x24	1		-----
4	81181400	Disco W 12x24	1		-----
4	222190	Disco W 12x26	1		-----
4	81850100	Disco W 12x26	1		-----
5	83030200	Pneu 11.2-28 R1 6L	1		-----
5	80322200	Pneu 12.4-24R1 6L	1		-----
5	81182500	Pneu 14.9 -24R2 6L	1		-----
5	80174600	Pneu 14.9-24R2 6L	1		-----
5	260620	Pneu 14.9-26R1 12L	1		-----
5	222160	Pneu 14.9-26R1 6L	1		-----
5	289012	Pneu 14.9-28R2 6L	1		-----
6	80080500	Câmara de ar 12.4-24R1	1		-----
6	80081100	Câmara de ar 14.9-24R1/R2	1		-----
6	81182600	Câmara de ar 14.9-24R2	1		-----
6	222170	Câmara de ar 14.9-26R1 6L	1		-----
6	289021	Câmara de ar 14.9-28 R2	1		-----
7	JB3716	Porca	8		-----
8	JD0416	Arruela	8		-----
9	119050	Parafuso	8		-----
10	81587300	Aro montado W12x24	1		-----
11	81592700	Aro W12x24	1		-----
12	81592800	Disco W 12x24	1		-----

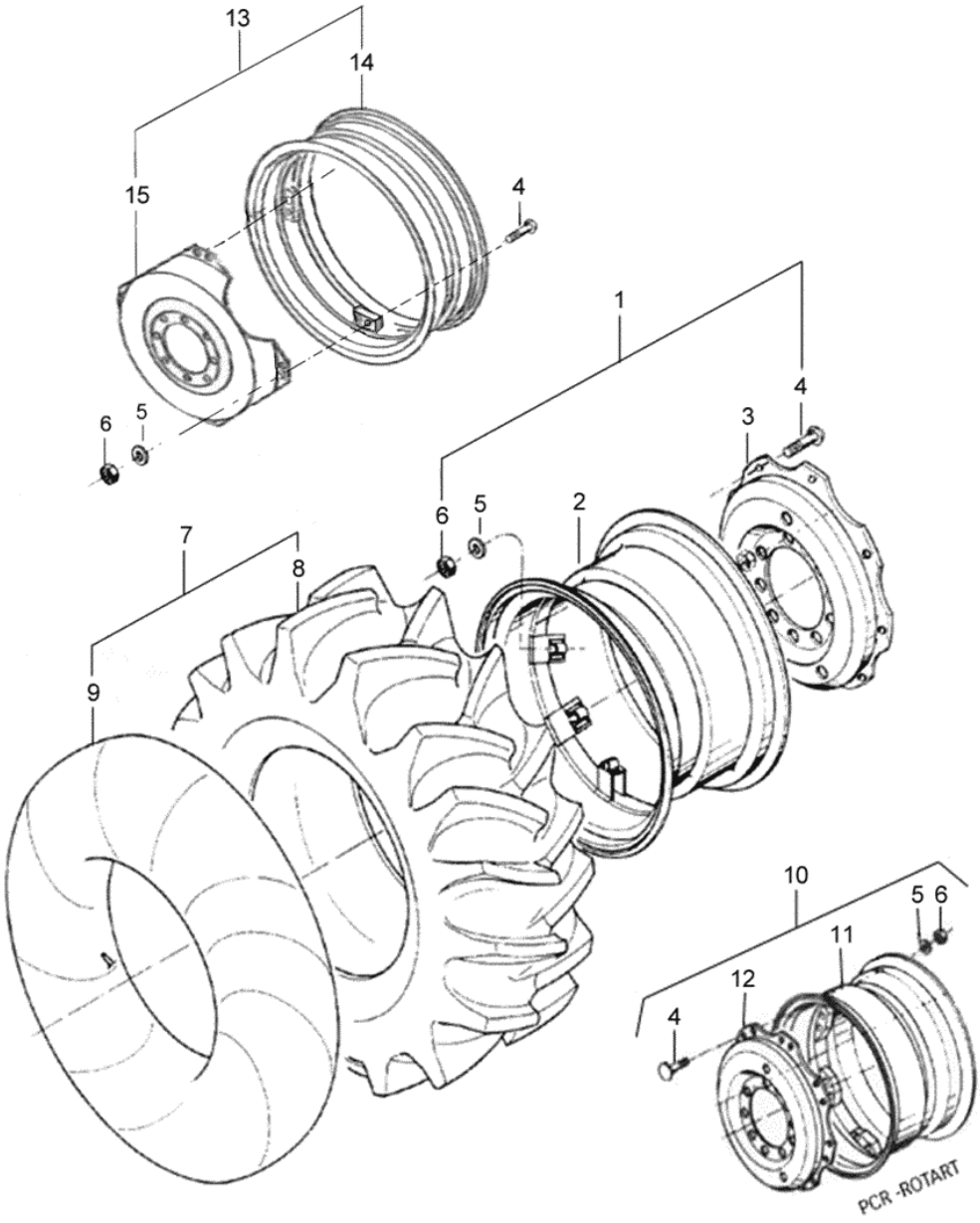
13
14
15
4
1
4
6
5
3
6
5
2
7
8
9
10
5
6
11
12
4
PCR -ROTART

BM100 GII

72-03 - RODA TRASEIRA

28/06/2010

Ref.	Num. Peça	Denominação	Qtd	Nota	$ Unit.
1	82401800	Aro DW20x30	1		-----
1	81587110	Aro montado DW12x38	1		-----
1	81586900	Aro montado DW14x30	1		-----
1	80077900	Aro montado DW16x30	1		-----
1	80078800	Aro montado DW16x34	1		-----
1	80807610	Aro montado DW16x34	1		-----
2	81592300	Aro DW12x38	1		-----
2	81591900	Aro DW14x30	1		-----
2	80078200	Aro DW16x30	1		-----
2	80079100	Aro W16x34	1		-----
2	200061	Aro montado DW16x34	1		-----
3	80807510	Disco	1		-----
3	81592000	Disco (Aro DW16x30, DW14x30 e W10x28)	1		-----
3	80078300	Disco (Aro DW16x30, W16x34, DW12x38, DW14...	1		-----
4	119050	Parafuso	8		-----
5	JD0416	Arruela	8		-----
6	JB3716	Porca	8		-----
7	80555800	Pneu + Câmara 18.4 - 34R1 12L	1		-----
7	80555700	Pneu + Câmara 18.4 -34R1 10L	1		-----
7	80556600	Pneu + Câmara 23.1-30R1 12L	1		-----
7	80554900	Pneu+Câmara 13.6-38R1 6L	1		-----
7	80555400	Pneu+Câmara 18.4-30R1 10L	1	Rotart	-----
7	80555600	Pneu+Câmara 18.4-30R2 6L	1		-----
7	80732300	Pneu+Câmara 23.1-26R1 14L	1		-----
8	228050	Pneu 18.4-34R1 10L	1		-----
8	209020	Pneu 18.4-34R1 12L	1		-----
8	229081	Pneu 23.1-30R1 12L	1		-----
8	172991	Pneu 13.6-38R1 6L	1		-----
8	214460	Pneu 18.4-30R1 10L	1		-----
8	172961	Pneu 18.4-30R2 6L	1		-----
8	80732400	Pneu 23.1-26R1 14L	1		-----
9	173000	Câmara de ar 13.6-38	1		-----
9	172970	Câmara de ar 18.4-30	1		-----
9	200630	Câmara de ar 18.4-34	1		-----
9	206420	Câmara de ar 23.1-26 R1	1		-----
9	229090	Câmara de ar 23.1-30R1	1		-----
10	80807610	Aro montado DW16x34	1	PCR - Rotart	-----
11	200061	Aro montado DW16x34	1	PCR - Rotart	-----
12	80807510	Disco	1	PCR - Rotart	-----
13	80078800	Aro montado DW16x34	1		-----
14	80079100	Aro W16x34	1		-----
15	81592410	Disco (Aro DW12x38)	1		-----

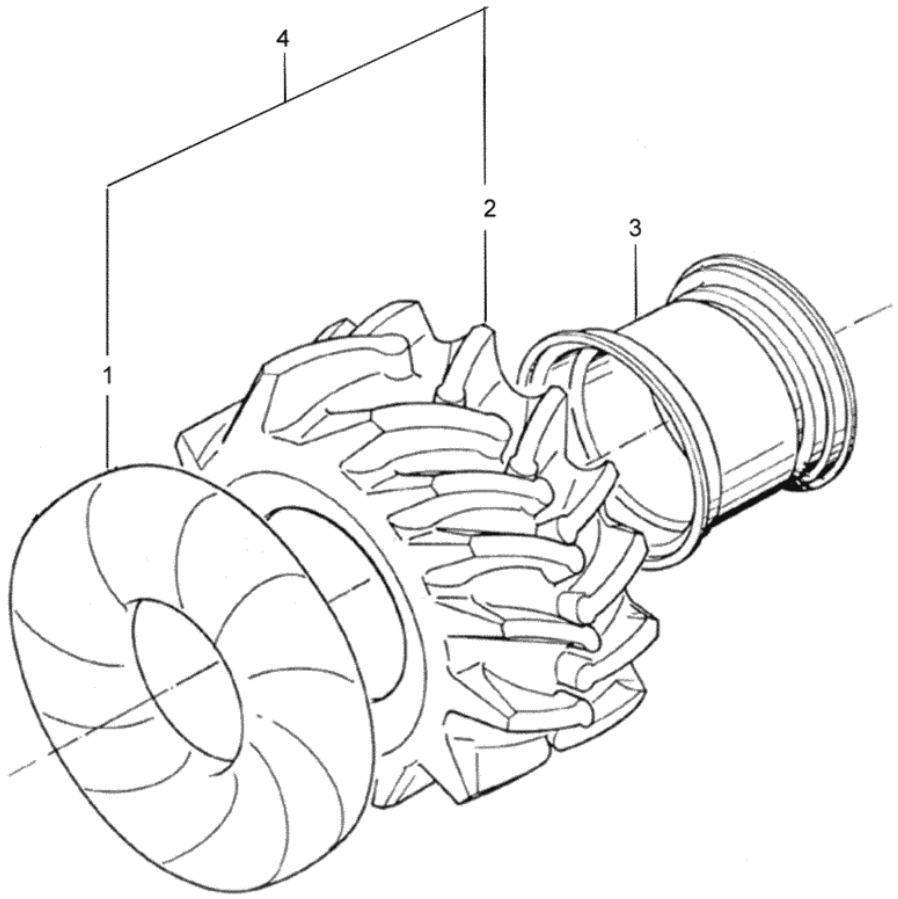
4
2
3
1

BM100 GII

72-05 - RODA TRASEIRA (OPCIONAL)

14/11/2008

Ref.	Num. Peça	Denominação	Qtd	Nota	$ Unit.
1	206420	Câmara de ar 23.1-26 R1	1		-----
1	229090	Câmara de ar 23.1-30R1	1		-----
2	81048600	Pneu 23.1-30R2 8L	1		-----
2	206410	Pneu 23.1-26R2 8L	1		-----
3	82401800	Aro DW20x30	1		-----
3	81594900	Aro W20x26	1		-----
4	81048500	Pneu + Câmara 23.1 - 34R2 8L	1		-----
4	80556300	Pneu+Câmara 23.1-26R2 8L	1		-----

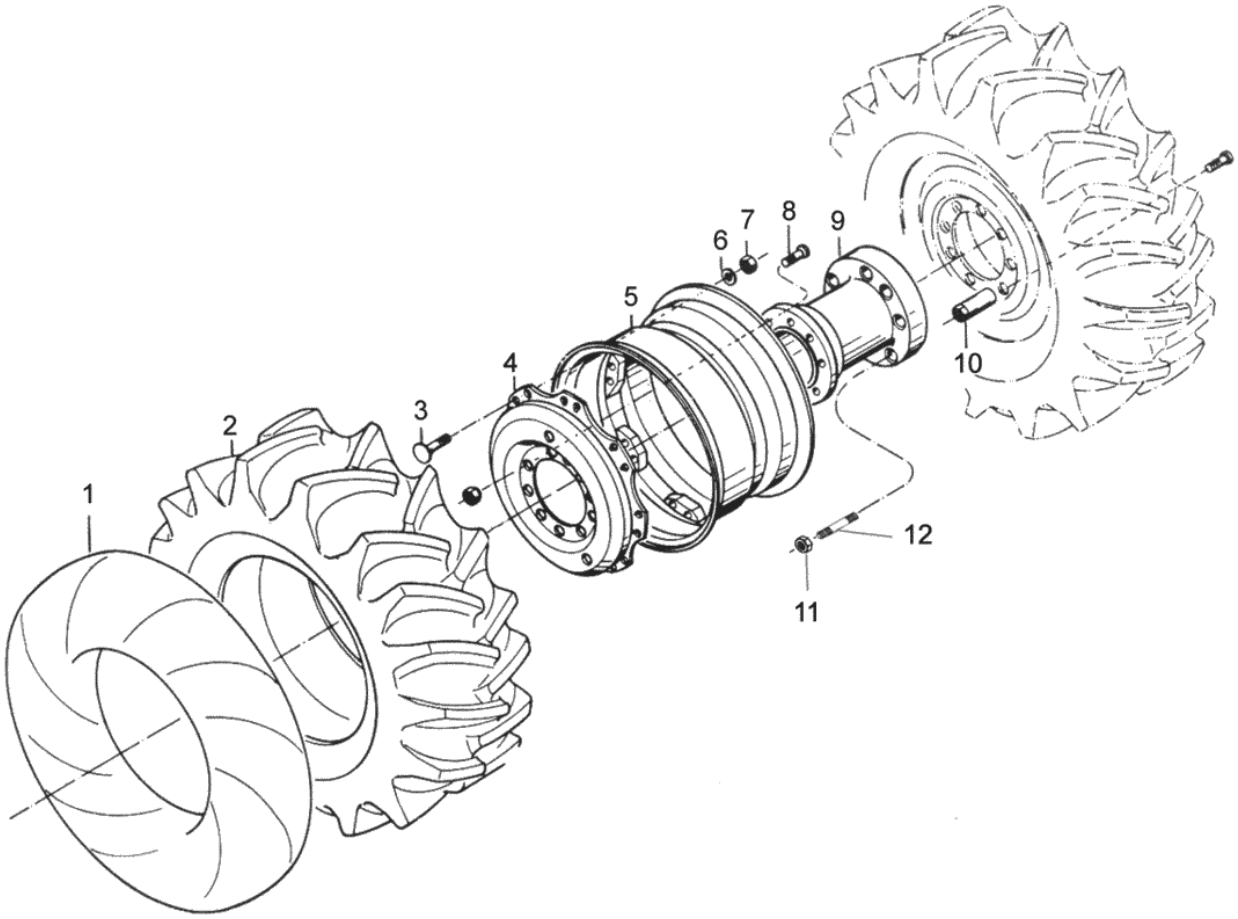
1
2
3
4
5
6
7
8
9
10
11
12

Ref.	Num. Peça	Denominação	Qtd	Nota	$ Unit.
1	173000	Câmara de ar 13.6-38	2		-----
1	289021	Câmara de ar 14.9-28 R2	2		-----
2	172991	Pneu 13.6-38R1 6L	2		-----
2	80219100	Pneu 14.9-28R1 8L	2		-----
3	119050	Parafuso	16		-----
4	80078300	Disco (Aro DW16x30, W16x34, DW12x38, DW14...	2		-----
5	244400	Aro W12x28	2		-----
5	80079800	Aro W12x38	2		-----
6	JD0416	Arruela	16		-----
7	JB3716	Porca	16		-----
8	671441	Parafuso	16		-----
9	80209900	Cubo	2		-----
10	80210100	Bucha de fixação	16		-----
11	30247400	Porca	16		-----
12	80210000	Tirante	16		-----

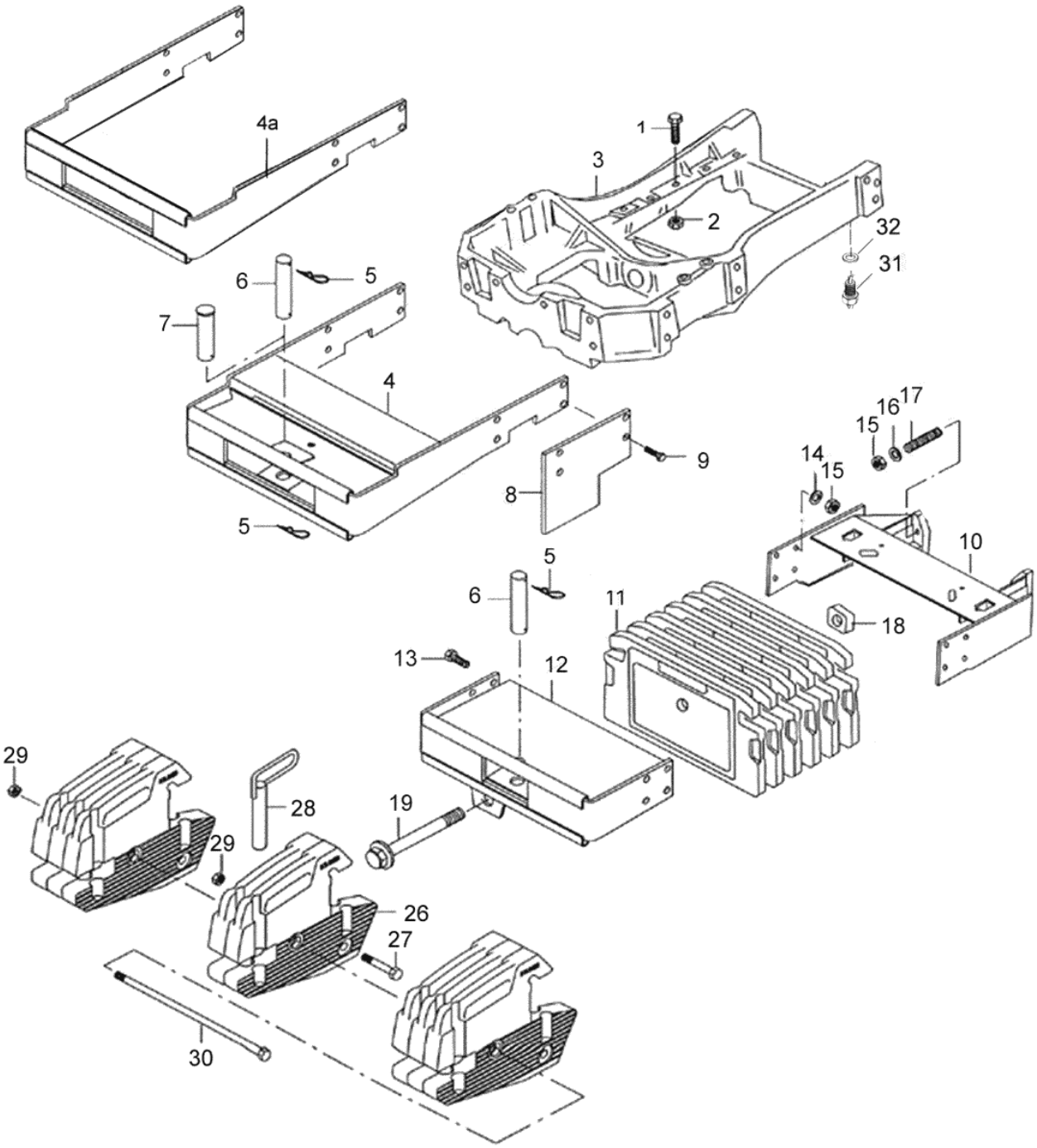
4a
1
3
2
32
31
6
5
7
4
5
9
8
17
16
15
14
15
10
5
6
11
18
13
12
29
28
19
29
26
27
30

Ref.	Num. Peça	Denominação	Qtd	Nota	$ Unit.
1	HA8348	Parafuso	10		-----
2	JB1112	Porca	10		-----
3	82020900	Cavalete do eixo dianteiro	1		-----
4a	85036000	Pára-choque	1		-----
5	30231200	Pino	1		-----
6	JJ5102	Pino	1		-----
7	JJ6067	Pino	1		-----
8	81534810	Limitador do batente do eixo dianteiro	2	(4x4)	-----
9	HA6358	Parafuso	8	(4x4)	-----
11	80761000	Contrapeso transversal	1		-----
26	31759200	Pesos dianteiros	1	37,5 Kg	-----
27	HA8373	Parafuso	1		-----
28	31767800	Pino	1		-----
29	JB8908	Porca com anel	2		-----
30	32403300	Parafuso	1	Para 4 contrapesos	-----
30	32403200	Parafuso	1	Para 6 contrapesos	-----
30	32008500	Parafuso	1	Para 8 contrapesos	-----
30	31768200	Parafuso	1	Para 10 contrapesos	-----
31	82675800	Parafuso dreno	2		-----
32	JD3116	Arruela	2		-----

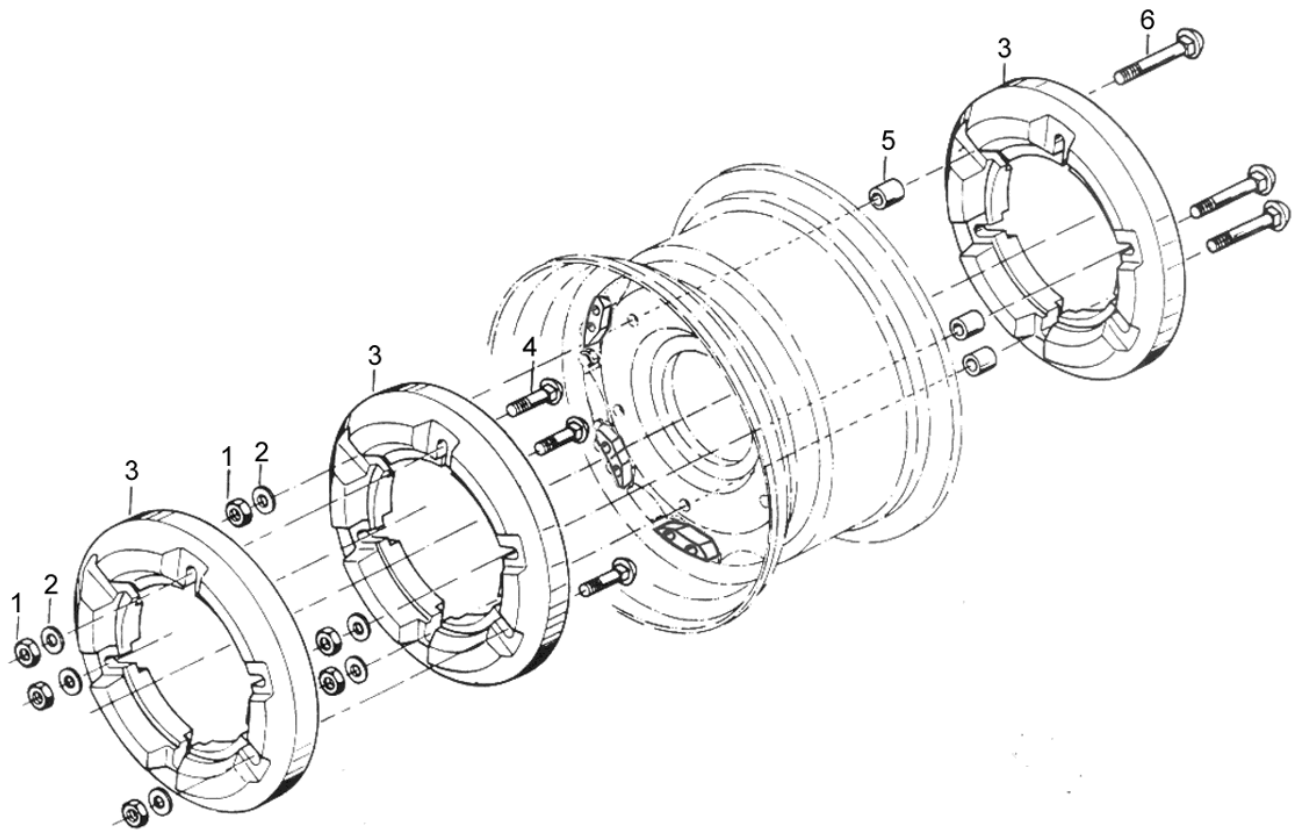
6
3
5
3
4
1
2
3
1
2

BM100 GII

79-02 - CONTRAPESO TRASEIRO (PNEU 18.4 x 34 e 18.4 x 38) 20/12/2007

Ref.	Num. Peça	Denominação	Qtd	Nota	$ Unit.
1	JB1120	Porca	3		-----
2	JD0420	Arruela	3		-----
3	200640	Contrapeso traseiro	3		-----
4	226110	Parafuso	3		-----
5	226090	Bucha	3		-----
6	226100	Parafuso	3		-----

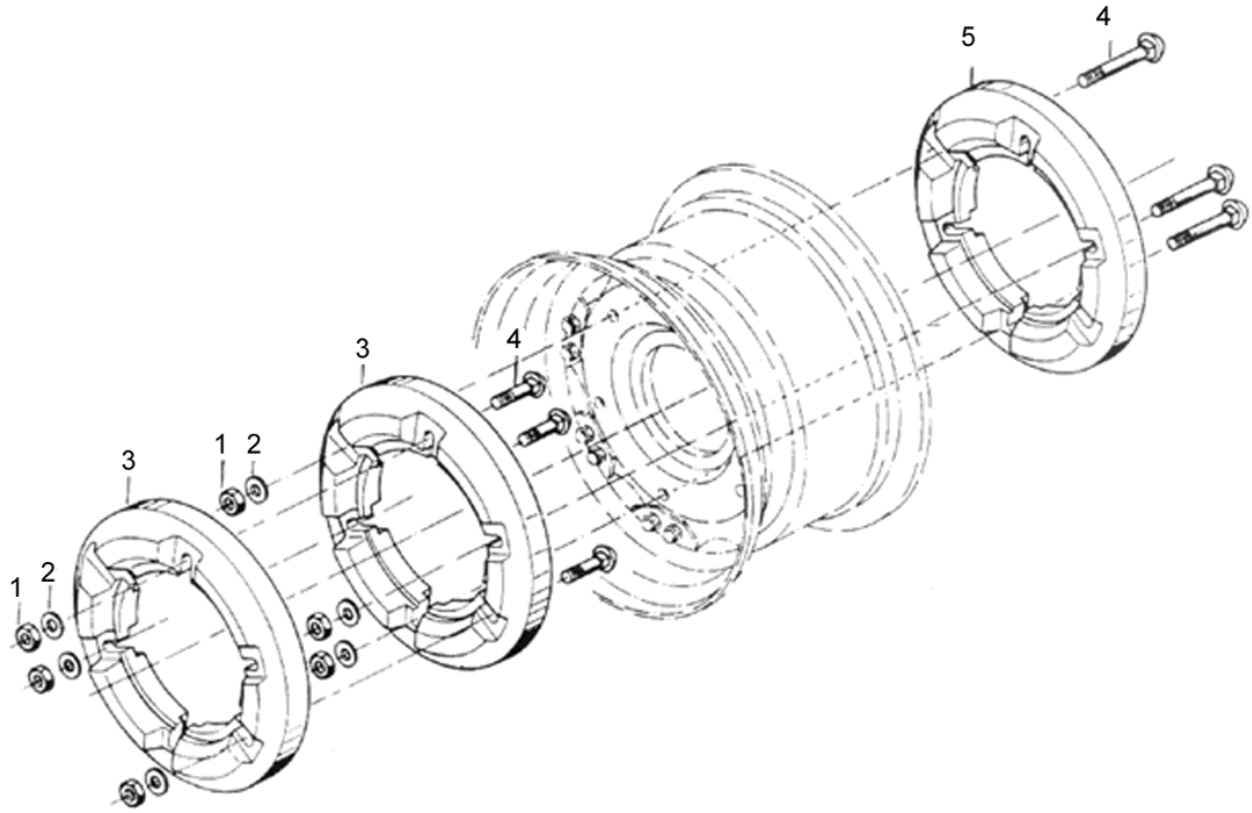
5
4
3
4
1
2
3
1
2

BM100 GII

79-03 - CONTRAPESO TRASEIRO (PNEU 18.4 x 34,18.4 x 30 e 13.6 x 38)) **20/12/2007**

Ref.	Num. Peça	Denominação	Qtd	Nota	$ Unit.
1	JB1120	Porca	3		-----
2	JD0420	Arruela	3		-----
3	80141900	Contrapeso traseiro	1	65 kg	-----
4	80148000	Parafuso	3		-----
5	80147800	Contrapeso traseiro	1	40 kg	-----

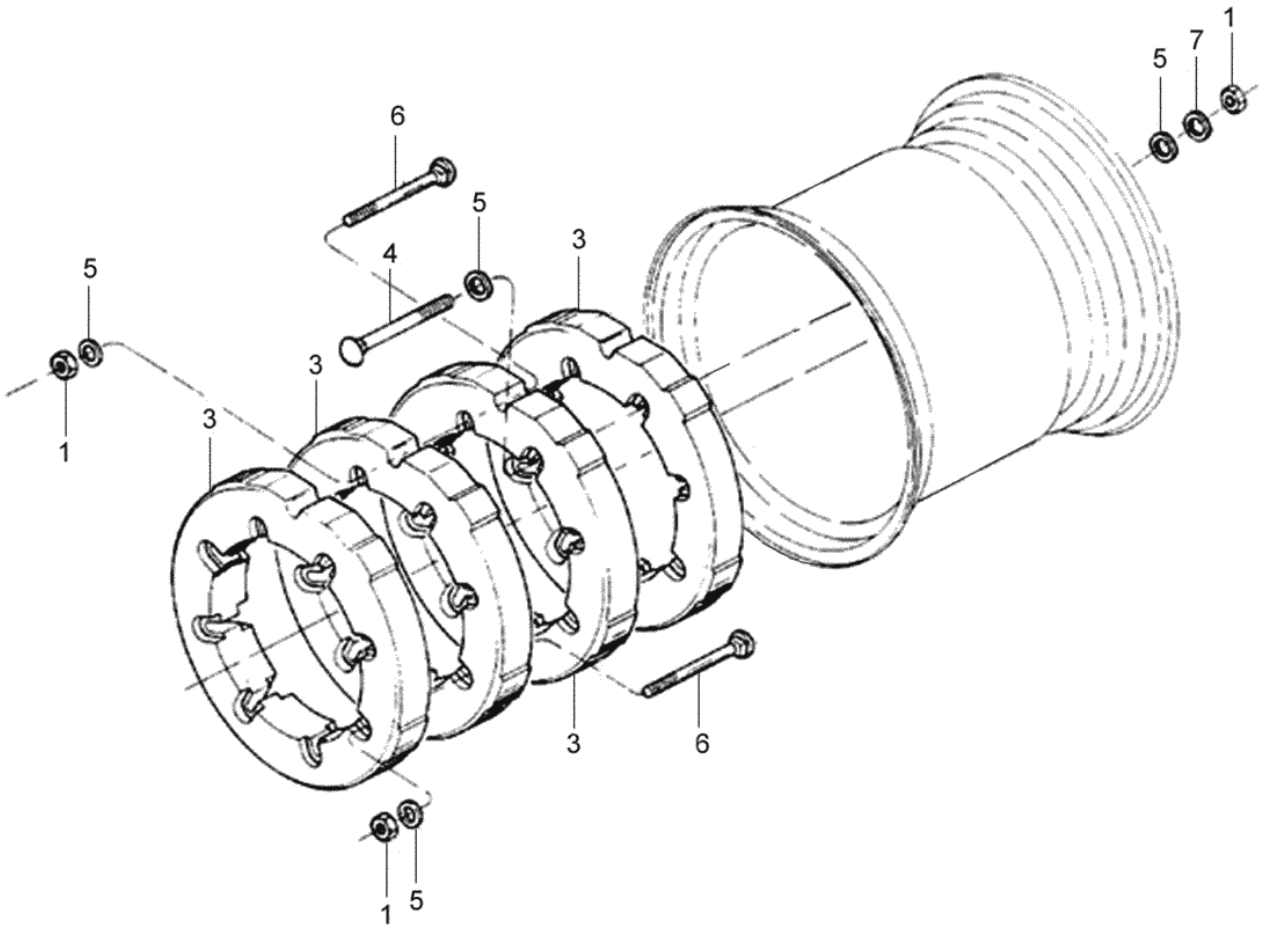
1
7
5
6
5
4
3
5
3
3
1
3
6
1
5

BM100 GII

79-04 - CONTRAPESO TRASERO (PNEU 23.1 x 26 e 23.1 x 30) 27-12-2007

Ref.	Num. Peça	Denominação	Qtd	Nota	$ Unit.
1	JB1120	Porca	4		-----
3	206450	Contrapeso traseiro	2		-----
4	HA8378	Parafuso	4		-----
5	JD0420	Arruela	4		-----
6	80148000	Parafuso	4	70 Kg	-----
7	JD3120	Arruela	4		-----

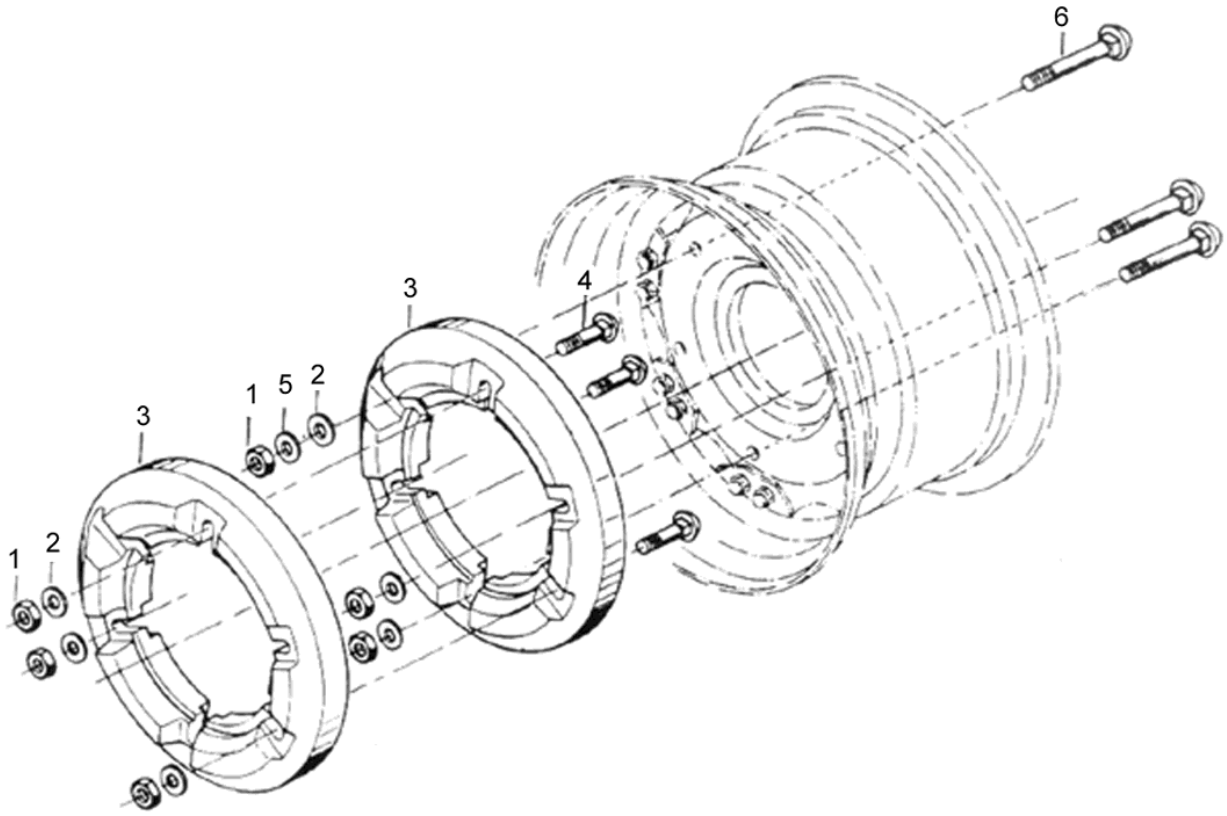
6
4
3
1
5
2
3
1
2

Ref.	Num. Peça	Denominação	Qtd	Nota	$ Unit.
1	JB1120	Porca	6		-----
2	JD0420	Arruela	12		-----
3	200640	Contrapeso traseiro	2	85Kg	-----
4	HA8373	Parafuso	6		-----
5	JD3120	Arruela	6		-----
6	226100	Parafuso	6		-----

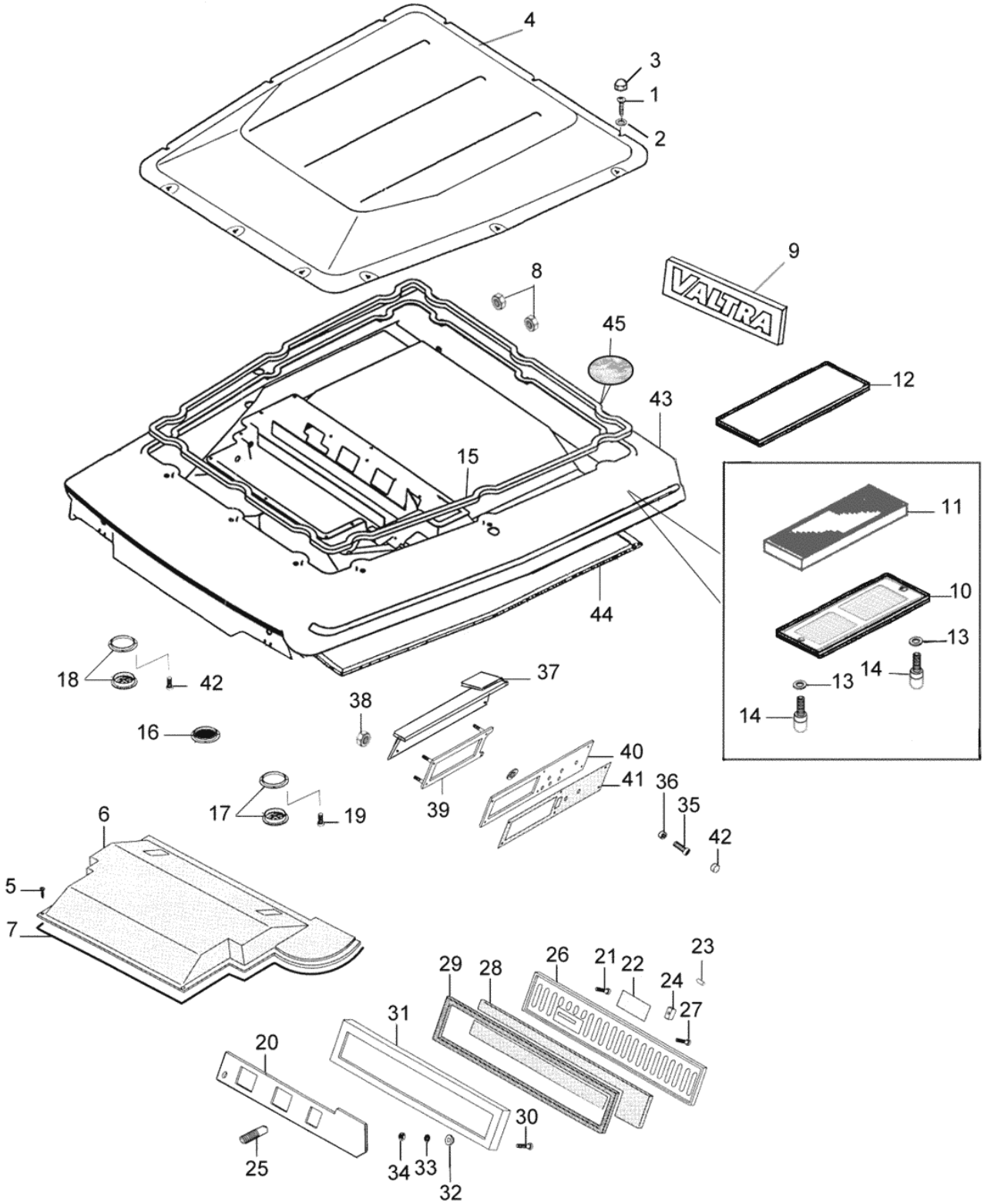
4
3
1
2
9
VALTRA
8
45
12
43
15
11
10
13
14
13
14
44
18
42
37
38
16
40
41
36
35
42
17
19
39
6
5
7
23
29
28
26
21
22
24
27
31
20
30
25
34
33
32

BM100 GII

81-01 - TETO

22/03/2010

Ref.	Num. Peça	Denominação	Qtd	Nota	$ Unit.
1	HA6521	Parafuso	12		-----
2	JD8007	Arruela	12		-----
3	31720200	Tampa de proteção	12		-----
4	81467730	Tampa superior	1		-----
5	HD9052	Parafuso	12		-----
6	81818300	Tampa	1		-----
7	82219500	Junta	1		-----
8	30145700	Anel passador	7		-----
9	34352700	Simbolo VALTRA	1		-----
10	84960800	Tampa do filtro de ar	1		-----
11	20531300	Filtro de ar	1	STD	-----
11	33050400	Filtro de carvão ativado	1		-----
12	84960900	Suporte	1		-----
13	31753300	Arruela de fixação	8		-----
14	81814700	Parafuso	6		-----
15	81835600	Vedação	1		-----
16	81858000	Tampa	2		-----
17	81850900	Grade do altofalante	2		-----
18	85593600	Saída de ventilação	6		-----
19	81993500	Parafuso	8		-----
20	82296400	Placa deslizante	1		-----
21	HN6812	Parafuso	6		-----
22	32822200	Adesivo	1		-----
23	JE9116	Pino	1		-----
24	32786300	Manopla	1		-----
25	32781100	Haste	1		-----
26	34636100	Tampa	1		-----
27	HN6654	Parafuso	1		-----
28	82463100	Filtro de recirculação de ar	1		-----
29	32823000	Fita de vedação	1		-----
30	HD9033	Parafuso	8		-----
31	82463200	Grade	1		-----
32	32822100	Anel de borracha	7		-----
33	JD0404	Arruela	7		-----
34	JB8901	Porca	7		-----
35	HN6812	Parafuso	6		-----
36	32826000	Anel	6		-----
37	81469010	Placa	1		-----
38	JB8903	Porca	4		-----
39	32807100	Fixador	1		-----
40	81848600	Placa	1		-----
41	81840400	Adesivo	1		-----
42	81468900	Parafuso	24		-----
43	83855600	Teto	1		-----
44	81468100	Vedação	1		-----
45	83922600	Revestimento do teto	1		-----

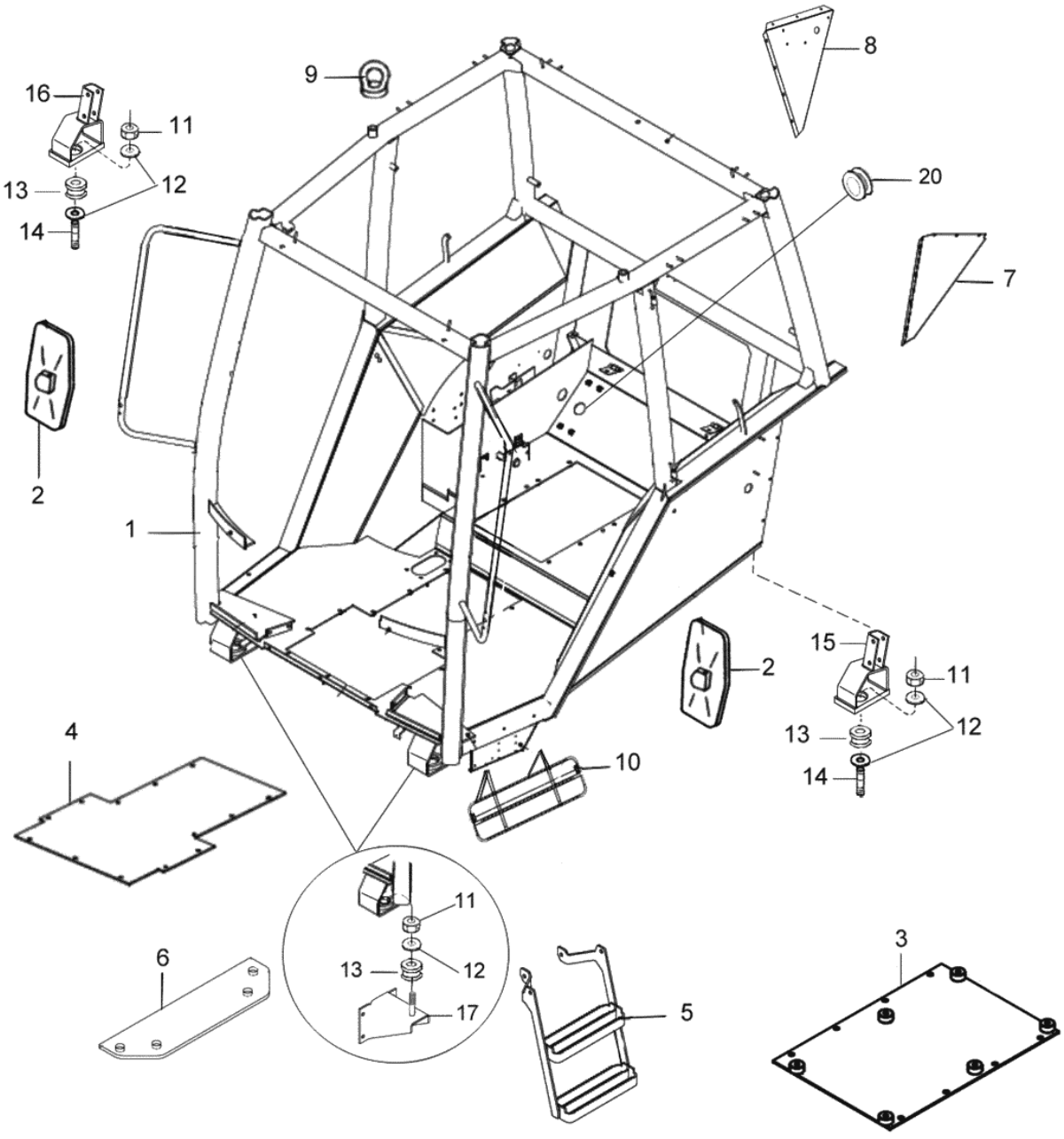
8
9
16
11
20
13
12
14
7
2
1
2
15
11
13
12
14
4
10
11
6
13
12
17
5
3

BM100 GII

81-02 - ESTRUTURA DA CABINE

18/12/2008

Ref.	Num. Peça	Denominação	Qtd	Nota	$ Unit.
1	83912802	Estrutura da cabine	1		-----
2	81471900	Espelho retrovisor	2		-----
3	83807700	Tampa traseira	1		-----
4	83797801	Tampa dianteira	1		-----
5	83957910	Degrau inferior	1		-----
6	83816200	Tampa do piso	1		-----
7	83808100	Chapa traseira esquerda	1		-----
8	83808200	Chapa traseira direita	1		-----
9	81855600	Porca olhal	2		-----
10	83958220	Degrau superior	1		-----
11	31583020	Porca	4		-----
12	80446400	Arruela	6		-----
13	80875000	Coxim amortecedor	4		-----
14	80875100	Prisioneiro	2		-----
15	83741000	Suporte do coxim traseiro direito	1		-----
16	83740900	Suporte do coxim traseiro esquerdo	1		-----
17	83741200	Suporte da cabine	2		-----
20	75011500	Tampa	1		-----

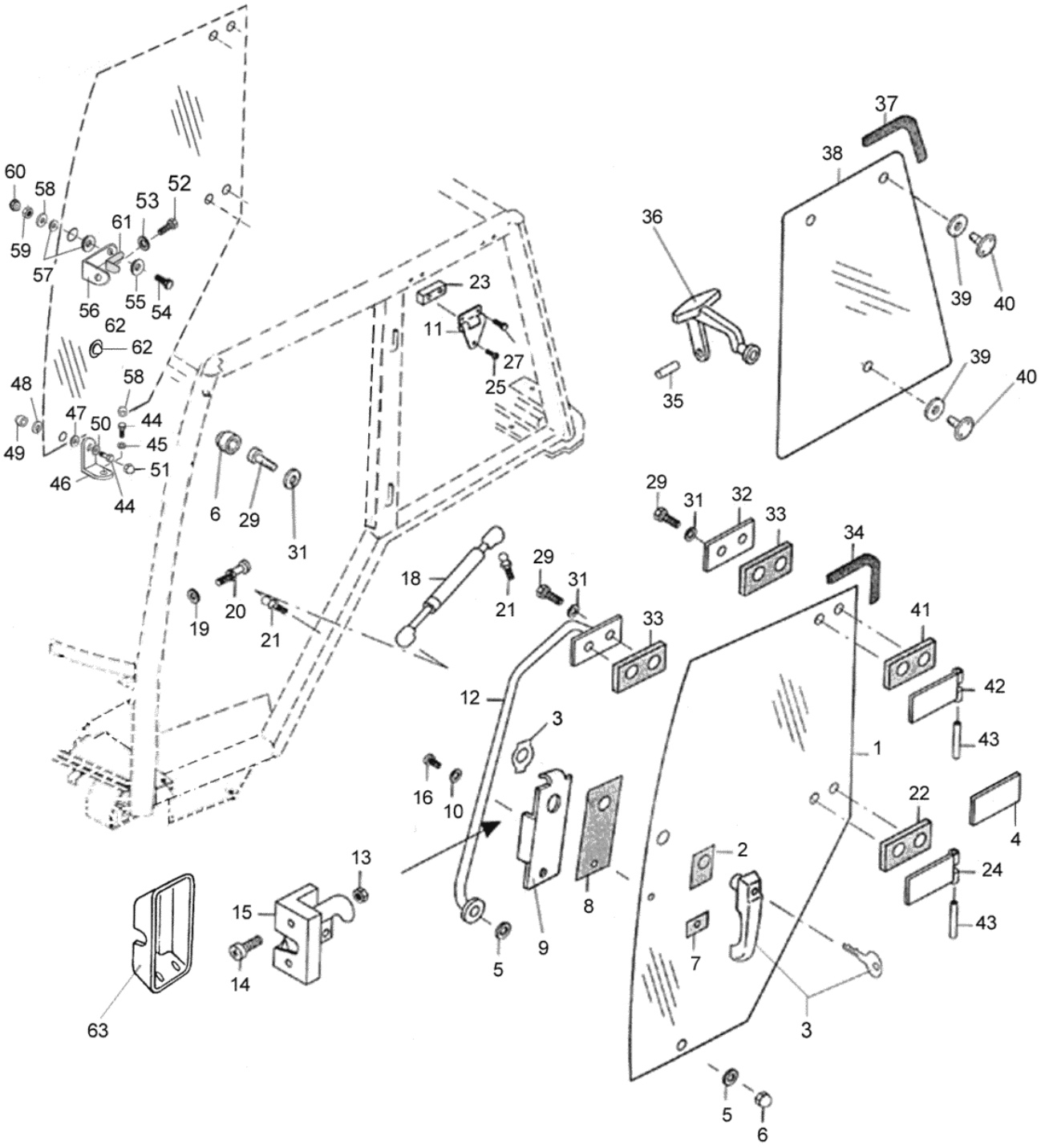
60
58
52
53
61
59
57
56
55
54
62
62
48
58
47
50
44
45
49
51
46
44
6
29
31
23
11
27
25
36
35
37
38
39
40
39
40
29
31
32
33
34
18
29
31
21
20
19
21
33
41
42
43
12
3
1
16
10
22
4
2
24
13
15
8
9
43
14
5
7
63
3
5
6

Ref.	Num. Peça	Denominação	Qtd	Nota	$ Unit.
1	83862600	Vidro da porta esquerda	1		-----
1	83862500	Vidro lado direito	1		-----
2	81472700	Junta externa	1		-----
3	81849200	Maçaneta da porta esquerda com chave	1		-----
4	81474300	Chapa da dobradiça	1		-----
5	81470600	Arruela de plástico	10		-----
6	81470500	Fixador	6		-----
7	81473000	Junta externa	1		-----
8	81473100	Junta interna	2		-----
9	81473210	Suporte da fechadura esquerda	1		-----
10	726970	Arruela	2		-----
11	81471000	Dobradiça	4		-----
12	83812400	Alça da porta esquerda	1		-----
13	JB8904	Porca	4		-----
14	81473600	Parafuso	2		-----
15	81473700	Fechadura esquerda	1		-----
16	HA6315	Parafuso	2		-----
18	31517910	Amortecedor a gas	1		-----
19	JD9205	Arruela dentada	2		-----
20	81474000	Parafuso da fechadura	2		-----
21	81471200	Coxim amortecedor	4		-----
22	81846501	Junta externa	2		-----
23	81472000	Espaçador da dobradiça	4		-----
24	81475300	Dobradiça da porta inferior	2		-----
25	81470400	Parafuso	4		-----
27	81470300	Parafuso	8		-----
29	HA6323	Parafuso	8		-----
31	80111500	Arruela	8		-----
32	81474300	Chapa da dobradiça	4		-----
33	81474401	Junta interna	4		-----
34	81843311	Guarnição de borracha	2		-----
35	JE8134	Pino elástico	2		-----
36	81474600	Maçaneta da janela lateral	2		-----
37	81843411	Guarnição do vidro lateral	2		-----
38	84961300	Vidro lateral direito	1		-----
38	84961200	Vidro lateral esquerdo	1		-----
39	81470600	Arruela de plástico	6		-----
40	81475100	Porca	2		-----
41	81475201	Junta externa	4		-----
42	81474200	Dobradiça da porta direita	1		-----
42	81856800	Dobradiça da porta esquerda	1		-----
43	81475400	Pino da dobradiça	4		-----
44	HA6322	Parafuso	2		-----
45	JD8007	Arruela	2		-----
46	83882710	Suporte inferior	1		-----
47	625540	Arruela de borracha	1		-----
48	81470600	Arruela de plástico	2		-----
49	81470500	Fixador	2		-----
50	JD0408	Arruela	2		-----
51	31720200	Tampa de proteção	2		-----
52	82394700	Parafuso	1		-----
53	JD0416	Arruela	1		-----
54	HA6334	Parafuso	1		-----

Ref.	Num. Peça	Denominação	Qtd	Nota	$ Unit.
55	JD0412	Arruela	2		-----
56	82320310	Suporte superior	1		-----
57	82371500	Distanciador	1		-----
58	82371600	Arruela	1		-----
59	JB1110	Porca	1		-----
60	32692400	Tampa plástica	1		-----
61	83904200	Proteção da trava porta direita	1		-----
62	218050	Coxim	1		-----
63	83904100	Proteção da trava porta esquerda	1		-----

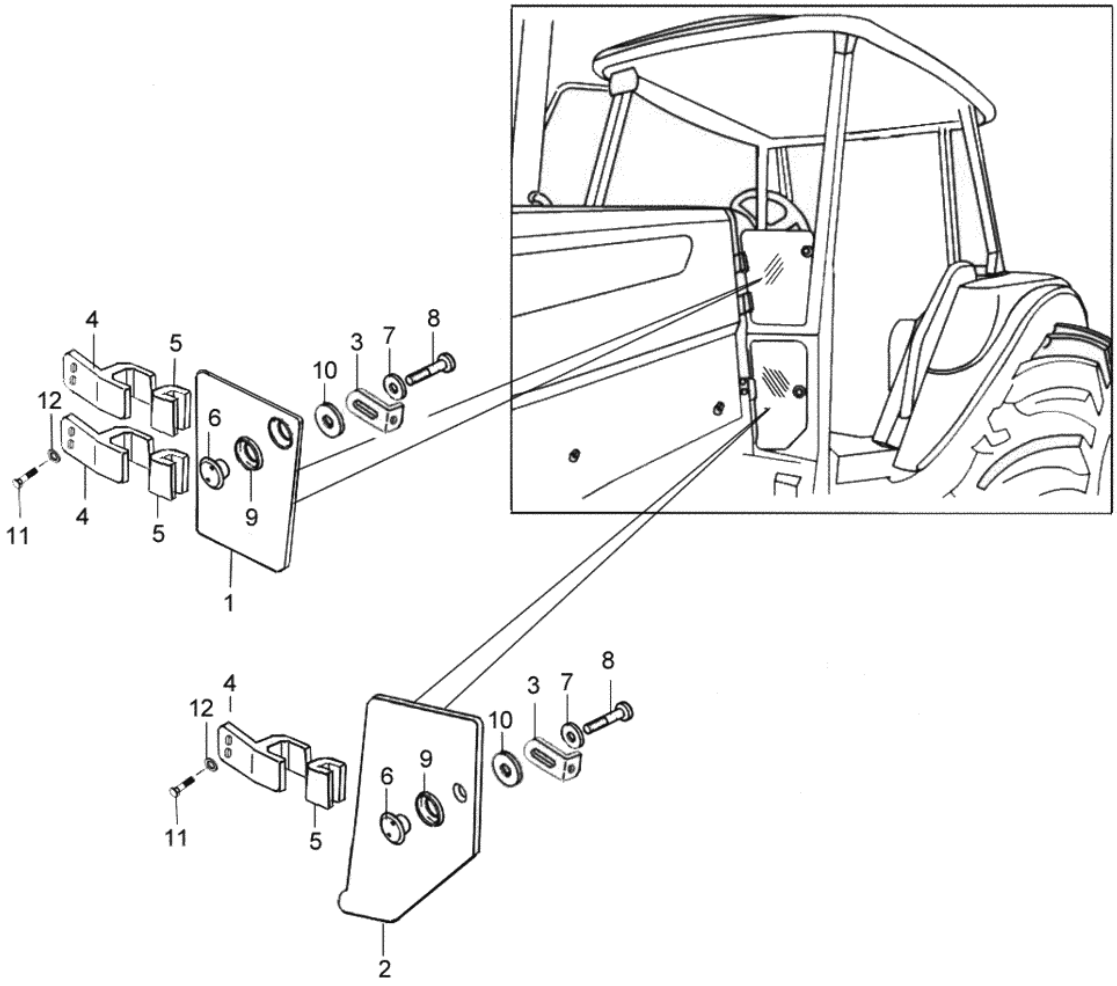
4
5
12
6
3
7
8
10
11
4
5
9
1
4
12
3
7
8
10
6
9
11
5
2

BM100 GII

81-05 - VIDROS DIANTEIROS

16/12/2008

Ref.	Num. Peça	Denominação	Qtd	Nota	$ Unit.
1	85068500	Vidro dianteiro superior	2		-----
2	85068600	Vidro dianteiro inferior	2		-----
3	85068900	Suporte	4		-----
4	85069500	Calha do vidro	6		-----
5	85069400	Guarnição	6		-----
6	81471400	Fixador do vidro	4		-----
7	81649500	Arruela	4		-----
8	80306800	Parafuso	4	M6 x 15mm	-----
9	81470600	Arruela de plástico	4		-----
10	625540	Arruela de borracha	4		-----
11	JD0406	Arruela	12		-----
12	HA9117	Parafuso M6 x 12 DIN933 10.9	12		-----

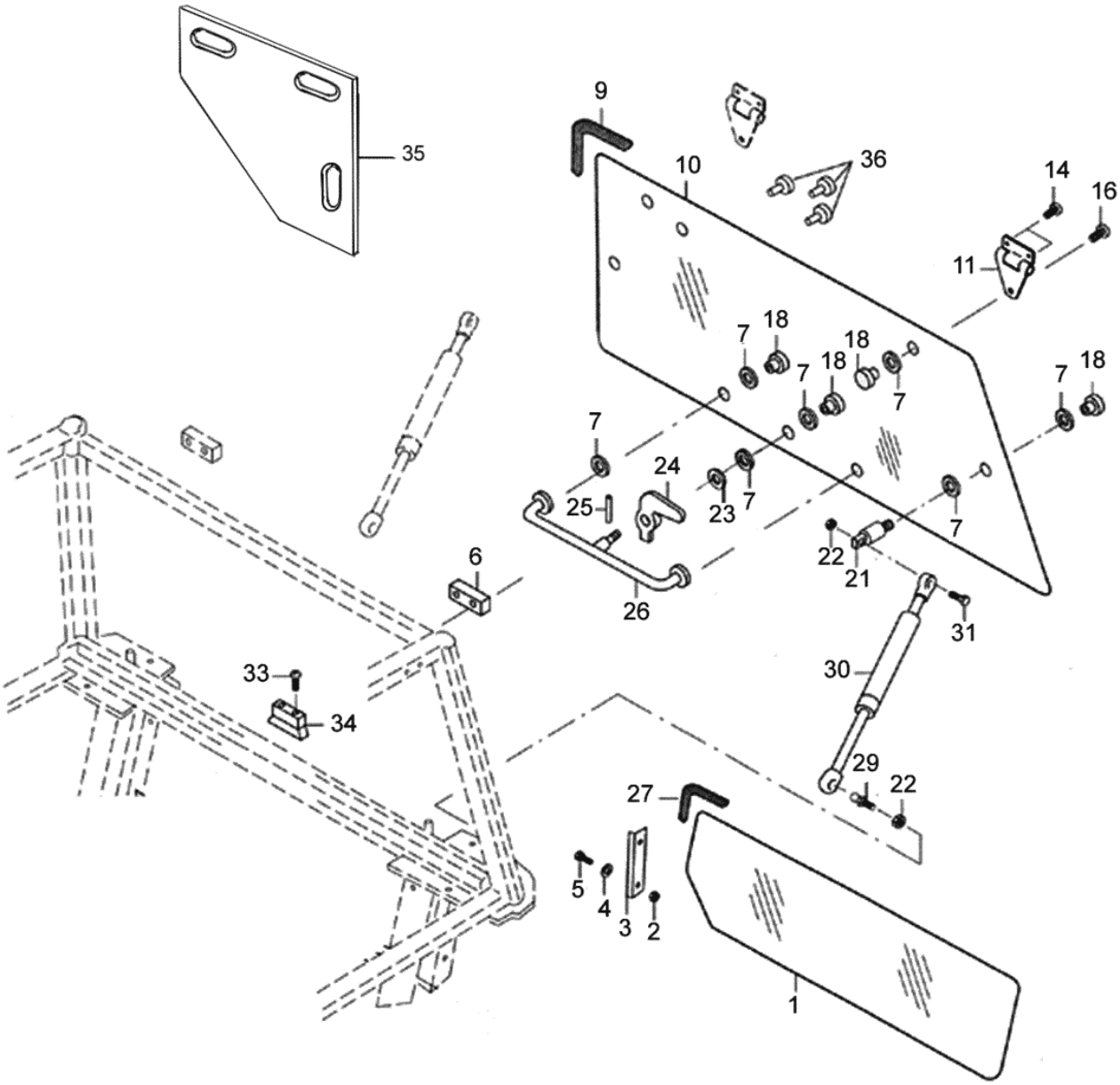
35
9
10
36
14
16
11
7
18
18
7
18
7
18
7
7
24
25
23
7
7
22
21
6
26
31
30
33
34
29
22
27
5
4
3
2
1

Ref.	Num. Peça	Denominação	Qtd	Nota	$ Unit.
1	32054020	Vidro traseiro inferior	1		-----
2	81843600	Borracha do vidro traseiro superior	4		-----
3	81475900	Chapa de fixação do vidro inferior	2		-----
4	JD0412	Arruela	4		-----
5	HA9242	Parafuso	4		-----
6	81472000	Espaçador da dobradiça	2		-----
7	81470600	Arruela de plástico	14		-----
9	81843611	Borracha do vidro traseiro superior	1		-----
10	81476200	Vidro traseiro superior	1		-----
11	81471000	Dobradiça	2		-----
14	81470300	Parafuso	4		-----
16	81470400	Parafuso	2		-----
18	81470500	Fixador	7		-----
21	81471700	Parafuso de plástico	2		-----
22	JB8904	Porca	4		-----
23	81476300	Arruela	2		-----
24	81476400	Maçaneta do vidro traseiro	1		-----
25	JE8091	Pino elástico	1		-----
26	81476500	Suporte de fixação	1		-----
27	31631500	Junta	1		-----
29	81476700	Parafuso amortecedor	2		-----
30	81471800	Amortecedor	2		-----
31	HA6325	Parafuso	2		-----
32	81476800	Chapa traseira	1		-----
33	81476900	Parafuso	2		-----
34	81472201	Batente para trava da maçaneta	1		-----

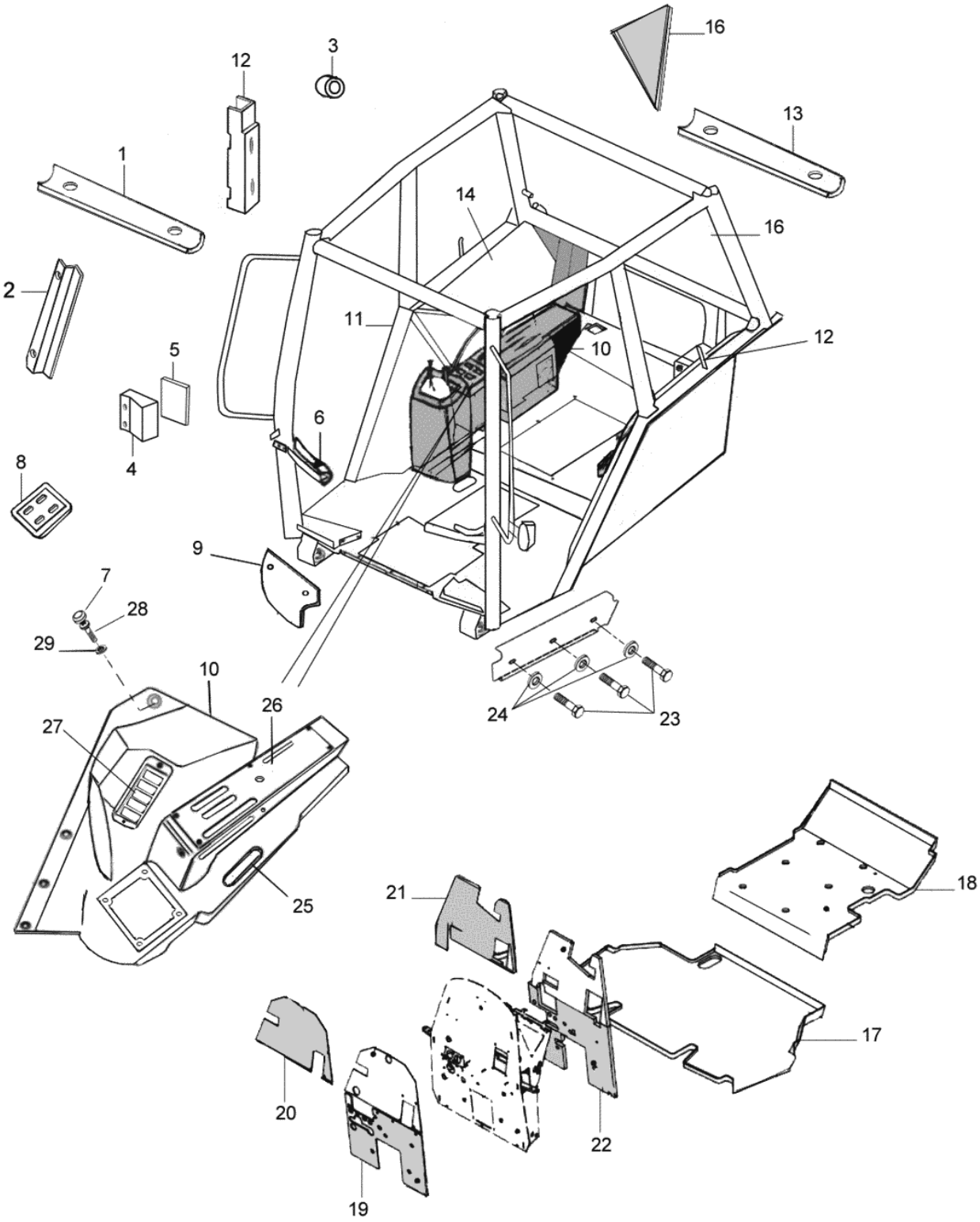
16
3
12
13
1
14
16
2
11
10
12
5
6
4
8
9
7
28
29
10
26
27
24
23
25
21
18
17
20
22
19

Ref.	Num. Peça	Denominação	Qtd	Nota	$ Unit.
1	83904300	Revestimento dianteiro superior	1		-----
2	83903700	Tira de acabamento janela esquerda	1		-----
2	84145500	Tira de acabamento pára-lama direito	1		-----
3	85390800	Proteção da porca	4		-----
4	83904200	Proteção da trava porta direita	1		-----
5	83904100	Proteção da trava porta esquerda	1		-----
6	83904800	Revestimento direito	1		-----
6	83904700	Revestimento esquerdo	1		-----
7	83929800	Tampa protetora	25		-----
8	83958900	Vedação alavancas de câmbio	1		-----
9	83904000	Proteção da mangueira direita	1		-----
9	83903900	Proteção mangueira esquerda	1		-----
10	84114600	Console das alavancas	1	Cabinado	-----
10	84960500	Console das alavancas	1	Plataforma	-----
11	83903700	Tira de acabamento janela esquerda	1		-----
11	84145600	Tira de acabamento pára-lama esquerdo	1		-----
12	83903200	Protetor da coluna superior direita	1		-----
12	83903300	Protetor da coluna superior esquerda	1		-----
13	83904400	Revestimento traseiro superior	1		-----
14	83865100	Revestimento interno pára-lama direito	1		-----
14	83865200	Revestimento interno pára-lama esquerdo	1		-----
15	83808401	Fixador de tapete	1		-----
16	83918400	Revestimento interno janela traseira direita	1		-----
16	83918500	Revestimento interno janela traseira esquerda	1		-----
17	83924610	Tapete dianteiro	1	Cabinado	-----
17	83820300	Tapete dianteiro	1	Plataforma	-----
18	83820400	Tapete traseiro	1	Cabinado	-----
19	85498400	Isolação dianteira inferior	1		-----
19	85665100	Isolação dianteira inferior	1	*	-----
20	82270520	Isolação dianteira superior externa	1		-----
21	82270420	Isolação superior parede dianteira	1		-----
22	82254320	Isolação dianteira inferior interna	1		-----
22	85665000	Isolação dianteira inferior interna	1	*	-----
23	HD9052	Parafuso	3		-----
24	81649500	Arruela	3		-----
25	85386700	Coifa	1		-----
26	85386600	Guia das alavancas	1		-----
27	85386400	Grade das teclas	1		-----
28	35548300	Parafuso	9		-----
29	83929900	Tampa protetora	25		-----

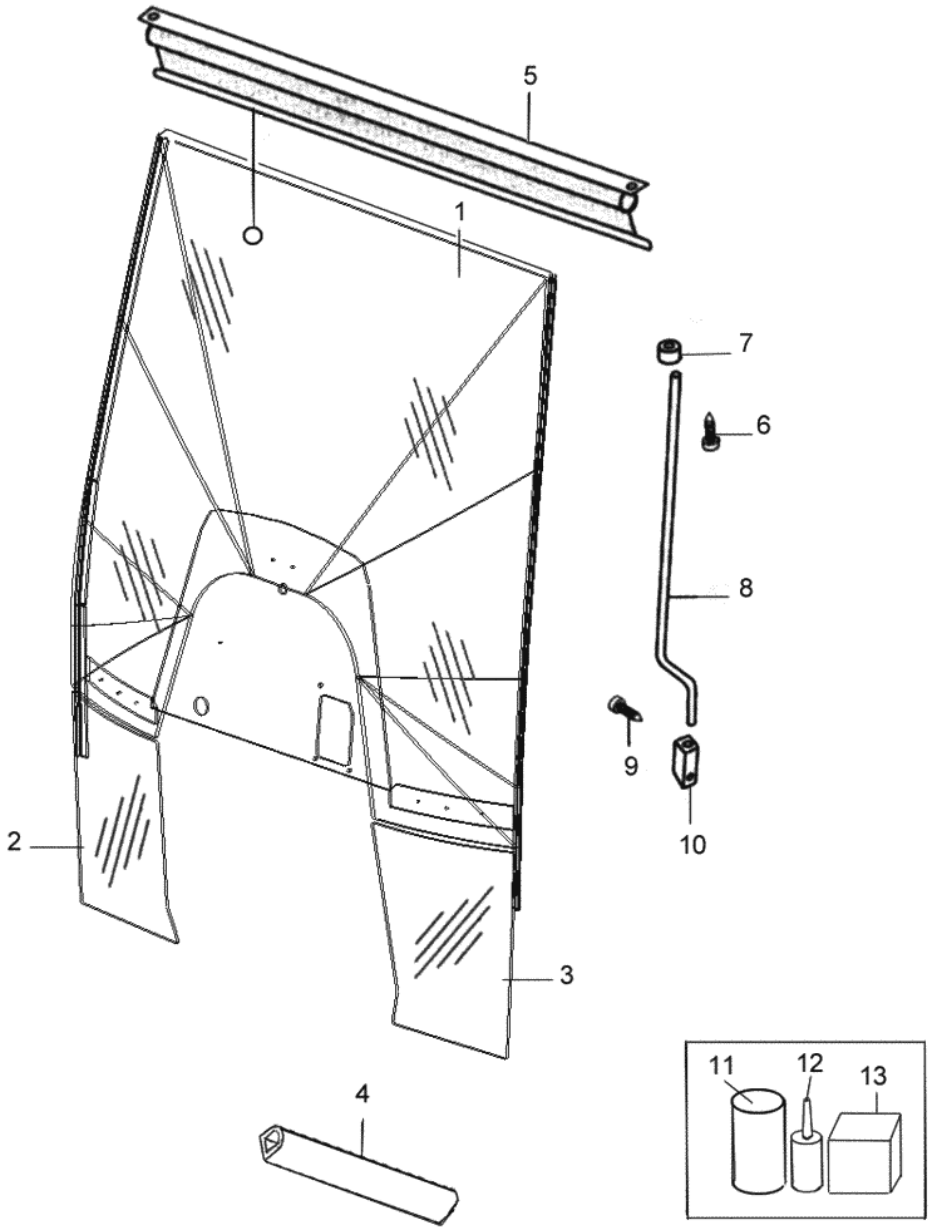
5
1
7
6
8
9
10
2
3
4
11
12
13

BM100 GII

81-07 - PÁRA-BRISAS

16/12/2008

Ref.	Num. Peça	Denominação	Qtd	Nota	$ Unit.
1	83829600	Pára-brisas	1		-----
2	83828000	Vidro inferior direito	1		-----
3	83827900	Vidro inferior esquerdo	1		-----
4	34126800	Vedação	8		-----
6	81511700	Parafuso	2		-----
7	81511800	Roldana ajustável	2		-----
8	81511900	Haste	1		-----
9	81512000	Parafuso	2		-----
10	81512100	Suporte	1		-----
11	81722600	Sikaflex 221	2		-----
12	83994200	Apoio de silicone	2		-----
13	84191900	Ativador para colar vidro	1		-----

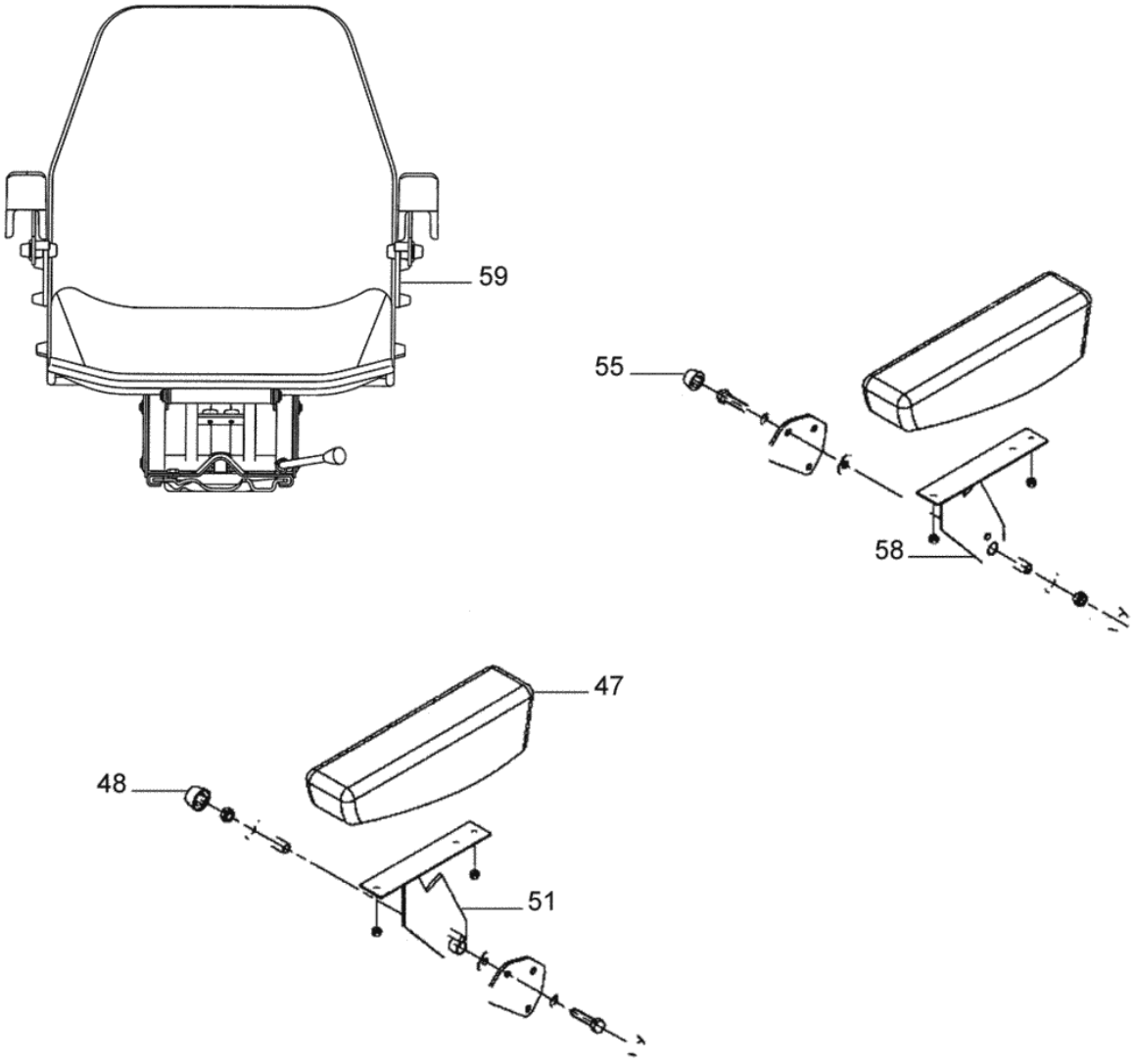
59
55
58
47
48
51

Ref.	Num. Peça	Denominação	Qtd	Nota	$ Unit.
47	82756900	Espuma do braço do apoio	2		-----
48	82757000	Tampa com flange	3		-----
51	80982200	Apoio do braço direito	1		-----
55	82757100	Tampa sem flange	3		-----
58	80982300	Apoio do braço esquerdo	1		-----
59	81941000	Assento montado	1	Ref. 1 a 58	-----

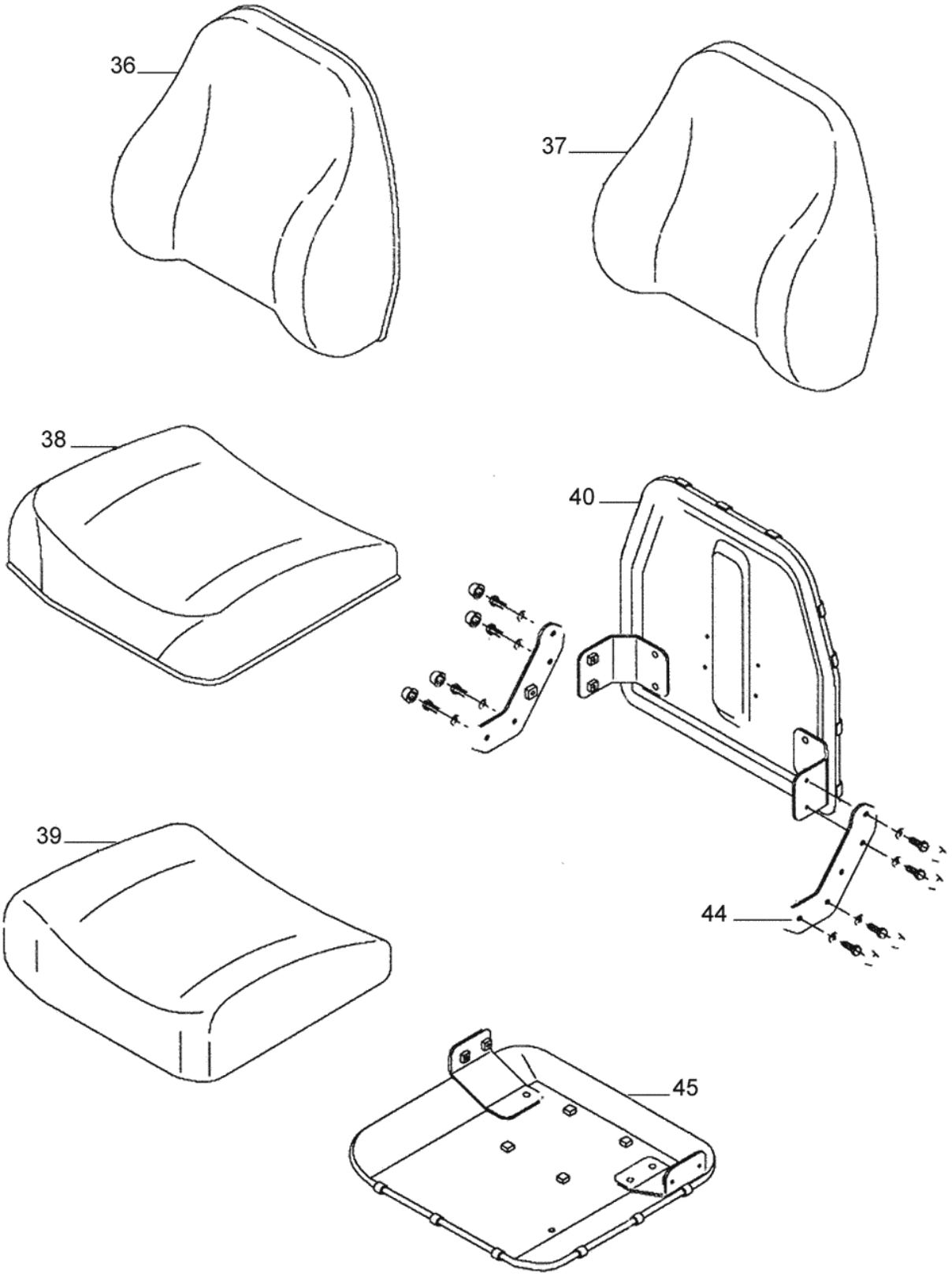
36
37
38
40
39
44
45

Ref.	Num. Peça	Denominação	Qtd	Nota	$ Unit.
36	82756700	Revestimento do encosto	1		-----
37	82756800	Espuma do encosto	1		-----
38	82756500	Revestimento	1		-----
39	82756600	Espuma do assento	1		-----
40	82750800	Estofado do encosto	1		-----
44	82750600	Suporte	1		-----
45	82750700	Estofado	1		-----

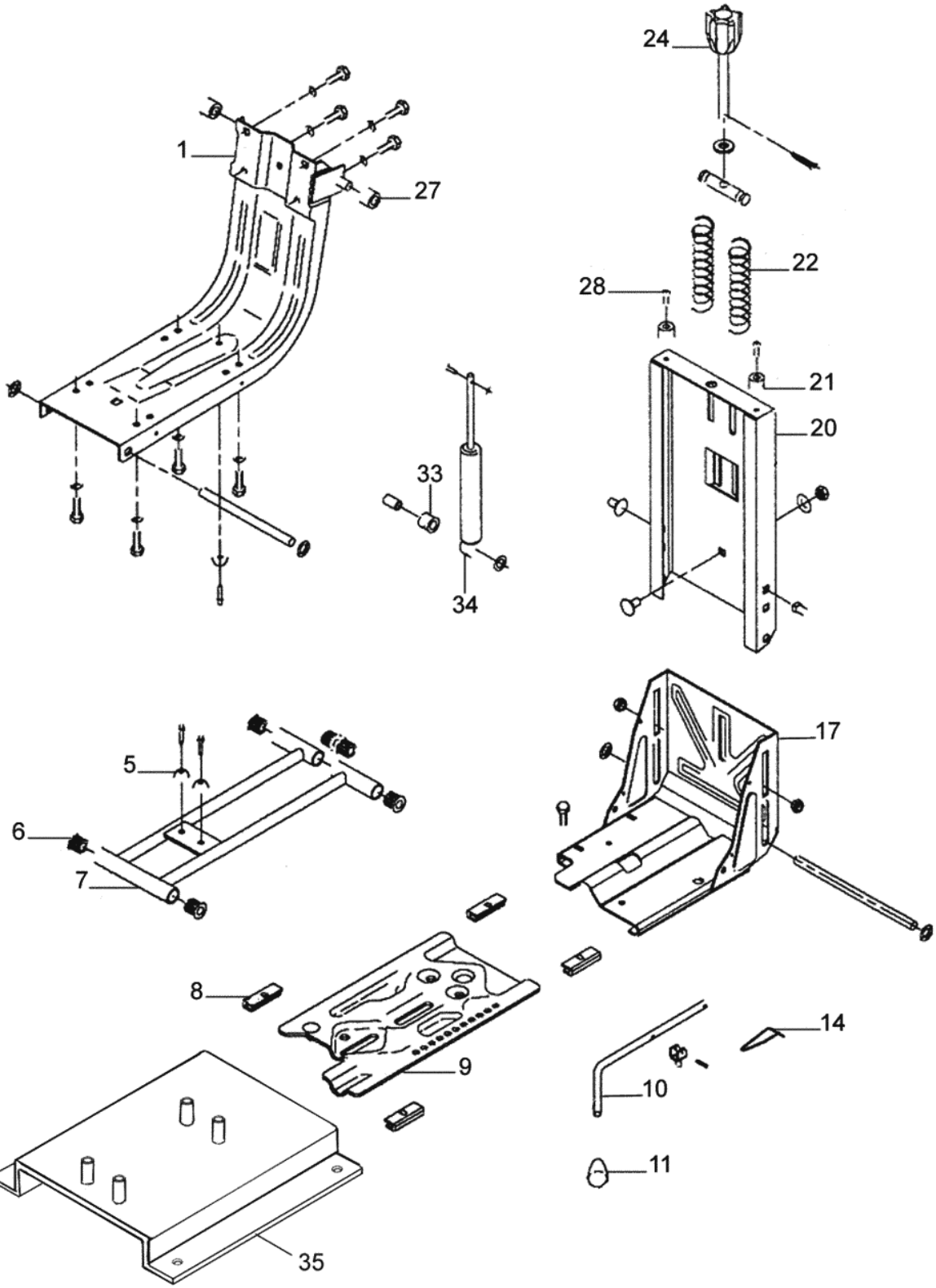
24
1
27
22
28
21
20
33
34
17
5
6
7
8
9
14
10
11
35

Ref.	Num. Peça	Denominação	Qtd	Nota	$ Unit.
1	82749300	Estrutura	1		-----
5	82755000	Borracha	3		-----
6	82755200	Bucha	6		-----
7	82749500	Suspensão	1		-----
8	82749600	Sapata	1		-----
9	82749900	Base inferior	1		-----
10	82749700	Alavanca	1		-----
11	82755400	Botão	1		-----
14	82756100	Mola	1		-----
17	82750000	Base superior	1		-----
20	82750100	Guia do carrinho	1		-----
21	82756200	Borracha	2		-----
22	82755100	Mola	2		-----
24	82749400	Botão	1		-----
27	82754900	Roldana	2		-----
28	82750500	Kit de montagem	1		-----
33	82755300	Borracha do amortecedor	1		-----
34	82755800	Amortecedor	1		-----
35	83731900	Suporte do assento	1		-----

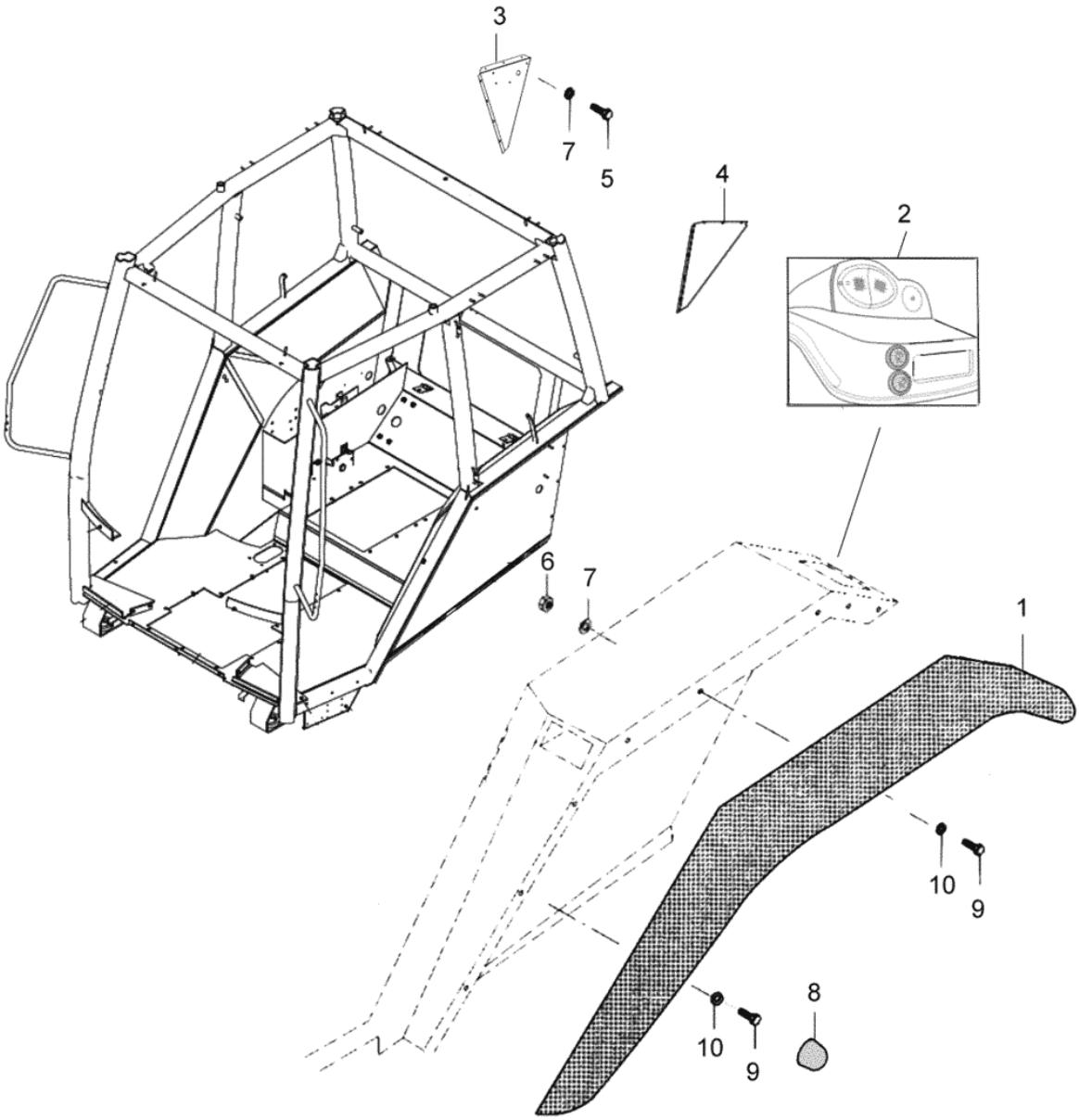
3
7
5
4
2
6
7
1
10
9
10
9
8

BM100 GII

81-12 - PÁRA-LAMAS TRASEIROS

10/06/2010

Ref.	Num. Peça	Denominação	Qtd	Nota	$ Unit.
1	83855800	Pára-lama traseiro direito	1		-----
1	83855900	Pára-lama traseiro esquerdo	1		-----
2	83997800	Tampa da lanterna traseira	1		-----
3	83808200	Chapa traseira direita	1		-----
4	83808100	Chapa traseira esquerda	1		-----
5	HA6322	Parafuso	8		-----
6	JB1108	Porca	14		-----
7	JD0408	Arruela	20		-----
8	31720200	Tampa de proteção	18		-----
9	HA6323	Parafuso	26		-----
10	JD8007	Arruela	16		-----
11	82256800	Arruela	10		-----

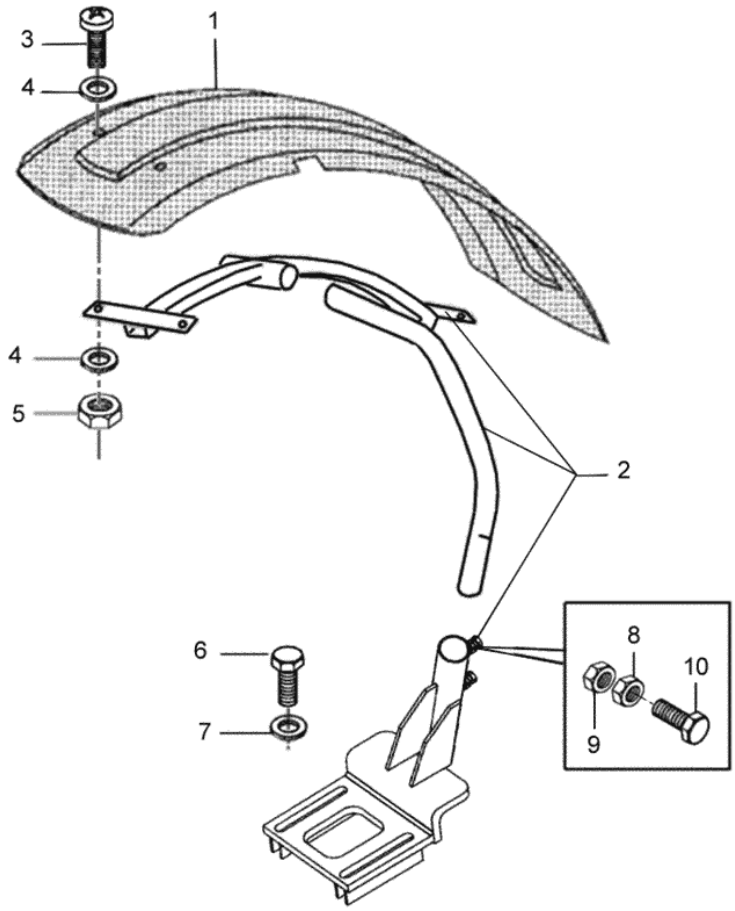
1
2
3
4
4
5
6
7
8
9
10

BM100 GII

81-12 - PÁRA-LAMA DIANTEIRO

04/11/2008

Ref.	Num. Peça	Denominação	Qtd	Nota	$ Unit.
1	83722800	Kit cobertura pára-lamas dianteiro 370mm	1		-----
1	83722900	Pára-lama direito largura 370mm	1		-----
1	83723000	Pára-lama esquerdo largura 370mm	1		-----
2	83722600	Kit suporte pára-lamas ZF montado	1	Direito/Esquerdo	-----
2	83723100	Suporte do pára-lama direito completo	1	370mm	-----
2	83723200	Suporte do pára-lama esquerdo completo	1	370mm	-----
3	81494110	Parafuso	8		-----
4	JD0406	Arruela	8		-----
5	81494200	Porca	8		-----
6	HA8360	Parafuso	8		-----
7	JD0416	Arruela	8		-----
8	JB9950	Porca	4		-----
9	JB1110	Porca	4		-----
10	HA6333	Parafuso	4		-----

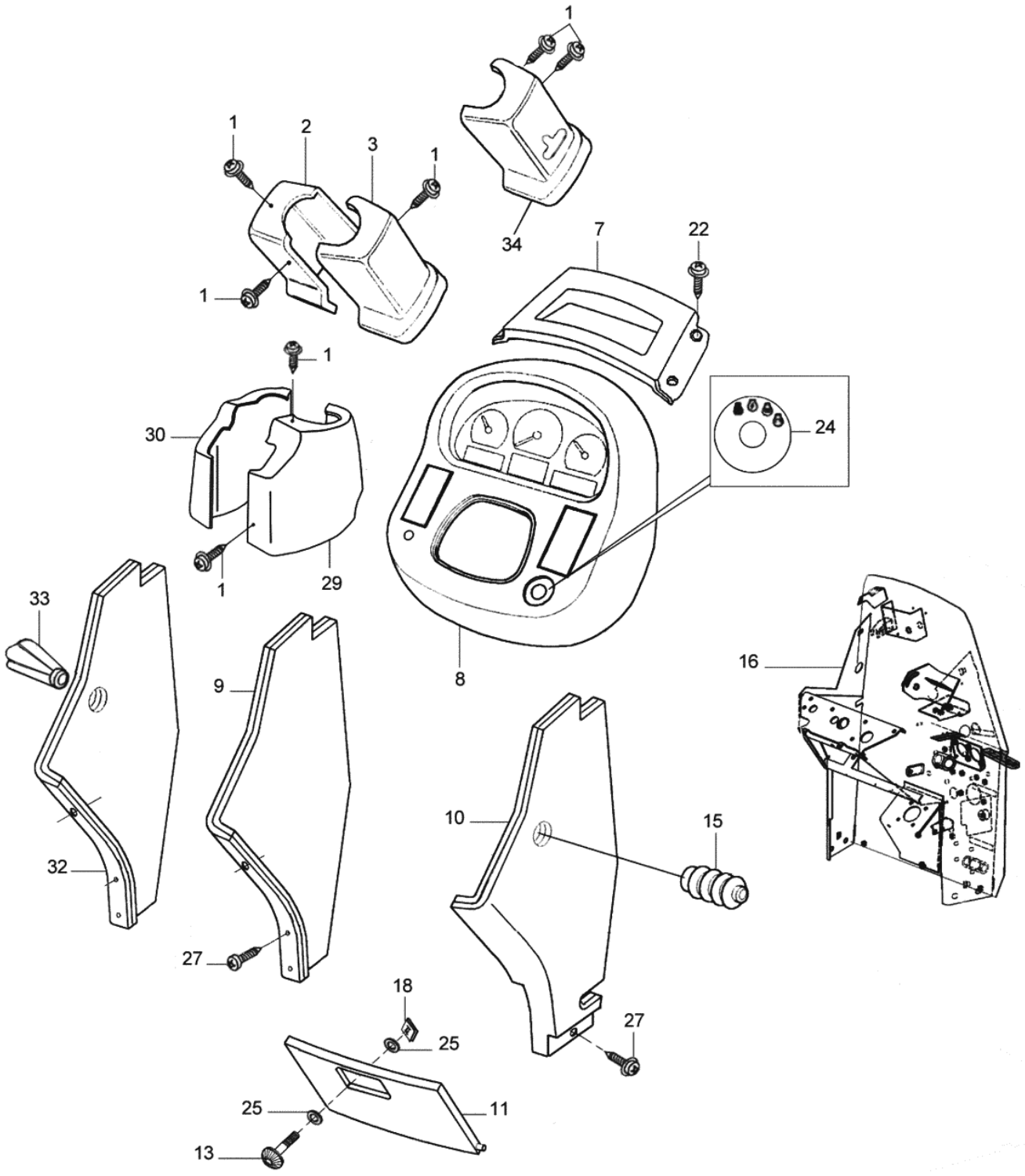
1
1
2
3
1
1
34
7
22
1
30
24
1
29
33
9
8
16
10
15
32
27
18
25
27
25
11
13

BM100 GII

82-01 - PAINEL DE INSTRUMENTOS

21/01/2009

Ref.	Num. Peça	Denominação	Qtd	Nota	$ Unit.
1	32665200	Parafuso	9		-----
2	82232100	Proteção direita	1		-----
2	85609600	Proteção direita	1	*	-----
3	82232400	Proteção esquerda	1		-----
3	85609500	Proteção esquerda	1	*	-----
7	85496200	Tampa	1		-----
8	85602600	Painel	1	*	-----
8	85602600	Painel	1		-----
9	85495900	Lateral esquerda	1		-----
10	85496000	Lateral direita	1		-----
10	85602700	Lateral direita	1	*	-----
11	83925800	Tampa do painel	1		-----
13	34559400	Pino	1		-----
15	30203000	Proteção de borracha	1		-----
16	82215551	Parede dianteira	1		-----
16	85682800	Parede dianteira	1	*	-----
18	31530600	Mola	1		-----
22	32665200	Parafuso	8		-----
24	83892300	Adesivo da chave de partida	1		-----
25	70042700	Arruela	2		-----
27	83833200	Parafuso	6		-----
29	82232200	Coifa	1		-----
29	85609400	Coifa	1	*	-----
30	82232600	Coifa	1		-----
30	85609300	Coifa	1	*	-----
32	85459100	Lateral esquerda montada	1	(Para embreagem dupla)	-----
33	85488200	Coifa	1		-----
34	82232500	Proteção esquerda	1		-----
34	85610300	Proteção esquerda	1	* (escamoteável)	-----

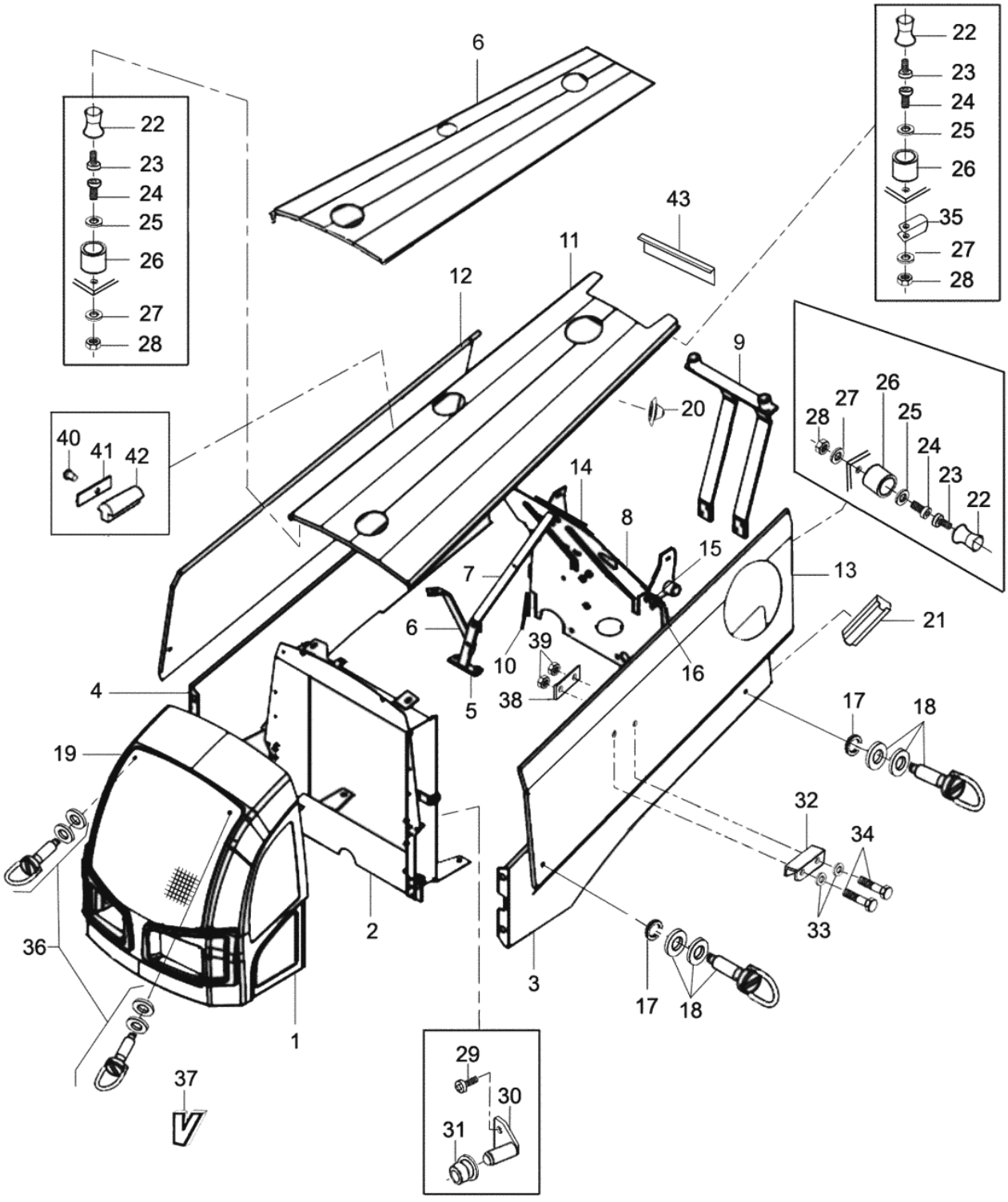
6
22
23
24
25
26
27
28
43
11
12
9
20
40
41
42
14
8
15
7
13
6
10
39
16
21
4
5
38
17
18
19
32
34
33
2
36
3
17
18
1
29
30
31
37

BM100 GII

83-02 - LATARIA DIANTEIRA

24/10/2008

Ref.	Num. Peça	Denominação	Qtd	Nota	$ Unit.
1	85172700	Máscara completa	1	PCR	-----
1	85085000	Máscara completa	1		-----
2	85122400	Suporte do radiador	1		-----
3	85054500	Chapa lateral inferior esquerda	1		-----
4	85054800	Chapa lateral inferior direita	1		-----
5	85130400	Suporte do tirante	1		-----
6	85557200	Capô do motor	1	Plataforma	-----
7	85128900	Tirante	1		-----
8	83663400	Chapa divisória	1		-----
9	85047800	Suporte da capota	1		-----
10	83666500	Guarnição	2		-----
11	85053900	Capô do motor	1	Cabinado	-----
12	85524200	Chapa lateral superior direita	1		-----
13	85524100	Chapa superior esquerda	1		-----
14	80086300	Borracha de vedação	1		-----
15	83666400	Guarnição	2		-----
16	83670600	Guarnição	2		-----
17	84585300	Anel de trava	4		-----
18	84585200	Parafuso de fixação	4		-----
19	85085100	Grade dianteira	1		-----
20	218050	Coxim	2		-----
21	84590300	Borracha de vedação	2		-----
22	685720	Pino plastico	6		-----
23	HC9327	Parafuso	6		-----
24	HC9325	Parafuso allen M8x16mm	4		-----
25	JD0408	Arruela	23		-----
26	81219810	Assento de borracha	6		-----
27	JD3108	Arruela	6		-----
28	JB1108	Porca	8		-----
29	HD9024	Parafuso	8		-----
30	32991600	Fixador	4		-----
31	229280	Anel de borracha	4		-----
32	31073300	Puxador	2		-----
33	30639900	Arruela	4		-----
34	HD9024	Parafuso	4		-----
35	82074100	Espaçador	1		-----
36	81814700	Parafuso	2		-----
37	84855600	Logotipo VALTRA	1		-----
38	30639800	Fixador	2		-----
39	JB1106	Porca	4		-----
40	JF5002	Rebite	6		-----
41	30135500	Placa	6		-----
42	80389800	Coxim	6		-----
43	81003900	Guarnição de borracha	1		-----

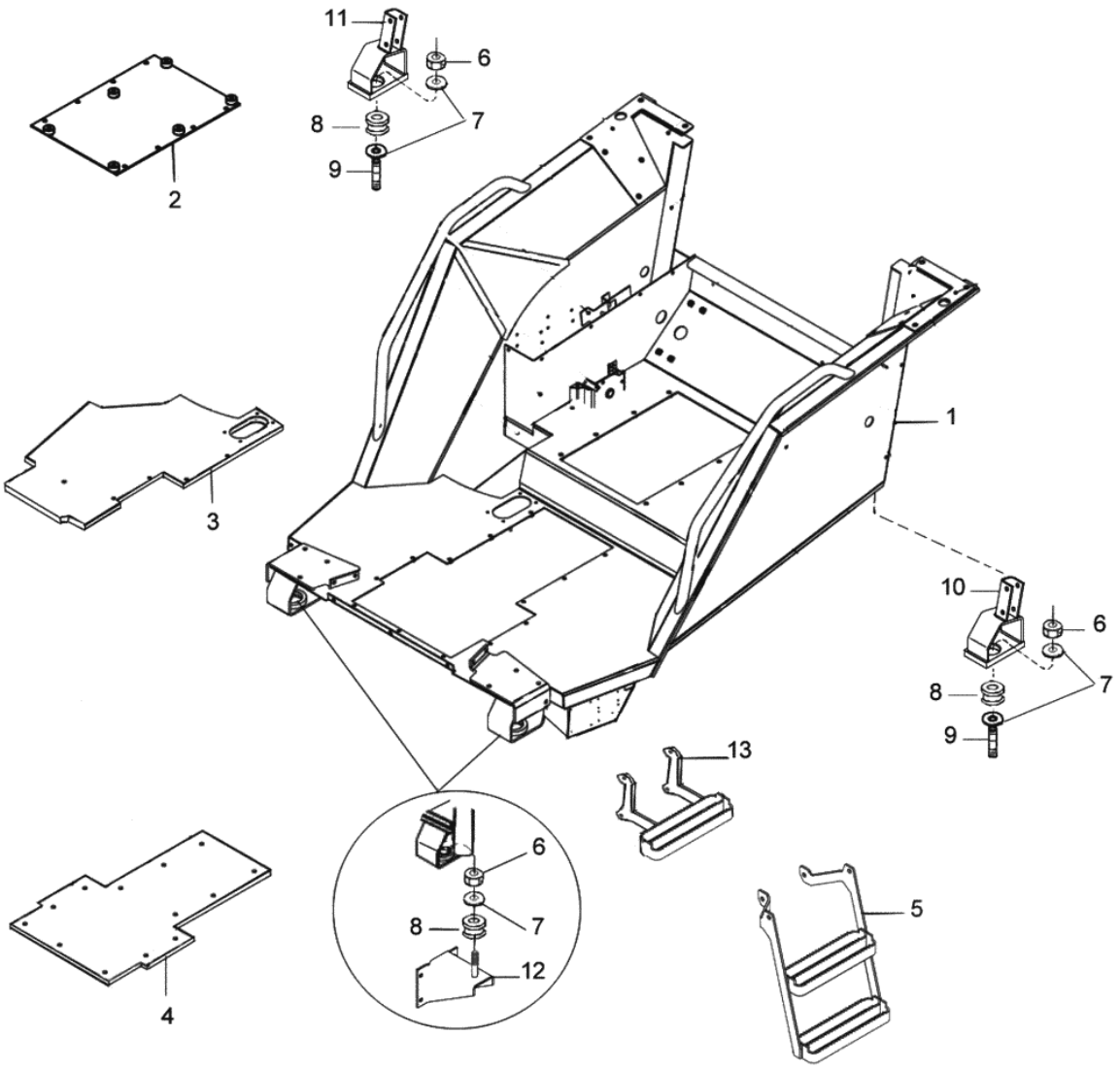
11
6
8
7
9
2
1
3
10
6
8
7
9
13
6
8
7
12
5
4

Ref.	Num. Peça	Denominação	Qtd	Nota	$ Unit.
1	83913310	Plataforma montada			-----
2	83807700	Tampa traseira	1		-----
3	83816200	Tampa do piso	1		-----
4	85074101	Tampa dianteira	1		-----
5	83957910	Degrau inferior	1		-----
6	31583020	Porca	4		-----
7	80446400	Arruela	6		-----
8	80875000	Coxim amortecedor	4		-----
9	80875100	Prisioneiro	2		-----
10	83741000	Suporte do coxim traseiro direito	1		-----
11	83740900	Suporte do coxim traseiro esquerdo	1		-----
12	83741200	Suporte da cabine	2		-----
13	83958220	Degrau superior	1		-----

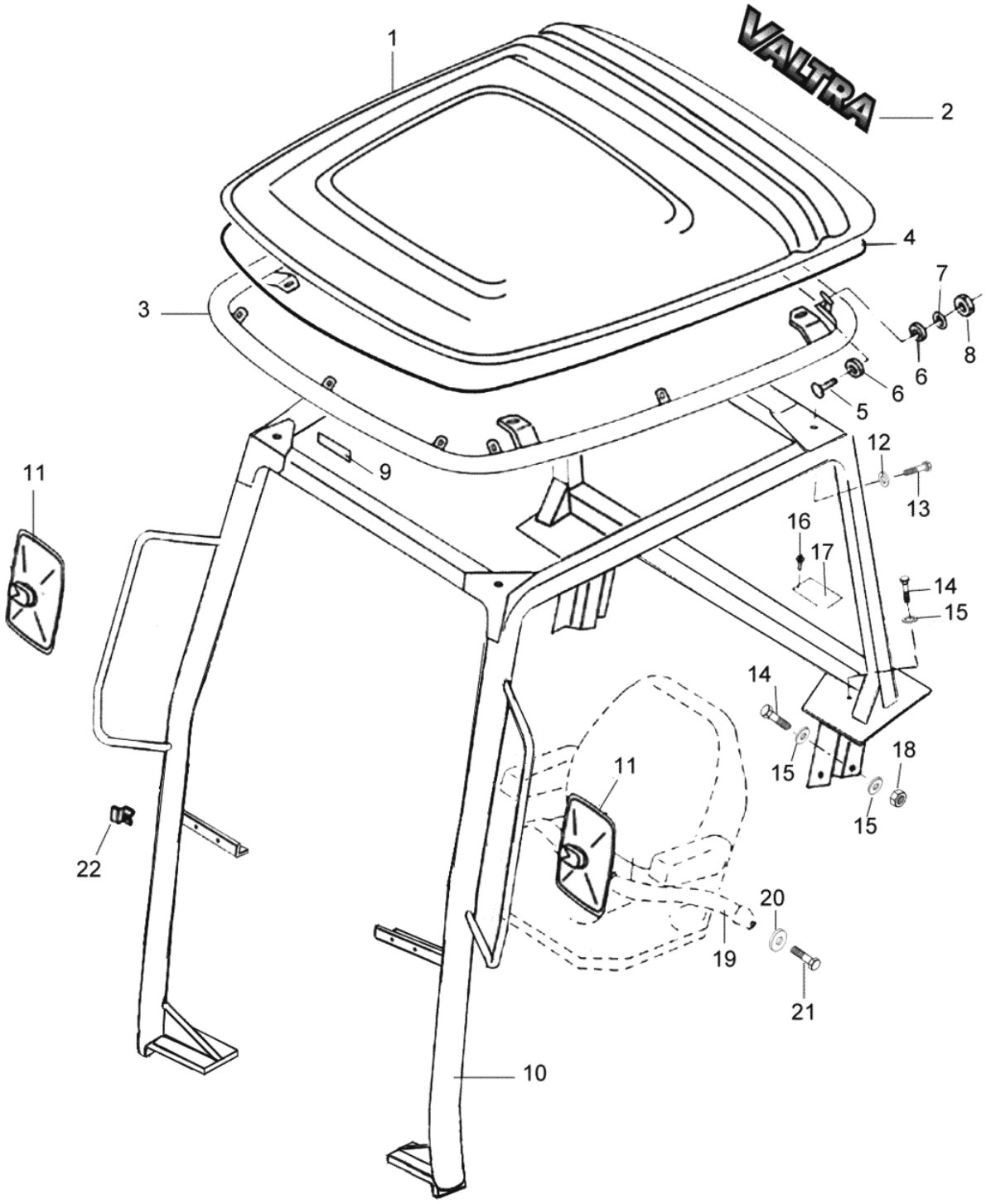
1
2
3
4
5
6
6
7
8
9
10
11
11
12
13
14
14
15
15
15
16
17
18
19
20
21
22

BM100 GII

89-01 - ESTRUTURA DE SEGURANÇA (OPCIONAL)

16/12/2008

Ref.	Num. Peça	Denominação	Qtd	Nota	$ Unit.
1	82730200	Teto	1		-----
2	33476000	Adesivo VALTRA	1		-----
3	81838800	Moldura	1		-----
4	33468400	Fita de vedação	1		-----
5	HK9047	Parafuso	10		-----
6	625540	Arruela de borracha	20		-----
7	JD8007	Arruela	10		-----
8	JB8904	Porca	10		-----
9	81160800	Adesivo do cinto de segurança	1		-----
10	83891011	Estrutura de segurança	1		-----
11	30581200	Espelho lateral	2		-----
12	JD0410	Arruela	16		-----
13	HA6333	Parafuso	12		-----
14	HA9242	Parafuso	14		-----
15	JD0412	Arruela	28		-----
16	JF5002	Rebite	4		-----
17	81930820	Plaqueta do ROPS	1		-----
18	JB1112	Porca	14		-----
19	80188711	Cinto de segurança	1		-----
20	JD3106	Arruela	8		-----
21	HS9523	Parafuso	2		-----
22	81190100	Trava do vidro inferior	2		-----

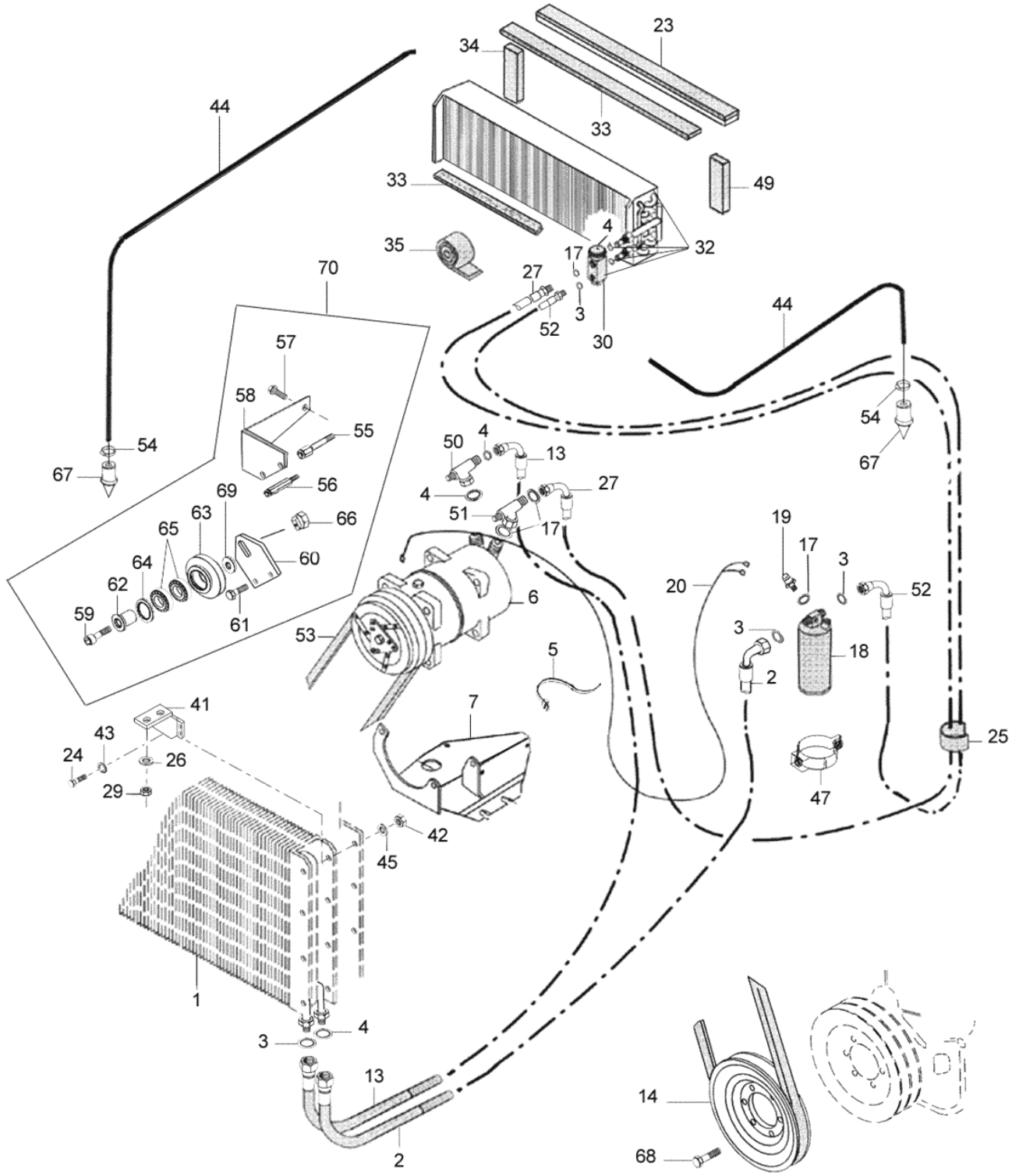
23
34
33
44
33
49
4
35
17
32
70
27
3
52
30
44
57
58
55
54
67
50
4
13
54
67
69
56
4
27
63
66
51
17
65
19
17
3
64
60
20
52
62
6
59
61
53
3
18
5
2
41
7
43
25
24
26
29
47
42
45
1
4
3
13
14
2
68

Ref.	Num. Peça	Denominação	Qtd	Nota	$ Unit.
1	81490700	Condensador	1		-----
2	83969800	Mangueira	1		-----
3	30414910	Anel de vedação	4		-----
4	30415010	Anel de vedação	6		-----
5	82514800	Abraçadeira	8		-----
6	85996800	Compressor	1		-----
7	82362000	Suporte	1		-----
7	86324200	Suporte do compressor	1	(*) Ver BS 012/C (De:18...	-----
13	81456310	Mangueira	1		-----
14	836655451	Polia	1		-----
17	30415110	Anel de vedação	5		-----
18	32814800	Secador	1		-----
19	32844300	Interruptor de pressão	1		-----
20	81620700	Chicote do compressor	1		-----
23	83770900	Vedação	1		-----
24	HA9224	Parafuso	4		-----
25	81999101	Proteção	1		-----
27	81456210	Mangueira	1		-----
29	JB1108	Porca	2		-----
30	32745700	Válvula de expansão	1		-----
32	32746010	Evaporador montado	1		-----
33	32836200	Guarnição	1		-----
34	82241900	Vedação	2		-----
35	30794000	Isolador	2		-----
41	81507810	Suporte do condensador	2		-----
42	JB1106	Porca	4		-----
43	JD3112	Arruela de pressão	8		-----
44	85532400	Mangueira	4		-----
45	JD0406	Arruela	2		-----
47	82293500	Suporte	1		-----
49	81960000	Guarnição	1		-----
50	32838800	Conexão 3/4"	1		-----
51	32839000	Conexão 7/8"	1	7/8"	-----
52	81456710	Mangueira secador - condensador	1		-----
53	32463910	Correia do compressor	1		-----
54	85195100	Abraçadeira	4		-----
55	32509200	Parafuso	1		-----
56	32509300	Parafuso	1		-----
57	HA6324	Parafuso	1		-----
58	32509800	Suporte	1		-----
59	HC9769	Parafuso	1		-----
60	32509510	Chapa intermediária	1		-----
61	HA6325	Parafuso	2		-----
62	32510410	Eixo	1		-----
63	32509610	Polia V	1		-----
64	KG3052	Anel de trava	1		-----
65	LA1800	Rolamento	2		-----
66	32969100	Porca especial	1		-----
67	81603400	Bico de drenagem	4		-----
68	HC8329	Parafuso	6		-----
69	32969200	Peça intermediária	1		-----
70	32510310	Esticador montado	1		-----

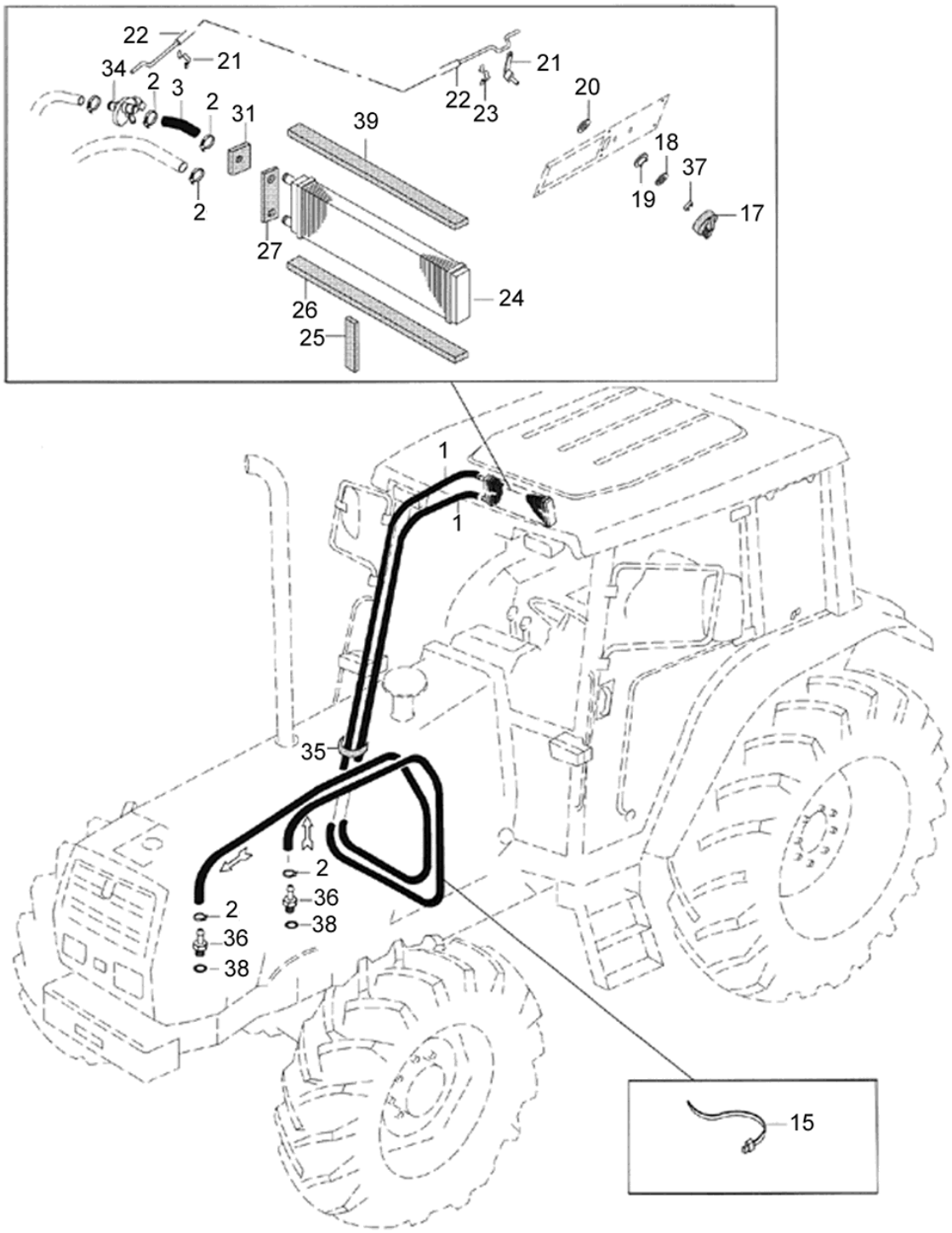
22
21
34
2
3
2
31
39
2
27
26
25
24
22
23
21
20
18
37
19
17
1
1
35
2
36
38
2
36
38
15

BM100 GII

89-04 - SISTEMA DE AQUECIMENTO

10/01/2008

Ref.	Num. Peça	Denominação	Qtd	Nota	$ Unit.
1	81455900	Mangueira	2		-----
2	GP3927	Abraçadeira	6		-----
3	81467500	Mangueira	1		-----
15	243020	Abraçadeira	7		-----
17	31752000	Botão de controle	1		-----
18	32945500	Placa de fixação	1		-----
19	32005800	Bucha	1		-----
20	32957000	Disco de fricção	1		-----
21	32785900	Regulador	1		-----
22	81455800	Cabo	1		-----
23	715260	Abraçadeira	2		-----
24	32745800	Radiador	1		-----
25	32819800	Guarnição	2		-----
26	32819700	Guarnição	1		-----
27	32819500	Guarnição	1		-----
31	33074200	Guarnição	1		-----
34	715130	Registro d´água	1		-----
35	80128200	Guarnição	1		-----
36	836119837	Conexão	2		-----
37	32291100	Anel de trava	1		-----
38	615881822	Anel de vedação	2		-----
39	81959900	Guarnição	1		-----

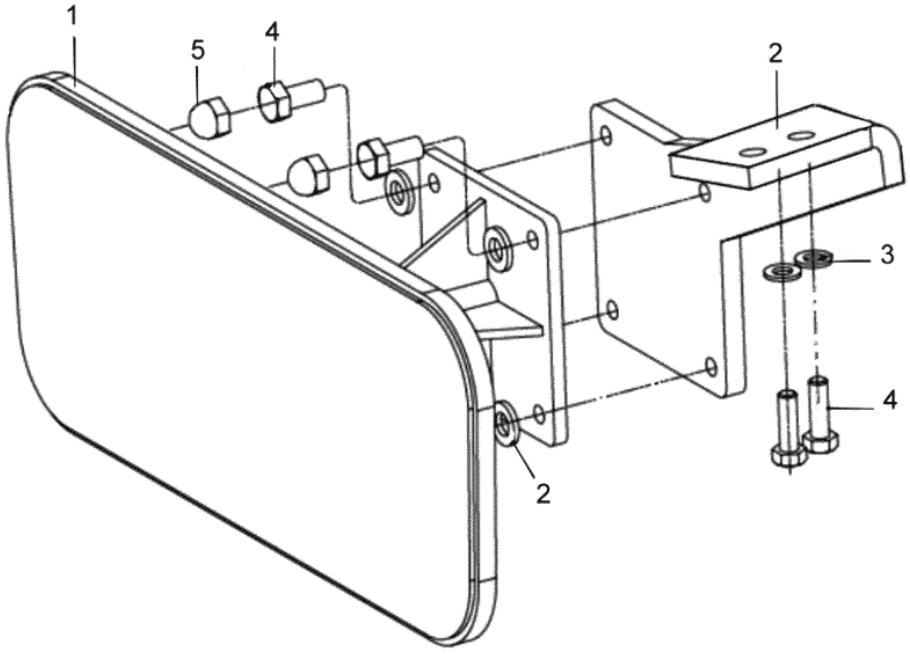
1
5
4
2
3
4
2

BM100 GII

89-05 - ESPELHO RETROVISOR INTERNO

16/12/2008

Ref.	Num. Peça	Denominação	Qtd	Nota	$ Unit.
1	82268300	Espelho retrovisor	1		-----
2	84190800	Suporte	1		-----
3	JD0406	Arruela	6		-----
4	HA9224	Parafuso	6		-----
5	31631800	Tampa	4		-----

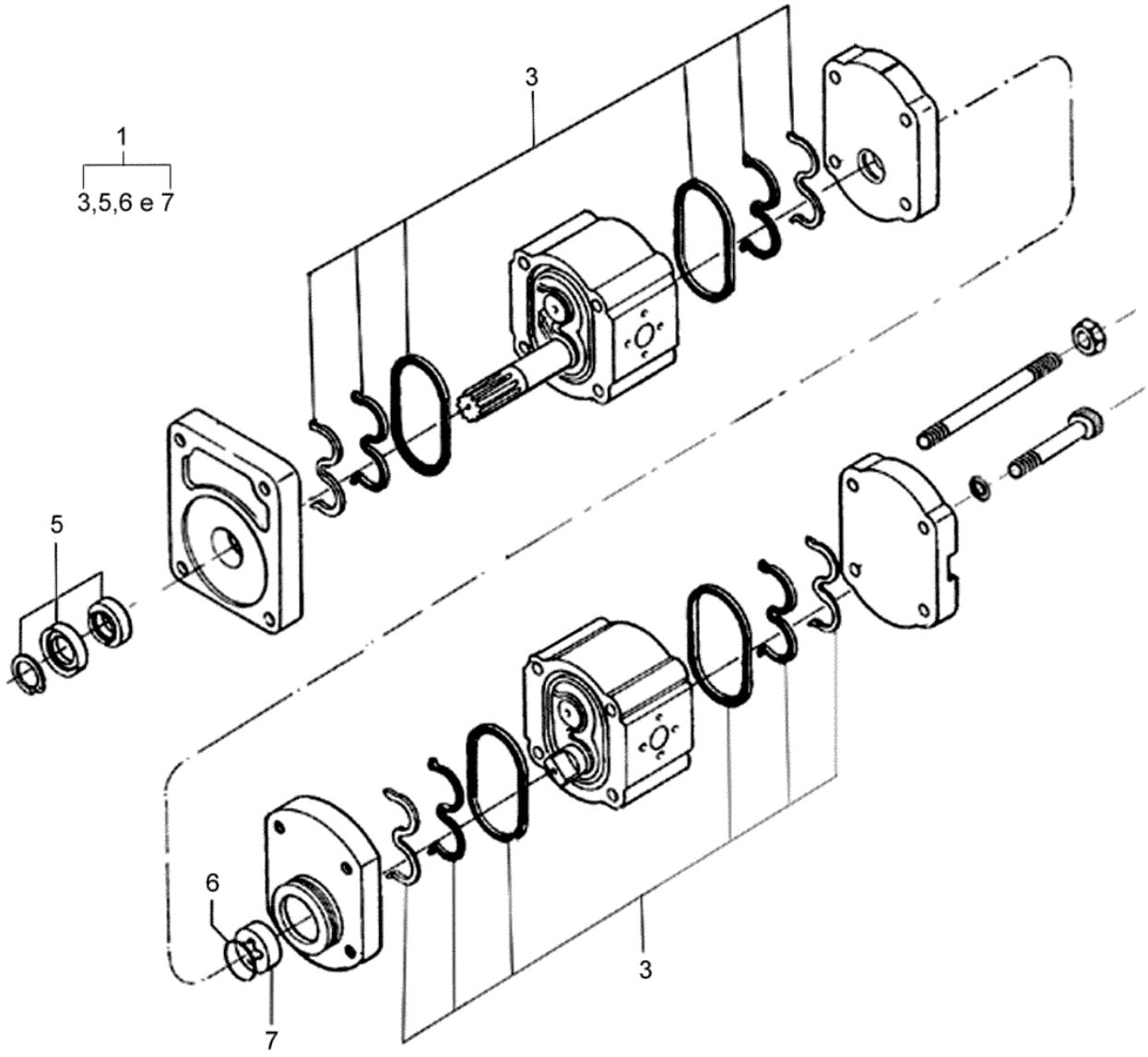
1
3,5,6 e 7
3
5
6
7
3

BM100 GII

91-01 - BOMBA HIDRÁULICA

20/02/2002

Ref.	Num. Peça	Denominação	Qtd	Nota	$ Unit.
1	81852100	Bomba hidraulica completa	1	(***) Rexroth 22,5+16	-----
1	82022500	Bomba hidraulica completa	1	(*) Bosch 22,5+11	-----
1	836640234	Bomba hidráulica completa	1	(**) Bosch 22,5+16	-----
3	81430800	Jogo de vedação	2	Bosch	-----
3	82207800	Jogo de vedação	1	Rexroth	-----
5	82207900	Vedação da tampa	1	Rexroth	-----
5	81430900	Vedação da tampa	1	Bosch	-----
6	81431000	Anel de vedação	1		-----
7	81339400	Arrastador	1		-----

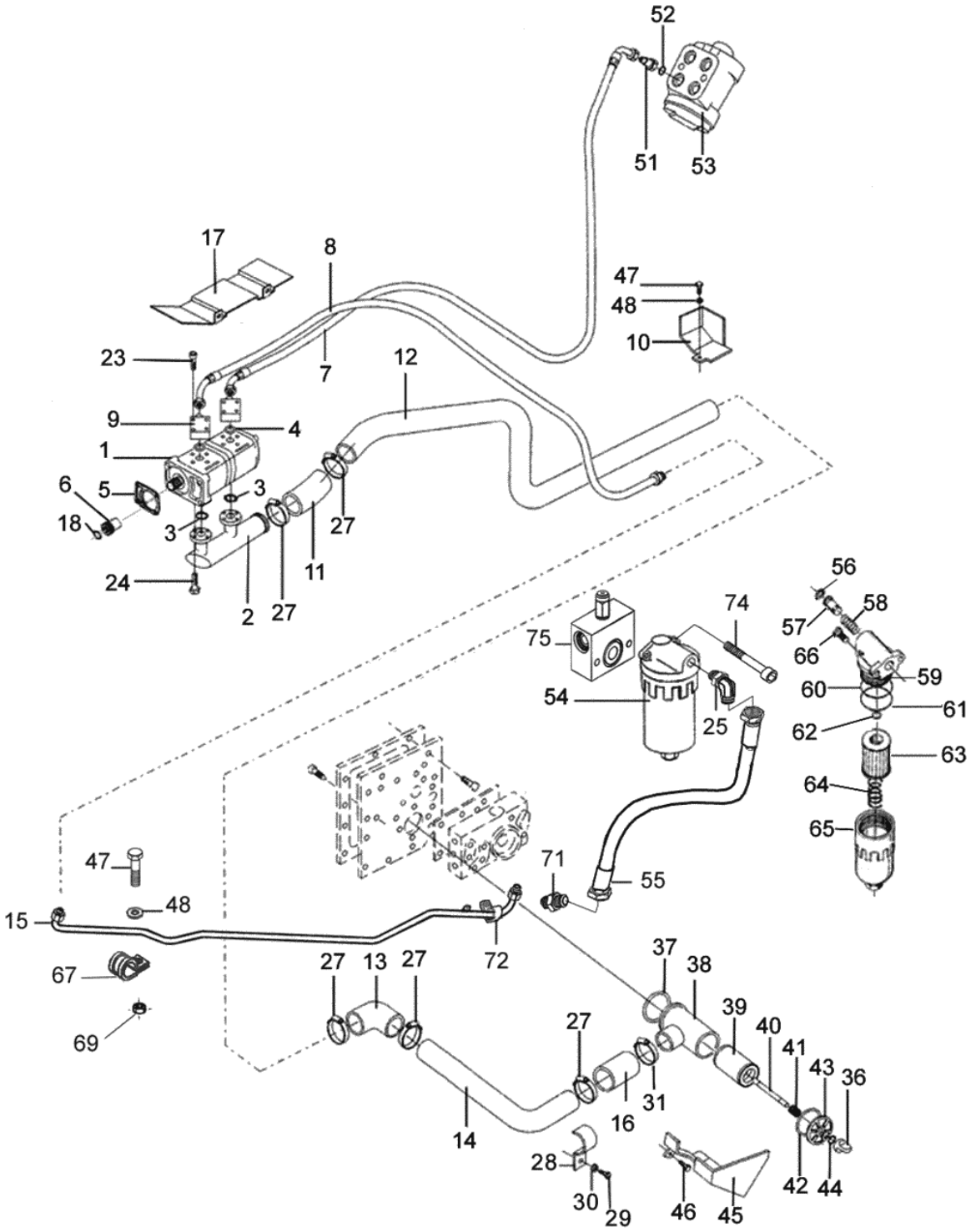
52
51
53
17
8
47
48
10
23
7
12
9
4
1
6
5
3
18
3
27
24
11
2
27
56
58
57
66
59
60
61
62
63
64
65
74
75
54
25
71
55
47
48
15
72
67
69
27
13
27
37
38
39
40
41
43
36
27
31
16
14
28
30
29
46
45
42
44

Ref.	Num. Peça	Denominação	Qtd	Nota	$ Unit.
1	81852100	Bomba hidraulica completa	1	Rexroth 22,5 x 16	-----
1	82022500	Bomba hidraulica completa	1	Bosch 22,5 + 11	-----
1	836640234	Bomba hidráulica completa	1	Bosch 22,5+16	-----
2	82010100	Conexão dupla	1		-----
3	KH4006	Anel retentor	2		-----
4	KH4091	Anel retentor	2		-----
5	835324277	Junta da bomba hidráulica	1		-----
6	686300	Luva de acoplamento	1		-----
7	82022100	Mangueira de pressão	1		-----
8	82022020	Mangueira de pressão	1		-----
9	30458500	Tomada de pressão	2		-----
10	82040400	Suporte do tubo	1		-----
11	80266510	Mangueira de ligação	1		-----
12	82021610	Tubo de sucção - dianteiro	1		-----
13	80337110	Mangueira	1		-----
14	82021700	Tubo de sucção - traseiro	1		-----
15	82021920	Tubo de pressão-filtro	1		-----
16	80971310	Mangueira	1		-----
17	82002600	Chapa protetora	1		-----
18	KG3031	Anel de trava	1		-----
23	HC9605	Parafuso	8		-----
24	HC9319	Parafuso	8		-----
25	84862200	Conexão	1		-----
27	GP3942	Abraçadeira	4		-----
28	81006600	Abraçadeira	1		-----
29	HA6322	Parafuso	1		-----
30	JD3108	Arruela	1		-----
31	GP3941	Abraçadeira	1		-----
36	30239300	Porca	1		-----
37	KH4174	Anel retentor	1		-----
38	30239000	Carcaça do filtro	1		-----
39	30250100	Filtro	1		-----
40	30249500	Prisioneiro	1		-----
41	30249400	Mola	1		-----
42	KH4010	Anel retentor	1		-----
43	30239200	Tampa	1		-----
44	KH4946	Anel retentor	1		-----
45	80212600	Chapa protetora	1		-----
46	HC9337	Parafuso	1		-----
47	HA6323	Parafuso	3		-----
48	JD3108	Arruela	3		-----
51	GS9270	Conexão	1		-----
52	KH3617	Anel de vedação	1		-----
53	81863300	Unidade hidrostática completa	1	(4x2)	-----
53	30210720	Unidade hidrostática completa	1	(4x4)	-----
54	30168200	Filtro de pressão	1	Ref.56-65	-----
55	84862300	Mangueira	1		-----
56	KG3024	Anel de segurança	1		-----
57	30168400	Válvula by-pass	1		-----
58	30168500	Mola	1		-----
59	30168300	Corpo	1		-----
60	KH5058	Anel de proteção	1		-----
61	KH4781	Anel retentor	1		-----

Ref.	Num. Peça	Denominação	Qtd	Nota	$ Unit.
62	KH4965	Anel retentor	1		-----
63	433800	Elemento filtrante	1		-----
64	433830	Mola	1		-----
65	433811	Carcaça do filtro	1		-----
66	HC9336	Parafuso allen	2		-----
67	30555700	Abraçadeira	1		-----
69	JB1108	Porca	2		-----
71	82760900	Conexão	1		-----
72	80267200	Abraçadeira	1		-----
74	HC9763	Parafuso	2		-----
75	82761100	Válvula de alívio	1		-----

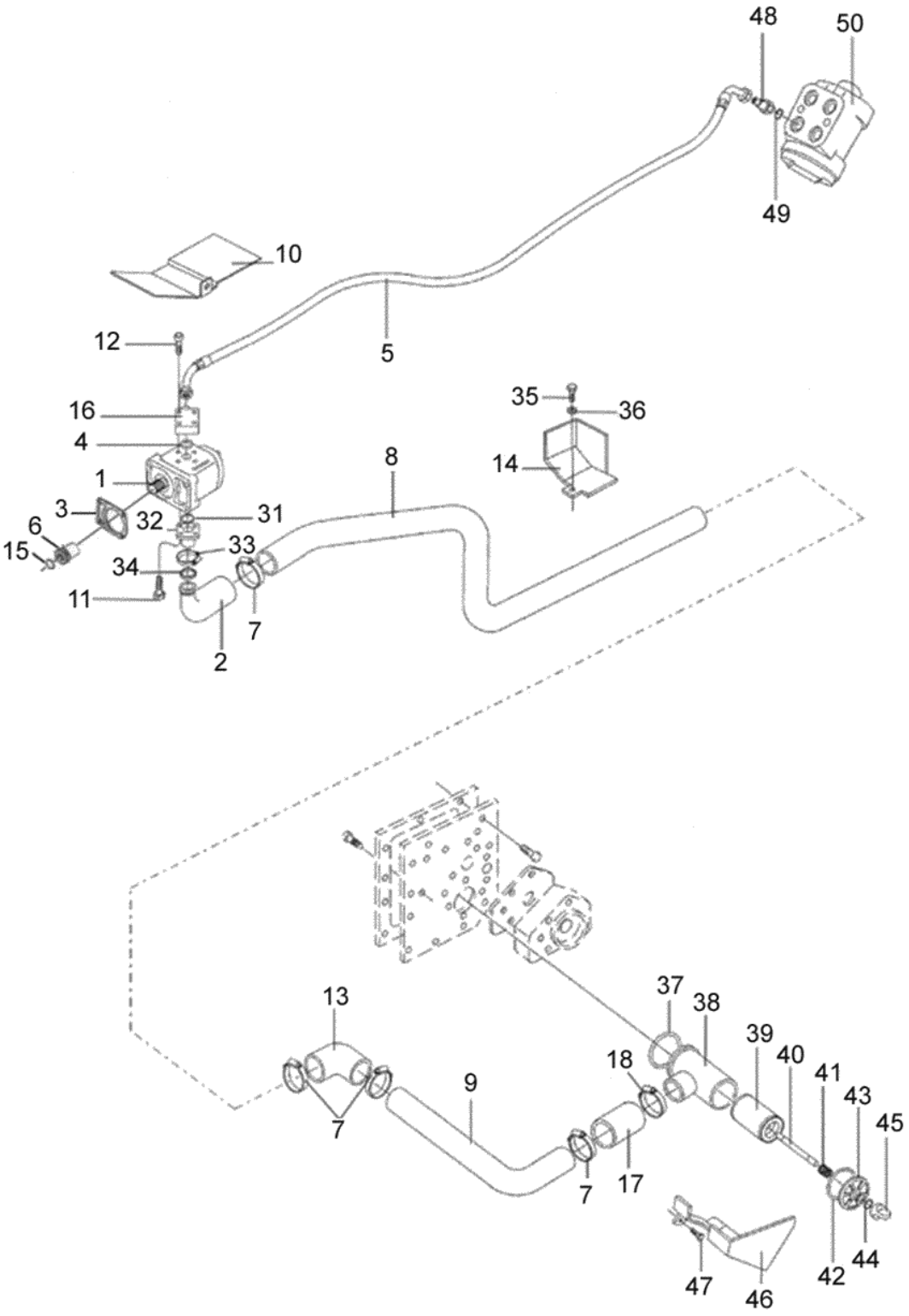
48
50
49
10
5
12
35
36
16
4
14
8
1
3
32
31
6
15
33
34
11
7
2
13
37
38
39
40
41
43
45
18
9
7
7
17
42
44
47
46

BM100 GII

91-04 - BOMBA E TUBULAÇÕES DO SISTEMA HIDRÁULICO - PCR 03/06/2008

Ref.	Num. Peça	Denominação	Qtd	Nota	$ Unit.
1	82065100	Bomba hidráulica completa	1		-----
2	80375710	Mangueira de sucção	1		-----
3	835324277	Junta da bomba hidráulica	1		-----
4	KH4091	Anel retentor	2		-----
5	82022100	Mangueira de pressão	1		-----
6	686300	Luva de acoplamento	1		-----
7	GP3942	Abraçadeira	1		-----
8	84115200	Tubo de sucção - dianteiro	1		-----
9	84115100	Tubo de sucção - traseiro	1		-----
10	82083900	Chapa de proteção	1		-----
11	HA9325	Parafuso	4		-----
12	HC9605	Parafuso	4		-----
13	80337110	Mangueira	1		-----
14	82040400	Suporte do tubo	1		-----
15	KG3031	Anel de trava	1		-----
16	30458500	Tomada de pressão	1		-----
17	80266510	Mangueira de ligação	1		-----
18	GP3915	Abraçadeira	1		-----
31	KH4961	Anel de vedação	1		-----
32	685940	Conexão	1		-----
33	GP3923	Abraçadeira	1		-----
34	216600	Anel de borracha	1		-----
35	HA6323	Parafuso	1		-----
36	JD3108	Arruela	1		-----
37	KH4174	Anel retentor	1		-----
38	30239000	Carcaça do filtro	1		-----
39	30250100	Filtro	1		-----
40	30249500	Prisioneiro	1		-----
41	30249400	Mola	1		-----
42	KH4010	Anel retentor	1		-----
43	30239200	Tampa	1		-----
44	KH4946	Anel retentor	1		-----
45	30239300	Porca	1		-----
46	80212600	Chapa protetora	1		-----
47	HC9337	Parafuso	1		-----
48	GS9270	Conexão	1		-----
49	KH3617	Anel de vedação	1		-----
50	30210720	Unidade hidrostática completa	1	(4x4)	-----
50	81180300	Unidade hidrostática completa	1	(4x2)	-----

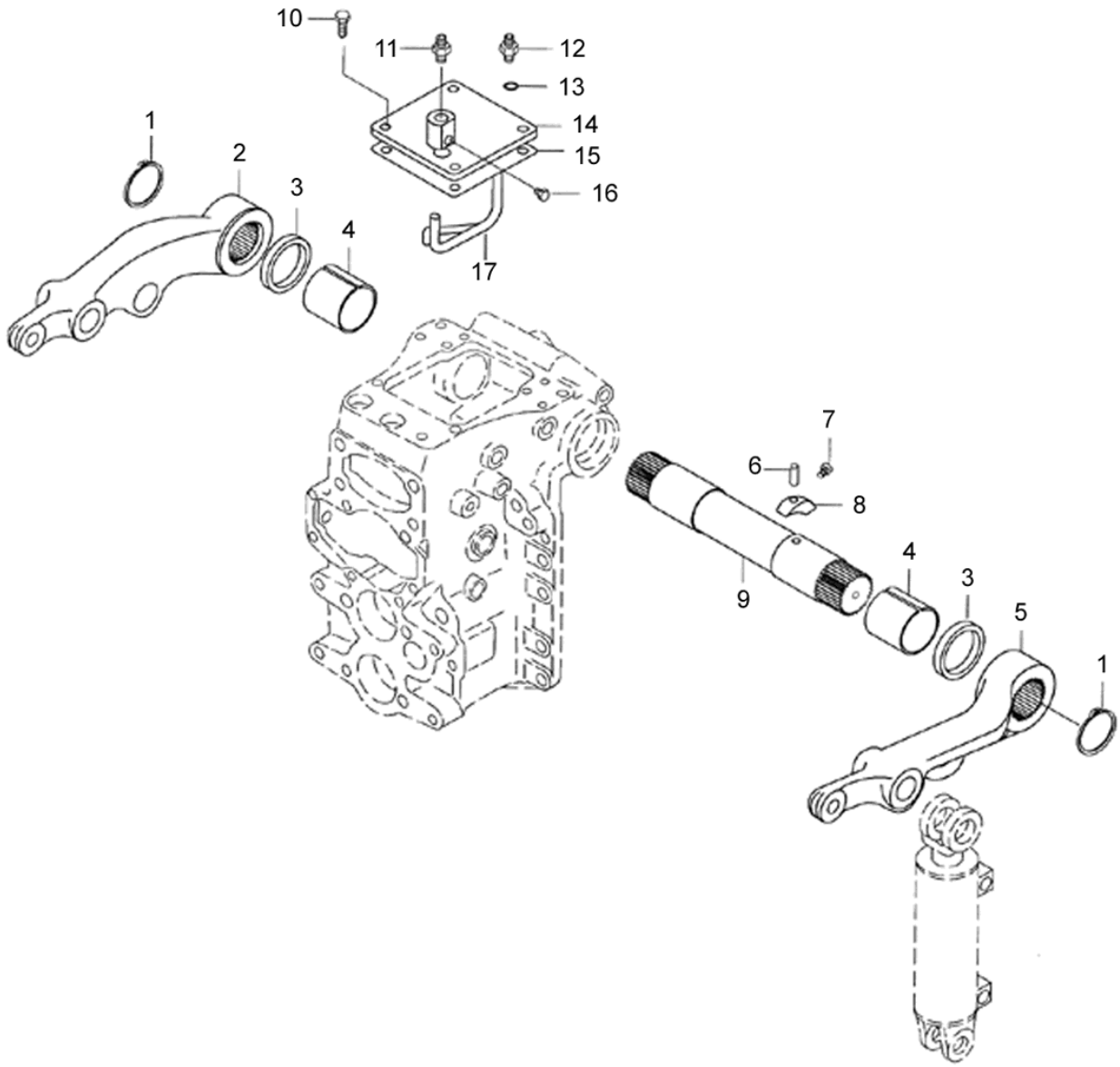
10
11
12
13
14
15
16
17
1
2
3
4
7
6
8
9
4
3
5
1

BM100 GII

91-06 - BRAÇO DO ELEVADOR

02/06/2008

Ref.	Num. Peça	Denominação	Qtd	Nota	$ Unit.
1	KG1189	Anel de trava	2		-----
2	80496801	Braço do elevador- lado esquerdo	1	Left	-----
3	KH1182	Junta	2		-----
4	LA9173	Bucha	2		-----
5	80496901	Braço do elevador- lado direito	1	Right	-----
6	JE9056	Pino de pressão	1		-----
7	HC9320	Parafuso	1		-----
8	30302310	Excêntrico	1		-----
9	30302210	Eixo	1		-----
10	HA6343	Parafuso	4		-----
11	GS9267	Conexão	1		-----
12	30502500	Conexão	1		-----
13	KH9014	Anel retentor	1		-----
14	80924700	Tampa	1		-----
15	8039220	Junta	1		-----
16	GR0916	Bujão	1		-----
17	80800000	Tubo de retorno	1		-----

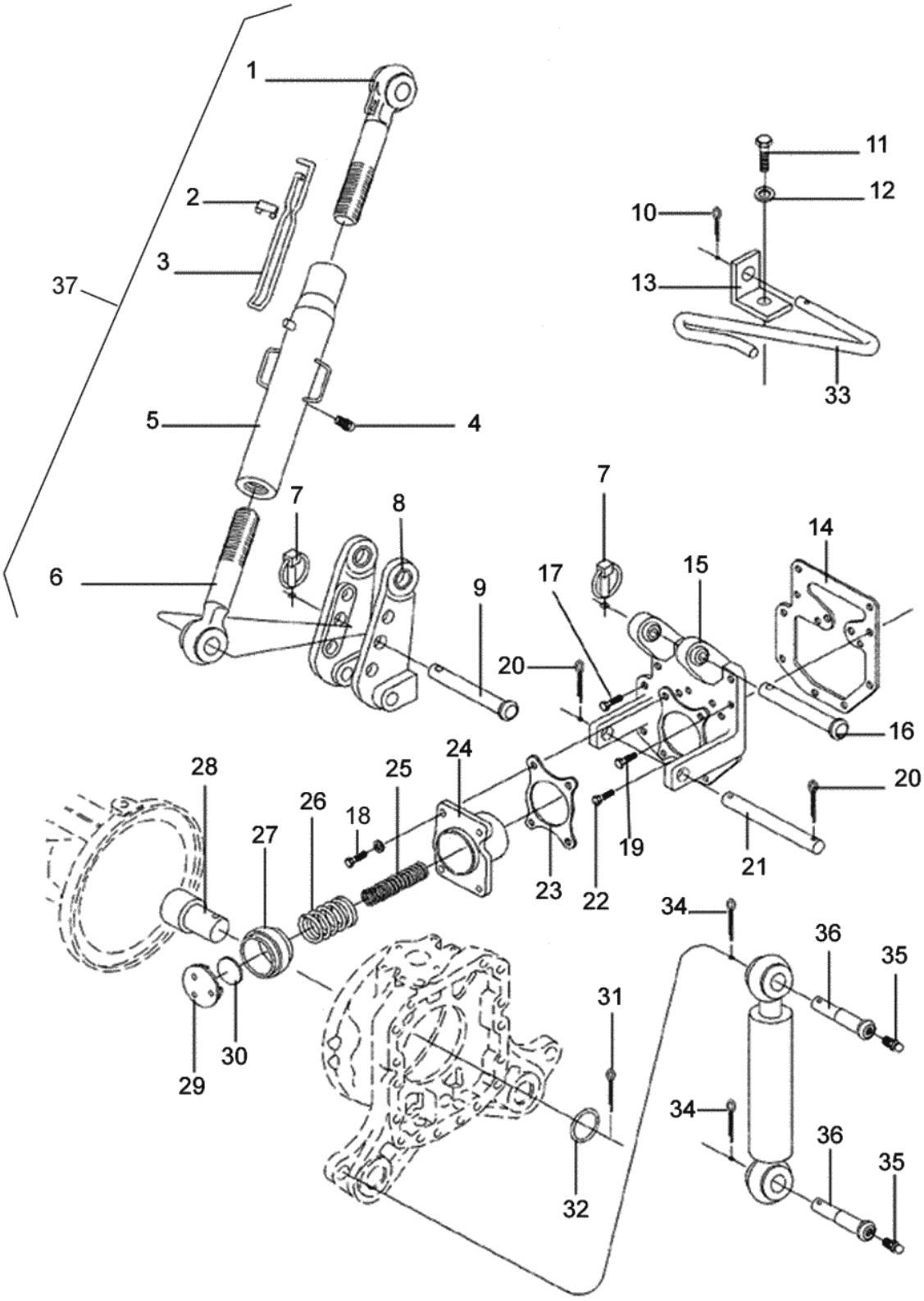
1
2
3
37
5
4
6
7
8
9
10
11
12
13
33
7
14
15
17
20
16
20
21
19
22
23
24
25
26
18
27
28
29
30
31
32
34
36
35
34
36
35

Ref.	Num. Peça	Denominação	Qtd	Nota	$ Unit.
1	81695200	Fuso	1		-----
2	81695400	Cinta trava	1		-----
3	81695300	Mola de trava	1		-----
4	GG0019	Niple de lubrificação	1		-----
5	81695100	Tensor	1		-----
6	81695000	Fuso	1		-----
7	JE9301	Trava dos pinos	2		-----
8	80543900	Suporte	1		-----
9	80092800	Pino de articulação	1		-----
10	JE3108	Cupilha	1		-----
11	HA9241	Parafuso	1		-----
12	JD3112	Arruela de pressão	1		-----
13	81095610	Suporte	1		-----
14	80671600	Junta	1		-----
15	80543800	Suporte inferior	1		-----
16	165850	Pino	1		-----
17	HA6334	Parafuso	5		-----
18	HC8364	Parafuso	2		-----
19	HC9361	Parafuso	2		-----
20	JE3134	Cupilha	2		-----
21	80671700	Pino	1		-----
22	80694000	Parafuso	2		-----
23	80671500	Junta	1		-----
24	80679900	Flange	1		-----
25	80665900	Mola	1		-----
26	80666000	Mola	1		-----
27	80671800	Guarnição de borracha	1		-----
28	80110400	Pino	2		-----
29	80700700	Suporte superior	1		-----
30	80680200	Calço	*		-----
31	JE3181	Cupilha	4		-----
32	JD0436	Arruela	2		-----
33	81539400	Suporte	1		-----
34	JE9110	Pino de pressão	2		-----
35	GG0088	Niple de lubrificação	2		-----
36	30198800	Pino de articulação	2		-----
37	81692000	Barra de engate superior	1	Reference 1 - 6	-----

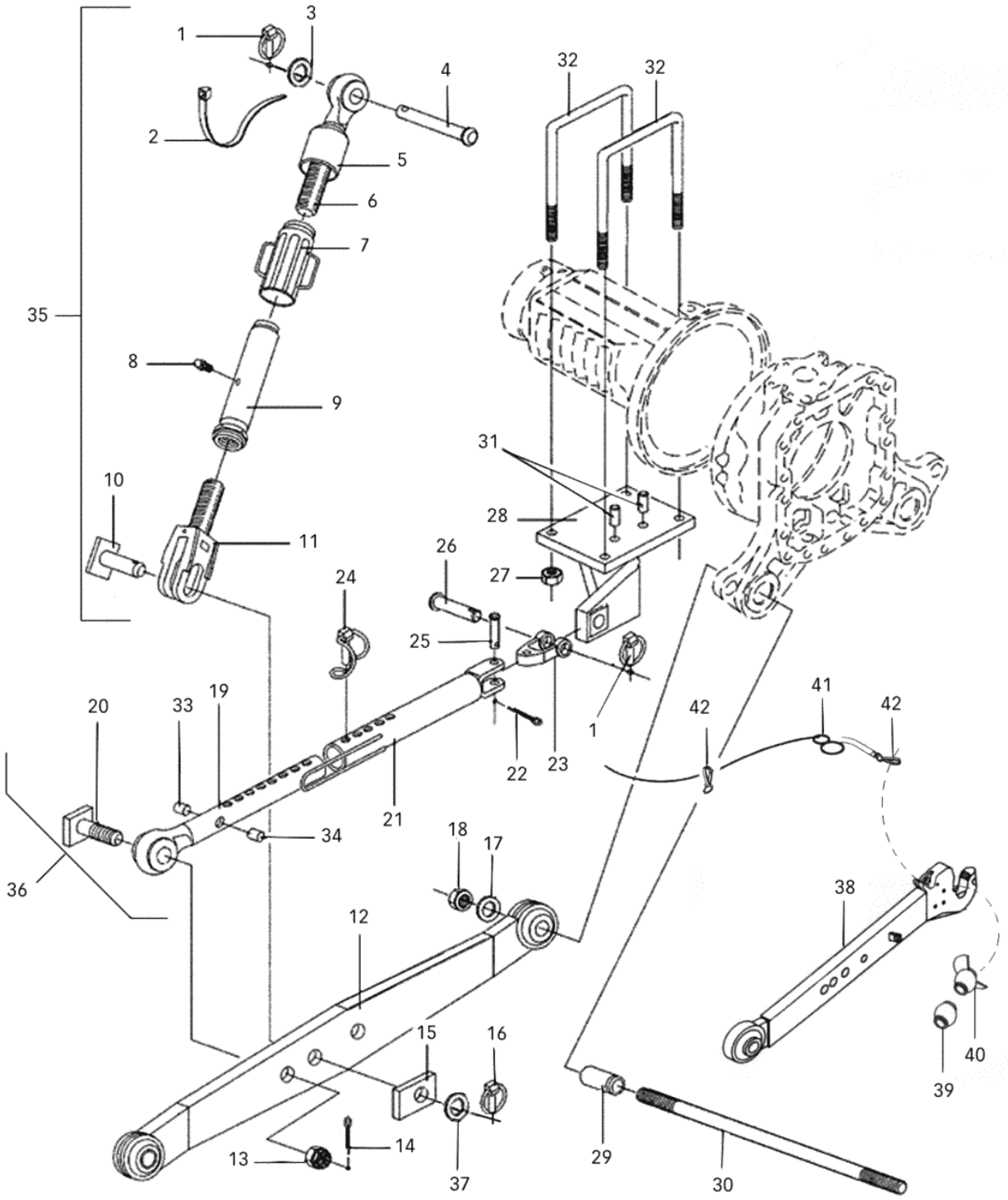
1
3
4
2
5
6
7
35
8
9
10
11
32
32
31
28
26
27
24
25
1
20
33
19
22
23
41
42
42
21
34
36
18
17
38
12
15
16
40
39
13
14
37
29
30

BM100 GII

91-08 - CONEXÃO DE LEVANTE E ESTABILIZADOR

03/06/2008

Ref.	Num. Peça	Denominação	Qtd	Nota	$ Unit.
1	JE9301	Trava dos pinos	4		-----
2	81696300	Abraçadeira	2		-----
3	82246800	Arruela	2		-----
4	30659100	Pino de articulação	2		-----
5	81696200	Capa protetora	2		-----
6	81695500	Fuso	2		-----
7	81695700	Ajustador	2		-----
8	GG0019	Niple de lubrificação	2		-----
9	81695600	Tensor	2		-----
10	81695900	Pino	2		-----
11	81695800	Garfo	2		-----
12	80672800	Barra de engate inferior	2		-----
13	JC8230	Porca	2		-----
14	JE3134	Cupilha	2		-----
15	81696000	Chapa trava	2		-----
16	81696100	Pino trava	2		-----
17	JD0424	Arruela	2		-----
18	JB8909	Porca	2		-----
19	81694300	Fuso	2		-----
20	81694500	Terminal	2		-----
21	81694600	Tubo externo	2		-----
22	JE3156	Cupilha	4		-----
23	81694700	Articulação	2		-----
24	81694400	Pino trava	2		-----
25	81694800	Pino	2		-----
26	80047300	Pino de articulação	2		-----
27	JB8907	Porca	8		-----
28	80562600	Suporte direito	1		-----
28	80562700	Suporte esquerdo	1		-----
29	80674800	Bucha	2		-----
30	80557420	Eixo inferior	2		-----
31	JE8339	Pino de pressão	8		-----
32	30344710	Grampo	4		-----
33	81712300	Pino	2		-----
34	JE8557	Pino elástico	2		-----
35	81691900	Conexão de levante	2	Ref. 2,5,11,15 e 16	-----
36	81691700	Estabilizador montado	2	Ref.19 a 25, 33 e 34	-----
37	JD0430	Arruela	2		-----
38	82206700	Barra inferior direita	1	Ball Hitch	-----
38	82206800	Barra inferior esquerda	1	Ball Hitch	-----
39	81873600	Esfera categoria I	2	Ball Hitch	-----
40	81873700	Esfera categoria II	2	Ball Hitch	-----
41	81873800	Cabo de acionamento	1	Ball Hitch	-----
42	81873900	Argola do cabo	2	Ball Hitch	-----

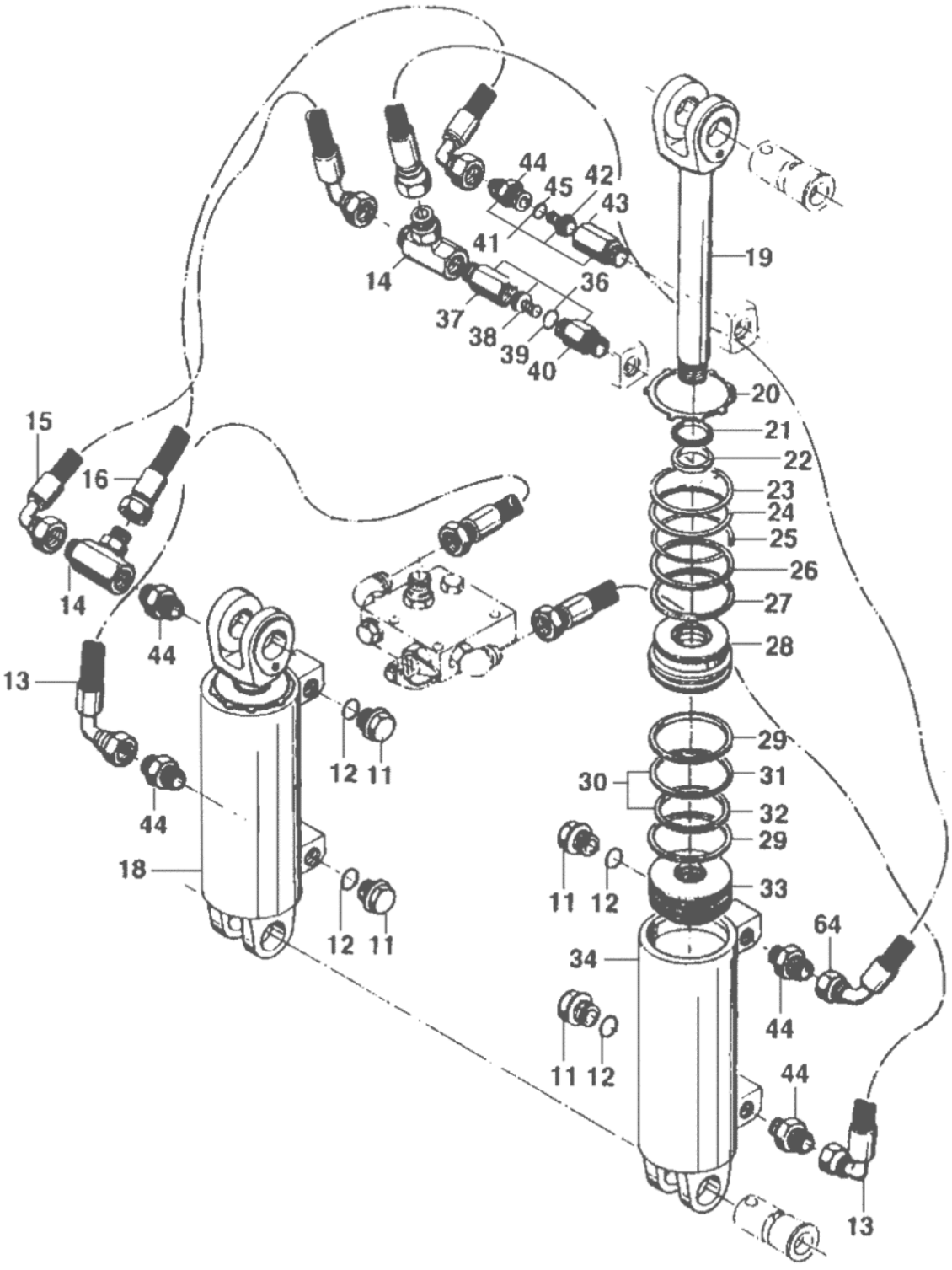
44
45
42
43
41
14
36
37
38
39
40
19
20
21
22
23
24
25
26
27
28
15
16
14
44
13
12
11
29
30
31
32
29
33
44
18
12
11
11
12
64
34
44
11
12
44
13

BM100 GII

91-09 - CILINDRO DE LEVANTAMENTO

20/02/2002

Ref.	Num. Peça	Denominação	Qtd	Nota	$ Unit.
11	GR-0279	Bujão	4		-----
12	KH4946	Anel retentor	4		-----
13	80289900	Mangueira	2		-----
14	GS-9276	Conexão	2		-----
15	30218700	Mangueira de retorno esquerda	1		-----
16	80289800	Mangueira	1		-----
18	80043200	Cilindro de levantamento - conjunto	1		-----
19	30320900	Haste do cilindro	1		-----
20	KG9143	Anel de segurança	1		-----
21	KH3305	Anel raspador	1		-----
22	KH3306	Gaxeta	1		-----
23	KH5069	Anel retentor	1		-----
24	KH3639	Anel de vedação	1		-----
25	KG9142	Anel de segurança	1		-----
26	KH5058	Anel de proteção	1		-----
27	KH4989	Anel de vedação	1		-----
28	30321000	Guia da haste	1		-----
29	KH3307	Guia	2		-----
30	KH3308	Gaxeta	1		-----
31	80215100	Anel teflon	1		-----
32	80215000	Anel de vedação	1		-----
33	80043700	Êmbolo	1		-----
34	80043300	Camisa do cilindro	1		-----
36	30643600	Válvula de retorno	1		-----
37	30643000	Niple	1		-----
38	30643800	Válvula	1		-----
39	KH4946	Anel retentor	1		-----
40	30643100	Niple	1		-----
41	30643700	Válvula de segurança	1		-----
42	30643900	Válvula	1		-----
43	30642900	Niple	1		-----
44	GS9270	Conexão	5		-----
45	KH4946	Anel retentor	1		-----
64	30218800	Mangueira retorno direita	1		-----

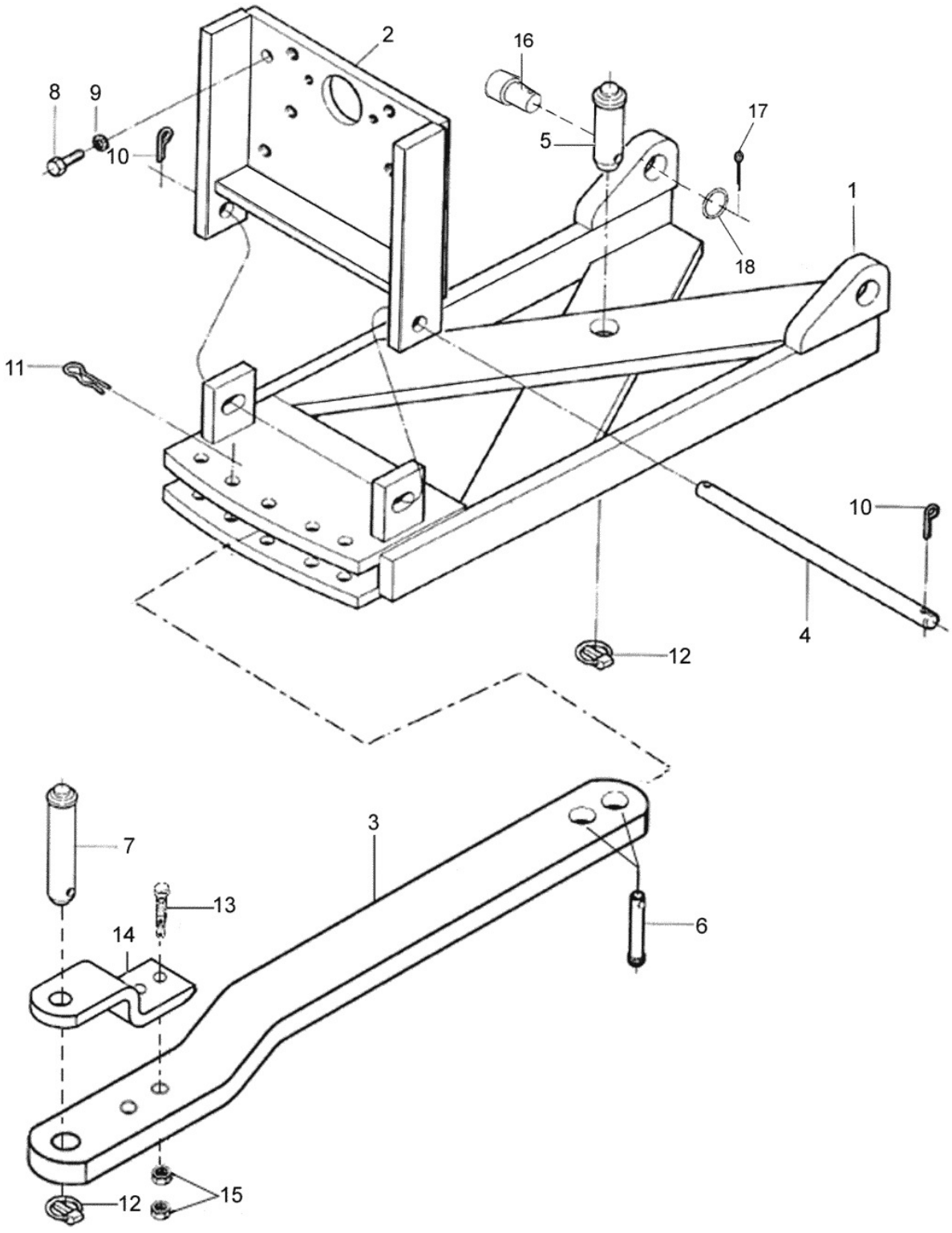
2
16
8
9
10
17
5
1
18
11
10
4
12
7
3
13
14
6
12
15

BM100 GII

91-10 - GANCHO DE TRAÇÃO

15/06/2010

Ref.	Num. Peça	Denominação	Qtd	Nota	$ Unit.
1	80436600	Gancho de tração	1		-----
2	80437110	Quadrante de Trava	1		-----
3	81517710	Barra de tração montada	1	Reference 3,13,14 e 15...	-----
4	80437710	Pino	1		-----
5	80110300	Pino	1		-----
6	260050	Pino	2		-----
7	80110200	Pino	1		-----
8	HA6357	Parafuso	4		-----
9	JD9106	Arruela	4		-----
10	JE3130	Cupilha	2		-----
11	JE9020	Cupilha	2		-----
12	JE9301	Trava dos pinos	2		-----
13	HA9210	Parafuso	2		-----
14	81555010	Apoio	1		-----
15	JB1120	Porca	4		-----
16	80110400	Pino	2		-----
17	JE3181	Cupilha	4		-----
18	JD0436	Arruela	2		-----

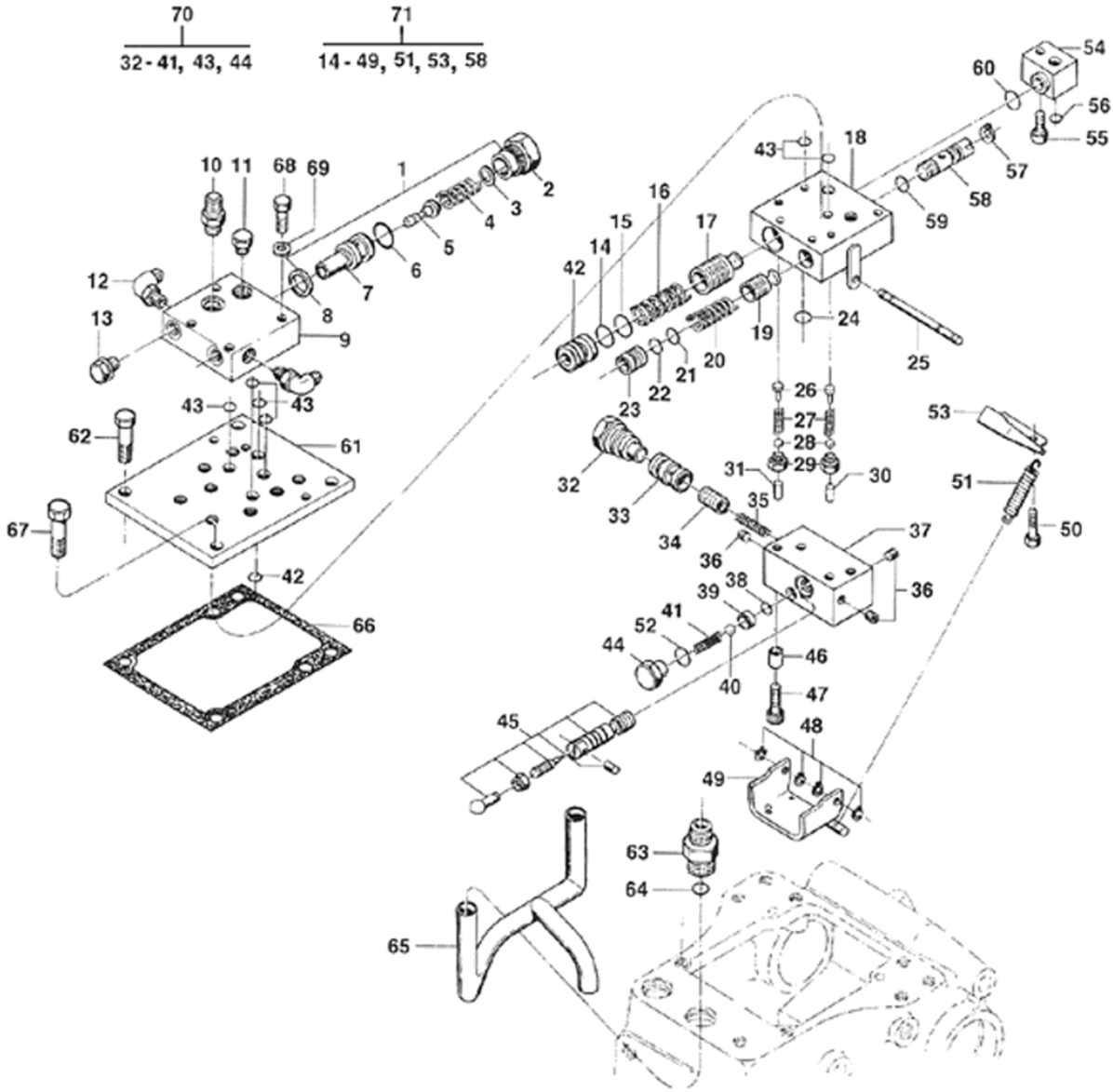
70
32 - 41, 43, 44
71
14 - 49, 51, 53, 58

Ref.	Num. Peça	Denominação	Qtd	Nota	$ Unit.
1	80233200	Válvula de segurança	1		-----
2	80097400	Bujão	1		-----
3	221890	Arruela	1	1,00mm	-----
3	847980	Calço	1	0,20mm	-----
3	866370	Calço	1	2,00mm	-----
3	848210	Calço	1	0,50mm	-----
4	81369900	Mola	1		-----
5	221780	Pistão	1		-----
6	221800	Anel de vedação	1		-----
7	221770	Corpo da válvula	1		-----
8	221790	Junta	1		-----
9	80530400	Corpo da válvula	1		-----
10	GS9267	Conexão	1		-----
11	80199700	Bujão	1		-----
12	GS9265	Conexão	1		-----
13	GR0914	Bujão	1		-----
14	KH5057	Anel protetor	1		-----
15	KH4091	Anel retentor	1		-----
16	824410	Mola	1		-----
17	824290	Válvula de alívio	1		-----
18	31729800	Corpo da válvula	1		-----
19	30437100	Válvula de retenção	1		-----
20	622891	Mola	2		-----
21	KH4070	Anel retentor	1		-----
22	KH5056	Anel de apoio	1		-----
23	824311	Encosto da mola	1		-----
24	KH7070	Anel de vedação	2		-----
25	831240	Eixo	1		-----
26	692930	Guia	2		-----
27	824420	Mola	2		-----
28	LB8013	Esfera	2		-----
29	824281	Encosto da esfera	2		-----
30	866460	Pino	1	L=18,3mm	-----
30	866470	Pino	1	L=18,4mm	-----
30	878050	Pino	1	L=18,2mm	-----
30	878070	Pino	1	L=18,7mm	-----
30	878080	Pino	1	L=18,8mm	-----
30	878060	Pino	1	L=18,6mm	-----
30	866480	Pino	1	L=18,5mm	-----
31	824340	Pino	1	L=18,9mm	-----
31	866540	Pino	1	L=19,0mm	-----
32	30203300	Limitador da mola	1		-----
33	689250	Bucha	1		-----
34	689230	Válvula de alívio	1		-----
35	689290	Mola	1		-----
36	GR0234	Bujão	3		-----
37	30194200	Corpo da válvula	1		-----
38	KH4048	Anel de vedação	1		-----
39	689260	Sede de válvula	1		-----
40	LB8027	Esfera	1		-----
41	689281	Mola	1		-----
42	824320	Encosto da mola	1		-----
43	KH4081	Anel de vedação	7		-----

Ref.	Num. Peça	Denominação	Qtd	Nota	$ Unit.
44	31657110	Tampa	1		-----
45	30194500	Eixo	1		-----
46	132760	Bucha de guia	2		-----
47	HC9763	Parafuso	2		-----
48	KG1074	Anel de segurança	4		-----
49	30190400	Placa de pressão	1		-----
50	HA8336	Parafuso	2		-----
51	30193910	Mola	1		-----
52	KH7081	Anel retentor	1		-----
53	30194700	Suporte da mola	1		-----
54	30197700	Conexão	1		-----
55	HA9990	Parafuso	1		-----
56	KH9014	Anel retentor	1		-----
57	KG1014	Anel elástico	1		-----
58	30197810	Regulador de velocidade	1		-----
59	KH4040	Anel de vedação	1		-----
60	KH4091	Anel retentor	1		-----
61	80392100	Tampa	1		-----
62	HA6343	Parafuso	3		-----
63	30502500	Conexão	1		-----
64	KH9014	Anel retentor	1		-----
65	80800000	Tubo de retorno	1		-----
66	80392200	Junta da tampa	1		-----
67	HA9241	Parafuso	1		-----
68	HA8336	Parafuso	4		-----
69	JD0410	Arruela	4		-----
70	30194300	Válvula by-pass	1	Ref. 32 - 41, 43 e 44	-----
71	30194400	Válvula do hidráulico completa	1	Ref. 14 - 49, 51, 53 e 68	-----

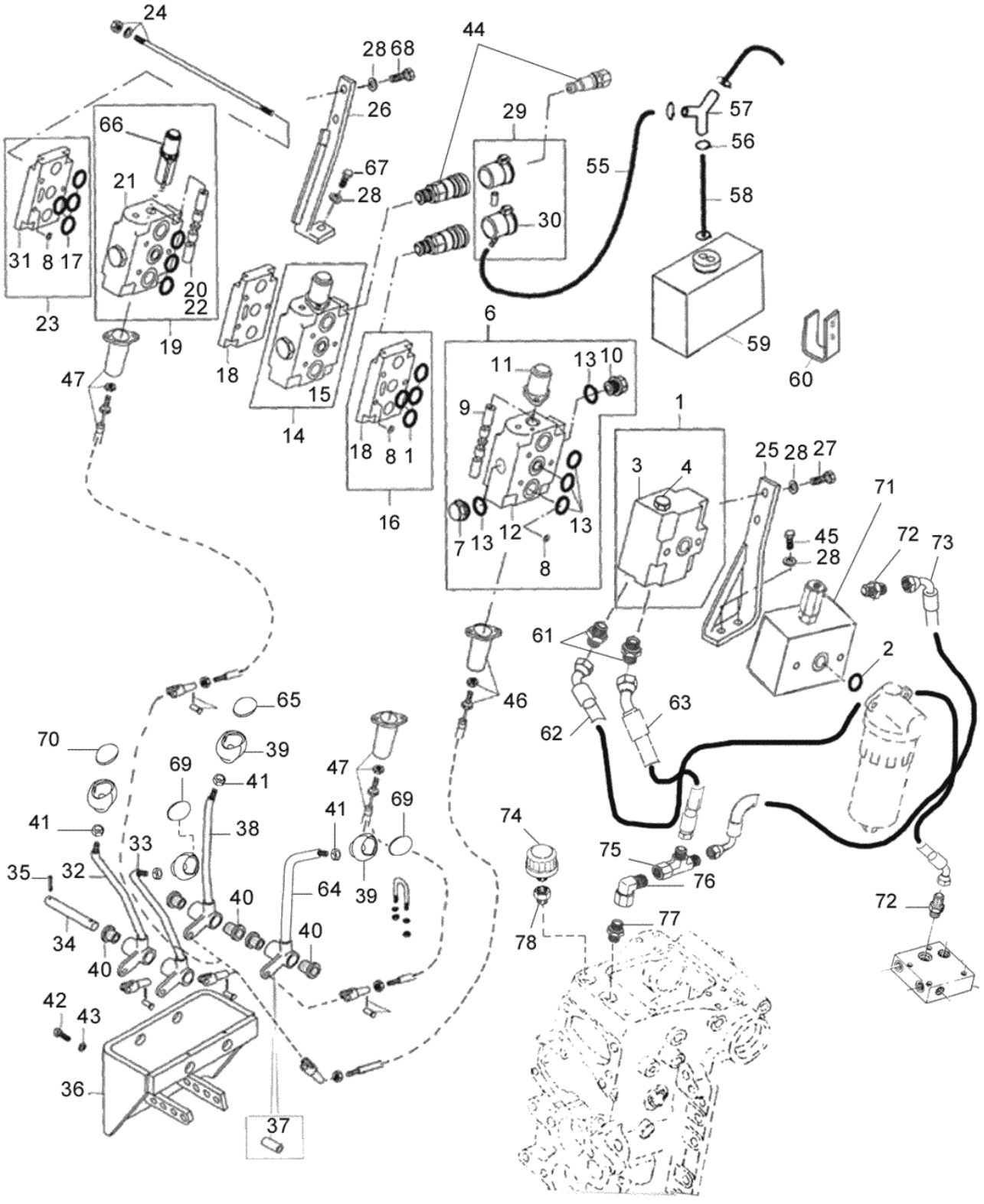
24
28 68
44
26
29
57
56
66
67
28
55
58
21
30
31 8 17
20
22
23
19
18
15
14
6
59
60
47
11
13 10
9
1
18 8 1
16
3
4
25 28 27
71
7 13
12
13
8
45
28
72
73
61
2
46
65
63
62
70
39
69
41
47
41
69
41
38
74
33
75
35
32
64
39
76
40
72
34
40
40
77
78
42
43
36
37

BM100 GII

92-02 - VÁLVULAS DE CONTROLE REMOTO AUXILIAR - NOVO 11/06/2010

Ref.	Num. Peça	Denominação	Qtd	Nota	$ Unit.
1	81597610	Conjunto do corpo de admissão montado	1	Ref. 2, 3 e 4	-----
2	81628000	Anel retentor	1		-----
3	81597710	Corpo de admissão	1		-----
4	82205700	Tampão	1		-----
6	81626300	Corpo central montado	1	Ref. 7-13	-----
7	81627000	Válvula de retenção de carga	1		-----
8	81627200	Arruela	3		-----
9	81627100	Inversor	1		-----
10	81626900	Bujão	1		-----
11	81625200	Tampa para válvula sem destrave	1		-----
12	81627400	Corpo central	1		-----
13	81627300	Reparo do corpo central simples	1		-----
14	81597900	Corpo central duplo	1	Sem destrave Ref.7,8,9,1...	-----
15	81598000	Reparo do corpo central duplo montado	1		-----
16	81598200	Conjunto do espaçador montado	1	Ref.8,17,18	-----
17	81786000	Jogo de reparo	4		-----
18	81627700	Espaçador	1		-----
19	81599000	Corpo central montado	1	Com destrave Ref..7,8,2...	-----
20	81627600	Inversor	1		-----
21	81627500	Conjunto do corpo central duplo	1		-----
22	81599100	Reparo do corpo central duplo	1		-----
23	81598300	Conjunto do corpo de retorno	1	Ref. 8,17,31	-----
24	81598600	Conjunto de tirante para 1 válvula	1		-----
24	81598700	Conjunto de tirante para 2 válvulas	1		-----
24	81598800	Conjunto de tirante para 3 válvula	1		-----
24	81785800	Conjunto de tirante para 4 válvulas	1		-----
24	81598900	Conjunto de tirante sem válvula	1		-----
25	81593000	Suporte	1		-----
26	81594000	Suporte	1		-----
27	HA6344	Parafuso	2		-----
28	JD0410	Arruela	7		-----
29	85388100	Tampa dupla	1		-----
30	81614500	Tampa simples	1		-----
31	81627900	Corpo de retorno	1		-----
32	81591730	Alavanca dianteira direita	1		-----
33	81591830	Alavanca esquerda	1		-----
34	81588000	Eixo	1		-----
35	JE8062	Pino de pressão	1		-----
36	81587420	Suporte	1		-----
37	81590310	Espaçador	1		-----
38	81590610	Alavanca traseira direita	1		-----
39	586270	Manopla	1		-----
40	80054600	Bucha	8		-----
41	80352300	Porca	4		-----
42	HA9225	Parafuso	4		-----
43	JD0406	Arruela	4		-----
44	81726300	Engate rápido fêmea	1		-----
45	HA6344	Parafuso	2		-----
46	81593320	Cabo montado	1	1270mm	-----
47	81605820	Cabo montado para 3 e 4 válvulas	1	1220mm	-----
55	81595700	Mangueira 70mm	1		-----
56	82514800	Abraçadeira	1		-----
57	32461100	Conexão	1		-----

Ref.	Num. Peça	Denominação	Qtd	Nota	$ Unit.
58	81595800	Mangueira	1		-----
59	81593400	Reservatório	1		-----
60	81593600	Suporte	1		-----
61	81607900	Conexão	2		-----
62	81596500	Mangueira de pressão	1		-----
63	82761000	Mangueira de retorno	1		-----
64	81780200	Alavanca traseira esquerda	1		-----
65	83823700	Tampa da 3ª alavanca	2		-----
66	82276100	Tampa para válvula com destrave	1		-----
67	HA8337	Parafuso	1		-----
68	HA6333	Parafuso	2		-----
69	83823500	Tampa da 1ª alavanca	1		-----
70	83823600	Tampa da 2ª alavanca	1		-----
71	82761100	Válvula de alívio	1	180 Bar	-----
72	GS9267	Conexão	2		-----
73	82760800	Mangueira de pressão	1		-----
74	30057630	Respiro	1		-----
75	80747400	Conexão	1		-----
76	82251600	Cotovelo	1		-----
77	30502500	Conexão	1		-----
78	30060100	Conexão	1		-----

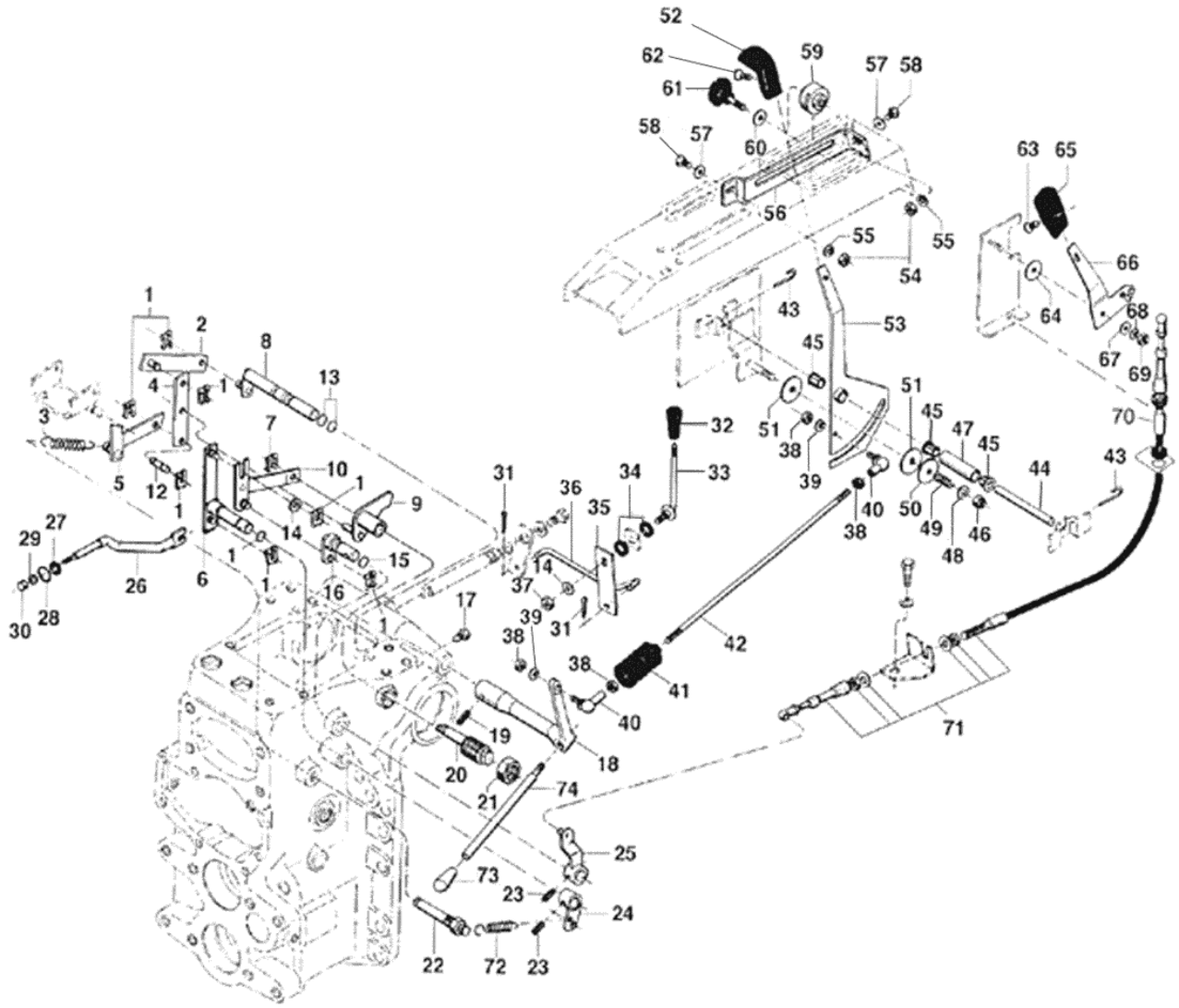

Ref.	Num. Peça	Denominação	Qtd	Nota	$ Unit.
1	KG91388	Grampo de segurança	7		-----
2	30299100	Alavanca de regulagem	1		-----
3	30193800	Mola	1		-----
4	30189400	Alavanca intermediária	1		-----
5	30299900	Alavanca de regulagem	1		-----
6	80681300	Alavanca	1		-----
7	KG6511	Anel de trava	1		-----
8	30300300	Alavanca	1		-----
9	80753510	Alavanca do excêntrico	1		-----
10	80651500	Alavanca limitadora	1		-----
12	80676200	Pino	1		-----
13	KH4046	Anel retentor	2		-----
14	JD0408	Arruela	2		-----
15	KH4005	Anel retentor	2		-----
16	30298100	Eixo de redução	1		-----
17	HH9051	Parafuso	1		-----
18	30194000	Alavanca	1		-----
19	JE9070	Pino de pressão	1		-----
20	80676100	Eixo excêntrico	1		-----
21	JB0955	Porca	1		-----
22	30297910	Eixo de Apoio	1		-----
23	JE9077	Pino	2		-----
24	80383800	Alavanca intermediária	1		-----
25	80676610	Alavanca de regulagem	1		-----
26	80675300	Barra acionadora	1		-----
27	KH08048	Anel retentor	1		-----
28	KG3022	Anel de trava	1		-----
29	JB1208	Porca			-----
30	80679200	Porca	1		-----
31	JE3047	Cupilha	2		-----
32	80352000	Manopla	1		-----
33	80087310	Alavanca	1		-----
34	81792200	Arruela	2		-----
35	80087820	Articulador	1		-----
36	80087900	Haste	1		-----
37	JB1108	Porca	1		-----
38	JB1208	Porca	4		-----
39	JD3108	Arruela	2		-----
40	30306900	Junta	2		-----
41	30203000	Proteção de borracha	1		-----
42	80094100	Haste intermediária	1		-----
43	80110900	Grampo	2		-----
44	80054700	Eixo	1		-----
45	80054600	Bucha	3		-----
46	JB-8904	Porca	1		-----
47	80176000	Espaçador	1		-----
48	JD0408	Arruela	1		-----
49	30225500	Mola	1		-----
50	686951	Arruela	1		-----
51	30305000	Chapa de fricção	2		-----
52	30235400	Manopla	1		-----
53	80143000	Alavanca de controle	1		-----
54	JB1106	Porca	2		-----

Ref.	Num. Peça	Denominação	Qtd	Nota	$ Unit.
55	JD3106	Arruela	2		-----
56	80056000	Chapa limitadora	1		-----
57	JD8003	Arruela	2		-----
58	80306800	Parafuso	2		-----
59	80056100	Limitador	1		-----
60	80111500	Arruela	1		-----
61	193400	Parafuso montado	1		-----
62	HD9030	Parafuso	1		-----
63	HD9152	Parafuso	1		-----
64	30305000	Chapa de fricção	1		-----
65	80090100	Manopla	1		-----
66	80112900	Alavanca de controle	1		-----
67	JD0408	Arruela	1		-----
68	JD3108	Arruela	1		-----
69	JB8904	Porca	1		-----
70	30145700	Anel passador	1		-----
71	80142901	Cabo montado	1		-----
72	30660700	Mola	1		-----
73	688060	Manopla	1		-----
74	30217400	Alavanca de comando	1		-----

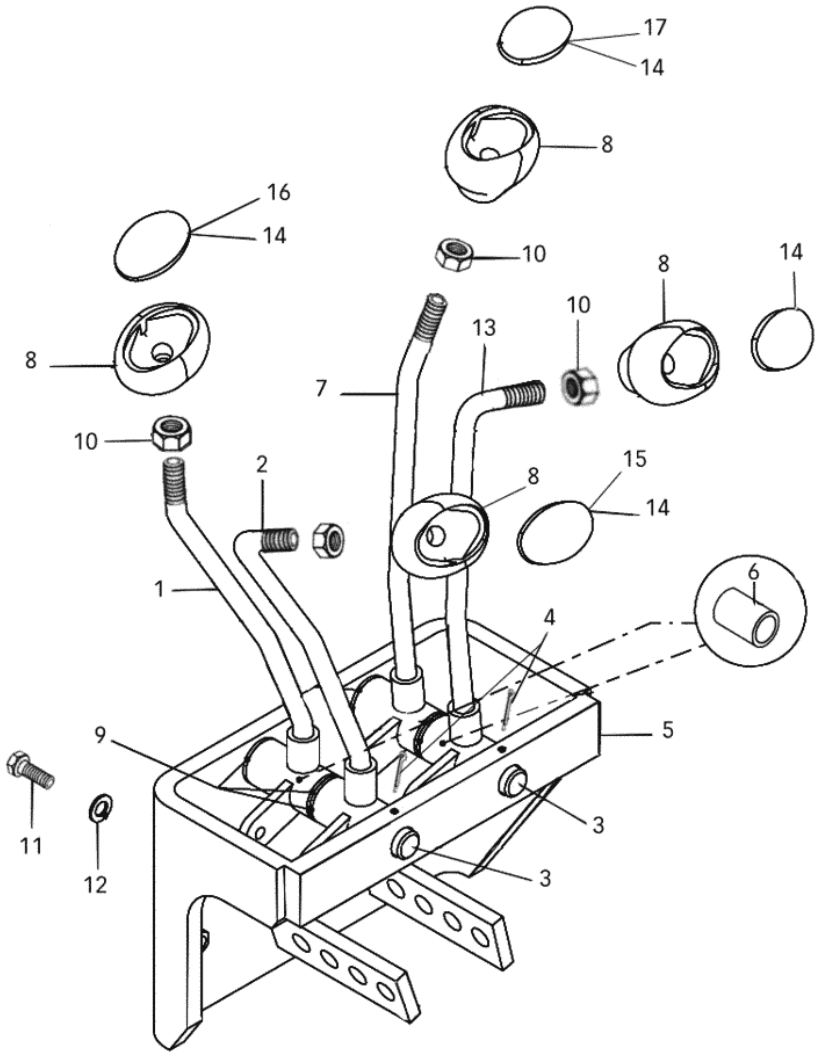
17
14
8
16
14
10
8
14
10
13
8
7
10
2
8
15
14
1
6
4
5
9
3
11
12
3

Ref.	Num. Peça	Denominação	Qtd	Nota	$ Unit.
1	81591730	Alavanca dianteira direita	1		-----
2	81591830	Alavanca esquerda	1		-----
3	81588000	Eixo	1		-----
4	JE8062	Pino de pressão	1		-----
5	81587420	Suporte	1		-----
6	81590310	Espaçador	1		-----
7	81590630	Alavanca traseira direita	1		-----
8	586270	Manopla	1		-----
9	80054600	Bucha	4		-----
10	80352300	Porca	4		-----
11	HA9225	Parafuso	4		-----
12	JD0406	Arruela	4		-----
13	81780220	Alavanca traseira esquerda	1		-----
14	586250	Tampa	1		-----
15	83823500	Tampa da 1ª alavanca	1	USA	-----
16	83823600	Tampa da 2ª alavanca	1	USA	-----
17	83823700	Tampa da 3ª alavanca	1	USA	-----

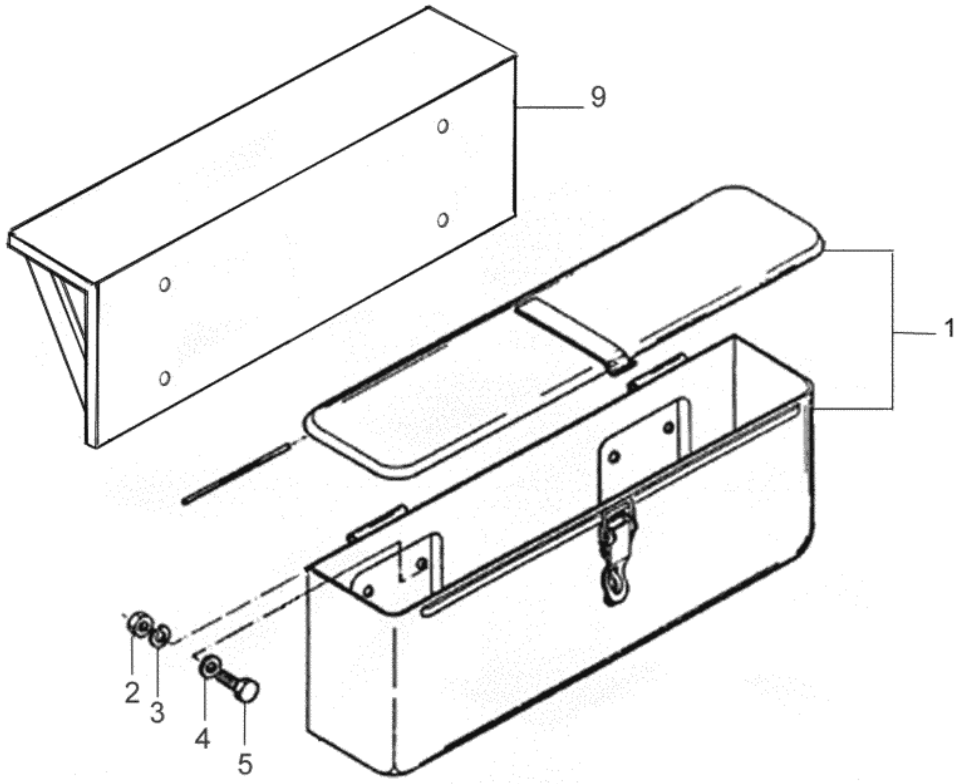
9
1
2
3
4
5

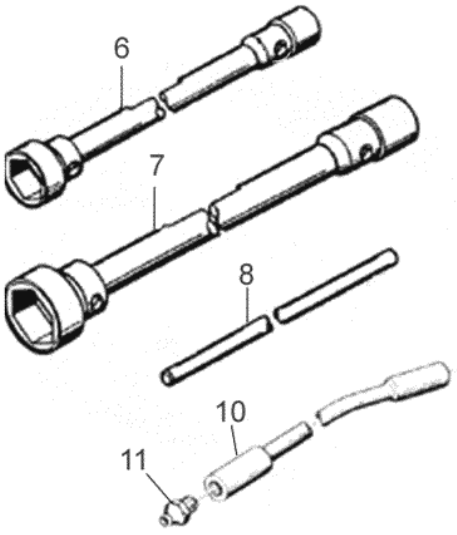
6
7
8
10
11

BM100 GII

101-01 - CAIXA DE FERRAMENTAS

15/06/2010

Ref.	Num. Peça	Denominação	Qtd	Nota	$ Unit.
1	230970	Caixa de ferramentas	1		-----
2	JB1108	Porca	2		-----
3	JD3108	Arruela	2		-----
4	JD0408	Arruela	2		-----
5	HA6322	Parafuso	2		-----
6	220870	Chave de roda	1		-----
7	80694600	Chave de roda	1		-----
8	220860	Alavanca de chave de roda	1		-----
9	85118201	Suporte da caixa de ferramentas	1		-----
10	197320	Prolongador da engraxadeira	1		-----
11	GC0088	Niple de lubrificação	2		-----


ATENÇÃO
Ventilador e correias
em movimento
O contato pode machucar
Mantenha-se afastado.
811.367.00 GR

1


BioDiesel
B100

3

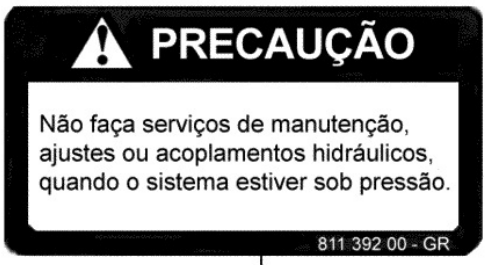
PRECAUÇÃO
Não faça serviços de manutenção,
ajustes ou acoplamentos hidráulicos,
quando o sistema estiver sob pressão.
811 392 00 - GR

4

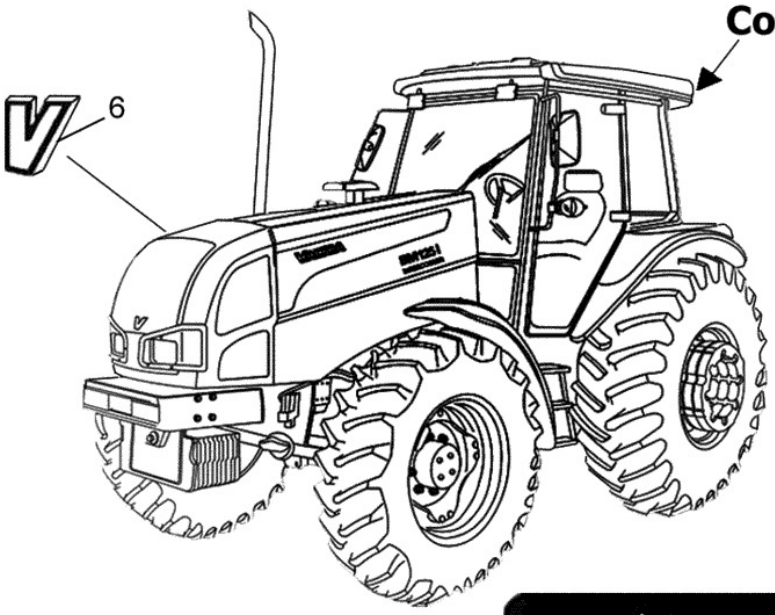
ComfortCab
5
6

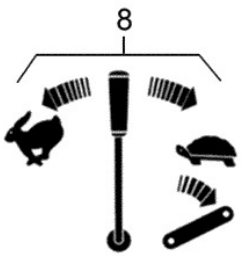

8

2


ADVERTÊNCIA
Se for desconectada a chave de segurança, o motor poderá ser acionado mesmo com transmissão engatada, portando:
1. Não conecte terminais extras no motor de partida.
2. Não faça ligações de carregador de bateria ou bateria auxiliar de partida sem obedecer as intruções contidas no manual do operador. A seguir, proceda conforme recomendado para dar partida, depois de devidamente acomodado no assento do operador. Qualquer outro método poderá resultar em movimento descontrolado da máquina, causando acidente ou morte ao operador e ás pessoas que se encontram na área.
81136900 - Z
IMPORTANTE: Polo negativo na massa usando carregador de bateria ou bateria auxiliar, ligar positivo com positivo e negativo com negativo.

7

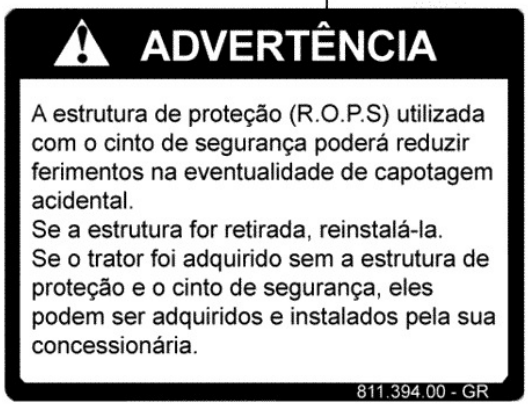
ADVERTÊNCIA
A estrutura de proteção (R.O.P.S) utilizada com o cinto de segurança poderá reduzir ferimentos na eventualidade de capotagem acidental.
Se a estrutura for retirada, reinstalá-la.
Se o trator foi adquirido sem a estrutura de proteção e o cinto de segurança, eles podem ser adquiridos e instalados pela sua concessionária.
811.394.00 - GR

BM100 GII

101-02 - ADESIVOS (PORTUGUÊS)

22/06/2010

Ref.	Num. Peça	Denominação	Qtd	Nota	$ Unit.
1	81136700	Adesivo ventilador em movimento	1		-----
2	81136900	Adesivo motor e caixa de câmbio	1		-----
3	86313400	Adesivo Biodiesel B100	1		-----
4	81139200	Adesivo do engate rápido	1		-----
5	85395200	Adesivo ConfortCab	2		-----
6	84855600	Logotipo VALTRA	1		-----
7	81139400	Adesivo da estrutura de segurança	1		-----
8	82505310	Adesivo de velocidade de descida	1		-----

ADVERTÊNCIA

O tracionamento quando não executado pela barra de tração poderá ocasionar a capotagem traseira.
Reboque somente com barra de tração.
Use o sistema de 3 pontos somente para os implementos projetados para o seu uso e não como barra de tração.

811.393.00 - GR

10

ADVERTÊNCIA

Durante serviços de transporte ou em alta velocidade, utilize a trava dos pedais do freio.

811 389 00 - GR

11

PRECAUÇÃO

Ao acionar a alavanca de levantamento do hidráulico traseira, verifique que o implemento não atinja a terceiros ou a si próprio.

811.391.00 - GR

9



Bloqueio do Diferencial

Livre Bloqueado

814.123.00 - GR

12

13



16

ATENÇÃO

Aguardar 30 segundos em marcha lenta:
Depois da partida e antes da parada do motor.
Ao mudar de marcha diminua a rotação do motor.

811.606.00 - GR

14

ADVERTÊNCIA

Durante o deslocamento em alta velocidade, trafegue com o bloqueio do diferencial desbloqueado. Utilize o bloqueio do diferencial somente quando for necessário, e desconecte-o a seguir.

811.390.00 - GR

15

ADVERTÊNCIA

Componentes da máquina em movimento - mantenha-se afastado. Mantenha sempre os protetores no lugar, evitando assim, que a roupa enrosque, causando possível acidente.

811.366.00 - GR

Ref.	Num. Peça	Denominação	Qtd	Nota	$ Unit.
9	81139100	Adesivo da alavanca do hidráulico traseiro	1		-----
10	81139300	Adesivo da barra de tração	1		-----
11	81138900	Adesivo do pedal do freio	1		-----
12	81412300	Adesivo do bloqueio do diferencial	1		-----
13	80174210	Adesivo do controle de sensibilidade	1		-----
14	81139000	Adesivo do bloqueio do diferencial	1		-----
15	81136600	Adesivo advertência componentes	1		-----
16	81160600	Adesivo aguardar 30 seg.	1		-----

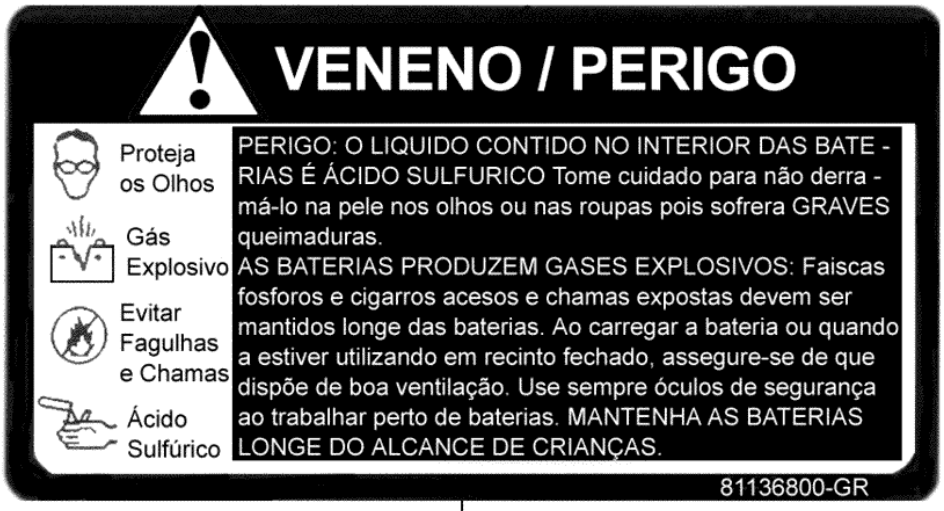
VENENO / PERIGO
Proteja os Olhos
Gás Explosivo
Evitar Fagulhas e Chamas
Ácido Sulfúrico
PERIGO: O LIQUIDO CONTIDO NO INTERIOR DAS BATE - RIAS É ÁCIDO SULFURICO Tome cuidado para não derra - má-lo na pele nos olhos ou nas roupas pois sofrera GRAVES queimaduras.
AS BATERIAS PRODUZEM GASES EXPLOSIVOS: Faiscas fosforos e cigarros acesos e chamas expostas devem ser mantidos longe das baterias. Ao carregar a bateria ou quando a estiver utilizando em recinto fechado, assegure-se de que dispõe de boa ventilação. Use sempre óculos de segurança ao trabalhar perto de baterias. MANTENHA AS BATERIAS LONGE DO ALCANCE DE CRIANÇAS.
81136800-GR

17

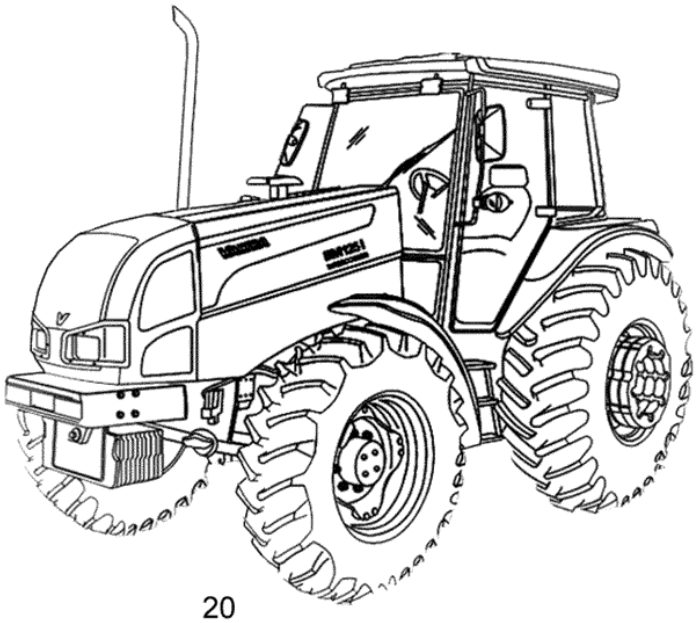

18

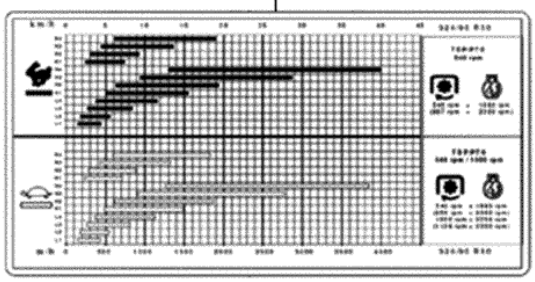

20

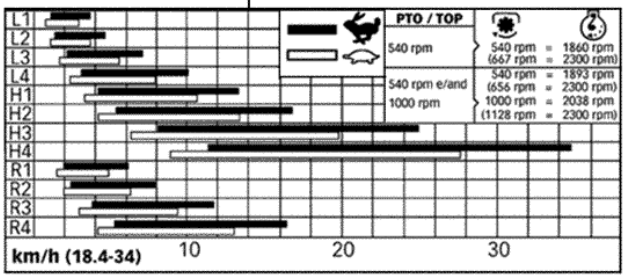
L1
L2
L3
L4
H1
H2
H3
H4
R1
R2
R3
R4
PTO / TOP
540 rpm
540 rpm e/and 1000 rpm
540 rpm = 1860 rpm (667 rpm = 2300 rpm)
540 rpm = 1893 rpm (656 rpm = 2300 rpm)
1000 rpm = 2038 rpm (1128 rpm = 2300 rpm)
km/h (18.4-34)
10
20
30

19

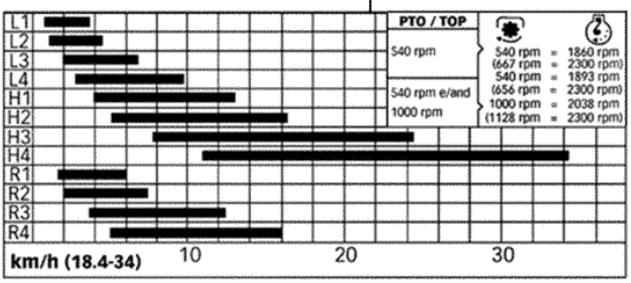
L1
L2
L3
L4
H1
H2
H3
H4
R1
R2
R3
R4
PTO / TOP
540 rpm
540 rpm e/and 1000 rpm
540 rpm = 1860 rpm (667 rpm = 2300 rpm)
540 rpm = 1893 rpm (656 rpm = 2300 rpm)
1000 rpm = 2038 rpm (1128 rpm = 2300 rpm)
km/h (18.4-34)
10
20
30

Ref.	Num. Peça	Denominação	Qtd	Nota	$ Unit.
17	81136800	Adesivo da bateria	1		-----
18	80161520	Adesivo de velocidades	1		-----

INSTRUÇÕES DE OPERAÇÃO

1. É de sua responsabilidade ler, entender e seguir as instruções e práticas seguras de operação contidas no Manual do Operador. Em caso de perda opu danificação do Manual do Operador, outro exemplar pode ser adquirido junto ao seu Conecessionário autorizado.
2. Somente dar partida no motor, se estiver adequadamente acomodado no assento do operador.
3. Não opere o trator em recintos fechados.
4. Colocar o cinto de segurança se o trator estiver equipado com estrutura de proteção contra capotagem (R.O.P.S).
5. Esteja seguro que a área está livre de pessoas, animais ou objetos, antes de dar partida ao motor, engatar a caixa de câmbio ou operar com máquina.
6. Não dar "carona" no trator.
7. Mantenha todos os protetores no seu lugar quando a máquina estiver em operação.
8. Quando acoplar qualquer implemento ou máquina neste trator, verifique cuidadosamente se existem trincas nos pontos de articulação e outros defeitos.
9. Quando o trator estiver parado, acione o freio de estacionamento. Colocar todos os comandos e controles em neutro, abaixar os implementos até o chão e desligar o motor antes de sair do assento do operador.
10. Não modifique o trator ou equipamentos, use somente as peças genuínas para reparos.
11. nunca reboque o trator com a caixa de câmbio engatada.
12. Nunca abasteça o tanque de combustível com o motor ligado, não derrame combustível em superfícies quentes, perto de chamas ou quando estiver fumado.
13. Desligue o motor e espere a parada total de todos os componentes em movimento. Antes de executar serviços de manutenção, ajustes ou acoplamento de implementos, ao menos que existam instruções específicas no Manual do Operador.

811 454 00 - GR

21



BM85 — 22
BM100 — 23
BM110 — 24
BM120 — 25
BM125i — 26

27



Ref.	Num. Peça	Denominação	Qtd	Nota	$ Unit.
21	81145400	Adesivo de instrução de operação	1		-----
23	85168400	Adesivo BM100	2		-----
27	80177110	Adesivo de levantamento e abaixamento	1		-----

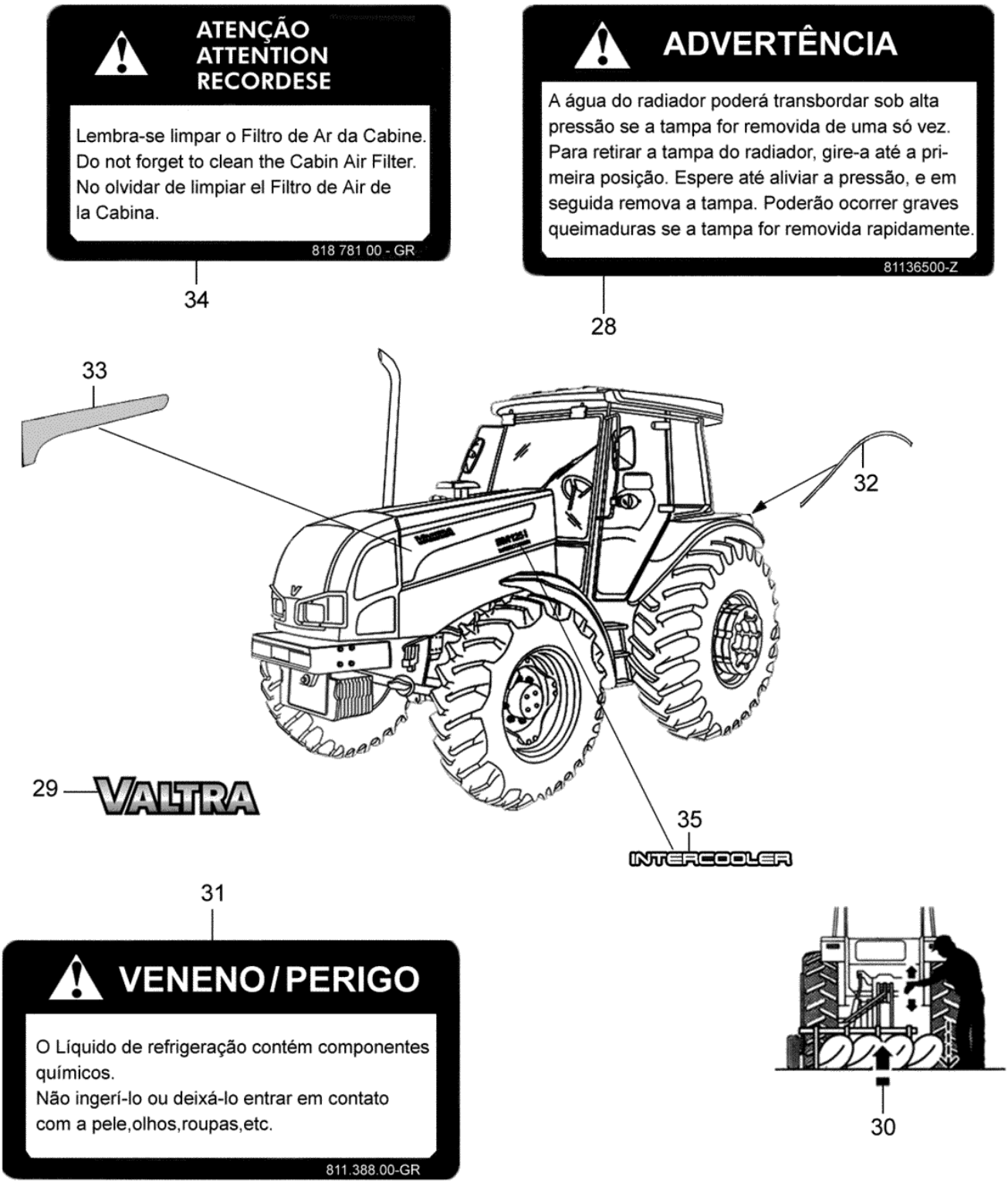
ATENÇÃO
ATTENTION
RECORDESE
Lembra-se limpar o Filtro de Ar da Cabine.
Do not forget to clean the Cabin Air Filter.
No olvidar de limpiar el Filtro de Air de la Cabina.
818 781 00 - GR
34
ADVERTÊNCIA
A água do radiador poderá transbordar sob alta pressão se a tampa for removida de uma só vez. Para retirar a tampa do radiador, gire-a até a primeira posição. Espere até aliviar a pressão, e em seguida remova a tampa. Poderão ocorrer graves queimaduras se a tampa for removida rapidamente.
81136500-Z
28
33
32
29
VALTRA
35
INTERCOOLER
31
VENENO/PERIGO
O Líquido de refrigeração contém componentes químicos.
Não ingerí-lo ou deixá-lo entrar em contato com a pele,olhos,roupas,etc.
811.388.00-GR
30

Ref.	Num. Peça	Denominação	Qtd	Nota	$ Unit.
28	81136500	Adesivo da tampa do radiador	1		-----
29	33476000	Adesivo VALTRA	1	Rops	-----
29	85360700	Adesivo VALTRA	4	Cabinado	-----
30	80174520	Adesivo do sistema de 3 pontos	1		-----
31	81138800	Adesivo de refrigeração	1		-----
32	85183900	Faixa amarela	2		-----
32	85195700	Faixa azul	2		-----
32	85195600	Faixa branca	2		-----
32	85195800	Faixa verde	2		-----
32	85195500	Faixa vermelha	2		-----
33	85170100	Faixa lateral direita	1		-----
33	85170200	Faixa lateral esquerda	1		-----
34	81878100	Adesivo do filtro de ar	1		-----

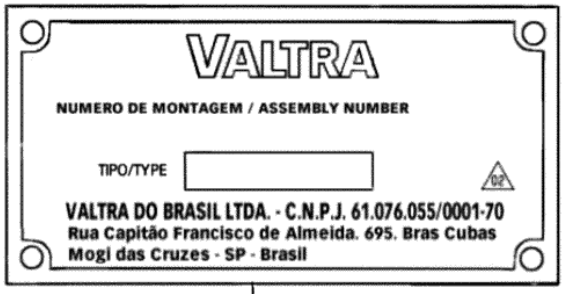

37



36

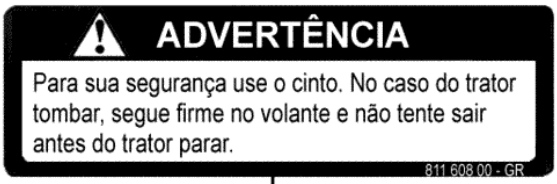

38

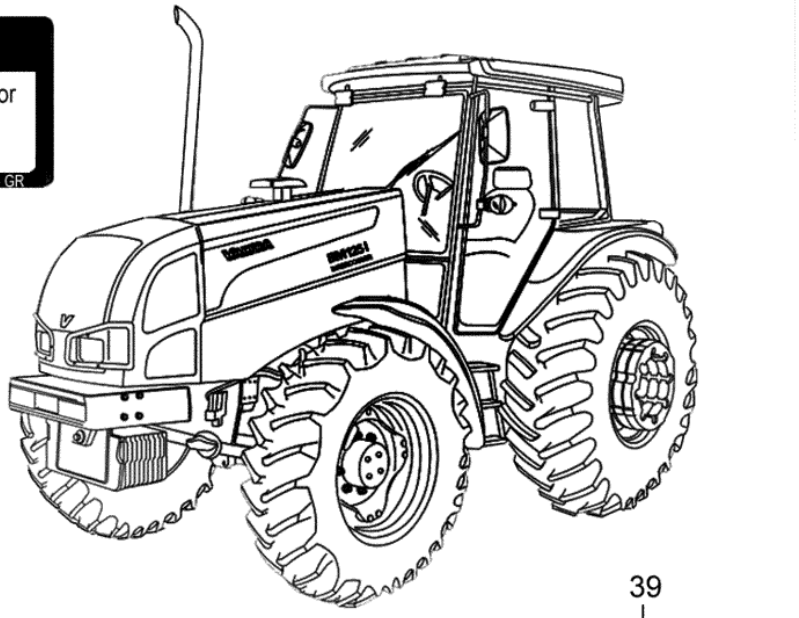

40



39

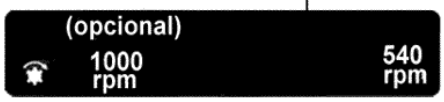

41

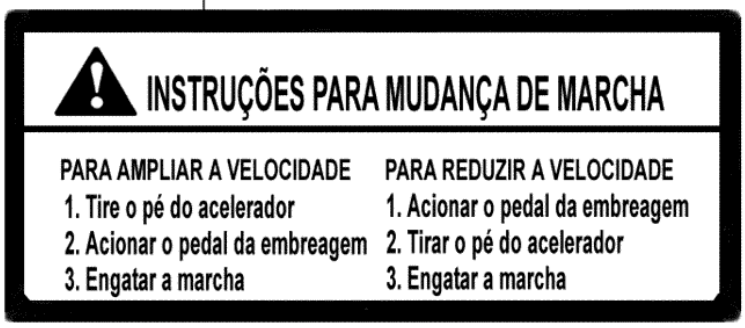

Ref.	Num. Peça	Denominação	Qtd	Nota	$ Unit.
36	85594100	Placa de identificação Nº de Série	1		-----
37	85594000	Plaqueta número de montagem	1		-----
38	81160800	Adesivo do cinto de segurança	1		-----
39	225881	Adesivo da alavanca da TDP	1		-----
40	83887000	Placa da estrutura de segurança	1		-----
41	81350710	Adesivo de instrução para mudança da marcha	1		-----

42

ADVERTÊNCIA

PARA PREVENIR DANOS PESSOAIS

Siga estas instruções:

1. Conserve todas proteções de segurança da T.D.P. no lugar.
2. Centralize a trave a barra de tração com pino localizado em uma destas posições:

EIXO DA T.D.P.	DISTÂNCIA DA T.D.P. AO CENTRO DO PINO DA BARRA DE ENGATE
540 rpm - 6 estrias 1000 rpm - 21 estrias	355 mm (~ 14 in) 400 mm (~ 16 in)

3. Esteja certo que os implementos estão operando na velocidade adequada da T.D.P..
4. Use 1000 rpm T.D.P. para as cargas acima de 60 kW.
5. Verifique cuidadosamente a operação.
6. Cuidado com os eixos em rotação e as partes em movimento.

811401 00-Z

45

pcr



43

ADVERTÊNCIA

PARA PREVENIR DANOS PESSOAIS

Siga estas instruções

1. Quando possível, evitar operar o trator próximo à valetas, barrancos e buracos.
2. Reduza a velocidade quando for manobrar, descer ladeiras e superfícies escorregadias, irregulares ou lamacentas.
3. Não operar em superfícies inclinadas, que não ofereçam segurança para operação.
4. Atenção para onde você está indo, especialmente com as laterais das estradas e das árvores ao redor.
5. Operar o trator suavemente - não manobrar, sair ou parar bruscamente.

811400 00-Z

44

ADVERTÊNCIA

Antes de dar partida no motor:
1-Leia as mensagens de segurança fixadas no paralama direito.
2-Acione completamente o pedal da embreagem.

811 607 00 - GR

Ref.	Num. Peça	Denominação	Qtd	Nota	$ Unit.
42	81140100	Adesivo do TDP e barra de tração	1		-----
43	81140000	Adesivo de advertência	1		-----
44	81160700	Adesivo antes de dar partida	1		-----
45	85176300	Adesivo pcr	1		-----