BX 90.430. 100. 4.110.130. 4.130 e 4.150

AGRALE

RUTHZIL TRATOR COMERCIAL DE PEÇAS LTDA 11 97083-6812 ROLANDO

SETEMBRO 1993

INSTRUÇÕES PARA CONSULTA

Este catálogo contém todas as Peças de Reposição necessárias paia a manutenção dos Tratores BX 90, 4.90. 100 e 4.110 produzidos pela AGRALE S.A.

Com as instruções abaixo, visamos facürtar o manuseio do Catálogo de Peças.

- Localize no índice o Sistema em que está sendo feha a manutenção, identificando o número da figura correspondente.

- Consulte a vista explodida do Catálogo, identificando as Peças desejadas com seus respectivos algarismos.

Os algarismos representados nas ilustrações que estiverem evidenciados por um circulo indicam que são Conjuntos formados por uma ou mais peças que poderão ser solicitadas junto à Agrate, **pelo código do conjunto ou pelo código das peças individuais.**

EXEMPLO:

item	Código	**Qtde.**	Denominação
01	6003.001.045.00.2	1	Conj. **Filtro** Óleo LuDrificante (inclui itens 2. 3)
02	6003.001.068.00.4	1	**Elemento**
03	6003.001.069.00.2	1	Cabeçote

Observe no espaço reservado para as notas, se exis-te alguma observação, visando detectar a partir de quando e em que modelos foi efetuado as prováveis modificações.

- Quando efetuar pedidos de peças, observar atentamente que o item solicitado está sendo pedido corretamente, pois a AGRALE S.A., não se responsabiliza por despesas de quaisquer espécie, relativas a esses casos.

- Este catálogo esta sujeito a alterações sem prévio aviso.

INTRODUÇÃO

CATÁLOGO DE PEÇAS DOS TRATORES BX 90.430. 100. 4.110.130. 4.130 e 4.150

Este'catálogo de peças foi desenvolvido para facilitar a identificação e a localização das peças de reposição. Be se divide em dois blocos, um para tratores equipados com motores de 4 cilindros (BX 90, 430, 100 e 4.110) e outro para os equipados como motores de 6 cilindros (BX 130, 4.130 e 4.150). As ilustrações nele contidas não devem servir para quaisquer resoluções de ordem técnica.

A correta interpretação e manuseio deste catálogo são formas de se obter um melhor atendimento nos pedidos de peças de reposição. Consulte primeiramente o índice. Na ilustração estão identificados a peça e o número do item, e na relação encontramos o número do item por ordem seqüencial, código, quantidade, denominação e sua aplicação por modelo.

Quaisquer alterações que ocorrerem na estrutura do produto serão informadas através de nossos boletins técnicos.

DEPARTAMENTO DE PEÇAS E SERVIÇOS

Iª EDIÇÃO

SETEMBRO 1993

Código: 2900.002.06S.00.4

ÍNDICE GERAL			PARTE -1	ÍNDICE GERAL			PARTE-I
! N.° ORIGINAL	FIG.	GRUPO	90/4.90/100TB/4110TB	N.° ORIGINAL	FIG.	GRUPO	90/4.90/100TB/4110TB
2031000029002	31	27	PARTE -1	4003010016004	24	27	PARTE-I
2031000029002	21	28	PARTE-I	4003010016004	20	28	PARTE -1
2031000033004	6	88	PARTE -I	4003010016004	10	65	PARTE -1
4001018004006	15	27	PARTE-I	4003010016004	18	67	PARTE-I
4001018060008	5	30	PARTE-I	4003010017002	12	56	PARTE -1
4001018060008	2	32	PARTE-I	4003010017002	1	57	PARTE-I
4001018065007	14	40	PARTE-I	4003010017002	5	61	PARTE-I
4001019019045	1	30	PARTE-I	4004010089009	16	29	PARTE-I
4001019022007	28	32	PARTE-I	4004010090007	7	53	PARTE-I
4001019023021	32	33	PARTE-I	4004021012008	14	37	PARTE-I
4001019024003	4	41	PARTE-I	4004021012008	10	38	PARTE-I
4001020005009	5	27	PARTE-I	4004021019003	19	46	PARTE -I
4001020005009	1	28	PARTE-I	4004021024003	7	43	PARTE -1
4001023059003	15	30	PARTE-I	4005010017007	4	43	PARTE-I
4001032061008	35	32	PARTE-I	4005010027006	10	67	PARTE-I
4001032063004	28	31	PARTE-I	4005010030000	22	27	PARTE-I
4001033084009	32	31	PARTE-I	4005010030000	17	28	PARTE-I
4001035007008	7	59	PARTE-I	4005010038003	10	58	PARTE-I
4001035009004	21	61	PARTE-I	4005011000002	2	51	PARTE-I
4001035010002	3	59	PARTE-I	4005011005001	36	84	PARTE-I
4001035018005	8	37	PARTE-I	4006010006008	11	92	PARTE-I
4001035018005	4	38	PARTE-I	4006010019001	10	50	PARTE-I
4001035018005	2	44	PARTE-I	4006010031005	14	89	PARTE-I
4001035059009	5	60	PARTE-I	4006010047002	16	91	PARTE-I
4001035079007	8	60	PARTE-I	4006010048000	22	37	PARTE-I
4001035081003	28	61	PARTE-I	4006010048000	18	38	PARTE-I
4001037085002	41	32	PARTE-I	4006010048000	9	45	PARTE-I
4001037087008	3	40	PARTE-I	4006010048000	9	45	PARTE-I
4001038008003	37	33	PARTE-I	4006010048000	13	89	PARTE-I
4001047092006	3	33	PARTE -I	4006010048000	13	89	PARTE-I
4001047093004	12	31	PARTE -1	4006010049008	31	1	PARTE-I
4001048025005	23	32	PARTE-I	4006010049008	13	2	PARTE-I
4001048028009	11	31	PARTE-I	4006010050006	13	61	PARTE-I
4001048029007	19	31	PARTE -1	4006010053000	10	5	PARTE-I
4001048029007	5	32	PARTE-I	4006010053000	10	5	PARTE -1
4001048029015	5	33	PARTE -1	4006010054008	7	7	PARTE-I
4001048030005	13	31	PARTE-I	4006010055005	2	34	PARTE-I
4001048032001	17	30	PARTE-I	4006010057001	17	49	PARTE-I
4001048033009	16	32	PARTE-I	4006010063009	1	33	PARTE-I
4001050036002	30	32	PARTE -1	4006010077009	4	27	PARTE-I
4001050039001	33	32	PARTE -I	4006010077009	6	28	PARTE-I
4002010048009	28	33	PARTE-I	4006010078007	22	46	PARTE-I
4002010051003	5	41	PARTE-I	4006010087008	28	88	PARTE -I
400201006Q004	17	40	PARTE-I	4006010089004	26	88	PARTE-I
4002010071001	33	61	PARTE -1	4006010091000	47	33	PARTE-I
4002010073007	17	40	PARTE -1	4006010091000	30	35	PARTE-I
4002010087007	17	3	PARTE -I	4006010095001	16	34	PARTE -I
4002012080000	18	30	PARTE-I	4006010097007	8	34	PARTE-I
4003010006005	14	61	PARTE-I	4006010100001	26	46	PARTE-I
4003010007003	1	37	PARTE -1	4006011012005	33	84	PARTE-I
4003010007003	18	48	PARTE -1	4006011021006	2	36	PARTE-I
4003010007003	2	67	PARTE -1	4006011021006	6	91	PARTE -1
4003010008001	4	56	PARTE -1	4006011022004	20	88	PARTE-I
4003010008001	10	57	PARTE -1	4006011028001	8	66	PARTE -I
4003010008001	6	59	PARTE-I	4006011028001	15	91	PARTE-I
4003010008001	24	88	PARTE -1	4006011031005	26	32	PARTE-I
4003010011005	1	89	PARTE-I	4006011031005	21	37	PARTE -1
4003010011005	1	89	PARTE-I	4006011031005	17	38	PARTE -I
4003010015006	18	34	PARTE -1	4006011031005	10	45	PARTE - í
4003010015006	9	62	PARTE -1	4006011031005	10	45	PARTE -1

ÍNDICE GERAL			PARTE -1	ÍNDICE GERAL			PARTE - í
N.° ORIGINAL	FIG.	GRUPO	90/4.90/100TB/4110TB	N.° ORIGINAL	FIG.	GRUPO	90/4.90/100TB/4110TB
4006011031005	14	89	PARTE-I	4009010017009	9	52	PARTE-I
4006011048009	48	33	PARTE-I	4009010018007	27	28	PARTE-I
4006011048009	31	35	PARTE-I	4009010018007	2	65	PARTE-I
4006011051003	11	33	PARTE-I	4009010018007	1	67	PARTE-I
4006011051003	17	34	PARTE-I	4009010018007	23	72	PARTE-I
4006011051003	18	88	PARTE-I	4009010018007	33	72	PARTE-I
4006011053009	9	34	PARTE-I	4010010008006	18	18	PARTE-I
4006011053009	24	46	PARTE-I	4010010011000	13	1	PARTE-I
4006011057000	28	66	PARTE-I	4010010011000	35	2	PARTE-I
4007010007004	8	31	PARTE-I	4010010017007	17	84	PARTE-I
4007010007004	12	32	PARTE-I	4010013018044	31	44	PARTE-I
4007010010008	13	35	PARTE-I	4010013018044	19	45	PARTE-I
4008010013000	5	6	PARTE-I	4010013021006	32	62	PARTE-I
4008010016003	14	39	PARTE-I	401010009006	17	13	PARTE-I
4008010023009	5	43	PARTE-I	4011010013004	29	78	PARTE-I
4008010027000	12	65	PARTE-I	4011011006007	2	43	PARTE-I
4008010027000	1	66	PARTE-I	4012010007020	3	29	PARTE-I
4008010027000	17	67	PARTE-I	4014010010004	13	3	PARTE-I
4008010032000	1	31	PARTE-I	4014010011002	24	45	PARTE-I
4008010032000	27	32	PARTE-I	4014010014006	15	8	PARTE-I
4008010032000	38	33	PARTE-I	4014010014006	17	69	PARTE-I
4008010033008	33	62	PARTE-I	4014010017009	13	13	PARTE-I
4008010033008	33	62	PARTE-I	4014010017009	2	50	PARTE-I
4008010035003	13	87	PARTE-I	4014010020003	12	13	PARTE-I
4008010035003	13	87	PARTE-I	4014010020003	2	35	PARTE-I
4008010037009	31	33	PARTE-I	4014010020003	27	44	PARTE-I
4008010040003	20	30	PARTE-I	4014010020003	16	47	PARTE-I
4008010040003	3	41	PARTE-I	4014010020003	3	48	PARTE-I
4008010047008	7	27	PARTE-I	4014010020003	4	70	PARTE-I
4008010047008	3	28	PARTE-I	4014010028006	18	10	PARTE-I
4008010047008	14	30	PARTE-I	4014010030002	30	44	PARTE-I
4008010050002	4	30	PARTE-I	4014010030002	20	45	PARTE-I
4008010051000	22	43	PARTE -1	4014010033006	20	10	PARTE-I
4008010052008	9	33	PARTE-I	4014010037007	13	10	PARTE-I
4008010054004	5	40	PARTE -I	4014010046008	1	84	PARTE -1
4008010055001	40	32	PARTE-I	4014010047006	11	29	PARTE-I
4008010056009	10	30	PARTE-I	4014010047006	42	33	PARTE-I
4008011024006	2	7	PARTE -1	4014010047006	18	35	PARTE-I
4008011027009	2	7	PARTE-I	4014010047006	5	48	PARTE-I
4008011047007	16	27	PARTE-I	4015010082000	5	25	PARTE-I
4008011054003	33	33	PARTE-I	4015010082000	22	26	PARTE -1
4008011058004	2	41	PARTE-I	4018010050027	8	91	PARTE-I
4008011061008	6	30	PARTE -I	4101012050045	1	92	PARTE-I
4008011061008	37	32	PARTE-I	4101012070001	1	16	PARTE-I
4008011064002	12	30	PARTE-I	4101015020003	33	94	PARTE-I
4008011066007	39	32	PARTE-I	4101022069050	22	33	PARTE-I
4008011069001	2	40	PARTE-I	4101022070041	12	36	PARTE-I
4009010004007	23	66	PARTE -1	4101022070058	24	33	PARTE-I
4009010004007	1	91	PARTE -I	4101022072054	8	47	PARTE-I
4009010004007	3	92	PARTE-I	4101031016001	41	33	PARTE-I
4009010006002	6	34	PARTE -1	4101031016001	10	35	PARTE-I
4009010006002	5	91	PARTE-I	4101035018011	10	22	PARTE-I
4009010006002	11	91	PARTE -1	4101035025016	7	10	PARTE-I
4009010008008	1	52	PARTE-I	4101035026055	8	8	PARTE-I
4009010010004	15	44	PARTE -1	4101037075001	10	71	PARTE -I
4009010011002	9	58	PARTE -I	4101037075001	41	84	PARTE-I
4009010011002	8	59	PARTE-I	4101037080050	20	46	PARTE-I
4009010011002	19	72	PARTE -1	4101037082015	8	49	PARTE-I
4009010014006	31	52	PARTE -1	4101037082056	9	78	PARTE -1
4009010017009	3	39	PARTE -1	4101037084011	34	84	PARTE-I

ÍNDICE GERAL			PARTE -1	ÍNDICE GERAL			PARTE-I
N.° ORIGINAL	FIG.	GRUPO	90/4.90/ 100TB/4110TB	N.° ORIGINAL	FIG.	GRUPO	90/4.90/100TB/4110TB
4101037084052	26	77	PARTE-I	4101045098011	11	48	PARTE-I
4101037085042	12	78	PARTE-I	4101046011014	7	48	PARTE-I
4101037087055	21	35	PARTE-I	4101046012020	6	48	PARTE-I
4101037089051	12	45	PARTE-I	4101046015015	7	48	PARTE-I
4101037093012	32	84	PARTE-I	4101046024016	20	40	PARTE-I
4101037096015	39	33	PARTE-I	4101046025013	1	53	PARTE-I
4101038000016	20	48	PARTE-I	4101046025013	9	54	PARTE-I
4101038002053	21	13	PARTE-I	4101046026003	18	5	PARTE-I
4101038008027	26	52	PARTE-I	4101046026003	12	53	PARTE-I
4101038009025	31	31	PARTE-I	4101046034056	4	53	PARTE-I
4101038013027	30	52	PARTE-I	4101046034056	28	75	PARTE-I
4101038029056	11	47	PARTE-I	4101046034056	26	79	PARTE-I
4101038030039	8	44	PARTE-I	4101046034056	25	81	PARTE-I
4101038038008	10	60	PARTE-I	4101046086056	14	56	PARTE-I
4101045007053	1	62	PARTE-I	4101046086056	4	64	PARTE-I
4101045008002	23	84	PARTE-I	4101046086064	4	57	PARTE-I
4101045016054	4	71	PARTE-I	4101046087054	1	56	PARTE-I
4101045027051	6	78	PARTE-I	4101047056058	17	78	PARTE-I
4101045033059	43	3	PARTE-I	4101047059052	1	68	PARTE-I
4101045033059	9	9	PARTE -I	4101047059052	13	78	PARTE-I
4101045033059	5	77	PARTE-I	4101047062056	36	94	PARTE-I
4101045035005	16	3	PARTE-I	4101047064052	36	3	PARTE-I
4101045035021	7	25	PARTE-I	4101047065018	2	15	PARTE-I
4101045035054	19	1	PARTE-I	4101047065059	6	36	PARTE-I
4101045035054	9	9	PARTE-I	4101047065059	8	41	PARTE-I
4101045035054	1	39	PARTE-I	4101047065059	9	44	PARTE-I
4101045036052	18	25	PARTE-I	4101047065059	9	92	PARTE-I
4101045038058	33	71	PARTE-I	4101047066016	9	13	PARTE-I
4101045039015	15	3	PARTE-I	4101047066057	26	27	PARTE-I
4101045039056	19	1	PARTE -I	4101047066057	25	28	PARTE-I
4101045039056	16	10	PARTE-I	4101047066057	1	47	PARTE-I
4101045041052	5	3	PARTE-I	4101047066057	13	59	PARTE-I
4101045042027	19	26	PARTE -I	4101047066057	17	66	PARTE-I
4101045045012	1	12	PARTE-I	4101047066057	13	84	PARTE -I
4101045046051	24	26	PARTE -1	4101047067055	25	78	PARTE-I
4101045047067	19	1	PARTE -1	4101047068053	5	76	PARTE-I
4101045053016	14	8	PARTE -1	4101047068053	27	84	PARTE-I
4101045053057	19	1	PARTE -1	4101047069051	3	15	PARTE-I
4101045055045	13	19	PARTE-I	4101047069051	22	19	PARTE-I
4101045055045	36	33	PARTE-I	4101047069051	28	78	PARTE-I
4101045055045	14	72	PARTE-I	4101047070059	15	89	PARTE -I
4101045059054	29	27	PARTE-I	4101047070059	15	89	PARTE-I
4101045059054	22	28	PARTE-I	4101047071057	25	71	PARTE-I
410104506Q052	19	27	PARTE-I	4101047071057	19	84	PARTE-I
4101045060052	13	28	PARTE -1	4101047073004	9	86	PARTE-I
4101045063056	8	48	PARTE-I	4101047073004	24	87	PARTE-I
4101045064054	20	27	PARTE -1	4101047074002	44	84	PARTE-I
4101045064054	15	28	PARTE -1	4101047084043	14	3	PARTE-I
4101045065051	18	27	PARTE -1	4101047085057	23	3	PARTE-I
4101045065051	14	28	PARTE-I	4101047085057	1	45	PARTE-I
4101045065051	3	55	PARTE -1	4101047086014	28	2	PARTE-I
4101045068055	3	55	PARTE -1	4101047086055	36	1	PARTE -1
4101045069053	8	23	PARTE -1	4101047086055	34	35	PARTE -1
4101045070051	5	4	PARTE-I	4101047086055	3	46	PARTE -1
4101045076058	30	79	PARTE -1	4101047086055	5	84	PARTE-I
4101045081058	3	72	PARTE-I	4101047086055	6	92	PARTE-I
4101045084011	19	79	PARTE -1	4101047087053	2	42	PARTE -1
4101045084011	14	81	PARTE -1	4101047088010	12	9	PARTE -1
4101045085059	32	44	PARTE -1	4101047088051	20	17	PARTE -I
4101045086008	19	63	PARTE -1	4101047088051	27	49	PARTE-I

ÍNDICE GERAL			PARTE -1	ÍNDICE GERAL			PARTE-I
N.° ORIGINAL	FIG.	GRUPO	90 / 4.90 / 100TB / 4110TB	N.° ORIGINAL	FIG.	GRUPO	90 / 4.90 / 100TB / 4110TB
4101047088051	15	52	PARTE-I	4101048008058	44	33	PARTE-I
4101047088051	27	66	PARTE-I	4101048008058	20	86	PARTE-I
4101047088051	9	69	PARTE-I	4101048009056	30	3	PARTE-I
4101047088051	23	71	PARTE-I	4101048009056	40	3	PARTE-I
4101047088051	1	75	PARTE-I	4101048009056	5	10	PARTE-I
4101047088051	7	76	PARTE-I	4101048009056	6	23	PARTE-I
4101047088051	13	77	PARTE-I	4101048009056	14	29	PARTE-I
4101047088051	13	77	PARTE-I	4101048009056	19	68	PARTE-I
4101047088051	18	78	PARTE-I	4101048009056	1	69	PARTE-I
4101047088051	16	79	PARTE-I	4101048010054	1	6	PARTE-I
4101047089018	5	80	PARTE-I	4101048011011	10	4	PARTE-I
4101047090016	32	3	PARTE -I	4101048011011	5	35	PARTE-I
4101047090016	6	39	PARTE-I	4101048022059	24	37	PARTE-I
4101047090016	10	93	PARTE-I	4101048022059	20	38	PARTE-I
4101047090057	42	3	PARTE-I	4101048022059	11	52	PARTE-I
4101047090057	12	6	PARTE-I	4101048022059	17	75	PARTE-I
4101047090057	26	6	PARTE-I	4101048022059	7	79	PARTE-I
4101047090057	5	9	PARTE-I	4101048022059	6	80	PARTE-I
4101047090057	25	10	PARTE-I	4101048022059	1	81	PARTE-I
4101047090057	19	16	PARTE-I	4101048023024	32	3	PARTE-I
4101047090057	12	22	PARTE-I	4101048024014	22	77	PARTE-I
4101047090057	11	23	PARTE-I	4101048024014	22	77	PARTE-I
4101047090057	25	33	PARTE-I	4101048024055	4	37	PARTE-I
4101047090057	15	36	PARTE -I	4101048024055	20	43	PARTE-I
4101047090057	10	41	PARTE -I	4101048024055	13	57	PARTE-I
4101047090057	14	65	PARTE-I	4101048027009	1	27	PARTE-I
4101047090057	3	81	PARTE-I	4101048027009	7	28	PARTE-I
4101047092053	29	33	PARTE-I	4101048027009	5	54	PARTE-I
4101047092053	30	77	PARTE-I	4101048027027	34	44	PARTE-I
4101047094059	17	16	PARTE-I	4101048029054	9	56	PARTE-I
4101047094059	13	33	PARTE-I	4101048029054	29	75	PARTE-I
4101047094059	19	35	PARTE-I	4101048031050	18	5	PARTE-I
4101047094059	16	45	PARTE -I	4101048074043	1	87	PARTE-I
4101047094059	10	66	PARTE-I	4101048077012	25	79	PARTE-I
4101047094059	25	66	PARTE-I	4101048077012	17	90	PARTE-I
4101047096054	15	16	PARTE -1	4101048079018	10	40	PARTE -1
4101047096054	10	18	PARTE-I	4101048079018	24	61	PARTE-I
4101047102050	19	16	PARTE -1	4101048079018	19	75	PARTE-I
4101048003059	1	13	PARTE-I	4101048080016	1	54	PARTE-I
4101048003059	14	77	PARTE-I	4101048080057	1	29	PARTE -I
4101048003059	22	87	PARTE-I	4101048083051	13	90	PARTE -1
4101048004024	33	3	PARTE-I	4101048085015	9	53	PARTE -1
4101048005054	14	5	PARTE-I	4101049051057	5	88	PARTE -I
4101048005054	26	13	PARTE -1	4101049052055	12	68	PARTE-I
4101048005054	12	34	PARTE-I	4101049052055	5	69	PARTE-I
4101048005054	13	49	PARTE-I	4101049053053	45	61	PARTE-I
4101048005054	1	70	PARTE-I	4101049054010	4	90	PARTE-I
4101048005054	4	82	PARTE-I	4101049055058	4	61	PARTE-I
4101048005054	3	83	PARTE -1	4101050020033	3	18	PARTE -1
4101048006052	25	13	PARTE-I	4101050020041	19	8	PARTE-I
4101048006052	8	17	PARTE -1	4101050021049	44	1	PARTE-I
4101048006052	6	18	PARTE-I	4101050021049	30	2	PARTE-I
4101048006052	9	23	PARTE -1	4101050021049	19	8	PARTE -1
4101048006052	12	27	PARTE-I	4101050021049	6	14	PARTE -1
4101048006052	9	28	PARTE -1	4101050060054	5	29	PARTE-I
4101048006052	25	35	PARTE-I	4101050063017	17	29	PARTE -I
4101048006052	18	43	PARTE-I	4101050070053	10	29	PARTE-I
4101048006052	24	75	PARTE -1	4101053003051	18	69	PARTE-I
4101048006052	7	88	PARTE -1	4101053035053	16	48	PARTE -1
4101048008058	2	21	PARTE -1	4101053035053	16	48	PARTE -1

ÍNDICE GERAL			PARTE -1	ÍNDICE GERAL			PARTE -1
N.° ORIGINAL	FIG.	GRUPO	90/4.90/100TB/4110TB	N.° ORIGINAL	FIG.	GRUPO	90/4.90/100TB/4110TB
4101053035053	8	90	PARTE-I	4102011007069	16	75	PARTE-I
4101054056074	6	93	PARTE-I	4102011007069	9	77	PARTE-I
4101055008041	1	35	PARTE-I	4102011007069	3	78	PARTE-I
4101055008041	28	44	PARTE-I	4102011007069	13	79	PARTE-I
4101055010047	23	45	PARTE -I	4102011007069	6	81	PARTE -1
4101055023040	2	48	PARTE -I	4102011007069	9	83	PARTE-I
4101055023040	8	70	PARTE-I	4102011011046	17	72	PARTE-I
4101055027041	29	86	PARTE-I	4102011011053	47	1	PARTE-I
4101057073043	3	82	PARTE -I	4102011011053	33	2	PARTE -I
4101057073043	10	83	PARTE-I	4102011011053	8	10	PARTE-I
4101057085054	11	71	PARTE-I	4102011011053	28	13	PARTE-I
4101057085054	1	85	PARTE-I	4102011011053	10	14	PARTE-I
4101057085054	15	86	PARTE-I	4102011011053	1	23	PARTE-I
4101061086056	9	64	PARTE -I	4102011011053	15	34	PARTE-I
4101061086056	9	64	PARTE -I	4102011011053	11	49	PARTE-I
4101061086056	9	64	PARTE-I	4102011011053	4	52	PARTE-I
4101065017008	28	62	PARTE-I	4102011011053	6	55	PARTE -I
4101067017014	13	39	PARTE-I	4102011011053	16	68	PARTE-I
4101067066052	28	72	PARTE-I	4102011011053	4	69	PARTE-I
4101067074056	27	72	PARTE-I	4102011011053	13	86	PARTE -I
4101067086027	2	5	PARTE-I	4102011014040	30	28	PARTE-I
4101068019043	6	75	PARTE -I	4102011014057	22	52	PARTE-I
4101068020041	15	17	PARTE-I	4102011014057	8	56	PARTE-I
4101074009046	34	94	PARTE -I	4102011014057	12	57	PARTE-I
4101076031048	31	94	PARTE-I	4102011014057	5	65	PARTE-I
4101080028048	6	94	PARTE-I	4102011014057	4	67	PARTE-I
4102010013043	6	26	PARTE-I	4102011014057	15	75	PARTE-I
4102011003050	19	78	PARTE-I	4102011014057	10	79	PARTE-I
4102011003050	8	94	PARTE -1	4102011014057	9	80	PARTE-I
4102011005055	9	3	PARTE -I	4102011014057	8	81	PARTE-I
4102011005055	4	11	PARTE-I	4102011015047	28	28	PARTE-I
4102011005055	6	13	PARTE -1	4102011015047	3	65	PARTE-I
4102011005055	9	15	PARTE-I	4102011015047	6	67	PARTE-I
4102011005055	26	19	PARTE-I	4102011016078	25	72	PARTE-I
4102011005055	21	49	PARTE -1	4102011016078	39	84	PARTE -1
4102011005055	29	49	PARTE -1	4102011017050	5	44	PARTE -I
4102011005055	9	71	PARTE -1	4102011020047	6	29	PARTE-I
4102011005055	3	76	PARTE-I	4102011020062	11	40	PARTE -I
4102011005055	21	78	PARTE-I	4102011020062	6	54	PARTE-I
4102011005055	20	84	PARTE-I	4102011020062	4	79	PARTE-I
4102011005055	5	86	PARTE -1	4102011020062	1	88	PARTE -1
4102011005055	17	87	PARTE-I	4102011023058	5	62	PARTE-I
4102011005055	17	87	PARTE -I	4102011025053	7	90	PARTE-I
4102011005055	10	95	PARTE-I	4102011025061	6	56	PARTE -1
4102011005055	10	96	PARTE -1	4102011025061	9	57	PARTE -I
4102011007051	27	71	PARTE-I	4102011025061	15	64	PARTE -1
4102011007069	7	6	PARTE-I	4102011025061	15	64	PARTE -1 !
4102011007069	5	8	PARTE -1	4102011025061	15	64	PARTE -1
4102011007069	1	17	PARTE-I	4102012025003	1	58	PARTE -1
4102011007069	21	18	PARTE -1	4102012025003	20	72	PARTE -1
4102011007069	17	25	PARTE-I	4102013010046	12	39	PARTE -1
4102011007069	18	26	PARTE-I	4102013010046	2	49	PARTE-I
4102011007069	26	33	PARTE -1	4102013015078	12	92	PARTE-I
4102011007069	5	39	PARTE -1	4102014010003	8	18	PARTE -I
4102011007069	7	42	PARTE -1	4102014017065	7	91	PARTE -1
4102011007069	24	49	PARTE -1	4102014018006	20	8	PARTE-I
4102011007069	16	65	PARTE -1	4102014018006	1	18	PARTE -1
4102011007069	9	66	PARTE-I	4102014018006	3	22	PARTE -1
4102011007069	18	66	PARTE -1	4102017014051	23	40	PARTE -1
4102011007069	14	69	PARTE -1	4102017014051	30	62	PARTE -1

ÍNDICE GERAL			PARTE -1	ÍNDICE GERAL			PARTE -1
N.° ORIGINAL	FIG.	GRUPO	90/4.90/100TB/4110TB	N.° ORIGINAL	FIG.	GRUPO	90/4.90/100TB/4110TB
4102017016056	9	59	PARTE -I	4103012007017	7	13	PARTE-I
4102019011055	22	72	PARTE-I	4103012007017	25	19	PARTE-I
4102019011055	32	72	PARTE-I	4103012007017	25	27	PARTE-I
4102022030050	29	72	PARTE-I	4103012007017	24	28	PARTE-I
4103011010012	14	78	PARTE-I	4103012007017	7	36	PARTE-I
4103011010012	23	94	PARTE -I	4103012007017	10	44	PARTE-I
4103011011010	8	36	PARTE-I	4103012007017	28	49	PARTE-I
4103011011010	15	66	PARTE-I	4103012007017	16	66	PARTE-I
4103011011010	20	66	PARTE-I	4103012007017	8	71	PARTE-I
4103011011010	7	71	PARTE -I	4103012007017	2	76	PARTE -I
4103011011010	23	78	PARTE-I	4103012007017	6	76	PARTE-I
4103011011010	21	84	PARTE-I	4103012007017	22	78	PARTE-I
4103011011010	8	86	PARTE-I	4103012007017	12	84	PARTE-I
4103011011028	7	94	PARTE-I	4103012007017	6	86	PARTE-I
4103011013016	18	17	PARTE -I	4103012007017	18	87	PARTE-I
4103011013016	9	42	PARTE-I	4103012007017	18	87	PARTE-I
4103011013016	8	52	PARTE -I	4103012007017	8	92	PARTE-I
4103011013016	24	66	PARTE-I	4103012007017	11	96	PARTE-I
4103011013016	10	69	PARTE-I	4103012009013	18	1	PARTE-I
4103011013016	2	75	PARTE -I	4103012009013	35	1	PARTE-I
4103011013016	7	77	PARTE -I	4103012009013	6	3	PARTE-I
4103011013016	5	78	PARTE-I	4103012009013	24	6	PARTE-I
4103011013016	14	79	PARTE-I	4103012009013	14	16	PARTE-I
4103011013016	5	81	PARTE -1	4103012009013	2	17	PARTE-I
4103011013016	7	83	PARTE-I	4103012009013	20	18	PARTE-I
4103011015011	45	1	PARTE - I	4103012009013	11	22	PARTE-I
4103011015011	31	2	PARTE-I	4103012009013	10	23	PARTE-I
4103011015011	8	14	PARTE -I	4103012009013	16	25	PARTE-I
4103011015011	11	19	PARTE-I	4103012009013	17	26	PARTE-I
4103011015011	13	20	PARTE-I	4103012009013	14	33	PARTE-I
4103011015011	4	21	PARTE -1	4103012009013	20	35	PARTE-I
4103011015011	4	22	PARTE -1	4103012009013	16	36	PARTE-I
4103011015011	3	23	PARTE -1	4103012009013	2	39	PARTE-I
4103011015011	13	34	PARTE -I	4103012009013	9	41	PARTE -I
4103011015011	4	55	PARTE-I	4103012009013	13	45	PARTE-I
4103011015011	2	70	PARTE -1	4103012009013	17	45	PARTE-I
4103011015011	15	77	PARTE -1	4103012009013	13	46	PARTE-I
4103011015011	5	82	PARTE-I	4103012009013	9	49	PARTE-I
4103011015011	4	83	PARTE -í	4103012009013	25	49	PARTE -I
4103011015011	19	86	PARTE-I	4103012009013	16	52	PARTE-I
4103011015011	9	88	PARTE -1	4103012009013	15	65	PARTE-I
4103011017017	5	34	PARTE-I	4103012009013	19	66	PARTE -1
4103011017017	17	39	PARTE-I	4103012009013	15	69	PARTE -I
4103011017017	3	54	PARTE -1	4103012009013	12	71	PARTE-I
4103011017017	1	65	PARTE-I	4103012009013	22	71	PARTE-I
4103011017017	8	67	PARTE-I	4103012009013	22	71	PARTE-I
4103011017017	9	79	PARTE -1	4103012009013	11	75	PARTE-I
4103011017017	7	80	PARTE -1	4103012009013	8	76	PARTE-I
4103011017017	2	81	PARTE -1	4103012009013	8	77	PARTE -1
4103011019013	8	39	PARTE -1	4103012009013	4	78	PARTE -1
4103011020011	3	79	PARTE-I	4103012009013	15	79	PARTE-I
4103011022017	14	64	PARTE -1	4103012009013	4	80	PARTE -1
4103011022017	14	64	PARTE-I	4103012009013	4	81	PARTE -1
4103011022017	14	64	PARTE -1	4103012009013	8	83	PARTE-I
4103011049002	2	52	PARTE -1	4103012009013	6	84	PARTE-I
4103011052006	23	61	PARTE -1	4103012009013	2	85	PARTE-I
4103012006019	2	68	PARTE -1	4103012009013	16	86	PARTE -1
4103012006019	16	78	PARTE -1	4103012009013	5	92	PARTE -1
4103012006019	9	94	PARTE -1	4103012009013	11	93	PARTE -1
4103012007017	37	3	PARTE -1	4103012010011	18	1	PARTE -1

ÍNDICE GERAL			PARTE -1	ÍNDICE GERAL			PARTE -1
N.° ORIGINAL	FIG.	GRUPO	90/4.90/100TB/4110TB	N.° ORIGINAL	FIG.	GRUPO	90/4.90/100TB/4110TB
4103012010011	39	3	PARTE-I	4103012055016	9	40	PARTE-I
4103012010011	4	4	PARTE-I	4103012055016	12	40	PARTE-I
4103012010011	15	5	PARTE-I	4103012055016	2	53	PARTE-I
4103012010011	2	6	PARTE-I	4103012055016	2	54	PARTE-I
4103012010011	6	10	PARTE-I	4103012055016	7	75	PARTE-I
4103012010011	2	13	PARTE-I	4103012055016	24	79	PARTE-I
4103012010011	7	17	PARTE-I	4103012055016	23	81	PARTE-I
4103012010011	7	18	PARTE-I	4103012055016	2	87	PARTE-I
4103012010011	12	19	PARTE-I	4103012055016	2	88	PARTE-I
4103012010011	12	20	PARTE-I	4103012055016	14	90	PARTE-I
4103012010011	3	21	PARTE-I	4103013009004	3	11	PARTE -I
4103012010011	2	23	PARTE-I	4103013009004	4	15	PARTE-I
4103012010011	13	27	PARTE-I	4103013011000	22	3	PARTE-I
4103012010011	10	28	PARTE -I	4103013011000	41	3	PARTE -I
4103012010011	13	29	PARTE-I	4103013011000	13	6	PARTE-I
4103012010011	35	33	PARTE-I	4103013011000	6	9	PARTE-I
4103012010011	14	34	PARTE-I	4103013011000	15	10	PARTE-I
4103012010011	6	35	PARTE-I	4103013033004	31	3	PARTE-I
4103012010011	17	43	PARTE-I	4103013034010	29	3	PARTE-I
4103012010011	12	48	PARTE-I	4103013034010	2	18	PARTE-I
4103012010011	12	49	PARTE-I	4103013037005	26	72	PARTE-I
4103012010011	17	68	PARTE-I	4103015015017	3	45	PARTE-I
4103012010011	3	69	PARTE-I	4103015016015	3	49	PARTE-I
4103012010011	16	72	PARTE-I	4103015018003	26	28	PARTE-I
4103012010011	23	75	PARTE-I	4103018012011	2	47	PARTE-I
4103012010011	12	86	PARTE-I	4103018012011	9	95	PARTE-I
4103012010011	21	87	PARTE-I	4103018015006	11	9	PARTE-I
4103012010011	8	88	PARTE-I	4103018015006	13	36	PARTE -I
4103012011019	2	27	PARTE-I	4103018015006	2	45	PARTE-I
4103012011019	8	28	PARTE-I	4103018015006	21	46	PARTE-I
4103012011019	11	35	PARTE -I	4103018017002	46	1	PARTE-I
4103012011019	5	37	PARTE-I	4103018017002	32	2	PARTE-I
4103012011019	19	43	PARTE-I	4103018017002	9	14	PARTE-I
4103012011019	33	44	PARTE-I	4103020002016	22	40	PARTE-I
4103012011019	10	52	PARTE-I	4103020002016	29	62	PARTE-I
4103012011019	4	54	PARTE -1	4103024006015	14	17	PARTE -I
4103012011019	2	72	PARTE -1	4103024008011	24	19	PARTE-I
4103012011019	18	75	PARTE-I	4103024058016	25	52	PARTE -I
4103012011019	23	77	PARTE-I	4103024058016	29	52	PARTE-I
4103012011019	23	77	PARTE-I	4104010020003	16	84	PARTE-I
4103012011019	8	79	PARTE-I	5053005009000	18	68	PARTE-I
4103012011019	8	80	PARTE-I	5053005009000	2	69	PARTE-I
4103012011019	7	81	PARTE -1	5061006084005	2	94	PARTE-I
4103012011019	2	82	PARTE-I	5061006085002	3	94	PARTE-I
4103012011019	38	84	PARTE-I	5061006105008	5	68	PARTE -1
4103012012017	9	48	PARTE-I	5066001009006	17	79	PARTE -1
4103012014013	10	48	PARTE -1	5066001009006	9	81	PARTE-I
4103012014013	15	48	PARTE -1	5066006012005	31	66	PARTE -1
4103012014013	15	48	PARTE -1	5066006012005	3	93	PARTE-I
4103012014013	8	53	PARTE -1	6001004211001	3	8	PARTE -1
4103012014013	9	90	PARTE-I	6001004211001	15	22	PARTE-I
4103012015010	7	56	PARTE -1	6001004211001	3	84	PARTE -1
4103012015010	8	57	PARTE -1	6001005002003	6	77	PARTE-I
4103012015010	46	61	PARTE -1	6001006007001	3	68	PARTE -1
4103012015010	16	64	PARTE -1	6001011069004	19	93	PARTE -1
4103012015010	11	68	PARTE -1	6001013085008	6	19	PARTE -1
4103012015010	19	69	PARTE -1	6001013233004	3	97	PARTE -1
4103012015010	4	88	PARTE -1	6001015004007	2	91	PARTE -1
4103012015010	6	90	PARTE -1	6002001035005	10	17	PARTE -i
4103012055016	2	29	PARTE -1	6002001035005	3	84	PARTE -1

ÍNDICE GERAL			PARTE -1	ÍNDICE GERAL			PARTE -1
N.° ORIGINAL	FIG.	GRUPO	90 / 4.90 / 100TB / 4110TB	N.° ORIGINAL	FIG.	GRUPO	90/4.90/100TB/4110TB
6002001040005	14	68	PARTE-I	6003001152006	8	5	PARTE-I
6002001040005	12	69	PARTE-I	6003001154002	34	3	PARTE-I
6002013029004	21	19	PARTE-I	6003001155009	15	1	PARTE -I
6003001008000	14	1	PARTE-I	6003001155009	21	2	PARTE-I
6003001008000	34	2	PARTE-I	6003001156007	15	1	PARTE-I
6003001014008	5	1	PARTE-I	6003001156007	21	2	PARTE-I
6003001014008	8	2	PARTE-I	6003001157005	15	1	PARTE-I
6003001015005	7	1	PARTE-I	6003001157005	21	2	PARTE-I
6003001015005	10	2	PARTE-I	6003001158003	11	1	PARTE -I
6003001037009	5	5	PARTE-I	6003001158003	19	2	PARTE-I
6003001040003	1	5	PARTE-I	6003001159001	28	3	PARTE-I
6003001042009	24	1	PARTE-I	6003001169000	5	7	PARTE-I
6003001044005	27	10	PARTE-I	6003001170008	4	7	PARTE-I
6003001044005	2	93	PARTE-I	6003001171006	6	7	PARTE-I
6003001045002	1	10	PARTE-I	6003001172004	6	7	PARTE-I
6003001048006	4	12	PARTE-I	6003001173002	6	7	PARTE-I
6003001049004	2	12	PARTE-I	6003001174000	8	7	PARTE-I
6003001050002	0	11	PARTE-I	6003001179009	26	8	PARTE -I
6003001051000	11	11	PARTE-I	6003001180007	24	8	PARTE-I
6003001052008	12	11	PARTE-I	6003001182003	9	8	PARTE-I
6003001057007	10	9	PARTE-I	6003001183001	27	8	PARTE-I
6003001059003	8	3	PARTE-I	6003001184009	25	8	PARTE-I
6003001060001	10	16	PARTE-I	6003001186004	2	8	PARTE-I
6003001061009	18	16	PARTE-I	6003001188000	2	9	PARTE-I
6003001062007	7	3	PARTE-I	6003001189008	18	8	PARTE-I
6003001065000	3	16	PARTE -1	6003001190006	23	15	PARTE-I
6003001067006	4	10	PARTE-I	6003001190006	23	15	PARTE-I
6003001068004	2	10	PARTE-I	6003001191004	20	15	PARTE-I
6003001069002	3	10	PARTE-I	6003001191004	20	15	PARTE-I
6003001071008	6	8	PARTE -I	6003001193000	16	15	PARTE-I
6003001074002	16	8	PARTE-I	6003001194008	16	15	PARTE-I
6003001078003	23	18	PARTE -1	6003001195005	16	15	PARTE-I
6003001078003	24	18	PARTE-I	6003001196003	16	15	PARTE-I
6003001103009	9	17	PARTE-I	6003001197001	16	15	PARTE -I
6003001108008	4	17	PARTE-I	6003001198009	16	15	PARTE -I
6003001109006	3	17	PARTE -1	6003001199007	16	15	PARTE-I
6003001137007	30	1	PARTE-I	6003001200003	16	15	PARTE-I
6003001137007	12	2	PARTE -1	6003001201001	16	15	PARTE -1
6003001138005	4	1	PARTE-I	6003001202009	16	15	PARTE-I
6003001138005	4	2	PARTE-I	6003001203007	16	15	PARTE -I
6003001139003	30	1	PARTE-I	6003001204005	16	15	PARTE-I
6003001139003	12	2	PARTE-I	6003001205002	16	15	PARTE-I
6003001140001	3	1	PARTE-I	6003001206000	16	15	PARTE-I
6003001140000Í	17	1	PARTE-I	6003001207008	16	15	PARTE-I
6003001140001	3	2	PARTE -1	6003001208006	16	15	PARTE-I
6003001140001	23	2	PARTE - I	6003001209004	16	15	PARTE-I
6003001141009	2	1	PARTE -1	6003001210002	16	15	PARTE -1
6003001141009	2	2	PARTE-I	6003001211000	16	15	PARTE-I
6003001143005	19	3	PARTE -1	6003001212008	16	15	PARTE -1
6003001144003	30	1	PARTE-I	6003001215001	14	15	PARTE-I
6003001144003	12	2	PARTE -1	6003001216009	7	15	PARTE-I
6003001145000	30	1	PARTE -1	6003001217007	1	1	PARTE-I
6003001145000	12	2	PARTE -1	6003001217007	1	2	PARTE -1
6003001146008	30	1	PARTE-I	6003001221009	5	14	PARTE -1
6003001146008	12	2	PARTE-I	6003001235009	10	13	PARTE-I
6003001148004	10	6	PARTE -1	6003001236007	8	13	PARTE -1
6003001149002	42	1	PARTE-I	6003001237005	15	13	PARTE-I
6003001149002	6	2	PARTE -1	6003001239001	4	13	PARTE-I
6003001150000	11	6	PARTE -1	6003001240009	5	13	PARTE -1
6003001152006	8	5	PARTE -1	6003001241007	11	13	PARTE -1

ÍNDICE GERAL			PARTE -1	ÍNDICE GERAL			PARTE -1
N.° ORIGINAL	FIG.	GRUPO	90 / 4.90 / 100TB / 4110TB	N.° ORIGINAL	FIG.	GRUPO	90/4.90/100TB/4110TB
6003001241007	1	22	PARTE-I	6003001402005	23	19	PARTE-I
6003001243003	24	13	PARTE-I	6003001404001	4	19	PARTE-I
6003001244001	22	13	PARTE-I	6003006005001	3	70	PARTE-I
6003001251006	17	6	PARTE-I	6003006006009	11	70	PARTE-I
6003001252004	18	6	PARTE-I	6003011014006	7	23	PARTE-I
6003001254000	22	6	PARTE-I	6003099016006	9	10	PARTE -I
6003001255007	21	6	PARTE-I	6003099022004	21	16	PARTE-I
6003001259009	4	6	PARTE-I	6005001013005	21	8	PARTE-I
6003001261005	8	6	PARTE-I	6005001014003	22	8	PARTE -I
6003001263001	20	6	PARTE-I	6005001042004	38	1	PARTE-I
6003001265006	9	1	PARTE-I	6005001042004	14	2	PARTE-I
6003001265006	17	2	PARTE-I	6005001042004	23	10	PARTE-I
6003001267002	12	3	PARTE-I	6005001074007	15	4	PARTE-I
6003001268000	11	3	PARTE-I	6005001074007	15	4	PARTE-I
6003001269008	24	3	PARTE-I	6005001074007	4	9	PARTE-I
6003001274008	27	3	PARTE-I	6005001084006	23	13	PARTE-I
6003001275005	25	3	PARTE-I	6005001096000	16	6	PARTE -I
6003001309002	10	3	PARTE-I	6005001238008	18	3	PARTE-I
6003001317005	12	1	PARTE-I	6005001266009	13	15	PARTE-I
6003001317005	20	2	PARTE-I	6005001268005	14	13	PARTE-I
6003001318003	10	1	PARTE-I	6005001290009	9	6	PARTE-I
6003001318003	18	2	PARTE-I	6005001291007	6	6	PARTE-I
6003001319001	27	1	PARTE-I	6005001292005	3	6	PARTE-I
6003001319001	27	1	PARTE-I	6005006035003	9	68	PARTE-I
6003001319001	15	2	PARTE-I	6005006071008	10	68	PARTE-I
6003001321007	25	1	PARTE-I	6005011076000	4	23	PARTE-I
6003001321007	29	2	PARTE-I	6005011084004	12	23	PARTE-I
6003001322005	26	1	PARTE-I	6005015010005	3	91	PARTE-I
6003001322005	27	2	PARTE-I	6005015017000	13	92	PARTE-I
6003001327004	1	8	PARTE-I	6005015024006	7	92	PARTE-I
6003001328002	7	8	PARTE-I	6006001011007	3	19	PARTE-I
6003001332004	13	8	PARTE-I	6006001039008	1	19	PARTE-I
6003001332004	20	8	PARTE-I	6006001064006	24	2	PARTE -I
6003001334000	12	8	PARTE-I	6006001065003	9	5	PARTE-I
6003001345006	11	5	PARTE-I	6006001066001	6	5	PARTE-I
6003001346004	12	5	PARTE-I	6006001067009	7	5	PARTE-I
6003001347002	13	5	PARTE-I	6006001070003	17	5	PARTE-I
6003001350006	7	9	PARTE -I	6006001072009	21	3	PARTE -I
6003001356003	1	11	PARTE-I	6006001074005	1	4	PARTE-I
6003001358009	7	11	PARTE -1	6006001075002	4	3	PARTE-I
6003001359007	9	11	PARTE-I	6006001076000	3	3	PARTE -1
6003001362001	10	11	PARTE-I	6006001082008	20	3	PARTE-I
6003001369006	0	12	PARTE-I	6006001083006	8	9	PARTE -1
6003001370004	3	12	PARTE-I	6006001084004	1	9	PARTE-I
6003001371002	5	12	PARTE -1	6006001085001	3	9	PARTE-I
6003001373008	19	15	PARTE-I	6006001345009	19	19	PARTE -1
6003001376001	39	1	PARTE-I	6006001346007	16	19	PARTE-I
6003001376001	17	18	PARTE-I	6006001347005	20	19	PARTE -1
6003001385002	6	15	PARTE-I	6006001347005	15	20	PARTE -1
6003001386000	15	15	PARTE -1	6006001348003	18	19	PARTE-I
6003001387008	8	15	PARTE-I	6006001348003	9	20	PARTE-I
6003001391000	18	15	PARTE-I	6006001349001	15	19	PARTE -1
6003001392008	21	15	PARTE-I	6006001350009	10	19	PARTE -1
6003001393006	22	15	PARTE-I	6006001385005	15	11	PARTE -1
6003001394004	12	15	PARTE -1	6006001415000	2	3	PARTE -1
6003001395001	11	15	PARTE -1	6006001436006	25	2	PARTE-I
6003001396009	10	15	PARTE -1	6006001438002	9	4	PARTE -1
6003001397007	5	15	PARTE-I	6006001439000	3	4	PARTE -1
6003001398005	17	8	PARTE -1	6006001440008	12	4	PARTE -1
6003001399003	17	8	PARTE -1	6006001441006	13	4	PARTE -1

ÍNDICE GERAL			PARTE -1	ÍNDICE GERAL			PARTE -1
N.° ORIGINAL	FIG.	GRUPO	90/4.90/100TB/4110TB	N.° ORIGINAL	FIG.	GRUPO	90/4.90/100TB/4110TB
6006001443C02	11	4	PARTE-I	8005106038004	7	70	PARTE-I
6006001444000	14	4	PARTE-I	8005106045009	20	13	PARTE-I
6006001445007	8	4	PARTE-I	8005106045009	10	70	PARTE-I
6006001446005	6	4	PARTE-I	8005108021008	27	86	PARTE-I
6006001448001	6	4	PARTE-I	8005108023004	5	85	PARTE-I
6006001450007	6	4	PARTE-I	8005108023004	8	85	PARTE-I
6006001452003	2	4	PARTE-I	8005108023004	26	86	PARTE-I
6006001453001	7	4	PARTE-I	8005108136004	6	85	PARTE -I
6006001455006	9	8	PARTE-I	8005110010007	19	64	PARTE-I
6006001456004	4	8	PARTE-I	8005110011005	20	64	PARTE-I
6007001108009	14	6	PARTE-I	8005111029006	17	17	PARTE-I
6007001118008	0	4	PARTE-I	8005111108008	3	95	PARTE-I
6007001119006	38	3	PARTE-I	8005199024002	18	64	PARTE-I
6007001122000	35	3	PARTE-I	8007114024000	20	49	PARTE-I
6007001125003	29	8	PARTE-I	8008103008004	3	71	PARTE-I
6007011054003	5	23	PARTE-I	8008108073003	14	45	PARTE-I
7006011041001	19	13	PARTE-I	8008108073003	15	47	PARTE -I
7006011041001	7	68	PARTE-I	8008110010001	19	64	PARTE-I
7006011041001	6	69	PARTE-I	8008111032004	1	95	PARTE-I
7006011041001	6	70	PARTE-I	8008111052002	9	93	PARTE-I
7006011048006	18	13	PARTE-I	8008111064007	4	95	PARTE -1
7006011049004	5	70	PARTE-I	8008111064007	5	96	PARTE-I
7007004017008	10	76	PARTE-I	8008111064007	9	96	PARTE-I
7007008025007	16	13	PARTE-I	8008111065004	5	95	PARTE -1
7015008047004	8	19	PARTE-I	8008111070004	6	95	PARTE -I
7015008047004	6	20	PARTE-I	8008111070004	8	96	PARTE-I
7015008047004	15	84	PARTE-I	8008199004008	18	64	PARTE -I
7015009014003	23	33	PARTE-I	8009101009002	19	20	PARTE-I
7017009012003	10	33	PARTE-I	8009101014002	4	20	PARTE -I
7107010118004	35	94	PARTE-I	8009101018003	5	20	PARTE-I
7107011006000	14	94	PARTE-I	8009101021007	11	17	PARTE -I
800103168004	6	60	PARTE-I	8009101026006	3	5	PARTE-I
8002103009005	2	71	PARTE-I	8009101032004	8	1	PARTE -1
8002105070005	29	28	PARTE-I	8009101032004	11	2	PARTE-I
8002105070005	4	65	PARTE -I	8009101037003	5	17	PARTE-I
8002105070005	5	67	PARTE-I	8009101038001	6	17	PARTE-I
8002108023001	13	71	PARTE-I	8009101041005	43	1	PARTE-I
8002108023001	2	73	PARTE-I	8009101041005	5	2	PARTE -1
8002108023001	40	84	PARTE-I	8009101042003	41	1	PARTE-I
8002108024009	1	73	PARTE-I	8009101042003	7	2	PARTE-I
8002108039007	6	49	PARTE-I	8009101043001	20	1	PARTE-I
8002108039007	18	65	PARTE-I	8009101044009	28	1	PARTE -I
8002108039007	12	91	PARTE-I	8009101048000	9	16	PARTE -I
8002108051002*	10	90	PARTE-I	8009101049008	7	16	PARTE-I
8002108105006	1	71	PARTE-I	8009101050006	26	3	PARTE -1
8002111026009	2	95	PARTE-I	8009101053000	4	5	PARTE -1
8002111026009	4	96	PARTE-I	8009101055005	3	14	PARTE -1
8002111028005	29	94	PARTE-I	8009101056003	19	6	PARTE -1
8002111122006	32	66	PARTE-I	8009101058009	8	93	PARTE-I
8002111122006	3	93	PARTE -1	8009101065004	3	7	PARTE -1
8002111123004	13	94	PARTE-I	8009101069006	24	8	PARTE -I
8002111125009	28	94	PARTE-I	8009101084005	28	8	PARTE-I
8002111128003	29	94	PARTE-I	8009101085002	7	8	PARTE-I
8002111150007	15	93	PARTE-I	8009101085002	7	8	PARTE-I
8002111197008	17	94	PARTE-I	8009101087008	22	18	PARTE-I
8004104072007	22	32	PARTE-I	8009101089004	11	18	PARTE-I
8005102048007	20	91	PARTE-I	8009101090002	5	21	PARTE -1
8005105089008	12	44	PARTE-I	8009101091000	5	21	PARTE-I
8005106038004	6	68	PARTE-I	8009101092008	13	16	PARTE -1
8005106038004	7	69	PARTE-I	8009101093006	11	16	PARTE -1

ÍNDICE GERAL			PARTE -1	ÍNDICE GERAL			PARTE -1
N.° ORIGINAL	FIG.	GRUPO	90 / 4.90/100TB/4110TB	N.° ORIGINAL	FIG.	GRUPO	90/4.90/100TB/4110TB
8009101094004	16	16	PARTE-I	6009101185000	8	22	PARTE-I
8009101095001	2	16	PARTE-I	8009101188004	16	5	PARTE-I
8009101096009	12	18	PARTE-I	8009101189002	22	10	PARTE-I
8009101097007	16	18	PARTE-I	8009101190000	7	14	PARTE-I
8009101099003	4	18	PARTE-I	8009101192006	7	9	PARTE-I
8009101100009	7	14	PARTE-I	8009101194002	28	10	PARTE-I
8009101104001	27	15	PARTE -I	8009101195009	12	10	PARTE-I
8009101105008	26	15	PARTE-I	8009101197005	8	9	PARTE-I
8009101106006	25	15	PARTE-I	8009101198003	10	9	PARTE-I
8009101107004	24	15	PARTE-I	8009101199001	27	15	PARTE-I
8009101110008	3	13	PARTE-I	8009101200007	26	15	PARTE-I
8009101112004	1	15	PARTE-I	8009101201005	25	15	PARTE-I
8009101114000	27	13	PARTE-I	8009101201006	48	1	PARTE-I
8009101116005	10	20	PARTE-I	8009101202003	24	15	PARTE-I
8009101117003	8	20	PARTE-I	8009101203001	19	18	PARTE-I
8009101120007	16	20	PARTE-I	8009101205006	23	18	PARTE-I
8009101121005	7	20	PARTE -I	8009101206004	13	18	PARTE-I
8009101122003	14	20	PARTE-I	8009101207002	15	18	PARTE-I
8009101123001	11	20	PARTE-I	8009101208000	9	18	PARTE-I
8009101123001	18	20	PARTE -I	8009101211004	2	10	PARTE-I
8009101124009	17	20	PARTE-I	8009101213000	20	15	PARTE-I
8009101125006	2	20	PARTE-I	8009101214008	11	8	PARTE-I
8009101126004	1	20	PARTE-I	8009101219007	19	17	PARTE-I
8009101127002	3	20	PARTE -I	8009101220005	12	17	PARTE-I
8009101141003	12	16	PARTE -I	8009101221003	13	17	PARTE-I
8009101142001	13	16	PARTE-I	8009101259003	40	1	PARTE-I
8009101143009	41	1	PARTE-I	8009101275009	1	3	PARTE-I
8009101144007	8	1	PARTE-I	8009101276007	3	3	PARTE-I
8009101145004	5	1	PARTE-I	8009101296005	14	22	PARTE-I
8009101146002	37	1	PARTE-I	8009101297003	7	22	PARTE-I
8009101146002	37	1	PARTE -1	8009101315003	14	18	PARTE-I
8009101146002	16		PARTE-I	8009101318007	4	16	PARTE -I
8009101147000	40	1	PARTE-I	8009101319005	6	16	PARTE-I
8009101149006	39	1	PARTE-I	8009101319005	22	16	PARTE-I
8009101151002	23	1	PARTE-I	8009101320003	10	10	PARTE-I
8009101152000	16	1	PARTE-I	8009101321001	11	10	PARTE-I
8009101153008	9	5	PARTE -1	8009101330002	26	8	PARTE -1
8009101154006	4	5	PARTE -I	8009101339003	15	6	PARTE -1
8009101157009	5	7	PARTE -1	8009101346008	23	6	PARTE-I
8009101158007	6	7	PARTE-I	8009101347006	19	10	PARTE-I
8009101161001	27	6	PARTE-I	8009101348004	24	10	PARTE-I
8009101162009	19	6	PARTE-I	8009101349002	14	10	PARTE-I
8009101163007	28	8	PARTE -1	8009101350000	26	10	PARTE -1
8009101164005	29	8	PARTE-I	8009101351008	11	77	PARTE-I
8009101166000	27	8	PARTE-I	8009101352006	11	77	PARTE-I
8009101167008	25	8	PARTE -1	8009101354002	15	1	PARTE -1
8009101168006	10	8	PARTE-I	8009101355007	6	1	PARTE-I
8009101169004	17	5	PARTE -1	8009101355009	15	1	PARTE -1
8009101170002	12	5	PARTE -1	8009101356007	9	2	PARTE -1
8009101171000	13	5	PARTE -1	8009101357005	6	1	PARTE -1
8009101172008	15	1	PARTE -1	8009101357005	9	2	PARTE -1
8009101174004	23	15	PARTE -1	8009101358003	6	1	PARTE -1
8009101177007	34	1	PARTE -1	8009101358003	9	2	PARTE -1
8009101178005	33	1	PARTE -1	8009101359001	6	1	PARTE -1
8009101179003	32	1	PARTE -1	8009101359001	9	2	PARTE -1
8009101180001	5	22	PARTE -1	8009101360009	29	1	PARTE -1
8009101181009	9	22	PARTE -1	8009101361007	29	1	PARTE -1
8009101182007	6	22	PARTE -1	8009101362005	5	18	PARTE -1
8009101183005	2	22	PARTE -1	8009101363003	11	5	PARTE -!
8009101184003	13	22	PARTE -1	8009101364001	8	11	PARTE -1

ÍNDICE GERAL			PARTE -1	ÍNDICE GERAL			PARTE -1
N.° ORIGINAL	FIG.	GRUPO	90/4.90/100TB/4110TB	N.° ORIGINAL	FIG.	GRUPO	90 / 4.90 / 100TB / 4110TB
8009101367004	17	10	PARTE-I	8009102051003	11	28	PARTE-I
8009101369000	21	10	PARTE-I	8009102056002	3	26	PARTE-I
8009101371006	1	7	PARTE-I	8009102057000	4	25	PARTE-I
8009101372004	4	7	PARTE-I	8009102057000	21	26	PARTE-I
8009101374000	6	7	PARTE -1	8009102059006	1	25	PARTE-I
8009101375007	6	7	PARTE-I	8009102060004	5	26	PARTE -I
8009101376005	27	6	PARTE-I	8009102061002	7	26	PARTE-I
8009101387002	11	14	PARTE-I	8009102062000	9	26	PARTE-I
8009101389008	2	14	PARTE-I	8009102063008	8	26	PARTE-I
8009101390006	1	14	PARTE-I	8009102064006	6	25	PARTE-I
8009101395005	17	15	PARTE-I	8009102064006	4	26	PARTE-I
8009101397001	20	16	PARTE-I	8009102065003	2	25	PARTE-I
8009101398009	5	16	PARTE-I	8009102065003	2	26	PARTE-I
8009101399007	8	16	PARTE-I	8009102067009	8	25	PARTE-I
8009101400003	23	8	PARTE-I	8009102067009	20	26	PARTE-I
8009101401001	2	19	PARTE-I	8009102068007	23	26	PARTE-I
8009101410002	5	19	PARTE-I	8009102069005	1	26	PARTE-I
8009101411000	9	19	PARTE-I	8009102071001	10	27	PARTE-I
8009101412008	7	54	PARTE-I	8009102071001	4	28	PARTE-I
8009101417007	13	17	PARTE-I	8009102072009	6	27	PARTE-I
8009101418005	16	17	PARTE -I	8009102072009	2	28	PARTE-I
8009101419003	1	21	PARTE-I	8009102074005	11	27	PARTE -I
8009101420001	1	21	PARTE-I	8009102074005	5	28	PARTE-I
8009101428004	2	5	PARTE -I	8009102075002	23	27	PARTE-I
8009101429002	22	2	PARTE -1	8009102075002	18	28	PARTE-I
8009101442005	3	7	PARTE-I	8009102076000	21	27	PARTE-I
8009101449000	16	11	PARTE-I	8009102077008	3	27	PARTE-I
8009101451006	16	4	PARTE-I	8009102078006	8	27	PARTE-I
8009101452004	17	4	PARTE-I	8009102079004	9	27	PARTE -I
8009101453002	14	11	PARTE-I	8009102080002	30	27	PARTE-I
8009101454000	13	11	PARTE-I	8009102083006	26	2	PARTE-I
8009101455007	4	14	PARTE-I	8009103007004	5	59	PARTE-I
8009102005009	3	66	PARTE -1	8009103008002	2	56	PARTE-I
8009102008003	17	27	PARTE-I	8009103009000	5	57	PARTE-I
8009102008003	12	28	PARTE-I	8009103011006	11	56	PARTE-I
8009102009001	14	27	PARTE-I	8009103011006	2	57	PARTE -1
8009102010009	13	65	PARTE -1	8009103020007	0	74	PARTE-I
8009102017004	7	65	PARTE -1	8009103022003	15	71	PARTE -1
8009102018002	28	27	PARTE-I	8009103024009	5	56	PARTE-I
8009102018002	23	28	PARTE-I	8009103024009	6	57	PARTE -1
8009102020008	16	28	PARTE -I	8009103030006	3	56	PARTE -1
8009102021006	9	25	PARTE -1	8009103030006	7	57	PARTE-I
8009102022004	10	25	PARTE-I	8009103035005	14	71	PARTE -I
8009102026005-	31	28	PARTE -1	8009103036003	11	58	PARTE-I
8009102026005	6	65	PARTE -1	8009103040005	2	58	PARTE-I
8009102029009	11	25	PARTE -1	8009103041003	6	58	PARTE-I
8009102029009	11	26	PARTE -1	8009103042001	8	58	PARTE-I
8009102030007	9	65	PARTE -1	8009103043009	5	58	PARTE -1
8009102031005	10	26	PARTE -1	8009103044007	2	59	PARTE -1
8009102032003	25	26	PARTE -1	8009103045004	4	59	PARTE -1
8009102034009	12	25	PARTE -1	8009103046002	21	72	PARTE -1
8009102034009	12	26	PARTE -1	8009103047000	31	72	PARTE-I
8009102035006	0	25	PARTE -1	8009103049006	10	56	PARTE -1
8009102037002	3	25	PARTE -1	8009103050004	3	58	PARTE -1
8009102039008	14	25	PARTE -1	8009103051002	4	58	PARTE -1
8009102039008	14	26	PARTE -1	8009103052000	35	72	PARTE -1
8009102040006	17	65	PARTE -1	8009103056001	1	59	PARTE-I
8009102042002	15	25	PARTE -1	8009103057009	12	59	PARTE -1
8009102042002	15	26	PARTE -1	8009103058007	11	59	PARTE -1
8009102045005	0	26	PARTE -1	8009103059005	10	59	PARTE -1

ÍNDICE GERAL			PARTE -1	ÍNDICE GERAL			PARTE-I
N.° ORIGINAL	FIG.	GRUPO	90/4.90/100TB/4110TB	N.° ORIGINAL	FIG.	GRUPO	90/4.90/100TB/4110TB
8009103060003	7	58	PARTE-I	8009103157007	6	60	PARTE-I
8009103061001	1	72	PARTE-I	8009103158005	6	60	PARTE-I
8009103065002	0	74	PARTE-I	8009103159003	6	60	PARTE-I
8009103066000	36	72	PARTE -I	8009103160001	6	60	PARTE -I
8009103068006	11	72	PARTE-I	8009103161009	6	60	PARTE-I
8009103068006	18	72	PARTE-I	8009103162007	6	60	PARTE-I
8009103069004	15	72	PARTE-I	8009103163005	6	60	PARTE-I
8009103070002	44	61	PARTE-I	8009103164003	6	60	PARTE-I
8009103071000	44	61	PARTE -I	8009103165000	6	60	PARTE-I
8009103082007	15	74	PARTE-I	8009103166008	6	60	PARTE-I
8009103083005	14	74	PARTE-I	8009103167006	6	60	PARTE -I
8009103084003	13	74	PARTE-I	8009103169002	6	60	PARTE-I
8009103085000	9	74	PARTE-I	8009103170000	6	50	PARTE-I
8009103089002	17	71	PARTE-I	8009103171008	6	60	PARTE-I
8009103092006	6	74	PARTE-I	8009103172006	6	60	PARTE -I
8009103093004	4	74	PARTE-I	8009103173004	6	60	PARTE-I
8009103094002	3	74	PARTE-I	8009103173007	6	60	PARTE -I
8009103095009	1	74	PARTE-I	8009103174002	6	60	PARTE-I
8009103096007	17	74	PARTE -I	8009103175009	6	60	PARTE-I
8009103097005	18	74	PARTE-I	8009103177005	6	60	PARTE-I
8009103098003	19	74	PARTE-I	8009103178003	6	60	PARTE-I
8009103101005	5	56	PARTE-I	8009103179001	6	60	PARTE-I
8009103101005	6	57	PARTE -I	8009103180009	6	60	PARTE -1
8009103102003	19	34	PARTE -1	8009103181007	6	60	PARTE-I
8009103103001	4	72	PARTE-I	8009103182005	6	60	PARTE-I
8009103105006	5	72	PARTE -1	8009103183003	6	60	PARTE-I
8009103106004	11	76	PARTE-I	8009103184001	6	60	PARTE-I
8009103110006	1	76	PARTE-I	8009103185008	6	60	PARTE -I
8009103111004	13	56	PARTE-I	8009103186006	6	60	PARTE-I
8009103111004	3	57	PARTE-I	8009103187004	6	60	PARTE-I
8009103112002	29	71	PARTE-I	8009103188002	6	60	PARTE-I
8009103113000	9	72	PARTE-I	8009103189000	6	60	PARTE -I
8009103114008	10	72	PARTE-I	8009103190008	6	60	PARTE-I
8009103115005	8	72	PARTE-I	8009103191006	6	60	PARTE -I
8009103121003	24	71	PARTE -1	8009103192004	6	60	PARTE-I
8009103122001	9	60	PARTE-I	8009103193002	12	60	PARTE-I
8009103124007	7	60	PARTE -1	8009103194000	13	60	PARTE -1
8009103125004	7	60	PARTE -I	8009103195007	13	60	PARTE -I
8009103126002	7	60	PARTE-I	8009103196005	13	60	PARTE-I
8009103130004	42	61	PARTE-I	8009103197003	14	60	PARTE -1
8009103131002	9	61	PARTE -1	8009103198001	15	60	PARTE-I
8009103132000	11	61	PARTE -I	8009103199009	16	60	PARTE-I
8009103133008	8	61	PARTE-I	8009103200005	18	60	PARTE -I
8009103134006	7	60	PARTE-I	8009103201003	17	60	PARTE -1
8009103135003	7	60	PARTE-I	8009103202001	19	60	PARTE-I
8009103136001	7	60	PARTE -1	8009103203009	11	60	PARTE-I
8009103137009	7	60	PARTE-I	8009103205004	20	60	PARTE -I
8009103138007	7	60	PARTE -1	8009103207000	20	61	PARTE -1
8009103139005	7	60	PARTE-I	8009103208008	20	61	PARTE -1
8009103140003	7	60	PARTE -1	8009103209006	20	61	PARTE -1
8009103141001	7	60	PARTE-I	8009103210004	20	61	PARTE-I
8009103142009	7	60	PARTE -1	8009103211002	20	61	PARTE -1
8009103143007	7	60	PARTE -1	8009103212000	20	61	PARTE -1
8009103144005	7	60	PARTE -1	8009103213008	20	61	PARTE -1
8009103145002	7	60	PARTE -1	8009103214006	20	61	PARTE-I
8009103146000	7	60	PARTE -1	8009103215003	20	61	PARTE-I
8009103147008	7	60	PARTE -1	8009103216001	20	61	PARTE -1
8009103148006	7	60	PARTE -1	8009103217009	20	61	PARTE -1
8009103149004	7	60	PARTE - I	8009103218007	20	61	PARTE -1
8009103156009	6	60	PARTE -1	8009103219005	20	61	PARTE -1

ÍNDICE GERAL			PARTE -1	ÍNDICE GERAL			PARTE -1
N.° ORIGINAL	FIG.	GRUPO	90/4.90/100TB/4110TB	N.° ORIGINAL	FIG.	GRUPO	90/4.90/100TB/4110TB
8009103220003	20	61	PARTE-I	8009103285006	18	62	PARTE-I
8009103221001	20	61	PARTE-I	8009103286004	18	62	PARTE-I
8009103222009	20	61	PARTE-I	8009103287002	18	62	PARTE-I
8009103223007	20	61	PARTE-I	8009103288000	18	62	PARTE-I
8009103224005	20	61	PARTE-I	8009103289008	18	62	PARTE-I
8009103225002	20	61	PARTE-I	8009103290006	18	62	PARTE-I
8009103226000	20	61	PARTE-I	8009103291004	18	62	PARTE-I
8009103227008	20	61	PARTE-I	8009103292002	18	62	PARTE-I
8009103228006	20	61	PARTE-I	8009103293000	18	62	PARTE-I
8009103229004	20	61	PARTE-I	8009103294008	18	62	PARTE-I
8009103230002	20	61	PARTE-I	8009103295005	18	62	PARTE-I
8009103231000	20	61	PARTE -I	8009103296003	18	62	PARTE-I
8009103232008	20	61	PARTE-I	8009103297001	18	62	PARTE-I
8009103233006	20	61	PARTE-I	8009103298009	18	62	PARTE-I
8009103234004	20	61	PARTE-I	8009103299007	18	62	PARTE-I
8009103235001	20	61	PARTE-I	8009103300003	18	62	PARTE-I
8009103236009	20	61	PARTE-I	8009103301001	22	62	PARTE-I
8009103237007	20	61	PARTE-I	8009103302009	11	62	PARTE -I
8009103238005	20	61	PARTE-I	8009103303007	26	62	PARTE-I
8009103239003	20	61	PARTE-I	8009103304005	36	62	PARTE -I
8009103241009	3	61	PARTE-I	8009103304005	36	62	PARTE-I
8009103241009	30	61	PARTE-I	8009103305002	34	62	PARTE-I
8009103242007	12	61	PARTE-I	8009103305002	34	62	PARTE-I
8009103244003	20	63	PARTE-I	8009103306000	27	62	PARTE-I
8009103245000	20	63	PARTE-I	8009103307008	27	62	PARTE -1
8009103247006	10	61	PARTE -I	8009103308006	27	62	PARTE-I
8009103247006	0	61	PARTE -1	8009103309004	27	62	PARTE-I
8009103250000	29	61	PARTE-I	8009103310002	27	62	PARTE-I
8009103251008	27	61	PARTE -1	8009103311000	27	62	PARTE-I
8009103252006	3	62	PARTE-I	8009103312008	6	63	PARTE-I
8009103253004	3	62	PARTE-I	8009103313006	4	63	PARTE -I
8009103254002	3	62	PARTE-I	8009103314004	3	63	PARTE -I
8009103255009	3	62	PARTE -1	8009103315001	2	63	PARTE-I
8009103256007	3	62	PARTE -1	8009103316009	16	63	PARTE-I
8009103257005	3	62	PARTE-I	8009103317007	13	63	PARTE-I
8009103258003	3	62	PARTE -1	8009103318005	9	63	PARTE-I
8009103259001	3	62	PARTE -1	8009103319003	14	63	PARTE-I
8009103260009	3	62	PARTE-I	8009103320001	17	63	PARTE-I
8009103261007	3	62	PARTE -1	8009103321009	17	63	PARTE-I
8009103262005	2	62	PARTE -1	8009103322007	17	63	PARTE -1
8009103263003	8	62	PARTE-I	8009103323005	17	63	PARTE-I
8009103265008	6	62	PARTE -1	8009103324003	17	63	PARTE-I
8009103266006	19	62	PARTE -1	8009103325000	17	63	PARTE-I
8009103269000,	0	61	PARTE -I	8009103326008	17	63	PARTE -1
8009103269000	24	62	PARTE -1	8009103327006	17	63	PARTE -1
8009103270008	18	62	PARTE -1	8009103328004	17	63	PARTE-I
8009103271006	18	62	PARTE -1	8009103329002	17	63	PARTE -1
8009103272004	18	62	PARTE -1	8009103330000	17	63	PARTE-I
8009103273002	18	62	PARTE-I	8009103331008	17	63	PARTE-I
8009103274000	18	62	PARTE-I	8009103332006	17	63	PARTE -1
8009103275007	18	62	PARTE -1	8009103333004	17	63	PARTE -I
8009103276005	18	62	PARTE -1	8009103334002	18	63	PARTE-I
8009103277003	18	62	PARTE -1	8009103337005	43	61	PARTE -1
8009103278001	18	62	PARTE-I	8009103338003	21	63	PARTE-I
8009103279009	18	62	PARTE -I	8009103340009	2	60	PARTE-I
8009103280007	18	62	PARTE -1	8009103340009	0	61	PARTE-I
8009103281005	18	62	PARTE -1	8009103341007	6	61	PARTE-I
8009103282003	18	62	PARTE -1	8009103355007	17	61	PARTE-I
8009103283001	18	62	PARTE -1	8009103355007	0	61	PARTE -1
8009103284009	18	62	PARTE -1	8009103357003	4	60	PARTE -1

ÍNDICE GERAL			PARTE -1	ÍNDICE GERAL			PARTE -1
N.° ORIGINAL	FIG.	GRUPO	90/4.90/100TB/4110TB	N.° ORIGINAL	FIG.	GRUPO	90/4.90/100TB/4110TB
8009103357003	0	61	PARTE-I	8009103438001	8	61	PARTE-I
8009103361005	22	61	PARTE-I	8009103439009	8	61	PARTE-I
8009103361005	0	61	PARTE -1	8009103440007	8	61	PARTE-I
8009103363001	19	61	PARTE-I	8009103441005	8	61	PARTE -I
8009103365006	31	61	PARTE-I	8009103442003	7	72	PARTE-I
8009103365006	0	61	PARTE-I	8009103443001	12	72	PARTE-I
8009103365006	0	61	PARTE-I	8009103444009	6	72	PARTE-I
8009103365006	7	62	PARTE-I	8009103457001	5	59	PARTE-I
8009103369008	26	61	PARTE-I	8009103459007	4	59	PARTE -I
8009103369008	0	61	PARTE-I	8009103460005	16	71	PARTE-I
8009103372002	17	62	PARTE-I	8009103467000	0	74	PARTE-I
8009103373000	0	61	PARTE-I	8009103468008	0	74	PARTE-I
8009103373000	21	62	PARTE-I	8009103469006	1	74	PARTE -I
8009103374008	23	62	PARTE-I	8009103470004	3	74	PARTE -I
8009103376003	12	62	PARTE-I	8009103471002	4	74	PARTE -I
8009103377001	13	62	PARTE-I	8009103475003	18	61	PARTE-I
8009103378009	14	62	PARTE-I	8009103476001	38	61	PARTE -I
8009103379007	35	62	PARTE-I	8009103477009	37	61	PARTE-I
8009103379007	35	62	PARTE-I	8009103480003	15	61	PARTE -I
8009103380005	0	61	PARTE-I	8009103481001	25	61	PARTE-I
8009103380005	31	62	PARTE -1	8009103482009	4	62	PARTE-I
8009103381003	5	63	PARTE-I	8009103483007	4	62	PARTE-I
8009103382001	7	63	PARTE-I	8009103484005	40	61	PARTE-I
8009103383009	1	63	PARTE-I	8009103485002	16	61	PARTE-I
8009103384007	12	63	PARTE-I	8009103486000	35	61	PARTE-I
8009103385004	11	63	PARTE-I	8009103487008	32	61	PARTE -I
8009103386002	10	63	PARTE-I	8009103488006	34	61	PARTE-I
8009103387000	8	63	PARTE-I	8009103489004	36	61	PARTE-I
8009103388008	15	63	PARTE-I	8009103490002	39	61	PARTE-I
8009103389006	41	61	PARTE-I	8009103493006	0	61	PARTE -I
8009103390004	3	60	PARTE-I	8009103493006	16	62	PARTE-I
8009103391002	1	60	PARTE-I	8009104019008	4	29	PARTE-I
8009103391002	0	61	PARTE -1	8009104020006	4	29	PARTE-I
8009103392000	20	62	PARTE -1	8009104021004	15	29	PARTE-I
8009103394006	34	72	PARTE-I	8009104022002	12	29	PARTE-I
8009103395003	24	72	PARTE-I	8009104022002	43	33	PARTE-I
8009103396001	30	72	PARTE -1	8009104023000	19	30	PARTE -1
8009103397009	25	62	PARTE -1	8009104025005	16	30	PARTE-I
8009103398007	2	61	PARTE-I	8009104026003	11	30	PARTE -I
8009103399005	26	62	PARTE-I	8009104027001	3	30	PARTE-I
8009103400001	13	72	PARTE -1	8009104028009	2	30	PARTE -I
8009103401009	28	71	PARTE-I	8009104029007	7	30	PARTE-I
8009103403005	4	73	PARTE-I	8009104030005	8	30	PARTE-I
8009103414002	19	71	PARTE -1	8009104032001	29	32	PARTE-I
8009103415009	18	71	PARTE -1	8009104034007	31	32	PARTE-I
8009103416007	30	71	PARTE -1	8009104035004	32	32	PARTE -1
8009103417005	31	71	PARTE-I	8009104038008	18	31	PARTE -1
8009103420009	3	73	PARTE -1	8009104038008	4	32	PARTE -1
8009103425008	21	71	PARTE-I	8009104039006	6	32	PARTE-I
8009103427004	21	71	PARTE -1	8009104040004	3	31	PARTE -1
8009103429000	6	71	PARTE -1	8009104040004	7	32	PARTE-I
8009103429000	17	86	PARTE -1	8009104041002	4	31	PARTE -1
8009103430008	11	57	PARTE -í	8009104041002	8	32	PARTE -1
8009103431006	5	71	PARTE -1	8009104042000	14	32	PARTE -1
8009103432004	7	61	PARTE -1	8009104043008	7	31	PARTE -1
8009103433002	8	61	PARTE -1	8009104043008	11	32	PARTE -1
8009103434000	8	61	PARTE -1	8009104044006	9	31	PARTE -1
8009103435007	8	61	PARTE-I	8009104044006	13	32	PARTE -1
8009103436005	8	61	PARTE -1	8009104045003	10	32	PARTE -1
8009103437003	8	61	PARTE -1	8009104046001	15	32	PARTE -1

ÍNDICE GERAL			PARTE -1	ÍNDICE GERAL			PARTE-I
N.° ORIGINAL	FIG.	GRUPO	90/ 4.90 /100TB /4110TB	N.° ORIGINAL	FIG.	GRUPO	90/4.90/100TB/4110TB
8009104047009	17	32	PARTE-I	8009104109007	8	29	PARTE-I
8009104048007	18	32	PARTE-I	8009104110005	1	40	PARTE-I
8009104049005	19	32	PARTE-I	8009104111003	4	40 J	PARTE-I
8009104050003	20	32	PARTE-I	8009104115004	10	37	PARTE-I
8009104053007	38	32	PARTE-I	8009104116002	11	37	PARTE-I
8009104054005	30	31	PARTE-I	8009104116002	9	38	PARTE-I
8009104055002	13	37	PARTE-I	8009104118008	15	37	PARTE-I
8009104055002	8	38	PARTE-I	8009104118008	11	38	PARTE-I
8009104056000	29	31	PARTE-I	8009104119006	20	37	PARTE-I
8009104057008	27	31	PARTE-I	8009104119006	16	38	PARTE-I
8009104058006	26	31	PARTE-I	8009104120004	19	37	PARTE-I
8009104059004	25	31	PARTE-I	8009104120004	15	38	PARTE-I
8009104060002	24	31	PARTE-I	8009104121002	18	37	PARTE-I
8009104061000	22	31	PARTE-I	8009104121002	14	38	PARTE-I
8009104062008	21	31	PARTE-I	8009104122000	17	37	PARTE-I
8009104063006	20	31	PARTE-I	8009104122000	13	38	PARTE-I
8009104064004	17	31	PARTE-I	8009104123008	17	37	PARTE-I
8009104065001	16	31	PARTE-I	8009104123008	13	38	PARTE-I
8009104066009	14	31	PARTE-I	8009104124006	17	37	PARTE-I
8009104067007	15	31	PARTE-I	8009104124006	13	38	PARTE-I
8009104068005	10	31	PARTE-I	8009104125003	17	37	PARTE-I
8009104069003	6	31	PARTE-I	8009104125003	13	38	PARTE-I
8009104070001	2	31	PARTE-I	8009104126001	17	37	PARTE-I
8009104071009	25	32	PARTE-I	8009104126001	13	38	PARTE-I
8009104073005	24	32	PARTE-I	8009104127009	17	37	PARTE-I
8009104074003	36	32	PARTE-I	8009104127009	13	38	PARTE-I
8009104075000	1	32	PARTE-I	8009104128007	23	37	PARTE-I
8009104076008	14	35	PARTE-I	8009104128007	19	38	PARTE-I
8009104077006	32	35	PARTE -1	8009104129005	7	37	PARTE-I
8009104078004	26	35	PARTE-I	8009104130003	3	37	PARTE-I
8009104079002	22	35	PARTE-I	8009104130003	1	38	PARTE-I
8009104080000	23	35	PARTE-I	8009104131001	3	37	PARTE-I
8009104081008	35	35	PARTE-I	8009104131001	1	38	PARTE-I
8009104083004	7	35	PARTE-I	8009104132009	3	37	PARTE-I
8009104084002	12	35	PARTE-I	8009104132009	1	38	PARTE -I
8009104085009	8	35	PARTE-I	8009104133007	3	37	PARTE-I
8009104086007	29	35	PARTE -1	8009104133007	1	38	PARTE-I
8009104087005	24	35	PARTE-I	8009104134005	3	37	PARTE-I
8009104088003	16	35	PARTE-I	8009104134005	1	38	PARTE-I
8009104089001	15	35	PARTE-I	8009104135002	3	37	PARTE-I
8009104090009	9	35	PARTE-I	8009104135002	1	38	PARTE-I
8009104091007	33	35	PARTE-I	8009104136000	2	37	PARTE-I
8009104092005	27	35	PARTE-I	8009104139004	8	42	PARTE-I
8009104092006-	28	35	PARTE -1	8009104141000	4	42	PARTE-I
8009104093003	36	35	PARTE -1	8009104142008	5	42	PARTE-I
8009104094001	37	35	PARTE-I	8009104143006	10	42	PARTE-I
8009104095008	4	36	PARTE-I	8009104148005	11	42	PARTE-I
8009104096006	3	35	PARTE -1	8009104149003	19	48	PARTE -1
8009104097004	4	35	PARTE -1	8009104154003	21	31	PARTE-I
8009104098002	17	36	PARTE-I	8009104156008	43	32	PARTE-I
8009104099000	17	35	PARTE -1	8009104164002	6	41	PARTE -1
8009104100006	5	36	PARTE -1	8009104165009	7	41	PARTE-I
8009104101004	11	36	PARTE -1	8009104166007	1	41	PARTE-I
8009104102002	18	36	PARTE -1	8009104167005	21	30	PARTE -1
8009104103000	19	36	PARTE -1	8009104168003	20	36	PARTE-I
8009104104008	1	36	PARTE -1	8009104173003	7	29	PARTE -1
8009104105005	3	36	PARTE -1	8009104175008	40	33	PARTE -1
8009104106003	10	36	PARTE -1	8009104177004	12	33	PARTE -1
8009104107001	9	36	PARTE -1	8009104179000	2	33	PARTE -1
8009104108009	9	29	PARTE -1	8009104181006	6	33	PARTE -1

ÍNDICE GERAL			PARTE -1	ÍNDICE GERAL			PARTE -1
N.° ORIGINAL	FIG.	GRUPO	90/4.90/100TB/4110TB	N.° ORIGINAL	FIG.	GRUPO	90 / 4.90 / 100TB / 4110TB
8009104182004	8	33	PARTE-I	8009104279008	29	31	PARTE -I
8009104183002	7	33	PARTE-I	8009104291003	13	30	PARTE-I
8009104185007	30	33	PARTE-I	8009104292001	13	30	PARTE-I
8009104186005	19	33	PARTE-I	8009104293009	13	30	PARTE-I
8009104187003	20	33	PARTE-I	8009104294007	13	30	PARTE-I
8009104188001	27	33	PARTE-I	8009104296002	10	37	PARTE-I
8009104190007	15	33	PARTE-I	8009104297000	1	42	PARTE-I
8009104191005	17	33	PARTE-I	8009104310001	6	38	PARTE-I
8009104192003	16	33	PARTE-I	8009104310001	1	44	PARTE-I
8009104193001	18	33	PARTE-I	8009104311009	6	38	PARTE -I
8009104194009	21	33	PARTE-I	8009104311009	1	44	PARTE -I
8009104195006	16	37	PARTE-I	8009104312007	3	38	PARTE-I
8009104195006	12	38	PARTE-I	8009104312007	3	44	PARTE-I
8009104197002	16	37	PARTE-I	8009104326007	29	31	PARTE-I
8009104197002	12	38	PARTE-I	8009104327005	7	40	PARTE-I
8009104198000	16	37	PARTE-I	8009104328003	7	40	PARTE -I
8009104198000	12	38	PARTE-I	8009104329001	7	40	PARTE-I
8009104199008	16	37	PARTE-I	8009104330009	7	40	PARTE-I
8009104199008	12	38	PARTE-I	8009104336006	5	31	PARTE-I
8009104200004	16	37	PARTE-I	8009104336006	9	32	PARTE-I
8009104200004	12	38	PARTE-I	8009104338002	11	41	PARTE-I
8009104201002	16	37	PARTE-I	8009104339000	9	30	PARTE -I
8009104201004	12	38	PARTE-I	8009104340008	3	32	PARTE-I
8009104212009	6	42	PARTE-I	8009104341006	14	36	PARTE-I
8009104212009	33	49	PARTE-I	8009104346005	46	33	PARTE-I
8009104220002	11	39	PARTE-I	8009104347003	45	33	PARTE -I
8009104222008	15	39	PARTE-I	8009104348001	16	40	PARTE-I
8009104226009	16	39	PARTE-I	8009104350007	15	40	PARTE-I
8009104227007	7	39	PARTE-I	8009104352003	19	40	PARTE -I
8009104228005	9	39	PARTE-I	8009104357002	34	32	PARTE-I
8009104229003	4	39	PARTE-I	8009105004009	13	66	PARTE -I
8009104231009	10	39	PARTE-I	8009105005006	12	66	PARTE -I
8009104234003	16	40	PARTE-I	8009105008000	8	65	PARTE-I
8009104236008	15	40	PARTE-I	8009105008000	4	66	PARTE-I
8009104238004	13	40	PARTE-I	8009105008000	15	67	PARTE-I
8009104240000	8	40	PARTE-I	8009105009008	29	66	PARTE-I
8009104242006	19	40	PARTE-I	8009105012002	12	67	PARTE-I
8009104244002	12	37	PARTE-I	8009105013000	7	67	PARTE-I
8009104244002	7	38	PARTE-I	8009105017001	12	67	PARTE-I
8009104246007	18	40	PARTE -1	8009105018009	7	67	PARTE-I
8009104246007	18	40	PARTE-I	8009105019007	3	67	PARTE-I
8009104247005	18	40	PARTE-I	8009105021003	9	67	PARTE -1
8009104248003	18	40	PARTE-I	8009105024007	14	67	PARTE -1
8009104249001	9	43	PARTE-I	8009105026002	9	67	PARTE -1
8009104256006	21	40	PARTE-I	8009105030004	14	67	PARTE -1
8009104257004	25	37	PARTE-I	8009105036001	13	67	PARTE -1
8009104257004	21	38	PARTE -1	8009105038007	11	65	PARTE -1
8009104258002	6	37	PARTE-I	8009105038007	2	66	PARTE -1
8009104258002	2	38	PARTE-I	8009105038007	16	67	PARTE -1
8009104259000	9	37	PARTE-I	8009105039005	11	66	PARTE-I
8009104259000	5	38	PARTE-I	8009105040003	26	66	PARTE -1
8009104260008	4	48	PARTE-I	8009105041001	5	66	PARTE -1
8009104262004	1	48	PARTE -1	8009105042009	21	66	PARTE -1
8009104265007	23	31	PARTE -1	8009105043007	22	66	PARTE-I
8009104266005	1	34	PARTE-I	8009105046000	7	66	PARTE-I
8009104267003	42	32	PARTE-I	8009105047008	6	66	PARTE-I
8009104269009	34	33	PARTE -1	8009105050002	11	67	PARTE-I
8009104270007	4	33	PARTE -1	8009105055001	8	43	PARTE-I
8009104277002	29	31	PARTE-I	8009105056009	6	43	PARTE -1
8009104278000	29	31	PARTE -1	8009105057007	10	43	PARTE -1

ÍNDICE GERAL			PARTE -1	ÍNDICE GERAL			PARTE -1
N.° ORIGINAL	FIG.	GRUPO	90/4.90/100TB/4110TB	N.° ORIGINAL	FIG.	GRUPO	90 / 4.90 / 100TB / 4110TB
8009105059003	11	43	PARTE-I	8009107086004	22	79	PARTE-I
8009105060001	11	43	PARTE-I	8009107086004	21	81	PARTE-I
8009105081009	24	43	PARTE-I	8009107087002	27	75	PARTE-I
8009105062007	3	43	PARTE-I	8009107087002	23	79	PARTE-I
8009105063005	12	43	PARTE-I	8009107087002	22	81	PARTE-I
8009105064003	14	43	PARTE-I	8009107088000	21	75	PARTE-I
800910506500	13	43	PARTE-I	8009107089008	25	75	PARTE-I
8009105066008	15	43	PARTE-I	8009107090006	5	75	PARTE-I
8009105067006	16	43	PARTE-I	8009107121009	1	77	PARTE-I
8009105068004	25	43	PARTE-I	8009107134002	27	79	PARTE-I
8009105069002	25	43	PARTE-I	8009107134002	20	81	PARTE-I
8009105070000	21	43	PARTE-I	8009107154000	20	77	PARTE-I
8009105071008	23	43	PARTE-I	8009107155007	18	77	PARTE-I
8009105072006	4	44	PARTE-I	8009107170006	6	79	PARTE-I
8009105073004	22	44	PARTE-I	8009107185004	18	79	PARTE-I
8009105074002	21	44	PARTE-I	8009107185004	13	81	PARTE-I
8009105075009	20	44	PARTE-I	8009107190004	5	79	PARTE -1
8009105076007	23	44	PARTE-I	8009107198007	29	79	PARTE-I
8009105078003	26	44	PARTE-I	8009107198007	15	81	PARTE-I
8009105079001	14	44	PARTE-I	8009107199005	12	79	PARTE-I
8009105080009	13	44	PARTE-I	8009107199005	11	81	PARTE-I
8009105081007	11	44	PARTE-I	8009107200001	21	77	PARTE-I
8009105082005	7	44	PARTE-I	8009107203005	11	79	PARTE-I
8009105083003	7	44	PARTE-I	8009107203005	12	81	PARTE-I
8009105084001	6	44	PARTE-I	8009107204003	31	79	PARTE-I
8009105086006	16	44	PARTE-I	8009107204003	16	81	PARTE-I
8009105089000	29	44	PARTE-I	8009107205000	32	79	PARTE-I
8009105093002	25	44	PARTE-I	8009107205000	19	81	PARTE-I
8009105094000	18	44	PARTE-I	8009107206008	27	77	PARTE-I
8009105095007	24	44	PARTE-I	8009107206008	11	78	PARTE-I
8009105096005	17	44	PARTE-I	8009107207006	25	77	PARTE-I
8009105097003	19	44	PARTE-I	8009107207006	10	78	PARTE-I
8009106035002	22	75	PARTE-I	8009107229000	10	77	PARTE-I
8009106039004	13	68	PARTE-I	8009107230008	4	77	PARTE-I
8009106050001	15	68	PARTE-I	8009107242003	12	77	PARTE-I
8009106051009	8	69	PARTE-I	8009107245006	19	77	PARTE -1
8009106055000	16	69	PARTE-I	8009107247002	17	77	PARTE-I
8009106062006	13	69	PARTE -I	8009107248000	17	77	PARTE-I
8009106080008	8	68	PARTE-I	8009107251004	2	77	PARTE-I
8009106082004	21	68	PARTE-I	8009107273008	11	45	PARTE-I
8009106083002	20	68	PARTE -1	8009107273008	2	79	PARTE-I
8009106430003	18	86	PARTE-I	8009107274006	4	75	PARTE-I
8009107004007	13	75	PARTE-I	8009107275003	3	75	PARTE-I
8009107022009-	3	34	PARTE-I	8009107276001	3	75	PARTE-I
8009107024005	3	77	PARTE-I	8009107280003	14	75	PARTE-I
8009107026000	9	76	PARTE -1	8009107291000	8	75	PARTE -1
8009107033006	1	79	PARTE-I	8009107292008	9	75	PARTE -1
8009107044003	28	77	PARTE -1	8009107300009	24	77	PARTE -1
8009107051008	29	77	PARTE -1	8009107309000	2	78	PARTE-I
8009107052006	29	77	PARTE -1	8009107313002	7	93	PARTE-I
8009107064001	28	79	PARTE-I	8009107316005	1	78	PARTE -1
8009107067004	21	79	PARTE -1	8009107321005	7	78	PARTE -1
8009107072004	20	75	PARTE-I	8009107330006	8	78	PARTE-I
8009107074000	9	82	PARTE -1	8009107333000	16	77	PARTE -1
8009107076005	1	82	PARTE-I	8009107340005	2	80	PARTE-I
8009107076005	1	83	PARTE -1	8009107351002	1	80	PARTE -1
8009107078001	8	82	PARTE -1	8009107356001	18	81	PARTE -1
8009107078001	6	83	PARTE -1	8009107357009	24	81	PARTE -1
8009107082003	4	76	PARTE -1	8009107361001	2	83	PARTE -1
8009107086004	26	75	PARTE -1	8009107362009	5	83	PARTE -1

ÍNDICE GERAL			PARTE -1	ÍNDICE GERAL			PARTE -1
N.° ORIGINAL	FIG.	GRUPO	90 / 4.90 / 100TB / 4110TB	N.° ORIGINAL	FIG.	GRUPO	90/4.90/100TB/4110TB
8009107365002	26	78	PARTE -1	8009108162002	6	87	PARTE-I
8009107375001	24	78	PARTE-I	8009108163000	13	47	PARTE-I
8009107376009	27	78	PARTE-I	8009108164008	11	85	PARTE -1
8009107377007	3	80	PARTE-I	8009108164008	23	86	PARTE-I
8009107379003	20	78	PARTE-I	8009108165005	12	87	PARTE-I
8009107382007	15	78	PARTE-I	8009108165005	12	87	PARTE-I
8009107390000	10	75	PARTE-I	8009108166003	1	84	PARTE-I
8009108016000	14	84	PARTE-I	8009108166003	12	85	PARTE-I
8009108022008	4	85	PARTE-I	8009108166003	30	86	PARTE-I
8009108022008	24	86	PARTE-I	8009108167001	13	85	PARTE-I
8009108023004	3	86	PARTE-I	8009108167001	35	86	PARTE-I
8009108025001	0	89	PARTE-I	8009108172001	15	90	PARTE-I
8009108025001	0	89	PARTE-I	8009108176002	18	90	PARTE-I
8009108026009	15	88	PARTE-I	8009108177000	5	90	PARTE-I
8009108029003	14	88	PARTE -I	8009108178008	3	90	PARTE-I
8009108031009	13	48	PARTE-I	8009108180004	16	90	PARTE-I
8009108033005	16	88	PARTE -I	8009108183008	1	90	PARTE-I
8009108039002	30	88	PARTE-I	8009108186001	2	90	PARTE-I
8009108040000	3	88	PARTE-I	8009108188007	11	90	PARTE-I
8009108042006	26	49	PARTE-I	8009108209001	11	89	PARTE-I
8009108048003	30	75	PARTE-I	8009108209001	11	89	PARTE-I
8009108061006	35	84	PARTE-I	8009108210009	19	88	PARTE-I
8009108062004	21	88	PARTE -I	8009108218002	11	88	PARTE-I
8009108065007	12	90	PARTE-I	8009108219000	13	88	PARTE-I
8009108070007	10	88	PARTE-I	8009108224000	15	49	PARTE-I
8009108073001	12	88	PARTE-I	8009108226005	5	49	PARTE -I
8009108081004	1	86	PARTE-I	8009108227003	4	49	PARTE-I
8009108084008	9	85	PARTE-I	8009108228001	16	49	PARTE-I
8009108090005	10	85	PARTE-I	8009108229009	18	49	PARTE-I
8009108094007	3	85	PARTE -1	8009108230015	7	45	PARTE-I
8009108094007	31	86	PARTE-I	8009108232003	8	46	PARTE-I
8009108099006	42	84	PARTE-I	8009108233001	12	46	PARTE-I
8009108100002	26	71	PARTE-I	8009108234009	9	46	PARTE-I
8009108100002	43	84	PARTE-I	8009108235006	25	46	PARTE-I
8009108100002	23	87	PARTE -1	8009108236004	10	46	PARTE-I
8009108100002	23	87	PARTE -1	8009108237002	7	46	PARTE -1
8009108104004	2	84	PARTE-I	8009108238000	5	46	PARTE-I
8009108105001	29	84	PARTE -1	8009108239008	4	46	PARTE-I
8009108109003	11	87	PARTE-I	8009108247001	20	51	PARTE-I
8009108109003	11	87	PARTE-I	8009108251003	27	46	PARTE -I
8009108111009	15	85	PARTE -1	8009108252001	17	51	PARTE-I
8009108111009	10	86	PARTE-I	8009108253009	18	51	PARTE -1
8009108121008	12	89	PARTE -1	8009108255004	22	45	PARTE -1
800910812t008	12	89	PARTE -1	8009108257000	28	46	PARTE-I
8009108127005	10	89	PARTE-I	8009108258008	29	46	PARTE -1
8009108127005	10	89	PARTE-I	8009108259006	30	46	PARTE -1
8009108132005	3	89	PARTE-I	8009108260004	31	46	PARTE -1
8009108132005	3	89	PARTE-I	8009108261002	12	47	PARTE -1
8009108135008	34	71	PARTE -1	8009108262000	10	47	PARTE -1
8009108138002	24	84	PARTE -1	8009108263008	16	46	PARTE -1
8009108149009	20	71	PARTE -1	8009108265003	17	47	PARTE -1
8009108154009	31	88	PARTE-I	8009108266001	18	46	PARTE -1
8009108155006	25	88	PARTE -1	8009108267009	5	50	PARTE -1
8009108156004	27	88	PARTE-I	8009108267009	9	51	PARTE -1
8009108158000	17	88	PARTE -1	8009108268007	3	50	PARTE -1
8009108160006	14	85	PARTE -1	8009108269005	1	50	PARTE-I
8009108160006	11	86	PARTE -1	8009108270003	7	50	PARTE -1
8009108160006	7	87	PARTE -1	8009108271001	8	50	PARTE -1
8009108160006	7	87	PARTE -1	8009108275002	23	46	PARTE -1
8009108161004	25	86	PARTE -1	8009108276000	1	51	PARTE -1

ÍNDICE GERAL			PARTE -1	ÍNDICE GERAL			PARTE -1
N.° ORIGINAL	FIG.	GRUPO	90/4.90/100TB/4110TB	N.° ORIGINAL	FIG.	GRUPO	90/4.90/100TB/4110TB
8009108277008	4	51	PARTE -1	8009108397004	10	87	PARTE -1
8009108281000	16	51	PARTE-I	8009108398002	16	87	PARTE-I
8009108282008	12	51	PARTE-I	8009108398002	16	87	PARTE-I
8009108283006	4	50	PARTE-I	8009108400006	14	87	PARTE-I
8009108283006	7	51	PARTE-I	8009108401004	15	87	PARTE-I
8009108284004	3	51	PARTE-I	8009108402002	9	87	PARTE-I
8009108285001	17	46	PARTE-I	8009108403000	32	71	PARTE-I
8009108286009	15	46	PARTE-I	8009108411003	6	52	PARTE-I
8009108287007	14	46	PARTE-I	8009108412001	7	52	PARTE-I
8009108289003	5	45	PARTE-I	8009108415004	3	87	PARTE-I
8009108290001	4	45	PARTE-I	8009108416002	20	87	PARTE-I
8009108293005	11	46	PARTE-I	8009108417000	32	86	PARTE-I
8009108294003	6	46	PARTE -1	8009108418008	11	53	PARTE-I
8009108296008	6	45	PARTE-I	8009108419006	22	84	PARTE-I
8009108297006	8	45	PARTE-I	8009108423008	28	84	PARTE-I
8009108298004	14	49	PARTE-I	8009108425003	37	84	PARTE-I
8009108299002	11	50	PARTE-I	8009108428007	4	87	PARTE-I
8009108309009	17	48	PARTE-I	8009108429005	4	86	PARTE-I
8009108310007	23	52	PARTE-I	8009108432009	14	86	PARTE-I
8009108311005	33	52	PARTE-I	8009108434005	5	89	PARTE -I
8009108312003	20	52	PARTE-I	8009108434005	5	89	PARTE-I
8009108314009	18	52	PARTE-I	8009108434005	6	89	PARTE-I
8009108315006	24	52	PARTE-I	8009108434005	6	89	PARTE-I
8009108316004	5	52	PARTE -I	8009108436000	34	86	PARTE-I
8009108317002	17	52	PARTE-I	8009108439004	7	86	PARTE-I
8009108318000	13	52	PARTE-I	8009108440002	33	86	PARTE-I
8009108319008	32	52	PARTE-I	8009108478002	16	85	PARTE-I
8009108320006	12	52	PARTE-I	8009108480008	7	85	PARTE-I
8009108321004	14	52	PARTE-I	8009108507008	22	88	PARTE-I
8009108325005	18	45	PARTE-I	8009108508006	32	88	PARTE-I
8009108326003	15	45	PARTE-I	8009108509004	29	88	PARTE-I
8009108329007	19	51	PARTE-I	8009108510002	23	88	PARTE-I
8009108331003	6	50	PARTE -1	8009108518005	21	86	PARTE -1
8009108332001	6	50	PARTE -1	8009108519003	21	86	PARTE-I
8009108333009	6	50	PARTE-I	8009108521009	2	86	PARTE-I
8009108334007	6	50	PARTE -1	8009108521009	2	86	PARTE-I
8009108335004	6	50	PARTE -1	8009108522007	12	75	PARTE-I
8009108336002	6	50	PARTE -1	8009108532006	9	50	PARTE-I
8009108337000	6	50	PARTE-I	8009108533004	6	51	PARTE-I
8009108341002	5	51	PARTE-I	8009108534002	8	51	PARTE -1
8009108342000	5	51	PARTE -1	8009108535009	13	48	PARTE -1
8009108343008	5	51	PARTE-I	8009108539001	10	49	PARTE -1
8009108344006	5	51	PARTE-I	8009108540009	32	49	PARTE-I
8009108345003*	5	51	PARTE-I	8009108541007	7	49	PARTE -I
8009108346001	5	51	PARTE -1	8009108542005	1	49	PARTE -1
8009108347009	3	47	PARTE -1	8009108543003	34	49	PARTE -1
8009108348007	4	47	PARTE -1	8009108544001	23	49	PARTE-I
8009108349005	5	47	PARTE -1	8009108545008	22	49	PARTE -1
8009108350003	7	47	PARTE -1	8009108547004	31	49	PARTE -I
8009108351001	14	47	PARTE -1	8009108553002	13	50	PARTE-I
8009108352009	9	47	PARTE -1	8009108554000	12	50	PARTE -1
8009108353007	6	47	PARTE -1	8009108555007	15	51	PARTE -1
8009108354005	14	48	PARTE-I	8009108556005	11	51	PARTE-I
8009108356000	3	52	PARTE -1	8009108559009	14	51	PARTE-I
8009108358006	21	52	PARTE -1	8009108560007	13	51	PARTE -1
8009108359004	21	52	PARTE -1	8009108561005	10	51	PARTE-I
8009108369003	19	47	PARTE-I	8009108563001	45	84	PARTE-I
8009108383004	8	87	PARTE -1	8009108566004	27	52	PARTE -1
8009108396006	10	87	PARTE -1	8009108568000	11	69	PARTE -1
8009108397004	5	87	PARTE -1	8009108573000	28	86	PARTE -1

ÍNDICE GERAL			PARTE -1	ÍNDICE GERAL			PARTE-I
N.° ORIGINAL	FIG.	GRUPO	90/4.90/100TB/4110TB	N.° ORIGINAL	FIG.	GRUPO	90/4.90/100TB/4110TB
8009108575005	30	84	PARTE-I	8009110079004	28	64	PARTE-I
8009108582001	26	84	PARTE -1	8009110100008	22	64	PARTE-I
8009108583009	25	84	PARTE-I	8009110101006	22	64	PARTE-I
8009103600001	8	84	PARTE-I	8009110104000	8	64	PARTE-I
8009108606008	11	84	PARTE-I	8009110106005	8	64	PARTE-I
8009108609002	9	84	PARTE-I	8009110110007	23	64	PARTE-I
8009108610000	10	84	PARTE -I	8009110112003	6	64	PARTE-I
8009108612006	7	84	PARTE-I	8009110114009	7	64	PARTE-I
8009108615009	18	84	PARTE-I	8009110114009	21	64	PARTE-I
8009108617005	4	84	PARTE-I	8009110115006	10	64	PARTE-I
8009108618003	7	84	PARTE -I	8009110115006	24	64	PARTE-I
8009108621007	8	84	PARTE-I	8009110116004	11	64	PARTE-I
8009108624001	11	84	PARTE-I	8009110116004	25	64	PARTE-I
8009108627004	2	84	PARTE -I	8009111004001	4	68	PARTE-I
8009108628002	14	84	PARTE -I	8009111006006	1	94	PARTE -I
8009108629000	4	84	PARTE-I	8009111007004	5	93	PARTE-I
8009108633002	1	46	PARTE -1	8009111009000	16	93	PARTE-I
8009108634000	21	45	PARTE-I	8009111010008	1	96	PARTE -I
8009108635007	19	49	PARTE-I	8009111011006	12	93	PARTE -I
8009108656006	28	52	PARTE-I	8009111013002	20	94	PARTE-I
8009109002009	6	53	PARTE-I	8009111015007	1	93	PARTE-I
8009109002017	6	53	PARTE-I	8009111023001	4	93	PARTE -I
8009109004005	3	53	PARTE-I	8009111024009	7	95	PARTE-I
8009109005002	1	55	PARTE-I	8009111024009	3	96	PARTE-I
8009109005002	1	55	PARTE-I	8009111025006	16	94	PARTE-I
8009109005002	1	55	PARTE -1	8009111026004	15	94	PARTE-I
8009109008006	5	55	PARTE-I	8009111027002	30	94	PARTE-I
8009109009004	2	55	PARTE-I	8009111033000	26	94	PARTE-I
8009109014004	8	54	PARTE -1	8009111035005	5	94	PARTE-I
8009109016009	1	61	PARTE-I	8009111038009	24	94	PARTE-I
8009109021009	10	53	PARTE-I	8009111039007	3	94	PARTE-I
8009109026008	4	34	PARTE-I	8009111040005	18	94	PARTE-I
8009109029002	10	34	PARTE -1	8009111042001	19	94	PARTE-I
8009109030000	7	34	PARTE -1	8009111043009	14	66	PARTE-I
8009109042005	20	34	PARTE -1	8009111044007	2	96	PARTE-I
8009109046006	5	53	PARTE-I	8009111045004	30	66	PARTE -1
8009109051006	11	34	PARTE -1	8009111046002	21	94	PARTE -1
8009109055007	10	54	PARTE -1	8009111047000	32	94	PARTE-I
8009110011007	26	64	PARTE-I	8009111048008	27	94	PARTE -I
8009110013003	26	64	PARTE -1	8009111057009	13	93	PARTE-I
8009110017004	1	64	PARTE -1	8009111064003	8	95	PARTE -1
8009110018002	1	64	PARTE-I	8009111064005	18	93	PARTE-I
8009110020008	13	64	PARTE -1	8009111065002	17	93	PARTE -I
8009110020008	13	64	PARTE -1	8009111065004	6	96	PARTE -1
8009110020008	13	64	PARTE -1	8009111066000	14	93	PARTE -1
8009110021006	5	64	PARTE -1	8009111070002	22	94	PARTE -1
8009110022004	12	64	PARTE -1	8009111072008	25	94	PARTE -1
8009110025007	29	64	PARTE -1	8009111085000	12	94	PARTE -1
8009110026005	29	64	PARTE-I	8009111086008	11	94	PARTE-I
8009110027003	30	64	PARTE -1	8009111087006	10	94	PARTE -1
8009110029009	30	64	PARTE -1	8009112002004	1	97	PARTE -1
8009110032003	17	64	PARTE -1	8009112003002	1	97	PARTE -1
8009110034009	17	64	PARTE -1	8009112004000	1	97	PARTE -1
8009110066001	27	64	PARTE - I	8009112005007	1	97	PARTE -1
8009110067009	28	64	PARTE -1	8009112008001	1	97	PARTE -1
8009110072009	2	64	PARTE -1	8009112009009	1	97	PARTE -1
8009110073007	3	64	PARTE -1	8009112010007	1	97	PARTE -1
8009110074005	2	64	PARTE -1	8009112011005	1	97	PARTE -1
8009110075002	3	64	PARTE -1	8009112016004	2	97	PARTE -!
8009110078006	27	64	PARTE - I	8009112018000	19	97	PARTE -1

ÍNDICE GERAL			PARTE -1
N.° ORIGINAL	FIG.	GRUPO	90 / 4.90 / 100TB / 4110TB
8009112020006	17	97	PARTE-I
8009112021004	9	97	PARTE-I
8009112022002	18	97	PARTE-I
8009112023000	16	97	PARTE-I
8009112024008	10	97	PARTE-I
8009112025005	16	97	PARTE-I
8009112026003	9	97	PARTE-I
8009112029007	13	97	PARTE-I
8009112030005	20	97	PARTE-I
8009112032001	14	97	PARTE-I
8009112033009	11	97	PARTE-I
8009112036002	5	97	PARTE-I
8009112037000	5	97	PARTE-I
8009112038008	7	97	PARTE-I
8009112039006	3	97	PARTE-I
8009112051001	8	97	PARTE-I
8009112052009	4	97	PARTE-I
8009112053007	12	97	PARTE-I
8009112054005	6	97	PARTE-I
8009112058006	15	97	PARTE-I
8009114002002	18	91	PARTE-I
8009114008009	21	91	PARTE -1
8009114012001	10	91	PARTE-I
8009114015004	13	91	PARTE-I
8009114016002	19	91	PARTE-I
8009114017000	4	91	PARTE-I
8009114018008	14	91	PARTE-I
8009114023008	9	91	PARTE-I
8009114024006	17	91	PARTE - I
8009114026001	2	92	PARTE-I
8009114027009	22	91	PARTE-I
8009114029005	10	92	PARTE-I
8009114030003	14	92	PARTE -1
8009114031001	4	92	PARTE-I
8009199019004	7	74	PARTE-I
8009199020002	12	74	PARTE -1
8009199021000	2	74	PARTE-I
8009199022008	8	74	PARTE -1
8009199023006	10	74	PARTE - I
8009199024004	5	74	PARTE-I
8009199025001	16	74	PARTE -1
8009199026009	11	74	PARTE - I
8009199027007	20	74	PARTE -1
8009199056006,	6	40	PARTE-I
8009199058002	0	89	PARTE -1
8009199058002	0	89	PARTE -1
8009199059000	0	89	PARTE -1
8009199064000	12	82	PARTE -1
8009199065007	13	82	PARTE -1
8009199066005	14	82	PARTE-I
8009199067003	15	82	PARTE -1
8009199068001	16	82	PARTE-I
8009199069009	17	82	PARTE-I
8009199070007	10	82	PARTE -1
8009199071005	11	82	PARTE -1
8009199072003	6	82	PARTE -1
8009199073001	7	82	PARTE -1
8009199083000	0	1	PARTE -1
8009199083000	0	2	PARTE -1
8009199084008	0	1	PARTE - I

ÍNDICE GERAL			PARTE -1
N.° ORIGINAL	FIG.	GRUPO	90/4.90/100TB/4110TB
8009199087001	17	11	PARTE-I
8009199088009	2	11	PARTE-I
8009199093009	31	84	PARTE-I
8009199095004	0	72	PARTE-I
8009199142004	10	74	PARTE -I
8009199143002	5	74	PARTE-I
8009199144000	0	47	PARTE-I
9009199059000	0	89	PARTE-I

ÍNDICE GERAL			PARTE - II	ÍNDICE GERAL			PARTE -H
N.° ORIGINAL	FIG.	GRUPO	130/4.130/4.150TB	N.° ORIGINAL	FIG.	GRUPO	130 / 4.130 / 4.150TB
2031000029002	21	25	PARTE - II	4005010017007	4	39	PARTE - II
2031000033004	6	78	PARTE - II	4005010027006	10	60	PARTE - II
3905108562003		44	PARTE - II	4005010030000	17	25	PARTE -n
4001018060008	2	29	PARTE - II	4005010038003	10	52	PARTE - II
4001018066005	14	36	PARTE - II	4005011000002	2	47	PARTE - II
4001019019045	1	27	PARTE - II	4005011005001	36	74	PARTE - II
4001019022007	28	29	PARTE - II	4006010006008	11	82	PARTE-II
4001019023021	32	30	PARTE - II	4006010019001	10	46	PARTE - II
4001019024003	4	37	PARTE - II	4006010047002	16	81	PARTE - II
4001019058001	36	75	PARTE - II	4006010048000	13	79	PARTE - II
4001020005009	1	25	PARTE - II	4006010048000	18	34	PARTE - II
4001023059003	11	27	PARTE - II	4006010048000	9	41	PARTE - II
4001032061008	35	29	PARTE - II	4006010049008	31	1	PARTE - II
4001032063004	28	28	PARTE - II	4006010050006	13	55	PARTE - II
4001033084009	32	28	PARTE - II	4006010053000	10	3	PARTE - II
4001035007008	7	53	PARTE - II	4006010053000	10	3	PARTE - II
4001035009004	21	55	PARTE - II	4006010054008	7	5	PARTE - II
4001035010002	3	53	PARTE - II	4006010055005	2	31	PARTE - II
4001035018005	2	40	PARTE - II	4006010057001	17	45	PARTE - II
4001035059009	5	54	PARTE - II	4006010063009	1	30	PARTE - II
4001035066004	4	34	PARTE - II	4006010077009	6	25	PARTE - II
4001035079007	8	54	PARTE - II	4006010078007	22	42	PARTE - II
4001035081003	28	55	PARTE - II	4006010087008	28	78	PARTE - II
4001037085002	41	29	PARTE - II	4006010089004	26	78	PARTE - II
4001037091000	3	36	PARTE - II	4006010091000	47	30	PARTE - II
4001038008003	37	30	PARTE - II	4006010095001	16	31	PARTE - II
4001047092006	3	30	PARTE - II	4006010097007	8	31	PARTE - II
4001047093004	12	28	PARTE - II	4006010100001	26	42	PARTE - II
4001048025005	23	29	PARTE - II	4006011012005	33	74	PARTE - II
4001048028009	11	28	PARTE - II	4006011021006	2	33	PARTE - II
4001048029007	5	29	PARTE - II	4006011021006	6	81	PARTE - II
4001048029007	19	28	PARTE - II	4006011022004	33	75	PARTE - II
4001048029015	5	30	PARTE - II	4006011022004	20	78	PARTE - II
4001048030005	13	28	PARTE - II	4006011028001	15	81	PARTE - II
4001048032001	13	27	PARTE - II	4006011028001	8	59	PARTE - II
4001048033009	16	29	PARTE - II	4006011031005	26	29	PARTE - II
4002010048009	28	30	PARTE - II	4006011031005	14	79	PARTE - II
4002010051003	5	37	PARTE - II	4006011031005	17	34	PARTE - II
4002010060004	17	36	PARTE - II	4006011031005	10	41	PARTE - II
4002010073007	17	36	PARTE - II	4006011048009	31	32	PARTE - II
4002010087007	17	2	PARTE - II	4006011048009	48	30	PARTE - II
4002012080000	2	27	PARTE - II	4006011051003	11	30	PARTE - II
4003010006005	14	55	PARTE - II	4006011051003	17	31	PARTE - II
4003010007003	18	44	PARTE - II	4006011051003	18	78	PARTE - II
4003010007003	2	60	PARTE - II	4006011053009	24	42	PARTE - II
4003010008001	24	78	PARTE - II	4006011053009	9	31	PARTE - II
4003010008001	4	51	PARTE - II	4006011057000	28	59	PARTE - II
4003010008001	6	53	PARTE - II	4006101091000	30	32	PARTE - II
4003010011005	1	79	PARTE - II	4007010007004	12	29	PARTE - II
4003010015006	9	56	PARTE - II	4007010007004	8	28	PARTE - II
4003010016004	20	25	PARTE - II	4007010010008	13	32	PARTE - II
4003010016004	18	60	PARTE - II	4008010013000	5	4	PARTE - II
4003010017002	12	51	PARTE - II	4008010023009	5	39	PARTE - II
4003010017002	5	55	PARTE - II	4008010027000	17	60	PARTE - II
4003011015006	18	31	PARTE - II	4008010027000	1	59	PARTE - II
4004010089009	16	26	PARTE - II	4008010032000	27	29	PARTE - II
4004010090007	7	49	PARTE - II	4008010032000	1	28	PARTE - II
4004021012008	10	34	PARTE - II	4008010032000	38	30	PARTE - II
4004021019003	19	42	PARTE - II	4008010033008	33	56	PARTE - II
4004021024003	7	39	PARTE - II	4008010035003	13	77	PARTE - II

ÍNDICE GERAL			PARTE - O	ÍNDICE GERAL			PARTE -H
N.° ORIGINAL	FIG.	GRUPO	130/4.130/4.150TB	N.° ORIGINAL	FIG.	GRUPO	130/4.130/4.150TB
4008010037009	31	30	PARTE - II	4014010030002	30	40	PARTE - II
4008010040003	3	37	PARTE - II	4014010030002	20	41	PARTE - II
4008010040003	6	27	PARTE - II	4014010033006	20	8	PARTE - II
4008010047008	3	25	PARTE - II	4014010037007	13	8	PARTE - II
4008010047008	10	27	PARTE - II	4014010046008	1	74	PARTE - II
4008010051000	22	39	PARTE - II	4014010046008	1	75	PARTE - II
4008010052008	9	30	PARTE - II	4014010047006	14	26	PARTE - II
4008010055001	40	29	PARTE - II	4014010047006	18	32	PARTE - II
4008010056009	4	27	PARTE - II	4014010047006	42	30	PARTE - II
4008010057007	5	36	PARTE - II	4015010082000	5	24	PARTE - II
4008011024006	2	5	PARTE - II	4018010050027	8	81	PARTE - II
4008011027009	2	5	PARTE - II	4101012050045	1	82	PARTE - II
4008011054003	33	30	PARTE - II	4101012070001	1	15	PARTE - II
4008011058004	2	37	PARTE - II	4101012070001	1	15	PARTE - II
4008011061008	37	29	PARTE - II	4101015020003	33	84	PARTE - II
4008011064002	8	27	PARTE - II	4101022069050	22	30	PARTE - II
4008011066007	39	29	PARTE - II	4101022070041	12	33	PARTE - II
4008011075008	2	36	PARTE - II	4101022070058	24	30	PARTE - II
4009006002	11	81	PARTE - II	4101022072054	8	43	PARTE - II
4009010004007	1	81	PARTE - II	4101025023013	10	35	PARTE - II
4009010004007	23	59	PARTE - II	4101031016001	41	30	PARTE - II
4009010004007	3	82	PARTE - II	4101031016001	10	32	PARTE - II
4009010006002	5	81	PARTE - II	4101035025016	7	8	PARTE - II
4009010006002	6	31	PARTE - II	4101035026055	8	6	PARTE - II
4009010008008	1	48	PARTE - II	4101037075001	10	64	PARTE - II
4009010010004	15	40	PARTE - II	4101037075001	41	75	PARTE - II
4009010011002	9	52	PARTE - II	4101037075001	41	74	PARTE - II
4009010011002	8	53	PARTE - II	4101037080050	20	42	PARTE - II
4009010011002	19	65	PARTE - II	4101037082015	8	45	PARTE-II
4009010014006	31	48	PARTE - II	4101037082056	9	71	PARTE - II
4009010017009	9	48	PARTE - II	4101037084011	34	74	PARTE - II
4009010017009	3	35	PARTE - II	4101037084052	26	70	PARTE - II
4009010018007	27	25	PARTE - II	4101037085042	12	71	PARTE - II
4009010018007	1	60	PARTE - II	4101037087014	34	75	PARTE - II
4009010018007	23	65	PARTE - II	4101037087055	21	32	PARTE - II
4009010018007	33	65	PARTE - II	4101037089051	12	41	PARTE - II
4010010008006	11	17	PARTE - II	4101037093012	32	74	PARTE - II
4010010011000	13	1	PARTE - II	4101037096015	39	30	PARTE - II
4010010017007	17	75	PARTE - II	4101038000016	20	44	PARTE - II
4010010017007	17	74	PARTE - II	4101038002053	21	11	PARTE - II
4010013018044	31	40	PARTE - II	4101038008027	26	48	PARTE - II
4010013018044	19	41	PARTE - II	4101038013027	30	48	PARTE - II
4010013021006	32	56	PARTE - II	4101038028017	32	75	PARTE - II
4011010013004-	29	71	PARTE - II	4101038029056	11	43	PARTE - II
4011011007005	2	39	PARTE - II	4101038038008	10	54	PARTE - II
4012010007020	1	26	PARTE - II	4101038051035	8	40	PARTE - II
4014010009006	17	11	PARTE - II	4101038077022	20	34	PARTE - II
4014010010004	13	2	PARTE - II	4101045007053	1	56	PARTE - II
4014010011002	24	41	PARTE - II	4101045008002	23	75	PARTE - II
4014010014006	17	62	PARTE - II	4101045008002	23	74	PARTE - II
4014010014006	15	6	PARTE - II	4101045016054	4	64	PARTE - II
4014010017009	13	11	PARTE - II	4101045027051	6	71	PARTE - II
4014010017009	2	46	PARTE - II	4101045033059	43	2	PARTE - II
4014010020003	16	43	PARTE - II	4101045033059	5	7	PARTE - II
4014010020003	4	63	PARTE - II	4101045033059	5	70	PARTE - II
4014010020003	16	75	PARTE - II	4101045035005	16	2	PARTE - II
4014010020003	12	11	PARTE - II	4101045035021	7	24	PARTE - II
4014010020003	2	32	PARTE - II	4101045035054	5	7	PARTE - II
4014010020003	27	40	PARTE - II	4101045036052	18	24	PARTE - II
4014010028006	18	8	PARTE - II	4101045039015	15	2	PARTE - II

ÍNDICE GERAL			PARTE - H	ÍNDICE GERAL			PARTE -H
N.° ORIGINAL	FIG.	GRUPO	130/4.130/4.150TB	N.° ORIGINAL	FIG.	GRUPO	130/4.130/4.150TB
4101045039056	19	1	PARTE - II	4101047069051	28	71	PARTE - II
4101045039056	16	8	PARTE - II	4101047069051	4	13	PARTE - II
4101045040054	33	64	PARTE-D	4101047070059	15	79	PARTE - II
4101045041052	5	2	PARTE - II	4101047071057	19	75	PARTE - II
4101045045012	1	10	PARTE - II	4101047071057	25	64	PARTE - II
4101045047067	19	1	PARTE - II	4101047071057	19	74	PARTE - II
4101045053016	14	6	PARTE - II	4101047073004	9	76	PARTE - II
4101045053057	19	1	PARTE - II	4101047073004	4	13	PARTE - II
4101045055045	36	30	PARTE - II	4101047073004	24	77	PARTE - II
4101045055045	14	65	PARTE - II	4101047074002	15	14	PARTE - II
4101045059054	22	25	PARTE - II	4101047074002	45	75	PARTE - II
4101045060052	13	25	PARTE - II	4101047074002	44	74	PARTE - II
4101045063056	8	44	PARTE - II	4101047076056	3	15	PARTE - II
4101045064054	15	25	PARTE-n	4101047084043	14	2	PARTE - II
4101045065051	14	25	PARTE - II	4101047085057	23	2	PARTE - II
4101045068055	3	50	PARTE - II	4101047085057	1	41	PARTE - II
4101045069053	8	22	PARTE - II	4101047086055	34	32	PARTE - II
4101045076058	30	72	PARTE - II	4101047086055	3	42	PARTE - II
4101045081058	3	65	PARTE - II	4101047086055	36	1	PARTE - II
4101045084011	19	72	PARTE - II	4101047086055	5	74	PARTE - II
4101045085059	32	40	PARTE - II	4101047086055	5	75	PARTE - II
4101045086057	19	57	PARTE - II	4101047086055	6	82	PARTE - II
4101045098011	11	44	PARTE - II	4101047087053	2	38	PARTE - II
4101046011014	7	44	PARTE - II	4101047087053	1	35	PARTE - II
4101046012020	6	44	PARTE - II	4101047088010	9	7	PARTE - II
4101046015015	7	44	PARTE - II	4101047088051	20	16	PARTE - II
4101046023018	9	80	PARTE - II	4101047088051	15	48	PARTE - II
4101046025013	1	49	PARTE - II	4101047088051	9	62	PARTE - II
4101046026003	18	3	PARTE - II	4101047088051	1	68	PARTE - II
4101046026003	12	49	PARTE - II	4101047088051	18	71	PARTE - II
4101046034056	26	72	PARTE - II	4101047088051	16	72	PARTE - II
4101046034056	4	49	PARTE - II	4101047088051	27	45	PARTE - II
4101046034056	28	68	PARTE - II	4101047088051	27	59	PARTE - II
4101046086056	9	58	PARTE - II	4101047088051	7	69	PARTE - II
4101046086056	14	51	PARTE - II	4101047088051	13	70	PARTE - II
4101046087054	1	51	PARTE - II	4101047090016	17	18	PARTE - II
4101047056058	17	71	PARTE - II	4101047090016	32	2	PARTE - II
4101047058052	13	71	PARTE - II	4101047090016	13	35	PARTE - II
4101047059052	1	61	PARTE - II	4101047090016	10	83	PARTE - II
4101047062056	36	84	PARTE - II	4101047090057	42	2	PARTE - II
4101047064052	36	2	PARTE - II	4101047090057	12	4	PARTE - II
4101047065018	2	13	PARTE - II	4101047090057	1	7	PARTE - II
4101047065059	2	14	PARTE - II	4101047090057	25	8	PARTE - II
4101047065059	21	18	PARTE - II	4101047090057	15	33	PARTE - II
4101047065059	6	33	PARTE - II	4101047090057	10	37	PARTE - II
4101047065059	8	37	PARTE - II	4101047090057	26	4	PARTE - II
4101047065059	9	40	PARTE - II	4101047090057	25	15	PARTE - II
4101047065059	9	82	PARTE - II	4101047090057	11	22	PARTE - II
4101047066016	9	11	PARTE - II	4101047090057	25	30	PARTE - II
4101047066057	25	25	PARTE - II	4101047092053	8	18	PARTE - II
4101047066057	1	43	PARTE - II	4101047092053	23	15	PARTE - II
4101047066057	13	75	PARTE - II	4101047092053	29	30	PARTE - II
4101047066057	13	53	PARTE - II	4101047092053	30	70	PARTE - II
4101047066057	17	59	PARTE - II	4101047094059	19	1	PARTE - II
4101047066057	13	74	PARTE - II	4101047094059	19	32	PARTE - II
4101047067055	25	71	PARTE - II	4101047094059	23	15	PARTE - II
4101047068053	27	75	PARTE - II	4101047094059	16	41	PARTE - II
4101047068053	5	69	PARTE - II	4101047094059	10	59	PARTE - II
4101047068053	27	74	PARTE - II	4101047094059	25	59	PARTE - il
4101047069051	4	14	PARTE - II	4101047096054	16	15	PARTE - II

ÍNDICE GERAL			PARTE - O	ÍNDICE GERAL			PARTE - II
N.° ORIGINAL	FIG.	GRUPO	130/4.130/4.150TB	N.° ORIGINAL	FIG.	GRUPO	130 / 4.130 / 4.150TB
4101047097C59	13	30	PARTE - II	4101049051057	5	78	PARTE - II
4101047099017	23	15	PARTE - II	4101049052005	5	62	PARTE - II
4101047102050	25	15	PARTE - II	4101049052055	12	61	PARTE - II
4101047103058	25	15	PARTE - II	4101049053053	45	55	PARTE - II
4101048003059	1	11	PARTE - II	4101049054010	9	58	PARTE - II
4101048003059	30	11	PARTE - II	4101049054010	3	80	PARTE - II
4101048003059	14	70	PARTE - II	4101049055058	4	55	PARTE - II
4101048003059	22	77	PARTE - II	4101050016007	13	18	PARTE - II
4101048004024	33	2	PARTE - II	4101050018011	3	17	PARTE - II
4101048005054	14	3	PARTE - II	4101050018011	14	18	PARTE - II
4101048005054	1	63	PARTE - II	4101050021049	44	1	PARTE - II
4101048005054	3	73	PARTE - II	4101050021049	19	6	PARTE - II
4101048005054	19	30	PARTE - II	4101050021049	6	12	PARTE - II
4101048005054	26	11	PARTE - II	4101050060054	5	26	PARTE - II
4101048005054	12	31	PARTE - II	4101050063017	13	26	PARTE - II
4101048005054	13	45	PARTE - II	4101050066028	11	26	PARTE - II
4101048006052	14	3	PARTE - II	4101053003051	18	62	PARTE - II
4101048006052	9	25	PARTE - II	4101053035053	10	26	PARTE - II
4101048006052	25	32	PARTE - II	4101053035053	16	44	PARTE - II
4101048006052	18	39	PARTE - II	4101054056074	6	83	PARTE - II
4101048006052	24	68	PARTE - II	4101055008041	1	32	PARTE - II
4101048006052	25	11	PARTE - II	4101055008041	28	40	PARTE - II
4101048006052	8	16	PARTE - II	4101055010047	23	41	PARTE - II
4101048006052	14	20	PARTE - II	4101055023040	8	63	PARTE - II
4101048006052	9	22	PARTE - II	4101055027041	29	76	PARTE - II
4101048006052	7	78	PARTE - II	4101057073043	10	73	PARTE - II
4101048008056	2	21	PARTE - II	4101057085054	15	76	PARTE - II
4101048008058	19	26	PARTE - II	4101057085054	11	64	PARTE - II
4101048008058	44	30	PARTE - II	4101061083053	14	58	PARTE - II
4101048008058	20	76	PARTE - II	4101061086056	14	58	PARTE - II
4101048009015	30	2	PARTE - II	4101061086056	14	58	PARTE - II
4101048009056	40	2	PARTE - II	4101061087054	9	58	PARTE - II
4101048009056	5	8	PARTE - II	4101065017008	28	56	PARTE - II
4101048009056	19	61	PARTE - II	4101067066052	28	65	PARTE - II
4101048009056	1	62	PARTE - II	4101067074056	27	65	PARTE - II
4101048009056	6	22	PARTE - II	4101067086027	2	3	PARTE - II
4101048009056	1	23	PARTE - II	4101067088015	10	26	PARTE - II
4101048010054	1	4	PARTE - II	4101068019043	6	68	PARTE - II
4101048011011	5	32	PARTE - II	4101068020041	15	16	PARTE - II
4101048022059	11	48	PARTE - II	4101074009046	34	84	PARTE - II
4101048022059	17	68	PARTE - II	4101076031048	31	84	PARTE - II
4101048022059	7	72	PARTE - II	4101080028048	6		PARTE - II
4101048023024	32	2	PARTE - II	4102011003050	19	71	PARTE - II
4101048024014*	22	70	PARTE - II	4102011003050	8		PARTE - II
4101048024055	20	39	PARTE - II	4102011005051	5	76	PARTE - II
4101048027009	7	25	PARTE - II	4102011005055	4	9	PARTE - II
4101048027027	31	28	PARTE - II	4102011005055	8	14	PARTE - II
4101048027027	34	40	PARTE - II	4102011005055	24	18	PARTE - II
4101048029054	9	51	PARTE - II	4102011005055	9	64	PARTE - II
4101048029054	29	68	PARTE - II	4102011005055	21	71	PARTE - II
4101048031050	18	3	PARTE - II	4102011005055	20	75	PARTE - II
4101048074043	1	77	PARTE - II	4102011005055	10	85	PARTE - II
4101048077012	20	36	PARTE - II	4102011005055	9	2	PARTE - II
4101048077012	25	72	PARTE - II	4102011005055	6	11	PARTE - II
4101048079018	24	55	PARTE - II	4102011005055	5	13	PARTE - II
4101048079018	19	68	PARTE - II	4102011005055	8	15	PARTE - II
4101048079018	17	80	PARTE - II	4102011005055	21	45	PARTE - II
4101048079018	10	36	PARTE - II	4102011005055	29	45	PARTE - II
4101048080057	2	26	PARTE - II	4102011005055	3	69	PARTE - li
4101048085015	9	49	PARTE - II	4102011005055	20	74	PARTE - II

ÍNDICE GERAL			PARTE - n	ÍNDICE GERAL			PARTE -H
N.° ORIGINAL	FIG.	GRUPO	130/4.130/4.150TB	N.° ORIGINAL	FIG.	GRUPO	130/4.130/4.150TB
4102011005055	17	77	PARTE - II	4102014010003	4	18	PARTE - II
4102011007051	24	45	PARTE - II	4102014017065	7	81	PARTE - II
4102011007069	44	2	PARTE - II	4102014018006	1	17	PARTE - II
4102011007069	7	4	PARTE - II	4102014018006	32	18	PARTE - II
4102011007069	11	18	PARTE - II	4102014018006	20	6	PARTE - II
4102011007069	17	24	PARTE - II	4102017014051	23	36	PARTE - II
4102011007069	7	38	PARTE - II	4102017014069	30	56	PARTE - II
4102011007069	14	62	PARTE - II	4102017016056	9	53	PARTE - II
4102011007069	16	68	PARTE - II	4102019011055	22	65	PARTE - II
4102011007069	13	72	PARTE - II	4102019011055	32	65	PARTE - II
4102011007069	9	73	PARTE - II	4102022030050	29	65	PARTE - II
4102011007069	5	6	PARTE - II	4103011010012	14	71	PARTE - II
4102011007069	1	16	PARTE - II	4103011010012	23	84	PARTE - II
4102011007069	26	30	PARTE - II	4103011011010	8	33	PARTE - II
4102011007069	12	35	PARTE - II	4103011011010	7	64	PARTE - II
4102011007069	9	59	PARTE - II	4103011011010	23	71	PARTE - II
4102011007069	18	59	PARTE - II	4103011011010	21	75	PARTE - II
4102011007069	27	64	PARTE - II	4103011011010	8	76	PARTE - II
4102011007069	9	70	PARTE - II	4103011011010	15	59	PARTE - II
4102011007069	3	71	PARTE - II	4103011011010	20	59	PARTE - II
4102011011053	8	8	PARTE - II	4103011011010	21	74	PARTE - II
4102011011053	1	18	PARTE - II	4103011011028	4	15	PARTE - II
4102011011053	4	48	PARTE - II	4103011011028	7		PARTE - II
4102011011053	16	61	PARTE - II	4103011013016	18	16	PARTE - II
4102011011053	4	62	PARTE - II	4103011013016	9	38	PARTE - II
4102011011053	13	76	PARTE - II	4103011013016	8	48	PARTE - II
4102011011053	47	1	PARTE - II	4103011013016	10	62	PARTE - II
4102011011053	28	11	PARTE - II	4103011013016	2	68	PARTE - II
4102011011053	10	12	PARTE - II	4103011013016	14	72	PARTE - II
4102011011053	1	22	PARTE - II	4103011013016	7	73	PARTE - II
4102011011053	15	31	PARTE - II	4103011013016	24	59	PARTE - II
4102011011053	11	45	PARTE - II	4103011013016	7	70	PARTE - II
4102011011053	6	50	PARTE - II	4103011013016	5	71	PARTE - II
4102011011053	17	65	PARTE - II	4103011015011	2	17	PARTE - II
4102011014057	30	25	PARTE - II	4103011015011	33	18	PARTE - II
4102011014057	22	48	PARTE - II	4103011015011	2	63	PARTE - II
4102011014057	15	68	PARTE - II	4103011015011	4	73	PARTE - II
4102011014057	10	72	PARTE - II	4103011015011	20	80	PARTE - II
4102011014057	8	51	PARTE - II	4103011015011	45	1	PARTE - II
4102011014057	4	60	PARTE - II	4103011015011	8	12	PARTE - II
4102011015047	28	25	PARTE - II	4103011015011	13	19	PARTE - II
4102011015047	6	60	PARTE - II	4103011015011	16	20	PARTE - II
4102011016078	25	65	PARTE - II	4103011015011	4	21	PARTE - II
4102011016078	39	74	PARTE - II	4103011015011	3	22	PARTE - II
4102011017050	5	40	PARTE - II	4103011015011	13	31	PARTE - II
4102011020062	6	26	PARTE - II	4103011015011	4	50	PARTE - II
4102011020062	4	72	PARTE - II	4103011015011	15	70	PARTE - II
4102011020062	11	36	PARTE - II	4103011015011	19	76	PARTE - II
4102011020062	1	78	PARTE - II	4103011015011	9	78	PARTE - II
4102011023058	5	56	PARTE - II	4103011017017	9	72	PARTE - II
4102011025061	11	58	PARTE - II	4103011017017	5	31	PARTE - II
4102011025061	11	58	PARTE - II	4103011017017	17	35	PARTE - II
4102011025061	11	58	PARTE - II	4103011017017	8	60	PARTE - II
4102011025061	7	80	PARTE - II	4103011019013	5	35	PARTE - II
4102011025061	6	51	PARTE - II	4103011020011	3	72	PARTE - II
4102012025003	1	52	PARTE - II	4103011022017	10	58	PARTE - II
4102012025003	20	65	PARTE - II	4103011022017	10	58	PARTE - II
4102013010046	9	35	PARTE - II	4103011022017	10	58	PARTE - II
4102013010046	2	45	PARTE - II	4103011049002	2	48	PARTE - II
4102013015078	12	82	PARTE - II	4103011052006	23	55	PARTE - II

ÍNDICE GERAL			PARTE - II	ÍNDICE GERAL			PARTE -n
N.° ORIGINAL	FIG.	GRUPO	130/4.130/4.150TB	N.° ORIGINAL	FIG.	GRUPO	130 / 4.130 / 4.150TB
4103012006019	2	61	PARTE - II	4103012010011	2	4	PARTE - II
4103012006019	16	71	PARTE - II	4103012010011	6	8	PARTE - II
4103012006019	9		PARTE - II	4103012010011	2	18	PARTE - II
4103012007017	24	25	PARTE - II	4103012010011	10	25	PARTE - II
4103012007017	7	33	PARTE - II	4103012010011	17	39	PARTE - II
4103012007017	8	64	PARTE - II	4103012010011	17	61	PARTE - II
4103012007017	22	71	PARTE - II	4103012010011	3	62	PARTE - II
4103012007017	12	75	PARTE - II	4103012010011	23	68	PARTE-II
4103012007017	6	76	PARTE - II	4103012010011	12	76	PARTE - II
4103012007017	11	85	PARTE - II	4103012010011	18	80	PARTE - II
4103012007017	37	2	PARTE - II	4103012010011	39	2	PARTE - II
4103012007017	7	11	PARTE - II	4103012010011	2	11	PARTE - II
4103012007017	7	15	PARTE - II	4103012010011	31	11	PARTE - II
4103012007017	10	40	PARTE - II	4103012010011	7	16	PARTE - II
4103012007017	28	45	PARTE - II	4103012010011	12	19	PARTE - II
4103012007017	16	59	PARTE - II	4103012010011	15	20	PARTE - II
4103012007017	2	69	PARTE - II	4103012010011	3	21	PARTE - II
4103012007017	6	69	PARTE - II	4103012010011	2	22	PARTE - II
4103012007017	12	74	PARTE - II	4103012010011	2	23	PARTE - II
4103012007017	18	77	PARTE - II	4103012010011	18	26	PARTE - II
4103012007017	8	82	PARTE - II	4103012010011	35	30	PARTE - II
4103012009013	18	1	PARTE - II	4103012010011	14	31	PARTE - II
4103012009013	35	1	PARTE - II	4103012010011	6	32	PARTE - II
4103012009013	45	2	PARTE - II	4103012010011	12	44	PARTE - II
4103012009013	10	18	PARTE - II	4103012010011	12	45	PARTE - II
4103012009013	18	18	PARTE - II	4103012010011	16	65	PARTE - II
4103012009013	16	24	PARTE - II	4103012010011	21	77	PARTE - II
4103012009013	14	30	PARTE - II	4103012010011	8	78	PARTE - II
4103012009013	20	32	PARTE - II	4103012011019	8	25	PARTE - II
4103012009013	16	33	PARTE - II	4103012011019	19	39	PARTE - II
4103012009013	9	37	PARTE - II	4103012011019	10	48	PARTE - II
4103012009013	13	42	PARTE - II	4103012011019	18	68	PARTE - II
4103012009013	16	48	PARTE - II	4103012011019	8	72	PARTE - II
4103012009013	15	62	PARTE - II	4103012011019	11	32	PARTE - II
4103012009013	11	68	PARTE - II	4103012011019	33	40	PARTE - II
4103012009013	15	72	PARTE - II	4103012011019	2	65	PARTE - II
4103012009013	8	73	PARTE - II	4103012011019	23	70	PARTE - II
4103012009013	16	76	PARTE - II	4103012011019	38	74	PARTE - II
4103012009013	6	2	PARTE - II	4103012012017	9	44	PARTE - II
4103012009013	24	4	PARTE - II	4103012014013	10	44	PARTE - II
4103012009013	17	15	PARTE - II	4103012014013	15	44	PARTE - II
4103012009013	2	16	PARTE - II	4103012014013	8	49	PARTE - II
4103012009013	10	22	PARTE - II	4103012015001	19	62	PARTE - II
4103012009013»	2	35	PARTE - II	4103012015010	46	55	PARTE - II
4103012009013	13	41	PARTE - II	4103012015010	11	61	PARTE - II
4103012009013	17	41	PARTE - II	4103012015010	6	80	PARTE - II
4103012009013	9	45	PARTE - II	4103012015010	7	51	PARTE - II
4103012009013	25	45	PARTE - II	4103012015010	4	78	PARTE - II
4103012009013	19	59	PARTE - II	4103012017013	9	26	PARTE - II
4103012009013	12	64	PARTE - II	4103012055016	3	26	PARTE - II
4103012009013	22	64	PARTE - II	4103012055016	12	26	PARTE - II
4103012009013	8	69	PARTE - II	4103012055016	7	68	PARTE - II
4103012009013	8	70	PARTE - II	4103012055016	24	72	PARTE - II
4103012009013	4	71	PARTE - II	4103012055016	10	80	PARTE - II
4103012009013	6	74	PARTE - II	4103012055016	16	80	PARTE - II
4103012009013	6	75	PARTE - II	4103012055016	9	36	PARTE - II
4103012009013	5	82	PARTE - II	4103012055016	12	36	PARTE - II
4103012009013	11	83	PARTE - II	4103012055016	2	49	PARTE - II
4103012010011	18	1	PARTE - II	4103012055016	2	77	PARTE - II
4103012010011	15	3	PARTE - II	4103012055016	2	78	PARTE - li

ÍNDICE GERAL			PARTE -n	ÍNDICE GERAL			PARTE -H
N.° ORIGINAL	FIG.	GRUPO	130/4.130/4.150TB	N.° ORIGINAL	FIG.	GRUPO	130/4.130/4.150TB
4103013009004	3	9	PARTE - II	6003001050002		9	PARTE - II
4103013009004	3	14	PARTE - II	6003001051000	11	9	PARTE - II
4103013009004	23	18	PARTE - II	6003001052007	7	2	PARTE - II
4103013009004	3	13	PARTE - II	6003001052008	12	9	PARTE - II
4103013011000	41	2	PARTE - II	6003001057007	6	7	PARTE - II
4103013011000	13	4	PARTE - II	6003001059003	8	2	PARTE - II
4103013011000	2	7	PARTE - II	6003001060001	22	15	PARTE - II
4103013011000	15	8	PARTE - II	6003001061009	24	15	PARTE - II
4103013011000	22	2	PARTE - II	6003001065000	9	15	PARTE - II
4103013033004	31	2	PARTE - II	6003001067006	4	8	PARTE - II
4103013034010	29	2	PARTE - II	6003001068004	2	8	PARTE - II
4103013037005	26	65	PARTE - II	6003001069002	3	8	PARTE - II
4103015015017	3	41	PARTE - II	6003001071008	6	6	PARTE - II
4103015016015	3	45	PARTE - II	6003001072004	6	5	PARTE - II
4103015018003	26	25	PARTE - II	6003001074002	16	6	PARTE - II
4103018012011	2	43	PARTE - II	6003001078003	14	17	PARTE - II
4103018015006	8	7	PARTE - II	6003001103009	9	16	PARTE - II
4103018015006	13	33	PARTE - II	6003001108008	4	16	PARTE - II
4103018015006	21	42	PARTE - II	6003001109006	3	16	PARTE - II
4103018015006	2	41	PARTE - II	6003001137007	30	1	PARTE - II
4103018017002	46	1	PARTE - II	6003001138005	4	1	PARTE - II
4103018017002	9	12	PARTE - II	6003001139003	30	1	PARTE - II
4103020002016	22	36	PARTE - II	6003001140001	3	1	PARTE - II
4103020002016	29	56	PARTE - II	6003001140001A	17	1	PARTE - II
4103024006015	14	16	PARTE - II	6003001141009	2	1	PARTE - II
4103024058016	25	48	PARTE - II	6003001143005	19		PARTE - II
4103024058016	29	48	PARTE - II	6003001144003	30	1	PARTE - II
4104010020003	16	74	PARTE - II	6003001145000	30	1	PARTE - II
5053005009000	18	61	PARTE - II	6003001146008	30	1	PARTE - II
5053005009000	2	62	PARTE - II	6003001148004	10	4	PARTE - II
5061006084005	2		PARTE - II	6003001149002	42	1	PARTE - II
5061006085002	3		PARTE - II	6003001150000	11	4	PARTE - II
5066001009006	17	72	PARTE - II	6003001152006	8	3	PARTE - II
5066006012005	31	59	PARTE - II	6003001152006	8	3	PARTE - II
5066006012005	3	83	PARTE - II	6003001154002	34	2	PARTE - II
6001004211001	29	18	PARTE - II	6003001155009	15	1	PARTE - II
6001004211001	3	6	PARTE - II	6003001156007	15	1	PARTE - II
6001004211001	3	75	PARTE - II	6003001157005	15	1	PARTE - II
6001004211001A	3	74	PARTE - II	6003001158003	11	1	PARTE - II
6001005002003	6	70	PARTE - II	6003001159001	28	2	PARTE - II
6001006007001	3	61	PARTE - II	6003001169000	5	5	PARTE - II
6001011069004	19	83	PARTE - II	6003001170008	4	5	PARTE - II
6001012085008	4	20	PARTE - II	6003001171006	6	5	PARTE - II
6001013233004	3	86	PARTE - II	6003001173002	6	5	PARTE - II
6001015004007	2	81	PARTE - II	6003001174000	8	5	PARTE - II
6002001035005	10	16	PARTE - II	6003001175007	12	13	PARTE - II
6002001035005	3	74	PARTE - II	6003001176005	11	13	PARTE - II
6002001035005	3	75	PARTE - II	6003001177003	10	13	PARTE - II
6002001040005	12	62	PARTE - II	6003001179009	26	6	PARTE - II
6003001008000	14	1	PARTE - II	6003001180007	24	6	PARTE - II
6003001014008	5	1	PARTE - II	6003001183001	27	6	PARTE - II
6003001015005	7	1	PARTE - II	6003001184009	25	6	PARTE - II
6003001037009	5	3	PARTE - II	6003001186004	2	6	PARTE - II
6003001040003	1	3	PARTE - II	6003001189008	18	6	PARTE - II
6003001042009	24	1	PARTE - II	6003001190006	16	13	PARTE - II
6003001042009	24	1	PARTE - II	6003001191004	27	13	PARTE - II
6003001044005	27	8	PARTE - II	6003001193000	23	13	PARTE - II
6003001044005	2	83	PARTE - II	6003001194008	23	13	PARTE - II
6003001048006	4	10	PARTE - II	6003001195005	23	13	PARTE - II
6003001049004	2	10	PARTE - II	6003001196003	23	13	PARTE - II

ÍNDICE GERAL			PARTE - II	ÍNDICE GERAL			PARTE - n
N.° ORIGINAL	FIG.	GRUPO	130/4.130/4.150TB	N.° ORIGINAL	FIG.	GRUPO	130/4.130/4.150TB
6003001197001	23	13	PARTE - II	6003001370004	3	10	PARTE - II
6003001198009	23	13	PARTE - II	6003001371002	5	10	PARTE - II
6003001199007	23	13	PARTE - II	6003001373008	26	13	PARTE - II
6003001200003	23	13	PARTE - II	6003001376001	10	17	PARTE - II
6003001201001	23	13	PARTE - II	6003001376001	39	1	PARTE - II
6003001202009	23	13	PARTE - II	6003001385002	16	1	PARTE - II
6003001203007	23	13	PARTE - II	6003001385002	18	13	PARTE - II
6003001204005	23	13	PARTE - II	6003001386000	22	13	PARTE - II
6003001205002	23	13	PARTE - II	6003001387008	17	13	PARTE - II
6003001207008	23	13	PARTE - II	6003001391000	25	13	PARTE - II
6003001208006	23	13	PARTE - II	6003001392008	28	13	PARTE - II
6003001209004	23	13	PARTE - II	6003001393006	29	13	PARTE - II
6003001210002	23	13	PARTE - II	6003001394004	7	14	PARTE - II
6003001211000	23	13	PARTE - II	6003001394004	7	13	PARTE - II
6003001212008	23	13	PARTE - II	6003001395001	6	14	PARTE - II
6003001215001	21	13	PARTE - II	6003001395001	8	13	PARTE - II
6003001216009	19	13	PARTE - II	6003001396009	5	14	PARTE - II
6003001217007	1	1	PARTE - II	6003001396009	6	13	PARTE - II
6003001221009	5	12	PARTE - II	6003001397007	9	13	PARTE - II
6003001235009	10	11	PARTE - II	6003001397007	16	14	PARTE - II
6003001236007	8	11	PARTE - II	6003001398005	17	6	PARTE - II
6003001237005	29	11	PARTE - II	6003001399003	17	6	PARTE - II
6003001239001	4	11	PARTE - II	6003006005001	3	63	PARTE - II
6003001241007	11	11	PARTE - II	6003006006009	11	63	PARTE - II
6003001243003	24	11	PARTE - II	6003011014006	7	22	PARTE - II
6003001244001	22	11	PARTE - II	6003011237005	15	11	PARTE - II
6003001251006	17	4	PARTE - II	6003099016006	9	8	PARTE - II
6003001252004	18	4	PARTE - II	6003099022004	27	15	PARTE - II
6003001254000	22	4	PARTE - II	6003101206000	23	13	PARTE - II
6003001255007	21	4	PARTE - II	6005001013005	21	6	PARTE - II
6003001259009	4	4	PARTE - II	6005001014003	22	6	PARTE - II
6003001261005	8	4	PARTE - II	6005001042004	23	8	PARTE - II
6003001263001	20	4	PARTE - II	6005001042004	38	1	PARTE - II
6003001265006	9	1	PARTE - II	6005001072009	21	2	PARTE - II
6003001267002	12	2	PARTE - II	6005001074007	23	1	PARTE - II
6003001268000	11	2	PARTE - II	6005001084006	23	11	PARTE - II
6003001269008	24	2	PARTE - II	6005001096000	16	4	PARTE - II
6003001274008	27	2	PARTE - II	6005001238008	18	2	PARTE - II
6003001275005	25	2	PARTE - II	6005001266009	20	13	PARTE - II
6003001309002	10	2	PARTE - II	6005001268005	14	11	PARTE - II
6003001317005	12	1	PARTE - II	6005001290009	9	4	PARTE - II
6003001318003	10	1	PARTE - II	6005001291007	6	4	PARTE - II
6003001319001	27	1	PARTE - II	6005001292005	3	4	PARTE - II
6003001319001-	27	1	PARTE - II	6005006035003	9	61	PARTE - II
6003001321007	25	1	PARTE - II	6005006071008	10	61	PARTE - II
6003001322005	26	1	PARTE - II	6005011076000	4	22	PARTE - II
6003001327004	1	6	PARTE - II	6005011084004	12	22	PARTE - II
6003001328002	7	6	PARTE - II	6005015010005	3	81	PARTE - II
6003001332004	13	6	PARTE - II	6005015017000	13	82	PARTE - II
6003001334000	12	6	PARTE - II	6005015024006	7	82	PARTE - II
6003001345006	11	3	PARTE - II	6006001066001	6	3	PARTE - II
6003001346004	12	3	PARTE - II	6006001067009	7	3	PARTE - II
6003001347002	13	3	PARTE - II	6006001070003	17	3	PARTE - II
6003001350006	3	7	PARTE - II	6006001071001	16	3	PARTE - II
6003001353000	7	7	PARTE - II	6006001082008	20	2	PARTE - II
6003001356003	1	9	PARTE - II	6006001092007	3	23	PARTE - II
6003001358009	7	9	PARTE - II	6006001347005	15	19	PARTE - II
6003001359007	9	9	PARTE - II	6006001348003	9	19	PARTE - II
6003001362001	10	9	PARTE - II	6006001348003	12	20	PARTE - II
6003001369006		10	PARTE - II	6006001385005	15	9	PARTE - II

ÍNDICE GERAL			PARTE - II	INDICI			PARTE -H
N.° ORIGINAL	FIG.	GRUPO	130/4.130/4.150TB	N.° ORIGINAL	FIG.	GRUPO	130/4.130/4.150TB
6006001415000	2	2	PARTE - II	8008111064007	5	85	PARTE - II
6006001440008	16	17	PARTE - II	8008111064007	9	85	PARTE - II
6006001455006	9	6	PARTE - II	8008111065004	6	85	PARTE - II
6006001456004	4	6	PARTE - II	8008111070004	8	85	PARTE - II
6006001462002	13	13	PARTE - II	8009001158007	6	5	PARTE - II
6007001108009	14	4	PARTE - II	8009101009002	19	19	PARTE - II
6007001119006	38	2	PARTE - II	8009101010000	22	20	PARTE - II
6007001122000	35	2	PARTE - II	8009101015009	4	19	PARTE - II
6007001125003	29	6	PARTE - II	8009101016007	2	20	PARTE - II
6007011054003	5	22	PARTE - II	8009101017005	7	20	PARTE - II
6009001075002	4	2	PARTE - II	8009101018003	5	19	PARTE - II
603001182003	9	6	PARTE - II	8009101018003	8	20	PARTE - II
7006011041001	6	62	PARTE - II	8009101021007	11	16	PARTE - II
7006011041001	6	63	PARTE - II	8009101026006	3	3	PARTE - II
7006011041001	19	11	PARTE - II	8009101037003	5	16	PARTE - II
7006011049004	5	63	PARTE - II	8009101038001	6	16	PARTE - II
7007004018008	10	69	PARTE - II	8009101042003	41	1	PARTE - II
7007008025007	16	11	PARTE - II	8009101048000	15	15	PARTE - II
7015008047004	6	19	PARTE - II	8009101050006	26	2	PARTE - II
7015008047004	15	75	PARTE - II	8009101053000	4	3	PARTE - II
7015008047004	15	74	PARTE - II	8009101055005	3	12	PARTE - II
7015009014003	23	30	PARTE - II	8009101058009	8	83	PARTE - II
7015009014003	14	41	PARTE - II	8009101065004	3	5	PARTE - II
7017009012003	10	30	PARTE - II	8009101069006	24	6	PARTE - II
7096011048006	18	11	PARTE - II	8009101084005	28	6	PARTE - II
7107010118004	35	84	PARTE - II	8009101085002	7	6	PARTE - II
7107011006000	14		PARTE - II	8009101085002	7	6	PARTE - II
8002103009005	2	64	PARTE - II	8009101090002	5	21	PARTE - II
8002105070005	29	25	PARTE - II	8009101091000	5	21	PARTE - II
8002105070005	5	60	PARTE - II	8009101093006	20	15	PARTE - II
8002108023001	2	66	PARTE - II	8009101094004	21	15	PARTE - II
8002108023001	40	75	PARTE - II	8009101094004	21	15	PARTE - II
8002108023001	40	74	PARTE - II	8009101095001	2	15	PARTE - II
8002108024009	1	66	PARTE - II	8009101095001	2	15	PARTE - II
8002108039007	12	81	PARTE - II	8009101114000	27	11	PARTE - II
8002108039007	6	45	PARTE - II	8009101116005	10	19	PARTE - II
8002108051002	12	80	PARTE - II	8009101117003	8	19	PARTE - II
8002108105006	1	64	PARTE - II	8009101120007	16	19	PARTE - II
8002111026009	4	85	PARTE - II	8009101121005	7	19	PARTE - II
8002111028005	29	84	PARTE - II	8009101121005	10	20	PARTE - II
8002111122006	32	59	PARTE - II	8009101122003	14	19	PARTE - II
8002111122006	3	83	PARTE - II	8009101123001	11	19	PARTE - II
8002111123004	13		PARTE - II	8009101123001	18	19	PARTE - II
8002111125009	28	84	PARTE - II	8009101123001	18	20	PARTE - II
8002111128003	29	84	PARTE - II	8009101124009	17	19	PARTE - II
8002111150007	15	83	PARTE - II	8009101124009	17	20	PARTE - II
8002111197008	17		PARTE - II	8009101125006	2	19	PARTE - II
8004104072007	22	29	PARTE - II	8009101126004	1	19	PARTE - II
8005102048007	20	81	PARTE - II	8009101127002	3	19	PARTE - II
8005105089008	12	40	PARTE - II	8009101127002	6	20	PARTE - II
8005106038004	7	62	PARTE - II	8009101128000	13	20	PARTE - II
8005106038004	7	63	PARTE - II	8009101129008	11	20	PARTE - II
8005106045009	10	63	PARTE - II	8009101130006	19	20	PARTE - II
8005106045009	20	11	PARTE - II	8009101131004	21	20	PARTE - II
8005108021008	27	76	PARTE - II	8009101132002	20	20	PARTE - II
8005108023004	26	76	PARTE - II	8009101133000	3	20	PARTE - II
8005111029006	17	16	PARTE - II	8009101134008	1	20	PARTE - II
8007114024000	20	45	PARTE - II	8009101135005	5	17	PARTE - II
8008103008004	3	64	PARTE - II	8009101136003	15	15	PARTE - II
8008108327001	15	43	PARTE - II	8009101138009	9	15	PARTE - II

ÍNDICE GERAL			PARTE -H	ÍNDICE GERAL			PARTE - H
N.° ORIGINAL	FIG.	GRUPO	130/4.130/4.150TB	N.° ORIGINAL	FIG.	GRUPO	130/4.130/4.150TB
8009101141003	19	15	PARTE - II	8009101265000	13	14	PARTE - II
8009101142001	18	15	PARTE - II	8009101266008	12	14	PARTE - II
8009101143009	41	1	PARTE - II	8009101267006	11	14	PARTE - II
8009101145004	5	1	PARTE - II	8009101268004	10	14	PARTE - II
8009101146002	37	1	PARTE - II	8009101269002	9	14	PARTE - II
8009101146002	37	1	PARTE - II	8009101271008	7	12	PARTE - II
8009101147000	40	1	PARTE - II	8009101272006	4	7	PARTE - II
8009101149006	39	1	PARTE - II	8009101275009	1	2	PARTE - II
8009101150004	21	1	PARTE - II	8009101276007	3	2	PARTE - II
8009101150004	21	1	PARTE - II	8009101278003	16	3	PARTE - II
8009101151002	23	1	PARTE - II	8009101282005	8	1	PARTE - II
8009101151002	15	17	PARTE - II	8009101284001	20	1	PARTE - II
8009101152000	16	1	PARTE - II	8009101285008	28	1	PARTE - II
8009101157009	5	5	PARTE - II	8009101286006	9	3	PARTE - II
8009101163007	28	6	PARTE - II	8009101287004	4	3	PARTE - II
8009101164005	29	6	PARTE - II	8009101288002	27	4	PARTE - II
8009101166000	27	6	PARTE - II	8009101289000	19	4	PARTE - II
8009101167008	25	6	PARTE - II	8009101292004	20	18	PARTE - II
8009101168006	10	6	PARTE - II	8009101293002	19	18	PARTE - II
8009101170002	12	3	PARTE - II	8009101295007	28	18	PARTE - II
8009101171000	13	3	PARTE - II	8009101296005	31	18	PARTE - II
8009101172008	15	1	PARTE - II	8009101297003	30	18	PARTE - II
8009101177007	34	1	PARTE - II	8009101300005	3	18	PARTE - II
8009101178005	33	1	PARTE - II	8009101301003	5	18	PARTE - II
8009101179003	32	1	PARTE - II	8009101302001	9	18	PARTE - II
8009101181009	12	18	PARTE - II	8009101303009	7	18	PARTE - II
8009101185000	27	18	PARTE - II	8009101314006	11	70	PARTE - II
8009101189002	22	8	PARTE - II	8009101316001	9	17	PARTE - II
8009101192006	3	7	PARTE - II	8009101317009	6	17	PARTE - II
8009101194002	28	8	PARTE - II	8009101318007	10	15	PARTE - II
8009101195009	12	8	PARTE - II	8009101319005	12	15	PARTE - II
8009101198003	6	7	PARTE - II	8009101319005	14	15	PARTE - II
8009101205006	12	17	PARTE - II	8009101320003	10	8	PARTE - II
8009101208000	6	18	PARTE - II	8009101321001	11	8	PARTE - II
8009101210006	48	1	PARTE - II	8009101326000	7	17	PARTE - II
8009101211004	2	8	PARTE - II	8009101330002	26	6	PARTE - II
8009101214008	11	6	PARTE - II	8009101339003	15	4	PARTE - II
8009101219007	19	16	PARTE - II	8009101346008	23	4	PARTE - II
8009101220005	12	16	PARTE - II	8009101347006	19	8	PARTE - II
8009101221003	13	16	PARTE - II	8009101348004	24	8	PARTE - II
8009101222001	5	20	PARTE - II	8009101349002	14	8	PARTE - II
8009101223009	5	15	PARTE - II	8009101350000	26	8	PARTE - II
8009101225004	8	1	PARTE - II	8009101353004	26	15	PARTE - II
8009101226002"	4	3	PARTE - II	8009101354002	15	1	PARTE - II
8009101236001	7	12	PARTE - II	8009101355009	15	1	PARTE - II
8009101239005	1	8	PARTE - II	8009101356007	6	1	PARTE - II
8009101241001	5	11	PARTE - II	8009101357005	6	1	PARTE - II
8009101244005	4	7	PARTE - II	8009101358003	6	1	PARTE - II
8009101250002	14	13	PARTE - II	8009101359001	6	1	PARTE - II
8009101251000	15	13	PARTE - II	8009101360009	29	1	PARTE - II
8009101252008	13	15	PARTE - II	8009101361007	29	1	PARTE - II
8009101253006	16	18	PARTE - II	8009101363003	11	3	PARTE - II
8009101254004	13	17	PARTE - II	8009101364001	8	9	PARTE - II
3009101255001	8	17	PARTE - II	8009101367004	17	8	PARTE - II
3009101257007	4	17	PARTE - II	8009101369000	21	8	PARTE - II
3009101259003	40	1	PARTE - II	8009101371005	1	5	PARTE - II
3009101260001	9	3	PARTE - II	8009101372004	4	5	PARTE - II
3009101262007	17	14	PARTE - II	8009101374000	6	5	PARTE - II
3009101263005	32	11	PARTE - II	8009101375007	6	5	PAR'FE - II
3009101264003	14	14	PARTE - II	8009101377003	43	1	PARTE - II

ÍNDICE GERAL			PARTE -n	ÍNDICE GERAL			PARTE - H
N.° ORIGINAL	FIG.	GRUPO	130/4.130/4.150TB	N.° ORIGINAL	FIG.	GRUPO	130/4.130/4.150TB
8009101378001	27	4	PARTE - II	8009102071001	4	25	PARTE - II
8009101379009	19	4	PARTE - II	8009102072009	2	25	PARTE - II
8009101381005	3	11	PARTE - II	8009102074005	5	25	PARTE - II
8009101383001	29	11	PARTE - II	8009102075002	18	25	PARTE - II
8009101387002	11	12	PARTE - II	8009102080002	19	25	PARTE - II
8009101389008	2	12	PARTE - II	8009103008002	2	51	PARTE - II
8009101390006	1	12	PARTE - II	8009103011006	11	51	PARTE - II
8009101395005	24	13	PARTE - II	8009103020007	CJ	67	PARTE - II
8009101396003	1	14	PARTE - II	8009103022003	15	64	PARTE - II
8009101396003	1	13	PARTE-II	8009103024009	5	51	PARTE - II
8009101397001	26	15	PARTE - II	8009103030006	3	51	PARTE - II
8009101398009	11	15	PARTE - II	8009103035005	14	64	PARTE - II
8009101399007	14	15	PARTE - II	8009103036003	11	52	PARTE - II
8009101400003	23	6	PARTE-II	8009103040005	2	52	PARTE - II
8009101413006	6	15	PARTE - II	8009103041003	6	52	PARTE - II
8009101414004	8	1	PARTE - II	8009103042001	8	52	PARTE - II
8009101415001	7	12	PARTE - II	8009103043009	5	52	PARTE - II
8009101416009	22	1	PARTE - II	8009103044007	2	53	PARTE - II
8009101417007	13	16	PARTE - II	8009103046002	21	65	PARTE - II
8009101418005	16	16	PARTE - II	8009103047000	31	65	PARTE - II
8009101419003	1	21	PARTE - II	8009103049006	10	51	PARTE - II
8009101420003	1	21	PARTE - II	8009103050004	3	52	PARTE - II
8009101428004	2	3	PARTE - II	8009103051002	4	52	PARTE - II
8009101430000	13	15	PARTE - II	8009103052000	35	65	PARTE - II
8009101431008	24	15	PARTE - II	8009103056001	1	53	PARTE - II
8009101432006	11	15	PARTE - II	8009103057009	12	53	PARTE - II
8009101433004	15	18	PARTE - II	8009103058007	11	53	PARTE - II
8009101433004	10	15	PARTE - II	8009103059005	10	53	PARTE - II
8009101433004	12	15	PARTE - II	8009103060003	7	52	PARTE - II
8009101435009	17	3	PARTE - II	8009103061001	1	65	PARTE - II
8009101436007	20	15	PARTE - II	8009103065002	CJ	67	PARTE - II
8009101437005	12	22	PARTE - II	8009103066000	36	65	PARTE - II
8009101438003	18	15	PARTE - II	8009103068006	11	65	PARTE - II
8009101442005	3	5	PARTE - II	8009103068006	18	65	PARTE - II
8009101449000	16	9	PARTE - II	8009103069004	15	65	PARTE - II
8009101450008	25	18	PARTE - II	8009103073006A	44	55	PARTE - II
8009101453002	14	9	PARTE - II	8009103082007	15	67	PARTE - II
8009101454000	13	9	PARTE - II	8009103083005	14	67	PARTE - II
8009101455007	4	12	PARTE - II	8009103084003	13	67	PARTE - II
8009101456005A	21	2	PARTE - II	8009103085000	9	67	PARTE - II
8009101459009	26	18	PARTE - II	8009103089002	17	64	PARTE - II
8009101460007	22	18	PARTE - II	8009103092006	6	67	PARTE - II
8009102005009	3	59	PARTE - II	8009103093004	4	67	PARTE - II
8009102008003	12	25	PARTE - II	8009103094002	3	67	PARTE - II
8009102018002	23	25	PARTE - II	8009103095009	1	67	PARTE - II
8009102021006	9	24	PARTE - II	8009103096007	17	67	PARTE - II
8009102022004	10	24	PARTE - II	8009103097005	18	67	PARTE - II
8009102026005	31	25	PARTE - II	8009103098003	19	67	PARTE - II
8009102029009	11	24	PARTE - II	8009103101005	5	51	PARTE - II
8009102034009	12	24	PARTE - II	8009103102003	19	31	PARTE - II
8009102035006	CJ	24	PARTE - II	8009103103001	3	65	PARTE - II
8009102037002	3	24	PARTE - II	8009103103001	5	65	PARTE - II
8009102039008	14	24	PARTE - II	8009103105006	6	65	PARTE - II
8009102042002	15	24	PARTE - II	8009103106004	11	69	PARTE - II
8009102051003	11	25	PARTE - II	8009103110006	1	69	PARTE - II
8009102057000	4	24	PARTE - II	8009103111004	13	51	PARTE - II
8009102059006	1	24	PARTE - II	8009103112002	29	64	PARTE - II
8009102064006	6	24	PARTE - II	8009103114008	10	65	PARTE - II
8009102065003	2	24	PARTE - II	8009103115005	9	65	PARTE - II
8009102067009	8	24	PARTE - II	8009103123009	9	54	PARTE - II

ÍNDICE GERAL			PARTE - n	ÍNDICE GERAL			PARTE - II
N.° ORIGINAL	FIG.	GRUPO	130/4.130/4.150TB	N.° ORIGINAL	FIG.	GRUPO	130/4.130/4.150TB
8009103124C07	7	54	PARTE - II	8009103194000	13	54	PARTE - II
8009103125004	7	54	PARTE - II	8009103195007	13	54	PARTE - II
8009103126002	7	54	PARTE - II	8009103196005	13	54	PARTE - II
8009103131002	9	55	PARTE - II	8009103197003	14	54	PARTE - II
8009103132000	11	55	PARTE - II	8009103198001	15	54	PARTE - II
8009103133008	8	55	PARTE - II	8009103199009	16	54	PARTE - II
8009103134006	7	54	PARTE - II	8009103200005	16	54	PARTE - II
8009103135003	7	54	PARTE - II	8009103201003	17	54	PARTE - II
8009103136001	7	54	PARTE - II	8009103202001	19	54	PARTE - II
8009103137009	7	54	PARTE - II	8009103203009	11	54	PARTE - II
8009103138007	7	54	PARTE - II	8009103205004	20	54	PARTE - II
8009103139005	7	54	PARTE - II	8009103207000	20	55	PARTE - II
8009103140003	7	54	PARTE - II	8009103208008	20	55	PARTE - II
8009103141001	7	54	PARTE - II	8009103209006	20	55	PARTE - II
8009103142009	7	54	PARTE - II	8009103210004	20	55	PARTE - II
8009103143007	7	54	PARTE - II	8009103211002	20	55	PARTE - II
8009103144005	7	54	PARTE - II	8009103212000	20	55	PARTE - II
8009103145002	7	54	PARTE - II	8009103213008	20	55	PARTE - II
8009103146000	7	54	PARTE - II	8009103214006	20	55	PARTE - II
8009103147008	7	54	PARTE - II	8009103215003	20	55	PARTE - II
8009103148006	7	54	PARTE - II	8009103216001	20	55	PARTE - II
8009103149004	7	54	PARTE - II	8009103217009	20	55	PARTE - II
8009103156009	6	54	PARTE - II	8009103218007	20	55	PARTE - II
8009103157007	6	54	PARTE - II	8009103219005	20	55	PARTE - II
8009103158005	6	54	PARTE - II	8009103220003	20	55	PARTE - II
8009103159003	6	54	PARTE - II	8009103221001	20	55	PARTE - II
8009103160001	6	54	PARTE - II	8009103222009	20	55	PARTE - II
8009103161009	6	54	PARTE - II	8009103223007	20	55	PARTE - II
8009103162007	6	54	PARTE - II	8009103224005	20	55	PARTE - II
8009103163005	6	54	PARTE - II	8009103225002	20	55	PARTE - II
8009103164003	6	54	PARTE - II	8009103226000	20	55	PARTE - II
8009103165000	6	54	PARTE - II	8009103227008	20	55	PARTE - II
8009103166008	6	54	PARTE - II	8009103228006	20	55	PARTE - II
8009103167006	6	54	PARTE - II	8009103229004	20	55	PARTE - II
8009103168004	6	54	PARTE - II	8009103230002	20	55	PARTE - II
8009103169002	6	54	PARTE - II	8009103231000	20	55	PARTE - II
8009103170000	6	54	PARTE - II	8009103232008	20	55	PARTE - II
8009103171008	6	54	PARTE - II	8009103233006	20	55	PARTE - II
8009103172006	6	54	PARTE - II	8009103234004	20	55	PARTE - II
8009103173004	6	54	PARTE - II	8009103235001	20	55	PARTE - II
8009103174002	6	54	PARTE - II	8009103236009	20	55	PARTE - II
8009103175009	6	54	PARTE - II	8009103237007	20	55	PARTE - II
8009103176007	6	54	PARTE - II	8009103238005	20	55	PARTE - II
8009103177005"	6	54	PARTE - II	8009103239003	20	55	PARTE - II
8009103178003	6	54	PARTE - II	8009103241009	3	55	PARTE - II
8009103179001	6	54	PARTE - II	8009103242007	12	55	PARTE - II
8009103180009	6	54	PARTE - II	8009103244003	20	57	PARTE - II
8009103181007	6	54	PARTE - II	8009103245000	20	57	PARTE - II
8009103182005	6	54	PARTE - II	8009103247006	10	55	PARTE - II
8009103183003	6	54	PARTE - II	8009103250000	29	55	PARTE - II
8009103184001	6	54	PARTE - II	8009103251008	27	55	PARTE - II
8009103185008	6	54	PARTE - II	8009103252006	3	56	PARTE - II
8009103186006	6	54	PARTE - II	8009103253004	3	56	PARTE - II
8009103187004	6	54	PARTE - II	8009103254002	3	56	PARTE - II
8009103188002	6	54	PARTE - II	8009103255009	3	56	PARTE - II
8009103189000	6	54	PARTE - II	8009103256007	3	56	PARTE - II
8009103190008	6	54	PARTE - II	8009103257005	3	56	PARTE - II
8009103191006	6	54	PARTE - II	8009103258003	3	56	PARTE - II
8009103192004	6	54	PARTE - II	8009103259001	3	56	PARTE -11
8009103193002	12	54	PARTE - II	8009103259006	30	42	PARTE - II

ÍNDICE GERAL			PARTE - **II**	ÍNDICE GERAL			PARTE - **n**
N.° ORIGINAL	FIG.	GRUPO	130/4.130/4.150TB	N.° ORIGINAL	FIG.	GRUPO	130/4.130/4.150TB
8009103260009	3	56	PARTE - II	8009103322007	17	57	PARTE - II
8009103261007	3	56	PARTE - II	8009103323005	17	57	PARTE - II
8009103262005	2	56	PARTE - II	8009103324003	17	57	PARTE - II
8009103263003	8	56	PARTE - II	8009103325000	17	57	PARTE - II
8009103265008	6	56	PARTE - II	8009103326008	17	57	PARTE - II
8009103266006	19	56	PARTE - II	8009103327006	17	57	PARTE - II
8009103269000		55	PARTE - II	8009103328004	17	57	PARTE - II
8009103269000	24	56	PARTE - II	8009103329002	17	57	PARTE - II
8009103270008	18	56	PARTE - II	8009103330000	17	57	PARTE - II
8009103271006	18	56	PARTE - II	8009103331008	17	57	PARTE - II
8009103272004	18	56	PARTE - II	8009103332006	17	57	PARTE - II
8009103273002	18	56	PARTE - II	8009103333004	17	57	PARTE - II
8009103274000	18	56	PARTE - II	8009103334002	18	57	PARTE - II
8009103275007	18	56	PARTE - II	8009103338003	21	57	PARTE - II
8009103276005	18	56	PARTE - II	8009103340009	2	54	PARTE - II
8009103277003	18	56	PARTE - II	8009103341007	6	55	PARTE - II
8009103278001	18	56	PARTE - II	8009103355007	17	55	PARTE - II
8009103279009	18	56	PARTE - II	8009103357003	4	54	PARTE - II
8009103280007	18	56	PARTE - II	8009103361005	22	55	PARTE - II
8009103281005	18	56	PARTE - II	8009103363001	19	55	PARTE - II
8009103282003	18	56	PARTE - II	8009103365006		55	PARTE - II
8009103283001	18	56	PARTE - II	8009103365006	7	56	PARTE - II
8009103284009	18	56	PARTE - II	8009103369008	26	55	PARTE - II
8009103285006	18	56	PARTE - II	8009103369008		55	PARTE - II
8009103286004	18	56	PARTE - II	8009103372002	17	56	PARTE - II
8009103287002	18	56	PARTE - II	8009103373000		55	PARTE - II
8009103288000	18	56	PARTE - II	8009103373000	21	56	PARTE - II
8009103289008	18	56	PARTE - II	8009103374008	23	56	PARTE - II
8009103290006	18	56	PARTE - II	8009103376003	12	56	PARTE - II
8009103291004	18	56	PARTE - II	8009103377001	13	56	PARTE - II
8009103292002	18	56	PARTE - II	8009103378009	14	56	PARTE - II
8009103293000	18	56	PARTE - II	8009103379007	35	56	PARTE - II
8009103294008	18	56	PARTE - II	8009103380005		55	PARTE - II
8009103295005	18	56	PARTE - II	8009103380005	31	56	PARTE - II
8009103296003	18	56	PARTE - II	8009103381003	5	57	PARTE - II
8009103297001	18	56	PARTE - II	8009103382001	7	57	PARTE - II
8009103298009	18	56	PARTE - II	8009103383009	1	57	PARTE - II
8009103299007	18	56	PARTE - II	8009103384007	12	57	PARTE - II
8009103300003	18	56	PARTE - II	8009103385004	11	57	PARTE - II
8009103301001	22	56	PARTE - II	8009103386002	10	57	PARTE - II
8009103302009	11	56	PARTE - II	8009103387000	8	57	PARTE - II
8009103303007	26	56	PARTE - II	8009103388008	15	57	PARTE - II
8009103304005	36	56	PARTE - II	8009103390004	3	54	PARTE - II
8009103305002	34	56	PARTE - II	8009103391002	1	54	PARTE - II
8009103306000	27	56	PARTE - II	8009103392000	20	56	PARTE - II
8009103307008	27	56	PARTE - II	8009103394006	34	65	PARTE - II
8009103308006	27	56	PARTE - II	8009103395003	24	65	PARTE - II
8009103309004	27	56	PARTE - II	8009103396001	30	65	PARTE - II
8009103310002	27	56	PARTE - II	8009103397009	25	56	PARTE - II
8009103311000	27	56	PARTE - II	8009103398007	2	55	PARTE - II
8009103312008	6	57	PARTE - II	8009103400001	13	65	PARTE - II
8009103313006	4	57	PARTE - II	8009103401009	28	64	PARTE - II
8009103314004	3	57	PARTE - II	8009103403005	4	66	PARTE - II
8009103315001	2	57	PARTE - II	8009103413004	16	64	PARTE - II
8009103316009	16	57	PARTE - II	8009103414002	19	64	PARTE - II
8009103317007	13	57	PARTE - II	8009103415009	18	64	PARTE - II
8009103318005	9	57	PARTE - II	8009103416007	30	64	PARTE - II
8009103319003	14	57	PARTE - II	8009103417005	31	64	PARTE -H
8009103320001	17	57	PARTE - II	8009103420009	3	66	PARTE - II
8009103321009	17	57	PARTE - II	8009103426006	21	64	PARTE - II

ÍNDICE GERAL			PARTE - D
N.° ORIGINAL	FIG.	GRUPO	130/4.130/4.150TB
8009103428002	21	64	PARTE - II
8009103429000	6	64	PARTE - II
8009103429000	17	76	PARTE - II
8009103431006	5	64	PARTE - II
8009103432004	7	55	PARTE - II
8009103433002	8	55	PARTE - II
8009103434000	8	55	PARTE - II
8009103435007	8	55	PARTE - II
8009103436005	8	55	PARTE - II
8009103437003	8	55	PARTE - II
8009103438001	8	55	PARTE-II
8009103439009	8	55	PARTE - II
8009103440007	8	55	PARTE - II
8009103441005	8	55	PARTE - II
8009103442003	8	65	PARTE - II
8009103443001	12	65	PARTE - II
8009103444009	7	65	PARTE - II
8009103457001	5	53	PARTE - II
8009103459007	4	53	PARTE - II
8009103467000A	CJ	67	PARTE - II
8009103468008A	CJ	67	PARTE - II
8009103469006	1	67	PARTE - II
8009103470004	3	67	PARTE - II
8009103471002	4	67	PARTE - II
8009103472000	16	64	PARTE - II
8009103475003	18	55	PARTE - II
8009103480003	15	55	PARTE - II
8009103481001	25	55	PARTE - II
8009103482009	4	56	PARTE - II
8009103483007	4	56	PARTE - II
8009103485002	16	55	PARTE - II
8009103493006		55	PARTE - II
8009103493006A	16	56	PARTE - II
8009104018008	4	26	PARTE - II
8009104020006	4	26	PARTE - II
8009104021004	17	26	PARTE - II
8009104022002	15	26	PARTE - II
8009104022002	43	30	PARTE - II
8009104023000	3	27	PARTE - II
8009104025005	12	27	PARTE - II
8009104026003	5	27	PARTE - II
8009104032001	29	29	PARTE - II
8009104033009	30	29	PARTE - II
8009104034007.	31	29	PARTE - II
8009104035004	32	29	PARTE - II
8009104036002	33	29	PARTE - II
8009104038008	4	29	PARTE - II
8009104038008	18	28	PARTE - II
8009104039006	6	29	PARTE - II
8009104040004	7	29	PARTE - II
8009104040004	3	28	PARTE - II
8009104041002	8	29	PARTE - II
8009104041002	4	28	PARTE - II
8009104042000	14	29	PARTE - II
8009104043008	11	29	PARTE - II
8009104043008	7	28	PARTE - II
8009104044006	13	29	PARTE - II
8009104044006	9	28	PARTE - II
8009104045003	10	29	PARTE - II
8009104046001	15	29	PARTE - II

ÍNDICE GERAL			PARTE -H
N.° ORIGINAL	FIG.	GRUPO	130 / 4.130 / 4.150TB
8009104047009	17	29	PARTE - II
8009104048007	18	29	PARTE - II
8009104049005	19	29	PARTE - II
8009104050003	20	29	PARTE - II
8009104053007	38	29	PARTE - II
8009104055002	8	34	PARTE - II
8009104056000	29	28	PARTE - II
8009104057008	27	28	PARTE - II
8009104058006	26	28	PARTE - II
8009104059004	25	28	PARTE - II
8009104060002	24	28	PARTE - II
8009104061000	22	28	PARTE - II
8009104062008	21	28	PARTE. - II
8009104063006	20	28	PARTE - II
8009104064004	17	28	PARTE -n
8009104065001	16	28	PARTE - II
8009104066009	14	28	PARTE - II
8009104067007	15	28	PARTE - II
8009104068005	10	28	PARTE - II
8009104069003	6	28	PARTE - II
8009104070001	2	28	PARTE - II
8009104071009	25	29	PARTE - II
8009104073005	24	29	PARTE - II
8009104074003	36	29	PARTE - II
8009104075000	1	29	PARTE - II
8009104076008	14	32	PARTE - II
8009104077006	32	32	PARTE - II
8009104078004	26	32	PARTE - II
8009104079002	22	32	PARTE - II
8009104080000	23	32	PARTE - II
8009104081008	35	32	PARTE - II
8009104082006	28	32	PARTE - II
8009104083004	7	32	PARTE - II
8009104084002	12	32	PARTE - II
8009104085009	8	32	PARTE - II
8009104086007	29	32	PARTE - II
8009104087005	24	32	PARTE - II
8009104088003	16	32	PARTE - II
8009104089001	15	32	PARTE - II
8009104090009	9	32	PARTE - II
8009104091007	33	32	PARTE - II
8009104092005	27	32	PARTE - II
8009104093003	36	32	PARTE - II
8009104094001	37	32	PARTE - II
8009104095008	4	33	PARTE - II
8009104096006	3	32	PARTE - II
8009104097004	4	32	PARTE - II
8009104098002	17	33	PARTE - II
8009104099000	17	32	PARTE - II
8009104100006	5	33	PARTE - II
8009104101004	11	33	PARTE - II
8009104102002	18	33	PARTE - II
8009104103000	19	33	PARTE - II
8009104104008	1	33	PARTE - II
8009104105005	3	33	PARTE - II
8009104106003	10	33	PARTE - II
8009104107001	9	33	PARTE - II
8009104116002	9	34	PARTE - II
8009104118008	11	34	PARTE - II
8009104119006	16	34	PARTE - II

ÍNDICE GERAL			PARTE - **II**	ÍNDICE GERAL			PARTE -H
N.º ORIGINAL	FIG.	GRUPO	130/4.130/4.150TB	N.º ORIGINAL	FIG.	GRUPO	130/4.130/4.150TB
8009104120004	15	34	PARTE - II	8009104229003	14	35	PARTE - II
8009104121002	14	34	PARTE - II	8009104231009	7	35	PARTE - II
8009104122000	13	34	PARTE - II	8009104237006	15	36	PARTE - II
8009104123008	13	34	PARTE - II	8009104239002	13	36	PARTE - II
8009104124006	13	34	PARTE - II	8009104241008	8	36	PARTE - II
8009104125003	13	34	PARTE - II	8009104242006	19	36	PARTE - II
8009104126001	13	34	PARTE - II	8009104246007	18	36	PARTE - II
8009104127009	13	34	PARTE - II	8009104247005	18	36	PARTE - II
8009104128007	19	34	PARTE - II	8009104248003	18	36	PARTE - II
8009104130003	1	34	PARTE - II	8009104249001	9	39	PARTE - II
8009104131001	1	34	PARTE - II	8009104256006	21	36	PARTE - II
8009104132009	1	34	PARTE - II	8009104258002	2	34	PARTE - II
8009104133007	1	34	PARTE - II	8009104259000	5	34	PARTE - II
8009104134005	1	34	PARTE - II	8009104260008	4	44	PARTE-II
8009104135002	1	34	PARTE - II	8009104261006	3	44	PARTE - II
8009104137008	30	28	PARTE - II	8009104262004	1	44	PARTE - II
8009104141000	4	38	PARTE - II	8009104263002	2	44	PARTE - II
8009104142008	5	38	PARTE - II	8009104264000	5	44	PARTE - II
8009104148005	11	38	PARTE - II	8009104265007	23	28	PARTE - II
8009104154003	21	28	PARTE - II	8009104266005	1	31	PARTE - II
8009104156008	43	29	PARTE - II	8009104267003	42	29	PARTE - II
8009104157006	7	26	PARTE - II	8009104269009	34	30	PARTE - II
8009104165009	7	37	PARTE - II	8009104270007	4	30	PARTE - II
8009104167005	7	27	PARTE - II	8009104271005	21	34	PARTE - II
8009104168003	20	33	PARTE - II	8009104273001	7	34	PARTE - II
8009104175008	40	30	PARTE - II	8009104277002	29	28	PARTE - II
8009104177004	12	30	PARTE - II	8009104278000	29	28	PARTE - II
8009104179000	2	30	PARTE - II	8009104279008	29	28	PARTE - II
8009104181006	6	30	PARTE - II	8009104291003	9	27	PARTE - II
8009104182004	8	30	PARTE - II	8009104292001	9	27	PARTE - II
8009104183002	7	30	PARTE - II	8009104293009	9	27	PARTE - II
8009104185007	30	30	PARTE - II	8009104294007	9	27	PARTE - II
8009104186005	19	30	PARTE - II	8009104295004	19	44	PARTE - II
8009104187003	20	30	PARTE - II	8009104297000	1	38	PARTE - II
8009104188001	27	30	PARTE - II	8009104301000	6	34	PARTE - II
8009104190007	15	30	PARTE - II	8009104301000	1	40	PARTE - II
8009104191005	17	30	PARTE - II	8009104302008	6	34	PARTE - II
8009104192003	16	30	PARTE - II	8009104302008	1	40	PARTE - II
8009104193001	18	30	PARTE - II	8009104303006	3	34	PARTE - II
8009104194009	21	30	PARTE - II	8009104312007	3	40	PARTE - II
8009104195006	12	34	PARTE - II	8009104321008	1	36	PARTE - II
8009104196004	8	26	PARTE - II	8009104322006	16	36	PARTE - II
8009104197.002	12	34	PARTE - II	8009104326007	29	28	PARTE - II
8009104198000	12	34	PARTE - II	8009104331007	7	36	PARTE - II
8009104199008	12	34	PARTE - II	8009104332005	7	36	PARTE - II
8009104200004	12	34	PARTE - II	8009104333003	7	36	PARTE - II
8009104201002	12	34	PARTE - II	8009104334001	7	36	PARTE - II
8009104203008	4	36	PARTE - II	8009104335008	7	36	PARTE - II
8009104209005	6	37	PARTE - II	8009104336006	9	29	PARTE - II
8009104211001	1	37	PARTE - II	8009104336006	5	28	PARTE - II
8009104212009	6	38	PARTE - II	8009104337004	6	35	PARTE - II
8009104212009	33	45	PARTE - II	8009104338002	11	37	PARTE - II
8009104213007	8	38	PARTE - II	8009104340008	3	29	PARTE - II
8009104214005	10	38	PARTE - II	8009104341006	14	33	PARTE - II
8009104221000	8	35	PARTE - II	8009104346005	46	30	PARTE - II
8009104223006	15	35	PARTE - II	8009104347003	45	30	PARTE - II
8009104225001	11	35	PARTE - II	8009104349009	16	36	PARTE - II
8009104226009	16	35	PARTE - II	8009104351005	15	36	PARTE - II
8009104228005	4	35	PARTE - II	8009104352003	19	36	PARTE - II
8009104229000	10	70	PARTE - II	8009104353001	9	27	PARTE - II

ÍNDICE GERAL			PARTE - D	ÍNDICE GERAL			PARTE -n
N.° ORIGINAL	FIG.	GRUPO	130/4.130/4.150TB	N.° ORIGINAL	FIG.	GRUPO	130/4.130/4.150TB
80C9104357002	34	29	PARTE - II	8009105097003	19	40	PARTE - II
8009105004009	13	59	PARTE - II	8009106029005	8	62	PARTE - II
8009105005006	12	59	PARTE - II	8009106035002	22	68	PARTE - II
8009105008000	15	60	PARTE - II	8009106050001	15	61	PARTE - II
8009105008000	4	59	PARTE - II	8009106055000	16	62	PARTE - II
8009105009008	29	59	PARTE - II	8009106062006	13	62	PARTE - II
8009105012002	12	60	PARTE - II	8009106080008	8	61	PARTE - II
8009105013000A	7	60	PARTE - II	8009106082004	21	61	PARTE - II
8009105017001A	12	60	PARTE - II	8009106083002	20	61	PARTE - II
8009105018009	7	60	PARTE - II	8009107004007	13	68	PARTE - II
8009105019007	3	60	PARTE - II	8009107022009	3	31	PARTE - II
8009105021003A	9	60	PARTE - II	8009107025002	3	70	PARTE - II
8009105024007A	14	60	PARTE - II	8009107026000	9	69	PARTE - II
8009105026002	9	60	PARTE - II	8009107033006	1	72	PARTE - II
8009105030004	14	60	PARTE - II	8009107044003	28	70	PARTE - II
8009105036001	13	60	PARTE - II	8009107053004	29	70	PARTE - II
8009105038007	16	60	PARTE - II	8009107054002	29	70	PARTE - II
8009105038007	2	59	PARTE - II	8009107064001	28	72	PARTE - II
8009105039005	11	59	PARTE - II	8009107067004	21	72	PARTE - II
8009105040003	26	59	PARTE - II	8009107072004	20	68	PARTE - II
8009105041001	5	59	PARTE - II	8009107076005	1	73	PARTE - II
8009105042009	21	59	PARTE - II	8009107078001	6	73	PARTE - II
8009105043007	22	59	PARTE - II	8009107082003	4	69	PARTE - II
8009105046000	7	59	PARTE - II	8009107086004	26	68	PARTE - II
8009105047008	6	59	PARTE - II	8009107086004	22	72	PARTE - II
8009105050002	11	60	PARTE - II	8009107087002	27	68	PARTE - II
8009105055001	8	39	PARTE - II	8009107087002	23	72	PARTE - II
8009105056009	6	39	PARTE - II	8009107088000	21	68	PARTE - II
8009105057007	10	39	PARTE - II	8009107089008	25	68	PARTE - II
8009105059003	11	39	PARTE - II	8009107090006	5	68	PARTE - II
8009105060001	11	39	PARTE - II	8009107121009	1	70	PARTE - II
8009105061009	24	39	PARTE - II	8009107123005	1	70	PARTE - II
8009105062007	3	39	PARTE - II	8009107134002	27	72	PARTE - II
8009105063005	12	39	PARTE - II	8009107154000	20	70	PARTE - II
8009105064003	14	39	PARTE - II	8009107155007	18	70	PARTE - II
8009105065000	13	39	PARTE - II	8009107170006	6	72	PARTE - II
8009105066008	15	39	PARTE - II	8009107185004	18	72	PARTE - II
B009105067006	16	39	PARTE - II	8009107190004	5	72	PARTE - II
8009105068004	25	39	PARTE - II	8009107198007	29	72	PARTE - II
3009105069002	25	39	PARTE - II	8009107199005	12	72	PARTE - II
B009105070000	21	39	PARTE - II	8009107203005	11	72	PARTE - II
3009105071008	23	39	PARTE - II	8009107204003	31	72	PARTE - II
3009105074002	21	40	PARTE - II	8009107205000	32	72	PARTE - II
3009105075009	20	40	PARTE - II	8009107206008	27	70	PARTE - II
3009105076007	23	40	PARTE - II	8009107206008	11	71	PARTE - II
3009105078003	26	40	PARTE - II	8009107207006	25	70	PARTE - II
3009105079001	14	40	PARTE - II	8009107207006	10	71	PARTE - II
3009105080009	13	40	PARTE - II	8009107230008	4	70	PARTE - II
3009105081007	11	40	PARTE - II	8009107242003	12	70	PARTE - II
3009105084001	6	40	PARTE - II	8009107245006	19	70	PARTE - II
3009105086006	16	40	PARTE - II	8009107246004	2	70	PARTE - II
3009105087004	4	40	PARTE - II	8009107247002	17	70	PARTE - II
3009105088002	22	40	PARTE - II	8009107248000	17	70	PARTE - II
3009105089000	29	40	PARTE - II	8009107273008	2	72	PARTE - II
3009105090008	7	40	PARTE - II	8009107273008	11	41	PARTE - II
3009105091006	7	40	PARTE - II	8009107274006	4	68	PARTE - II
3009105093002	25	40	PARTE - II	8009107275003	3	68	PARTE - II
3009105094000	18	40	PARTE - II	8009107276001	3	68	PARTE - II
3009105095007	24	40	PARTE - II	8009107280003	14	68	PARTE - II
3009105096005	17	40	PARTE - II	8009107291000	8	68	PARTE - II

ÍNDICE GERAL			PARTE - D	ÍNDICE GERAL			PARTE -n
N.° ORIGINAL	FIG.	GRUPO	130/4.130/4.150TB	N.° ORIGINAL	FIG.	GRUPO	130/4.130/4.150TB
8009107292008	9	68	PARTE - II	8009108154009	31	78	PARTE - II
8009107300009	24	70	PARTE - II	8009108155006	25	78	PARTE - II
8009107309000	2	71	PARTE - II	8009108156004	27	78	PARTE - II
8009107313002	7	83	PARTE - II	8009108158000	17	78	PARTE - II
8009107316005	1	71	PARTE - II	8009108160006	11	76	PARTE - II
8009107321005	7	71	PARTE - II	8009108160006	7	77	PARTE - II
8009107330006	8	71	PARTE - II	8009108161004	25	76	PARTE - II
8009107333000	16	70	PARTE - II	8009108162002	6	77	PARTE - II
8009107361001	2	73	PARTE - II	8009108163000	13	43	PARTE - II
8009107362009	5	73	PARTE - II	8009108164008	23	76	PARTE - II
8009107365002	26	71	PARTE - II	8009108165005	12	77	PARTE - II
8009107375001	24	71	PARTE - II	8009108166003	1	75	PARTE - II
8009107376009	27	71	PARTE - II	8009108166003	30	76	PARTE - II
8009107379003	20	71	PARTE - II	8009108166003A	1	74	PARTE - II
8009107382007	15	71	PARTE - II	8009108167001A	35	76	PARTE - II
8009107390000A	10	68	PARTE - II	8009108176002	8	80	PARTE - II
8009108010003	30	75	PARTE - II	8009108177000	5	80	PARTE - II
8009108016000	14	75	PARTE - II	8009108178008	4	80	PARTE - II
8009108016000A	14	74	PARTE - II	8009108183008	1	80	PARTE - II
8009108022008	24	76	PARTE - II	8009108186001	2	80	PARTE - II
8009108023004	3	76	PARTE - II	8009108188007	13	80	PARTE - II
8009108025001	CJ	79	PARTE - II	8009108195002	11	80	PARTE - II
8009108026009	15	78	PARTE - II	8009108209001	11	79	PARTE - II
8009108029003	14	78	PARTE - II	8009108210009	19	78	PARTE - II
8009108032007	13	44	PARTE - II	8009108218002	11	78	PARTE - II
8009108033005	16	78	PARTE - II	8009108219000	13	78	PARTE - II
8009108037006	30	78	PARTE - II	8009108224000	15	45	PARTE - II
8009108038004	3	78	PARTE - II	8009108226005	5	45	PARTE - II
8009108042006	26	45	PARTE - II	8009108227003	4	45	PARTE - II
8009108048003	30	68	PARTE - II	8009108228001	16	45	PARTE - II
8009108056006	38	75	PARTE - II	8009108230015	7	41	PARTE - II
8009108057004	39	75	PARTE - II	8009108232003	8	42	PARTE - II
8009108058002	37	75	PARTE - II	8009108233001	12	42	PARTE - II
8009108059000	42	75	PARTE - II	8009108234009	9	42	PARTE - II
8009108061006	35	75	PARTE - II	8009108235006	25	42	PARTE - II
8009108061006	35	74	PARTE - II	8009108236004	10	42	PARTE - II
8009108062004	21	78	PARTE - II	8009108237002	7	42	PARTE - II
8009108070007	10	78	PARTE - II	8009108238000	5	42	PARTE - II
8009108073001	12	78	PARTE - II	8009108239008	4	42	PARTE - II
8009108081004	1	76	PARTE - II	8009108247001	20	47	PARTE - II
8009108094007	31	76	PARTE - II	8009108251003	27	42	PARTE - II
8009108099006	43	75	PARTE - II	8009108252001	17	47	PARTE - II
8009108099006	42	74	PARTE - II	8009108253009	18	47	PARTE - II
8009108100002	44	75	PARTE - II	8009108255004	22	41	PARTE - II
8009108100002	26	64	PARTE - II	8009108257000	28	42	PARTE - II
8009108100002	43	74	PARTE - II	8009108258008	29	42	PARTE - II
8009108100002	26	77	PARTE - II	8009108260004	31	42	PARTE - II
8009108101000	28	75	PARTE - II	8009108261002	12	43	PARTE - II
8009108104004	2	75	PARTE - II	8009108262000	10	43	PARTE - II
8009108104004A	2	74	PARTE - II	8009108263008	16	42	PARTE - II
8009108105001	29	75	PARTE - II	8009108265003	17	43	PARTE - II
8009108105001	29	74	PARTE - II	8009108266001	18	42	PARTE - II
8009108109003	11	77	PARTE - II	8009108267009	9	47	PARTE - II
8009108111009	10	76	PARTE - II	8009108267009	5	46	PARTE - II
8009108121008	12	79	PARTE - II	8009108268007	3	46	PARTE - II
8009108127005	10	79	PARTE - II	8009108269005	1	46	PARTE - II
8009108132005	3	79	PARTE - II	8009108270003	7	46	PARTE - II
8009108135008	34	64	PARTE - II	8009108271001	8	46	PARTE - II
8009108138002	24	75	PARTE - II	8009108275002	23	42	PARTE - II
8009108138002	24	74	PARTE - II	8009108276000	1	47	PARTE - II

ÍNDICE GERAL			PARTE - II
N.° ORIGINAL	FIG.	GRUPO	130 / 4.130 / 4.150TB
8009108277008	4	47	PARTE - II
8009108281000	16	47	PARTE - II
8009108282008	12	47	PARTE - II
8009108283006	7	47	PARTE - II
8009108283006	4	46	PARTE - II
8009108284004	3	47	PARTE - II
8009108285001	17	42	PARTE - II
8009108286009	15	42	PARTE - II
8009108287007	14	42	PARTE - II
8009108289003	5	41	PARTE - II
8009108290001	4	41	PARTE - II
8009108293005	11	42	PARTE - II
8009108294003	6	42	PARTE - II
8009108296008	6	41	PARTE - II
8009108297006	8	41	PARTE - II
8009108298004	14	45	PARTE - II
8009108299002	11	46	PARTE - II
18009108309009	17	44	PARTE - II
8009108310007	26	48	PARTE - II
8009108311005	33	48	PARTE - II
8009108312003	20	48	PARTE - II
8009108314009	18	48	PARTE - II
8009108315006	24	48	PARTE - II
8009108316004	5	48	PARTE - II
8009108317002	17	48	PARTE - II
8009108318000	13	48	PARTE - II
8009108319008	32	48	PARTE - II
8009108320006	12	48	PARTE - II
8009108321004	14	48	PARTE - II
8009108325005	18	41	PARTE - II
8009108326003	15	41	PARTE - II
8009108329007	19	47	PARTE - II
8009108331003	6	46	PARTE - II
8009108332001	6	46	PARTE - II
8009108333009	6	46	PARTE - II
8009108334007	6	46	PARTE - II
8009108335004	6	46	PARTE - II
8009108336002	6	46	PARTE - II
8009108337000	6	46	PARTE - II
8009108341002	5	47	PARTE - II
8009108342000	5	47	PARTE - II
8009108343008	5	47	PARTE - II
8009108344006	5	47	PARTE - II
8009108345003 •	5	47	PARTE - II
8009108346001	5	47	PARTE - II
8009108347009	3	43	PARTE - II
8009108348007	4	43	PARTE - II
8009108349005	5	43	PARTE - II
8009108350003	7	43	PARTE - II
8009108351001	14	43	PARTE - II
8009108352009	9	43	PARTE - II
8009108353007	6	43	PARTE - II
8009108354005	14	44	PARTE - II
8009108356000	3	48	PARTE - II
8009108358006	21	48	PARTE - II
B009108359004	21	48	PARTE - II
8009108369003	19	43	PARTE - II
3009108381008	46	75	PARTE - II
8009108383004	8	77	PARTE - II
3009108388000	4	77	PARTE - II

ÍNDICE GERAL			PARTE -H
N.° ORIGINAL	FIG.	GRUPO	130/4.130/4.150TB
8009108396006	10	77	PARTE - II
8009108397004	5	77	PARTE - II
8009108398002	16	77	PARTE - II
8009108400006	14	77	PARTE - II
8009108401004	15	77	PARTE - II
8009108402002	9	77	PARTE - II
8009108403000	32	64	PARTE - II
8009108411003	6	48	PARTE - II
8009108412001	7	48	PARTE - II
8009108414007	25	77	PARTE - II
8009108415004	3	77	PARTE - II
8009108417000	32	76	PARTE - II
8009108418008	11	49	PARTE - II
8009108419006	22	75	PARTE - II
8009108419006	22	74	PARTE - II
8009108423008	28	74	PARTE - II
8009108425003	37	74	PARTE - II
8009108429005	4	76	PARTE - II
8009108430003	18	76	PARTE - II
8009108432009	14	76	PARTE - II
8009108434005	5	79	PARTE - II
8009108434005	6	79	PARTE - II
8009108436000A	34	76	PARTE - II
8009108439004	7	76	PARTE - II
8009108440002A	33	76	PARTE - II
8009108507008	22	78	PARTE - II
8009108508006	32	78	PARTE - II
8009108509004	29	78	PARTE - II
8009108510002	23	78	PARTE - II
8009108519003	21	76	PARTE - II
8009108521009	2	76	PARTE - II
8009108522007	12	68	PARTE - II
8009108532006	9	46	PARTE - II
8009108533004	6	47	PARTE - II
8009108534002	8	47	PARTE - II
8009108539001	10	45	PARTE - II
8009108540009	32	45	PARTE - II
8009108541007	7	45	PARTE - II
8009108542005	1	45	PARTE - II
8009108543003	34	45	PARTE - II
8009108544001	23	45	PARTE - II
8009108548002	22	45	PARTE - II
8009108548002	30	45	PARTE - II
8009108550008	14	80	PARTE - II
8009108551006	15	80	PARTE - II
8009108553002	13	46	PARTE - II
8009108554000	12	46	PARTE - II
8009108555007	15	47	PARTE - II
8009108556005	11	47	PARTE - II
8009108559009	14	47	PARTE - II
8009108560007	13	47	PARTE - II
8009108561005	10	47	PARTE - II
8009108565006	28	48	PARTE - II
8009108566004	27	48	PARTE - II
8009108568000	11	62	PARTE - II
8009108573000	28	76	PARTE - II
8009108575003	45	74	PARTE - II
8009108575005	30	74	PARTE - II
8009108582001	26	75	PARTE - II
8009108582001	26	74	PARTE - II

ÍNDICE GERAL			PARTE - D	ÍNDICE GERAL			PARTE - n
N.° ORIGINAL	FIG.	GRUPO	130/4.130/4.150TB	N.° ORIGINAL	FIG.	GRUPO	130/4.130/4.150TB
8009108583009	25	75	PARTE - II	8009110071001	20	58	PARTE - II
8009108583009	25	74	PARTE - Íl	8009110074005	7	58	PARTE - II
8009108595003	18	75	PARTE - II	8009110075002	8	58	PARTE - II
8009108595003	18	74	PARTE-II	8009110087007	8	58	PARTE - II
8009108600001	8	75	PARTE - II	8009110088005	7	58	PARTE - II
8009108600001A	8	74	PARTE - II	8009110103002	22	58	PARTE - II
8009108606008	11	75	PARTE - II	8009110105007	12	58	PARTE - II
8009108606008A	11	74	PARTE - II	8009110111005	23	58	PARTE - II
8009108609002	9	75	PARTE - II	8009110113001	2	58	PARTE - II
8009108609002	9	74	PARTE - II	8009110114009	3	58	PARTE - II
8009108610000	10	75	PARTE - II	8009110114009	24	58	PARTE - II
8009108610000	10	74	PARTE - II	8009110115006	4	58	PARTE - II
8009108611008	4	75	PARTE - II	8009110115006	25	58	PARTE - II
8009108611008A	4	74	PARTE-II	8009110116004	5	58	PARTE - II
8009108612006	7	74	PARTE - II	8009110116004	26	58	PARTE - II
8009108618003	7	75	PARTE - II	8009111004001	4	61	PARTE - II
8009108621007	8	75	PARTE - II	8009111006006	1		PARTE - II
8009108621007	8	74	PARTE - II	8009111007004	5	83	PARTE - II
8009108624001	11	75	PARTE - II	8009111008002	12	83	PARTE - II
8009108624001	11	74	PARTE - II	8009111009000	16	83	PARTE - II
8009108627004	2	74	PARTE - II	8009111010008	1	85	PARTE - II
8009108627004	2	75	PARTE - II	8009111013002	20		PARTE - II
8009108628002	14	75	PARTE - II	8009111015007	1	83	PARTE - II
8009108628002	14	74	PARTE - II	8009111022003	4	83	PARTE - II
8009108630008	4	74	PARTE - II	8009111024009	3	85	PARTE - II
8009108630008	4	75	PARTE - II	8009111025006	16		PARTE - II
8009108633002	1	42	PARTE - II	8009111026004	15		PARTE - II
8009108634000	21	41	PARTE - II	8009111027002	30	84	PARTE - II
8009108635007	19	45	PARTE - II	8009111033000	26	84	PARTE - II
8009109002009	6	49	PARTE - II	8009111035005	5		PARTE - II
8009109002017	6	49	PARTE - II	8009111038009	24	84	PARTE - II
8009109004005	3	49	PARTE - II	8009111039007	3		PARTE - II
8009109005002	1	50	PARTE - II	8009111040005	18		PARTE - II
8009109005002	1	50	PARTE - II	8009111042001	19		PARTE - II
8009109008006	5	50	PARTE - II	8009111043009	14	59	PARTE - II
8009109009004	2	50	PARTE - II	8009111044007	2	85	PARTE - II
8009109015001	11	31	PARTE - II	8009111045004	30	59	PARTE - II
8009109016009	1	55	PARTE - II	8009111046002	21	84	PARTE - II
8009109021009	10	49	PARTE - II	8009111047000	32	84	PARTE - II
8009109026008	4	31	PARTE - II	8009111048008	27	84	PARTE - II
8009109029002	10	31	PARTE - II	8009111052002	9	83	PARTE - II
8009109030000	7	31	PARTE - II	8009111057009	13	83	PARTE - II
8009109043003	20	31	PARTE - II	8009111064005	18	83	PARTE - II
8009109046006	5	49	PARTE - II	8009111065002	17	83	PARTE - II
8009110007005	6	58	PARTE - II	8009111066000	14	83	PARTE - II
8009110013003	27	58	PARTE - II	8009111070002	22	84	PARTE - II
8009110016006	18	58	PARTE - II	8009111072008	25	84	PARTE - II
8009110018002	6	58	PARTE - II	8009111085000	12		PARTE - II
8009110020008	17	58	PARTE - II	8009111086008	11		PARTE - II
8009110020008	17	58	PARTE - II	8009111087006	10		PARTE - II
8009110023002	1	58	PARTE - II	8009112006005	1	86	PARTE - II
8009110024000	15	58	PARTE - II	8009112007003	1	86	PARTE - II
8009110025007	30	58	PARTE - II	8009112012003	1	86	PARTE - II
8009110028001	13	58	PARTE - II	8009112013001	1	86	PARTE - II
8009110031005	21	58	PARTE - II	8009112014009	1	86	PARTE - II
8009110036004	16	58	PARTE - II	8009112015006	1	86	PARTE - II
8009110039001	13	58	PARTE - II	8009112016004	2	86	PARTE - II
8009110066001	28	58	PARTE - II	8009112018000	19	86	PARTE - II
8009110067009	29	58	PARTE - II	8009112020006	17	86	PARTE - 11
8009110070003	19	58	PARTE - II	8009112022002	18	86	PARTE - II

N.° ORIGINAL	FIG.	GRUPO	
8009112023000	16	86	PARTE -H
8009112024008	10	86	PARTE - II
8009112025005	16	86	PARTE - II
8009112027001		86	PARTE-ff
8009112028009		86	PARTE-tt
8009112029007	13	86	PARTE -H
8009112032001	14	86	PARTE - D
8009112033009	11	86	PARTE -H
8009112036002		86	PARTE-D
B009112037000		86	PARTE - II
3009112038008		86	PARTE-R
3009112039006		86	PARTE - O
3009112051001		86	PARTE - II
3009112052009		86	PARTE -H
3009112053007	12	86	PARTE-B
3009112054005		86	PARTE-**a**
3009112058006	15	86	PARTE -Q
3009114002002	18	81	PARTE-1
3009114008009	21	81	PARTE-B
3009114012001	10	81	PARTE-B
3009114015004	13	81	PARTE -H
3009114016002	19	81	PARTE -ff
3009114017000		81	PARTE -H
3009114018008	14	81	PARTE -ff
3009114023008		81	PARTE-ff
3009114024006	17	81	PARTE -B
3009114026001		82	PARTE-ff
3009114027009	22	81	PARTE -II
3009114029005	10	82	PARTE -**n**
1009114030003	14	82	PARTE-II
Í009114031001		82	PARTE -ff
1009199005008	31	75	PARTE-ff
1009199019004		67	PARTE -H
1009199020002	12	67	PARTE - II
1009199021000		67	PARTE-H
Í009199022008		67	PARTE - II
1009199023006	10	67	PARTE -Q
1009199024004		67	PARTE - **a**
1009199025001	16	67	PARTE -1]
1009199026009	11	67	PARTE -B
1009199027007	20	67	PARTE -**n**
1009199058002	CJ	79	PARTE - 31
009199059000	CJ	79	PARTE - H
1009199085005			PARTE -B
009199086003			PARTE - D
009199087001	17		PARTE -ff
009199088009			PARTE - II
009199093009	31	74	PARTE -ff
009199095004	REP	65	PARTE-ff
009199142004	10	67	PARTE -ff
009199143002		67	PARTE - II
009199144000	JG	43	PARTE - II
009199146005	27	15	PARTE -ff
009408229009	18	45	PARTE-ff
802108023001	13	64	PARTE - II

ÍNDICE GERAL PARTE - H 130 7 4.130/4.150TB

ÍNDICE

AGRALE S.A.

RG.	DENOMINAÇÃO	
01	Sistema do motor	Bloco do motor
02	Sistema do motor	Bloco do motor
03	Sistema do motor	Tampa dianteira, i t e carcaça do volante
04	Sistema do motor	Compensador deaaassas
05	Sistema do motor	Árvore de maniaeke volante
06	Sistema do motor	Cornando de v a U a s
07	Sistema do motor	Embolo e biela
08	Sistema do motor	Cabeçote do i ifi—u
09	Sistema do motor	Bomba de óleo Maifii uni. tubo de pressão e sucção
10	Sistema do motor	Rttro de óleo lula» mu e imercambiador de calor
II	Sistema do motor	Bomba aimerRaaaa
12	Sistema do motor	Fütro de comtxsacj
13	Sistema do motor	Tubulação de i
14	Sistema do motor	Bomba rnjetora
15	Sistema do motor	Bico injetor e 1
16	Stsiema do motor	Bomba d'água. «Buli fmostfcãca e coletor d'água
17	Sistema do motor	Radiaoor e fixaçãi
18	Sistema do motor	Coletores de » m • To e escape
19	Sistema do motor	Rruo de ar (moaaaspéado)
20	Sistema do motor	Filtro de ar (mo— luiuimüu)
21	Sistema do motor	Conjunto do jiliiiuju
22	Sistema do motor	SobreaGmemaça*
23	Sistema do motor	Altemador
24	Sistema do motor	Motor de panada
25	Sistema de transmissão	embreaoeajmnples
26	Sistema de transmissão	Embreagi «IIIHII
27	Sistema de trarc missão • Acionam— Ul embreagem e carcaça (embreagem dupla)	
28	Sistema de trartsmiss3o - Acionamos» da embreagem «carcaça (embreagem simples)	
23	Sistema de transmissão - Carcaça tatearia de velocidades e da caba traseira	
30	Sistema de transmissão - Arvore inxjgásora. embreagem dupla e simples	
31	Sistema de transmissão - Arvore I	
32	Sistema de transmissão • Arvore s	
33	Sistema de transmissão - Caixa de abbnarnento do eixo dianteiro	
34	Sistema de transmissão - Cardan. pateror do cardan e acionamemo da tração dianteira	
35	Sistema de transmissão - Cavaleteegarf os de acionamento	
36	Sistema de transmissão - Alavanca* mudanças	
37	Sistema de transmissão • Dif erenóartraseiro	
38	Sistema de transmissão - DHerenaataaseiro (freio a disco)	
39	Sistema de transmissão • AoionamaaB do bloqueio do diferencial	
40	Sistema de transmissão - Saída dexadas paaeiras	
41	Sistema de transmissão - Tomada •> potência traseira	
42	Sistema de transmissão - AcJonamano da tornada de potência traseira	
43	Sistema de transmissão - Freio desviço	
44	Sistema de transmissão - Freio a dãro	
45	Sistema de transmissão - Componeaas do levante hidráulico	
46	Sistema de transmissão - Componeaas do levante hidráulico	
47	Sistema de transmissão - Componexecs do levante hidráulico	
48	Sistema de transmissão - Componeaas do levante hidráulico	
49	Sistema de transmissão • Componeaes do levante hidrãuCco	
50	Sistema de transmissão - Corrtporxtates do levante hidráulico	
51	Sistema de transmissão - Corrtponeaies do levante hidráulico	
52	Sistema de transmissão - Componoaes do levante hidráulico	
53	Sistema do eixo dianteiro - Suporredo eixo. suporte dos contrapesos dianteiros e lonoarinas	
54	Sistema do eixo dianteiro •• Suportedb eso e suporte dos contra pesos dianteiros	
55	Setenta do eixo diameiro •• contrapesos dianteiros e barras de fixação	
56	Sistema do eixo diameiro • Pivô docãco diameüo. longarína e eixo dianteiro regulável	
57	Sistema do eixo dianteiro • Pivô dccfxo dianteiro, longarína e eixo dianteiro rco-jlav*!	
53	Soictna Ü: CUO cunieiro - Pono Ocuo ddmeiro	
59	Sistema do eixo dianteiro •• Saída de rodas dianteiras	
60	Sistema do eixo diameiro •• Dif ereneãl dianteiro e pinhão	
61	Sistema do exxo diameiro •' Diferenaaf dianteiro	
62	Sistema do eixo dianteiro •• Carcaçsde arbculação e cubo da roda dianteira	
63	Sistema do eixo diameiro -• Con|ura»ttsdo hidráulico barra de direção	
64	Sistema do rodado - Rodado traseave diameiro	
65	Sistema de ernbreaoem - Alavancada embreagem da TDP e haste de acionamemo da embreagem	
66	Sistema de freio - Exxo dos pedais.pedais do freio, embreagem e trava do freio	
r 67	Sistema de freio • Exxo inieiincdiaãre articulações	
68	Sistema de alimentação * Tanquede comtxxstrvH	
69	Sistema de alimentação - Tanquede corrtfxxsrivel adicional	
70	Sistema de alimentação - Fütro safmenrador e tubulação	
71	Sistema de direção - Tubulações dk dvecão	
72	Sistema de direção - Braços. olinXo de direção e barra regulável	
73	Sistema de direção - Tubulações xardireção - tração 4x4	
74	Sistema de direção • Unidade hiefcaaabca	
75	Sistema da carroceria - Piso diamoro. traseiro, suporte do piso. estrito e caixa de ferramentas	
76	Sistema da carroçaria - Suporte dx* oedats	
77	Sistema da carroceria - CoUiiueJiardo painel, laterais, cobrímemo do capo superior e carenagem diantetra	
78	Sistema da carroceria - Suporte das faróis c carenagem superior e inferior	
79	Sistema da carroceria * Para-Jarrum. estrutura da cabina e teto solar	
80	Sistema da carroceria • Teto selai	
81	Sistema da carroceria - Pãra-lamat	
82	Sistema da carroceria - Assento det operador	
83	Sistema da carroceria - Assento daoperaoor	
84	Sistema hidráulico - Acopiamentcraa bomba hidraubca. tubulações de pressão e sucção	
8S	Sistema hidráulico - F3tro e tubulaoões	
86	Sistema hidráulico • Comando hWarfcrfíco. ftrrro e tubulações	
87	Sistema hidráulico • Controle rerraa» 1 e 2 estágios e tubulações do cilindro auxiliar	
83	Sistema hidrauLco - Suporte dasangarínas. longarínas. braço tensor e braço niveiador	
89	Sistema hidrãufeo • Cilindro auxjhr	
90	Sistema hidráulico • Barra de traça*	
91	Sistema do acelerador • Pedal. a a u i m do acelerador manual e arõcutacoes	
32	Sistema do acelerador - DisposrcWo de parada	
93	Sistema elétrico • Hxacão da U n a . cabo de Cgação principal, faróis dianteiros e buzina	
94	Sistema elétrico - Painel de instrumentos	
95	Sistema elétrico - Cabo de ligacãadas lanternas traseiras, lanternas traseiras e farol da ré	
96	Sistema elétrico - Cabo de ligaçãadas lanternas traseiras, lanternas traseiras e farol da ré	
97	Sistema de grafismo • Adesivos	

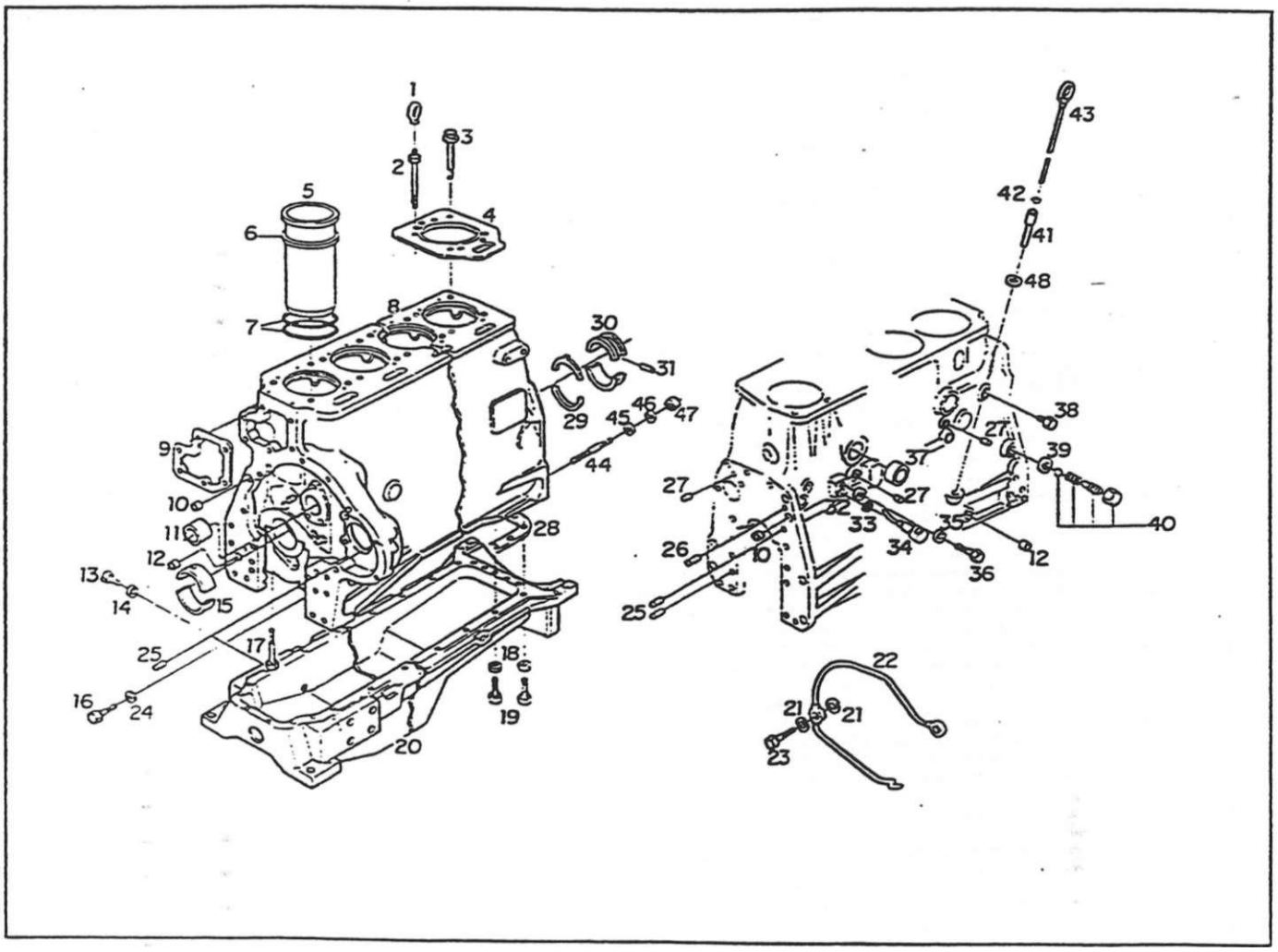

SISTEMA **DO MOTOR - BLOCO DO MOTOR**

item	Código	Qte.	Denominação	Alterações				
i	6003 001.217.00.7	2	**Argola de suspensão**				x	X
2	6003.001.141.00.9	2	**Parafuso fixação do cabeçote**			X	X	
3	6003 001 140**.00.1**	14	**Parafuso fixação do cabeçote**			X	X	
4	6003 001.138.00.5	4	**Junta do cabeçote**			X	X	
5	6003.001.014.00**.8**	4	**Camisa**					
5	8009 101.445.00.4	4	**Camisa**			X	X	
6	8009 101.355.00.7	CN	**Calço da camisa - 0.05 mm**			X	X	
6	8009 101 357.00.5	CN	**Calço da camisa - 0.10 mm**			X	X	
6	8009 101.358.00.3	CN	**Calço da camisa - 0.15 mm**			X	X	
6	8009 101 359**.00.1**	CN	**Calço da camisa - 020 mm**			X	X	
7	6003 001 015**.00.5**	8	**Anel de vedação**			X	X	
8	8009.101.032.00.4	1	**Bloco do motor**			X		
8	8009.101.144.00.7	1	**Bloco do motor**				X	X
9	6003 001 265**.00**.6	1	**Junta de vedação**		X	X	X	
10	6003 001.318**.00**.3	3	**Tampão**		X	X	X	
11	6003 001**.158**.00.3	1	**Bucha da árvore do comando de válvulas**		X	X	X	
12	6003.001.317**.00**.5	2	**Tampão**		X	X	X	
13	4010.010.011**.00.0**	1	**Bujão**		X	X	x	
14	6003**.001**.008**.00.0**	1	**Anel de vedação**		X	X	x	
15	6003**.001**.155**.00**.9	4	**Casquilho STD**		X			
15	8009**.101**.172**.00.8**	5	**Casquilho STD**			X	X	
15	6003**.001.156.00**.7	4	**Casquilho - 025 mm**		x			

SISTEMA DO MOTOR - BLOCO DO MOTOR

1

ítem	Código	Qte.	Denominação	Alterações de Códigos	BX-90	BX-4.90	BX-100 Turbo	Motor
15	8009.101.354.002	5	Casquilho - *025* mm				X	X
15	6003.001.157.00.5	4	Casquilho - 0.50 mm			X		
15	8009.101.355.00.9	5	Casquilho - 0.50 mm				x j	X
16	8009.101.152.00.0	1	Bujáo				X	X
17	6003.001.140.00.1(A)	10	Parafuso			X	X	X
18	4103.012.009.01.3	25	Arruela de pressão			X	X	X
18	4103.012.010.01.1	4	Arruela de pressão			X	X	X
19	4101.045.035.05.4	14	Parafuso sextavado			X	X	X
19	4101.045.039.05.6	9	Parafuso sextavado			X	X	X
19	4101.045.047.06.7	2	Parafuso sextavado			X	X	X
19	4101.045.053.05.7	4	Parafuso sextavado			X	X	X
20	8009.101.043.00.1	1	' Carter montado			X	X	X
21		-	Bem não utilizado					
22		-	Item não utilizado					
23	8009.101.151.002	1	Bujáo				X	X
24	6003.001.042.00.9	1	Arruela de vedação				x	x
25	6003.001.321.00.7	4	Pino auia			X	X	X
26	6003.001.322.00.5	2	Pino guia			X	X	X
27	6003.001.319.00.1	7	Tampão			X		
27	6003.001.319.00.1	8	Tampão				X	X
28	8009.101.044.00.9	1	Junta do caner			X	X	X
29	8009.101.360.00.9	2	Anel de encosto				X	X
29	8009.101.361.00.7	1	Anel de encosto -1° reparo				X	X
30	6003.001.144.00.3	1	Casauilho de encosto - STD			X		
30	6003.001.145.00.0	1	Casquilho de encosto - 025 mm			X		
30	6003.001.146.00.8	1	Casquilho de encosto - 0.50 mm			X		
30	6003.001.137.00.7	1	Casquilho de encosto - 0.75 mm			X		
30	6003.001.139 00.3	1	Casquilho de encosto -1.00 mm			x		
31	4005.010.049.00.8	5	Bucha excansora			X		
32	8009 101 179 00 3	4						X
33	8009.101 178 00.5	4	Anel de vedação				X	X
34	8009.101.177 00.7	4	Eteior				x	X
35	4103.012.009.01.3	4	Arruela de oressão				X	X
36	4101.047.086.05.5	4	Parafuso				x	x
37	* 8009.101.146.002	3	Tamoa conica			X		
37	8009.101 146.00.2	1	Tamoa conica				X	X
38	6005.001.042.00.4	1	Buião			X		
39	8009 101.149.00.6	1	Anuela de vedação				x	X
39	6003 001 376.00.1	1	Anel de vedação				X	X
40	8009.101.147 00 0	1	Válvula ret. Dressáo				x	X
40	8009.101259.00.3	1	Válvula				X	X
41	8009 101 042 00.3	1	Tubo oara haste de nível			X		
41	8009 1 01 14 3 00.9	1	Tubo oara haste de nivel				x	x
42	6003 001 149.00.2	2	Anel de vedação			X	X	X
43	8009 101.041 00.5	1	Haste de nível			X	X	X
44	4101.050.021.04.9	4	Parafuso prisioneiro			X	X	X
45	4103.011.015.01.1	4	Anuela fisa			X	X	X
46	4103.018.017.00.2	4	Arruela dentada				X	X

Notas: (^) ^ partir do chassi n° 00630

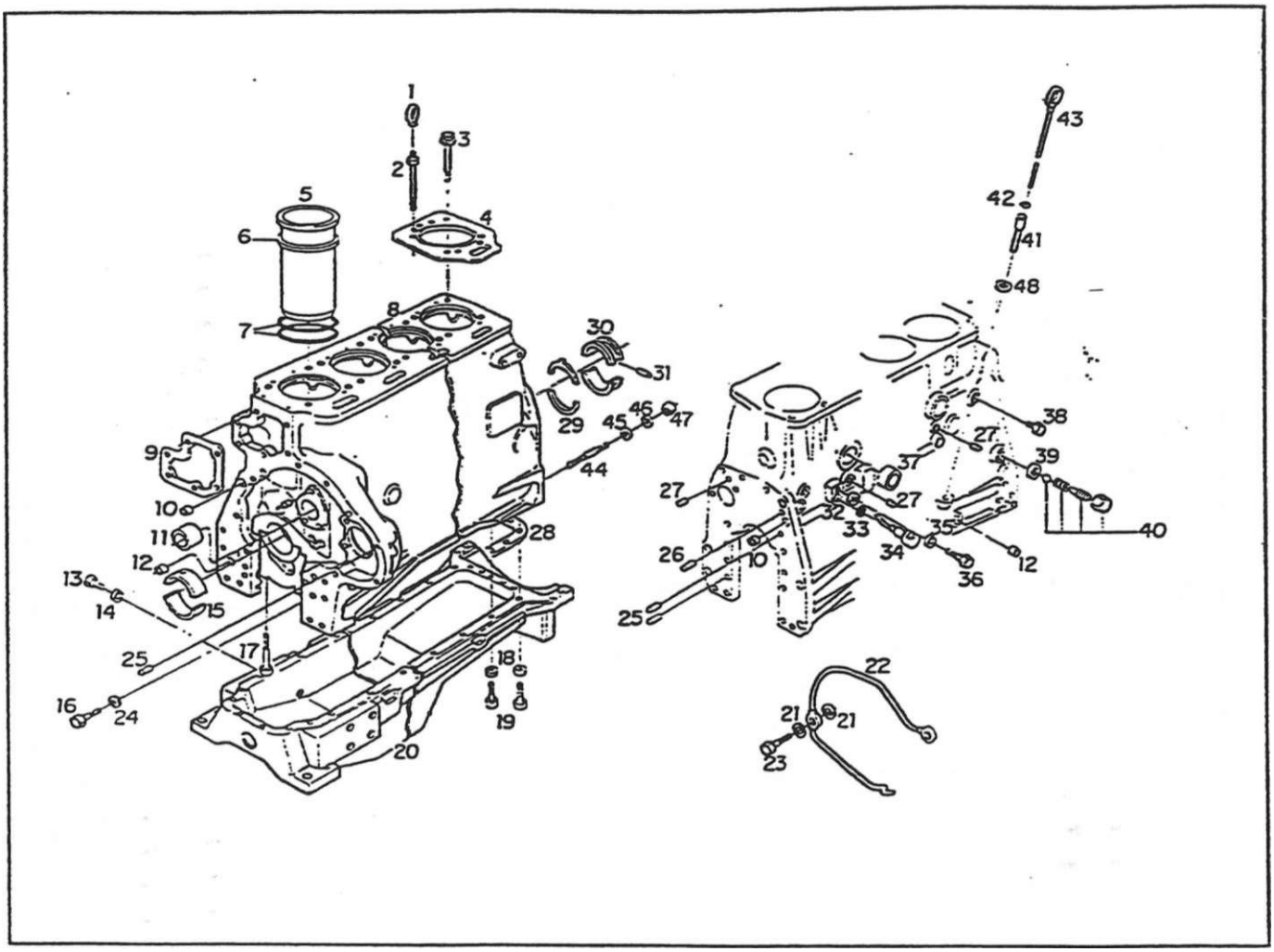

SISTEMA DO MOTOR - BLOCO DO MOTOR - (Continuação)

tremi	Còdioo	Qle	Denominação	Alterações uüiyos	a i sã i cã l ir
	4102.011.011.05.3		Porca sextavada		XJ XJ X
48	8009.101 201.00.6		Arruela de vedação		
	8009 199.084 00.8		Jogo de juntas - completo		
	8009 199 083.00.0		Jogo de juntas - completo		

SISTEMA DO MOTOR - BLOCO DO MOTOR - (Continuação 1

ítem	Código	Qte.	Denominação	Alterações de Códigos	BX-90	BX-4.90		
				-				

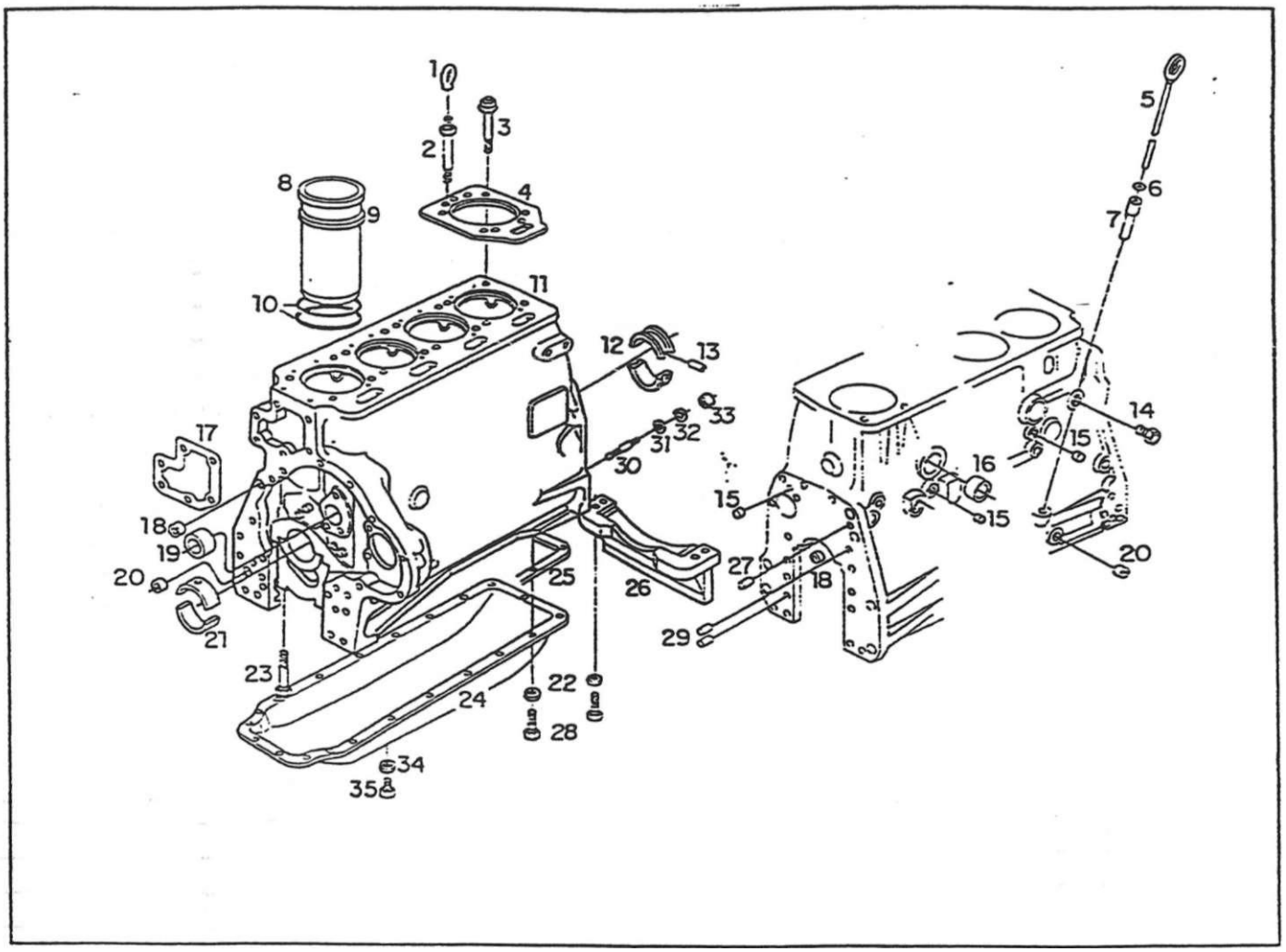

SISTEMA DO MOTOR-BLOCO DO MOTOR

item	Código	OIP	Denorr.*"3CC:C	Alterações de Códigos	BX-90	BX-1.90	o H- CC x	o c X
t	6003 **001 217.00.7**	2.	**Argola de suspensão**		X			
2	**6003 001** 141.**00.9**	**2**	**Paraíuso fixação do caoeçoie**		X	1		
3	**6003.001 140.00.1**	**14**	**Parafuso fixação do cabeçote**		X	1	i	
4	**6003 001.138.00.5**	**4**	**Junta do cabeçote**		xi	|	!	
5	**8009 101 04 1 00.5**	**1**	**Haste de nível**		xi	i	i	
6	**6003 001 149.00.2**	**2**	**Anel ae vedacéo**		*í	1	i	i
7	**8009.101 042.00.3**	**1**	**Tubo da haste oe nívei**		x|	1	1	
8	**6003.001 014.00 8**	**4**	**Camisa**		X|	1	|	
9	**8009.101 356.00.7**	**CN**	**Calço da camisa - 0.05 mm**		x|	!	i	
9	**8009.101 357 00.5**	**CN**	**Calço da camisa - 0.10 mm**		*!	i	1	
9	**8009 101 358.00.3**	**CN**	**Calço da camisa - 0.15 mm**		x|	1	1	
9	**6009 101 359.00.1**	**CN**	**Calço da camisa - 0.20 mm**		x|		1 1	
10	**6003.001.015.00.5**	**8**	**Anel de vedação**		x|		1	
11	**8009 101.032.00.4**	**1**	**Bloco do motor**		X		1	
12	**6003.001.144.00.3**	**1**	**Casquilho de encosto - STD**		X 1		i	
12	**6003001 145.000**	**1**	**Casquilho de encosto - 0.25 mm**		X			
12	**6003.001 146.00.8**	**1**	**Casquilho de encosto - 0.50 mm**		x|			
12	**6003.001.137.00.7**	**1**	**Casquilho de encosto - 0,75 mm**		XI			
12	**6003.001.139.00.3**	**1**	**Casquilho de encosto -1.00 mm**		x|			
13	**4006.010.049.00.8**	**5**	**Bucha elástica**		x !			
14.	**6005.001.042.00.4**	**1**	**Bujão dreno do bloco**		x|			
15	**6003.001.319.00.1**	**7**	**Tampão**		)1			

_SISTEMA DO MOTOR - BLOCO DO MOTOR

2

irem	Código	Qte.	Denominação	Aiterações de Códigos	BX-90	co x 3	D 5 t- e c x ffi	o 3 r- o <T x
16	8009.101.146.00.2	3	Tampa de vedação		X			
17	6003.001265.00.6	1	Junta		X			
18	6003.001.318.00.3	3	Tampão		X			
19	6003.001.158.00.3	1	Bucha da árvore do comando de válvulas		X			
20	6003.001.317.00.5	2	Tampão		X			
21	6003.001.155.00.9	4	Casqjfflio - STD		X			
21	6003.001.156.00.7	4	Casquilho - 025 mm		X			
21	6003.001.157.00.5	4	Casquilho - 050 mm		X			
22	8009.101.429.002	25	Arruela de pressão		X			
23	6003.001.140.00.1	10	Parafuso de fixação do mancai		X			
24	6006.001.064.00.6 -	1	Caner do óleo		X			
25	6006.001.436.00.6	1	Junta de vedação		X			
26	8009 102.083.00.6	1	Conjunto complemento carcaça volante		X			
27	6003.001.322.00.5	2	Pino - guia		X			
28	4101.047.086.01.4	25	Parafuso sextavado		X			
29	5003.001.321.00.7	4	Pino - guia		X			
30	4101.050.021.04.9	4	Parafuso prisioneiro		X			
31	4103.011.015.01.1	4	Arruela fisa		X			
32	4103.018.017.00.2	4	Arruela dentada		X			
33	4102.011.011.05.3	4	Porca sextavada		X			
34	6003.001 008.00.0	1	Anel de vedação		X			
35	4010.010.011.00.0	1	Bujão		X			
-	8009.199.083.00.0	1	Jogo de juntas - completo		X			

Noias:

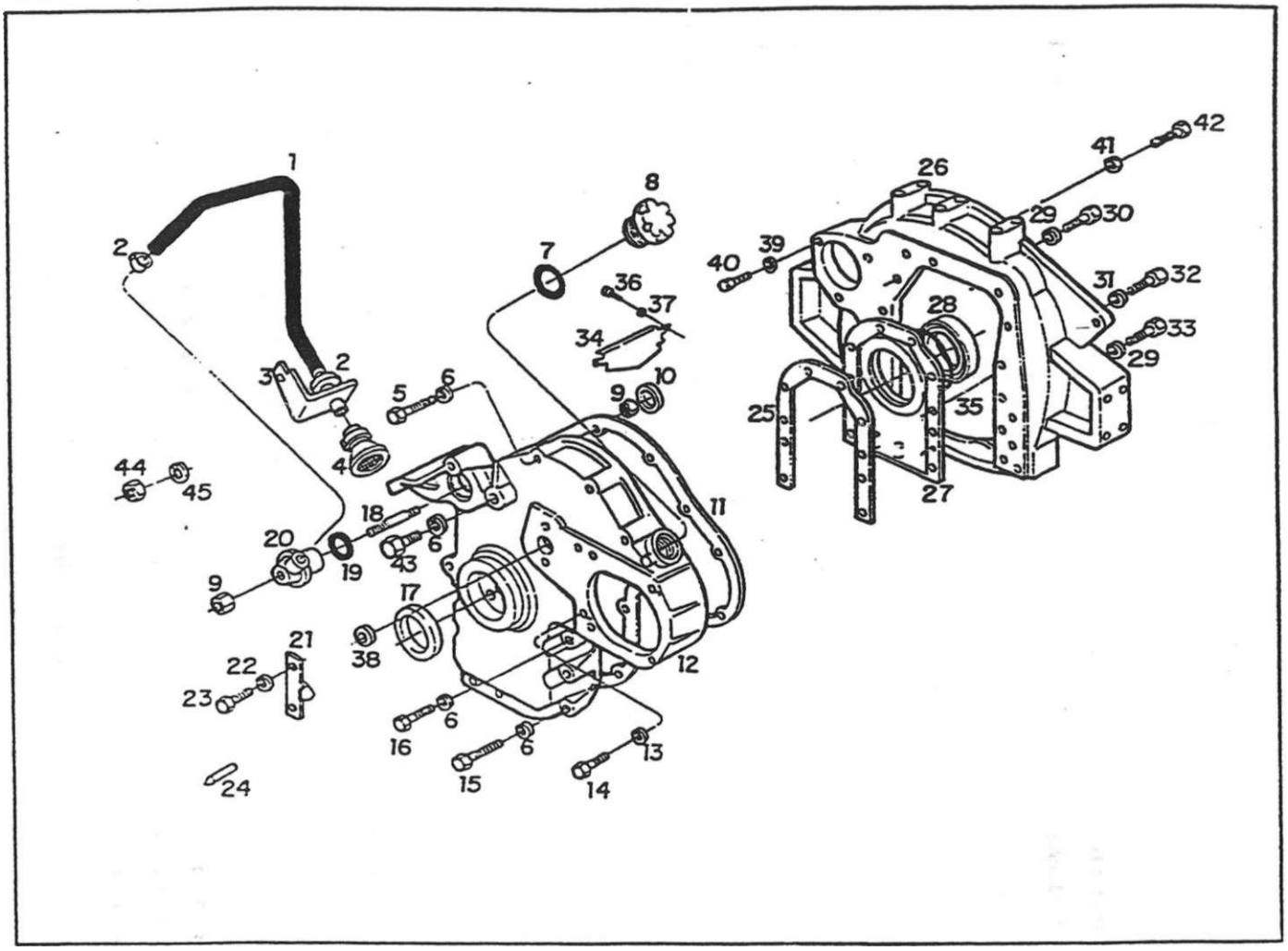

SISTEMA DO MOTOR - TAMPA DIANTEIRA, TRASEIRA E CARCAÇA DO VOLANTE

Item	Código	Otel	Denominação	Alterações de Códigos	BX 90	G3 Xm	o.c r— o Xca	o 10T Xca
1	8009.101275.00.9	1	Tubo do respiro		x !	X	X	X
2	6006.001.415.00.0	2	Abraçadeira		X	X	X	X
3	8009 101276.00.7	1	Supone		X	X		
3	6005.001.076.00.0	1	Suporte				X	X
4	6005.001.075.00.2	1	Filtro do respiro		X	X	X	X
5	4101.045.041.05.2	5	Parafuso sextavado		X	X	X	X
6	4103.012.009.01.3	13	Arruela de pressão		X	X	X	X
7	6003.001.062.00.7	1	Anel de vedação		X	X	X	X
8	6003.001.059.00.3	1	Bujáo do óleo		X	X	X	X
9	4102.011.005.05.5	2	Porca sextavada		X	X	X	X
10	6003.001.309.002	1	Defletor do respiro		X	X	X	X
11	6003.001 268.00.0	1	Junta de vedação		X	X	X	X
12	6003.001 267.002	1	Tampa frontal - lado das engrenagens		X	X	X	X
13	4014.010.010.00.4	1	Anel de vedação		X	X	X	X
14	4101.047 084.04 3	1	Parafuso sextavado		X	X	X	X
15	4101.045.039.01.5	4	Parafuso sextavado		X	X	X	X
16	4101.045.035.00.5	3	Parafuso sextavado		X	X	X	.X
17	4002.010.087.00.7	1	Reterrtor		X	X	X	X
18	6005.001 238.00.8	1	Parafuso prisioneiro		X	X	X	X
19	6003.001.143.00.5	1	Anel de vedação		X	X	X	X
20	6006.001.082.00.8	1	Carcaça do respiro		X	X	X	X
21	6006.001.072.00.9	1	Indicaaor do ponto mono				X	X

SISTEMA DO MOTOR - TAMPA DIANTEIRA, TRASEIRA E CARGA DO VOLANTE			ÇA	3				
item	Código	Qte.	Denominação	Alterações de Códigos	BX-90	o co -v x m	BX-100 Turbo	IBXM.110 Turbo 1
22	4103.013.011.00.0	2	Arruela ondulada				x	X
23	4101.047.085.05.7	2	Parafuso sextavado				X	X
24	6003.001269.00.8	i	Indicador do ponto morto		X	X		
25	6003.001275.00.5	i	Junta de vedação		X	X	X	X
26	8009.101.050.00.6	1	Carcaça do volante		X	X	X	X
27	6003.001274.00.8	1	Tampa frontal	-	X	X	X	X
28	6003.001.159.00.1	1	Retemor		X	X	X	X
29	4103.013.034 01.0	12	Arruela ondulada		X	X	X	X
30	4101.048.009.05.6	10	Parafuso sextavado		X	x	X	X
31	4103.013.033.00.4	6	Arruela ondulada		X	X	X	X
32	4101.047.090.01.6	5	Parafuso sextavado		X	X	X	X
32	4101.048.023.02.4	1	Parafuso sextavado		X	X	X	X
33	4101.048.004.02.4	2	Parafuso sextavado		X	X	X	X
34	6003.001.154.002	1	Chapa defletora do óleo		X	X	X	X
35	6007.001.122.00.0	1	Anel distanciador		X	X	X	X
36	4101.047.064.05.2	2	Parafuso sextavado		X	X	X	X
37	4103.012.007.01.7	2	Arruela úe pressão		X	X	X	X
38	6007.001.119.00.6	1	Tampa conica		X	X	X	X
39	4103.012.010.01.1	3	Arruela de pressão		X	X	X	X
40	4101.048.009.05.6	. 3	Parafuso sextavado		X	X	X	X
41	4103.013.011.00.0	10	Arruela ondulada		X	X	X	X
42	4101.047.090.05.7	10	Parafuso sextavado		X	X	X	X
43	4101.045.033.05.9	1	Parafuso sextavado		X	X	X	X
44			item não utilizado					
45			item não utilizado					
*								

Notas:

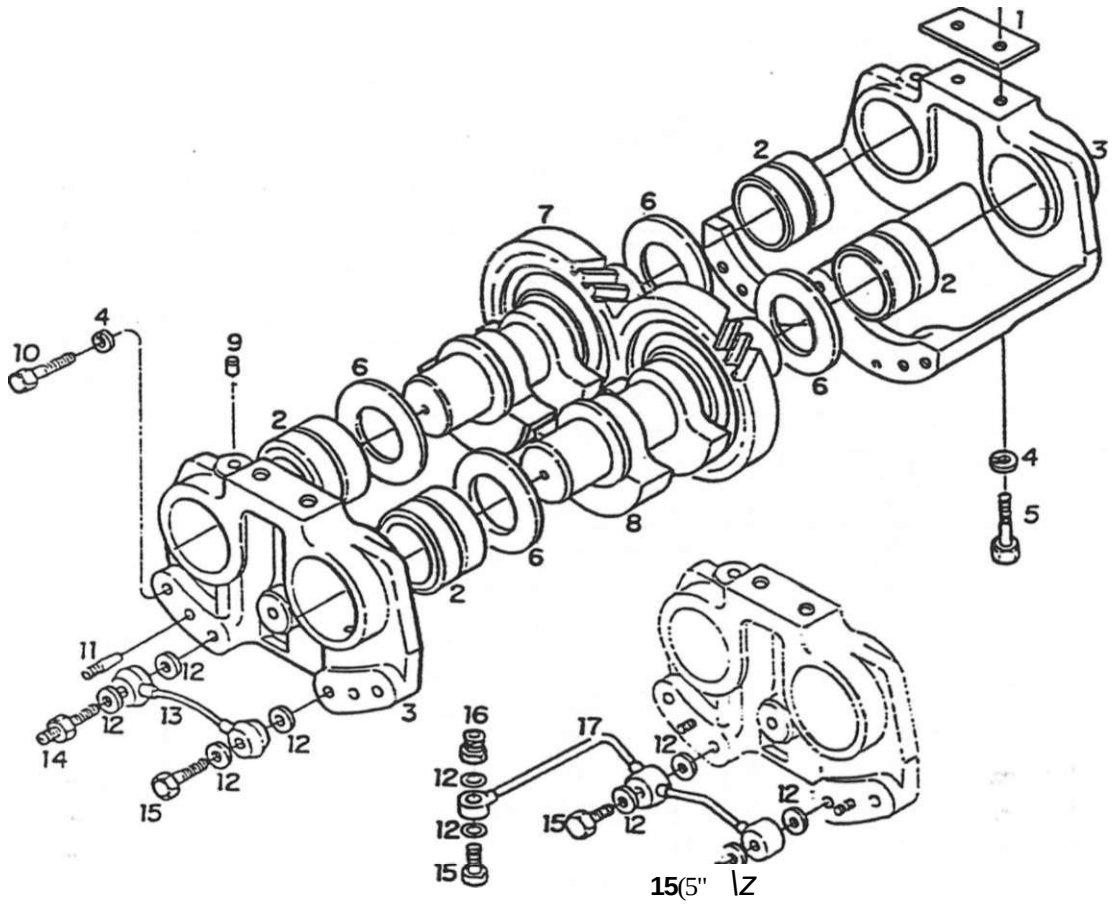

15(5" \z

SISTEMA DO MOTOR - COMPENSADOR DE MASSAS					i ! O crj TI C3		o l i o j	10 Turbo
ftem	Codioo	Ote.I	Denominação	Alterações oe Coaigos				
	6007 001 118.00.8(A)	1	Conjurno compensador de massas completo		X	X	X	X
·	6006.001 074.00.5	CN	Calço		X	X	X	X
2	6006.001 452.00.3	4	Bucn= do mancai		X	X	X	X
3	6006.001.439 00.0	1	Carcaça		X	X	X	X
4	4103.012.01001.1	4	Arruela de pressão		X	X	X	X
5	4101.045.070.05.1	4	Parafuso sextavado		X	X	X	X
6	5005.001.446.00.5	CN	Anel de encosto - 3.4 mm		X	X	X	X
6	6005.001.448.00.1	CN	Anel de encosto - 3.5 mm		X	X	X	X
6	6006.001.450.00.7	CN	Anel oe encosto - 3.6 mm		X	X	X	X
7	6006.001.453.00.1	1	Eixo com engrenagem acionada		X	X	X	X
8	6006.001.445.00.7	1	Eixo com engrenagem motriz		X	X	X	X
9	6006.001 438.002	4	Tampão		X	X	X	X
10	4101.048.011.01.1	3	Parafuso sextavado		X	X	X	X
11	6006.001.443.002	2	Pino cônico		X	X	X	X
12	6005.001 44.0.00.8	4	Arruela de vedação		X	X	X	X
13	6006.001.441.00.6	1	Tubo de óleo lubrrficarne		X	X	X	X
14	6005.001.444.00.0	1	Parafuso especial		X	X	X	X
15	6005.001.074.00.7	1	Parafuso oco		X	X	X	X
15	6005.001.074.00.7	3	Parafuso oco		X	X	X	X
16	8009.101.451.00.6ÍA)	1	Conexão		X	X	X	X
17	8009.101.452.00.4(A)	1	Tubo		X	X	X	X

SISTEMA DO MOTOR - COMPENSADOR DE MASSAS 4

item	Código	Qte.	Denominação	Alterações de Códigos	BX-4.90	BX-100 Turbo

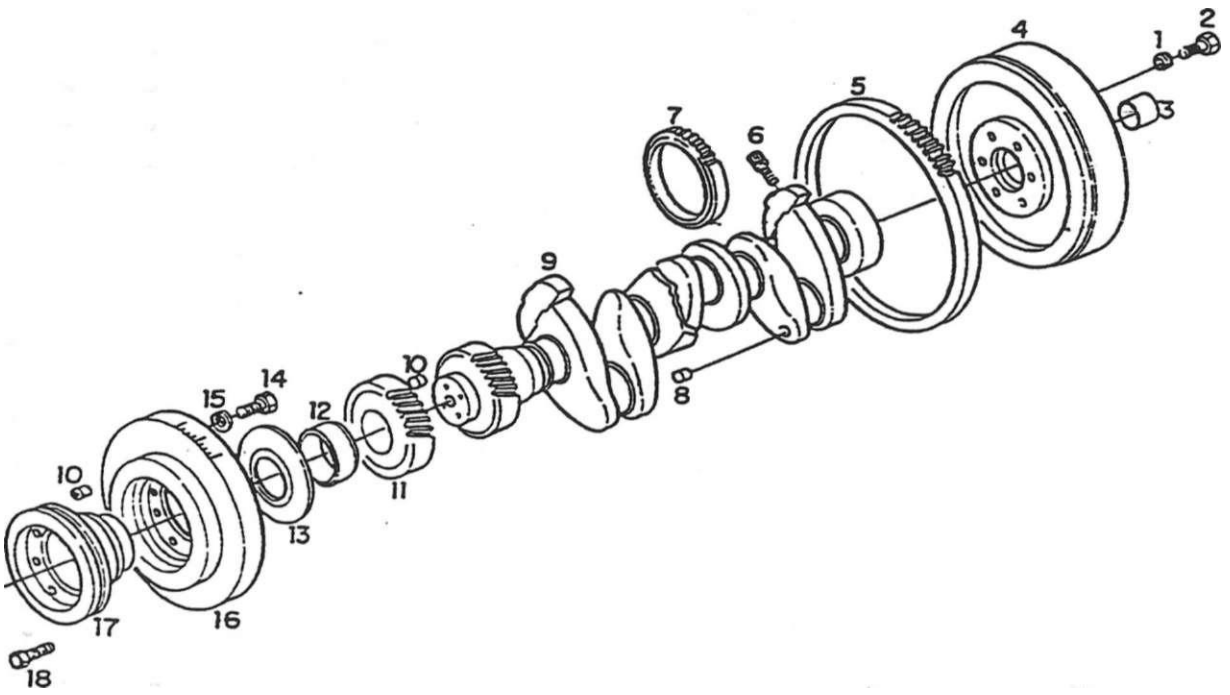

SISTEMA DO MOTOR - ÁRVORE DE MANIVELA E VOLANTE

item	Código	Qte.	Denominação	Alterações üe Códigos				
							) Tuibo	IO Turbo
i	6003.001.040.00.3	6	Arruela de encosto		X	X		
2	4101 067.086.02.7	6	Parafuso fixador do volante		X	X		
2	8009.101.428.00.4	6	Parafuso fixador do volante				X	X
3	8009 101.026.00.6	i	Bucha do volante				X	X
4	8009.101.053.00.0	1	Volante		X	X		
4	8009.101.154.00.6	1	Volante				X	X
5	6003.001.037.00.9	1	Cremalheira		X	X	X	X
6	6006.001.066.00.1	8	Parafuso allen		X	X		
7	6005.001.067.00.9	1	Cremalheira		X	X		
8	6003.001.152.00.6	4	Tampão		X	X		
8	6003.001.152.00.6	6	Tampão				X	X
9	6005.001.065.00.3	1	Conjunto da árvore de manivelas		X	X		
9	8009.101.153.00.8	1	Conjunto da árvore de manivelas				X	X
10	4006.010.053.00.0	1	Bucha elástica		X	X		
10	4006.010.053.00.0	1	Bucha elástica				X	X
11	5003.001.345.00.6	1	Engrenagem da árvore de manivelas		X	X		
11	8009.101.363.00.3	1	Engrenagem da árvore de manivelas				X	X
12	6003.001.346.00.4	1	Bucha		X	X		
12	8009.101.170.002	1	Bucha				X	X
13	6003.001.347.002	1	Defletor		X	X		
13	8009.101.171.00.0	1	Defletor				X	X
14	4101.048.005.05.4	6	Parafuso sextavado				X	X

SISTEMA DO MOTOR - ÁRVORE DE MANIVELAS E VOLANTE

5

item	Código	Qte.	Denominação	Alterações de Códigos			DX-100 Turbo	
15	4103.012.010.01.1	6	Arruela de pressão				X	X
16	8009.101.188.00.4	1	Amortecedor de vibrações				X	X
17	6006.001.070.00.3	1	Polia		X			
17	8009.101.169.00.4	1	Polia				X	X
18	4101.048.031.05.0	4	Parafuso		X	X		
18	4101.046.026.00.3	4	Parafuso	-			X	X

Notas:

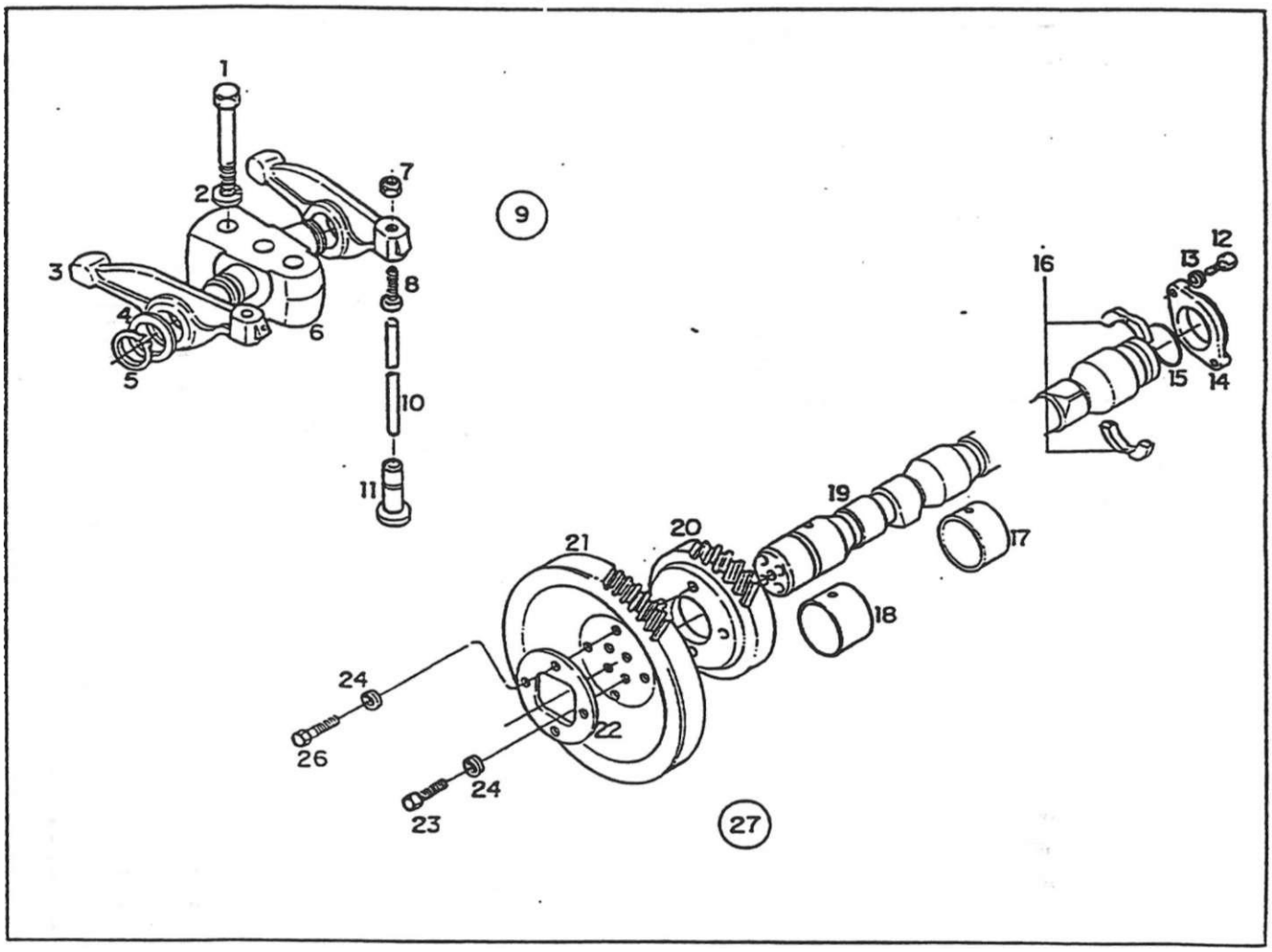

SISTEMA DO MOTOR - COMANDO DE VÁLVULAS

rtemj	Código	Qte.	Denominação	Alterações oe Códigos				
1	4101.048.010.05.4	8	Parafuso de fixação		X	X	X	X
2	4103.012.010.01 1	8	Arruela de pressão		X	X	X	X
3	6005.001292.00.5	8	Batancim		X	X	X	X
4	6003.001259.00.9	8	Arruela		X	X	X	X
5	4008.010.013.00.0	8	Anel elástico		X	X	X	X
6	6005.001291.00.7	4	Suporte dos balancins		X	X	X	X
7	4102.011.007.06.9	8	Porca sextavada		X	X	X	X
8	6003.001.261.00.5	8	Parafuso de regulagem dos balancins		X	X	X	X
9	6005.001.290.00.9	4	Cj. Suporte dos balancins (inclui os itens de 3 a 8)		X	X	X	X
10	6003.001.148.00.4	8	Vareta das válvulas		X	X	X	X
11	6003.001.150.00.0	8	Tucho vareta das válvulas		X	X	X	X
12	4101.047.090.05.7	2	Parafuso sextavado		X	X	X	X
13	4103.013.011.00.0	2	Arruela ondulada		X	X	X	X
14	6007.001.108.00.9	1	Tampa de vedação		X	X	X	X
15	8009.101.339.00.3	1	Anel "O"		X	X	X	X
16	6005.001.096.00.0	1	Anel trava		X	X	X	X
17	6003.001.251.00.6	2	Bucha - primeiro reparo		X	X	X	X
18	6003.001.252.00.4	2	Bucha - primeiro reparo		X	X	X	X
19	8009.101.056.00.3	1	Arvore de comando de válvulas			X		
19	8009.101.162.00.9	1	Arvore de comando de válvulas				X	X
20	6003.001 263.00.1	1	Engrenagem		X	X	X	X
21	6003.001.255.00.7	1	Engrenagem		X	X	X	X

SISTEMA DO MOTOR - COMANDO DE VÁLVULAS — 6

item	Código	Qte.	Denominação	Alterações de Códigos	OC5 Xm	OO) Xm	DX-100 Turbo	BX-4.110 Turbo
22	6003.001254.00.0	1	Anel fixação engrenagens		X	X	X	X
23	8009.101.346.00.8	4	Parafuso sextavado		X	X	X	X
24	4103.012.009.01.3	4	Arruela de pressão		X	X	X	X
25			Item eliminado		X	X	X	X
26	4101.047.090.05.7	4	Parafuso sextavado		X	X	X	X
27	8009.101.376.00.5	1	Conjunto do eixo comando completo					
			(inlcui os itens de 19 a 26)		X	X		
27	8009.101.161.00.1	1	Conjunto do eixo comando completo					
			(inclui os itens de "9 a 26)				X	X

Notas:

AGRALF SJV.

TRATORES BX

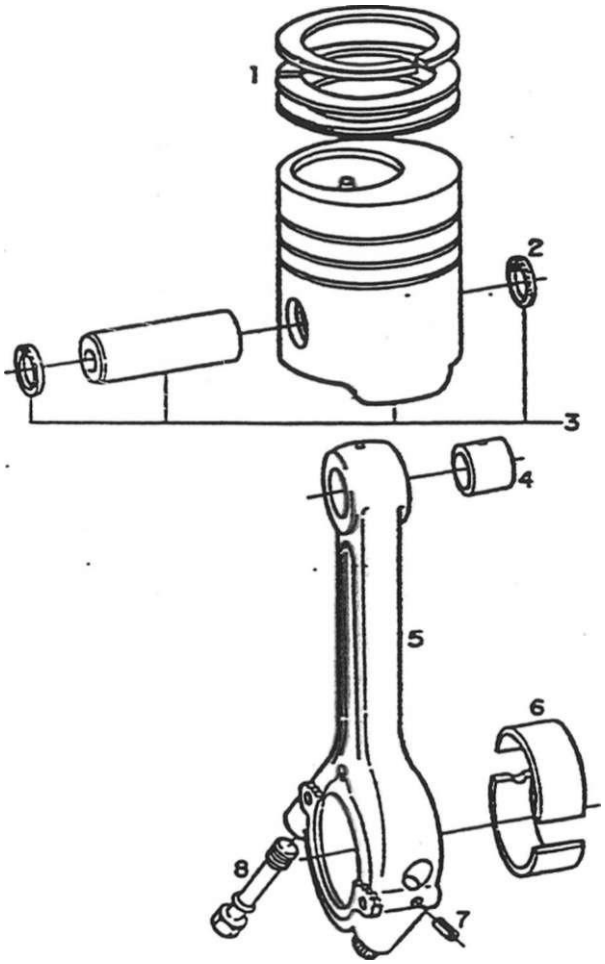

SISTEMA DO MOTOR - EMBOLO E BELA

ftem|	Código	Qte.	Denominação	Alterações de Códigos	BX-90	os v. CD	B<100 Turbo	o o iú
1	8O09.101.371.00.6	4	Conjunto de anéis do ém&olo		X	X	X	X
2	4008.011.024.00.6	8	Anel elástico		X	X		
2	4008.011.027.00.9	8	Anel elástico				X	X
3	8009.101.065.00.4	4	Conjunto do embolo c/pino e travas (inclui o Item 2)		X	X		
3	8009.101.442.00.5	4	Conjunto do embolo c/pino e travas (inclui o item 2)				X	X
4	6003.001.170.00.8	4	Bucha da biela		X	X		
4	8009 101.372.00.4	4	Bucha da biela				X	X
5	6003.001.169.00.0	4	Conjunto da biela completa (inclui o Item 7)		X	X		
5	8009.101.157.00.9	4	Conjunto da biela completa (inclui o fiem 7)				X	X
6	6003.001.171 00.6	4	Casquilho da biela STD		X	X		
6	8009.101.158 00.7	4	Casquilho da biela STD				X	X
6	6003.001.172.00.4	4	Casquilho da biela - 025 mm		X	X		
6	8009.101.374.00.0	4	Casquilho da biela - 025 mm				X	X
6	6003.001.173.002	4	Casquilho da biela - 0.50 mm		X	X		
6	8009.101.375.00.7	4	Casquilho da biela - 0.50 mm				X	X
7	4006.010.054 00.8	4	Bucha elástica		X	X	X	X
8	6003.001.174.00.0	8	Parafuso da biela		X	X	X	X

SISTEMA DO MOTOR - EMBOLO E BIELA 7

item	Código	Qte.	Denominação	Alterações de Códigos	o X	o? X G3	DX-100 Turbo	c c X e
						1		
						1		
						1		

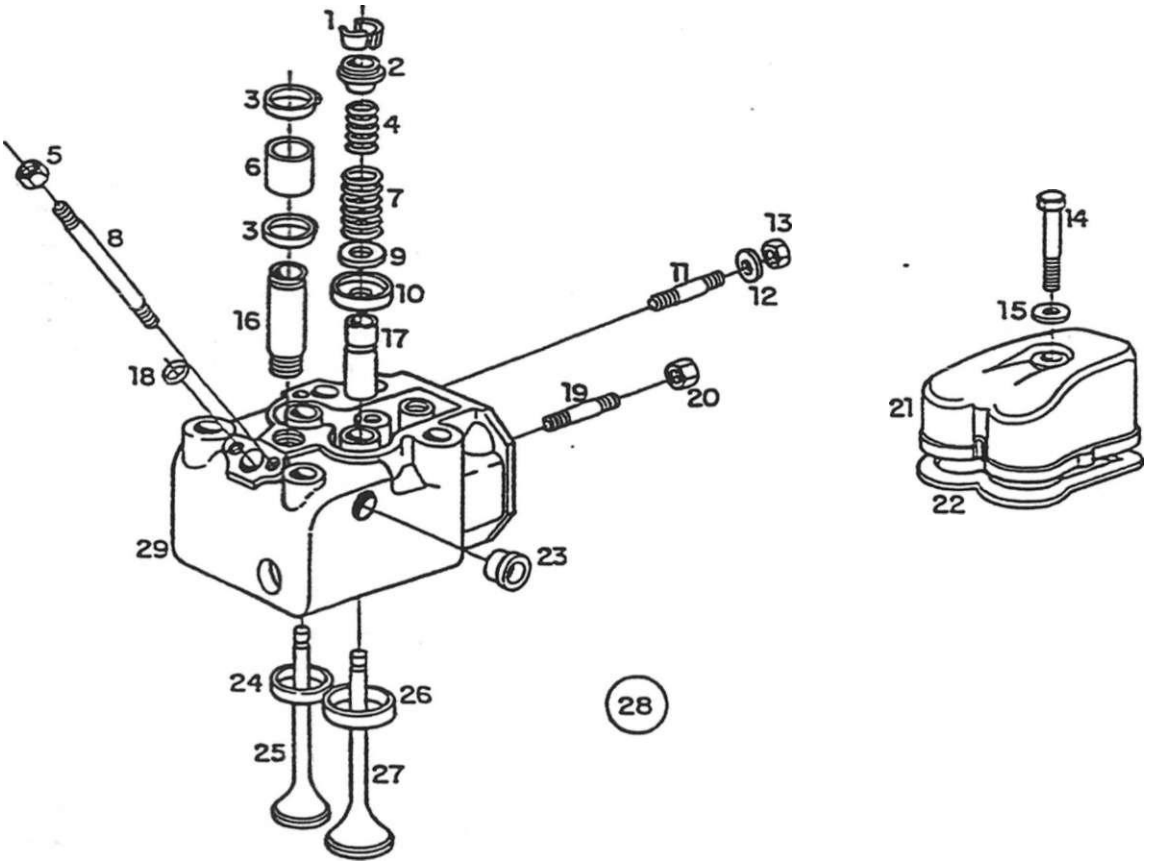

SISTEMA DO MOTOR - CABEÇOTE DO CILINDRO

item!	Código	Ote.l	Denominação	Alterações ae Códigos	o C-. á i	o X C2	o 5 r— o X : a l	10 Turbo
1	6003.001.327.00.4	16	Cone bipartido		x|	X	X	X
2	6003.001.186.00.4	8 ;	Prato superior da mola		x|	X	x|	X
3	6001.004.211.00.1	8	Abracadeira		XI	X	X	X
4	6006.001.456.00.4	4	Mola interna - escape		j		X	X
5	4102.011.007.06.9	8	Porca sextavada		xi	X	X	X
6	6003.001.071.00.8	4	Mangueira		X	X	X	X
7	6003.001.328.002	4	Mola externa		|		X	X
7	8009.101.085.002	4	Mota • válvula admissão				X	X
7	8009.101.085.002	8	Mota - válvula admissão - escape		X	x|		
8	4101.035.026.05.5	8	Parafuso prisioneiro		x	X	X	X
9	6003.001.182.00.3	8	Prato inferior das molas		X	x|		
9	6006.001.455.00.6	4	Prato inferior das molas				X	X
10	8009.101.168.00.6	4	Rotocap - válvula de escape				X	X
11	8009.101214.00.8	8	Parafuso prisioneiro		X	X	X	X
12	6003.001.334.00.0	8	Arruela		X	X	X	X
13	6003.001.332.00.4	8	Porca sextavada		X	X	X	X
14	4101.045.053.01.6	4	Parafuso sextavado		X	X	X	X
15	4014.010.014.00.6	4	Anel de vedação		X	X	X	-X
16	6003.001.074.002	4	Tubo		X	.•	X	X
17	6003.001.398.00.5	8	Guia de válvulas - STD		X	X	X	X
17	6003.001.399.00.3	8	Guia de válvulas - Reparo 1		X	X	X	X
18	6003.001.189.00.8	4	Anel de vedação		X	X	X	X

SISTEMA DO MOTOR - CABEÇOTE DO CILINDRO

8

item	Código	Qte.	Denominação	Alterações de Códigos			BX-100 Tillbo	
19	4101.050.020.04.1	4	Parafuso prisioneiro		X	X	X	x
19	4101.050.021.04.9	4	Parafuso prisionero		X	X	X	x
20	6003.001.332.00.4	8	Porca sextavada		X	X		
20	4102.014.018.00.6	8	Porca sextavada				x	X
21	6005.001.013.00.5	4	Tampa das válvulas		X	X	X	X
22	6005.001.014.00.3	4	Junta de vedação		X	X	X	X
23	8009.101.400.00.3	20	Tampa de vedação		X	X	X	X
24	6003.001.180.00.7	4	Assento da válvula de escape		X	X		
24	8009.101.069.00.6	4	Assento da válvula de escape				x	X
25	6003.001.184.00.9	4	Válvula de escape		X	X		
25	8009.101.167.00.8 .	4	Válvula de escape				x	X
26	6003.001.179.00.9	4	Assento da válvula de admissão		X	X		
26	8009.101.330.002	4	Assento da válvula de admissão				X	X
27	6003.001.183.00.1	4	Válvula de admissão		X	X		
27	8009.101.166.00.0	4	Válvula de admissão				X	X
28	8009 101.084.00.5	4	Cabeçote mora. c/váfvulas - completo		X	X		
28	8009 101 163.00.7	4	Cabeçote montado - completo				X	X
29	6007 001.125.00.3	4	Cabeçote parcial (inclui os iiens 17 e 23)		x	X		
29	8009 101 164.00.5	A	Cabeçote semi-montado				X	X

Notas:

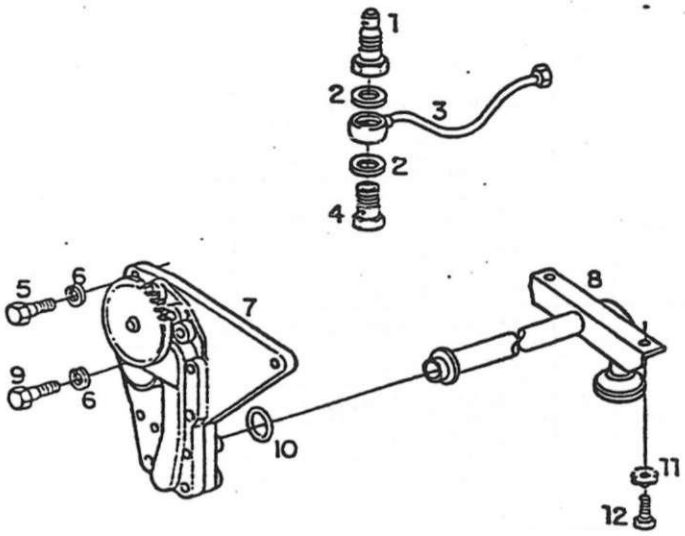

SISTEMA DO MOTOR - BOMBA DE ÓLEO LUBRIFICANTE, TUBO DE PRESSÃO E SUCÇÃO

iiçin	Código	Qte.	Denominação	Alterações de Códigos	X C	BX-1 90	BX-100 Turbo	c f o X ca
1	6006.001.004.00.4	1	Parafuso Oco (A)		X	X	X	X
2	5003.001.188.00.0	2	Arruela de vedação (A)		x|	X	X	X
3	6006.001.085.00.1	1	Tubo de pressão (A)		X	X	X	X
4	6005.001.074.00.7	1	Parafuso oco (A)		X	X	X	X
5	4101.047.090.05.7	2	Parafuso sextavado		x	X	X	X
6	4Í03.013.011.00.0	3	Arruela ondulada		x	x	X	X
7	6003.001.350.00.6	1	Conjunto de bomba de óleo lubrificante		X	X		
7	8009.101.192.00.6	1	Conjunto da bomba de óleo lubrificante				X	X
8	6005.001.083.00.6	1	Conjunto da bomba de óleo lubrificante		X	X		
8	8009.101.197.00.5	1	Conjunto do tubo de sucção				X	X
9	4101.045.033.05.9	1	Parafuso sextavado		X	X		
9	4101.045.035.05.4	1	Parafuso sextavado				X|	X
10	6003.001.057.00.7	1	Anel de vedação		X	X		
10	8009.101.198.00.3	1	Anel de vedação				X	X
11	4103.018.015.00.6	1	Arruela dentada		X	X	X	X
12	4101.047.088.01.0	1	Parafuso sextavado		X	X	X	X
								• -

SISTEMA DO MOTOR - BOMBA DE ÓLEO LUBRIFICANTE, TUBO DE PRESSÃO E SUCÇÃO

item	Código	Qte.	Denominação	Alterações de Códigos	BX-90	BX-4.90	BX-100 Turbo

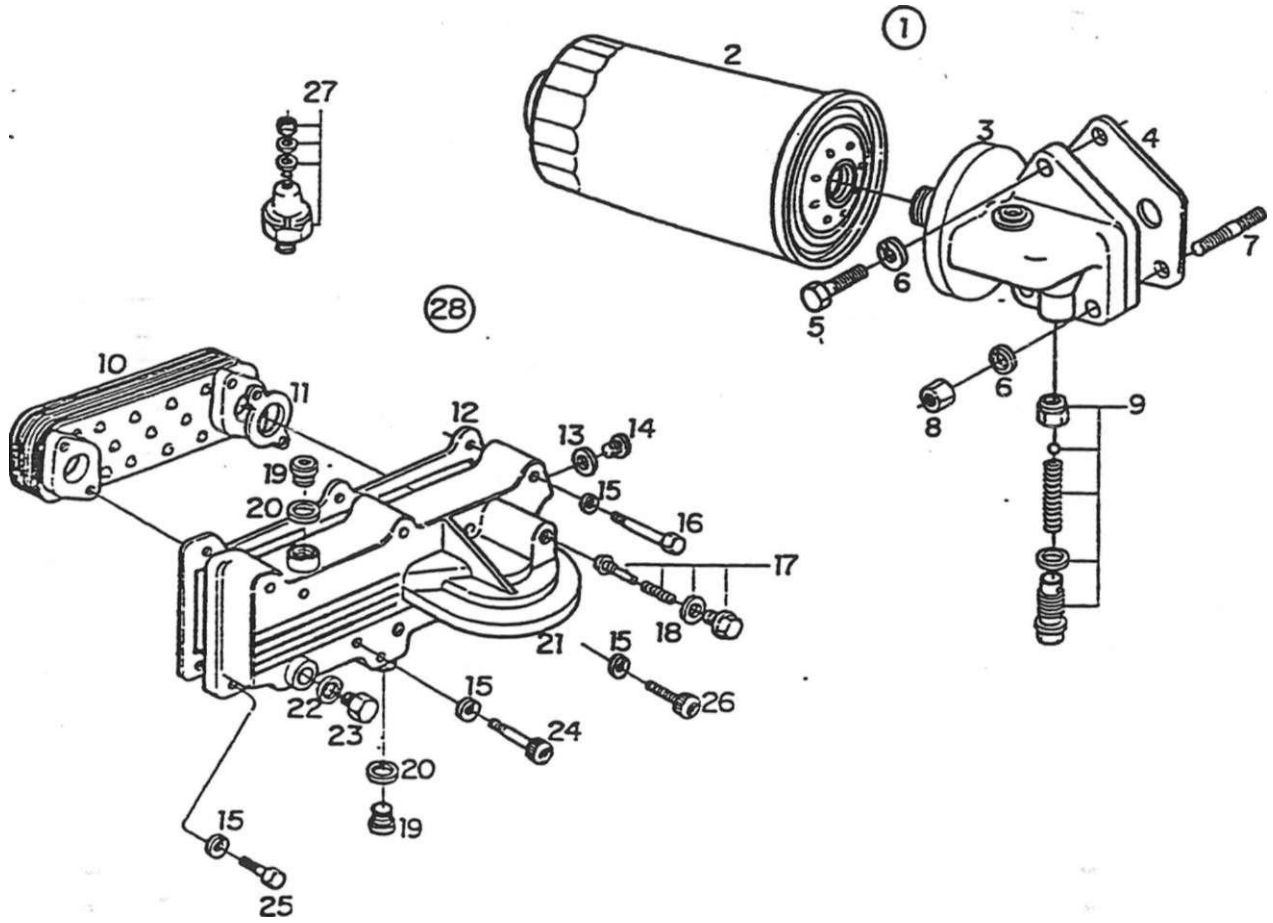

SISTEMA DO MOTOR - FILTRO DE ÓLEO LUBRIFICANTE E INTERCAMBIADOR DE CALOR								
hem	Código	Qte.	Denominação	Alterações de Códigos			BX-10C) Turbo	10 Turbo)
1	6003.001.045.002	1	Conjunto do filtro de óleo (inclui os (tens 2. 3 e 9)		X	X		
2	6003.001.068.00.4	1	Elemento filtrante		X	X		
2	8009.101211.00.4	1	Elemento filtrante				X	X
3	6003.001.069.002	1	Cabeçote do filtro		X	X		
4	6003.001.067.00.6	1	Junta para cabeçote		X	X		
5	4101.048.009.05.6	1	Parafuso sextavado		X	X		
6	4103.012.010.01.1	3	Arruela de pressão		X	X		
7	4101.035.025.01.6	2	Parafuso prisioneiro		X	X		
8	4102.011.011.05.3	2	Porca sextavada		X	X		
9	6003.099.016.00.6	1	Válvula completa		X	X		
10	8009.101.320.00.3	1	Irttercambiador de calor				X	X
11	8009.101.321.00.1	2	Junta de vedação				X	X
12	8009.101.195.00.9	1	Junta do cabeçote				X	X
13	4014.010.037.00.7	1	Anel de vedação				X	X
14	8009.101.349.002	1	Bujáo roscado				X	X
15	4103.013.011.00.0	10	Arruela ondulada				X	X
16	4101.045.039.05.6	5	Parafuso sextavado				X	X
17	8009.101.367.00.4	1	Válvula				X	X
18	4014.010.028.00.6	1	Anel de vedação				X	X
19	8009.101.347.00.6	4	Bujão roscado				X	X
20	4014.010.033.00.6	4	Arruela de vedação				X	X
21	8009.101.369.00.0	1	Cabeçote do fítro				->	X

SISTEMA DO MOTOR - FILTRO DE ÓLEO LUBRIFICANTE E INTERCAMBIADOR DE CALOR

10

item	Código	Qte.	Denominação	Alterações de Códigos	BX-90		BX-100 Turbo	
22	8009.101.189.002	i	Arruela de vedação				X	X
23	6005.001.042.00.4	i	Bujão de dreno				X	X
24	8009.101.348.00.4	3	Parafuso				X	X
25	4101.047.090.05.7	1	Parafuso sextavado				X	X
26	8009.101.350.00.0	1	Parafuso				X	X
27	6003.001.044.00.5	1	Sensor		X	X	X	X
28	8009.101.194.002	1	Conjunto cabeçote do filtro (inclui os itens 2 10,					
			11,13,14.15.17.19. 20, 21.24 e 26)				X	X

Notas:

1

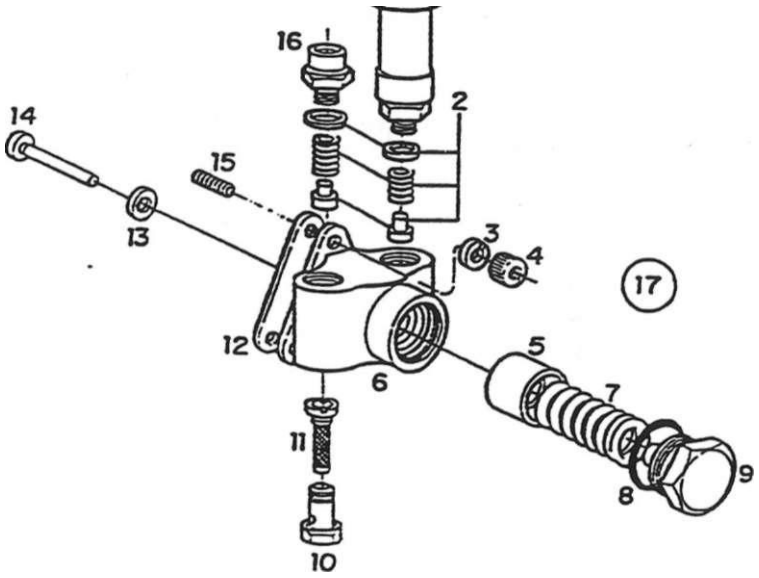

SISTEMA DO MOTOR - BOMBA AUMENTADORA								
ítern	Código	Gte.	Denominação	Alterações de Códigos	BX-90	o cn * | o 1	BX-100 Tuibo	o o x e
-	6003.001.050.002	1	Conjunto Oomba alimentadora		xj	X	X	X
1	6003.001.356.00.3	1	Bomba manual		x|	X	X	X
2	8009.199.088.00.9	1	Jogo reparo		X	X	X	X
3	4103.013.009.00.4		Arruela ondulada		X	X	X	X
4	4102.011.005.05.5		Porca sextavada		X	X	X	X
5		1	item sem código		X	X	X	X
6		1	ttem sem código		X	X	X	X
7	6003.001.358.00.9	1	Mola		X	X	X	X
8	8009.101.364.00.1	1	Anel de vedação		X	X	X	X
9	6003.001 359 00.7	- 1	Bujão		X	X	X	X
10	6003.001 362.00.1	1	Parafuso oco		X	X	X	X
11	6003.001 051.00.0	1	Elemento do filtro		X	X	X	X
12	6003.001.052.00.8	1	Junta de vedação		X	X	X	X
13	8009.101.454.00.0	1	Anel de vedação		X	X	X	X
14	8009.101.453.002	1	Pino de pressão		X	X	X	X
15	6006.001.385.00.5		Parafuso prisioneiro		X	X	X	X
16	8009.101.449.00.0	1	Nípel		X	X	X	X
17	8009.199.087.00.1	1	Jogo de reparo (inclui os itens 5, 6. 13 e 14)		X	X	X	X
			.					
			-				1	-

SISTEMA DO MOTOR - BOMBA ALIMENTADORA

11

item	Código	Qte.	Denominação	Alterações de Códigos
			-	

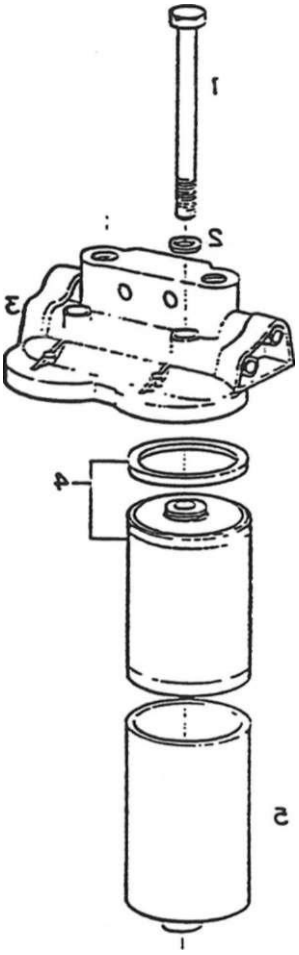

SISTEMA DO MOTOR - FILTRO DE COMBUSTÍVEL

	Qte.	Denominação	Alterações de Códigos			
6003.001.369.00.6		Conjumo filtro de combustível			X	X
4101.045.045.01.2		Parafuso sextavado	X	X		
6003 001 049.00.-		Anel de vedação	X	X		
6003.001.370.00.4		Cabeçote do filtro				
6003.001.04S 00.6		Elemento filtrante				
6003.001.371.002		Carcaça do filtro				

SISTEMA DO MOTOR - FILTRO DE COMBUSTÍVEL

item	Código	Qte.	Denominação	Alterações de Códigos

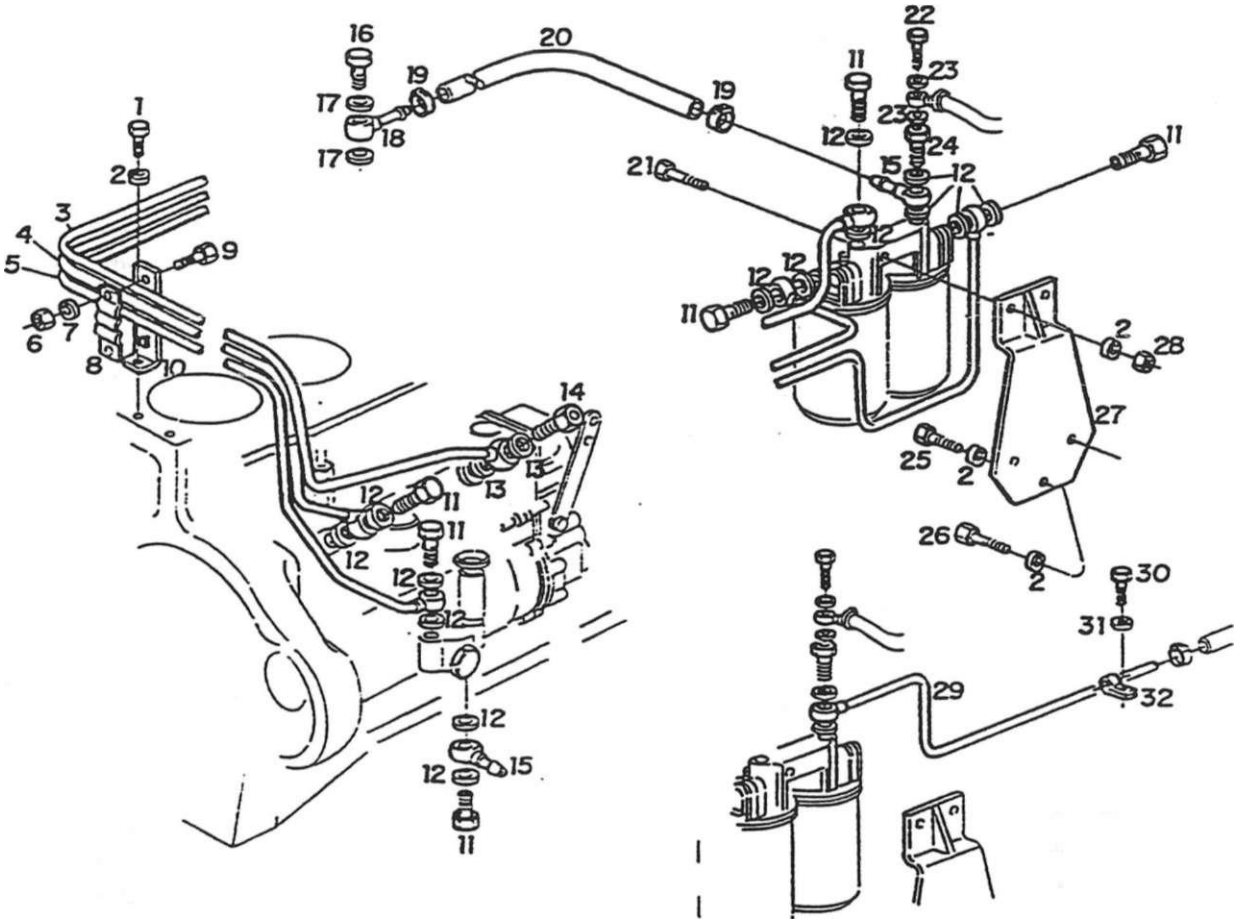

SISTEMA DO MOTOR - TUBULAÇÃO DE INJEÇÃO

;		1~. uie.	Düíxjmuvação	Alterações de Códigos	S xcc	o cr> xa	• i o xca l Turbo	10 Turbo xca
1	4101.048.003.05.9		Parafuso sextavado		X	X	X	X
2	4103.012.010.01.1	6	Arruela de pressão		X	X	X	X
3	8009.101.110.00.8	1	Tubo condutor -1		X	X	X	X
4	6003.001.239.00.1	1	Tubo condutor - II		X	X	X	X
5	6003.001240.00.9	1	Tubo condutor - bomba ao filtro		X	X	X	X
6	4402.011 005.05.5	1	Porca sextavada		X	X	X	X
7	4103.012.007.01.7	1	Arruela de pressão		X	X	X	X
8	6003.001236.00.7	1	Abra cadeira		X	X	X	X
9	4101.047.066.01.6	1	Parafuso sextavado		X	X	X	X
10	6003.001235.00.9	1	Suporte		X	X	X	X
11	6003.001241.00.7	5	Parafuso oco		X	X	X	X
12	4O14.010.020.00.3	14	Anel de vedação		X	X	X	X
13	4014.010.017.00.9	2	Anel de vedação		X	X	X	X
14	6005.001268.00.5	1	Válvula de retomo		X	X	X	X
15	6003.001237.00.5	2	Conexão		X	X	X	X
16	7007.008.025.00.7	1	Parafuso õco		X	X	X	X
17	4014.010.009.00.6	2	Anel de vedação		X	X	X	X
18	7006.011.048.00.6	1	Conexão		X	X	X	X
19	7006.011.041.00.1	2	Abraçadeira		X	X	X	X
20	8005.106.045.00.9	1	Mangueira		>;	X	X	X
21	4101.038.002.05.3	2	Parafuso sextavado		>:	X	X	X
22	6003.001244.00.1	1	Parafuso oco		>:	X	>:	X

SISTEMA DO MOTOR - TUBULAÇÃO DE INJEÇÃO

13

fiem	Código	Cie.	Denominação	Alterações de Códigos				
23	6005.001.084.00.6	2	Anel Oe vedação		X	X	X	X
24	6003.001243.00.3	1	Parafuso oco		X	X	X	X
25	4101.048.006.052	1	Parafuso sextavado		X	X	X	X
26	4101.048.005.05.4	2	Parafuso sextavado		X	X	X	X
27	8009.101.114.00.0	1	Suporte do filtro		X	X	X	X
28	-J102.011.011.05.3	2	Porca sextavada		X	X	X	X
29			Bem não utilizado					
30		—	üem não utüzado					
31		—	item não utilizado					
32		—	hem não utilizado					

Notas:

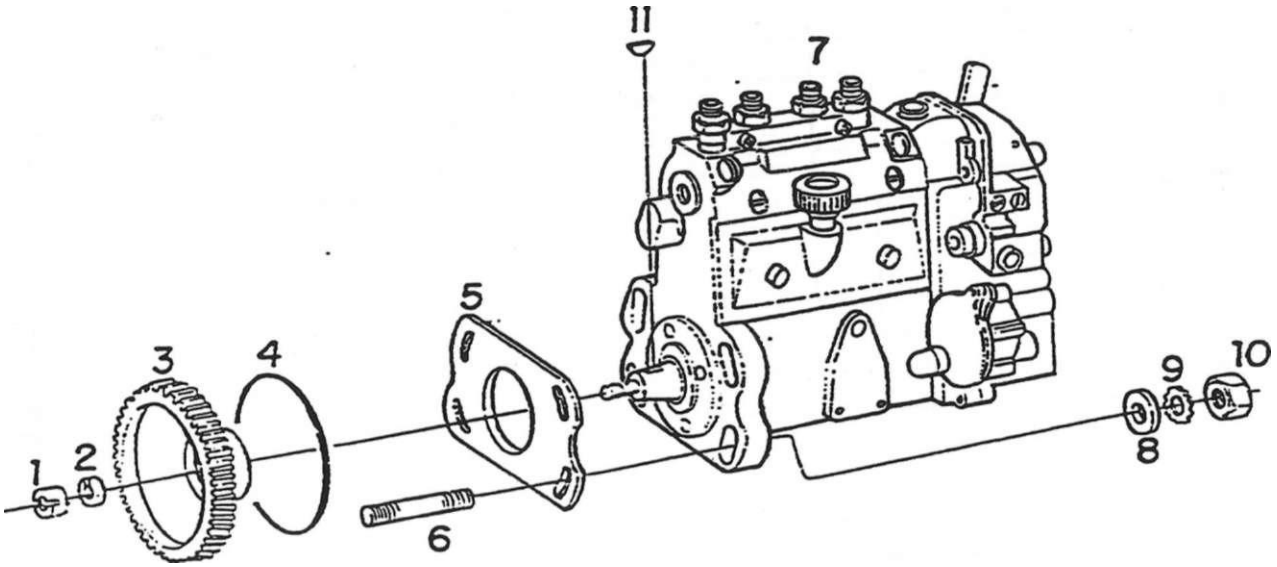

SISTEMA DO MOTOR - BOMBA INJETORA

	úouíyo	C,e.	Denominação	Aiteraçccj de Códigos			DX-100 Tuibo	BX-<1 110 Tuibo
1	8009.101.390.00.6	1	Porca com fenda		X	X	X	X
2	8009.101.389.00.8	1	Arruela de pressão		X	X	X	X
3	8009.101.055.00.5	1	Engrenagem frontal		X	X	X	X
4	8009.101.455.00.7	1	Anel de vedação		X	X	X	X
5	6003 001221.00.9	1	Junta		X	X	X	X
6	4101.050.021.04.9		Parafuso prisioneiro		X	X	X	X
7	8009.101.100.00.9		Bomba injetora completa		X	X		
7	8009.101.190.00.0	1	Bomba injetora completa				X	X
8	4103.011.015.01.1	4	Arruela fisa		X	X	X	X
9	4103.018.017.002	4	Arruela dentada		X	X	X	X
10	4102.011.011.05.3	4	Porca sextavada		X	X	X	X
11	8009.101.387.002	1	Cbaveta		X	X	X	X
								i

SISTEMA 1X5 MOTOR - BOMBA INJETORA 14.

item	Código	Qte.	Denominação	Alterações de Códigos
				-
			-	

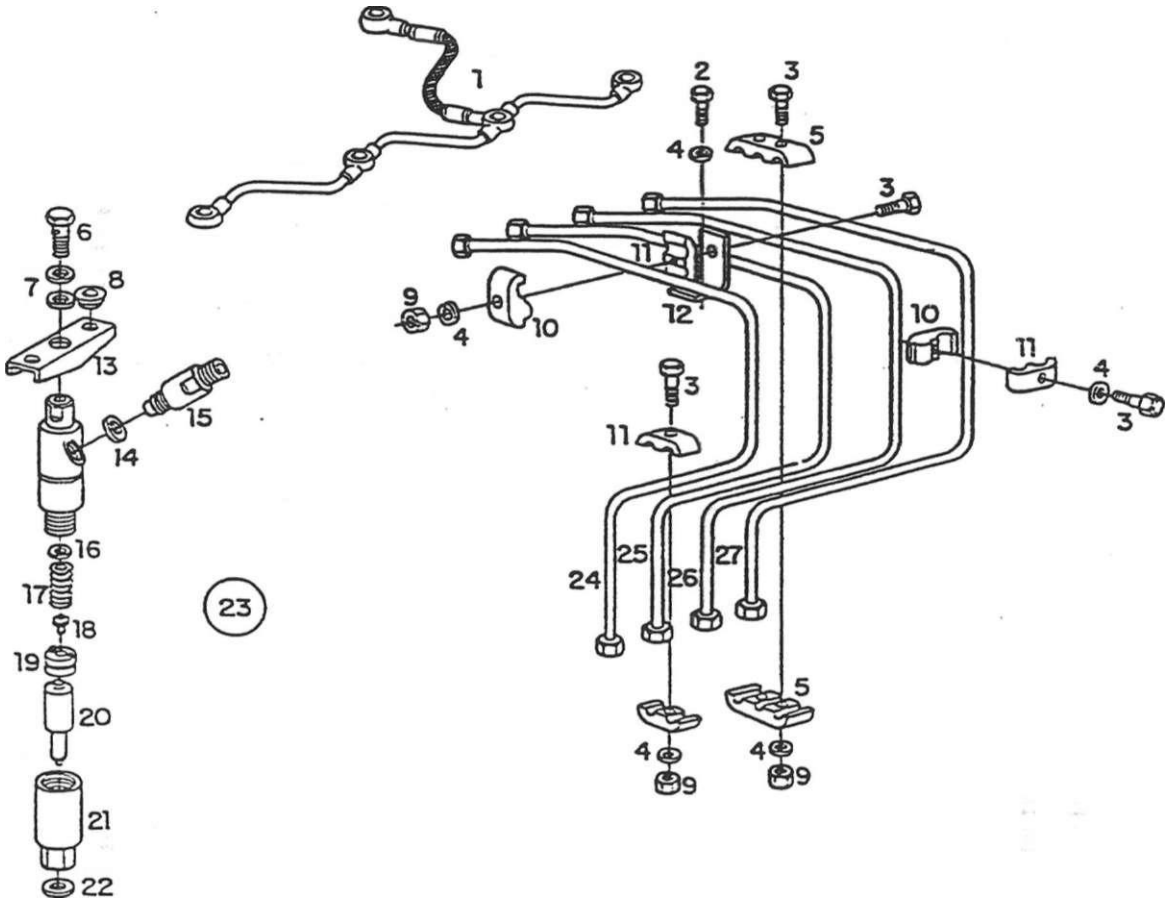

SISTEMA DO MOTOR - BrCO INJETOR E TUBULAÇÕES								
			uenonw laçao	1 Alterações de Códigos				
	8009.101.112.00.4	1	Tubo de retomo dos bicos injetores		X	X	X	X
2	4101.047.065.01.8	4	Parafuso sextavado		X	X	X	X
3	4101.047.069.05.1	12	Parafuso sextavado		X	X	X	X
4	4103.013.009.00.4	16	Arruela ondulada		X	X	X	X
5	6003.001.397.00.7	2	Abra cadeira 3 canais		X	X	X	X
6	6003.001.385.002	4	Parafuso oco		X	X	X	X
7	6003.001216.00.9	8	Anel de vedação		X	X	X	X
8	6003.001.387.00.8	8	Arruela lisa		X	X	X	X
9	4102.011.005.05.5	8	Porca sextavada		X	X	X	X
10	6003.001.396.00.9	8	Abra cadeira de 1 canal		X	X	X	X
11	6003.001.395.00.1	12	Abraçaderra de 2 canais		X	X	X	X
12	6003.001.394.00.4	4	Suporte da abraçadeira		X	X	X	X
13	6005.001266.00.9	4	Ftange		X	X	X	X
14	6003.001215.00.1	4	Anel de vedação		X	X	X	X
15	6003.001.386.00.0	4	Conexão		X	X	X	X
16	6003.001.193.00.0	CN	Disco de regulagem -1,00 mm		X	X	X	X
16	6003.001.194.00.8	CN	Disco de regulagem -1,05 mm		X	X	X	X
16	6003.001.195.00.5	CN	Disco de regulagem -1,10 mm		X	X	X	X
16	6003.001.196.00.3	CN	Disco de regulagem -1,15 mm		X	X	X	X
16	6003.001.197.00.1	CN	Disco de regulagem • 120 mm		X	X	X	X
16	6003.001.198.00.9	CN	Disco de regulagem -125 mm		X	X	X	X
16	6003.001.199.00.7	CN	Disco de regulagem -1.30 mm	.— .————	X	X	•x	X

SISTEMA DO MOTOR - DISCO INJETOR E TUBULAÇÕES

15

item	Código	Qte.	Denominaçáo	Alterações de Códigos	BX-90	o c3 x CD	BX-100 Tuibo	1 BX-4.110 Turbo
16	6003.001200.00.3	CN	Disco de regulagem -1<35 mm		X	X	X	X
16	6003.001201.00.1	CN	Disco de regulagem -1.40 mm		X	X	X	X
16	6003.001202.00.9	CN	Disco de regulagem -1.45 mm		X	X	X	X
16	6003.001203.00.7	CN	Disco de regulagem -1,50 mm		X	X	X	X
16	6003.001204.003	CN	Disco de regulagem -1,55 mm		X	X	X	X
16	6003.001205.002	CN	Disco de regulagem -1,60 mm		X	X	X	X
16	6003.001206.00.0	CN	Disco de regulagem -1,65 mm		X	X	X	X
16	6003.001207.00.8	CN	Disco de regulagem -1.70 mm		X	X	X	X
16	6003.001208.00.6	CN	Disco de regulagem -1,75 mm		X	X	X	X
16	6003.001209.00.4	CN	Disco de regulagem -1,80 mm		X	X	X	X
16	6003.001210.002	CN	Disco de regulagem -1,85 mm		X	X	X	X
16	6003.001211.00.0	CN	Disco de regulagem -1.90 mm		X	X	X	X
16	6003.001212.00.8	CN	Disco de regulagem -1.95 mm		X	X	X	X
17	8009.101.395.00.5	4	Mola		X	X	X	X
18	6003.001.391.00.0	4	Pino de pressão		X	X	X	X
19	6003.001.373.00.8	4	Disco intermediário		X	X	X	X
20	6003.001.191.00.4	4	Bico injetor		X	X		
20	8009.101213.00.0	4	Bico injetor				X	X
20	6003.001.191.00.4(A)	4	Bico injetor				X	X
21	6003.001.392.00.8	4	Porca de capa		x	X	X	X
22	6003.001.393.00.6	4	Anuela de vedacáo		x	X	X	X
23	6003.001.190.00.6	4	Conjunto do pona-injeior completo (inclui os itens:					
			6. 7. 8. 14, 15. 16. 17. 18. 19i 20 e 21)		X	X		
23	8009.101.174.00.4	4	Conjunto do pona-injetor completo (inclui os itens:					
			6. 7. 8. 14, 15. 16. 17. 18. 19. 20 e 21)				X	X
23	6003.001.190.00.6	4	Conjunto do pona-inietor completo (inclui os itens:					
			6. 7. 8. 14. 15. 16. 17. 18. 19. 20 e 21)				X	X
24	8009.101.107.00.4	1	Tubo de injeção cilindro 4		X	x		
24	8009.101 202.00.3	1	Tubo de injeção cilindro 4				x	X
25	8009.101.106.00.6	1	Tubo de rniecâo cilindro 3		x	X		
25	8009.101.201.00.5	1	Tubo de iniecáo ciiindro 3				X	x
26	8009 101 105.00.8	1	Tubo de injeção ciiindro 2				X	X
26	8009.101.200.00.7	t	Tubo de iniecáo cilindro 2				X	X
27	8009.101.104.00.1		Tubo de injeção ciiindro 1		X	X		
27	8009.101.199.00 1	t	Tubo de injeção cilindro 1				x	X

Notas (*) " ^ Partir do motor n° 229.04286.894

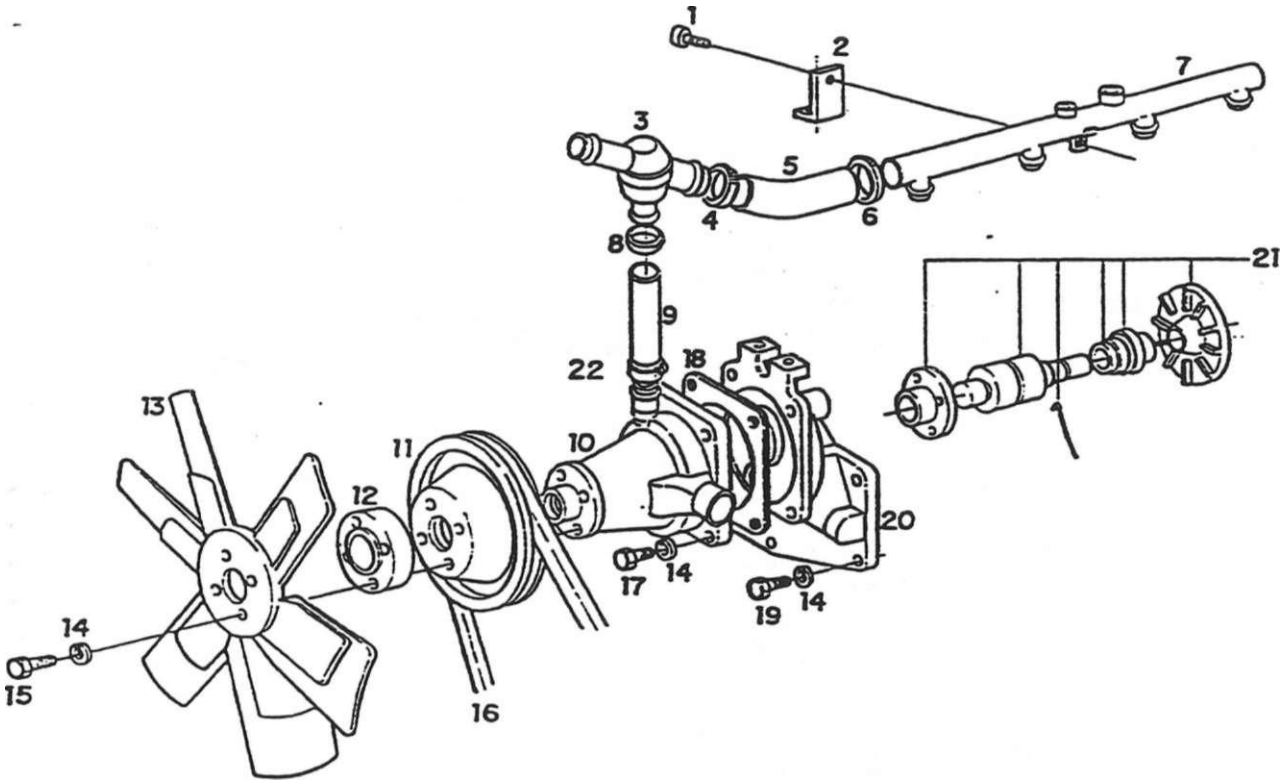

SISTEMA DO MOTOR - BOMBA D'ÁGUA, VÁLVULA TERMOSTÁTICA E COLETOR D'ÁGUA								
ítem	Código	Qte.	Denominação	Alterações de Códigos	o OI X	o CD X	OX-10C1 Turbo	10 Turbo X
1	4101.012.070.00.1	i	Parafuso com íenda		X	X	X	X
2	8009.101.095.00.1	i	Suporte		X	X	X	X
3	6003.001.065.00.0	i	Válvula termostática		X	X	X	X
4	8009.101.318.00.7	1	Abraçaúeira		X	X	X	X
5	8009.101.398.00.9	i	Mangueira		X	X	X	X
6	8009.101.319.00.5	1	Abraçadeira		X	X	X	X
7	8009.101.049.00.8	1	Coletor d'água		X	X	X	X
8	8009.101.399.00.7	1	Abraçadeira		X	X	X	X
9	8009.101.048.00.0	1	Mangueira		X	X	X	X
10	6003.001.060.00.1	1	Conjunto da bomba d'água		X	X	X	X
11	8009.101.093.00.6	1	Polia		X	X	X	X
12	8009.101.141.00.3	i	Cubo do ventilador		X	x	X	X
13	80O9.101.092.00.8	1	Ventilador		X	X		
13	8009.101.142.00.1	i	Ventilador				X	X
14	4103.012.009.01.3	16	Arruela de pressão		X	X	X	X
15	4101.047.096.05.4	4	Parafuso ser.avado		X	X	X	X
16	8009.101.094.00.4	1	Correia		X	X	X	X
17	4101.047.094 05.9	4	Parafuso sextavado			X	X	X
18	6003.001.061 00.9	1	Junta de vedação		X	X	V	X
19	4101.047.090.05.7	2	Parafuso sextavado		X	X	X	X
19	4101.047.102.05.0	4	Parafuso sextavado		X	X	X	X
20	8009.101.397.00.1	1	Suporte da bomba d'água		X	X	X	

SISTEMA DO MOTOR - BOMBA D'ÁGUA, VÁLVULA TERMOSTÁT1CA - E COLETOR D'ÁGUA

ítem	Código	Qte.	Denominação	Alterações de Códigos	BX-90	o *ar X B	ÚX-100 Turbo	E o m
21	6003.099.022.00.4	1	João Oe reparo da bomba d'água		X	X	X	X
22	8009.101.319.00.5	1	Abraçadeira		X	X	X	X

Notas:

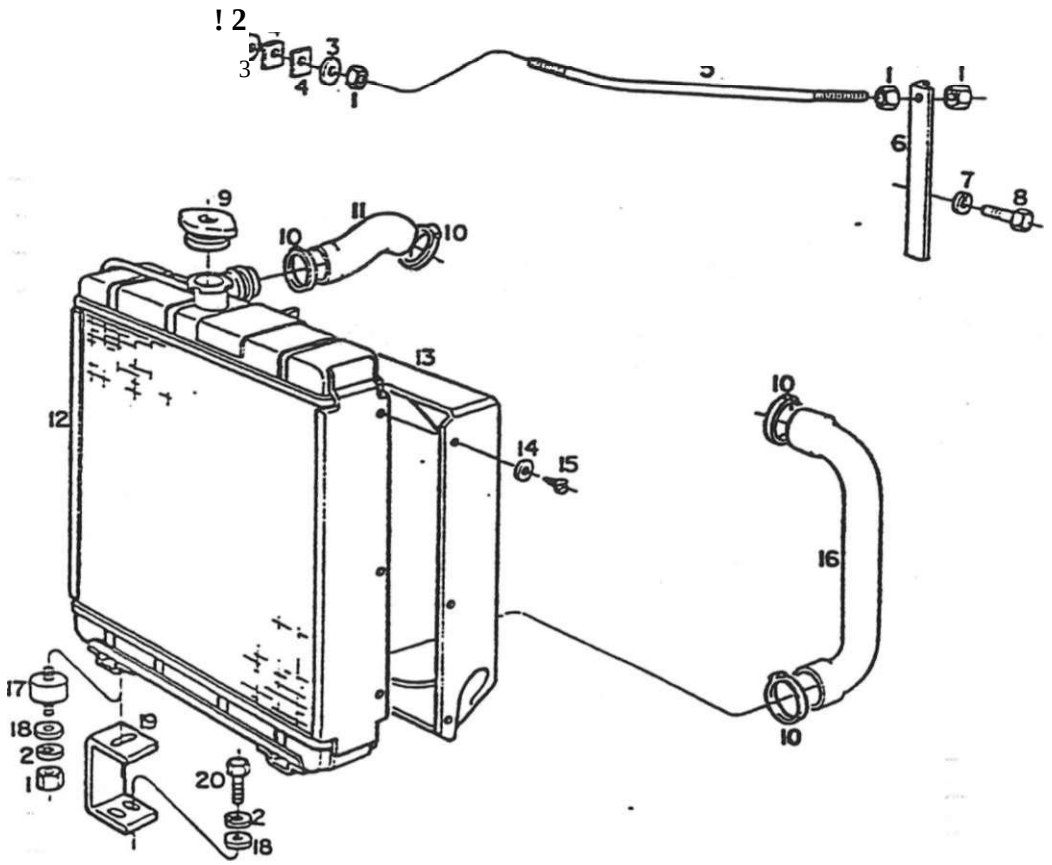

SISTEMA DO MOTOR -RADIADOR E FIXAÇÃO

Itulli	ouuigo	lute.	üenominaçao	de Códigos				
1	4102.011.007.06.9	6	Porca sextavada		X	X	X	X
2	4103.012.009.01.3	7	Arruela de pressão		X	X	X	X
3	6003.001.109.00.6	2	Arruela		X	X	X	X
4	6003.001.108.00.8	2	Coxim superior		X	X	X	X
5	8009.101.037.00.3	1	Haste de fixação		X	X	X	X
6	8009.101.038.00.1	1	Suporte da haste de fixação		X	X	X	X
7	4103.012.010.01.1	2	Arruela de pressão		X	X	X	X
8	4101 04S.006.052	2	Parafuso sextavado		X	X	X	X
9	6003.001.103.00.9	1	Tampa do radiador		X	X	X	X
10	6002.001.035.00.5	4	Abraçadeira		X	X	X	X
11	8009.101.021.00.7	1	Mangueira superior do radiador		X	X	X	X
12	8009.101220.00.5	1	Conjunto do radiador		X	X	X	X
13	8009.101.417.00.7	1	Defletor menor do radiador		X	X		
13	8009.101221.00.3	1	Defletor maior do radiador				X	X
14	4103.024.006.01.5	6	Arruela lisa		X	X	X	X
15	4101.068.020.04.1	6	Parafuso com fenda		X	X	X	X
16	8009.101.418.00.5	1	Mangueira inferior do radiador		X	X	X	X
17	8005.111.029.00.6	2	Coxim		X	X	X	X
18	4103.011.013.01.6	6	Arruela fisa		X	X	X	X
19	8009.101219.00.7	2	Suporte inferior do radiador		X	X	X	X
20	4101.047.088.05.1	4	Parafuso sextavado		X	X	X	X

SISTEMA DO MOTOR - RADIADOR E FIXAÇÃO 17

ftem	Código	Qte.	Denominação	Alterações de Códigos
			-	—

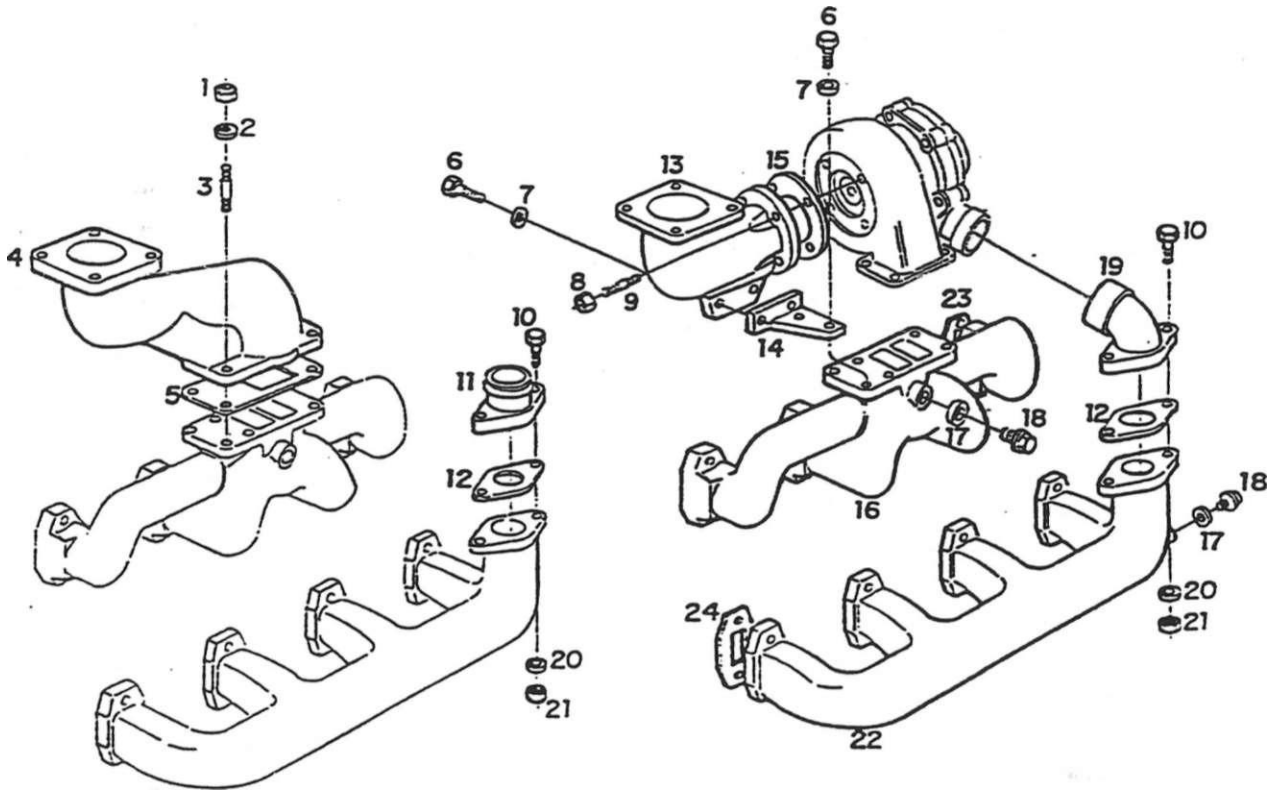

SISTEMA DO MOTOR - COLETORES DE ADMISSÃO E ESCAPE

		Ots.	^enominacse	Alterações de Códigos				
1	4102.014.018.00.**6**	4	**Porca sexiavada**		X	X		
2	4103.013.034.01.0	4	**Arruela ondulada**		X	X		
3	4101.050.020.03.3	4	**Parafuso prisioneiro**		X	X		
4	8009.101.099.00.3	1	**Curva de escaoe**		X	X		
5	8009.101.362.00.**5**	1	**Junta**		X	X		
6	4101.048.006.052	4	**Parafuso sextavado**				X	X
7	4103.012.010.01.1	4	**Arruela de pressão**				X	X
8	4102.014.010.00.3	4	**Porca sextavada**				X	X
9	8009.101208.00.0	**4**	**Prisioneiro**				X	X
10	4101.047.096.05.4	2	**Parafuso sextavado**		X	X	X	X
11	8009.101.089.00.4	1	**Curva de admissão**		X	X		
12	8009.101.096.00.9	1	**Junta de forma**		X	X	X	X
13	8009.101206.00.4	1	**Curva de escape**				X	X
14	8009.101.315.00.3	1	**Suporte**				X	X
15	8009.101.207.002	1	**Junta**				X	X
16	8009.101.097.00.7	1	**Coletor de escape**		X	X	X	X
17	6003.001.376.00.1	2	**Arruela úe vedação**		X	X	X	X
18	4010.**010**.008.00.6	2	**Bujão**		X	X	**X**	X
19	8009.101203.00.1	**1**	**Curva**				**X**	X
20	4103.012.009.01.3	2	**Arruela de pressão**		**X**	X	**X**	X
21	4102.**011**.007.**06**.9	2	**Porca sextavada**		**X**	X	**X**	X
22	8009.**101**.087.00.**8**	**1**	**Coletor de admissão**		**X**	**X**	**X**	X

SISTEMA DO MOTOR - COLETORES DE ADMISSÃO E ESCAPE 18

fiem	Código	Qte.	Denominação	Alterações de Códigos	BX-90			
23	8009.101.205.00.6	4	Junta dos coletores de escape				X	X
23	6003.001.078.00.3	4	Junta dos coletores de escape		X	X		
24	6003.001.078.00.3	4	Junta dos coletores de admissão		X	X	X	X

Notas:

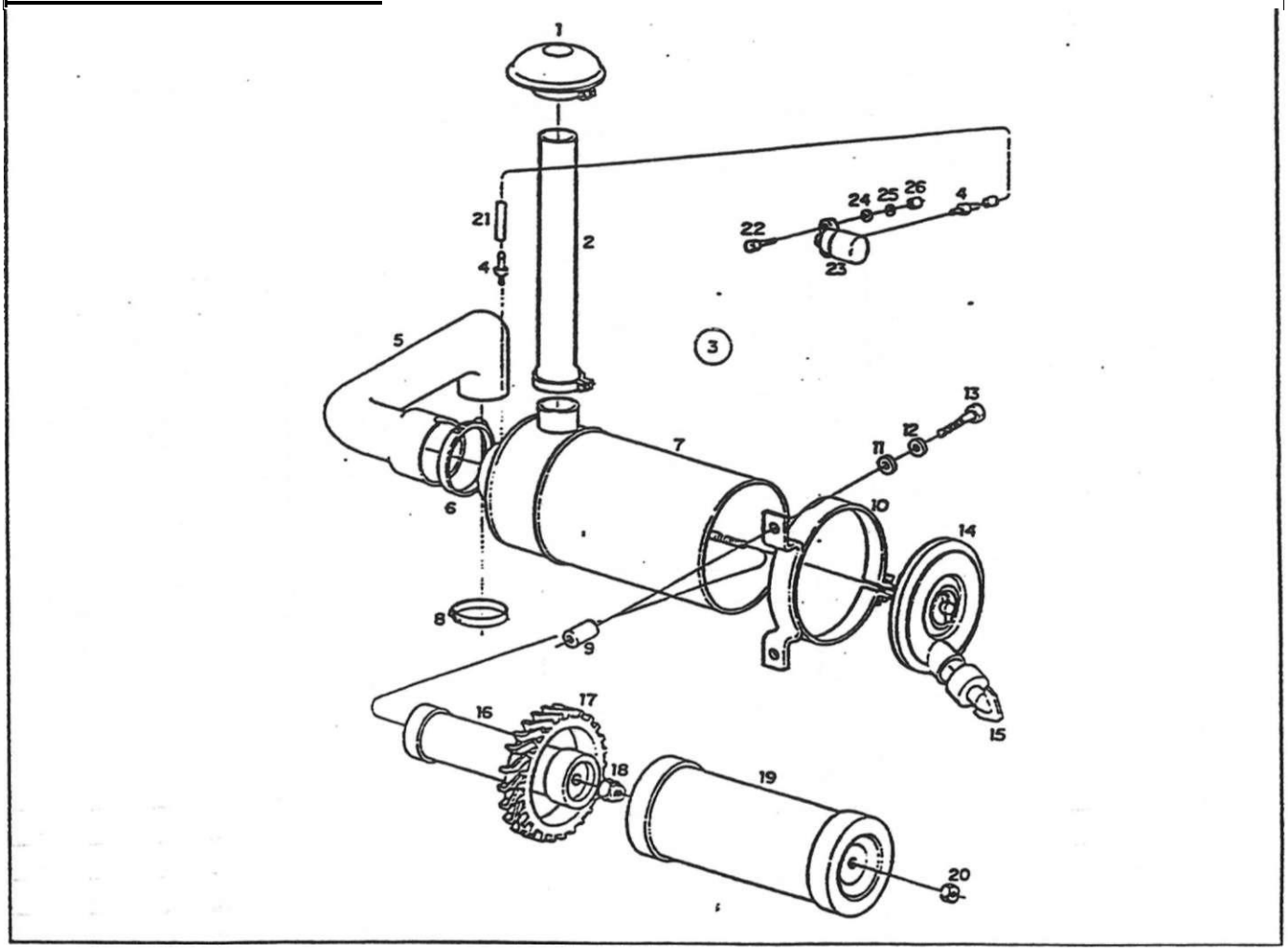

SISTEMA DO MOTOR - FILTRO DE AR (MOTOR ASPIRADO)

	Código		Descrição	Alterações de Códigos				
1	6006.001.039.00.8	1	Conjunto tomada de ar		X	X		
2	8009.101.401.00.1	1	Tubo completo		x	x		
3	6006.001.011.00.7 (A)	1	Conjunto filtro do ar (inclui itens 4. 7. 10. 14. 15.				1	1
			16, 17. 18. 19 e 20)		x	x		
4	6003.001.404.00.1	2	Nipel		x	x		
5	8009.101.410.002	1	Mangueira do filtro de ar		x	x		
6	6001.013.085.00.8	1	Abraçadeira		x	x		
7		1	Item sem código		x	x		
8	7015.008.047.00.4	1	Abraçadeira		x	x		
9	8009.101.411.00.0	4	Extensão		x	x		
10	6006.001.350.00.9	2	Cima do filtro de ar		x	x		
11	4103.011.015.01.1	4	Arruela lisa		x	x		
12	4103.012.010.01.1	4	Arruela de pressão		x	x		
13	4101.045.055.04.5	4	Parafuso sextavado		x	x		
14		1	Item sem código		x	x		
15	6006.001.349.00.1	1	Válvula descarga de poeira		x	x		
16	6006.001.346.00.7	1	Elemento de segurança		x	x		
17		1	Item sem código		x	X		
18	6006.001.348.00.3	1	Porca sextavada		x	X		
19	6006.001.345.005	1	Elemento filtrante		X	X		
20	6006.001.347.00.5	1	Porca autofreno		X	X		
	6002.013.029.00.4	1			X	X		

SISTEMA DO MOTOR - FILTRO DE AR (MOTOR ASPIRADO)

ítem	Código	Qte.	Denominação	Alterações de Códigos
22	4101.047.069.05.1	2	**Parafuso sextavado**	
23	6003.001.402.00.5	1	**Conjunto indicador manutenção filtro de ar**	
24	4103.024.008.01.1	2	**Arruela Esa**	
25	4103.012.007.01.7	2	**Arruela de pressão**	
26	4102.011.005.05.5	2	**Porca sextavada**	

Noiãs": (A) -^ parti' dos chassis 00413 **a** 00417 **e** 00420 **em diante**

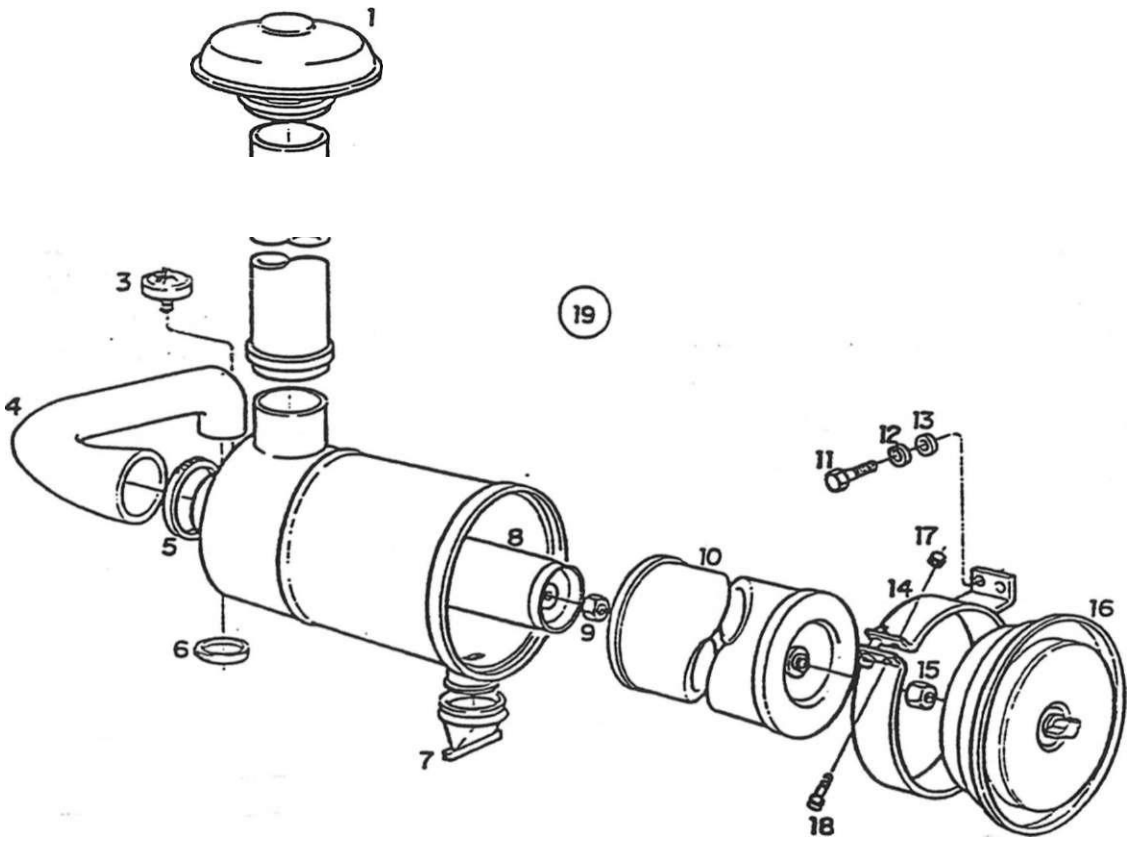

SISTEMA DO MOTOR - FILTRO DE AR (MOTOR TURBINADO)

Item		Q.e.	Denominação	Alterações de Códigos					Turbo
1	8009.101.126.00.4	1	Tomada de ar					X	X
2	8009.101.125.00.6	1	Tubo completo					X	X
3	8009.101.127.00.2	1	Indicador de manutenção					X	X
4	8009.101.014.002	1	Mangueira do filtro ao coletor				X		X
5	8009.101.018.00.3	1	Abraçadeira					X	X
6	7015.008.047.00.4	1	Abraçadeira					X	X
7	8009.101.121.00.5	1	Válvula de descarga					X	X
8	8009.101.117.00.3	1	Elemento de segurança					X	X
9	6006.001.348.00.3	1	Porca sextavada					X	X
10	8009.101.116.00.5	1	Elemento filtrante					X	X
11	8009.101.123.00.1	4	Parafuso sextavado					X	X
12	4103.012.010.01.1	4	Arruela de pressão					X	X
13	4103.011.015.01.1	4	Arruela lisa					X	X
14	8009.101.122.00.3	1	Abraçadeira					X	X
15	6006.001.347.00.5	1	Porca autofreno					X	X
16	8009.101.120.00.7	1	Fundo completo					X	X
17	8009.101.124.00.9	2	Porca sextavada					X	X
18	8009.101.123.00.1	2	Parafuso sextavado					X	X
19	8009.101.009.002	1	Conjunto do filtro de ar (inclui os itens 1,2.7.8.9 10.14.17 e 18)					X	X

SISTEMA DO MOTOR - FILTRO DE AR (MOTOR TURBINADO) 20 _

ftem	Código	Qte.	Denominação	Alterações de Códigos	BX-90	BX-4.90	BX-100 Turbo	BX-4.110 Turbo
				–				
			-					

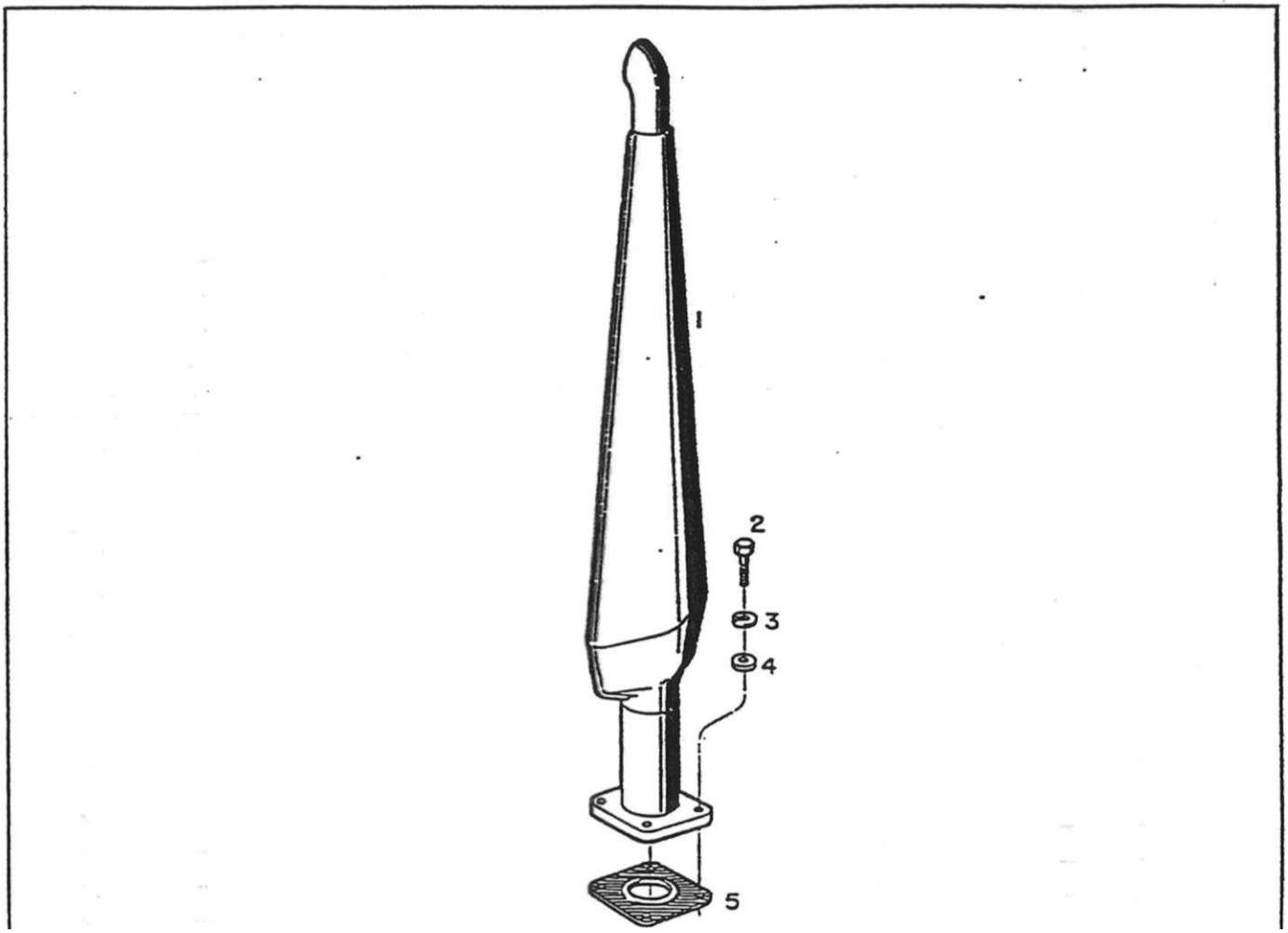

SISTEMA DO MOTOR - CONJUNTO DO SILENCIOSO

item	Código	Qte.	Denominação	Alterações de Códigos	a> >< CJ	o - m	EX-100 Tuibo	o T o
i	8009.101.419.00.3	1	Conjunto do sfencioso - aspirado		X	X		
i	8009.101.420.00.1	1	Conjunto do silencioso - turbo				X	X
2	4101.048.008.05.8	4	Parafuso sextavado		X|	X	X	X
3	4103.012.010.01.1	4	Anuela de pressão		X	X	X	X
4	4103.011.015.01.1	4	Arruela lisa		X	X	X	X
5	8009.101.091.00.0	1	Junta de vedação		X	X		
5	8009.101.090.002	1	Junta de vedação				X	X
		-	-					

SISTEMA DO MOTOR-CONJUNTO DO SILENCIOSO

Código	Qte.	Denominação

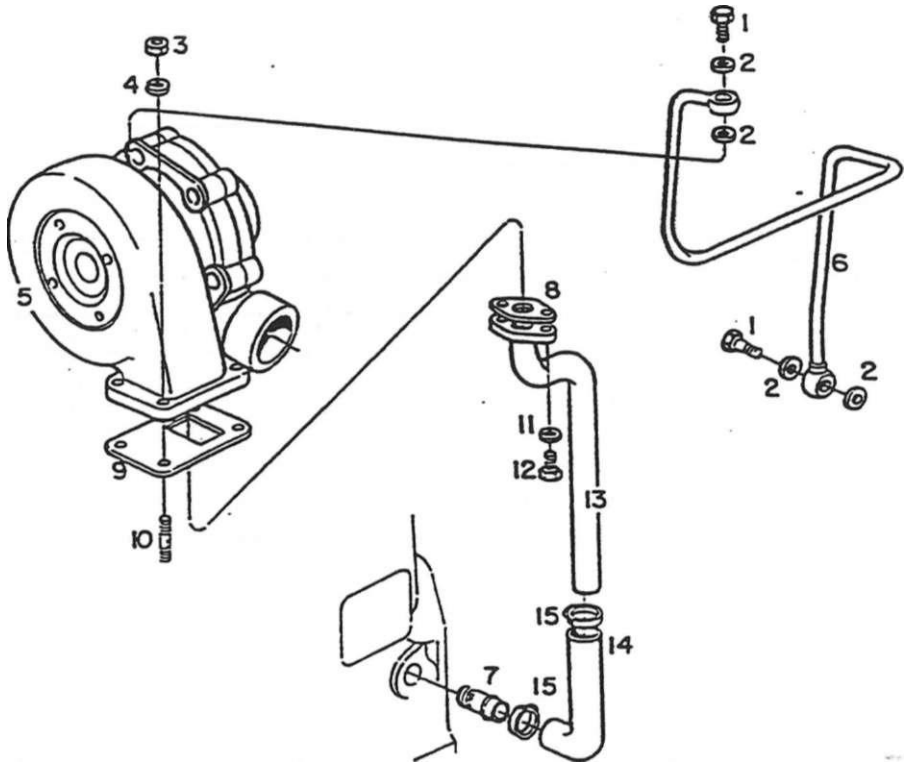

SISTEMA DO MOTOR - SOBREAUMENTAÇÃO								
ftemj	Código	Qte.	Denominação	j	Alterações de Códigos	x	BX-100 Turbo	c X
1	6003.001241.00.7	2	Parafuso óco				X	X
2	8009.101.183.00.5	4	Anuela de vedação				X	X
3	4102.014.018.00.6	4	Porca sextavada				X	X
4	4103.011.015.01.1	4	Anuela lisa				X	X
5	8009.101.180.00.1	1	Turbo alimentador				X	X
6	8009.101.182.00.7	1	Tubo p/entrada do óleo				X	X
7	8009.101297.00.3	1	Tubo				X	X
8	8009.101.185.00.0	1	Junta				X	X
9	8009.101.181.00.9	1	Junta				X	X
10	4101.035.018.01.1	4	Parafuso prisioneiro				X	X
11	4103.012.009.01.3	2	Anuela de pressão				X	X
12	4101.047.090.05.7	2	Parafuso sextavado				X	X
13	8OTJ9.101.184.00.3	1	Tubo retomo de óleo				X	X
14	8009.101296.00.5	1	Mangueira				X	X
15	600U3Q4_2UiJ0.1	2	Abraçadeira				X	X

SISTEMA DO MOTOR- SOBREAUMENTAÇÃO. . . . . : [22]

hem	Código	Qte.	Denominação	Alterações de Códigos	BX-90	BX-4.90	BX-100 Turbo	BX-4,110 Turbo
				—				
			-					
						1		
								i
								!
								i
								—

Notas:

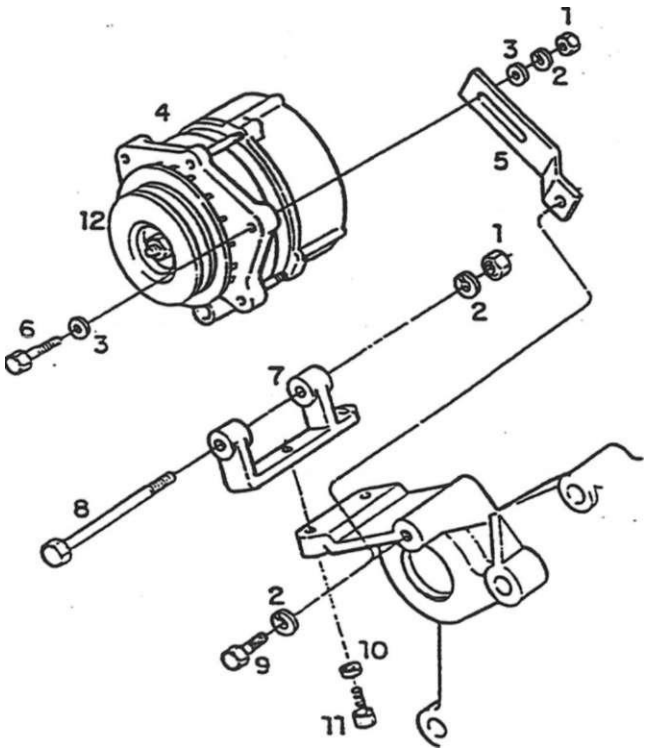

SISTEMA DO MOTOR - ALTERNADOR

hem	Código	Qte.	Denominação	Alterações de Códigos	o cr. : X CO I	o X CO	BX-100 TtifbO	DX 4.110 Turbo
1	4102.011.011.05.3	2	Porca sextavada		X	X	X	X
2	4103.012.010.01.1	3	Arruela de pressão		X	X	X	X
3	4103.011.015.01.1	2	Arruela lisa		X	X	X	X
4	6005.011.076.00.0	1	Conjunto do atternador completo		X	X	X	X
5	6007.011.054.00.3	1	Estica dor do atternador		X	X	X	X
6	4101.048.009.05.6	1	Parafuso sextavado		X	X	X	X
7	6003.011.014.00.6		Suporte do atternador		X	X	X	X
8	4101.045.069.05.3	1	Parafuso sextavado		X	X	X	X
9	4101.048.006.052	1	Parafuso sextavado		X	X	X	X
10	4103.012.009.01.3	2	Arruela de pressão		X	X	X	X
11	4101.047.090.05.7	2	Parafuso sextavado		X	X	X	X
12	6005.011.084.00.4	1	Polia		X	X	X	X

SISTEMA DO MOTOR - MOTOR DE PARTIDA

ftem	Código	Qte.	Denominação	Alterações de Códigos	BX-90	BX-4.90	BX-100 Tutbo	BX-4.-110 Turbo

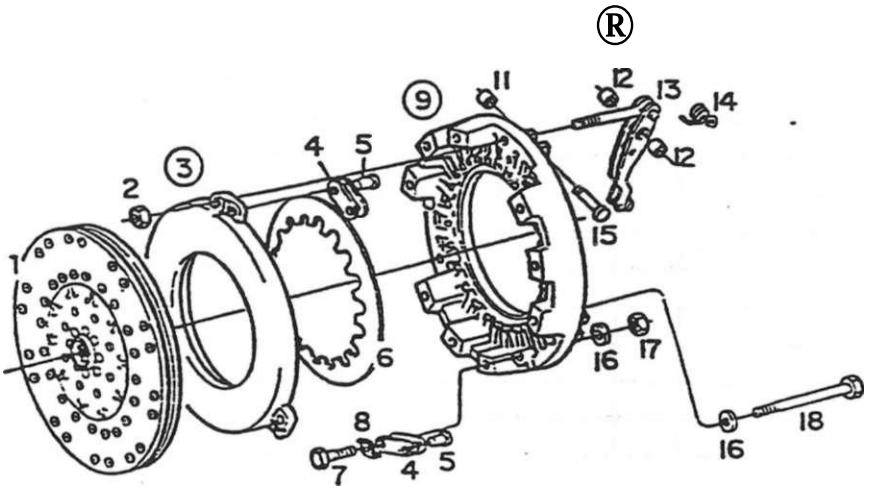

SISTEMA DE TRANSMISSÃO - EMBREAGEM SIMPLES

	Código	Qtoj	n——————; „—— — t.. iv^t i ••! toscai)	Alterações de Códigos	o CT- X	o CD X CD	obiiuj-joi-xo]	8 1— c X CC
1	8009.102.059.00.6	1	Conjunto disco da emoreagem		X	X	X	X
2	8009.102.065.00.3	3	Porca de regulagem		X	X	X	X
3	8009.102.037.002	1	Conjunto placa de pressão (inclui cs itens 4 e 5)		x|	X	X	X
4	8009.102.057.00.0	6	Mola		x|	X	X	X
5	4015.010.082.00.0	3	Rebite		X	X	X	X
6	8009.102.064.00.6	1	Mola prato		X	X	X	X
7	4101.045.035.02.1	3	Parafuso sextavado		X	X	X	X
6	8009.102.067.00.9	3	Anel de segurança		X	X	X	X
9	8009.102.021.00.6	1	Conjunto da carcaça completa, inclui item 10					
10	8009.102.022.00.4	3	Conjunto da alavanca (inclui os itens: 11. 12.13.					
			14 e 15)		X	x	X	X
11	8009.102.029.00.9	3	Bucha		X	x	X	X
12	8009.102.034.00.9	2	Bucha		X	X	X	X
13		3	Item sem código		X	X	X	X
14	8009.102.039.00.8	3	Mola		X|	X	X	X
15	8009.102.042.002	3	Pino		X	x	X	X
16	4103.012.009.01.3	12	Arruela de pressão		X	X	X	X
17	4102.011.007.06.9	3	Porca sextavada		X	X	X	X
18	4101.045.036.052	9	Parafuso sextavado		X	x	X	
-	8009.102.035.00.6	1	Conjunto da embreagem simples c/disco		X	X	X	X

SISTEMA DE-TRANSMISSÃO - EMBREAGEM SIMPLES - - 25

item	Código	Qte.	Denominação	Alterações de Códigos	BX-90	BX-4.90	BX-100 Turbo	
	-							

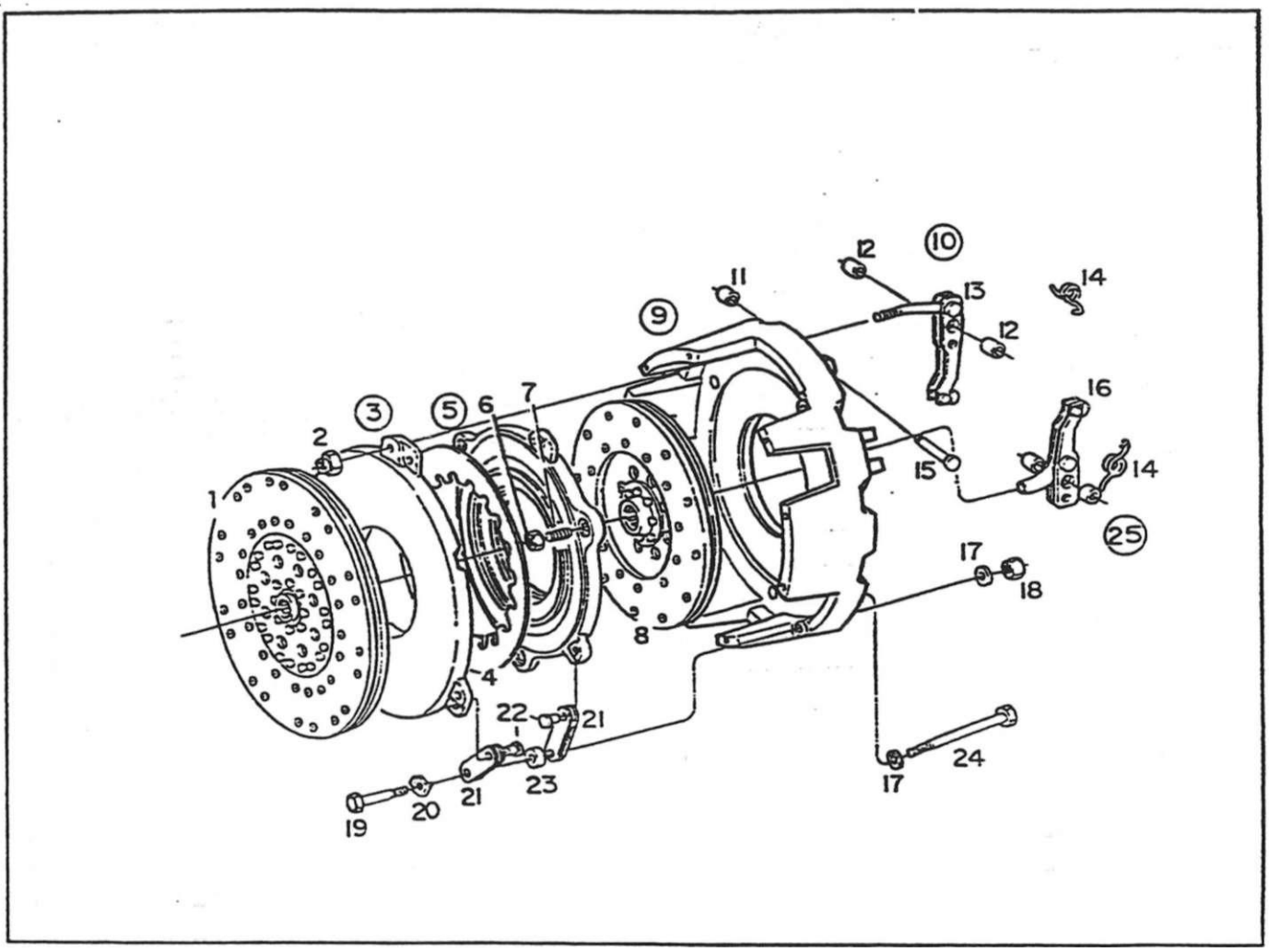

SISTEMA DE TRANSMISSÃO - EMBREAGEM DUPLA

Item	Cortino	Orei	Denominação	Alterações de Códigos				
1	8009 102.059.00.5	1	Conjunto disco de emDreagem		X	X	X	X
2	8009.102.055.00.3	3 •	Porca de regulagem		X	X	X	X
3	8009 102.056.002	1	Conjunto da placa de pressão (inclui os fiens: 21		!			
			e 22)		X	X	X	X
4	8009.102.064 00.6	1	Mola prato		X	X	X	X
5	8009.102.060.00.4	1	Conjunto da placa de pressão (inclui cs itens: 6.					
			7. 21.22 e 23)		X	X	X	X
6	4102.010.013.04 3	3	Porca sextavada		X	X	X	X
7	8009.102.061.002	3	Prisioneiro		X	X	X	X
6	8009.102.063.00.8	1	Conjunto do disco de embreagem		X	X	X	X
9	8009.102.062.00.0	1	Conjunto da carcaça completa (inclui itens 10 e 25)		X	X	X	X
10	8009.102.031 00.5	3	Conjunto alavanca completa (inclui itens: 11.12.					
			13. 14 e 15)		X	X	X	X
1 1	8009.102.029.00.9	6	Bucha		X	X	X	X
12	8009.102.034 00.9	12	Bucha		X	X	X	X
13		3	Item sem código		X	X	X	X
' 14	8009.102.039.00.8	6	Mota		X	X	X	X
! 15	8009.102.042.002	6	Pino		X	X	X	X
16		3	Item sem código		X	X	X	X
í '7	4103.012.009.01.3	12	Arruela de pressão		X	X	X	X
« '8	4102.011.007.06.9	3	Porca sextavada		X	X	X	X
! - G	4101.045.042.02.7	3	Parafuso sextavado		X	X	X	X

SISTEMA DE TRANSMISSÃO - EMBREAGEM DUPLA .

item	Código	Qie.	Denominação	Alterações de Códigos	BX-90	BX-4.90	BX-100 Turbo	0 43 5 0 i- o X m
20	8009.102.067.00.9	3	Anel de segurança		X	X	X	X
21	8009.102.057.00.0	12	Mola		X	X	X	X
22	4015.010.082.00.0	3	Rebite		X	X	X	X
23	8009.102.068.00.7	3	Bucha distanciadora		X	X	X	X
24	4101.045.046.05.1	9	Parafuso sextavado		X	X	X	X
25	8009.102.032.00.3	3	Conjunto alavanca completa	-				
			(inclui ftens; 11,12.14.15 e 16)		X	X	X	X
-	8009.102.045.00.5	1	Conjunto embreagem dupla c/disco		X	X	X	X
								1
							1	
						1		
						1		
						1		

Notas:

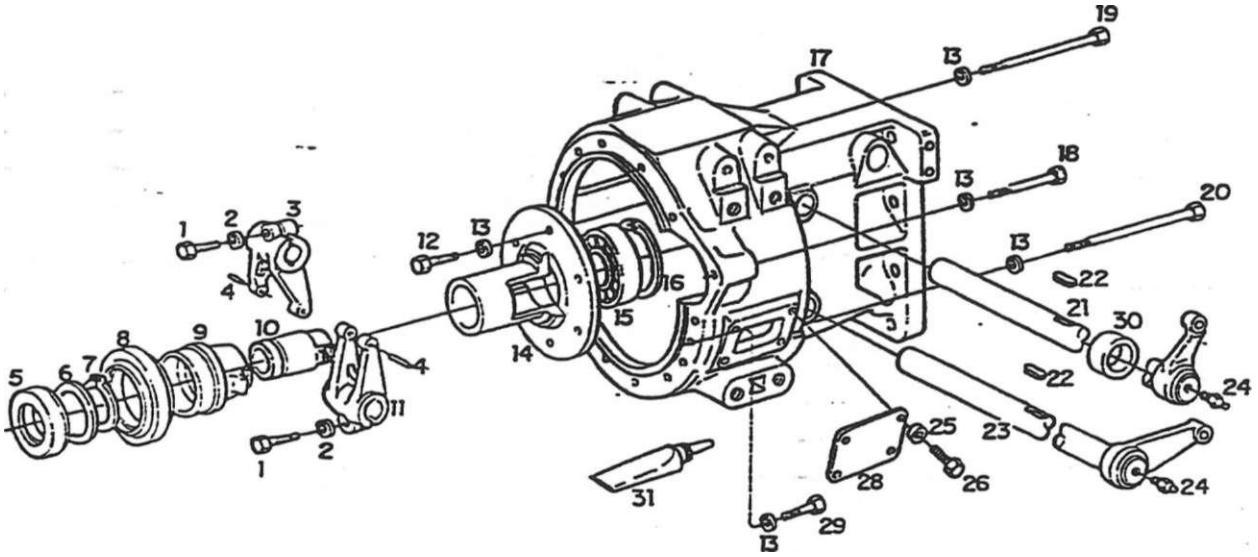

SISTEMA DE TRANSMISSÃO - ACIONAMENTO DA EMBREAGEM E CARCAÇA (EMBREAGEM DUPLA)

item	Código	Qte.	Denominação	Alterações dp CrViioos				
i	4101.048 027.00.9	2	Parafuso sextavado		X	X	X	X
2	4103.012.011.01.9	2	Arruela 0e pressão		X	X	X	X
3	8009.102.077.00.8	1	Garfo externo		X	X	X	X
	4006.010.077.00 9	4	Bucha elástica		X	X	X	X
5	4001.020.005.00.9	1	Rolamento da embreagem		X	X	X	X
6	*8009.102.072.00.9	1	Anel de encosto		X	X	X	X
7	40 OS.010.047.00.8	1	Anel elástico		X	X	X	X
8	8009.102.078.00.6	1	Rolamento de embreagem		X	X	X	X
9	8009.102.079.00.4	1	Mancai externo		X	X	X	X
10	8009.102.071.00.1	1	Mancai do rolamento da embreagem		X	X	X	X
11	8009.102.074.00.5	1	Garfo interno de embreagem		X	X	X	X
12	4101.048.006.05.2	4	Parafuso sextavado		X	X	X	X
13	4103.012.010.01 1	18	Arruela de pressão		X	X	X	X
14	8009.102.009.00.1	1	Tampaguia		X	X	X	x
15	4001 018.004.00.6	1	Rolamento		X	X	X	X
16	4008.011.047.00.7	1	Anel elástico		X	X	X	X
17	8009.102.008.00.3	1	Carcaça de embreagem		X	X	X	X
18	4101.045.065.05.1	1	Parafuso sextavado		X	X	X	X
19	4101.045.060.052	8	Parafuso sextavado		X	X	X	X
20	4101.045.064.05.4	4	Parafuso sextavado		X	X	X	X
21	8009.102.076.00.0	1	Conjunto do eixo da embreagem		X	X	X	X
22	4005.010.030.00.0	2	Chaveta		X	X	X	X

SISTEMA DE TRANSMISSÃO - ACIONAMENTO DA EMBREAGEM E CARCAÇA (EMBREAGEM DUPLA)

ftem	Código	Qte.	Denominação	Alterações de Códigos	Caixa CD	Caixa CO	DX-100 Turbo	DX-4.110 Turbo
23	8009.102.075.002	1	Conjunto eixo emoreaçem ae serviço		X	X		X
24	4003.010.016.00.4	4	Graxeira		X	X		X
25	4103.012.007.01.7	4	Arruela de presséo		X	X	X	X
26	4101.047.066.05.7	4	Parafuso sextavado		X	X	X	X
-			nem eliminado				1	
28	8009.102.018.002	1	Tampa de inspeção		X	X	X	X
29	4101.045.059.05.4	1	Parafuso sextavado		X	X	X	X
30	8009.102.080.002	1	Distanciador		X	X	X	X
31	2031.000.029.002	CN	Adesivo vedador		X	X	X	X
				1				1
				1		1		1
						1		1
						1		1
						1		1
						t		1
						1		i
						1		1 1
				1		1		1 1
				1		!	1	1
		1		1		!	1	!
	pi			i		i		!
				1		1		1
						1		1
						1		1
						1 1		
						!		
						1	1	1
						!		
						1		1
						i		1
						1		1
						1		1
						1		
						1		1
						1		

Notas

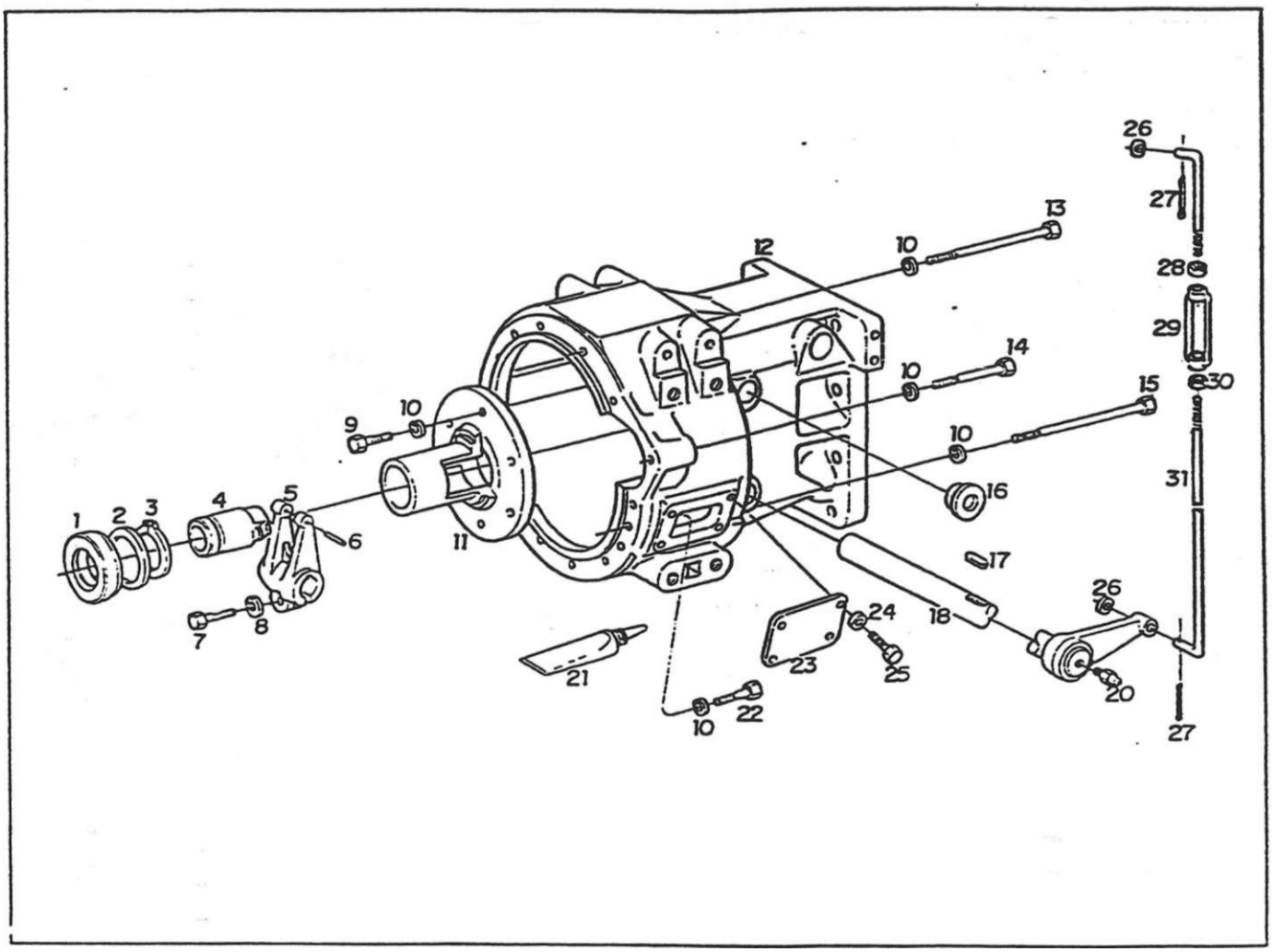

SISTEMA DE TRANSMISSÃO - ACIONAMENTO DA EMBREAGEM E CARCAÇA - EMBREAGEM SIMPLES

itoinl	Oórlino	O;-?	ppnnminacão	Alterações oe Códigos			
i	4001.020.005.00.9	1	Rolamento da embreagem		X	X	X
2	8009.102.072.00.9	1	Anel de encosto		X	A	X
3	4008.010.047.00.8	i	Anel elástico		X	X	X
t	8009.102.071.00.1	1	Mancai do rolamento da emoreaoem		X	X	X
5	8009.102.074.00.5	1	Garfo interno de embreagem		X	X	X
6	4(306.010.077.00.9	2	Bucha elástica		X	X	X
7	4101.048.027.00.9	1	Parafuso sextavado		X	x	X
3	4103.012.011.01.9	1	Arruela de pressão		X	X	X
9	4101.048.006.05.2	4	Parafuso sextavado		X	X	X
10	4103.012.010.01.1	18	Arruela de pressão		X	X	X
11	8009.102.051.00.3	1	Tampa guia		X	X	X
12	8009 102.008.00.3	1	Carcaça da embreagem		X	X	X
13	4101.045 060.05.2	8	Parafuso sextavado		X	X	X
14	4101.045 065.05.1	1	Parafuso sextavado		X	X	X
15	4101.045 064.05.4	4	Parafuso sextavado		X	X	X
16	8009.102.020.00.8	2	Tampa de fechamento		X	X	X
17	4005.010 030.00.0	1	Chaveta		X	X	X
18	8009.102.075.002	1	Conjunto eixo embreagem de serviço		X	X	X
19		—	item eliminado				
20	4003.010.016.00.4	2	Graxeira		X	A	X
21	2031 000.029.00.2	CN	Adesivo vedador		X	X	X
22	4101.045.059.05.4	1	Parafuso sextavado		X	X	X

SISTEMA DE TRANSMISSÃO - ACIONAMENTO DA EMBREAGEM E CARCAÇA - EMBREAGEM SIMPLES

item	Código	Qte.	Denominação	Alterações de Códigos	BX-90			
23	8009.102.018.002	1	Tampa de insoeçáo		X	X	X	X
24	4103.012.007.01.7	4	Arruela de pressão		X	X	X	X
25	4101.047.066.05.7	4	Parafuso sextavado		X	X	X	X
26	4103.015.018.00.3	2	Arrueia lisa		X	X	X	X
27	4009.010.018.00.7	2	Contrapino		X	X	X	X
28	4102.011.015.04.7	1	Porca sextavada		X	X	X	X
29	8002.105.070.00.5	1	Esticador		X	X	X	X
30	4102.011.014.04.0	1	Porca sextavada		X	X	X	X
31	8009.102.026.00.5	1	Haste		X	X	X	X

Notas:

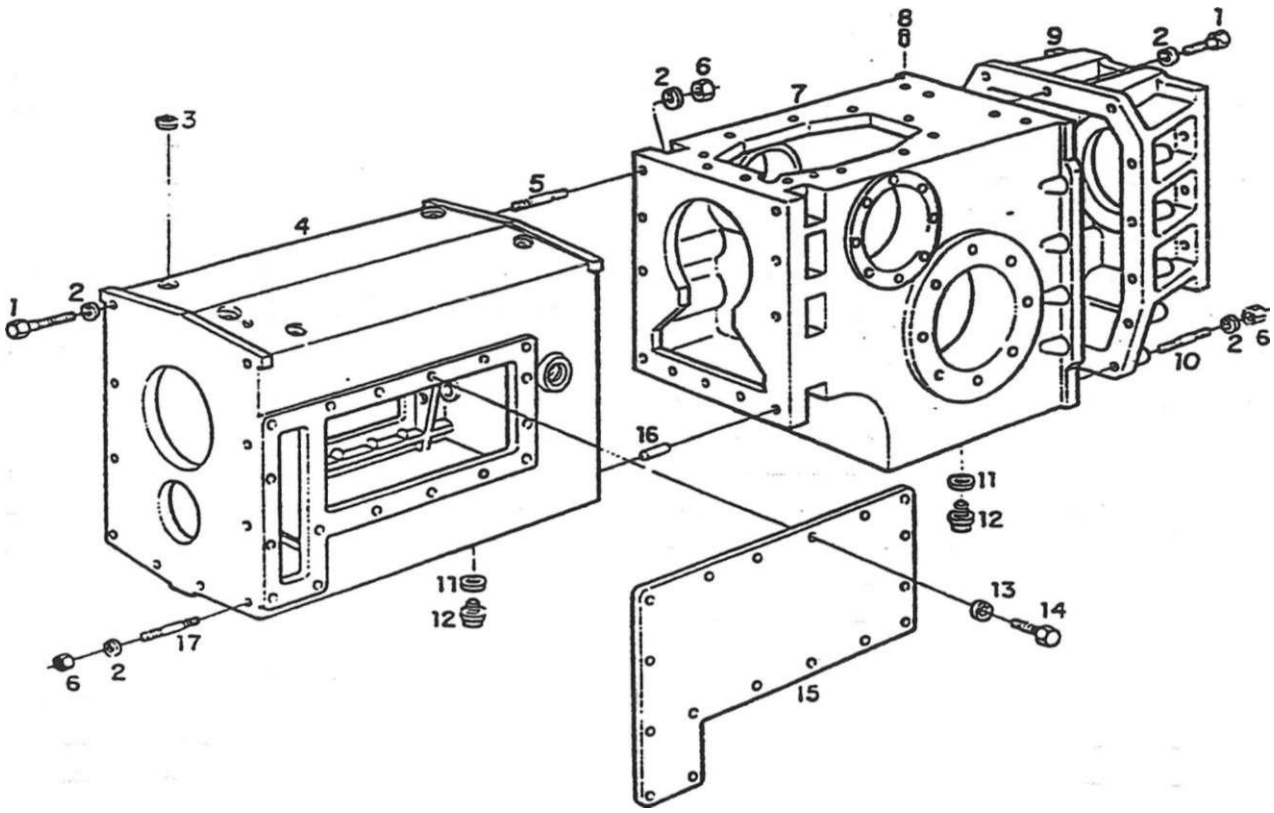

SISTEMA DE TRANSMISSÃO - CARCAÇA DA CAIXA DE VELOCIDADES E DA CAIXA TRASEIRA					
::.;v.				Alterações de Códigos	i — ' c ! o . — • - x x ' x ≍
·.	4 101 048 080 05 7	•• 1	Parafuso sexiavacc		x: x! xj x
2	4103 012 055 01 6	30	Anseia oe 2iessac		V x ; Xi X
3	4012 010 007 02 0	2	Tampa oe veoaçào		>.: Xi x; X
-	8009 1 04 020 00 6	·	Carcaça oa caixa ce ve;oc:daaes		*Ki* ; xi
-	8009 1 04 019 00 8	·	Carcaça ca caixa se ve'oc:caaes		i x j j x
5	4101 050 060 05 4	10	Parafuse pnsio-ei.-c		x ; Xj X ! X
6	4102 011 020 04 7	1-	Porca sexiavaca		x i x l x ; x
7	8009 104 173.00 3	1	Carcaça aa ceixa t:ase;ra		Xj X	Xi X
8	8009 104 -!09 00 7	2	Tampão		x ; Xj X : X
g	8009 104 108.00 9	1	Ta—.oa traseira		xj xi x ; x
•0	4101 050 070 05 3	6	Paraíusc prisioneiro		X j X j X i X
i 1	4014 010.047 00 6	2	Anet ae veoacác		X i x 1 X j X
.2	8009 1 04 022.00 2	2	Bujão maçnéiicc		X) Xi Xi x
13	4103.012.010 01 1	17	Arruela ce pressèc		X| Xj Xj x
"4	4101 048 009 05 6	17	Paratuso sextavado		xi xi xl x
15	8009 1 04 021 00 4	1	Tampa lateral		xj xj xj x
16	4004 010.089.00.9	1	Pino cilíndrico		x| x ; x| x
17	4101 050.063 01 7	2	Paratuso prisioneiro		Xl Xl Xj X
					i i 1
					i 1
					l 1
					l l l

SISTEMA DE TRANSMISSÃO - CARCAÇA DA CAIXA DE VELOCIDADES E DA CAIXA TRASEIHA - 29

ítem	Código	Qte.	Denominação	Alterações de Códigos
				-
			-	

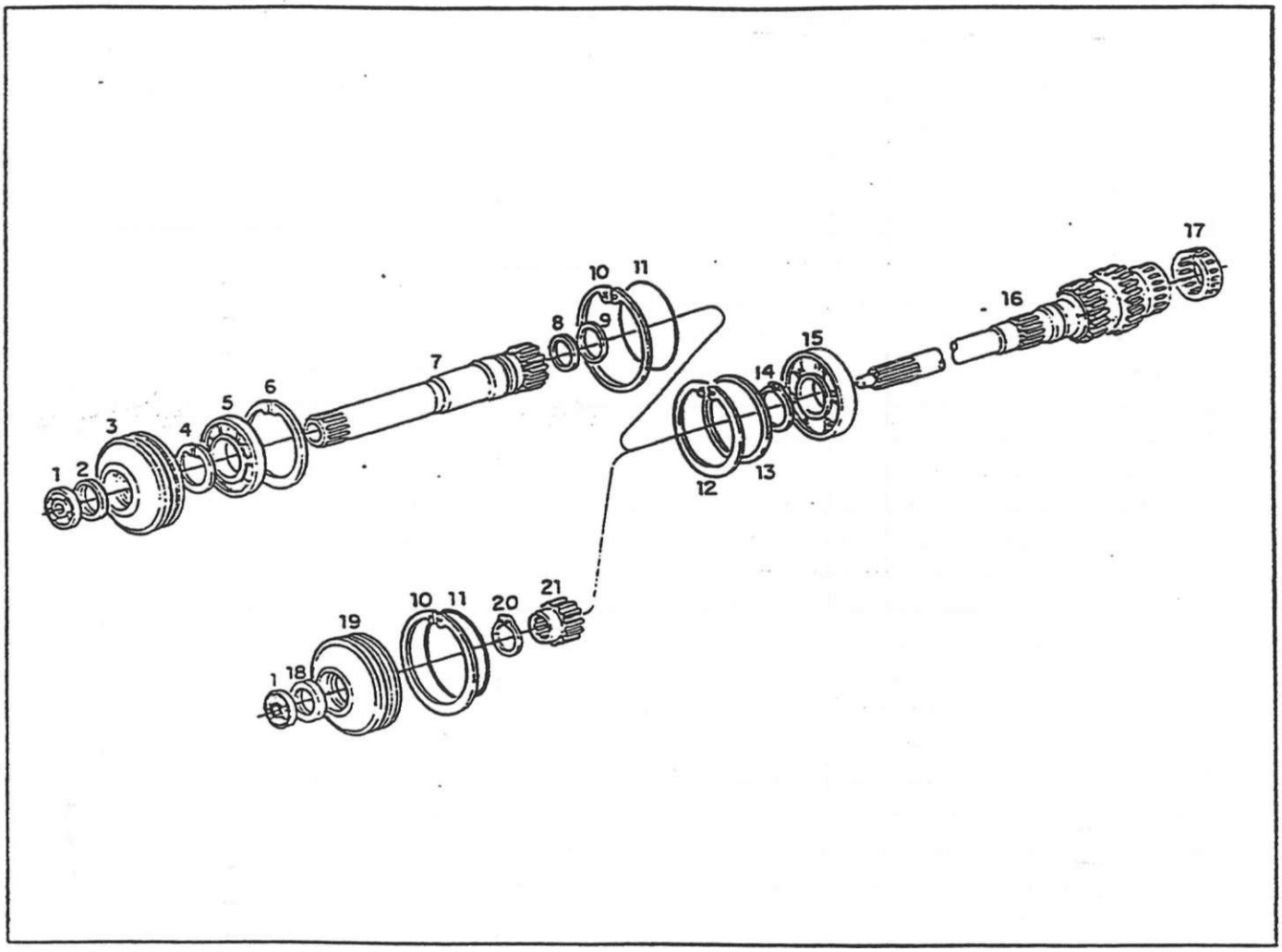

SISTEMA DE TRANSMISSÃO - ÁRVORE IMPULSORA, EMBREAGEM SIMPLES E DUPLA								
Item	Código	Qte.	Denominação	Alterações de Códigos	o	5 x	ÜX-IOCi Tuibo	c: T o X
i	4001.019.019.04.5	1	Rolamento		X	X	X	X
2	8009.104.028.00.9(A)	1	• Retentor		X	X	X	X
3	8009.104.027.00.1 (A)	1	Suporte ao retentor		X	X	X	X
4	4008.010.050.00.2 (A)	i	Anel elástico		X	X	X	X
5	4001.018.060.00.8(A)	1	Rolamento		X	X	X	X
6	4008.011.061.00.8 (A)	1	Anel elástico		X	X	X	X
7	8009.104.029.00.7(A)	1	Arvore impuisora oca		X	X	x	X
8	8009.104.030.00.5(A)	1	Retentor		X	X	X	X
9	8009.104.339.00.0 (A)	1	Anel		X	X	X	X
10	4008.010.056.00.9	1	Anel elástico		X	X	X	X
11	8009.104.026.00.3	1	Anel de bonacha		X	X	X	X
12	4008.011.064.00.2	i	Anel elástico		X	X	X	X
13	8009.104.291.00.3	CN	Suplemento de regulagem		X	x	X	X
13	8009.104.292.00.1	CN	Suplemento de regulagem		X	X	X	X
13	8009.104.293.00.9	CN	Suplemerrro de regulagem		X	X	X	X
13	8009.104.294.00.7	CN	Suplemento de regulagem		X	X	X	X
14	4008.010.047.00.8	1	Anel elástico		X	X	X	X
15	4001.023.059.00.3	1	Rolamento		X	X	X	X
	8009.104.025.00.5	1	Árvore impulsora		X	X	X	X
17	4001.048.032.00.1	1	Rolamento de agulhas		X	X	X	
! 18	4002.012.080.00.0	1	Reiemor		X	X	X	X
19	8009.104.023.00.0	1	Tampa guia		X	X	X	X

SISTEMA DE TRANSMISSÃO - ÁRVORE IMPULSORA EMBREAGEM SIMPLES E DUPLA

30

fiem	Código	Qte	Denominação	Alterações de Códigos	BX-90	BX-4.90	BX-100 Turbo	BX-4.110 Turbo
20	4008.010.040.00.3	i	Anel elástico		X	X	X	X
21	8009.104.167.00.5	1	Engrenagem da TDP		X	X	X	X

Notas'' W Embreagem duola

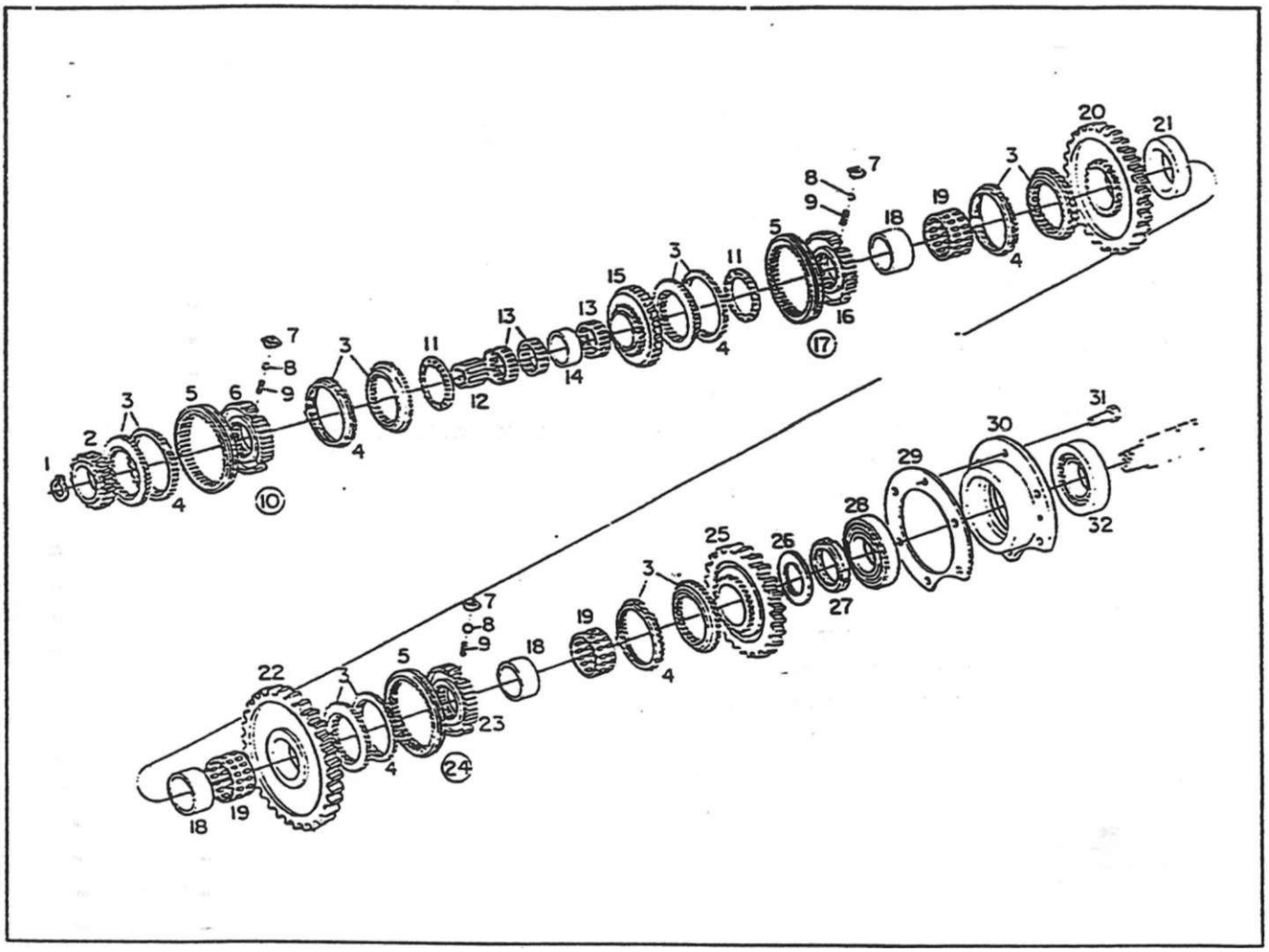

SISTEMA DE TRANSMISSÃO - ÁRVORE PRIMÁRIA

Item	Código	Qte.	Denominação	Alterações do Códicos				
;	4008.010.032.00.0	1	Anel elástico		XI	X	X	X
2	8009.104.070.00.1	1	Engrenagem da 3ª - 2 = 30		X	X	X	X
3	8009.104.040.00.4	6	Conjunto do corpo de acoplamerno		Xi	X	X	X
4	8009.104.041.00.2	6	Anel sincronizador		Xi	X	X	X
5	8009.104.336.00.6	3	Anel de acoplamerno		X	X	X	X
6	8009.104.069.00.3	1	Guia de acoplamerno		X	X	X	X
7	8009.104.043.00.8	9	Porta esfera		X	X	X	X
8	4007 010.007.00.4	9	Esfera		X	X	X	X
9	8009.104.044.00.6	9	Mota		X	X	X	X
10	8009.104.068.00.5	1	Conjunto corpo sincronizador 3" e 4» (inclui cs					
			ftens 5. 6. 7. 8 e 9)		X	X	X	X
11	4001.048.028.00.9	2	Rolamento axial		X	X	X	X
12	4001.047 093.00.4	1	Rolamento de agulhas		X	X	X	X
13	4001.048.030.00.5	3	Rolamento de agulhas		X	X	X	X
14	8009.104 066.00.9	1	.Espacador		X	X	X	X
15	8009.104 067.00.7	1	Engrenagem da 4* alta • Z = 37		X	X	X	X
16	8009.104 065.00.1	1	Guia de acoplamerno		X	X	X	X
17	8009.104 054.00.4	1	Conjunto do corpo sincronizador A-M (inclui					
			os itens 5. 7. 8. 9 e 16)		X	X	X	X
18	8009.104.038.00.8	3	Anel interno		X	y	X	X
19	4001.048.029.00.7	3	Rolamento de agulhas		X	X	X	X
20	8009.104 063.00.6	1	Engrenagem da média		X	X	X	X

ítem	Código	Qte.	Denominação	Alterações de Códigos	BX-90		BX-100 Tuibo	
21	8009.104,062.00.8	1	Espacador		X		X	
21	8009.104 154.00.3	1	Engrenagem iração 4x4 - Z = 26			X		X
22	8009.104.061.00.0	1	Engrenagem da baixa - Z = 54		X	X	X	X
23	8009.104 265.00.7	i	Guia de acoplamerno		X	X	X	X
24	8009.104.060.002	i	Conjunto corpo sincronizador B-R		1			
			(Inclui os itens; 5. 7. 8.9 e 23)		X	X	X	X
25	8009.104.059.00.4	1	Engrenagem da ré - Z = 46			X	X	X
26	8009.104.058.00.6	i	Espacador		X	X	X	X
27	8009.104.057.00.8	i	Porca ranhurada		X	X	X	X
28	4001.032.063.00.4	1	Rolamento		X	X	X	X
29	8009.104.056.00.0 •	i	Conjunto calço de compensação		X	X	X	X
29	8009.104277.002	CN	Espacador		X	X	X	X
29	8009.104278.00.0	CN	Espacador		X	X	X	X
29	8009.104279.00.8	CN	Espacador		X	X	X	X
29	8009.104.326.00.7	CN	Espacador		X	X	X	X
30	8009.104.054.00.5	1	Supone do roiamemo do pinhão		X	X	X	X
31	4101.038.009.02.5	6	Parafuso sextavado		X	X	X	X
32	4001 033.084.009	1	Rolamento		X	X	X	X

Notas

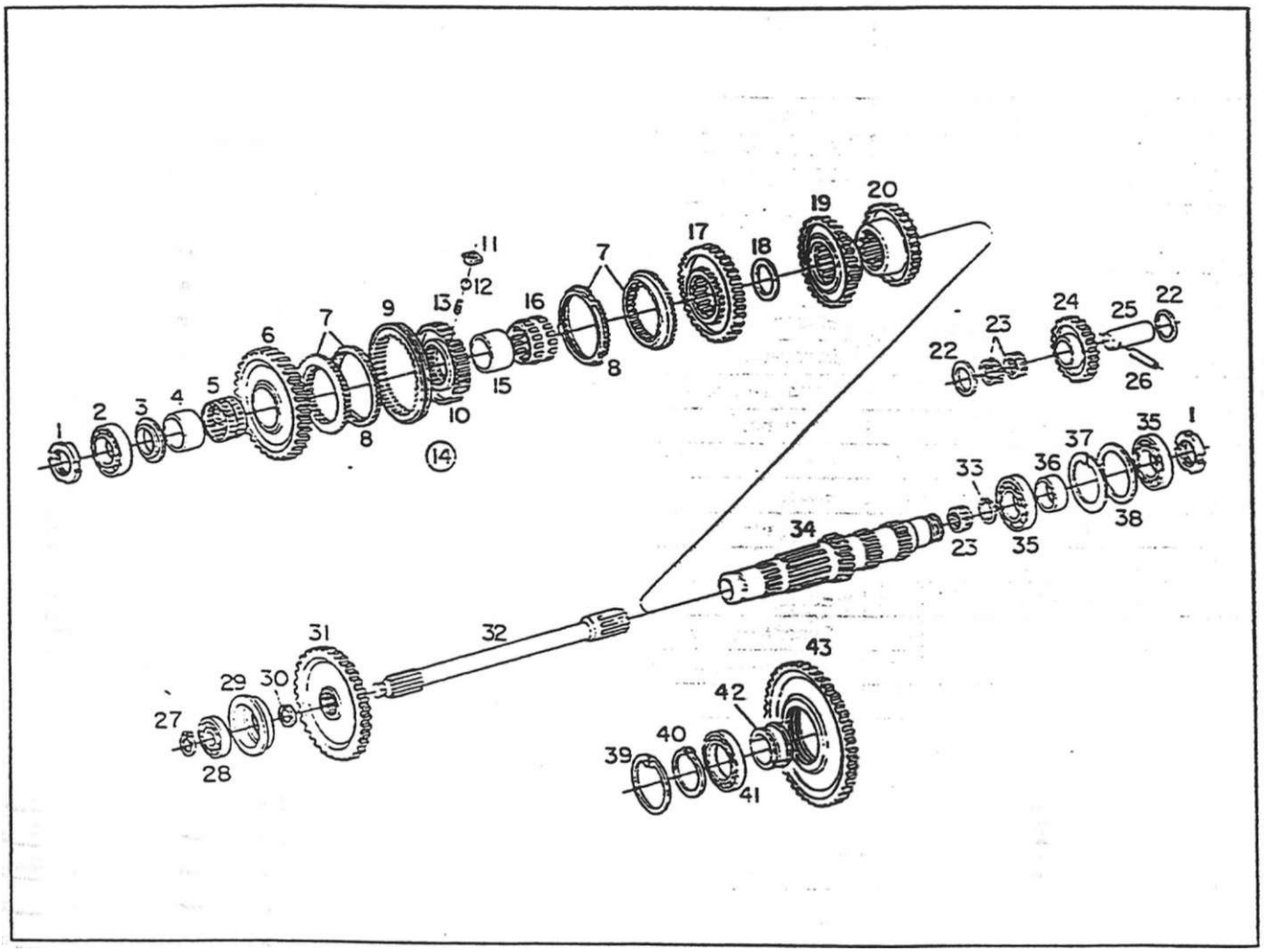

SISTEMA DE TRANSMISSÃO - ÁRVORE SECUNDÁRIA

item	Código	Qte	Denominação	Aüerações rir "ódirjos				
1	8009.104 075.00 0	2	Porca rannurada					
2	4001.018 050.00.8	1	Rolamento					
3	8009.104 340 00.8	1	Esoaçador					
4	8009 104 038.00.8	1	Anel interno					
5	4001 048 029.00.7	1	Rolamento de agulha					
6	8009 104 039 00.6	1	Engrenagem da 1" • Z = 55					
7	8009.104 040.00.4	2	Coniunto do corpo de acoplamerno					
8	8009.104 041 00.2	2	Anel sincronizador					
9	8009.104.336.00.6	1	Anel de acoplamerno					
10	8009.104 045.00.3	1	Guia de acoplamerno					
11	8009.104.043.00.8	3	Porta esfera					
12	4007.010.007 00 4	3	Esfera					
13	8009.104 044 00 6	3	Mola					
14	8009 104 042.00 0	1	Conjunto corpo sincronizado					
			(inclui Itens; 9. 10. 11. 12 e 13)					
15	8009.104 046 00 1	1	Anel interno					
16	4001.048.033.00.9	1	Rolamento de agulhas					
17	8009.104.047.00.9	1	Engrenagem da 2* - Z = 49					
18	8009.104 048 00 7	1	Espacador					
19	8009.104.049.00.5	1	Engrenagem da 3" - Z = 44					
20	8009.104.050.00.3	1	Engrenagem da 4« . z = 36					
21			item eliminado					

SISTEMA DE TRANSMISSÃO - ÁRVORE SECUNDÁRIA

32

item	Código	Qte.	Denominação	Alterações de Códigos	BX-90	BX-4.9C	BX-100 Tuibo	o o X E
22	8004 1 04.072.00.7	2	Arruela de apoio		X	X	X	X
23	4001.048.025.00.5	3	Rolamento de agulhas		X	X	X	X
24	8009.104.073.00.5	1	Engrenagem inversora		X	X	X	X
25	8009.104.071.00.9	1	Eixo da ré		X	X	X	X
26	4006.011.031.00.5	1	Bucha elástica		X	X	X	X
27	4008.010.032.00.0	1	Anel elástico	_	X	X	X	X
28	4001.019.022.00.7	1	Rolamento		X	X	X	X
29	8009.104.032.00.1	1	Suporte do rolamento		X	X	X	X
30	4001.050.036.002	1	Anel de segurança		X	X	X	X
31	80D9.104.034.00.7	1	Engrenagem da TDP - Z = 64		X	X	X	X
32	8009.104.035.00.4	1	Conjunto da árvore TDP com bucha		X	X	X	X
33	4001.050.039.00.1	1	Anel de segurança		X	X	X	X
34	8009.104353O0.CL	1	Árvore secundária (inclui o Sem 1)			X	$	X
35	4001.032.061.00.8		Rolamento		X	X	X	X
36	8009.104.074.00.3	1	Distanciador		X	X	X	X
37	4008.011.061.00.8	1	Anel elástico		X	X	X	X
38	8009.104.053.00.7	1	Espacador		X	X	X	X
39	4008.011.066.00.7	1	Anel elástico			X		X
40	4008.010.055.00.1	1	Anel elástico			X		x
41	4001.037 085.00.2	1	Rolamento			x		x
-2	8009.104 267 00.3	1	Luva bipanida			x		x
43	8009.104 155.00.8	1	Engrenagem - Z = 50			X		X
						1		
						1 1		
						1 1 1		
						! 1 1		
						1 ! 1		
							1 1	
							1	
#								
						1		
						1		
						1		
						1		
								1

Notas

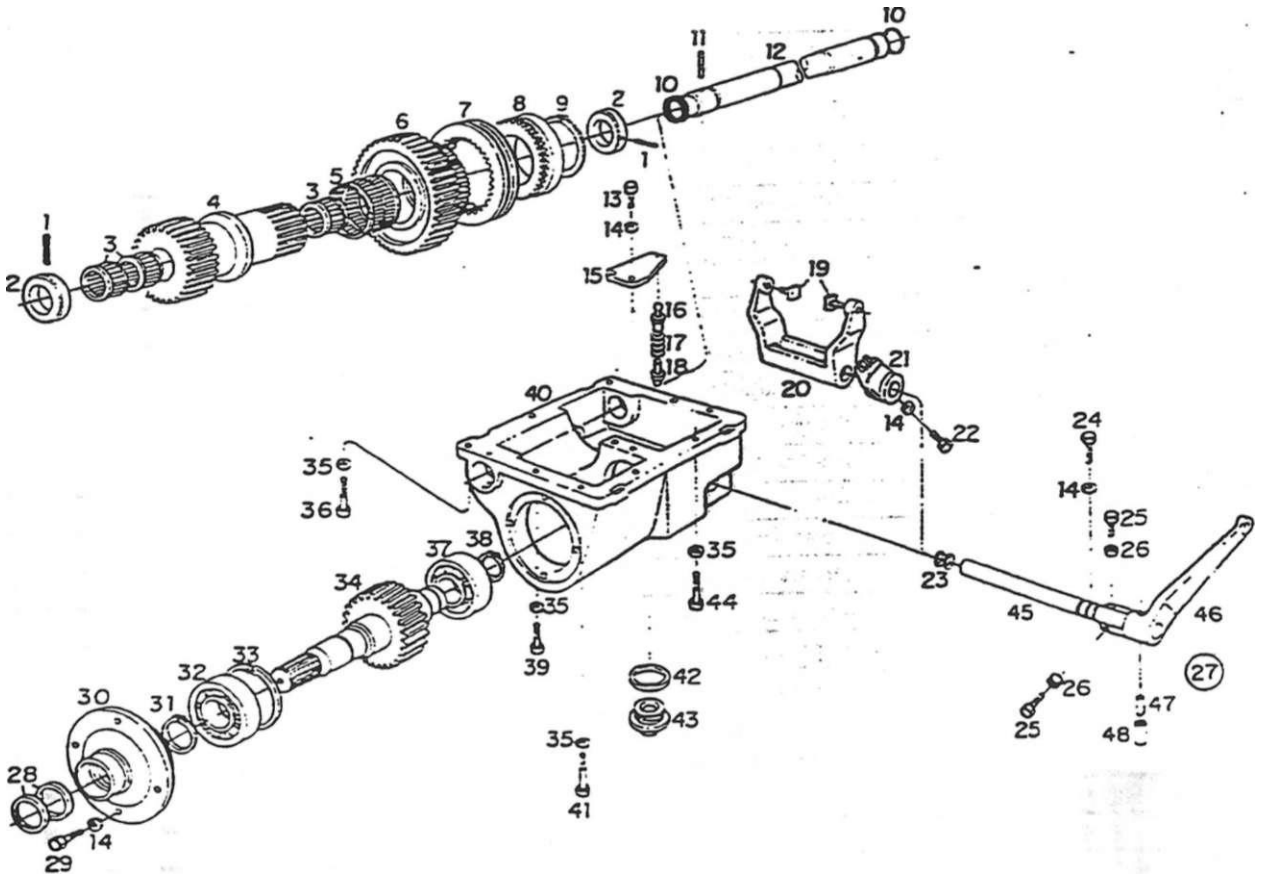

SISTEMA DE TRANSMISSÃO - CAIXA DE ACIONAMENTO DO EIXO DIANTEIRO					
item	Código	Qtej	Denominação	Alterações	
·	4006 0 -0 063 00 9	2	3-c~= easicE		
2	8009 104 '. 79 00 0	2	Arrueis rzví		
3	4001 047 092 00 6	3	Ga>o;a ce aguinss		
4	8009 104 270 00 7	1	Arvore cem enarer.acjem		
5	4001 048 029 01 5	1	Roíame.—.o ae agulr.as		
5	8009 104 181 00 6	1	Engrenagem mterrr-eciana		
7	8009 104 183.00.2	1	Luva ce arcp:ame~c		
8	8009 1 04 182.00 4	t	Anel oe acopiamerrtc		
9	4008 010 052.00 8	1	Anel oe segurança		
10	7017 009 012 00 3	2	Anel de veoacéo		
	4006 011 051 00 3	1	3ücr;a eissiics		
12	8009 104 177.00.4	1	Erxc í:xo		
13	4101 047 094 05.9	2	Pararjsc sexiav/ade		
...	4103.012.009.01 3	8	Arruela ae oressâo		
15	8009 104 190.00.7	·	Piaca co orve		
16	8009.104 192.00 3	1	Guia ca moia - fêmea		
17	8009.104 191 00.5	1	Mola		
18	8009 104 193.00 1	1	Guia de mola - macno		
19	8009.104 186.00.5	2	Pivc		
20	8009.104 187.00.3	1	Garlo		
21	8009.104 194 00.9	1	PivC		
22	4101 022.069 05 0	1	Paraíusc com poma		

SISTEMA DE TRANSMISSÃO - CAIXA DE ACIONAMENTO DO EIXO DIANTEIRO

33

hem	Código	Qte.	Denominação	Alterações de Códigos
23	7015.**009.014.00**.3	2	**Anel de vedação**	
24	4101.**022.070.05.8**	1	**Paratuso com ponta**	
25	4101.**047.090.05.7**	2	**Paratuso sextavado**	
26	4102.**011.007.06.9**	2	**Porca sextavada**	
27	**8009.104.188.00**.1	1	**Alavanca de acionamento (inclui os ôerrs; 45.46,**	
			47e48)	
28	**4002.010.048.00.9**	2	**Retentor**	
29	4101.**047.092.05.3**	4	**Parafuso sextavado**	
30	**8009**.104.**185.00.7**	1	**Tampa**	
31	4008.**010.037.00.9**	1	**Anel elástico**	
32	4001.**019.023.02.1**	1	**Rolamento**	
33	**4008.011.054.00.3**	1	**Anel elástico**	
34	**8009.104269.00.9**	1	**Eixo de saída**	
35	4103.**012.010.01**.1		**Arruela de pressão**	
36	4101.**045.055.04.5**	1	**Parafuso sextavado**	
37	4001.**038.008.00**.3	1	**Rolamento**	
38	4008.0**10.032.00.0**	1	**Anel elástico**	
39	4101 **037.096.01**.5	1	**Parafuso sextavado**	
10	8009.104 **175**.00.8	1	**Caixa acionamento eixo dianteiro**	
41	4101.**031 016.00**.1		**Parafuso sextavado com gola**	
42	4014.010 047.00.6	1	**Anel de vedação**	
43	8009.104 **022.00**.2	1	**Conjunto do buião maanético**	
44	**4**-.01 048 008 05.8		**Parafuso sextavacc**	
45	8009.104 347 00.3	1	**Eixo**	
46	8009.104 346.00.5	1	**Alavanca**	
47	4006 010.091 00.0	1	**3ucha elástica**	
48	4005 011 048 00.9	1	**3ucha elástica**	

c x 23	o 31 x c 1	BX-100 Tuibo	o 43 5
	x		X
	x		X
	X		X
	X		X
	j		
	x		X
	X		X
	X		X
	X		X
	X		X
	x i	1	X
	x 1	1	X
	x		
	xj		x
	x		x
	x		x
	x		x
	x i		x
	1 x		X
	x		X
	x j		X
	x !		X
	t x i		íx
	i x j		]X
	Í X		X

Notas:

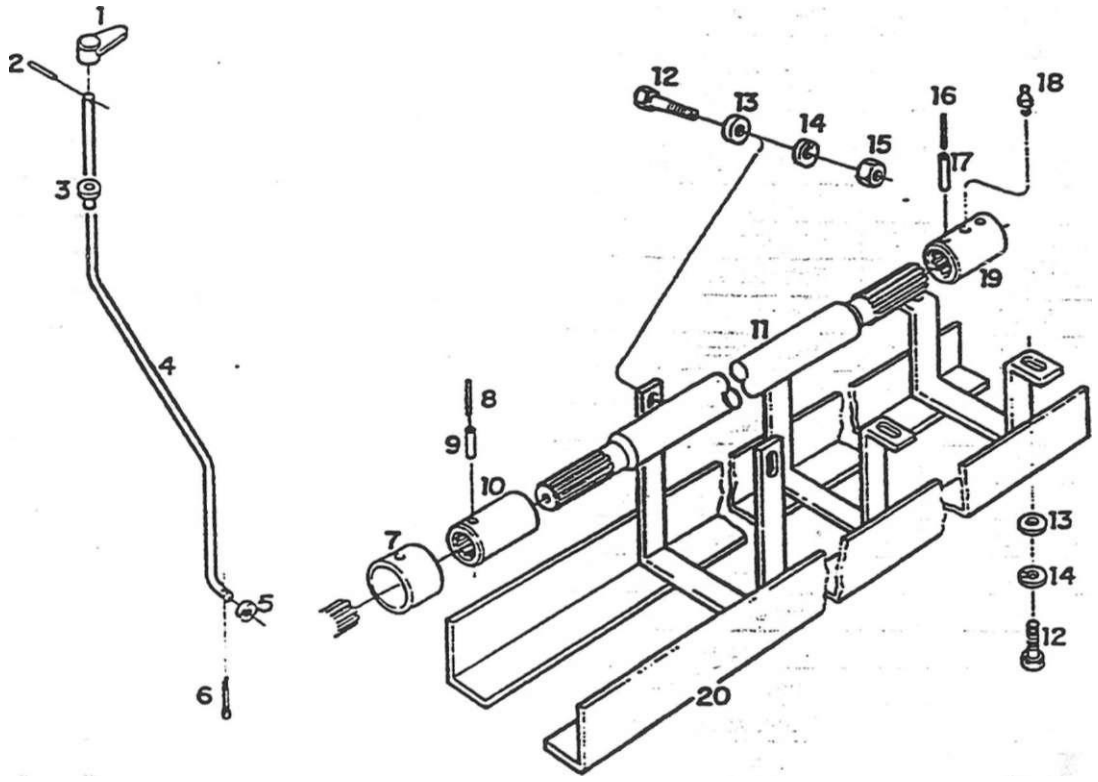

SIS 1 EMA Db 1KANSM1SSAO - CAHUAN, PHO1EIOH DO CARDAN E ACIONAMENTO DA TRAÇÃO DIANTEIRA								
hem	Código	Qie.	Denominação	Alterações de Códigos				
i	8009.104 266 00.5	i	Manipulo			1 XI		X
2	4006.010.055.00.5	1	Bucha elástica			|x|		X
3	8009 107 022.00 9	1	Bucha Oo piso			I-X!		X
4	8009.109.026.00.8	1	Vareta do comando			|x|		X
5	4103.011.017.01.7		Arruela lisa			X		X
6	4609.010.006.002	1	Contrapino			X		X
7	8009.109.030.00.0		Luva de acoplamento			X		X
8	4006.010.097.00.7	1	Bucha elástica			X		X
9	4006.011.053.00.9	1	Bucha elástica			X		X
10	8009.109.029.002	1	Luva de arraste			*		X
11	8009.109.051.00.6	1	Conjunto do eixo do cardan			X		X
12	4101.048.005.05.4	6	Paratuso sextavado			X		X
13	4103 011.015.01.1	6	Arruela lisa			x		X
14	4103.012.010.01.1	6	Arruela de pressão			X		X
15	4102.011.011.05.3	2	Porca sextavada			X		X
16	4006.010.095.00.1	2	Bucha elástica			X		X
17	4006 011.051.00.3	2	Bucha elástica			X		X
18	4003.010.015.00.6	1	Graxeira			X		X
19	8009.103.102.00.3	1	Luva de arraste			X		X
20	8009 109.042.00.5	1	Conjunto do protetor do cardan			X		X

SISTEMA DE TRANSMISSÃO - CARDAN, PROTETOR DO CARDAN E ACIONAMENTO DA TRAÇÃO DIANTEIRA

34

ítem	Código	Qte.	Denominação	Alterações de Códigos
			-	

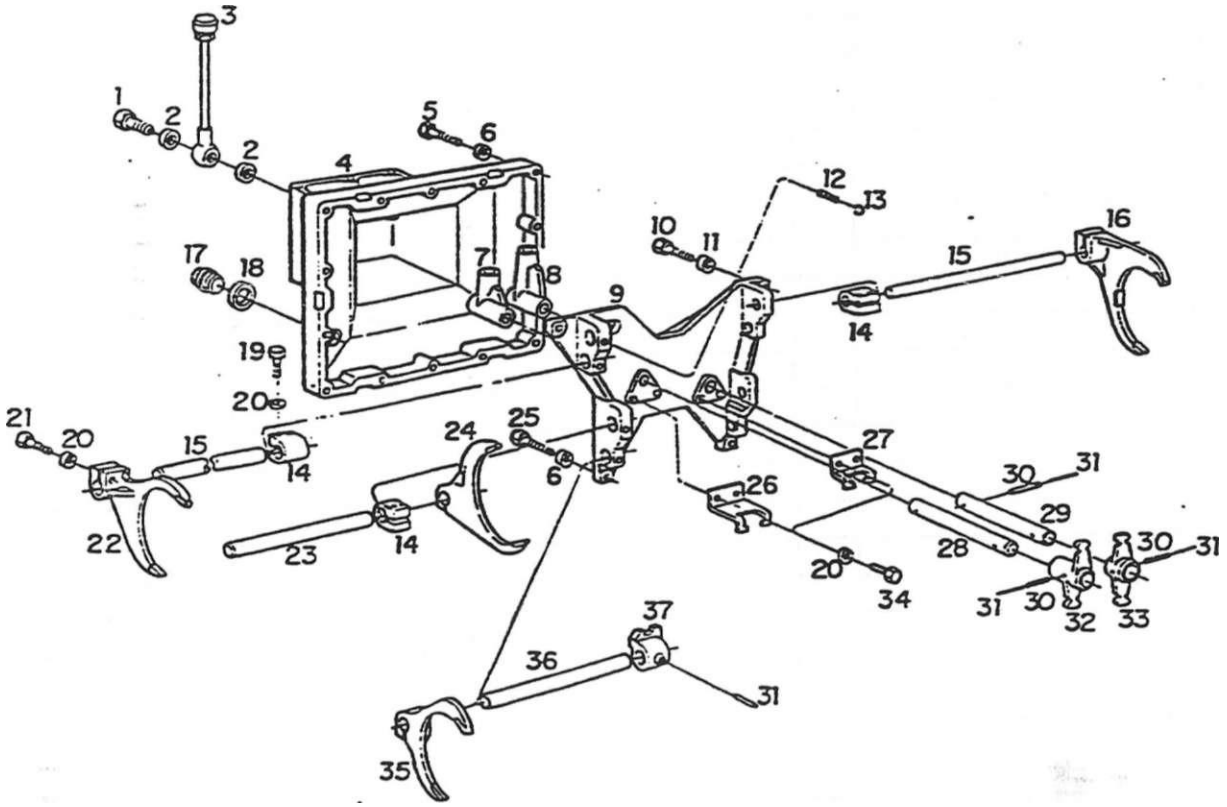

SISTEMA DE TRANSMISSÃO - CAVALEI E E GARFOS DE ACIONAMENTO

				Alterações de Códigos				
1	410' 055 008 04.1	·	Parafuso ôco		X	X	X	X
2	4014 010 020.00 3	2	Anel de vedação		X	X	X	X
3	8009.104 096.00.6	1	Conjunto do respiro completo		X	X	X	X
4	8009 104 097 00.4	1	Tamoa do cavaleie		X	X	X	X
5	4101 048 011 01 1	14	Parafuso sexiavado		X	X	X	X
6	410o.012.010.011	16	Arruela de pressão		X	X	X	X
7	8009 104 083 00.4	1	Coroo de acionamento dos grupes		X	X	X	X
8	8009.104 085.00.9	1	Corpo de acionamento de marchas		X	X	X	X
9	8009.104 090.00.9	1	Cavaleie do câmbio			X	X	X
10	4101 031.016.00.1	2	Parafuso sextavado		x	x	X	X
11	4103.012.011 01 9	2	Arruela de pressão		X	X	X	X
12	8009 104 084 002	4	Mola de bloqueio dos garfos		X	X	X	X
13	4007 010.010.00.8	4	Esfera		X	X	X	X
14	8009.104.076.00 8	3	Arrastador		X	X	X	X
15	8009.104 039.00.1	2	Alavanca de mudanças da 3* e 4»		X	X	X	X
16	8009.104 088.00.3	1	Garto B-R		X	X	X	X
17	8009.104 099.00.0	1	Tampão		X	X	X	X
18	4014.010.047.00.6	1	Anel de vedação		X	X	X	X
19	4101 047.094.05.9	6	Parafuso sexiavado		X	X	X	X
20	4103.012.009.01.3	18	Arruela de pressão		X	X	X	X
21	4101.037.087.05.5	8	Parafuso sexiavado		X	X	X	X
22	8009.104 079.002	1	Garto da 3' e 4"		X	X	X	X

SISTEMA DE TRANSMISSÃO - CAVALETE E GARFOS DE ACIONAMENTO				35				
item	Código	Qte.	Denominação	Alterações de Códigos	BX-90	— r o x a	DX-100 Turbo	o o x
23	8009.104.080.00.0	i	Alavanca de mudanças A - M		X	X	X	X
24	8009.104.087.00.5	i	Garfo A - M		X	X	X	X
25	4101.048.006.052	2	Parafuso sextavado		X	X	X	X
26	8009.104.078.00.4	1	Chapa de fixação de grupos		X	X	X	X
27	8009.104.092.00.5	1	Chapa de fixação das marchas		X	X	X	X
28	8009.104.082.00.6	1	Alavanca de mudanças de grupos		X	X	X	X
29	8009.104.086.00.7	1	Alavanca de mudanças de marchas		X	X	X	X
30	4006.010.091.00.0	4	Bucha elástica		X	X	X	X
31	4006.011.048.00.9	5	Bucha elástica		X	X	X	X
32	8009.104.077.00.6	1	Batancim de grupos		X	X	X	X
33	8009.104.091.00.7	1	Balancem das marchas		X	X	X	X
34	4101.047.086.05.5	4	Parafuso sexiavado		X	X	X	X
35	8009.104.081.00.8	1	Garfo da lª e 2ª		X	X	X	X
36	8009.104.093.00.3	1	Alavanca de mudanças T e ?		X	X	X	X
37	8009.104.094.00.1	1	Anastador		X	X	X	X
						1		
						1		
						1		
						1		
						1		
						1 1		
						1		
						1		
						1 1		
						1 !		
								1
								1
								1
								1
								1
								I
						1		
								I

Notas:

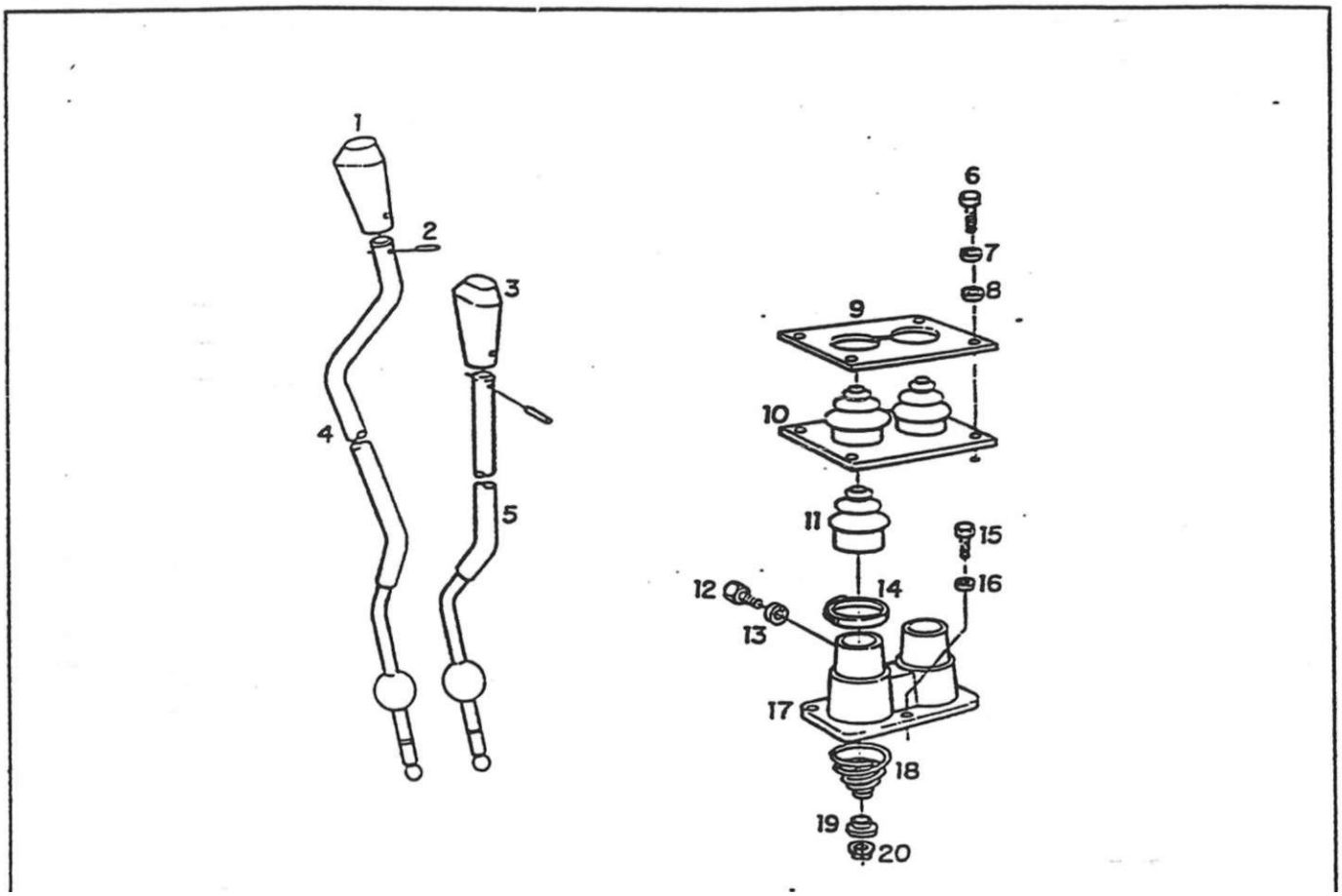

SISTEMA DE TRANSMISSÃO - ALAVANCA DE MUDANÇAS

	Código	Cte.	Descrição	Alterações de Códigos				
1	8009.104 104.00.8	1	Manipulo de grupo		x	x	X	X
2	4005.011.021.00.6	2	Bucha elástica		x	x	X	X
3	8009 104.105.00.5	1	Manipulo de marchas		x	x	X	X
4	8009.104.095.00 8	1	Conjunto da alavanca de acionamento		x	x	X	X
5	8009.104.100.00.6	1	Conjunto da alavanca de mudanças		x	x	X	X
6	4101.047.065.05.9	4	Parafuso sextavado		x	X	X	X
7	4103.012.007.01.7	4	Arruela de pressão		X	x	X	X
8	4103.011.011.01.0	4	Arruela lisa		X	X	X	X
9	8009.104.107.00.1	1	Chapa de aperto		X	x	X	X
10	8009.104 106.00.3	1	Fole		X	X	X)	X
11	8009.104.101.00.4	2	Capuz		X	X	X	X
12	4101.022.070.04.1	2	Parafuso com ponta		X	X	X	X
13	4103.018.015.00.6	2	Anuela dentada		X	x	x	X
14	8009 104 341.00.6	2	Abraçadeira		X	x	X	X
15	4101.047.090.05.7	3	Parafuso sextavado		X	X	x	X
16	4103 012.009.01.3	3	Arruela de pressão		X	X	x	X
17	8009.104.098.002	1	Tampa		X	X	x	X
18	8009.104.102.002	2	Mola		X	X	x	X
19	8009.104.103.00.0	2	Prato da mola		I A		X	y
20	8009.104.168.00.3	2	Anel de segurança			X	X	X

item	Código	Qte.	Denominação	Alterações de Códigos	BX-90	BX-100	BX-100 Turbo	
							1	
							1	

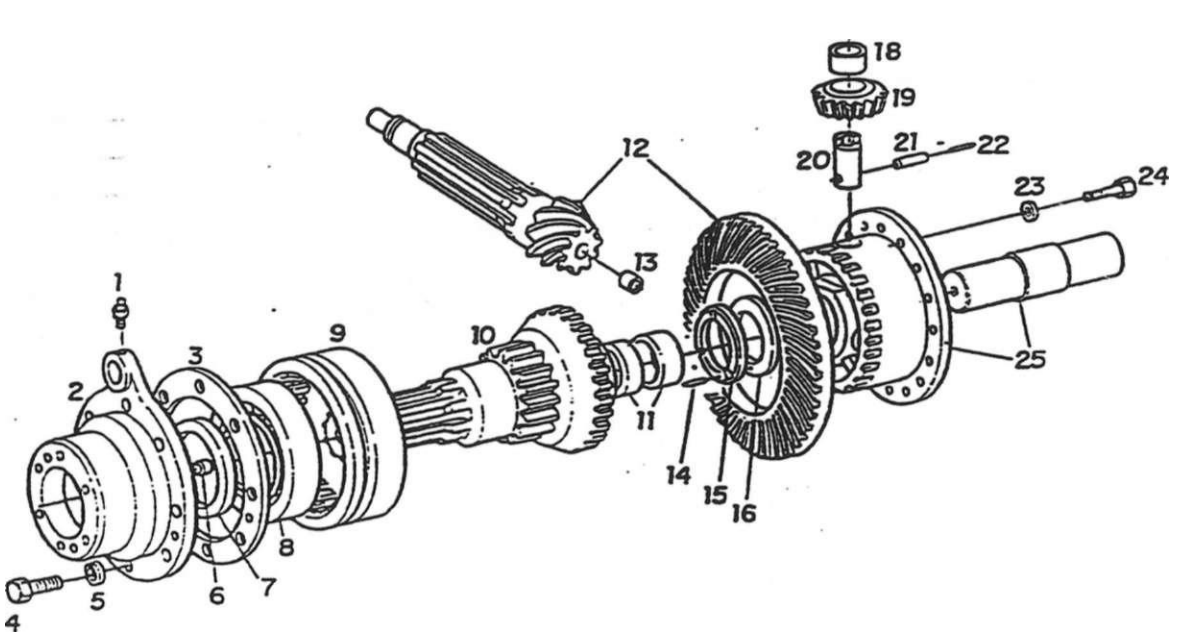

SISTEMA DE TRANSMISSÃO - DIFERENCIAL TRASEIRO								
liem	Código	Qte.	Denominação	ruicj ações de Códigos	cr.			BX-1 110 Tuibo
i	4003.010.007.00.3	2	Graxeira		x	x	x	x
2	8009.104.136.00.0	2	Suporte do freio		x	x	x	x
3	8009.104.130.00.3	2	Conjunto de calços de compensação		x	x	x	x
3	8009.104.131.00.1	CN	Calço de compensação -1.0 mm		x	x	x	x
3	8009.104.132.00.9	CN	Calço de compensação - 0.15 mm		x	x	x	x
3	8009.104.133.00.7	CN	Calço de compensação - 020 mm		x	x	x	x
3	8009.104 134.00.5	CN	Calço de compensação - 025 mm		x	x	x	x
3	8009.104.135.00.2	CN	Calço de compensação - 0.50 mm		x	x	x	x
4	4101.048.024.05.5	16	Parafuso sextavado		x	x	x	x
5	4103.012.011.01.9	16	Anuela de pressão		X	x	x	x
6	8009.104258.002-	2	Bujão		X	x	x	x
7	8009.104.129.00.5	2	Retentor		x	x	x	x
8	4001.035.018.00.5	2	Rolamento		x	x	x	x
9	8O09.104259.00.0	1	Luva de acoplamerno do bloqueio		x	x	x	x
10	8009.104 115.00.4	1	Conjunto do planetário direito c/buchas (inclui o					
			(tem 11)		x	x	x	x
10	8009.104296.002	1	Conjunto do planetário esquerdo Cbucnas (inclui					
			o item 11)		X	X	X	x
11	8009.104.116.002	4	Bucha do planetário		X	X	X	x
12	8009.104244.002	1	Conjunto coroa e pinhão (inclui o fiem 13)		X	X	y	x
13	8009.104 055.00.2	1	Bucha coletora de óleo		X	X	X	x
14	4O04.021.012.00.8	2-	-Pino cilfndrico		X	X	X	X

SISTEMA DE TRANSMISSÃO - DIFERENCIAL TRASEIRO

item	Código	Qte.	Denominação	Alterações de Códigos	BX-90	o Cm X m	BX-100 Turbo	o o X c
15	8009.104.118.00.8	2	Arruela de contato		X	X	X	X
16	8009.104200.00.4	2	Conjunto de calços de compensação (inclui todos					
			os calços)		X	X	X	X
16	8009.104.195.00.6	CN	Calço de compensação - 4.8 mm		X	X	X	X
16	8009.104.197.002	CN	Calço de compensação - 5.0 mm		X	X	X	X
16	8009.104.198.00.0	CN	Calço de compensação - 52 mm		X	X	X	X
16	8009.104.199.00.8	CN	Calço de compensação - 5.4 mm		X	X	X	X
16	8009.104201.002	CN	Calço de compensação - 5.6 mm		X	X	X	X
17	8009.104.122.00.0	2	Jogo de calços de compensação (inclui todos os					
			calços)		X	X	X	X
17	8009.104.123.00.8 .	CN	Calço de compensação - 29 mm		X	X	x	X
17	8009.104.124.00.6	CN	Calço de compensação • 3.0 mm		X	X	x	X
17	8009.104.125.00.3	CN	Calço de compensação - 3,1 mm		X	X	X	X
17	8009.104.126.00.1	CN	Calço de compensação - 32 mm		X	X	x	X
17	8009.104.127.00.9	CN	Calço de compensa cão - 3,3 mm		X	X	X	X
18	8009.104.121.002	2	Bucha satélite		X	X	X	X
19	8009.104.120.00.4	2	Engrenagem satélite		X	X	X	X
20	8009.104.119.00.6	2	Pino das satélites		X	X	x	x
21	4006.011.031.00.5	2	Bucha elástica		X	X	X	X
22	4006.010.048.00.0	2	Bucha elástica		X	X	X	X
23	8009.104 128.00.7	16	Anel de seauranca		X	X	X	X
24	4101.048.022.05.9	16	Parafuso sextavado		x	X	X	X
25	8009.104.257.00.4	1	Coniurno da caixa com eixo		x	X	x	x

Notas:

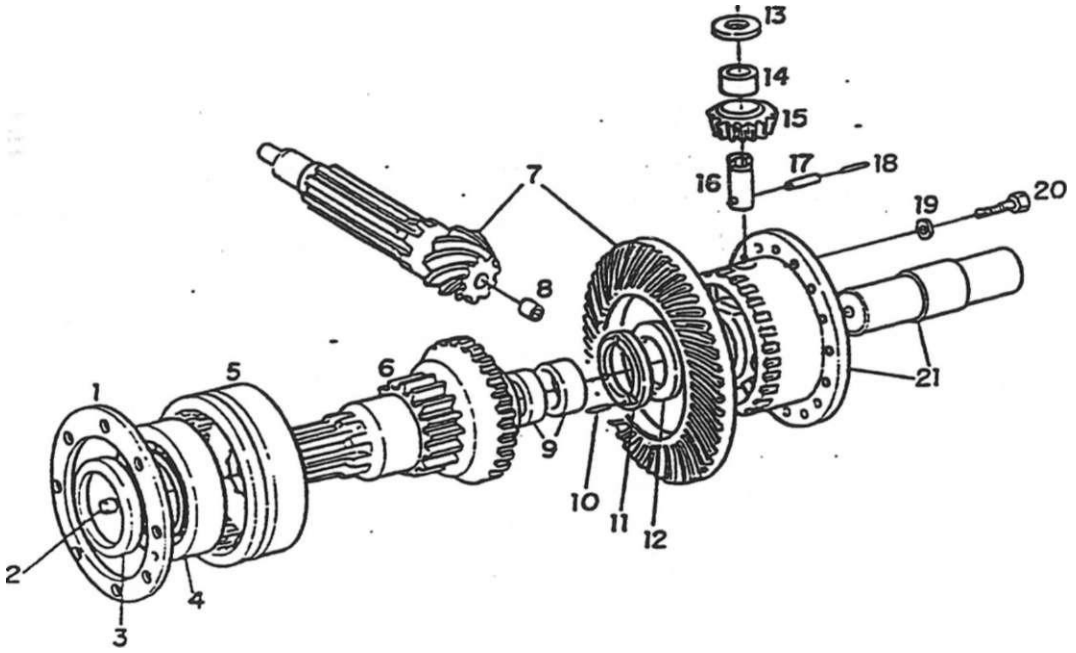

SISTEMA DE TRANSMISSÃO - DIFERENCIAL TRASEIRO (FREIO A DISCO)								
nem	Coaigo	üie.	Denominação	Alterações de Códigos				
	8009 104 130.00.3	2	Conjunto oe calços de compensação (inclui iodos					
			os calços)		xj X	X	X	
í	8009.104 131.00.1	CN	Calço de compensação • 1.0 mm		x| xj	X	X	
1	8009.104 132.00.9	CN	Calço de compensação - 0.15 mm		x| X	X	X	
1	8009.104.133.00.7	CN	Calço de compensação - 020 mm		xj X	X	X	
¡	8009.104 134 00.5	CN	Calço de compensação - 025 mm		X X	X	X	
1	8009.104.135.002	CN	Calço de compensação - 0.50 mm		Xj X	X	X	
2	8009.104 258.002	2	Bujáo		X| X	X	X	
3	8009.104.312.00.7	2	Reiernor		X X	X	X	
4	4001.035.018.00.5	2	Rolamento		xjx	x	X	
5	8009.104259.00.0	1	Luva oe acoptamemo do oioqueio		x| X	X	X	
6	8009.104.310.00.1	1	Conjunto do planetário direitc cJ buchas (inclui o					
			ftem 9)		X X	X	X	
6	8009.104.311.00.9	1	Conjunto do planetário esquerdo c/buchas (inclui					
			o hem 9)		x x	X	X	
7	8009.104244.002	1	Conjunto coroa e pinhão (inclui o item 8)		X X	X	X	
8	8009.104.055.00.2	1	Bucha coletora de óleo		X x	X	X	
9	8009.104.116.00.2	4	Bucha do planetário		X x	X	X	
10	4004 021.012.00.8	2	Pino cilindrico		X X	X	X	
11	8009.104 118.00.8	2	Arruela de contato		X X	X	X	
12	8009.104200.00.4	2	Conjunto de calços de compensação (inclui todos					
			os calços) •*		X x	X	X	

SISTEMA DE TRANSMISSÃO - DIFERENCIAL TRASEIRO - (FREIO A DISCO)				38				
ftern	Código	Qte.	Denominação	Alterações de Códigos	BX-90	BX-4.90	BX-100 Tuibo	o 5 1- o X cc
12	8009.104.195.00.6	CN	Calço de compensação - 4.8 mm		X	X	X	X
12	8009.104.197.00.2	CN	Calço de compensação - 5,0 mm		X	X	X	X
12	8009.104.198.00.0	CN	Calço de compensação - 52 mm		X	X	X	X
12	8009.104.199.00.8	CN	Calço de compensação - 5,4 mm		X	X	X	X
12	8009.104201.00.4	CN	Calço de compensação - 5.6 mm		X	X	X	X
13	8009.104.122.00.0	2	Jogo de r^içrig de compensação (inclui todos os					
			calços)		X	X	X	X
13	8009.104.123.00.8	CN	Calço de compensação - 2.9 mm		X	X	X	X
13	8009.104.124.00.6	CN	Calço de compensação - 3.0 mm		X	X	X	X
13	8009.104.125.00.3	CN	Calço de compensação - 3.1 mm		X	X	X	X
13	8009.104.126.00.1	CN	Calço de compensação - 32 mm		X	X	X	X
13	8009.104.127.00.9	CN	Calço de compensação - 33 mm		X	X	X	X
14	8009.104.121.002	CN	Bucha satélite		X	X	X	X
15	8009.104.120.00.4	2	Engrenagem satélite		X	X	X	X
16	8009.104.119.00.6	2	Pino das satélites		X	X	X	X
17	4006.011.031.00.5	2	Bucha elástica		X	X	X	X
18	4006.010.048.00.0	2	Bucha elástica		X	X	X	X
19	8009.104.128.00.7	16	Anel de seouranca		X	X	X	X
20	4101 048.022.05.9	16	Parafuso		X	X	X	X
21	8009.104257 00.4	1	Conjunto da caixa com eixo		X	X	X	X
						1 1		
							1	
					1			

Notas:

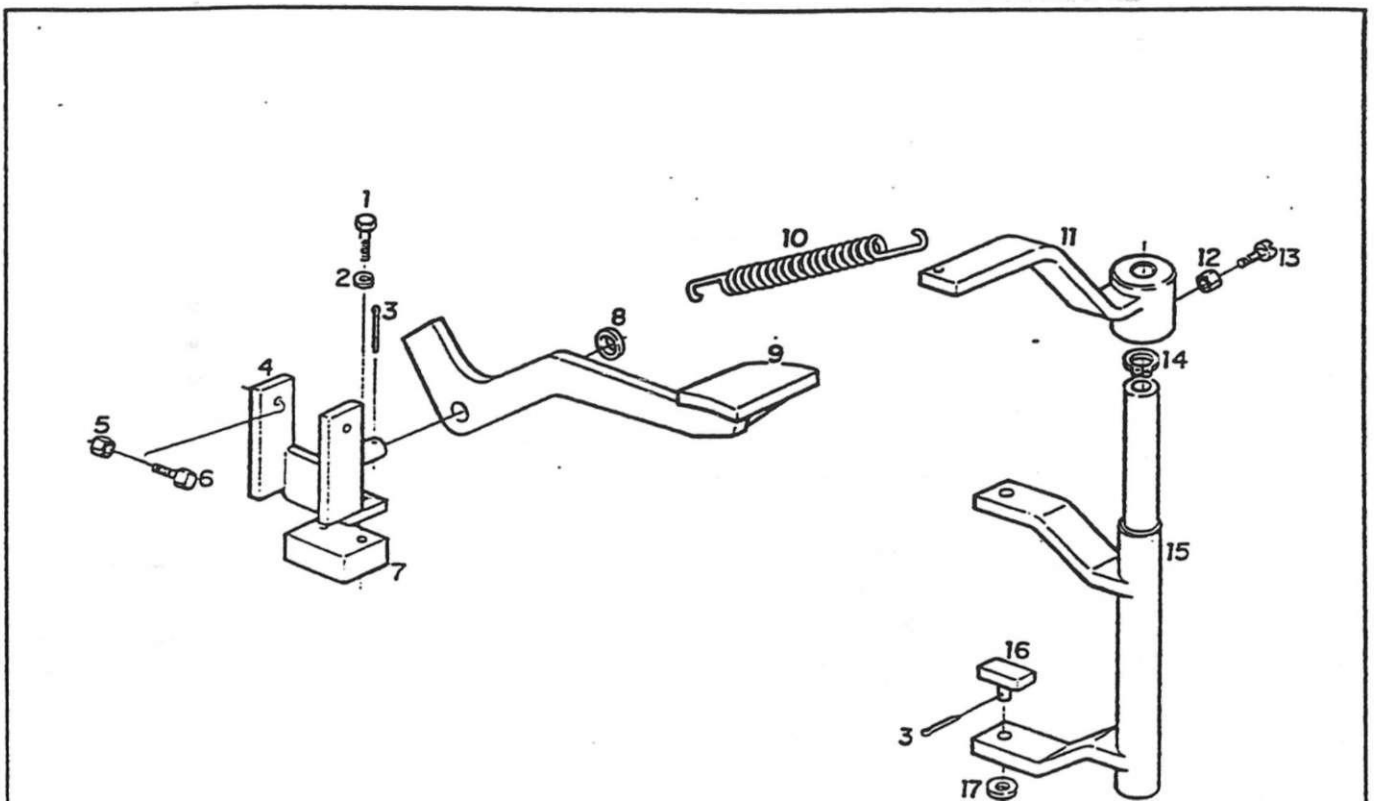

SISTEMA DE TRANSMISSÃO - ACIONAMENTO DO BLOQUEIO DO DIFERENCIAL								
liem	Códiao	Qte.	Denominação	Aheraçôes de Códigos				
1	4101.045.035.05 4	2	Parafuso sexiavado		X	X	>	X
2	4103.012.009.01.3	2 :	Arruela de pressão		X	X	X	X
3	4009.010.017.00.9	2	Contrapino		X	X	X	X
4	8009.104229.00.3	1	Suporte do pedal		X	X	X	X
5	4102.011.007.06.9	2	Porca sextavada		X	X	X	X
6	4101.047.090.01.6	2	Parafuso sexiavado		X	X	X	X
7	8009.104227.00.7	1	Placa		X	X	X	X
8	4103.011.019.01.3	1	Arruela Usa		X	X	X	X
9	8009.104228.00.5	1	Pedal do bloqueio		X	X	X	X
10	8009.104231.00.9	1	Mota		X	X	X	X
11	8009.104220.002	1	Alavanca		X	X	X	X
12	4102.013.010.04.6	1	Porca sextavada		X	X	X	X
13	4101.067.017.01.4	1	Parafuso		X	X	X	X
14	4008.010.016.00.3	1	Anel elástico		X	X	X	X
15	8009.104 222.00.8	1	Garfo		X	X	X	X
16	8009.104 226.00.9	2	Sapata		X	X	X	X
17	4103.011.017.01.7	2	Arruela lisa		X	X	X	X

SISTEMA DE TRANSMISSÃO - ACIONAMENTO DO BLOQUEIO DO DIFERENCIAL				39				
item	Código	Qta	Denominação	Alterações de Códigos	SX CD	BX-4.90	DX-100 Turbo	1 BX-4,110 Turbo 1

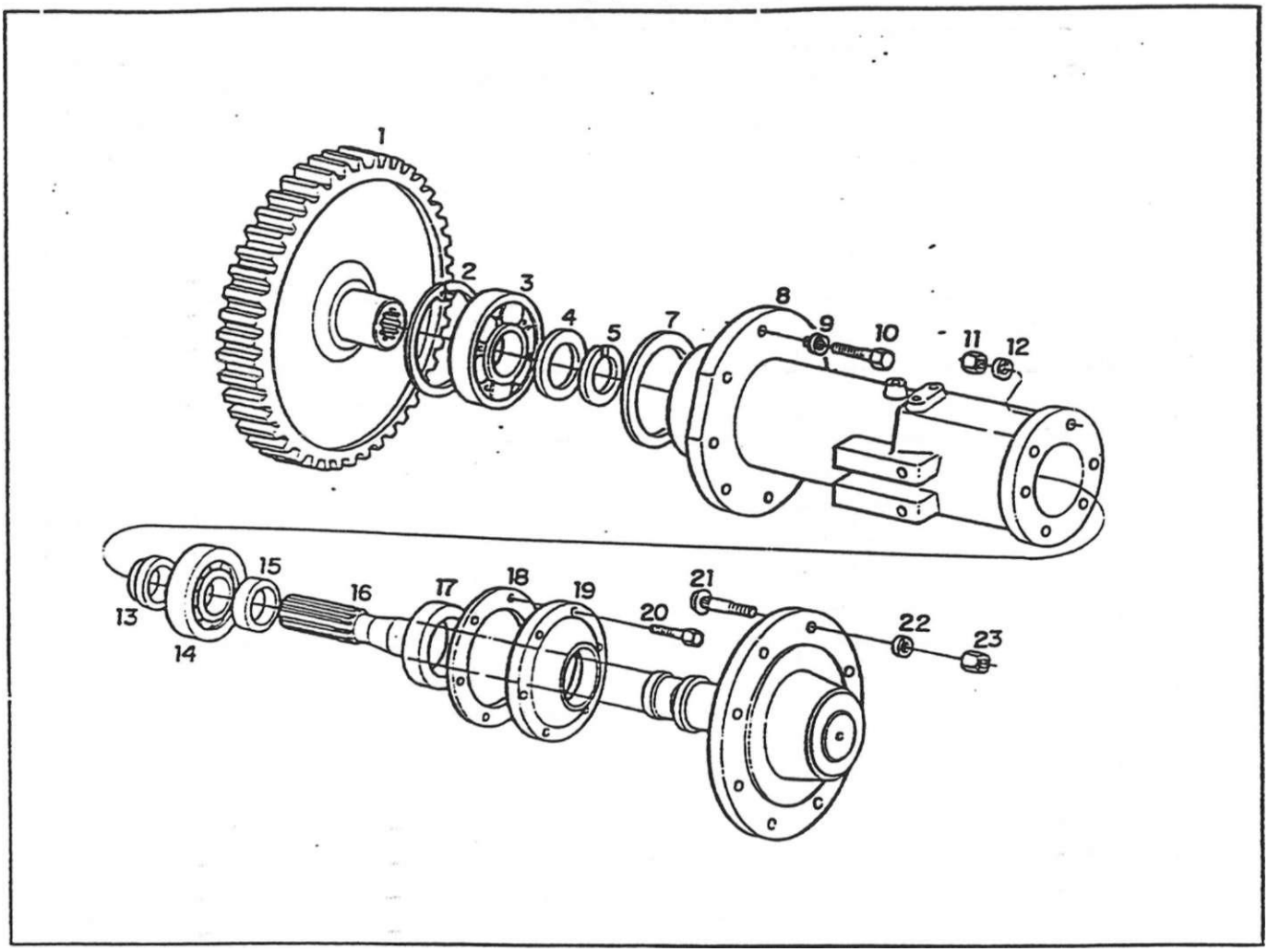

SISTEMA DE TRANSMISSÃO - SAÍDA DE RODAS TRASEIRAS								
fiem	Código	Qte.	Denominação	Me rações de Códigos	06XCI	o cn x m	1 Tuibo 11 c x	10 Tuibo x
1	8009.104.110.00.5	2	Engrenagem reta		X	X	X	X
2	4O08.011.069.00.1	2	Anel elástico		X	X	X	X
3	4001.037.087.00.8	2	Rolamento		X	X	X	X
4	8009.104.111.00.3	2	Distanciador		X	X	X	X
5	4008.010.054 00.4	2	Anel elástico		X	X	X	X
6	8009.199.056.00.6	2	Jogo de calços		X	X	X	X
7	8009.104.327.00.5	CN	Calço de compensação - 0,10 mm		X	X	X	X
7	8009.104.328.00.3	CN	Calço de compensação - 0,15 mm		X	X	X	X
7	8009.104.329.00.1	CN	Calço de compensação - 020 mm		X	X	X	X
7	8009.104 330.00.9	CN	Calço de compensação - 0,50 mm		X	X	X	X
8	8009.104240.00.0	2	Carcaça da salda de rodas		X	X	X	X
9	4103.012.055.01.6	10	Anuela de pressão		X	X	X	X
10	4101.048.079.01.8	10	Parafuso sextavado •		X	X	X	X
11	4102.011.020.062	12	Porca		X	X	X	X
12	4103.012.055.01.6	12	Anuela de pressão		X	X	X	X
13	8009.104 238.00.4	2	Anel de retenção		X	X	X	X
14	4001.018.065.00.7	2	Rolamento		X	X	X	X
15	8009.104 236.00.8	2	Anel		X	X	X	X
15	8009.104.350.00.7	2	Anel (A)		X	X	X	X
16	8009.104234.00.3	2	Conjunto do semi-eòco (inclui item 15)		X	X	X	
16	8009.104.348.00.1	2	Conjunto do semi-eixo (inclui fiem 15)(A)		X	X	X	xj
17	4002.010.060.00.4	2	Retentor		X	X	X	X

SISTEMA DE TRANSMISSÃO - SAÍDA DE RODAS TRASEIRAS

40

item	Código	Qte.	Denominação	Alterações de Códigos	BX-4.90	BX-100 TurOO	
17	4O02.010.073.00.7	2	Retentor(A)		X	X	X	X
18	8009 104246.00.7	CN	Junta -0,10 mm		X	X	X	X
18	8009.104247.00.5	CN	Junta - 020 mm		X	X	X	X
18	8009.104248.00.3	CN	Junta - 0,30 mm		X	X	X	X
19	8009.104242.00.6	2	Range		X	X	X	X
19	8009.104.352.00.3	2	F1ange(A)		X	X	X	X
20	4101.046.024.01.6	12	Parafuso sextavado		X	X	X	X
21	8009.104256.00.6	16	Parafuso de rodas		X	X	X	X
22	4103.020.002.01.6	16	Arruela conica		X	X	X	X
23	4102.017.014.05.1	16	Porca de rodas		X	X	X	X

Notas: W " ^ P anir do BX4 9 0 chassi n° 00788 p/ - BX -suo chassi n° 00773.

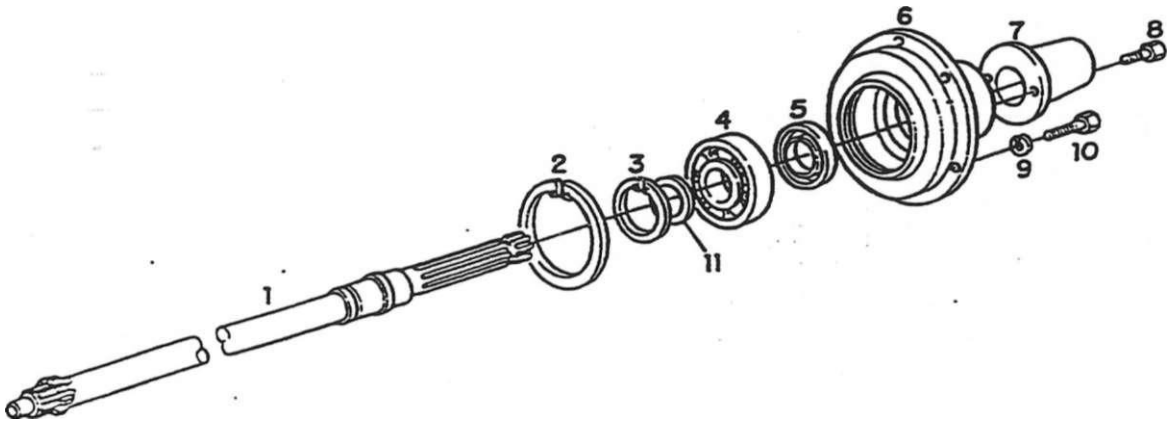

SISTEMA DE TRANSMISSÃO - TOMADA DE POTÊNCIA TRASEIRA								
Item	Código	Qte.	Denominação	Alterações				BX-4.110 Turho
1	8009.104.166.00.7	1	An/ore Oa tomada de força		x|	X	X	X
2	4008.011.058.00.4	1	Anel elástico		xj	X	X	X
3	4008 010.040.00.3	1	Anel elástico		x|	x j	X	X
4	4001 019.024 00.3	1	Rolamento		x|	X	X	X
5	4002.010.051 00.3	1	Retentor		xj	X	X	X
6	8009.104.164.00.2	1	Tampa do rolamento		X	X	X	X
7	8009.104.165.00.9	1	Conjunto tampa de proteção		X	X	X	X
8	4101.047.065.05.9	2	Parafuso sextavado		X	X	X	X
9	4103.012.009.01.3	6	Arruela de pressão		X	X	X	X
10	4101.047.090.05.7	6	Paratuso sexiavado		X	X	X	X
11	8009.104.338.002	1	Arruela		X	X	X	X
						1		
						!		

SISTEMA DE TRANSMISSÃO - TOMADA DE POTÊNCIA TRASEIRA

41

item	Código	Qte.	Denominação	Alterações de Códigos				

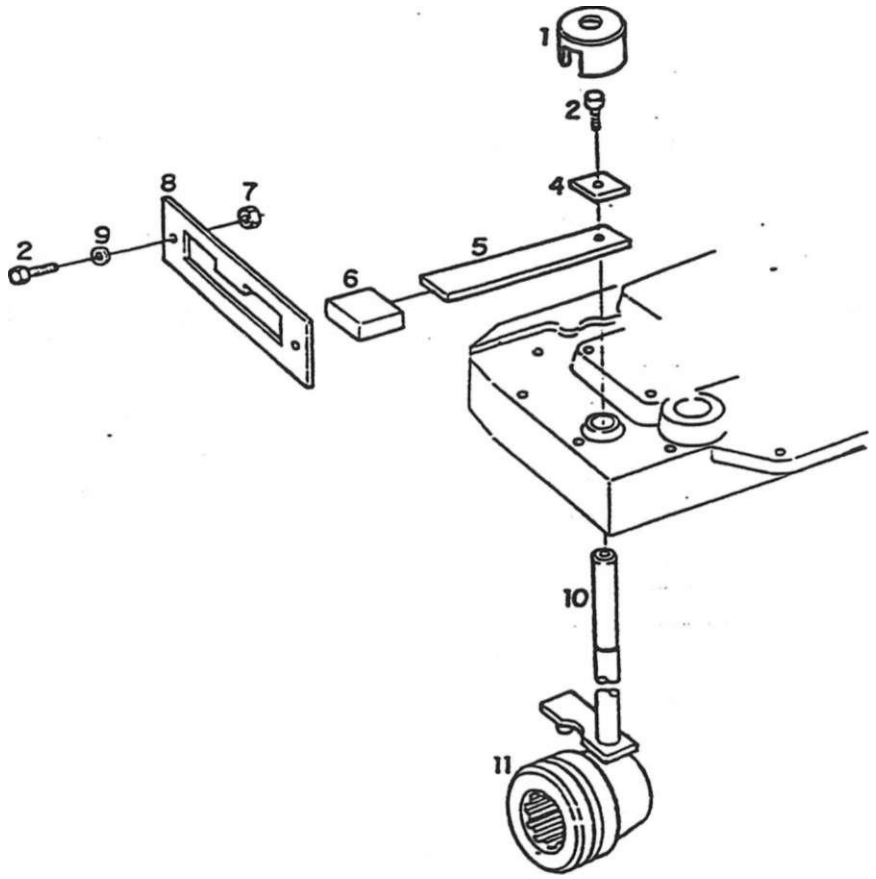

SISTEMA DE TRANSMISSÃO - ACIONAMENTO DA TOMADA DE POTÊNCIA TRASEIRA								
rtem	Código	Qte.	Derromirtação	Alterações úe Códigos	o	o m -C-	• l o 5 y— o o	o £2 3 (- o
					œ	a l	ca i	œ
1	8009.104297.00.0	t	Cápsula tomada de potência		X	X	X	X
2	4101.047.087.05.3	3	Parafuso sextavado		X	X	X	X
3		—	Item eliminado					
4	8009.104.141.00.0	1	Tampa		X	X	X	X
5	8009.104.142.00.8	1	Alavanca da TDP		X	X	X	X
6	8009.104212.00.9	1	Manipulo		X	X	X	X
7	4102.011.007.06.9	2	Porca sextavada		X	X	X	X
8	8009.104.139.00.4	1	Posicionador da TDP		X	X	X	X
9	4103.011.013.01.6	2	Arruela lisa		X	X	X	X
10	8009.104.143.00.6	* 1	Conjunto da árvore de comando		X	X	X	X
11	8009.104 148.00.5	1	Luva de acoplamerno		X	X	X	X

SISTEMA DE TRANSMISSÃO - ACIONAMENTO DA TOMADA DE POTÊNCIA TRASEIRA

hem	Código	Qte.	Denominação	Alterações de Códigos	BX-90		BX-100 Turbo	
				-				
						1		
					1	1		
						1		
						1		
						1		
						1		
						1		
					1			
*								

Notas":

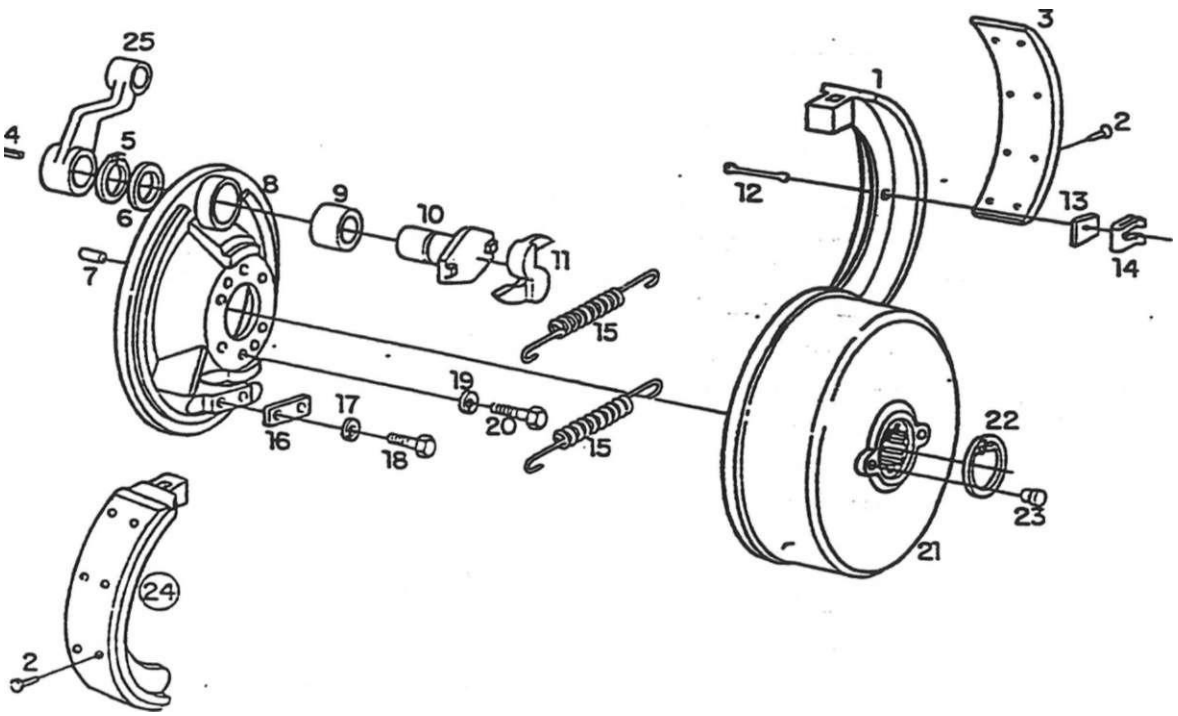

SISTEMA DE TRANSMISSÃO - FREIO DE SERVIÇO								
item	Código	Qte.	Denominação	.Alterações de Códigos			BX-100 Tuibo	
1		2	Item sem código		X	X	X	X
2	4011.011.006.00.7	32	Recite		X	X	X	X
3	8009.105.062.00.7	4	Lona de freio		X	X	X	X
4	4005.010.017.00.7	2	Chaveta		X	X	X	X
5	4008.010.023.00.9	2	Anel elástico		X	X	X	X
6	8009 105.056 00.9	2	Arruela		X	X	X	X
7	4004 021.024.00.3	4	Pino cilíndrico		X	X	X	X
8	8009.105.055.00.1	2	Conjunto da carcaça do freio (inclui o item 9)		X	X	X	X
9	8009.104249.00.1	2	Bucha		X	X	X	X
10	8009 105.057.00.7	2	Eixo do freio		X	X	X	X
11	8009.105.060.00.1	1	Acionador direito		X	X	X	X
11	8009.105.059.00.3	1	Acionador esquerdo		X	X	X	X
12	8009.105.063.00.5	4	Pino de segurança		X	X	X	X
13	8009.105.065.00.0..	4	Arruela		X	X	X	X
14	8009.105.064 00.3	4	Trava do patim		X	X	X	X
15	8009.105.066.00.8	4	Mola		X	X	X	X
16	8009.105.0C7.00.6	2	Placa de retenção		X	X	X	X
17	4103.012.010.01.1	4	Arruela de pressão		X	X	X	X
18	4101.048.006.052	4	Parafuso sextavado		X	X	X	X
19	4103.01Z011.01.9	12	Anueta de pressão		X	X	X	X
20	4101.048.024.05.5	12	Parafuso sexiavado		X	X	X	X
21	8009.105.070.00.0	2	Tambor de freio		JC	X	.X	

ftem	Código	Qte.	Denominação	Alterações de Códigos	o o X m	o a X m	BX-100 Turbo	BX-4.110 Turbo
22	4008.010.051.00.0	2	Anel elástico		X	X	X	X
23	8009.105.071.00.8	4	Bujão		X	X	X	X
24	8009.105.051.00.9	4	Conjunto do patim do freio fmdui os ÜBns 1,2 e 3)		X	X-	X	X
25	8009.105.058.00.4	1	Alavanca direita		X	X	X	X
25	8009.105.069.002	1	Alavanca esquerda		X	X	X	X
				-•				
				-				
							-	
								1
								1
								1
								1

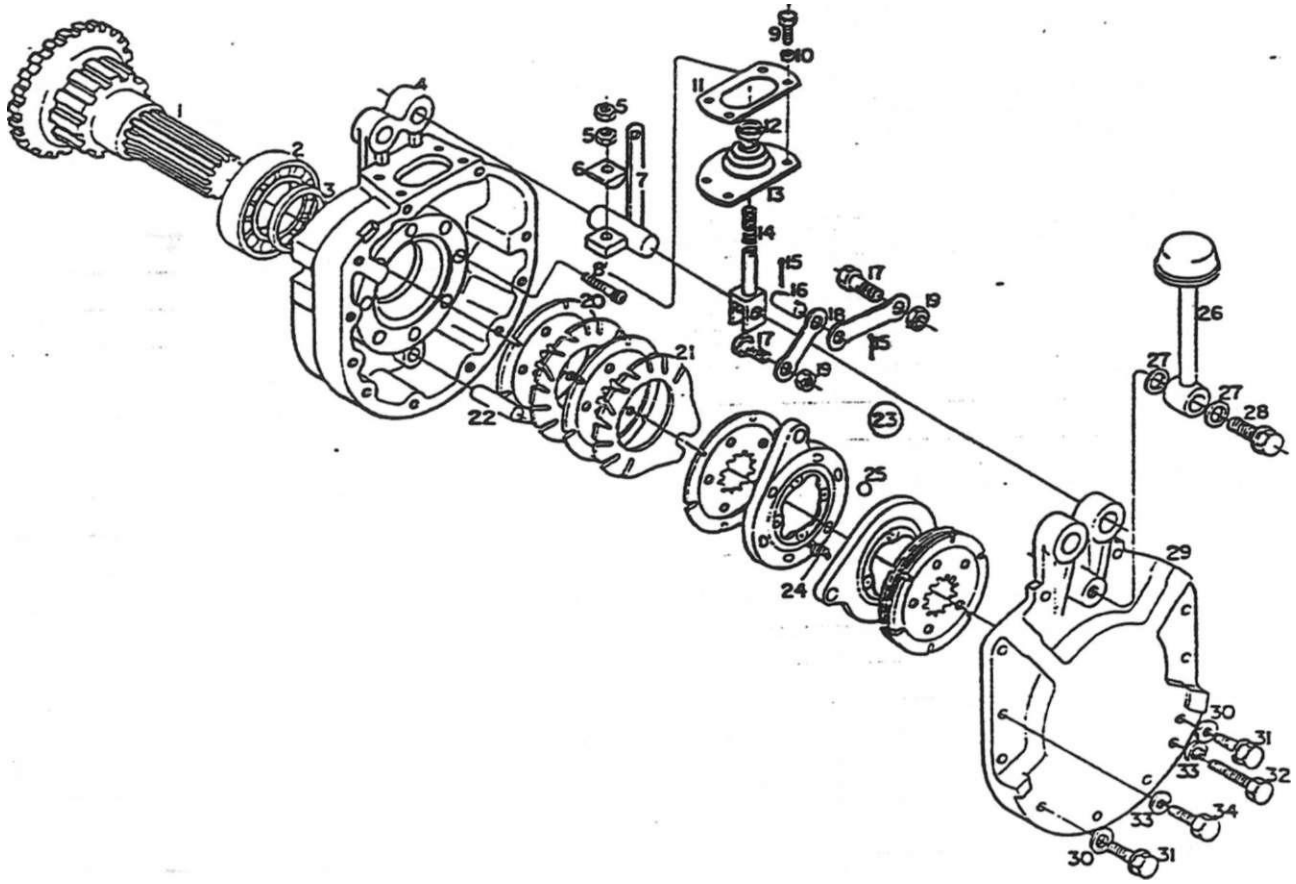

SISTEMA DE TRANSMtSSÃO - FREIO A DISCO

hem	Código	Qtej	Denominação	Alterações OÜ Códigos				
1	8009.104.310.00.1	1	Conjunto planetário direito (com buchas)		X	X	x|	X
1	8009.104.311.00.9	1 :	Conjunto planetário esquerdo (com buchas)		X	X	X	X
2	4001.035.018.00.5	2	Rolamento		X	X	X	X
3	8009.104.312.00.7	2	Retentor		X	X	X	X
*	8009.105.072.00.6	2	Carcaça do freio		X	X	X	X
5	4102.011.017.05.0	4	Porca sextavada		X	X	X	X
6	8009.105.084.00.1	2	Calço		X	X	X	X
7	8009.105.082.00.5	1	Eixo atuador direito		X	X	X	X
7	8009.105.083.00.3	1	Eixo atuador esquerdo		X	X	X	X
8	4101.038.030.03.9	16	Parafuso allen		X	X	X	X
9	4101.047.065.05.9	ff	Parafuso sextavado		X	X	X	X
10	4103.012.007.01.7	8	Arruela de pressão		X	X	X	X
11	8009.105.081.00.7	2	Fechamento		X	X	X	X
12	8005.105.089.00.8	2	Abraçadeira		X	X	X	X
13	8009.105.080.00.9	2	Guarda-pó		X	X	X	X
14	8009.105.079.00.1	2	Eixo roscado		X	X	X	X
15	4009.010.010.00.4	4	Corrtrapino		X	X	X	X
16	8009.105.086.00.6	2	Pino		X	X	X	X
17	8009.105.096.00.5	4	Pino		X	X	X	X
18	8009.105.094.00.0	4	Haste		X	x	X	X
19	8009.105.097.00.3	4	Porca sextavada		X	X	X	X
20	8009.105.075.00.9	8	Disco de fricção		X	X	X	X

SISTEMA DEJTRANSMISSÃO - FREIO ADISCO

ítem	Código	Qte.	Denominação	Alterações de Códigos	BX-90	BX-4.90	BX-100 Turbo	Outro Xm
21	8009.105.074.002	4	Disco intermediário fixo		X	X	X	X
22	8009.105.073.00.4	2	Eixo		X	X	X	X
23	8009.105.076.00.7	2	Conjunto atuador do freio (inclui os itens 17, 18.					
			19, 24 e 25)		X	X	X	X
24	8009.105.095.00.7	8	Mola		X	X	X	X
25	8009.105.093.002	12	Esfera	-	X	X	X	X
26	8009.105.078.00.3	2	Respiro		X	X	X	X
27	4014.010.020.00.3	4	Anel de vedação		X	X	X	X
28	4101.055.008.04.1	2	Parafuso ôco		X	X	X	X
29	8009.105.089.00.0	2	Tampa do freio		X	X	X	X
30	4014.010.030.002 .	4	Anel de vedação		X	X	X	X
31	4010.013.018.04.4	4	Bujão		X	X	X	X
32	4101.045.085.05.9	6	Parafuso sextavado		X	X	X	X
33	4103.012.011.01.9	27	Arruela de pressão		X	X	X	X
34	4101.048.027.02.7	16	Parafuso sextavado		X	X	X	X

Notas:

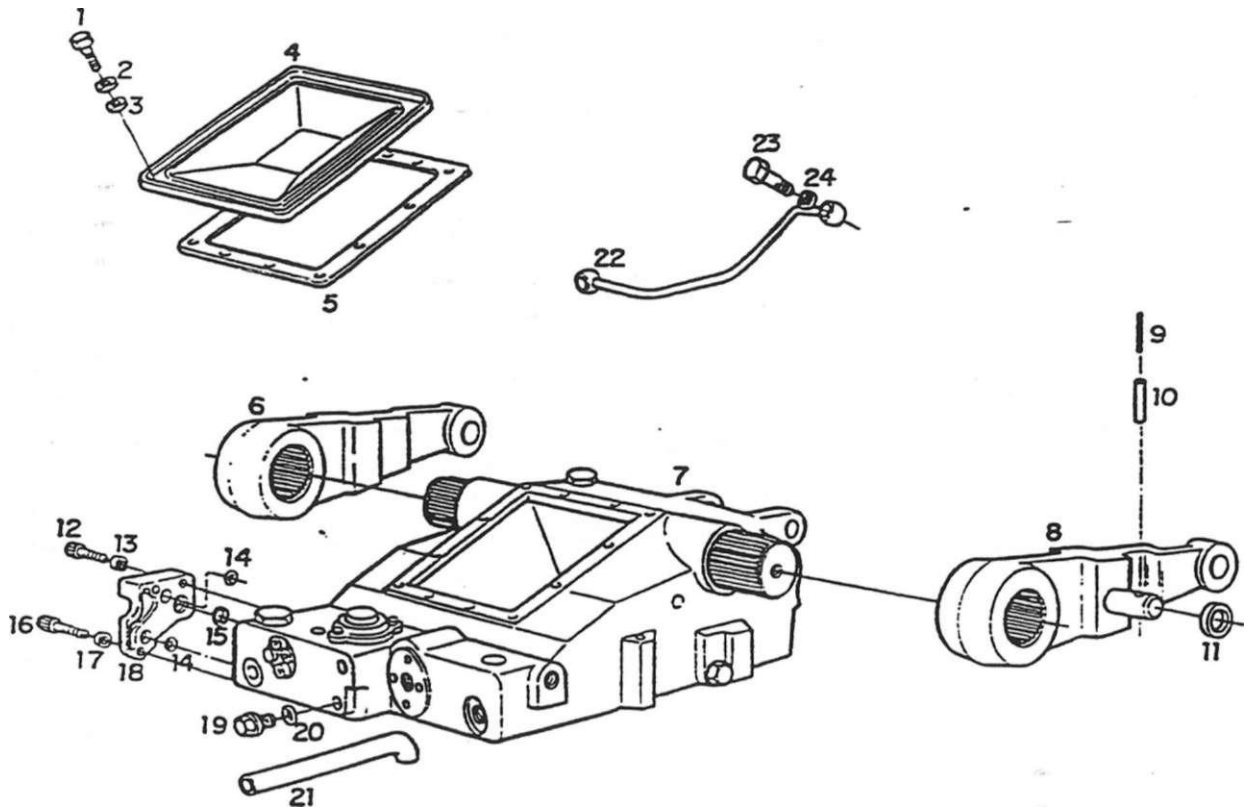

SISTEMA DE TRANSMISSÃO - COMPONENTES DO LEVANTE HIDRÁULICO								
	Ccdige	Qte.		Alterações de Códigos	BX-90			10 Turbo
1	4101.047.085.05.7	14	Parafuso sexiavado		X	X	X	X
2	4103.018.015.00.6	14	Arruela deniada		X	X	X	<
3	4103.015.015.01.7	14	Arruela lisa		X	X	X	X
4	8009.108290.00.1	1	Tampa		X	X	X	X
5	8009.108289.00.3	1	Junta		X	X	X	X
6	8009.108296.00.8	1	Braço direito		X	X	X	X
7	8009.108230.01.5	1	Conjunto do levante hidráulico completo		X	X	X	X
8	8009.108297.00.6	1	Braço esquerdo		X	X	X	X
9	4006.010.048.00.0	1	Bucha elástica		X	X	X	
9	4006.010.048.00.0	2	Bucha elástica					X
10	4006.011.031 00.5	1	Bucha elástica		X	X	X	
10	4006.011.031.00.5	2	Bucha elástica					X
11	8009.107 273.00.8	4	Calço		X	X	X	X
12	4101.037.089.05.1	2	Parafuso alien		X	X	X	X
13	4103.012.009.01.3	2	Arruela de pressão		X	X	X	X
14	8008.108.073.00.3	2	Anel de vedação		X	X	X	X
15	8009.108.326.00.3	1	Anel de vedação		X	X	X	X
16	4101.047.02.4.05.9	1	Parafuso atlen		X	X	X	X
17	4103.012009.01.3	1	Arruela de pressão		X	X	X	X
18	8009.108.325.00.5	1	Tampa lateral		X	X	X	X
19	4010.013.018.04.4	1	Bujão		X	X	X	X
20	4014.010.030.002	1	Anel de vedação		X	X	X	U

SISTEMA DE TRANSMISSÃO - COMPONENTES DO LEVANTE HIDRÁULICO				45				
Item	Código	Qte.	Denominação	Alterações de Códigos		BX-4.90		BX-4.1107ufbo
21	8009.108.634.00.0	1	Tubo de aspiração		X	X	X	X
22	8009.108255.00.4	1	Conjunto da tubulação do hidráulico		X	X	X	X
23	4101.055.010.04.7	1	Parafuso oco		X	X	X	X
24	4014.010.011.002	2	Anel de vedação		X	X	X	X

Motas:

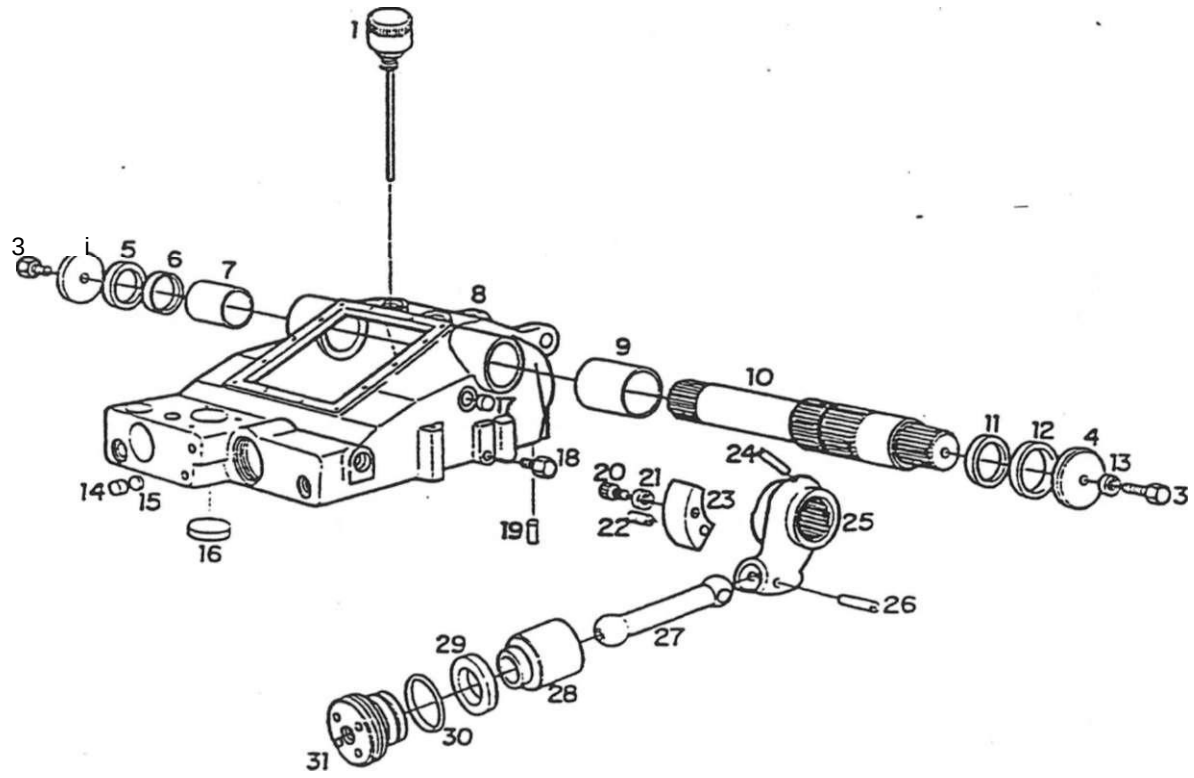

SISTEMA DE TRANSMISSÃO - COMPONEN IbS DO LEVANTE HIDRÁULICO								
k<?ml	Código	G;C?j	Der.cmir.crãc	Alterações de Códigos			l Tuibo	10 Turbo
í	8009.108.633.002	1	Conjunto respiro extemo(A)		X	X	X	X
2		—'	(tem eliminado					
3	4101.047.086.05.5	2	Parafuso sextavado		X	X	X	X
4	8009.108239.00.8	2	Arruela		X	X	X	X
5	5009.108238.00.0	1	Anel		X	X	X	X
6	8009.108294.00.3	1	Retentor		X	X	X	X
7	8009.108237.002	1	Bucha		X	X	X	X
8	8009.108232.00.3	1	Conjunto carcaça do hidráulico (inclui Itens 7 e 9)		X	X	X	X
9	8009.108234.00.9	1	Bucha		X	X	X	X
10	8009.108236.00.4	1	Eixo		X	X	X	X
. 11	8009.108293.005	1	Retentor		X	X	X	X
12	8009.108233.00.1	1	Anel		X	X	X	X
13	4103.012.009.01.3		Arruela de pressão		X	X	X	X
14	8009.108287.00.7	i	Bujáo		X	X	X	X
15	8009.108286.00.9	1	Anuela		X	X	X	X
16	8009.108263.00.8		Bujáo		X	X	X	X
17	8009.108285.00.1	1	Bujáo		X	X	X	X
18	8009.108266.00.1	1	Bujáo magnético		X	X	X	X
19	4004.021.019.00.3	1	Pino cáfndrico		X	X	X	X
20	4101.037.080.05.0	1	Parafuso sextavado		X	X	"X	X
21	4103.018.015.00.6	1	Arruela dentada		X	X	X	X
22	4006.010.078.00.7	1	Bucha elástica		X	X	X	X

SISTEMA DE TRANSMISSÃO - COMPONENTES DO LEVANTE HIDRÁULICO				46				
item	Código	Qte.	Denominação	Alterações de Códigos	oo Xm	BX-4.90	BXrlOO Turbo	BX-4.110 Turbo
23	8009.108.275.002	i	Segmento		X	X	X	X
24	4006.011.053.00.9	1	Bucha elástica		X	X	X	X
25	8009.108235.00.6	i	Garto		X	X	X	X
26	4006.010.100.00.1	i	Bucha elástica		X	X	X	X
27	8009.108251.00.3	1	Biela		X	X	X	X
28	8009.108257.00.0	1	Pistão	-	X	X	X	X
29	8009.108258.00.8	1	Gaxeta		X	X	X	X
30	8009.108259.00.6	i	Anel de vedação		X	X	X	X
31	8009.108260.00.4	1	Tampa do pistão		X	X	X	X

Notas: (A) A partir do chassi n° 00852 (BX 90). chassi n° 00859 (BX 4 90), chassi n° 00834 e 00862 em diante, chassi n° 00835 (BX 4.110).

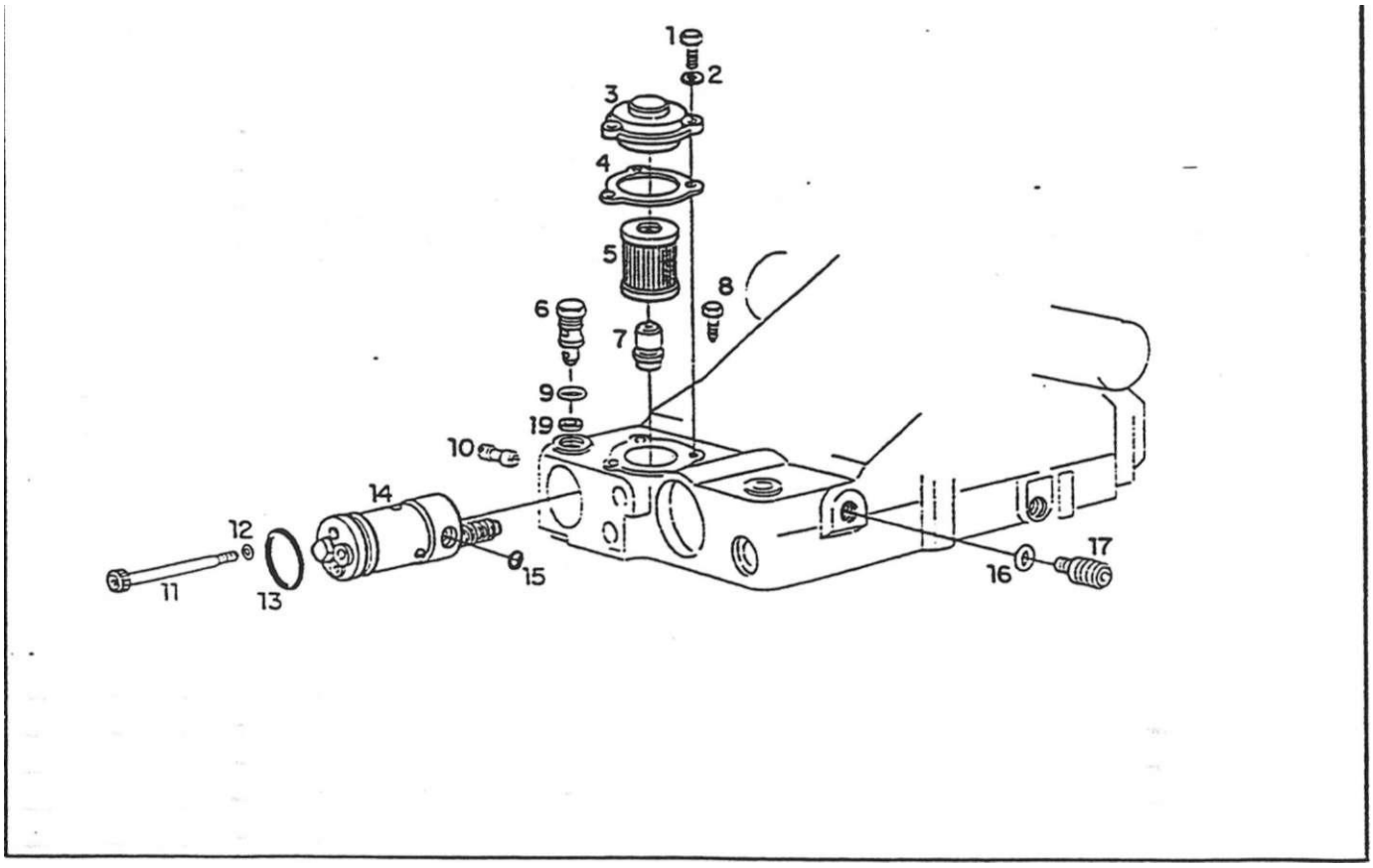

SISTEMA DE TRANSMISSÃO - COMPONENTES DO LEVANTE HIDRÁULICO								
"item	Código	Qte.	Denominação	Alie rações de Códigos			BX-100 Turbo	
1	4101.047.056.05.7	3	Parafuso sexiavado		X	X	X	X
2	4103.018.012.01 1	3	Arruela dentada		X	X	X	X
3	8009.1 OS.347.00.9	1	Tampa		X	X	X	X
4	8009.108.348.00.7	1	Junta		X	X	X	X
5	8009.108.349.00.5	1	Elemento filtrante		X	X	X	X
6	8009.108.353.00.7	1	Válvula mestre		X	X	X	X
7	8009.108.350.00.3	1	Válvula		X	X	X	X
8	4101.022.072.05.4	1	Parafuso com poma		X	X	X	X
9	8009.108.352.00.9	1	Anel de vedação		X	X	X	X
10	8009.108262.00.0	1	Bucha		X	X	X	X
11	4101.038.029.05.6	1	Parafuso sextavado		X	X	X	X
12	8009.108261.00.2		Anel de vedação		X	X	X	X
13	8009.108 163.00.0	1	Anel de vedação		X	X	X	X
14	8009.108.351.00.1	1	Elemento de comando (inclui o fiem 13)		X	X	X	X
15	8008.108 073.00.3	1	Anel de vedação		X	X	X	X
16	4014.010 O20O0.3	1	Anel de vedação		X	X	X	X
17	8009.108265.00.3	1	Válvula de segurança		X	X	X	X
18		—	fiem eliminado					
19	8009.108.369.00.3	CN	Assento da válvula mestre		X	X		X
-	8009.199.144.00.0	1	Jogo de reparo do elemento de comando		X	X	X	X

Item	Código	Qte.	Denominação	Alterações de Códigos
			-	

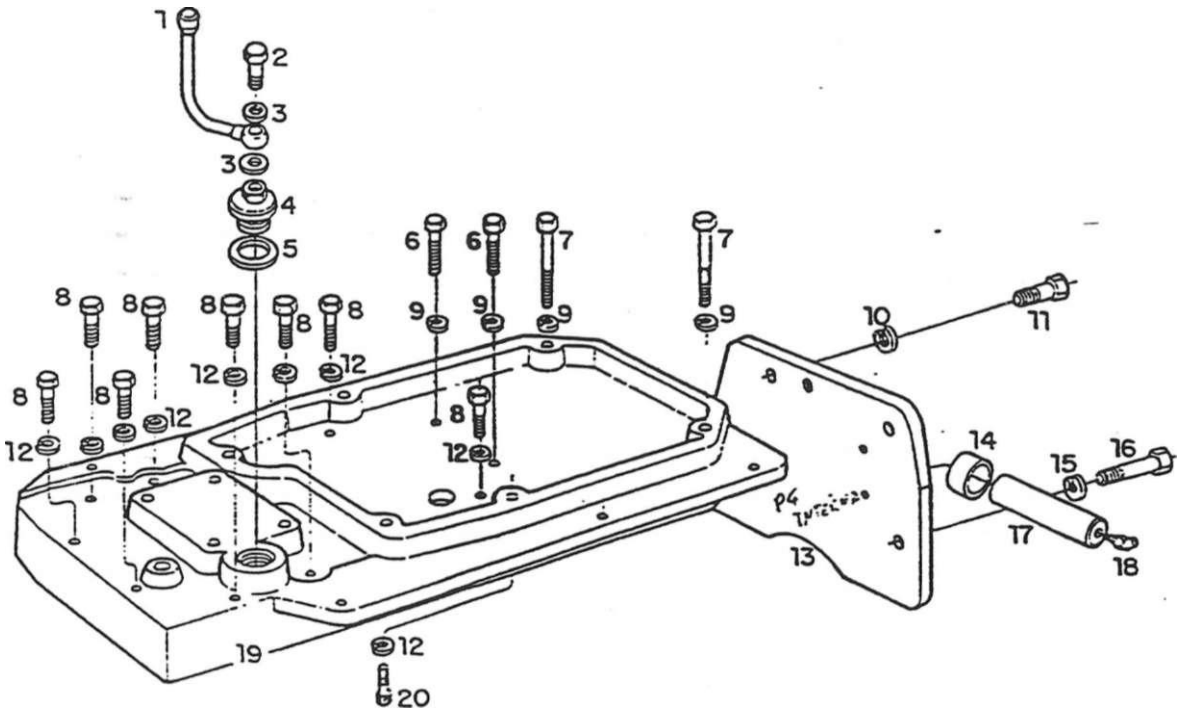

SISTEMA DE TRANSMISSÃO - COMPONENTES DO LEVANTE HIDRÁULICO								
riem	Código	Qte.	Denominação	Alterações de Códigos	c. cr.	os xca	Turbo	10 Tuibo
	8009.104262.00.4	1	Conjunto do respiro		X	X	X	X
2	4101.055.023.04.0	1	Parafuso ôco		X	X	X	X
3	4014.010.020.00.3	2	Anel de vedação		X	X	X	X
4	8009.104 260.00.8	1	Bujão de respiro		X	X	X	X
5	4014.010.047.00.6	1	Anel de vedação		X	X	X	X
6	4101.046.012.02.0	2	Parafuso sextavado		X	X	X	X
7	4101.046.011.01.4	2	Parafuso sextavado		X	X	X	X
	4101.046.015.01.5	2	Parafuso sextavado		X	X	X	X
8	4101.045.063.05.6	10	Parafuso sextavado		X	X	X	X
9	4103.012.012.01.7	6	Arruela de pressão		X	X	X	X
10	4103.012.014.01.3	8	Arruela de pressão		X	X	X	X
11	4101.045.098.01.1	2	Parafuso sextavado		X	X	X	X
12	4103.012.010.01:1	10	Arruela de pressão		X	X	X	X
13	8009.108.535.00.9	1	Conjunto supone do 3° ponto		X			
13	8009.108 031.00.9	1	Conjunto do supone do cilindro auxiliar			X	X	X
14	8009.108.354.00.5	2	Bucha		X	X	X	X
15	4103.012.014.01.3	2	Arruela de pressão		X			
15	4103.012.014.01.3	4	Arruela de pressão			X	X	X
16	4101.053.035.05.3	2	Parafuso sextavado		X			
16	4101.053.035.05.3	4	Parafuso sextavado			X	X	X
17	8009.108.309.00.9	1	Pino		X	X	X	X
18	4003 010.007 00.3	2	Graxeira		X	X	X	X

SISTEMA DE TRANSMISSÃO - COMPONENTES DO LEVANTE HIDRÁUUCO . .				48				
item	Código	Qte.	Denominação	Alterações de Códigos	BX-90	oX m	BX-100 Tutbo	c tr-o x
19	8009.104.149.00.3	1	Supone da caixa de acionamento		X	X	X	X
20	4101.038.000.01.6	2	Parafuso ailen		X	X	Xj	X

Notas:

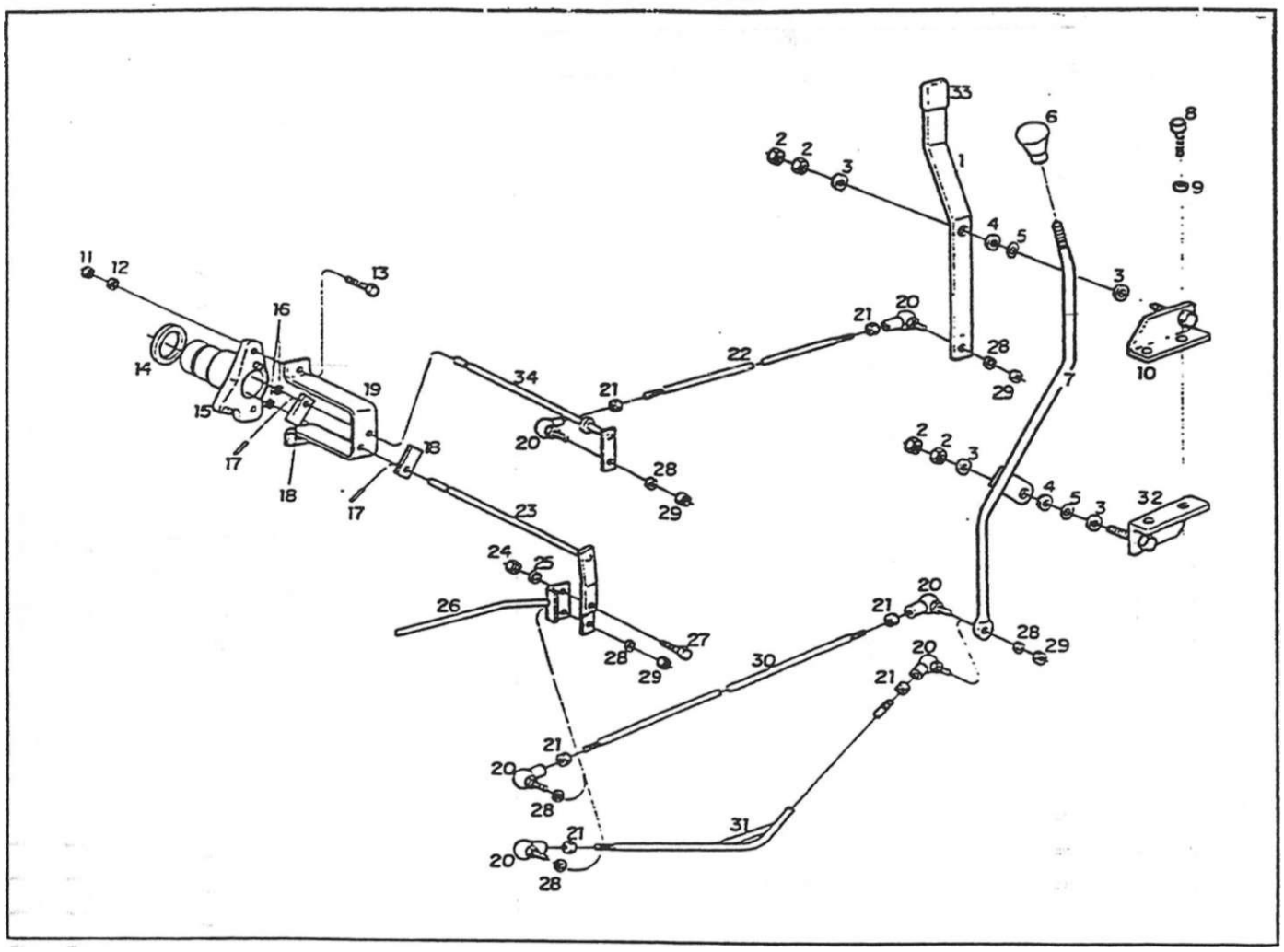

SISTEMA DE TRANSMISSÃO - COMPONENTES DO LEVANTE HIDRÁULICO								
tem	Código	Qte.	Denominação	Alterações de Códigos			DX-10Cl Turbo	10 Tuibo
1	**S0U9**.lÜ8 d-**2 00 :**		Hiàvár.La oe pifc-seieçoü					
2	4102.013 010 04 **6**	-	**Porca** sexiavaaa		X	X	X	X
3	4103.015 016 01 5	**4**	Arruela hsa		X	X	X	X
4	8009.108 227 00 **3**	2	Disco **fieno**		X	X	X	X
5	S009.10S 226 00 S	8	Moia piaio		X	X	X	X
6	8002.108 039 00 **7**	1	Manipulo		X	X	X	X
7	8009.108.541 00 7	I	Alavanca de comando		X	X	X	X
8	4101.037 082 01 5	2	Parafuso sexiavaoo		X	X	X	X
g	4103.012.009 01 3	2	Arruela de pressão		X	X	X	X
10	8009.108 539 00 **1**	1	Supone superior alavanca		X	X	X	X
11	4102.011 011.05 3	2	Porca sexiavaoa		X	X	X	X
12	4103.012.010.01 1	2	Arruela de pressão		X	X	X	X
13	4101 04S 005.05 **4**	2	Parafuso sexiavado		X	X	X	X
14	8009.108.298.00**.4 .**	1	Anel de vedação		X	X	X	X
15	8009 1 08.224 00 0	·	Viga supone		X	X	X	X
16	8009.108 228.00 **1**	2	Anel de vedação		X	X	X	X
17	4006.010.057.00.1	2	Bucha elástica		X	X	X	X
18	8009 108.229.00.9	2	Trava		X	X	X	X
19	8009.108 635.00.7	1	Estribo		X	X	1	X
20	8007 1**14** 024.00.0	4	Amculaçáo (inclui o ftem 21}		X	X	*i* x	X
21	4102.011 005.05.5	4	Porca sextavada		X	X	X	X
22	8009 108545.00 8	1	Vareta de pré-seleçáo		X	X	X	X

SISTEMA DE TRANSMISSÃO - COMPONENTES DO LEVANTE HIDRÁULICO

Item	Código	Qte.	Denominação	Alterações de Códigos	BX-90	BX-4.90	BX-100 Tuibo	BX-4.110 Turbo
23	8009.108.544.00.1	i	Eixo de comando		X	X	X	X
24	4102.011.007.06.9	1	Porca sextavada		X	X	X	X
25	4103.012.009.01.3	2	Arruela de pressão		X	X	X	X
26	8009.108.042.00.6	1	Conjunto alavanca acionamento auxiliar		X	X	X	X
27	4101.047.088.05.1	1	Parafuso sexiavado		X	X	X	X
28	4103.01Z007.01.7	4	Arruela de pressão		X	X	X	X
29	4102.011.005.05.5	4	Porca sextavada		X	X	X	X
30			Bem não utiizado					
31	8009.108.547.00.4	1	Vareta de comando		X	X	X	X
32	8009.108540.00.9	1	Supone inferior alavanca		X	X	X	X
33	8009.104212.00.9	1	Manipulo		X	X	X	X
34	8009.108.543.00.3	1	Eixo de pré-seleção		X	X	X	X

Notas:

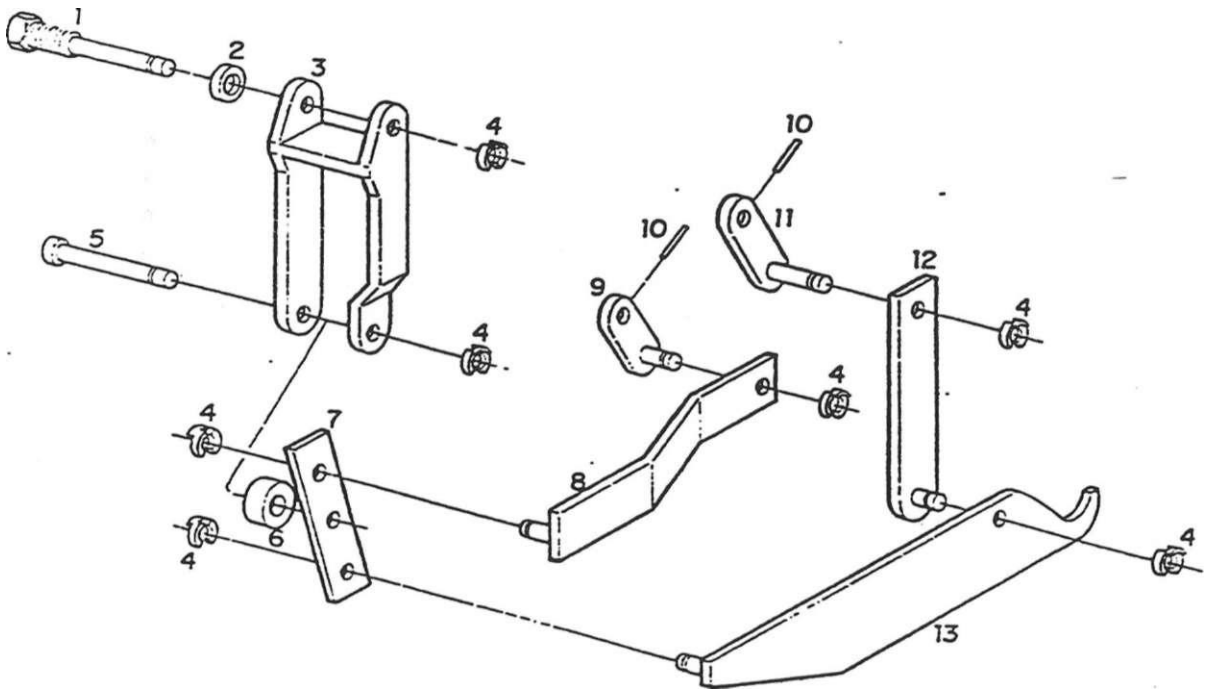

SISTEMA DE TRANSMISSÃO - COMPONENTES DO LEVANTE HIDRÁULICO								
Item	Código	Qte.	Denominação	Alterações	BX-90		BX-100 Turbo	
1	8009.108269.00.5	1	Pino		X	X	X	X
2	4014.010 017.00.9	1	Anel de vedação		X	X	X	X
3	8009.108 268.00.7	1	Balancim do hidráulico		X	X	X	X
4	8009 108.283.00.6	7	Anel de segurança		X	X	X	X
5	8009.108267.00.9	1	Pino		X	X	X	X
6	8009.108.331.00.3	CN	Rolete 017 mm		X	X	X	X
6	8009.108.332.00.1	CN	Rolete^r 18.5 mm		X	X	X	X
6	8009.108.333.00.9	CN	Rolete 0 20 mm		X	X	X	X
6	8009.108.334.00.7	CN	Rolete 0 21.5 mm		X	X	X	X
6	8009.108.335.00.4	CN	Rolete 0 23 mm		X	X	X	X
6	8009.108.336.002	CN	Rolete0 24.5 mm		X	X	X	X
6	8009.108.337.00.0	CN	Rolete #26 mm		X	X	X	X
7	8009.108270.00.3	1	Alavanca		X	X	X	X
8	8009.108271.00.1	1	Conjunto da haste		X	X	X	X
9	8009.108.532.00.6	1	Conjunto da arruela excêntrica		X	X	X	X
10	4005.010.019.00.1	2	Bucha elástica		X	X	X	X
11	8009.108.299.002	1	Conjunto da arruela excêntrica		X	X	X	X
12	8009.108.554.00.0	1	Haste de ligação		X	X	X	X
13	8009.108.553.00.2	1	EKO de valor efetivo		X	X	X	X

i

r

SISTEMA DE TRANSMISSÃO - COMPONENTES DO LEVANTE HIDRÁULICO				50				
ítem	Código	Qte	Denominação	Alterações ' de Códigos	0 ax co	0 co x 0	BX-100 Turbo	0 5 0 • c x e
			”					
							1	
							1	

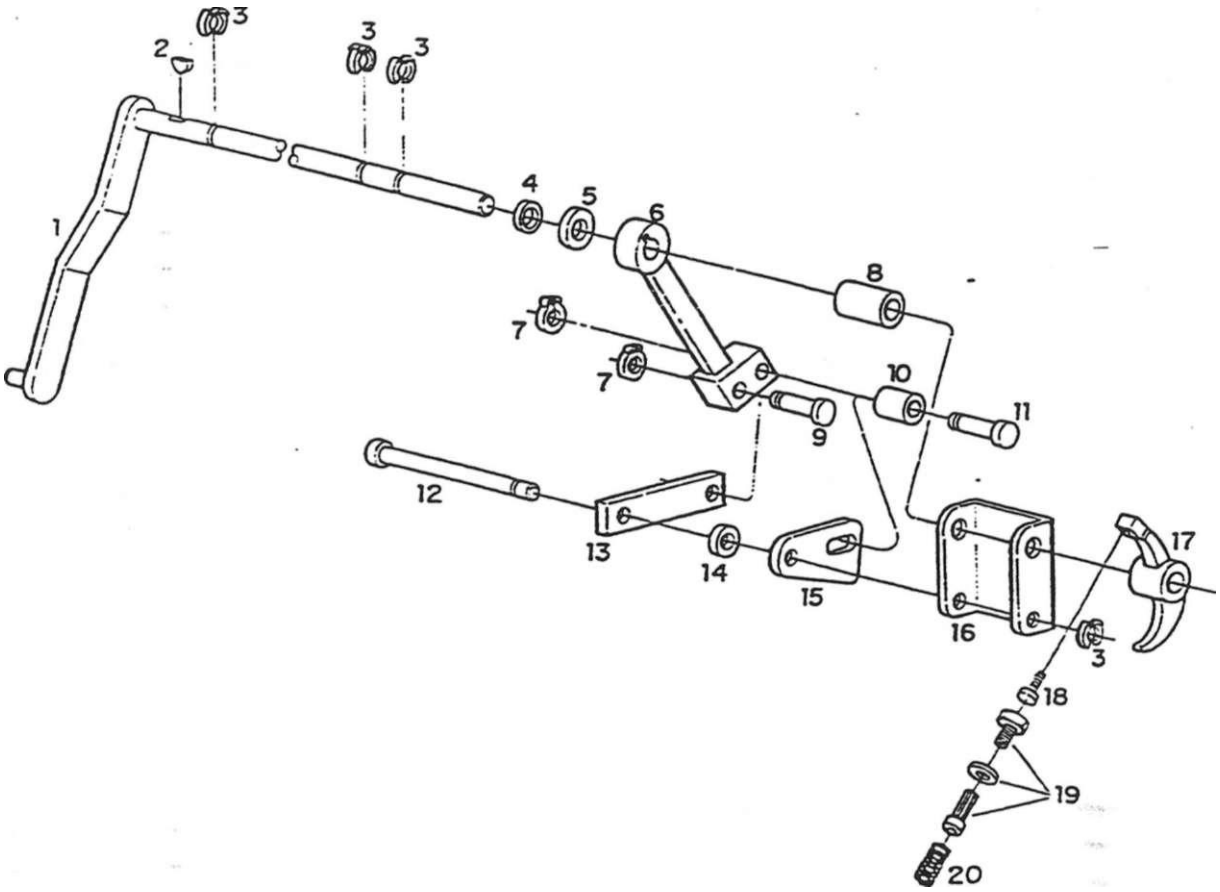

SISTEMA DE TRANSMISSÃO - COMPONENTES DO LEVANTE HIDRÁULICO								
hem	Código	Qte.	Denominação	Alterações dc Códigos			DX-100 Turbo	
1	8009.108 276.00.0	i	Eixo com alavanca		X	X	X	X
2	4005.011.000.002	1	Chave:a		X	X	X	X
3	8009.108.284 00.4	4	Anel de segurança		X	X	X	X
4	8009.108.277.00 8	1	Anel oe vedação		X	X	X	X
s	8009.108.341 002	CN	Arruela - 1.0 mm		X	X	X	X
5	8009.108.342.00.0	CN	Arruela - 2,0 mm		X	X	X	X
5	8009.108.343.00.8	CN	Arruela - 3.0 mm		X	X	X	X
5	8009.108.344.00.6	CN	Arruela - 4.0 mm		X	X	X	X
5	8009.108.345.00.3	CN	Arruela - 5.0 mm		X	X	X	X
5	8009.108.346.00.1	CN	Arruela - 0.5 mm		X	X	X	X
6	8009.108.533.00.4	1	Alavanca		X	X	X	X
7	8009.108283.00.6	2	Anel ae segurança		X	X	X	X
8	8009.108.534.002	1	Distanciador		X	X	X	X
9	8009.108267.00.9	1	Pino		X	X	X	X
10	8009.108.561.00.5	1	Distancador		X	X	X	X
11	8009.108.556.00.5	1	Pino		X	X	X	X
12	8009.108 282.00.8	1	Pino		X	X	X	X
13	8009.108.560.00.7	1	Gua		X	X	X	X
14	8009.108.559.00.9	1	Distanciador		X	X	v	X
; 15	8009.108.555.00.7	1	Chapa		y.	X	X	X
16	8009.108281.00.0	1	Indicador de posição		>:	X	X.	X
17	8009.108252.00.1	1	Balanam do hidráulico		>:	X		: X

SISTEMA DE TRANSMISSÃO - COMPONENTES DO LEVANTE HIDRÁULICO				51				
ítem	Código	Qte.	Denominação	Alterações de Códigos	DX-90	DX-100	DX-100 Turbo	BX-4.110 Turbo
18	8009.108253.00.9	1	Parafuso de regulagem		X	X	X	X
19	8009.108.329.00.7	i	Conjunto válvula desconexão		X	X	X	X
20	8009.108247.00.1	1	Mola		X	X	X	X

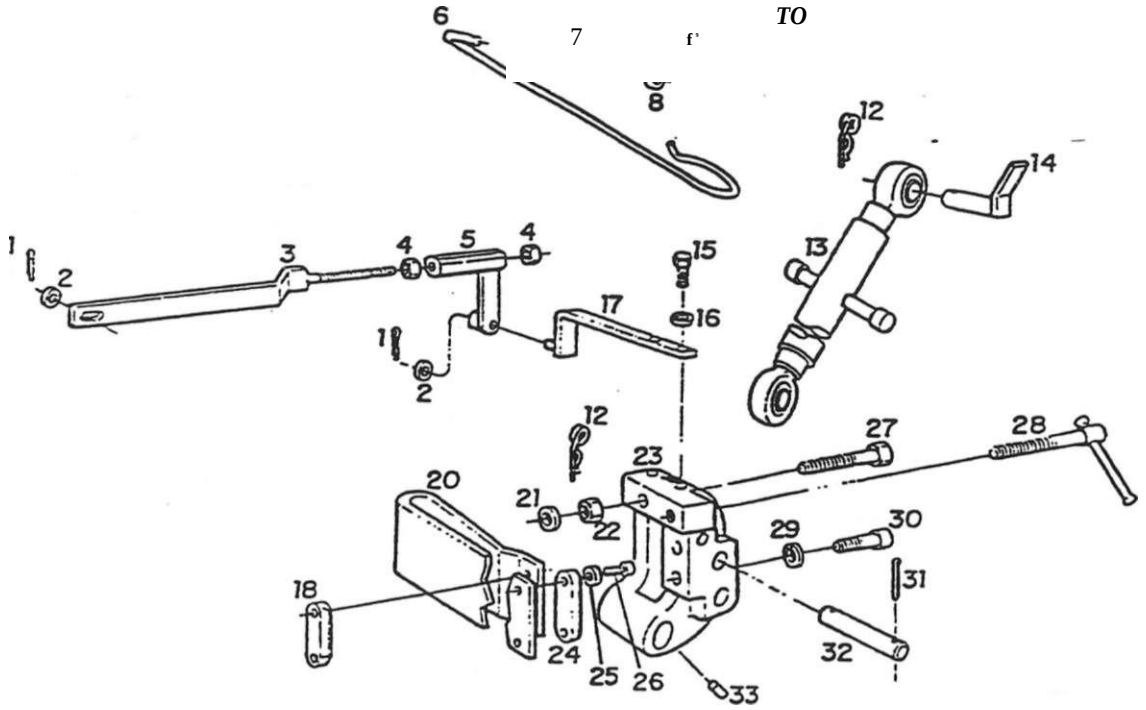

SISTEMA DE TRANSMISSÃO - COMPONENTES DO LEVANTE HIDRÁULICO								
hem	Código	Qte.	Denominação	Alterações de Códigos			BX-100 Turbo	
i	4009.010 008.00.8	2	Contrapino		x	x	x	x
2	4103.011.049.00.2	2	Arruela lisa		x	x	x	x
3	8009.10S.356.00.0	1	Haste de acionamento		x	x	x	x
4	4102.011.011.05.3	2	Porca sextavada		x	x	x	x
5	8009.108.316.00.4	1	Porca de ajuste		x	x	x	x
6	8009.108.411.00.3	1	Gancho		x	x	x	x
7	8009.108.412.00.1	1	Chapa de fixação		x	x	x	x
8	4103.011.013.01.6	1	Anuela Usa		x	x	x	x
9	4OO9.010.017.00.9	1	Contra pino		x	x	x	x
10	4103.012.011.01.9	1	Arruela de pressão		x	x	x	x
11	4101 046.022.05.9	1	Parafuso sextavado		x	x	x	x
12	8009 108.320 00.6	2	Trava de segurança		x	x	x	x
13	8009.108.318.00.0	1	Conjunto do tensor regulável		x	x	x	x
14	8009.108.321.00.4	1	Conjunto do pino de fixação		x	x	x	x
15	4101.047.088.05.1	2	Parafuso sextavado		x	x	x	x
16	4103.012.009.01.3	2	Arruela de pressão		x	x	x	x
T7	8009.108.317.002	1	Alavanca de regulagem		x	x	x	x
18	8009.108.314 00.9	1	Tensor		x	x	x	x
19		—	Item eliminado			x	x	x
20	8009.108.312.00.3	1	Mota			x	x	x
21	8009.108.358.00.6	CN	Arruela - 0,5 mm		x	x	x	x
21	8009.108.359.00.4	CN	Arruela - 1.0 mm		x	x	x	x

SISTEMA DE TRANSMISSÃO - COMPONENTES DO LEVANTE HIDRÁULICO - .				52				
ftem	Código	Qte.	Denominação	Alterações de Códigos	BX-90	BX-4.90	BX-100 TutbO	1 5 o x m
22	4102.011.014.05.7	1	Porca sextavada		X	X	X	X
23	8009.108.310.00.7	1	Alavanca da mola reguladora		X	X	X	X
24	8009.108.315.00.6	1	Tensor		X	X	X	X
25	4103.024.058.01.6	4	Arruela de pressão		X	X	X	X
26	4101.038.008.02.7	2	Parafuso aJlen		X	X	X	X
27	8009.108.566.00.4	1	Parafuso sextavado		X	X	X	X
28	8009.108.565.00.6	1	Trava para transporte		X	X	X	X
29	4103.024.058.01.6	4	Arruela de pressão		X	X	X	X
30	4101.038.013.02.7	2	Parafuso allen		X	X	X	X
31	4009.010.014.00.6	1	Contrapino		X	X	X	X
32	8009.108.319.00.8 .	1	Pino de fixação		X	X	X	X
33	8009.108.311.00.5	1	Pino roscado		X	X	X	X

Notas:

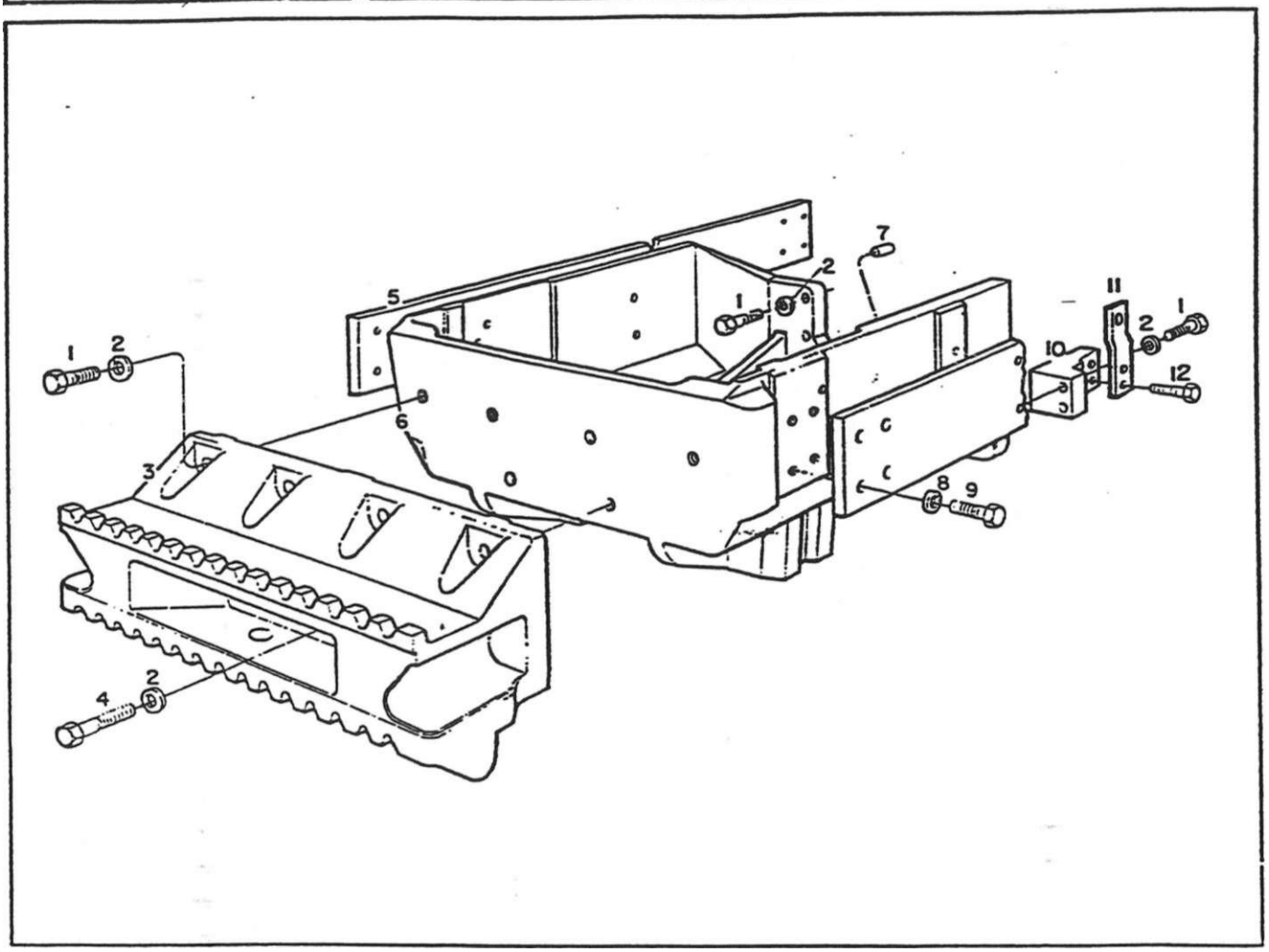

SISTEMA DO ETXO DIANTEIRO - SUPORTE DO EIXO, SUPORTE DOS CONTRAPESOS DIANTEIROS E LON GARI NAS								
(temi	Código	Qte.	n • - LCl lOl 1 iil tCAlg-OU	Alterações de Códigos	o | ω	BX-1.90	BX-100 Turbo	BX-1 110 Tuibo
1	4101.046.025.01.3	20	Parafuso sextavado			X	X	X
2	4103.012.055.01.6	22	Arruela de pressão			X	X	X
3	8009.109.004.00.5	1	Supoone dos contrapesos dianteiros			X	X	X
4	4101.046.034.05.6	2	Parafuso sextavado			X	X	X
5	8009.109.046.00.6	2	Longarína lateral			X	X	X
6	8009.109.002.01.7	1	Suporte do eixo dianteiro				X	
6	8009.109.002.00.9	1	Supone do eixo diameiro			X		X
7	4004.010.090.00.7	2	Pino cffindrico			X	X	X
8	4103.012.014.01.3	20	Arruela de pressão			X	X	X
9	4101.048.085.01.5	20	Parafuso sextavado			X	X	X
10	8009.109.021.00.9	2	Massa para fixação do berço			X	X	X
11	8009.108.418.00.8	1	- Supone da abraçadeira			X	X	X
12	4101.046.026.00.3	2	Parafuso sextavado			X	X	X

SISTEMA DO ELXO DIANTEIRO - SUPORTE DO ELXO, SUPORTE DOS CONTRAPESOS_DIANTHROS E LONGARINAS				53				
ítem	Código	Qte.	Denominação	Alterações de Códigos			BX-100 Tutbo	
			-					

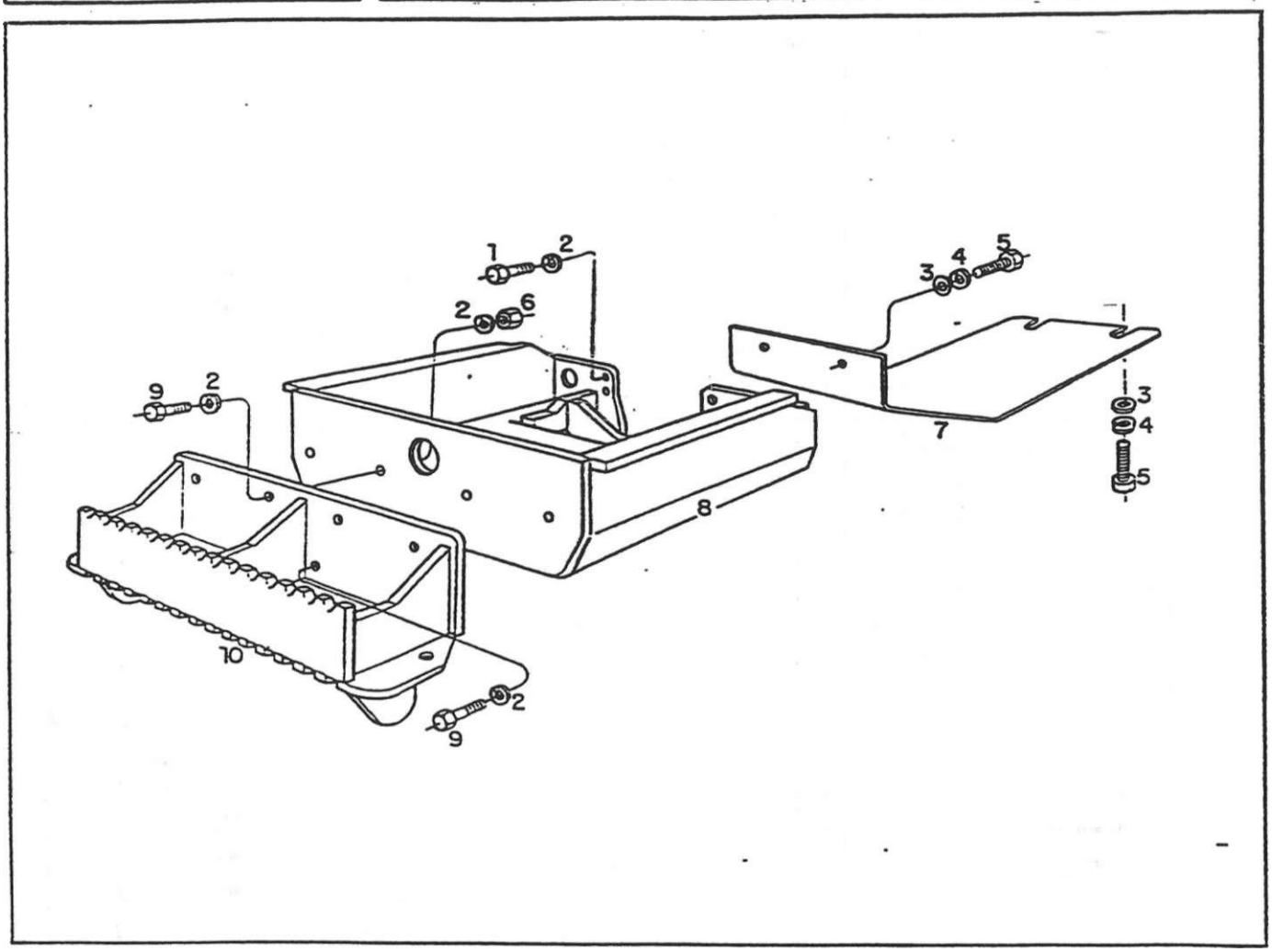

SISTEMA DO ELXO DIANTEIRO - SUPORTE DO EIXO E SUPORTE DOS CONTRAPESOS DIANTEIROS								
Item	Código	Qte.	Denominação	Alterações oe Códigos	BX-90		BX-100 Turbo	
1	4101 048.080.01.6	6	Parafuso sexiavado		X			
2	4103.01ZO55.01.6	16	Arruela de pressão		X			
3	4103 011 017.01.7	4	Arruela lisa		X			
4	4103.012.011.01.9	4	Arruela de pressão		X			
5	4103,048.027.00.9	4	Parafuso sextavado		X			
6	4102.011.020.062	6	Porca sextavada		X			
7	8009.101.412.00.8	1	Protetor do caner		X			
8	8009.109.014.00.4	1	Conjunto supone do eixo dianteiro		X			
9	4101.046.025.01.3	6	Parafuso sexiavado		X			
10	8009.109.055.00.7	1	Conjunto supone contrapeso		X			

SISTEMA DO ELXO DIANTEIRO - SUPORTE DO EIXO E SUPORTE DOS CONTRAPESOS DIANTEIROS 54

item	Código	Qte.	Denominação	Alterações de Códigos	BX-90	BX-4.90	BX-100 Turbo	BX-4.110 Turbo
			-					

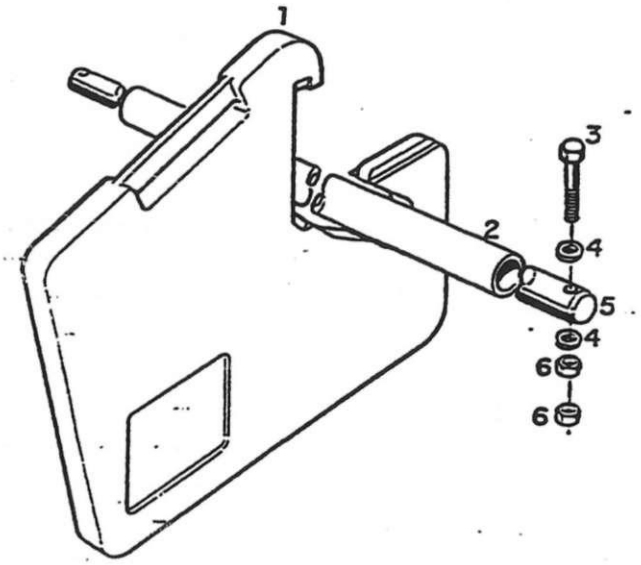

SISTEMA DO ELXO DLANTEIRO - CONTRAPESOS DIANTEIROS E BARRA DE FIXAÇÃO

hem	Código	Qtej	Denominação	Alterações de Código^	o cn	o cn x	o p t 5 o o x a	o o x
1	800g.109.tX35.002	4	Contrapeso dianteiro		X		X	
1	8009.109.005.00.2	11.	Contrapeso dianteiro			X		
1	8009.109.005.00.2	13	Contrapeso dianteiro					X
2	8009.109.009.00.4	1	Revestimento protetor		X	X	X	X
3	4101.045.068.05.5	2	Parafuso sextavado			X	X	X
3	4101.045.065.05.1	2	Parafuso sextavado		X			
4	4103.011.015.01.1	4	Arruela lisa		X	X	X	X
5	8009.109.008.00.6	1	Barra de fixação		X	X	X	X
6	4102.011.011.05.3	4	Porca sextavada		X	X	X	X
i								
j								
i								
l								
j								
i								

SISTEMA DO ELXO DIANTEIRO - CONTRAPESOS DIANTEIROS E BARRA DE FIXAÇÃO

55

item	Código	Qte.	Denominação	Alterações de Códigos	BX-4.90	BX-100 Turbo	BX-4.110 Turbo

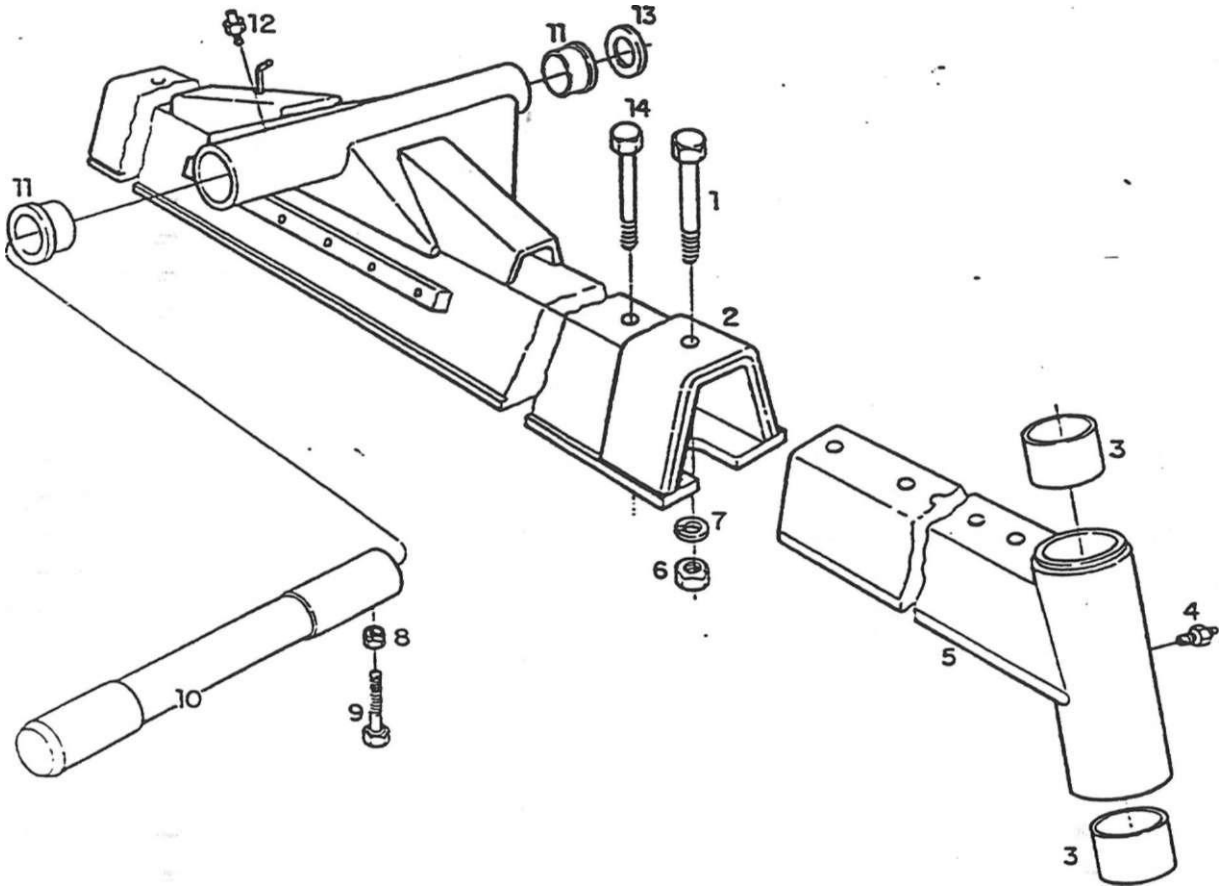

SISTEMA DO ELXO DIANTEIRO - PIVÔ DO ELXO DIANTEIRO, LONGARÍNA E ELXO DIANTEIRO REGULÁVEL							BX-100 Turbo	DX-1.110 Turbo
'rreml	Código	Qte.	Denominação	Alterações de Códigos				
	4101.046.087.05.4	2	Parafuso sextavado		XI		X	
2	8009.103.008.002	1	: Conjunto da longarina com buchas (inclui o ftem 11)		X		X	
3	8009.103.030.00.6	4	Bucha do mancai lateral		X		X	
4	4003.010.008.00.1	2	Graxeira		X		X	
5	8009.103.024.00.9	1	Conjunto do efxo diameiro regul. c/buchas direito					
			(inclui o íem 3)		X		X	
5	8009.103.101.00.5	1	Conjunto do eixo dianteiro regul. c/buchas esquer-					
			do (inclui o item 3)		X		X	
6	4102.011.025.06.1	4	Porca sextavada		X		X	
7	4103.012.015.01.0	4	Anuela de pressão		X		X	
8	4102.011.014.05.7	1	Porca sextavada		X		X	
9	4101.048.029.05.4	1	Parafuso sextavado		X		X	
10	8009.103.049.00.6	1	Pivô do eixo diameiro		X		X	
11	8009.103.011.00.6	2	Bucha do mancai central		X		X	
12	4003.010.017.002	1	Graxeira		X		X	
13	8009.103.111.00.4	CN	Anuela de compensação		X		X	
14	4101.046.086.05.6	2	Parafuso sextavado		X		X	

SISTEMA DO ELXO DIANTEIRO - PIVÔ DO EDCO DIANTEIRO, LONGARÍNA E EKO DIANTEIRO REGULÁVEL 55

ítem	Código	Qte.	Denominação	Afterações de Códigos				
			-					
								1
			-					
								1
			.					

Notas:

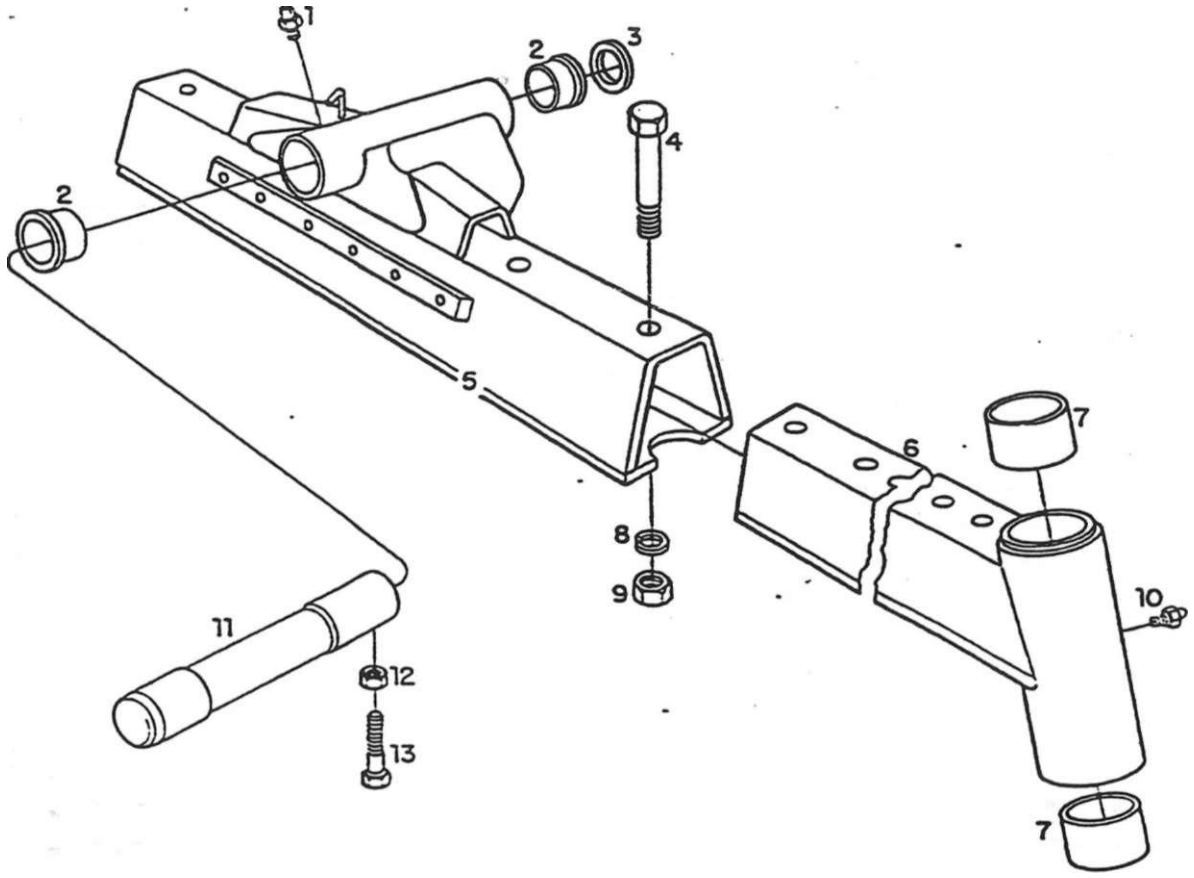

SISTEMA DO ELXO DIANTEIRO - PIVÔ DO EIXO DIANTEIRO, LONGARÍNA E ELXO DIANTEIRO REGULÁVEL								
Item	Código	Qte.	Denominação	Alterações de Códigos			BX-100 Turbo	
í	4003.010.017.002	i	Graxeira		X			
2	8009.103.011.00.6	2	- Bucha do mancai central		X			
3	8009.103.111.00.4	CN	Anuela de compensação		X			
4	4101.046.086.06.4		Parafuso sextavado		X			
5	8009.103.009.00.0	' 1	Conjunto da longarína com buchas		X			
6	8009.103.024.00.9	1	Conjunto do eixo dianteiro regulável com buchas					
			direito		X			
6	8009.103.101.00.5	1	Conjunto do eixo diameiro regulável com buchas					
			esquerdo		X			
7	8009.103.030.00.6	4	Bucha do mancai lateral		X			
8	4103.012.015.01.0	4	Anuela de pressão		X			
9	4102.011.025.06.1	4	Porca sextavada		X			
10	4003.010.008.00.1	2	Graxeira		X			
11	8009.103.430.00.8	1	Pivô do eixo dianteiro		X			
12	4102.011.014.05.7	1	Porca sextavada		X			
13	4101.048.024.05.5	1	Parafuso sextavado		X			

SISTEMA DO EIXO DIANTEIRO - PIVÔ DO EIXO DIANTEIRO, LONGARÍNA E EIXO DIANTEIRO REGULÁVEL

ftem	Código	Qte.	Denominação	Alterações de Códigos	BX-90	BX-4.90	BX-100 Tutbo BX-4.110 Turbo

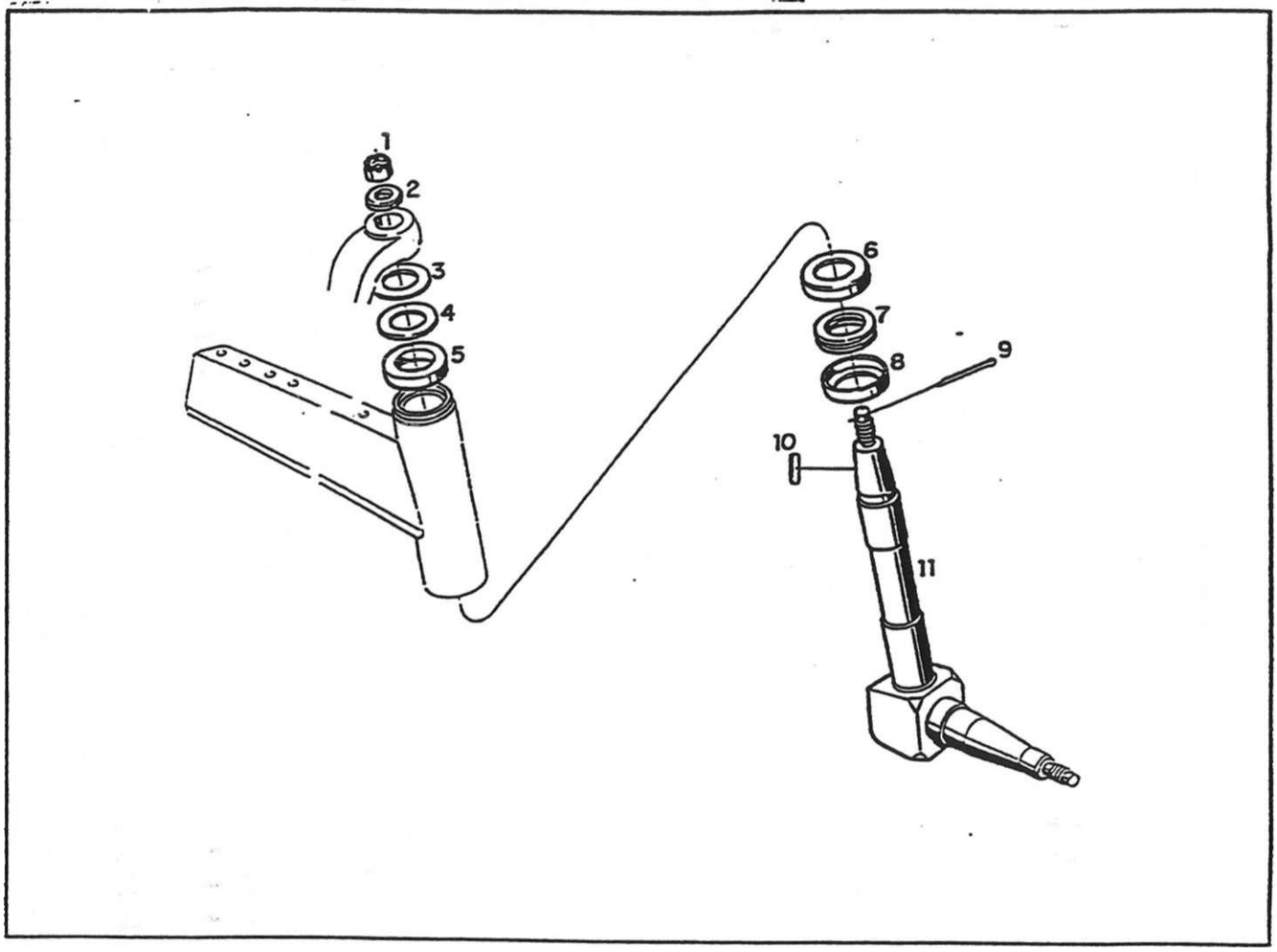

SISTEMA DO ELXO DIANTEIRO - PONTA DO ELXO DIANTEIRO								
item	Código	Qte.	Denominação	Alterações de Códigos	BX-90	BX-4.90	BXIOO Turbo	o £3 ɯ.. o CD
1	4102.012.025.00.3	2	Porca castelo		X		X	
2	8009.103.040.00.5	2	Arruela		X		X	
3	8009.103.050.00.4	2	Arruela de compensação		X		X	
4	8009.103.051.002	2	Arruela de compensação		X		X	
5	8009.103.043.00.9	2	Arruela protetora		X		X	
6	8009.103.041.00.3	2	Protetor superior		X		X	
7	8009.103.060.00.3	2	Rolamento		X		X	
8	8009.103.042.00.1	2	Protetor inferior		X		X	
9	4009.010.011.002	2	Contrapino		X		X	
10	4005.010.038.00.3	2	Chaveta		X		X	
11	8009.103.036.00.3	2	Conjunto da poma do eixo diameiro		X		X	

SISTEMA DO EIXO DIANTEIRO - PONTA DO EIXO DIANTEIRO.58„

ítem	Código	Qte.	Denominação	Alterações de Códigos	BX-90	S.	BX-100 Turbo	2

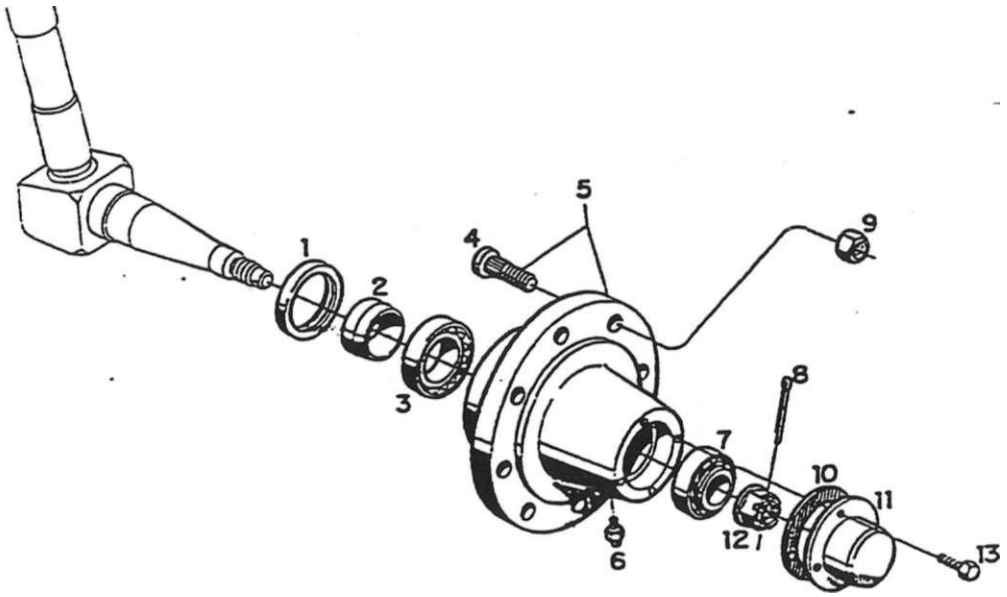

SISTEMA DO ELXO DIANTEIRO - SAÍDA DE RODAS DIANTEIRAS								
rtern	Código	Qtej	Denominação	Alterações óe Códigos	BX-90	o ... 03	BX-100 Turbo	BX-4.110 Turbo
1	8009.103.05S.00.1	2	Reternor		X		X	
2	8009.103.044.00.7	2	Anel interno		X		X	
3	4001.035.010.002	2	Rolamento		X		X	
4	8009.103.459.00.7	12	Paratuso de roda		X			
4	8009.103.045.00.4	12	Parafuso de roda				X	
S	8009.103.457.00.1	2	Conjunto do cubo de rodas (inclui o ftem 4) Bx90		X			
5	8009.103.007.00.4	2	Conjunto do cubo de rodas (inclui o ftem 4) Bx100				X	
6	4003.010.008.00.1	2	Graxeira		X		X	
7	4001.035.007.00.8	2	Rolamento		X		X	
8	4009.010.011.002	2	Contrapino		X		X	
9	4102.017.016.05.6	12	Porca sextavada		X		X	
10	8009.103.059.00.5	2	Junta de vedação		X		X	
11	8009.103.058.00.7	2	Tampa de vedação		X		X	
12	8009.103.057.00.9	2	Porca castelo		X		X	
13	4101.047.066.05.7	8	Parafuso sextavado		X		X	

tem	Código	Qte.	Denominação	Alterações de Códigos	BX-90	BX-4.90	BX-100 Turbo	BX-4.110 Turbo

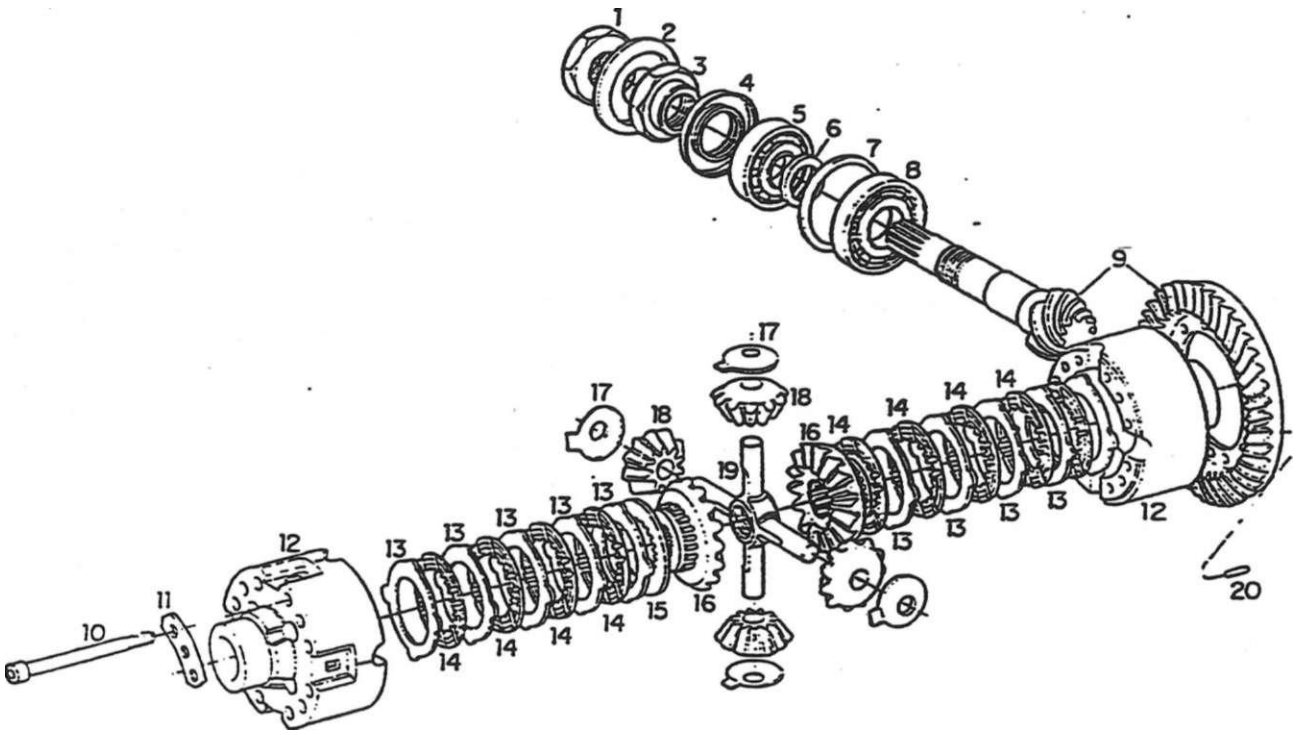

SISTEMA DO EIXO DIAN IhlHO - DIFERENCIAL DIANTEIRO E PINHÃO								
f*e»rp	Códigc	*Cie.*	Denominação	Alterações de Códigos	cn x C	o o -r- x co	BXIOO Turbo	BX 4.110 Turbo
i	8009.103.391 002	1.	Porca (vide item 43 - fig. 61)			X		X
2	8009.103.340.00.9	1	Chapa defletora (vide item 43 - fig. 61)			X		X
3	8009.103.390.00.4	i	Porca			X		X
4	8OO9.103.357.00.3	1	Retentor (vide item 43 - fig. 61)			X		X
5	4001.035.059.00.9	1	Rolamento			X		X
6	8009.103.156.00.9	CN	Anel - 11.30 mm			X		X
6	8009.103.157.00.7	CN	Anel -11.33 mm			X		X
6	8009.103.158.00.5	CN	Anel -11,36 mm			X		X
6	8009.103.159.00.3	CN	Anel -11.39 mm			X		X
6	8009.103.160.00.1	CN	Anel -11,42 mm			X		X
6	8009.103.161.00.9	CN	Anel -11,45 mm			X		X
6	8009.103.162.00.7	CN	Anel -11,48 mm			X		X
6	8009.103.163.00.5	CN	Anel -11,51 mm			X		X
6	8009.103.164.00.3	CN	Anel -11.54 mm			X		X
6	8009.103.165.00.0	CN	Anel -11,57 mm			X		X
6	8009.103.166.00.8	CN	Anel -11,60 mm			X		X
6	8009.103.167.00.6	CN	Anel -11.63 mm			X		X
e>	8009.103.168.00.4	CN	Anel -11.66 mm			X		X
6	8009.103.169.002	CN	Anel-11,69 mm	. . . .		X		X
6	8009.103.170.00.0	CN	Anel -11.72 mm			X		X
6	8009.103.171.00.8	CN	Anel -11.75 mm			X		X
6	8009.103.172.00.6	CN	Anel -11.78 mm			X		X

SISTEMA DO ELXO DIANTEIRO - DIFERENCIAL DIANTEIRO E PINI-LÃO				60				
ftem	Código	Qte.	Denominação	Alterações de Códigos		BX-4.90	BX-100 Tuibo	DX-4.110 Turbo
6	8009.103.173.00.4	CN	Anel - 11J31 mm			X		X
6	8009.103.174.002	CN	Anel - 11JB4 mm			X		X
6	8009.103.175.00.9	CN	Anel -11,87 mm			X		X
6	8009.103.176.00.7	CN	Anel -11J90 mm			X		X
6	8009.103.177.005	CN	Anel -11,93 mm			X		X
6	8009.103.178.00.3	CN	Anel - 11J96 mm			X		X
6	8009.103.179.00.1	CN	Anel -11.99 mm			X		X
6	8009.103.180.00.9	CN	Anel -12.02 mm			X		X
6	8009.103.181.00.7	CN	Anel -12.05 mm			X		X
6	8009.103.182.00.5	CN	Anel -12.08 mm			X		X
e	8009.103.183.00.3 -	CN	Anel -12.11 mm			X		X
6	8009.103.184.00.1	CN	Anel -12.14 mm			X		X
6	8009.103.185.00.8	CN	Anel -12,17 mm			X		X
5	8009.103.186.00.6	CN	Anel -1220 mm			X		X
S	8009.103.187.00.4	CN	Anel -1223 mm			X		X
5	8009.103.188.002	CN	Anel -1226 mm			X		X
5	8009.103.189.00.0	CN	Anel -1229 mm			X		X
6	8009.103.190.00.8	CN	Anel -12.32 rrrm			X		X
6	8009.103.191.00.6	CN	Anel -1235 mm			X		X
6	8009.103.192.00.4	CN	Anel -12.38 mm			X		X
7	8009.103.134.00.6	CN	Anuela -1,0 mm			X		X
7	8009.103.135.00.3	CN	Anuela -1,05 mm			X		X
7	8009.103.136.00.1	CN	Anuela - 1,1 mm			X		X
7	8009.103.137.00.9	CN	Anuela - 1.15 mm			X		X
7	8009.103.138.00.7	CN	Anuela -12 mm			X		X
7	8009.103.139.00.5	CN	Anuela -125 mm			X		x
7	8009.103.140.00.3	CN	Anuela -1.3 mm			X		x
7	8009.103.141.00.1	CN	Anuela - 1.35 mm			X		x
7	8009.103.142.00.9	CN	Arruela - 1.4 mm			X		X
i	8009.103.143.00.7	CN	Anuela - 1.45 mm			X		X
7	8009.103.144.00.5	CN	Arruela - 1.5 mm			X		X
7	8009.103.145.00.2	CN	Arruela - 1.55 mm			X		X
7	8009.103.146.00.0	CN	Arruela - 1.6 mm			X		X
7	8009.103.147.00.8	CN	Arruela - 0.9 mm			X		X
* 7	8009.103.148.00.6	CN	Arruela - 0.95 mm			X 1		x
7	8009.103.149.00.4	CN	Arruela - 0.65 mm			X 1		X
7	8009.103.124,00.7	CN	Arruela - 0,70 mm			X		x
7	8009.103.125.00.4	CN	Arruela - 0.75 mm			X 1		x
7	8009.103.126.002	CN	Arruela - 0.85 mm			X 1		x
8	4O01.035.079.00.7	1	Rolamento			X		X
9	8009.103.122.00.1	1	Conjunto coroa e pinháo			X		x
10	4101.038.038.00.8	12	Paratuso allen			X		X
11	8009 103203 00 9	4	Disco			X		X
12	8009.103 193 00 2	2	Carcaça do diferencial			X		X
13	8009.103.195.00.7	10	Lameta externa - 1.4 mm			X 1		
13	8009.103.194.00.0	CN	Lameta externa - 12 mm			X 1		X
13	8009.103.196.00.5	CN	Lameta externa - 1,3 mm			X		X
14	8009.103.197.00.3	8	Lameta interna					X

Notas:"*" CN. = Conforme necessidade

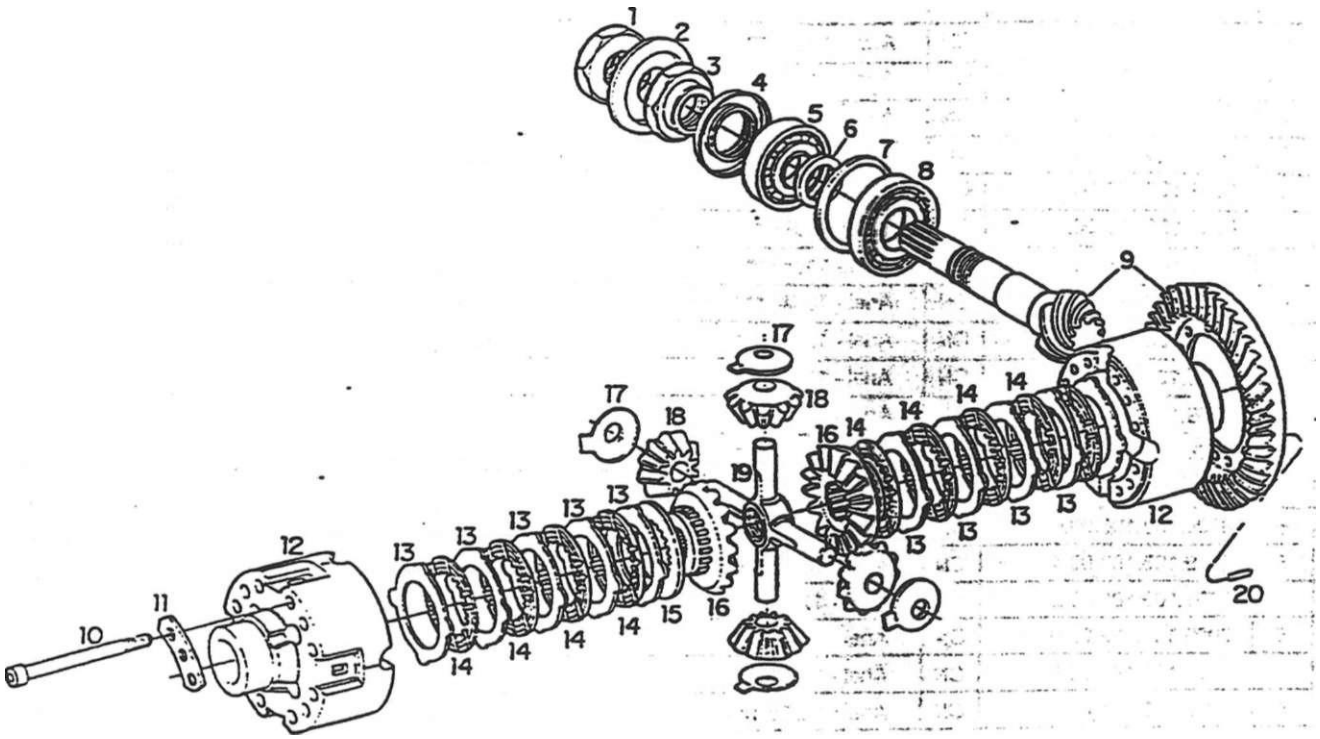

SISTEMA DO ELXO DIANTEIRO - DIFERENCIAL DIANTEIRO E PINHÃO (Corrtinuação-.)								
Item	uoaigo	Qte.	Denominação	Alterações de Códigos	o x e	BX-t.90	BX-100 Turbo	o o -c x e
15	8009.103.198.00.1	2	Anuela - 32 mm			X		X
16	8009.103.199.00.9	2	Engrenagem planetária			X		X
17	8009.103201.00.3	4	Arruela			X		X
18	8009.103200.00.5	4	Engrenagem satélite			X		X
19	8009.103202.00.1	1	Eixo diferencial			X		X
20	8009.103205.00.4	4	Pino elástico			X		X

SISTEMA DO ELXO DIANTEIRO - DIFERENCIAL DIANTEIRO E PINHÃO 60 - - (Continuação-.)———

ftem	Código	Qte.	Denominação	Alterações de Códigos	BX-90	BX-4.90	BX-100 Turbo	BX-4.110 Turbo
				-				
			-					
								1
						1		
<								I

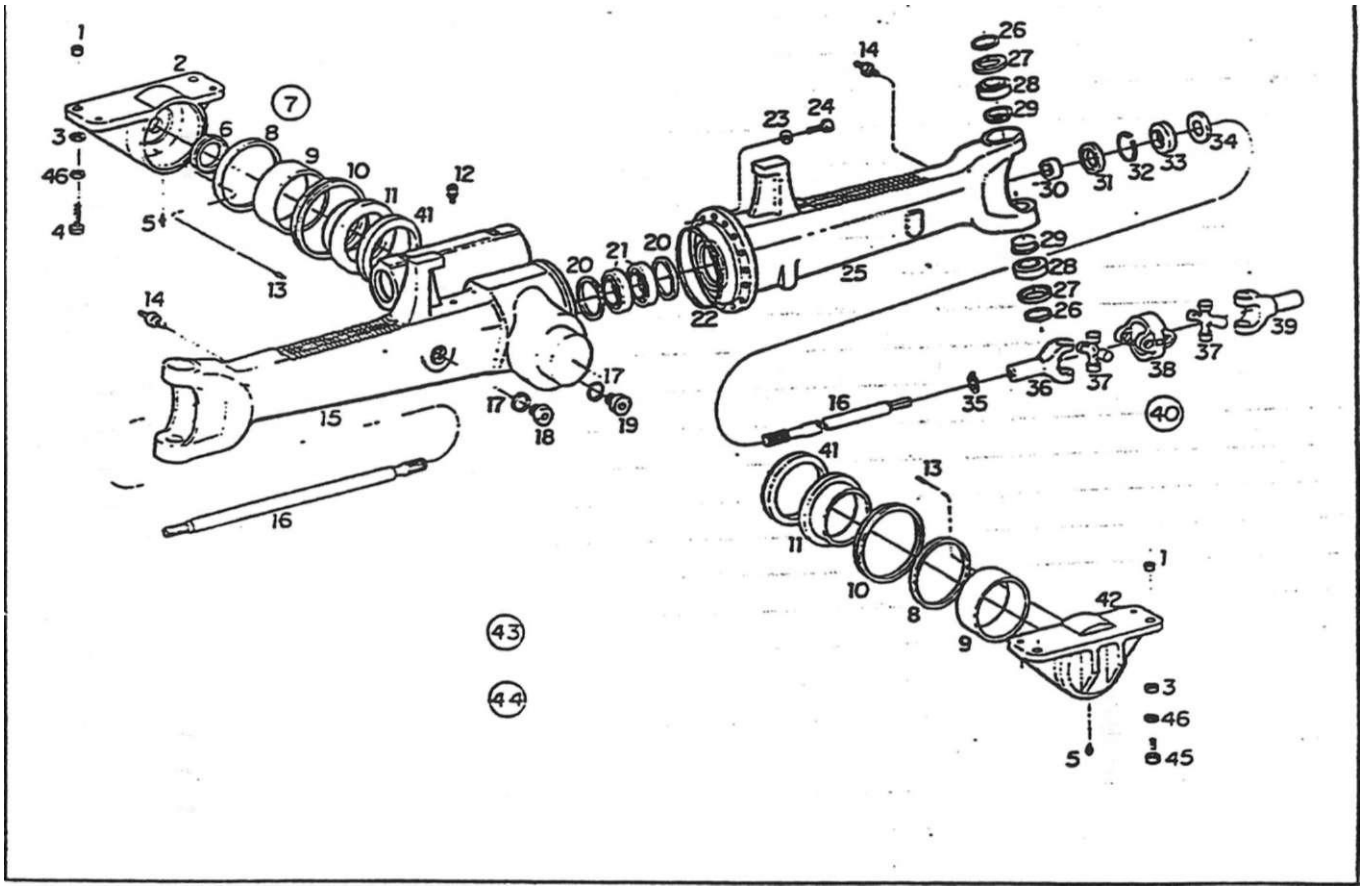

SISTEMA DO ELXO DIANTEIRO - DIFERENCIAL DIANTEIRO					BX-90		BX-100 Tuibo	
nem	Código	Qte.	Denominação	Alterações de Códigos				
1	8009.109.016.00.9	4	Bucha guia			X		X
2	8009.103.398.00.7	1	Cavaleie traseiro			X		X
3	8009.103241.00.9	4	Bucha			X		X
	4101.049.055.05.8	4	Parafuso sexiavado			X		X
5	4003.010.017.002	2	Graxeira			X		X
6	8009.103.341.00.7	1	Anel protetor			X		X
7	8009.103.432.00.4	1	Jogo arruelas calço			X		X
8	8009.103.433.002	CN	Arruela 3.75 mm			X		X
8	8009.103.434.00.0	CN	Anuela 3,85 mm			X		X
8	8009.103.435.00.7	CN	Arruela 3.95 mm			X		X
8	8009.103.436.00.5	CN	Arruela 4.05 mm			X		X
8	8009.103.437.00.3	CN	Anuela 4.15 mm			X		X
8	8009.103.438.00.1	CN	Anuela 425 mm			X		X
8	8009.103.439.00.9	CN	Anuela 4,35 mm			X		X
8	8009.103.440.00.7	CN	Arruela 4.45 mm			X		X
8	8009.103.441.00.5	CN	Anuela 4.55 mm			X		X
8	8009.103.133.00.8	CN	Arruela 4.60 mm			X		X
9	8009.103.131.002	2	Bucha			X		X
10	8009.103247.00.6	2	Anel - V (vide item 43 - fig. 61)			X		X
11	8009.103.132.00.0	2	Bucha			X		X
12	8009.103242.00.7	1	Respiro			X		X
13	4006.010.050.00.6	4	Pino elástico			X		X

ftem	Código	Qte.	Denominação	Alterações de Códigos	BX-90	BX-4.9C	10 Turbo
14	4003.010.006.00.5	2	**Graxeira**				X
15	8009.103.480.00.3	1	**Ponte do** eixo			X	X
16	8009.103.485.00.2	2	**Eixo de ligação**			X	X
17	8009.103.355.00.7	2	**Anel de vedação (vide item** 43 - **fig** 61)			X	X
18	8009.103.475.00.3	1	**Bujão**			X	X
19	8009.103363.00.1	1	**Bujão magnética**	-		X	X
20	8009.103207.00.0	CN	**Anuela - 2,0 mm**			X	X
20	8009.103208.00.8	CN	**Arruela-1.35 mm**			X	X
20	8009.103209.00.6	CN	**Arruela - 1,9 mn**			X	X
20	8009.103210.00.4	CN	**Arruela -1.85 mm**			X	
20	8009.103211.00.2	CN	**Anuela -1.8 mm**			X	X
20	8009.103212.00.0	CN	**Arruela -1.75 mm**				X
20	8009.103213.00.8	CN	**Arruela -1,7 mm**			X	X
20	8009.103214.00.6	CN	**Anuela -1,65 mm**				X
20	8009.103215.00.3	CN	**Arruela -1.6 mm**			X	X
20	8009.103216.00.1	CN	**Arruela -1.55 mm**			X	X
20	8009.103217.00.9	CN	**Anuela -1.5 mm**				X
20	8009.103218.00.7	CN	Arruela -1.45 **"mm**			X	X
20	8009.103219.00.5	CN	Anuela -1.4 **mm**			X	X
20	8009.103220.00.3	CN	Anuela - 1.2 **mm**			X	X
20	8009.103221.00.1	CN	Arruela -1.0 **mm**			X	X
20	8009.103222.00.9	CN	Anuela - 0.8 **mm**			X	X
20	8009.103223.00.7	CN	Arruela - 0.6 **mm**				X
20	8009.103224.00.5	CN	Arruela - 0.5 **mm**				X
20	8009 103225.00.2	CN	Anuela - 0.4 **mm**				X
20	8009.103226.00.0	CN	Arruela - 0.3 **mm**			X	X
20	8009.103227.00.8	CN	Arruela - 0.2 **mm**			X	X
20	8009 103228.00.6	CN	Arruela - 0.1 **mm**			X	X
20	8009 103229.00.4	CN	Arruela - 0.65 m—				
20	8009 103230.00.2	CN	Arruela - 0.7 mm				X
20	8009 103231.00 0	CN	Arruela - 0.75 mm				X
20	8009 103232.00.8	CN	Arruela - 0.85 mm				X
20	8009 103 233.00.6	CN	Arruela - 0.9 mm			X	X
20	8009 103234.00.4	CN	Anuela - 0.95 mm			X	X
, 20	8009.103 235.00.1	CN	Arruela - 1.1 mm			X	X
20	8009 103 236.00.9	CN	Arruela -1.15 mm			X	X
20	8009.103237.00.7	CN	Arruela - 1.25 mm			X	X
20	8009 103238.00.5	CN	Arruela - 1.3 mm			X	X
20	8009 103239.00.3	CN	Arruela -1.35 mm			X	X
21	4001 035.009.00.4	2	Rolamento			X	X
22	8009 103361.00.5	1	Anel de vedação (vide item 43 - fie. 61)			X	X
23	4.103011 052.006	16	Arruela			X	X
24	4.101 048.079.01 8	16	Parafuso sextavaco			X	X
25	8009 103 481.00 1	1	Pome do eixo			X	X
26	8009.103.369.00 8	4	Anel de vedação (vide item 43 - fio. 611			X	X
27	8009.103251.00.8	4	Chapa de vedação			X	X
28	4001.035.081.00.3	4	Rolamento **de** rolos			X	X
29	8009.103250.00.0	4	Selo				X

Notas: CN **= Conforme necessidade**

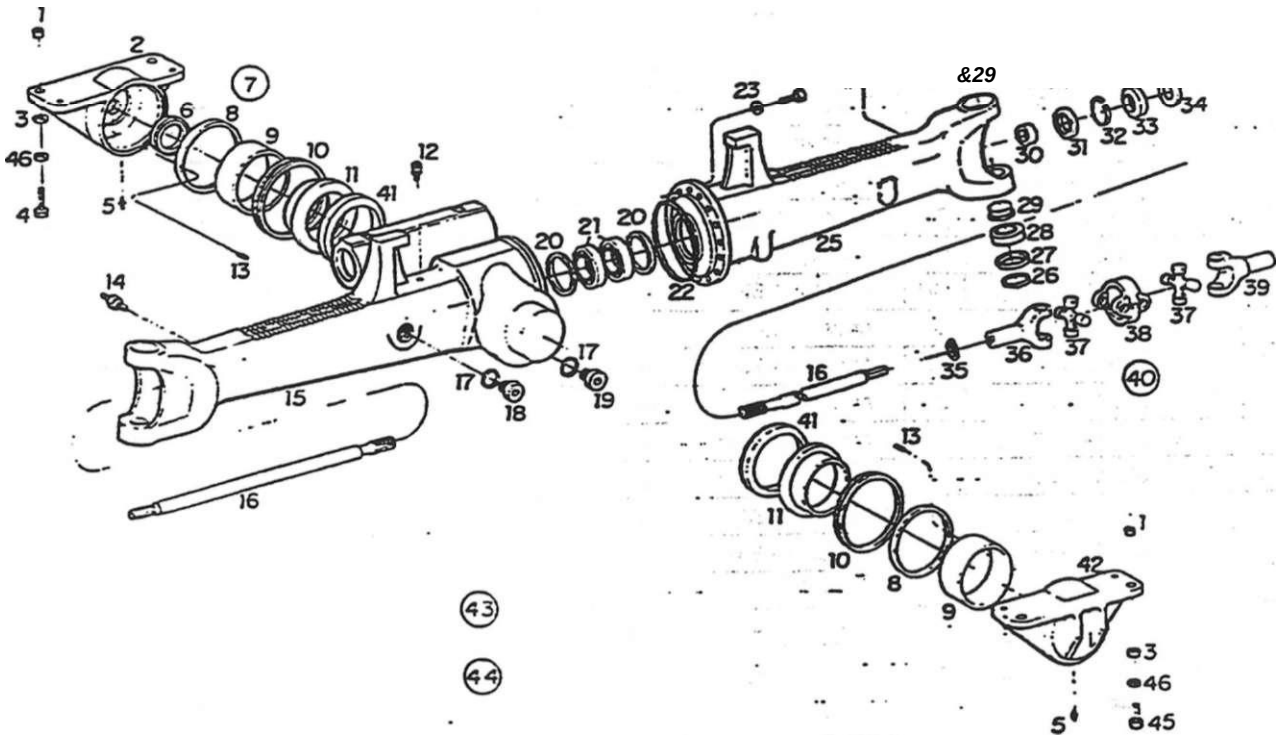

SISTEMA DO EIXO DIANTEIRO - DFERENC1AL DIANTEIRO (Continuação-)								
Uem	Código	Qte.	Denominação	Alterações de Códigos				
30	8009.103241.00.9	2	Bucha			X		X
31	8009.103.365.00.6	2	Retentor (vide ftem 43 - fig. 61)			X		X
32	8009.103.487.00.8	2	Anel espacador			X		X
33	4002.010.071.00.1	2	Retentor			X		X
34	8009.103.488.00.6	2	Chapa de proteção			X		X
35	8009.103.486.00.0	2	Anel elástico			X		X
36	8009.103.489.00:4	1	Garfo			X		X
37	8009.103.477.00.9	2	Cruzeta			X		X
38	8009.103.476.00.1	1	Garfo duplo			X		X
39	8009.103.490.002	1	Garfo			X		X
40	8009.103.484.005	1	Articulação dupla completa (inclui itens 36,37, 38					
			e 39)			X		X
41	8009.103.389.00.6	2	Anel			X		X
42	8009.103.130.00.4	1	Cavaiete			X		X
43	8009.103.337.00.5	1	Jogo reparo do eixo - inclui os seguintes fiens:			X		X
-	8009.103.340.00.9	1	Chapa defletora (fig. 60 - ftem 2)			X		X
-	8009.103.357.00.3	1	Retentor (fig. 60 - ftem 4)			X		J(
-	8009.103.391.002	1	Porca (fig. 60 - ftem 1)			X		X
-	8009.103.365.00.6	2	Retentor (fig. 61 - ftem 31)			X		X
-	8009.103247.00.6	2	Anel "V (fig. 61 - ftem 10)			X		X
-	8009.103361.00.5	1	Anel (fig. 61 - ftem 22)			X		X
-	8009.103255.00.7	2	Anel de vedação (fig. 62 - ftem 17)			X		X

SISTEMA DO EIXO DIANTEIRO - DIFERENCIAL DIANTEIRO (Continuação-.)

ftem	Código	Qte.	Denominação	Alterações de Códigos	1 BX-90	1 DX-100 TutbO	1 DX-4.110 Turbo
-	8009.103.369.00.8	4	Anel (fig. 61 - Item 26)		X		X
-	8009.103269.00.0	2	Chapa trava (Sg. 62 - ftem 24)				X
i -	8009.103.380.00.5	2	Anel (fig. 62 - íem 31)				X
-	8009.103.493.00.6	2	Retentor (fig. 62 - ftem 16)		X		X
-	8009.103.373.00.0	2	Anel "0" (fig. 62 - item 21)		X		X
-	8009.103.365.00.6	2	Retentor (fig. 62 - item 7)		X		X
44	8009.103.070.00.2(A)	1	Conjunto do eixo dianteiro completo		X		
44	8009.103.071.00.0(B)	1	Conjunto do eixo dianteiro completo				X
45	4101.049.053.05.3	4	Parafuso sextavado		X		X
46	4103.012.015.01.0	8	Arruela de pressão		X		X

Notas: (A) - A partir dos chassis n°s 00634 - 00636 em diante

(B) - A partir dos chassis n°s 566. 567. 568. 569. 574. 576, 577. 595 em diante

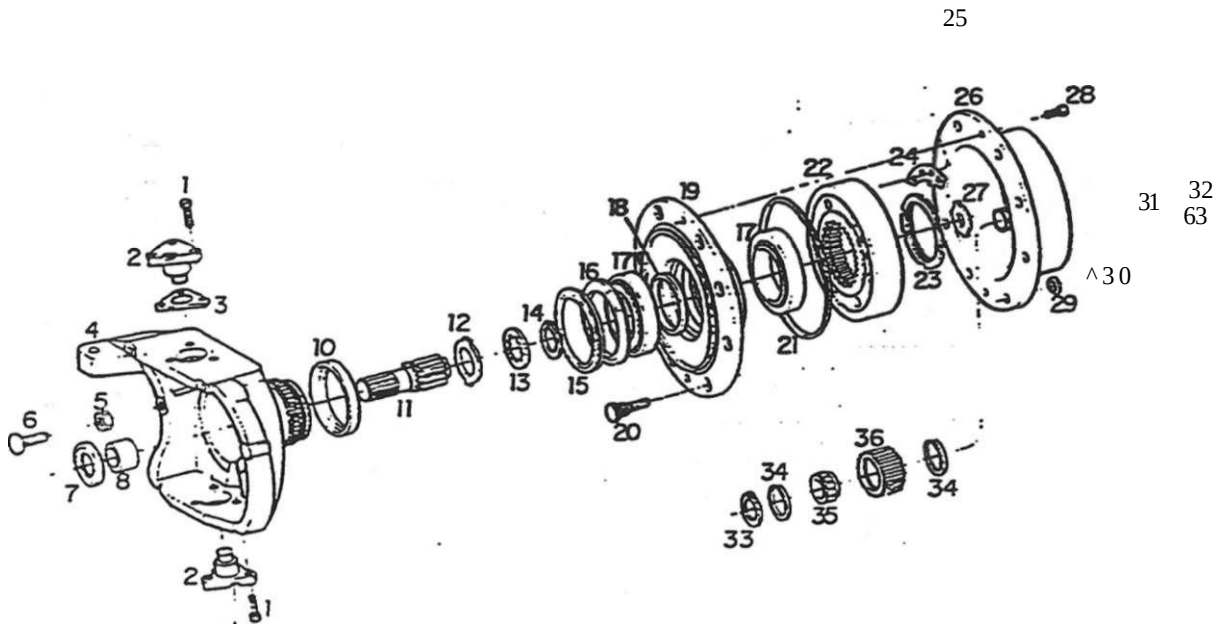

SISTEMA DO EIXO DIANTEIRO - CARCAÇA DE ARTICULAÇÃO E CUBO • DA RODA DIANTEIRA								
Item	Código	Qte.	Denominação	Alterações de Códigos				
1	4101.045.007.05.3	12	Parafuso sexiavado			X		X
2	8009.103262.00.5	4	Pino			X		X
3	8009.103252-00.6	CN	Anuela - 0.6 mm			X		X
3	8009.103253.00.4	CN	Arruela - 1.0 mm			X		X
3	8009.103254.002	CN	Anuela -1,4 mm			X		X
3	8009.103255.00.9	CN	Arruela - 1,6 mm			X		X
3	8009.103256.00.7	CN	Anuela - 1,8 mm			X		X
3	8009.103257.00.5	CN	Arruela - 2,0 mm			X		X
3	8009.103258.00.3	CN	Arruela - 0,4 mm			X		X
3	8009.103259.00.1	CN	Anuela - 0,8 mm			X		X
3	8009.103260.00.9	CN	Anuela - 02 mm			X		X
3	8009.103261.00.7	CN	Arruela - 0,3 mm			X		X
4	8009.103.48200.9	1	Carcaça de articulação direna			X		X
4	8009.103.483.00.7	1	Carcaça de articulação esquerda			X		X
5	4102.011.023.05.8	2	Porca sextavada			X		X
6	8009.103265.00.8	2	Parafuso de encosto			X		X
7	8009.103365.00.6	2	Retentor (vide ftem 43 da figura 61)			X		X
8	8009.103263.00.3	2	Bucha			X		X
9	4003.010.015.00.6	4	Graxeira			X		X
10		—	ttem eliminado					
11	8009.103.30200.9	2	Eixo solar			X		X
12	8009.103.376.00.3	2	Anuela			X		X

SISTEMA DO BLOCO MOTOR – CAIXA DE ARMAZENAGEM E CONTROLE DA BOMBA MOTOR

ftem	Código	Qte.	Denominação	Alterações de Códigos	BX-80	BX-4.90	BX-100 Turbo	BX-120 Turbo
13	8009.103.377.00.1	2	Arruela			X		X
14	8009.103.378.00.9	2	Anel elástico			X		X
15			Item eliminado					
16	8009.103.493.00.6(A)	4	Retentor (vide fiem 43 tía figura 61)			X		X
17	8009.103.372002	4	Rolamento de retos			X		X
18	8009.103270.00.8	CN	Anel -13,964 mm			X		X
18	8009.103271.00.6	CN	Anel • 13.989 mm			X		X
18	8009.103272.00.4	CN	Anel -14,014 mm			X		X
18	8009.103273.002	CN	Anel -14,039 mm			X		X
18	8009.103274.00.0	CN	Anel -14,064 mm			X		X
18	8009.103275.00.7	CN	Anel -14.089 mm			X		X
18	8009.103276.00.5	CN	Anel -14.114 mm			X		X
18	8009.103277.00.3	CN	Anel -14,139 mm			X		X
18	8009.103278.00.1	CN	Anel -14.164 mm			X		X
18	8009.103279.00.9	CN	Anel -14,189 mm			X		X
18	8009.103280.00.7	CN	Anel -14214 mm			X		X
18	8009.103281.00.5	CN	Anel -14239 mm			X		X
18	8009.103282.00.3	CN	Anel -14264 mm			x		X
18	8009.103.283.00.1	CN	Anel -14289 mm			X		X
16-	8009.103284.00.9	CN	Anel -14.314 mm			x		X
18	8009.103285.00.6	CN	Anel - 14.339 mm			X		X
18	8009.103.286.00.4	CN	Anel -14.364 mm			X		X
18	8009.103.287.002	CN	Anel - 14.389 mm			X		X
18	8009.103288.00.0	CN	Anel - 14.414 mm			X		X
18	8009.103289.00.8	CN	Anel - 14.439 mm			x		X
18	8009.103290.00.6	CN	Anel - 14.464 mm			x		x
18	8009.103291.00.4	CN	Anel - 14.489 mm			x		x
18	8009.103292.00.2	CN	Anel - 14.514 mm			X		X
18	8009.103293.00.0	CN	Anel - 14.539 mm			y		x
18	8009.103 294.00.8	CN	Anel - 14.564 mm			x		X
18	8009.103295.00.5	CN	Anel - 14.589 mm			X		x
18	8009.103296.00.3	CN	Anel - 14.614 mm			X		X
18	8009.103297.00.1	CN	Anel - 14.639 mm			X		X
18	8009.103298.00.9	CN	Anel - 14.664 mm			X		X
18	8009.103299.00.7	CN	Anel - 14.689 mm			X		X
18	8009.103.300.00.3	CN	Anel - 14.714 mm			X		X
19	8009.103266.00.6	2	Cubo			X		X
20	8009.103.392.00 0	16	Parafuso			X		X
21	8009.103.373.00.0	2	Anel "0" (vide Item 43 da ficura 611			X		X
22	8009.103.301 00 1	2	Enarenaoem - dentes internos			X		X
23	8009 103 374 00.8	2	Porca			X		X
24	8009 103269.00 0	2	Chaoa trava (vide fiem 43 da fiaura 611			x		JL.
25	8009 103.397 00 9	4	Parafuso ftanceado			x		X
26	8009 103.303.00 7	2	Ponador do olaneiário					X
26	8009.103.399.00.5	2	Pona olaneiário			X		
27	8009.103.306.00.0	CN	Arruela - 1.5 mm			X		X
27	8009.103.307.00.8	CN	Arruela - 2.0 mm			X		X
27	8009.103.308.00.6	CN	Arruela - 2.5 mm			x		X

Notas. (A) Substitui as seguintes peças: 4002.010.086.00.9 (retentor) - 8009.103267.00.4 (bucha) - 8009.103268.002 (anel raspador)

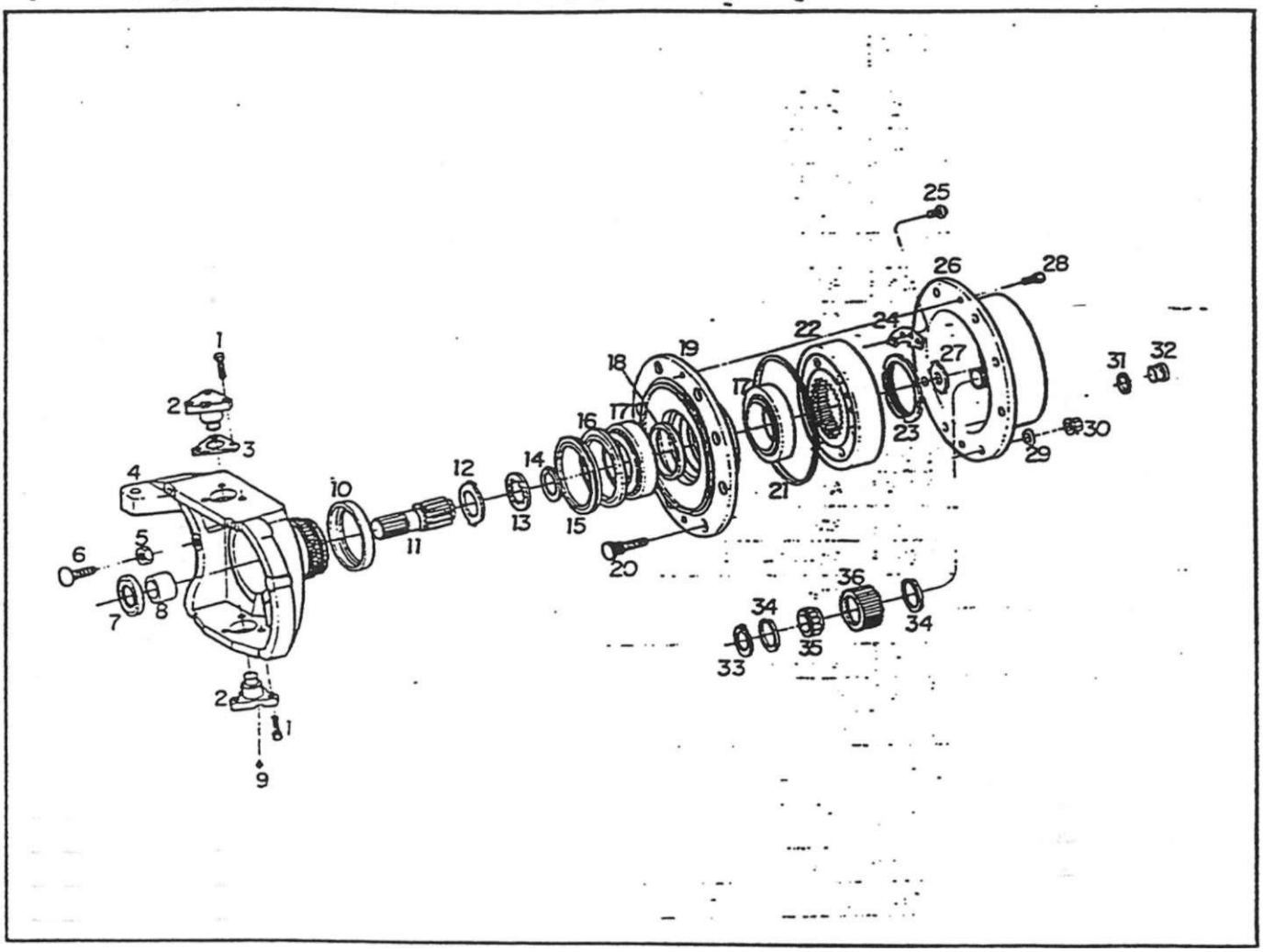

SISTEMA DO ELXO DIANTEIRO - CARCAÇA DE ARTICULAÇÃO E CUBO DA RODA DIAjNTEIRA (Continuação-)							6X100 Turbo	5X4 110 Turbo
item	Código	Qte.	Denominação	Alterações de Códigos				
27	8009.103.309.00.4	CN	Arruela - 3,0 mm			X		X
27	8009.103.310.002	CN	Arruela - 1,7 mm			X		X
27	8009.103.311.00.0	CN	Arruela - 22 mm			X		X
28	4101.065.017.00.8	4	Paratuso aflen			X		X
29	4103.020.00201.6	16	Arruela conica			X		X
30	4102.017.014.05.1	16	Porca sextavada			X		X
31	8009.103.380.005	2	Anel"0" (vide ftem 43 - fig. 61)			X		X
32	4010.013.021.00.6	2	Bujáo			X		X
33	4008.010.033.00.8	6	Anel elástico			X		
33	4008.010.033.00.8	8	Anel elástico					X
34	8009.103.305.002	12	Anel angular			X		
34	8009.103.305.002	16	Anel angular					X
35	8009.103.379.00.7	6	Rolamento de rolos			X		
35	8009.103.379.00.7	8	Rolamento de rolos					X
36	8009.103.304.00.5	6	Engrenagem planetária			X		
36	8009.103.304.00.5	8	Engrenagem planetária					X

SISTEMA DO ELXO DIANTEIRO - CARCAÇA DE ARTICULAÇÃO E CUBO — - DA RODA DIANTEIRA (Continuação—)

62

ítem	Código	Qte.	Denominação	Alterações de Códigos	Comum	BX-4.90	BX-100 Turbo	BX-4.110 Turbo
						1		
			-					
								!
								1
								1
								1 1
.								
					/			

Notas:

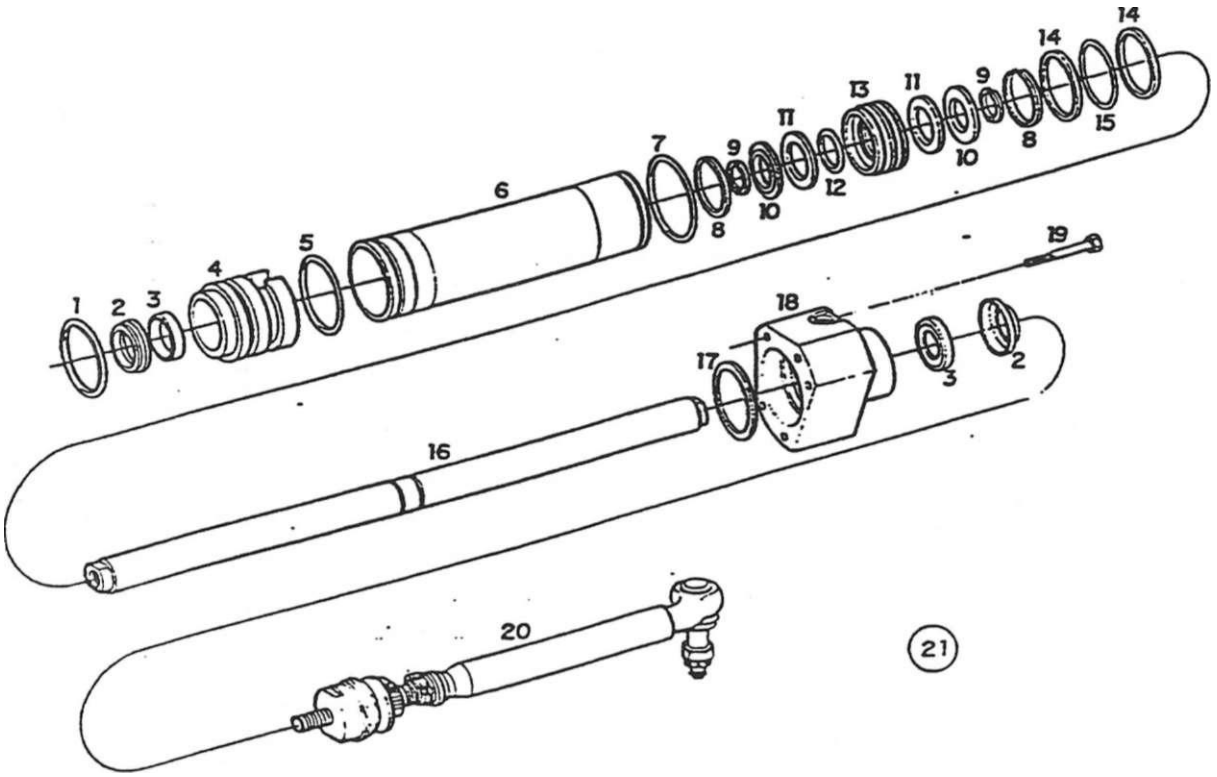

SISTEMA DO EIXO DIANTEIRO - CONJUNTO PISTÃO HIDRÁULICO BARRA DE DIREÇÃO					DX 90	BX100 Turbo	OX 4.1 IO Turbo
item	Código	Qte.	Denominação	Alterações de Códigos			
1	8009.103.383.00.9	1	Anel "0"			X	X
2	8OO9.103.315.00.1	2-	Anel ranhurado			X	X
3	8009.103.314.00.4	2	Anel recolhedor			X	X
4	8009.103.313.00.6	1	Guia			X	X
5	8009.103.381.00.3	1	Anel "O"			X	X
6	8009.103.31Z00.8	1	CJSndro			X	X
7	8009.103.382.00.1	1	Anel "O"			X	X
8	8O09.103.387.00.0	2	Anel elástico			X	X
9	8O09.i03.318.005	2	Anel bipanido			X	X
10	8009.103.386.002	2	Anel de segurança			X	X
11	8009.103.385.00.4	2	Anuela			X	X
12	8009.103.384.00.7	1	Anel "0"			X	X
13	80Q9.103.317.00.7	1	Pistão			X	X
14	8OO9.103.319.00.3	2	Anel recolhedor			X	X
15	8009.103.388.00.8	1	Anel vedação			X	X
16	80O9.103.316.00.9	1	Haste			X	X
17	8009.103.320.00.1	CN	Anuela - 1,0 mm			X	X
17	8009.103.321.00.9	CN	Anuela -1.1 mm			X	X
17	8009.103.322.00.7	CN	Anuela - 12 mm			X	- X
17	8O09.103.323.00.5	CN	Anuela - 1,3 mm			X	X
17	8009.103.324.00.3	CN	Arruela - T,4 mm			X	X
17	8O09.103.325.00.0	CN	Anuela - 15 mm			X	X

SISTEMA DO ELXO DIANTEIRO - CONJUNTO PISTÃO HIDRÁULK20 B/fíRA DE DIREÇÃO

63

ftem	Código	Qta	Denominação	Alterações de Códigos	o CD X m	o G> TT X ts	BX-100 Turbo	BX-4.110 Turbo
17	8009.103.326.00.8	CN	Arruela -1,6 mm			X		X
17	8009.103.327.00.6	CN	Arruela -1.7 mm			X		X
17	8009.103.328.00.4	CN	Anuela -1,8 mm			X		X
17	8009.103.329.002	CN	Anuela - 05 mm			X		X
17	8009.103230.00.0	CN	Arruela - 0.6 mm			X		X
17	8009.103.331.00.8	CN	Arruela - 0.7 mm			X		X
17	8009.103.33200.6	CN	Arruela - 0,8 rrrm			X		X
17	8009.103.333.00.4	CN	Arruela - 0.9 mm			X		X
18	8009.103.334.002	1	Guia			X		X
19	4101.045.086.00.8	5	Parafuso sextavado			X		X
20	8009.103245.00.0	1	Barra de direção (esquerda)			X		X
20	8009.103244.00.3	1	Barra de direção (direita)			X		X
21	8009.103.338.00.3	1	Jogo reparo do cilindro (mclui os tens 1,2 3,5,7,					
			8, 9,12, 14 e 15)			X		X

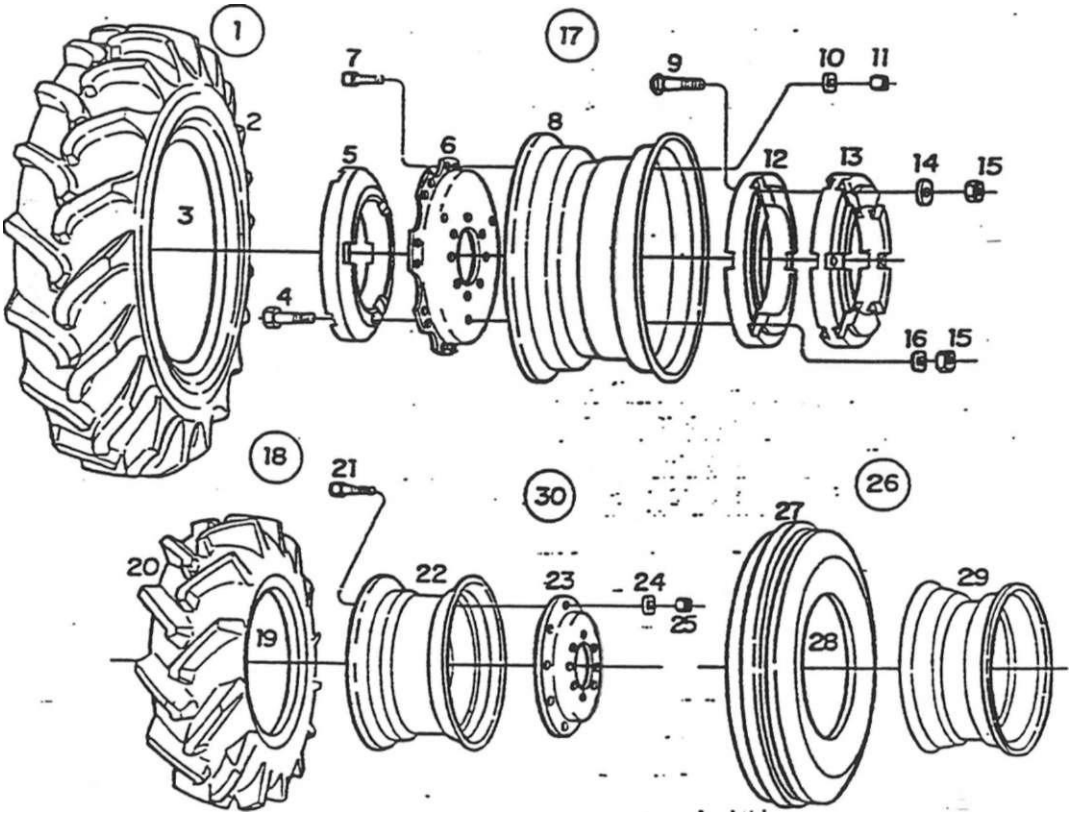

SISTEMA DE RODADO - RODADO TRASEIRO E DIANIbIKO

ftem	Coaigo	Qte.	Denominação	Alterações de Códigos	o	o	o ITurbo	IOTui
1	8009.110.017.00.4	2	Conjunto pneu e câmara traseira (inclui ftens 2 e 3)		X	X		
1	8009.110.018.002	2	. Conjunto pneu e câmara traseira (inclui ftem 2 e 3)				X	X
2	8009.110.07200.9	2	Pneu trasero		X	X		
2	8009.110.074.00.5	2	Pneu traseiro				X	X
3	8009.110.073.00.7	2	Câmara de ar traseira		X	X		
3	8009.110.075.002	2	Câmara de ar traseira				X	X
4	410U046.086.05.6	6	Parafuso sexiavado		X	X	X	X
5	8009.110.021.00.6	2	Supone convexo dos contrapesos		X	X	X	X
6	8009.110.112.00.3	2	Disco		X	X	X	X
7	8009.110.114.00.9	16	Parafuso		X	X	X	X
8	8009.110.104 00.0	2	Aro		X	X		
8	8009.110.106.00.5	2	Aro				X	X
9	4101.061.086.05.6	6	Parafusos francos					X
9	4101.061.086.05.6	18	Parafusos francos		X			
9	4101.061.086.05.6	24	Parafusos trances				X	
10	8O09.110.115.00.6	16	Arruela lisa		X	X	X	X
11	8009.110.116.00.4	16	Porca sexiavaaa		X	X	X	X
12	8009.110.022.00.4	2	Supone côncavo dos contrapesos		X	X	X	X
13	8009.110.020.00.8	2	Contrapesos traseiros			X		X
13	8009.110.020.00.8	6	Contrapesos traseiro		X			
13	8009.110.020.00.8	8	Contrapesos traseiro				X	
14	4103.011.02201.7	6	Arruela Esa			X		X

SISTEMA DO RODADO - RODADO TRASEIRO E DIANTEIRO				64				
item	Código	Qte.	Denominação	Alterações de Códigos	BX-90	BX-4.90	BX-100 Tuibo	25 o x. CD
14	4103.011.022.01.7	18	Arruela lisa		x			
14	4103.011.022.01.7	24	Arruela lisa				x	
15	4102.011.025.06.1	12	Porca sextavada			X		X
15	4102.011.025.06.1	24	Porca sextavada		X			
15	4102.011.025.06.1	30	Porca sextavada				X	
16	4103.012.015.01.0	6	Arruela de pressão	-	X	X	X	X
17	8009.110.032.00.3	2	Conjunto roda traseira (inclui os ftens 6,7,8, lOe TI)		X	X		
17	8009.110.034.00.9	2	Conjunto roda traseira (inclui os ftens 6,7,8,10 e 11)				X	X
18	8005.199.024.002	2	Conjunto pneu e câmara diameiro (inclui ftens 19					
			e 20)			X		
18	8008.199.004.00.8-	2	Conjunto pneu e câmara dianteiro (inclui ftens 19					
			e20)					X
19	8005.110.010.00.7	2	Pneu			X		
19	8008.110.010.00.1	2	Pneu					X
20	8005.110.011.005	2	Câmara			X		X
21	8009.110.114.00.9	12	Parafuso			X		X
22	8009.110.101.00.6	2	Aro					X
22	8009.110.100.00.8	2	Aro			X		
23	8009.110.110.00.7	2	Disco			X		X
24	8009.110.115.00.6	6	Arruela usa			X		X
25	8009.110.116.00.4	6	Porca sextavada			X		X
26	8009.110.011.00.7	2	Conjunto pneu e câmara (inclui os ftens 27 e 28)		X			
26	8009.110.013.00.3	2	Conjunto pneu e Câmara (inclui os Itens 27 e 28)				X	
27	8009.110.078.00.6	2	Pneu dianteiro		X			
27	8009.110.056.00.1	2	Pneu dianteiro				X	
28	8009.110.079.00.4	2	Câmara de ar dianteira		X			
28	8009.110.067.00.9	2	Câmara de ar dianteira				x l	
29	8009.110.026.00.5	2	Roda dianteira		X			
29	8009.110.025.00.7	2	Roda dianteira				v	
30	8009 110.027.00.3	2	Roda dianteira (inclui os íiens 21. 22. 23. 24. 25)			X		
30	8009.110.029.00.9	2	Roda dianteira (inclui os Itens 21. 22. 23. 24. 25)					X
								1

Notas:

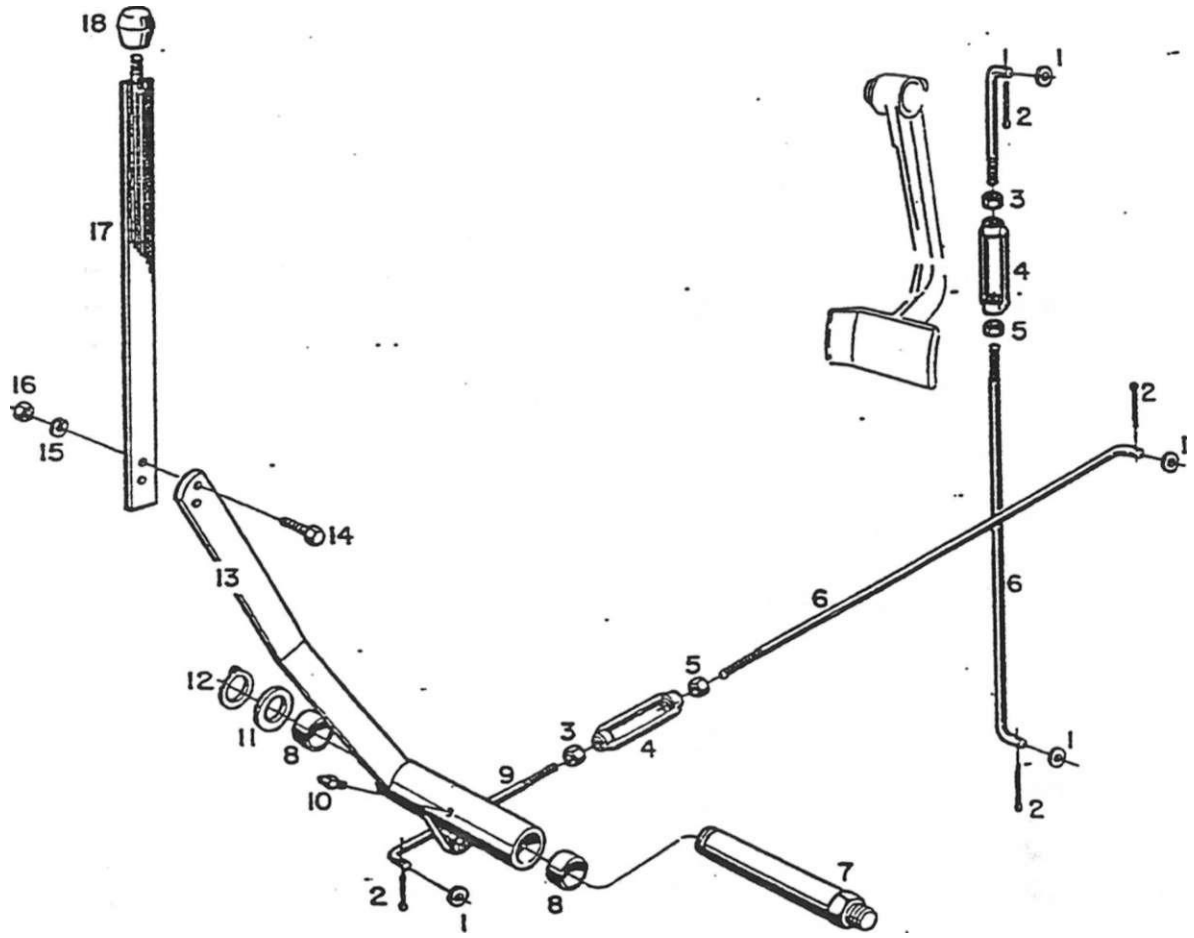

SISTEMA DE EMBREAGEM - ALAVANCA DA EMBREAGEM DA T.D.P. E HASTES DE ACIONAMENTO DA EMBREAGEM								
item	Código	Qte.	Denominação	Alterações de Códigos	BX-90	BX-4.90	BX-100 Turbo	5 e X
1	4103.011.017.01 7	4	Arruela fisa		X	X	X	X
2	4009.010.018.00.7	4	." Contrapino		X	X	X	X
3	4102.011.015.04.7	2	Porca sextavada		X	X	X	X
4	8002.105.070.005	2	Esticador		X	X	X	X
5	4102.011.014.05.7	2	Porca sextavada		X	X	X	X
6	8009.102.026.005	2	Haste		X	X	X	X
7	8009.102.017.00.4	1	Ebco		X	X	X	X
8	8009.105.008.00.0	2	Bucha dos pedais		X	X	X	X
9	8009.102.030.00.7	2	Haste •		X	X	X	X
10	4003.010.016.00.4	1	Graxeira		x	X	X	X
11	8009.105.038.00.7	1	Arruela		X	X	X	X
12	4008.010.027.00.0	1	Anel elástico		X	X	X	X
13	8009.102-010.00.9	1	Conjunto da artculaçáo da embreagem com bucnas		X	X	X	X
14	4101.047.090.05.7	2	Parafuso sextavado		X	X	X	X
15	4103.012.009.01.3	2	Arruela de pressão		X	X	X	X
16	4102.011.007.063	2	Porca sextavada		X	X	X	X
17	8009.102.040.00.6	1	Conjunto alavanca de acionamento da embreagem		X	X	X	X
18	8002.108.039.00.7	1	Manipulo		X	X	X	X

SETEMA DE EMBREAGEM - ALAVANCA DA EMBREAGEM DA *TJDJP.* 65 E HASTES DE ACIONAMENTO DA EMBREAGEM

item	Código	Qte.	Derrorninação	Aíterações de Códigos	8 x CQ	BX-4.00	| BX-100 TÚfbO	£ 5 y- c x CQ

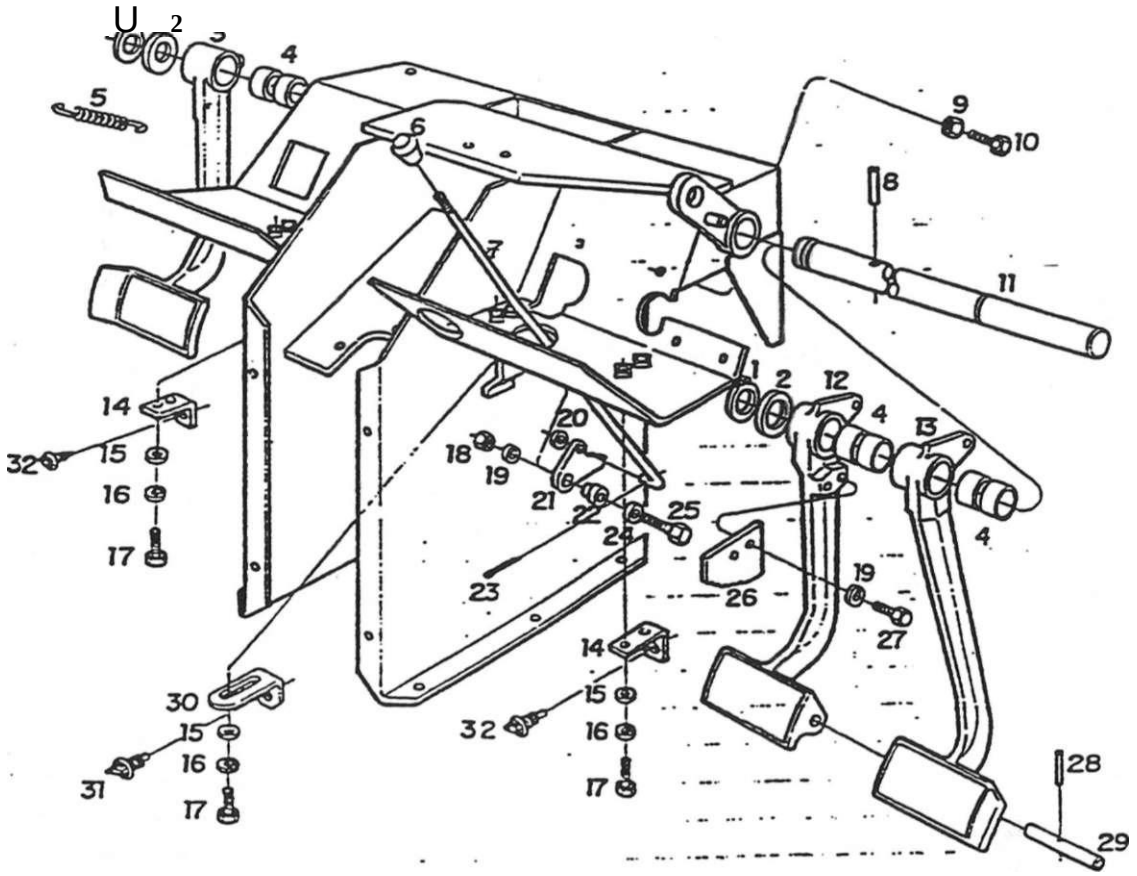

SISTEMA DE FREIO - EIXO DOS PEDAIS, PEDAIS DO FREIO, EMBREAGEM E TRAVA DO FREIO——————'"								
item	Código	Cte.	Denominaçáo	Alterações de Códigos	BX-90	BX-100 Turbo	BX-4.110 Turbo
1	4008.010.O27.00.0	2	Anel elástico		X	X	X	X
2	8009.105.038.00.7	2	Anuela		X	X	X	X
3	8009.102.005.00.9	1	Conjunto de pedal da embreagem findui o ftem 4					
			• - 2 peças)		X	X	X	X
4	8009.105.008.00.0	6	Bucha dos pedais		X	X	X	X
5	8009.105.041.00.1	3	Mola dos pedais		X	X	X	X
S	8009.105.047.00.8	1	Puxador		X	X	X	X
7	8O09.105.046.00.0	1	Haste		X	X	X	X
8	4006.011.028.00.1	1	Bucha elástica		X	X	X	X
9	4102.011.007.063	3	Porca sextavada		X	X	X	X
10	4101.047.094.053	3	Parafuso sextavado		X	X	X	X
11	8009.105.039.005	1	Eixo dos pedais		X	X	X	X
12	8009.105.005.00.6	1	Conjunto do pedal esquerdo (inclui o ftem 4 - 2					
			peças)		X	X	X	X
13	8009.105.004.003	1	Conjunto do pedal direito (mciui o ftem 4 - 2 peças		X	X	X	X
14	8009.111.043.003	2	Suporte do interruptor		X	X	X	X
15	4103.011.011.01.0	6	Arruela Dsa		X	X	X	X
16	4103.012.007.01.7	6	Arruela de pressão		X	X	X	X
17	4101.047.066.05.7	6	Parafuso sexiavado		X	X	X	X
18	4102.011.007.06.9 .	1	Porca sextavada			X	X	X
19	4103.012.009.013	3	Arruela de pressão		;.	X	X	X
20	4103.011.011.01.0	1	Arruela fisa		>:	X	X	X

SISTEMA DE FREIO - EDCO DOS PEDAB, PEDAB DO FREIO, EMBREAGEM E TRAVA DO FREIO				66				
ftem	Código	Qte.	Derarronaçâo	Alterações de Códigos				
21	8009.105.042.00.9	1	Trava do freio		X	X	X	X
22	8009.105.043.00.7	1	Distanciador		X	X	X	X
23	4009.010.0O4.00.7	1	Contrapino		X	X	X	X
24	4103.011.013.01.6	1	Arruela Esa		X	X	X	X
25	4101.047.094.053	2	Parafuso sextavado		X	X	X	X
26	8009.105.040.00.3	1	Engate	–	X	X	X	X
27	4101.047.088.05.1	2	Paratuso sextavado		X	X	X	X
28	4006.011.057.00.0	1	Bucha elástica		X	X	X	X
29	8009.105.009.00.8	1	Pino dos pedais		X	X	X	X
30	8009.111.045.00.4	1	Suporte do interruptor do freio de estacionamento		X	X	X	X
31	5066.006.012.005	1	Interruptor do freio de estacionamento		X	X	X	X
32	8002.111.122.00.6	2	Interruptor		X	X	X	X

Notas:

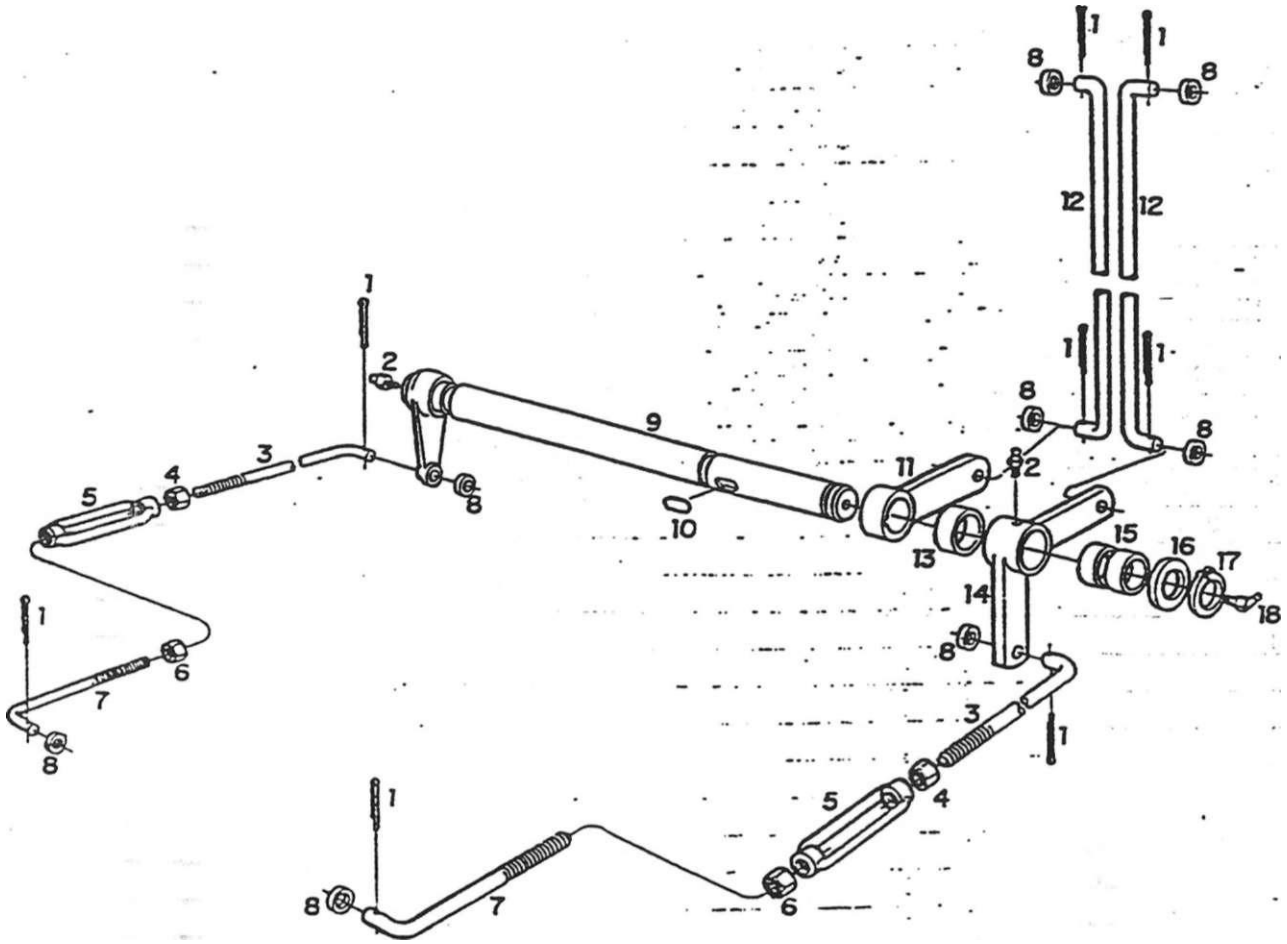

SISTEMA DE FREIO - EIXO INTERMEDIÁRIO E ARTTCU LAÇO ES								
ttem	Código	Qte.	Denominação ... —	Alterações de Códigos			BX-i00 Tutbo	
1	4009.010.018.00.7	8	Contrapino		X	X	X	X
2	4003.010.007.00.3	2:	Graxeira		x	X	X	X
3	8009.105.019.00.7	2	Haste		x!	X	X	X
4	4102.011.014.05.7	2	Porca sextavada - rosca direita		X	X	X	X
5	8002.105.070.00.5	2	Esticador da haste do freio		X	X	X	X
6	4102.011.015.04.7	2	Porca sextavada - rosca esquerda		X	X	X	X
7	8009.105.018.003	2	Haste		X	X	X	X
7	8009.105.013.00.0(A)	2	Haste		X	X	X	X
8	4103.011.017.01.7	8	Arruara 6sa		X	X	X	X
9	8009.105.026.002	1	Conjunto do eixo imerniediário		X	X	X	X
9	8009.105.021.00.3(A)	1	Conjunto do eixo intermediário		X	X	X	X
10	4005.010.027.00.6	1	Chaveta		X	X	X	X
11	8009.105.050.002	1	Braço		X	X	X	X
12	8009.105.012002	2	Haste menor		X	X	X	X
12	80O9.105.017.00.1 (A)	2	Haste menor		X	X	X	X
13	8009.105.036.00.1	1	Distanciador		X	X	X	X
14	8009.105.030.00.4	1	Conjunto da articulação do freio com bucha (in-				...	
			clui o item 15)		X	X	X	X
14	8009.105.024.00.7(A)	1	Conjunto da articulação do freio com bucha (h-					
			dui o item 15)		>	X	X	X
15	8009.105.008.00.0	2	Bucha dos pedais		>:	x	X	X
16	8009.105.038.00.7	1	Arruela		>:	x	X	X

úem	Código	Qte.	Denominação	Alterações de Códigos	o o) X m	o cn X O	BX-100 Tuibo	BX-4.110 Turbo
17	4008.010.027.00.0	1	Anel elástico		X	X	X	X
18	4003.010.016.00.4	1	Graxeira		X	X	X	X

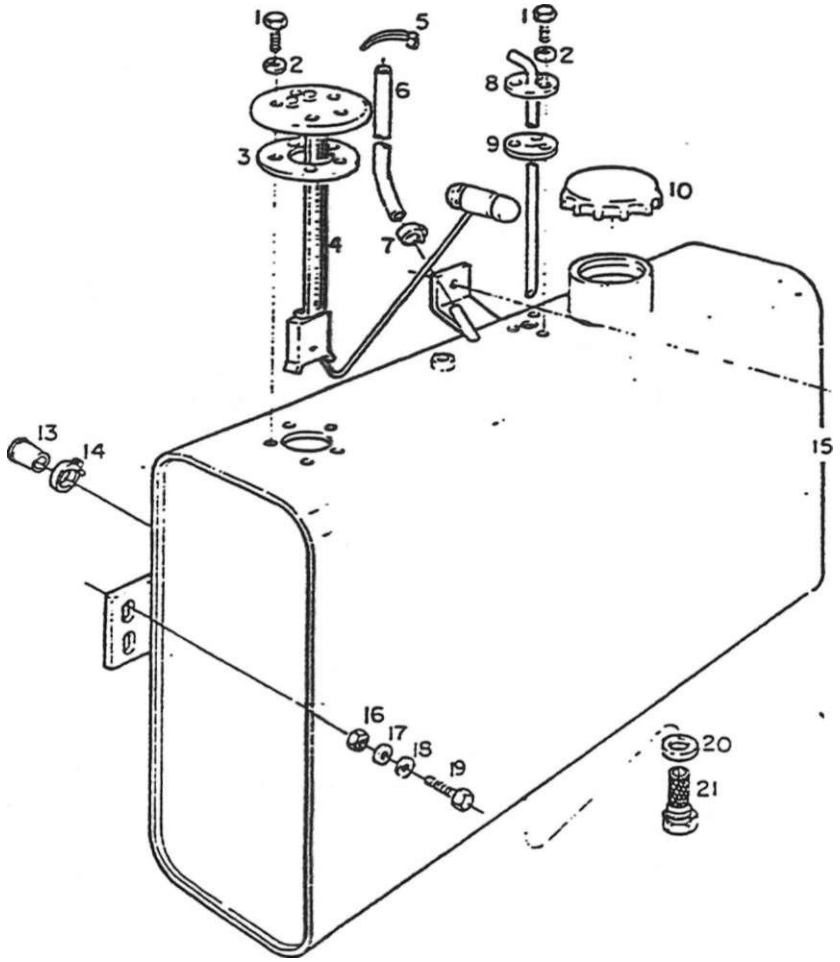

12

SISTEMA DE ALIMENTAÇÃO - TANQUE DE COMBUSTÍVEL								
Item	Código	Qte.	Denominação	Alterações de Códigos	BX-90	BX-100	BX-101 Turbo	BX-110 Turbo
1	4101.047.059.052	8	Paratuso sextavado		X	X	X	X
2	4103 012.006.01.9	8	Arruela de pressão		X	X	X	X
3	6001.006.007.00.1	1	Junta de vedação		X	X	X	X
4	8009.111.004 00.1	1	Conjunto sensor do nível de combustível		X	X	X	X
5	5061 006.105.00.8	1	Abraçadeira		X			
6	8005.106.038.00.4	1	Tubulação do combustível		X			
7	7006.011.041.00.1	1	Abraçadeira		X			
8	8009.106.080.00.8	1	Conjunto do pescador		X	X	X	X
9	6005.006.035.00.3	1	Junta de vedação		X	X	X	X
10	6005.006.071.00.8	1	Tampa do tanque de combustível		X	X	X	X
	4103.012015.01.0		Arruela de pressão		X	X	X	X
	4101.049.052.05.5	1	Parafuso sextavado		X	X	X	X
13	8O09.106.O39.00.4	1	Tampão		X			
	6002001.04O.00.5	1	Abraçadeira		X			
	8O09.106.050.00.1	1	Conjunto tanque de combustível direito		X	X	X	X
16	4102011.011.05.3	4	Porca sextavada		X	X	X	X
17	4103.012.010.01.1	4	Anuela de pressão		X	X	X	X
	5053.005.009.00.0	4	Arruela		X	X	X	X
19	4101.048.009.05.6	4	Paratuso sextavado		X	X	X	X
	8009.106.083.002	1	Anel de vedação		X	X	X	X
	8009.106.08200.4	1	Conjunto filtro do pescador		X	X	X	X

SISTEMA DE ALIMENTAÇÃO - TANQUE DE COMBUSTÍVEL 68

ftem	Código	Qte.	Denominação	Alterações de Códigos				
						1		
						1		
						1		
						1		

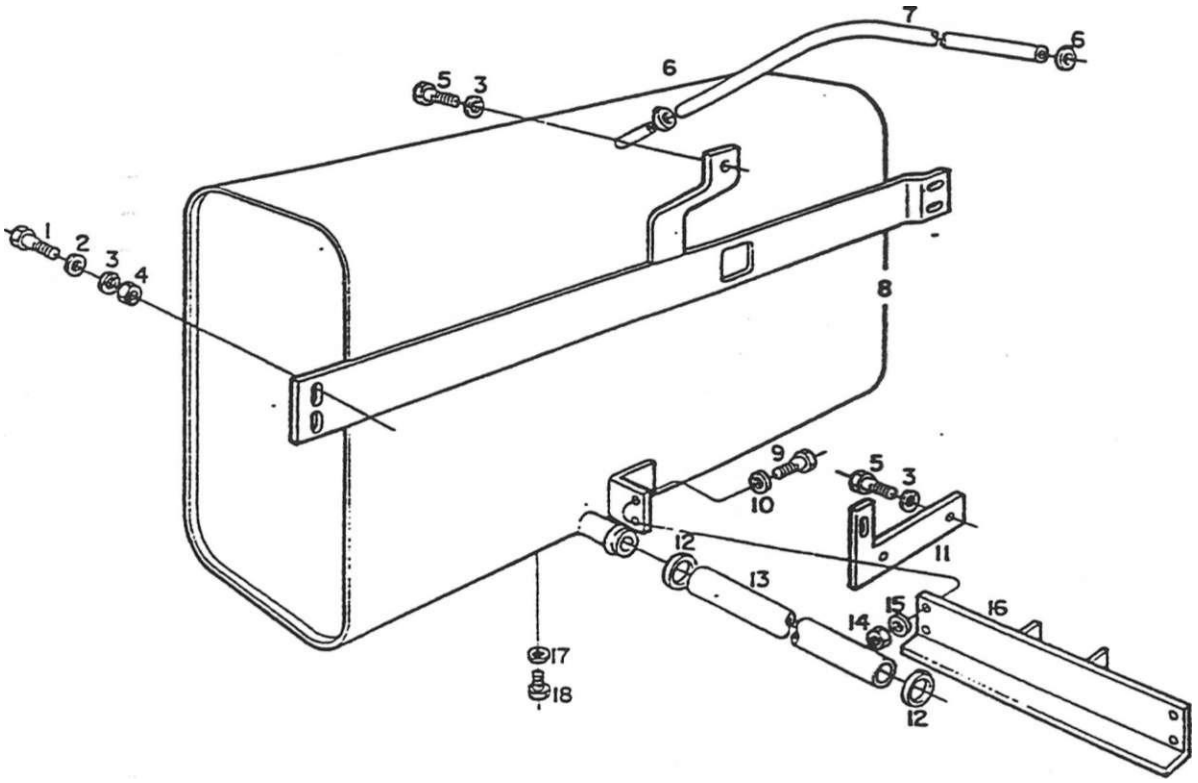

SISTEMA DE AUMENTAÇÁO - TANQUE DE COMBUSTÍVEL ADICIONAL								
item	Código	Qte.	Denominação	Alterações de Códigos			BX-100 Tuibo	
1	4101.048.009.05.6	4	Paratuso sextavado				X	X
2	5053.005 009.00.0	4	Arruela			X	X	X
3	4103.012.010.01.1	5	Arruela de pressão			X	X	X
4	4102.011.011.05.3	4	Porca sextavada			X	X	X
5	4101.049.052.05.5	3	Parafuso sextavado			X	X	X
6	7006.011.041.00.1	2	Abraçadeira			X	X	X
7	8005.106.038.00.4	1	Mangueira de ligação			X	X	X
8	8009.106.051.00.9	1	Conjunto do tanque de combustível esquerdo			X	X	X
9	4101.047.088.05.1	4	Parafuso sextavado			X	X	X
10	4103.011.013.01.6	4	Anuela Rsa			X	X	X
11	8009.108.568.00.0	1	Conjunto suporte tubo de sucção			X	X	X
12	6002.001.040.00.5	2	Abraçadeira			X	X	X
13	8009.106.062.00.6	1	Mangueira de ligação			X	X	X
14	4102.011.007.06.9	4	Porca sextavada			X	X	X
15	4103.012.009.01.3	4	Arruela de pressão			X	X	X
16	8009.106.055.00.0	1	Chapa de proteção			X	X	X
17	4014.010.014.00.6	1	Anel de vedação			X	X	X
18	4101.053.003.05.1	1	Parafuso sextavado			X	X	X
19	4103.012.015.01.0	2	Arruela de pressão				X	X

SISTEMA DE ALIMENTAÇÃO - TANQUE DE COMBUSTÍVEL ADICIONAL				69			
ftem	Código	Qte.	Denominação	Alterações de Códigos	CD X CD	O ca -o- X m	BX-100 Turbo BX-4.110 Turbo
			.				
			-				

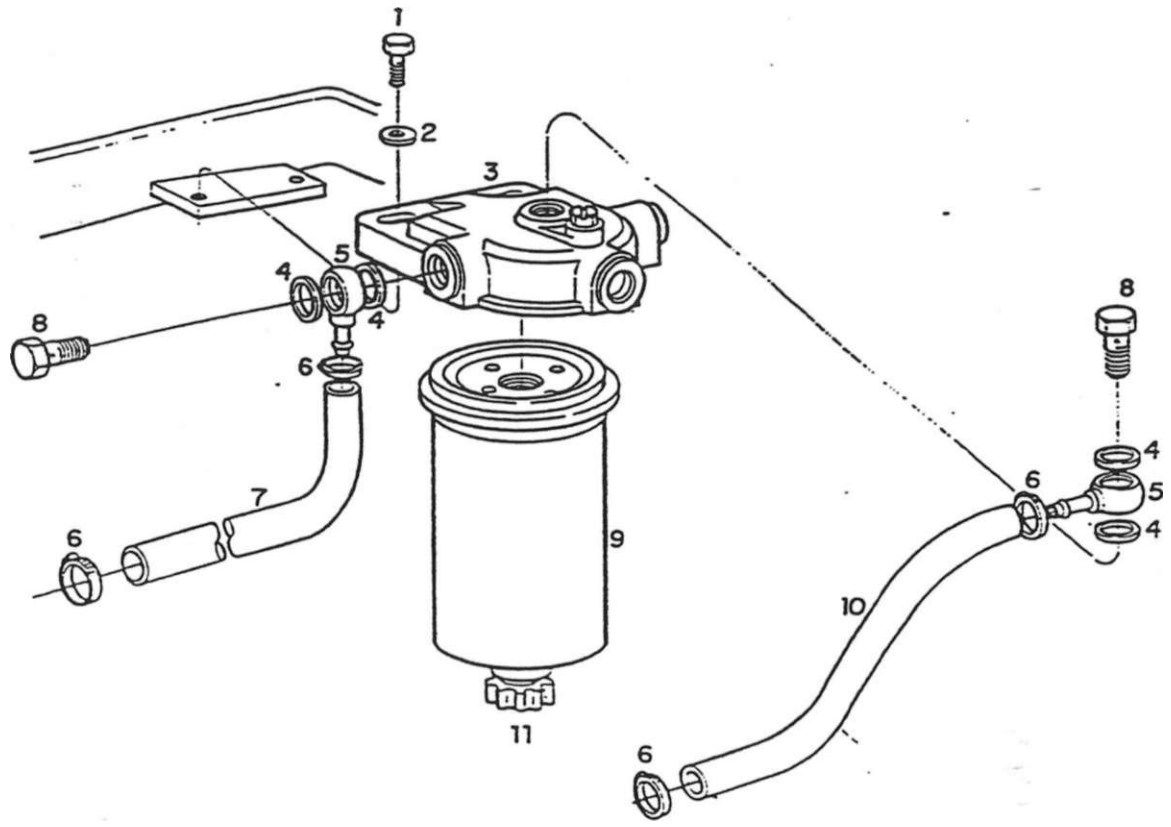

SISTEMA DE ALIMENTAÇÃO - FILTRO SEDIMENTADOR E TUBULAÇÕES								
item	Código	Qte.	Denominação	Alterações de Códigos				
1	4101.048.005.05.4	2	Paraíuso sexiavado		X	X	X	X
2	4103.011.015.01.1	2	Arruela lisa		X	X	X	X
3	6003.006.005.00.1	1	Conjumo do filtro sedimentador (inclui hem 9)		x	X	X	X
4	4014.010.020.00.3	4	Anel de vedação		X	X	X	X
5	7006.011.049.00.4	2	Terminal da tubulação		X	X	X	X
6	7006.011.041.00.1	4	Abraçadeira		X	X	X	X
7	8005.106.038.00.4	1	Tubulação de combustível		X	X	X	X
8	4101 055.023.04 0	2	Paraíuso oco		X	X	X	X
9		1	Bem sem código		X	X	X	X
10	8005 106.045.00.9	1	Tubulação de combustível		X	X	X	X
11	6OO3.OO6.006.00.9	1	Elemento do filtro sedimentador		X	X	X	X

tem	Código	Qte	Denominação	Alterações de Códigos

Notas:

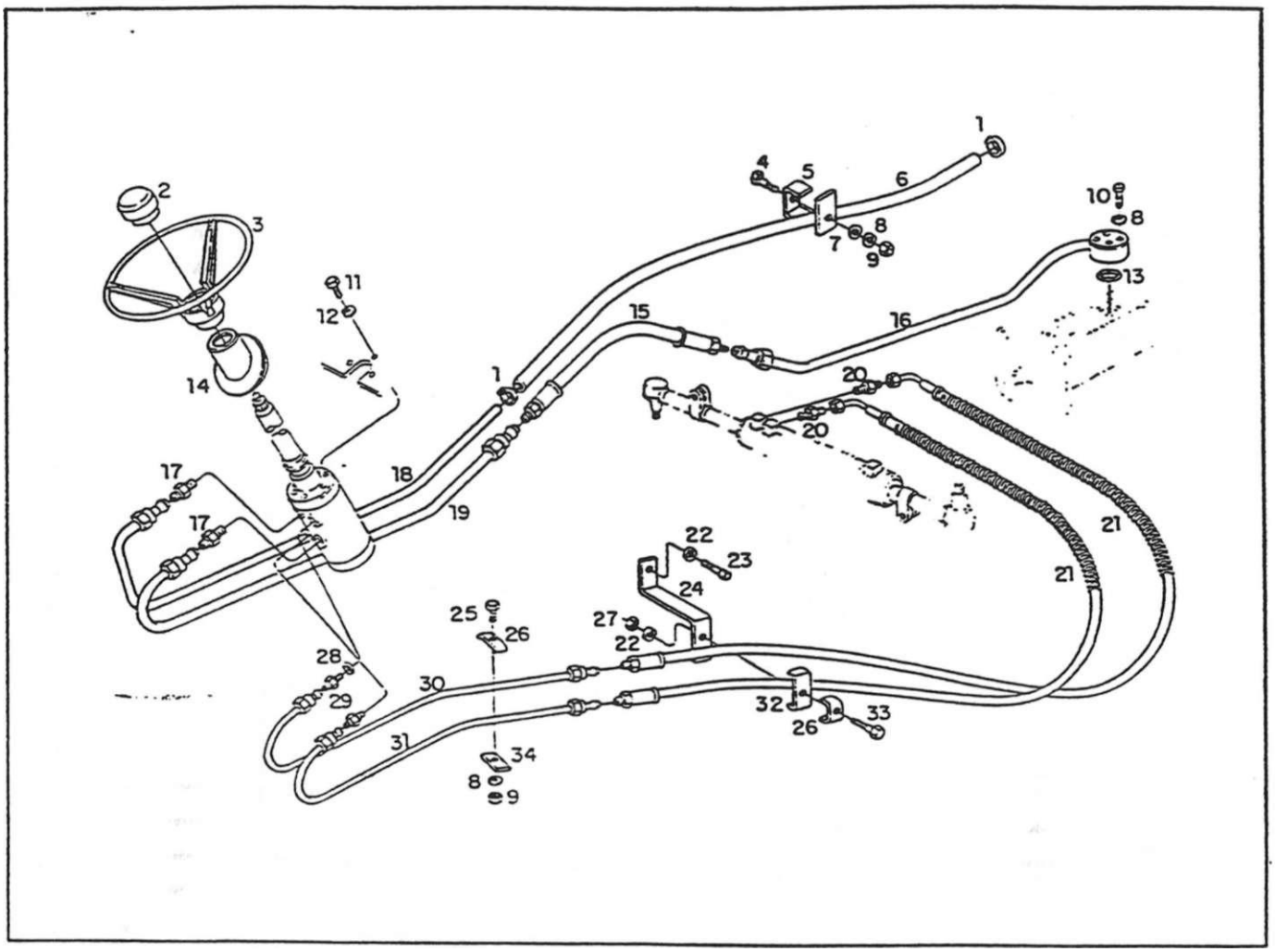

SIS 1 bMA DE DIREÇÃO - TUBULAÇÕES DA DIREÇÃO

nem	Código	Qte.	Denominação	Alterações de Códigos	BX-90	BX-100 Turbo	BX-1 110 Turbo
1	**8002.108.105.00.6**	**2**	Abraçadeira		X	X	X
2	**8002.103.009.00.5**	**i**	Tampa do **volante**		X	X	X
3	**8008.103.008.00.4**	i	**Volante da direção**		X	X	X
4	**4101.045.016.05.4**	**1**	**Paratuso sexiavado**		X	X	X
5	**8009.103.431.00.6**	1	**Abraçadeira**		X	X	X
6	**8009.103.429.00.0**	**1**	**Mangueira de ligação**		X	X	X
7	**4103.011.011.01.0**	**1**	**Arruela lisa**		X	X	X
8	**4103.012.007.01.7**	**7**	**Arruela de pressão**		X	X	X
9	**4102.011.005.05.5**	**1**	**Porca sextavada**		X	X	X
10	**4101.037.075.00**.1	**4**	**Paratuso aflen**		X	X	X
11	**4101.057.085.05.4**	**3**	**Parafuso sextavado**		X	X	X
12	**4103.012.009.01.3**	**3**	**Arruela de pressão**		X	X	X
13	**8002.108.023.00.1**	**1**	**Anel de vedação**		X	X	X
14	**8009.103.035.00.5**	1	**Capa da direção**		X	X	X
15	**8009.103.022.00.3**	1	**Conjunto da mangueira**		X	X	X
16	**8009.103.460.00.5**	1	**Conjunto do tubo de pressão setor direção complete**		X	X	X
17	**8009.103.089.002**	**2**	**Adaptador**		X	X	X
18	**8009.103.415.00.9**	**1**	**Conjunto tubo de saída completo**		X	X	X
19	**8009.103.414.002**	**1**	**Conjunto tubo de entrada completo**		"	^	X
20	**8009.108.149.00.9**	**2**	**Adaptador**		X		X
21	**8009.103.425.00.8**	**2**	**Conjunto da mangueira**		X		X
21	**8009.103.427.00.4**	**2**	**Conjunto da mangueira**			X	X

SISTEMA DE DIREÇÃO - TUBULAÇÕES DA DIREÇÃO

ftem	Código	Qte.	Denominação	Alterações de Códigos	o co X m	BX-4.90	1 BX-100 Turbo	o -O s o -o" X m
7?	4103.012.009.01.3	1	Arruela de pressão		X	X		
7?	4103.012.009.01.3	2	Arruela de pressão				X	X
23	4101.047.088.05.1	1	Parafuso sextavado		X	X		
24	8009.103.121.00.3	1	Supone		X	X		
25	4101.047.071.05.7	1	Parafuso sextavado		X	X	X	X
26	8009.108.100.002	2	Distanciador		X	X	X	X
27	4102011.007.05.1	1	Porca sextavada		X	X	X	X
28	8009.103.401.00.9	A	Anel de vedação		X	X	X	X
29	8009.103.112002	2	Adaptador setor direção		X	X	X	X
30	-8009.103.416.00.7	1	Conjunto tubo de pressão direito completo		X	X	X	X
31	8009.103.417.005	1	Conjunto tubo de pressão esquerdo completo		X	X	X	X
32	8009.108.403.00.0	1	Distanciador		X	X	X	X
33	4101.045.038.05.8	1	Parafuso sextavado		X	X	X	X
34	8009.108.135.00.8	1	Suporte		X	X	X	X

Notas:

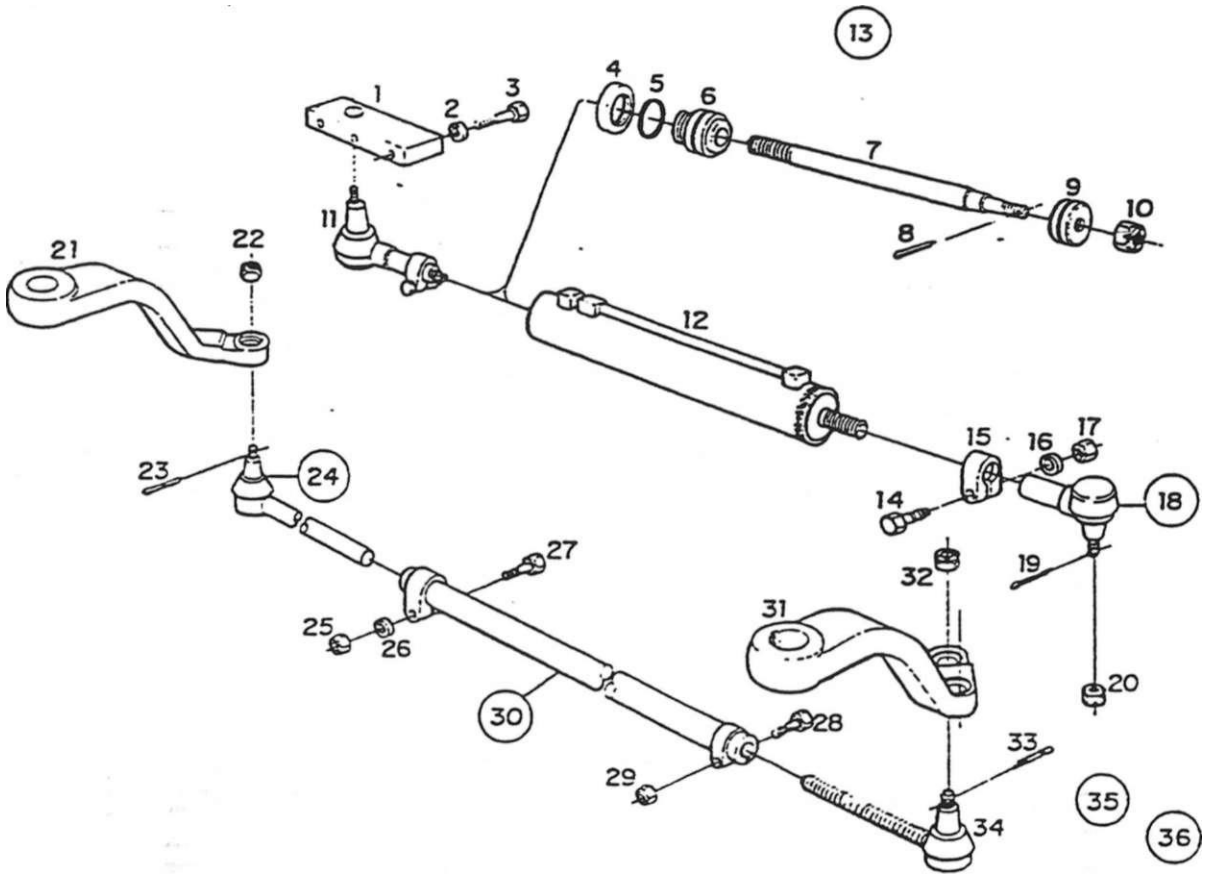

SISTEMA DE DIREÇÃO - BRAÇOS, CILINDRO DE DIREÇÃO E BARRA REGULÁVEL

Item	Código	Qte.	Denominação	Alterações de Códigos			BX-10CI Turbo	
1	8009.103.061.00.1	1	Suporte do cilindro		X		X	
2	4103.012.011.01.9	3	Arruela de pressão		X		X	
3	4101 045.081.05.6	3	Paratuso sextavado		X		X	
4	80O9.103.103.00.1	1	Porca da guia		X		X	
5	8009.103.105.00.6	1	Anel de segurança		X		X	
6	8009.103.444.00.9	1	Gua		X		X	
7	8009.103.442.00.3	1	Haste		X		X	
8	8009.103.115.00.5	1	Contrapino		X		X	
9	8009.103.113.00.0	1	embolo		X		X	
10	8009.103.114.00.8	1	Porca castelo		X		X	
11	8O09.103.068.00.6	1	Terminal do cilindro da direção		X		X	
12	8009.103.443.00.1	1	Conjunto da camisa		X		X	
13	8009.103 400 00.1	1	Ciíndro de direção hidráulica (inclui os fiens 4, 5,					
			6. 7, 8. 9. 10 e o reparo do cilindro hidráulico)		X		X	
-	8009 199.095.00.4	1	Reparo do cilindro hidráulico (inclui:					
			- Anel de vedação					
			- Anel "O" 2					
			- Gaxeta					
			- Raspador					
14	4101.045.055.04.5	2	Paraíuso sexiavado		X		X	
15	8009.103.069.00.4	2	Abraçadeira				X	
16	4103.012.010.01.1	2	Arruela de pressão		X		X	

SISTEMA DE DIREÇÃO - BRAÇOS, CILINDRO DE DIREÇÃO E BARRA REGULÁVEL				72			
ftem	Código	Qte.	Denominação	Alterações de Códigos	BX-2000	BX-3.000	BX-100 Tirbo BX-4.110 Turbo
17	4102.011.011.04.6	2	Porca sextavada		X		X
18	8009.103.068.00.6	1	Terminal do cSndro da direção (inclui itens 14, 15,				
			16 e 17)		X		X
19	4009.010.011.002	2	Contrapino		X		X
20	4102.012.025.00.3	2	Porca castelo		X		X
21	8009.103.046.002	1	Braço direito	-	X		X
22	4102019.011.055	1	Porca castelo		X		X
23	4009.010.018.00.7	1	Contrapino		X		X
24	8009.103.395.00.3	1	Terminal regulável da barra (inclui itens 22 e 23)		X		X
25	4102011.016.07.8	1	Porca sextavada		X		X
26	4103.013.037.005 -	1	Arruela ondulada		X		X
27	4101.067.074.05.6	1	Parafuso sextavado		X		X
28	4101.067.066.052	1	Parafuso sextavado		X		X
29	4102022030.05.0	1	Porca autofreno		X		X
30	8009.103.396.00.1	1	Conjunto do tubo e abraçadeira (inclui itens 25,				
			26,27.28 e 29)		X		X
31	8009.103.047.00.0	1	Braço esquerdo		X		X
32	4102.019.011.05.5	1	Porca castelo		X		X
33	4009.010.018.00.7	1	Contrapino		X		X
34	8009-. 103.334.00.6	1	Terminai roscado da barra		X		X
35	8009.103.052.00.0	1	Conjunto da barra de direção regulável (inclui os				
			itens 32 33 e 34)		X		X
36	8009.103.066.00.0	1	Conjunto do cSndro hidráulico de direção				
			completo (inclui os conjuntos 13 e 18 com				
			todos os seus componentes)		X		X

Notas:

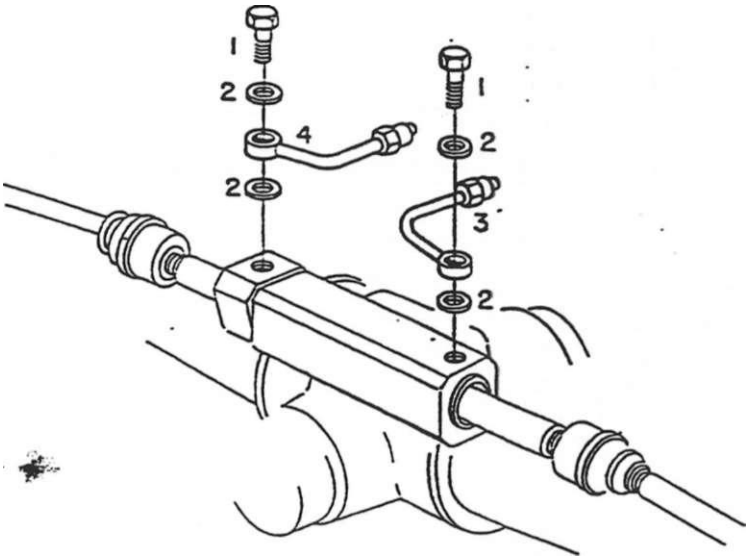

SISTEMA DE DIREÇÃO - TUBULAÇÕES DA DIREÇÃO - TRAÇÃO 4X4

Item	Código	Qte.	Denominação	AJterações de Códigos	OUXU	S — X	BX-100 Tuibo	c 5 — o ~ co
i	8002.108.024.00.9	2	Paratuso oco			X		X
2	8002.108.023.00.1	4	**Anel de vedação**			X		X
3	8009.103.420.00.9	1	**Conjunto do tubo direso eixo tração**			X		X
4	8009.103.403.00.5	1	**Conjunto do tubo esquerdo eixo tração**			X		X

SISTEMA DE DIREÇÃO - TUBULAÇÕES DA DIREÇÃO - TRAÇÃO 4X4 - J[3]							
ftem	Código	Qte.	Denominação	Alterações de Códigos	BX-90	|BX-4.90	BX-tOO Turbo * BX-4.110 Turbo
			.				
			.... - i--				
			... ... _				
			m				
			. 'Vi..				
			•.-.-.-

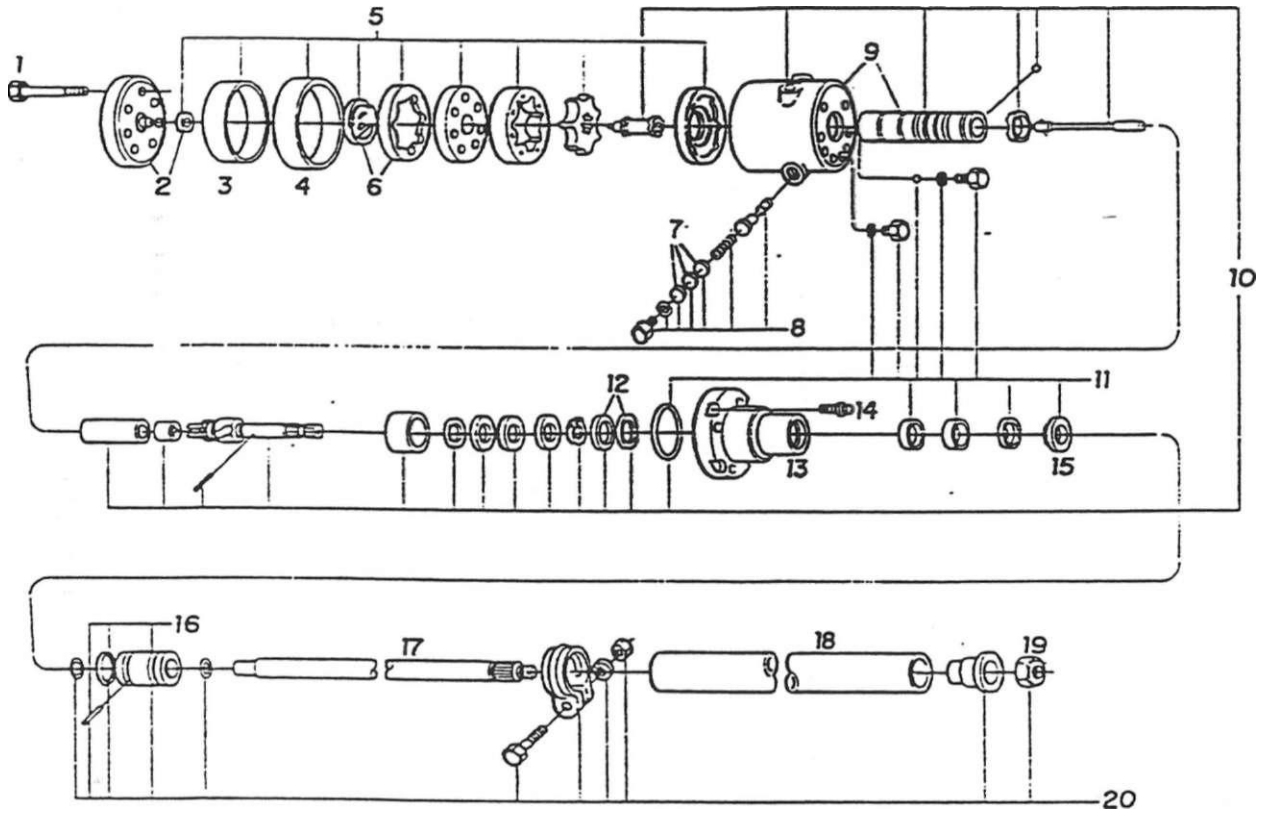

SISTEMA DE DIREÇÃO - UNIDADE HIDROSTÁTTCA								
Item	Código	Qta	Denominação	Alterações de Códigos			i Turbo	10 Turbo
-	8009.103.020.00.7	1	Conjumo unidade hidrosiática c/coluna		X	X	X	
-	8009.103.467.00.0(A)	1	Conjunto unidade hidrosiática c/coluna					X
-	8009.103.065.002	1	Conjunto unidade hidrosiática s/coluna		X	X	X	
-	8009.103.468.00.8(A)	1	Conjunto unidade hidrosiática s/coluna					X
1	8009.103.095.00.9	7	Paraíuso sextavado		X	X	X	
1	8009.103.469.00.6	7	Paraíuso sextavado					X
2	8009.199.021.00.0	1	Jogo de reparo da tampa inferior		X	X	X	X
3	8009.103.094 002	1	Vedador do rotor		X	X	X	
3	8009.103.470.00.4	1	Vedador do rotor					X
4	8009.103.093.00.4	1	Luva protetora		X	X	X	
4	8009.103.471.002	1	Luva protetora					X
5	8009.199.024.00.4	1	Conjunto reparo bomba manual		X	X	X	
5	8009.199.143.002	1	Conjunto reparo bomba manual			1		X
6	8OO9.103.O92.00.6	1	Conjunto do anel comutador		X	X	X	X
7	8O09.199.019.00.4	1	Jogo de calços		X	X	X	X
8	8009.199.02200.8	1	Jogo de reparo da válvula de alivio		X	X	X	X
9	8O09.103.085.00.0	1	Conjunto da carcaça		X	X	X	X
10	8009.199.023.00.6	1	Jogo reparo eixo entrada		X	X	X	
10	8009.199.142.00.4	1	Jogo reparo eixo entrada					
11	8009.199.026.00.9	1	Jogo reparo da vedação		X	X		X
12	8009.199.020.002	1	Jogo reparo dos calços		X	X	X	X
13	8009.103.084.00.3	1	Tampa superior		X	X	X	X

StSTEMA DE DIREÇÃO - UNIDADE HIDROSTÁTICA

ftem	Código	Qte.	Denominação	Alterações de Códigos	BX-4.90			
14	8009.103.083.005	4	Parafuso sextavado		X	X	X	X
15	8009.103.082.00.7	1	Vedador de pó		X	X	X	X
16	8009.199.025.00.1	1	Jogo de reparo da bucha de acoptamento		X	X	X	X
17	8009.103.096.00.7	1	Eccode entrada		X	X	X	X
18	8009.103.097.005	1	Jaqueta		X	X	X	X
19	8009.103.098.003	1	Porca do volante	-	X	X	X	X
20	8009.199.027.00.7	1	Jogo de reparo da coluna		X	X	X	X

Notas: **(A) BX 4.110 - A** partir do chassi **n° 00703 - 00704 -00710 - 00712-00717** em diante

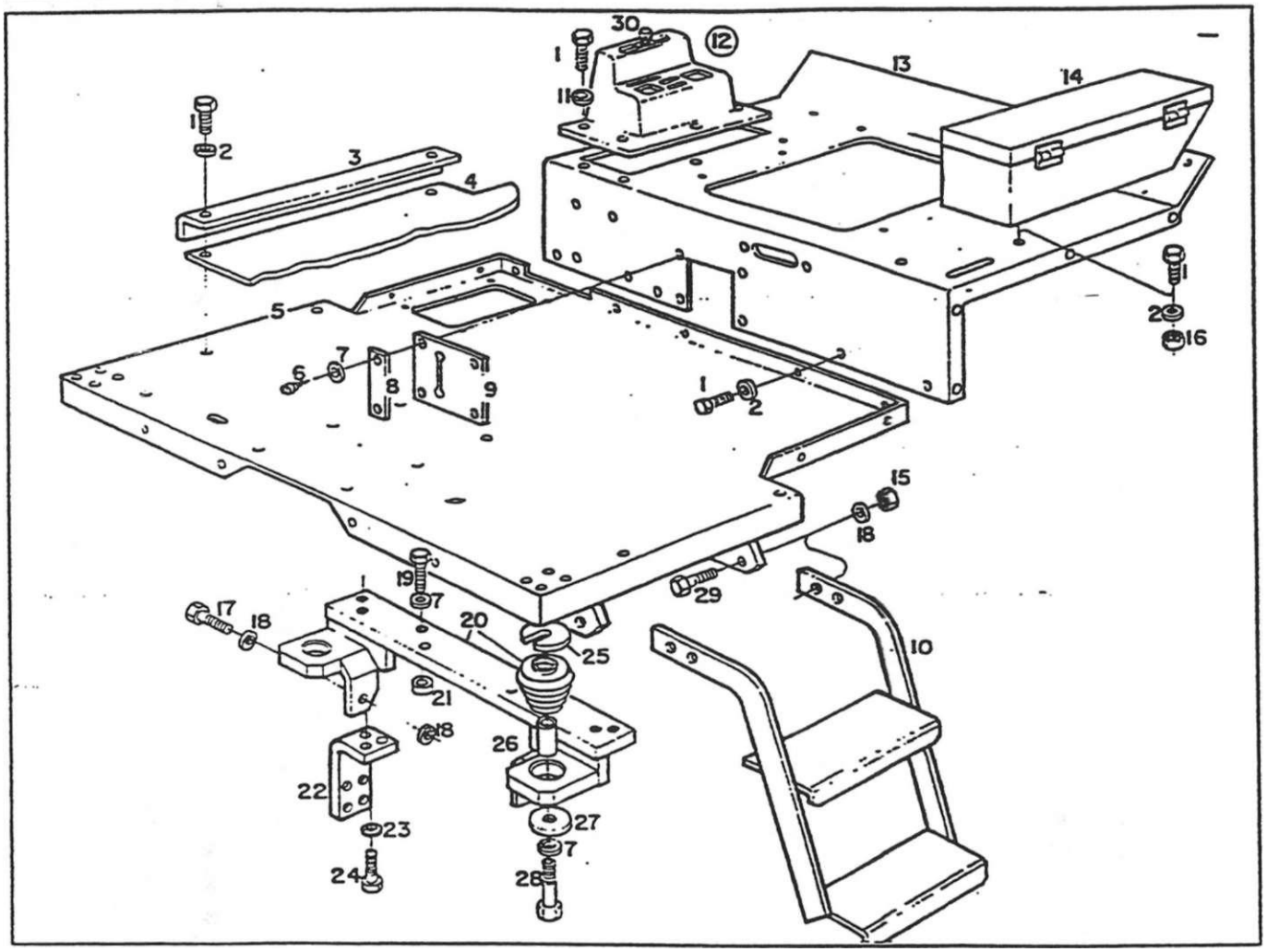

SISTEMA DA CARROCERIA - PISO DIANTEIRO, TRASEIRO, SUPORTE DO PISO, ESTR1BO E CAIXA DE FERRAMENTAS								
item	Código	Qte.	Denominação	Alterações de Códigos	Em uso	Até o BX-10C)	BX-10C) Turbo	10 Turbo
1	4101.047.088.05.1	20	Parafuso sextavado		X	X	X	X
2	4103.011.013.01.6	10	Arruela lisa		X	X	X	X
3	8009.107276.00.1	1	Perfil protetor direito		X	X	X	X
3	8009.107275.00.3	1	Perfil protetor esquerdo		X	X	X	X
4	8009.107274.00.6	1	Tapete		X	X	X	X
5	8009.107.090.00.6	1	Conjunto do piso dianteiro		X	X	X	X
6	4101.068.019.04.3	2	Parafuso com fenda		X	X	X	X
7	4103.012.055.01.6	4	Arruela de pressão		X	X	X	X
8	8009.107291.00.0	2	Chapa de fixação		X	X	X	X
9	8009.107292.00.8	1	Protetor do pedal do bloqueio		X	X	X	X
10	8009.107.390.00.0(A)	1	Conjunto do estribo		X	X	X	X
11	4103.012.009.01.3	8	Arruela de pressão		X	X	X	X
12	8009.108.522.00.7	1	Conjunto console completo (inclui o ftem 30)		X	X	X	X
13	8009.107.004.00.7	1	Conjunto do piso traseiro		X	_x	X	X
14	8009.107280.00.3	1	Conjunto da caixa de ferramentas		X	X	X	X
15	4102011.014.05.7	4	Porca sextavada		X	X	X	X
16	4102.011.007.06.9	1	Porca sextavada		X	X	X	X
17	4101.048.022.05.9	2	Parafuso sextavado		X	X	X	X
18	4103.012.011.01.9	10	Arruela de pressão		X	X	X	X
19	4101.048.079.01.8	4	Parafuso sextavado		x	X	X	X
20	8009.107.072.00.4	1	Conjunto do supone do piso com coxins		X	X	X	X
21	8009.107.088.00.0	1	Disco separador		X	X	X	X

SISTEMA DA CARROCERIA - PISO DIANTEIRO, TRASEIRO, SUPORTE DO PISO, ESTRIBO E CAIXA DE FERRAMENTAS

item	Código	Qte.	Denominação	Alterações - de Códigos	BX-4.90	BX-100 Turbo	s o
22	8009.106.035.002	2	Suporte traseiro do tanque		X	X	X	X
23	4103.012010.01.1	4	Arruela de pressão		X	X	X	X
24	4101.048.006.052	4	Parafuso sextavado		X	X	X	X
25	8009.107.089.00J3	CN	Calço nivelador		X	X	X	X
26	8009.107.086.00.4	2	Distanciador		X	X	X	X
27	8009.107.087.002	2	Disco		X	X	X	X
28	4101.046.034.05.6	2	Parafuse sextavado		X	X	X	X
29	4101.048.029.05.4	4	Parafuso sextavado		X	X	X	X
30	8009.108.048.002	1	Manipulo		X	X	X	X

Notas: (A) A panrr do chassi. 00780 no BX90, chassi 00788 no BX 450. chassi 00751 no BX 100 e chassi 00703.00724. 00732 ao 00734.00736 ao 00738.00745 ao 00747 e a partir do 00753 no BX 4.110.

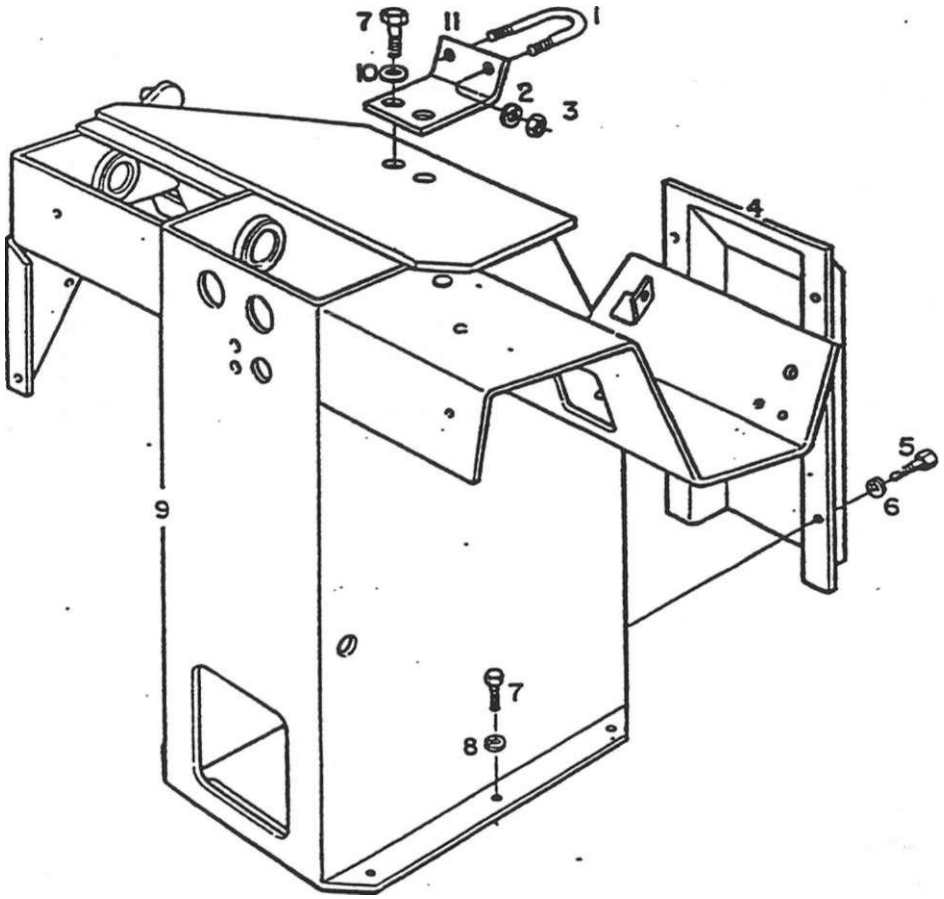

SISTEMA DA CARROCERIA - SUPORTE DOS PEDAIS								
Item	Código	Qte.	Denominação	Alterações de Códigos	CJ x CD	ca x CD	BX-100 Turbo	BX-4.110 Turbo
1	8009.103.110.00.6	1	Abraçadeira		X	X	X	X
2	4103.012.007.01.7	2	Arruela de pressão		X	X	X	X
3	4102.011.005.05.5	2	Porca sextavada		X	X	X	X
4	8009.107.082.00.3	1	Tampa dianteira		X	X	X	X
5	4301.047.068.05.3	4	Parafuso sextavado		X	X	X	X
6	4103.012.007.01.7	4	Arruela de pressão		X	X	X	X
7	4101.047.088.05.1	8	Parafuso sextavado		X	X	X	X
8	4103:012.009.01.3	6	Anuela de pressão		X	X	X	X
9	8009.107.026.00.0	1	Conjunto do supone dos pedais		X	X	X	X
10	7007.004.017.00.8	2	Arruela isa		X	X	X	X
i l	8009.103.106.00.4	1	Suporte superior da coluna		X	X	X	X
				-				
				-				

SISTEMA DE CARROCERIA - SUPORTE DOS PEDAB 76									
item	Código	Qte.	Denominação	Alterações de Códigos		BX-4.00	BX-100 Turbo	
				-				
								1
								i
								l
								1
*								
								1

Notas:

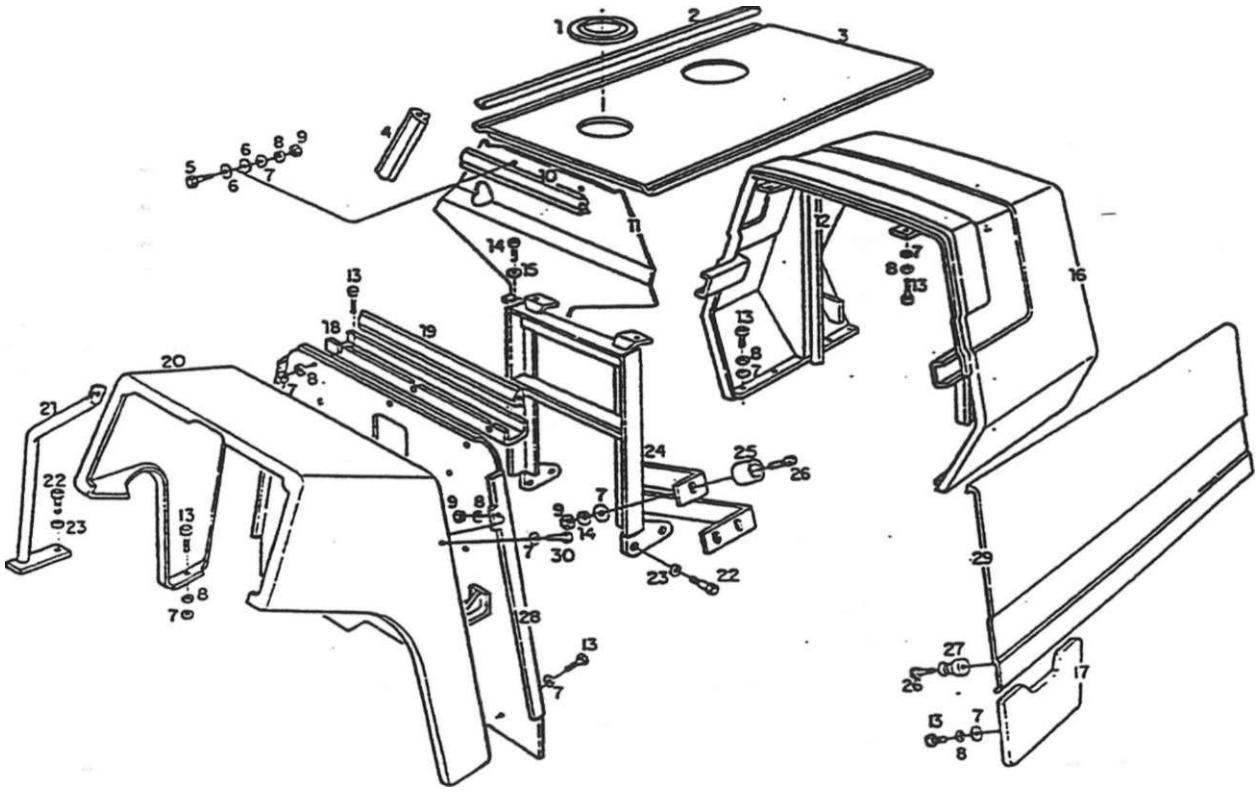

SISTEMA DA CARROCERIA - COBRIMENTO DO PAINEL, LATERAIS, COBRIMENTO DO CAPO SUPERIOR E CARENAGEM DIANTEIRA								
ftem	Código	Qte.	Denominação	Alterações de Códigos	BX-90	z> a *T X	Turbo 1 o X	10 Turno] X
1	8009.107.121.00.9	1	Anel de vedação do capo		X	X	X|	X
2	8009.107251.00.4	2	Guamição do capo		X	X	X	X
3	8009.107.024.00.5	1	Conjunto fechamento superior do capo		X	X	X	X
4	8009.107230.00.8	2	Guamição		X	X	X	X
5	4Í01.045.033.05.9	2	Parafuso sextavado		X	X	X	X
6	6001.005.002-00.3	4	Calço		X	X	X	X
7	4103.011.013.01.6	30	Arruela 6sa		X	X	X	X
8	4103.012.009.01.3	25	Arruela de pressão		X	X	X	X
9	4102.011.007.06.9	8	Porca sextavada		X	X	X	X
10	8009.107229.00.0	1	Guamição		X	X	X	X
11	8009.101.351.00.8	1	Defletor do filtro de ar				X	X
11	8009.101.35200.6	1	Defletor do filtro de ar		X	X		
12	8009.10724200.3	1	Guamição do radiador		X	X	X	X
13	4101.047.088.05.1	28	Parafuso sextavado	1		X	X	X
13	4101.047.088.05.1	26	Parafuso sextavado		X			
14	4101.048.003.05.9	2	Parafuso sexiavado		X	X	X	X
15	4103.011.015.01.1	2	Arruela fisa		X	X	X	X
16	8009.107.333.00.0	1	Conjunto do capo frontal		X	X	X	X
17	8009.107248.00.0	1	Conjunto complememodireito			X	X	X
17	8009.107247.002	1	Conjunto complemento esquerdo			X	X	X
18	8009.107.155.00.7	1	Fixador do revestimento		>;	x	X	X
19	8009.107245.00.6	1	Guamição do capo		3		X	X

SISTEMA DA CARROCERIA - COBRIMENTO DO PAINfcL, L A 1 tMAfc>, - COBRIMENTO DO CAPO-SUPERIOR E CARENAGEM DIANTEIRA. -

ítem	Código	Qte.	Denominação	Alterações de Códigos	o co i	BX-4.90	o o 5 x ca	BX-4.110 Turbo
20	8009.107.154.00.0	1	Cobrirnento do painel		X	X	X	X
21	8009.107200.00.1	1	Conjunto pega mão dianteiro		X			
22	4101.048.024.01.4	5	Parafuso sextavado		X			
22	4101.048.024.01.4	4	Parafuso sextavado			X	X	X
23	4103.012.011.015	5	Arruela de pressão		X			
23	4103.012011.015	4	Arruela de pressão			X	X	X
24	8009.107.300.005	1	Conjunto suporte capo intermediário		X	X	X	X
25	8009.107207.00.6	4	Assento de borracha		X	X	X	X
26	4101.037.084.052	8	Parafuso alen		X	X	X	X
27	8009rtO7206.00.8	4	Amortecedor de borracha		X	X	X	X
28	8009.107.044.00.3	1	Conjunto da chapa frontal		X	X	X	X
29	8009.107.05200.6 .	1	Conjunto lateral direita do capo		X	X	X	X
29	8009.107.051.00.8	1	Conjunto lateral esquerda do capo		X	X	X	X
30	4101.047.09205.3	2	Parafuso sextavado		X	X	X	X

Notas:

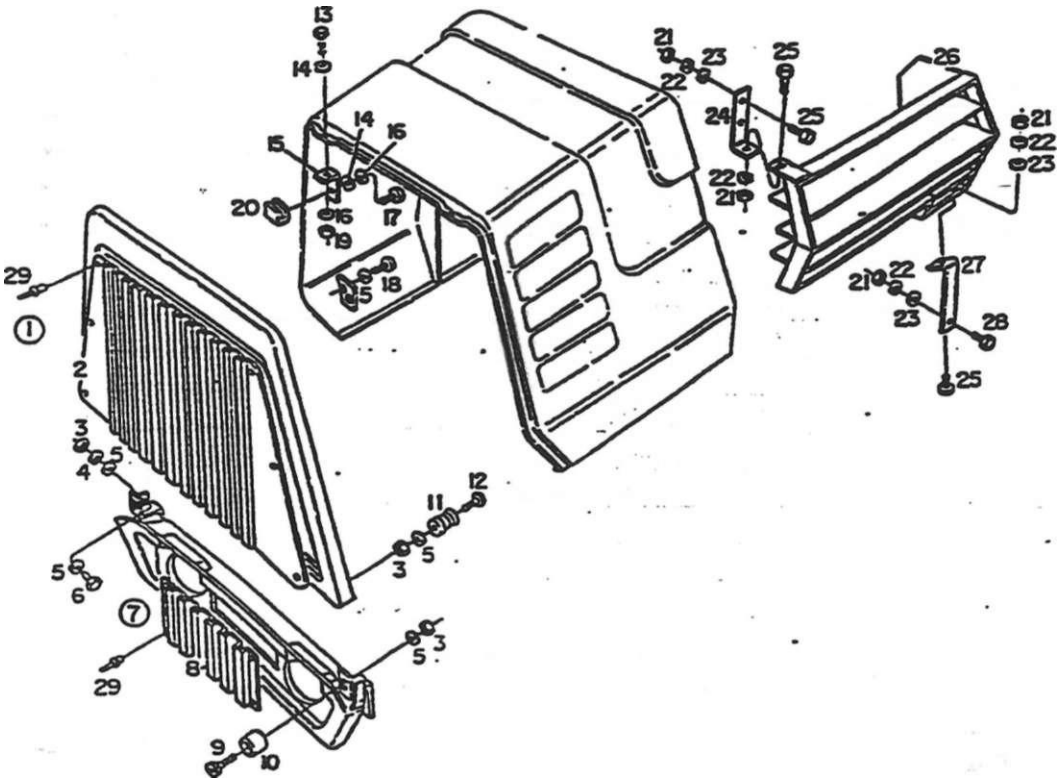

SISTEMA DA CARROCERIA - SUPORTE DOS FARÓIS E CARENAGEM SUPERIOR E INFERIOR								
ítein	Código	Qte.	Denominação	Alterações de Códigos				
1	8009.107.316.00.5	1	Conjunto carenagem superior (inclui os Bens 2 e 29)		X	X	X	X
2	8009.107.309.00.0	1	Tela superior		X	X	X	X
3	4102.011.007.06.9	5	Porca sextavada		X	X	X	X
4	4103.012.009.01.3	1	Arruela de pressão		X	X	X	X
5	4.103.011.013.01.6	10	Arruela usa		X	X	X	X
6	*T01.045.027.05.1	1	Parafuso sextavado		X	X	X	X
7	8009.107.321.00.5	1	Conjunto carenagem inferior (inclui os itens 8 e 29)		X	X	X	X
8	8009.107.330.00.6	1	Tela inferior		X	X	X	X
9	4101.037.082.05.6	2	Parafuso aíen		X	X	X	X
10	8009.107207.00.6	2	Assento de borracha		X	X	X	X
11	8009.107206.00.8	2	Amortecedor da borracha		X	X	X	X
12	4101.037.085.042	2	Parafuso aíen		X	X	X	X
13	4101.047.059.052	2	Parafuso sextavado		X	X	X	X
14	4103.011.010.012	4	Anuela Gsa		X	X	X	X
15	8009.107.38200.7	2	Fixador do supone		X	X	X	X
16	4103.012006.01.9	4	Anuela de pressão		X	X	X	X
17	4101.047.056.05.8	2	Parafuso sextavado		X	X	X	X
18	4101.047.088.05.1	4	Parafuso sextavado		X	X	X	X
19	4102011.003.05.0	2	Porca sextavada		X	X	X	X
20	8009.107379.003	2	Supone		X	X	X	X
21	4102011.005.05i	5	Porca sextavada				X	X
22	4103.012.007.01.7	5	Arruela de pressão				X	X

SISTEMA DA CARROCERIA - SUPORTE DOS FARÓIS E CARENAI SUPERIOR E INFERIOR „ . .				SEM	78				
ítem	Código	Qte.	Denominação	Alterações de Códigos		BX-90		BX-100 Turbo	BX-4.110 Turbo
23	4103.011.011.01 0	5	Arruela 6sa					X	X
24	8009.107375.00.1	1	Suporte superior					X	X
25	4101.047.067.05.5	4	Paraíuso sextavado					X	X
26	8009.107.365.002	1	Conjunto defletor					X	X
27	8009.107276.003	1	Supone inferior					X	X
28	4101.047.069.05.1	1	Paratuso sexiavado					X	X
29	4011.010.013.00.4	19	Rebâe Pop			X	X	X	X

Notas:

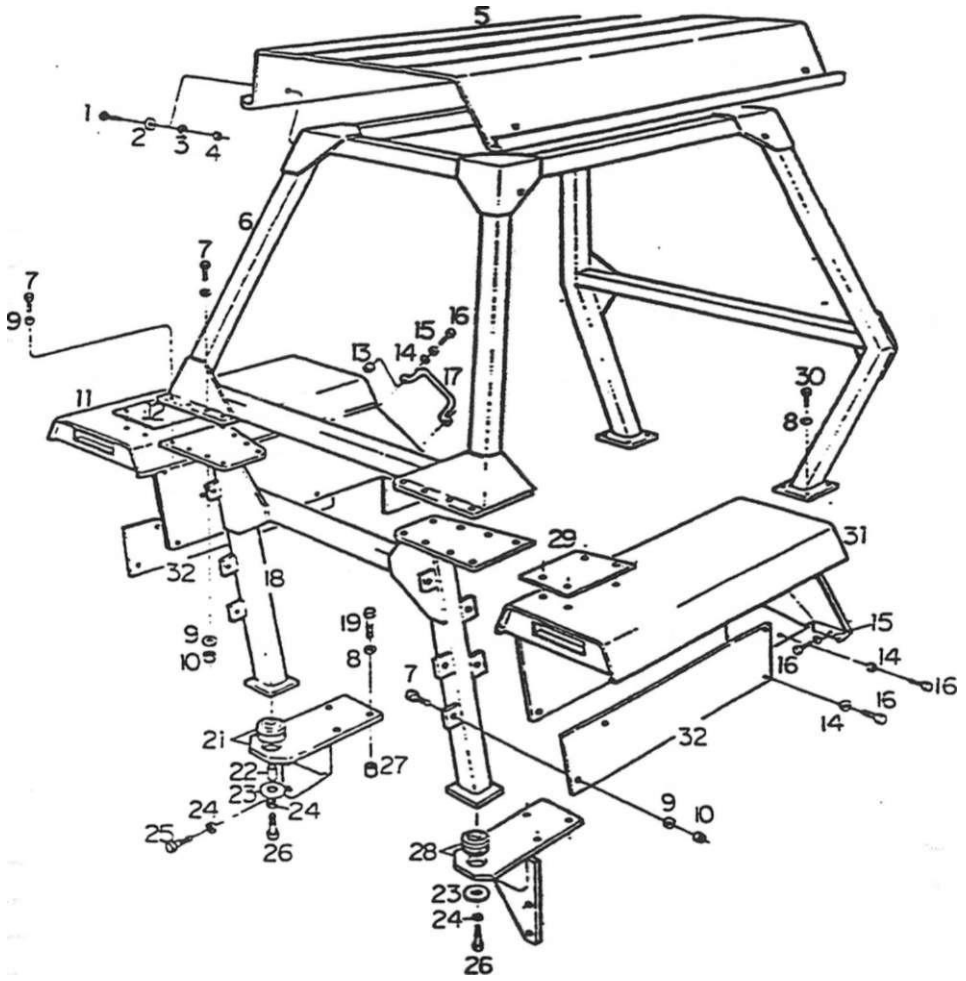

SISTEMA DA CARROCERIA - PÁRA-LAMAS, ESTRUTURA DA CABINA ETETO SOLAR								
item	Código	Qte.	Denominação	Alterações de Códigos		X a	BX-10CI Tuibo	10 Turbo X
1	8009.107.033.00.6	8	Paratuso trances			X	X	X
2	8009.107273.00.8	4:	Calço do teto solar			X	X	X
3	4103.011.020.01.1	8	Arruela lisa			X	X	X
4	4102011.020.062	8	Porca sextavada			X	X	X
5	8009.107.190.00.4	1	Conjunto do teto solar			X	X	X
6	8009.107.170.00.6	1	Conjunto estrutura da cabina			X	X	X
7	4101.048.02205.9	26	Parafuso sextavado			X	X	X
8	4103.012.011.01.9	14	Arruela de pressão			X	X	X
9	4103.011.017.01.7	36	Arruela 6sa			X	X	X
10	4102.011.014.05.7	12	Porca sextavada			X	X	X
11	8009.107203.005	1	Conjunto do pára4ama esquerdo			X	X	X
12	8009.107.199.005	1	Batente do pára-lama esquerdo			X	X	X
13	4102.011.007.06.9	2	Porca sextavada			X	X	X
14	4103.011.013.01.6	16	Anuela Csa			X	X	X
15	4103.012.009.01.3	4	Arruela de pressão			X	X	X
16	4101.047.088.05.1	16	Parafuso sextavado			X	X	X
17	5066.001.009.00.6	1	Pega-mão			X	X	X
18	8009.107.185.00.4	1	Conjunto do supone do para-la ma			X	X	X
	4101.045.084.01.1	6	Parafuso sextavado			X	X	X
20		—	item eliminado					
21	8009.107.067.00.4	1	Conjunto do supone do coxim esquerdo			X	X	X
22	8009.107.086.00.4	2	Distanciador			X	X	X

SISTEMA DA CARROCEI ÍA - PÁRA4AMAS, ESTRUTURA DA CAE UNA .

EIETÜSOLAH -

ítem	Código	Qte.	Denominação	Alterações de Códigos		BX-4.90	
23	8009.107.087.002	2	Disco			X	X X
24	4103.012.055.01.6	8	Arruela de pressão - .			X	X X
25	4101.048.077.012	4	Parafuso sextavado '			X	X X
26	4101.046.034.05.6	2	Parafuso sextavado ss* -			X	X X
27	8009.107.134.002	6	Distanciador maior . > í r ? " *			X	X X
28	8009.107.064.00.1	1	Conjunto do suporte do coxim direito			X	X X
29	8009.107.198.00.7	1	Batente do pára-lama direito "**...			X	X X
30	4101.045.076.05.8	8	Parafuso sextavado			X	X X
31	8009.107204.00.3	1	Conjunto do pára-lama direito ._—~" *L*			X	X X
32	8009.107205.00.0	2	Fechamento lateral *jg***?* *			X	X X
			' • i 9 ⁄				
			' • i - 5				
			i t - t				
			» V				
			. j i.				
			„ i. f				
			X t				
						1	
			5 3 *			1	
						1	
						.	
			—.				
						1	1
				—			
							1

Notas:

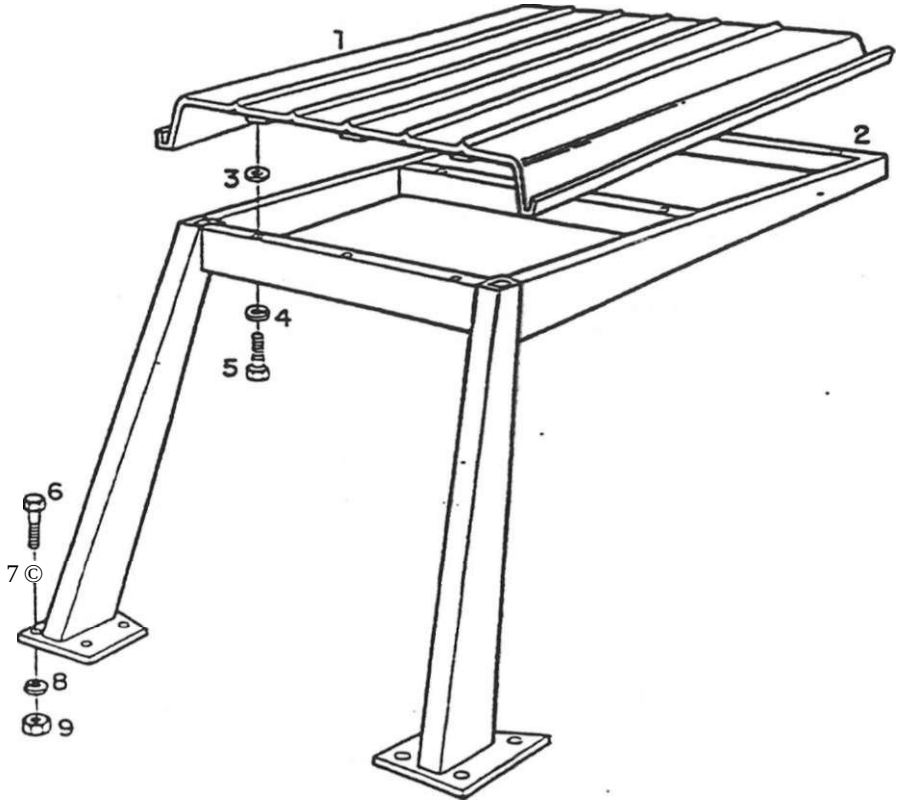

SISTEMA DA CARROCERIA - TETO SOLAR								
Item	Código	Qte.	Denominação	Alterações de Códigos			BX-100 Turbo	
1	8009.107.351.CX32	1	Conjunto teto solar		X			
2	8009.107.340.00.5	1	Conjunto estrutura teto solar		X			
3	8009.107.377.00.7	9	Anuela de borracha		X			
4	4103.012.009.01.3	9	Anuela de pressão		X			
5	4101.047.089.01 8	9	Paratuso sextavado		X			
6	4101.048.022.05.9	4	Paratuso sexiavado		X			
7	4103.011.017.01.7	4	Arruela lisa		X			
8	4103 012.011.01.9	4	Arruela de pressão		X			
9	4102.011.014.05.7	4	Porca sextavada		X			

SISTEMA DA CARROCERIA - TETO SOLAR 80

ftem	Código	Qíe.	Oenominação	Alterações de Códigos	1 BX-90	BX-4.90	BX-100 Tubo	o Ç o X 23
								1
								i t
								1
								1
								1
								1
								1
					1			
					!			
					1			1
								1
							f	

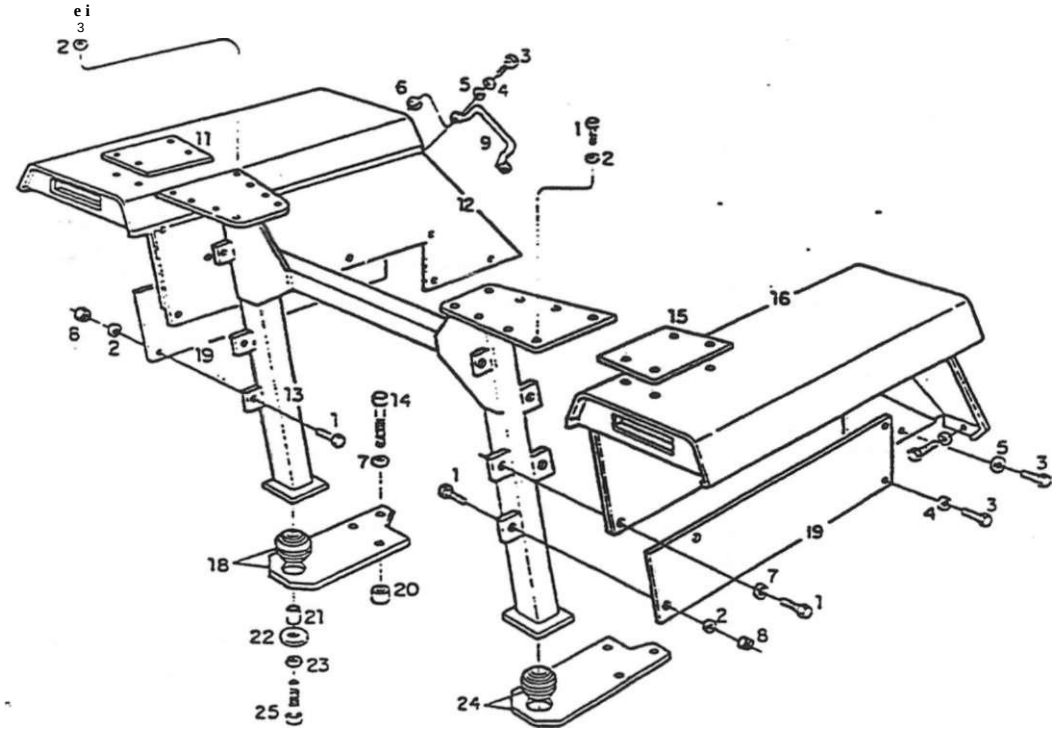

© 2 2
23©

SISTEMA DA CARROCERIA - PÁRA-LAMAS

ftem	Código	Qte.	Denominação	Alterações de Códigos	cr: X CO	-> X	Turbo X m	10 Tuibo X CO
1	4101.048 022.05.9	18	Parafuso sextavaoo		X			1
2	4103.011.017.01.7	18	Arruela lisa		X			
3	4101.047.090.05.7	16	Parafuso sexiavado		XI			1
4	4103.012.009.01.3	14	Arruela de pressão		X			1
5	4103.011.013.01.6	4	Arruela lisa		X			
6	4102.011 007.06.9	2	Porca sexiavada		X			
7	4103.012.011.01.9	12	Arruela de pressão		X			
8	4102.011.014.05.7	4	Porca sextavada		X			
9	5066.001.009.00.6	1	Pega-máo		X			
•0			Item eliminado		1			
11	8009.107.199.00.5	1	Batente do pára-lamas esquerdo		*			
12	8009 107203.00.5	1	Conjunto do pára-lamas esquerdo		X			
13	8009.107.185.00.4	1	Conjunto do supone do pára-lamas		X			
V4	4101.045.084.01.1	6	Parafuso sexiavado		X			
15	8009.107.198.00.7	1	Batente do pára-lamas direito		X			
16	8009.107.204.00.3	1	Conjunto do pára-lamas direito		X			
17			Item eliminado					-
18	8009.107.356.00.1	1	Conjunto supone direito com coxim		X			
19	8009.107.205.00.0	2	Fechamento lateral		X			
20	8009.107.134.002	6	Distanciador maior		X			
! 21	8009.107.086.00.4	2	Distanciador		X			
! 22	8009.107.087.002	2	Disco		X			

ítem	Código	Qte.	Denominação	Alterações de Códigos	BX-90			BX-4.110 Turbo
23	4103.012.055.01.6	2	Arruela de pressão		X			
24	8009.107.357.00.9	i	Conjunto supone esquerdo com coxim		X			
25	4101.046.034.05.6	2	Parafuso sextavado		X			

Notas:

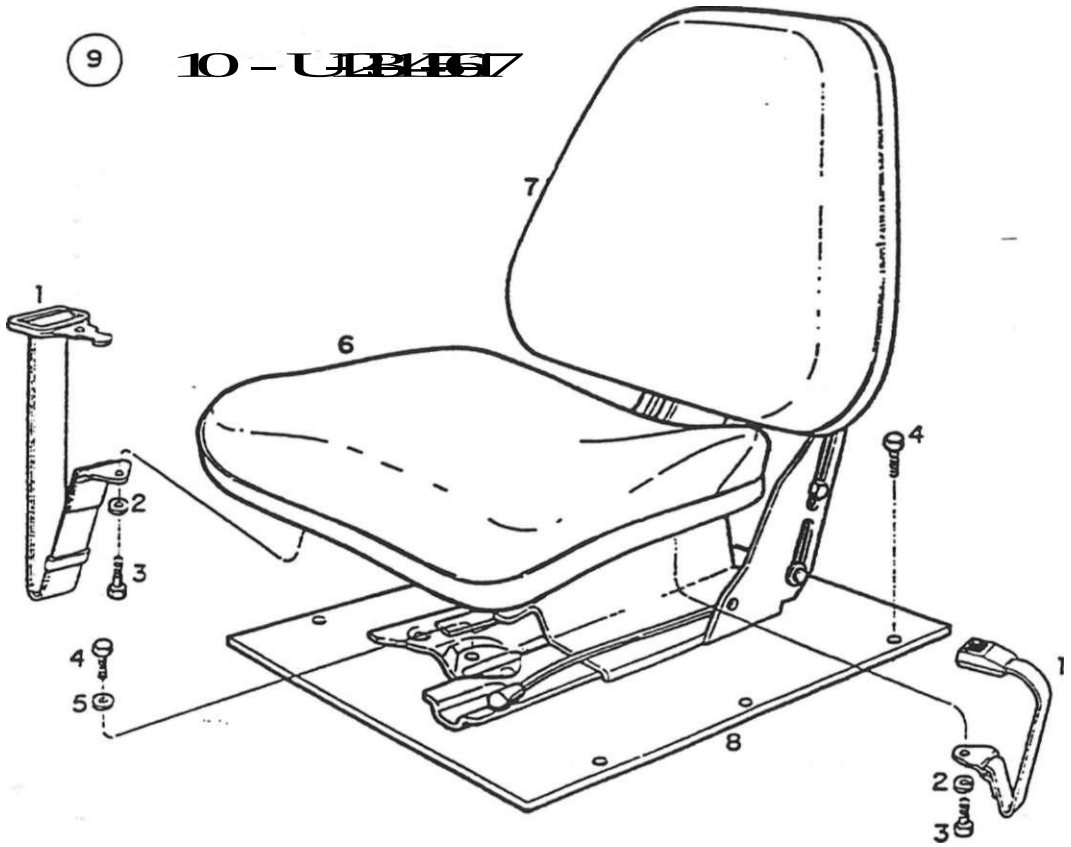

SISTEMA DE CARROCERIA - ASSENTO DO OPERADOR								
Item	Código	Qte.	Denominação	Alterações de Códigos			BX-100 Turbo	
i	8009.107 076.00.5	1	Cirno de segurança			X		
2	4103.012.011.01.9	2	Anuela de pressão			X		
3	4101.057 073.04.3	2	Parafuso sextavado			X		
4	4101.043.005.05.4	10	Parafuso sextavado		X	X		
5	4103011015 01 1	4	Arruela Osa		X	X		
6	8009 199.072.00 3	1	Kit conjunto do assento estofado		X	X		
7	8009.199.073.00.1	1	Kit conjunto do encosto estofado		X	X		
8	8009 107.078.00.1	1	Conjunto base do assento		X	X		
9	8OO9.1O7.074.OO.0	1	Conjunto do assento do operador (inclui os ftens					
			10 11 12 13 14 15 16 e 17)		X	X		
10	8009.199.070.00.7	1	Kft conjunto revestimento assento e espuma		X	X		
11	8009.199.071.00.5	1	Kit conjunto revestimento encosto e espuma		X	X		
12	8009.199.064.00.0	1	Kit mola da suspensão		X	X		
13	8009.199.065.00.7	1	Kit amortecedor		X	X		
14	8009.199.066.00.5	1	Kit botão de regulagem		X	X		
15	8009.199.067.00.3	1	Kit reparo		X	X		
16	8009.199.068.00.1	1	Kit trilhos		X	X		
17	8009.199.069.00.9	1	Kit eixos		X	X		

C.

SISTEMA DE CARROCERIA - ASSENTO DO OPERADOR 82								
ítem	Código	Qte.	Denominação	Alterações de Códigos			BX-100 Turbo	BX-4.110 Turbo

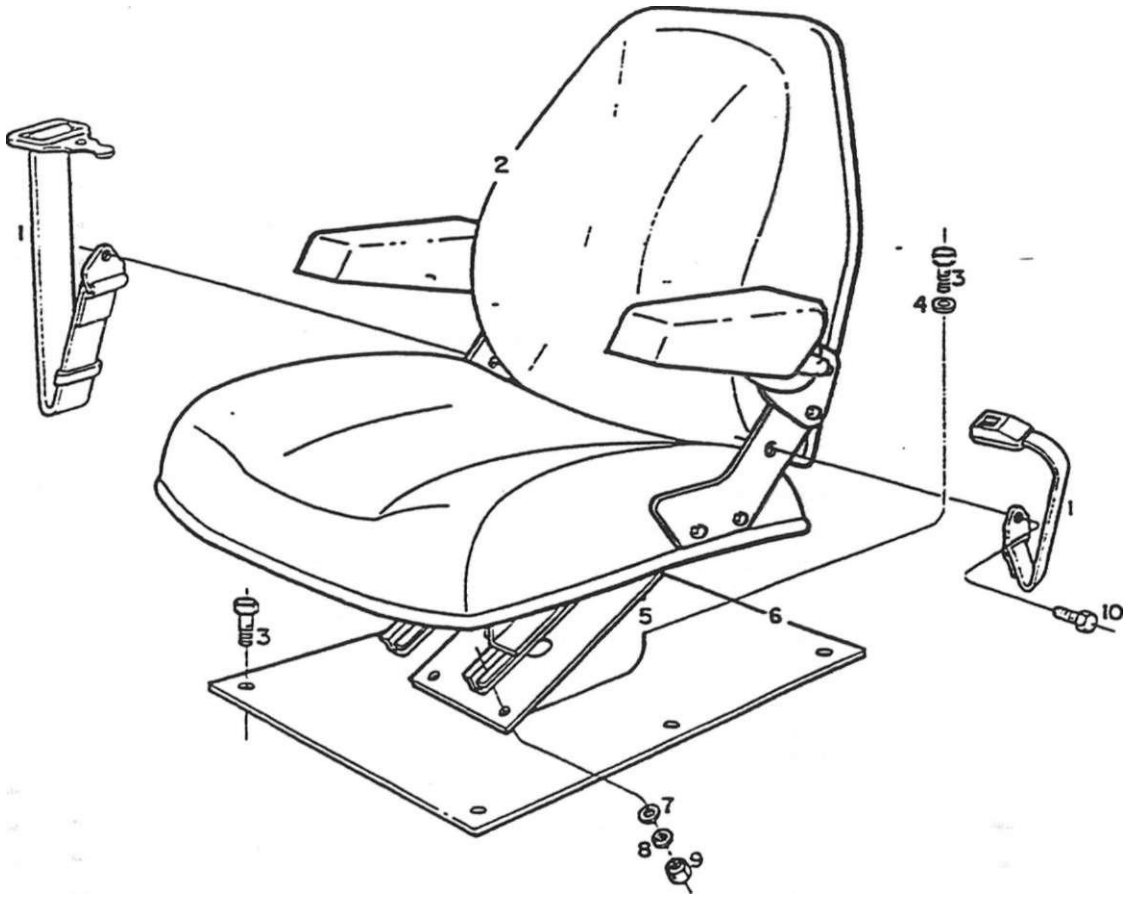

SISTEMA DE CARROCERIA - ASSENTO DO OPERADOR								
~ í ftem	Coaigo	Qte.	Denominação	Alterações de Códigos				
1	8009 107 076.00.5	1	Cinto de segurança				X	X
2	8009.107 361.00.1	1	Conjunto do assento do operador				X	X
3	4101 048 005.05.4	10	Parafuso sextavado				X	X
4	4103 011.015.01 1	4	Arruela lisa				X	X
5	8009 107 362.00.9	1	Supone do assento				X	X
6	8009 107.078.00.1	1	Conjunto base do assento				X	X
7	4103.011.013.01 6	4	Arruela usa				X	X
8	4103.012.009.01.3	4	Arruela de pressão				X	X
9	4102.011.007.06.9	4	Porca sextavada				X	X
10	4101 057 073.04.3	2	Parafuso sextavado				X	X
						1		
						1		

SISTEMA DE CARROCERIA - ASSENTO DO OPERADOR

83

ítem	Código	Qte	Denominação	Alterações de Códigos	BX-100	BX-100 Turbo

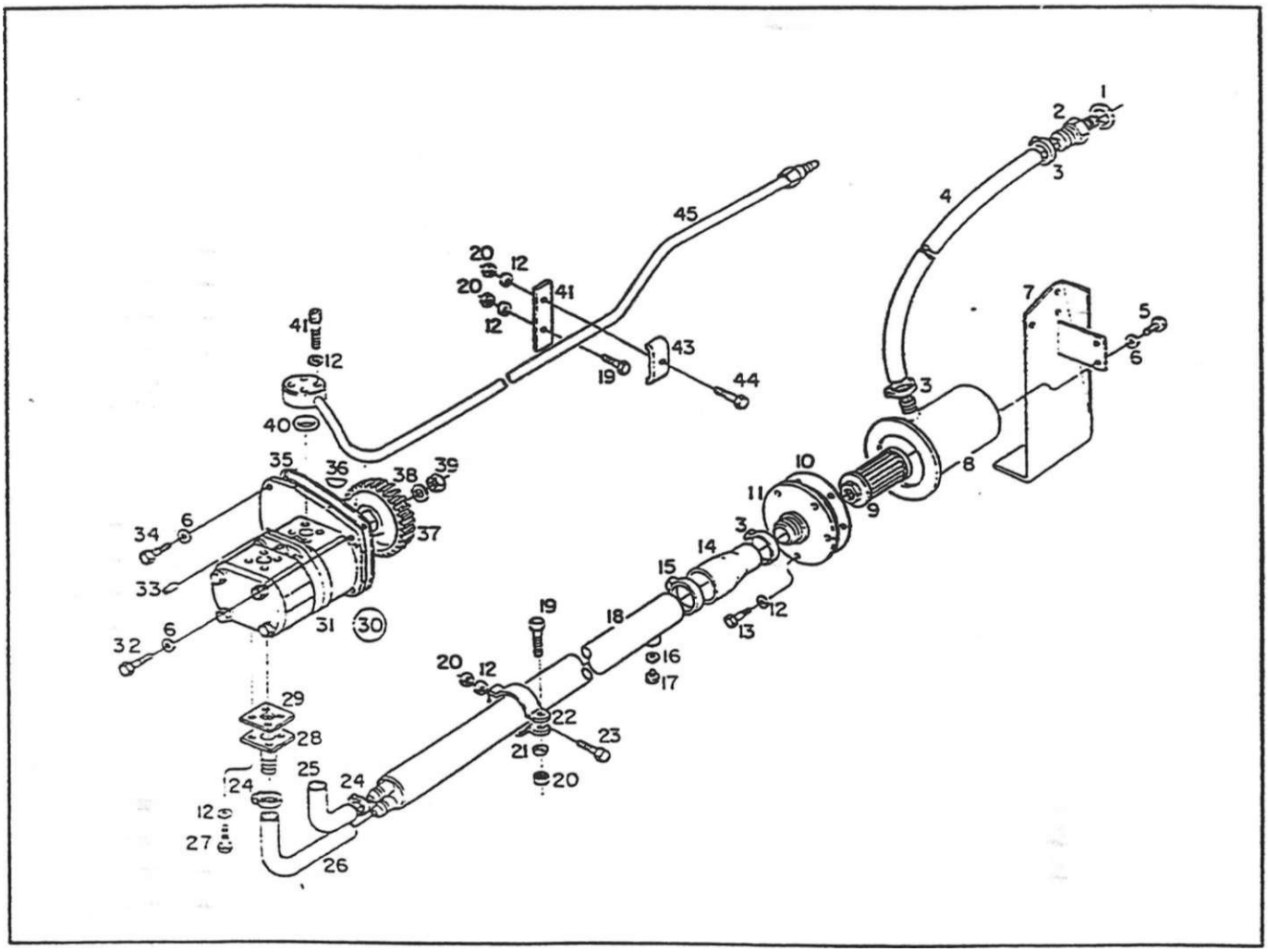

SISTEMA HIDRÁULICO - ACOPLAMENTO DA BOMBA HIDRÁULICA, TUBULAÇÕES DE PRESSÃO E SUCÇÁO								
rtem	Código	Qte.	Denominação	Alterações de Códigos			BX-10Ci Tuibo	10 Turbo
1	4014 010.046.00.8(A)	i	Junta oe vedação		X	X	X	X
i	8009.108 166 00.3	1	' Junta de vedação		X	X	X	X
2	8009.108.627.00.4 (A)	1	Adaptador		X	X	X	X
2	8009.108.104 00 4	1	Adaptador		X	X	X	X
3	6002.001.035 00.5 (A)	3	Abraçadeira		X	X	X	X
3	6001.004211.00.1	3	Abraçadeira		X	X	X	X
4	8009.108.629.00.0	1	Mangueira		X	X	X	X
4	8009.108.617.00.5 (A)	1	Mangueira		X	X	X	X
5	4101.047.086.05 5	2	Parafuso sextavado		X	X	X	X
6	4103.012.009.01 3	6	Arruela de pressão		X	X	X	X
7	8009.108.612.00.6	1	Conjunto protetor			X		X
7	8009.108.618.00.3	1	Conjunto protetor		X		X	
8	8OO9.108.621.00.7(A)	1	Conjunto corpo do reservatório		X	X	X	X
8	8009.108.600.00.1	1	Conjunto corpo do reservatório		X	X	X	X
9	8009.108.609.002	1	Fitro de sucção		X	X	X	X
10	80O3.108.610.00.0	1	Junta da tampa		X	X	X	X
11	8009.108.624.00.1 (A)	1	Conjunto tampa do reservatório		X	X	X	X
11	8009.108.606.00.8	1	Conjunto tampa do reservatório		X	X	X	X
12	4103.012.007.01.7	17	Arruela de pressão		X	X	X	X
13	4101.047.066.05.7	5	Parafuso sextavado		X	X	X	X
I 14	8009.108.628.002 (A)	1	Mangueira		X	X	X	X
14	8009.108.016.00.0	1	Mangueira		X	X	X	X

StSTEMA HIDRÁULICO - ACOPLAM LUTO DA BOMBA HIDRÁULICA, .TUBULAÇÕES DE PRESSÃO E SUCÇÃO				84				
ítem	Código	Qte.	Denominação	Alterações de Códigos	BX-90	BX-4.90	o o x CQ	DX-4.110 Turbo
15	7015.008.047.00.4	1	Abraçadeira		X	X	X	X
16	4104.010.020.00.3	1	Anel de vedação		X	X	X	X
17	4010.010.017.00.7	1	Bujão		X	X	X	X
18	8009.108.615.00.9	1	Conjunto tubo de sucção da bomba		X	X	X	X
19	4101.047.071.05.7	3	Parafuso sextavado		X	X	X	X
20	4102.011.005.05.5	6	Porca sextavada	-	X	X	X	X
21	4103.011.011.01.0	2	Arruela Esa		X	X	X	X
22	8009.108.419.00.6	2	Abraçadeira		X	X	X	X
23	4101.045.008.002	2	Parafuso sextavado		X	X	X	X
24	8009.108.138.002	4	Abraçadeira		X	X	X	X
25	8009.108583.00S .	1	Mangueira		X	X	X	X
26	8009.10858200.1	1	Mangueira		X	X	X	X
27	4101.047.068.05.3	8	Parafuso sextavado		X	X	X	X
28	8009.108.423.00.8	2	Range da bomba		X	X	X	X
29	8009.108.105.00.1	2	Junta de vedação		X	X	X	X
30	8009.108.575.005	1	Conjunto bomba hidráulica (inclui item 31)		X	X	X	X
31	8009.199.093.00.9	1	Kit de reparo		X	X	X	X
32	4101.037.093.012	2	Paratuso sexiavado interno		X	X	X	X
33	4006.011.012.00.5	2	Bucha elástica		X	X	X	X
34	4101.037.084.01.1	2	Parafuso sexiavado interno		X	X	X	X
35	8009.108.061.00.6	1	Junta de vedação		X	X	X	X
36	4005.011.005.00.1	1	Cf)aveia redonda		X	X	X	X
37	8009.108.425.00.3	1	Engrenagem		X	X	x	x
38	4103.012.011.01.9	1	Arruela de pressão		X	X	X	X
39	4102011.016.07.8	1	Porca sextavada		X	X	X	X
40	8002.108.023.00.1	1	Anel de vedação		X	X	X	X
41	4101.037.075.00.1		Parafuso aOen		X	X	X	X
42	8009.108.099.00.6	1	Suporte		X	X	X	X
43	8009.108.100.002	1	Distanciador		X	X	X	X
44	4101.047.074.002		Parafuso sexiavado		X	X	X	X
45	8009.108.563.00.1	1	Conjunto tubo pressão completo		X	X	X	tx

Notas: (A) BX 4.90 - A partir do chassi 00788 - BX 4.110 - A partir do chassi 00759

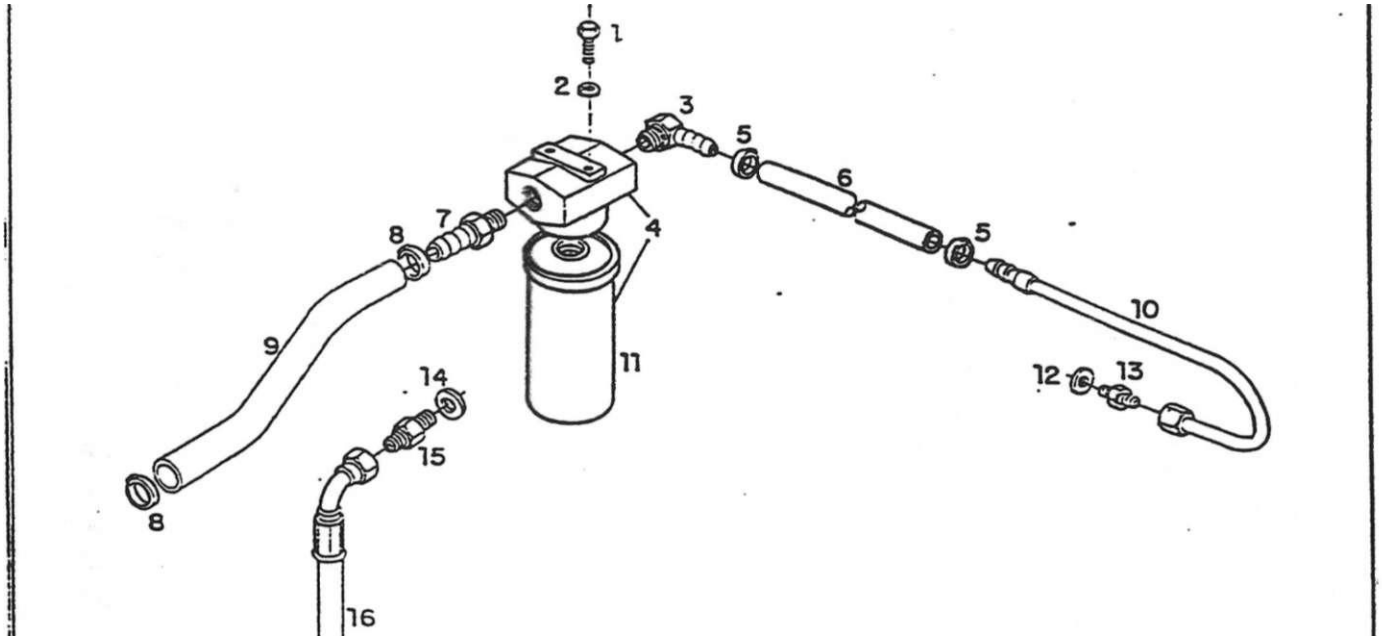



StSTEMA HIDRÁUUCO - FILTRO E TUBULAÇÕES								
item	Código	Qte.	Denominação	Alterações de Códigos			DX-100 Turbo	
-	4101.057.085.05.4	2	Paratuso sextavado		X			
2	4103.012.009.01.3	2	Arruela de pressão		x			1
3	8009.108.094.00.7	1	Contunto adaptador de saída do filtro		X			!
4	8009 108.022.00.8	1	Conjunto do filtro de retorno		X			
5	8005 108.023.00.4		Abraçadeira		X			
6	8005.108.136.00.4	1	Mangueira		X			
7	8009.108.480.00.8	1	Conjunto adaptador de entrada do filtro		X			
8	8005.108.023.00.4		Abraçadeira		X			
9	8009.108.084.00.8	1	Mangueira		X			
ÍO	8009.108.090.00.5	1	Conjunto do cubo de retorno completo		X			
• 1	8009.108.154.00.8	1	Elemento do filtro		X			
•2	8009.108.166.00 3	1	Junta de vedação		X			
•3	8009.108.167 00.1	1	União macho		X			
14	8009.108.160.00.6	1	Junta de vedação		X			
15	8009.108.111.00.9	1	Adaptador passagem de pressão		X			
16	80O9.108.478.00.2	1	Mangueira de pressão		X			

ftem	Código	Qte.	Denominação	Alterações de Códigos	o ca X Ω	BX-4.90	BX-100 TuibO	BX-4.110 Turbo

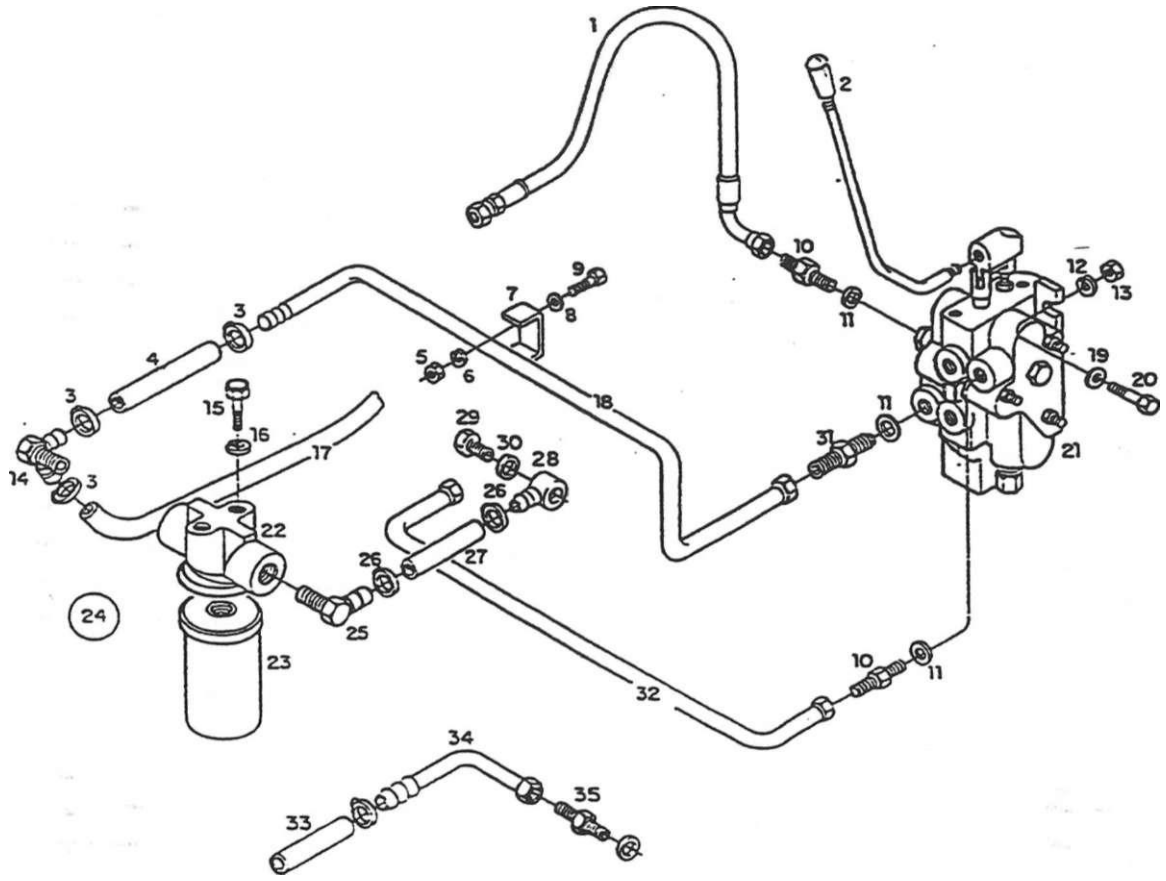

SISTEMA HIDRÁUUCO - COMANDO HIDRÁUUCO, FILTRO E TUBULAÇÕES								
u !		n lê.1	Denominação	Alterações de Códigos	o	o o x a	o) Tuibo x ca	o o x
1	**8009**.108.081**.00.4**	1	Con\urno da mangueira			X	x	X
2	8009.108.521**.00.9**	1	Conjunto alavanca comando hidráulico			X	x	
2	**8009.108.521.00.9**	2	Coniunto alavanca comando hidráulico		1			X
3	**8009.108.023.00.4**	4	Abraçadeira				X	X
4	**8009.108.429.00.5**	1	Mangueira			*	X	X
5	**4102**.011**.005.05.5**	1	Porca sextavada			X	X	X
6	**4103.012.007.01.7**	1	Anuela de pressão			X	X	X
7	**8009.108.439.00.4**	1	Abraçadeira do tubo			X	X	X
8	**4103.011.011.01.0**	1	Arruela lisa			X	X	X
9	**4101.047.073.00.4**	1	Parafuso sextavado			X	X	X
10	**8009.108.111.00.9**	2	Adaptador passagem de pressão			X	X	X
11	**8009.108.160.00.6**	4	Junta de vedação de cobre			X	X	X
12	**4103.012.010.01.1**	3	Arruela de pressão			X	X	X
13	**4102.011.011.05.3**	3	Porca sextavada			X	X	X
! 14	**8009.108.432.00.9**	1	Conjunto adaptador de entrada do filtro			X	X	X
, 15	**4101.057.085.05.4**	2	Parafuso sextavado			X	X	X
16	**4103.012.009.01.3**	2	Arruela de pressão			X	X	X
i 17	**8009.103.429.00.0**	1	Mangueira			X	X	-X
18	**8009.108.430.00.3**	1	Conjunto tubo salda comando			X	X	X
19	**4103.011.015.01.1**	3	Arruela lisa			X	X	X
i 20	**4101.048.008.05.8**	3	Parafuso sexiavado			X	X	X
21	**8009.108.518.00.5**	1	Conjunto da válvula de comando hidráulico			X	X	

SISTEMA HIDRÁUUCO - COMANDO HIDRÁULICO, FILTRO E TUBULAÇÕES -				86				
ftem	Código	Qte.	Denominação	Alterações de Códigos		BX-4.90	BX-100 Turbo	DX-4.110 Turbo
21	8009.108519.00.3	1	Conjunto da válvula de comando hidráulico					X
22		1	Supone do elemento do filtro			X	X	X
23	8009.108.164.00.8	1	Elemento do filtro			X	X	X
24	8009.108.022.00.8	1	Conjunto do filtro (inclui os ftens; 22 e 23)			X	X	X
25	8009.108.161.00.4	2	União macho			X	X	X
26	8005.108.023.00.4	2	Abraçadeira			X	X	X
27	8005.108.021.00.8	1	Mangueira			X	X	X
28	8009.108573.00.0	1	Mancai de acoplamerno			X	X	X
29	4101.055.027.04.1	1	Parafuso oco			X	X	X
30	8009.108.166.00.3	1	Junta de vedação			X	X	X
31	8009.108.094.00.7	1	Conjunto adaptador de saída do filtro			X	X	X
32	8009.108.417.00.0	1	Conjunto rubo de entrada do comando completo			X	X	X
33	8009.108.440.002CA)	1	Mangueira			X	X	X
34	8009.108.436.00.0(A)	1	Conjunto do tubo de retomo			X	X	X
35	8009.108.167.00.1 (A)	1	União macho			X	X	X

Notas:: (A) Peças substituídas pelos ftens 27.28.29 e 30 a partir do chassi n° 00775.

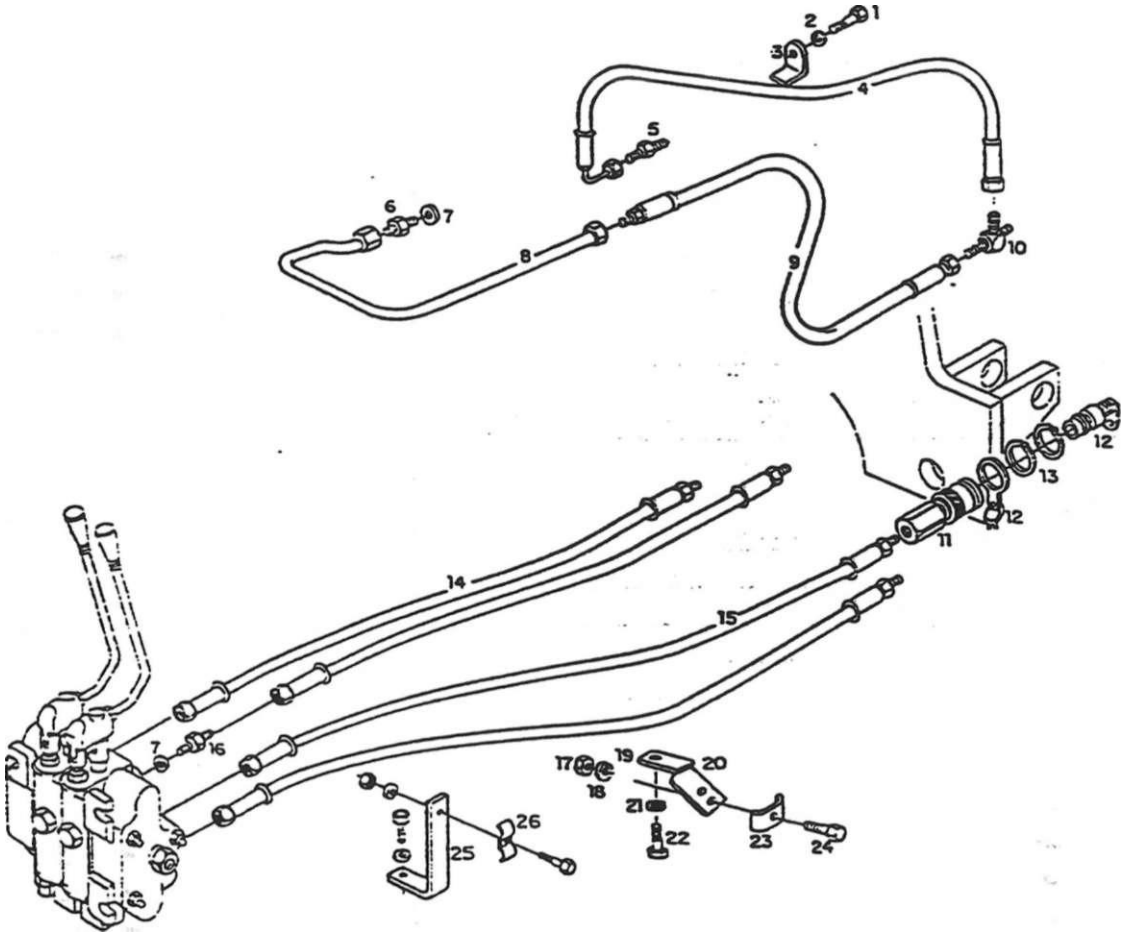

SISTEMA HIDRÁUUCO - CONTROLE REMOTO 1 E 2 ESTÁGIOS E TUBULAÇÕES DO CIUNDRO AUXILIAR									
Item	Código	Qte.	Denominação	Aliei ações de Códigos				I3X-IO0 Tuibo	
1	4101.048.074.04.3	1	Paratuso sextavado						
2	4103.012.055.01.6	1	Arruela de pressão						X
3	8009.108.415.00.4	1	Abraçadeira						X
4	8009.108.428.00.7	1	Conjunto da mangueira						X
5	8009 108.397.00.4	1	Adaptador						X
6	8009.108.162.002	1	União macho		X	X	X	X	
7	8009.108.160.00.6	3	Junta de vedação		X	X	X		
7	8009.108.160.00.6	5	Junta de vedação						X
8	8009.108.383.00.4	1	Conjunto do tubo do cSndro auxiliar completo		X	X	X	X	
9	8009.108.402.002	1	Conjunto mangueira de pressão		X	X	X	X	
10	8009.108.397.00.4	1	Adaptador		X	X	X		
10	8009.108.396.00.6	1	Adaptador "T*						X
11	8009.108.109.00.3	2	Engate rápido		X	X	X		
11	8009.108.109.00.3	4	Engate rápido						X
12	8009.108.165.00.5	2	Tampa protetora macho		X	X	X		
12	8009.108.1S5.005	4	Tampa protetora macho						X
13	4008.010.035.00.3	4	Anel elástico		X	X	X		
13	4008.010.035.00.3	8	Anel elástico						X
14	8009.108.400.00.6	2	Conjunto mangueira de pressão (cuna)		X	X	X	X	
15	8009.108.401.00.4	2	Conjunto mangueira de pressão						X
16	8009.108.398.002	2	Adaptador tomada comando		X	X	X		
16	8009.108.398.002	4	Adaptador tomada cornando						X

SISTEMA HIDRÁUUCO - CONTROLE REMOTO 1 E 2 ESTÁGIOS E TUBULAÇÕES DO CCJNDRO AUXILIAR -

ftem	Código	Qte.	Denominação	Alterações de Códigos	BX-90	BX-4.90	BX-100 Tuibo	o £3 o -o- X m
17	4102.011005.05.5	1	Porca sextavada		X	X	X	
17	4102.011.005.055	2	Porca sextavada					X
18	4103.012.007.01.7	1	Arruela de pressão		X	X	X	
18	4103.012.007.01.7	2	Arruela de pressão					X
19			Item eliminado					
19		__	Item eliminado					
20	8009.108.416.002	1	Suporte das mangueiras		X	X	X	X
21	4103.012010.01.1	1	Arruela de pressão		X	X	X	X
22	4101.048.003.053	1	Paratuso sextavado		X	X	X	X
23	8009.108.100.002	1	Distanciador		X	X	X	
23	8009.108.100.002	2	Distanciador					X
24	4101.047.073.00.4	1	Parafuso sextavado		X	X	X	
24	4101.047.073.00.4	2	Parafuso sextavado					X
25			item não utilizado					
26			item não utilizado					

Notas:

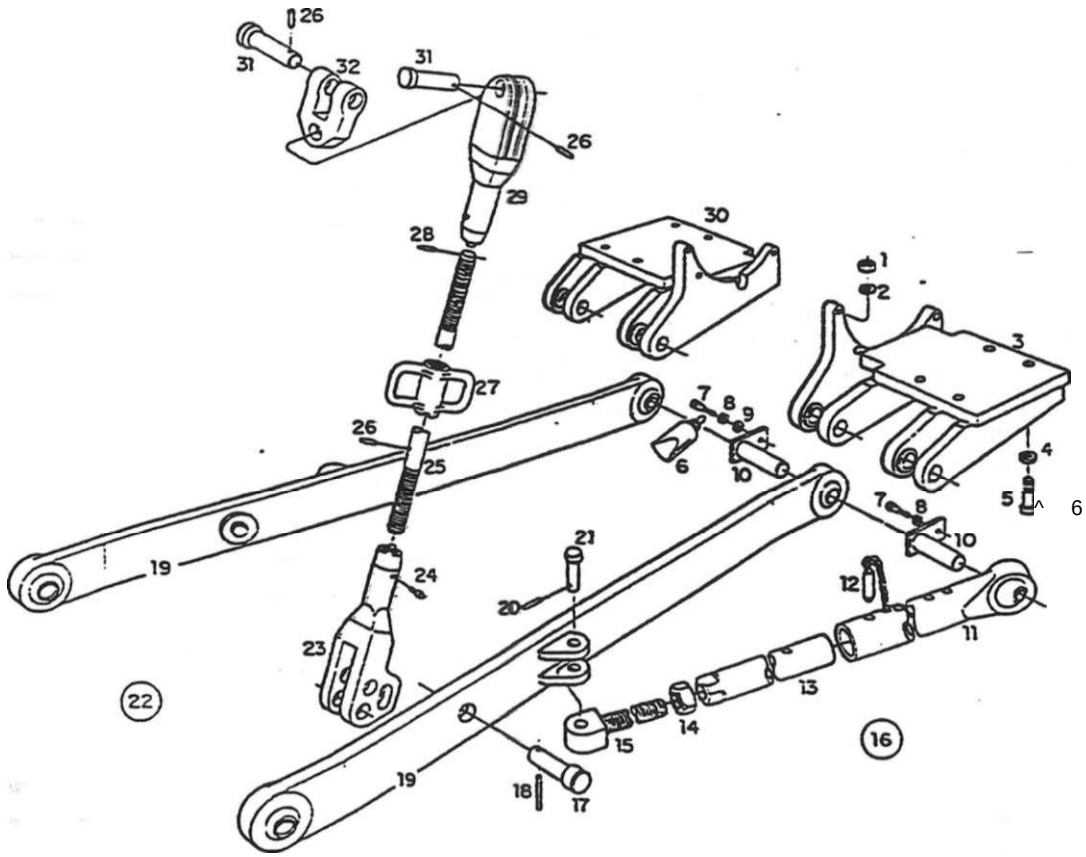

SISTEMA HIDRÁULICO - SUPORTE DAS LONGARINAS, LONGAFfINAS, BRAÇO TENSOR E BRAÇO NIVELADOR					BX-90	BX-I.9o	BX-1.1 8 (Turbo)	BX-1.1 10 Turbo
Item	Código	Qte.	Denominação	Alterações de Códigos				
1	4102.011.020.062	6	Porca sextavada		X	X	X	X
2	4103.012.055.01.6	6	.- Arruela de pressão		X	X	X	X
3	8009.108.040.00.0	1	Conjunto do supone direito da longarína		X	X	X	X
4	4103.012.015.01.0	8	Anuela de pressão		X	X	X	X
5	4101.049.051.05.7	8	Paratuso sextavado		X	X	X	X
6	2031.000.033.00.4	—	Junta química		X	X	X	X
7	4101.048.006.052	4	Parafuso sextavado		X	X	X	X
8	4103.012010.01.1	4	Anuela de pressão		X	X	X	X
9	4103.011.015.01.1	4	Arruela Csa		X	X	X	X
10	80O9.108.070.00.7	4	Conjunto do pino supone		X	X	X	X
11	8009.108218.002	2	Conjunto do tubo do braço tensor		X	X	X	X
12	8009.108.073.00.1	2	Conjunto do pino posioonador		X	X	X	X
13	8009.108219.00.0	2	Braço tensor		X	X	X	X
14	8009.108.029.00.3	2	Porca sextavada		X	X	X	X
15	8009.108.026.00.9	2	Conjunto do parafuso tensor		X	X	X	X
16	8009.108.033.00.5	2	Conjunto do braço tensor (inclui os Itens: 11.12					
			13.14 e 15)		X	X	X	X
17	8009.108.158.00.0	2	Pino de união anterior		X	X	X	"X
18	4006.011.051.00.3	2	Bucha elástica		X	X	X	X
19	8009.108210.00.9	2	Conjunto da longanna		X	X	X	X
20	4006.011.02200.4	2	Bucha elástica		X	X	X	X
21	8009.108.06200.4	2	Pino do braço tensor		X	X	X	X

SISTEMA HIDRÁULICO - SUPORTE DAS LONGARINAS, LONGAFBNAS, BRAÇO TENSOR E BRAÇO NIVELADOR

ftem	Código	Qte.	Denominação	Alterações de Códigos	BX-90	BX-4.90	BX-100 Tuibo	DX-4.110 Turbo
22	8009.108507.00.8	2	Conjunto **do** braço niVelador - (inclui os itens **17,**					
			18.23. 24.25.26,27.28. 29. 31 e **32)**		X	X	X	X
23	8009.108510.002	2	Garfo inferior		X	X	X	X
24	4003.010.008.00.1	4	Graxeira		X	X	X	X
25	8009.108.155.00.6	2	Barra		X	X	X	X
26	4006.010.089.00.4	8	Bucha elástica	–	X	X	X	X
27	8009.108.156.00.4	2	MarvVeia		X	X	X	X
28	4006.010.087.00.8	2	Bucha elástica		X	X	X	X
29	8009.108509.00.4	2	Garto superior		X	X	X	X
30	8009.108.039.002	1	Conjunto do supone esquerdo da longarina		X	X	X	X
31	8009.108.154.005	4	Pino de união		X	X	X	X
32	8009.108508.00.6	2	Anrcutação		X	X	X	X

Notas:

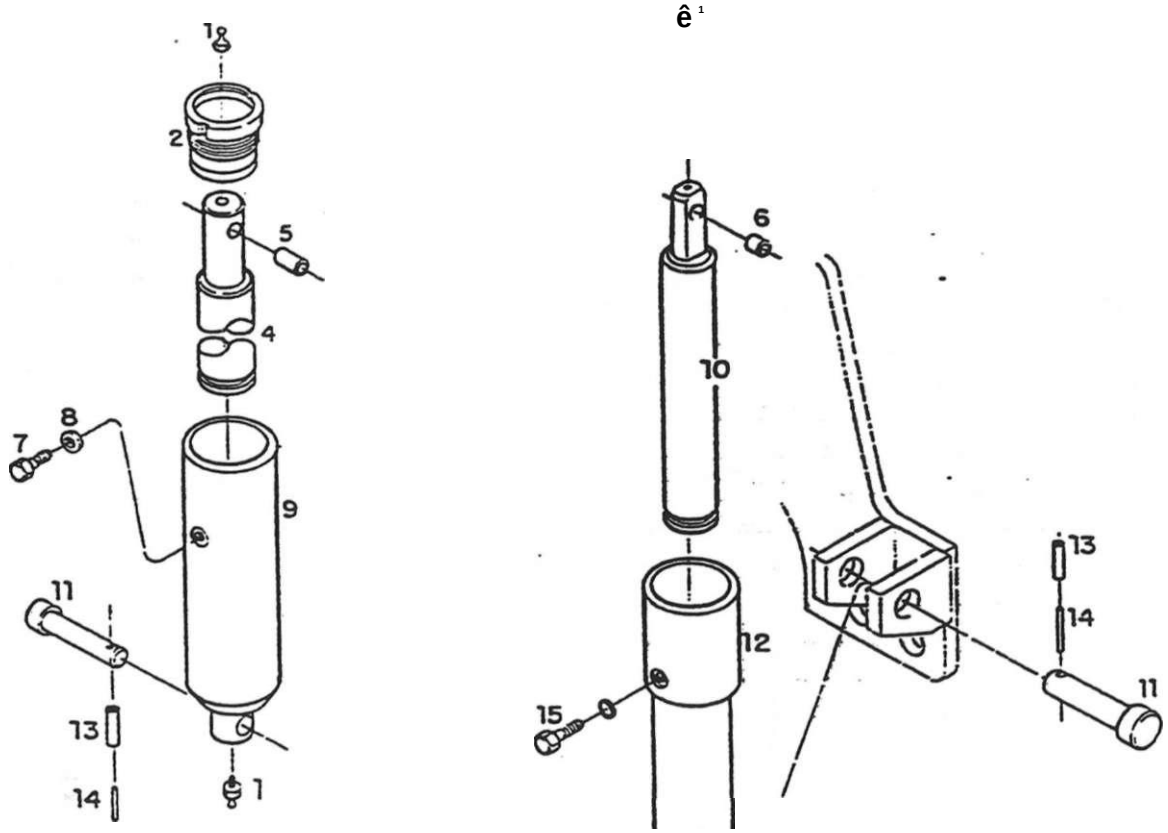

SISTEMA HIDRÁUUCO - CIUNDRO AUXILIAR

Item	Código	Qte.	Denominação	AJteraçôes de Códigos	x	x	X 03	X '23
	4003.010.011.00.5		Graxeira					
	40D3.010.011.00.5		Graxeira					
			Item sem código					
			Item sem código					
	8009.108.132.00.5		Guia - Indeza		X	X		
	8009.108.132.00.5		Guia - Indeza					
			Item sem código		X	X		
			Item sem código					
	8009.108.434.00.5		Bucha de bronze - Hidrover					
	8009.108.434.00.5		Bucha de bronze - Hidrover					
	8009 1 08.434.00.5		Bucha • Indeza					
	8009.108.434.00.5		Bucha - Indeza					
			item sem código					
			Item sem código					
			Item sem código		X	X		
			Item sem código					X
			Item sem código					
			item sem código					
10	8009.108.127.00.5		Haste • Indeza		X			
10	8009.108.127.00.5		Haste - Indeza					
11	8009.108209.00.1		Pino interior					
	8009.408209.00.1		Pino inferior					

SISTEMA HIDRÁUUCO - CILINDRO AUXILIAR E SUPORTE

ítem	Código	Qte.	Denominação	Alterações de Códigos	BX-90	BX-4.90	oa 5 s 8	I zi *- I 8
12	8009.108.121.00.8	1	Conjunto da camisa - Indeza		X	X	X	
12	8009.108.121.00.8	2	Conjunto da camisa - Indeza					X
13	4006.010.048.00.0	1	Bucha elástica		X	X	X	
13	4006.010.048.00.0	2	Bucha elástica					X
14	4006.011.031.00.5	1	Bucha elástica		X	X	X	
14	4006.011.031.005	2	Bucha elástica					X
15	4101.047.070.055	1	Parafuso sextavado - Indeza		X	X	X	
15	4101.047.070.055	2	Parafuso sextavado - Indeza					X
_	8009.199.059.00.0	1	Conjunto do reparo do cilindro • Indeza		X	X	X	
	9009.199.059.00.0	2	Conjunto do reparo do ciSndro - Indeza inclui:					X
			1 anel raspador					
			2 anéis "0"					
			1 gaxeta					
-	8009.199.058.002	1	> Conjunto do reparo - Hidrover		X	X	X	
-	8009.199.058.002	2	Conjunto do reparo - Hidrover inclui:					X
			T anel ami-extrusão					
			1 raspador					
			1 gaxeta					
			1 anel "0"					
-	8009.108.025.00.1	1	Conjunto do cSndro auxiliar			X	X	
-	8009.108.025.00.1	2	Conjunto do cSndro auxiliar					X

Notas:

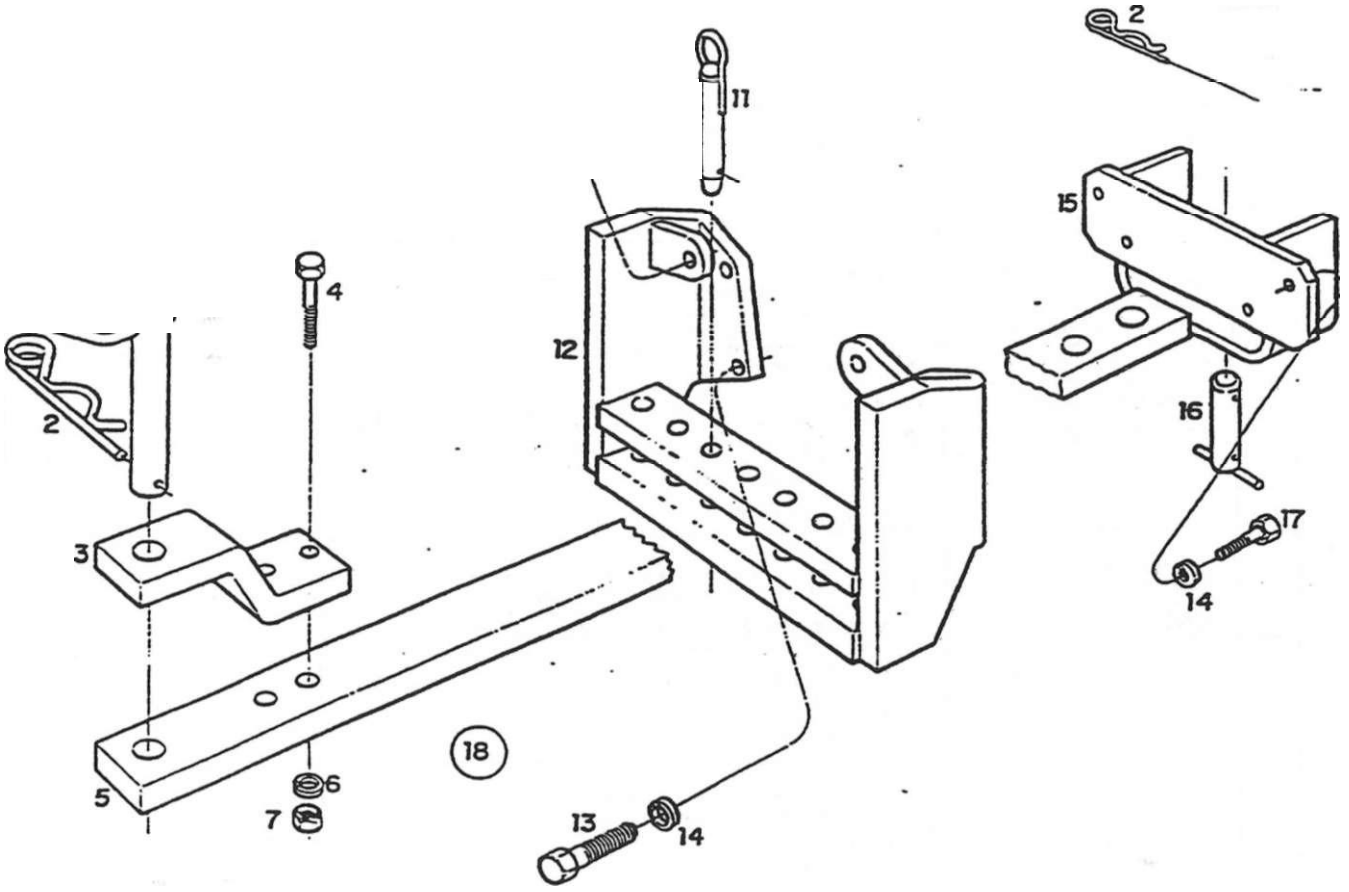

SBTEMA HIDRÁULICO - BARRA DE TRAÇÃO								
ttorn	Código	Ote.	Denominação	Alterações de Códigos			BX-100 Turbo	
1	8009.108.183.00.8	1	Conjunto do pino de engate		X	X	X	X
2	8009.108.186.00.1	2	Pino de segurança		X	X	X	X
3	80O9.108.178.00.8	1	Reforço da barra de tração		X	X	X	X
4	4101.049.054.01.0	2	Parafuso sextavado		X	X	X	X
5	8009.108.177.00.0	1	Barra		X	X	X	X
6	4103.012.015.01.0	2	Anuela de pressão		X	X	X	X
7	4102.011.025.05.3	2	Porca sextavada		X	X	X	X
8	4101.053.035.05.3	2	Parafuso sextavado		X	X	X	X
9	4103.012.014.01.3	2	Anuela de pressão		X	X	X	X
10	8002.108.051.002	2	Grampodefixação		X	X	X	X
11	8009.108.188.00.7	2	Conjunto do pino de posição		X	X	X	X
12	8009.108.065.00.7	1	Conjunto do guia da barra de tração		X	X	X	X
13	4101.048.083.05.1	4	Parafuso sextavado		X	X	X	X
14	4103.012.055.01.6	8	Arruela de pressão		X	X	X	X
15	8009.108.172.00.1	1	Conjunto do supone da barra		X	X	X	X
16	8009.108.180.00.4	1	Conjunto do pino trava		X	X	X	X
17	4101.048.077.012	4	Parafuso sexiavado		X	X	X	X
18	8009.108.176.002	1	Conjunto da barra de tração (inclui os itens 3. 4.					
			5. 6e7)					

SISTEMA HIDRÁULICO - BARRA DE TRAÇÃO								
item	Código	Qte.	Denominação	Alterações de Códigos	BX-90	BX-490	BX-100 Turbo	DX-4,110 Turbo

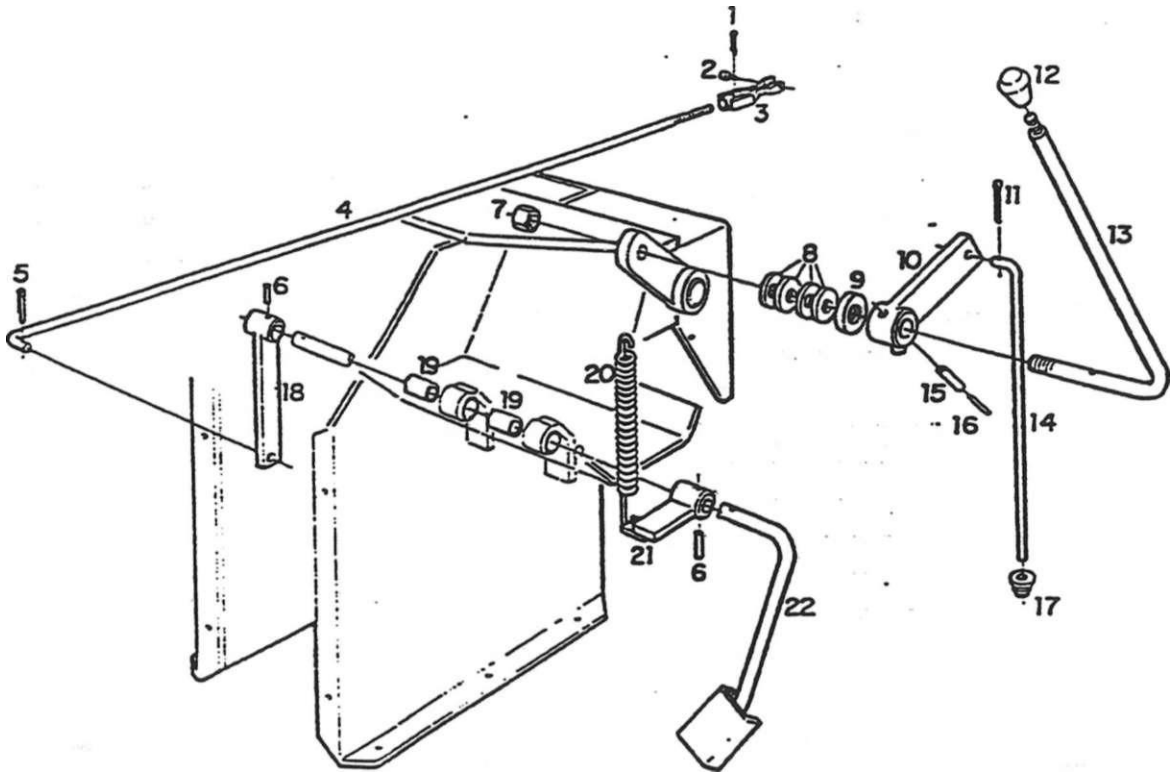

SISTEMA DO ACELERADOR - PEDAL, ALAVANCA DO ACELERADOR MANUAL E ARTICULAÇÕES								
ftem	Código	Qte.	Denominação	Alterações de Códigos	BX-90	o CD -ox o	BX-10C) Tutbo	10 Turbo] m
1	4009.010.004.00.7	1	Contrapino		X	X	X	X
2	6001.015.004.00.7	I i	Pino		X	X	X	X
3	6005.015.010.00.5	1	Conjunto do garfo		X	X	X	X
4	8009.1 V4.017.00.0	1	Varão do acelerador		X	X	X	X
5	4009.010.006.002	1	Contrapino		X	X	X	X
6	4006.011.021.00.6		Bucha elástica		X	X	X	X
7	4102.014.017.06.5	1	Porca trenó		x|	X	X	X
8	4018.010.050.02.7		Mota prato		X	X	X	X
9	8009.114.023.00.8	1	Arruela distanciadora		X	X	X	X
10	8009.114.012.00.1	1	Conjunto da articulação do acelerador manual		X	X	X	X
11	4009.010.006.002	1	Contrapino		X	X	X	X
12	8002.108.039.00.7	1	Manipulo		X	X	X	X
13	8009.114.015.00.4	1	Alavanca do acelerador manual		X	X	X	X
14	8009.114.018.00.8	1	Varão do acelerador manual		X	X	X	X
15	4006.011.028.00.1	1	Bucha elástica		X	X	X	X
16	4006.010.047.002	1	Bucha elástica		X	X	X	X
17	8009.114.024.00.6	1	Guia do varão do acelerador manual		X	X	X	X
18	8009.114.002.002	1	Conjunto do braço inferior do acelerador		X	X	X	X
19	8009.114.016.002		Bucha do acelerador		X	X	• A	X
20	8005.102.048.00.7	1	Mota do pedal do acelerador		X	X	X	X
21	8009.114.008.00.9	1	Conjunto da anicutação do acelerador		X	X	X	X
22	8009.114.027.00.9	1	Conjunto do pedal do acelerador		X	X	X	X

SISTEMA DO ACELERADOR - PEDAL, ALAVANCA DO ACELERADOR MANUAL E ARTICULAÇÕES			94		
ftem	Código	Qte.	Dertominação	Alterações de Códigos	

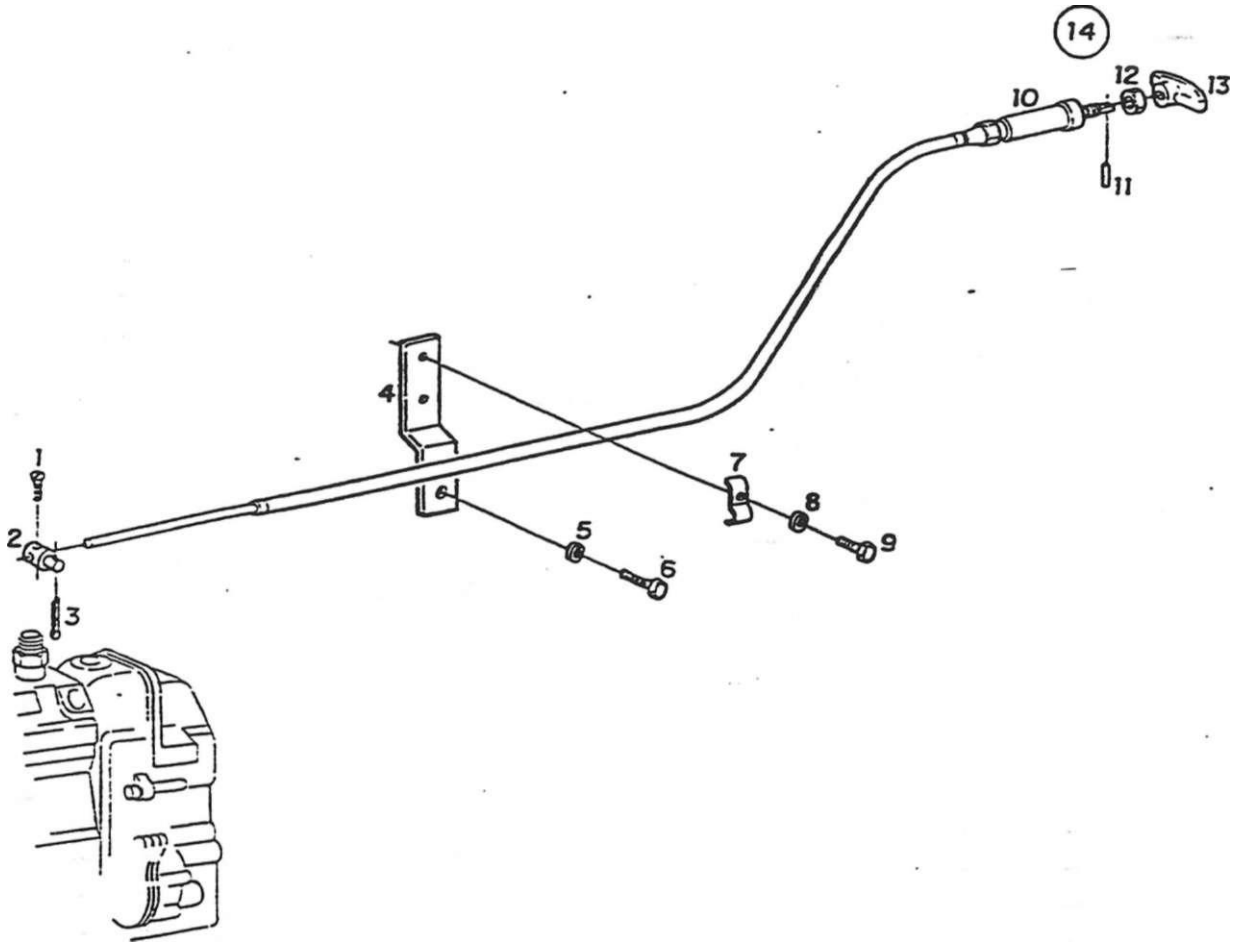

SISTEMA DO ACELERADOR - DKPOSmVO DE PARADA								
Item	Código	Qte.	Denominação	Alterações de Códigos	BX-90		BX-100 Turbo	
1	4101.012.050.04.5	1	Paraíuso com tenda		X	X	X	X
2	8009.114.026.00.1	1	Pino de fixação do cabo		X	X	X	X
3	4O09.010.004.00.7	1	Contrapino		X	X	X	X
4	8009.114.031.00.1	1	Supone do estrangulador		X	X	X	X
5	4103.012.009.01.3	1	Anuela de pressão		X	X	X	X
6	4101.047.086.05.5		Parafuso sextavado		X	X	X	X
7	6005.015.024.00.6	i	Fixador do cabo		X	X	X	X
8	4103.012.007.01.7	1	Arruela de pressão		X	X	X	X
9	4101.047.065.05.9	1	Parafuso sextavado		X	X	X	X
10	8009.114.029.005	i	Cabo do estrangulador		X	X	X	X
11	4006.010.006.00.8	1	Bucha elástica		X	X	X	X
12	4102.013.015.07.8	1	Porca sextavada		X	X	X	X
13	6005.015.017.00.0	i	Manipulo do cabo do estrangulador		X	X	X	X
14	8009.114.030.00.3	i	Conjunto do cabo do estrangulador					
			(Inclui os ftens 10. 11, 12 e 13)		X	X	X	X

SISTEMA DO ACELERADOR - DISPOSITIVO DE PARADA 92

ftem	Código	Qte.	Denominação	Alterações de Códigos	BX-90	o CD ‡ X ca	| BX-100 TutbO	IBX-.4.110 Turbo |
				-				
			-					

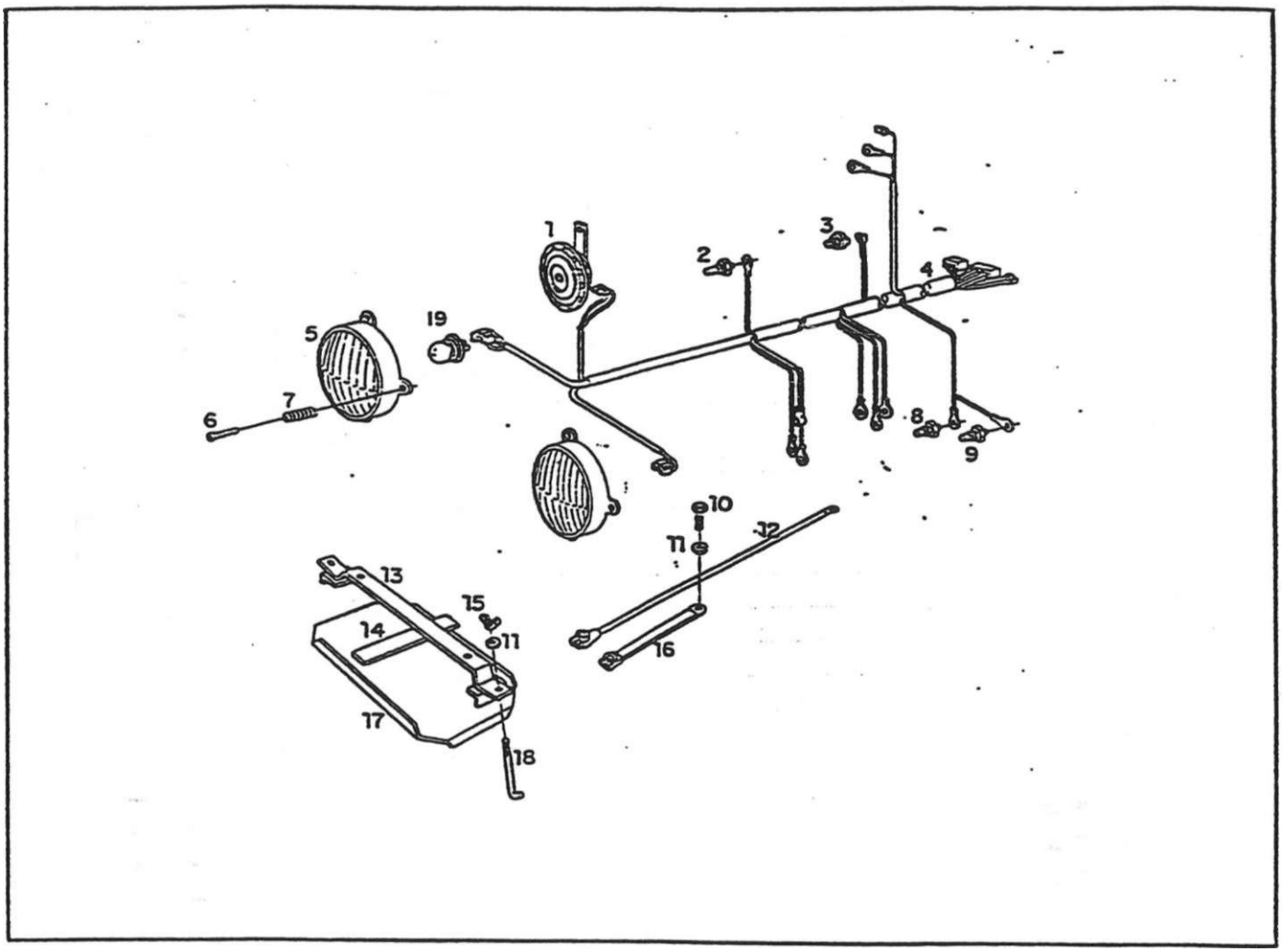

SISTEMA ELÉTRICO - FIXAÇÃO DA BATERIA, CABO DE LIGAÇÃO PRINCIPAL, FARÓIS DIANTEIROS E BUZINA

nem	Código	Qte.	Dernminaçáo	Merações de Códigos	X C	o gn *r X CO	) Turbo o X m	10 Turbo X m
1	8009.111.015.00.7	1	Conjunto 0a buzina		X	X	X	X
2	6003.001.044.00.5	1	Sensor pressão do óleo		X	X	X	X
3	5066.006.012.00.5	1	Interruptor do freio de estacionamento		X	X	X	X
3	8002.111.122.00.6	2	Interruptor do freio		X	X	X	X
4	8Q09.111.023.00.1	1	Conjunto cabo de ligação principal		X	X	X	X
5	8009.111.007.00.4	2	Conjunto farol dianteiro (Inclui o tem 19)		X	X	X	X
6	4101.054.056.07.4	6	Parafuso com tenda		X	X	X	X
7	8009.107.313.002	6	Mota regulagem do farol		X	X	X	X
8	8009.101.058.00.9	1	Indicador de temperatura		X	X	X	X
9	8008.111.052002	1	Sensor temperatura		X	X	X	X
10	4101.047.090.01.6	1	Parafuso sexiavado		X	X	X	X
11	4103.012.009.01.3	2	Arruela de pressão		X	X	X	X
12	8009.111.011.00.6	1	Cabo positivo da bateria		X	X	X	X
13	8009.111.057.00.9	1	Conjunto travessa fixação bateria		X	X	X	X
14	8009.111.066.00.0	3	Perfil protetor inferior da bateria		X	X	X	X
15	8002.111.150.00.7	2	Porca borboleta		X	X	X	X
16	8O09.111.009.00.0	1	Cabo negativo da bateria		X	X	X	X
17	8009.111.065.002	1	Chapa base bateria		X	X	X	X
18	8009.111.064.005	2	Parafuso de fixação bateria		X	X	X	X
19	6001.011.069.00.4	2	Lâmpada		X	X	X	X
i								

SISTEMA ELÉTRICO - FDCAÇÃO DA BATERIA, CABO DE UGAÇAO PRNCIPAL, FARÓIS DIANTEIROS £ BUZINA

g3

ftem	Código	Qte.	Denominação	Alterações de Códigos			BX-100 Turbo	BX-4.110 Turbo

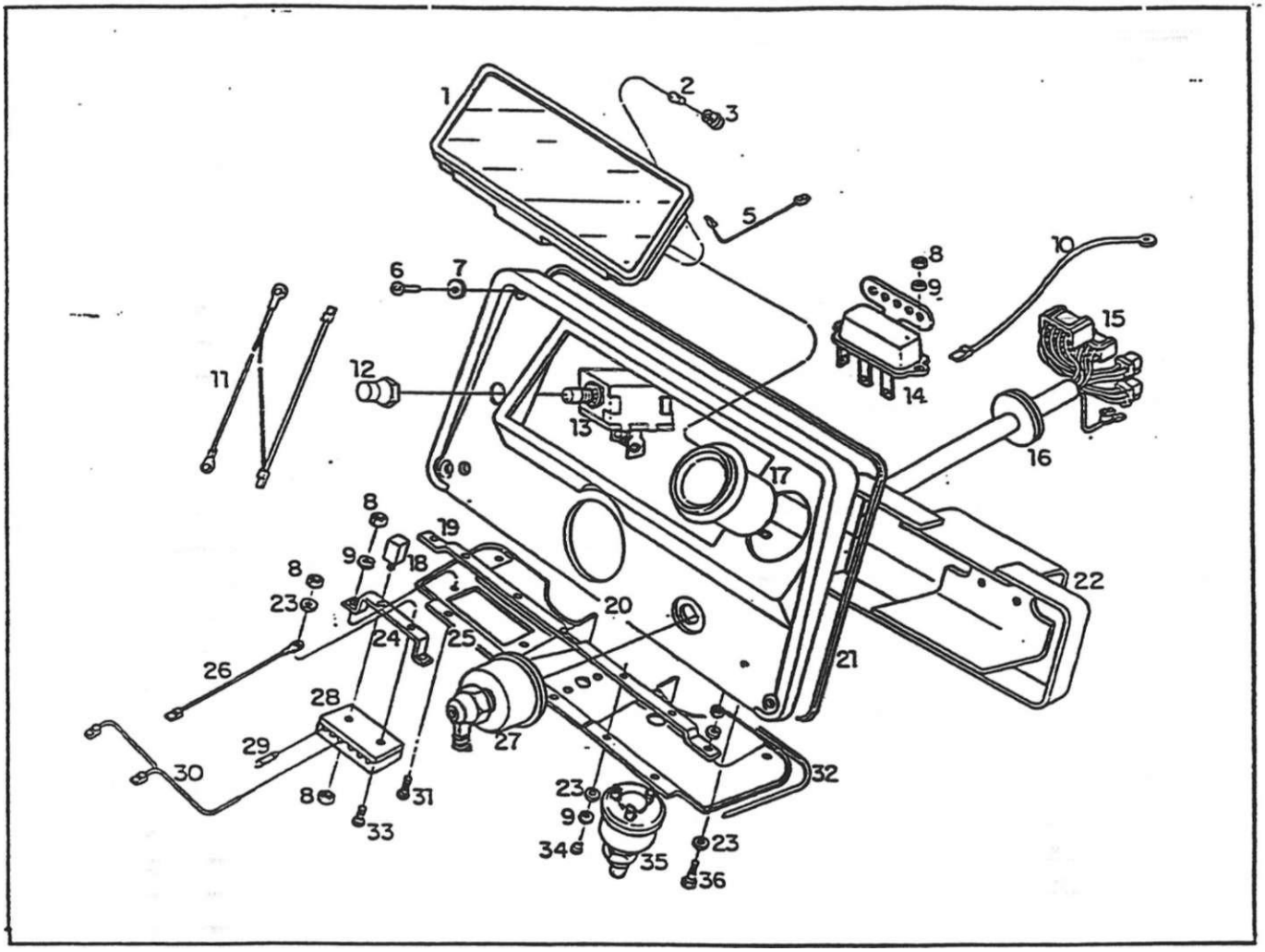

SISTEMA ELÉTRICO - PAINEL DE INSTRUMENTOS								
item	Código	Qte.	Denominação	Alterações de Códigos	o co x cal	BX-4.90 .	BX-100 Turbo	o a 5 o ^- x CQ
1	8009.111.006.00.6	1	Conjunto instrumentos conjugado		X	X	X	X
2	5061.006.084.00.5	12	Lâmpada		X	X	X	X
3	5061 006.085.002	3	Soquste 2 vias		X	X	X	X
3	8009.111.039.00.7	6	Soquete 1 via		X	X	X	X
4		—	Item eliminado					
s	8009.111.035.00.5	1	Cabo de figaçáo		X	X	X	X
6	4101.080.028.04.8	4	Paratuso phiüps		X	X	X	X
7	4103.011.011.02.8	4	Anuela fisa		X	X	X	X
8	4102.011.003.05.0	7	Porca sextavada		X	X	X	X
9	4103.012.006.01.9	10	Anuela de pressão		X	X	X	X
10	8009.111.087.00.6	1	Conjunto de ligação		X	X	X	X
11	8009.111.086.00.8	1	Cabo de Sgação tena - botão de partida		X	X	X	X
12	8009.111.085.00.0	1	Protetor do interruptor		X	X	X	X
13	8002.111.123.00.4	1	Interruptor		X	X	X	X
14	7107.011.006.00.0	1	Reló		X	X	X	X
15	8009.111.026.00.4	1	Conjunto do cabo de ligação do painel		X	X	X	X
16	8009.111.025.00.6	1	Passador chicote elétrico painel		X	X	X	X
17	8002.111.197.00.8	1	Conjunto do horfmetro		X	X	X	X
18	8009.111.040.00.5	1	Caixa mesctadora		X	X	X	X
19	8009.111.042.00.1	1	União do painel		X	X	X	X
20	8009.111.013.002	1	Painel de instrumentos frontal		X	X	X	X
21	8009.111.046.002	1	Perfil protetor		X	X	X	X

SISTEMA ELÉTFBCO - PAINEL DE INSTRUMENTOS

ítem	Código	Qte.	Denominação	Alterações de Códigos	BX-90	o co X ffi	BX-100 Turbo	BX-4.110 Turbo
22	8009.111.070.002	1	Conjunto suporte fixação painel		X	X	X	X
23	4103.011.010.012	8	Anuela 6sa		X	X	X	X
24	8009.111.038.003	1	Suporte da caixa de fusíveis		X	X	X	X
25	8009.111.07200.8	1	Painel de instrumentos inferior		X	X	X	X
26	8009.111.033.00.0	1	Cabo de fgaçao interruptor - terra		X	X	X	X
27	8009.111.048.00.8	1	Chave setetora de luz	-	X	X	X	X
28	8002111.125.003	1	Conjunto da casca de fusíveis		X	X	X	X
29	8002.111.128.00.3	4	Fusível 15A		X	X	X	X
29	8002111.028305	1	Fusível 8A		X	X	X	X
30	8009.111.027.002	1	CabodeCgação		X	X	X	X
31	4101.076.031.04.8 .	2	Parafuso phiBps		X	X	X	X
32	8009.111.047.00.0	2	Perfil protetor		X	X	X	X
33	4101.015.020.00.3	1	Parafuso com tenda		X	X	X	X
34	4101.074.009.04.6	5	Parafuso phffips		X	X	X	X
35	7107.010.118.00.4	1	Conjunto da chave de contato		X	X	X	X
36	4101.047.06205.6	2	Parafuso sextavado		X	X	X	X
*								

Notas:

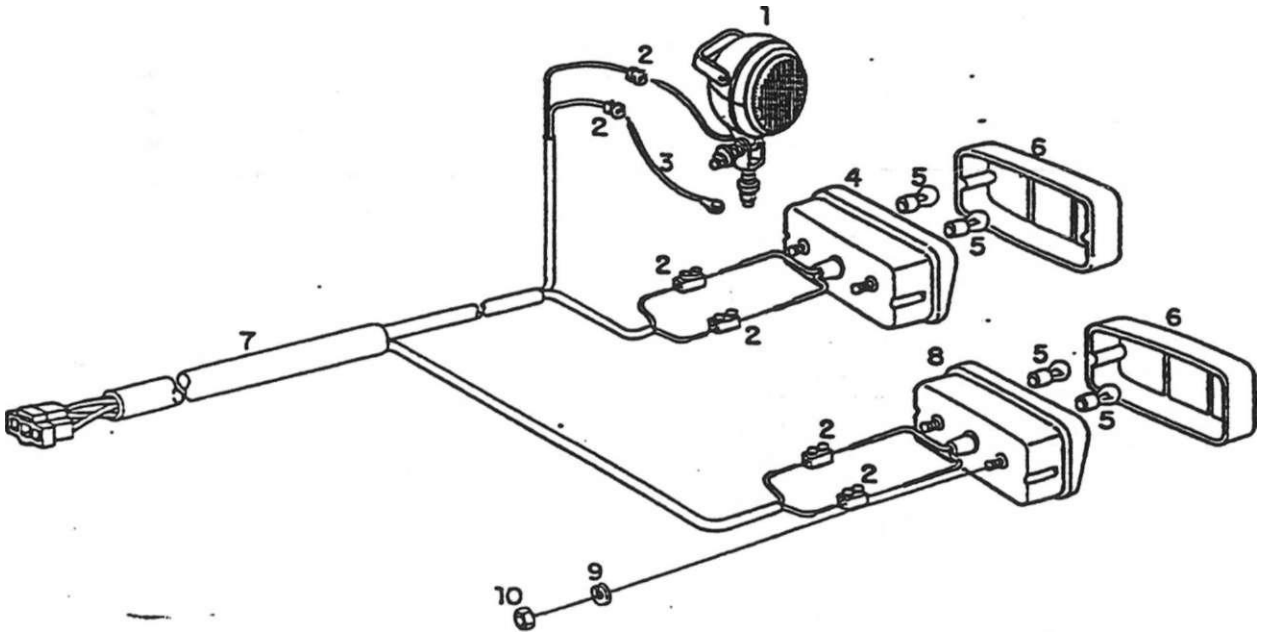

SISTEMA ELÉTRICO - CABO DE LIGAÇÃO DAS LANTERNAS TRASEIRAS, LANTERNAS TRASEIRAS E FAROL DA RÉ								
WR»RRJ	Código	Oíe 1	Denominação	Alterações de Códigos	o ml	BX-4.90	BX-100 Turbo	BX 4.110 Turbo]
1	8008.111.032.00.4	1	Conjunto íarol de ré		X			
2	8002.111.026.00.9	6	Conector		X			
3	8005.111.108.00.8	1	Conjunto ligação tomada elétrica		X			
4	800$ m.oéq; 00.7	2.	Conjunto lanterna traseira (inclui os ftens 5 e 6)		X			
5	8008.111.065.00.4	4	Lâmpada		X			
6	8008.111.070.00.4	2	Lente		X			
7	8009.111.024.00.9	1	Conjunto cabo ligação lanternas traseiras		X			
8	800^111.ofcty 003	1	Conjunto lanterna traseira esquerda (inclui os ftens					
			S e 6)		X			
9	4103.018.012.01.1	4	Anuela de pressão		X			
10	4102.011.005.05.5	4	Porca sextavada		X			

SISTEMA ELÉTRICO - CABO DE LIGAÇÃO DAS LANTERNAS TRASEIRAS, LANTERNAS TRASEIRAS E FAROL DA RÉ

ftem	Código	Qte.	Denominação	Alterações de Códigos	0 com	0 com	BX-100 TuíDO BX-4.110 Turbo
.							
					.		

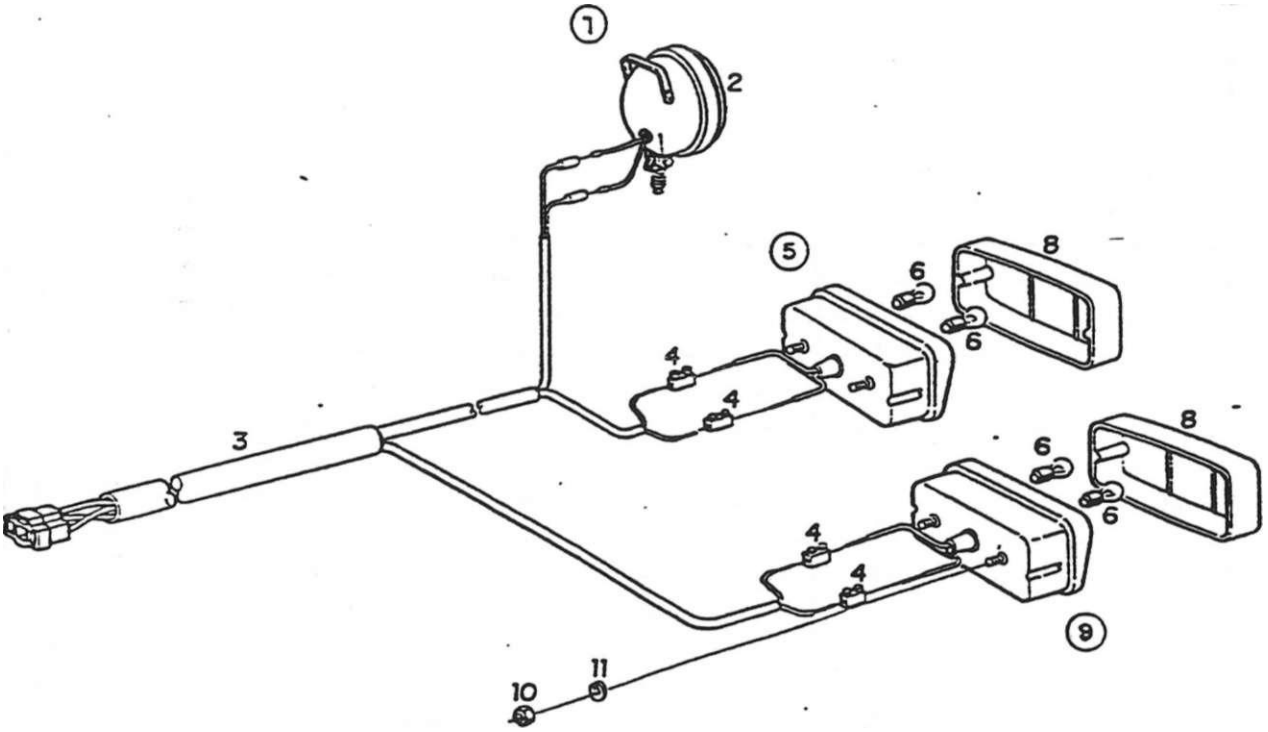

SISTEMA ELÉTRICO - CABO DE UGAÇÃO DAS LANTERNAS TRASEIRAS, LANTERNAS TRASEIRAS E FAROL DA RÉ								
nem	Código	Qte.	Denominação	AKerações de Códigos				
i	8009.111.010.00.8	1	Conjunto farol traseiro (inclui o íem 2)			X	X	X
2	8009.111.044.00.7	1	Farol traseiro			X	X	X
3	8009.111.024.00.9	1	Conjunto cabo de ligação lanternas traseiras			X	X	X
4	8002.111.026.00.9	4	Conector			X	X	X
5	soo?:.m.oèk 00.7	1	Conjunto lanterna traseira direita (inclui os Itens: 6,					
			7e8)			X	X	X
6	8009.111.065.00.4	4	Lâmpada			X	X	X
7		—	ftem eliminado					
: 8	8008.111.070.00.4	2	Leme			X	X	X
9	800$ 111.02^003-	1	Conjunto lanterna traseira esquerda (inclui os Cens:					
			6. 7 e 8)			X	X	X
10	4102.011.005.05.5	4	Porca sextavada			X	X	X
11.	4103.012.007.01 7	4	Arruela de pressão			X	X	X
c								
]								

SISTEMA ELÉTRICO - CABO DE LIGAÇÃO DAS LANTERNAS TRASEIRAS, LANTERNAS TRASEIRAS E FAROL DA RÉ

ftem	Código	Qte.	Denominação	Alterações de Códigos	BX-4.80	BX-100 TUf DO BX-4.110 Turbo
			.....			

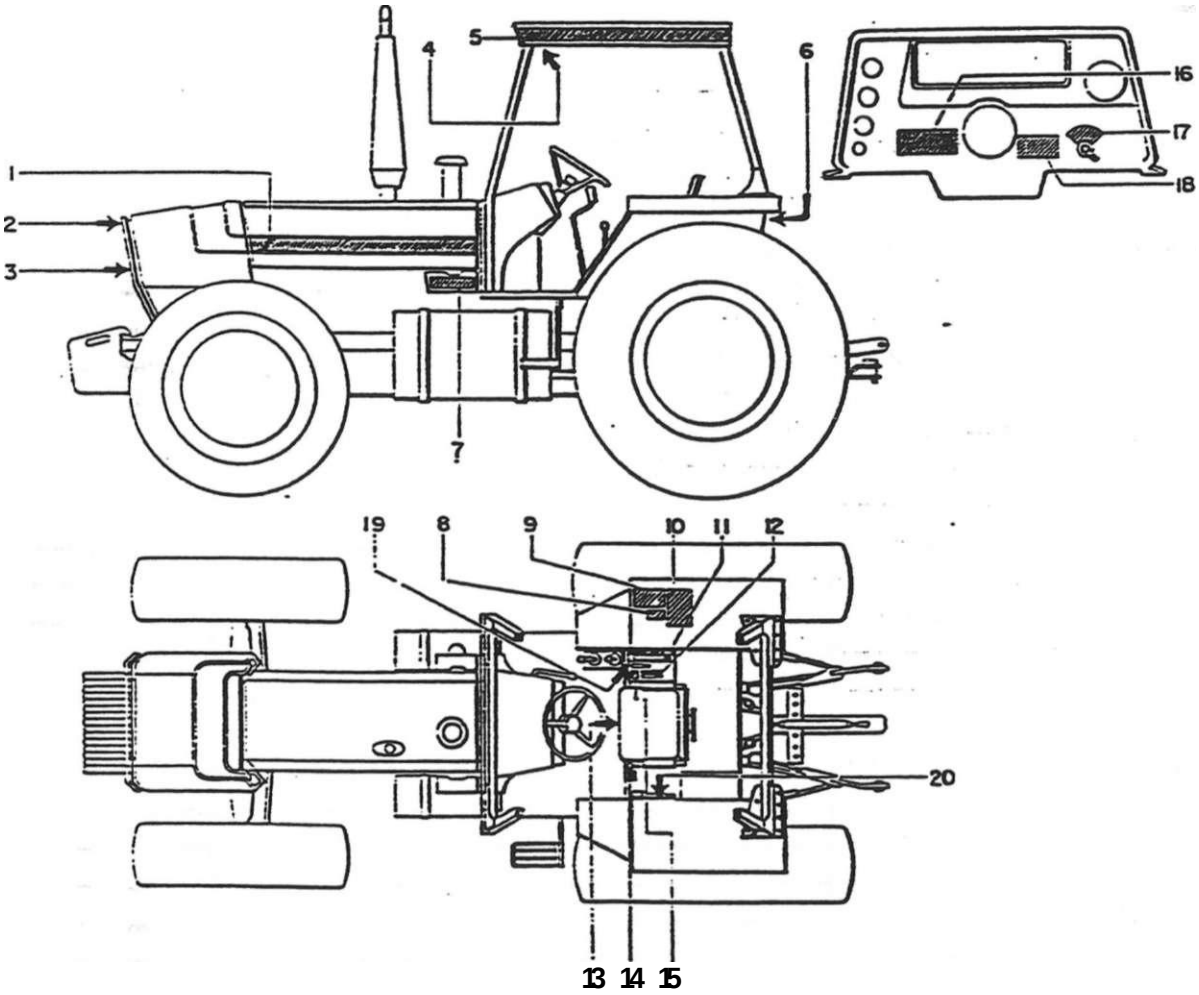

SISTEMA DE GRARSMO - ADESIVOS								
rteml	Código	Qte.	Denominação	Alterações de Códigos				
1	8009.112.002.00.4	1	Adesivo direito do capo		X			
1	8009.112.003.002	1	Adesivo esquerdo do capo		X			
1	8009.112.008.00.1	1	Adesivo direito do capo			X		
1	8009.112.009.00.9	1	Adesivo esquerdo do capo			X		
1	8009.112.004.00.0	1	Adesivo direito do capo				X	
1	8009.112.005.00.7	1	Adesivo esquerdo do capo				X	
1	8009.112.010.00.7	1	Adesivo direito do capo					X
1	8009.112.011.00.5	1	Adesivo esquerdo do capo					X
2	8009.112.016.00.4	1	Letreiro Agrale - Deutz		X	X	X	X
3	8009.112.039.00.6	1	Emblema Agrale		X	X	X	X
3	6001.013233.00.4		Fixa rápido		X	X	X	X
4	8009.11205200.9	1	Adesivo de segurança (com arco de segurança)		X	X	X	X
5	8009.112036.002	1	Adesivo direito do teto		X	X	X	X
5	8009 112.037.00.0	1	Adesivo esquerdo do teto		X	X	X	X
6	8009.112.054.00.5	1	Adesivo		X	X	X	X
7	8009.112.038.00.8		Adesivo turbo				X	X
8	8009.112051.00.1	1	Adesivo de segurança (sem arco de segurança)		X	X	X	X
9	8009.112026.00.3	1	Adesivo tacos de velocidades		X	X		
9	8009.112021.00.4	1	Adesivo faixas de velocidades				X	X
10	8009.112.024.00.8	1	Adesivo de manutenção			X	x	X
11	8009.112.033.003	i	Adesivo alavanca do hidráulico			x	X	X
12	8009.112053.00.7	1	Adesivo alavanca do cornando			X		X

SISTEMA DE GRARSMO - ADESIVOS

ftem	Código	Qte.	Denominação	Alterações de Códigos	BX-90	BX-4.90	
13	8009.112.029.00.7	1	Adesivo tornada de potência		X	X	X X
14	8009.112.032.00.1	1	Adesivo tração dianteira			X	X
15	8009.112.058.00.6	1	Adesivo controle remoto		X	X	X X
16	8009.112.025.005	1	Adesivo orientatrvo		X	X	
16	8009.112.023.00.0	1	Adesivo orientatrvo				X X
17	8009.112.020.00.6	i	Adesivo chave da luz		X	X	X X
18	8009.112.022.002	i	Adesivo relação de marchas		X	X	X X
19	8009.112.018.00.0	i	Adesivo de pré-seleçáo		X	X	X X
20	8009.112.030.00.5	1	Adesivo embreagem da TJD.P.		X	X	X X
							1
							I
							1
							1
							1
							1
							1
							1
						1	1 1
						1	i 1
			-			1	1 !
							1
							1
							!
							1

Notas:

INSTRUÇÕES PARA CONSULTA

Este catálogo contém todas as Peças de Reposição necessárias para a manutenção dos Tratores BX 130, 4.130 e 4.150 produzidos pela AGRALE S.A.

Com as instruções abaixo, visamos facilitar o manuseio do Catálogo de Peças.

- Localize no índice o Sistema em que está sendo feita a manutenção, identificando o número da figura correspondente.
- Consulte a vista explodida do Catálogo, identificando as Peças desejadas com seus respectivos algarismos.

Os algarismos representados nas ilustrações que estiverem evidenciados por um círculo indicam que são Conjuntos formados por uma ou mais pecas que poderão ser solicitadas junto à Agrale, pelo código do conjunto ou pelo código das peças individuais.

EXEMPLO:

ítem	Código	Qtde.	Denominação
01	6003.001.045.00.2	1	Conj. Rltro Óleo Lubrificante (inclui itens 2, 3)
02	6003.001.068.00.4	1	Elemento
03	6003001.063.00.2	1	Caoeçoie

- Observe no espaço reservado para as notas, se existe alguma observação, visando detectar a partir de quando e em que modelos foi efetuado as prováveis modficações.
- Quando efetuar pedidos de peças, observar atentamente que o item soícrtado está sendo pedido corretamente, pois a AGRALE S.A.. não se responsabiliza por despesas de quaisquer espécie, relativas a esses casos.
- Este catálogo esta sujeito a alterações sem prévio aviso.

FIG.	DENOMINAÇÃO
01	Sistema do motor - Bloco do motor
02	Sistema do motor - Tampa dianteira, traseira e carcaça do volante
03	Sistema do motor - Árvore de maniveia e volante
04	Sistema do motor - Comando de válvulas
05	Sistema do motor - Embolo e biela
06	Sistema do motor - Cabeçote do cilindro
07	Sistema do motor - Bomba de õieo lubrificante e tubo de sucção
08	Sistema do motor • Filtro de óleo lubrificante e iroercarooiador de calor
09	Sistema do motor - Bomba aBmentadora
10	Sistema do motor - Rhro de combustível
11	Sistema do motor - Tubulação de injeção
12	Sistema do motor - Bomba injetora
13	Sistema do motor - Bico injetor e tubulações
14	Sistema do motor - Tubulação de injeção
15	Sistema do motor - Bomba cTágua. válvula termosrãtica e coletor d"água
16	Sistema do motor - Radiador e fixação
17	Sistema do motor - Coletores de admissão e escape
18	Sistema do motor - Sobrealirnemação
19	Sistema do motor - Rhro de ar
20	Sistema do motor - Rhro de ar
21	Sistema do motor - Conjunto do silencioso
22	Sistema do motor - Atternador
23	Sistema do motor - Motor de partida
24	Sistema de transmissão - embreagem simples
25	Sistema de transmissão - acionamento da embreagem e carcaça (embreagem simples)
26	Sistema de transmissão - Carcaça da caixa de velocidades e da caixa traseira
27	Sistema de transmissão - Árvore impuisora. embreagem simples
28	Sistema de transmissão - Árvore primária
29	Sistema de transmissão - Arvore secundária
30	Sistema de transmissão - Cabra de acionamento do eoo dianteiro
31	Sistema de transmissão - Cardan. protetor do cardan e acionamento
32	Sistema de transmissão - Cavaleie e garfos de acionamento
33	Sistema de transmissão - Alavanca de mudanças
34	Sistema de transmissão - Diferencial traseiro (freio a dscol
35	Sistema de transmissão - Acionamento do bloqueio do diferencial
36	Sistema de transmissão - Saída de rodas Bastia»
37	Sistema de transmissão - Tomada de potência traseira
38	Sistema de transmissão - Acionamento da tomada de potência traseira
39	Sistema de transmissão - Freio de serviço
40	Sistema de transmissão • Freio a disco
41	Sistema de transmissão • Componentes do levante hidráulico
42	Sistema de transmissão - Componentes do levante hidráulico
43	Sistema de transmissão - Componentes do levante hidráulico
44	Sistema de transmissão - Componentes do levante hidrua&co
45	Sistema de transmissão - Componentes do levante hidráulico
46	Sistema de transmissão - Componentes do levante hidráulico
47	Sistema de transmissão - Componentes do levante hidráulico
48	Sistema de transmissão - Componentes do levante hidráulico
49	Sistema do eixo dianteiro - Supone do eixo. suporte dos contrapesos dianteiros e lonçarinas
50	Sistema do eixo diameiro - Contrapesos dianteiros e barra de fixação
5"	~rz~.crr.ri dc eixc d:3r-.:e-':o Pivô dc cixc dianteiro. l0.t5a.-ir.; c c:i4 clarv.eiro regulável
52	Sistema do eixo dianteiro - Ponta do eixo dianteiro
53	Sistema do eixo dianteiro - Saída de rodas dianteiras
54	Sistema do eixo dianteiro • Diferencial dianteiro e pinhão
55	Sistema do eixo dianteiro - Diferencial dianteiro :'
56	Sistema do eixo dianteiro - Carcaça de articulação e cubo da roda dianteira
57	Sistema do eixo dianteiro - Conjunto pistão hidráulico barra de direção
58	Sistema do rodado - Rodado traseiro e dianteiro
59	Sistema do freio - Eixo dos pedais do freio, embreagem e trava
60	Sistema do freio - Eixo intermediário e articulações
61	Sistema de alimentação • Tanque de combustível
62	Sistema de alimentação - Tanque de combustível adicional
63	Sistema de alimentação - Favo sedimentaoor e tubulações
64	Sistema de direção - Tubulações da direção
65	Sistema de direção - Braços. cSndro de direção e barra regulável
66	Sistema de direção - Tubulações da direção • tração 4x4
67	Sistema de direção - Unidade hidrosiática
68	Sistema da carroceria - Piso dianteiro, traseiro, supone do piso. estribo e caixa de ferramentas
69	Sistema da carroceria - Suporte dos pedais
70	Sistema da carroceria - Cobrimento do painel, laterais, cobrimemo do capo superior e carenagem dianteira
71	Stsiema da carroceria - Suporte dos faróis e carenagem superior e interior
72	Sistema da carroceria • Pára-lamas. estrutura da cabina e teto solar
73	Sistema da carroceria - Assento do operador
74	Sistema hidráulico • Acoplamerno da bomba hidráulica, tubulações de pressão e sucção
75	Sistema hidráulico - Acoplamerno da bomba hidráulica, tubulações de pressão e sucção
76	Sistema hidráulico • Comando hidráulico, filtro e tubulações
77	Sistema hidráulico - Controle remoto 1 e 2 estágios e tubulações do cilindro auxiliar
78	Sistema hidráulico - Supone das iongarinas. longarinas. braço tensor e braço ntveiaaor
79	Sistema hidráulico - Cilindro auxiliar
80	Sistema hidráulico - Barra de tração
81	Sistema do acelerador • Pedal, alavanca do acelerador manual e articulações
82	Sistema do acelerador - Oisposrpvo de parada
83	Sistema elétrico - Fixação da bateria, cabo de ligação principal, fárois dianteiros e buzinas
84	Sistema elétrico - Painel de instrumentos
85	Sistema elétrico - Cabo de ligação das lanternas traseiras, lanternas traseiras e farol da ré
86	Sistema de grafismo • adesivos

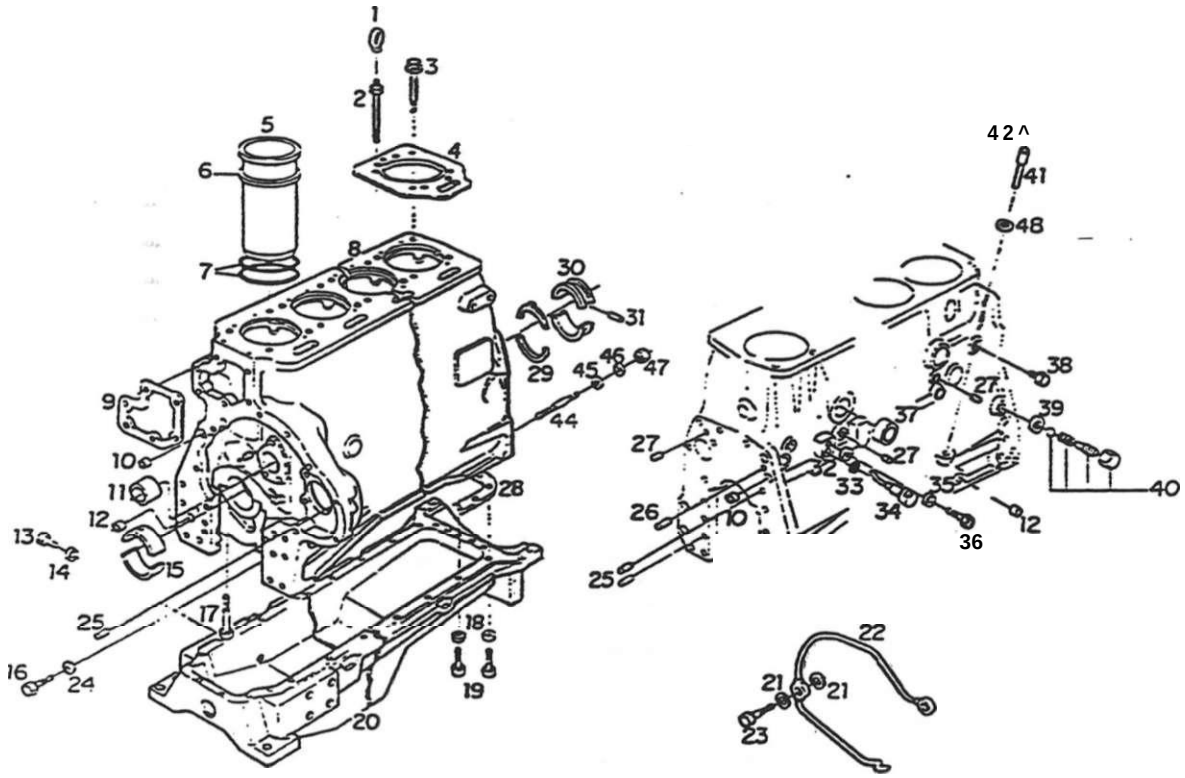

SISTEMA DO MOTOR - BLOCO DO MOTOR							
			Dpnnrninação	Alterações ue Códigos			
	6003.001217.00.7	2	Arçoia de suspensão		X	X	X
2	6003.001.141.00.9	2	Parafuso fixação do cabeçote		X	X	X
3	6003.001.140.00.1	22	Parafuso fixação do cabeçote		X	X	X
	6003.001.138.00.5	6	Junta do cabeçote		X	X	X
	6003.001.014.00.8	6	Camisa		X	X	
5	8009.101.145.00.4		Camisa				X
6	8009.101.356.00.7	CN	Calço da camisa - 0.05 mm		X	X	X
6	8OO9.101.357.00.5	CN	Calço da camisa - 0,10 mm		X	X	X
6	8009.101.358.00.3	CN	Calço da camisa - 0.15 mm		X	X	X
6	8009.101.359.00.1	CN	Calço da camisa - 020 mm		X	X	X
7	6003.001.015.00.5	12"	Anel de vedação		X	X	X
8	8009.101225.00.4	1	Bloco do motor		X		
8	8009.101.414.00.4	1	Bloco do motor			X	
8	8009.101.282.00.5	1	Bloco do motor				X
9	6003.001 265.00.6	1	Junta de vedação		X	X	X
10	6003.001.318.00.3	3	Tampão		X	X	X
11	6003.001.158.00.3	1	Bucna da árvore do comando de válvulas		X	X	X
12	6003.001.317.00.5	2	Tampão		X	X	X
13	4010.010.011.00.0	1	Bujào		X	X	X
14	6003.001.008.00.0	1	Anel de vedação		X	X	X
15	6003.001.155.00.9	6	Casquilho STD		X	X	
15	8009.101.172,00.8	7	Casquilho STD				X

SISTEMA DO MOTOR - BLOCO DO MOTOR				1			
ftem	Código	Qte.	Denominação	Alterações de Códigos	o co m	BX-4.130	o o IO TT X £3
15	6003.001.156.007	6	Casquilho - 025		X	X	
15	8009.101.354.002	7	Casquilho - 025				X
15	6003.001.157.00.5	6	Casquilho - 0.50		X	X	
15	8009.101.355.00.9	7	Casquilho - 050				X
16	6003.001.385.002	1	Bujão			X	
16	8009.101.152.00.0	1	Bujáo				X
17	6003.001.140.00.1 (A)	14	Parafuso		X	X	X
18	4103.012010.01.1	4	Anuela de pressão		X	X	X
18	4103.012009.01.3	33	Arruela de pressão		X	X	X
19	4101.047.094.055	22	Parafuso sextavado		X	X	X
19	4101.045.039.05.6	9	Parafuso sexiavado		X	X	X
19	4101.045.047.05.7	2	Parafuso sexiavado		X	X	X
19	4101.045.053.05.7	4	Parafuso sextavado		X	X	X
20	8009.101284.00.1	1	Caner		X	X	X
21	8009.101.150.00.4	2	Arruela de vedação			x	
21	8009.101.150.00.4	1	Arruela de vedação				X
22	8009.101.416.00.9	1	Tubo			X	
23	6005.001.074.00.7	1	Bujão			X	
23	8009.101.151.002	1	Bujão				X
24	6003.001.04200.9	2	Anuela de vedação			X	
24	6003.001.042.00.9	1	Anuela de vedação				X
25	6003.001.321.00.7	4	Pino guia		X	X	X
26	6003.001.322.00.5	2	Pino guia		X	X	X
27	6003.001.319.00.1	9	Tampão		X	X	
27	6003.001.319.00.1	8	Tampão				X
28	8009.101285.O0.8	. 1	Junta do caner		X	X	X
29	8009.101.360.00.9	2	Anel de encosto				X
29	8009.101.361.00.7	1	Anel de encosto -1° Reparo				X
30	6003.001.144.00.3	1	Casquilho de encosto - STD		x	x	
30	6003 001.145.00 0	1	Casquilho rip encosto - 0.25		X	X	
30	6003.001.146.00.8	1	Casquilho de encosto - 0,50		X	x	
30	6003.001.137.00.7	1	Casquilho de encosto - 0.75		X	x	
30	6003.001.139.00.3	1	Casquilho de encosto -1,00		X	X	
31	4006.010.049.00.8	7	Bucha expansora		X	x	X
32	8009.101 179.00.3	6	Anuela				X
"33	8009.101.178.00.5	6	Anel de vedação			1	X
34	8009.101 177.007	6	Injetor			j	X
35	4103.012.009.01.3	6	Anuela de pressão				X
36	4101.047.086.05.5	6	Parafuso				X
37	8009.101.146.002	5	Tampa conica		X	X	
37	8009.101.146.002	3	Tampa conica				X
38	6005.001.042.00.4	1	Bujão		X	X	
39	8009.101 149.00.6	1	Anuela de vedação			1	X
39	6003.001.376.00.1	1	Anel de vedação			1	X
40	8009.101.147.00.0	1	Válvula rei. pressão			1	X
40	8009.101259.00.3	¬	Válvula				X
41	8009.101.042.00.3	1	Tubo para haste de nivel		X	X	
' Í - -	8009.101.143.00.9	1	Tubo para haste de nivel			1	X

No: as:

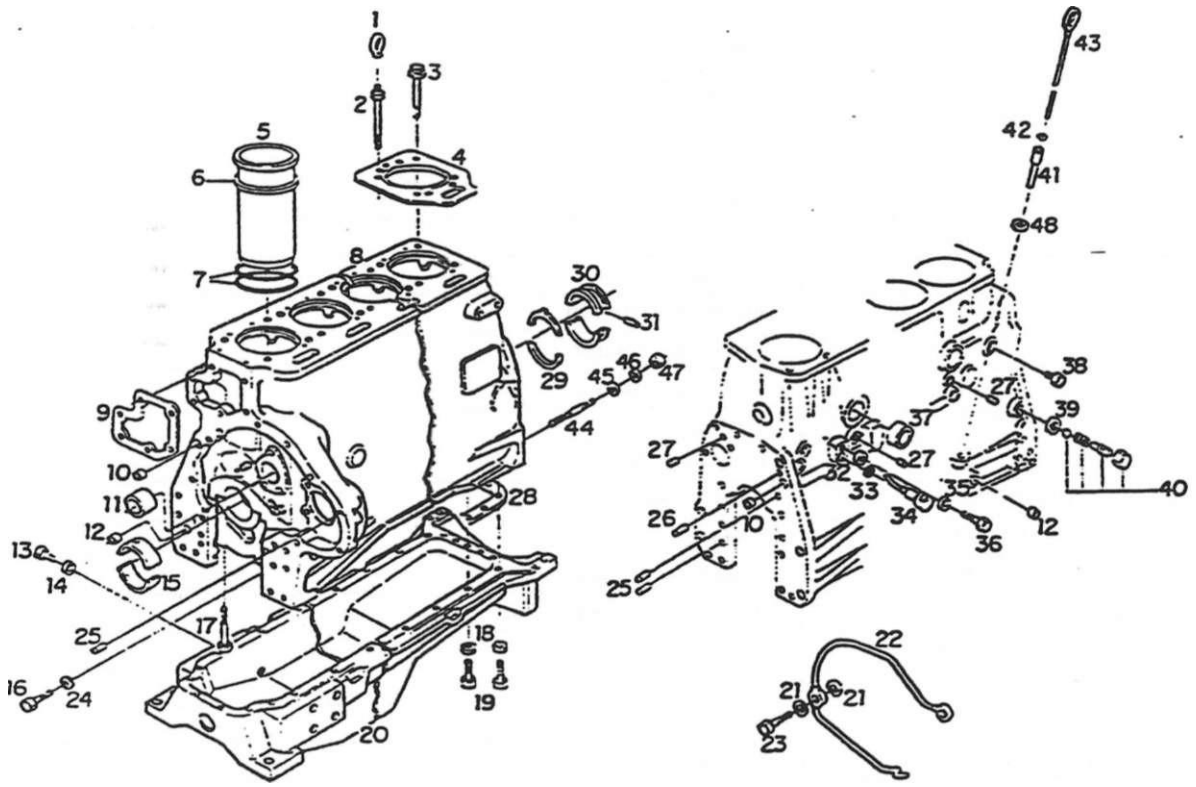

i

SISTEMA DO MOTOR - BLOCO DO MOTOR (Contiriuação)							
		Qte.	Denominação	Alterações de Códigos			
42	6003.001.149.002	2	Anel de vedação		X	X	X
43	8009.101.377.00.3	1	Haste de nível		X	X	X
44	4101.050.021.04.9	4	Parafuso prisioneiro		X	X	X
45	4103.011.015.01.1	4	Arruela lisa		X	X	X
46	4103.018.017.002	4	Arruela dentada		X	X	X
47	4102.011.011.05.3	4	Porca sextavada		X	X	X
48	8009.101210.00.6	1	Anuela de vedação				X
	8009.199.085.00.5	1	Jogo de juntas - completo		X	X	
	8009.199.086.00.3	1	Jogo de juntas - completo				X
1							

SISTEMA DO MOTOR-BLOCO DO MOTOR — 1

item	Código	Qte.	Denominação	Alterações de Códigos	DX-130	o ∞ x m	DX-4.150IIIfbO
						1	
					1		
	¹				1		
					1		
							I
							1
							1
							1
							1
							¹
							1
							1
							!
							1

Notas: (A) - A **partir** do **chassi** n° **00400**

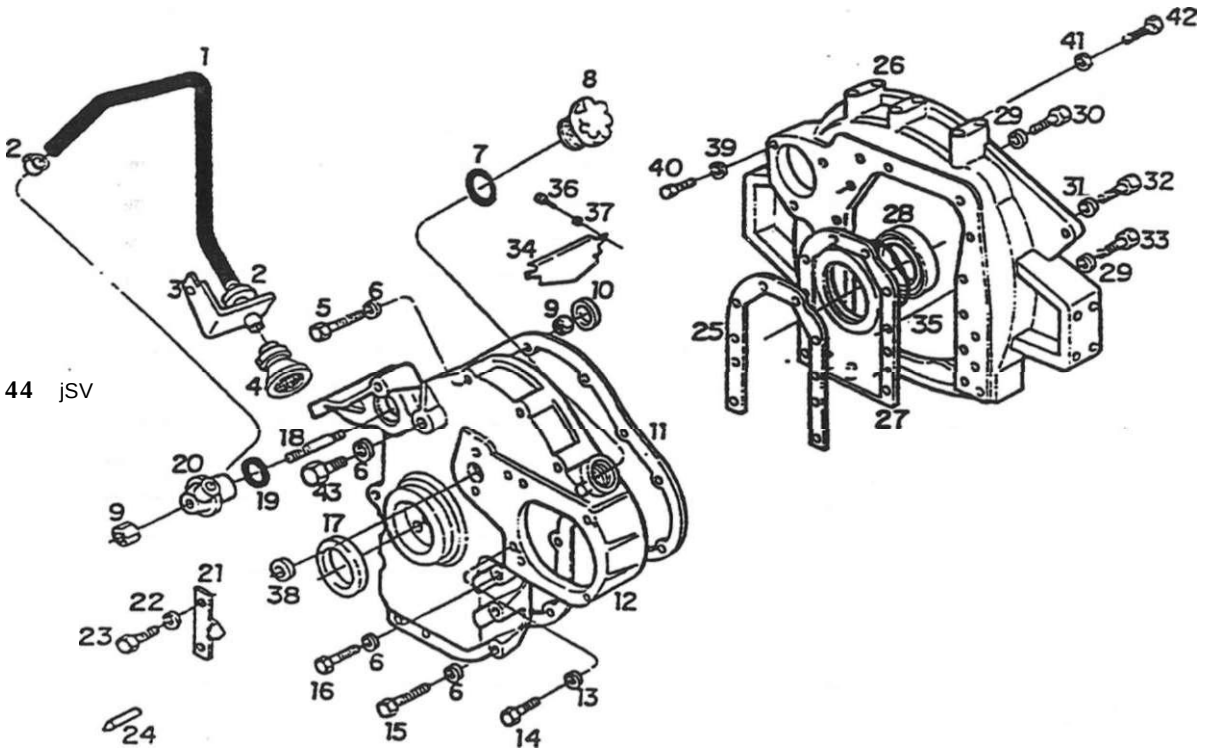

44 jSV

SISTEMA DO MOTOR - TAMPA DIANTEIRA, TRASEIRA E CARCAÇA DO VOLANTE							
ítem	Código	Qte.	Denominação	Alterações de Códigos	BX-131	BX-4.1	
1	8009.101.275.00.9	1	Tubo do respiro		X	X	X
2	6006.001.415.00.0	2	Abraçadeira		X	X	X
3	8009.101276.00.7	i	Supone		X	X	X
4	6006.001.075.002	1	Filtro do respiro		X	X	X
5	4101.045.041.052	5	Paratuso sextavado		X	X	X
6	4103.012.009.01.3	13	Arruela de pressão		X	X	X
7	6003.001.062.00.7	1	Anel de vedação		X	X	X
8	6003.001.059.00.3	1	Bujão do óleo		X	X	X
9	4102.011.005.05.5	2	Porca sextavada		X	X	X
10	6003.001.309.002	1	Defletor do respiro		X	X	X
11	6003.001.268.00.0	1	Junta de vedação		X	X	X
12	6003.001267.002	1	Tampa frontal - lado das engrenagens		X	X	X
13	4014.010.010.00.4	1	Anel de vedação		X	X	X
14	4101.047.084.04.3	1	Parafuso sextavado		X	X	X
15	4101.045.039.01.5	4	Parafuso sextavado		X	X	X
16	4101.045.035.00.5	3	Parafuso sexiavado		X	X	X
17	4002.010.087.00.7	1	Retentor		X	X	X
18	6005r001.238.00.8	1	Parafuso prisioneiro		X	X	~X
19	6003.001.143.00.5	1	Anel de vedação			X	X
20	6006.001.082.00.8	1	Carcaça do respiro		X	X	
21	6006.001.072.003	1	indicador do ponto mono		X	X	
.21	8009.101.456 P05(A)	1	Indicador do pomo mono		X	X	

SISTEMA DO MOTOR - TAMPA DIANTEIRA, TRASEIRA E CARCAÇA DO VOLANTE				2			
ftem	Código	Qte.	Denominação	Alterações de Códigos	BX-130	BX-4.130	BX-4.150 lurbo I
22	4103.013 011.00.0	2	Arruela ondulada		X	X	
23	4101.047.085.05.7	2	Paratuso sextavado		X	X	
24	6003.001269.00.8	1	indicador do ponto mono				X
25	6003.001275.00.5	1	Junta de vedação		X	X	X
26	8009.101.050.00.6	1	Carcaça do volante		X	X	X
27	6003.001274.00.8	1	Tampa tramai	_	X	X	X
28	6003.001.159.00.1	1	Retentor		X	X	X
29	4103.013.034.01.0	12	Anuela ondulada		X	X	X
30	4101.048.009.015	10	Parafuso sextavado		X	X	X
31	4103.013.033.00.4	6	Arruela ondulada		X	X	X
32	4101.047.090.01.6	5	Parafuso sextavado		X	X	X
32	4101.048.023.02.4	1	Parafuso sextavado		X	X	X
33	4101.048.004.02.4	2	Parafuso sextavado		X	X	X
34	6003.001.154.002	1	Chapa defletora do óleo		X	X	X
35	6007.001.122.00.0	1	Anel distanciador		X	X	X
36	4101.047.064.05.2	2	Parafuso sextavado		X	X	X
37	4103.012007.01.7	2	Anuela de pressão		X	X	X
38	6007.001.119.00.6	1	Tampa conica		X	X	X
39	4103.012.010.01.1	3	Anuela de pressão		X	X	X
40	4101.048.009.05.6	3	Parafuso sextavado		X	X	X
41	4103.013.011.00.0	10	Arruela ondulada		X	X	X
42	4101.047.090.05.7	10	Parafuso sexiavado		X	X	X
43	4101.045.033.05.9	1	Parafuso sextavado		X	X	X
44	4102.011.007.06.9	1	Porca sextavada				X
45	4103.012.009.01.3	1	Arruela de pressão				X
						i	

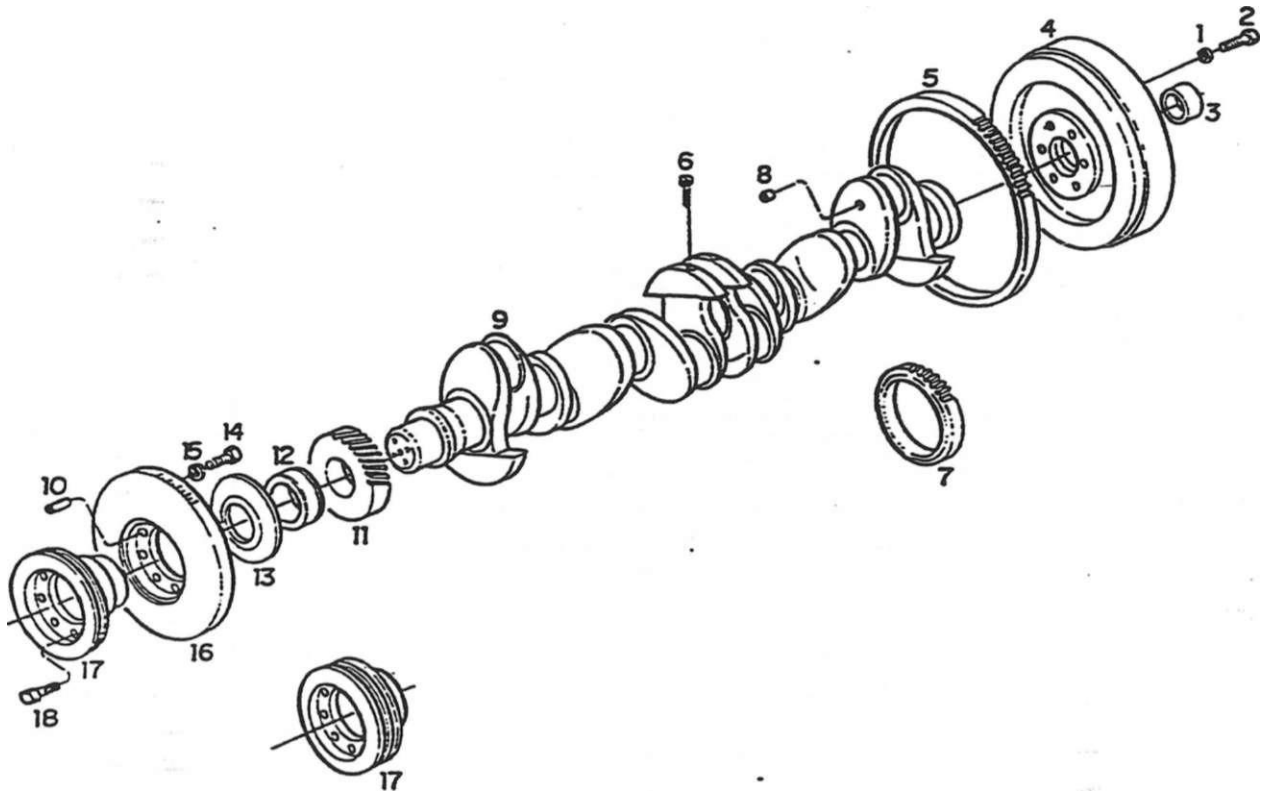

SISTEMA DO MOTOR - ÁRVORE DE MANIVELA E VOLANTE							
liem	Código	Qte.	Denominação	AJteraCÕeS de Códigos	ca	BX-1.130	om X
1	6003.001.040.00.3	6	Arruela de encosio		X	x|	
2	4101.067.086.02.7	6	Parafuso fixador do volante		X	X	
2	8009.101.428.00 4	6	Parafuso fixador do volante				X
3	8009.101.026.00 6	1	Bucha do volante		x	X	X
4	8009.101.226.00.2	i	Volante (p/embreagem simples)		x	x	
4	8009.101.053.00.0	1	Volante (p/embreagem dupla)		X	X	
4	8009.101287.00.4	1	Volante				X
5	6003.001.037 00.9	1	Cremalheira		X	X|	X
6	6006.001.066.00.1	8	Parafuso allen		X|	X	
7	6006.001.067.00.9	1	Cremalheira		X	i x	
8	6003.001.152.00.6	4	Tampão		X	x|	
8	6003.001.152.00.6	6	Tampão			1	x
a	8009.101.260.00.1	1	Conjunto da árvore de manivelas		X	1 x	
9	8009.101.286.00.6	1	Conjunto da árvore de manivelas				X
10	4006.010.053 00.0	2	Bucha elástica		X	X	
10	4006.010.053.00 0	3	Bucha elástica			I	X
11	6003.001.345.00.6	1	Engrenagem da árvore de manrvelas		X	X	
11	8009.101.363.00.3	1	Engrenagem da árvore de manrvelas				X
12	6003.001.346.00.4	1	Bucha		Xj	X	
12	8009.101.170.002	1	Bucha				~x
13	6003.001.347.00.2	1	Defletor		XI	X	
13.	8009.101.171.00.0	1	.Defletor			i	X

SISTEMA DO MOTOR - ÁRVORE DE MANIVELA E VOLANTE				3			
item	Código	Qte.	Denominação	Alterações de Códigos			
14	4101.048.005.05.4	6	Paratuso sextavado		X	X	
14	4101.048.006.052	6	Paratuso sextavado				X
15	4103.012.010.01.1	6	Arruela de pressão		X	X	X
16	6006.001.071.00.1	1	Amortecedor de vibrações		X	X	
16	8009.101.278.00.3	1	Amortecedor de vibrações				X
17	6006.001.070.00.3	1	Polia		X	X	
17	8009.101.435.00.9	1	Polia				X
18	4101.048.031.05.0	4	Parafuso sextavado		X	X	
18	4101.046.026.00.3	4	Parafuso sextavado				X

Notas:

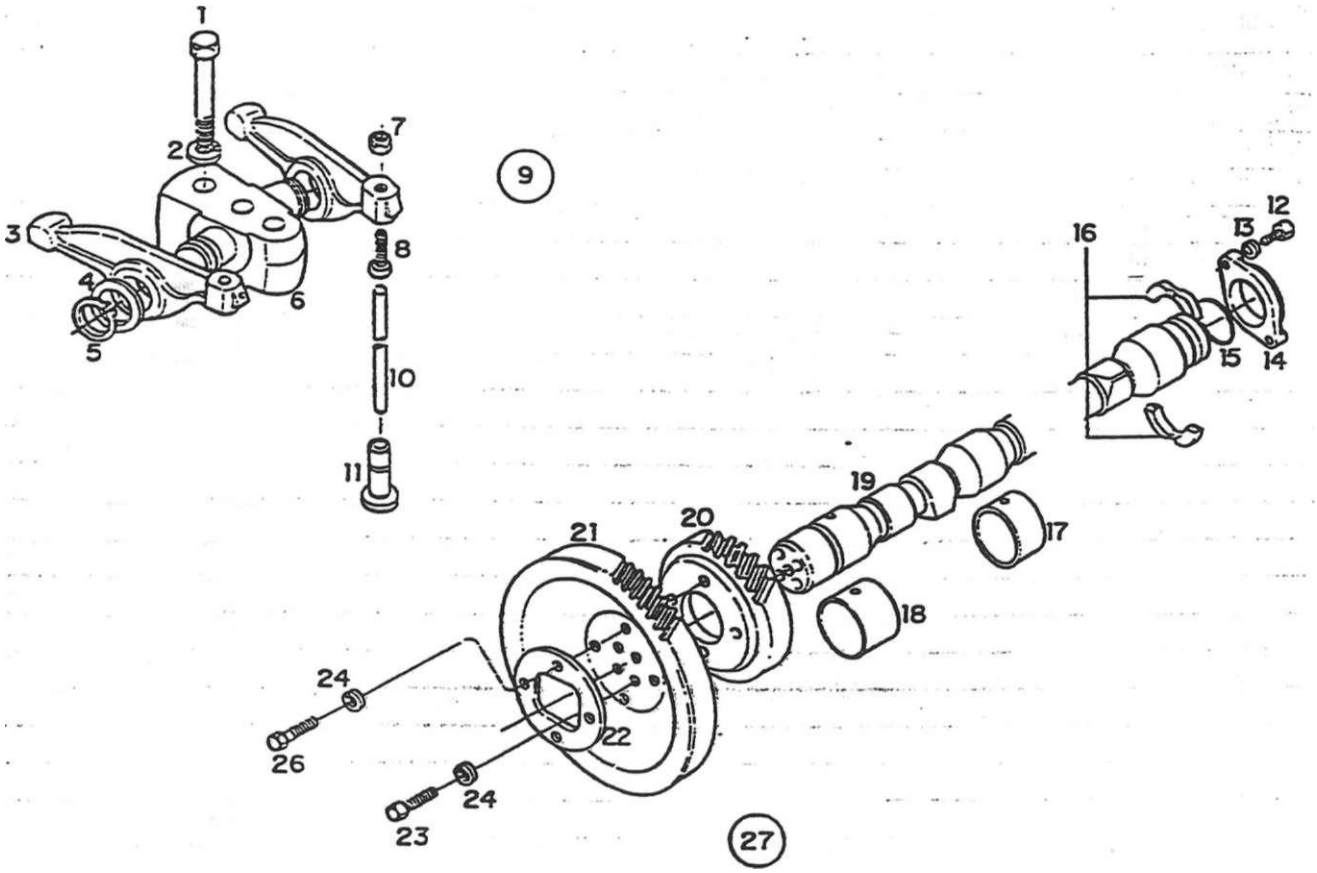

SISTEMA DO MOTOR - COMANDO DE VÁLVULAS

hei n	Código	. 1	Denominação	Alterações de Códigos	o Xra	o co -c- X ca	50 lurbo X ca
1	4101.048.010.05.4	12	Paratuso de fixação		X	X	X
2	4103.012.010.01.1	12	Arruela de pressão		X	X	X
3	6005.001.292.00.5	12	Balancim		X	X	X
4	6003.001259.00.9	12	Arruela		X	X	X
5	4008.010.013.00.0	12	Anel elástico		X	X	X
6	6005.001291.00.7	6	Supone		X	X	X
7	4102.011.007.06.9	12	Porca sextavada		X	X	X
8	6003.001.261.00.5	12	Parafuso de regulagem dos balancins		X	X	X
9	6005.001290.00.9	6	Conjunto supone dos balancins (inclui os itens				
			de 3 a 8)		X	X	X
10	6003.001.148.00.4	12	Vareta das válvulas		X	X	X
11	6003.001.150.00.0	12	Tucho vareta das váivuias		X	X	X
12	4101.047.090.05.7	2	Paratuso sextavado		X	X	X
13	4103.013.011.00.0	2	Anuela de pressão		X	X	X
14	6O07.08-1.108 00.9	1	tampa de vedação		X	X	X
15	8009.101.339.00.3	1	Anel "O"		X	X	X
16	6005.001.096.00.0	1	Anel trava		X	X	X
17	6003.001251.00.6	5	Bucha - primeiro reparo		X	X	-X
18	6003.001252.00.4	2	Bucha - primeiro reparo		X	X	X
19	8009.101.379.00.9	1	Arvore de comando de válvulas		X	X	
19	8009.101289.00.0	1	Arvore de comando de válvulas				X
20	6003.001263.00.1	1	Engrenagem		)	X	X

SISTEMA DO MOTOR - COMANDO DE VÁLVULAS				4			
item	Código	Qte.	Denominação	Alterações de Códigos	BX-130	o XCD	o 43 38 Txm
21	6003.001.255.00.7	i	Engrenagem		X	X	X
22	6003.001.254.00.0	i	Anel fixação engrenagens		X	X	X
23	8009.101.346.00.8	4	Parafuso sextavado		X	X	X
24	4103.012.009.01.3	4	Arruela de pressão		X	X	X
25			Item eliminado				
26	4101.047.090.05.7	4	Parafuso sextavado		X	X	X
27	8009.101.378.00.1	1	Conjunto do eixo comando completo (inclui os itens				
			de 19 a 26)		X	X	
27	8009.101288.002	1	Conjunto do eixo comando completo (inclui os itens				
			de 19 a 26)				X

Notas:

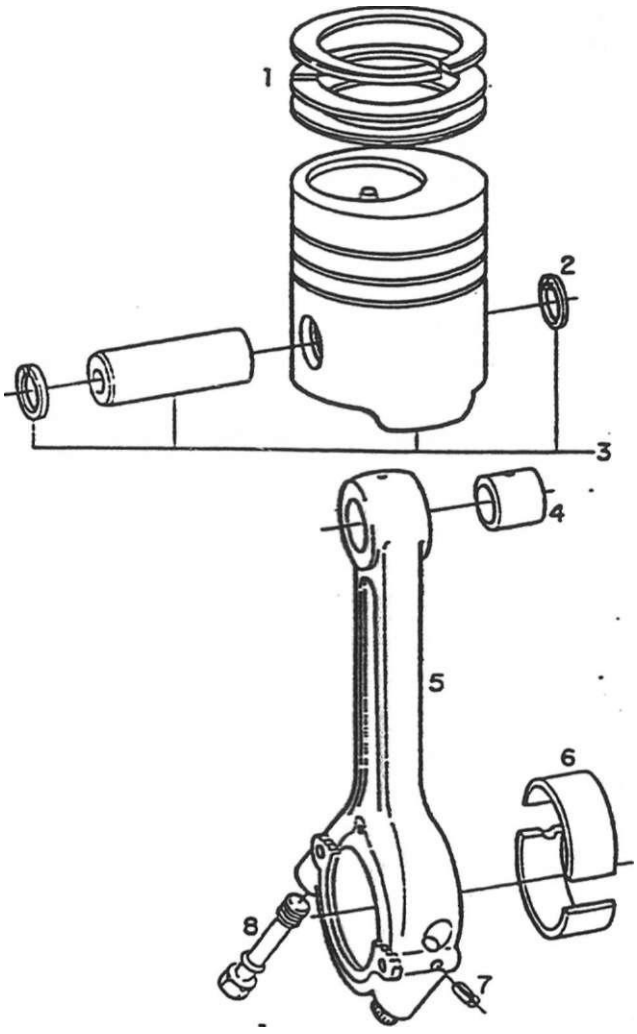

SISTEMA DO MOTOR - EMBOLO E BIELA

• ftem	Código	ụie.j	Denominação	Atterações de Códigos	o rs x a	o	BX 4.150 lurbo
1	80CS.101.371.00.6	6	Conjunto de anéis do embolo		X	X	X
2	4008.011.024.00.6	12	Anel elástico		X	X	
2	4008.011.027.00.9	12	Anel elástico				X
3	8009.101.065.00.4	6	Conjunto do emboto c/pino e travas (inclui o item 2)		X	X	
3	8009.101.442.00.5	5	Conjunto do embolo c/pino e travas (inclui o item 2)				X
4	6003.001.170.00.8	6	Bucha da biela		X	X	
4	8009.101.372.00.4	6	Bucha da biela				X
5	6003.001.169.00.0	6	Conjunto da biela completa (inclui o item 7)		x	X	
5	8009.101.157.00.9	6	Conjunto da biela completa (inclui o item 7)				X
6	6003.001.171.00.6	6	Casquilho da biela STD		X	x	
6	8009.001.158.00.7	6	Casquilho da biela STD				X
6	6003.001.172.00.4	6	Casquilho da biela - 025		X	X	
6	8009.101.374.00.0	6	Casquilho da biela - 025				X
6	6003.001.173.002	6	Casquilho da biela - 0.50		X	X	
6	8009.101.375.00.7	6	Casquilho da biela - 0.50				X
7	4005.010.054.00.8	6	Bucha elástica		X	X	X
8	6003.001.174.00.0	12	Parafuso da biela		X	X	X
							-

SISTEMA DO MOTOR - EMBOLO E BIELA				5			
ftem	Código	Qte.	Denominação	Alterações de Códigos			

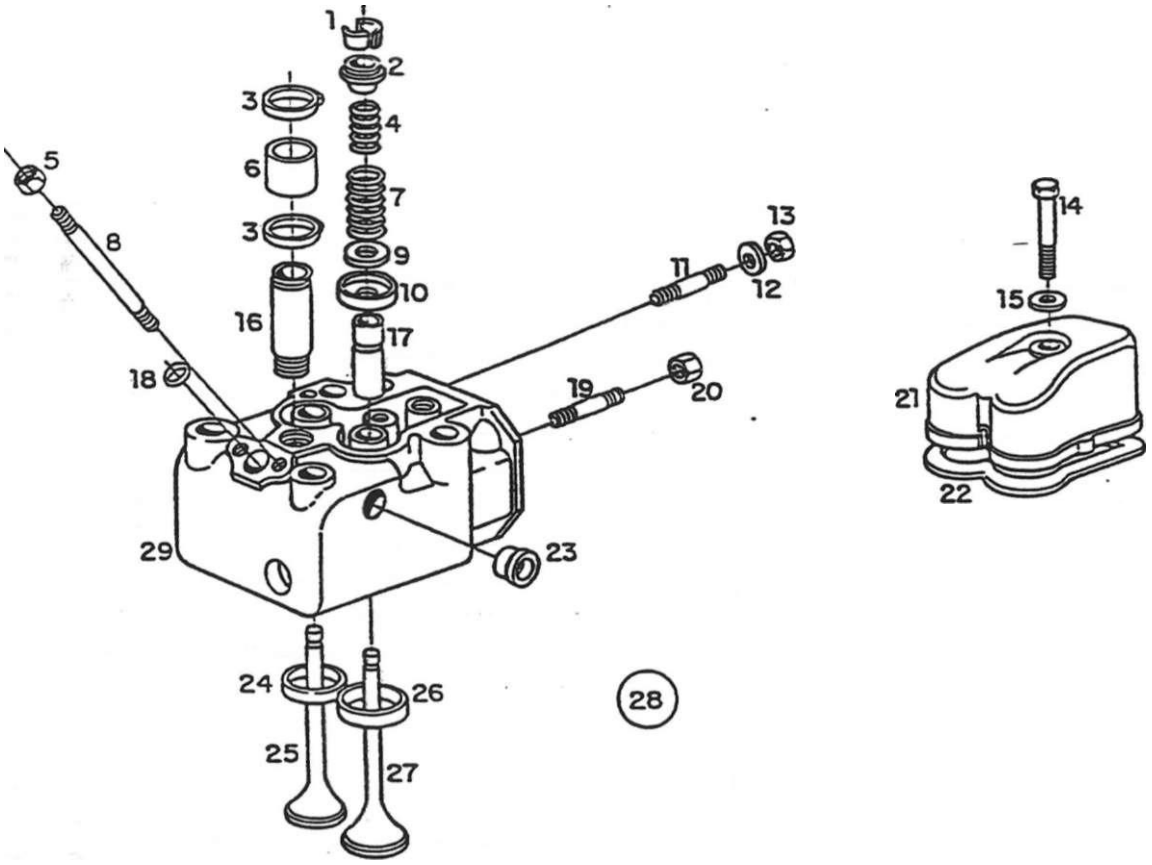

SISTEMA DO MOTOR - CABEÇOTE DO CILINDRO							
ftem	Código	Qte.	Denominação	Alterações de Códigos	BX-131	BX-4.13 o	50 lurbo I
1	6003.001.327.00.4	24	Cone picando		X	X	X
2	6003.001.186.00.4	12	Prato superior da mola		X	X	X
3	6001.004.211.00.1	12	Abraçadeira		X	X	X
4	6006.001.456.00.4	6	Mola interna - escaoe				X
5	4102.011.007.06.9	12	Porca sextavada		X	X	X
6	6003.001.071.00.8	6	Mangueira		X	X	X
7	6003.001.328.002	6	Mola externa				X
7	8009.101.085.002	6	Mota - válvula admissão				X
7	8009.101.085.002	12	Mola - válvula admissão - escape		X	X	
8	4101.035.026.05.5	12	Parafuso prisioneiro		X	X	X
9	6003.001.182.00.3	12	Prato inferior das molas		X	X	
9	6006.001.455.00.6	6	Prato inferior das molas				X
10	8009.101.166.00.6	6	Rotocap - válvula de escape				X
11	8009.101214.00.8	12	Parafuso prisioneiro		X	X	X
12	6003.001.334.00.0	12	Arruela		X	X	X
13	6003.001.332.00.4	12	Porca sextavada		X	X	X
14	4101.045.053.01.6	6	Parafuso sexiavado		X	X	X
13	4014.010.014.00.6	6	Anel de vedação		X	X	X
16	6003.001.074.002	6	Tubo		X	X	X
17	6003.001.398.005	12	Guia de válvulas - STD		X	X	X
17	6003.001.399.00.3	12	Guia de válvulas - reparo 1		X	X	X
18	6003.001.189.00.8	6	Anel de vedação			X	X

SISTEMA DO MOTOR - CABEÇOTE DO CILINDRO

ttem	Código	Qte.	Denominação	Alterações de Códigos
19	4101050.021.04.9	12	Parafuso prisioneiro	
20	4102.014.018.00.6	12	Porca sextavada	
	6005.001.013.00.5		Tampa das válvulas	
22	6005.001.014.00.3		Junta de vedação	
23	8009.101.400.00.3	30	Tampa de vedação	
24	6003.001.180.00.7		Assento da váfvuia de escape	
24	8009.101.069.00.6		Assento da válvula de escape	
25	6003.001.184.00.9		Válvula de escape	
25	8009.101.167.00.8		Válvula de escape	
26	6003.001.179.00.9		Assento da váfvuia de admissão	
26	8009.101.330.002		Assento da válvula de admissão	
27	6003.001.183.00.1		Válvula de admissão	
27	8009.101.166.00.0		Válvula de admissão	
28	8009.101.084.00.5		Cabeçote montado c/válvulas - completo	
28	8009.101.163.00.7		Cabeçote montado - completo	
29	6007.001.125.00.3		Cabeçote parcial (inclui os itens 17 e 23)	
29	8009.101.164.00.5		Cabeçote parcial	

Notas:

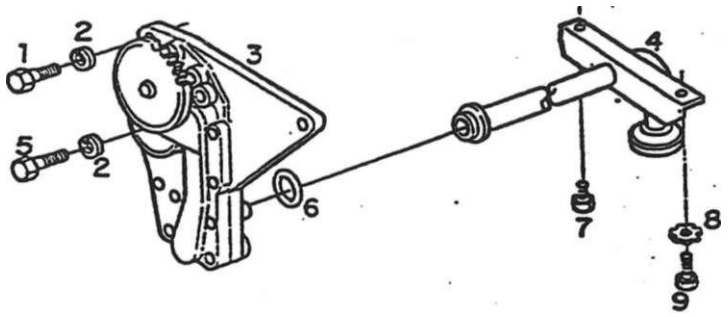

SISTEMA DO MOTOR - BOMBA DE OLEO LUBRIFICANTE ETUBO DE SUCÇÃO

Item	Código	Qte.	uenominacao	Alterações de Códigos	X co	X co	x m
	4101.047.090.05.7		Paratuso sexiavado			X	X
	4103.013.011.00.0		Arruela ondulada				
	6003.001.350.00.6		Conjunto de bomba de óleo lubrificante				
	8009.101.192.00.6		Conjunto de bomba de óleo lubrificante				
	8O09.101.244..00.5		Tubo de sucção		X	X	
	8009.101272.00.6		iubo de sucção				
	4101.045.033.05.9		Paratuso sexiavado				
	4101.045.035.05.4		Paratuso sextavado				
	6003.001.057.00.7		Anel de vedação				
	8009.101.198.00.3		Anel de vedação				
	6003.001.353.00.0		Paratuso sextavado			X	X
	4103.018.015.00.6		Arruela dentada			X	X
	4101.047.088.01.0		Parafuso sextavado		X	X	X

SISTEMA DO MOTOR - BOMBA DE ÓLEO LUBRIFICANTE
ETUBO DE SUCÇÃO

item	Código	Qte.	Denominação	Alterações de Códigos	BX-130	BX-4.130 BX4.150 lurbo
				-		
	-					
*						

Notas:

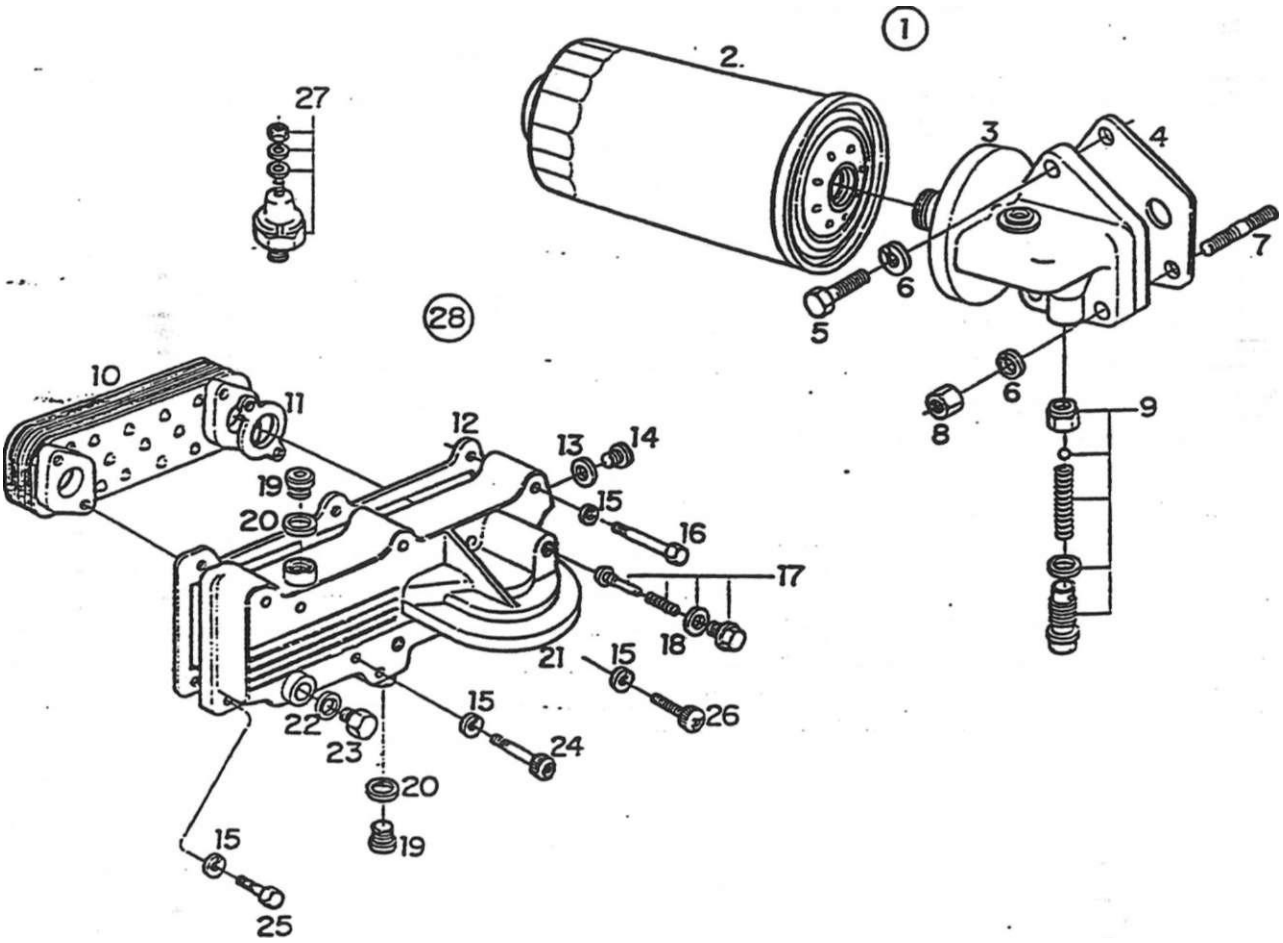

SISTEMA DO MOTOR - FILTRO DE ÓLEO LUBRIFICANTE E INTERCAMB1ADOR DE CALOR							
ítem	Código	Qte.	Denominação	Alterações de Códigos	n x co	BX-4.130	o 3 S x co
1	8009.101239.00.5	1	Conjunto do filtro de óleo (inclui os itens 2 3 e 9)		X	X	
2	6003.001.068.00.4	1	Elemento filtrante		X	X	
2	8009.101211.00.4	1	Elemento filtrante				X
3	6003.001.069.002	1	Cabeçote do filtro		X	X	
4	6003.001.067.00.6	1	Junta para cabeçote		X	X	
5	4101.048.009.05.6	1	Parafuso sextavado		X	X	
6	4103.012.010.01.1	3	Anuela de pressão		X	X	
7	4101.035.025.01.6	2	Parafuso prisioneiro		X	X	
8	. 4102011.011.05.3	2	Porca sextavada		X	X	
9	6003.099.016.00.6	1	Válvula completa		X	X	
10	8009.101.320.00.3	1	Intercambiador de calor				X
11	8009.101.321.00.1	2	Junta de vedação				X
12	8009.101.195.00.9	1	Junta do cabeçote				X
13	4014.010.037.00.7	1	Anel de vedação				X
14	8009.101.349.002	1	Bujão roscado				X
15	4103.013.011.00.0	10	Anuela ondulada				X
16	4101.045.039.05.6	5	Parafuso sextavado				X
17	8009.101.367.00.4	1	Válvula				X
18	4014.010.028.00.6	1	Anel de vedação				X
19	8009.101.347.00.6	4	Bujão roscado				X
20	4014.010.033.00.6	4	Arruela de vedação				
21	8009.101.369.00.0	1	Cabeçote do fltro				x !

SISTEMA DO MOTOR - FILTRO DE ÓLEO LUBRIFICANTE E INTERCAMB1ADOR DE CALOR				8			
ítem	Código	Qte.	Denominação	Atterações de Códigos	BX-130	o CJ -cr ca	1 BX'4.150lurbo 1
22	8009.101.189.002	1	Arruela de vedação			1	X
23	6005.001.042.00.4	1	Bujão de dreno			l	X
24	8009.101.348.00.4	3	Parafuso			1	X
25	4101.047.090.05.7	1	Parafuso sextavado				X
26	8009.101.350.00.0	1	Parafuso				X
27	6003.001.044.00.5	1	Sensor		X	X	X
28	8009.101.194.002	1	Conjunto cabeçote dofStro (inclui os itens 2,10,11,				
			13.14.15.17,19.20.21.24 e 26				X
						!	
						1	
						1	

1

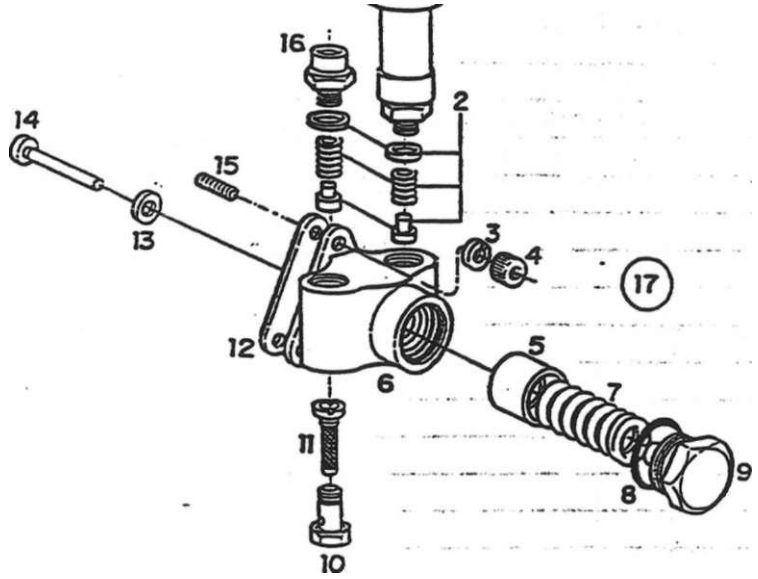

SISTEMA DO MOTOR - BOMBA AUMENTADORA							
lie; 11	Código		Denominação	Alterações de Códigos	o X. ca i	BX-4.130	c Q s o
-	6003.001.050.00.2	1	Conjunto bomba alimentadora		X	X	X
1	6003.001.356.00.3	1	Bomba manual		X	X	X
2	8009.199.088.00.9	1	Jogo reparo		X	X	X
3	4103.013.009.00.4	3	Anuela ondulada		X	X	X
_	4102.011.005.05.5	3	Porca sextavada		X	X	X
5		1	fiem sem código		X	X	X
6		1	Item sem código		X	X	X
7	6003.001.358.00.9	1	Mola		X	X	X
8	8009.101.364.00.1	1	Anel de vedação		X	X	X
9	6003.001.359.00.7	1	Bujão		X	X	X
•-o	6003.001.362.00.1	1	Paratuso oco		X	X	X
11	6003.001.051.00.0	1	Elemento do filtro		X	X	X
12	6003.001.052.00.8	1	Junta de vedação		X	X	X
13	8009.101 454.00.0	1	Anel de vedação		X	X	X
14	8009.101 453.00.2	1	Pino de pressão		X	X	X
15	6006.001.385.00.5		Parafuso prisioneiro		X	X	X
16	8009.101.449.00.0	1	Nipel		X	X	X
17	8009,199.087.00.1	1	Jogo de reparo (inclui os itens 5.6. 13 e 14)		X	X	X
							—

SISTEMA DO MOTOR - BOMBA AUMENTADORA 9

ítem	Código	Qte.	Denominação	Alterações de Códigos	BX-130		

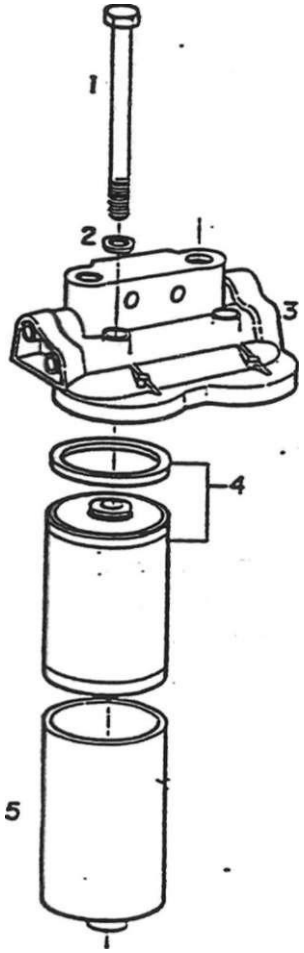

SISTEMA DO MOTOR - FILTRO DE COMBUSTÍVEL							
fiem	Código	Qte.	Denominação	Alterações de Códigos	BX-130	o cri >i co	BX-4.150 lurbo
-	6003.001.369.00.6	1	Conjunto tío filtro de combustível		X	X	X
1	4101.045.045.012	2	Parafuso sextavado		X	X	X
2	6003.001.049.00.4	2	Anel de vedação		X	X	X
3	6003.001.370.00.4	1	Cabeçote do ffltro		X	X	X
4	6003.001.048.00.6	2	Elemento filtrante		X	X	X
5	6003.001.371.002	2	Carcaça do filtro		X	X	X

SISTEMA DO MOTOR - FILTRO DE COMBUSTÍVEL 10

item	Código	Qte.	Denominação	Alterações . de Códigos	BX-130	BX-4.130 .	B 5 1
							1
			:				
			.				

Notas:

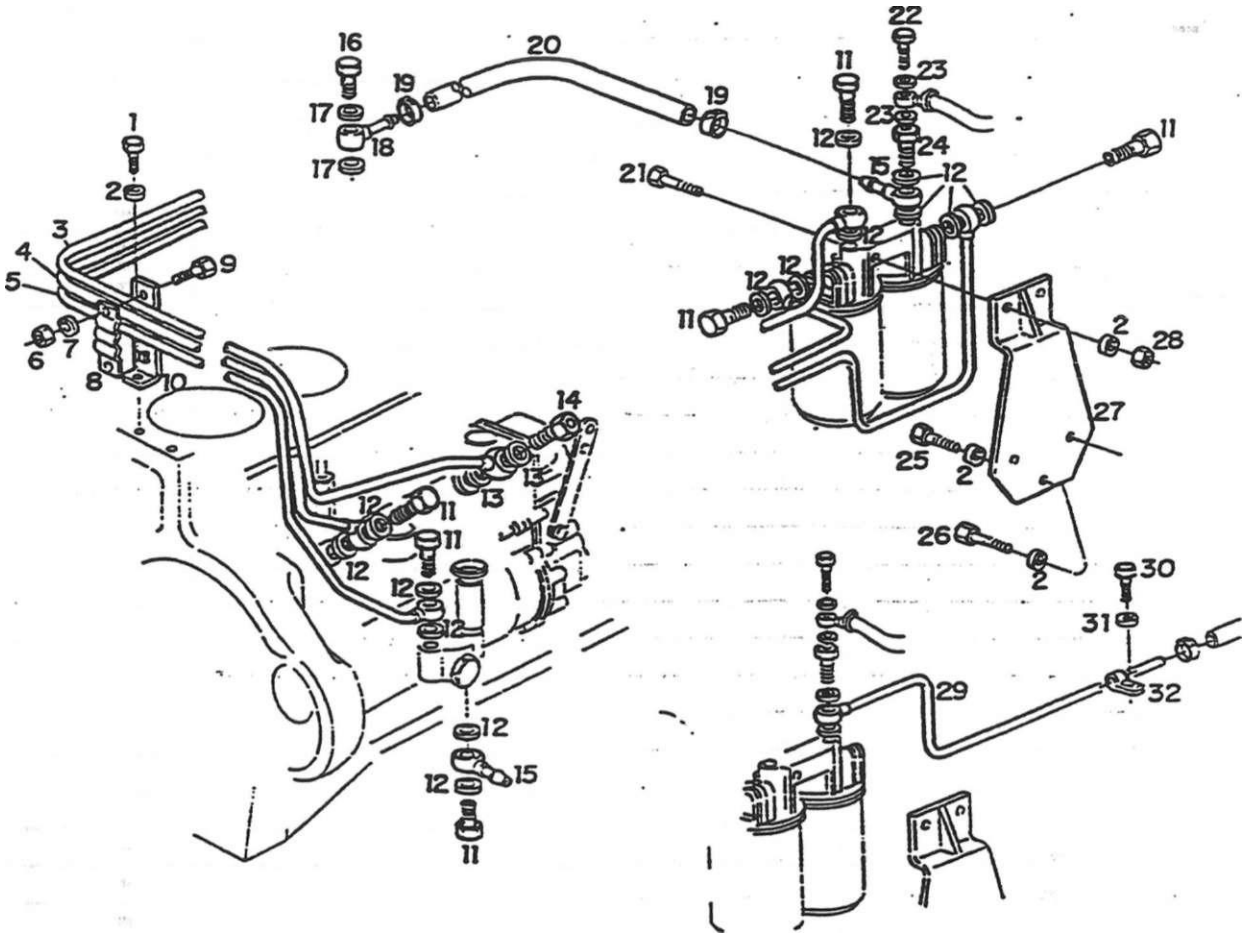

SISTEMA DO MOTOR - TUBULAÇÃO DE INJEÇÃO							
item	Código	Oie.	Denominação	Alterações de Códigos			
1	4101.048.003.05.9	1	Parafuso sextavado		X	X	X
2	4103.012.010.01.1	6	Arruela de pressão		X	X	X
3	8009.101.381.00.5	1	Tubo condutor -1		X	X	X
4	6003.001239.00.1	1	Tubo condutor - II		X	X	X
5	8009.101241.00.1	1	Tubo condutor - bomba do filtro		X	X	X
6	4102011.005.05.5	1	Porca sextavada		X	X	X
7	4103.012.007.01.7	1	Anuela de pressão		X	X	X
8	6003.001236.00.7	1	Abraçadeira		X	X	X
9	4101.047.066.01.6	1	Parafuso sextavado		X	X	X
10	6003.001235.00.9	1	Supone		X	X	X
11	6003.001241.00.7	5	Parafuso oco		X	X	X
12	4014.010.020.00.3	14	Anel de vedação		X	X	X
13	4014.010.017.00.9	2	Anel de vedação		X	X	X
14	6005.001268.00.5	1	Váfvuia de retomo		X	X	X.
15	6003.001237.00.5	1	Conexão		X	X	X
16	7007.008.025.00.7	1	Parafuso oco		X	X	X
17	4014.010.009.00.6	2	Anel de vedação		X	X	X
18	7006.011.048.00.6	1	Conexão			X	X
19	7006.011.041.00.1	2	Abraçadeira		X	X	X
20	8005.106.045.00.9	1	Mangueira		I	X X	·
21	4101.038.002.05.3	2	Parafuso sextavado		};	X	X
22	6003.001244.00.1	1	Parafuso oco		S	>.	X

SISTEMA DO MOTOR - TUBULAÇÃO DE INJEÇÃO - 11

ítem	Código	Qte.	Denominação	Alterações de Códigos	BX-130	BX-4.130	S/ % 03
23	6005.001.084.00.6	2	Anel de vedação		X	X	X
24	6003.001243.00.3	1	Parafuso oco		X	X	X
25	4101.048.006.052	1	Parafuso sextavado		X	X	X
26	4101.048.005.05.4	2	Parafuso sextavado		X	X	X
27	8009.101.114.00.0	1	Suporte do ffltro		X	X	X
28	4102011.011.05.3	2	Porca sextavada		X	X	X
29	8009.101283.00.1	1	Tubo		X	X	
29	6003.001237.005	1	Tubo				X
30	4101.048.003.05.9	1	Parafuso sextavado		X	X	X
31	4103.012010.01.1	1	Arruela de pressão		X	X	X
32	8009.101263.005	1	Abraçadeira		X	X	X

Notas:

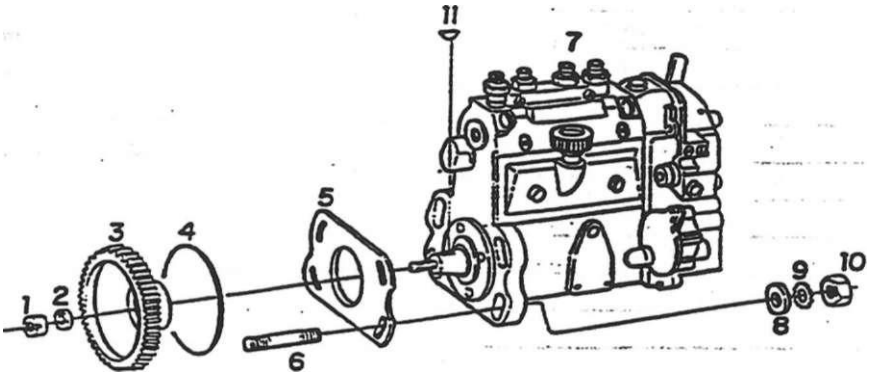

SISTEMA DO MOTOR - BOMBA INJETORA							
- liem	Código	Qte.	Denominação	Alterações de Códigos	BX-130	BX-4.130	BX-4.150lurbO
1	8009.101.390.00.6	1	Porca com fenda		X	X	X
2	8009.101.389.00.8	1	Anuela de pressão		X	X	X
3	8009.101.055.00.5	1	Engrenagem frontal		X	X	X
4	8009.101.455.00.7	1	Anel de vedação		X	X	X
5	6003.001221.00.9	1	Junta		X	X	X
6	4101.050.021.04.9		Parafuso prisioneiro		X	X	X
7	8009.101236.00.1	1	Bomba injetora completa		X		
7	8009.101.415.00.1	1	Bomba injetora completa			X	
7	8009.101271.00.8	1	Bomba injetora completa				X
8	4103.011.015.01.1	.4	Anuela lisa		X	X	X
9	4103.018.017.002	4	Arruela dentada		X	X	X
10	4102.011.011.05.3	4	Porca sextavada		X	X	X
11	8009.101.387.002	t	Chaveta		X	X	X
							....
							...
j							

SISTEMA DO MOTOR - BOMBA INJETORA				12	BX-130	BX-4.130	05 1 x 03
ftem	Código	Qte.	Denominação	Alterações de Códigos			
				-			
			.				
#							

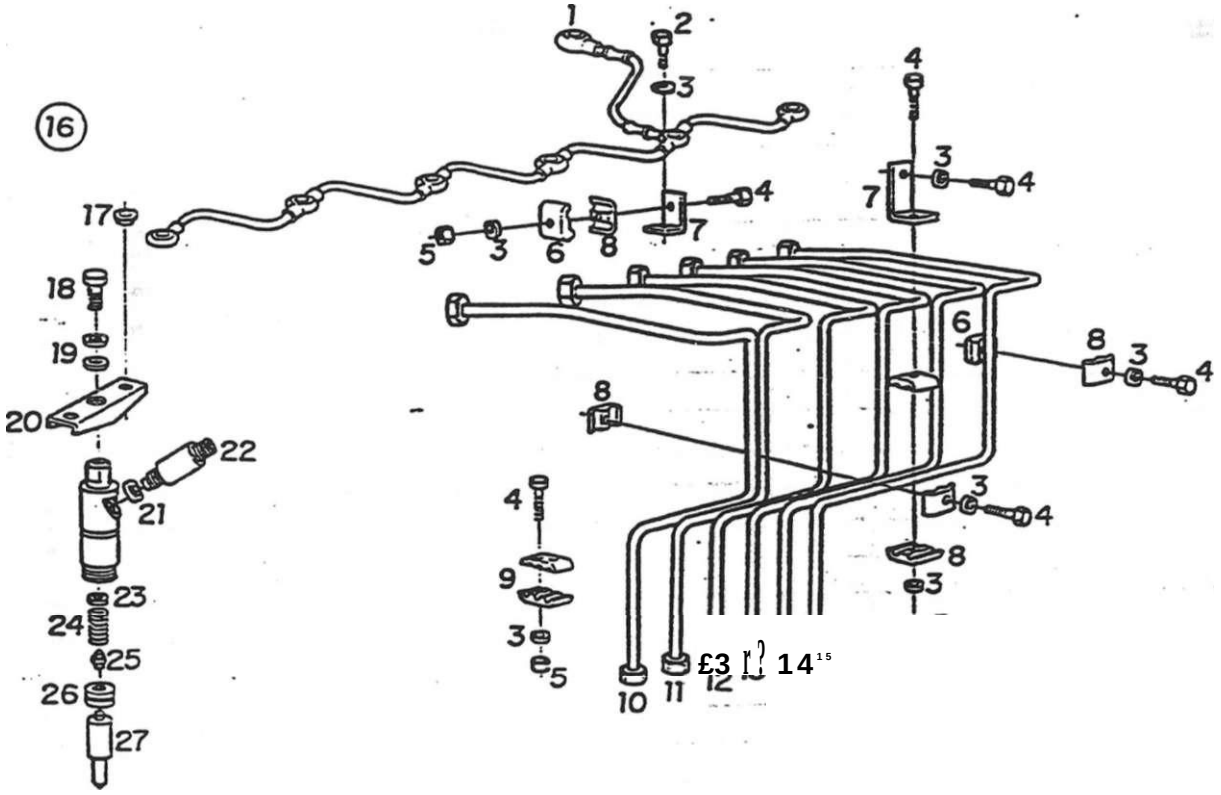

28

SISTEMA DO MOTOR - BICO INJETOR E TUBULAÇÕES							
ítern	Código	Gte.	Denominação	Alterações de Códigos		BX-4.130	
1	8009.101.396.00.3	1	Tubo de retomo		X	X	
2	4101.047.065.01.8	6	Parafuso sextavado		X	X	
3	4103.013.009.00.4	22	Arruela ondulada		X	X	
4.	4101.047.069.05.1	15	Parafuso sextavado		X	X	
4	4101.047.073.00.4	1	Parafuso sextavado		X	X	
5	4102.011.005.05.5	11	Porca sextavada		X	X	
6	6003.001.396.00.9	10	Abraçadeira -1 canal		X	X	
7	6003.001.394.00.4	7	Supone		X	X	
8	6003.001.395.00.1	14	Abraçadeira - 2 canais •		X	X	
' 9	6003.001.397.00.7	4	Abraçadeira - 3 canais		X	X	
10	6003.001.177.00.3	1	Tubo de injeção - cilindro VI		X	X	
11	6003.001 J76.00.5	V .	Tubo de injeção - cilindro V		X	X	
12	6003.001.175.00.7	1	Tubo de injeção - cflindro IV		X	X	
13	6006.001.462.002	1	Tubo de injeção - cflindro III		X	X	
14	8009.101250.002	1	Tubo de injeção - cflindro II		X	X	
15	8009.101251.00.0	1	Tubo de injeção - cilindro 1		X	X	
16	6003.001.190.00.6	1	Conjunto pona injetor (inclui os itens:				
			18. 22 23. 24. 25. 26. 27 e 28)		X	X	-x
17	6003.001.387.00.8	12	Anuela Csa			x4 x	X
18	6003.001.385.002	6	Parafuso oco		X	X	X
19	6003.001216.00.9	12	Arruela de vedação		X	X	X
j 20	6005.001266.00.9	6	Range		X	>.	X

SISTEMA DO MOTOR - BICO INJETOR E TUBULAÇÕES

13

item	Código	Qte.	Denominação	Alterações de Códigos
21	6003.001215.00.1	6	Arruela de vedação	
22	6003.001.386.00.0	6	Conexão	
23	6003.001.193.00.0	CN	Disco de regulagem -1.00 mm	
23	6003.001.194.00.8	CN	Disco de regulagem • 1,05 mm	
23	6003.001.195.00.5	CN	Disco de regulagem -1.10 mm	
23	6003.001.196.00.3	CN	Disco de regulagem -1.15 mm	
23	6003.001.197.00.1	CN	Disco de regulagem • 120 mm	
23	6003.001.198.005	CN	Disco de regulagem • 125 mm	
23	6003.001.199.00.7	CN	Disco de regulagem -120 mm	
23	6003.001200.00.3	CN	Disco de regulagem • 125 mm	
23	6003.001201.00.1	CN	Disco de regulagem • 1,40 mm	
23	6003.001202.003	CN	Disco de regulagem -1.45 mm	
23	6003.001203.00.7	CN	Disco de regulagem - 150 mm	
23	6003.001204.005	CN	Disco de regulagem • 155 mm	
23	6003.001205.002	CN	Disco de regulagem -1.60 mm	
23	6003.101206.00.0	CN	Disco de regulagem -1,65 mm	
23	6003.001207.00J3	CN	Disco de regulagem -1.70 mm	
23	6003.001208.00.6	CN	Disco de regulagem -1,75 mm	
23	6003.001209.00.4	CN	Disco de regulagem - 1.80 mm	
23	6003.001210.002	CN	Disco de regulagem -1,85 mm	
23	•6003.001211.00.0	CN	Disco de regulagem - 1,90 mm	
23	6003.00121200.8	CN	Disco de regulagem - 135 mm	
24	8009.101.395.005	6	Mota	
25	6003.001.391.00.0	6	Pino de pressão	
26	6003.001.373.00.8	6	Disco intermediário	
27	6003.001.191.00.4	6	Bico injetor	
28	6003.001.392.00.8	6	Porca de capa	
29	6003.001.393.00.6	6	Anuela de vedação	

Notas:

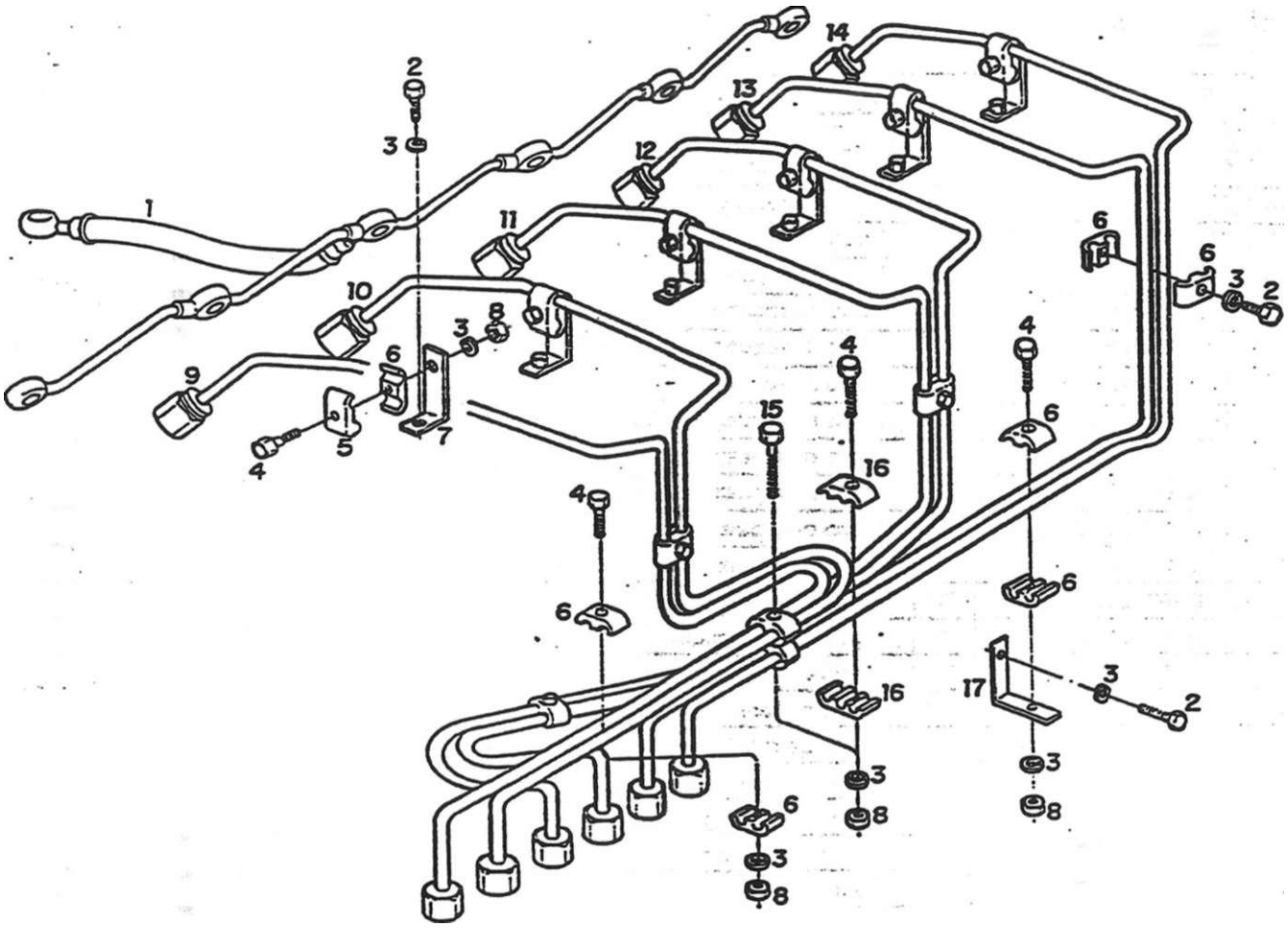

SISTEMA DO MOTOR - TUBULAÇÃO DE INJEÇÃO					BX-130	BX-4.130	BX-4.150Turbo
	Código	Qíe.	Denominação	Alterações de Códigos			
1	8009.101.396.00.3	1	Tubo de retomo				X
2	4101.047.065.05.9	7	Parafuso sextavado				X
3	4103.013.009.00.4	22	Anuela ondulada				X
4	4101.047.069.05.1	15	Parafuso sextavado				X
5	6003.001.396.00.9	6	Abraçadeira -1 canal				X
6	6003.001.395.00.1	24	Abraçadeira - 2 canais				X
7	6003.001.394.00.4	6	Supone da abraçadeira				X
8	4102.011.005.05.5	13	Porca sextavada				X
9	8009.101269.002	1	Tubo de injeção - c&ndro VI				X
10	8009.101268.00.4	1	Tubo de injeção - cfindro V				X
11	8009.101267.00.6	1	Tubo de injeção - cfindro IV				X
12	8009.101266.00.8	1	Tubo de injeção - cfindro III				X
13	8009.101265.00.0	1	Tubo de injeção - cfindro n				X
14	8009.101264.00.3	1	Tubo de injeção • cfindro 1				X
15	4101.047.074.002	1	Parafuso sextavado				X
16	6003.001.397.00.7	2	Abraçadeira - 3 canais				X
17	8009.101262.00.7	1	Supone				X
							...

SISTEMA DO MOTOR - TUBULAÇÃO DE INJEÇÃO

ftem	Código	Qte.	Denominação	Alterações de Códigos	BX-130	BX-4.130

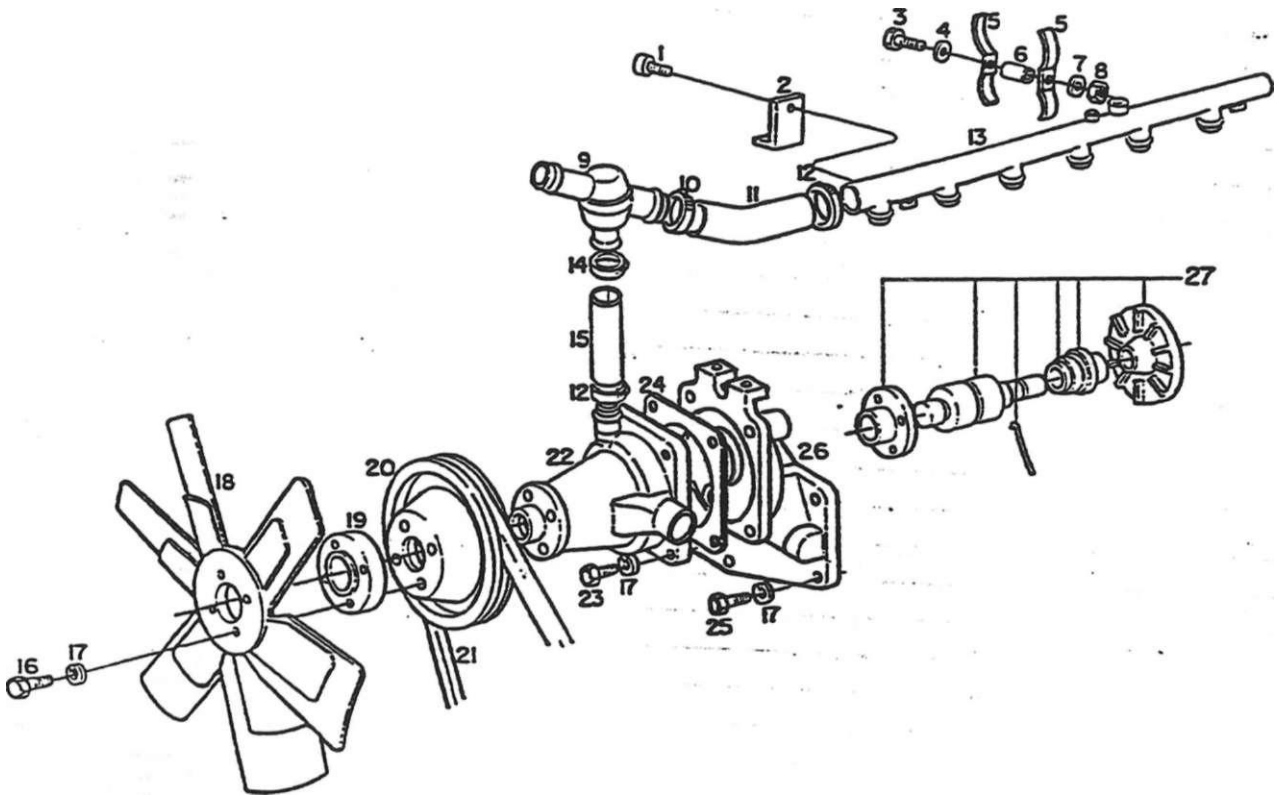

SISTEMA DO MOTOR - BOMBA D'ÁGUA, VÁLVULA TERMOSTÁTICA E COLETOR D'AGUA					zzs BX-13	o BX-4.1	11
ítem	Código	Cie.	Denominação	Alterações de Códigos			
1	4101.012.070.00.1	1	Parafuso c/ fenda		X	X	
1	4101.012.070.00.1		Parafuso *cJ* tenda				X
2	8009.101.095.00.1	1	Suporte		X	X	
2*	8009.101.095.00.1		Suporte				X
3	4101.047.076.05.6	i	Parafuso sextavado				X
4	4103.011.011.02.8	¡	Arruela fisa				X
5	8009.101223.00.9		Abraçadeira				X
6	8009.101.413.00.6	1	Distanciador				X
7	4103.012007.01.7	1	Arruela de pressão				X
~~8*	4102.011.005.055	1	Porca sextavada				X
9	6003.001.065.00.0	1	Válvula termostática		X	X	
9	8009.101.138.003	1	Válvula termostática				X
10	8009.101.318.00.7	i	Abraçadeira		X	X	
10	8009.101.433.00.4	1	Abraçadeira				X
11	8009.101.398.00.9	1	Mangueira		X	X	
11	8009.101.432.00.6	1	Mangueira				X
12	8009.101.319.00.5	1	Abraçadeira		X	X	
12	8009J 01.433.00.4	1	Abraçadeira				X
13	8009.10125200.8	1	Coletor dágua		X	X	
13	8009.101.430.00.0	1	Coletor dágua				X
14	8009.101.399.00.7	i	Abraçadeira		X	X	
	" W 101.319.005	1	Abraçadeira				>

SISTEMA DO MOTOR - BOMBA DÁGUA, VÁLVULA TERMOSTÁTICA E COLETOR D'ÁGUA

15

Item	Código	Qte.	Denominação	Alterações de Códigos	BX-130		
15	8009.101.048.00.0	1	Mangueira		X	X	
15	8009.101.136.00.3	1	Mangueira				X
16	4101.047.096.05.4	4	Parafuso sextavado		X	X	X
17	4103.012009.01.3	16	Arruela de pressão		X	X	X
18	8009.101.142.00.1	1	Ventilador		X	X	
18	8009.101.438.00.3	1	Ventilador				X
19	8009.101.141.00.3	1	Cubo do ventilador -.-<:»•	—	X	X	X
20	8009.101.093.00.6	1	Fofa		X	X	
20	8009.101.436.00.7	1	Poia				X
21	8009.101.094.00.4	1	Correia		X	X	
21	8009.101.094.00.4	2	Correta				X
22	6003.001.060.00.1	1	Conjunto da bomba d'água		X	X	X
23	4101.047.094.05.9	4	Parafuso sextavado		X	X	X
23	4101.047.092.05.3	1	Parafuso sextavado				X
23	4101.047.099.01.7	1	Parafuso sextavado				X
24	6003.001.061.00J3	1	Junta de vedação		X	X	
24	8009.101.431.00.8	1	Junta de vedação				X
25	4101.047.090.05.7	2	Parafuso sextavado		X	X	X
25	4101.047.102.05.0	4	Parafuso sextavado		X	X	
25	4101.047.103.05.8	4	Parafuso sextavado				X
26	8009.101.397.00.1	1	Supone da bomba d'água	-	X	X	
26	8009:i0+:353.00.4	1	Supone da bomba d'água				X
27	6003.099.022.00.4	1	Jogo de reparo da bomba d'água		X	X	
27	8009.199.146.00.5	1	Jogo de reparo da bomba d'água				X
							1 1
							1
0							

Notas:

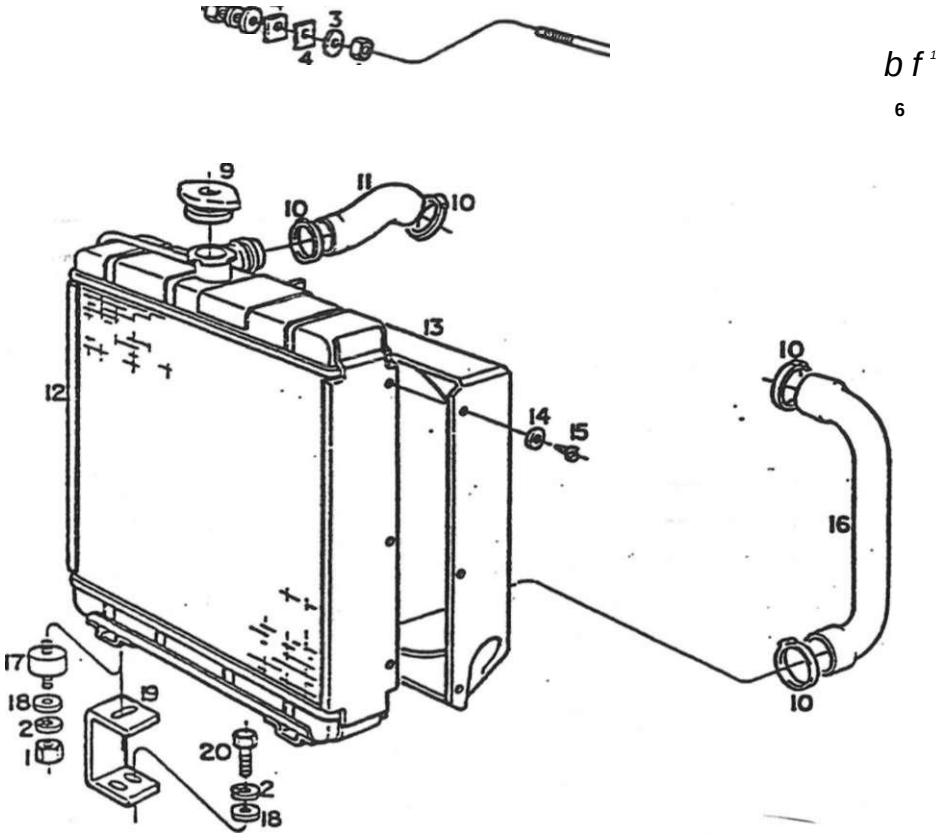

SISTEMA DO MOTOR - RADIADOR E FIXAÇÃO					BX-131T.	BX-4.1 o	BX-4.150 lurbo
;'íterr.	Código	Qte.	Denominação	Alterações de Códigos			
: 1	4102.011.007.06.9	6	Porca sextavada		X	X	X
! 2	4103.012.009.01.3	7	Arruela de pressão		X	X	X
3	6003.001.109.00.6	2	Anuela		X	X	X
| 4	6003.001.108.00.8	2	Coxim superior		X	X	X
5	8009.101.037.00.3	1	Haste de fixação		X	X	X
i 6	8009.101.038.00.1	1	Supone da haste de fixação		X	X	X
7	4103.012.010.01.1	2	Anuela de pressão		X	X	X
8	4101.048.006.052	2	Parafuso sextavado		X	X	X
9	6003.001.103.00.9	1	Tampa do radiador		X	X	X
10	6002.001.035.00.5	4	Abraçadeira		X	X	X
! 11	8009.101.021.00.7	1	Mangueira superior do radiador		X	X	X
j 12	8009.101220.00.5	1	Conjunto do radiador		X	X	X
! 13	8009.101.417.00.7	1	Defletor menor do radiador		X	X	
i 13	8009.101.221.00.3	1	Defletor maior do radiador				X
' 14	4103.024.006.01.5	6	Arruela lisa		X	X	X
i ^	4101.068.020.04.1	6	Parafuso com fenda		X	X	X
16	8009.101.418.00.5	1	Mangueira inferior do radiador		X	X	X
! 17	8005,111.029.00.6	2	Coxim		X	X	X
1B	4103.01T.013.01.6	6	Anuela lisa		x	X	X
19	8009.101.219.00.7	2	Supone inferior do radiador		X	1 x	X
20	4101.047.088.05.1	4	Paratuso sextavado		X	| X	X
5						j..	

SISTEMA DO MOTOR - RADIADOR E FIXAÇÃO 16					BX-130	es x CD	o JO =5 s •T •x m
ftem	Código	**Qte.**	**Denominação**	**Alterações . de Códigos**			
			-				
				_			
			-				

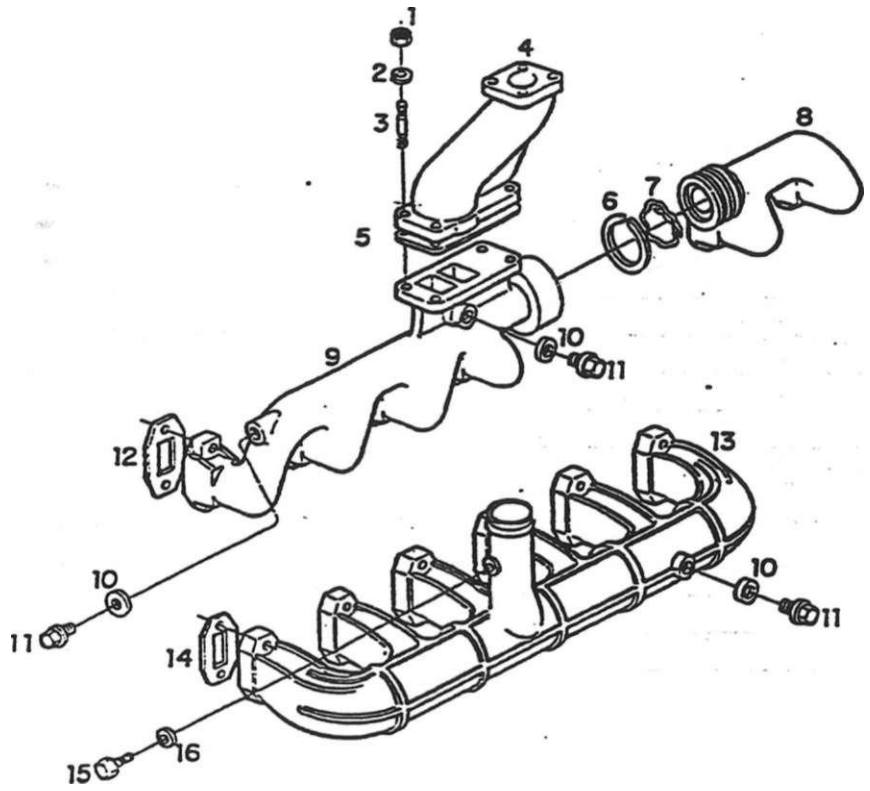

i SISTEMA DO MOTOR - COLETORES DE ADMISSÃO E ESCAPE					IBX-13°	BX-4.1	50 lurbo
item	Código	Qte.	Denominação	Alterações de Códigos			
i	4102.014.018.00.6	4	Porca sextavada		X	X	
2	4103.011.015.01.1	4	Arruela Gsa		X	X	
3	4101.050.018.01.1	4	Parafuso prisioneiro		X	X	
4	8009.101.257.00.7	1	Curva do escape		X	X	
5	8009.101.135.00.5	1	Junta		X	X	
6	8009.101.317.00.9	12	Anel		X	X	X
7	8009.101.326.00.0	2	Expansor		X	X	X
8	8009.101255.00.1	1	Coletor de escape		X	X	X
9	8009.101.316.00-1	1	Coletor de escape •		X	X	X
10	6003.001.376.00.1	3	Arruela de vedação		X	X	X
11	4010.010.008.00.6	3	Bujão roscado		X	X	X
12	8009.101205.00.6	6	Junta de vedação		X	X	X
13	8009.101254.00.4	1	Coletor de admissão		X	X	X
14	6003.001.078.00.3	6	Junta de vedação		X	X	X
15	8009.101.151.002	1	Bujão roscado		X	X	X
16	6006.001.440.00.8	1	Arruela de vedação		X	X	X
			.				

SISTEMA DO MOTOR - COLETORES DE ADMISSÃO E ESCAPE				17			
item	Código	Qte.	Denominação	Alterações de Códigos	BX-130	BX-4.130 \	o JO S S T X CD

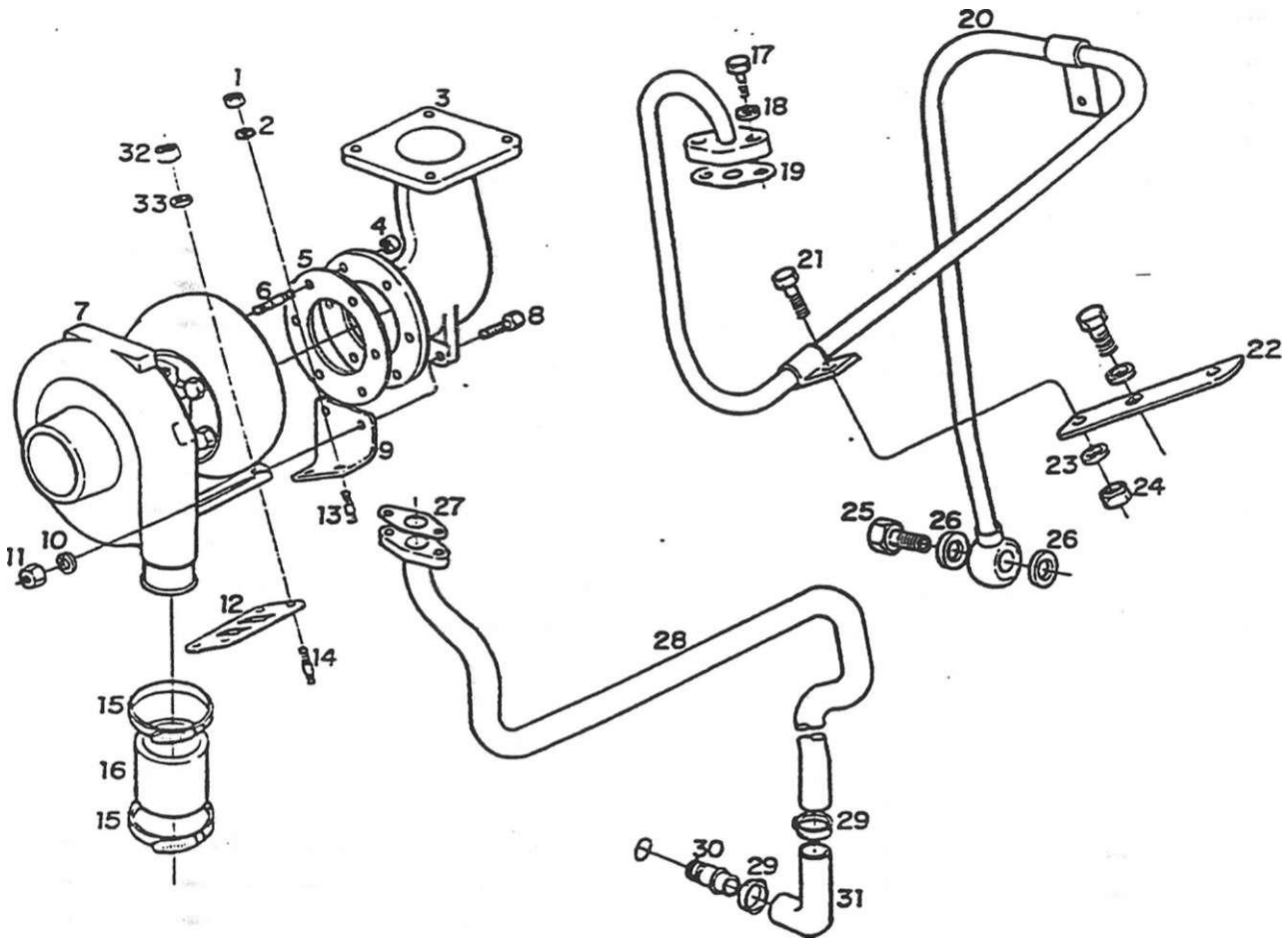

SISTEMA DO MOTOR - SOBREAUMENTAÇÃO							
item	Código	Qte.	Denomir.ação	Alterações de Códigos			
1	4102.011.011.05.3	2	Porca sextavada				X
2	4103.012.010.01.1	2	Arruela de pressão				X
3	8009.101.300.00.5	1	Curva de escape				X
4	4102.014.010.00.3	6	Porca				X
5	8009.101.301.00.3	1	Junta				X
6	8009.101.208.00.0	6	Paratuso prisioneiro				X
7	8009.101.303.00.9	1	TurDoalimerrtador				X
8	4101.047.092.05.3	2	Paratuso sextavado				X
9	8009.101.302.00.1	1	Supone				X
10	4103.012.009.01.3	2	Arruela de pressão				X
11	4102.011.007.06.9	2	Porca sextavada				X
12	8009.101.181.00.9	1	Junta				X
13	4101.050.016.00.7	2	Paratuso prisioneiro				X
14	4101.050.018.01.1	4	Parafuso prisioneiro				X
15	8009.101.433.00.4	2	Abraçadeira				X
16	8009.101253.00.6	1	Mangueira				X
17	4101.047.090.01.6	4	Parafuso sextavado				X
18	41O3-D12.O09.01.3	4	Anuela de pressão				X
19	8009.101293.002	1	Junta oval				X
20	8009.101292.00.4	1	Tubo entrada de óleo				X
21	4101.047.065.05.9	1	Parafuso sextavado				X
22	8009.101.460.00.7	1	Supone				

ftem	Código	Qte	Denominação	Alterações de Códigos			
23	4103.013.009.00.4	1	Arruela ondulada				X
24	4102.011.005.05.5	1	Porca sextavada				X
25	8009.101.450.00.8	i	Paratuso oco				X
26	8009.101.459.00.9		Anuela de vedação				X
27	8009.101.185.00.0	1	Junta				X
28	8009.101295.00.7	1	Tubulação de retomo				X
29	6001.004211.00.1		Abraçadeira				X
30	8009.101297.00.3	1	Conexão				X
31	8009.101296.005	1	Mangueira				X
32	4102014.018.00.6	4	Porca sextavada				X
33	4103.011.015.01.1	4	Arruela lisa				X

Notas:

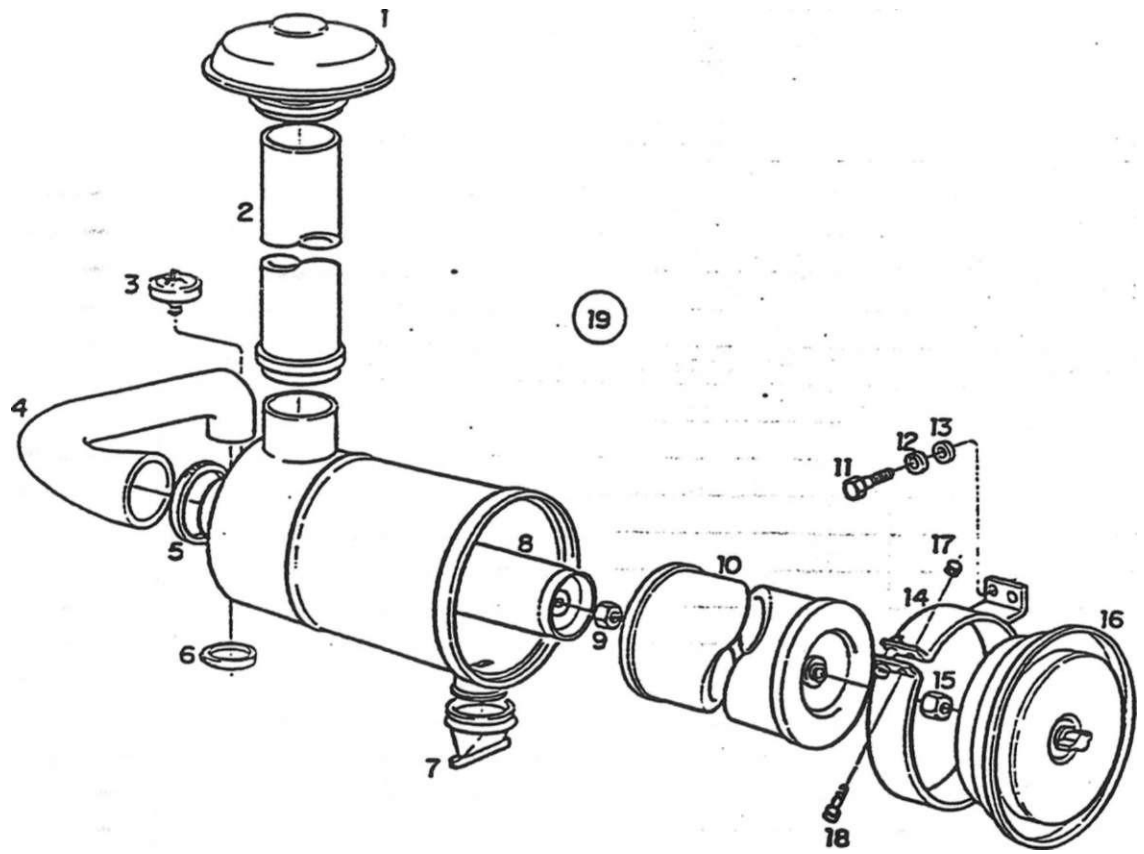

SISTEMA DO MOTOR - FILTRO DE AR							
item	Código	Q-.	Denominação	Alterações de Códigos	BX-130	m	m
1	8009.101.126.00.4	1	Tomada de ar		X	X	
2	8009.101.125.00.6	1	Tubo completo ='		X	X	
3	8009.101.127.002	1	Indicador de manutenção		X	X	
4	8009.101.015.00.9	1	Mangueira do filtro ao coletor		X	X	
5	8009.101.018.00.3	1	Abraçadeira		X	X	
6	7015.008.047.00.4	1	Abraçadeira		X	X	
7	8009.101.121.00.5	1	Válvula de descarga		X	X	
8	8009.101.117.00.3	1	Elemento de segurança		X	X	
9	6006.001.348.00.3	1	Porca sextavada		X	X	
10	8009.101.116.00.5	1	Elemento filtrante		X	X	
11	8009.101.123.00.1	4	Parafuso sextavado		X	X	
12	4103.012.010.01.1	4	Arruela de pressão		X	X	
13	4103.011.015.01.1	4	Anuela isa		X	X	
14	8009.101.122.00.3	1	Abraçadeira		X	X	
15	6006.001.347.00.5	1	Porca autofreno		X	X	
16	8009.101.120.00.7	1	Fundo completo		X	X	
17	8009.101.124.00.9	2	Porca sextavada		X	X	
18	8009.101.123.00.1	2	Parafuso sextavado		X	X	
19	8009.101.009.002	1	Conjunto do filtro de ar (inclui os itens 1.2.7.8.9.				
			10.14.17 e 18)		X	X	

item	Código	Qte.	Denominação	Alterações rio fíArlinrx:

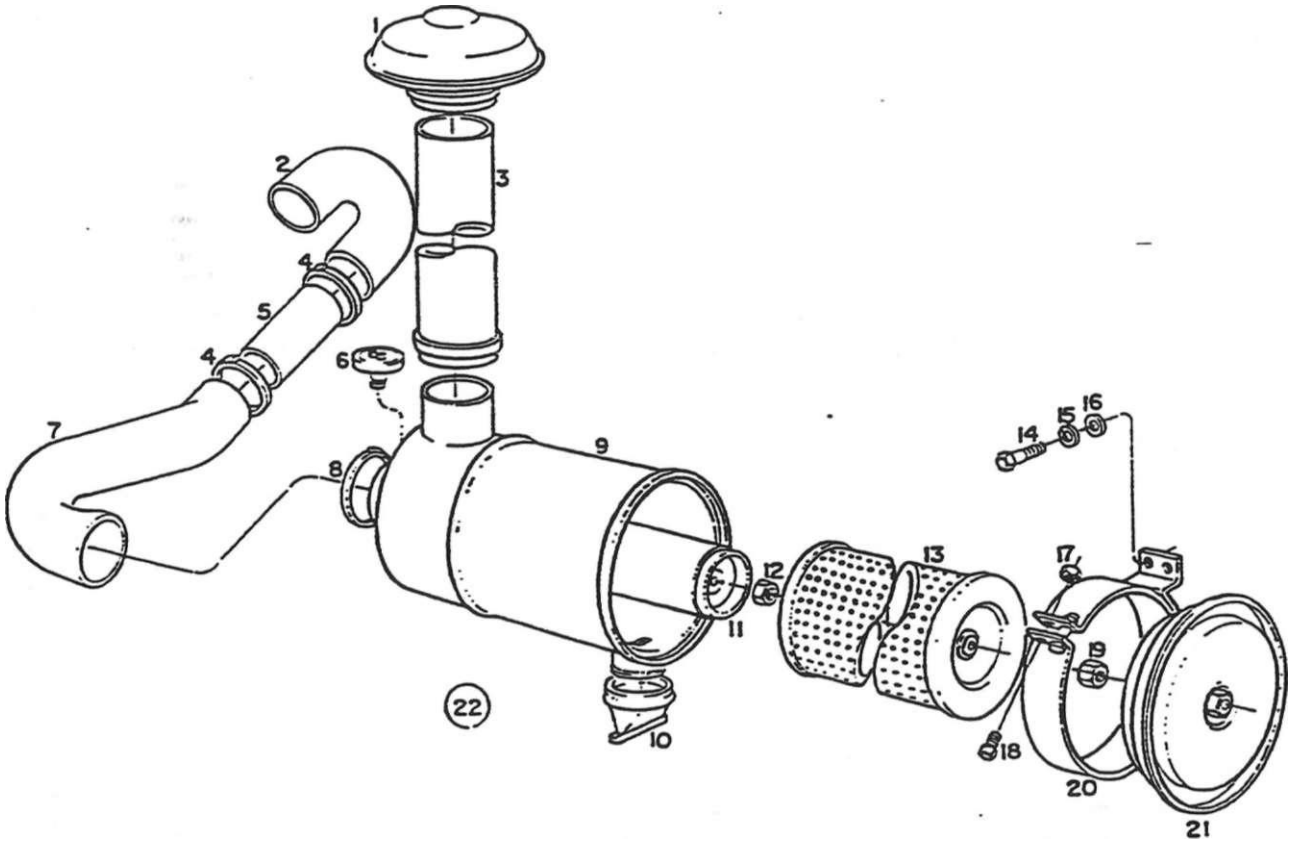

SISTEMA DO MOTOR - FILTRO DE AR							
item	Código	Ot<=	Denominação	Alterações de Códigos			
1	8009.101.134.00.8	1	Protetor contra chuva				X
2	8009.101.016.00.7	1	Mangueira coletor ao divisor				X
3	8009.101.133.00.0	1	Tubo completo				X
4	6001.013.085.00.8		Abraçadeira				X
5	8009.101222.00.1	1	Tubo de ligação				X
6	8009.101.127.002	1	Indicador elétrico de manutenção				X
7	8009.101.017.00.5	1	Mangueira filtro de ar ao divisor				X
8	8009.101.018.00.3	1	Abraçadeira				X
9		1	Item sem código				X
10	8009.101.121.00.5	1	Válvula de segurança da poeira				X
11	8009.101.129.00.8	1	Elemento de segurança				X
12	6006.001.348.00.3	1	Porca sextavada				X
13	8009.101.128.00.0	1	Elemento filtrante				X
14	4101.048.006.052	4	Parafuso sextavado				X
15	4.103.012.010.01.1	4	Anuela de pressão				X
16	4103.011.015.01.1	4	Anuela lisa				X
17	8009.101.124.00.9	2	Porca sextavada				X
18	8009.101.123.00.1	2	Parafuso sextavado				X
19	8009.101.130.00.6	1	Porca autofreno				X
20	8009.101.132.002	1	Prendedor completo				X
21	8009.101.131.00:4	1	Fundo completo				X
22	8009.101.010.00.0	1	Conjunto co filtro de ar (inclui os ftens:				

SISTEMA DO MOTOR - FILTRO DE AR				20			
ftem	Código	Qte.	Denominação	Alterações de Códigos	BX-130	OX-4.130	BX-4.150 lutbO
			1.3.6,9. 10. 11, 12. 13. 17, 18.19, 20 e 21)				X
				-			

SISTEMA DO MOTOR - CONJUNTO DO SILENCIOSO

DerTominsçf

Alterações de Códigos

8009.101.419.00.3	Conjunto do silencioso	X| X
8009.101.420.00.3	Conjunto do silencioso	
4101.048.008.05.6	Parafuso sextavado	
4103.012.010.01.1	Anuela de oressão	
4103.011.015.01.1	Anuela Gsa	
8009.101.091.00.0	Junta de vedação	
8009.101.090.002	Junta de vedação	

SISTEMA DO MOTOR - CONJUNTO DO SILENCIOSO				21			
ftem	Código	Qte.	Denominação	Alterações de Códigos	BX-130	BX-4.130	o 5 s T
					1		
			.				

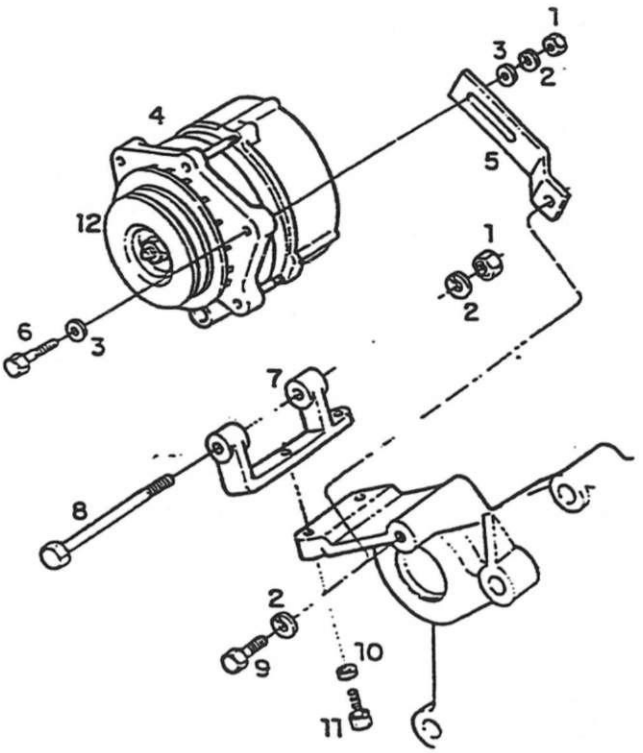

SISTEMA DO MOTOR - ALTERNADOR							
		. J		Alterações de Códigos			
1	4102.011.011.05.3	2	Porca sextavada		X	X	X
2	4103.012.010.01.1	3	Arruela de pressão		X	X	X
3	4103.011.015.01.1	2	Arruela lisa		x	X	X
4	6005.011.076.00.0	•	Conjunto do atternador completo		x	X	X
s	6007.011.054 00.3	1	Esticador do altemador		X	X	X
6	410*1.048.009.05.6		Paratuso sextavado		X	X	X
7	6003.011.014 00.6	1	Supone do atternador		X	X	X
8	4101.045.069.05.3	1	Parafuso sextavado		X	X	X
9	4101.048.006.05.2	1	Parafuso sextavado		X	X	X
10	4103.012.009.01.3	2	Anuela de pressão		X	X	X
11	4101.047.090.05.7	2	Parafuso sextavado		X	X	X
12	6005.011.084.00.4	1	Poüa		X		
12	8009.101 437.00.5	1	Poba				X
i							

SISTEMA DO MOTOR - ALTERNADOR				22		
ítem	Código	Qte.	Denominação	Alterações de Códigos	BX-130	
				–		
						I
						!
						[
						1
						1
						1
						!

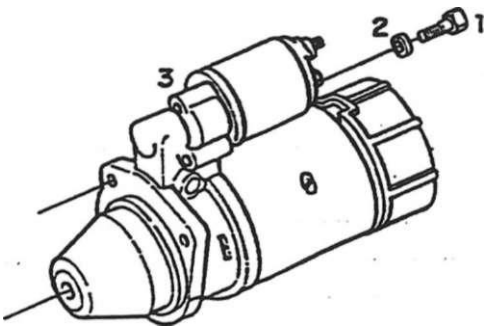

SISTEMA DO MOTOR - MOTOR DE PARTIDA					BX-130	BX-1.130	o 1 X ca
		...	DsncrniriciÇcio	Alterações de Códigos			
1	4101.048.009.05.6	3	Parafuso sexiavado		X	X	X
2	4103.012.010.01.1	3	Arruela de pressão		X	X	X
3	6006.001.092.00.7	1	Motor de partida completo		X	X	X
							1
							1
							-

item	Código	Qte.	Denominação	Alterações de Códigos	BX-130	BX-4.130	o
				—			

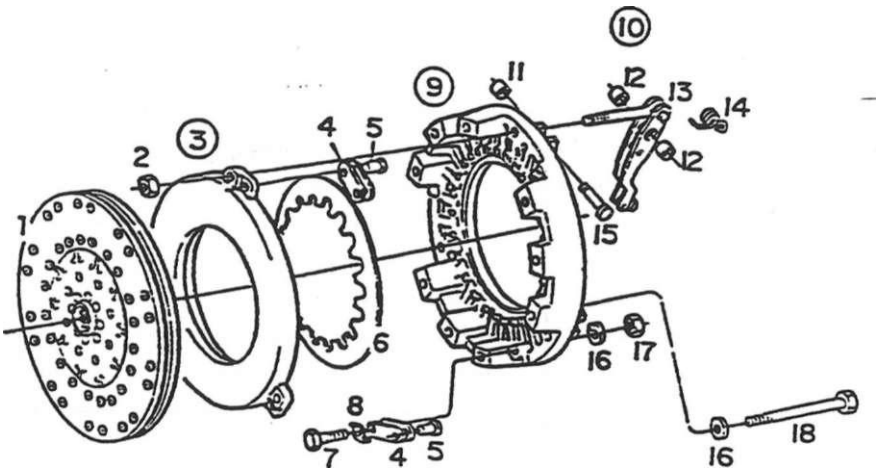

i

SISTEMA DE TRANSMISSÃO - EMBREAGEM SIMPLES							
item	Código	Qie.	Denominação	Alterações de Códigos	BX-130	BX-4.130	BX 4.150 lurbo
1	8009.102.059.00.6	1	Conjunto disco da embreagem		X	X	X
2	8009.102.065.00.3	3	Porca de regulagem		X	X	X
3	8009.102.037.002	1	Conjunto placa de pressão (inclui os Itens 4 e 5)		X	X	X
4	8009.102.057.00.0	6	Mola		X	X	X
5	4015.010.082.00.0	3	Rebüe		X	X	X
6	8009.102064.00.6	1	Mota prato		X	X	X
7	4101.045.035.02.1	3	Paratuso sextavado		X	X	X
8	8009.102.067.00.9	3	Anel de segurança		X	X	X
9	8009.102.021.00.6	1	Conjunto de carcaça completa, inclui o Item 10		X	X	X
10	8009.102.022.00.4	3	Conjunto da alavanca (inclui os Itens: 11,12 13,				
			14 e 15)		X	X	X
11	8009.102.029.00.9	3	Bucha		X	X	X
12	8009.102.034.00.9	2	Bucha		X	X	X
13		3	Item sem código		X	X	X
14	8009.102.039.00.8	3	Mola		X	X	X
15	8009.102.042.002	3	Pino		X	X	X
16	4103.012.009.01.3	12	Anuela de pressão		X	X	X
17	4102011.007.06.9	3	Porca sextavada		X	X	X
18	4101.045.036.052	9	Parafuso sextavado		X	X	X
—	8009.102035.00.6	1	Conjunto da embreagem simples c/dlsco		X	X	X

SISTEMA DE TRANSMISSÃO - EMBREAGEM SIMPLES 24

BX-4.130

item	Código	Qte.	Denominação	Alterações de Códigos

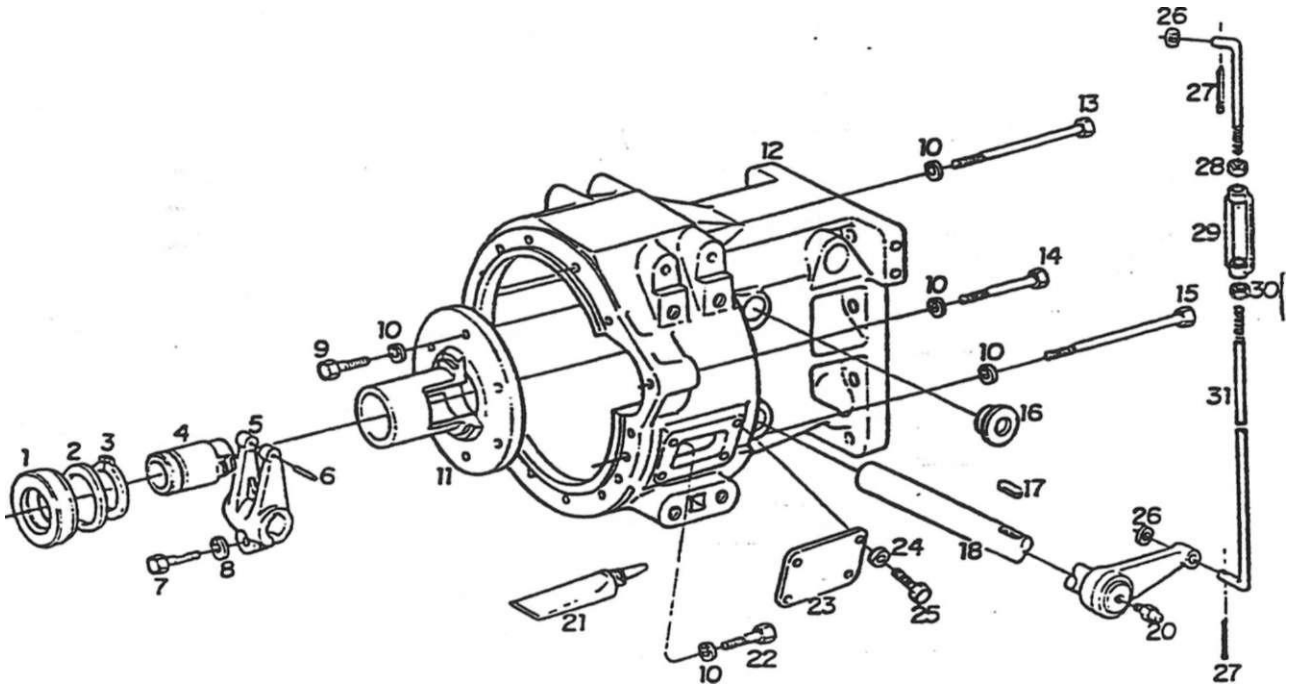

SISTEMA DE TRANSMISSÃO - ACIONAMENTO DA EMBREAGEM E CARCAÇA - (EMBREAGEM SIMPLES)							
item	Cúüigo	Qte.	Deiiümii laçáo	Alterações de Códigos			
1	4001.020.005.00.9	i	Rolamento da embreagem		X	X	X
2	8009.102.072.00.9	1	Anel de encosto		x	X	X
3	4008.010.047.00.8	1	Anel elástico		x	X	X
4	8009.102.071.00.1	1	Mancai do rolamento da embreagem		X	X	X
5	8009.102.074.00.5	i	Garto interno de embreagem		X	X	X
6	4OO6.010.07T.00.9	2	Bucha elástica		X	X	X
7	4101.048.027 00.9	1	Parafuso sextavado		X	X	X
3	4103.012.011.01.9	1	Anuela de pressão		X	X	X
9	4101.048.006.052	4	Parafuso sextavado		X	X	X
10	4103.012.010.01.1	18	Anuela de pressão		X	X	X
11	8009.102.051.00.3	1	Tampa guia		X	X	X
12	8009.102.008.00.3	1	Carcaça de embreagem		X	X	X
13	4101.045.060.052	8	Parafuso sextavado		X	X	X
14	4101.045.065.05.1	1	Parafuso sextavado		X	X	X
15	4101 045.064.05.4	4	Parafuso sextavado		X	X	X
16			item sem código		X	X	X
17	4005.010.030.00.0	1	Chaveta		X	X	X
18	8009.402.075.002	1	Conjunto ebco embreagem de serviço		X	X	X
19	8009.102.080.002	1	Distanciador		X		X
20	4003.010.016.00.4	2	Graxeira		X	X	X
21	2031.000.029.002	CN	Adesivo vedador		X	X	~x
	4101.045.059.05.4	1	Parafuso sextavaco		X	X	X

SISTEMA DE TRANSMISSÃO - ACIONAMENTO DA EMBREAGEM E CARCAÇA - (EMBREAGEM SIMPLES)				25				
ftem	Código	Qte.	Denominação	Alterações de Códigos				
23	8009.102.018.002	1	Tampa de inspeção		X	X	X	
24	4103.012007.01.7	4	Arruela de pressão		X	X	X	
25	4101.047.066.05.7	4	Parafuso sexiavado		X	X	X	
26	4103.015.018.00.3	2	Arruela lisa		X	X	X	
27	4009.010.018.00.7	2	Contrapino		X	X	X	
28	4102011315.04.7	1	Porca sextavada		X	X	X	
29	8002105.070.005	1	Esocador		X	X	X	
30	4102011.014.05.7	1	Porca sextavada		X	X	X	
31	8009.102026.005	1	Haste		X	X	X	

Notas: '

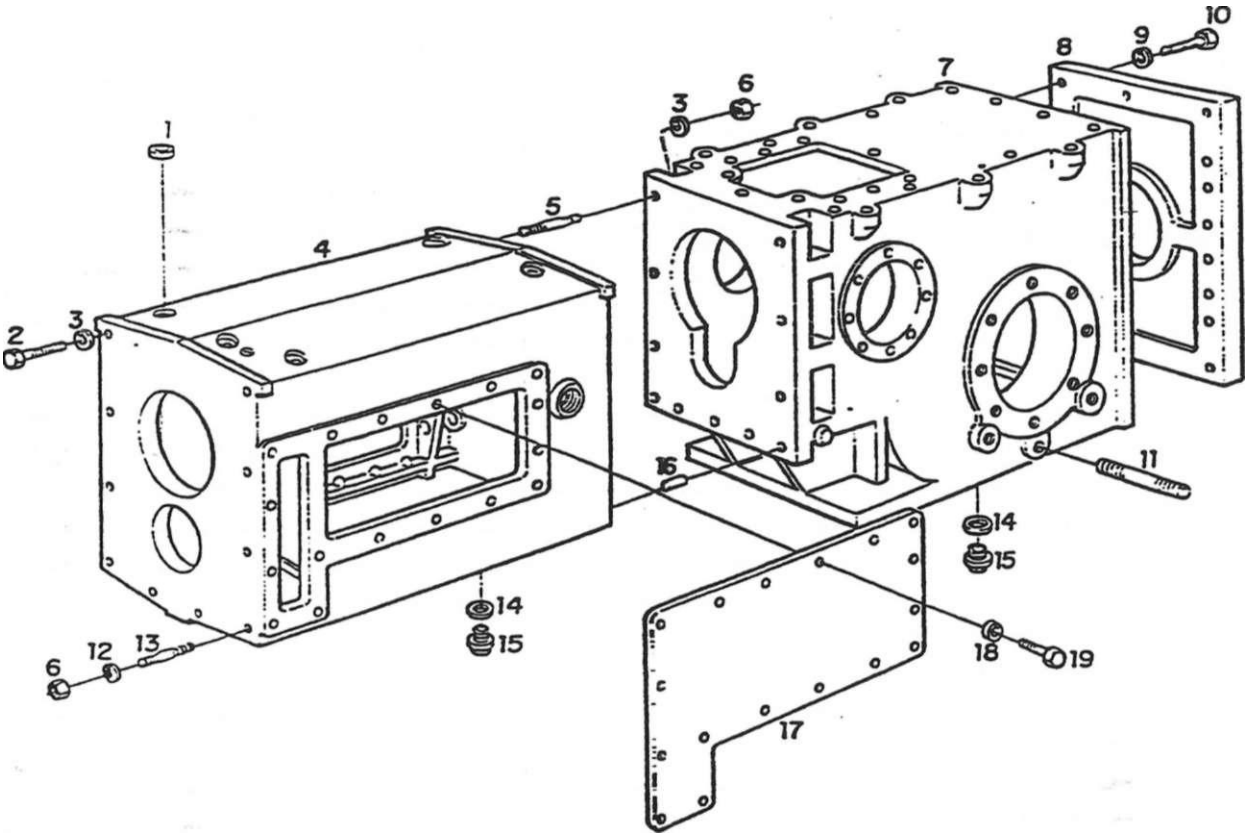

SISTEMA DE TRANSMISSÃO - CARCAÇA DA CAIXA DE VELOCIDADES E DA CAIXA TRASEIRA							
item	Código	Qte.	Denominação	Alterações de Códigos	BX 131	BX 4.7	1
1	4012.010.007.02.0	3	Tampa de vedação		X	X	X
2	4101.048.080.05.7	10	Paratuso sextavado		X	X	X
3	4103.012.055.01.6	20	Arruela de pressão		X	X	X
4	8009.104.020.00.6	1	Carcaça da caixa de velocidades		X		
4	8009.104.019.00.8	1	Carcaça da caixa de velocidades			X	X
5	4101.050.060.05.4	10	Parafuso prisioneiro		X	X	X
6	4102.011.020.062	1	Porca sextavada		X	X	X
7	8009.104.157.00.6	1	Carcaça da caixa traseira		X	X	X
8	8009.104.196.00.4	1	Tampa traseira		X	X	X
9	4103.012.014.01.3	5	Anuela de pressão		X	X	X
10	4101.053.035.05.3	1	Parafuso sextavado		X	X	X
10	4101.067.088.01.5	4	Paraíuso sextavado		X	X	X
11	4101.050.066.02.8	6	Prisioneiro		X	X	X
12	4103.012.055.01.6	24	Arruela de pressão		X	X	X
13	4101.050.063.01.7	2	Parafuso prisioneiro		X	X	X
14	4014.010.047.00.6	2	Anel de vedação		X	JÇ	X
15	8009.104.022.D02	2	Bujão magnético		X	X	X
16	4004O10.089.00.9	1	Pino cáifndrico		X	-X	X
17	8009.104.021.00.4	1	Tampa lateral		X	X	X
18	4103.012.010.01.1	17	Anuela de pressão		X	X	X
19	4101.048.008.05.8	17	Parafuso sextavado		X	X	X

SISTEMA DE TRANSMISSÃO - CARCAÇA DA CAIXA DE VELOCDADES E D A CAIXA TRASEIRA					BX-130 j	o -Q 5 S T. T x x m co
item	Código	Qte.	Denominação	Alterações de Códigos		

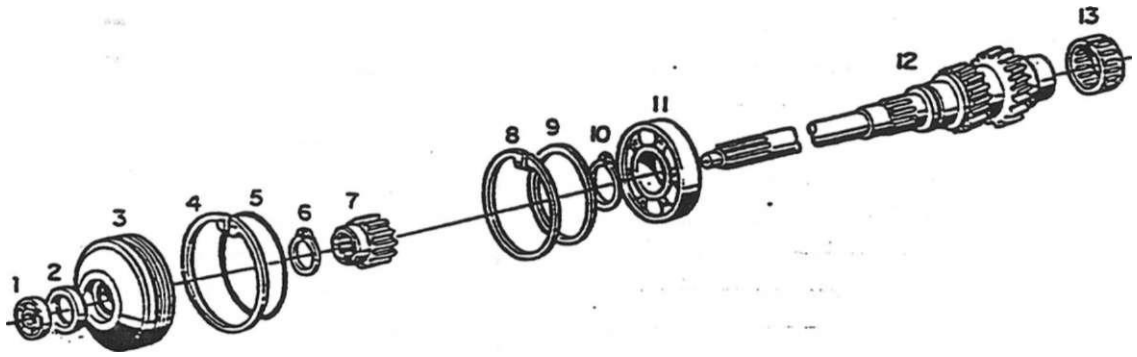

SISTEMA DE TRANSMISSÃO - ÁRVORE IMPULSORA, EMBREAGEM SIMPLES							
uefii	Código	Qle.	Denominação	Alterações de Códigos			
1	4OO1.019.019.04.5	1	Rolamento		X	X	X
2	4002.012.080.00.0	1	Retentor		X	X	X
3	8009.104.023.00.0	1	Tampa guia		X	X	X
4	4008.010.056.00.9	1	Anel elástico		X	X	X
5	8009.104.026.00.3	1	Anel de borracha		X	X	X
6	4008.010.040.00.3	1	Anel elástico		X	X	X
7	8009.104.167.005	1	Engrenagem da TDP		X	X	X
8	4008.011.064.002	1	Anel elástico		X	X	X
9	8009.104291.00.3	1	Espacador		X	X	X
9	8009.10429200.1	1	Espacador		X	X	X
9	8009.104293.00.9	1	Espacador		X	X	X
9	8009.104294.00.7	1	Espacador		X	X	X
9	8009.104.353.00.1	1	Espacador		.X	X	X
10	4008.010.047.00.8	1	Anel elástico		X	X	X
11	4001.023.059.00.3	1	Rolamento		X	X	X
12	8009.104.025.00.5	1	Arvore impulsora		X	X	X
13	4001.048.032.00.1	1	Rolamento de agulhas		X	X	X
							—

SISTEMA DE TRANSMISSÃO - ÁRVORE IMPULSORA, ... EMBREAGEM SIMPLES

ftem	Código	Qte.	Denominação	Alterações de Códigos	BX-130	BX-4.130	BX-4.150

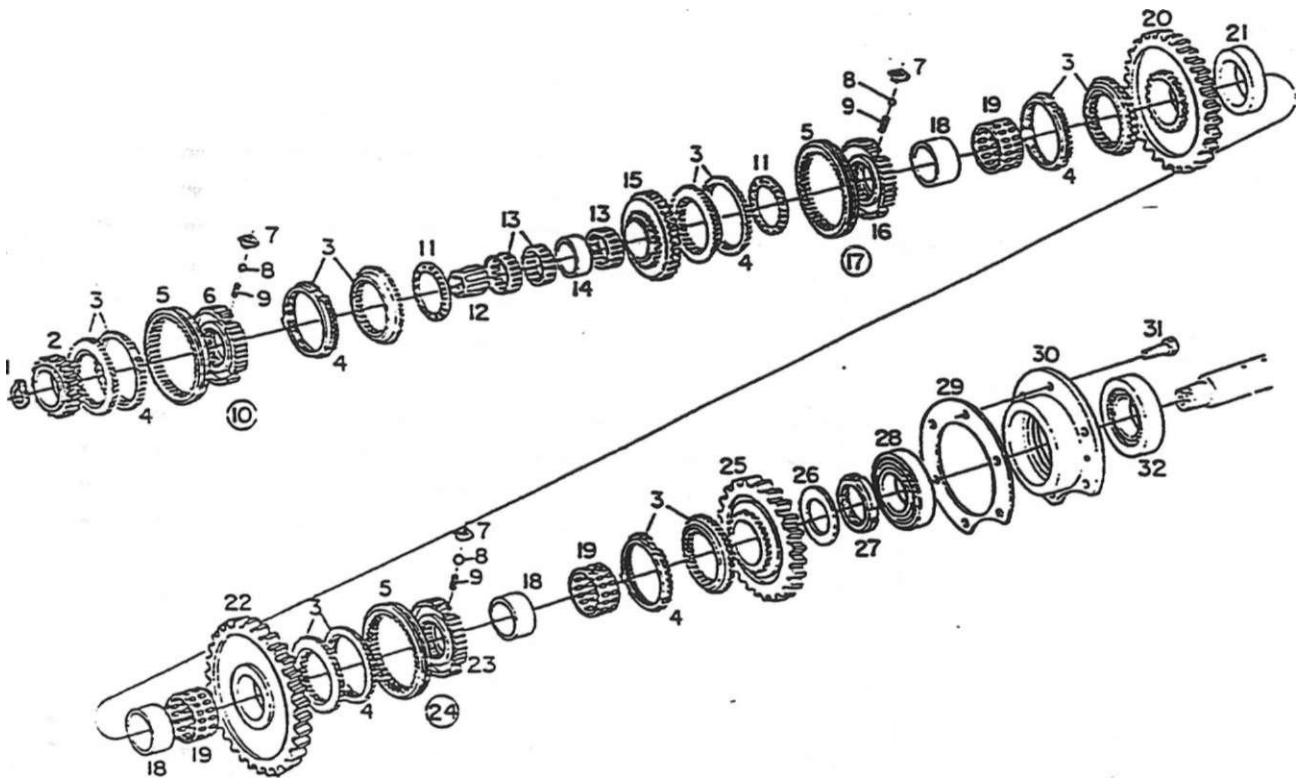

SISTEMA DE TRANSMISSÃO - ÁRVORE PRIMÁRIA							
Item	Código	Qte.	DenoíTiiriciçao	Alterações de Códigos			
i	4O0S.010.032.00.0	1	Anel elástico		X	X	X
2	8O09.104.070.00.1	1	Engrenagem da 3" - Z=30		X	X	X
3	8009.104.040.00.4	6	Conjunto do como de acoplamerno		X	X	X
4	8009.104.041.002	6	Anel sincronizador		X	X	X
5	8O09.104.336.00.6	3	Anel de acoplamerno		X	X	X
6	8009.104.069.00.3	1	Guia de acoplamerno		X	X	X
7	8009.104.043.00.8	9	Pona esfera		X	X	X
8	4007.010.007.00.4	9	Esfera		X	X	X
9	8009.104 044.00.6	9	Mola		X	X	X
10	8009.104 068.00.5	1	Conjunto corpo sincronizador 3" e 4"				
			inclui os Itens: 5.6. 7.8 e 9		X	X	X
11	4001.048.028.00 9	2	Rolamento axial		X	X	X
12	4001.047.093.00.4	1	Rolamento de agulhas		X	X	X
13	4001.048.030.00.5	3	Rolamento de agulhas		X	X	X
14	8009.104.066.00.9	1	Espacador		X	X	X
15	8009.104 067.00.7	1	Engrenagem da 4ª alta - 2=37		X	X	X
16	8009.104.065.00.1	1	Guia de acoplamerno		X	X	X
17	8009.104.064.00.4	1	Conjunto do corpo sincronizador				
			A-M. inclui os itens. 5, 7. 8. 9 e 16		X	X	-X
18	8009.104.038.00.8	3	Anel interno		X	X	
19	4001.048.029.00.7	3	Rolamento de agulhas		X	X	X
20	8009.104.063.00.6	1	Engrenagem da média		x	X	X

SISTEMA DE TRANSMISSÃO - ÁRVORE PRIMÁRIA

28

Item	Código	Qte.	Denominação	Alterações de Códigos	BX-130	BX-4.130	2 5 S X ca
21	8009.104.062.00.8	1	Espacador		X		
21	8009.104.154.00.3	1	Engrenagem tração 4x4 - Z=26			X	X
22	8009.104.061.00.0	i	Engrenagem da baixa - Z=54		X	X	X
23	8009.104265.00.7	1	Guia de acopiamento		X	X	X
24	8009.104.060.002	1	Conjunto corpo sincronizador				
			B-R inclui itens: 5.7,8,9 e 23		X	X	X
25	8009.104.059.00.4	1	Engrenagem da ré--2=46		X	X	X
26	8009.104.058.00.6	1	Espacador		X	X	X
27	8009.104.057.00.8	1	Porca ranrrurada		X	X	X
28	4001.032063.00.4	1	Rolamento		X	X	X
29	8009.104.056.00.0	1	Conjunto calço de compensação		X	X	X
29	8009.104277.002	CN	Espacador		X	X	X
29	8009.104278.00.0	CN	Espacador		X	X	X
29	8009.104279.00.8	CN	Espacador		X	X	X
29	8009.104.326.00.7	CN	Espacador		X	X	X
30	8009.104.137.00.8	1	Supone do rolamento do pinhão		X	X	X
31	4101.048.027.02.7	6	Parafuso sextavado		X	X	X
32	4001.033.084.00.9	1	Rolamento		X	X	X

Notas:

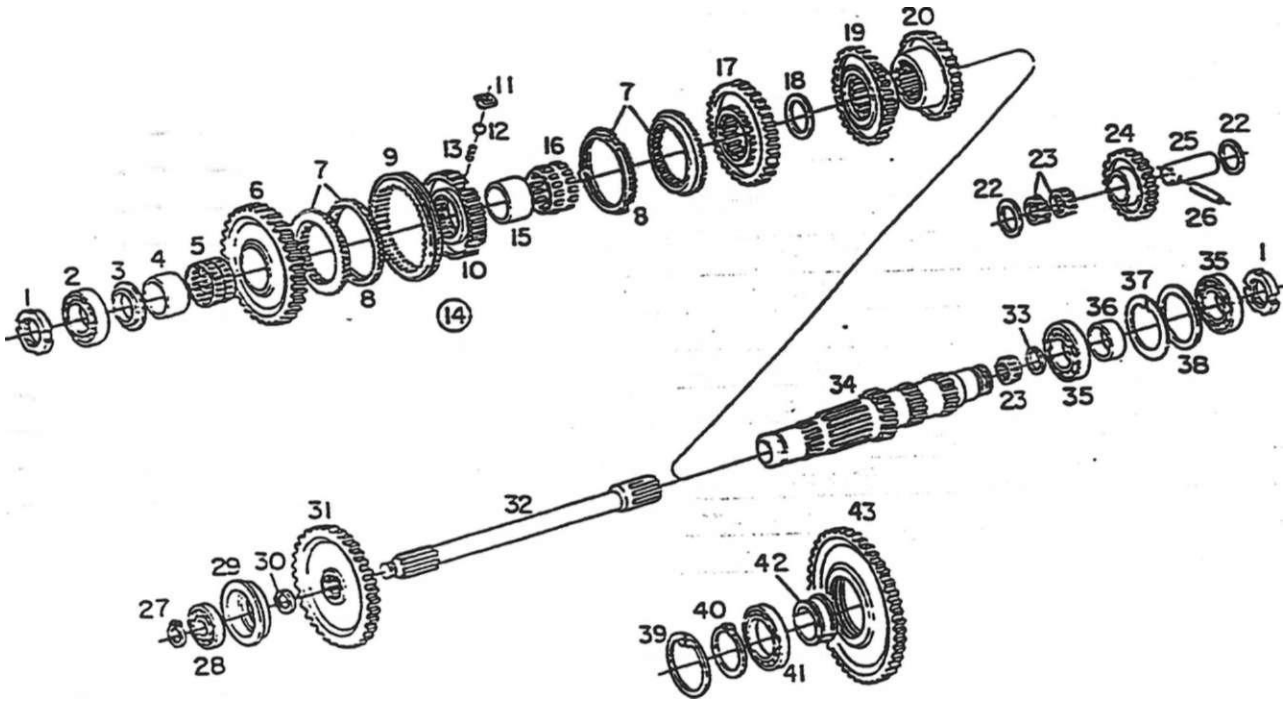

SISTEMA DE TRANSMISSÃO - ÁRVORE SECUNDÁRIA							
				AttemorV»? de Códigos	BX 13o	o CO -rr X m	BX-1.150 tutbo
i	80O9.104.075.00.0	2	Porca ranhurada		X	X	X
2	4001.018.060.00.8	1	Rolamento		X	X	X
3	8009.104.340.00.8	1	Espacador		X	X	X
4	8009.104.038.00.8	1	Anel interno		X	X	X
5	4001.048.029.00.7	1	Rolamento de agulha		X	X	X
6	8009.104.039.00.6	1	Engrenagem da 1* - Z=35		X	X	X
7	8009.104.040.00.4	2	Conjunto do corpo de acoplamerno		X	X	X
8	8009.104.041.002	2	Anel sincronizador		X	X	X
9	8009.104.336.00.6	1	Anel Oe acoplamerno		X	X	X
10	8009.104.045.00.3	1	Guia de acoplamerno		X	X	X
11	8009.104.043.00.8	3	Pona esfera		X	X	x
12	4007.010.007.00.4	3	Esfera		X	X	x
13	8009.104.044.00.6	3	Mota		X	X	x
14	8009.104.042.00.0	1	Conjunto corpo sincronizado (inclui os				
			itens: 9. 10. 11.12 e 13)		X	X	x
15	8009.104.046.00.1	1	Anel interno		X	X	x
16	4001.048.033.00.9	1	Rolamento de agulhas		X	X	x
17	8009.104.047.00.9	1	Engrenagem da 2* - Z-=49		X	X	-x
18	8009.104 048.00.7	1	Espacador		X	X	x
19	8009.104.049.00.5	1	Engrenagem da 3* - Z=44		X	X	x
20	8009.104.050.00.3	1	Engrenagem da 4* - Z=36		X	X	x
i 21		—	Item eliminado				

SISTEMA DE TRANSMISSÃO - ARVORE SECUNDÁRIA

item	Código	Qte.	Denominação	Alterações de Códigos	BX-130	BX-4.130 ,	S | T" to
22	8004.104.072.00.7	2	Anuela de apoio		X	X	X
23	4001.048.025.00.5	3	Rolamento de agulhas		X	X	X
24	8009.104.073.00.5	1	Engrenagem inversora		X	X	X
25	8009.104.071.00.9	1	Eixo da ré		X	X	X
26	4006.011.031.005	1	Bucha elástica		X	X	X
27	4008.010.032.00.0	1	Anel elástico		X	X	X
28	4001.019.022.00.7	1	Rolamento		X	X	X
29	8009.104.032.00.1	1	Supone do rotarnento		X	X	X
30	8009.104.033.00.9	1	Anel de segurança		X	X	X
31	8009.104.034.00.7	1	Engrenagem da TDP - 2=64		X	X	X
32	8009.104.035.00.4	1	Conjunto da árvore TDP com bucha		X	X	X
33	8009.104.036.002	1	Anel de segurança		X	X	X
34	8009.104^ÇgL002I	1	Árvore secundária (inclui o item 1)		£	X	X
35	4001.032.061.00.8		Rolamento		X	X	X
36	8009.104.074.00.3	1	Distanciador		X	X	X
37	4008.011.061.00.8	1	Anel elástico		X	X	X
38	8009.104.053.00.7	1	Espacador		X	X	X
39	4008.011.066.00.7	1	Anel elástico			X	X
40	4008.010.055.00.1	1	Anel elástico			X	X
41	4001.037.085.002	1	Rolamento			X	X
42	8009.104 267.00.3	1	Luva bipartida			X	X
43	8009.104.156.00.8	1	Engrenagem - 2=50			X	X
						1	
						1	
						1	
							!
							I

Notas:

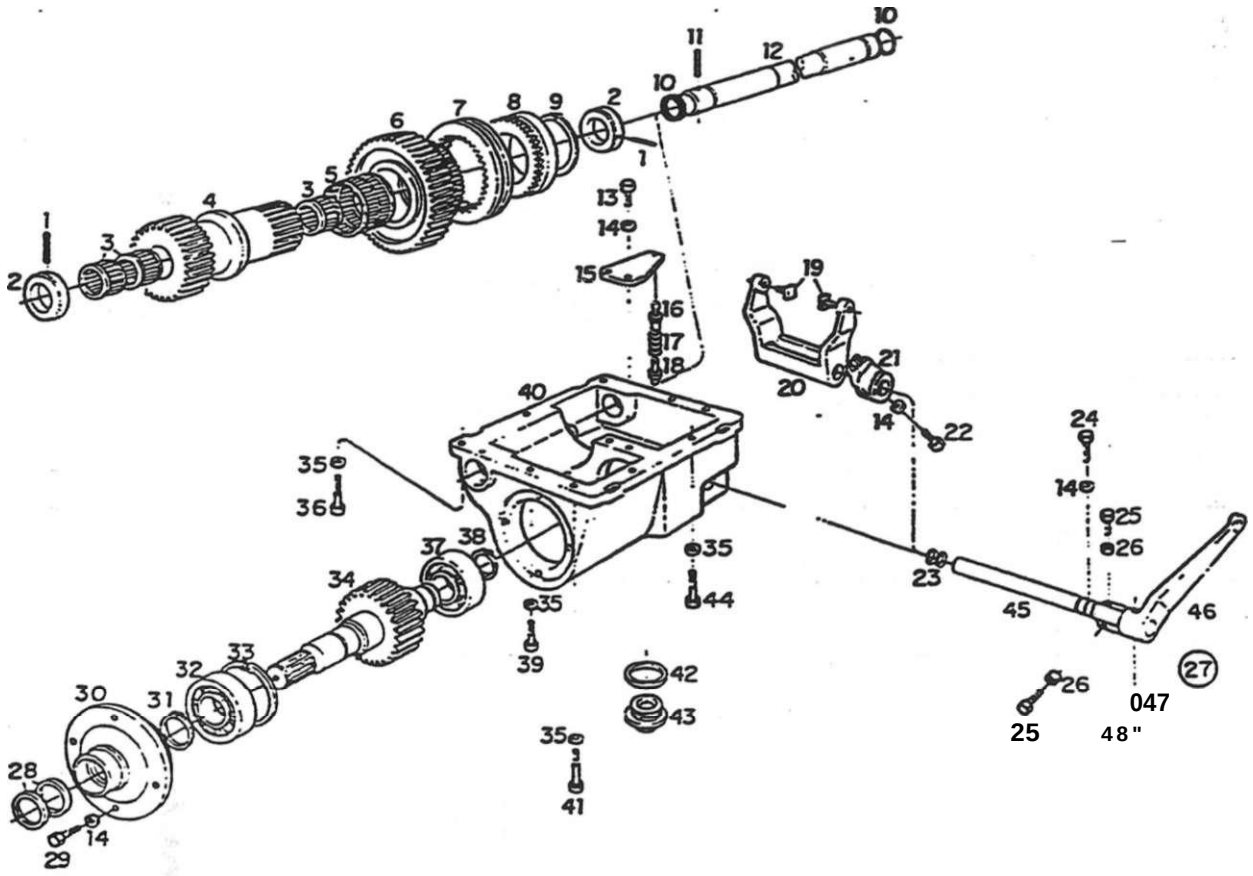

SISTEMA DE TRANSMISSÃO - CAIXA DE ACIONAMENTO DO EIXO DIANTEIRO							
ïiem	Còüiyo	Qte.	Denominação	de Códigos			
l	4006.010.063.00.9	2	Bucna elástica			x	X
2	8009.104.179.00.0	2	Anuela trava			X	X
3	4001.047.092.00.6	3	Gaiola de agulhas			x	X
4	8009.104270.00.7	1	Arvore com engrenagem			x	X
5	400J.048.029.01.5	1	Rolamento de agulhas			x	X
6	8009.104.181.00.6	1	Engrenagem intermediária			X	X
7	8009.104.183.002	1	Luva de acoplamerno			X	X
8	8009.104.182.00.4	1	Anel de acoplamerno			1>	X
9	4008.010.052.00.8	1	Anel de segurança			X	X
10	7017.009.012.00.3	2	Anel de vedação			X	X
11	4006.011.051.00.3	1	Bucha elástica			X	X
12	8009.104.177.00.4		Foco fixo			X	X
13	4101.047.097.05.9	2	Parafuso sextavado			X	X
14	4103.012.009.01.3	8	Arruela de pressão *			X	X
15	8009.104.190.00.7	1	Placa do pfvô			X	X
16	8009.104.192.00.3	1	Gua da mola - fêmea			X	X
17	8009.104.191.00.5	1	Mola			X	X
18	8009.104.193.00.1	1	Guia da mola - macho			X	X
19	8009.104.186.00.5	2	Pivô			X	X
20	8009.104.187.00.3	1	Garto			X	X
21	8009.104.194.00.9	1	Pivô			X	x
22	4101.022.069.05.0	1	Parafuso com poma			1*	1 x

SISTEMA DE TRANSMISSÃO - CADCA DE ACIONAMENTO DO EIXO DIANTEIRO				30			
ftem	Código	Qte.	Denominação	Alterações de Códigos	BX-130	BX-4.130	lurbo 1 DX4.150
23	7015.009.014.00.3	2	Anel Oe vedação			X	X
24	4101.022.070.05.8	1	Parafuso com ponta			X	X
25	4101.047.090.05.7	2	Parafuso sextavado			X	X
26	4102.011.007.06.9	2	Porca sextavada			X	X
27	8009.104.188.00.1	1	Alavanca de acionamento (inclui os				
			itens: 45.46.47 e 48)	-		X	X
28	4002.010.048.00.9	2	Retentor			X	X
29	4101.047.092.05.3	4	Parafuso sextavado			X	X
30	8009.104.185.00.7	1	Tampa			X	X
31	4008.010.037.00.9	1	Anel elástico			X	X
32	4001.019.023.02.1	1	Rolamento			X	X
33	4008.011.054.00.3	1	Anel elástico			X	X
34	8009.104269.00.9	1	Eixo de saída			X	X
35	4103.012.010.01.1		Anuela de pressão			X	X
36	4101.045.055.04.5	1	Parafuso sextavado			X	X
37	4001.038.008.00.3	1	Rolamento			X	X
38	4008.010.032.00.0	1	Anel elástico			X	X
39	4101.037.096.01.5	1	Parafuso sextavado			X	X
40	8009.104.175.00.8	1	Caixa de acionamemo do eixo dianteiro			X	X
41	4101.031.016.00.1		Parafuso sextavado com aota			X	X
42	4014.010.047.00.6	1	Anel de vedação			X	X
43	8009.104.022.002	1	Conjunto do bujão magnético			X	X
44	4101.048.008.05.8		Parafuso sexiavado			ix	X
45	8009.104.347.00.3	1	Eixo			X	X
46	8009.104.346.00.5	1	Alavanca	y		X	X
47	4006.010.091.00.0	1	Bucha elástica			X	X
48	4006.011.048.00.9 '	1	Bucha elástica			X	X]
						1	
						1	
						1	1
						i	
						1	1
.							

Noias:

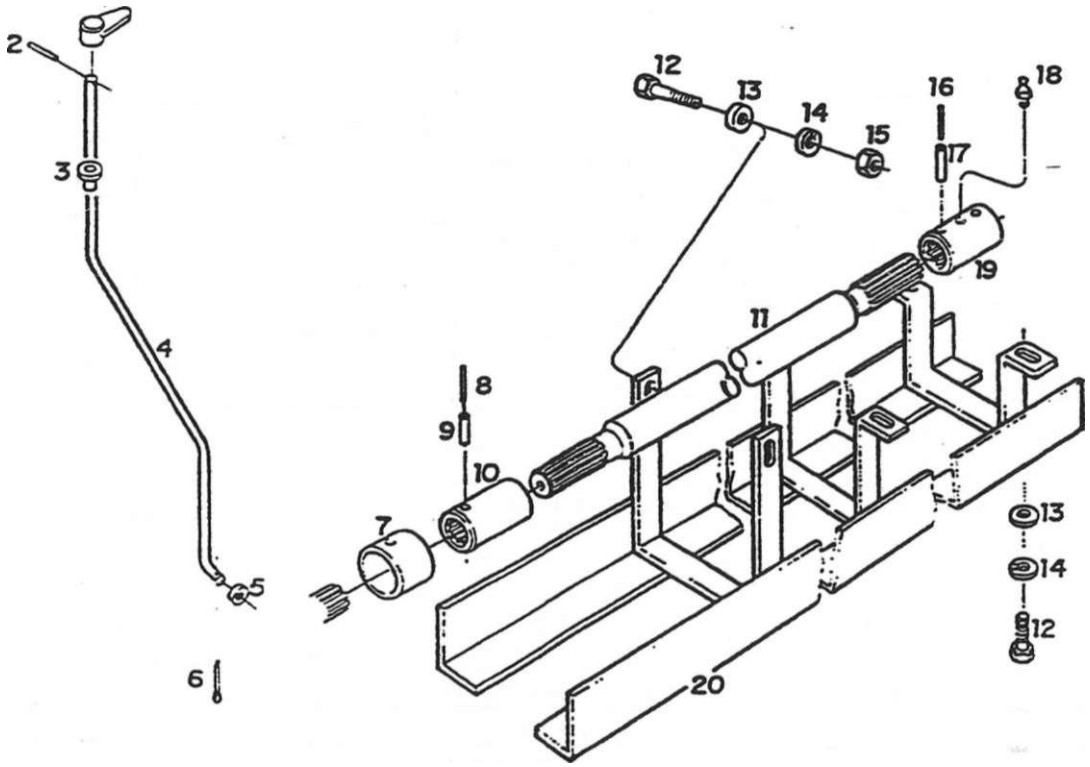

SISTEMA DE TRANSMISSÃO - CARDAN, PROTETOR DO CARDAN E ACIONAMENTO DA TRAÇÃO DIANTEIRA							
	Código	Qte^		Alterações de Códigos			
1	8009.104266.00.5	1	Manipulo			X	x
2	4006.010.055.00.5	1	Bucha elástica			X	X
3	8009.107.022.00.9	1	Bucha do piso			X	X
4	8009.109.026.00.8	1	Vareta do comando			X	X
5	4103.011.017.01.7	i	Anuela lisa			X	X
6	4009.010.006.002	1	Contra pino			X	X
7	8009.109.030.00.0	1	Luva de acoplamerno			X	X
8	4006.010.097.00.7	1	Bucha elástica			X	X
9	4006.011.053.00.9	1	Bucha elástica			X	X
10	8009.109.029.002	1	Luva de arraste			X	X
11	8009.109.015.00.1	'1	Conjunto do eixo do cardan			X	X
12	4101.048.005.05.4	6	Parafuso sextavado			X	X
13	4103.011.015.01.1	6	Arruela usa			X	X
14	4103.012.010.01.1	6	Anuela de pressão			X	X
15	4102.011.011.05.3	2	Porca sextavada			X	X
16	4006.010.095.00.1	2	Bucha elástica			X	X
17	4006.011.051.00.3	2	Bucha elástica			X	X
18	4003.011.015.00.6	1	Graxeira			X	.X
19	8009.103.102.00.3	1	Luva de arraste			X	X
20	8009.109.043.00.3	1	Conjunto do protetor do cardan			xi	x

SISTEMA DE TRANSMISSÃO - CARDAN, PROTETOR DO CARDAN E ACIONAMENTO DA TRAÇÃO DIANTEIRA							
item	Código	Qte.	Denominação	Alterações de Códigos		DX-4.130	
				-			
			.				
			.				
			.			1	1
						1	1

Notas:

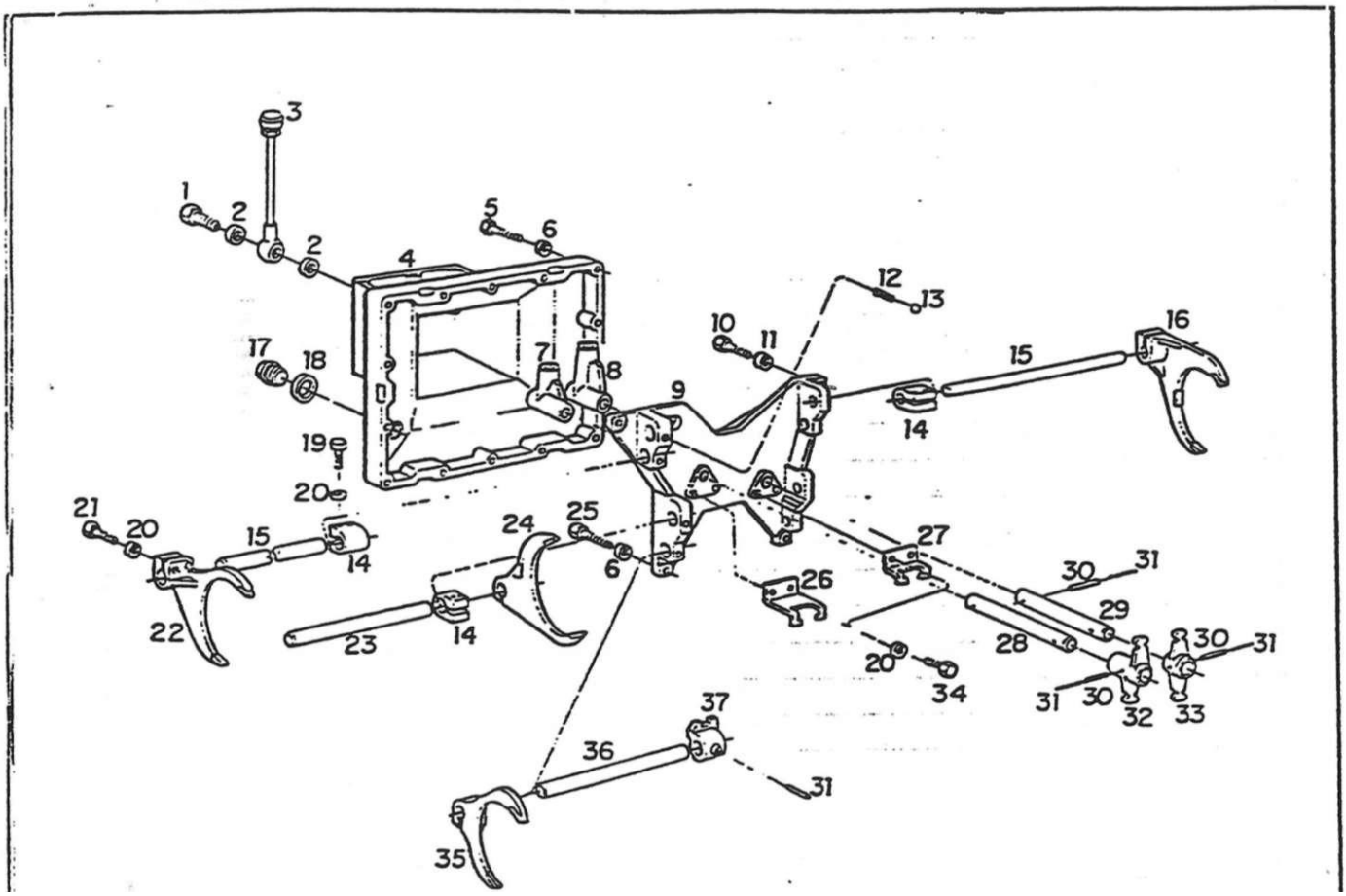

SISTEMA DE TRANSMISSÃO - CAVALETE E GARFOS DE ACIONAMENTO

faj			nnnr>m!mrnn	Atterações de Códigos	o co CD	o co jm	urbo 1 S 1m
1	4101.055.008.04.1	1	Parafuso oco		X	X	X
2	4014.010.020.00.3	2	Anel de vedação :		X	X	X
3	8009.104.096.00.6	1	Conjunto do respiro completo		X	X	X
·.	8009.104.097.00.4	1	Tampa do cavaleie		X	X	X
5	4101.048.011.01.1	14	Parafuso sexiavado		X	X	X
6	4103:012.010.01.1	16	Arruela de pressão		X	X	X
7	8009.104.083.00.4	1	Corpo de acionamento dos grupos		X	X	X
8	8009.104.085.00.9	1	Corpo de acionamento de marchas		X	X	X
9	8009.104.090.00.9	1	Ca valete do câmbio		X	X	X
10	4101.031.016.00.1	2	Parafuso sextavado		X	X	X
11	4103.012.011.01.9	2	Arruela de pressão		X	X	X
12	8009.104.084.002	4	Mola de bloqueio dos garfos		X	X	X
13	4007.010.010.00.8	4	Esfera		X	X	X
14	8009.104.076.00.8	3	Arrastador		X	X	X
15	8009.104.089.00.1	2	Alavanca de mudanças da 3* e 4"		X	X	X
16	8009.104.088.00.3	1	Garfo B-R		X	X	X
17	8009.104 099.00.0		Tampão		X	X	X
18	4014.010.047.00.6	1	Anel de vedação		X	X	x
19	4101.047.094 05.9	6	Parafuso sextavado		X	X	X
20	4103.012.009.01.3	18	Anuela de pressão		X	X	X
21	4101.037.087.05.5	8	Parafuso sextavado		X	X	X
. 22	8009.104.079.002	1	Garto da 3* e 4«		X	X	X

SISTEMA DE TRANSMISSÃO - CAVALEIE E GARFOS E ACIONAMENTO				32			
item	Código	Qte.	Denominação	Alterações de Códigos	o x m	BX-4.130	o 1 x
23	8009.104.080.00.0	1	Alavanca de mudanças A44		X	X	X
24	8009.104.087.00.5	1	Garfo A-M		X	X	X
25	4101.048.006.052	2	Parafuso sextavado		X	X	X
26	8009.104.078.00.4	1	Chapa de fixação de grupos		X	X	X
27	8009.104.092.005	1	Chapa de fixação das marchas		X	X	X
28	8009.104.082.00.6	1	Alavanca de mudanças de grupos		X	X	X
29	8009.104.086.00.7	1	Alavanca de mudanças de marchas		X	X	X
30	4006.010.091.00.0	4	Bucha elástica		X	X	X
31	4006.011.048.00.9	5	Bucha elástica		X	X	X
32	8009.104.077.00.6	1	Balançam de grupos		X	X	X
33	8009.104.091.00.7	1	Batancim das marchas		X	X	X
34	4101.047.086.05.5	4	Parafuso sextavado		X	X	X
35	8009.104.081.00.8	1	Garfo da 1ª e 2*		X	X	X
36	8009.104.093.00.3	1	Alavanca de mudanças 1ª e 2*		X	X	X
37	8009.104.094.00.1	1	Anastador		X	X	X

Notas:

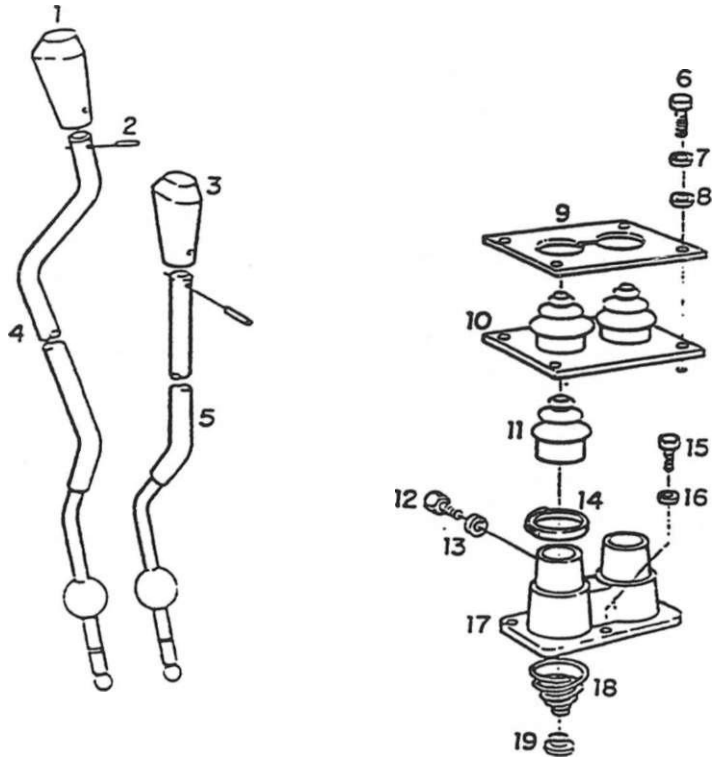

SISTEMA DE TRANSMISSÃO - ALAVANCA DE MUDANÇAS							
iieni	Cuuiyo	Uttí.l	Dei lunni iaçao	âltprqrõoc: de Códigos			
;	8009.104.104.00.8	1	Manipulo de grupo		x	X	X
2	4006.011.021.00.6	2	Bucha elástica		X	X	X
3	8009.104.105.00.5	1	Manipulo de marchas		X	X	X
4	8009.104.095.00.8	1	Conjunto da alavanca de acionamento		x	X	X
5	8009.104.100.00.6	1	Conjunto da alavanca de mudanças		X	X	X
6	4101.047.065.05.9	4	Parafuso sextavado		X	X	X
7	4103.012.007.01.7	4	Arruela de pressão		x	X	X
8	4103.011.011.01.0	4	Arruela lisa		X	X	X
9	8009.104.107.00.1	1	Chapa de apeno		X	X	X
10	8009.104.106.00.3	1	Fole		X	X	X
11	8009.104.101.00.4	2	Capuz		X	X	X
12	4101.022.070.04.1	2	Parafuso com ponta		X	X	X
13	4103.018.015.00.6	2	Arruela dentada		X	X	X
14	8009.104 341.00.6	2	Abraçadeira		X	X	X
15	4101.047.090.05.7	3	Paratuso sextavado		X	X	X
16	4103.012.009.01.3	3	Anuela de pressão		X	X	X
17	8009.104.098.002	1	Tampa		X	X	X
18	8009.104.102.002	2	Mola		X	X	X
19	8009.104.103.00.0	2	Prato da mola		X	X	X
20	8009.104.168.00.3	2	Anel de segurança		X	X	X

SISTEMA DE TRANSMISSÃO - ALAVANCA DE MUDANÇAS 33							
item	Código	Qte.	Denominação	Alterações de Códigos	BX-130	BX-4.130	BX-4.150 lurbo

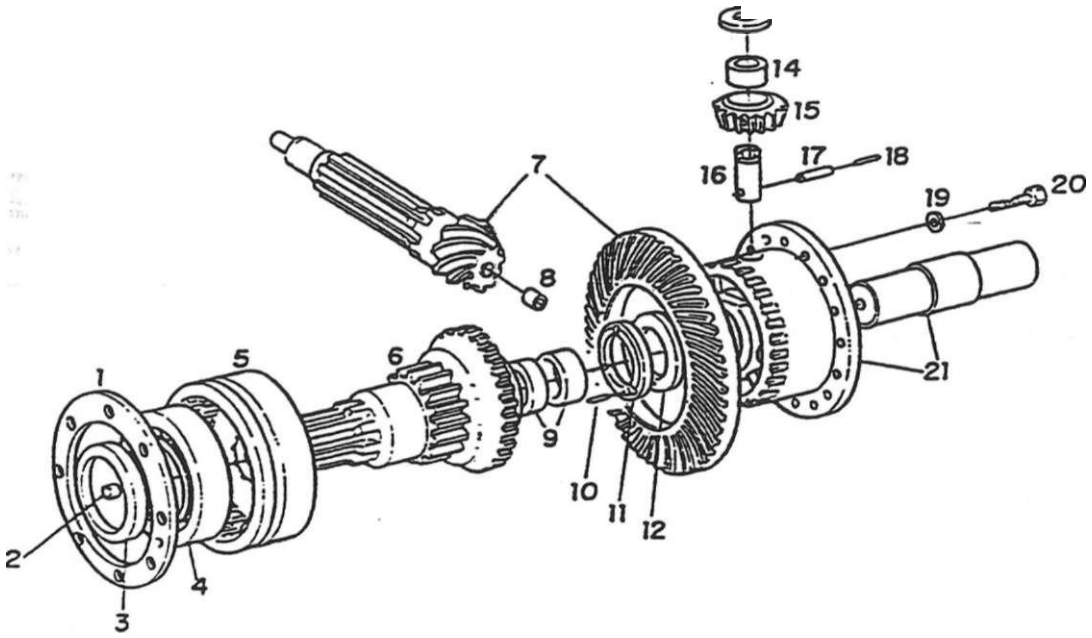

SISTEMA DE TRANSMISSÃO - DIFERENCIAL TRASEIRO (FREIO A DISCO)							
ftem	Código	Qte.	Denominação	Alterações de Códigos			
1	8009.104.130.00.3	2	Conjunto de calços cie compensação (inclui todos				
			os calços)		X	X	X
1	8009.104.131.00.1	CN	Calço de compensação - 1.0		X	X	X
1	8009.104.132.00.9	CN	Calço de compensação - 0,15		X	X	X
1	8009.104.133.00.7	CN	Calço de compensação - 020		X	X	X
1	8009.104.134.00.5	CN	Calço de compensação - 025		X	X	X
1	8009.104 135.002	CN	Calço de compensação - 0.50		X	X	X
2	8009.104.258.00.2	2	Bujão		X	X	X
3	8009.104.303.00.6	2	Retentor		X	X	X
4	4001.035.066.00.4	2	Rolamento		X	X	X
5	8009.104259.00.0	1	Luva de acoplamerno do bloqueio		X	X	X
6	8009.104 302.00.8	1	Conjunto do planetário direito c'buchas (inclui o				
			item 9)		X	X	X
6	8009.104.301.00.0	1	Conjunto do planetário esquerdo c/buchas (Vnclui				
			o item 9)		X	X	X
7	8009.104 273.00.1	1	Conjunto coroa e pinhão (inclui o item 8)		X	X	X
8	8009.104 055.002	1	Bucha coletora de óleo		X	X	X
9	8009.104 116.002	4	Bucha do planetário		X	-X	X
10	4004.021.012.00.8	2	Pino cilíndrico		X	X	X
11	8009.104 118.00.8	2	Arruela de contao			X	
12	8009.104.200.00.4	2	Conjunto de calços de compensação (inclui todos				
			os calços)		X	X	X

SISTEMA DE TRANSMISSÃO - DIFERENCIAL TRASEIRO (FREIO A DISCO)

item	Código	Qte.	Denominação	Alterações de Códigos	DX-130	DX-4,130	o 1 x Q
12	8009.104.195.00.6	CN	Calço de compensação - 4.8		X	X	x
12	8009.104.197.00.2	CN	Calço de compensação - 5.0		X	X	X
12	8009.104.198.00.0	CN	Calço de compensação - 52		X	X	X
12	8009.104.199.00.8	CN	Calço de compensação - 5.4		X	X	X
12	8009.104201.002	CN	Calço de compensação - 5.6		X	X	X
13	8009.104.122.00.0	2	Jogo de calços de compensação (inclui todos os				
			calços)		X	X	X
13	8009.104.123.00.8	CN	Calço de compensação - 29		X	X	X
13	8009.104.124.00.6	CN	Calço de compensação • 3,0		X	X	X
13	8009.104.125.00.3	CN	Calço de compensação - 3,1		X	X	X
13	8009.104.126.00.1	CN	Calço de compensação - 3.2		X	X	X
13	8009.104.127.00.9	CN	Calco de compensação - 33		X	X	X
14	8009.104.121.002	2	Bucha satélite		X	X	X
15	8009.104.120.00.4	2	Engrenagem satélite		X	X	X
16	8009.104.119.00.6	2	Pino das satélites		X	X	X
17	4006.011.031.00.5	2	Bucha elástica		X	X	X
18	4006.010.048.00.0	2	Bucha elástica		X	X	X
19	8009.104.128.00.7	18	Anel de segurança		X	X	X
20	4101.038.077.022	18	Parafuso sexiavado		X	X	X
21	8009.104.271.00.5	1	Conjunto da caixa com eixo		X	X	X
						1	
							1
							1
							1
							1
							1
						1	
							1
							1

Notas:

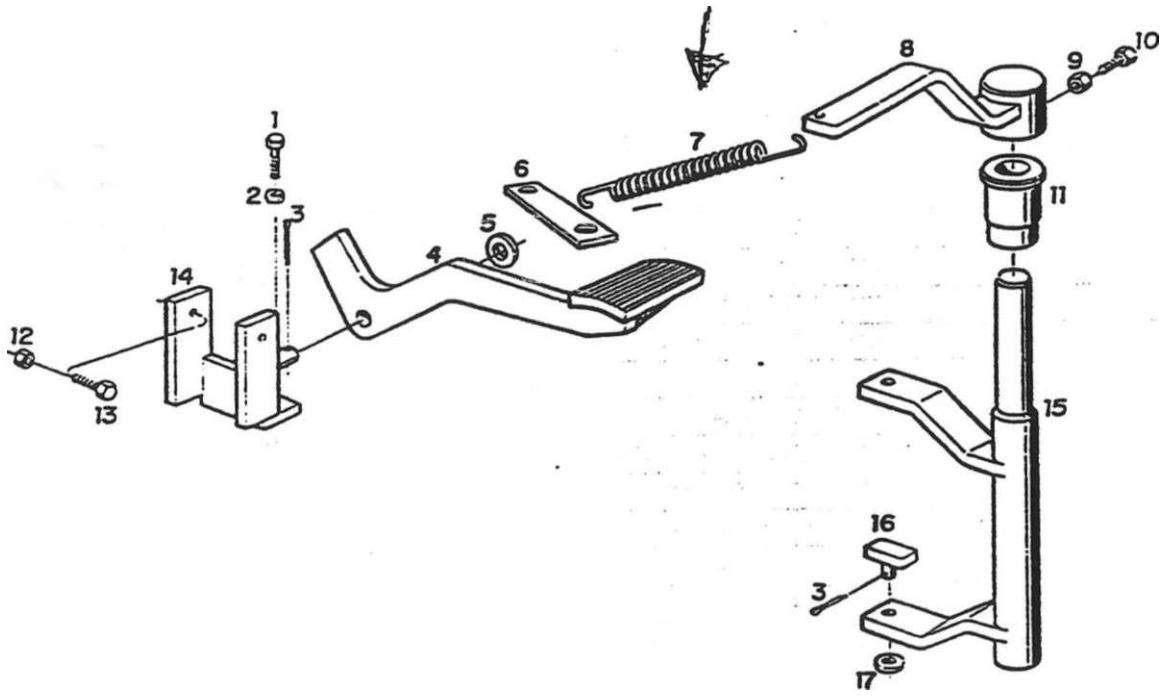

SISTEMA DE TRANSMISSÃO - ACIONAMENTO DO BLOQUEIO DO DIFERENCIAL

item	Código	Cie.	Denominação	Alterações de Códigos
1	4101 047.087.05.3	2	Parafuso sextavado	
2	4103.012.009.01.3	2	Arruela de pressão	
3	4009.010.017.00.9	2	Com rapino	
4	8009.104.228.00.5	1	Penal do bloaueio	
5	4X03.011.019.01.3		Arruela Ssa	
6	8009 104 337.00.4	^	Engate da mola	
7	8009.104.231.00.9	1	Mola	
8	8009.104.221.00.0	1	Alavanca	
9	4102.013.010.04.6	2	Porca sextavada	
10	4101.025.023.01.3	2	Parafuso sextavado	
11	8009.104.225.00.1	1	3ucha	
12	4102.011.007.06.9	2	Porca sextavada	
13	4101.047.090.01.6	2	Parafuso sextavado	
14	8009.104 229.00.3	1	Supone do pedal	
15	8009.104 223.00.6	1	Garto	
16	8009 104 226.00.9	2	Sapata	
17	4103.011 017.01 7	2	Arruela hsa	

SISTEMA DE TRANSMISSÃO - ACIONAMENTO DO BLOQUEIO DO DIFERENCIAI. -					DX-130	1 - 9, 3 ro S x x; CQ CD
Item	Código	Qte.	Denominação	Alterações de Códigos		

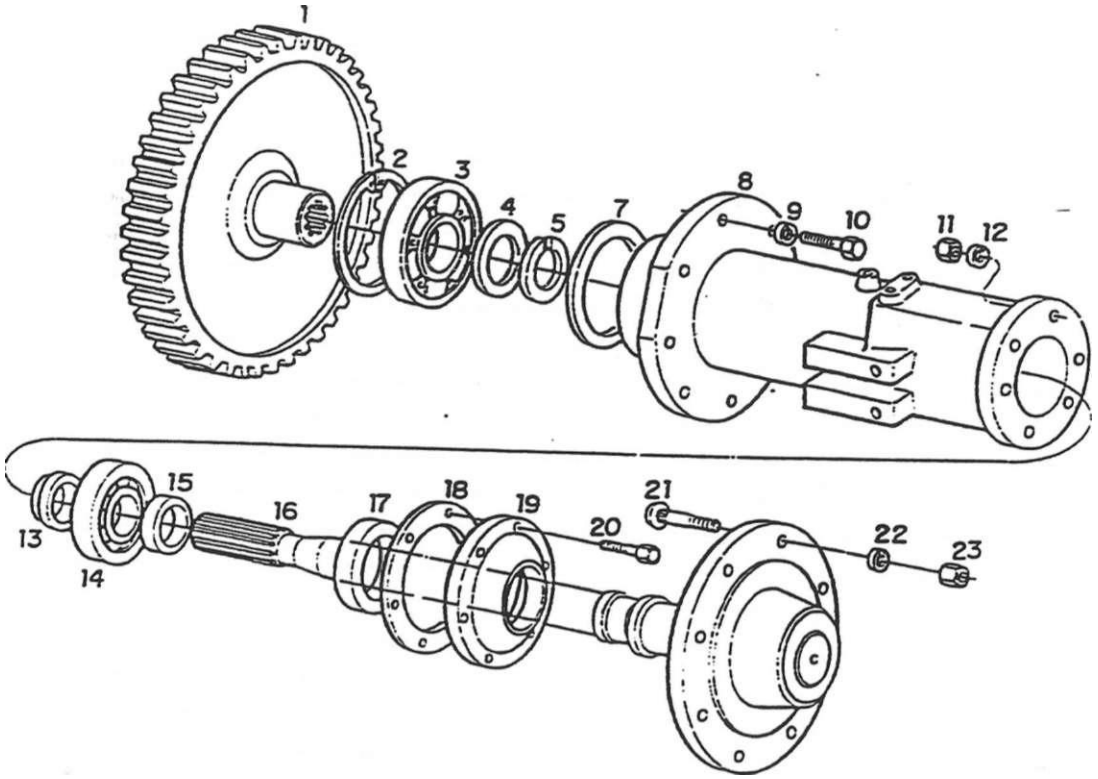

SISTEMA DE TRANSMISSÃO - SAÍDA DE RODAS TRASEIRAS							
item	Código	Qte.	Denominação	Alterações de Códigos			
i	8009.104 321.00.8	2	Roda reta		X	x|	X
2	4008.011.075.00.8	2	Anel elástico		x|	X	X
3	4001 037 091.00.0	2	Rolamento		X	X	X
4	8009 1 04 203.00.8	2	Distanciador		X	X	X
5	4008.010.057.00.7	2	Anel elástico		X	X	X
6		—	Item eliminado		X	X	X
7	8009 104.331.00.7	CN	Calço de compensação 0,10		X	X	X
7	8009.104.332.00.5	CN	Calço de compensação 0,15			X	X
7	8009.104.333.00.3	CN	Calço de compensação 0.20		X	X	X
7	8009.104.334.00.1	CN	Calço de compensação 0,30		X	X	X
7	8009.104 335.00.8	CN	Calço de compensação 0.50		X	X	X
8	8009.104241.00.8	2	Carcaça da saída de rodas		X	X	X
9	4103.012.055.01.6	32	Arruela de pressão		X	X	X
10	4101.048.079.01.8	16	Paratuso sextavado		X	X	X
11	4102.011.020.06.2	16	Porca sextavada		X	X	X
12	4103.012.055.01.6	16	Arruela de pressão		X	X	X
13	8009.104239.002	2	Anel de retenção		X	X	X
14	4001.018.066.00.5	2	Rolamento		X	X	X
15	8009.104.237.00.6	2	Anel		X	X	X
15	8009.104.351.00.5	2	Anel (A)		X	X	X
16	8009.104.322.00.6	2	Conjunto do semi-erxo (inclui os itens 12 e 14)		X	X	X
16	8009.104.349.00.9	2	Conjunto do sem^eixo (inclui o item 15)		X	1*	X

ítem	Código	Qte.	Denominação	Alterações de Códigos	BX-130	o CO x 03	o -o 1 x C3
17	4002.010.060.00.4	2	Retentor		X	X	X
17	4002.010.073.00.7	2	Retentor (A)		X	X	X
18	8009.104246.00.7	2	Junta - 020		X	X	X
18	8009.104247.00.5	2	Junta - 020		X	X	X
18	8009.104248.00.3	2	Junta - 0,30		X	X	X
19	8009.104242.00.6	2	Flange	-	X	X	X
19	8009.104.352.00.3	2	Flange (A)		X	X	X
20	4101.048.077.012	16	Parafuso sextavado		X	X	X
21	8009.104256.00.6	16	Parafuso de rodas		X	X	X
22	4103.020.002.01.6	16	Arruela conica		X	X	X
23	4102.017.014.05.1	16	Porca de rodas		X	X	X
							1
							1
							1
							1
							1
							1
							1
							1
							1
							1
							1

Notas: (A) - A partir do chassi n° 00797 p/ BX 4.130 e chassi n° 00769 p/ BX 4.150

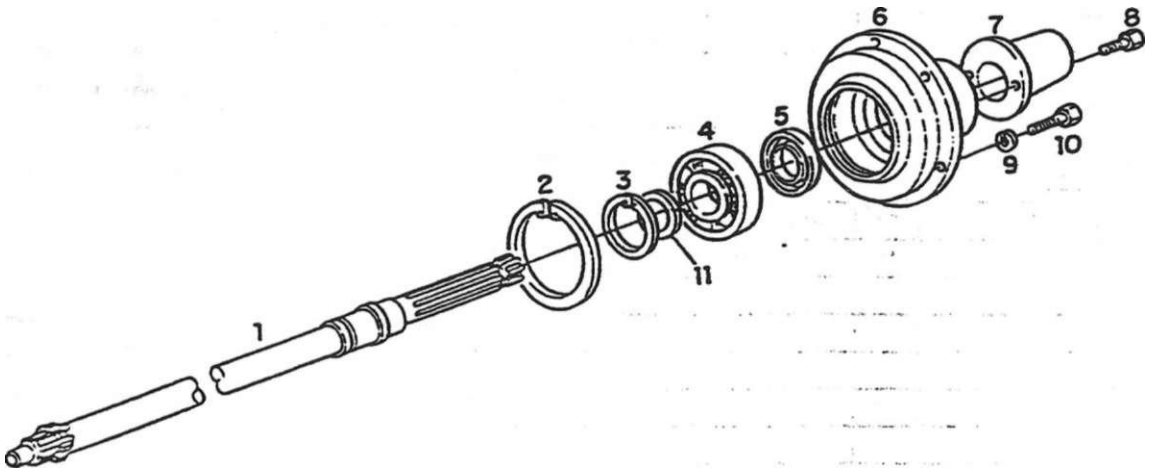

SISTEMA DE TRANSMISSÃO - TOMADA DE POTÊNCIA TRASEIRA							
ítem	Código	Qte.	Denominação	Alterações oe Códigos	BX-130		
1	8009.104.211.00.1	1	Arvore da tomada de íorça		x	X	X
2	4008.011.058.00.4	1	Anel elástico		X	X	X
3	4008.010.040.00.3	1	Anel elástico		X	X	X
*	4001.019.024.00.3	1	Rolamento		X	X	X
5	4002.010.051.00.3	1	Retentor		X	X	X
6	8009.104.209.00.5	1	Tampa do rolamento		X	X	X
7	8009.104.165.00.9	1	Conjunto tampa de proteção		X	X	X
8	4101.047.065.05.9	2	Paratuso sextavado		xj	X	X
9	4103.012.009.01.3	6	Anuela de pressão		X	X	X
10	4101.047.090.05.7	6	Parafuso sextavado		X	X	X
11	8009.104 338.00.2	1	Anuela		X	X	X

SISTEMA DE TRANSMISSÃO - TOMADA DE POTÊNCIA TRASEIRA 37

ftem	Código	Qte.	Denominação	Alterações ,e Códigos	BX-130

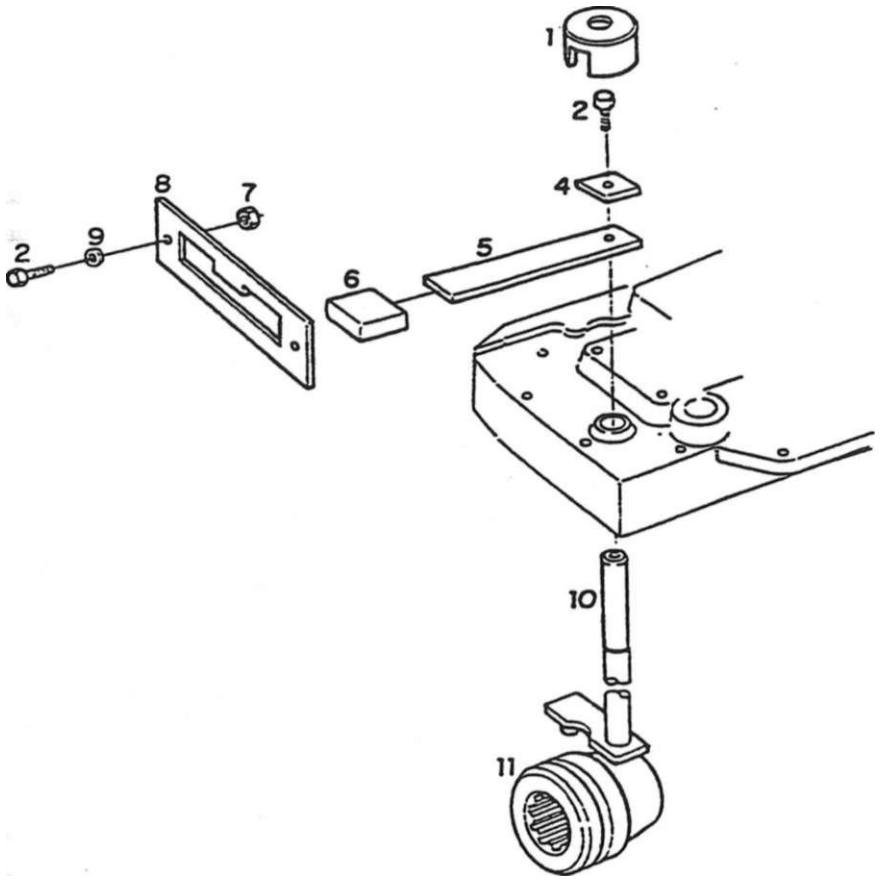

SISTEMA DE TRANSMISSÃO - ACIONAMENTO DA TOMADA DE POTÊNCIA TRASEIRA

ftem	Código	Qte.	Denominação	Alterações de Códigos			
1	8009.104.297.00.0	1	Cápsula tomada de potência		X	X	X
2	4101.047.087.05.3	3	Parafuso sextavado		X	X	X
3			Item eliminado				
4	8009.104.141.00.0	1	Tampa		X	X	X
5	80D9.104.142.00.8	1	Alavanca da TDP		X	X	X
6	8009.104.212.00.9	1	Manipulo		X	X	X
7	4102.011.007.06.9	2	Porca sextavada		X	X	X
8	8009.104.213.00.7	1	Posicionador da TDP		X	X	X
9	4103.011.013.01.6	2	Arruela lisa		X	X	X
TO	8009.104214.00.5	1	Conjunto da árvore de comando		X	X	X
"il	8009.104.148.00.5	1	Luva de acoplamerno		X	X	

SISTEMA DE TRANSMISSÃO - ACIONAMENTO DA TOMADA DE POTÊNCIA TRASEIRA

hem	Código	Qte.	Denominação	Alterações de Códigos	BX-130	BX-4.130	BX-4.150 lurbo
				–			
			*				
			1				
			i				
			-\				
			i				
			í				
			' r i				

Notas:

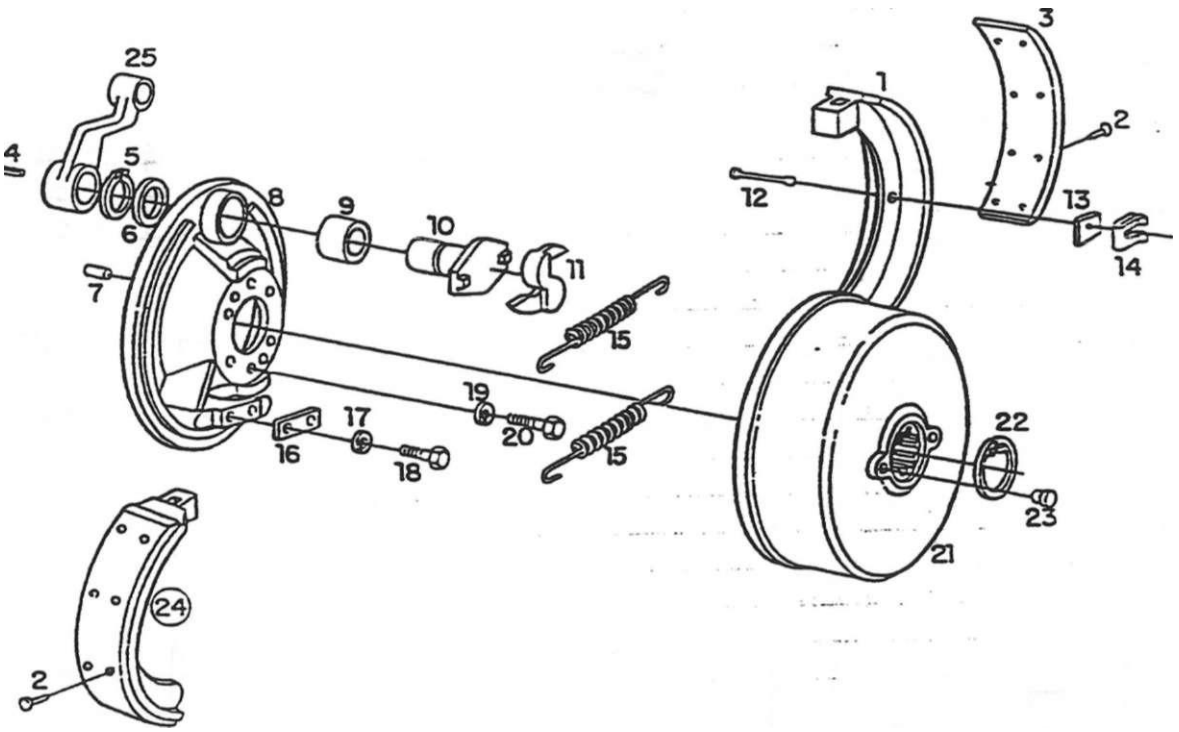

SISTEMA DE TRANSMISSÃO - FREIO DE SERVIÇO							
item	Código	Qte.	Denominação	Alterações de Códigos		DX-1.1	
1		2	Item sem código		X	X	X
2	4011.011.007.00.5	32	Rebite		X	X	X
3	8009.105.062.00.7	4	Lona de freio		X	X	X
4	4005.010.017.00.7	2	Chaveta		X	X	X
5	4008.010.023.00.9	2	Anel elástico		X	X	X
6	8009.105.056.00.9	2	Arruela		X	X	X
7	4004.021.024.00.3	4	Pino cilíndrico		X		X
8	8009.105.055.00.1	2	Conjunto da carcaça do freio (inclui o item 9)		X	X	X
9	8009.104249.00.1	2	Bucha		X	X	X
10	8009.105.057.00.7	2	Eixo do freio		X	X	X
11	8009.105.060.00.1	1	Acionador direito		X	X	X
11	8009.105.059.00.3	1	Acionador esquerdo		X	X	X
12	8009.105.063.00.5	4	Pino de segurança		X	X	X
13	8009.105.065.00.0	4	Arruela		X	X	X
14	8009.105.064.00.3	4	Trava do patim		X	X	X
15	8009.105.066.00.8	4	Mola		X	X	X
16	8009.105.067.00.6	2	Placa de retenção		X	X	X
17	4103,012.010.01.1	4	Anuela de pressão		X	X	X
18	4101.048.006.052	4	Parafuso sextavado		X	X	X
19	4103.012.011.01.9	12	Arruela de pressão		X	X	X
20	4101.048.024.05.5	12	Parafuso sextavado		X	X	X
21	8009.105.070.00.0	2	Tambor de freio		X	X	X

Item	Código	Qte.	Denominação	Alterações de Códigos
22	4008.010.051.00.0		Anel elástico	
23	8009.105.071.00.8		Bujão	
24	8009.105.061.00.9		Conjunto do patim do freio (incluí os itens 1.2 e 3)	
25	8009.105.058.00.4		Alavanca direita	
25	8009.105.059.002		Alavanca esquerda	

Notas:

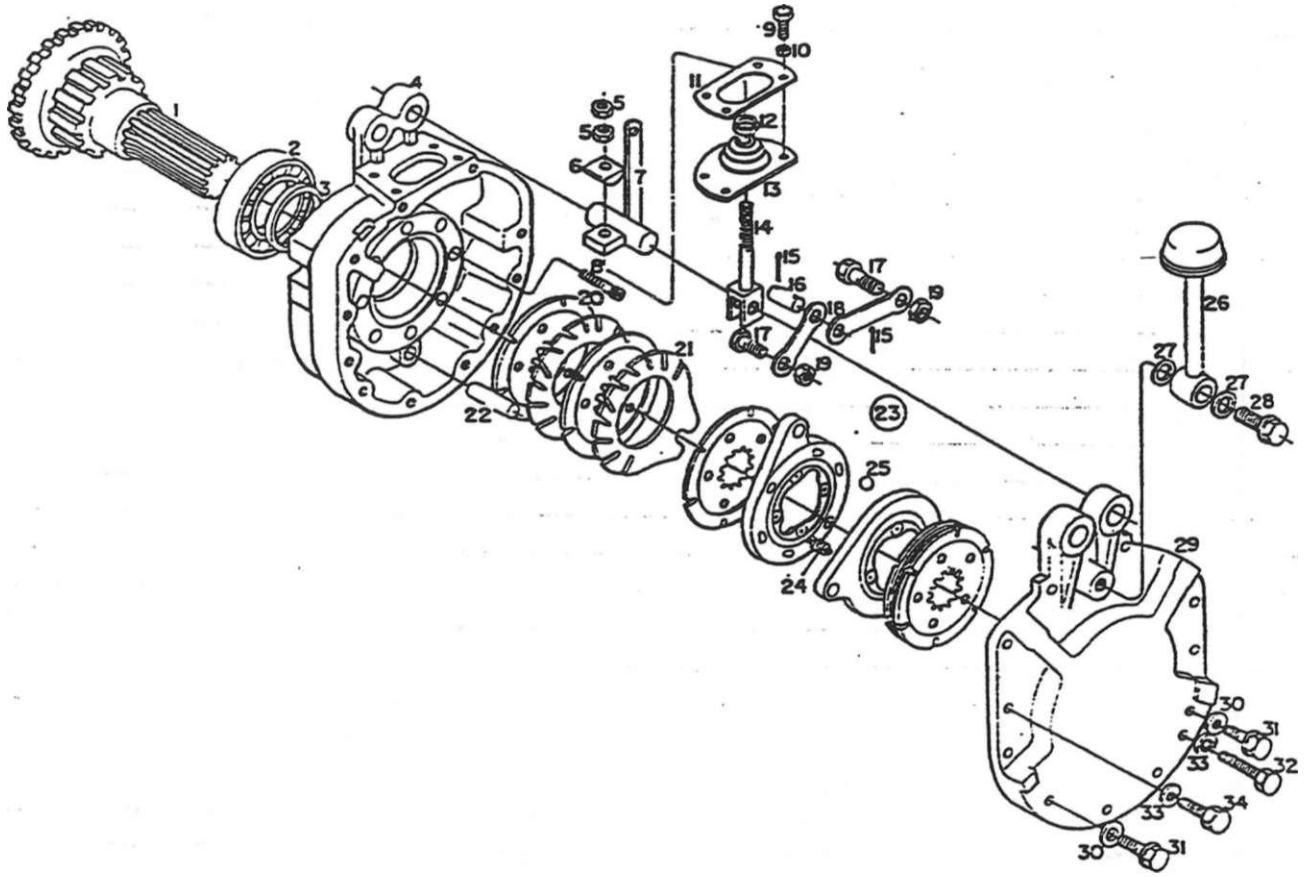

SISTEMA DE TRANSMISSÃO - FREIO A DISCO							
item	Código	Qte.	Denominação	Alterações de Códigos	c Ci x CS	o IBX-I.	50 lurbo x m
i	8009.104.302.00.8	1	Conjurrto planetário direito (c/buchas)		X	X	X
1	8009.104.301.00.0	1	Conjunto planetário esquerdo (c/buchas)		X	X	X
2	4001.035.018.00.5	2	Rolamento		X	X	X
3	8009.104.312.00.7	2	Retentor		X	X	X
4	8009.105.087.00.4	2	Carcaça do freio		X	X	X
5	4102.011.017.05.0	4	Porca sextavada		X	X	X
6	8009.105.084.00.1	2	Calço		x	X	X
7	8009.105.090.00.8	1	Eixo atuador direito		X	X	X
7	8009.105.091.00.6	1	Eixo atuador esquerdo		X	X	X
8	4101.038.051.03.5	16	Parafuso allen		X	X	X
9	4101.047.065.05.9	8	Parafuso sextavado		X	X	X
10	4103.012.007.01.7	8	Anuela de pressão		X	X	X
11	8009.105.081.00.7	2	Fechamento		X	X	X
12	8005.105.089.00.8	2	Abraçadeira		X	X	X
13	8009.105.080.00.9	2	Guarda-pó		X	X	X
14	8009.105.079.00.1	2	Eixo roscado		X	X	X
15	4009.010.010.00.4	4	Contrapino		X	X	X
16	8009.105.086.00.6	2	Pino		X	X	X
17	8OO9.105.096.O0.5	4	Pino		X	X	X
18	8009.105.094.00.0	4	Haste		X	X	X
19	8009.105.097.00.3	4	Porca sextavada		X	X	X
20	8009.105.075.00.9	10	Disco de fricção		X	X	X

hem	Código	Qte.	Denominação	Alterações de Códigos	BX-130 i	BX-4.130 BX-4.150 lurbo
21	8009.105.074.002	6	Disco intermediário foco		X	X X
22	8009.105.088.00.2	2	Eixo		X	X X
23	8009.105.076.00.7	2	Conjunto atuador do freio (inclui os			
			itens: 17.18.19.24 e 25)		X	X X
24	8009.105.095.00.7	8	Mola		X	X X
25	8009.105.093.002	12	Esfera		X	X X
26	8009.105.078.00.3	2	Respiro		X	X X
27	4014.010.020.00.3	4	Anel de vedação		X	X X
28	4101.055.008.04.1	2	Parafuso oco		X	X X
29	8009.105.089.00.0	2	Tampa do freio		X	X X
30	4014.010.030.002	4	Anel de vedação		X	X X
31	4010.013.018.04.4	4	Bujão		X	X X
32	4101.045.085.055	6	Parafuso sextavado		X	X X
33	4103.012.011.013	27	Arruela de pressão		X	X X
34	4101.048.027.02.7	16	Parafuso sextavado		X	X X
						1
						!
						1
						1
						1
						1
						1
						!
						1
						1
						1
						1
						1
						1
						1

Notas:

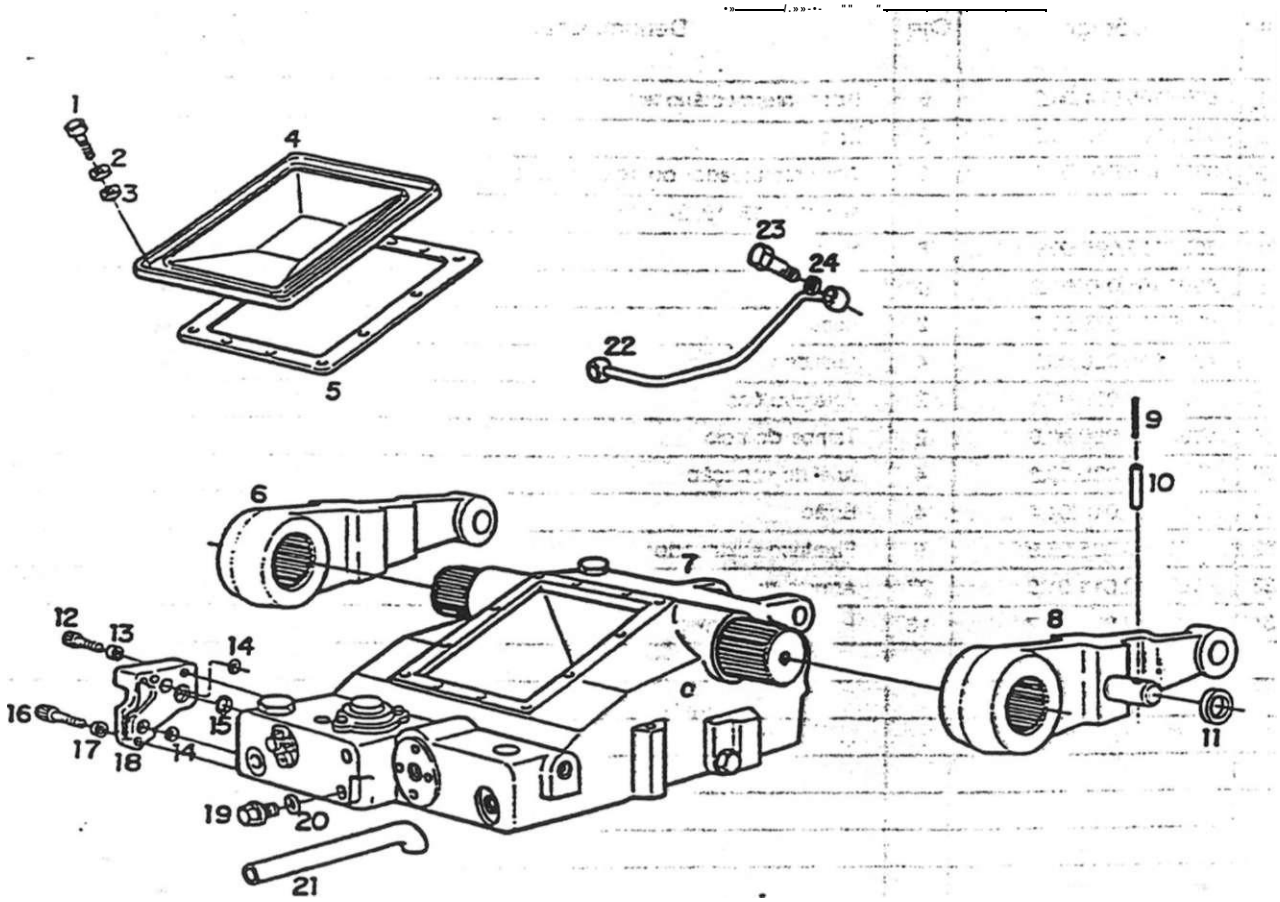

SISTEMA DE TRANSMISSÃO - COMPONENTES DO LEVANTE HIDRÁUUCO					o x o	o co x m	50 lurbo T x co
ítem	Código	Qte.	Denominação	Alterações de Códigos			
1	4101.047.085.05.7	14	Paratuso sextavado		X	X	X
2	4103.018.015.00.6	14	Arruela dentada		X	X	X
3	4103.015.015.01.7	14	Anuela lisa		X	X	X
4	8009.108290.00.1	1	Tampa		X	X	X
5	8009.108.289.00.3	1	Junta		X	X	X
6	8009r108.296.00.8	1	Braço direito		X	X	X
7	8009.108230.01.5	1	Conjunto do elevador hidráulico completo		X	X	X
8	8009.108297.00.6	1	Braço esquerdo		X	X	X
9	4006.010.048.00.0	1	Bucha elástica		X	X	X
10	4006.011.031.00.5	1	Bucha elástica		X	X	X
11	8009.107273.00.8	4	Calço		X	X	X
12	4101.037.089.05.1	2	Paratuso allen		X	X	X
13	4103.012009.01.3	2	Anuela de pressão		X	X	X
14	7015.009.014.00.3	2	Anel de vedação		X	X	X
15	8009.108.326.00.3	1	Anel de vedação		X	X	X
16	4101.047.094.05.9	1	Paratuso allen		X	X	X
17	4103.012.009.01.3	1	Anuela de pressão		X	X	X
18	8009.108.325.00.5	1	Tampa lateral		X	X	X
19	4010.013.018.04 4	1	Bujão		X	X	X
20	4014 010.030.00.2	1	Anel de vedação		X	X	X
21	8009.108.634.00.0	1	Tubo de aspiração		X	X	X
22	8009.108255.00.4	1	Conjunto da tubulação do hidráulico		X	X	X

SISTEMA DE TRANSMISSÃO - COMPONENTES DO J_EVANTE HIDRÁUUCO				41			
item	Código	Qte.	Denominação	Alterações de Códigos		BX-4.130	BX-4.150iifbO
23	4101.055.010.04.7	i	Parafuso oco		X	X	X
24	4014.010.011.002.	2	Junta de vedação		X	X	X
				-			

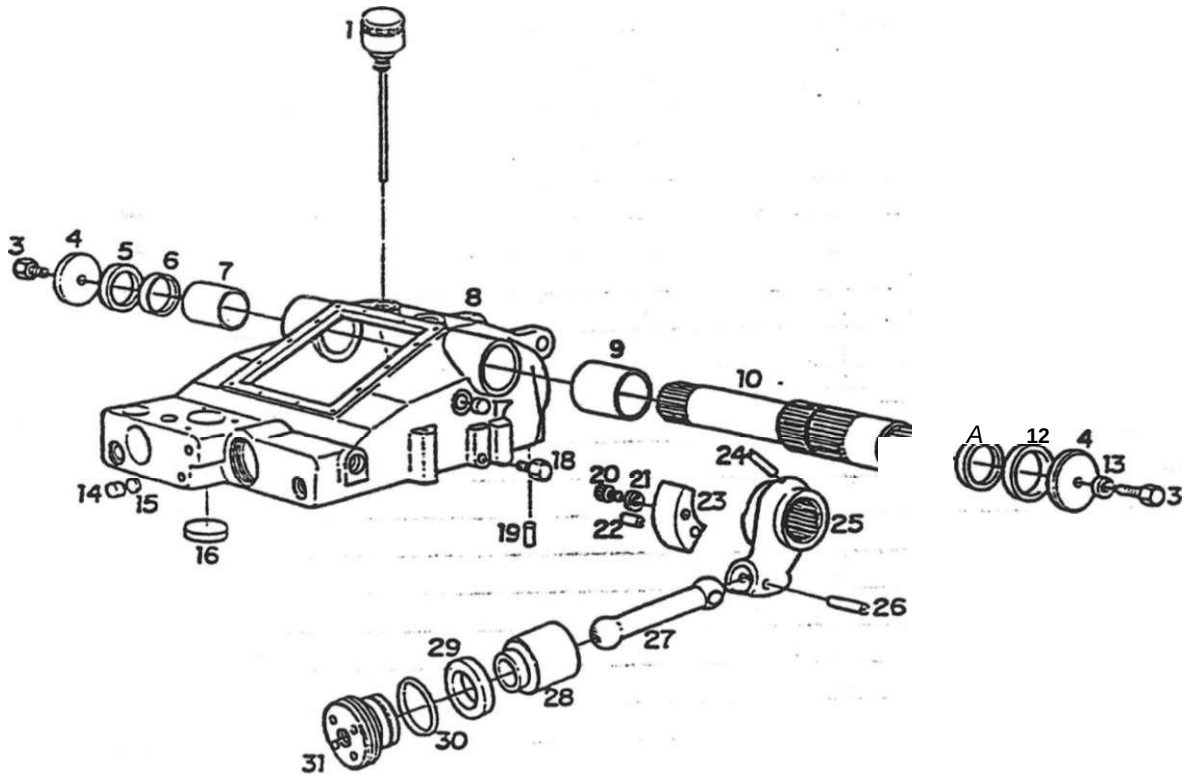

SISTEMA DE TRANSMISSÃO - COMPONENTES DO LEVANTE HIDRÁUUCO							
item	Código	Qte.	Denominação	Aiteraçoes de Códigos			
T	8009.-08.633 00.2		Comento respiro externo (A)		x		X
2		—	Item eiirr.inado				
3	4101.047 086 05.5	2	Paratuso sextavaco		X	X	X
4	8009.108.239.00 8	2	Arrueía		X	X	X
5	8009. "08.238.00.0	1	Anei		X	X	X
S	8009.108.294.00.3	1	Retentor		X	X	X
7	8009fl 08.237.00.2	1	Bucna		X	X	X
8	8009.108.232.00.3	I	Coniuntc carcaça dc hicráulico (inclui cs itens 7 e 9)		X	X	X
9	8009.103.234.00.9	1	Bucna		X	X	X
10	8009.103.236.00.4	1	Eixo		X	X	X
11	8009.108293.00.5	1	Retentor		X	X	X
12	8009.108233.00.1	1	Anel		X	X	X
13	4103.012.009.01.3	2	Arruela ce pressão		X	t x	X
	8009.108.287.00.7	1	Buão		X	X	X
15	8009.108.286.00.9	T	Arruela		X	1 x	X
16	8009 108.263.00 8	2	3u;áo		x	X	X
17	8009.108.285.00 1	*;	Buiàc		x	X	X
18	8009.108.266.00 1	1	3'jièo magnético		X	X	X
1 19	4004 021 019.00.3	1	Pino cilíndrico		x	X	X
h 2 0	4101 037 080.05.0	1	Paraí-so sextavado		X	X	X
j 2 1	4103.018.015.00.6		Arrjela aentaca		x	X	X
22	4006.010.078.00.7	1	3ucna elástica		x	X	X

SISTEMA DE TRANSMISSÃO - COMPONENTES DO LEVANTE HIDRÁUUCO

item	Código	Qte.	Denominação	Alterações de Códigos	. ocixa	DX-4.130'	o 3 o IR
23	8009.108.275.002	1	Segmento		X	X	X
24	4006.011.053.00.9	1	Bucha elástica		X	X	X
25	8009.108.235.00.6	i	Garto		X	X	X
26	4006.010.1C0.00.1	i	Bucha elástica		X	X	X
27	8009.108251.00.3	i	Biela		X	X	X
28	8009.108.257.00.0	i	Pistão		X	X	X
29	8009.108258.00.8	i	Gaxeta		X	X	X
30	8009.103259.00.6	i	Anel de vedação		X	X	X
31	8009.108260.00.4	1	Tampa do pistão		X	X	X

Notas: (A) CHASSI n° 0079E ao 00806 - 00868 ao 00871 e a panir do chassi n° 00877 no BX 4.130 - Chassi n° 00689 - 753 - 759 • 760 - 769 =o 774. 776 ao 780 - 782 - 783 • 785 - 786 - 00B07 ao 828 - 830 ac 636 - 839 ao 859 em diante

SISTEMA DE TRANSMISSÃO - COMPONENTES DO LEVANTE HIDRÁUUCO

item	Código	Qte.	Denominação	Alterações de Códigos	DX-4.130	BX-4.150 lurbo
1	4101.047.066.05.7	3	Paratuso sextavado		X	X	X
2	4103.018.012.01.1	3	Anuela dentada		X	X	X
3	8009.108.347 00.9	1	Tampa		X	X	X
e.	8009.108.348.00.7	1	Junta		X	X	X
5	8009.108.349.00 5	1	Elemento filtrante		X	X	X
6	8009.108.353 00 7	1	Válvula mestre		X	X	X
7	8009.108.350 00.3	1	Válvula		X	X	X
8	4101.022.072.05.4	1	Parafuso com ponta		X	x	X
9	8009.108.352.00.9	1	Anel de vedação		X	x	X
10	8009.108.262.00.0	1	Bucha		X	X	X
11	4101.038.029.05.6	1	Parafuso sextavado		X	X	X
12	8009.108.261 00.2	1	Anel de vedação		X	X	X
13	8009.108.163 00.0	1	Anel de vedação		X	X	X
14	8009.108.351 00.1	1	Elemento de comando (inclui o «em 13)		X	X	X
15	8008 108.327 00.1	1	Anel de vecacáo		X	X	X
16	4014.010.020.00.3	\	Anel de vecacáo		X	X	X
17	8009.108.265 00.3	1	Válvula ce segurança		X	X	X
18		—	item eliminado		1	
19	8009.108.369.00.3	CM	Assento da válvula mestre		X	X	X
·	8009.199.144.00.0	1	Jogo de reparo do elemento de comando		X	X	X



SISTEMA DE TRANSMISSÃO - COMPONENTES DO LEVANTE HIDRÁUUCO

ftem	Códiao	Qte.	Denominação	Alterações de Códigos	x £3

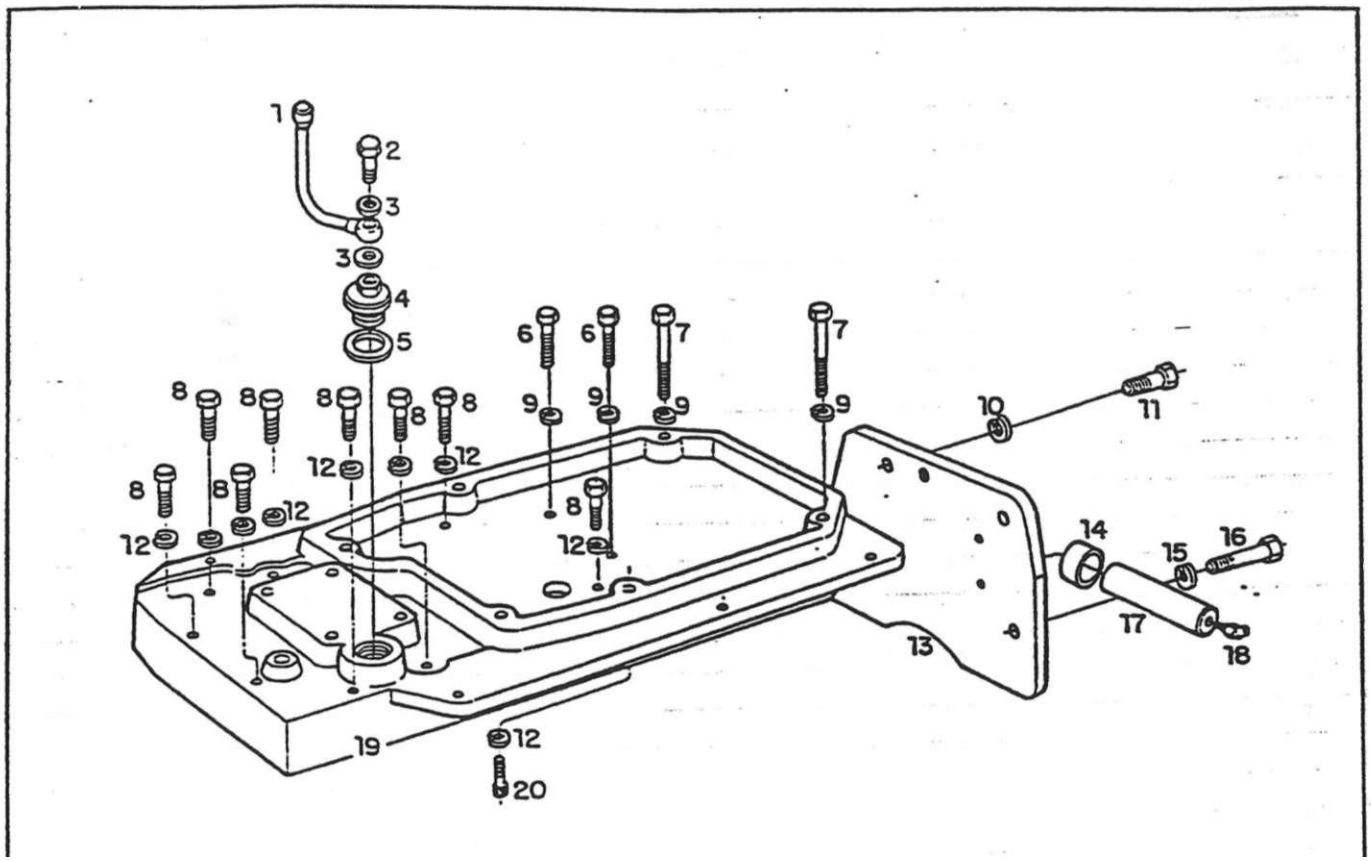

SiSTEMA DE TRANSMISSÃO - COMPONENTES DO LEVANTE HIDRÁULICO

item	Código	Qte.	Denominação	Alterações de Códigos			
i	8009.104.262.00.4	i	Conjunto do respiro		x	X	X
2	8009.104.263.00.2	1	Parafuso oco		x	X	X
3	8009.104.261.00.6	2	Anel de vedação		x	X	X
4	8009.104.260.00.8	1	Buião de resoiro		x	X	X
5	8009.104.264.00.0	1	Anel de vedação		XI	X	X
6	4103.046.012.02.0	2	Parafuso sexiavado		x	X	X
7	4101.046.011.014	2	Paratuso sexiavado		x	X	X
7	4101.046.015.01.5	2	Paratuso sextavado		X	x	X
8	4101.045.063.05.6	10	Parafuso sexiavado		x	x	X
9	4103.012.012.01 7	6	Arruela de pressão		x	x	X
10	4103.012.014.01 3	8	Arruela de pressão		x	x	X
n	4101.045.098.01.1	2	Parafuso sextavado		x	x	X
12	4103.012.010.01.1	10	Arruela de pressão		x	X	
13	8009.108.032.00 7	1	Conjunto do supone do cilindro auxiliar		x		X
14	8009.108.354.00.5	2	Bucha		x 1	x 1	x
15	4103.012.014 01 3	4	Arruela de pressão		X	X	X
16	4101.053.035.05.3	4	Parafuso sexiavado		x	X 1	x
17	8009.108 309.00.9	1	Pino		x	X	x
18	4003.010.007.00.3	2	Graxeira		X 1	X 1	x
19	8009.104.295.00.4	1	Supone da catxa de acionamento		X	1 x"	1 x
20	4101 038.000.01 6		Paraíuso allen		x	1 > í	x
1		1	T*rt\?.*. ?SBu£ÓA <blri-V>, (,/íLVMrft/s			1 1	

Item	Código	Qte.	Denominação	Alterações de Códigos	∞ I o

Notas:

SISTEMA DE TRANSMISSÃO - COMPONENTES DO LEVANTE HDRÁUUCO							
fiem	Código	Qte.	Denominação	Alterações de Códigos	o Xm	o BX-4.1	50 lurbo T Xm
1	8009.108.542.00.5	1	Alavanca de pré-seleçáo		X	X	X
2	4102.013.010.04.6	4	Porca sextavada		X	X	X
3	4103.015.016.015	4	Arruela fisa		X	X	X
4	8009.108227.00.3	2	Disco trenó		X	X	X
5	8009.108.226.00.5	8	Mola prato		X	X	X
6	8002108.039.00.7	1	Manipulo		X	X	X
7	8009.108.541.00.7	1	Alavanca de comando			X	X
8	4101.037.082.015	2	Parafuso sextavado		X	X	X
9	4103.012.009.01.3	2	Anuela de pressão		X	X	X
10	8009.108.539.00.1	1	Supone superior alavanca		X	X	X
11	4102011.011.05.3	2	Porca sextavada		X	X	X
?2	4103.012.010.01.1	2	Anuela de pressão		X	X	X
13	4101.048.005.05.4	2	Parafuso sexiavado		X	X	X
14	8009.103298.00.4	1	Anel de vedação		X	X	X
15	8009.108224.00.0	1	Viga supone		X	X	X
16	8009.108228.00.1	2	Anel de vedação		X	X	X
17	4006.010.057.00.1	2	Bucha elástica		X	X	X
1B	8009.108229.00.9	2	irava		X	X	X
19	8009.108 635.00.7	1	Estrioo		X	X	-'.
20	8007.114.024.00.0	4	Aniculação (inclui o nem 21)		X	X	...
21	4102.011.005.05.5	4	•Porca sextavada		X	X	X
22	8009.108.548.002	1	Vareta de pré-seleçáo		X	X	X

SISTEMA DE TRANSMISSÃO - COMPONENTES DO LEVANTE HIDRÁULICO				45	DX-130	o
ftem	Código	Qte.	Denominação	Alterações de Códigos		
23	8009.108.544.00.1	*	Eixo de comando		X	X
24	4102.011.007.05.1	i	Porca sextavada		X	X
25	4103.012.009.01.3	2	Anuela de pressão		X	X
26	8009.108.042.00.6	1	Conjunto alavanca acionamento auxniar		X	X
27	4101.047.088.05.1	1	Parafuso sextavado		X	X
28	4103.012.007.01.7	4	Arruela de pressão	—	X	X
29	4102.011.005.05.5	4	Porca sextavada		X	X
30	8009.108.548.002	1	Vareta de comando		X	X
31		—	Item não utilizado			
32	8009.108.540.00.9	1	Suporte interior alavanca		X	X
33	8009.104212.00.9	1	Manipulo		X	X
34	8009.108.543.00.3	1	Erxo de pré-seleção		X	X

Notas:

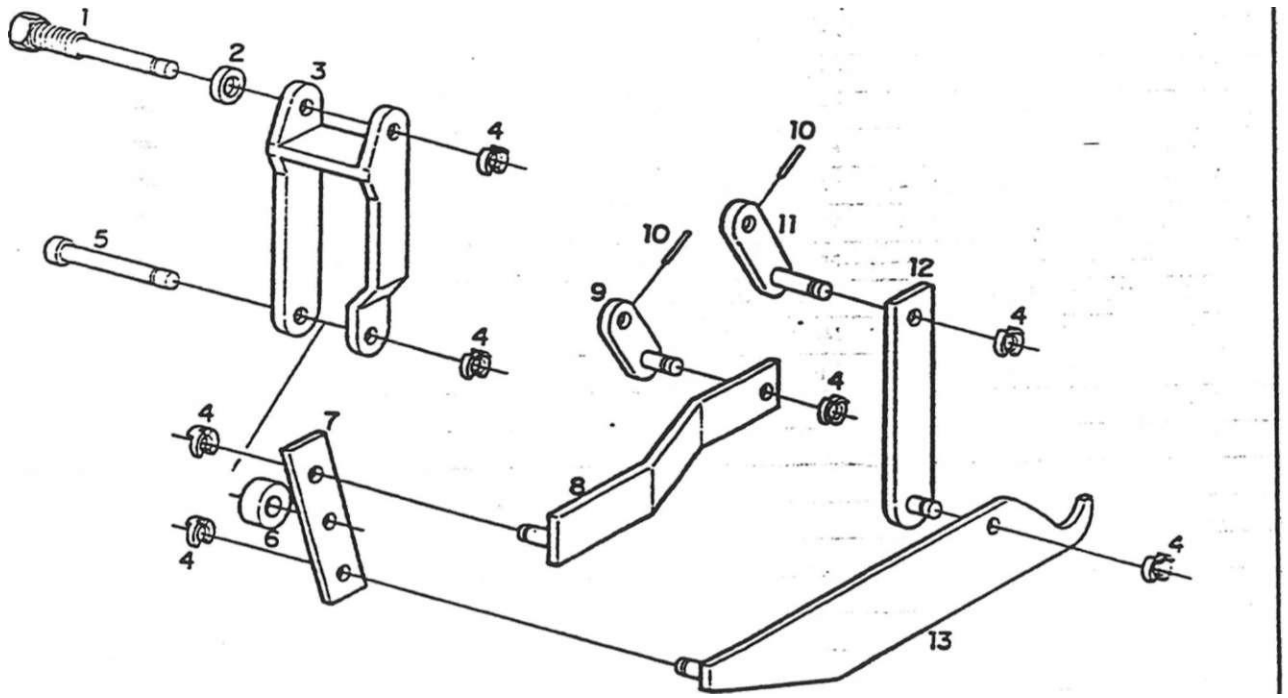

SISTEMA DE TRANSMISSÃO - COMPONENTES DO LEVANTE HIDRÁUUCO							
ítem	Código	Qte.	Denominação	Alterações de Códigos	<		
1	8009.108-269.00.5	1	Pino		x j	X	X
2	4014.010.017.00.9	1	Anet de vedação		x |	X	X
3	8009.108268.00.7	1	Batancim do hidráulico		x |	X	X
4	8009 108283.00.6	7	Anet de segurança		x j	X	X
5	8009.108267.00.9	1	Pino		x |	X	X
6	8009.108.331.00.3	CN	Rolete 0 1 7		X	X	X
6	8009.108.332.00.1	CN	Rolete 0 18.5		X | X		
6	8009.108.333.00.9	CN	Rolete 2 20		Xj	X	X
6	8009.108.334.00.7	CN	Rolete 0 21.5		Xj	X	X
6	8009.108.335.00.4	CN	Rolete 0 23		X	X	X
6	8009.108.336.00.2	CN	Rolete 024.5		X	X	X
6	8009.108.337.00.0	CN	Rolete 0 26		X	X	X
7	8009.108270.00.3	1	Alavanca		X |	X |	X
8	8009.108271.00:1	1	Conjunto da haste		x |	X	X
9	8009 108.532.00.6	1	Conjunto da arruela excêntrica		x j	x |	X
10	4006.010.019.00.1	2	Bucha elástica		x |	X	X
11	8009.103.299.002	1	Conrunto da arruela excêntrica		x j	X	X
12	8009.108.554 OO.O	1	Haste de ligação		X |	X	X
13	8009.108.553.00.2	1	Eixo ce valor eletivo		X		

item	Código	Ote.	Denominação	Alterações de Códigos	ÜX130	
18	8009.108.253.00.9		Parafuso ce regulagem		X	X X
19	8009.108.329.00.7	-	Conjurrio válvula desconexão		X	x j x
20	8009.108.247.00.1	•	Mola		X X	x
						1
					1	1
					1	
					1	
					1	
					1	
						1
					1	
						1
						1
						1
						1
						1 1
						1
						1
			-			1
						I 1
	1				1	
					1	
					1	
					I	
					1	

•Motas:

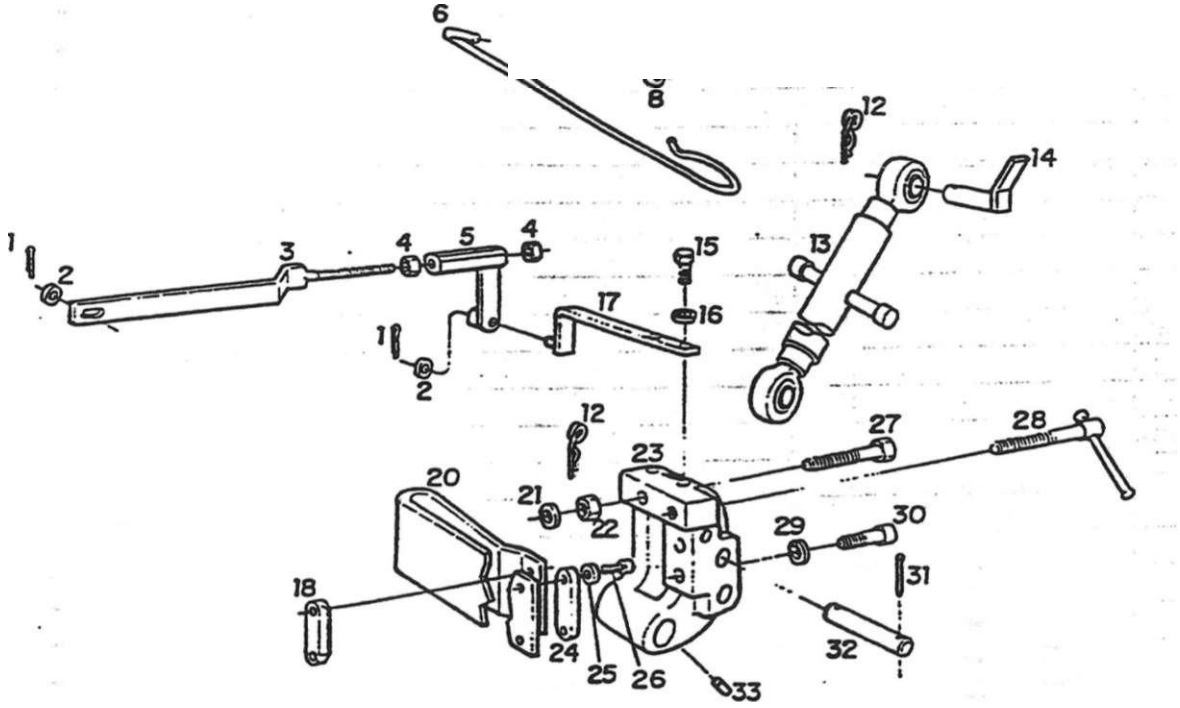

SISTEMA DE TRANSMISSÃO - COMPONENTES DO LEVANTE HIDRÁULICO							
ftem	Código	Qte.	Denominação	Alterações de Códigos	Bo Xca	-T Xca	Tm
1	4009.010.008.00.8	2	Contrapino		X	X	X
2	4103.011.049.002	2	Arruela lisa		X	X	X
3	8009.108.356.00.0	1	Haste da acionamento		X	X	X
4	4102011.011.05.3	2	Porca sextavada		X	X	X
5	'8009.108216.00.4	1	Porca de ajuste		X	X	X
6	8009.108.411.00.3	1	Gancho		X	X	X
7	8009.108.412.00.1	1	Chapa de fixação		X	X	X
8	4103.011.013.01.6	1	Arruela lisa		X	X	X
9	4009.010.017.00.9	1	Contrapino		X	X	X
10	4103.012.011.01.9	1	Arruela de pressão		X	X	X
11	4101.048.02205.9	1	Parafuso sextavado		X	X	X
12	8009.108.320.00.6	2	Trava de segurança		X	X	X
13	8009.108.318.00.0	1	Conjunto do tensor regulável		X	X	X
14	8009.108.321.00.4	1	Conjunto do pino de fixação		X	X	X
15	4101.047.088.05.1	2	Parafuso sextavado		X	X	X
16	4103.012.009.01.3	2	Arruela de pressão		X	X	X
17	8009.108.317.002	1	Alavanca de regulagem		X	X	X
18	8009.108.314.00.9	1	Tensor		X	X	X
19		—	item eliminado		X	VA	X
20	8009.108.31200.3	1	Mota		X	X	X
21	8009.108.358.00.6	CN	Arruela - 0.5		X	X	X
21	8009.108.359.00.4	CN	Anuela -1.0		X	>.	X

SISTEMA DE TRANSMISSÃO - COMPONENTES DO LEVANTE HIDRÁUUCO

item	Código	Qte.	Denominação	Alterações de Códigos

No:as:

SISTEMA DE TRANSMISSÃO - COMPONENTES DO LEVANTE HIDRÁULICO							
ftem	Código	Qte.	Denominação	Alterações de Códigos	o xca	o co X m	BX-4.150 lurbo
i	8009.108276.00.0	1	Eixo com alavanca		X	X	X
2	4005.011.000.002	1	Chaveta		X	X	X
3	8009.108284.00.4	4	Anel Oe segurança		X	X	X
4	8009.108277.00.8	1	Anel de vedação		X	X	X
5	8009.108.341.002	CN	Anuela -1,0		X	X	X
5	8009.108.342.00.0	CN	Arruela - 20		X	X	X
5	8009.108.343.00.8	CN	Arruela - 3.0		X	X	X
5	8009.108.344.00.6	CN	Arruela - 4,0		X	X	X
5	8009.108.345.00.3	CN	Anuela - 5,0		X	X	X
5	8009.108.346.00.1	CN	Anuela - 0,5		X	X	X
6	8009.108.533.00.4	1	Alavanca		X	X	X
7	8009.108283.00.6	2	Anel de segurança		X	X	X
8	8009.108.534.00.2	1	Distanciador		X	X	X
9	8009.108267.00.9	1	Pino		X	X	X
10	8009.108.561 00.5	1	Distanciador		X	X	X
n	8009.108.556.00.5	1	Pino		X	X	X
12	8009.108.282.00.8	1	Pino		X	X	X
1 13	8009.108.560.00.7	1	Guia		X	X	X
I 14	8009.108.559.00.9	1	Distanciador		X	X	X
I 15	8009.108.555.00.7	1	Chapa		X	X	X
16	8009.108281.00.0	1	Indicador de posição		X	X	X
17	8009.10825200.1	1	Balancrm do hidráulico		X	>.	X

SISTEMA DE TRANSMISSÃO - COMPONENTES DO LEVANTE HIDRÁUUCO

48

ttem	Código	Qte.	Denominação	Alterações de Códigos	BX-130	8 0 X 33	o 1 X CO
22	4102.011.014.05.7		Porca sextavada		X	X	X
23	8009.108.310.00.7	i	Alavanca da mola reguladora		X	X	X
24	8009.108.315.00.6	1	Tensor		X	X	X
25	4103.024.058.01.6	4	Anuela de pressão		X	X	X
26	4101.038.008.02.7	2	Parafuso allen		X	X	X
27	8009.108.556.00.4	1	Parafuso sextavado		X	X	X
28	8009.108.565.00.6	1	Trava para transpone		X	X	X
29	4103.024.058.01.6	4	Arruela de pressão		X	X	X
30	4101.038.013.02.7	2	Parafuso allen		X	X	X
31	4009.010.014.00.6	1	Contrapino		X	X	X
32	B009.108.319.00.8	1	Pino de fixação		X	X	X
33	8009.108.311.00.5	1	Pino roscado		X	X	X

No;as:

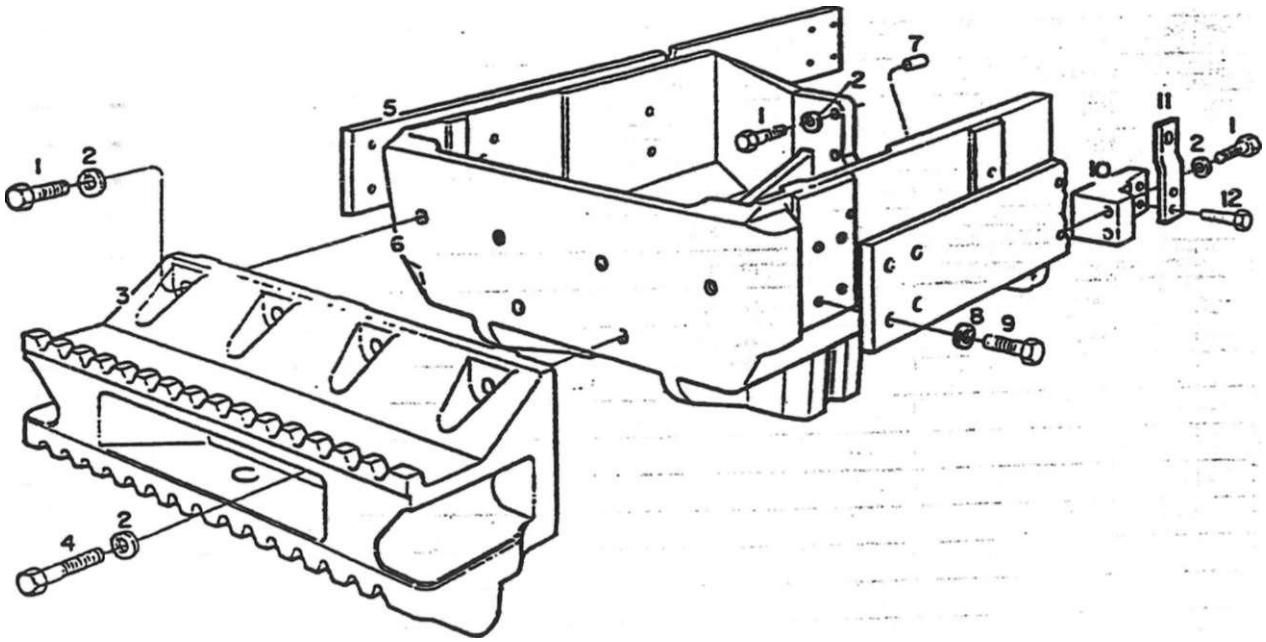

SISTEMA DO EIXO DIANTEIRO - SUPORTE DO EIXO, SUPORTE DOS CONTRAPESOS DIANTEIROS E LONGARINAS							
ftem	Código	Qte.	Denominação	Alterações de Códigos	o x d	o co ^- x ca	BX-4.150 turbo 1
1	4101.046.025.01.3	20	Paratuso sextavado		X	X	X
2	4103.012.055.01.6	22	Arruela de pressão		X	X	X
3	8009.109.004.00.5	1	Supone dos contrapesos dianteiros		X	X	X
4	4101.046.034.05.6	2	Parafuso sextavado		X	X	X
5	8009.109.046.00.6	2	Longarína lateral		x	X	X
6	«-8009.109.002.01.7	1	Supone do eixo diameiro		X		
6	8009.109.002.00.9	1	Supone do eixo dianteiro			X	X
7	4004.010.090.00.7	2	Pino cüíídrico		X	X	X
8	4103.012.014.01.3	20	Arruela de pressão		X	X	X
9	4101.048.085.01.5	20	Parafuso sextavado		X	X	X
10	8009.109.021.00.9	2	Massa para fixação do berço		x	x	X
11	8009.108.418.00.8	1	Supone da abraçadeira		X	X	X
12	4101.046.026.00.3	2	Parafuso sextavado		X	X	X
							-

SISTEMA DO EIXO DIANTEIRO - SUPORTE DO EDCO, SUPORTE DOS CONTRAPESOS DIANTEIROS E LQNGAEfINAS—-..

item	Código	Qte.	Denominação	Alterações de Códigos

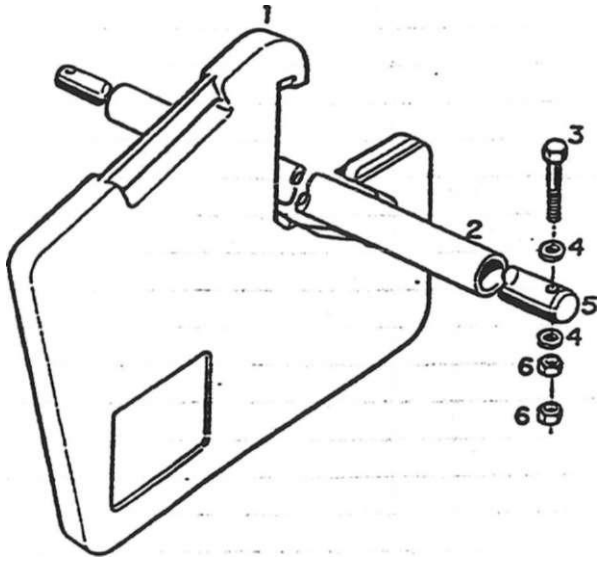

SISTEMA DO EIXO DIANTEIRO - CONTRAPESOS DIANTEIROS E BARRA DE FIXAÇÃO					n X	BX-4.130	o 1 X o
ftem	Código	Qte.	Denominação	Alterações de Códigos			
i	8009.109.005.00.2	6	Contrapeso dianteiro		X		
i	8009.109.005.002	15	Contrapeso dianteiro			X	X
2	8009.109.009.00.4	1	Revestimento protetor		X	X	X
3	4101.045.068.05.5	2	Parafuso sextavado		X	X	X
4	4103.011.015.01.1	4	Anuela lisa		x |	x |	X
5	8009.109.008.00.6	1	Bana de fixação		X	X	X
6	4102.011.011.05.3	4	Porca sextavada		X	X	X
						|	
						|	
						|	
							•-
			j				
						!	

SISTEMA DO EIXO DIANTEIRO - CONTRAPESOS DIANTEIROS E BARRAS DE FIXAÇÃO

Item	Código	Qte.	Denominação	Alterações de Códigos

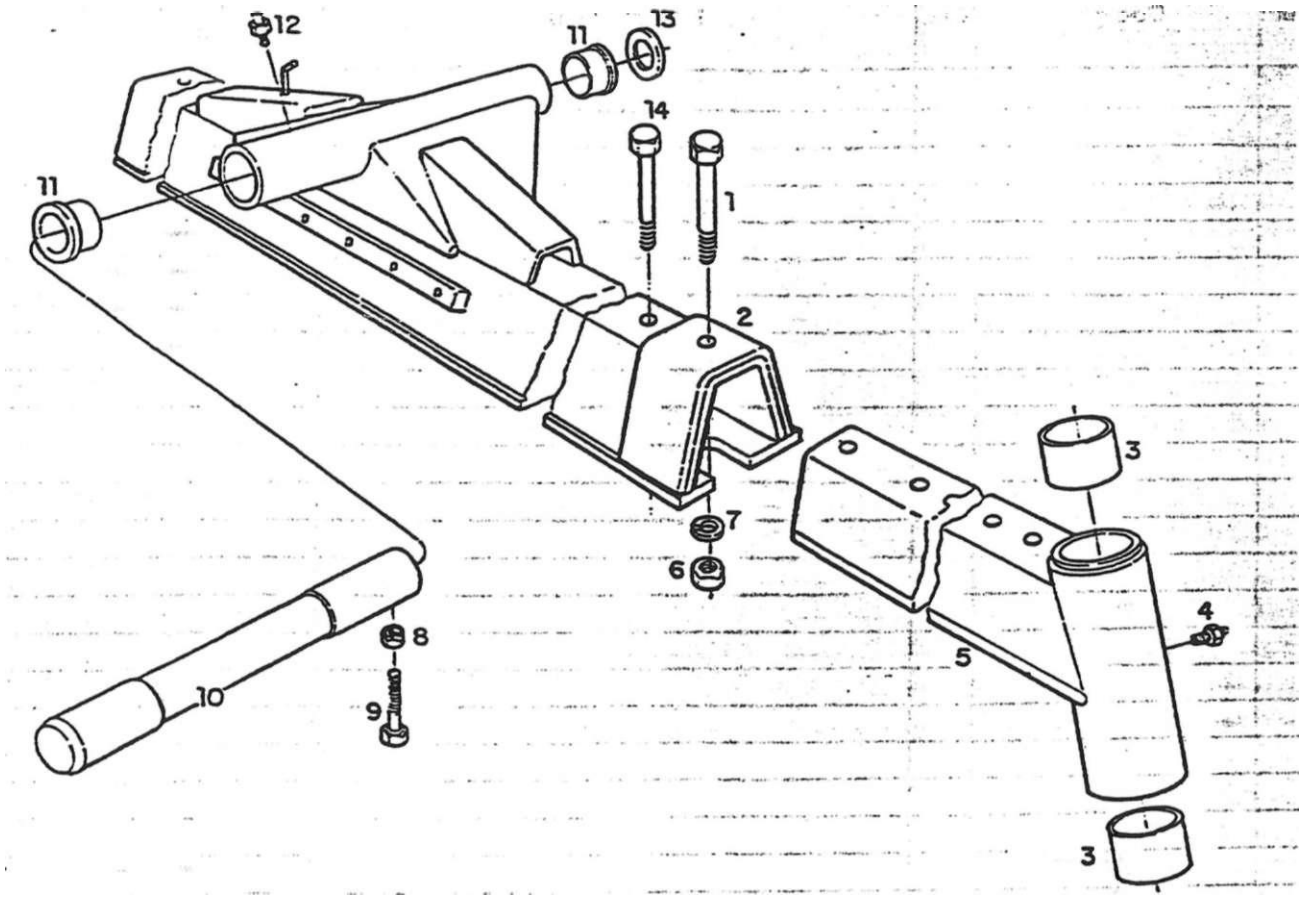

SISTEMA DO EIXO DIANTEIRO - PIVÔ DO EIXO, DIANTEIRO, LONGARÍNA E EIXO DIANTEIRO REGULÁVEL							
Item	Código	Qte.	Denominação	Alterações de Códigos			
1	4101.046.087.05.4	2	Parafuso sextavado		X		
2	8009.103.008.002	1	Conjunto da longarína com buchas (inclui o item 11)		X		
3	8009 103.030.00.6	4	Bucha do mancai lateral		X		
4	4003.010.008.00.1	2	Graxeira		X		
5	8009.103.024.00.9	1	Conjunto do eixo diameiro regul. *c]* buchas direito				
	#		(inclui o item 3)		X		
5	8009.103.101.00.5	1	Conjunto do eixo diameiro reguL c/ buchas esquer-				
			do (inclui o ftem 3)		X		
6	4102.011.025.06.1	4	Porca sextavada		X		
7	4103.012.015.01.0	4	Anuela de pressão		X		
a	4102011.014.05.7	1	Porca sextavada		X		
9	4101.048.029.05.4	1	Parafuso sextavado		X		
10	8009.103.049.00.6	1	Pivô do eixo diameiro		X		
ii	8009.103.011.00.6	2	Bucha do mancai central		X		
12	4003.010.017.002	1	Graxeira		X		
13	8009.103.111.00.4	CN	Anuela de compensação 0.3 mm		X		
14	4101.046.086.05.6	2	Parafuso sextavado		*		

SISTEMA DO EIXO DIANTEIRO - PIVÔ DO EIXO DIANTEIRO, LONGARÍNA E EIXO DIANTEIRO REGULÁVEL

item	Código	Qte.	Denominação	Alterações de Códigos

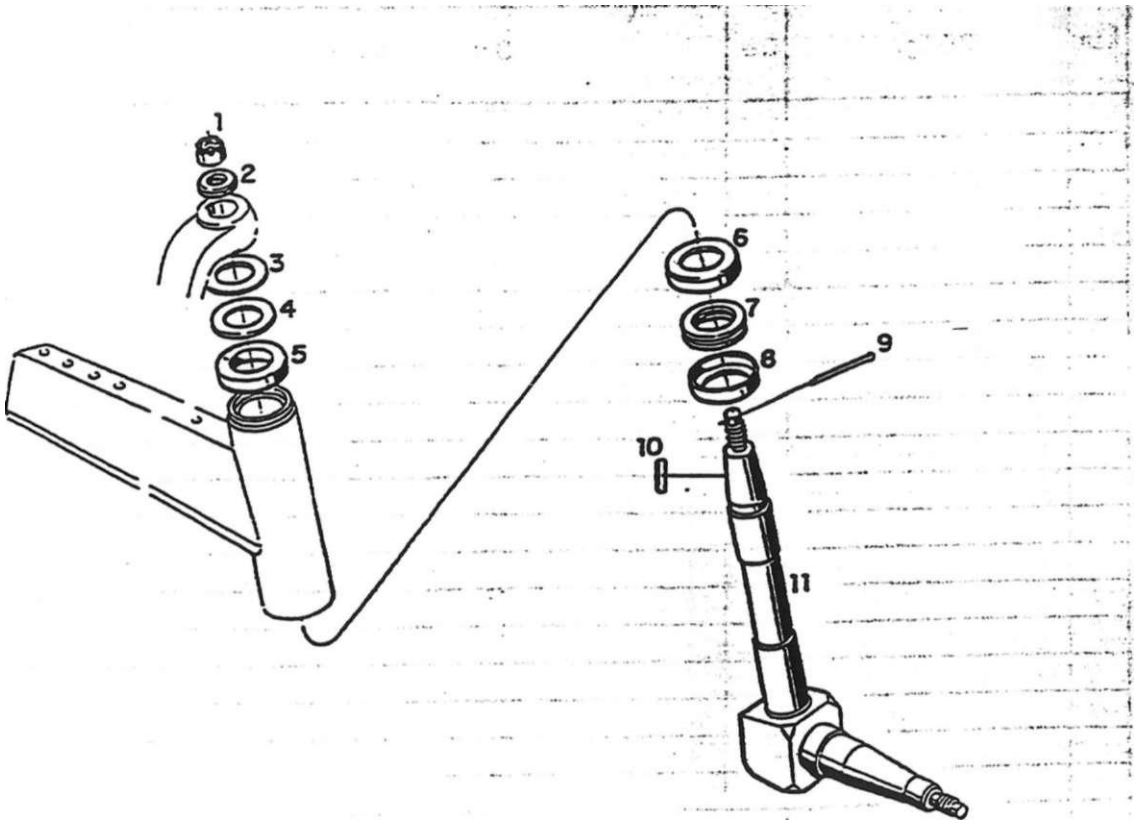

SISTEMA DO EIXO DIANTEIRO - PONTA DO EIXO DIANTEIRO					BX-130	BX-4.130	BX-4.150 turbo
ftem	Código	Qte.	Denominação	Alterações de Códigos			
1	4102012.025.00.3	2	Porca castelo		X		
2	8009.103.040.00.5	2	Arruela		X		
3	8009.103.050.00.4	2	Arruela de compensação		X		
4	8009.103.051.002	2	Arruela de compensação		X		
5	8009.103.043.00.9	2	Anuela protetora		X		
6	8009.103.041.00.3	2	Protetor superior		X		
7	8009.103.060.00.3	2	Rolamento		X		
8	8009.103.042.00.1	2	Protetor inferior		X		
9	4009.010.011.002	2	Contrapino		X		
10	4005.010.038.00.3	2	Chaveta		X		
11	8009.103.036.00.3	2	Conjunto da ponta do eixo dianteiro		X		

SISTEMA DO EJXO DIANTEIRO - PONTA DO EDÇO DIANTEIRO , | p ga-

item	Código	Qte.	Denominação	Alterações de Códigos

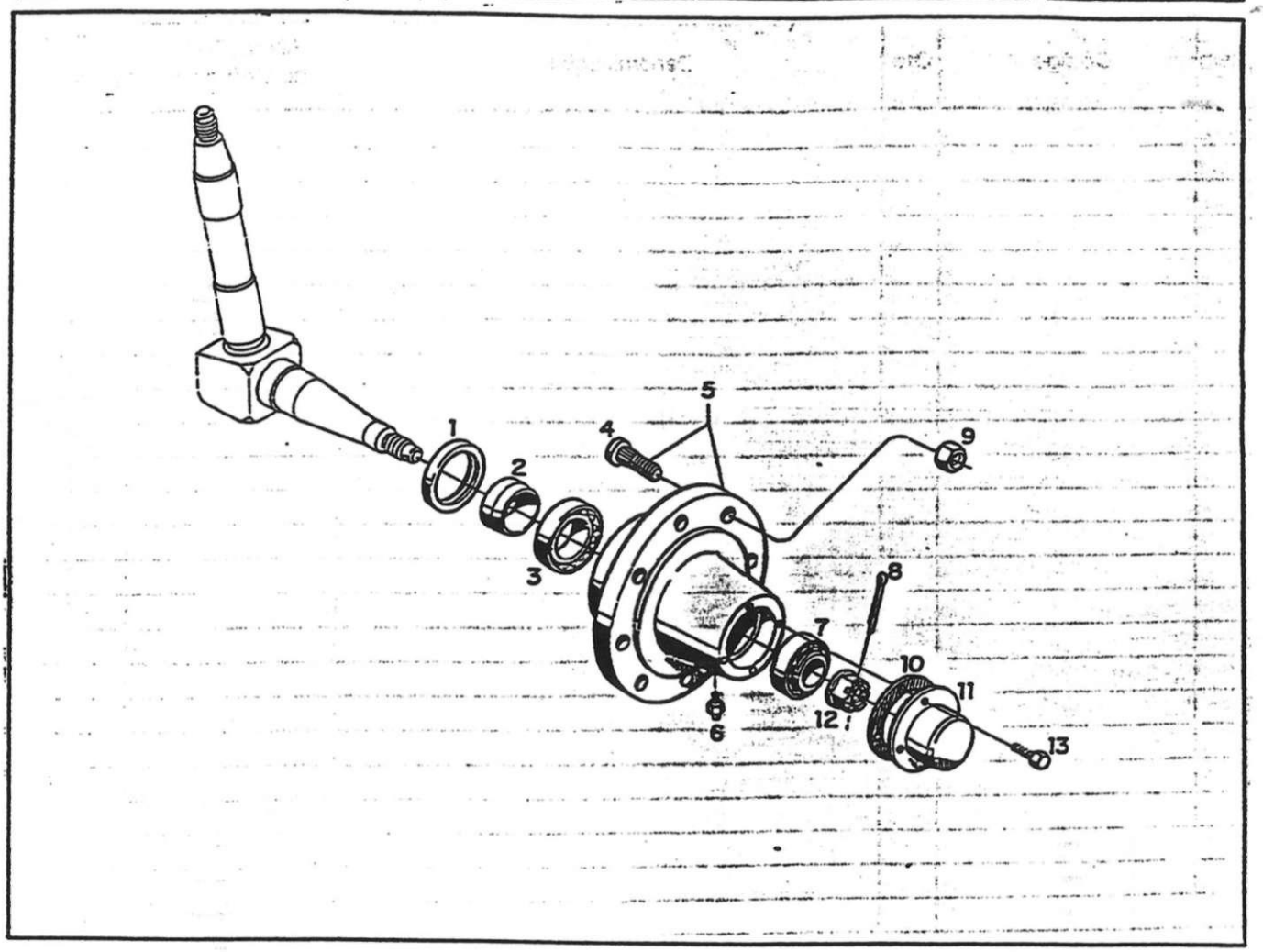

SISTEMA DO EIXO DIANTEIRO - SAÍDA DE RODAS DIANTEIRAS

BX-1.130

ítem	Código	Qte.	Denominação	Alterações de Códigos			
1	8009.103.056.00.1	2	Retentor		X		
2	8009.103.044.00.7	2	Anel interno		X		
3	4001.035.010.002	2	Rolamento		X		
4	8009.103.459.00.7	12	Parafuso de roda		X		
5	8009.103.457.00.1	2	Conjunto do cubo de rodas (inclui o ftem 4)		X		
6	4003.010.008.00.1	2	Graxeira		X		
7	4001.035.007.00.8	2	Rolamento		X		
8	4009.010.011.002	2	Contrapino		X		
9	4102.017.016.05.6	12	Porca sextavada		X		
10	8009.103.059.00.5	2	Junta de vedação		X		
11	8009.103.058.00.7	2	Tampa oe vedação		X		
12	8009.103.057.00.9	2	Porca castelo		X		
13	4101.047.066.05.7	8	Parafuso sextavado		X		

SISTEMA DO ETXO DIANTEIRO - SAÍDA DE RODAS DIANTEIRAS ^						
ítem	Código	Qte.	Denominação	Alterações de Códigos	BX-130	BX-4.130 ... , BX-4.150 lurbo
				–		

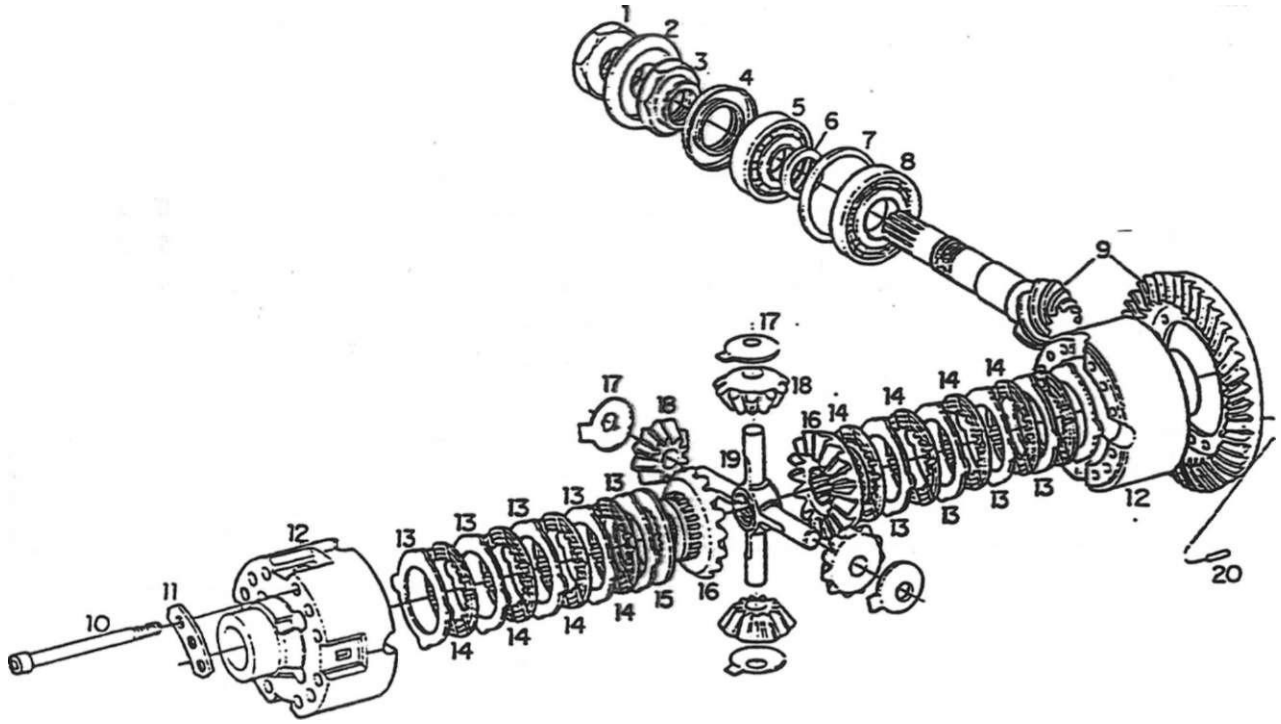

SISTEMA DO EDCO DIANTEIRO - DIFERENCIAL DIANTEIRO E PINHÃO							
ftem	Código	Qte.	Denominação	Alterações de Códigos			
i	8009.103.391.00.2	1	Porca (vide item 43 - fig. 55)			x	X
2	8009.103.340.00.9	1	Cfiapa defletora (vide Éem 43 - fig. 55) :			x	X
3	8009.103.390.00.4	1	Porca			x	X
4	8009.103.357.00.3	1	Retentor (vide item 43. fig. 55)			x	X
5	4001.035.059.00.9	1	Rolamento			x	X
6	8009.103.156.00.9	CN	Anel - 11.30 mm			X	X
6	8009.103.157.00.7	CN	Anel - 11.33 mm			x	X
6	8009.103.158.00.5	CN	Anel - 11,36 mm			x	X
6	8009.103.159.00.3	CN	Anel -11,39 mm			x	X
6	8009.103.160.00.1	CN	Anel -11.42 mm			X	X
6	8009.103.161.00.9	CN	Anel -11.45 mm			X	X
6	8009.103.162.00.7	CN	Anel -11,48 mm			X	X
6	8009.103.163.00.5	CN	Anel - n.51 mm			X	X
6	8009.103.164.00.3	CN	Anel -11.54 mm			x	X
6	8009.103.165.00.0	CN	Anel - 11,57 mm			x	X
6	8009.103.166.00.8	CN	Anel - 11.60 mm			X	X
6	8009.103.167.00.6	CN	Anel -11,63 mm			x	X
6	8009.103.168.00.4	CN	Anel -11,66 mm			X	X
6	8009.103.169.002	CN	Anel - 11.69 mm			X	X
6	8009.103.170.00.0	CN	Anel -11.72 mm			X	X
6	8009.103.171.00.8	CN	Anel -11.75 mm			X	X
6	8009.103.172.00.6	CN	Anel -11.78 mm			X	X

SISTEMA DO EIXO DIANTEIRO - DIFERENCIAL DIANTEIRO E PINHÃO

J54/

ftem	Código	Qte.	Denominação	Alterações de Códigos	0X-131	CS -tr x ED	8 X
6	8009.103.173.00.4	CN	Anel -11.81 mm		1	X	x
6	8009.103.174.002	CN	Anel -11.84 mm			X	X
6	8009.103.175.00.9	CN	Anel-11.87 mm			x	X
6	8009.103.176.00.7	CN	Anel -11.90 mm			x	X
6	8009.103.177.00.5	CN	Anel-11.93 mm			x	X
6	8009.103.178.00.3	CN	Anel -1156 mm			x	X
6	8009.103.179.00.1	CN	Anel-11,99 mm			x	X
6	8009.103.180.00.9	CN	Anel -1202 mm			X	X
6	8009.103.181.00.7	CN	Anel -1205 mm			x	X
6	8009.103.182.005	CN	Anel -1208 mm			X	X
6	8009.103.183.00.3	CN	Anel-1211 mm			X	X
6	8009.103.184.00.1	CN	Anel -1214 mm			X	X
6	8009.103.185.00.8	CN	Anel -1217 mm			X	X
6	8009.103.186.00.6	CN	Anel-1220 mm			X	X
6	8009.103.187.00.4	CN	Anel -1223 mm			X	X
6	8009.103.188.002	CN	Anel -1226 mm			X	X
6	8009.103.189.00.0	CN	Anel -1229 mm			X	X
6	8009.103.190.00.8	CN	Anel -1232 mm			X	X
6	8009.103.191.00.6	CN	Anel -1235 mm			X	X
6	8009.103.192.00.4	CN	Anel - 1238 mm			x	X
7	8009.103.134.00.6	CN	Arruela -1.0 mm			x	X
7	8009.103.135.00.3	CN	Arruela -1.05 mm			x	X
7	8009.103.136.00.1	CN	Arruela -1.1 mm			x	X
7	8009.103.137.00.9	CN	Arruela -1.15 mm			x	X
7	8009.103.138.00.7	CN	Arruela -12 mm			x	X
7	8009.103.139.00.5	CN	Arruela -125 mm			x	X
7	8009.103.140.00.3	CN	Arruela -1.3 mm			X	x
7	8009.103.141.00.1	CN	Arruela -1.35 mm			x	x
7	8009.103.142.00.9	CN	Arruela -1.4 mm			X	X
7	8009.103.143.00.7	CN	Arruela -1.45 mm			x	x
7	8009.103.144.00.5	CN	Arruela -1.5 mm			x	x
7	8009.103.145.00.2	CN	Anuela -1.55 mm			X	x
7	8009.103.146.00 0	CN	Anuela -1.6 mm			X	x
7	8009.103.147.00.8	CN	Anuela - 0.9 mm			x	x
7	8009.103.148.00.6	CN	Arruela - 0.95 mm			x	x
7	8009.103.149.00.4	CN	Arruela - 0.65 mm			x	X
7	8009.103.124.00.7	CN	Arruela - 0.70 mm			x	x
7	8009.103.125.00.4	CN	Arruela - 0.75 mm			x	X
7	8009.103.126.00.2	CN	Arruela - 0.85 mm			x	X
8	4001.035.079.00 7	1	Rolamento			X	
g	8009.103.123.00~9	1	Coniunio coroa e oinhão			X	>
10	4101 038.038.00.8	12	Paratuso allen			x	>
11	8009.103203.00 9	4	Disco			x	
12	8009 103.193.00 2	1	Carcaça co drlerencial			x	
13	8009.103.195.00.7	CN	Lameta externa -1.4 mm			X	
13	8009.103.194.00.0	CN	Lamsla externa -12 mm			X	
13	8009.103.196.00.5	CN	Lameta externa -1.3 mm			x	
34	6009.103.197.00.3	8	Lamela interna			X	

Notas:

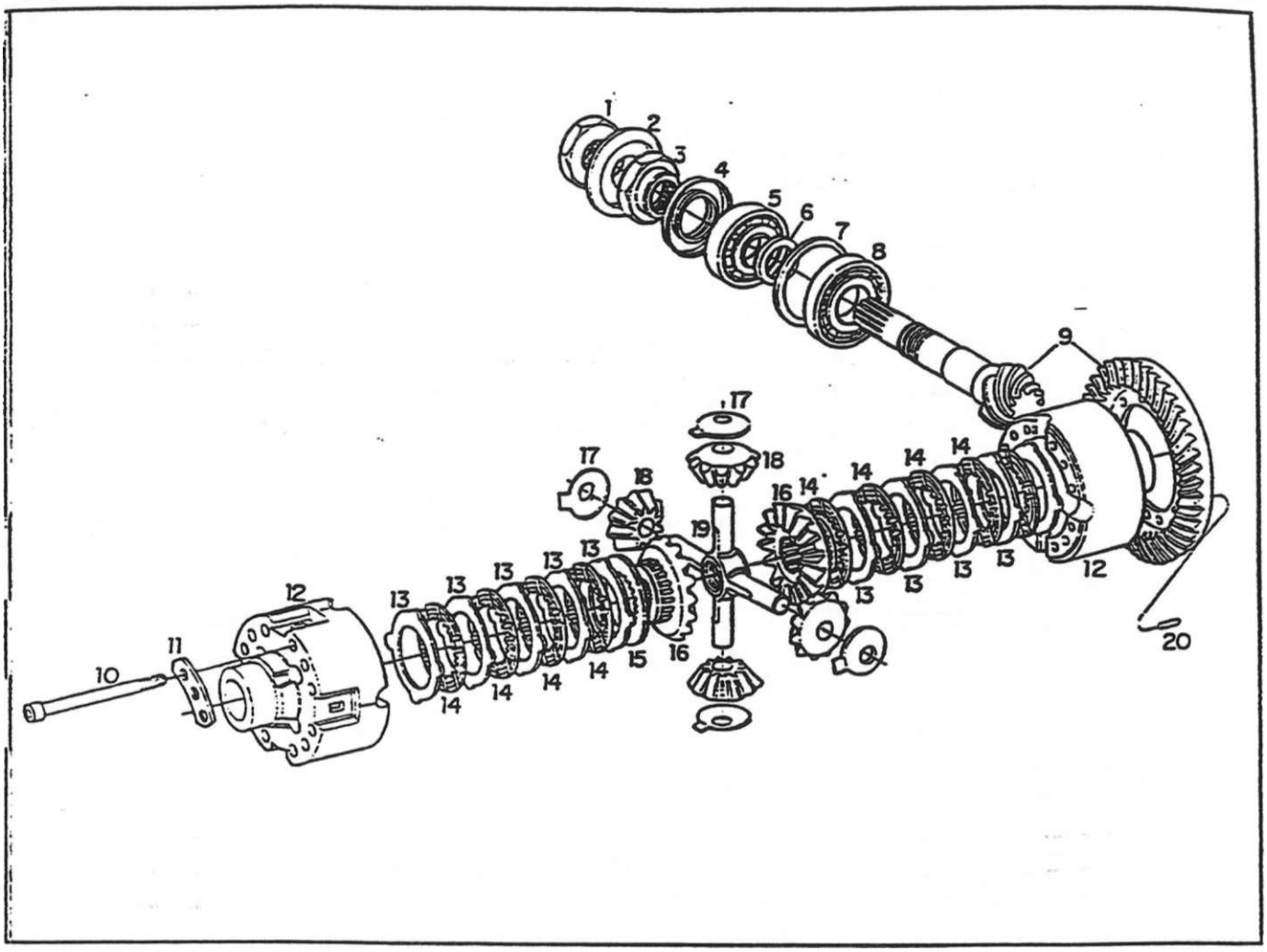

SISTEMA DO EIXO DIANTEIRO - DIFERENCIAL DIANTEIRO E PINHÃO
(Continuação.-)

22

ftem	Código	Qte.	Denominação	Alterações de Códigos	X co	
15	8009.103.198.00.1		Arruuela - 32 mm			X
16	8009.103.199.00.9		Engrenagem planetária			X
17	8009.10320 1.00.3		Anuela			X
18	8009.103200.00.5		Engrenagem satélite			X
19	8009.103202.00.1		Eixo diferencial			X
20	8009.103205.00.4		Pino elástico			X

SISTEMA DO EIXO DIANTEIRO - DIFERENCIAL DIANTEIRO E PINHÃO ^
(Continuação-.)

item	Código	Qte.	Denominação	Alterações de Códigos	BX-130	o CJ -r- x m	1 BX-4.150 lurbo 1
				-			

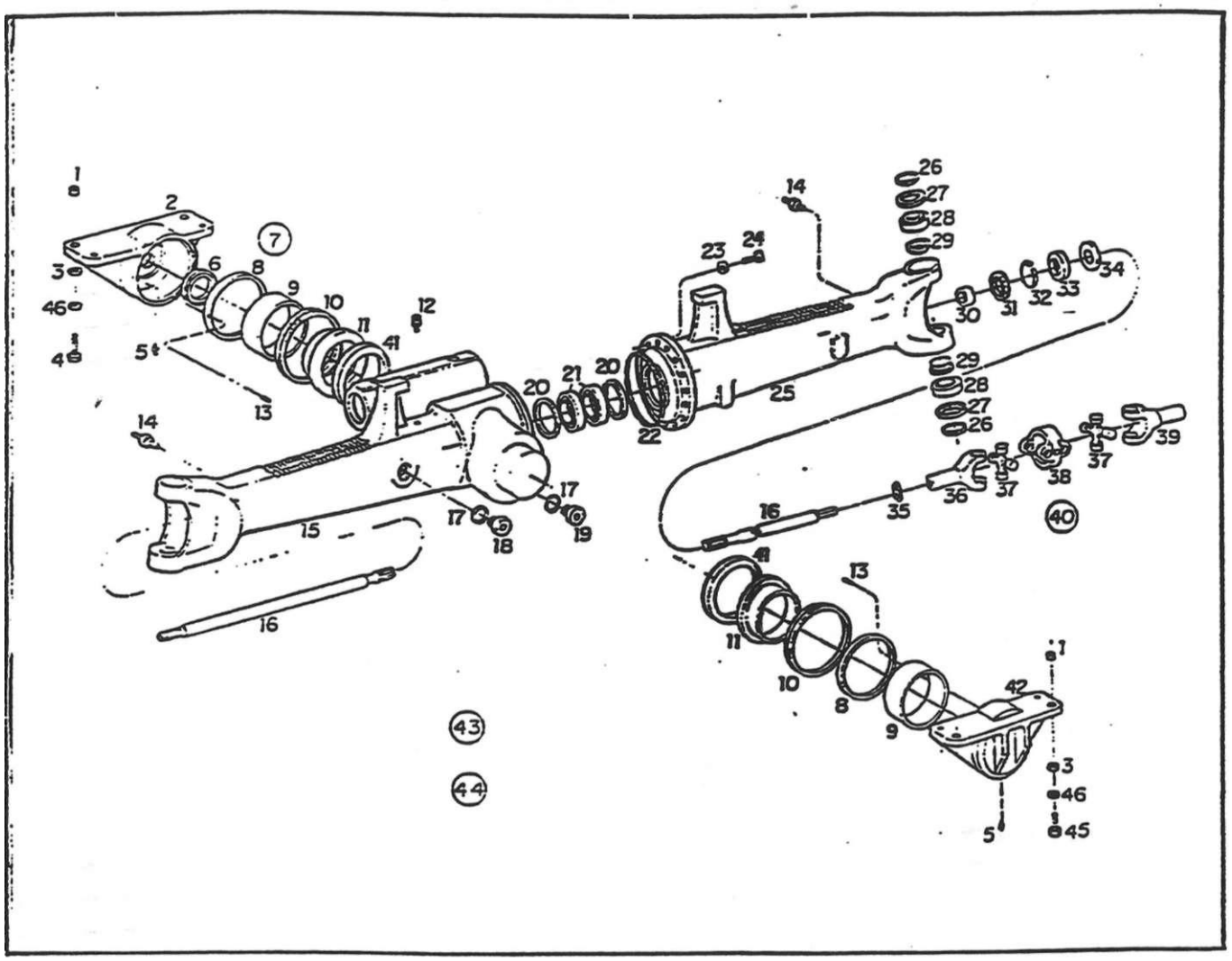

SISTEMA DO EIXO DIANTEIRO - DIFERENCIAL DIANTEIRO					BX-131	on xm	50 lurbo xm
ftem	Código	Qte.	Denominação	Alterações de Códigos			
I t	8009.109.016.00.9	4	Bucha guia			X	X
2	8009.103.398.00.7	1	Cavaleie traseiro :			X	X
3	8009.103241.00.9	4	Bucha			X	X
4	4101.049.055.05.8	4	Parafuso sextavado			X	X
5	4003.010.017.002	2	Graxeira			X	X
6	8009.103.341.00.7	1	Anel protetor			X	X
7	8009.103.43200.4	1	Jogo arruelas calço			X	X
8	8009.103.433.002	CN	Arruela - 3,75 mm			X	X
8	8009.103.434.00.0	CN	Arruela - 3,85 mm			X	X
8	8009.103.435.00.7	CN	Arruela - 3,95 mm			X	X
8	8009.103.436.00.5	CN	Arruela - 4.05 mm			X	X
8	8009.103.437.00.3	CN	Arruela - 4,15 mm			X	X
8	8009.103.438.00.1	CN	Anuela - 425 mm			X	X
8	8009.103 439.00.9	CN	Arruela - 4,35 mm			X	X
8	8009.103.440.00.7	CN	Arruela - 4,45 mm			X	X
8	8009.103.441.00.5	CN	Arruela - 4,55 mm			X	X
8	8009.103.133.00.8	CN	Arruela - 4,60 mm			X	X
9	8009.103.131.002	2	Bucha			X	X
10	8009.103247.00.6	2	Anel - V (vide nem 43 - fig. 55)			X	X
11	8009.103.132.00.0	2	Sucha			X	X
12	8009.103242.00.7	t	Respiro			X	X
13	4006.010.050.00.6	4	Pino elástico			X	X

(tem	Código	Qíe.	Denominação	Alterações de Códigos	BX-130	BX-4.130	BX-4.150 luibO |
14	4003.010.006.00.5	2	Graxeira			X	X
15	8009.103.480.00.3*	1	Ponte do eixo			X	X
16	8009.103.485.002	2	Semi-erxo			X	X
17	8009.103.355.00.7	2	Anel de vedação (vide ftem 43 - fig. 55)			X	X
18	8009.103.475.00.3	1	Bujão			X	X
19	8009.103.363.00.1	1	Bujão magnético	–		X	X
20	8009.103207.00.0	CN	Arruela - 20 mm			X	X
20	8009.103208.00.8	CN	Arruela -135 mm			X	X
20	8009.103209.00.6	CN	Arruela - 1.9 mm			X	X
20	8009.103210.00.4	CN	Arruela-1,85 mm			X	X
20	8009.103211.002	CN	Arruela - 13 mm			X	X
20	8009.10321200.0	CN	Arruela - 1.75 mm			X	X
20	8009.103213.00.8	CN	Arruela -1.7 mm			X	X
20	8009.103214.00.6	CN	Arruela-1.65 mm			X	X
20	8009.103215.003	CN	Arruela -1,6 mm			X	X
20	8009.103216.00.1	CN	Arruela -1,55 mm			X	X
20	8009.103217.00.9	CN	Arruela - 1£ rrrm			X	X
20	8009.103218.00.7	CN	Arruela -1,45 mm			X	X
20	8009.103219.005	CN	Arruela - 1.4 mm			X	X
20	8009.103220.00.3	CN	Arruela -12 mm			X	X
20	8009.103221.00.1	CN	Arruela • 1.0 mm			X	X
20	8009.10322200.9	CN	Arruela - 0,8 mm			X	X
20	8009.103223.00.7	CN	Arruela - 0,6 mm			X	X
20	8009.103224.00.5	CN	Arruela - 0,5 mm			X	X
20	8009.103225.002	CN	Arruela - 0,4 mm			X	X
20	8009.103226.00.0	CN	Arruela - 0,3 mm			X	X
20	8009.103227.00.8	CN	Arruela - 02 mm			X	X
20	8009.103228.00.6	CN	Arruela - 0,1 mm			X	X
20	S009.1C3229.C0.4	CN	Anuela - 0,65 mm			X	X
20	8009.103230.00.2	CN	Anuela - 0,7 mm			X	X
20	8009.103231.00.0	CN	Arruela - 0.75 mm			X	X
20	8009.103232.00.8	CN	Anuela - 0.85 mm			X	X
20	8009.103233.00.6	CN	Anuela - 0.9 mm			X	X
20	8009.103234.00.4	CN	Arruela - 0.95 mm			X	X
20	8009.103235.00.1	CN	Anuela -1.1 mm			X	X
20*	8009.103236.00.9	CN	Anuela -1.15 mm			X	X
20	8009.103237.00.7	CN	Anuela -125 mm			X	X
20	8009.103238.00.5	CN	Anuela -1.3 mm			X	X
20	8009.103239.00.3	CN	Arruela -1.35 mm			X	X
21	4001.035.009.00.4	2	Rolamento			X	X
22	8009.103.361.00.5	1	Anel de vedação (vide fiem 43 - fia. 55)			X	X
23	4103.011.052.00.6	16	Anuela			X	X
24	4101.048.079.01 8	16	Parafuso sexiavado			X	X
25	8009.103.481 00 1	1	Ponte do eixo			X	X
26	8009.103.369.00.8	4	Anel de vedação (vide item 43 - fia 55)			X	X
27	8009.103251.00.8	4	Chapa de vedação			X	X
28	4001.035.081.00.3	4	Rolamento de rolos			X	X
29"	8009.103250.00.0	4	Selo			X	X

Notas:

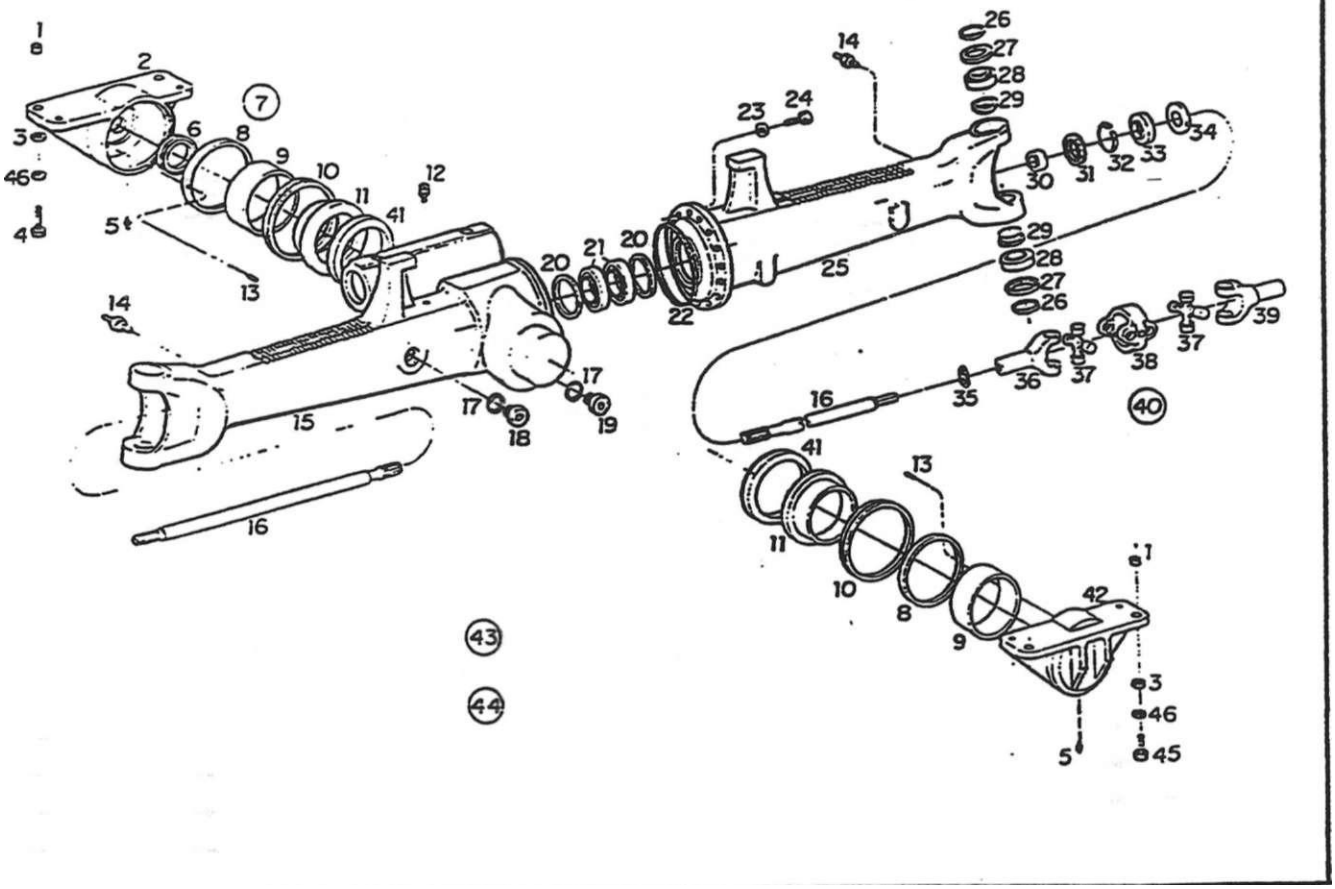

SISTEMA DO EIXO DIANTEIRO - DIFERENCIAL DIANTEIRO					BX-131	on x m	50 lurbo T x m
ítem	Código	Qte.	Denominação	Alterações de Códigos			
1 1	8009.109.016.00.9	4	Bucha guia			X	X
! 2	8009.103.398.00.7	1	Cavaleie traseiro			X	X
3	8009.103241.00.9	4	Bucha			X	X
4	4101.049.055.05.B	4	Parafuso sextavado			X	X
5	4003.010.017.002	2	Graxeira			X	X
6	8009.103.341.00.7	1	Anel protetor			X	X
7	8009.103.432.00.4	1	Jogo arruelas calço			X	X
8	8009.103.433.002	CN	Arruela - 3,75 mm			X	X
8	8009.103.434.00.0	CN	Arruela - 3.85 mm			X	X
8	8009.103.435.00.7	CN	Anuela - 3,95 mm			X	X
8	8009.103.436.00.5	CN	Anuela - 4,05 mm			X	X
8	8009.103.437.00.3	CN	Anuela - 4,15 mm			X	X
8	8OQ9 ID3.438.001	CN	Anuela - 425 mm			X	X
8	8009.103 439.00.9	CN	Arruela - 4,35 mm			X	X
8	8009.103.440.00.7	CN	Arruela - 4,45 mm			x	X
8	8009.103.441.00.5	CN	Anuela - 4.55 mm			X	X
8	8009.103.133.00.8	CN	Arruela - 4,60 mm			X	X
9	8009.103.131.002	2	Bucha			X	X
10	8009.103247.00.6	2	Anel - V (vide item 43 - fig. 55)			X	X
11	8009.103.132.00.0	2	Bucha			X	X
12	8009.103242.00.7	1	Respiro			X	X
13	4006.010.050.00.6	4	Pino elástico			X	X

SISTEMA DO EDCO DIANTEIRO - DIFERENCIAL DIANTEIRO ... Continuação)

55

ítem	Código	Qte.	Denominação	Alterações de Códigos	BX-130	
	8009.103.369.00.8	4	Anel (fig.56-item26)			X X
	8009.103269.00.0	2	Chapa trava (fig. 56 - ftem 24}			X X
	8009.103.380.003	2	Anel (fig. 56-item 31)			X X
	8009.103.493.00.6	2	Retentor (fig. 56 - item 16)			X X
	8009.103.373.00.0	2	Anel "O" (fig. 56 - Item 21)			X X
	8009.103.365.00.6	2	Retentor (fig. 56 - Item 7)			
44	8009.103.073.00.6 (A)	1	Conjunto do eixo dianteiro			X X
45	4101.049.053.05.3	4	Parafuso sextavado			X X
46	4103.012015.01.0	8	Arruela de pressão			X X
						1
						1
						1
						1
						1
						1
						1
						1
						1
						1

Notas: (A) - A partr do chassi nº 331. 332. 350. 351.352. 353.354.355. 366. em diante p/ os tratores 4.130 e n° 247. 257.258.259. 260.268 e 301 em diante p/ os tratores 4.150.

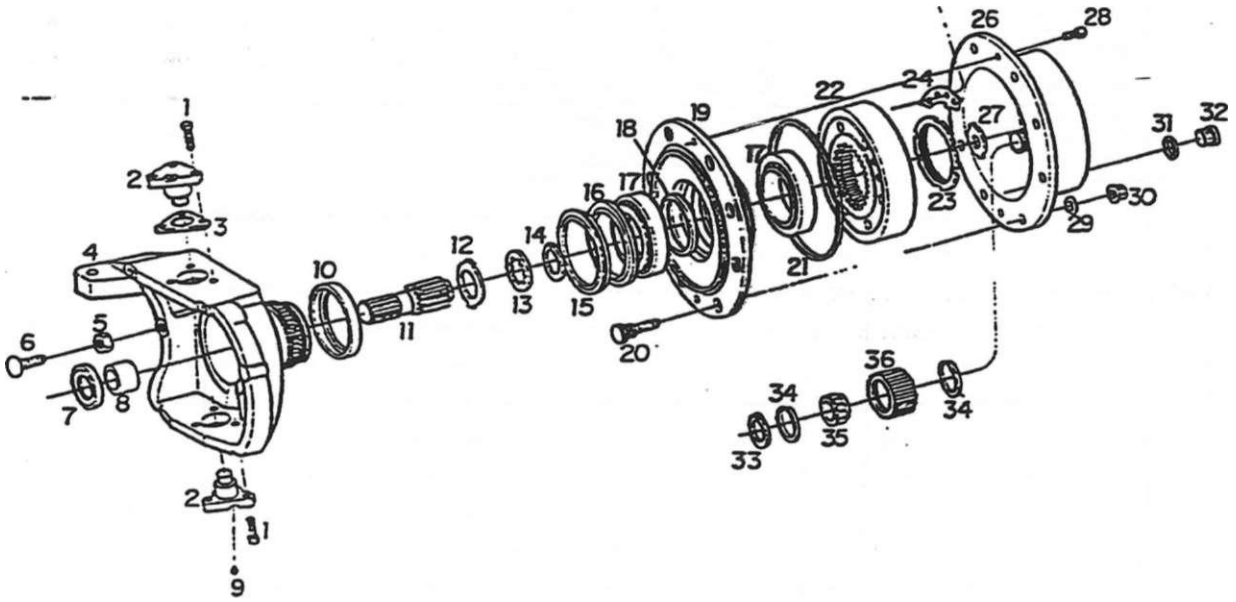

SISTEMA DO EIXO DIANTEIRO - CARCAÇA DE ARTICULAÇÃO E CUBO DA RODA DIANTEIRA							
ftem	Código	Qte.	Denominação	Alterações de Códigos			BX-4.150 lurbo
1	4101.045.007.05.3	12	Parafuso sextavado			X	X
2	8009.103262.00.5	4	Pino			X	X
3	8009.103252.00.6	CN	Anuela - 0.6 mm			X	X
3	8009.103253.00.4	CN	Anuela -1.0 mm			X	X
3	8009.103254.002	CN	Anuela - 1,4 mm			X	X
3	8009.103255.00.9	CN	Anuela -1,6 mm			X	X
3	8009.103256.00.7	CN	Anuela -1.8 mm			X	X
3	8009.103257.00.5	CN	Anuela - 2.0 mm			X	X
3	8009.103258.00.3	CN	Anuela - 0,4 mm			X	X
3	8009.103259.00.1	CN	Anuela - 0,8 mm			X	X
3	8009.103260.00.9	CN	Anuela - 02 mm			X	X
3	8009.103261.00.7	CN	Anuela - 0,3 mm			X	X
4	8009.103.482.00.9	1	Carcaça de articulação direita			X	X
A	8009.103.483.00.7	1	Carcaça de articulação esquerda			X	X
5	4102.011.023.05.8	2	Porca sextavada			X	X
6	8009.103265.00.8	2	Parafuso de encosto			X	X
7	8009.103.365.00.6	2	Retentor (vide ftem 43 da figura 55)			X	X
8	8009.-103263.00.3	2	Bucha			X	X
9	4003.010.015.00.6	4	Graxeira			X	X
10		—	fiem eliminado				
11	8009.103.302.00.9	2	Eixo solar			X	X
12	8009.103.376.00.3	2	Anuela			X	X

SISTEMA DO ELXO DIANTEIRO - CARCAÇA DE ARTICULAÇÃO E _. CUBO DA RODA DIANTEIRA

Item	Código	Qte.	Denominação	Alterações de Códigos	BX-130	BX-4.13Q	BX-4,150 lurbo 1
13	8009.103.377.00.1	2	Anuela			X	X
14	8009.103.378.00.9	2	Anel elástico			X	X
• 15			Bem eliminado				
16	8009.103.493.00.6(A)	2	Retentor (vide ftem 43 da figura 55)			X	X
17	8009.103.372002	4	Rolamento de rolos			X	X
18	8009.103270.00.8	CN	Anel -13.964 mm			X	X
-18	8009.103271.00.6	CN	Anel -13389 mm			X	X
18	8009.10327200.4	CN	Anel -14,014 mm			X	X
18	8009.103273.002	CN	Anel -14.039 mm			X	X
18	8009.103274.00.0	CN	Anel -14,064 mm			X	X
-18	8009.103275.00.7	CN	Anel -14,089 mm			X	X
18	8009.103276.005	CN	Anel -14,114 mm			X	X
18	8009.103277.00.3	CN	Anel -14,139 mm			X	X
18	8009.103278.00.1	CN	Anel -14,164 mm			X	X
-18	8009.103279.00.9	CN	Anel -14,189 mm			X	X
-18	8009.103280.00.7	CN	Anel -14214 mm			X	X
"18	8009.103281.00.5	CN	Anel -14239 mm			X	X
18	8009.103282.00.3	CN	Anel -14264 mm			X	X
18	8009.103283.00.1	CN	Anel -14289 mm			X	X
18	8009.103284.00.9	CN	Anel -14,314 mm			X	X
18	8009.103285.00.6	CN	Anel -14,339 mm			X	X
18	8009.103286.00.4	CN	Anel -14,364 mm			X	X
18	8009.103287.002	CN	Anel -14,389 mm			X	X
18	8009.103288.00.0	CN	Anel -14,414 mm			X	X
18	8009.103289.00.8	CN	Anel -14,439 mm			X	X
18	8009.103290.00.6	CN	Anel -14,464 mm			X	X
18	8009.103291.00.4	CN	Anel -14,489 mm			X	X
18	8009.103292002	CN	Anel -14,514 mm			X	x
18	8009.103293.00.0	CN	Anel - 14.539 mm			X	x
18	8009.103294.00.8	CN	Anel - 14.564 mm			X	X
18	8009.103295.00.5	CN	Anel - 14.589 mm			X	X
18	8009.103296.00.3	CN	Anel - 14.614 mm			X	X
18	8009.103297.00.1	CN	Anel - 14.639 mm			X	X
18	8009.103298.00.9	CN	Anel - 14.664 mm			X	x
18	8009.103.299.00.7	CN	Anel - 14.689 mm			X	x
"18	8009.103.300.00.3	CN	Anel - 14.714 mm			X	x
19	8009.103.266.00.6	2	Cubo			X	x
20	8009.103.392.00.0	16	Parafuso			X	x
21	8009.103.373.00.0	2	Anel "0" (vide ftem 43 da tiaura 55)			X	x
22	8009.103.301 00.1	2	Enorenaoem - dentes internos			X	x
23	8009.103.374.00.8	2	Porca			x	x
24	8009.103.269.00.0	?	Chaoa trava (vide ftem 43 da fiaura 551			x	x
25	8O09.103.397.00.9	4	Parafuso flanqeado			x	x
26	8009.103.303.00 7	2	Ponador do planetário			X	X
27	8009.103.306.00.0	CN	Anuela -1.5 mm			X	x
27	8009.103.307.00.8	CN	Anuela - 20 mm			X	x
27	8009.103.308.00.6	CN	Arruela - 25 mm			X	X
27"	8009.103.309.00.4	CN	Arruela - 3.0 mm			X	X

Notas: (A) Substitui as seguintes peças:
4002.010.086.00.9 (retentor) - 8009.103267.00.4 (bucha) -8009.103268.002 (anel raspador)

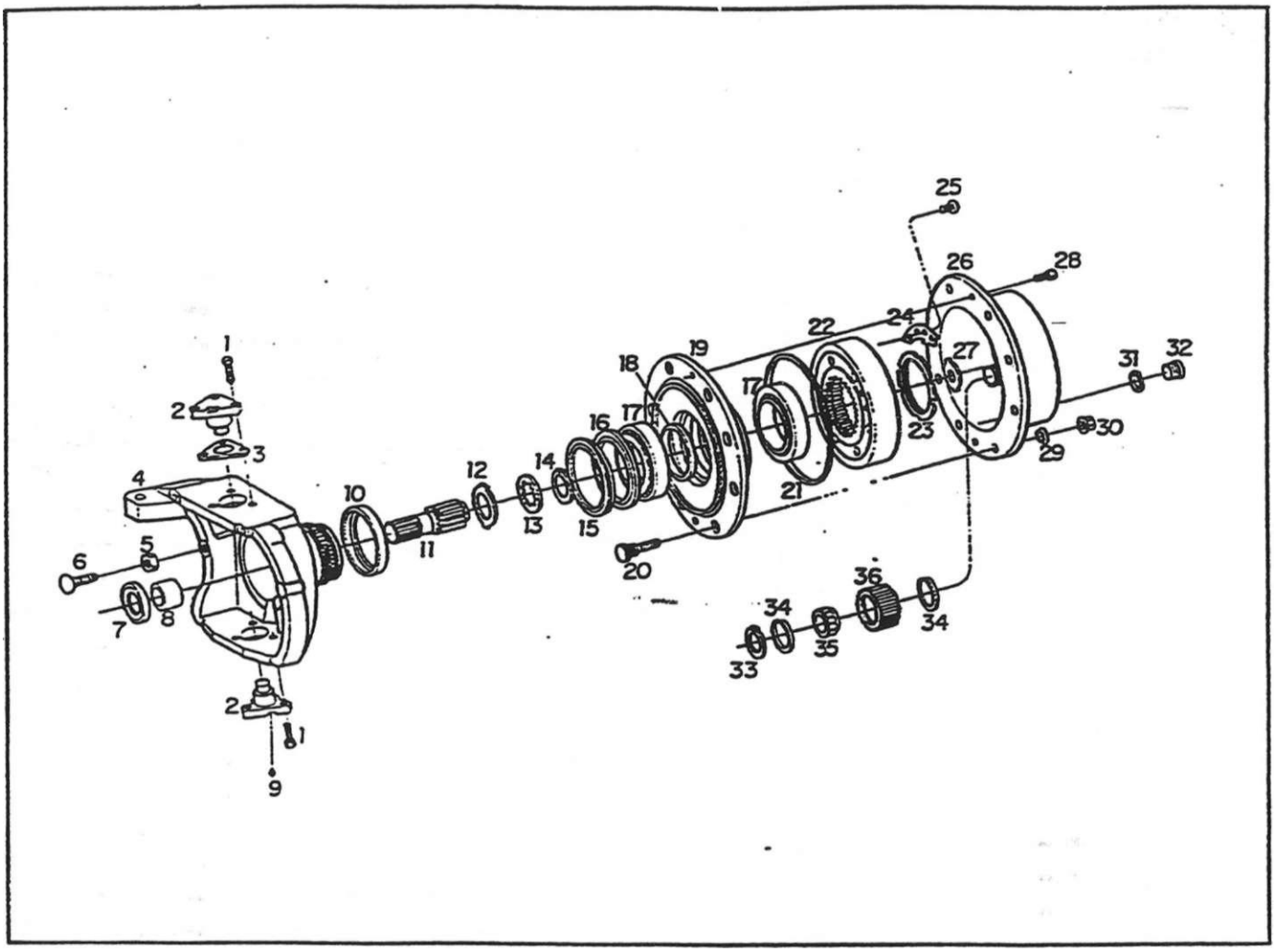

SISTEMA DO EDCO DIANTEIRO - CARCAÇA DE ARTICULAÇÃO E CUBO DA RODA DIANTEIRA (Continuação)							
ftem	Código	Qte.	Denominação	Alterações de Códigos		BX-4.130	
27	8009.103310.002	CN	Anuela -1.7 mm			X	X
27	8009.103311.00.0	CN	Arruela - 22 mm			X	X
28	4101.065.017.00.8	4	Parafuso allen			X	X
29	4103.020.00201.6	16	Arruela			X	X
30	4102017.014.06.9	16	Porca			X	X
31	8009.103.380.00.5	2	Anel "O" (vide ftem 43 - figura 55)			X	X
32	4010.013.021.00.6	2	Bujão			X	X
33	4008.010.033.00.8	8	Anel elástico			X	X
34	8009.103.305.002	16	Anel angular			X	X
35	8009.103.379.00.7	8	Rolamento de rolos			X	X
36	8009.103.304.00.5	8	Engrenagem planetária			X	X

SISTEMA DO EIXO DIANTEIRO - CARCAÇA DE ARTICULAÇÃO E CUBO DA RODA DIANTEIRA (CorTbnuação) ..					DX-130		
ftem	Código	Qte.	Denominação	Alterações de Códigos			

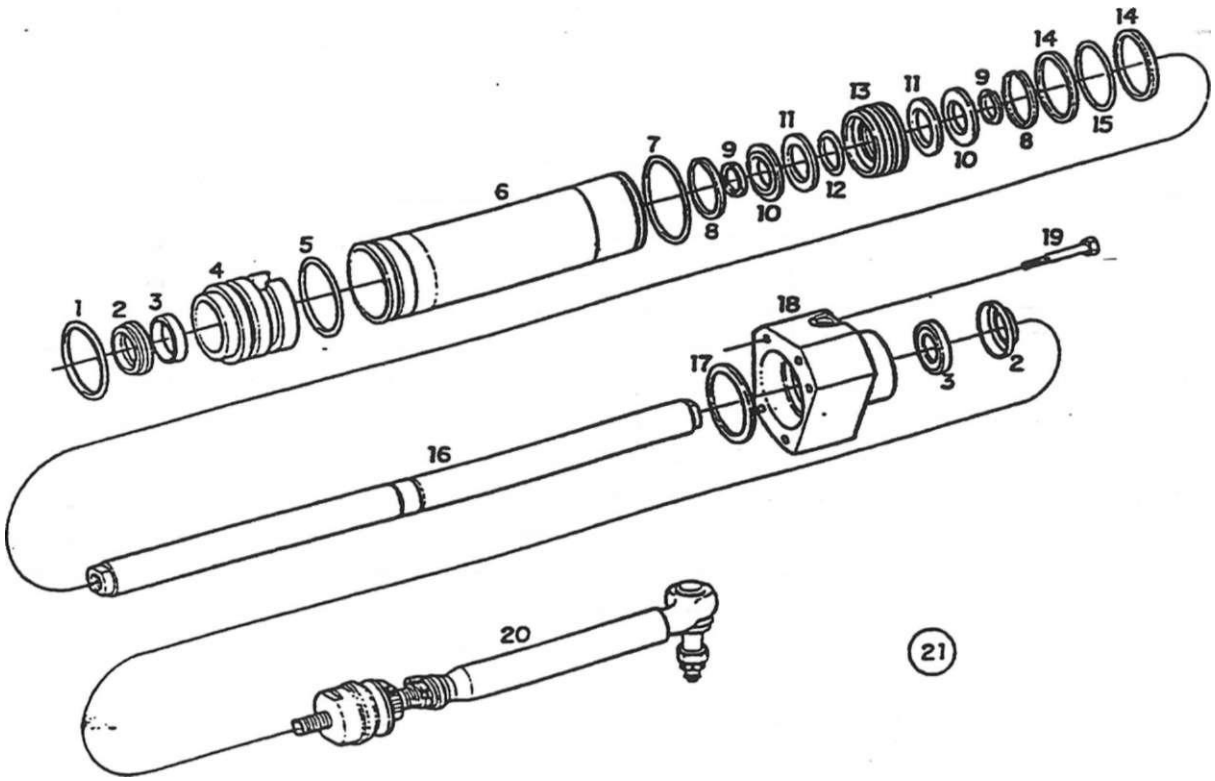

SISTEMA DO EIXO DIANTEIRO - CONJUNTO PISTÃO HIDRÁUUCO BARRA DE DIREÇÃO					BX-13[a]	BX-4.1[o]	BX-4.150 (ultimo)
item	Código	Qte.	Denominação	Alterações de Códigos			
i	8009.103.383.00.9	1	Anel "O"			X	X
2	8009.103.315.00.1	2	Anel ranhurado			X	X
3	8009.103.314.00.4	2	Anel recolhedor			X	X
4	8009.103.313.00.6	1	Guia			X	X
5	8009.103.381.00.3	1	Anel "O"			X	X
6	8009.103.312.00.8	1	Cilindro			X	X
7	8009.103.382.00.1	1	Anel "O"			X	X
8	8009.103.387.00.0	2	Anel elástico			X	X
9	8009.103.318.00.5	2	Anel bipartido			X	X
10	8009.103.386.002	2	Anel de segurança			X	X
11	8009.103.385.00.4	2	Arruela			X	X
12	8009.103.384.00.7	1	Anel "O"			X	X
13	8009.103.317.00.7	1	Pistão			X	X
14	8009.103.319.00.3	2	Anel recolhedor			X	X
15	8009.103.388.00.8	1	Anel vedação			I X	X
16	8009.103.316.00.9	1	Haste			| X	X
17	8009.103.320.00.1	CN	Anuela -1,0 mm			X	X
17	8009.-103.321.00.9	CN	Arruela - 1,1 mm			X	X
17	8009.103.322.00.7	CN	Anuela - 1.2 mm			X	X
17	8009.103.323.00.5	CN	Anuela -1.3 mm			X	X
17	8009.103.324.00.3	CN	Arruela - 1.4 mm				X
17	8009.103.325.00.0	CN	Arruela -1.5 mm			| X	

Item	Código	Qte.	Denominação	Alterações de Códigos			
17	8009.103.326.00.8	CN	Arruela -1.6 mm			X	X
17	8009.103.327.00.6	CN	Arruela -1.7 mm			X	X
17	8009.103.328.00.4	CN	Arruela - 13 mm			X	X
17	8009.103.329.002	CN	Arruela - 05 mm			X	X
17	8009.103230.00.0	CN	Arruela - 0.6 mm			X	X
17	8009.103231.00.8	CN	Arruela - 0.7 mm			X	X
17	8009.10323200.6	CN	Arruela - 03 mm			X	X
17	8009.103233.00.4	CN	Arruela - 03 mm			X	X
18	8009.103234.002	1	Guia			X	X
19	4101.045.086.05.7	5	Parafuso sextavado			X	X
20	8009.103245.00.0	1	Barra de direção (esquerda)			X	X
20	8009.103244.003	1	Barra de direção (direita)			X	X
21	8009.103.338.00.3	1	Jogo reparo do cflindro (inclui os ftens:				
			1.2 3.5.7.8.9,12 1<e15)			X	X

Notas:

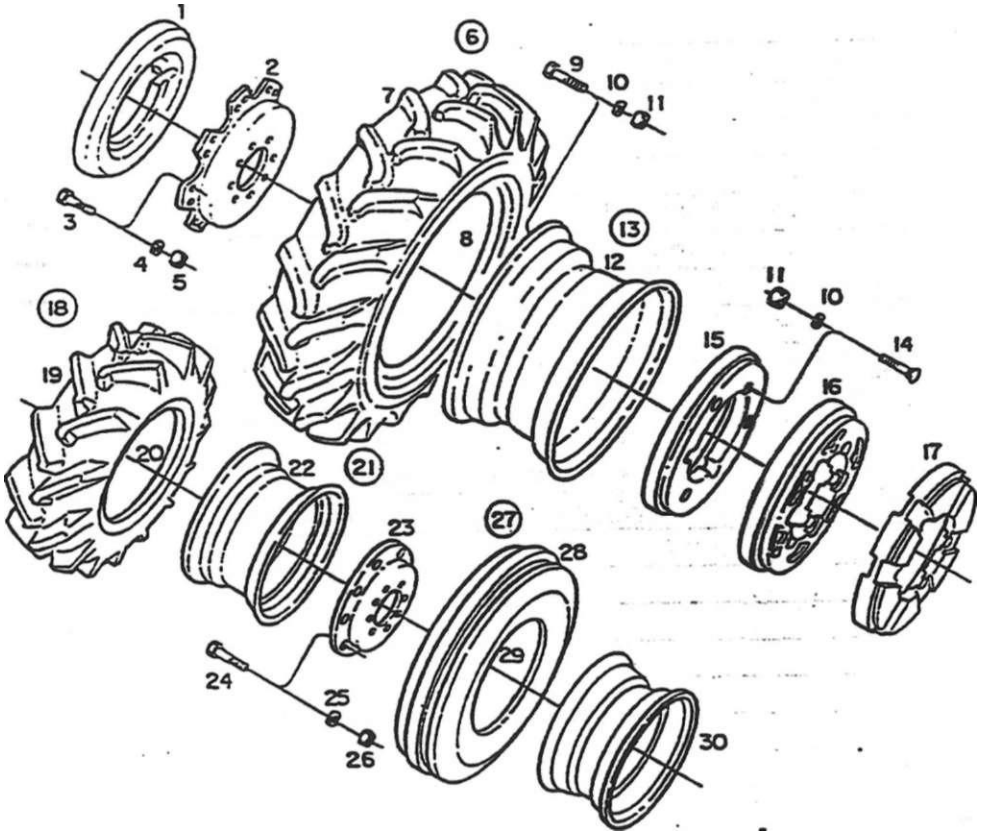

SISTEMA DO RODADO - RODADO TRASEIRO E DIANTEIRO							
item	Código	Qte.	Denominação	Alterações de Códigos			
1	8009.110.023.00.2	2	Supone maior contrapeso		X		
2	8009.110.113.00.1	2	Disco		X		
3	8009.110.114.00.9	16	Parafuso sexiavado		x		
4	8009.110.115.00.6	16	Anuela lisa		x		
5	8009.110.116.00.4	16	Porca sextavada		X		
6	8009.110.018.002	2	Conjunto pneu - câmara (inclui itens; 7 e 8)		X		
6	8009.110.007.00.5	2	Conjunto pneu - câmara (inclui ftens; 7 e 8)			X	X
7	8009.110.074.00.5	2	Pneu traseiro		X		
7	8009.110.088.00.5	2	Pneu traseiro			X	X
8	8009.110.075.00.2	2	Câmara de ar		X		
8	8009.110.087.00.7	2	Câmara de ar			X	X
9	4101.046.086.05.6	6	Parafuso sextavado		X		
9	4101.049.054.01.0	6	Parafuso sextavado				
9	4101.061.087.05.4	6	Parafuso traces				x
10	4103.011.022.01.7	12	Anuela lisa		X		
10	•4103.011.022.01.7	18	Anuela lisa			X	
10	4103.011.022.01.7	36	Anuela lisa				X
11	4102.011.025.06.1	18	Peca sextavada		X		
11	1102.011.025.06.1	24	Porca sextavada			X	
11	4102.011.025.06.1	36	Porca sextavada				X
12	8009.110.105.00.7	2	Aro		X		
13	8009.110.039.00.1	2	Conjunto roda traseira (inciui ftens 2. 3. 4. 5 e 12)		X		

SISTEMA DO RODADO - RODAPQ.TjRASEIRO E DIANTEIRO 58

Item	Código	Qte.	Denominação	Alterações de Códigos			
13	8009.110.028.00.1	2	Conjunto roda traseira			X	X
14	4101.061.083.05.3	12	Parafuso francês		X		
14	4101.061.086.05.6	18	Parafuso francês			X	
14	4101.061.086.05.6	30	Parafuso francês				X
15	8009.110.024.00.0	2	Contrapeso menor traseiro		X		
16	8009.110.036.00.4	4	Contrapeso maior traseiro		X		
17	8009.110.020.00.8	14	Contrapeso traseiro			X	
17	8009.110.020.00.8	8	Contrapeso traseiro				X
18	8009.110.016.00.6	2	Conjunto pneu-câmara (inclui itens 19 e 20)			X	X
19	8009.110.070.00.3	2	Pneu			X	X
20	8009.110.071.00.1	2	Câmara de ar .			X	X
21	8009.110.031.00.5	2	Conjunto da roda dianteira (inclui itens; 21.22. 23.				
			24e25)			X	X
22	8009.110.103.002	2	Aro			X	X
23	8009.110.111.00.5	2	Disco			X	X
24	8009.110.114.00.9	16	Parafuso sextavado			X	X
25	8009.110.115.00.6	16	Arruela fisa			X	X
26	8009.110.116.00.4	16	Porca sextavada			X	X
27	8009.110.013.00.3	2	Conjunto pneu-câmara (inclui itens: 28 e 29)		X		
28	8009.110.066.00.1	2	Pneu		X		
29	8009.110.067.00.9	2	Câmara		X		
30	8009.110.025.00.7	2	Roda		X		

Noras:

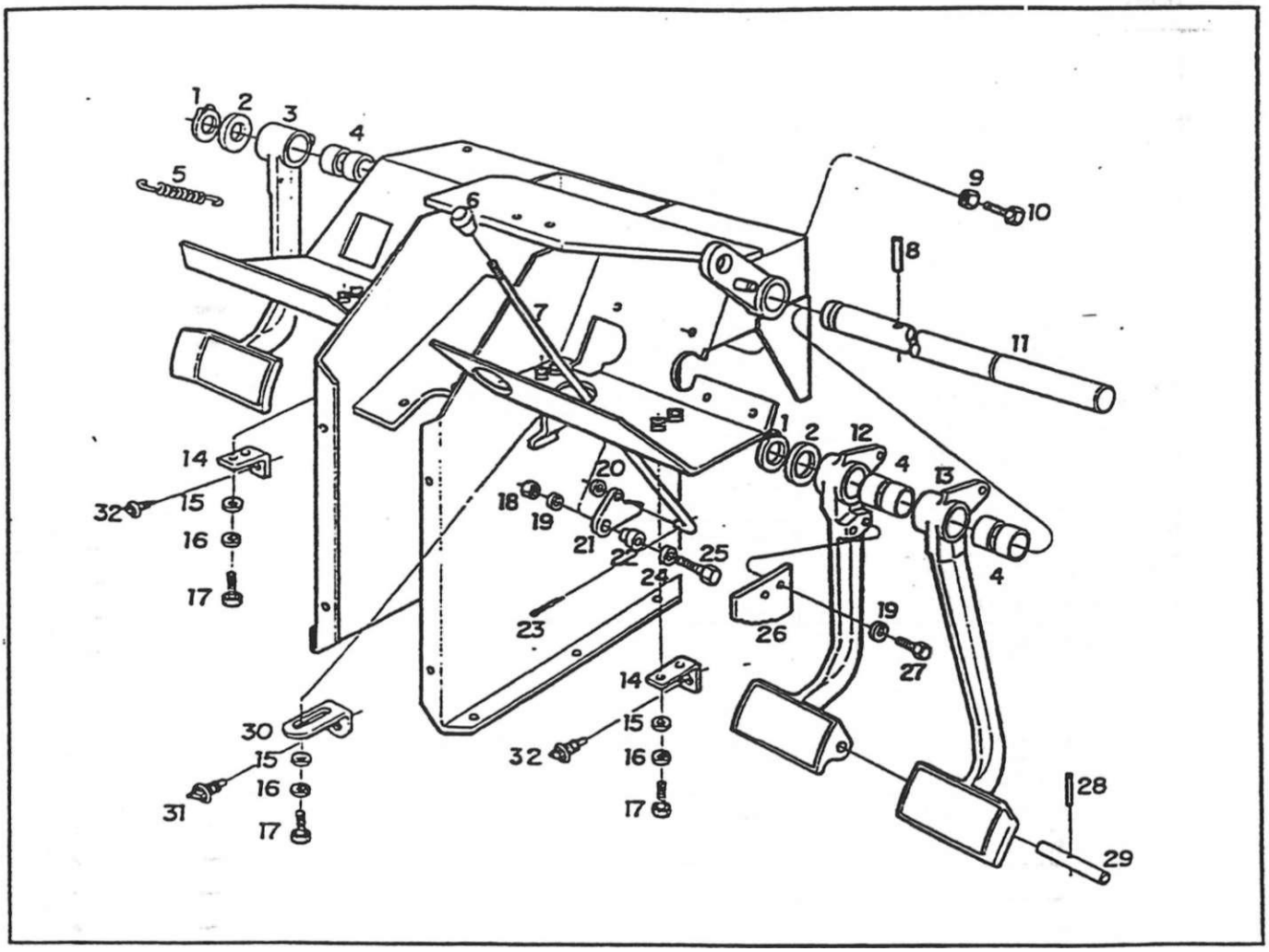

SISTEMA DE FREIO - ELXO DOS PEDAIS, PEDAIS DO FREIO, EMBREAGEM E TRAVA DO FREIO					BX-131	CO-T x ca	BX-4.150IUIDO
(tem	Código	Qte.	Denominação	Alterações de Códigos			
1	4008.010.027.00.0	2 ,	Anel elástico		X	X	X
2	8009.105.038.00.7	2 I	Arruela		X	X	X
3	8009.102.005.00.9	1	Conjunto de pedal da embreagem (inclui o (tem 4				
			- 2 peças)		X	X	X
4	8009.105.008.00.0	6	Bucha dos pedais		X	X	X
5	8009.105.041.00.1	3 .	Mola dos pedais		X	X	X
S	8009.105.047.00.8	1	Puxador		X	X	X
7	8009.105.046.00.0	1	Haste		X	X	X
8	4006.011.028.00.1	1	Bucha elástica		X	X	X
9	4102.011.007.06.9	3	Porca sextavada		X	X	X
TO	4101.04-7.094.05.9	3	Paratuso sextavado		X	X	X
11	8009.105.039.00.5	1	Eixo dos pedais		X	X	X
12	. 8009.105.005.00.6	1	Conjunto do pedal esquerdo (inclui o ftem 4 - 2				
			peças)		X	X	X
13	8009.105.004.00.9	1	Conjunto do pedal direito (inclui o ftem 4 - 2 peças)		X	X	X
14	8009.111.043.00.9	2	Supone do interruptor		X	X	X
15	4103.011.011.01.0	6	Anuela lisa		X	X	X
16	4T03.012.007.01.7	6	Anuela de pressão		X	X	X
17	4101.047.066.05.7	6	Parafuso sextavado		X	X	X
18	4102.011.007.06.9	1	Porca sextavada		X	X	X
19	4103.012.009.01.3	3	Arruela de pressão		X	X	X
20	4103.011.011.01.0	1	Anuela lisa		X	X	X

ftern	Código	Qte.	Denominação	Alterações de Códigos	BX-130	mX	BX-4.150IurbO
21	8009.105.042.00.9	1	Trava do freio		X	X	X
22	8009.105.043.00.7	1	Distanciador		X	X	X
23	4OO9.010.004.00.7	1	Contrapino		X	X	X
24	4103.011.013.01.6	1	Arruela fisa		X	X	X
25	4101.047.094.05.9	2	Parafuso sextavado		X	X	X
26	8009.105.040.003	1	Engate		X	X	X
27	4101.047.088.05.1	2	Parafuso sextavado		X	X	X
28	4006.011.057.00.0	1	Bucha elástica		X	X	X
29	8009.105.009.00.8	1	Pino dos pedais		X	X	X
30	8009.111.045.00.4	1	Suporte do interruptor do freio de estacionamento		X	X	X
31	5066.006.012.00.5	1	Interruptor do freio de estacionamento		X	X	X
32	8002.111.122.00.6	2	Interruptor		X	X	X

Notas:

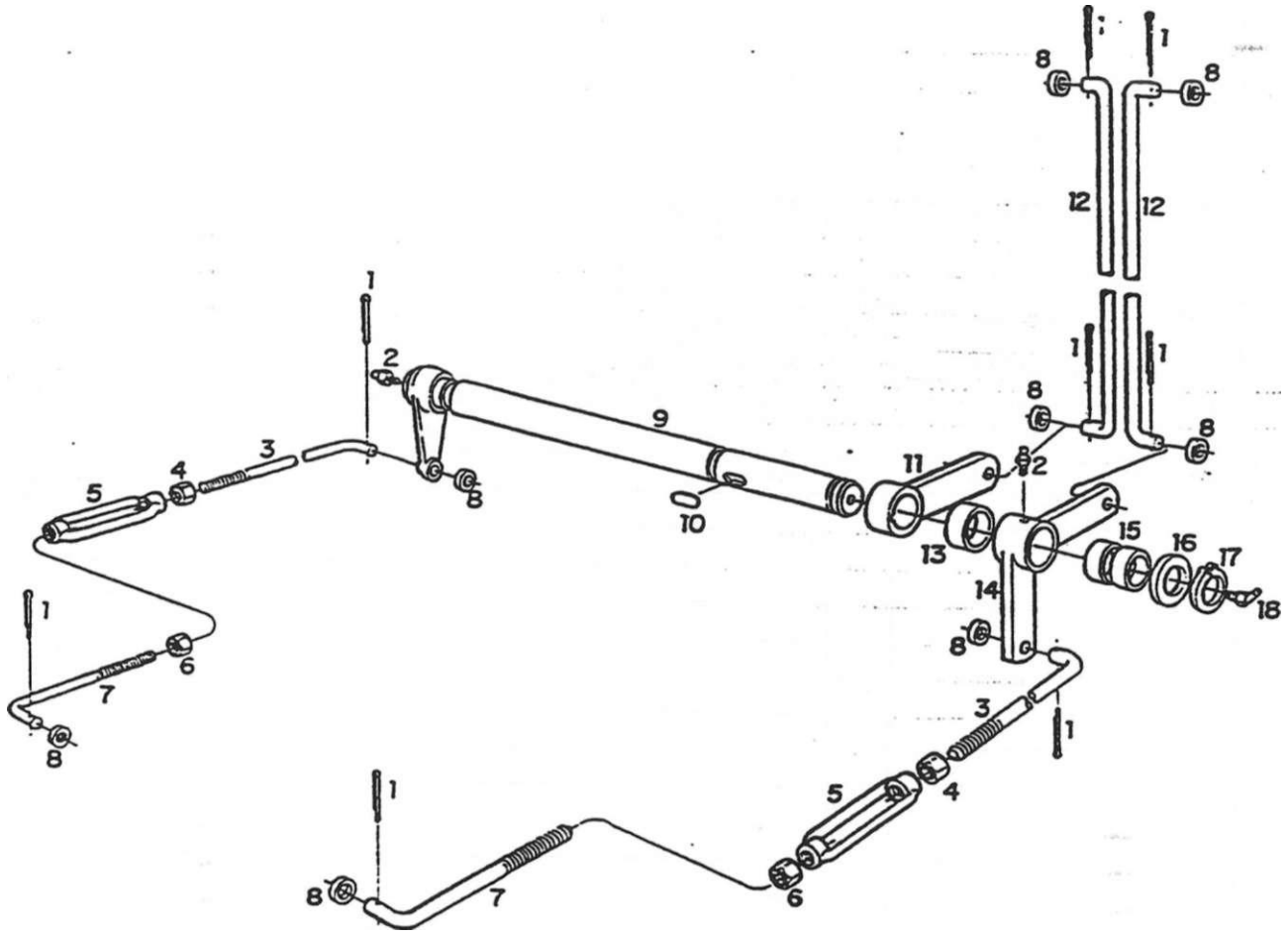

SISTEMA DO FREIO - EIXO INTERMEDIÁRIO E ARTICULAÇÕES

Item	Código	Qte.	Denominação	Alterações de Códigos	c BX-4.1oo	o
1	4009.010.018.00.7	8	Contrapino		X X	X
2	4O03.010.007.00.3	2	Graxeira		X X	X
3	8009.105.019.00.7	2	Haste		X X	X
4	4102.011.014.05.7	2	Porca sextavada - rosca direita		X X	X
5	8002.105.070.00.5	2	Esticador da haste do freio		X X	X
6	4102.011.015.04.7	2	Porca sextavada - rosca esquerda		X X	X
7	8009.105.018.00.9	2	Haste		X X	X
7	8009.105.013.00.0(A)	2	Haste		X X	X
8	4103.011.017.01.7	8	Anuela lisa		X X	X
9	8009.105.026.00.2	1	Conjunto do eixo intermediário		X X	X
9	8009.105.021.00.3(A)	1	Conjunto do eixo intermediário		X X	X
10	4OO5.010.027.O0.6	1	Chaveta		X X	X
11	8009.105.050.00.2	1	Braço		X X	X
12	8009.105.012.00.2	2	Haste menor		X X	X
12	8009.105.017.00.1 (A)	2	Haste menor		X X	X
13	8009.105.036.00.1	1	Distanciador		X X	X
14	8009.105.030.00.4	1	Conjunto da anicuiaçáo do freio com bucha, (in-			
			clui o ftem 15)		X X	X
14	8009.105.024.00.7(A)	1	Conjunto da aniculacâo do freio com bucha (in-			
			clui o item 15)		X X	X
15	8009.105.008.00.0	2	Bucha dos pedais		X X	X
16	8009.105.038.00.7		Anuela		X X	

SISTEMA DE FREIO - EIXO INTERMEDIÁRIO E ARTICULAÇÕES 60

item	Código	Qte.	Denominação	Alterações de Códigos	6XIC0	BX-4.130	0-D 5 S T X S
17	**4008.010.027.00.0**	**1**	Anel elástico		X	X	X
18	**4003.010.016.00.4**	i	Graxeira		X	X	I x

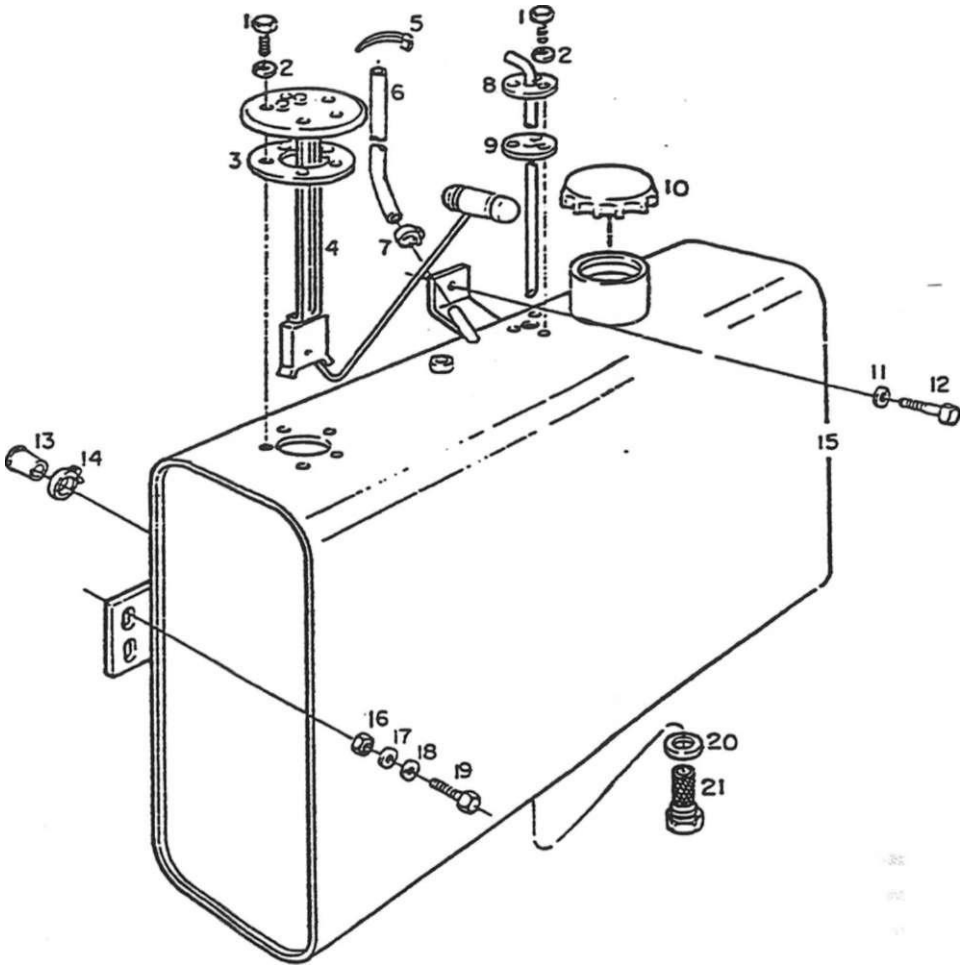

SISTEMA DE ALIMENTAÇÃO - TANQUE DE COMBUSTÍVEL

ftem	Código	Qte.	Denominação	Alterações de Códigos	
	4101.047.059.05.2		Parafuso sextavado		X X X
	4103 012.006.01.9		Arruela de pressão		XJ X) X
	6001 005.007.00.1		Junta de vedação		X| X
	8009 111.004.00.1		Conjunto sensor do nivel de combustível		x | X
			(tem não usado nessas versões		
			Item não usado nessas versões		
			Item não usado nessas versões		|
	8009.106.080.00.8		Conjunto do pescador		X| X| X
	6005.006.035.00.3		Junta de vedação		X X
10	6005.006.071.00.8		Tampa do tanque de combustível		X X X
11	4103.012.015.01.0		Arruela de pressão		Xj X
12	4101 049.052.05.5		Parafuso sextavado		X X
13			nem não usado nessas versões		
14			liem não usado nessas versões		
15	8009.106.050.00.1		Conjunto tanque de combustível direito		X| X
16	4102.011.011.05.3		Porca sextavada		X X
17	4103.012.010.01.1		Arruela de pressão		
18	5053.005.009.00.0		Arruela		X X
19	4101.048.009.05.6		Parafuso sextavado		
20	8009.106.083.00.2		Anel de vedação		X| X| X
21	8009.106.082.00.4		Conjunto filtro do pescador		X| X| X

SISTEMA DE ALIMENTAÇÃO - TANQUE DE COMBUSTÍVEL

ítem	Código	Qte.	Denominação	Alterações de Códigos	BX-130	OPS-TX:CO	1 BX-4.150 lurbo

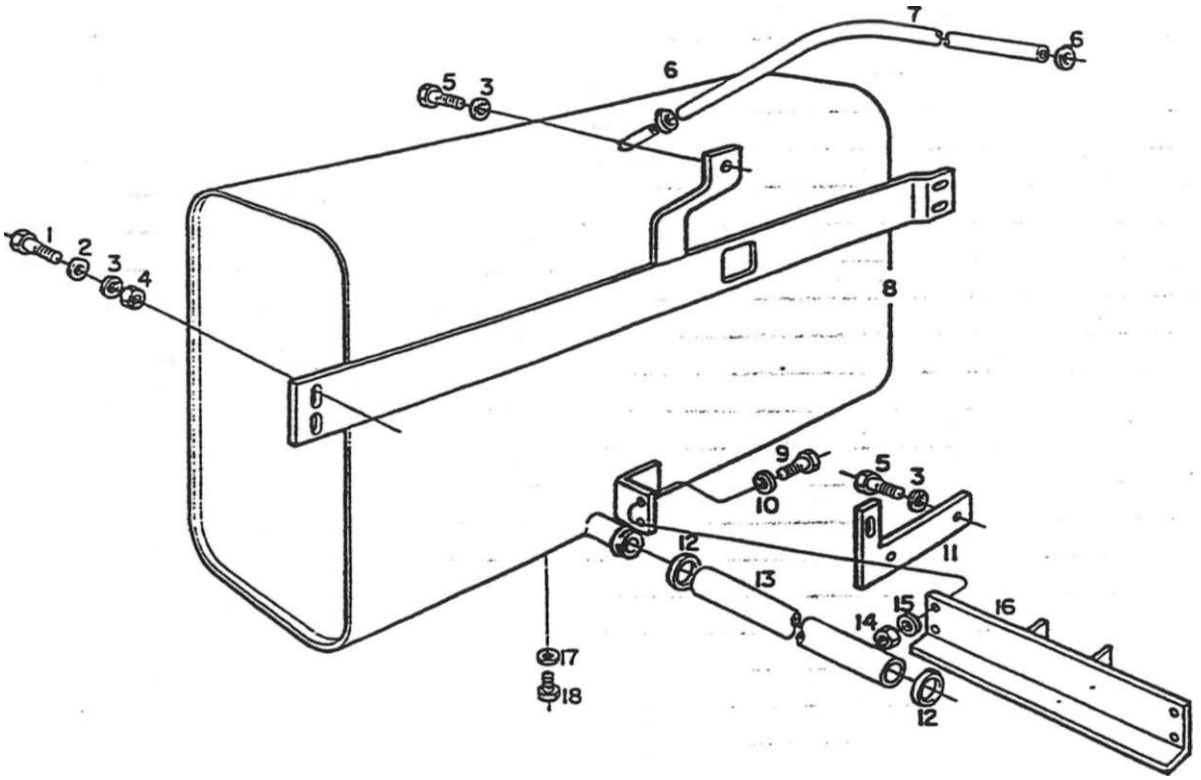

SISTEMA DE ALIMENTAÇÃO - TANQUE DE COMBUSTÍVEL ADICIONAL							
ftem	Código	Qte.	Denorranação	Alterações de Códigos		DX-4.1	BX-4.150 (urbo
1	4101.048.009.05.6	4	Parafuso sextavado		X	X	X
2	5053.005.009.00.0	4	Arruela		X	X	X
3	4103.012.010.01.1	5	Arruela de pressão		X	X	X
4	4102.011.011.05.3	4	Porca sextavada		X	X	X
5	4101.049.052.05.5	3	Parafuso sextavado		X	X	X
6	7006,011.041.00.1	2	Abraçadeira		X	X	X
7	8005.106.038.00.4	1	Mangueira de ligação		X	X	X
8	8009.105.029.005	1	Conjunto do tanque de combustível esq.		X	X	X
9	4101.047.088.05.1	4	Parafuso sexiavado		X	X	X
10	4103.011.013.01.6	4	Anuela Esa		X	X	X
11	8009.108.568.00.0	1	Conjunto supone tubo de sucção		X	X	X
12	6002.001.040.00.5	2	Abraçadeira		X	X	X
13	8009.106.062.00.6	1	Mangueira de ligação		X	X	X
14	4102.011.007.06.9	4	Porca sextavada		X	X	X
15	4103.012.009.01.3	4	Arruela de pressão		X	X	X
16	8009.106.055.00.0	1	Chapa de proteção		X	X	X
17	4014.010.014.00.6	1	Anel de vedação		X	u	X
T8	41OT-.053.003.05.1	1	Parafuso sextavado		X	X	X
19	4103.012.015.01.0	2	Anuela de pressão		X	X	X

SISTEMA DE AUMENTAÇÃO - TANQUE DE COMBUSTÍVEL ADICIONAL 62

ftem	Código	Qte.	Denominação	Alterações de Códigos	BX-130	

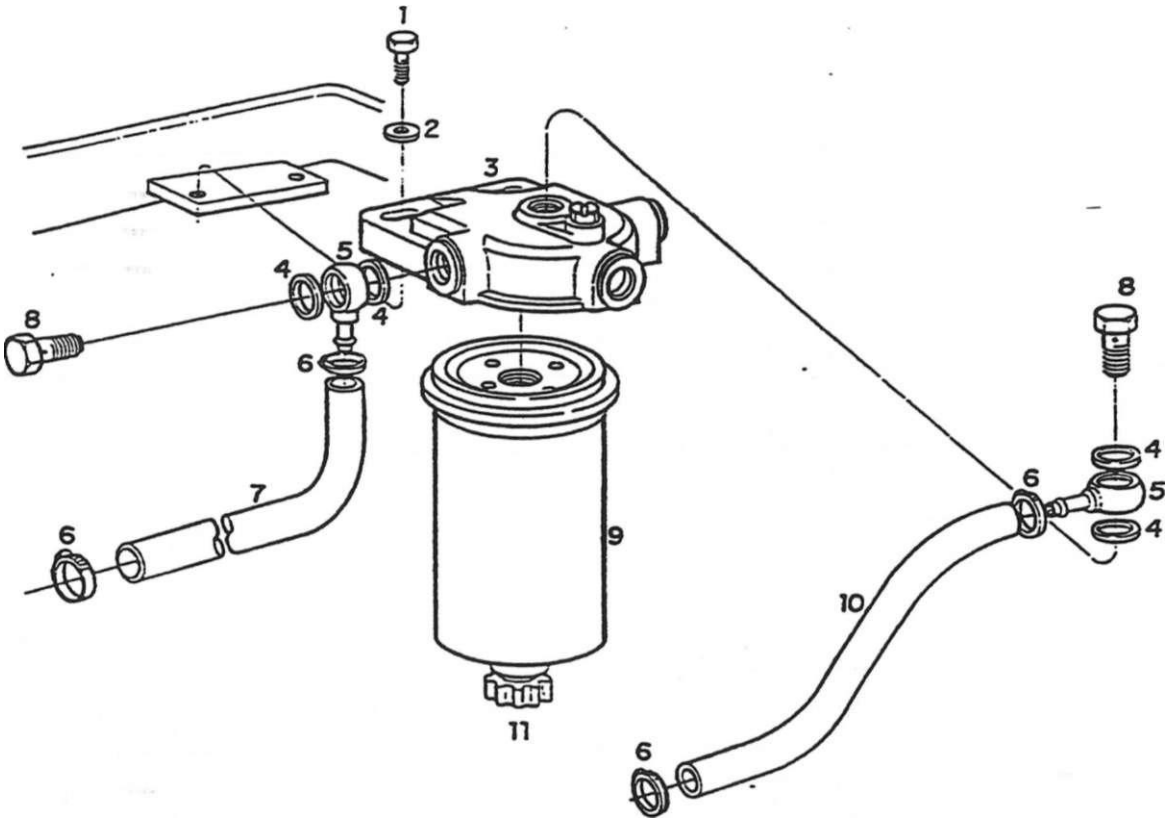

SISTEMA DE AUMENTAÇÃO - FILTRO SEDIMENTADOR E TUBULAÇÕES					BX-130	o Xm	o 1 T Q
ftem	Código	Qte.	Denominação	Alterações de Códigos			
i	4101O48.005.O5.4	2	Parafuso sexiavado		X	X	X
2	4103.011.015.01.1	2	Arruela Usa		X	X	X
3	6003.006.005.00.1	1	Conjunto do filtro sedimentador (inclui fiem 9)		X	X	X
4	4014.010.020.00.3	4	Anel de vedação		X	X	X
5	7006.011.049.00.4	2	Terminal da tubulação		X	X	X
6	7006.011.041.00.1	4	Abraçadeira		X	X	X
7	8005.106.038.00.4	1	Tubulação de combustível		X	X	X
8	4101.055.023.04.0	2	Parafuso oco		X	X	X
9		T	ttem sem código		X	X	X
10	8005.106.045.003	1	Tubulação de combustível		X	X	X
11	6003.006.006.00.9	1	Elemento do filtro sedimentador		X	X	X

SISTEMA DE ALIMENTAÇÃO - RLTRO SEDIMENTADOR E TUBULAÇÕES 63					BX-130 ; ,	o co ; x m	1 BX^. 150 turbo I
ftem	Código	Qte.	Denominação	Alterações de Códigos			
				-			

Notas:

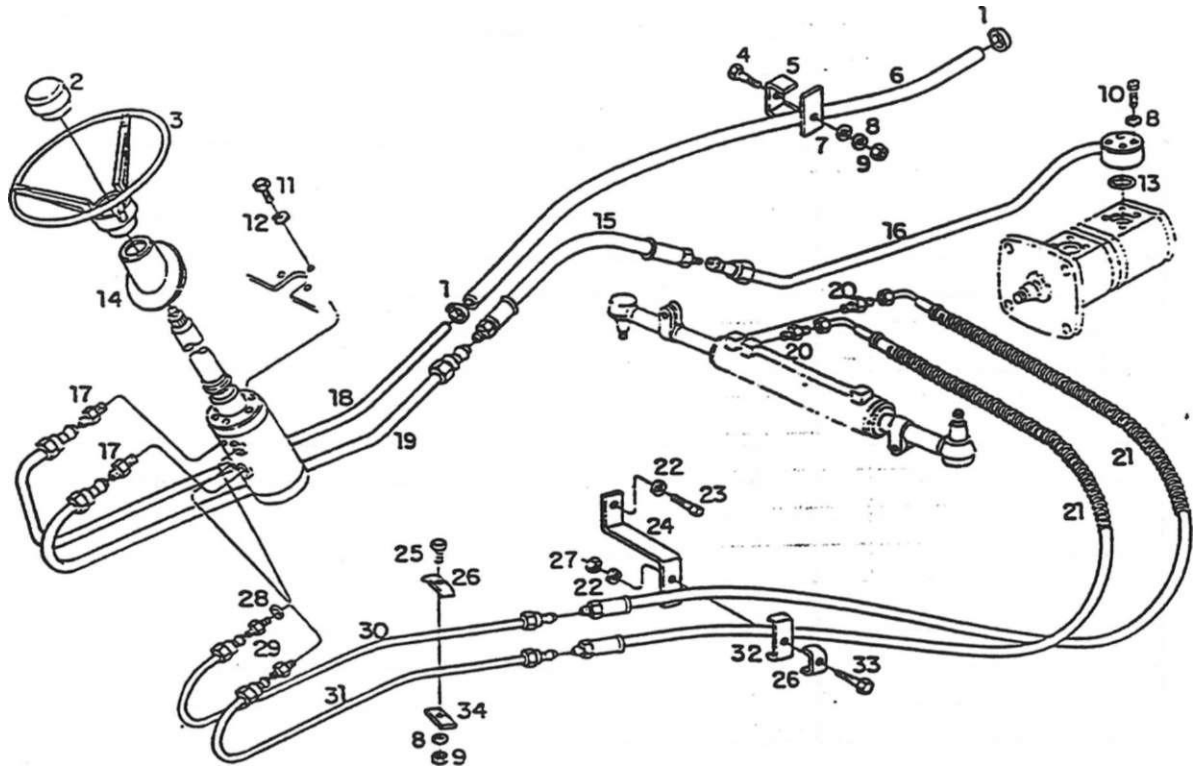

SISTEMA DE DIREÇÃO - TUBULAÇÕES DA DIREÇÃO

ftem	Código	Qte.	Denominação	Alterações de Códigos	><	m	T" X m
1	8002.108.105.00.6	2	Abraçadeira		X	X	X
2	8002.103.009.00.5	1	Tampa do votante		X	X	X
3	8008.103.008.00.4	1	Volante da direção		X	X	X
4	4101.045.016.05.4	1	Paratuso sextavado		X	X	X
5	8009.103.431.00.6	1	Abraçadeira		X	X	X
6	8009.103.429.00.0	1	Mangueira de ligação		X	X	X
7	4103.011.011.01.0	1	Arruela lisa		X	X	X
8	4103.012.007.01.7	7	Anuela de pressão		X	X	X
9	4102.011.005.05.5	1	Porca sextavada		X	X	X
10	4101.037.075.00.1	4	Parafuso allen		X	X	X
11	4101.057.085.05.4	3	Parafuso sextavado		X	X	X
12	4103.012.009.01.3	3	Anuela de pressão		X	X	X
13	8O02108.023.00.1	1	Anel de vedação		X	X	X
14	8OO9.103.035.O0.5	1	Capa da direção		X	X	X
15	8009.103.022.00.3	1	Conjunto da mangueira		X	X	X
16	8009.103.413.00.4	1	Conjunto tubo de pressão setor direção completo		X		
16	8009.103.472.00.0	1	Conjunto tubo de pressão setor direção completo			X	X
17	8009.103.089.002	2	Adaptador		X	X	_x
18	8009.103.415.00.9	1	Conjunto tubo de saída completo		X	X	X
19	8009.103.414.002	1	Conjunto de entrada completo		X	X	X
21	8009.103.426.00.6	2	Conjunto da mangueira		X		
21	8009.103.428.002	2	Conjunto da mangueira			X	X

SISTEMA DE DIREÇÃO - TUBULAÇÕES DA DIREÇÃO

ítem	Código	Qte.	Denominação	Alterações de Códigos	BX-130	BX-4.150 turbo	BX-4.150 turbo I
22	4103.012.009.01.3	1	Arruela de pressão		X	X	X
23			Item nâo usado nessas versões				
24			item não usado nessas versões				
25	4101.047.071.05.7	1	Parafuso sextavado		X	X	X
26	8009.108.100.00.2	2	Distanciador		X	X	X
27	4102.011.007.065	1	- Porca sextavada		X	X	X
28	8009.103.401.00.9	4	Anel de vedação	-	X	X	X
29	8009.103.112.00.2	2	Adaptador setor direção		X	X	X
30	8009.103.416.00.7	1	Conjunto tubo de pressão direito completo		X	X	X
31	8009.103.417.00.5	1	Conjunto tubo de pressão esquerdo completo		X	X	X
32	8009.108.403.00.0	1	Distanciador		X	X	X
33	4101.045.040.05.4	1	Parafuso sextavado		X	X	X
34	8009.108.135.00.8	1	Suporte		X	X	X

Notas:

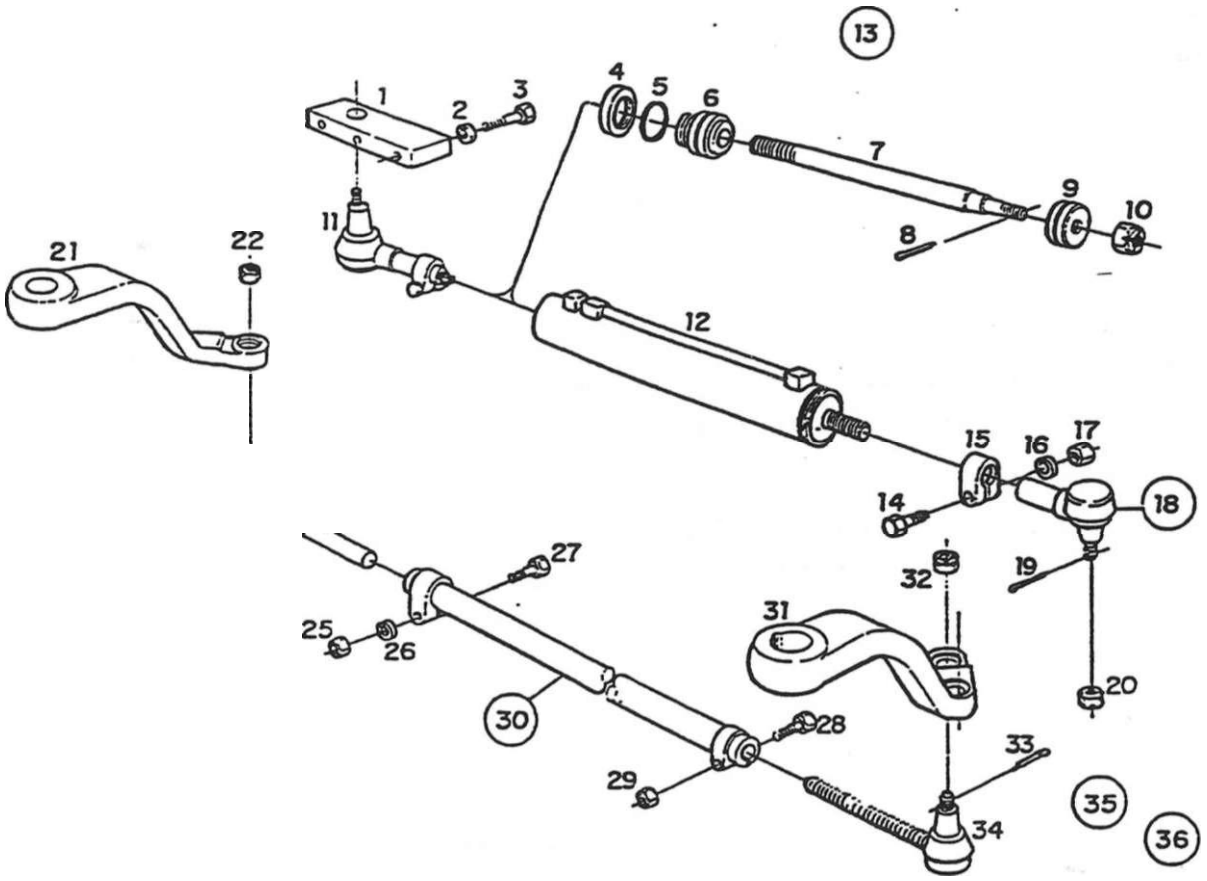

SISTEMA DE DIREÇÃO - BRAÇOS, CIUNDRO DE DIREÇÃO E BARRA REGULÁVEL					ω x	o BX-4	lurbo
ftem	Código	Qte.	Denominação	Alterações de Códigos			
1	8009.103.061.00.1	1	Supone do ciiindro		X		
2	4103.012.011.01.9	3	Anuela de pressão		X		
3	4101.045.081.05.8	3	Parafuso sextavado		X		
4	8009.103.103.00.1	1	Porca da guia		X		
5	8009.103.105.00.6	1	Anel de segurança		x l		
6	8009.103.444.00.9	1	Guia		X		
7	8009.103.442.00.3	1	Haste		X		
8	8009.103.115.00.5	1	Contrapino		X		
9	8009.103.113.00.0	1	Embolo		X		
10	8009.103.114.00.8	1	Porca castelo		X		
11	8009.103.068.00.6	1	Terminal do cilindro de direção		X		
12	8009.103.443.00.1	1	Conjunto da camisa		X		
13	8009.103.400.00.1	1	Cilindro de direção hidráulica (inclui os Itens 4. 5,				
			6. 7, 8. 9.10 e o reparo do ciiindro hidráulico)		X		
-	8009.199.095.00.4	1	Reparo do cilindro hidráulico (inclui:				
			Anel de vedação				
			Anel "O" (2)				
			Gaxeta				
			Raspador				
14	4101.045.055.04.5	2	Parafuso sextavado		X		
15	8009.103.069.00.4	2	Abraçadeira		X		
16	4103.012.010.01.1	2	Arruela de pressão		X		

SISTEMA DE DIREÇÃO - BRAÇOS, CIUNDRO DE DIREÇÃO E - BARRA REGULÁVEL				65			
item	Código	Qte.	Denominação	Alterações . de Códigos	BX-130		
17	4102.011.011.053	2	Porca sextavada		X		
18	8009.103.068.00.6	1	Terminal do cffindro da direção (inclui ftens				
			14,15.16 e 17)		X		
19	4009.010.011.00.2	2	Contrapino		X		
20	4102.012.025.00.3	2	Porca castelo		X		
21	8009.103.046.002	1	Braço direito		X		
22	4102.019.011.05.5	1	Porca castelo		X		
23	4009.010.018.00.7	1	Contrapino		X		
24	8009.103.395.00.3	1	Terminal regulável da barra fridui tens 22 e 23)		X		
25	4102.011.016.07.8	1	Porca sextavada		X		
26	4103.013.037.00.5	1	Arruela ondulada		X		
27	4101.067.074.05.6	1	Parafuso sextavado		X		
28	4101.067.066.052	1	Parafuso sextavado		X		
29	4102.022.030.05.0	1	Porca auto freno		X		
30	8009.103.396.00.1	1	Conjunto do tubo e abraçada ira				
			inclui ftens; 25,26,27,28 e 29)		X		
31	8009.103.047.00.0	1	Braço esquerdo		X		
32	4102.019.011.05.5	1	Porca castelo		X		
33	4009.010.018.00.7	1	Contrapino		X		
34	8009.103.394.00.6	1	Terminal roscado da barra		X		
35	8009.103.052.00.0	1	Conjunto da barra de direção regulável				
			(inclui itens 32.33 e 34)		X		
36	8009.103.066.00.0	1	Conjunto do cffindro hidráulico de direção comple-				
			to (inclui os conjuntos 13 e 18 com todos os seus				
			componentes}		X		

Notas:

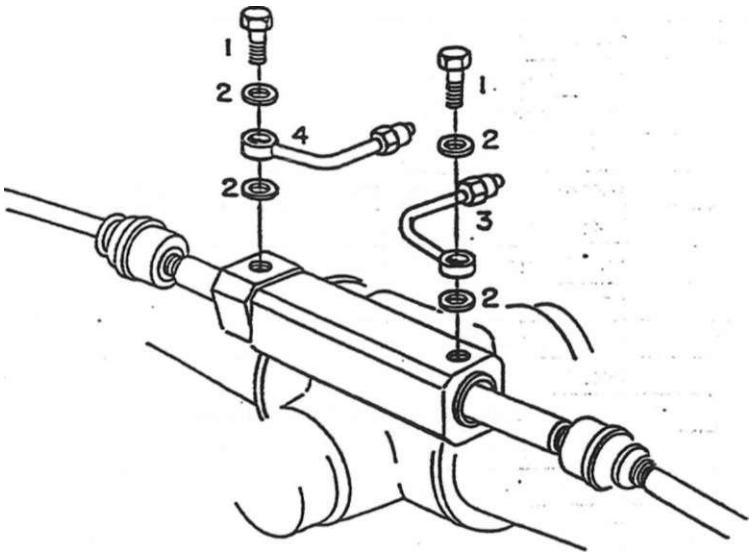

SISTEMA DE DIREÇÃO - TUBULAÇÕES DA DIREÇÃO - TRAÇÃO 4x4					BX-130		
ftem	Código	Qte.	Denominação	Alterações de Códigos			
1	8002.108.024.00.9	2	Parafuso oco			X	X
2	8002.108.023.00.1	4	Anel de vedação :'-			X	X
3	8009.103.420.00.9	1	Conjunto do tubo direito eixo tração			X	X
4	8009.103.403.00.5	1	Conjunto **0o** tubo esquerdo eixo tração			X	X
					1		
	*						
					1		
							...

SISTEMA DE DIREÇÃO - TUBULAÇÕES DA DIREÇÃO - TRAÇÃO 4X4 65

ftem	Código	Qte.	Denominação	Alterações de Códigos	BX-130 ,	BX-4.130	BX-4.150 lurbo 1
			-				

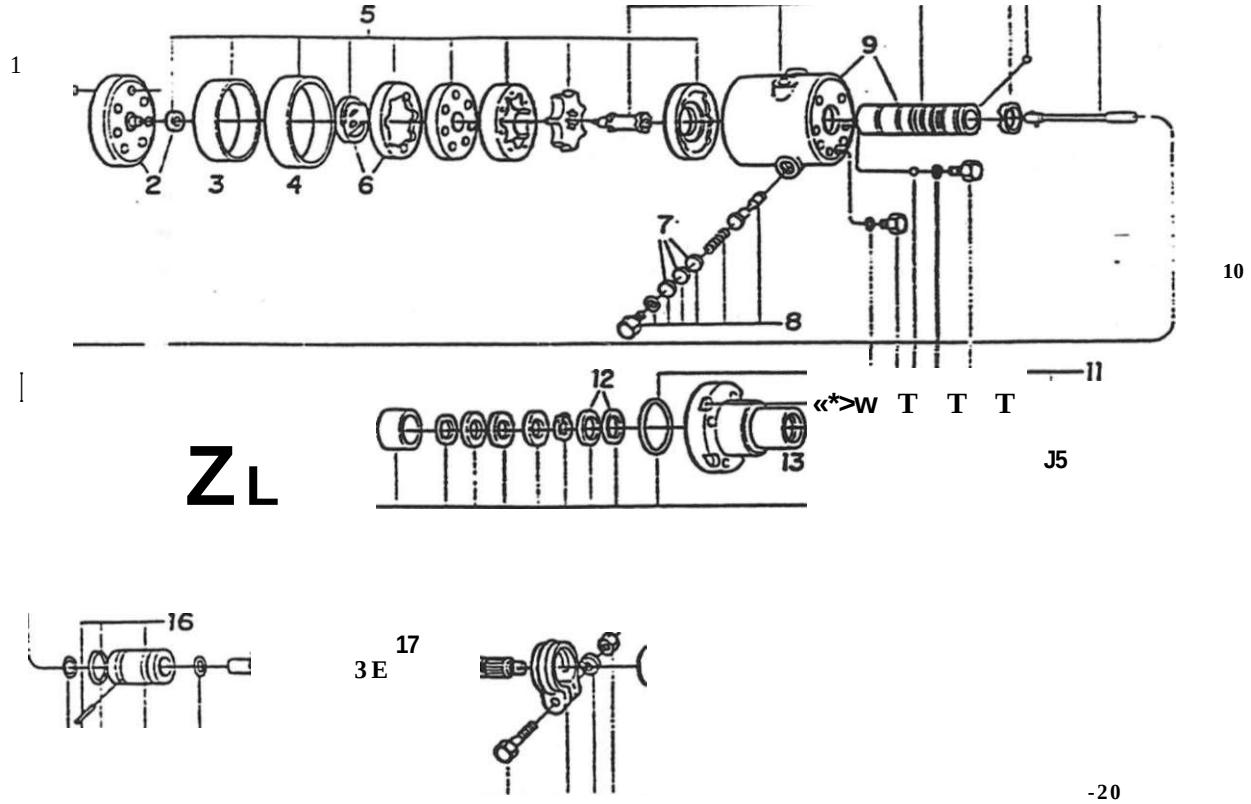

SISTEMA DE DIREÇÃO - UNIDADE HIDROSTÁTICA							
item	Código	Qte.	Denominação	Alterações de Códigos	BX-130		
-	8009.103.020.00.7	1	Conjunto unidade hidrostática c/coluna		X		
-	8009.103.467.00.0ÍA)	1	Conjunto unidade hidrostática c/coluna			X	X
-	8009.103.065.00.2	1	Conjunto unidade hidrostática s/coluna		X		
-	8009.103.468.00.6 (A)	1	Conjunto unidade hidrostática s/coluna			X	X
1	8009.103.095.00.9	7	Parafuso sextavado		X		
1	8009.103.469.00.6	7	Parafuso sextavado			X	X
2	8009.199.021.00.0	1	Jogo de reparo da tampa inferior		Xj	X	X
3	8009.103.094.002	1	Vedador do rotor		X		
3	8009.103.470.00.4	1	Vedador do rotor			X	X
4	8009.103.093.00.4	1	Luva protetora		X		
4	8009.103.471.00.2	1	Luva protetora			X	X
5	8009.199.024.00.4	1	Conjunto reparo da bomba manual		X		
5	8009.199.143.002	1	Conjunto reparo da bomba manual			X	X
6	8009.103.092.00.6	1	Conjunto do anel comutador		X	X	X
7	8009 199.019.00.4	1	Jogo de calços		X	X	X
8	8009.199.022.00.8	1	Jogo de reparo da válvula de alMo		X	X	X
9	8009.103.085.00.0	1	Conjunto da carcaça		X	X	X
10	8009.199.023.00.6	1	Jogo reparo eixo entrada		X		
10	8009.199.142.00.4	1	Jogo reparo eixo entrada			X	X
11	8009.199.026.00.9	1	Jogo de reparo da vedação		X	X	X
12	8009.199.020.002	1	Jogo de reparo dos calços		X	X	X
13	8009.103.084.00.3	1	Tampa superior		X	X	X

item	Código	Qte.	Denominação	Alterações de Códigos	BX-130	BX-4.150 Turbo
u	8009.103.083.00.5	4	Parafuso sextavado		X	X	X
15	8009.103.082.00.7	1	Vedador de pó		X	X	X
16	8009.199.025.00.1	1	Jogo de reparo da bucha de acoplamerno		X	X	X
17	8009.103.096.00.7	1	Bxo de entrada		X	X	X
18	8009.103.097.00.5	1	Jaqueta		X	X	X
19	8009.103.098.00.3	1	Porca do votante	–	X	X	X
20	8009.199.027.00.7	1	Jogo de reparo da coluna		X	X	X

Notas: (A) A partir dos chassis: BX 4.130 - 00612 em diante
BX 4.150 - 00422 - 00423 - 00425 - 00429 - 00541 - 00544 a 00547 - 00549 em diante

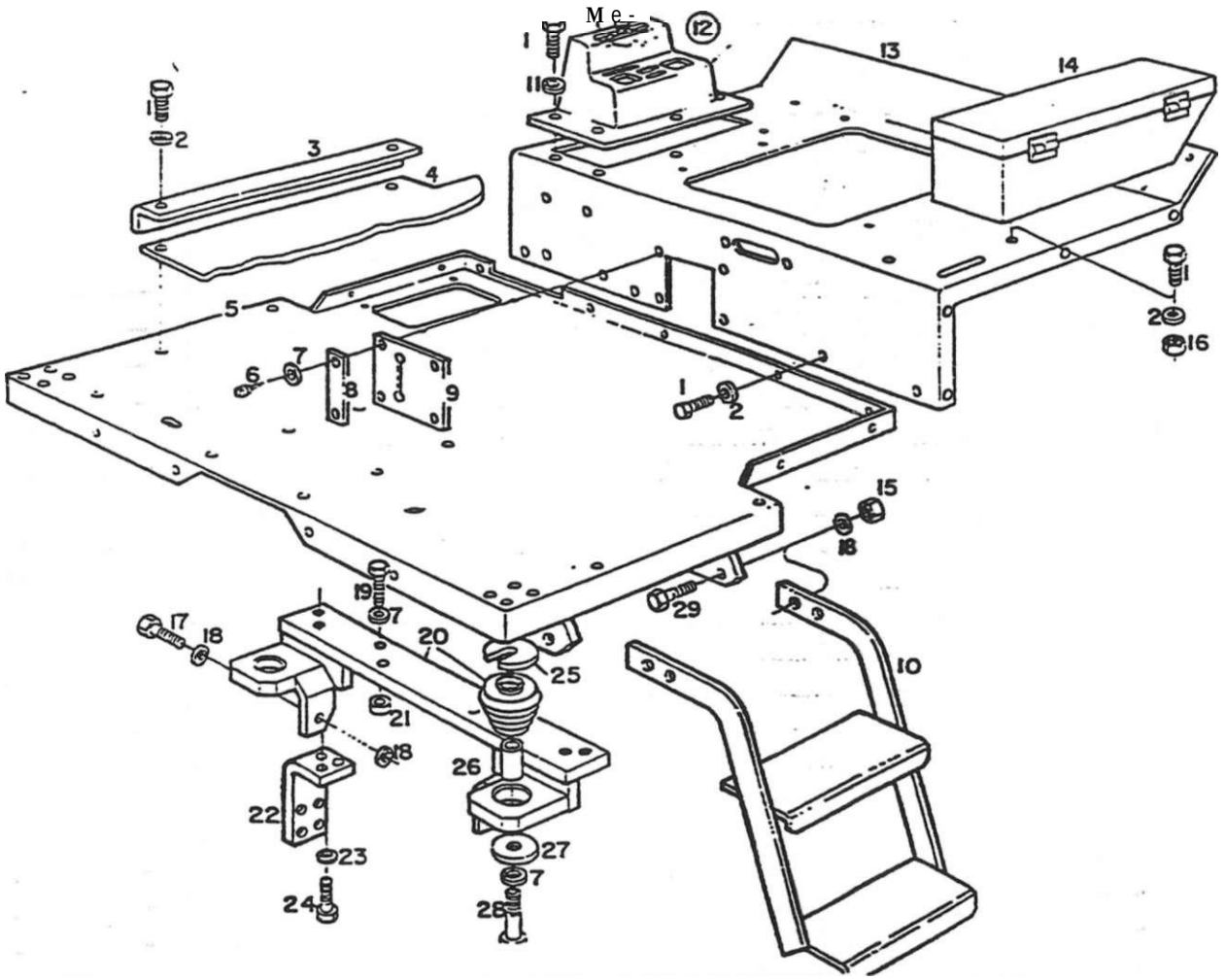

SISTEMA DA CARROCERIA - PISO DIANTEIRO, TRASEIRO, SUPORTE DO PISO, ESTRIBO E CAIXA DE FERRAMENTAS							
ftem	Código	Qte.	Denominação	Alterações de Códigos	BX-13	BX-4.1	
1	4101.047.088.05.1	20	Parafuso sextavado		X	X	X
2	4103.011.013.01.6	10	Arruela Usa :		X	X	X
3	8009.107276.00.1	1	Perfil protetor direito		X	X	X
3	8009.107275.00.3	1	Perfil protetor esquerdo		X	X	X
4	8009.107274.00.6	1	Tapete		X	X	X
5	8009.107.090.00.6	1	Conjunto do piso diameiro		X	X	X
6	4101.068.019.04.3	2	Paraíuso com tenda		X	X	X
7	4103.012.055.01.6	4	Anuela de pressão		X	1 X	X
8	8009.107291.00.0	2	Chapa de fixação		X	X	X
9	8009.107292.00.8	1	Protetor do pedal do bloqueio		X	X	X
10	8009.107.390.00.0(A)	1	Conjunto do estribo		X	X	X
11	4103.012.009.01.3	8	Arruela de pressão		X	X	X
12	8009.108.52200J .	1	Conjunto console completo (inctui o ftem 30) .	-'•••'-/t>	X	1 x	X
13	8009.107.004.00.7	1	Conjunto do piso traseiro		X	X	1 X
14	8009.107280.00.3	1	Conjunto da caixa de ferramentas		X	x	1 x
15	4102.011.014.05.7	4	Porca sextavada		X	X	X
16	4102.011.007.06.9	1	Porca sextavada		X	X	X
17	4101.048.022.05.9	2	Parafuso sextavado		X	X	X
18	4103.012.011.01.9	10	Anuela de pressão		x	X	X
19	4101.048.079.01.8	4	Parafuso sextavado		X	X	X
20	8009.107.072.00.4	1	Conjunto do supone do piso com coxins		X	X	X
21	8009.107.088.00.0	1	Disco separador		X	X	X

SISTEMA DA CARROCERIA - PISO DIANTEIRO, TRASEIRO, SUPORTE DO PISO, ESTRIBO E CAIXA DE FERRAMENTAS -				68			
item	Código	Qte.	Denominação	Alterações de Códigos	BX-130	BX-4.130 .	o 5 S T Œ
22	8009.106.035.00.2	2	Suporte traseiro do tanque		X	X	X
23	4103.012.010.01.1	4	Arruela de pressão		X	X	X
24	4101.048.006.052	4	Parafuso sextavado		X	X	X
25	8009.107.089.00.8	CN	Calço nivelador		X	X	X
26	8009.107.086.00.4	2	Distanciador		X	X	X
27	8009.107.087.002	2	Disco		X	X	X
28	4101.046.034.05.6	2	Parafuso sextavado		X	X	X
29	4101.048.029.05.4	4	Parafuso sextavado		X	X	X
30	8009.108.048.00.3 - T ^	1	Manipulo		X	X	X
				*			
							t
							1
							I
							1
							1 —
							1
							1

Notas: (A) Chassi n° 00649 e a partir do número 00652 NOBX 4.130. Chassi n° 00625. 00626. 00630 ao 00632, 00634. 00635. 00638 ao 00646. 00657 em diante no BX 4.150.

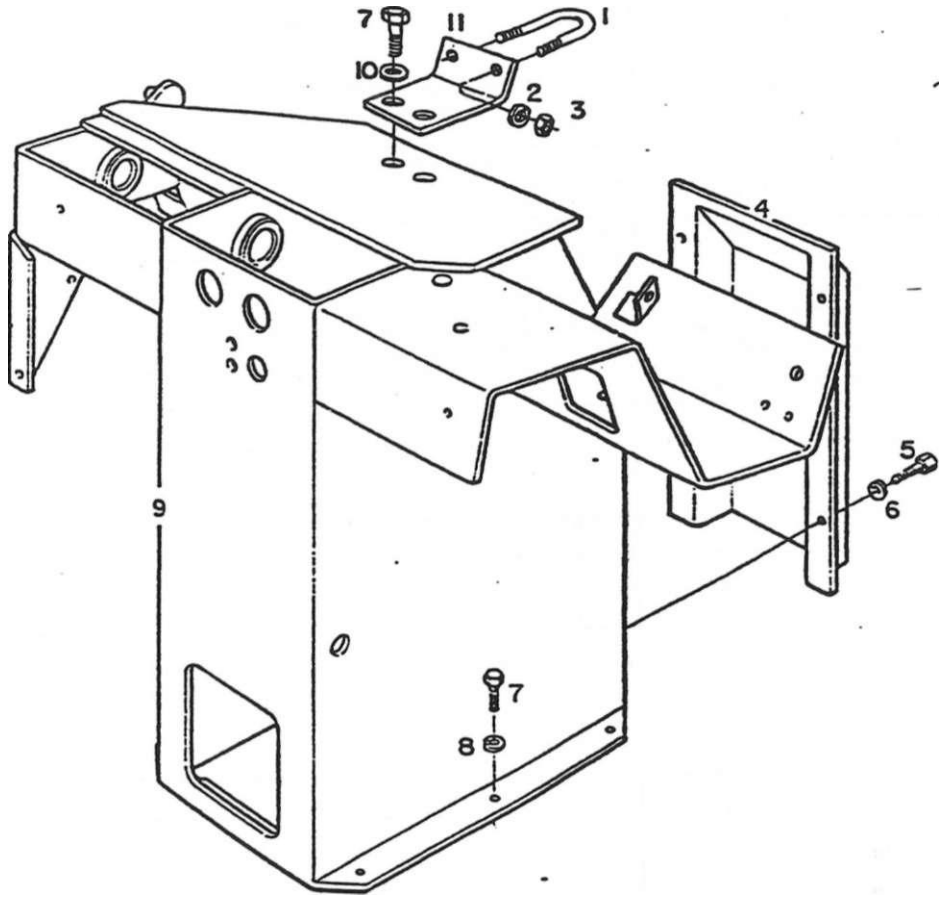

SISTEMA DA CARROCEFfIA - SUPORTE DOS PEDAIS							
ftem	Código	Qte.	Denominação	Alterações de Códigos	BX-130		
1	8009.103.110.00.6	1	Abraçadeira		X	X	X
2	4103.012-007.01.7	2	Arruela de pressão		X	X	X
3	4102.011.005.05.5	2	Porca sextavada		X	X	X
4	8009.107.082.00.3	1	Tampa dianteira		X	X	X
5	4101.047.068.05.3	4	Parafuso sextavado		X	X	X
6	4103.012.007.01.7	4	Arruela de pressão		X	X	X
7	4101.047.088.05.1	8	Parafuso sextavado		X	X	X
8	4103.012.009.01.3	6	Arruela de pressão		X	X	X
9	8009.107.026.00.0	1	Conjunto do suporte dos pedais		X	X	X
10	7007.004.017.00.8	2	Arcuela lisa		X	X	X
11	8009.103.106.00.4	1	Supone superior da coluna		X	X	X

SISTEMA DA CARROCERIA - SUPORTE DOS PEDAIS

ítem	Código	Qte.	Denominação	Alterações de Códigos	BX-130	ro S T 'T x x co ffl
					1	
					1	
					1	
					l	

Notas:

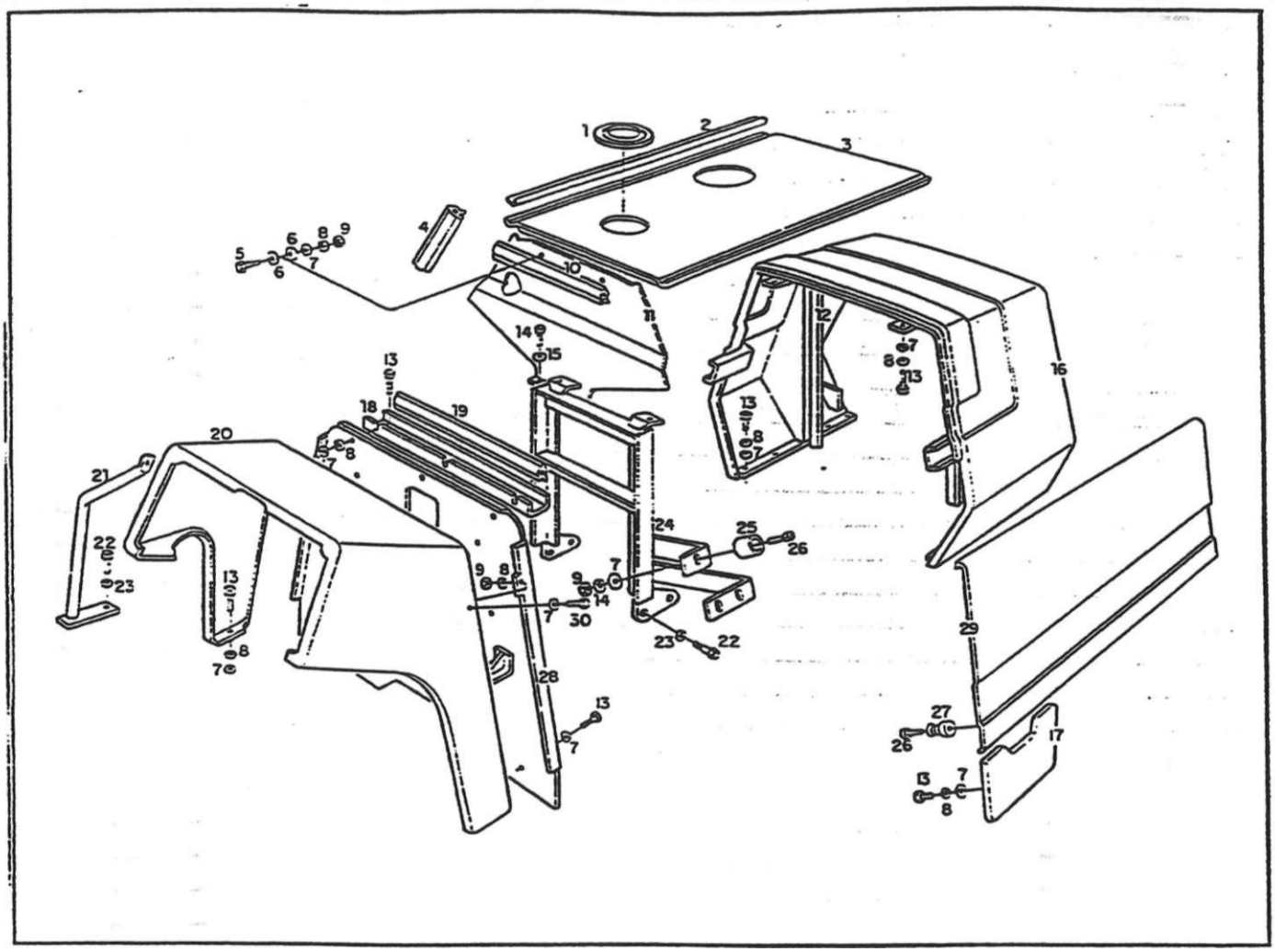

SISTEMA DA CARROCERIA - COBRIMENTO DO PAINEL, LATERAIS, COBRIMENTO DO CAPO SUPERIOR E CARENAGEM DIANTEIRA							
ítem	Código	Qte.	Denominação	Alterações de Códigos			BX-4.1
1	8009.107.121.00.9	1	Anel de vedação do capo		X	X	
i	8009.107.123.00.5	1	Anel de vedação do capo				X
2	8009.107246.00.4	2	Guamiçâo do capo		X	X	X
3	8009.107.025.002	1	Conjunto fechamento superior do capa		X	X	X
4	8009.107 230.00.8	2	Guamiçâo		X	X	X
5	4101.045.033.05.9	2	Parafuso sextavado		X	X	X
6	6001.005.002.00.3	4	Calço		X	X	X
7	4103.011.013.01.6	30	Arruela usa		X	X	X
8	4103.012.O09.01.3	25	Arruela de pressão		X	X	X
9	4102.011.007.06.9	8	Porca sextavada		X	X	X
10	8009.107229.00.0	1	Guamiçâo		X	X	X
11	8009.101.314.00.6	1	Defleior do filtro de ar		X	X	X
12	8009.107242.00.3	1	Guamicão do radiador		X	X	X
13	4101.047.088.05.1	28	Parafuso sextavado		X	X	X
14	4101.048.003.05.9	2	Parafuso sextavado		X	X	X
15	4103.011.015.01.1	2	Arruela Esa		X	X	X
16	8009.107.333.00.0	1	Conjunto do capo frontal		X	X	X
17	8009.107248.00.0	1	Conjunto complemento direito				X
17	8009.107247.002	1	Conjunto complemento esquerdo				X
18	8009.107.155.00.7	1	Fixador do revestimento		X	X	X
19	8009.107245.00.6	1	Guamiçâo do capo		X	X	X
20	8009.107.154.00.0	1	Cobrimemo do painel		X	X	X

SISTEMA DA CARROCERIA - COBRIMENTO DO PAINEL, LATERAts, - COBRMENTC-BO CAPO SUPERIORECARENAGEM DIANTEIRA **70**

ttem	Código	Qte.	Denominação	Alterações de Códigos	BX-130	
21		—	Item não utilizado			
22	4101.048.024.01.4	4	Paratuso sextavado		X	X X
23	4103.012.011.013	4	Arruela de pressão		X	X X
24	8009.107300.003	1	Conjunto supone capo intermediário		X	X X
25	8009.107207.00.6	4	- Assento de borracha		X	X X
26	4101.037.084.052	8	Parafuso allen	—	X	X X
27	8009.107206.00.8	4	Amortecedor de borracha		X	X X
28	8009.107.044.00.3	1	Conjunto da chapa frontal		X	X X
29	8009.107.054.002	1	Conjunto lateral direita do capo		X	X X
29	8009.107.053.00.4	1	Conjunto lateral esquerda do capo		X	X X
30	4101.047.09205.3	2	Parafuso sextavado		X	X X

Notas:

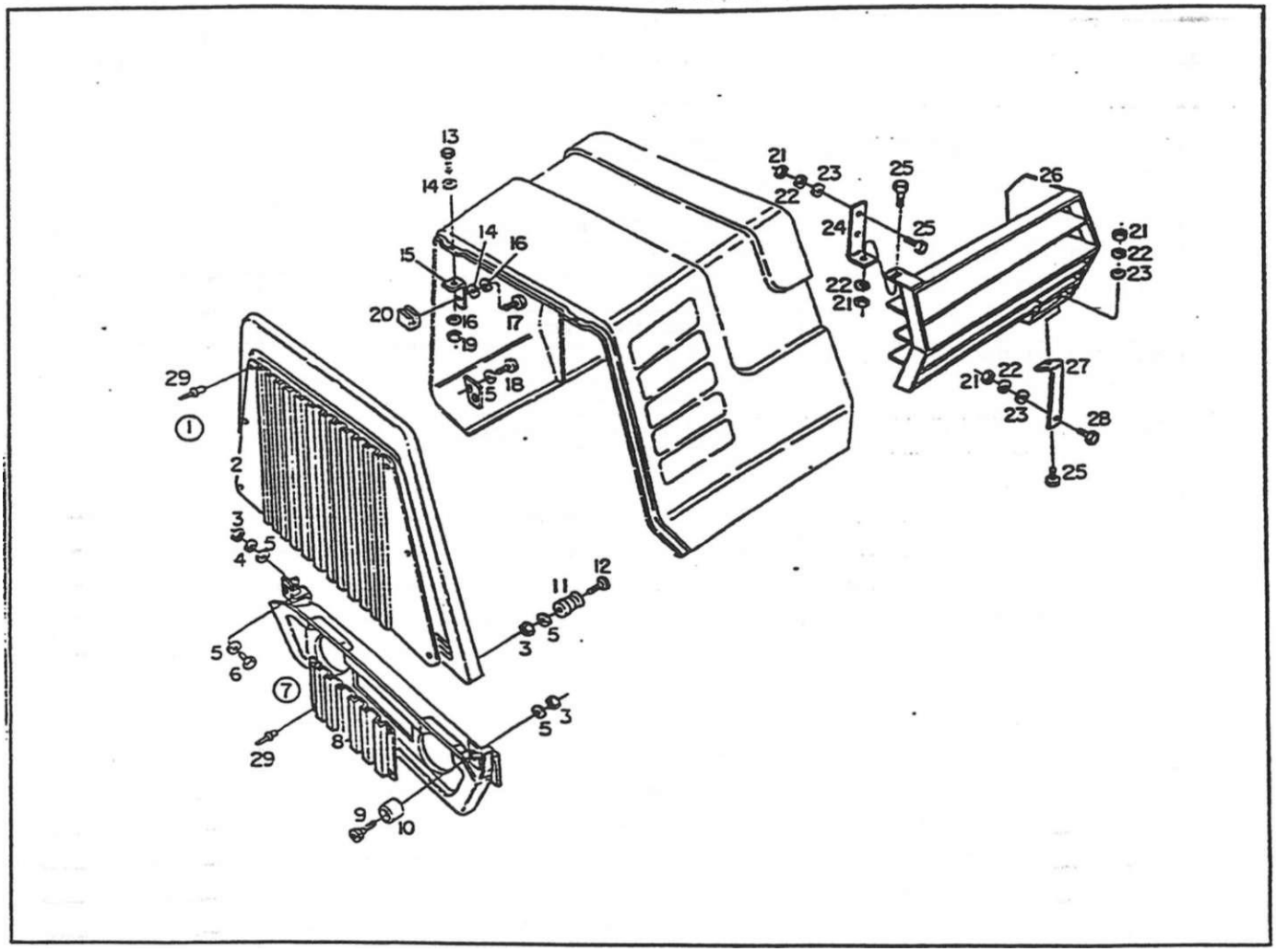

SISTEMA DA CARROCERIA - SUPORTE DOS FARÓIS E CARENAGEM SUPERIOR E INFERIOR							
fiem	Código	Qte.	Denominação	Alterações de Códigos	BX-131		
1	8009.107.316.00.5	1	Conjunto carenagem superior (inclui os itens 2 e 29)		X	X	X
2	8009.107.309.00.0	1	Tela superior		X	X	X
3	4102.011.007.06.9	5	Porca sextavada		X	X	X
4	4103.012.009.01.3	1	Arruela de pressào		X	X	X
5	4103.011.013.01.6	10	Arruela lisa		X	X	X
6	4101.045.027.05.1	1	Parafuso sextavado		X	X	X
7	8009.107.321.00.5	1	Conjunto carenagem inferior (inclui os ftens 8 e 29)		X	X	X
8	8009.107.330.00.6	1	Tela inferior		X	X	X
9	4101.037.082.05.6	. 2	Parafuso allen		X	X	X
10	8009.107.207.00.6	2	Assento de borracha		X	X	X
11	8009.107.206.00.8	2	Amortecedor de borracha		X	X	X
12	4101.037.085.04.2	2	Parafuso allen		X	X	X
13	4101.047.059.05.2	2	Parafuso sextavado		X	X	X
14	4103.011.010.01.2	4	Arruela lisa		X	X	X
15	8009.107.382.00.7	2	Fixador do supone		X	X	X
16	4103.012.006.01.9	4	Anuela de pressão		X	X	X
17	4101.047.056.05.8	2	Parafuso sextavado		X	X	X
•18	4I0J.047.088.05.1	4	Parafuso sextavado		X	X	X
19	4102.011.003.05.0	2	Porca sextavada		y	X	X
20	8009.107.379.00.3	2	Supone		X	X	X
21	4102.011.005.05.5	5	Porca sextavada		X	X	X
22	4103.012.007.01.7	5	Arruela de pressão		X	X	X

SISTEMA DA CARROCERIA - SUPORTE DOS FARÓIS E CARENAGEM - -SUPERIOR E INFERIOR

ftem	Código	Qte.	Denominação	Alterações de Códigos	BX-130	o ° x Œ	o JO 3 ° x ca
23	4103.011.011.01.0	5	Arruela lisa		X	X	X
24	8009.107.375.00.1	1	Suporte superior		X	X	X
25	4101.047.067.05.5	4	Parafuso sextavado		X	X	X
26	8009.107.365.002	1	Conjunto defletor		X	X	X
27	8009.107.376.00.9	1	Supone inferior		X	X	X
28	4101.047.069.05.1	1	Parafuso sextavado	–	X	X	X
29	4011.010.013.00.4	19	Rebite pop		X	X	X

No;as:

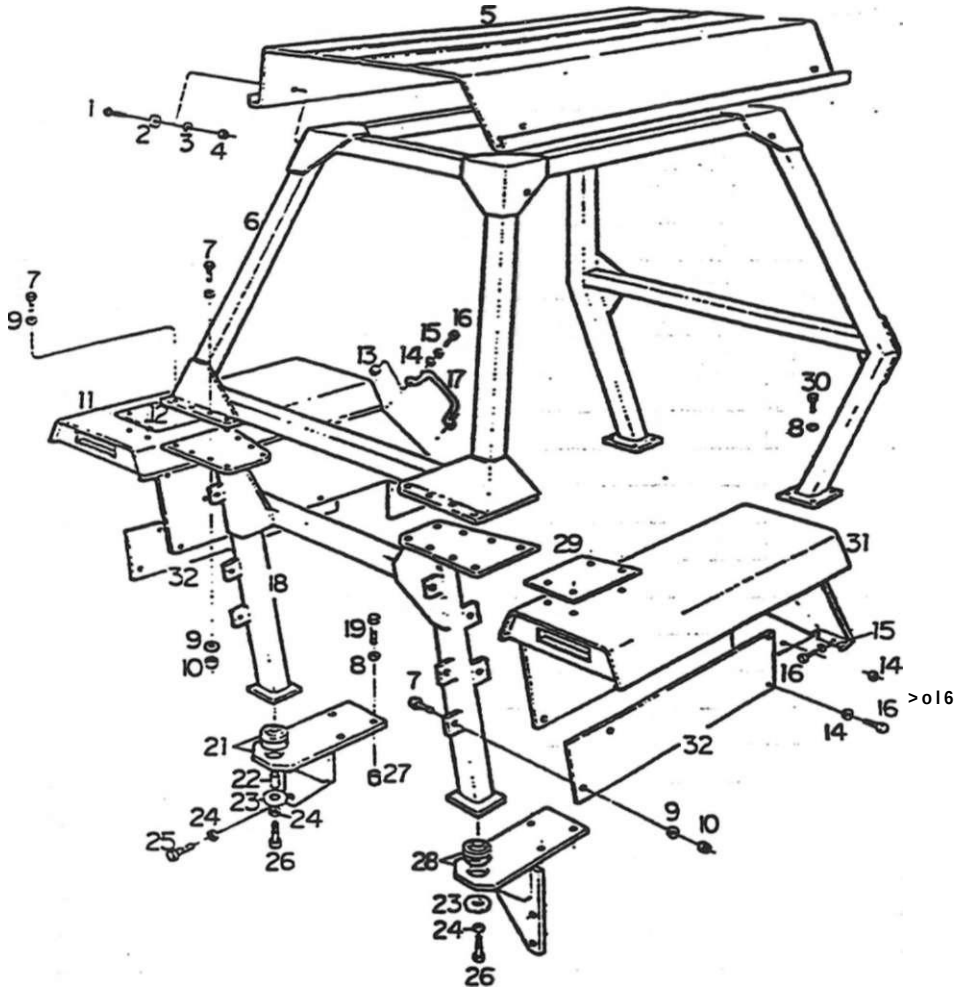

SISTEMA DA CARROCER1A - PÁRA-LAMAS, ESTRUTURA DA CABINA E Iblü SOLAR							
(tem	Código	Qte.	Denominação	Alterações de Códigos	BX-13	BX-4.13	BX-4.150
1	8009.107.033.00.6	8	Parafuso trances		X	X	X
2	8009.107.273.00.8	4	Calco do teto solar		X	X	X
3	4103.011.020.01.1	8	Arruela fisa		X	X	X
4	4102.011.020.062	8	Porca sextavada		X	X	X
5	'8009.107.190.00.4	1	Conjunto do teto solar		X	X	X
6	8009.107.170.00.6	1	Conjunto estrutura da cabina		X	X	X
7	4101.048.022.05.9	26	Parafuso sextavado		X	X	X
8	4103.012.011.01.9	14	Arruela de pressão			x	X
9	4103.011.017.01.7	36	Arruela lisa		X	X	X
10	4102.011.014.05.7	12	Porca sextavada		X	X	X
11	8009.107203.00.5	1	Conjunto do pára-lama esquerdo		X	X	X
12	8009.107.199.00.5	1	Batente do pára-lama esquerdo		X	X	X
13	4102.011.007.06.9	2	Porca sextavada		X	X	X
14	4103.011.013.01.6	16	Arruela lisa		X	X	X
15	4103.012.009.01.3	4	Arruela de pressão		X	X	X
16	4101.047.088.05.1	16	Parafuso sextavado		X	X	X
17	5066.001.009.00.6	1	Pega-mão		X	X	X
18	8009.107.185.00.4	1	Conjunto supone do pára-lama		X	X	-x
19	•4^01.045.084.01.1	6	Parafuso sextavado		X	X	X
20		—	Bem eliminado				
21	8009.107.067.00.4	1	Conjunto do supone do coxim esquerdo		X	X	X
22.	8009.107.086.00.4	2	Distanciador		X	x	X

SISTEMA DA CARROCERIA - PÁRA-LAMA, ESTRUTURA DA Jt-. . . . . .CABINA E TETO SOLAR

item	Código	Qte.	Denominação	Alterações de Códigos	BX-130	BX-4.130
23	8009.107.087.002	2	Disco		X	X
24	4103.012055.01.6	8	Arruela de pressão		X	X
25	4101.048.077.012	4	Parafuso sextavado		X	X
26	4101.046.034.05.6	2	Parafuso sextavado		X	X
27	8009.107.134.002	6	Distanciador maior		X	X
28	8009.107.064.00.1	1	Conjunto do supone do coxim direito		X	X
29	8009.107.198.00.7	1	Batente do pára-Jama direito		X	X
30	4101.045.076.05.8	8	Parafuso sextavado		X	X
31	8009.107204.00.3	1	Conjunto do pára-larna direito		X	X
32	8009.107205.00.0	2	Fechamento lateral		X	X

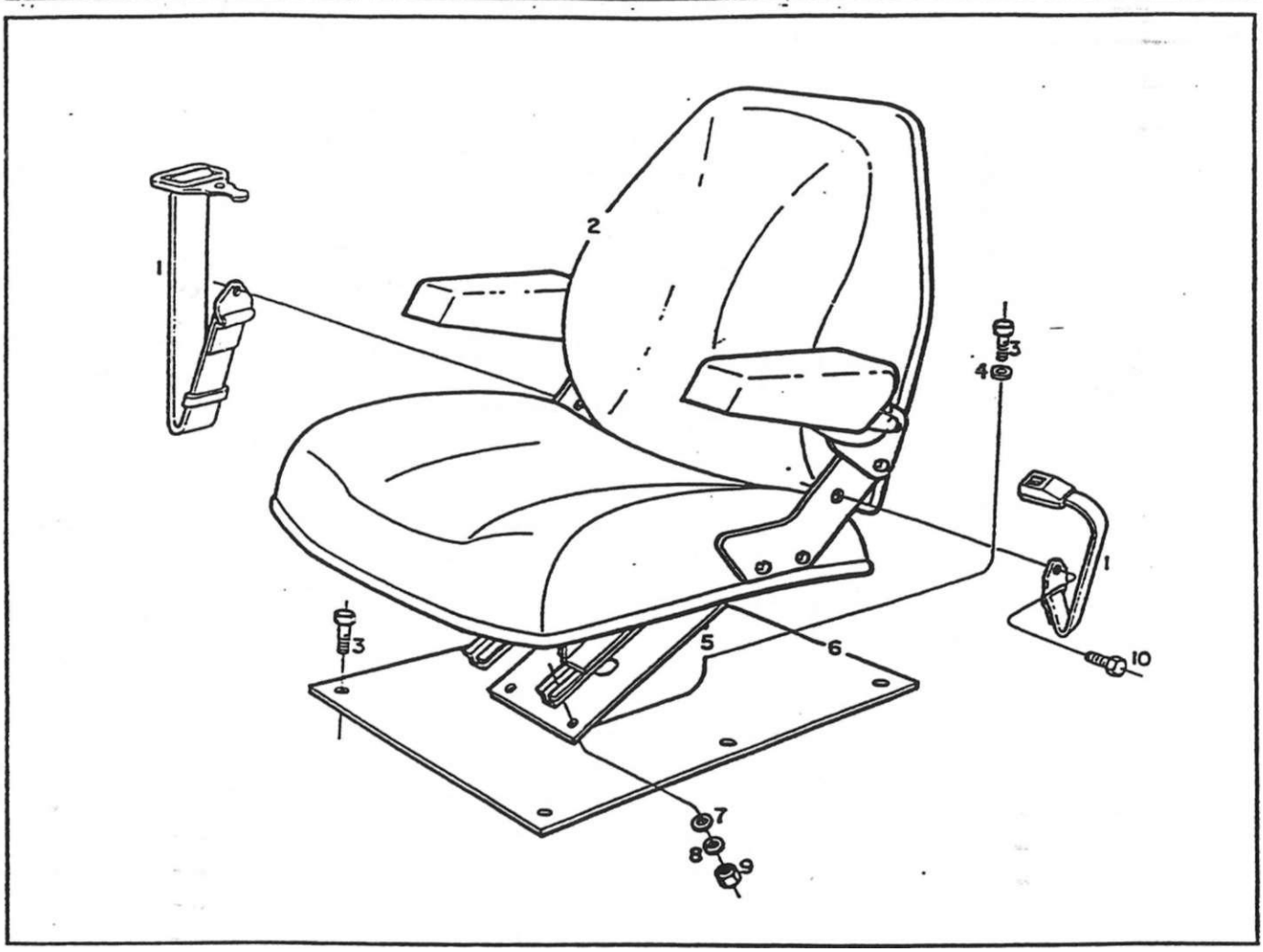

SISTEMA DE CARROCERIA - ASSENTO DO OPERADOR					BX-4.130	BX-4.150 lurbo
ítem	Código	Qte.	Denominação	Alterações de Códigos		
1	8009.107.076.00.5	1	Cimo de segurança		X	X	X
2	8009.107.361.00.1	1	Conjunto do assento do operador		x	X	X
3	4101.048.005.05.4	10	Parafuso sextavado		X	X	X
4	4103.011.015.01.1	4	Arruela lisa		X	X	X
5	8009.107.362.00.9	1	Supone do assento		X	X	X
6	8009.107.078.00.1	1	Conjunto base do assento		X	X	X
7	4103.011.013.01.6	4	Anuela Esa		X	X	X
8	4103.012.009.01.3	4	Arruela de pressão		X	X	X
9	4102.011.007.06.9	4	Porca sextavada		X	X	X
10	4101.057.073.04.3	2	Parafuso sextavado		X	X	X
						!	

SISTEMA DE CARROCEF^ - ASSEhTIjO_DQ OPERADOR - - 73							
ítem	Código	Qte.	Denominação	Alterações de Códigos			
				-			
				.			

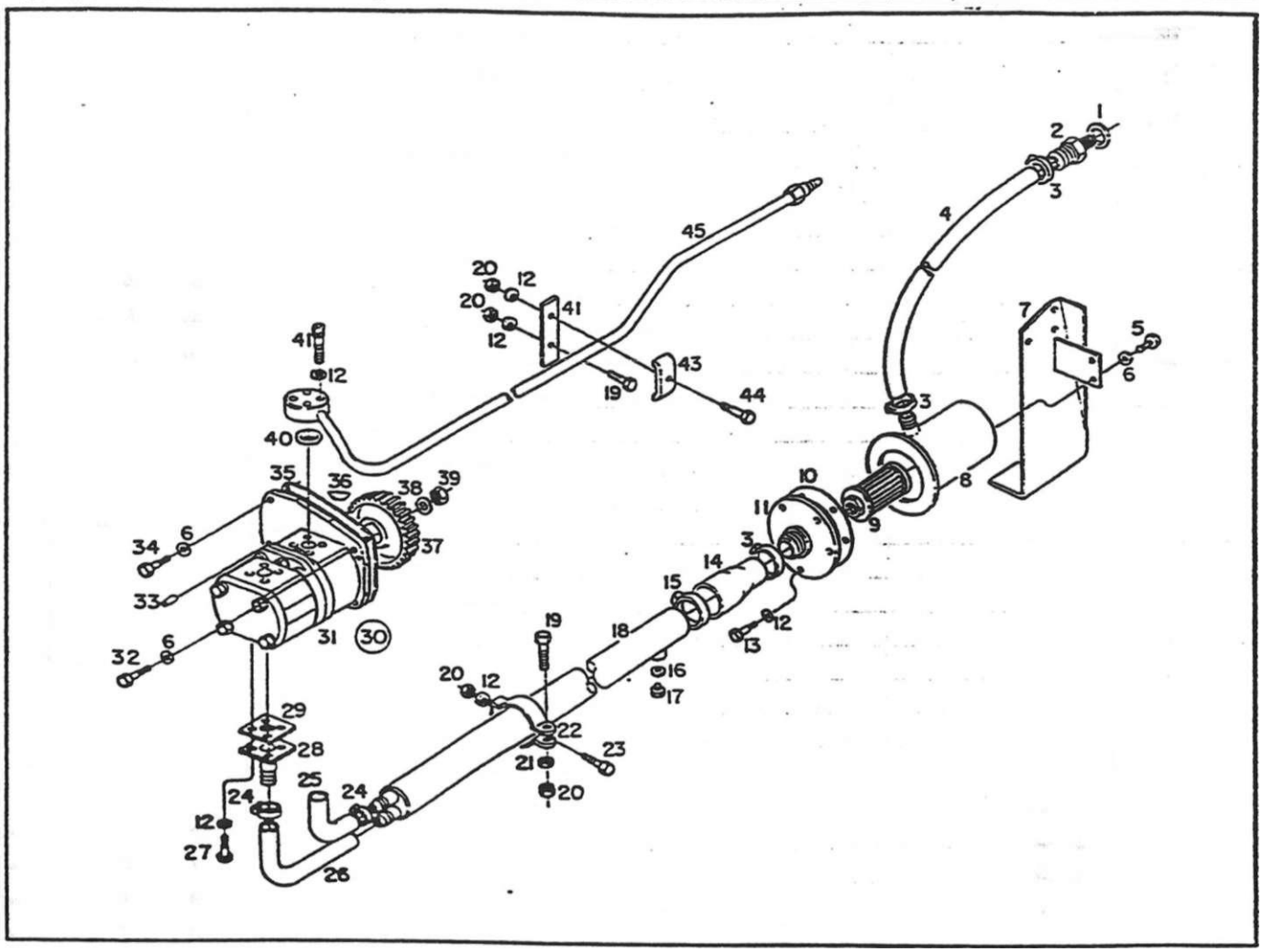

SISTEMA HIDRÁULICO - ACOPLAMENTO DA BOMBA HIDRÁULICA TUBULAÇÕES DE PRESSÃO E SUCÇÃO					BX-13°	BX-4.1°	BX-4.12°
ítem	Código	Qte.	Denominação	Alterações de Códigos			
1	4014.010.046.00.8	1	Junta de vedação			X	X
1	8009.108.166.00.3 (A)	1	Junta de vedação			X	X
2	8009.108.627.00.4	1	Adaptador			X	X
2	8009.108.104.00.4(A)	1	Adaptador			X	X
3	6002.001.035.00.5	3	Abraçadeira			X	X
3	6001.004211.00.1 (A)	3	Abraçadeira			X	X
4	8009.108.630.00.8	1	Mangueira			X	X
4	8009.108.611.00.8ÍA)	1	Mangueira			X	X
5	4101.047.086.05.5	2	Parafuso sextavado			X	X
6	4103.012.009.01.3	6	Arruela de pressão			X	X
7	8009.108.612.00.6	1	Conjunto protetor			X	X
8	8009.108.621.00.7	1	Conjunto corpo do reservatório			X	X
8	8009.108.6O0.00.1 (A)	1	Conjunto corpo do reservatório			X	X
9	8009.108.609.002	1	Filtro de sucção			X	X
10	8009.108.610.00.0	1	Junta da tampa			X	X
11	8009.108.624.00.1	1	Conjunto tampa do reservatório			X	X
11	8009.108.606.00.8(A)	1	Conjunto tampa do reservatório			X	X
.12	4103.012.007.01.7	17	Arruela de pressão			X	X
13	4101.047.066.05.7	5	Parafuso sextavado			X	X
14	8009.108.628.002	1	Mangueira			X	X
14	8009.108.016.00.0(A)	1	Mangueira			X	X
15	7015.008.047.00.4	1	Abraçadeira			X	X

SISTEMA HIDRÁULICO - ACOPLAMENTO DA BOMBA HIDRÁUUCA, TUBULAÇÕES DE PRESSÃO E SUCÇÃO . . . . . .

Ítem	Código	Qte.	Denominação	Alterações de Códigos	BX-130 ;	BX-4.130 1	BX-4.150 lurbo I
16	4104.010.020.00.3	i	Anel de vedação			X	X
17	4010.010.017.00.7	1	Bujão			X	X
18	8009.108.595.00.3	1	Conjunto tubo de sucção da bomba			X	X
19	4101.047.071.05.7	3	Parafuso sextavado			X	X
20	4102.011.005.055	6	Porca sextavada			X	X
21	4103.011.011.01.0	2	Anuelafisa			X	X
22	8009.108.419.00.6	2	Abraçadeira			X	X
23	4101.045.008.002	2	Parafuso sextavado			X	X
24	8009.108.138.002	4	Abraçadeira			X	X
25	8009.108.583.00.9	1	Mangueira			X	X
26	8009.108.582.00.1	1	Mangueira			X	X
27	4101.047.068.05.3	8	Parafuso sexiavado			X	X
28	8009.108.423.00.8	2	Range da bomba			X	X
29	8009.108.105.00.1	2	Junta de vedação			X	X
30	8009.108575.00.5	1	Conjunto bomba hidráulica (inclui item 31)			X	X
31	8009.199.093.00.9	1	Kk de reparo			X	X
32	4101.037.093.012	2	Parafuso sextavado interno			X	X
33	4006.011.012.00.5	2	Bucha elástica			X	X
34	4101.037.084.01.1	2	Parafuso sextavado interno			X	X
35	8009.108.061.00.6	1	Junta de vedação			X	X
36	4005.011.005.00.1	1	Chavela redonda			X	X
37	8009.108.425.00.3	1	Engrenagem			X	X
38	4103.012.011.01.9	1	Arruela de pressão			X	X
39	4102.011.016.07.8	1	Porca sextavada			X	X
40	8002.108.023.00.1	1	Anel de vedação			X	X
41	4101.037.075.00.1		Parafuso allen			X	X
42	8O09.108.099.00.6	1	Suporte			X	X
43	8009.108.100.00.2	1	Distanciador			X	X
44	4101.047.074.00.2	t	Parafuso sextavado			X	X
45	8009.108.576.00.3	·	Conjunto tubo pressão completo			X	X

Notas: (A) - BX 4.130 - a parte do chassi rt° 00787.
BX 4.150 - a partir do cnassi n° 00587.

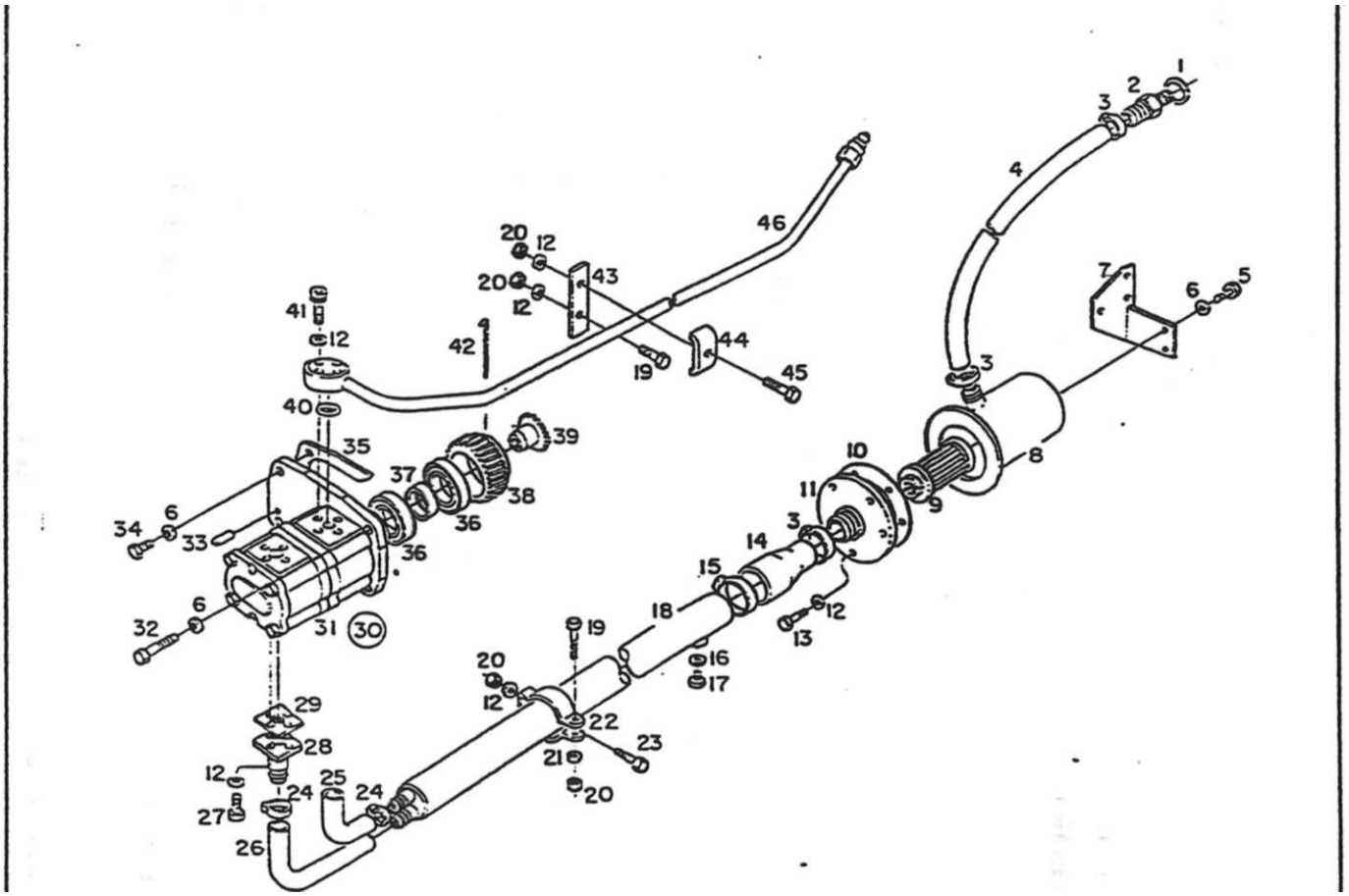

SISTEMA HIDRÁUUCO - ACOPLAMENTO DA BOMBA HIDRÁULICA TUBULAÇÕES DE PRESSÃO E SUCÇÃO							
item	Código	Qte.	Denominação	Alterações de Códigos			
1	4014010.046.00.8	1	Jurna de vedação		X		
i	8009.108.166.00.3	1	Juma de vedação		X		
2	8009.108.627.00.4	1	Adaptador		X		
2	8009.108.104.004	1	Adaptador		X		
3	6002.001.035.00.5	3	Abraçadeira		X		
3	6001.004211.00.1	3	Abraçadeira		X		
4	8009.108.630.00.8	1	Mangueira		X		
4	8009.108.611.00.8	1	Mangueira		X		
5	4101.047.086.05.5	2	Parafuso sextavado		X		
6	4103.012.009.01.3	6	Arruela de pressão		X		
7	8009.108.618.00.3	1	Conjunto supone		X		
8	8009.108.621.00.7	1	Conjunto corpo do reservatório		X		
8	8009.108.600.00.1	1	Conjunto corpo do reservatório		X		
9	8009 108.609.002	1	Filtro de sucção		X		
10	8009.108.610.00.0	1	Juma da tampa		X		
11	8009.108.624.00.1	1	Conjunto tampa do reservatório		X		
11	8009.108.606.00.8	1	Conjunto tampa do reservatório		X		
.12	4103.012.007.01.7	17	Arruela de pressão		X		
13	Al 01.047.066.05.7	5	Parafuso sextavado		X		
14	8009.108.628.00.2	1	Mangueira		X		
14	8009.108.016.00.0	1	Mangueira		X		
i=;	7015.008.047.00.4	1	Abraçadeira		X		

SISTEMA HIDRÁULICO - ACOPLAMENTO DA BOMBA HIDRÁULICA, TUBULAÇÕES DE PRESSÃO E SUCÇÃO				75			
Item	Código	Qte.	Denominação	Alterações de Códigos	BX-130	oj. xa	0.05 s Tx
16	4014 010.020.00.3	1	Anel de vetíacáo		X		
17	4010.010.017.00.7	1	Bujão		X		
18	8009.108.595.00.3	1	Conjunto tubo de sucção da bomba		X		
19	4101.047.071.05.7	3	Parafuso sextavado		X		
20	4102.011.005.05.5	6	Porca sextavada		X		
21	4103.011.011.01 0	2	Arruela lisa		X		
22	8009.108.419.00.6	2	Abraçadeira		X		
23	4101.045.008.002	2	Parafuso sextavado		X		
24	8009.108.138.002	4	Abraçadeira		X		
25	8009.108.583.00.9	1	Mangueira		X		
26	8009.108.582.00.1	1	Mangueira		X		
27	4101.047.068.05.3	8	• Parafuso sextavado		X		
28	8009.108.101.00.0	2	Conjunto flange sucção da bomba		X		
29	8009.108.105.00.1	2	Junta de vedação		X		
30	8009.108.010.00.3	1	Conjunto da bomba do hidráulico (inclui item 31)		X		
31	8009.199.005.00.8	1	Jogo de reparo		X		
32	4101.038.028.01.7	2	Parafuso sextavado		X		
33	4006.011.022.00.4	2	Bucha elástica		X		
34	4101.037.087.01.4	2	Parafuso sextavado		X		
35	8009.108.061.00.6	1	Junta de vedação		X		
36	4001.019.058.00.1	2	Rolamento		X		
37	8009.108.058.002	1	Espacador		X		
38	8009.108.056.00.6	1	Engrenagem da bomba		X	1	
39	8009.108.057.00.4	1	Condutor da bomba		X		
40	8002.108.023.00.1	1	Anel de vedação		X		
41	4101.037.075.00.1		Parafuso allen		X		
42	8009.108.059.00.0	1	Frxador do condutor		X		
43	8009.108.099.00.6	1	SuDOrte		X		
44	8009.108.100.00.2		Distanciador		X		
45	4101.047.074.002	1	Parafuso sextavado		X		
46	8009.108.381.00 8	1	Conjunto do tubo oressáo comDleto		X		
						1	
							1
						1 1	
							1
							1
							1
							1

Noias

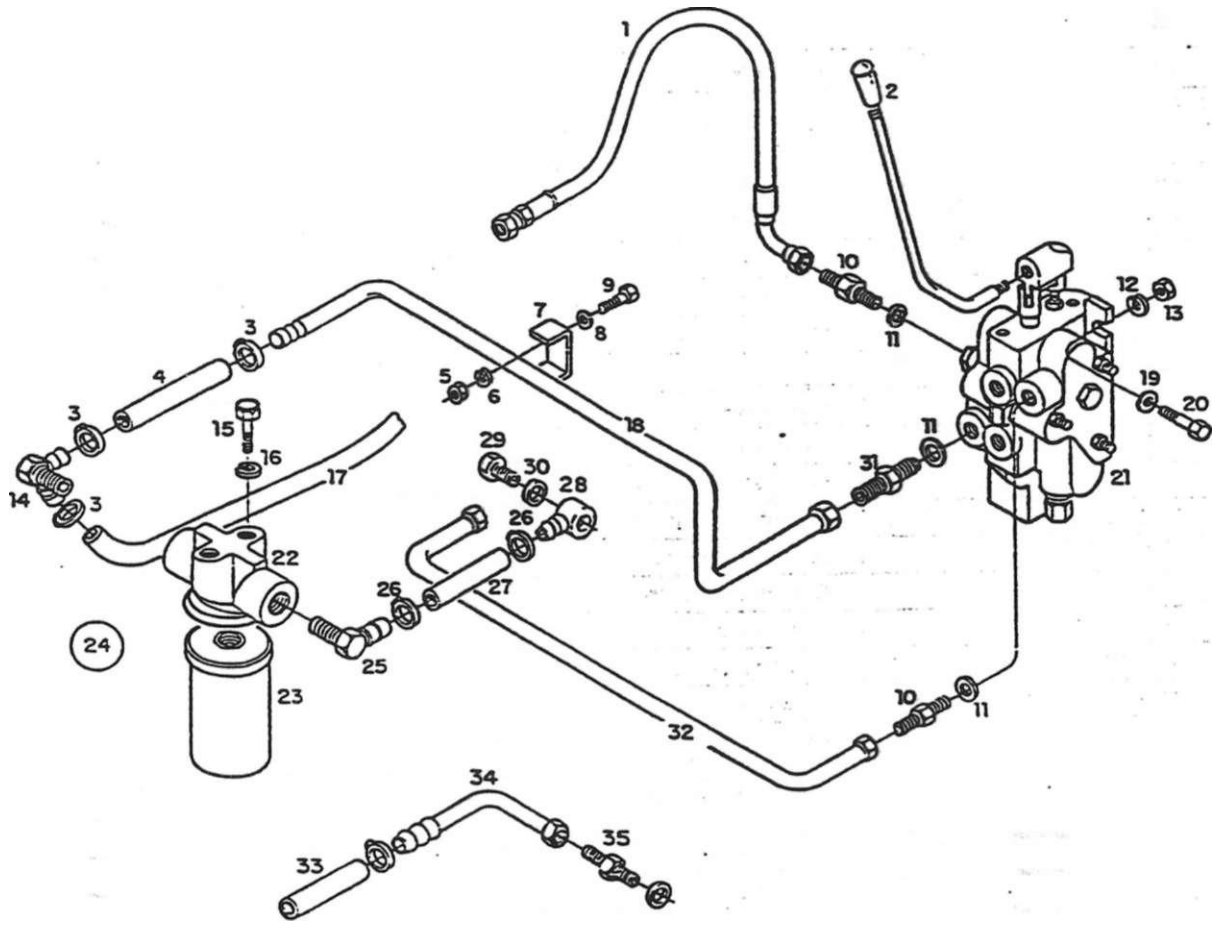

SISTEMA HIDRÁULICO - COMANDO HIDRÁULICO, FILTRO E TUBULAÇÕES							
Item	Código	Qte.	Denominação	Alterações de Códigos			
1	8009.108.081.00.4	1	Conjunto da mangueira		X	X	X
2	8009.108.521.00.9	2	Conjunto alavanca comando hidráulico		X	X	X
3	8009.108.023.00.4	4	Abraçadeira		X	X	X
4	8009.108.429.00.5	1	Mangueira		X	X	X
5	'4102.011.005.05.1	1	Porca sextavada		X	X	X
6	4103.012.007.01.7	1	Arruela de pressão		* |	X	X
7	8O09.108.439-00.4	1	Abraçadeira do tubo		X	X	X
8	4103.011.011.01.0	1	Arruela fisa		X	X	X
9	4101.047.073.00.4	1	Parafuso sextavado		X	X	X
10	8009.108.111.00.9	2	Adaptador passagem de pressão		X	X	X
11	8009.108.160.00.6	4	Junta de vedação de cobre		X	X	X
12	4103.012.010.01.1	3	Arruela de pressão		X	X	X
13	4102.011.011.05.3	3	Porca sextavada		X	X	X
14	8009.108.432.00.9	1	Conjunto adaptador de entrada do filtro		X	X	X
15	4101.057.085.05.4	2	Parafuso sextavado		X	X	X
16	4103.012.009.01.3	2	Arruela de pressão		X	X	X
17	8009.103.429.00.0	1	Mangueira		X	X	X
18	8009.108.430.00.3	1	Conjunto tubo salda comando		X	X	X
19	4103.011.015.01.1	3	Arruela lisa		X	X	X
20	4101.048.008.05.8	3	Parafuso sextavado			!	X
21	8009.108.519.00.3	1	Conjunto da válvula de comando hidráulico		X	X	X
22		1	Supone do elemento do filtro		>•|	*·	X

ftem	Código	Qte	Denominação	Alterações de Códigos	Bx-130;	BX-4.130	BX-4.150 turbo
23	8009.108.164.00.8	1	•ementodofiltro		X	X	X
24	8009.108.022.00.8	1	Conjunto do filtro de retomo				
			inclui os ftens; 22 e 23		X	X	X
25	8009.108.161.00.4	2	União macho		X	X	X
26	8O05.108.023.00.4	2	Abraçadeira		X	X	X
27	8005.108.021.00.8	1	Mangueira		X	X	X
28	8009.108573.00.0	1	Mancai do acoptamerrto		X	X	X
29	4101.055.027.04:1	1	Parafuso oco		X	X	X
30	8009.108.166.00.3	1	Junta de vedação		X	X	X
31	8009.108.094.00.7	1	Conjunto adaptador de salda do filtro		X	X	X
32	8009.108.417.00.0	1	Conjunto tubo de entrada do comando completo		X	X	X
33	8009.108.440.002(A)	1	Mangueira		X	X	X
34	8009.108.436.00.0(A)	1	Conjunto do tubo de retomo		X	X	X
35	8009.108.167.00.1 (A)	1	União macho		X	X	X

Notas: (A) A partir do chassi n° 0057

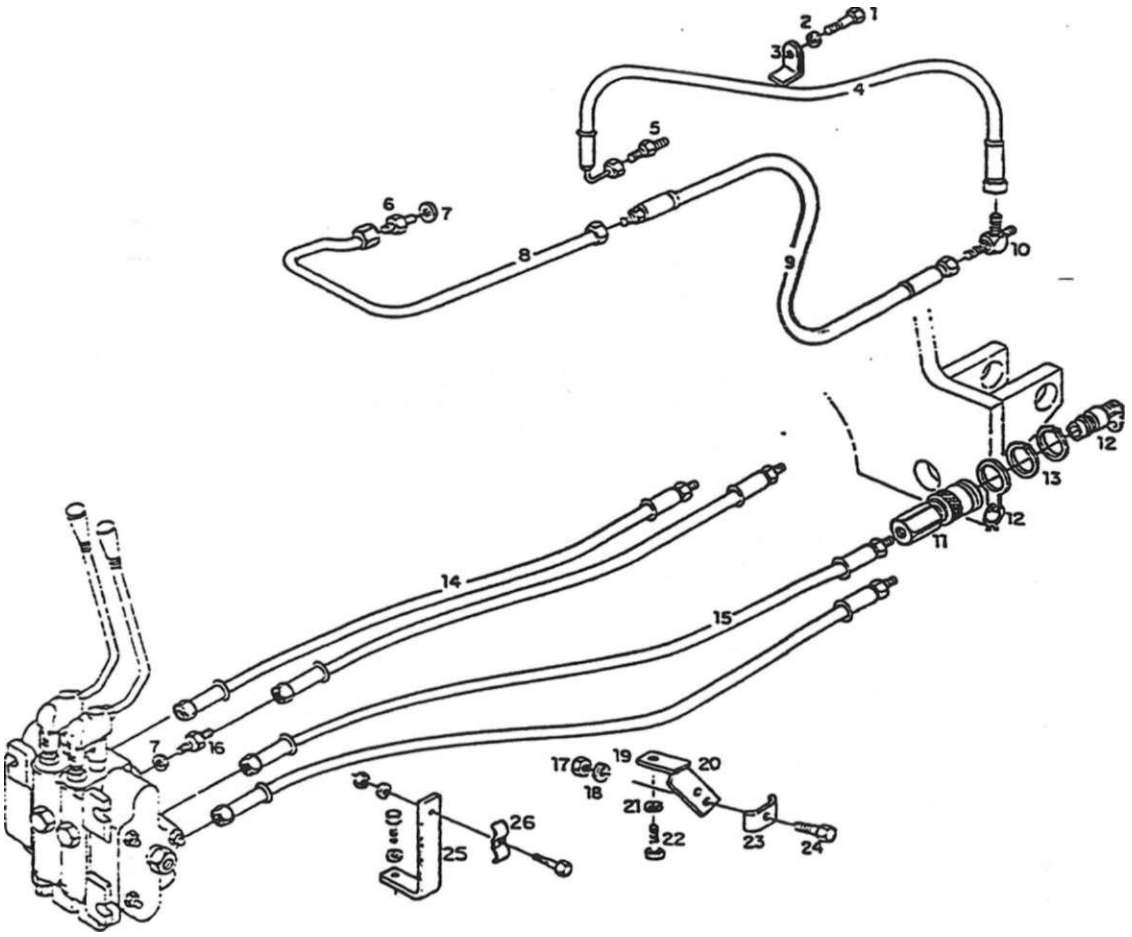

SISTEMA HIDRÁULICO - CONTROLE REMOTO 1 E 2 ESTÁGIOS E TUBULAÇÕES DO CILINDRO AUXILIAR							
ítem	Código	Qte.	Denominação	Alterações de Códigos	BX-130	Com Tx	50 lu Tx
1	4101.048.074.04.3	1	Parafuso sextavado		X	X	X
2	4103.012.055.01.6	1	Arruela de pressão		X	X	X
3	8009.108.415.00.4	1	Abraçadeira		X	X	X
4	8009.105.399.00.0	1	Conrumo da mangueira		X	X	X
5	8009.108.397.00.4	1	Adaptador		X	X	X
6	8009.108.162.00.2	1	União macho		X	X	X
7	8009.108.160.00.6		Junta de vedação		X	X	X
8	8009.108.383.00.4	1	Conjunto do tubo do cilindro auxiliar completo		X	X	X
9	8009.108.402.002	1	Conjunto mangueira de pressão		X	X	X
10	8OO9.108.396.00.6	1	Adaptador "T*		X	X	X
11	8009.108.109.00.3	4	Engate rápido		X	X	X
12	8009.108.165.00.5	4	Tampa protetora macho		X	X	X
13	4O08.010.035.O0.3	8	Anel elástico		X	X	
14	8009.108.400.00.6	2	Conjunto mangueira de pressão (curta)		X	X	X
15	8009.108.401.00.4	2	Conjunto mangueira de pressão		X	X	X
16	8009.108.398.002	4	Adaptador tomada comando		X	X	X
17	4102.011.005.05.5	2	Porca sextavada		X	X	X
18	4103.012.007.01.7	2	Arruela de pressão		X	X	X
19		—	Item eliminado				
20		—	item nâo utilizado				
21	4103.012.010.01.1	1	Arruela de pressão		X	X	X
22	i101.048.003.05.9	1	Parafuso sextavado		X	X	X

SISTEMA HIDRÁUUCO - CONTROLE REMOTO 1 E 2 ESTÁGIOS . E TUBULAÇÕES DO CILINDRO AUXILIAR

ftem	Código	Qte.	Denominação	Alterações de Códigos	BX-4.130	BX-4.130	BX-4.130
23			item **não** utilizado				
24	4101.047.073.00.4	2	Parafuso sextavado		X	X	X
25	8009.108.414.00.7	1	Supone das mangueiras		X	X	X
26	8009.108.100.002	1	Distanciador		X	X	X

Notas:

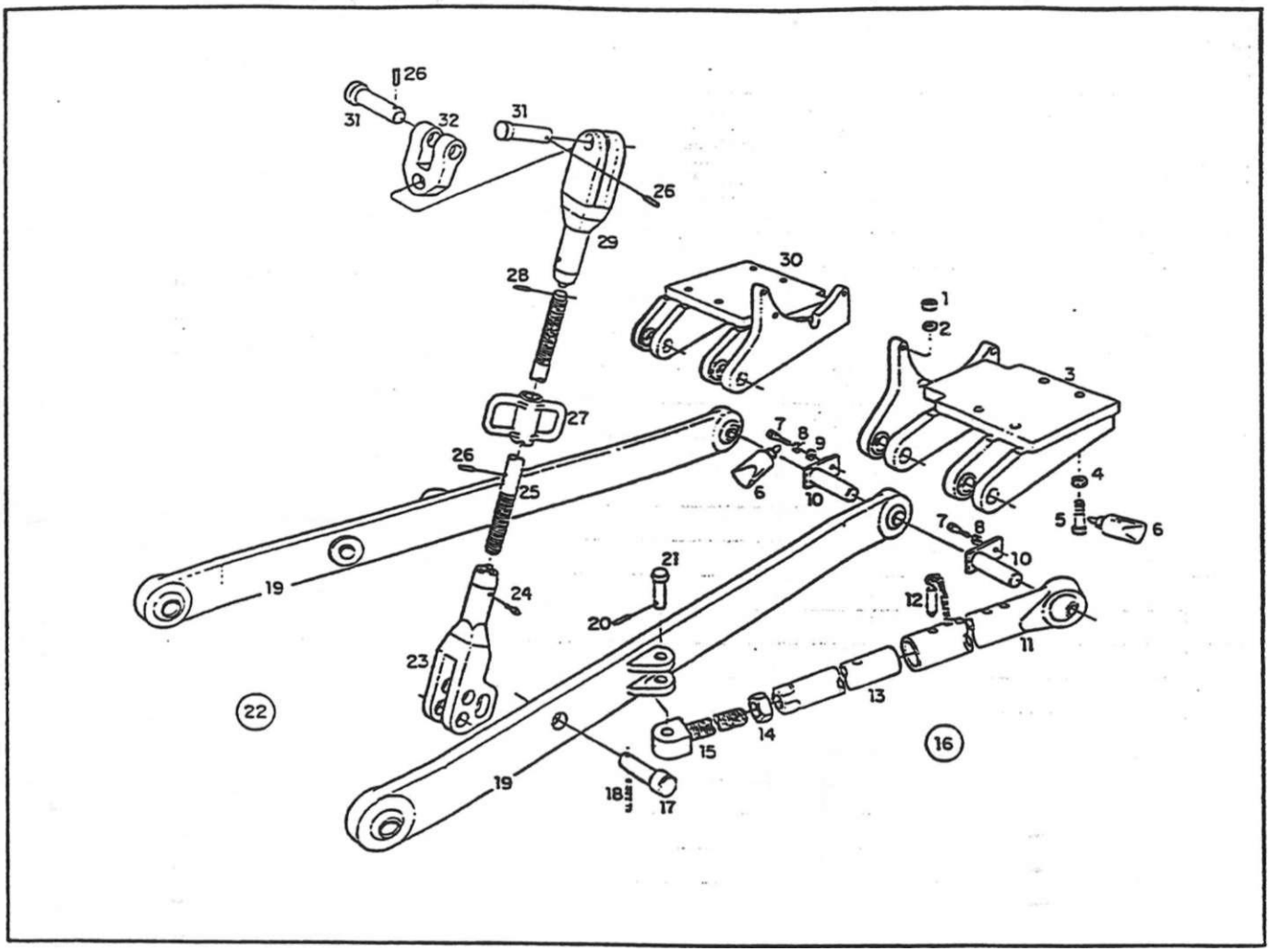

SISTEMA HIDRÁULICO - SUPORTE DAS LONGARINAS, LONGARINAS, BRAÇO TENSOR E BRAÇO NIVELADOR					BX-13	BX-4.1	1
ítem	Código	Qte.	Denominação	Alterações de Códigos			
1	4102.011.020.062	6	Porca sextavada		X	X	X
2	4103.012.055.01.6	6	Arruela de pressão		X	X	X
3	8009.108.038.00.4	1	Conjunto do supone direito da longarina		X	X	X
4	4103.012.015.01.0	8	Arruela de pressão		X	X	X
5	j4101.049.051.05.7	8	Parafuso sextavado		X	X	X
6	2031.000.033.00.4	-	Junta química		X	X	X
7	4101.048.006.052	4	Parafuso sextavado		X	X	X
8	4103.012.010.01.1	4	Arruela de pressão		X	X	X
9	4103.011.015.01.1	4	Arruela lisa		X	X	X
10	8009.108.070.00.7	4	Conjunto do pino supone		X	X	X
11	8009.108218.002	1	Conjunto do tubo do braço tensor		X	X	X
12	8009.108.073.00.1	1	Conjunto do pino posicionador		X	X	X
13	8009.108219.00.0	1	Braço tensor		X	X	X
14	8009.108.029.00.3	1	Porca sextavada		X	X	X
15	8009.108.026.00.9	1	Conjunto do parafuso tensor		X	X	X
16	8009.108.033.00.5	2	Conjunto do braço tensor (inclui os ftens; n. 12.				
			13.14 e 15)		X	X	X
17	8009.108.158.00.0	2	Pino de união inferior		X	X	X
18	4006.011.051.00.3	2	Bucha elástica		X	X	X
19	8009.108210.00.9	2	Conjunto da longarina		X	X	X
20	4O06.011.022.00.4	2	Bucha elástica		X	X	X
21	8009.108.062.00.4	2	Pino do braço tensor		X	X	X

SISTEMA HIDRÁUUCO - SUPORTE DAS LONGARINAS, LONGARINAS, BF1AÇO TENSOR E BRAÇO NIVELADOR				78			
ftem	Código	Qte.	Denominação	Alterações de Códigos	BX-xx	BX-xx	BX4.150lurbo
22	8009.108.507.00.8	2	Conjunto do braço rwelador (inclui os itens; 17,				
			18.23,24,25.26, 27, 28. 29. 31 e 32)		X	X	X
23	8009.108.510.002	2	Garfo inferior		X	X	X
24	4003.010.008.00.1	4	Graxeira		X	X	X
25	8009.108.155.00.6	2	Barra		X	X	X
26	4006.010.089.00.4	8	Bucha elástica	_	X	X	X
27	8009.108.156.00.4	2	Mantveta		X	X	X
28	4006.010.087.00.8	2	Bucha elástica		X	X	X
29	8009.108.509.00.4	2	Garfo superior		X	X	X
30	8009.108.037.00.6	1	Conjunto do supone esquerdo da longarína		X	X	X
31	8009.108.154.00.9	4	Pino de união		X	X	X
32	8009.108.508.00.6	2	Articulação		X	X	X

Notas:

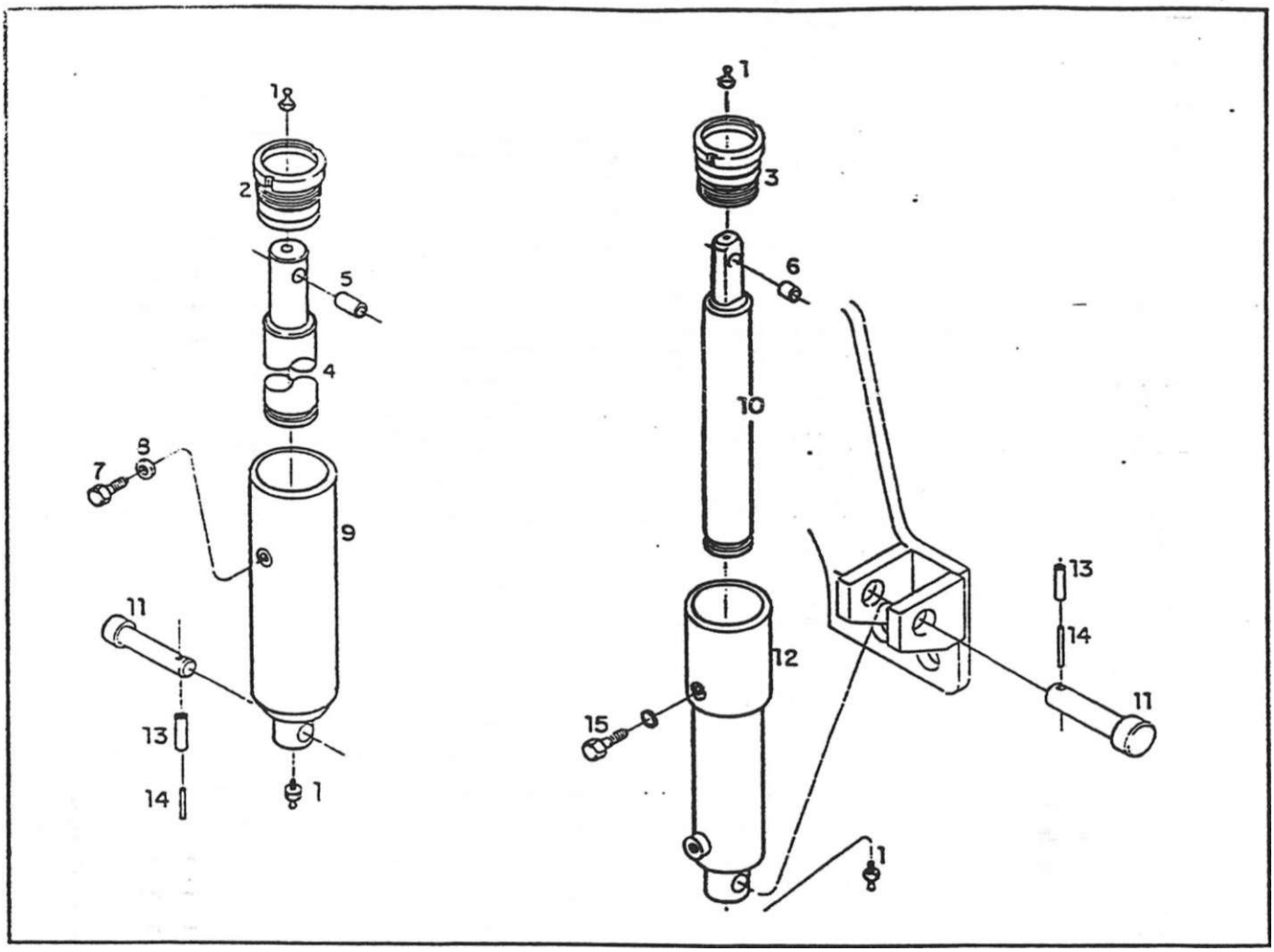

SISTEMA HIDRÁULICO - CILINDRO AUXILIAR					BX-130	BX-4.130	11 T3
item	Código	Qte.	Denominação	Alterações de Códigos			
1	4003.010.011.00.5	2	Graxeira		X	X	X
2		2	item sem código		X	X	X
3	8009.108.132.00.5	2	Guia - Indeza		X	X	X
4		2	item sem código		X	X	X
5	8009.108.434.00.5	2	Bucha de bronze - Hidrover		X	X	X
6	8009.108.434.00.5	2	Bucha - Indeza		X	X	X
7		2	item sem código		X	X	X
8		2	Item sem código		X	X	X
9		2	item sem código		X	X	X
10	8009.108.127.00.5	2	Haste - Indeza		X	X	X
11	8009.108.209.00.1	2	Pino Interior		X	X	X
12	8009.108.121.00.8	2	Conjunto da camisa - Indeza		X	X	X
13	4006.010.048.00.0	2	Bucha elástica		X	X	X
14	4006.011.031.00.5	2	Bucha elástica		X	X	X
15	4101.047.070.05.9	2	Parafuso sextavado - Indeza		X	X	X
-	8009.199.059.00.0	2	Conjunto do reparo do cfindro - Indeza (inclui;		X	X	X
			1 anel raspador				
			2 anéis "O"				
			1 gaxma				
-	8009.199.058.002	2	Conjunto do reparo - Hidrover (inclui;		X	X	X
			1 anel antt-extrusâo				
			1 raspador				

ftem	Código	Qte.	Denominação	Aíterações de Códigos	BX-130	SS Tx m Tx m
			1 gaxeta			
			1 anel "O"			
-	**8009.108.025.00.1**	**2**	Conjunto do cilindro auxüar		X	X X
				–		
			-			
			-			

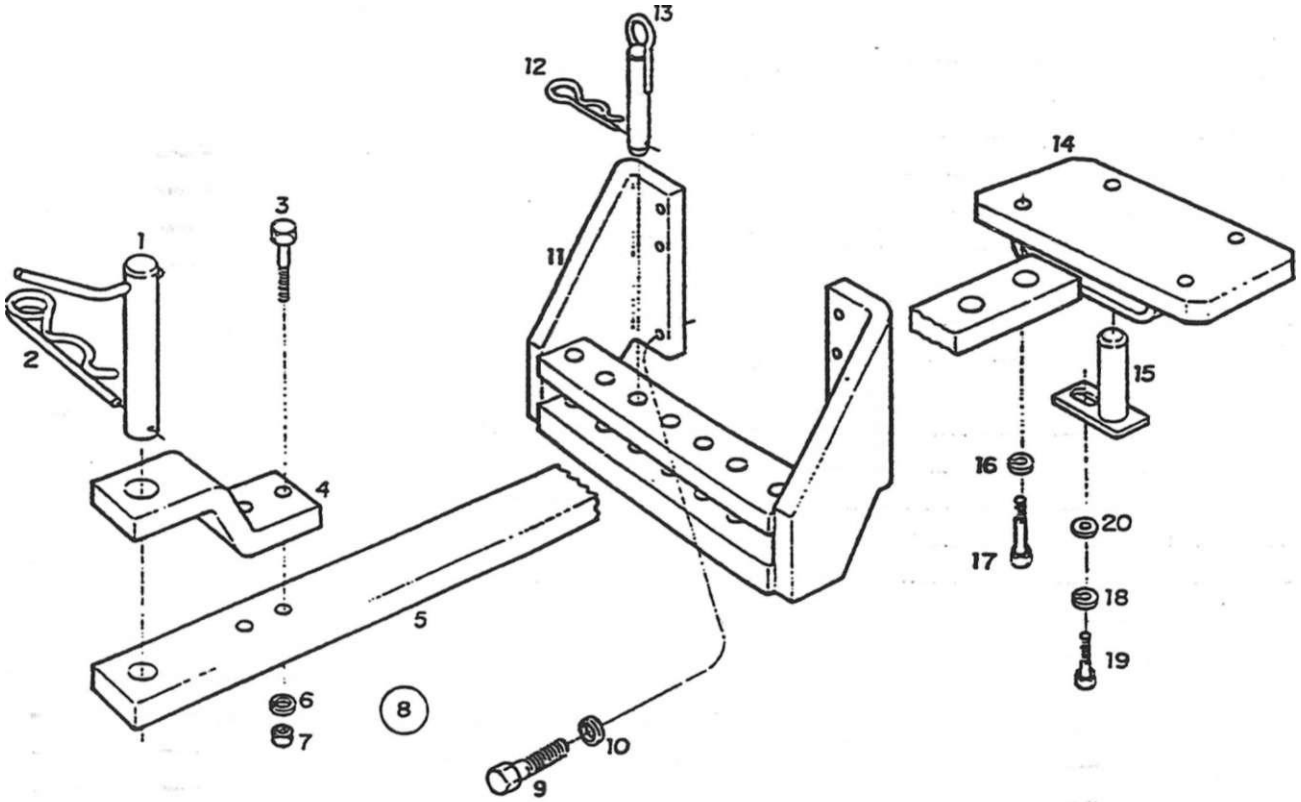

SISTEMA HIDRÁUUCO - BARRA DE TRAÇÃO							
ftem	Código	Qte.	Denominação	Alterações de Códigos		BX-4,1	
1	8009.108.183.00.8	1	Conjunto pino de engate		X	X	X
2	8009.108.186.00.1	1	Pino de segurança		X	X	X
3	4101.049.054.01.0	2	Parafuso sextavado		X	X	X
4	8009.108.178.00.8	1	Reforço da barra de tração		X	X	X
5	«009.108.177.00.0	1	Barra		X	X	X
6	4103.012.015.01.0	2	Arruela de pressão		X	X	X
7	4102.011.025.06.1	2	Porca sextavada		X	X	X
8	8009.108.176.002	1	Conjunto da barra de tração (inclui os ftens: 3,4.				
			5. 6 e 7)		X	X	X
9	4101.046.023.01.8	6	Parafuso sextavado		X	X	X
10	4103.012.055.01.6	6	Arruela de pressão		X	X	X
11	8009.108.195.002	1	Conjunto guia barra de tração		X	X	X
12	8002.108.051.002	2	Grampo de fixação		X	X	X
13	8009.108.188.00.7	2	Conjunto pino de posição		X	X	X
14	8009.108.550.00.8	1	Conjunto suporte da bana		X	X	X
15	8009.108.551.00.6	1	Conjunto pino trava		X	X	X
16	4103.012.055.01.6	4	Arruela de pressão		X	X	X
17	4101.048.079.01.8	4	Parafuso sextavado		X	X	X
18	4103.012.010.01.1	1	Arruela de pressão		X	X	X
19	4101.048.005.05.4	1	Parafuso sextavado		X	X	X
20	4103.011.015.01.1	1	Arruela usa		X	*	X

í c c (

f (< (((

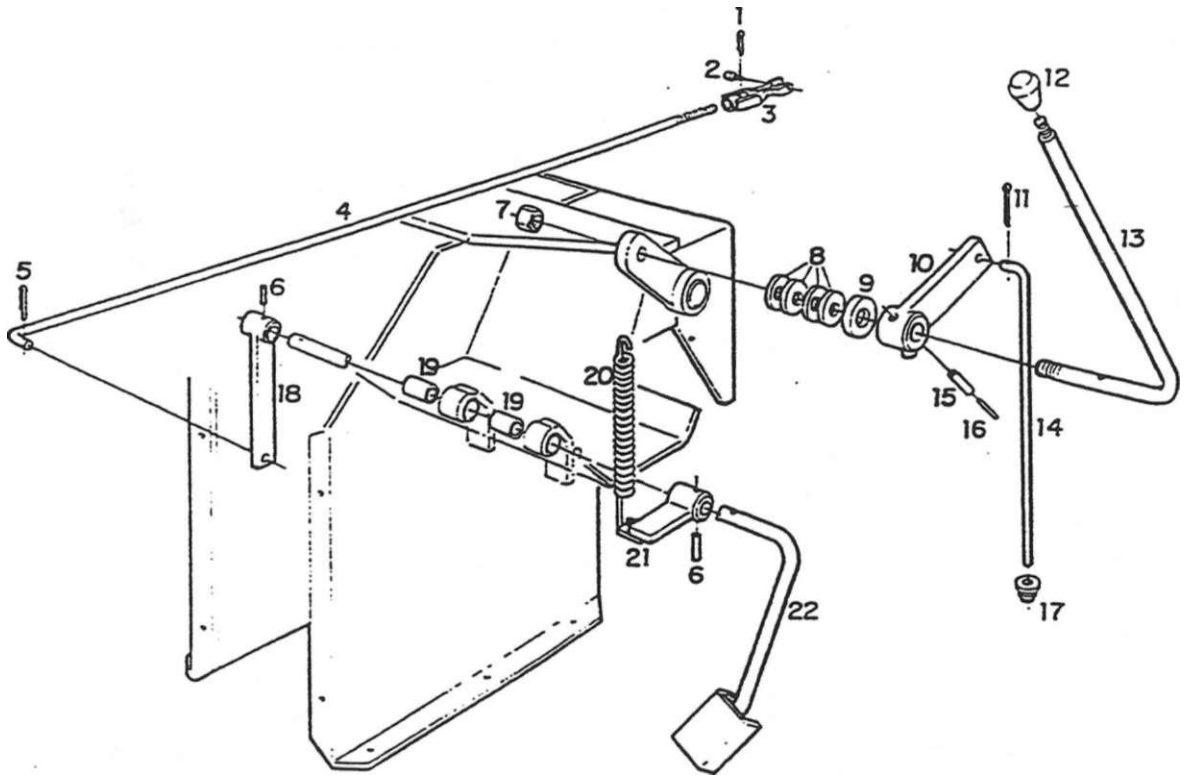

SISTEMA DO ACELERADOR - PEDAL ALAVANCA DO ACELERADOR MANUAL E ARTICULAÇÕES					BX-130
item	Código	Qte.	Denominação	Alterações de Códigos	
1	4009.010.004.00.7	1	Contrapino		x x x
2	6001.015.004.00.7	1	Pino		x x x
3	6005.015.010.00.5	1	Conjunto do garto		x x x
4	8009 114 017.00.0	1	Varão do acelerador		x x x
5	4009.010.006.00.2	1	Contrapino		x x x
6	4006.011.021.00.6		Bucha elástica		x x x
7	4102.014 017.06.5	1	Porca trenó		x x x
8	4018 010.050.02.7		Mola prato		x x x
9	8009.114 023.00.8	1	Arruela distanciadora		x x x
10	8009.114.012.00.1	1	Conjunto da aniculação do acelerador manual		x x x
11	4009 010.006.002	1	Contrapino		x x x
12	8002.108.039.00.7	1	Manipulo		x x x
13	8009.114.015.00.4	1	Alavanca do acelerador manual		x x x
14	8009.114.018.00.8	1	Varão do acelerador manual		x x x
15	4006.011.028.00.1	1	Bucha elástica		x x x
16	4006.010.047.00.2	1	Bucha elástica		x x x
17	8009.114.024.00.6	1	Guia do varào do acelerador manual		x x x
18	8009.114.002.00.2	1	Conjunto do braço iníeror do acelerador		x x
19	8009.114 016.002		Bucha do acelerador		x x x
20	8005.102.048.00.7	1	Mola do pedal do acelerador		x x x
21	8009.114 008.00.9	1	Conjunto da aniculação do acelerador		x x x
22	8009.114.027.00.9	1	Conjunto do peaai co acelerador		x x x

SISTEMA DO ACELERADOR - PEDAL, ALAVANCA DO ACELERADOR MANUAL E ARTICULAÇÕES

BX-4.130

item	Código	Qte.	Denominação	Alterações de Códigos
				-

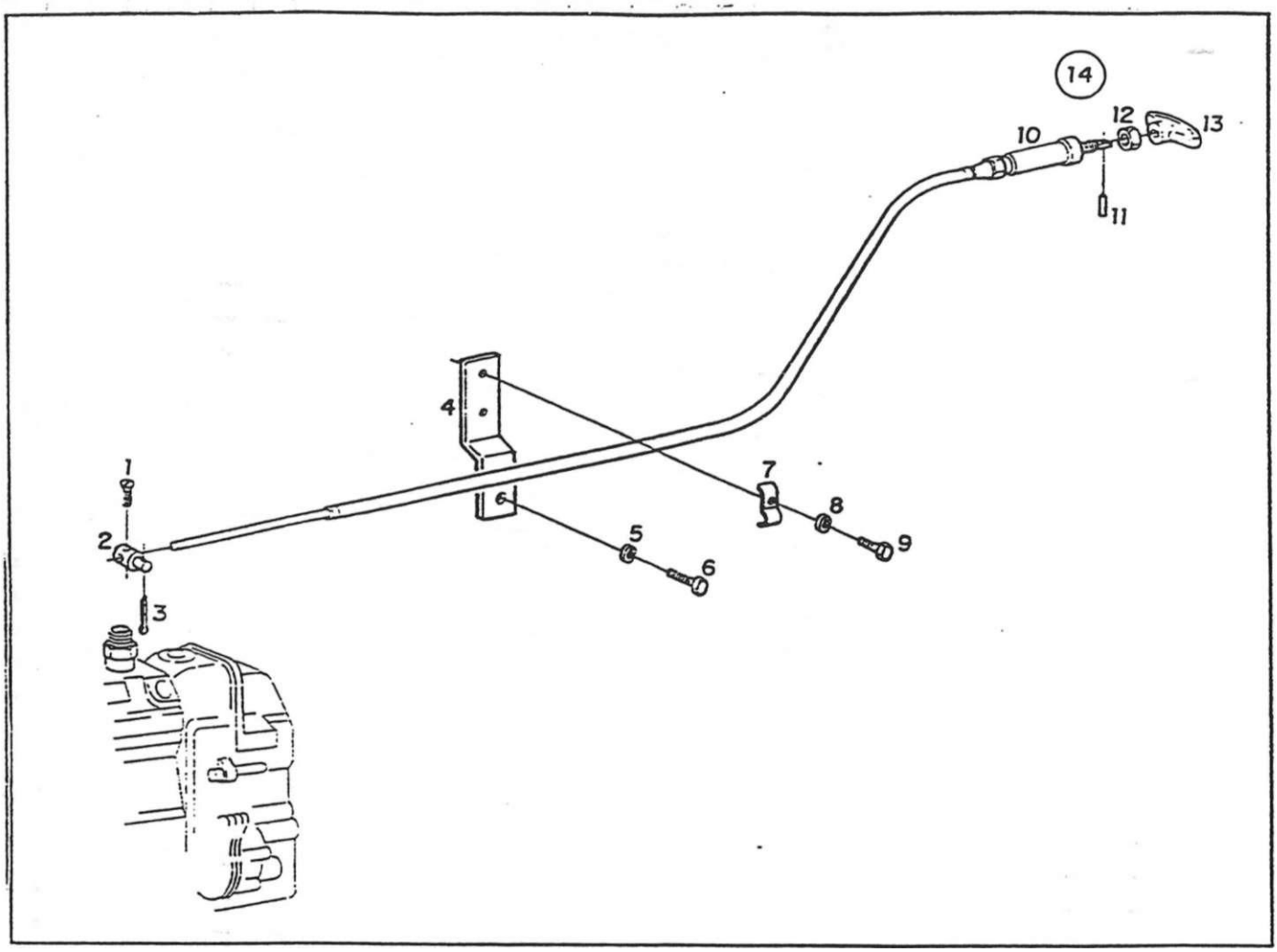

SISTEMA DO ACELERADOR - DtSPOSmVO DE PARADA							
item	Código	Qte.	Denominação	Alterações de Códigos	x	o xr x CD	o 5 p "f x co
1	4101.012.050.04.5	1	Parafuso com fenda		x	X	X
2	8009.114.026.00.1	1	Pino de fixação do cabo		X	X	X
3	4009.010.004 00.7	1	Contrapino		X	X	X
4	8009.114 031.00.1	1	Suporte do estrangulaoor		X	X	X
5	4103.012.009.01.3	1	Arruela de presão		X	X	X
6	4101.047.086.05.5	1	Parafuso sextavado		X	X	X
7	6005.015.024.00.6	1	Fixador do cabo		X	X	X
8	4103.012.007.01.7	1	Arruela de pressão		X	X	X
9	4101.047.065.05.9	1	Parafuso sextavado		X	X	X
10	8009.114 029.00.5	1	Cabo do estrangulador		X	X	X
11	4006.010.006.00.8	1	3ucha elástica		X	X	X
12	4102.013 015.07.8	1	Porca sextavada		X	X	X
13	6005.015.017.00.0	1	Manipulo do cabo do estrangulador		X	X	X
14	8009.114.030.00.3	1	Conjunto do cabo do estrangulador				
			(inclui os Itens 10, 11. 12 e 13)		X	X	X

SISTEMA DO ACELERADOR - DISPOSITIVO DE PARADA

82 .

ítem	Código	Qte.	Denominação	Alterações de Códigos	BX-130	BX4.150 lurbo

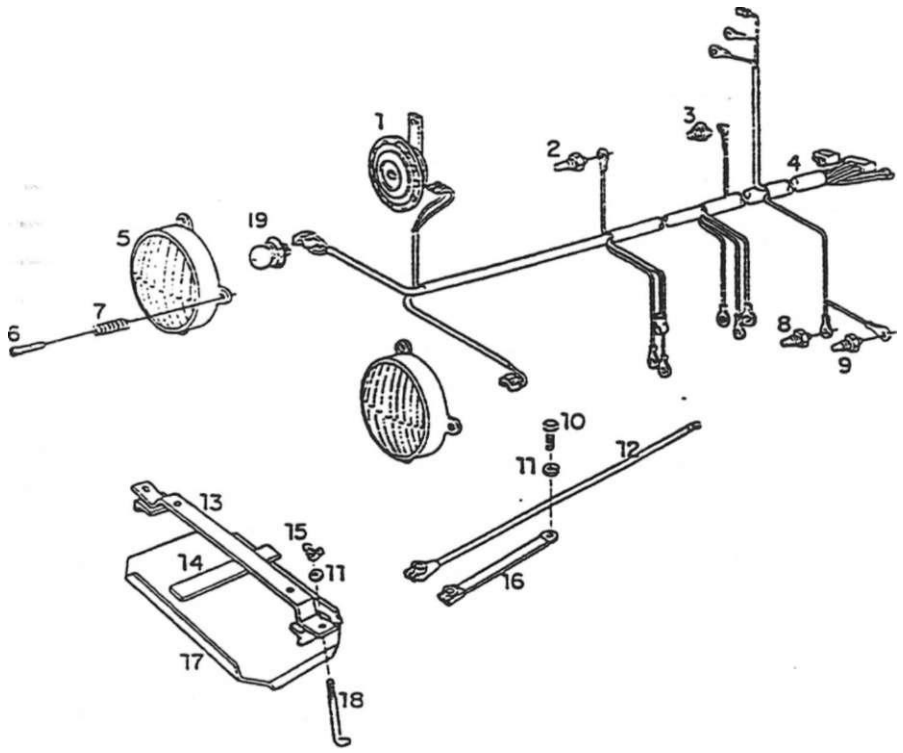

SISTEMA R FTRICO - FIXAÇÃO DA BATERA, CABO DE UGAÇÃO PRINCIPAL FARÓIS DIANTEIROS E BUZINA							
ftem	Código	Qte.	Denominação	Alterações de Códigos			
	8009.111.015.00.7	1	Conjunto da buzina		X	X	X
2	6003.001 044.00.5	i	Sensor temperatura do óleo		X	xj	X
3	5066.005 012.00.5	1	Interruptor do freio de estacionamento		X	x|	X
3	8002.111.122.00.6	2	Interruptor do freio		X	X	X
4	8009.111.022.00.3	1	Conjunto cabo de ligação principal		X	X	X
5	8009.111.007.00.4	2	Conjunto farol dianteiro (inclui o ftem 19)		X	X	X
6	4101.054 056.074	6	Parafuso com lenda		X	X	X
7	8009.107.313.002	6	Mola regulagem do farol		X	X	X
6	8009.101.058.00.9	1	Indicador de temperatura		X	1X	X
a	8008.111.052.00.2	1	Sensor temperatura		X	1x	X
10	4101.047.090.01.6	1	Parafuso sextavado		X	X	X
11	4103 012.OO9.01.3	2	Arruela de pressão		X	1x	X
12	8009 111 008.002	1	Cabo positivo da bateria		X|	X	X
13	8009.111 057.00.9	1	Conjunto travessa fixação bateria		x|	X	X
14	8009.111.066.00 0	3	Perfil protetor inferior da bateria		x|	x	x
15	8002.111.150.00.7	2	Porca borboleta		x|	X	X
16	8009.111.009.00.0	1	Cabo negativo da batena		Xj	X	X
17	8009.111.065.00.2	1	Chapa base bateria		X|	X	X
18	8009 111 064.00.5	2	Parafuso de fixação bateria		x|	X	X
19	6001 011.069.00.4	2	Lâmpada				

SISTEMA ELÉTRICO - FIXAÇÃO DA BATERIA, CABO DE LIGAÇÃO PRINCIPAL g3 FARÓIS DIANTEIROS E BUZINA					BX-130	BX-4.130 BX-4.150 Turbo
item	Código	Qte.	Denominação	Aiterações de Códigos		

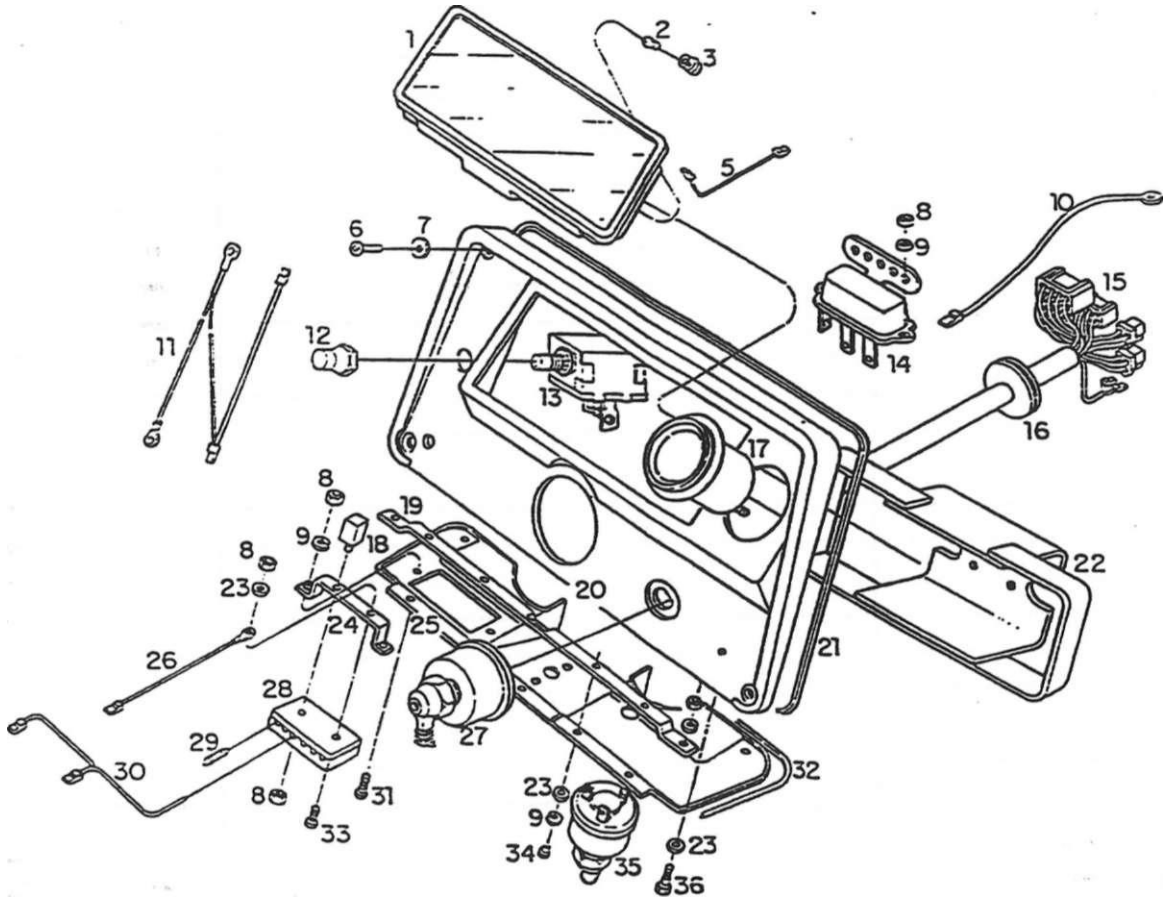

SISTEMA ELÉTRICO - PAINEL DE INSTRUMENTOS

jítem	Código	Qte.	Denominação	Alterações de Códigos			
	8009.111.006.00.6	1	Conjunto instrumentos conjugado		X	X	X
1: 2	5061.006.084.00.5	12	Lâmpada		x	X	X
) 3	5061.006.085.002	3	Soquete 2 vias		x	X	X
Í 3	8009.111.039.00.7	6	Soquete 1 via		X	X	X
4		—	item eliminado				
5	8009.111.035.00.5	1	Cabo de ligação		X	X	X
6	4101.080.028.04.8	4	Parafuso philips		X	X	X
7	4103.011.011.02.8	4	Arruela lisa		X	X	1 x
8	4102.011.003.05.0	7	Porca sextavada		X	X	1 x
9	4103.012.006.01.9	10	Arruela de pressão		X	X	! x
10	8009.111.087.00.6	1	Conjunto de ligação		X	X	X
TI	8009.1•1.086.00.8	1	Cabo de ligação terra - botão de partida		X	X	1 x
'.2	3009.111 085.00.0	1	Protetor do interruptor		X	X	1 x
13	8002." 11.123.00 4	1	Interruptor		X	X	1 x
14	7107 011 006 00 0	1	Relê		X	X	1 x
15	8009 111.026.00.4	1	Conjunto do cabo de ligação do painel		X	X	1 x
16	8009.111 025.00 6	1	Passaoor cnicote elétrico painel		X	X	X
17	8002.111 197.00.8	1	Conjunto do horlmetro		X	X	1 x
' 18	8009.111 040.00.5	1	Ca oca mescladora		X	X	1 x
i 19	8009 111 042.00.1	1	União do painel		X	X	X
| 20	8009.111 013.00.2	•	Paine! de instrumentos frontal		X	X	i x
1 21	8009.111.046.00.2	1	Perfil protetor		X	X	1 x

SISTEMA EIÉTRICO --PAINEL DE INSTRUMENTOS . _				84_			
ítem	Código	Qte.	Denominação	Alterações de Códigos			
22	8009.111.070.002	1	Conjunto supone fixação painel		X	X	X
23	4103.011.010.012	8	Anuela fsa		X	X	X
24	8009.111.038.00.9	1	Supone da caixa de fusíveis		X	X	X
25	8009.111.072.00.8	1	Painel de instrumentos inferior		X	X	X
26	8009.111.033.00.0	1	Cabo de ligação interruptor - tena		X	X	X
27	8009.111.048.00.8	1	Chave setetora de luz		X	X	X
28	8002111.125.003	1	Conjunto da caixa de fusíveis		X	X	X
29	8002111.128.00.3	4	Fusível 15 A		X	X	X
29	8002111.028.005	1	Fusível 8 A		X	X	X
30	8009.111.027.002	1	Cabo de ligação		X	X	X
31	4101.076.031.04.8	2	Parafuso phifips		X	X	X
32	8009.111.047.00.0	2	Perfil protetor		X	X	X
33	4101.015.020.00.3	1	Parafuso com tenda		X	X	X
34	4101.074.009.04.6	5	Parafuso phiUps		X	X	X
35	7107.010.118.00.4	1	Conjunto da chave de contato		X	X	X
36	4101.047.062.05.6	2	Parafuso sextavado		X	X	X

Notas:

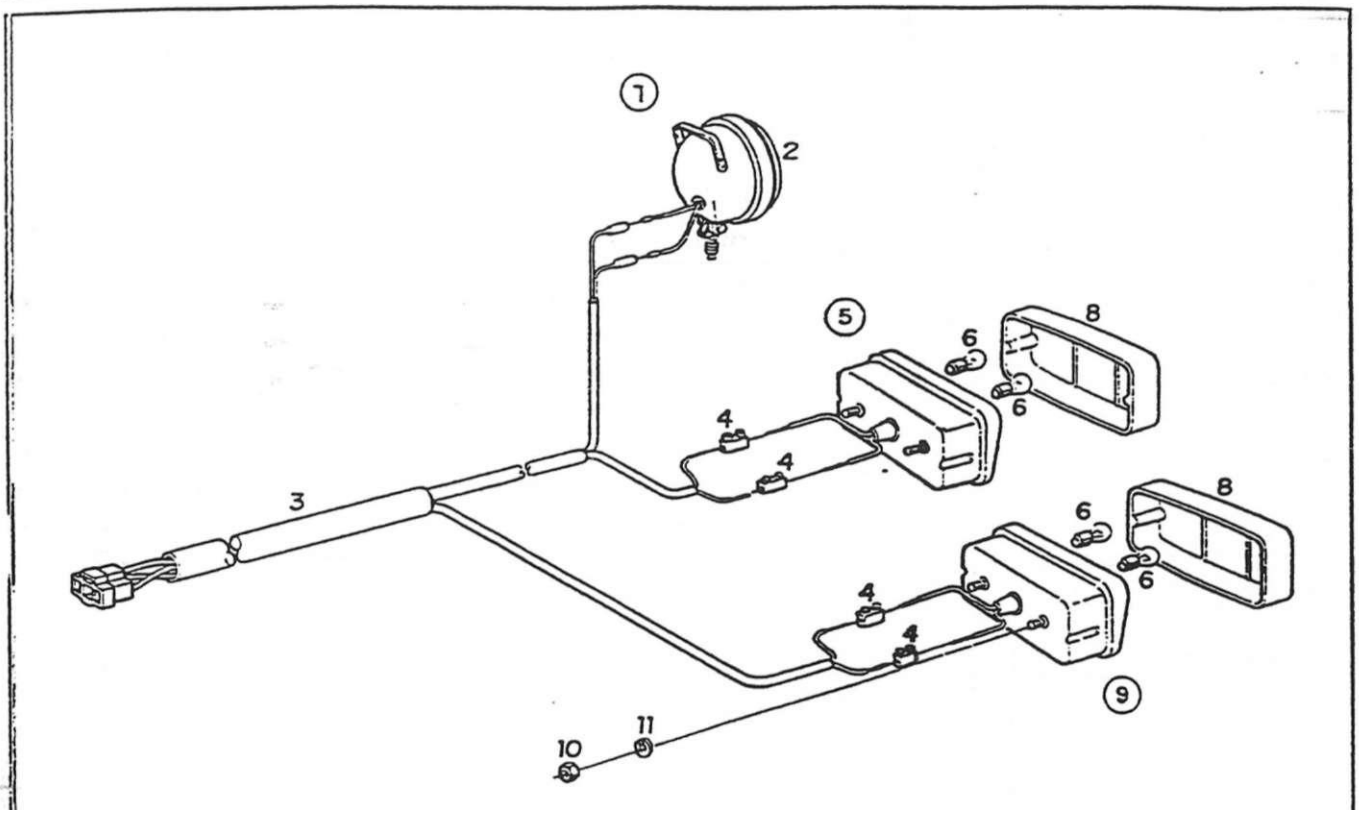

8008.111.064.00.7

8008.111.064.00.7

SISTEMA ELÉTRICO - CABO DE UGAÇÃO DAS LANTERNAS TRASEIRAS, LANTERNAS TRASEIRAS E FAROL DA RÉ							
hem	Código	Qte.	Denominação	Afterações de Códigos			
i	8009.111.010.00.8	1	Conjunio íarol traseiro (inclui o item 2)		X	X	X
2	8009.111.044.00.7	1	Farol traseiro		X	X	X
3	8009.111.024.00.9	i	Conjunto caoo de ligação lanternas traseiras		X	X	X
4	8002.111.026.00.9	4	Conector		X	X	X
5	8008.111.064.00.7	1	Conjunto lanterna traseira direita (inclui				
			os itens; 6. 7 e 8)		X	X	X
6	8008.111 065.00.4	4	Lâmpada		X	X	
7		—	item eliminado				
8	8008.111.070.00.4	2	Lente		X	X	X
9	8008.111.064.00.7	1	Conjunto lanterna traseira esquerda (inctuios ftens;				
			6. **7.** e 8)		X	X	X
10	4102.011.005.05.5	4	Porca sextavada		X	X	X
11	4103.012 007.01.7	4	Anuela de pressão		X	X	X

SISTEMA ELÉTRICO - CABO DE LIGAÇÃO DAS LANTERNAS TRASEIRAS, LANTERNAS TRASEIRAS E FAROL DA RÉ

ftem	Código	Qte.	Denominação	Alterações de Códigos	BX-4 130

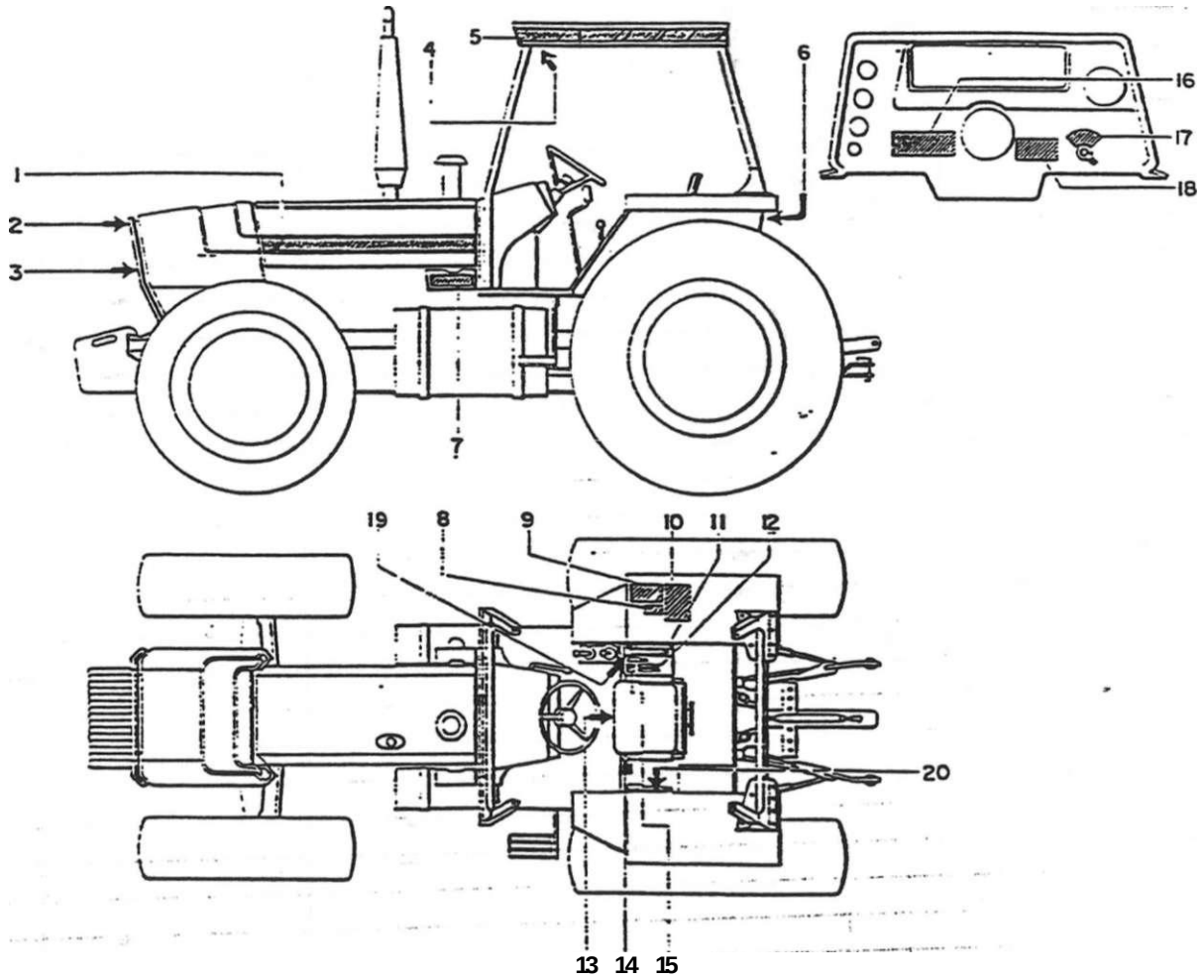

SISTEMA DE GRAFISMO - ADESIVOS							
fiem	, Código	Qie.	Denominação	Alterações de Códigos	DX-4.130		
i	8009.112.006.00.5	i	Adesivo direto do capo..... - —		X		
1	8009.112.007.00.3	1	Adesivo esquerdo do capo———		X		
'j	8009.112.012.00.3	1	Adesivo oireao do capo — —			X	
'j	8009.112.013.00.1	i	Adesivo esquerdo do capo ———			X	
-,	8009.112.014.00.9	i	Adesivo direto dc capo — — -				X
1	8009.112.015.00.6	¡	Adesivo esquerdo do capo ———				X
2	8009.112.016.00.4	¡	Letreiro Açraie Deutz - ———		X	X	X
3	8009.112.039.00.6	1	Emblema Açraie		X	X	X
3	6001.013.233.00.4		Fixa rápida		X	X	X
4	8009.112.052.00.9	i	Adesivo de segurança (com arco de segurança)		X	X	X
5	8009.112.036.002	1	Adesivo direto do teto		X	X	X
5	8009.112.037.00.0	¡	Adesivo esquerdo do teto		X	X	X
6	8009.112.054.00.5	i	Adesivo sensibilidade		X	X	X
7	8009.112.038.00.8		Adesivo turbo				X
6	8009.112.051.00.1	1	Adesivo de segurança (sem arco de segurança)		X	X	X
9	8009.112.028.00.9	¡	Adesivo faixas de velocidade				X
9	8009.112.027.00.1	¡	Adesivo faixas de velocidade		X	X	
10	8009.1 12.024.00.8	1	Adesivo de manutenção		X	X	X
11	8009.112.033.003	1	Adesivo alavanca do hidráulico		X	X	X
12	8009.112.053.00.7	1	Adesivo alavanca c'o comando		X	X	X
13	8009.112.029.00.7	1	Adesivo tomada oe ponéncia		X	X	X
14	8009.112.032.00.1	1	• Adesivo tração dianteira				X

SISTEMA DE GRAFISMO - ADESIVOS				86			
item	Código	Qte.	Denominação	Alterações de Códigos			
15	8009.112.058.00.6	1	Adesivo controle remoto		X	X	X
16	8009.112.025.00.5	1	Adesivo orientativo		X	X	
16	8009.112.023.00.0	1	Adesivo orientativo				X
17	8009.112.020.00.6	i	Adesivo chave de luz		X	X	X
18	8009.112.022.002	1	Adesivo seleção de marchas		X	X	X
19	8009.112.018.00.0	1	Adesivo de pré-seleçáo		X	X	X
20		—	item não utilizado				

Notas: