RUTHZIL TRATOR COMERCIAL DE PEÇAS LTDA 11 97083-6812 ROLANDO

CLARK

MARCA REGISTRADA DE
CLARK EQUIPMENT COMPANY U.S.A.

C300 HY40 HY50 HY60

# MANUAL DE PEÇAS



MP-128-E

C300 HY 40-50-60

GASOLINA-DIESEL-GLP-ÁLCOOL

AS INFORMAÇÕES CONTIDAS NESTE MANUAL,
ABRANGEM AS MÁQUINAS:

– SÉRIE HY - 466 - 0001 BRF - 5000 EM DIANTE

MÁQUINA SÉRIE: _____

Fabricado sob licença por:

CLARK

Clark Michigan
Máquinas e Equipamentos Ltda.

Praça Eugene Bradley Clark - C-1915 Pederneiras - SP - Brasil JANEIRO/85

1985

CLARK

# ÍNDICE ALFABÉTICO


DESCRIÇÃO — PÁGINA Nº

## A

Alavancas - Controle da Transmissão ..... H2
Alavancas - Controle da Válvula ..... H1
Alavanca - Freio de Estacionamento ..... M3
Alternador - Conjunto ..... L11
Alternador - Instalação ..... L10
Assento ..... R7

## B

Barra de Comando da Direção ..... N13
Bateria ..... L8
Bomba Hidráulica Principal ..... N5 - N6
Bomba Hidráulica Principal - Instalação ..... N7

## C

Cabo do Freio de Estacionamento ..... M3
Caixa da Direção - Conjunto ..... N9 - N10
Capô, Portas Laterais, Assoalho e Coluna da Direção ..... R1
Chassi ..... A1
Chicote Elétrico e Cabos ..... L4 - L5 - L6 - L7
Cilindro da Direção - Conjunto ..... N12
Cilindro de Elevação - Conjunto ..... Q4
Cilindro de Inclinação - Conjunto ..... N15 - N16 - N17
Cilindro de Inclinação - Instalação ..... N14
Cilindro Mestre - Conjunto ..... N1
Componentes Elétricos ..... L9
Contrapeso ..... R3
Corrente de Elevação ..... Q3

## D

Decalcomanias e Placas ..... R2
Diagrama Elétrico ..... L4 - L5 - L6 - L7
Diferencial - Conjunto ..... J2

CLARK

DESCRIÇÃO — PÁGINA Nº

## E


Eixo Cardã . . . . . J3
Eixo Direcional . . . . . J6
Eixo Motriz . . . . . J1
Embreagem - Carcaça, Platô e Disco. . . . . C1
Escapamento e Peças . . . . . F1 - F2


## F


Filtro de Ar - Conjunto . . . . . B7 - B8
Filtro de Ar - Instalação . . . . . B9
Filtro de Óleo - Conjunto . . . . . N4
Filtro de Óleo - Instalação . . . . . N3
Freio da Roda - Conjunto . . . . . - M1
Freio de Estacionamento - Conjunto . . . . . G5


## G


Governador - Conjunto . . . . . B2
Grade de Segurança . . . . . R4


## I


Instrumentos Elétricos . . . . . L3


## L


Linhas de Combustível . . . . . E1 - E2 - E3
Linhas de Retorno - Cilindro de Elevação . . . . . Q5
Linhas Hidráulicas de Direção. . . . . P4
Linhas Hidráulicas de Embreagem . . . . . P3
Linhas Hidráulicas de Freio . . . . . P6
Linhas Hidráulicas de Inclinação. . . . . P5
Linhas Hidráulicas Principal. . . . . P1 -P2


## M


Motor - Tampa Frontal . . . . . B1
Motor de Partida . . . . . L1 - L2
Motor, Suporte e Correia - Instalação . . . . . B5

CLARK

DESCRIÇÃO — PÁGINA Nº


P

Pedal da Embreagem - Articulação . . . . . C2
Pedal do Acelerador - Articulação . . . . . B12 - B13
Pedal do Freio - Articulação . . . . . M2
Pneus . . . . . J4 - J5
Protetor do Operador . . . . . R6

R

Radiador e Peças . . . . . D1 - D2 - D3
Reservatório do Cilindro Mestre - Conjunto . . . . . N2
Roda Direcional . . . . . J5
Roda Motora . . . . . J4
Roldana . . . . . Q3

S

Suporte do Motor - Dianteiro . . . . . B4
Suporte do Motor - Traseiro . . . . . B6
Suporte dos Garfos - Conjunto . . . . . R5

T

Tabela de Peças Variáveis . . . . . Q6 - Q7
Torre de Elevação . . . . . Q1 - Q2
Transmissão - Caixa de Engrenagens . . . . . G2
Transmissão - Tampa da Caixa de Mudanças . . . . . G1
Transmissão - Unidade Reversora . . . . . G4

V

Válvula Hidráulica Principal . . . . . N8
Ventilador - Instalação . . . . . B3
Volante e Cremalheira . . . . . B10

# ALPHABETICAL INDEX


| DESCRIPTION | PAGE Nº |
|---|---|
| **A** | |
| Accelerator, Pedal and Linkage | B11 - B12 - B13 |
| Air Cleaner, Assembly | B7 - B8 |
| Air Cleaner, Mounting | B9 |
| Alternator, Assembly | L11 |
| Alternator, Mounting | L10 |
| **B** | |
| Back Rest Load Safety | R5 |
| Battery | L8 |
| Brake Assembly, Wheel | M1 |
| Brake, Pedal and Linkage | M2 |
| **C** | |
| Counterweight | R3 |
| Clutch, Housing, Plate and disc | C1 |
| Clutch, Pedal and Linkage | C2 |
| **D** | |
| Decals and Data Plates | R2 |
| Decks | Q6 - Q7 |
| Differential, Assembly | J2 |
| Drive Axle, Assembly | J1 |
| Drive Wheel, Assembly | J4 |

DESCRIPTION PAGE Nº

## E


Electrical Components ..... L9
Electrical Instruments ..... L3
Electrical Wiring ..... L4 - L5 - L6 - L7
Engine, Bracket and Belt ..... B5
Engine, Front Cover ..... B1
Engine, Support Front ..... B4
Engine, Support Rear ..... B6


## F


Fan, Mounting ..... B3
Flywell and Ring Gear Assembly ..... B10
Frame ..... A1
Forks, Bars and Carriage ..... R6
Fuel Lines ..... E1 - E2 - E3


## G


Governor, Assembly ..... B2


## H


Hydraulic Oil Filter - Mounting ..... N3
Hydraulics Lines Brake ..... P6
Hydraulics Lines Clutch ..... P3
Hydraulics Lines Main ..... P1 - P2
Hydraulics Lines Steering ..... P4
Hydraulics Lines Tilt ..... P5


## L


Lift Chain ..... Q3
Lift Cylinder, Assembly ..... Q4
Lift Cylinder Vent Line ..... Q5

DESCRIPTION PAGE Nº

## M


Main, Hydraulic Pump . . . . . N5 - N6
Main, Hydraulic Valve . . . . . N8
Master Cylinder . . . . . N1
Mufler and Parts . . . . . F1 - F2


## O


Oil Filter, Assembly . . . . . N4
Optionals - Group "S" . . . . . S1
Overhead Guard . . . . . R6


## P


Parking Brake, Assembly . . . . . G5
Parking Brake, Lever and Cable . . . . . M3
Power Steering Cylinder, Assembly . . . . . N12
Propeller Shaft, Assembly . . . . . J3


## R


Radiator - Mounting . . . . . D1 - D2 - D3
Reservoir, Assembly - Master Cylinder . . . . . N2


## S


Seat - Mounting . . . . . R7
Sheave Carrier . . . . . Q3
Sheet Metal and Trim . . . . . R1
Speed Selector, Linkage . . . . . H2
Starter - Mounting . . . . . L1
Starting, Assembly . . . . . L2
Steer Wheel, Assembly . . . . . J5
Steering Axle, Assembly . . . . . J6
Steering Cylinder, Assembly . . . . . N12
Steering, Gear and Handwheel . . . . . N9 - N10
Steering, Linkage . . . . . N13

DESCRIPTION PAGE Nº

## T


Tilt Cylinder - Mounting . . . . . N14
Tilt Cylinder, Assembly . . . . . N15 - N16 - N17
Tires . . . . . J4 - J5
Transmission, Assembly . . . . . G2
Transmission, Control Cover . . . . . G1
Transmission, Reverse Case, Assembly . . . . . G4


## U


Upright, Assembly . . . . . Q2
Upright - Mounting . . . . . Q1


## V


Valve, Control Linkage . . . . . H1


## W


Wire Harness and Cables . . . . . L4 - L5 - L6 - L7

# INDICE ALFABÉTICO


| DESCRIPCIÓN | PÁGINA Nº |
|---|---|
| **A** | |
| Acumulador | L7 |
| Alambrado Eléctrico | L4 - L5 - L6 - L7 |
| Alternador - Conjunto | L10 - L11 |
| Árbol Propulsor - Conjunto | J3 |
| Asiento - Montage | R7 |
| **B** | |
| Bastidor | A1 |
| Bastidor y Horquillas - Conjunto | R6 |
| Barra de Mando de Dirección - Articulación | N13 |
| Bomba Hidráulica Principal | N5 - N6 |
| **C** | |
| Cadena de Levantar | Q3 |
| Caja de Dirección - Conjunto | N9 - N10 |
| Chasis | A1 |
| Cilindro de Dirección - Conjunto | N12 |
| Cilindro de Inclinación - Conjunto | N15 - N16 - N17 |
| Cilindro de Inclinación - Montaje | N14 |
| Cilindro de Levantar - Conjunto | Q4 |
| Componentes Eléctricos | L9 |
| Conjunto Bomba de Freno | N1 |
| Conjunto del Eje Dirección | J6 |
| Conjunto del Governador | B2 |
| Conjunto Filtro de Aceite | N4 |
| Contrapeso | R3 |
| **D** | |
| Depósito Bomba de Freno | N2 |
| Descanso Posterior de Seguridad | R4 |
| Diferencial - Conjunto | J2 |

DESCRIPCIÓN PÁGINA Nº

## E


Eje Motriz - Conjunto ..... J1
Embrague - Carcasa, Plato y Disco ..... C1


## F


Filtro de Aceite - Montaje ..... N3
Freno de Estacionamiento - Conjunto ..... G5
Freno de Estacionamiento - Palanca y Cable ..... M3
Freno de la Rueda - Conjunto ..... M1


## L


Líneas de Combustible ..... E1 - E2 - E3
Líneas Hidráulicas - Dirección ..... P4
Líneas Hidráulicas - Embrague ..... P3
Líneas Hidráulicas - Freno ..... P6
Líneas Hidráulicas - Inclinación ..... P5
Líneas Hidráulicas - Principal ..... P1 - P2
Líneas de Ventilación del Cilindro de Levantar ..... Q5


## M


Mazo de Cables y Cables ..... L4 - L5 - L6 - L7
Montaje del Pedal del Acelerador ..... B11 - B12 - B13
Motor de Partida - Conjunto ..... L1 - L2
Motor - Soporte y Correa - Instalación ..... B5
Motor - Tampa Frontal ..... B1


## N


Neumático ..... J4 - J5


## O


Opcional - Grupo "S" ..... S1

DESCRIPCIÓN PÁGINA Nº

## P


Palancas - Control de Transmisión . . . . . H2
Palancas - Control de Válvula . . . . . H1
Pedal de Embrague - Articulación . . . . . C2
Pedal de Freno . . . . . M2
Placa del Fabricante, Servicio y Calcomanias . . . . . R2 - R8
Plataformas del Chasi . . . . . R1
Polea Acanalada . . . . . Q3
Protector de Operador . . . . . R6
Purificador de Aire - Conjunto . . . . . B7 - B8
Purificador de Aire - Montaje . . . . . B9


## R


Radiador y Piezas . . . . . D1 - D2 - D3
Rueda Dirección - Conjunto . . . . . J5
Rueda Motriz - Conjunto . . . . . J4


## S


Silenciador y Piezas . . . . . F1 - F2
Soporte de Motor Delantero . . . . . B4
Soporte de Motor Trasero . . . . . B6


## T


Tablero de Instrumientos Electricos . . . . . L3
Tablero de Piezas Variáveis . . . . . Q6 - Q7
Tapa Delantera del Motor . . . . . B1
Torre - Conjunto . . . . . Q1 - Q2
Transmisión - Conjunto . . . . . G2
Transmisión - Conjunto de Unidad Reversora . . . . . G4
Transmisión - Tapa de Control . . . . . G1


## V


Válvula Hidráulica Principal . . . . . N8
Ventilador - Montaje . . . . . B3
Volante e Cremalheira . . . . . B10

CLARK

Símbolos usados neste manual e suas significações.
Symbols used in this manual.
Simbolos usados en este manual se explican abajo.

| SÍMBOLOS | SYMBOLS | SIMBOLOS |
|---|---|---|
| # – NÃO É ILUSTRADO | # – NOT ILLUSTRATED | # – NO ILUSTRADO |
| § – NÃO É VENDIDO SEPARADO | § – NOT SOLD SEPARATELY | § – NO VENDIDA SEPARADAMENTE |
| ∞ – QUANTIDADE NECESSÁRIA | ∞ – AS REQUIRED | ∞ – SEGUN NECESIDAD |
| + – VEJA ÍNDICE | + – SEE INDEX | + – VÉASE INDICE |

Engenharia do Produto
Serviços Técnicos

CLARK

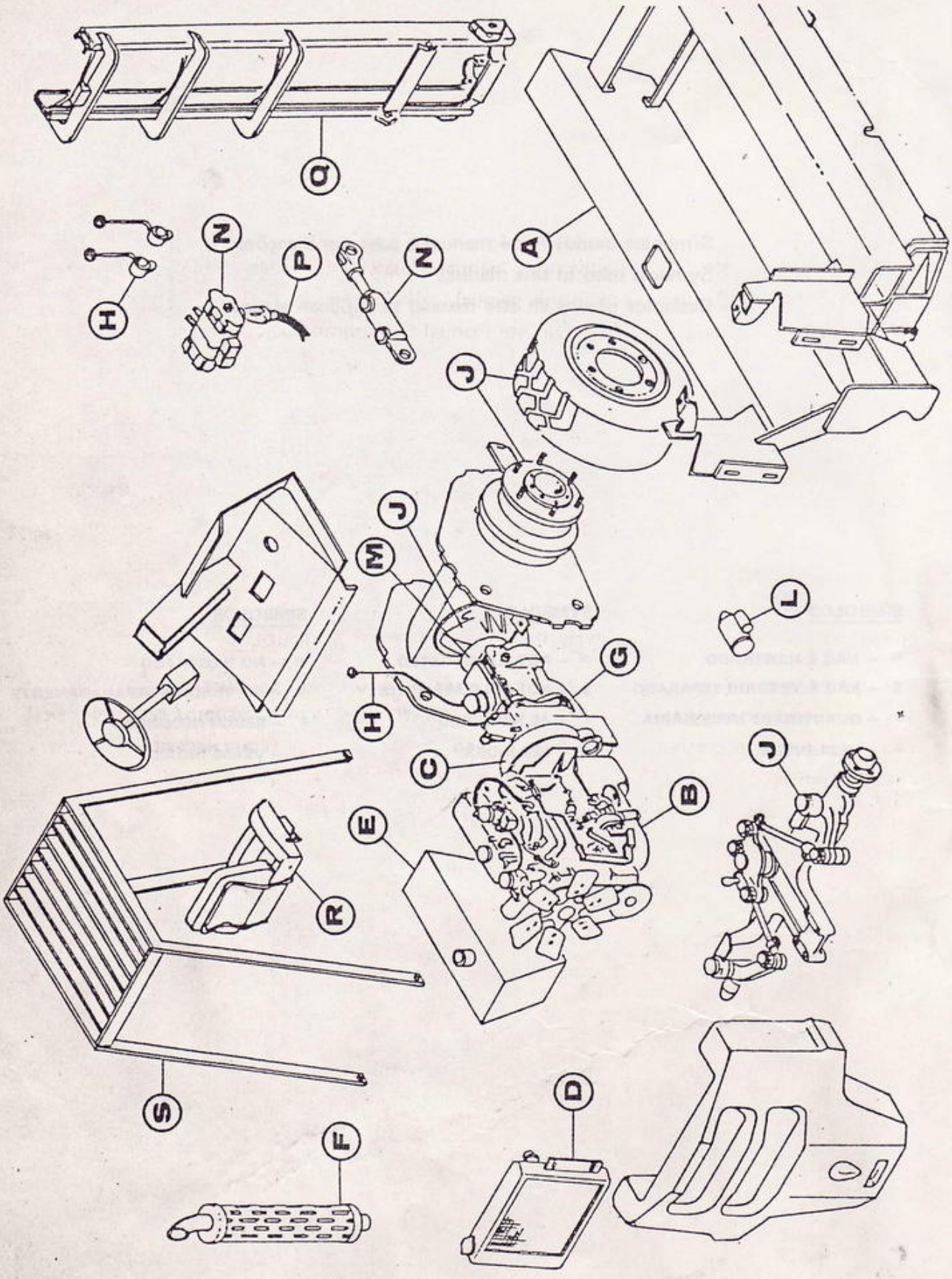


Engenharia do Produto
Serviços Técnicos

CLARK

| | |
|---|---|
| A | CHASSI E PEÇAS RELACIONADAS<br>FRAME AND RELATED PARTS<br>CHASI Y PIEZAS RELACIONADAS |
| B | MOTOR E PEÇAS RELACIONADAS<br>ENGINE AND RELATED PARTS<br>MOTOR Y PIEZAS RELACIONADAS |
| C | EMBREAGEM E PEÇAS RELACIONADAS<br>CLUTCH AND RELATED PARTS<br>EMBRAGUE Y PIEZAS RELACIONADAS |
| D | SISTEMA DE ARREFECIMENTO – RADIADOR<br>COOLING SYSTEM – RADIATOR<br>RADIADOR Y PIEZAS RELACIONADAS |
| E | SISTEMA DE ALIMENTAÇÃO – COMBUSTÍVEL<br>FUEL LINES<br>LINEAS DE COMBUSTIBLE |
| F | SISTEMA DE EXAUSTÃO – ESCAPAMENTO<br>MUFFLER AND RELATED PARTS<br>SILENCIADOR Y PIEZAS RELACIONADAS |
| G | TRANSMISSÃO E PEÇAS RELACIONADAS<br>TRANSMISSION AND RELATED PARTS<br>TRANSMISIÓN Y PIEZAS RELACIONADAS |
| H | ALAVANCAS DE CONTROLE – VÁLVULA E TRANSMISSÃO<br>VALVE, TRANSMISSION CONTROLS<br>PALANCAS DE CONTROLE – VÁLVULA Y TRANSMISIÓN |
| J | DIFERENCIAL, CARDÃS, EIXOS, RODAS E PNEUS<br>DIFFERENTIAL, PROPELLER SHAFT, AXLES, WHEEL AND TIRES<br>DIFERENCIAL, ÁRBOL PROPULSOR, EJES, RUEDAS Y NEUMÁTICOS |
| L | SISTEMA ELÉTRICO – DIAGRAMA E COMPONENTES<br>ELECTRICAL SYSTEM – WIRING AND ELECTRICAL COMPONENTS<br>SISTEMA ELECTRICO – ALAMBRADO Y COMPONENTES |
| M | FREIOS E PEÇAS RELACIONADAS<br>BRACKES AND RELATED PARTS<br>FRENOS Y PIEZAS RELACIONADAS |
| N | COMPONENTES HIDRÁULICOS – BOMBA, VÁL. CIL. PEÇAS REL.<br>HYDRAULIC COMPONENTS – PUMP, VAL. CYL.RELATED PARTS<br>COMPONENTES HIDRÁULICOS– BOMBA, VAL. CIL. PIEZAS REL. |
| P | SISTEMA HIDRÁULICO – LINHAS<br>HYDRAULIC SYSTEM – LINES<br>SISTEMA HIDRÁULICO – LINEAS |
| Q | TORRE DE ELEVAÇÃO E PEÇAS RELACIONADAS<br>UPRIGHT AND RELATED PARTS<br>LA TORRE Y PIEZAS RELACIONADAS |
| R | MONTAGEM FINAL – PEÇAS<br>FINAL MOUNTING – PARTS<br>MONTAJE FINAL – PIEZAS |
| S | OPCIONAIS<br>OPTIONAL<br>OPCIONAL |

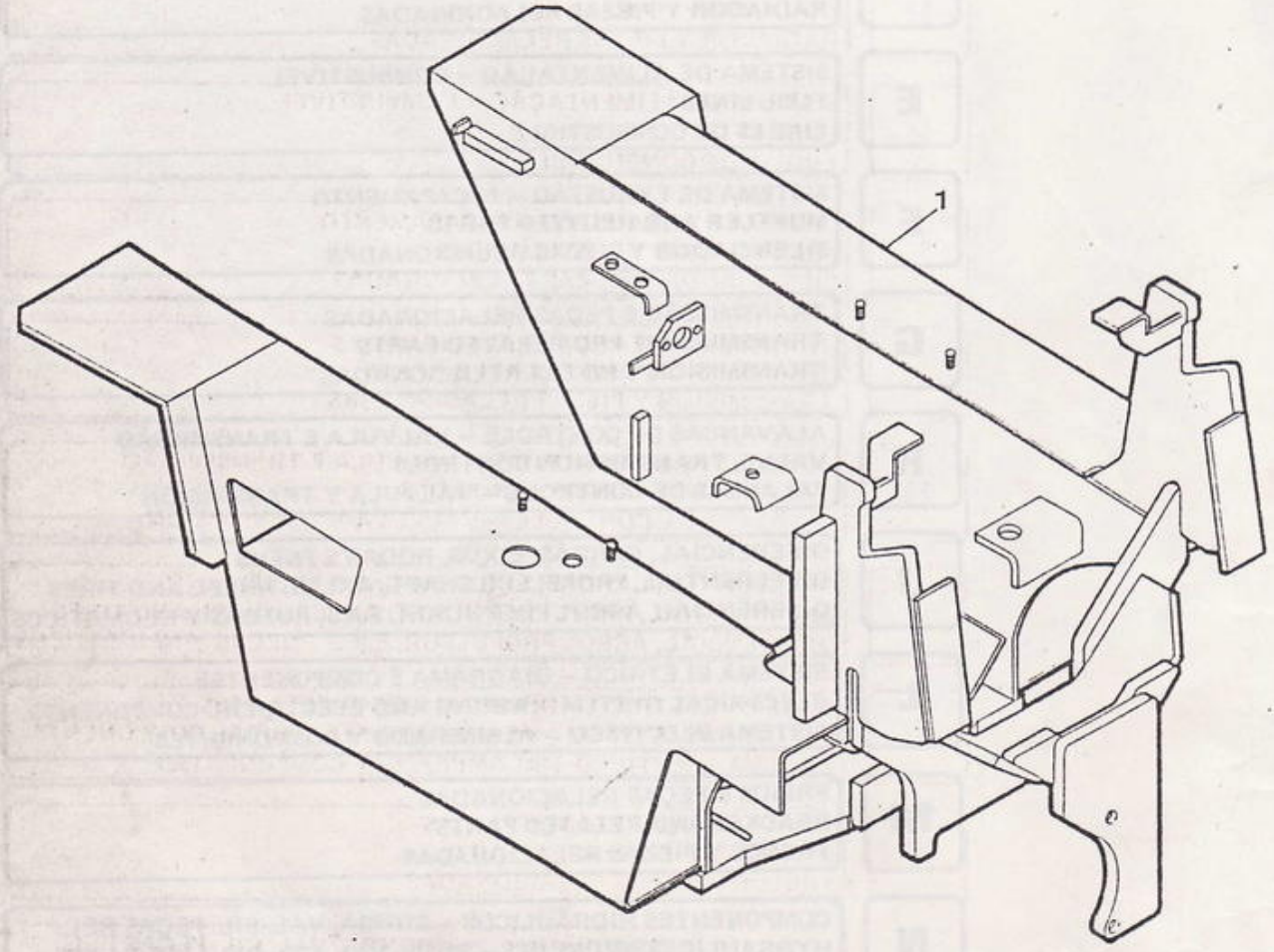
1

## GASOLINA / DIESEL / GLP / ÁLCOOL
## GASOLINE / DIESEL / LPG / ALCOHOL
## GASOLINA / DIESEL / GLP / ALCOHOL

| ITEM Nº. Nº. | PEÇA Nº. PART Nº. PIEZA Nº. | QTD. QTY. CTD. | DESCRIÇÃO | DESCRIPTION | DESCRIPCIÓN |
|---|---|---|---|---|---|
| 1 | [1] 3309538 | 1 | Chassi | Frame | Bastidor |
| 1A | [2] 3309539 | 1 | Chassi | Frame | Bastidor |

[1] Gasolina / GLP / LPG / Álcool / Alcohol
[2] Diesel

CLARK

TAMPA FRONTAL - MOTOR
ENGINE FRONT & COVER
TAPA DELANTERA DEL MOTOR

E - B01

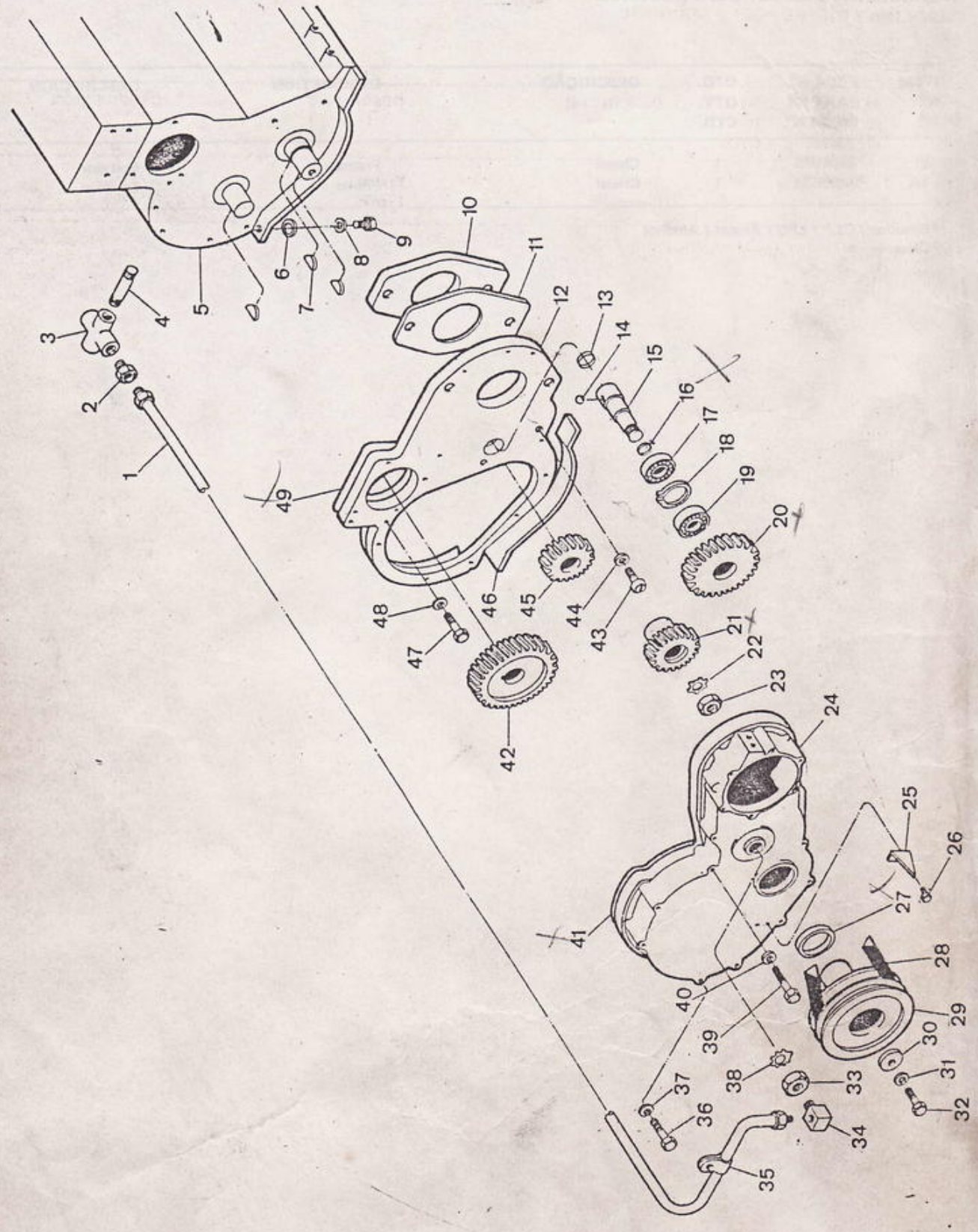

CLARK

# TAMPA FRONTAL - MOTOR
# ENGINE FRONT & COVER
# TAPA DELANTERA DEL MOTOR

## GASOLINA / GLP / ÁLCOOL
## GASOLINE / LPG / ALCOHOL
## GASOLINA / GLP / ALCOHOL

| ITEM Nº. Nº. | PEÇA Nº. PART Nº. PIEZA Nº. | QTD. QTY. CTD. | DESCRIÇÃO | DESCRIPTION | DESCRIPCIÓN |
|---|---|---|---|---|---|
| 1 | 3306861 | 1 | Tubo | Tube | Tubo |
| 2 | 59F - 2 | 1 | Conexão | Fitting | Conector |
| 3 | 18F - 1 | 1 | Conexão "Cruz" | Connector | Conector |
| 4 | 5K - 110 | 1 | Niple | Nipple | Niple |
| 5 | [1]3307511 | 1 | Motor (parcial) | Engine | Motor |
| 5A | [2]3309025 | 1 | Motor (parcial) | Engine | Motor |
| 6 | 23E - 04 | 2 | Arruela de Pressão | Lockwasher | Arandela Seguridad |
| 7 | 6J - 606 | 3 | Chaveta | Key | Chaveta |
| 8 | 25E - 13 | 2 | Arruela | Washer | Arandela |
| 9 | 1C - 410 | 2 | Parafuso | Bolt | Bulón |
| 10 | 3306999 | 1 | Adaptador | Plate | Placa |
| 11 | 3306667 | 1 | Guarnição | Gasket | Empaquetadura |
| 12 | 3307670 | 1 | Chapa Suporte | Plate | Placa Posterior |
| 13 | 25K - 20100 | 1 | Anel - O | O - Ring | Anillo - O |
| 14 | 10J - 06 | 1 | Esfera | Ball | Bola |
| 15 | 3306981 | 1 | Eixo | Shaft | Eje |
| 16 | 25K - 20020 | 1 | Anel - O | O - Ring | Anillo - O |
| 17 | 3319117 | 1 | Rolamento | Bearing | Cojinete |
| 18 | 3306665 | 1 | Anel de Trava | Snap Ring | Anillo de Traba |
| 19 | 3319117 | 1 | Rolamento | Bearing | Cojinete |
| 20 | 3306666 | 1 | Engrenagem | Gear | Engranaje |
| 21 | 3307022 | 1 | Engrenagem | Gear | Engranaje |
| 22 | 3307020 | 1 | Arruela | Washer | Arandela |
| 23 | 3307021 | 1 | Porca | Nut | Tuerca |
| 24 | 3307257 | 1 | Tampa | Cover Front | Tapa Delantera |
| 25 | 3306658 | 1 | Indicador "PMS" | Ignition Indicator | Indicador |
| 26 | 42G - 1006 | 2 | Parafuso | Bolt | Bulón |
| 27 | 3307323 | 1 | Retentor | Retainer | Retén |
| 28 | 3308158 | 1 | Correia | Belt | Correa |
| 29 | 3306700 | 1 | Polia | Pulley | Polea |
| 30 | 672196 | 1 | Arruela | Washer | Arandela |
| 31 | 23E - 06 | 1 | Arruela de Pressão | Lockwasher | Arandela Seguridad |
| 32 | 1C - 624 | 1 | Parafuso | Bolt | Bulón |
| 33 | 3716321 | 1 | Porca | Nut | Tuerca |
| 34 | 62F - 2 | 1 | Cotovelo | Elbow | Codo |
| 35 | 30H - 10 | 1 | Clip | Clip | Abrazadera |
| 36 | 1C - 432 | 4 | Parafuso | Bolt | Bulón |
| 37 | 23E - 04 | 4 | Arruela de Pressão | Lockwasher | Arandela Seguridad |
| 38 | 4102291 | 1 | Arruela | Washer | Arandela |
| 39 | 1C - 438 | 6 | Parafuso | Bolt | Bulón |
| 40 | 23E - 04 | 6 | Arruela de Pressão | Lockwasher | Arandela Seguridad |
| 41 | 3306608 | 1 | Guarnição | Gasket | Empaquetadura |
| 42 | 3306661 | 1 | Engrenagem | Gear | Engranaje |
| 43 | 11G - 410 | 2 | Parafuso | Bolt | Bulón |
| 44 | 23E - 04 | 2 | Arruela de Pressão | Lockwasher | Arandela Seguridad |
| 45 | 3306660 | 1 | Engrenagem | Gear | Engranaje |
| 46 | 3306732 | 1 | Junta | Gasket | Empaquetadura |
| 47 | 11G - 510 | 1 | Parafuso | Bolt | Bulón |
| 48 | 23E - 05 | 1 | Arrueça de Pressão | Lockwasher | Arandela Seguridad |
| 49 | 3306606 | 1 | Guarnição | Gasket | Empaquetadura |

[1] Gasolina / Gasoline / Gasolina - GLP / LPG / GLP — Inclui / Inc. 8, 42, 45
[2] Álcool / Alcohol / Alcohol — Inclui / Inc. 8, 42, 45

CLARK

GOVERNADOR - CONJUNTO
GOVERNOR - ASSEMBLY
GOVERNADOR - CONJUNTO

E - B02

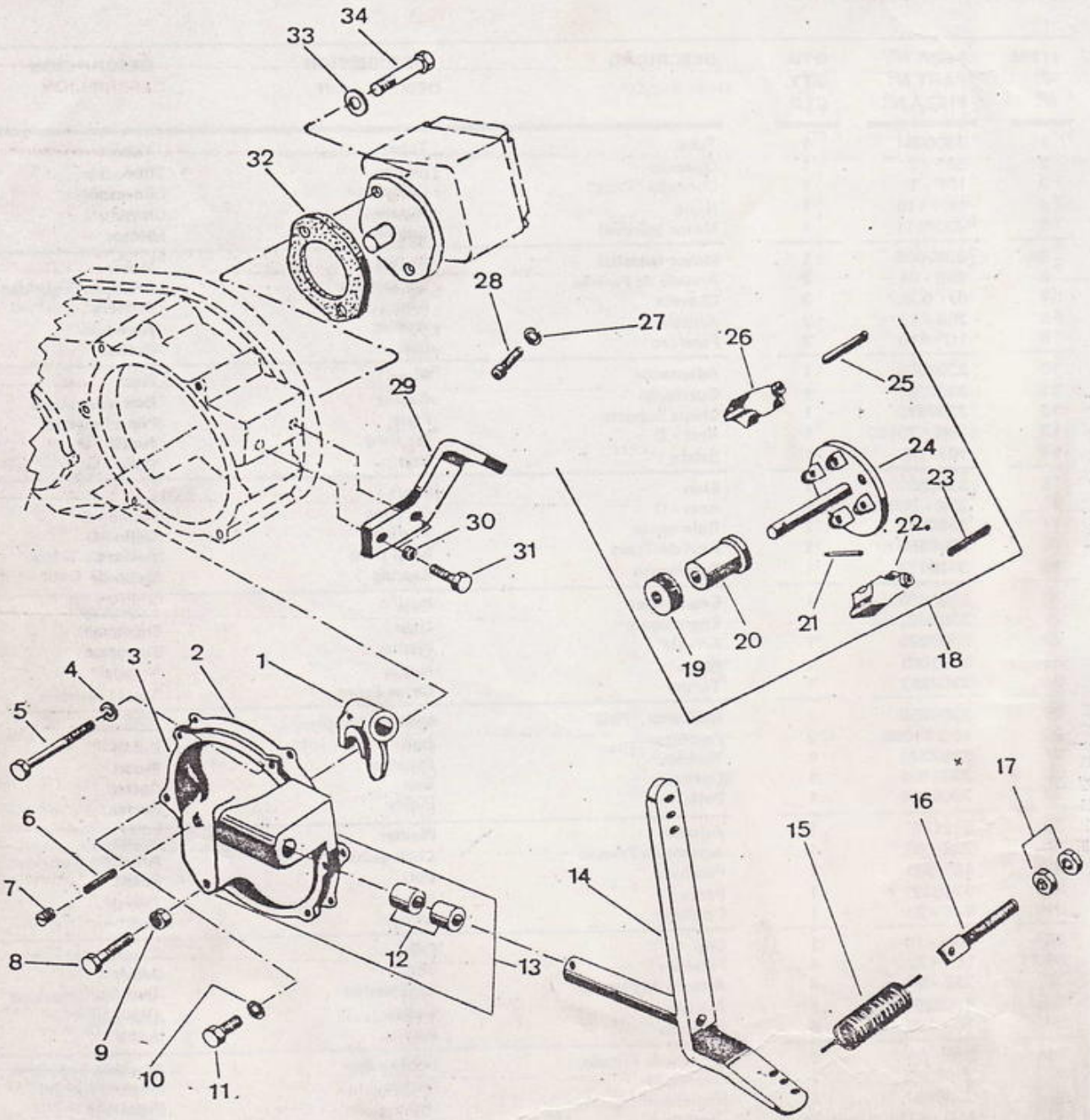

CLARK

GOVERNADOR - CONJUNTO
GOVERNOR - ASSEMBLY
GOVERNADOR - CONJUNTO

GASOLINA / GLP / ÁLCOOL
GASOLINE / LPG / ALCOHOL
GASOLINA / GLP / ALCOHOL

| ITEM Nº. Nº. | PEÇA Nº. PART Nº. PIEZA Nº. | QTD. QTY. CTD. | DESCRIÇÃO | DESCRIPTION | DESCRIPCIÓN |
|---|---|---|---|---|---|
| 1 | 3307026 | 1 | Alavanca - Interna | Lever - Inner | Palanca Oscilante - Int. |
| 2 | 3306691 | 1 | Guarnição | Gasket | Empaquetadura |
| 3 | 3307024 | 1 | Tampa | Cover | Tapa - Governador |
| 4 | 23E - 04 | 3 | Arruela de Pressão | Lockwasher | Arandela Seguridad |
| 5 | 1C - 438 | 3 | Parafuso | Bolt | Bulón |
| 6 | 774883 | 1 | Pino | Pin | Pasador |
| 7 | 16F - 02 | 1 | Bujão | Plug | Tapón |
| 8 | 3306185 | 1 | Parafuso - Batente | Stop | Tope |
| 9 | 62D - 04 | 1 | Porca | Nut | Tuerca |
| 10 | 23E - 04 | 3 | Arruela de Pressão | Lockwasher | Arandela Seguridad |
| 11 | 1C - 412 | 3 | Parafuso | Bolt | Bulón |
| 12 | 3306539 | 2 | Bucha | Bushing | Buje |
| 13 | [1]3307023 | 1 | Tampa - Conjunto | Cover, Assy | Tapa - Conjunto |
| 14 | 3308157 | 1 | Alavanca - Externa | Lever & Shaft | Palanca |
| 15 | 3308304 | 1 | Mola | Spring | Resorte |
| 16 | 855111 | 1 | Esticador | Adjustor, Spring | Regulador de Tensión |
| 17 | 62D - 04 | 2 | Porca | Nut | Tuerca |
| 18 | [2]3307012 | 1 | Governador - Conj. | Governor, Assy | Governador - Conj. |
| 19 | 3306550 | 1 | Rolamento | Bearing | Cojinete |
| 20 | 3306547 | 1 | Carretel | Sleeve | Casquillo del Eje |
| 21 | 662987 | 1 | Pino | Pin | Pasador |
| 22 | 3307017 | 1 | Atuador | Weight, Governor | Pesas del Governador |
| 23 | 3306546 | 1 | Pino | Pin | Pasador |
| 24 | 3307013 | 1 | Eixo | Shaft | Eje |
| 25 | 3306546 | 1 | Pino | Pin | Pasador |
| 26 | 3307017 | 1 | Atuador | Weight, Governor | Pesas del Governador |
| 27 | 23E - 04 | 2 | Arruela de Pressão | Lockwasher | Arandela Seguridad |
| 28 | 11G - 412 | 2 | Parafuso | Bolt | Bulón |
| 29 | 3308145 | 1 | Suporte da Mola | Anchor, Spring | Anclaje del Resorte |
| 30 | 23E - 05 | 2 | Arruela de Pressão | Lockwasher | Arandela Seguridad |
| 31 | 1C - 512 | 2 | Parafuso | Bolt | Bulón |
| 32 | 762746 | 1 | Guarnição | Gasket | Empaquetadura |
| 33 | 23E - 08 | 2 | Arruela de Pressão | Lockwasher | Arandela Seguridad |
| 34 | 1C - 838 | 2 | Parafuso | Bolt | Bulón |

[1] Inclui / Inc. 3, 12
[2] Inclui / Inc. 19 a / thru 26

CLARK

VENTILADOR - INSTALAÇÃO
FAN - MOUNTING
VENTILADOR - MONTAJE

E - B03

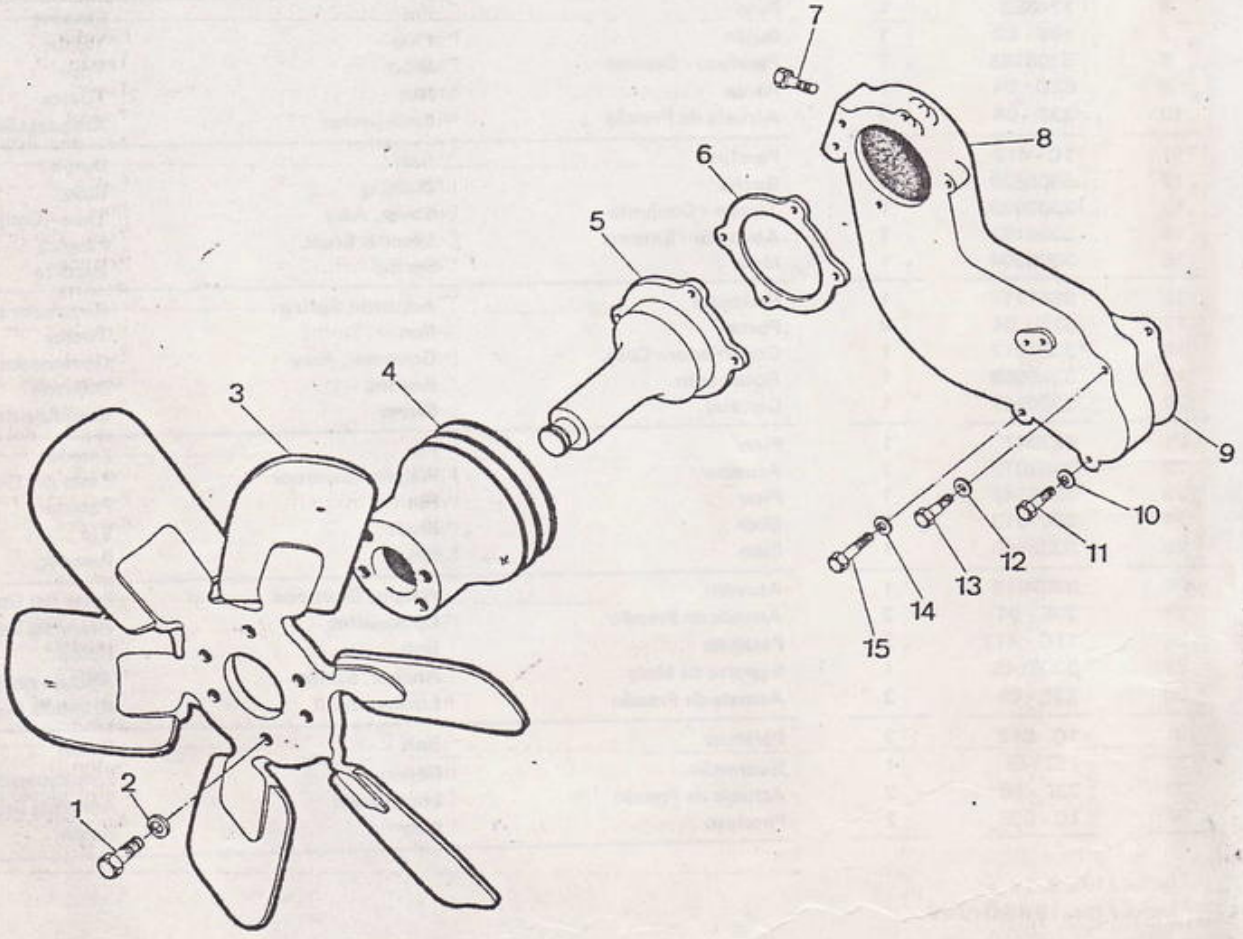

CLARK

VENTILADOR - INSTALAÇÃO
FAN - MOUNTING
VENTILADOR - MONTAJE

GASOLINA / GLP / ÁLCOOL
GASOLINE / LPG / ALCOHOL
GASOLINA / GLP / ALCOHOL

| ITEM Nº. PART Nº. PIEZA Nº. | PEÇA Nº. PART Nº. PIEZA Nº. | QTD. QTY. CTD. | DESCRIÇÃO | DESCRIPTION | DESCRIPCIÓN |
|---|---|---|---|---|---|
| 1 | 1C - 510 | 4 | Parafuso | Bolt | Bulón |
| 2 | 23E - 05 | 4 | Arruela de Pressão | Lockwasher | Arandela Seguridad |
| 3 | 3309714 | 1 | Ventilador | Fan | Ventilador |
| 4 | 3306696 | 1 | Polia | Pulley | Polea |
| 5 | [1]——— | — | Bomba d'água - Conj. | Water Pump, Assy | Bomba de água - Conj. |
| 6 | 3306492 | 1 | Guarnição | Gasket | Junta |
| 7 | 40K - 02 | 1 | Bujão | Plug | Tapón |
| 8 | 3307731 | 1 | Suporte | Support | Soporte |
| 9 | 3308147 | 1 | Guarnição | Gasket | Junta |
| 10 | 23E - 05 | 1 | Arruela de Pressão | Lockwasher | Arandela Seguridad |
| 11 | 1C - 528 | 1 | Parafuso | Bolt | Bulón |
| 12 | 23E - 05 | 1 | Arruela de Pressão | Lockwasher | Arandela Seguridad |
| 13 | 1C - 520 | 1 | Parafuso | Bolt | Bulón |
| 14 | 23E - 05 | 1 | Arruela de Pressão | Lockwasher | Arandela Seguridad |
| 15 | 1C - 540 | 1 | Parafuso | Bolt | Bulón |

[1] Fornecida com Motor / Furnished w/ engine / Suministrado con el motor.

CLARK

SUPORTE DO MOTOR - DIANTEIRO
ENGINE SUPPORT - FRONT
SOPORTE DEL MOTOR - DELANTERO

E - B04

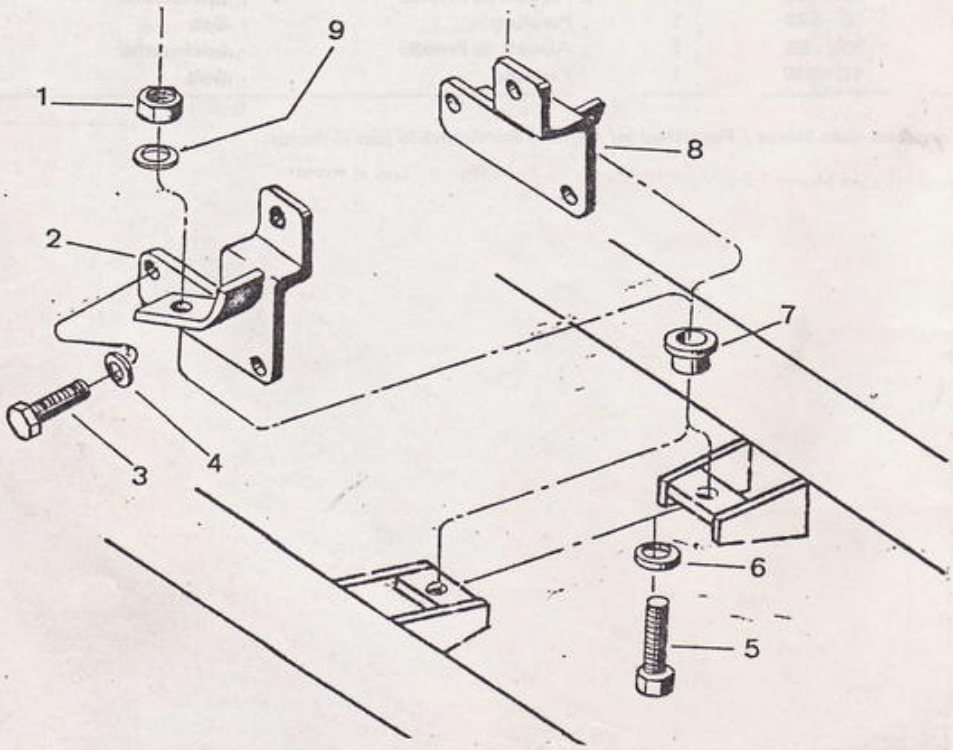

CLARK

# SUPORTE DO MOTOR - DIANTEIRO
# ENGINE SUPPORT - FRONT
# SOPORTE DEL MOTOR - DELANTERO

GASOLINA / GLP / ÁLCOOL
GASOLINE / LPG / ALCOHOL
GASOLINA / GLP / ALCOHOL

| ITEM Nº. Nº. | PEÇA Nº. PART Nº. PIEZA Nº. | QTD. QTY. CTD. | DESCRIÇÃO | DESCRIPTION | DESCRIPCIÓN |
|---|---|---|---|---|---|
| 1 | 86D - 10 | 2 | Porca | Nut | Tuerca |
| 2 | 3308394 | 1 | Suporte - L.D. | Support - R.H. | Soporte - L.D. |
| 3 | [1]_____ | 6 | Parafuso | Bolt | Bulón |
| 4 | 23E - 06 | 6 | Arruela de Pressão | Lockwasher | Arandela Seguridad |
| 5 | 2C - 1056 | 2 | Parafuso | Bolt | Bulón |
| 6 | 616804 | 4 | Arruela | Washer | Arandela |
| 7 | 569069 | 2 | Coxim | Pad | Cojin |
| 8 | 3308398 | 1 | Suporte - L.E. | Support - L.H. | Soporte - L.I. |
| 9 | 25E - 25 | 2 | Arruela | Washer | Arandela |

[1] Fornecido com o Motor / Furnished with Engine / Suministrado con el Motor

E - B05

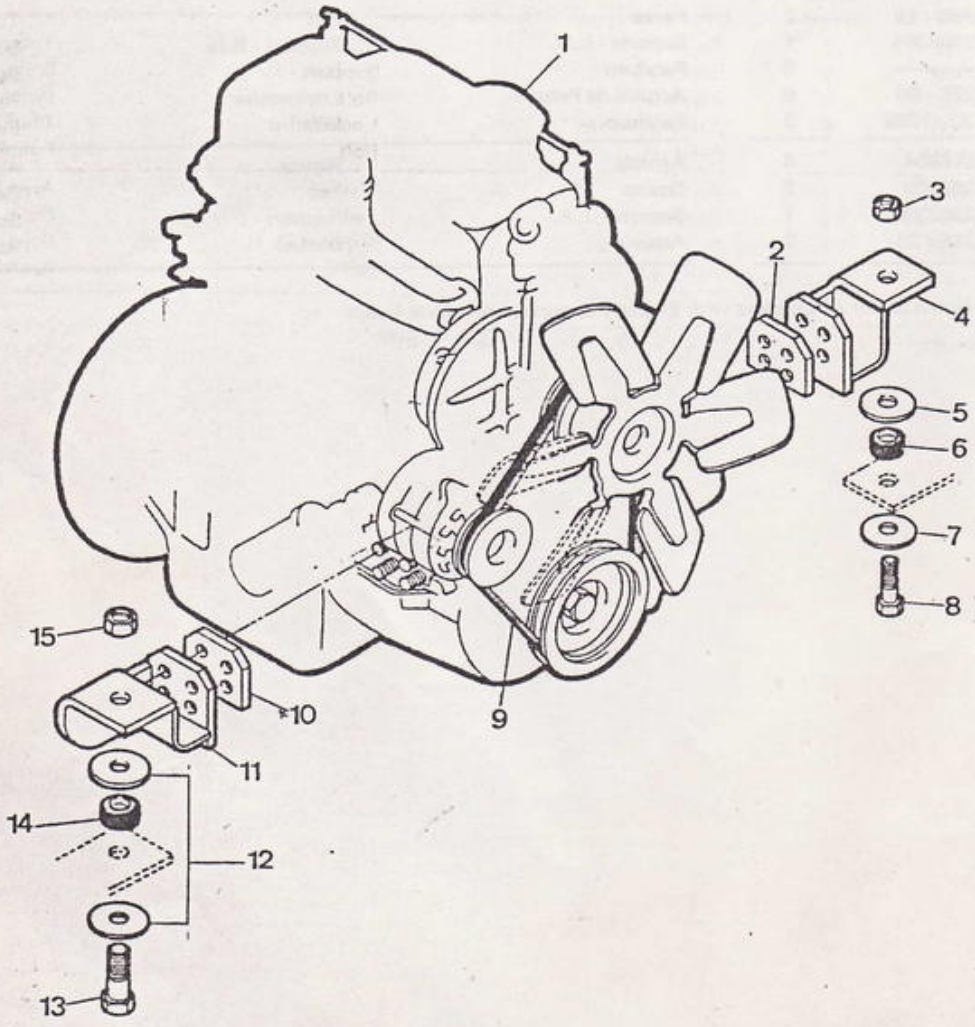

## DIESEL

| ITEM Nº. Nº. | PEÇA Nº. PART Nº. PIEZA Nº. | QTD. QTY. CTD. | DESCRIÇÃO | DESCRIPTION | DESCRIPCIÓN |
|---|---|---|---|---|---|
| 1 | 3309248 | 1 | Motor - Conjunto | Engine, Assy | Motor - Conjunto |
| 2 | 3309348 | 1 | Espaçador | Spacer | Espaciador |
| 3 | 86D - 10 | 1 | Porca | Nut | Tuerca |
| 4 | 3309361 | 1 | Suporte L.D. | Support R.H. | Soporte L.D. |
| 5 | 616804 | 1 | Arruela | Washer | Arandela |
| 6 | 569069 | 1 | Coxim | Mount Rubber | Cojin |
| 7 | 616804 | 1 | Arruela | Washer | Arandela |
| 8 | 2C - 1056 | 1 | Parafuso | Bolt | Bulón |
| 9 | [1] ——— | 1 | Correia "V" | Belt "V" | Correa "V" |
| 10 | 3309348 | 1 | Espaçador | Spacer | Espaciador |
| 11 | 3309362 | 1 | Suporte L.E. | Support L.H. | Soporte L.I. |
| 12 | 616804 | 2 | Arruela | Washer | Arandela |
| 13 | 2C - 1056 | 1 | Parafuso | Bolt | Bulón |
| 14 | 569069 | 1 | Coxim | Mount Rubber | Cojin |
| 15 | 86D - 10 | 1 | Porca | Nut | Tuerca |

[1] Fornecido com o Motor / Furnished with Engine / Suministrado con el Motor.

CLARK

SUPORTE DO MOTOR - TRASEIRO
ENGINE SUPPORT - REAR
SOPORTE DE MOTOR - TRASERO

E - B06

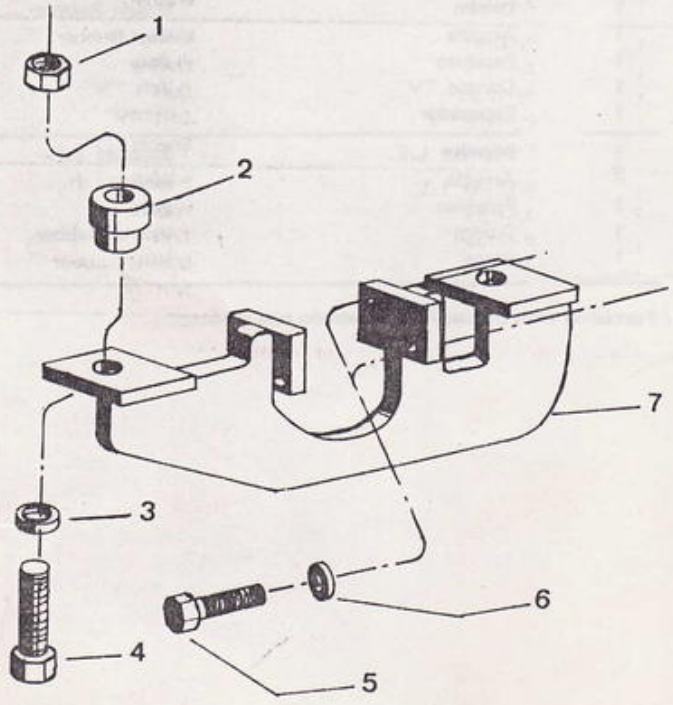

CLARK

# SUPORTE DO MOTOR - TRASEIRO
# ENGINE SUPPORT - REAR
# SOPORTE DE MOTOR - TRASERO

**GASOLINA / DIESEL / GLP / ÁLCOOL**
**GASOLINE / DIESEL / LPG / ALCOHOL**
**GASOLINA / DIESEL / GLP / ALCOHOL**

| ITEM Nº. Nº. | PEÇA Nº. PART Nº. PIEZA Nº. | QTD. QTY. CTD. | DESCRIÇÃO | DESCRIPTION | DESCRIPCIÓN |
|---|---|---|---|---|---|
| 1 | 86D - 10 | 2 | Porca | Nut | Tuerca |
| 2 | 569069 | 2 | Coxim | Pad | Cojin |
| 3 | 616804 | 2 | Arruela | Washer | Arandela |
| 4 | 2C - 1056 | 2 | Parafuso | Bolt | Bulón |
| 5 | 73G - 820 | 4 | Parafuso | Bolt | Bulón |
| 6 | 23E - 08 | 4 | Arruela de Pressão | Lockwasher | Arandela Seguridad |
| 7 | 3308370 | 1 | Suporte | Support | Soporte |

CLARK

FILTRO DE AR - CONJUNTO
AIR CLEANER - ASSEMBLY
PURIFICADOR DE AIRE - CONJUNTO

E - B07 - 1

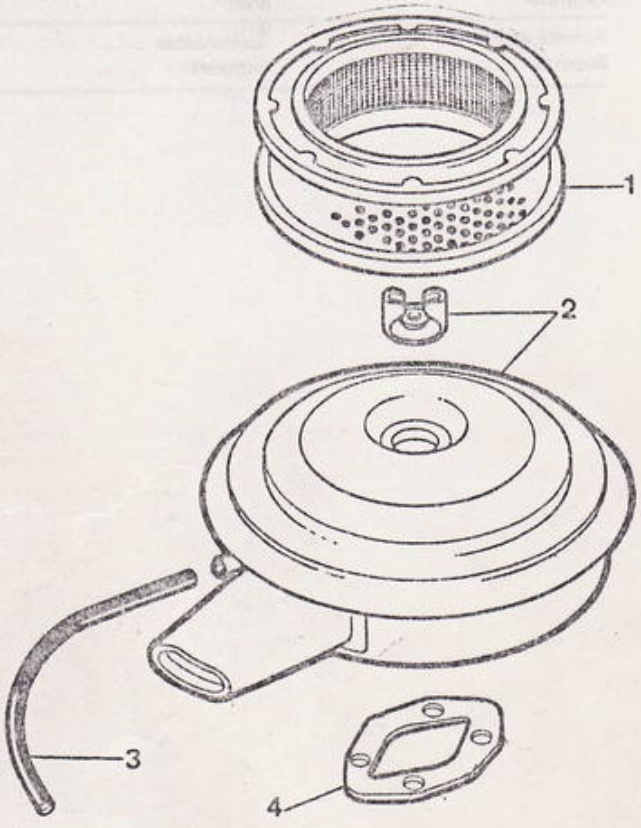


PE - 034

CLARK

FILTRO DE AR - CONJUNTO
AIR CLEANER - ASSEMBL
PURIFICADOR DE AIRE - CONJUNTO

GASOLINA / GLP
GASOLINE / LPG
GASOLINA / GLP

| ITEM Nº. Nº. | PEÇA Nº. PART Nº. PIEZA Nº. | QTD. QTY. CTD. | DESCRIÇÃO | DESCRIPTION | DESCRIPCIÓN |
|---|---|---|---|---|---|
| 1 | 3306923 | 1 | Elemento | Cartridge | Elemento |
| 2 | [1] 3306922 | 1 | Filtro de Ar - Conj. | Air Cleaner, Assy | Purificador Aire - Conj. |
| 3 | [2] 295 | 1 | Mangueira | Hose | Manguera |

[1] Inclui / Inc. 1
[2] Gasolina / GLP

ÁLCOOL / ALCOHOL / ALCOHOL

| ITEM Nº. Nº. | PEÇA Nº. PART Nº. PIEZA Nº. | QTD. QTY. CTD. | DESCRIÇÃO | DESCRIPTION | DESCRIPCIÓN |
|---|---|---|---|---|---|
| 1 | 3306923 | 1 | Elemento | Cartridge | Elemento |
| 2 | 3309524 | 1 | Filtro de Ar - Conj. | Air Cleaner, Assy | Purificador Aire - Conj. |
| 3 | 3309544 | 1 | Mangueira | Hose | Manguera |
| 4 | 3310099 | 1 | Junta | Gasket | Empaquetadura |

PE - 034

CLARK

FILTRO DE AR - CONJUNTO
AIR CLEANER - ASSEMBLY
DEPURADOR DE AIRE - CONJUNTO

E - B08

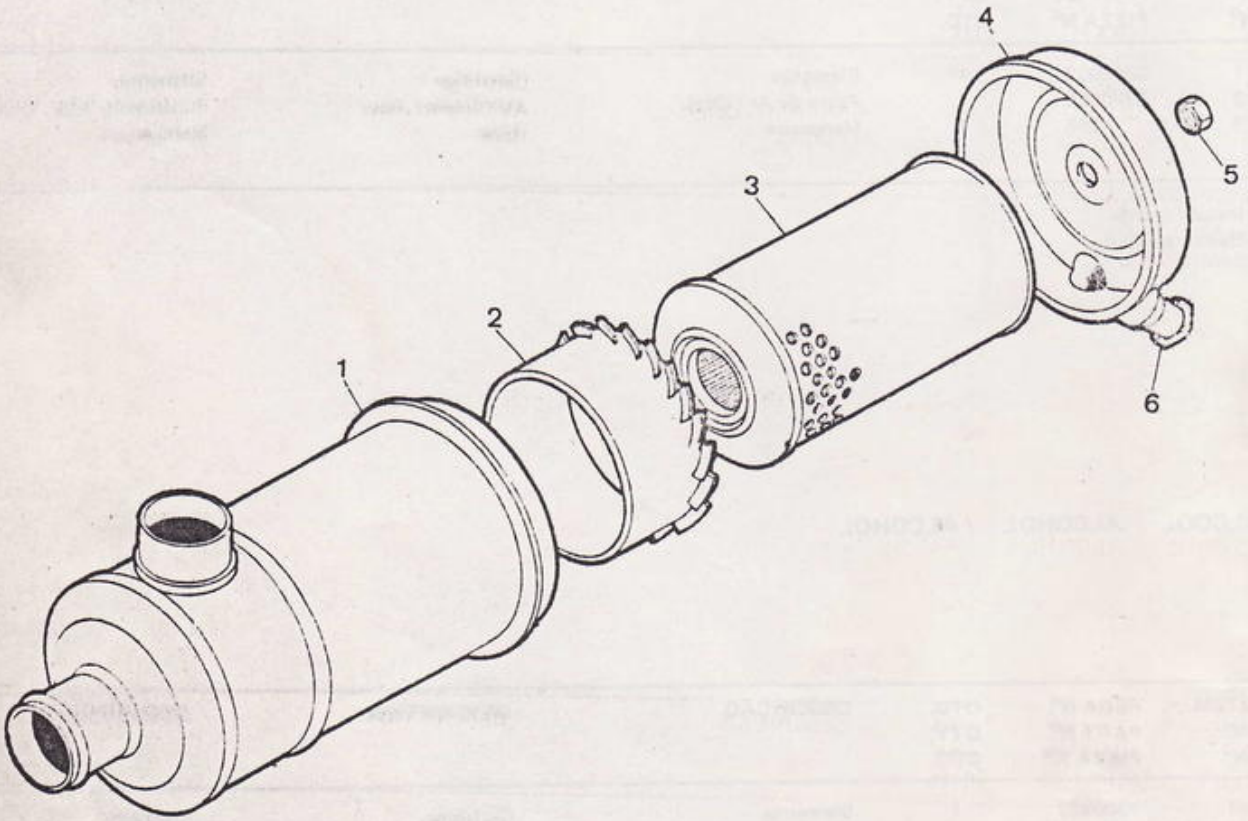

CLARK

FILTRO DE AR - CONJUNTO
AIR CLEANER - ASSEMBLY
DEPURADOR DE AIRE - CONJUNTO

DIESEL

| ITEM Nº. Nº. | PEÇA Nº. PART Nº. PIEZA Nº. | QTD. QTY. CTD. | DESCRIÇÃO | DESCRIPTION | DESCRIPCIÓN |
|---|---|---|---|---|---|
| A | [1]2378420 | 1 | Filtro - Conjunto | Filter, Assy | Filtro - Conjunto |
| 1 | § ——— | 1 | Carcaça | Housing | Carcasa |
| 2 | 3339466 | 1 | Ciclonizador | Centrifuge | Centrifuga |
| 3 | 3734666 | 1 | Elemento | Element | Elemento |
| 4 | [2]3339464 | 1 | Tampa - Conjunto | Cover, Assy | Tapa - Conjunto |
| 5 | 39DM - 08 | 1 | Porca | Nut | Tuerca |
| 6 | 3339465 | 1 | Válvula Descarga | Valve | Válvula |

[1] Inclui / Inc. 1 a / thru 6
[2] Inclui / Inc. 6

CLARK

FILTRO DE AR - INSTALAÇÃO
AIR CLEANER - MOUNTING
DEPURADOR DE AIRE - MONTAJE

E - B09

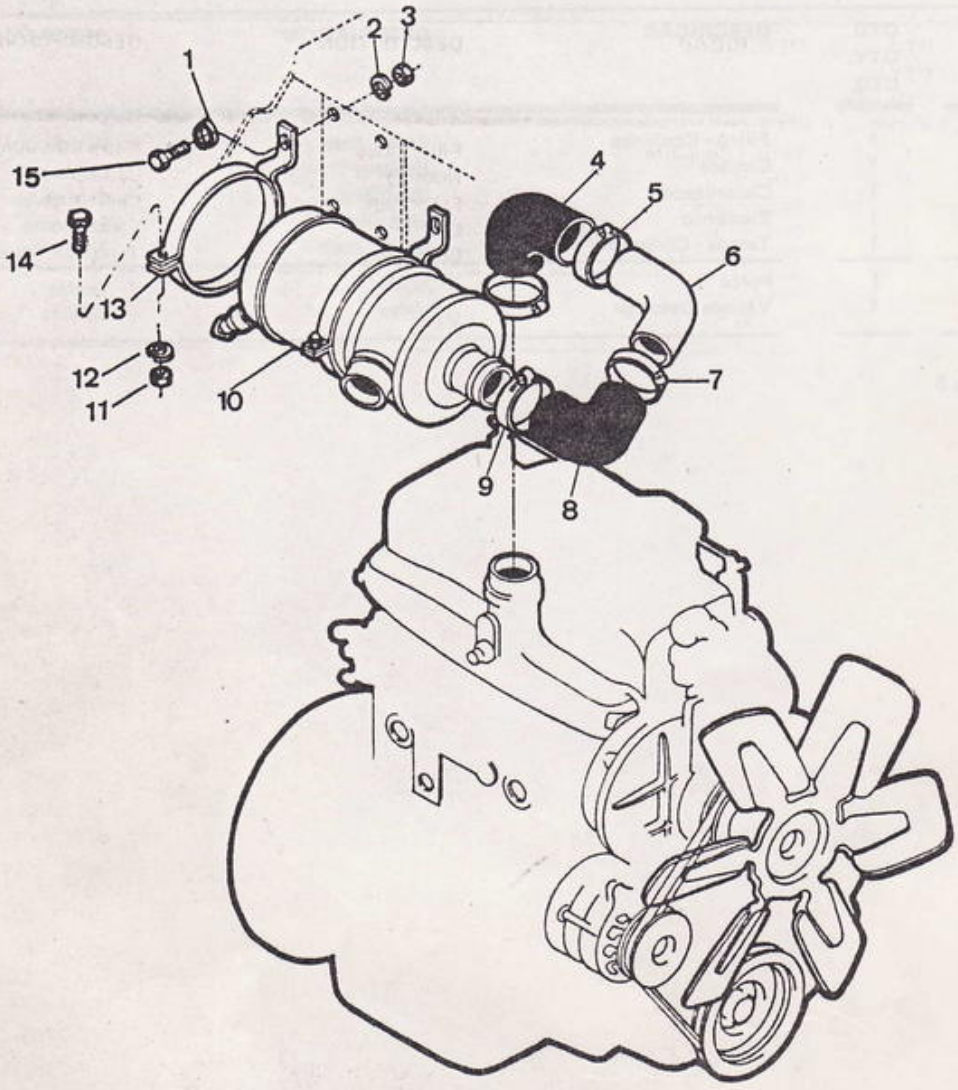

CLARK

FILTRO DE AR - INSTALAÇÃO
AIR CLEANER - MOUNTING
DEPURADOR DE AIRE - MONTAJE

**DIESEL**

| ITEM Nº. Nº. | PEÇA Nº. PART Nº. PIEZA Nº. | QTD. QTY. CTD. | DESCRIÇÃO | DESCRIPTION | DESCRIPCIÓN |
|---|---|---|---|---|---|
| 1 | 25E - 15 | 4 | Arruela | Washer | Arandela |
| 2 | 23E - 05 | 4 | Arruela de Pressão | Lockwasher | Arandela Seguridad |
| 3 | 61D - 05 | 4 | Porca | Nut | Tuerca |
| 4 | 3309389 | 1 | Mangueira | Hose | Manguera |
| 5 | 3300146 | 2 | Braçadeira | Clamp | Abrazadera |
| 6 | 3309390 | 1 | Tubo | Tube | Tubo |
| 7 | 3300146 | 1 | Braçadeira | Clamp | Abrazadera |
| 8 | 3309388 | 1 | Mangueira | Hose | Manguera |
| 9 | 3300146 | 1 | Braçadeira | Clamp | Abrazadera |
| 10 | + ——— | – | Filtro de Ar - Conj. | Air Cleaner, Assy | Depurador de Aire - Conj. |
| 11 | 61D - 05 | 2 | Porca | Nut | Tuerca |
| 12 | 23E - 05 | 2 | Arruela de Pressão | Lockwasher | Arandela Seguridad |
| 13 | 2378421 | 2 | Cinta | Band | Banda |
| 14 | 1C - 520 | 2 | Parfuso | Bolt | Bulon |
| 15 | 1C - 512 | 4 | Parafuso | Bolt | Bulón |

CLARK

VOLANTE E CREMALHEIRA
FLYWHELL & RING GEAR
VOLANTE Y CREMALLERA

E - B10

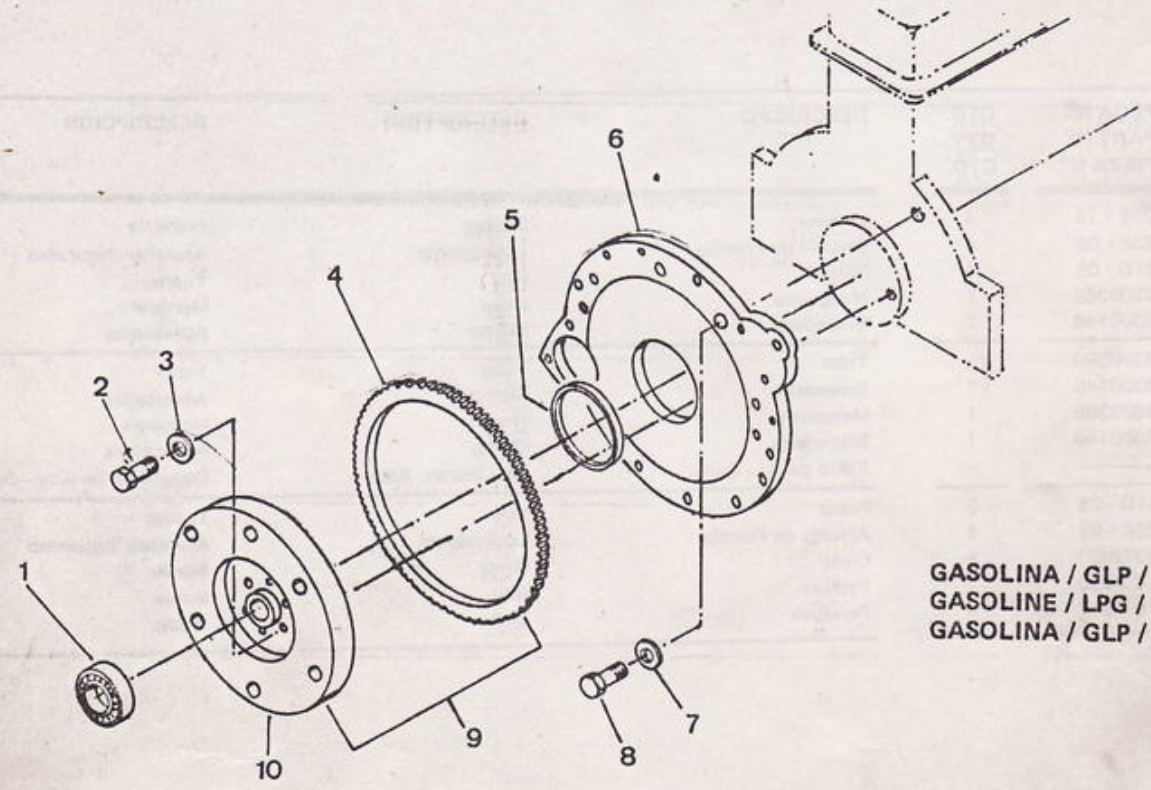


GASOLINA / GLP / ÁLCOOL
GASOLINE / LPG / ALCOHOL
GASOLINA / GLP / ALCOHOL

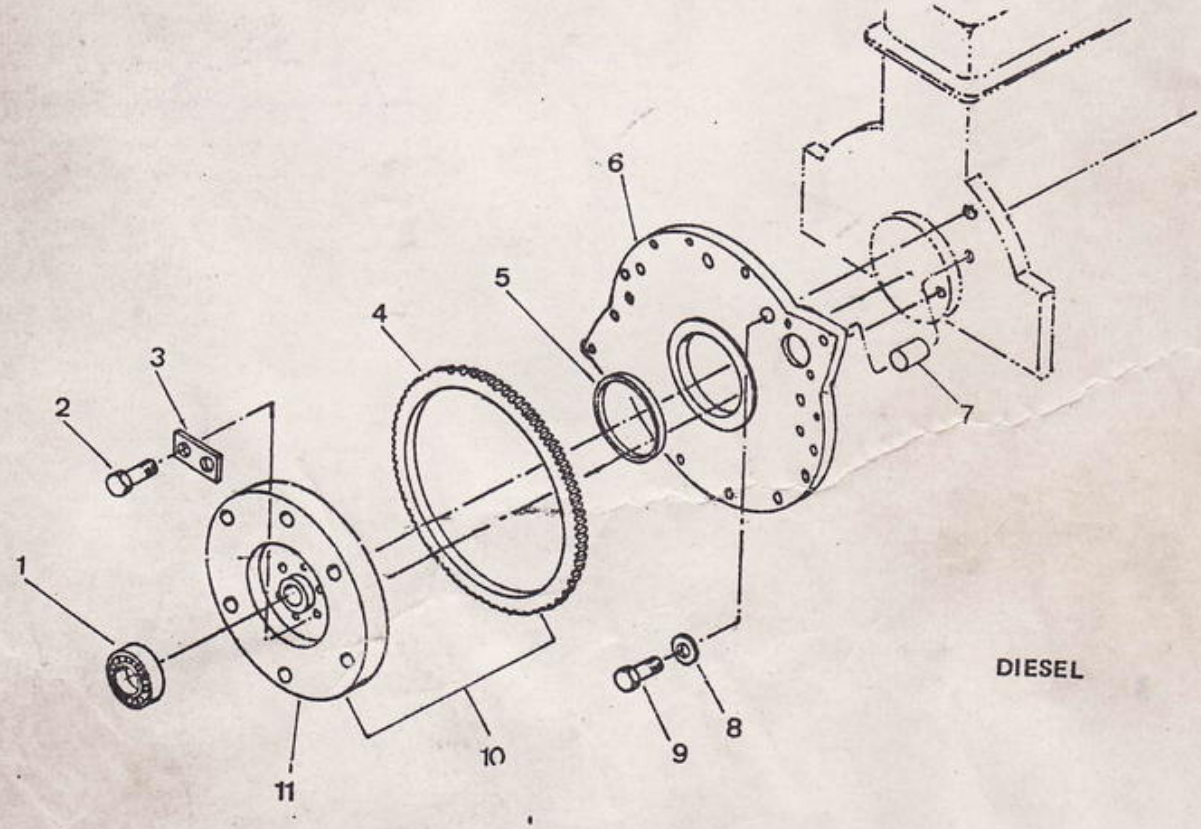


DIESEL

CLARK

# VOLANTE E CREMALHEIRA
# FLYWHELL & RING GEAR
# VOLANTE Y CREMALLERA

## GASOLINA / GLP / ÁLCOOL
## GASOLINE / LPG / ALCOHOL
## GASOLINA / GLP / ALCOHOL

| ITEM Nº. Nº. | PEÇA Nº. PART Nº. PIEZA Nº. | QTD. QTY. CTD. | DESCRIÇÃO | DESCRIPTION | DESCRIPCIÓN |
|---|---|---|---|---|---|
| 1 | 712569 | 1 | Rolamento Piloto | Bearing Pilot | Cojinete Centrador |
| 2 | 18C - 724 | 6 | Parafuso | Bolt | Bulón |
| 3 | 8E - 07 | 6 | Arruela de Pressão | Lockwasher | Arandela Seguridad |
| 4 | 3307717 | 1 | Cremalheira | Ring Gear | Cremallera |
| 5 | 3307319 | 1 | Retentor | Retainer | Retén |
| 6 | 3308811 | 1 | Placa Adaptadora | Plate Flywhell | Campana de Volante |
| 7 | 23E - 06 | 5 | Arruela de Pressão | Lockwasher | Arandela Seguridad |
| 8 | 1C - 620 | 3 | Parafuso | Bolt | Bulón |
| 8A | 1C - 616 | 2 | Parafuso | Bolt | Bulón |
| 9 | 2361952 | 1 | Volante e Cremalheira | Flywhell & Ring Gear | Volante y Cremallera |
| 10 | 2361690 | 1 | Volante | Flywhell | Volante |

DIESEL

| ITEM Nº. Nº. | PEÇA Nº. PART Nº. PIEZA Nº. | QTD. QTY. CTD. | DESCRIÇÃO | DESCRIPTION | DESCRIPCIÓN |
|---|---|---|---|---|---|
| 1 | 712569 | 1 | Rolamento Piloto | Bearing Pilot | Cojinete Centrador |
| 2 | 18C - 820 | 6 | Parafuso | Bolt | Bulón |
| 3 | 3490121 | 3 | Trava | Lockwasher | Arandela Seguridad |
| 4 | 3307717 | 1 | Cremalheira | Ring Gear | Cremallera |
| 5 | 3143382 | 1 | Retentor | Retainer | Retén |
| 6 | 3308809 | 1 | Placa Adaptadora | Plate Flywhell | Campana de Volante |
| 7 | 3306154 | 1 | Pino | Pin | Pasador |
| 8 | 23E - 06 | 6 | Arruela de Pressão | Lockwasher | Arandela Seguridad |
| 9 | 2C - 620 | 6 | Parafuso | Bolt | Bulón |
| 10 | 2361951 | 1 | Volante e Cremalheira | Flywhell & Ring Gear | Volante y Cremallera |
| 11 | 2361749 | 1 | Volante | Flywhell | Volante |

CLARK

E - B11

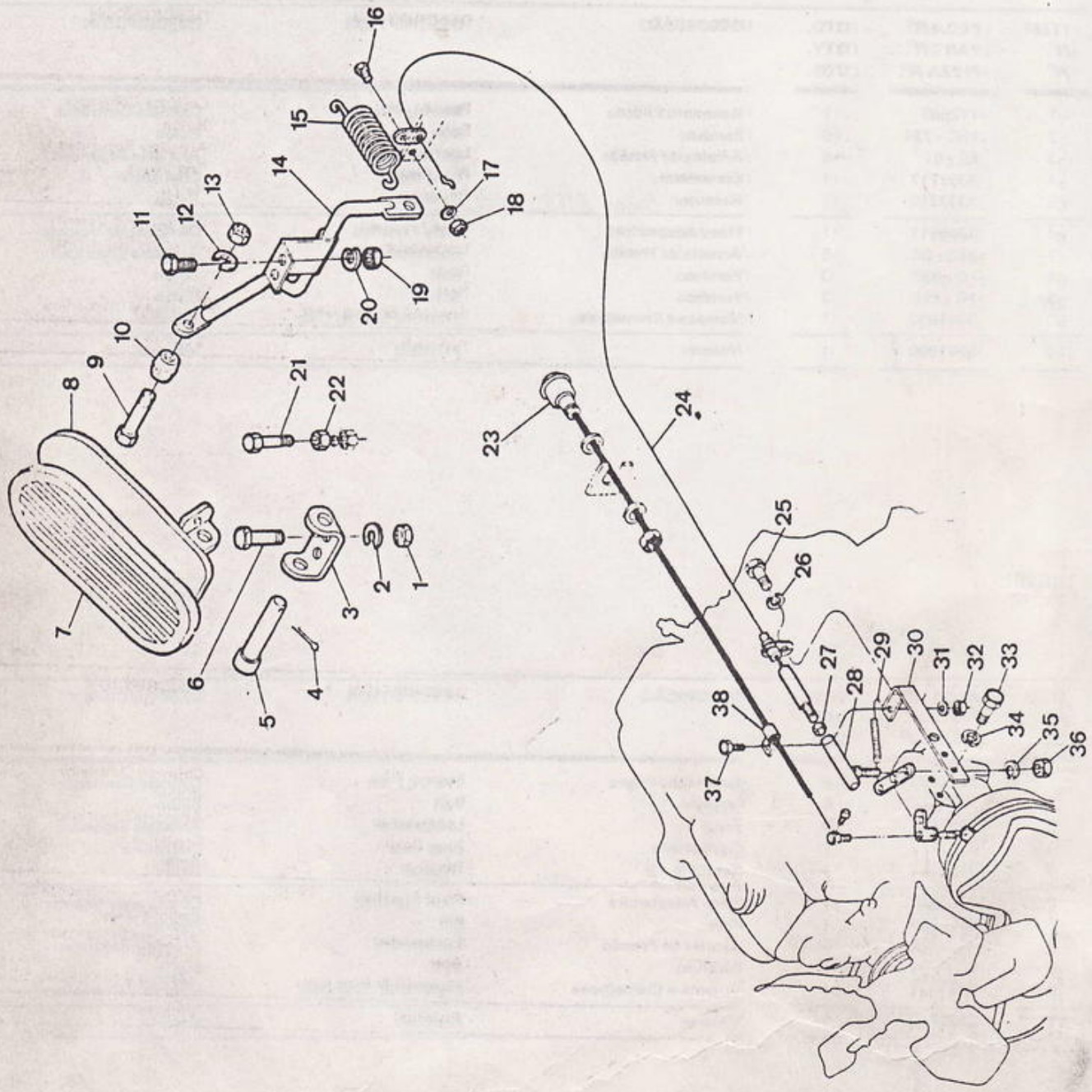
1
2
3
4
5
6
7
8
9
10
11
12
13
14
15
16
17
18
19
20
21
22
23
24
25
26
27
28
29
30
31
32
33
34
35
36
37
38

## DIESEL

| ITEM Nº Nº | PEÇA Nº PART Nº PIEZA Nº | QTD. QTY. CTD. | DESCRIÇÃO | DESCRIPTION | DESCRIPCIÓN |
|---|---|---|---|---|---|
| 1 | 62D - 04 | 2 | Porca | Nut | Tuerca |
| 2 | 23E - 04 | 2 | Arruela de Pressão | Lockwasher | Arandela Seguridad |
| 3 | 664984 | 1 | Suporte do Pedal | Support | Soporte |
| 4 | 1F - 316 | 1 | Contrapino | Pin Cotter | Chaveta dos Patas |
| 5 | 623762 | 1 | Pino | Pin | Pasador |
| 6 | 2C - 412 | 2 | Parafuso | Bolt | Bulón |
| 7 | 3301326 | 1 | Capa | Tread | Rodadura |
| 8 | 3307231 | 1 | Pedal do Acelerador | Pedal | Pedal |
| 9 | 742895 | 1 | Parafuso | Bolt | Bulón |
| 10 | 1663494 | 1 | Rodete | Roller | Buje |
| 11 | 2C - 412 | 2 | Parafuso | Bolt | Bulón |
| 12 | 23E - 05 | 1 | Arruela de Pressão | Lockwasher | Arandela Seguridad |
| 13 | 61D - 05 | 1 | Porca | Nut | Tuerca |
| 14 | 3309447 | 1 | Alavanca | Lever | Palanca |
| 15 | 660148 | 1 | Mola | Spring | Resorte |
| 16 | 2C - 412 | 1 | Parafuso | Bolt | Bulón |
| 17 | 23E - 04 | 1 | Arruela de Pressão | Lockwasher | Arandela Seguridad |
| 18 | 62D - 04 | 1 | Porca | Nut | Tuerca |
| 19 | 62D - 04 | 2 | Porca | Nut | Tuerca |
| 20 | 23E - 04 | 2 | Arruela de Pressão | Lockwasher | Arandela Seguridad |
| 21 | 1C - 632 | 1 | Parafuso Batente | Stop | Tope |
| 22 | 61D - 06 | 1 | Porca | Nut | Tuerca |
| 23 | 2323892 | 1 | Cabo do Estrangulador | Cable Shutt Off | Cable del Estrangulador |
| 24 | 3309621 | 1 | Cabo do Acelerador | Cable Accelerator | Cable del Acelerador |
| 25 | 2C - 410 | 1 | Parafuso | Bolt | Bulón |
| 26 | 23E - 04 | 1 | Arruela de Pressão | Lockwasher | Arandela Seguridad |
| 27 | 8D - 04 | 1 | Porca | Nut | Tuerca |
| 28 | 1790254 | 1 | Junta Esférica | Ball Joint | Articulación Esferica |
| 29 | 551090 | 1 | Mola | Spring | Resorte |
| 30 | 3309740 | 1 | Suporte | Support | Soporte |
| 31 | 23E - 04 | 1 | Arruela de Pressão | Lockwasher | Arandela Seguridad |
| 32 | 62D - 04 | 1 | Porca | Nut | Tuerca |
| 33 | 2C - 410 | 2 | Parafuso | Bolt | Bulón |
| 34 | 23E - 04 | 2 | Arruela de Pressão | Lockwasher | Arandela Seguridad |
| 35 | 23E - 04 | 1 | Arruela de Pressão | Lockwasher | Arandela Seguridad |
| 36 | 62D - 04 | 1 | Porca | Nut | Tuerca |
| 37 | 2C - 410 | 1 | Parafuso | Bolt | Bulón |
| 38 | 30H - 10 | 1 | Grampo | Clamp | Abrazadera |

CLARK

E - B12

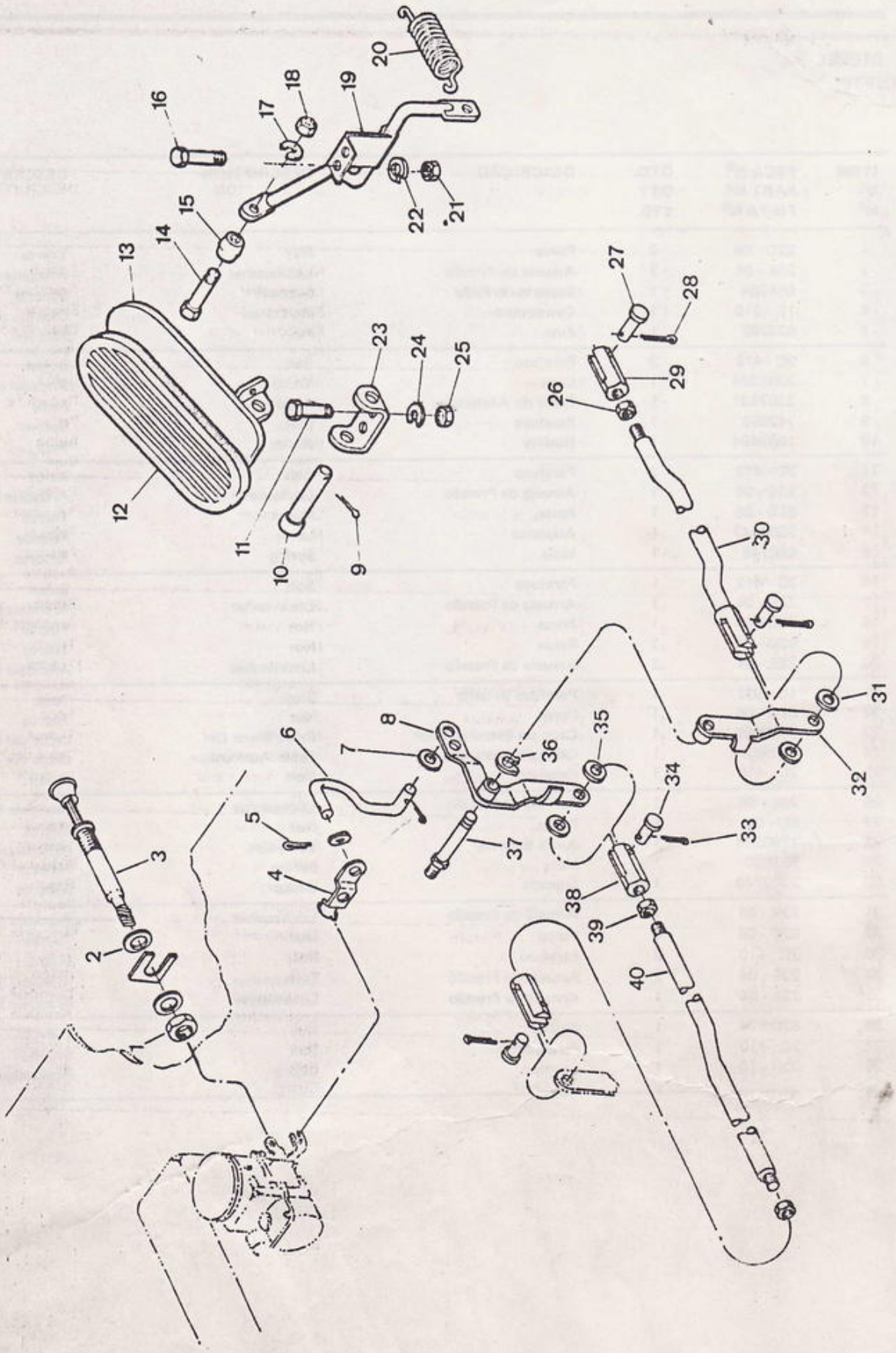
1
2
3
4
5
6
7
8
9
10
11
12
13
14
15
16
17
18
19
20
21
22
23
24
25
26
27
28
29
30
31
32
33
34
35
36
37
38
39
40

## GASOLINA / GLP
## GASOLINE / LPG
## GASOLINA / GLP

| ITEM Nº Nº | PEÇA Nº PART Nº PIEZA Nº | QTD. QTY. CTD. | DESCRIÇÃO | DESCRIPTION | DESCRIPCIÓN |
|---|---|---|---|---|---|
| 1 | [1] ——— | 1 | Porca | Nut | Tuerca |
| 2 | [1] ——— | 2 | Arruela | Washer | Arandela |
| 3 | 7H - 08 | 1 | Cabo do Afogador | Choke Control | Cable Estrangulador |
| 4 | 3307112 | 1 | Alavanca | Lever | Palanca |
| 5 | 1F - 212 | 2 | Contrapino | Cotter Pin | Chaveta dos Patas |
| 6 | 3307111 | 1 | Tirante | Lever | Palanca |
| 7 | 25E 10 | 2 | Arruela | Washer | Arandela |
| 8 | 3307135 | 1 | Braço | Arm | Brazo |
| 9 | 1F - 316 | 1 | Contrapino | Cotter Pin | Chaveta dos Patas |
| 10 | 623762 | 1 | Pino | Pin | Pasador |
| 11 | 2C - 412 | 2 | Parafuso | Bolt | Bulón |
| 12 | 3301326 | 1 | Capa | Cup | Cojin |
| 13 | 3307231 | 1 | Pedal do Acelerador | Accelerator Pedal | Pedal Acelerador |
| 14 | 742895 | 1 | Parafuso | Bolt | Bulón |
| 15 | 1663494 | 1 | Rodete | Roller | Rodillo |
| 16 | 2C - 412 | 2 | Parafuso | Bolt | Bulón |
| 17 | 23E - 05 | 1 | Arruela de Pressão | Lockwasher | Arandela Seguridad |
| 18 | 61D - 05 | 1 | Porca | Nut | Tuerca |
| 19 | 3309447 | 1 | Alavanca | Lever | Palanca |
| 20 | 660148 | 1 | Mola | Spring | Resorte |
| 21 | 62D - 04 | 2 | Porca | Nut | Tuerca |
| 22 | 23E - 04 | 2 | Arruela de Pressão | Lockwasher | Arandela Seguridad |
| 23 | 664984 | 1 | Suporte do Pedal | Support Pedal | Soporte del Pedal |
| 24 | 23E - 04 | 2 | Arruela de Pressão | Lockwasher | Arandela Seguridad |
| 25 | 62D - 04 | 2 | Porca | Nut | Tuerca |
| 26 | 8D - 04 | 1 | Porca | Nut | Tuerca |
| 27 | 4F - 04051 | 2 | Pino | Pin | Pasador |
| 28 | 1F - 208 | 2 | Contrapino | Cotter Pin | Chaveta dos Patas |
| 29 | 3300893 | 2 | Forquilha | Clevis | Horquilla |
| 30 | 3309952 | 1 | Haste | Rod | Varilla |
| 31 | 25E - 11 | 2 | Arruela | Washer | Arandela |
| 32 | 3307145 | 1 | Braço | Arm | Brazo |
| 33 | 1F - 208 | 2 | Contrapino | Cotter Pin | Chaveta dos Patas |
| 34 | 4F - 04051 | 2 | Pino | Pin | Pasador |
| 35 | 25E - 11 | 2 | Arruela | Washer | Arandela |
| 36 | 1301414 | 1 | Anel de Trava | Snap Ring | Anillo Traba |
| 37 | 3307094 | 1 | Prisioneiro | Slip Pin | Espárrago |
| 38 | 3300893 | 2 | Forquilha | Clevis | Horquilla |
| 39 | 8D - 04 | 2 | Porca | Nut | Tuerca |
| 40 | 3306755 | 1 | Haste | Rod | Varilla |

[1] Fornecido com o Cabo / Furnished with Cable / Suministrado con el Cable.

CLARK

PEDAL DO ACELERADOR - ARTICULAÇÃO
ACCELERATOR PEDAL & LINKAGE
MONTAJE DEL PEDAL DEL ACELERADOR

E - B13

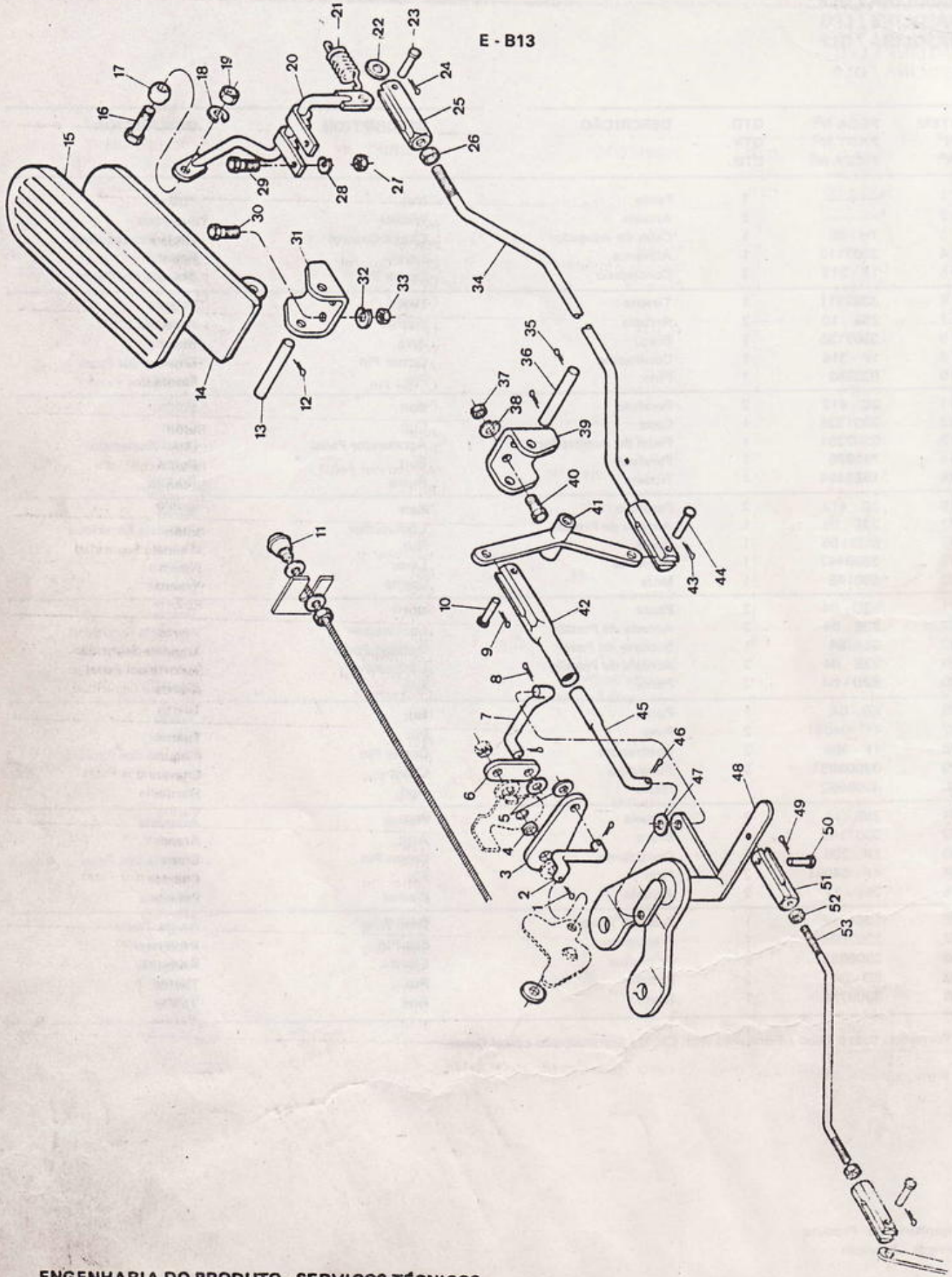

CLARK

# PEDAL DO ACELERADOR - ARTICULAÇÃO
# ACCELERATOR PEDAL & LINKAGE
# MONTAJE DEL PEDAL DEL ACELERADOR

**ÁLCOOL**
**ALCOHOL**
**ALCOHOL**

| ITEM Nº. Nº. | PEÇA Nº. PART Nº. PIEZA Nº. | QTD. QTY. CTD. | DESCRIÇÃO | DESCRIPTION | DESCRIPCIÓN |
|---|---|---|---|---|---|
| 1 | 1F - 212 | 2 | Contrapino | Pin Cotter | Chaveta dos Patas |
| 2 | 3309519 | 1 | Tirante | Lever | Palanca |
| 3 | 3309521 | 1 | Alavanca | Lever | Palanca |
| 4 | 3309543 | 1 | Espaçador | Spacer | Espaciador |
| 5 | 25E - 10 | 2 | Arruela | Washer | Arandela |
| 6 | 3309522 | 1 | Alavanca | Lever | Palanca |
| 7 | 3309520 | 1 | Tirante | Lever | Palanca |
| 8 | 1F - 212 | 2 | Contrapino | Pin Cotter | Chaveta dos Patas |
| 9 | 1F - 208 | 1 | Contrapino | Pin Cotter | Chaveta dos Patas |
| 10 | 4F 04051 | 1 | Pino | Pin | Pasador |
| 11 | 2323892 | 1 | Cabo do Afogador | Choke Control | Cable Estrangulador |
| 12 | 1F - 316 | 1 | Contrapino | Pin Cotter | Chaveta dos Patas |
| 13 | 623762 | 1 | Pino | Pin | Pasador |
| 14 | 3307231 | 1 | Pedal | Pedal | Pedal |
| 15 | 3301326 | 1 | Capa do Pedal | Pedal Cap | Tapa del Pedal |
| 16 | 742895 | 1 | Parafuso | Bolt | Bulón |
| 17 | 1663494 | 1 | Rodete | Roller | Rodillo |
| 18 | 23E - 05 | 1 | Arruela de Pressão | Lockwasher | Arandela Seguridad |
| 19 | 61D - 05 | 1 | Porca | Nut | Tuerca |
| 20 | 3309447 | 1 | Alavanca | Lever | Palanca |
| 21 | 660148 | 1 | Mola | Spring | Resorte |
| 22 | 25E - 11 | 2 | Arruela | Washer | Arandela |
| 23 | 4F - 04051 | 1 | Pino | Pin | Pasador |
| 24 | 1F - 208 | 2 | Contrapino | Pin Cotter | Chaveta dos Patas |
| 25 | 3300893 | 1 | Forquilha | Clevis | Horquilla |
| 26 | 8D - 04 | 1 | Porca | Nut | Tuerca |
| 27 | 2D - 04 | 2 | Porca | Nut | Tuerca |
| 28 | 23E - 04 | 2 | Arruela de Pressão | Lockwasher | Arandela Seguridad |
| 29 | 2C - 412 | 2 | Parafuso | Bolt | Bulón |
| 30 | 2C - 412 | 2 | Parafuso | Bolt | Bulón |
| 31 | 664984 | 1 | Suporte | Support | Soporte |
| 32 | 23E - 04 | 2 | Arruela de Pressão | Lockwasher | Arandela Seguridad |
| 33 | 62D - 04 | 2 | Porca | Nut | Tuerca |
| 34 | 3309146 | 1 | Haste | Rod | Varilla |
| 35 | 1F - 316 | 2 | Contrapino | Pin Cotter | Chaveta dos Patas |
| 36 | 300331 | 1 | Pino | Pin | Pasador |
| 37 | 62D - 04 | 2 | Porca | Nut | Tuerca |
| 38 | 23E - 04 | 2 | Arruela de Pressão | Lockwasher | Arandela Seguridad |
| 39 | 664984 | 1 | Suporte | Support | Soporte |
| 40 | 2C - 412 | 2 | Parafuso | Bolt | Bulón |
| 41 | 3309157 | 1 | Articulador | Linkage | Articulación |
| 42 | 3309149 | 1 | Haste | Rod | Varilla |
| 43 | 1F - 208 | 1 | Contrapino | Pin Cotter | Chaveta dos Patas |
| 44 | 4F - 04051 | 1 | Pino | Pin | Pasador |
| 45 | 3309148 | 1 | Haste | Rod | Varilla |
| 46 | 1F - 212 | 2 | Arruela | Washer | Arandela |
| 47 | 25E - 10 | 2 | Arruela | Washer | Arandela |
| 48 | 3309518 | 1 | Articulador | Linkage | Articulación |
| 49 | 1F - 208 | 2 | Contrapino | Pin Cotter | Chaveta dos Patas |
| 50 | 4F - 04051 | 2 | Pino | Pin | Pasador |
| 51 | 3300893 | 2 | Forquilha | Clevis | Horquilla |
| 52 | 8D - 04 | 2 | Porca | Nut | Tuerca |
| 53 | 3309523 | 1 | Haste | Rod | Varilla |

CLARK

EMBREAGEM - CARCAÇA - PLATÔ E DISCO
CLUTCH - HOUSING - PLATE & DISC
EMBRAGUE - CARCASA - PLATO Y DISCO

E - C01

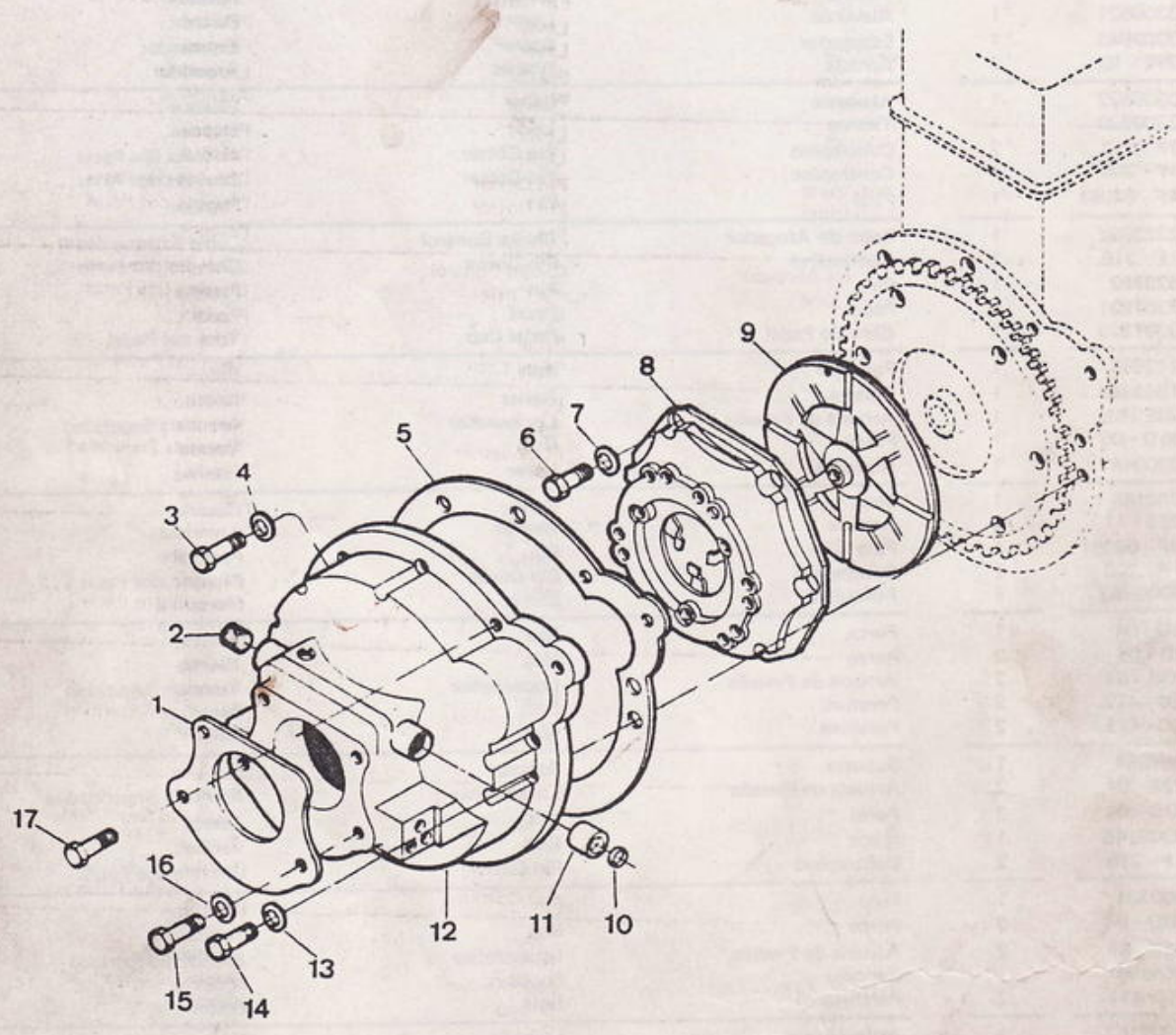

# EMBREAGEM - CARCAÇA - PLATÔ E DISCO
# CLUTCH - HOUSING - PLATE & DISC
# EMBRAGUE - CARCASA - PLATO Y DISCO

**GASOLINA / DIESEL / GLP / ÁLCOOL**
**GASOLINE / DIESEL / LPG / ÀLCOHOL**
**GASOLINA / DIESEL / GLP / ALCOHOL**

| ITEM Nº. Nº. | PEÇA Nº. PART Nº. PIEZA Nº. | QTD. QTY. CTD. | DESCRIÇÃO | DESCRIPTION | DESCRIPCIÓN |
|---|---|---|---|---|---|
| 1 | 2362004 | 1 | Guarnição | Gasket | Empaquetadura |
| 2 | 12F - 104 | 1 | Bujão | Plug | Tapón |
| 3 | [1]1C - 620 | 7 | Parafuso | Bolt | Bulón |
| 3A | [2]1C - 620 | 8 | Parafuso | Bolt | Bulón |
| 4 | [1]23E - 06 | 11 | Arruela de Pressão | Lockwasher | Arandela Seguridad |
| 4A | [2]23E - 06 | 12 | Arruela de Pressão | Lockwasher | Arandela Seguridad |
| 5 | 3308813 | 1 | Guarnição | Gasket | Empaquetadura |
| 6 | 618829 | 6 | Parafuso | Bolt | Bulón |
| 7 | 23E - 06 | 6 | Arruela de Pressão | Lockwasher | Arandela Seguridad |
| 8 | 2361855 | 1 | Platô | Plate & Cover | Plato de Presión |
| 9 | 2361853 | 1 | Disco | Disc | Disco |
| 10 | 225973 | 1 | Retentor 233273 | Retainer | Reten |
| 11 | 3312713 | 2 | Bucha | Bushing | Buje |
| 12 | 3308758 | 1 | Carcaça | Housing | Carcasa |
| 13 | 23E - 06 | 1 | Arruela de Pressão | Lockwasher | Arandela Seguridad |
| 14 | 1C 628 | 1 | Parafuso | Bolt | Bulón |
| 15 | 17C - 824 | 4 | Parafuso | Bolt | Bulón |
| 16 | 23E - 08 | 4 | Arruela de Pressão | Lockwasher | Arandela Seguridad |
| 17 | 1C - 620 | 4 | Parafuso | Bolt | Bulón |

[1] Gasolina / GLP / Álcool
[2] Diesel

CLARK

E - C02 - 1

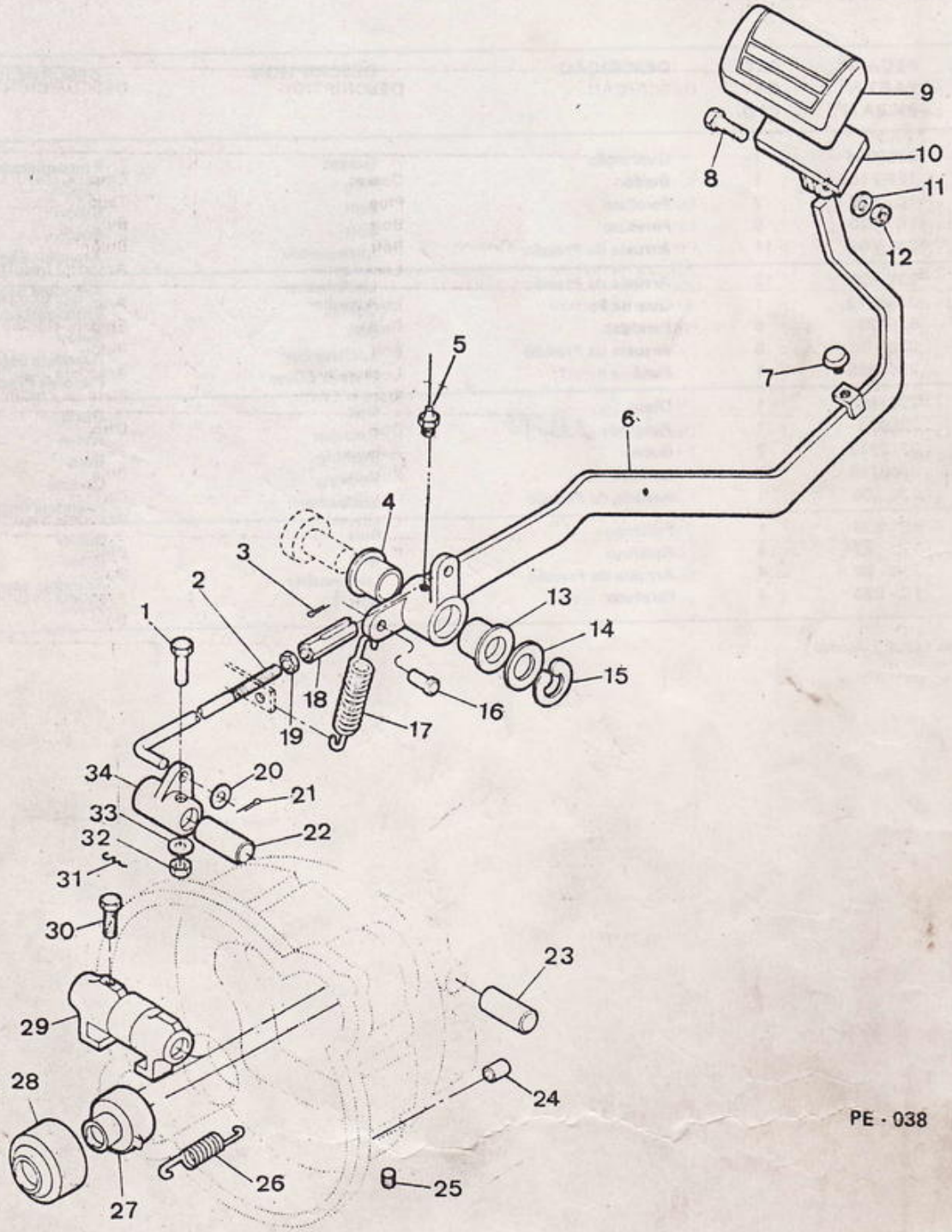


PE - 038

GASOLINA / DIESEL / GLP / ÁLCOOL
GASOLINE / DIESEL / LPG / ALCOHOL
GASOLINA / DIESEL / GLP / ALCOHOL

| ITEM Nº. Nº. | PEÇA Nº. PART Nº. PIEZA Nº. | QTD. QTY. CTD. | DESCRIÇÃO | DESCRIPTION | DESCRIPCIÓN |
|---|---|---|---|---|---|
| 1 | 1C 636 | 1 | Parafuso | Bolt | Bulón |
| 2 | 3309728 | 1 | Varão | Rod | Varilla |
| 3 | 1F 316 | 1 | Contrapino | Cotter Pin | Chaveta dos Patas |
| 4 | 1301030 | 1 | Bucha | Bushing | Buje |
| 5 | 10H - 35 | 1 | Graxeiro | Fitting Grease | Grasero |
| 6 | 3309655 | 1 | Pedal | Pedal | Pedal |
| 7 | 3310032 | 1 | Borracha | Hubber | Goma |
| 8 | 1C - 624 | 1 | Parafuso | Bolt | Bulón |
| 9 | 1618250 | 1 | Capa de Borracha | Pad Clutch Pedal | Protector |
| 10 | 3308132 | 1 | Sapata | Shoe | Zapata |
| 11 | 23E - 06 | 1 | Arruela de Pressão | Lockwasher | Arandela Seguridad |
| 12 | 61D - 06 | 1 | Porca | Nut | Tuerca |
| 13 | 1301030 | 1 | Bucha | Bushing | Buje |
| 14 | 731853 | 1 | Arruela | Washer | Arandela |
| 15 | 711418 | 1 | Anel de Trava | Snap Ring | Anillo Traba |
| 16 | 4F - 07115 | 2 | Pino | Pin | Pasador |
| 17 | 2324549 | 1 | Mola | Spring | Resorte |
| 18 | 3300898 | 1 | Forquilha | Clevis | Horquilla |
| 19 | 62D - 07 | 1 | Porca | Nut | Tuerca |
| 20 | 25E - 20 | 1 | Arruela | Washer | Arandela |
| 21 | 1F 316 | 1 | Contrapino | Cotter Pin | Chaveta dos Patas |
| 22 | 3312664 | 1 | Eixo | Shaft | Eje |
| 23 | 3314434 | 1 | Eixo | Shaft | Eje |
| 24 | 3308154 | 2 | Pino Guia | Dowel Pin | Espárrago de Sujeción |
| 25 | 16F 06 | 1 | Bujão | Plug | Tapón |
| 26 | 3308151 | 2 | Mola | Spring | Resorte |
| 27 | 3307742 | 1 | Colar | Carrier | Collar |
| 28 | 223435 | 1 | Rolamento | Bearing | Cojinete |
| 29 | 3308150 | 1 | Garfo | Yoke | Horquilla de Desemb |
| 30 | 3312756 | 2 | Parafuso | Bolt | Bulón |
| 31 | 28H - 18140 | 1 | Arame de Trava | Lockwire | Alambre |
| 32 | 61D - 06 | 1 | Porca | Nut | Tuerca |
| 33 | 23E - 06 | 1 | Arruela de Pressão | Lockwasher | Arandela Seguridad |
| 34 | 3309654 | 1 | Alavanca | Lever | Palanca de Releve |

CLARK

E - D01

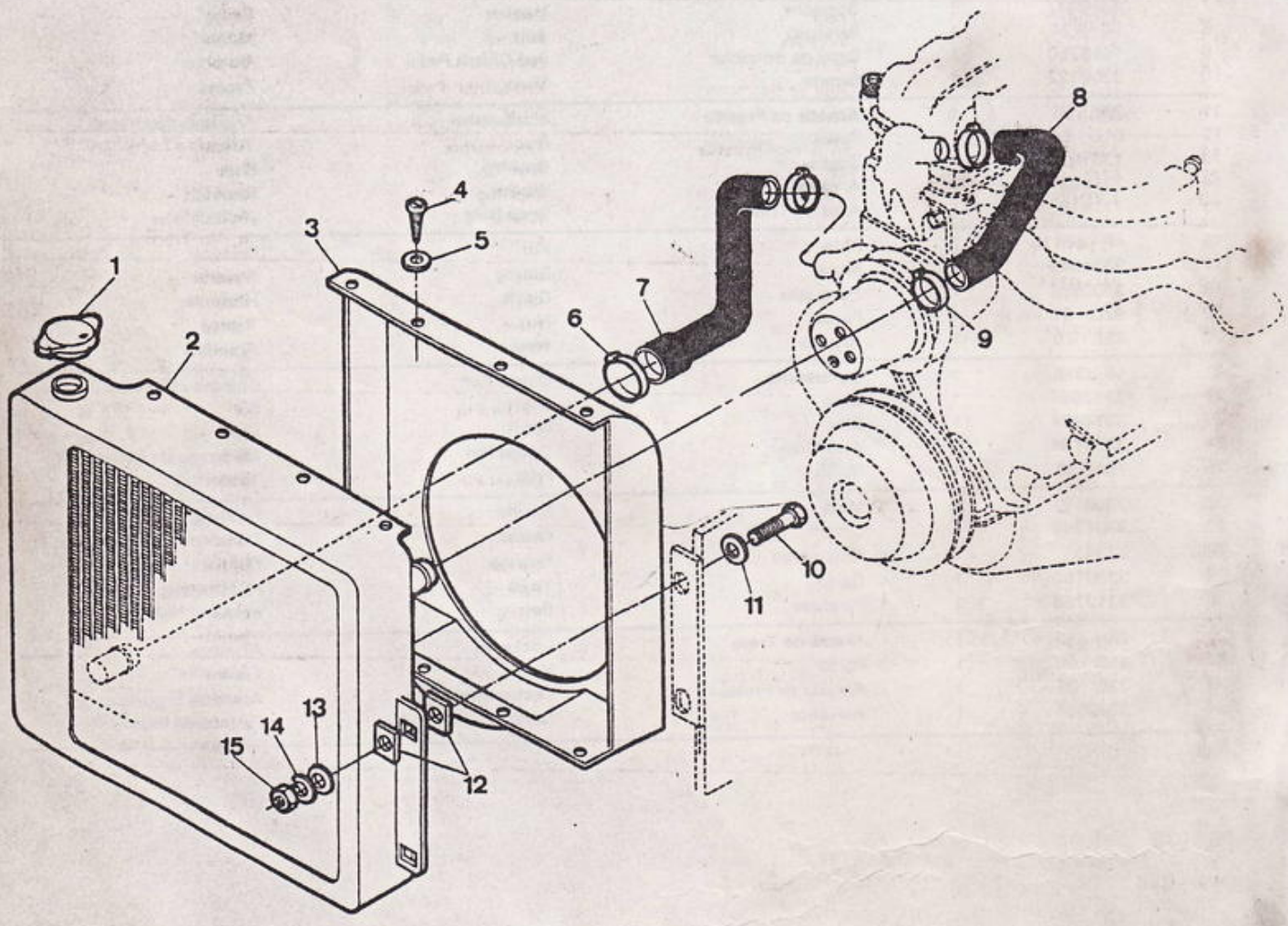


Engenharia do Produto
Serviços Técnicos

## GASOLINA / GLP
## GASOLINE / LPG
## GASOLINA / GLP

| ITEM Nº. Nº. | PEÇA Nº. PART Nº. PIEZA Nº. | QTD. QTY. CTD. | DESCRIÇÃO | DESCRIPTION | DESCRIPCIÓN |
|---|---|---|---|---|---|
| 1 | 3306503 | 1 | Tampa | Cap | Tapa |
| 2 | 3307723 | 1 | Radiador | Radiator | Radiador |
| 3 | 3308169 | 1 | Defletor | Radiator Shroud | Deflector |
| 4 | 18G 808 | 8 | Parafuso | Bolt | Bulón |
| 5 | 15E - 8 | 8 | Arruela de Pressão | Lockwasher | Arandela Seguridad |
| 6 | 3300139 | 2 | Braçadeira | Clamp | Abrazadera |
| 7 | 3308137 | 1 | Mangueira - Saída | Hose Outlet | Manguera - Inferior |
| 8 | 3309179 | 1 | Mangueira - Entrada | Hose Inlet | Manguera - Superior |
| 9 | 3300138 | 2 | Braçadeira | Clamp | Abrazadera |
| 10 | 2C - 624 | 4 | Parafuso | Bolt | Bulón |
| 11 | 206699 | 4 | Arruela | Washer | Arandela |
| 12 | 305049 | 8 | Calço | Shim | Planchita |
| 13 | 206699 | 4 | Arruela | Washe | Arandela |
| 14 | 23E - 06 | 4 | Arruela de Pressão | Lockwasher | Arandela Seguridad |
| 15 | 62D - 06 | 4 | Porca | Nut | Tuerca |

E - D02

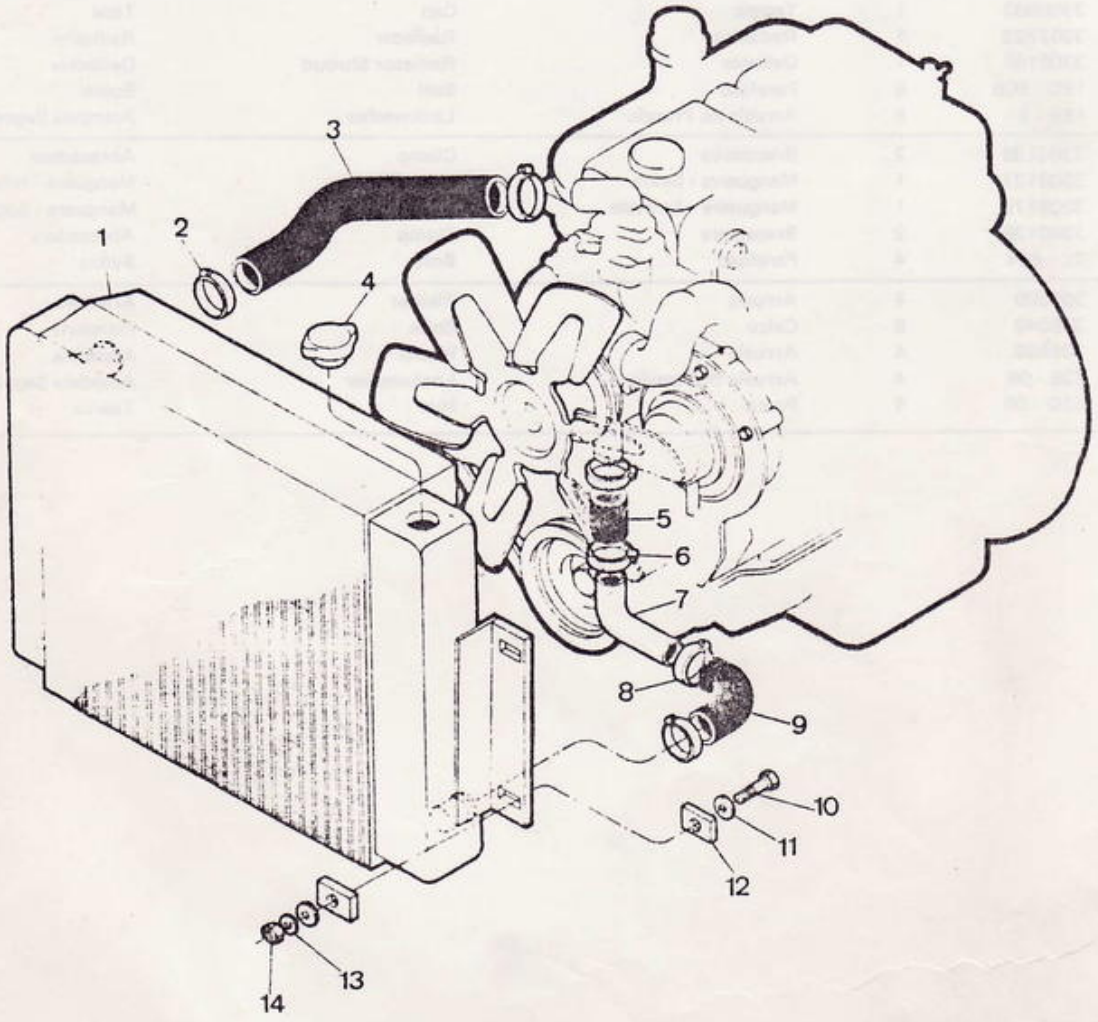

DIESEL

| ITEM Nº. Nº. | PEÇA Nº. PART Nº. PIEZA Nº. | QTD. QTY. CTD. | DESCRIÇÃO | DESCRIPTION | DESCRIPCIÓN |
|---|---|---|---|---|---|
| 1 | 2377659 | 1 | Radiador | Radiator | Radiador |
| 2 | 3300139 | 2 | Braçadeira | Clamp | Abrazadera |
| 3 | 2378571 | 1 | Mangueira - Entrada | Hose - Inlet | Manguera - Superior |
| 4 | 3306503 | 1 | Tampa | Cap | Tapa |
| 5 | 569441 | 1 | Mangueira | Hose | Manguera |
| 6 | 3300138 | 2 | Braçadeira | Clamp | Abrazadera |
| 7 | 3309318 | 1 | Tubo - Saída | Tube - Outer | Tubo - Salida |
| 8 | 3300138 | 2 | Braçadeira | Clamp | Abrazadera |
| 9 | 3309319 | 1 | Mangueira - Saída | Hose - Outer | Manguera - Inferior |
| 10 | 2C - 624 | 4 | Parafuso | Bolt | Bulón |
| 11 | 206699 | 8 | Arruela | Washer | Arandela |
| 12 | 305049 | 8 | Calço | Shim | Planchita |
| 13 | 23E - 06 | 4 | Arruela de Pressão | Lockwasher | Arandela Seguridad |
| 14 | 62D - 06 | 4 | Porca | Nut | Tuerca |

CLARK

RADIADOR E PEÇAS - INSTALAÇÃO
COOLING SYSTEM - INSTALLATION
RADIADOR Y PIEZAS - INSTALACIÓN

E - D03

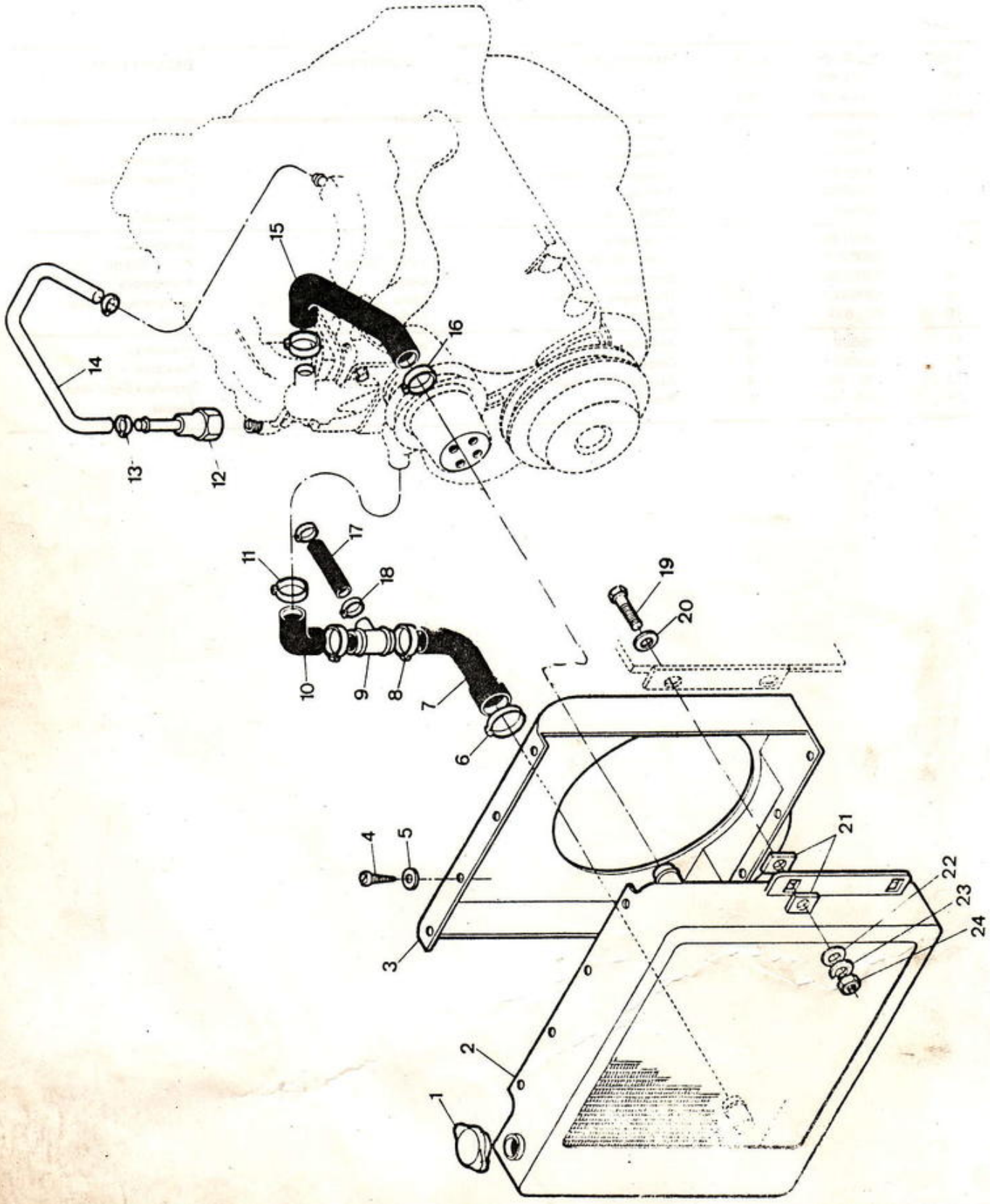

CLARK

**RADIADOR E PEÇAS - INSTALAÇÃO**
**COOLING SYSTEM - INSTALLATION**
**RADIADOR Y PIEZAS - INSTALACIÓN**

**ÁLCOOL**
**ALCOHOL**
**ALCOHOL**

| ITEM Nº. Nº. | PEÇA Nº. PART Nº. PIEZA Nº. | QTD. QTY. CTD. | DESCRIÇÃO | DESCRIPTION | DESCRIPCIÓN |
|---|---|---|---|---|---|
| 1 | 3306503 | 1 | Tampa | Cap | Tapa |
| 2 | 3307723 | 1 | Radiador | Radiator | Radiador |
| 3 | 3308169 | 1 | Defletor | Radiator Shroud | Deflector |
| 4 | 18G - 806 | 8 | Parafuso | Bolt | Bulón |
| 5 | 15E - 8 | 8 | Arruela | Washer | Arandela |
| 6 | 3300139 | 1 | Braçadeira | Clamp | Abrazadera |
| 7 | [1] 3309967 | 1 | Mangueira | Hose | Manguera |
| 8 | 3300139 | 1 | Braçadeira | Clamp | Abrazadera |
| 9 | 3309965 | 1 | Tubo | Tube | Tubo |
| 10 | | 1 | Mangueira | Hose | Manguera |
| 11 | 3300139 | 2 | Braçadeira | Clamp | Abrazadera |
| 12 | 3309176 | 1 | Porca - Conjunto | Nut, Assy | Tuerca - Conjunto |
| 13 | 3300133 | 2 | Braçadeira | Clamp | Abrazadera |
| 14 | 3309172 | 1 | Mangueira | Hose | Manguera |
| 15 | 3309179 | 1 | Mangueira | Hose | Manguera |
| 16 | 3300138 | 2 | Braçadeira | Clamp | Abrazadera |
| 17 | 3309173 | 1 | Mangueira | Hose | Manguera |
| 18 | 3300133 | 2 | Braçadeira | Clamp | Abrazadera |
| 19 | 2C - 624 | 4 | Parafuso | Bolt | Bulón |
| 20 | 206699 | 4 | Arruela | Washer | Arandela |
| 21 | 305049 | 8 | Calço | Shim | Planchita |
| 22 | 206699 | 4 | Arruela | Washer | Arandela |
| 23 | 23E 06 | 4 | Arruela de Pressão | Lockwasher | Arandela Seguridad |
| 24 | 62D - 06 | 4 | Porca | Nut | Tuerca |

[1] Inclui / Inc. 10

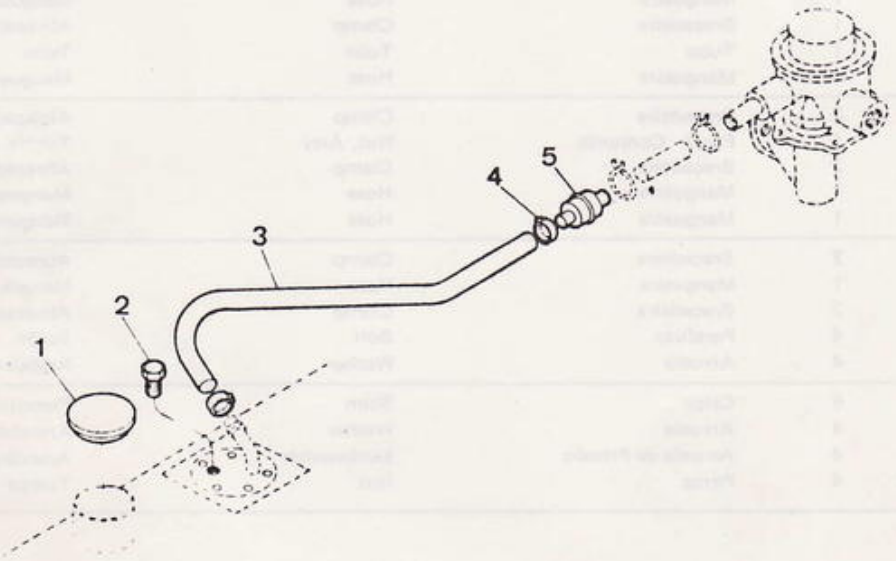
1
2
3
4
5

## GASOLINA / GLP
## GASOLINE / LPG
## GASOLINA / GLP

| ITEM Nº. Nº. | PEÇA Nº. PART Nº. PIEZA Nº. | QTD. QTY. CTD. | DESCRIÇÃO | DESCRIPTION | DESCRIPCIÓN |
|---|---|---|---|---|---|
| 1 | 3306563 | 1 | Tampa | Cap | Tapa |
| 2 | 40K - 04 | 1 | Bujão | Plug | Tapón |
| 3 | 3310029 | 1 | Mangueira | Hose | Manguera |
| 4 | 3300132 | 2 | Braçadeira | Clamp | Abrazadera |
| 5 | 6511393 | 1 | Filtro de Combustível | Fuel Filter | Filtro de Combustible |

CLARK

**LINHAS DE COMBUSTÍVEL**
**FUEL LINES**
**LÍNEAS DE COMBUSTIBLE**

E - E02

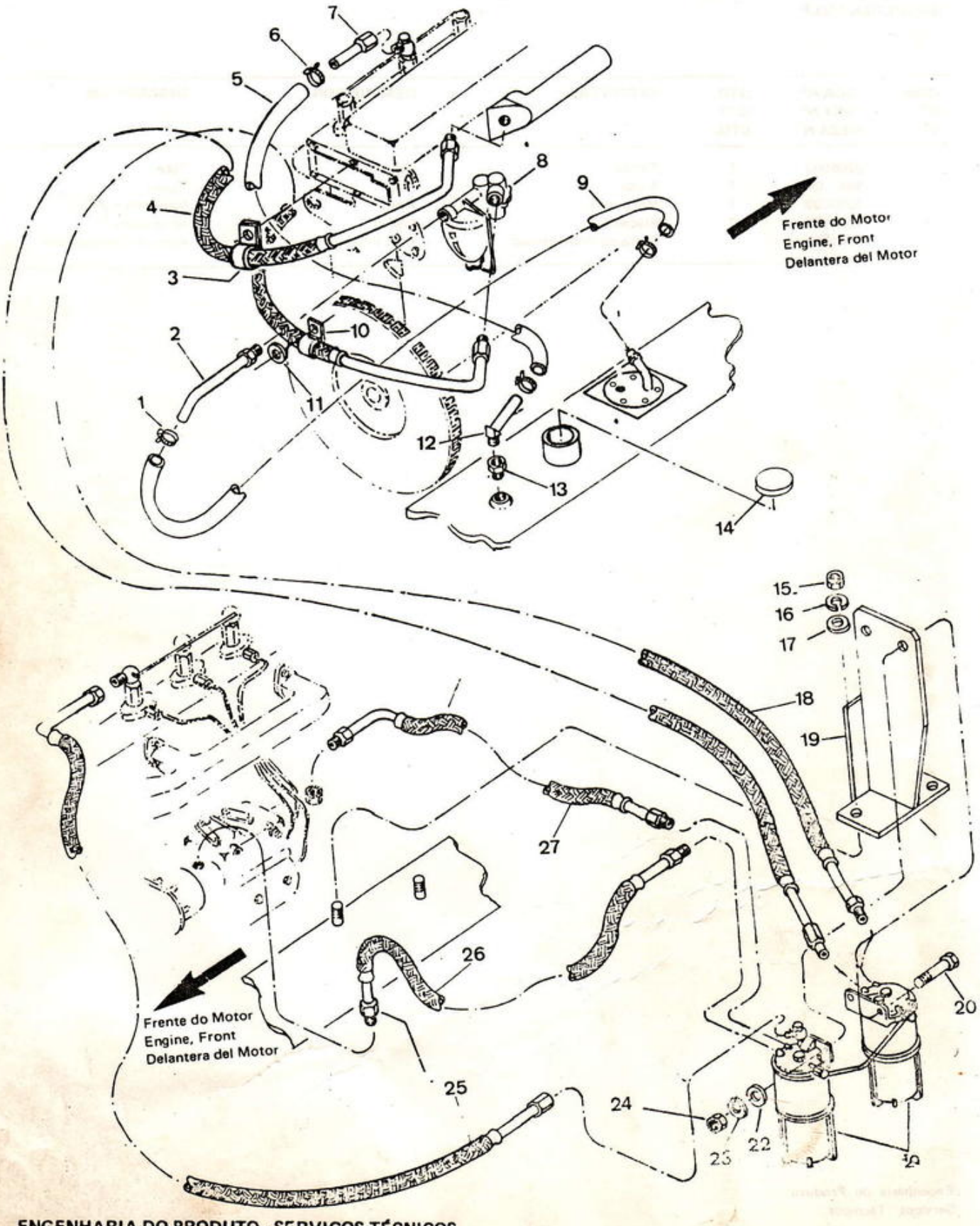

## DIESEL

| ITEM Nº Nº | PEÇA Nº PART Nº PIEZA Nº | QTD. QTY. CTD. | DESCRIÇÃO | DESCRIPTION | DESCRIPCIÓN |
|---|---|---|---|---|---|
| 1 | 3300133 | 2 | Braçadeira | Clamp | Abrazadera |
| 2 | 3308602 | 1 | Tubo | Tube | Tubo |
| 3 | 30H - 10 | 2 | Braçadeira | Clamp | Abrazadera |
| 4 | 3309374 | 1 | Tubo | Tube | Tubo |
| 5 | 3309383 | 1 | Mangueira 3.15 | Hose | Manguera |
| 6 | 3300132 | 2 | Braçadeira | Clamp | Abrazadera |
| 7 | 3308566 | 1 | Tubo | Tube | Tubo |
| 8 | 3338969 | 1 | Filtro - Combustível | Fuel Filter | Filtro - Combustible |
| 9 | 3309371 | 1 | Mangueira 1.25 | Hose | Manguera |
| 10 | 30H - 15 | 1 | Braçadeira | Clamp | Abrazadera |
| 11 | 25E - 13 | 1 | Arruela | Washer | Arandela |
| 12 | 666850 | 1 | Niple | Nipple | Conección |
| 13 | 19F - 1 | 1 | Redução | Connector | Conector |
| 14 | 3306563 | 1 | Tampa | Cap | Tapa |
| 15 | 61D - 06 | 2 | Porca | Nut | Tuerca |
| 16 | 23E - 06 | 2 | Arruela de Pressão | Lockwasher | Arandela Seguridad |
| 17 | 25E - 16 | 2 | Arruela | Washer | Arandela |
| 18 | 3309369 | 1 | Tubo | Tube | Tubo |
| 19 | 3308303 | 1 | Suporte | Bracket | Soporte |
| 20 | 1C - 628 | 2 | Parafuso | Bolt | Bulón |
| 21 | 3338968 | 2 | Filtro | Filter | Filtro |
| 22 | 25E - 17 | 4 | Arruela | Washer | Arandela |
| 23 | 23E - 06 | 2 | Arruela de Pressão | Lockwasher | Arandela Seguridad |
| 24 | 61D - 06 | 2 | Porca | Nut | Tuerca |
| 25 | 3308564 | 1 | Tubo | Tube | Tubo |
| 26 | 3309373 | 1 | Tubo | Tube | Tubo |
| 27 | 3309370 | 1 | Tubo | Tube | Tubo |

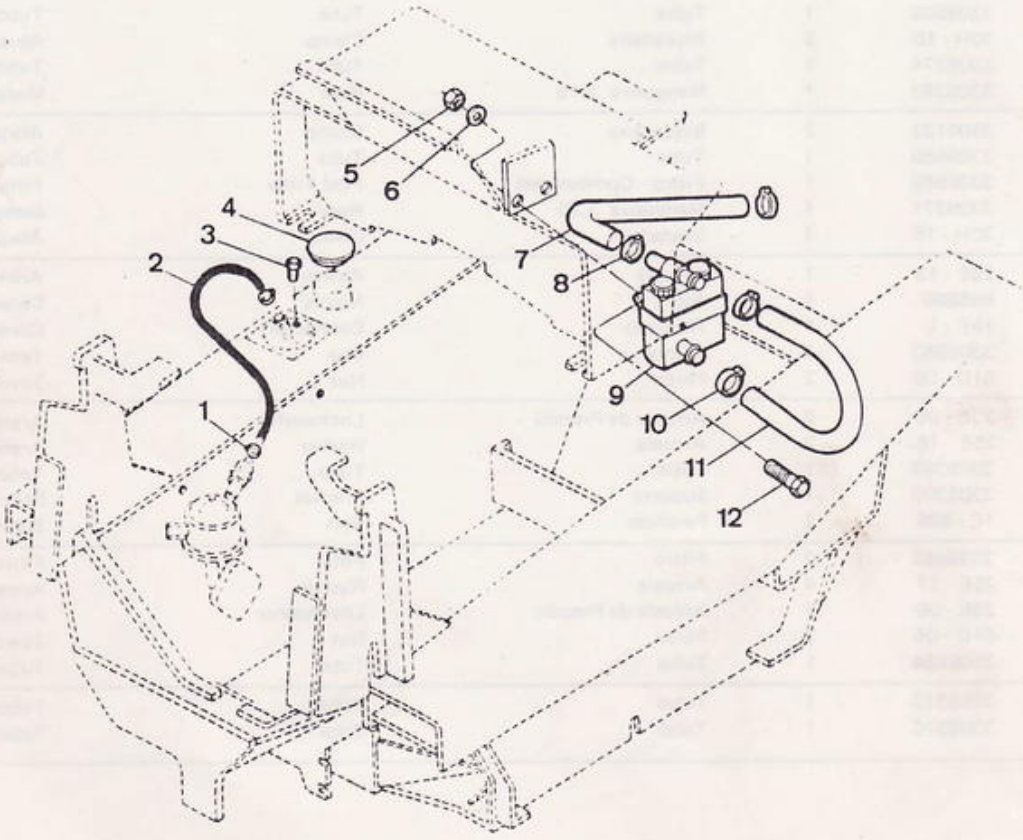
1
2
3
4
5
6
7
8
9
10
11
12

## ÁLCOOL
## ALCOHOL
## ALCOHOL

| ITEM Nº. Nº. | PEÇA Nº. PART Nº. PIEZA Nº. | QTD. QTY. CTD. | DESCRIÇÃO | DESCRIPTION | DESCRIPCIÓN |
|---|---|---|---|---|---|
| 1 | 3300132 | 2 | Braçadeira | Clamp | Abrazadera |
| 2 | 3310029 | 1 | Mangueira | Hose | Manguera |
| 3 | 40K - 06 | 1 | Bujão | Plug | Tapón |
| 4 | 3306563 | 1 | Tampa | Cap | Protector |
| 5 | 12D - 08 | 2 | Porca | Nut | Tuerca |
| 6 | 17E - 08 | 2 | Arruela de Pressão | Lockwasher | Arandela Seguridad |
| 7 | 3309180 | 1 | Mangueira | Hose | Manguera |
| 8 | 3300132 | 2 | Braçadeira | Clamp | Abrazadera |
| 9 | 3309058 | 1 | Reservatório | Reservoir | Depósito |
| 10 | 3300132 | 2 | Braçadeira | Clamp | Abrazadera |
| 11 | 3309181 | 1 | Mangueira | Hose | Manguera |
| 12 | 85G - 810 | 2 | Parafuso | Bolt | Bulón |

CLARK

E - F01

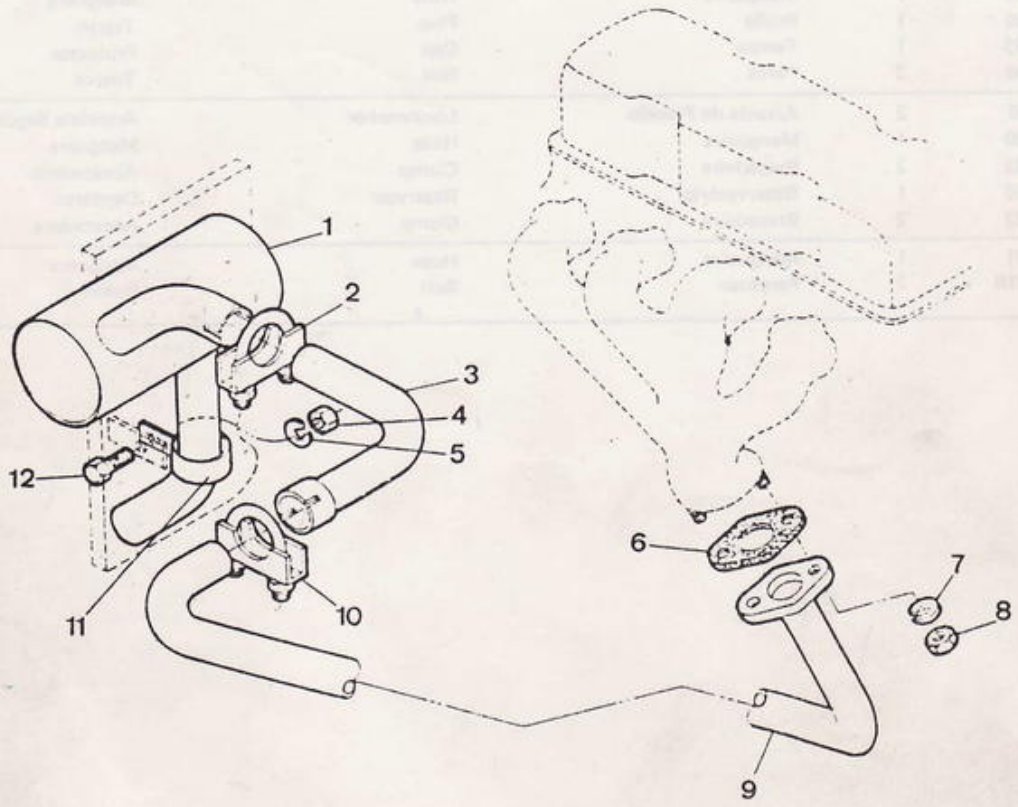

E - F02

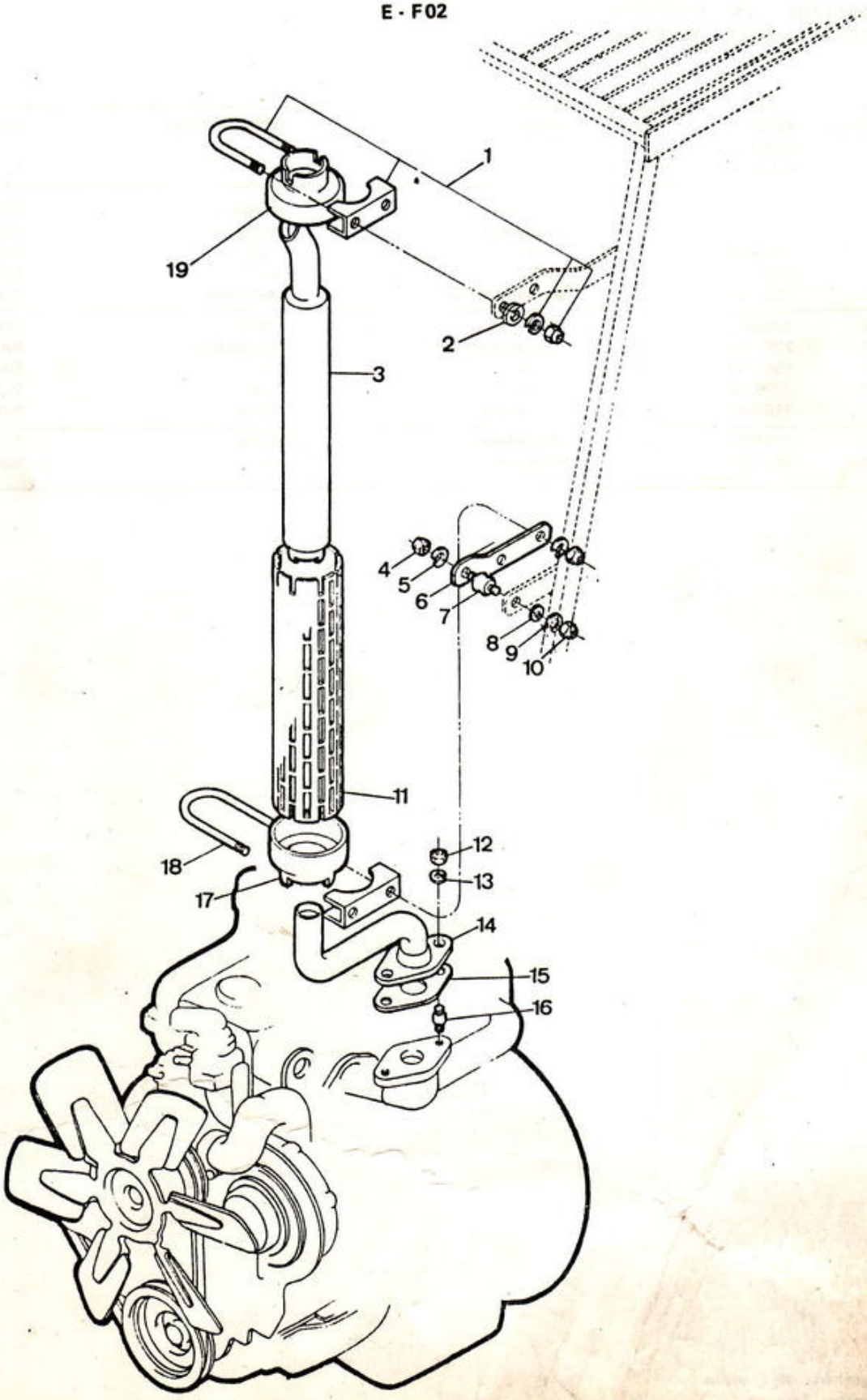

## GASOLINA / GLP / ÁLCOOL
## GASOLINE / LPG / ALCOHOL
## GASOLINA / GLP / ALCOHOL

| ITEM Nº. PART Nº. PIEZA Nº. | PEÇA Nº. | QTD. QTY. CTD. | DESCRIÇÃO | DESCRIPTION | DESCRIPCIÓN |
|---|---|---|---|---|---|
| 1 | 3311815 | 1 | Silencioso | Muffler | Silenciador |
| 2 | 710705 | 1 | Braçadeira | Clamp | Abrazadera |
| 3 | 3309764 | 1 | Tubo | Tube | Tubo |
| 4 | 61D - 06 | 1 | Porca | Nut | Tuerca |
| 5 | 23E - 06 | 1 | Arruela de Pressão | Lockwasher | Arandela Seguridad |
| 6 | 3306497 | 1 | Guarnição | Gasket | Empaquetadura |
| 7 | 23E - 06 | 2 | Arruela de Pressão | Lockwasher | Arandela Seguridad |
| 8 | 15D - 06 | 2 | Porca | Nut | Tuerca |
| 9 | 3309762 | 1 | Tubo | Tube | Tubo |
| 10 | 710705 | 1 | Braçadeira | Clamp | Abrazadera |
| 11 | 3311805 | 1 | Braçadeira | Clamp | Abrazadera |
| 12 | 1C - 620 | 1 | Parafuso | Bolt | Bulón |

## DIESEL

| ITEM Nº. PART Nº. PIEZA Nº. | PEÇA Nº. QTY. CTD. | QTD. | DESCRIÇÃO | DESCRIPTION | DESCRIPCIÓN |
|---|---|---|---|---|---|
| 1 | 710705 | 1 | Braçadeira | Clamp | Abrazadera |
| 2 | 25E - 15 | 1 | Arruela | Washer | Arandela |
| 3 | 3308584 | 1 | Silencioso | Muffler | Silenciador |
| 4 | 4DM - 10 | 1 | Porca | Nut | Tuerca |
| 5 | 6EM - 100 | 1 | Arruela de Pressão | Lockwasher | Arandela Seguridad |
| 6 | 2377638 | 1 | Suporte | Support | Soporte |
| 7 | 3308579 | 1 | Coxim | Bumper | Coxin |
| 8 | 25E - 17 | 1 | Arruela | Washer | Arandela |
| 9 | 6EM - 100 | 1 | Arruela de Pressão | Lockwasher | Arandela Seguridad |
| 10 | 4DM - 10 | 1 | Porca | Nut | Tuerca |
| 11 | 3308578 | 1 | Luva Protetora | Muffler Guard | Protector |
| 12 | 15D - 06 | 2 | Porca | Nut | Tuerca |
| 13 | 23E - 06 | 2 | Arruela de Pressão | Lockwasher | Arandela Seguridad |
| 14 | 2377580 | 1 | Tubo | Tube | Tubo |
| 15 | 2377604 | 1 | Guarnição | Gasket | Junta |
| 16 | 882883 | 2 | Prisioneiro | Stud | Espárrago |
| 17 | 3308575 | 1 | Tampa Inferior | Cover Lower | Tapa Inferior |
| 18 | 656597 | 1 | Braçadeira | Clamp | Abrazadera |
| 19 | 3308576 | 1 | Tampa Superior | Cover Upper | Tapa Superior |

CLARK

**TRANSMISSÃO - TAMPA DA CAIXA DE MUDANÇAS**
**TRANSMISSION - CONTROL COVER**
**TRANSMISIÓN - TAPA DE CONTROL**

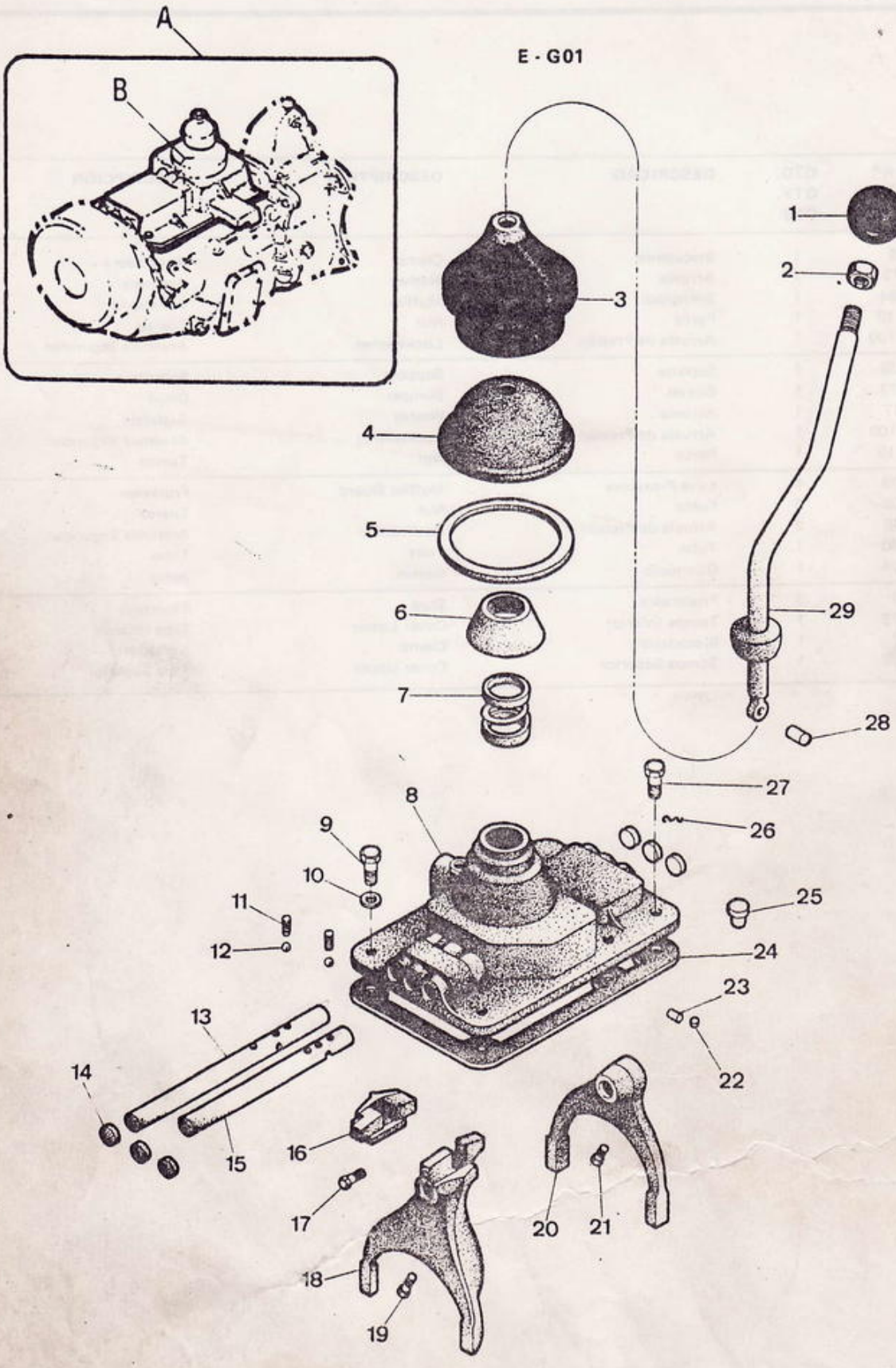

GASOLINA / DIESEL / GLP / ALCOOL
**GASOLINE / DIESEL / LPG / ALCOHOL**
**GASOLINA / DIESEL / GLP / ALCOHOL**

| ITEM Nº. Nº. | PEÇA Nº. PART Nº. PIEZA Nº. | QTD. QTY. CTD. | DESCRIÇÃO | DESCRIPTION | DESCRIPCIÓN |
|---|---|---|---|---|---|
| A | [1] 3320080 | 1 | Transmissão - Conjunto | Transmission, Assy | Transmisión - Conj |
| B | [2] 3320043 | 1 | Tampa - Conjunto | Control Cover, Assy | Tapa Control - Conj |
| 1 | 201401 | 1 | Manípula | Knob | Botón |
| 2 | 8D - 06 | 1 | Porca | Nut | Tuerca |
| 3 | 3308362 | 1 | Guarda - Pó | Dust Baffle | Deflector Pó |
| 4 | 3312593 | 1 | Tampa | Cover | Tapa |
| 5 | 3312587 | 1 | Guarnição | Gasket | Empaquetedura |
| 6 | 3312560 | 1 | Arruela de Encosto | Thrust Washer | Arandela Empuje |
| 7 | 3312615 | 1 | Mola | Spring | Resorte |
| 8 | 3313087 | 1 | Tampa | Cover | Tapa |
| 9 | 19C - 614 | 5 | Parafuso | Bolt | Bulón |
| 10 | 23E - 06 | 6 | Arruela de Pressão | Lockwasher | Arandela Seguridad |
| 11 | 3312613 | 2 | Mola | Spring | Resorte |
| 12 | 10J - 12 | 2 | Esfera | Ball | Bola |
| 13 | 3312498 | 1 | Varão - 1ª e 2ª | Rod - 1a. & 2a. | Varilla - 1ª y 2ª |
| 14 | 12F - 12 | 6 | Bujão | Plug | Tapón |
| 15 | 3312500 | 1 | Varão - 3ª | Rod - 3a. | Varilla 3ª |
| 16 | 3312503 | 1 | Engate - 1ª e 2ª | Arm - 1a. & 2a. | Brazo - 1ª y 2ª |
| 17 | 3315272 | 1 | Parafuso | Bolt | Bulón |
| 18 | 3320081 | 1 | Garfo - | Fork | Horquilla |
| 19 | 3315272 | 1 | Parafuso | Bolt | Bulón |
| 20 | 3312494 | 1 | Garfo - 1ª e 2ª | Fork - 1a. & 2a. | Horquilla 1ª y 2ª |
| 21 | 3315272 | 1 | Parafuso | Bolt | Bulón |
| 22 | 3312591 | 2 | Bujão Cônico | Plug | Tapón |
| 23 | 3312429 | 1 | Pino | Pin | Pasador |
| 24 | 3312584 | 1 | Guarnição | Gasket | Empaquetadura |
| 25 | 3312591 | 1 | Respiro | Breather | Respiradero |
| 26 | Σ 28H - 18 | – | Arame de Trava | Lockwire | Alambre Seguridad |
| 27 | 19C - 630 | 1 | Parafuso | Bolt | Bulón |
| 28 | 3312598 | 1 | Pino | Pin | Pasador |
| 29 | 3308135 | 1 | Alavanca | Lever | Palanca |

[1] Inclui / Inc. B, 5, 6, 7, 28
[2] Inclui / Inc. 4, 8 a / thru 27

CLARK

TRANSMISSÃO - CAIXA DE ENGRENAGENS - CONJUNTO
TRANSMISSION - GEAR CASE - ASSEMBLY
TRANSMISIÓN - CAJA DE ENGRANAJE - CONJUNTO

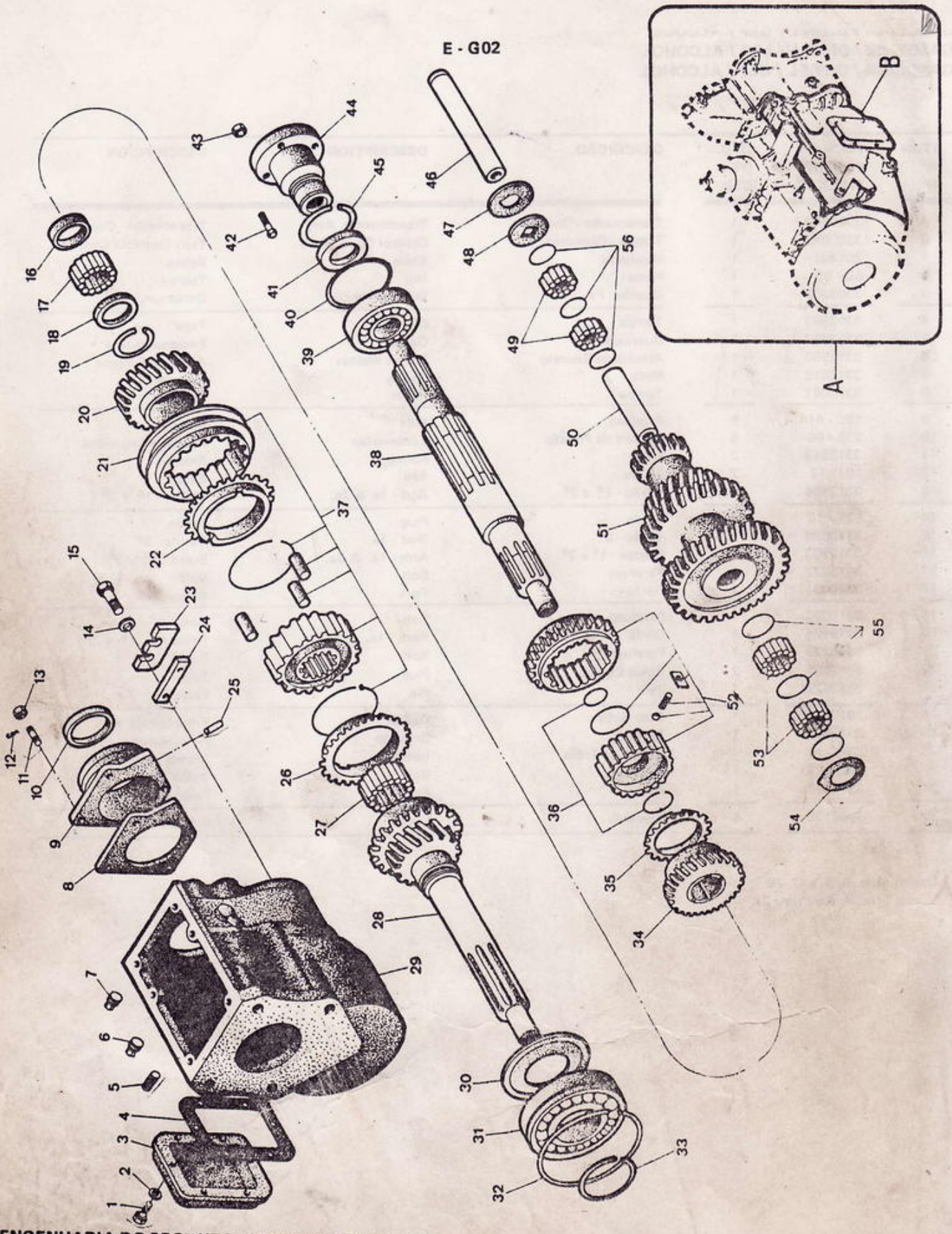

# CLARK

## TRANSMISSÃO - CAIXA DE ENGRENAGENS - CONJUNTO
## TRANSMISSION - GEAR CASE - ASSEMBLY
## TRANSMISIÓN - CAJA DE ENGRANAJE - CONJUNTO

**GASOLINA / DIESEL / GLP / ÁLCOOL**
**GASOLINE / DIESEL / LPG / ALCOHOL**
**GASOLINA / DIESEL / GLP / ALCOHOL**

| ITEM Nº. Nº. | PEÇA Nº. PART Nº. PIEZA Nº. | QTD. QTY. CTD. | DESCRIÇÃO | DESCRIPTION | DESCRIPCIÓN |
|---|---|---|---|---|---|
| A | [1] 3320080 | 1 | Transmissão - Conj. | Transmission, Assy | Transmisión Conj |
| B | [2] 3314646 | 1 | Carcaça - Conj. | Housing, Assy | Carcasa Conjunto |
| C | [3] 3314544 | 1 | Retentor | Retainer | Retén |
| 1 | 19C - 610 | 6 | Parafuso | Bolt | Bulón |
| 2 | 5E - 06 | 6 | Arruela de Pressão | Lockwasher | Arandela Seguridad |
| 3 | 201398 | 1 | Tampa | Cover | Tapa |
| 4 | 201400 | 1 | Guarnição | Gasket | Empaquetadura |
| 5 | 3313080 | 1 | Prisioneiro | Stud | Espárrago |
| 6 | 3313884 | 1 | Bujão Magnético | Magnect Plug | Tapón Magnetico |
| 7 | 10F - 12 | 1 | Bujão | Plug | Tapón |
| 8 | 3313057 | 1 | Guarnição | Gasket | Empaquetadura |
| 9 | 3308364 | 1 | Retentor | Retainer | Retén |
| 10 | 208385 | 1 | Vedador | Seal | Sello |
| 11 | 3308292 | 4 | Prisioneiro | Stud | Espárrago |
| 12 | 28H - 16120 | 2 | Arame de Trava | Lockwire | Alambre Traba |
| 13 | 4D - 08 | 4 | Porca | Nut | Tuerca |
| 14 | 5E - 06 | 2 | Arruela de Pressão | Lockwasher | Arandela Seguridad |
| 15 | 19C - 612 | 2 | Parafuso | Bolt | Bulón |
| 16 | 3312610 | 1 | Espaçador | Spacer | Espaciador |
| 17 | 124576 | 34 | Rolete | Roller | Rodillo |
| 18 | 3312555 | 1 | Arruela de Encosto | Thrust Washer | Arandela Empuje |
| 19 | 3312578 | 1 | Anel Retentor | Ring Retaining | Anillo Seguro |
| 20 | [4] 3320054 | 1 | Engrenagem - Conj. | Gear, Assy | Engranaje - Conj |
| 21 | 3312553 | 1 | Bucha | Bushing | Buje |
| 22 | 3312520 | 1 | Anel Sincronizador - 3ª | Ring Synchronizer - 3a. | Anillo Sincronizador 3ª |
| 23 | 3312476 | 1 | Trava | Lock | Traba |
| 24 | 3312585 | 1 | Guarnição | Gasket | Junta |
| 25 | 3313169 | 1 | Tubo de Dreno | Drain Tube | Tubo |
| 26 | 3312520 | 1 | Anel Sincronizador - 3ª | Ring Synchronizer - 3a. | Anillo Sincronizador 3ª |
| 27 | 3312552 | 16 | Rolete | Roller | Rodillo |
| 28 | 3312796 | 1 | Eixo Piloto | Pilot Shaft | Eje Piloto |
| 29 | 3314787 | 1 | Carcaça | Housing | Carcasa |
| 30 | 3312097 | 2 | Defletor | Baffle, Oil | Deflector Aceite |
| 31 | 3312547 | 1 | Rolamento | Bearing | Cojinete |
| 32 | 3312576 | 1 | Anel Retentor - Externo | Ring | Anillo |
| 33 | • 3312092 | – | Anel Retentor | Ring Retaining | Anillo Retén |
| 33A | • 3312093 | – | Anel Retentor | Ring Retaining | Anillo Retén |
| 33B | • 3312094 | – | Anel Retentor | Ring Retaining | Anillo Retén |
| 33C | • 3312095 | – | Anel Retentor | Ring Retaining | Anillo Retén |
| 33D | • 3312096 | – | Anel Retentor | Ring Retaining | Anillo Retén |
| 34 | 3312513 | 1 | Engrenagem 2ª | Gear - 2a. | Engranaje - 2ª |
| 35 | 3312519 | 1 | Anel Sincronizador - 2ª | Ring Synchronizer - 2a. | Anillo Sincronizador - 2ª |
| 36 | 3312578 | 2 | Anel Retentor | Ring Retaining | Anillo Retén |
| 37 | 3312517 | 1 | Sincronizador - 3ª - Conj. | Synchronizer - 3a. Assy | Sincronizador - 3ª - Conj. |
| 38 | 3314538 | 1 | Eixo Principal | Main Shaft | Eje Principal |
| 39 | 3312548 | 1 | Rolamento | Bearing | Cojinete |
| 40 | 3312576 | 1 | Anel Retentor - Externo | Ring | Anillo |
| 41 | 3314535 | 1 | Arruela | Washer | Arandela |
| 42 | 3313213 | 4 | Parafuso | Bolt | Bulón |
| 43 | 3314348 | 4 | Porca | Nut | Tuerca |

CLARK

E - G02

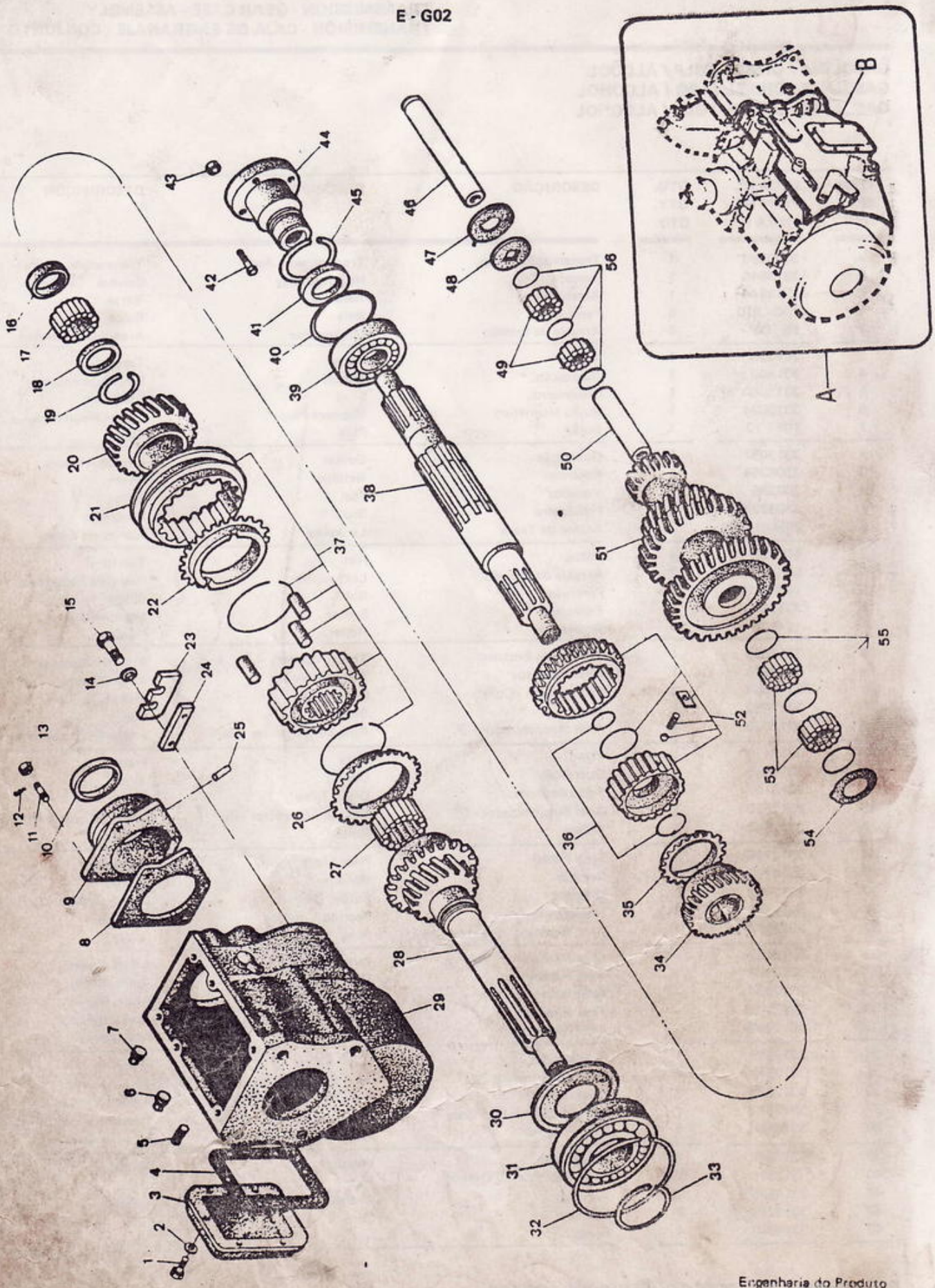


Engenharia do Produto
Serviços Técnicos

TRANSMISSÃO - CAIXA DE ENGRENAGENS - CONJUNTO
TRANSMISSION - GEAR CASE - ASSEMBLY
TRANSMISIÓN - CAJA DE ENGRANAJE - CONJUNTO



GASOLINA / DIESEL / GLP / ÁLCOOL
GASOLINE / DIESEL / LPG / ALCOHOL
GASOLINA / DIESEL / GLP / ALCOHOL

| ITEM No. | PEÇA No. PART No. PIEZA No. | QTDE. QTY. CTD. | DESCRIÇÃO | DESCRIPTION | DESCRIPCIÓN |
|---|---|---|---|---|---|
| 44 | (5) 3313204 | 1 | Flange-Conjunto | Flange, Assy | Brida-Conjunto |
| 45 | 3312575 | 1 | Anel Retentor | Ring Retaining | Anillo Retén |
| 46 | 3312540 | 1 | Eixo | Shaft | Eje |
| 47 | 3312556 | 1 | Arruela de Encosto | Thrust Washer | Arandela Empuje |
| 48 | 3312559 | 1 | Arruela de Encosto | Thrust Washer | Arandela Empuje |
| 49 | 3312550 | 44 | Rolete | Roller | Rodillo |
| 50 | 3312607 | 1 | Espaçador Longo | Spacer Long | Espaciador Longo |
| 51 | 3320044 | 1 | Carretel | Gear | Engranaje |
| 52 | 3312518 | 1 | Sincronizador 2ª-Conj. | Synchronizer 2ª, Assy | Sincronizador 2ª-Conj. |
| 53 | 3312550 | 44 | Rolete | Roller | Rodillo |
| 54 | 3313745 | 1 | Arruela de Encosto | Thrust Washer | Arandela Empuje |
| 55 | 3312608 | 3 | Espaçador Curto | Spacer Short | Espaciador Curto |
| 56 | 3312608 | 3 | Espaçador Curto | Spacer Short | Espaciador Curto |

(1) Inclui/Inc. 8
(2) Inclui/Inc. 5, 11, 29
(3) Inclui/Inc. 9, 10, 25
(4) Inclui/Inc. 21
(5) Inclui/Inc. 42

- Uso seletivo - 1 por caixa de mudanças / Selective use - 1 each transmission / Uso selectivo - 1 por trasnmisión

E - G03

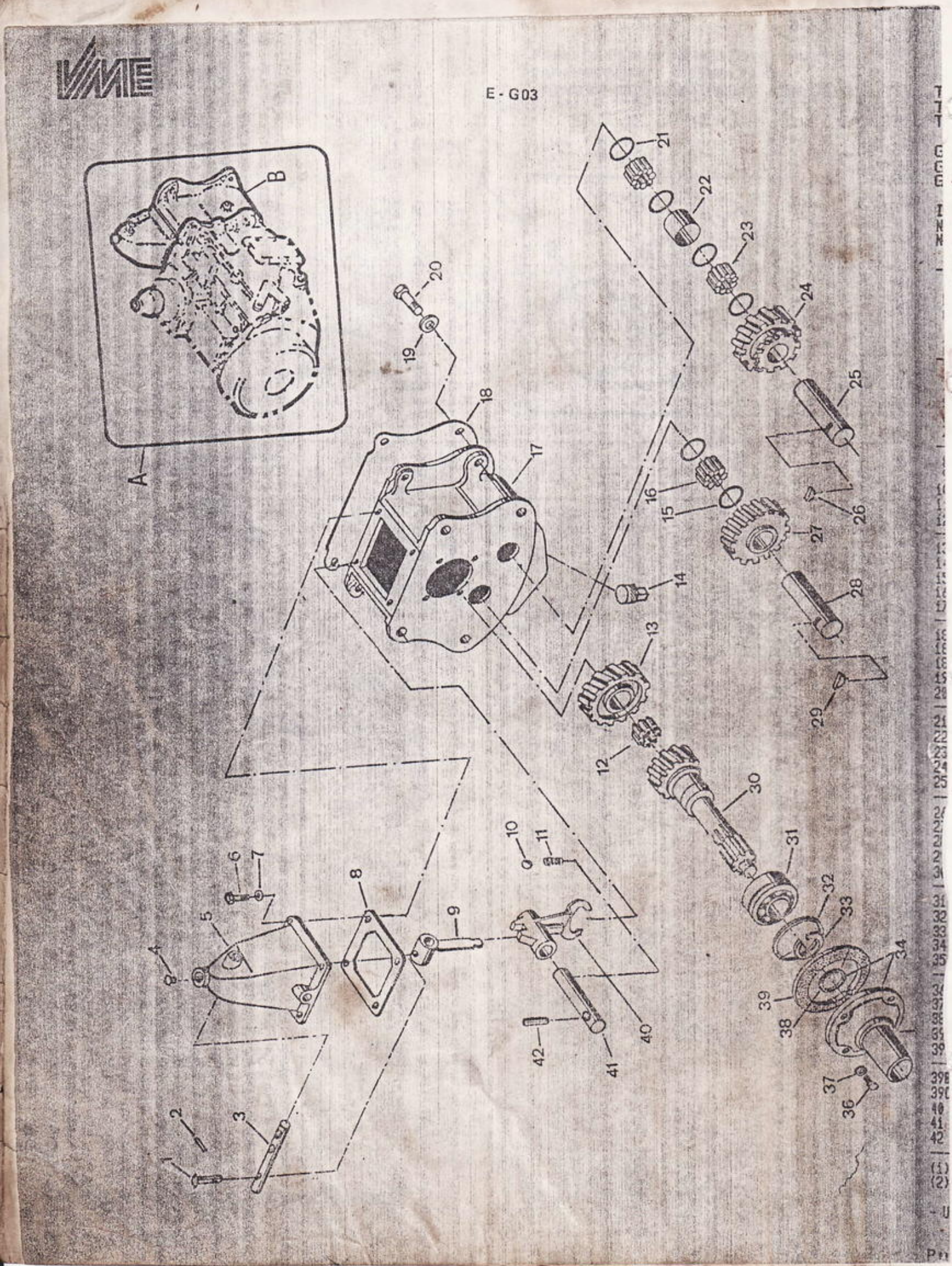
A
B
1
2
3
4
5
6
7
8
9
10
11
12
13
14
15
16
17
18
19
20
21
22
23
24
25
26
27
28
29
30
31
32
33
34
36
37
38
39
40
41
42

# CLARK

## TRANSMISSÃO - UNIDADE DE REVERSÃO - CONJUNTO
## TRANSMISSIÓN - REVERSE CASE - ASSEMBLY
## TRANSMISIÓN - CONJUNTO DE UNIDAD REVERSORA

**GASOLINA / DIESEL / GLP / ALCOOL**
**GASOLINE / DIESEL / LPG / ALCOHOL**
**GASOLINA / DIESEL / GLP / ALCOHOL**

| ITEM Nº. Nº. | PEÇA Nº. PART Nº. PIEZA Nº. | QTD. QTY. CTD. | DESCRIÇÃO | DESCRIPTION | DESCRIPCIÓN |
|---|---|---|---|---|---|
| A | [1]3320080 | 1 | Transmissão - Conj. | Transmission, Assy | Transmisión - Conj |
| B | [2]3314514 | 1 | Unidade de Reversão - Conj. | Reverse Case, Assy | Unidad Reversora Conj |
| C | [3]3312771 | 1 | Tampa - Conjunto | Cover, Assy | Tapa - Conjunto |
| 1 | 3314627 | 1 | Pino | Pin | Pasador |
| 2 | 1F - 208 | 1 | Contrapino | Cotter Pin | Chaveta dos Patas |
| 3 | 3314628 | 1 | Eixo | Shaft | Eje |
| 4 | 12F - 012 | 1 | Bujão | Plug | Tapón |
| 5 | 3312772 | 1 | Tampa | Cover | Tapa |
| 6 | 19C - 514 | 4 | Parafuso | Bolt | Bulón |
| 7 | 3E - 05 | 4 | Arruela de Pressão | Lockwasher | Arandela Seguridad |
| 8 | 3312786 | 1 | Guarnição | Gasket | Empaquetadura |
| 9 | 3314644 | 1 | Garfo | Fork | Horquilla |
| 10 | 10J - 12 | 1 | Esfera | Ball | Bola |
| 11 | 3312613 | 1 | Mola | Spring | Resorte |
| 12 | 3312785 | 1 | Rolamento de Agulhas | Bearing | Cojinete |
| 13 | 3312781 | 1 | Engrenagem Deslizante | Gear | Engranaje |
| 14 | 13F - 08 | 2 | Bujão | Plug | Tapón |
| 15 | 3312608 | 2 | Espaçador - Curto | Spacer Short | Espaciador |
| 16 | 3312550 | 22 | Rolete | Roller | Rodillo |
| 17 | 3312769 | 1 | Carcaça | Housing | Carcasa |
| 18 | • 3312797 | – | Guarnição | Gasket | Empaquetadura |
| 18A | • 3312798 | – | Guarnição | Gasket | Empaquetadura |
| 18B | • 3312799 | – | Guarnição | Gasket | Empaquetadura |
| 19 | 23E - 08 | 4 | Arruela de Pressão | Lockwasher | Arandela Seguridad |
| 20 | 17C 824 | 4 | Parafuso | Bolt | Bulón |
| 21 | 3312608 | 4 | Espaçador - Curto | Spacer Short | Espaciador |
| 22 | 3312788 | 1 | Espaçador - Longo | Spacer Long | Espaciador |
| 23 | 3312550 | 44 | Rolete | Roller | Rodillo |
| 24 | 3312784 | 1 | Engrenagem Louca - Ré | Gear | Engranaje |
| 25 | 3312782 | 1 | Eixo - Ré | Shaft | Eje Marcha Atrás |
| 26 | 6J 405 | 1 | Chaveta | Key | Cheveta |
| 27 | 3312783 | 1 | Engrenagem Intermediária | Gear | Engranaje |
| 28 | 3312782 | 1 | Eixo | Shaft | Eje |
| 29 | 6J - 405 | 1 | Chaveta | Key | Cheveta |
| 30 | 3314658 | 1 | Eixo Piloto | Shaft Pilot | Eje Piloto |
| 31 | 3314876 | 1 | Rolamento | Bearing | Cojinete |
| 32 | 3312721 | 1 | Anel Retentor | Ring Retainer | Anillo Retén |
| 33 | 3312576 | 1 | Anel Retentor | Ring Retainer | Anillo Retén |
| 34 | [4]3315019 | 1 | Tampa - Conj. | Cover, Assy | Tapa - Conj. |
| 35 | 3314655 | 1 | Tampa | Cover | Tapa |
| 36 | 1C - 512 | 4 | Parafuso | Bolt | Bulón |
| 37 | 5E - 05 | 4 | Arruela de Pressão | Lockwasher | Arandela Seguridad |
| 38 | 3314654 | 1 | Vedador | Seal | Sello |
| 39 | • 3312579 | – | Guarnição | Gasket | Empaquetadura |
| 39A | • 3312580 | – | Guarnição | Gasket | Empaquetadura |
| 39B | • 3312581 | – | Guarnição | Gasket | Empaquetadura |
| 39C | • 3312582 | – | Guarnição | Gasket | Empaquetadura |
| 40 | 3312774 | 1 | Garfo | Fork | Horquilla |
| 41 | 3312777 | 1 | Varão | Rod | Varilla |
| 42 | 3312549 | 1 | Pino | Pin | Pasador |

[1] Inclui / Inc. B, C
[2] Inclui / Inc. C, 6, 7, 8, 12 a / thru 39
[3] Inclui / Inc. 1 a / thru 5, 9, 10, 11, 40, 41, 42
[4] Inclui / Inc. 35, 38

• Uso Seletivo - 1 por caixa de reversão / Selective use - 1 each reverse case / Uso selectivo - 1 por unidad reversora.

CLARK

FREIO DE ESTACIONAMENTO - CONJUNTO
PARKING BRAKE - ASSEMBLY
FRENO DE ESTACIONAMIENTO - CONJUNTO

E - G04

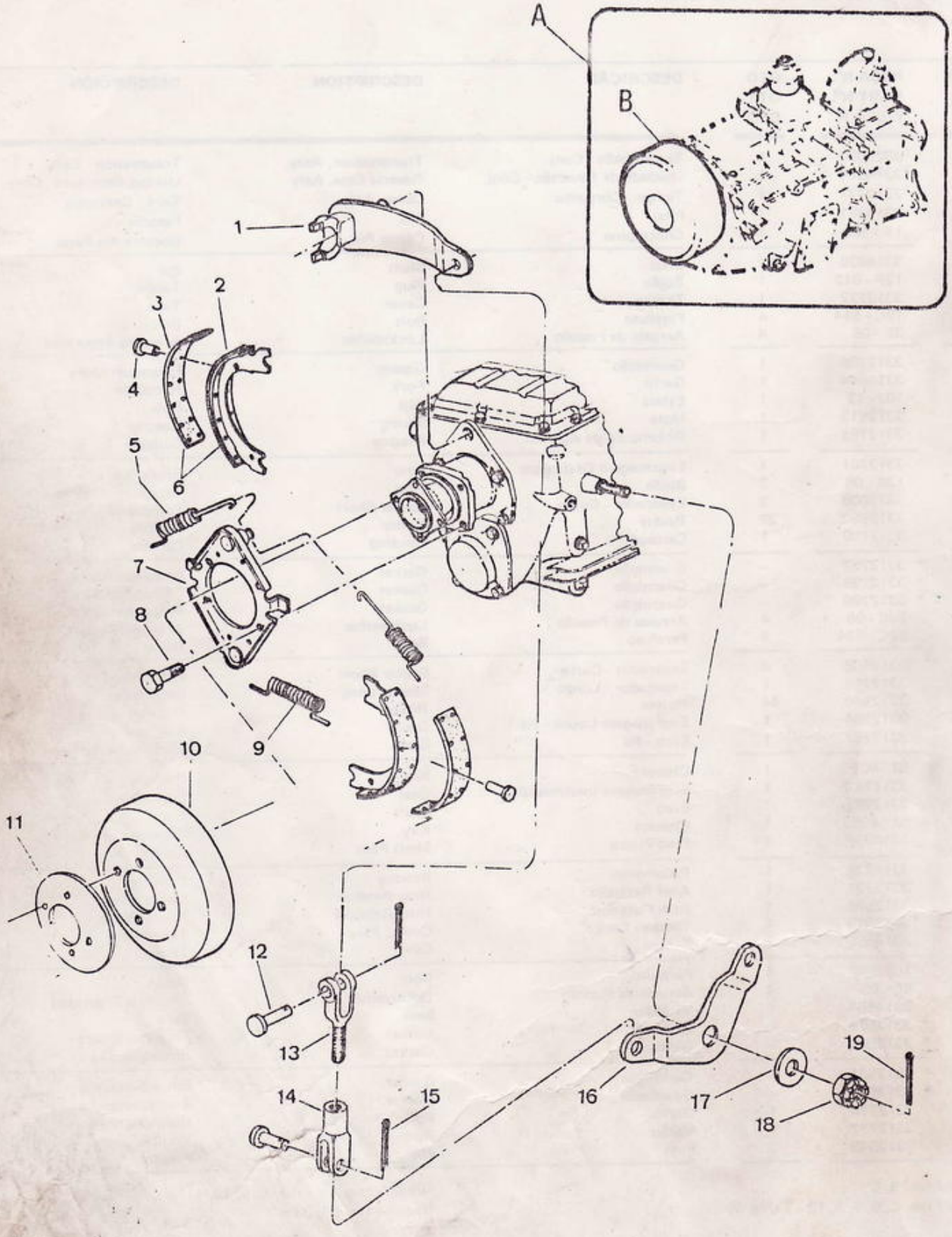

# FREIO DE ESTACIONAMENTO - CONJUNTO
# PARKING BRAKE - ASSEMBLY
# FRENO DE ESTACIONAMIENTO - CONJUNTO

**GASOLINA / DIESEL / GLP / ÁLCOOL**
**GASOLINE / DIESEL / LPG / ALCOHOL**
**GASOLINA / DIESEL / GLP / ALCOHOL**

| ITEM Nº. Nº. | PEÇA Nº. PART Nº. PIEZA Nº. | QTD. QTY. CTD. | DESCRIÇÃO | DESCRIPTION | DESCRIPCIÓN |
|---|---|---|---|---|---|
| A | [1]3320080 | 1 | Transmissão - Conj. | Transmission, Assy | Transmisión - Conj. |
| B | [2]3320084 | 1 | Freio de Estacionamento - Conj. | Parking Brake - Assy | Freno Estac. - Conj. |
| C | [3]3312327 | 1 | Freio - Conjunto | Brake, Assy | Freno - Conj. |
| 1 | 3312335 | 1 | Alavanca | Lever | Palanca |
| 2 | 3312330 | 2 | Sapata | Shoe | Zapata |
| 3 | 3312331 | 2 | Lona | Lining | Faja |
| 4 | 3312332 | 24 | Rebite | Rivet | Remache |
| 5 | 3312333 | 4 | Mola | Spring | Resorte |
| 6 | [4]3312329 | 2 | Sapata e Lona - Conj. | Shoe & Lining, Assy | Zapata y Fajas - Conj. |
| 7 | 3312328 | 2 | Espelho | Plate | Plato |
| 8 | 1C - 812 | 4 | Parafuso | Bolt | Bulón |
| 9 | 3312334 | 2 | Mola | Spring | Resorte |
| 10 | 3313247 | 1 | Tambor do Freio | Drum | Tambor |
| 11 | 3308819 | 1 | Guarnição | Gasket | Empaquetadura |
| 12 | 4F - 05062 | 2 | Pino | Pin | Pasador |
| 13 | 3313089 | 1 | Forquilha | Clevis | Horquilla |
| 14 | 3313090 | 1 | Forquilha | Clevis | Horquilla |
| 15 | 1F - 308 | 2 | Contrapino | Cotter Pin | Chaveta dos Patas |
| 16 | 3314477 | 1 | Alavanca | Lever | Palanca |
| 17 | 25E - 22 | 1 | Arruela | Washer | Arandela |
| 18 | 4D - 09 | 1 | Porca | Nut | Tuerca |
| 19 | 1F - 424 | 1 | Contrapino | Cotter Pin | Chaveta dos Patas |

[1] Inclui / Inc. B
[2] Inclui / Inc. 1 a / thru 7, 9, 10
[3] Inclui / Inc. 2 a / thru 7, 9
[4] Inclui / Inc. 2, 3, 4

CLARK

VÁLVULA PRINCIPAL - ALAVANCAS DE CONTROLE
MAIN VALVE, CONTROL LINKAGE
PALANCAS DE CONTROL - VÁLVULA PRINCIPAL

E - H01

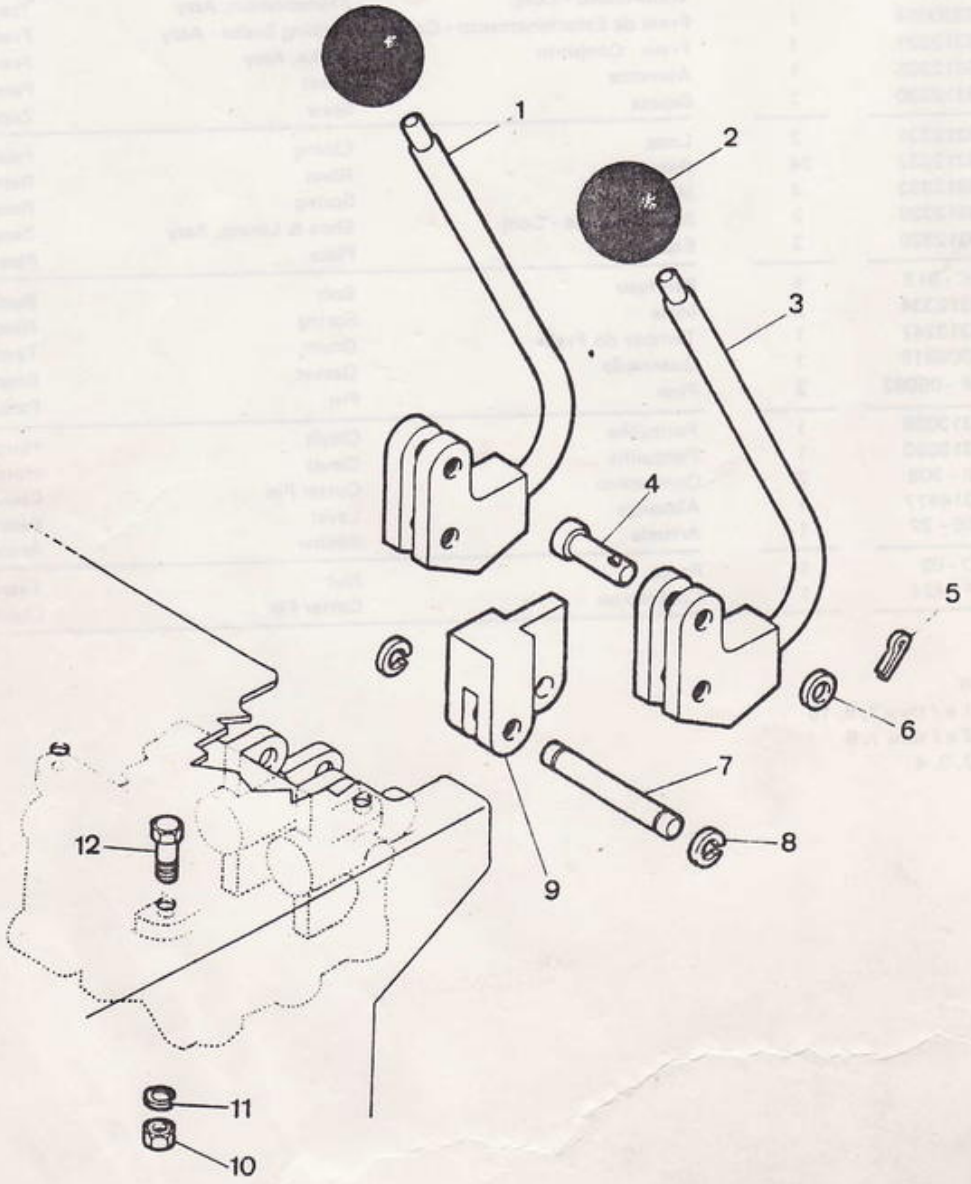

CLARK

# VÁLVULA PRINCIPAL - ALAVANCAS DE CONTROLE
# MAIN VALVE, CONTROL LINKAGE
# PALANCAS DE CONTROL - VÁLVULA PRINCIPAL

**GASOLINA / DIESEL / GLP / ÁLCOOL**
**GASOLINE / DIESEL / LPG / ALCOHOL**
**GASOLINA / DIESEL / GLP / ALCOHOL**

| ITEM Nº. Nº. | PEÇA Nº. PART Nº. PIEZA Nº. | QTD. QTY. CTD. | DESCRIÇÃO | DESCRIPTION | DESCRIPCIÓN |
|---|---|---|---|---|---|
| 1 | 2372174 | 1 | Alavanca - Elevação | Lift Lever | Palanca de Levantar |
| 2 | 2314196 | 2 | Manípula | Knob | Bola |
| 3 | 2372175 | 1 | Alavanca - Inclinação | Tilt Lever | Palanca de Inclinar |
| 4 | 663350 | 4 | Pino | Pin | Pasador |
| 5 | 1F - 312 | 4 | Contrapino | Cotter Pin | Chaveta dos Patas |
| 6 | 619023 | 4 | Espaçador | Spacer | Espaciedor |
| 7 | 1300641 | 1 | Pino | Pin | Pasador |
| 8 | 732736 | 2 | Anel de Trava | Snap Ring | Anillo Traba |
| 9 | 3306609 | 2 | Articulador | Link | Articulacción |
| 10 | 2D - 06 | 3 | Porca | Nut | Tuerca |
| 11 | 23E - 06 | 3 | Arruela de Pressão | Lockwasher | Arandela Seguridad |
| 12 | 2C - 624 | 3 | Parafuso | Bolt | Bulón |

CLARK

E - H02

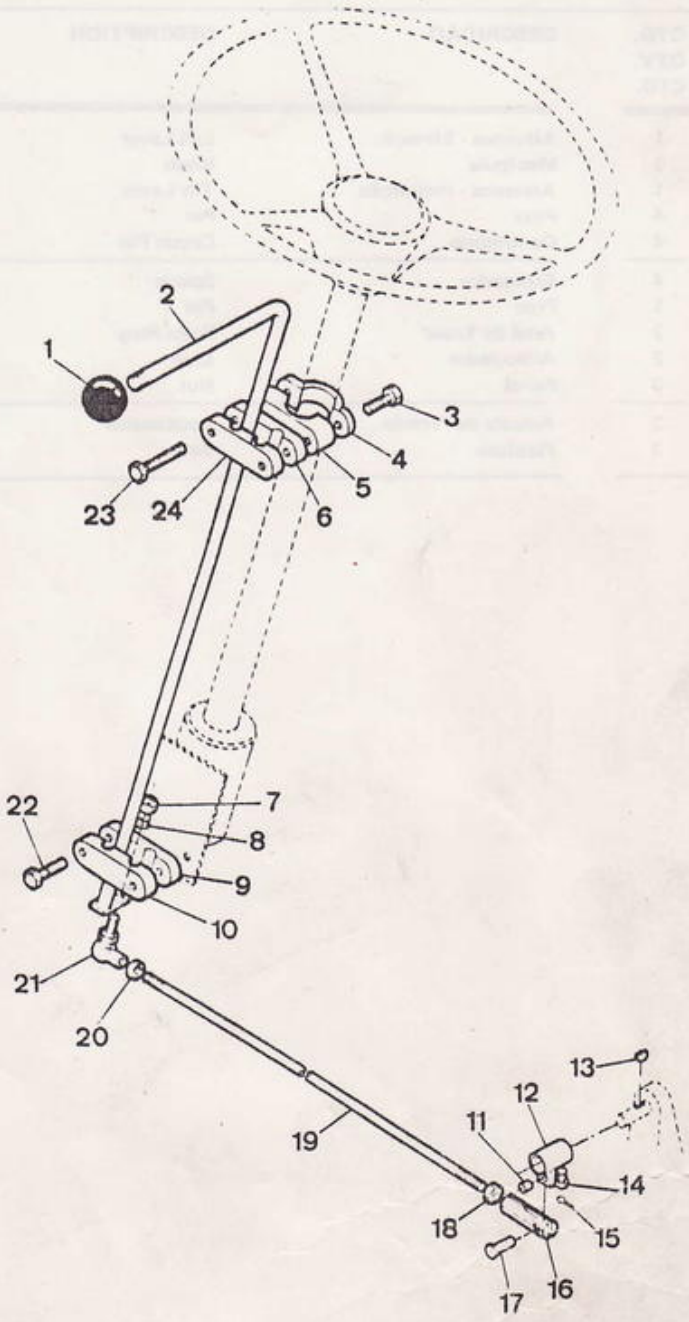

## GASOLINA / DIESEL / GLP / ÁLCOOL
## GASOLINE / DIESEL / LPG / ALCOHOL
## GASOLINA / DIESEL / GLP / ALCOHOL

| ITEM Nº. Nº. | PEÇA Nº. PART Nº. PIEZA Nº. | QTD. QTY. CTD. | DESCRIÇÃO | DESCRIPTION | DESCRIPCIÓN |
|---|---|---|---|---|---|
| 1 | 2314196 | 1 | Manípula | Knob | Bola |
| 2 | 3309547 | 1 | Alavanca - Frente e Ré | Lever, Fwd & Reverse | Palanca - Adelante y M. Atrás |
| 3 | 74G - 514 | 2 | Parafuso | Bolt | Bulón |
| 4 | 3309100 | 1 | Braçadeira | Clamp | Abrazadera |
| 5 | 3309093 | 1 | Braçadeira | Clamp | Abrazadera |
| 6 | 2501575 | 1 | Suporte | Support | Soporte |
| 7 | 62D - 08 | 1 | Porca | Nut | Tuerca |
| 8 | 23E - 08 | 1 | Arruela de Pressão | Lockwasher | Arandela Seguridad |
| 9 | 2501575 | 1 | Suporte | Support | Soporte |
| 10 | 2501575 | 1 | Suporte | Support | Soporte |
| 11 | 3308181 | 1 | Alavanca | Lever | Palanca |
| 12 | 618387 | 1 | Bucha | Bushing | Buje |
| 13 | 5J - 608 | 1 | Chaveta | Key | Chaveta |
| 14 | 2C - 612 | 1 | Parafuso | Bolt | Bulón |
| 15 | 1F - 412 | 1 | Contrapino | Cotter Pin | Chaveta dos Patas |
| 16 | 3321946 | 1 | Forquilha | Clevis | Horquilla |
| 17 | 4F - 8127 | 1 | Pino | Pin | Pasador |
| 18 | 62D - 06 | 1 | Porca | Nut | Tuerca |
| 19 | 3308197 | 1 | Haste | Rod | Varilla |
| 20 | 62D - 08 | 1 | Porca | Nut | Tuerca |
| 21 | 1301363 | 1 | Junta Esférica | Ball Joint | Articulación Esférica |
| 22 | 2C - 524 | 2 | Parafuso | Bolt | Bulón |
| 23 | 2C - 528 | 2 | Parafuso | Bolt | Bulón |
| 24 | 2501575 | 1 | Suporte | Support | Soporte |

CLARK

E - J01

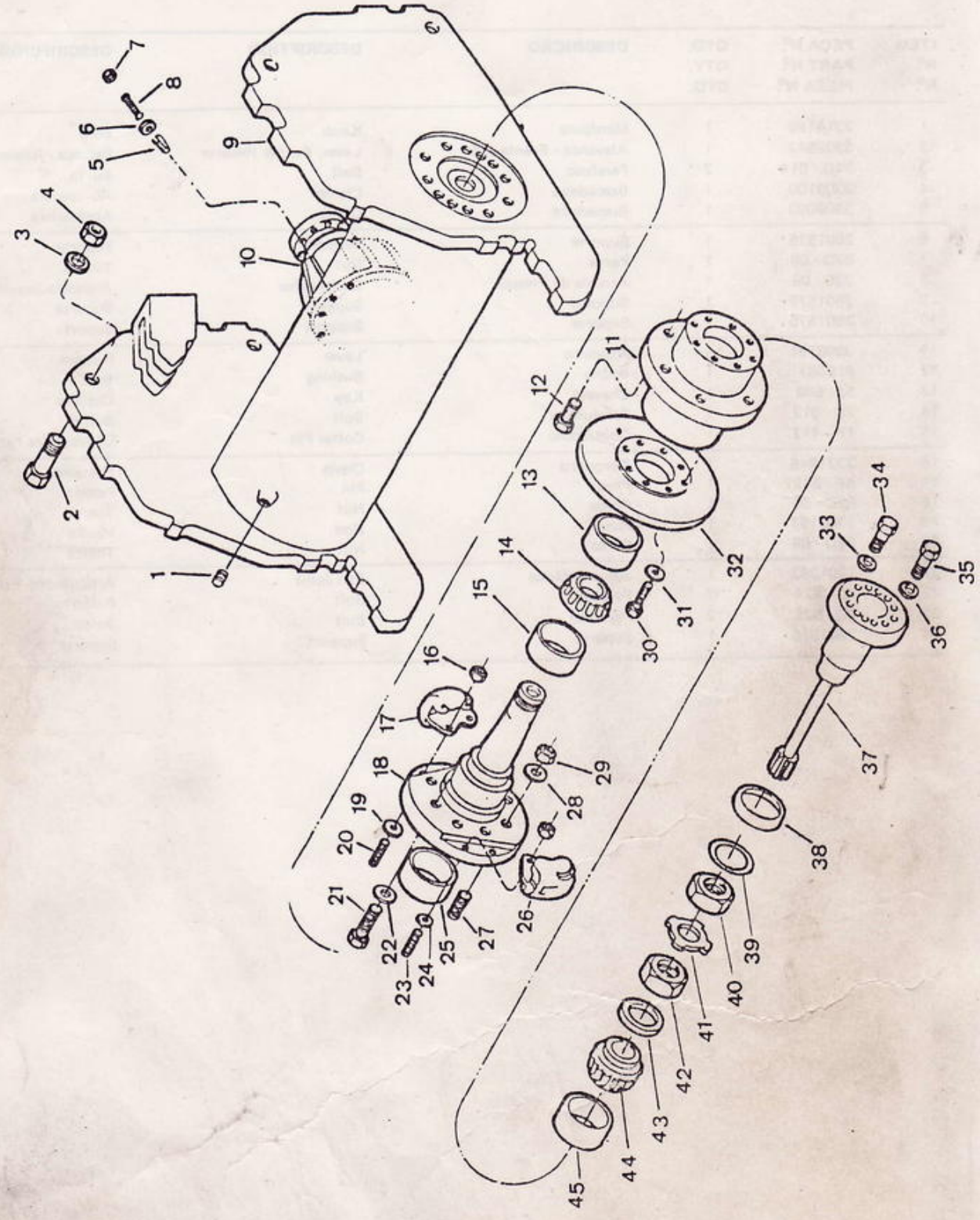
1
2
3
4
5
6
7
8
9
10
11
12
13
14
15
16
17
18
19
20
21
22
23
24
25
26
27
28
29
30
31
32
33
34
35
36
37
38
39
40
41
42
43
44
45

## GASOLINA / DIESEL / GLP / ÁLCOOL
## GASOLINE / DIESEL / LPG / ALCOHOL
## GASOLINA / DIESEL / GLP / ALCOHOL

| ITEM Nº. PART Nº. Nº. | PEÇA Nº. PART Nº. PIEZA Nº. | QTD. QTY. CTD. | DESCRIÇÃO | DESCRIPTION | DESCRIPCIÓN |
|---|---|---|---|---|---|
| A | [1] 3309599 | 1 | Eixo - Conjunto | Axle, Assy | Eje - Conjunto |
| B | [2] 3307733 | 2 | Cubo - Conjunto | Hub, Assy | Bocamaza - Conj. |
| 1 | 16F - 12 | 2 | Bujão | Plug | Tapón |
| 2 | 17C - 2048 | 4 | Parafuso | Bolt | Bulón |
| 3 | 24E - 20 | 4 | Arruela de Pressão | Lockwasher | Arandela Seguridad |
| 4 | 63D - 20 | 4 | Porca | Nut | Tuerca |
| 5 | 103216 | 3 | Guia | Dowel | Guide |
| 6 | 112278 | 12 | Arruela | Washer | Arandela |
| 7 | 64D - 07 | 12 | Porca | Nut | Tuerca |
| 8 | 120546 | 12 | Prisioneiro | Stud | Espárrago |
| 9 | 3308734 | 1 | Carcaça | Housing | Carcasa |
| 10 | + ——— | — | Diferencial - Conj. | Differential, Assy | Diferencial - Conj |
| 11 | 3307715 | 1 | Cubo | Hub | Bocamaza |
| 12 | 112804 | 6 | Parafuso | Bolt | Bulón |
| 13 | 755555 | 1 | Capa - Interna | Cup, Inner | Cubeta - Interior |
| 14 | 3307741 | 1 | Cone - Interno | Bearing, Inner | Cojinete Interior |
| 15 | 3307739 | 2 | Retentor | Retainer | Retén |
| 16 | 64D - 07 | 8 | Porca | Nut | Tuerca |
| 17 | + ——— | — | Freio - Conjunto | Caliper, Assy - Brake | Freno - Conjunto |
| 18 | 3309568 | 2 | Ponta de Eixo | Spindle | Fin del Eje |
| 19 | 8E - 07 | 4 | Arruela de Pressão | Lockwasher | Arandela Seguridad |
| 20 | 3309582 | 4 | Prisioneiro | Stud | Espárrago |
| 21 | 17C - 1028 | 4 | Parafuso | Bolt | Bulón |
| 22 | 23E - 10 | 4 | Arruela de Pressão | Lockwasher | Arandela Seguridad |
| 23 | 3309582 | 4 | Prisioneiro | Stud | Espárrago |
| 24 | 8E - 07 | 4 | Arruela de Pressão | Lockwasher | Arandela Seguridad |
| 25 | 128482 | 2 | Anel | Ring | Anillo |
| 26 | + ——— | — | Freio - Conjunto | Caliper, Assy - Brake | Freno - Conjunto |
| 27 | 3308275 | 8 | Prisioneiro | Stud | Espárrago |
| 28 | 104412 | 8 | Arruela | Washer | Arandela |
| 29 | 64D - 10 | 8 | Porca | Nut | Tuerca |
| 30 | 73G - 820 | 8 | Parafuso | Bolt | Bulón |
| 31 | 23E - 08 | 8 | Arruela de Pressão | Lockwasher | Arandela Seguridad |
| 32 | 3307722 | 1 | Disco | Disc | Disco |
| 33 | 23E - 06 | 4 | Arruela de Pressão | Lockwasher | Arandela Seguridad |
| 34 | 1C - 608 | 4 | Parafuso | Bolt | Bulón |
| 35 | 518001 | 20 | Parafuso | Bolt | Bulón |
| 36 | 9E - 08 | 20 | Arruela de Pressão | Lockwasher | Arandela Seguridad |
| 37 | 3307745 | 1 | Semi - Eixo L.D. | Shaft R.H. | Eje L.D. |
| 37A | 3307746 | 1 | Semi - Eixo L.E. | Shaft L.H. | Eje L.I. |
| 38 | 127893 | 2 | Retentor | Retainer | Retén |
| 39 | 25K - 40416 | 2 | Anel - O | O - Ring | Anillo - O |
| 40 | 114463 | 2 | Porca | Nut | Tuerca |
| 41 | 100967 | 2 | Trava | Lock | Traba |
| 42 | 114463 | 2 | Porca | Nut | Tuerca |
| 43 | 100968 | 2 | Arruela de Encosto | Thrust Washer | Arandela Empuje |
| 44 | 742259 | 1 | Cone - Externo | Bearing - Outer | Cojinete Exterior |
| 45 | 675250 | 1 | Capa - Externa | Cup - Outer | Cubeta - Exterior |

[1] Inclui / Inc. 1 a / thru 45
[2] Inclui / Inc. 11, 12, 13, 30, 31, 32, 45

CLARK

DIFERENCIAL - CONJUNTO
DIFFERENTIAL - ASSEMBLY
DIFERENCIAL - CONJUNTO

E - J02

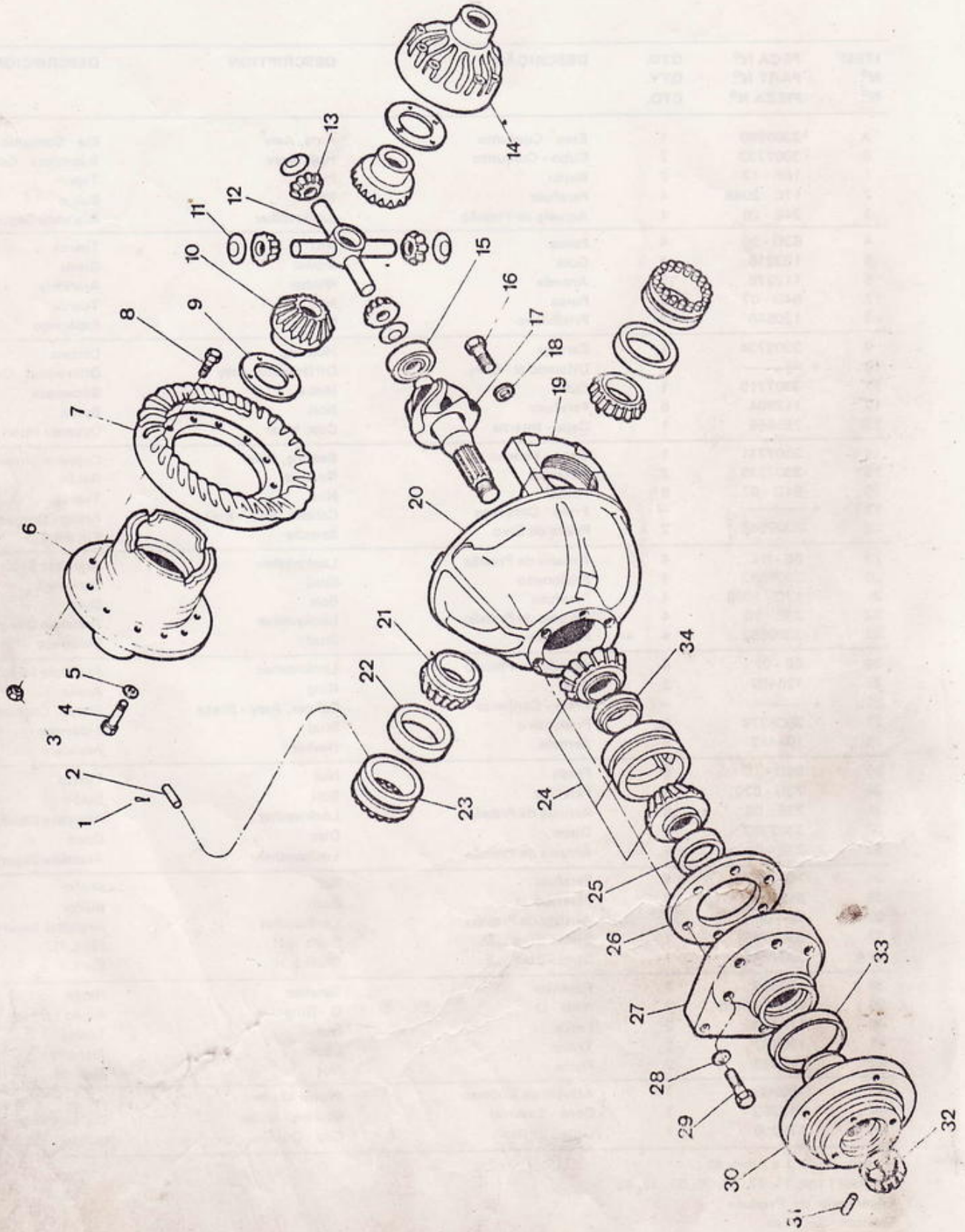

# CLARK

## DIFERENCIAL - CONJUNTO
## DIFFERENTIAL - ASSEMBLY
## DIFERENCIAL - CONJUNTO

**GASOLINA / DIESEL / GLP / ÁLCOOL**
**GASOLINE / DIESEL / LPG / ALCOHOL**
**GASOLINA / DIESEL / GLP / ALCOHOL**

| ITEM Nº. PART Nº. PIEZA Nº. | PEÇA Nº. PART Nº. PIEZA Nº. | QTD. QTY. CTD. | DESCRIÇÃO | DESCRIPTION | DESCRIPCIÓN |
|---|---|---|---|---|---|
| A | [1]3320070 | 1 | Diferencial e Suporte | Differential & Support | Diferencial y Soporte |
| B | [2]3320088 | 1 | Diferencial - Conjunto | Differential, Assy | Diferencial - Conjunto |
| C | [3]124606 | 1 | Caixa de Diferencial - Conj. | Differential Case, Assy | Caja Diferencial - Conj. |
| D | [4]124607 | 1 | Tampa e Suporte - Conjunto | Cover & Support, Assy | Tapa y Soporte - Conj. |
| E | [5]122439 | 1 | Coroa e Pinhão - Conjunto | Gear & Pinion Set, Assy | Corona y Piñon - Conj. |
| 1 | 1F - 428 | 2 | Contrapino | Cotter Pin | Chaveta dos Patas |
| 2 | 101411 | 2 | Pino | Pin | Pasador |
| 3 | 109389 | 12 | Porca | Nut | Tuerca |
| 4 | 121459 | 8 | Parafuso | Bolt | Bulón |
| 5 | 106762 | 8 | Arruela | Washer | Arandela |
| 6 | 124608 | 1 | Suporte da Planetária | Planetary Support | Soporte de Planetária |
| 7 | § ——— | — | Coroa | Ring Gear | Corona |
| 8 | 101424 | 12 | Parafuso | Bolt | Bulón |
| 9 | 101400 | 2 | Arruela | Washer[9] | Arandela |
| 10 | 101398 | 2 | Engrenagem | Gear | Engranaje |
| 11 | 101399 | 4 | Arruela de Encosto | Thrust Washer | Arandela Empuje |
| 12 | 228105 | 1 | Cruzeta | Spider | Cruceta |
| 13 | 125234 | 4 | Engrenagem Satélite | Side Gear | Piñon |
| 14 | 121335 | 1 | Tampa da Planetária | Flanged Half | Mitad con Brida |
| 15 | 111437 | 1 | Rolamento | Bearing | Cojinete |
| 16 | 1C - 1040 | 4 | Parafuso | Bolt | Bulón |
| 17 | § ——— | 1 | Pinhão | Pinion | Piñon |
| 18 | 23E - 10 | 4 | Arruela de Pressão | Lockwasher | Arandela Seguridad |
| 19 | § ——— | 2 | Capa | Cup | Cubeta |
| 20 | [6]3320011 | 1 | Carcaça - Conj. | Case, Assy | Carcasa - Conj. |
| 21 | 648334 | 2 | Rolamento Cônico | Cone Roller | Cono |
| 22 | 658998 | 2 | Capa | Cup | Cubeta |
| 23 | 123746 | 2 | Porca de Ajuste | Nut | Tuerca |
| 24 | 111735 | 1 | Rolamento - Conj. | Roller Cup, Assy | Cubeta del Cono - Conj. |
| 25 | 111646 | 1 | Vedador de Óleo | Oil Seal | Sello de Aceite |
| 26 | 101407 | 1 | Guarnição | Gasket | Empaquetadura |
| 27 | 2365789 | 1 | Retentor do Pinhão | Pinion Retainer | Retén |
| 28 | 4E - 07 | 6 | Arruela de Pressão | Lockwasher | Arandela Seguridad |
| 29 | 1C - 724 | 6 | Parafuso | Bolt | Bulón |
| 30 | 2365790 | 1 | Flange | Flange | Brida |
| 31 | 1F - 424 | 1 | Contrapino | Cotter Pin | Chaveta dos Patas |
| 32 | 100675 | 1 | Porca | Nut | Tuerca |
| 33 | 2365792 | 1 | Protetor | Keeper | Cuidador |
| 34 | 101409 | 1 | Espaçador | Spacer | Espaciador |

[1] Inclui / Inc. B, C, D, E, 1 a / thru 34
[2] Inclui / Inc. 3 a / thru 14, 17
[3] Inclui / Inc. 4, 5, 6, 7, 9 a / thru 14
[4] Inclui / Inc. 4, 5, 6, 14
[5] Inclui / Inc. 7, 17
[6] Inclui / Inc. 16, 18, 19

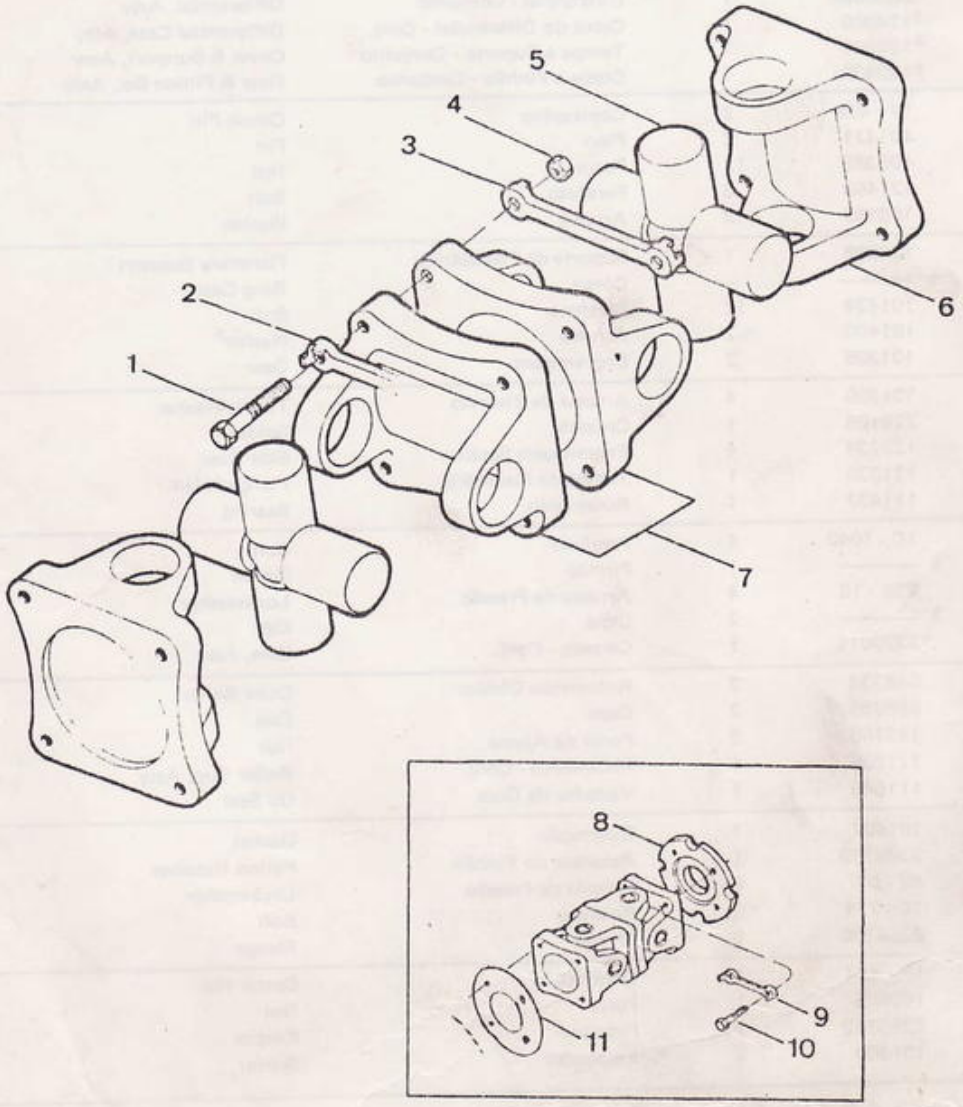
1
2
3
4
5
6
7
8
9
10
11

## GASOLINA / DIESEL / GLP / ÁLCOOL
## GASOLINE / DIESEL / LPG / ALCOHOL
## GASOLINA / DIESEL / GLP / ALCOHOL

| ITEM Nº. Nº. | PEÇA Nº. PART Nº. PIEZA Nº. | QTD. QTY. CTD. | DESCRIÇÃO | DESCRIPTION | DESCRIPCIÓN |
|---|---|---|---|---|---|
| A | [1]3308779 | 1 | Eixo Cardã - Conj. | Prop. Shaft, Assy | Árbol Propulsor - Conj. |
| 1 | 18C - 822 | 4 | Parafuso | Bolt | Bulón |
| 2 | 3338096 | 2 | Trava da Porca | Lock | Traba Tuerca |
| 3 | 3338096 | 2 | Trava da Porca | Lock | Traba Tuerca |
| 4 | 62D - 08 | 4 | Porca | Nut | Tuerca |
| 5 | 3319759 | 2 | Cruzeta - Conjunto | Cross, Assy | Cruceta - Conj. |
| 6 | 3338996 | 2 | Flange | Flange | Brida |
| 7 | 3319758 | 1 | Junta Fixa | Slip Yoke | Árbol |
| 8 | [2]3309413 | 1 | Espaçador | Spacer | Espaciador |
| 9 | 3338096 | 2 | Trava | Lock | Traba |
| 10 | 18C - 816 | 4 | Parafuso | Bolt | Bulón |
| 10A | [2]18C - 824 | 4 | Parafuso | Bolt | Bulón |
| 11 | 3308819 | 1 | Guarnição | Gasket | Empaquetadura |

[1] Inclui / Inc. 1 a / thru 7
[2] Só Diesel / Only Diesel / Solamente Diesel

CLARK

**RODA MOTORA E PNEU**
**DRIVE WHEEL & TIRE**
**RUEDA MOTRIZ Y NEUMÁTICO**

E - J04

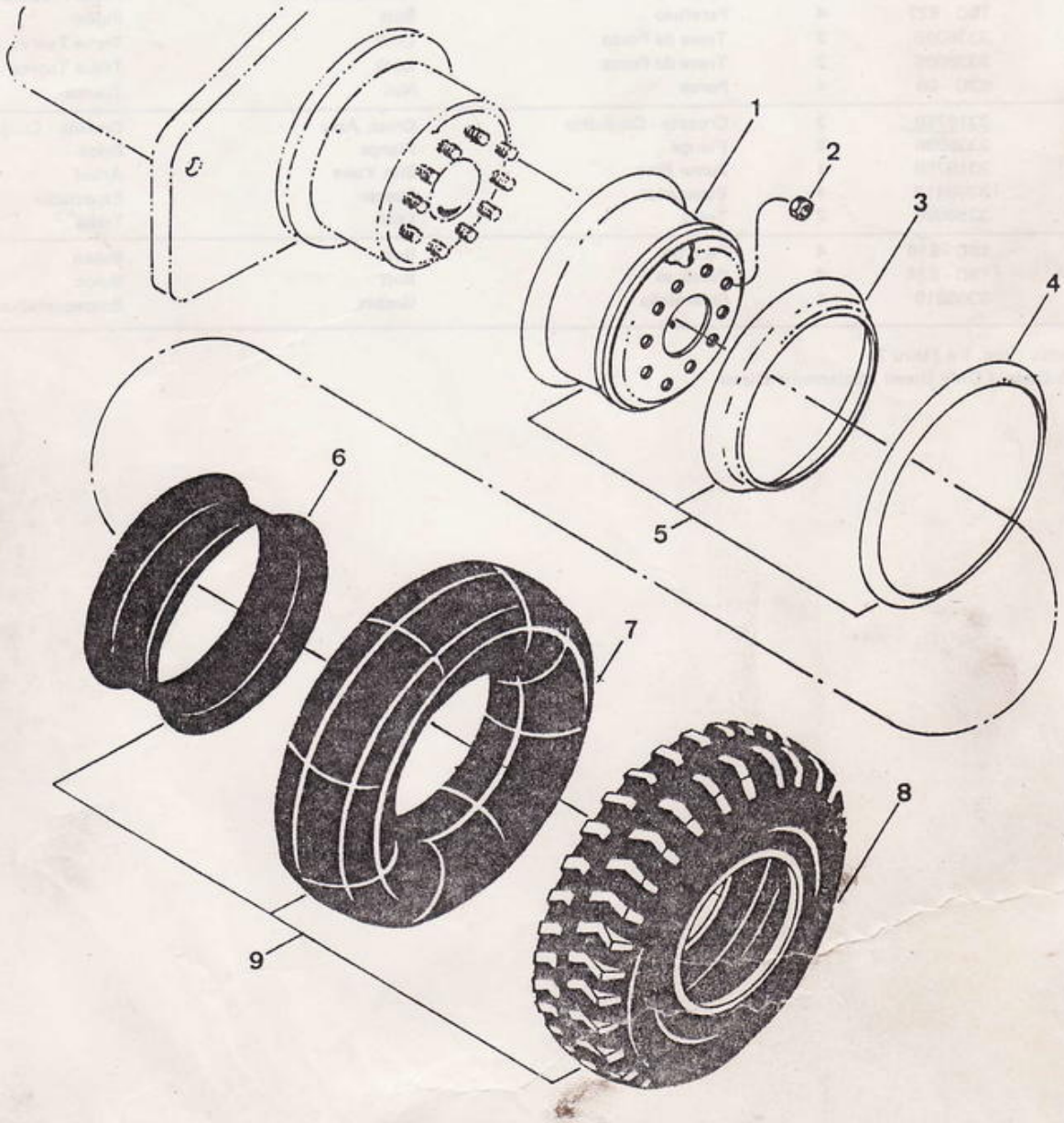

CLARK

# RODA MOTORA E PNEU
# DRIVE WHEEL & TIRE
# RUEDA MOTRIZ Y NEUMÁTICO

**GASOLINA / DIESEL / GLP / ÁLCOOL**
**GASOLINE / DIESEL / LPG / ALCOHOL**
**GASOLINA / DIESEL / GLP / ALCOHOL**

| ITEM Nº. Nº | PEÇA Nº. PART Nº. PIEZA Nº. | QTD. QTY. CTD. | DESCRIÇÃO | DESCRIPTION | DESCRIPCIÓN |
|---|---|---|---|---|---|
| 1 | § ——— | 1 | Aro | Wheel | Rueda |
| 2 | 103522 | 12 | Porca | Nut | Tuerca |
| 3 | 3338103 | 1 | Anel de Fixação | Ring, Lock | Anillo Seguridad |
| 4 | 3338102 | 1 | Anel Lateral | Ring, Side | Anillo |
| 5 | 3308816 | 2 | Roda - Conjunto | Wheel Assy, Drive | Rueda - Conjunto |
| 6 | 660275 | 1 | Protetor | Flap, Drive Wheel | Protector |
| 7 | 1800671 | 1 | Câmara de Ar | Tube, Drive Wheel | Camara |
| 8 | 1314345 | 1 | Pneu - 7.00 x 15 | Tire | Neumático |
| 9 | 3307310 | 2 | Pneu - Conjunto | Tire, Assy | Neumático - Conj. |

CLARK

RODA DIRECIONAL E PNEU
STEER WHEEL & TIRE
RUEDA DE DIRECCIÓN Y NEUMÁTICO

E - J05

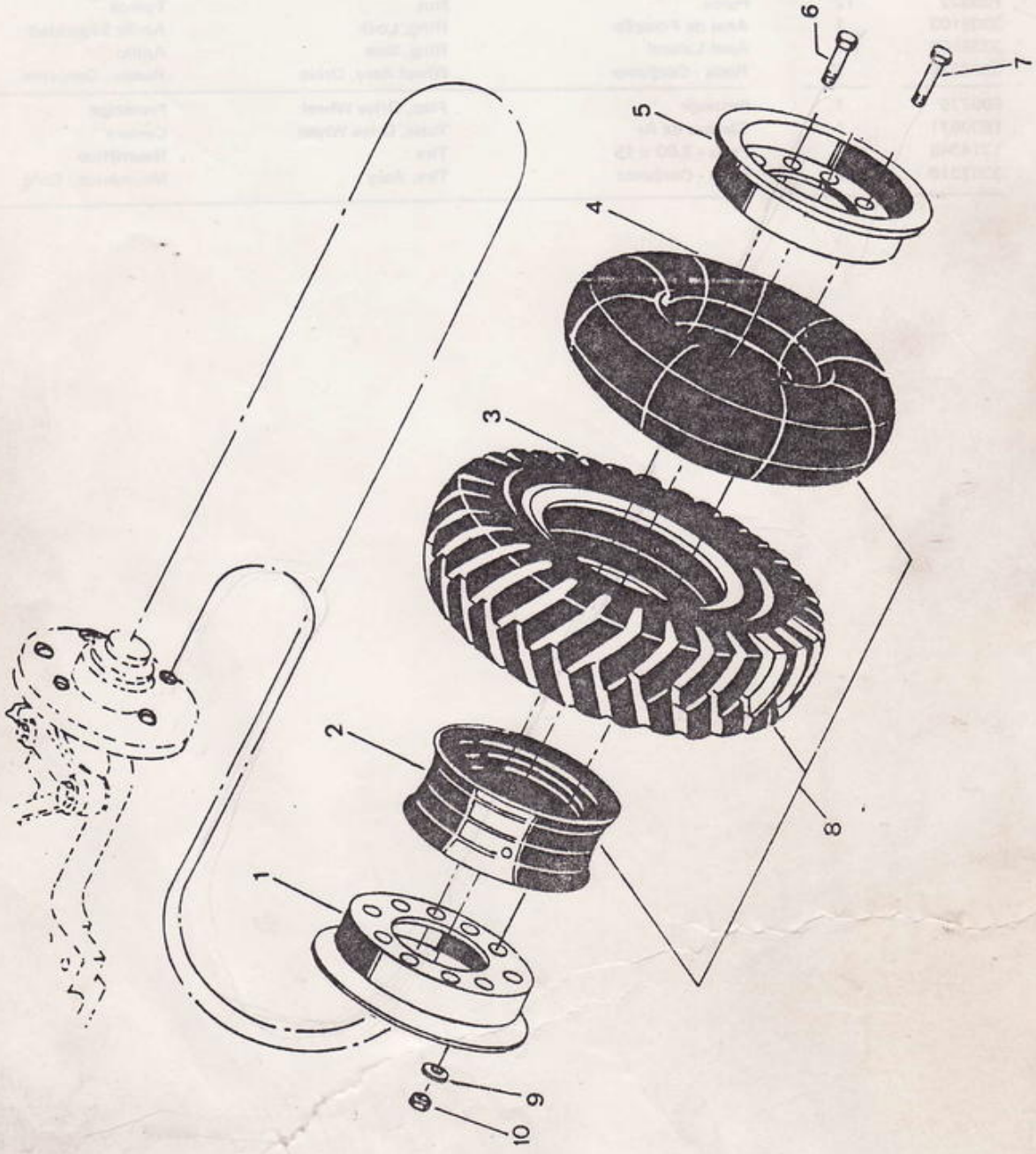

CLARK

RODA DIRECIONAL E PNEU
STEER WHEEL & TIRE
RUEDA DE DIRECCIÓN Y NEUMÁTICO

**GASOLINA / DIESEL / GLP / ALCOOL**
**GASOLINE / DIESEL / LPG / ALCOHOL**
**GASOLINA / DIESEL / GLP / ALCOHOL**

| ITEM Nº. Nº. | PEÇA Nº. PART Nº. PIEZA Nº. | QTD. QTY. CTD. | DESCRIÇÃO | DESCRIPTION | DESCRIPCIÓN |
|---|---|---|---|---|---|
| A | [1] 3306365 | 2 | Roda Direcional - Conj. | Steer Wheel, Assy | Rueda - Conjunto |
| 1 | 3306366 | 1 | Flange Interna | Inner Flange | Brida - Interior |
| 2 | 712841 | 1 | Protetor da Câmara | Flap, Steer Wheel | Protector de la Camara |
| 3 | 712839 | 1 | Pneu - 6,50 x 10 | Tire | Neumático |
| 4 | 1800421 | 1 | Câmara de Ar | Tube, Steer Wheel | Camara |
| 5 | 3306367 | 1 | Flange - Externa | Outer Flange | Brida - Exterior |
| 6 | 1319300 | 12 | Parafuso | Bolt | Bulón |
| 7 | 3306231 | 12 | Parafuso | Bolt | Bulón |
| 8 | 3307291 | 2 | Pneu - Conjunto | Tire, Assy | Neumático - Conjunto |
| 9 | 8E - 07 | 12 | Arruela de Pressão | Lockwasher | Arandela Seguridad |
| 10 | 62D - 07 | 12 | Porca | Nut | Tuerca |

[1] Inclui / Inc. 1, 5, 7, 9, 10

CLARK

EIXO DIRECIONAL - CONJUNTO
STEERING AXLE - ASSEMBLY
CONJUNTO DEL EJE DE DIRECCIÓN

E - J06

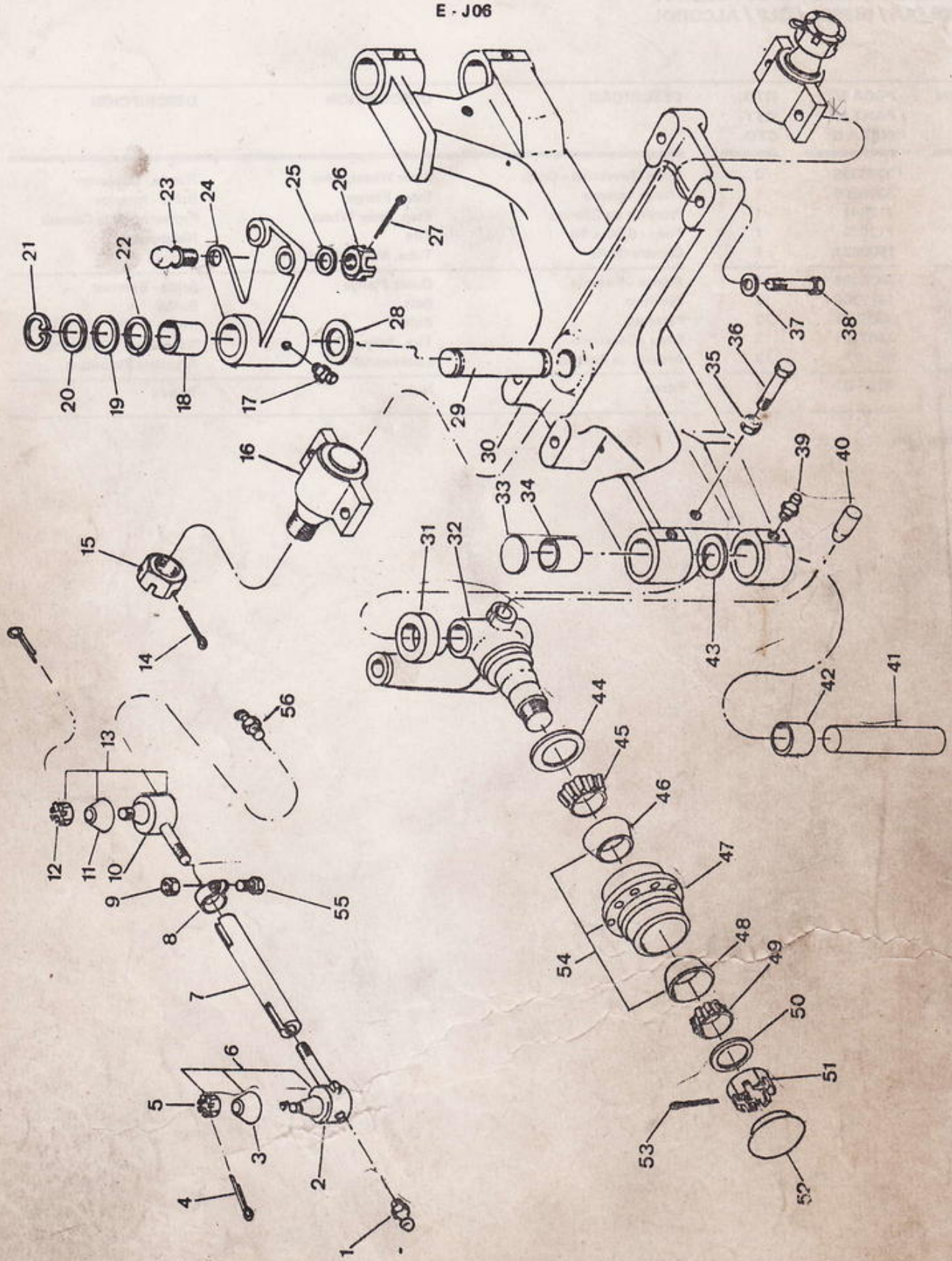

CLARK

# EIXO DIRECIONAL - CONJUNTO
# STEERING AXLE - ASSEMBLY
# CONJUNTO DEL EJE DE DIRECCIÓN

**GASOLINA / DIESEL / GLP / ÁLCOOL**
**GASOLINE / DIESEL / LPG / ALCOHOL**
**GASOLINE / DIESEL / GLP / ALCOHOL**

| ITEM Nº Nº | PEÇA Nº PART Nº PIEZA Nº | QTD. QTY. CTD. | DESCRIÇÃO | DESCRIPTION | DESCRIPCIÓN |
|---|---|---|---|---|---|
| A | [1] 3308704 | 1 | Eixo - Conjunto | Axle, Assy | Eje - Conjunto |
| B | [2] 107135 | 2 | Barra de Direção - Conj. | Tie Rod, Assy | Terminalez - Conj |
| C | [3] 128519 | 1 | Eixo e Pino - Conjunto | Axle & Pin, Assy | Eje y Pasador - Conj. |
| 1 | 11H - 15 | 2 | Graxeiro | Fitting Grease | Grasero |
| 2 | 1702209 | 1 | Terminal - L.E. | End - L.H. | Terminal - L.I |
| 3 | 111563 | 1 | Capa | Cup | Protector de Suciedad |
| 4 | 1F - 416 | 2 | Contrapino | Cotter Pin | Chaveta dos Patas |
| 5 | 4D - 10 | 1 | Porca | Nut | Tuerca |
| 6 | 1702208 | 2 | Terminal L.E. - Conj. | End, Assy - L.H. | Terminal Conj L.I |
| 7 | 107136 | 2 | Barra | Rod, Tie | Brazo de Terminalez |
| 8 | 103404 | 2 | Braçadeira | Clamp | Abrazadera |
| 9 | 109984 | 2 | Porca | Nut | Tuerca |
| 10 | 120521 | 1 | Terminal - L.D. | End - R.H. | Terminal - L.D. |
| 11 | 111563 | 1 | Capa | Cup | Protector Suciedad |
| 12 | 4D - 10 | 1 | Porca | Nut | Tuerca |
| 13 | 120520 | 2 | Terminal L.D. - Conj. | Terminal, Assy - R.H. | Terminal - Conj. L.D |
| 14 | 1F - 636 | 2 | Contrapino | Cotter Pin | Chaveta dos Patas |
| 15 | 4D - 18 | 2 | Porca | Nut | Tuerca |
| 16 | 1722071 | 2 | Bucha Silenciosa | Silent Block | Articulación Silenciosa |
| 17 | 10H - 25 | 1 | Graxeiro | Fitting Grease | Grasero |
| 18 | 128518 | 2 | Rolamento | Bearing | Cojinete |
| 19 | 128516 | 1 | Arruela | Washer | Arandela |
| 20 | [3] 128517 | - | Calço | Shim | Planchita |
| 21 | 663834 | 1 | Anel Retentor | Ring Retaining | Anillo Retén |
| 22 | 128515 | 2 | Vedador | Seal | Sello |
| 23 | 122050 | 1 | Parafuso Esférico | Ball Stud | Bulón del Brazo |
| 24 | 128521 | 1 | Braço | Spider | Brazo |
| 25 | 104412 | 1 | Arruela | Washer | Arandela |
| 26 | 122051 | 1 | Porca | Nut | Tuerca |
| 27 | 1F - 416 | 1 | Contrapino | Cotter Pin | Chaveta dos Patas |
| 28 | 128516 | 1 | Arruela | Washer | Arandela |
| 29 | 128513 | 1 | Pino | Pin | Pasador |
| 30 | 128520 | 1 | Eixo | Axle, Steer | Eje Dirección |
| 31 | 107405 | 2 | Rolamento | Bearing | Cojinete |
| 32 | 129088 | 1 | Manga de Eixo - L.D. | Knuckle - R.H. | Munón - L.D. |
| 32A | 129089 | 1 | Manga de Eixo - L.E. | Knuckle - L.H. | Munón - L.I. |
| 33 | 12F - 108 | 4 | Tampa | Plug | Tapón |
| 34 | 654388 | 2 | Rolamento | Bearing | Cojinete |
| 35 | 7D - 07 | 2 | Porca | Nut | Tuerca |
| 36 | 13G - 732 | 2 | Parafuso - Batente | Bolt - Stop | Bulón - Tope |
| 37 | 23E - 10 | 4 | Arruela de Pressão | Lockwasher | Arandela Seguridad |
| 38 | 2C - 1056 | 4 | Parafuso | Bolt | Bulón |
| 39 | 11H - 15 | 4 | Graxeiro | Fitting Grease | Grasero |
| 40 | 108792 | 2 | Chaveta | Key | Chaveta |
| 41 | 103890 | 2 | Pino | Pin | Pasador |
| 42 | 654388 | 2 | Rolamento | Bearing | Cojinete |
| 43 | [3] 100194 | - | Calço | Shim | Planchita |
| 44 | 103861 | 2 | Vedador | Seal | Sello |
| 45 | 1314773 | 2 | Rolamento Cônico | Roller Cone | Cono |
| 46 | 1314774 | 2 | Capa - Interna | Cup, Inner | Pista de Cojinete |

CLARK

E - J06

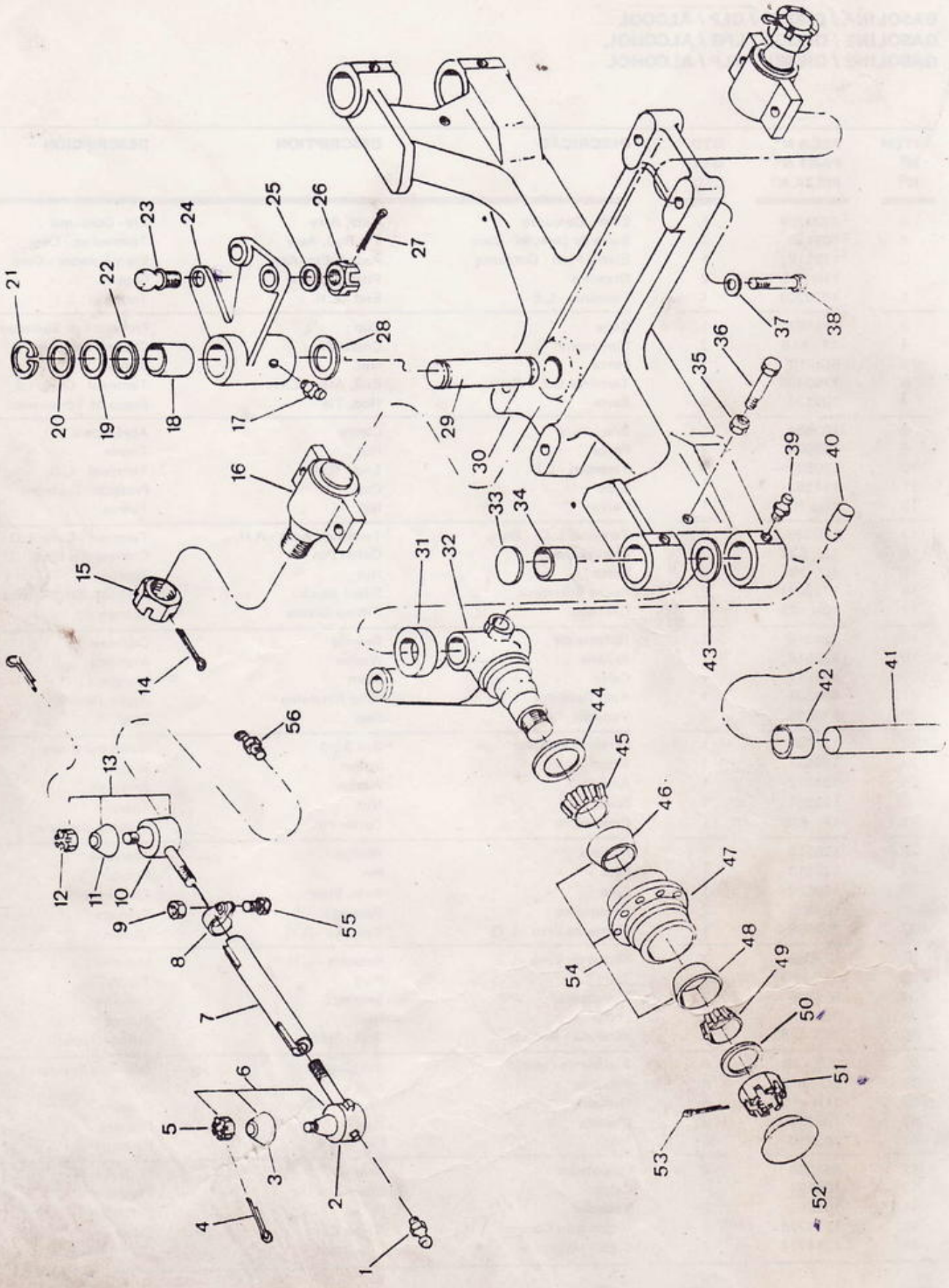
1
2
3
4
5
6
7
8
9
10
11
12
13
14
15
16
17
18
19
20
21
22
23
24
25
26
27
28
29
30
31
32
33
34
35
36
37
38
39
40
41
42
43
44
45
46
47
48
49
50
51
52
53
54
55
56

CLARK

# EIXO DIRECIONAL - CONJUNTO
# STEERING AXLE - ASSEMBLY
# CONJUNTO DEL EJE DE DIRECCIÓN

**GASOLINA / DIESEL / GLP / ÁLCOOL**
**GASOLINE / DIESEL / LPG / ALCOHOL**
**GASOLINA / DIESEL / GLP / ALCOHOL**

| ITEM Nº. Nº. | PEÇA Nº. PART Nº. PIEZA Nº. | QTD. QTY. CTD. | DESCRIÇÃO | DESCRIPTION | DESCRIPCIÓN |
|---|---|---|---|---|---|
| 47 | 3308706 | 2 | Cubo | Hub | Bocanaza |
| 48 | 654163 | 2 | Capa - Externa | Cup, Outer | Pista de Cojinete |
| 49 | 1301985 | 2 | Rolamento Cônico | Roller Cone | Cono |
| 50 | 100588 | 2 | Arruela | Washer | Arandela |
| 51 | 100575 | 2 | Porca | Nut | Tuerca |
| 52 | 122324 | 2 | Calota | Cap | Tapa |
| 53 | 1F - 428 | 2 | Contrapino | Cotter Pin | Chaveta dos Patas |
| 54 | 3308705 | 2 | Cubo - Conjunto | Hub, Assy | Bocanaza - Conjunto |
| 55 | 2C - 730 | 2 | Parafuso | Bolt | Bulón |
| 56 | 10H - 25 | 2 | Graxeiro | Fitting Grease | Grasero |

[1] Inclui / Inc. 1 a / thru 13, 17 a / thru 56
[2] Inclui / Inc. 1 a / thru 13, 56
[3] Inclui / Inc. 29, 30

CLARK

**MOTOR DE PARTIDA - INSTALAÇÃO**
**STARTER - MOUNTING PARTS**
**MOTOR DE ARRANQUE - MONTAJE**

E - L01

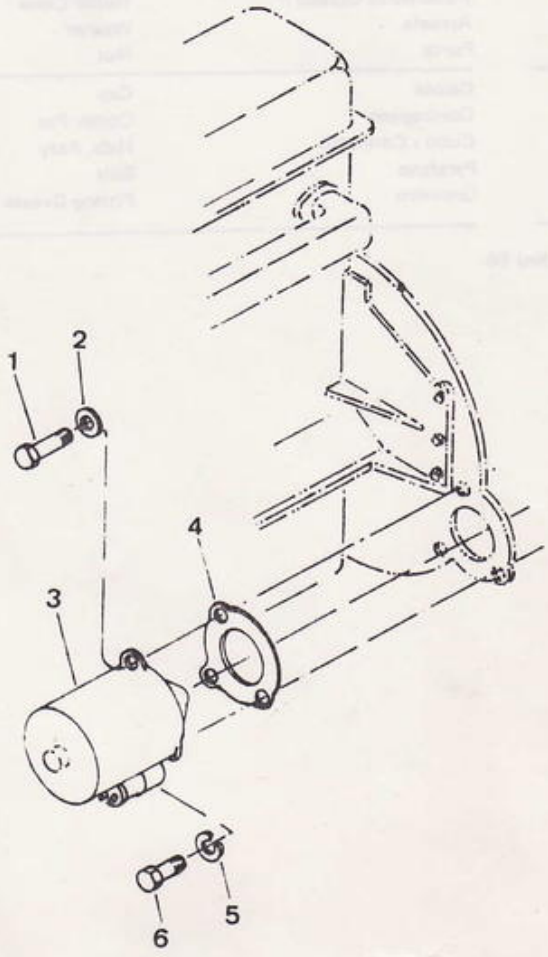

CLARK

# MOTOR DE PARTIDA - INSTALAÇÃO
# STARTER - MOUNTING PARTS
# MOTOR DE ARRANQUE - MONTAJE

**GASOLINA / DIESEL / GLP / ÁLCOOL**
**GASOLINE / DIESEL / LPG / ALCOHOL**
**GASOLINA / DIESEL / GLP / ALCOHOL**

| ITEM Nº Nº | PEÇA Nº. PART Nº. PIEZA Nº. | QTD. QTY. CTD. | DESCRIÇÃO | DESCRIPTION | DESCRIPCIÓN |
|---|---|---|---|---|---|
| 1 | 1C - 616 | 1 | Parafuso | Bolt | Bulón |
| 2 | 23E - 06 | 1 | Arruela de Pressão | Lockwasher | Arandela Seguridad |
| 3 | + ——— | – | Motor de Partida | Start Assy | Motor de Arranque |
| 4 | 391772 | 1 | Guarnição | Gasket | Empaquetadura |
| 5 | 23E - 06 | 2 | Arruela de Pressão | Lockwasher | Arandela Seguridad |
| 6 | 1C - 628 | 2 | Parafuso | Bolt | Bulón |

CLARK

MOTOR DE PARTIDA - CONJUNTO
MOTOR ASSEMBLY STARTING
MOTOR DE ARRANQUE - CONJUNTO

E - L02

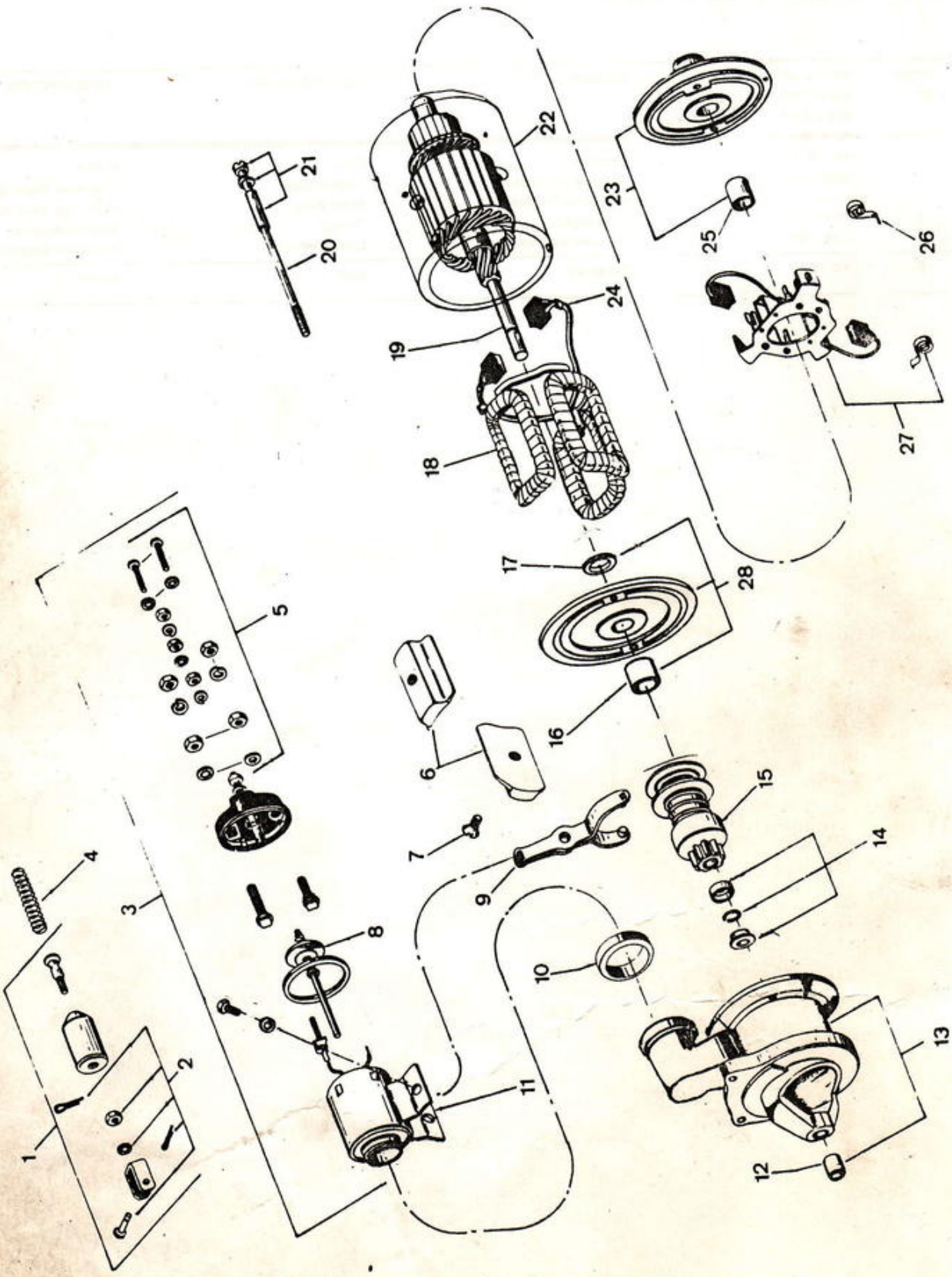

CLARK

**MOTOR DE PARTIDA - CONJUNTO**
**MOTOR ASSEMBLY STARTING**
**MOTOR DE ARRANQUE - CONJUNTO**

**GASOLINA / DIESEL / GLP / ÁLCOOL**
**GASOLINE / DIESEL / LPG / ALCOHOL**
**GASOLINA / DIESEL / GLP / ALCOHOL**

| ITEM Nº. Nº. | PEÇA Nº. PART Nº. PIEZA Nº. | QTD. QTY. CTD. | DESCRIÇÃO | DESCRIPTION | DESCRIPCIÓN |
|---|---|---|---|---|---|
| A | [1] 2361794 | 1 | Motor de Partida - Conj. | Starter, Assy | Motor Arranque - Conj. |
| B | [2] 3338193 | 1 | Solenóide Completo | Solenoid Complete | Selenóide Completo |
| 1 | 3338189 | 1 | Núcleo do Solenóide - Conj. | Moving Core, Assy | Selenóide Juego |
| 2 | [3] 3319378 | - | Jogo de Reparo | Repair Kit | Juego Reparación |
| 3 | [4] 3319678 | 1 | Solenóide - Conjunto | Solenoid, Assy | Selenóide - Conjunto |
| 4 | 3319075 | 1 | Mola | Spring | Resorte |
| 5 | § ——— | - | Fixadores | Fastener | Tuerca - Bulón y Arandela |
| 6 | 3319128 | 4 | Sapata | Shoe | Zapata |
| 7 | 3319129 | 4 | Parafuso | Screw | Tornillo |
| 8 | § ——— | - | Relê de Contato | Plunger - Solenoid | Maza Imanada |
| 9 | 3319388 | 1 | Garfo | Fork | Horquilla |
| •10 | 3338186 | 1 | Anel Vedador | Seal | Sello |
| 11 | § ——— | - | Corpo do Solenóide | Body Solenoid | Carcesa Selenóide |
| 12 | 3319673 | 1 | Bucha Lado Motriz - Conj. | Bushing | Buje |
| 13 | 3338192 | 1 | Tampa Lado Motriz - Conj. | Cover, Assy - Front | Tapa y Buje - Delantero |
| 14 | 3338037 | 1 | Anéis - Arruelas - Jogo | Kit - Ring - Washer | Juego del Anillo y Arandela |
| 15 | 3319676 | 1 | Pinhão | Drive, Assy | Bendix |
| 16 | 3338188 | 1 | Bucha Intermediária | Bushing | Buje |
| •17 | 3319381 | 1 | Retentor | Retainer | Retén |
| 18 | 3338187 | 4 | Bobina de Campo | Coil Set - Field | Campos de la Bobina |
| 19 | 3338191 | 1 | Rotor | Armature | Armadura |
| 20 | 3319389 | 2 | Parafuso | Bolt | Bulón |
| 21 | 3319390 | 2 | Parafuso - Conjunto | Bolt, Assy | Conjunto de Bulón |
| 22 | § ——— | - | Carcaça | Housing | Carcasa |
| 23 | 3319384 | 1 | Tampa Lado Coletor - Conj. | Cover, Assy - Rear | Tapa y Buje - Posterior |
| 24 | 3338029 | 1 | Jogo de Escovas | Brush Kit | Juego de Escobillas |
| 25 | 3319386 | 1 | Bucha Lado Coletor | Bushing | Buje |
| 26 | 3319127 | 4 | Mola | Spring | Resorte |
| 27 | 3338194 | 1 | Suporte das Escovas - Conj. | Support Brush Holder | Soporte Porta Escobillas |
| 28 | 3319379 | 1 | Tampa Intermediária | Cover, Assy Center | Tapa Centrador - Conj. |

[1] Inclui / Inc. 1 a / thru 28
[2] Inclui / Inc. 1 a / thru 5, 8, 10, 11
[3] Inclui / Inc. 5
[4] Inclui / Inc. 5, 8, 11

CLARK

E - L03

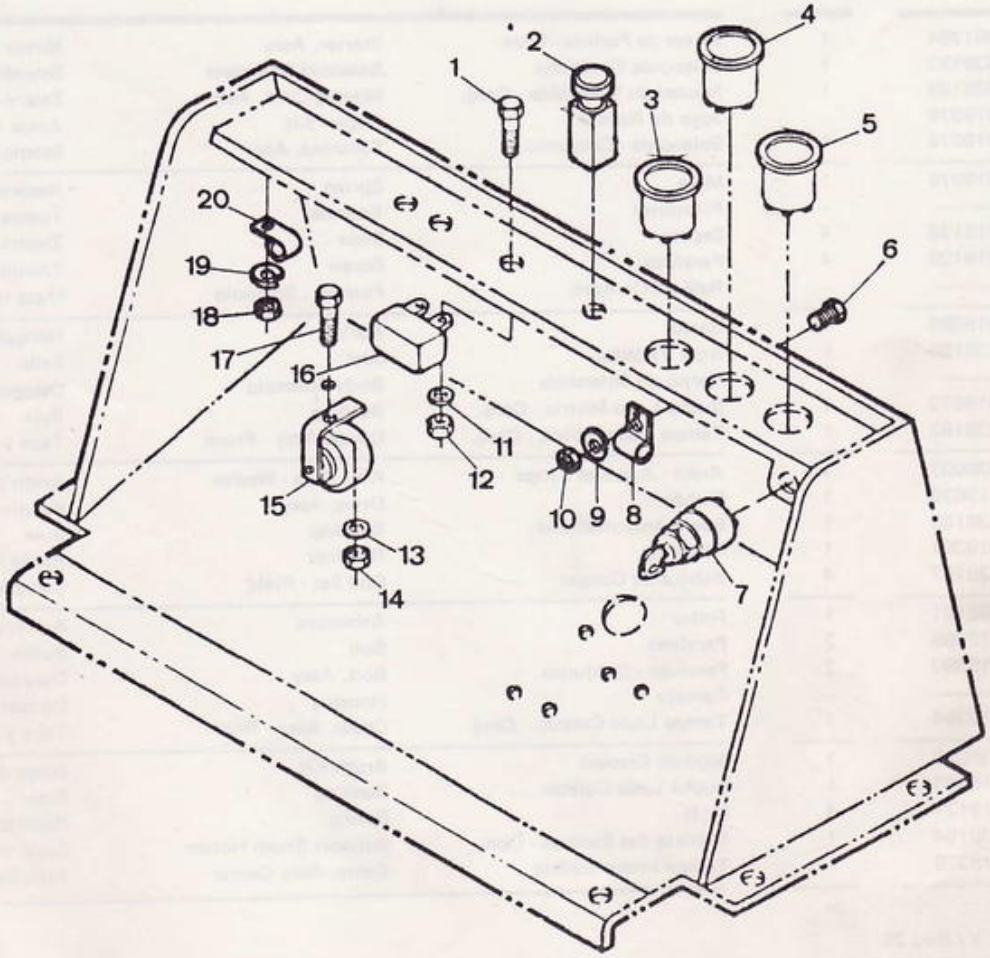

## GASOLINA / DIESEL / GLP / ÁLCOOL
## GASOLINE / DIESEL / LPG / ALCOHOL
## GASOLINA / DIESEL / GLP / ALCOHOL

| ITEM Nº. Nº. | PEÇA Nº. PART Nº. PIEZA Nº. | QTD. QTY. CTD. | DESCRIÇÃO | DESCRIPTION | DESCRIPCIÓN |
|---|---|---|---|---|---|
| 1 | 1C - 410 | 2 | Parafuso | Bolt | Bulón |
| 2 | [1] 3300501 | 1 | Botão do Aquecedor | Heather Button | Botón Aquecedor |
| 3 | 3327450 | 1 | Horímetro | Hourmeter | Cuenta Horas |
| 4 | 3309701 | 1 | Indicador Combustível | Gauge Fuel | Ind. Combustible |
| 5 | 3309700 | 1 | Sinaleiro | Directional Light | Luz Dirección |
| 6 | 1C - 412 | 1 | Parafuso | Bolt | Bulón |
| 7 | 3327274 | 1 | Chave de Ignição | Switch Ignition | Inter Encendido |
| 8 | 30H - 45 | 1 | Grampo | Clip | Abrazadera |
| 9 | 23E - 04 | 1 | Anel de de Pressão | Lockwasher | Arandela Seguridad |
| 10 | 61D - 04 | 1 | Porca | Nut | Tuerca |
| 11 | 23E - 04 | 2 | Arruela de Pressão | Lockwasher | Arandela Seguridad |
| 12 | 61D - 04 | 2 | Porca | Nut | Tuerca |
| 13 | 23E - 05 | 1 | Arruela de Pressão | Lockwasher | Arandela Seguridad |
| 14 | 61D - 05 | 1 | Porca | Nut | Tuerca |
| 15 | 3330465 | 1 | Buzina | Horn | Bocina |
| 16 | 733623 | 1 | Relê da Buzina | Relay Horn | Relé Bocina |
| 17 | 1C - 512 | 1 | Parafuso | Bolt | Bulón |
| 18 | 23E - 06 | 1 | Arruela de Pressão | Lockwasher | Arandela Seguridad |
| 19 | 61D - 06 | 1 | Porca | Nut | Tuerca |
| 20 | 30H - 46 | 1 | Grampo | Clip | Abrazadera |

[1] Diesel / GLP

CLARK

E - L04

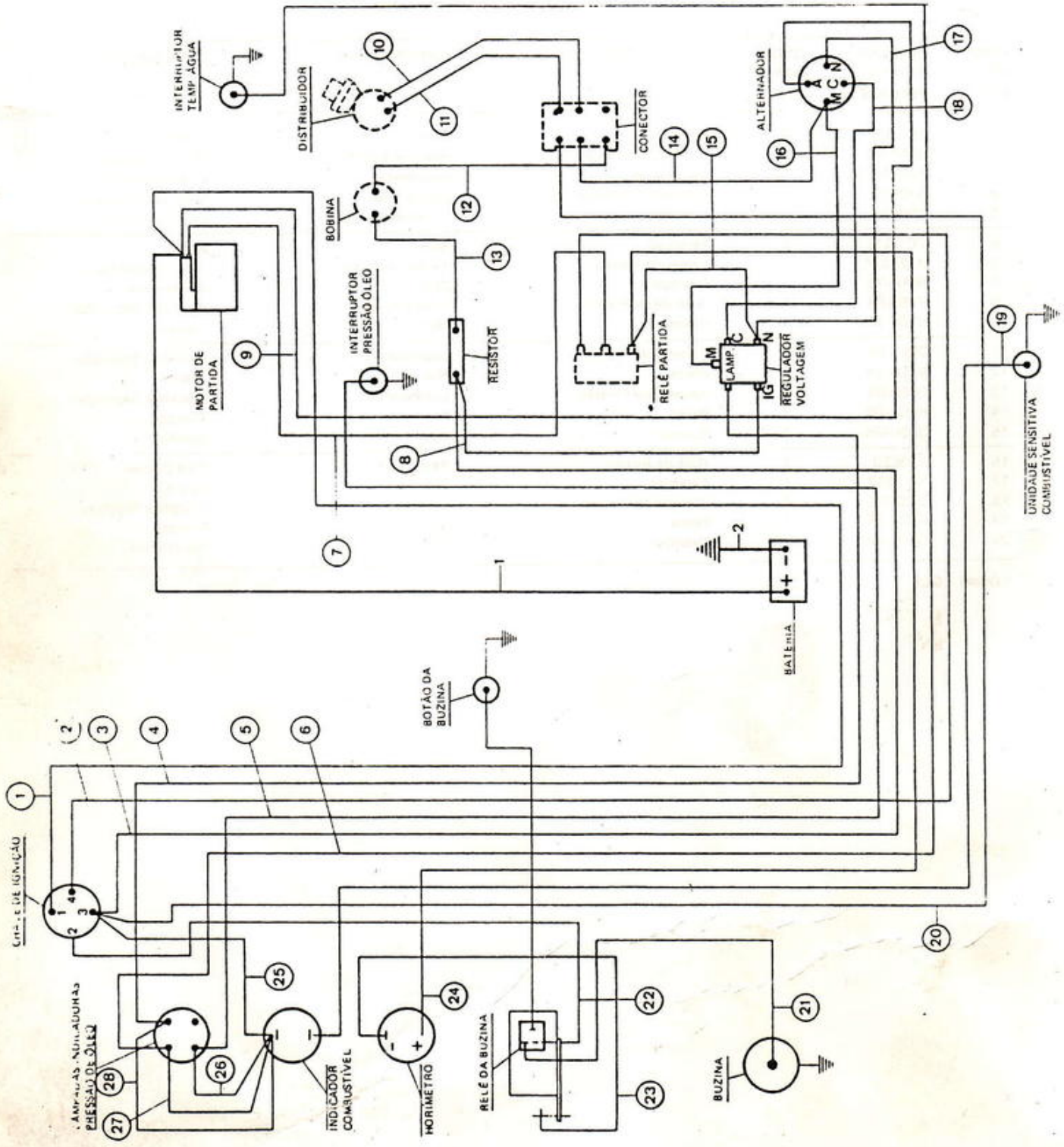


Engenharia do Produto
Serviços Técnicos

CLARK

DIAGRAMA ELÉTRICO – FIOS E CABOS
ELECTRICAL WIRING – WIRE & CABLES
ALAMBRADO ELÉCTRICO – ALAMBRES Y CABLES

## CHICOTE E CABOS
## WIRE HARNESS & CABLES
## MAZO DE CABLES Y CABLES

### GASOLINA
### GASOLINE
### GASOLINA

| ITEM Nº Nº | PEÇA Nº PART Nº PIEZA Nº | QTD. QTY. CTD. | DESCRIÇÃO | DESCRIPTION | DESCRIPCIÓN |
|---|---|---|---|---|---|
| A | 3309744 | 1 | Chicote Elétrico | Wire Harness | Mazo de Cables |
| 1 | 675592 | 1 | Cabo - Terra da Bateria | Cable - Battery | Cable - Tierra Acumulador |
| 2 | 1306950 | 1 | Cabo - Bateria ao Motor Partida | Cable - Battery to Start Sol. | Cable - Acumul. Solen. Arranque |

## FIAÇÃO – CÓDIGO DE CORES
## ELECTRICAL WIRING – COLOR CODE
## ALAMBRADO ELECTRICO – CLAVE DE COLORES

| ITEM | FIO / WIRE / CABLE | COR | COLOR | COLORES |
|---|---|---|---|---|
| 1 | 10 | Laranja | Orange | Anaranjado |
| 2 | 14 | Violeta | Violet | Violeta |
| 3 | 16 | Marrom | Brown | Marrón |
| 4 | 16 | Azul | Blue | Azul |
| 5 | 16 | Preto | Black | Negro |
| 6 | 16 | Laranja | Orange | Anaranjado |
| 7 | 14 | Vermelho | Red | Rojo |
| 8 | 16 | Vermelho | Red | Rojo |
| 9 | 10 | Laranja | Orange | Anaranjado |
| 10 | 16 | Marrom | Brown | Marrón |
| 11 | 16 | Verde | Green | Verde |
| 12 | 16 | Azul | Blue | Azul |
| 13 | 16 | Preto | Black | Negro |
| 14 | 16 | Branco | White | Blanco |
| 15 | 16 | Verde | Green | Verde |
| 16 | 16 | Cinza | Gray | Gris |
| 17 | 16 | Verde | Green | Verde |
| 18 | 16 | Amarelo | Yellow | Amarillo |
| 19 | 16 | Branco | White | Blanco |
| 20 | 16 | Preto | Black | Negro |
| 21 | 14 | Branco | White | Blanco |
| 22 | 14 | Vermelho | Red | Rojo |
| 23 | 14 | Preto | Black | Negro |
| 24 | 16 | Cinza | Gray | Gris |
| 25 | 16 | Violeta | Violet | Violeta |
| 26 | 16 | Preto | Black | Negro |
| 27 | 16 | Laranja | Orange | Anaranjado |
| 28 | 16 | Azul | Blue | Azul |

CLARK

E - L05

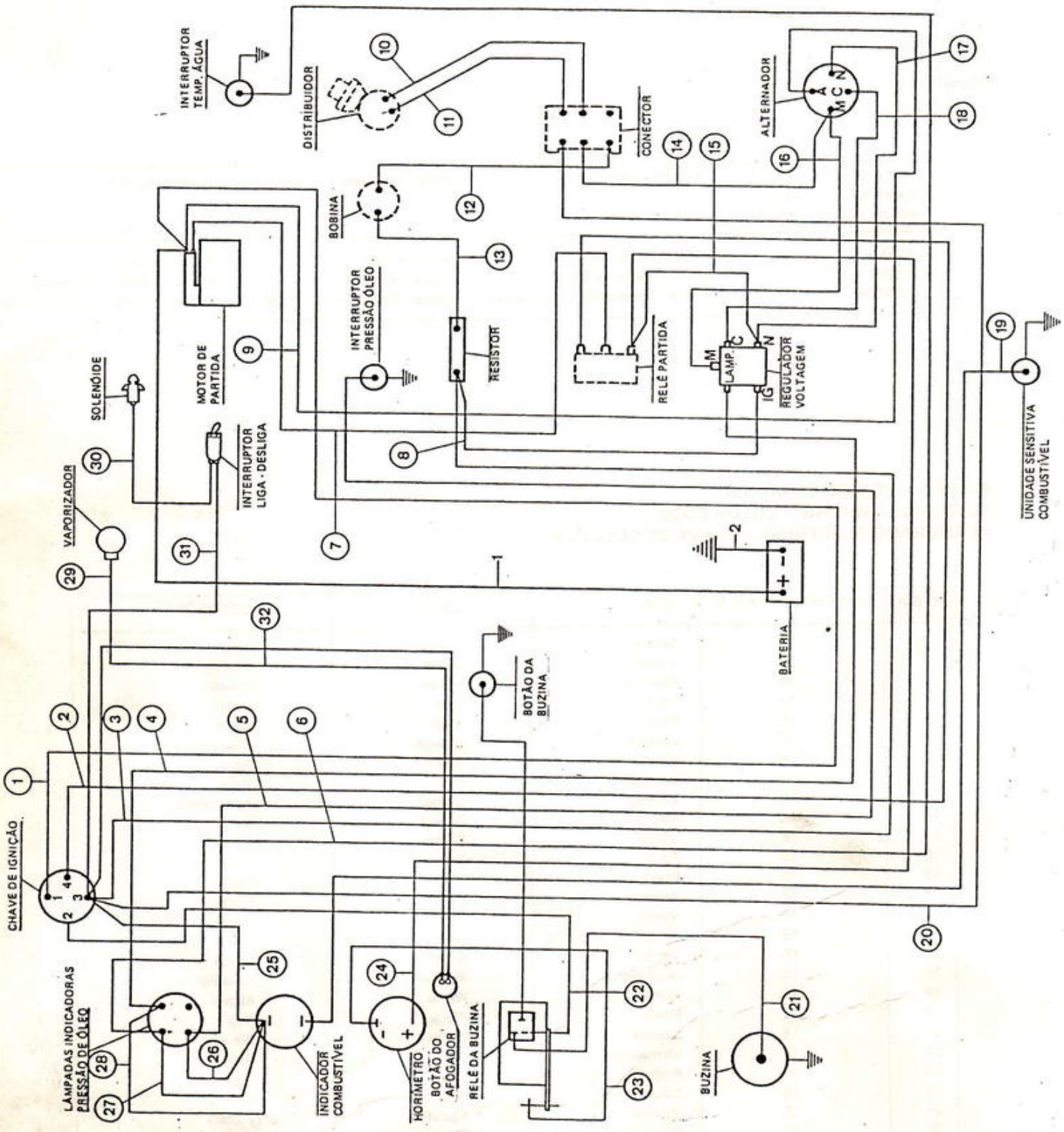


Engenharia do Produto
Serviços Técnicos

CLARK

DIAGRAMA ELÉTRICO – FIOS E CABOS
ELECTRICAL WIRING – WIRE & CABLES
ALAMBRADO ELÉCTRICO – ALAMBRES Y CABLES

## CHICOTE E CABOS
## WIRE HARNESS & CABLES
## MAZO DE CABLES Y CABLES

**GLP / LPG / GLP**

| ITEM Nº. Nº. | PEÇA Nº. PART Nº. PIEZA Nº. | QTD. QTY. CTD. | DESCRIÇÃO | DESCRIPTION | DESCRIPCIÓN |
|---|---|---|---|---|---|
| A | 3309744 | 1 | Chicote Elétrico | Wire Harness | Mazo de Cables |
| B | 3309887 | 1 | Chicote Elétrico | Wire Harness | Mazo de Cables |
| 1 | 675592 | 1 | Cabo - Terra da Bateria | Cable - Battery | Cable - Tierra Acumulador |
| 2 | 1306950 | 1 | Cabo - Bateria ao Motor Partida | Cable - Battery to Start Sol. | Cable - Acumul. Solen. Arranque |

## FIAÇÃO – CÓDIGO DE CORES
## ELECTRICAL WIRING – COLOR CODE
## ALAMBRADO ELÉCTRICO – CLAVE DE COLORES

| ITEM | FIO / WIRE / CABLE | COR | COLOR | COLORE |
|---|---|---|---|---|
| 1 | 10 | Laranja | Orange | Anaranjado |
| 2 | 14 | Violeta | Violet | Violeta |
| 3 | 16 | Marrom | Brown | Marrón |
| 4 | 16 | Azul | Blue | Azul |
| 5 | 16 | Preto | Black | Negro |
| 6 | 16 | Laranja | Orange | Anaranjado |
| 7 | 14 | Vermelho | Red | Rojo |
| 8 | 16 | Vermelho | Red | Rojo |
| 9 | 10 | Laranja | Orange | Anaranjado |
| 10 | 16 | Marrom | Brown | Marrón |
| 11 | 16 | Verde | Green | Verde |
| 12 | 16 | Azul | Blue | Azul |
| 13 | 16 | Preto | Black | Negro |
| 14 | 16 | Branco | White | Blanco |
| 15 | 16 | Verde | Green | Verde |
| 16 | 16 | Cinza | Gray | Gris |
| 17 | 16 | Verde | Green | Verde |
| 18 | 16 | Amarelo | Yellow | Amarillo |
| 19 | 16 | Branco | White | Blanco |
| 20 | 16 | Preto | Black | Negro |
| 21 | 14 | Branco | White | Blanco |
| 22 | 14 | Vermelho | Red | Rojo |
| 23 | 14 | Preto | Black | Negro |
| 24 | 16 | Cinza | Gray | Gris |
| 25 | 16 | Violeta | Violet | Violeta |
| 26 | 16 | Preto | Black | Negro |
| 27 | 16 | Laranja | Orange | Anaranjado |
| 28 | 16 | Azul | Blue | Azul |
| 29 | 16 | Branco | White | Blanco |
| 30 | 16 | Vermelho | Red | Rojo |
| 31 | 16 | Marrom | Brown | Marrón |
| 32 | 16 | Verde | Green | Verde |

CLARK

E - L06

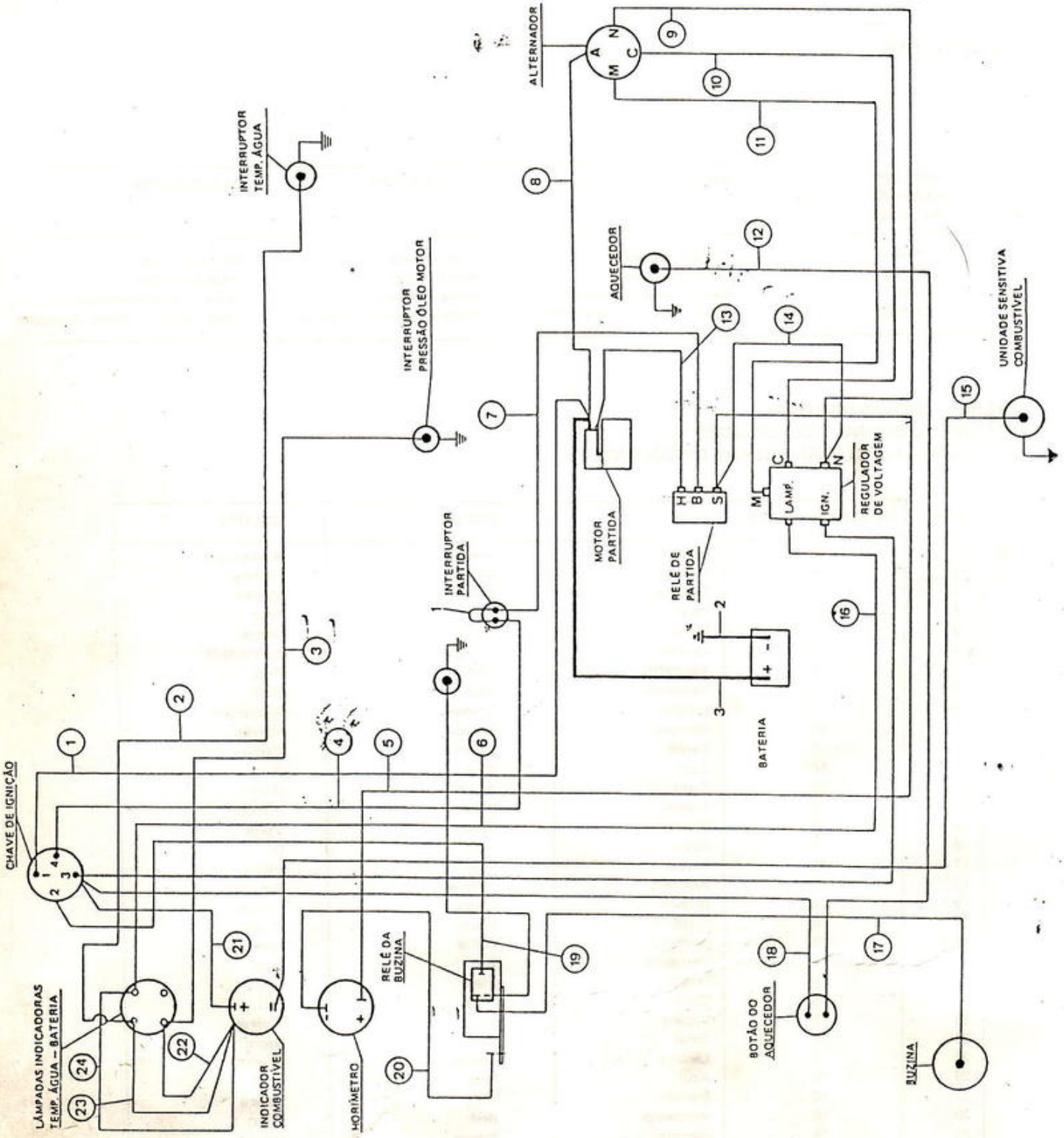


Engenharia do Produto
Serviços Técnicos

CLARK

DIAGRAMA ELÉTRICO – FIOS E CABOS
ELECTRICAL WIRING – WIRE & CABLES
ALAMBRADO ELÉCTRICO – ALAMBRES Y CABLES

## CHICOTE E CABOS
## WIRE HARNESS & CABLES
## MAZO DE CABLES Y CABLES

### DIESEL

| ITEM Nº. Nº. | PEÇA Nº. PART Nº. PIEZA Nº. | QTD. QTY. CTD. | DESCRIÇÃO | DESCRIPTION | DESCRIPCIÓN |
|---|---|---|---|---|---|
| A | 3309697 | 1 | Chicote Elétrico | Wire Harness | Mazo de Cables |
| 1 | 3309735 | 1 | Cabo | Cable | Cable |
| 2 | 675592 | 1 | Cabo - Terra da Bateria | Cable - Battery | Cable - Tierra Acumulador |
| 3 | 784567 | 1 | Cabo - Bateria ao Motor Partida | Cable - Battery to Start Sol. | Cable - Acumul. Solen. Arranque |

## FIAÇÃO – CÓDIGO DE CORES
## ELECTRICAL WIRING – COLOR CODE
## ALAMBRADO ELÉCTRICO – CLAVE DE COLORES

| ITEM | FIO/WIRE/CABLE | COR | COLOR | COLORES |
|---|---|---|---|---|
| 1 | 10 | Laranja | Orange | Anaranjedo |
| 2 | 16 | Laranja | Orange | Anaranjedo |
| 3 | 16 | Preto | Black | Negro |
| 4 | 14 | Violeta | Violet | Violeta |
| 5 | 16 | Verde | Green | Verde |
| 6 | 16 | Azul | Blue | Azul |
| 7 | 14 | Violeta | Violet | Violeta |
| 8 | 10 | Laranja | Orange | Anaranjado |
| 9 | 16 | Verde | Green | Verde |
| 10 | 16 | Amarelo | Yellow | Amarillo |
| 11 | 16 | Cinza | Gray | Gris |
| 12 | 12 | Branco | White | Blanco |
| 13 | 14 | Vermelho | Red | Rojo |
| 14 | 16 | Verde | Green | Verde |
| 15 | 16 | Branco | White | Blanco |
| 16 | 16 | Marrom | Brown | Marron |
| 17 | 14 | Branco | White | Blanco |
| 18 | 12 | Azul | Blue | Azul |
| 19 | 14 | Vermelho | Red | Rojo |
| 20 | 16 | Preto | Black | Negro |
| 21 | 16 | Violeta | Violet | Violeta |
| 22 | 16 | Preto | Black | Negro |
| 23 | 16 | Laranja | Orange | Anaranjado |
| 24 | 16 | Azul | Blue | Azul |

CLARK

E - L07

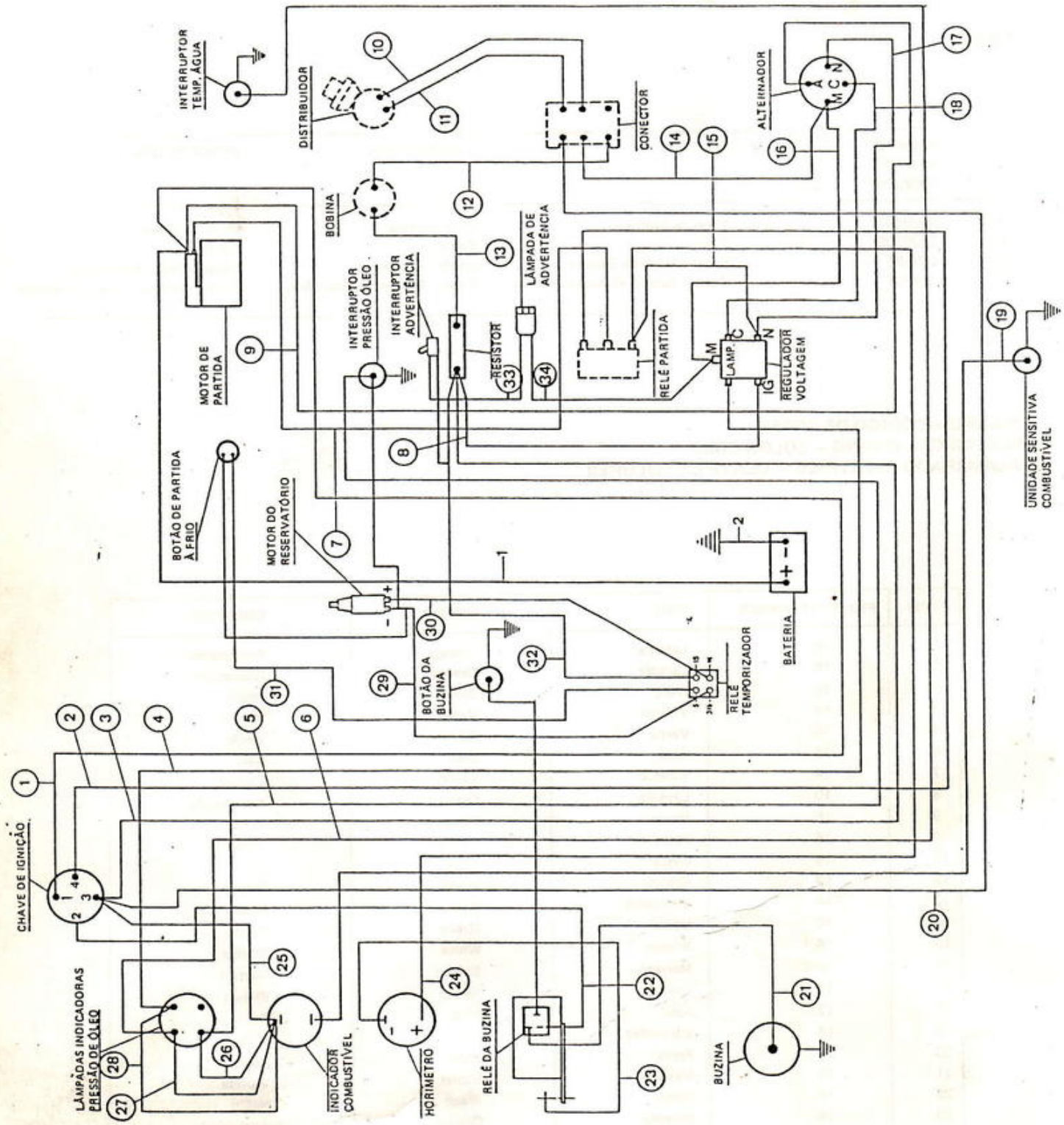


Engenharia do Produto
Serviços Técnicos

CLARK

DIAGRAMA ELÉTRICO – FIOS E CABOS
ELECTRICAL WIRING – WIRE & CABLES
ALAMBRADO ELÉCTRICO – ALAMBRES Y CABLES

## CHICOTE E CABOS
## WIRE HARNESS & CABLES
## MAZO DE CABLES Y CABLES

### ÁLCOOL
### ALCOHOL
### ALCOHOL

| ITEM Nº PART Nº PIEZA Nº | PEÇA Nº QTY. CTD. | QTD. | DESCRIÇÃO | DESCRIPTION | DESCRIPCIÓN |
|---|---|---|---|---|---|
| A | 3309744 | 1 | Chicote Elétrico | Wire Harness | Mazo de Cables |
| B | 3309163 | 1 | Chicote Elétrico | Wire Harness | Mazo de Cables |
| 1 | 675592 | 1 | Cabo - Terra dea Bateria | Cable - Battery | Cable - Tierra Acumulador |
| 2 | 1306950 | 1 | Cabo - Bateria ao Motor Partida | Cable - Battery to Start Sol. | Cable - Acum. Solen. Arranque |

## FIAÇÃO – CÓDIGO DE CORES
## ELECTRICAL WIRING – COLOR CODE
## ALAMBRADO ELECTRICO – CLAVE DE COLORES

| ITEM | FIO / WIRE / CABLE | COR | COLOR | COLORE |
|---|---|---|---|---|
| 1 | 10 | Laranja | Orange | Anaranjado |
| 2 | 14 | Violeta | Violet | Violeta |
| 3 | 16 | Marrom | Brown | Marrón |
| 4 | 16 | Azul | Blue | Azul |
| 5 | 16 | Preto | Black | Negro |
| 6 | 16 | Laranja | Orange | Anaranjado |
| 7 | 14 | Vermelho | Red | Rojo |
| 8 | 16 | Vermelho | Red | Rojo |
| 9 | 10 | Laranja | Orange | Anaranjado |
| 10 | 16 | Marrom | Brown | Marrón |
| 11 | 16 | Verde | Green | Verde |
| 12 | 16 | Azul | Blue | Azul |
| 13 | 16 | Preto | Black | Negro |
| 14 | 16 | Branco | White | Blanco |
| 15 | 16 | Verde | Green | Verde |
| 16 | 16 | Cinza | Gray | Gris |
| 17 | 16 | Verde | Green | Verde |
| 18 | 16 | Amarelo | Yellow | Amarillo |
| 19 | 16 | Branco | White | Blanco |
| 20 | 16 | Preto | Black | Negro |
| 21 | 14 | Branco | White | Blanco |
| 22 | 14 | Vermelho | Red | Rojo |
| 23 | 14 | Preto | Black | Negro |
| 24 | 16 | Cinza | Gray | Gris |
| 25 | 16 | Violeta | Violet | Violeta |
| 26 | 16 | Preto | Black | Negro |
| 27 | 16 | Laranja | Orange | Anaranjado |
| 28 | 16 | Azul | Blue | Azul |
| 29 | 14 | Branco | White | Blanco |
| 30 | 14 | Vermelho | Red | Rojo |
| 31 | 14 | Amarelo | Yellow | Amarillo |
| 32 | 14 | Verde | Green | Verde |
| 33 | 14 | Azul | Blue | Azul |
| 34 | 14 | Rosa | Pink | Rosado |

E - L08

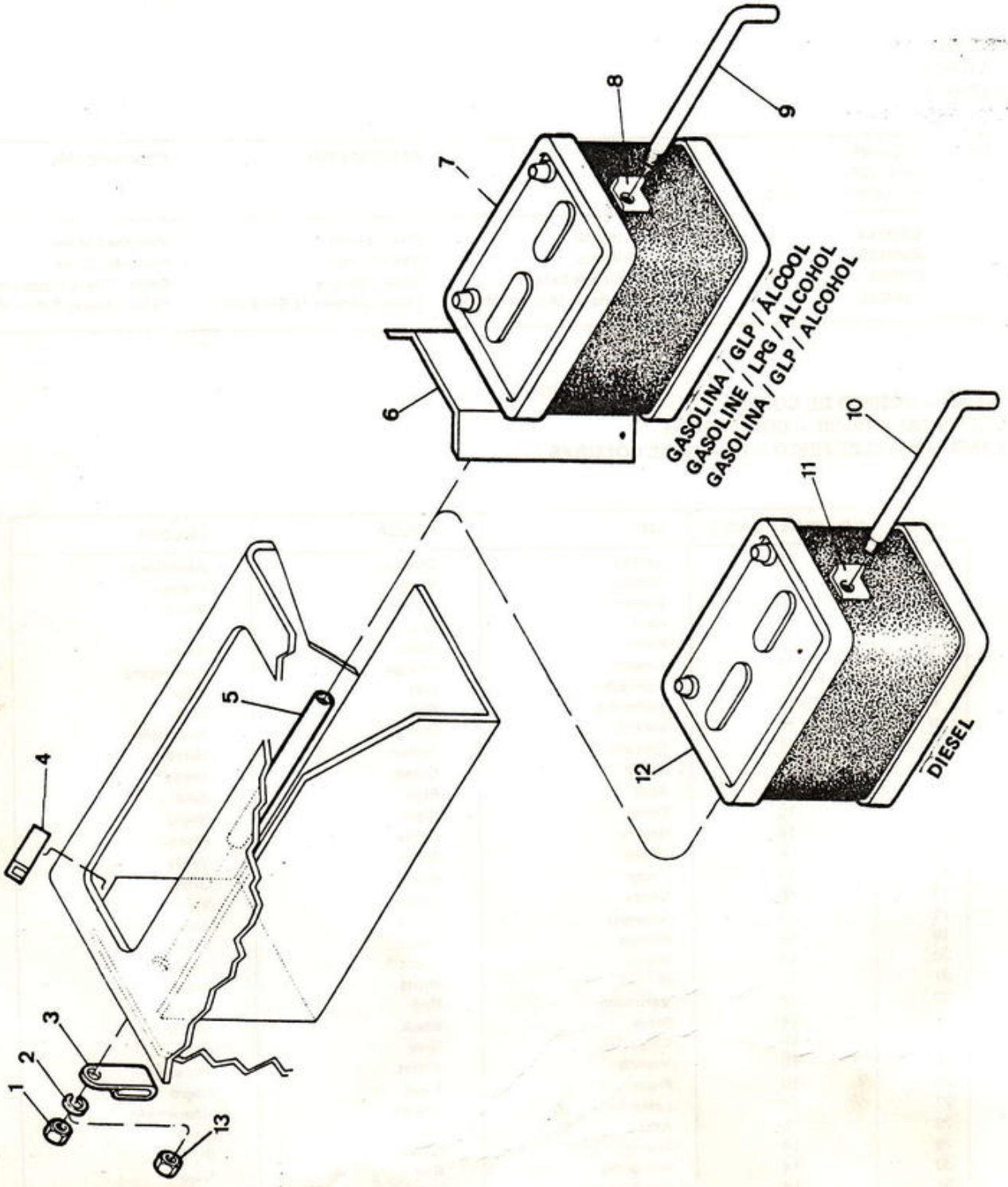
1
2
3
4
5
6
7
8
9
10
11
12
13
GASOLINA / GLP / ÁLCOOL
GASOLINE / LPG / ALCOHOL
GASOLINA / GLP / ALCOHOL
DIESEL

CLARK

BATERIA E PEÇAS
BATTERY & PARTS
ACUMULADOR Y PIEZAS

**GASOLINA / DIESEL / GLP / ÁLCOOL**
**GASOLINE / DIESEL / LPG / ALCOHOL**
**GASOLINA / DIESEL / GLP / ALCOHOL**

| ITEM Nº. PART Nº. PIEZA Nº. | PEÇA Nº. | QTD. QTY. CTD. | DESCRIÇÃO | DESCRIPTION | DESCRIPCIÒN |
|---|---|---|---|---|---|
| 1 | 61D - 06 | 1 | Porca | Nut | Tuerca |
| 2 | 23E - 06 | 1 | Arruela de Pressão | Lockwasher | Arandela Seguridad |
| 3 | 31H - 38 | 1 | Braçadeira | Clamp | Abrazadera |
| 4 | 5206547 | 1 | Protetor | Cushion Pubber | Cojin |
| 5 | 712376 | 1 | Protetor | Cushion Hose | Cojin |
| 6 | 2344264 | 1 | Espaçador | Spacer | Espaciador |
| 7 | 3308378 | 1 | Bateria - Seca | Battery Dry | Acumulador |
| 8 | 2350139 | 1 | Cantoneira | Clamp | Marco Sujetador |
| 9 | 1324245 | 1 | Haste | Rod | Prisionero del Marco |
| 10 | 791071 | 1 | Haste | Rod | Prisionero del Marco |
| 11 | 2350139 | 1 | Cantoneira | Clamp | Marco Sujetador |
| 12 | 3307607 | 1 | Bateria - Seca | Battery Dry | Acumulador |
| 13 | 62D - 06 | 1 | Porca | Nut | Tuerca |

Para / For / Para - Gasolina / GLP / Álcool - Inclui / Inc. 1 a / thru 9
Para / For / Para - Diesel - Inclui / Inc. 2 a / thru 5, 10 a / thru 13

CLARK

E - L09

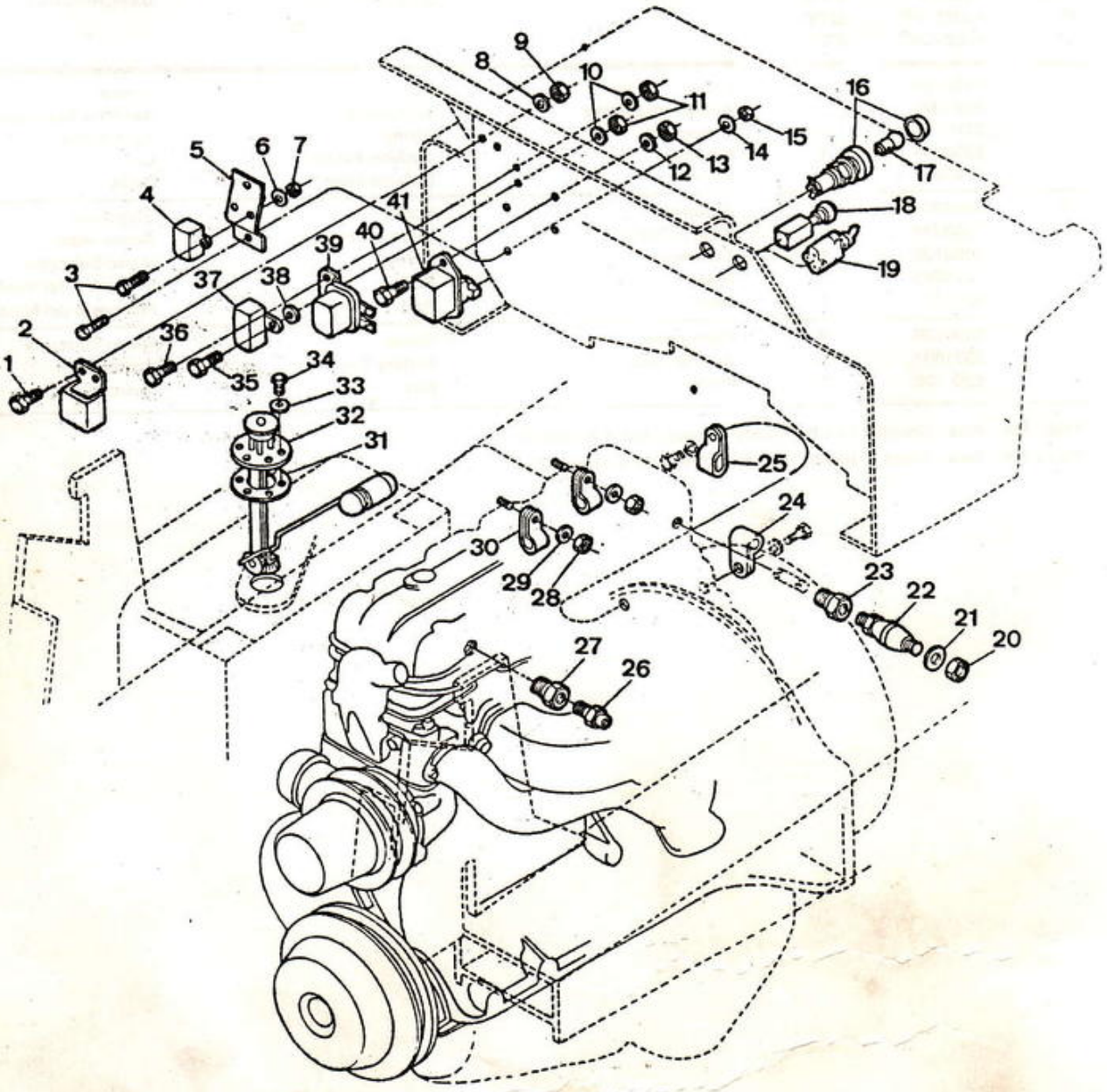
1
2
3
4
5
6
7
8
9
10
11
12
13
14
15
16
17
18
19
20
21
22
23
24
25
26
27
28
29
30
31
32
33
34
35
36
37
38
39
40
41

## GASOLINA / DIESEL / GLP / ÁLCOOL
## GASOLINE / DIESEL / LPG / ALCOHOL
## GASOLINA / DIESEL / GLP / ALCOHOL

| ITEM Nº. Nº. | PEÇA Nº. PART Nº. PIEZA Nº. | QTD. QTY. CTD. | DESCRIÇÃO | DESCRIPTION | DESCRIPCIÓN |
|---|---|---|---|---|---|
| 1 | 18G - 1008 | 2 | Parafuso | Bolt | Bulón |
| 2 | [1]3309057 | 1 | Relê - Temporizador | Timer Relay | Relé - Contemporizador |
| 3 | 2C - 412 | 4 | Parafuso | Bolt | Bulón |
| 4 | [2]3309644 | 1 | Unidade de Comando | Control Unit | Unidad de Control |
| 5 | 3309645 | 1 | Suporte | Support | Soporte |
| 6 | 23E - 04 | 2 | Arruela de Pressão | Lockwasher | Arandela Seguridad |
| 7 | 62D - 04 | 2 | Porca | Nut | Tuerca |
| 8 | 17E - 10 | 2 | Arruela | Washer | Arandela |
| 9 | 61D - 10 | 2 | Porca | Nut | Tuerca |
| 10 | 61D - 04 | 4 | Porca | Nut | Tuerca |
| 11 | 23E - 04 | 4 | Arruela de Pressão | Lockwasher | Arandela Seguridad |
| 12 | 23E - 04 | 2 | Arruela de Pressão | Lockwasher | Arandela Seguridad |
| 13 | 61D - 04 | 2 | Porca | Nut | Tuerca |
| 14 | 23E - 04 | 2 | Arruela de Pressão | Lockwasher | Arandela Seguridad |
| 15 | 62D - 04 | 2 | Porca | Nut | Tuerca |
| 16 | 3327273 | 1 | Suporte da Lâmpada | Lamp Support | Soporte Lámpara |
| 17 | 943219 | 1 | Lâmpada | Lamp | Lámpara |
| 18 | 3309059 | 1 | Botão de Partida - à Frio | Cold Starter Button | Botón Arranque - Frio |
| 19 | [3]2345259 | 1 | Interr. "Liga - Desliga" | On - Off Switch | Interruptor |
| 20 | 14D - 10 | 1 | Porca | Nut | Tuerca |
| 21 | 17E - 10 | 1 | Arruela | Washer | Arandela |
| 22 | 752585 | 1 | Inter. Pressão Óleo Motor | Switch, Eng. Oil Pressure | Inter. Presión Motor |
| 23 | [4]19F - 01 | 1 | Redução | Reducer | Reducción |
| 24 | [2]30H - 46 | 1 | Clip | Clip | Abrazadera |
| 25 | [2]31H - 38 | 1 | Clip | Clip | Abrazadera |
| 26 | 3308237 | 1 | Interruptor de Temperatura | Switch, Temperature | Inter. Temperatura |
| 27 | 3308238 | 1 | Luva | Sleeve | Manguito |
| 28 | 61D - 06 | 2 | Porca | Nut | Tuerca |
| 29 | 23E - 06 | 2 | Arruela de Pressão | Lockwasher | Arandela Seguridad |
| 30 | 30H - 38 | 2 | Clip | Clip | Abrazadera |
| 31 | 627982 | 1 | Guarnição | Gasket | Empaquetadura |
| 32 | 3309541 | 1 | Unidade Sens. Combustível | Fuel Level Sender | Sonda Combustible |
| 33 | 17E - 10 | 5 | Arruela | Washer | Arandela |
| 34 | 86G - 1006 | 5 | Parafuso | Bolt | Bulón |
| 35 | 1C - 416 | 1 | Parafuso | Bolt | Bulón |
| 36 | 1C - 410 | 1 | Parafuso | Bolt | Bulón |
| 37 | [2]1673720 | 1 | Resistor | Resistor | Resistência |
| 38 | 774478 | 1 | Espaçador | Spacer | Espaciador |
| 39 | 1704379 | 1 | Relê de Partida | Relay, Start | Relê de Arranque |
| 40 | 1C - 410 | 2 | Parafuso | Bolt | Bulón |
| 41 | 3308180 | 1 | Regulador de Voltagem | Voltage Regulator | Regulador Voltaje |

[1] Álcool / Alcohol
[2] Gasolina / GLP / Álcool
[3] GLP / LPG
[4] Diesel

CLARK

**ALTERNADOR - INSTALAÇÃO**
**ALTERNATOR - MOUNTING PARTS**
**ALTERNADOR - MONTAJE**

**E - L10**

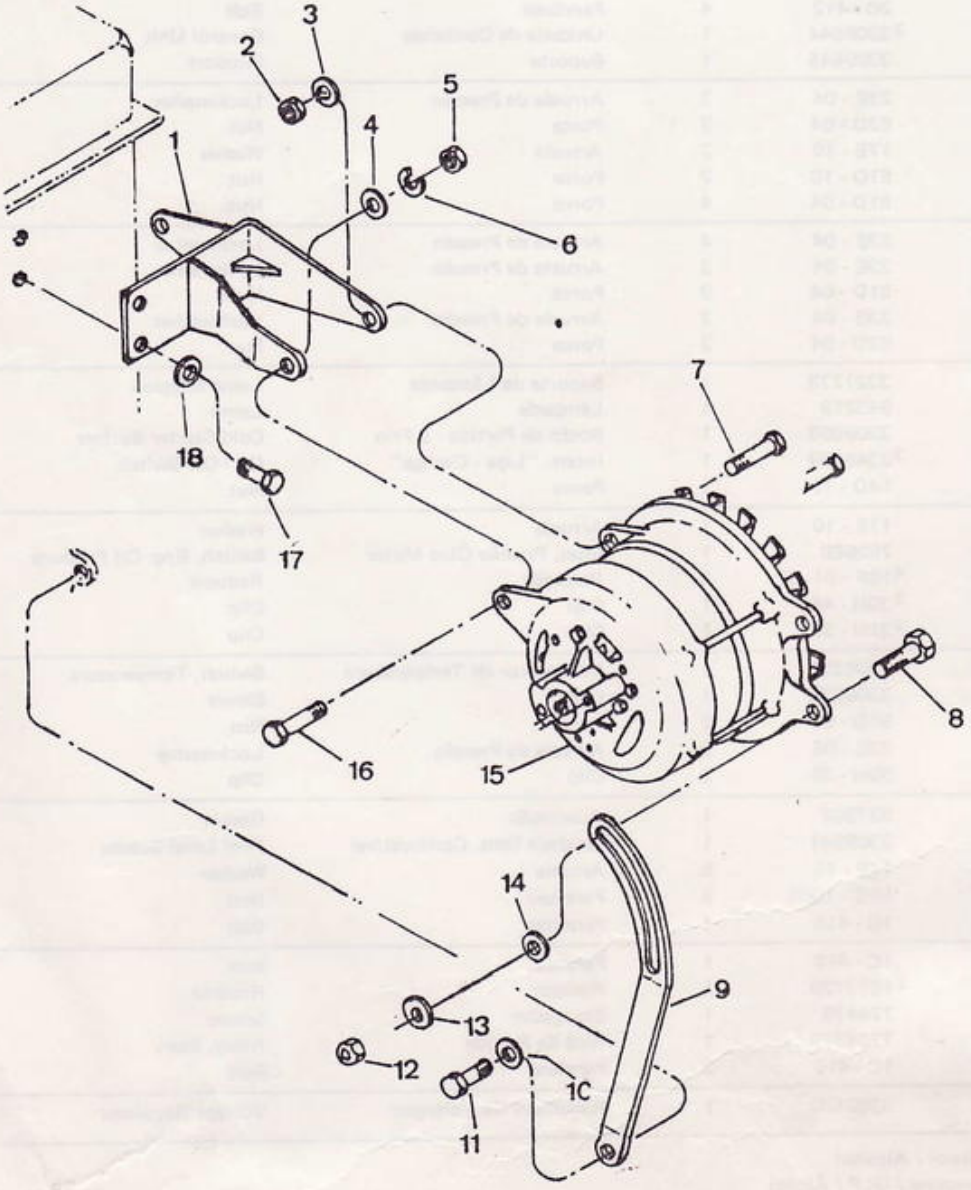

## GASOLINA / DIESEL / GLP / ÁLCOOL
## GASOLINE / DIESEL / LPG / ALCOHOL
## GASOLINA / DIESEL / GLP / ALCOHOL

| ITEM Nº. PART Nº. PIEZA Nº. | PEÇA Nº. PART Nº. PIEZA Nº. | QTD. QTY. CTD. | DESCRIÇÃO | DESCRIPTION | DESCRIPCIÓN |
|---|---|---|---|---|---|
| 1 | 18G - 1008 | 2 | Parafuso | Bolt | Bulón |
| 2 | [1]3309057 | 1 | Relê - Temporizador | Timer Relay | Relé - Contemporizador |
| 3 | 2C - 412 | 4 | Parafuso | Bolt | Bulón |
| 4 | [2]3309644 | 1 | Unidade de Comando | Control Unit | Unidad de Control |
| 5 | 3309645 | 1 | Suporte | Support | Soporte |
| 6 | 23E - 04 | 2 | Arruela de Pressão | Lockwasher | Arandela Seguridad |
| 7 | 62D - 04 | 2 | Porca | Nut | Tuerca |
| 8 | 17E - 10 | 2 | Arruela | Washer | Arandela |
| 9 | 61D - 10 | 2 | Porca | Nut | Tuerca |
| 10 | 61D - 04 | 4 | Porca | Nut | Tuerca |
| 11 | 23E - 04 | 4 | Arruela de Pressão | Lockwasher | Arandela Seguridad |
| 12 | 23E - 04 | 2 | Arruela de Pressão | Lockwasher | Arandela Seguridad |
| 13 | 61D - 04 | 2 | Porca | Nut | Tuerca |
| 14 | 23E - 04 | 2 | Arruela de Pressão | Lockwasher | Arandela Seguridad |
| 15 | 62D - 04 | 2 | Porca | Nut | Tuerca |
| 16 | 3327273 | 1 | Suporte da Lâmpada | Lamp Support | Soporte Lámpara |
| 17 | 943219 | 1 | Lâmpada | Lamp | Lámpara |
| 18 | 3309059 | 1 | Botão de Partida - à Frio | Cold Starter Button | Botón Arranque - Frio |
| 19 | [3]2345259 | 1 | Interr. "Liga - Desliga" | On - Off Switch | Interruptor |
| 20 | 14D - 10 | 1 | Porca | Nut | Tuerca |
| 21 | 17E - 10 | 1 | Arruela | Washer | Arandela |
| 22 | 752585 | 1 | Inter. Pressão Óleo Motor | Switch, Eng. Oil Pressure | Inter. Presión Motor |
| 23 | [4]19F - 01 | 1 | Redução | Reducer | Reducción |
| 24 | [2]30H - 46 | 1 | Clip | Clip | Abrazadera |
| 25 | [2]31H - 38 | 1 | Clip | Clip | Abrazadera |
| 26 | 3308237 | 1 | Interruptor de Temperatura | Switch, Temperature | Inter. Temperatura |
| 27 | 3308238 | 1 | Luva | Sleeve | Manguito |
| 28 | 61D - 06 | 2 | Porca | Nut | Tuerca |
| 29 | 23E - 06 | 2 | Arruela de Pressão | Lockwasher | Arandela Seguridad |
| 30 | 30H - 38 | 2 | Clip | Clip | Abrazadera |
| 31 | 627982 | 1 | Guarnição | Gasket | Empaquetadura |
| 32 | 3309541 | 1 | Unidade Sens. Combustível | Fuel Level Sender | Sonda Combustible |
| 33 | 17E - 10 | 5 | Arruela | Washer | Arandela |
| 34 | 86G - 1006 | 5 | Parafuso | Bolt | Bulón |
| 35 | 1C - 416 | 1 | Parafuso | Bolt | Bulón |
| 36 | 1C - 410 | 1 | Parafuso | Bolt | Bulón |
| 37 | [2]1673720 | 1 | Resistor | Resistor | Resistência |
| 38 | 774478 | 1 | Espaçador | Spacer | Espaciador |
| 39 | 1704379 | 1 | Relê de Partida | Relay, Start | Relé de Arranque |
| 40 | 1C - 410 | 2 | Parafuso | Bolt | Bulón |
| 41 | 3308180 | 1 | Regulador de Voltagem | Voltage Regulator | Regulador Voltaje |

[1] Álcool / Alcohol
[2] Gasolina / GLP / Álcool
[3] GLP / LPG
[4] Diesel

CLARK

ALTERNADOR - INSTALAÇÃO
ALTERNATOR - MOUNTING PARTS
ALTERNADOR - MONTAJE

E - L10

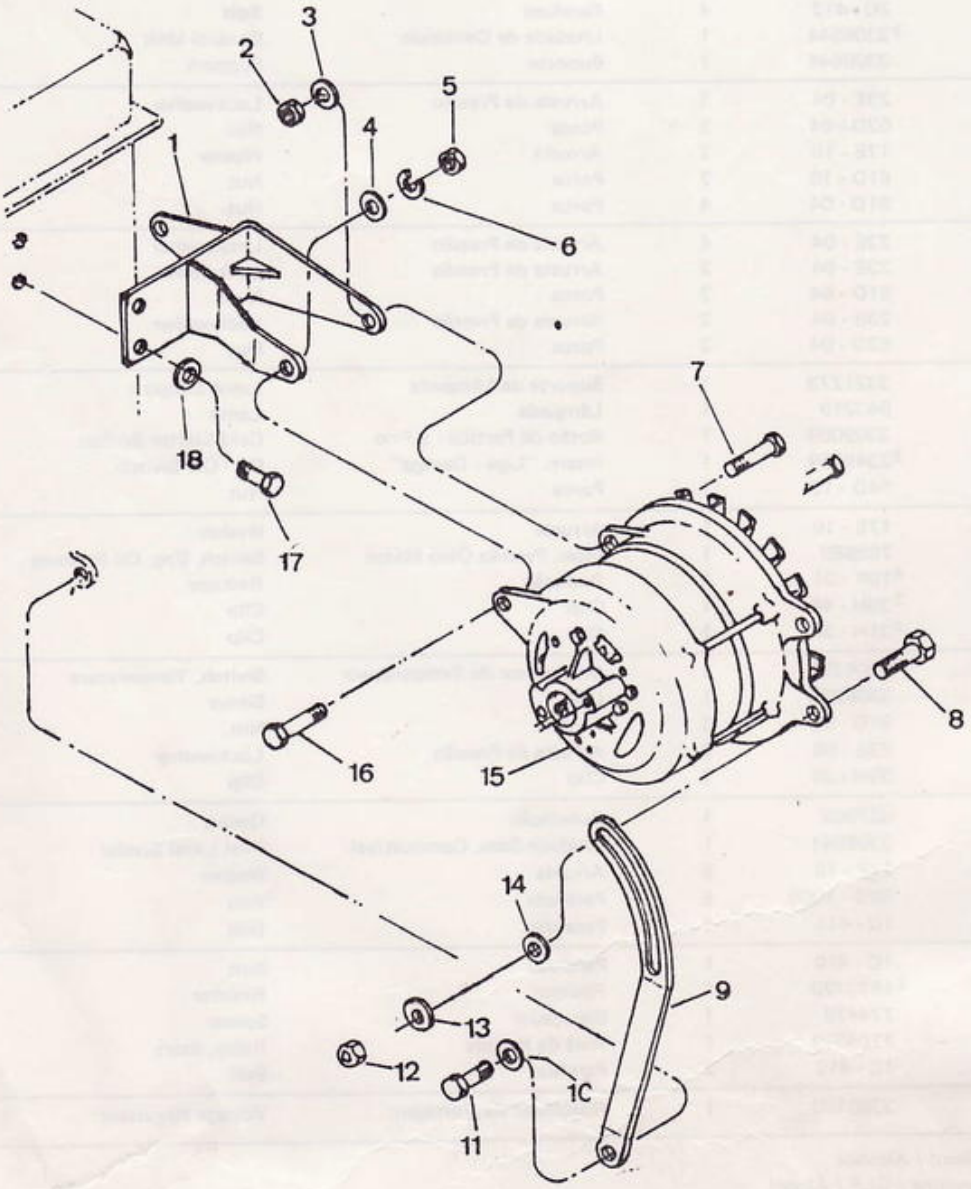

CLARK

# ALTERNADOR - INSTALAÇÃO
# ALTERNATOR - MOUNTING PARTS
# ALTERNADOR - MONTAJE

## GASOLINA / GLP / ÁLCOOL
## GASOLINE / LPG / ALCOHOL
## GASOLINA / GLP / ALCOHOL

| ITEM Nº. Nº. | PEÇA Nº. PART Nº. PIEZA Nº. | QTD. QTY. CTD. | DESCRIÇÃO | DESCRIPTION | DESCRIPCIÓN |
|---|---|---|---|---|---|
| 1 | 2362009 | 1 | Suporte | Bracket | Soporte |
| 2 | 8D - 06 | 1 | Porca | Nut | Tuerca |
| 3 | 23E - 06 | 1 | Arruela de Pressão | Lockwasher | Arandela Seguridad |
| 4 | 25E - 17 | 1 | Arruela | Washer | Arandela |
| 5 | 8D - 06 | 1 | Porca | Nut | Tuerca |
| 6 | 23E - 06 | 1 | Arruela de Pressão | Lockwasher | Arandela Seguridad |
| 7 | 2C - 620 | 1 | Parafuso | Bolt | Bulón |
| 8 | 1C - 520 | 1 | Parafuso | Bolt | Bulón |
| 9 | 2362000 | 1 | Esticador da Correia | Strap Adjusting | Plancha Reguladora |
| 10 | 23E - 05 | 1 | Arruela de Pressão | Lockwasher | Arandela Seguridad |
| 11 | 1C - 512 | 1 | Parafuso | Bolt | Bulón |
| 12 | 62D - 05 | 1 | Porca | Nut | Tuerca |
| 13 | 23E - 05 | 1 | Arruela de Pressão | Lockwasher | Arandela Seguridad |
| 14 | 25E - 15 | 1 | Arruela | Washer | Arandela |
| 15 | + ——— | – | Alternador | Alternator | Alternador |
| 16 | 2C - 624 | 1 | Parafuso | Bolt | Bulón |
| 17 | 1C - 612 | 2 | Parafuso | Bolt | Bulón |
| 18 | 23E - 06 | 2 | Arruela de Pressão | Lockwasher | Arandela Seguridad |

CLARK

**ALTERNADOR - CONJUNTO**
**ALTERNATOR - ASSEMBLY**
**ALTERNADOR - CONJUNTO**

**E - L11**

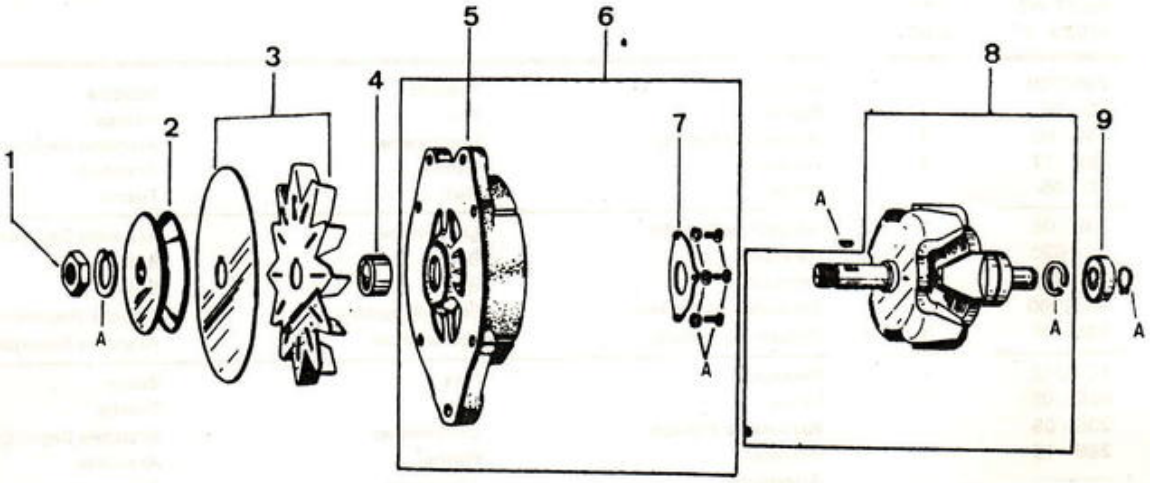


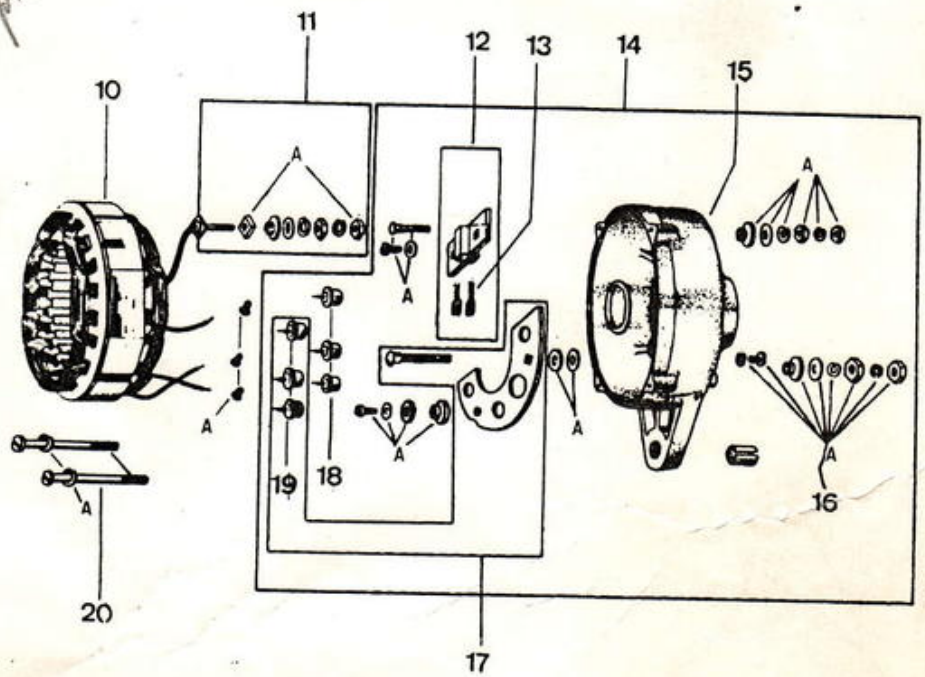

CLARK

# ALTERNADOR - CONJUNTO
# ALTERNATOR - ASSEMBLY
# ALTERNADOR - CONJUNTO

## GASOLINA / GLP / ÁLCOOL
## GASOLINE / LPG / ALCOHOL
## GASOLINA / GLP / ALCOHOL

| ITEM Nº. Nº. | PEÇA Nº. PART Nº. PIEZA Nº. | QTD. QTY. CTD. | DESCRIÇÃO | DESCRIPTION | DESCRIPCIÓN |
|---|---|---|---|---|---|
| A | [1]3300326 | 1 | Alternador - Conjunto | Alternator, Assy | Altenador - Conj. |
| 1 | 3319336 | 1 | Porca | Nut | Tuerca |
| 2 | 3319039 | 1 | Polia | Pulley | Polea |
| 3 | 3319343 | 1 | Ventilador - Conj. | Fan, Assy | Ventilador - Conj. |
| 4 | 3319745 | 1 | Distanciador | Collar | Collar |
| 5 | 3319342 | 1 | Tampa - Lado Motriz | Cover | Tapa |
| 6 | [2]3319741 | 1 | Tampa - Conjunto | Frame, Assy | Tapa - Conjunto |
| 7 | 3319744 | 1 | Retentor | Retainer | Retén |
| 8 | 3319738 | 1 | Rotor | Rotor | Rotor |
| 9 | 3319743 | 2 | Rolamento | Bearing | Cojinete |
| 10 | 3319338 | 1 | Estator | Stator | Estator |
| 11 | 3319348 | 1 | Reparo - Terminal Neutro | Kit Terminal | Terminal de Salida |
| 12 | 3319742 | 1 | Porta - Escovas - Conj. | Brush Holder, Assy | Porta Escobillas - Conj. |
| 13 | 3319335 | 2 | Escova | Brush | Escobillas |
| 14 | [3]3319739 | 1 | Tampa - Conjunto | Frame, Assy | Tapa - Conjunto |
| 15 | 3319740 | 1 | Tampa - Lado Coletor | Cover | Tapa Posterior |
| 16 | [4]3319345 | 1 | Jogo de Reparo | Repair Kit | Juego de Reparación |
| 17 | 3319344 | 1 | Dissipador Térmico | Rectifier, Assy | Dissipador |
| 18 | 3319333 | 3 | Diodo Negativo | Diode Negative | Diodo Negativo |
| 19 | 3319334 | 3 | Diodo Positivo | Diode Positive | Diodo Positivo |
| 20 | 3319035 | 4 | Parafuso | Screw | Tornillo |

[1] Inclui / Inc. 1 a / thru 20
[2] Inclui / Inc. 5, 7
[3] Inclui / Inc. 12, 13, 15 a / thru 19
[4] Inclui / Inc. itens ilustrados com a letra "A" / Inc. itens illustrated w/ letter "A" / Inclui itens ilustrados con la letra "A".

CLARK

FREIO DA RODA - CONJUNTO
BRAKE - ASSEMBLY – WHEEL
CONJUNTO DE FRENOS DE LA RUEDA MOTRIZ

E - M01

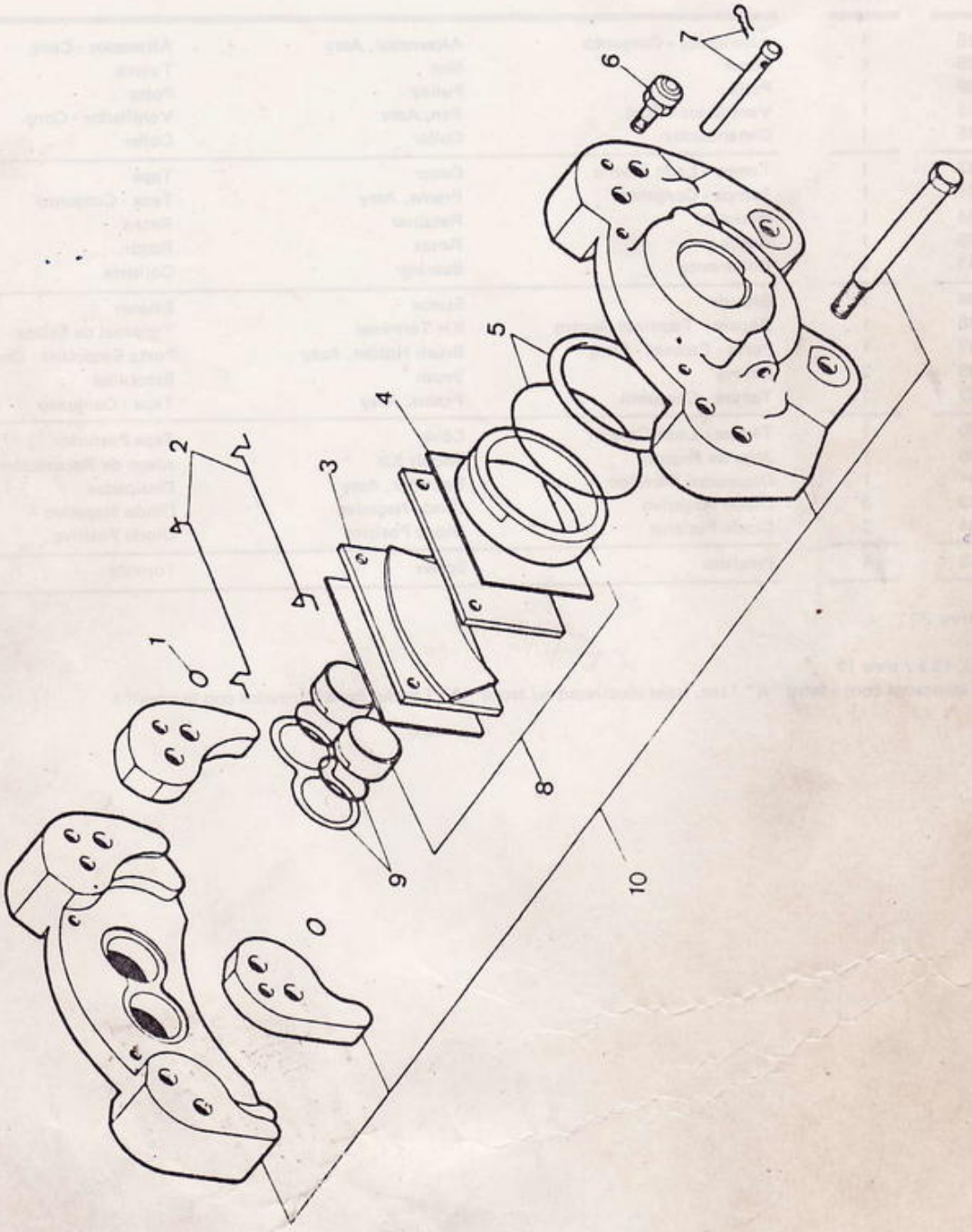

## GASOLINA / DIESEL / GLP / ÁLCOOL
## GASOLINE / DIESEL / LPG / ALCOHOL
## GASOLINA / DIESEL / GLP / ALCOHOL

| ITEM Nº. Nº. | PEÇA Nº. PART Nº. PIEZA Nº. | QTD. QTY. CTD. | DESCRIÇÃO | DESCRIPTION | DESCRIPCIÓN |
|---|---|---|---|---|---|
| A | [1] 3307735 | 2 | Pinça - Conjunto L.E. | Brake, Assy L.H. | Freno Conjunto L.I. |
| B | [1] 3307736 | 2 | Pinça - Conjunto L.D. | Brake, Assy R.H. | Freno - Conjunto L.D. |
| C | [2] 3338982 | 1 | Jogo de Reparo - Anéis | Repair Kit - Ring | Juego Reparación - Anillos |
| D | [3] 3319648 | 1 | Jogo de Reparo - Completo | Repair Kit - Complete | Juego Reparación - Completo |
| 1 | § ——— | 2 | Anel | Ring | Anillo |
| 2 | § ——— | 2 | Arame Amortecedor | Wire | Alambre |
| 3 | 3309435 | 2 | Pastilha | Lining | Fajas |
| 4 | 3319652 | 2 | Placa Anti-Ruído | Plate Anti-Noise | Placa Anti-Ruido |
| 5 | [4] 3319647 | 1 | Jogo de Anéis e Capas | Kit - Ring & Cup | Juego - Anillos y Tapas |
| 6 | 3319653 | 2 | Sangrador | Screw Bleeder | Tornillo Purgador |
| 7 | [5] 3319651 | 1 | Reparo - Fixação da Pastilha | Repair Kit - Lining | Reparación Juego - Fajas |
| 8 | § ——— | 1 | Pistão | Piston | Pistón |
| 9 | § ——— | 1 | Capa e Anel | Cap & Ring | Tapa y Anillo |
| 10 | § ——— | 1 | Carcaça - Conjunto | Housing, Assy | Carcasa - Conjunto |

[1] Inclui / Inc. 1, 2, 4 a / thru 10
[2] Inclui / Inc. 5, 8, 9
[3] Inclui / Inc. 1, 5, 8, 9
[4] Inclui / Inc. 9
[5] Inclui / Inc. 2

- Use 2 conjuntos para cada lado, as quantidades acima são para um conjunto.
- Two (2) used. Quantities listed are for one assembly.
- Use 2 conjuntos para cada lado, las cantidades encima san para 1 conjunto.

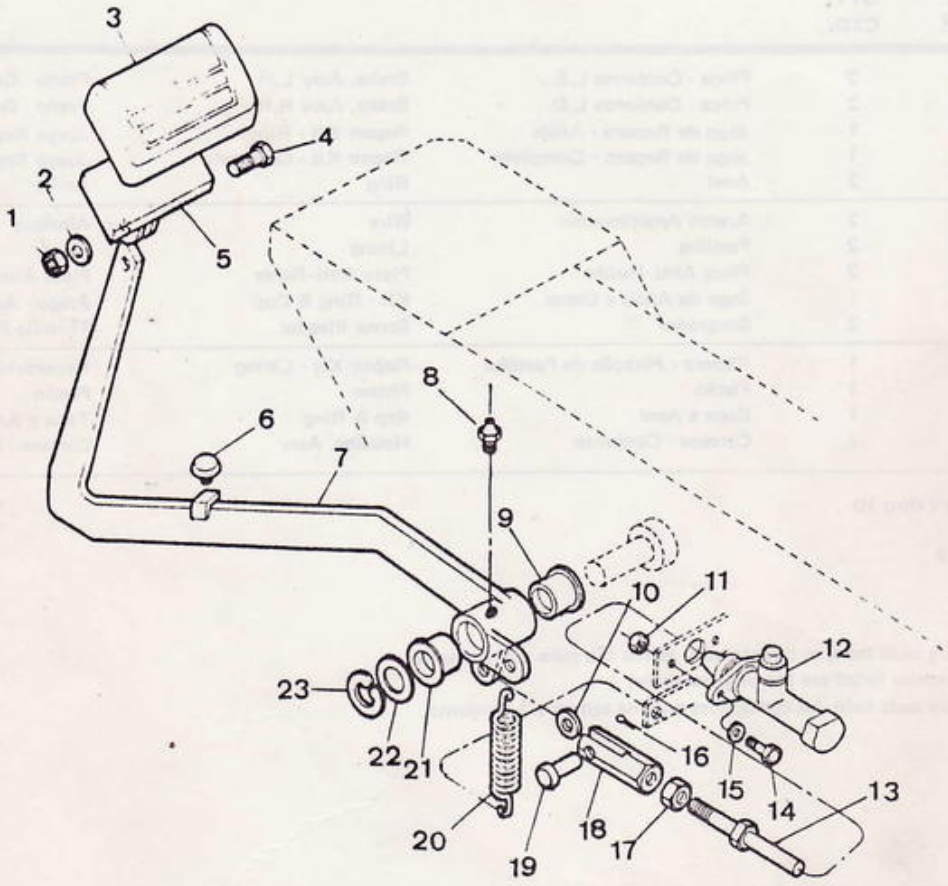


PE - 038

GASOLINA / DIESEL / GLP / ÁLCOOL
GASOLINE / DIESEL / LPG / ALCOHOL
GASOLINA / DIESEL / GLP / ALCOHOL

| ITEM Nº PART Nº Nº | PEÇA Nº PART Nº PIEZA Nº | QTD, QTY. CTD. | DESCRIÇÃO | DESCRIPTION | DESCRIPCIÓN |
|---|---|---|---|---|---|
| 1 | 61D - 06 | 1 | Porca | Nut | Tuerca |
| 2 | 23E - 06 | 1 | Arruela de Pressão | Lockwasher | Arandela Seguridad |
| 3 | 1618250 | 1 | Protetor da Sapata | Rubber Shoe | Protector |
| 4 | 1C - 624 | 1 | Parafuso | Bolt | Bulón |
| 5 | 3308132 | 1 | Sapata | Pad | Zapata |
| 6 | 3309585 | 1 | Borracha | Hubber | Goma |
| 7 | 3309595 | 1 | Pedal do Freio | Brake Pedal | Pedal del Freno |
| 8 | 10H - 35 | 1 | Graxeiro | Fitting Grease | Grasero |
| 9 | 1301030 | 1 | Bucha | Bushing | Buje |
| 10 | 25E - 16 | 1 | Arruela | Washer | Arandela |
| 11 | 62D - 05 | 2 | Porca | Nut | Tuerca |
| 12 | + ——— | – | Cilindro Mestre - Conj. | Master Cylinder, Assy | Cilindro Maestro - Conj |
| 13 | 3309591 | 1 | Haste | Rod | Varilla |
| 14 | 2C - 520 | 2 | Parafuso | Bolt | Bulón |
| 15 | 23E - 05 | 2 | Arruela de Pressão | Lockwasher | Arandela Seguridad |
| 16 | 1F - 316 | 1 | Contrapino | Cotter Pin | Chaveta dos Patas |
| 17 | 62D - 06 | 1 | Porca | Nut | Tuerca |
| 18 | 3300895 | 1 | Forquilha | Clevis | Horquilla |
| 19 | 4F - 06106 | 1 | Pino | Pin | Pasador |
| 20 | 2324549 | 1 | Mola | Spring | Resorte |
| 21 | 1301030 | 1 | Bucha | Bushing | Buje |
| 22 | 731853 | 1 | Arruela | Washer | Arandela |
| 23 | 711418 | 1 | Anel de Trava | Snap Ring | Anillo Traba |

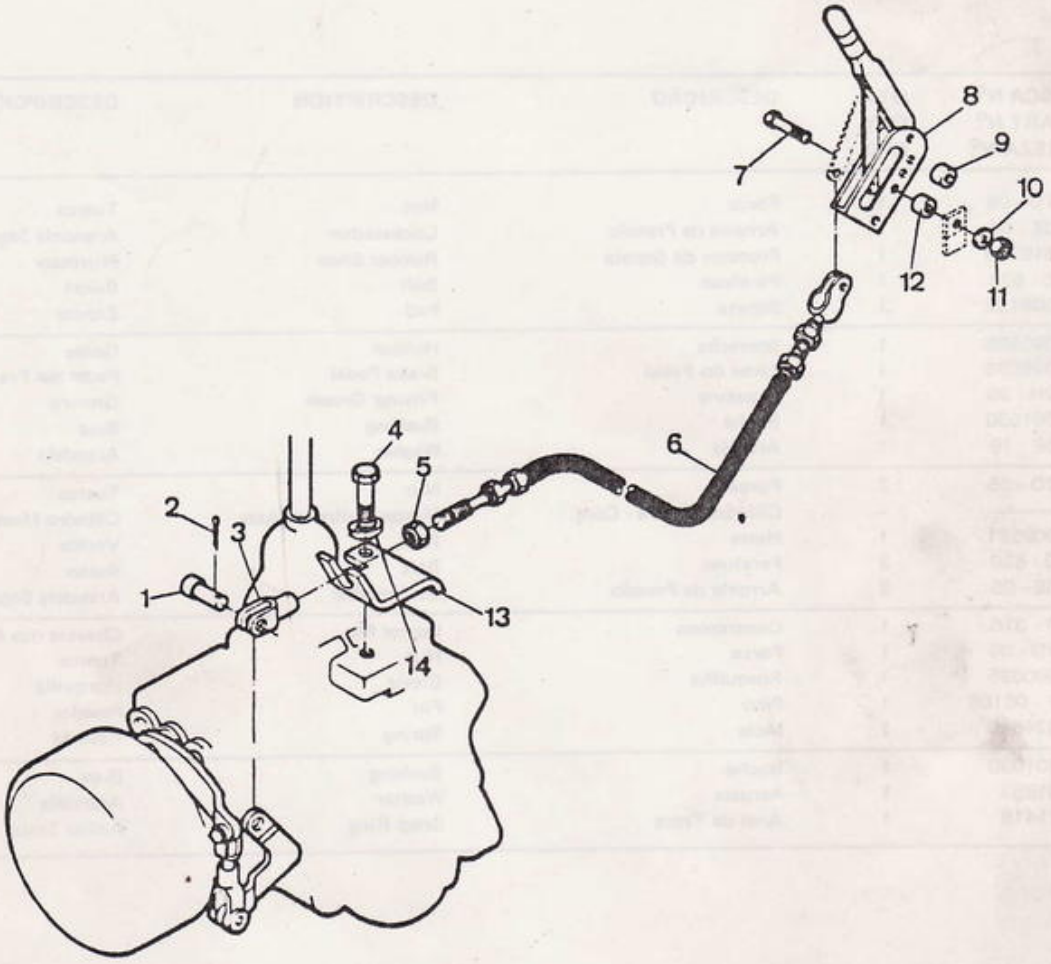
1
2
3
4
5
6
7
8
9
10
11
12
13
14

CLARK

ALAVANCA E CABO - FREIO DE ESTACIONAMENTO
LEVER & CABLE, PARKING BRAKE
PALANCA Y CABLE - FRENO DE ESTACIONAMIENTO

GASOLINA / DIESEL / GLP / ÁLCOOL
GASOLINE / DIESEL / LPG / ALCOHOL
GASOLINA / DIESEL / GLP / ALCOHOL

| ITEM Nº. Nº. | PEÇA Nº. PART Nº. PIEZA Nº. | QTD. QTY. CTD. | DESCRIÇÃO | DESCRIPTION | DESCRIPCIÓN |
|---|---|---|---|---|---|
| 1 | 4F - 05062 | 1 | Pino | Pin | Pasador |
| 2 | 1F - 412 | 1 | Contrapino | Cotter Pin | Chaveta dos Patas |
| 3 | 1539181 | 1 | Forquilha | Clevis | Horquilla |
| 4 | 1C - 634 | 1 | Parafuso | Bolt | Bulón |
| 5 | 8D - 04 | 1 | Porca | Nut | Tuerca |
| 6 | 1763662 | 1 | Cabo | Cable | Cable |
| 7 | 1C - 540 | 2 | Parafuso | Bolt | Bulón |
| 8 | 1618257 | 1 | Alavanca | Lever | Palanca |
| 9 | 1300065 | 2 | Espaçador | Spacer | Espaciador |
| 10 | 23E - 05 | 2 | Arruela de Pressão | Lockwasher | Arandela Seguridad |
| 11 | 1D - 05 | 2 | Porca | Nut | Tuerca |
| 12 | 629408 | 2 | Espaçador | Spacer | Espaciador |
| 13 | 3308136 | 1 | Suporte | Bracket | Soporte |
| 14 | 25E - 17 | 1 | Arruela | Washer | Arandela |

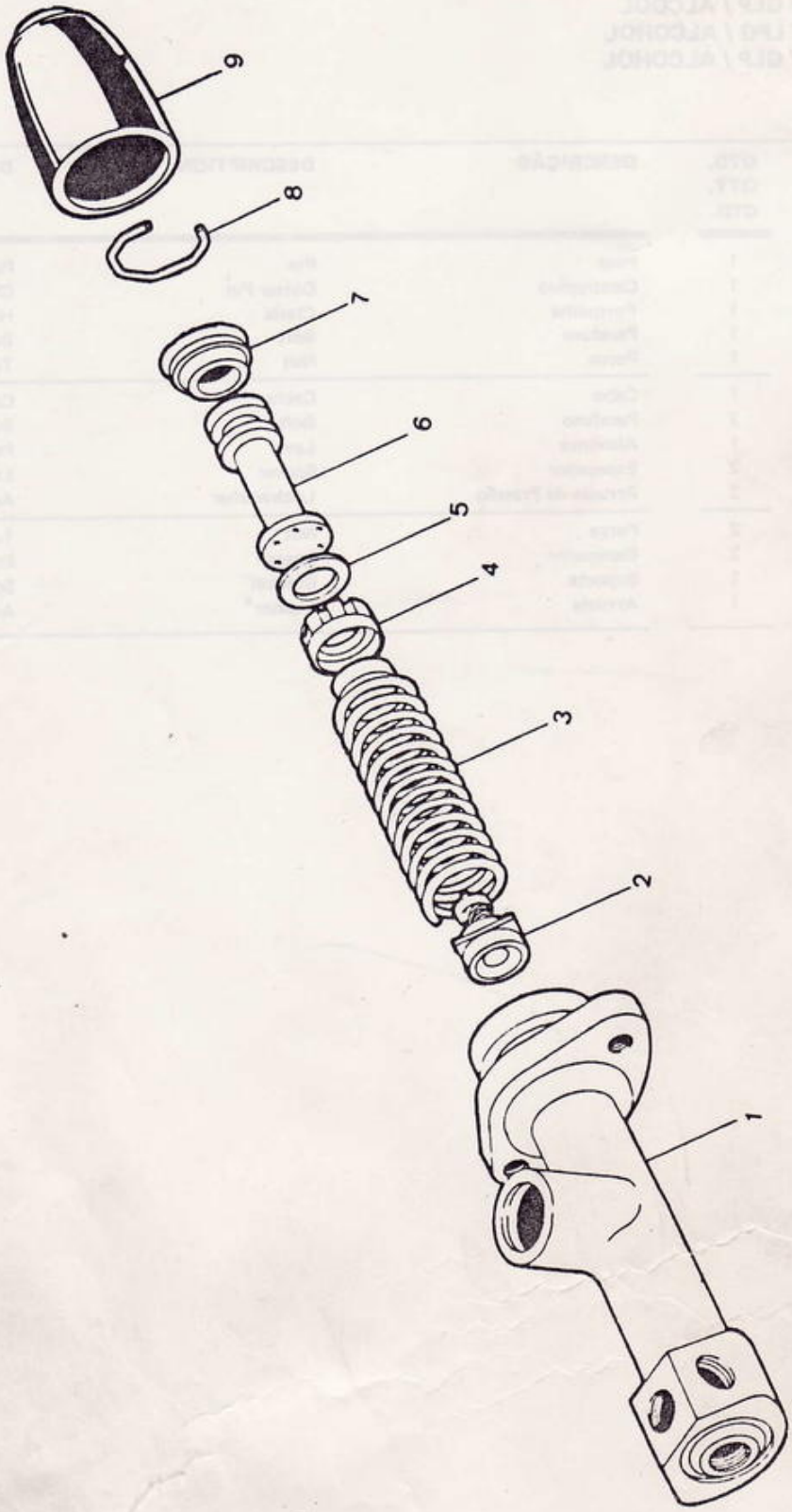
9
8
7
6
5
4
3
2
1

CILINDRO MESTRE - CONJUNTO
MASTER CYLINDER - ASSEMBLY
CONJUNTO BOMBA DE FRENOS

CLARK



GASOLINA / DIESEL / GLP / ÁLCOOL
GASOLINE / DIESEL / LPG / ALCOHOL
GASOLINA / DIESEL / GLP / ALCOHOL

| ITEM Nº. Nº. | PEÇA Nº. PART Nº. PIEZA Nº. | QTD. QTY. CTD. | DESCRIÇÃO | DESCRIPTION | DESCRIPCIÓN |
|---|---|---|---|---|---|
| A | [1] 3308246 | 1 | Cilindro Mestre - Conj. | Master Cylinder, Assy | Bomba de Frenos - Conj |
| B | [2] 3319662 | 1 | Jogo de Reparo | Repair Kit | Juego Reparación |
| 1 | § ——— | – | Corpo do Cilindro | Body | Carcasa |
| 2 | ——— | – | Válvula | Valve | Válvula |
| 3 | ——— | – | Mola | Spring | Resorte |
| 4 | 3319664 | 1 | Gaxeta Primária | Primary Packing | Tapa Primária |
| 5 | ——— | – | Arruela | Washer | Arandela |
| 6 | ——— | – | Pistão | Piston | Pistón |
| 7 | 3319665 | 1 | Gaxeta Secundária | Secondary Packing | Tapa Secundária |
| 8 | ——— | – | Trava | Lock | Traba |
| 9 | 3319663 | 1 | Guarda - Pó | Boot | Capuchón |

[1] Inclui / Inc. 1 a / thru 9
[2] Inclui / Inc. 2 a / thru 9

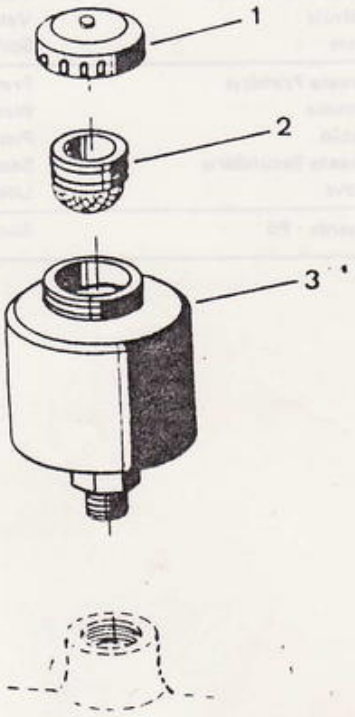
1
2
3

# RESERVATÓRIO - CONJUNTO, CILINDRO MESTRE
# RESERVOIR - ASSEMBLY, MASTER CYLINDER
# DEPÓSITO - CONJUNTO, BOMBA DE FRENOS

## GASOLINA / DIESEL / GLP / ÁLCOOL
## GASOLINE / DIESEL / LPG / ALCOHOL
## GASOLINA / DIESEL / GLP / ALCOHOL

| ITEM Nº. Nº. | PEÇA Nº. PART Nº. PIEZA Nº. | QTD. QTY. CTD. | DESCRIÇÃO | DESCRIPTION | DESCRIPCIÓN |
|---|---|---|---|---|---|
| A | [1]3308245 | 1 | Reservatório - Conjunto | Reservoir, Assy | Conjunto do Depósito |
| 1 | 3319660 | 1 | Tampa | Cover | Tapa |
| 2 | 3319657 | 1 | Filtro | Filter | Filtro |
| 3 | 3319656 | 1 | Corpo | Body | Carcasa |

[1] Inclui / Inc. 1 a / thru 3

CLARK

**FILTROS DE ÓLEO - INSTALAÇÃO**
**HYDRAULIC OIL FILTER - MOUNTING**
**FILTRO DE ACEITE - MONTAJE**

**E - N03**

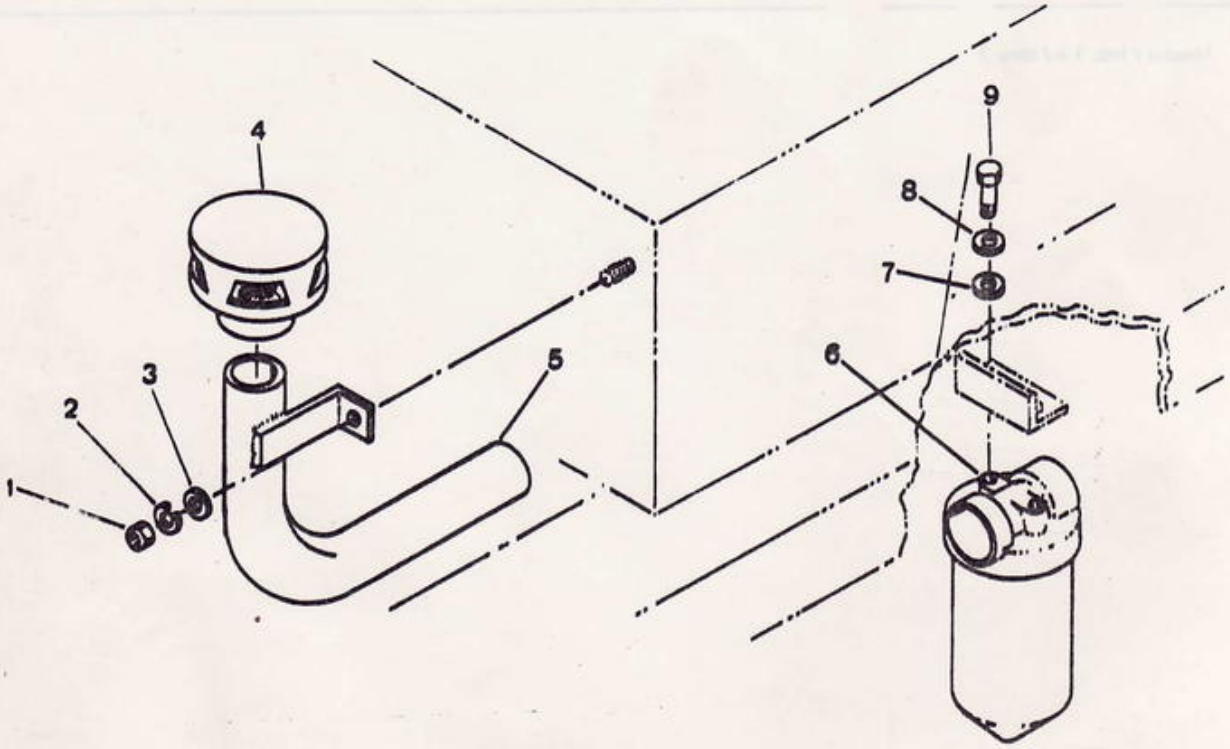

CLARK

# FILTRO DE ÓLEO - INSTALAÇÃO
# HYDRAULIC OIL FILTER - MOUNTING
# FILTRO DE ACEITE - MONTAJE

GASOLINA / DIESEL / GLP / ÁLCOOL
GASOLINE / DIESEL / LPG / ALCOHOL
GASOLINA / DIESEL / GLP / ALCOHOL

| ITEM Nº. Nº. | PEÇA Nº. PART Nº. PIEZA Nº. | QTD. QTY. CTD. | DESCRIÇÃO | DESCRIPTION | DESCRIPCIÓN |
|---|---|---|---|---|---|
| 1 | 61D - 06 | 1 | Porca | Nut | Tuerca |
| 2 | 23E - 06 | 1 | Arruela de Pressão | Lockwasher | Arandela Seguridad |
| 3 | 25E - 18 | 1 | Arruela | Washer | Arandela |
| 4 | 1779011 | 1 | Filtro - Enchimento | Cap, Sump Filter | Tapa de Llenado |
| 5 | 3308203 | 1 | Tubo - Enchimento | Tube, Sump Breather | Tubo |
| 6 | + ——— | — | Filtro de Óleo - Conj. | Filter, Hydr. Oil, Assy | Conj. de Filtro |
| 7 | 25E - 16 | 2 | Arruela | Washer | Arandela |
| 8 | 23E - 06 | 2 | Arruela de Pressão | Lockwasher | Arandela Seguridad |
| 9 | 1C - 616 | 2 | Parafuso | Bolt | Bulón |

PE - 031

CLARK

FILTRO DE ÓLEO CONJUNTO
OIL FILTER ASSEMBLY
CONJUNTO DE FILTRO DE ACEITE

E - N04

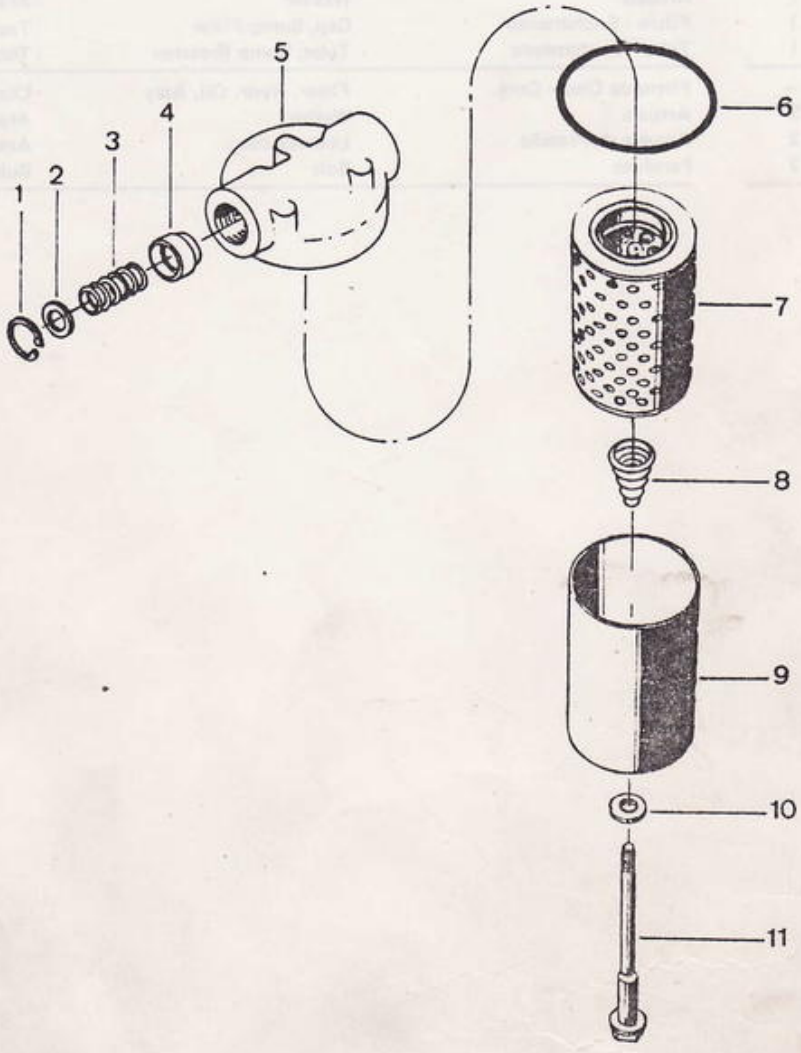

CLARK

# FILTRO DE ÓLEO - CONJUNTO
# OIL FILTER - ASSEMBLY
# CONJUNTO DE FILTRO DE ACEITE

**GASOLINA / DIESEL / GLP / ÁLCOOL**
**GASOLINE / DIESEL / LPG / ALCOHOL**
**GASOLINA / DIESEL / GLP / ALCOHOL**

| ITEM Nº. Nº. | PEÇA Nº. PART Nº. PIEZA Nº. | QTD. QTY. CTD. | DESCRIÇÃO | DESCRIPTION | DESCRIPCIÓN |
|---|---|---|---|---|---|
| A | [1]3308231 | 1 | Filtro - Conjunto | Filter Assy | Filtro Conjunto |
| 1 | 1303319 | 1 | Anel Elástico | Ring, Retaining | Anillo Retén |
| 2 | 3319638 | 1 | Arruela | Washer | Arandela |
| 3 | 3319639 | 1 | Mola | Spring | Resorte |
| 4 | 3319640 | 1 | Válvula de Alívio | Relief Valve | Válvula |
| 5 | 3319641 | 1 | Base | Cover | Tapa |
| 6 | 3319642 | 1 | Guarnição | Gasket | Empaquetadura |
| 7 | [2]887764 | 1 | Elemento PH520 | Element | Elemento |
| 8 | 3319645 | 1 | Mola | Spring | Resorte |
| 9 | 3319643 | 1 | Corpo | Body | Carcasa |
| 10 | 3319646 | 1 | Arruela | Washer | Arandela |
| 11 | 3319644 | 1 | Parafuso | Bolt | Bulón |

[1] Inclui / Inc. 1 a / thru 11

[2] Inclui / Inc. 6

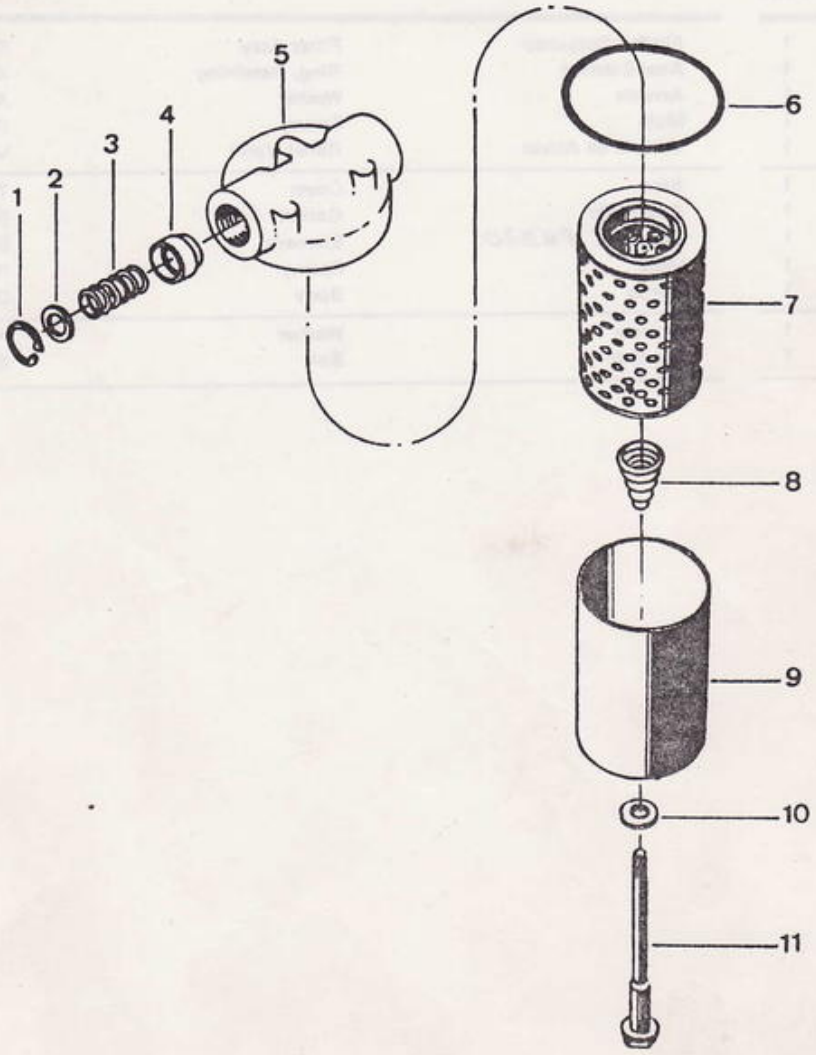
1
2
3
4
5
6
7
8
9
10
11

## GASOLINA / DIESEL / GLP / ÁLCOOL
## GASOLINE / DIESEL / LPG / ALCOHOL
## GASOLINA / DIESEL / GLP / ALCOHOL

| ITEM Nº. Nº. | PEÇA Nº. PART Nº. PIEZA Nº. | QTD. QTY. CTD. | DESCRIÇÃO | DESCRIPTION | DESCRIPCIÓN |
|---|---|---|---|---|---|
| A | [1]3308231 | 1 | Filtro - Conjunto | Filter, Assy | Filtro - Conjunto |
| 1 | 1303319 | 1 | Anel Elástico | Ring, Retaining | Anillo Retén |
| 2 | 3319638 | 1 | Arruela | Washer | Arandela |
| 3 | 3319639 | 1 | Mola | Spring | Resorte |
| 4 | 3319640 | 1 | Válvula de Alívio | Relief Valve | Válvula Alivio |
| 5 | 3319641 | 1 | Base | Cover | Tapa |
| 6 | 3319642 | 1 | Guarnição | Gasket | Empaquetadura |
| 7 | [2]3310080 | 1 | Elemento | Element | Elemento |
| 8 | 3319645 | 1 | Mola | Spring | Resorte |
| 9 | 3319643 | 1 | Corpo | Body | Carcasa |
| 10 | 3319646 | 1 | Arruela | Washer | Arandela |
| 11 | 3319644 | 1 | Parafuso | Bolt | Bulón |

[1] Inclui / Inc. 1 a / thru 11
[2] Inclui / Inc. 6

CLARK

BOMBA HIDRÁULICA PRINCIPAL - CONJUNTO
MAIN PUMP - ASSEMBLY
BOMBA HIDRÁULICA PRINCIPAL - CONJUNTO

E - N05

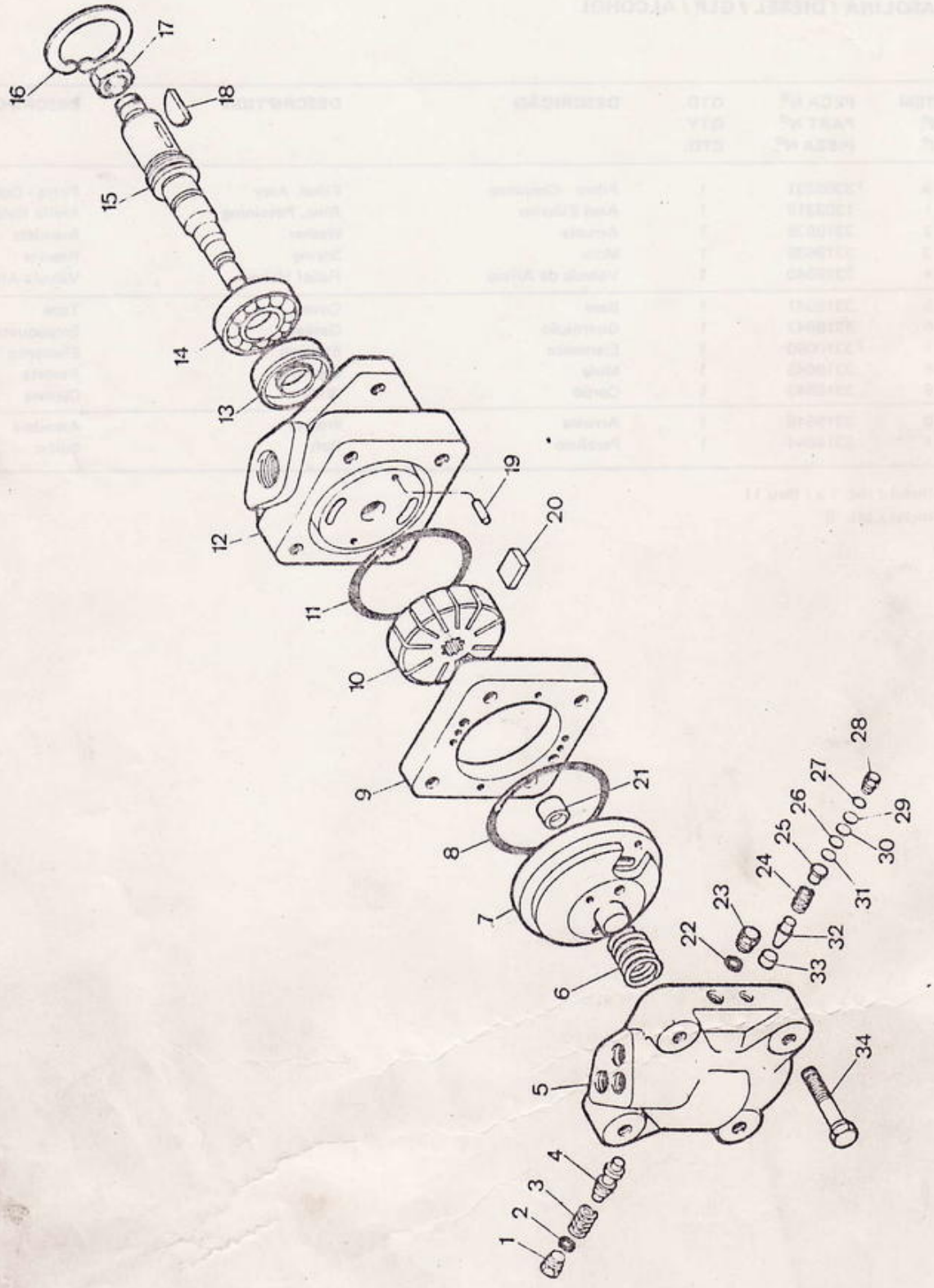

# CLARK

## BOMBA HIDRÁULICA PRINCIPAL - CONJUNTO
## MAIN PUMP - ASSEMBLY
## BOMBA HIDRÁULICA PRINCIPAL - CONJUNTO

**GASOLINA / GLP / ÁLCOOL**
**GASOLINE / LPG / ALCOHOL**
**GASOLINA / GLP / ALCOHOL**

| ITEM Nº. Nº. | PEÇA Nº. PART Nº. PIEZA Nº. | QTD. QTY. CTD. | DESCRIÇÃO | DESCRIPTION | DESCRIPCIÓN |
|---|---|---|---|---|---|
| A | [1] 3309404 | 1 | Bomba - Conjunto | Pump, Assy | Bomba - Conjunto |
| B | [2] 888543 | 1 | Jogo de Vedadores | Repair Kit, Seal | Juego de Sellos |
| C | [3] 990803 | 1 | Conjunto Rotativo | Cartridge Kit | Conjunto Rotor |
| 1 | 3339471 | 1 | Bujão | Plug | Tapón |
| 2 | 91F - 06 | 1 | Anel - O | O - Ring | Anillo - O |
| 3 | 905684 | 1 | Mola | Spring | Resorte |
| 4 | 905685 | 1 | Pistão | Piston | Pistón |
| 5 | 3339470 | 1 | Tampa | Cover | Tapa |
| 6 | 895476 | 1 | Mola | Spring | Resorte |
| 7 | [4] 895477 | 1 | Placa de Pressão | Pressure Plate | Placa Presión |
| 8 | 25K - 40308 | 1 | Anel - O | O - Ring | Anillo - O |
| 9 | 3339423 | 1 | Anel | Ring | Anillo |
| 10 | 3414524 | 1 | Rotor | Rotor | Rotor |
| 11 | 25K - 40308 | 1 | Anel | Ring | Anillo |
| 12 | 3339467 | 1 | Corpo | Body | Carcasa |
| 13 | 855523 | 1 | Vedador | Seal | Sello |
| 14 | 874819 | 1 | Rolamento | Bearing | Cojinete |
| 15 | 3339469 | 1 | Eixo | Shaft | Eje |
| 16 | 661389 | 1 | Anel de Trava | Snap Ring | Anillo Traba |
| 17 | 8D - 10 | 1 | Porca | Nut | Tuerca |
| 18 | 6J - 808 | 1 | Chaveta | Key | Chaveta |
| 19 | 855521 | 1 | Pino | Pin | Pasador |
| 20 | 3414525 | 12 | Palheta | Vane | Paleta |
| 21 | 895478 | 1 | Bucha | Bushing | Buje |
| 22 | 91F - 06 | 1 | Anel - O | O - Ring | Anillo - O |
| 23 | 3339471 | 1 | Bujão | Plug | Tapón |
| 24 | 1550490 | 1 | Mola | Spring | Resorte |
| 25 | 3339227 | 1 | Assento | Seat | Asiento |
| 26 | ② 3675330 | – | Calço | Shim | Planchita |
| 27 | 91F - 04 | 1 | Anel - O | O - Ring | Anillo - O |
| 28 | 992531 | 1 | Bujão | Plug | Tapón |
| 29 | ② 3675331 | – | Calço | Shim | Planchita |
| 30 | ② 3339225 | – | Calço | Shim | Planchita |
| 31 | ② 3339226 | – | Calço | Shim | Planchita |
| 32 | § ——— | 1 | Pistão | Piston | Pistón |
| 33 | 3675332 | 1 | Assento | Seat | Asiento |
| 34 | 17C - 864 | 4 | Parafuso | Bolt | Bulón |

[1] Inclui / Inc. 1 a / thru 34
[2] Inclui / Inc. 8, 11, 13
[3] Inclui / Inc. 8 a / thru 11, 19
[4] Inclui / Inc. 20

CLARK

BOMBA HIDRÁULICA PRINCIPAL - CONJUNTO
MAIN PUMP - ASSEMBLY
BOMBA HIDRÁULICA PRINCIPAL - CONJUNTO

E - N06

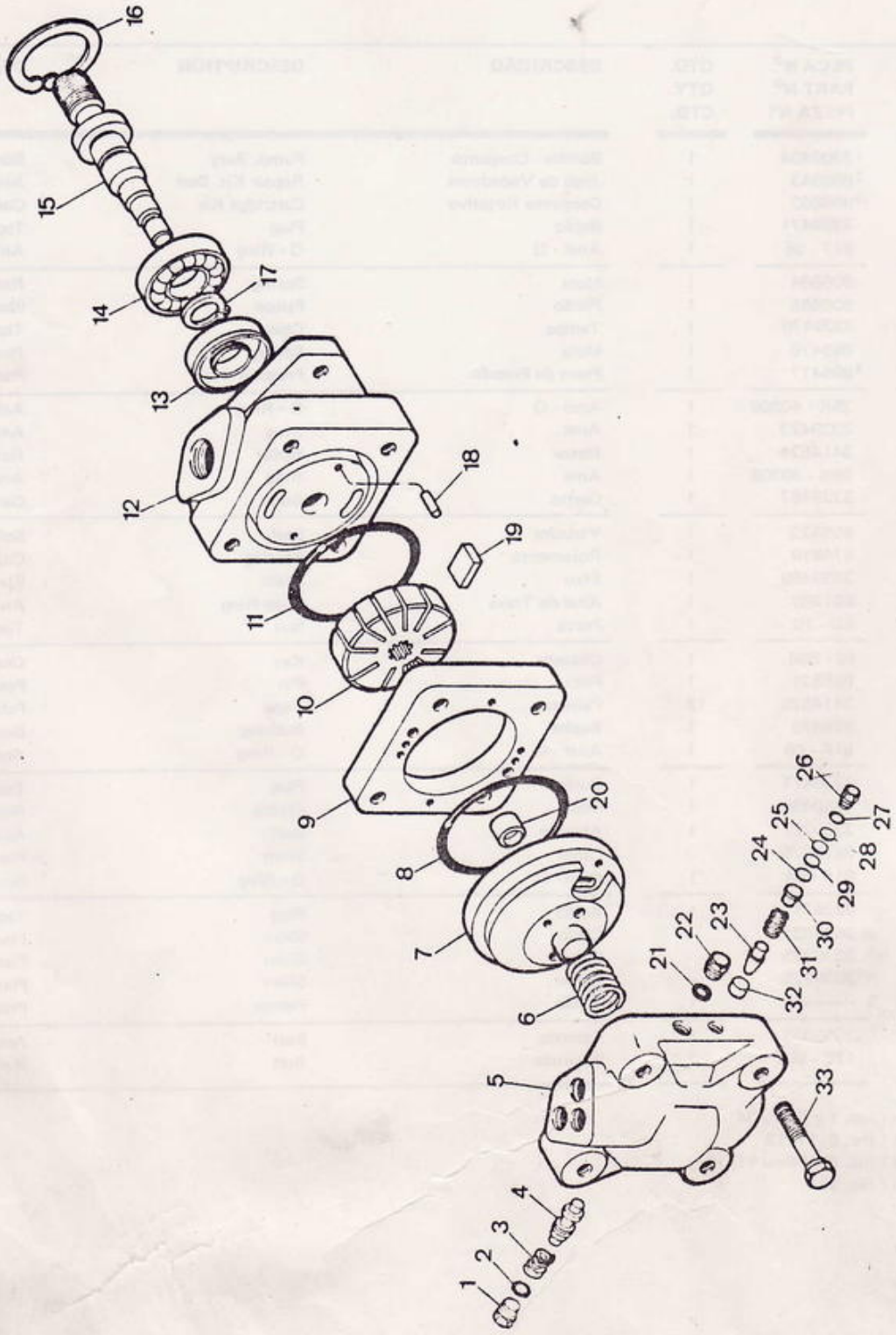

CLARK

# BOMBA HIDRÁULICA PRINCIPAL · CONJUNTO
# MAIN PUMP · ASSEMBLY
# BOMBA HIDRÁULICA PRINCIPAL · CONJUNTO

DIESEL

| ITEM Nº. Nº. | PEÇA Nº. PART Nº. PIEZA Nº. | QTD. QTY. CTD. | DESCRIÇÃO | DESCRIPTION | DESCRIPCIÓN |
|---|---|---|---|---|---|
| A | [1]3309399 | 1 | Bomba - Conjunto | Pump, Assy | Bomba · Conjunto |
| B | [2]990803 | 1 | Conjunto Rotativo | Cartridge Kit | Conjunto Rotor |
| C | [3]888543 | 1 | Jogo de Vedadores | Repair Kit, Seal | Juego de Sellos |
| 1 | 3339471 | 1 | Bujão | Plug | Tapón |
| 2 | 91F - 06 | 1 | Anel - O | O - Ring | Anillo - O |
| 3 | 905684 | 1 | Mola | Spring | Resorte |
| 4 | 905685 | 1 | Pistão | Piston | Pistón |
| 5 | 3339470 | 1 | Tampa | Cover | Tapa |
| 6 | 895476 | 1 | Mola | Spring | Resorte |
| 7 | [4]895477 | 1 | Placa de Pressão | Pressure Plate | Placa Presión |
| 8 | 25K - 40308 | 1 | Anel - O | O - Ring | Anillo - O |
| 9 | 3339423 | 1 | Anel | Ring | Anillo |
| 10 | 3414524 | 1 | Rotor | Rotor | Rotor |
| 11 | 25K - 40308 | 1 | Anel - O | O - Ring | Anillo - O |
| 12 | 3339468 | 1 | Corpo | Body | Carcasa |
| 13 | 855523 | 1 | Vedador | Seal | Sello |
| 14 | 855525 | 1 | Rolamento | Bearing | Cojinete |
| 15 | 991165 | 1 | Eixo | Shaft | Eje |
| 16 | 941388 | 1 | Anel de Trava | Snap Ring | Anillo Traba |
| 17 | 710773 | 1 | Anel de Trava | Snap Ring | Anillo Traba |
| 18 | 855521 | 1 | Pino | Pin | Pasador |
| 19 | 3414525 | 12 | Palheta | Vane | Paleta |
| 20 | 895478 | 1 | Bucha | Bushing | Buje |
| 21 | 91F - 06 | 1 | Anel - O | O - Ring | Anillo - O |
| 22 | 992531 | 1 | Bujão | Plug | Tapón |
| 23 | § ——— | — | Pistão | Piston | Pistón |
| 24 | § 3675330 | — | Calço | Shim | Planchita |
| 25 | § 3675331 | — | Calço | Shim | Planchita |
| 26 | 3339471 | 1 | Bujão | Plug | Tapón |
| 27 | 91F - 04 | 1 | Anel - O | O - Ring | Anillo - O |
| 28 | § 3339225 | — | Calço | Shim | Planchita |
| 29 | § 3339226 | — | Calço | Shim | Planchita |
| 30 | 3339227 | 1 | Assento | Seat | Asiento |
| 31 | 1550490 | 1 | Mola | Spring | Resorte |
| 32 | 3675332 | 1 | Assento | Seat | Asiento |
| 33 | 17C - 864 | 4 | Parafuso | Bolt | Bulón |

[1] Inclui / Inc. 1 a / thru 33
[2] Inclui / Inc. 8 a / thru 11, 19
[3] Inclui / Inc. 8, 11, 13
[4] Inclui / Inc. 20

CLARK

BOMBA HIDRÁULICA - INSTALAÇÃO
MAIN HYDRAULIC PUMP - INSTALLATION
BOMBA PRINCIPAL - MONTAJE

E - N07

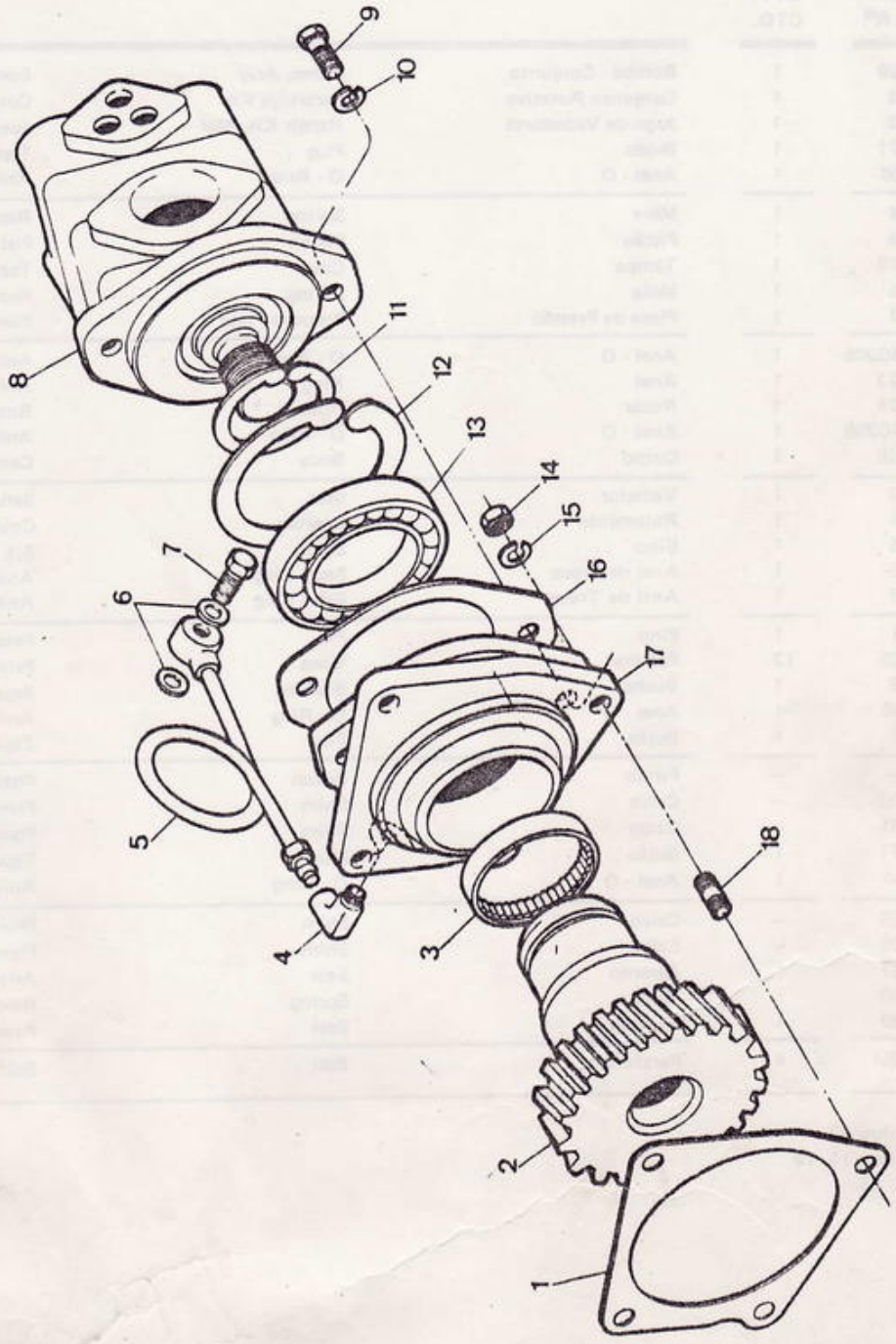

CLARK

# BOMBA HIDRÁULICA - INSTALAÇÃO
# MAIN HYDRAULIC PUMP - INSTALLATION
# BOMBA PRINCIPAL - MONTAJE

**DIESEL**

| ITEM Nº. Nº. | PEÇA Nº. PART Nº. PIEZA Nº. | QTD. QTY. CTD. | DESCRIÇÃO | DESCRIPTION | DESCRIPCIÓN |
|---|---|---|---|---|---|
| 1 | 3490051 | 1 | Guarnição | Gasket | Empaquetadura |
| 2 | 3739282 | 1 | Engrenagem | Gear | Engranaje |
| 3 | 3739283 | 1 | Rolamento - Agulhas | Bearing | Cojinete |
| 4 | 3480330 | 1 | Cotovelo | Elbow | Codo |
| 5 | 3729968 | 1 | Tubo | Tube | Tubo |
| 6 | 3725908 | 2 | Arruela | Washer | Arandela |
| 7 | 3480332 | 1 | Parafuso | Bolt | Bulón |
| 8 | + ——— | – | Bomba - Conjunto | Pump, Assy | Bomba - Conjunto |
| 9 | 2C 620 | 2 | Parafuso | Bolt | Bulón |
| 10 | 23E - 06 | 2 | Arruela de Pressão | Lockwasher | Arandela Seguridad |
| 11 | 3480328 | 1 | Anel de Trava | Snap Ring | Anillo Retén |
| 12 | 3480329 | 1 | Anel de Trava | Snap Ring | Anillo Retén |
| 13 | 710749 | 1 | Rolamento | Bearing | Cojinete |
| 14 | 62D - 05 | 4 | Porca | Nut | Tuerca |
| 15 | 23E - 05 | 4 | Arruela de Pressão | Lockwasher | Arandela Seguridad |
| 16 | 618053 | 1 | Guarnição | Gasket | Empaquetadura |
| 17 | 3739276 | 1 | Adaptador | Adapter | Adaptador |
| 18 | 3455205 | 4 | Prisioneiro | Stud | Espárrago |

CLARK

VÁLVULA HIDRÁULICA PRINCIPAL - CONJUNTO
HYDRAULIC VALVE, MAIN - ASSEMBLY
VÁLVULA HIDRÁULICA PRINCIPAL - CONJUNTO

E - N08

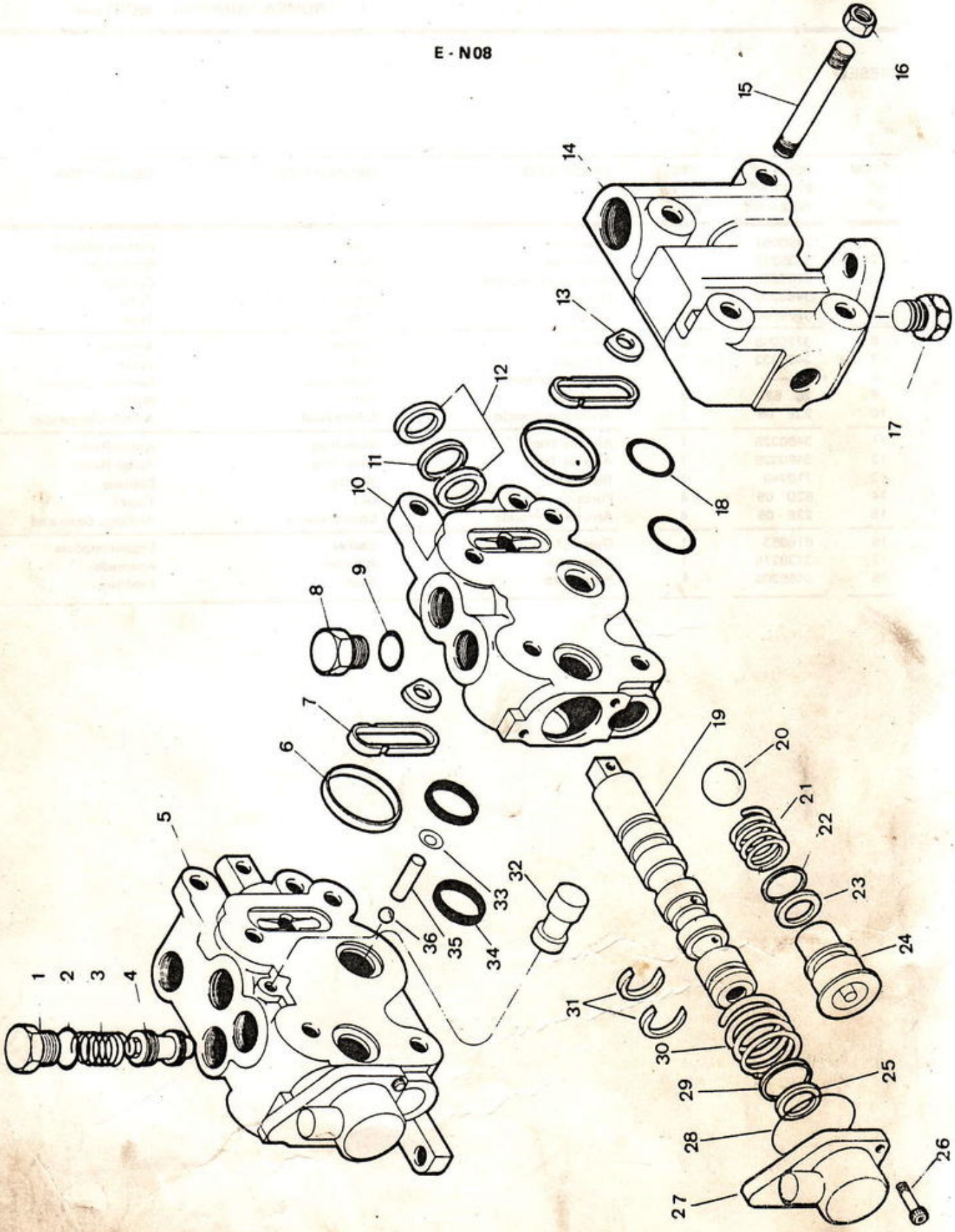


ENGENHARIA DO PRODUTO - SERVIÇOS TÉCNICOS

CLARK

# VÁLVULA HIDRÁULICA PRINCIPAL - CONJUNTO
# HYDRAULIC VALVE, MAIN - ASSEMBLY
# VÁLVULA HIDRÁULICA PRINCIPAL - CONJUNTO

**GASOLINA / DIESEL / GLP / ÁLCOOL**
**GASOLINE / DIESEL / LPG / ALCOHOL**
**GASOLINA / DIESEL / GLP / ALCOHOL**

| ITEM Nº. Nº. | PEÇA Nº. PART Nº. PIEZA Nº. | QTD. QTY. CTD. | DESCRIÇÃO | DESCRIPTION | DESCRIPCIÓN |
|---|---|---|---|---|---|
| A | [1] 3309269 | 1 | Válvula - Conjunto | Valve, Assy | Válvula - Conjunto |
| B | § ——— | 1 | Secção Entrada - Conj. | Inlet Section, Assy | Sección Entrada - Conj. |
| C | [2] 3339413 | 1 | Secção Intermediária - Conj. | Center Section, Assy | Sección Central - Conj. |
| D | [3] 3339414 | 1 | Secção Saída - Conj. | Outer Section, Assy | Sección Salida - Conj. |
| E | [4] 3339417 | 1 | Jogo de Reparo | Repair Kit | Juego Reparación |
| 1 | 24K - 06 | 1 | Bujão | Plug | Tapón |
| 2 | 91F - 06 | 1 | Anel - O | O - Ring | Anillo - O |
| 3 | 888140 | 1 | Mola | Spring | Resorte |
| 4 | 889001 | 1 | Válvula de Alívio | Relief Valve | Válvula de Alivio |
| 5 | § ——— | — | Corpo - Entrada | Inlet Section | Sección Entrada |
| 6 | 888067 | 2 | Vedador | Seal | Sello |
| 7 | 888068 | 2 | Retentor | Retainer | Retén |
| 8 | 24K - 06 | 1 | Bujão | Plug | Tapón |
| 9 | 91F - 06 | 1 | Anel - O | O - Ring | Anillo - O |
| 10 | § ——— | — | Corpo - Central | Center Section | Sección Central |
| 11 | 25K - 30024 | 1 | Anel - O | O - Ring | Anillo - O |
| 12 | 3339213 | 2 | Anel | Back-up Ring | Anillo de Respaldo |
| 13 | ≈ 896605 | — | Calço | Shim | Planchita |
| 14 | § ——— | — | Corpo - Saída | Outlet Section | Sección Salida |
| 15 | 3339415 | 4 | Prisioneiro | Stud | Espárrago |
| 16 | 1D - 06 | 4 | Porca | Nut | Tuerca |
| 17 | 16F - 08 | 1 | Bujão | Plug | Tapón |
| 18 | 888072 | 2 | Vedador | Seal | Sello |
| 19 | § ——— | — | Carretel | Spool | Carrete |
| 20 | 10J - 20 | 1 | Esfera | Ball | Bola |
| 21 | 888069 | 1 | Mola | Spring | Resorte |
| 22 | 25K - 30014 | 1 | Anel - O | O - Ring | Anillo - O |
| 23 | 617350 | 1 | Anel | Back-up Ring | Anillo de Respaldo |
| 24 | 888070 | 1 | Bujão | Plug | Tapón |
| 25 | 3339214 | 2 | Anel | Back-up Ring | Anillo Respaldo |
| 26 | 11G - 414 | 4 | Parafuso | Screw | Bulón |
| 27 | 3339212 | 2 | Tampa | Cover | Tapa |
| 28 | 25K - 20104 | 2 | Anel - O | O - Ring | Anillo - O |
| 29 | 25K - 30018 | 2 | Anel - O | O - Ring | Anillo - O |
| 30 | 888074 | 2 | Mola | Spring | Resorte |
| 31 | 892669 | 2 | Arruela | Washer | Arandela |
| 32 | § ——— | — | Luva | Orifice Sleeve | Manguito |
| 33 | 25K - 2008 | 2 | Anel - O | O - Ring | Anillo - O |
| 34 | 888071 | 2 | Anel | Ring | Anillo |
| 35 | 995403 | 1 | Pino | Pin | Pasador |
| 36 | 10J - 03 | 1 | Esfera | Ball | Bola |

[1] Inclui / Inc. 1 a / thru 36
[2] Inclui / Inc. 6, 7, 10, 11, 12, 18 a / thru 31
[3] Inclui / Inc. 17
[4] Inclui / Inc. 6, 7, 11, 12, 18, 22, 23, 25, 28, 29, 34

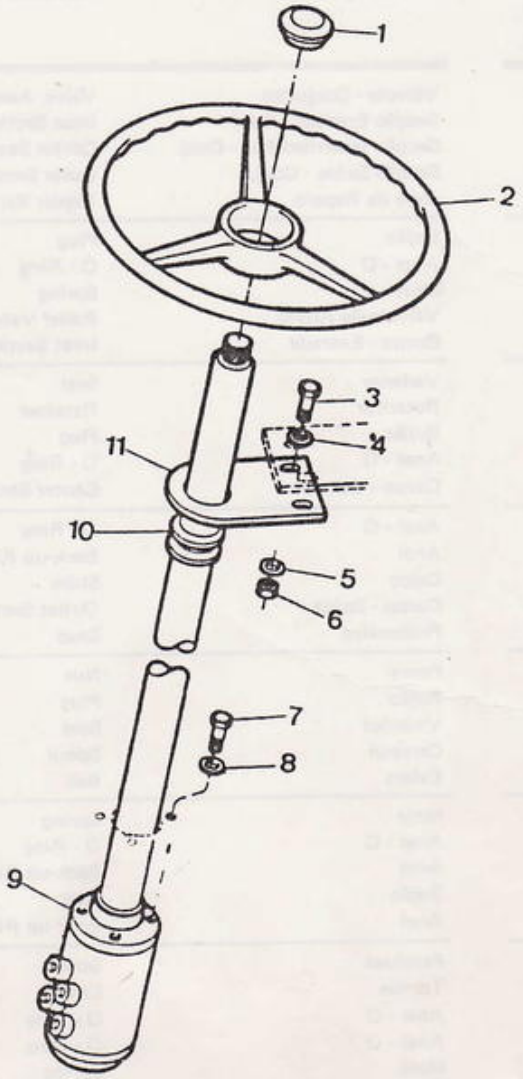
1
2
3
4
11
10
5
6
7
8
9

GASOLINA / DIESEL / GLP / ÁLCOOL
GASOLINE / DIESEL / LPG / ALCOHOL
GASOLINA / DIESEL / GLP / ALCOHOL

| ITEM Nº. Nº. | PEÇA Nº. PART Nº. PIEZA Nº. | QTD. QTY. CTD. | DESCRIÇÃO | DESCRIPTION | DESCRIPCIÓN |
|---|---|---|---|---|---|
| 1 | 3308780 | 1 | Botão da Buzina | Horn Button | Botón de la Bocina |
| 2 | 3303537 | 1 | Volante | Hand Wheel | Rueda |
| 3 | 1C - 516 | 2 | Parafuso | Bolt | Bulón |
| 4 | 25E - 15 | 2 | Arruela | Washer | Arandela |
| 5 | 23E - 05 | 2 | Arruela de Pressão | Lockwasher | Arandela Seguridad |
| 6 | 61D - 05 | 2 | Porca | Nut | Tuerca |
| 7 | 1C - 512 | 4 | Parafuso | Bolt | Bulón |
| 8 | 23E - 05 | 4 | Arruela de Pressão | Lockwasher | Arandela Seguridad |
| 9 | + ——— | – | Caixa de Direção - Conj. | Steering Gear , Assy | Caja de Dirección - Conj. |
| 10 | 2353601 | 1 | Suporte | Grommet | Soporte |
| 11 | 3309446 | 1 | Suporte | Bracket | Soporte |

CLARK

E - N10

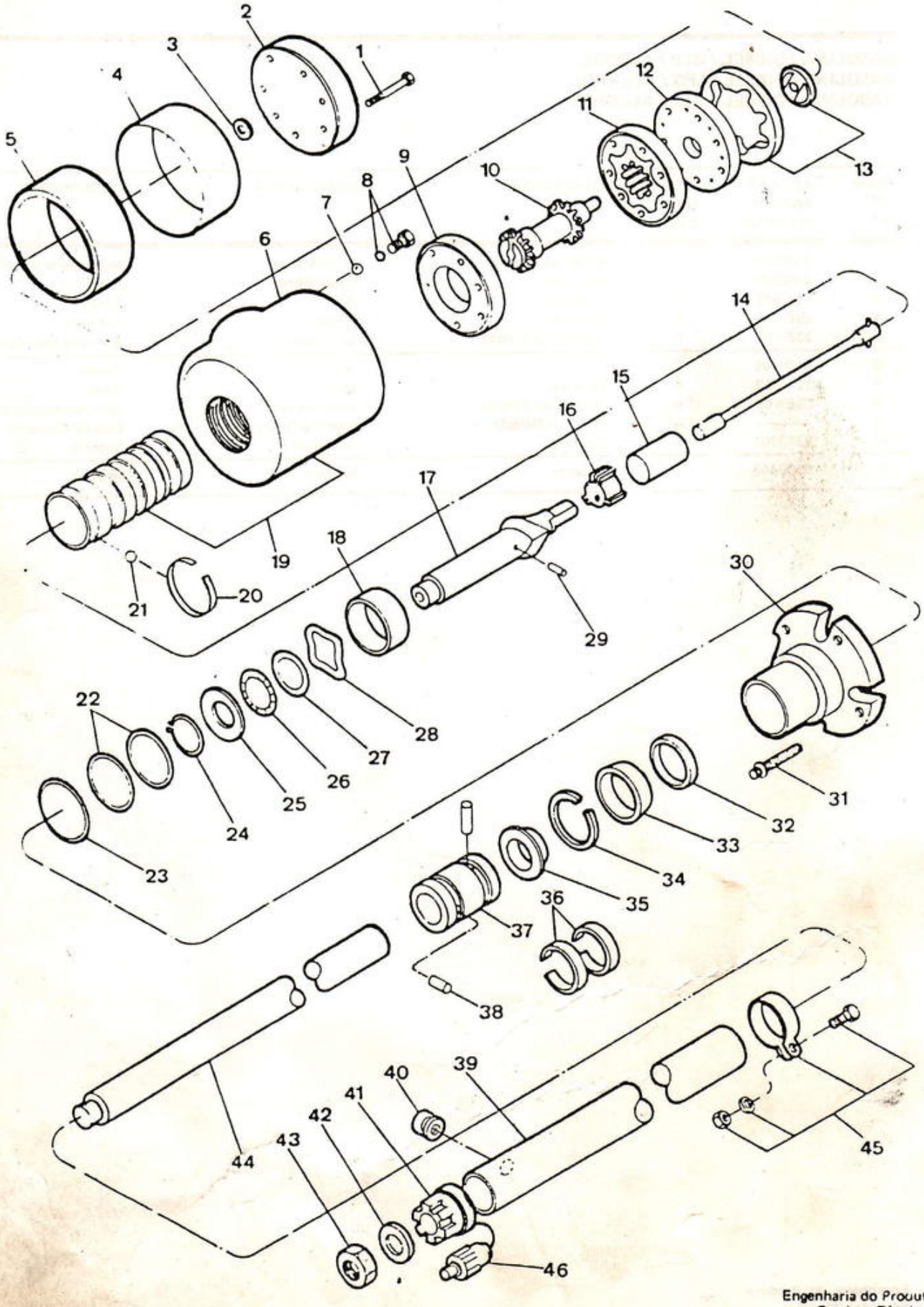


Engenharia do Produto
Serviços Técnicos

GASOLINA / DIESEL / GLP / ÁLCOOL
GASOLINE / DIESEL / LPG / ALCOHOL
GASOLINA / DIESEL / GLP / ALCOHOL

| ITEM Nº. | PEÇA Nº. PART Nº. PIEZA Nº. | QTD. QTY. CTD. | DESCRIÇÃO | DESCRIPTION | DESCRIPCIÓN |
|---|---|---|---|---|---|
| A | [1]3309068 | 1 | Caixa e Coluna - Conj. | Steer Unit & Column, Assy | Caja y Columna - Conj |
| B | [2]3340302 | 1 | Caixa de Direção - Conj. | Steer Unit, Assy | Caja Dirección - Conj |
| C | [3]3340292 | 1 | Jogo de Reparo - Eixo | Repair Kit, Shaft | Juego de Reparación - Eje |
| D | [4]3340293 | 1 | Jogo de Vedadores | Seal Kit | Juego de Sellos |
| E | [5]3339496 | 1 | Jogo de Reparo - Carcaça | Repair Kit - Housing | Juego Reparación - Carcasa |
| F | [6]3340291 | 1 | Jogo de Reparo - Tampa | Repair Kit, Cover | Juego Reparación Tapa |
| G | [7]3340290 | 1 | Jogo de Reparo - Bomba | Repair Kit, Pump | Juego Reparación Bomba |
| 1 | 1C - 544 | 7 | Parafuso | Bolt | Bulón |
| 2 | 3338781 | 1 | Tampa Inferior | Cover Lower | Tapa Inferior |
| 3 | 3338780 | 1 | Arruela | Washer | Arandela |
| 4 | 3339068 | 1 | Luva Protetora | Sleeve | Manguito |
| 5 | 3339069 | 1 | Vedador | Seal | Sello |
| 6 | § ——— | 1 | Carcaça | Housing | Carcasa |
| 7 | 10J - 08 | 1 | Esfera | Ball | Bola |
| 8 | 3339488 | 1 | Bujão e Anel | Plug & Ring | Anillo y Tapón |
| 9 | 3338774 | 1 | Espaçador | Spacer | Espaciador |
| 10 | 3339066 | 1 | Eixo | Shaft | Eje |
| 11 | 3339067 | 1 | Rotor - Conj. | Armature, Assy | Armadura - Conj. |
| 12 | 3338815 | 1 | Coletor | Colletor | Colector |
| 13 | 3338777 | 1 | Anel - Conjunto | Ring, Assy | Anillo - Conjunto |
| 14 | 3340305 | 1 | Barra | Torsion Link | Varilla |
| 15 | 3339063 | 1 | Espaçador | Spacer | Espaciador |
| 16 | 3338766 | 1 | Anel Piloto | Pilot Ring | Anillo Piloto |
| 17 | 1577687 | 1 | Eixo - Entrada | Shaft, Inlet | Eje - Entrada |
| 18 | 3675864 | 1 | Espaçador | Spacer | Espaciador |
| 19 | 3339487 | 1 | Carcaça - Conj. | Housing, Assy | Carcasa - Conj. |
| 20 | 3675863 | 1 | Mola | Spring | Resorte |
| 21 | 853750 | 1 | Esfera | Ball | Bola |
| 22 | 3338756 | 2 | Calço | Shim | Planchita |
| 23 | 3575196 | 1 | Anel | Ring | Anillo |
| 24 | 1577720 | 1 | Anel | Ring | Anillo |
| 25 | 908087 | 1 | Arruela de Encosto | Thrust Washer | Arandela Empuje |
| 26 | 110571 | 1 | Rolamento | Bearing | Cojinete |
| 27 | 990543 | 1 | Arruela de Encosto | Thrust Washer | Arandela Empuje |
| 28 | 1577719 | 1 | Arruela | Washer | Arandela |
| 29 | 3575208 | 1 | Agulha | Needdle | Aguja |
| 30 | 997191 | 1 | Tampa Superior | Cover, Upper | Tapa Superior |
| 31 | 93G - 512 | 4 | Parafuso | Bolt | Bulón |
| 32 | 3338752 | 2 | Vedador | Seal | Sello |
| 33 | 996330 | 1 | Espaçador | Spacer | Espaciador |
| 34 | 954597 | 1 | Anel de Trava | Snap Ring | Anillo de Traba |
| 35 | 3340304 | 1 | Guarda - Pó | Seal Dust | Capuchón |
| 36 | 3338740 | 2 | Mola | Spring | Resorte |
| 37 | 962314 | 1 | Luva de Acoplamento | Sleeve, Coupling | Manguito |
| 38 | 949061 | 2 | Pino | Pin | Pasador |
| 39 | 3339481 | 1 | Tubo | Tube | Tubo |
| 40 | 3339483 | 1 | Isolante | Isolant | Isolador |
| 41 | 3340303 | 1 | Bucha - Conjunto | Bushing, Assy | Buje, Conjunto |
| 42 | 3338749 | 1 | Arruela | Washer | Arandela |
| 43 | 1743543 | 1 | Porca | Nut | Tuerca |

CLARK

E - N10

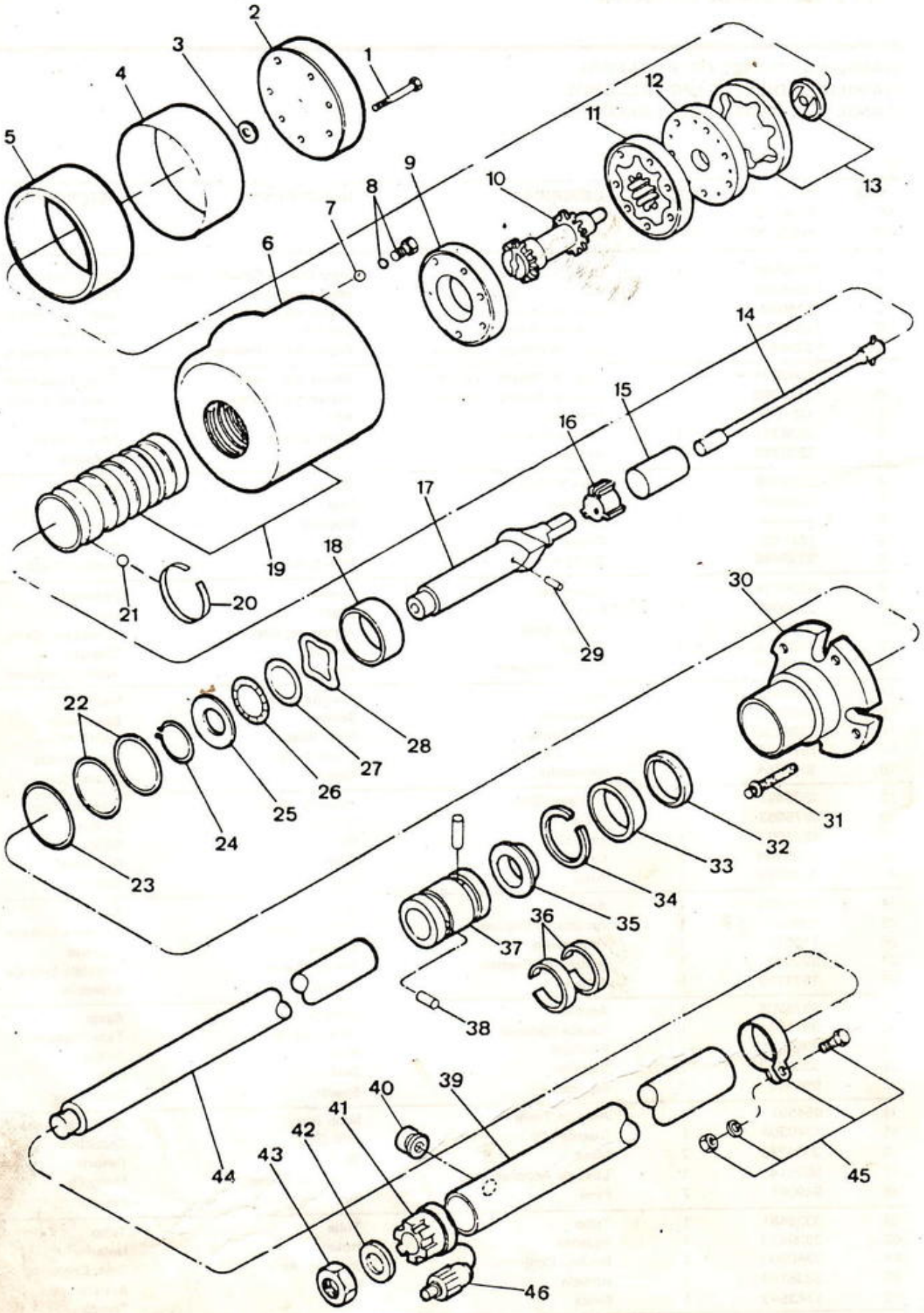


Engenharia do Produto
Serviços Técnicos

## GASOLINA / DIESEL / GLP / ÁLCOOL
## GASOLINE / DIESEL / LPG / ALCOHOL
## GASOLINA / DIESEL / GLP / ALCOHOL

| ITEM Nº. | PEÇA Nº. PART Nº. PIEZA Nº. | QTD. QTY. CTD. | DESCRIÇÃO | DESCRIPTION | DESCRIPCIÓN |
|---|---|---|---|---|---|
| 44 | 3339480 | 1 | Coluna | Column | Columna |
| 45 | 3338746 | 1 | Braçadeira | Clamp | Abrazadera |
| 46 | 3339250 | 1 | Contato da Buzina | Horn, Contact | Contato de la Bocina |

[1] Inclui / Inc. 1 a / thru 46
[2] Inclui / Inc. 1 a / thru 35
[3] Inclui / Inc. 10, 14 a / thru 18, 20, 21, 22, 24 a / thru 29
[4] Inclui / Inc. 5, 7, 8, 23, 32 a / thru 35
[5] Inclui / Inc. 5, 19, 20
[6] Inclui / Inc. 1, 2, 3, 4, 30, 31
[7] Inclui / Inc. 9, 11, 12, 13

CLARK

CILINDRO DE DIREÇÃO - CONJUNTO
STEERING CYLINDER - ASSEMBLY
CILINDRO DE DIRECCIÓN - CONJUNTO

E - N11

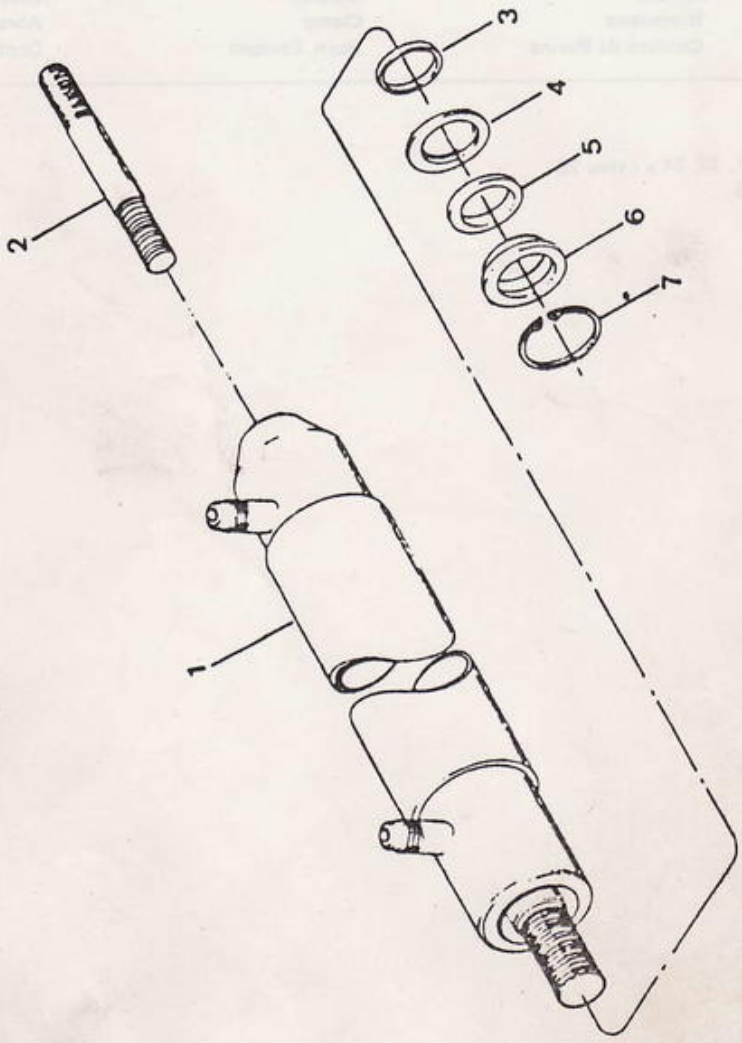

CLARK

# CILINDRO DE DIREÇÃO - CONJUNTO
# STEERING CYLINDER - ASSEMBLY
# CILINDRO DE DIRECCIÓN - CONJUNTO

**GASOLINA / DIESEL / GLP / ÁLCOOL**
**GASOLINE / DIESEL / LPG / ALCOHOL**
**GASOLINA / DIESEL / GLP / ALCOHOL**

| ITEM Nº. Nº. | PEÇA Nº. PART Nº. PIEZA Nº. | QTD. QTY. CTD. | DESCRIÇÃO | DESCRIPTION | DESCRIPCIÓN |
|---|---|---|---|---|---|
| A | [1] 3308825 | 1 | Cilindro - Conjunto | Cylinder, Assy | Cilindro - Conjunto |
| 1 | § ——— | 1 | Cilindro | Cylinder | Cilindro |
| 2 | 3308832 | 1 | Prisioneiro | Stud | Espárrago |
| 3 | 235567 | 1 | Anel | Ring | Anillo |
| 4 | 134038 | 1 | Anel Raspador | Wiper | Limpiador |
| 5 | 135069 | 1 | Anel Raspador | Wiper | Limpiador |
| 6 | 134042 | 1 | Retentor | Retainer | Retén |
| 7 | 755855 | 1 | Anel de Trava | Snap Ring | Anillo Traba |

[1] Inclui / Inc. 1 a / thru 7

Reparo ~~Tampa~~ 3319634
cilindro

PE - 029

CLARK

E - N12

BARRA DE COMANDO DA DIREÇÃO
STEERING LINKAGE
BARRA DE MANDO DE DIRECCIÓN - ARTICULACIÓN

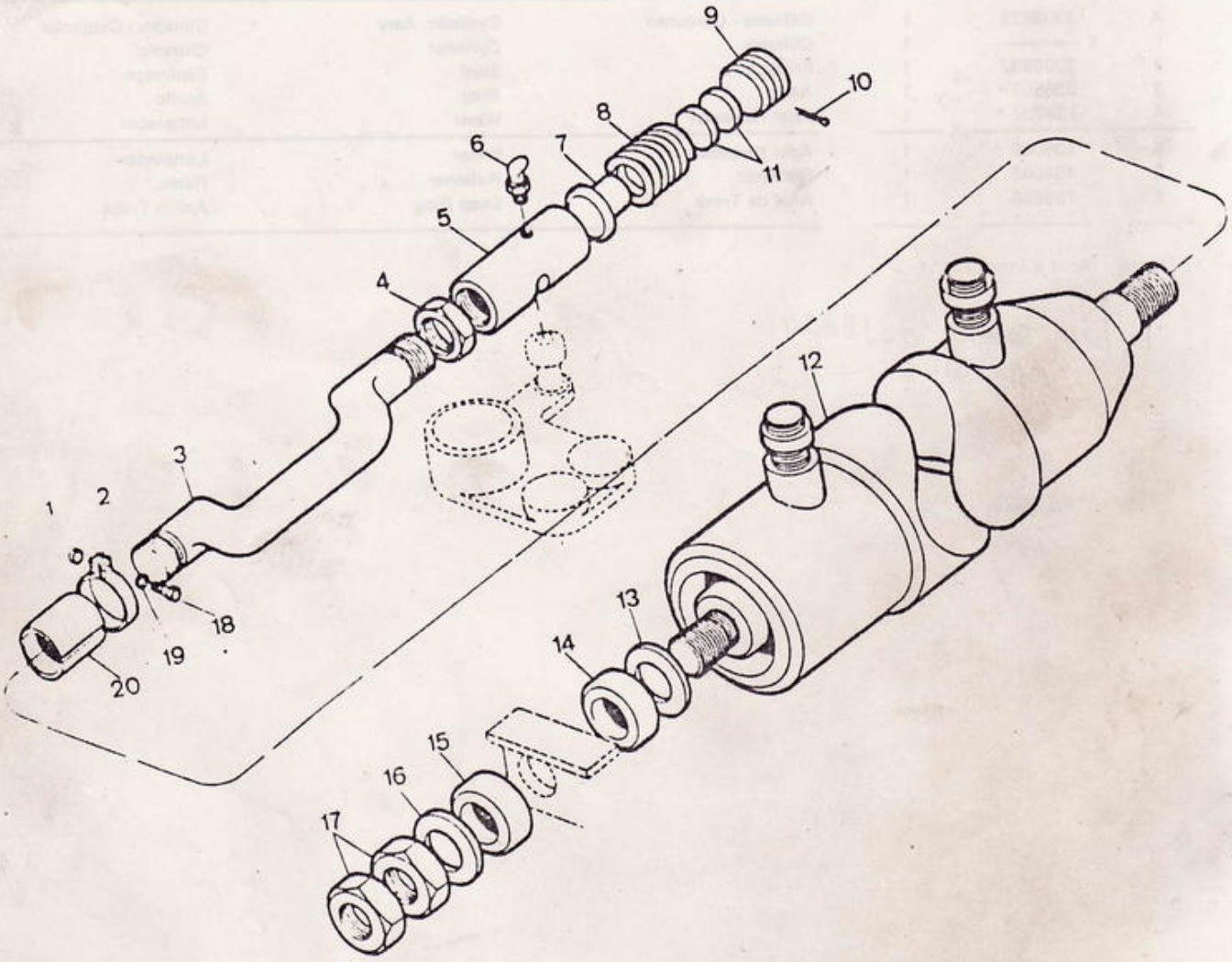

CLARK

# BARRA DE COMANDO DA DIREÇÃO
# STEERING LINKAGE
# BARRA DE MANDO DE DIRECCIÓN · ARTICULACIÓN

**GASOLINA / DIESEL / GLP / ÁLCOOL**
**GASOLINE / DIESEL / LPG / ALCOHOL**
**GASOLINA / DIESEL / GLP / ALCOHOL**

| ITEM Nº Nº | PEÇA Nº PART Nº PIEZA Nº | QTD. QTY. CTD. | DESCRIÇÃO | DESCRIPTION | DESCRIPCIÓN |
|---|---|---|---|---|---|
| A | [1] 3309002 | 1 | Barra · Conjunto | Drag Link, Assy | Barra de Mando · Conj. |
| 1 | 61D · 10 | 2 | Porca | Nut | Tuerca |
| 2 | 1798423 | 2 | Braçadeira | Clamp | Abrazadera |
| 3 | 3309006 | 1 | Barra | Drag Link | Barra |
| 4 | 8D 22 | 1 | Porca | Nut | Tuerca |
| 5 | 1669879 | 1 | Soquete | Socket | Casquillo |
| 6 | 11H · 25 | 1 | Graxeiro | Fitting Grease | Grasera |
| 7 | 429224 | 1 | Guia da Mola | Bumper | Guia |
| 8 | 429225 | 1 | Mola | Spring | Resorte |
| 9 | 886331 | 1 | Bujão | Plug | Tapón |
| 10 | 1F · 530 | 1 | Contrapino | Cotter Pin | Chaveta dos Patas |
| 11 | 429226 | 2 | Capa | Cup | Pista de Presión |
| 12 | + ——— | – | Cilindro de Direção · Conj. | Steering Cylinder, Assy | Cilindro de Dirección Conj |
| 13 | 726958 | 1 | Arruela | Washer | Arandela |
| 14 | 1614023 | 1 | Isolador | Cushion | Cojin |
| 15 | 1614023 | 1 | Isolador | Cushion | Cojin |
| 16 | 726958 | 1 | Arruela | Washer | Arandela |
| 17 | 8D - 08 | 2 | Porca | Nut | Tuerca |
| 18 | 1C - 1048 | 1 | Parafuso | Bolt | Bulón |
| 19 | 23E - 10 | 2 | Arruela de ~~Pressão~~ | ~~Lock~~washer | Arandela Seguridad |
| 20 | 3308817 | 2 | Luva | Sleeve | Manguito |

[1] Inclui / Inc. 3 a / thru 9, 11

MP · 128 E

# BARRA DE COMANDO DA DIREÇÃO
# STEERING LINKAGE
# BARRA DE MANDO DE DIRECCIÓN - ARTICULACIÓN

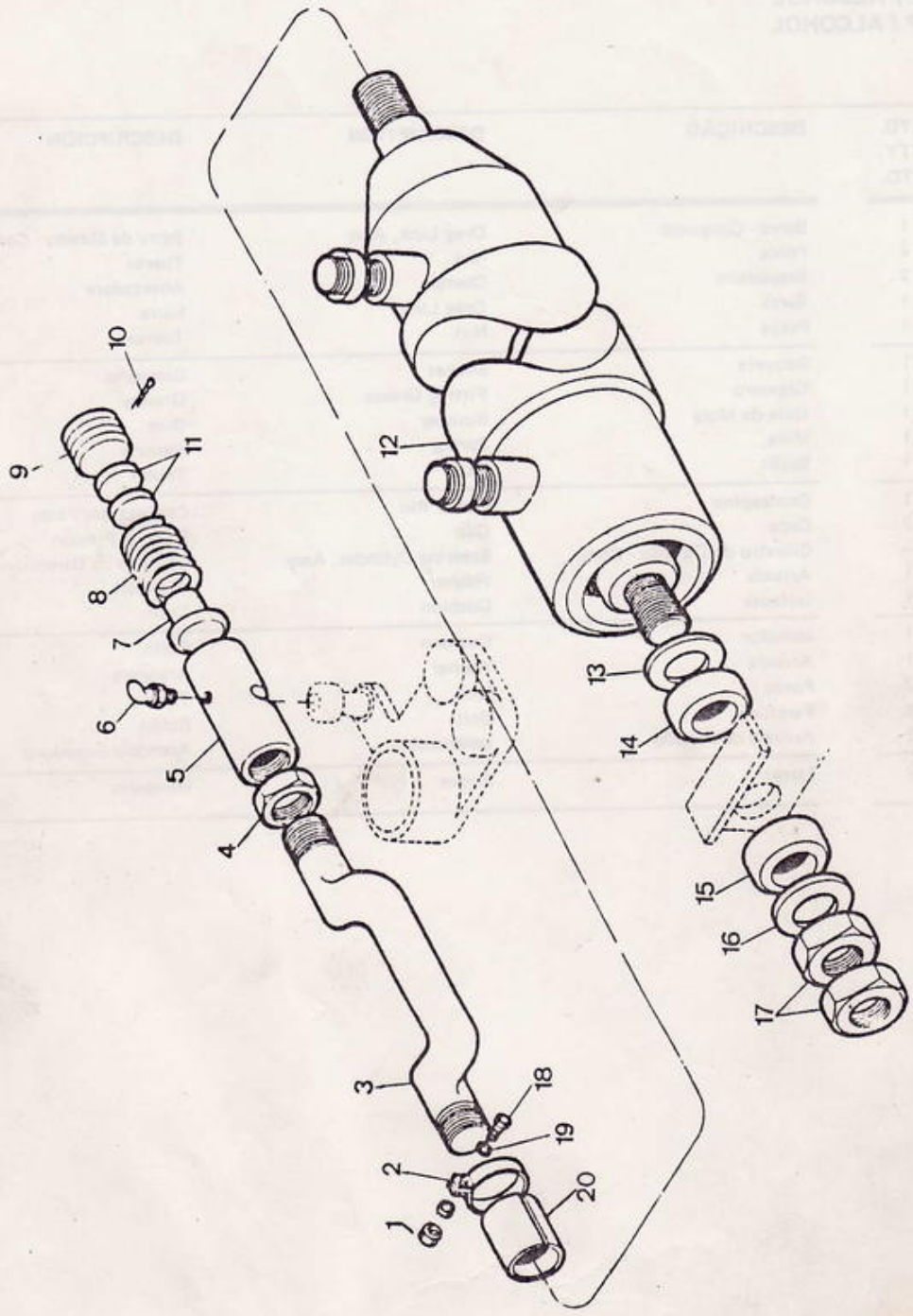


MP - 128 E

| ITEM Nº | PECA Nº<br>PART Nº<br>PIEZA Nº | QTD.<br>QTY.<br>CTD. | DESCRIÇÃO | DESCRIPTION | DESCRIPCIÓN |
|---|---|---|---|---|---|
| A | [1] 3309002 | 1 | Barra - Conjunto | Drag Link, Assy | Barra de Mando Conj |
| 1 | 86D - 06 | 2 | Porca | Nut | Tuerca |
| 2 | 3309934 | 2 | Braçadeira | Clamp | Abrazadera |
| 3 | 3309006 | 1 | Barra | Drag Link | Barra |
| 4 | 8D - 22 | 1 | Porca | Nut | Tuerca |
| 5 | 1669879 | 1 | Soquete | Socket | Casquillo |
| 6 | 11H - 25 | 1 | Graxeiro | Fitting Grease | Grasera |
| 7 | 429224 | 1 | Guia da Mola | Bumper | Guia |
| 8 | 429225 | 1 | Mola | Spring | Resorte |
| 9 | 886331 | 1 | Bujão | Plug | Tapón |
| 10 | 1F - 530 | 1 | Contrapino | Cotter Pin | Chaveta dos Patas |
| 11 | 429226 | 2 | Capa | Cup | Pista de Presión |
| 12 | + 3308825 | — | Cilindro de Direção - Conj. | Steering Cylinder, Assy | Cilindro de Dirección - Conj |
| 13 | 726958 | 1 | Arruela | Washer | Arandela |
| 14 | 1614023 | 1 | Isolador | Cushion | Cojin |
| 15 | 1614023 | 1 | Isolador | Cushion | Cojin |
| 16 | 726958 | 1 | Arruela | Washer | Arandela |
| 17 | 8D - 08 | 2 | Porca | Nut | Tuerca |
| 18 | 18C - 640 | 2 | Parafuso | Bolt | Bulón |
| 19 | 3309972 | 4 | Arruela de Pressão | Lockwasher | Arandela Seguridad |
| 20 | 3308817 | 1 | Luva | Sleeve | Manguito |

[1] Inclui / Inc. 3 a / thru 9, 11

MP - 128 E PE - 046

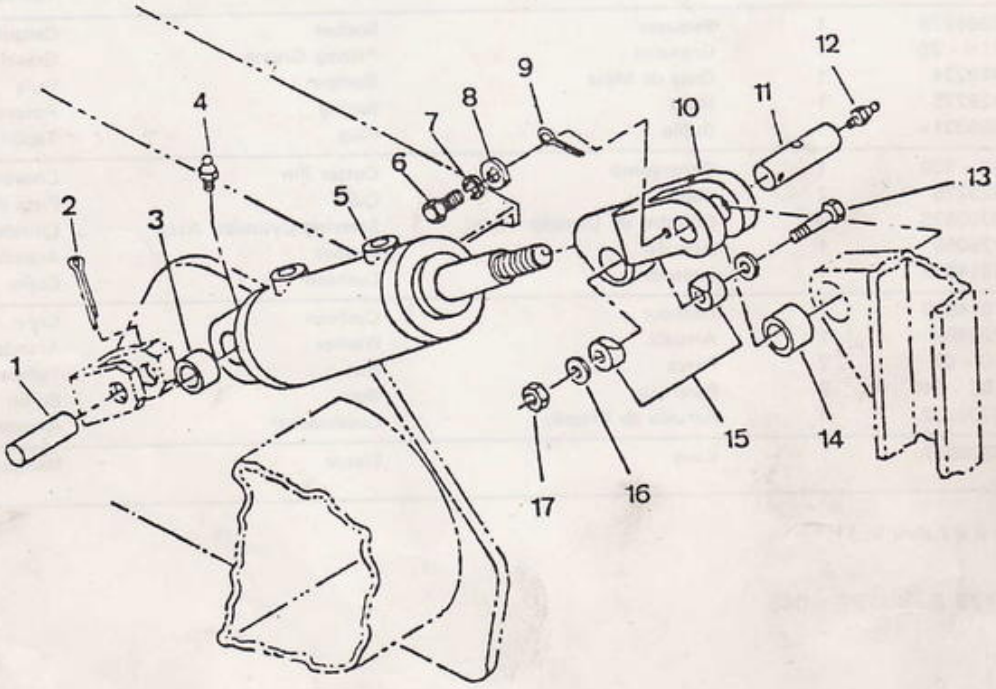
1
2
3
4
5
6
7
8
9
10
11
12
13
14
15
16
17

GASOLINA / DIESEL / GLP / ÁLCOOL
GASOLINE / DIESEL / LPG / ALCOHOL
GASOLINA / DIESEL / GLP / ALCOHOL

| ITEM Nº. Nº. | PEÇA Nº. PART Nº. PIEZA Nº. | QTD. QTY. CTD. | DESCRIÇÃO | DESCRIPTION | DESCRIPCIÓN |
|---|---|---|---|---|---|
| 1 | 2360874 | 2 | Pino - Traseiro | Pin, Rear | Pasador, Trasero |
| 2 | 1F - 848 | 2 | Contrapino | Cotter Pin | Chaveta dos Patas |
| 3 | 665199 | 2 | Bucha | Bushing | Buje |
| 4 | 10H - 35 | 2 | Graxeiro | Fitting Lub | Grasera |
| 5 | ——— | 2 | Cilindro - Conjunto | Cylinder, Assy | Conj. de Cilindro |
| 6 | 1C - 416 | 2 | Parafuso | Bolt | Bulón |
| 7 | 23E - 04 | 2 | Arruela de Pressão | Lockwasher | Arandela Seguridad |
| 8 | 25E - 13 | 2 | Arruela | Washer | Arandela |
| 9 | 1F - 824 | 2 | Contrapino | Cotter Pin | Chaveta dos Patas |
| 10 | 2346772 | 2 | Terminal | Rod End | Terminal |
| 11 | 2347167 | 2 | Pino Dianteiro | Pin, Front | Pasador Delantero |
| 12 | 10H - 35 | 2 | Graxeiro | Fitting Lub | Grasera |
| 13 | 17C - 644 | 2 | Parafuso | Bolt | Bulón |
| 14 | 665199 | 2 | Bucha | Bushing | Buje |
| 15 | 2346773 | 4 | Trava | Clamp Jaw | Traba |
| 16 | 25E - 17 | 4 | Arruela | Washer | Arandela |
| 17 | 17D - 03 | 2 | Porca | Nut | Tuerca |

CLARK

- CILINDRO DE INCLINAÇÃO - CONJUNTO
- TILT CYLINDER - ASSEMBLY
- CILINDRO DE INCLINACIÓN - CONJUNTO

E - N14

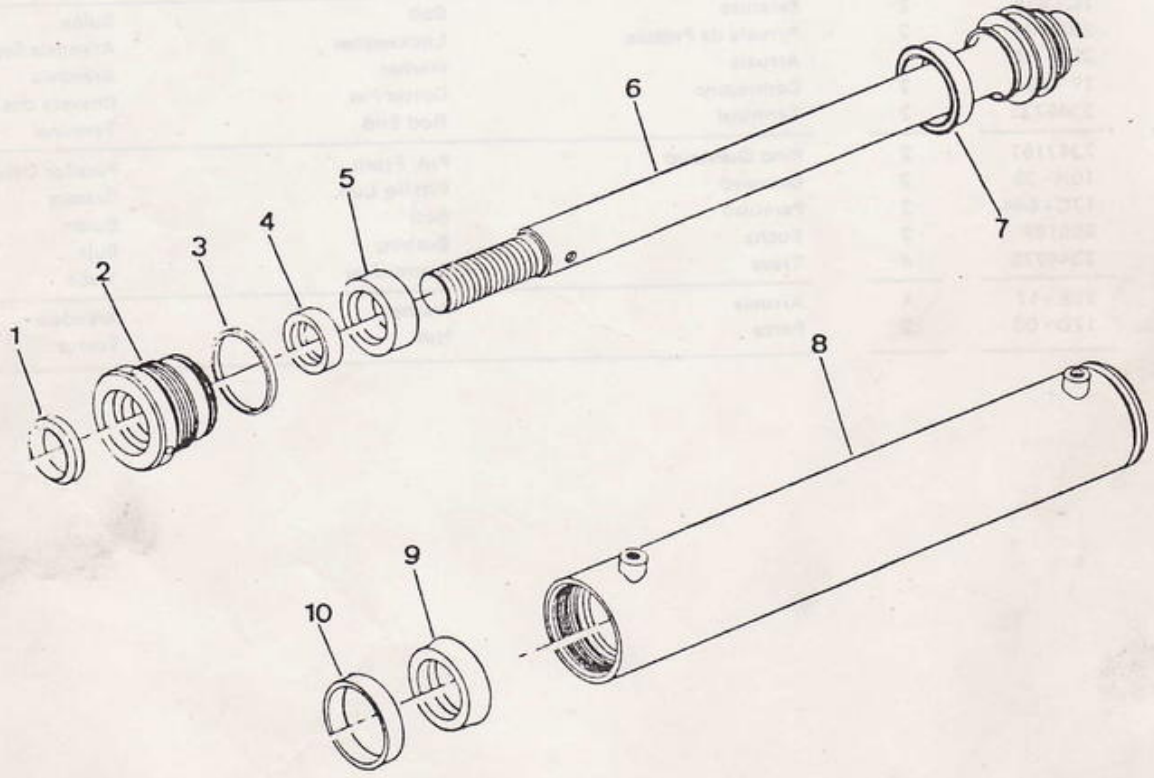

CLARK

- CILINDRO DE INCLINAÇÃO - CONJUNTO
- TILT CYLINDER - ASSEMBLY
- CILINDRO DE INCLINACIÓN - CONJUNTO

GASOLINA / DIESEL / GLP / ÁLCOOL
GASOLINE / DIESEL / LPG / ALCOHOL
GASOLINA / DIESEL / GLP / ALCOHOL

| ITEM Nº. Nº. | PEÇA Nº. PART Nº. PIEZA Nº. | QTD. QTY. CTD. | DESCRIÇÃO | DESCRIPTION | DESCRIPCIÓN |
|---|---|---|---|---|---|
| A | [1]2346763 | 2 | Cilindro - Conjunto | Cylinder, Assy | Cilindro - Conjunto |
| 1 | 1657085 | 1 | Anel Raspador | Wiper | Limpiador |
| 2 | 2332514 | 1 | Cabeçote | Gland | Casquillo |
| 3 | 2347169 | 1 | Vedador | Seal | Sello |
| 4 | 2328456 | 1 | Gaxeta | Packing, Gland | Juego de Prensa Estopa |
| 5 | 2348222 | 1 | Espaçador | Spacer | Espaciador |
| 6 | 2347168 | 1 | Haste | Rod | Vástago |
| 7 | 2340396 | 1 | Capa - U | U - Cup | Copa en U |
| 8 | 2347161 | 1 | Cilindro | Cylinder | Cilindro |
| 9 | 2340396 | 1 | Capa - U | U - Cup | Copa en U |
| 10 | 1536978 | 1 | Anel Limpador | Ring, Wear | Anillo de Desgaste |
| 11 | [2]1830647 | 1 | Jogo de Repero | Repair Kit | Juego de Reparación |

[1] Inclui / Inc. 1 a / thru 10
[2] Inclui / Inc. 1, 3, 4, 7, 9, 10

* Cilindro de Inclinação para montante de até 4521,2 mm MEG / Tilt Cylinder upright 178" MFH / Cilindro de Inclinación para la torre de hasta 4521,2 mm MFH.

CLARK

- CILINDRO DE INCLINAÇÃO - CONJUNTO
- TILT CYLINDER - ASSEMBLY
- CILINDRO DE INCLINACIÓN - CONJUNTO

E - N15

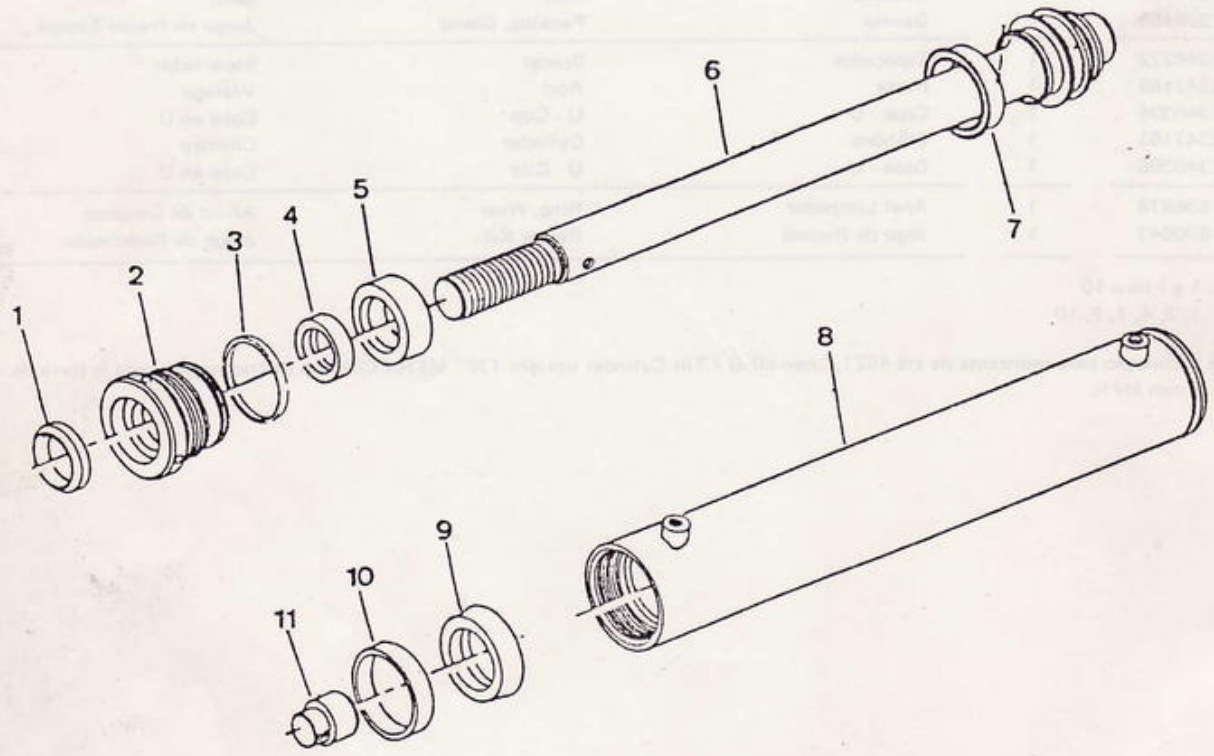

# CLARK

• CILINDRO DE INCLINAÇÃO - CONJUNTO
• TILT CYLINDER - ASSEMBLY
• CILINDRO DE INCLINACIÓN - CONJUNTO

**GASOLINA / DIESEL / GLP / ÁLCOOL**
**GASOLINE / DIESEL / LPG / ALCOHOL**
**GASOLINA / DIESEL / GLP / ALCOHOL**

| ITEM Nº Nº | PEÇA Nº PART Nº PIEZA Nº | QTD. QTY CTD | DESCRIÇÃO | DESCRIPTION | DESCRIPCIÓN |
|---|---|---|---|---|---|
| A | 2346767 | 2 | Cilindro - Conjunto | Cylinder, Assy | Cilindro - Conjunto |
| 1 | 1657085 | 1 | Anel Raspador | Wiper | Limpiador |
| 2 | 2332514 | 1 | Cabeçote | Gland | Casquillo |
| 3 | 2347169 | 1 | Vedador | Seal | Sello |
| 4 | 2328456 | 1 | Gaxeta | Packing, Gland | Juego de Prensa Estopa |
| 5 | 2348225 | 1 | Espaçador | Spacer | Espaciador |
| 6 | 2347168 | 1 | Haste | Rod | Vástago |
| 7 | 2340396 | 1 | Capa - U | U - Cup | Copa en U |
| 8 | 2347161 | 1 | Cilindro | Cylinder | Cilindro |
| 9 | 2340396 | 1 | Capa - U | U - Cup | Copa en U |
| 10 | 1536978 | 1 | Anel Limpador | Ring, Wear | Anillo de Desgaste |
| 11 | 2347166 | 1 | Espaçador | Spacer | Espaciador |
| 12 | [2] 1830647 | 1 | Jogo de Reparo | Repair Kit | Juego de Reparación |

[1] Inclui / Inc. 1 a / thru 11
[2] Inclui / Inc. 1, 3, 4, 7, 9, 10

* Cilindro de inclinação para montante de 5156,2 mm MEG, acima / Tilt Cylinder upright 203" MFH above Cilindro de inclinación para la torre de 5156,2 mm MFH, acima.

CLARK

- CILINDRO DE INCLINAÇÃO - CONJUNTO
- TILT CYLINDER - ASSEMBLY
- CILINDRO DE INCLINACIÓN - CONJUNTO

E - N16

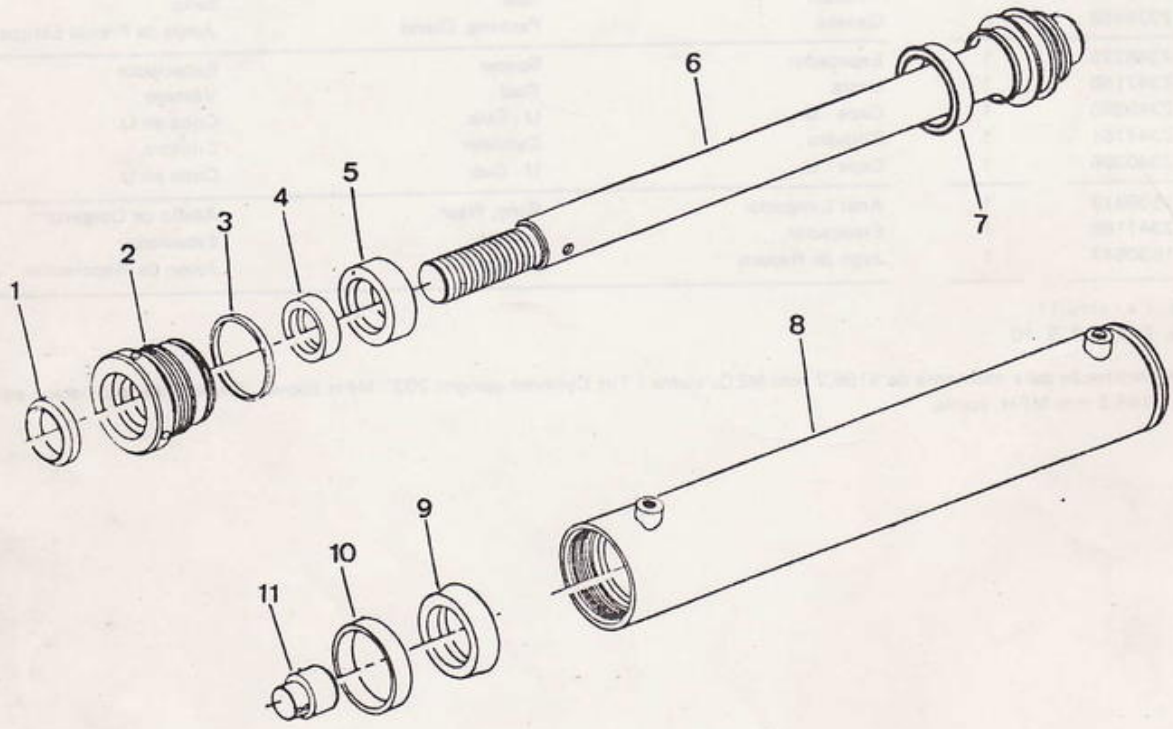

CLARK

- CILINDRO DE INCLINAÇÃO - CONJUNTO
- TILT CYLINDER - ASSEMBLY
- CILINDRO DE INCLINACIÓN - CONJUNTO

**GASOLINA / DIESEL / GLP / ÁLCOOL**
**GASOLINE / DIESEL / LPG / ALCOHOL**
**GASOLINA / DIESEL / GLP / ALCOHOL**

| ITEM Nº PART Nº PIEZA Nº | PEÇA Nº PART Nº PIEZA Nº | QTD. QTY. CTD. | DESCRIÇÃO | DESCRIPTION | DESCRIPCIÓN |
|---|---|---|---|---|---|
| A | [1]2346765 | 2 | Cilindro - Conjunto | Cylinder, Assy | Cilindro - Conjunto |
| 1 | 1657085 | 1 | Anel Raspador | Wiper | Limpiador |
| 2 | 2332514 | 1 | Cabeçote | Gland | Casquillo |
| 3 | 2347169 | 1 | Vedador | Seal | Sello |
| 4 | 2328456 | 1 | Gaxeta | Packing, Gland | Juego de Prensa Estopa |
| 5 | 2348223 | 1 | Espaçador | Spacer | Espaciador |
| 6 | 2347168 | 1 | Haste | Rod | Vástago |
| 7 | 2340396 | 1 | Capa - U | U Cup | Copa en U |
| 8 | 2347161 | 1 | Cilindro | Cylinder | Cilindro |
| 9 | 2340396 | 1 | Capa - U | U Cup | Copa en U |
| 10 | 1536978 | 1 | Anel Limpador | Ring, Wear | Anillo de Desgaste |
| 11 | 2347166 | 1 | Espaçador | Spacer | Espaciador |
| 12 | [2]1830647 | 1 | Jogo de Reparo | Repair Kit | Juego de Reparación |

[1] Inclui - Inc 1 a - thru 11
[2] Inclui - Inc 1, 3, 4, 7, 9, 10

• Cilindro de inclinação para montante de até 4546,6 mm até 5130,8 mm MEG / Tilt Cylinder upright 179" thru 202" MFH / Cilindro de Inclinación para la torre de 4546,6 mm hasta 5130,8 mm MFH.

CLARK

LINHAS HIDRÁULICAS - PRINCIPAL
HYDRAULIC LINES - MAIN
LÍNEAS HIDRÁULICAS - PRINCIPAL

E - P01

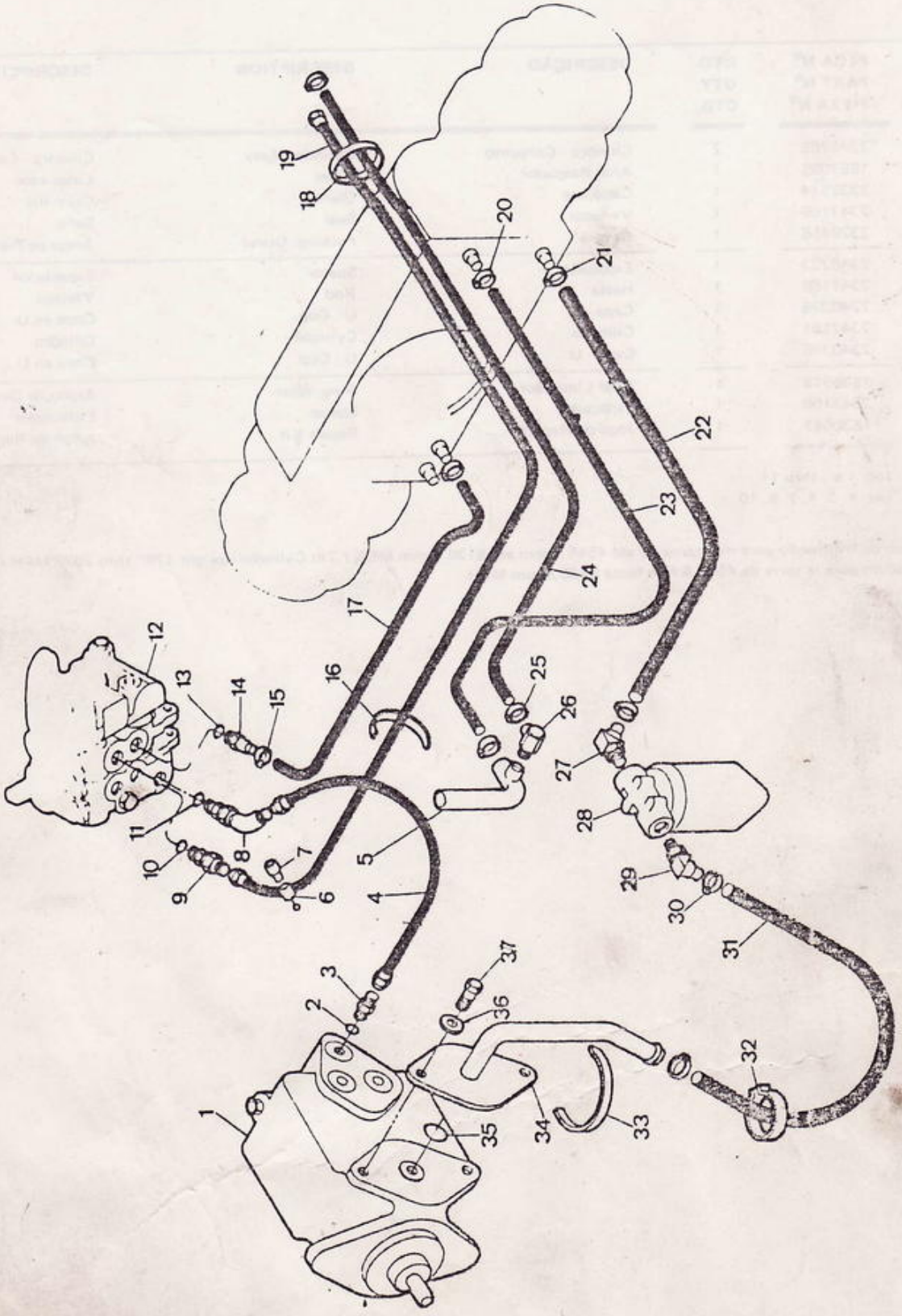

CLARK

# LINHAS HIDRÁULICAS - PRINCIPAL
# HYDRAULIC LINES - MAIN
# LÍNEAS HIDRÁULICAS - PRINCIPAL

## GASOLINA / GLP / ÁLCOOL
## GASOLINE / LPG / ALCOHOL
## GASOLINA / GLP / ALCOHOL

| ITEM Nº. Nº. | PEÇA Nº. PART Nº. PIEZA Nº. | QTD. QTY. CTD. | DESCRIÇÃO | DESCRIPTION | DESCRIPCIÓN |
|---|---|---|---|---|---|
| 1 | + ——— | – | Bomba Principal - Conj. | Main Pump, Assy | Bomba Principal - Conj. |
| 2 | 91F - 07 | 1 | Anel - O | O - Ring | Anillo - O |
| 3 | 730963 | 1 | Conexão | Fitting | Conector |
| 4 | 3309197 | 1 | Mangueira | Hose | Manguera |
| 5 | 3308203 | 1 | Tubo - Abastecimento | Tube | Tubo |
| 6 | 3303044 | 1 | Tampa | Plug | Tapa |
| 7 | 3303043 | 1 | Engate Rápido | Coupling | Engate |
| 8 | 3309011 | 1 | Cotovelo 45º | Elbow | Codo |
| 9 | 15K - 06 | 1 | Conexão | Fitting | Conector |
| 10 | 91F - 06 | 1 | Anel - O | O - Ring | Anillo - O |
| 11 | 97F - 7 | 1 | Anel - O | O - Ring | Anillo - O |
| 12 | + ——— | – | Válvula Principal - Conj. | Main Valve, Assy | Válvula Principal - Conj. |
| 13 | 91F - 07 | 1 | Anel - O | O - Ring | Anillo - O |
| 14 | 1302286 | 1 | Conexão | Fitting | Conector |
| 15 | 3300136 | 2 | Braçadeira | Clamp | Abrazadera |
| 16 | 5207900 | 4 | Cinta | Strap | Faja Abrazadera |
| 17 | 1302828 | | Mangueira 5.00 | Hose | Manguera |
| 18 | 5207900 | 1 | Cinta | Strap | Faja Abrazadera |
| 19 | 2372150 | 1 | Mangueira | Hose | Manguera |
| 20 | 3300139 | 2 | Braçadeira | Clamp | Abrazadera |
| 21 | 43H - 1212 | 2 | Braçadeira | Clamp | Abrazadera |
| 22 | 3308232 | 1 | Mangueira | Hose | Manguera |
| 23 | 713967 | – | Mangueira 3.70 | Hose | Manguera |
| 24 | 656248 | – | Mangueira 5.00 | Hose | Manguera |
| 25 | 3300134 | 2 | Braçadeira | Clamp | Abrazadera |
| 26 | 3308848 | 1 | Conexão | Connector | Conector |
| 27 | 666861 | 2 | Cotovelo 45º | Elbow | Codo |
| 28 | + ——— | – | Filtro - Conjunto | Oil Filter, Assy | Filtro - Conjunto |
| 29 | 666861 | 2 | Cotovelo 45º | Elbow | Codo |
| 30 | 43H - 1212 | 2 | Braçadeira | Clamp | Abrazadera |
| 31 | 3308947 | 1 | Mangueira | Hose | Manguera |
| 32 | 30H - 38 | 1 | Grampo | Clip | Abrazadera |
| 33 | 1736910 | 1 | Cinta | Strap | Faja Abrazadera |
| 34 | 3309901 | 1 | Tubo - Sucção | Tube, Suction | Tubo - Succión |
| 35 | 25K - 40124 | 1 | Anel - O | O - Ring | Anillo - O |
| 36 | 1C - 820 | 2 | Parafuso | Bolt | Bulón |
| 37 | 23E - 08 | 2 | Arruela de Pressão | Lockwasher | Arandela Seguridad |

CLARK

LINHAS HIDRÁULICAS - PRINCIPAL
HYDRAULIC LINES - MAIN
LÍNEAS HIDRÁULICAS - PRINCIPAL

E - P02

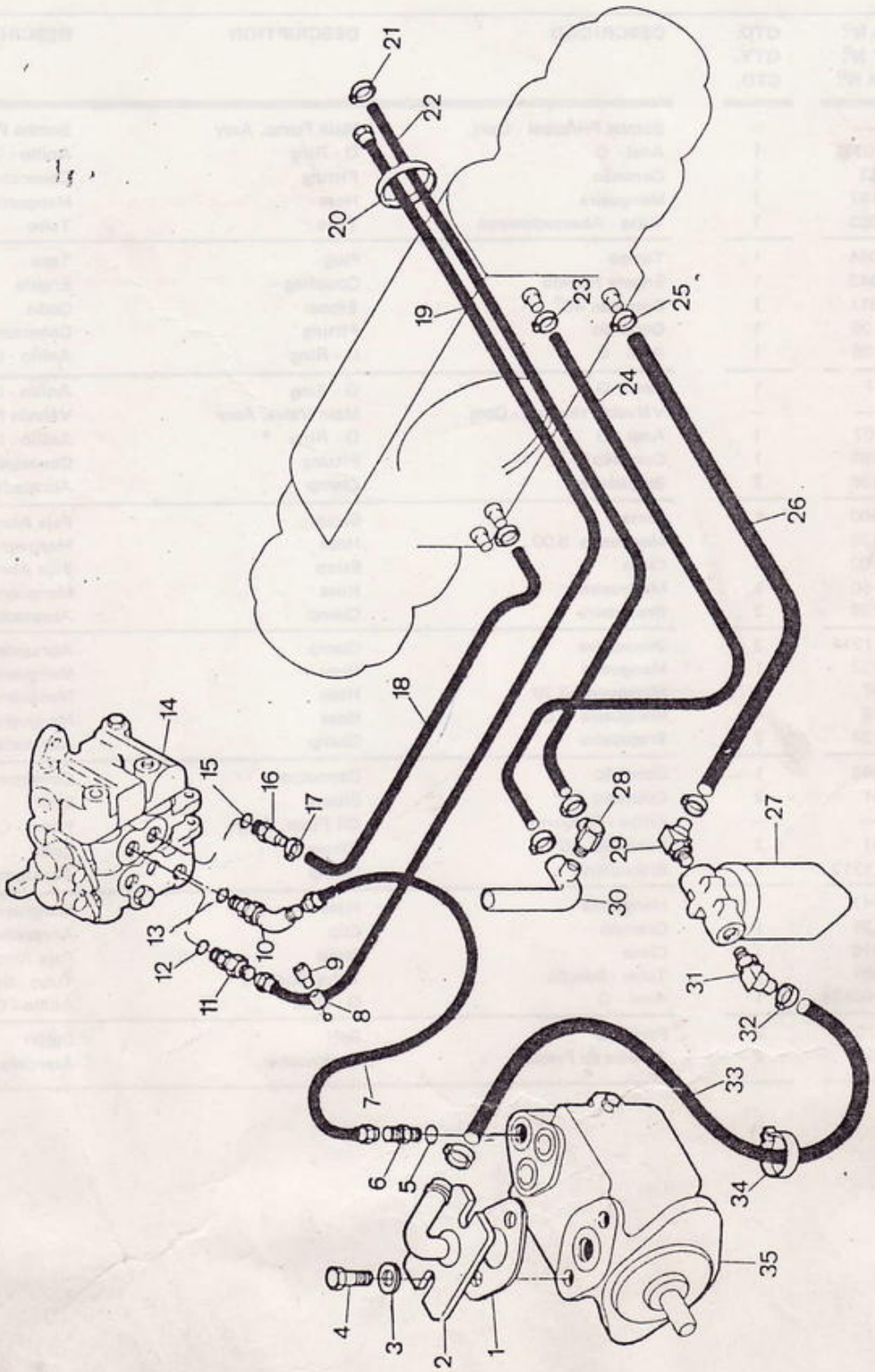

CLARK

LINHAS HIDRÁULICAS - PRINCIPAL
HYDRAULIC LINES - MAIN
LÍNEAS HIDRÁULICAS - PRINCIPAL

DIESEL

| ITEM Nº. Nº. | PEÇA Nº. PART Nº. PIEZA Nº. | QTD. QTY. CTD. | DESCRIÇÃO | DESCRIPTION | DESCRIPCIÓN |
|---|---|---|---|---|---|
| 1 | 1689050 | 1 | Guarnição | Gasket | Empaquetadura |
| 2 | 2378631 | 1 | Tubo | Tube | Tubo |
| 3 | 23E - 06 | 2 | Arruela de Pressão | Lockwasher | Arandela Seguridad |
| 4 | 1C - 616 | 2 | Parafuso | Bolt | Bulón |
| 5 | 91F - 07 | 1 | Anel - O | O - Ring | Anillo - O |
| 6 | 7309063 | 1 | Conexão | Fitting | Conector |
| 7 | 3309197 | 1 | Mangueira | Hose | Manguera |
| 8 | 3303044 | 1 | Tampa | Plug | Tapa |
| 9 | 3303043 | 1 | Engate Rápido | Coupling | Engate |
| 10 | 3309011 | 1 | Cotovelo 45º | Elbow | Codo |
| 11 | 15K - 06 | 1 | Conexão | Fitting | Conector |
| 12 | 91F - 06 | 1 | Anel - O | O - Ring | Anillo - O |
| 13 | 91F - 7 | 1 | Anel - O | O - Ring | Anillo - O |
| 14 | + ——— | – | Válvula Principal - Conj. | Main Valve, Assy | Válvula Principal - Conj. |
| 15 | 91F - 07 | 1 | Anel - O | O - Ring | Anillo - O |
| 16 | 1302286 | 1 | Conexão | Fitting | Conector |
| 17 | 3300136 | 2 | Braçadeira | Clamp | Abrazadera |
| 18 | 1302828 | – | Mangueira 5.00 | Hose | Manguera |
| 19 | 2372150 | 1 | Mangueira | Hose | Manguera |
| 20 | 5207900 | 5 | Cinta | Strap | Faja Abrazadera |
| 21 | 3300134 | 2 | Braçadeira | Clamp | Abrazadera |
| 22 | 656248 | – | Mangueira 5,00 | Hose | Manguera |
| 23 | 3300139 | 2 | Braçadeira | Clamp | Abrazadera |
| 24 | 713967 | – | Mangueira 3.70 | Hose | Manguera |
| 25 | 43H - 1212 | 2 | Braçadeira | Clamp | Abrazadera |
| 26 | 3308232 | 1 | Mangueira | Hose | Manguera |
| 27 | + ——— | – | Filtro - Conjunto | Oil Filter, Assy | Filtro - Conjunto |
| 28 | 3308848 | 1 | Conexão | Connector | Conector |
| 29 | 666861 | 1 | Cotovelo 45º | Elbow | Codo |
| 30 | 3308203 | 1 | Tubo - Abastecimento | Tube | Tubo |
| 31 | 666861 | 1 | Cotovelo 45º | Elbow | Codo |
| 32 | 43H - 1212 | 2 | Braçadeira | Clamp | Abrazadera |
| 33 | 3309958 | 1 | Mangueira | Hose | Manguera |
| 34 | 30H - 38 | 1 | Grampo | Clip | Abrazadera |
| 35 | + ——— | – | Bomba Principal - Conj. | Main Pump, Assy | Bomba Principal - Conj. |

CLARK

LINHAS HIDRÁULICAS - EMBREAGEM
HYDRAULIC LINES - CLUTCH
LÍNEAS HIDRÁULICAS - EMBRAGUE

E - P03

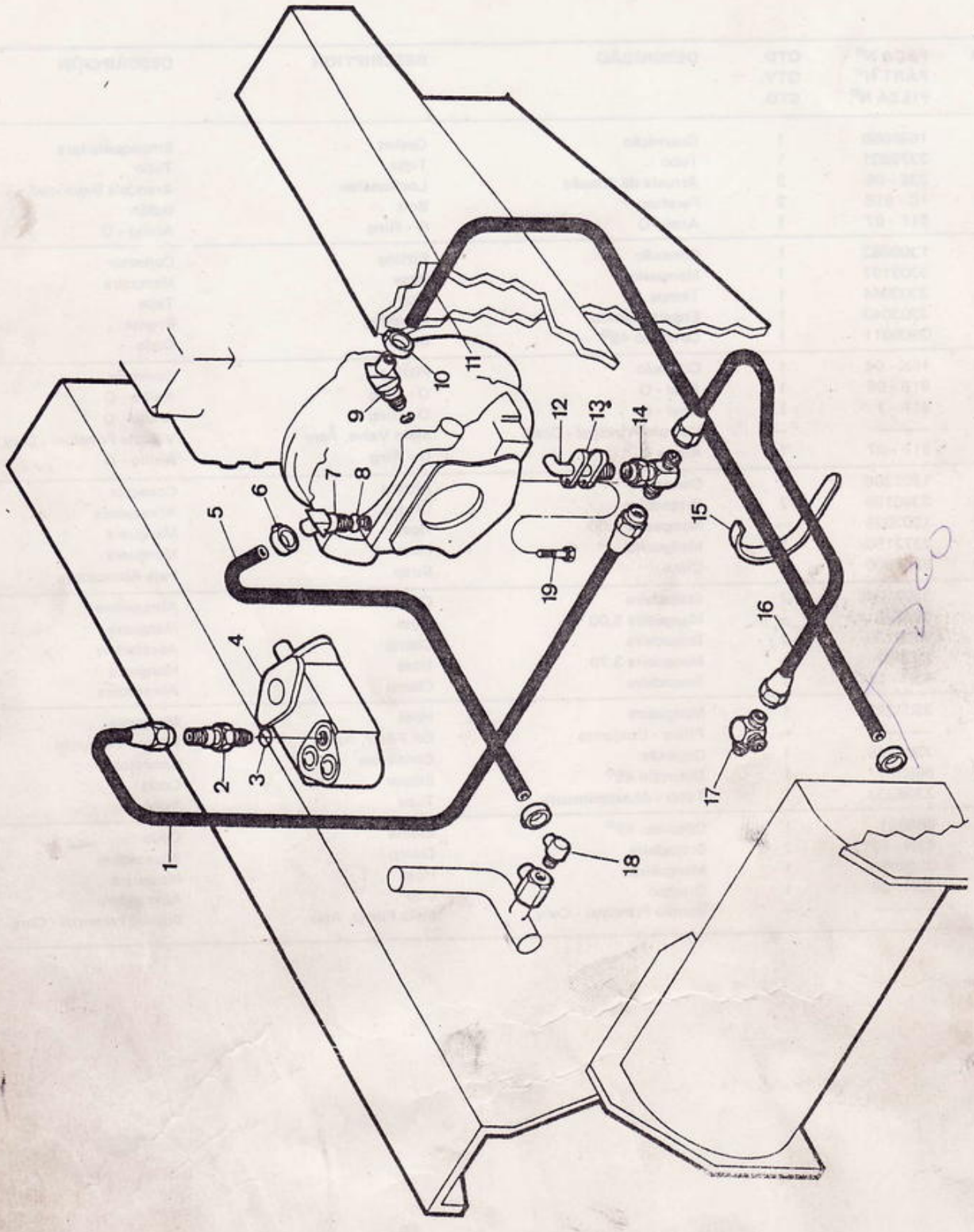

CLARK

LINHAS HIDRÁULICAS - EMBREAGEM
HYDRAULIC LINES - CLUTCH
LÍNEAS HIDRÁULICAS - EMBRAGUE

GASOLINA / DIESEL / GLP / ÁLCOOL
GASOLINE / DIESEL / LPG / ALCOHOL
GASOLINA / DIESEL / GLP / ALCOHOL

| ITEM Nº. Nº | PEÇA Nº. PART Nº. PIEZA Nº. | QTD. QTY. CTD. | DESCRIÇÃO | DESCRIPTION | DESCRIPCIÓN |
|---|---|---|---|---|---|
| 1 | 2372151 | 1 | Mangueira | Hose | Manguera |
| 2 | 15K - 06 | 1 | Conexão | Fitting | Conector |
| 3 | 91F - 06 | 1 | Anel - O | O - Ring | Anillo - O |
| 4 | ——— | – | Bomba Principal - Conj. | Main Pump, Assy | Bomba Principal - Conj |
| 5 | 662392 | – | Mangueira 9.84 | Hose | Manguera |
| 6 | 3300133 | 2 | Braçadeira | Clamp | Abrazadera |
| 7 | 666850 | 1 | Cotovelo 45º | Elbow | Codo |
| 8 | 91F - 08 | 1 | Anel - O | O - Ring | Anillo - O |
| 9 | 3308998 | 1 | Conexão | Fitting | Conector |
| 10 | 3300136 | 2 | Braçadeira | Clamp | Abrazadera |
| 11 | 1302828 | – | Mangueira 3,60 | Hose | Manguera |
| 12 | 2361779 | 1 | Tubo | Tube | Tubo |
| 13 | 2361782 | 1 | Guarnição | Gasket | Junta |
| 14 | 14K 06 | 1 | Conexão "Tê" | Tee | Te |
| 15 | 5207900 | 1 | Cinta | Strap | Faja Abrazadera |
| 16 | 2372157 | 1 | Mangueira | Hose | Manguera |
| 17 | 98F - 06 | 1 | Conexão "Tê" | Tee | Te |
| 18 | 666838 | 1 | Cotovelo 90º | Elbow | Codo |
| 19 | 1C - 510 | 2 | Parafuso | Bolt | Bulón |

20 - 1" 2 voltas c/ 870mm

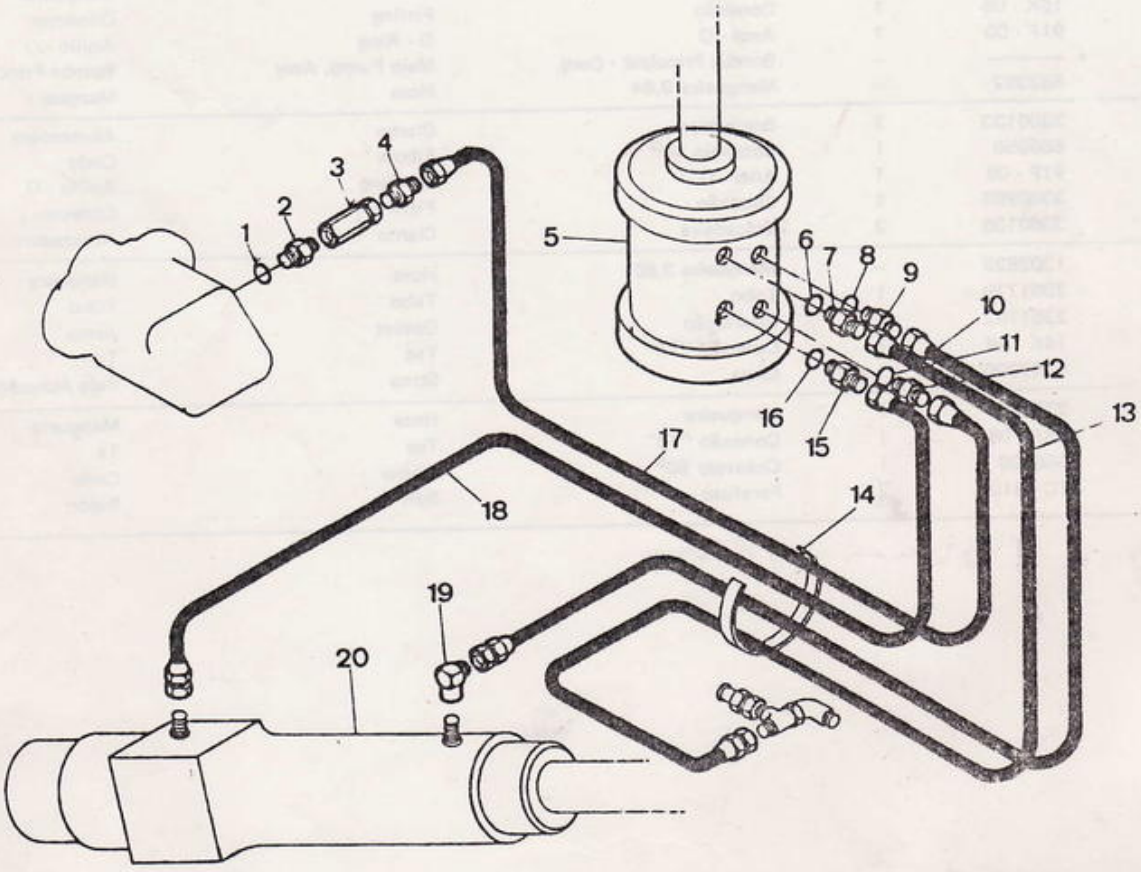
1
2
3
4
5
6
7
8
9
10
11
12
13
14
15
16
17
18
19
20

## GASOLINA / DIESEL / GLP / ALCOOL
## GASOLINE / DIESEL / LPG / ALCOHOL
## GASOLINA / DIESEL / GLP / ALCOHOL

| ITEM Nº. Nº. | PEÇA Nº. PART Nº. PIEZA Nº. | QTD. QTY. CTD. | DESCRIÇÃO | DESCRIPTION | DESCRIPCIÓN |
|---|---|---|---|---|---|
| 1 | 91F - 06 | 1 | Anel - O | O - Ring | Anillo - O |
| 2 | 15K - 06 | 1 | Conexão | Fitting | Conector |
| 3 | 661703 | 1 | Válvula | Valve | Válvula |
| 4 | 3309703 | 1 | Conexão | Fitting | Conector |
| 5 | + ——— | – | Caixa de Direção - Conj. | Steering Box, Assy | Caja Dirección - Conj. |
| 6 | 91F - 06 | 1 | Anel - O | O - Ring | Anillo - O |
| 7 | 755056 | 1 | Conexão | Fitting | Conector |
| 8 | 91F - 05 | 1 | Anel - O | O - Ring | Anillo - O |
| 9 | 15K - 05 | 1 | Conexão | Fitting | Conector |
| 10 | 1501826 | 1 | Mangueira | Hose | Manguera |
| 11 | 91F - 05 | 1 | Anel - O | O - Ring | Anillo - O |
| 12 | 84F - 6 | 1 | Conexão | Fitting | Conector |
| 13 | 1502652 | 1 | Mangueira | Hose | Manguera |
| 14 | 31H - 42 | 1 | Grampo | Clip | Abrazadera |
| 15 | 16K - 05 | 1 | Conexão | Fitting | Conector |
| 16 | 91F - 05 | 1 | Anel - O | O - Ring | Anillo - O |
| 17 | 3309570 | 1 | Mangueira | Hose | Manguera |
| 18 | 3309996 | 1 | Mangueira | Hose | Manguera |
| 19 | 12K - 05 | 1 | Cotovelo 90° | Elbow | Codo |
| 20 | + ——— | – | Cilindro de Direção - Conj. | Steering Cylinder, Assy | Cilindro Dirección - Conj. |

PE - 036

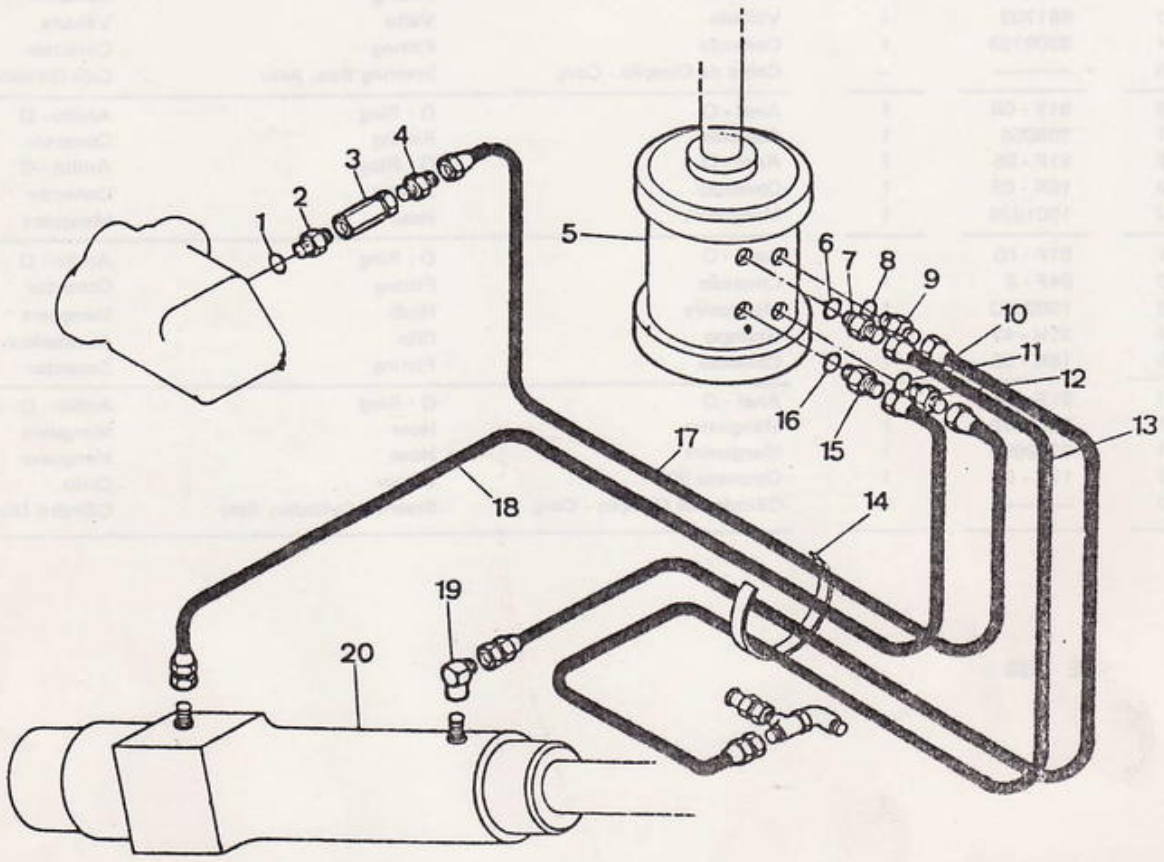
1
2
3
4
5
6
7
8
9
10
11
12
13
14
15
16
17
18
19
20

## GASOLINA / DIESEL / GLP / ÁLCOOL
## GASOLINE / DIESEL / LPG / ALCOHOL
## GASOLINA / DIESEL / GLP / ALCOHOL

| ITEM Nº. Nº. | PEÇA Nº. PART Nº. PIEZA Nº. | QTD. QTY. CTD. | DESCRIÇÃO | DESCRIPTION | DESCRIPCIÓN |
|---|---|---|---|---|---|
| 1 | 91F - 06 | 1 | Anel - O | O - Ring | Anillo - O |
| 2 | 16K - 06 | 1 | Conexão | Fitting | Conector |
| 3 | 661703 | 1 | Válvula | Valve | Válvula |
| 4 | 3309703 | 1 | Conexão | Fitting | Conector |
| 5 | + ——— | – | Caixa de Direção - Conj. | Steering Box, Assy | Caja Dirección - Conj |
| 6 | 91F - 06 | 1 | Anel - O | O - Ring | Anillo - O |
| 7 | 755056 | 1 | Conexão | Fitting | Conector |
| 8 | 91F - 05 | 1 | Anel - O | O - Ring | Anillo - O |
| 9 | 15K - 05 | 1 | Conexão | Fitting | Conector |
| 10 | 1501826 | 1 | Mangueira | Hose | Manguera |
| 11 | 91F - 05 | 1 | Anel - O | O - Ring | Anillo - O |
| 12 | 84F - 6 | 1 | Conexão | Fitting | Conector |
| 13 | 1502652 | 1 | Mangueira | Hose | Manguera |
| 14 | 1736910 | 1 | Cinta | Strap | Abrazadera |
| 15 | 15K - 05 | 1 | Conexão | Fitting | Conector |
| 16 | 91F - 05 | 1 | Anel - O | O - Ring | Anillo - O |
| 17 | 3309570 | 1 | Mangueira | Hose | Manguera |
| 18 | 3309996 | 1 | Mangueira | Hose | Manguera |
| 19 | 12K - 05 | 1 | Cotovelo 90º | Elbow | Codo |
| 20 | + ——— | – | Cilindro de Direção - Conj. | Steering Cylinder, Assy | Cilindro Dirección - Conj. |

PE - 036

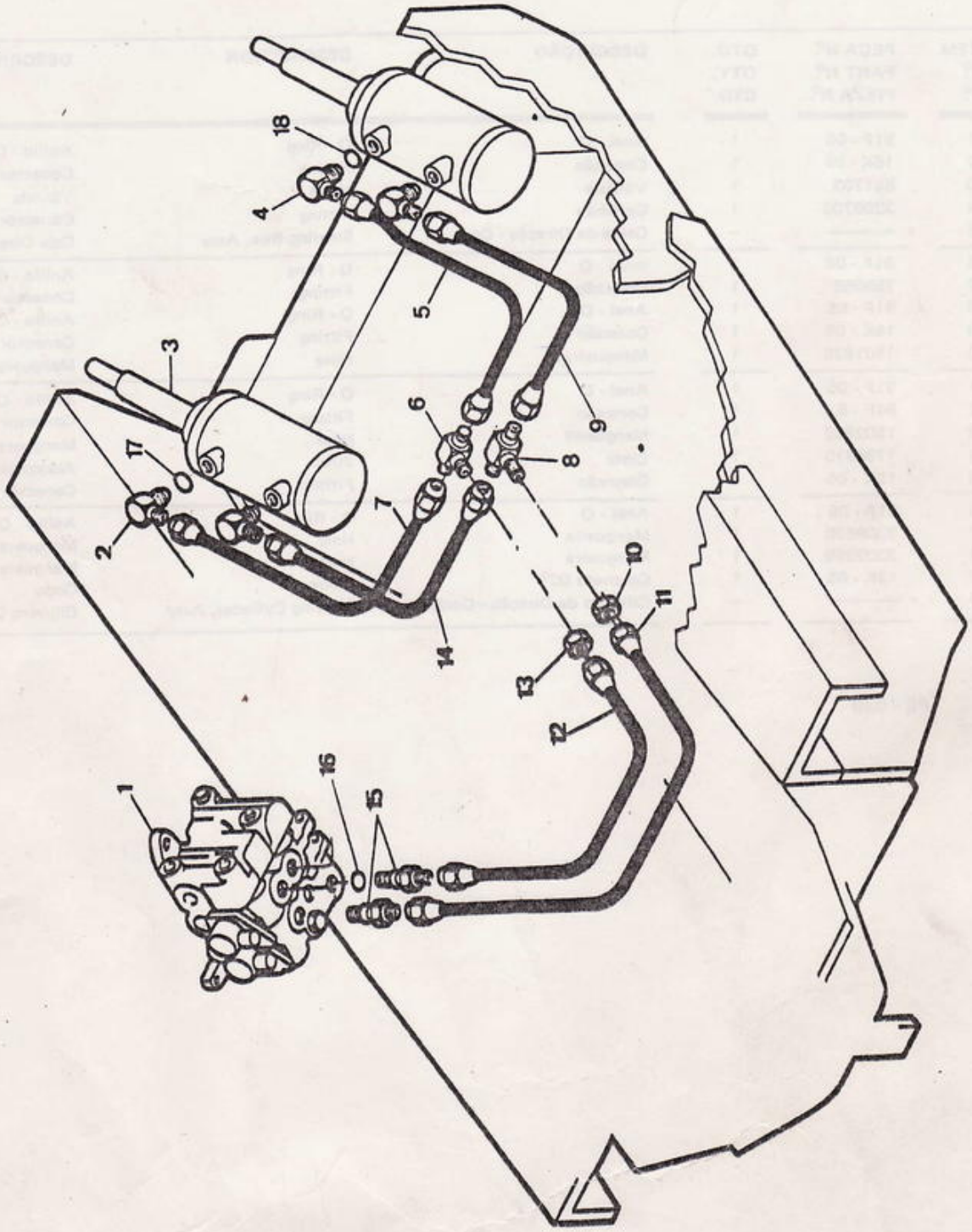
18
4
5
3
6
9
8
17
7
2
10
11
14
13
12
16
15
1

## GASOLINA / DIESEL / GLP / ALCOOL
## GASOLINE / DIESEL / LPG / ALCOHOL
## GASOLINA / DIESEL / GLP / ALCOHOL

| ITEM Nº. Nº. | PEÇA Nº. PART Nº. PIEZA Nº. | QTD. QTY. CTD. | DESCRIÇÃO | DESCRIPTION | DESCRIPCIÓN |
|---|---|---|---|---|---|
| 1 | + ——— | – | Válvula Principal - Conj. | Main Valve, Assy | Válvula Principal - Conj. |
| 2 | 17K - 05 | 2 | Cotovelo 90° | Elbow | Codo |
| 3 | + ——— | – | Cilindro Inclinação - Conj. | Tilt Cylinder, Assy | Cilindro Inclinac. Conj. |
| 4 | 17K - 05 | 2 | Cotovelo 90° | Elbow | Codo |
| 5 | 3308837 | 1 | Mangueira | Hose | Manguera |
| 6 | 90F - 06 | 1 | Conexão "Tê" | Tee | Te |
| 7 | 3308837 | 1 | Mangueira | Hose | Manguera |
| 8 | 90F - 06 | 1 | Conexão "Tê" | Tee | Te |
| 9 | 3308836 | 1 | Mangueira | Hose | Manguera |
| 10 | 86F - 06 | 1 | Porca | Nut | Tuerca |
| 11 | 2372149 | 1 | Mangueira | Hose | Manguera |
| 12 | 2372149 | 1 | Mangueira | Hose | Manguera |
| 13 | 86F - 06 | 1 | Porca | Nut | Tuerca |
| 14 | 3308836 | 1 | Mangueira | Hose | Manguera |
| 15 | 15K - 06 | 2 | Conexão | Fitting | Conector |
| 16 | 91F - 06 | 2 | Anel - O | O - Ring | Anillo - O |
| 17 | 91F - 05 | 1 | Anel - O | O - Ring | Anillo - O |
| 18 | 91F - 05 | 1 | Anel - O | O - Ring | Anillo - O |

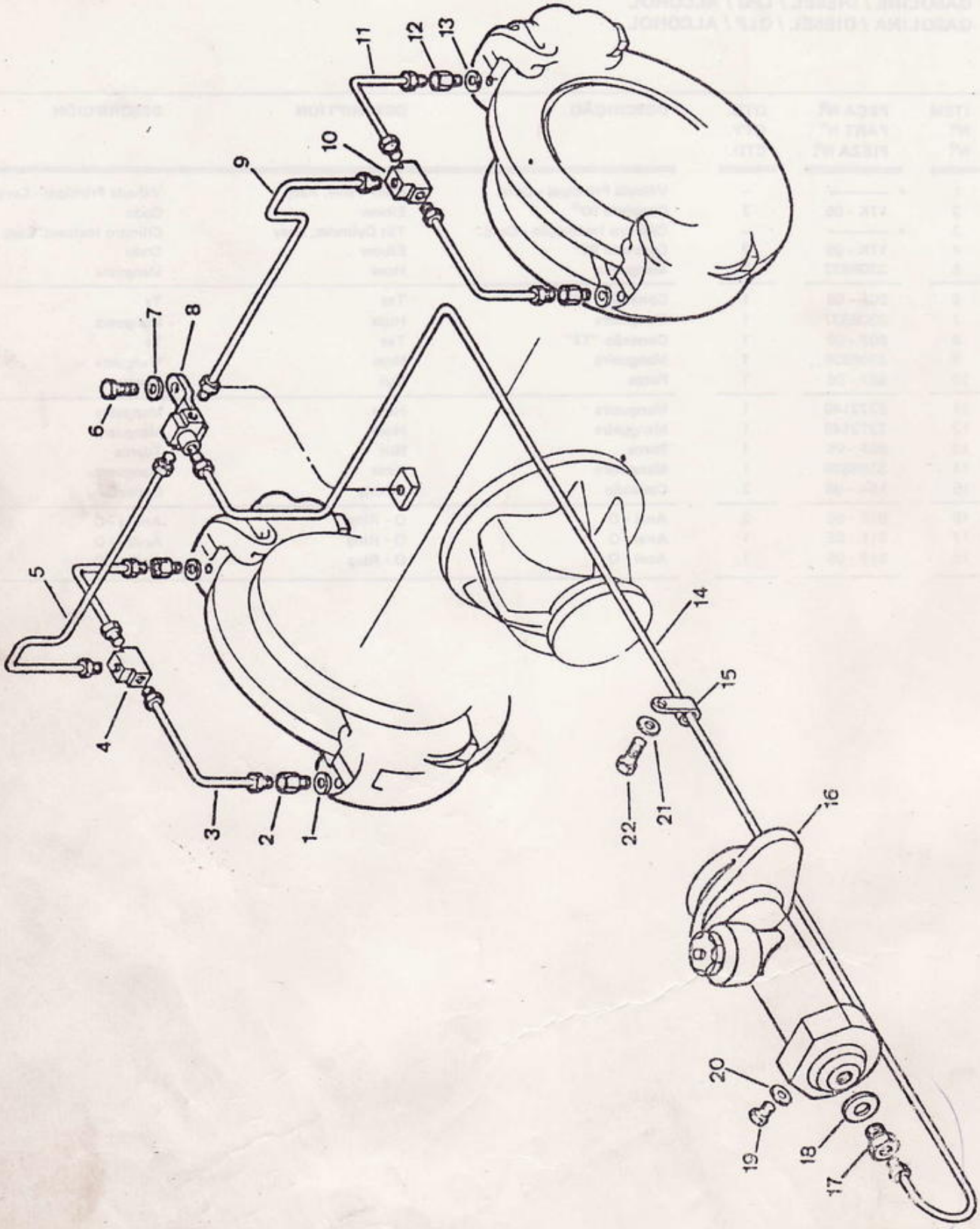
1
2
3
4
5
6
7
8
9
10
11
12
13
14
15
16
17
18
19
20
21
22

## GASOLINA / DIESEL / GLP / ÁLCOOL
## GASOLINE / DIESEL / LPG / ALCOHOL
## GASOLINA / DIESEL / GLP / ALCOHOL

| ITEM Nº. Nº. | PEÇA Nº. PART Nº. PIEZA Nº. | QTD. QTY. CTD. | DESCRIÇÃO | DESCRIPTION | DESCRIPCIÓN |
|---|---|---|---|---|---|
| 1 | 222981 | 2 | Arruela | Washer | Arandela |
| 2 | 3308291 | 2 | Conexão | Fitting | Conector |
| 3 | 3309580 | 2 | Tubo | Tube | Tubo |
| 4 | 1300823 | 1 | Conexão "Tê" | Tee | Te |
| 5 | 3309578 | 1 | Tubo L.E. | Tube L.H. | Tubo L.I. |
| 6 | 1C - 612 | 1 | Parafuso | Bolt | Bulón |
| 7 | 23E - 06 | 1 | Arruela de Pressão | Lockwasher | Arandela Seguridad |
| 8 | 663965 | 1 | Conexão "Tê" | Tee | Te |
| 9 | 3309576 | 1 | Tubo L.D. | Tube R.H. | Tubo L.D. |
| 10 | 1300823 | 1 | Conexão "Tê" | Tee | Te |
| 11 | 3309580 | 2 | Tubo | Tube | Tubo |
| 12 | 3308291 | 2 | Conexão | Fitting | Conector |
| 13 | 222981 | 2 | Arruela | Washer | Arandela |
| 14 | 3309583 | 1 | Tubo | Tube | Tubo |
| 15 | 30H - 12 | 1 | Grampo | Clip | Abrazadera |
| 16 | + ——— | – | Cilindro Mestre - Conj. | Master Cylinder, Assy | Bomba de Freno - Conj. |
| 17 | 3308293 | 1 | Conexão | Fitting | Conector |
| 18 | 222981 | 1 | Arruela | Washer | Arandela |
| 19 | 3308289 | 3 | Bujão | Plug | Tapón |
| 20 | 222981 | 3 | Arruela | Washer | Arandela |
| 21 | 23E - 06 | 1 | Arruela de Pressão | Lockwasher | Arandela Seguridad |
| 22 | 1C - 612 | 1 | Parafuso | Bolt | Bulón |

PE - 041 MP - 128 E

CLARK

**TORRE DE ELEVAÇÃO - FIXAÇÃO**
**UPRIGHT - MOUNTING**
**LA TORRE - MONTAJE**

**E - Q01**

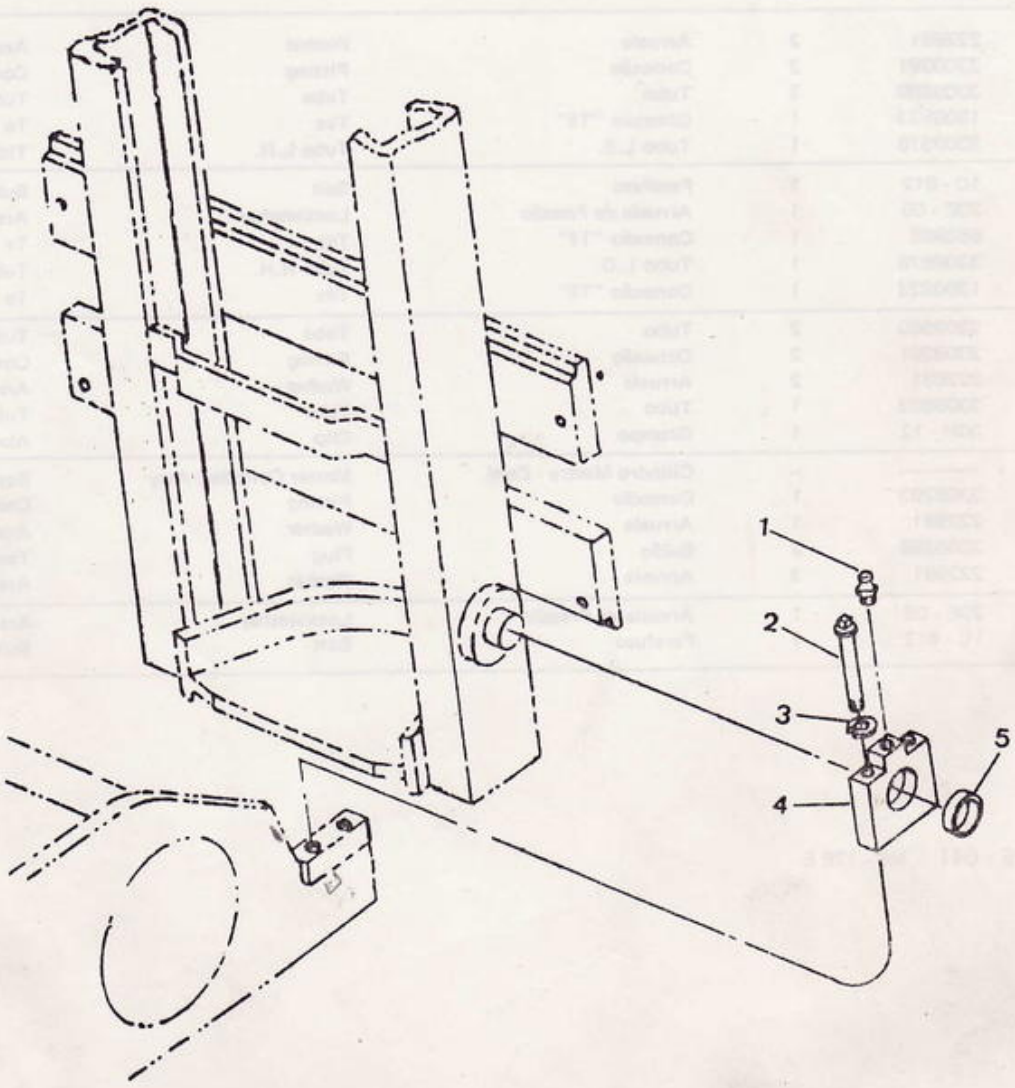

# TORRE DE ELEVAÇÃO - FIXAÇÃO
# UPRIGHT - MOUNTING
# LA TORRE - MONTAJE

GASOLINA / DIESEL / GLP / ÁLCOOL
GASOLINE / DIESEL / LPG / ALCOHOL
GASOLINA / DIESEL / GLP / ALCOHOL

| ITEM Nº Nº | PEÇA Nº. PART Nº. PIEZA Nº. | QTD. QTY. CTD. | DESCRIÇÃO | DESCRIPTION | DESCRIPCIÓN |
|---|---|---|---|---|---|
| 1 | 10H - 35 | 2 | Graxeiro | Fitting Grease | Grasero |
| 2 | 73G - 1288 | 2 | Parafuso | Capscrew | Bulón |
| 3 | 23E - 12 | 2 | Arruela de Pressão | Lockwasher | Arandela Seguridad |
| 4 | 2344689 | 2 | Suporte | Support | Soporte |
| 5 | 1326021 | 2 | Bucha | Bushing | Buje |

CLARK

TORRE DE ELEVAÇÃO - CONJUNTO
STANDARD UPRIGHT - ASSEMBLY
CONJUNTO DE LA TORRE

E - Q02

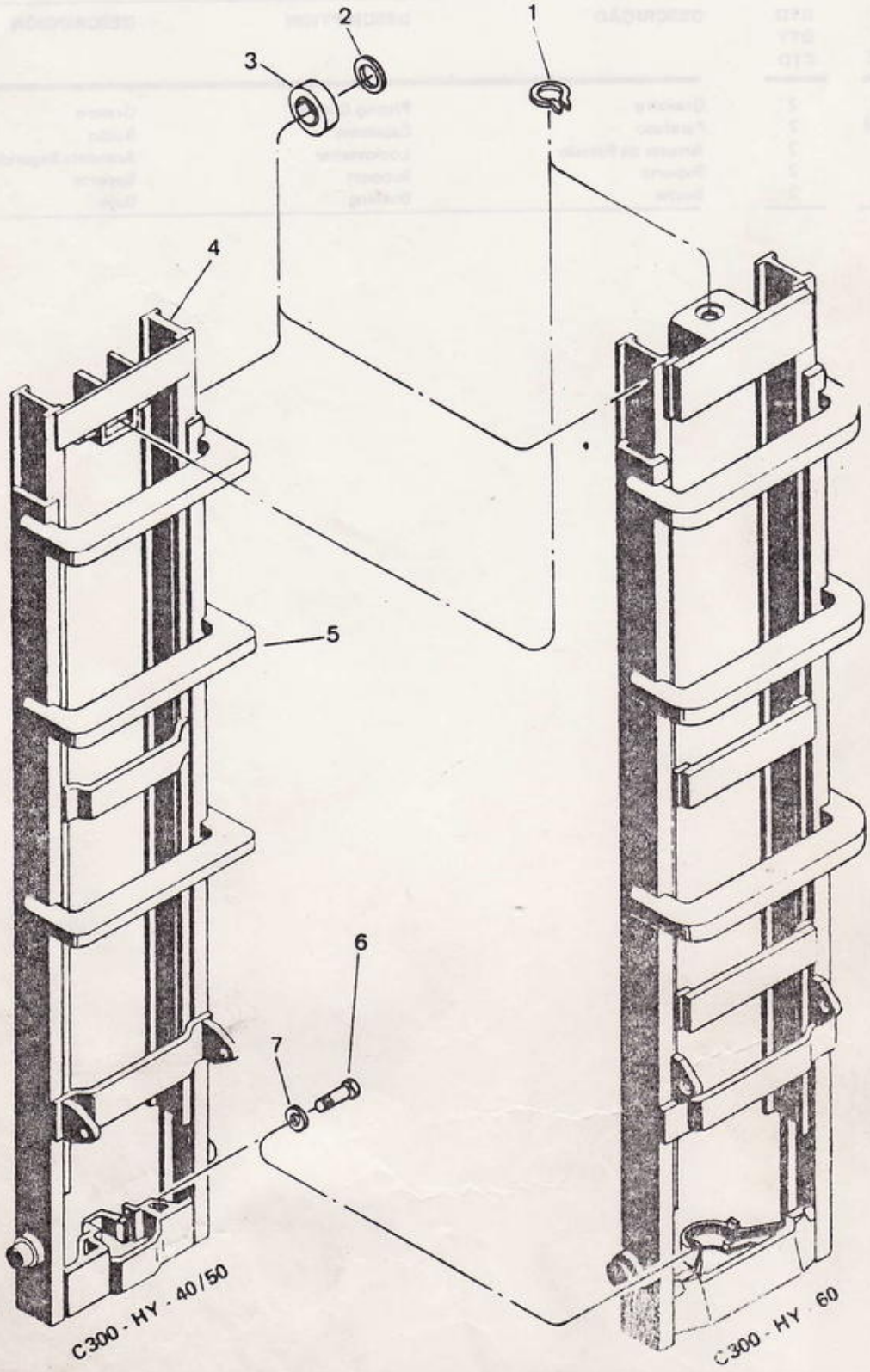

CLARK

TORRE DE ELEVAÇÃO · CONJUNTO
STANDARD UPRIGHT · ASSEMBLY
CONJUNTO DE LA TORRE

**GASOLINA / DIESEL / GLP / ÁLCOOL**
**GASOLINE / DIESEL / LPG / ALCOHOL**
**GASOLINA / DIESEL / GLP / ALCOHOL**

| ITEM Nº Nº | PEÇA Nº PART Nº PIEZA Nº | QTD. QTY CTD. | DESCRIÇÃO | DESCRIPTION | DESCRIPCIÓN |
|---|---|---|---|---|---|
| A | [1] ——— | – | Torre de Elevação · Conj | Standart Upright, Assy | Conjunto de Torre |
| 1 | 1325680 | 1 | Anel de Trava | Snap Ring | Anillo de Traba |
| 2 | 1323588 | – | Calço | Shim | Planchita |
| 3 | 2326653 | 4 | Rodete | Roller | Cojinete |
| 4 | [1] ——— | – | Viga · I | Inner Rail | Riel Interior |
| 5 | [1] ——— | – | Viga · U | Outer Rail | Riel Exterior |
| 6 | 2C · 612 | 2 | Parafuso | Bolt | Bulón |
| 7 | 2D 06 | 2 | Porca | Nut | Tuerca |

[1] Veja Tabela de peças variáveis / See Decks Véase Tablero de piezas · C300 · HY 40/50 - 3308421 - C300 · HY · 60 - F 738

CLARK

ROLDANA E CORRENTE DE ELEVAÇÃO
SHEAVE CARRIER & LIFT CHAIN
POLEA ACANALADA Y CADENA DE LEVANTAR

E - Q03

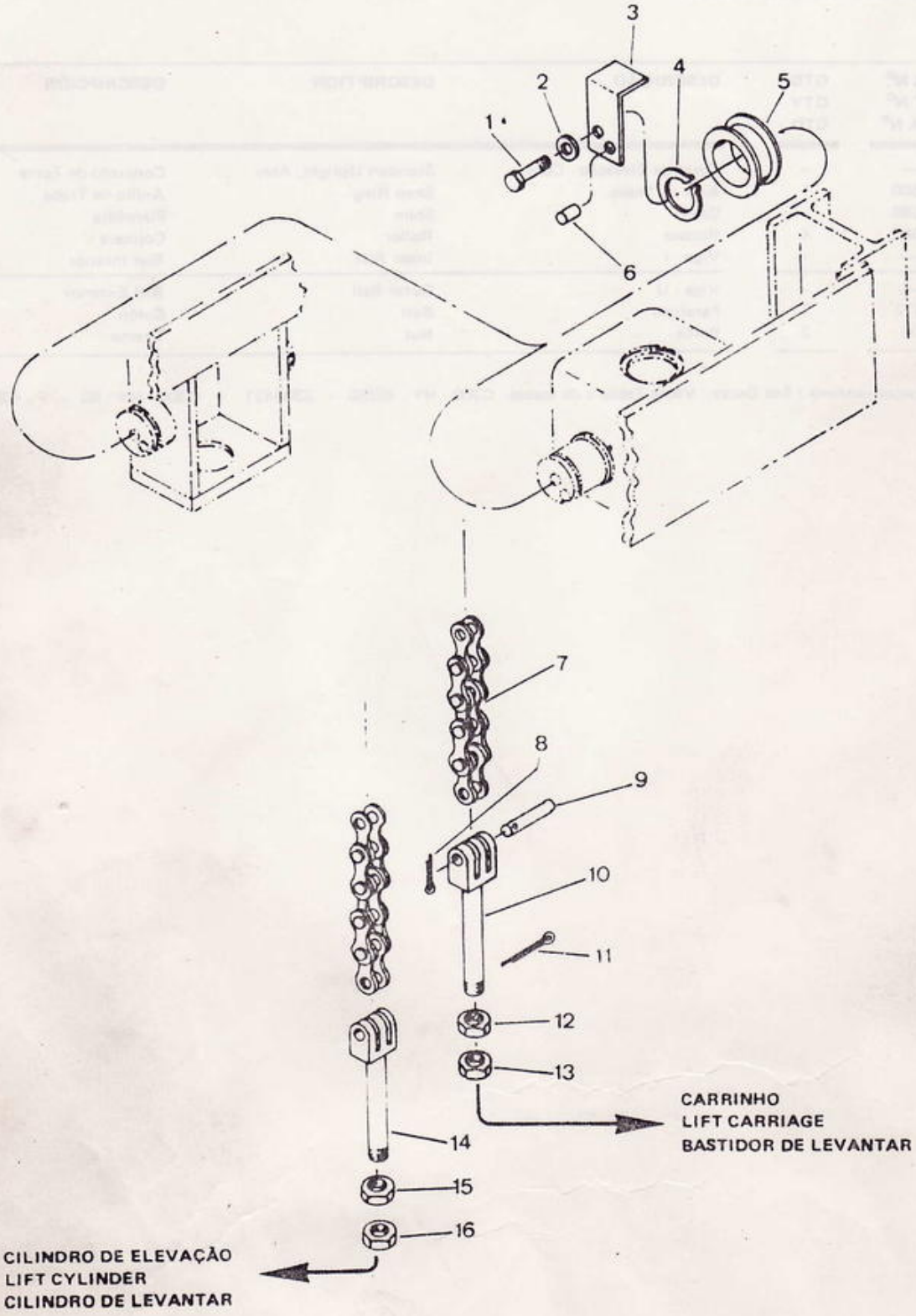

CLARK

ROLADANA E CORRENTE DE ELEVAÇÃO
SHEAVE CARRIER & LIFT CHAIN
POLEA ACANALADA Y CADENA DE LEVANTAR

## GASOLINA / DIESEL / GLP / ÁLCOOL
## GASOLINE / DIESEL / LPG / ALCOHOL – 40 · 50
## GASOLINA / DIESEL / GLP / ALCOHOL

| ITEM Nº. Nº. | PEÇA Nº. PART Nº. PIEZA Nº. | QTD. QTY. CTD. | DESCRIÇÃO | DESCRIPTION | DESCRIPCIÓN |
|---|---|---|---|---|---|
| 1 | 2C - 812 | 2 | Parafuso | Bolt | Bulón |
| 2 | 9E - 08 | 2 | Arruela de Pressão | Lockwasher | Arandela Seguridad |
| 3 | [1]2348763 | 2 | Retentor | Retainer | Retén |
| 4 | 659065 | 2 | Anel | Ring | Anillo |
| 5 | 1692093 | 2 | Roldana | Sheave | Polea |
| 6 | 1318151 | 1 | Pino | Pin | Pasador |
| 7 | [2]——— | – | Corrente | Chain | Cadena |
| 8 | 1F - 210 | 2 | Contrapino | Cotter Pin | Chaveta dos Patas |
| 9 | 1772171 | 2 | Pino | Pin | Pasador |
| 10 | 2329841 | 2 | Âncora da Corrente | Anchor | Anclaje |
| 11 | 1F - 416 | 4 | Contrapino | Cotter Pin | Chaveta dos Patas |
| 12 | 2360649 | 2 | Porca | Nut | Tuerca |
| 13 | 2D - 10 | 2 | Porca | Nut | Tuerca |
| 14 | 1703720 | 2 | Âncora da Corrente | Anchor | Anclaje |
| 15 | 2360649 | 2 | Porca | Nut | Tuerca |
| 16 | 2D - 10 | 2 | Porca | Nut | Tuerca |

[1] Inclui / Inc. 4
[2] Veja Tabela de peças variáveis / See Decks / Véase Tablero de piezas - 3308421

## GASOLINA / DIESEL / GLP / ÁLCOOL
## GASOLINE / DIESEL / LPG / ALCOHOL – 60
## GASOLINA / DIESEL / GLP / ALCOHOL

| ITEM Nº. Nº. | PEÇA Nº. PART Nº. PIEZA Nº. | QTD. QTY. CTD. | DESCRIÇÃO | DESCRIPTION | DESCRIPCIÓN |
|---|---|---|---|---|---|
| 1 | 2C - 812 | 2 | Parafuso | Bolt | Bulón |
| 2 | 9E - 08 | 2 | Arruela de Pressão | Lockwasher | Arandela Seguridad |
| 3 | [1]2348763 | 2 | Retentor | Retainer | Retén |
| 4 | 659065 | 2 | Anel | Ring | Anillo |
| 5 | 1692093 | 2 | Roldana | Sheave | Polea |
| 6 | 1318151 | 2 | Pino | Pin | Pasador |
| 7 | [2]——— | – | Corrente | Chain | Cadena |
| 8 | 1F - 212 | 2 | Contrapino | Cotter Pin | Chaveta dos Patas |
| 9 | 2336291 | 2 | Pino | Pin | Pasador |
| 10 | 2334724 | 2 | Âncora da Corrente | Anchor | Anclaje |
| 11 | 1F - 524 | 4 | Contrapino | Cotter Pin | Chaveta dos Patas |
| 12 | 2360649 | 2 | Porca | Nut | Tuerca |
| 13 | 2D - 10 | 2 | Porca | Nut | Tuerca |
| 14 | 2334723 | 2 | Âncora da Corrente | Anchor | Anclaje |
| 15 | 2360649 | 2 | Porca | Nut | Tuerca |
| 16 | 2D - 10 | 2 | Porca | Nut | Tuerca |

[1] Inclui / Inc. 4
[2] Veja Tabela de peças variáveis / See Decks / Véase Tablero de piezas - F - 0738

CLARK

CILINDRO DE ELEVAÇÃO - CONJUNTO
LIFT CYLINDER - ASSEMBLY
CONJUNTO DEL CILINDRO DE LEVANTAR

E - Q04

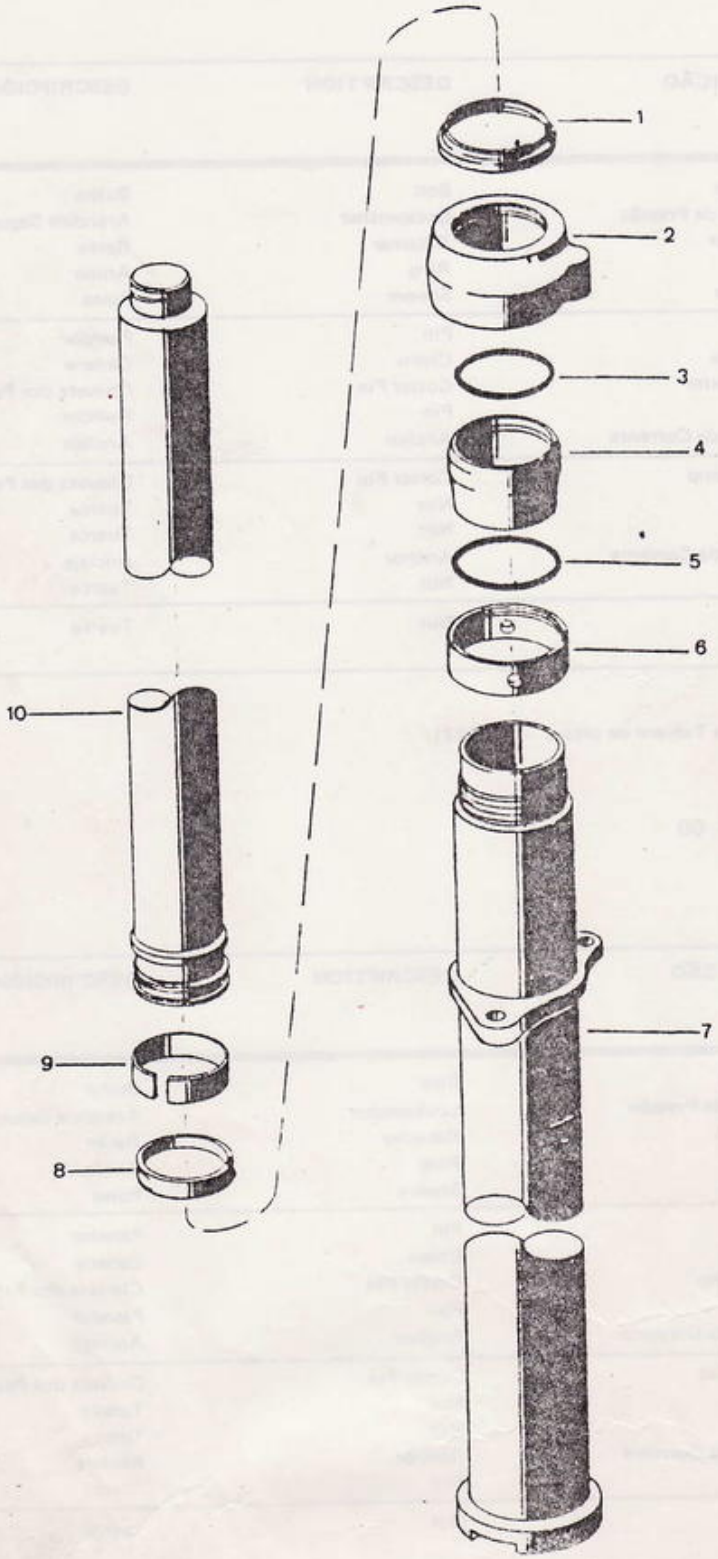

CLARK

# CILINDRO DE ELEVAÇÃO - CONJUNTO
# LIFT CYLINDER - ASSEMBLY
# CONJUNTO DEL CILINDRO DE LEVANTAR

**GASOLINA / DIESEL / GLP / ÁLCOOL**
**GASOLINE / DIESEL / LPG / ALCOHOL**
**GASOLINA / DIESEL / GLP / ALCOHOL**

| ITEM Nº. Nº. | PEÇA Nº. PART Nº. PIEZA Nº. | QTD. QTY. CTD. | DESCRIÇÃO | DESCRIPTION | DESCRIPCIÓN |
|---|---|---|---|---|---|
| A | [1] ——— - | – | Cilindro de Elevação - Conj. | Lift Cylinder, Assy | Cilindro de Levantar - Conj. |
| 1 | 1657094 - 288 | 1 | Anel Raspador | Wiper | Limpiador |
| 2 | [2] 2336210 | 1 | Cabeçote | Cap | Tapa |
| 3 | 763692 - | 1 | Anel - O | O - Ring | Anillo - O |
| 4 | 738422 | 1 | Bucha | Bushing | Buje de la Tapa |
| 5 | 25K - 60320 | 1 | Anel - O | O - Ring | Anillo - O |
| 6 | 2326492 | 1 | Trava | Fastener | Prenso de la Tuerca |
| 7 | [1] ——— | – | Corpo | Cylinder | Cilindro |
| 8 | 1630968 | 1 | Capa - U | Packing | Sello - U |
| 9 | 2337666 | 1 | Anel Guia | Wear Ring | Anillo Guia |
| 10 | [1] ——— | – | Haste | Rod | Vástago |

[1] Veja Tabela de peças variáveis / See Decks / Véase Tablero de piezas - C300 - HY - 40/50 – 3308421 – C300 - HY - 60 - F - 738
[2] Inclui - Inc 4

Reparo: 3319634

CLARK

**LINHAS DE RETORNO DO CILINDRO DE ELEVAÇÃO**
**LIFT CYLINDER VENT LINE**
**LÍNEAS DE VENTILACIÓN DEL CILINDRO DE LEVANTAR**

**E - Q05**

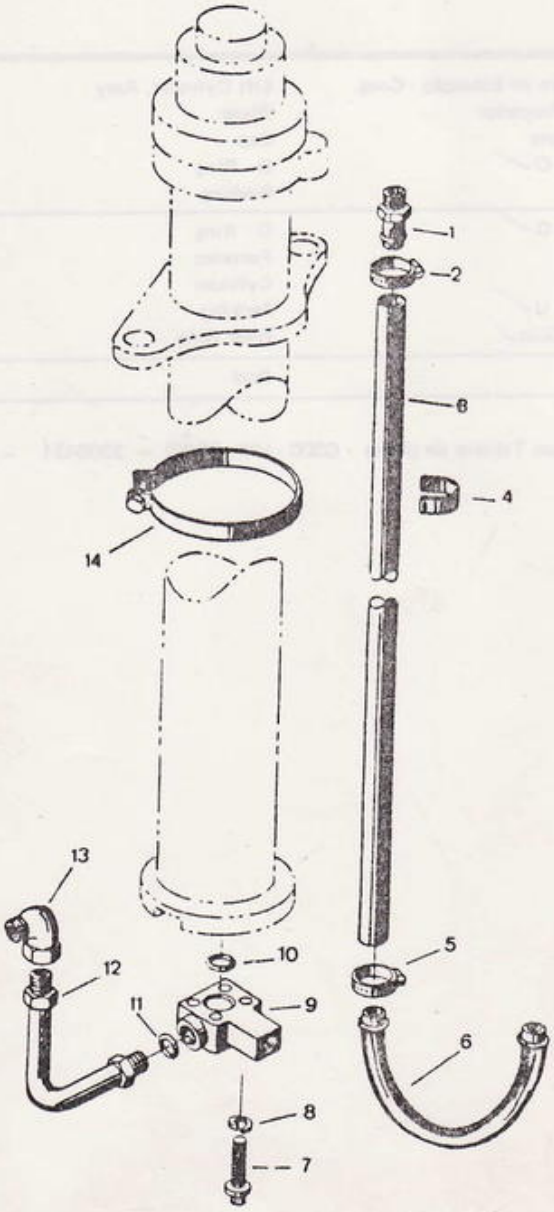

CLARK

# LINHAS DE RETORNO DO CILINDRO DE ELEVAÇÃO
# LIFT CYLINDER VENT LINE
# LÍNEAS DE VENTILACIÓN DEL CILINDRO DE LEVANTAR

**GASOLINA / DIESEL / GLP / ÁLCOOL**
**GASOLINE / DIESEL / LPG / ALCOHOL**
**GASOLINA / DIESEL / GLP / ALCOHOL**

| ITEM Nº Nº | PEÇA Nº PART Nº PIEZA Nº | QTD. QTY. CTD. | DESCRIÇÃO | DESCRIPTION | DESCRIPCIÓN |
|---|---|---|---|---|---|
| 1 | 666867 | 1 | Conexão | Fitting | Conector |
| 2 | 3300134 | 1 | Braçadeira | Clamp | Abrazadera |
| 3 | [1] 743564 | 1 | Mangueira | Hose | Manguera |
| 4 | 754923 | 3 | Retentor | Retainer | Retén |
| 5 | 3300134 | 1 | Braçadeira | Clamp | Abrazadera |
| 6 | 1322905 | 1 | Extensão | Extension Vent | Tubería de Ventilación |
| 7 | 74G - 428 | 4 | Parafuso | Bolt | Bulón |
| 8 | 22E - 04 | 4 | Arruela | Washer | Arandela |
| 9 | 2330500 | 1 | Válvula Reguladora de Fluxo | Valve Flow Control | Válvula Control Flujo |
| 10 | 25K - 20022 | 1 | Anel - O | O - Ring | Anillo O |
| 11 | 91F - 7 | 1 | Anel - O | O - Ring | Anillo - O |
| 12 | 755834 | 1 | Cotovelo | Elbow | Codo |
| 13 | 12K - 7 | 1 | Cotovelo 45º | Elbow | Codo |
| 14 | 2512979 | 3 | Braçadeira 3" | Clamp | Abrazadera |
| — | | | | | |

[1] Veja tabela de peças variáveis / See Decks / Véase tablero de piezas · C300 · HY · 40/50 – 3308421 – C300 HY · 60 – F · 738

## TABELA DE PEÇAS VARIÁVEIS – DECK Nº 3308421 – STANDARD

| MÁX. ELEVAÇÃO DOS GARFOS | | TORRE DE ELEVAÇÃO CONJUNTO | VIGA "U" CONJUNTO | VIGA "I" CONJUNTO | CILINDRO ELEVAÇÃO CONJUNTO | TUBO CONJUNTO | PISTÃO CONJUNTO | ESPAÇADOR | CORRENTE | | MANGUEIRA |
|---|---|---|---|---|---|---|---|---|---|---|---|
| | | | | | | | | | CONJUNTO | Nº de ELOS | CORTE em mm. |
| Milímetros | Pol. | Ref. 3308421 | Ref. 2346587 | Ref. 3308461 | Ref. 2346625 | Ref. 2346605 | Ref. 2349981 | Ref. | Ref. 2340854 | | Ref. 675973 |
| 2463,8 | 97 | 3308422 | 2346588 | 3308462 | 3307970 | 3307992 | 3308014 | 3308690 | 2340862 | 97 | 1206,5 |
| 2616,2 | 103 | 3308423 | 2346589 | 3308463 | 3307971 | 3307993 | 3308015 | 3308690 | 2340863 | 101 | 1282,7 |
| | | | | | | | | | | | |
| 2768,6 | 109 | 3308424 | 2346590 | 3308464 | 3307972 | 3307994 | 3308016 | 3308690 | 2340864 | 105 | 1358,9 |
| 2921,0 | 115 | 3308425 | 2346591 | 3308465 | 3307973 | 3307995 | 3308017 | 3308690 | 2340865 | 109 | 1435,1 |
| | | | | | | | | | | | |
| 3073,4 | 121 | 3308426 | 2346592 | 3308466 | 3307974 | 3307996 | 3308018 | 3308690 | 2348137 | 113 | 1511,3 |
| 3225,8 | 127 | 3308427 | 2346593 | 3308467 | 3307975 | 3307997 | 3308019 | 3308690 | 2340866 | 117 | 1587,5 |
| 3302,0 | 130 | 3308428 | 3308443 | 3308468 | 3308497 | 3308508 | 3308515 | 3308690 | 2340035 | 119 | 1625,6 |
| 3378,2 | 133 | 3308429 | 2346594 | 3308469 | 3307976 | 3307998 | 3308020 | 3308690 | 2349426 | 121 | 1663,7 |
| 3530,6 | 139 | 3308430 | 2346595 | 3308470 | 3307977 | 3307999 | 3308021 | 3308690 | 2340867 | 125 | 1739,9 |
| 3683,0 | 145 | 3308431 | 2346596 | 3308471 | 3307978 | 3308000 | 3308022 | 3308690 | 2349427 | 129 | 1816,1 |
| 3759,2 | 148 | 3308432 | 3308444 | 3308472 | 3308498 | 3308509 | 3308516 | 3308690 | 2340037 | 131 | 1854,2 |
| 3835,4 | 151 | 3308433 | 2346597 | 3308473 | 3307979 | 3308001 | 3308023 | 3308690 | 2340868 | 133 | 1892,3 |
| 3911,6 | 154 | 3308434 | 3308445 | 3308474 | 3308499 | 3308510 | 3308517 | 3308690 | 2340151 | 135 | 1930,4 |
| | | | | | | | | | | | |
| 4216,4 | 166 | 3308435 | 3308446 | 3308475 | 3308500 | 3308511 | 3308518 | 3308580 | 2349429 | 145 | 2120,9 |
| 4521,2 | 178 | 3308436 | 3308447 | 3308476 | 3308501 | 3308512 | 3308519 | 3308580 | 2340181 | 153 | 2273,3 |
| 4597,4 | 181 | 3308437 | 2346601 | 3308477 | 3308502 | 3308006 | 3308028 | 3308581 | 2348893 | 157 | 2349,5 |
| | | | | | | | | | | | |
| 4902,2 | 193 | 3308438 | 2346602 | 3308478 | 3308503 | 3308008 | 3308030 | 3308581 | 2345764 | 165 | 2501,9 |
| 4978,4 | 196 | 3308439 | 3308448 | 3308479 | 3308504 | 3308513 | 3308520 | 3308036 | 2349431 | 169 | 2578,1 |
| | | | | | | | | | | | |
| 5283,2 | 208 | 3308440 | 3308449 | 3308480 | 3308505 | 3308514 | 3308521 | 3308036 | 2340042 | 177 | 2730,5 |
| 5359,4 | 211 | 3308441 | 2346604 | 3308481 | 3308506 | 3308010 | 3308032 | 3308582 | 3308102 | 181 | 2806,7 |
| 5664,2 | 223 | 3308442 | 3308450 | 3308482 | 3308507 | 3308011 | 3308033 | 3308582 | 3308104 | 189 | 2959,1 |
| | | | | | | | | | | | |
| | | | | | | | | | | | |
| | | | | | | | | | | | |
| | | | | | | | | | | | |

| MÁX. ELEVAÇÃO DOS GARFOS | | TORRE DE ELEVAÇÃO CONJUNTO | VIGA "U" CONJUNTO | VIGA "I" CONJUNTO | CILINDRO ELEVAÇÃO CONJUNTO | TUBO CONJUNTO | PISTÃO CONJUNTO | ESPAÇADOR | CORRENTE | | MANGUEIRA |
|---|---|---|---|---|---|---|---|---|---|---|---|
| | | | | | | | | | CONJUNTO | Nº de ELOS | CORTE em mm. |
| Milímetros | Pol. | Ref. 2346873 | Ref. 2346587 | Ref. 2346138 | Ref. 2346625 | Ref. 2346605 | Ref. 2349981 | Ref. 625131 | Ref. 2335100 | | Ref. 675973 |
| 2286,0 | 90 | 2346874 | 2346588 | 2346919 | 2346626 | 2346606 | 2346900 | 1325961 | 2335118 | 79 | 1066,8 |
| 2438,4 | 96 | 2346875 | 2346589 | 2346920 | 2346627 | 2346807 | 2346901 | 1325961 | 2335119 | 81 | 1143,0 |
| | | | | | | | | | | | |
| 2590,8 | 102 | 2346876 | 2346590 | 2346921 | 2346628 | 2346608 | 2346902 | 1325961 | 2335121 | 85 | 1219,2 |
| 2743,2 | 108 | 2346877 | 2346591 | 2346922 | 2346629 | 2346609 | 2346903 | 1325961 | 2335122 | 87 | 1295,4 |
| | | | | | | | | | | | |
| 2895,6 | 114 | 2346878 | 2346592 | 2346923 | 2346630 | 2346610 | 2346904 | 1325961 | 2335124 | 91 | 1371,6 |
| 3048,0 | 120 | 2346879 | 2346593 | 2346924 | 2346631 | 2346611 | 2346905 | 1325961 | 2335125 | 93 | 1447,8 |
| | | | | | | | | | | | |
| 3200,4 | 126 | 2346880 | 2346594 | 2346925 | 2346632 | 2346612 | 2346906 | 1325961 | 2335127 | 97 | 1524,0 |
| 3352,8 | 132 | 2346881 | 2346595 | 2346926 | 2346633 | 2346613 | 2346907 | 1325961 | 2335128 | 99 | 1600,2 |
| | | | | | | | | | | | |
| 3505,2 | 138 | 2346882 | 2346596 | 2346927 | 2346634 | 2346614 | 2346908 | 1325961 | 2335130 | 103 | 1676,4 |
| 3657,6 | 144 | 2346883 | 2346597 | 2346928 | 2346635 | 2346615 | 2346909 | 1325961 | 2335131 | 105 | 1752,6 |
| 3733,8 | 147 | 2346884 | 2346599 | 2346930 | 2346636 | 2346616 | 2346910 | 1325960 | 2335133 | 109 | 1905,0 |
| | | | | | | | | | | | |
| 4038,6 | 159 | 2346885 | 2346600 | 2346931 | 2346637 | 2346617 | 2346911 | 1325960 | 2335136 | 115 | 2057,4 |
| | | | | | | | | | | | |
| 4343,4 | 171 | 2346886 | 2346601 | 2346932 | 2346638 | 2346618 | 2346912 | 1325960 | 2335139 | 121 | 2209,8 |
| 4419,6 | 174 | 2346887 | 2346602 | 2346933 | 2346639 | 2346619 | 2346913 | 1325656 | 2335142 | 127 | 2362,2 |
| | | | | | | | | | | | |
| 4724,4 | 186 | 2346888 | 2346603 | 2346934 | 2346640 | 2346620 | 2346914 | 1325656 | 2335145 | 133 | 2514,6 |
| 4800,6 | 189 | 2346889 | 2346604 | 2346935 | 2346641 | 2346621 | 2346915 | 1325659 | 2349456 | 137 | 2667,0 |
| | | | | | | | | | | | |
| | | | | | | | | | | | |
| | | | | | | | | | | | |
| | | | | | | | | | | | |
| | | | | | | | | | | | |
| | | | | | | | | | | | |
| | | | | | | | | | | | |

CLARK

E - R01

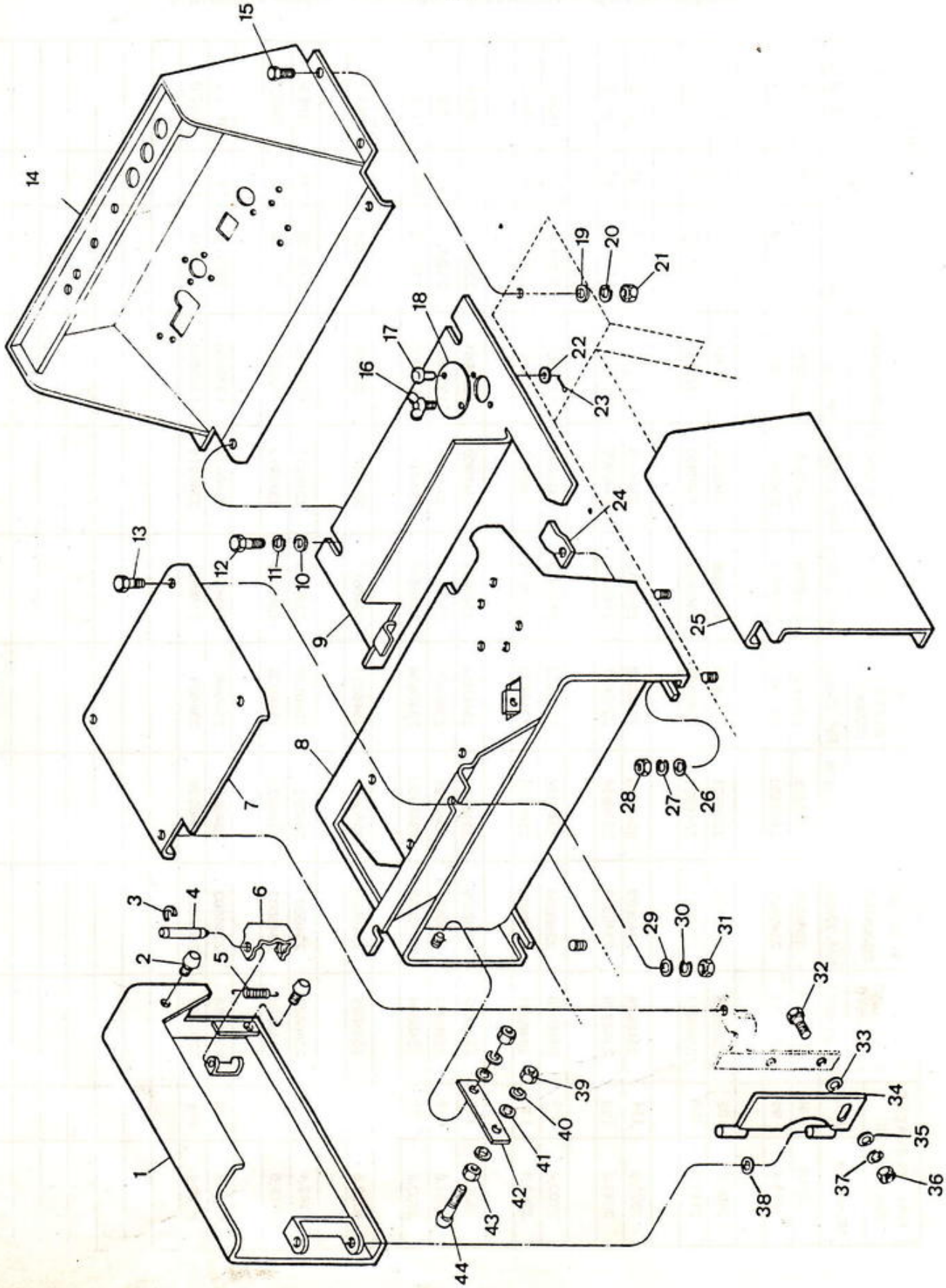


Engenharia do Produto
Serviços Técnicos

## GASOLINA / DIESEL / GLP / ÁLCOOL
## GASOLINE / DIESEL / LPG / ALCOHOL
## GASOLINA / DIESEL / GLP / ALCOHOL

| ITEM Nº. Nº. | PEÇA Nº. PART Nº. PIEZA Nº. | QTD. QTY. CTD. | DESCRIÇÃO | DESCRIPTION | DESCRIPCIÓN |
|---|---|---|---|---|---|
| 1 | 3309026 | 1 | Porta L.E. | Hood, R.H. Side | Capot L.I. |
| 2 | 572444 | 4 | Amortecedor | Dampener | Amortiguador |
| 3 | 1301414 | 4 | Anel | Ring | Anillo |
| 4 | 1324852 | 2 | Pino | Pin | Pasador |
| 5 | 2314489 | 2 | Mola | Spring | Resorte |
| 6 | 2314494 | 2 | Trava | Lock | Traba |
| 7 | [1]2378415 | 1 | Capô | Hood, Top | Capot |
| 7A | [2]2378612 | 1 | Capô | Hood, Top | Capot |
| 7B | [3]3309938 | 1 | Capô | Hood, Top | Capot |
| 8 | 3309711 | 1 | Suporte do Assento | Support, Seat | Soporte Asiento |
| 8A | [4]3309712 | 1 | Suporte do Assento | Support, Seat | Soporte Asiento |
| 9 | 3309745 | 1 | Assoalho | Plate, Rear Floor | Placa del Piso |
| 10 | 25E - 18 | 2 | Arruela | Washer | Arandela |
| 11 | 23E - 06 | 2 | Arruela de Pressão | Lockwasher | Arandela Seguridad |
| 12 | 1C - 616 | 2 | Parafuso | Bolt | Bulón |
| 13 | 1C - 620 | 4 | Parafuso | Bolt | Bulón |
| 14 | 3309438 | 1 | Sup. Coluna Direção | Cowl, Assy | Conj. Corraja O'mitra |
| 15 | 1C - 620 | 4 | Parafuso | Bolt | Bulón |
| 16 | 358909 | 1 | Parafuso Borboleta | Bolt | Bulón |
| 17 | 4F - 5062 | 1 | Pino | Pin | Pasador |
| 18 | 1669458 | 1 | Tampa | Cap | Tapa |
| 19 | 616786 | 4 | Arruela | Washer | Arandela |
| 20 | 23E - 06 | 4 | Arruela de Pressão | Lockwasher | Arandela Seguridad |
| 21 | 61D - 06 | 4 | Porca | Nut | Tuerca |
| 22 | 25E - 16 | 1 | Arruela | Washer | Arandela |
| 23 | 1F - 310 | 1 | Contrapino | Cotter Pin | Chaveta dos Patas |
| 24 | 442773 | 1 | Trava | Clip | Resorte del Perno |
| 25 | 3309028 | 1 | Porta L.D. | Hood, R.H. Side | Capot L.D. |
| 26 | 616786 | 3 | Arruela | Washer | Arandela |
| 27 | 23E - 06 | 4 | Arruela de Pressão | Lockwasher | Arandela Seguridad |
| 28 | 61D - 06 | 4 | Porca | Nut | Tuerca |
| 29 | 625037 | 4 | Arruela | Washer | Arandela |
| 30 | 23E - 06 | 4 | Arruela de Pressão | Lockwasher | Arandela Seguridad |
| 31 | 61D - 06 | 4 | Porca | Nut | Tuerca |
| 32 | 1C - 632 | 4 | Parafuso | Bolt | Bulón |
| 33 | 25E - 24 | 4 | Arruela | Washer | Arandela |
| 34 | 442398 | 2 | Dobradiça | Hinge | Bisagra |
| 35 | 625037 | 4 | Arruela | Washer | Arandela |
| 36 | 61D - 06 | 4 | Porca | Nut | Tuerca |
| 37 | 23E - 06 | 4 | Arruela de Pressão | Lockwasher | Arandela Seguridad |
| 38 | 25E - 21 | 4 | Arruela | Washer | Arandela |
| 39 | 61D - 06 | 4 | Porca | Nut | Tuerca |
| 40 | 23E - 06 | 4 | Arruela de Pressão | Lockwasher | Arandela Seguridad |
| 41 | 25E - 18 | 6 | Arruela | Washer | Arandela |
| 42 | 442690 | 2 | Suporte | Support | Soporte |
| 43 | 7D - 06 | 2 | Porca | Nut | Tuerca |
| 44 | 2314496 | 2 | Parafuso | Bolt | Bulón |

[1] Gasolina / Álcool
[2] Diesel
[3] GLP / LPG
[4] Álcool / Alcohol


CLARK
1
2

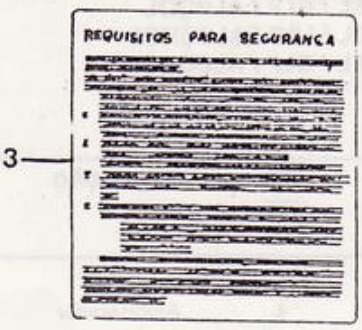
REQUISITOS PARA SEGURANÇA
3

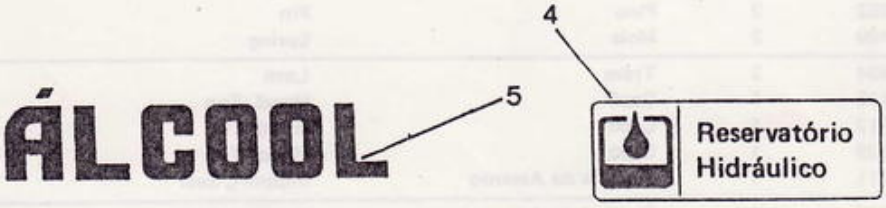
4
ÁLCOOL
5
Reservatório
Hidráulico

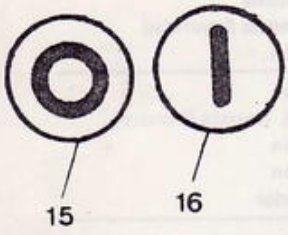
15
16


8


7


6

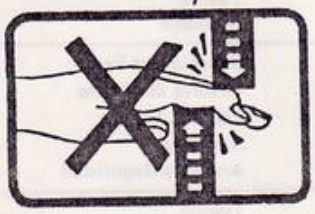
9

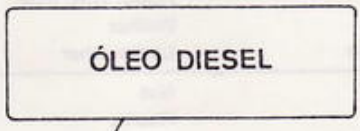
ÓLEO DIESEL
11


10
CLARK


12


13

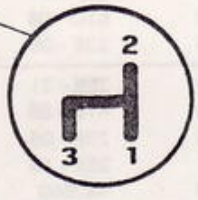
14
2
3
1

## GASOLINA / DIESEL / GLP / ÁLCOOL
## GASOLINE / DIESEL / LPG / ALCOHOL
## GASOLINA / DIESEL / GLP / ALCOHOL

| ITEM Nº | PEÇA Nº. PART Nº. PIEZA Nº. | QTD. QTY. CTD. | DESCRIÇÃO DESCRIPTION DESCRIPCIÓN |
|---|---|---|---|
| 1 | 6515213 | 4 | Rebite<br>Rivet<br>Remache |
| 2 | 3310022 | 1 | Placa de Identificação - Capacidade e Série<br>Plate, Capacity & Serial Number<br>Placa de Numero de Série y Capacidad |
| 3 | 3310050 | 1 | Placa de Instrução - Requisitos para Segurança<br>Plate, Safety Instruction<br>Placa de Instrucción de Seguridad |
| 4 | 3308247 | 1 | Decalcomania - "Reservatório Hidráulico<br>Decal, Hydraulic Oil<br>Calcomania Aceite Hidráulico |
| 5 | 3309038 | 1 | Decalcomania - "Álcool "<br>Decal - Alcohol<br>Calcomania - Alcohol |
| 6 | 2349361 | 1 | Decalcomania - "Advertência"<br>Caution Forks Decal<br>Calcomania - Advertência |
| 7 | 2338779 | 1 | Decalcomania - "Elevação"<br>Decal, Upright Control Lever<br>Calcomaniá del Control de Palancas de la Torre |
| 8 | 2338780 | 1 | Decalcomania - "Inclinação"<br>Decal, Tilt Lever<br>Calcomania del Control de Palancas Inclinación |
| 9 | 2349998 | 1 | Decalcomania - "Não Coloque as Mãos"<br>Hands Off Decal<br>Calcomania - No Coloque las Manos |
| 10 | 2348904 | 4 | Decalcomania - "Clark"<br>Decal, Clark (large)<br>Calcomania Clark (grande) |
| 11 | 3306744 | 1 | Decalcomania : "Óleo Diesel"<br>Decal Diesel Oil<br>Calcomania Aceite Diesel |
| 12 | 2338781 | 1 | Decalcomania - Frente e Ré<br>Fwd. & Reverse Decal<br>Calcomania - Adelante y Marcha Atrás |
| 13 | 3304104 | 1 | Antiderrapante<br>Pad, Plate Floor<br>Protetor |
| 14 | 3308814 | 1 | Decalcomania - Mudança de Marcha<br>Shift Control Decal<br>Calcomania - Mudanza de Marcha |
| 15 | [1]3764774 | 1 | Decalcomania - Chave de Ignição - Desligada<br>Decal - Ignition Key<br>Calcomania - Interruptor Encendido |
| 16 | [1]3764775 | 1 | Decalcomania - Chave de Ignição - Ligada<br>Decal - Ignition Key<br>Calcomania - Interruptor Encendido |

[1]Somente GLP / Only LPG / Solamente GLP

**CONTRAPESO**
**COUNTERWEIGHT**
**CONTRAPESO**

E · R03

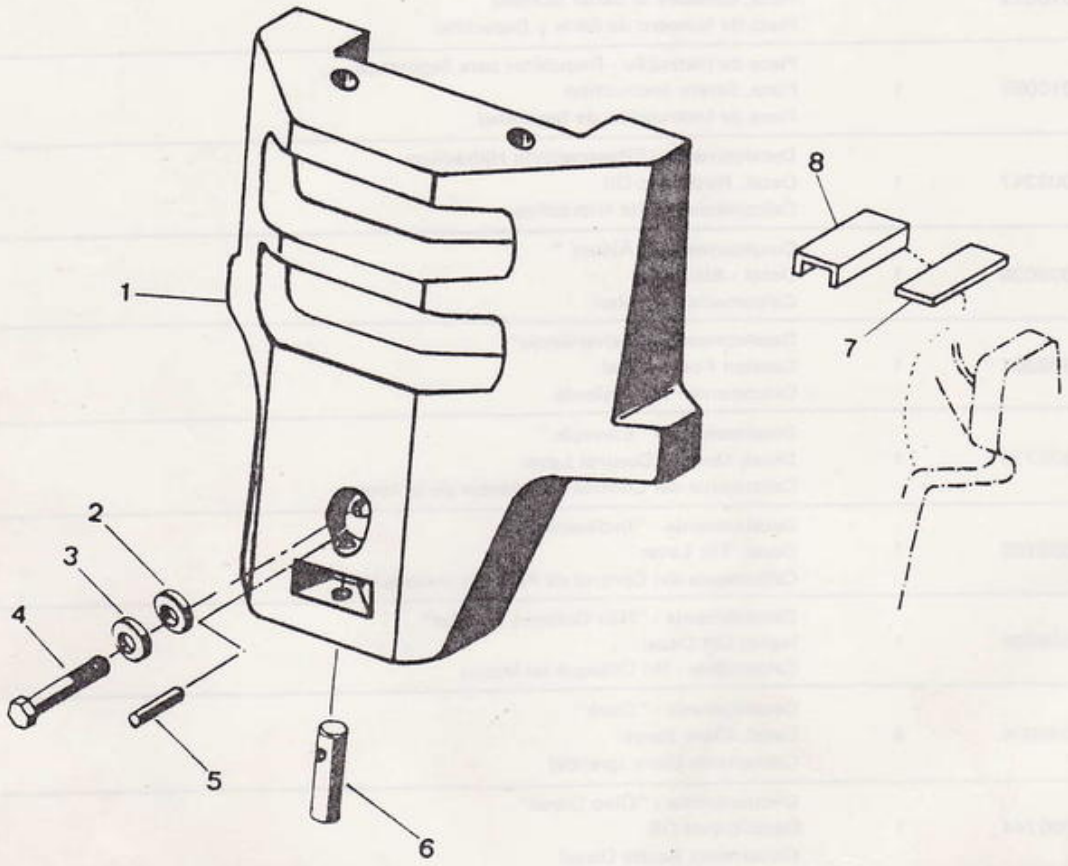

CLARK

CONTRAPESO
COUNTERWEIGHT
CONTRAPESO

**GASOLINA / DIESEL / GLP / ÁLCOOL**
**GASOLINE / DIESEL / LPG / ALCOHOL**
**GASOLINA / DIESEL / GLP / ALCOHOL**

| ITEM Nº Nº | PEÇA Nº PART Nº PIEZA Nº | QTD. QTY. CTD. | DESCRIÇÃO | DESCRIPTION | DESCRIPCIÓN |
|---|---|---|---|---|---|
| 1 | [1] 3311846 | 1 | Contrapeso | Counterweight | Contrapeso |
| 1A | [2] 3311847 | 1 | Contrapeso | Counterweight | Contrapeso |
| 1B | [3] 2377944 | 1 | Contrapeso | Counterweight | Contrapeso |
| 2 | 1304106 | 1 | Arruela | Washer | Arandela |
| 3 | 23E - 16 | 1 | Arruela | Washer | Arandela |
| 4 | 15C - 1680 | 1 | Parafuso | Bolt | Bulón |
| 5 | 1310401 | 1 | Pino | Pin | Pasador |
| 6 | 654722 | 1 | Pino | Pin | Pasador |
| 7 | ≑ 2352147 | – | Calço | Shim | Planchita |
| 8 | ≑ 2352148 | – | Calço | Shim | Planchita |

[1] Para / For / Para - C300 HY - 40
[2] Para / For / Para - C300 HY - 50
[3] Para / For / Para - C300 HY - 60

CLARK

GRADE DE SEGURANÇA
BACK REST LOAD SAFETY
DESCANSO POSTERIOR DE SEGURIDAD

E - R04

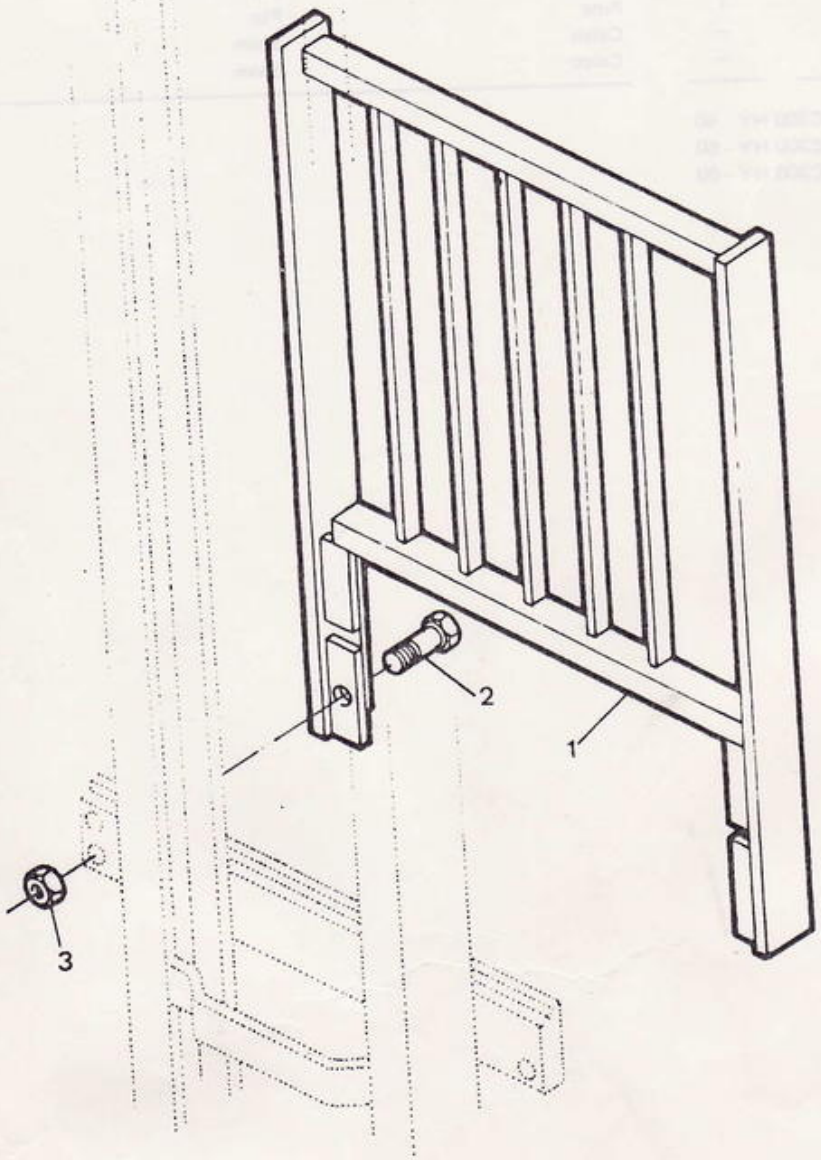

CLARK

GRADE DE SEGURANÇA
BACK REST LOAD SAFETY
DESCANSO POSTERIOR DE SEGURIDAD

GASOLINA / DIESEL / GLP / ÁLCOOL
GASOLINE / DIESEL / LPG / ALCOHOL
GASOLINA / DIESEL / GLP / ALCOHOL

| ITEM Nº. Nº. | PEÇA Nº. PART Nº. PIEZA Nº. | QTD. QTY. CTD. | DESCRIÇÃO | DESCRIPTION | DESCRIPCIÓN |
|---|---|---|---|---|---|
| 1 | 3308140 | 1 | Grade de Segurança | Back Rest Load Safety | Descanso Post. Seguridad |
| 2 | 73G - 636 | 4 | Parafuso | Bolt | Bulón |
| 3 | 59D - 06 | 4 | Porca | Nut | Tuerca |

MP 128E

CLARK

SUPORTE DOS GARFOS - CONJUNTO
ASSEMBLY, FORK BARS & CARRIAGE
CONJUNTO DE BASTIDOR Y HORQUILLAS

E - R05

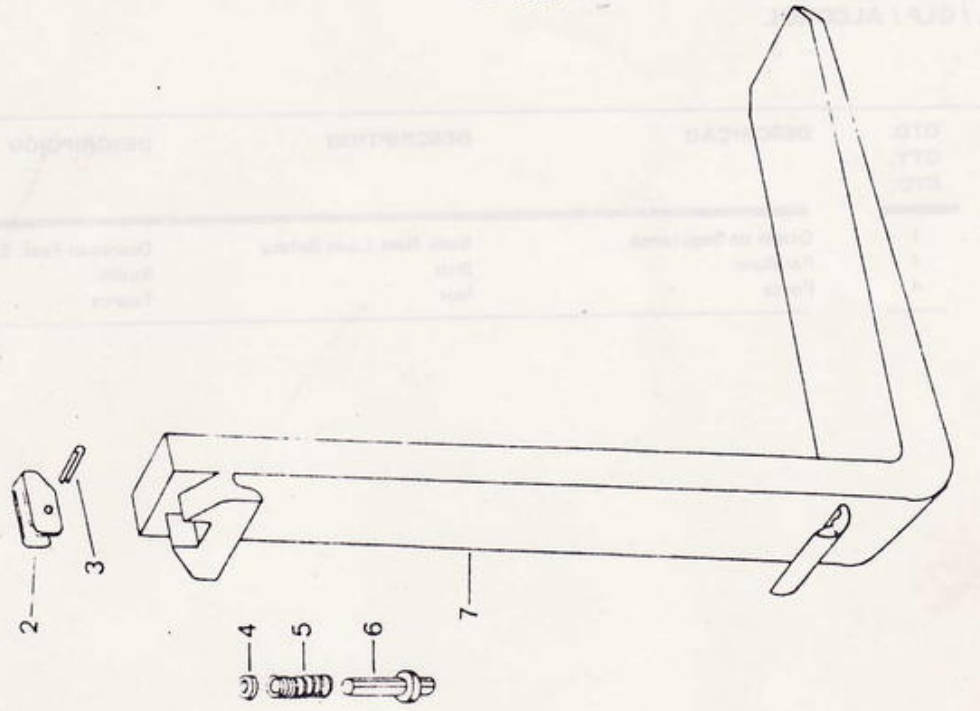


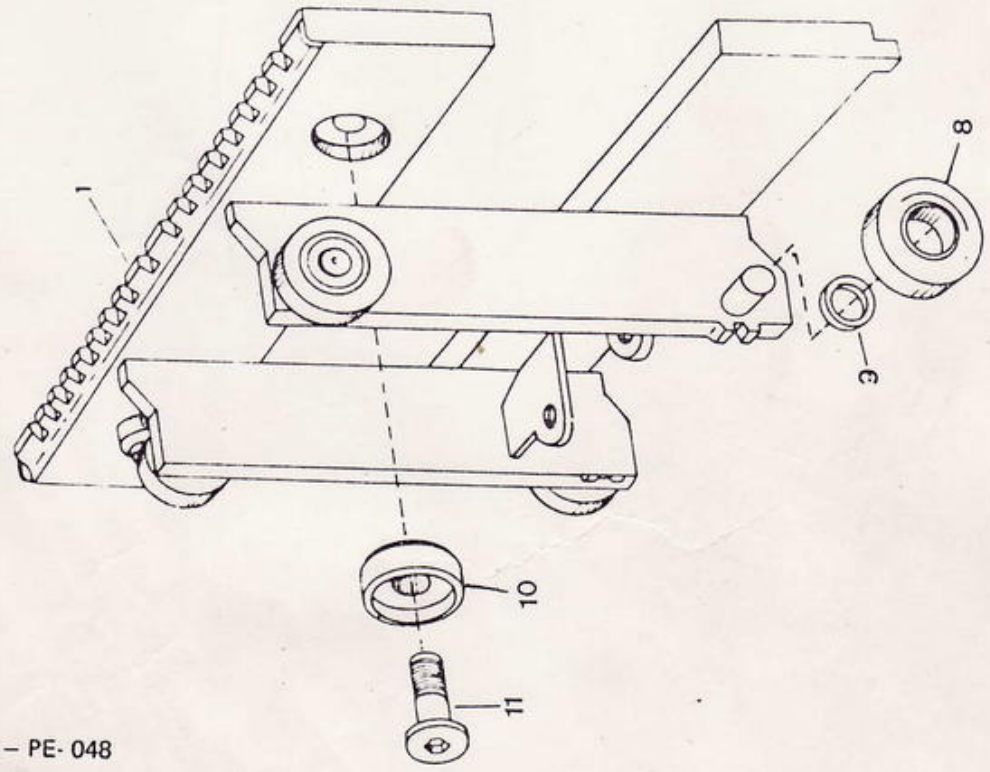


MP - 128E – PE- 048

## GASOLINA / DIESEL / GLP / ÁLCOOL
## GASOLINE / DIESEL / LPG / ALCOHOL
## GASOLINA / DIESEL / GLP / ALCOHOL

## C300 HY – 40 / 50

| ITEM Nº | PEÇA Nº PART Nº PIEZA Nº | QTD. QTY. CTD. | DESCRIÇÃO | DESCRIPTION | DESCRIPCIÓN |
|---|---|---|---|---|---|
| A | [1] 3308551 | 1 | Suporte dos Garfos - Conj. | Fork Bars & Carriage, Assy | Bastidor y Horquilla Conj. |
| 1 | 3308557 | 1 | Suporte | Support | Soporte |
| 2 | 756446 | 1 | Trava | Lock | Traba |
| 3 | 654618 | 1 | Contrapino | Cotter Pin | Chaveta dos Patas |
| 4 | 867750 | 2 | Arruela | Washer | Arandela |
| 5 | 756991 | 2 | Mola | Spring | Resorte |
| 6 | 756447 | 2 | Pino | Pin | Pasador |
| 7 | 752094 | 2 | Garfo | Fork | Horquilla |
| 8 | 2326653 | 4 | Rodete | Roller | Rodillo |
| 9 | ≈ 1323588 | – | Calço | Shim | Planchita |
| 10 | 666354 | 2 | Rodete | Roller | Rodillo |
| 11 | 1729514 | 2 | Eixo | Shaft | Eje |

[1] Inclui / Inc. 1, 9 a / thru 11 – 990,6 mm - Abertura dos Garfos / Forks Spreads / Abertura de Horquilla

## GASOLINA / DIESEL / GLP / ÁLCOOL
## GASOLINE / DIESEL / LPG / ALCOHOL
## GASOLINA / DIESEL / GLP / ALCOHOL

## C300 HY - 60

| ITEM Nº | PEÇA Nº PART Nº PIEZA Nº | QTD. QTY. CTD. | DESCRIÇÃO | DESCRIPTION | DESCRIPCIÓN |
|---|---|---|---|---|---|
| A | [1] 3308618 | 1 | Suporte dos Garfos - Conj. | Fork Bars & Carriage, Assy | Bastidor y Horquilla - Conj. |
| 1 | 3308621 | 1 | Suporte | Support | Soporte |
| 2 | 756446 | 1 | Trava | Lock | Traba |
| 3 | 654618 | 1 | Contrapino | Cotter Pin | Chaveta dos Patas |
| 4 | 867750 | 2 | Arruela | Washer | Arandela |
| 5 | 756991 | 2 | Mola | Spring | Resorte |
| 6 | 756447 | 2 | Pino | Pin | Pasador |
| 7 | 1784062 | 2 | Garfo | Fork | Horquilla |
| 8 | 2326653 | 4 | Rodete | Roller | Rodillo |
| 9 | ≈ 1323588 | – | Calço | Shim | Planchita |
| 10 | 666354 | 2 | Rodete | Roller | Rodillo |
| 11 | 1729514 | 2 | Eixo | Shaft | Eje |

[1] Inclui / Inc. 1,9 a / thru 11 – 990,6 mm - Abertura dos Garfos / Forks Spreads / Abertura de Horquilla



Engenharia do Produto
Serviços Técnicos

CLARK

**PROTETOR DO OPERADOR**
**OVERHEAD GUARD**
**PROTECTOR SUPERIOR**

E - R06

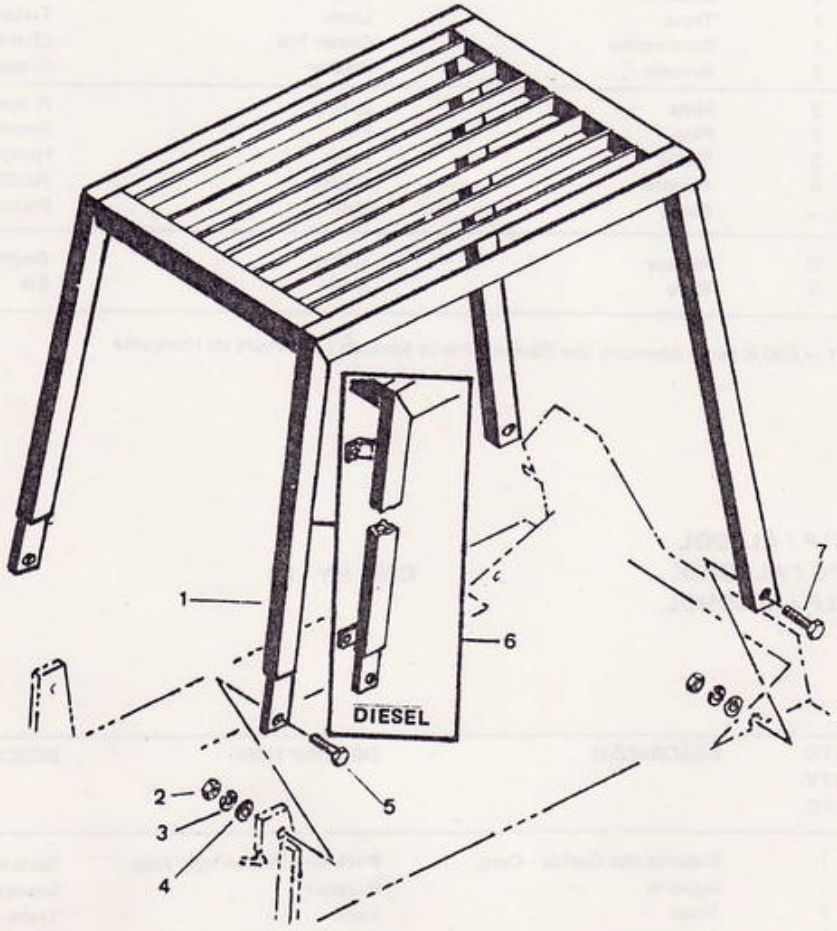

CLARK

# PROTETOR DO OPERADOR
# OVERHEAD GUARD
# PROTECTOR SUPERIOR

GASOLINA / DIESEL / GLP / ÁLCOOL
GASOLINE / DIESEL / LPG / ALCOHOL
GASOLINA / DIESEL / GLP / ALCOHOL

| ITEM Nº. Nº. | PEÇA Nº. PART Nº. PIEZA Nº. | QTD. QTY. CTD. | DESCRIÇÃO | DESCRIPTION | DESCRIPCIÓN |
|---|---|---|---|---|---|
| 1 | [1] 3308769 | 1 | Protetor do Operador | Overhead Guard | Protector Superior |
| 2 | 61D - 08 | 8 | Porca | Nut | Tuerca |
| 3 | 25E - 21 | 6 | Arruela | Washer | Arandela |
| 4 | 23E - 08 | 8 | Arruela de Pressão | Lockwasher | Arandela Seguridad |
| 5 | 1C - 840 | 2 | Parafuso | Bolt | Bulón |
| 6 | [2] 3308862 | 1 | Protetor do Operador | Overhead Guard | Protector Superior |
| 7 | 1C - 836 | 2 | Parafuso | Bolt | Bulón |

[1] Gasolina / GLP - Gasoline / LPG / Álcool / Alcohol
[2] Diesel

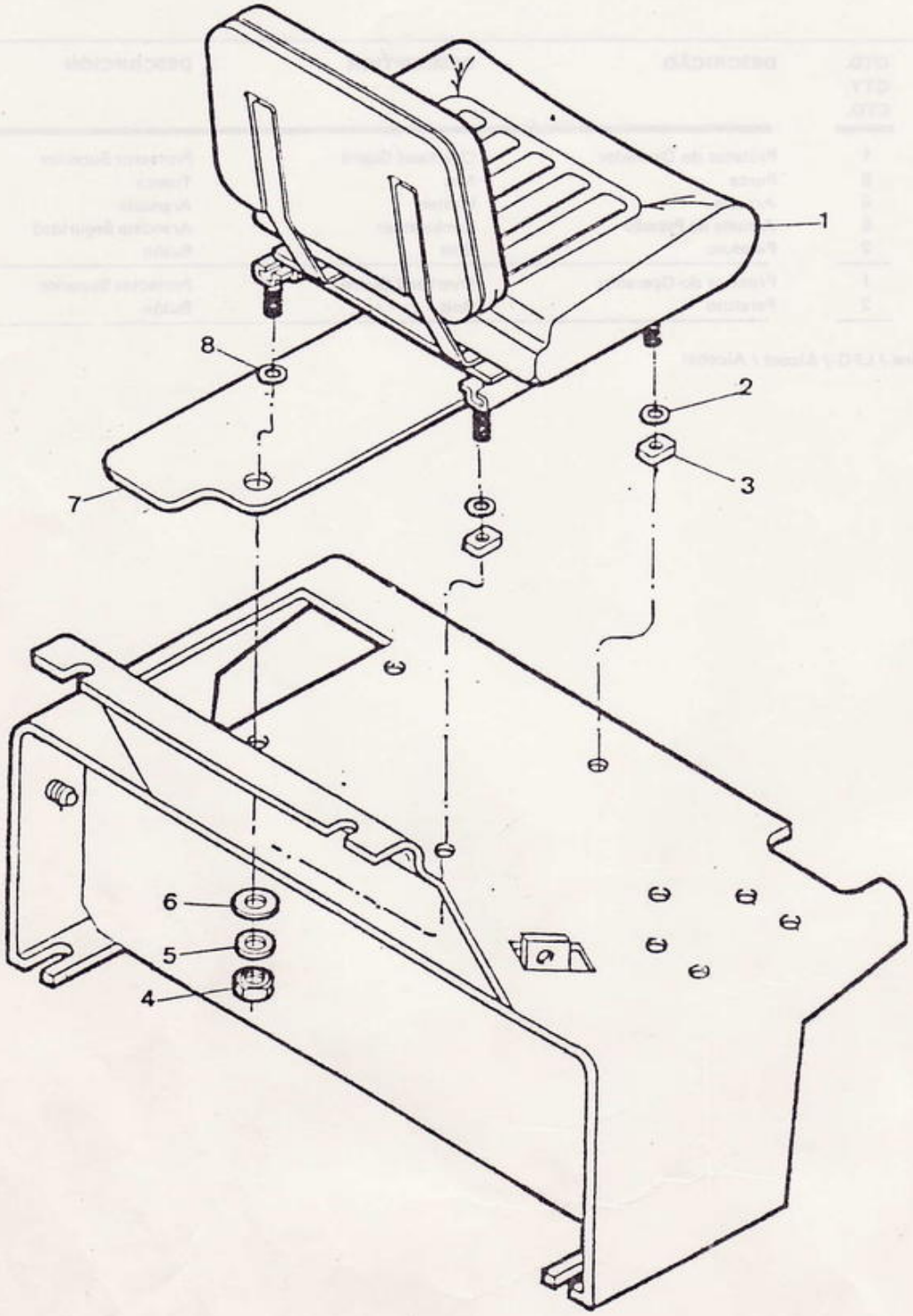
1
2
3
4
5
6
7
8

GASOLINA / DIESEL / GLP / ÁLCOOL
GASOLINE / DIESEL / LPG / ALCOHOL
GASOLINA / DIESEL / GLP / ALCOHOL

| ITEM Nº Nº | PEÇA Nº PART Nº PIEZA Nº | QTD. QTY. CTD. | DESCRIÇÃO | DESCRIPTION | DESCRIPCIÓN |
|---|---|---|---|---|---|
| 1 | 3309613 | 1 | Assento - Conjunto | Seat, Assy | Asiento - Conjunto |
| 2 | 25E - 16 | 2 | Arruela | Washer | Arandela |
| 3 | 616780 | 2 | Calço | Shim | Planchita |
| 4 | 62D - 05 | 4 | Porca | Nut | Tuerca |
| 5 | 23E - 05 | 4 | Arruela de Pressão | Lockwasher | Arandela Seguridad |
| 6 | 25E - 16 | 2 | Arruela | Washer | Arandela |
| 7 | 3308200 | 1 | Protetor | Cover | Tapa |
| 8 | 25E - 18 | 2 | Arruela | Washer | Arandela |

CLARK

TORRE DE ELEVAÇÃO - CONJUNTO – 3 ESTÁGIOS
TRIPLE STAGE - UPRIGHT
CONJUNTO DE LA TORRE – 3 ESTÁGIOS

E - S01

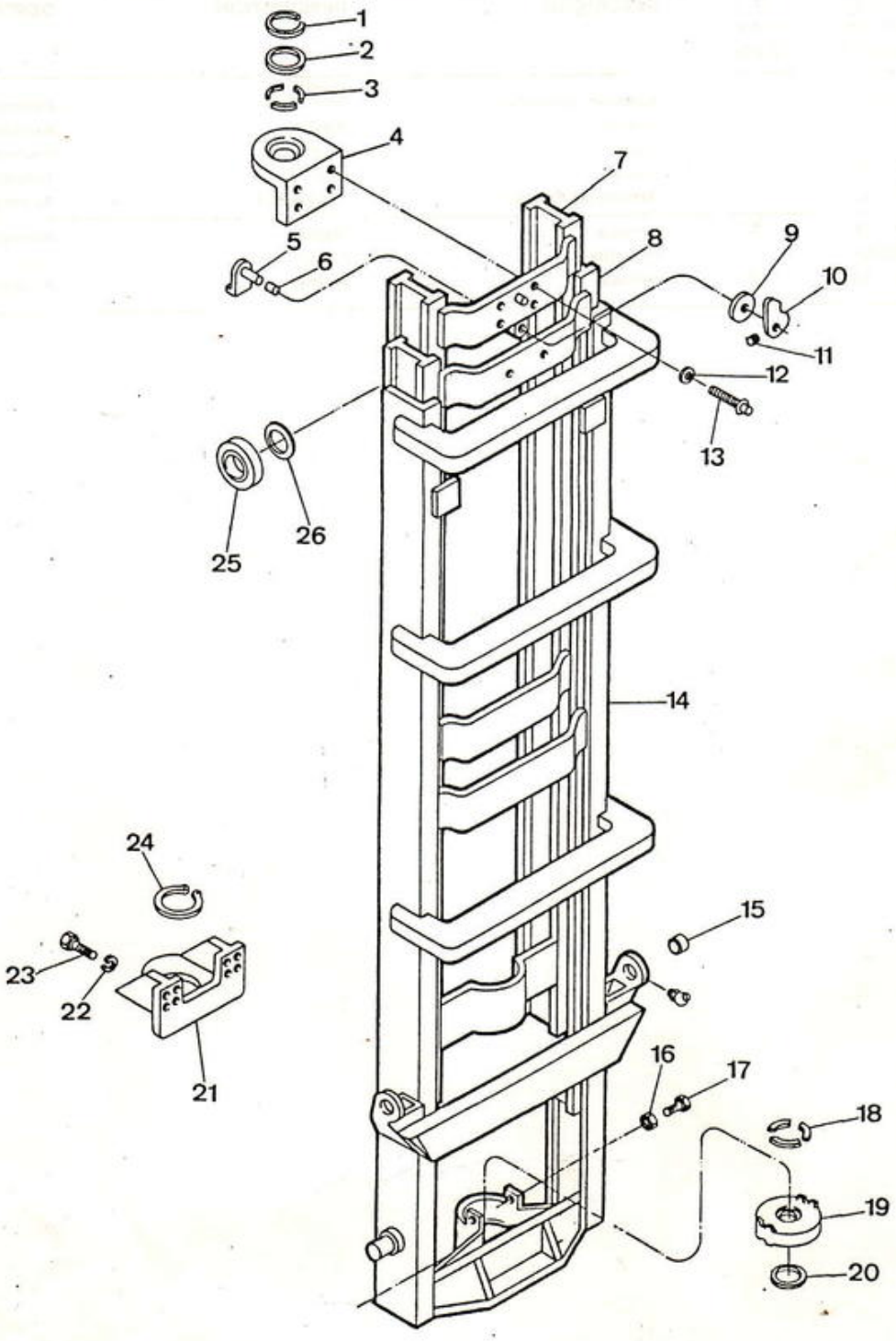

CLARK

**TORRE DE ELEVAÇÃO - CONJUNTO – 3 ESTÁGIOS**
**TRIPLE STAGE - UPRIGHT**
**CONJUNTO DE LA TORRE – 3 ESTÁGIOS**

**GASOLINA / DIESEL / GLP / ÁLCOOL**
**GASOLINE / DIESEL / LPG / ALCOHOL**
**GASOLINA / DIESEL / GLP / ALCOHOL**

| ITEM Nº. Nº. | PEÇA Nº. PART Nº. PIEZA Nº. | QTD. QTY. CTD. | DESCRIÇÃO | DESCRIPTION | DESCRIPCIÓN |
|---|---|---|---|---|---|
| 1 | 663823 | 1 | Anel Retentor | Retainer | Anillo Retén |
| 2 | 1642498 | 1 | Anel Retentor | Retainer | Anillo Retén |
| 3 | 1307092 | 3 | Anel | Ring | Anillo |
| 4 | 1668934 | 1 | Suporte Superior | Bracket Upper | Soporte Superior |
| 5 | 2336830 | 1 | Alavanca | Lever | Palanca |
| 6 | 1318303 | 1 | Bucha | Bushing | Buje |
| 7 | [1] ——— | – | Viga "I" | Inner Rail | Riel Interior |
| 8 | [1] ——— | – | Viga "I" - Intermediária | Intermediate Rail | Riel Intermediária |
| 9 | 1321094 | 1 | Arruela | Washer | Arandela |
| 10 | 1782354 | 1 | Trava | Lock | Traba |
| 11 | 2304601 | 1 | Arruela | Washer | Arandela |
| 12 | 22E - 10 | 4 | Arruela de Pressão | Lockwasher | Arandela Seguridad |
| 13 | 73G - 1024 | 4 | Parafuso | Screw | Bulón |
| 14 | [1] ——— | – | Viga "U" | Outer Rail | Riel Exterior |
| 15 | 665199 | 2 | Bucha | Bushing | Buje |
| 16 | 2D - 06 | 2 | Porca | Nut | Tuerca |
| 17 | 2C - 616 | 2 | Parafuso | Bolt | Bulón |
| 18 | 1310527 | 3 | Anel | Ring | Anillo |
| 19 | 1783531 | 1 | Adaptador | Adapter | Adaptador |
| 20 | 660516 | 1 | Anel Retentor | Retainer | Anillo Retén |
| 21 | 1668932 | 1 | Suporte | Bracket | Soporte |
| 22 | 23E - 08 | 8 | Arruela de Pressão | Lockwasher | Arandela Seguridad |
| 23 | 18C - 824 | 8 | Parafuso | Bolt | Bulón |
| 24 | 211060 | 1 | Anel Retentor | Retainer | Anillo Retén |
| 25 | 2326653 | 8 | Rodete | Roller | Rodillo |
| 26 | ② 1323588 | – | Calço | Shim | Planchita |

[1] Veja tabela de peças variáveis / See Decks / Véase tablero de piezas

CLARK

CABEÇOTE E CORRENTE DE ELEVAÇAO – 3 ESTÁGIOS
LIFT CHAIN & HEAD – TRIPLE STAGE UPRIGHT
CADENA DE LEVANTAR Y CABEZOTE – 3 ESTÁGIOS

E - S02

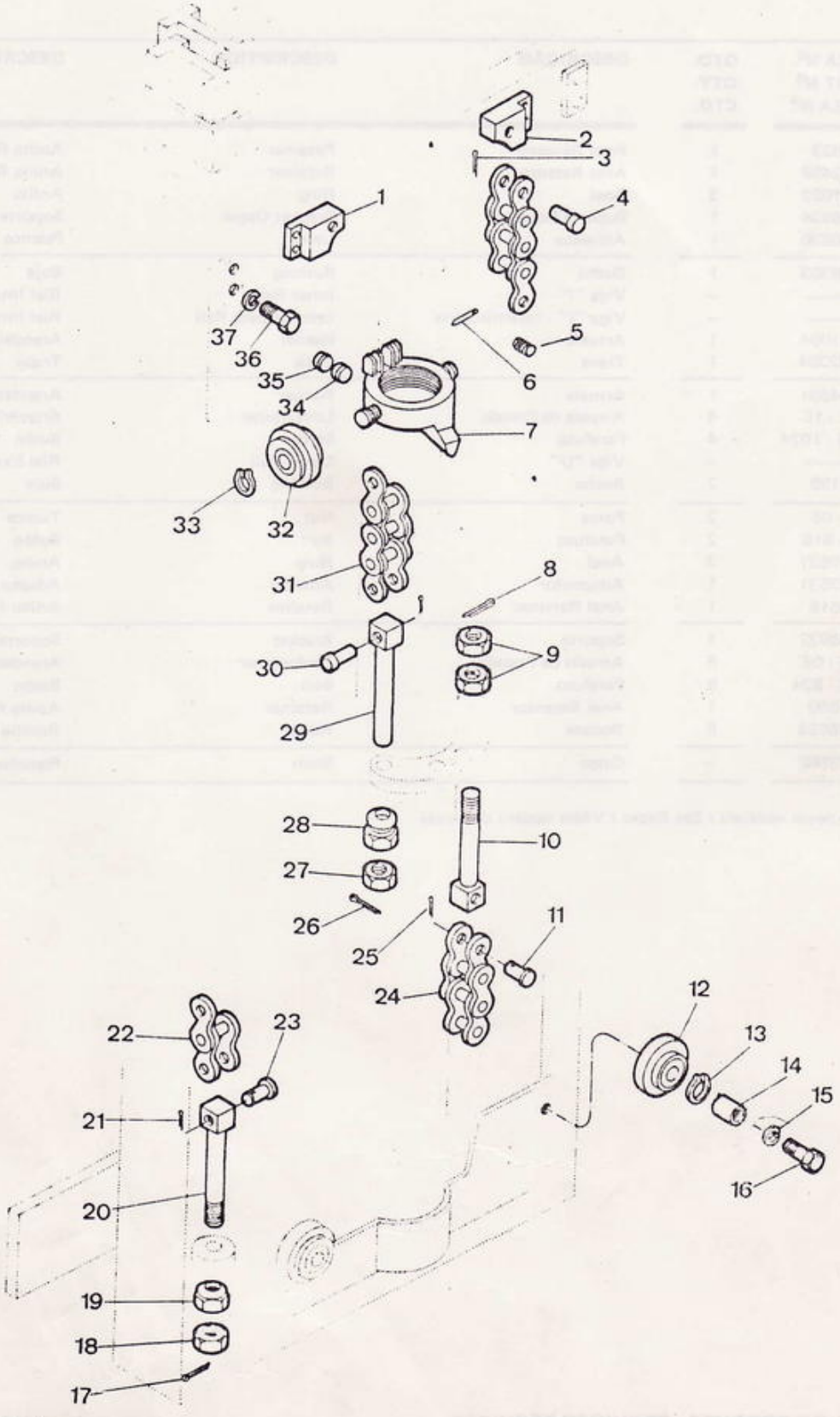

CLARK

# CABEÇOTE E CORRENTE DE ELEVAÇÃO – 3 ESTÁGIOS
# LIFT CHAIN & HEAD – TRIPLE STAGE UPRIGHT
# CADENA DE LEVANTAR Y CABEZOTE – 3 ESTÁGIOS

**GASOLINA / DIESEL / GLP / ÁLCOOL**
**GASOLINE / DIESEL / LPG / ALCOHOL**
**GASOLINA / DIESEL / GLP / ALCOHOL**

| ITEM Nº. Nº. | PEÇA Nº. PART Nº. PIEZA Nº. | QTD. QTY. CTD. | DESCRIÇÃO | DESCRIPTION | DESCRIPCIÓN |
|---|---|---|---|---|---|
| 1 | 1703992 | 1 | Âncora L.E. | Anchor L.H. | Anclaje L.I. |
| 2 | 1703991 | 1 | Âncora L.D. | Anchor R.H. | Anclaje L.D. |
| 3 | 1F - 210 | 1 | Contrapino | Cotter Pin | Chaveta dos Patas |
| 4 | 1772171 | 1 | Pino | Pin | Pasador |
| 5 | 15G - 606 | 1 | Parafuso | Bolt | Bulón Patas |
| 6 | 2387170 | 2 | Pino | Pin | Pasador |
| 7 | 2348030 | 1 | Cabeçote do Pistão | Head | Cabezote |
| 8 | 1F - 416 | 2 | Contrapino | Cotter Pin | Chaveta dos Patas |
| 9 | 2D - 10 | 4 | Porca | Nut | Tuerca |
| 10 | 1703720 | 2 | Âncora | Anchor | Anclaje |
| 11 | 1772171 | 1 | Pino | Pin | Pasador |
| 12 | 1692093 | 2 | Roldana | Sheave | Polea |
| 13 | 659065 | 1 | Anel Retentor | Retainer | Retén |
| 14 | 1314386 | 2 | Espaçador | Spacer | Espaciador |
| 15 | 1C - 528 | 2 | Parafuso | Bolt | Bulón |
| 16 | 23E - 05 | 2 | Arruela de Pressão | Lockwasher | Arandela Seguridad |
| 17 | 1F - 416 | 2 | Contrapino | Cotter Pin | Chaveta dos Patas |
| 18 | 2D - 10 | 2 | Porca | Nut | Tuerca |
| 19 | 2360649 | 2 | Porca | Nut | Tuerca |
| 20 | 2334723 | 1 | Âncora | Anchor | Anclaje |
| 21 | 1F - 212 | 1 | Contrapino | Cotter Pin | Chaveta dos Patas |
| 22 | [1] ——— | – | Corrente | Chain | Cadena |
| 23 | 2336291 | 1 | Pino | Pin | Pasador |
| 24 | [1] ——— | – | Corrente | Chain | Cadena |
| 25 | 1F - 210 | 1 | Contrapino | Cotter Pin | Chaveta dos Patas |
| 26 | 1F - 416 | 2 | Contrapino | Cotter Pin | Chaveta dos Patas |
| 27 | 2D - 10 | 2 | Porca | Nut | Tuerca |
| 28 | 2360649 | 2 | Porca | Nut | Tuerca |
| 29 | 2334724 | 1 | Âncora | Anchor | Anclaje |
| 30 | 2336291 | 1 | Pino | Pin | Pasador |
| 31 | [1] ——— | – | Corrente | Chain | Cadena |
| 32 | 1692093 | 2 | Roldana | Sheave | Polea |
| 33 | 659065 | 2 | Anel Retentor | Retainer | Retén |
| 34 | 15G - 608 | 1 | Parafuso | Screw | Bulón |
| 35 | 1309436 | 1 | Trava | Lock | Traba |
| 36 | 2C - 1232 | 4 | Parafuso | Bolt | Bulón |
| 37 | 23E - 12 | 4 | Arruela de Pressão | Lockwasher | Arandela Seguridad |

[1] Veja tabela de peças variáveis / See Decks / Véase tablero de piezas.

CLARK

VÁLVULA REGULADORA DE FLUXO - CONJUNTO – 3 ESTÁGIOS
FLOW CONTROL VALVE - ASSEMBLY – TRIPLE STAGE
VÁLVULA CONTROL FLUJO - CONJUNTO – 3 ESTÁGIOS

E - S03

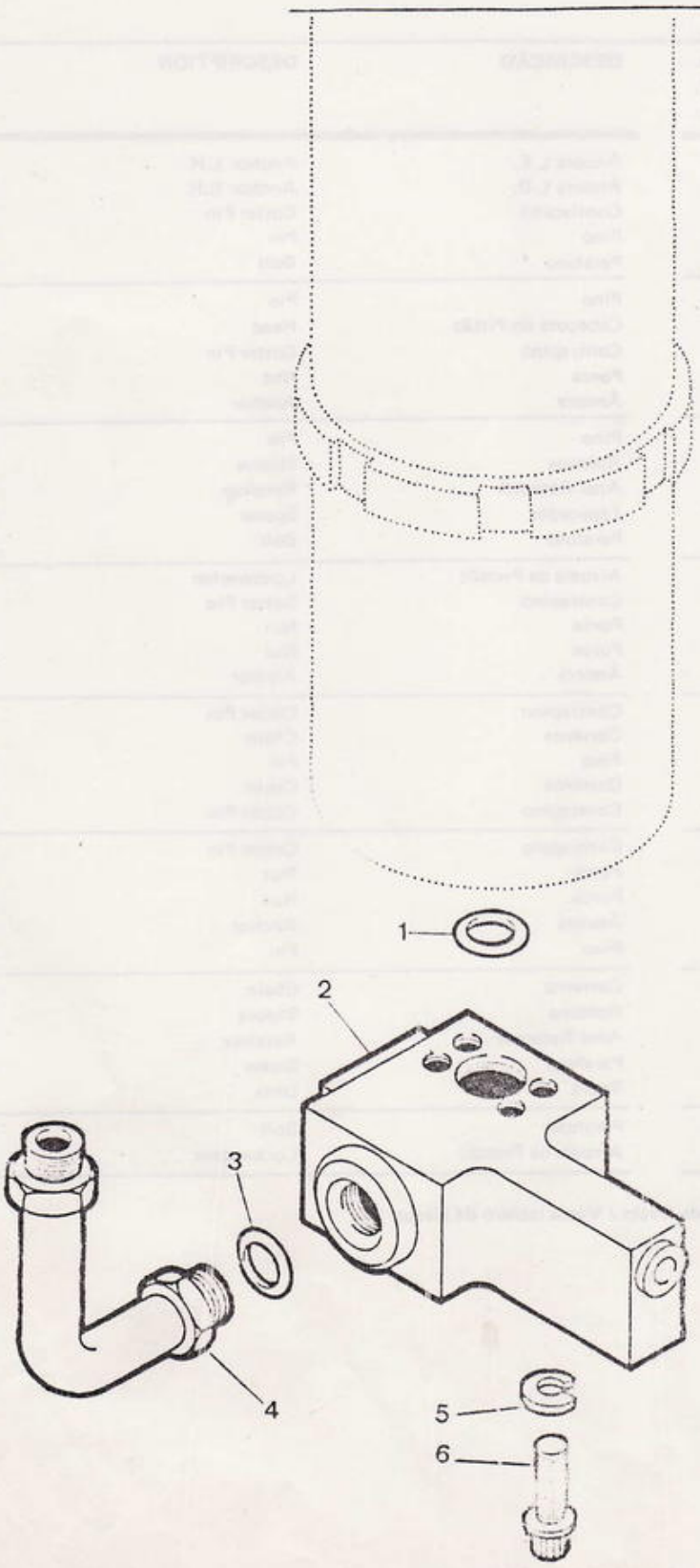

CLARK

# VÁLVULA REGULADORA DE FLUXO - CONJUNTO – 3 ESTÁGIOS
# FLOW CONTROL VALVE - ASSEMBLY – TRIPLE STAGE
# VÁLVULA CONTROL FLUJO - CONJUNTO – 3 ESTÁGIOS

**GASOLINA / DIESEL / GLP / ÁLCOOL**
**GASOLINE / DIESEL / LPG / ALCOHOL**
**GASOLINA / DIESEL / GLP / ALCOHOL**

| ITEM Nº. PART Nº. Nº. | PEÇA Nº. PIEZA Nº. | QTD. QTY. CTD. | DESCRIÇÃO | DESCRIPTION | DESCRIPCIÓN |
|---|---|---|---|---|---|
| 1 | 25K - 20022 | 1 | Anel - O | O - Ring | Anillo - O |
| 2 | 2330499 | 1 | Válvula - Conjunto | Valve, Assy | Válvula - Conjunto |
| 3 | 91F - 07 | 1 | Anel - O | O - Ring | Anillo - O |
| 4 | 2350290 | 1 | Tubo | Tube | Tubo |
| 5 | 22E - 04 | 1 | Arruela de Pressão | Lockwasher | Arandela Seguridad |
| 6 | 74G - 428 | 1 | Parafuso | Bolt | Bulón |

CLARK

CILINDRO DE ELEVAÇÃO - CONJUNTO – 3 ESTÁGIOS
LIFT CYLINDER - ASSEMBLY – TRIPLE STAGE
CILINDRO DE LEVANTAR - CONJUNTO – 3 ESTÁGIOS

E - S04

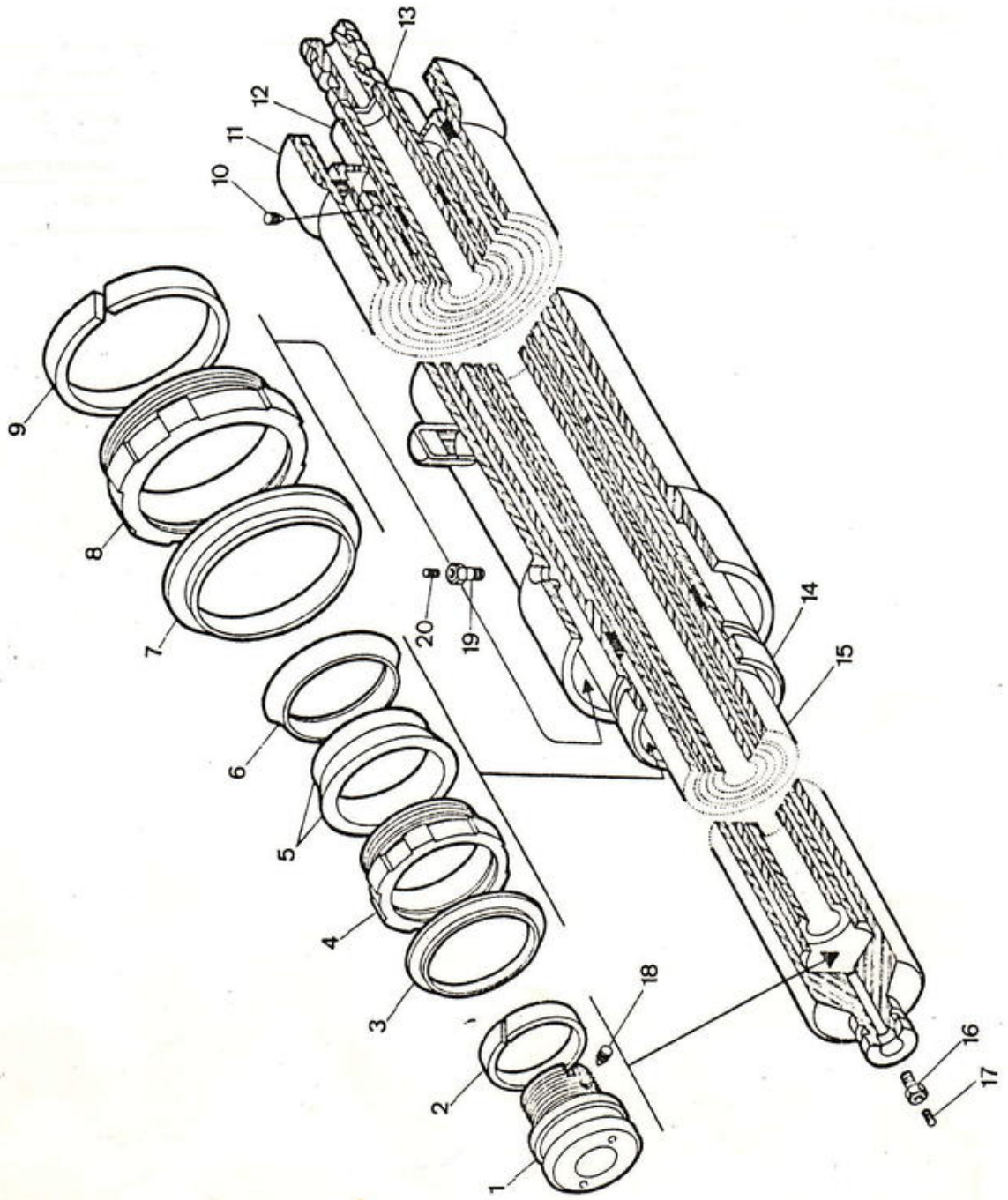

GASOLINA / DIESEL / GLP / ÁLCOOL
GASOLINE / DIESEL / LPG / ALCOHOL
GASOLINA/ DIESEL / GLP /-ALCOHOL

| ITEM Nº | PEÇA Nº PART Nº PIEZA Nº | QTD. QTY. CTD. | DESCRIÇÃO | DESCRIPTION | DESCRIPCIÓN |
|---|---|---|---|---|---|
| A | [1] ——— | — | Cilindro - Conj. | Cylinder, Assy | Cilindro - Conj. |
| B | [2] 1811316 | 1 | Jodo de Reparo | Repair Kit | Juego de Reparación |
| 1 | 1622875 | 1 | Tampa | Cup | Tapa |
| 2 | 1622881 | 1 | Anel | Ring | Anillo |
| 3 | 1657103 | 1 | Raspador da Haste | Rod Wiper | Limpiador |
| 4 | [3] 1734987 | 1 | Porca | Nut | Tuerca |
| 5 | 1780412 | 1 | Capa - U - Conjunto | U - Cup, Assembly | Tapa - U - Conjunto |
| 5A | 1780366 | 1 | Capa - U | U - Cup | Tapa - U |
| 5B | 1780408 | 1 | Rolamento | Bearing | Cojinete |
| 6 | 1622886 | 1 | Retentor | Retainer | Retén |
| 7 | 1751715 | 1 | Raspador da Haste | Rod Wiper | Limpiador |
| 8 | 1751705 | 1 | Porca | Nut | Tuerca |
| 9 | 1780364 | 1 | Capa - U | U - Cup | Tapa - U |
| 10 | 662634 | 2 | Bujão | Plug | Tapón |
| 11 | [1] ——— | — | Tubo | Tube | Tubo |
| 12 | [1] ——— | — | Haste Intermediária | Intermediate Rail Rod | Vástago Interm. |
| 13 | [1] ——— | — | Tubo Abastecimento | Feed Tube | Tubo |
| 14 | [1] ——— | — | Haste | Sheave Carrier Rod | Vástago |
| 15 | [1] ——— | — | Haste | Inner Rail Rod | Vástago Interior |
| 16 | 393266 | 1 | Sangrador | Bleeder | Sangrador |
| 17 | 16G - 406 | 1 | Parafuso | Bolt | Bulón |
| 18 | 662634 | 2 | Bujão | Plug | Tapón |
| 19 | 393266 | 1 | Sangrador | Bleeder | Sangrador |
| 20 | 16G - 406 | 1 | Parafuso | Bolt | Bulón |

[1] Veja Tabela de Peças variáveis / See Decks / Véase tablero de piezas.
[2] Inclui / Inc. 3, 5A, 7, 9, 10, 18
[3] Inclui / Inc. 5A, 5B

CLARK

CILINDRO DE ELEVAÇÃO - CONJUNTO – 3 ESTÁGIOS
LIFT CYLINDER - ASSEMBLY – TRIPLE STAGE
CILINDRO DE LEVANTAR - CONJUNTO – 3 ESTÁGIOS

E - S05

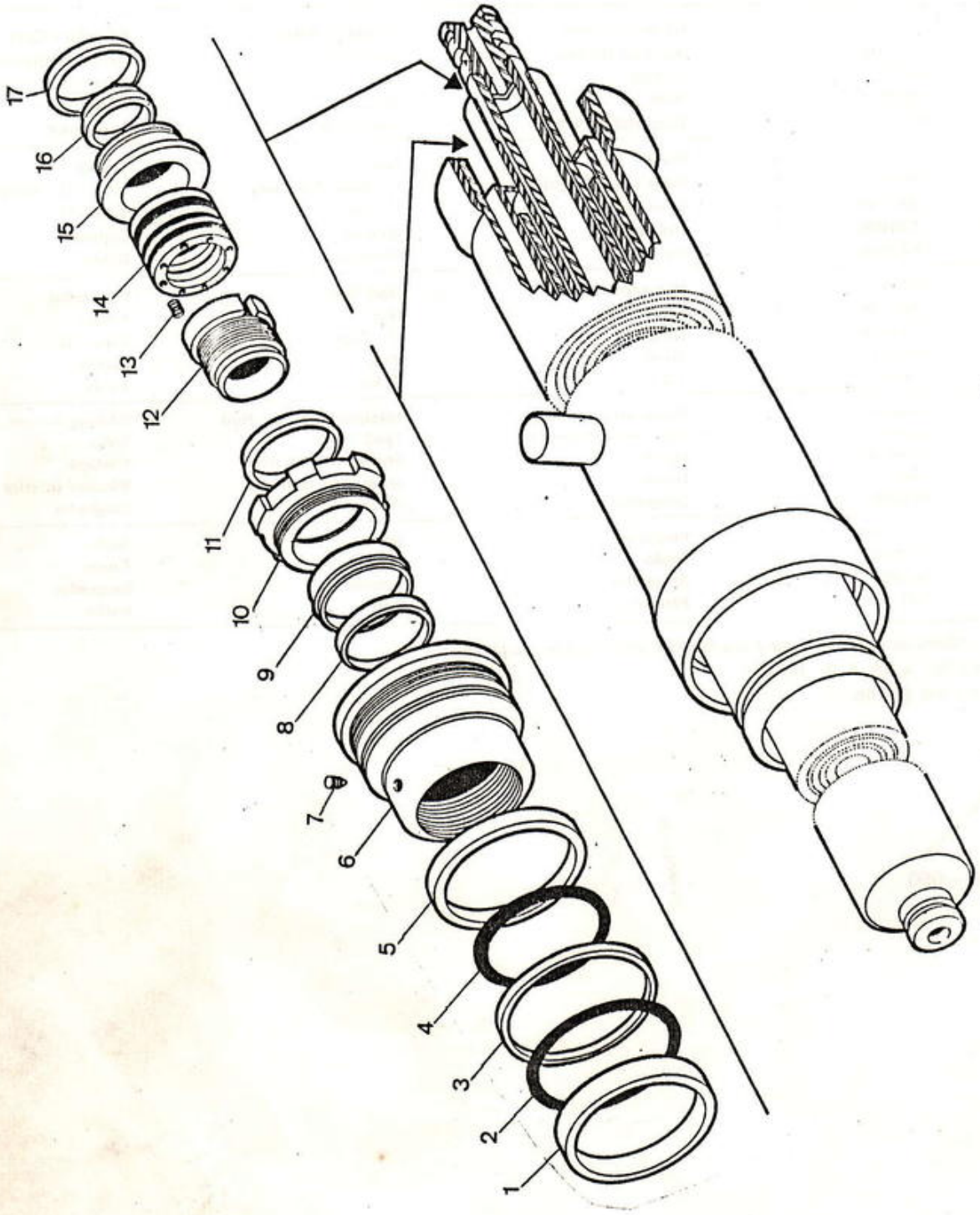

GASOLINA / DIESEL / GLP / ÁLCOOL
GASOLINE / DIESEL / LPG / ALCOHOL
GASOLINA / DIESEL / GLP / ALCOHOL

| ITEM Nº Nº | PEÇA Nº PART Nº PIEZA Nº | QTD. QTY, CTD. | DESCRIÇÃO | DESCRIPTION | DESCRIPCIÓN |
|---|---|---|---|---|---|
| A | [1] _____ | – | Cilindro - Conjunto | Cylinder, Assy | Cilindro - Conjunto |
| B | [2] 1811315 | 1 | Jogo de Reparo | Repair Kit | Juego de Reparación |
| 1 | 1622882 | 1 | Anel Guia | Wear Ring | Anillo Guia |
| 2 | 1308667 | 1 | Anel - O | O - Ring | Anillo - O |
| 3 | 1308669 | 1 | Anel de Couro | Leather | Anillo |
| 4 | 25K - 40408 | 1 | Anel - O | O - Ring | Anillo - O |
| 5 | 1753311 | 1 | Espaçador | Spacer | Easpaciador |
| 6 | 2357198 | 1 | Cabeçote | Head | Cabezote |
| 7 | 2357024 | 1 | Parafuso | Bolt | Bulón |
| 8 | 2355774 | 1 | Retentor | Retainer | Retén |
| 9 | 1780365 | 1 | Capa - U | U - Cup | Tapa - U |
| 10 | 1670151 | 1 | Porca | Nut | Tuerca |
| 11 | 1657098 | 1 | Raspador da Haste | Rod Wiper | Limpiador |
| 12 | 1632835 | 1 | Mancal | Bearing | Cojinete |
| 13 | 390503 | 6 | Mola | Spring | Resorte |
| 14 | 394997 | 1 | Jogo de Gaxeta "V" | V - Pack Set | Juego de Prensa Estopa - V |
| 15 | 1751703 | 1 | Porca | Nut | Tuerca |
| 16 | 394490 | 1 | Retentor | Retainer | Retén |
| 17 | 1657088 | 1 | Raspador | Wiper | Limpiador |

[1] Veja Tabela de peças variáveis / See Decks / Véase tablero de piezas
[2] Inclui / Inc. 3, 4, 9, 11, 14, 17

MP - 133 E

PE – 050

CLARK

TORRE DE ELEVAÇÃO - CONJUNTO – 3 ESTÁGIOS
TRIPLE STAGE - UPRIGHT
CONJUNTO DE LA TORRE – 3 ESTÁGIOS

## TORRE DE ELEVAÇÃO - CONJUNTO – DECK - M-738 – C300 HY 40/50/60

| MÁXIMA ELEVAÇÃO DOS GARFOS | | TORRE DE ELEVAÇÃO CONJUNTO | VIGA "U" CONJUNTO | VIGA "I" CONJUNTO | VIGA "I" Intermediária CONJUNTO | CORRENTE – SUP. DOS GARFOS | | CORRENTE - VIGA INTERMEDIÁRIA | |
|---|---|---|---|---|---|---|---|---|---|
| | | | | | | CONJUNTO | QTD. Elos | CONJUNTO | QTD. Elos |
| mm | Pol. | Ref. 2346409 | Ref. 2346410 | Ref. 2331176 | Ref. 2331218 | Ref. 2335100 | | Ref. 1713546 | |
| 3530.6 | 139 | 2346558 | 2346572 | 2331179 | 2331221 | 2335103 | 49 | 1713549 | 87 |
| 3759,2 | 148 | 2346559 | 2346573 | 2331182 | 2331224 | 2335105 | 53 | 1713551 | 89 |
| 3987,8 | 157 | 2346560 | 2346574 | 2331185 | 2331227 | 2335106 | 55 | 1713553 | 93 |
| 4216,4 | 166 | 2346561 | 2346575 | 2331188 | 2331230 | 2335108 | 59 | 1713555 | 97 |
| 4445,0 | 175 | 2346562 | 2346576 | 2331191 | 2331233 | 2335109 | 61 | 1713557 | 101 |
| 4673,6 | 184 | 2346563 | 2346577 | 2331194 | 2331236 | 2335111 | 65 | 1713559 | 105 |
| 4749,8 | 187 | 2346564 | 2346578 | 2331195 | 2331237 | 2335112 | 67 | 1713561 | 109 |
| 4978,4 | 196 | 2346565 | 2346579 | 2331198 | 2331240 | 2335114 | 71 | 1713563 | 113 |
| 5207,0 | 205 | 2346566 | 2346580 | 2331201 | 2331243 | 2335115 | 73 | 1713565 | 117 |
| 5283,2 | 208 | 2346567 | 2346581 | 2331202 | 2331244 | 2335117 | 77 | 1713567 | 121 |
| 5511,8 | 217 | 2346568 | 2346582 | 2331205 | 2331247 | 2335118 | 79 | 1713569 | 125 |
| 5740,4 | 226 | 2346569 | 2346583 | 2331208 | 2331250 | 2335120 | 83 | 1713571 | 129 |
| 6045,2 | 238 | 2346570 | 2346584 | 2331212 | 2331254 | 2335123 | 89 | 1713575 | 137 |
| 6350,0 | 250 | 2346571 | 2346585 | 2331216 | 2331258 | 2335125 | 93 | 1713578 | 143 |
| | | | | | | | | | |
| | | | | | | | | | |

## CILINDRO DE ELEVAÇÃO - CONJUNTO – DECK - M-738 – C300 HY 40/50/60

| MÁXIMA ELEVAÇÃO DOS GARFOS | | CILINDRO ELEVAÇÃO CONJUNTO | TUBO CONJUNTO | PISTÃO PRIMÁRIO CONJUNTO | TUBO ESTACIONÁRIO CONJUNTO | PISTÃO SECUNDÁRIO CONJUNTO | TUBO ALIMENTAÇÃO CONJUNTO |
|---|---|---|---|---|---|---|---|
| mm | Pol. | Ref. 2355796 | Ref. 2332082 | Ref. 1622572 | Ref. 2357199 | Ref. 1622722 | Ref. 1678817 |
| 3530,6 | 139 | 2355996 | 2332086 | 1622576 | 2355962 | 2331441 | 2332043 |
| 3759,2 | 148 | 2355997 | 2332089 | 1622579 | 2355963 | 2331444 | 2332046 |
| 3987,8 | 157 | 2355998 | 2332092 | 1622582 | 2355964 | 2331447 | 2332049 |
| 4216,4 | 166 | 2355999 | 2332095 | 1622585 | 2355965 | 2331450 | 2332052 |
| 4445,0 | 175 | 2356000 | 2332098 | 1622588 | 2355966 | 2331453 | 2332055 |
| 4673,6 | 184 | 2356001 | 2332101 | 1622591 | 2355967 | 2331456 | 2332058 |
| 4749,8 | 187 | 2356002 | 2332102 | 1622594 | 2355968 | 2331457 | 2332059 |
| 4978,4 | 196 | 2356003 | 2332105 | 1622597 | 2355969 | 2331460 | 2332062 |
| 5207,0 | 205 | 2356004 | 2332108 | 1668581 | 2355970 | 2331463 | 2332065 |
| 5283,2 | 208 | 2356005 | 2332109 | 1622602 | 2355971 | 2331464 | 2332066 |
| 5511,8 | 217 | 2356006 | 2332112 | 1622605 | 2355972 | 2331467 | 2332069 |
| 5740,4 | 226 | 2356007 | 2332115 | 1622607 | 2355973 | 2331470 | 2332072 |
| 6045,2 | 238 | 2356008 | 2332119 | 1623187 | 2355974 | 2331474 | 2332076 |
| 6350,0 | 250 | 2356009 | 2332123 | 1674764 | 2355975 | 2331478 | 2332080 |
| | | | | | | | |
| | | | | | | | |

CLARK

SUPORTE DOS GARFOS - CONJUNTO – TORRE DE ELEVAÇÃO - TRÊS ESTÁGIOS
LIFT CARRIAGE - ASSEMBLY – TRIPLE STAGE - UPRIGHT
CONJUNTO DE BASTIDOR DE HORQUILLA – LA TORRE DE TRIPLO ESTÁGIO

E - S06

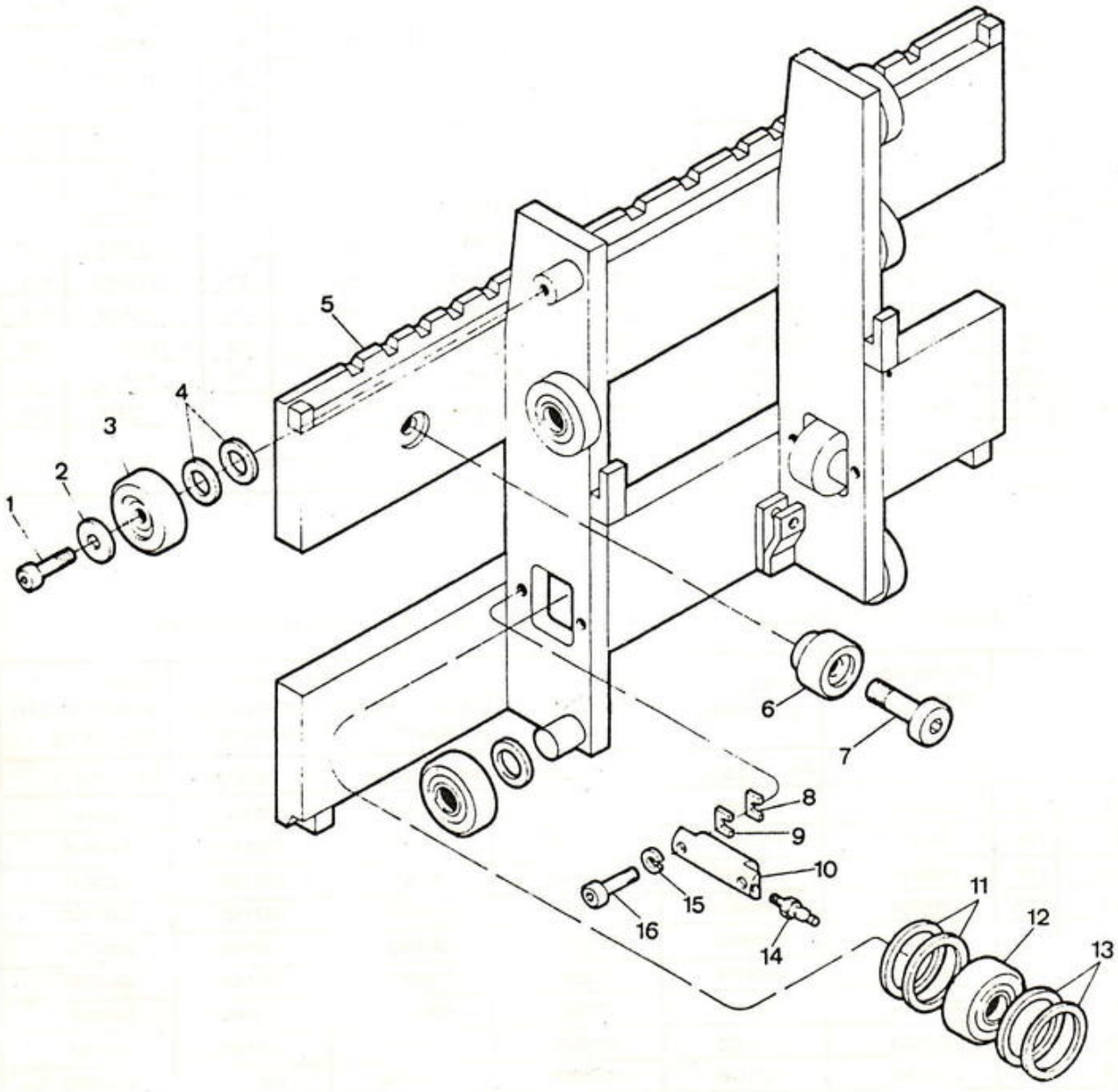

CLARK

# SUPORTE DOS GARFOS - CONJUNTO – TORRE DE ELEVAÇÃO - TRÊS ESTÁGIOS
# LIFT CARRIAGE - ASSEMBLY – TRIPLE STAGE - UPRIGHT
# CONJUNTO DE BASTIDOR DE HORQUILLA – LA TORRE DE TRIPLO ESTÁGIO

**GASOLINA / DIESEL / GLP / ÁLCOOL**
**GASOLINE / DIESEL / LPG / ALCOHOL**
**GASOLINA / DIESEL / GLP / ALCOHOL**

| ITEM Nº. Nº. | PEÇA Nº. PART Nº. PIEZA Nº. | QTD. QTY. CTD. | DESCRIÇÃO | DESCRIPTION | DESCRIPCIÓN |
|---|---|---|---|---|---|
| A | [1] 2331050 | 1 | Suporte - Conjunto | Carriage, Assembly | Bastidor - Conj. |
| 1 | 10G - 616 | 2 | Parafuso | Bolt | Bulón |
| 2 | 1318890 | 2 | Retentor | Retainer | Retén |
| 3 | 2326653 | 6 | Rodete | Roller | Rodillo |
| 4 | ◇ 1323588 | – | Calço | Shim | Planchita |
| 5 | 2331058 | 1 | Suporte | Carriage | Bastidor |
| 6 | 666354 | 2 | Rodete Lateral | Side Roller | Rodillo Lateral |
| 7 | 1729514 | 2 | Eixo | Shaft | Eje |
| 8 | 2337668 | 4 | Calço | Shim | Planchita |
| 9 | ◇ 766423 | – | Calço | Shim | Planchita |
| 10 | 398453 | 2 | Eixo | Shaft | Eje |
| 11 | 619038 | 4 | Espaçador | Spacer | Espaciador |
| 12 | 1300177 | 2 | Rodete | Roller | Rodillo |
| 13 | ◇ 763321 | – | Calço | Shim | Planchita |
| 14 | 1301818 | 2 | Graxeiro | Fitting Grease | Grasero |
| 15 | 8E - 06 | 4 | Arruela de Pressão | Lockwasher | Arandela Seguridad |
| 16 | 74G - 624 | 4 | Parafuso | Bolt | Bulón |

[1] Inclui / Inc. 1 a / thru 16

– Abertura dos Garfos - 990,6 mm / Forks Spreads - 39" / Abertura de Horquilla - 39"

CLARK

SUPORTE DOS GARFOS - CONJUNTO – TORRE DE ELEVAÇÃO - TRÊS ESTÁGIOS
LIFT CARRIAGE - ASSEMBLY – TRIPLE STAGE - UPRIGHT
CONJUNTO DE BASTIDOR DE HORQUILLA – LA TORRE DE TRIPLO ESTÁGIO

E - S07

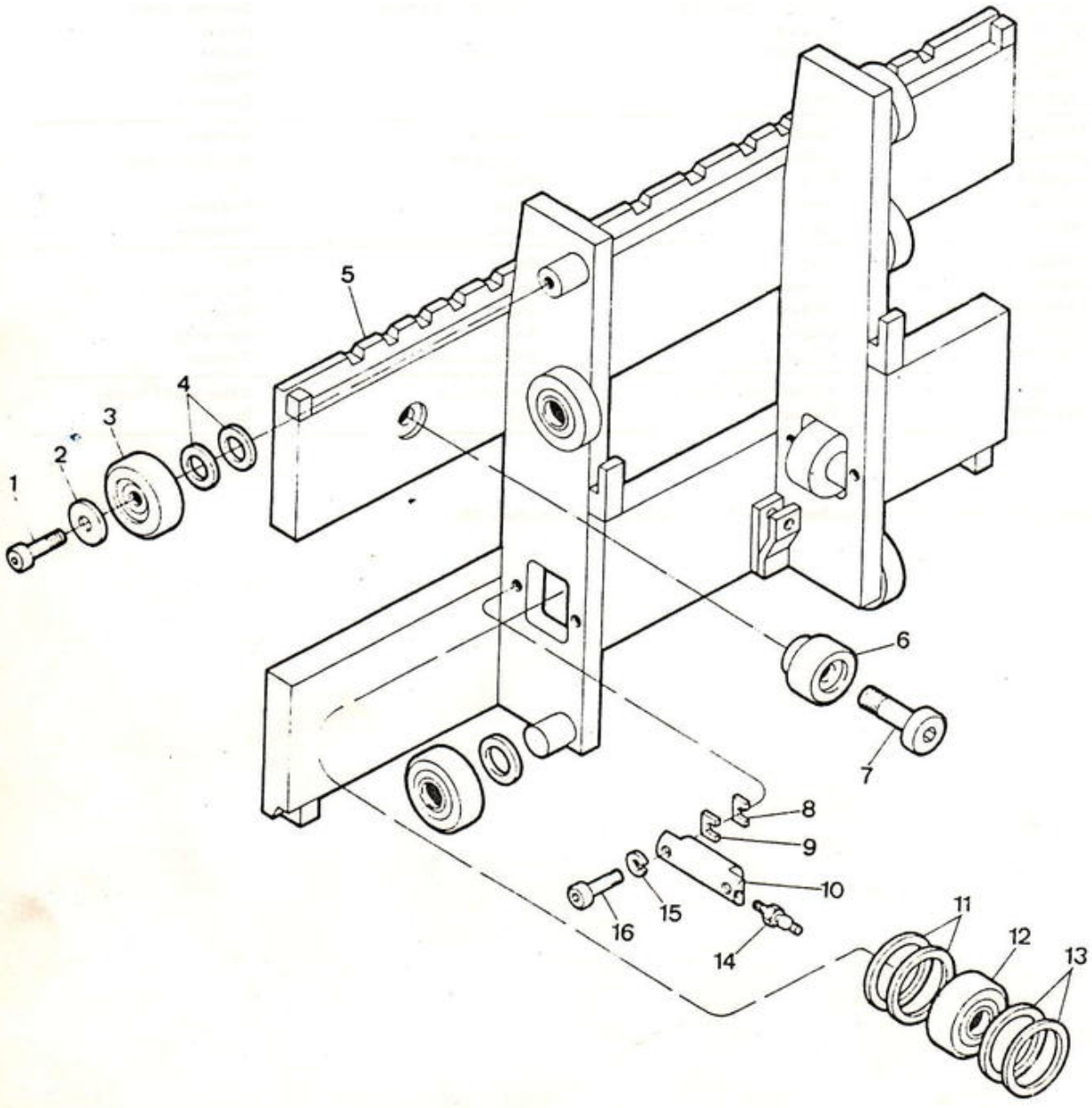

CLARK

# SUPORTE DOS GARFOS - CONJUNTO – TORRE DE ELEVAÇÃO - TRÊS ESTÁGIOS
# LIFT CARRIAGE - ASSEMBLY – TRIPLE STAGE - UPRIGHT
# CONJUNTO DE BASTIDOR DE HORQUILLA – LA TORRE DE TRIPLO ESTÁGIO

## GASOLINA / DIESEL / GLP / ÁLCOOL
## GASOLINE / DIESEL / LPG / ALCOHOL
## GASOLINA / DIESEL / GLP / ALCOHOL

| ITEM Nº. Nº. | PEÇA Nº. PART Nº. PIEZA Nº. | QTD. QTY. CTD. | DESCRIÇÃO | DESCRIPTION | DESCRIPCIÓN |
|---|---|---|---|---|---|
| A | [1] 2331052 | 1 | Suporte - Conjunto | Carriage, Assy | Conj. de Bastidor |
| 1 | 10G - 616 | 2 | Parafuso | Bolt | Bulón |
| 2 | 1318890 | 2 | Retentor | Retainer | Retén |
| 3 | 2326653 | 6 | Rodete | Roller | Rodillo |
| 4 | ⊜ 1323588 | – | Calço | Shim | Planchita |
| 5 | 2331060 | 1 | Suporte | Carriage | Bastidor |
| 6 | 666354 | 2 | Rodete Lateral | Side Roller | Rodillo Lateral |
| 7 | 1729514 | 2 | Eixo | Shaft | Eje |
| 8 | 2337668 | 4 | Calço | Shim | Planchita |
| 9 | ⊜ 766423 | – | Calço | Shim | Planchita |
| 10 | 398453 | 2 | Eixo | Shaft | Eje |
| 11 | 619038 | 4 | Espaçador | Spacer | Espaciador |
| 12 | 1300177 | 2 | Rodete | Roller | Rodillo |
| 13 | ⊜ 763321 | – | Calço | Shim | Planchita |
| 14 | 1301818 | 2 | Graxeiro | Fitting Grease | Grasero |
| 15 | 8E - 06 | 4 | Arruela de Pressão | Lockwasher | Arandela Seguridad |
| 16 | 74G - 624 | 4 | Parafuso | Bolt | Bulón |

[1] Inclui / Inc. 1 a / thru 16
– Abertura dos Garfos - 1193,8 mm / Forks Spreads - 47" / Abertura de Horquilla 47"

| ITEM Nº. Nº. | PEÇA Nº. PART Nº. PIEZA Nº. | QTD. QTY. CTD. | DESCRIÇÃO | DESCRIPTION | DESCRIPCIÓN |
|---|---|---|---|---|---|
| A | [1] 2331053 | 1 | Suporte - Conjunto | Carriage, Assy | Conj. de Bastidor |
| 1 | 10G - 616 | 2 | Parafuso | Bolt | Bulón |
| 2 | 1318890 | 2 | Retentor | Retainer | Retén |
| 3 | 2326653 | 6 | Rodete | Roller | Rodillo |
| 4 | ⊜ 1323588 | – | Calço | Shim | Planchita |
| 5 | 2331061 | 1 | Suporte | Carriage | Bastidor |
| 6 | 666354 | 2 | Rodete Lateral | Side Roller | Rodillo Lateral |
| 7 | 1729514 | 2 | Eixo | Shaft | Eje |
| 8 | 2337668 | 4 | Calço | Shim | Planchita |
| 9 | ⊜ 766423 | – | Calço | Shim | Planchita |
| 10 | 398453 | 2 | Eixo | Shaft | Eje |
| 11 | 619038 | 4 | Espaçador | Spacer | Espaciador |
| 12 | 1300177 | 2 | Rodete | Roller | Rodillo |
| 13 | ⊜ 763321 | – | Calço | Shim | Planchita |
| 14 | 1301818 | 2 | Graxeiro | Fitting Grease | Grasero |
| 15 | 8E - 06 | 4 | Arruela de Pressão | Lockwasher | Arandela Seguridad |
| 16 | 74G - 624 | 4 | Parafuso | Bolt | Bulón |

[1] Inclui / Inc. 1 a / thru 16
– Abertura dos Garfos - 1498,6 mm / Forks Spreads - 59" / Abertura de Horquilla - 59"

CLARK

**GRADE DE SEGURANÇA**
**BACK REST LOAD SAFETY**
**DESCANSO POSTERIOR DE SEGURIDAD**

**E - S08**

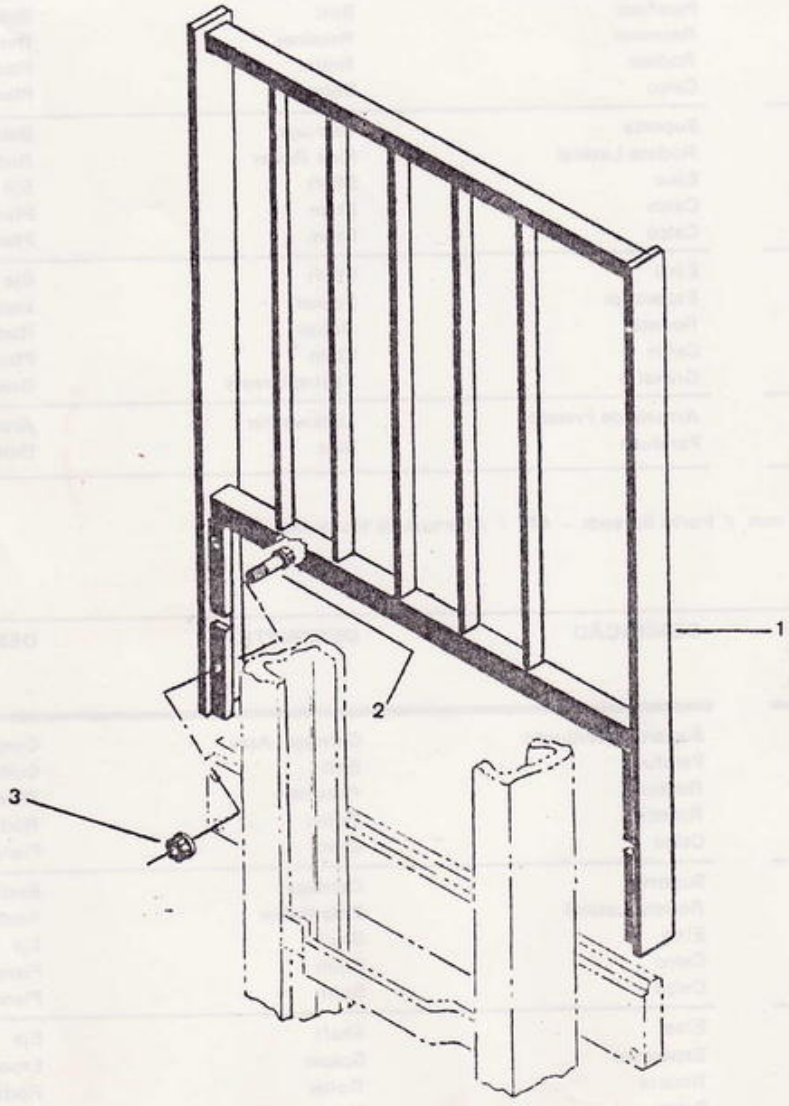

## GASOLINA / DIESEL / GLP / ÁLCOOL
## GASOLINE / DIESEL / LPG / ALCOHOL
## GASOLINA / DIESEL / GLP / ALCOHOL

| ITEM Nº | PEÇA Nº PART Nº PIEZA Nº | QTD. QTY. CTD. | DESCRIÇÃO | DESCRIPTION | DESCRIPCIÓN |
|---|---|---|---|---|---|
| 1 | [1] 3308694 | 1 | Grade de Segurança | Back Rest Load Safety | Descanso Post. Seguridad |
| 1A | [2] 3308698 | 1 | Grade de Segurança | Back Rest Load Safety | Descanso Post. Seguridad |
| 2 | 73G - 636 | 4 | Parafuso | Bolt | Bulón |
| 3 | 59D - 06 | 4 | Porca | Nut | Tuerca |

[1] Para Abertura dos Garfos/ For Forks Spreads / Para Abertura de Horquillas 47"
[2] Para Abertura dos Garfos/ For Forks Spreads / Para Abertura de Horquillas 59"

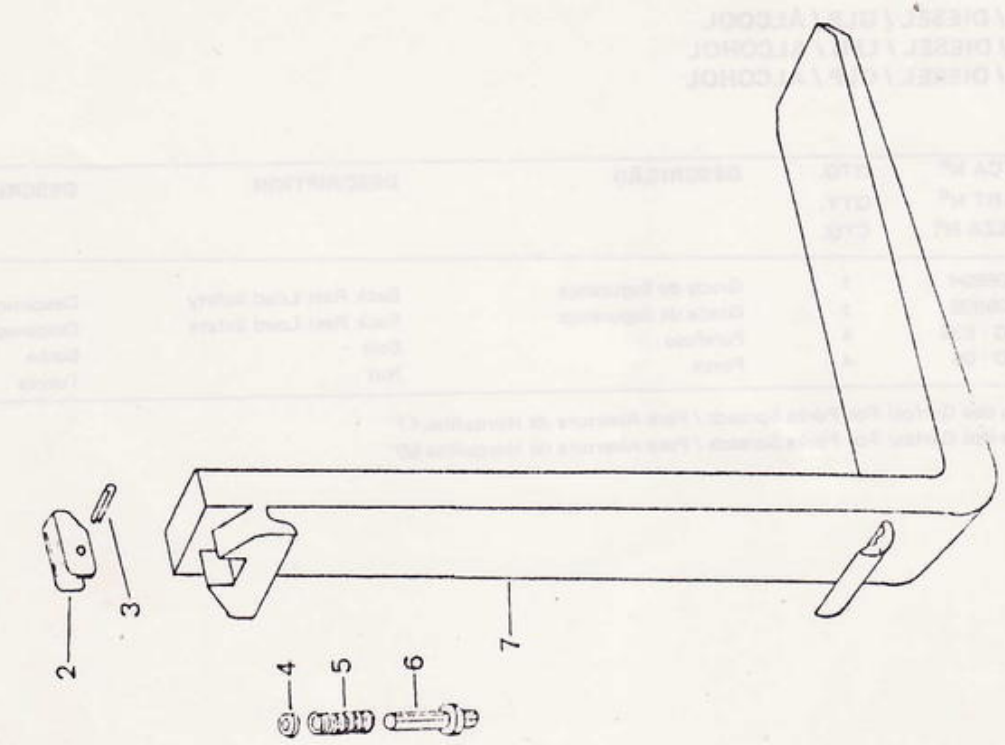
2
3
4
5
6
7

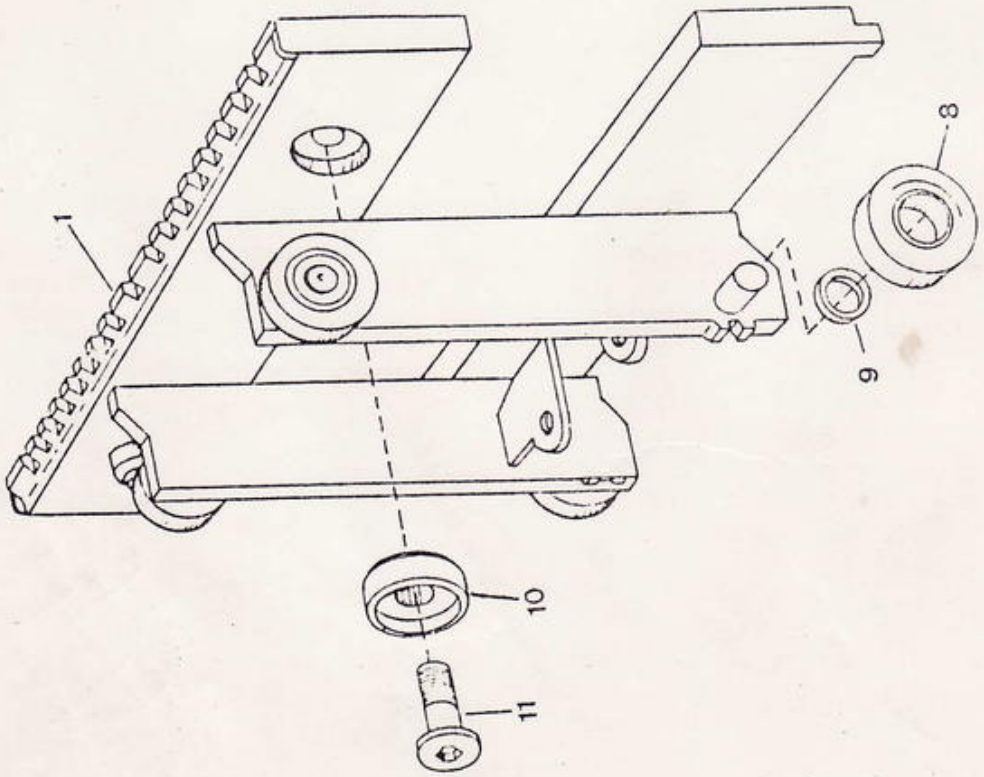
1
8
9
10
11

## GASOLINA / DIESEL / GLP / ÁLCOOL
## GASOLINE / DIESEL / LPG / ALCOHOL
## GASOLINA / DIESEL / GLP / ALCOHOL

C 300 HY – 40 / 50

| ITEM Nº PART Nº PIEZA Nº | PEÇA Nº QTD. QTY. CTD. | DESCRIÇÃO | DESCRIPTION | DESCRIPCIÓN |
|---|---|---|---|---|
| A | [1] 3308551 1 | Suporte dos Garfos - Conj. | Fork Bars & Carriage, Assy | Bastidor y Horquilla - Conj. |
| 1 | 3308557 1 | Suporte | Support | Soporte |
| 2 | 756446 1 | Trava | Lock | Traba |
| 3 | 654618 1 | Contrapino | Cotter Pin | Chaveta dos Patas |
| 4 | 867750 2 | Arruela | Washer | Arandela |
| 5 | 756991 2 | Mola | Spring | Resorte |
| 6 | 756447 2 | Pino | Pin | Pasador |
| 7 | 752094 2 | Garfo | Fork | Horquilla |
| 8 | 2326653 4 | Rodete | Roller | Rodillo |
| 9 | ©1323588 – | Calço | Shim | Planchita |
| 10 | 666354 2 | Rodete | Roller | Rodillo |
| 11 | 1729514 2 | Eixo | Shaft | Eje |

[1] Inclui / Inc. 1, 9 a / thru 11 – 990,6 mm - Abertura dos Garfos / Forks Spreads / Abertura de Horquilla

## GASOLINA / DIESEL / GLP / ÁLCOOL
## GASOLINE / DIESEL / LPG / ALCOHOL
## GASOLINA / DIESEL / GLP / ALCOHOL

C 300 HY - 60

| ITEM Nº PART Nº PIEZA Nº | PEÇA Nº QTD. QTY. CTD. | DESCRIÇÃO | DESCRIPTION | DESCRIPCIÓN |
|---|---|---|---|---|
| A | [1] 3308618 1 | Suporte dos Garfos - Conj. | Fork Bars & Carriage, Assy | Bastidor y Horquilla - Conj. |
| 1 | 3308621 1 | Suporte | Support | Soporte |
| 2 | 756446 1 | Trava | Lock | Traba |
| 3 | 654618 1 | Contrapino | Cotter Pin | Chaveta dos Patas |
| 4 | 867750 2 | Arruela | Washer | Arandela |
| 5 | 756991 2 | Mola | Spring | Resorte |
| 6 | 756447 2 | Pino | Pin | Pasador |
| 7 | 1784062 2 | Garfo | Fork | Horquilla |
| 8 | 2326653 4 | Rodete | Roller | Rodillo |
| 9 | ©1323588 – | Calço | Shim | Planchita |
| 10 | 666354 2 | Rodete | Roller | Rodillo |
| 11 | 1729514 2 | Eixo | Shaft | Eje |

[1] Inclui / Inc. 1, 9 a / thru 11 – 990,6 mm - Abertura dos Garfos / Forks Spreads / Abertura de Horquilla

GUINCHO - CONJUNTO
TUBULAR CRANE - ASSEMBLY
CONJUNTO DE LA GRÚA

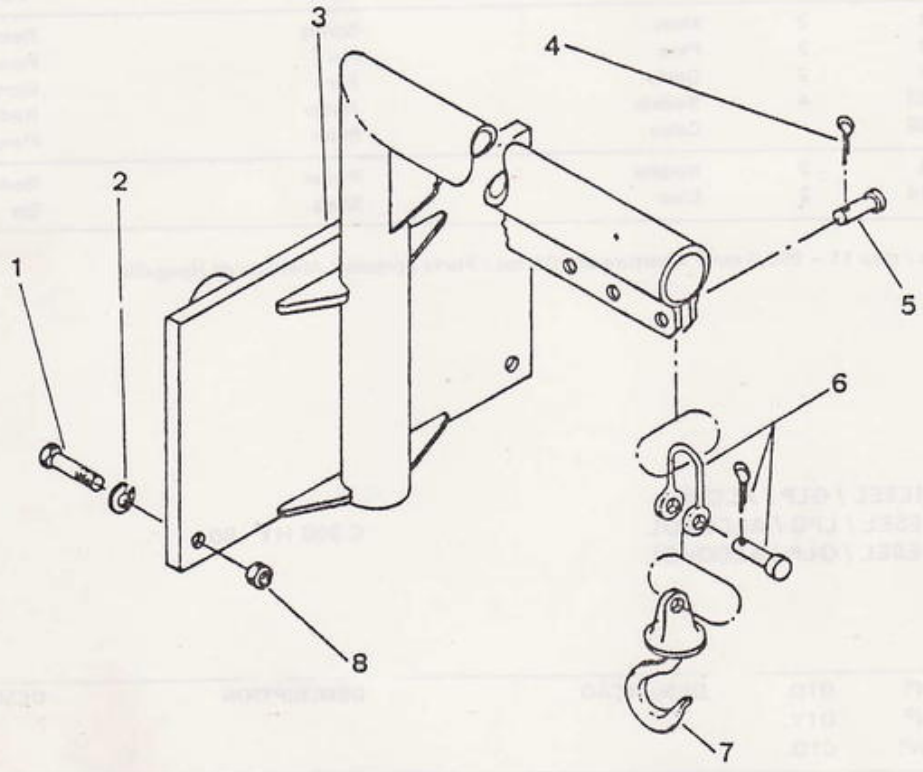

GUINCHO - CONJUNTO
TUBULAR CRANE - ASSEMBLY
CONJUNTO DE LA GRÚA

GASOLINA / DIESEL / GLP / ÁLCOOL
GASOLINE / DIESEL / LPG / ALCOHOL
GASOLINA / DIESEL / GLP / ALCOHOL

| ITEM Nº. Nº. | PEÇA Nº. PART Nº. PIEZA Nº. | QTD. QTY. CTD. | DESCRIÇÃO | DESCRIPTION | DESCRIPCIÓN |
|---|---|---|---|---|---|
| A | [1] 790338 | 1 | Guincho - Conjunto | Tubular Crane, Assy | Grúa - Conjunto |
| 1 | 2C - 1048 | 2 | Parafuso | Bolt | Bulón |
| 2 | 4E - 10 | 2 | Arruela de Pressão | Lockwasher | Arandela Seguridad |
| 3 | 790347 | 1 | Guincho | Tubular Crane | Chasis |
| 4 | 1F - 522 | 2 | Contrapino | Cotter Pin | Chaveta dos Patas |
| 5 | 4F - 16240 | 1 | Pino | Pin | Pasador |
| 6 | 675494 | 1 | Mola do Gancho - Conj. | Spring Shackle, Assy | Juego de Resorte |
| 7 | 618147 | 1 | Gancho | Hook | Gancho |
| 8 | 62D - 10 | 2 | Porca | Nut | Tuerca |

[1] Inclui / Inc. 1 a / thru 8

CLARK

EXTENSÃO PARA GARFOS
FORK EXTENSION
EXTENCIÓN PARA HORQUILLAS

E - S11

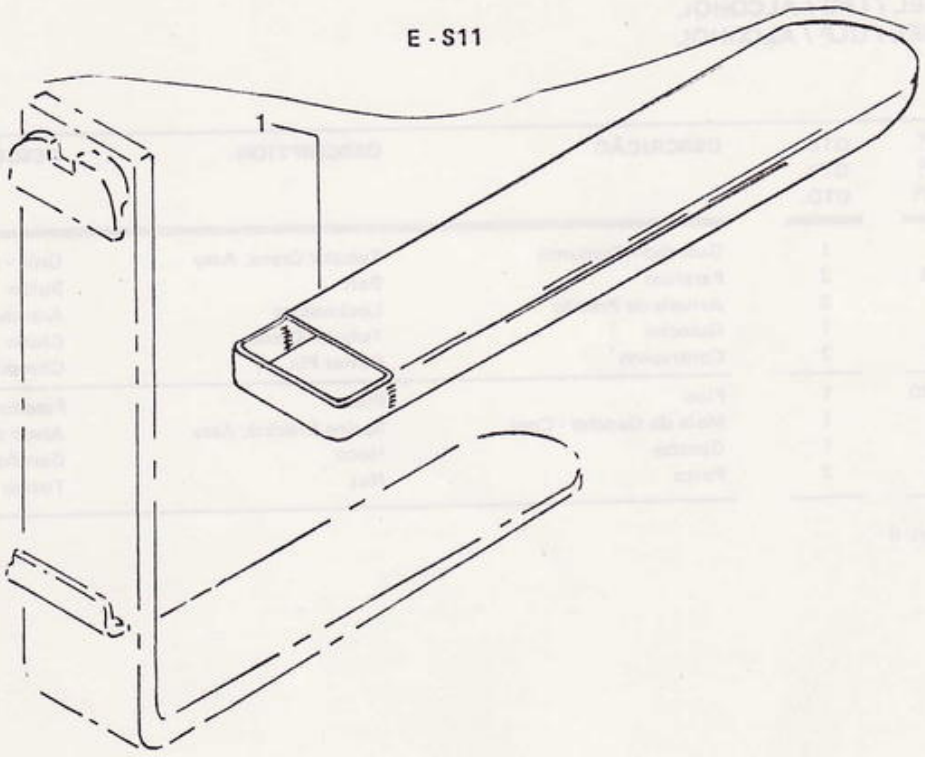


---

TARUGO
RAM ATTACHMENT
ROLO

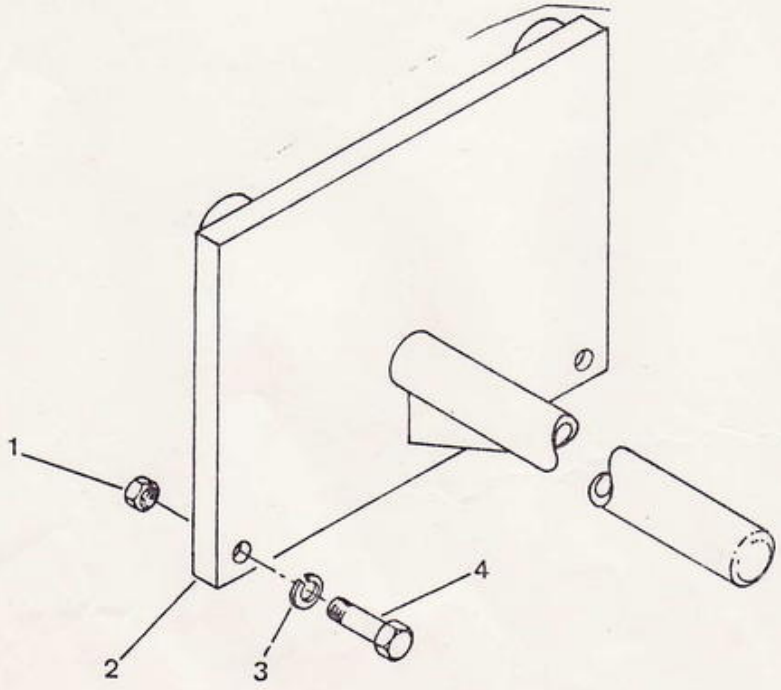

CLARK

# EXTENSÃO PARA GARFOS
# FORK EXTENSION
# EXTENCIÓN PARA HORQUILLAS

**GASOLINA / DIESEL / GLP / ÁLCOOL**
**GASOLINE / DIESEL / LPG / ALCOHOL**
**GASOLINA / DIESEL / GLP / ALCOHOL**

| ITEM Nº. Nº. | PEÇA Nº. PART Nº. PIEZA Nº. | QTD. QTY. CTD. | DESCRIÇÃO | DESCRIPTION | DESCRIPCIÓN |
|---|---|---|---|---|---|
| 1 | 668565 | 2 | Extensão | Extension | Extención |

NOTA: Extensão para garfos de 1 3/4 x 5 e 36 até 50 polegadas de comprimento.
NOTE This fork extension is designed for 1 3/4 x 5 forks - Fork lengths from 36 to 50 long.
NOTA Extención para conjunto de Horquillas de 1 3/4 x 5 y 36 a 50 pulgadas de comprimiento

| PEÇA Nº. PART Nº. PIEZA Nº. | COMPRIMENTO LENGTHS COMPRIMIENTO |
|---|---|
| 751800 | 42 1/8 |
| 741170 | 44 1/8 |
| 332197 | 38 1/8 |
| 759408 | 48 1/8 |
| 741171 | 50 1/8 |
| 337469 | 46 1/8 |

| PEÇA Nº. PART Nº. PIEZA Nº. | COMPRIMENTO LENGTHS COMPRIMIENTO |
|---|---|
| 1754064 | 52 1/8 |
| 741172 | 56 1/8 |
| 741173 | 62 1/8 |
| 1759568 | 58 1/8 |
| 779453 | 68 1/8 |
| 775293 | 72 1/8 |

| PEÇA Nº. PART Nº. PIEZA Nº. | COMPRIMENTO LENGTHS COMPRIMIENTO |
|---|---|
| 747918 | 74 1/8 |
| 1792051 | 82 1/8 |
| 1698120 | 98 1/8 |
| 769963 | 86 1/8 |
| 2350900 | 64 1/8 |
| | |

# TARUGO
# RAM ATTACHMENT
# ROLO

**GASOLINA / DIESEL / GLP / ÁLCOOL**
**GASOLINE / DIESEL / LPG / ALCOHOL**
**GASOLINA / DIESEL / GLP / ALCOHOL**

| ITEM Nº. Nº. | PEÇA Nº. PART Nº. PIEZA Nº. | QTD. QTY. CTD. | DESCRIÇÃO | DESCRIPTION | DESCRIPCIÓN |
|---|---|---|---|---|---|
| 1 | 62D - 10 | 2 | Porca | Nut | Tuerca |
| 2 | 671908 | 1 | Tarugo | Ram, Welded | Rolo |
| 3 | 23E - 10 | 2 | Arruela de Pressão | Lockwasher | Arandela Seguridad |
| 4 | 2C - 1040 | 2 | Parafuso | Bolt | Bulón |

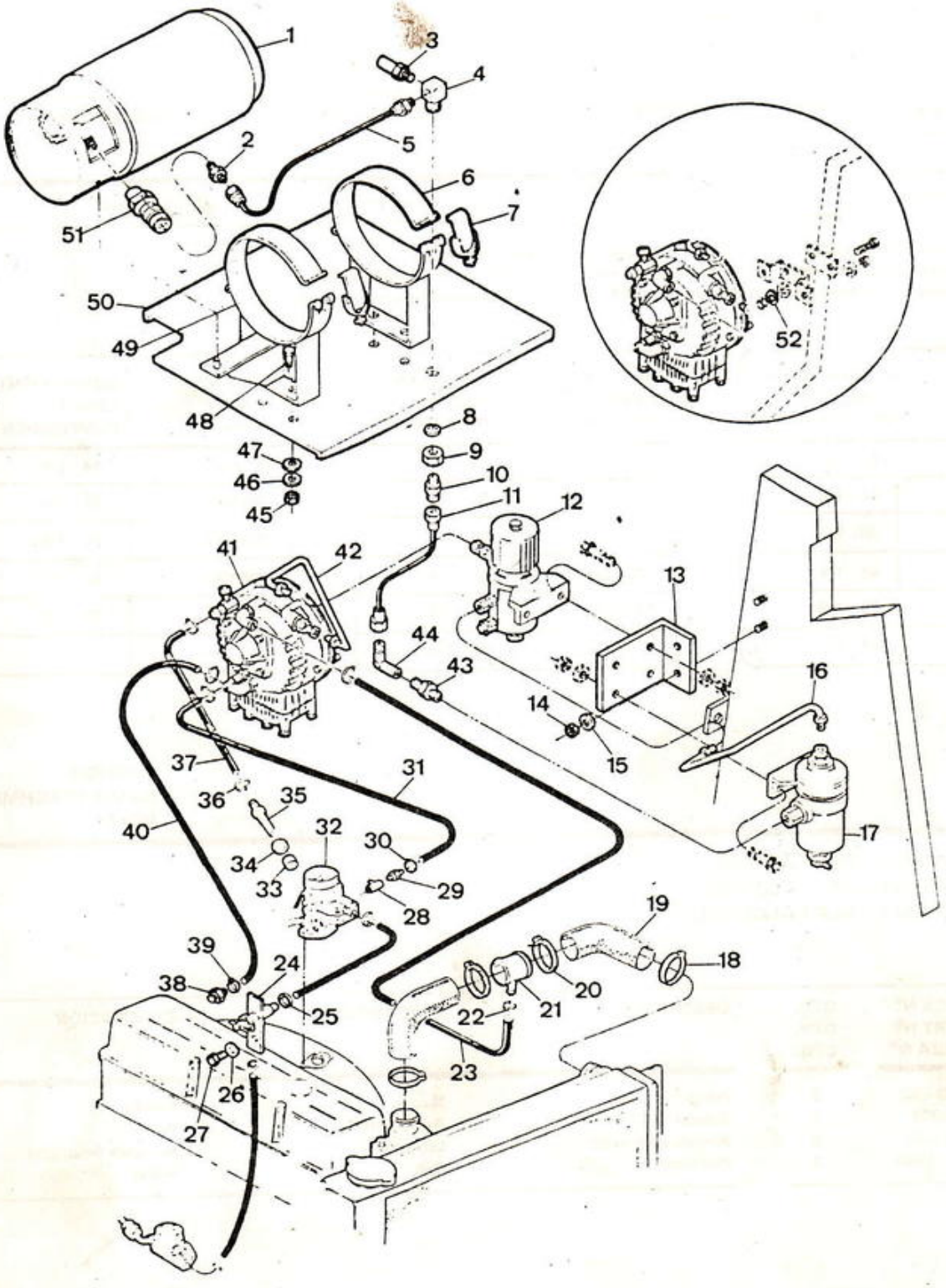
1
2
3
4
5
6
7
8
9
10
11
12
13
14
15
16
17
18
19
20
21
22
23
24
25
26
27
28
29
30
31
32
33
34
35
36
37
38
39
40
41
42
43
44
45
46
47
48
49
50
51
52

| ITEM Nº. Nº. | PEÇA Nº. PART Nº. PIEZA Nº. | QTD. QTY. CTD. | DESCRIÇÃO | DESCRIPTION | DESCRIPCIÓN |
|---|---|---|---|---|---|
| 1 | 3307131 | 1 | Tanque (20 kg) | Tank | Tanque |
| 2 | 38F - 7 | 1 | Conexão | Fitting | Connector |
| 3 | 655336 | 1 | Válvula de Alívio | Relief Valve | Válvula de Alivio |
| 4 | 1799383 | 1 | Conexão | Fitting | Conector |
| 5 | 743648 | 1 | Mangueira | Hose | Manguera |
| 6 | 3308331 | 1 | Suporte | Support | Soporte |
| 7 | 3306324 | 2 | Presilha | Clamp | Abrazadera |
| 8 | 6E - 14 | 1 | Arruela de Pressão | Lockwasher | Arandela Seguridad |
| 9 | 8D - 14 | 1 | Porca | Nut | Tuerca |
| 10 | 38F - 7 | 1 | Conexão | Fitting | Conector |
| 11 | 656778 | 1 | Mangueira | Hose | Manguera |
| 12 | 2367987 | 1 | Solenóide | Solenoid | Solenoide |
| 13 | 2367984 | 1 | Suporte | Support | Soporte |
| 14 | 85D - 06 | 2 | Porca | Nut | Tuerca |
| 15 | 25E - 17 | 2 | Arruela | Washer | Arandela |
| 16 | 2367972 | 1 | Tubo | Tube | Tubo |
| 17 | 2367988 | 1 | Filtro | Filter | Filtro |
| 18 | 3300138 | 2 | Braçadeira | Clamp | Abrazadera |
| 19 | 3309201 | 1 | Mangueira | Hose | Manguera |
| 20 | 3300138 | 2 | Braçadeira | Clamp | Abrazadera |
| 21 | 3308764 | 1 | Conexão | Fitting | Conector |
| 22 | 3300134 | 2 | Braçadeira | Clamp | Abrazadera |
| 23 | 3309994 | 1 | Mangueira | Hose | Manguera |
| 24 | 3309936 | 1 | Torneira | Shut Off | Grifo |
| 25 | 3300132 | 2 | Braçadeira | Clamp | Abrazadera |
| 26 | 23E - 06 | 1 | Arruela de Pressão | Lockwasher | Arandela Seguridad |
| 27 | 1C - 612 | 1 | Parafuso | Bolt | Bulón |
| 28 | 3308867 | 1 | Cotovelo | Elbow | Codo |
| 29 | 3308760 | 1 | Conexão | Fitting | Conector |
| 30 | 3300132 | 2 | Braçadeira | Clamp | Abrazadera |
| 31 | 3309989 | 1 | Mangueira | Hose | Manguera |
| 32 | 3308767 | 1 | Carburador | Carburator | Carburador |
| 33 | 3308763 | 1 | Trava | Lock | Retén |
| 34 | 3308762 | 1 | Porca | Nut | Tuerca |
| 35 | 3308761 | 1 | Venturi | Venturi | Venturi |
| 36 | 3300134 | 2 | Braçadeira | Clamp | Abrazadera |
| 37 | 3309988 | 1 | Mangueira | Hose | Manguera |
| 38 | 3308765 | 1 | Conexão | Fitting | Conector |
| 39 | 3300134 | 2 | Braçadeira | Clamp | Abrazadera |
| 40 | 3310119 | 1 | Mangueira | Hose | Manguera |
| 41 | 2367986 | 1 | Vaporizador | Vaporizer | Vaporizador |
| 42 | 3311858 | 1 | Tubo | Tube | Tubo |
| 43 | 1309991 | 1 | Conexão | Fitting | Conector |
| 44 | 43F - 5 | 1 | Cotovelo | Elbow | Codo |
| 45 | 61D - 06 | 4 | Porca | Nut | Tuerca |
| 46 | 23E - 06 | 4 | Arruela de Pressão | Lockwasher | Arandela Seguridad |
| 47 | 25E - 18 | 4 | Arruela | Washer | Arandela |
| 48 | 1C - 616 | 4 | Parafuso | Bolt | Bulón |
| 49 | 3308329 | 1 | Suporte | Support | Soporte |
| 50 | 3309938 | 1 | Cobertura | Cover | Tapa |
| 51 | 715975 | 1 | Desconectador | Desconnect | Desconectador |
| 52 | 6EM - 60 | 10 | Arruela de Pressão | Lockwasher | Arandela Seguridad |



Engenharia do Produto
Serviços Técnicos

CLARK

DESLOCADOR LATERAL DOS GARFOS - CONJUNTO
SIDE SHIFT CARRIAGE - ASSEMBLY
DESLOCACIÓN LATERAL DE HORQUILLAS - CONJUNTO

E - S13

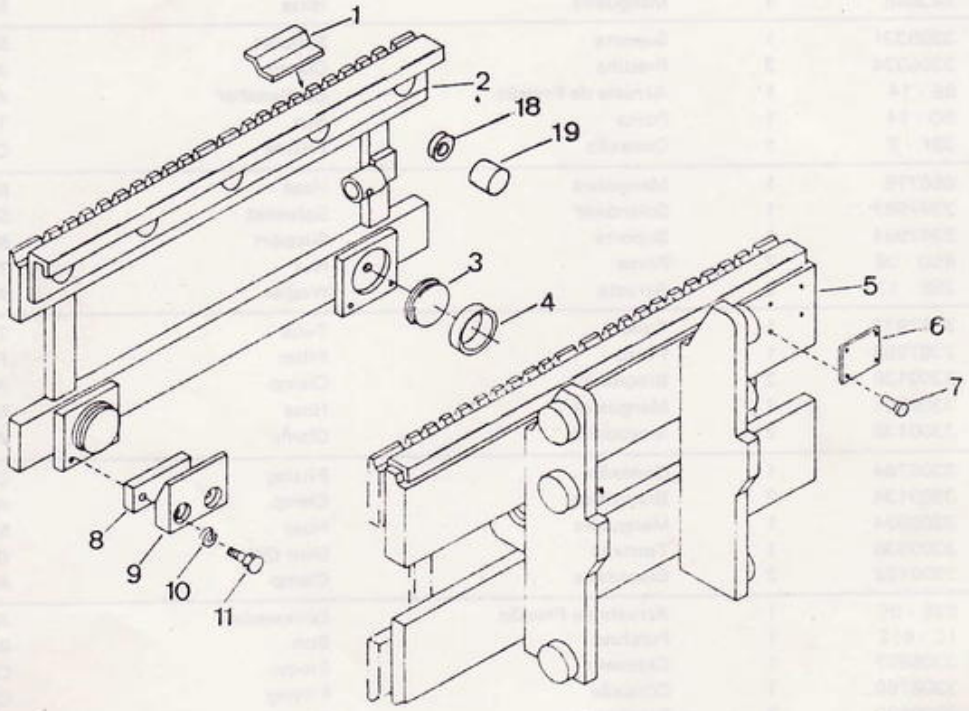


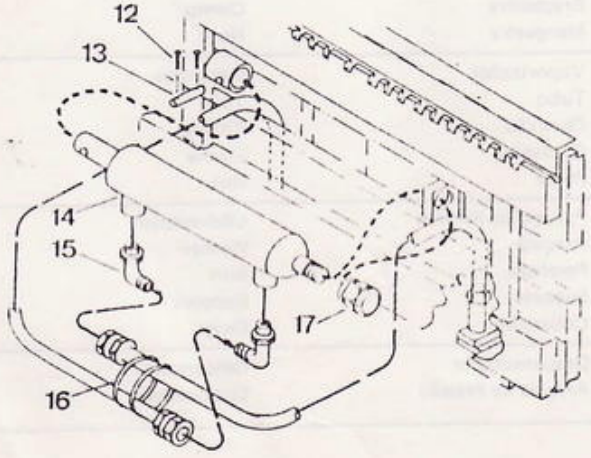

CLARK

# DESLOCADOR LATERAL DOS GARFOS - CONJUNTO
# SIDE SHIFT CARRIAGE - ASSEMBLY
# DESLOCACIÓN LATERAL DE HORQUILLAS - CONJUNTO

**GASOLINA / DIESEL / GLP / ÁLCOOL**
**GASOLINE / DIESEL / LPG / ALCOHOL**
**GASOLINA / DIESEL / GLP / ALCOHOL**

| ITEM Nº PART Nº PIEZA Nº | PEÇA Nº PART Nº PIEZA Nº | QTD. QTY. CTD. | DESCRIÇÃO | DESCRIPTION | DESCRIPCIÓN |
|---|---|---|---|---|---|
| A | [1] 3308713 | 1 | Deslocador - Conjunto | Side Shift Carriage, Assy | Deslocación Lat. Horq.- Conj. |
| 1 | 2350564 | 10 | Retentor | Top Bearing | Retén |
| 2 | 2355785 | 1 | Deslocador | Fork Bar | Deslocador |
| 3 | 2347662 | 2 | Mancal Inferior | Lower Bearing | Cojinete |
| 4 | 2347663 | 2 | Retentor | Retainer | Retén |
| 5 | + ——— | – | Suporte dos Garfos | Carriage | Soporte de Horquillas |
| 6 | 3308714 | 1 | Placa de Identificação | Name Plate | Placa |
| 7 | 6C - 605 | 4 | Parafuso | Bolt | Bulón |
| 8 | 2350386 | 2 | Calço | Rect Flat | Chapa |
| 9 | 2350388 | 2 | Retentor | Retainer Bloc | Retén |
| 10 | 23E - 8 | 4 | Arruela de Pressão | Lockwasher | Arandela Seguridad |
| 11 | 2C - 824 | 4 | Parafuso | Bolt | Bulón |
| 12 | 1F - 416 | 2 | Contrapino | Cotter Pin | Chaveta dos Patas |
| 13 | 2317678 | 1 | Pino | Pin | Pasador |
| 14 | + ——— | – | Cilindro - Conjunto | Cylinder, Assy | Cilindro - Conjunto |
| 15 | 17K - 3 | 2 | Cotovelo 90º | Elbow | Codo |
| 16 | 1715312 | 2 | Presilha de Nylon | Tie Warp | Banda |
| 17 | 10D - 20 | 1 | Porca | Nut | Tuerca |
| 18 | ≈ 742141 | – | Calço | Shim | Planchita |
| 19 | 3309957 | 2 | Batente | Stop | Tope |

[1] Inclui Inc. 1 a / thru 4, 6 a / thru 17

CLARK

DESLOCADOR LATERAL DOS GARFOS - CILINDRO - CONJUNTO
SIDE SHIFT CARRIAGE - CYLINDER - ASSEMBLY
DESLOCACIÓN LATERAL DE HORQUILLAS - CILINDRO - CONJUNTO

E - S14

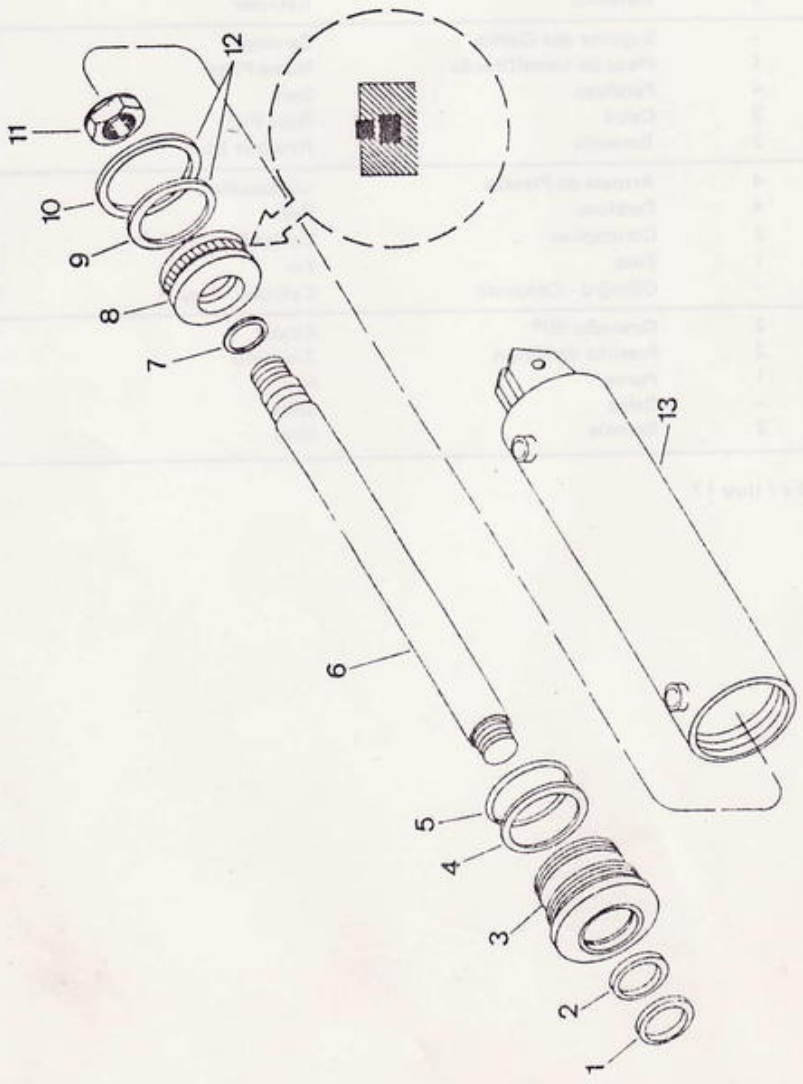

CLARK

# DESLOCADOR LATERAL DOS GARFOS - CILINDRO - CONJUNTO
# SIDE SHIFT CARRIAGE - CYLINDER - ASSEMBLY
# DESLOCACIÓN LATERAL DE HORQUILLAS - CILINDRO - CONJUNTO

**GASOLINA / DIESEL / GLP / ÁLCOOL**
**GASOLINE / DIESEL / LPG / ALCOHOL**
**GASOLINA / DIESEL / GLP / ALCOHOL**

| ITEM Nº. Nº. | PEÇA Nº. PART Nº. PIEZA Nº. | QTD. QTY. CTD. | DESCRIÇÃO | DESCRIPTION | DESCRIPCIÓN |
|---|---|---|---|---|---|
| A | [1]2329090 | 1 | Cilindro - Conjunto | Cylinder, Assy | Cilindro - Conjunto |
| 1 | 1657084 | 1 | Anel Raspador | Wiper | Anillo Limpiador |
| 2 | 2324619 | 1 | Gaxeta - V | V - Packing | Prensa Estopa - V |
| 3 | 2328972 | 1 | Cabeçote | Gland | Cabezote |
| 4 | 730965 | 1 | Anel | Back-up Ring | Anillo |
| 5 | 25K - 40200 | 1 | Anel - O | O - Ring | Anillo - O |
| 6 | 2328970 | 1 | Haste | Piston Rod | Vástago |
| 7 | 25K - 30022 | 1 | Anel - O | O - Ring | Anillo - O |
| 8 | 2328803 | 1 | Pistão | Piston | Pistón |
| 9 | 25K - 40128 | 1 | Anel - O | O - Ring | Anillo - O |
| 10 | 2329062 | 1 | Gaxeta | Packing | Prensa Estopa |
| 11 | 66D - 14 | 1 | Porca | Nut | Tuerca |
| 12 | [2]1811244 | 1 | Jogo de Reparo | Paking Kit | Juego de Reparación |
| 13 | 2329095 | 1 | Corpo | Cylinder Barrel | Carroceria |

[1] Inclui / Inc. 1 a / thru 13
[2] Inclui / Inc. 1, 2, 4, 5, 7, 9, 10

CLARK

DESLOCADOR LATERAL DOS GARFOS - MANGUEIRAS
SIDE SHIFT CARRIAGE - HOSES
DESLOCACIÓN LATERAL DE HORQUILLAS - MANGUERAS

E - S15

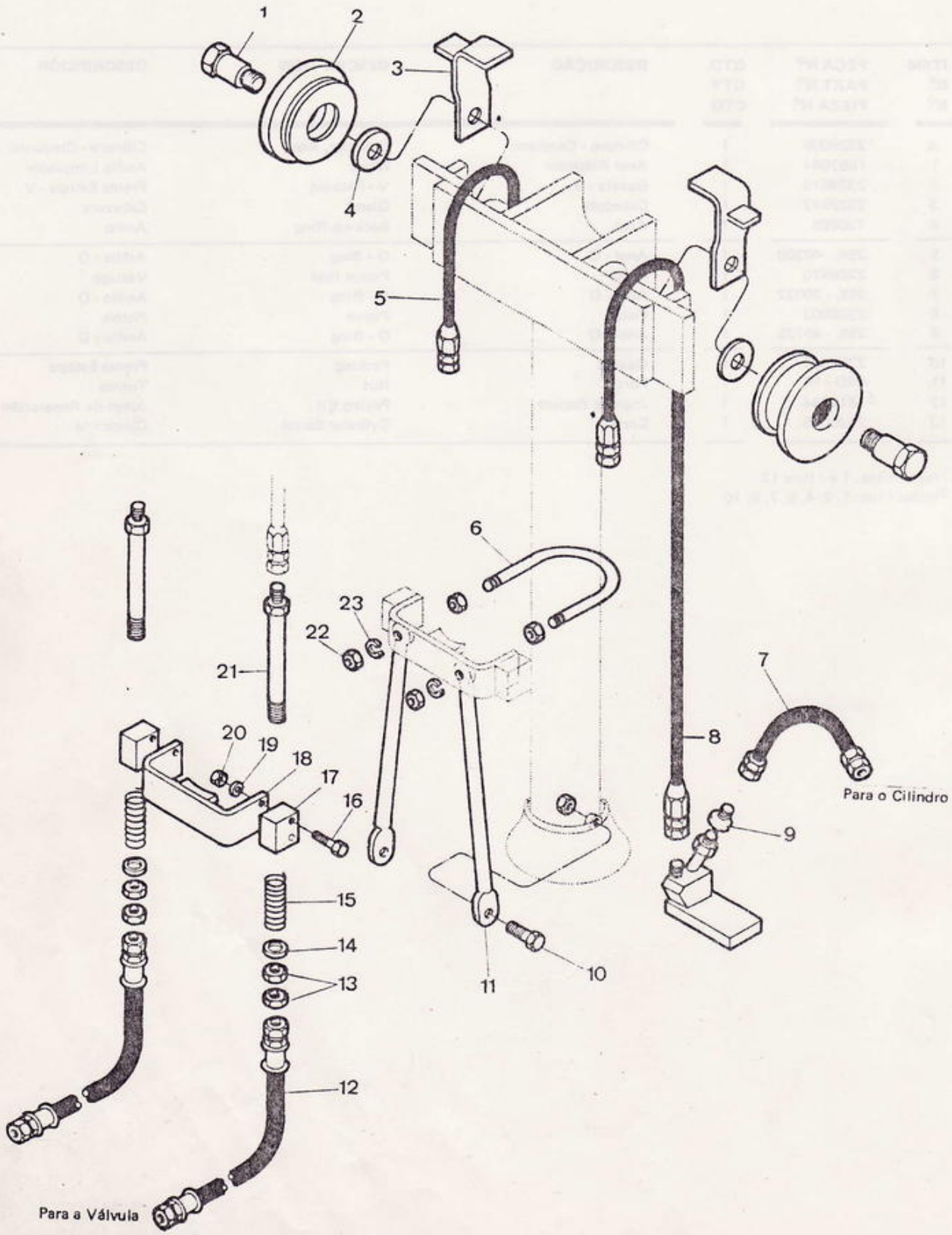

CLARK

# DESLOCADOR LATERAL DOS GARFOS - MANGUEIRAS
# SIDE SHIFT CARRIAGE - HOSES
# DESLOCACIÓN LATERAL DE HORQUILLAS - MANGUERAS

**GASOLINA / DIESEL / GLP / ÁLCOOL**
**GASOLINE / DIESEL / LPG / ALCOHOL**
**GASOLINA / DIESEL / GLP / ALCOHOL**

| ITEM Nº. Nº. | PEÇA Nº. PART Nº. PIEZA Nº. | QTD. QTY. CTD. | DESCRIÇÃO | DESCRIPTION | DESCRIPCIÓN |
|---|---|---|---|---|---|
| 1 | 2338761 | 2 | Parafuso | Bolt | Bulón |
| 2 | 2346459 | 2 | Polia | Polly | Polea |
| 3 | 2348765 | 2 | Retentor | Retainer | Retén |
| 4 | 1326298 | 2 | Arruela de Encosto | Thrust Washer | Arandela |
| 5 | [1] ——— | 2 | Mangueira | Hose | Manguera |
| 6 | 1317850 | 1 | Parafuso - U | Bolt - U | Bulón - U |
| 7 | 3308942 | 2 | Mangueira | Hose | Manguera |
| 8 | [1] ——— | 1 | Mangueira | Hose | Manguera |
| 9 | 11K - 3 | 2 | Cotovelo | Elbow | Codo |
| 10 | 2C - 614 | 2 | Parafuso | Bolt | Bulón |
| 11 | 1751794 | 2 | Suporte | Bracket | Soporte |
| 12 | 3309365 | 2 | Mangueira | Hose | Manguera |
| 13 | 86F - 5 | 4 | Porca | Nut | Tuerca |
| 14 | 1317240 | 2 | Arruela de Pressão | Lockwasher | Arandela Seguridad |
| 15 | 1738792 | 2 | Mola | Spring | Resorte |
| 16 | 10G - 528 | 4 | Parafuso | Bolt | Bulón |
| 17 | 1744687 | 2 | Bloco | Bloc | Bloque |
| 18 | 2347147 | 1 | Suporte | Support | Soporte |
| 19 | 23E - 05 | 4 | Arruela de Pressão | Lockwasher | Arandela Seguridad |
| 20 | 8D - 05 | 4 | Porca | Nut | Tuerca |
| 21 | 1773008 | 2 | Tubo | Tube | Tubo |
| 22 | 8D - 05 | 4 | Porca | Nut | Tuerca |
| 23 | 4E - 05 | 2 | Arruela de Pressão | Lockwasher | Arandela Seguridad |

[1] Veja tabela de mangueiras abaixo / See hose chart below / Véase tablero de mangueras, abajo.

| C300 - HY - 40/50 | | |
|---|---|---|
| Máxima Elevação dos Garfos | | Peça Nº. |
| Polegadas | Milímetros | |
| 97 | 2463,8 | 3308911 |
| 103 | 2616,2 | 3308931 |
| 109 | 2768,6 | 3308913 |
| 115 | 2921,0 | 3308933 |
| 121 | 3073,4 | 3308915 |
| 127 | 3225,8 | 3308916 |
| 133 | 3378,2 | 3308917 |
| 139 | 3530,6 | 3308918 |
| 145 | 3683,0 | 3308919 |
| 151 | 3835,4 | 3308920 |
| 154 | 3911,6 | 3308921 |
| 166 | 4216,4 | 3308922 |
| 178 | 4521,2 | 3308923 |
| 181 | 4597,4 | 3308924 |
| 193 | 4902,2 | 3308925 |
| 196 | 4978,4 | 3308943 |
| 208 | 5283,2 | 3308927 |
| 211 | 5359,4 | 3308928 |
| 223 | 5664,2 | 3308929 |

| C300 - HY - 60 | | |
|---|---|---|
| Máxima Elevação dos Garfos | | Peça Nº. |
| Polegadas | Milímetros | |
| 90 | 2286,0 | 3308930 |
| 96 | 2438,4 | 3308931 |
| 102 | 2590,8 | 3308913 |
| 108 | 2743,2 | 3308933 |
| 114 | 2895,6 | 3308915 |
| 120 | 3048,0 | 3308916 |
| 126 | 3200,4 | 3308936 |
| 132 | 3352,8 | 3308937 |
| 138 | 3505,2 | 3308938 |
| 144 | 3657,6 | 3308939 |
| 147 | 3733,8 | 3308940 |
| 159 | 4038,6 | 3308941 |
| 171 | 4343,4 | 3308924 |
| 174 | 4419,6 | 3308943 |
| 186 | 4724,4 | 3308944 |
| 189 | 4800,6 | 3308945 |

CLARK

VÁLVULA AUXILIAR - CONTROLES
SINGLE AUXILIAR VALVE - CONTROLS
VÁLVULA AUXILIAR - CONTROL

E - S16

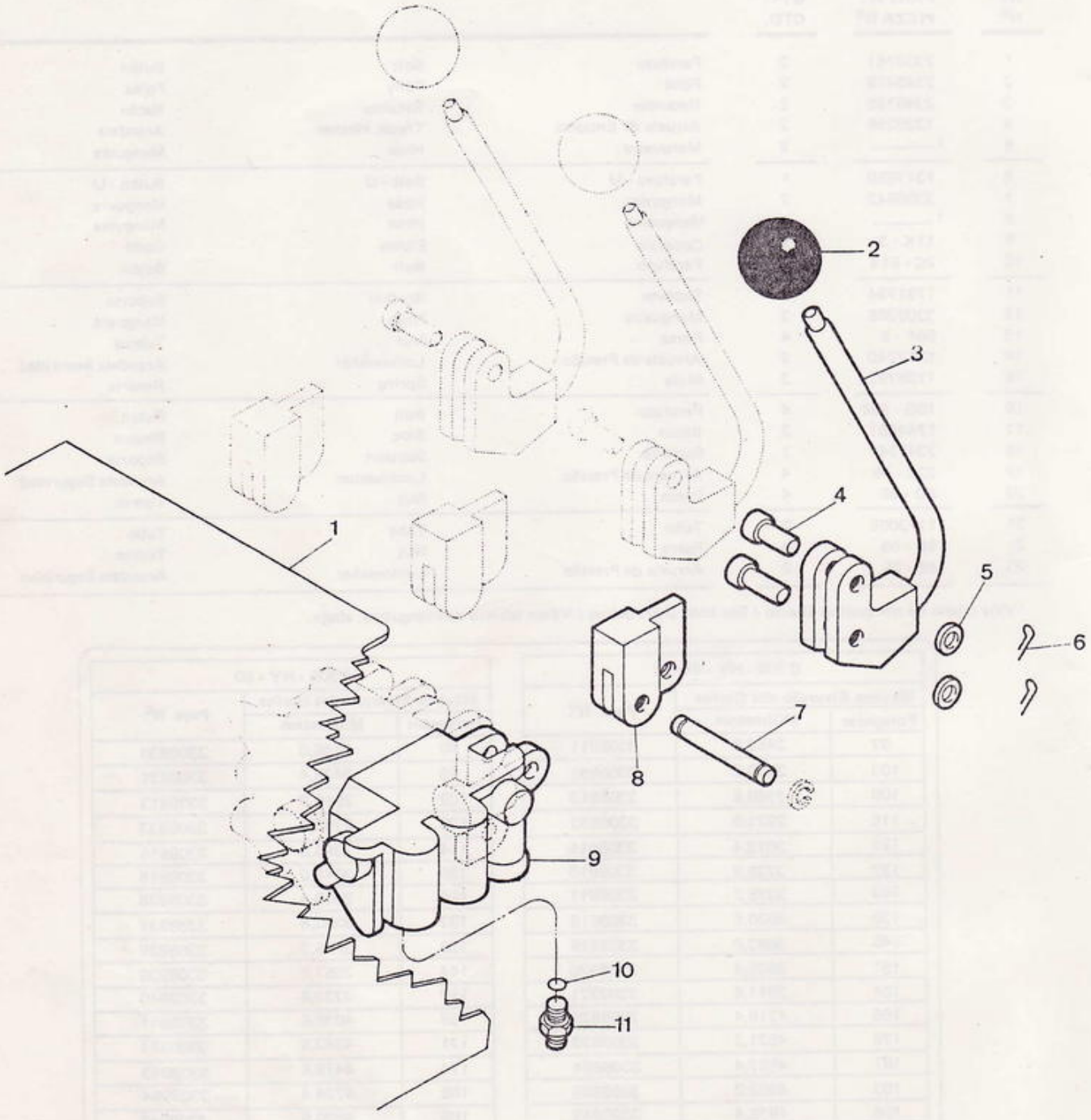

CLARK

**VÁLVULA AUXILIAR - CONTROLES**
**SINGLE AUXILIAR VALVE - CONTROLS**
**VÁLVULA AUXILIAR - CONTROL**

**GASOLINA / DIESEL / GLP / ALCOOL**
**GASOLINE / DIESEL / LPG / ALCOHOL**
**GASOLINA / DIESEL / GLP / ALCOHOL**

| ITEM Nº. Nº. | PEÇA Nº. PART Nº. PIEZA Nº. | QTD. QTY. CTD. | DESCRIÇÃO | DESCRIPTION | DESCRIPCIÓN |
|---|---|---|---|---|---|
| 1 | | 1 | Suporte do Assento | Seat, Support | Soporte de Asiento |
| 2 | 2314196 | 1 | Manípula | Knob | Bola |
| 3 | 2344449 | 1 | Alavanca | Lever | Palanca |
| 4 | 663350 | 2 | Pino | Pin | Pasador |
| 5 | 619023 | 2 | Espaçador | Spacer | Espaciador |
| 6 | 1F - 312 | 2 | Contrapino | Cotter Pin | Chaveta dos Patas |
| 7 | 1300640 | 1 | Pino | Pin | Pasador |
| 8 | 3306609 | 1 | Articulador | Link | Articulación |
| 9 | 3309270 | 1 | Válvula - Conjunto | Valve, Assy | Válvula - Conjunto |
| 10 | 91F - 06 | 1 | Anel - O | O - Ring | Anillo - O |
| 11 | 15K - 06 | 1 | Conexão | Fitting | Conector |

MP - 133E – PE - 043

CLARK

COBERTURA DO PROTETOR DO OPERADOR
OVERHEAD GUARD COVER
COBERTURA PROTECTOR SUPERIOR

E - S17

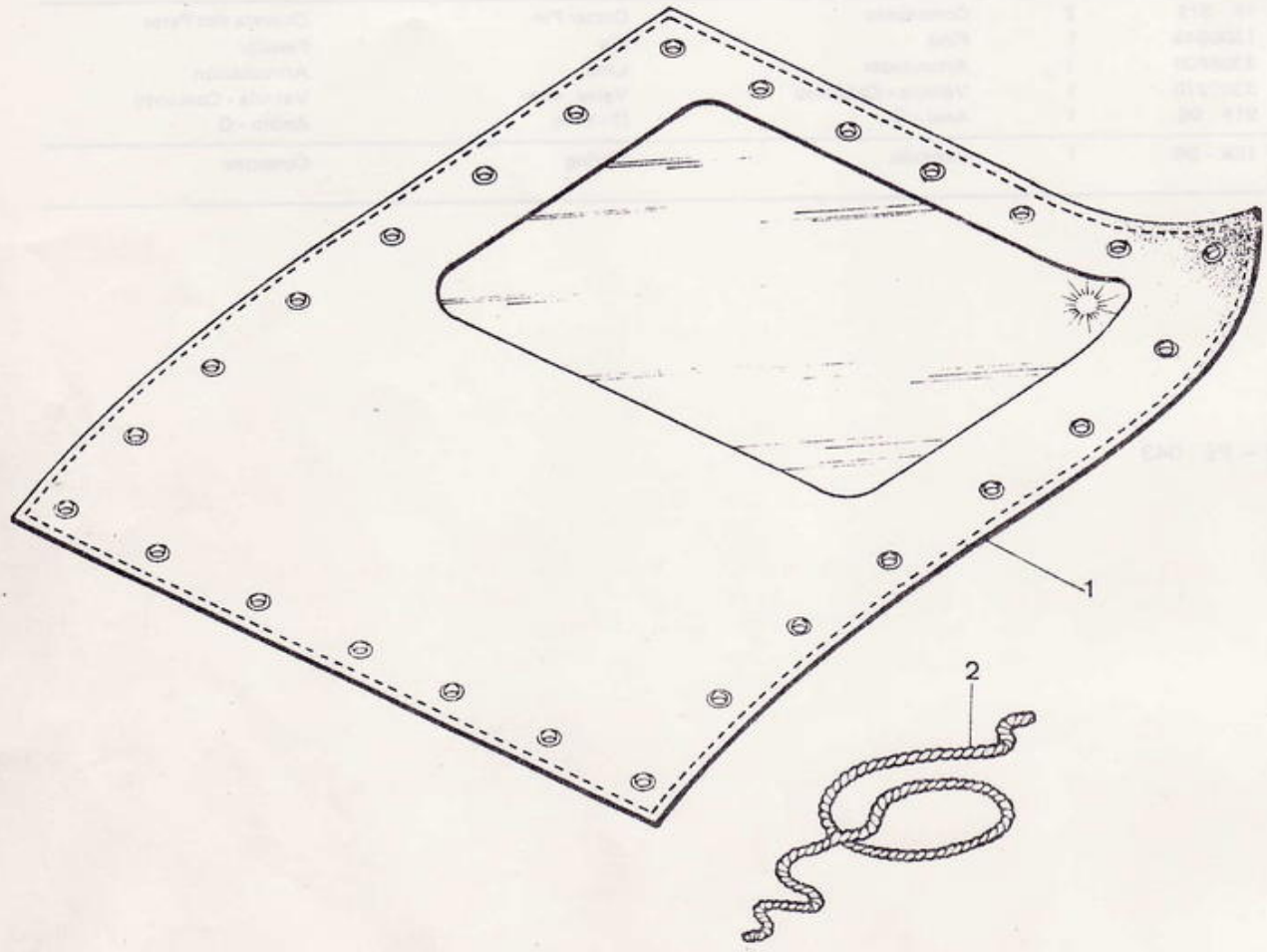


MP - 133E – PE - 043

CLARK

# COBERTURA DO PROTETOR DO OPERADOR
# OVERHEAD GUARD COVER
# COBERTURA PROTECTOR SUPERIOR

GASOLINA / DIESEL / GLP / ÁLCOOL
GASOLINE / DIESEL / LPG / ALCOHOL
GASOLINA / DIESEL / GLP / ALCOHOL

| ITEM Nº. Nº. | PEÇA Nº. PART Nº. PIEZA Nº. | QTD. QTY. CTD. | DESCRIÇÃO | DESCRIPTION | DESCRIPCIÓN |
|---|---|---|---|---|---|
| 1 | 3308645 | 1 | Cobertura - Lona | Overhead Guard Cover | Cobertura |
| 2 | ② 3308646 | — | Fio de Nylon | Holder | Tira |

CLARK

RODADO DUPLO - CONJUNTO
DUAL DRIVE - ASSEMBLY
RUEDAS DOBLE - CONJUNTO

E - S18

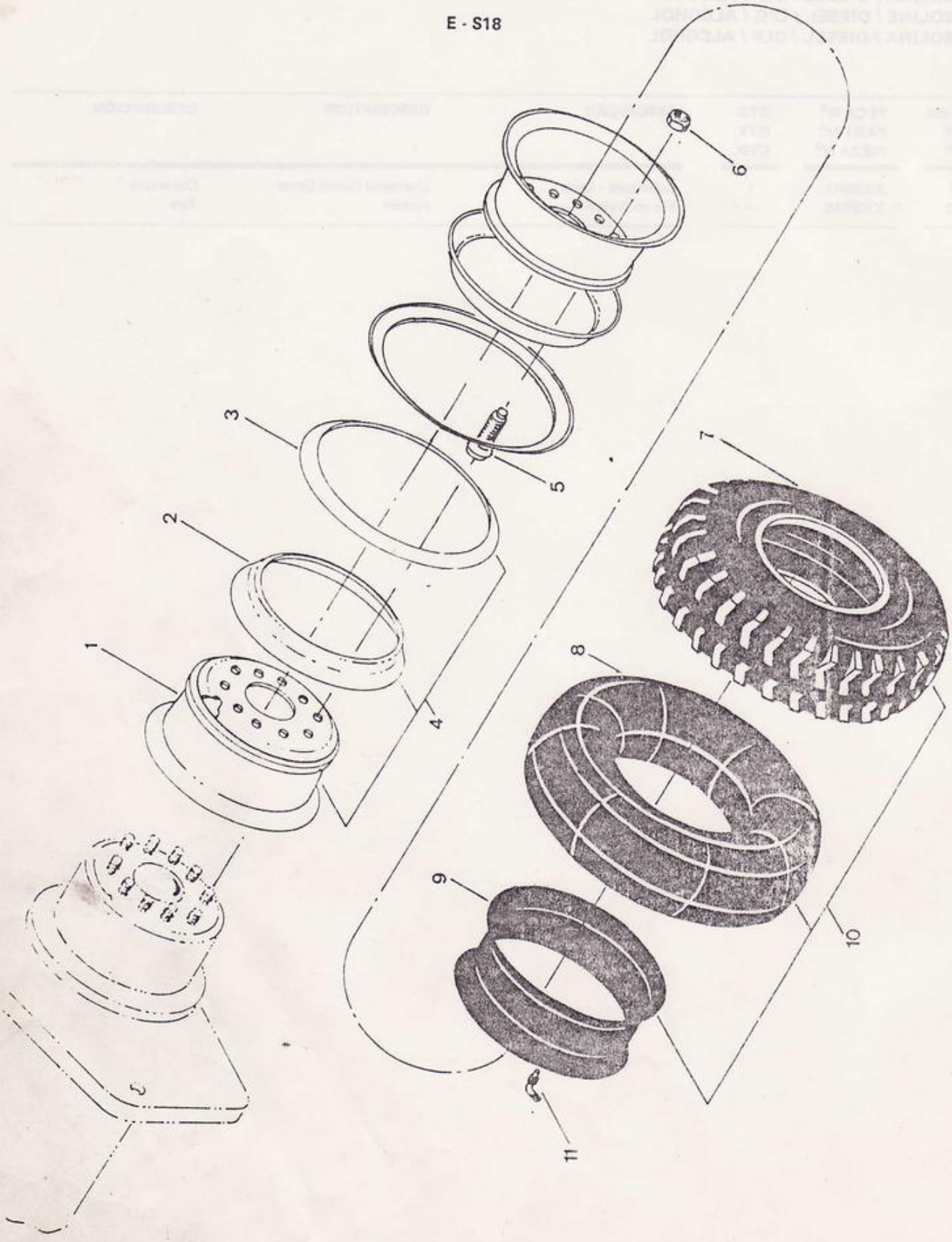

CLARK

RODADO DUPLO - CONJUNTO
DUAL DRIVE - ASSEMBLY
RUEDAS DOBLE - CONJUNTO

GASOLINA / DIESEL / GLP / ÁLCOOL
GASOLINE / DIESEL / LPG / ALCOHOL
GASOLINA / DIESEL / GLP / ALCOHOL

| ITEM Nº. Nº. | PEÇA Nº. PART Nº. PIEZA Nº. | QTD. QTY. CTD. | DESCRIÇÃO | DESCRIPTION | DESCRIPCIÓN |
|---|---|---|---|---|---|
| 1 | § ——— | 1 | Aro | Wheel | Rueda |
| 2 | 3338103 | 1 | Anel Fixação | Ring | Anillo |
| 3 | 3338102 | 1 | Aro Lateral | Ring, Side | Anillo |
| 4 | 3308849 | 2 | Roda - Conjunto | Wheel, Assy | Rueda - Conjunto |
| 5 | 3309956 | 12 | Extensão da Porca | Fastener | Fijador |
| 6 | 102832 | 12 | Porca | Nut | Tuerca |
| 7 | 1314345 | 1 | Pneu - 7.00 x 15 | Tire | Neumático |
| 8 | 1800671 | 1 | Câmara de Ar | Tube, Drive Wheel | Camara |
| 9 | 660275 | 1 | Protetor | Flap, Drive Wheel | Protector |
| 10 | 3307310 | 2 | Pneu - Conjunto | Tire, Assy | Neumático - Conj. |
| 11 | 508265 | 2 | Extensão da Válvula | Valve Extension | Extención Válvula |

CLARK

RODADO LARGO - CONJUNTO
WIDE DRIVE - ASSEMBLY
RUEDA LARGO - CONJUNTO

E - S19

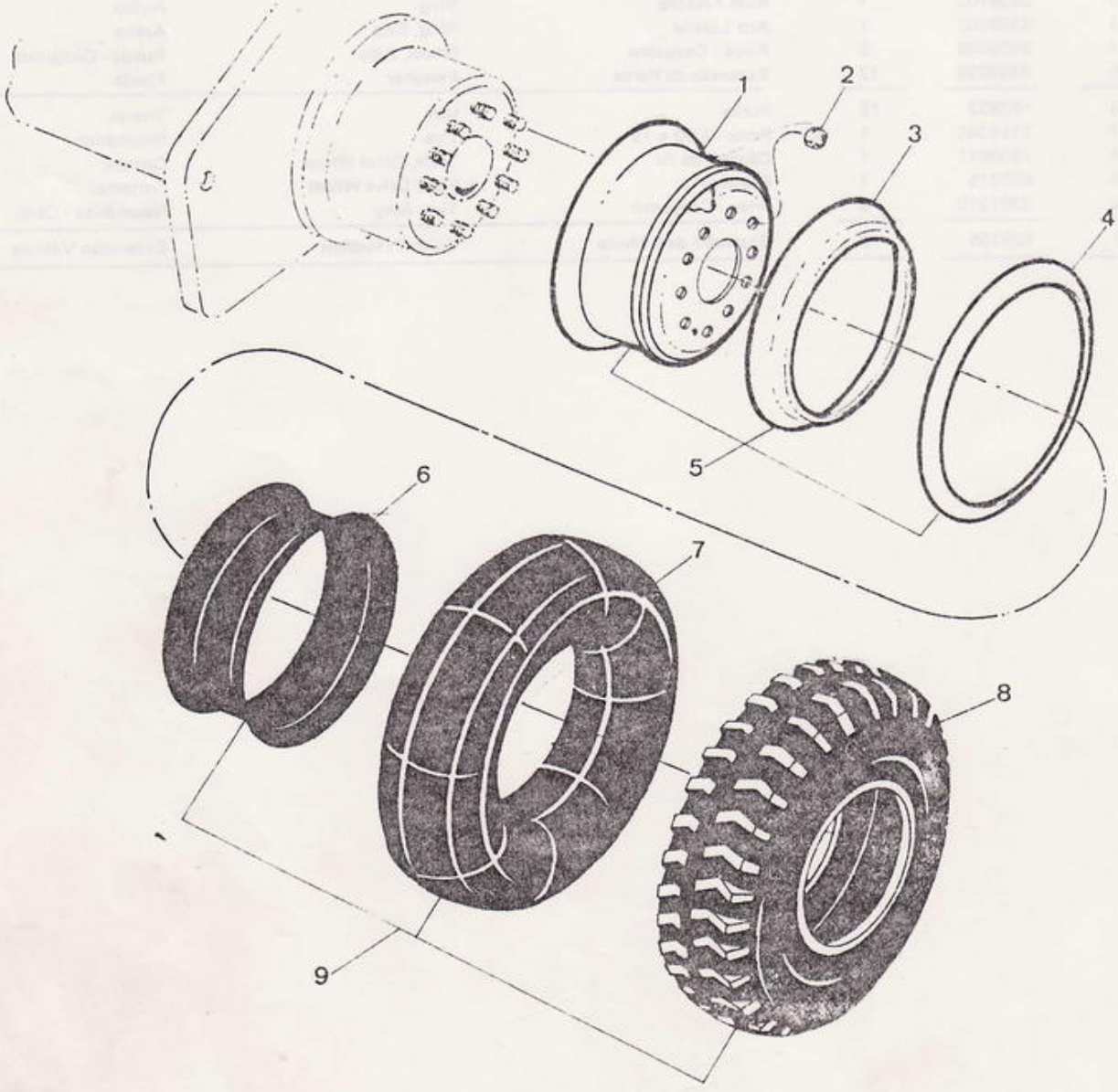

CLARK

RODADO LARGO - CONJUNTO
WIDE DRIVE - ASSEMBLY
RUEDA LARGO - CONJUNTO

**GASOLINA / DIESEL / GLP / ÁLCOOL**
**GASOLINE / DIESEL / LPG / ALCOHOL**
**GASOLINA / DIESEL / GLP / ALCOHOL**

| ITEM Nº. Nº. | PEÇA Nº. PART Nº. PIEZA Nº. | QTD. QTY. CTD. | DESCRIÇÃO | DESCRIPTION | DESCRIPCIÓN |
|---|---|---|---|---|---|
| 1 | § ——— | 1 | Aro | Wheel | Rueda |
| 2 | 103522 | 12 | Porca | Nut | Tuerca |
| 3 | 3338103 | 1 | Anel de Fixação | Ring, Lock | Anillo Seguridad |
| 4 | 3338102 | 1 | Anel Lateral | Ring, Side | Anillo |
| 5 | 3308881 | 2 | Roda - Conjunto | Whell Assy, Drive | Rueda - Conjunto |
| 6 | 660275 | 1 | Protetor | Flap, Drive Wheel | Protector |
| 7 | 1800671 | 1 | Câmara de Ar | Tube, Drive Wheel | Camara |
| 8 | 1314345 | 1 | Pneu - 7.00 x 15 | Tire | Neumático |
| 9 | 3307310 | 2 | Pneu - Conjunto | Tire, Assy | Neumático - Conj. |

CLARK

RODADO MACIÇO
ASSY - CUSHION TIRE
RODADO MACIZO

E - S20

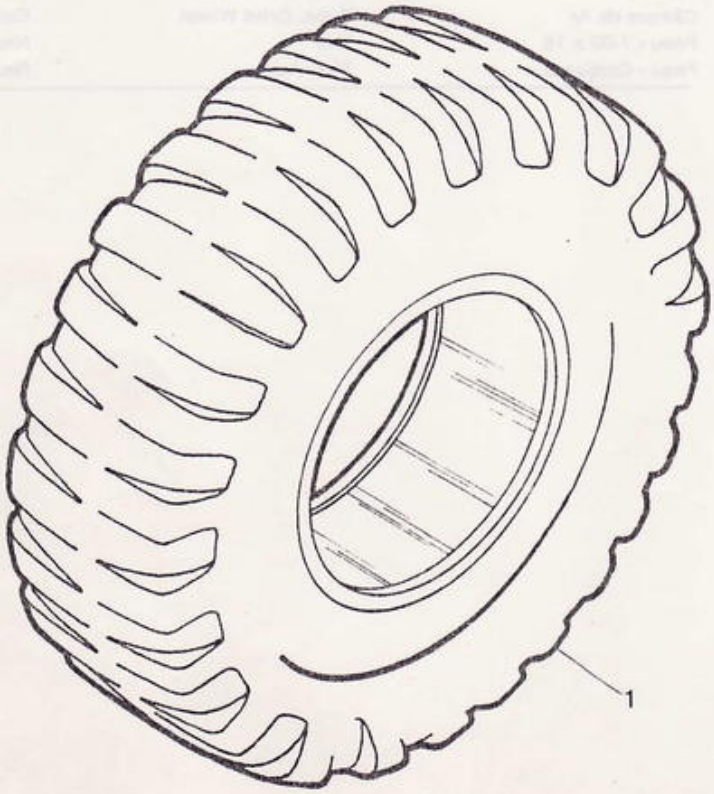

GASOLINA / DIESEL / GLP / ÁLCOOL
GASOLINE / DIESEL / LPG / ALCOHOL
GASOLINA / DIESEL / GLP / ALCOHOL

## RODADO LARGO MACIÇO / ASSY - CUSHION TIRE – WIDE / RODADO ANCHO MACIZO

| ITEM Nº. Nº. | PEÇA Nº. PART Nº. PIEZA Nº. | QTD. QTY. CTD. | DESCRIÇÃO | DESCRIPTION | DESCRIPCIÓN |
|---|---|---|---|---|---|
| 1 | 3308957 | 2 | Roda Maciça | Cushion Tire | Rueda Maciza |

## RODADO DUPLO MACIÇO / ASSY - CUSHION TIRE – DUAL / RODADO DOBLE MACIZO

| ITEM Nº. Nº. | PEÇA Nº. PART Nº. PIEZA Nº. | QTD. QTY. CTD. | DESCRIÇÃO | DESCRIPTION | DESCRIPCIÓN |
|---|---|---|---|---|---|
| 1 | 3308958 | 2 | Roda Maciça | Cushion Tire | Rueda Maciza |
| 1A | 3309956 | 12 | Extensão da Porca | Fastener | Fijador |
| 1B | 102832 | 12 | Porca | Nut | Tuerca |

## RODA MOTORA MACIÇA / ASSY - CUSHION TIRE – DRIVE / RUEDA MOTRIZ MACIZA

| ITEM Nº. Nº. | PEÇA Nº. PART Nº. PIEZA Nº. | QTD. QTY. CTD. | DESCRIÇÃO | DESCRIPTION | DESCRIPCIÓN |
|---|---|---|---|---|---|
| 1 | 3308960 | 2 | Roda Maciça | Cushion Tire | Rueda Maciza |

## RODA DIRECIONAL MACIÇA / ASSY - CUSHION TIRE – STEER / RUEDA DE DIRECCIÓN MACIZA

| ITEM Nº. Nº. | PEÇA Nº. PART Nº. PIEZA Nº. | QTD. QTY. CTD. | DESCRIÇÃO | DESCRIPTION | DESCRIPCIÓN |
|---|---|---|---|---|---|
| 1 | 3308961 | 2 | Roda Maciça | Cushion Tire | Rueda Maciza |

| -- PEÇA -- | PÁGINAS - |
|---|---|
| 100194 | .....J06 |
| 100575 | .....J07 |
| 100588 | .....J07 |
| 100675 | .....J02 |
| 100967 | .....J01 |
| 100968 | .....J01 |
| 101398 | .....J02 |
| 101399 | .....J02 |
| 101400 | .....J02 |
| 101405 | .....J02 |
| 101407 | .....J02 |
| 101409 | .....J02 |
| 101411 | .....J02 |
| 101424 | .....J02 |
| 102832 | ....S21.S19 |
| 103216 | .....J01 |
| 103404 | .....J06 |
| 103522 | ....S20.J04 |
| 103861 | .....J06 |
| 103890 | .....J06 |
| 104412 | ....J06.J01 |
| 106762 | .....J02 |
| 107135 | .....J06 |
| 107136 | .....J06 |
| 107405 | .....J06 |
| 108792 | .....J06 |
| 109389 | .....J02 |
| 109984 | .....J06 |
| 110571 | .....N10 |
| 111437 | .....J02 |
| 111563 | .....J06 |
| 111646 | .....J02 |
| 111735 | .....J02 |
| 112278 | .....J01 |
| 112804 | .....J01 |
| 114463 | .....J01 |
| 120520 | .....J06 |
| 120521 | .....J06 |
| 120546 | .....J01 |
| 121335 | .....J02 |
| 121459 | .....J02 |
| 122050 | .....J06 |
| 122051 | .....J06 |
| 122324 | .....J07 |
| 122439 | .....J02 |
| 123746 | .....J02 |
| 124576 | .....G02 |
| 124608 | .....J02 |
| 125234 | .....J02 |
| 127893 | .....J01 |
| 128482 | .....J01 |
| 128513 | .....J06 |
| 128515 | .....J06 |
| 128516 | .....J06 |
| 128517 | .....J06 |
| 128518 | .....J06 |
| 128519 | .....J06 |
| 128520 | .....J06 |

| -- PEÇA -- | PÁGINAS - |
|---|---|
| 128521 | .....J06 |
| 129088 | .....J06 |
| 129089 | .....J06 |
| 134038 | .....N12 |
| 134042 | .....N12 |
| 135069 | .....N12 |
| 201398 | .....G02 |
| 201400 | .....G02 |
| 201401 | .....G01 |
| 206699 | ....D02.D01 |
| 206699 | .....D03 |
| 208385 | .....G02 |
| 211060 | .....S01 |
| 222981 | .....P06 |
| 223435 | .....C02 |
| 225973 | .....C01 |
| 228105 | .....J02 |
| 235567 | .....N12 |
| 300331 | .....B13 |
| 305049 | ....D02.D01 |
| 305049 | .....D03 |
| 358909 | .....R01 |
| 390503 | .....S05 |
| 391772 | .....L01 |
| 393266 | .....S04 |
| 394490 | .....S05 |
| 394997 | .....S05 |
| 398453 | ....S08.S07 |
| 429224 | .....N13 |
| 429225 | .....N13 |
| 429226 | .....N13 |
| 442398 | .....R01 |
| 442690 | .....R01 |
| 442773 | .....R01 |
| 508265 | .....S19 |
| 518001 | .....J01 |
| 551090 | .....B11 |
| 569069 | ....B05.B04 |
| 569069 | .....B06 |
| 569441 | .....D02 |
| 572444 | .....R01 |
| 605685 | .....N06 |
| 616780 | .....R07 |
| 616786 | .....R01 |
| 616804 | ....B05.B04 |
| 616804 | .....B06 |
| 617350 | .....N08 |
| 618053 | .....N07 |
| 618147 | .....S11 |
| 618387 | .....H02 |
| 618829 | .....C01 |
| 619023 | ....S17.H01 |
| 619038 | ....S08.S07 |
| 623762 | ....B12.B11 |
| 623762 | .....B13 |
| 625037 | .....R01 |
| 627982 | .....L09 |
| 629408 | .....M03 |

| -- PEÇA -- | PÁGINAS - |
|---|---|
| 648334 | .....J02 |
| 654163 | .....J07 |
| 654388 | .....J06 |
| 654618 | ....S10.R05 |
| 654722 | .....R03 |
| 655336 | .....S13 |
| 656248 | ....P02.P01 |
| 656597 | .....F02 |
| 656778 | .....S13 |
| 657094 | .....Q04 |
| 658129 | .....N10 |
| 658998 | .....J02 |
| 659065 | ....S02.Q03 |
| 660148 | ....B12.B11 |
| 660148 | .....B13 |
| 660275 | ....S19.J04 |
| 660275 | .....S20 |
| 660516 | .....S01 |
| 661389 | .....N05 |
| 661703 | .....P04 |
| 662392 | .....P03 |
| 662634 | .....S04 |
| 662987 | .....B02 |
| 663350 | ....S17.H01 |
| 663823 | .....S01 |
| 663834 | .....J06 |
| 663965 | .....P06 |
| 664984 | ....B12.B11 |
| 664984 | .....B13 |
| 665199 | ....S01.N14 |
| 666354 | ....S07.R05 |
| 666354 | ....S10.S08 |
| 666838 | .....P03 |
| 666850 | ....P03.E02 |
| 666861 | ....P02.P01 |
| 666867 | .....Q05 |
| 668565 | .....S12 |
| 671908 | .....S12 |
| 672196 | .....B01 |
| 675250 | .....J01 |
| 675494 | .....S11 |
| 675592 | ....L05.L04 |
| 675592 | ....L07.L06 |
| 710705 | ....F02.F01 |
| 710749 | .....N07 |
| 710773 | .....N06 |
| 711418 | ....M02.C02 |
| 712376 | .....L08 |
| 712569 | .....B10 |
| 712839 | .....J05 |
| 712841 | .....J05 |
| 713967 | ....P02.P01 |
| 715975 | .....S13 |
| 726958 | .....N13 |
| 730963 | .....P01 |
| 730965 | .....S15 |
| 731853 | ....M02.C02 |
| 732736 | .....H01 |

| -- PEÇA | -- PÁGINAS - |
|---|---|
| 733623 | .....L03 |
| 738422 | .....Q04 |
| 742141 | .....S14 |
| 742259 | .....J01 |
| 742895 | ....B12.B11 |
| 742895 | .....B13 |
| 743564 | .....Q05 |
| 743648 | .....S13 |
| 752044 | ....S10.R05 |
| 752585 | .....L09 |
| 754923 | .....Q05 |
| 755056 | .....P04 |
| 755555 | .....J01 |
| 755834 | .....Q05 |
| 755855 | .....N12 |
| 756446 | ....S10.R05 |
| 756447 | ....S10.R05 |
| 756991 | ....S10.R05 |
| 762746 | .....B02 |
| 763321 | ....S08.S07 |
| 763692 | .....Q04 |
| 766423 | ....S08.S07 |
| 774478 | .....L09 |
| 774883 | .....B02 |
| 784567 | .....L06 |
| 790338 | .....S11 |
| 790347 | .....S11 |
| 791071 | .....L08 |
| 855111 | .....B02 |
| 855521 | ....N06.N05 |
| 855523 | ....N06.N05 |
| 855525 | .....N06 |
| 867750 | ....S10.R05 |
| 874819 | .....N05 |
| 882883 | .....F02 |
| 886331 | .....N13 |
| 887764 | .....N04 |
| 888067 | .....N08 |
| 888068 | .....N08 |
| 888069 | .....N08 |
| 888070 | .....N08 |
| 888071 | .....N08 |
| 888072 | .....N08 |
| 888074 | .....N08 |
| 888140 | .....N08 |
| 888543 | ....N06.N05 |
| 889001 | .....N08 |
| 892669 | .....N08 |
| 895476 | ....N06.N05 |
| 895477 | ....N06.N05 |
| 895478 | ....N06.N05 |
| 896605 | .....N08 |
| 905684 | ....N06.N05 |
| 905685 | .....N05 |
| 941388 | .....N06 |
| 943219 | .....L09 |
| 949061 | .....N10 |
| 961292 | .....N10 |

| -- PEÇA | -- PÁGINAS - |
|---|---|
| 962314 | .....N10 |
| 990543 | .....N10 |
| 990803 | ...N06.N05 |
| 991165 | .....N06 |
| 992531 | ...N06.N05 |
| 995403 | .....N08 |
| 996330 | .....N10 |
| 997191 | .....N10 |
| 1300065 | .....M03 |
| 1300177 | ...S08.S07 |
| 1300640 | .....S17 |
| 1300641 | .....H01 |
| 1300823 | .....P06 |
| 1301030 | ...M02.C02 |
| 1301363 | .....H02 |
| 1301414 | ...R01.B12 |
| 1301818 | ...S08.S07 |
| 1301985 | .....J07 |
| 1302286 | ...P02.P01 |
| 1302828 | ...P02.P01 |
| 1302828 | .....P03 |
| 1303319 | ...N10.N04 |
| 1304106 | .....R03 |
| 1306950 | ...L05.L04 |
| 1306950 | .....L07 |
| 1307092 | .....S01 |
| 1308667 | .....S05 |
| 1308669 | .....S05 |
| 1309436 | .....S02 |
| 1309991 | .....S13 |
| 1310401 | .....R03 |
| 1310527 | .....S01 |
| 1314345 | ...S19.J04 |
| 1314345 | .....S20 |
| 1314386 | .....S02 |
| 1314773 | .....J06 |
| 1314774 | .....J06 |
| 1317240 | .....S16 |
| 1317850 | .....S16 |
| 1318151 | .....Q03 |
| 1318303 | .....S01 |
| 1318890 | ...S08.S07 |
| 1319300 | .....J05 |
| 1321094 | .....S01 |
| 1322905 | .....Q05 |
| 1323588 | ...R05.Q02 |
| 1323588 | ...S07.S01 |
| 1323588 | ...S10.S08 |
| 1324245 | .....L08 |
| 1324852 | .....R01 |
| 1325680 | .....Q02 |
| 1326021 | .....Q01 |
| 1326218 | .....Q03 |
| 1326220 | .....Q03 |
| 1326298 | .....S16 |
| 1501826 | .....P04 |
| 1502652 | .....P04 |
| 1536978 | ...N16.N15 |

| -- PEÇA | -- PÁGINAS - |
|---|---|
| 1536978 | .....N17 |
| 1539181 | .....M03 |
| 1550490 | ...N06.N05 |
| 1577719 | .....N10 |
| 1614023 | .....N13 |
| 1618250 | ...M02.C02 |
| 1618257 | .....M03 |
| 1622875 | .....S04 |
| 1622881 | .....S04 |
| 1622882 | .....S05 |
| 1622886 | .....S04 |
| 1630968 | .....Q04 |
| 1632835 | .....S05 |
| 1642498 | .....S01 |
| 1657084 | .....S15 |
| 1657085 | ...N16.N15 |
| 1657085 | .....N17 |
| 1657088 | .....S05 |
| 1657098 | .....S05 |
| 1657103 | .....S04 |
| 1663494 | ...B12.B11 |
| 1663494 | .....B13 |
| 1668932 | .....S01 |
| 1668934 | .....S01 |
| 1669458 | .....R01 |
| 1669879 | .....N13 |
| 1670151 | .....S05 |
| 1673720 | .....L09 |
| 1689050 | .....P02 |
| 1692093 | ...S02.Q03 |
| 1702208 | .....J06 |
| 1702209 | .....J06 |
| 1703720 | ...S02.Q03 |
| 1703991 | .....S02 |
| 1703992 | .....S02 |
| 1704379 | .....L09 |
| 1715312 | .....S14 |
| 1722071 | .....J06 |
| 1729514 | ...S07.R05 |
| 1729514 | ...S10.S08 |
| 1734987 | .....S04 |
| 1736910 | .....P01 |
| 1738792 | .....S16 |
| 1743542 | .....N10 |
| 1744687 | .....S16 |
| 1751703 | .....S05 |
| 1751705 | .....S04 |
| 1751715 | .....S04 |
| 1751794 | .....S16 |
| 1753311 | .....S05 |
| 1763662 | .....M03 |
| 1772171 | ...S02.Q03 |
| 1772374 | ...S10.R05 |
| 1773008 | .....S16 |
| 1779011 | .....N03 |
| 1780364 | .....S04 |
| 1780365 | .....S05 |
| 1780412 | .....S04 |

| -- PEÇA -- | PÁGINAS - |
|---|---|
| 1782354 | .....S01 |
| 1783531 | .....S01 |
| 1790254 | .....B11 |
| 1798423 | .....N13 |
| 1799383 | .....S13 |
| 1800421 | .....J05 |
| 1800671 | ....S19.J04 |
| 1800671 | .....S20 |
| 1811161 | ....S05.S04 |
| 1811244 | .....S15 |
| 1830647 | ....N16.N15 |
| 1830647 | .....N17 |
| 2304601 | .....S01 |
| 2314196 | ....H02.H01 |
| 2314196 | .....S17 |
| 2314489 | .....R01 |
| 2314494 | .....R01 |
| 2314496 | .....R01 |
| 2317678 | .....S14 |
| 2323892 | ....B13.B11 |
| 2324549 | ....M02.C02 |
| 2324619 | .....S15 |
| 2326492 | .....Q04 |
| 2326653 | ....R05.Q02 |
| 2326653 | ....S07.S01 |
| 2326653 | ....S10.S08 |
| 2328456 | ....N16.N15 |
| 2328456 | .....N17 |
| 2328803 | .....S15 |
| 2328970 | .....S15 |
| 2328972 | .....S15 |
| 2329062 | .....S15 |
| 2329090 | .....S15 |
| 2329095 | .....S15 |
| 2329841 | .....Q03 |
| 2330499 | .....S03 |
| 2330500 | .....Q05 |
| 2331050 | .....S07 |
| 2331052 | .....S08 |
| 2331053 | .....S08 |
| 2331058 | .....S07 |
| 2331060 | .....S08 |
| 2331061 | .....S08 |
| 2332514 | ....N16.N15 |
| 2332514 | .....N17 |
| 2334723 | ....S02.Q03 |
| 2334724 | ....S02.Q03 |
| 2336210 | .....Q04 |
| 2336291 | ....S02.Q03 |
| 2336830 | .....S01 |
| 2337666 | .....Q04 |
| 2337668 | ....S08.S07 |
| 2338761 | .....S16 |
| 2338779 | .....R02 |
| 2338780 | .....R02 |
| 2338781 | .....R02 |
| 2340396 | ....N16.N15 |
| 2340396 | .....N17 |

| -- PEÇA -- | PÁGINAS - |
|---|---|
| 2344264 | .....L08 |
| 2344449 | .....S17 |
| 2344689 | .....Q01 |
| 2345259 | .....L09 |
| 2346459 | .....S16 |
| 2346763 | .....N15 |
| 2346765 | .....N17 |
| 2346767 | .....N16 |
| 2346772 | .....N14 |
| 2346773 | .....N14 |
| 2347147 | .....S16 |
| 2347161 | ....N16.N15 |
| 2347161 | .....N17 |
| 2347166 | ....N17.N16 |
| 2347167 | .....N14 |
| 2347168 | ....N16.N15 |
| 2347168 | .....N17 |
| 2347169 | ....N16.N15 |
| 2347169 | .....N17 |
| 2347662 | .....S14 |
| 2347663 | .....S14 |
| 2348030 | .....S02 |
| 2348222 | .....N15 |
| 2348223 | .....N17 |
| 2348225 | .....N16 |
| 2348763 | .....Q03 |
| 2348765 | .....S16 |
| 2348904 | .....R02 |
| 2349361 | .....R02 |
| 2349998 | .....R02 |
| 2350139 | .....L08 |
| 2350290 | .....S03 |
| 2350386 | .....S14 |
| 2350388 | .....S14 |
| 2350564 | .....S14 |
| 2352147 | .....R03 |
| 2352148 | .....R03 |
| 2353601 | .....N09 |
| 2355774 | .....S05 |
| 2355785 | .....S14 |
| 2357024 | .....S05 |
| 2357198 | .....S05 |
| 2360649 | ....S02.Q03 |
| 2360874 | .....N14 |
| 2361690 | .....B10 |
| 2361749 | .....B10 |
| 2361779 | .....P03 |
| 2361782 | .....P03 |
| 2361794 | .....L02 |
| 2361853 | .....C01 |
| 2361855 | .....C01 |
| 2361951 | .....B10 |
| 2361952 | .....B10 |
| 2362000 | .....L10 |
| 2362004 | .....C01 |
| 2362009 | .....L10 |
| 2365789 | .....J02 |
| 2365790 | .....J02 |

| -- PEÇA -- | PÁGINAS - |
|---|---|
| 2365792 | .....J02 |
| 2367972 | .....S13 |
| 2367984 | .....S13 |
| 2367986 | .....S13 |
| 2367987 | .....S13 |
| 2367988 | .....S13 |
| 2372149 | .....P05 |
| 2372150 | ....P02.P01 |
| 2372151 | .....P03 |
| 2372157 | .....P03 |
| 2372174 | .....H01 |
| 2372175 | .....H01 |
| 2377580 | .....F02 |
| 2377604 | .....F02 |
| 2377638 | .....F02 |
| 2377659 | .....D02 |
| 2377944 | .....R03 |
| 2378415 | .....R01 |
| 2378420 | .....B08 |
| 2378421 | .....B09 |
| 2378571 | .....D02 |
| 2378612 | .....R01 |
| 2378631 | .....P02 |
| 2387170 | .....S02 |
| 2501575 | .....H02 |
| 2512979 | .....Q05 |
| 3143382 | .....B10 |
| 3300132 | ....E02.E01 |
| 3300132 | ....S13.E03 |
| 3300133 | ....E02.D03 |
| 3300133 | .....P03 |
| 3300134 | ....P02.P01 |
| 3300134 | ....S13.Q05 |
| 3300136 | ....P02.P01 |
| 3300136 | .....P03 |
| 3300138 | ....D02.D01 |
| 3300138 | ....S13.D03 |
| 3300139 | ....D02.D01 |
| 3300139 | ....P01.D03 |
| 3300139 | .....P02 |
| 3300146 | .....B09 |
| 3300326 | .....L11 |
| 3300501 | .....L03 |
| 3300893 | ....B13.B12 |
| 3300895 | .....M02 |
| 3300898 | .....C02 |
| 3301326 | ....B12.B11 |
| 3301326 | .....B13 |
| 3303043 | ....P02.P01 |
| 3303044 | ....P02.P01 |
| 3303537 | .....N09 |
| 3304104 | .....R02 |
| 3306185 | .....B02 |
| 3306231 | .....J05 |
| 3306324 | .....S13 |
| 3306365 | .....J05 |
| 3306366 | .....J05 |
| 3306367 | .....J05 |

| -- PEÇA | -- PÁGINAS - |
|---|---|
| 3306406 | .....R02 |
| 3306492 | .....B03 |
| 3306497 | .....F01 |
| 3306503 | ....D02.D01 |
| 3306503 | .....D03 |
| 3306539 | .....B02 |
| 3306546 | .....B02 |
| 3306547 | .....B02 |
| 3306550 | .....B02 |
| 3306563 | ....E02.E01 |
| 3306563 | .....E03 |
| 3306606 | .....B01 |
| 3306608 | .....B01 |
| 3306609 | ....S17.H01 |
| 3306658 | .....B01 |
| 3306660 | .....B01 |
| 3306661 | .....B01 |
| 3306665 | .....B01 |
| 3306666 | .....B01 |
| 3306667 | .....B01 |
| 3306691 | .....B02 |
| 3306696 | .....B03 |
| 3306700 | .....B01 |
| 3306732 | .....B01 |
| 3306744 | .....R02 |
| 3306755 | .....B12 |
| 3306861 | .....B01 |
| 3306922 | .....B07 |
| 3306923 | .....B07 |
| 3306981 | .....B01 |
| 3306999 | .....B01 |
| 3307012 | .....B02 |
| 3307013 | .....B02 |
| 3307017 | .....B02 |
| 3307020 | .....B01 |
| 3307021 | .....B01 |
| 3307022 | .....B01 |
| 3307023 | .....B02 |
| 3307024 | .....B02 |
| 3307026 | .....B02 |
| 3307094 | .....B12 |
| 3307111 | .....B12 |
| 3307112 | .....B12 |
| 3307131 | .....S13 |
| 3307135 | .....B12 |
| 3307145 | .....B12 |
| 3307231 | ....B12.B11 |
| 3307231 | .....B13 |
| 3307257 | .....B01 |
| 3307291 | .....J05 |
| 3307310 | ....S19.J04 |
| 3307310 | .....S20 |
| 3307319 | .....B10 |
| 3307323 | .....B01 |
| 3307511 | .....B01 |
| 3307607 | .....L08 |
| 3307670 | .....B01 |

| -- PEÇA | -- PÁGINAS - |
|---|---|
| 3307715 | .....J01 |
| 3307717 | .....B10 |
| 3307722 | .....J01 |
| 3307723 | ....D03.D01 |
| 3307731 | .....B03 |
| 3307733 | .....J01 |
| 3307735 | .....M01 |
| 3307739 | .....J01 |
| 3307741 | .....J01 |
| 3307742 | .....C02 |
| 3307745 | .....J01 |
| 3307746 | .....J01 |
| 3308132 | ....M02.C02 |
| 3308135 | .....G01 |
| 3308136 | .....M03 |
| 3308137 | .....D01 |
| 3308140 | .....R04 |
| 3308145 | .....B02 |
| 3308147 | .....B03 |
| 3308150 | .....C02 |
| 3308151 | .....C02 |
| 3308154 | ....C02.B10 |
| 3308157 | .....B02 |
| 3308158 | .....B01 |
| 3308169 | ....D03.D01 |
| 3308180 | .....L09 |
| 3308181 | .....H02 |
| 3308197 | .....H02 |
| 3308200 | .....R07 |
| 3308203 | ....P01.N03 |
| 3308203 | .....P02 |
| 3308231 | .....N04 |
| 3308232 | ....P02.P01 |
| 3308237 | .....L09 |
| 3308238 | .....L09 |
| 3308245 | .....N02 |
| 3308246 | .....N01 |
| 3308247 | .....R02 |
| 3308275 | .....J01 |
| 3308289 | .....P06 |
| 3308291 | .....P06 |
| 3308292 | .....G02 |
| 3308293 | .....P06 |
| 3308303 | .....E02 |
| 3308304 | .....B02 |
| 3308329 | .....S13 |
| 3308331 | .....S13 |
| 3308362 | .....G01 |
| 3308364 | .....G02 |
| 3308370 | .....B06 |
| 3308378 | .....L08 |
| 3308394 | .....B04 |
| 3308398 | .....B04 |
| 3308551 | .....R05 |
| 3308552 | .....S10 |
| 3308553 | .....S10 |
| 3308557 | .....R05 |

| -- PEÇA | -- PÁGINAS - |
|---|---|
| 3308558 | .....S10 |
| 3308559 | .....S10 |
| 3308564 | .....E02 |
| 3308566 | .....E02 |
| 3308575 | .....F02 |
| 3308576 | .....F02 |
| 3308578 | .....F02 |
| 3308579 | .....F02 |
| 3308580 | .....P06 |
| 3308584 | .....F02 |
| 3308602 | .....E02 |
| 3308618 | .....R05 |
| 3308619 | .....S10 |
| 3308620 | .....S10 |
| 3308621 | .....R05 |
| 3308622 | .....S10 |
| 3308623 | .....S10 |
| 3308645 | .....S18 |
| 3308646 | .....S18 |
| 3308694 | .....S09 |
| 3308704 | .....J06 |
| 3308705 | .....J07 |
| 3308706 | .....J07 |
| 3308713 | .....S14 |
| 3308714 | .....S14 |
| 3308734 | .....J01 |
| 3308758 | .....C01 |
| 3308760 | .....S13 |
| 3308761 | .....S13 |
| 3308762 | .....S13 |
| 3308763 | .....S13 |
| 3308764 | .....S13 |
| 3308765 | .....S13 |
| 3308767 | .....S13 |
| 3308769 | .....R06 |
| 3308779 | .....J03 |
| 3308780 | .....N09 |
| 3308809 | .....B10 |
| 3308811 | .....B10 |
| 3308813 | .....C01 |
| 3308814 | .....R02 |
| 3308816 | .....J04 |
| 3308817 | .....N13 |
| 3308819 | ....J03.G05 |
| 3308825 | .....N12 |
| 3308832 | .....N12 |
| 3308836 | .....P05 |
| 3308837 | .....P05 |
| 3308848 | ....P02.P01 |
| 3308849 | .....S19 |
| 3308862 | .....R06 |
| 3308867 | .....S13 |
| 3308881 | .....S20 |
| 3308942 | .....S16 |
| 3308947 | .....P01 |
| 3308957 | .....S21 |
| 3308958 | .....S21 |

| -- PEÇA | -- PÁGINAS - |
|---|---|
| 3308960 | .....S21 |
| 3308961 | .....S21 |
| 3308963 | .....S17 |
| 3308998 | .....P03 |
| 3309002 | .....N13 |
| 3309006 | .....N13 |
| 3309011 | ....P02.P01 |
| 3309025 | .....B01 |
| 3309026 | .....R01 |
| 3309028 | .....R01 |
| 3309038 | .....R02 |
| 3309057 | .....L09 |
| 3309058 | .....E03 |
| 3309059 | .....L09 |
| 3309068 | .....N10 |
| 3309093 | .....H02 |
| 3309100 | .....H02 |
| 3309146 | .....B13 |
| 3309148 | .....B13 |
| 3309149 | .....B13 |
| 3309157 | .....B13 |
| 3309163 | .....L07 |
| 3309172 | .....D03 |
| 3309173 | .....D03 |
| 3309176 | .....D03 |
| 3309179 | ....D03.D01 |
| 3309180 | .....E03 |
| 3309181 | .....E03 |
| 3309197 | ....P02.P01 |
| 3309201 | .....S13 |
| 3309248 | .....B05 |
| 3309269 | .....N08 |
| 3309270 | .....S17 |
| 3309295 | .....B07 |
| 3309318 | .....D02 |
| 3309319 | .....D02 |
| 3309348 | .....B05 |
| 3309361 | .....B05 |
| 3309362 | .....B05 |
| 3309365 | .....S16 |
| 3309369 | .....E02 |
| 3309370 | .....E02 |
| 3309371 | .....E02 |
| 3309373 | .....E02 |
| 3309374 | .....E02 |
| 3309383 | .....E02 |
| 3309388 | .....B09 |
| 3309389 | .....B09 |
| 3309390 | .....B09 |
| 3309399 | .....N06 |
| 3309404 | .....N05 |
| 3309413 | .....J03 |
| 3309438 | .....R01 |
| 3309446 | .....N09 |
| 3309447 | ....B12.B11 |
| 3309447 | .....B13 |
| 3309518 | .....B13 |
| 3309519 | .....B13 |

| -- PEÇA | -- PÁGINAS - |
|---|---|
| 3309520 | .....B13 |
| 3309521 | .....B13 |
| 3309522 | .....B13 |
| 3309523 | .....B13 |
| 3309538 | .....A01 |
| 3309539 | .....A01 |
| 3309541 | .....L09 |
| 3309543 | .....B13 |
| 3309544 | .....B07 |
| 3309547 | .....H02 |
| 3309568 | .....J01 |
| 3309570 | .....P04 |
| 3309576 | .....P06 |
| 3309578 | .....P06 |
| 3309580 | .....P06 |
| 3309582 | .....J01 |
| 3309583 | .....P06 |
| 3309585 | ....M02.C02 |
| 3309591 | .....M02 |
| 3309595 | .....M02 |
| 3309599 | .....J01 |
| 3309613 | .....R07 |
| 3309621 | .....B11 |
| 3309644 | .....L09 |
| 3309645 | .....L09 |
| 3309654 | .....C02 |
| 3309655 | .....C02 |
| 3309697 | .....L06 |
| 3309698 | .....S09 |
| 3309700 | .....L03 |
| 3309701 | .....L03 |
| 3309703 | .....P04 |
| 3309711 | .....R01 |
| 3309712 | .....R01 |
| 3309714 | .....B03 |
| 3309728 | .....C02 |
| 3309735 | .....L06 |
| 3309740 | .....B11 |
| 3309744 | ....L05.L04 |
| 3309744 | .....L07 |
| 3309745 | .....R01 |
| 3309762 | .....F01 |
| 3309764 | .....F01 |
| 3309887 | .....L05 |
| 3309901 | .....P01 |
| 3309936 | .....S13 |
| 3309938 | ....S13.R01 |
| 3309952 | .....B12 |
| 3309956 | ....S21.S19 |
| 3309957 | .....S14 |
| 3309958 | .....P02 |
| 3309965 | .....D03 |
| 3309967 | .....D03 |
| 3309988 | .....S13 |
| 3309989 | .....S13 |
| 3309994 | .....S13 |
| 3309996 | .....P04 |
| 3310022 | .....R02 |

| -- PEÇA | -- PÁGINAS - |
|---|---|
| 3310029 | ....E03.E01 |
| 3311805 | .....F01 |
| 3311815 | .....F01 |
| 3311846 | .....R03 |
| 3311847 | .....R03 |
| 3311858 | .....S13 |
| 3312092 | .....G02 |
| 3312093 | .....G02 |
| 3312094 | .....G02 |
| 3312095 | .....G02 |
| 3312096 | .....G02 |
| 3312097 | .....G02 |
| 3312327 | .....G05 |
| 3312328 | .....G05 |
| 3312329 | .....G05 |
| 3312330 | .....G05 |
| 3312331 | .....G05 |
| 3312332 | .....G05 |
| 3312333 | .....G05 |
| 3312334 | .....G05 |
| 3312335 | .....G05 |
| 3312429 | .....G01 |
| 3312476 | .....G02 |
| 3312494 | .....G01 |
| 3312498 | .....G01 |
| 3312500 | .....G01 |
| 3312503 | .....G01 |
| 3312513 | .....G02 |
| 3312517 | .....G02 |
| 3312518 | .....G03 |
| 3312519 | .....G02 |
| 3312520 | .....G02 |
| 3312540 | .....G03 |
| 3312547 | .....G02 |
| 3312548 | .....G02 |
| 3312549 | .....G04 |
| 3312550 | ....G04.G03 |
| 3312552 | .....G02 |
| 3312553 | .....G02 |
| 3312555 | .....G02 |
| 3312556 | .....G03 |
| 3312559 | .....G03 |
| 3312560 | .....G01 |
| 3312575 | .....G03 |
| 3312576 | ....G04.G02 |
| 3312578 | .....G02 |
| 3312579 | .....G04 |
| 3312580 | .....G04 |
| 3312581 | .....G04 |
| 3312582 | .....G04 |
| 3312584 | .....G01 |
| 3312585 | .....G02 |
| 3312587 | .....G01 |
| 3312591 | .....G01 |
| 3312593 | .....G01 |
| 3312598 | .....G01 |
| 3312607 | .....G03 |
| 3312608 | ....G04.G03 |

| -- PEÇA | -- PÁGINAS - |
|---|---|
| 3312610 | .....G02 |
| 3312613 | ....G04.G01 |
| 3312615 | .....G01 |
| 3312664 | .....C02 |
| 3312713 | .....C01 |
| 3312721 | .....G04 |
| 3312756 | .....C02 |
| 3312769 | .....G04 |
| 3312771 | .....G04 |
| 3312772 | .....G04 |
| 3312774 | .....G04 |
| 3312777 | .....G04 |
| 3312781 | .....G04 |
| 3312782 | .....G04 |
| 3312783 | .....G04 |
| 3312784 | .....G04 |
| 3312785 | .....G04 |
| 3312786 | .....G04 |
| 3312788 | .....G04 |
| 3312796 | .....G02 |
| 3312797 | .....G04 |
| 3312798 | .....G04 |
| 3312799 | .....G04 |
| 3313057 | .....G02 |
| 3313080 | .....G02 |
| 3313087 | .....G01 |
| 3313089 | .....G05 |
| 3313090 | .....G05 |
| 3313169 | .....G02 |
| 3313204 | .....G03 |
| 3313213 | .....G02 |
| 3313247 | .....G05 |
| 3313745 | .....G03 |
| 3313884 | .....G02 |
| 3314348 | .....G02 |
| 3314434 | .....C02 |
| 3314477 | .....G05 |
| 3314514 | .....G04 |
| 3314535 | .....G02 |
| 3314538 | .....G02 |
| 3314544 | .....G02 |
| 3314627 | .....G04 |
| 3314628 | .....G04 |
| 3314644 | .....G04 |
| 3314646 | .....G02 |
| 3314654 | .....G04 |
| 3314655 | .....G04 |
| 3314658 | .....G04 |
| 3314787 | .....G02 |
| 3314876 | .....G04 |
| 3315019 | .....G04 |
| 3315272 | .....G01 |
| 3319035 | .....L11 |
| 3319039 | .....L11 |
| 3319075 | .....L02 |
| 3319117 | .....B01 |
| 3319127 | .....L02 |
| 3319128 | .....L02 |

| -- PEÇA | -- PÁGINAS - |
|---|---|
| 3319129 | .....L02 |
| 3319333 | .....L11 |
| 3319334 | .....L11 |
| 3319335 | .....L11 |
| 3319336 | .....L11 |
| 3319338 | .....L11 |
| 3319342 | .....L11 |
| 3319343 | .....L11 |
| 3319344 | .....L11 |
| 3319345 | .....L11 |
| 3319348 | .....L11 |
| 3319378 | .....L02 |
| 3319379 | .....L02 |
| 3319381 | .....L02 |
| 3319384 | .....L02 |
| 3319386 | .....L02 |
| 3319388 | .....L02 |
| 3319389 | .....L02 |
| 3319390 | .....L02 |
| 3319638 | .....N04 |
| 3319639 | .....N04 |
| 3319640 | .....N04 |
| 3319641 | .....N04 |
| 3319642 | .....N04 |
| 3319643 | .....N04 |
| 3319644 | .....N04 |
| 3319645 | .....N04 |
| 3319646 | .....N04 |
| 3319648 | .....M01 |
| 3319649 | .....M01 |
| 3319650 | .....M01 |
| 3319652 | .....M01 |
| 3319653 | .....M01 |
| 3319656 | .....N02 |
| 3319657 | .....N02 |
| 3319660 | .....N02 |
| 3319662 | .....N01 |
| 3319663 | .....N01 |
| 3319664 | .....N01 |
| 3319665 | .....N01 |
| 3319673 | .....L02 |
| 3319676 | .....L02 |
| 3319678 | .....L02 |
| 3319739 | .....L11 |
| 3319741 | .....L11 |
| 3319742 | .....L11 |
| 3319743 | .....L11 |
| 3319744 | .....L11 |
| 3319745 | .....L11 |
| 3319758 | .....J03 |
| 3319759 | .....J03 |
| 3319788 | .....L11 |
| 3320011 | .....J02 |
| 3320012 | .....J02 |
| 3320043 | .....G01 |
| 3320044 | .....G03 |
| 3320054 | .....G02 |
| 3320070 | .....J02 |

| -- PEÇA | -- PÁGINAS - |
|---|---|
| 3320080 | ....G02.G01 |
| 3320080 | ....G05.G04 |
| 3320081 | .....G01 |
| 3320084 | .....G05 |
| 3320088 | .....J02 |
| 3321946 | .....H02 |
| 3327273 | .....L09 |
| 3327274 | .....L03 |
| 3327450 | .....L03 |
| 3330465 | .....L03 |
| 3338029 | .....L02 |
| 3338037 | .....L02 |
| 3338096 | .....J03 |
| 3338102 | ....S19.J04 |
| 3338102 | .....S20 |
| 3338103 | ....S19.J04 |
| 3338103 | .....S20 |
| 3338186 | .....L02 |
| 3338187 | .....L02 |
| 3338188 | .....L02 |
| 3338189 | .....L02 |
| 3338191 | .....L02 |
| 3338192 | .....L02 |
| 3338193 | .....L02 |
| 3338194 | .....L02 |
| 3338740 | .....N10 |
| 3338746 | .....N11 |
| 3338749 | .....N10 |
| 3338752 | .....N10 |
| 3338756 | .....N10 |
| 3338763 | .....N10 |
| 3338764 | .....N10 |
| 3338766 | .....N10 |
| 3338773 | .....N10 |
| 3338774 | .....N10 |
| 3338777 | .....N10 |
| 3338780 | .....N10 |
| 3338781 | .....N10 |
| 3338815 | .....N10 |
| 3338968 | .....E02 |
| 3338969 | .....E02 |
| 3338982 | .....M01 |
| 3338996 | .....J03 |
| 3339061 | .....N10 |
| 3339063 | .....N10 |
| 3339064 | .....N10 |
| 3339065 | .....N10 |
| 3339066 | .....N10 |
| 3339067 | .....N10 |
| 3339068 | .....N10 |
| 3339069 | .....N10 |
| 3339212 | .....N08 |
| 3339213 | .....N08 |
| 3339214 | .....N08 |
| 3339225 | ....N06.N05 |
| 3339226 | ....N06.N05 |
| 3339227 | ....N06.N05 |
| 3339250 | .....N11 |

| -- PEÇA -- | PÁGINAS - |
|---|---|
| 3339413 | .....N08 |
| 3339414 | .....N08 |
| 3339415 | .....N08 |
| 3339417 | .....N08 |
| 3339423 | ....N06.N05 |
| 3339464 | .....B08 |
| 3339465 | .....B08 |
| 3339466 | .....B08 |
| 3339467 | .....N05 |
| 3339468 | .....N06 |
| 3339469 | .....N05 |
| 3339470 | ....N06.N05 |
| 3339471 | ....N06.N05 |
| 3339480 | .....N11 |
| 3339481 | .....N10 |
| 3339482 | .....N10 |
| 3339483 | .....N10 |
| 3339492 | .....N10 |
| 3414524 | ....N06.N05 |
| 3414525 | ....N06.N05 |
| 3455205 | .....N07 |
| 3480328 | .....N07 |
| 3480329 | .....N07 |
| 3480330 | .....N07 |
| 3480332 | .....N07 |
| 3490051 | .....N07 |
| 3490121 | .....B10 |
| 3575196 | .....N10 |
| 3575201 | .....N10 |
| 3575208 | .....N10 |
| 3675330 | ....N06.N05 |
| 3675331 | ....N06.N05 |
| 3675332 | ....N06.N05 |
| 3716321 | .....B01 |
| 3725908 | .....N07 |
| 3729968 | .....N07 |
| 3734666 | .....B08 |
| 3739276 | .....N07 |
| 3739282 | .....N07 |
| 3739283 | .....N07 |
| 4102291 | .....B01 |
| 5206547 | .....L08 |
| 5207900 | ....P02.P01 |
| 5207900 | .....P03 |
| 6511393 | .....E01 |
| 6515213 | .....R02 |
| 7309063 | .....P02 |
| 1F000208 | ....B13.B12 |
| 1F000208 | .....G04 |
| 1F000210 | ....S02.Q03 |
| 1F000212 | ....B13.B12 |
| 1F000212 | ....S02.Q03 |
| 1F000308 | .....G05 |
| 1F000310 | .....R01 |
| 1F000312 | ....S17.H01 |
| 1F000316 | ....B12.B11 |
| 1F000316 | ....C02.B13 |
| 1F000316 | .....M02 |

| -- PEÇA -- | PÁGINAS - |
|---|---|
| 1F000412 | ....M03.H02 |
| 1F000416 | ....Q03.J06 |
| 1F000416 | ....S14.S02 |
| 1F000424 | ....J02.G05 |
| 1F000428 | ....J07.J02 |
| 1F000522 | .....S11 |
| 1F000524 | .....Q03 |
| 1F000530 | .....N13 |
| 1F000636 | .....J06 |
| 1F000824 | .....N14 |
| 1F000848 | .....N14 |
| 33197400 | .....L11 |
| 4F004051 | ....B13.B12 |
| 4F005062 | ....M03.G05 |
| 4F005062 | .....R01 |
| 4F006106 | .....M02 |
| 4F007115 | .....C02 |
| 4F008127 | .....H02 |
| 4F016240 | .....S11 |
| 5J000608 | .....H02 |
| 5K000110 | .....B01 |
| 6J000405 | .....G04 |
| 6J000606 | .....B01 |
| 6J000808 | .....N05 |
| 7H000008 | .....B12 |
| 10F000012 | .....G02 |
| 10H000025 | ....J07.J06 |
| 10H000035 | ....Q01.N14 |
| 10J000003 | .....N08 |
| 10J000006 | .....B01 |
| 10J000008 | .....N10 |
| 10J000019 | .....N10 |
| 10J000012 | ....G04.G01 |
| 10J000020 | .....N08 |
| 11H000015 | .....J06 |
| 11H000025 | .....N13 |
| 11K000003 | .....S16 |
| 12F000012 | ....G04.G01 |
| 12F000104 | .....C01 |
| 12F000108 | .....J06 |
| 12K000005 | .....P04 |
| 12K000007 | .....Q05 |
| 13F000008 | .....G04 |
| 14K000006 | .....P03 |
| 15K000005 | .....P04 |
| 15K000006 | ....P02.P01 |
| 15K000006 | ....P04.P03 |
| 15K000006 | ....S17.P05 |
| 16F000002 | .....B02 |
| 16F000006 | .....C02 |
| 16F000008 | .....N08 |
| 16F000012 | .....J01 |
| 17K000003 | .....S14 |
| 17K000005 | .....P05 |
| 18F000001 | .....B01 |
| 19F000001 | ....L09.E02 |
| 24K000006 | .....N08 |
| 25K002008 | .....N08 |

| -- PEÇA -- | PÁGINAS - |
|---|---|
| 25K020020 | .....B01 |
| 25K020022 | ....S03.Q05 |
| 25K020100 | .....B01 |
| 25K020104 | .....N08 |
| 25K030014 | .....N08 |
| 25K030018 | .....N08 |
| 25K030022 | .....S15 |
| 25K030024 | .....N08 |
| 25K040124 | .....P01 |
| 25K040128 | .....S15 |
| 25K040200 | .....S15 |
| 25K040308 | ....N06.N05 |
| 25K040408 | .....S05 |
| 25K040416 | .....J01 |
| 25K060320 | .....Q04 |
| 28H000018 | .....G01 |
| 28H016120 | .....G02 |
| 28H018140 | .....C02 |
| 30H000010 | ....B11.B01 |
| 30H000010 | .....E02 |
| 30H000012 | .....P06 |
| 30H000015 | .....E02 |
| 30H000038 | ....P01.L09 |
| 30H000038 | .....P02 |
| 30H000045 | .....L03 |
| 30H000046 | ....L09.L03 |
| 31H000038 | ....L09.L08 |
| 31H000042 | .....P04 |
| 38F000007 | .....S13 |
| 40K000002 | .....B03 |
| 40K000004 | .....E01 |
| 40K000006 | .....E03 |
| 43F000005 | .....S13 |
| 43H001212 | ....P02.P01 |
| 59F000002 | .....B01 |
| 62F000002 | .....B01 |
| 84F000006 | .....P04 |
| 86F000005 | .....S16 |
| 86F000006 | .....P05 |
| 90F000006 | .....P05 |
| 91F000004 | ....N06.N05 |
| 91F000005 | ....P05.P04 |
| 91F000006 | ....N06.N05 |
| 91F000006 | ....P01.N08 |
| 91F000006 | ....P03.P02 |
| 91F000006 | ....P05.P04 |
| 91F000006 | .....S17 |
| 91F000007 | ....P02.P01 |
| 91F000007 | ....S03.Q05 |
| 91F000008 | .....P03 |
| 98F000006 | ..... P03 |