SPARE PARTS CATALOGUE

RUTHZIL TRATOR COMERCIAL DE PEÇAS LTDA 11 97083-6812 ROLANDO CITRANGULO

CA15 CA15D CA15R

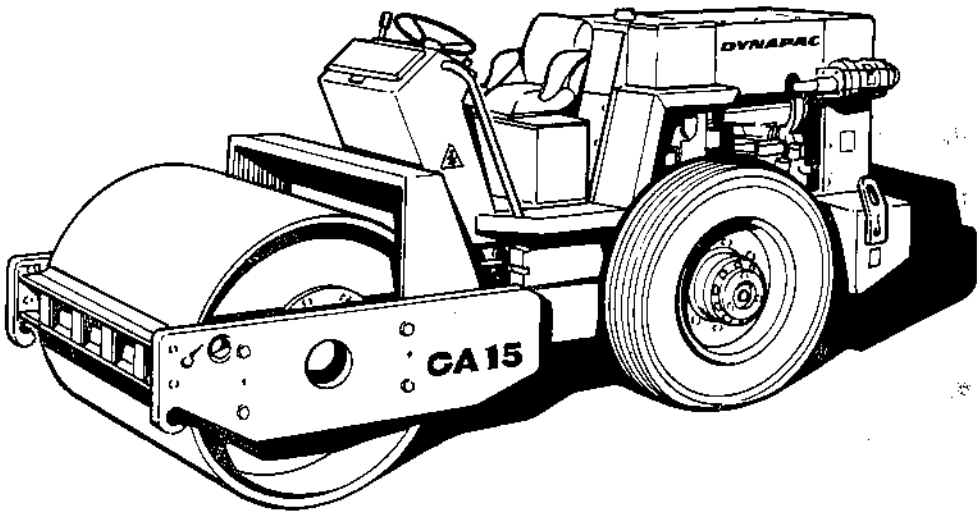

DYNAPAC

Deutz diesel engine F4L 912
Valid from serialnumber 597001-

SPARE PARTS CATALOGUE

CA 15
VIBRATORY ROLLER

Hurth rear axle S-10222-1

DYNAPAC
Heavy Equipment AB
Spare Parts
P.O. Box 1103 · S-171 22 SOLNA · Sweden · Telephone 08-733 70 00
Cables Dynapac, Stockholm · Telex 19531 dynsol s · Telefax 08-29 55 35

We reserve the right to change specifications without notice

ÄNDRINGAR/CHANGES

PARTS INFO	SERVICE INFO	GRUPP GROUP	SIDA PAGE	ANM. NOTES

ANM./NOTES

Kataloganvisningar Using the catalogue	0	
Ram Frame	10	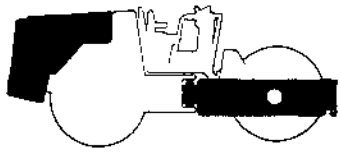
Vals Drum	20	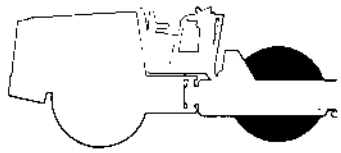
Motor Engine	30	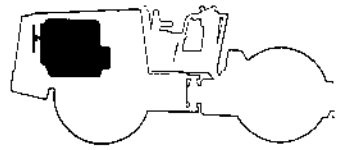
Kraftöverföring Transmission	40	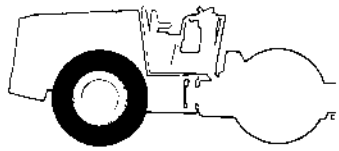
Hydraulsytem Hydraulic system	50	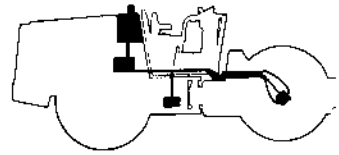
Elektrisk utrustning Electrical equipment	60	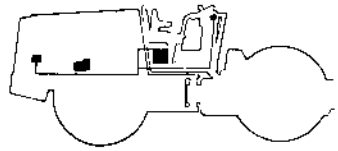
Förarplats Drivers platform	70	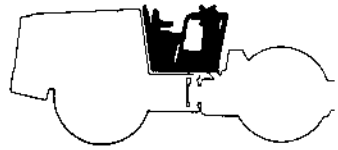
Dekaler Decals	80	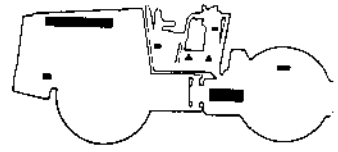
Standardutrustning Standard equipment	90	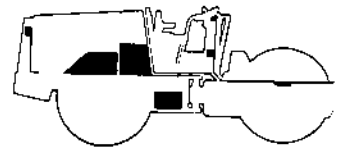
Extra utrustning Optional equipment	91	
Nummerregister Numerical register	100	

USING THE CATALOGUE

This spare parts catalogue contains information about how to identify and order the replaceable parts and units included in the product which the catalogue deals with.

For correct spare parts ordering, refer to a later page.

This catalogue is based on a group system which is common to all Dynapac spare parts catalogues. It starts, as usual, with a list of contents, and this is followed by the groups and ends with a numerical register. This register comprises all part numbers included in the catalogue, with reference to the group and page on which each part is to be found.

The list of contents shows the groups included in the catalogue, together with a picture of the product. Each group, in turn, begins with a list of contents that describes the sections included in the group.

A section consists of one page with a picture and associated page or pages of tables. The picture is an exploded view or a drawing showing the ref. Nos. which refer to the numbers in the tables. The drawing shows the position of the part in the machine and, if it is basically a "complete" assembly, i.e. it comprises most parts on the page, the ref. No. will be enclosed by a rectangle□, or, if it is "less" complete, the number will be enclosed by a circle○. The tables shown the part numbers, with the quantity, part number and description (see the example).

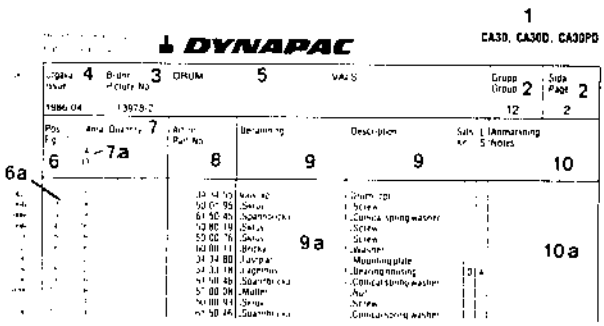

1. A product, the part numbers of which are shown in the section and spare part catalogue number with issue number.
2. Group and page numbers.
3. Picture number. This number is also shown in the bottom left-hand corner of the picture.
4. Issue date.
5. Name of the section. The main heading is generally the same as that shown in the list of contents.
6. Ref. No. The same number is shown on the picture depicting that particular part.
7. The quantity columns show the number of parts required for this ref. for the machine type shown at the head of the column (7a).
8. Part number, which is the number that should be specified on spare parts orders.
9. Columns of descriptions of the part in two languages. If the description is followed by "cpl", meaning complete or assembly, the part contains parts which are also shown immediately below the part marked "cpl" and are inset one character (9a). If the assembly is ordered, all the parts shown to be included in it in this way will also be supplied. Certain large, complete units may be shown on system pages as individual parts, in which case they will be followed by a reference (9b) to the page on which the exploded view of the part is shown.
10. Notes column, where footnotes, serial numbers, lengths and other information are shown.
    N.B It is important to specify the correct length when ordering goods by length (10a).
11. The code column for spare parts coding is primarily intended for Dynapac internal work. But the codes may be of general interest. Code "A" indicates service part, "B" fast moving part, "C" exchanged part, "D" standard spare part and "S" indicate that the part is included in a spare parts kit. The figures after the letters indicates the rate of stock turnover, where "1" stands for the most frequently required parts, which should be as easily accessible as possible. The final rate, "4" indicates parts with low consumption rate.

To the right you will see a drawing showing what we mean by "front", "left" and "right" of the machine, together with the location of the name plate on the machine.

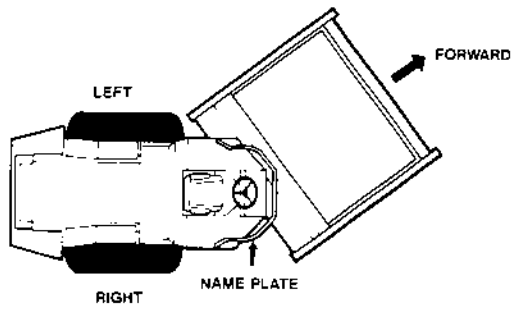

KATALOGANVISNING

Denna reservdelskatalog innehåller information om hur man identifierar och beställer de utbytbara artiklar och enheter som ingår i den produkt som katalogen behandlar.

För korrekt reservdelsbeställning, se en följande sida.

Katalogen är upplagd enligt en gruppindelning som är gemensam för Dynapac's samtliga reservdelskataloger. Den börjar, som regel, med en innehållsförteckning, följd av de grupper som ingår och avslutas så med ett nummerregister. Nummerregistret omfattar samtliga i katalogen upptagna artikelnr. med hänvisning till de grupper och sidor där respektive artikel finns.

Katalogens innehållsförteckning redovisar de grupper som ingår i katalogen och vidare finns en presentationsbild av produkten. Varje grupp börjar så i sin tur med en innehållsförteckning som redovisar de avsnitt som ingår i gruppen.

Avsnitten består av en bildsida med tillhörande textsida/sidor. Bildsidan är en "sprängbild" eller en "planritning" där artiklarna är positionssatta och därigenom hänvisas till textsidan. På bildsidan kan man se artikelns placering i maskinen och om den är en "huvudkomplett", dvs omfattar de flesta artiklarna på sidan - positionssiffran är omsluten av en fyrkant,□ - eller om det är en "mindre" komplett - positionssiffran är då omsluten av en ring,○. På textsidan presenteras sedan artiklarna med antal, artikelnr. och benämning, se ex.

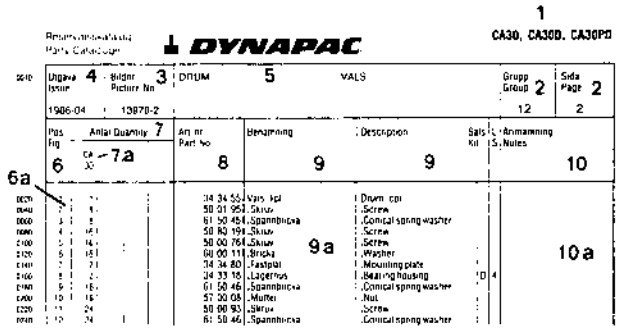

1. Produkt vars artiklar redovisas i avsnittet, samt katalognr. med utgåvonummer.
2. Grupp- sidnr.
3. Bildnr. Detta nr. visas också nere till vänster på bildsidan.
4. Utgivningsdatum.
5. Avsnittets benämning. Huvudrubriken är som regel den som visas i innehållsförteckningen.
6. Positionsnr. Samma nr. återfinns på bildsidan där det visar på den aktuella artikeln.
7. Antalskolumner i vilka framgår det antal av artikeln som fordras i denna position för den typ som visas i antalskolumnens huvud (7a).
8. Artikelnr. vilket är det nummer som ska anges vid reservdelsbeställning.
9. Benämningskolumner för artikelns benämning på två språk. Står det komplett, förkortat - kpl - efter benämningen, betyder detta att artikeln innehåller artiklar som också redovisas i katalogen. Dessa återfinns direkt under och är indragna ett steg (9a). Beställs den kompletta artikeln får man också med alla artiklar som på detta sätt visas ingå i den. Vissa större, kompletta enheter kan på en "systemsida" redovisas som enskild artikel. Den följs då av en hänvisning (9b) till den sida där den redovisas "sprängd".
10. Anmärkningskolumn där fotnotnr., serienr., längdmått och andra uppgifter redovisas.
    OBS! Rätt måttuppgift är viktigt att ange vid beställning av "metervara" (10a).
11. Kodkolumn för reservdelskodning, i första hand avsedd för Dynapac's interna arbete. Kodernas betydelse kan dock vara av allmänt intresse. Koden "A" = skötseldel, "B" = slitdel, "C" = utbytesenhet, "D" = standard reservdel och "S" som betyder att artikeln ingår i en reservdelssats. De siffror som följer efter bokstaven står för lagerhållningsgraden, där 1:an står för de mest frekventa artiklarna. Sådana artiklar bör alltså vara så lättillgängliga som möjligt. Sista graden är 4:an som står för artiklar med låg förbrukningsfrekvens.

Till höger finner Du en bild där vi visar vad vi avser med framåt, vänster respektive höger på maskinen. Likaså visar vi maskinskyltens placering.

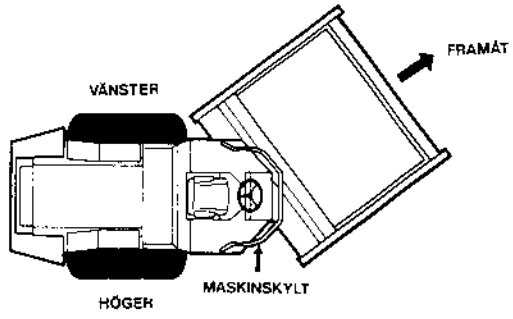

ORDERING SPARE PARTS

To avoid errors in delivery, please state the following particulars when ordering spare parts:

1. Type of machine
   Type of appliance
2. Serial No.
3. Description of spare parts
4. Quantity required
5. Part No.
6. Dimensions when ordering meter goods

ERSATZTEILBESTELLUNG

Zur Vermeidung von Fehllieferungen sind bei der Bestellung von Ersatzteilen folgende Angaben zu machen:

1. Maschinentyp
   Gerätetyp
2. Herstellungsnummer
3. Ersatzteilbenennung (Description)
4. Bestellmenge (Qty)
5. Ersatzteilnummer (Part No.)
6. Massangaben bei Bestellung von Meterware

COMMANDE DE PIECES DE RECHANGE

Les indications suivantes doivent être fournies lors de la commande de pièces de rechange, afin d'éviter toute erreur de livraison:

1. Type de machine
   Type d'appareil
2. Numéro de série
3. Dénomination de la pièce de rechange (Description)
4. Quantité désirée de la pièce de rechange (Qty)
5. Numéro de la pièce de rechange (Part No.)
6. Mesures en cas de commande par mètre

PEDIDO DE PIEZAS DE RECAMBIO

Para evitar errores en las entregas, deberán indicarse los siguientes datos al hacer un pedido de piezas de recambio:

1. Tipo de máquina
   Tipo de aparato
2. Número de fabricación
3. Denominación de la pieza de recambio (Descripción)
4. Cantidad de piezas deseada (Qty)
5. Número de artículo de la pieza de recambio (Part No.)
6. Indíquese la medida al solicitar un artículo que se expide por metros.

RESERVDELSBESTÄLLNING

Följande uppgifter ska lämnas vid beställning av reservdelar för att undvika leveransfel:

1. Maskintyp
   Apparattyp
2. Tillverkningsnummer
3. Reservdelens benämning (Description)
4. Antal av önskad reservdel (Qty)
5. Reservdelens artikelnummer (Part No.)
6. Måttuppgift vid beställning av metervara.

ORDINAZIONE DI PEZZI DI RICAMBIO

Per evitare sbagli de consegna vi preghiamo di comunicarci le seguenti informazioni al momento dell'ordinazione:

1. Tipo di macchina
   Tipo di apparecchiatura
2. Numero di costruzione
3. Denominazione del pezzo di ricambio
4. Numero di pezzi desiderati
5. Numero di articolo del pezzo di ricambio
6. Indicazioni della misura per ordinazione articolo a metraggio.

DYNAPAC

■ Head office

Sweden
Heavy Equipment AB
P O Box 1103
S-17122 SOLNA

Telephone 08-733 70 00
Telex 19531
Telefax 08-29 55 35

● Subsidiaries

Australia

Dynapac Pty Ltd
P O Box 250
RYDALMERE NSW 2116

Telephone 02-647 1822
Telex 24173 DYNSY AA

Brazil

Dynapac Equipamentos Industriais Ltda
P O Box 5694
SAO PAULO

Telephone 210-0144
Telex 1121967 DYSP BR

Canada

Dynapac Ltd
5340 Maingate Drive
MISSISSAUGA/Ontario L4W 1R8

Telephone 416-625-4784
Telex 6961104 DYNTOR MSGA

France

Dynapac & Cie
B P 48
77220 TOURNAN EN BRIE

Telephone 6-407 90 85
Telex 691703 DYNAPAC F

Great Britain

Dynapac (UK) Ltd
Airfield Estate
White Waltham
MAIDENHEAD, Berks SL6 3SF

Telephone 062882 4884
Telex 849277 DYNWAL G

Italy

Dynapac SpA
C. P. 15
20010 ARLUNO

Telephone 02-901 7725
Telex 331624 DYNMIL I

Japan

Dynapac Watanabe Co., Ltd.
Ginza Wing Bldg
14-5, Ginza 1-Chome
Chuo-Ku
TOKYO 104

Telephone 535-3511
Telex 2522360 WDTOK J

Norway

Dynapac A/S
Postboks 32, Alnabru
OSLO 6

Telephone 02-305055
Telex 72893 DYNOS N

Spain

Dynapac S A
Calle Ramon y Cajal, s/n
Poligono Industrial de Leganés
Leganés - MADRID

Telephone 1-688 87 77, 688 82 83
Telex 46632 DYNM E

Sweden

Dynapac Maskin Svenska Försäljnings AB
Saldovägen 14
S-175 62 JÄRFÄLLA

Telephone 08-760 28 30
Telex 11235 DYNOST S

USA

Dynapac Mfg Inc
P O Box 368
STANHOPE, N.J. 07874

Telephone 201-347-0700
Telex 136481 DYN STPE
(Heavy Equipment)

Dynapac Light Equipment
P O Box 485
STANHOPE, N.J. 07874

Telephone 201-347-2000
Telex 642922 DYN STPE
(Light Equipment)

West Germany

Dynapac GmbH
D-6080 GROSS-GERAU
Postfach 1165

Telephone 6152-58056-59
Telex 4191121 DYGG D

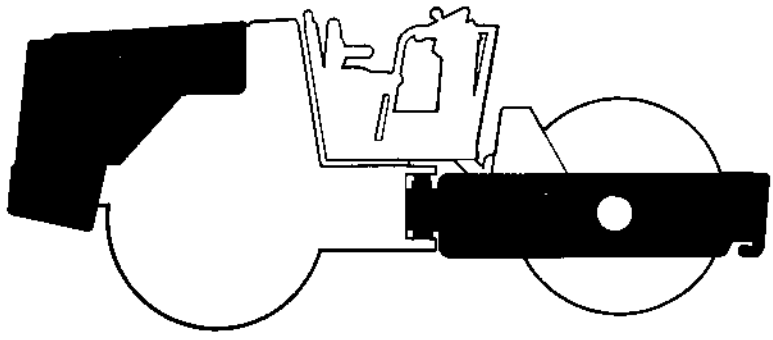

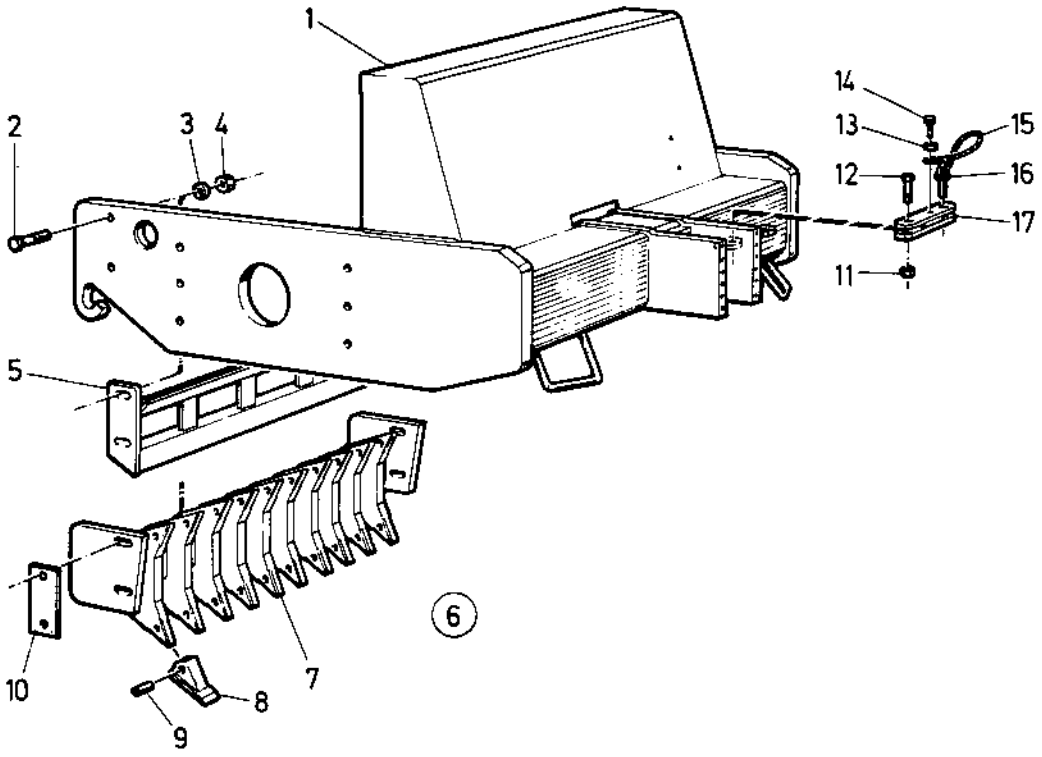

34 85 01
77 01 00
77 01 01
77 01 02
77 01 03
14634

0010	Utgåva Issue	Bildnr Picture No	VALSRAM DRUM FRAME	Grupp Group	Sida Page
	1986-11	14634		10	4

Pos. Fig.	Antal/Quantity CA 15 142)	CA 15 PD	Art nr Part No	Benämning	Description	Sats Kit	L S	Anmärkning Notes
0020 1	1	1	34 37 40	Valsram	Drum frame			
0040 2	4	4	50 20 98	Skruv	Screw			
0060 3	8	8	60 00 13	Bricka	Washer			
0080 4	4	4	58 60 09	Mutter	Nut			
0100 5	1	-	81 54 70	Skrapa	Scraper			
0120 6	-	1	34 39 60	Skrapa kpl.	Scraper cpl.			
0140 7	-	1	81 56 80	.Skrapa	.Scraper			
0160 8	-	20	80 16 56	.Tand	.Tooth	D	4	
0180 9	-	20	80 16 57	.Ledbult	.Flex pin			
0200 10	-	4	81 56 81	Mellanlägg	Shim			T=3MM
0220 11	1	1	58 60 09	Mutter	Nut			
0240 12	1	1	50 21 24	Skruv	Screw			
0260 13	1	1	60 00 07	Bricka	Washer			
0280 14	1	1	50 20 31	Skruv	Screw			
0300 15	1	1	34 37 75	Wire	Wire			
0320 16	1	1	63 50 19	Sprint	Hitch pin			
0340 17	1	1	81 52 15	Säkerhetslänk	Safety lock			

142) CA15, CA15D, CA15R

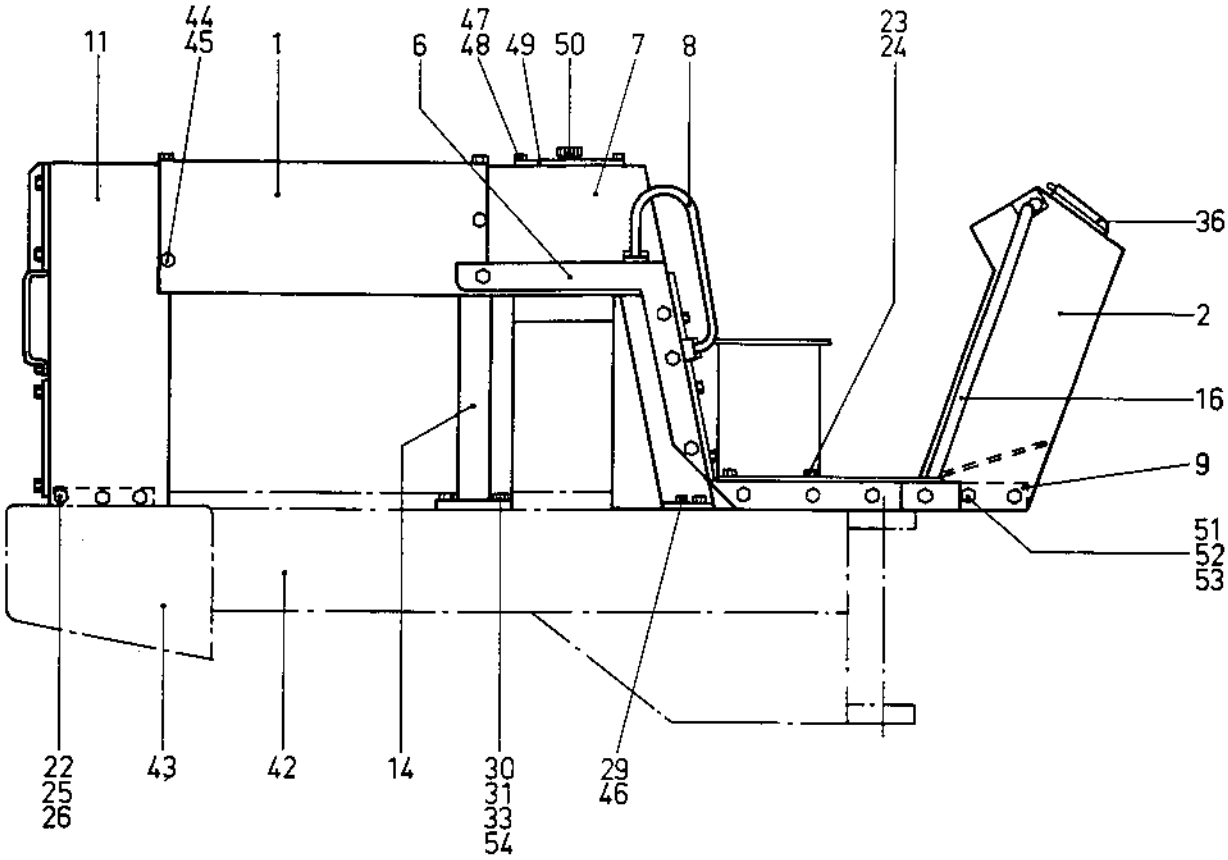
11
44
45
1
6
47
48
49
50
7
8
23
24
36
2
16
9
51
52
53
22
25
26
43
42
14
30
31
33
54
29
46

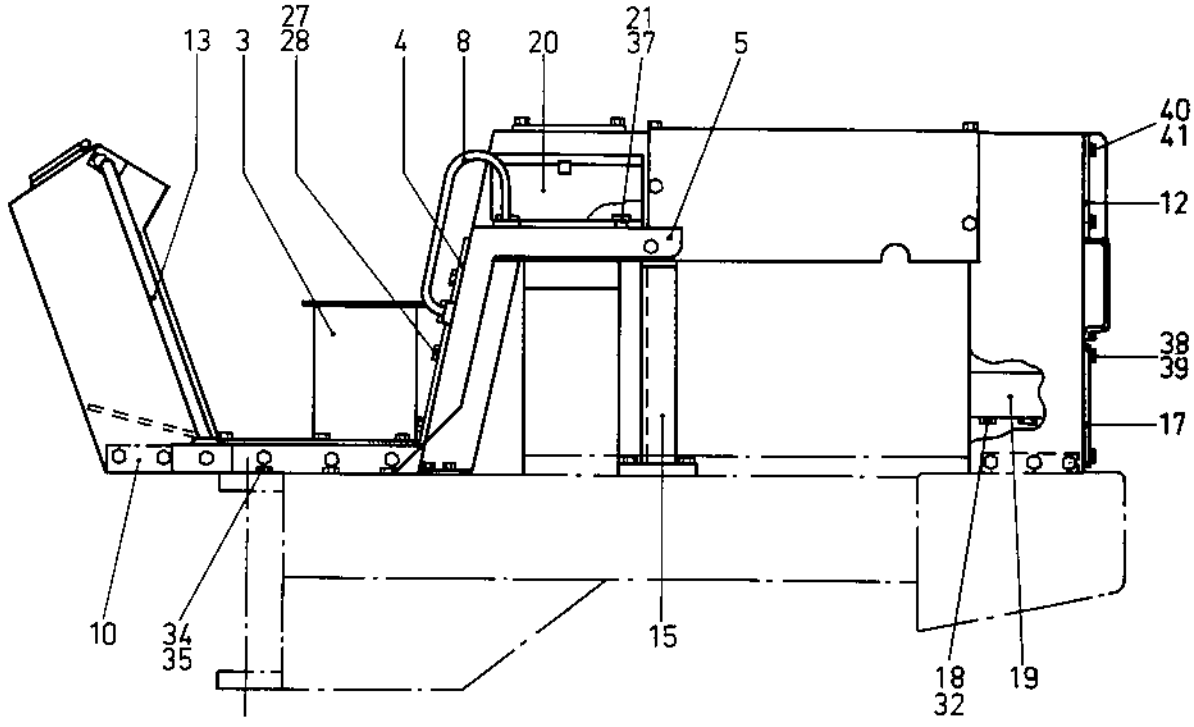
13
3
27
28
4
8
20
21
37
5
40
41
12
38
39
17
10
34
35
15
18
32
19

Utgåva / Issue	Bildnr / Picture No	BAKRE STATIV / FRAME REAR	Grupp / Group	Sida / Page
1986-11	14635		10	6

	Pos. / Fig.	Antal/Quantity CA 15				Art nr / Part No	Benämning	Description	Sats / Kit	L / S	Anmärkning / Notes
0020	1	1				34 27 53	Motorhuv	Hood			
0040	2	1				-	Konsol	Consol			SEE GROUP 70
0060	3	1				34 85 32	Batterilåda m. golv	Battery box w. floor			
0080	4	1				34 05 76	Tankplåt	Reservoir end plate			
0100	5	1				34 20 84	Stänkskärm, vänster	Fender, left			
0120	6	1				34 20 85	Stänkskärm, höger	Fender, höger			
0140	7	1				34 05 78	Hydrauloljetank	Hydr.oil tank			
0160	8	2				-	Handtag	Handle			SEE GROUP 70
0180	9	1				34 85 35	Övre fäste, höger	Upper bracket, right			
0200	10	1				33 80 72	Övre fäste, vänster	Upper bracket, left			
0220	11	1				34 31 13	Kylarstativ	Radiator stand			
0240	12	1				34 06 41	Maskering, bak	Grill, rear			
0260	13	1				-	Räcke, vänster	Handrail, left			SEE GROUP 70
0280	14	1				34 06 44	Tankstöd, höger	Tank supp. right			
0300	15	1				34 06 50	Tankstöd, vänster	Tank supp. left			
0320	16	1				-	Räcke, höger	Handrail, right			SEE GROUP 70
0340	17	1				34 31 18	Lucka	Cover			
0360	18	2				50 00 53	Skruv	Screw			
0380	19	1				34 06 63	Lucka	Cover			
0400	20	1				34 01 53	Verktygslåda	Tool box			
0420	21	4				50 20 31	Skruv	Screw			
0440	22	6				50 00 28	Skruv	Screw			
0460	23	6				50 20 33	Skruv	Screw			
0480	24	6				60 00 08	Bricka	Washer			
0500	25	6				61 50 44	Bricka	Washer			
0520	26	6				57 00 03	Mutter	Nut			
0540	27	6				50 00 40	Skruv	Screw			
0560	28	6				61 50 42	Bricka	Washer			
0580	29	4				50 00 51	Skruv	Screw			
0600	30	4				50 01 33	Skruv	Screw			
0620	31	4				61 50 45	Bricka	Washer			
0640	32	2				61 50 43	Bricka	Washer			
0660	33	4				57 00 07	Mutter	Nut			
0680	34	6				50 00 37	Skruv	Screw			
0700	35	6				60 50 02	Bricka	Washer			
0720	36	1XL				46 63 32	Gummilist	Rubber strip			L=1050MM
0740	37	4				60 00 08	Bricka	Washer			
0760	38	6				50 00 28	Skruv	Screw			
0780	39	6				61 50 44	Bricka	Washer			
0800	40	6				50 00 28	Skruv	Screw			
0820	41	6				61 50 44	Bricka	Washer			
0840	42	1				34 85 02	Traktorram	Tractor frame			
0860	43	1				-	Bränslesystem	Fuel system			SEE GROUP 30
0880	44	12				50 00 28	Skruv	Screw			
0900	45	12				61 50 44	Bricka	Washer			
0920	46	4				61 50 45	Bricka	Washer			
0940	47	12				-	Skruv	Screw			SEE GROUP 50
0960	48	12				-	Bricka	Washer			SEE GROUP 50
0980	49	1				-	Tanklucka	Tank cover			SEE GROUP 50
1000	50	1				-	Tanklock	Filler cap			SEE GROUP 50
1020	51	12				-	Skruv	Screw			SEE GROUP 70

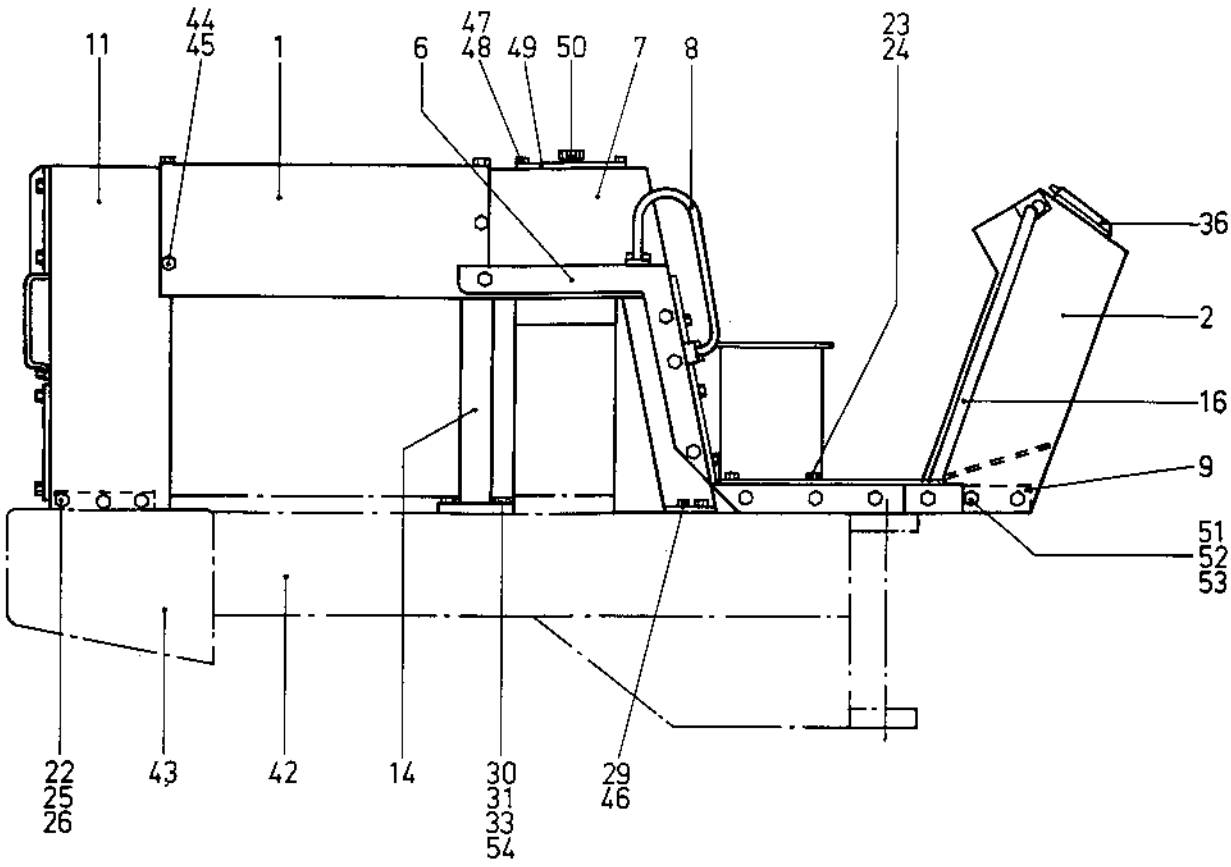
11
44
45
1
6
47
48
49
50
7
8
23
24
36
2
16
9
51
52
53
22
25
26
43
42
14
30
31
33
54
29
46

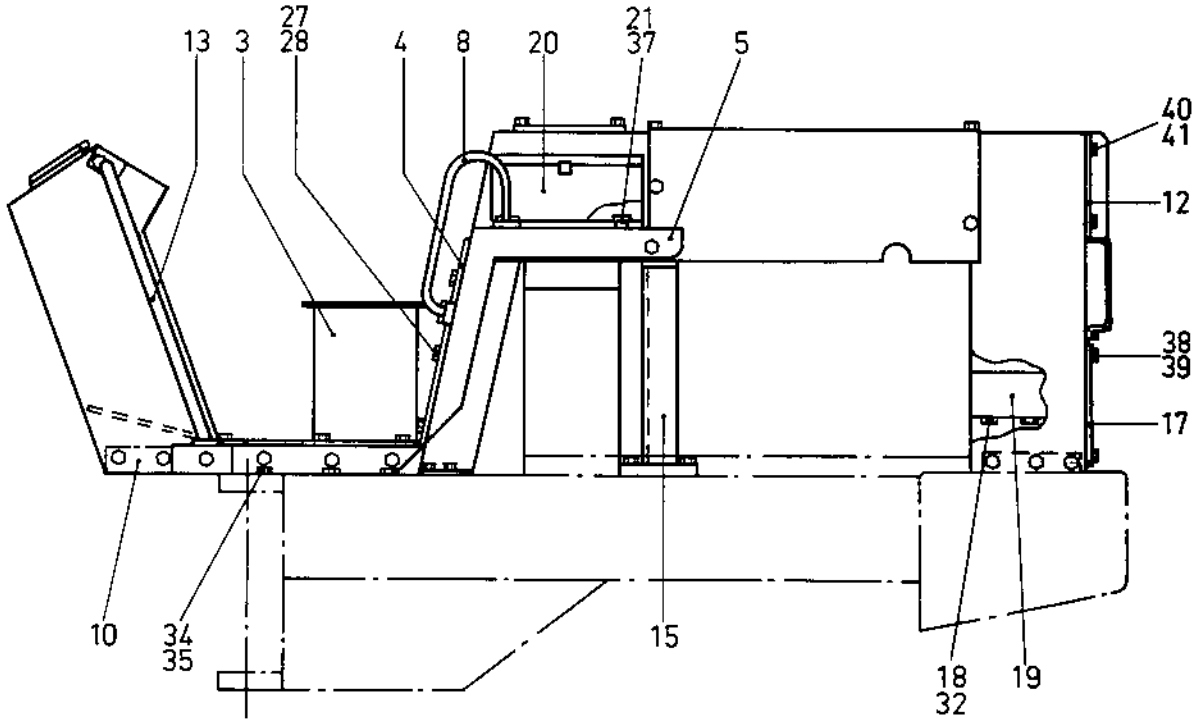
13
3
27
28
4
8
20
21
37
5
40
41
12
38
39
17
10
34
35
15
18
32
19

0020	Utgåva / Issue	Bildnr / Picture No	BAKRE STATIV / FRAME REAR	Grupp / Group	Sida / Page
	1986-11	14635		10	8

Pos. / Fig.	Antal/Quantity CA 15	Art nr / Part No	Benämning	Description	Sats / Kit	L / S	Anmärkning / Notes
1040	52 12	-	Bricka	Washer			SEE GROUP 70
1060	53 12	-	Bricka	Washer			SEE GROUP 70
1080	54 4	60 50 02	Bricka	Washer			

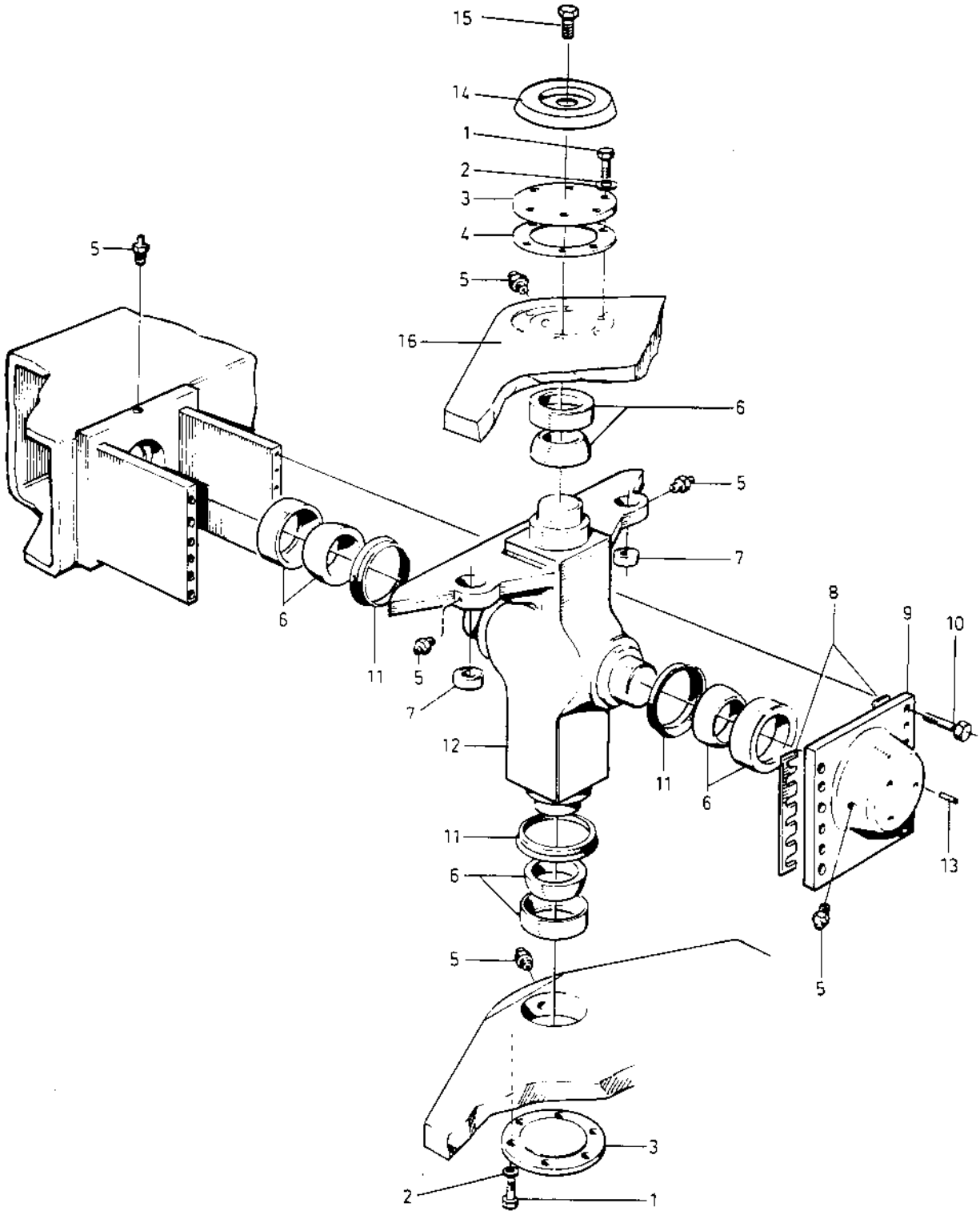
15
14
1
2
3
4
5
5
16
6
5
7
8
9
10
6
11
5
7
12
11
6
13
11
6
5
5
3
2
1

0030	Utgåva Issue	Bildnr Picture No	STYRLED / STEERING LINK	Grupp Group	Sida Page
	1986-11	14636		10	10

Pos. Fig.	Antal/Quantity CA 15				Art nr Part No	Benämning	Description	Sats Kit	L S	Anmärkning Notes
0020	1	12			50 00 37	Skruv	Screw			
0040	2	12			61 50 45	Bricka	Washer			
0060	3	2			33 70 42	Lock	Cover			
0080	4	N			33 70 45	Mellanlägg	Shim	D	3	T=1,0MM
0100		N			34 58 74	Mellanlägg	Shim	D	3	T=0,35MM
0120		N			34 58 75	Mellanlägg	Shim	D	3	T=0,1MM
0140	5	6			31 00 08	Smörjnippel	Grease nipple			
0160	6	4			10 00 40	Lager	Bearing	D	3	
0180	7	2			81 33 16	Lager	Bearing	D	3	
0200	8	N			34 58 71	Mellanlägg	Shim	D	3	T=1.0MM
0220		N			34 58 72	Mellanlägg	Shim	D	3	T=0,35MM
0240		N			34 58 73	Mellanlägg	Shim	D	3	T=0,1MM
0260	9	1			34 58 53	Lock	Cover			
0280	10	12			50 02 87	Skruv	Screw			
0300	11	3			16 70 32	V-ring	V-ring	D	3	
0320	12	1			34 35 97	Styrknut	Link	D	4	
0340	13	3			91 09 95	Stoppskruv	Stop screw			
0360	14	1			34 31 59	Lock	Cover			
0380	15	1			50 00 18	Skruv	Screw			

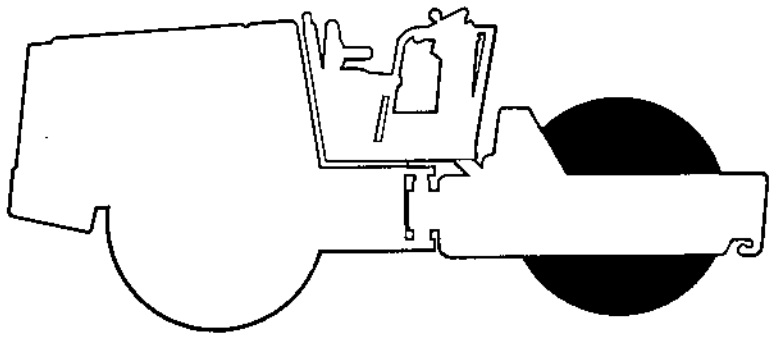

①

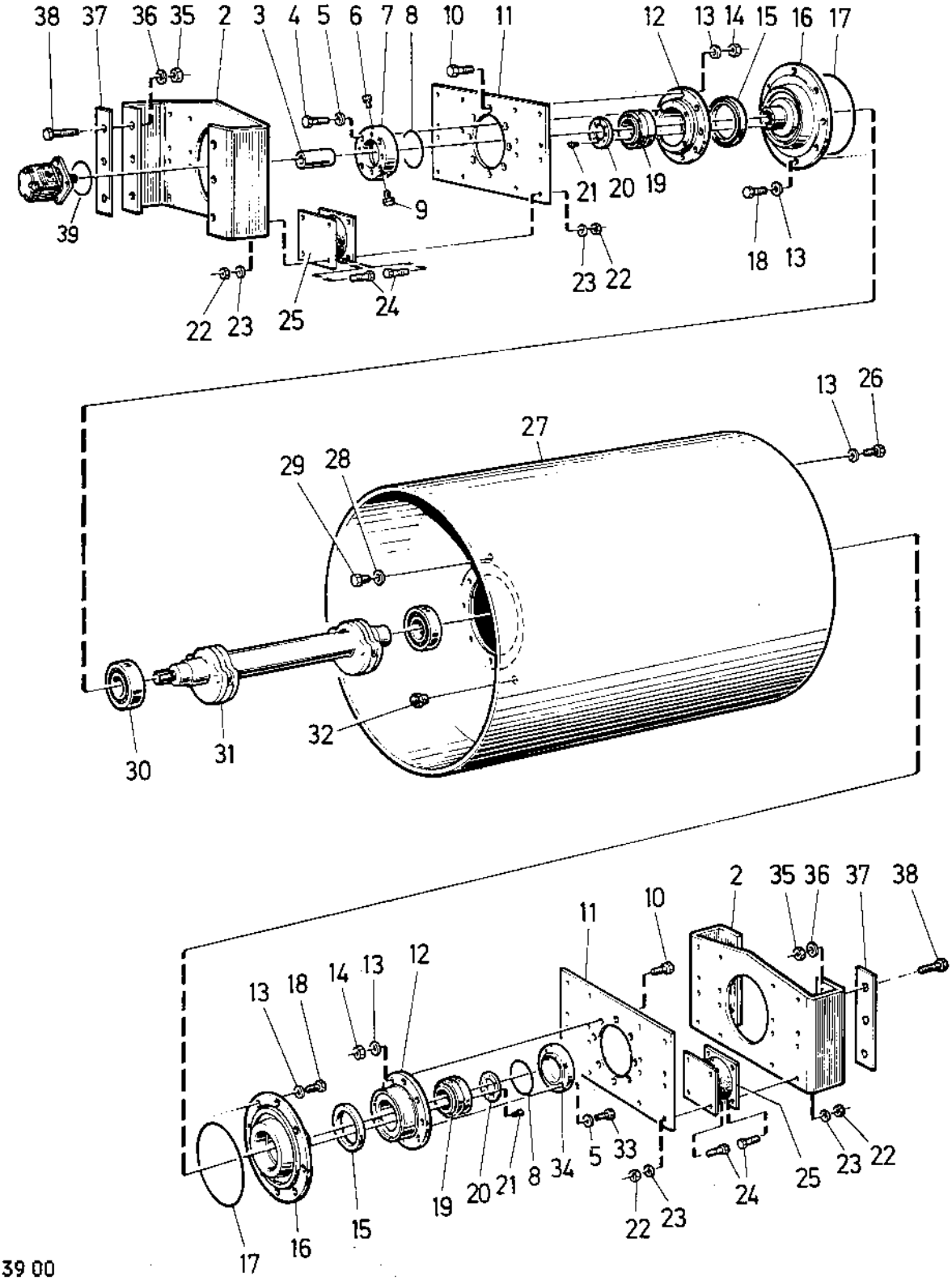

34 39 00
34 39 23
14637

0010	Utgåva / Issue	Bildnr / Picture No	VALS / DRUM	Grupp / Group	Sida / Page
	1986-11	14637		20	4

Pos. Fig.	Antal/Quantity CA 15	CA 15 R	Art nr / Part No	Benämning	Description	Sats / Kit	L S	Anmärkning / Notes
0020 1	1	-	34 39 00	Vals kpl	Drum cpl			
0040	-	1	34 39 23	Vals kpl	Drum cpl			
0060 2	2	2	34 38 94	.Fästplåt	.Shock mount. frame			
0080 3	1	1	34 34 10	.Splinehylsa	.Splined coupling	D	3	
0100 4	4	4	50 01 33	.Skruv	.Screw			
0120 5	8	8	60 00 09	.Bricka	.Washer			
0140 6	1	1	23 20 41	.Avluftning	.Breather			
0160 7	1	1	34 35 61	.Motorfläns	.Motor flange			
0180 8	2	2	16 01 05	.O-ring	.O-ring	D	3	
0200 9	1	1	23 20 70	.Plugg	.Plug			
0220 10	16	16	50 00 76	.Skruv	.Screw			
0240 11	2	2	34 33 22	.Fästplåt	.Mounting plate			
0260 12	2	2	34 33 18	.Lagerhus	.Bearing housing			
0280 13	56	56	61 50 46	.Bricka	.Washer			
0300 14	16	16	57 00 08	.Mutter	.Nut			
0320 15	2	2	16 70 23	.Tätning	.Seal	D	3	
0340 16	2	-	34 38 97	.Lagerhus	.Bearing housing			
0360	-	2	34 39 33	.Lagerhus	.Bearing housing			
0380 17	2	2	16 01 07	.O-ring	.O-ring	D	3	
0400 18	16	16	50 01 02	.Skruv	.Screw			
0420 19	2	2	11 60 41	.Lager	.Bearing			
0440 20	2	2	34 34 62	.Lagerlock	.Bearing clamp			
0460 21	16	16	50 80 19	.Insexskruv	.Screw			
0480 22	64	64	58 60 19	.Låsmutter	.Lock nut			
0500 23	64	64	60 00 09	.Bricka	.Washer			
0520 24	64	64	50 00 37	.Skruv	.Screw			
0540 25	8	8	34 67 42	.Gummielement	.Shock absorber	D	3	
0560 26	24	24	50 00 57	.Skruv	.Screw			
0580 27	1	-	34 39 05	.Vals	.Drum			
0600	-	1	34 39 22	.Gummiklädd vals	.Rubbercovered drum			
0620 28	1	1	16 20 17	.Bricktätning	.Washer sealing			
0640 29	1	1	23 22 47	.Plugg	.Plug			
0660 30	2	-	11 40 36	.Rullager	.Bearing	D	3	
0680	-	2	11 40 60	.Rullager	.Bearing	D	3	
0700 31	1	-	34 38 95	.Exenteraxel	.Eccentric shaft			
0720	-	1	34 39 20	.Exenteraxel	.Eccentric shaft			
0740 32	1	1	92 25 52	.Synglas	.Oil eye plug			
0760 33	4	4	50 01 95	.Skruv	.Screw			
0780 34	1	1	34 34 61	.Lagerlock	.Cover			
0800 35	12	12	58 60 09	Mutter	Nut			
0820 36	12	12	60 00 13	Bricka	Washer			
0840 37	N	N	81 50 56	Mellanlägg	Shim			T=3MM
0860 38	12	12	50 20 98	Skruv	Screw			
0880 39	1	1	81 34 78	O-ring	O-ring			

①

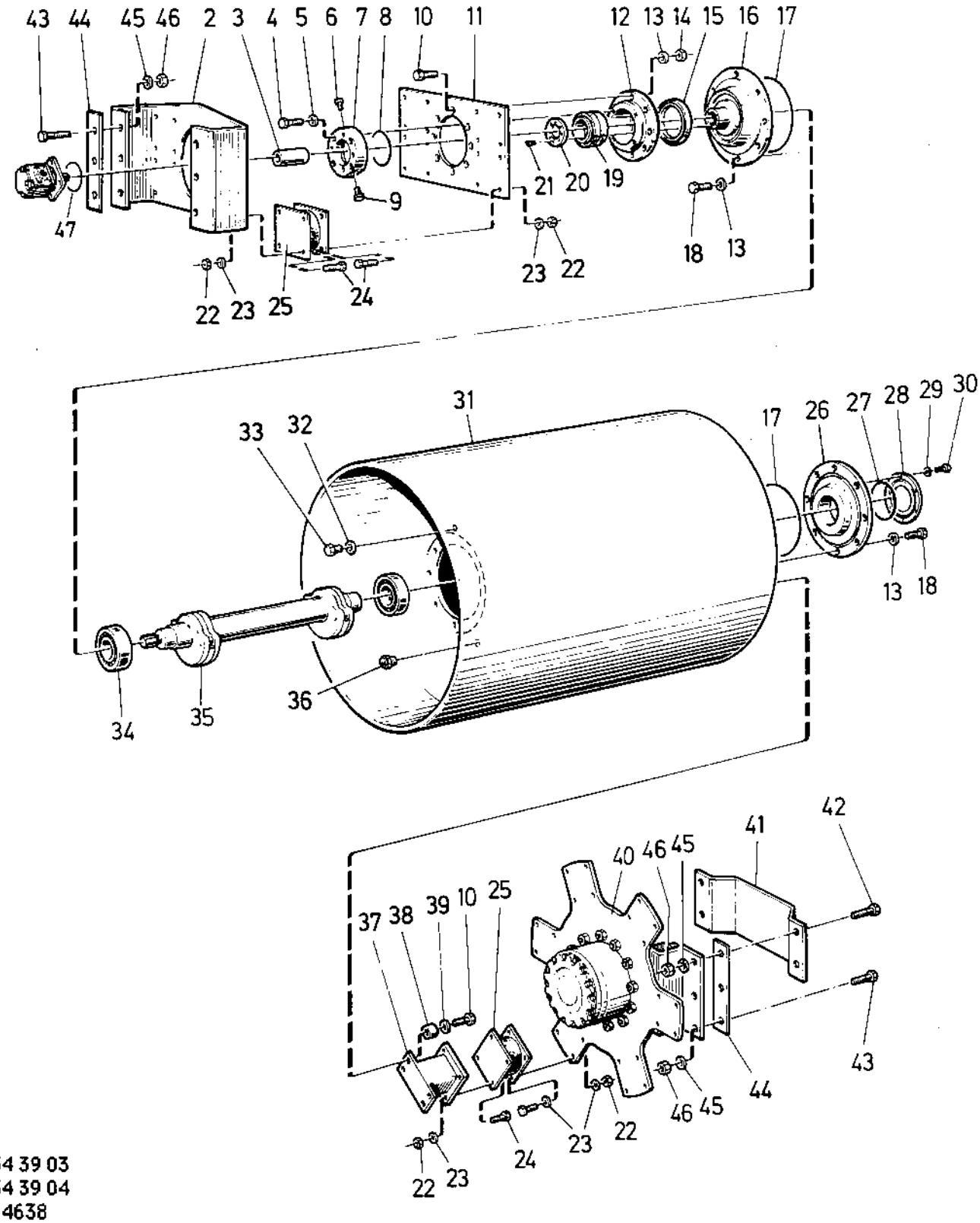

34 39 03
34 39 04
14638

Utgåva Issue	Bildnr Picture No	VALS DRUM	Grupp Group	Sida Page
1986-11	14638		20	6

Pos. Fig.	Antal/Quantity CA 15 D	Antal/Quantity CA 15 PD	Art nr Part No	Benämning	Description	Sats Kit	L S	Anmärkning Notes
0020 1	1	-	34 39 03	Vals kpl	Drum cpl			
0040	-	1	34 39 04	Vals kpl	Drum cpl			
0060 2	1	1	34 38 94	.Fästplåt	.Shock mount.			
0080 3	1	1	34 34 10	.Splinehylsa	.Splined coupling	D	3	
0100 4	4	4	50 01 33	.Skruv	.Screw			
0120 5	4	4	60 00 09	.Bricka	.Washer			
0140 6	1	1	23 20 41	.Avluftning	.Breather			
0160 7	1	1	34 35 61	.Motorfläns	.Motor flange			
0180 8	1	1	16 01 05	.O-ring	.O-ring	D	3	
0200 9	1	1	23 20 70	.Plugg	.Plug			
0220 10	32	32	50 00 76	.Skruv	.Screw			
0240 11	1	1	34 33 22	.Fästplåt	.Mounting plate			
0260 12	1	1	34 33 18	.Lagerhus	.Bearing housing			
0280 13	24	24	61 50 46	.Bricka	.Washer			
0300 14	8	8	57 00 08	.Mutter	.Nut			
0320 15	1	1	16 70 23	.Tätning	.Seal	D	3	
0340 16	1	1	34 38 97	.Lagerhus	.Bearing housing			
0360 17	2	2	16 01 07	.O-ring	.O-ring	D	3	
0380 18	16	16	50 01 02	.Skruv	.Screw			
0400 19	1	1	11 60 41	.Lager	.Bearing			
0420 20	1	1	34 34 62	.Lagerlock	.Bearing clamp			
0440 21	8	8	50 80 19	.Skruv	.Screw			
0460 22	80	80	58 60 19	.Mutter	.Nut			
0480 23	104	104	60 00 09	.Bricka	.Washer			
0500 24	80	80	50 00 37	.Skruv	.Screw			
0520 25	10	10	33 67 42	.Gummielement	.Shock absorber	D	3	
0540 26	1	1	34 38 92	.Lagerhus	.Bearing housing			
0560 27	1	1	16 03 62	.O-ring	.O-ring			
0580 28	1	1	34 39 07	.Lock	.Cover			
0600 29	6	6	61 50 44	.Bricka	.Washer			
0620 30	6	6	50 00 28	.Skruv	.Screw			
0640 31	1	-	34 39 05	.Vals	.Drum			
0660	-	1	34 39 06	.Vals	.Drum			
0680 32	1	1	16 20 17	.Bricktätning	.Washer sealing			
0700 33	1	1	23 22 47	.Plugg	.Plug			
0720 34	2	2	11 40 36	.Rullager	.Bearing	D	3	
0740 35	1	-	34 38 95	.Exenteraxel	.Eccentric shaft			
0760	-	1	34 38 96	.Exenteraxel	.Eccentric shaft			
0780 36	1	1	92 25 52	.Synglas	.Oil eye plug			
0800 37	6	6	34 39 55	.Konsol	.Bracket			
0820 38	24	24	34 38 99	.Hylsa	.Sleeve			
0840 39	24	24	60 00 11	.Bricka	.Washer			
0860 40	1	1	34 39 08	.Valsdrivning kpl	.Drumdrive unit cpl			
0880				Det se sida 008 , 1b09	Comp page 008 , 1b09			
0900 41	1	1	81 55 95	Motorskydd	Motor guard			
0920 42	4	4	50 21 48	Skruv	Screw			
0940 43	8	8	50 20 98	Skruv	Screw			
0960 44	N	N	81 50 56	Mellanlägg	Shim			T=3MM
0980 45	12	12	60 00 13	Bricka	Washer			
1000 46	12	12	58 60 09	Mutter	Nut			
1020 47	1	1	81 34 78	O-ring	O-ring			

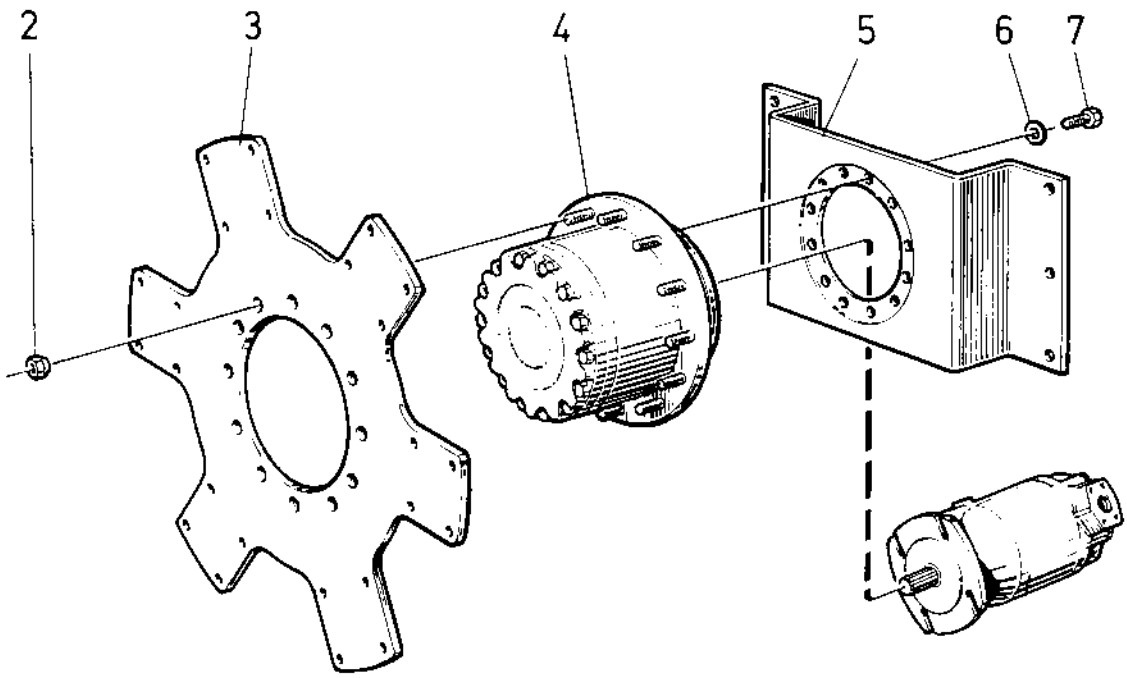
1
2
3
4
5
6
7

0030	Utgåva / Issue	Bildnr / Picture No	VALSDRIVNING / DRUM DRIVE UNIT	Grupp / Group	Sida / Page
	1986-11	14639		20	8

Pos. Fig.	Antal/Quantity CA 15 D	CA 15 PD			Art nr Part No	Benämning	Description	Sats Kit	L S	Anmärkning Notes
0020 1	1	1			34 39 08	Valsdrivning kpl	Drumdrive unit cpl			
0040 2	12	12			81 36 94	.Mutter.....	.Nut			
0060 3	1	1			34 39 09	.Medbringare	.Drive plate.....			
0080 4	1	1			80 11 50	.Valsväxel.....	.Torque hub			
0100						Det se sida 010 , 1b11.....	Comp page 010 , 1b11			
0120 5	1	1			84 22 85	.Fästplåt.....	.Mounting bracket			
0140 6	12	12			61 50 47	.Bricka	.Washer			
0160 7	12	12			50 30 94	.Skruv	.Screw.....			

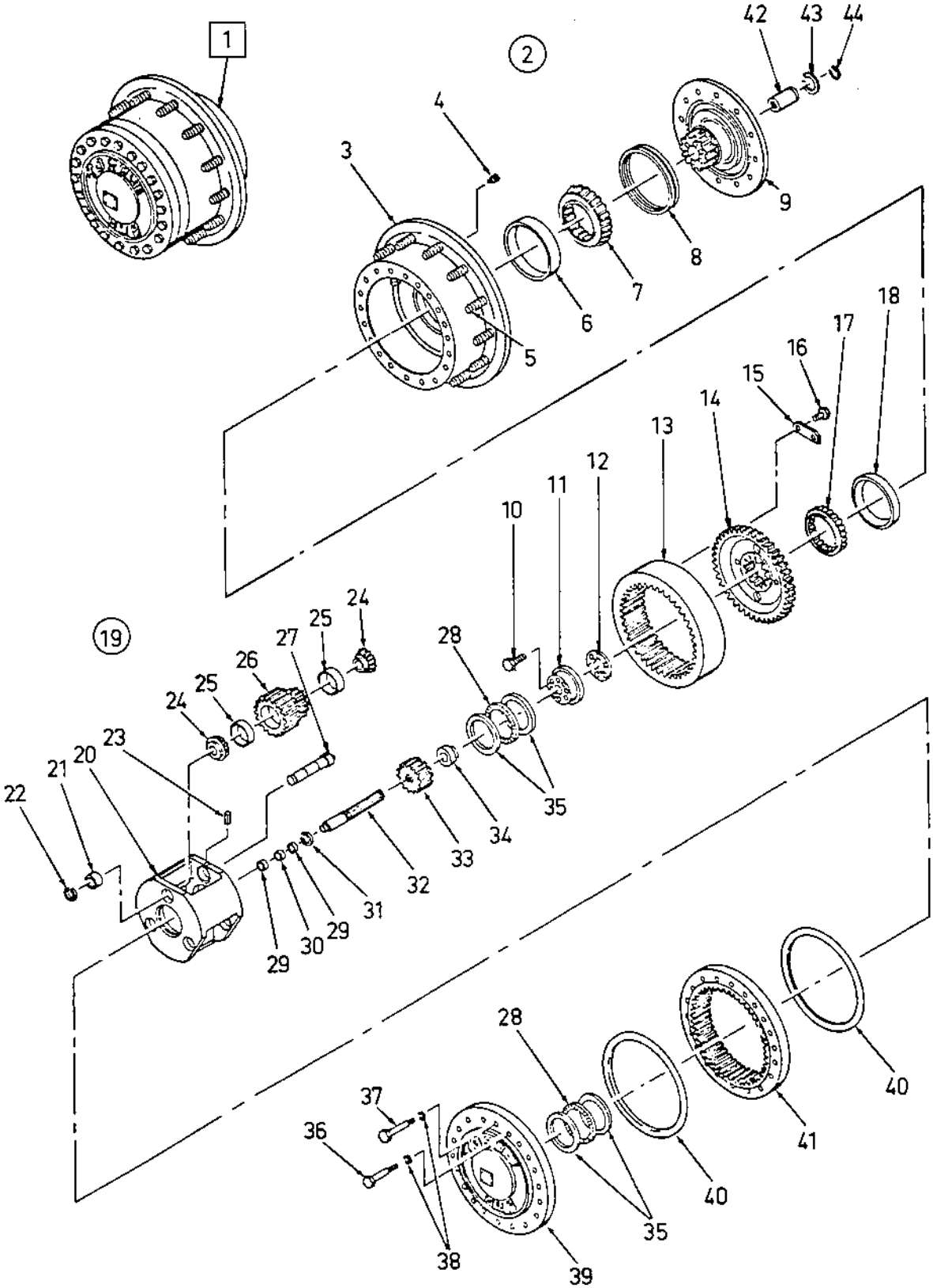
1
2
3
4
5
6
7
8
9
10
11
12
13
14
15
16
17
18
19
20
21
22
23
24
25
26
27
28
29
30
31
32
33
34
35
36
37
38
39
40
41
42
43
44

0040	Utgåva / Issue	Bildnr / Picture No	PLANETVÄXEL / TORQUE HUB	Grupp / Group	Sida / Page
	1986-11	14640		20	10

Pos. Fig.	Antal/Quantity CA 15 D	CA 15 PD	Art nr Part No	Benämning	Description	Sats Kit	L S	Anmärkning Notes
0020 1	1	1	80 11 50	Planetväxel kpl	Torquehub cpl	C	3	
0040 2	1	1	89 34 46	.Nav o. spindel kpl	.Hub-spindle cpl			R7C 117458
0060	1	1	42 34 70	.Nav o. spindel kpl	.Hub-spindle cpl			R7C 217458
0080 3	1	1	42 33 27	..Nav	..Hub			R7C 117458
0100	1	1	42 34 73	..Nav	..Hub			R7C 217458
0120 4	2	2	42 33 50	..Magnetplugg	..Magnetic plug	D	3	
0140 5	12	12	42 31 49	..Pinnskruv	..Stud	D	3	
0160 6	1	1	42 33 34	..Ytterring	..Bearing cup	D	3	
0180 7	1	1	42 33 30	..Innerring m. rullar	..Bearing cone	D	3	
0200 8	1	1	42 33 33	..Tätningsring	..Seal ring	D	3	R7C 117458
0220	1	1	42 34 71	..Tätningsring	..Seal ring	D	3	R7C 217458
0240 9	1	1	42 33 23	..Spindel	..Spindle			R7C 117458
0260	1	1	42 34 72	..Spindel	..Spindle			R7C 217458
0280 10	6	6	42 33 39	..Skruv	..Screw			
0300 11	1	1	42 33 24	..Lagerlock	..Bearing plate			
0320 12	1	1	42 33 35	..Shimssats	..Shim set	D	4	
0340 13	1	1	42 33 22	..Ringdrev	..Ring gear			
0360 14	1	1	42 33 21	..Kugghjul	..Gear			
0380 15	4	4	42 33 12	..Låsbleck	..Locking plate			
0400 16	8	8	42 33 38	..Skruv	..Screw			
0420 17	1	1	42 33 32	..Innerring m. rullar	..Bearing cone	D	3	
0440 18	1	1	42 33 31	..Ytterring	..Bearing cup	D	3	
0460 19	1	1	42 33 15	.Planethållare kpl	.Planetary carr. cpl			
0480 20	1	1	42 33 19	..Hållare	..Carrier			
0490 -	1	1	92 81 51	..Reparationssats	..Repair kit	D	4	
0500 21	N	N	89 34 51	...Distansring	...Spacer	D	4	T=0,721/0,720"
0520	N	N	89 34 52	...Distansring	...Spacer	D	4	T=0,726/0,725"
0540	N	N	42 33 36	...Distansring	...Spacer	D	4	T=0,809/0,808"
0560 22	3	3	42 33 45	...Spårring	...Snap ring	D	4	
0580 23	3	3	42 33 46	...Rörpinne	...Roll pin			
0600 24	6	6	42 33 29	...Innerring m. rullar	...Bearing cone	D	3	
0620 25	6	6	42 33 28	...Ytterring	...Bearing cup	D	3	
0640 26	1	1	42 33 20	...Planethjulssats	...Planet wheel set	D	3	
0660 27	3	3	42 33 16	...Axel	...Shaft			
0680 28	2	2	42 33 17	.Axiallager	.Thrust bearing	D	3	
0700 29	2	2	42 33 11	.Tryckbricka	.Thrust washer	D	3	
0720 30	1	1	42 33 10	.Axiallager	.Thrust bearing	D	3	
0740 31	1	1	42 33 43	.Spårring	.Snap ring			
0760 32	1	1	42 33 09	.Axel	.Shaft			
0780 33	1	1	42 33 14	.Kugghjul	.Gear	D	4	
0800 34	1	1	42 33 37	.Distanshylsa	.Spacer			
0820 35	4	4	42 33 18	.Tryckbricka	.Thrust washer	D	3	
0840 36	16	16	42 33 47	.Skruv	.Screw			
0860 37	4	4	42 33 48	.Skruv	.Screw			
0880 38	20	20	42 33 51	.Låsbricka	.Lock washer			
0900 39	1	1	42 33 26	.Lock	.Cover			
0920 40	2	2	42 33 40	.O-ring	.O-ring	D	3	
0940 41	1	1	42 33 25	.Ringdrev	.Ring gear	D	4	
0960 42	1	1	42 33 13	.Koppling	.Coupling	D	3	
0980 43	1	1	42 33 44	.Spårring	.Snap ring			
1000 44	1	1	42 33 42	.Spårring	.Snap ring			

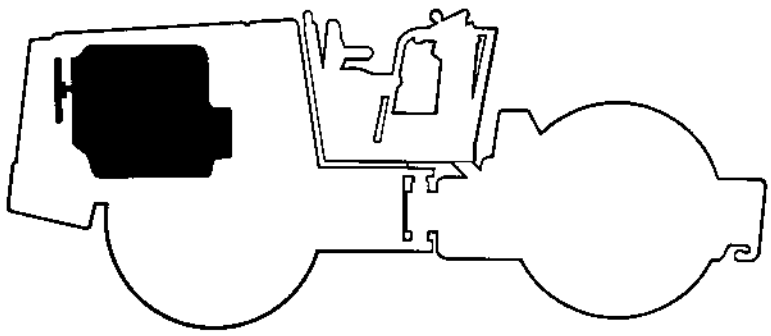

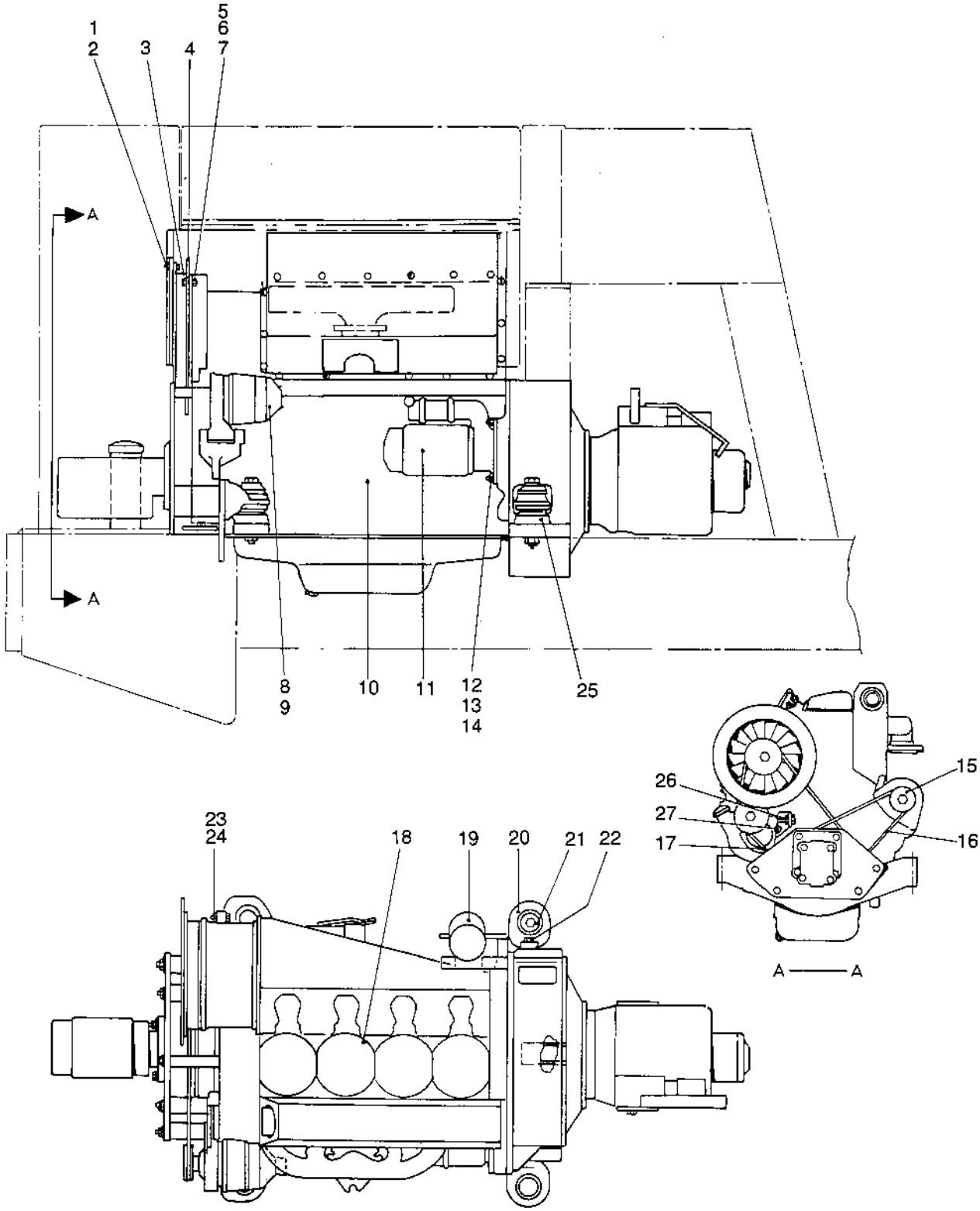
1
2
3
4
5
6
7
A
A
8
9
10
11
12
13
14
25
15
26
27
17
16
23
24
18
19
20
21
22
A — A

0010	Utgåva Issue	Bildnr Picture No	MOTOR ENGINE	Grupp Group	Sida Page
	1986-11	14641		30	4

Pos. Fig.	Antal/Quantity CA 15				Art nr Part No	Benämning	Description	Sats Kit	L S	Anmärkning Notes
0020	1	6			50 20 02	Skruv	Screw			
0040	2	6			60 40 04	Bricka	Washer			
0060	3	1			34 06 14	Tätningsring	Seal ring			
0080	4	1			34 02 67	Tätningsplåt	Seal plate			
0100	5	12			50 20 03	Skruv	Screw			
0120	6	12			60 40 04	Bricka	Washer			
0140	7	12			57 10 01	Mutter	Nut			
0160	8	1			91 02 58	Tratt f. generator	Alternator air duct			
0180	9	3			58 60 01	Mutter	Nut			
0200	10	1			33 75 40	Motor	Engine			
0220	11	1			69 20 55	.Startmotor	.Starter	C	3	
0240	12	3			74 79 95	.Pinnskruv	.Stud			
0260	13	3			74 76 37	.Bricka	.Washer			
0280	14	3			74 79 93	.Mutter	.Nut			
0300	15	1			69 00 30	.Växelströmsgenerator	.Alternator w. relay	C	3	
0320	16	1			74 74 27	.Kilrem generator	.V-belt alternator	B	2	
0340	17	1			41 30 20	.Kilrem fläkt	.V-belt fan	B	2	
0360	18	4			74 79 84	.Ventilkåpspackning	.Rocker cover gasket	D	4	
0380	19	1			74 72 89	.Oljefilter	.Oil filter	A	1	
0400	20	4			74 76 18	.Motorfäste	.Engine bracket			
0420	21	4			74 76 20	.Bricka	.Washer			
0440	22	4			74 76 08	.Skruv	.Screw			
0460	23	4			74 76 07	.Skruv	.Screw			
0480	24	4			74 76 12	.Mutter	.Nut			
0500	25	4			74 76 19	.Bricka	.Washer			
0520	26	1			74 79 68	.Kilremsvakt	.V-belt failure sw.	D	4	
0540	27	1			74 79 96	.Mutter	.Nut			

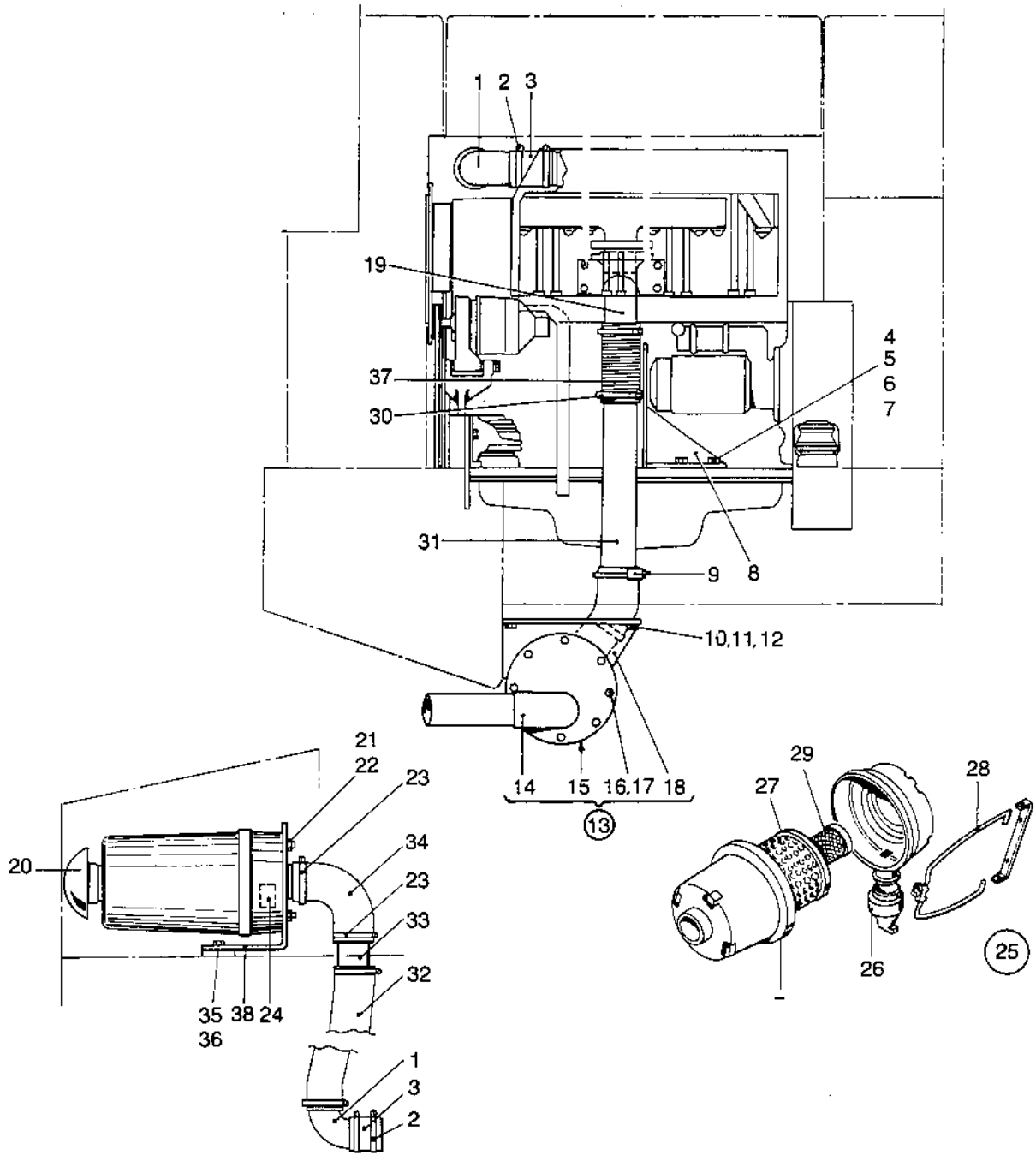
1 2 3
19
37
30
4
5
6
7
31
9
8
10,11,12
14
15
16,17
18
13
21
22
23
20
34
23
33
32
35
36
38
24
1
3
2
29
28
27
26
25

0020	Utgåva / Issue	Bildnr / Picture No	INSUGNINGS OCH AVGASSYSTEM / INTAKE AND EXHAUST SYSTEM	Grupp / Group	Sida / Page
	1986-11	14642		30	6

	Pos. Fig.	Antal/Quantity CA 15				Art nr Part No	Benämning	Description	Sats Kit	L S	Anmärkning Notes
0020	1	1				74 85 09	Rörkrök	Elbow			
0040	2	2				31 30 22	Slangklämma	Hose clamp			
0060	3	1XL				20 50 59	Slang	Hose			L=80MM
0080	4	2				50 20 36	Skruv	Screw			
0100	5	2				61 50 44	Bricka	Washer			
0120	6	2				60 50 01	Bricka	Washer			
0140	7	2				57 10 03	Mutter	Nut			
0160	8	1				34 06 94	Skydd	Guard			
0180	9	1				31 30 94	Klammer	Clamp			
0200	10	4				50 00 28	Skruv	Screw			
0220	11	4				61 50 44	Bricka	Washer			
0240	12	4				57 00 06	Mutter	Nut			
0260	13	1				33 87 15	Ljuddämpare kpl	Muffler cpl			
0280	14	1				33 87 13	.Gavel	.Cover			
0300	15	1				33 87 16	.Packning	.Gasket	D	3	
0320	16	8				50 20 58	.Skruv	.Screw			
0340	17	8				60 40 09	.Bricka	.Washer			
0360	18	1				33 87 12	.Ljuddämpare	.Muffler	D	3	
0380	19	1				34 25 56	Avgasrör	Exhaust pipe	D	4	
0400	20	1				49 93 80	Huv	Cap	D	4	
0420	21	4				61 50 43	Bricka	Washer			
0440	22	4				57 00 05	Mutter	Nut			
0460	23	4				31 30 22	Slangklamma	Hose clamp			
0480	24	1				74 85 08	Undertrycksgivare	Vacuum indicator	D	3	
0500	25	1				49 93 82	Luftfilter kpl	Air filter cpl			
0520	26	1				49 93 79	.Dammutloppsventil	.Dust discharge valve	D	4	
0540	27	1				49 93 83	.Luftfilter insats	.Air filter element	A	1	
0560	28	2				49 93 81	.Fästbygel	.Mounting clamp			
0580	29	1				74 86 71	.Säkerhetselement	.Safety element	A	1	
0600	30	2				31 30 93	Klammer	Clamp			
0620	31	1XL				60 20 53	Rör	Pipe			L=370MM
0640	32	1XL				74 72 60	Slang	Hose			L=500MM
0660	33	1				34 31 08	Rör	Pipe	D	4	
0680	34	1				92 69 19	Gummiböj	Rubber elbow	D	3	
0700	35	2				50 00 28	Skruv	Screw			
0720	36	2				61 50 44	Bricka	Washer			
0740	37	1				34 79 44	Avgasslang	Exhaust hose	D	3	
0760	38	1				34 27 54	Konsol	Bracket			

Group
Grupp **30**

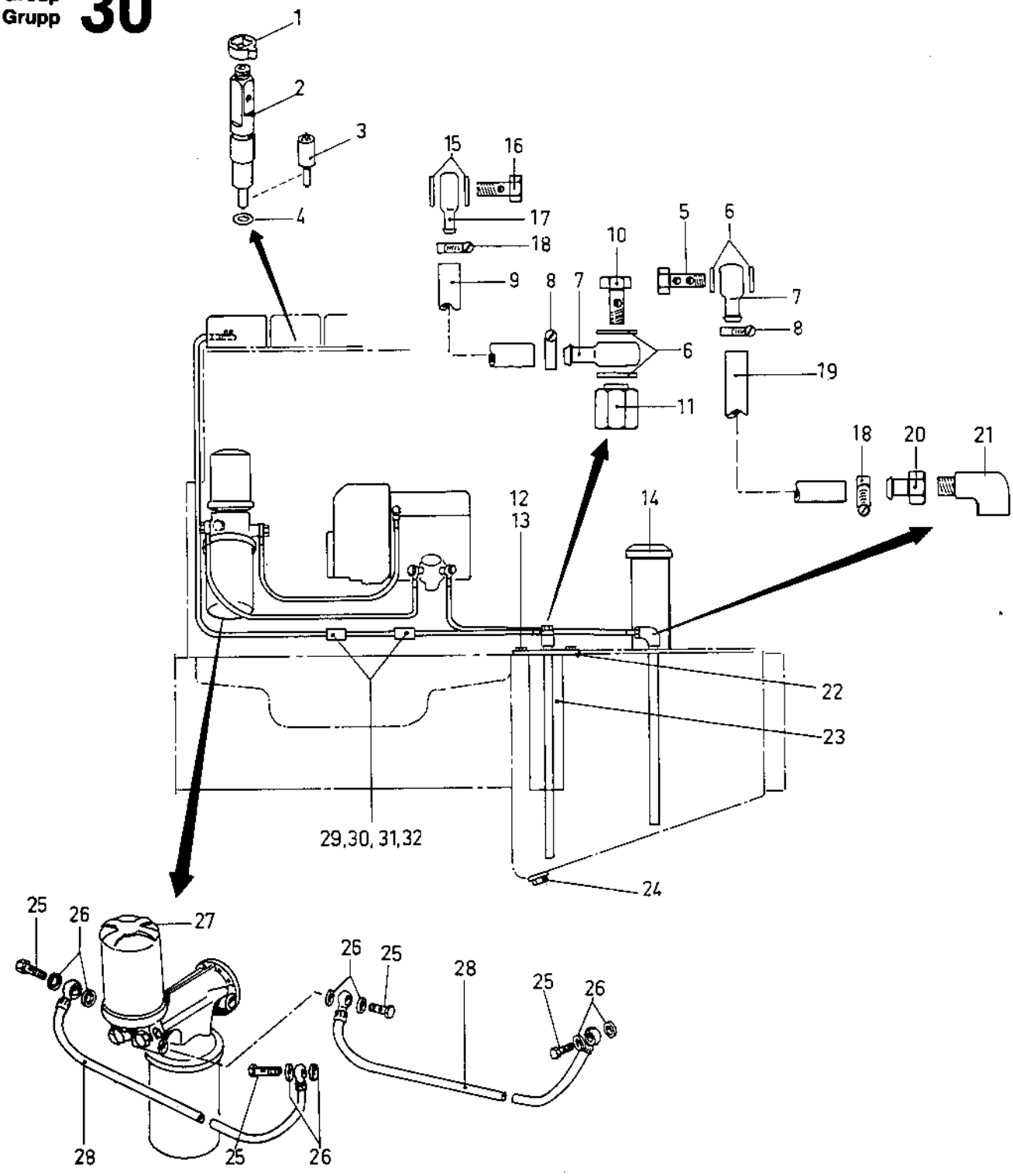

34 85 21
14643

0030	Utgåva Issue	Bildnr Picture No	BRÄNSLESYSTEM FUEL SYSTEM	Grupp Group	Sida Page
	1986-11	14643		30	8

	Pos. Fig.	Antal/Quantity CA 15				Art nr Part No	Benämning	Description	Sats Kit	L S	Anmärkning Notes
0020	1	4				74 79 86	Packning	Gasket			
0040	2	4				74 79 87	Spridare	Injector			
0060	3	4				74 79 89	Spridarmunstycke	Injector jet			
0080	4	4				74 79 88	Packning	Gasket			
0100	5	1				74 79 90	Banjoskruv	Banjo screw			
0120	6	4				74 72 82	Kopparbricka	Cupper washer			
0140	7	2				33 40 41	Banjonippel	Banjo nipple			
0160	8	2				31 30 55	Slangklämma	Hose clamp			
0180	9	1XL				81 33 28	Bränsleslang	Fuel hose	D	3	L=500MM
0200	10	1				23 01 95	Banjoskruv	Banjo screw			
0220	11	1				33 87 21	Adapter	Adapter			
0240	12	5				53 30 25	Skruv	Screw			
0260	13	5				60 40 02	Bricka	Washer			
0280	14	1				49 90 97	Tanklock	Filler cap	D	3	
0300	15	2				74 72 82	Kopparbricka	Cupper washer			
0320	16	1				33 01 71	Banjoskruv	Banjo screw			
0340	17	1				33 01 70	Banjonippel	Banjo nipple			
0360	18	2				31 30 02	Slangklämma	Hose clamp			
0380	19	1XL				20 50 69	Bränsleslang	Fule hose	D	3	L=1300MM
0400	20	1				81 33 27	Slangnippel	Hose nipple			
0420	21	1				33 41 74	Rörkrök	Elbow			
0440	22	1				81 33 15	Packning	Gasket	D	3	
0460	23	1				81 33 14	Bränslenivågivare	Fuel level sender	D	3	
0480	24	2				81 33 91	Magnetplugg	Magnetic plug	D	3	
0500	25	4				33 01 71	Banjoskruv	Banjo screw			
0520	26	8				74 72 82	Kopparbricka	Cupper washer			
0540	27	1				74 73 84	Bränslefilter	Fuel filter	A	1	
0560	28	2				74 79 92	Bränsleslang	Fuel hose	D	3	
0580	29	2				92 10 77	Klammer	Clamp			
0600	30	2				50 00 75	Skruv	Screw			
0620	31	2				60 40 04	Washer	Bricka			
0640	32	2				57 00 04	Mutter	Nut			

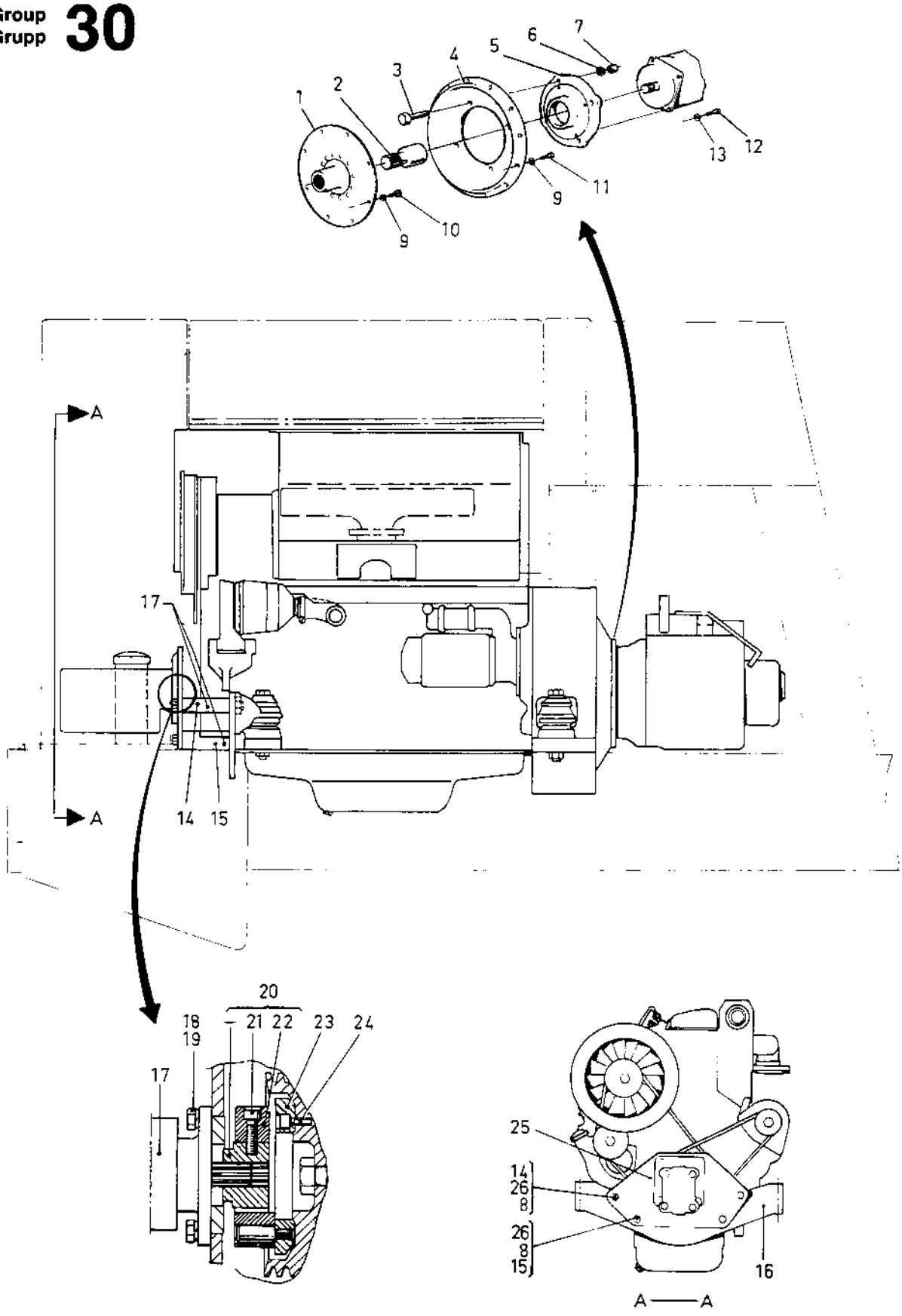

34 85 22
14644

0040	Utgåva Issue	Bildnr Picture No	HYDRAULPUMPSDRIVNING HYDRAULIC PUMP DRIVES	Grupp Group	Sida Page
	1986-11	14644		30	10

	Pos. Fig.	Antal/Quantity CA 15				Art nr Part No	Benämning	Description	Sats Kit	L S	Anmärkning Notes
0020	1	1				48 09 19	Medbringarplatta	Drive plate	D	4	
0040	2	1				41 60 67	Splinesaxel	Splined shaft	D	4	
0060	3	4				50 20 93	Skruv	Screw			
0080	4	1				91 20 56	Motoradapter	Engine adapter			
0100	5	1				81 35 99	Pumpfäste	Pump adapter plate			
0120	6	4				60 40 12	Bricka	Washer			
0140	7	4				57 10 07	Mutter	Nut			
0160	8	6				57 00 11	Mutter	Nut			
0180	9	20				60 40 07	Bricka	Washer			
0200	10	8				50 00 43	Skruv	Screw			
0220	11	12				50 00 28	Skruv	Screw			
0240	12	4				50 20 59	Skruv	Screw			
0260	13	4				61 50 45	Bricka	Washer			
0280	14	2				34 06 71	Pinnskruv	Stud			
0300	15	2				34 30 31	Pinnskruv	Stud			
0320	16	1				34 20 14	Motorfäste	Engine bracket			
0340	17	4				34 06 70	Distanshylsa	Spacer			
0360	18	4				50 00 46	Skruv	Screw			
0380	19	4				61 50 45	Bricka	Washer			
0400	20	1				34 51 87	Koppling kpl	Coupling cpl	D	3	
0420	21	5				92 69 74	.Skruv	.Screw			
0440	22	1				42 12 50	.Elast.kopplingsring	.Elastic coupl. ring	D	4	
0460	23	1				34 06 68	Medbringarplatta	Drive plate			
0480	24	8				50 00 18	Skruv	Screw			
0500	25	1				34 06 69	Montageplatta	Mounting plate			
0520	26	6				60 40 10	Bricka	Washer			

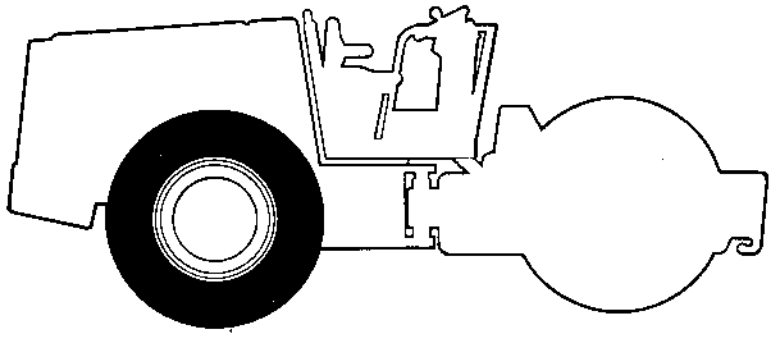

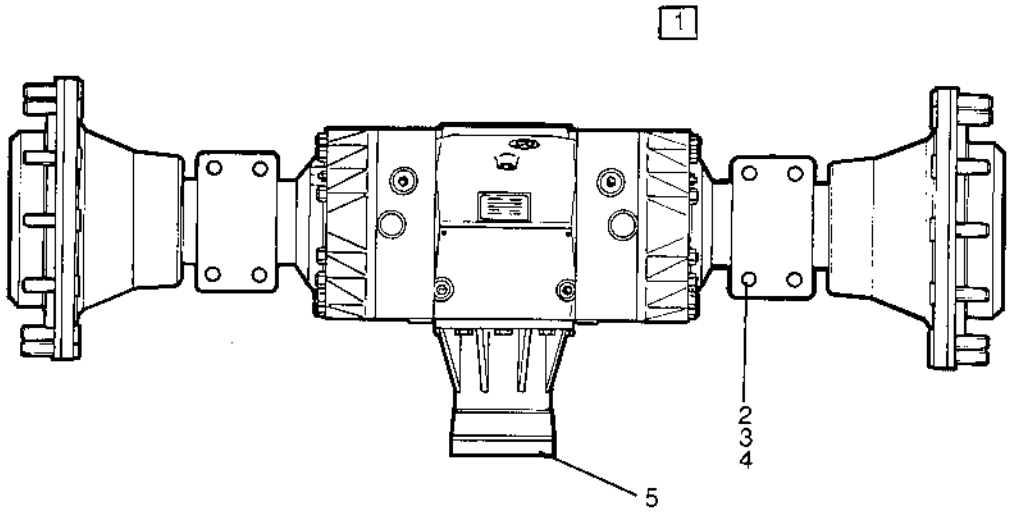
1
2
3
4
5

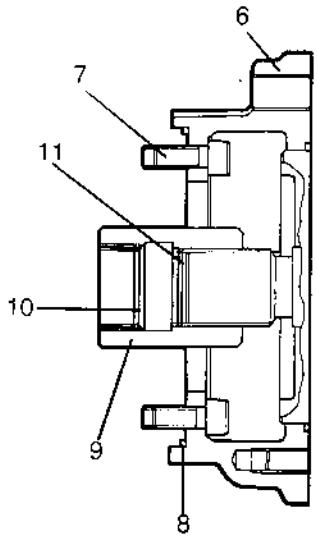
6
7
11
10
9
8

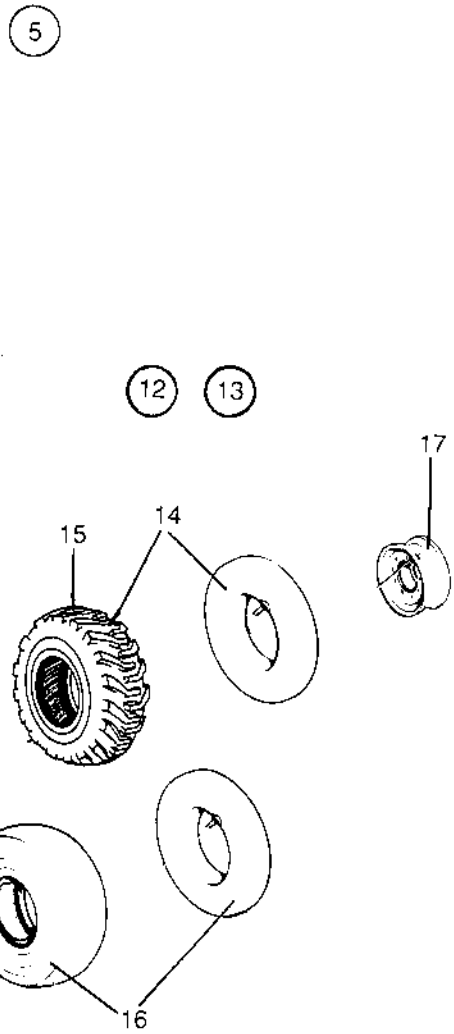
5
12
13
17
15
14
16

0010	Utgåva / Issue	Bildnr / Picture No	KRAFTÖVERFÖRING / TRANSMISSION	Grupp / Group	Sida / Page
	1986-11	14679		40	4

	Pos. Fig.	Antal/Quantity CA 15	CA 15 D	CA 15 PD	CA 15 R	Art nr / Part No	Benämning	Description	Sats / Kit	L S	Anmärkning / Notes
0020	1	1	1	1	1	34 85 00	Bakaxel, kpl.	Rear axle, cpl.			
0040							Det se sida 006 , 1c07	Comp page 006 , 1c07			
0060							Det se sida 008 , 1c09	Comp page 008 , 1c09			
0080							Det se sida 010 , 1c11	Comp page 010 , 1c11			
0100	2	8	8	8	8	92 92 17	Skruv	Screw			
0120	3	16	16	16	16	60 00 14	Bricka	Washer			
0140	4	8	8	8	8	58 60 22	Mutter	Nut			
0160	5	1	1	1	1	34 86 18	Monteringssats	Mounting kit			
0180	6	1	1	1	1	92 97 13	.Fläns	.Flange			
0200	7	8	8	8	8	92 97 12	.Skruv	.Screw			
0220	8	1	1	1	1	92 96 48	.O-ring	.O-ring			
0240	9	1	1	1	1	92 97 11	.Splineshylsa	.Splined sleeve			
0260	10	1	1	1	1	92 97 09	.Låsring	.Lock ring			
0280	11	1	1	1	1	92 97 10	.Låsring	.Lock ring			
0300	12	1	1	1	-	34 85 16	Hjul, vänster kpl.	Wheel, left cpl.			
0320	12		-	-	1	34 86 64	Hjul, vänster kpl.	Wheel, left cpl.			
0340	13	1	1	1	-	34 85 17	Hjul, höger kpl.	Wheel, right cpl.			
0360	13		-	-	1	34 86 64	Hjul, höger kpl.	Wheel, right cpl.			
0380	14	1	1	1	-	92 90 50	. Slang	.Tube			
0400	15	1	1	1	-	92 90 49	. Däck	. Tyre			
0420	16				1	48 10 99	.Däck och slang	.Tyre and tube			
0440	17	1	1	1	1	34 85 18	.Fälg	.Rim			

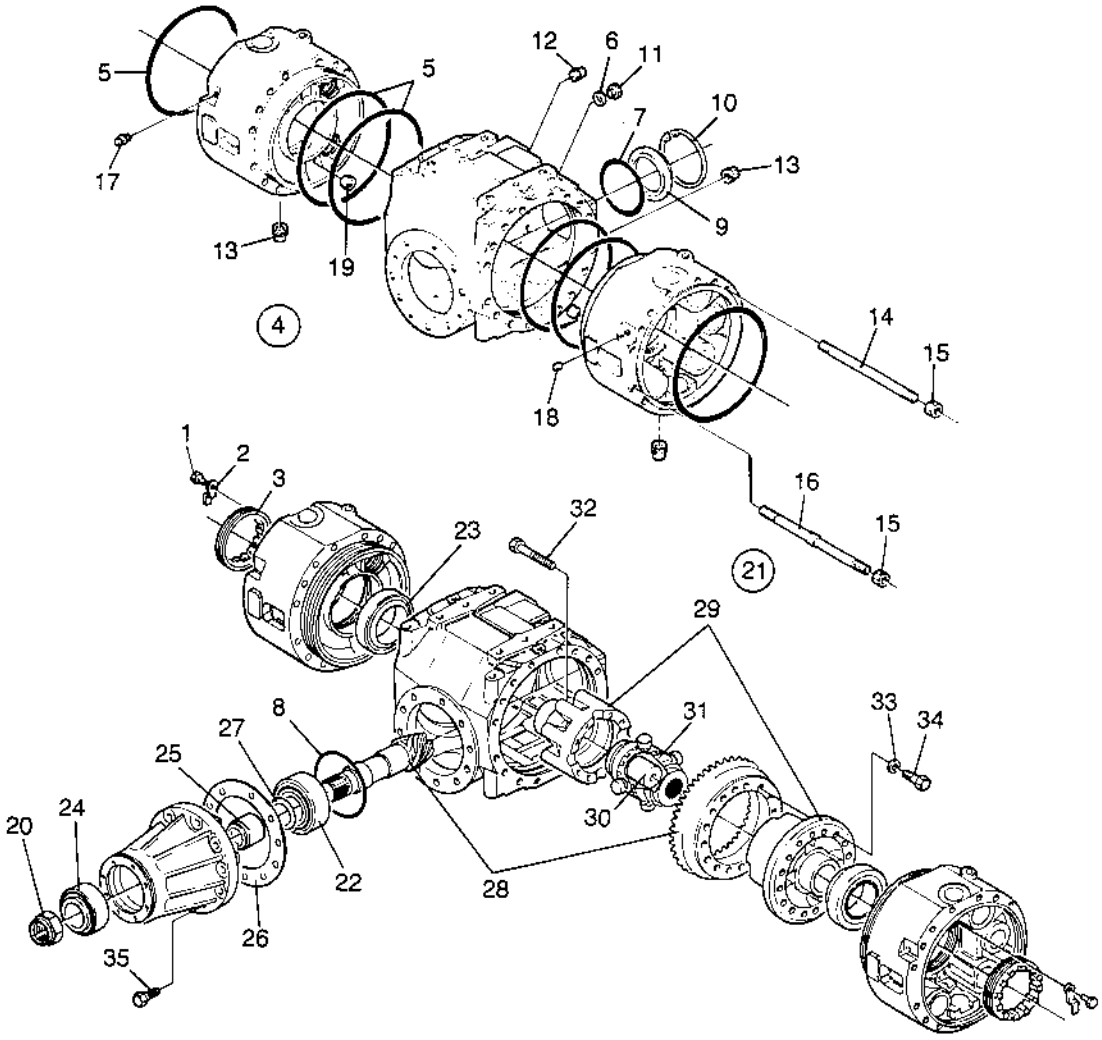
5
5
12
6
11
10
7
13
17
9
13
19
4
14
15
18
16
15
1
2
3
32
23
21
29
8
27
31
33
34
25
24
20
22
28
30
26
35

14676

0020	Utgåva / Issue	Bildnr / Picture No	DIFFERENTIAL	DIFFERENTIAL	Grupp / Group	Sida / Page
	1986-11	14676			40	6

	Pos. / Fig.	Antal/Quantity	Art nr / Part No	Benämning	Description	Sats / Kit	L / S	Anmärkning / Notes
0020	1	2	92 96 22	Skruv	Screw			26)
0040	2	2	92 96 23	Hållare	Holder			26)
0060	3	2	92 96 24	Mutter	Nut			26)
0080	4	1	92 98 93	Packningssats	Seal kit			26)
0100	5	6	-	.O-ring	.O-ring			
0120	6	1	-	.Packning	.Gasket			
0140	7	1	-	.O-ring	.O-ring			
0160	8	1	-	.O-ring	.O-ring			
0180	9	1	92 96 16	Lock	Cover			
0200	10	1	92 96 17	Låsring	Lock ring			
0220	11	1	92 96 14	Plugg	Plug			
0240	12	1	92 67 32	Plugg	Plug			
0260	13	3	92 67 29	Magnet plugg	Magnetic plug			26)
0280	14	28	92 96 18	Pinnskruv	Stud			26)
0300	15	32	21 17 33	Mutter	Nut			26)
0320	16	4	92 96 19	Pinnskruv	Stud			26)
0340	17	1	92 67 36	Ventilator	Breather			
0360	18	1	92 46 20	Plugg	Plug			
0380	19	2	92 96 21	Plugg	Plug			26)
0400	20	1	92 96 38	Mutter	Nut			
0420	21	1	92 98 92	Lagersats	Bearing kit			26)
0440	22	1	-	.Lager	.Bearing			
0460	23	2	-	.Lager	.Bearing			
0480	24	1	-	.Lager	.Bearing			
0500	25	N	92 96 32	Distans	Spacer			
0520	25	N	92 96 33	Distans	Spacer			
0540	25	N	92 96 34	Distans	Spacer			
0560	25	N	92 96 35	Distans	Spacer			
0580	26	N	92 96 39	Mellanlägg	Shim			T=0,10 MM
0600	26	N	92 96 40	Mellanlägg	Shim			T=0,15 MM
0620	26	N	92 96 41	Mellanlägg	Shim			T=0,25 MM
0640	26	N	92 96 42	Mellanlägg	Shim			T=0,50 MM
0660	27	N	92 96 43	Mellanlägg	Shim			T=0,35 MM
0680	27	N	92 96 44	Mellanlägg	Shim			T=0,40 MM
0700	27	N	92 96 45	Mellanlägg	Shim			T=0,45 MM
0720	27	N	92 96 46	Mellanlägg	Shim			T=0,55 MM
0740	28	1	92 96 27	Drevsats	Bevel gear set			
0760	29	1	92 96 30	Differential hus	Differential case			
0780	30	1	92 96 31	Distans	Spacer			
0800	31	1	92 96 26	No spin enhet	No spin unit			
0820	32	8	92 96 25	Skruv	Screw			
0840	33	12	92 96 28	Bricka	Washer			
0860	34	12	92 96 29	Skruv	Screw			
0880	35	10	92 96 36	Skruv	Screw			

26) Gäller både V och H sida For left and right side

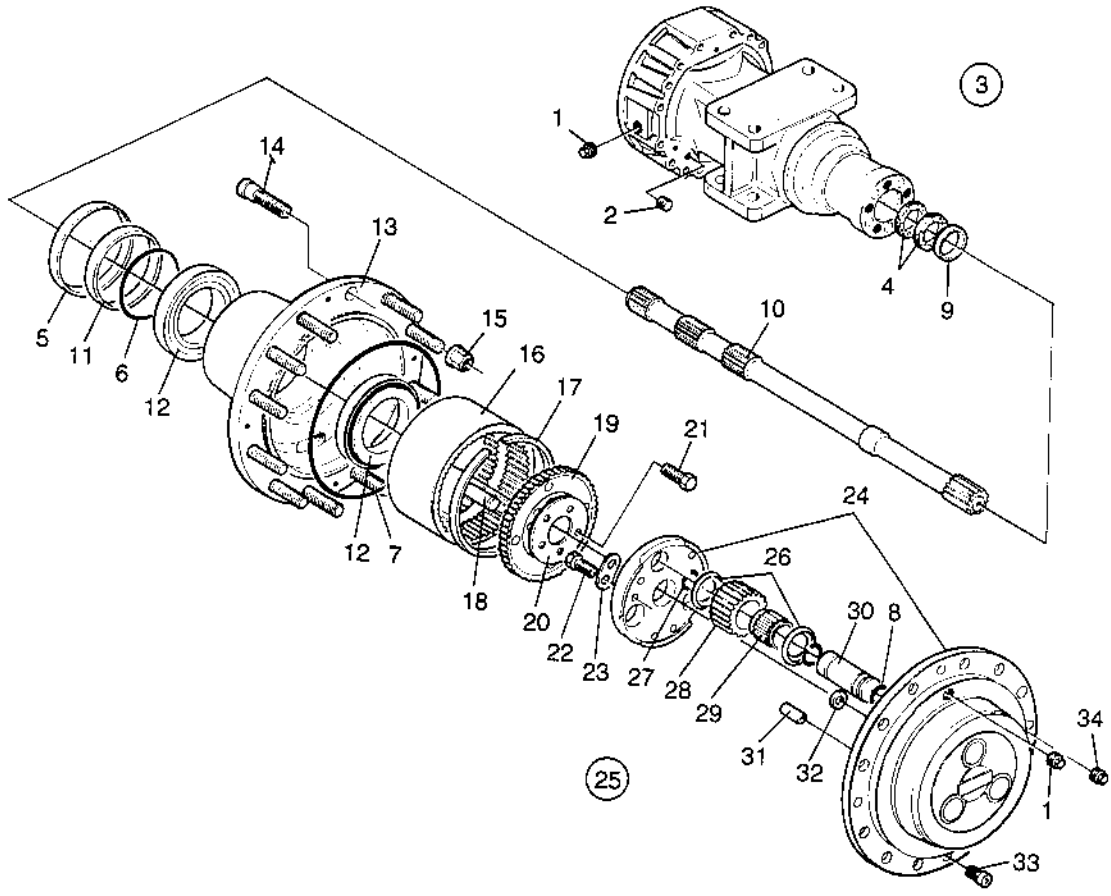
1
2
3
4
9
10
5
11
6
12
14
13
15
16
17
19
21
12
7
18
20
22
23
24
26
27
28
29
30
8
31
32
25
34
1
33

14677

0030	Utgåva Issue	Bildnr Picture No	PLANETVÄXEL PLANETARY GEAR	Grupp Group	Sida Page
	1986-11	14677		40	8

	Pos. Fig.	Antal/Quantity				Art nr Part No	Benämning	Description	Sats Kit	L S	Anmärkning Notes
		26)									
0020	1	4				92 67 32	Plugg	Plug			
0040	2	2				92 96 49	Skruv	Screw			
0060	3	2				92 98 94	Packningssats	Seal kit			
0080	4	2				-	.Tätning	.Seal			
0100	5	1				-	.Tätning	.Seal			
0120	6	1				-	.O-ring	.O-ring			
0140	7	1				-	.O-ring	.O-ring			
0160	8	3				-	.O-ring	.O-ring			
0180	9	2				92 96 51	Ring	Ring			
0200	10	2				92 96 55	Axel	Shaft			
0220	11	2				92 96 76	Ring	Ring			
0240	12	4				92 96 74	Lager	Bearing			
0260	13	2				92 96 53	Nav	Hub			
0280	14	24				92 96 52	Pinnbult	Stud			
0300	15	24				92 67 83	Mutter	Nut			
0320	16	2				92 96 72	Ringdrev	Ring gear			
0340	17	2				92 96 71	Låsring	Snap ring			
0360	18	10				92 96 70	Tapp	Dowel			
0380	19	2				92 96 69	Ringdrevsstöd	Ring gear support			
0400	20	2				92 96 68	Låsplatta	Locking plate			
0420	21	10				92 96 54	Skruv	Screw			
0440	22	12				92 96 67	Skruv	Screw			
0460	23	6				92 96 66	Bricka	Washer			
0480	24	2				92 96 60	Planethjulshållare	Planet gear carrier			
0500	25	2				92 98 95	Planethjulssats	Planet gear kit			
0520	26	6				-	.Bricka	.Washer			
0540	27	6				-	.Låsring	.Snap ring			
0560	28	3				-	.Drew	.Gear			
0580	29	3				-	.Lager	.Bearing			
0600	30	3				-	.Axel	.Shaft			
0620	31	6				92 96 63	Tapp	Dowel			
0640	32	2				92 96 62	Distans	Spacer			
0660	33	8				92 96 61	Skruv	Screw			
0680	34	2				92 67 29	Magnetplugg	Magnetic plug			

26) Gäller både V och H sida For left and right side

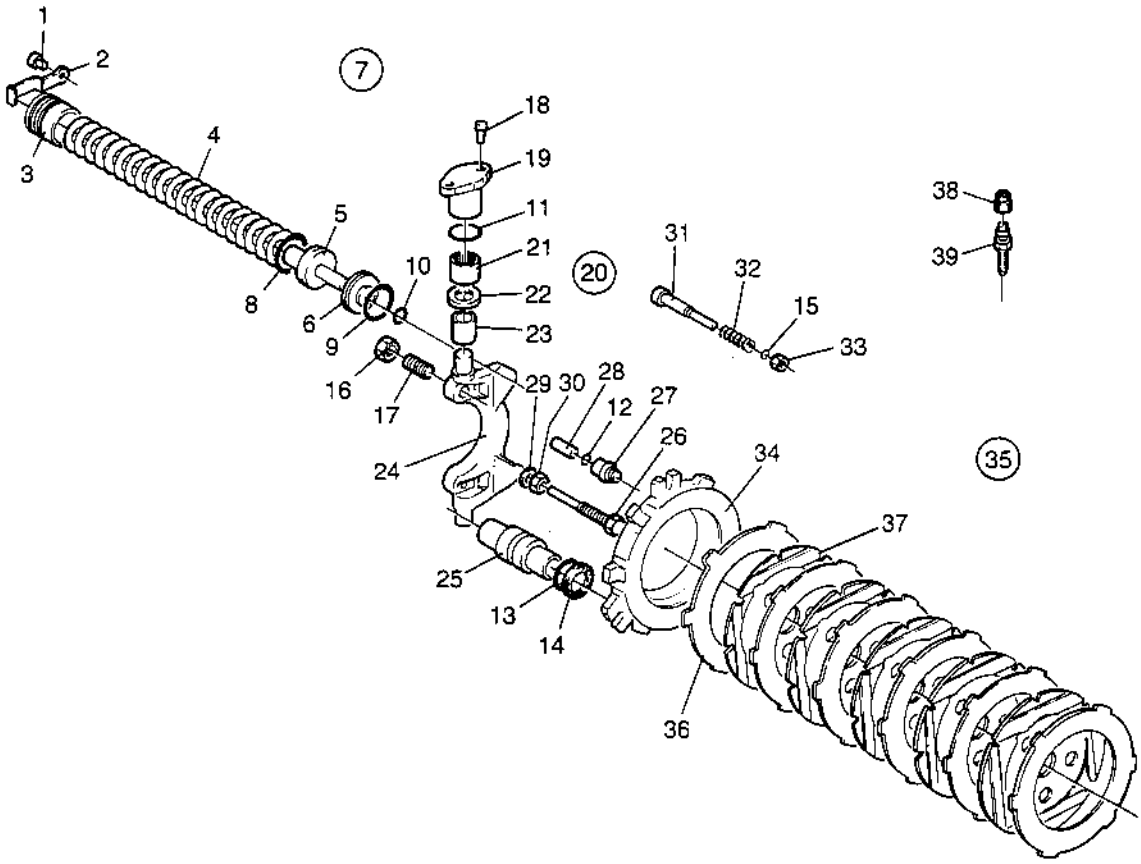
1
2
3
4
5
6
7
8
9
10
11
12
13
14
15
16
17
18
19
20
21
22
23
24
25
26
27
28
29
30
31
32
33
34
35
36
37
38
39

14678

0040	Utgåva / Issue	Bildnr / Picture No	BROMS / BRAKE	Grupp / Group	Sida / Page
	1986-11	14678		40	10

	Pos. / Fig.	Antal/Quantity				Art nr / Part No	Benämning	Description	Sats / Kit	L / S	Anmärkning / Notes
		26)									
0020	1	4				92 97 08	Skruv	Screw			
0040	2	4				92 97 07	Hållare	Holder			
0060	3	4				92 97 06	Cylinder	Cylinder			
0080	4	84				92 97 05	Brickfjäder	Cup spring			
0100	5	4				92 96 78	Kolv	Piston			
0120	6	4				92 97 03	Plugg	Plug			
0140	7	1				92 98 97	Packningssats	Seal kit			
0160	8	4				-	.O-ring	.O-ring			
0180	9	4				-	.O-ring	.O-ring			
0200	10	4				-	.O-ring	.O-ring			
0220	11	4				-	.O-ring	.O-ring			
0240	12	4				-	.O-ring	.O-ring			
0260	13	6				-	.O-ring	.O-ring			
0280	14	6				-	.Packning	.Seal			
0300	15	6				-	.O-ring	.O-ring			
0320	16	4				92 97 01	Mutter	Nut			
0340	17	4				92 97 00	Skruv	Screw			
0360	18	8				92 68 55	Skruv	Screw			
0380	19	4				92 96 80	Bussning	Bush			
0400	20	4				92 98 96	Lagersats	Bearing kit			
0420	21	1				-	.Lager	.Bearing			
0440	22	1				-	.Bricka	.Washer			
0460	23	1				-	.Lagerbana	.Inner race			
0480	24	1				92 96 99	Bromsarm höger	Brake lever, right			
0500	24	1				92 96 98	Bromsarm, vänster	Brake lever, left			
0520	25	6				92 96 97	Kolv	Piston			
0540	26	2				92 96 94	Skruv	Screw			
0560	27	4				92 96 87	Plugg	Plug			
0580	28	4				92 96 85	Tryckbult	Pusher			
0600	29	2				92 68 47	Bricka	Washer			
0620	30	2				92 68 46	Mutter	Nut			
0640	31	6				92 96 93	Skruv	Screw			
0660	32	6				92 96 92	Fjäder	Spring			
0680	33	6				92 96 90	Mutter	Nut			
0700	34	1				92 96 89	Bromsplatta, höger	Brake disk, right			
0720	34	1				92 96 88	Bromsplatta, vänster	Brake disk, left			
0740	35	2				92 98 98	Bromslamellsats	Brake disk, kit			
0760	36	6				-	.Bromslamell	.Brake disk			
0780	37	5				-	.Bromslamell	.Brake disk			
0800	38	2				92 68 44	Plugg	Plug			
0820	39	2				92 68 45	Luftskruv	Vent. screw			

26) Gäller både V och H sida For left and right side

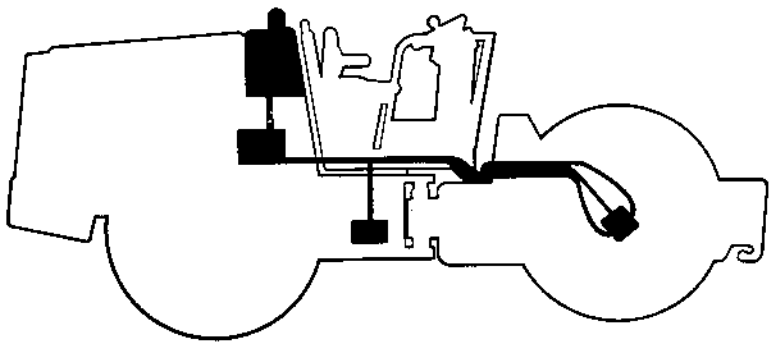

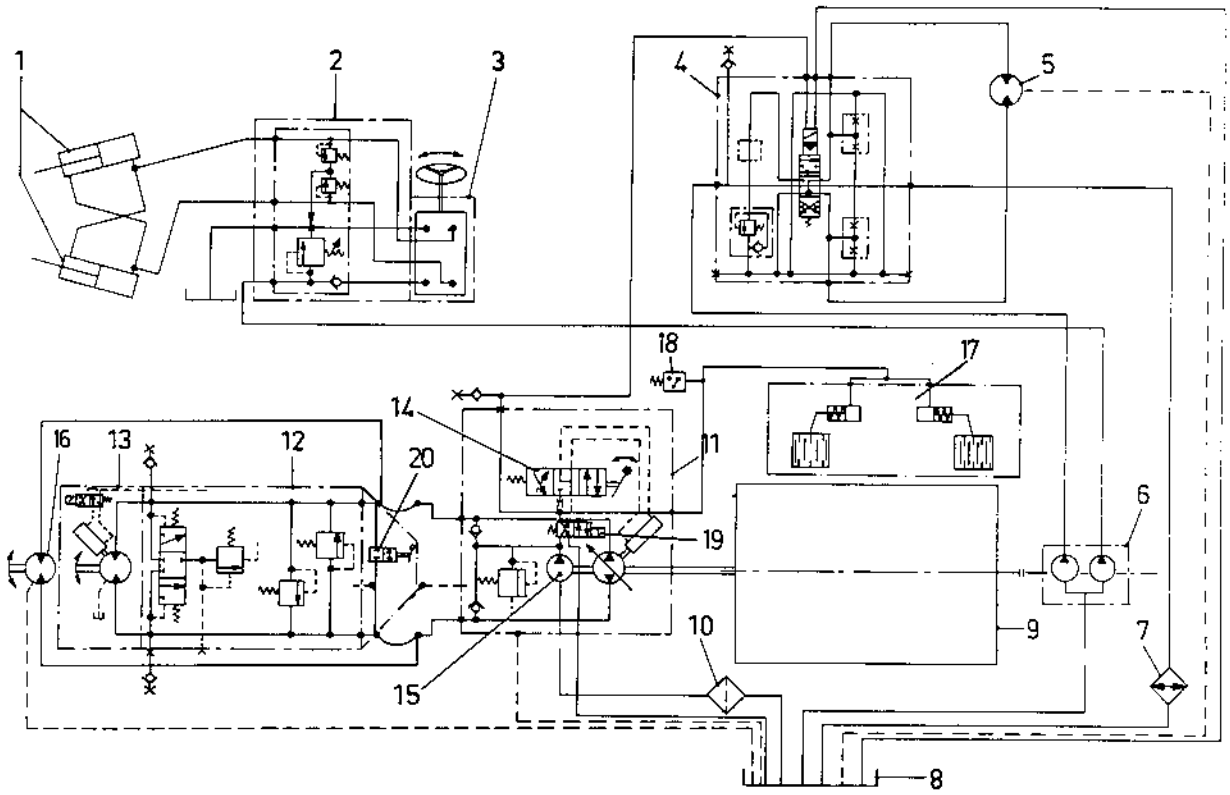
1
2
3
4
5
18
17
14
16
13
12
20
11
19
6
10
9
7
15
8

0010	Utgåva / Issue	Bildnr / Picture No	HYDRAULSCHEMA HYDRAULIC DIAGRAM	Grupp / Group	Sida / Page
	1986-11	14663		50	4

	Pos. / Fig.	Antal/Quantity CA 15				Art nr / Part No		Benämning	Description	Sats / Kit	L / S	Anmärkning / Notes
0020	1	2					-	Styrcylinder	Steering cylinder			
0040	2	1					-	Ventilblock	Relief valve block			
0060	3	1					-	Styrventil	Steering unit			
0080	4	1					-	Manöverventil vibr.	Hydr. control valve			
0100									Vibration			
0120	5	1					-	Hydr.motor vibr.	Hydr. motor vibr.			
0140	6	1					-	Hydr.pump vibr.	Hydr. pump vibr.			
0160								Styrning	Steering			
0180	7	1					-	Oljekylare	Oil cooler			
0200	8	1					-	Hydrauloljetank	Hydr. oil tank			
0220	9	1					-	Motor	Engine			
0240	10	1					-	Hydrauloljefilter	Hydr. oil filter			
0260	11	1					-	Hydr.pump framdr.	Hydr. pump prop.			
0280	12	1					-	Ventilblock	Manifold valve			
0300	13	1					-	Hydr.motor framdr.	Hydr.motor prop.			
0320	14	1					-	Manöverventil servo	Control valve servo			
0340	15	1					-	Matarpump	Charge pump			
0360	16	1					-	Hydr.motor valsdr.	Hydr.motor drumdr.			
0380	17	1					-	Broms	Brake			
0400	18	1					-	Manokontakt	Pressure switch			
0420	19	1					-	Servoventil (fail	Servo valve (fail			
0440								Safe funktion)	Safe function)			
0460	20	1					-	Kortslutningsventil	By-pass valve			

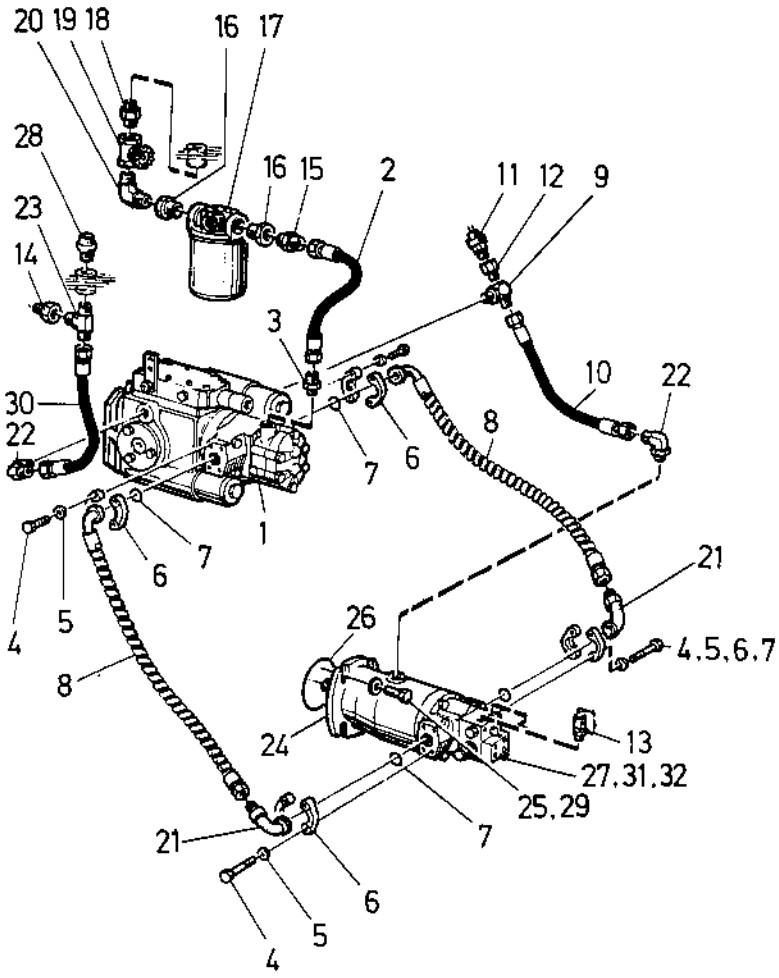

34 85 13
14661

0020	Utgåva / Issue	Bildnr / Picture No	HYDRAULSYSTEM / Framdrivning	HYDRAULIC SYSTEM / Propulsion	Grupp / Group	Sida / Page
	1986-11	14661			50	6

Pos. Fig.	Antal/Quantity CA 15	CA 15 R	Art nr Part No	Benämning	Description	Sats Kit	L S	Anmärkning Notes
0020 1	1	1	34 85 30	Hydr.pump	Hydr.pump			
0040				Det se sida 010 , 1d11	Comp page 010 , 1d11			
0060 2	1	1	381 50 89 07	Sugslang	Suction hose	D	3	
0080 3	1	1	33 41 58	Adapter	Adapter			
0100 4	16	16	50 20 36	Skruv	Screw			
0120 5	16	16	60 40 06	Bricka	Washer			
0140 6	8	8	23 20 97	Flänshalva	Flange half			
0160 7	4	4	81 34 29	O-ring	O-ring	D	3	
0180 8	2	2	48 20 58	Hydraulslang	Hydr.hose	D	3	
0200 9	1	1	81 52 43	Rörkrök	Elbow			
0220 10	1	1	48 23 18	Hydraulslang	Hydr.hose	D	3	
0240 11	1	1	98 90 78	Givare, hydroljetemp	Sender, hydr.oiltemp	D	3	
0260 12	1	1	81 40 60	Adapter	Adapter			
0280 13	2	2	91 01 62	Mätnippel	Measuring nipple	D	3	
0300 14	1	1	23 46 67	Adapter	Adapter			
0320 15	1	1	33 41 57	Adapter	Adapter			
0340 16	2	2	81 34 49	Adapter	Adapter			
0360 17	1	1	-	Hydr.oil filter	Hydr.oil filter			
0380				Det se sida 28 , 1e 5	Comp page 28 , 1e 5			
0400 18	1	1	81 37 38	Adapter	Adapter			
0420 19	1	1	81 34 51	Avstängningsventil	Closing valve			
0440 20	1	1	23 43 95	Rörkrök	Elbow			
0460 21	2	2	23 48 55	Adapter	Adapter			
0480 22	2	2	33 46 04	Rörkrök	Elbow			
0500 23	1	1	16 01 53	.O-ring	.O-ring			
0520 24	1	1	34 85 31	Hydr.motor framdr.	Hydr.motor prop			
0540				Det se sida 018 , 1d19	Comp page 018 , 1d19			
0560 25	4	4	50 01 94	Skruv	Screw			
0580 26	1	1	16 01 57	O-ring	O-ring	D	3	
0600 27	1	1	57 00 04	Mutter	Nut			
0620 28	1	1	81 42 50	Backventil	Check valve			
0640 29	8	8	61 50 45	Bricka	Washer			
0660 30	1	1	381 50 89 07	Hydraulslang	Hydr. hose	D	3	
0680 31	1	1	33 88 95	Vinkelstång	Angle bar			
0700 32	1	1	50 00 40	Skruv	Screw			

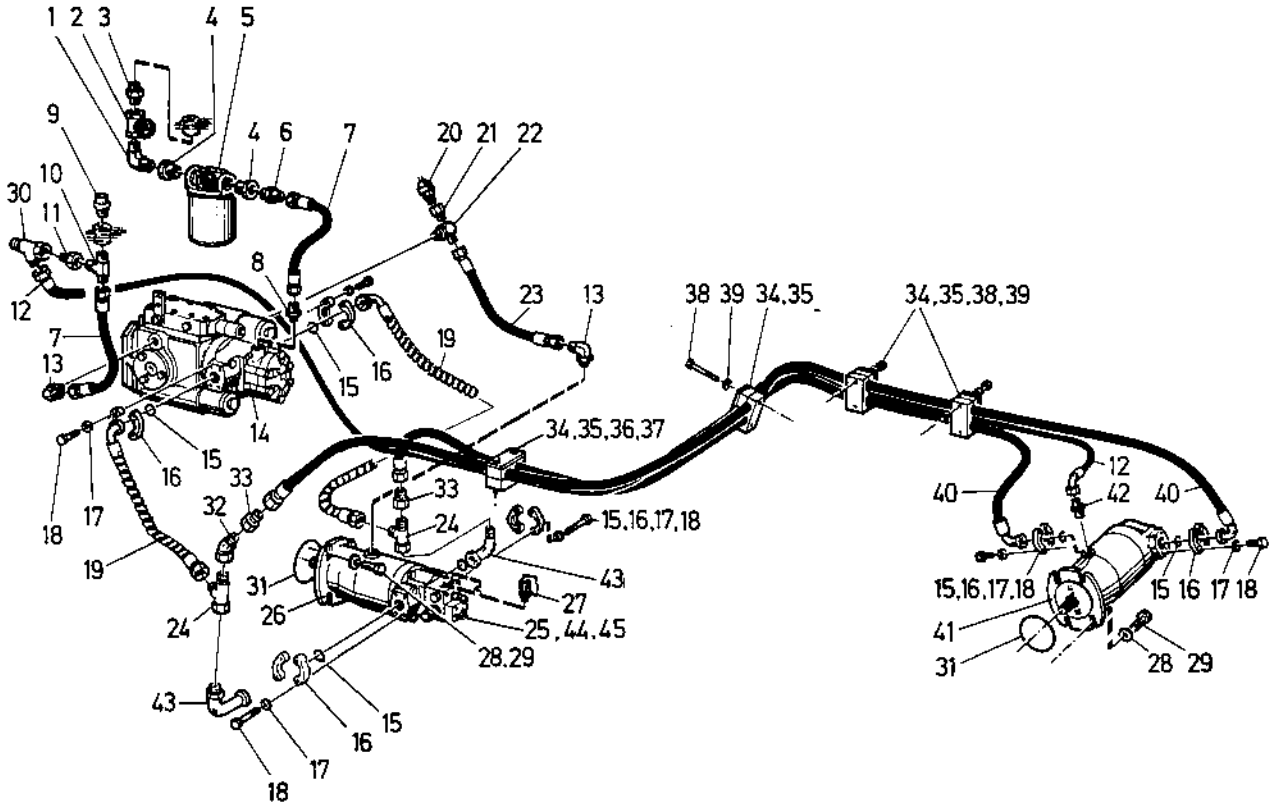
1 2 3
4 5
9
4 6
7
20 21 22
30
10
11
12
8
23
13
38 39 34,35
34,35,38,39
7
13
19
15
16
14
34,35,36,37
15
16
33
33
32
24
15,16,17,18
18
17
19
31
43
27
26
25,44,45
24
28,29
43
15
16
17
18
12
40
42
40
15,16,17,18
15 16 17 18
41
31
28 29

Utgåva / Issue	Bildnr / Picture No	HYDRAULSYSTEM / HYDRAULIC SYSTEM	Grupp / Group	Sida / Page
1986-11	14662	Framdrivning / Propulsion	50	8

	Pos. Fig.	Antal/Quantity CA 15 D	CA 15 PD	Art nr Part No	Benämning	Description	Sats Kit	L S	Anmärkning Notes
0020	1	1	1	23 43 95	Adapter	Adapter			
0040	2	1	1	81 34 51	Ventil	Valve			
0060	3	1	1	81 37 38	Adapter	Adapter			
0080	4	2	2	81 34 49	Adapter	Adapter			
0100	5	1	1	-	Hydrauloljefilter	Hydr.oil filter			
0120					Det se sida 28 , 1e 5	Comp page 28 , 1e 5			
0140	6	1	1	33 41 57	Adapter	Adapter			
0160	7	2	2	381 50 89 07	Hydraulslang	Hydr.hose			
0180	8	1	1	33 41 58	Adapter	Adapter			
0200	9	1	1	81 42 50	Backventil	Check valve			
0220	10	1	1	23 43 51	Adapter	Adapter			
0240	11	1	1	23 46 67	Adapter	Adapter			
0260	12	1	1	48 24 41	Hydraulslang	Hydr.hose			
0280	13	2	2	33 46 04	Adapter	Adapter			
0300	14	1	1	34 85 30	Hydr.pump	Hydr.pump			
0320					Det se sida 010 , 1d11	Comp page 010 , 1d11			
0340	15	6	6	81 34 29	O-ring	O-ring	D	3	
0360	16	12	12	23 20 97	Flänshalva	Flange half			
0380	17	24	24	60 40 06	Bricka	Washer			
0400	18	24	24	50 20 36	Skruv	Screw			
0420	19	2	2	48 20 58	Hydraulslang	Hydr.hose	D	3	
0440	20	1	1	98 90 78	Temp.givare	Temp.sender	D	3	
0460	21	1	1	81 40 60	Adapter	Adapter			
0480	22	1	1	81 52 43	Adapter	Adapter			
0500	23	1	1	48 23 18	Hydraulslang	Hydr.hose			
0520	24	2	2	33 45 04	Adapter	Adapter			
0540	25	1	1	57 00 04	Mutter	Nut			
0560	26	1	1	34 85 31	Hydr.motor framdr	Hydr.motor prop			
0580					Det se sida 018 , 1d19	Comp page 018 , 1d19			
0600	27	2	2	91 01 62	Mätnippel	Measuring nipple			
0620	28	8	8	61 50 45	Bricka	Washer			
0640	29	4	4	50 01 94	Skruv	Screw			
0660	30	1	1	33 41 35	Adapter	Adapter			
0680	31	2	2	16 01 57	O-ring	O-ring			
0700	32	1	1	33 42 48	Adapter	Adapter			
0720	33	2	2	33 41 41	Adapter	Adapter			
0740	34	4	4	34 01 12	Slanghållare	Hose clamp			
0760	35	4	4	33 59 14	Tryckplatta	Hold down plate			
0780	36	2	2	61 50 43	Bricka	Washer			
0800	37	2	2	50 01 90	Skruv	Screw			
0820	38	6	6	50 01 92	Skruv	Screw			
0840	39	8	8	61 50 44	Bricka	Washer			
0860	40	2	2	381 50 89 12	Hydraulslang	Hydr.hose	D	3	
0880	41	1	1	80 11 45	Hydr.motor valsdr.	Hydr.motor drumdr.			
0900					Det se sida 24 , 1e 1	Comp page 24 , 1e 1			
0920	42	1	1	33 41 34	Adapter	Adapter			
0940	43	2	2	23 48 55	Adapter	Adapter			
0960	44	1	1	33 88 95	Vinkelstång	Angle bar			
0980	45	1	1	50 00 40	Skruv	Screw			

Group
Grupp **50**

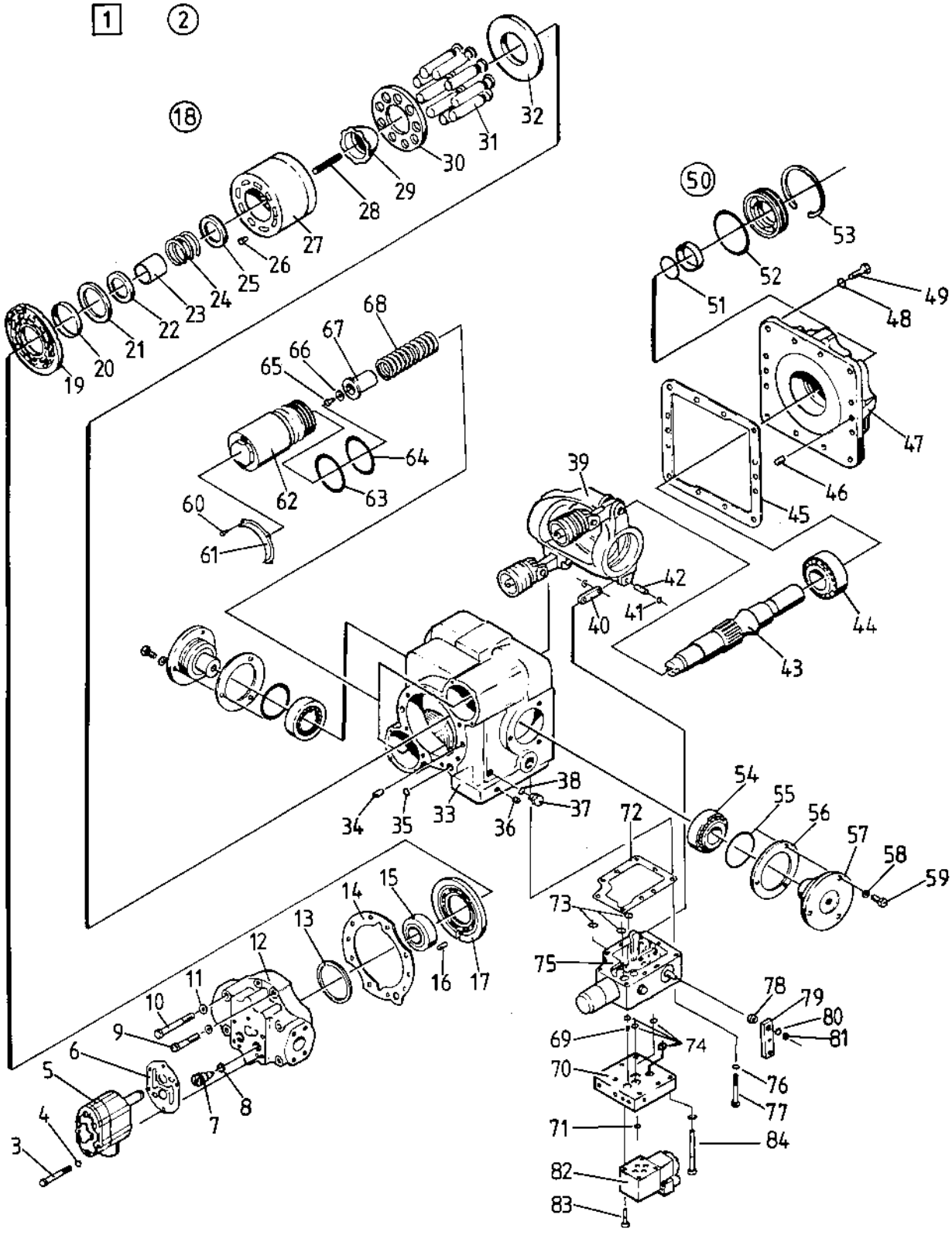

34 85 30
14666

0040	Utgåva / Issue	Bildnr / Picture No	HYDRAULPUMP / Framdrivning	HYDRAULIC PUMP / Propulsion	Grupp / Group	Sida / Page
	1986-11	14666			50	10

Pos. Fig.	Antal/Quantity CA 15	Art nr Part No	Benämning	Description	Sats Kit	L S	Anmärkning Notes
0020 1	1	34 85 30	Hydr.pump framdr	Hydr.pump prop.	C	3	
0040 2	1	92 71 30	.Packningssats	.Seal kit	D	3	82)
0060 3	4	81 38 34	.Skruv	.Screw			
0080 4	4	81 38 44	.Bricka	.Washer			
0100 5	1	81 36 92	.Matarpump kpl	.Charge pump cpl			
0120			Det se sida 014 , 1d15	Comp page 014 , 1d15			
0140 6	1		.Packning	.Gasket			
0160 7	2	81 36 30	.Backventil kpl	.Check valve cpl	D	3	
0180 8	1		..O-ring	..O-ring			
0200 9	3	81 38 38	.Skruv	.Screw			
0220 10	5	81 38 39	.Skruv	.Screw			
0240 11	9	81 38 46	.Bricka	.Washer			
0260 12	1	48 03 05	.Lock, bakre	.Cover, rear			
0280 13	N	48 16 11	.Mellanlägg	.Shim			
0300 14	1		.Packning	.Gasket			
0320 15	1	81 38 13	.Rullager	.Roller bearing			
0340 16	1	81 38 21	.Pinne	.Pin			
0360 17	1	81 38 67	.Ventilplatta	.Valve plate	D	3	
0380 18	1	92 71 31	.Cyl.blocksats kpl	.Cyl.block kit cpl	D	3	
0400 19	1	81 38 78	..Lagerplatta	..Bearing plate	D	3	
0420 20	1	81 38 75	..Styrring	..Guide ring			
0440 21	1	81 38 29	..Låsring	..Retaining ring			
0460 22	1	81 38 55	..Fjäderhållare	..Spring holder			
0480 23	1	81 38 56	..Fjäderstyrning	..Spring guide			
0500 24	1	48 03 06	..Fjäder	..Spring			
0520 25	1	81 38 54	..Fjäderhållare	..Spring holder			
0540 26	1	81 38 51	..Pinne	..Pin			
0560 27	1	81 38 74	..Cylinderhus	..Cylinder block			
0580 28	6	91 10 60	..Fjäder	..Spring			
0600 29	1	81 38 66	..Styrhylsa	..Guide sleeve			
0620 30	1	81 38 70	..Kolvmedbringare	..Piston retainer			
0640 31	9	81 38 73	..Kolv kpl	..Piston cpl			
0660 32	1	48 03 07	..Tryckplatta	..Thrust plate			
0680 33	1	81 38 72	.Pumphus	.Pump housing			
0700 34	2	81 38 22	.Pinne	.Pin			
0720 35	1		.O-ring	.O-ring			
0740 36	1	81 38 25	.Plugg	.Plug			
0760 37	1	92 71 32	.Plugg kpl	.Plug cpl			
0780 38	1		..O-ring	..O-ring			
0800 39	1	92 75 05	.Flödesplatta kpl	.Swash plate cpl			
0820 40	1	81 38 85	.Länk	.Link			
0840 41	2	48 02 88	.Låsbricka	.Retaining ring			
0860 42	1	81 38 23	.Pinne	.Pin			
0880 43	1	81 38 63	.Drivaxel	.Drive shaft			
0900 44	1	81 38 15	.Rullager	.Roller bearing			
0920 45	1		.Packning	.Gasket			
0940 46	2	81 38 22	.Pinne	.Pin			

82) Innehåller pos: 6,8,14,35,38,45,51 ,52,63,64,72,73 och pos 3 och 4 på manöverventil. Includes ref:
82) 6,8,14,35,38,45,51,5 2,63,64,72,73 and ref 3 and 4 on c ontrol valve.

Group
Grupp **50**

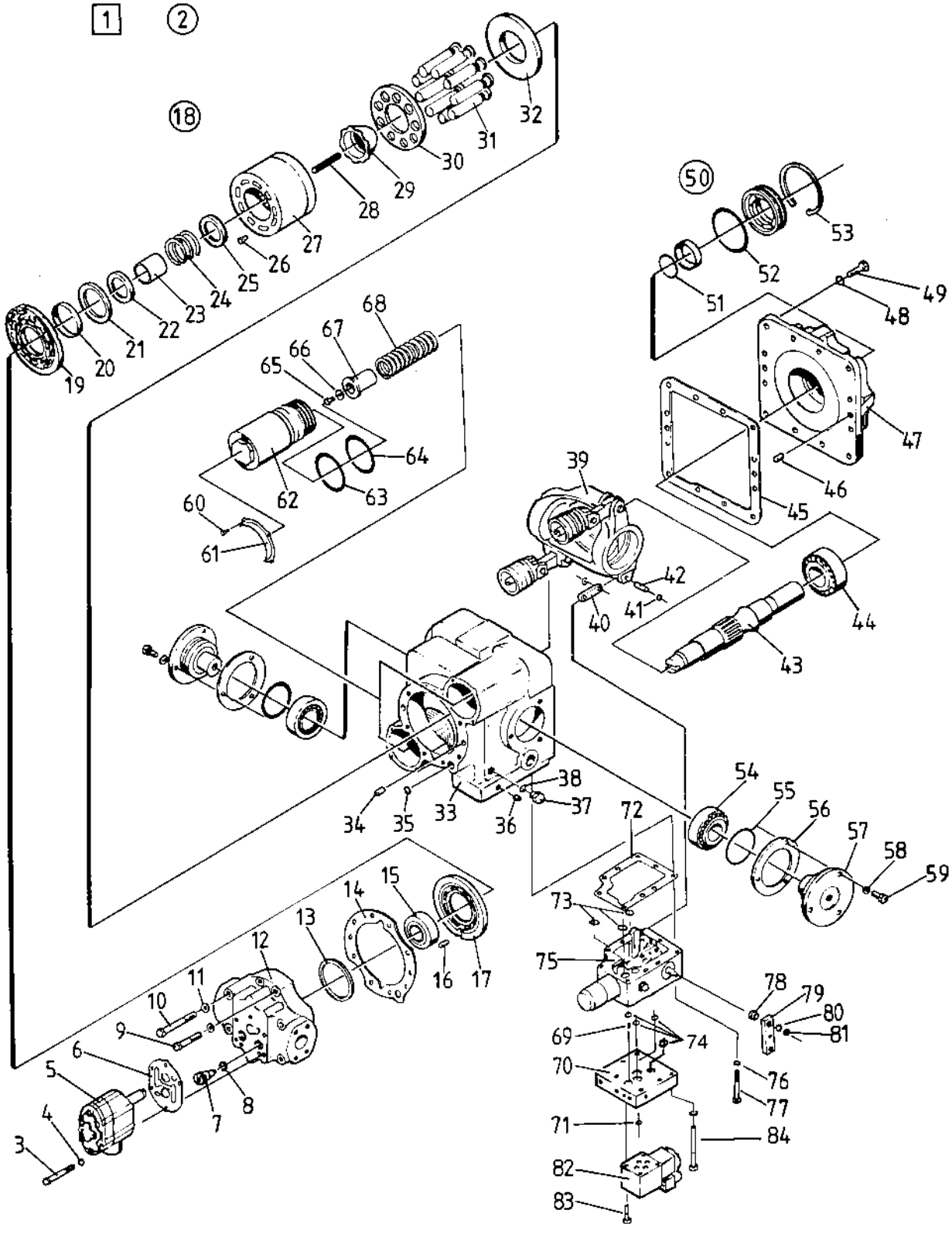

34 85 30
14666

0040	Utgåva / Issue	Bildnr / Picture No	HYDRAULPUMP / HYDRAULIC PUMP Framdrivning / Propulsion	Grupp / Group	Sida / Page
	1986-11	14666		50	12

	Pos. Fig.	Antal/Quantity CA 15				Art nr Part No	Benämning	Description	Sats Kit	L S	Anmärkning Notes
0960	47	1				81 38 61	.Lock, främre	.Cover, front			
0980	48	12				81 38 46	.Bricka	.Washer			
1000	49	12				81 38 37	.Skruv	.Screw			
1020	50	1				48 16 16	.Drivaxeltätning kpl	.Drive shaft seal cpl	D	3	
1040	51	1					..O-ring	..O-ring			
1060	52	1					..O-ring	..O-ring			
1080	53	1				81 36 21	..Låsring	..Retaining ring			
1100	54	2				48 03 18	.Rullager	.Roller bearing			
1120	55	2					.O-ring	.O-ring			
1140	56	N				81 38 58	.Mellanlägg	.Shim			
1160	57	2				81 38 57	.Lagertapp	.Bearing journal			
1180	58	6				81 38 45	.Bricka	.Washer			
1200	59	6				81 38 35	.Skruv	.Screw			
1220	60	4				81 38 40	.Skruv	.Screw			
1240	61	2				81 38 50	.Hylsfäste	.Sleeve retainer			
1260	62	2				92 71 36	.Servo cylinder, kpl	.Servo cylinder cpl			
1280	63	2					.O-ring	.O-ring			
1300	64	2					.O-ring	.O-ring			
1320	65	2				48 02 90	.Skruv	.Screw			
1340	66	2				48 02 92	.Bricka	.Washer			
1360	67	2				81 38 60	.Fjäderstyrning	.Spring guide			
1380	68	2				48 03 08	.Fjäder	.Spring			
1400	69	1				91 02 45	.Strypning	.Orifice	D	3	
1420	70	1				92 75 08	.Mellanplatta	.Connection plate			
1440	71	4				92 75 11	.O-ring	.O-ring	D	3	
1460	72	1				81 36 34	.Packning	.Gasket	D	3	
1480	73	3					.O-ring	.O-ring			
1500	74	4				91 07 07	.O-ring	.O-ring			
1520	75	1				92 75 07	.Manöverventil servo	.Controlvalve servo			
1540							Det se sida 016 , 1d17	Comp page 016 , 1d17			
1560	76	9				81 38 44	.Bricka	.Washer			
1580	77	9				81 38 33	.Skruv	.Screw			
1600	78	1				81 38 88	.Distansring	.Spacer ring			
1620	79	1				81 38 87	.Manöverarm	.Control lever			
1640	80	1				81 38 47	.Bricka	.Washer			
1660	81	1				81 38 16	.Mutter	.Nut			
1680	82	1				92 23 05	.Solenoidventil	.Solenoid valve	D	3	
1700	83	4				92 75 10	.Skruv	.Screw			
1720	84	6				92 75 09	.Skruv	.Screw			

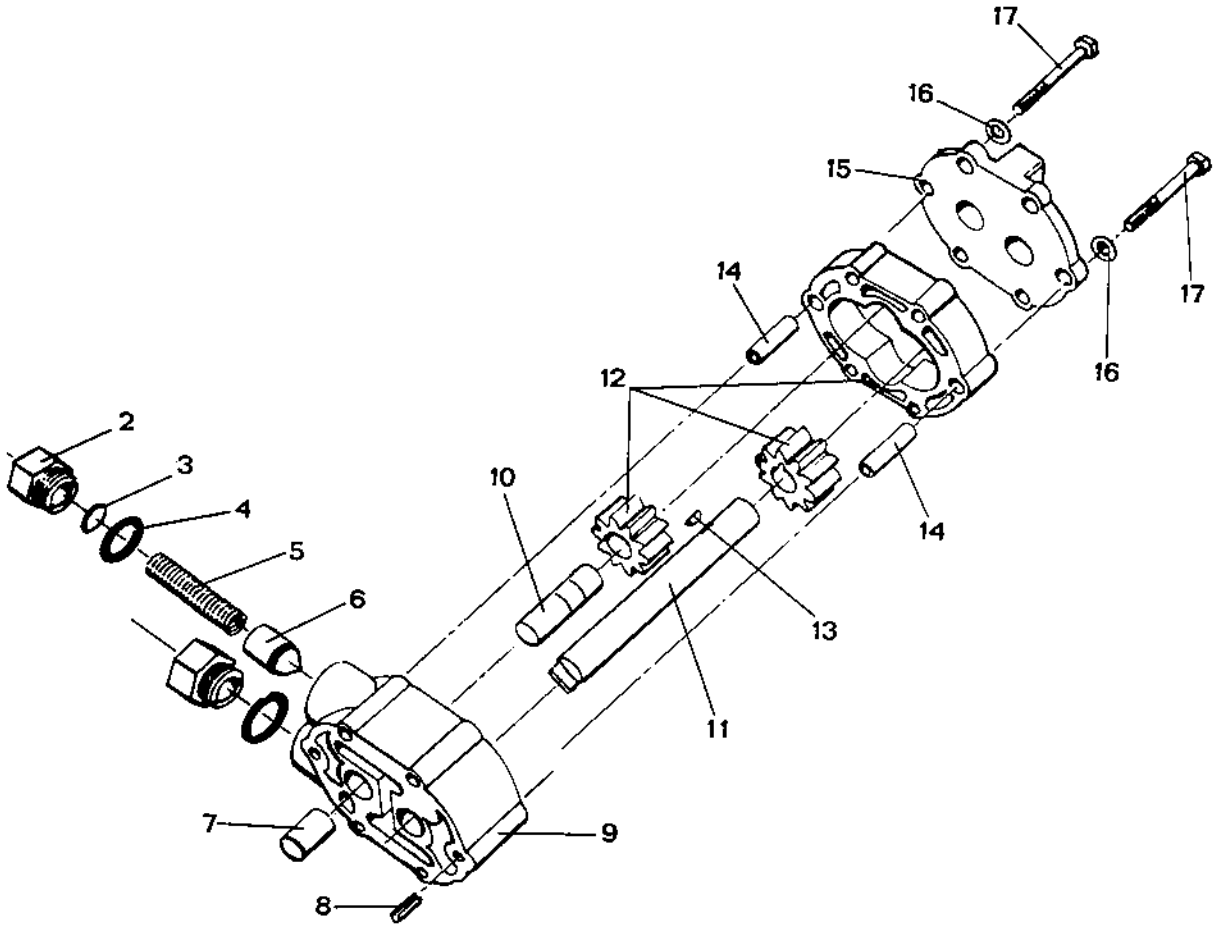
17
16
15
14
12
2
3
4
5
6
10
13
14
16
17
11
7
9
8

0050	Utgåva Issue	Bildnr Picture No	MATARPUMP CHARGE PUMP	Grupp Group	Sida Page
	1986-11	14667		50	14

	Pos. Fig.	Antal/Quantity CA 15				Art nr Part No	Benämning	Description	Sats Kit	L S	Anmärkning Notes
0020	1	1				81 36 92	Matarpump kpl	Chargepump cpl	D	4	
0040	2	1				48 04 08	.Plugg	.Plug			
0060	3	N				48 04 02	.Shim	.Shim			
0080	4	1				81 36 18	.O-ring	.O-ring	D	3	
0100	5	1				48 04 13	.Fjäder	.Spring			
0120	6	1				48 04 12	.Ventilkägla	.Reliefvalve			
0140	7	1				48 04 06	.Distans	.Spacer			
0160	8	1				92 30 75	.Pinne	.Pin			
0180	9	1				48 04 10	.Pumphus	.Pumphousing			
0200	10	1				48 03 50	.Axel	.Pin			
0220	11	1				48 04 05	.Drivaxel	.Driveshaft			
0240	12	1				92 69 01	.Mellanplatta kpl	.Spacer plate cpl			
0260	13	1				48 03 40	.Kil	.Key			
0280	14	2				48 03 52	.Pinne	.Pin			
0300	15	1				48 04 03	.Lock	.End cap			
0320	16	2				81 38 44	.Bricka	.Washer			
0340	17	2				48 03 64	.Skruv	.Screw			

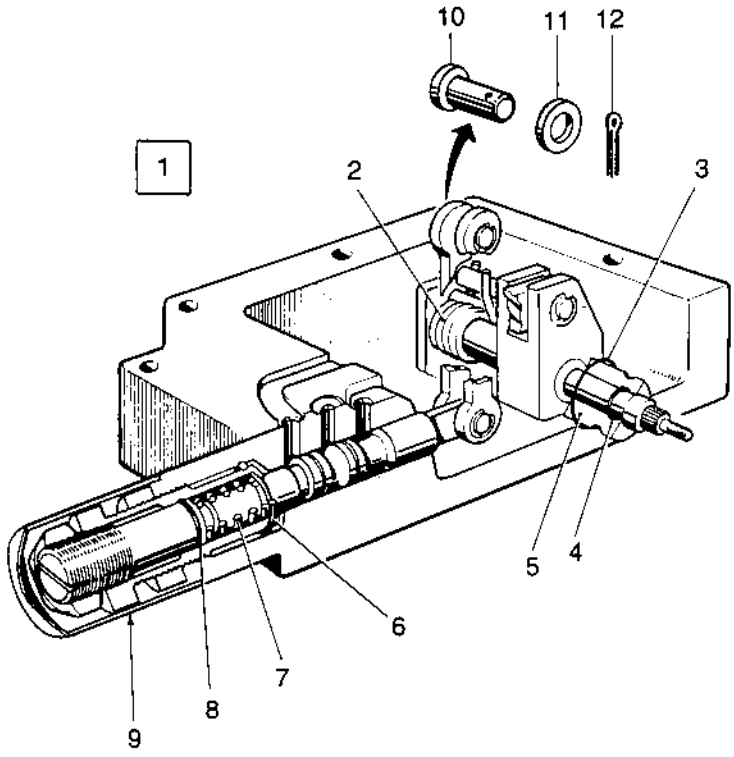
10
11
12
1
2
3
4
5
6
7
8
9

0060

Utgåva Issue	Bildnr Picture No	MANÖVERVENTIL CONTROL VALVE	Grupp Group	Sida Page
1986-11	14668		50	16

	Pos. Fig.	Antal/Quantity CA 15				Art nr Part No	Benämning	Description	Sats Kit	L S	Anmärkning Notes
0020	1	1				92 75 07	Manöverventil kpl.....	Control valve cpl	D	4	
0040	2	1				89 30 80	.Fjäder.....	.Spring			
0060	3	1				91 14 31	.O-ring.....	.O-ring	D	3	
0080	4	1				91 07 06	.O-ring.....	.O-ring	D	3	
0100	5	1				92 20 32	.Bussning	.Bushing			
0120	6	1				91 14 30	.O-ring.....	.O-ring	D	3	
0140	7	1				91 14 54	.Fjäder.....	.Spring			
0160	8	1				81 36 13	.O-ring.....	.O-ring	D	3	
0180	9	1				91 14 68	.Skyddskåpa	.Cover.....			
0200	10	1				81 38 90	Pinne	Pin			OLD DESIGN
0220	11	1				81 38 44	Bricka	Washer			OLD DESIGN
0240	12	1				81 38 20	Saxpinne	Split pin			OLD DESIGN

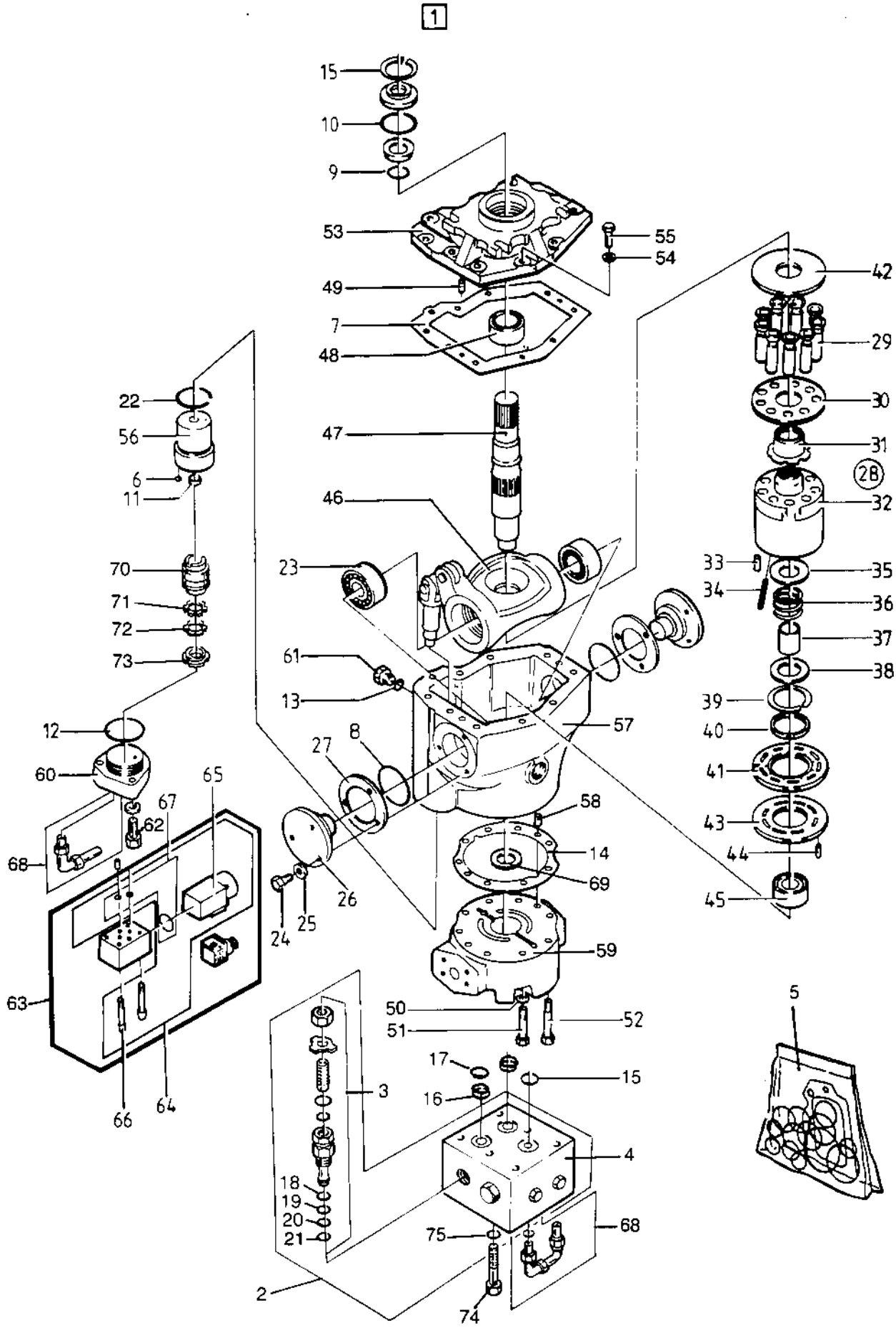
1
15
10
9
53
55
54
49
7
48
47
46
22
56
6
11
70
71
72
73
23
61
13
12
60
65
67
62
68
63
66
64
27
8
57
58
14
69
26
24
25
59
50
51
52
17
16
15
3
4
18
19
20
21
75
68
2
74
42
29
30
31
28
32
33
35
34
36
37
38
39
40
41
43
44
45
5

0070	Utgåva / Issue	Bildnr / Picture No	HYDRAULMOTOR / HYDRAULIC MOTOR Framdrivning Hjul / Propulsion Wheels	Grupp / Group	Sida / Page
	1986-11	14669		50	18

	Pos. Fig.	Antal/Quantity CA 15				Art nr Part No	Benämning	Description	Sats Kit	L S	Anmärkning Notes
0020	1	1				34 85 31	Hydr.motor hjuldr.	Hydr.motor	D	3	
0040							Kpl	Prop. wheel			
0060	2	1				92 62 82	.Ventil kpl	.Valve cpl	D	3	
0080	3	2				92 62 66	..Reglerventil kpl	..Relief valve cpl			
0100	4	1				92 62 58	..Ventilhus kpl	..Valve housing cpl			
0120	5	1				90 01 90	.Packningssats	.Seal kit	D	3	
0140	6	2				-	..O-ring	..O-ring	S		
0160	7	1				-	..Packning	..Gasket	S		
0180	8	2				-	..O-ring	..O-ring	S		
0200	9	1				-	..O-ring	..O-ring	S		
0220	10	1				-	..O-ring	..O-ring	S		
0240	11	1				-	..Glidlager	..Bearing	S		
0260	12	1				-	..O-ring	..O-ring	S		
0280	13	1				-	..O-ring	..O-ring	S		
0300	14	1				-	..Packning	..Gasket	S		
0320	15	1				-	..O-ring	..O-ring	S		
0340	16	2				-	..O-ring	..O-ring	S		
0360	17	2				-	..Stödring	..Back-up ring	S		
0380	18	2				-	..O-ring	..O-ring	S		INCLUDED IN REF.3
0400	19	2				-	..Stödring	..Back-up ring	S		INCLUDED IN REF.3
0420	20	2				-	..O-ring	..O-ring	S		INCLUDED IN REF.3
0440	21	2				-	..Stödring	..Back-up ring	S		INCLUDED IN REF.3
0460	22	2				-	..O-ring	..O-ring	S		
0480	23	2				48 10 78	.Lager	.Bearing			
0500	24	6				48 10 82	.Skruv	.Screw			
0520	25	6				81 38 46	.Bricka	.Washer			
0540	26	2				48 10 86	.Lagertapp	.Bearing journal			
0560	27	1				48 10 87	.Mellanlägg	.Shim			
0580	28	1				92 46 15	.Cyl.block sats	.Cyl.block kit	D	3	
0600	29	9				91 20 95	.Kolv sats	.Piston kit			
0620	30	1				48 10 99	.Medbringare	.Retainer			
0640	31	1				48 10 95	.Styrhylsa	.Guide sleeve			
0660	32	1				48 11 00	.Cylinderhus	.Cylinder block			
0680	33	1				48 11 63	.Stift	.Pin			
0700	34	6				48 10 84	.Fjäder	.Spring			
0720	35	1				48 10 88	.Fjäderhållare	.Seat spring			
0740	36	1				48 10 83	.Fjäder	.Spring			
0760	37	1				48 10 85	.Fjäderstyrning	.Guide spring			
0780	38	1				48 10 89	.Fjäderhållare	.Spring plate			
0800	39	1				48 10 81	.Låsring	.Retaining ring			
0820	40	1				48 11 01	.Styrring	.Guide ring			
0840	41	1				48 11 05	.Lagerplatta	.Bearing plate			
0860	42	1				48 10 98	.Tryckplatta	.Thrust plate			
0880	43	1				91 20 90	.Lagerplatta	.Bearing plate			
0900	44	1				48 11 30	.Stift	.Pin			
0920	45	1				48 10 77	.Lager	.Bearing			
0940	46	1				92 66 71	.Flödesplatta kpl	.Swash plate cpl			
0960	47	1				92 22 99	.Axel	.Shaft			
0980	48	1				48 10 79	.Lager	.Bearing			
1000	49	2				48 11 31	.Stift	.Pin			
1020	50	9				81 38 46	.Bricka	.Washer			

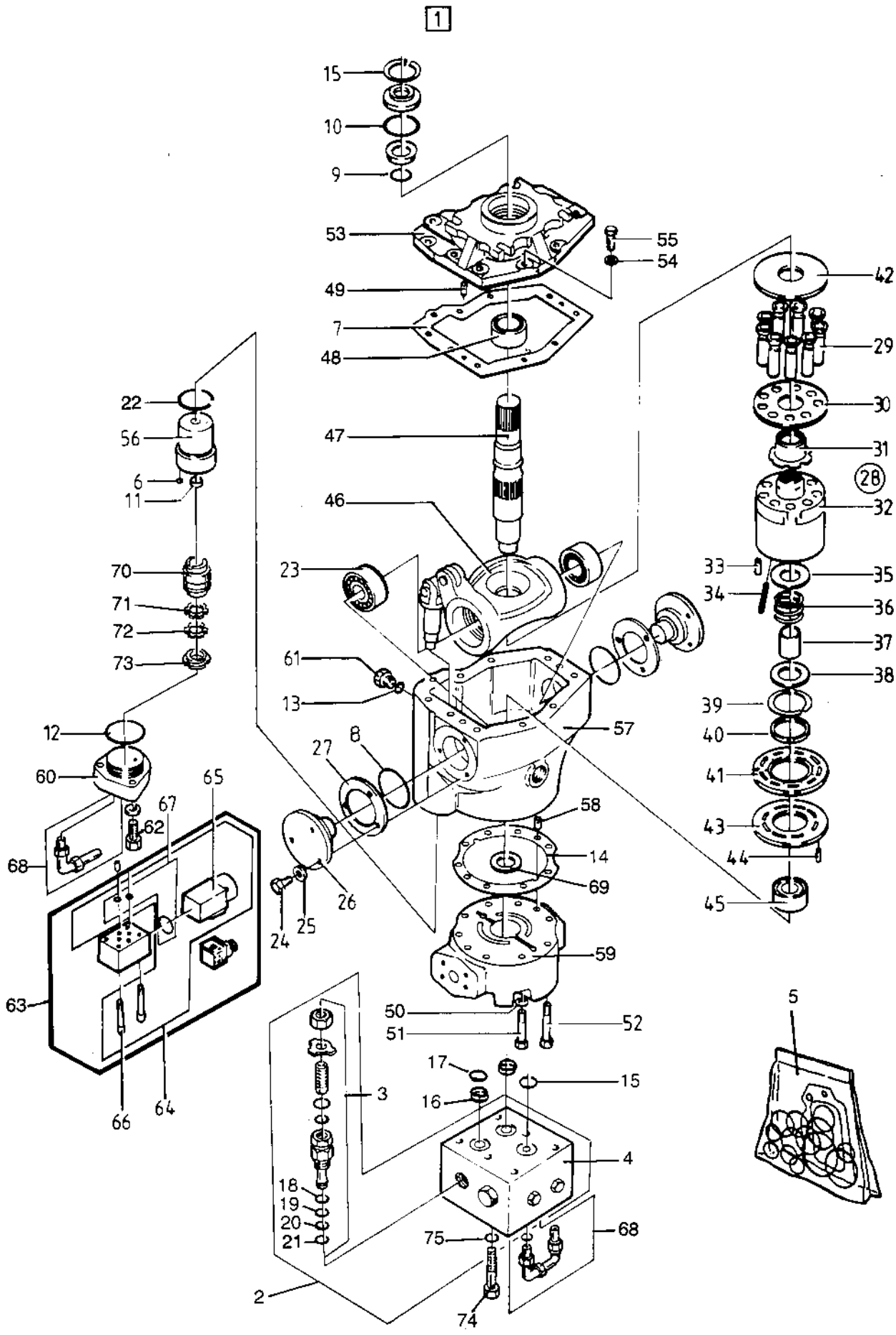

34 85 31
14669

0070	Utgåva / Issue	Bildnr / Picture No	HYDRAULMOTOR / HYDRAULIC MOTOR		Grupp / Group	Sida / Page
	1986-11	14669	Framdrivning Hjul	Propulsion Wheels	50	20

	Pos. Fig.	Antal/Quantity CA 15				Art nr Part No	Benämning	Description	Sats Kit	L S	Anmärkning Notes
1040	51	3				81 38 38	.Skruv	.Screw			
1060	52	5				81 38 39	.Skruv	.Screw			
1080	53	1				92 23 60	.Lock	.Cover			
1100	54	10				91 20 95	.Bricka	.Washer			
1120	55	9				81 38 37	.Skruv	.Screw			
1140	56	1				92 46 03	.Servocylinder	.Servo sleeve			
1160	57	1				92 23 03	.Hus	.Housing			
1180	58	2				48 11 31	.Stift	.Pin			
1200	59	1					.Hus	.Housing			
1220	60	1				92 46 14	.Kontrollplatta kpl	.Control plate cpl			
1240	61	1				48 11 32	.Plugg	.Plug			
1260	62	3				48 11 96	.Skruv	.Screw			
1280	63	1				92 46 16	.Solenoid ventil kpl	.Solenoid valve cpl			
1300	64	1				92 46 12	..Monteringssats	..Installation kit			
1320	65	1				92 46 11	...Solenoid	...Solenoid			
1340	66	4				92 46 10	...Skruv	...Screw			
1360	67	1				92 45 79	...Packningssats	...Seal kit			
1380	68	2				90 01 89	.Slang kpl	.Hose cpl			
1400	69	1					.Mellanlägg	.Shim			
1420	70	1				92 69 21	.Servokolv	.Servo piston			
1440	71	1				92 69 23	.Bricka	.Washer			
1460	72	1				92 69 24	.Bricka	.Washer			
1480	73	1				92 69 22	.Mutter	.Nut			
1500	74	6				90 01 87	.Skruv	.Screw			
1520	75	6				90 01 88	.Bricka	.Washer			

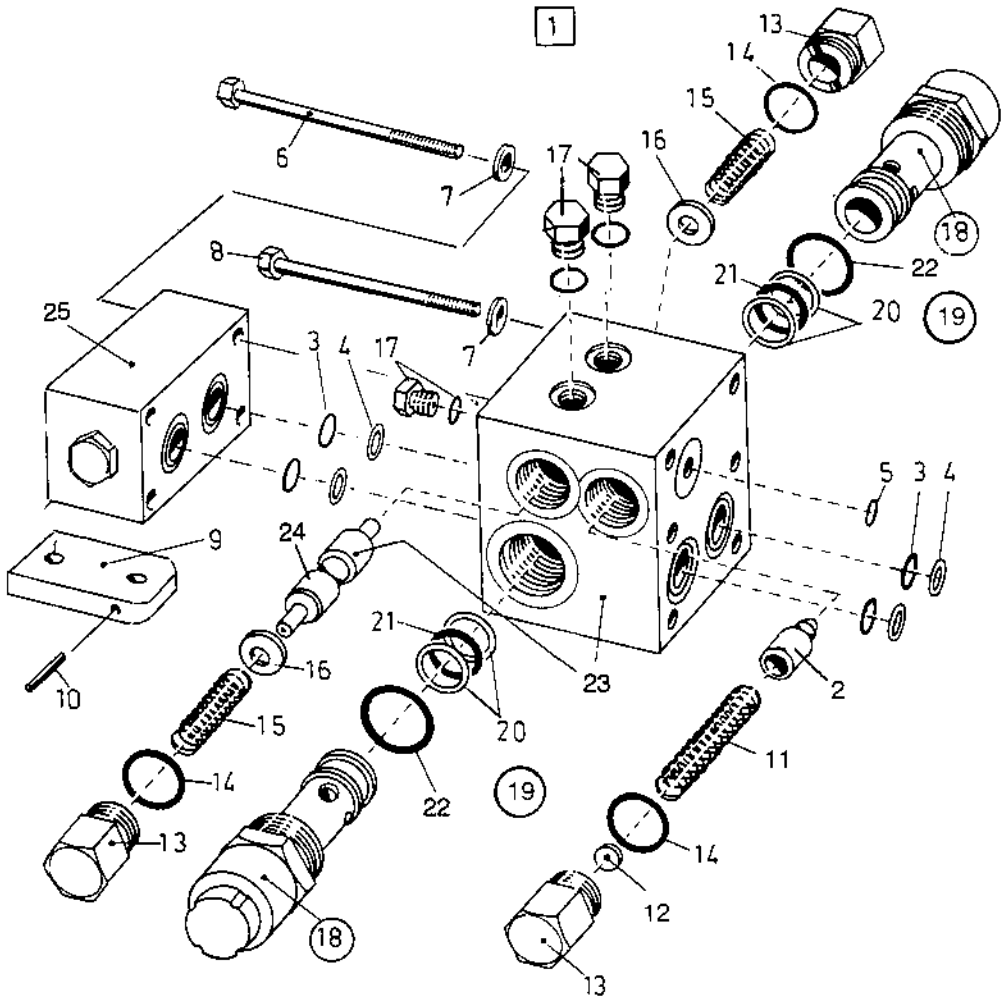
1
13
14
15
16
17
6
7
18
8
21
22
20
19
25
3
4
17
7
5
3
4
9
24
21
16
23
2
10
15
20
11
14
22
19
14
13
12
18
13

26

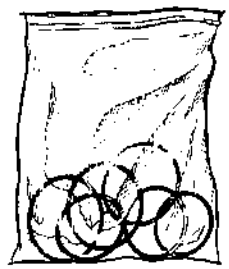

0075	Utgåva / Issue	Bildnr / Picture No	VENTILBLOCK / VALVEBLOCK	Grupp / Group	Sida / Page
	1986-11	14670		50	22

	Pos. / Fig.	Antal/Quantity	Art nr / Part No	Benämning	Description	Sats / Kit	L / S	Anmärkning / Notes
0020	1	1		Ventil m. by-pass kpl	Valve w. by-pass cpl			
0040	2	1		.Ventil	.Valve			
0060	3	4		.O-ring	.O-ring			
0080	4	4		.Stödring	.Back-up ring			
0100	5	1		.O-ring	.O-ring			
0120	6	4	50 01 70	.Skruv	.Screw			
0140	7	6	61 50 43	.Bricka	.Washer			
0160	8	2	50 00 96	.Skruv	.Screw			
0180	9	1	91 23 83	.Spak	.Lever			
0200	10	1	91 23 84	.Stift	.Pin			
0220	11	1	48 04 09	.Fjäder	.Spring			
0240	12	1	48 04 02	.Mellanlägg sats	.Shim kit	D	3	
0260	13	1	48 04 08	.Plugg	.Plug			
0280	14	3		.O-ring	.O-ring			
0300	15	2	48 04 07	.Fjäder	.Spring			
0320	16	2	48 03 67	.Bricka	.Washer			
0340	17	3	92 62 62	.Plugg	.Plug			
0360	18	2	92 62 66	.Överstr. ventil kpl	.High press. valve cpl	D	3	
0380	19	1	90 01 90	..Packningssats	..Seal kit	D	3	
0400	20	2		...Stödring	...Back-up ring			
0420	21	1		...O-ring	...O-ring			
0440	22	1		...O-ring	...O-ring			
0460	23	1	48 16 14	.Ventilblock kpl	.Valveblock cpl			
0480	24	1		..Spole	..Spool			
0500	25	1	33 30 83	.By-pass ventil kpl	.By-pass valve cpl	D	3	
0520	26	1		Packningssats	Seal kit	D	3	89)

89) Består av pos.3,4,5,14,17,20,21,22 Consists of item 3,4,5,14,17,20,21,22

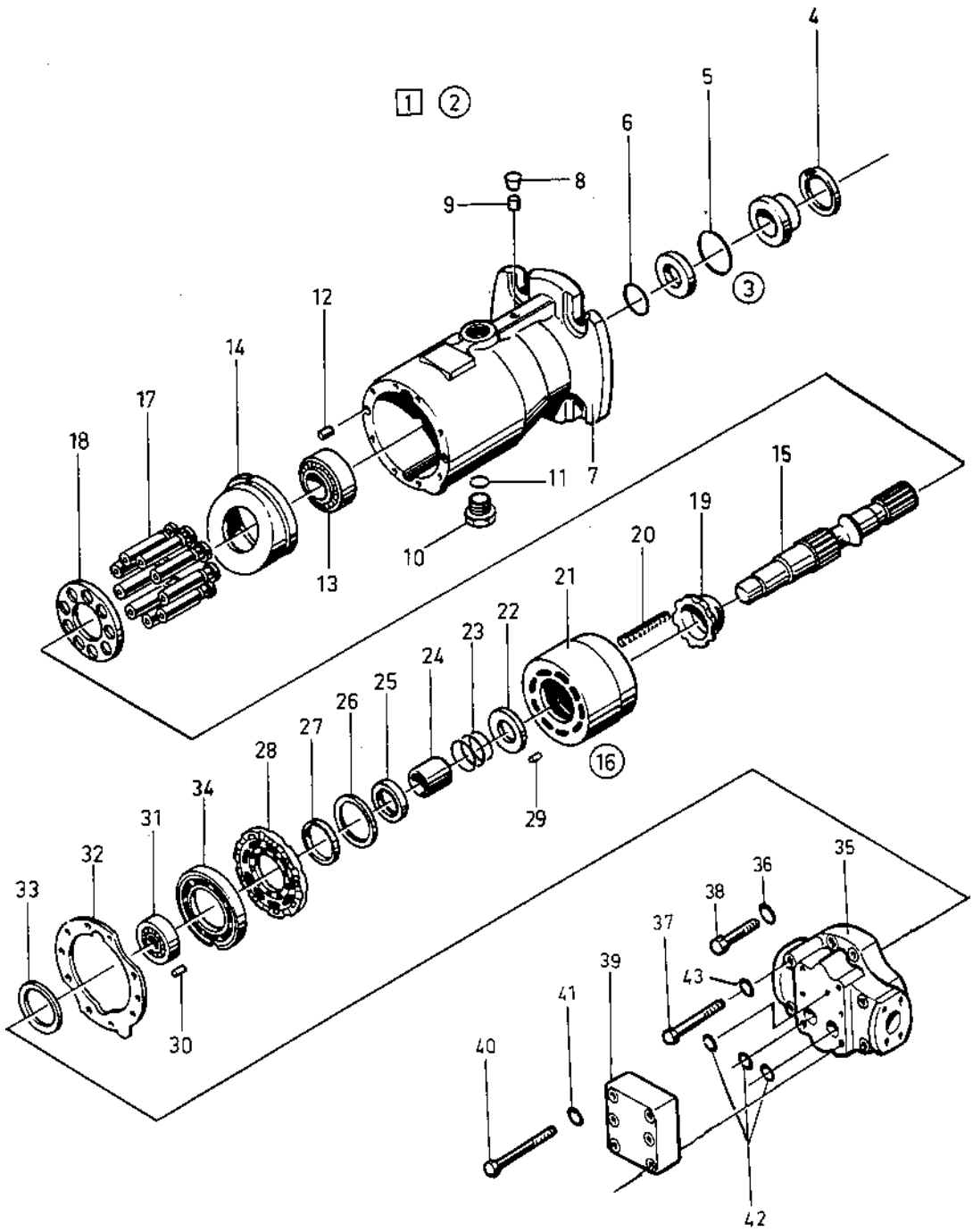
1
2
3
4
5
6
7
8
9
10
11
12
13
14
15
16
17
18
19
20
21
22
23
24
25
26
27
28
29
30
31
32
33
34
35
36
37
38
39
40
41
42
43

Utgåva / Issue	Bildnr / Picture No	HYDRAULMOTOR / HYDRAULIC MOTOR	Grupp / Group	Sida / Page
1986-11	14671	Framdrivning, vals / Propulsion, drum	50	24

	Pos. Fig.	Antal/Quantity CA 15				Art nr Part No	Benämning	Description	Sats Kit	L S	Anmärkning Notes
0020	1	1				80 11 45	Hydraulmotor	Hydraulic motor	D	3	
0040	2	1					.Packningssats kpl	.Seal kit cpl	D	3	
0060	3	1				48 16 15	.Axeltätning kpl	.Shaftseal cpl			
0080	4	1				-	..Låsring	..Retaining ring	D	3	
0100	5	1				-	..O-ring	..O-ring	D	3	
0120	6	1				-	..O-ring	..O-ring			
0140	7	1				48 12 11	.Hus	.Housing			
0160	8	4				81 38 25	.Plugg	.Plug			
0180	9	1				81 38 21	.Pinne	.Pin			
0200	10	1				48 11 32	.Plugg	.Plug			
0220	11	1				81 36 18	..O-ring	..O-ring			
0240	12	2				81 38 22	.Pinne	.Pin			
0260	13	1				81 38 15	.Rullager	.Roller bearing			
0280	14	1				48 12 17	.Flödesplatta	.Swash plate	D	3	
0300	15	1				92 78 54	.Drivaxel	.Driveshaft			
0320	16	1				48 12 27	.Cyl.block sats kpl	.Cyl.bloch kit cpl			
0340	17	9				92 78 53	..Kolv kpl	..Piston cpl			
0360	18	1				48 12 15	..Medbringare	..Retainer			
0380	19	1				48 12 14	..Styrhylsa	..Guide sleeve			
0400	20	6				48 12 26	..Fjäder	..Spring			
0420	21	1				92 78 52	..Cylinderblock	..Cylinder bloch			
0440	22	1				48 12 09	..Fjäderhållare	..Spring holder			
0460	23	1				48 12 24	..Fjäder	..Spring			
0480	24	1				48 12 10	..Fjäderstyrning	..Spring guide			
0500	25	1				48 12 19	..Fjäderhållare	..Spring holder			
0520	26	1				48 12 07	..Låsring	..Retaining ring			
0540	27	1				48 12 16	..Styrring	..Guide ring			
0560	28	1				48 12 18	..Lagerplatta	..Bearing plate			
0580	29	1				81 38 51	.Pinne	.Pin			
0600	30	1				48 12 06	.Pinne	.Pin			
0620	31	1				92 09 61	.Rullager	.Roller bearing			
0640	32	1				92 28 40	.Packning	.Gasket			
0660	33	N				48 12 20	.Mellanlägg	.Shim			
0680	34	1				48 12 21	.Ventilplatta	.Valve plate			
0700	35	1				48 12 22	.Bakstycke	.End plate			
0720	36	4				81 38 46	.Bricka	.Washer	D	3	
0740	37	4				81 38 39	.Skruv	.Screw			
0760	38	3				81 38 38	.Skruv	.Screw			
0780	39	1				92 66 61	.Mellanplatta	.Connecting plate			
0800	40	6				48 11 37	.Skruv	.Screw			
0820	41	6				81 38 45	.Bricka	.Washer			
0840	42	3				91 09 96	.O-ring	.O-ring	D	3	
0860	43	4				81 38 46	.O-ring	.O-ring	D	3	

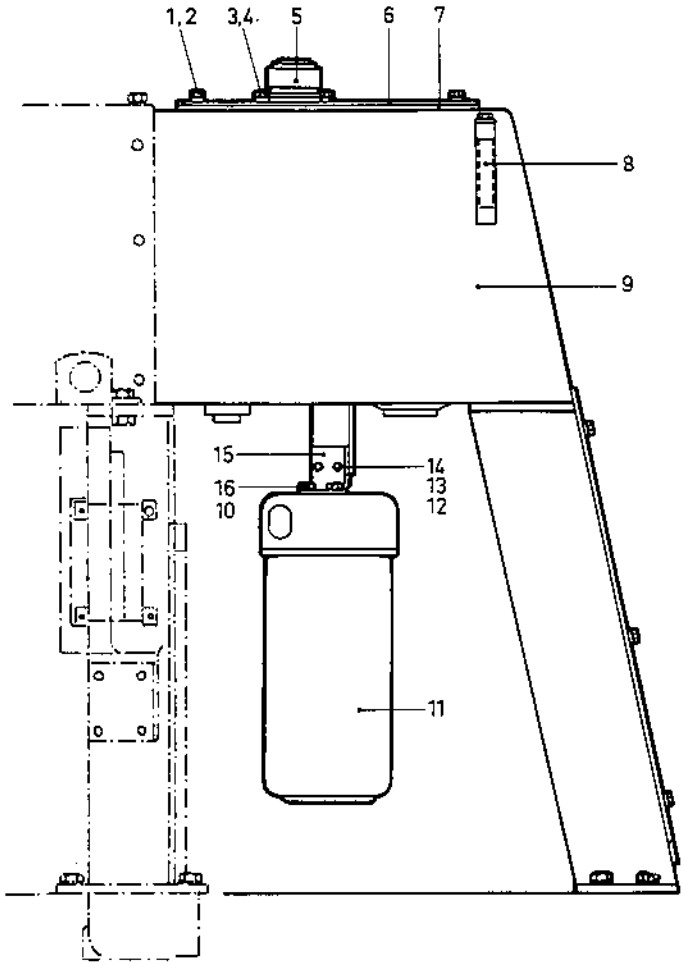
1,2
3,4
5
6
7
8
9
15
16
10
14
13
12
11

0090	Utgåva Issue	Bildnr Picture No	HYDRAULOLJETANK HYDRAULIC OIL TANK	Grupp Group	Sida Page
	1986-11	14645		50	26

	Pos. Fig.	Antal/Quantity CA 15				Art nr Part No	Benämning	Description	Sats Kit	L S	Anmärkning Notes
0020	1	12				50 20 04	Skruv	Screw.....			
0040	2	12				61 51 01	Bricka	Washer			
0060	3	6				55 00 80	Skruv	Screw.....			
0080	4	6				60 40 02	Bricka	Washer			
0100	5	1				49 94 32	Tanklock	Filler cap	D	3	
0120	6	1				81 50 46	Lucka	Cover			
0140	7	1				81 50 45	Packning	Gasket.....			
0160	8	1				49 94 47	Oljenivårör.....	Oil level pipe	D	3	
0180	9	1				34 05 78	Hydrauloljetank.....	Hydraulic oil tank			
0200	10	2				61 50 43	Bricka	Washer			
0220	11	1				-	Hydrauloljefilter kpl	Hydr.oil filter cpl			
0240							Det se sida 28 , 1e 5.....	Comp page 28 , 1e 5.....			
0260	12	2				50 20 17	Skruv	Screw.....			
0280	13	2				61 50 43	Bricka	Washer			
0300	14	2				57 10 02	Mutter.....	Nut			
0320	15	1				34 31 92	Filterkonsol	Filter bracket.....			
0340	16	2				50 20 16	Skruv	Screw.....			

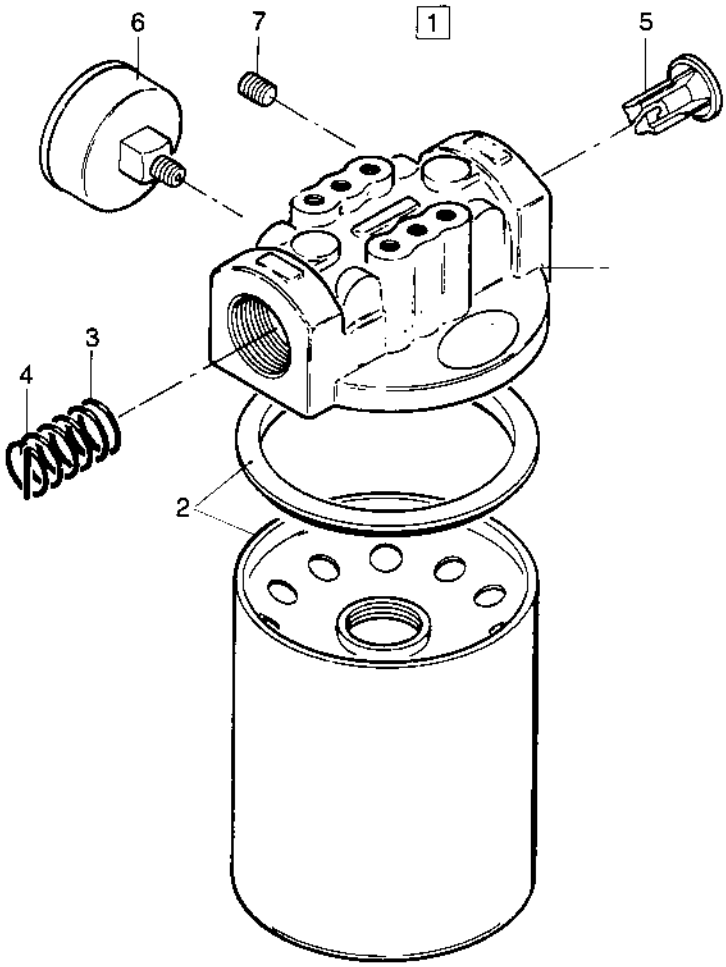
6
7
1
5
3
4
2

0100	Utgåva / Issue	Bildnr / Picture No	HYDRAULOLJEFILTER HYDRAULIC OIL FILTER	Grupp / Group	Sida / Page
	1986-11	14646		50	28

	Pos. / Fig.	Antal/Quantity CA 15				Art nr / Part No	Benämning	Description	Sats / Kit	L / S	Anmärkning / Notes
0020	1	1				33 75 28	Hydr.oil filter kpl.....	Hydr.oil filter cpl			
0040	2	1				49 93 49	.Filterinsats	.Filter element	A	1	
0060	3	1				49 93 52	.By-pass blockering	.Blocked by-pass.....			
0080	4	1				49 93 58	..Fjäder	..Spring			
0100	5	1				49 93 57	..Ventilspindel	..Poppet			
0120	6	1				49 93 55	.Mätare	.Indicator	D	4	
0140	7	1				49 93 54	.Plugg	.Plug.....			

Group
Grupp **50**

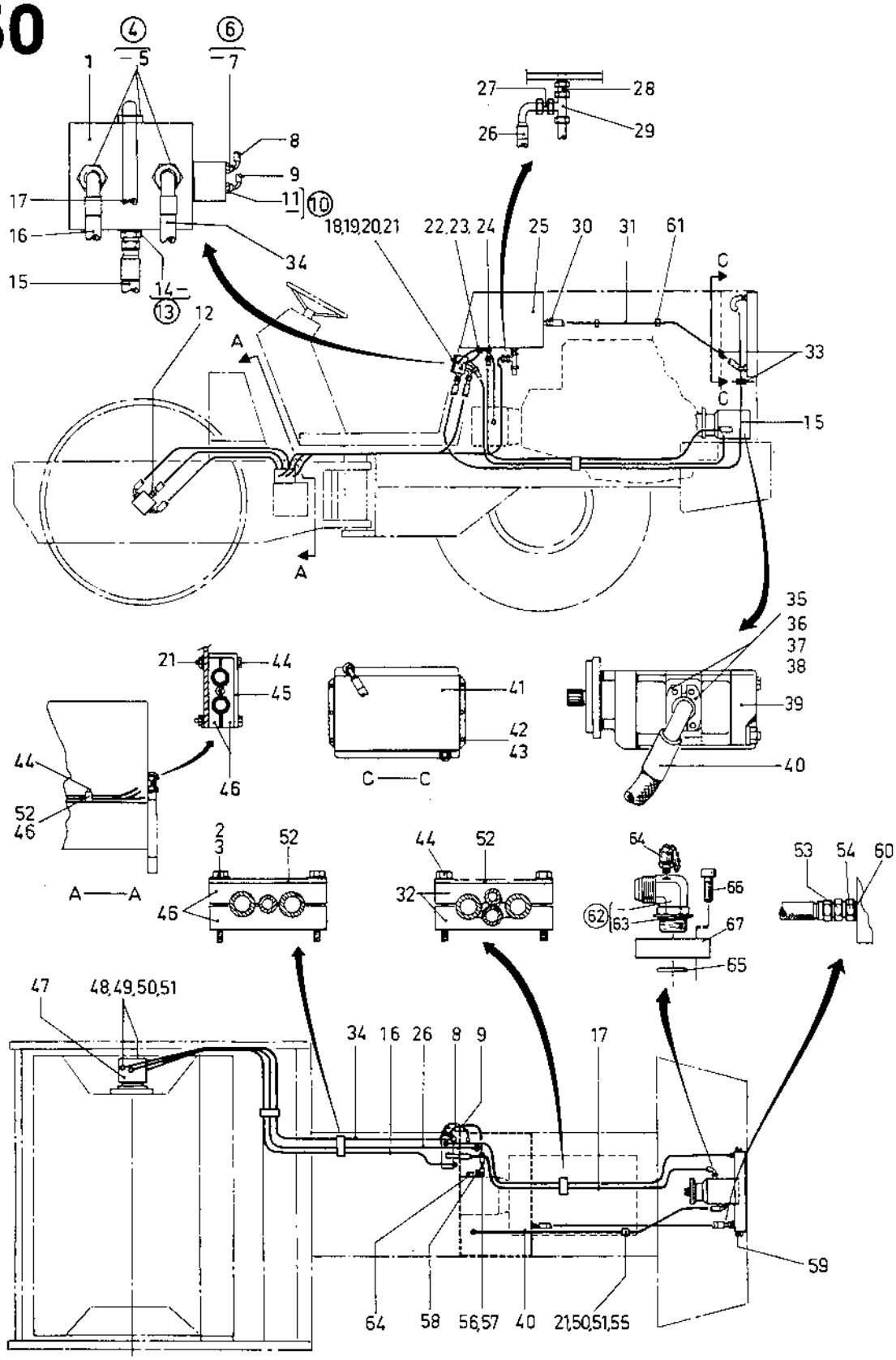

33 89 00
34 39 46
14647

0110	Utgåva / Issue	Bildnr / Picture No	HYDRAULSYSTEM / Vibration — HYDRAULIC SYSTEM / Vibration	Grupp / Group	Sida / Page
	1986-11	14647		50	30

	Pos. Fig.	Antal/Quantity CA 15	CA 15 D	CA 15 PD	CA 15 R	Art nr Part No	Benämning	Description	Sats Kit	L S	Anmärkning Notes
0020	1	1	1	1	1	33 75 42	Manöverventil	Control valve			
0040							Det se sida 40 , 1e17	Comp page 40 , 1e17			
0060	2	2	2	2	2	50 00 69	Skruv	Screw			
0080	3	2	2	2	2	61 50 43	Bricka	Washer			
0100	4	3	3	3	3	81 34 99	Adapter kpl	Adapter cpl			
0120	5	1	1	1	1	16 01 53	.O-ring	.O-ring	D	3	
0140	6	1	1	1	1	23 43 88	Adapter kpl	Adapter cpl			
0160	7	1	1	1	1	16 01 88	.O-ring	.O-ring	D	3	
0180	8	1	1	1	1	48 21 00	Hydraulslang	Hydraulic hose	D	3	
0200	9	1	1	1	1	48 21 01	Hydraulslang	Hydraulic hose	D	3	
0220	10	1	1	1	1	23 42 33	Adapter kpl	Adapter cpl			
0240	11	1	1	1	1	16 01 88	.O-ring	.O-ring	D	3	
0260	12	1	1	1	1	23 43 50	Adapter	Adapter			
0280	13	1	1	1	1	33 41 32	Adapter kpl	Adapter cpl			
0300	14	1	1	1	1	16 01 53	.O-ring	.O-ring	D	3	
0320	15	1	1	1	1	48 20 99	Hydraulslang	Hydraulic hose	D	3	
0340	16	1	1	1	1	48 20 96	Hydraulslang	Hydraulic hose	D	3	
0360	17	1	1	1	1	48 20 98	Hydraulslang	Hydraulic hose	D	3	
0380	18	1	1	1	1	33 89 24	Hållare	Bracket			
0400	19	3	3	3	3	50 20 46	Skruv	Screw			
0420	20	2	2	2	2	50 20 37	Skruv	Screw			
0440	21	10	10	10	10	58 60 06	Mutter	Nut			
0460	22	1	1	1	1	33 41 54	Adapter	Adapter			
0480	23	1	1	1	1	23 42 31	Adapter	Adapter			
0500	24	1	1	1	1	33 41 26	Adapter	Adapter			
0520	25	1	1	1	1	-	Hydrauloljetank	Hydraulic oil tank			
0540							Det se sida 26 , 1e 3	Comp page 26 , 1e 3			
0560	26	1	1	1	1	48 20 97	Hydraulslang	Hydraulic hose	D	3	
0580	27	1	1	1	1	33 42 64	Adapter	Adapter			
0600	28	1	1	1	1	33 42 05	Adapter	Adapter			
0620	29	1	1	1	1	33 41 35	Adapter	Adapter			
0640	30	1	1	1	1	81 34 28	Adapter	Adapter			
0660	31	1	1	1	1	48 21 02	Hydraulslang	Hydraulic hose	D	3	
0680	32	1	1	1	1	34 34 29	Slanghållare	Hose holder			
0700	33	2XL	2XL	2XL	2XL	90 90 61	Plastgenomföring	Plastic grommet			L=180MM
0720	34	1	1	1	1	48 20 95	Hydraulslang	Hydraulic hose	D	3	
0740	35	2	2	2	2	33 20 65	Flänshalva	Flange half			
0760	36	1	1	1	1	16 01 91	O-ring	O-ring	D	3	
0780	37	4	4	4	4	50 20 58	Skruv	Screw			
0800	38	4	4	4	4	61 50 45	Bricka	Washer			
0820	39	1	1	1	-	80 11 53	Pump vibr. o styrn	Pump vibr. a steer			
0840							Det se sida 34 , 1e11	Comp page 34 , 1e11			
0860		-	-	-	1	34 56 87	Pump vibr. o styrn	Pump vibr. a steer			
0880							Det se sida 36 , 1e13	Comp page 36 , 1e13			
0900	40	1	1	1	1	381 50 89 19	Hydraulslang	Hydraulic hose	D	3	
0920	41	1	1	1	1	33 85 94	Oljekylare	Oil cooler	C	3	
0940	42	6	6	6	6	50 20 16	Skruv	Screw			
0960	43	6	6	6	6	61 50 43	Bricka	Washer			
0980	44	8	8	8	8	50 20 45	Skruv	Screw			
1000	45	1	1	1	1	33 79 79	Slangskydd	Protecting plate			
1020	46	4	4	4	4	33 59 30	Slanghållare	Hose holder			

Group
Grupp **50**

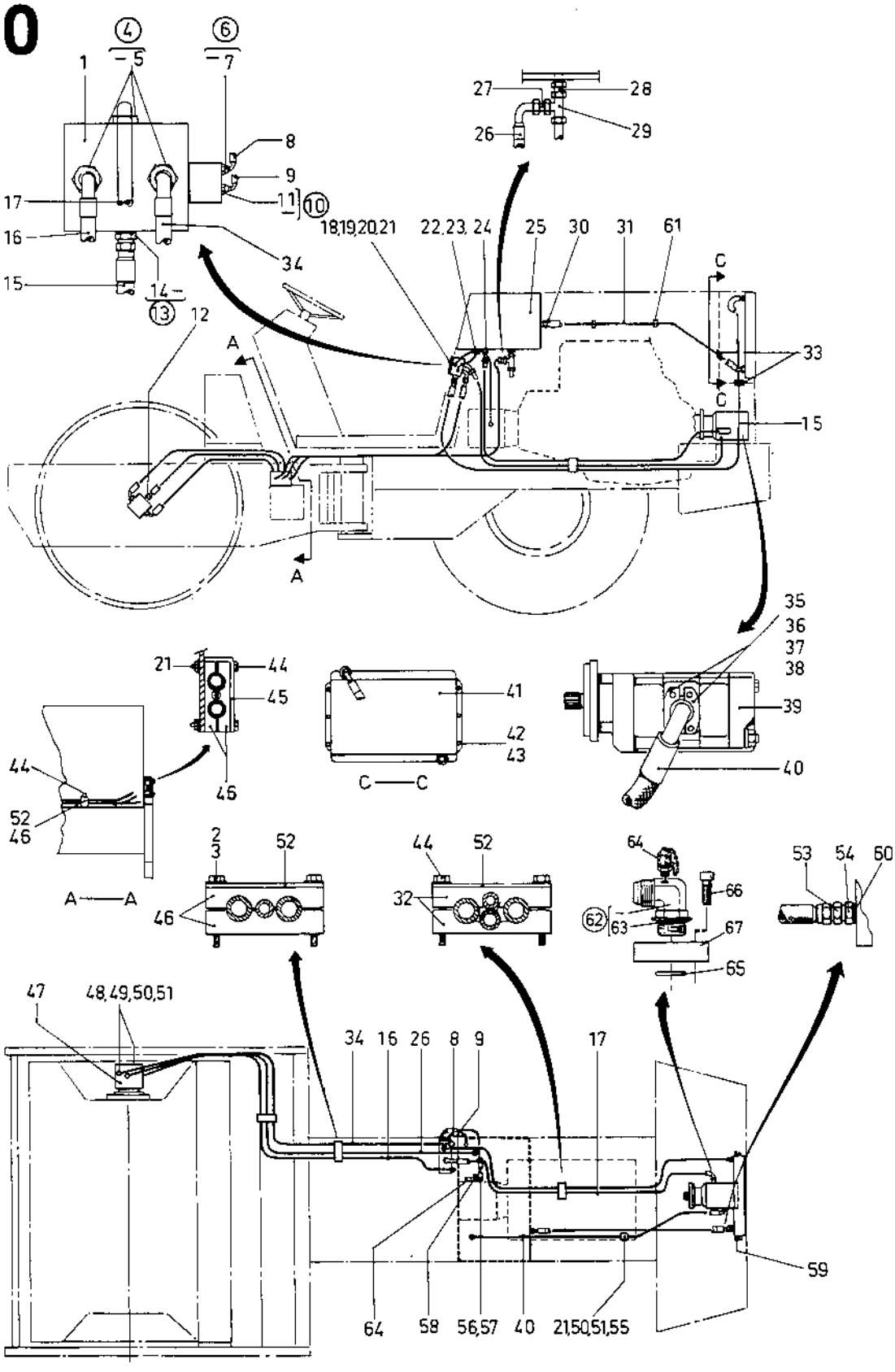

33 89 00
34 39 46
14647

0110	Utgåva / Issue	Bildnr / Picture No	HYDRAULSYSTEM / Vibration	HYDRAULIC SYSTEM / Vibration	Grupp / Group	Sida / Page
	1986-11	14647			50	32

Pos. Fig.	Antal/Quantity CA 15	CA 15 D	CA 15 PD	CA 15 R	Art nr Part No	Benämning	Description	Sats Kit	L S	Anmärkning Notes
1040	47	1	1	1	1	80 10 54	Hydr.motor	Hydr.motor		
1060						Det se sida 38 , 1e15	Comp page 38 , 1e15			
1080	48	4	4	4	4	23 20 97	Flänshalva	Flange half		
1100	49	2	2	2	2	81 34 29	O-ring	O-ring	D	3
1120	50	9	9	9	9	50 20 36	Skruv	Screw		
1140	51	9	9	9	9	61 50 44	Bricka	Washer		
1160	52	3	3	3	3	33 59 14	Platta plate			
1180	53	2	2	2	2	33 41 56	Adapter	Adapter		
1200	54	2	2	2	2	23 46 21	Adapter	Adapter		
1220	55	1	1	1	1	92 11 19	Klammer	Clamp		
1240	56	1	1	1	1	23 46 20	Adapter	Adapter		
1260	57	1	1	1	1	16 01 50	.O-ring	.O-ring	D	3
1280	58	1	1	1	1	33 83 04	Adapter	Adapter		
1300	59	2	2	2	2	34 20 38	Gummilist	Rubber strip		
1320	60	2	2	2	2	33 04 30	Kopparbricka	Cupper washer		
1340	61	2	2	2	2	31 30 41	Buntband	Cable strip		
1360	62	1	1	1	1	34 39 54	Adapter kpl	Adapter cpl		
1380	63	1	1	1	1	16 01 53	.O-ring	.O-ring	D	3
1400	64	2	2	2	2	91 01 61	Mätnippel	Measuring nipple	D	3
1420	65	-	-	-	1	81 34 29	O-ring	O-ring		
1440	66	-	-	-	1	50 90 12	Skruv	Screw		
1460	67	-	-	-	1	34 39 53	Fläns	Flange		

[1]

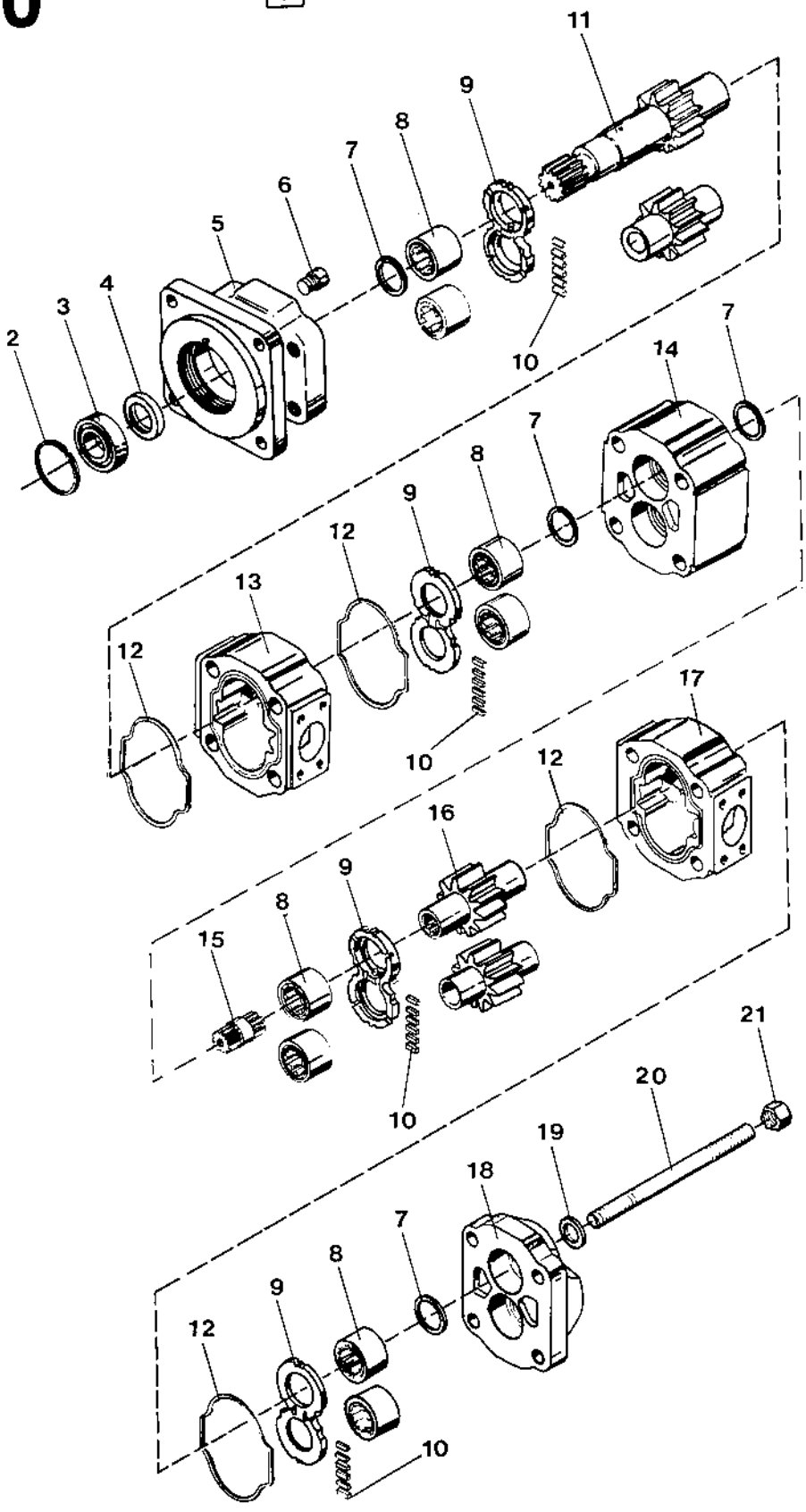
11
9
8
7
6
5
4
3
2
10
7
14
8
7
9
12
13
12
10
17
12
16
9
8
15
10
21
20
19
18
7
8
9
12
10

0120	Utgåva / Issue	Bildnr / Picture No	HYDRAULPUMP / Vibration och styrning	HYDRAULIC PUMP / Vibration and steering	Grupp / Group	Sida / Page
	1986-11	14648			50	34

Pos. Fig.	Antal/Quantity CA 15	CA 15 D	CA 15 PD	Art nr Part No	Benämning	Description	Sats Kit	L S	Anmärkning Notes
0020 1	1	1	1	80 11 53	Hydraulpump	Hydraulic pump	C	3	
0040 2	1	1	1	81 36 77	.Spårring	.Snap ring			
0060 3	1	1	1	81 36 73	.Kullager	.Ball bearing	D	3	
0080 4	1	1	1	81 39 19	.Tätningsring	.Seal ring	D	3	
0100 5	1	1	1	81 39 04	.Lock	.Cover			
0120 6	1	1	1	81 39 07	.Plugg	.Plug			
0140 7	4	4	4	81 36 56	.Tätningsring	.Seal ring	D	3	
0160 8	8	8	8	81 36 82	.Rullager	.Roller bearing	D	3	
0180 9	4	4	4	81 36 42	.Tryckbricka	.Thrust plate	D	3	
0200 10	24	24	24	48 04 81	.Tätningsremsa	.Sealing strip	D	3	
0220 11	1	1	1	48 12 36	.Drivaxel o. kugghjul	.Driveshaft and gear			
0240 12	4	4	4	81 36 68	.Packning	.Gasket	D	3	
0260 13	1	1	1	48 13 99	.Hus	.Housing			
0280 14	1	1	1	48 03 34	.Lagerhus	.Bearing housing			
0300 15	1	1	1	81 39 22	.Axel	.Shaft			
0320 16	1	1	1	81 39 08	.Kugghjulssats	.Gear set			
0340 17	1	1	1	81 36 64	.Hus	.Housing			
0360 18	1	1	1	81 39 20	.Lock	.Cover			
0380 19	4	4	4	81 39 15	.Bricka	.Washer			
0400 20	4	4	4	81 38 92	.Pinnskruv	.Stud			
0420 21	4	4	4	81 39 17	.Mutter	.Nut			

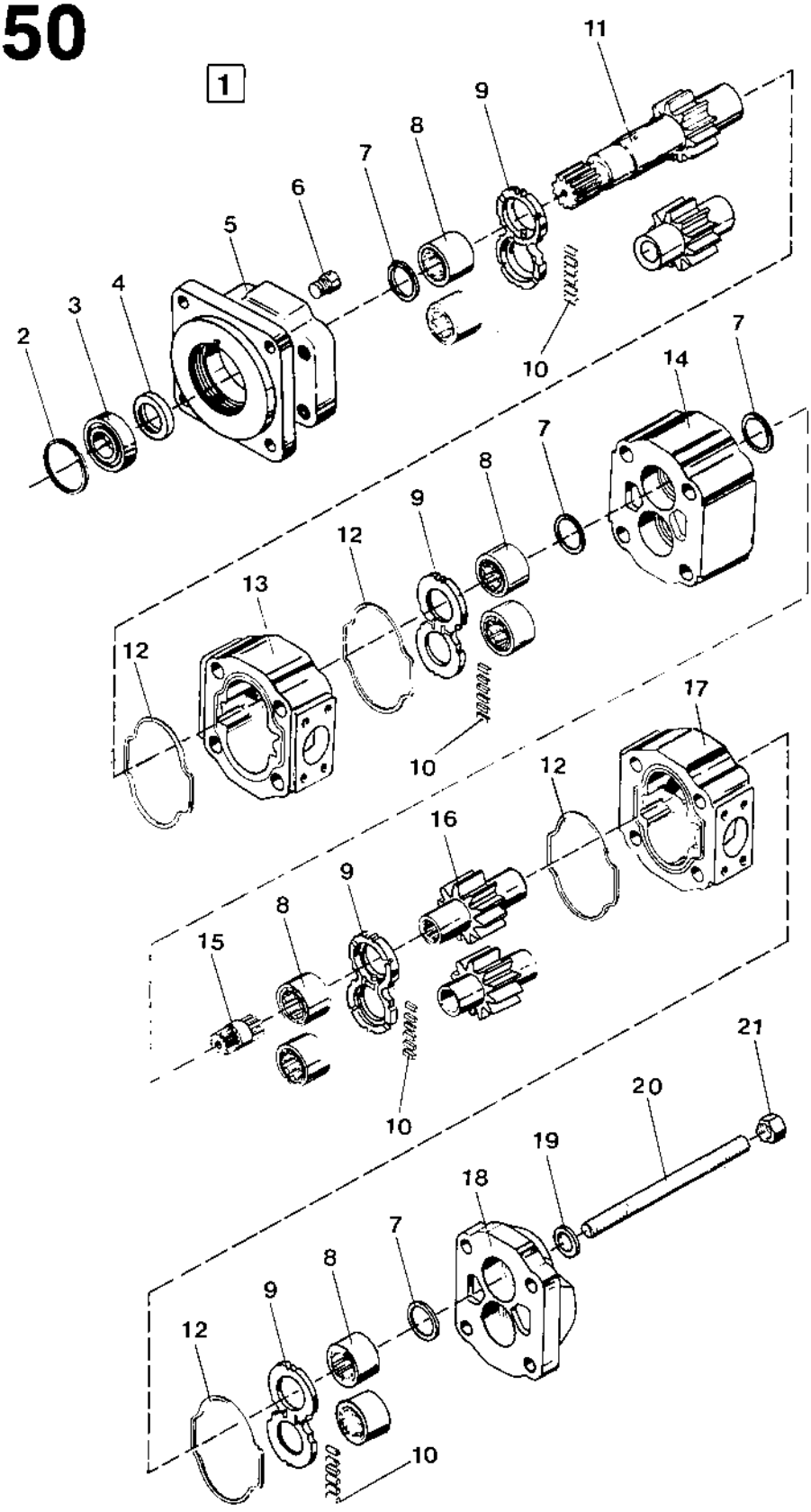
1
11
9
8
7
6
5
4
3
2
10
7
14
8
7
9
12
13
12
10
17
12
16
9
8
15
10
21
20
19
18
7
8
9
12
10

0130	Utgåva / Issue	Bildnr / Picture No	HYDRAULPUMP / Vibration och styrning	HYDRAULIC PUMP / Vibration and steering	Grupp / Group	Sida / Page
	1986-11	14649			50	36

	Pos. / Fig.	Antal/Quantity CA 15 R				Art nr / Part No	Benämning	Description	Sats / Kit	L / S	Anmärkning / Notes
0020	1	1				34 56 87	Hydraulpump	Hydraulic pump	C	3	
0040	2	1				81 36 77	.Spårring	.Snap ring			
0060	3	1				81 36 73	.Kullager	.Ball bearing	D	3	
0080	4	1				81 39 19	.Tätningsring	.Seal ring	D	3	
0100	5	1				81 39 04	.Lock	.Cover			
0120	6	1				81 39 07	.Plugg	.Plug			
0140	7	4				81 36 56	.Tätningsring	.Seal ring	D	3	
0160	8	8				81 36 82	.Rullager	.Roller bearing	D	3	
0180	9	4				81 36 42	.Tryckbricka	.Thrust plate	D	3	
0200	10	2				48 04 81	.Tätningsremsa	.Sealing strip	D	3	
0220	11	1				81 38 94	.Drivaxel o. kugghjul	.Driveshaft and gear			
0240	12	4				81 36 68	.Packning	.Gasket	D	3	
0260	13	1				92 28 14	.Hus	.Housing			
0280	14	1				81 39 09	.Lagerhus	.Bearing housing			
0300	15	1				81 39 22	.Axel	.Shaft			
0320	16	1				81 39 08	.Kugghjulssats	.Gear set			
0340	17	1				81 36 64	.Hus	.Housing			
0360	18	1				81 39 20	.Lock	.Cover			
0380	19	4				81 39 15	.Bricka	.Washer			
0400	20	4				81 38 92	.Pinnskruv	.Stud			
0420	21	4				81 39 17	.Mutter	.Nut			

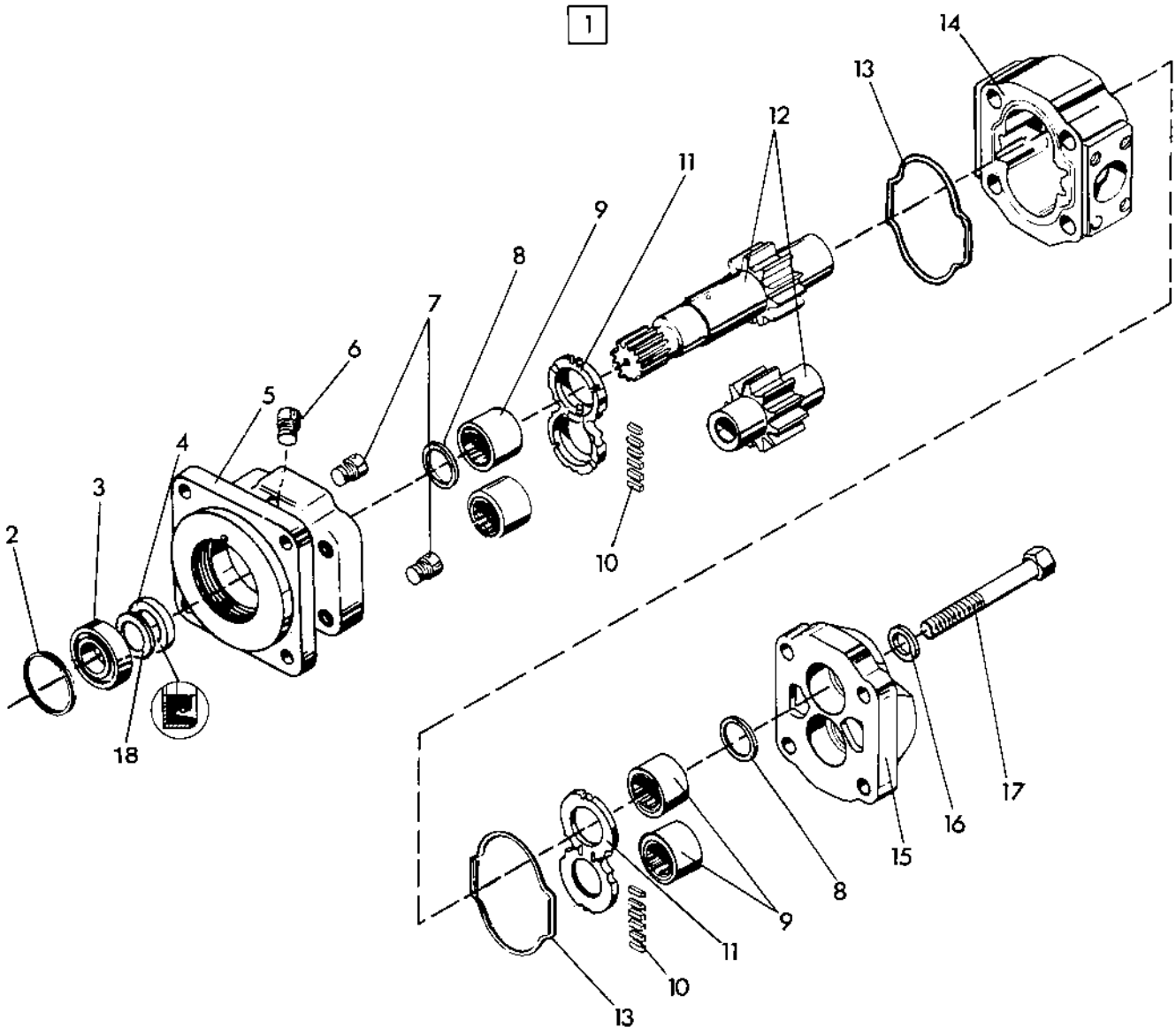
1
2
3
4
5
6
7
8
9
10
11
12
13
14
15
16
17
18

0140	Utgåva / Issue	Bildnr / Picture No	HYDRAULMOTOR / Vibration	HYDRAULIC MOTOR / Vibration	Grupp / Group	Sida / Page
	1986-11	14650			50	38

	Pos. / Fig.	Antal/Quantity CA 15				Art nr / Part No	Benämning	Description	Sats / Kit	L / S	Anmärkning / Notes
0020	1	1				80 10 54	Hydraulmotor kpl	Hydraulic motor cpl	C	3	
0040	2	1				81 36 77	.Spårring	.Snap ring	D	4	
0060	3	1				81 36 73	.Kullager	.Ball bearing	D	3	
0080	4	1				48 04 63	.Tätningsring	.Seal ring	D	3	
0100	5	1				89 14 95	.Lock	.Cover			
0120	6	1				81 39 10	.Plugg	.Plug			
0140	7	2				81 39 03	.Backventil	.Check valve	D	3	
0160	8	2				81 36 56	.Tätningsring	.Seal ring	D	3	
0180	9	4				81 36 82	.Rullager	.Roller bearing	D	3	
0200	10	12				48 04 81	.Tätningsremsa	.Sealing strip	D	3	
0220	11	2				81 36 42	.Tryckbricka	.Thrustplate	D	3	
0240	12	1				48 03 29	.Drivaxel o. kugghjul	.Driveshaft and gear			
0260	13	2				81 36 68	.Packning	.Gasket	D	3	
0280	14	1				48 03 33	.Hus	.Housing			
0300	15	1				81 39 20	.Lock	.Cover			
0320	16	4				81 39 15	.Bricka	.Washer			
0340	17	4				48 05 60	.Skruv	.Screw			
0360	18	1				48 04 74	.Tätningshållare	.Seal retainer			

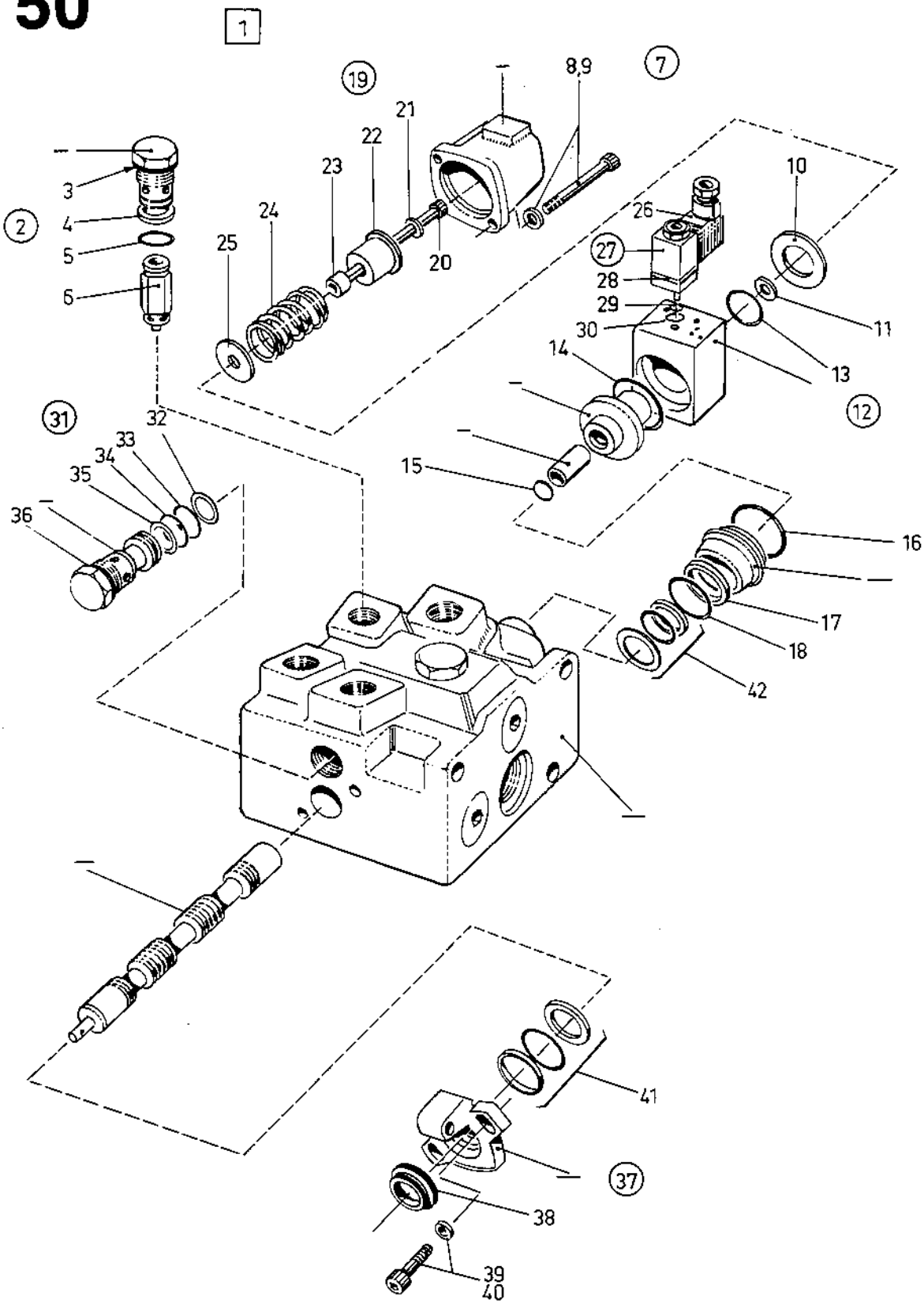
1
2
3
4
5
6
7
8,9
10
11
12
13
14
15
16
17
18
19
20
21
22
23
24
25
26
27
28
29
30
31
32
33
34
35
36
37
38
39
40
41
42

0150	Utgåva / Issue	Bildnr / Picture No	MANÖVERVENTIL / Vibration — CONTROL VALVE / Vibration	Grupp / Group	Sida / Page
	1986-11	14652		50	40

	Pos. Fig.	Antal/Quantity CA 15				Art nr Part No	Benämning	Description	Sats Kit	L S	Anmärkning Notes
0020	1	1				33 75 42	Ventil vibr. kpl	Control valve cpl	C	3	
0040	2	1				91 24 03	.Plugg kpl	.Plug cpl			
0060	3	1				16 02 70	..O-ring	..O-ring			
0080	4	1				91 24 06	..Stödring	..Support ring			
0100	5	1				16 01 10	..O-ring	..O-ring			
0120	6	1				91 24 02	.Insats fast inställd	.Cartridge pre-set			HVP
0140	7	1				91 24 00	.Cylinder kpl	.Cylinder cpl			
0160	8	2				60 00 04	..Bricka	..Washer			
0180	9	2				50 80 85	..Skruv	..Screw			
0200	10	1				91 24 14	..Bricka	..Washer			
0220	11	1				60 30 01	..Bricka	..Washer			
0240	12	1				91 10 70	..Tätningssats	..Seal kit	D	3	
0260	13	1				16 00 05	...O-ring	...O-ring			
0280	14	1				16 00 16	...O-ring	...O-ring			
0300	15	1				16 02 69	...O-ring	...O-ring			
0320	16	1				16 02 71	...O-ring	...O-ring			
0340	17	1				91 24 16	...Stödring	...Support ring			
0360	18	1				16 00 12	...O-ring	...O-ring			
0380	19	1				91 10 71	.Fjäder kpl	.Spring cpl			
0400	20	1				50 80 70	..Skruv	..Screw			
0420	21	1				60 00 05	..Bricka	..Washer			
0440	22	1				91 10 72	..Hylsa	..Bushing			
0460	23	1				91 10 73	..Distansrör	..Spacer			
0480	24	1				91 10 74	..Fjäder	..Spring			
0500	25	1				91 10 75	..Bricka	..Washer			
0520	26	2				91 24 08	.Stickpropp	.Connector	D	3	
0540	27	2				91 24 10	.Magnetventil	.Solenoid valve	D	3	
0560	28	2				53 30 03	..Skruv	..Screw			
0580	29	2				16 02 99	.O-ring	.O-ring	D	3	
0600	30	2				16 00 74	.O-ring	.O-ring	D	3	
0620	31	1				91 24 11	.Plugg kpl	.Plug cpl			
0640	32	1				91 24 07	..Stödring	..Support ring			
0660	33	1				16 00 80	..O-ring	..O-ring			
0680	34	1				16 01 10	..O-ring	..O-ring			
0700	35	1				91 24 06	..Stödring	..Support ring			
0720	36	1				16 02 70	..O-ring	..O-ring			
0740	37	1				91 24 04	.Lock kpl	.Cover cpl			
0760	38	1				91 23 99	..Skrapring	..Scraper ring			
0780	39	2				50 80 25	..Skruv	..Screw			
0800	40	2				60 00 04	..Bricka	..Washer			
0820	41	1				91 24 05	..Slidtätning	..Spool seal			
0840	42	1				91 24 05	.Slidtätning	.Spool seal	D	3	

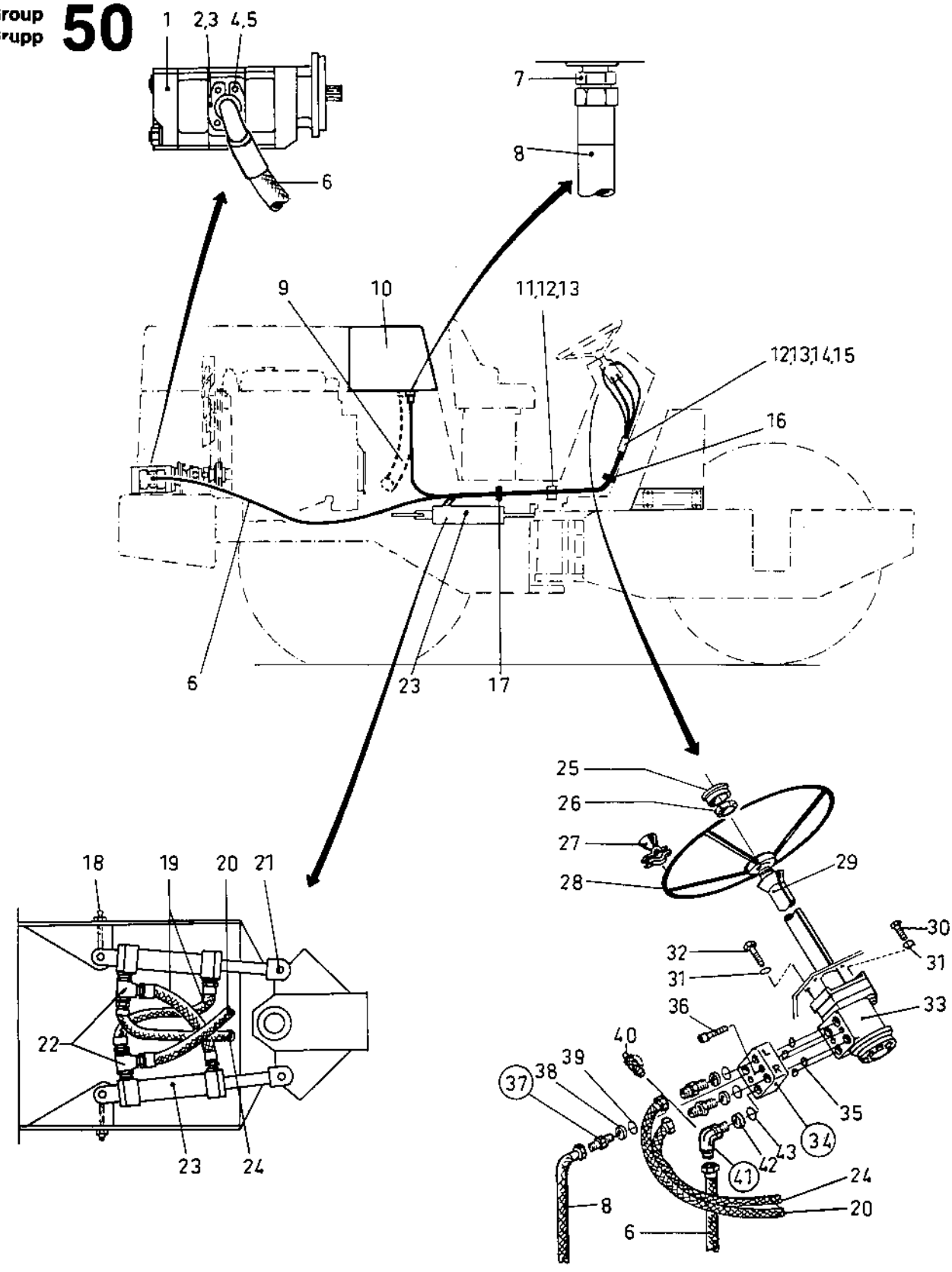
1
2,3
4,5
6
7
8
9
10
11,12,13
12,13,14,15
16
6
23
17
18
19
20
21
22
23
24
25
26
27
28
29
30
31
32
31
33
36
40
39
38
37
35
34
43
42
41
24
20
8
6

0160	Utgåva / Issue	Bildnr / Picture No	HYDRAULSYSTEM / HYDRAULIC SYSTEM	Grupp / Group	Sida / Page
	1986-11	14652	Styrning / Steering	50	42

Pos. Fig.	Antal/Quantity CA 15	CA 15 D	CA 15 PD	CA 15 R	Art nr Part No	Benämning	Description	Sats Kit	L S	Anmärkning Notes
0020 1	1	1	1	-	-	Hydraulpump	Hydraulic pump			
0040						Det se sida 34 , 1e 11	Comp page 34 , 1e 11			
0060	-	-	-	1	-	Hydraulpump	Hydraulic pump			
0080						Det se sida 36 , 1e13	Comp page 36 , 1e13			
0100 2	2	2	2	2	33 21 19	Flänshalva	Flange half			
0120 3	1	1	1	1	81 34 43	O-ring	O-ring	D	3	
0140 4	4	4	4	4	50 90 25	Skruv	Screw			
0160 5	4	4	4	4	61 50 44	Bricka	Washer			
0180 6	1	1	1	1	48 20 71	Hydraulslang	Hydraulic hose	D	3	
0200 7	1	1	1	1	33 41 25	Adapter	Adapter			
0220 8	1	1	1	1	48 20 72	Hydraulslang	Hydraulic hose	D	3	
0240 9	-	-	-	-	-	Hydraulslang	Hydraulic hose			SE SIDA 030 , 1E07
0260 10	-	-	-	-	-	Hydrauloljetank	Hydraulic oil tank			SE SIDA 026 , 1E03
0280 11	1	1	1	1	92 11 19	Klammer	Clamp			
0300 12	3	3	3	3	50 20 17	Skruv	Screw			
0320 13	3	3	3	3	61 50 43	Bricka	Washer			
0340 14	2	2	2	2	57 10 02	Mutter	Nut			
0360 15	1	1	1	1	81 53 24	Klammer	Clamp			
0380 16	1XL	1XL	1XL	1XL	46 63 32	Gummilist	Rubber strip			L=200MM
0400 17	2	2	2	2	31 30 44	Buntband	Cable strip			
0420 18	2	2	2	2	31 00 26	Smörjnippel	Grease nipple			
0440 19	2	2	2	2	333 56 03 04	Hydraulslang	Hydraulic hose	D	3	
0460 20	1	1	1	1	48 20 69	Hydraulslang	Hydraulic hose	D	3	
0480 21	2	2	2	2	81 33 16	Lager	Bearing	D	3	
0500 22	2	2	2	2	33 40 70	Adapter	Adapter			
0520 23	2	2	2	2	33 55 60	Styrcylinder	Steering cylinder			SE SIDA 48 , 1F 1
0540 24	1	1	1	1	48 20 69	Hydraulslang	Hydraulic hose	D	3	
0560 25	1	1	1	1	27 11 29	Rattlock	Wheel cap			
0580 26	1	1	1	1	-	Rattmutter	Wheel nut			SE SIDA 44 , 1E 21
0600 27	1	1	1	1	31 20 82	Rattspinnare	Turning knob	D	3	
0620 28	1	1	1	1	34 37 82	Ratt	Steering wheel	D	3	
0640 29	1	1	1	1	33 55 63	Rattstång	Wheel tube			
0660						Det se sida 046 , 1e23	Comp page 046 , 1e23			
0680 30	2	2	2	2	50 00 48	Skruv	Screw			
0700 31	4	4	4	4	61 50 44	Bricka	Washer			
0720 32	2	2	2	2	50 00 30	Skruv	Screw			
0740 33	1	1	1	1	48 02 19	Styrventil	Steering unit			
0760						Det se sida 048 , 1f01	Comp page 048 , 1f01			
0780 34	1	1	1	1	48 09 52	Ventilblock kpl	Valve manifold cpl	C	3	
0800 35	1	1	1	1	16 02 19	.Packningssats	.Gasket set	D	3	
0820 36	2	2	2	2	48 09 23	..Skruv	..Screw			
0840 37	3	3	3	3	33 41 16	Adapter kpl	Adapter cpl			
0860 38	3	3	3	3	33 02 62	.Stödring	.Support ring			
0880 39	3	3	3	3	16 01 55	.O-ring	.O-ring			
0900 40	1	1	1	1	91 01 61	Mätnippel	Measuring nipple	D	3	
0920 41	1	1	1	1	34 26 39	Adapter kpl	Adapter cpl			
0940 42	1	1	1	1	33 02 62	.Stödring	.Support ring			
0960 43	1	1	1	1	16 01 55	.O-ring	.O-ring			

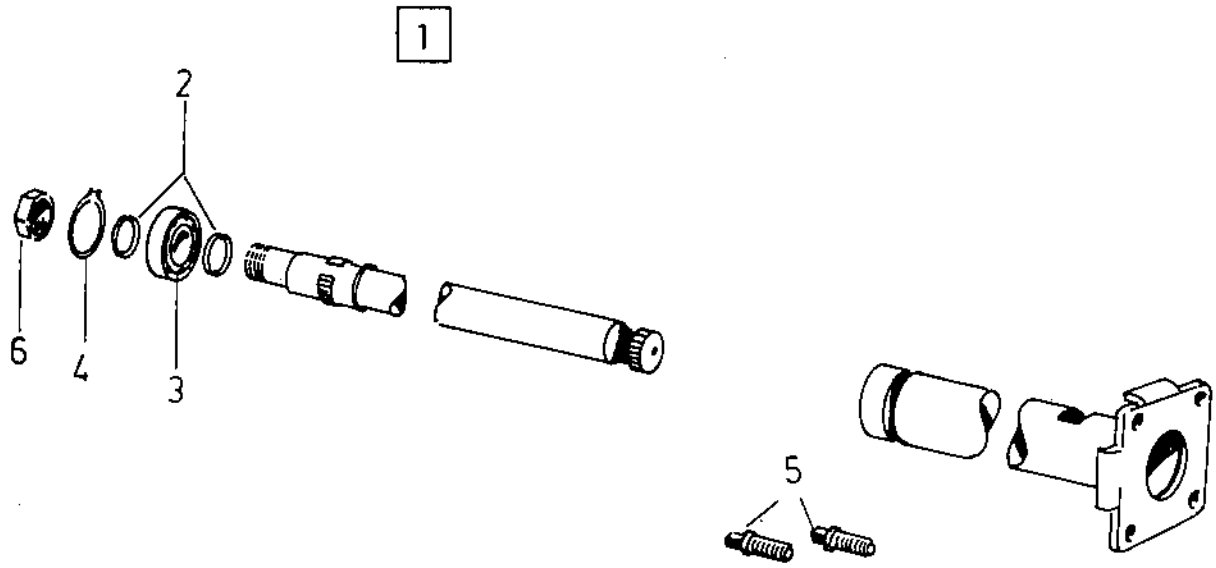
1
2
6
4
3
5

0170	Utgåva / Issue	Bildnr / Picture No	RATTSTÅNG / WHEEL TUBE	Grupp / Group	Sida / Page
	1986-11	14653		50	44

Pos. / Fig.	Antal/Quantity CA 15				Art nr / Part No	Benämning	Description	Sats / Kit	L / S	Anmärkning / Notes
0020	1	1			33 55 63	Rattstång kpl.....	Wheel tube cpl.....	C	4	
0040	2	2			81 41 61	.Spårring.....	.Snap ring.....			
0060	3	1			81 41 68	.Kullager	.Ball bearing			
0080	4	1			81 41 52	.Låsring	.Retaining ring.....			
0100	5	2			81 41 66	.Skruv	.Screw.....			
0120	6	1			81 33 42	.Rattmutter.....	.Wheel nut			

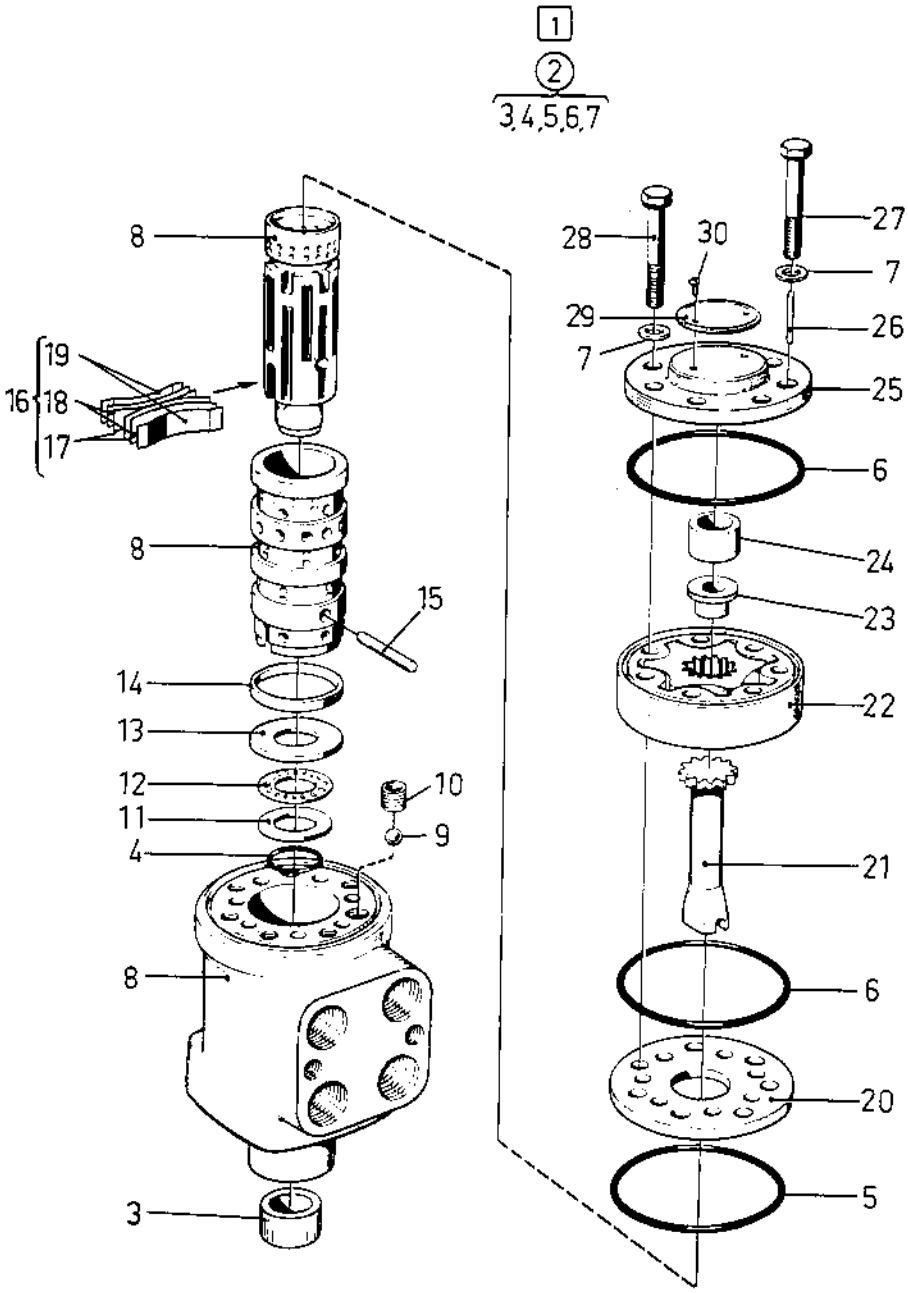
1
2
3,4,5,6,7
8
16
19
18
17
8
15
14
13
12
11
4
8
3
10
9
28
30
27
7
29
7
26
25
6
24
23
22
21
6
20
5

0180	Utgåva / Issue	Bildnr / Picture No	STYRVENTIL / STEERING UNIT	Grupp / Group	Sida / Page
	1986-11	14654		50	46

	Pos. Fig.	Antal/Quantity CA 15				Art nr Part No	Benämning	Description	Sats Kit	L S	Anmärkning Notes
0020	1	1				48 02 19	Styrventil kpl	Steering unit cpl	C	3	
0040	2	1				48 04 57	.Reparationssats	.Repair kit	D	3	
0060	3	1				-	..Tätningsring	..Seal ring			
0080	4	1				-	..O-ring	..O-ring			
0100	5	1				-	..O-ring	..O-ring			
0120	6	2				-	..O-ring	..O-ring			
0140	7	7				-	..Tätningsbricka	..Sealing			
0160	8	1				48 04 58	.Hus m. ventilhylsa	.House with sleeves			
0180	9	1				48 04 68	.Kula	.Ball			
0200	10	1				48 04 46	.Gängad bussning	.Thread bushing			
0220	11	1				48 04 52	.Bricka	.Washer			
0240	12	1				48 04 53	.Nållager	.Needle bearing			
0260	13	1				48 04 51	.Bricka	.Washer			
0280	14	1				48 04 49	.Ring	.Ring			
0300	15	1				48 04 47	.Tapp	.Cross pin			
0320	16	1				48 13 09	.Fjädersats	.Set of springs			
0340	17	2				48 13 08	..Fjäder blå	..Spring blue			
0360	18	2				48 13 07	..Fjäder	..Spring			
0380	19	2				48 04 48	..Fjäder	..Spring			
0400	20	1				48 04 45	.Ventilplatta	.Valve plate			
0420	21	1				48 04 54	.Axel	.Drive shaft			
0440	22	1				48 05 77	.Kugghjulssats	.Gear set			
0460	23	1				48 04 55	.Distanshylsa	.Spacer			
0480	24	1				48 13 06	.Distanshylsa	.Spacer			
0500	25	1				48 04 50	.Lock	.End cap			
0520	26	1				48 04 66	.Spännstift	.Rolled pin			
0540	27	1				48 04 56	.Skruv m. hål	.Screw with bore			
0560	28	6				48 04 65	.Skruv	.Screw			
0580	29	1				48 04 44	.Platta	.Rating plate			
0600	30	2				48 04 64	.Nit	.Rivet			

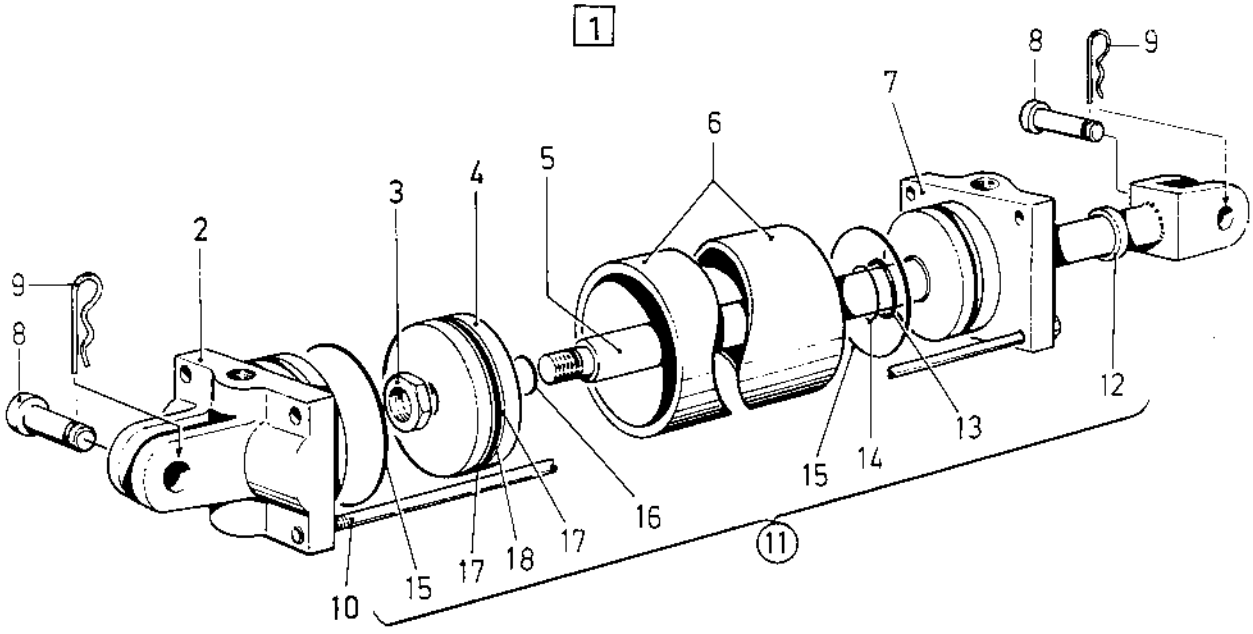
1
8
9
7
6
5
4
3
2
9
8
16
15
14
13
12
10
15
17
18
17
11

0190	Utgåva / Issue	Bildnr / Picture No	STYRCYLINDER / STEERING CYLINDER	Grupp / Group	Sida / Page
	1986-11	14655		50	48

	Pos. / Fig.	Antal/Quantity CA 15				Art nr / Part No	Benämning	Description	Sats / Kit	L / S	Anmärkning / Notes
0020	1	1				33 55 60	Styrcylinder kpl	Steering cylinder cpl	C	3	
0040	2	1				81 37 72	.Cylinderlock	.Cylinder end			
0060	3	1				81 35 43	.Mutter	.Nut	D	4	
0080	4	1				81 35 39	.Kolv	.Piston	D	4	
0100	5	1				89 18 27	.Kolvstång m. gaffel	.Piston rod w. fork			
0120	6	1				81 35 38	.Cylinder	.Cylinder			
0140	7	1				81 35 41	.Packbox	.Stuffing box			
0160	8	2				81 37 74	.Bult	.Bolt	D	3	
0180	9	2				81 37 75	.Låspinne	.Locking pin	D	3	
0200	10	1				81 37 73	.Pinnskruv	.Stud	D	4	
0220	11	1				81 35 51	.Tätningssats	.Seal kit	D	3	
0240	12	1				-	..Avstrykarring	..Scraper kit			
0260	13	1				-	..Bricka	..Washer			
0280	14	1				-	..O-ring	..O-ring			
0300	15	2				-	..O-ring	..O-ring			
0320	16	1				-	..O-ring	..O-ring			
0340	17	2				-	..Bricka	..Washer			
0360	18	1				-	..O-ring	..O-ring			

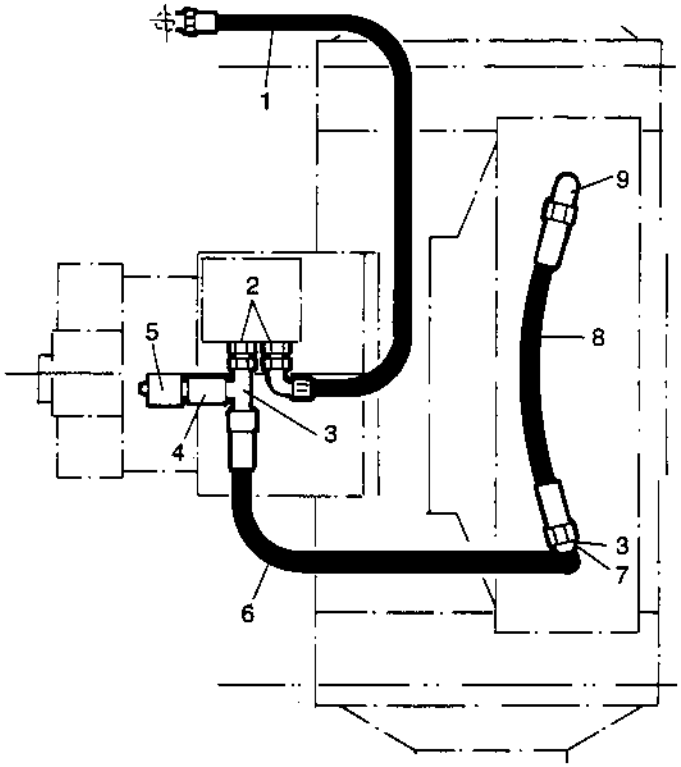
1
2
5
3
4
6
9
8
3
7

0200	Utgåva / Issue	Bildnr / Picture No	HYDRAULSYSTEM / HYDRAULIC SYSTEM	Grupp / Group	Sida / Page
	1986-11	14665	Broms / Brake	50	50

	Pos. Fig.	Antal/Quantity CA 15				Art nr Part No	Benämning	Description	Sats Kit	L S	Anmärkning Notes
0020	1	1				48 24 55	Hydraulslang.....	Hydraulic hose			
0040	2	2				23 42 33	Adapter	Adapter.....			
0060	3	2				33 42 34	Adapter	Adapter.....			
0080	4	1				433 83 04 01	Adapter	Adapter.....			
0100	5	1				34 64 98	Manokontakt	Pressure switch.....			
0120	6	1				48 21 01	Hydraulslang.....	Hydraulic hose			
0140	7	1				33 44 63	Adapter	Adapter.....			
0160	8	1				48 23 13	Hydraulslang.....	Hydraulic hose			
0180	9	1				92 89 11	Adapter	Adapter			

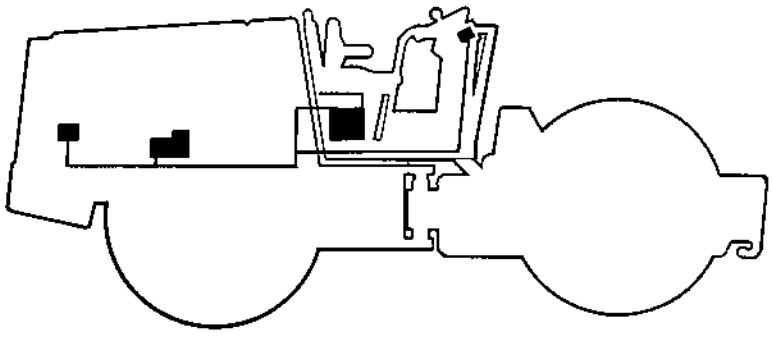

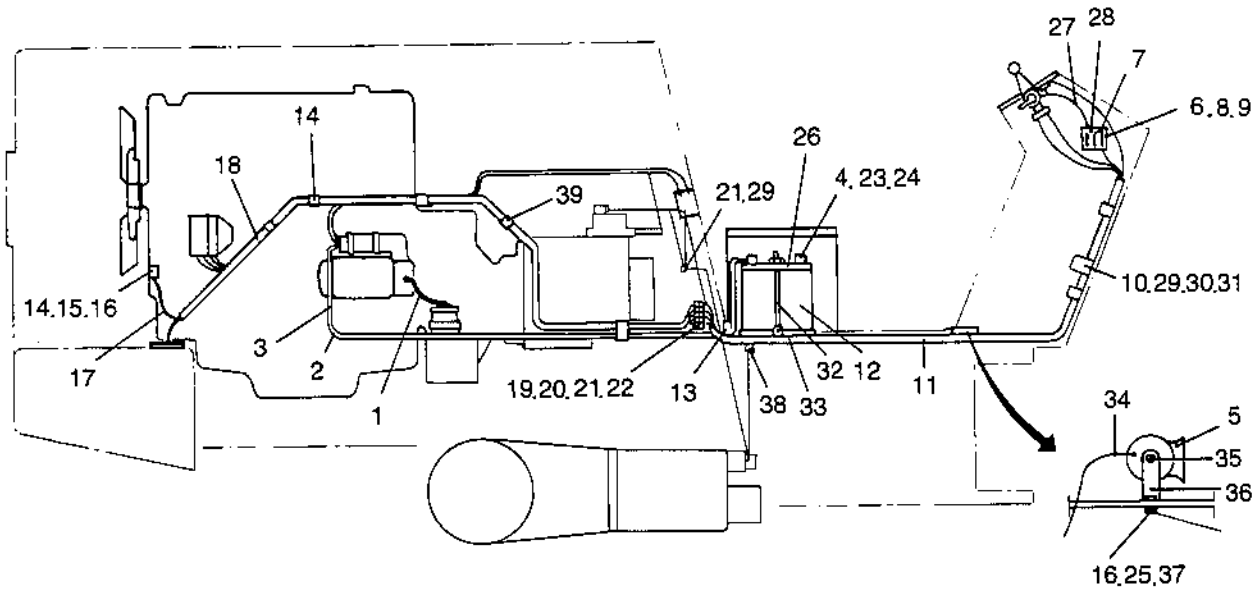

34 85 27
14660

	Utgåva Issue	Bildnr Picture No	ELEKTRISK UTRUSTNING ELECTRICAL EQUIPMENT	Grupp Group	Sida Page
0010	1986-11	14660		60	4

	Pos. Fig.	Antal/Quantity CA 15				Art nr Part No	Benämning	Description	Sats Kit		L S	Anmärkning Notes
0020	1	1				33 86 79	Jordkabel	Ground cable				
0040	2	2				81 34 14	Klammer	Clamp				
0060	3	1				381 50 90 04	Batterikabel	Battery cable				
0080	4	1				90 50 01	Jordkabel	Ground cable				
0100	5	1				99 90 23	Signalhorn	Horn		D	4	
0120	6	1				95 00 28	Säkringsbox	Fuse box		D	4	
0140	7	8				95 00 11	Säkring	Fuse				
0160	8	2				50 01 84	Skruv	Screw				
0180	9	2				61 50 41	Bricka	Washer				
0200	10	1				97 50 37	Signalhornsrelä	Horn relay		D	4	
0220	11	1				34 20 66	Kabelhärva främre	Cable harness front				
0240	12	1				47 00 20	Batteri	Battery		D	4	
0260	13	1				90 90 72	Kabelgenomföring	Grommet				
0280	14	1				92 10 77	Klammer	Clamp				
0300	15	1				50 00 18	Skruv	Screw				
0320	16	1				61 50 43	Bricka	Washer				
0340	17	1				33 86 81	Kabel	Cable				
0360	18	1				34 20 67	Kabelhärva bakre	Cable harness rear				
0380	19	7				53 30 05	Skruv	Screw				
0400	20	7				60 00 01	Bricka	Washer				
0420	21	7				57 00 01	Mutter	Nut				
0440	22	5				53 30 02	Skruv	Screw				
0460	23	1				50 00 60	Skruv	Screw				
0480	24	1				60 00 06	Bricka	Washer				
0500	25	1				57 00 05	Mutter	Nut				
0520	26	1				34 33 69	Batteriram	Battery frame				
0540	27	1				34 20 68	Kabelhärva	Cable harness				
0560	28	1				92 00 65	Förbindningsstycke	Connector strip				
0580	29	2				50 00 40	Skruv	Screw				
0600	30	2				61 50 42	Bricka	Washer				
0620	31	2				57 10 01	Mutter	Nut				
0640	32	2				81 33 30	Skruv	Screw				
0660	33	1				34 27 74	Gummimatta	Rubber sheet				
0680	34	1				33 89 15	Kabel	Cable				
0700	35	1				99 90 25	Mutter	Nut				
0720	36	1				99 90 24	Konsol	Bracket				
0740	37	1				50 00 21	Skruv	Screw				
0760	38	1				34 86 38	Kabelhärva	Cable harness				
0780	39	3				92 10 79	Klammer	Clamp				

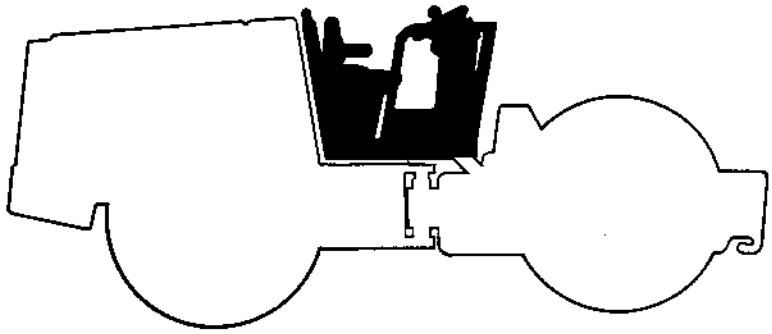

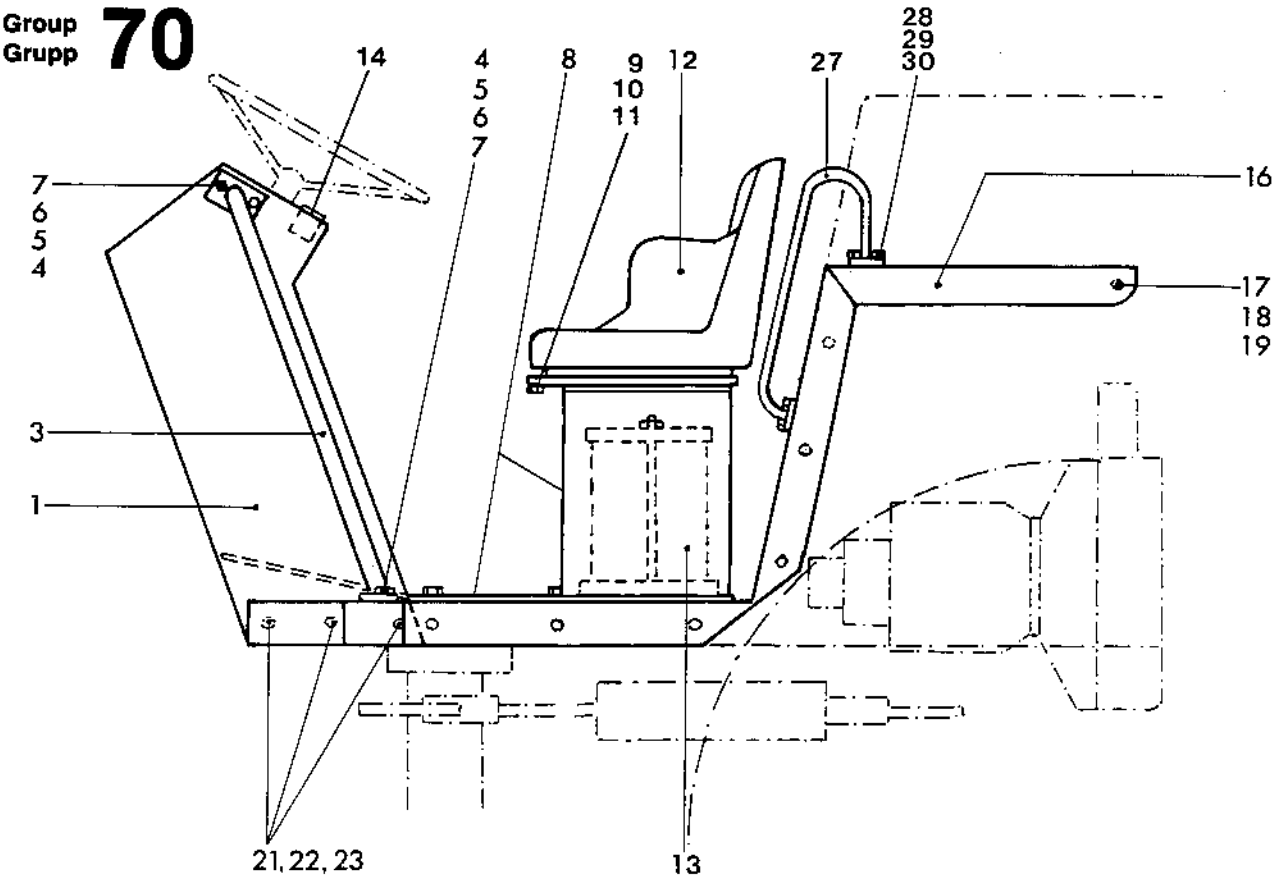

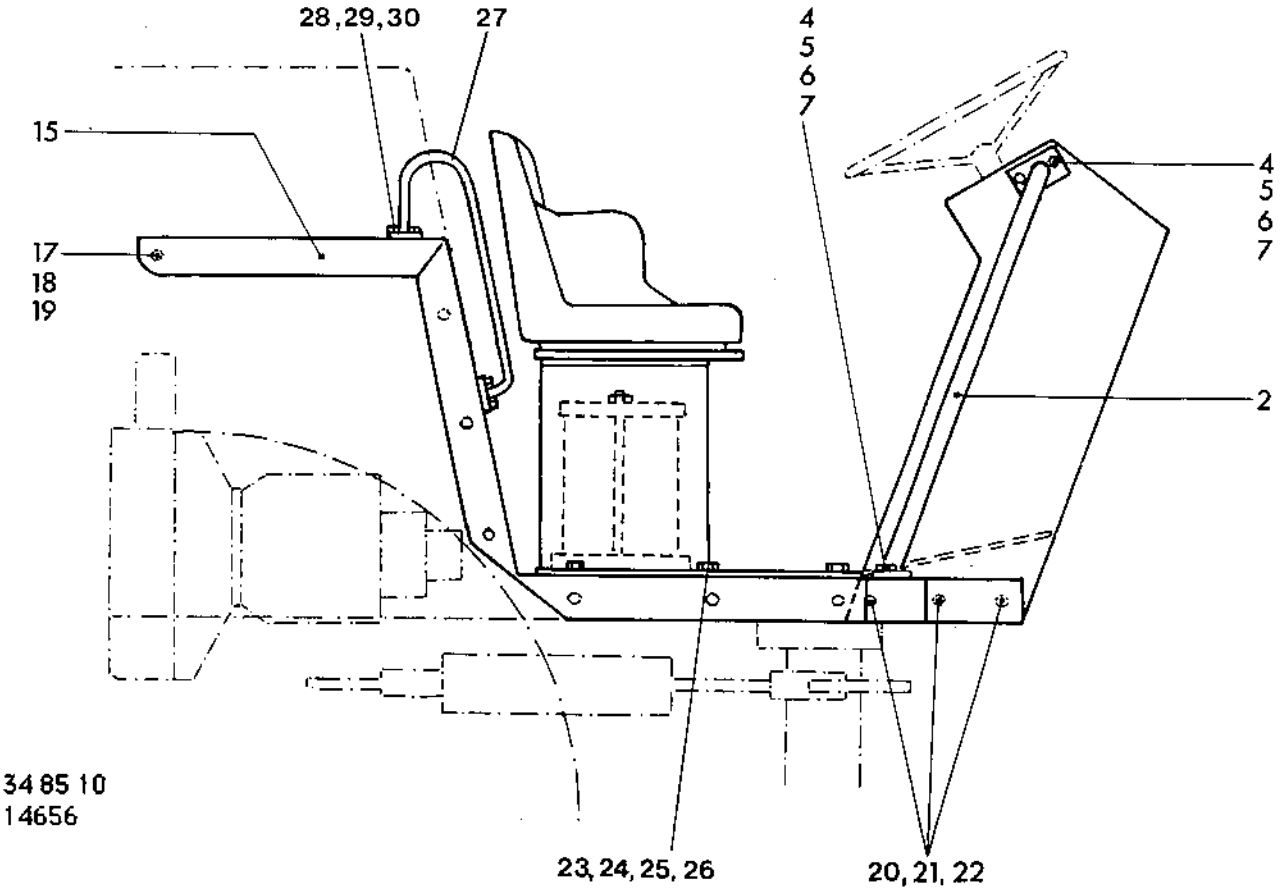

34 85 10
14656

0010	Utgåva Issue	Bildnr Picture No	FÖRARPLATS	DRIVERS PLATFORM	Grupp Group	Sida Page
	1986-11	14656			70	4

	Pos. Fig.	Antal/Quantity CA 15				Art nr Part No	Benämning	Description	Sats Kit	L S	Anmärkning Notes
0020	1	1				34 85 11	Styrpanel	Console			
0040	2	1				34 20 73	Räcke höger	Handrail right			
0060	3	1				34 20 71	Räcke vänster	Handrail left			
0080	4	8				50 00 28	Skruv	Screw			
0100	5	8				60 00 07	Bricka	Washer			
0120	6	8				61 50 44	Bricka	Washer			
0140	7	8				57 10 03	Mutter	Nut			
0160	8	1				-	Batterilåda och durk	Battery box and floor			SEE GROUP 10
0180	9	4				50 00 53	Skruv	Screw			
0200	10	4				61 50 43	Bricka	Washer			
0220	11	4				57 00 05	Mutter	Nut			
0240	12	1				46 50 20	Förarstol	Seat			
0260	13	1				-	Batteri	Battery			SEE GROUP 60
0280	14	1				-	Instrument	Instruments			
0300							Det se sida 006 , 1h07	Comp page 006 , 1h07			
0320	15	1				-	Stänkskärm höger	Fender right			SEE GROUP 10
0340	16	1				-	Stänkskärm vänster	Fender left			SEE GROUP 10
0360	17	14				50 00 15	Skruv	Screw			
0380	18	14				60 00 07	Bricka	Washer			
0400	19	14				61 50 44	Bricka	Washer			
0420	20	6				50 20 35	Skruv	Screw			
0440	21	6				61 50 44	Bricka	Washer			
0460	22	6				57 10 03	Mutter	Nut			
0480	23	6				50 20 36	Skruv	Screw			
0500	24	6				60 00 07	Bricka	Washer			
0520	25	6				61 50 44	Bricka	Washer			
0540	26	6				57 10 03	Mutter	Nut			
0560	27	2				33 89 92	Handtag	Handle			
0580	28	8				50 00 51	Skruv	Screw			
0600	29	8				61 50 45	Bricka	Washer			
0620	30	8				57 00 07	Mutter	Nut			

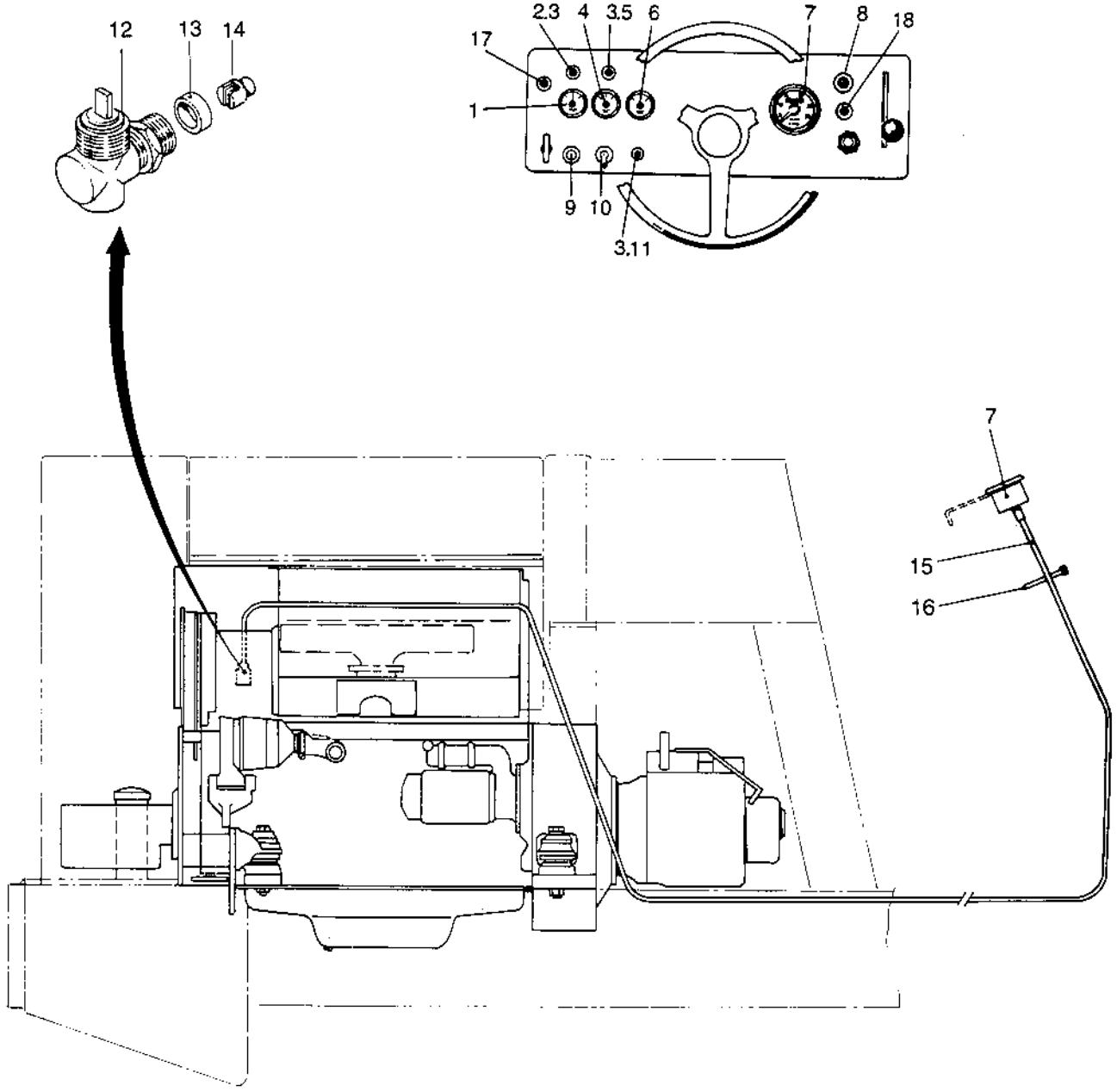

34 85 21
35 85 27
14657

0020	Utgåva Issue	Bildnr Picture No	INSTRUMENT INSTRUMENTS	Grupp Group	Sida Page
	1986-11	14657		70	6

Pos. Fig.	Antal/Quantity CA 15	Art nr Part No	Benämning	Description	Sats Kit	L S	Anmärkning Notes
0020 1	1	98 90 19	Amperemätare	Ammeter	D	4	
0040 2	1	74 70 51	Laddningslampa	Charging ind. lamp	D	4	
0060 3	3	98 50 12	Glödlampa	Bulb			
0080 4	1	98 90 79	Bränslemätare	Fuel gauge	D	4	
0100 5	1	98 50 61	Bromsvarningslampa	Brake warn. lamp	D	4	
0120 6	1	98 90 77	Temp.mät. hydroil	Hydr.oiltemp. gauge	D	4	
0140 7	1	74 73 69	Varv/timräknare	Tach/hour meter	D	3	
0160 8	1	75 22 84	Startkontakt	Starter switch	D	3	
0180 9	1	93 00 64	Signalknapp	Horn button	D	4	
0200 10	1	93 10 30	Brytare vibration	Switch vibration	D	3	
0220 11	1	98 50 60	Oljetryckslampa	Oil pressure lamp			
0240 12	1	74 73 66	Vinkelväxel varvräkn.	Tachom. angle gear	D	3	
0260 13	1	74 79 98	Hylsa	Sleeve			
0280 14	1	74 73 68	Drivaxel varvräkn.	Tachom. driver pin	D	3	
0300 15	1	33 75 43	Varvräknarkabel	Tachometer cable	D	3	
0320 16	5	31 30 68	Buntband	Cable strap			
0340 17	1	93 02 00	Nödstopp	Emergency stop	D	4	
0360 18	1	93 01 51	Startknapp	Starter button	D	4	

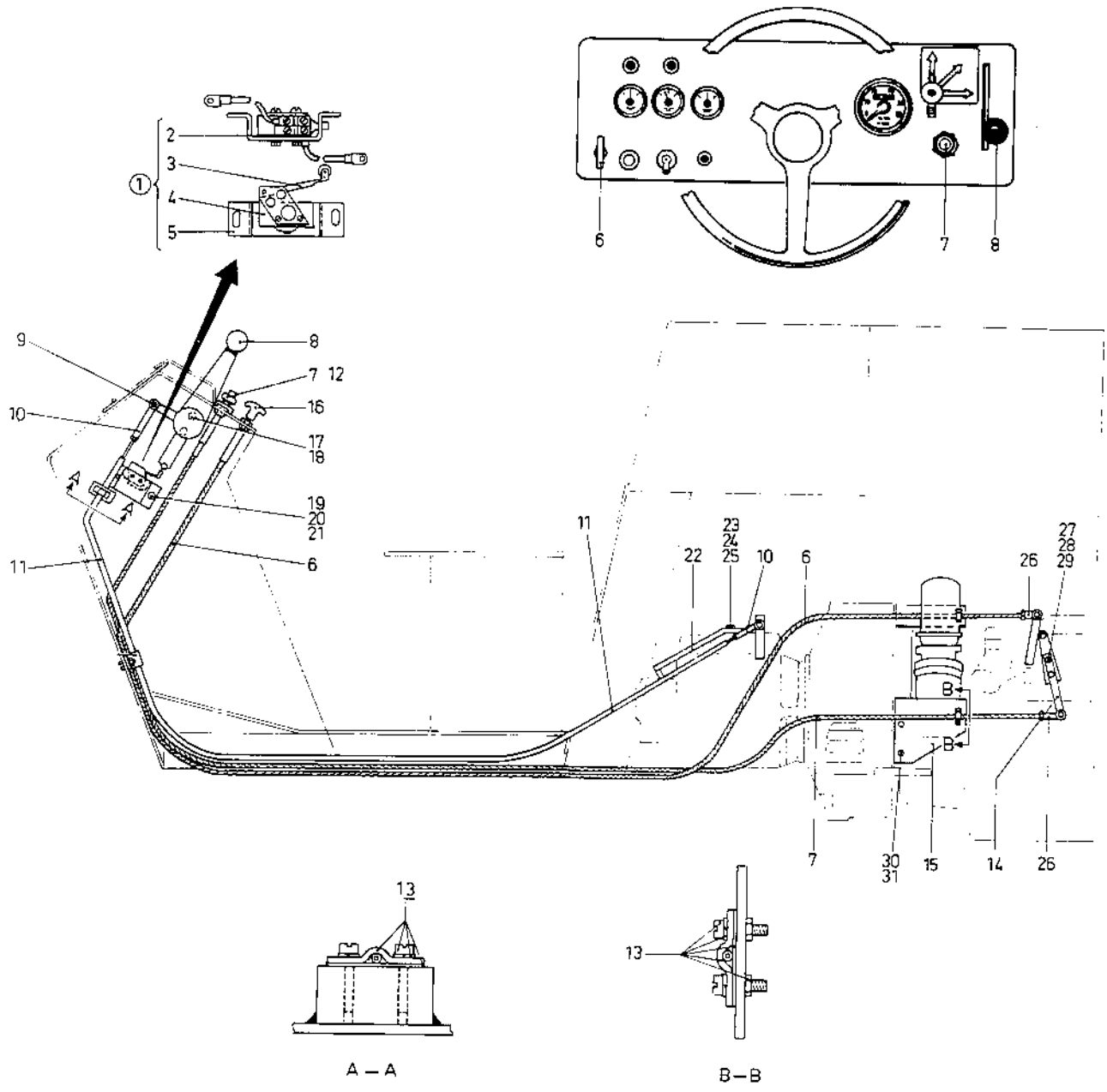

34 85 20
34 85 22
14664

0030	Utgåva Issue	Bildnr Picture No	REGLAGE OCH REGLAGEKABLAR / CONTROLS AND CONTROL CABLES	Grupp Group	Sida Page
	1986-11	14664		70	8

	Pos. Fig.	Antal/Quantity CA 15				Art nr Part No	Benämning	Description	Sats Kit	L S	Anmärkning Notes
0020	1	1				34 20 98	Neutralstartstr. kpl	Neutral start sw. cpl			
0040	2	1				433 78 44 14	.Isolering gummi	.Insulation rubber.....			
0060	3	1				45 70 87	.Arm med skruv.....	.Actuator w. screw	D	3	
0080	4	1				93 00 99	.Strömbrytare	.Switch	D	3	
0100	5	1				33 78 43	.Hållare	.Bracket.....			
0120	6	1				45 50 25	Stoppreglage	Stop control	D	3	
0140	7	1				45 50 80	Varvtalsreglage.....	Throttle control	D	3	
0160	8	1				34 07 74	Fram/backreglage	Forw./reverse control	D	3	
0180	9	1				10 00 53	Bussning	Bushing.....			
0200	10	2				81 33 61	Gaffellänk.....	Fork link			
0220	11	1				45 60 29	Reglagekabel F/B	Controlcable F/R	D	3	
0240	12	1				92 63 12	Skyddshatt	Protective cap			
0260	13	3				46 50 13	Klammer kpl	Clamp cpl			
0280	14	1				33 63 12	Reglagearm.....	Control lever.....			
0300	15	1				34 32 67	Reglagefäste.....	Control support			
0320	16	1				35 30 35	T-handtag	T-handle			
0340	17	2				50 30 10	Skruv	Screw.....			
0360	18	2				60 40 05	Bricka	Washer			
0380	19	2				50 00 06	Skruv	Screw.....			
0400	20	2				60 00 03	Bricka	Washer			
0420	21	2				58 60 01	Mutter.....	Nut			
0440	22	1				34 85 23	Kabelhållare.....	Cable bracket			
0460	23	2				50 00 53	Skruv	Screw.....			
0480	24	2				61 50 43	Bricka	Washer			
0500	25	2				60 00 05	Bricka	Washer			
0520	26	2				41 60 50	Kullänk	Ball link.....			
0540	27	2				50 20 04	Skruv	Screw.....			
0560	28	2				61 50 42	Bricka	Washer			
0580	29	2				57 10 01	Mutter.....	Nut			
0600	30	2				50 00 49	Skruv	Screw.....			
0620	31	2				60 40 15	Bricka	Washer			

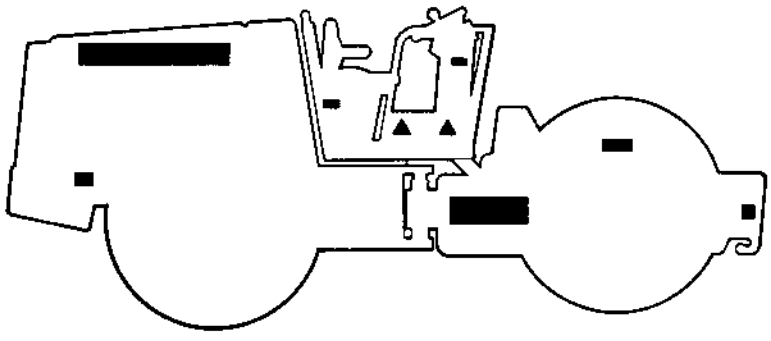

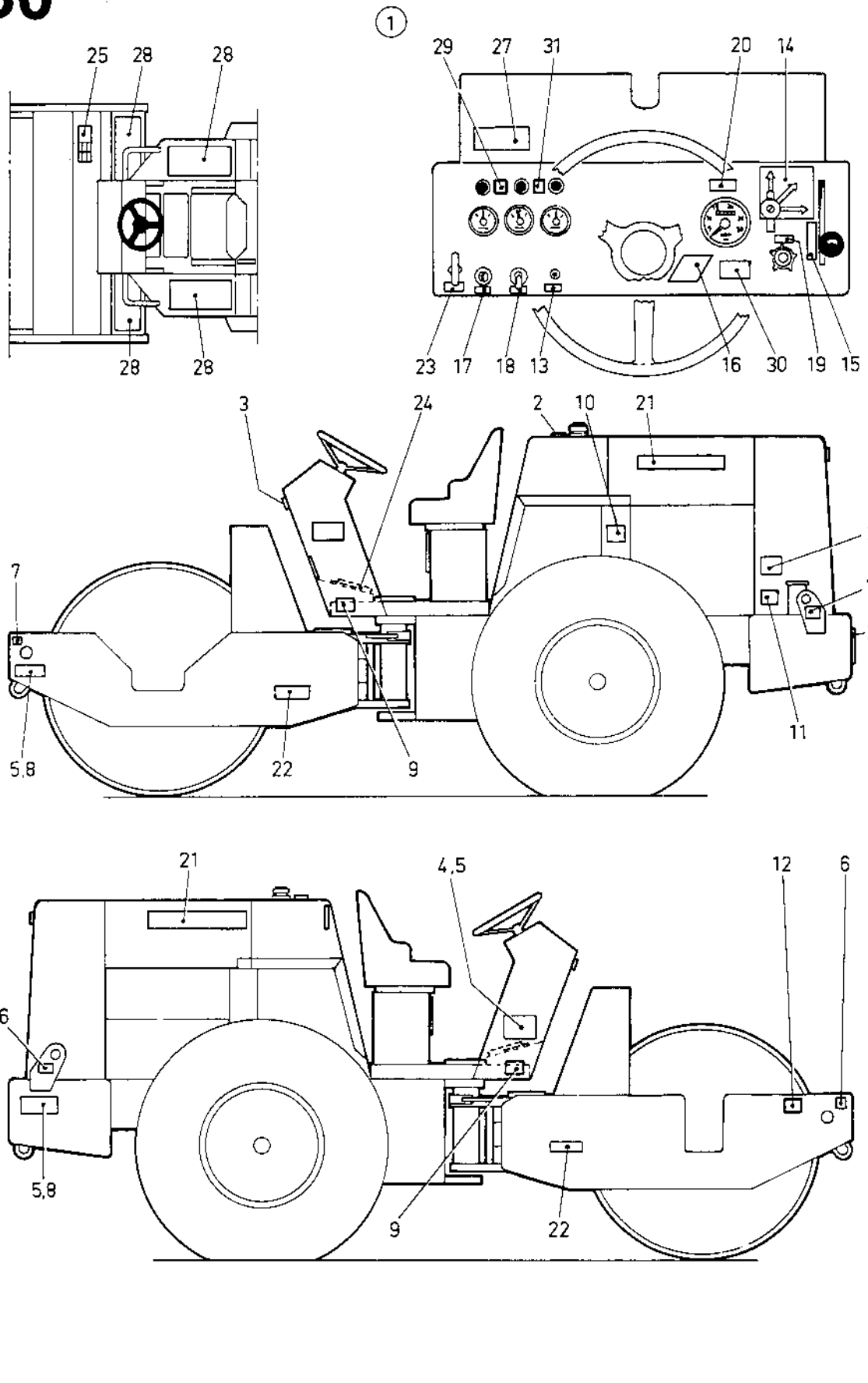

34 29 64
34 85 43
77 01 00
77 01 01
77 01 02
77 01 03
14658

0010	Utgåva Issue	Bildnr Picture No	SKYLTAR OCH DEKALER PLATES AND DECALS	Grupp Group	Sida Page
	1986-11	14658		80	4

	Pos. Fig.	Antal/Quantity CA 15				Art nr Part No	Benämning	Description	Sats Kit	L S	Anmärkning Notes
0020	1	1				34 29 64	Dekaler, grundsats	Decals, Basic set			
0040	2	1				27 23 72	.Dek. hydr.oljepåfyll	.Dec. Hydr.oil fill			
0060	3	1				309 10 12 03	.Dek. gruppsymbol	.Dec. Group symbol			
0080	4	1				99 00 03	.Maskinskylt	.Name plate			
0100	5	12				62 40 16	.Popnit	.Pop rivet			
0120	6	2				49 91 30	.Dek. krok höger	.Dec. Hook right			
0140	7	2				49 91 11	.Dek. krok vänster	.Dec. Hook left			
0160	8	2				34 30 17	.Lyftskylt	.Lifting sign			
0180	9	2				99 16 56	.Dek. varning	.Dec. Warning			
0200	10	1				99 16 59	.Dek. smörjoljepåf	.Dec. Lubr.oil fill			
0220	11	1				99 16 58	.Dek. bränslepåfylln.	.Dec. Fuel filling			
0240	12	1				34 30 16	.Dek. valsoljenivå	.Dec. Drum oil level			
0260	13	1				99 19 90	.Dek. ringtryck	.Dec. Tyre pressure			
0280	14	1				99 20 74	.Dek. startvred	.Dec. Ignition switch			
0300	15	1				99 16 50	.Dek. fram-back	.Dec. Forw.-reverse			
0320	16	-				- - -	-	-			
0340	17	1				99 20 42	.Dek. signalhorn	.Dec. Horn			
0360	18	1				34 04 93	.Dek. amp.väljare	.Dec. Ampl.selector			
0380	19	1				34 20 45	.Dek. varvtalsregl	.Dec. Throttle contr.			
0400	20	1				27 23 81	.Dek. vibration	.Dec. Vibration			
0420	21	3				309 10 05 02	Dek. dynapac	Dec. Dynapac			
0440	22	2				34 37 27	Dek. cA 15	Dec. CA 15			
0460	23	1				34 39 24	Dek. motorstopp	Dec. Engine stop			
0480	24	-				- - -	-	-			
0500	25	1				34 07 14	Dek. skötselinstr.	Dec. Maint.instr.			SWEDISH
0520		1				34 07 15	Dek. skötselinstr.	Dec. Maint.instr.			ENGLISH
0540		1				34 07 16	Dek. skötselinstr.	Dec. Maint.instr.			DEUTSCH
0560		1				34 07 19	Dek. skötselinstr.	Dec. Maint.instr.			FRANCAIS
0580		1				34 07 18	Dek. skötselinstr.	Dec. Maint.instr.			ESPANOL
0600		1				34 07 17	Dek. skötselinstr.	Dec. Maint.instr.			ITALIANO
0620	26	1				99 16 09	Dek. växelstr.gen.	Dec. Alternator			SWEDISH
0640		1				99 16 11	Dek. växelstr.gen.	Dec. Alternator			ENGLISH
0660		1				99 16 10	Dek. växelstr.gen.	Dec. Alternator			DEUTSCH
0680		1				99 16 14	Dek. växelstr.gen.	Dec. Alternator			FRANCAIS
0700		1				99 16 13	Dek. växelstr.gen.	Dec. Alternator			ESPANOL
0720		1				99 16 12	Dek. växelstr.gen.	Dec. Alternator			ITALIANO
0740	27	1				34 78 84	Dek. körinstruktion	Dec. Operating instr			SWEDISH
0760		1				34 78 85	Dek. körinstruktion	Dec. Operating instr			ENGLISH
0780		1				34 78 86	Dek. körinstruktion	Dec. Operating instr			DEUTSCH
0800		1				34 78 89	Dek. körinstruktion	Dec. Operating instr			FRANCAIS
0820		1				34 78 88	Dek. körinstruktion	Dec. Operating instr			ESPANOL
0840		1				34 78 87	Dek. körinstruktion	Dec. Operating instr			ITALIANO
0860	28	6				333 54 82 01	Halkskydd	Safety walk			
0880	29	1				34 04 94	Dek. laddning	Dec. Charging			
0900	30	1				34 86 01	Dek. "snabb"	Dec. "fast"			
0920	31	1				34 86 02	Dek. "långsam"	Dec. "slow"			

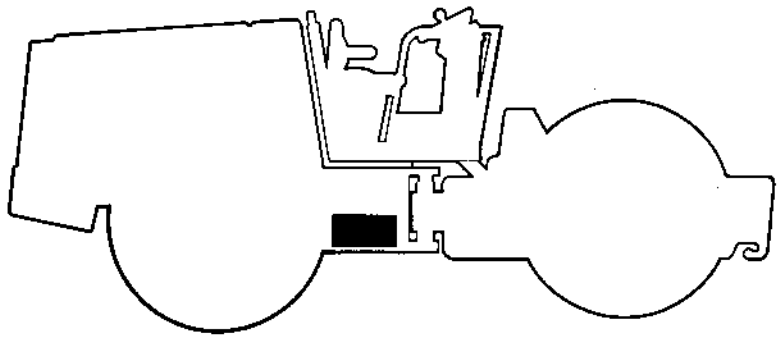

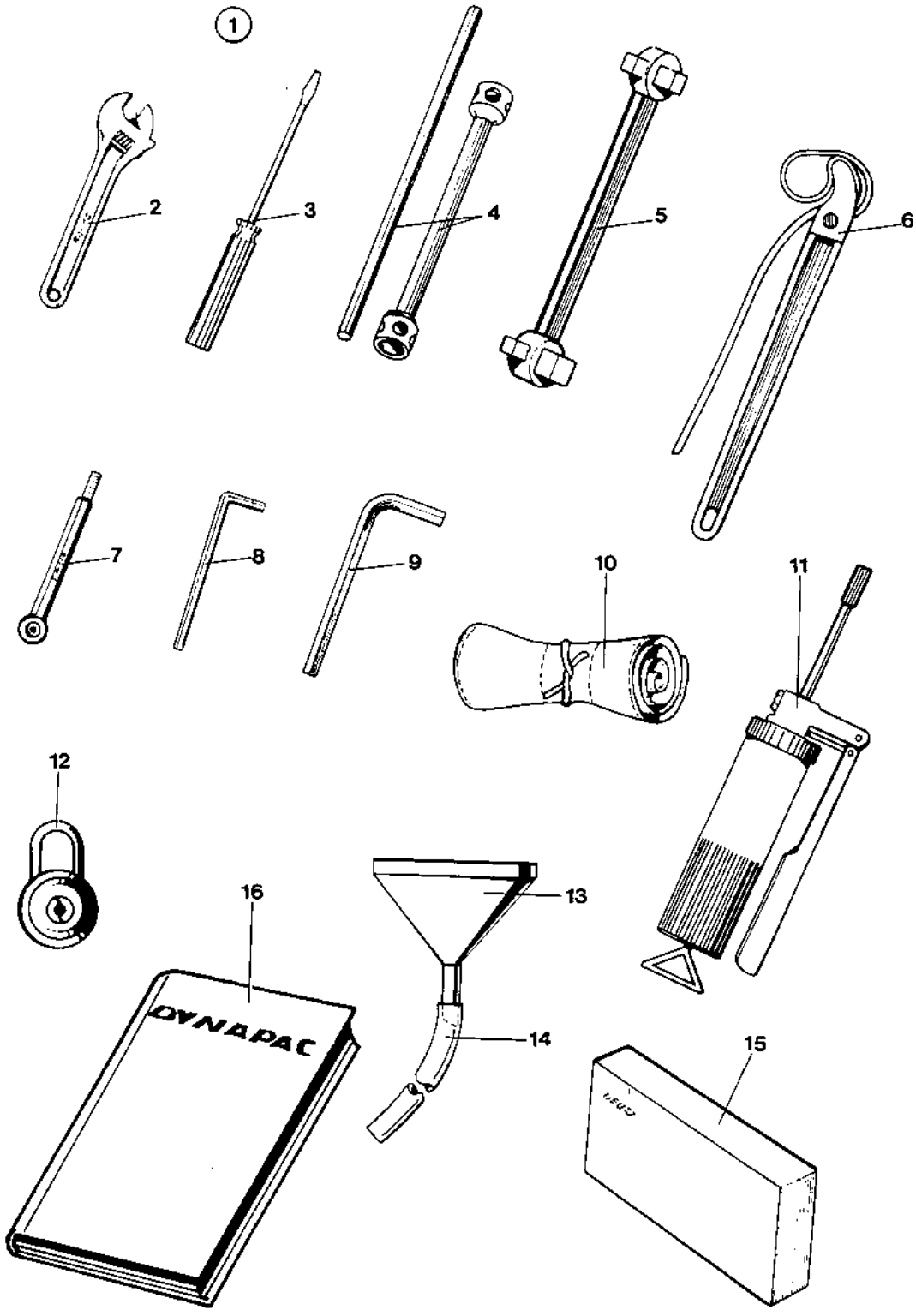

34 85 43
14659

0010	Utgåva / Issue	Bildnr / Picture No	UTRUSTNING / Standard	EQUIPMENT / Standard	Grupp / Group	Sida / Page
	1986-11	14659			90	4

	Pos. / Fig.	Antal/Quantity CA 15				Art nr / Part No	Benämning	Description	Sats / Kit	L / S	Anmärkning / Notes
0020	1	1				34 86 03	Verktygsutrustn. kpl	Tool equipment cpl.....			
0040	2	1				48 50 11	.Skiftnyckel	.Adjustable wrench			
0060	3	1				48 50 19	.Skruvmejsel	.Screw driver.....			
0080	4	1				92 60 40	.Hjulmutternyckel	.Wheel nut spanner			
0100	5	1				48 53 45	.Pluggnyckel.....	.Plug spanner			
0120	6	1				48 50 75	.Bandtång	.Strap spanner.....			
0140	7	1				48 50 60	.Lufttrycksmätare	.Air pressure gauge.....			
0160	8	1				48 50 05	.Insexnyckel.....	.Hex wrench			1/4"
0180	9	1				48 50 37	.Insexnyckel.....	.Hex wrench			3/8"
0200	10	1				27 79 92	.Verktygsväska	.Tool bag			
0220	11	1				31 10 16	.Smörjspruta	.Grease gun.....			
0240	12	4				48 50 02	.Hänglås	.Pad lock			
0260	13	1				48 50 40	.Tratt.....	.Filling funnel.....			
0280	14	1XL				24 40 26	.Plastslang	.Plastic hose.....			L=400MM
0300	15	1				74 76 43	Verktygssats motor	Tool set engine			
0320	16	1				-	Dokumentation ca15.....	Documentation ca15			10222
0340		1				-	.Garantikort	.Warranty reg. card.....			
0360		1				-	.Teknisk beskrivning	.Technical descript.			D-10222
0380		1				-	.Körinstruktion.....	.Operating instruct.....			D-10222
0400		1				-	.Skötselinstruktion	.Maintenance instruct.			M-10222
0420		1				-	.Reservdelskatalog	.Spare parts catalogue			S-10222
0440		1				-	.Instruktionsbok.....	.Instruction manual.....			DEUTZ F4L 912
0460		1				-	.Reservdelskatalog.....	.Spare parts catalogue			DEUTZ F4L 912

CA51D, CA51T, CA51D

Spare Parts Catalogue - Reservdelskatalog

DYNAPAC

Page Sida		Issue Utgåva		NUMERICAL REGISTER		NUMMERREGISTER	
2		S:12221:4					

Part No Art nr	Gr	Page Sida	Part No Art nr	Gr	Page Sida	Part No Art nr	Gr	Page Sida	Part No Art nr	Gr	Page Sida
10 00 40	1	8	16 00 93	2	18	16 10 76	2	8	23 31 81	5	36
10 00 53	7	4	16 01 30	2	6	16 10 80	2	10	23 41 19	5	4
11 10 83	3	12		2	8	16 10 93	3	14		5	8
	3	14	16 01 31	2	6	16 20 04	5	8	23 43 40	3	2
11 10 85	4	10		2	8	16 20 06	3	14	23 44 70	5	6
11 10 86	4	10	16 01 32	2	2	16 20 17	2	8	23 44 73	5	6
11 11 96	3	14		2	12	16 20 26	5	34	23 45 30	5	32
11 12 08	4	10		2	24	16 20 27	2	8	23 46 19	3	2
11 12 09	4	10		3	14		5	56		3	4
11 40 56	2	6		5	8	16 30 48	2	8	23 46 20	5	56
11 40 56	2	8	16 01 32	5	38	16 30 60	2	16	23 46 26	5	38
11 40 64	2	16	16 01 46	2	8		2	22	23 46 27	5	38
11 40 69	2	8		5	32	16 30 61	2	16	23 46 28	5	36
11 40 83	2	22	16 01 50	5	4	16 30 97	2	22	23 46 29	5	36
11 50 48	2	12		5	6	16 60 14	10	10	23 46 30	5	36
11 50 49	2	14	11 50	5	22				23 46 56	3	12

Issue	NUMERICAL REGISTER	Page	Group
1986-11		1	100

Part No	Group	Page
-	10	6
-	10	8
-	40	6
-	40	8
-	40	10
-	50	4
-	50	6
-	50	8
-	50	18
-	50	26
-	50	30
-	50	42
-	50	46
-	50	48
-	70	4
-	90	4
- - -	80	4
10 00 40	10	10
10 00 53	70	8
11 40 36	20	4
11 40 36	20	6
11 40 60	20	4
11 60 41	20	4
11 60 41	20	6
16 00 05	50	40
16 00 12	50	40
16 00 16	50	40
16 00 74	50	40
16 00 80	50	40
16 01 05	20	4
16 01 05	20	6
16 01 07	20	4
16 01 07	20	6
16 01 10	50	40
16 01 50	50	32
16 01 53	50	6
16 01 53	50	30
16 01 53	50	32
16 01 55	50	42
16 01 57	50	6
16 01 57	50	8
16 01 88	50	30
16 01 91	50	30
16 02 19	50	42
16 02 69	50	40
16 02 70	50	40
16 02 71	50	40
16 02 99	50	40
16 03 62	20	6
16 20 17	20	4
16 20 17	20	6
16 70 23	20	4
16 70 23	20	6
16 70 32	10	10
20 50 59	30	6
20 50 69	30	8
21 17 33	40	6
23 01 95	30	8
23 20 41	20	4
23 20 41	20	6
23 20 70	20	4
23 20 70	20	6
23 20 97	50	6
23 20 97	50	8
23 20 97	50	32
23 22 47	20	4
23 22 47	20	6
23 42 31	50	30
23 42 33	50	30
23 42 33	50	50
23 43 50	50	30
23 43 51	50	8
23 43 88	50	30
23 43 95	50	6
23 43 95	50	8
23 46 20	50	32
23 46 21	50	32
23 46 67	50	6
23 46 67	50	8
23 48 55	50	6
23 48 55	50	8
24 40 26	90	4
27 11 29	50	42
27 23 72	80	4
27 23 81	80	4
27 79 92	90	4
31 00 08	10	10
31 00 26	50	42
31 10 16	90	4
31 20 82	50	42
31 30 02	30	8
31 30 22	30	6
31 30 41	50	32
31 30 44	50	42
31 30 55	30	8
31 30 68	70	6
31 30 93	30	6
31 30 94	30	6
33 01 70	30	8
33 01 71	30	8
33 02 62	50	42
33 04 30	50	32
33 20 65	50	30
33 21 19	50	42
33 30 83	50	22
33 40 41	30	8
33 40 70	50	42
33 41 16	50	42
33 41 25	50	42
33 41 26	50	30
33 41 32	50	30
33 41 34	50	8
33 41 35	50	8
33 41 35	50	30
33 41 41	50	8
33 41 54	50	30
33 41 56	50	32
33 41 57	50	6
33 41 57	50	8
33 41 58	50	6
33 41 58	50	8
33 41 74	30	8
33 42 05	50	30
33 42 34	50	50
33 42 48	50	8
33 42 64	50	30
33 44 63	50	50
33 45 04	50	8
33 46 04	50	6
33 46 04	50	8
33 55 60	50	42
33 55 60	50	48
33 55 63	50	42
33 55 63	50	44
33 59 14	50	8
33 59 14	50	32
33 59 30	50	30
33 63 12	70	8
33 67 42	20	6
33 70 42	10	10
33 70 45	10	10
33 75 28	50	28
33 75 40	30	4
33 75 42	50	30
33 75 42	50	40
33 75 43	70	6
33 78 43	70	8
33 79 79	50	30
33 80 72	10	6
33 83 04	50	32
33 85 94	50	30
33 86 79	60	4
33 86 81	60	4
33 87 12	30	6
33 87 13	30	6
33 87 15	30	6
33 87 16	30	6
33 87 21	30	8
33 88 95	50	6
33 88 95	50	8
33 89 15	60	4
33 89 24	50	30
33 89 92	70	4
34 01 12	50	8
34 01 53	10	6
34 02 67	30	4
34 04 93	80	4
34 04 94	80	4
34 05 76	10	6
34 05 78	10	6
34 05 78	50	26
34 06 14	30	4
34 06 41	10	6
34 06 44	10	6
34 06 50	10	6
34 06 63	10	6
34 06 68	30	10
34 06 69	30	10
34 06 70	30	10
34 06 71	30	10
34 06 94	30	6
34 07 14	80	4
34 07 15	80	4
34 07 16	80	4
34 07 17	80	4
34 07 18	80	4
34 07 19	80	4
34 07 74	70	8
34 20 14	30	10
34 20 38	50	32
34 20 45	80	4
34 20 66	60	4
34 20 67	60	4
34 20 68	60	4
34 20 71	70	4
34 20 73	70	4
34 20 84	10	6
34 20 85	10	6
34 20 98	70	8
34 25 56	30	6
34 26 39	50	42
34 27 53	10	6
34 27 54	30	6
34 27 74	60	4
34 29 64	80	4
34 30 16	80	4
34 30 17	80	4
34 30 31	30	10
34 31 08	30	6
34 31 13	10	6
34 31 18	10	6
34 31 59	10	10
34 31 92	50	26
34 32 67	70	8
34 33 18	20	4
34 33 18	20	6
34 33 22	20	4
34 33 22	20	6
34 33 69	60	4
34 34 10	20	4

Page	Group	NUMERICAL REGISTER	Issue
2	100		1986-11

Part No	Group	Page	Part No	Group	Page	Part No	Group	Page	Part No	Group	Page
34 34 10	20	6	34 78 88	80	4	42 33 33	20	10	48 04 08	50	22
34 34 29	50	30	34 78 89	80	4	42 33 34	20	10	48 04 09	50	22
34 34 61	20	4	34 79 44	30	6	42 33 35	20	10	48 04 10	50	14
34 34 62	20	4	34 85 00	40	4	42 33 36	20	10	48 04 12	50	14
34 34 62	20	6	34 85 02	10	6	42 33 37	20	10	48 04 13	50	14
34 35 61	20	4	34 85 11	70	4	42 33 38	20	10	48 04 44	50	46
34 35 61	20	6	34 85 16	40	4	42 33 39	20	10	48 04 45	50	46
34 35 97	10	10	34 85 17	40	4	42 33 40	20	10	48 04 46	50	46
34 37 27	80	4	34 85 18	40	4	42 33 42	20	10	48 04 47	50	46
34 37 40	10	4	34 85 23	70	8	42 33 43	20	10	48 04 48	50	46
34 37 75	10	4	34 85 30	50	6	42 33 44	20	10	48 04 49	50	46
34 37 82	50	42	34 85 30	50	8	42 33 45	20	10	48 04 50	50	46
34 38 92	20	6	34 85 30	50	10	42 33 46	20	10	48 04 51	50	46
34 38 94	20	4	34 85 31	50	6	42 33 47	20	10	48 04 52	50	46
34 38 94	20	6	34 85 31	50	8	42 33 48	20	10	48 04 53	50	46
34 38 95	20	4	34 85 31	50	18	42 33 50	20	10	48 04 54	50	46
34 38 95	20	6	34 85 32	10	6	42 33 51	20	10	48 04 55	50	46
34 38 96	20	6	34 85 35	10	6	42 34 70	20	10	48 04 56	50	46
34 38 97	20	4	34 86 01	80	4	42 34 71	20	10	48 04 57	50	46
34 38 97	20	6	34 86 02	80	4	42 34 72	20	10	48 04 58	50	46
34 38 99	20	6	34 86 03	90	4	42 34 73	20	10	48 04 63	50	38
34 39 00	20	4	34 86 18	40	4	45 50 25	70	8	48 04 64	50	46
34 39 03	20	6	34 86 38	60	4	45 50 80	70	8	48 04 65	50	46
34 39 04	20	6	34 86 64	40	4	45 60 29	70	8	48 04 66	50	46
34 39 05	20	4	35 30 35	70	8	45 70 87	70	8	48 04 68	50	46
34 39 05	20	6	40 10 28	40	4	46 50 13	70	8	48 04 74	50	38
34 39 06	20	6	41 30 20	30	4	46 50 20	70	4	48 04 81	50	34
34 39 07	20	6	41 60 50	70	8	46 63 32	10	6	48 04 81	50	36
34 39 08	20	6	41 60 67	30	10	46 63 32	50	42	48 04 81	50	38
34 39 08	20	8	42 12 50	30	10	47 00 20	60	4	48 05 60	50	38
34 39 09	20	8	42 31 49	20	10	48 02 19	50	42	48 05 77	50	46
34 39 20	20	4	42 33 09	20	10	48 02 19	50	46	48 09 19	30	10
34 39 22	20	4	42 33 10	20	10	48 02 88	50	10	48 09 23	50	42
34 39 23	20	4	42 33 11	20	10	48 02 90	50	12	48 09 52	50	42
34 39 24	80	4	42 33 12	20	10	48 02 92	50	12	48 10 77	50	18
34 39 33	20	4	42 33 13	20	10	48 03 05	50	10	48 10 78	50	18
34 39 53	50	32	42 33 14	20	10	48 03 06	50	10	48 10 79	50	18
34 39 54	50	32	42 33 15	20	10	48 03 07	50	10	48 10 81	50	18
34 39 55	20	6	42 33 16	20	10	48 03 08	50	12	48 10 82	50	18
34 39 60	10	4	42 33 17	20	10	48 03 18	50	12	48 10 83	50	18
34 51 87	30	10	42 33 18	20	10	48 03 29	50	38	48 10 84	50	18
34 56 87	50	30	42 33 19	20	10	48 03 33	50	38	48 10 85	50	18
34 56 87	50	36	42 33 20	20	10	48 03 34	50	34	48 10 86	50	18
34 58 53	10	10	42 33 21	20	10	48 03 40	50	14	48 10 87	50	18
34 58 71	10	10	42 33 22	20	10	48 03 50	50	14	48 10 88	50	18
34 58 72	10	10	42 33 23	20	10	48 03 52	50	14	48 10 89	50	18
34 58 73	10	10	42 33 24	20	10	48 03 64	50	14	48 10 95	50	18
34 58 74	10	10	42 33 25	20	10	48 03 67	50	22	48 10 98	50	18
34 58 75	10	10	42 33 26	20	10	48 04 02	50	14	48 10 99	40	4
34 64 98	50	50	42 33 27	20	10	48 04 02	50	22	48 10 99	50	18
34 67 42	20	4	42 33 28	20	10	48 04 03	50	14	48 11 00	50	18
34 78 84	80	4	42 33 29	20	10	48 04 05	50	14	48 11 01	50	18
34 78 85	80	4	42 33 30	20	10	48 04 06	50	14	48 11 05	50	18
34 78 86	80	4	42 33 31	20	10	48 04 07	50	22	48 11 30	50	18
34 78 87	80	4	42 33 32	20	10	48 04 08	50	14	48 11 31	50	18

Issue	NUMERICAL REGISTER	Page	Group
1986-11		3	100

Part No	Group	Page	Part No	Group	Page	Part No	Group	Page	Part No	Group	Page
48 11 31	50	20	48 50 19	90	4	50 00 76	20	4	53 30 03	50	40
48 11 32	50	20	48 50 37	90	4	50 00 76	20	6	53 30 05	60	4
48 11 32	50	24	48 50 40	90	4	50 00 96	50	22	53 30 25	30	8
48 11 37	50	24	48 50 60	90	4	50 01 02	20	4	55 00 80	50	26
48 11 63	50	18	48 50 75	90	4	50 01 02	20	6	57 00 01	60	4
48 11 96	50	20	48 53 45	90	4	50 01 33	10	6	57 00 03	10	6
48 12 06	50	24	49 90 97	30	8	50 01 33	20	4	57 00 04	30	8
48 12 07	50	24	49 91 11	80	4	50 01 33	20	6	57 00 04	50	6
48 12 09	50	24	49 91 30	80	4	50 01 70	50	22	57 00 04	50	8
48 12 10	50	24	49 93 49	50	28	50 01 84	60	4	57 00 05	30	6
48 12 11	50	24	49 93 52	50	28	50 01 90	50	8	57 00 05	60	4
48 12 14	50	24	49 93 54	50	28	50 01 92	50	8	57 00 05	70	4
48 12 15	50	24	49 93 55	50	28	50 01 94	50	6	57 00 06	30	6
48 12 16	50	24	49 93 57	50	28	50 01 94	50	8	57 00 07	10	6
48 12 17	50	24	49 93 58	50	28	50 01 95	20	4	57 00 07	70	4
48 12 18	50	24	49 93 79	30	6	50 02 87	10	10	57 00 08	20	4
48 12 19	50	24	49 93 80	30	6	50 20 02	30	4	57 00 08	20	6
48 12 20	50	24	49 93 81	30	6	50 20 03	30	4	57 00 11	30	10
48 12 21	50	24	49 93 82	30	6	50 20 04	50	26	57 10 01	30	4
48 12 22	50	24	49 93 83	30	6	50 20 04	70	8	57 10 01	60	4
48 12 24	50	24	49 94 32	50	26	50 20 16	50	26	57 10 01	70	8
48 12 26	50	24	49 94 47	50	26	50 20 16	50	30	57 10 02	50	26
48 12 27	50	24	50 00 06	70	8	50 20 17	50	26	57 10 02	50	42
48 12 36	50	34	50 00 15	70	4	50 20 17	50	42	57 10 03	30	6
48 13 06	50	46	50 00 18	10	10	50 20 31	10	4	57 10 03	70	4
48 13 07	50	46	50 00 18	30	10	50 20 31	10	6	57 10 07	30	10
48 13 08	50	46	50 00 18	60	4	50 20 33	10	6	58 60 01	30	4
48 13 09	50	46	50 00 21	60	4	50 20 35	70	4	58 60 01	70	8
48 13 99	50	34	50 00 28	10	6	50 20 36	30	6	58 60 06	50	30
48 16 11	50	10	50 00 28	20	6	50 20 36	50	6	58 60 09	10	4
48 16 14	50	22	50 00 28	30	6	50 20 36	50	8	58 60 09	20	4
48 16 15	50	24	50 00 28	30	10	50 20 36	50	32	58 60 09	20	6
48 16 16	50	12	50 00 28	70	4	50 20 36	70	4	58 60 19	20	4
48 20 58	50	6	50 00 30	50	42	50 20 37	50	30	58 60 19	20	6
48 20 58	50	8	50 00 37	10	6	50 20 45	50	30	58 60 22	40	4
48 20 69	50	42	50 00 37	10	10	50 20 46	50	30	60 00 01	60	4
48 20 71	50	42	50 00 37	20	4	50 20 58	30	6	60 00 03	70	8
48 20 72	50	42	50 00 37	20	6	50 20 58	50	30	60 00 04	50	40
48 20 95	50	30	50 00 40	10	6	50 20 59	30	10	60 00 05	50	40
48 20 96	50	30	50 00 40	50	6	50 20 93	30	10	60 00 05	70	8
48 20 97	50	30	50 00 40	50	8	50 20 98	10	4	60 00 06	60	4
48 20 98	50	30	50 00 40	60	4	50 20 98	20	4	60 00 07	10	4
48 20 99	50	30	50 00 43	30	10	50 20 98	20	6	60 00 07	70	4
48 21 00	50	30	50 00 46	30	10	50 21 24	10	4	60 00 08	10	6
48 21 01	50	30	50 00 48	50	42	50 21 48	20	6	60 00 09	20	4
48 21 01	50	50	50 00 49	70	8	50 30 10	70	8	60 00 09	20	6
48 21 02	50	30	50 00 51	10	6	50 30 94	20	8	60 00 11	20	6
48 23 13	50	50	50 00 51	70	4	50 80 19	20	4	60 00 13	10	4
48 23 18	50	6	50 00 53	10	6	50 80 19	20	6	60 00 13	20	4
48 23 18	50	8	50 00 53	70	4	50 80 25	50	40	60 00 13	20	6
48 24 41	50	8	50 00 53	70	8	50 80 70	50	40	60 00 14	40	4
48 24 55	50	50	50 00 57	20	4	50 80 85	50	40	60 20 53	30	6
48 50 02	90	4	50 00 60	60	4	50 90 12	50	32	60 30 01	50	40
48 50 05	90	4	50 00 69	50	30	50 90 25	50	42	60 40 02	30	8
48 50 11	90	4	50 00 75	30	8	53 30 02	60	4	60 40 02	50	26

Page	Group	NUMERICAL REGISTER	Issue
4	100		1986-11

Part No	Group	Page	Part No	Group	Page	Part No	Group	Page	Part No	Group	Page
60 40 04	30	4	74 73 69	70	6	81 34 51	50	6	81 38 23	50	10
60 40 04	30	8	74 73 84	30	8	81 34 51	50	8	81 38 25	50	10
60 40 05	70	8	74 74 27	30	4	81 34 78	20	4	81 38 25	50	24
60 40 06	50	6	74 76 07	30	4	81 34 78	20	6	81 38 29	50	10
60 40 06	50	8	74 76 08	30	4	81 34 99	50	30	81 38 33	50	12
60 40 07	30	10	74 76 12	30	4	81 35 38	50	48	81 38 34	50	10
60 40 09	30	6	74 76 18	30	4	81 35 39	50	48	81 38 35	50	12
60 40 10	30	10	74 76 19	30	4	81 35 41	50	48	81 38 37	50	12
60 40 12	30	10	74 76 20	30	4	81 35 43	50	48	81 38 37	50	20
60 40 15	70	8	74 76 37	30	4	81 35 51	50	48	81 38 38	50	10
60 50 01	30	6	74 76 43	90	4	81 35 99	30	10	81 38 38	50	20
60 50 02	10	6	74 79 68	30	4	81 36 13	50	16	81 38 38	50	24
60 50 02	10	8	74 79 84	30	4	81 36 18	50	14	81 38 39	50	10
61 50 41	60	4	74 79 86	30	8	81 36 21	50	12	81 38 39	50	20
61 50 42	10	6	74 79 87	30	8	81 36 28	50	12	81 38 39	50	24
61 50 42	60	4	74 79 88	30	8	81 36 30	50	10	81 38 40	50	12
61 50 42	70	8	74 79 89	30	8	81 36 31	50	10	81 38 44	50	10
61 50 43	10	6	74 79 90	30	8	81 36 34	50	12	81 38 44	50	12
61 50 43	30	6	74 79 92	30	8	81 36 42	50	34	81 38 44	50	14
61 50 43	50	8	74 79 93	30	4	81 36 42	50	36	81 38 44	50	16
61 50 43	50	22	74 79 95	30	4	81 36 42	50	38	81 38 45	50	12
61 50 43	50	26	74 79 96	30	4	81 36 56	50	34	81 38 45	50	24
61 50 43	50	30	74 79 98	70	6	81 36 56	50	36	81 38 46	50	10
61 50 43	50	42	74 85 08	30	6	81 36 56	50	38	81 38 46	50	12
61 50 43	60	4	74 85 09	30	6	81 36 64	50	34	81 38 46	50	18
61 50 43	70	4	74 86 71	30	6	81 36 64	50	36	81 38 46	50	24
61 50 43	70	8	75 22 84	70	6	81 36 68	50	34	81 38 47	50	12
61 50 44	10	6	80 10 54	50	32	81 36 68	50	36	81 38 50	50	12
61 50 44	20	6	80 10 54	50	38	81 36 68	50	38	81 38 51	50	10
61 50 44	30	6	80 11 45	50	8	81 36 73	50	34	81 38 51	50	24
61 50 44	50	8	80 11 45	50	24	81 36 73	50	36	81 38 54	50	10
61 50 44	50	32	80 11 50	20	8	81 36 73	50	38	81 38 55	50	10
61 50 44	50	42	80 11 50	20	10	81 36 77	50	34	81 38 56	50	10
61 50 44	70	4	80 11 53	50	30	81 36 77	50	36	81 38 57	50	12
61 50 45	10	6	80 11 53	50	34	81 36 77	50	38	81 38 58	50	12
61 50 45	10	10	80 16 56	10	4	81 36 82	50	34	81 38 60	50	12
61 50 45	30	10	80 16 57	10	4	81 36 82	50	36	81 38 61	50	12
61 50 45	50	6	81 33 14	30	8	81 36 82	50	38	81 38 63	50	10
61 50 45	50	8	81 33 15	30	8	81 36 92	50	14	81 38 66	50	10
61 50 45	50	30	81 33 16	10	10	81 36 94	20	8	81 38 67	50	10
61 50 45	70	4	81 33 16	50	42	81 37 38	50	6	81 38 70	50	10
61 50 46	20	4	81 33 27	30	8	81 37 38	50	8	81 38 72	50	10
61 50 46	20	6	81 33 28	30	8	81 37 72	50	48	81 38 73	50	10
61 50 47	20	8	81 33 30	60	4	81 37 73	50	48	81 38 74	50	10
61 51 01	50	26	81 33 42	50	44	81 37 74	50	48	81 38 75	50	10
62 40 16	80	4	81 33 61	70	8	81 37 75	50	48	81 38 78	50	10
63 50 19	10	4	81 33 91	30	8	81 38 13	50	10	81 38 85	50	10
69 00 30	30	4	81 34 14	60	4	81 38 15	50	10	81 38 87	50	12
69 20 55	30	4	81 34 28	50	30	81 38 15	50	24	81 38 88	50	12
74 70 51	70	6	81 34 29	50	6	81 38 16	50	12	81 38 90	50	16
74 72 60	30	6	81 34 29	50	8	81 38 20	50	16	81 38 92	50	34
74 72 82	30	8	81 34 29	50	32	81 38 21	50	10	81 38 92	50	36
74 72 89	30	4	81 34 43	50	42	81 38 21	50	24	81 38 94	50	36
74 73 66	70	6	81 34 49	50	6	81 38 22	50	10	81 39 03	50	38
74 73 68	70	6	81 34 49	50	8	81 38 22	50	24	81 39 04	50	34

Issue	NUMERICAL REGISTER	Page	Group
1986-11		5	100

Part No	Group	Page	Part No	Group	Page	Part No	Group	Page	Part No	Group	Page
81 39 04	50	36	91 01 61	50	42	92 45 79	50	20	92 96 14	40	6
81 39 07	50	34	91 01 62	50	6	92 46 03	50	20	92 96 16	40	6
81 39 07	50	36	91 01 62	50	8	92 46 10	50	20	92 96 17	40	6
81 39 08	50	34	91 02 45	50	12	92 46 11	50	20	92 96 18	40	6
81 39 08	50	36	91 02 58	30	4	92 46 12	50	20	92 96 19	40	6
81 39 09	50	36	91 07 06	50	16	92 46 14	50	20	92 96 21	40	6
81 39 10	50	38	91 09 95	10	10	92 46 15	50	18	92 96 22	40	6
81 39 15	50	34	91 09 96	50	24	92 46 16	50	20	92 96 23	40	6
81 39 15	50	36	91 10 60	50	10	92 46 20	40	6	92 96 24	40	6
81 39 15	50	38	91 10 70	50	40	92 60 40	90	4	92 96 25	40	6
81 39 17	50	34	91 10 71	50	40	92 62 58	50	18	92 96 26	40	6
81 39 17	50	36	91 10 72	50	40	92 62 62	50	22	92 96 27	40	6
81 39 19	50	34	91 10 73	50	40	92 62 66	50	18	92 96 28	40	6
81 39 19	50	36	91 10 74	50	40	92 62 66	50	22	92 96 29	40	6
81 39 20	50	34	91 10 75	50	40	92 62 82	50	18	92 96 30	40	6
81 39 20	50	36	91 14 30	50	16	92 63 12	70	8	92 96 31	40	6
81 39 20	50	38	91 14 31	50	16	92 66 61	50	24	92 96 32	40	6
81 39 22	50	34	91 14 54	50	16	92 66 71	50	18	92 96 33	40	6
81 39 22	50	36	91 14 68	50	16	92 67 29	40	6	92 96 34	40	6
81 40 60	50	6	91 20 56	30	10	92 67 29	40	8	92 96 35	40	6
81 40 60	50	8	91 20 90	50	18	92 67 32	40	6	92 96 36	40	6
81 41 52	50	44	91 20 95	50	18	92 67 32	40	8	92 96 38	40	6
81 41 61	50	44	91 20 95	50	20	92 67 36	40	6	92 96 39	40	6
81 41 66	50	44	91 23 83	50	22	92 67 83	40	8	92 96 40	40	6
81 41 68	50	44	91 23 84	50	22	92 68 44	40	10	92 96 41	40	6
81 42 50	50	6	91 23 99	50	40	92 68 45	40	10	92 96 42	40	6
81 42 50	50	8	91 24 00	50	40	92 68 46	40	10	92 96 43	40	6
81 50 45	50	26	91 24 02	50	40	92 68 47	40	10	92 96 44	40	6
81 50 46	50	26	91 24 03	50	40	92 68 55	40	10	92 96 45	40	6
81 50 56	20	4	91 24 04	50	40	92 69 01	50	14	92 96 46	40	6
81 50 56	20	6	91 24 05	50	40	92 69 19	30	6	92 96 48	40	4
81 52 15	10	4	91 24 06	50	40	92 69 21	50	20	92 96 49	40	8
81 52 43	50	6	91 24 07	50	40	92 69 22	50	20	92 96 51	40	8
81 52 43	50	8	91 24 08	50	40	92 69 23	50	20	92 96 52	40	8
81 53 24	50	42	91 24 10	50	40	92 69 24	50	20	92 96 53	40	8
81 54 70	10	4	91 24 11	50	40	92 69 74	30	10	92 96 54	40	8
81 55 95	20	6	91 24 14	50	40	92 71 30	50	10	92 96 55	40	8
81 56 80	10	4	91 24 16	50	40	92 71 31	50	10	92 96 60	40	8
81 56 81	10	4	92 00 65	60	4	92 71 32	50	10	92 96 61	40	8
84 22 85	20	8	92 09 61	50	24	92 71 36	50	12	92 96 62	40	8
89 14 95	50	38	92 10 77	30	8	92 75 05	50	10	92 96 63	40	8
89 18 27	50	48	92 10 77	60	4	92 75 07	50	12	92 96 66	40	8
89 30 80	50	16	92 10 79	60	4	92 75 07	50	16	92 96 67	40	8
89 34 46	20	10	92 11 19	50	32	92 75 08	50	12	92 96 68	40	8
89 34 51	20	10	92 11 19	50	42	92 75 09	50	12	92 96 69	40	8
89 34 52	20	10	92 20 32	50	16	92 75 10	50	12	92 96 70	40	8
90 01 87	50	20	92 22 99	50	18	92 75 11	50	12	92 96 71	40	8
90 01 88	50	20	92 23 03	50	20	92 78 52	50	24	92 96 72	40	8
90 01 89	50	20	92 23 05	50	12	92 78 53	50	24	92 96 74	40	8
90 01 90	50	18	92 23 60	50	20	92 78 54	50	24	92 96 76	40	8
90 01 90	50	22	92 25 52	20	4	92 78 55	50	24	92 96 78	40	10
90 50 01	60	4	92 25 52	20	6	92 81 51	20	10	92 96 80	40	10
90 90 61	50	30	92 28 14	50	36	92 89 11	50	50	92 96 85	40	10
90 90 72	60	4	92 28 40	50	24	92 90 49	40	4	92 96 87	40	10
91 01 61	50	32	92 30 75	50	14	92 92 17	40	4	92 96 88	40	10

Page	Group	NUMERICAL REGISTER	Issue
6	100		1986-11

Part No	Group	Page	Part No	Group	Page	Part No	Group	Page	Part No	Group	Page
92 96 89	40	10	99 20 42	80	4						
92 96 90	40	10	99 20 74	80	4						
92 96 92	40	10	99 90 23	60	4						
92 96 93	40	10	99 90 24	60	4						
92 96 94	40	10	99 90 25	60	4						
92 96 97	40	10	309 10 05 02	80	4						
92 96 98	40	10	309 10 12 03	80	4						
92 96 99	40	10	333 54 82 01	80	4						
92 97 00	40	10	333 56 03 04	50	42						
92 97 01	40	10	381 50 89 07	50	6						
92 97 03	40	10	381 50 89 07	50	8						
92 97 05	40	10	381 50 89 12	50	8						
92 97 06	40	10	381 50 89 19	50	30						
92 97 07	40	10	381 50 90 04	60	4						
92 97 08	40	10	433 78 44 14	70	8						
92 97 09	40	4	433 83 04 01	50	50						
92 97 10	40	4	-	50	24						
92 97 11	40	4									
92 97 12	40	4									
92 97 13	40	4									
92 98 92	40	6									
92 98 93	40	6									
92 98 94	40	8									
92 98 95	40	8									
92 98 96	40	10									
92 98 97	40	10									
92 98 98	40	10									
93 00 64	70	6									
93 00 99	70	8									
93 01 51	70	6									
93 02 00	70	6									
93 10 30	70	6									
95 00 11	60	4									
95 00 28	60	4									
97 50 37	60	4									
98 50 12	70	6									
98 50 60	70	6									
98 50 61	70	6									
98 90 19	70	6									
98 90 77	70	6									
98 90 78	50	6									
98 90 78	50	8									
98 90 79	70	6									
99 00 03	80	4									
99 16 09	80	4									
99 16 10	80	4									
99 16 11	80	4									
99 16 12	80	4									
99 16 13	80	4									
99 16 14	80	4									
99 16 50	80	4									
99 16 56	80	4									
99 16 58	80	4									
99 16 59	80	4									
99 19 90	80	4									