CA151 DYNAPAC

SPARE PARTS CATALOGUE

RUTHZIL TRATOR COMERCIAL DE PEÇAS LTDA 11 97083-6812 ROLANDO

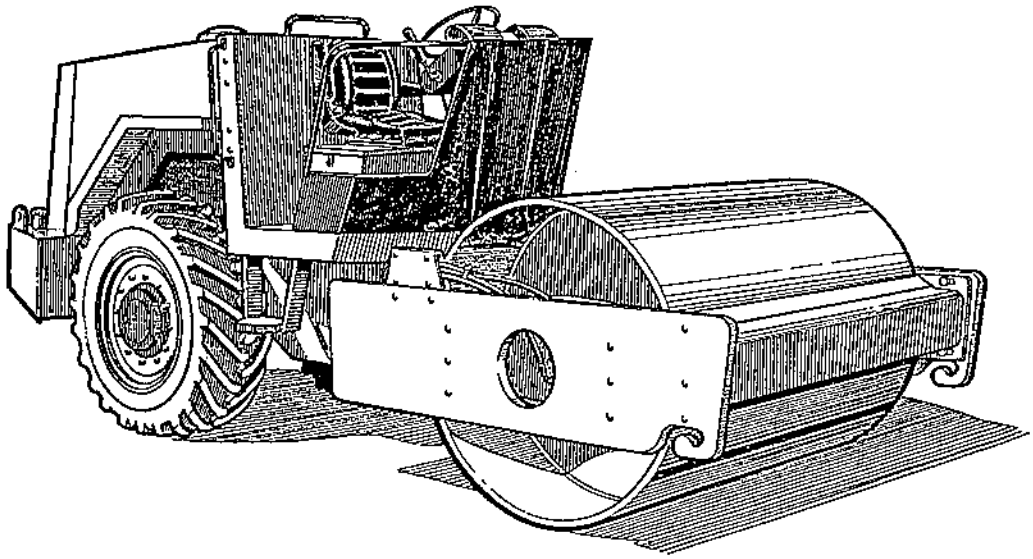

Deutz diesel engine F4L 912

Cummins diesel engine 4BT 3.9

Gäller för ser.no. 598007-
Valid for ser.no. 598007-

SPARE PARTS CATALOGUE

CA 151

VIBRATORY ROLLER
S-10216-2

Replaces
S-10216-1

DYNAPAC

DYNAPAC HEAVY EQUIPMENT AB
Spare Parts

Postal address		Telephone	Telex	Telefax	Bankers
Main office:	P O Box 504	Int. +46 455 229 30	43041 DYNKAR	Int. +46 455 295 39	Skandinaviska Enskilda Banken
	S-371 23 Karlskrona Sweden	Nat. 0455-229 30		Nat. 0455-295 39	Malmö

We reserve the right to change specifications without notice

11 1

ÄNDRINGAR/CHANGES

PARTS INFO	SERVICE INFO	GRUPP GROUP	SIDA PAGE	ANM. NOTES

ANM./NOTES

Printed in Sweden by Minab, Surte 89.20271

Kataloganvisningar Using the catalogue	0	
Ram Frame	10	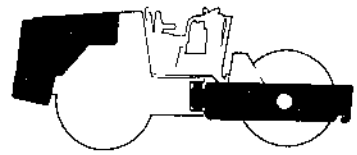
Vals Drum	20	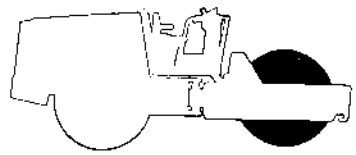
Motor Engine	30	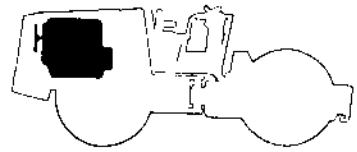
Kraftöverföring Transmission	40	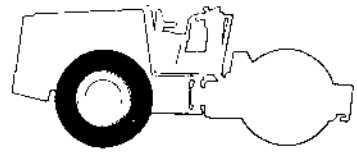
Hydraulsytem Hydraulic system	50	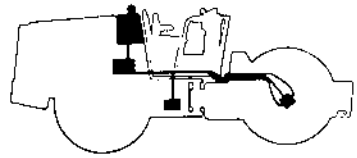
Elektrisk utrustning Electrical equipment	60	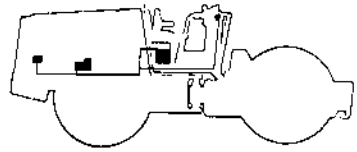
Förarplats Drivers platform	70	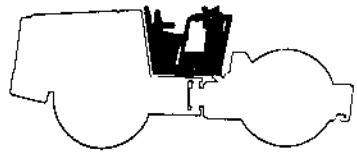
Dekaler Decals	80	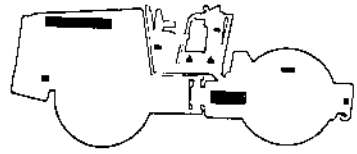
Standardutrustning Standard equipment	90	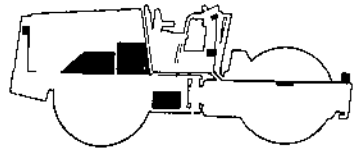
Extra utrustning Optional equipment	91	
Nummerregister Numerical register	100	

KATALOGANVISNING

Denna reservdelskatalog innehåller information om hur man identifierar och beställer de utbytbara artiklar och enheter som ingår i den produkt som katalogen behandlar.

För korrekt reservdelsbeställning, se en följande sida.

Katalogen är upplagd enligt en gruppindelning som är gemensam för Dynapac's samtliga reservdelskataloger. Den börjar, som regel, med en innehållsförteckning, följd av de grupper som ingår och avslutas så med ett nummerregister. Nummerregistret omfattar samtliga i katalogen upptagna artikelnr. med hänvisning till de grupper och sidor där respektive artikel finns.

Katalogens innehållsförteckning redovisar de grupper som ingår i katalogen och vidare finns en presentationsbild av produkten. Varje grupp börjar så i sin tur med en innehållsförteckning som redovisar de avsnitt som ingår i gruppen.

Avsnitten består av en bildsida med tillhörande textsida/sidor. Bildsidan är en "sprängbild" eller en "planritning" där artiklarna är positionssatta och därigenom hänvisas till textsidan. På bildsidan kan man se artikelns placering i maskinen och om den är en "huvudkomplett", dvs omfattar de flesta artiklarna på sidan - positionssiffran är omsluten av en fyrkant,□ - eller om det är en "mindre" komplett - positionssiffran är då omsluten av en ring,○. På textsidan presenteras sedan artiklarna med antal, artikelnr. och benämning, se ex.

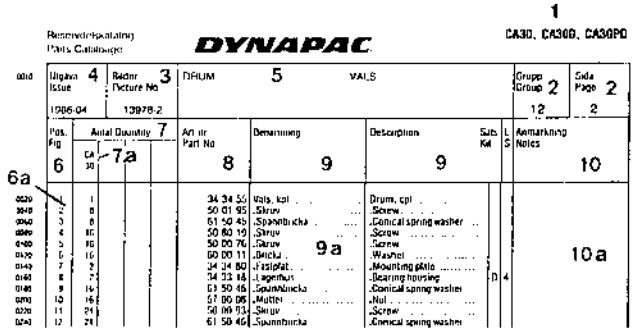

1. Produkt vars artiklar redovisas i avsnittet, samt katalognr. med utgåvonummer.
2. Grupp- sidnr.
3. Bildnr. Detta nr. visas också nere till vänster på bildsidan.
4. Utgivningsdatum.
5. Avsnittets benämning. Huvudrubriken är som regel den som visas i innehållsförteckningen.
6. Positionsnr. Samma nr. återfinns på bildsidan där det visar på den aktuella artikeln.
7. Antalskolumner i vilka framgår det antal av artikeln som fordras i denna position för den typ som visas i antalskolumnens huvud (7a).
8. Artikelnr. vilket är det nummer som ska anges vid reservdelsbeställning.
9. Benämningskolumner för artikelns benämning på två språk. Står det komplett, förkortat - kpl - efter benämningen, betyder detta att artikeln innehåller artiklar som också redovisas i katalogen. Dessa återfinns direkt under och är indragna ett steg (9a). Beställs den kompletta artikeln får man också med alla artiklar som på detta sätt visas ingå i den. Vissa större, kompletta enheter kan på en "systemsida" redovisas som enskild artikel. Den följs då av en hänvisning (9b) till den sida där den redovisas "sprängd".
10. Anmärkningskolumn där fotnotnr., serienr., längdmått och andra uppgifter redovisas.
    OBS! Rätt måttuppgift är viktigt att ange vid beställning av "metervara" (10a).
11. Kodkolumn för reservdelskodning, i första hand avsedd för Dynapac's interna arbete. Kodernas betydelse kan dock vara av allmänt intresse. Koden "A" = skötseldel, "B" = slitdel, "C" = utbytesenhet, "D" = standard reservdel och "S" som betyder att artikeln ingår i en reservdelssats. De siffror som följer efter bokstaven står för lagerhållningsgraden, där 1:an står för de mest frekventa artiklarna. Sådana artiklar bör alltså vara så lättillgängliga som möjligt. Sista graden är 4:an som står för artiklar med låg förbrukningsfrekvens.

Till höger finner Du en bild där vi visar vad vi avser med framåt, vänster respektive höger på maskinen. Likaså visar vi maskinskyltens placering.

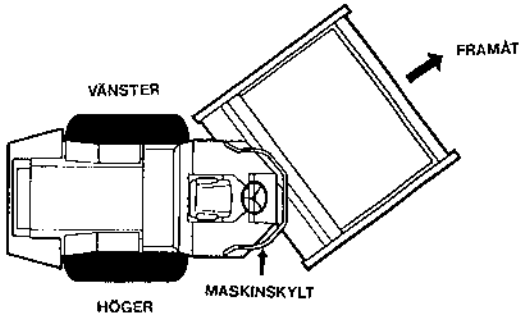

USING THE CATALOGUE

This spare parts catalogue contains information about how to identify and order the replaceable parts and units included in the product which the catalogue deals with.

For correct spare parts ordering, refer to a later page.

This catalogue is based on a group system which is common to all Dynapac spare parts catalogues. It starts, as usual, with a list of contents, and this is followed by the groups and ends with a numerical register. This register comprises all part numbers included in the catalogue, with reference to the group and page on which each part is to be found.

The list of contents shows the groups included in the catalogue, together with a picture of the product. Each group, in turn, begins with a list of contents that describes the sections included in the group.

A section consists of one page with a picture and associated page or pages of tables. The picture is an exploded view or a drawing showing the ref. Nos. which refer to the numbers in the tables. The drawing shows the position of the part in the machine and, if it is basically a "complete" assembly, i.e. it comprises most parts on the page, the ref. No. will be enclosed by a rectangle□, or, if it is "less" complete, the number will be enclosed by a circle○. The tables shown the part numbers, with the quantity, part number and description (see the example).

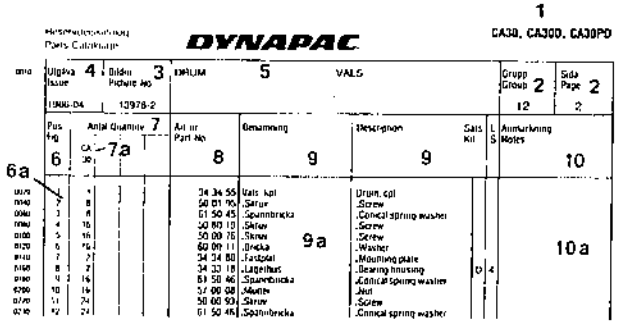

1. A product, the part numbers of which are shown in the section and spare part catalogue number with issue number.
2. Group and page numbers.
3. Picture number. This number is also shown in the bottom left-hand corner of the picture.
4. Issue date.
5. Name of the section. The main heading is generally the same as that shown in the list of contents.
6. Ref. No. The same number is shown on the picture depicting that particular part.
7. The quantity columns show the number of parts required for this ref. for the machine type shown at the head of the column (7a).
8. Part number, which is the number that should be specified on spare parts orders.
9. Columns of descriptions of the part in two languages. If the description is followed by "cpl", meaning complete or assembly, the part contains parts which are also shown immediately below the part marked "cpl" and are inset one character (9a). If the assembly is ordered, all the parts shown to be included in it in this way will also be supplied. Certain large, complete units may be shown on system pages as individual parts, in which case they will be followed by a reference (9b) to the page on which the exploded view of the part is shown.
10. Notes column, where footnotes, serial numbers, lengths and other information are shown.
    N.B It is important to specify the correct length when ordering goods by length (10a).
11. The code column for spare parts coding is primarily intended for Dynapac internal work. But the codes may be of general interest. Code "A" indicates service part, "B" fast moving part, "C" exchanged part, "D" standard spare part and "S" indicate that the part is included in a spare parts kit. The figures after the letters indicates the rate of stock turnover, where "1" stands for the most frequently required parts, which should be as easily accessible as possible. The final rate, "4" indicates parts with low consumption rate.

To the right you will see a drawing showing what we mean by "front", "left" and "right" of the machine, together with the location of the name plate on the machine.

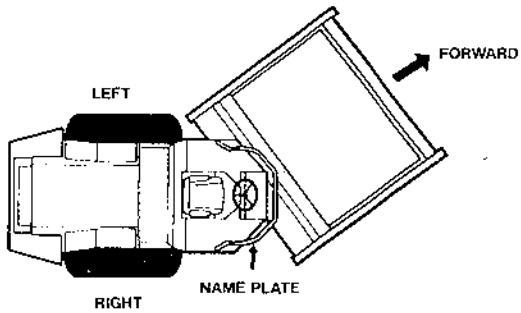

ORDERING SPARE PARTS

To avoid errors in delivery, please state the following particulars when ordering spare parts:

1. Type of machine
   Type of appliance
2. Serial No.
3. Description of spare parts
4. Quantity required
5. Part No.
6. Dimensions when ordering meter goods

ERSATZTEILBESTELLUNG

Zur Vermeidung von Fehllieferungen sind bei der Bestellung von Ersatzteilen folgende Angaben zu machen:

1. Maschinentyp
   Gerätetyp
2. Herstellungsnummer
3. Ersatzteilbenennung (Description)
4. Bestellmenge (Qty)
5. Ersatzteilnummer (Part No.)
6. Massangaben bei Bestellung von Meterware

COMMANDE DE PIECES DE RECHANGE

Les indications suivantes doivent être fournies lors de la commande de piêces de rechange, afin d'éviter toute erreur de livraison:

1. Type de machine
   Type d'appareil
2. Numéro de série
3. Dénomination de la piéce de rechange (Déscription)
4. Quantite' déssirée de la piêce de rechange (Qty)
5. Numéro de la piêce de rechange (Part No.)
6. Mesures en cas de commande par métre

PEDIDO DE PIEZAS DE RECAMBIO

Para evitar errores en las entregas, daberan indicarse los siguientes datos al hacer un pedido de piezas de recambio:

1. Tipo de ma'quina
   Tipo de aparato
2. Nu'mero de fabricacio'n
3. Denominacio'n de la pieza de recambio (Descriptio'n)
4. Cantidad de piezas deseada (Qty)
5. Nu'mero de articulo de la pieza de recambio (Part No.)
6. Indiquese la medida al solicitar un articulo que se expide por metros.

RESERVDELSBESTÄLLNING

Följande uppgifter ska lämnas vid beställning av reservdelar för att undvika leveransfel:

1. Maskintyp
   Apparattyp
2. Tillverkningsnummer
3. Reservdelens benämning (Description)
4. Antal av önskad reservdel (Qty)
5. Reservdelens artikelnummer (Part No.)
6. Måttuppgift vid beställning av metervara.

ORDINAZIONE DI PEZZI DI RICAMBIO

Per evitare sbagli de consegna vi preghiamo di comunicarci le seguenti informazioni al momento dell 'ordinazione:

1. Tipo di macchina
   Tipo di apparecchiatura
2. Numero di costruzione
3. Denominazione del pezzo di ricambio
4. Numero di pezzi desiderati
5. Numero di articolo del pezzo di ricambio
6. Indicazioni della misura per ordinazione articolo a metraggio.

DYNAPAC

FRAME

RAM

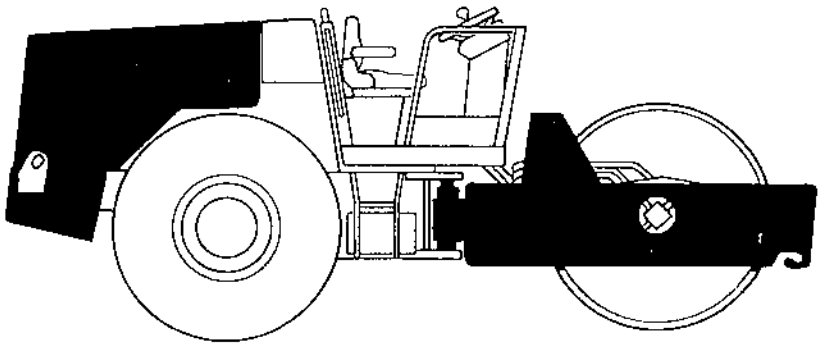

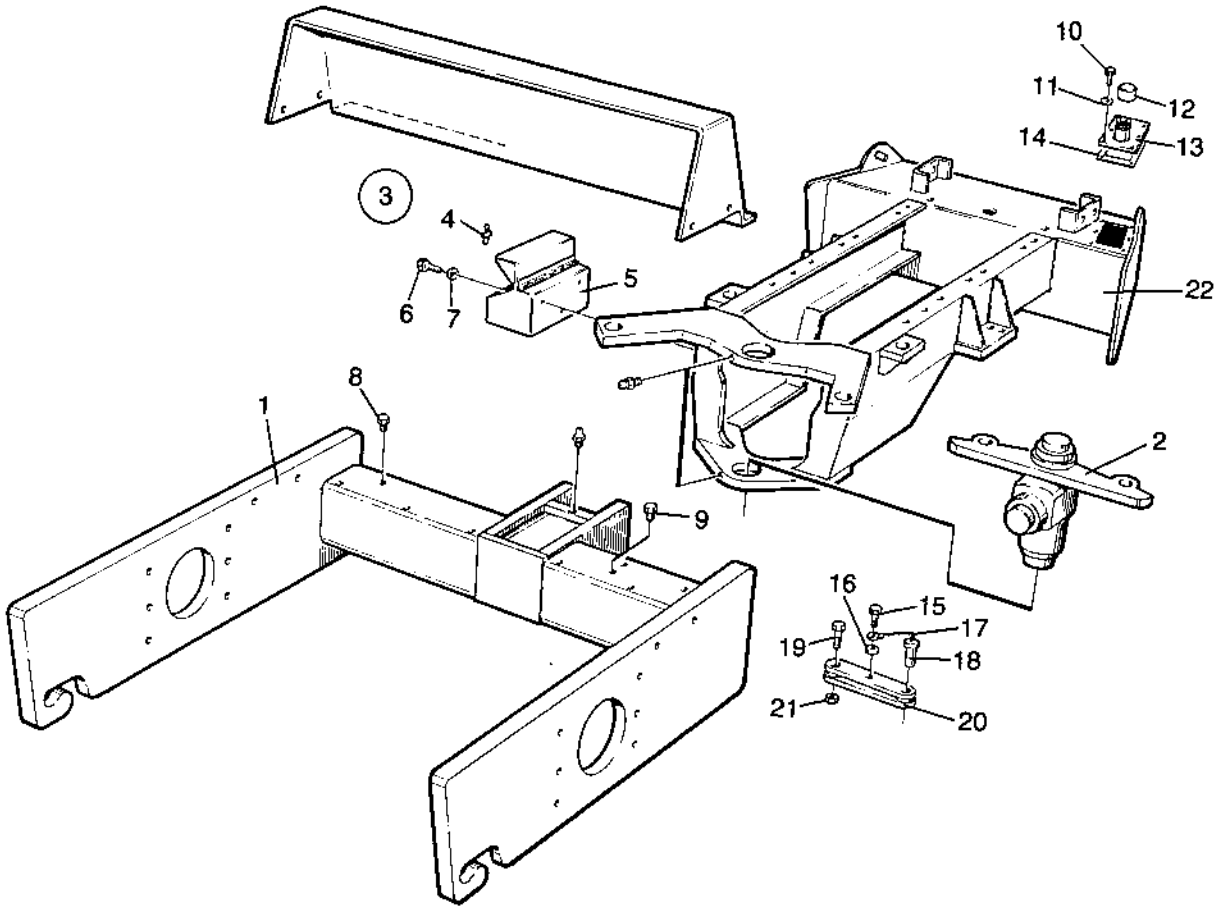
10
11
12
14
13
3
4
5
6
7
22
8
1
2
9
16
15
17
19
18
21
20

Utgåva / Issue	Bildnr / Picture No	RAMAR / FRAMES	Grupp / Group	Sida / Page
1989-02	13759		10	4

	Pos. Fig.	Antal/Quantity CA 151				Art nr / Part No	Benämning	Description	Sats / Kit	L S	Anmärkning / Notes
0010											
0020	1	1				34 89 53	Valsram	Drum frame			
0040	2	1					Styrled	Steering link			
0060							.det se sida 010 , 1a19	.comp page 010 , 1a19			
0080	3	1				34 74 10	Verktygslåda, kpl	Tool box, cpl			
0100	4	1				35 30 84	.Excenterregel	.Eccentric lock			
0120	5	1				35 30 03	.Hake	.Hook			
0140	6	3				50 00 21	Skruv	Screw			
0160	7	3				61 50 43	Bricka	Washer			
0180	8	2				92 64 29	Plugg	Plug			
0200	9	6				92 79 93	Plugg	Plug			
0220	10	6				50 00 47	Skruv	Screw			
0240	11	6				61 50 43	Bricka	Washer			
0260	12	1				49 90 97	Tanklock	Filler cap	D	3	
0280	13	1				34 55 57	Lock	Cover			
0300	14	1				85 01 45	Packning	Gasket			
0320	15	1				50 20 31	Skruv	Screw			
0340	16	1				60 00 08	Bricka	Washer			
0360	17	1				34 37 75	Vajer	Wire			
0380	18	1				63 50 19	Sprint	Pin			
0400	19	1				50 02 08	Skruv	Screw			
0420	20	1				81 52 15	Säkerhetslänk	Safety lock			
0440	21	1				58 60 22	Mutter	Nut			
0460	22	1				34 89 52	Traktorram	Tractor frame			

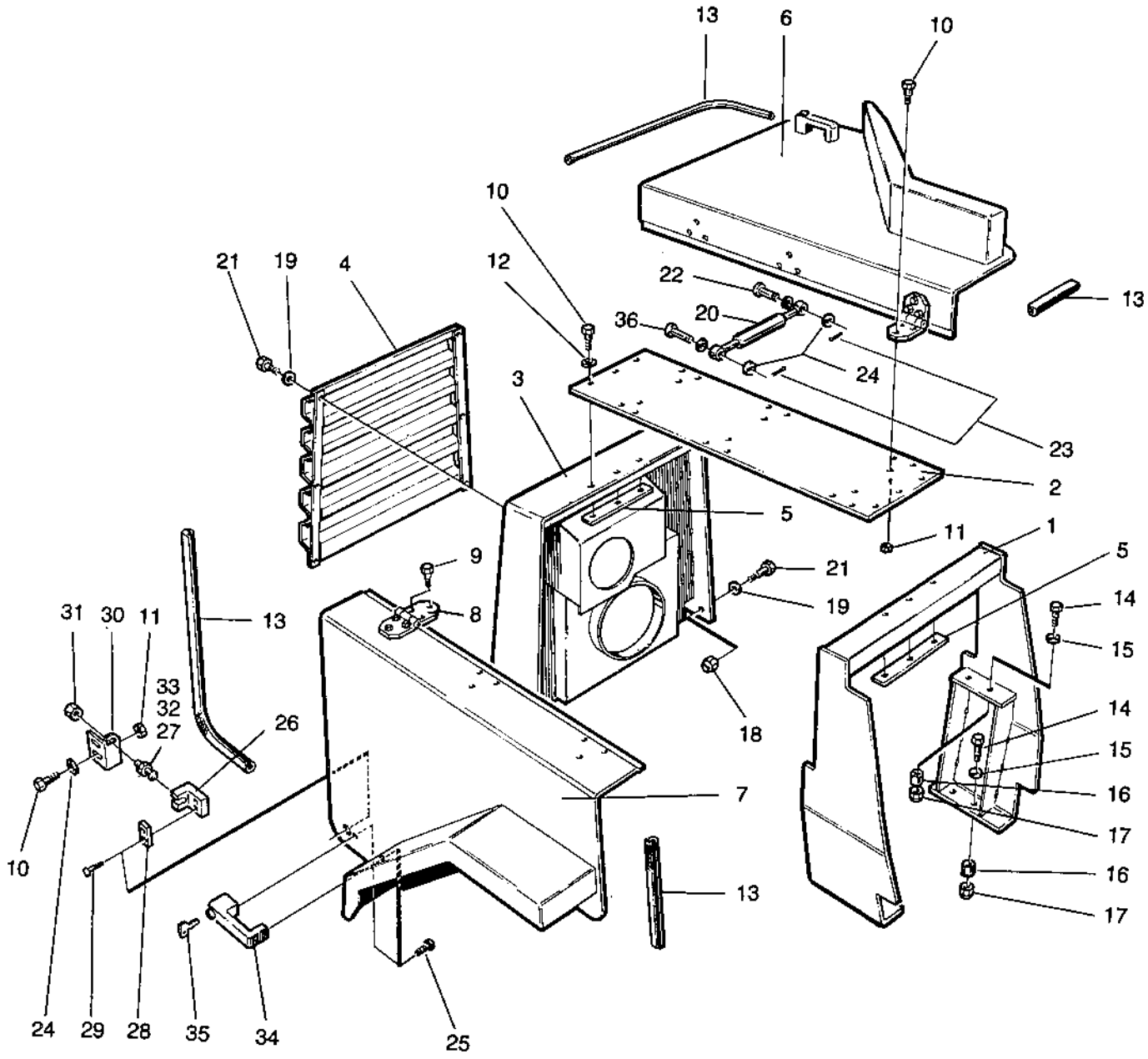
13
6
10
10
12
22
20
36
24
13
21
19
4
3
23
2
5
11
1
9
21
19
8
18
5
14
15
31
30
11
13
33
32
27
26
14
15
16
17
16
17
10
7
13
24
29
28
35
34
25

0020	Utgåva / Issue	Bildnr / Picture No	TRAKTORÖVERDEL / TRACTOR UPPER SECTION	Grupp / Group	Sida / Page
	1989-02	14757		10	6

	Pos. Fig.	Antal/Quantity CA 151				Art nr Part No	Benämning	Description	Sats Kit	L S	Anmärkning Notes
0020	1	1				34 89 86	Båge	Bow			
0040	2	1				34 89 93	Huvtak	Hood roof			
0060	3	1				34 53 49	Kylarstativ	Radiator frame			
0080	4	1				34 54 91	Galler	Grill			
0100	5	2				34 55 98	Fäste	Bracket			
0120	6	1				34 53 51	Lucka V	Cover LH			
0140	7	1				34 53 52	Lucka H	Cover RH			
0160	8	6				34 53 81	Gångjärn	Hinge			
0180	9	30				50 00 26	Skruv	Screw			
0200	10	16				50 00 21	Skruv	Screw			
0220	11	36				58 60 03	Mutter	Nut			
0240	12	6				61 50 43	Bricka	Washer			
0260	13	1XL				20 20 57	List	Border			L=3500MM
0280	14	12				50 01 95	Skruv	Screw			
0300	15	12				60 00 09	Bricka	Washer			
0320	16	12				34 62 35	Hylsa	Sleeve			
0340	17	12				58 60 19	Mutter	Nut			
0360	18	6				58 60 18	Mutter	Nut			
0380	19	12				61 50 44	Bricka	Washer			
0400	20	2				92 15 64	Gasfjäder	Gas spring	D	4	
0420	21	12				50 00 29	Skruv	Screw			
0440	22	2				53 00 32	Bult	Bolt			
0460	23	4				63 00 03	Saxpinne	Split pin			
0480	24	12				60 00 06	Bricka	Washer			
0500	25	6				92 54 92	Skruv	Screw			
0520	26	2				92 54 91	Lås	Lock	D	4	
0540	27	2				34 53 88	Tapp	Stud			
0560	28	2				34 53 53	Fäste	Bracket			
0580	29	4				50 00 40	Skruv	Screw			
0600	30	2				34 70 44	Fäste	Bracket			
0620	31	2				34 70 45	Mutter	Nut			
0640	32	2				58 60 02	Mutter	Nut			
0660	33	2				53 50 17	Skruv	Screw			
0680	34	2				92 54 93	Handtag	Handle	D	3	
0700	35	1				92 86 72	Nyckel	Key	D	3	
0720	36	2				53 00 29	Bult	Bolt			

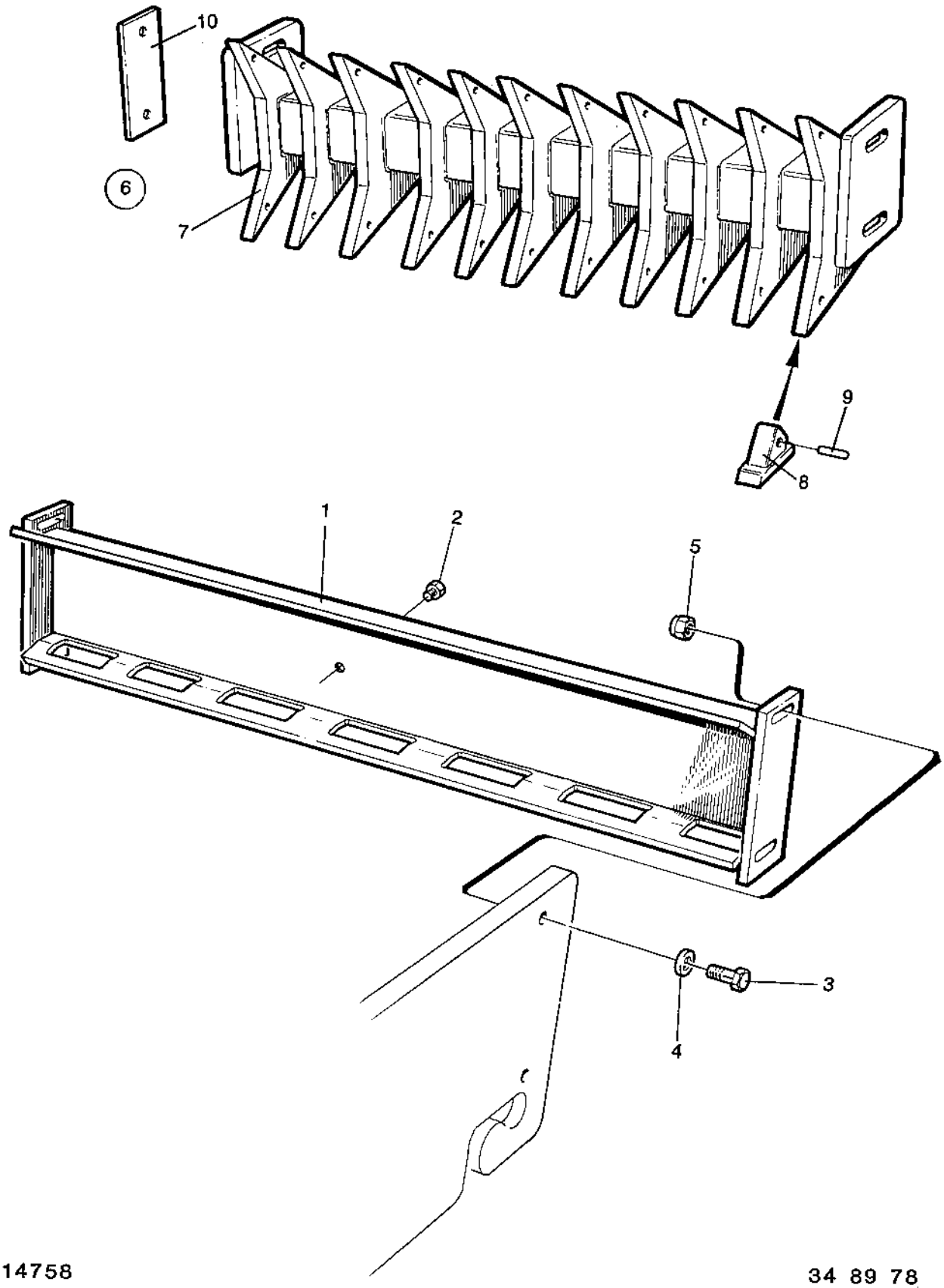

14758

34 89 78
34 39 60

0030	Utgåva Issue	Bildnr Picture No	SKRAPA	SCRAPER	Grupp Group	Sida Page
	1989-02	14758			10	8

Pos. Fig.	Antal/Quantity CA 151	CA 151 PD	Art nr Part No	Benämning	Description	Sats Kit	L S	Anmärkning Notes
0020 1	1		34 89 78	Skrapa kpl	Scraper cpl			
0040 2	1		23 20 41	.Filterplugg	.Filter plug	D	3	
0060 3	4		50 02 10	Skruv	Screw			
0080 4	4		92 84 66	Bricka	Washer			
0100 5	4		58 60 22	Mutter	Nut			
0120 6		1	34 39 60	Skrapa kpl	Scraper cpl			
0140 7		1	81 56 80	.Skrapa	.Scraper			
0160 8		20	80 16 56	.Tand	.Tooth	D	4	
0180 9		20	80 16 57	.Ledbult	.Flex pin			
0200 10		4	81 56 81	Mellanlägg	Shim			T=3MM

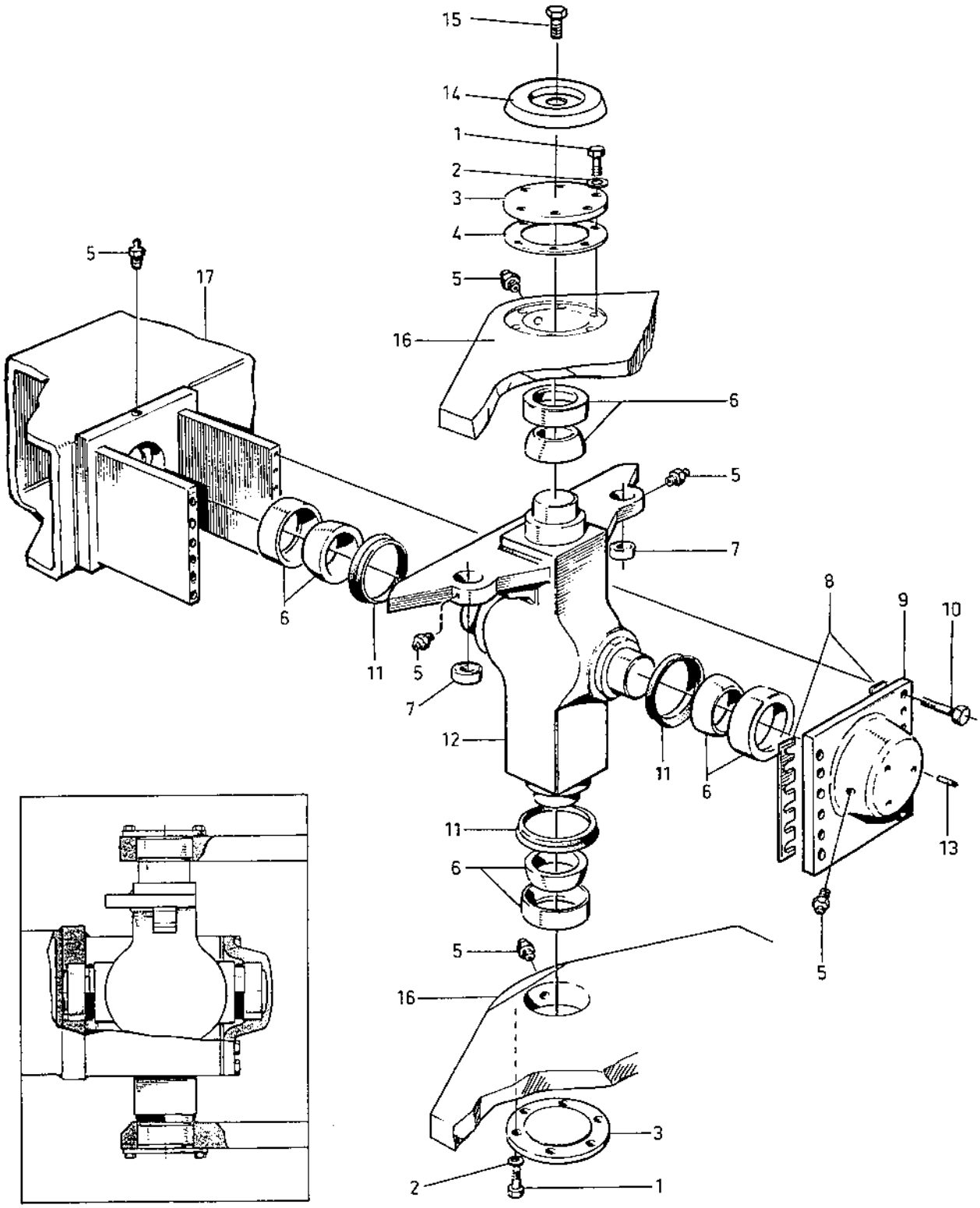

13762-1

34 55 75
34 55 65

0040	Utgåva / Issue	Bildnr / Picture No	STYRLED / STEERING LINK	Grupp / Group	Sida / Page
	1989-02	13762-1		10	10

Pos. Fig.	Antal/Quantity CA 151				Art nr Part No	Benämning	Description	Sats Kit	L S	Anmärkning Notes
0020	1	12			50 00 37	Skruv	Screw			
0040	2	12			61 50 45	Bricka	Washer			
0060	3	2			33 70 42	Lock	Cover			
0080	4	N			33 70 45	Mellanlägg	Shim	D	3	T=1,0MM
0100		N			34 58 74	Mellanlägg	Shim	D	3	T=0,35MM
0120		N			34 58 75	Mellanlägg	Shim	D	3	T=0,1MM
0140	5	6			31 00 08	Smörjnippel	Grease nipple			
0160	6	4			10 00 40	Lager	Bearing	D	3	
0180	7	2			81 33 16	Lager	Bearing	D	3	
0200	8	N			34 58 71	Mellanlägg	Shim	D	3	T=1,0MM
0220		N			34 58 72	Mellanlägg	Shim	D	3	T=0,35MM
0240		N			34 58 73	Mellanlägg	Shim	D	3	T=0,1MM
0260	9	1			34 58 53	Lock	Cover			
0280	10	12			50 02 87	Skruv	Screw			
0300	11	3			16 70 32	V-ring	V-ring	D	3	
0320	12	1			34 35 97	Styrknut	Link	D	4	
0340	13	3			91 09 95	Stoppskruv	Stop screw			
0360	14	1			34 31 59	Lock	Cover			
0380	15	1			50 00 18	Skruv	Screw			
0400	16					Traktorram	Tractor frame			
0420	17					Valsram	Drum frame			

DYNAPAC

DRUM

VALS

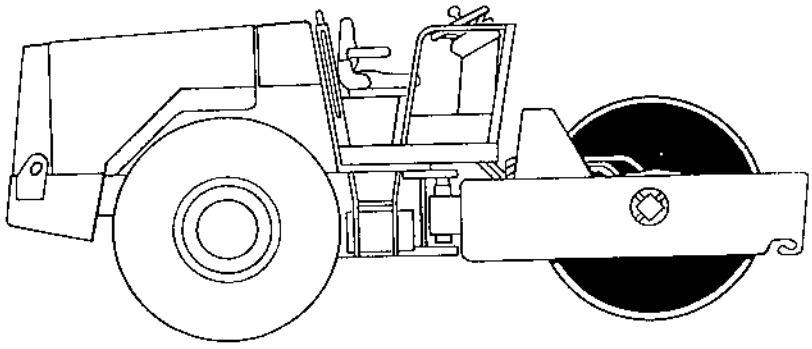

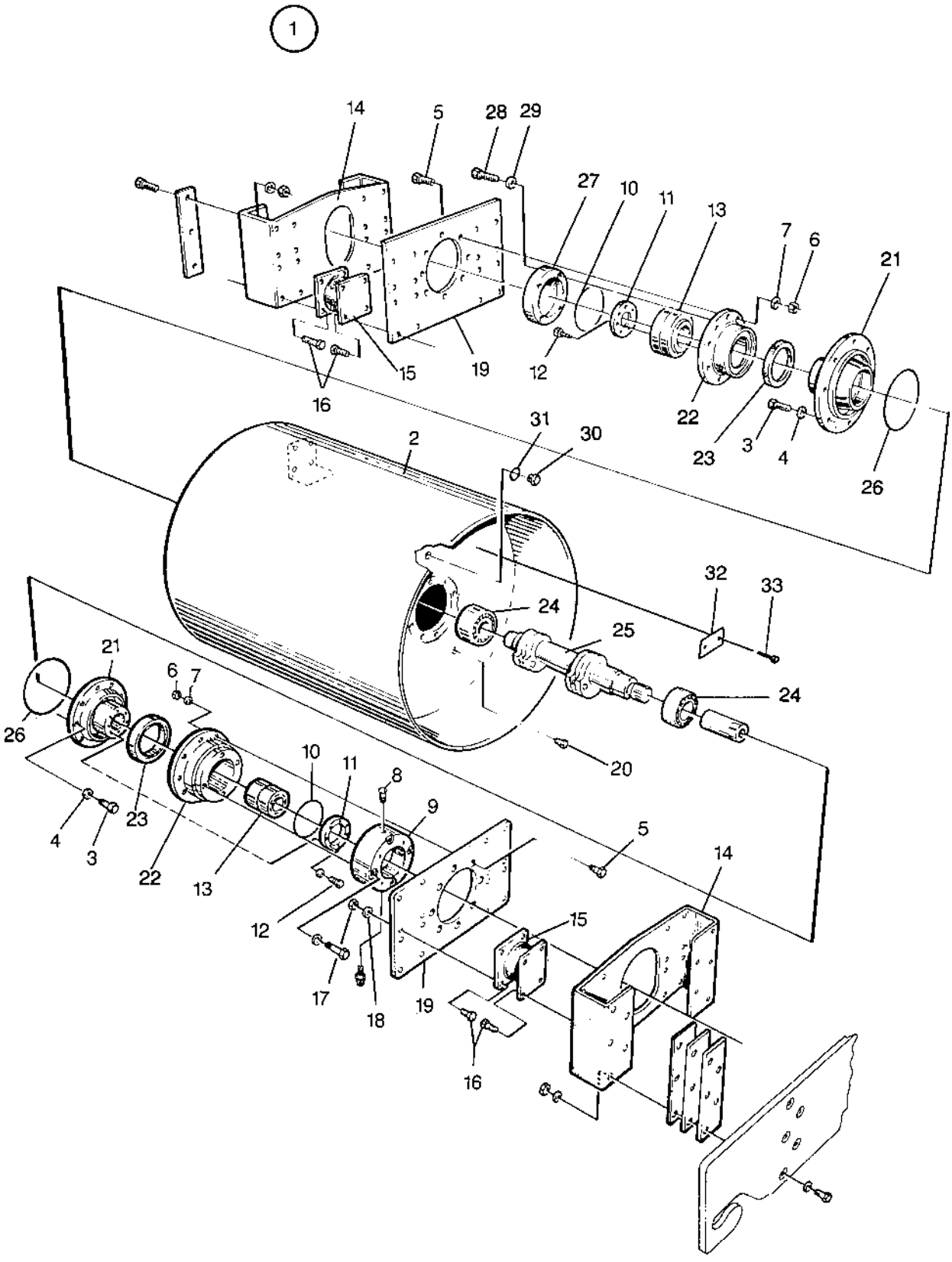
1
14
5
28
29
27
10
11
13
7
6
21
15
19
12
16
22
23
3
4
26
31
30
2
32
33
24
25
24
21
6
7
26
10
11
8
9
5
14
4
3
23
22
13
12
15
17
18
19
16
20

0010	Utgåva / Issue	Bildnr / Picture No	VALS / DRUM	Grupp / Group	Sida / Page
	1989-02	14759		20	4

Pos. Fig.	Antal/Quantity CA 151	Art nr / Part No	Benämning	Description	Sats / Kit	L S	Anmärkning / Notes
0020 1	1	34 91 81	Vals kpl	Drum cpl			
0040 2	1	34 91 50	.Vals	.Drum			
0060 3	16	50 01 02	.Skruv	.Screw			
0080 4	16	61 50 46	.Bricka	.Washer			
0100 5	16	50 01 34	.Skruv	.Screw			
0120 6	16	58 60 21	.Mutter	.Nut			
0140 7	16	60 00 11	.Bricka	.Washer			
0160 8	1	92 67 36	.Avluftningsnippel	.Air vent nipple	D	3	
0180 9	1	34 91 48	.Motorfläns	.Motor flange			
0200 10	2	16 01 05	.O-ring	.O-ring	D	3	
0220 11	2	34 34 62	.Lagerlock	.Bearing clamp			
0240 12	16	50 80 19	.Skruv	.Screw			
0260 13	2	11 60 41	.Lager	.Bearing	D	3	
0280 14	2	34 38 94	.Fästplåt	.Mounting plate			
0300 15	8	33 67 42	.Gummielement	.Shock absorber	B	2	
0320 16	64	50 00 37	.Skruv	.Screw			
0340 17	64	58 60 19	.Mutter	.Nut			
0360 18	64	60 00 09	.Bricka	.Washer			
0380 19	2	34 33 22	.Fästplåt	.Mounting plate			
0400 20	1	92 25 52	.Oljenivåglas	.Oil level glass	D	3	
0420 21	2	34 38 97	.Lagerhus	.Bearing housing			
0440 22	2	34 33 18	.Lagerhus	.Bearing housing			
0460 23	2	16 70 23	.Tätning	.Seal	D	3	
0480 24	2	11 40 36	.Lager	.Bearing	D	3	
0500 25	1	34 38 95	.Exenteraxel kpl	.Eccentric shaft cpl			
0520 26	2	16 01 07	.O-ring	.O-ring	D	3	
0540 27	1	34 34 61	.Lock	.Cover			
0560 28	8	50 01 95	.Skruv	.Screw			
0580 29	8	61 50 45	.Bricka	.Washer			
0600 30	1	34 37 44	.Plugg	.Plug			
0620 31	1	16 20 17	.Tätning	.Sealing	D	3	
0640 32	1	34 38 01	.Skylt	.Sign plate			
0660 33	4	58 70 02	.Skruv	.Screw			

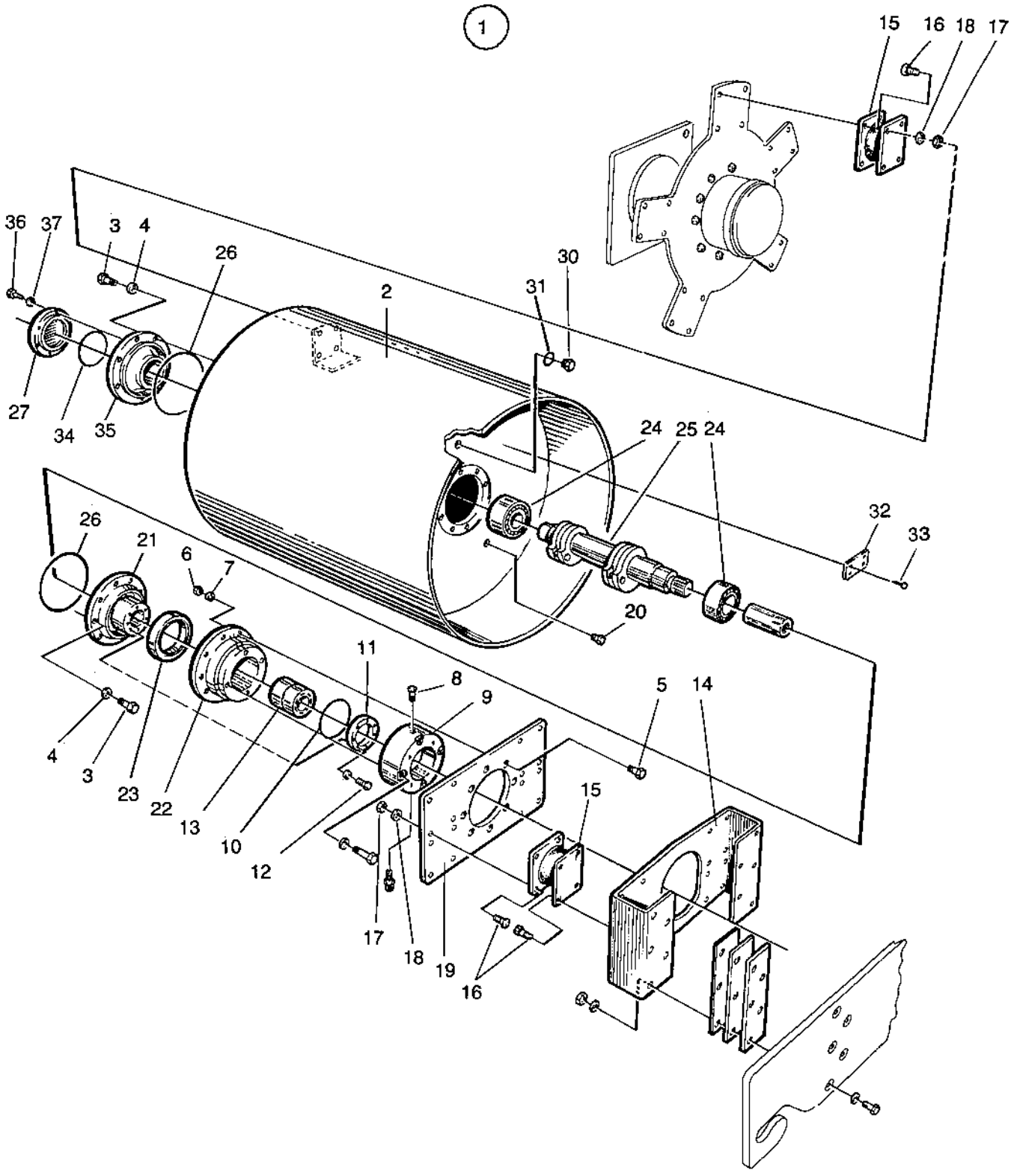
1
15
16
18
17
36
37
3
4
26
30
2
31
27
34
35
24
25
24
32
33
26
21
6
7
20
11
8
9
5
14
4
3
23
22
13
10
12
15
17
18
19
16

0020	Utgåva / Issue	Bildnr / Picture No	VALS / DRUM	Grupp / Group	Sida / Page
	1989-02	14760		20	6

Pos. Fig.	Antal/Quantity CA 151 D	CA 151 PD	Art nr / Part No	Benämning	Description	Sats / Kit	L S	Anmärkning / Notes
0020 1	1		34 91 82	Vals kpl	Drum cpl			
0040		1	34 91 83	Vals kpl	Drum cpl			
0060 2	1		34 91 51	.Vals	.Drum			
0080		1	34 91 52	.Vals	.Drum			
0100 3	16	16	50 01 02	.Skruv	.Screw			
0120 4	16	16	61 50 46	.Bricka	.Washer			
0140 5	8	8	50 01 34	.Skruv	.Screw			
0160 6	8	8	58 60 21	.Mutter	.Nut			
0180 7	8	8	60 00 11	.Bricka	.Washer			
0200 8	1	1	92 67 36	.Avluftningsnippel	.Air vent nipple	D	3	
0220 9	1	1	34 91 48	.Motorfläns	.Motor flange			
0240 10	1	1	16 01 05	.O-ring	.O-ring	D	3	
0260 11	1	1	34 34 62	.Lagerlock	.Bearing clamp			
0280 12	8	8	50 80 19	.Skruv	.Screw			
0300 13	1	1	11 60 41	.Lager	.Bearing	D	3	
0320 14	1	1	34 38 94	.Fästplåt	.Mounting plate			
0340 15	10	10	33 67 42	.Gummielement	.Shock absorber	B	2	
0360 16	56	56	50 00 37	.Skruv	.Screw			
0380 17	56	56	58 60 19	.Mutter	.Nut			
0400 18	56	56	60 00 09	.Bricka	.Washer			
0420 19	1	1	34 33 22	.Fästplåt	.Mounting plate			
0440 20	1	1	92 25 52	.Oljenivåglas	.Oil level glass	D	3	
0460 21	1	1	34 38 97	.Lagerhus	.Bearing housing			
0480 22	1	1	34 33 18	.Lagerhus	.Bearing housing			
0500 23	1	1	16 70 23	.Tätning	.Seal	D	3	
0520 24	2	2	11 40 36	.Lager	.Bearing	D	3	
0540 25	1	1	34 38 95	.Exenteraxel kpl	.Eccentric shaft cpl			
0560 26	2	2	16 01 07	.O-ring	.O-ring	D	3	
0580 27	1	1	34 39 07	.Lock	.Cover			
0600 28	4	4	50 01 95	.Skruv	.Screw			
0620 29	4	4	61 50 45	.Bricka	.Washer			
0640 30	1	1	34 37 44	.Plugg	.Plug			
0660 31	1	1	16 20 17	.Tätning	.Sealing	D	3	
0680 32	1	1	34 38 01	.Skylt	.Sign plate			
0700 33	4	4	58 70 02	.Skruv	.Screw			
0720 34	1	1	16 03 62	.O-ring	.O-ring	D	3	
0740 35	1	1	34 38 92	.Lagerhus	.Bearing housing			
0760 36	6	6	50 00 28	.Skruv	.Screw			
0780 37	6	6	61 50 44	.Bricka	.Washer			

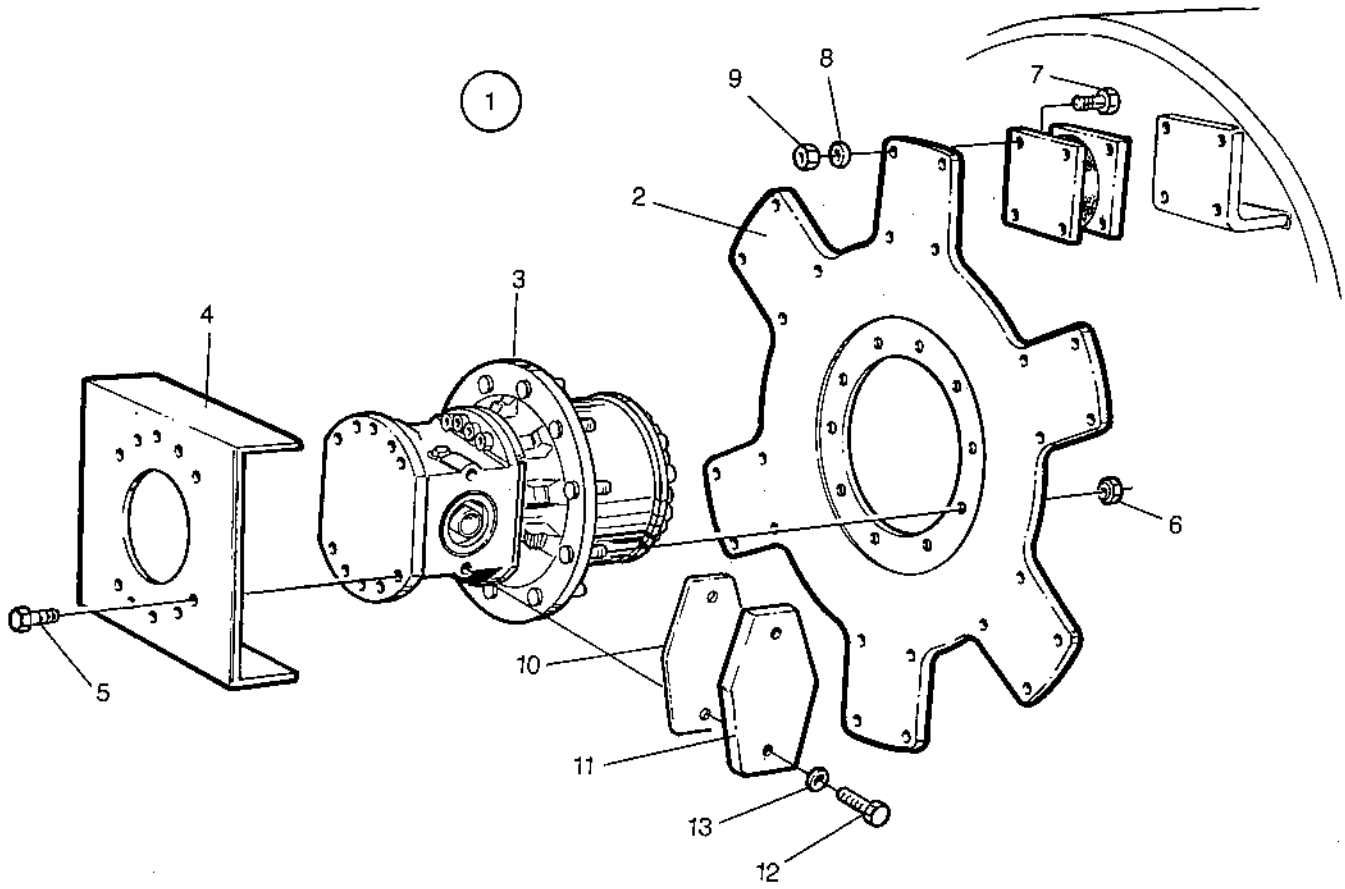
1
2
3
4
5
6
7
8
9
10
11
12
13

	Utgåva / Issue	Bildnr / Picture No	VALSDRIVNING / Fairfield	DRUM DRIVE UNIT / Fairfield	Grupp / Group	Sida / Page
0030	1989-02	14761			20	8

	Pos. Fig.	Antal/Quantity CA 151 D	Antal/Quantity CA 151 PD	Art nr Part No	Benämning	Description	Sats Kit	L S	Anmärkning Notes
0020	1	1		34 91 84	Valsdrivning.....	Drum drive unit			
0040			1	34 91 85	Valsdrivning.....	Drum drive unit			
0060	2	1	1	84 25 54	.Medbringare	.Drive plate.....			
0080	3	1	1	34 88 63	.Valsväxel.....	.Drum drive			
0100					.det se sida 010 , 1b11	.comp page 010 , 1b11			
0120	4	1	1	34 91 86	.Platta	.Plate			
0140	5	2	2	51 50 07	.Skruv	.Screw.....			
0160	6	10	10	81 36 94	.Mutter.....	.Nut			
0180	7	24	24	50 00 37	.Skruv	.Screw.....			
0200	8	24	24	60 00 09	.Bricka	.Washer			
0220	9	24	24	58 60 19	.Mutter.....	.Nut			
0240	10	1	1	84 28 11	.Packning	.Gasket	D	3	
0260	11	1	1	84 28 10	.Lock	.Cover.....			
0280	12	2	2	50 21 25	.Skruv	.Screw.....			
0300	13	2	2	61 50 45	.Bricka	.Washer			
0320	14	1		34 91 82	.Vals	.Drum			
0340					.det se sida 006 , 1b07	.comp page 006 , 1b07			
0360			1	34 91 83	.Vals	.Drum			
0380					.det se sida 006 , 1b07	.comp page 006 , 1b07			

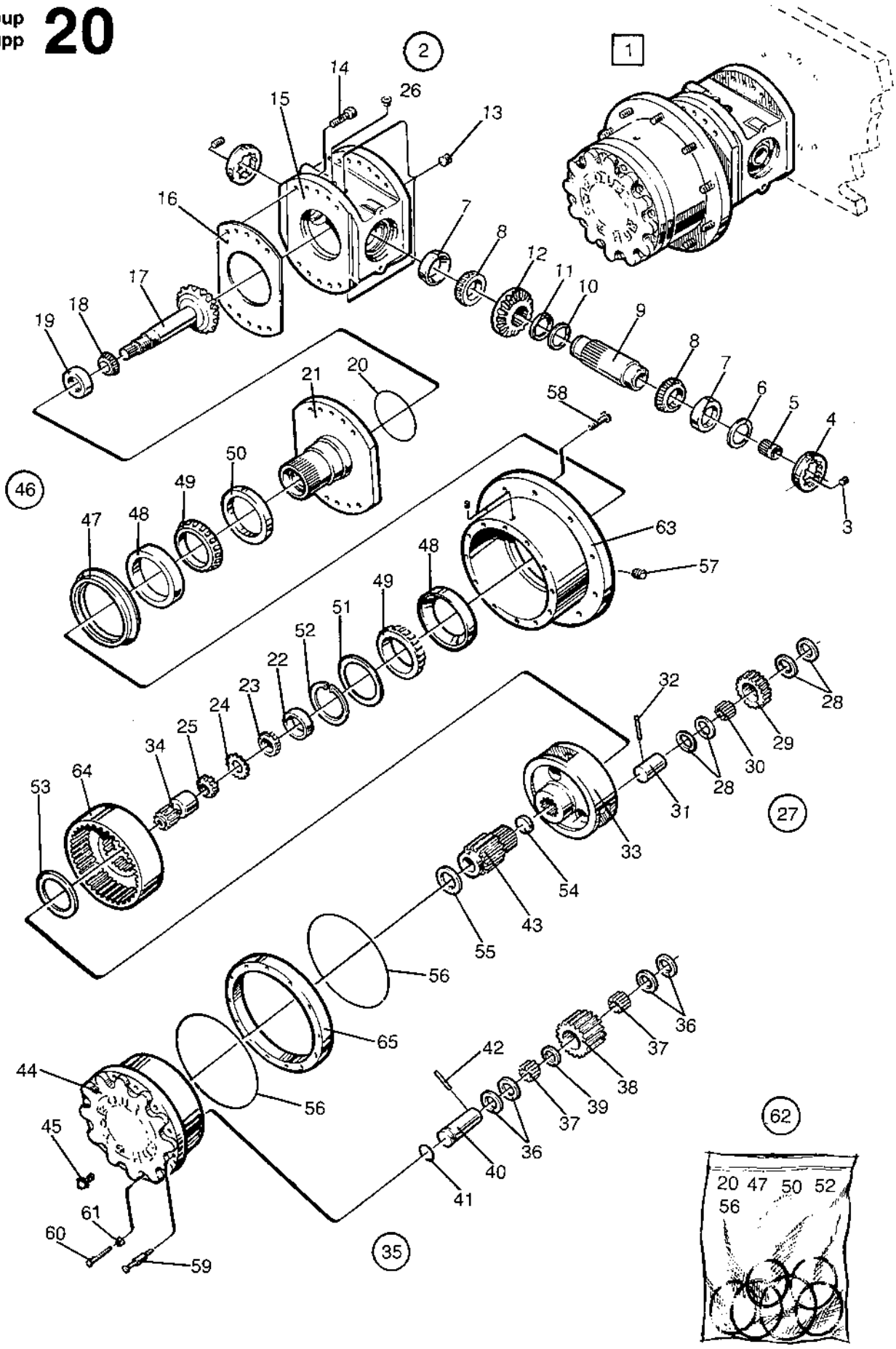
1
2
3
4
5
6
7
8
9
10
11
12
13
14
15
16
17
18
19
20
21
22
23
24
25
26
27
28
29
30
31
32
33
34
35
36
37
38
39
40
41
42
43
44
45
46
47
48
49
50
51
52
53
54
55
56
57
58
59
60
61
62
63
64
65
20 47 50 52
56

0040	Utgåva / Issue	Bildnr / Picture No	VALSVÄXEL / Fairfield	DRUM GEAR BOX / Fairfield	Grupp / Group	Sida / Page
	1989-02	14762			20	10

	Pos. Fig.	Antal/Quantity CA 151 D/PD	Art nr Part No	Benämning	Description	Sats Kit	L S	Anmärkning Notes
0020	1	1	34 88 63	Valsväxel kpl	Drum drive cpl			
0040	2	1	90 03 94	.Vinkelväxel kpl	.Angle gear cpl			
0060	3	2		..Skruv	..Screw			
0080	4	2		..Mutter	..Nut			
0100	5	1	42 35 50	..Koppling	..Coupling adapter			
0120	6	1	42 33 43	..Låsring	..Retaining ring			
0140	7	2		..Ytterring	..Bearing cup			
0160	8	2		..Innerring m. rullar	..Bearing cone			
0180	9	1		..Axel	..Cross shaft			
0200	10	1		..Låsring	..Snapring			
0220	11	1		..Distans	..Spacer			
0240	12	1		..Vinkeldrev	..Bore bevel gear			
0260	13	3	42 34 61	..Plugg	..Plug			
0280	14	10		..Skruv	..Screw			
0300	15	1		..Hus	..Housing			
0320	16	1		..Mellanlägg sats	..Shim kit			
0340	17	1		..Pinjong	..Stem pinion			
0360	18	1		..Innerring m. rullar	..Bearing cone			
0380	19	1		..Ytterring	..Bearing cup			
0400	20	1		..O-ring	..O-ring			SEE ITEM 62
0420	21	1		..Spindel	..Spindle			
0440	22	1		..Ytterring	..Bearing cup			
0460	23	1		..Innerring m. rullar	..Bearing cone			
0480	24	1		..Låsbricka	..Lock washer			
0500	25	1		..Mutter	..Nut			
0520	26	1		..Plugg	..Plug			
0540	27	1	90 03 96	.Inre planet kpl	.Planet inner cpl			
0560	28	12		..Tryckbricka	..Thrust washer			
0580	29	3		..Kugghjul	..Planet gear			
0600	30	57		..Rulle	..Needle roller			
0620	31	3		..Axel	..Planet shaft			
0640	32	3		..Pinne	..Dowel pin			
0660	33	1		..Planethållare	..Input carrier			
0680	34	1		..Kugghjul	..Sun gear			
0700	35	1	90 03 97	.Yttre planet kpl	.Planet outer cpl			
0720	36	12		..Tryckbricka	..Thrust washer			
0740	37	108		..Rulle	..Needle roller			
0760	38	3		..Kugghjul	..Planet gear			
0780	39	3		..Distans	..Spacer			
0800	40	3		..Axel	..Planet shaft			
0820	41	3		..O-ring	..O-ring			
0840	42	3		..Pinne	..Dowel pin			
0860	43	1		..Kugghjul	..Sun gear			
0880	44	1		..Planethållare	..Output carr. cover			
0900	45	2	90 03 98	..Magnet plugg	..Magnetic plug			
0920	46	1	90 04 63	Reparationssats	Repair kit			44)
0940	47	1		.Damask	.Seal boot			SEE ITEM 62

44) Består av pos.3,7,8,10,11,13,14, 16,18,19,20,22-25,28,30,32,36,37, 39,41,45,47-61 Consist of item 3,7,8,10,11,13,
44) 16,18,19,20,22-25,28,30,32,36,37, 39,41,45,47-61

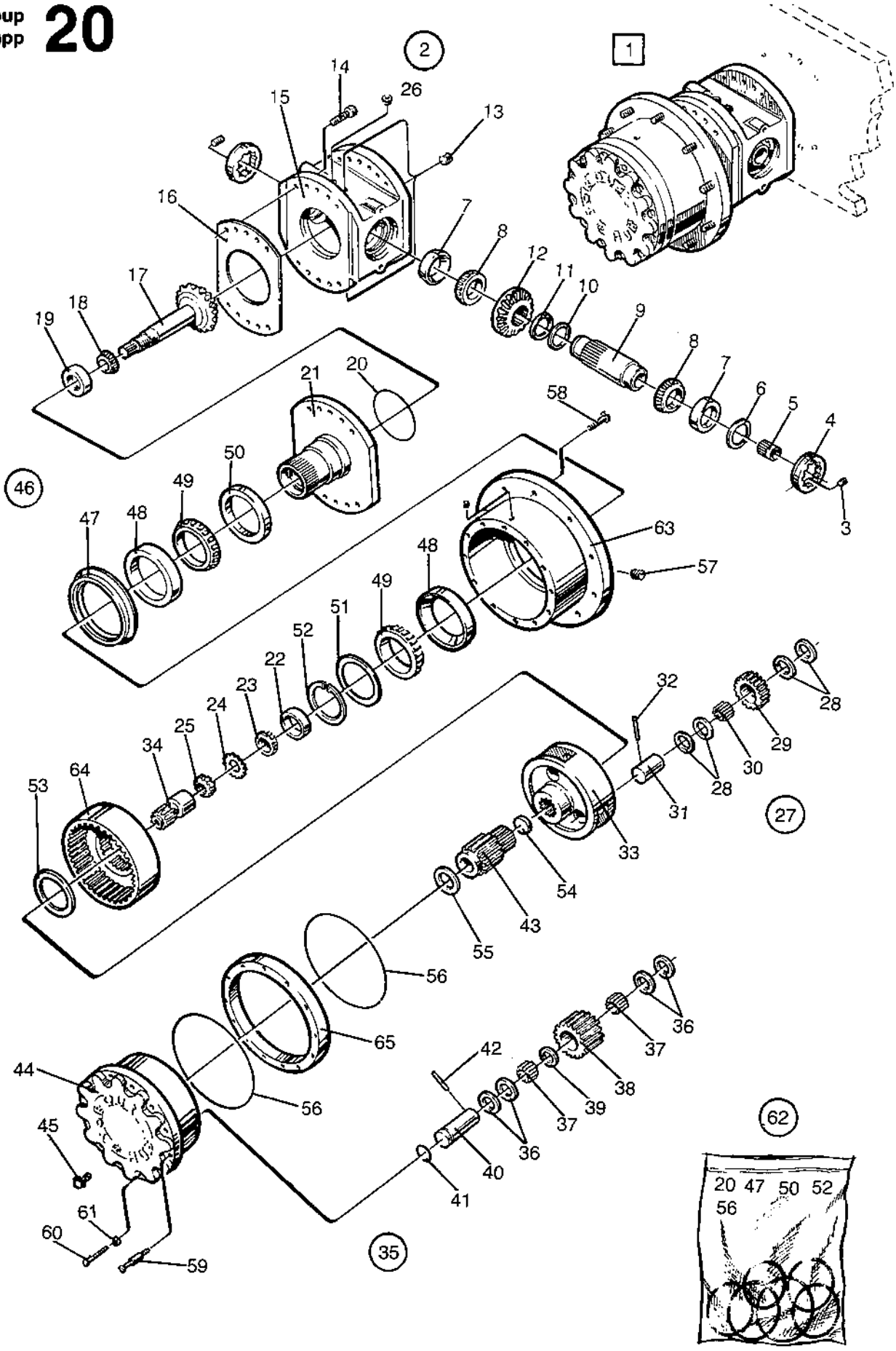
1
2
3
4
5
6
7
8
9
10
11
12
13
14
15
16
17
18
19
20
21
22
23
24
25
26
27
28
29
30
31
32
33
34
35
36
37
38
39
40
41
42
43
44
45
46
47
48
49
50
51
52
53
54
55
56
57
58
59
60
61
62
63
64
65
20 47 50 52
56

0040	Utgåva Issue	Bildnr Picture No	VALSVÄXEL Fairfield	DRUM GEAR BOX Fairfield	Grupp Group	Sida Page
	1989-02	14762			20	12

	Pos. Fig.	Antal/Quantity CA 151 D/PD	Art nr Part No	Benämning	Description	Sats Kit	L S	Anmärkning Notes
0960	48	2	42 33 34	.Ytterring	.Bearing cup			
0980	49	2	42 33 30	.Innerring m. rullar	.Bearing cone			
1000	50	1		.Packning	.Seal			SEE ITEM 62
1020	51	1	90 03 99	.Mellanlägg	.Bearing shim			
1040	52	1		.Låsring	.Retaining ring			SEE ITEM 62
1060	53	1	90 04 02	.Tryckbricka	.Thrust washer			
1080	54	1	90 04 01	.Distans	.Spacer			
1100	55	1	42 35 52	.Tryckbricka	.Thrust washer			
1120	56	2		.O-ring	.O-ring			SEE ITEM 62
1140	57	2	42 33 50	.Magnet plugg	.Magn. pipe plug			
1160	58	10	42 31 49	.Pinnbult	.Stud			
1180	59	4	90 04 04	.Skruv	.Screw			
1200	60	8	90 04 03	.Skruv	.Screw			
1220	61	8	90 04 05	.Bricka	.Washer			
1240	62	1	90 03 95	Packningssats	Seal kit			CONSISTS OF 20;47,50
1260								52 AND 56
1280	63	1		.Nav	.Hub			
1300	64	1	90 04 62	.Ringdrev	.Internal gear			
1320	65	1		.Distansring	.Spacer ring			

DYNAPAC

ENGINE MOTOR

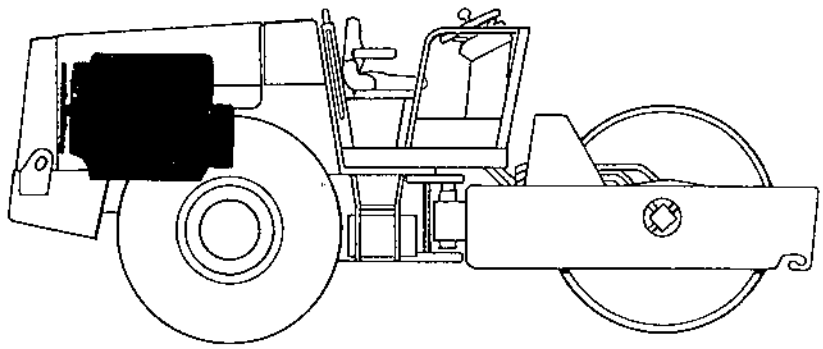

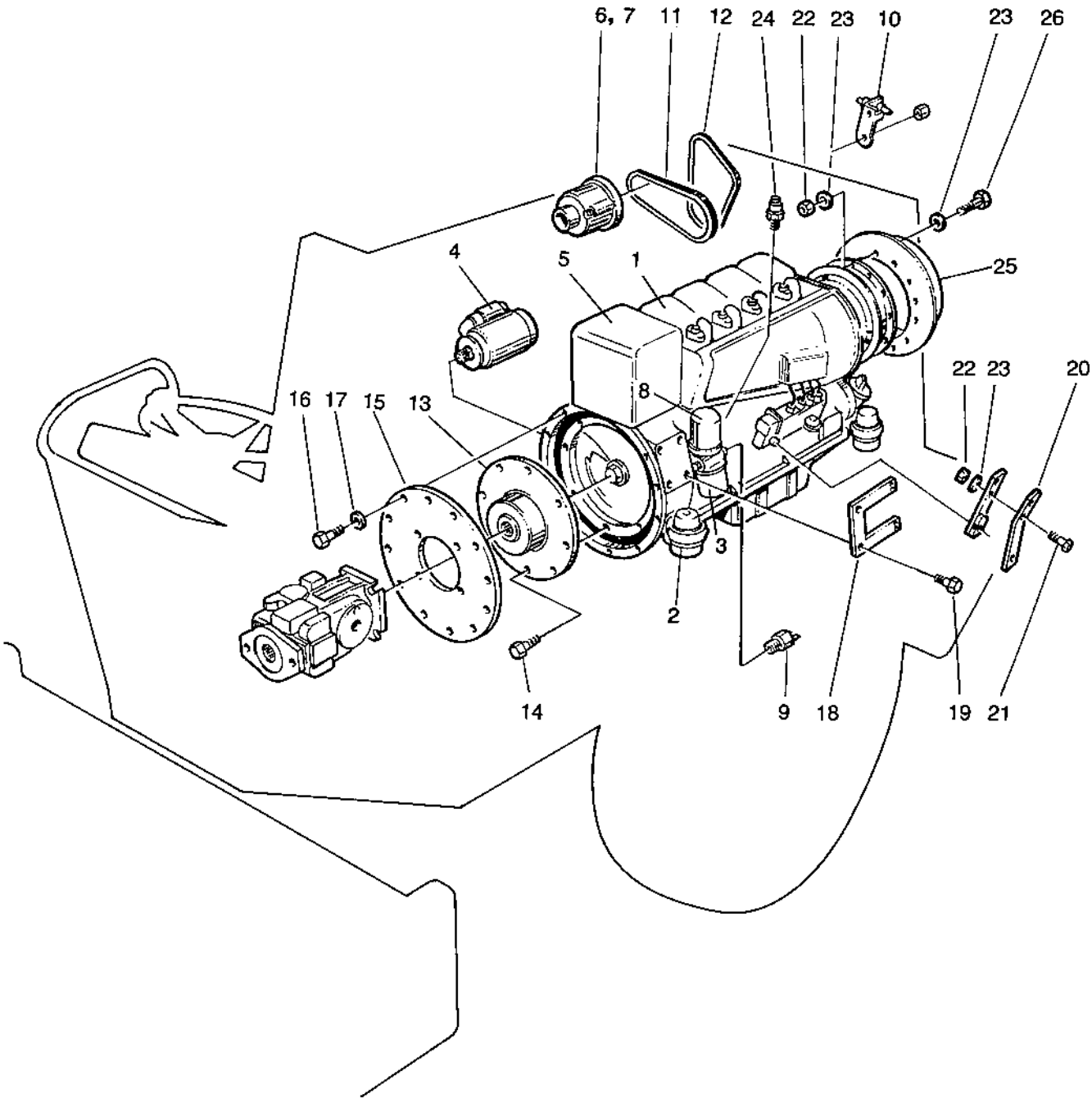
6, 7
11
12
24
22
23
10
23
26
4
5
1
25
22
23
20
16
17
15
13
8
3
2
14
9
18
19
21

0010	Utgåva / Issue	Bildnr / Picture No	MOTOR / Deutz F4L 912	ENGINE / Deutz F4L 912	Grupp / Group	Sida / Page
	1989-02	14763			30	4

	Pos. Fig.	Antal/Quantity CA 151	Art nr Part No	Benämning	Description	Sats Kit	L S	Anmärkning Notes
0020	1	1	34 74 45	Motor	Engine			
0040	2	4	74 76 18	.Motorfäste	.Engine bracket			
0060	3	1	74 72 89	.Oljefilter	.Oilfilter	A	1	
0080	4	1	69 20 55	.Startmotor	.Starter	C	3	
0100	5	1	74 79 85	.Hydr.oljekylare	.Hydr.oil cooler			
0120	6	1	69 00 30	.Generator	.Alternator	C	3	
0140	7	1	21 23 80	..Relä	..Relay	C	3	
0160	8	1	74 73 84	.Bränslefilter	.Fuel filter	A	1	
0180	9	1	74 77 70	.Oljetr.givare	.Oil pressure transm.	D	3	
0200	10	1	21 23 81	.Kilremsvakt	.V-belt failvre switch	D	3	
0220	11	1	74 74 27	.Kilrem generator	.V-belt alternator	B	2	
0240	12	1	41 30 20	.Kilrem fläkt	.V-belt fan	B	2	
0260	13	1	34 89 06	Koppling	Coupling			
0280 X	14	8	50 90 12	Skruv	Screw			
0300	15	1	34 89 07	Motoradapter	Engine adapter			
0320	16	12	50 00 29	Skruv	Screw			
0340	17	12	61 50 44	Bricka	Washer			
0360	18	1	34 32 67	Fäste	Bracket			
0380	19	2	50 00 53	Skruv	Screw			
0400	20	1	33 63 12	Reglagearm	Lever			
0420	21	2	50 00 40	Skruv	Screw			
0440	22	14	58 60 02	Mutter	Nut			
0460	23	26	60 00 04	Bricka	Washer			
0480	24	1	98 91 52	Temp.givare	Sender temp.	D	3	
0500	25	1	34 75 48	Fläns	Flange			
0520	26	12	50 01 85	Skruv	Screw			

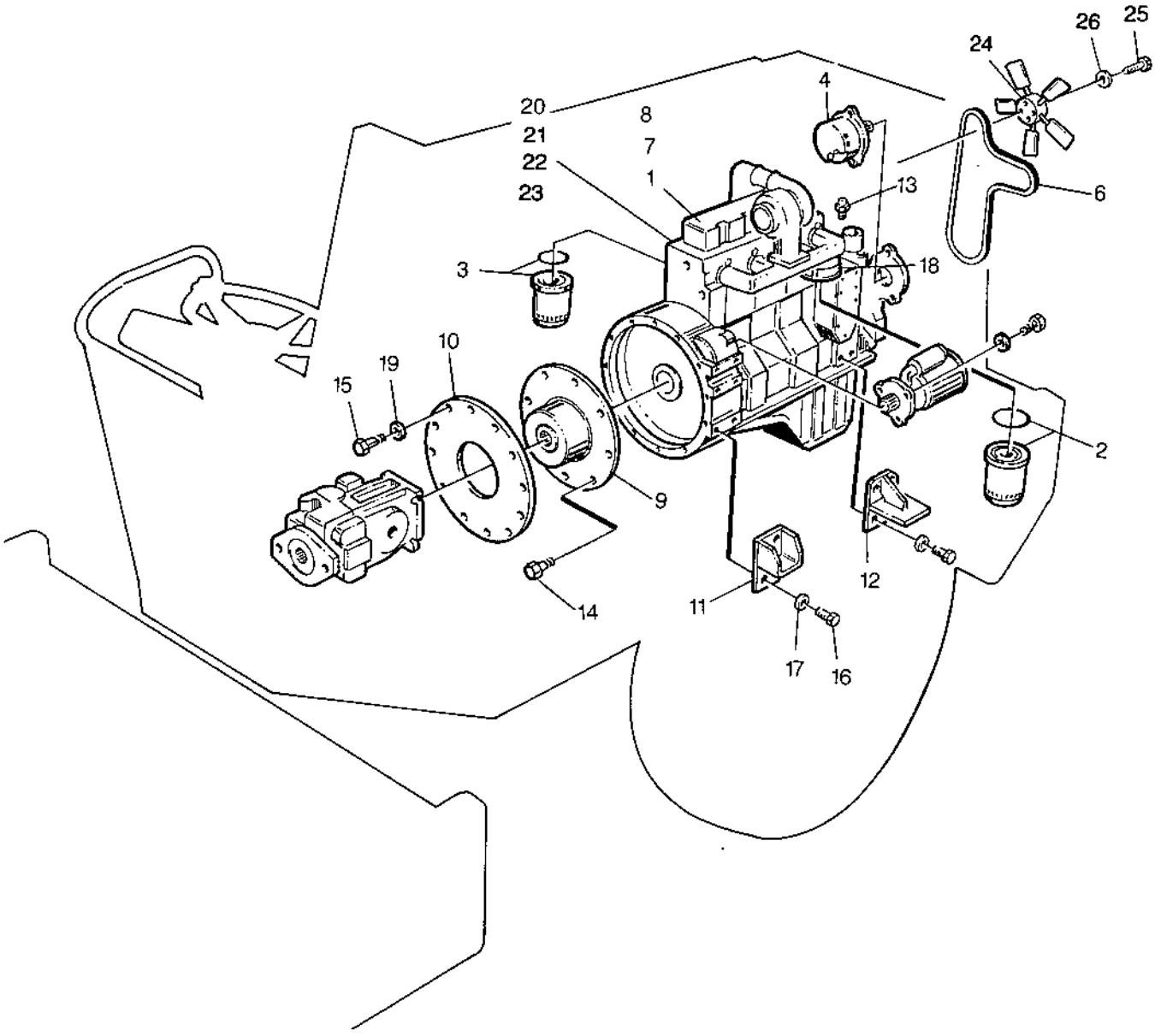

14764

34 89 27
34 89 28

0020	Utgåva / Issue	Bildnr / Picture No	MOTOR / Cummins 4BT 3.9	ENGINE / Cummins 4BT 3.9	Grupp / Group	Sida / Page
	1989-02	14764			30	6

	Pos. Fig.	Antal/Quantity CA 151	Art nr Part No	Benämning	Description	Sats Kit	L S	Anmärkning Notes
0020	1	1	34 89 29	Motor	Engine			
0040	2	1	21 23 73	.Oljefilter	.Oilfilter	A	1	
0060	3	1	21 23 74	.Bränslefilter	.Fuel filter	A	1	
0080	4	1	21 23 75	.Generator	.Alternator	C	3	
0100	5	1	21 23 76	.Startmotor	.Starter	C	3	
0120	6	1	21 23 77	.Kilrem	.V-belt	B	2	
0140	7	1	21 23 78	.Bränslesolenoid	.Fuel solenoid	C	3	
0160	8	1	21 23 79	.Bränslepump	.Fuel pump	C	3	
0180	9	1	34 89 06	Koppling	Coupling			
0200	10	1	34 89 30	Motoradapter	Engine adapter			
0220	11	2	34 89 31	Motorfäste fram	Engine bracket front			
0240	12	2	34 89 32	Motorfäste bak	Engine bracket rear			
0260	13	1	98 90 78	Temp.givare vatten	Temp.sender water	D	3	
0280 X	14	8	50 90 12	Skruv	Screw			
0300	15	12	50 00 29	Skruv	Screw			
0320	16	12	50 01 93	Skruv	Screw			
0340	17	12	61 50 45	Bricka	Washer			
0360	18	1	92 71 00	Oljetr.givare	Oil pressure sender	D	3	
0380	19	12	60 00 08	Bricka	Washer			
0400	20	1	34 85 97	Fäste	Bracket			
0420	21	2	50 00 40	Skruv	Screw			
0440	22	2	57 00 04	Mutter	Nut			
0460	23	2	61 50 42	Bricka	Washer			
0480	24	1	34 89 96	Fläkt	Fan			
0500	25	4	50 00 22	Skruv	Screw			
0520	26	4	61 50 43	Bricka	Washer			

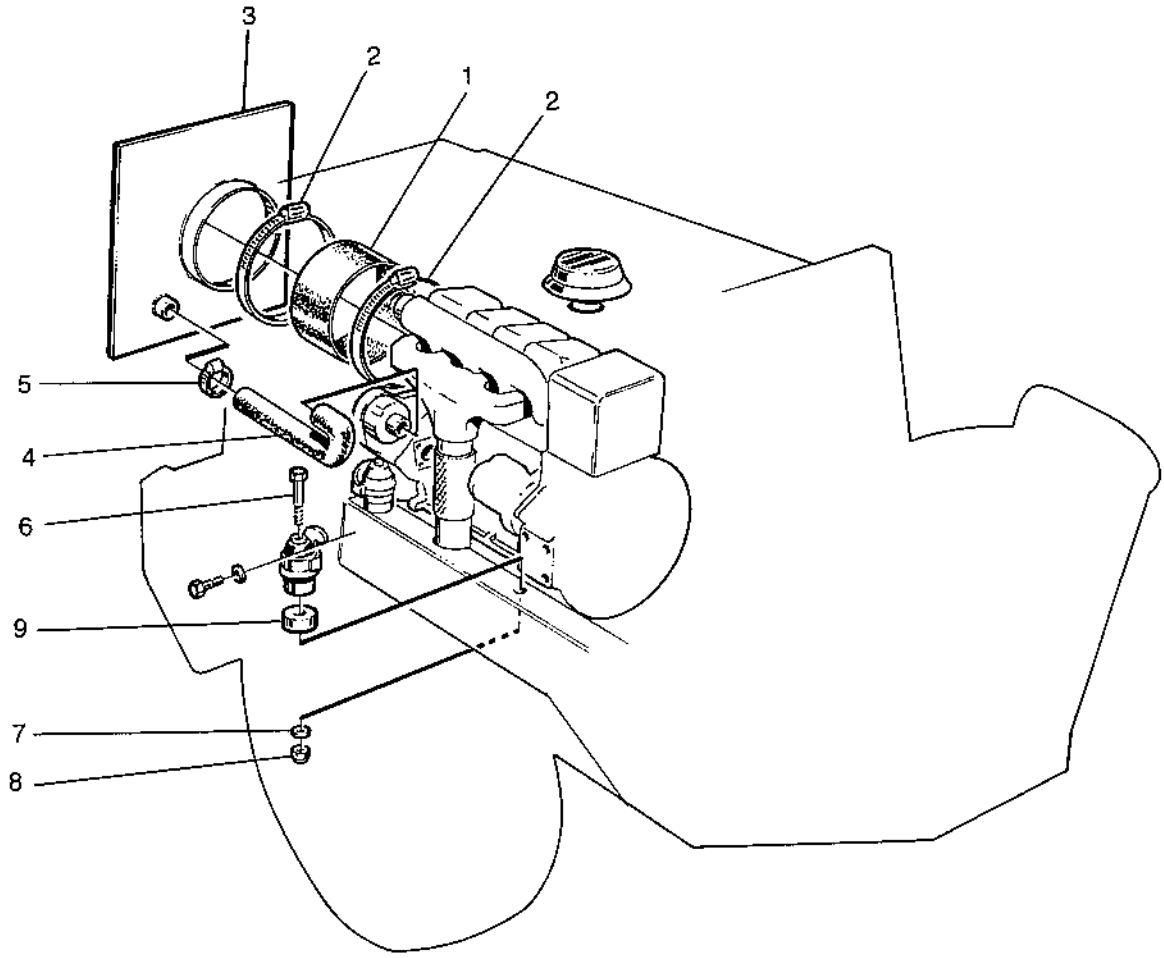
3
2
1
2
5
4
6
9
7
8

	Utgåva Issue	Bildnr Picture No	MOTOR MONTERING Deutz / ENGINE MOUNTING Deutz	Grupp Group	Sida Page
0030	1989-02	14765		30	8

Pos. Fig.	Antal/Quantity CA 151				Art nr Part No	Benämning	Description	Sats Kit	L S	Anmärkning Notes
0020 1	1XL				92 79 38	Slang	Hose			L=280MM
0040 2	2				92 70 88	Slangklämma	Hose clip			
0060 3	1				34 89 17	Anslutningsvägg	Connecting wall			
0080 4	1XL				28 50 08	Slang	Hose			L=800MM
0100 5	2				31 30 10	Slangklämma	Clamp			
0120 6	4				50 00 73	Skruv	Screw			
0140 7	4				60 00 09	Bricka	Washer			
0160 8	4				58 60 19	Mutter	Nut			
0180 9	4				34 89 08	Distans	Distance			

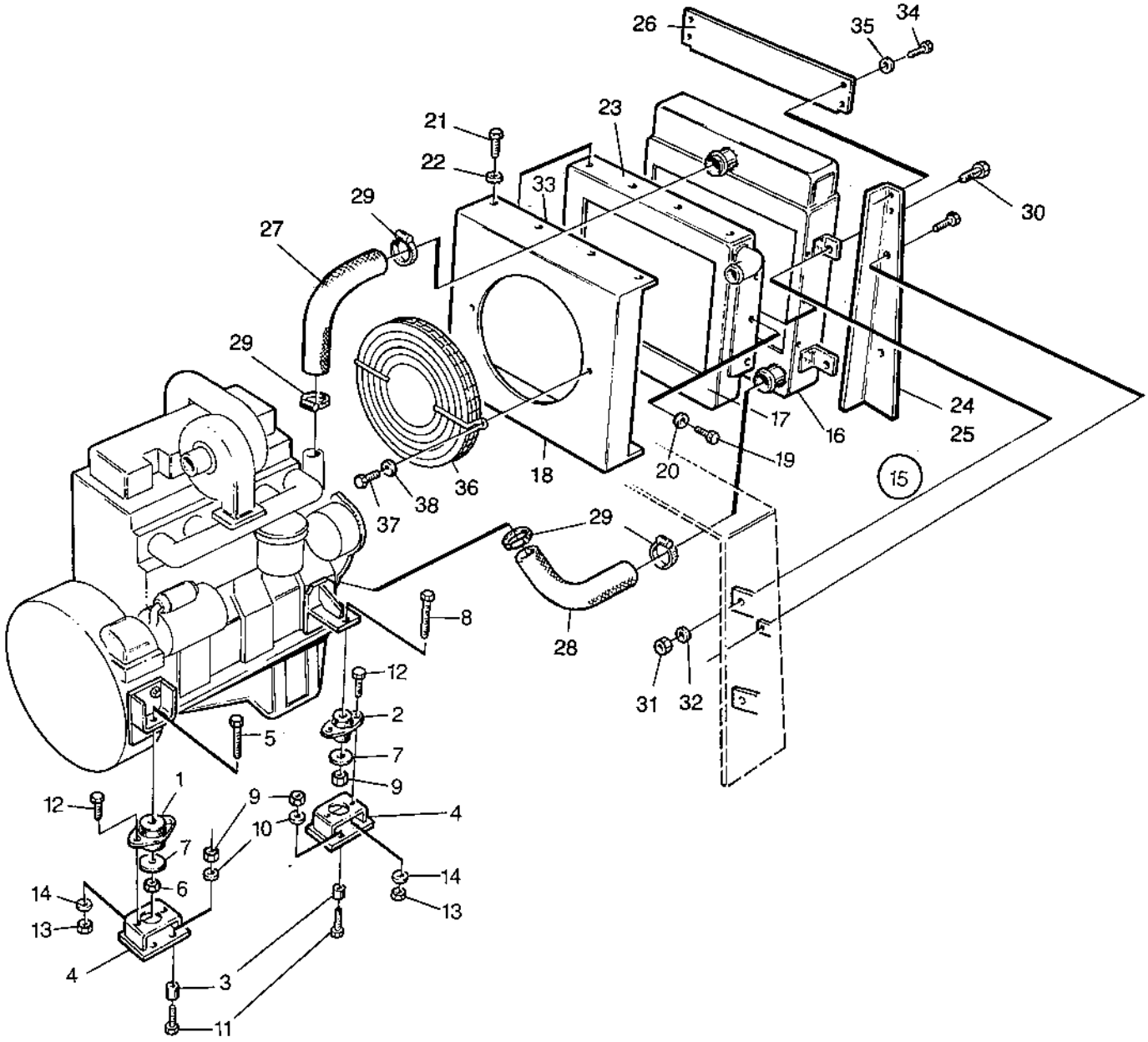

14785

34 89 27
34 89 43
34 89 44

0040

Utgåva / Issue	Bildnr / Picture No	MOTORINSTALLATION / Cummins — ENGINE INSTALATION / Cummins	Grupp / Group	Sida / Page
1989-02	14785		30	10

	Pos. Fig.	Antal/Quantity CA 151				Art nr Part No	Benämning	Description	Sats Kit	L S	Anmärkning Notes
0020	1	2				92 26 70	Gummifäste, fram	Engine bracket, front	D	3	
0040	2	2				92 26 71	Gummifäste, bak	Engine bracket, rear	D	3	
0060	3	8				34 62 35	Hylsa	Sleeve			
0080	4	4				34 89 50	Fäste	Bracket			
0100	5	2				50 00 94	Skruv	Screw			
0120	6	2				58 60 21	Mutter	Nut			
0140	7	4				34 56 66	Bricka	Washer			
0160	8	2				50 01 97	Skruv	Screw			
0180	9	10				58 60 19	Mutter	Nut			
0200	10	8				60 00 09	Bricka	Washer			
0220	11	8				50 00 49	Skruv	Screw			
0240	12	8				50 00 28	Skruv	Screw			
0260	13	8				58 60 18	Mutter	Nut			
0280	14	8				60 00 08	Bricka	Washer			
0300	15	1				34 89 44	Kylare kpl	Radiator cooler cpl			
0320	16	1				34 87 45	.Kylare, vatten	.Radiator	D	3	
0340	17	1				34 60 87	.Kylare, hydr.olja	.Cooler	D	3	
0360	18	1				34 89 45	.Fläktkåpa	.Fan shroud			
0380	19	6				50 00 48	.Skruv	.Screw			
0400	20	6				61 50 44	.Bricka	.Washer			
0420	21	8				50 00 44	.Skruv	.Screw			
0440	22	8				61 50 42	.Bricka	.Washer			
0460	23	2				20 20 41	.Gummilist	.Rubber list	D	3	
0480	24	1				34 57 37	Plåt, höger	Plate, right hand			NOT SHOWN
0500	25	1				34 57 36	Plåt, vänster	Plate, left hand			
0520	26	1				34 57 41	Plåt, övre	Plate, upper			
0540	27	1				34 89 46	Slang, övre	Hose, upper	D	3	
0560	28	1				34 89 47	Slang, undre	Hose, lower	D	3	
0580	29	4				31 30 10	Slangklämma	Hose clips			
0600	30	4				50 00 37	Skruv	Screw			
0620	31	4				58 60 19	Mutter	Nut			
0640	32	8				60 00 09	Bricka	Washer			
0660	33	2				54 15 14	Skruv	Screw			
0680	34	4				50 00 13	Skruv	Screw			
0700	35	4				61 50 42	Bricka	Washer			
0720	36	1				34 89 48	Fläktskydd, kpl	Fan guard, cpl			
0740	37	4				50 00 21	Skruv	Screw			
0760	38	4				61 50 43	Bricka	Washer			

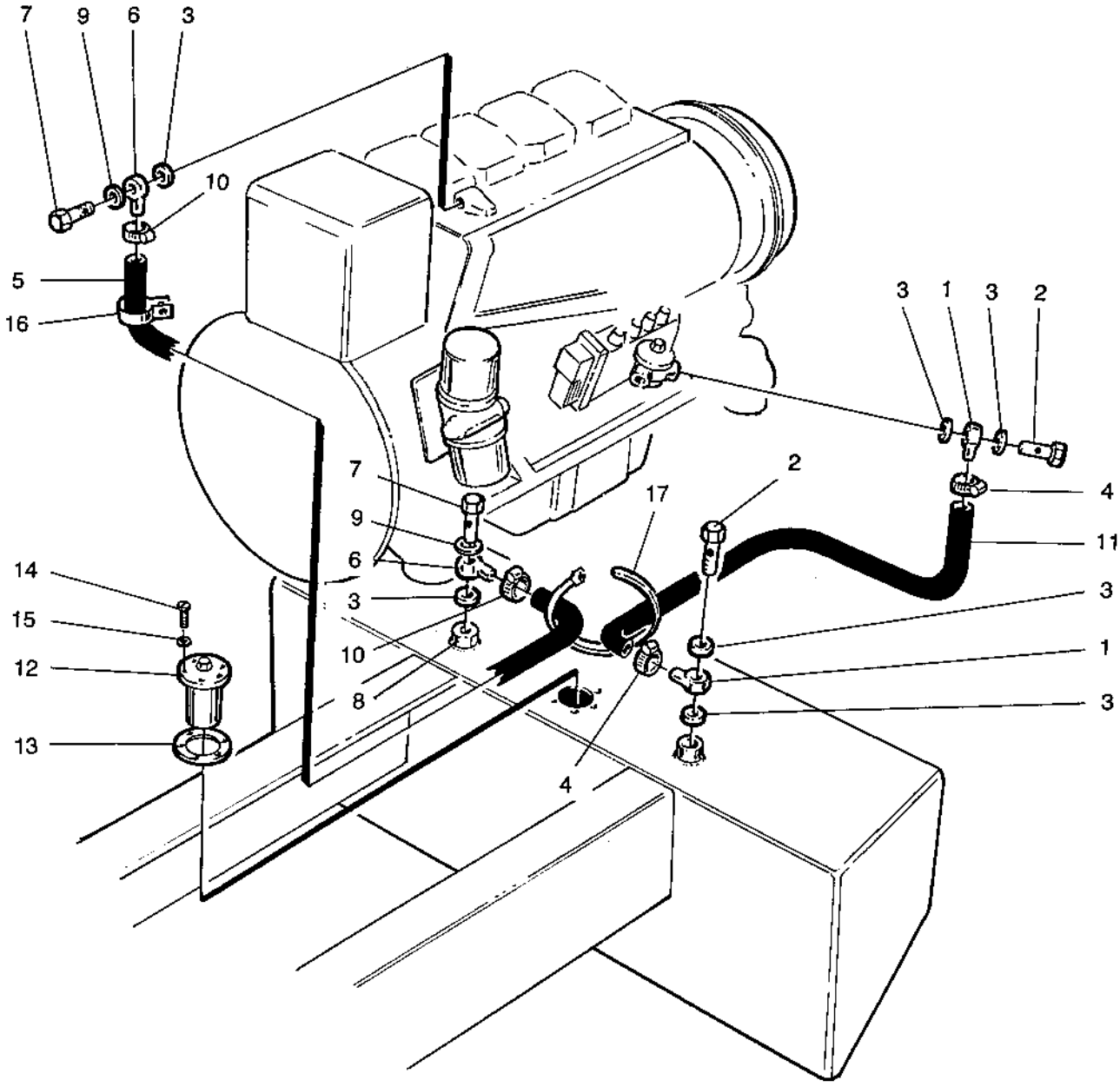
7
9
6
3
10
5
16
3
1
3
2
7
9
6
3
10
8
17
2
4
11
3
1
3
4
14
15
12
13

0050	Utgåva / Issue	Bildnr / Picture No	BRÄNSLESYSTEM / FUEL SYSTEM	Grupp / Group	Sida / Page
	1989-02	14767	Deutz / Deutz	30	12

	Pos. Fig.	Antal/Quantity CA 151				Art nr Part No	Benämning	Description	Sats Kit	L S	Anmärkning Notes
0020	1	2				33 01 70	Nippel	Nipple			
0040	2	2				33 01 71	Skruv	Screw			
0060	3	5				74 72 82	Bricka	Washer			
0080	4	2				81 33 29	Slangklämma	Clamp			
0100	5	1XL				81 33 28	Slang	Hose	D	3	L=380MM
0120	6	2				33 40 41	Nippel	Nipple			
0140	7	1				23 01 95	Skruv	Screw			
0160	8	1				34 30 41	Adapter	Adapter			
0180	9	5				74 81 15	Bricka	Washer			
0200	10	2				31 30 55	Slangklämma	Clamp			
0220	11	1XL				20 50 69	Slang	Hose	D	3	L=1725MM
0240	12	1				34 89 23	Bränslenivågivare	Fuel level sender	D	4	
0260	13	1				34 89 24	Packning	Gasket	D	3	
0280	14	5				50 00 06	Skruv	Screw			
0300	15	5				61 50 41	Bricka	Washer			
0320	16	1				92 10 39	Klammer	Clamp			
0340	17	4				31 30 41	Buntband	Cable tie			

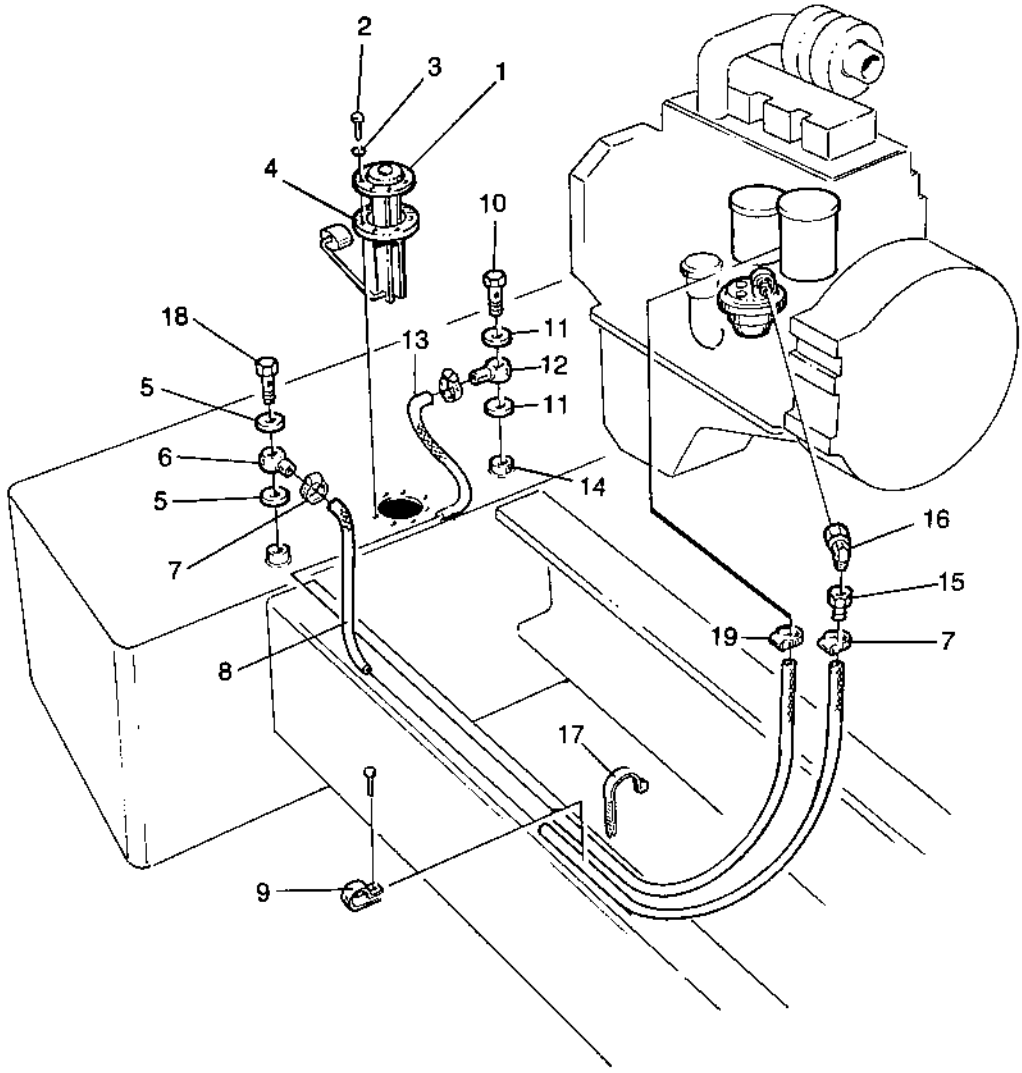
2
3
1
4
10
18
13
11
12
5
11
6
14
5
16
7
15
19
7
8
17
9

0060	Utgåva / Issue	Bildnr / Picture No	BRÄNSLESYSTEM / Cummins — FUEL SYSTEM / Cummins	Grupp / Group	Sida / Page
	1989-02	14768		30	14

	Pos. Fig.	Antal/Quantity CA 151	Art nr Part No	Benämning	Description	Sats Kit	L S	Anmärkning Notes
0020	1	1	34 89 23	Bränslenivågivare	Fuel level sender	D	4	
0040	2	5	50 00 06	Skruv	Screw			
0060	3	5	61 50 41	Bricka	Washer			
0080	4	1	34 89 24	Packning	Gasket	D	3	
0100	5	2	74 72 82	Bricka	Washer			
0120	6	1	33 01 70	Nippel	Nipple			
0140	7	2	81 33 29	Slangklämma	Clamp			
0160	8	1XL	81 33 28	Slang	Hose	D	3	L=900MM
0180	9	1	92 10 39	Klammer	Clamp			
0200	10	1	23 01 95	Skruv	Screw			
0220	11	3	74 81 15	Bricka	Washer			
0240	12	1	33 40 41	Nippel	Nipple			
0260	13	1XL	20 50 69	Slang	Hose	D	3	L=1325MM
0280	14	1	34 30 41	Adapter	Adapter			
0300	15	1	81 33 27	Adapter	Adapter			
0320	16	1	23 46 19	Adapter	Adapter			
0340	17	4	31 30 41	Buntband	Cable tie			
0360	18	1	33 01 71	Skruv	Screw			
0380	19	2	31 30 55	Slangklämma	Clamp			

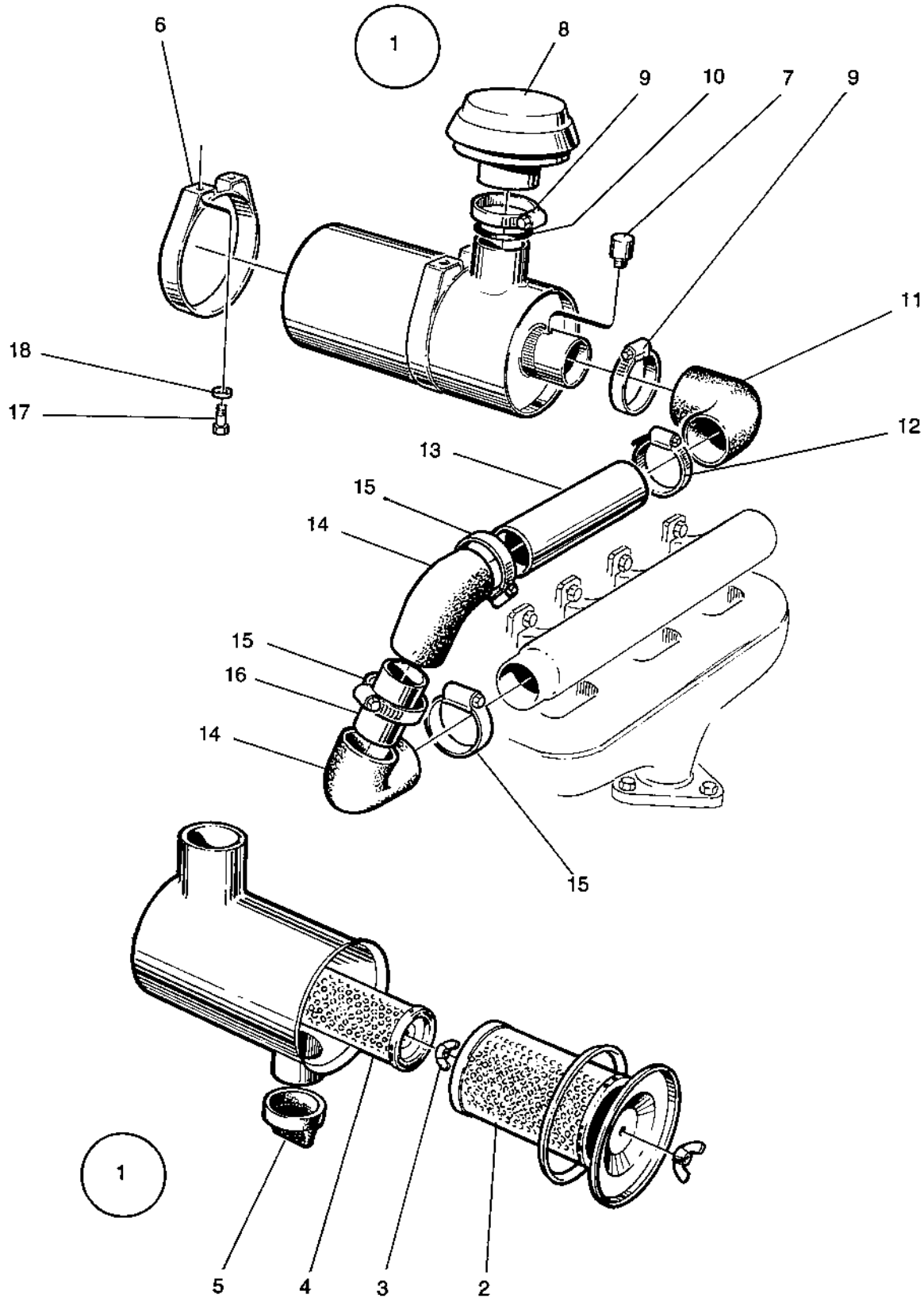
1
6
8
9
10
7
9
11
18
17
12
13
15
14
15
16
14
15
1
5
4
3
2

0070	Utgåva / Issue	Bildnr / Picture No	LUFTRENARE MONTERING / Deutz — AIR CLEANER MOUNTING / Deutz	Grupp / Group	Sida / Page
	1989-02	14769		30	16

	Pos. Fig.	Antal/Quantity CA 151				Art nr Part No	Benämning	Description	Sats Kit	L S	Anmärkning Notes
0020	1	1				34 89 13	Luftrenare kpl	Air cleaner cpl			
0040	2	1				21 21 45	.Filter element	.Filter element	A	1	
0060	3	1				21 21 44	.Mutter	.Nut			
0080	4	1				49 95 31	.Säkerhetselement	.Safety element	A	1	
0100	5	1				21 21 46	.Vacumventil	.Vac.valve	D	3	
0120	6	2				49 91 33	Fästband	Mounting strip			
0140	7	1				92 47 37	Indikator	Indicator	D	3	
0160	8	1				49 93 43	Skyddshuv	Hood	D	4	
0180	9	2				31 30 33	Slangklämma	Clamp			
0200	10	1				16 70 08	V-ring	V-ring			
0220	11	1				92 70 48	Gummikrök	Rubber elbow	D	3	
0240	12	1				31 30 38	Slangklämma	Clamp			
0260	13	1				34 89 14	Insugningsrör	Inlet pipe			
0280	14	2				92 62 19	Gummikrök	Rubber elbow	D	3	
0300	15	4				31 30 22	Slangklämma	Clamp			
0320	16	1				34 89 15	Rör	Tube			
0340	17	4				50 00 53	Skruv	Screw			
0360	18	4				61 50 43	Bricka	Washer			

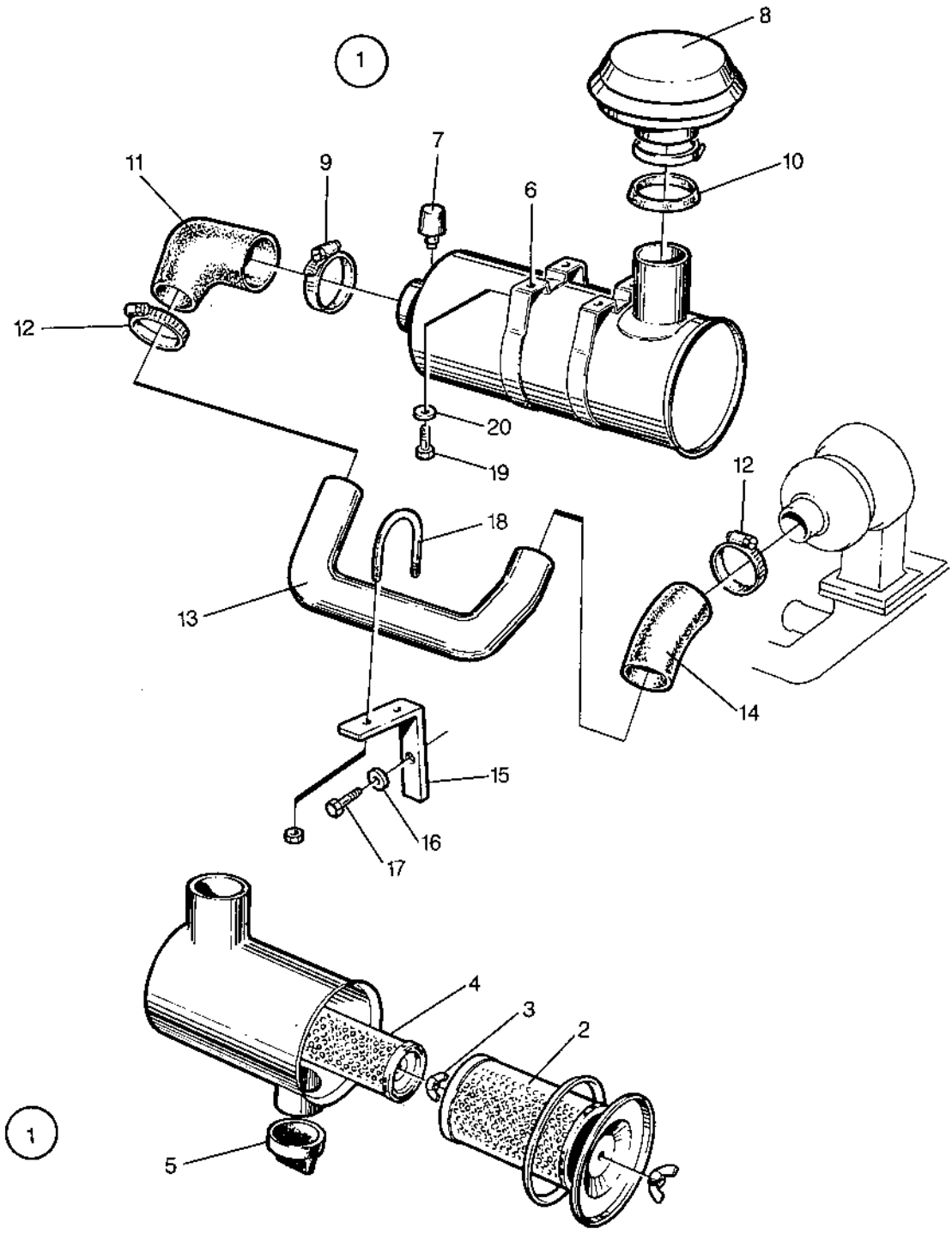
1
8
7
11
9
6
10
12
20
19
12
18
13
14
15
16
17
1
4
3
2
5

0080

Utgåva / Issue	Bildnr / Picture No	LUFTRENARE MONTERING / Cummins — AIR CLEANER MOUNTING / Cummins	Grupp / Group	Sida / Page
1989-02	14770		30	18

Pos. Fig.	Antal/Quantity CA 151				Art nr Part No	Benämning	Description	Sats Kit	L S	Anmärkning Notes
0020	1	1			34 89 13	Luftrenare kpl	Air cleaner cpl			
0040	2	1			21 21 45	.Filter element	.Filter element	A	1	
0060	3	1			21 21 44	.Mutter	.Nut			
0080	4	1			49 95 31	.Säkerhetselement	.Safety element	A	1	
0100	5	1			21 21 46	.Vacumventil	.Vac.valve	D	3	
0120	6	2			49 91 33	Fästband	Mounting strip			
0140	7	1			92 90 23	Indikator	Indicator	D	3	
0160	8	1			49 93 43	Skyddshuv	Hood	D	4	
0180	9	1			31 30 33	Slangklämma	Clamp			
0200	10	1			16 70 08	V-ring	V-ring			
0220	11	1			92 70 48	Gummikrök	Rubber elbow	D	3	
0240	12	3			31 30 22	Slangklämma	Clamp			
0260	13	1			34 89 41	Insugningsrör	Inlet pipe			
0280	14	1			90 03 62	Gummikrök	Rubber elbow	D	3	
0300 X	15	1			34 94 54	Fäste	Bracket			
0320	16	1			61 50 45	Bricka	Washer			
0340	17	1			50 00 51	Skruv	Screw			
0360	18	1			31 30 94	Klammer	Clamp			
0380	19	4			50 00 53	Skruv	Screw			
0400	20	4			61 50 43	Bricka	Washer			

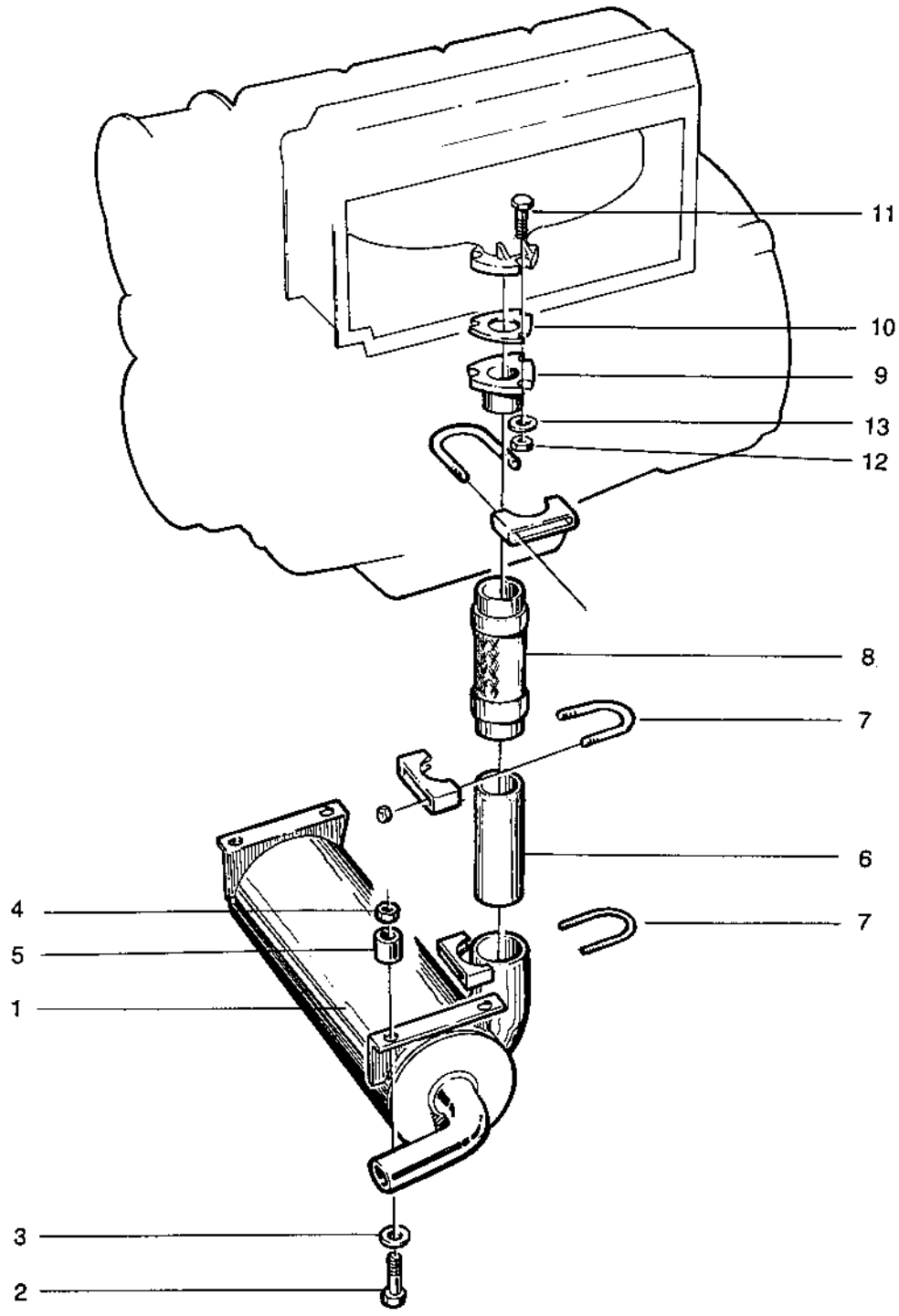
11
10
9
13
12
8
7
6
7
4
5
1
3
2

	Utgåva Issue	Bildnr Picture No	AVGASSYSTEM Deutz / EXHAUST SYSTEM Deutz	Grupp Group	Sida Page
0090	1989-02	14771		30	20

Pos. Fig.	Antal/Quantity CA 151				Art nr Part No	Benämning	Description	Sats Kit	L S	Anmärkning Notes
0020	1	1			34 37 45	Ljuddämpare	Muffler	D	3	
0040	2	4			50 01 61	Skruv	Screw			
0060	3	4			60 00 08	Bricka	Washer			
0080	4	4			58 60 18	Mutter	Nut			
0100	5	4			34 62 35	Distans	Spacer			
0120	6	1			34 89 10	Rör	Tube			
0140	7	3			31 30 93	Klammer	Clamp			
0160	8	1			34 79 44	Avgasslang	Exhaust hose	D	3	
0180	9	1			34 25 56	Avgasrör	Exhaust pipe			
0200	10	1			74 74 72	Packning	Gasket	D	3	
0220	11	3			74 76 40	Skruv	Screw			
0240	12	3			74 76 12	Mutter	Nut			
0260	13	3			60 00 09	Bricka	Washer			

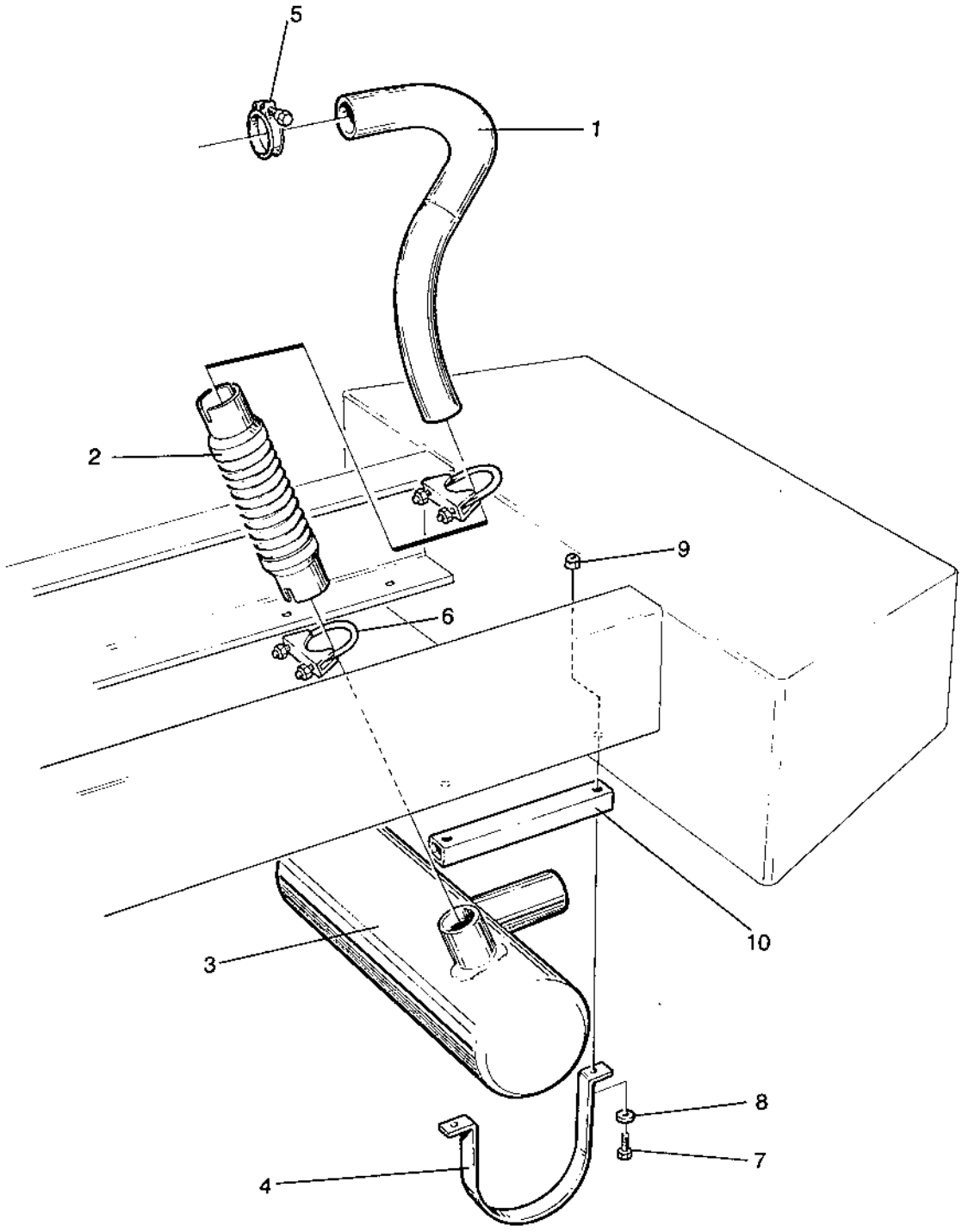
5
1
2
9
6
10
3
8
7
4

0100	Utgåva / Issue	Bildnr / Picture No	AVGASSYSTEM / Cummins	EXHAUST SYSTEM / Cummins	Grupp / Group	Sida / Page
	1989-02	14772			30	22

	Pos. / Fig.	Antal/Quantity CA 151				Art nr / Part No	Benämning	Description	Sats / Kit	L / S	Anmärkning / Notes
0020	1	1				34 89 34	Avgasrör	Exhaust pipe	D	3	
0040	2	1				92 90 87	Avgasslang	Exhaust hose	D	3	
0060	3	1				80 26 20	Ljuddämpare	Muffler			
0080	4	2				81 50 69	Fästband	Strap			
0100	5	1				92 91 85	Klammer	Clamp			
0120	6	2				31 30 94	Klammer	Clamp			
0140	7	4				50 00 31	Skruv	Screw			
0160	8	4				60 00 08	Bricka	Washer			
0180	9	4				58 60 18	Mutter	Nut			
0200	10	2				34 89 27	Distans	Spacer			

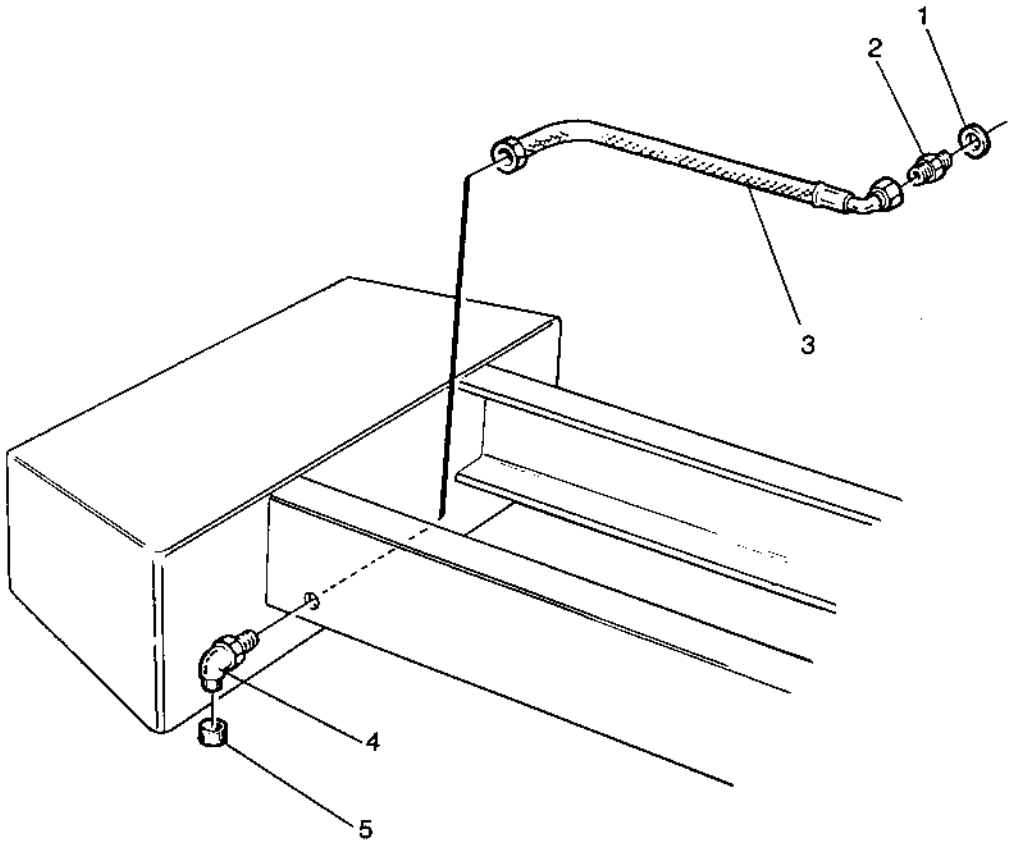

14773

34 89 16
34 89 39

0110	Utgåva / Issue	Bildnr / Picture No	OLJEAVTAPPNING / Deutz, Cummins	OIL DRAIN / Deutz, Cummins	Grupp / Group	Sida / Page
	1989-02	14773			30	24

Pos. Fig.	Antal/Quantity CA 151				Art nr Part No	Benämning	Description	Sats Kit	L S	Anmärkning Notes
0020	1	1			33 03 35	Bricka	Washer	D	3	DEUTZ
0040		1			33 03 31	Bricka	Washer	D	3	CUMMINS
0060	2	1			34 61 88	Adapter	Adapter			DEUTZ
0080		1			23 49 41	Adapter	Adapter			CUMMINS
0100	3	1			48 25 18	Slang	Hose	D	3	
0120	4	1			23 45 12	Skottgenomgång	Bulkhead elbow			
0140	5	1			33 03 83	Hatt	Cap			

DYNAPAC

TRANSMISSION

KRAFTÖVERFÖRING

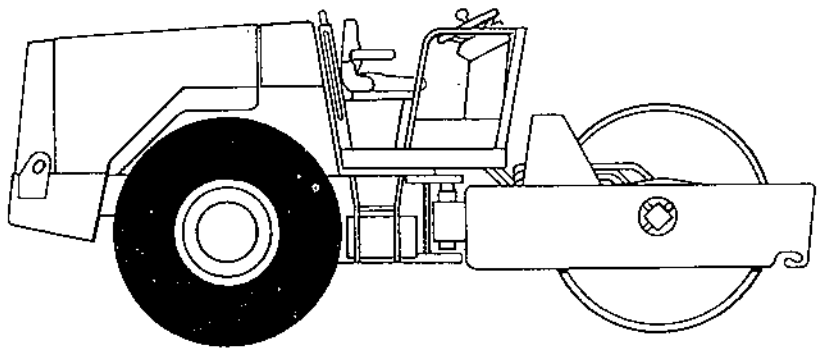

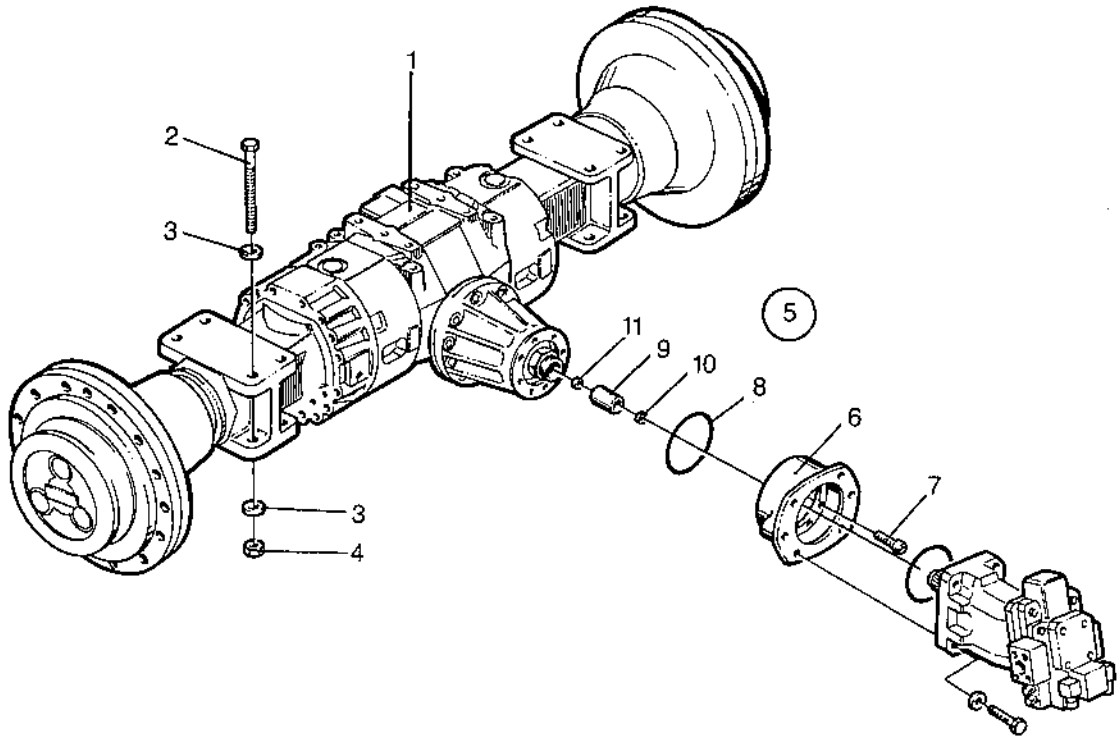
1
2
3
3
4
5
11
9
10
8
6
7

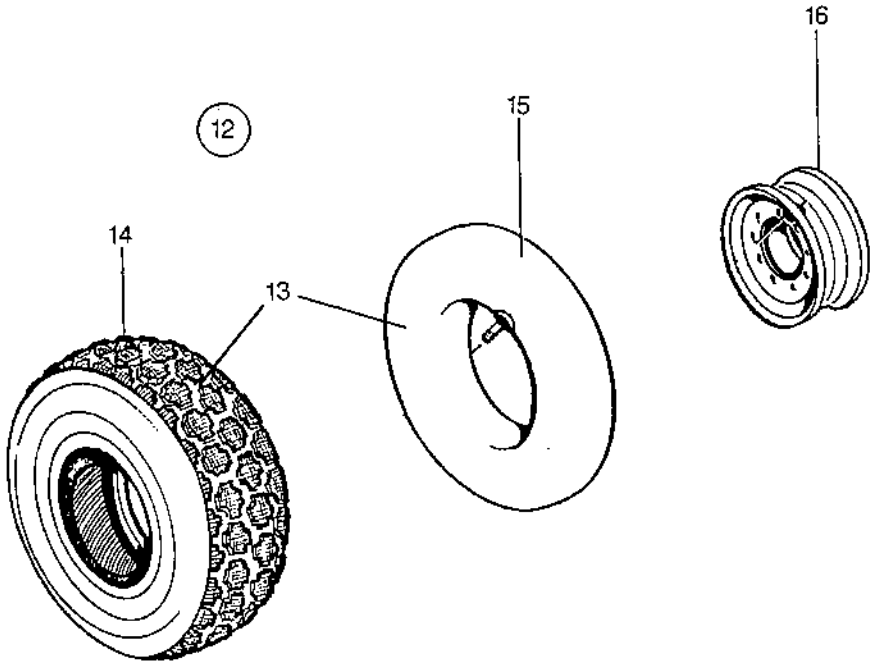
16
12
15
14
13

0010	Utgåva / Issue	Bildnr / Picture No	KRAFTÖVERFÖRING TRANSMISSION	Grupp / Group	Sida / Page
	1989-02	14679		40	4

Pos. Fig.	Antal/Quantity CA 151				Art nr Part No	Benämning	Description	Sats Kit	L S	Anmärkning Notes
0020	1	1			34 85 00	Bakaxel kpl	Rear axle cpl			
0040						.det se sida 006 , 1d07	.comp page 006 , 1d07			
0060						.det se sida 008 , 1d09	.comp page 008 , 1d09			
0080						.det se sida 010 , 1d11	.comp page 010 , 1d11			
0100	2	8			92 92 17	Skruv	Screw			
0120	3	16			60 00 14	Bricka	Washer			
0140	4	8			58 60 22	Mutter	Nut			
0160	5	1			34 86 18	Monteringssats	Mounting kit			
0180	6	1			92 97 13	.Fläns	.Flange			
0200	7	8			92 97 12	.Skruv	.Screw			
0220	8	1			92 96 48	.O-ring	.O-ring	D	3	
0240	9	1			92 97 11	.Splineshylsa	.Splined sleeve	D	3	
0260	10	1			92 97 09	.Låsring	.Lock ring			
0280	11	1			92 97 10	.Låsring	.Lock ring			
0300	12	2			34 91 05	Hjul kpl	Wheel cpl			
0320	13	1			90 04 29	.Däck och slang	.Tyre and tube	D	3	
0340	14	1			90 04 28	..Däck	..Tyre	D	3	
0360	15	1			92 90 50	..Slang	..Tube	D	3	
0380	16	1			34 85 18	.Fälg	.Rim			

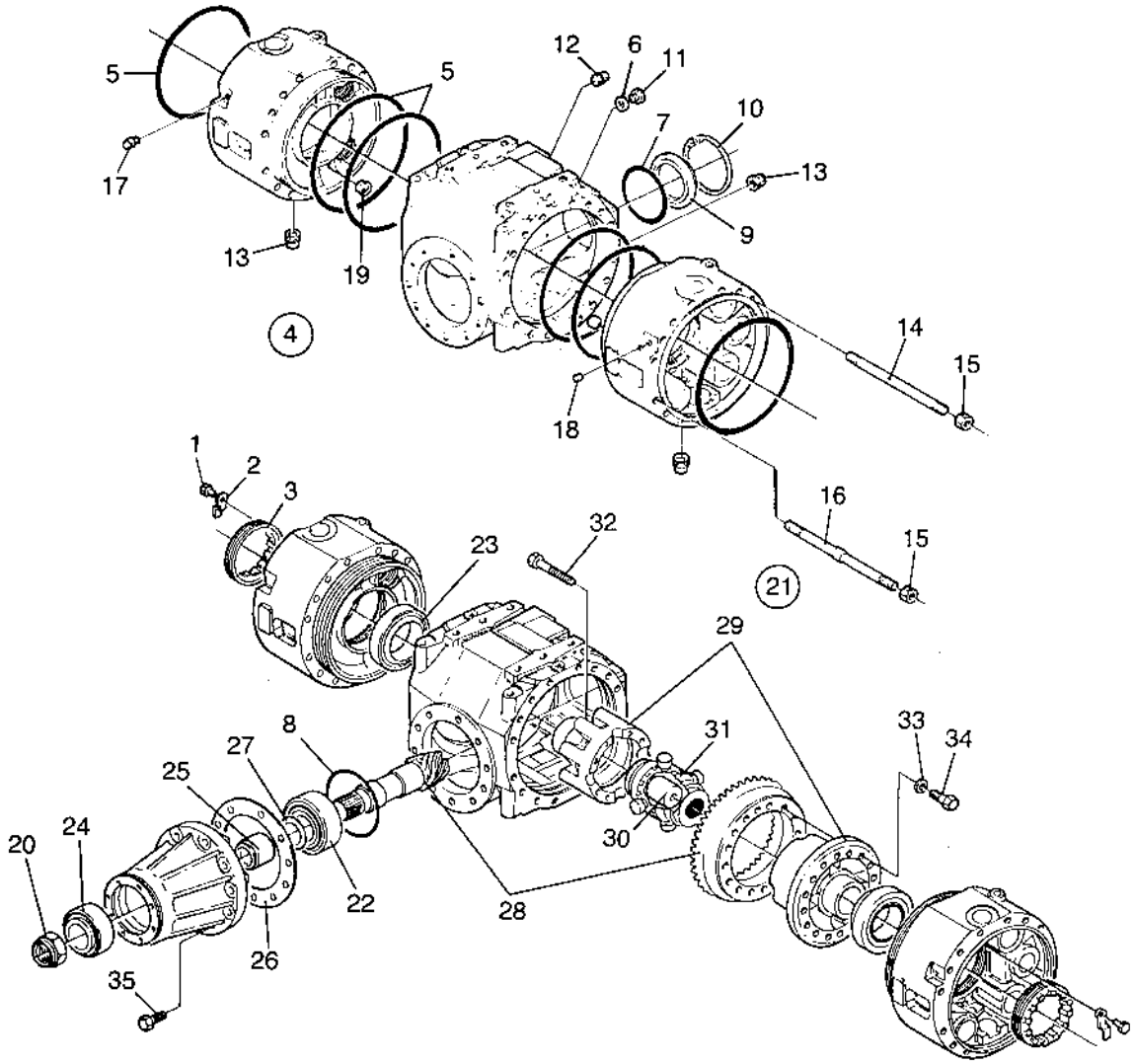
5
17
5
12
6
11
10
7
13
9
13
19
4
14
15
18
1
2
3
16
15
32
23
21
29
8
27
25
31
33
34
20
24
30
22
28
26
35

0020	Utgåva / Issue	Bildnr / Picture No	DIFFERENTIAL DIFFERENTIAL	Grupp / Group	Sida / Page
	1989-02	14676		40	6

Pos. Fig.	Antal/Quantity CA 151				Art nr / Part No	Benämning	Description	Sats / Kit	L / S	Anmärkning / Notes
0020	1	2			92 96 22	Skruv	Screw			26)
0040	2	2			92 96 23	Hållare	Holder			26)
0060	3	2			92 96 24	Mutter	Nut			26)
0080	4	1			92 98 93	Packningssats	Seal kit	D	3	26)
0100	5	6				.O-ring	.O-ring			
0120	6	1				.Packning	.Gasket			
0140	7	1				.O-ring	.O-ring			
0160	8	1				.O-ring	.O-ring			
0180	9	1			92 96 16	Lock	Cover			
0200	10	1			92 96 17	Låsring	Lock ring			
0220	11	1			92 96 14	Plugg	Plug			
0240	12	1			92 67 32	Plugg	Plug			
0260	13	3			92 67 29	Magnetplugg	Magnetic plug			26)
0280	14	28			92 96 18	Pinnskruv	Stud			26)
0300	15	32			21 17 33	Mutter	Nut			26)
0320	16	4			92 96 19	Pinnskruv	Stud			26)
0340	17	1			92 67 36	Ventilator	Breather	D	3	
0360	18	1			92 96 20	Plugg	Plug			
0380	19	2			92 96 21	Plugg	Plug			26)
0400	20	1			92 96 38	Mutter	Nut			
0420	21	1			92 98 92	Lagersats	Bearing kit	D	4	26)
0440	22	1				.Lager	.Bearing			
0460	23	2				.Lager	.Bearing			
0480	24	1				.Lager	.Bearing			
0500	25	N			92 96 32	Distans	Spacer			
0520		N			92 96 33	Distans	Spacer			
0540		N			92 96 34	Distans	Spacer			
0560		N			92 96 35	Distans	Spacer			
0580	26	N			92 96 39	Mellanlägg	Shim			T=0,10MM
0600		N			92 96 40	Mellanlägg	Shim			T=0,15MM
0620		N			92 96 41	Mellanlägg	Shim			T=0,25MM
0640		N			92 96 42	Mellanlägg	Shim			T=0,50MM
0660	27	N			92 96 43	Mellanlägg	Shim			T=0,35MM
0680		N			92 96 44	Mellanlägg	Shim			T=0,40MM
0700		N			92 96 45	Mellanlägg	Shim			T=0,45MM
0720		N			92 96 46	Mellanlägg	Shim			T=0,55MM
0740	28	1			92 96 27	Drevsats	Bevel gear set	D	4	
0760	29	1			92 96 30	Differentialhus	Differential case			
0780	30	1			92 96 31	Distans	Spacer			
0800	31	1			92 96 26	No spin enhet	No spin unit			
0820	32	8			92 96 25	Skruv	Screw			
0840	33	12			92 96 28	Bricka	Washer			
0860	34	12			92 96 29	Skruv	Screw			
0880	35	10			92 96 36	Skruv	Screw			

26) Gäller både vänster och höger sida Valid both for left and right side

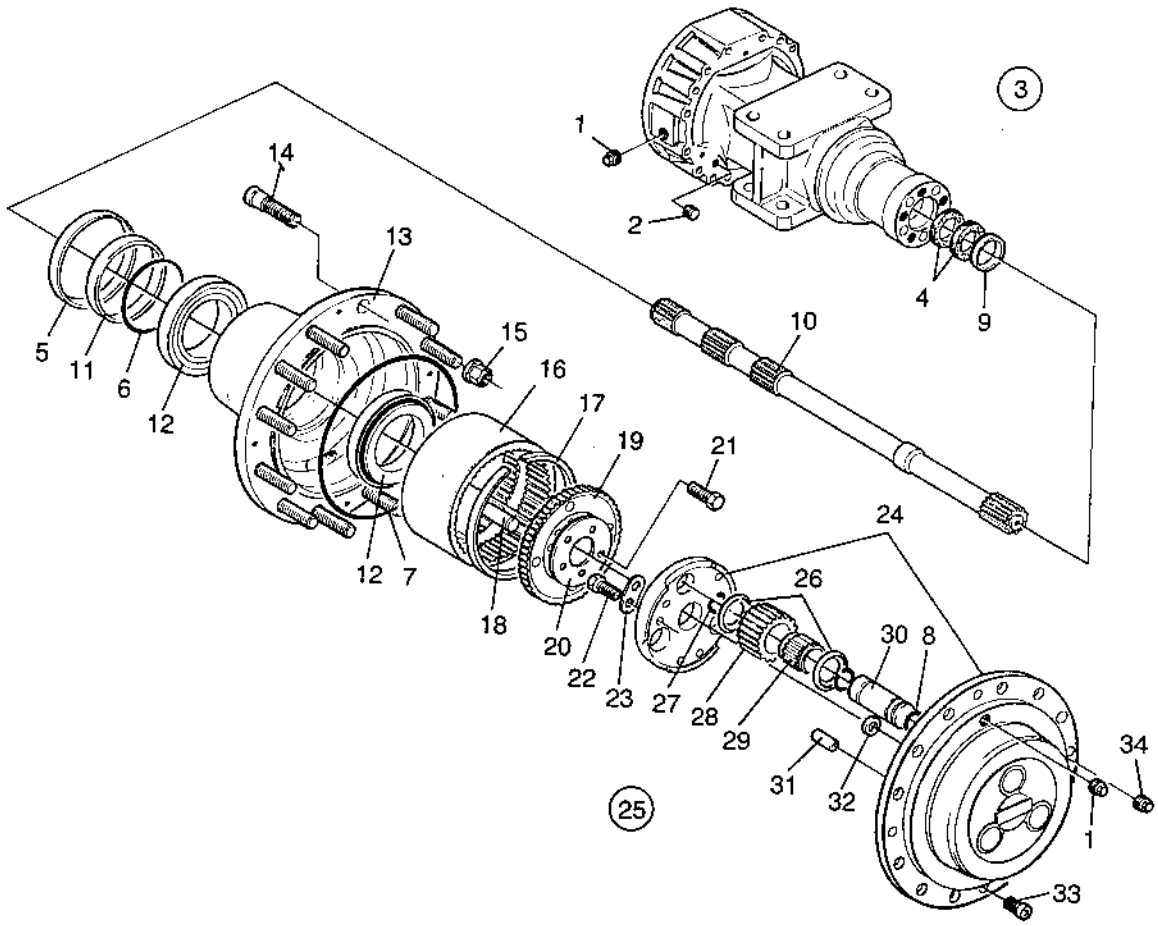
3
1
2
4
9
10
14
13
5
11
6
12
15
16
17
19
21
12
7
18
20
22
23
24
26
27
28
29
30
8
31
32
25
34
1
33

	Utgåva Issue	Bildnr Picture No	PLANETVÄXEL PLANETARY GEAR	Grupp Group	Sida Page
0030	1989-02	14677		40	8

	Pos. Fig.	Antal/Quantity CA 151 26)				Art nr Part No	Benämning	Description	Sats Kit	L S	Anmärkning Notes
0020	1	4				92 67 32	Plugg	Plug			
0040	2	2				92 96 49	Skruv	Screw			
0060	3	2				92 98 94	Packningssats	Seal kit	D	3	
0080	4	2					.Tätning	.Seal			
0100	5	1					.Tätning	.Seal			
0120	6	1					.O-ring	.O-ring			
0140	7	1					.O-ring	.O-ring			
0160	8	3					.O-ring	.O-ring			
0180	9	2				92 96 51	Ring	Ring			
0200	10	2				92 96 55	Axel	Shaft			
0220	11	2				92 96 76	Ring	Ring			
0240	12	4				92 96 74	Lager	Bearing			
0260	13	2				92 96 53	Nav	Hub			
0280	14	24				92 96 52	Pinnbult	Stud			
0300	15	24				92 67 83	Mutter	Nut			
0320	16	2				92 96 72	Ringdrev	Ring gear			
0340	17	2				92 96 71	Låsring	Snap ring			
0360	18	10				92 96 70	Tapp	Dowel			
0380	19	2				92 96 69	Ringdrevsstöd	Ring gear support			
0400	20	2				92 96 68	Låsplatta	Locking plate			
0420	21	10				92 96 54	Skruv	Screw			
0440	22	12				92 96 67	Skruv	Screw			
0460	23	6				92 96 66	Bricka	Washer			
0480	24	2				92 96 60	Planethjulshållare	Planet gear carrier			
0500	25	2				92 98 95	Planethjulssats	Planet gear kit	D	4	
0520	26	6					.Bricka	.Washer			
0540	27	6					.Låsring	.Snap ring			
0560	28	3					.Drev	.Gear			
0580	29	3					.Lager	.Bearing			
0600	30	3					.Axel	.Shaft			
0620	31	6				92 96 63	Tapp	Dowel			
0640	32	2				92 96 62	Distans	Spacer			
0660	33	8				92 96 61	Skruv	Screw			
0680	34	2				92 67 29	Magnetplugg	Magnetic plug			

26) Gäller både vänster och höger sida Valid both for left and right side

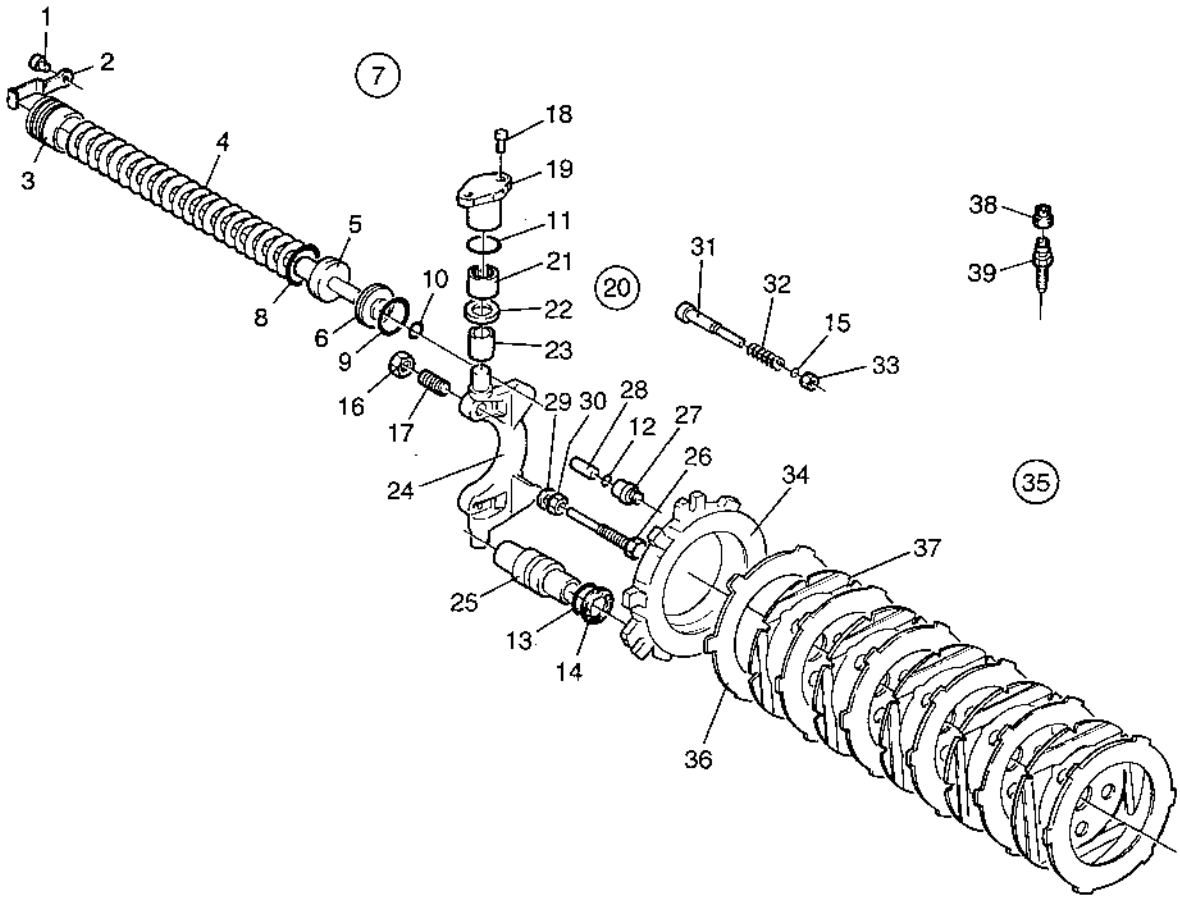
1
2
3
4
5
6
7
8
9
10
11
12
13
14
15
16
17
18
19
20
21
22
23
24
25
26
27
28
29
30
31
32
33
34
35
36
37
38
39

14678

0040

Utgåva Issue	Bildnr Picture No	BROMS BRAKE	Grupp Group	Sida Page
1989-02	14678		40	10

	Pos. Fig.	Antal/Quantity CA 151 26)	Art nr Part No	Benämning	Description	Sats Kit	L S	Anmärkning Notes
0020	1	4	92 97 08	Skruv	Screw			
0040	2	4	92 97 07	Hållare	Holder			
0060	3	4	92 97 06	Cylinder	Cylinder			
0080	4	84	92 97 05	Brickfjäder	Cup spring			
0100	5	4	92 96 78	Kolv	Piston			
0120	6	4	92 97 03	Plugg	Plug			
0140	7	1	92 98 97	Packningssats	Seal kit	D	3	
0160	8	4		.O-ring	.O-ring			
0180	9	4		.O-ring	.O-ring			
0200	10	4		.O-ring	.O-ring			
0220	11	4		.O-ring	.O-ring			
0240	12	4		.O-ring	.O-ring			
0260	13	6		.O-ring	.O-ring			
0280	14	6		.Packning	.Seal			
0300	15	6		.O-ring	.O-ring			
0320	16	4	92 97 01	Mutter	Nut			
0340	17	4	92 97 00	Skruv	Screw			
0360	18	8	92 68 55	Skruv	Screw			
0380	19	4	92 96 80	Bussning	Bush			
0400	20	4	92 98 96	Lagersats	Bearing kit	D	4	
0420	21	1		.Lager	.Bearing			
0440	22	1		.Bricka	.Washer			
0460	23	1		.Lagerbana	.Inner race			
0480	24	1	92 96 99	Bromsarm, höger	Brake lever, right			
0500		1	92 96 98	Bromsarm, vänster	Brake lever, left			
0520	25	6	92 96 97	Kolv	Piston			
0540	26	2	92 96 94	Skruv	Screw			
0560	27	4	92 96 87	Plugg	Plug			
0580	28	4	92 96 85	Tryckbult	Pusher			
0600	29	2	92 68 47	Bricka	Washer			
0620	30	2	92 68 46	Mutter	Nut			
0640	31	6	92 96 93	Skruv	Screw			
0660	32	6	92 96 92	Fjäder	Spring			
0680	33	6	92 96 90	Mutter	Nut			
0700	34	1	92 96 89	Bromsplatta, höger	Brake disk, right			
0720		1	92 96 88	Bromsplatta, vänster	Brake disk, left			
0740	35	2	92 98 98	Bromslamellsats	Brake disk, kit	D	3	
0760	36	6		.Bromslamell	.Brake disk			
0780	37	5		.Bromslamell	.Brake disk			
0800	38	2	92 68 44	Plugg	Plug			
0820	39	2	92 68 45	Luftskruv	Vent.screw	D	4	

26) Gäller både vänster och höger sida Valid both for left and right side

DYNAPAC

HYDRAULIC SYSTEM

HYDRAULSYSTEM

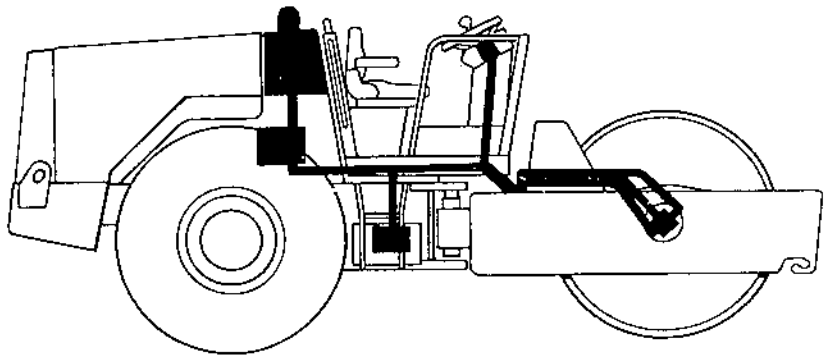

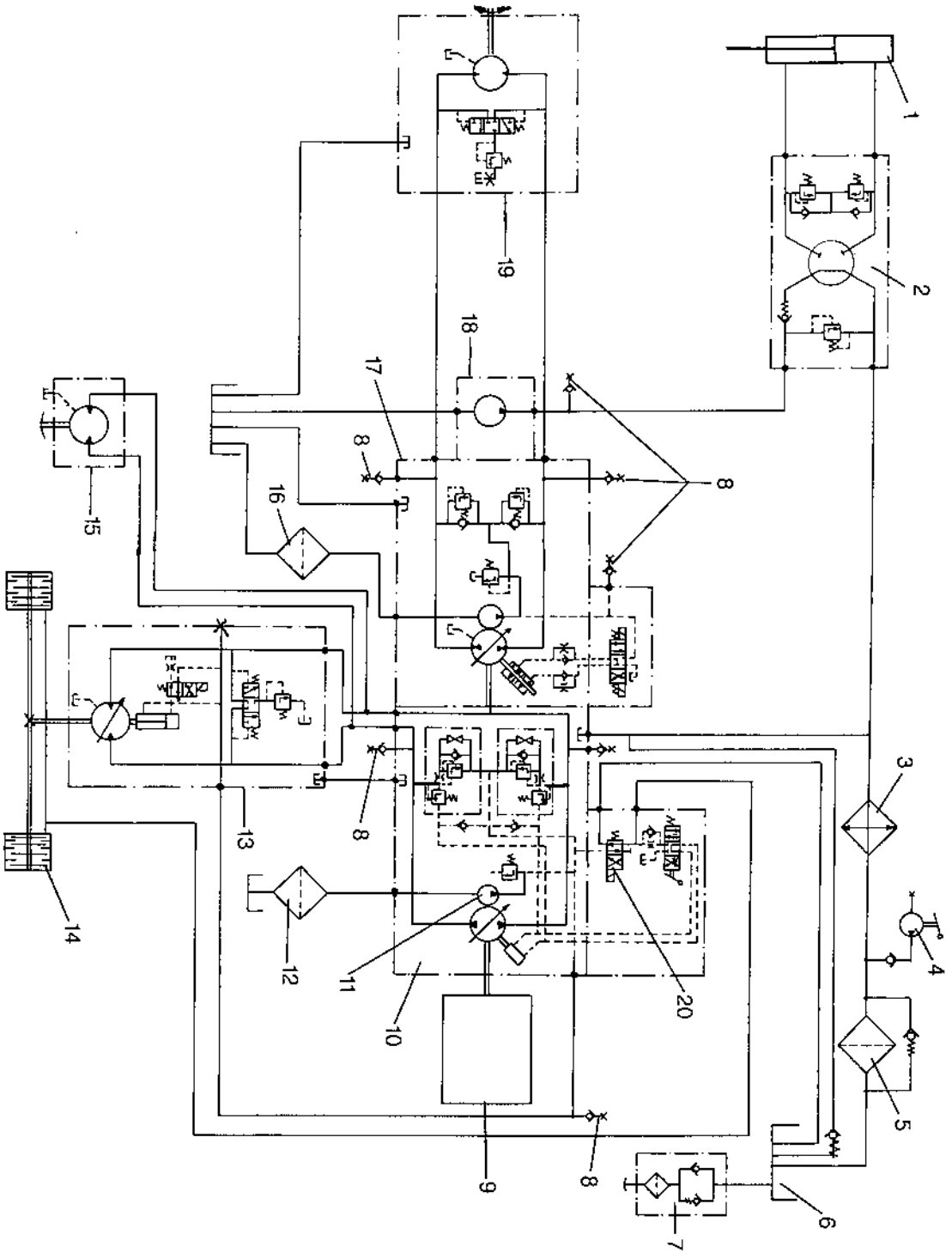
1
2
3
4
5
6
7
8
9
10
11
12
13
14
15
16
17
18
19
20

0010	Utgåva / Issue	Bildnr / Picture No	HYDRAULSCHEMA / HYDRAULIC DIAGRAM	Grupp / Group	Sida / Page
	1989-02	14774		50	4

	Pos. Fig.	Antal/Quantity CA 151				Art nr Part No	Benämning	Description	Sats Kit	L S	Anmärkning Notes
0020	1						Styrcylinder	Steering cylinder			
0040	2						Styrventil	Steering valve			
0060	3						Hydrauloljekylare	Hydr.oil cooler			
0080	4						Handpump	Hand pump			
0100	5						Returfilter	Return filter			
0120	6						Hydrauloljetank	Hydr.oil tank			SEE GROUP 10
0140	7						Avluftningsfilter	Breather filter			
0160	8						Mätnippel	Measuring nipple			
0180	9						Dieselmotor	Engine			SEE GROUP 30
0200	10						Framdrivningspump	Propulsion pump			
0220	11						Matarpump	Charge pump			
0240	12						Sugfilter	Suction filter			
0260	13						Hydr.motor hjul	Hydr.motor wheel			
0280	14						Bakaxel	Rear axle			SEE GROUP 40
0300	15						Hydr.motor vals	Hydr.motor drum			
0320	16						Sugfilter	Suction filter			
0340	17						Vibrationspump	Vibr.pump			
0360	18						Styrpump	Steering pump			
0380	19						Vibrationsmotor	Vibr.motor			
0400	20						Bromsventil	Brake valve			

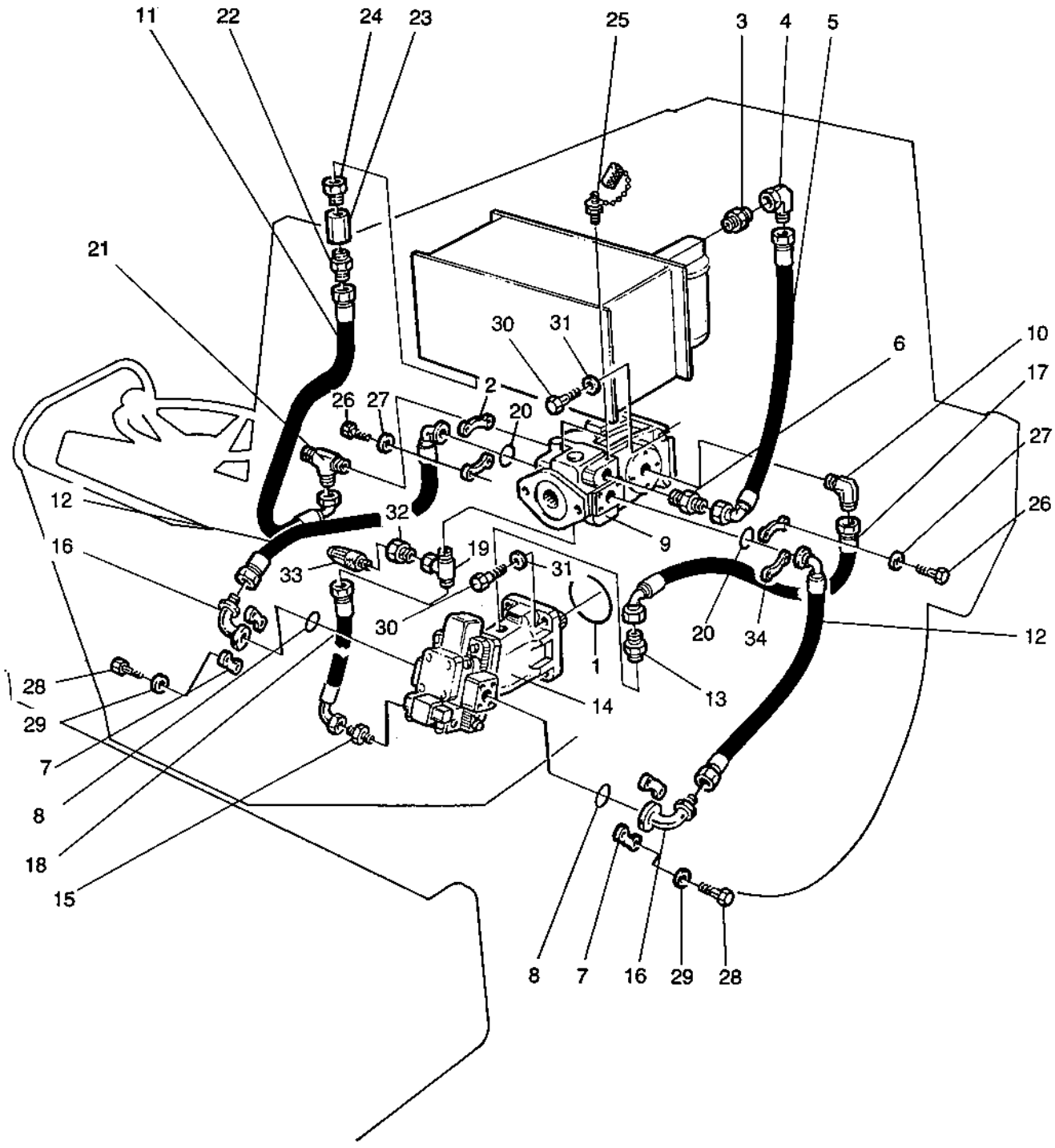
11
22
24
23
25
3
4
5
21
30
31
6
10
17
2
26
27
20
27
12
32
9
26
16
19
33
31
30
20
34
12
1
28
13
14
29
7
8
18
15
8
7
16
29
28

0020	Utgåva / Issue	Bildnr / Picture No	HYDRAULSYSTEM / Framdrivning	HYDRAULIC SYSTEM / Propulsion	Grupp / Group	Sida / Page
	1989-02	14775			50	6

Pos. Fig.	Antal/Quantity CA 151	Art nr Part No	Benämning	Description	Sats Kit	L S	Anmärkning Notes
0020	1	1	16 01 57	O-ring	O-ring	D	3	
0040	2	4	92 33 84	Flänshalva	Flange half			
0060	3	1	33 42 27	Adapter	Adapter			
0080	4	1	33 42 39	Adapter	Adapter			
0100	5	1	48 25 80	Hydraulslang	Hydr.hose	D	3	
0120	6	1	33 41 40	Adapter	Adapter			
0140	7	4	92 92 26	Flänshalva	Flange half			
0160	8	2	16 00 06	O-ring	O-ring	D	3	
0180	9	1		Hydraulpump	Hydraulic pump	D	4	
0200				.det se sida 012 , 1e13	.comp page 012 , 1e13			
0220	10	1	81 34 99	Adapter	Adapter			
0240	11	1	48 20 10	Hydraulslang	Hydr.hose	D	3	
0260	12	2	48 26 67	Hydraulslang	Hydr.hose	D	3	
0280	13	1	33 41 38	Adapter	Adapter			
0300	14	1		Hydraulmotor	Hydraulic motor	D	4	
0320				.det se sida 014 , 1e15	.comp page 014 , 1e15			
0340	15	1	23 42 33	Adapter	Adapter			
0360	16	2	90 04 55	Adapter	Adapter			
0380	17	1	48 21 82	Hydraulslang	Hydr.hose	D	3	
0400	18	1	48 23 58	Hydraulslang	Hydr.hose	D	3	
0420	19	1	23 47 46	Adapter	Adapter			
0440	20	2	81 34 29	O-ring	O-ring	D	3	
0460	21	1	23 48 75	Adapter	Adapter			
0480	22	1	33 41 57	Adapter	Adapter			
0500	23	1	23 33 12	Backventil	Check valve	D	4	
0520	24	1	81 37 38	Adapter	Adapter			
0540	25	2	90 02 29	Mätnippel	Measuring nipple	D	4	
0560	26	8	50 21 13	Skruv	Screw			
0580	27	8	60 40 08	Bricka	Washer			
0600	28	8	50 20 36	Skruv	Screw			
0620	29	8	60 40 06	Bricka	Washer			
0640	30	8	50 01 94	Skruv	Screw			
0660	31	12	61 50 45	Bricka	Washer			
0680	32	1	433 83 04 01	Nippel	Nipple			
0700	33	1	91 01 61	Mätnippel	Measuring nipple	D	4	

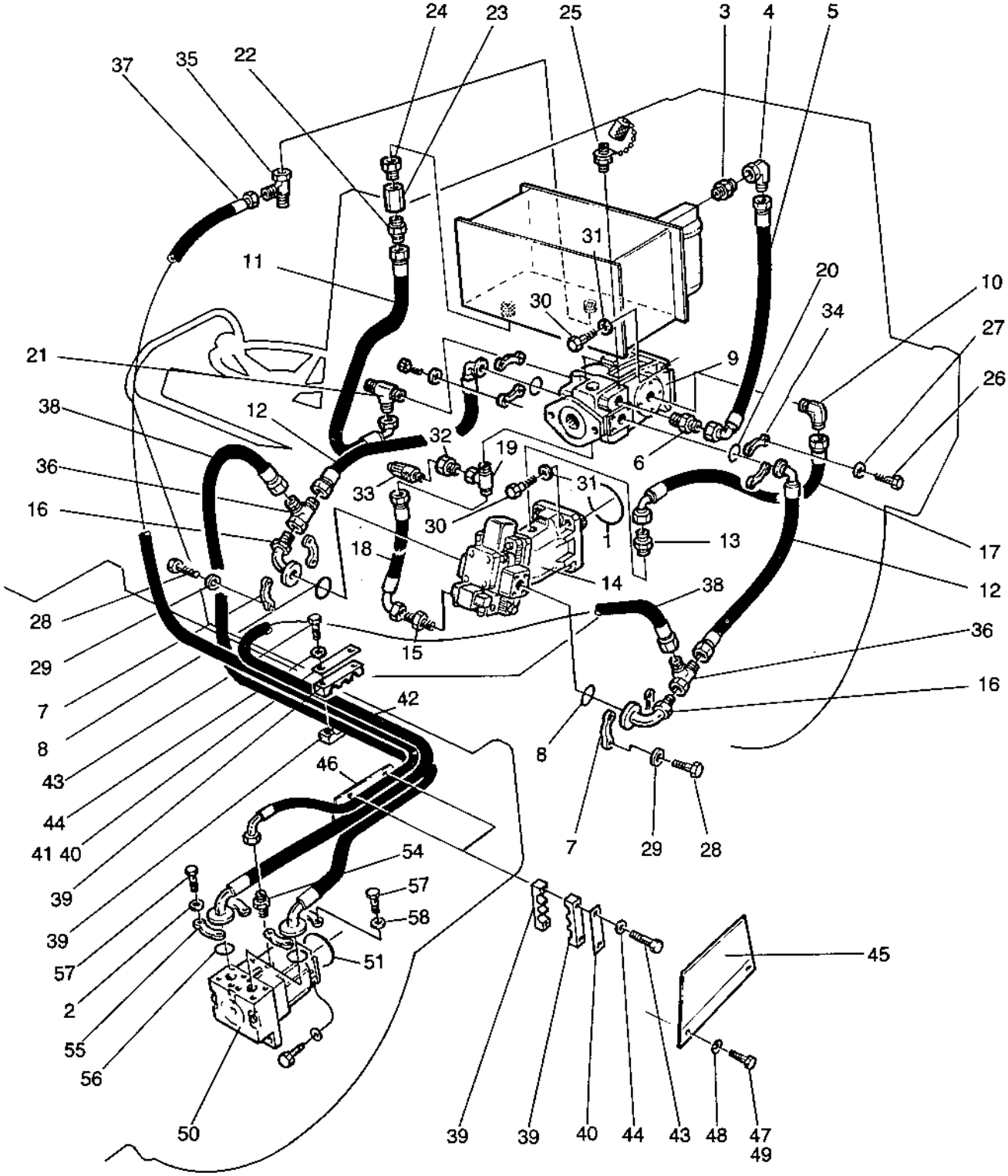
24
23
25
3
4
5
37
35
22
31
11
20
10
30
34
27
21
9
26
38
12
32
19
6
36
33
31
16
30
1
13
17
18
14
38
12
28
15
36
29
16
7
42
8
8
43
46
44
41 40
7
29
28
39
54
57
39
58
57
51
45
2
55
56
50
39
39
40
44
43
48
47
49

0030	Utgåva / Issue	Bildnr / Picture No	HYDRAULSYSTEM / Framdrivning — HYDRAULIC SYSTEM / Propulsion	Grupp / Group	Sida / Page
	1989-02	14776		50	8

	Pos. Fig.	Antal/Quantity CA 151 D	CA 151 PD	Art nr Part No	Benämning	Description	Sats Kit	L S	Anmärkning Notes
0020	1	1	1	16 01 57	O-ring	O-ring	D	3	
0040	2	8	8	60 40 08	Bricka	Washer			
0060	3	1	1	33 42 27	Adapter	Adapter			
0080	4	1	1	33 42 39	Adapter	Adapter			
0100	5	1	1	48 25 80	Hydraulslang	Hydr.hose	D	3	
0120	6	1	1	33 41 40	Adapter	Adapter			
0140	7	4	4	92 92 26	Flänshalva	Flange half			
0160	8	2	2	16 00 06	O-ring	O-ring	D	3	
0180	9	1	1		Hydraulpump	Hydraulic pump	D	4	
0200					.det se sida 012 , 1e13	.comp page 012 , 1e13			
0220	10	1	1	81 34 99	Adapter	Adapter			
0240	11	1	1	48 20 10	Hydraulslang	Hydr.hose	D	3	
0260	12	2	2	48 26 67	Hydraulslang	Hydr.hose	D	3	
0280	13	1	1	33 41 38	Adapter	Adapter			
0300	14	1	1	34 91 17	Hydraulmotor	Hydraulic motor	D	4	-598094
0320					.det se sida 014 , 1e15	.comp page 014 , 1e15			
0330 X		1	1	34 96 36	Hydraulmotor	Hydraulic motor	D	4	598095-
0340	15	1	1	23 42 33	Adapter	Adapter			
0360	16	2	2	90 04 55	Adapter	Adapter			
0380	17	1	1	48 21 82	Hydraulslang	Hydr.hose	D	3	
0400	18	1	1	48 23 58	Hydraulslang	Hydr.hose	D	3	
0420	19	1	1	23 47 46	Adapter	Adapter			
0440	20	2	2	81 34 29	O-ring	O-ring	D	3	
0460	21	1	1	23 48 75	Adapter	Adapter			
0480	22	1	1	33 41 57	Adapter	Adapter			
0500	23	1	1	23 33 12	Backventil	Check valve	D	4	
0520	24	1	1	81 37 38	Adapter	Adapter			
0540	25	2	2	90 02 29	Mätnippel	Measuring nipple	D	3	
0560	26	8	8	50 21 13	Skruv	Screw			
0580	27	8	8	60 40 08	Bricka	Washer			
0600	28	8	8	50 20 36	Skruv	Screw			
0620	29	8	8	60 40 06	Bricka	Washer			
0640	30	8	8	50 01 94	Skruv	Screw			
0660	31	12	12	61 50 45	Bricka	Washer			
0680	32	1	1	433 83 04 01	Nippel	Nipple			
0700	33	1	1	91 01 61	Mätnippel	Measuring nipple	D	3	
0720	34	4	4	92 33 84	Flänshalva	Flange half			
0740	35	1	1	33 41 35	Adapter	Adapter			
0760	36	2	2	23 42 43	Adapter	Adapter			
0780	37	1	1	48 21 07	Hydraulslang	Hydr.hose	D	3	
0800	38	2	2	48 26 68	Hydraulslang	Hydr.hose	D	3	
0820	39	4	4	34 37 32	Slanghållare	Hose clamp			
0840	40	3	3	34 92 10	Gummiplatta	Rubber plate			
0860	41	2	2	33 59 14	Bricka	Plate			
0880	42	1	1	34 92 11	Slangskydd	Hose protection			
0900	43	8	8	50 00 33	Skruv	Screw			
0920	44	8	8	60 00 08	Bricka	Washer			
0940	45	1	1	34 92 13	Plåt	Plate			
0960	46	1	1	34 92 12	Skydd	Cover			
0980	47	2	2	50 01 33	Skruv	Screw			
1000	48	2	2	60 00 09	Bricka	Washer			

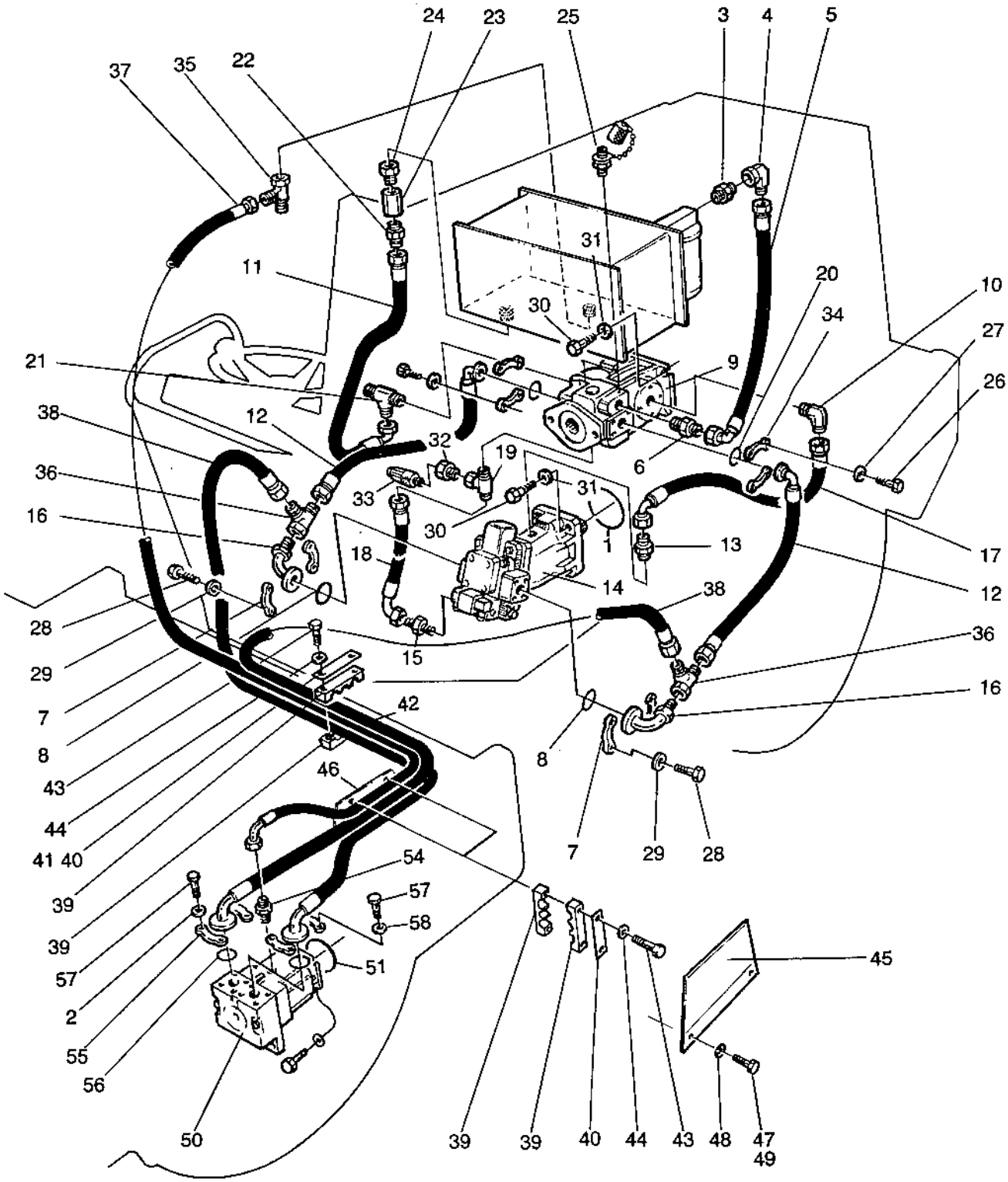
24
23
25
3
4
5
37
35
22
31
11
20
10
30
34
27
21
9
26
38
12
32
19
6
36
33
31
16
30
1
13
17
18
14
12
38
28
15
36
29
16
7
42
8
8
43
46
44
41 40
7
29
28
54
39
57
58
39
57
51
45
2
55
56
50
39
39
40
44
43
48
47
49

0030

Utgåva / Issue	Bildnr / Picture No	HYDRAULSYSTEM / HYDRAULIC SYSTEM	Grupp / Group	Sida / Page
1989-02	14776	Framdrivning / Propulsion	50	10

Pos. Fig.	Antal/Quantity CA 151 D	CA 151 PD			Art nr Part No	Benämning	Description	Sats Kit	L S	Anmärkning Notes
1020	49	2	2		58 60 19	Mutter	Nut			
1040	50	1	1			Hydraulmotor	Hydr.motor	D	4	
1060						.det se sida 016 , 1e17	.comp page 016 , 1e17			
1080	51	1	1		16 01 57	O-ring	O-ring	D	3	
1100	52	4	4		50 20 58	Skruv	Screw			
1120	53	4	4		61 50 45	Bricka	Washer			
1140	54	1	1		33 41 34	Adapter	Adapter			
1160	55	4	4		92 33 84	Flänshalva	Flange half			
1180	56	2	2		81 34 29	O-ring	O-ring	D	3	
1200	57	8	8		50 21 13	Skruv	Screw			
1220	58	8	8		60 40 08	Bricka	Washer			

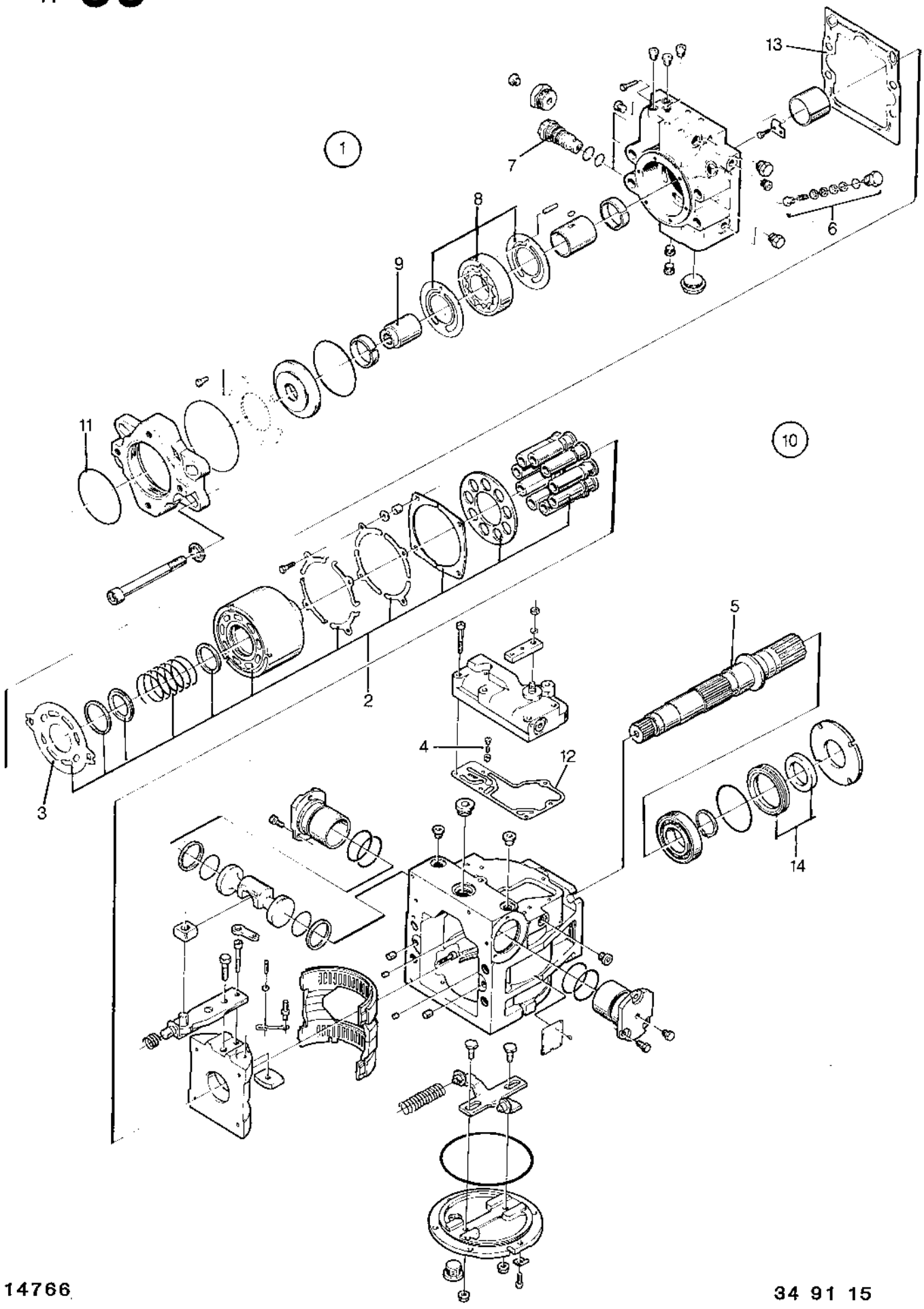
1
2
3
4
5
6
7
8
9
10
11
12
13
14

0040

Utgåva / Issue	Bildnr / Picture No	HYDRAULPUMP / Framdrivning	HYDRAULIC PUMP / Propulsion	Grupp / Group	Sida / Page
1989-02	14766			50	12

Pos. Fig.	Antal/Quantity CA 151				Art nr Part No	Benämning	Description	Sats Kit	L S	Anmärkning Notes
0020	1	1			34 91 15	Hydraulpump kpl	Hydraulic pump cpl			
0040	2	1			21 23 34	.Roterande grupp kpl.....	.Rotating group cpl	D	4	
0060	3	1			21 23 35	..Lagerplatta	..Bearing plate	D	3	
0080	4	1			21 23 36	.Strypventil	.Orfice valve	D	3	
0100	5	1			21 23 37	.Axel	.Shaft	D	3	
0120	6	1			21 23 38	.Ventil kpl	.Valve cpl.....	D	3	
0140	7	2			21 23 39	.Ventil kpl	.Valve cpl.....	D	3	
0160	8	1			21 23 40	.Matarpump	.Chargepump.....	D	4	
0180	9	1			21 23 41	.Splineshylsa	.Splined sleeve	D	3	
0200	10	1			21 23 42	.Packningssats	.Seal kit.....	D	3	
0220	11	1			21 23 43	..O-ring.....	..O-ring	D	3	
0240	12	1			21 23 44	..Packning	..Gasket	D	3	
0260	13	1			21 23 45	..Packning	..Gasket	D	3	
0280	14	1			21 23 46	..Axeltätning	..Shaft seal	D	3	

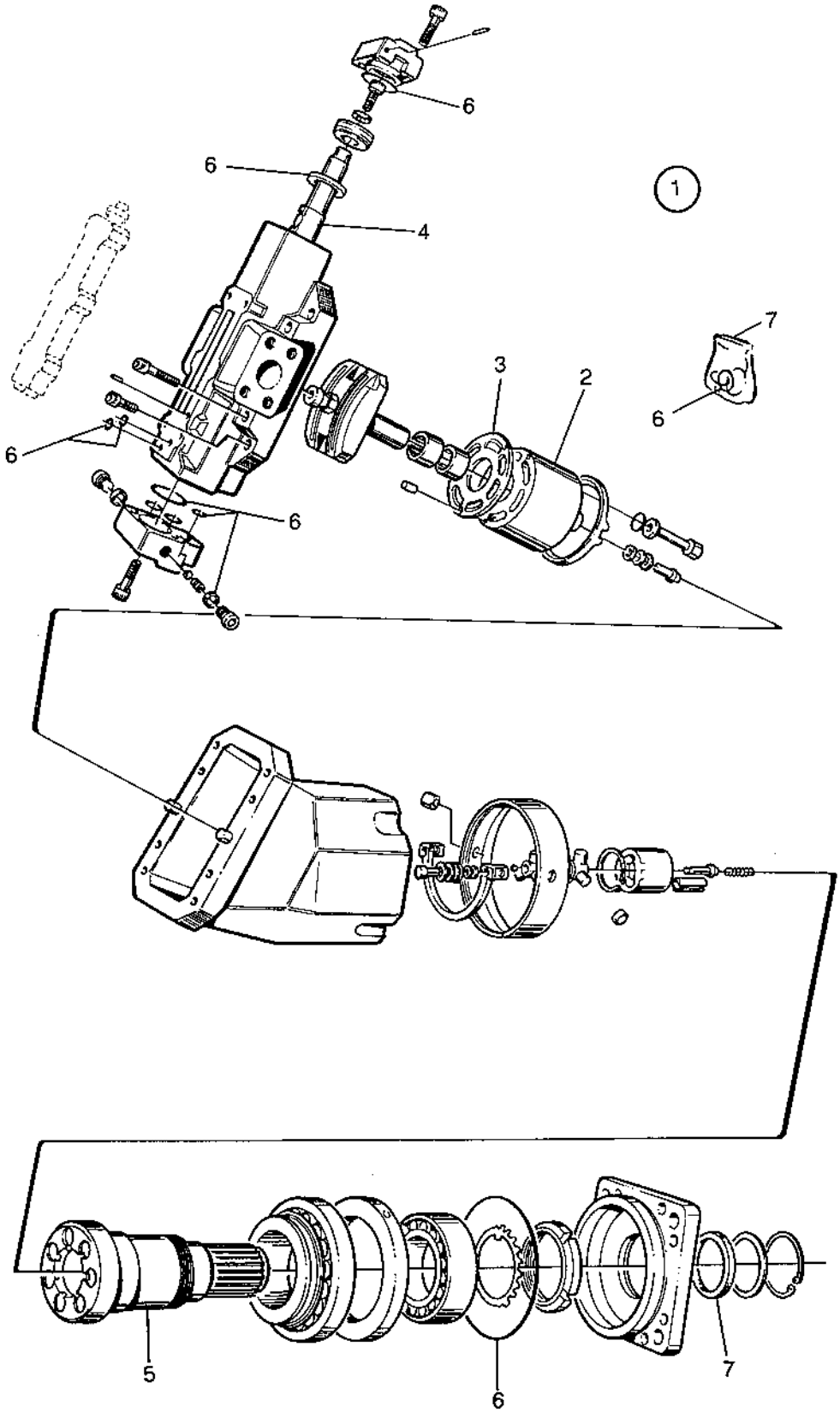
6
6
4
1
7
3
2
6
6
6
5
6
7

0050	Utgåva / Issue	Bildnr / Picture No	HYDRAULMOTOR / HYDRAULIC MOTOR		Grupp / Group	Sida / Page
	1989-02	14777	Framdrivning,Hjul / Propulsion,Wheel		50	14
			-598094	-598094		

Pos. Fig.	Antal/Quantity CA 151				Art nr Part No	Benämning	Description	Sats Kit	L S	Anmärkning Notes
0020	1	1			34 91 16	Hydraulmotor kpl	Hydraulic motor cpl.....			-598094
0040	2	1			21 23 47	.Roterande grupp kpl.....	.Rotating group cpl	D	4	
0060	3	1			21 23 48	.Glidplatta	.Sliding plate.....	D	3	
0080	4	1			21 23 49	.Ställkolv kpl.....	.Setting piston	D	3	
0100	5	1			21 23 50	.Axel	.Shaft	D	3	
0120	6	1			21 23 51	.Packningssats	.Seal kit.....	D	3	
0140	7	1			21 23 52	..Axeltätning	..Shaft seal			

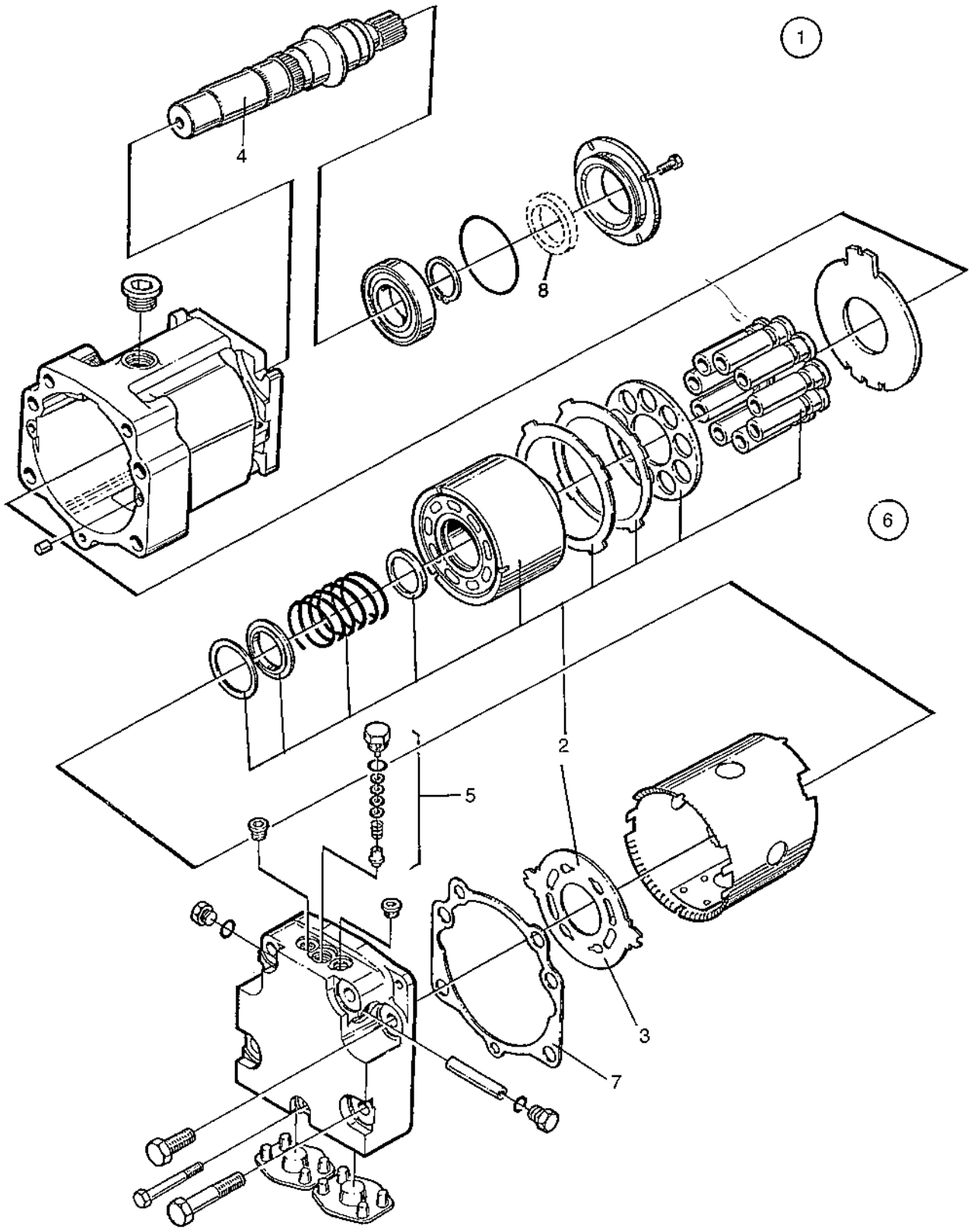
1
4
8
6
2
5
3
7

0060	Utgåva / Issue	Bildnr / Picture No	HYDRAULMOTOR / Framdrivning,Vals	HYDRAULIC MOTOR / Propulsion,Drum	Grupp / Group	Sida / Page
	1989-02	14778			50	16

	Pos. Fig.	Antal/Quantity CA 151 D/PD	Art nr Part No	Benämning	Description	Sats Kit	L S	Anmärkning Notes
0020	1	1	34 91 17	Hydraulmotor kpl	Hydraulic motor cpl			
0040	2	1	21 23 53	.Roterande grupp kpl.....	.Rotating group cpl	D	4	
0060	3	1	21 23 54	..Lagerplatta	..Bearing plate	D	3	
0080	4	1	21 23 55	.Axel	.Shaft	D	3	
0100	5	1	21 23 56	.Ventil kpl	.Valve cpl.....	D	3	
0120	6	1	21 23 57	.Packningssats	.Seal kit.....	D	3	
0140	7	1	21 23 58	..Packning	..Gasket	D	3	
0160	8	1	21 23 59	..Axeltätning	..Shaft seal	D	3	

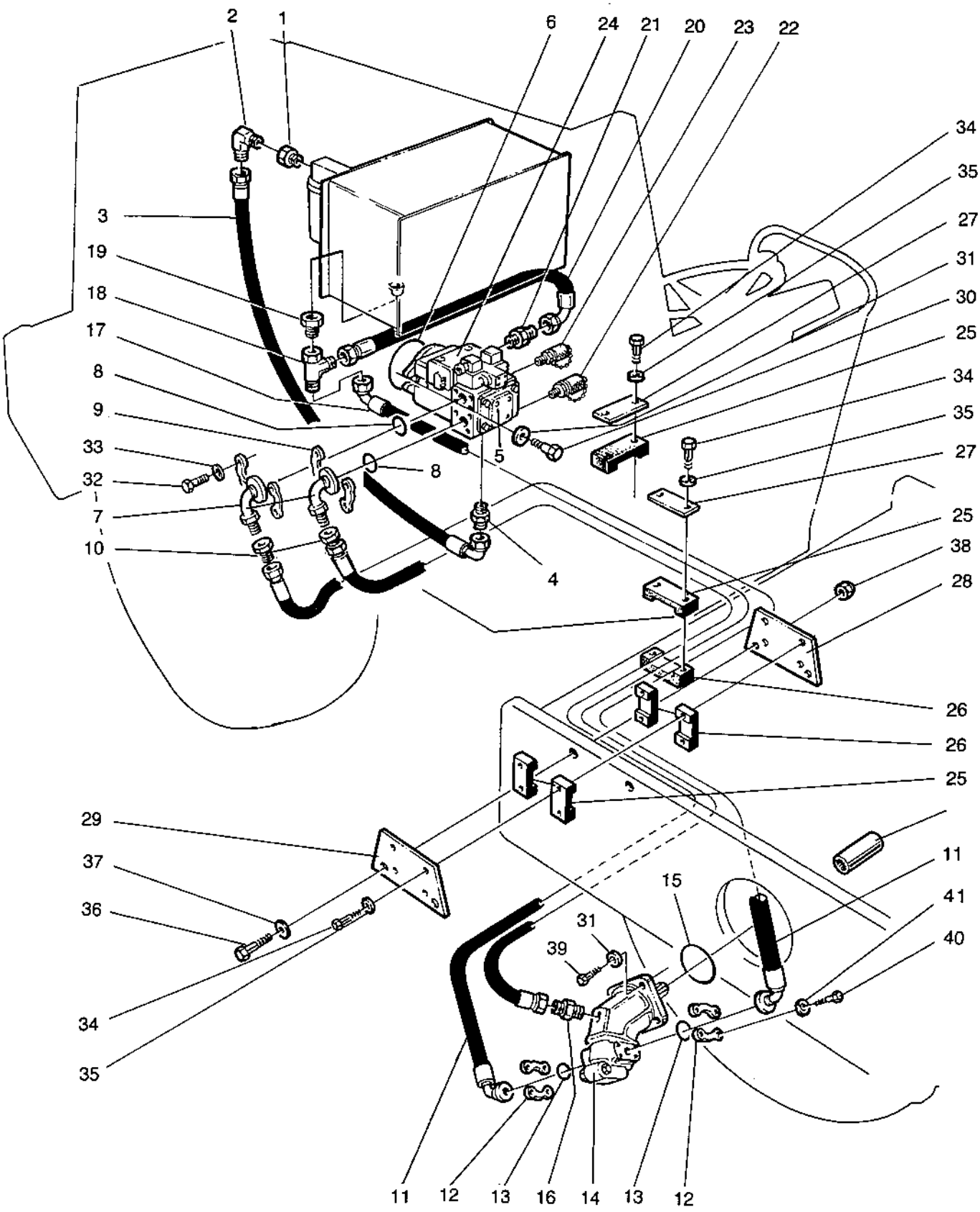
2
1
6
24
21
20
23
22
34
35
3
27
19
31
18
30
17
25
8
34
9
35
33
27
32
8
5
7
25
10
38
4
28
26
26
25
29
11
37
15
41
36
31
40
39
34
35
11
12
13
16
14
13
12

0070

Utgåva / Issue	Bildnr / Picture No	HYDRAULSYSTEM / Vibration	HYDRAULIC SYSTEM / Vibration	Grupp / Group	Sida / Page
1989-02	14779			50	18

	Pos. / Fig.	Antal/Quantity CA 151				Art nr / Part No	Benämning	Description	Sats / Kit	L / S	Anmärkning / Notes
0020	1	1				33 42 27	Adapter	Adapter			
0040	2	1				33 42 39	Adapter	Adapter			
0060	3	1				48 22 94	Hydraulslang	Hydr.hose	D	3	
0080	4	1				23 44 35	Adapter	Adapter			
0100	5	1				34 91 18	Hydraulpump	Hydraulic pump			
0120							.det se sida 020 , 1e21	.comp page 020 , 1e21			
0140	6	1				90 05 12	O-ring	O-ring	D	3	
0160	7	2				90 04 55	Adapter	Adapter			
0180	8	2				16 00 06	O-ring	O-ring	D	3	
0200	9	4				92 92 26	Flänshalva	Flange half			
0220	10	2				23 46 67	Adapter	Adapter			
0240	11	2				48 26 64	Hydraulslang	Hydr.hose	D	3	
0260	12	4				90 04 30	Flänshalva	Flange half			
0280	13	2				16 01 90	O-ring	O-ring	D	3	
0300	14	1				34 91 19	Hydraulmotor	Hydr.motor			
0320							.det se sida 022 , 1e23	.comp page 022 , 1e23			
0340	15	1				16 01 57	O-ring	O-ring	D	3	
0360	16	1				33 41 21	Adapter	Adapter			
0380	17	1				48 26 65	Hydraulslang	Hydr.hose	D	3	
0400	18	1				33 41 35	Adapter	Adapter			
0420	19	1				33 42 05	Adapter	Adapter			
0440	20	1				48 21 67	Hydraulslang	Hydr.hose	D	3	
0460	21	1				33 41 34	Adapter	Adapter			
0480	22	2				91 01 62	Mätnippel	Measuring nipple	D	3	
0500	23	1				91 01 61	Mätnippel	Measuring nipple	D	3	
0520	24	1				34 92 09	Plugg	Plug			
0540	25	4				34 37 32	Slanghållare	Hose clamp			
0560	26	3				34 92 10	Gummiplatta	Rubber plate			
0580	27	2				33 59 14	Bricka	Plate			
0600	28	1				34 92 12	Skydd	Cover			
0620	29	1				34 92 13	Plåt	Plate			
0640	30	2				50 20 58	Skruv	Screw			
0660	31	6				61 50 45	Bricka	Washer			
0680	32	8				50 20 36	Skruv	Screw			
0700	33	8				60 40 06	Bricka	Washer			
0720	34	8				50 00 32	Skruv	Screw			
0740	35	8				60 00 08	Bricka	Washer			
0760	36	2				50 01 33	Skruv	Screw			
0780	37	2				60 00 09	Bricka	Washer			
0800	38	2				58 60 19	Mutter	Nut			
0820	39	4				50 01 94	Skruv	Screw			
0840	40	8				50 20 19	Skruv	Screw			
0860	41	8				60 40 05	Bricka	Washer			

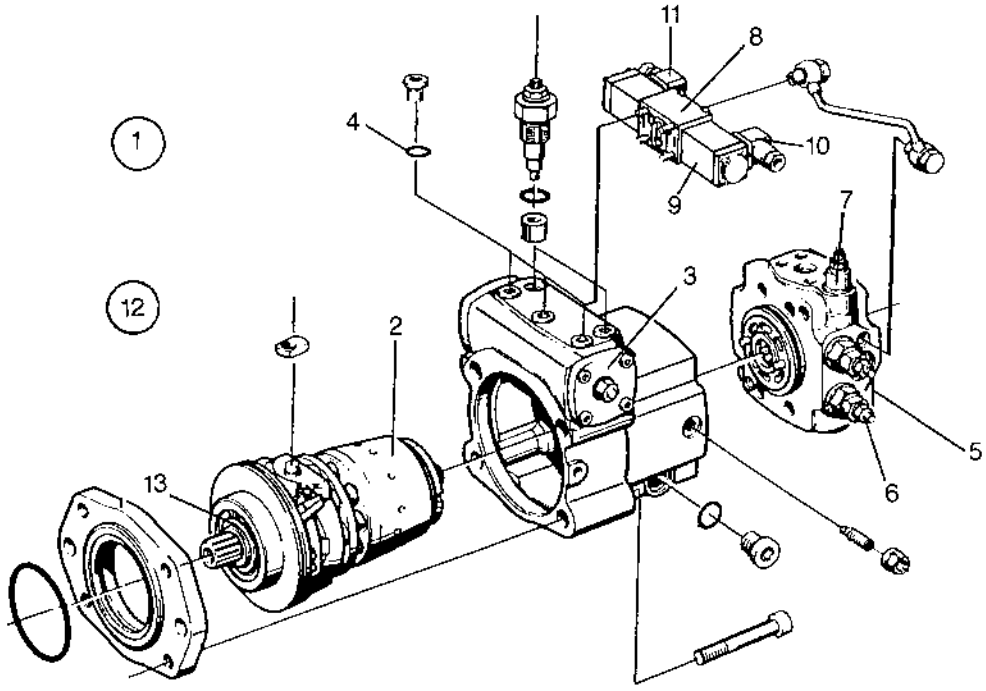
1
12
2
3
4
5
6
7
8
9
10
11
13

SVEDALA

"Original Dynapac - Quality Parts and Services you can depend on!"

Vibratory, Static Rollers and Light Equipment

Box 504
SE-371 23 Karlskrona
Sweden

Phone: +46 455 306000
Direct.: +46 455 306173
Fax.: +46 455 306010

Date: 1999-03-22

From: Peter Ågren

To: Randy Raymond

Re:

Copy: Number of pages: 1

Subject: CA15PD S/N 598086 Control valve 212519

Randy, 37M.

Part numbers for springs involved in the control valve 212519 are 901753 (x2) and 901754 (x2). 23 M

These springs are not involved in the kit.

Unfortunately I can't provide you with a better breakdown than the one that you can find in the ordinary spare parts catalogue.

Above information regarding our technical support.

Best Regards

Peter Ågren

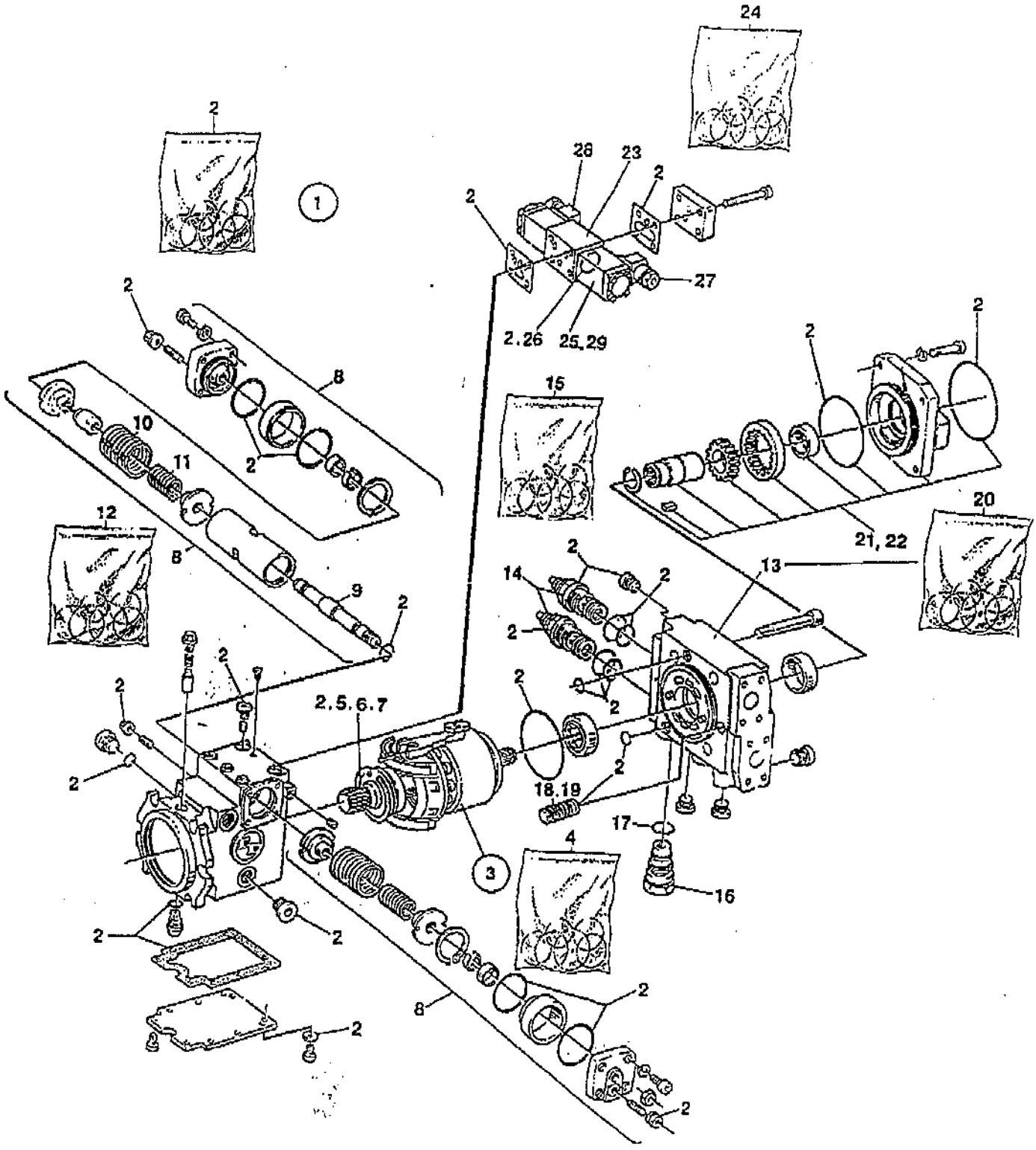
24
2
1
28
23
2
2
27
2.26
25.29
2
2
8
15
10
11
2
12
8
9
2
20
21, 22
13
14
2
2
2
2
2
2
2.5.6.7
2
2
18.19
17
4
3
16
2
2
8
2
2
2

15272-2

0070

Utgåva / Issue	Bildnr. / Picture Nº	HYDRAULPUMP VIBRATION / HYDRAULIC PUMP VIBRATION	Grupp / Group	Sida / Page
1994-06	15272-2		050	18

	Pos. / Item	Antal / Quantity	Art.nr. / Part Nº	Benämning	Denomination	K C	Anmärkning / Notes
0020	1	1	34 91 18	HYDRAULPUMP, KPL	HYDR PUMP, CPL	C	
0030		1	35 58 60	HYDRAULPUMP, KPL	HYDR PUMP, CPL	C	FOR CA 151A ONLY
0040	2	1	21 23 67	.TÄTNINGSSATS	.SEAL KIT	D	
0060	3	1	90 26 17	.ROTERANDE GROUP	.ROTATING GROUP	D	CPL
0080	4	1	90 35 16	..TÄTNINGSSATS	..SEAL KIT	D	
0100	5	1	90 17 48	..AXEL	..SHAFT		
0120	6	1	90 17 49	..LÅSRING	..SNAP RING		
0140	7	1	90 17 50	..LÅSRING	..SNAP RING		
0160	8	1	90 34 99	.VENTIL	.PILOT		
0180	9	1		..KOLV	..PISTON		
0200	10	2		..FJÄDER	..SPRING		
0220	11	2		..FJÄDER	..SPRING		
0240	12	1	90 35 14	..TÄTNINGSSATS	..SEAL KIT	D	
0260	13	1	21 25 17	.HUS M. VENTILER	.HOUSING W. VALVES		
0280	14	2	21 25 12	..VENTIL	..VALVE	D	
0300	15	1	90 17 56	...PACKNINGSSATS	...GASKET KIT	D	
0320	16	1	21 25 13	..VENTIL	..VALVE	D	
0340	17	1	90 17 57	...O-RING	...O-RING	D	
0360	18	1	21 25 20	..VENTIL KPL	..VALVE CPL	D	
0380	19	1	90 17 58	...O-RING	...O-RING	D	
0400	20	1	90 17 59	..PACKNINGSSATS	..GASKET KIT	D	
0420	21	1	21 25 18	.MATARPUMP	.CHARGE PUMP	D	
0440	22	1	90 17 60	..PACKNINGSSATS	..GASKET KIT	D	
0460	23	1	21 25 19	.KONTROLLVENTIL	.CONTROL VALVE	D	
0480	24	1	90 17 61	..PACKNINGSSATS	..GASKET KIT	D	
0500	25	2	21 25 22	..MAGNET	..SOLENIOD	D	
0520	26	2	92 73 57	..O-RING	..O-RING	D	
0540	27	1		..KONTAKT	..CONTACT		SEE GROUP 60
0560	28	1		..KONTAKT	..CONTACT		SEE GROUP 60
0600	29	4	90 14 16	..SKRUV	..SCREW		

0080	Utgåva / Issue	Bildnr / Picture No	HYDRAULPUMP / Vibration	HYDRAULIC PUMP / Vibration	Grupp / Group	Sida / Page
	1989-02	14780			50	20

	Pos. Fig.	Antal/Quantity CA 151				Art nr Part No	Benämning	Description	Sats Kit	L S	Anmärkning Notes
0020	1	1				34 91 18	Hydr.pump kpl	Hydraulic pump cpl			
0040	2	1				21 23 60	.Roterande grupp kpl	.Rotating group cpl	D	4	
0060	3	1				21 23 61	.Hydr.kontroll kpl	.Hydr.control cpl	D	3	
0080	4	1				21 23 62	..Ventil kpl	..Valve cpl	D	3	
0100	5	1				21 23 63	.Hus kpl	.Housing cpl			
0120	6	2				21 23 64	..Ventil kpl	..Valve cpl	D	3	
0140	7	1				21 23 65	..Ventil kpl	..Valve cpl	D	3	
0160	8	1				21 23 66	.Ventil kpl	.Valve cpl	D	3	
0180	9	2				92 73 53	.Solenoid	.Solenoid	D	3	
0200	10	1				92 73 54	.Kontakt	.Plug	D	3	
0220	11	1				92 73 55	.Kontakt	.Plug	D	3	
0240	12	1				21 23 67	.Packningssats	.Seal kit	D	3	
0260	13	1				21 23 68	..Axeltätning	..Shaft seal	D	3	

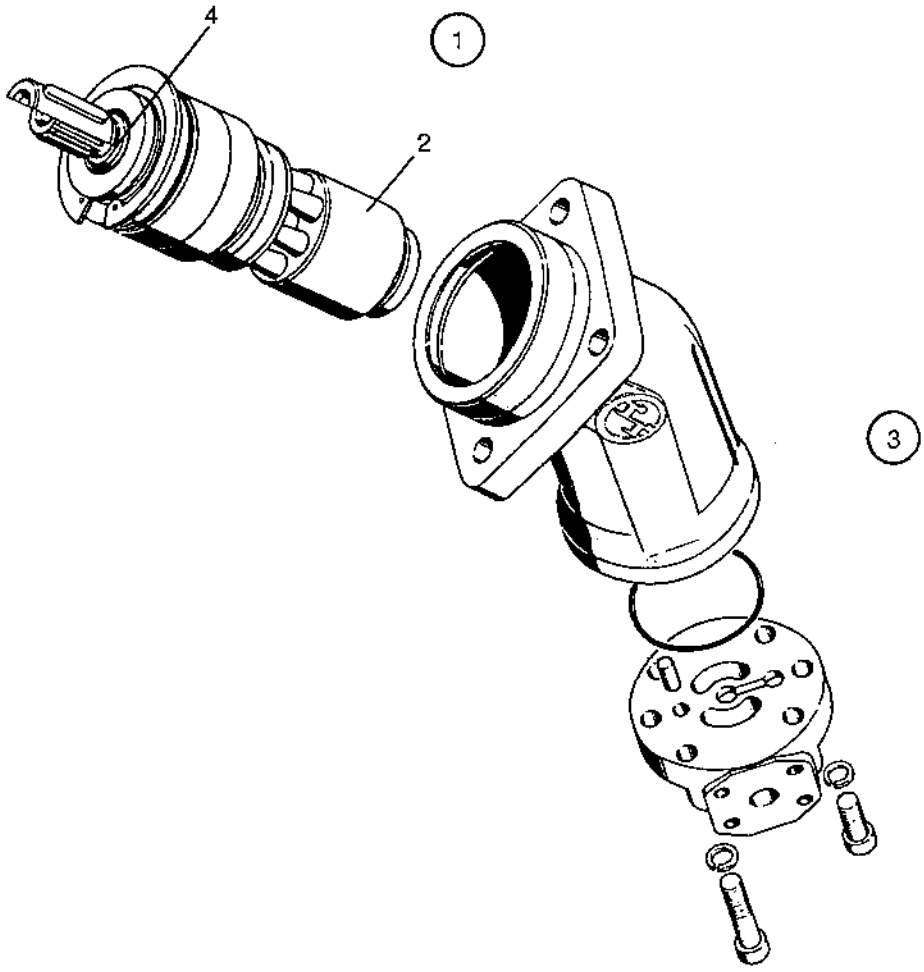
4
1
2
3

0090	Utgåva / Issue	Bildnr / Picture No	HYDRAULMOTOR / HYDRAULIC MOTOR	Grupp / Group	Sida / Page
	1989-02	14781	Vibration / Vibration	50	22

Pos. Fig.	Antal/Quantity CA 151				Art nr Part No	Benämning	Description	Sats Kit	L S	Anmärkning Notes
0020 1	1				34 91 19	Hydraulmotor kpl	Hydraulic motor cpl			
0040 2	1				21 23 69	.Roterande grupp kpl	.Rotating group cpl	D	4	
0060 3	1				21 23 70	.Packningssats	.Seal kit	D	3	
0080 4	1				21 23 71	..Axeltätning	..Shaft seal	D	3	

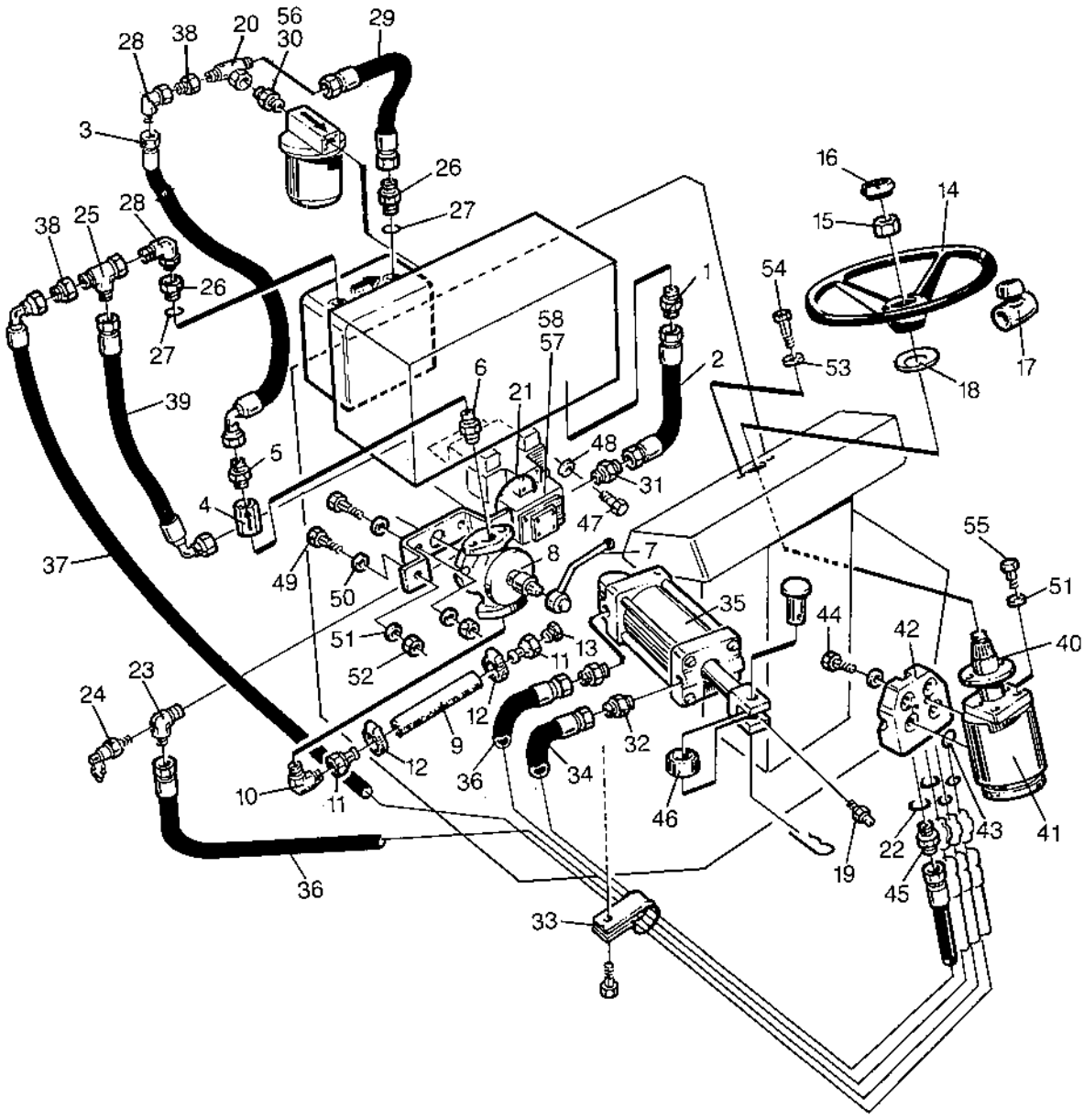
1
2
3
4
5
6
7
8
9
10
11
12
13
14
15
16
17
18
19
20
21
22
23
24
25
26
27
28
29
30
31
32
33
34
35
36
37
38
39
40
41
42
43
44
45
46
47
48
49
50
51
52
53
54
55
56
57
58

0100	Utgåva / Issue	Bildnr / Picture No	HYDRAULSYSTEM / HYDRAULIC SYSTEM	Grupp / Group	Sida / Page
	1989-02	14782	Styrning, Deutz / Steering, Deutz	50	24

	Pos. Fig.	Antal/Quantity CA 151				Art nr Part No	Benämning	Description	Sats Kit	L S	Anmärkning Notes
0020	1	1				23 49 09	Adapter	Adapter			
0040	2	1				48 26 66	Hydraulslang	Hydr.hose	D	3	
0060	3	1				48 22 47	Hydraulslang	Hydr.hose	D	3	
0080	4	1				23 33 05	Backventil	Check valve	D	3	
0100	5	1				33 42 05	Adapter	Adapter			
0120	6	1				81 37 38	Adapter	Adapter			
0140	7	1				34 56 41	Handtag	Handle			
0160	8	1				34 70 51	Handpump m.fäste	Handpump w.bracket			
0180	9	1XL				24 40 59	Slang	Hose	D	3	L=3000MM
0200	10	1				81 34 48	Adapter	Adapter			
0220	11	2				23 48 00	Nippel	Nipple			
0240	12	2				31 30 04	Slangklämma	Hose clip			
0260	13	1				33 10 92	Plugg	Plug			
0280	14	1				34 37 82	Ratt kpl	Steering wheel cpl	D	3	
0300	15	1				92 69 93	Mutter	Nut			
0320	16	1				27 11 29	Rattmärke	Steering mark			
0340	17	1				31 20 82	Rattspinnare	Turning knob			
0360	18	1				16 70 41	V-ring	V-ring	D	3	
0380	19	1				31 00 08	Smörjnippel	Grease nipple			
0400	20	1				23 49 00	Adapter	Adapter			
0420 X	21	1				90 07 59	O-ring	O-ring	D	3	
0440	22	4				16 20 15	Tätningsbricka	Seal ring	D	3	
0460	23	1				34 92 14	Adapter	Adapter			
0480	24	1				91 01 61	Mätnippel	Measuring nipple	D	3	
0500	25	1				23 42 43	Adapter	Adapter			
0520	26	2				33 64 14	Adapter	Adapter			
0540	27	2				16 20 17	Tätningsring	Sealring	D	3	
0560	28	2				33 41 55	Adapter	Adapter			
0580	29	1				48 24 67	Hydraulslang	Hydr.hose	D	3	
0600	30	1				33 42 27	Adapter	Adapter			
0620	31	1				23 44 35	Adapter	Adapter			
0640	32	2				33 41 17	Adapter	Adapter			
0660	33	1				92 11 19	Klammer	Clamp			
0680	34	1				84 28 61	Hydraulslang	Hydr.hose	D	3	
0700	35	1					Hydraulcylinder	Hydraulic cylinder	C	3	
0720							.det se sida 032 , 1f09	.comp page 032 , 1f09			
0740	36	2				48 22 54	Hydraulslang	Hydr.hose	D	3	
0760	37	1				308 00 11 03	Hydraulslang	Hydr.hose	D	3	
0780	38	2				23 46 67	Adapter	Adapter			
0800	39	1				48 20 10	Hydraulslang	Hydr.hose	D	3	
0820	40	1				92 07 72	Rattstam	Steering wheel holder			
0840	41	1				48 12 64	Styrventil	Steering valve	C	3	
0860							.det se sida 034 , 1f11	.comp page 034 , 1f11			
0880	42	1				91 14 99	Ventilblock kpl	Valve block cpl	C	3	
0900	43	1				92 03 63	.Packningssats	.Seal kit	D	3	
0920	44	2				48 09 23	..Skruv	..Screw			
0940	45	4				23 49 41	Adapter	Adapter			
0960	46	2				81 33 16	Lager	Bearing			
0980	47	2				50 00 29	Skruv	Screw			
1000	48	2				61 50 44	Bricka	Washer			
1020	49	4				50 00 40	Skruv	Screw			

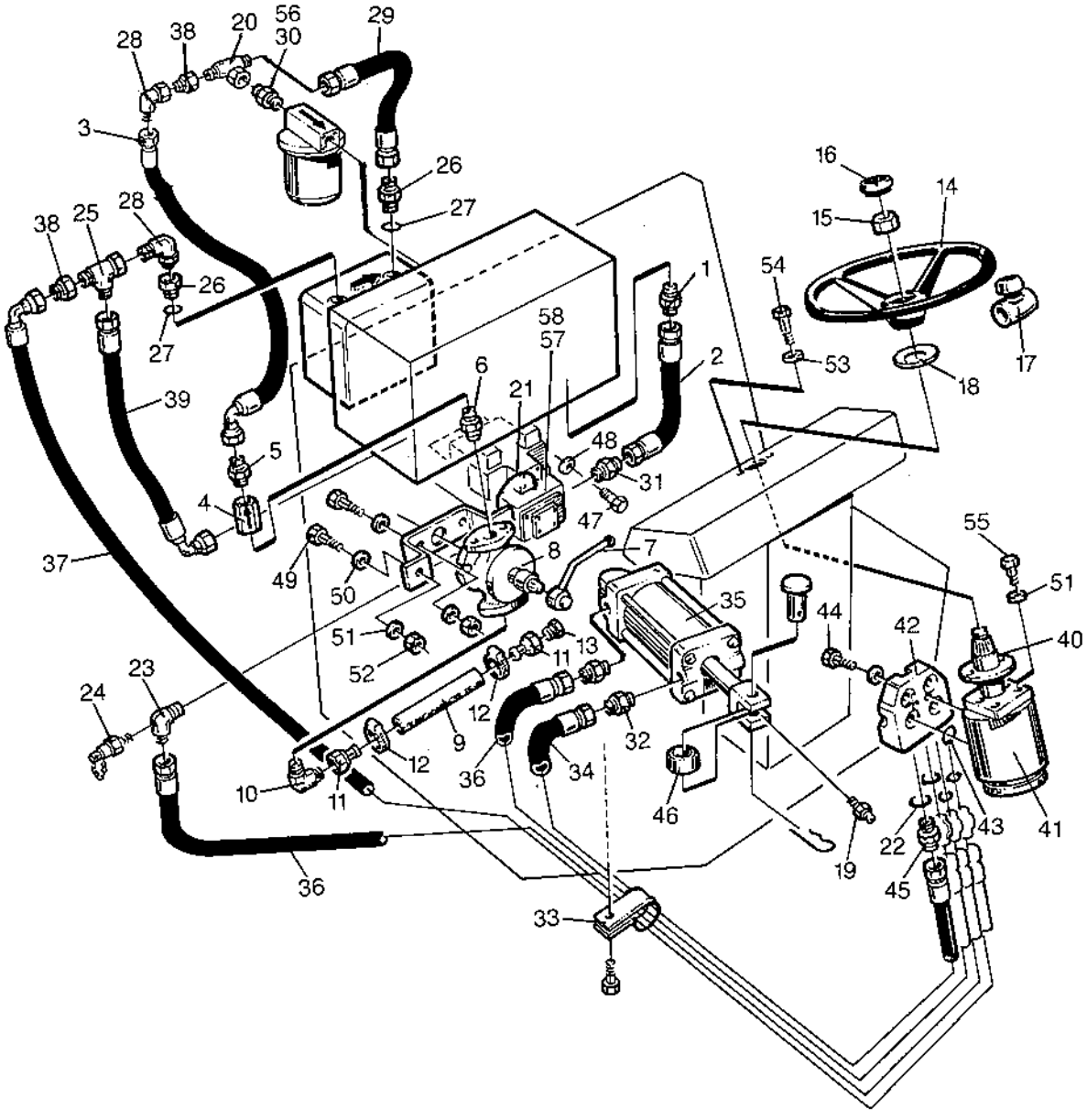
28
38
20
56
30
29
3
26
27
16
14
15
38
25
28
26
27
1
54
58
57
2
53
17
18
6
21
39
48
5
31
4
47
55
37
49
50
8
7
51
35
44
42
40
51
13
11
52
23
24
12
9
32
12
36
34
10
11
46
43
41
22
19
45
36
33

0100

Utgåva / Issue	Bildnr / Picture No	HYDRAULSYSTEM / HYDRAULIC SYSTEM	Grupp / Group	Sida / Page
1989-02	14782	Styrning, Deutz / Steering, Deutz	50	26

	Pos. Fig.	Antal/Quantity CA 151				Art nr Part No	Benämning	Description	Sats Kit	L S	Anmärkning Notes
1040	50	4				60 00 04	Bricka	Washer			
1060	51	4				61 50 42	Bricka	Washer			
1080	52	4				57 00 04	Mutter.....	Nut			
1100	53	4				61 50 44	Bricka	Washer			
1120	54	2				50 00 31	Skruv	Screw.....			
1140	55	2				50 00 28	Skruv	Screw.....			
1160	56	1				33 41 41	Adapter	Adapter.....			
1180	57	1				34 91 20	Hydraulpump, styrning ...	Hydr.pump, steering	D	3	
1200	58	1				21 23 72	.Tätningssats kpl	.Seal kit cpl.....	D	3	

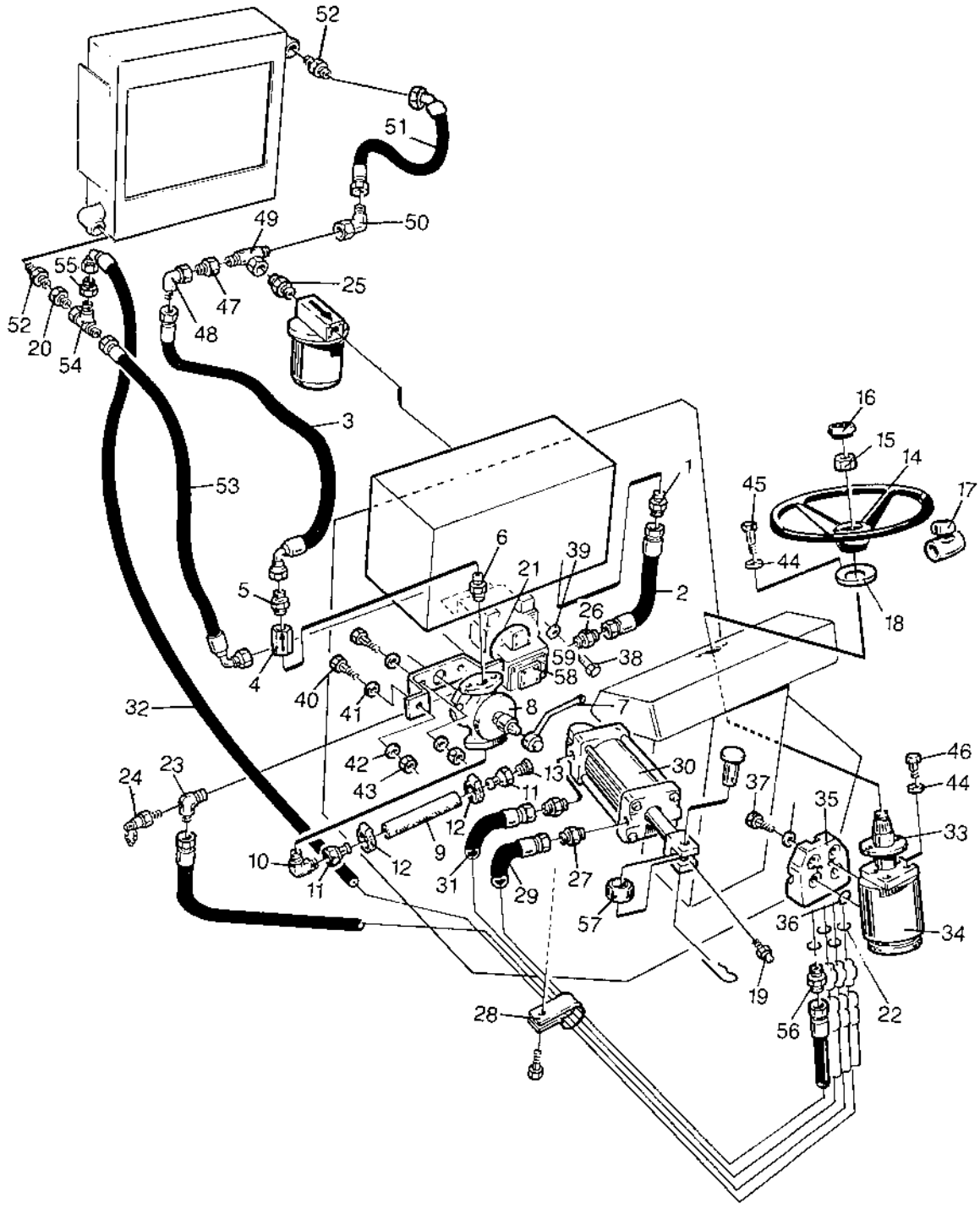
52
51
50
49
55
52
20
54
47
48
25
3
53
1
16
15
14
17
45
44
18
6
21
39
5
2
26
59
58
38
4
40
41
8
7
32
42
43
13
30
46
44
24
23
11
37
35
33
10
12
9
31
29
27
57
36
34
19
28
56
22

0110	Utgåva / Issue	Bildnr / Picture No	HYDRAULSYSTEM / HYDRAULIC SYSTEM	Grupp / Group	Sida / Page
	1989-02	14783	Styrning, Cummins / Steering, Cummins	50	28

	Pos. Fig.	Antal/Quantity CA 151				Art nr Part No	Benämning	Description	Sats Kit	L S	Anmärkning Notes
0020	1	1				23 49 09	Adapter	Adapter			
0040	2	1				48 26 66	Hydraulslang	Hydr.hose	D	3	
0060	3	1				48 22 47	Hydraulslang	Hydr.hose	D	3	
0080	4	1				23 33 05	Backventil	Check valve	D	3	
0100	5	1				33 42 05	Adapter	Adapter			
0120	6	1				81 37 38	Adapter	Adapter			
0140	7	1				34 56 41	Handtag	Handle			
0160	8	1				34 70 51	Handpump m.fäste	Handpump w.bracket			
0180	9	1XL				24 40 59	Slang	Hose	D	3	L=3000MM
0200	10	1				81 34 48	Adapter	Adapter			
0220	11	2				23 48 00	Nippel	Nipple			
0240	12	2				31 30 04	Slangklämma	Hose clip			
0260	13	1				33 10 92	Plugg	Plug			
0280	14	1				34 37 82	Ratt kpl	Steering whell cpl	D	3	
0300	15	1				92 69 93	Mutter	Nut			
0320	16	1				27 11 29	Rattmärke	Steering mark			
0340	17	1				31 20 82	Rattspinnare	Turning knob			
0360	18	1				16 70 41	V-ring	V-ring	D	3	
0380	19	1				31 00 08	Smörjnippel	Grease nipple			
0400	20	1				33 41 41	Adapter	Adapter			
0420 X	21	1				90 07 59	O-ring	O-ring	D	3	
0440	22	4				16 20 15	Tätningsbricka	Seal ring	D	3	
0460	23	1				34 92 14	Adapter	Adapter			
0480	24	1				91 01 61	Mätnippel	Measuring nipple	D	3	
0500	25	1				33 42 27	Adapter	Adapter			
0520	26	1				23 44 35	Adapter	Adapter			
0540	27	2				33 41 17	Adapter	Adapter			
0560	28	2				92 11 19	Klammer	Clamp			
0580	29	1				84 28 61	Hydraulslang	Hydr.hose	D	3	
0600	30	1				34 71 10	Hydraulcylinder	Hydraulic cylinder	C	3	
0620							.det se sida 032 , 1f09	.comp page 032 , 1f09			
0640	31	2				48 22 54	Hydraulslang	Hydraulic hose	D	3	
0660	32	1				48 24 30	Hydraulslang	Hydraulic hose	D	3	
0680	33	1				92 07 72	Rattstam	Steering wheel holder			
0700	34	1				48 12 64	Styrventil	Steering valve	C	3	
0720							.det se sida 034 , 1f11	.comp page 034 , 1f11			
0740	35	1				91 14 99	Ventilblock kpl	Valve block cpl	C	3	
0760	36	1				92 03 63	.Packningssats	.Seal kit	D	3	
0780	37	2				48 09 23	..Skruv	..Screw			
0800	38	2				50 00 29	Skruv	Screw			
0820	39	2				61 50 44	Bricka	Washer			
0840	40	4				50 00 40	Skruv	Screw			
0860	41	4				60 00 04	Bricka	Washer			
0880	42	4				61 50 42	Bricka	Washer			
0900	43	4				57 00 04	Mutter	Nut			
0920	44	4				61 50 44	Bricka	Washer			
0940	45	2				50 00 31	Skruv	Screw			
0960	46	2				50 00 28	Skruv	Screw			
0980	47	1				33 41 42	Adapter	Adapter			
1000	48	1				33 41 97	Adapter	Adapter			
1020	49	1				89 19 22	Adapter	Adapter			

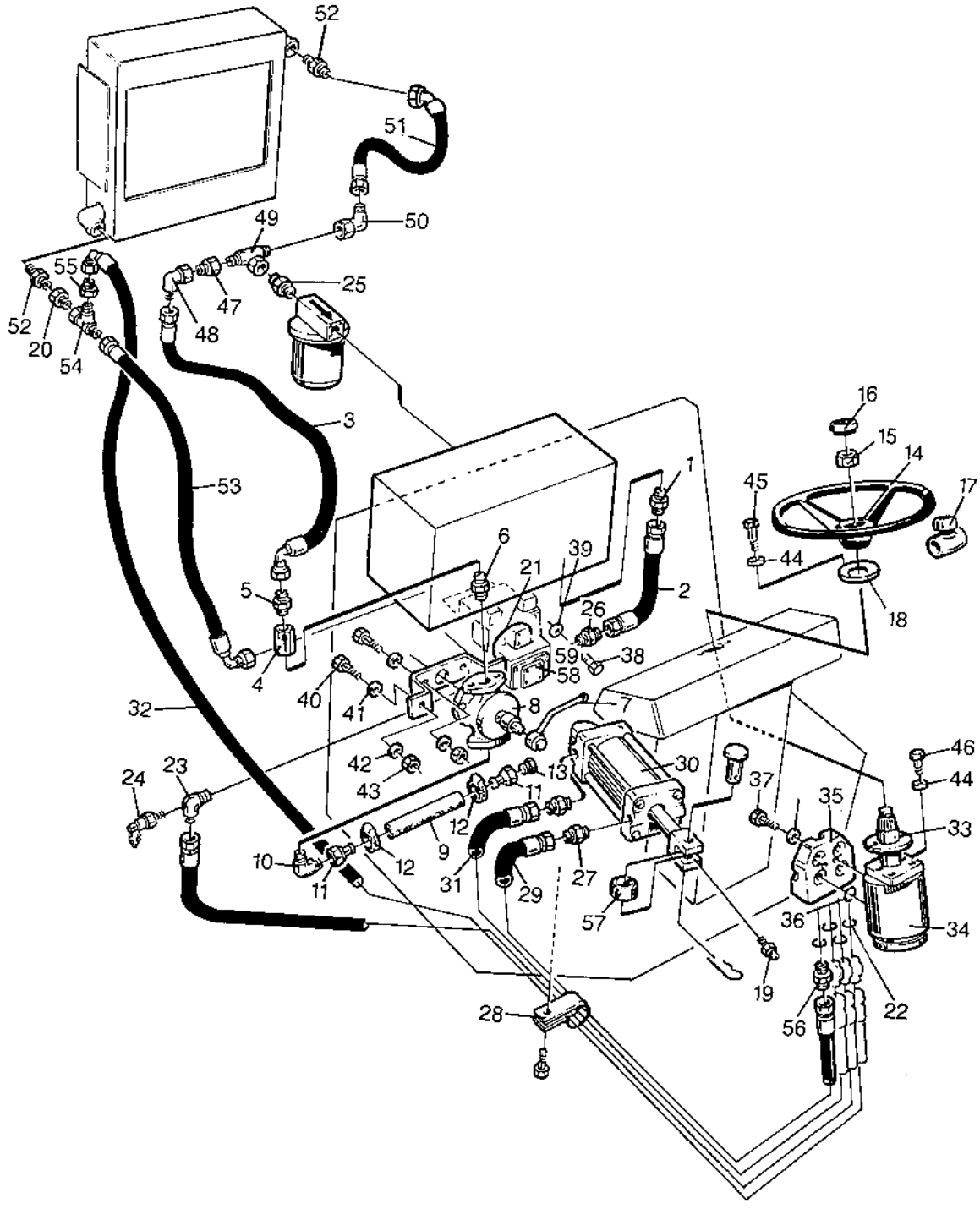
52
51
50
49
55
25
47
48
52
20
54
3
53
16
15
14
17
45
44
18
1
2
6
21
39
26
5
4
59
58
38
40
41
8
7
32
42
43
13
30
46
44
24
23
12
11
37
35
33
10
11
12
9
31
29
27
57
36
34
19
28
56
22

0110

Utgåva / Issue	Bildnr / Picture No	HYDRAULSYSTEM / HYDRAULIC SYSTEM Styrning, Cummins / Steering, Cummins	Grupp / Group	Sida / Page
1989-02	14783		50	30

	Pos. Fig.	Antal/Quantity CA 151				Art nr Part No	Benämning	Description	Sats Kit	L S	Anmärkning Notes
1040	50	1				33 42 39	Adapter	Adapter			
1060	51	1				48 22 94	Hydraulslang	Hydr.hose	D	3	
1080	52	2				89 19 53	Adapter	Adapter			
1100	53	1				48 24 04	Hydraulslang	Hydr.hose	D	3	
1120	54	1				23 42 43	Adapter	Adapter			
1140	55	1				23 46 67	Adapter	Adapter			
1160	56	4				23 49 41	Adapter	Adapter			
1180	57	1				81 33 16	Lager	Bearing			
1200	58	1				34 91 20	Hydraulpump, styrning	Hydr.pump, steering	D	3	
1220	59	1				21 23 72	.Tätningssats kpl	.Seal kit cpl	D	3	

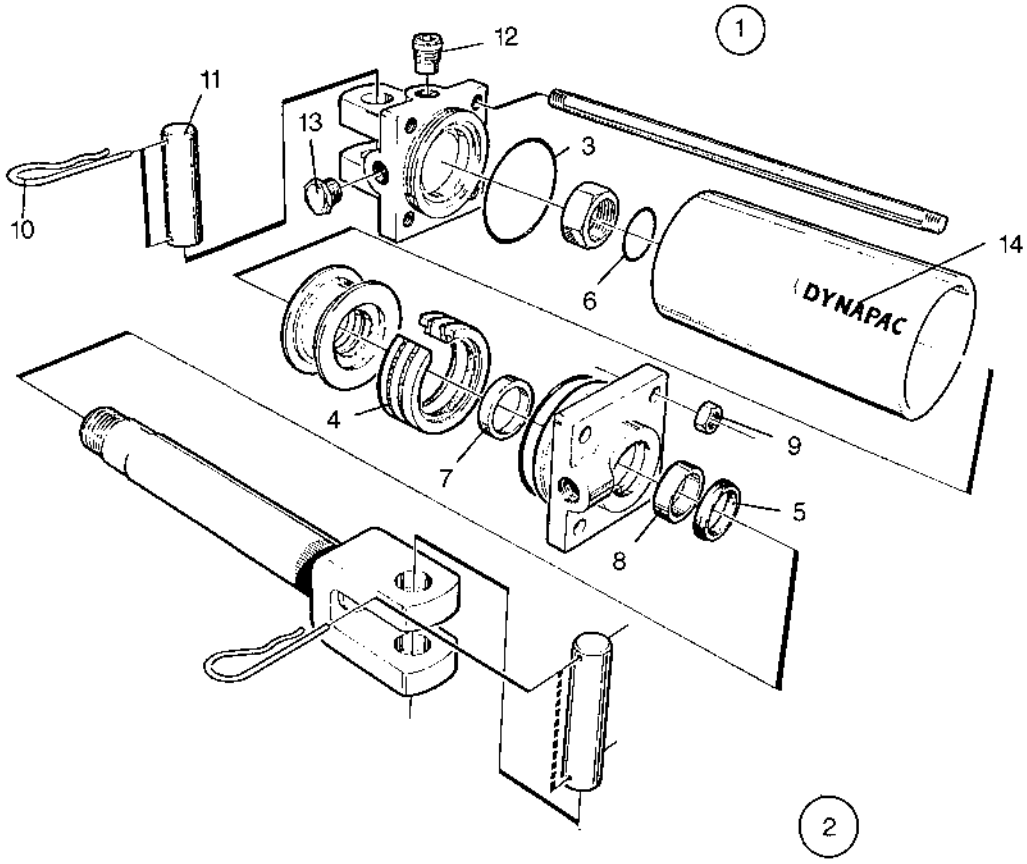
1
2
3
4
5
6
7
8
9
10
11
12
13
14
DYNAPAC

0120

Utgåva / Issue	Bildnr / Picture No	STYRCYLINDER / STEERING CYLINDER	Grupp / Group	Sida / Page
1989-02	14784		50	32

Pos. Fig.	Antal/Quantity CA 151				Art nr / Part No	Benämning	Description	Sats / Kit	L S	Anmärkning / Notes
0020	1	1			34 71 10	Styrcylinder kpl	Steering cylinder cpl	C	3	
0040	2	1			92 70 36	.Packningssats	.Seal kit	D	3	
0060	3	2				..O-ring	..O-ring			
0080	4	1				..Kolvtätning	..Piston seal			
0100	5	1				..Avstrykare	..Scraper ring			
0120	6	1				..O-ring	..O-ring			
0140	7	1				..Kolvstångstätning	..Piston rod seal			
0160	8	1				..Styrring	..Guide ring			
0180	9	4			92 69 77	.Mutter	.Nut			
0200	10	4			63 50 61	.Sprint	.Clip			
0220	11	2			34 71 19	.Axel	.Shaft			
0240	12	1			81 34 22	.Plugg	.Plug			
0260	13	2			92 58 06	.Skyddsplugg	.Protective plug			
0280	14	1			34 76 13	.Typdekal	.Type decal			

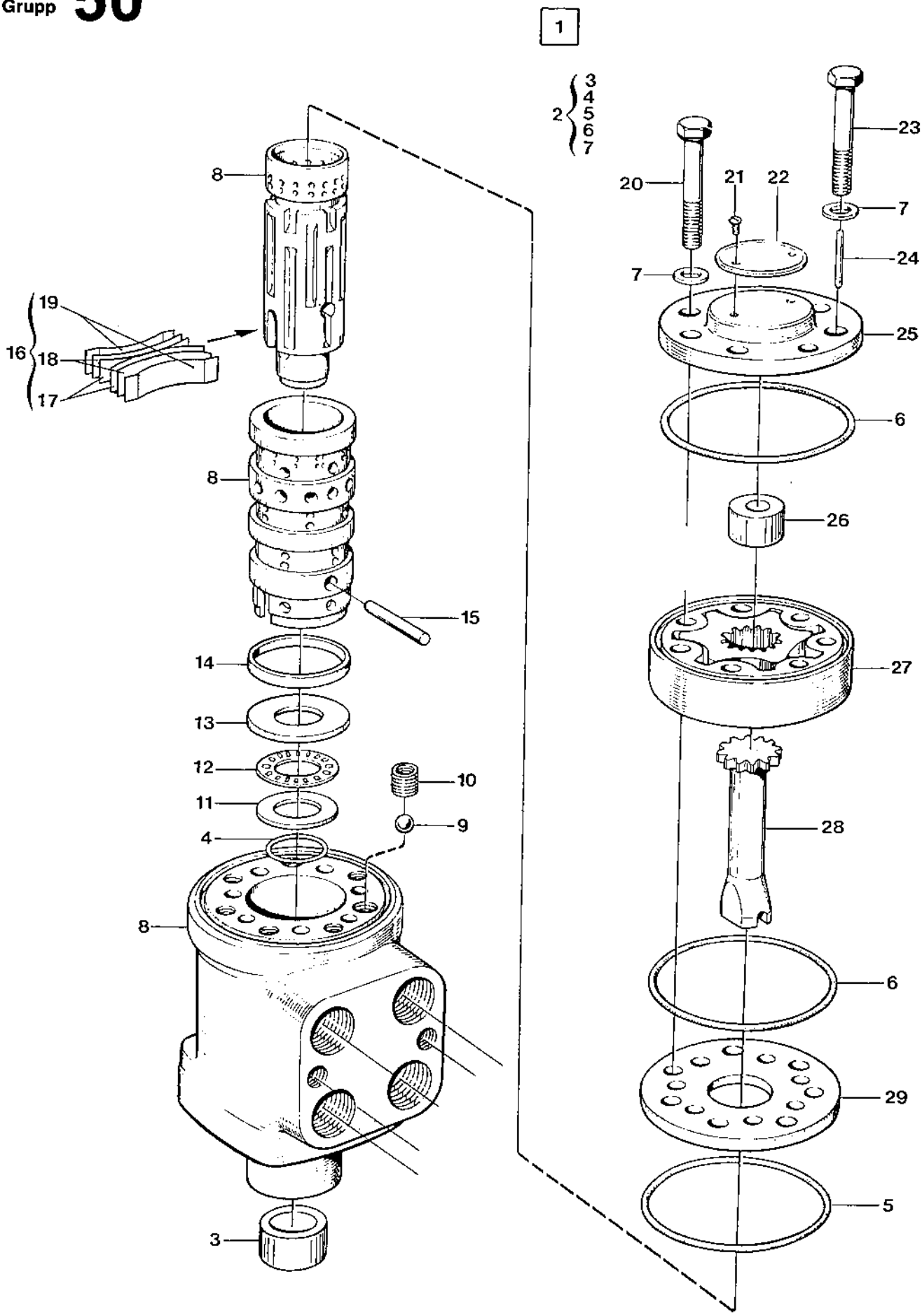

13797

48 12 64

0130

Utgåva / Issue	Bildnr / Picture No	STYRVENTIL / STEERING VALVE	Grupp / Group	Sida / Page
1989-02	13797		50	34

Pos. Fig.	Antal/Quantity CA 151				Art nr / Part No	Benämning	Description	Sats / Kit	L / S	Anmärkning / Notes
0020	1	1			48 12 64	Styrventil kpl	Steering unit cpl	C	3	
0040	2	1			48 04 57	.Tätningssats	.Sealing kit	D	3	
0060	3	1				..Tätningsring	..Sealring			
0080	4	1				..O-ring	..O-ring			
0100	5	1				..O-ring	..O-ring			
0120	6	2				..O-ring	..O-ring			
0140	7	7				..Bricka	..Washer			
0160	8	1			48 13 15	.Hus kpl	.Housing cpl			
0180	9	1			48 04 68	.Kula	.Ball			
0200	10	1			48 04 46	.Gängad bussning	.Threaded bushing			
0220	11	1			48 04 52	.Bricka	.Washer			
0240	12	1			48 04 53	.Nållager	.Needle bearing			
0260	13	1			48 04 51	.Bricka	.Washer			
0280	14	1			48 04 59	.Ring	.Ring			
0300	15	1			48 04 47	.Pinne	.Pin			
0320	16	1			48 13 09	.Fjädersats	.Set of springs			
0340	17	2			48 13 08	..Fjäder, blå	..Spring, blue			
0360	18	2			48 13 07	..Fjäder, gul-brun	..Spring, yellow-brown			
0380	19	2			48 04 48	..Fjäder, gul-brun	..Spring, yellow-brown			
0400	20	6			48 13 16	.Skruv	.Screw			
0420	21	2			48 04 64	.Drivskruv	.Drive screw			
0440	22	1			48 13 03	.Typplåt	.Model tag			
0460	23	1			48 13 11	.Skruv	.Screw			
0480	24	1			48 04 66	.Pinne	.Pin			
0500	25	1			48 04 50	.Lock	.Cover			
0520	26	1			48 13 12	.Distanshylsa	.Spacer			
0540	27	1			48 13 14	.Kugghjulssats	.Gear set			
0560	28	1			48 04 54	.Axel	.Shaft			
0580	29	1			48 04 45	.Platta	.Plate			

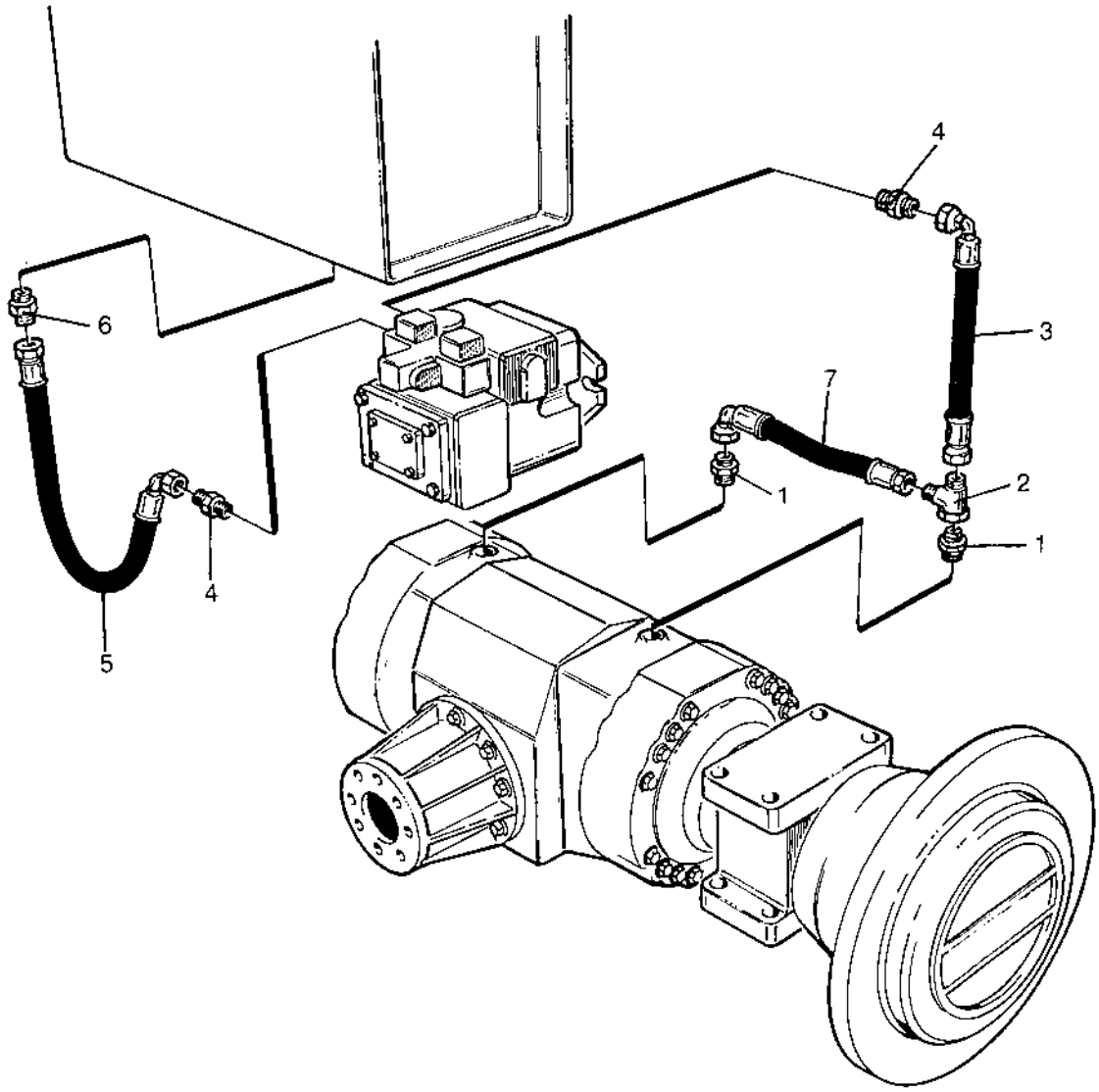
4
6
3
7
1
2
1
4
5

0140

Utgåva / Issue	Bildnr / Picture No	HYDRAULSYSTEM / HYDRAULIC SYSTEM	Grupp / Group	Sida / Page
1989-02	14786	Broms / Brake	50	36

Pos. Fig.	Antal/Quantity CA 151				Art nr Part No	Benämning	Description	Sats Kit	L S	Anmärkning Notes
0020	1	2			33 44 63	Adapter	Adapter			
0040	2	1			33 42 34	Adapter	Adapter			
0060	3	1			48 23 99	Hydraulslang	Hydr.hose	D	3	
0080	4	2			23 42 33	Adapter	Adapter			
0100	5	1			48 25 43	Hydraulslang	Hydr.hose	D	3	
0120	6	1			23 49 64	Adapter	Adapter			
0140	7	1			48 25 43	Hydraulslang	Hydr.hose	D	3	

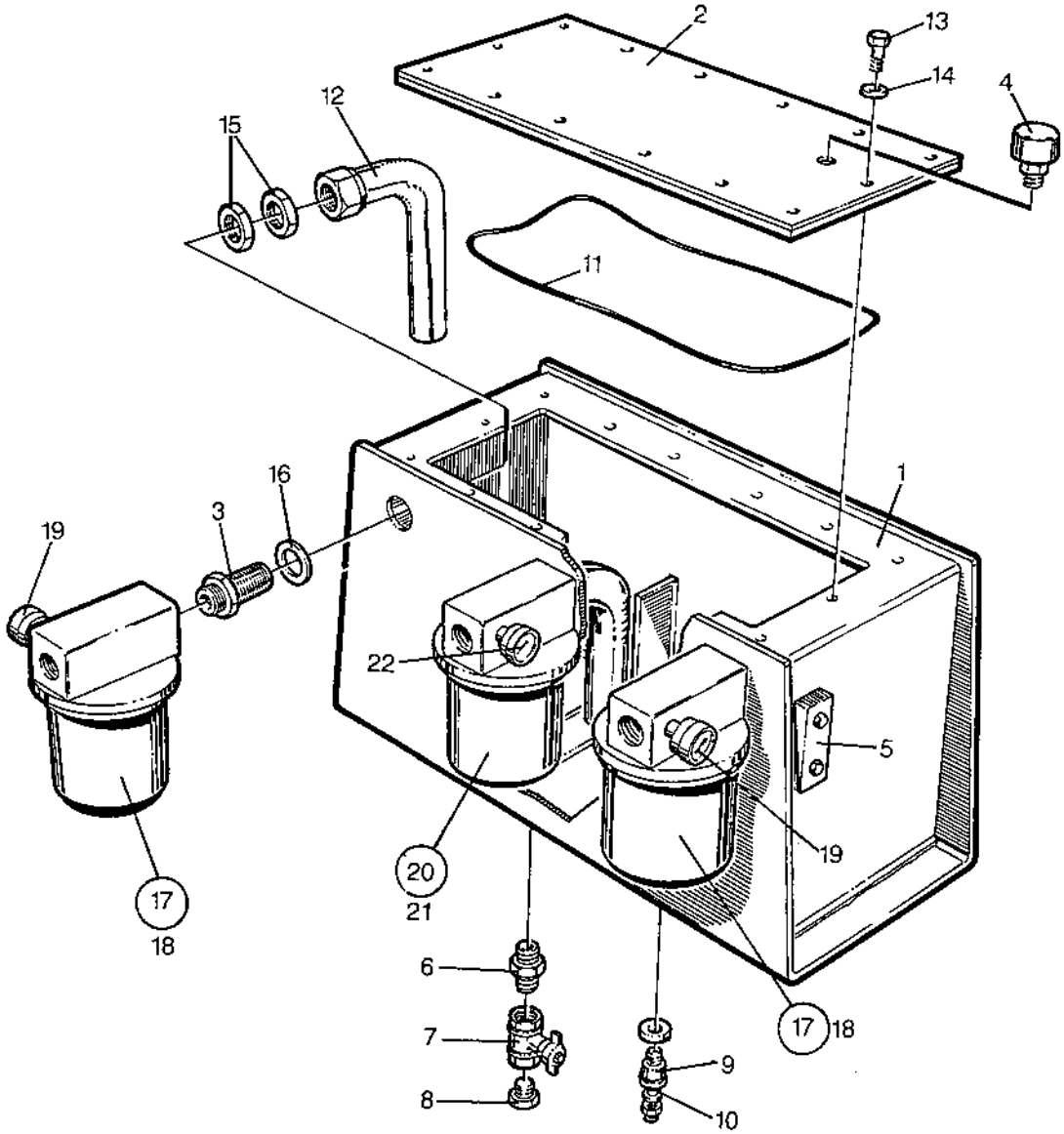
2
13
14
4
12
15
11
1
16
3
19
22
5
19
20
21
17
18
6
7
8
9
10
17
18

0150

Utgåva / Issue	Bildnr / Picture No	HYDRAULOLJETANK HYDR.OIL TANK	Grupp / Group	Sida / Page
1989-02	14787		50	38

	Pos. Fig.	Antal/Quantity CA 151				Art nr Part No	Benämning	Description	Sats Kit	L S	Anmärkning Notes
0020	1	1				34 91 08	Hydrauloljetank	Hydr.oil tank			
0040	2	1				34 91 11	Lock	Cover			
0060	3	3				34 91 21	Adapter	Adapter			
0080	4	1				23 33 27	Avluftningsfilter	Breather	D	3	
0100	5	1				98 91 51	Oljenivåmätare	Oil level gauge	D	3	
0120	6	1				81 37 38	Adapter	Adapter			
0140	7	1				23 33 04	Kulventil	Ball valve			
0160	8	1				23 21 22	Plugg	Plug			
0180	9	1				81 34 34	Bussning	Bushing			
0200	10	1				98 91 50	Temp.givare	Temp.sender	D	3	
0220	11	1				34 91 12	O-ring	O-ring	D	3	
0240	12	3				34 91 22	Rör, kpl	Tube, cpl			
0260	13	14				50 00 53	Skruv	Screw			
0280	14	14				61 50 43	Bricka	Washer			
0300	15	6				90 04 34	Mutter	Nut			
0320	16	3				16 02 75	O-ring	O-ring	D	3	
0340	17	2				33 75 28	Hydr.oljefilter, kpl	Hydr.oil filter, cpl	D	4	
0360	18	1				21 21 08	.Filterinsats	.Filter element	A	1	
0380	19	1				49 93 55	.Manometer	.Indicator	D	4	
0400	20	1				33 75 36	Hydr.oljefilter, kpl	Hydr.oil filter, cpl	D	4	
0420	21	1				21 21 08	.Filterinsats	.Filter element	A	1	
0440	22	1				49 93 55	.Manometer	.Indicator	D	4	

DYNAPAC

ELECTRICAL EQUIPMENT

ELEKTRISK UTRUSTNING

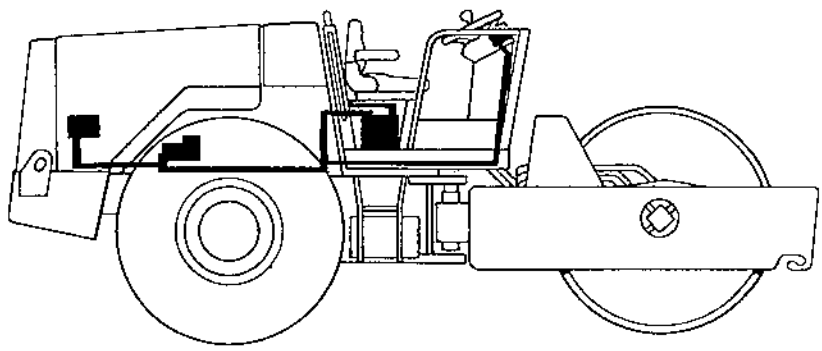

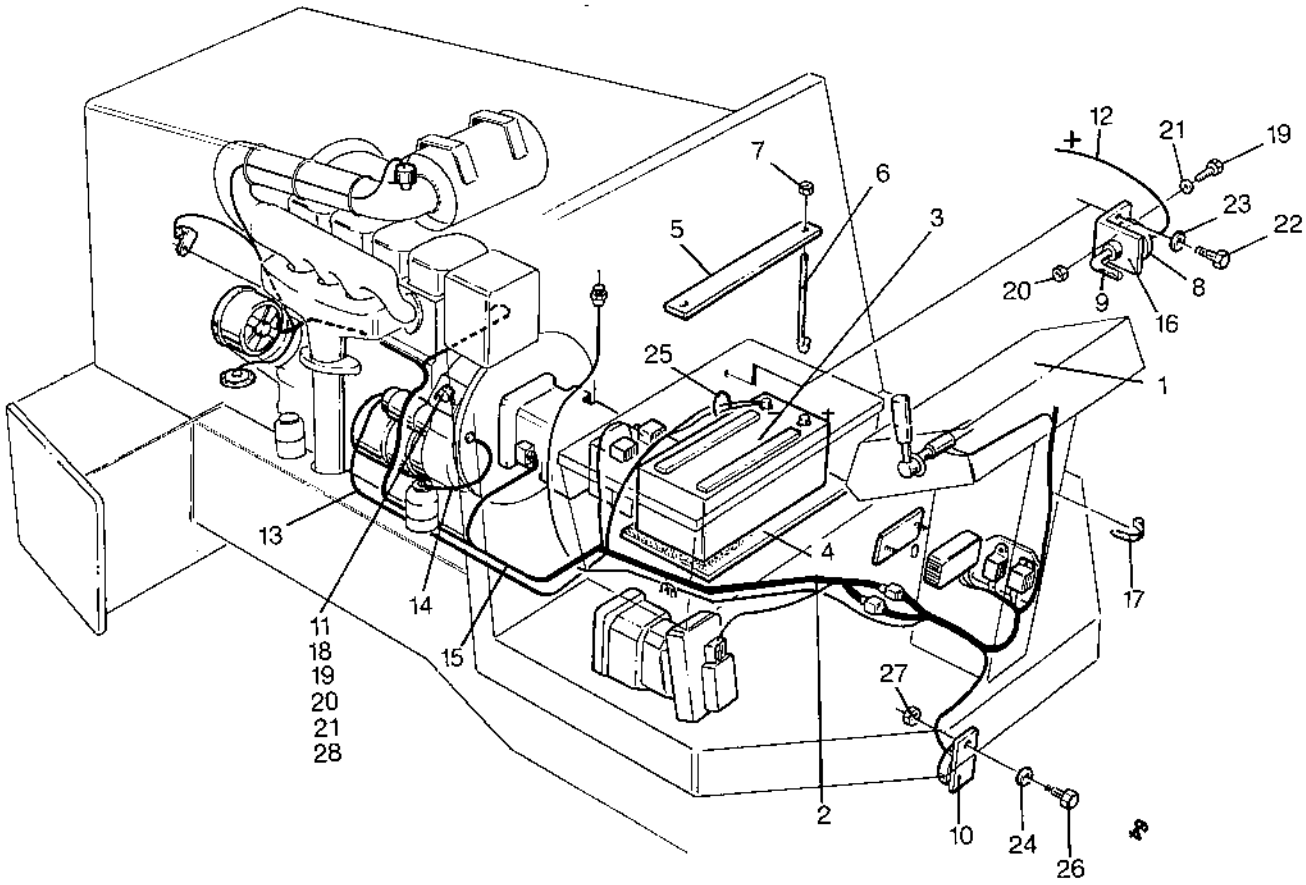
12
+
21
19
23
22
7
6
3
5
20
9
8
16
25
1
13
4
17
11
18
19
20
21
28
14
15
27
2
10
24
26

0010	Utgåva Issue	Bildnr Picture No	ELUTRUSTNING / ELECTRICAL EQUIPMENT	Grupp Group	Sida Page
	1989-02	14788	Deutz / Deutz	60	4

	Pos. Fig.	Antal/Quantity CA 151				Art nr Part No	Benämning	Description	Sats Kit	L S	Anmärkning Notes
0020	1	1				34 89 99	Instrumentpanel	Dash board			SEE GROUP 70
0060	2	1				34 88 51	Kabelhärva	Cable harness			
0080	3	1				47 00 20	Batteri	Battery			
0100	4	1				34 27 74	Gummimatta	Rubber sheet			
0120	5	1				34 38 37	Batteriram	Battery bracket			
0140	6	2				81 33 30	Skruv	Screw			
0160	7	2				57 10 02	Mutter	Nut			
0180	8	1				93 01 50	Batterifrånskiljare	Battery switch	D	3	
0200	9	1				92 80 21	.Nyckel	.Key	D	3	
0220	10	1				99 90 27	Signalhorn	Horn	D	4	
0240	11	1				97 50 65	Startrelä	Starter relay	D	3	
0260	12	1				34 81 36	Batterikabel	Battery cable			
0280	13	1				34 57 25	Startkabel	Starting cable			
0300	14	1				34 57 28	Jordkabel	Ground cable			
0320	15	1				34 83 30	Jordkabel	Ground cable			
0340	16	1				34 39 29	Fäste	Bracket			
0360	17	N				31 30 41	Buntband	Cable tie			
0380	18	1				34 90 82	Reläfäste	Relay bracket			
0400	19	4				50 00 13	Skruv	Screw			
0420	20	6				57 00 04	Mutter	Nut			
0440	21	5				61 50 42	Bricka	Washer			
0460	22	2				50 00 48	Skruv	Screw			
0480	23	4				61 50 44	Bricka	Washer			
0500	24	4				61 50 43	Bricka	Washer			
0520	25	1				81 33 48	Gummigenomföring	Grommet			
0540	26	1				50 00 25	Skruv	Screw			
0560	27	1				57 00 05	Mutter	Nut			
0580	28	1				92 57 15	Jordplint	Ground terminal			

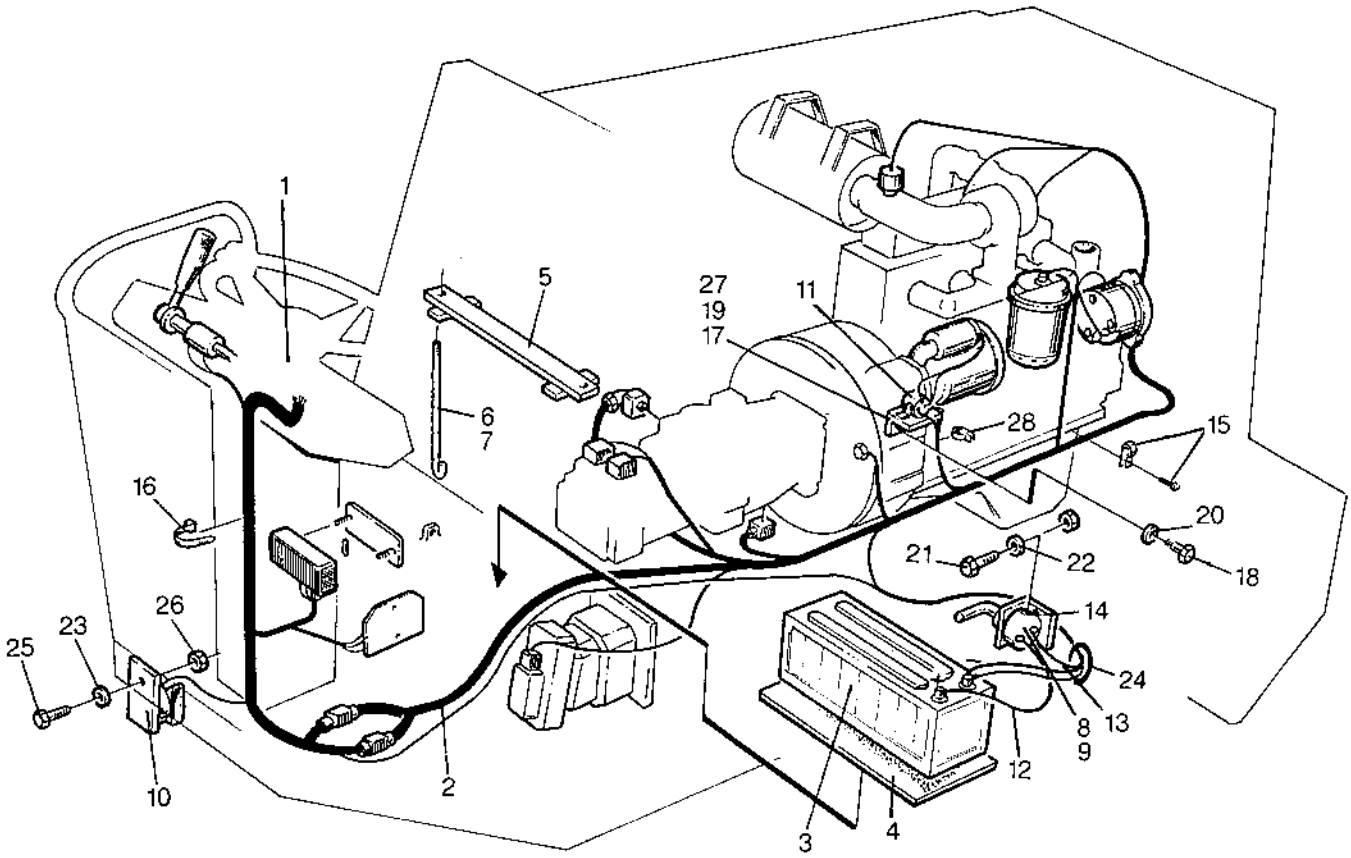
1
5
6
7
27
19
17
11
28
15
16
20
21
22
18
14
26
23
25
24
8
9
13
12
10
2
3
4

0020	Utgåva Issue	Bildnr Picture No	ELUTRUSTNING / ELECTRICAL EQUIPMENT	Grupp Group	Sida Page
	1989-02	14789	Cummins / Cummins	60	6

Pos. Fig.	Antal/Quantity CA 151	Art nr Part No	Benämning	Description	Sats Kit	L S	Anmärkning Notes
0020 1	1	34 90 00	Instrumentpanel	Dashboard			SEE GROUP 70
0060 2	1	34 88 52	Kabelhärva	Cable harness			
0080 3	1	47 00 20	Batteri	Battery			
0100 4	1	34 27 74	Gummimatta	Rubber sheet			
0120 5	1	34 38 37	Batteriram	Battery bracket			
0140 6	2	81 33 30	Skruv	Screw			
0160 7	2	57 10 02	Mutter	Nut			
0180 8	1	93 01 50	Batterifrånskiljare	Battery switch	D	3	
0200 9	1	92 80 21	.Nyckel	.Key	D	3	
0220 10	1	99 90 27	Signalhorn	Horn	D	4	
0240 11	1	97 50 65	Startrelä	Starter relay	D	3	
0260 12	1	34 81 36	Batterikabel	Battery cable			
0280 13	1	34 57 25	Startkabel	Starting cable			
0300 14	1	34 39 29	Fäste	Bracket			
0320 15	1	92 10 79	Klammer	Clamp			
0340 16	N	31 30 41	Buntband	Cable tie			
0360 17	1	34 90 88	Reläfäste	Relay bracket			
0380 18	5	50 00 13	Skruv	Screw			
0400 19	7	57 00 04	Mutter	Nut			
0420 20	5	61 50 42	Bricka	Washer			
0440 21	2	50 00 48	Skruv	Screw			
0460 22	2	61 50 44	Bricka	Washer			
0480 23	3	61 50 43	Bricka	Washer			
0500 24	1	81 33 48	Gummigenomföring	Grommet			
0520 25	1	50 00 25	Skruv	Screw			
0540 26	1	57 00 05	Mutter	Nut			
0560 27	1	92 57 15	Jordplint	Ground terminal			
0580 28	1	92 10 39	Klammer	Clamp			

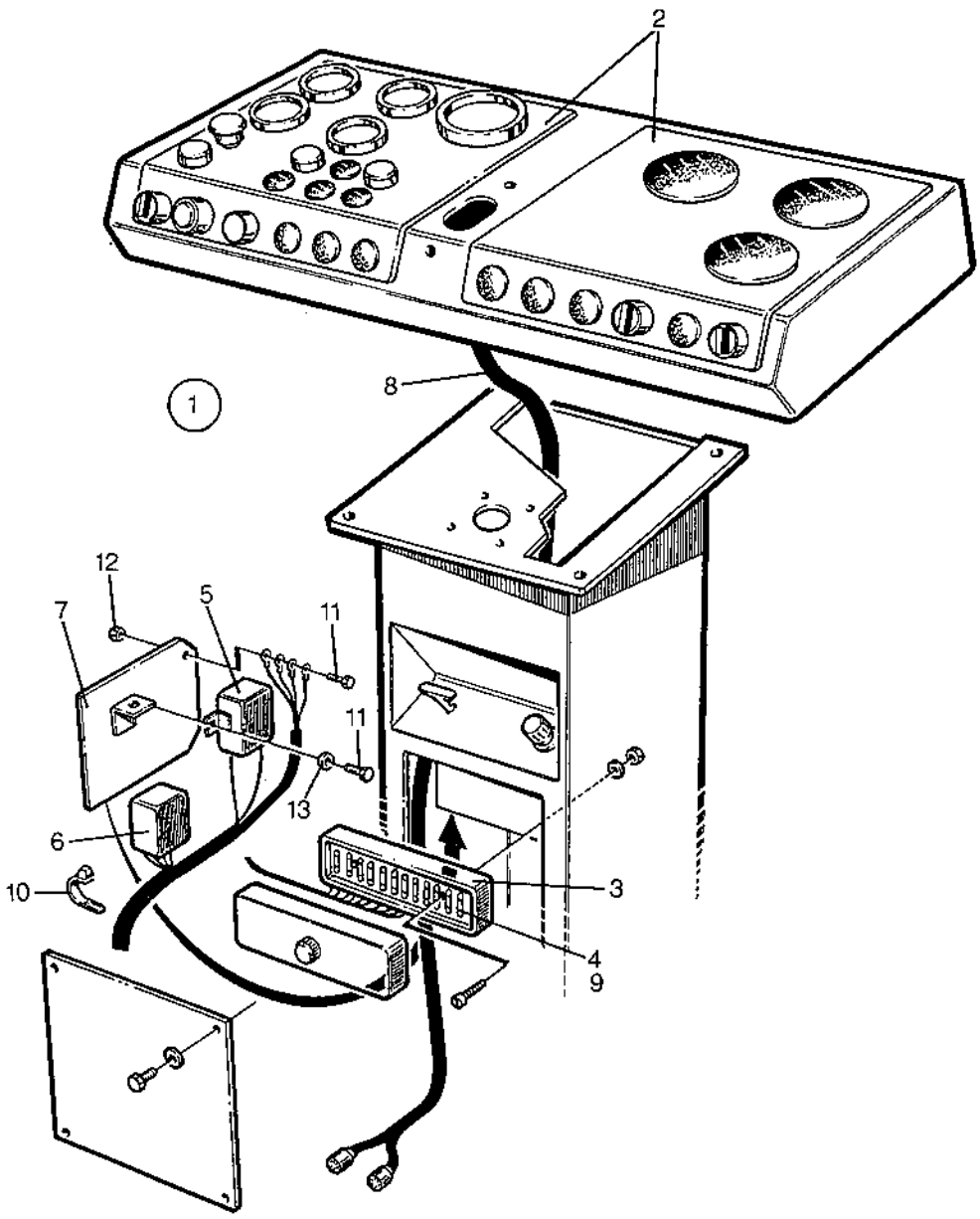
2
1
8
12
7
5
11
11
13
6
10
3
4
9

0030	Utgåva / Issue	Bildnr / Picture No	INSTRUMENTPELARE / INSTRUMENT COLUMN	Grupp / Group	Sida / Page
	1989-02	14790		60	8

	Pos. / Fig.	Antal/Quantity CA 151				Art nr / Part No	Benämning	Description	Sats / Kit	L	S	Anmärkning / Notes
0020	1	1					Instrumentpanel kpl	Instrumentboard cpl				SEE GROUP 70
0040	2	1					.Instr.plåt H och V	.Instr.plate LH/RH				SEE GROUP 70
0060	3	1				95 00 30	.Säkringsdosa	.Fuse box	D	4		
0080	4	12				95 00 11	..Säkring	..Fuse	D	4		
0100	5	1				92 79 75	.Relä	.Relay	D	3		
0120	6	1				34 84 85	.Reläenhet	.Relay unit	D	3		
0140	7	1				34 81 02	.Relähållare	.Relay holder				
0160	8	1				34 90 83	.Kabel	.Cable				
0180	9	1				92 00 65	.Förbindning	.Connector plate				
0200	10	10				31 30 41	.Buntband	.Cable tie				
0220	11	2				50 00 03	.Skruv	.Screw				
0240	12	2				58 60 01	.Mutter	.Nut				
0260	13	2				60 00 02	.Bricka	.Washer				

DYNAPAC

DRIVERS PLATFORM

FÖRARPLATS

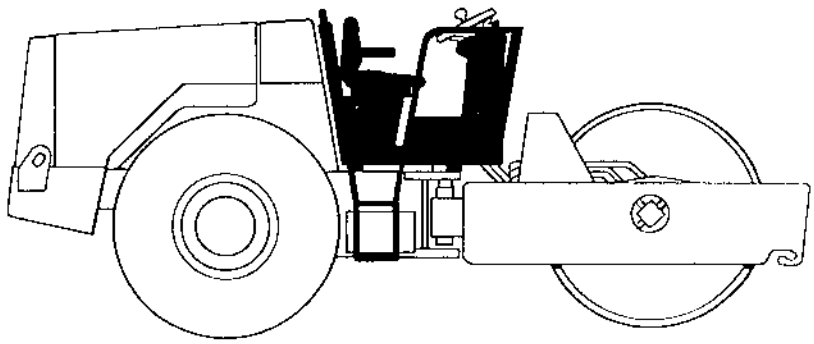

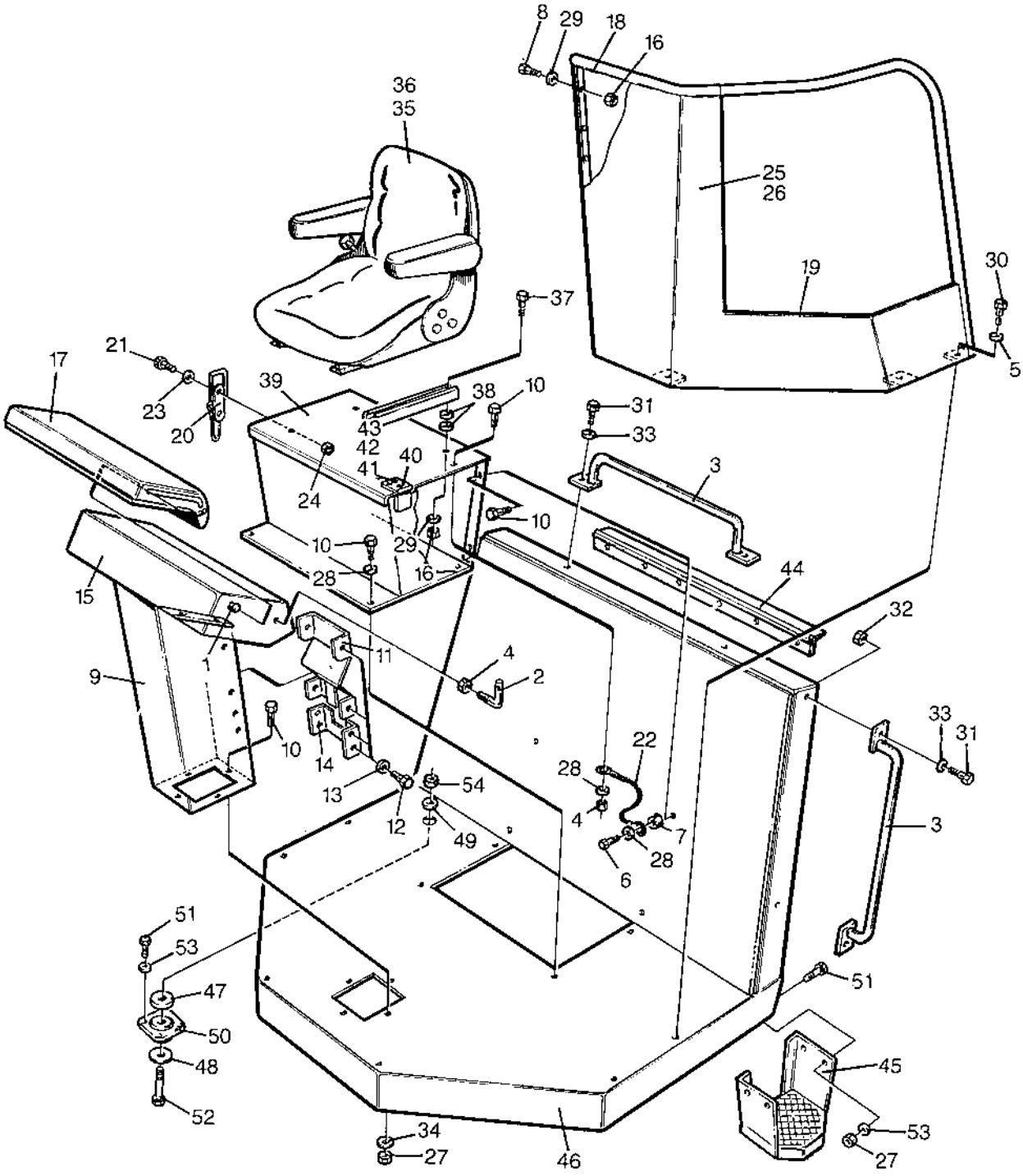

14791

34 91 35
34 91 36

0010	Utgåva Issue	Bildnr Picture No	FÖRARPLATTFORM DRIVERS PLATFORM	Grupp Group	Sida Page
	1989-02	14791		70	4

	Pos. Fig.	Antal/Quantity CA 151				Art nr Part No	Benämning	Description	Sats Kit	L S	Anmärkning Notes
0020	1	2				34 83 38	Tapp	Stud			
0040	2	2				34 83 37	Låspinne	Lock-pin			
0060	3	3				34 56 04	Handtag	Handle			
0080	4	3				57 00 06	Mutter	Nut			
0100	5	8				61 50 45	Bricka	Washer			
0120	6	1				50 00 91	Skruv	Screw			
0140	7	1				34 86 59	Hylsa	Sleeve			
0160	8	4				50 00 53	Skruv	Screw			
0180	9	1				34 56 11	Konsol	Console			
0200	10	11				50 00 28	Skruv	Screw			
0220	11	1				34 56 15	Plåt	Plate			
0240	12	8				50 00 13	Skruv	Screw			
0260	13	8				61 50 42	Bricka	Washer			
0280	14	1				34 56 18	Lucka	Cover			
0300	15	1					Instrumentlåda	Instrument box			
0320							.det se sida 008 , 1h09	.comp page 008 , 1h09			
0340	16	8				58 60 03	Mutter	Nut			
0360	17	1				34 83 36	Lock	Cover			
0380	18	1XL				20 20 28	List	Edge list			L=750MM
0400	19	2XL				20 20 28	List	Edge list			L=1160MM
0420	20	1				47 50 67	Exc.lås	Ecc.lock			
0440	21	2				50 01 84	Skruv	Screw			
0460	22	1				34 83 44	Wire	Wire			
0480	23	2				60 00 03	Bricka	Washer			
0500	24	2				58 60 01	Mutter	Nut			
0520	25	1				34 60 52	Förarskydd V	Operators protect.LH			
0540	26	1				34 60 47	Förarskydd H	Operators protect.RH			
0560	27	4				58 60 18	Mutter	Nut			
0580	28	8				61 50 44	Bricka	Washer			
0600	29	8				60 00 06	Bricka	Washer			
0620	30	6				50 01 93	Skruv	Screw			
0640	31	6				50 01 96	Skruv	Screw			
0660	32	4				58 60 19	Mutter	Nut			
0680	33	4				60 00 09	Bricka	Washer			
0700	34	4				60 00 08	Bricka	Washer			
0720	35	1				34 43 74	Stol	Seat			
0740	36	1				34 83 31	Stolskydd	Seat cover			
0760	37	4				50 00 22	Skruv	Screw			
0780	38	8				92 45 33	Bricka	Washer			
0800	39	1				34 91 33	Batterilåda kpl	Battery box cpl			
0820	40	2				92 86 32	.Gångjärn	.Hinge			
0840	41	12				50 00 40	.Skruv	.Screw			
0860	42	12				60 00 04	.Bricka	.Washer			
0880	43	12				58 60 02	.Mutter	.Nut			
0900	44	1XL				34 86 55	List	Moulding			L=900MM
0920	45	2				34 89 82	Stege	Ladder			
0940	46	1				34 91 27	Plattform	Plattform			
0960	47	4				34 92 58	Bricka	Washer			
0980	48	4				34 56 19	Bricka	Washer			
1000	49	4				60 00 11	Bricka	Washer			
1020	50	4				45 01 72	Gummielement	Shock absorber	D	3	

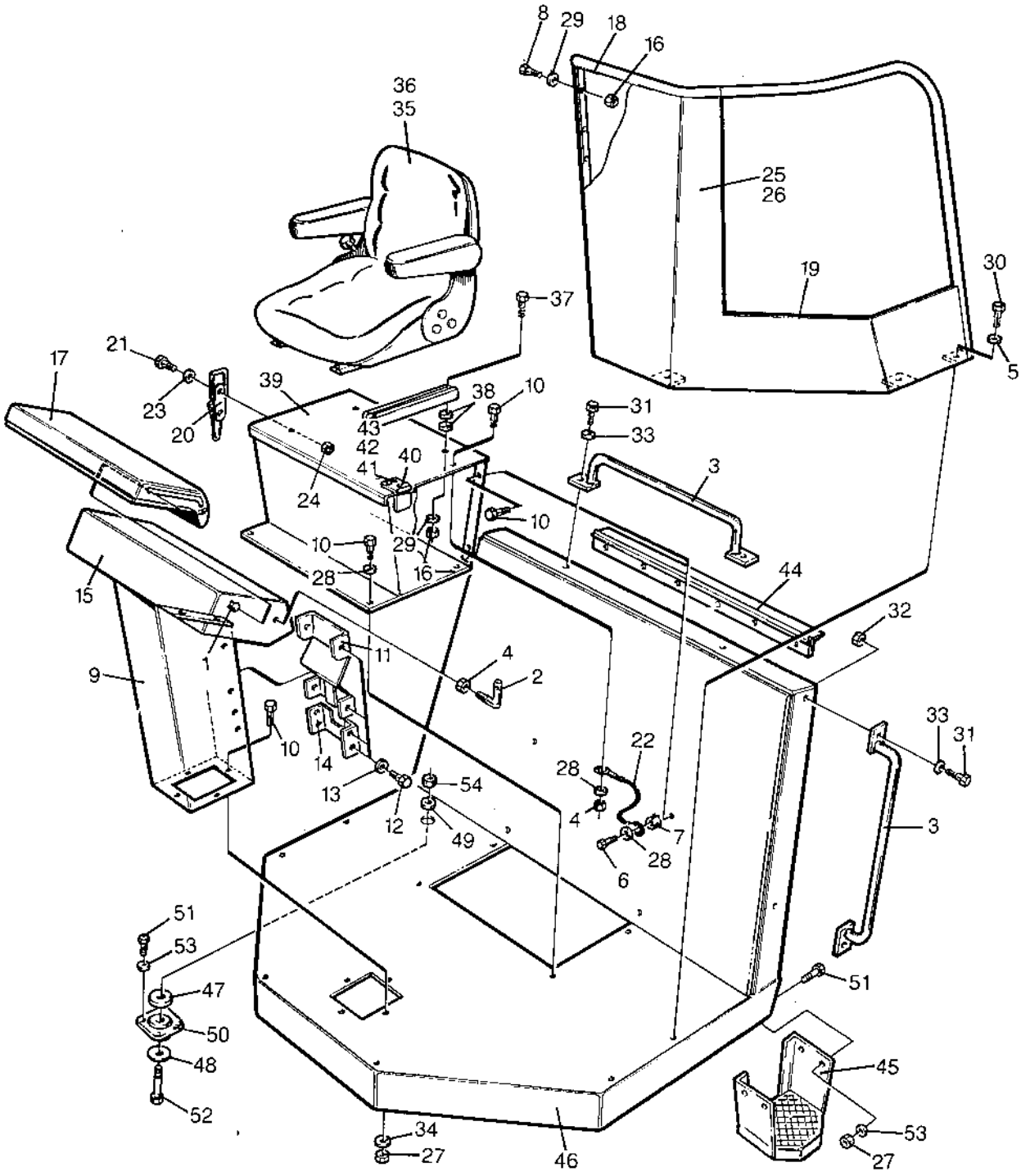
8
29
18
16
36
35
25
26
19
30
5
37
21
23
20
17
39
38
10
43
42
41
40
24
31
33
3
10
10
29
16
28
15
44
32
1
11
4
2
9
10
14
13
12
54
49
22
28
4
7
6
28
33
31
3
51
53
47
50
48
52
51
45
53
27
34
27
46

0010	Utgåva Issue	Bildnr Picture No	FÖRARPLATTFORM DRIVERS PLATFORM	Grupp Group	Sida Page
	1989-02	14791		70	6

Pos. Fig.	Antal/Quantity CA 151				Art nr Part No	Benämning	Description	Sats Kit	L S	Anmärkning Notes
1040 51	16				50 00 29	Skruv	Screw.....			
1060 52	4				50 01 42	Skruv	Screw.....			
1080 53	16				61 50 44	Bricka	Washer			
1100 54	4				58 60 21	Mutter.....	Nut			

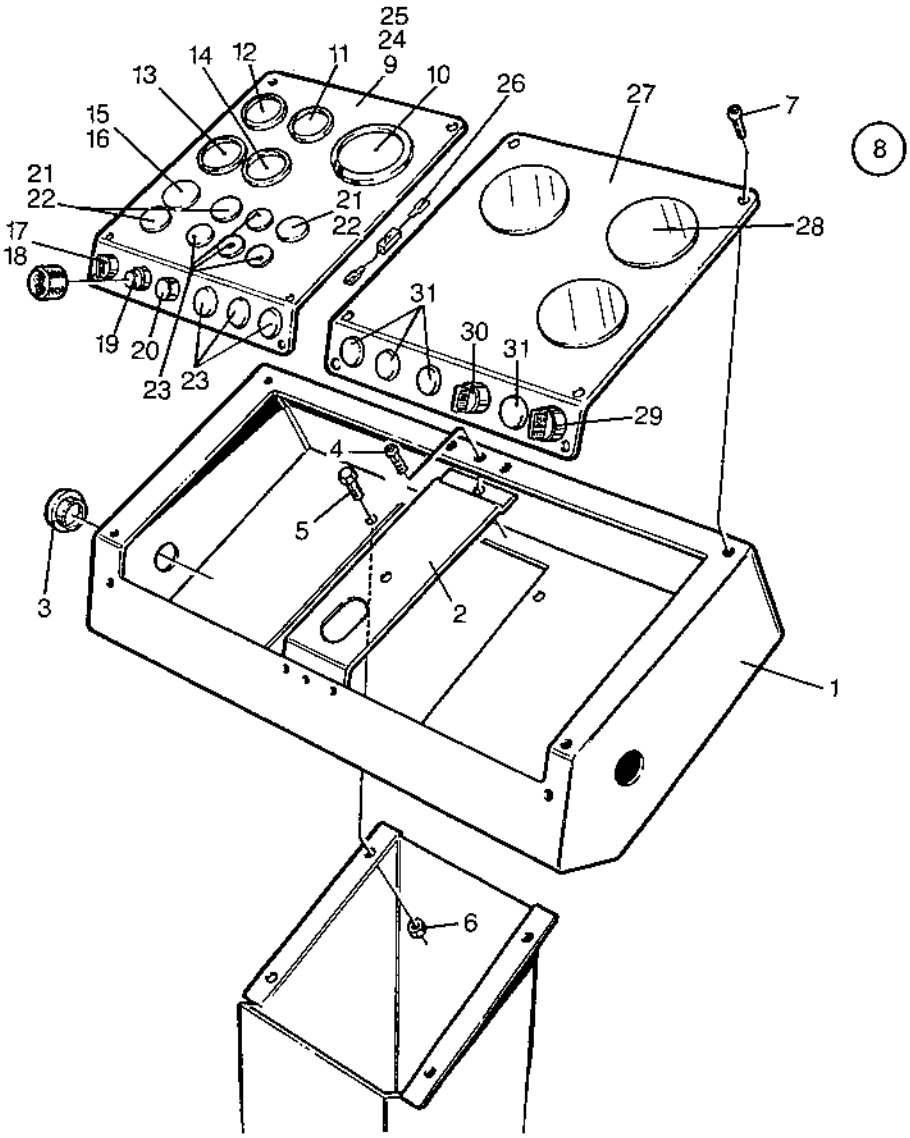
25
24
9
14
12
11
13
10
26
27
7
8
15
16
21
22
21
22
28
17
18
31
30
31
19
20
23
23
29
4
5
3
2
1
6

0020	Utgåva Issue	Bildnr Picture No	INSTRUMENTLÅDA INSTRUMENT BOX	Grupp Group	Sida Page
	1989-02	14792		70	8

Pos. Fig.	Antal/Quantity CA 151				Art nr Part No	Benämning	Description	Sats Kit	L S	Anmärkning Notes
0020 1	1				34 54 52	Instrumentlåda	Instrument box			
0040 2	1				34 56 21	Konsol	Bracket			
0060 3	1				34 63 93	Plugg	Plug	D	4	
0080 4	2				55 01 32	Skruv	Screw			
0100 5	4				50 00 53	Skruv	Screw			
0120 6	4				58 60 03	Mutter	Nut			
0140 7	11				55 01 31	Skruv	Screw			
0160 8	1				34 90 80	Instrum.panel V kpl	Control panel LH cpl			
0180 9	1				34 84 93	.Instrumentplåt	.Dash board			
0200 10	1				34 77 64	.Varv/timräknare	.Tacho/hourmeter	D	3	
0220 11	1				80 22 56	.Oljetemp. mätare	.Oiltemp.gauge	D	3	MOTOR/ENGINE
0240 12	1				98 91 49	.Oljetemp. mätare	.Oiltemp.gauge	D	3	HYDR.OLJA/HYDR.OIL
0260 13	1				80 21 52	.Voltmätare	.Voltmeter	D	3	
0280 14	1				90 04 36	.Bränslemätare	.Fuel gauge	D	3	
0300 15	1				93 20 36	.Stoppknapp	.Stop button	D	3	EMERGENCY STOP
0320 16	1				93 01 82	.Kontaktdon	.Contact block	D	3	
0340 17	1				93 01 92	.Vred	.Selector	D	3	
0360 18	1				93 01 95	.Kontaktdon	.Contact block	D	3	
0380 19	1				92 89 28	.Tryckknapp	.Push button	D	3	
0400 20	1				93 20 32	.Tryckknapp	.Push button	D	3	
0420 21	3				98 51 46	.Lampa, röd	.Lamp, red	D	3	
0440 22	3				98 50 12	.Glödlampa	.Bulb	D	3	
0460 23	7				91 14 56	.Blindplugg	.Hole plug	D	3	
0480 24	1				34 90 84	.Kabelhärva	.Cable harness			
0500 25	N				31 30 41	.Buntband	.Cable ties			
0520 26	1				34 58 69	.Motstånd	.Resistance	D	3	
0540 27	1				34 88 89	Instrumentplåt	Dash board			
0560 28	3				34 51 39	Lock	Plug	D	3	
0580 29	1				93 01 51	Vred	Selector	D	3	
0600 30	1				93 01 53	Vred	Selector	D	3	
0620 31	4				91 14 56	Blindplugg	Hole plug	D	3	

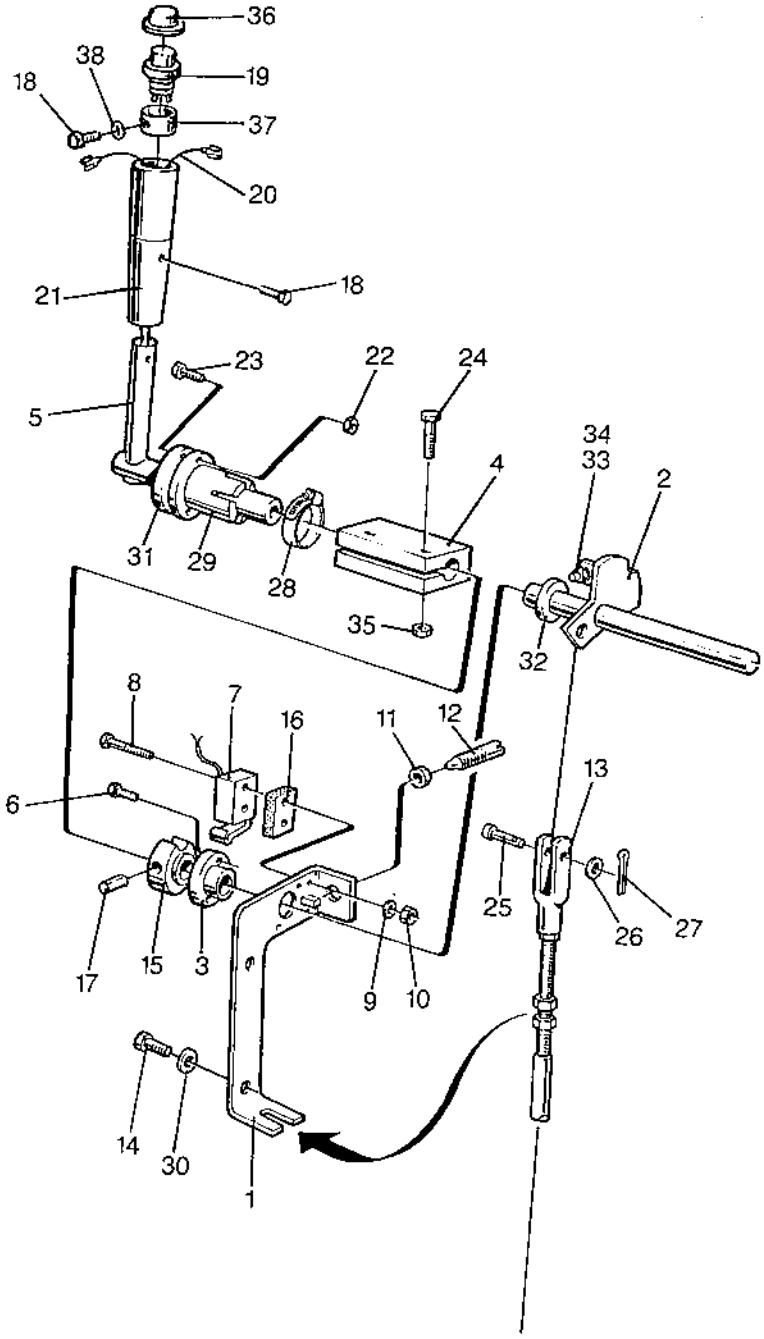

14793

34 56 36
34 91 61

0030

Utgåva / Issue	Bildnr / Picture No	REGLAGE / CONTROLS	Grupp / Group	Sida / Page
1989-02	14793		70	10

Pos. Fig.	Antal/Quantity CA 151				Art nr / Part No	Benämning	Description	Sats / Kit	L S	Anmärkning / Notes
0020	1	1			34 64 12	Hållare	Holder			
0040	2	1			34 64 14	Axel	Shaft			
0060	3	1			34 56 40	Bussning	Bushing			
0080	4	1			34 64 20	Koppling	Coupling			
0100	5	1			34 56 42	Handtag	Handle			
0120	6	2			50 00 12	Skruv	Screw			
0140	7	1			93 00 46	Brytare	Switch	D	3	
0160	8	2			53 30 67	Skruv	Screw			
0180	9	2			60 00 02	Bricka	Washer			
0200	10	2			57 00 01	Mutter	Nut			
0220	11	1			57 00 08	Mutter	Nut			
0240	12	1			92 23 25	Fjädrande tryckstift	Spring ball pin			
0260	13	1			92 18 50	Gaffel	Yoke			
0280	14	2			50 00 53	Skruv	Screw			
0300	15	1			34 59 04	Ring	Ring			
0320	16	1			34 59 05	Platta	Plate			
0340	17	1			51 60 42	Skruv	Screw			
0360	18	3			53 30 01	Skruv	Screw			
0380	19	1			92 84 97	Brytare	Switch	D	3	
0400	20	1			34 84 82	Kabel	Cable	D	3	
0420	21	1			28 59 09	Handtag	Handle			
0440	22	2			58 60 02	Mutter	Nut			
0460	23	2			53 30 38	Skruv	Screw			
0480	24	2			50 00 47	Skruv	Screw			
0500	25	1			53 00 16	Bult	Bolt			
0520	26	1			60 00 06	Bricka	Washer			
0540	27	1			63 00 03	Saxpinne	Cotterpin			
0560	28	1			31 31 47	Slangklämma	Hose clip			
0580	29	1			34 59 92	Bussning	Bushing			
0600	30	2			61 50 43	Bricka	Washer			
0620	31	1			34 64 21	Bricka	Washer			
0640	32	2			92 57 49	Bricka	Washer			
0660	33	2			53 30 42	Skruv	Screw			
0680	34	2			57 00 04	Mutter	Nut			
0700	35	2			58 60 03	Mutter	Nut			
0720	36	1			34 84 81	Gummiskydd	Rubber protection	D	3	
0740	37	1			28 59 11	Hylsa	Sleeve			
0760	38	4			60 00 01	Bricka	Washer			

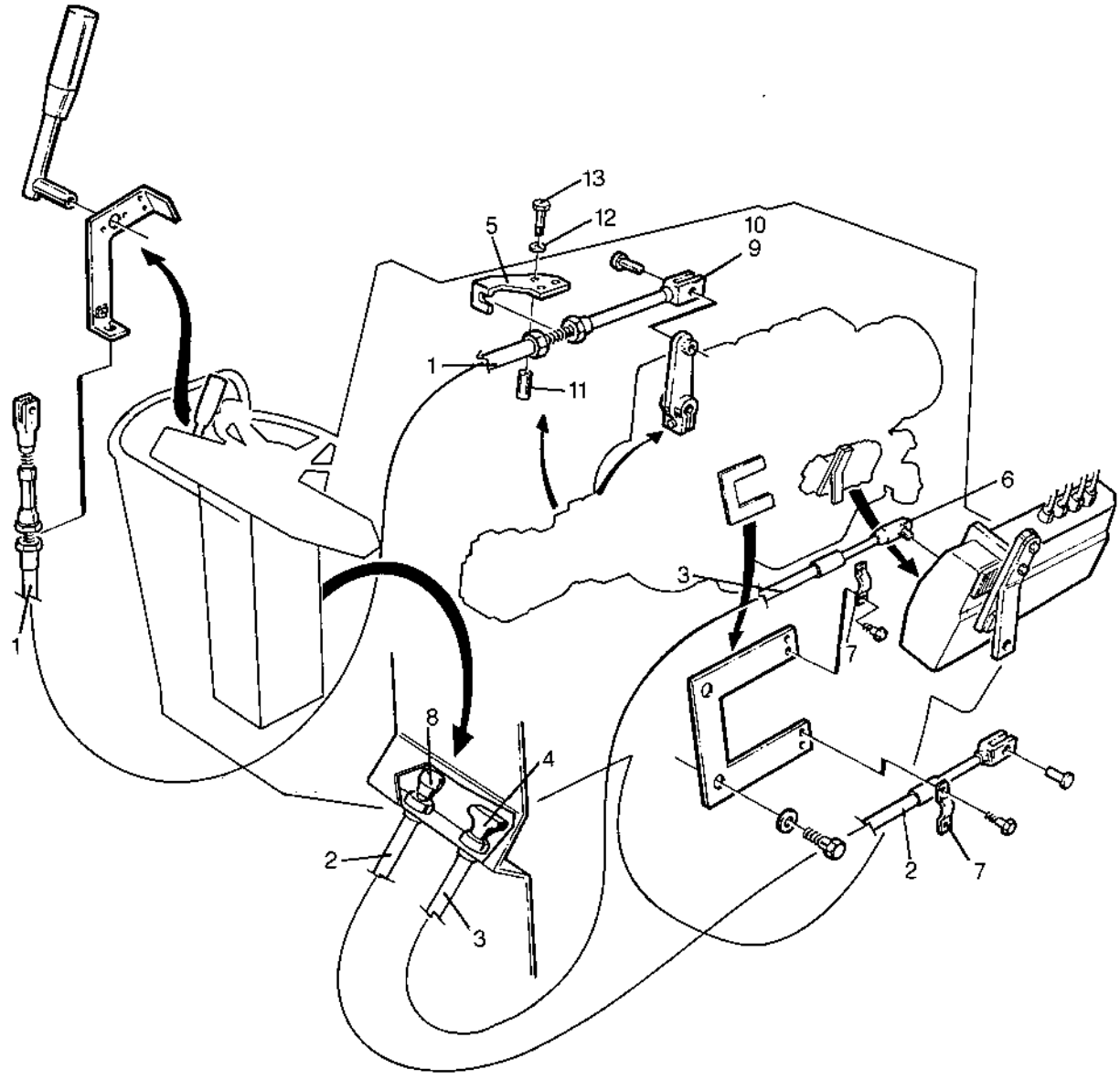
13
12
5
10
9
1
11
6
3
7
8
4
2
3
2
7

0040	Utgåva / Issue	Bildnr / Picture No	REGLAGEKABLAR / Deutz	CONTROL CABLES / Deutz	Grupp / Group	Sida / Page
	1989-02	14794			70	12

	Pos. Fig.	Antal/Quantity CA 151				Art nr Part No	Benämning	Description	Sats Kit	L S	Anmärkning Notes
0020	1	1				34 91 62	Reglagekabel F/B	Control cable F/R	D	3	
0040	2	1				90 04 41	Gasreglage	Speed control	D	3	
0060	3	1				90 04 42	Stoppreglage	Stop control	D	3	
0080	4	1				15 71 41	T-handtag	T-handle			
0100	5	1				34 93 16	Hållare	Bracket			
0120	6	2				41 60 06	Kullänk	Ball joint			
0140	7	2				46 50 13	Klämma	Clamp			
0160	8	1				92 63 12	Skyddshuv	Protective cap	D	3	
0180	9	1				90 04 45	Gaffel	Yoke			
0200	10	1				90 04 46	Mutter	Nut			
0220	11	3				34 93 14	Distanshylsa	Spacing sleeve			
0240	12	3				60 00 04	Bricka	Washer			
0260	13	3				90 06 03	Skruv	Screw			

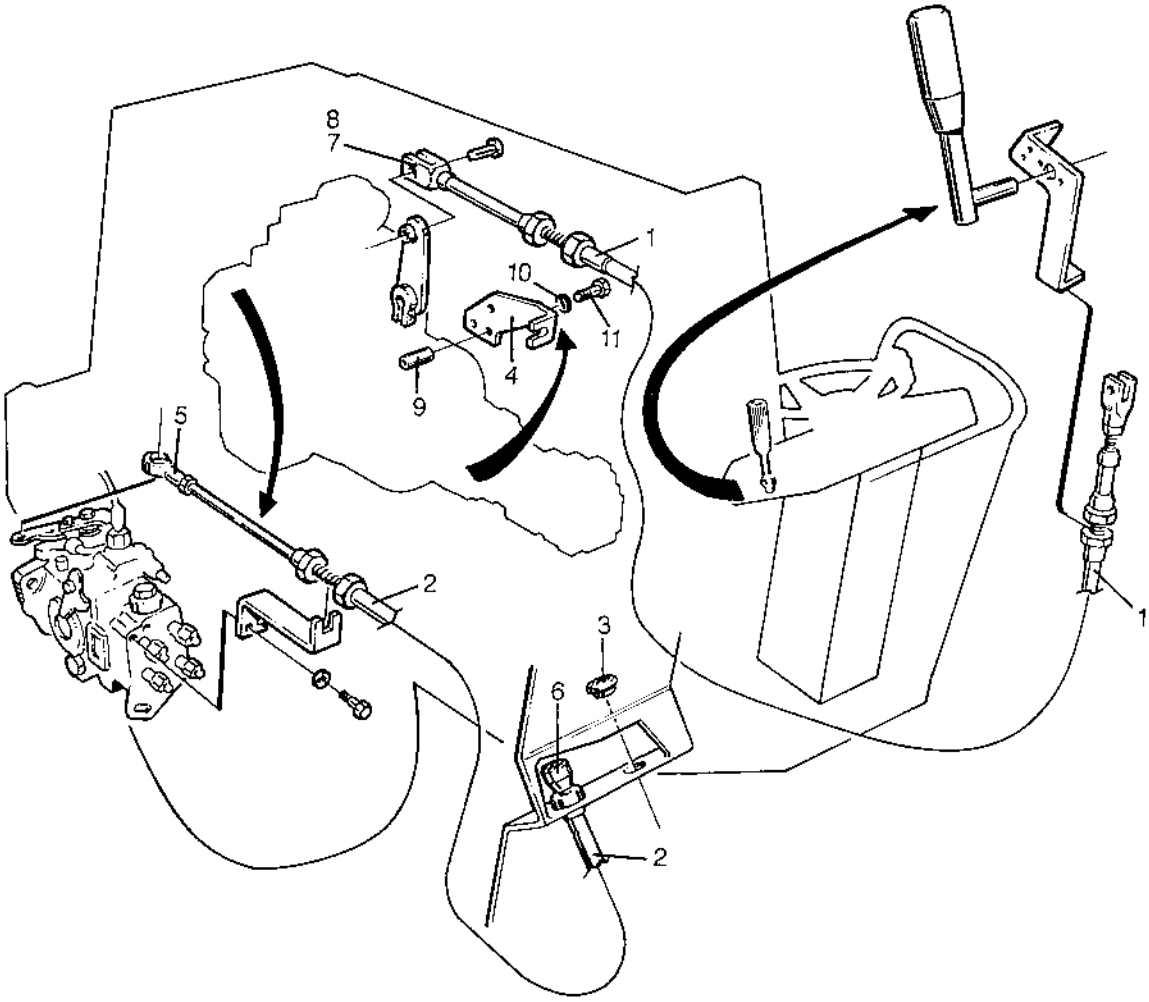
8
7
1
10
11
4
9
5
2
3
6
2
1

0050	Utgåva / Issue	Bildnr / Picture No	REGLAGEKABLAR / Cummins	CONTROL CABLES / Cummins	Grupp / Group	Sida / Page
	1989-02	14795			70	14

Pos. Fig.	Antal/Quantity CA 151	Art nr Part No	Benämning	Description	Sats Kit	L S	Anmärkning Notes
0020 1	1	34 91 62	Reglagekabel F/B	Control cable F/R	D	3	
0040 2	1	45 51 09	Gasreglage	Speed control	D	3	
0060 3	1	92 20 12	Blindplugg	Hole plug			
0080 4	1	34 93 16	Hållare	Bracket			
0100 5	1	81 33 61	Kopplingslänk	Yoke			
0120 6	1	92 63 12	Skyddshuv	Protective cap	D	3	
0140 7	1	90 04 45	Gaffel	Yoke			
0160 8	1	90 04 46	Mutter	Nut			
0180 9	3	34 93 14	Distanshylsa	Spacing sleeve			
0200 10	3	60 00 04	Bricka	Washer			
0220 11	3	90 06 03	Skruv	Screw			

DYNAPAC

DECALS

DEKALER

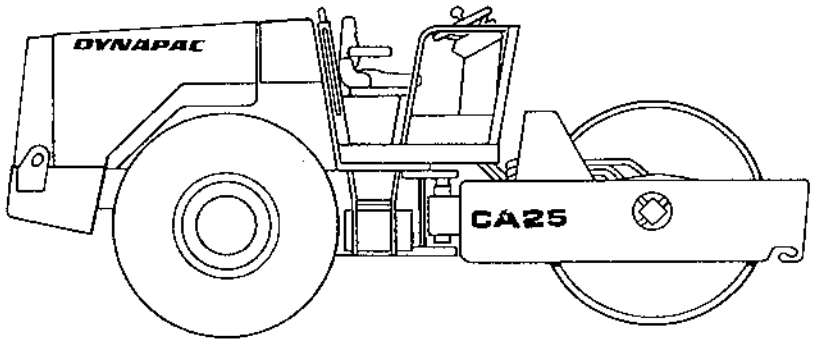

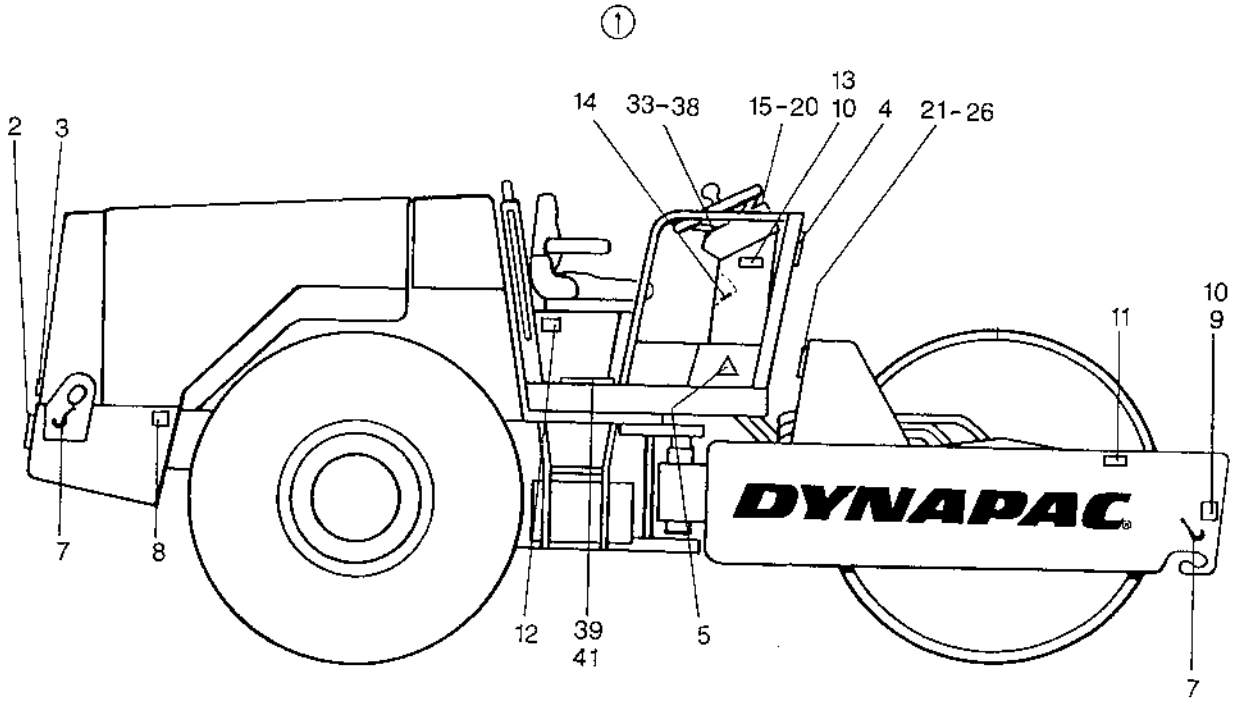
①
2
3
14
33-38
15-20
13
10
4
21-26
11
10
9
DYNAPAC
7
8
12
39
41
5
7

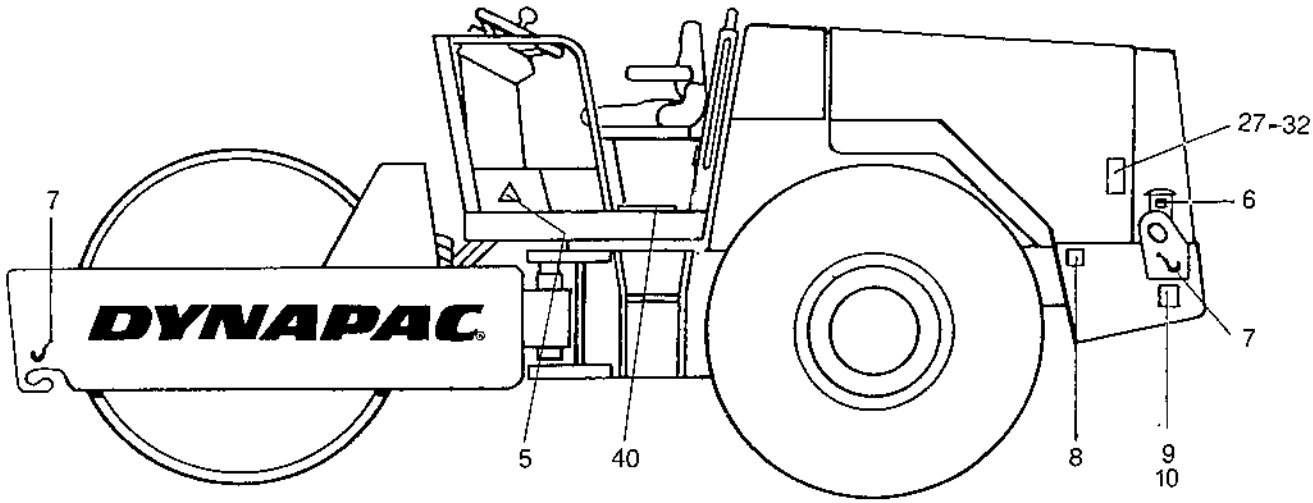
27-32
6
7
7
DYNAPAC
5
40
8
9
10

0010	Utgåva / Issue	Bildnr / Picture No	SKYLTAR OCH DEKALER PLATES AND DECALS	Grupp / Group	Sida / Page
	1989-02	14797		80	4

	Pos. Fig.	Antal/Quantity CA 151				Art nr Part No	Benämning	Description	Sats Kit	L S	Anmärkning Notes
0020	1	1				34 92 21	Dekaler sats	Decals set			
0040	2	4				309 10 05 02	.Dekal	.Decal			
0060	3	1				84 31 57	.Namnplåt	.Name plate			"DYNAPAC"
0080	4	1				34 26 62	.Dekal, gruppsymbol	.Decal, group symbol			
0100	5	2				99 16 56	.Dekal, varning	.Decal, warning			
0120	6	1				99 16 58	.Dekal, bränsle	.Decal, fuel			
0140	7	4				58 81 76	.Dekal, lyftställe	.Decal, lifting point			
0160	8	2				34 92 20	.Dekal, ringtryck	.Decal, tire press			
0180	9	2				34 30 17	.Lyftskylt	.Lifting sign			
0200	10	12				62 40 16	.Popnit	.Pop rivet			
0220	11	1				34 30 16	.Dekal, oljenivå vals	.Decal, oillevel drum			
0240	12	1				27 23 72	.Dekal, hydr.oljepåf.	.Decal,hydr.oil fillin			
0260	13	1				99 00 03	.Typskylt	.Type plate			
0280	14	1				34 20 45	.Dekal, gasreglage	.Decal, throttle contr			
0300	15	1				34 78 84	Dekal, körinstruktion	Decal,operating instr			SWEDISH
0320	16	1				34 78 85	Dekal, körinstruktion	Decal,operating instr			ENGLISH
0340	17	1				34 78 86	Dekal, körinstruktion	Decal,operating instr			GERMAN
0360	18	1				34 78 87	Dekal, körinstruktion	Decal,operating instr			ITALIAN
0380	19	1				34 78 88	Dekal, körinstruktion	Decal,operating instr			SPANISH
0400	20	1				34 78 89	Dekal, körinstruktion	Decal,operating instr			FRENCH
0420	21	1				34 07 14	Dekal, skötsel	Decal, maintenance			SWEDISH
0440	22	1				34 07 15	Dekal, skötsel	Decal, maintenance			ENGLISH
0460	23	1				34 07 16	Dekal, skötsel	Decal, maintenance			GERMAN
0480	24	1				34 07 17	Dekal, skötsel	Decal, maintenance			ITALIAN
0500	25	1				34 07 18	Dekal, skötsel	Decal, maintenance			SPANISH
0520	26	1				34 07 19	Dekal, skötsel	Decal, maintenance			FRENCH
0540	27	1				99 16 09	Dekal, växelstr.gen	Decal, alternator			SWEDISH
0560	28	1				99 16 11	Dekal, växelstr.gen	Decal, alternator			ENGLISH
0580	29	1				99 16 10	Dekal, växelstr.gen	Decal, alternator			GERMAN
0600	30	1				99 16 12	Dekal, växelstr.gen	Decal, alternator			ITALIAN
0620	31	1				99 16 13	Dekal, växelstr.gen	Decal, alternator			SPANISH
0640	32	1				99 16 14	Dekal, växelstr.gen	Decal, alternator			FRENCH
0660	33	1				34 92 48	Dekal, varning	Decal, warning			SWEDISH
0680	34	1				34 92 49	Dekal, varning	Decal, warning			ENGLISH
0700	35	1				34 92 50	Dekal, varning	Decal, warning			GERMAN
0720	36	1				34 92 51	Dekal, varning	Decal, warning			ITALIAN
0740	37	1				34 92 52	Dekal, varning	Decal, warning			SPANISH
0760	38	1				34 92 53	Dekal, varning	Decal, warning			FRENCH
0780	39	1				34 35 34	Halkskydd	Safety walk			
0800	40	1				333 54 82 02	Halkskydd V	Safety walk LH			
0820	41	1				333 54 82 03	Halkskydd H	Safety walk RH			

DYNAPAC

EQUIPMENT

UTRUSTNING

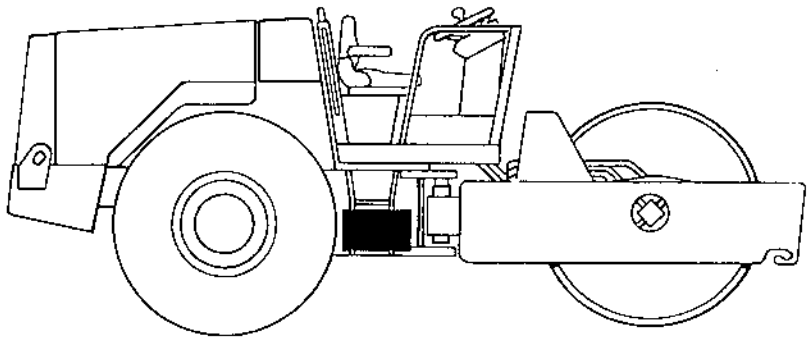

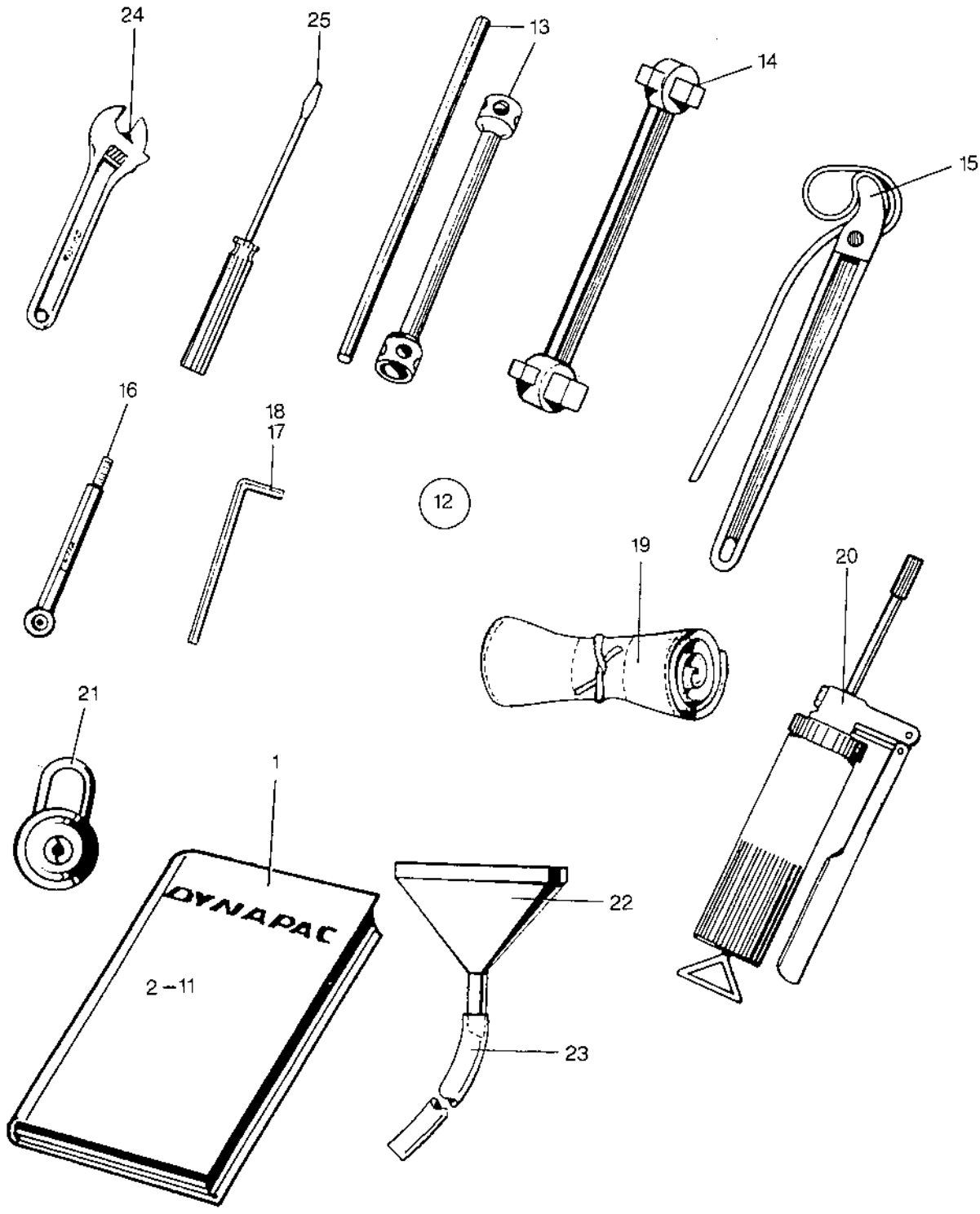
24
25
13
14
15
16
18
17
12
19
20
21
1
DYNAPAC
2–11
22
23

0010	Utgåva Issue	Bildnr Picture No	UTRUSTNING STANDARD EQUIPMENT STANDARD	Grupp Group	Sida Page
	1989-02	14796		90	4

	Pos. Fig.	Antal/Quantity CA 151				Art nr Part No	Benämning	Description	Sats Kit	L S	Anmärkning Notes
0020	1	1				11 13 68	Dokumentation CA15	Documentation CA15.....			10216
0040	2	1				11 14 00	.Reservdelskatalog.....	.Parts catalogue.....			S-10216
0060	3	1					.Serviceinspection	.Service inspection			C-10216
0080	4	1					.Teknisk beskrivning	.Technical description.....			D-10216
0100	5	1					.Körinstruktion.....	.Operating instruction.....			O-10216
0120	6	1					.Skötselinstruktion.....	.Maintenance instr.			M-10216
0140	7	1					.Instruktionsbok.....	.Instruction book.....			DEUTZ ENGINE
0160	8	1					.Instruktionsbok.....	.Instruction book.....			CUMMINS ENGINE
0180	9	1					.Reservdelskatalog.....	.Parts catalogue.....			DEUTZ ENGINE
0200	10	1					.Reservdelskatalog.....	.Parts catalogue.....			CUMMINS ENGINE
0220	11	1					.Garantikort	.Warranty reg.card			
0240	12	1				34 86 03	Verktygsutrustning.....	Tool equipment			
0260	13	1				92 60 40	.Hjulmutternyckel	.Wheel nut spanner			
0280	14	1				48 53 45	.Pluggnyckel.....	.Plug spanner			
0300	15	1				48 50 75	.Bandtång	.Strap spanner.....			
0320	16	1				48 50 60	.Lufttryckmätare.....	.Air pressure gauge.....			
0340	17	1				48 50 37	.Sexkantnyckel	.Hex wrench			3/8"
0360	18	1				48 50 05	.Sexkantnyckel	.Hex wrench			1/4"
0380	19	1				27 79 92	.Verktygsväska	.Tool bag			
0400	20	1				31 10 16	.Smörjspruta	.Grease gun.....			
0420	21	4				48 50 02	.Hänglås	.Pad lock			
0440	22	1				48 50 40	.Tratt.....	.Filling funnel.....			
0460	23	1XL				24 40 26	.Plastslang.....	.Plastic hose.....			L=400MM
0480	24	1				48 50 11	.Skiftnyckel	.Adjustable wrench			
0500	25	1				48 50 19	.Skruvmejsel	.Screw driver			

DYNAPAC

OPTIONAL EQUIPMENT

EXTRA UTRUSTNING

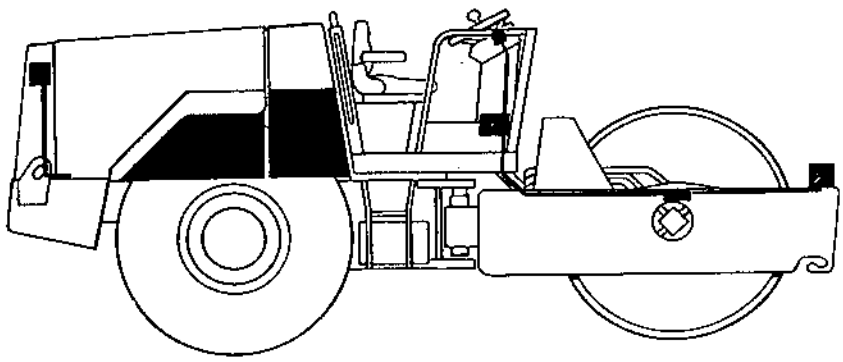

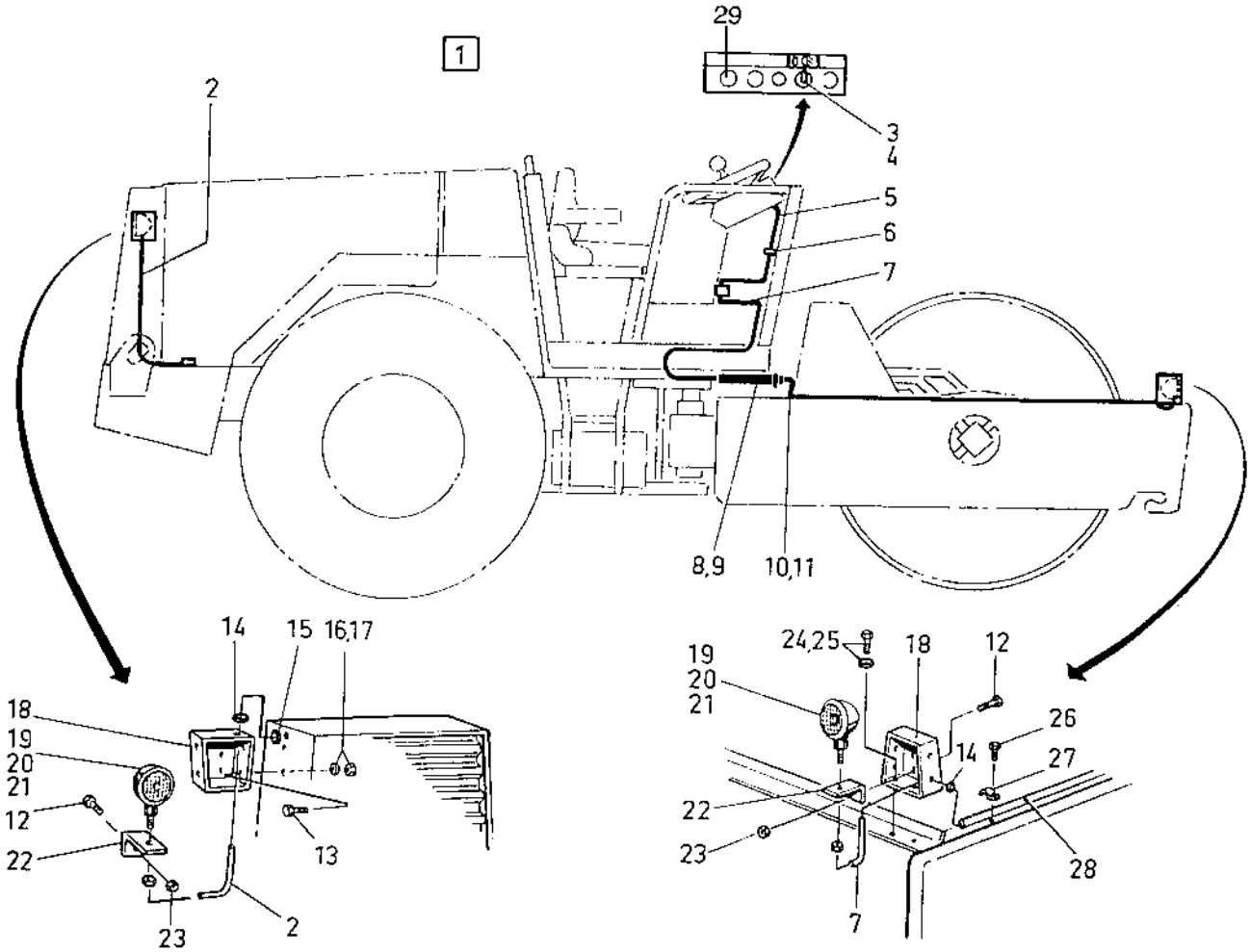
1
29
2
3
4
5
6
7
8,9
10,11
14
15
16,17
18
19
20
21
12
22
13
23
2
24,25
18
12
19
20
21
26
14
27
22
23
28
7

0010	Utgåva Issue	Bildnr Picture No	ARBETSBELYSNING WORKING LIGHT	Grupp Group	Sida Page
	1989-02	13816-1		91	4

	Pos. Fig.	Antal/Quantity	Art nr Part No	Benämning	Description	Sats Kit	L S	Anmärkning Notes
0020	1	1	34 57 92	Arbetsbelysning sats	Working light kit			
0040	2	1	34 59 88	.Kabel	.Cable			
0060	3	1	93 01 92	.Strömbr.-strålkastare	.Head lamp switch			
0080	4	1	93 01 95	.Kontaktblock	.Contact piece			
0100	5	1	34 59 86	.Kabel	.Cable			
0120	6	15	31 30 41	.Buntband	.Cable strap			
0140	7	1	34 59 87	.Kabel	.Cable			
0160	8	1	31 30 04	.Slangklämma	.Hose clamp			
0180	9	1XL	20 50 25	.Skyddsslang	.Protective hose			L=650MM
0200	10	1	34 59 89	.Kabelrör, vänster	.Cable pipe, left			
0220	11	1	34 59 91	.Kabelrör, höger	.Cable pipe, right			
0240	12	4	50 00 53	.Skruv	.Screw			
0260	13	4	50 00 28	.Skruv	.Screw			
0280	14	4	90 91 52	.Genomföring	.Grommet			
0300	15	2	90 91 53	.Genomföring	.Grommet			
0320	16	4	61 50 44	.Spännbricka	.Conical spring washer			
0340	17	4	58 60 18	.Mutter	.Nut			
0360	18	4	34 59 83	.Ljusbox	.Light box			
0380	19	4	98 50 66	.Strålkastare	.Head lamp			
0400	20	4	98 50 87	.Glödlampa	.Bulb			
0420	21	4	96 00 79	.Kabelsko	.Cable clip			
0440	22	4	34 59 84	.Fäste	.Bracket			
0460	23	4	58 60 03	.Mutter	.Nut			
0480	24	4	54 17 07	.Skruv	.Screw			
0500	25	4	61 50 44	.Spännbricka	.Conical spring washer			
0520	26	20	54 17 06	.Skruv	.Screw			
0540	27	20	92 10 87	.Klammer	.Clamp			
0560	28	4	34 59 90	.Kabelrör	.Cable pipe			
0580	29	1	93 01 54	.Kontaktblock	.Contact piece			

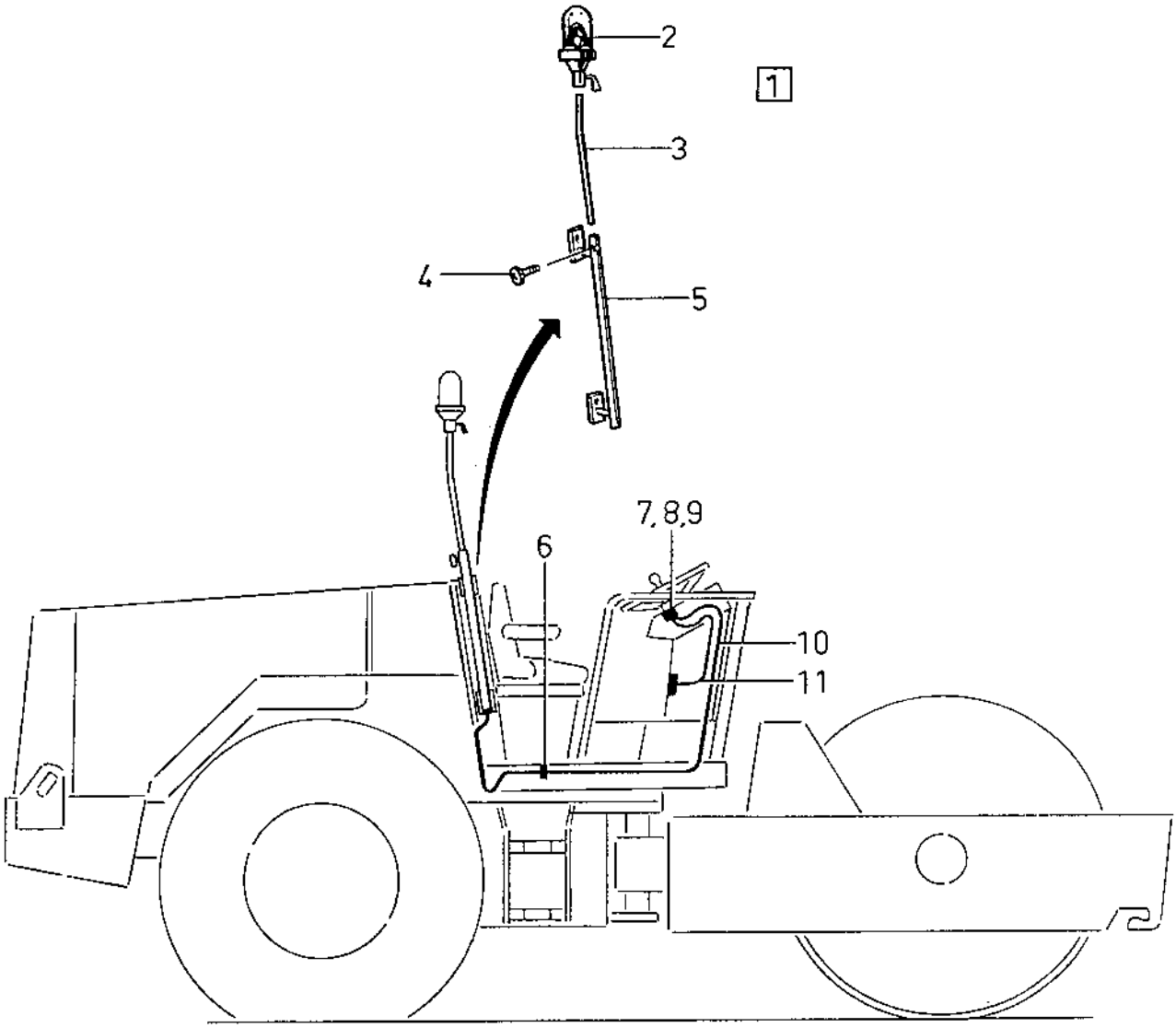
2
1
3
4
5
7,8,9
6
10
11

0020	Utgåva Issue	Bildnr Picture No	ROTERANDE VARNINGSLJUS ROTATING WARNING LIGHT	Grupp Group	Sida Page
	1989-02	13951-1		91	6

Pos. Fig.	Antal/Quantity	Art nr Part No	Benämning	Description	Sats Kit	L S	Anmärkning Notes
0020 1	1	34 57 93	Varningsljus sats	Warning light kit			
0040 2	1	99 90 11	.Rot. varningsljus	.Rot. warning light			
0060 3	1	34 57 95	.Rör	.Pipe			
0080 4	2	49 91 62	.Stjärnvred	.Knob			
0100 5	1	34 57 94	.Hållare	.Holder			
0120 6	15	31 30 41	.Buntband	.Cable tie			
0140 7	1	93 01 66	.Strömställare	.Switch			
0160 8	1	93 01 65	.Kontaktblock	.Contact piece			
0180 9	1	98 50 12	.Glödlampa	.Bulb			
0200 10	1	34 57 98	.Kabel	.Cable			
0220 11	1	34 57 99	.Kabel	.Cable			

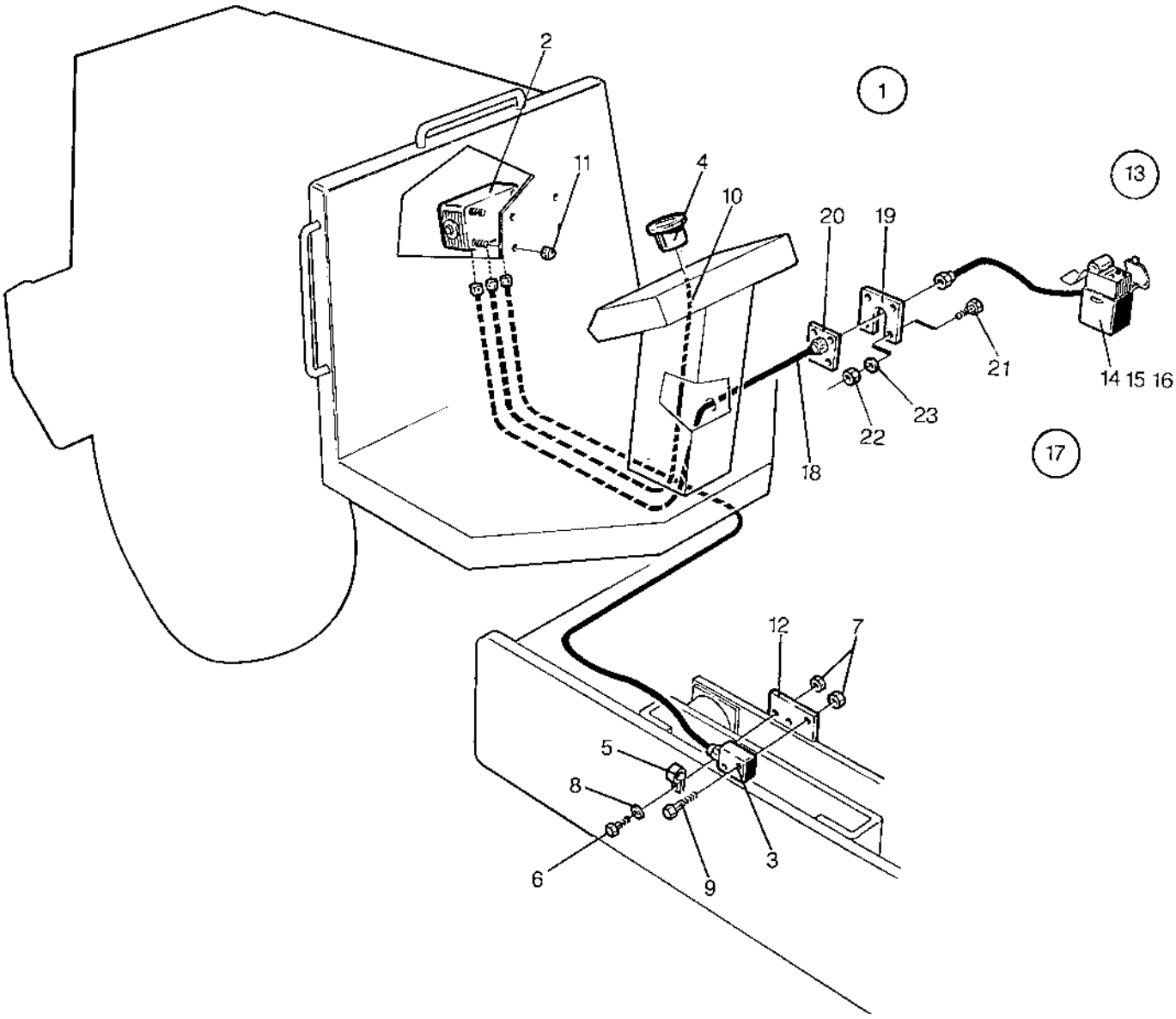
2
1
11
4
10
13
20
19
21
14 15 16
22
23
18
17
12
7
5
8
6
9
3

0030	Utgåva Issue	Bildnr Picture No	PACKNINGSMÄTARE COMPACTION METER	Grupp Group	Sida Page
	1989-02	14747		91	8

	Pos. Fig.	Antal/Quantity				Art nr Part No	Benämning	Description	Sats Kit	L S	Anmärkning Notes
0020 X	1	1				34 84 47	Packn.mätare sats kpl	Comp.meter kit cpl			
0040	2	1				34 82 22	.Processor.....	.Processor.....			
0060	3	1				34 82 13	.Sensor m. kabel.....	.Sensor w. cable			
0080	4	1				34 84 28	.Instrument	.Instrument			
0100	5	1				92 10 28	.Klamma	.Clamp.....			
0120	6	1				50 00 13	.Skruv	.Screw.....			
0140	7	3				58 60 02	.Mutter.....	.Nut			
0160	8	3				60 00 04	.Bricka	.Washer			
0180	9	2				50 00 79	.Skruv	.Screw.....			
0200	10	1				34 82 49	.Kabel	.Cable			
0220	11	4				92 88 15	.Hatt	.Boot.....			
0240	12	1				34 32 56	.Fäste	.Bracket.....			
0260	13	1				34 86 05	Skrivarsats kpl	Recorder kit cpl.....			
0280	14	1				34 32 62	.Skrivare	.Printer			
0300	15	1				92 15 28	..Pappersrulle	..Paper roll.....			
0320	16	1				92 15 29	..Penna	..Pen.....			
0340	17	1				34 84 57	.Kopplingssats.....	.Connection kit			
0360	18	1				34 83 34	..Kabel	..Cable.....			
0380	19	1				34 84 48	..Fästplåt	..Mounting plate			
0400	20	1				92 88 59	..Dammskydd	..Boot.....			
0420	21	8				53 30 02	..Skruv	..Screw.....			
0440	22	8				57 00 01	..Mutter	..Nut			
0460	23	8				60 00 01	..Bricka	..Washer.....			

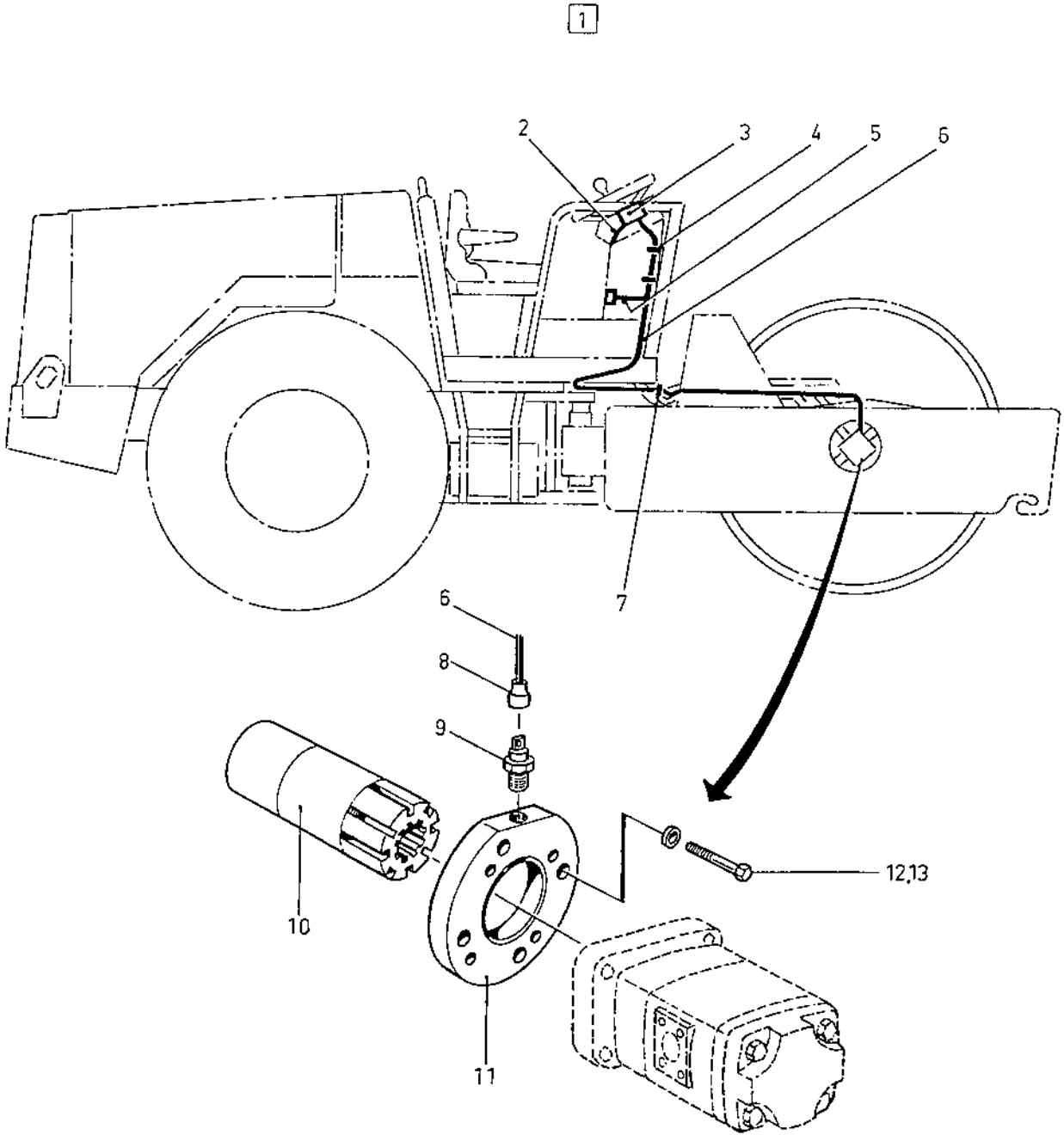
1
2
3
4
5
6
7
6
8
9
10
11
12,13

0040	Utgåva / Issue	Bildnr / Picture No	FREKVENSMÄTARE / FREQUENCY METER	Grupp / Group	Sida / Page
	1989-02	13823-1		91	10

	Pos. / Fig.	Antal/Quantity	Art nr / Part No	Benämning	Description	Sats / Kit	L / S	Anmärkning / Notes
0020	1	1	34 57 91	Frekvensmätare sats	Frequency meter kit			
0040	2	1	34 57 87	.Jordkabel	.Ground cable			
0060	3	1	80 16 66	.Varvärknare	.Tachometer			
0080	4	10	31 30 41	.Buntband	.Cable strap			
0100	5	1	34 57 88	.Kabel	.Cable			
0120	6	1	34 57 86	.Kabel	.Cable			
0140	7	10	31 31 02	.Buntband	.Cable strap			
0160	8	1	80 16 68	.Gummiskydd	.Rubber protection			
0180	9	1	80 17 05	.Givare	.Sensor			
0200	10	1	34 59 97	.Splineshylsa	.Splined sleeve			
0220	11	1	34 59 96	.Motorfäste	.Motor adapter			
0240	12	4	50 01 96	.Skruv	.Screw			
0260	13	4	61 50 45	.Spännbricka	.Conical spring washer			

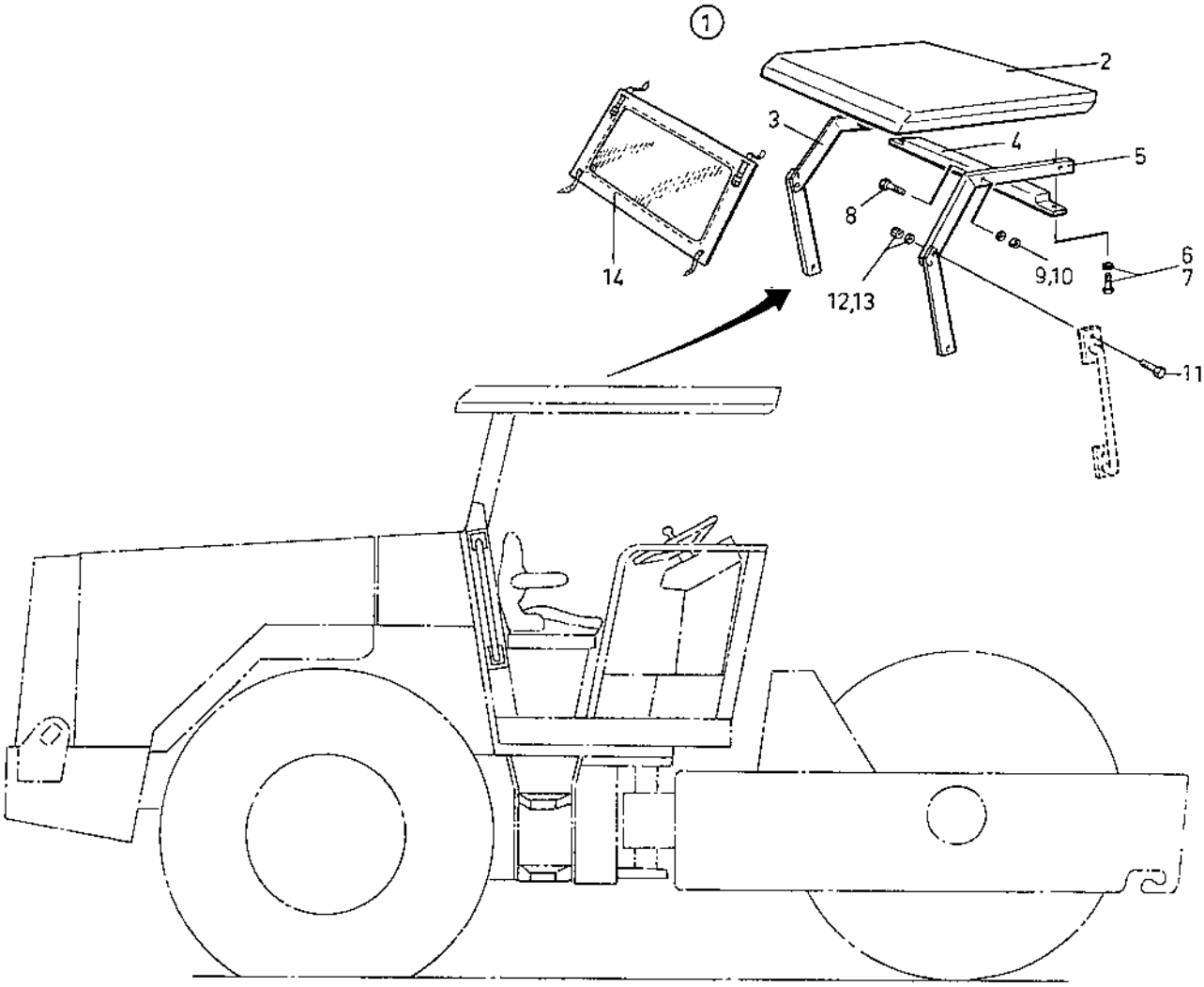
1
2
3
4
5
6
7
8
9,10
11
12,13
14

0050	Utgåva / Issue	Bildnr / Picture No	SOL OCH REGNSKYDD CANOPY	Grupp / Group	Sida / Page
	1989-02	13950-1		91	12

	Pos. Fig.	Antal/Quantity	Art nr / Part No	Benämning	Description	Sats / Kit	L S	Anmärkning / Notes
0020	1	1	34 60 24	Sol/regnskydd sats	Canopy, kit.....			
0040	2	1	34 60 26	.Tak.....	.Roof.....			
0060	3	1	34 60 38	.Ben. vänster.....	.Leg. left			
0080	4	1	34 60 40	.Förstärkning	.Reinforcement.....			
0100	5	1	34 60 33	.Ben. höger.....	.Leg. right			
0120	6	2	50 01 88	.Skruv	.Screw.....			
0140	7	2	61 50 43	.Spännbricka	.Conical spring washer			
0160	8	4	50 01 92	.Skruv	.Screw.....			
0180	9	4	61 50 44	.Spännbricka	.Conical spring washer			
0200	10	4	58 60 18	.Mutter.....	.Nut			
0220	11	4	50 01 97	.Skruv	.Screw.....			
0240	12	4	61 50 45	.Spännbricka	.Conical spring washer			
0260	13	4	58 60 19	.Mutter.....	.Nut			
0280	14	1	34 60 23	Bakstycke.....	Canopy rear section.....			

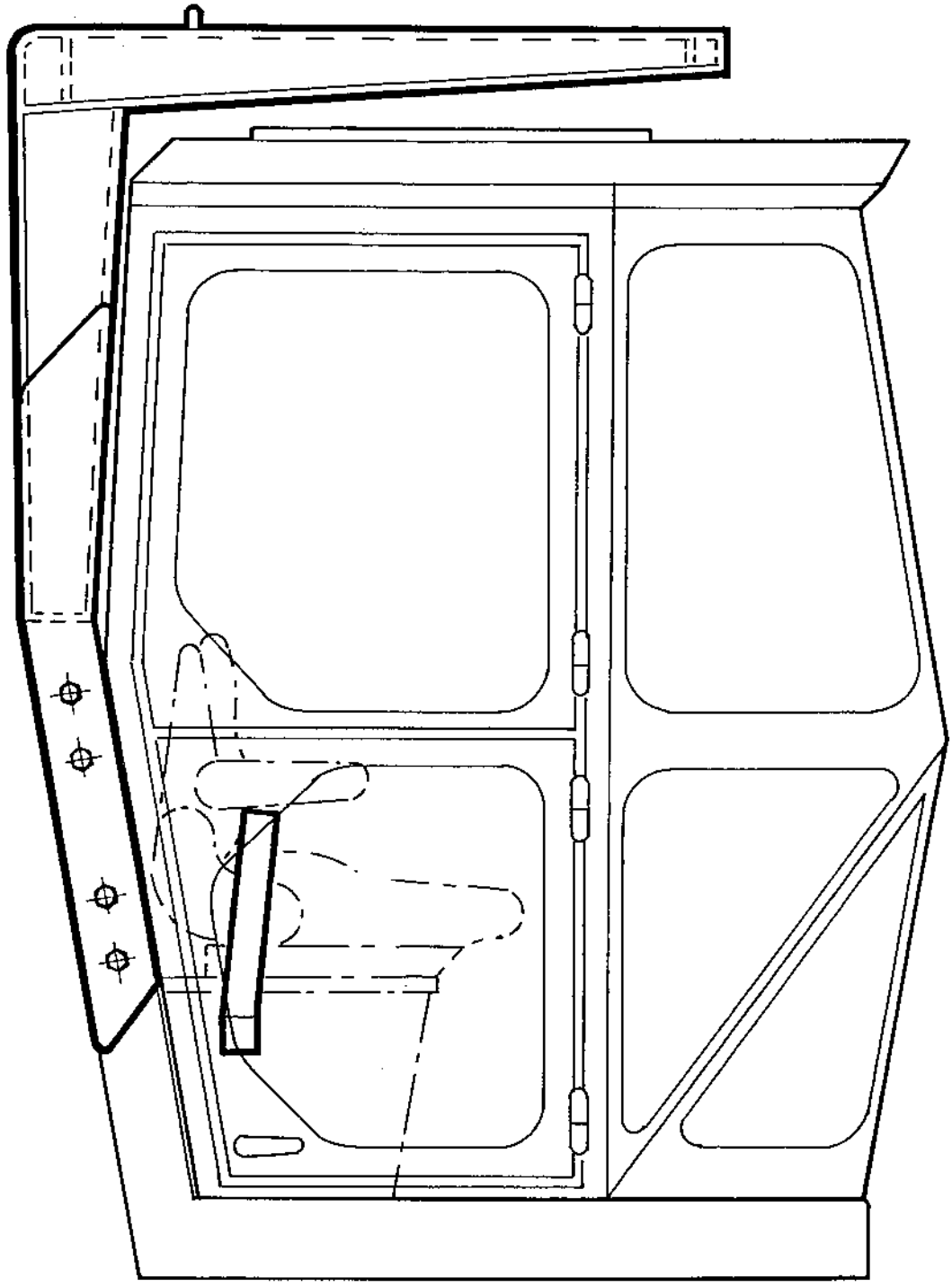

14267-1

34 63 62
34 62 32

0060	Utgåva Issue	Bildnr Picture No	ROPS OCH HYTT ROPS AND CAB	Grupp Group	Sida Page
	1989-02	14267-1		91	14

	Pos. Fig.	Antal/Quantity	Art nr Part No	Benämning	Description	Sats Kit	L S	Anmärkning Notes
0020		1	34 63 69	Rops och hyttsats	Rops and cab kit cpl			27)
0040		1	34 63 70	.Rops kpl	.Rops cpl			27)
0041				.det se sida 016 , 1j17	.comp page 016 , 1j17.....			
0060		1	34 61 37	.Väderhytt sats kpl.....	.Weather cap kit cpl.....			
0061				.det se sida 020 , 1j21	.comp page 020 , 1j21.....			

27) Bara tillsammans med rops plattfor m Only together with rops platform

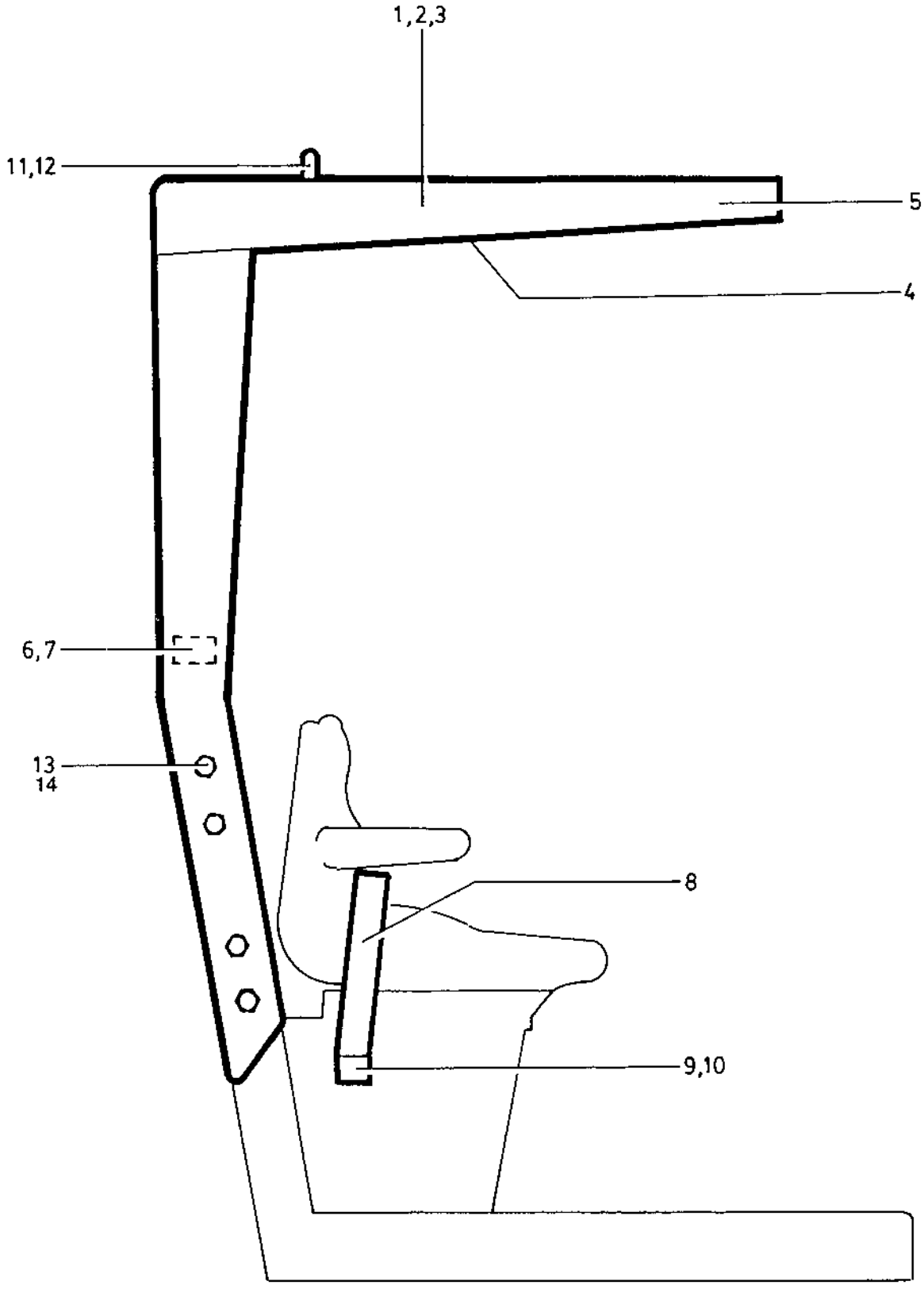
1,2,3
11,12
5
4
6,7
13
14
8
9,10

0070	Utgåva / Issue	Bildnr / Picture No	ROPS SATS / ROPS KIT	Grupp / Group	Sida / Page
	1989-02	14268-1		91	16

	Pos. / Fig.	Antal/Quantity	Art nr / Part No	Benämning	Description	Sats / Kit	L / S	Anmärkning / Notes
0020		1	34 63 68	Rops sats kpl	Rops kit cpl			27)
0040	1	1	34 63 64	.Tak	.Roof			
0060	2	14	54 17 03	.Skruv	.Screw			
0080	3	14	61 50 76	.Bricka	.Washer			
0100	4	1	34 63 65	.Isolering	.Absorbent			
0120		1	34 63 70	.Rops kpl	.Rops cpl			27)
0140	5	1	34 63 23	..Rops	..Rops			
0160	6	1	34 63 73	..Rops skylt	..Rops plate			
0180		1	34 78 96	..Skylt, skruv spec.	..Plate, bolt spec.			
0200	7	8	52 70 02	..Skruv	..Screw			
0220	8	1	34 59 72	..Säkerhetsbälte	..Safety belt			
0240	9	2	50 00 48	..Skruv	..Screw			
0260	10	2	57 00 06	..Mutter	..Nut			
0280	11	2	34 30 47	..Öglebult	..Eye bolt			
0300	12	2	60 30 12	..Bricka	..Washer			
0320	13	8	92 38 55	..Skruv	..Screw			
0340	14	8	60 30 05	..Bricka	..Washer			

27) Bara tillsammans med rops plattfor m Only together with rops platform

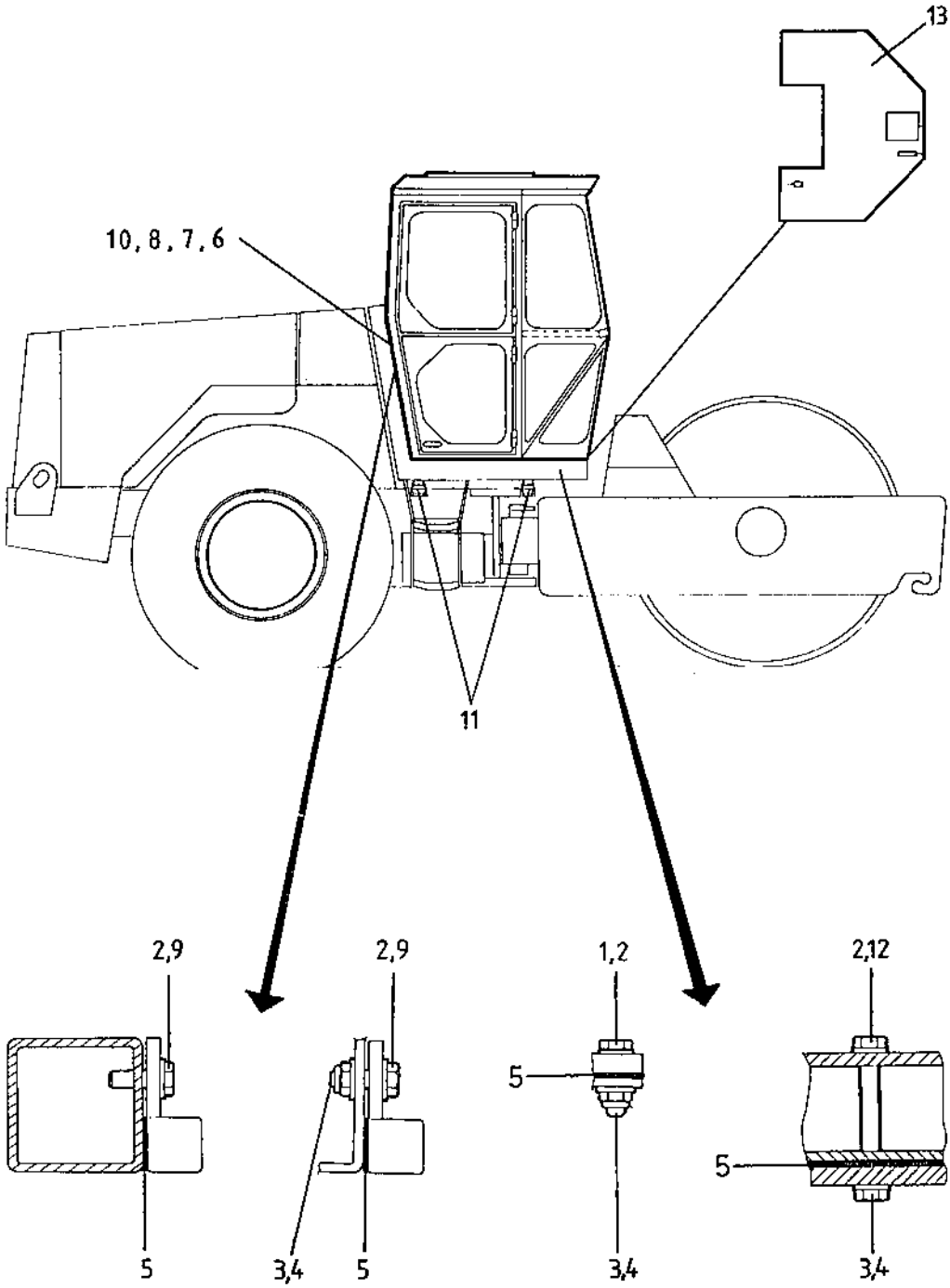
13
10, 8, 7, 6
11
2,9
5
2,9
3,4
5
1,2
5
3,4
2,12
5
3,4

0080	Utgåva Issue	Bildnr Picture No	VÄDERHYTT SATA WEATHER CAB KIT	Grupp Group	Sida Page
	1989-02	14269-1		91	18

	Pos. Fig.	Antal/Quantity	Art nr Part No	Benämning	Description	Sats Kit	L S	Anmärkning Notes
0020		1	34 61 37	Väderhytt sats	Weather cab kit			
0040		1	34 62 32	.Väderhytt kpl	.Weather cab cpl			
0041				.det se sida 020 , 1j21	.comp page 020 , 1j21			
0060		1	34 62 33	.Monteringssats	.Mounting kit			
0080	1	6	50 01 95	..Skruv	..Screw			
0100	2	10	60 00 09	..Bricka	..Washer			
0120	3	10	58 60 19	..Låsmutter	..Lock nut			
0140	4	10	61 50 45	..Spännbricka	..Conical spring washer			
0160	5	1	29 70 28	..Gummilist	..Rubber strip			
0180	6	1	90 00 24	..Matarkabel	..Feeder cable			
0200	7	2	31 30 68	..Buntband	..Cable tie			
0220	8	1	90 90 99	..Kabelgenomföring	..Grommet			
0240	9	4	50 01 94	..Skruv	..Screw			
0260	10	1	96 00 37	..Kabelsko	..Cable clip			
0280	11	4	45 01 73	..Gummielement	..Shock absorber			
0300	12	4	50 01 98	..Skruv	..Screw			
0320	13	1	34 62 43	Golvmatta	Floor mat			

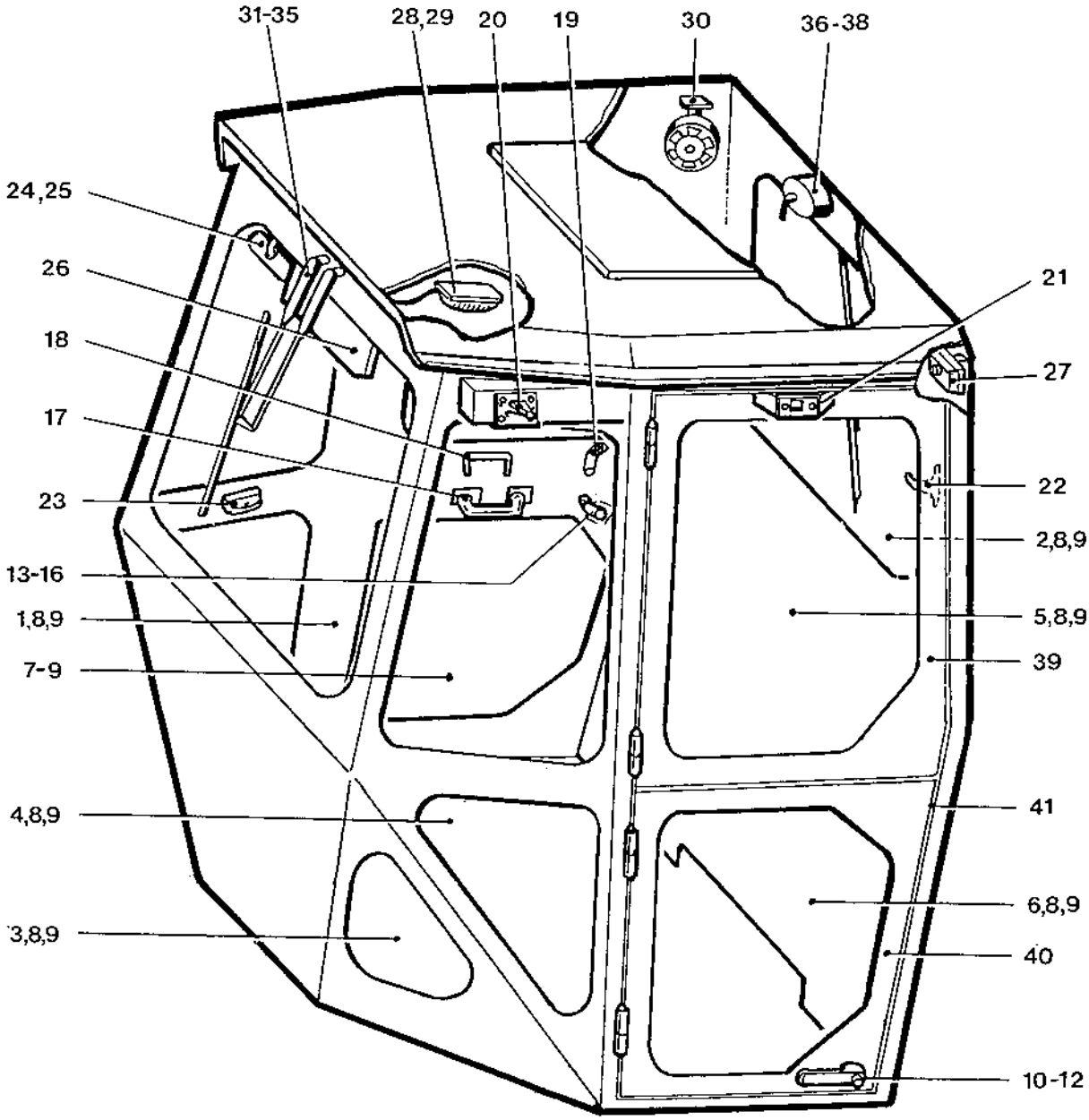
31-35
28,29
20
19
30
36-38
24,25
26
18
17
23
13-16
1,8,9
7-9
4,8,9
3,8,9
21
27
22
2,8,9
5,8,9
39
41
6,8,9
40
10-12

0090	Utgåva / Issue	Bildnr / Picture No	VÄDERHYTT / WEATHER CAB	Grupp / Group	Sida / Page
	1989-02	14270-1		91	20

	Pos. Fig.	Antal/Quantity	Art nr / Part No	Benämning	Description	Sats / Kit	L S	Anmärkning / Notes
0020		1	34 62 32	Väderhytt kpl	Weather cab cpl			
0040	1	1	92 64 70	.Framruta	.Front screen			
0060	2	1	92 64 71	.Bakruta	.Rear screen			
0080	3	2	92 64 72	.Nedre framruta	.Lower front sceen			
0100	4	2	92 64 73	.Nedre sidoruta	.Lower side screen			
0120	5	2	92 64 74	.Övre dörruta	.Upper door screen			
0140	6	2	92 64 75	.,Nedre dörr ruta	.Lower door screen			
0160	7	2	92 64 76	.Sidoruta	.Side screen			
0180	8	1XL	92 65 59	.Gummilist för rutor	.Glazing rubber			STATE LENGTH
0200	9	1XL	92 65 60	.Killist	.Filler profile			STATE LENGTH
0220	10	2	92 64 77	.Yttre dörrhandtag	.Outside door handle			
0240	11	2	92 64 78	.Distans för handtag	.Spacer for handle			
0260	12	2	92 64 79	.Distans för handtag	.Spacer for handle			
0280	13	1	92 64 94	.Dörrlås, vänster	.Dorrlock, left			
0300		1	92 64 95	.Dörrlås, höger	.Dorrlock, right			
0320	14	2	92 64 96	.Bricka för dörrlås	.Washer for dorrlock			
0340	15	2	92 64 97	.Lås tapp	.Closing bolt			
0360	16	2	92 64 98	.Gängad platta	.Threaded plate			
0380	17	2	92 64 84	.Inre handtag	.Inside handle			
0381				nedre dörr	lower door			
0400	18	2	46 64 55	.Inre handtag	.Inside handle			
0401				övre dörr	upper door			
0420	19	2	92 64 99	.Dörrhake	.Door catch			
0440	20	2	92 64 82	.Yttre dörr hake	.Outside door catch			
0460	21	2	92 64 83	.Platta	.Plate			
0461				yttre dörrhake	outside door catch			
0480	22	1	46 64 59	.Rockhängare	.Coat hook			
0500	23	1	46 64 60	.Askkopp	.Ashtray			
0520	24	1	92 64 80	.Inre backspegel	.Inside mirror			
0540	25	1	92 64 81	.Spegelhållare	.Mirror bracket			
0560	26	1	46 64 58	.Solskydd	.Sunvisor			
0580	27	1	92 64 92	.Säkringsdosa	.Fuse box			
0600	28	1	46 64 61	.Innerbelysning	.Dome light			
0620	29	1	46 64 91	.Glödlampa	.Bulb			
0640	30	1	92 64 93	.Fläkt	.Fan			
0660	31	1	92 64 88	.Torkarmotor, fram	.Wipermotor, front			
0680	32	1	46 64 44	.Torkararm, fram	.Wiperarm, front			
0700	33	1	92 64 89	.Styrarm, fram	.Guidearm, front			
0720	34	1	92 64 90	.Anslutningsplatta	.Connecting plate			
0721				fram	front			
0740	35	1	92 64 91	.Torkarblad, fram	.Wiperblade, front			
0760	36	1	92 64 85	.Torkarmotor, bak	.Wipermotor, rear			
0780	37	1	92 64 86	.Torkararm, bak	.Wiperarm, rear			
0800	38	1	92 64 87	.Torkarblad, bak	.Wiperblade, rear			
0820	39	1	92 65 00	.Övre vänster dörr	.Upper door left			INCL.FIG.5,8,9,18,19
0840		1	92 65 01	.Övre höger dörr	.Upper door right			INCL.FIG.5,8,9,18,19
0860	40	1	92 65 02	.Nedre vänster dörr	.Lower door left			INCL.FIG.6,8,9,10,
0861				.....	.....			11,12,13,14,17.
0880		1	92 65 03	.Nedre höger dörr	.Lower door right			INCL.FIG.6,8,9,10,
0881				.....	.....			11,12,13,14,17.

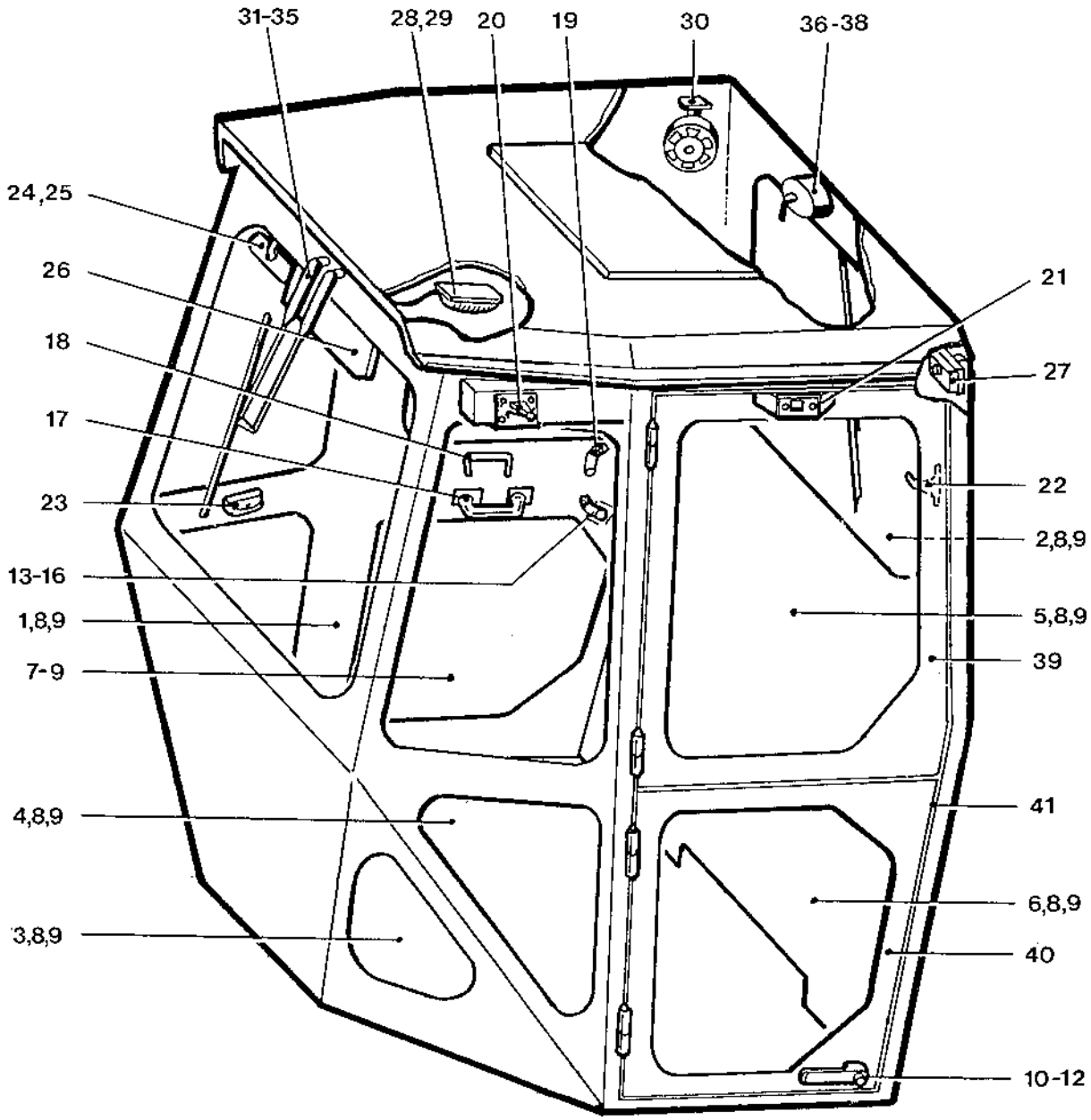
31-35
28,29
20
19
30
36-38
24,25
26
18
17
23
13-16
1,8,9
7-9
4,8,9
3,8,9
21
27
22
2,8,9
5,8,9
39
41
6,8,9
40
10-12

0090	Utgåva Issue	Bildnr Picture No	VÄDERHYTT WEATHER CAB	Grupp Group	Sida Page
	1989-02	14270-1		91	22

Pos. Fig.	Antal/Quantity	Art nr Part No	Benämning	Description	Sats Kit	L S	Anmärkning Notes
0900 0901	41 1XL	46 65 84	.Tätningslist ..... dörröppning	.Sealing profile ..... door opening			STATE LENGTH

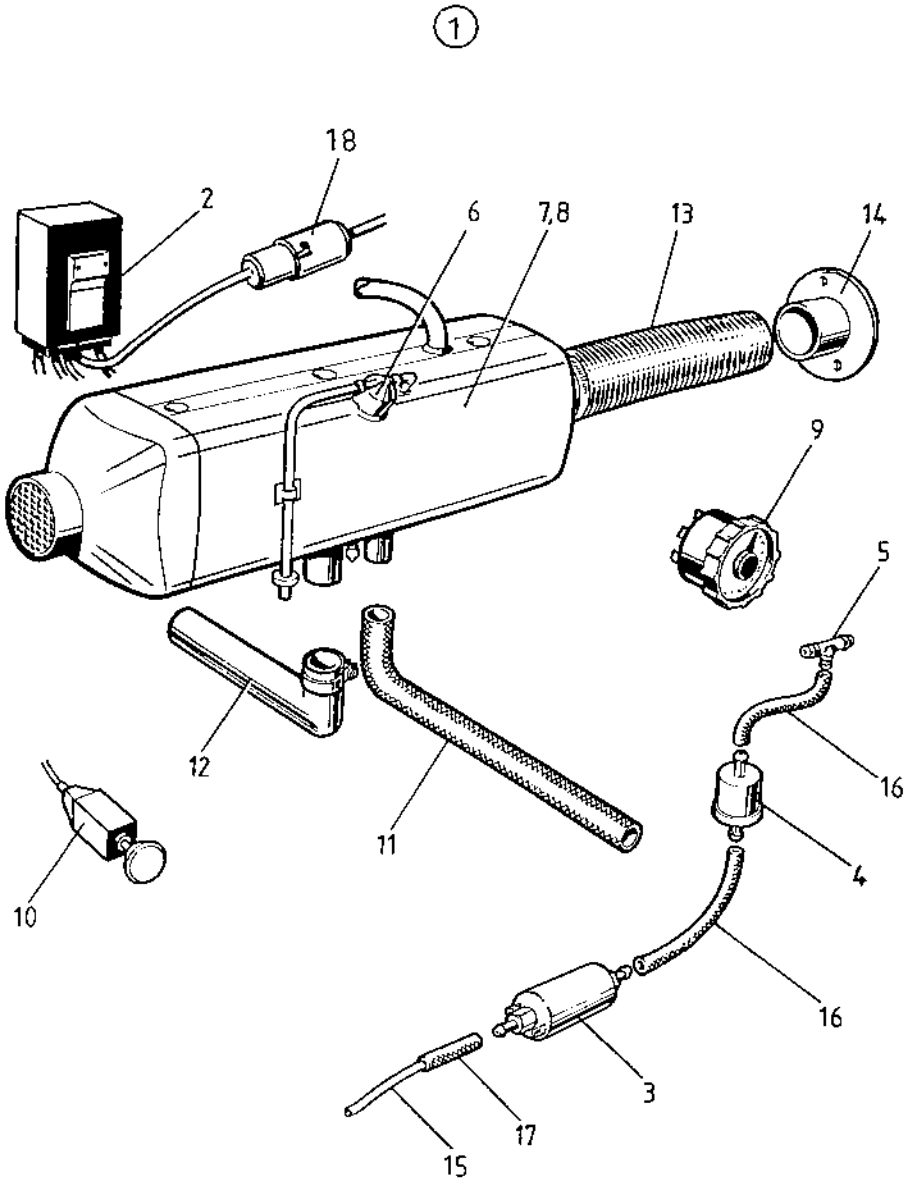
1
18
2
6
7,8
13
14
9
5
12
11
16
10
4
16
3
17
15

0100	Utgåva / Issue	Bildnr / Picture No	HYTTVÄRMARE / CAB HEATER	Grupp / Group	Sida / Page
	1989-02	14286-1		91	24

	Pos. Fig.	Antal/Quantity	Art nr / Part No	Benämning	Description	Sats / Kit	L S	Anmärkning / Notes
0020		1	34 62 38	Hyttvärmarsats, kpl	Cab heater kit, cpl			
0040	1	1	46 63 44	.Hyttvärmare.....	.Cab heater.....			
0060	2	1	46 64 12	..Relä	..Relay.....			
0080	3	1	46 64 19	..Bränslepump.....	..Fuel pump			
0100	4	1	46 63 65	..Bränslefilter	..Fuel filter.....			
0120	5	1	46 63 98	..T-stycke.....	..T-connection			
0140	6	1	46 64 16	..Glödstift	..Glow plug			
0160	7	1	46 64 18	..Överhettningsskydd	..Thermal cut off sw.			
0180	8	1	46 64 17	..Termoströmställare	..Temperatur switch			
0200	9	1	46 63 46	.Tidur	.Timer.....			
0220	10	1	46 63 47	.Strömbrytare.....	.Switch			
0240	11	1	34 49 94	.Förbränningsluftslang....	.Combustion air hose.....			
0260	12	1	34 71 70	.Avgasrör	.Exhaust pipe.....			
0280	13	1	92 69 00	.Slang	.Hose			
0300	14	1	34 62 46	.Anslutning	.Connection.....			
0320	15	1	46 63 92	.Bränsleledning	.Fuel line			
0340	16	1XL	46 64 00	.Bränsleslang	.Fuel hose			STATE LENGHT
0360	17	1	46 63 99	.Bränsleslang	.Fuel hose			
0380	18	1	92 65 38	.Säkringshållare	.Fuse holder.....			

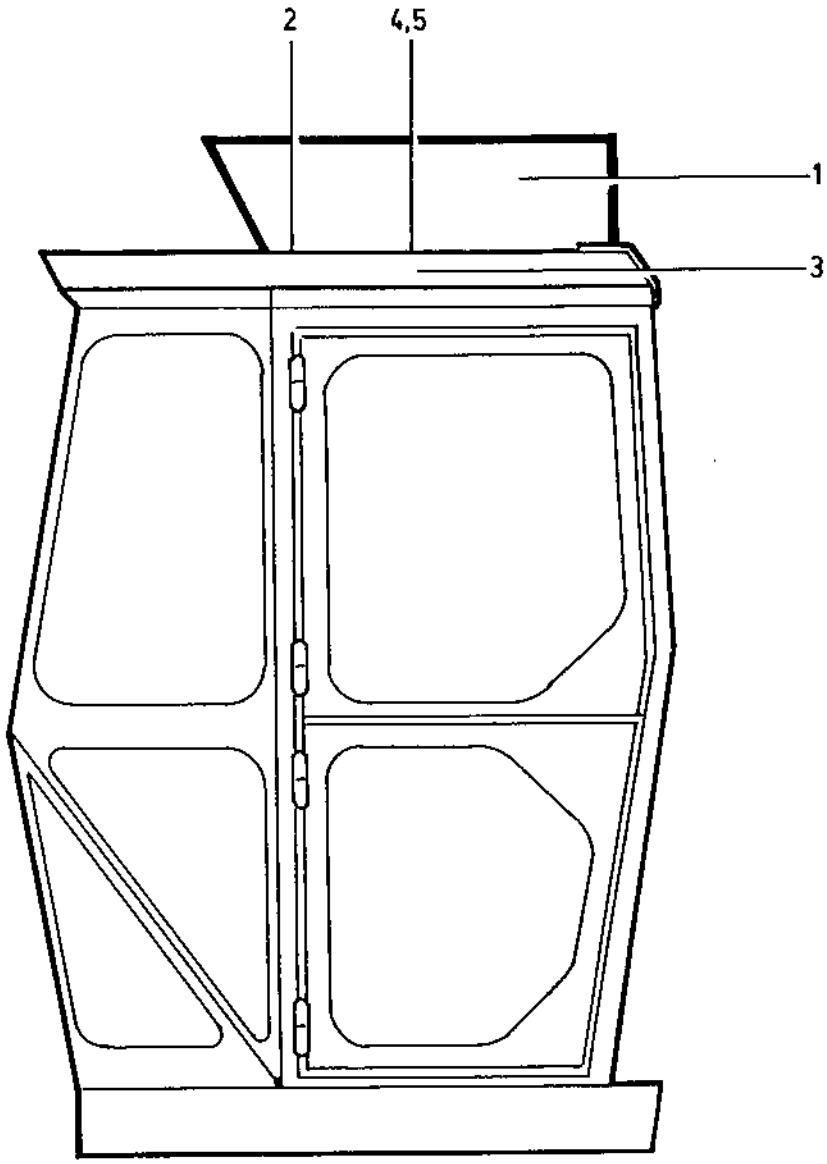
2
4,5
1
3

0110	Utgåva / Issue	Bildnr / Picture No	HYTT VENTILATION / CAB VENTILATION	Grupp / Group	Sida / Page
	1989-02	14272-1		91	26

	Pos. / Fig.	Antal/Quantity	Art nr / Part No	Benämning	Description	Sats / Kit	L / S	Anmärkning / Notes
0020		1	34 50 21	Ventilationssats.....	Ventilation kit.....			
0040	1	1	92 02 45	.Ventilations anl.	.Ventilation equip.			
0060	2	4	54 15 07	..Skruv	..Screw.....			
0080	3	1	92 09 09	..Diffusor.....	..Diffusor			
0100	4	1	96 00 95	..Kabelsko	..Cable shoe			
0120	5	1	54 15 09	..Skruv	..Screw.....			

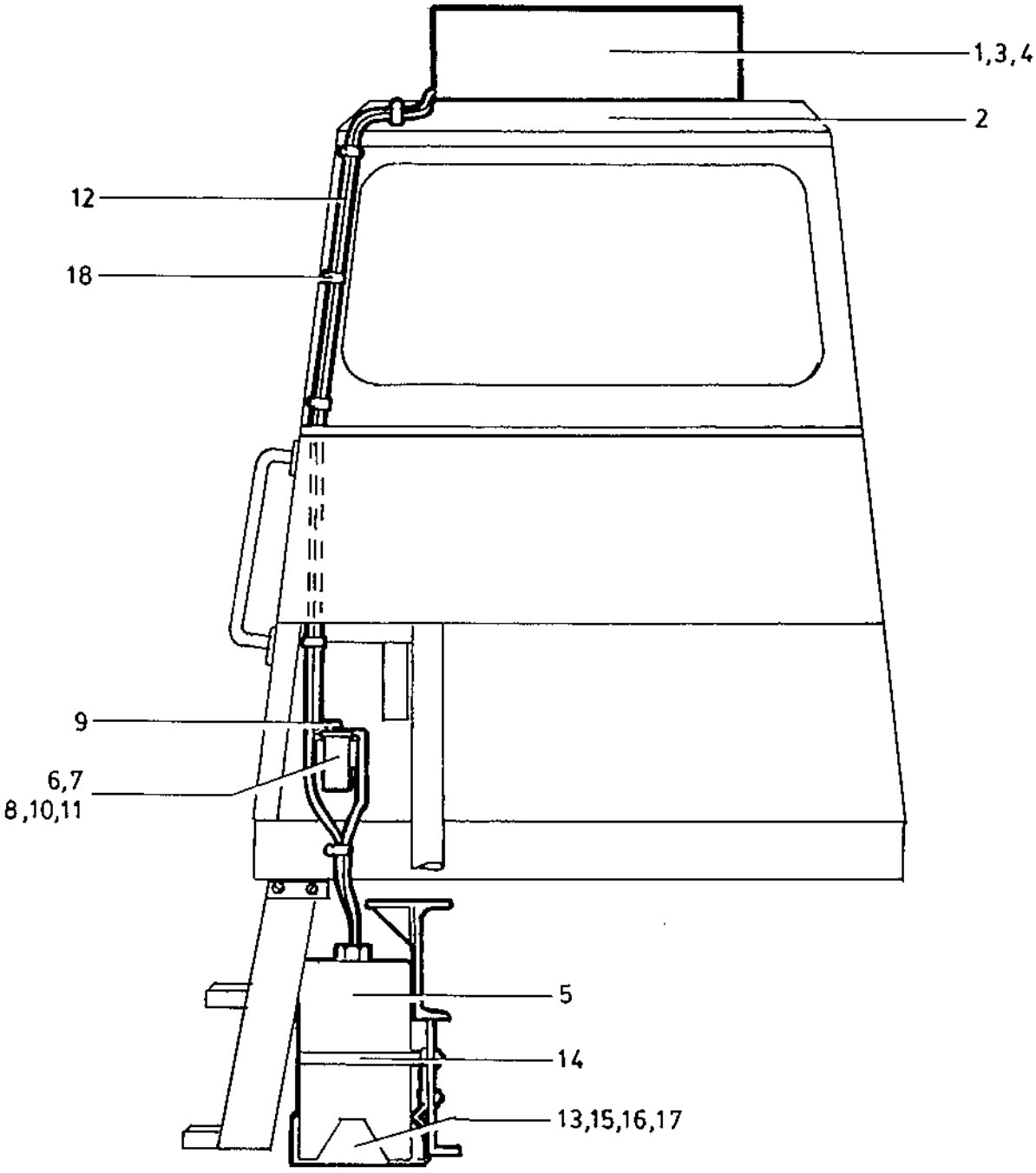
1,3,4
2
12
18
9
6,7
8,10,11
5
14
13,15,16,17

0120	Utgåva Issue	Bildnr Picture No	HYTT LUFTKONDITIONERING CAB, AIRCONDITION	Grupp Group	Sida Page
	1989-02	14273-1		91	28

	Pos. Fig.	Antal/Quantity	Art nr Part No	Benämning	Description	Sats Kit	L S	Anmärkning Notes
0020		1	34 62 42	Luftkond. sats kpl	Air cond. kit cpl			
0040	1	1	91 14 51	.Luftkonditionering.....	.Aircondition			
0060	2	1	92 09 09	..Diffuser	..Diffuser			
0080	3	4	54 15 07	..Skruv	..Screw			
0100	4	1	54 15 09	..Skruv	..Screw			
0120	5	1	92 09 05	..Vattendunk	..Water jug			
0140	6	1	92 09 08	..Pump	..Pump			
0160	7	1	92 09 06	..Vibrationsdämpare	..Shock absorber			
0180	8	4	60 00 03	..Bricka	..Washer			
0200	9	1	92 09 07	..Adapter	..Adapter			
0220	10	4	50 00 87	..Skruv	..Screw			
0240	11	4	58 60 01	.Låsmutter	.Lock nut			
0260	12	6	31 30 41	.Buntband	.Cable tie			
0280	13	1	34 62 44	.Dunkhållare	.Can holder			
0300	14	1	34 50 40	..Spännband	..Buckle strap			
0320	15	3	50 00 21	.Skruv	.Screw			
0340	16	3	61 50 43	.Spännbricka	.Conical spring washer			
0360	17	3	57 00 05	.Mutter	.Nut			
0380	18	7	92 10 36	.Klamma	.Clamp			

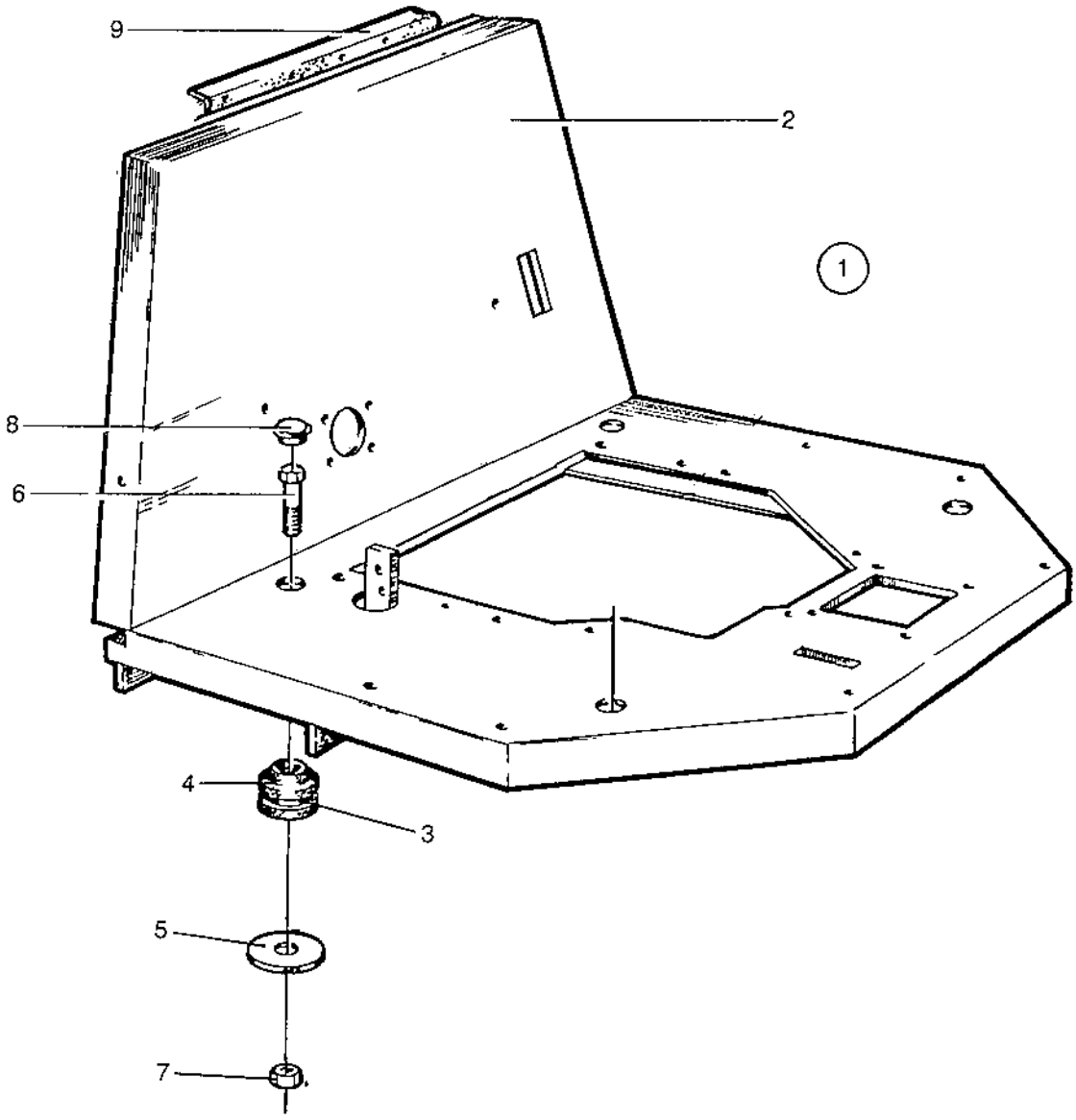
9
2
1
8
6
4
3
5
7

0130

Utgåva Issue	Bildnr Picture No	ROPSPLATTFORM ROPSPLATFORM	Grupp Group	Sida Page
1989-02	14798		91	30

Pos. Fig.	Antal/Quantity CA 151				Art nr Part No	Benämning	Description	Sats Kit	L S	Anmärkning Notes
0020 1	1				34 92 34	Platform, sats	Platform, kit			ROPS
0040 X 2	1				34 95 66	.Platform	.Platform			
0060 3	4				34 93 53	.Bussning	.Bushing			
0080 4	4				34 91 90	.Gummielement	.Shock mount			
0100 5	4				34 91 90	.Bricka	.Washer			
0120 6	4				50 02 83	.Skruv	.Screw			
0140 7	4				58 60 23	.Mutter	.Nut			
0160 8	4				92 38 44	.Plastplugg	.Plastic plug			
0180 9	1XL				34 86 55	.List	.Moulding			L=900MM

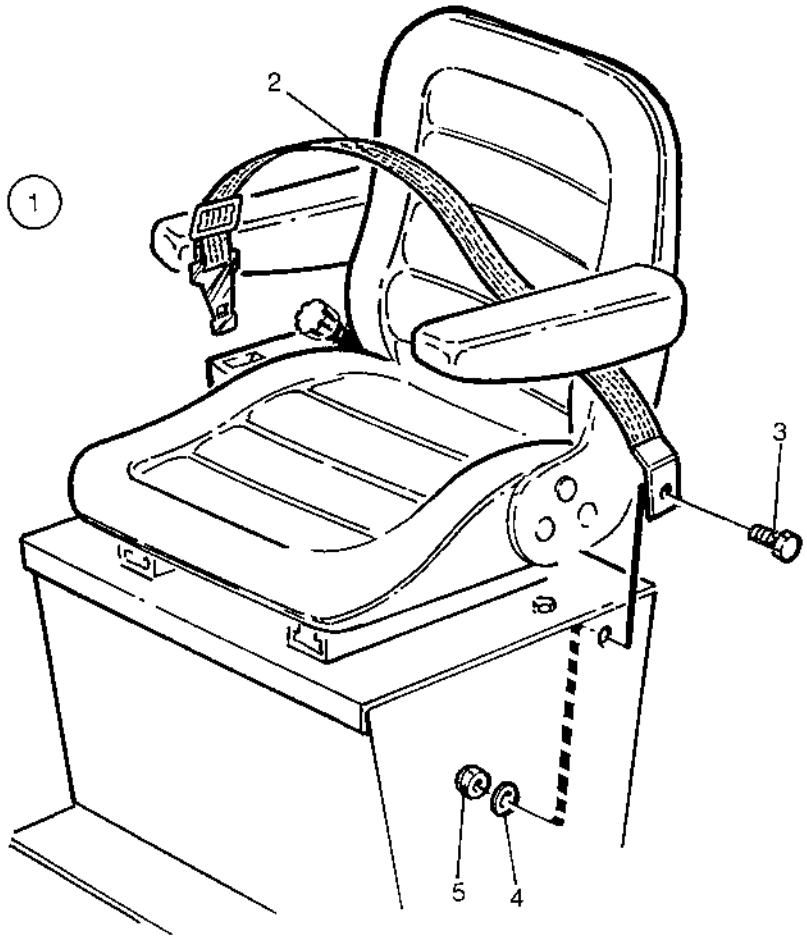
1
2
3
4
5

0140	Utgåva Issue	Bildnr Picture No	SÄKERHETSBÄLTE SAFETY BELT	Grupp Group	Sida Page
	1989-02	14799		91	32

	Pos. Fig.	Antal/Quantity CA 151				Art nr Part No	Benämning	Description	Sats Kit	L S	Anmärkning Notes
0020	1	1				34 59 73	Säkerhetsbälte sats	Safety belt kit			
0040	2	1				34 59 72	.Säkerhetsbälte	.Safety belt			
0060	3	2				50 00 28	.Skruv	.Screw.....			
0080	4	2				60 30 12	.Bricka	.Washer			
0100	5	2				58 60 18	.Mutter.....	.Nut			

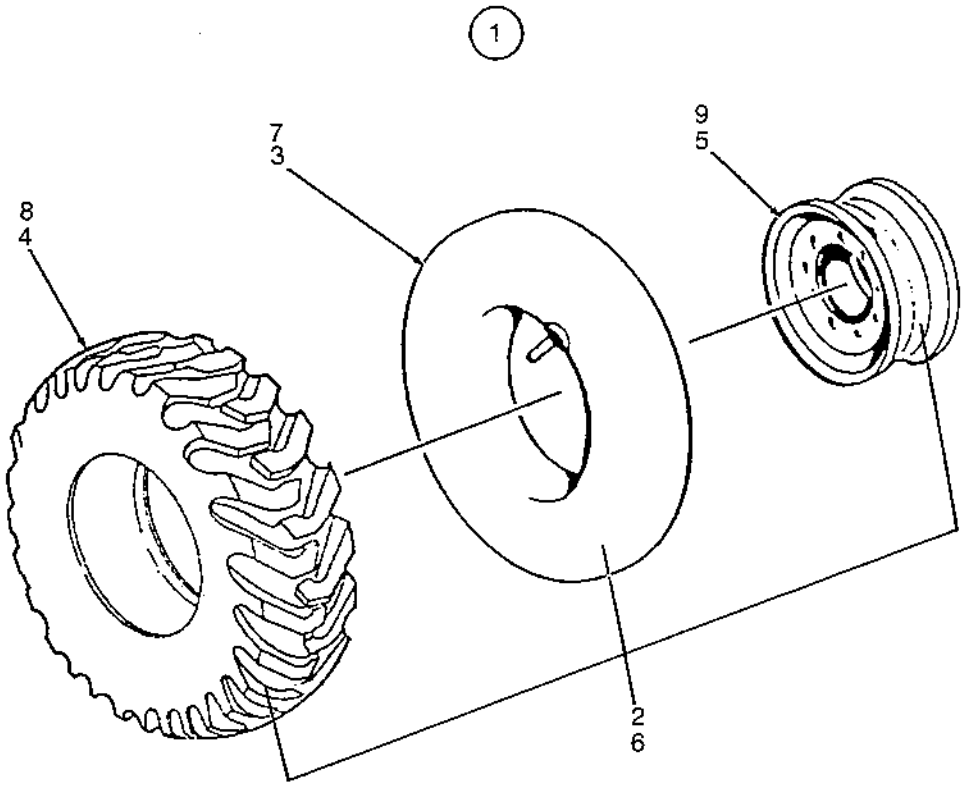
1
7
3
9
5
8
4
2
6

0150	Utgåva / Issue	Bildnr / Picture No	HJUL / TIRE AND WHEELS	Grupp / Group	Sida / Page
	1989-02	14800		91	34

Pos. Fig.	Antal/Quantity CA 151				Art nr Part No	Benämning	Description	Sats Kit	L S	Anmärkning Notes
0020	1	1			34 91 07	Hjul kpl	Tire and wheels cpl.....			
0040	2	1			34 85 16	.Hjul V	.Wheel LH.....			
0060	3	1			92 90 50	..Slang	..Tube			
0080	4	1			92 90 49	..Däck	..Tire.....			
0100	5	1			34 85 18	..Fälg	..Rim.....			
0120	6	1			34 85 17	.Hjul H.....	.Wheel RH.....			
0140	7	1			92 90 50	..Slang	..Tube			
0160	8	1			92 90 49	..Däck	..Tire.....			
0180	9	1			34 85 18	..Fälg	..Rim.....			

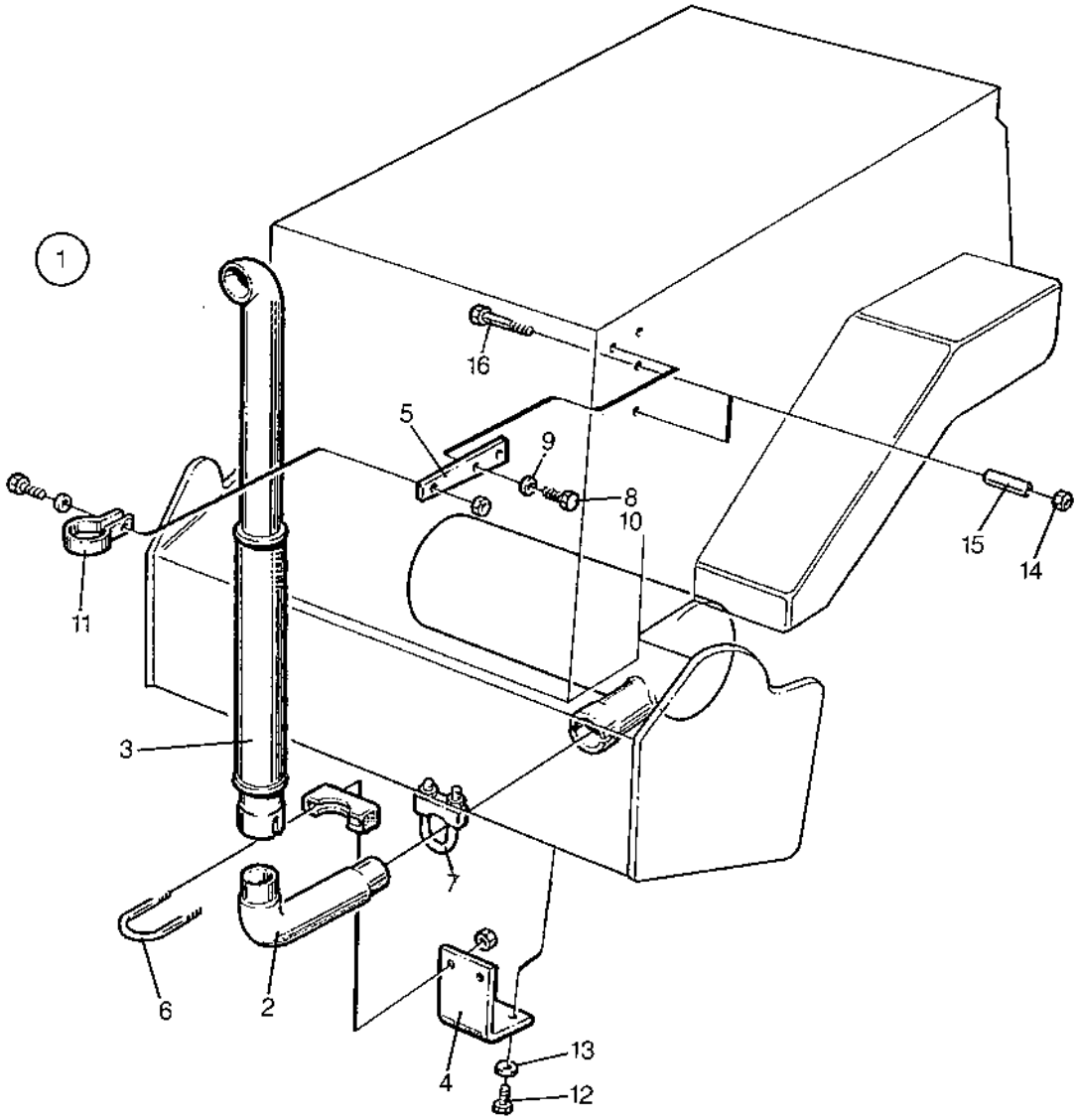
1
16
5
9
8
10
15
14
11
3
7
6
2
4
13
12

0160

Utgåva / Issue	Bildnr / Picture No	AVGASRÖR / EXHAUST PIPE	Grupp / Group	Sida / Page
1989-02	14801		91	36

Pos. Fig.	Antal/Quantity CA 151				Art nr / Part No	Benämning	Description	Sats / Kit	L S	Anmärkning / Notes
0020	1	1			34 92 81	Avgasrör, kpl	Exhaust pipe, cpl.....			
0040	2	1			34 92 82	.Avgasrör, mellandel	.Exhaust pipe, middle			
0060	3	1			34 61 61	.Avgasrör	.Exhaust pipe.....			
0080	4	1			34 92 83	.Fästbygel	.Bracket.....			
0100	5	1			34 61 65	.Fäste	.Bracket.....			
0120	6	1			31 30 93	.Rörklammer	.Pipe clamp.....			
0140	7	1			31 30 94	.Rörklammer	.Pipe clamp.....			
0160	8	3			50 00 22	.Skruv	.Screw.....			
0180	9	3			60 00 06	.Bricka	.Washer			
0200	10	3			58 60 03	.Mutter.....	.Nut			
0220	11	1			31 31 06	.Rörklammer	.Pipe clamp.....			
0240	12	2			50 00 19	.Skruv	.Screw.....			
0260	13	2			60 10 02	.Bricka	.Washer			
0280	14	4			58 60 18	.Mutter.....	.Nut			
0300	15	4			62 92 53	.Distanshylsa	.Distance sleeve.....			
0320	16	4			50 00 34	.Skruv	.Screw.....			

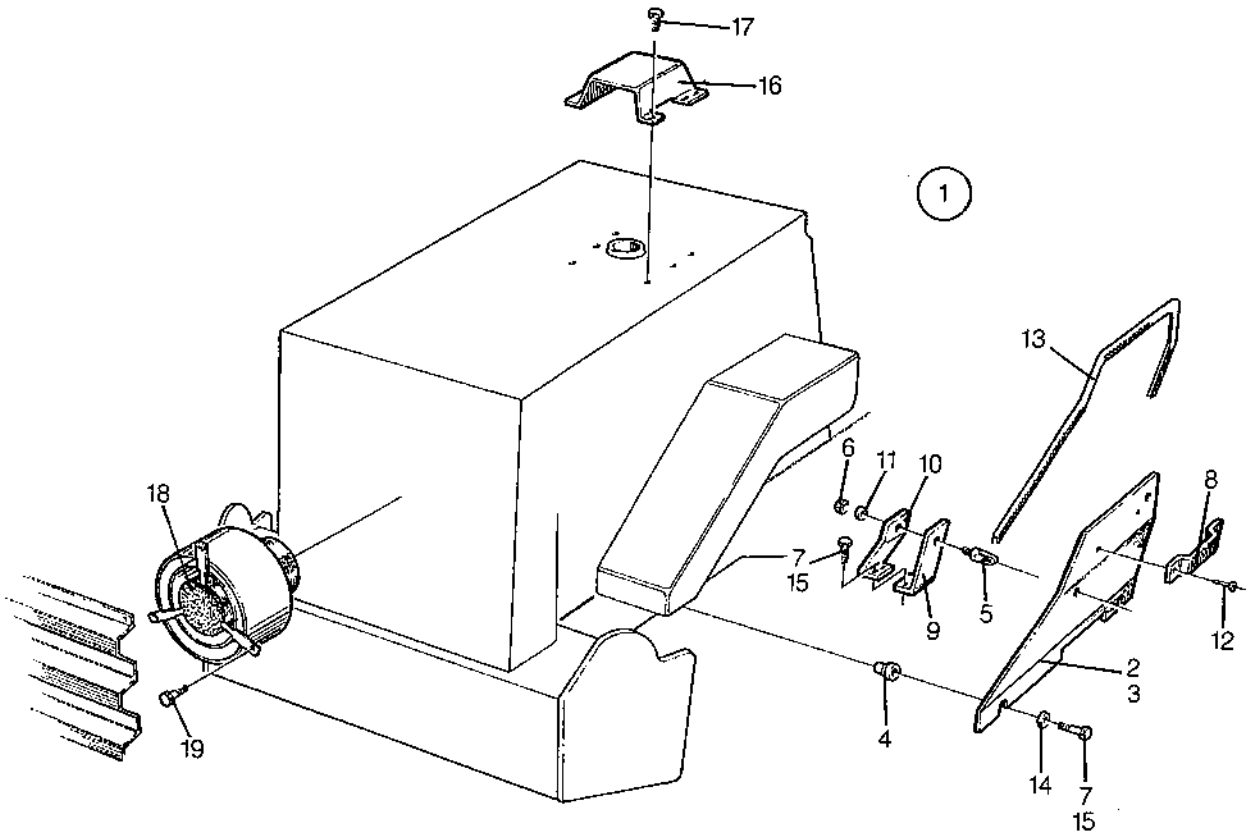

14802

34 92 44
34 92 73
34 92 87

0170	Utgåva / Issue	Bildnr / Picture No	SIDOLUCKOR OCH INSUGSKÅPA / SIDE COVERS AND INLET HOOD	Grupp / Group	Sida / Page
	1989-02	14802		91	38

	Pos. Fig.	Antal/Quantity CA 151				Art nr Part No	Benämning	Description	Sats Kit	L S	Anmärkning Notes
0020	1	1				34 92 73	Sidoluckor	Side covers			
0040	2	1				34 59 59	.Sidoplåt H	.Sideplate RH			
0060	3	1				34 59 60	.Sidoplåt V	.Sideplate LH			
0080	4	4				34 55 16	.Hållare	.Holder			
0100	5	4				47 50 64	.Låsspärr	.Latch			
0120	6	4				57 00 07	.Mutter	.Nut			
0140	7	8				50 00 30	.Skruv	.Screw			
0160	8	2				35 30 96	.Handtag	.Handle			
0180	9	2				34 55 19	.Stöd	.Support			
0200	10	2				34 55 18	.Förstyvning	.Stiffening			
0220	11	4				60 00 09	.Bricka	.Washer			
0240	12	8				62 40 21	.Popnit	.Poprivet			
0260	13	2XL				20 20 28	.List	.Border			L=2100MM
0280	14	4				61 50 44	.Bricka	.Washer			
0300	15	8				58 60 18	.Mutter	.Nut			
0320	16	1				34 92 44	Insugskåpa	Inlet hood			
0340	17	8				54 17 05	Skruv	Screw			
0360	18	1				34 92 87	Kylluftsdämpning	Cooling air supp			
0380	19	3				54 17 05	Skruv	Screw			

DYNAPAC

NUMERICAL REGISTER NUMMERREGISTER

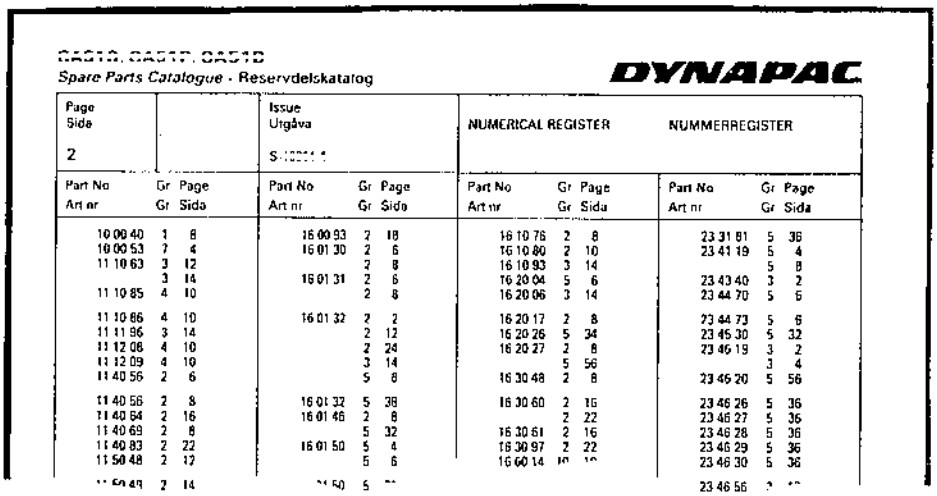

CA51D, CA51P, CA51B
Spare Parts Catalogue · Reservdelskatalog

DYNAPAC

Page / Side		Issue / Utgåva		NUMERICAL REGISTER		NUMMERREGISTER	
2		S-[illegible]					

Part No / Art nr	Gr	Page / Sida	Part No / Art nr	Gr	Page / Sida	Part No / Art nr	Gr	Page / Sida	Part No / Art nr	Gr	Page / Sida
10 00 40	1	8	16 00 93	2	18	16 10 76	2	8	23 31 81	5	36
10 00 53	7	4	16 01 30	2	6	16 10 80	2	10	23 41 19	5	4
11 10 63	3	12		2	8	16 10 93	3	14		5	8
	3	14	16 01 31	2	6	16 20 04	5	6	23 43 40	3	2
11 10 85	4	10		2	8	16 20 06	3	14	23 44 70	5	6
11 10 86	4	10	16 01 32	2	2	16 20 17	2	8	23 44 73	5	6
11 11 96	3	14		2	12	16 20 26	5	34	23 45 30	5	32
11 12 08	4	10		2	24	16 20 27	2	8	23 46 19	3	2
11 12 09	4	10		3	14		5	56		3	4
11 40 56	2	6		5	8	16 30 48	2	8	23 46 20	5	56
11 40 56	2	8	16 01 32	5	38	16 30 60	2	16	23 46 26	5	36
11 40 64	2	16	16 01 46	2	8		2	22	23 46 27	5	36
11 40 69	2	8		5	32	16 30 61	2	16	23 46 28	5	36
11 40 83	2	22	16 01 50	5	4	16 30 97	2	22	23 46 29	5	36
11 50 48	2	12		5	6	16 60 14	[illegible]		23 46 30	5	36
[illegible]	2	14	[illegible]	5	[illegible]				23 46 56	[illegible]	

Issue	NUMERICAL REGISTER	Page	Group
1989-02		1	100

Part No	Group	Page	Part No	Group	Page	Part No	Group	Page	Part No	Group	Page
10 00 40	10	10	21 23 41	50	12	23 42 43	50	8	31 30 41	60	8
11 13 68	90	4	21 23 42	50	12	23 42 43	50	24	31 30 41	70	8
11 14 00	90	4	21 23 43	50	12	23 42 43	50	30	31 30 41	91	4
11 40 36	20	4	21 23 44	50	12	23 44 35	50	18	31 30 41	91	6
11 40 36	20	6	21 23 45	50	12	23 44 35	50	24	31 30 41	91	10
11 60 41	20	4	21 23 46	50	12	23 44 35	50	28	31 30 41	91	28
11 60 41	20	6	21 23 47	50	14	23 45 12	30	24	31 30 55	30	12
16 00 06	50	6	21 23 48	50	14	23 46 19	30	14	31 30 55	30	14
16 00 06	50	8	21 23 49	50	14	23 46 67	50	18	31 30 68	91	18
16 00 06	50	18	21 23 50	50	14	23 46 67	50	24	31 30 93	30	20
16 01 05	20	4	21 23 51	50	14	23 46 67	50	30	31 30 93	91	36
16 01 05	20	6	21 23 52	50	14	23 47 46	50	6	31 30 94	30	18
16 01 07	20	4	21 23 53	50	16	23 47 46	50	8	31 30 94	30	22
16 01 07	20	6	21 23 54	50	16	23 48 00	50	24	31 30 94	91	36
16 01 57	50	6	21 23 55	50	16	23 48 00	50	28	31 31 02	91	10
16 01 57	50	8	21 23 56	50	16	23 48 75	50	6	31 31 06	91	36
16 01 57	50	10	21 23 57	50	16	23 48 75	50	8	31 31 47	70	10
16 01 57	50	18	21 23 58	50	16	23 49 00	50	24	33 01 70	30	12
16 01 90	50	18	21 23 59	50	16	23 49 09	50	24	33 01 70	30	14
16 02 75	50	38	21 23 60	50	20	23 49 09	50	28	33 01 71	30	12
16 03 62	20	6	21 23 61	50	20	23 49 41	30	24	33 01 71	30	14
16 20 15	50	24	21 23 62	50	20	23 49 41	50	24	33 03 31	30	24
16 20 15	50	28	21 23 63	50	20	23 49 41	50	30	33 03 35	30	24
16 20 17	20	4	21 23 64	50	20	23 49 64	50	36	33 03 83	30	24
16 20 17	20	6	21 23 65	50	20	24 40 26	90	4	33 10 92	50	24
16 20 17	50	24	21 23 66	50	20	24 40 59	50	24	33 10 92	50	28
16 70 08	30	16	21 23 67	50	20	24 40 59	50	28	33 40 41	30	12
16 70 08	30	18	21 23 68	50	20	27 11 29	50	24	33 40 41	30	14
16 70 23	20	4	21 23 69	50	22	27 11 29	50	28	33 41 17	50	24
16 70 23	20	6	21 23 70	50	22	27 23 72	80	4	33 41 17	50	28
16 70 32	10	10	21 23 71	50	22	27 79 92	90	4	33 41 21	50	18
16 70 41	50	24	21 23 72	50	26	28 50 08	30	8	33 41 34	50	10
16 70 41	50	28	21 23 72	50	30	28 59 09	70	10	33 41 34	50	18
20 20 28	70	4	21 23 73	30	6	28 59 11	70	10	33 41 35	50	8
20 20 28	91	38	21 23 74	30	6	29 70 28	91	18	33 41 35	50	18
20 20 41	30	10	21 23 75	30	6	31 00 08	10	10	33 41 38	50	6
20 20 57	10	6	21 23 76	30	6	31 00 08	50	24	33 41 38	50	8
20 50 25	91	4	21 23 77	30	6	31 00 08	50	28	33 41 40	50	6
20 50 69	30	12	21 23 78	30	6	31 10 16	90	4	33 41 40	50	8
20 50 69	30	14	21 23 79	30	6	31 20 82	50	24	33 41 41	50	26
21 17 33	40	6	21 23 80	30	4	31 20 82	50	28	33 41 41	50	28
21 21 08	50	38	21 23 81	30	4	31 30 04	50	24	33 41 42	50	28
21 21 44	30	16	23 01 95	30	12	31 30 04	50	28	33 41 55	50	24
21 21 44	30	18	23 01 95	30	14	31 30 04	91	4	33 41 57	50	6
21 21 45	30	16	23 20 41	10	8	31 30 10	30	8	33 41 57	50	8
21 21 45	30	18	23 21 22	50	38	31 30 10	30	10	33 41 97	50	28
21 21 46	30	16	23 33 04	50	38	31 30 22	30	16	33 42 05	50	18
21 21 46	30	18	23 33 05	50	24	31 30 22	30	18	33 42 05	50	24
21 23 34	50	12	23 33 05	50	28	31 30 33	30	16	33 42 05	50	28
21 23 35	50	12	23 33 12	50	6	31 30 33	30	18	33 42 27	50	6
21 23 36	50	12	23 33 12	50	8	31 30 38	30	16	33 42 27	50	8
21 23 37	50	12	23 33 27	50	38	31 30 41	30	12	33 42 27	50	18
21 23 38	50	12	23 42 33	50	6	31 30 41	30	14	33 42 27	50	24
21 23 39	50	12	23 42 33	50	8	31 30 41	60	4	33 42 27	50	28
21 23 40	50	12	23 42 33	50	36	31 30 41	60	6	33 42 34	50	36

Page	Group	NUMERICAL REGISTER	Issue
2	100		1989-02

Part No	Group	Page	Part No	Group	Page	Part No	Group	Page	Part No	Group	Page
33 42 39	50	6	34 38 37	60	6	34 57 98	91	6	34 63 68	91	16
33 42 39	50	8	34 38 92	20	6	34 57 99	91	6	34 63 69	91	14
33 42 39	50	18	34 38 94	20	4	34 58 53	10	10	34 63 70	91	14
33 42 39	50	30	34 38 94	20	6	34 58 69	70	8	34 63 70	91	16
33 44 63	50	36	34 38 95	20	4	34 58 71	10	10	34 63 73	91	16
33 59 14	50	8	34 38 95	20	6	34 58 72	10	10	34 63 93	70	8
33 59 14	50	18	34 38 97	20	4	34 58 73	10	10	34 64 12	70	10
33 63 12	30	4	34 38 97	20	6	34 58 74	10	10	34 64 14	70	10
33 64 14	50	24	34 39 07	20	6	34 58 75	10	10	34 64 20	70	10
33 67 42	20	4	34 39 29	60	4	34 59 04	70	10	34 64 21	70	10
33 67 42	20	6	34 39 29	60	6	34 59 05	70	10	34 70 44	10	6
33 70 42	10	10	34 39 60	10	8	34 59 59	91	38	34 70 45	10	6
33 70 45	10	10	34 43 74	70	4	34 59 60	91	38	34 70 51	50	24
33 75 28	50	38	34 49 94	91	24	34 59 72	91	16	34 70 51	50	28
33 75 36	50	38	34 50 21	91	26	34 59 72	91	32	34 71 10	50	28
34 07 14	80	4	34 50 40	91	28	34 59 73	91	32	34 71 10	50	32
34 07 15	80	4	34 51 39	70	8	34 59 83	91	4	34 71 19	50	32
34 07 16	80	4	34 53 49	10	6	34 59 84	91	4	34 71 70	91	24
34 07 17	80	4	34 53 51	10	6	34 59 86	91	4	34 74 10	10	4
34 07 18	80	4	34 53 52	10	6	34 59 87	91	4	34 74 45	30	4
34 07 19	80	4	34 53 53	10	6	34 59 88	91	4	34 75 48	30	4
34 20 45	80	4	34 53 81	10	6	34 59 89	91	4	34 76 13	50	32
34 25 56	30	20	34 53 88	10	6	34 59 90	91	4	34 77 64	70	8
34 26 62	80	4	34 54 52	70	8	34 59 91	91	4	34 78 84	80	4
34 27 74	60	4	34 54 91	10	6	34 59 92	70	10	34 78 85	80	4
34 27 74	60	6	34 55 16	91	38	34 59 96	91	10	34 78 86	80	4
34 30 16	80	4	34 55 18	91	38	34 59 97	91	10	34 78 87	80	4
34 30 17	80	4	34 55 19	91	38	34 60 23	91	12	34 78 88	80	4
34 30 41	30	12	34 55 57	10	4	34 60 24	91	12	34 78 89	80	4
34 30 41	30	14	34 55 98	10	6	34 60 26	91	12	34 78 96	91	16
34 30 47	91	16	34 56 04	70	4	34 60 33	91	12	34 79 44	30	20
34 31 59	10	10	34 56 11	70	4	34 60 38	91	12	34 81 02	60	8
34 32 56	91	8	34 56 15	70	4	34 60 40	91	12	34 81 36	60	4
34 32 62	91	8	34 56 18	70	4	34 60 47	70	4	34 81 36	60	6
34 32 67	30	4	34 56 19	70	4	34 60 52	70	4	34 82 13	91	8
34 33 18	20	4	34 56 21	70	8	34 60 87	30	10	34 82 22	91	8
34 33 18	20	6	34 56 40	70	10	34 61 37	91	14	34 82 49	91	8
34 33 22	20	4	34 56 41	50	24	34 61 37	91	18	34 83 30	60	4
34 33 22	20	6	34 56 41	50	28	34 61 61	91	36	34 83 31	70	4
34 34 61	20	4	34 56 42	70	10	34 61 65	91	36	34 83 34	91	8
34 34 62	20	4	34 56 66	30	10	34 61 88	30	24	34 83 36	70	4
34 34 62	20	6	34 57 25	60	4	34 62 32	91	18	34 83 37	70	4
34 35 34	80	4	34 57 25	60	6	34 62 32	91	20	34 83 38	70	4
34 35 97	10	10	34 57 28	60	4	34 62 33	91	18	34 83 44	70	4
34 37 32	50	8	34 57 36	30	10	34 62 35	10	6	34 84 28	91	8
34 37 32	50	18	34 57 37	30	10	34 62 35	30	10	34 84 47	91	8
34 37 44	20	4	34 57 41	30	10	34 62 35	30	20	34 84 48	91	8
34 37 44	20	6	34 57 86	91	10	34 62 38	91	24	34 84 57	91	8
34 37 45	30	20	34 57 87	91	10	34 62 42	91	28	34 84 81	70	10
34 37 75	10	4	34 57 88	91	10	34 62 43	91	18	34 84 82	70	10
34 37 82	50	24	34 57 91	91	10	34 62 44	91	28	34 84 85	60	8
34 37 82	50	28	34 57 92	91	4	34 62 46	91	24	34 84 93	70	8
34 38 01	20	4	34 57 93	91	6	34 63 23	91	16	34 85 00	40	4
34 38 01	20	6	34 57 94	91	6	34 63 64	91	16	34 85 16	91	34
34 38 37	60	4	34 57 95	91	6	34 63 65	91	16	34 85 17	91	34

Issue	NUMERICAL REGISTER	Page	Group
1989-02		3	100

Part No	Group	Page	Part No	Group	Page	Part No	Group	Page	Part No	Group	Page
34 85 18	40	4	34 90 88	60	6	34 92 53	80	4	47 00 20	60	6
34 85 18	91	34	34 91 05	40	4	34 92 58	70	4	47 50 64	91	38
34 85 97	30	6	34 91 07	91	34	34 92 73	91	38	47 50 67	70	4
34 86 03	90	4	34 91 08	50	38	34 92 81	91	36	48 04 45	50	34
34 86 05	91	8	34 91 11	50	38	34 92 82	91	36	48 04 46	50	34
34 86 18	40	4	34 91 12	50	38	34 92 83	91	36	48 04 47	50	34
34 86 55	70	4	34 91 15	50	12	34 92 87	91	38	48 04 48	50	34
34 86 55	91	30	34 91 16	50	14	34 93 14	70	12	48 04 50	50	34
34 86 59	70	4	34 91 17	50	8	34 93 14	70	14	48 04 51	50	34
34 87 45	30	10	34 91 17	50	16	34 93 16	70	12	48 04 52	50	34
34 88 51	60	4	34 91 18	50	18	34 93 16	70	14	48 04 53	50	34
34 88 52	60	6	34 91 18	50	20	34 93 53	91	30	48 04 54	50	34
34 88 63	20	8	34 91 19	50	18	34 94 54	30	18	48 04 57	50	34
34 88 63	20	10	34 91 19	50	22	34 95 66	91	30	48 04 59	50	34
34 88 89	70	8	34 91 20	50	26	34 96 36	50	8	48 04 64	50	34
34 89 06	30	4	34 91 20	50	30	35 30 03	10	4	48 04 66	50	34
34 89 06	30	6	34 91 21	50	38	35 30 84	10	4	48 04 68	50	34
34 89 07	30	4	34 91 22	50	38	35 30 96	91	38	48 09 23	50	24
34 89 08	30	8	34 91 27	70	4	41 30 20	30	4	48 09 23	50	28
34 89 10	30	20	34 91 33	70	4	41 60 06	70	12	48 12 64	50	24
34 89 13	30	16	34 91 48	20	4	42 31 49	20	12	48 12 64	50	28
34 89 13	30	18	34 91 48	20	6	42 33 30	20	12	48 12 64	50	34
34 89 14	30	16	34 91 50	20	4	42 33 34	20	12	48 13 03	50	34
34 89 15	30	16	34 91 51	20	6	42 33 43	20	10	48 13 07	50	34
34 89 17	30	8	34 91 52	20	6	42 33 50	20	12	48 13 08	50	34
34 89 23	30	12	34 91 62	70	12	42 34 61	20	10	48 13 09	50	34
34 89 23	30	14	34 91 62	70	14	42 35 50	20	10	48 13 11	50	34
34 89 24	30	12	34 91 81	20	4	42 35 52	20	12	48 13 12	50	34
34 89 24	30	14	34 91 82	20	6	45 01 72	70	4	48 13 14	50	34
34 89 27	30	22	34 91 82	20	8	45 01 73	91	18	48 13 15	50	34
34 89 29	30	6	34 91 83	20	6	45 51 09	70	14	48 13 16	50	34
34 89 30	30	6	34 91 83	20	8	45 71 41	70	12	48 20 10	50	6
34 89 31	30	6	34 91 84	20	8	46 50 13	70	12	48 20 10	50	8
34 89 32	30	6	34 91 85	20	8	46 63 44	91	24	48 20 10	50	24
34 89 34	30	22	34 91 86	20	8	46 63 46	91	24	48 21 07	50	8
34 89 41	30	18	34 91 90	91	30	46 63 47	91	24	48 21 67	50	18
34 89 44	30	10	34 92 09	50	18	46 63 65	91	24	48 21 82	50	6
34 89 45	30	10	34 92 10	50	8	46 63 92	91	24	48 21 82	50	8
34 89 46	30	10	34 92 10	50	18	46 63 98	91	24	48 22 47	50	24
34 89 47	30	10	34 92 11	50	8	46 63 99	91	24	48 22 47	50	28
34 89 48	30	10	34 92 12	50	8	46 64 00	91	24	48 22 54	50	24
34 89 50	30	10	34 92 12	50	18	46 64 12	91	24	48 22 54	50	28
34 89 52	10	4	34 92 13	50	8	46 64 16	91	24	48 22 94	50	18
34 89 53	10	4	34 92 13	50	18	46 64 17	91	24	48 22 94	50	30
34 89 78	10	8	34 92 14	50	24	46 64 18	91	24	48 23 58	50	6
34 89 82	70	4	34 92 14	50	28	46 64 19	91	24	48 23 58	50	8
34 89 86	10	6	34 92 20	80	4	46 64 44	91	20	48 23 99	50	36
34 89 93	10	6	34 92 21	80	4	46 64 55	91	20	48 24 04	50	30
34 89 96	30	6	34 92 34	91	30	46 64 58	91	20	48 24 30	50	28
34 89 99	60	4	34 92 44	91	38	46 64 59	91	20	48 24 67	50	24
34 90 00	60	6	34 92 48	80	4	46 64 60	91	20	48 25 18	30	24
34 90 80	70	8	34 92 49	80	4	46 64 61	91	20	48 25 43	50	36
34 90 82	60	4	34 92 50	80	4	46 64 91	91	20	48 25 80	50	6
34 90 83	60	8	34 92 51	80	4	46 65 84	91	22	48 25 80	50	8
34 90 84	70	8	34 92 52	80	4	47 00 20	60	4	48 26 64	50	18



Page	Group	NUMERICAL REGISTER	Issue
4	100		1989-02

Part No	Group	Page	Part No	Group	Page	Part No	Group	Page	Part No	Group	Page
48 26 65	50	18	50 00 29	50	24	50 01 93	30	6	55 01 31	70	8
48 26 66	50	24	50 00 29	50	28	50 01 93	70	4	55 01 32	70	8
48 26 66	50	28	50 00 29	70	6	50 01 94	50	6	57 00 01	70	10
48 26 67	50	6	50 00 30	91	38	50 01 94	50	8	57 00 01	91	8
48 26 67	50	8	50 00 31	30	22	50 01 94	50	18	57 00 04	30	6
48 26 68	50	8	50 00 31	50	26	50 01 94	91	18	57 00 04	50	26
48 50 02	90	4	50 00 31	50	28	50 01 95	10	6	57 00 04	50	28
48 50 05	90	4	50 00 32	50	18	50 01 95	20	4	57 00 04	60	4
48 50 11	90	4	50 00 33	50	8	50 01 95	20	6	57 00 04	60	6
48 50 19	90	4	50 00 34	91	36	50 01 95	91	18	57 00 04	70	10
48 50 37	90	4	50 00 37	10	10	50 01 96	70	4	57 00 05	60	4
48 50 40	90	4	50 00 37	20	4	50 01 96	91	10	57 00 05	60	6
48 50 60	90	4	50 00 37	20	6	50 01 97	30	10	57 00 05	91	28
48 50 75	90	4	50 00 37	20	8	50 01 97	91	12	57 00 06	70	4
48 53 45	90	4	50 00 37	30	10	50 01 98	91	18	57 00 06	91	16
49 90 97	10	4	50 00 40	10	6	50 02 08	10	4	57 00 07	91	38
49 91 33	30	16	50 00 40	30	4	50 02 10	10	8	57 00 08	70	10
49 91 33	30	18	50 00 40	30	6	50 02 83	91	30	57 10 02	60	4
49 91 62	91	6	50 00 40	50	24	50 02 87	10	10	57 10 02	60	6
49 93 43	30	16	50 00 40	50	28	50 20 19	50	18	58 60 01	60	8
49 93 43	30	18	50 00 40	70	4	50 20 31	10	4	58 60 01	70	4
49 93 55	50	38	50 00 44	30	10	50 20 36	50	6	58 60 01	91	28
49 95 31	30	16	50 00 47	10	4	50 20 36	50	8	58 60 02	10	6
49 95 31	30	18	50 00 47	70	10	50 20 36	50	18	58 60 02	30	4
50 00 03	60	8	50 00 48	30	10	50 20 58	50	10	58 60 02	70	4
50 00 06	30	12	50 00 48	60	4	50 20 58	50	18	58 60 02	70	10
50 00 06	30	14	50 00 48	60	6	50 21 13	50	6	58 60 02	91	8
50 00 12	70	10	50 00 48	91	16	50 21 13	50	8	58 60 03	10	6
50 00 13	30	10	50 00 49	30	10	50 21 13	50	10	58 60 03	70	4
50 00 13	60	4	50 00 51	30	18	50 21 25	20	8	58 60 03	70	8
50 00 13	60	6	50 00 53	30	4	50 80 19	20	4	58 60 03	70	10
50 00 13	70	4	50 00 53	30	16	50 80 19	20	6	58 60 03	91	4
50 00 13	91	8	50 00 53	30	18	50 90 12	30	4	58 60 03	91	36
50 00 18	10	10	50 00 53	50	38	50 90 12	30	6	58 60 18	10	6
50 00 19	91	36	50 00 53	70	4	51 50 07	20	8	58 60 18	30	10
50 00 21	10	4	50 00 53	70	8	51 60 42	70	10	58 60 18	30	20
50 00 21	10	6	50 00 53	70	10	52 70 02	91	16	58 60 18	30	22
50 00 21	30	10	50 00 53	91	4	53 00 16	70	10	58 60 18	70	4
50 00 21	91	28	50 00 73	30	8	53 00 29	10	6	58 60 18	91	4
50 00 22	30	6	50 00 79	91	8	53 00 32	10	6	58 60 18	91	12
50 00 22	70	4	50 00 87	91	28	53 30 01	70	10	58 60 18	91	32
50 00 22	91	36	50 00 91	70	4	53 30 02	91	8	58 60 18	91	36
50 00 25	60	4	50 00 94	30	10	53 30 38	70	10	58 60 18	91	38
50 00 25	60	6	50 01 02	20	4	53 30 42	70	10	58 60 19	10	6
50 00 26	10	6	50 01 02	20	6	53 30 67	70	10	58 60 19	20	4
50 00 28	20	6	50 01 33	50	8	53 50 17	10	6	58 60 19	20	6
50 00 28	30	10	50 01 33	50	18	54 15 07	91	26	58 60 19	20	8
50 00 28	50	26	50 01 34	20	4	54 15 07	91	28	58 60 19	30	8
50 00 28	50	28	50 01 34	20	6	54 15 09	91	26	58 60 19	30	10
50 00 28	70	4	50 01 42	70	6	54 15 09	91	28	58 60 19	50	10
50 00 28	91	4	50 01 61	30	20	54 15 14	30	10	58 60 19	50	18
50 00 28	91	32	50 01 84	70	4	54 17 03	91	16	58 60 19	70	4
50 00 29	10	6	50 01 85	30	4	54 17 05	91	38	58 60 19	91	12
50 00 29	30	4	50 01 88	91	12	54 17 06	91	4	58 60 19	91	18
50 00 29	30	6	50 01 92	91	12	54 17 07	91	4	58 60 21	20	4

Issue	NUMERICAL REGISTER	Page	Group
1989-02		5	100

Part No	Group	Page	Part No	Group	Page	Part No	Group	Page	Part No	Group	Page
58 60 21	20	6	60 40 05	50	18	61 50 45	91	18	81 34 99	50	8
58 60 21	30	10	60 40 06	50	6	61 50 46	20	4	81 36 94	20	8
58 60 21	70	6	60 40 06	50	8	61 50 46	20	6	81 37 38	50	6
58 60 22	10	4	60 40 06	50	18	61 50 76	91	16	81 37 38	50	8
58 60 22	10	8	60 40 08	50	6	62 40 16	80	4	81 37 38	50	24
58 60 22	40	4	60 40 08	50	8	62 40 21	91	38	81 37 38	50	28
58 60 23	91	30	60 40 08	50	10	62 92 53	91	36	81 37 38	50	38
58 70 02	20	4	61 50 41	30	12	63 00 03	10	6	81 50 69	30	22
58 70 02	20	6	61 50 41	30	14	63 00 03	70	10	81 52 15	10	4
58 81 76	80	4	61 50 42	30	6	63 50 19	10	4	81 56 80	10	8
60 00 01	70	10	61 50 42	30	10	63 50 61	50	32	81 56 81	10	8
60 00 01	91	8	61 50 42	50	26	69 00 30	30	4	84 25 54	20	8
60 00 02	60	8	61 50 42	50	28	69 20 55	30	4	84 28 10	20	8
60 00 02	70	10	61 50 42	60	4	74 72 82	30	12	84 28 11	20	8
60 00 03	70	4	61 50 42	60	6	74 72 82	30	14	84 28 61	50	24
60 00 03	91	28	61 50 42	70	4	74 72 89	30	4	84 28 61	50	28
60 00 04	30	4	61 50 43	10	4	74 73 84	30	4	84 31 57	80	4
60 00 04	50	26	61 50 43	10	6	74 74 27	30	4	85 01 45	10	4
60 00 04	50	28	61 50 43	30	6	74 74 72	30	20	89 19 22	50	28
60 00 04	70	4	61 50 43	30	10	74 76 12	30	20	89 19 53	50	30
60 00 04	70	12	61 50 43	30	16	74 76 18	30	4	90 00 24	91	18
60 00 04	70	14	61 50 43	30	18	74 76 40	30	20	90 02 29	50	6
60 00 04	91	8	61 50 43	50	38	74 77 70	30	4	90 02 29	50	8
60 00 06	10	6	61 50 43	60	4	74 79 85	30	4	90 03 62	30	18
60 00 06	70	4	61 50 43	60	6	74 81 15	30	12	90 03 94	20	10
60 00 06	70	10	61 50 43	70	10	74 81 15	30	14	90 03 95	20	12
60 00 06	91	36	61 50 43	91	12	80 16 56	10	8	90 03 96	20	10
60 00 08	10	4	61 50 43	91	28	80 16 57	10	8	90 03 97	20	10
60 00 08	30	6	61 50 44	10	6	80 16 66	91	10	90 03 98	20	10
60 00 08	30	10	61 50 44	20	6	80 16 68	91	10	90 03 99	20	12
60 00 08	30	20	61 50 44	30	4	80 17 05	91	10	90 04 01	20	12
60 00 08	30	22	61 50 44	30	10	80 21 52	70	8	90 04 02	20	12
60 00 08	50	8	61 50 44	50	24	80 22 56	70	8	90 04 03	20	12
60 00 08	50	18	61 50 44	50	26	80 26 20	30	22	90 04 04	20	12
60 00 08	70	4	61 50 44	50	28	81 33 16	10	10	90 04 05	20	12
60 00 09	10	6	61 50 44	60	4	81 33 16	50	24	90 04 28	40	4
60 00 09	20	4	61 50 44	60	6	81 33 16	50	30	90 04 29	40	4
60 00 09	20	6	61 50 44	70	4	81 33 27	30	14	90 04 30	50	18
60 00 09	20	8	61 50 44	70	6	81 33 28	30	12	90 04 34	50	38
60 00 09	30	8	61 50 44	91	4	81 33 28	30	14	90 04 36	70	8
60 00 09	30	10	61 50 44	91	12	81 33 29	30	12	90 04 41	70	12
60 00 09	30	20	61 50 44	91	38	81 33 29	30	14	90 04 42	70	12
60 00 09	50	8	61 50 45	10	10	81 33 30	60	4	90 04 45	70	12
60 00 09	50	18	61 50 45	20	4	81 33 30	60	6	90 04 45	70	14
60 00 09	70	4	61 50 45	20	6	81 33 48	60	4	90 04 46	70	12
60 00 09	91	18	61 50 45	20	8	81 33 48	60	6	90 04 46	70	14
60 00 09	91	38	61 50 45	30	6	81 33 61	70	14	90 04 55	50	6
60 00 11	20	4	61 50 45	30	18	81 34 22	50	32	90 04 55	50	8
60 00 11	20	6	61 50 45	50	6	81 34 29	50	6	90 04 55	50	18
60 00 11	70	4	61 50 45	50	8	81 34 29	50	8	90 04 62	20	12
60 00 14	40	4	61 50 45	50	10	81 34 29	50	10	90 04 63	20	10
60 10 02	91	36	61 50 45	50	18	81 34 34	50	38	90 05 12	50	18
60 30 05	91	16	61 50 45	70	4	81 34 48	50	24	90 06 03	70	12
60 30 12	91	16	61 50 45	91	10	81 34 48	50	28	90 06 03	70	14
60 30 12	91	32	61 50 45	91	12	81 34 99	50	6	90 07 59	50	24

Page	Group	NUMERICAL REGISTER	Issue
6	100		1989-02

Part No	Group	Page	Part No	Group	Page	Part No	Group	Page	Part No	Group	Page
90 07 59	50	28	92 54 93	10	6	92 68 44	40	10	92 96 31	40	6
90 90 99	91	18	92 57 15	60	4	92 68 45	40	10	92 96 32	40	6
90 91 52	91	4	92 57 15	60	6	92 68 46	40	10	92 96 33	40	6
90 91 53	91	4	92 57 49	70	10	92 68 47	40	10	92 96 34	40	6
91 01 61	50	6	92 58 06	50	32	92 68 55	40	10	92 96 35	40	6
91 01 61	50	8	92 60 40	90	4	92 69 00	91	24	92 96 36	40	6
91 01 61	50	18	92 62 19	30	16	92 69 77	50	32	92 96 38	40	6
91 01 61	50	24	92 63 12	70	12	92 69 93	50	24	92 96 39	40	6
91 01 61	50	28	92 63 12	70	14	92 69 93	50	28	92 96 40	40	6
91 01 62	50	18	92 64 29	10	4	92 70 36	50	32	92 96 41	40	6
91 09 95	10	10	92 64 70	91	20	92 70 48	30	16	92 96 42	40	6
91 14 51	91	28	92 64 71	91	20	92 70 48	30	18	92 96 43	40	6
91 14 56	70	8	92 64 72	91	20	92 70 88	30	8	92 96 44	40	6
91 14 99	50	24	92 64 73	91	20	92 71 00	30	6	92 96 45	40	6
91 14 99	50	28	92 64 74	91	20	92 73 53	50	20	92 96 46	40	6
92 00 65	60	8	92 64 75	91	20	92 73 54	50	20	92 96 48	40	4
92 02 45	91	26	92 64 76	91	20	92 73 55	50	20	92 96 49	40	8
92 03 63	50	24	92 64 77	91	20	92 79 38	30	8	92 96 51	40	8
92 03 63	50	28	92 64 78	91	20	92 79 75	60	8	92 96 52	40	8
92 07 72	50	24	92 64 79	91	20	92 79 93	10	4	92 96 53	40	8
92 07 72	50	28	92 64 80	91	20	92 80 21	60	4	92 96 54	40	8
92 09 05	91	28	92 64 81	91	20	92 80 21	60	6	92 96 55	40	8
92 09 06	91	28	92 64 82	91	20	92 84 66	10	8	92 96 60	40	8
92 09 07	91	28	92 64 83	91	20	92 84 97	70	10	92 96 61	40	8
92 09 08	91	28	92 64 84	91	20	92 86 32	70	4	92 96 62	40	8
92 09 09	91	26	92 64 85	91	20	92 86 72	10	6	92 96 63	40	8
92 09 09	91	28	92 64 86	91	20	92 88 15	91	8	92 96 66	40	8
92 10 28	91	8	92 64 87	91	20	92 88 59	91	8	92 96 67	40	8
92 10 36	91	28	92 64 88	91	20	92 89 28	70	8	92 96 68	40	8
92 10 39	30	12	92 64 89	91	20	92 90 23	30	18	92 96 69	40	8
92 10 39	30	14	92 64 90	91	20	92 90 49	91	34	92 96 70	40	8
92 10 39	60	6	92 64 91	91	20	92 90 50	40	4	92 96 71	40	8
92 10 79	60	6	92 64 92	91	20	92 90 50	91	34	92 96 72	40	8
92 10 87	91	4	92 64 93	91	20	92 90 87	30	22	92 96 74	40	8
92 11 19	50	24	92 64 94	91	20	92 91 85	30	22	92 96 76	40	8
92 11 19	50	28	92 64 95	91	20	92 92 17	40	4	92 96 78	40	10
92 15 28	91	8	92 64 96	91	20	92 92 26	50	6	92 96 80	40	10
92 15 29	91	8	92 64 97	91	20	92 92 26	50	8	92 96 85	40	10
92 15 64	10	6	92 64 98	91	20	92 92 26	50	18	92 96 87	40	10
92 18 50	70	10	92 64 99	91	20	92 96 14	40	6	92 96 88	40	10
92 20 12	70	14	92 65 00	91	20	92 96 16	40	6	92 96 89	40	10
92 23 25	70	10	92 65 01	91	20	92 96 17	40	6	92 96 90	40	10
92 25 52	20	4	92 65 02	91	20	92 96 18	40	6	92 96 92	40	10
92 25 52	20	6	92 65 03	91	20	92 96 19	40	6	92 96 93	40	10
92 26 70	30	10	92 65 38	91	24	92 96 20	40	6	92 96 94	40	10
92 26 71	30	10	92 65 59	91	20	92 96 21	40	6	92 96 97	40	10
92 33 84	50	6	92 65 60	91	20	92 96 22	40	6	92 96 98	40	10
92 33 84	50	8	92 67 29	40	6	92 96 23	40	6	92 96 99	40	10
92 33 84	50	10	92 67 29	40	8	92 96 24	40	6	92 97 00	40	10
92 38 44	91	30	92 67 32	40	6	92 96 25	40	6	92 97 01	40	10
92 38 55	91	16	92 67 32	40	8	92 96 26	40	6	92 97 03	40	10
92 45 33	70	4	92 67 36	20	4	92 96 27	40	6	92 97 05	40	10
92 47 37	30	16	92 67 36	20	6	92 96 28	40	6	92 97 06	40	10
92 54 91	10	6	92 67 36	40	6	92 96 29	40	6	92 97 07	40	10
92 54 92	10	6	92 67 83	40	8	92 96 30	40	6	92 97 08	40	10

Issue	NUMERICAL REGISTER	Page	Group
1989-02		7	100

Part No	Group	Page	Part No	Group	Page	Part No	Group	Page	Part No	Group	Page
92 97 09	40	4	99 90 27	60	6						
92 97 10	40	4	308 00 11 03	50	24						
92 97 11	40	4	309 10 05 02	80	4						
92 97 12	40	4	333 54 82 02	80	4						
92 97 13	40	4	333 54 82 03	80	4						
92 98 92	40	6	433 83 04 01	50	6						
92 98 93	40	6	433 83 04 01	50	8						
92 98 94	40	8									
92 98 95	40	8									
92 98 96	40	10									
92 98 97	40	10									
92 98 98	40	10									
93 00 46	70	10									
93 01 50	60	4									
93 01 50	60	6									
93 01 51	70	8									
93 01 53	70	8									
93 01 54	91	4									
93 01 65	91	6									
93 01 66	91	6									
93 01 82	70	8									
93 01 92	70	8									
93 01 92	91	4									
93 01 95	70	8									
93 01 95	91	4									
93 20 32	70	8									
93 20 36	70	8									
95 00 11	60	8									
95 00 30	60	8									
96 00 37	91	18									
96 00 79	91	4									
96 00 95	91	26									
97 50 65	60	4									
97 50 65	60	6									
98 50 12	70	8									
98 50 12	91	6									
98 50 66	91	4									
98 50 87	91	4									
98 51 46	70	8									
98 90 78	30	6									
98 91 49	70	8									
98 91 50	50	38									
98 91 51	50	38									
98 91 52	30	4									
99 00 03	80	4									
99 16 09	80	4									
99 16 10	80	4									
99 16 11	80	4									
99 16 12	80	4									
99 16 13	80	4									
99 16 14	80	4									
99 16 56	80	4									
99 16 58	80	4									
99 90 11	91	6									
99 90 27	60	4									

Issue	NUMERICAL REGISTER, NEW PART NO	Page	Group
1989-02		1	101

Part No	Group	Page	Part No	Group	Page	Part No	Group	Page	Part No	Group	Page
34 84 47	91	8									
34 94 54	30	18									
34 95 66	91	30									
34 96 36	50	8									
50 90 12	30	4									
50 90 12	30	6									
90 07 59	50	24									
90 07 59	50	28									