RUTHZIL TRATOR COMERCIAL DE PEÇAS LTDA 11 97083-6812 ROLANDO CITRANGULO

SVEDALA

DYNAPAC

RUTHZIL TRATOR COMERCIAL DE PEÇAS LTDA 11 97083-6812 ROLANDO

MAIO 1997

MOTOR CUMMINS

Spare Parts
C A 25

VIBRATORY
ROLLER

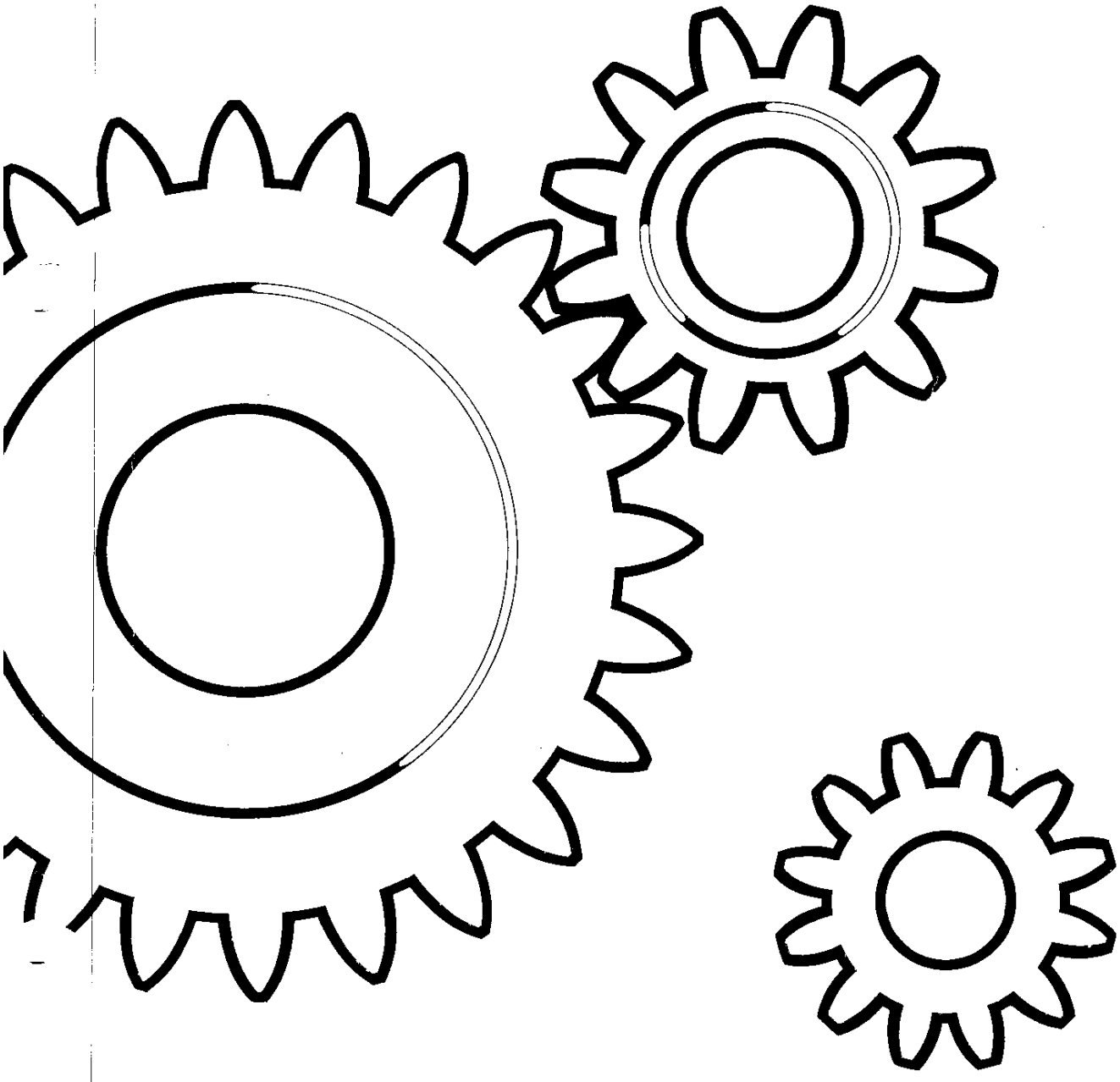

SPARE PARTS CATALOGUE

CUMMINS 6BT5.9 DIESEL ENGINE

Spare Parts
C A 25

VIBRATORY ROLLER

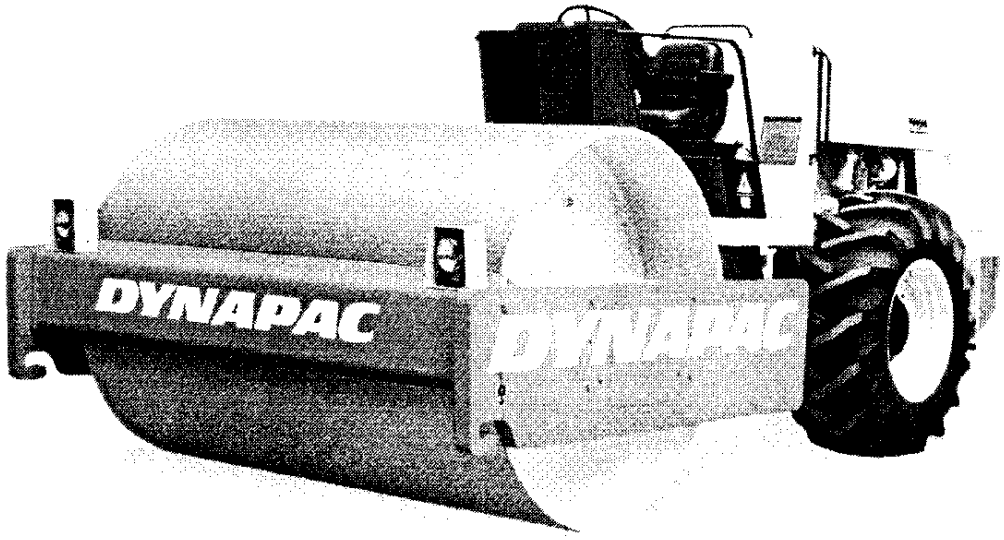

CÓD. 195.850

We reserve the right to change specifications without notice.
Printed in Brazil

DYNAPAC®
SVEDALA DYNAPAC LTDA.

Estrada Municipal, 430 Sorocaba SP Brasil
Tel.: + 55 152 25.1677
Fax: + 55 152 25.2714

DYNAPAC

THIS PARTS CATALOGUE IS VALID FOR ONLY FROM SERIES: CA25

ESTE CATÁLOGO SÓ É VÁLIDO PARA À PARTIR DA SÉRIE: CA25

CE CATALOGUE EST VALIDE POUR SEULEMENT A PARTIR DE SERIE: CA25

ESTE MANUAL DE PIEZAS ES VALIDO PARA A PARTIR DE LA SERIE: CA25

CUMMINS TURBO	STD/P	709B000-
CUMMINS TURBO	D/PD	709B500-
CUMMINS	STD/P	710B000-
CUMMINS	D/PD	710B500-

CUMMINS 6BT5.9 Diesel Engine

Código: 195850

Public. nº SB1062-1

DYNAPAC CA25

Page/Página Page/Pagina	Group/Grupo Groupe/Grupo	Picture/Figura Illust/Figura	Issue/Emissão Emission/Emisión	GENERAL VIEW VISTA GERAL VUE D'ENSEMBLE PLANO GERAL
2	000	DC01524-2	SB1062-1	

Ref Item Ref Ref	Group/Grupo Groupe/Grupo	Description Description	Descrição Descripción	Page Página Page Pagina
001	001	Frame Châssis	Chassi Bastidor	
		Frames ass'y Montage du châssis	Montagem dos chassis Montaje del bastidor	002
		Hood, hydraulic oil tank Capot, réservoir d'huile hydr	Cobertura,tanque óleo hidr Capota, tanque de aceite hidr	004
		Steering link Articulation	Articulação Articulacion	008
		Scrapers Racloir	Raspadores Raederas	012
002	002	Roller Cylindre	Cilindro Rodillo	
		Roller Cylindre	Cilindro Rodillo	002
		Roller Cylindre	Cilindro Rodillo	006
		Drum cartridge, right Cartouche de cylinder, droit	Cartucho do cilindro, direito Cartucho de rodillo, derecho	010
		Drum cartridge, left Cartouche de cylinder, gauche	Cartucho do cilindro, esquerdo Cartucho de rodillo, izquierdo	014
		Drum cartridge, left Cartouche de cylinder, gauche	Cartucho do cilindro, esquerdo Cartucho de rodillo, izquierdo	018
		Torque hub Reducteur moyeu	Redutor de velocidade Reductor de velocidad	020
003	003	Engine Moteur	Motor Motor	
		Engine, assy Montage du moteur	Montagem do motor Montaje del motor	002
		Radiator assembly Montage du radiateur	Montagem dos radiadores Montaje del radiador	008
		Fuel system Systeme de carburant	Sistema de combustível Sistema de combustible	012
		Exhaust silencer assembly Montage du silencieux	Montagem do silencioso Montaje del silenciador	016
		Air cleaner assembly Montage du filtre	Montagem do filtro de ar Montaje del filtro	018
		Hydraulic pump gearing Entrainement de pompe	Acionadora das bombas Accionam.de bomba hidráulica	022
004	004	Transmission Transmission	Transmissão Transmisión	

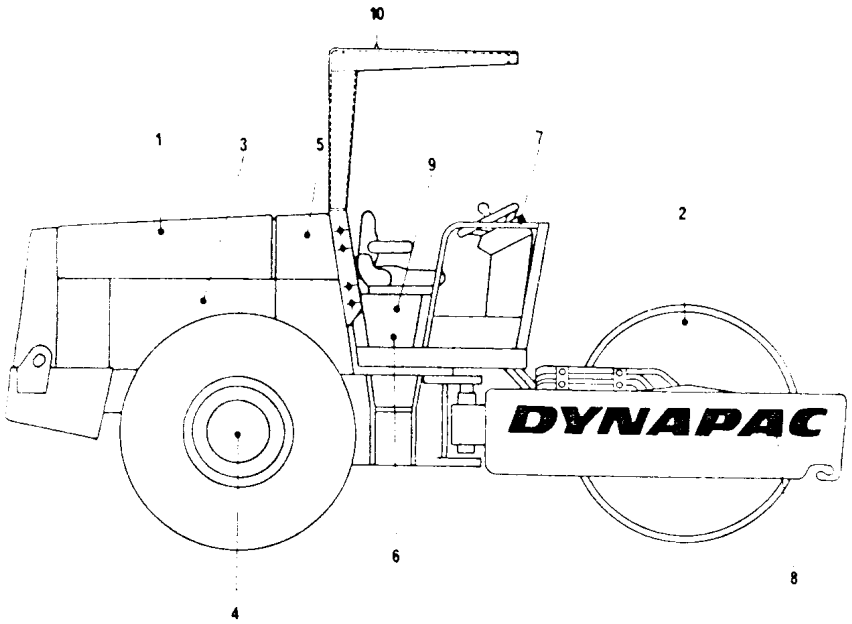

CA25-DC01524-2

DYNAPAC

CA25

Page/Pagina Page/Pagina	Group/Grupo Groupe/Grupo	Picture/Figura Illust/Figura	Issue/Emissão Emission/Emisión	GENERAL VIEW VISTA GERAL VUE D'ENSEMBLE PLANO GERAL
4	000	DC01524-2	SB1062-1	

Ref Item Ref Ref	Group/Grupo Groupe/Grupo	Description Description	Descrição Descripción	Page Pagina Page Pagina
		Axle and hydr.motor assy Montage du essieu y moteur hyd	Mont.eixo e motor hidr. Montaje del eje e motor hidr	002
		Planetary axle Essieu de roue	Eixo planetario Eje planetaire	004
		Planetary axle Essieu de roue	Eixo planetario Eje planetaire	008
		Planetary axle Essieu de roue	Eixo planetario Eje planetaire	010
		Planetary axle Essieu de roue	Eixo planetario Eje planetaire	014
		Wheel and tyre Roue et pneu	Roda e pneu Rueda y neumático	018
005	005	Hydraulic equipments Equipement hydraulique	Equipamentos hidráulicos Equipo hidráulico	
		Hydraulico diagram Schema hydraulique	Diagrama hidraulico Diagrama hidraulico	002
		Drive hydraulic system Systeme hydraul.de traction	Sist.hidráulico de tração Sist.hidraulico de traccion	004
		Drive hydraulic system Systeme hydraul.de traction	Sist.hidráulico de tração Sist.hidraulico de traccion	008
		Hydrostatic hydr.pump Pompe hydr.hydrostatique	Bomba hidr.hidrostática Bomba hidr.hidrostatico	014
		Hydrostatic hydr.pump Pompe hydr.hydrostatique	Bomba hidr.hidrostática Bomba hidr.hidrostatico	024
		Hydrostatic hydr.motor Moteur hydr.hydrostatique	Motor hidr.hidrostático Motor hidr.hidrostatico	034
		Hydrostatic hydr.motor Moteur hydr.hydrostatique	Motor hidr.hidrostático Motor hidr.hidrostatico	040
		Hydrostatic hydr.motor Moteur hydr.hydrostatique	Motor hidr.hidrostático Motor hidr.hidrostatico	046
		Hydraulic oil filter Filtre à huile hydraulique	Filtro de óleo hidráulico Filtro de aceite hidráulico	050
		Vibration hydraulic system Système hydr.de vibration	Sistema hidr.da vibração Sistema hidr.de la vibración	052
		Vibration hydraulic motor Moteur hydraul.de vibration	Motor hidráulico vibração Motor hidraul.de la vibración	060
		Steering hydraulic system Sisteme hydraul.de direction	Sistema hidr.da direção Sistema hidr.de la dirección	064
		Hydrostatic steering Direction hydrostatique	Direção hidrostática Dirección hidrostatica	068

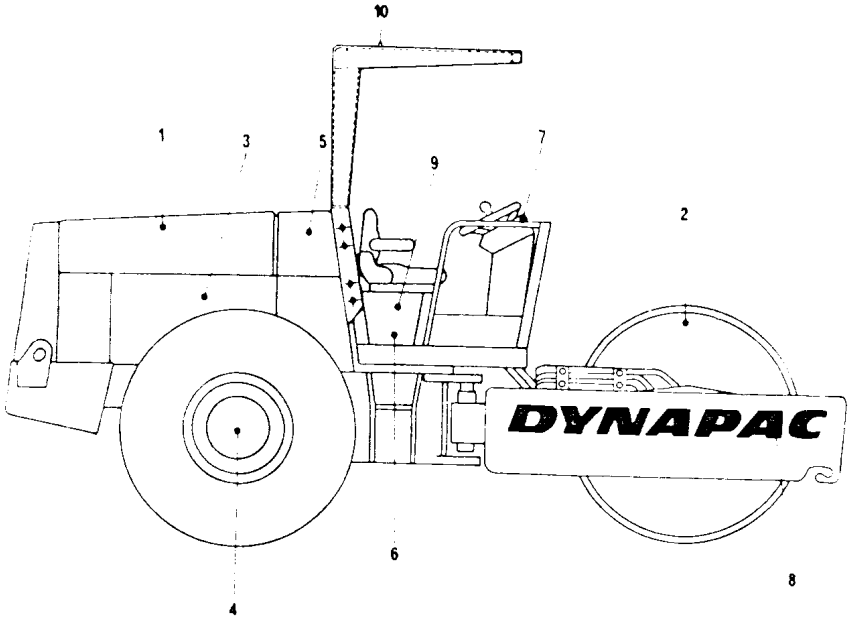

CA25-DC01524-2

DYNAPAC CA25

Page/Pagina Page/Pagina	Group/Grupo Groupe/Grupo	Picture/Figura Illust/Figura	Issue/Emissão Emission/Emisión	GENERAL VIEW VISTA GERAL VUE D'ENSEMBLE PLANO GERAL
6	000	DC01524-2	SB1062-1	

Ref. Item Réf. Ref.	Group/Grupo Groupe/Grupo	Description Description	Descrição Descripción	Page Página Page Pagina
		Steering cylinder Cylindre de direction	Cilindro da direção Cilindro de la dirección	072
		Steering cylinder Cylindre de direction	Cilindro da direção Cilindro de la dirección	074
		Brake hydraulic system Systeme hydraulique de frein	Sist.hidráulico do freio Sistema hidraulico del freno	076
		Solenoid valve Vanne electromagnétique	Válvula solenoide Valvula de solenoide	080
006	006	Electrical equipment Equipement electrique	Equipamento elétrico Equipo electrico	
		Electric diagram Schema électrique	Esquema elétrico Diagrama eléctrico	002
		Electric system Systeme electrique	Sistema elétrico Sistema eletrico	006
		Electric system of the panel Systeme electr.tableau bords	Sist.eletrico do painel Sistema electrico del panel	010
007	007	Instruments and control Instruments e commandes	Instrumentos e comandos Instrumentos e mandos	
		Drivers platform Poste de commande	Plataforma do operador Puesto del conductor	002
		Instrument board Tableau d' instruments	Painel de instrumentos Panel de los instruments	008
		Forward-reverse control Commande avant/arrière	Controle frente-ré Mando de marcha adelante-atrás	012
		Vibration control Commande de vibration	Comando da vibração Mando de vibraciones	016
		Throttle control Commandes d' accelerateur	Comando da aceleração Mandos de acelerador	020
008	008	Plates and decals Plaques et decals	Placas e decalques Letreros y decales	
		Kit, plate decals Jéu de plaques	Jogo de placas Juego de decales	002
009	009	Equipment Equipement	Equipamentos Equipo	
		Safety walk Protection de patinage	Piso anti-derrapante Protección de deslizamiento	002
010	010	Optional equipments Equipements optional	Equipamentos opcionais Equipo opcional	
		Electrical system head lamp Systeme electrique des phares	Sist.elétrico dos farois Equipo electrico de los faros	002

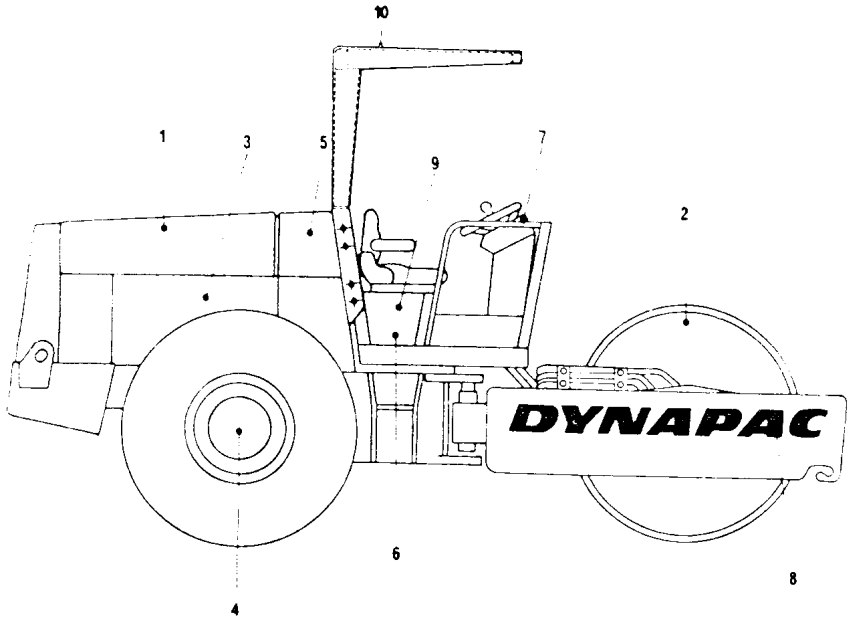

CA25-DC01524-2

DYNAPAC CA25

Page/Página Page/Pagina	Group/Grupo Groupe/Grupo	Picture/Figura Illust/Figura	Issue/Emissão Emission/Emisión	GENERAL VIEW VISTA GERAL VUE D'ENSEMBLE PLANO GERAL
8	000	DC01524-2	SB1062-1	

Ref Item Réf Ref	Group/Grupo Groupe/Grupo	Description Description	Descrição Descripción	Page Página Page Pagina
		Hood assembly Montage du capot	Montagem da capota Montaje del capota	006
		Back-up alarm assembly Montage du back-up alarm	Montagem do back-up alarm Montaje del back-up alarm	008
		Tool kit Jéu de outils	Jogo de ferramentas Juego de herramientas	010
		Measure panel Tableau d' medition	Painel de medição Panel de medición	012
		Wheel and tyre Roue et pneu	Roda e pneu Rueda y neumático	014
		Cabassymouting Montage de la cabine	Montagem da cabine Montaje de la cabina	016
		Rops assembly Montage du rops	Montagem do rops Montaje del rops	018
		Cylinder kit Jéu de connexion	Kit do cilindro Juego de conexión	020

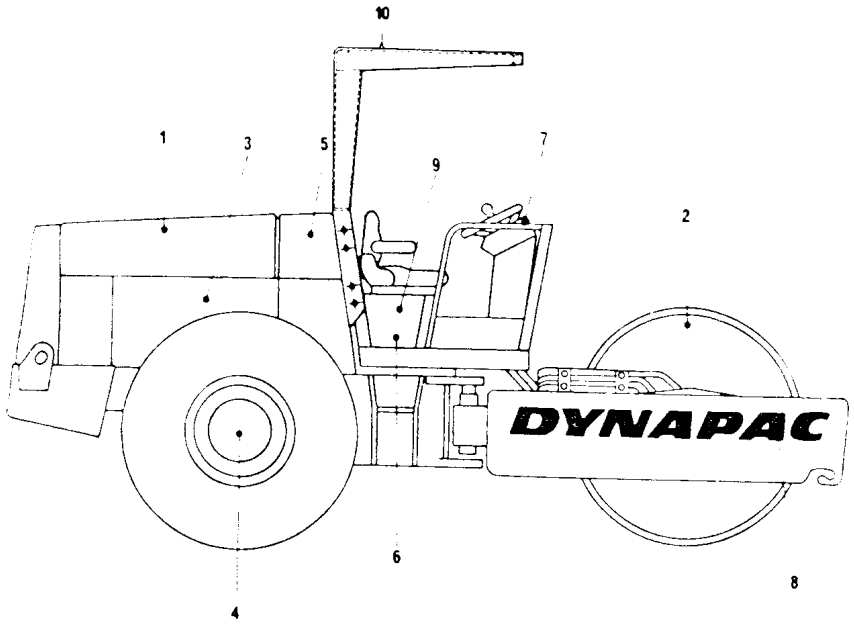

CA25-DC01524-2

DYNAPAC®

FRAME
CHASSI
CHÂSSIS
BASTIDOR

Group
Grupo
Groupe
Grupo

1

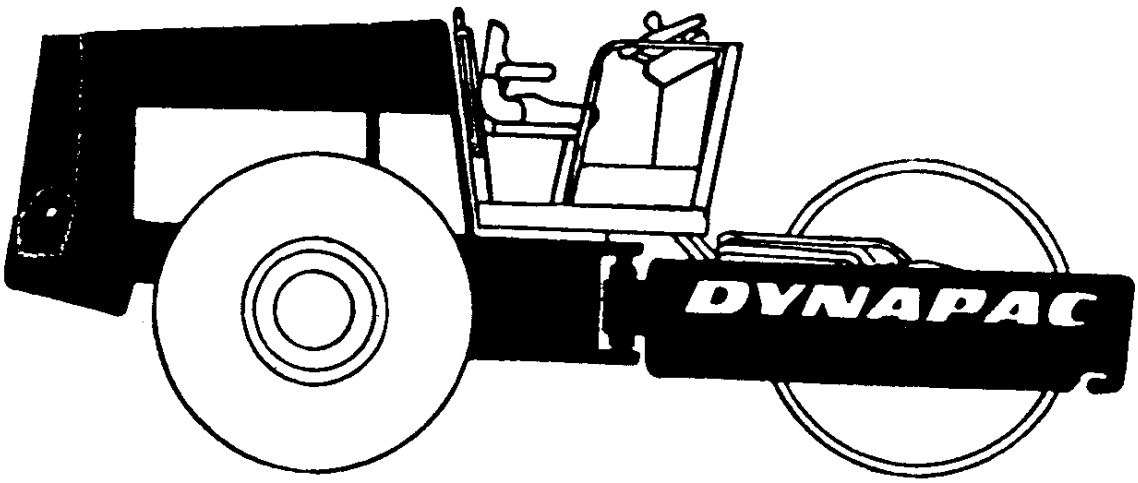

DYNAPAC CA25

Page/Página Page/Pagina Rev.	Group/Grupo Groupe/Grupo	Picture/Figura Illust/Figura	Issue/Emissão Emission/Emisión	**Frames ass'y** **Montagem dos chassis** **Montage du châssis** **Montaje del bastidor**
002	**001**	**DC01499-2**	**SB1062-1**	

Ref. Item Réf. Ref.	Qty./Quant. Qté./Cantid.	Part. No. No da Peça No de Pièce No de Pieza	Description Description	Descrição Descripción	Rev.	Note Observações Observations Observaciones
001	1	194442	Frame, front Châssis avant	Chassi dianteiro Bastidor, frontal		
002	6	541703	Screw Vis	Parafuso cab.sext.c/arr. Tornillo		
003	1	349470	Cover Couvercle	Tampa Tapa		
004	1		Steering link Articulation	Articulação Articulacion		See G1/8 Vide
005	6	615043	Conical spring washer Rondelle à ressort conique	Arruela pressão cônica Arandela de resorte conica		
006	6	500022	Screw Vis	Parafuso cab.sextavada Tornillo		
007	1	268964012	Fuel cover with key Couvercle carburant avec clé	Tampa combustivel c/chave Tapa de combustible con cuña		
008	1	345557	Cover Couvercle	Tampa Tapa		
009	1	850145	Gasket Garniture	Guarnição Junta		
010	1	485089	Chain Chaine	Corrente Cadena		
011	1	252675	Lock pin Goupille d' arrêt	Pino de trava Pasador de seguridad		
012	1	815215	Lock Serrure	Trava de segurança Cierre		
013	1	586022	Lock nut Contre-écrou	Porca auto-travante Contratuerca		
014	1	500207	Screw Vis	Parafuso cab.sextavada Tornillo		
015	1	243091	Frame, rear Châssis arrière	Chassi traseiro Bastidor, trasero		

Group
Grupo
Groupe
Grupo **1**

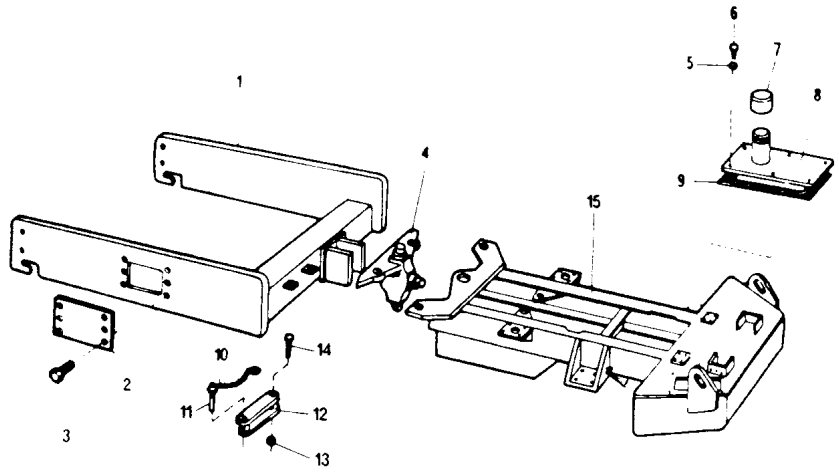

CA25-DC01499-2

DYNAPAC CA25

Page/Página Page/Pagina Rev.	Group/Grupo Groupe/Grupo	Picture/Figura Illust/Figura	Issue/Emissão Emission/Emisión	**Hood, hydraulic oil tank** **Cobertura,tanque óleo hidr.** **Capot, réservoir d'huile hydr.** **Capota, tanque de aceite hidr.**
004	**001**	**DC01498-1**	**SB1062-1**	

Ref. Item Réf. Ref.	Qty./Quant. Qté./Cantid.	Part. No. No da Peça No de Pièce No de Pieza	Description Description	Descrição Descripción	Rev.	Note Observações Observations Observaciones
001	18	500021	Screw Vis	Parafuso cab.sextavada Tornillo		
002	20	600006	Washer Rondelle	Arruela lisa Arandela		
003	1	242965	Engine hood Capot du moteur	Cobertura do motor Capota del motor		
004	1	813388	Cover with nozzle and filter Couvercle avec buseet filtre	Tampão c/filtro e bocal Tapa con boquilla y filtro		
005	1	243085	Plate Plaque	Chapa Placa		
006	2	340210	Gasket Garniture	Guarnição Junta		
007	20	500022	Screw Vis	Parafuso cab.sextavada Tornillo		
008	20	615043	Conical spring washer Rondelle à ressort conique	Arruela pressão cônica Arandela de resorte conica		
009	1	345995	Plate Plaque	Chapa Placa		
010	1	191058	Hydraulic oil tank Resévoir d' huile hydraulique	Tanque de óleo hidráulico Tanque de aceite hidraulico		
011	1	345491	Guard Protection	Grade Protección		
012	1	190896	Radiator support Support du radiateur	Suporte do radiador Soporte del radiador		
013	1	345598	Support Support	Suporte Soporte		
014	2	243106	Support Support	Suporte Soporte		
015	1	243121	Front guard right Protection droite	Proteção direita Protección derecho		
015	1	243120	Fan guard left Protection gauche	Proteção esquerda Protección izquierdo		
016	2	243105	Support Support	Suporte Soporte		
017	6	586019	Lock nut Contre-écrou	Porca auto-travante Contratuerca		
018	6	615096	Washer Rondelle	Arruela lisa Arandela		
019	6	500197	Screw Vis	Parafuso cab.sextavada Tornillo		

Group
Grupo
Groupe
Grupo
1

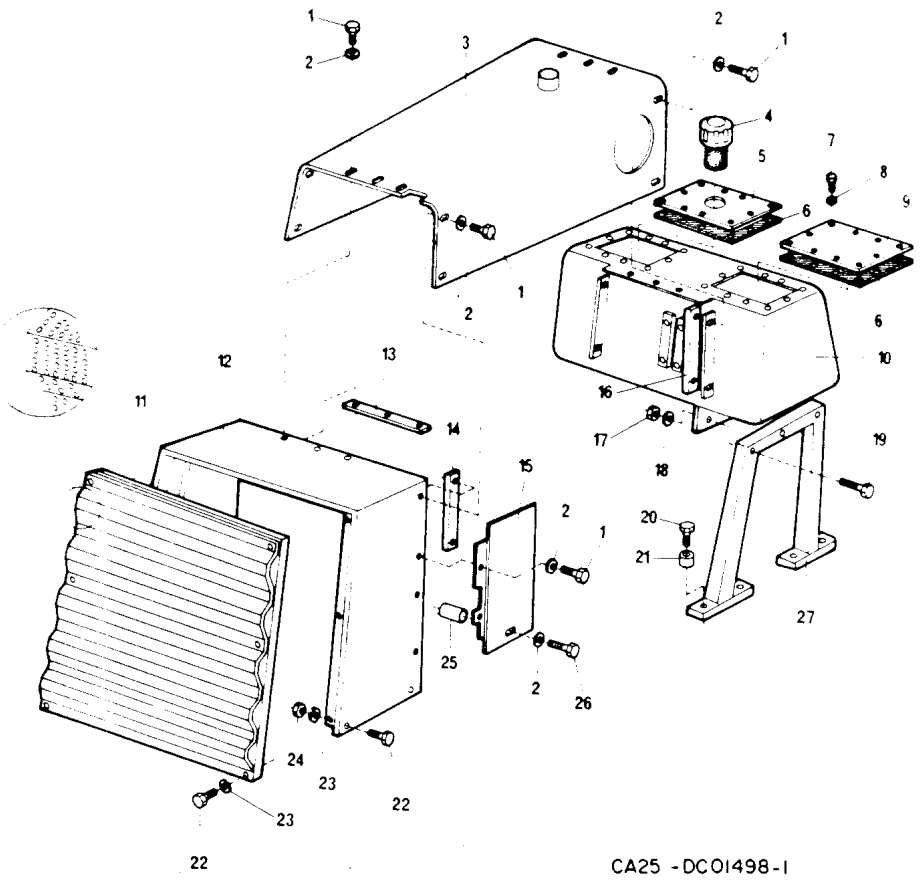

CA25 - DC01498-1

DYNAPAC CA25

Page/Página Page/Pagina Rev.	Group/Grupo Groupe/Grupo	Picture/Figura Illust/Figura	Issue/Emissão Emission/Emisión	**Hood, hydraulic oil tank** **Cobertura,tanque óleo hidr.** **Capot, réservoir d'huile hydr.** **Capota, tanque de aceite hidr.**
006	**001**	**DC01498-1**	**SB1062-1**	

Ref. Item Réf. Ref.	Qty./Quant. Qté./Cantid.	Part. No. No da Peça No de Pièce No de Pieza	Description Descrição Description Descripción	Rev.	Note Observações Observations Observaciones
020	8	500195	Screw Vis Parafuso cab.sextavada Tornillo		
021	8	346235	Spacer Espaceur Espaçador Espaciador		
022	12	500029	Screw Vis Parafuso cab.sextavada Tornillo		
023	6	615044	Conical spring washer Rondelle à ressort conique Arruela pressão cônica Arandela de resorte conica		
024	6	586018	Lock nut Contre-écrou Porca auto-travante Contratuerca		
025	2	243613	Spacer Espaceur Espaçador Espaciador		
026	2	500189	Screw Vis Parafuso cab.sextavada Tornillo		
027	2	345394	Hydr.oil tank support Support du réservoir d' huile Suporte tq de óleo hidr. Soporte del tanq.de aceite hid		

Group
Grupo
Groupe
Grupo **1**

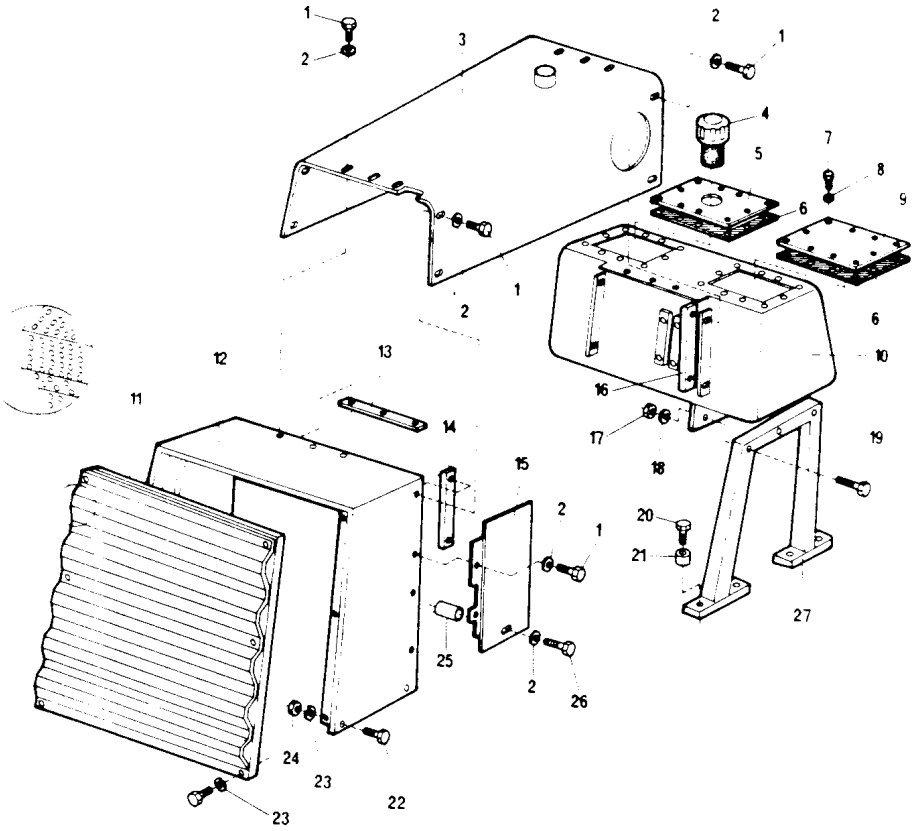

CA25 - DC01498-1

DYNAPAC CA25

Page/Página Page/Pagina Rev.	Group/Grupo Groupe/Grupo	Picture/Figura Illust/Figura	Issue/Emissão Emission/Emisión	**Steering link** **Articulação** **Articulation** **Articulacion**
008	**001**	**DC01371-1**	**SB1062-1**	

Ref. Item Réf. Ref.	Qty./Quant. Qté./Cantid.	Part. No. No da Peça No de Pièce No de Pieza	Description Description	Descrição Descripción	Rev.	Note Observações Observations Observaciones
001	1	500018	Screw Vis	Parafuso cab.sextavada Tornillo		
002	1	343159	Cover Couvercle	Tampa Tapa		
003	12	500037	Screw Vis	Parafuso cab.sextavada Tornillo		
004	12	615045	Conical spring washer Rondelle à ressort conique	Arruela pressão cônica Arandela de resorte conica		
005	2	337042	Cover Couvercle	Tampa Tapa		
006	cn	337045	Shim - 1,0mm Cale - 1,0mm	Calço - 1,0mm Calce - 1,0mm		
006	cn	345874	Shim - 0,35mm Cale - 0,35mm	Calço - 0,35mm Calce - 0,35mm		
006	cn	345875	Shim - 0,1mm Cale - 0,1mm	Calço - 0,1mm Calce - 0,1mm		
007	1		Frame, rear Châssis arrière	Chassi traseiro Bastidor, trasero		See G1/2 Vide
008	4	100040	Toggle joint Rotule	Rótula Rótula		
009	4	310008	Grease nipple Graisseur	Graxeira reta Lubricador		
010	2	813316	Toggle joint Rotule	Rótula Rótula		
011	1	343597	Cross Croisée	Cruzeta Crucero		
012	1		Frame, front Châssis avant	Chassi dianteiro Bastidor, frontal		See G1/2 Vide
013	3	167032	Seal ring Anneau de joint	Anel de vedação Anillo de junta		
014	cn	345871	Shim - 1,0mm Cale - 1,0mm	Calço - 1,0mm Calce - 1,0mm		
014	cn	345872	Shim - 0,35mm Cale - 0,35mm	Calço - 0,35mm Calce - 0,35mm		
014	cn	345873	Shim - 0,1mm Cale - 0,1mm	Calço - 0,1mm Calce - 0,1mm		
015	12	500287	Screw Vis	Parafuso cab.sextavada Tornillo		
016	3	910995	Screw Vis	Parafuso allen s/cabeça Tornillo		

Group
Grupo
Groupe
Grupo **1**

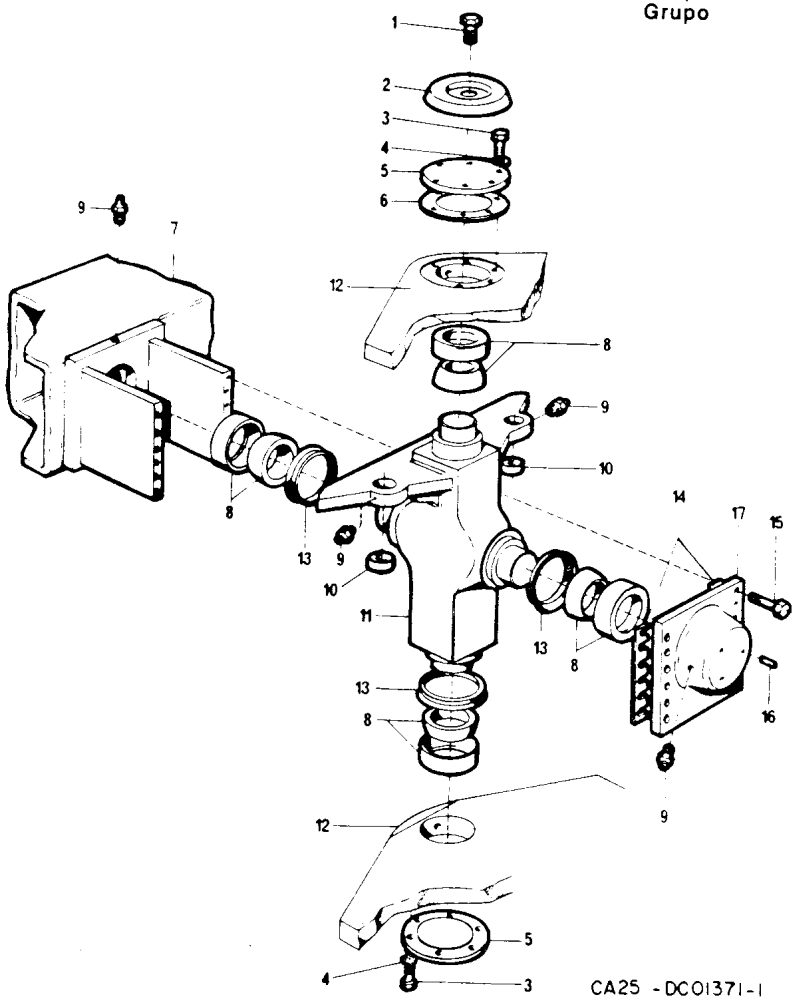

Page/Página Page/Pagina Rev.	Group/Grupo Groupe/Grupo	Picture/Figura Illust/Figura	Issue/Emissão Emission/Emisión	Steering link Articulação Articulation Articulacion
010	001	DC01371-1	SB1062-1	

Ref. Item Réf. Ref.	Qty./Quant. Qté./Cantid.	Part. No. No da Peça No de Pièce No de Pieza	Description Description	Descrição Descripción	Rev.	Note Observações Observations Observaciones
017	1	345853	Cover Couvercle	Tampa Tapa		

Group
Grupo
Groupe
Grupo 1

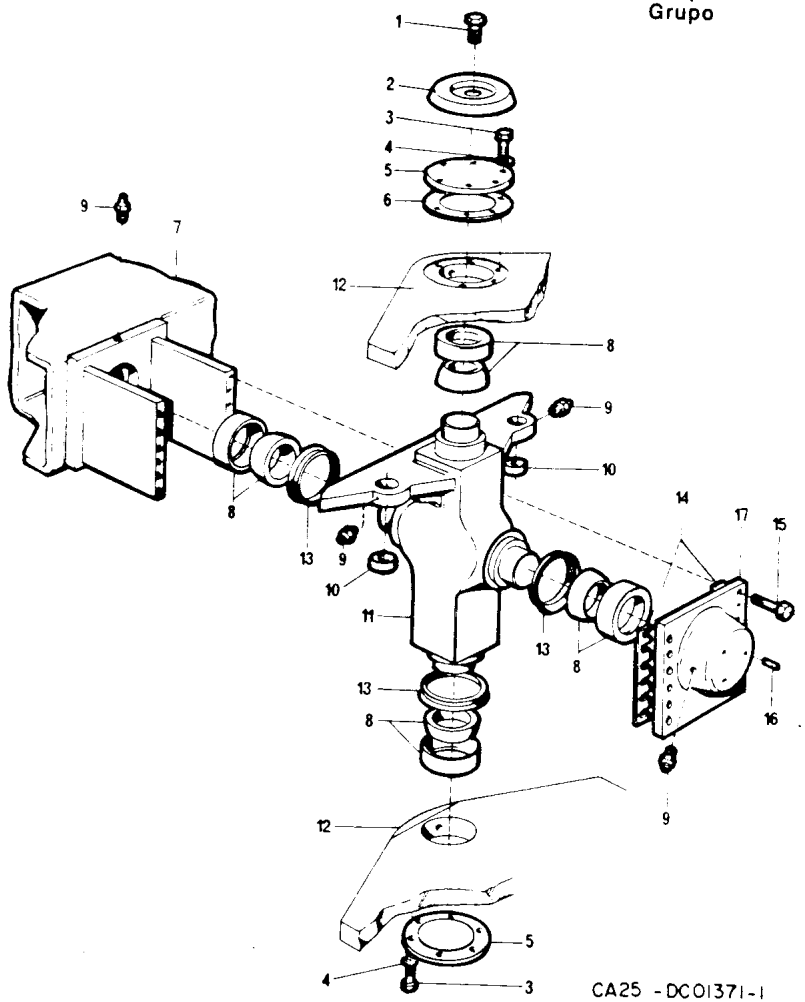

DYNAPAC CA25

Page/Página Page/Pagina Rev.	Group/Grupo Groupe/Grupo	Picture/Figura Illust/Figura	Issue/Emissão Emission/Emisión	**Scrapers** **Raspadores** **Racloir** **Raederas**
012	**001**	**DC01360-1**	**SB1062-1**	

Ref. Item Réf. Ref	Qty /Quant. Qté./Cantid. ST	D	P	PD	Part. No. No da Peça No de Pièce No de Pieza	Description Description	Descrição Descripción	Rev.	Note Observações Observations Observaciones
001	1	1			349526	Scraper Racloir	Raspador Raedera		
002	4	4	4	4	586023	Lock nut Contre-écrou	Porca auto-travante Contratuerca		
003	4	4	4	4	603005	Washer Rondelle	Arruela lisa Arandela		
004	4	4			500147	Screw Vis	Parafuso cab.sextavada Tornillo		
005			1	1	345877	Scraper Racloir	Raspador Raedera		
006			18	18	801631	•Pin •Goupille	•Pino •Pasador		
007			18	18	801630	•Scraper •Racloir	•Ponteira •Raedera		
008			1	1	345864	•Complete scraper support •Support de racloir complet	•Suporte do raspador completo •Soporte de raedera completo		
009			4	4	345891	Shim - 3,0mm Cale - 3,0mm	Calço - 3,0mm Calce - 3,0mm		
010			4	4	500147	Screw Vis	Parafuso cab.sextavada Tornillo		

Group
Grupo
Groupe
Grupo
1

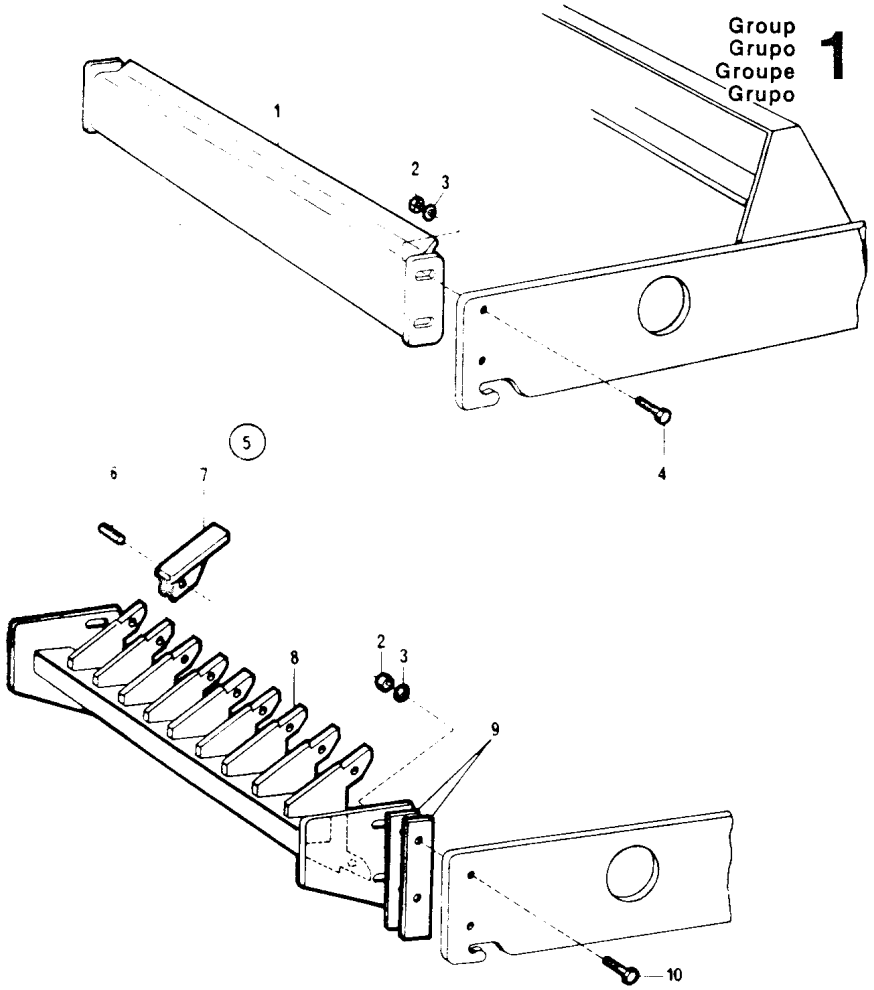

CA25 - DC01360-1

DYNAPAC®

DRUM
CILINDRO
CYLINDRE
TAMBOR

Group
Grupo
Groupe
Grupo

2

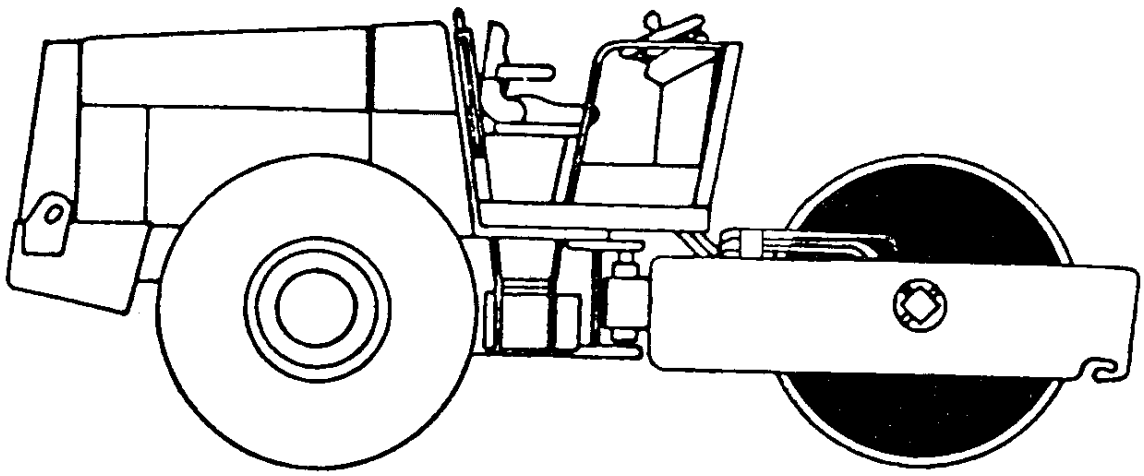

Page/Página Page/Pagina Rev.	Group/Grupo Groupe/Grupo	Picture/Figura Illust/Figura	Issue/Emissão Emission/Emisión	Roller Cilindro Cylindre Rodillo
002	002	DC01842-1	SB1062-1	

Ref. Item Réf. Ref.	Qty./Quant. Qté./Cantid. ST	 P	Part. No. No da Peça No de Pièce No de Pieza	Description Description	Descrição Descripción	Rev.	Note Observações Observations Observaciones
001	cn	cn	345678	Shim - 1,5mm Cale - 1,5mm	Calço - 1,5mm Calce - 1,5mm		
002	cn	cn	345679	Shim - 3,0mm Cale - 3,0mm	Calço - 3,0mm Calce - 3,0mm		
003	cn	cn	345884	Shim - 6,35mm Cale - 6,35mm	Calço - 6,35mm Calce - 6,35mm		
004	cn	cn	345885	Shim - 8,0mm Cale - 8,0mm	Calço - 8,0mm Calce - 8,0mm		
005	8	8	500228	Screw Vis	Parafuso cab.sextavada Tornillo		
006	8	8	615047	Conical spring washer Rondelle à ressort conique	Arruela pressão cônica Arandela de resorte conica		
007	8	8	586022	Lock nut Contre-écrou	Porca auto-travante Contratuerca		
008	1		194460	Drum, cpl Cylindre, cpl	Cilindro, cpl Rodillo, cpl		
008		1	194613	Drum, cpl Cylindre, cpl	Cilindro, cpl Rodillo, cpl		
009	64	64	586019	•Lock nut •Contre-écrou	•Porca auto-travante •Contratuerca		
010	64	64	600009	•Washer •Rondelle	•Arruela lisa •Arandela		
011	2		355676	•Support •Support	•Suporte •Soporte		
011		2	195606	•Support •Support	•Suporte •Soporte		
012	64	64	500194	•Screw •Vis	•Parafuso cab.sextavada •Tornillo		
013	8	8	450122	•Shock absorber •Amortisseur	•Elemento elástico •Amortiguador		
014	1	1	232210	•Plug •Bouchon	•Bujão sextavado •Tapòn		
015	1	1	349682	•Shaft •Arbre	•Eixo motriz •Eje		
016	1	1	194461	•Drum •Cylindre	•Cilindro usinado •Tambor		
017	1	1	357815	•Screw •Vis	•Parafuso cab.sextavada •Tornillo		
018	24	24	615046	•Conical spring washer •Rondelle à ressort conique	•Arruela pressão cônica •Arandela de resorte conica		

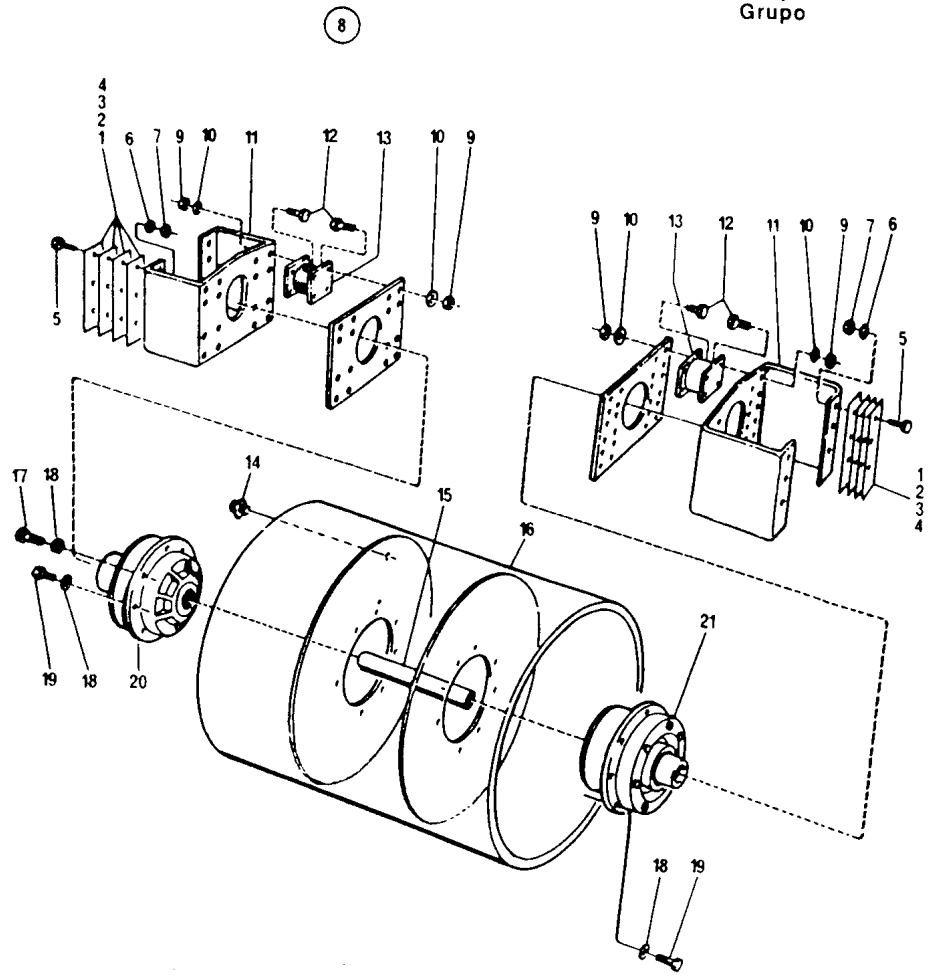

194460- 194613

CA25-DC01842-1

DYNAPAC CA25

Page/Página Page/Pagina Rev.	Group/Grupo Groupe/Grupo	Picture/Figura Illust/Figura	Issue/Emissão Emission/Emisión	Roller Cilindro Cylindre Rodillo
004	002	DC01842-1	SB1062-1	

Ref. Item Réf. Ref.	Qty./Quant. Qté./Cantid. ST	P	Part. No. No da Peça No de Pièce No de Pieza	Description Description	Descrição Descripción	Rev.	Note Observações Observations Observaciones
019	23	23	500076	•Screw •Vis	•Parafuso cab.sextavada •Tornillo		
020	1		371652	•Drum cartridge, right •Cartouche de cylinder, droit	•Cartucho do cilindro, direito •Cartucho de rodillo, derecho		See G2/10 Vide
020		1	371649	•Drum cartridge, right •Cartouche de cylinder, droit	•Cartucho do cilindro, direito •Cartucho de rodillo, derecho		See G2/10 Vide
021	1		371650	•Drum cartridge, left •Cartouche de cylinder, gauche	•Cartucho do cilindro, esquerd •Cartucho de rodillo, izquierd		See G2/14 Vide
021		1	371646	•Drum cartridge, left •Cartouche de cylinder, gauche	•Cartucho do cilindro, esquerd •Cartucho de rodillo, izquierd		See G2/14 Vide

(8)

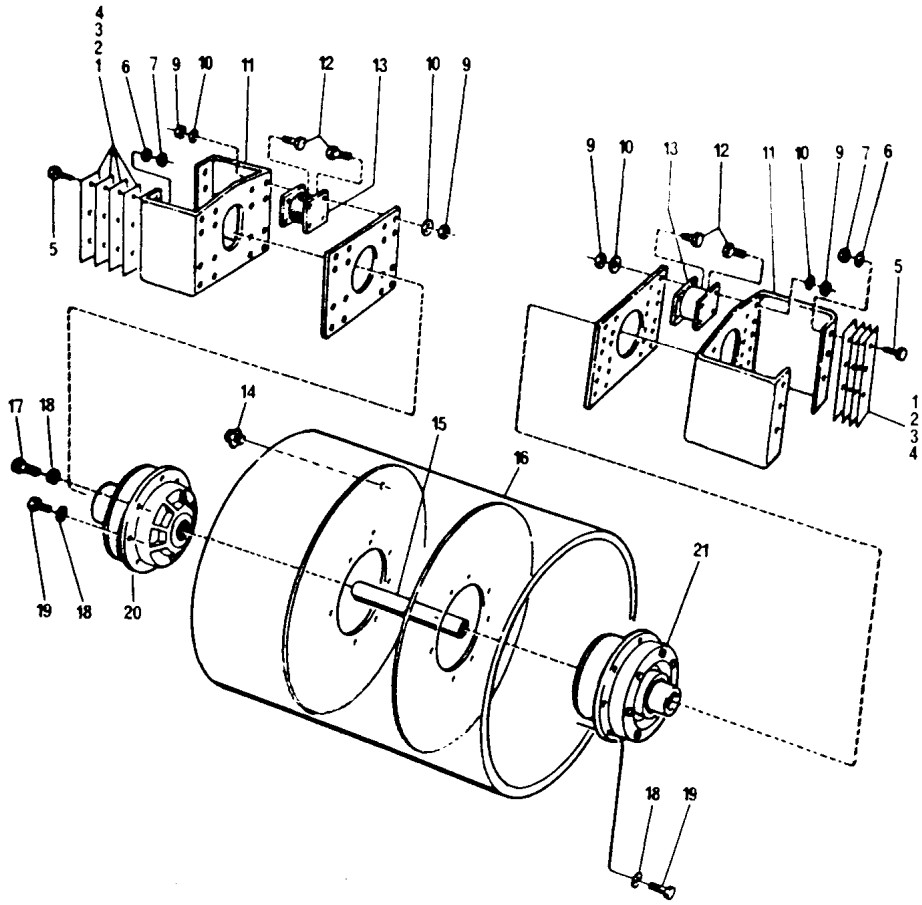

194460- 194613

CA25-DC01842-1

DYNAPAC CA25

Page/Página Page/Pagina Rev.	Group/Grupo Groupe/Grupo	Picture/Figura Illust/Figura	Issue/Emissão Emission/Emisión	Roller Cilindro Cylindre Rodillo
006	002	DC01843-1	SB1062-1	

Ref. Item Réf. Ref.	Qty./Quant. Qté./Cantid. D	PD			Part. No. No da Peça No de Pièce No de Pieza	Description Description	Descrição Descripción	Rev.	Note Observações Observations Observaciones
001	2	2			345678	Shim - 1,5mm Cale - 1,5mm	Calço - 1,5mm Calce - 1,5mm		
002	2	2			345679	Shim - 3,0mm Cale - 3,0mm	Calço - 3,0mm Calce - 3,0mm		
003	2	2			345884	Shim - 6,35mm Cale - 6,35mm	Calço - 6,35mm Calce - 6,35mm		
004	2	2			345885	Shim - 8,0mm Cale - 8,0mm	Calço - 8,0mm Calce - 8,0mm		
005	14	14			500228	Screw Vis	Parafuso cab.sextavada Tornillo		
006	14	14			615047	Conical spring washer Rondelle à ressort conique	Arruela pressão cônica Arandela de resorte conica		
007	14	14			586022	Lock nut Contre-écrou	Porca auto-travante Contratuerca		
008	cn	cn			195658	Shim Cale	Calço Calce		
009	1				194462	Drum, cpl Cylindre, cpl	Cilindro, cpl Rodillo, cpl		
009		1			194465	Drum, cpl Cylindre, cpl	Cilindro, cpl Rodillo, cpl		
010	80	80			586019	•Lock nut •Contre-écrou	•Porca auto-travante •Contratuerca		
011	80	80			600009	•Washer •Rondelle	•Arruela lisa •Arandela		
012	1	1			355676	•Support •Support	•Suporte •Soporte		
013	80	80			500194	•Screw •Vis	•Parafuso cab.sextavada •Tornillo		
014	10	10			450122	•Shock absorber •Amortisseur	•Elemento elástico •Amortiguador		
015	1	1			258254	•Torque hub •Reducteur moyeu	•Redutor de velocidade •Reductor de velocidad		See G2/20 Vide
016	1	1			194335	•Support •Support	•Suporte •Soporte		
017	12	12			604012	•Spring washer •Rondelle à ressort	•Arruela de pressão •Arandela de resorte		
018	12	12			503094	•Screw •Vis	•Parafuso cab.sextavada •Tornillo		
019	1	1			357815	•Screw •Vis	•Parafuso cab.sextavada •Tornillo		

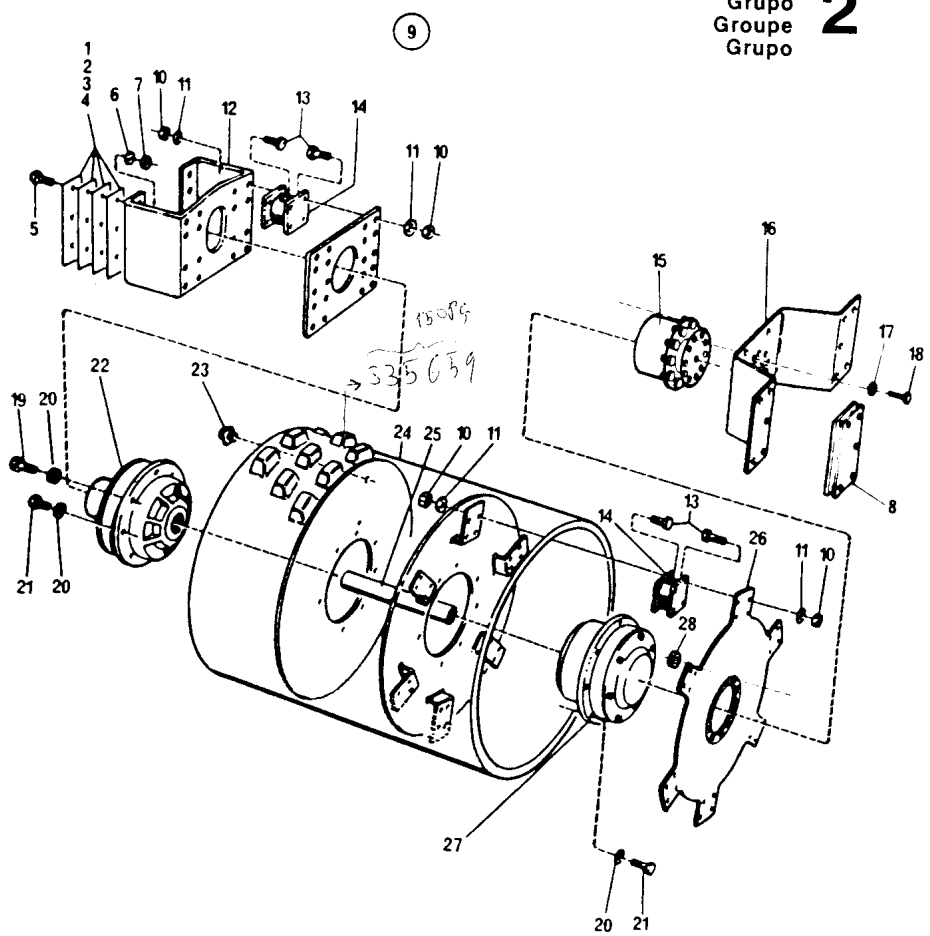

194462-194465

CA25-DC01843-1

DYNAPAC CA25

Page/Página Page/Pagina Rev.	Group/Grupo Groupe/Grupo	Picture/Figura Illust/Figura	Issue/Emissão Emission/Emisión	Roller Cilindro Cylindre Rodillo
008	002	DC01843-1	SB1062-1	

Ref. Item Réf. Ref.	Qty./Quant. Qté./Cantid. D	 PD		Part. No. No da Peça No de Pièce No de Pieza	Description Description	Descrição Descripción	Rev.	Note Observações Observations Observaciones
020	24	24		615046	•Conical spring washer •Rondelle à ressort conique	•Arrueia pressão cônica •Arandela de resorte conica		
021	23	23		500076 380355	•Screw •Vis	•Parafuso cab.sextavada •Tornilio		
022	1			371652	•Drum cartridge, right •Cartouche de cylinder, droit	•Cartucho do cilindro, direito •Cartucho de rodillo, derecho		See G2/10 Vide
022		1		371648	•Drum cartridge, right •Cartouche de cylinder, droit	•Cartucho do cilindro, direito •Cartucho de rodillo, derecho		See G2/10 Vide
023	1	1		232210	•Plug •Bouchon	•Bujão sextavado •Tapón		
024	1			194463	•Drum •Cylindre	•Cilindro usinado •Tambor		
024		1		194466	•Drum •Cylindre	•Cilindro usinado •Tambor		
025	1	1		349682	•Shaft •Arbre	•Eixo motriz •Eje		
026	1	1		194316	•Drive plate •Support	•Suporte elemento elástico •Soporte		
027	1			371651 380354	•Drum cartridge, left •Cartouche de cylinder, gauche	•Cartucho do cilindro, esquerd •Cartucho de rodillo, izquierd		See G2/18 Vide
027		1		371647	•Drum cartridge, left •Cartouche de cylinder, gauche	•Cartucho do cilindro, esquerd •Cartucho de rodillo, izquierd		See G2/18 Vide
028	12	12		813694	•Nut •ácrou	•Porca •Tuerca		

Group
Grupo
Groupe
Grupo **2**

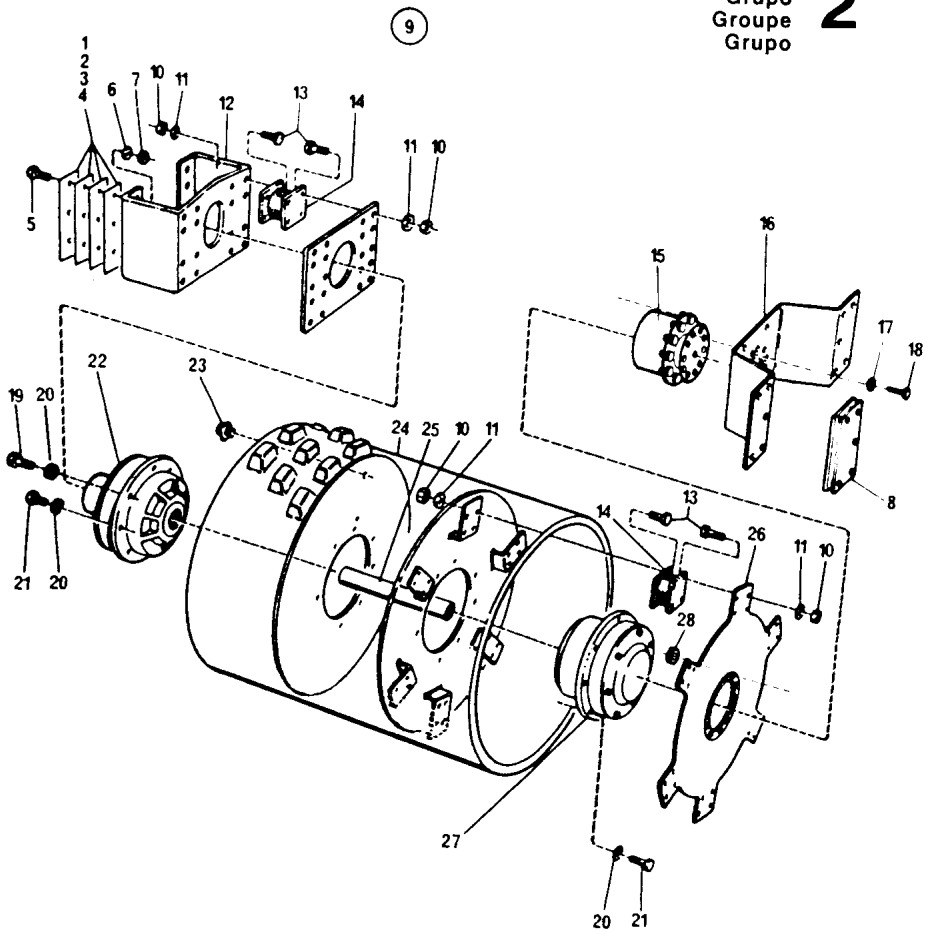

194462-194465 CA25-DC01843-1

Page/Página Page/Pagina Rev.	Group/Grupo Groupe/Grupo	Picture/Figura Illust/Figura	Issue/Emissão Emission/Emisión	Drum cartridge, right Cartucho do cilindro, direito Cartouche de cylinder, droit Cartucho de rodillo, derecho
010	002	DC01844-1	SB1062-1	

Ref. Item Réf. Ref.	Qty./Quant. Qté./Cantid. ST	D	P	PD	Part. No. No da Peça No de Pièce No de Pieza	Description Description	Descrição Descripción	Rev.	Note Observações Observations Observaciones
001	1	1			371652	Drum cartridge, right Cartouche de cylinder, droit	Cartucho do cilindro, direito Cartucho de rodillo, derecho		
001			1		371649	Drum cartridge, right Cartouche de cylinder, droit	Cartucho do cilindro, direito Cartucho de rodillo, derecho		
001				1	371648	Drum cartridge, right Cartouche de cylinder, droit	Cartucho do cilindro, direito Cartucho de rodillo, derecho		
002	1	1		1	343322	Support Support	Suporte Soporte		
002			1		343480	•Support •Support	•Suporte •Soporte		
003	1	1	1	1	232070	•Plug •Bouchon	•Bujão cab.sextavada •Tapón		
004	1	1	1	1	162015	•Seal ring •Anneau de joint	•Anel de vedação •Anillo de junta		
005	1	1			371639	•Eccentric shaft •Arbre à excentrique	•Eixo excêntrico •Eje excentrico		
005			1	1	371638	•Eccentric shaft •Arbre à excentrique	•Eixo excêntrico •Eje excentrico		
006	1	1	1	1	349664	•Basic kit, cartridge •Jéu basic, cartouche	•Kit básico, cartucho •Juego basico, cartucho		
007	4	4	4	4	500133	••Screw ••Vis	••Parafuso cab.sextavada ••Tornillo		
008	4	4	4	4	615045	••Conical spring washer ••Rondelle à ressort conique	••Arruela pressão cônica ••Arandela de resorte conica		
009	1	1	1	1	357271	••Adapter ••Adapteur	••Adaptador ••Adaptador		
010	1	1	1	1	160105	••O-Ring ••Bague Torique	••Anel O ••Anillo de Junta		
011	1	1	1	1	343318	••Bearing housing ••Carter de palier	••Mancal ••Portacojinete		
012	1	1	1	1	929447	••Seal ring ••Anneau de joint	••Retentor ••Anillo de junta		
013	8	8	8	8	508019	••Screw ••Vis	••Parafuso allen c/cabeça ••Tornillo		
014	1	1	1	1	343462	••Bearing housing cover ••Couvercle du roulement	••Tampa do mancal ••Tapa del portacojinete		
015	1	1	1	1	349715	••Spring ••Ressort	••Mola ••Muelle		
016	6	6	6	6	901828	••Screw ••Vis	••Parafuso allen s/cabeça ••Tornillo		

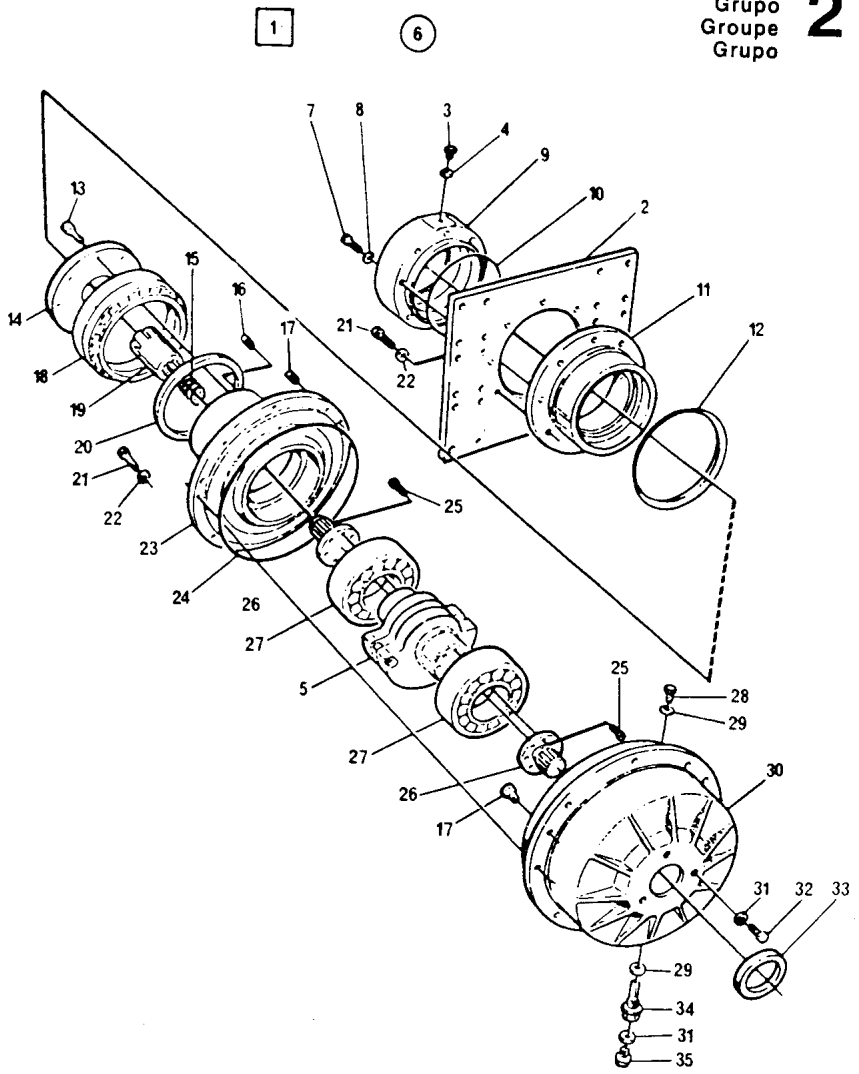

371652 - 371649 - 371648

CA25 - DC01844 - 1

DYNAPAC CA25

Page/Página Page/Pagina Rev.	Group/Grupo Groupe/Grupo	Picture/Figura Illust/Figura	Issue/Emissão Emission/Emisión	**Drum cartridge, right** **Cartucho do cilindro, direito** **Cartouche de cylinder, droit** **Cartucho de rodillo, derecho**
012	**002**	**DC01844-1**	**SB1062-1**	

Ref. Item Réf. Ref.	Qty./Quant. Qté./Cantid. ST	D	P	PD	Part. No. No da Peça No de Pièce No de Pieza	Description Description	Descrição Descripción	Rev.	Note Observações Observations Observaciones
017	6	6	6	6	900775	••Plug ••Bouchon	••Bujão ••Tapón		
018	1	1	1	1	116041	••Bearing ••Roulement	••Rolamento ••Cojinete		
019	1	1	1	1	349663	••Slotted sleeve ••Douille fendue	••Bucha entalhada ••Manguito ranurado		
020	1	1	1	1	167023	••Seal ring ••Anneau de joint	••Retentor ••Anillo de junta		
021	20	20	20	20	500076	••Screw ••Vis	••Parafuso cab.sextavada ••Tornillo		
022	20	20	20	20	615046	••Conical spring washer ••Rondelle à ressort conique	••Arruela pressão cônica ••Arandela de resorte conica		
023	1	1	1	1	356029	••Bearing housing ••Carter de palier	••Mancal ••Portacojinete		
024	1	1	1	1	900776	••O-Ring ••Bague Torique	••Anel O ••Anillo de Junta		
025	16	16	16	16	901430	••Screw ••Vis	••Parafuso ••Tornillo		
026	2	2	2	2	349659	••Shaft with gear ••Arbre à pignons	••Eixo estriado ••Eje dentado		
027	2	2	2	2	900784	••Bearing ••Roulement	••Rolamento ••Cojinete		
028	1	1	1	1	343744	••Magnetic plug ••Bouchon magnétique	••Bujão magnético ••Tapón magnético		
029	2	2	2	2	162017	••Seal ring ••Anneau de joint	••Anel de vedação ••Anillo de junta		
030	1	1	1	1	349660	••Bearing housing ••Carter de palier	••Mancal ••Portacojinete		
031	4	4	4	4	162027	••Seal ring ••Anneau de joint	••Anel de vedação ••Anillo de junta		
032	3	3	3	3	500163	••Screw ••Vis	••Parafuso cab.sextavada ••Tornillo		
033	1	1	1	1	900782	••Seal ring ••Anneau de joint	••Retentor ••Anillo de junta		
034	1	1	1	1	356024	••Level indicator ••Transducteur de niveau	••Indicador de nivel ••Transmisor del nivel		
035	1	1	1	1	901313	••Plug ••Bouchon	••Bujão ••Tapón		

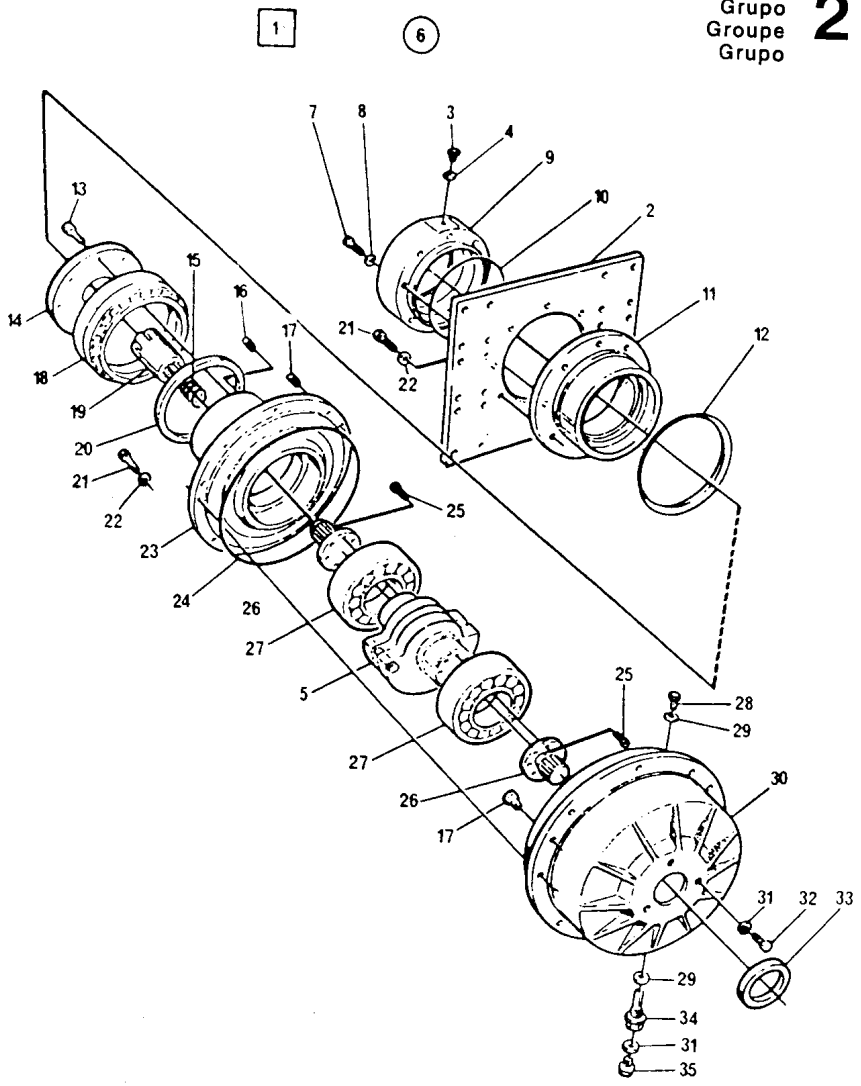

371652 - 371649 - 371648

CA25 - DC01844 - 1

DYNAPAC CA25

Page/Página Page/Pagina Rev.	Group/Grupo Groupe/Grupo	Picture/Figura Illust/Figura	Issue/Emissão Emission/Emisión	**Drum cartridge, left** **Cartucho do cilindro, esquerdo** **Cartouche de cylinder, gauche** **Cartucho de rodillo, izquierdo**
014	**002**	**DC01845-1**	**SB1062-1**	

Ref. Item Réf. Ref.	Qty./Quant. Qté./Cantid. ST	P	Part. No. No da Peça No de Pièce No de Pieza	Description Description	Descrição Descripción	Rev.	Note Observações Observations Observaciones
001	1		371650	Drum cartridge, left Cartouche de cylinder, gauche	Cartucho do cilindro, esquerdo Cartucho de rodillo, izquierdo		
001		1	371646	Drum cartridge, left Cartouche de cylinder, gauche	Cartucho do cilindro, esquerdo Cartucho de rodillo, izquierdo		
002	1	1	343322	•Support •Support	•Suporte •Soporte		
003	1		371639	•Eccentric shaft •Arbre à excentrique	•Eixo excêntrico •Eje excentrico		
003		1	371638	•Eccentric shaft •Arbre à excentrique	•Eixo excêntrico •Eje excentrico		
004	1	1	349665	•Basic kit, cartridge •Jéu basic, cartouche	•Kit básico, cartucho •Juego basico, cartucho		
005	1	1	929447	••Seal ring ••Anneau de joint	••Retentor ••Anillo de junta		
006	1	1	343318	••Bearing housing ••Carter de palier	••Mancal ••Portacojinete		
007	20	20	615046	••Conical spring washer ••Rondelle à ressort conique	••Arruela pressão cônica ••Arandela de resorte conica		
008	20	20	500076	••Screw ••Vis	••Parafuso cab.sextavada ••Tornillo		
009	1	1	160105	••O-Ring ••Bague Torique	••Anel O ••Anillo de Junta		
010	1	1	343461	••Cover ••Couvercle	••Tampa ••Tapa		
011	4	4	615045	••Conical spring washer ••Rondelle à ressort conique	••Arruela pressão cônica ••Arandela de resorte conica		
012	4	4	500195	••Screw ••Vis	••Parafuso cab.sextavada ••Tornillo		
013	1	1	900782	••Seal ring ••Anneau de joint	••Retentor ••Anillo de junta		
014	3	3	500163	••Screw ••Vis	••Parafuso cab.sextavada ••Tornillo		
015	4	4	162027	••Seal ring ••Anneau de joint	••Anel de vedação ••Anillo de junta		
016	6	6	900775	••Plug ••Bouchon	••Bujão ••Tapón		
017	2	2	162017	••Seal ring ••Anneau de joint	••Anel de vedação ••Anillo de junta		
018	1	1	356024	••Level indicator ••Transducteur de niveau	••Indicador de nivel ••Transmisor del nivel		

Group
Grupo
Groupe
Grupo
2

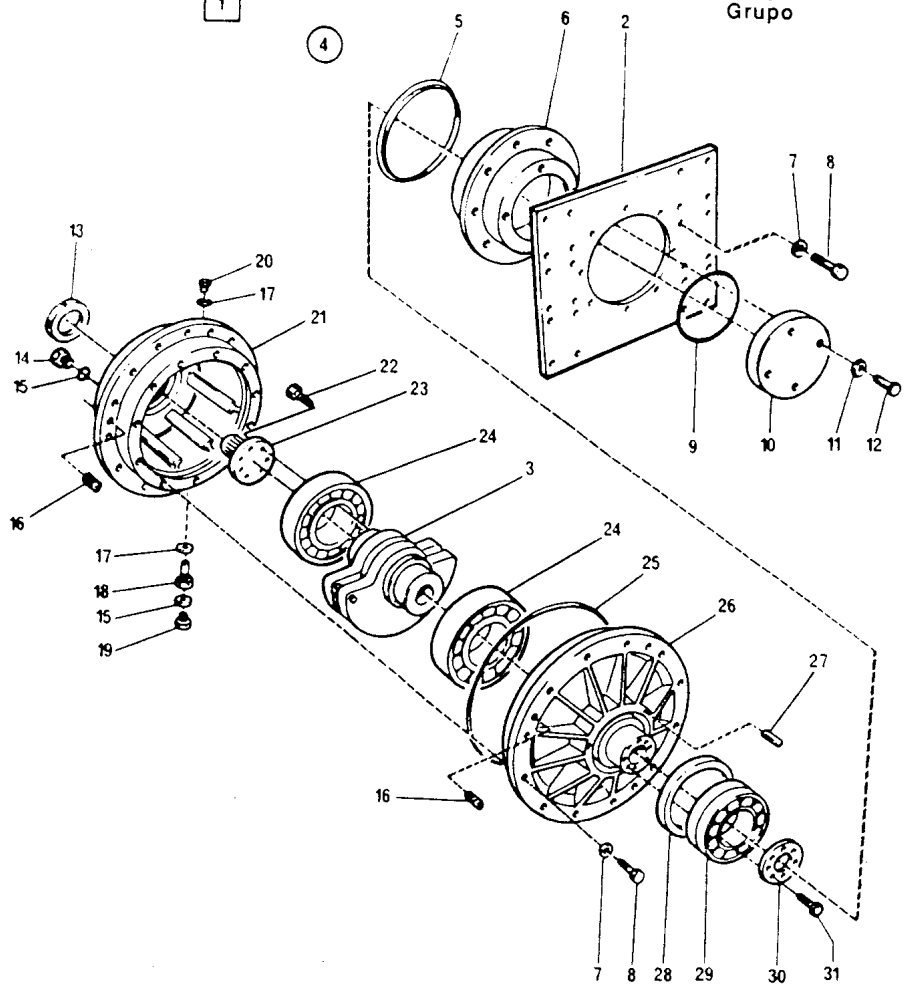

371650 - 371646

CA25 - DC01845 - 1

DYNAPAC CA25

Page/Página Page/Pagina Rev.	Group/Grupo Groupe/Grupo	Picture/Figura Illust/Figura	Issue/Emissão Emission/Emisión	**Drum cartridge, left** **Cartucho do cilindro, esquerdo** **Cartouche de cylinder, gauche** **Cartucho de rodillo, izquierdo**
016	**002**	**DC01845-1**	**SB1062-1**	

Ref. Item Réf. Ref.	Qty./Quant. Qté./Cantid. ST	P	Part. No. No da Peça No de Pièce No de Pieza	Description Description	Descrição Descripción	Rev.	Note Observações Observations Observaciones
019	1	1	901313	••Plug ••Bouchon	••Bujão ••Tapón		
020	1	1	343744	••Magnetic plug ••Bouchon magnétique	••Bujão magnético ••Tapón magnético		
021	1	1	349660	••Bearing housing ••Carter de palier	••Mancal ••Portacojinete		
022	8	8	901430	••Screw ••Vis	••Parafuso ••Tornillo		
023	1	1	349659	••Shaft with gear ••Arbre à pignons	••Eixo estriado ••Eje dentado		
024	2	2	900784	••Bearing ••Roulement	••Rolamento ••Cojinete		
025	1	1	900776	••O-Ring ••Bague Torique	••Anel O ••Anillo de Junta		
026	1	1	356029	••Bearing housing ••Carter de palier	••Mancal ••Portacojinete		
027	6	6	901828	••Screw ••Vis	••Parafuso allen s/cabeça ••Tornillo		
028	1	1	167023	••Seal ring ••Anneau de joint	••Retentor ••Anillo de junta		
029	1	1	116041	••Bearing ••Roulement	••Rolamento ••Cojinete		
030	1	1	343462	••Bearing housing cover ••Couvercle du roulement	••Tampa do mancal ••Tapa del portacojinete		
031	8	8	508019	••Screw ••Vis	••Parafuso allen c/cabeça ••Tornillo		

Group
Grupo
Groupe
Grupo **2**

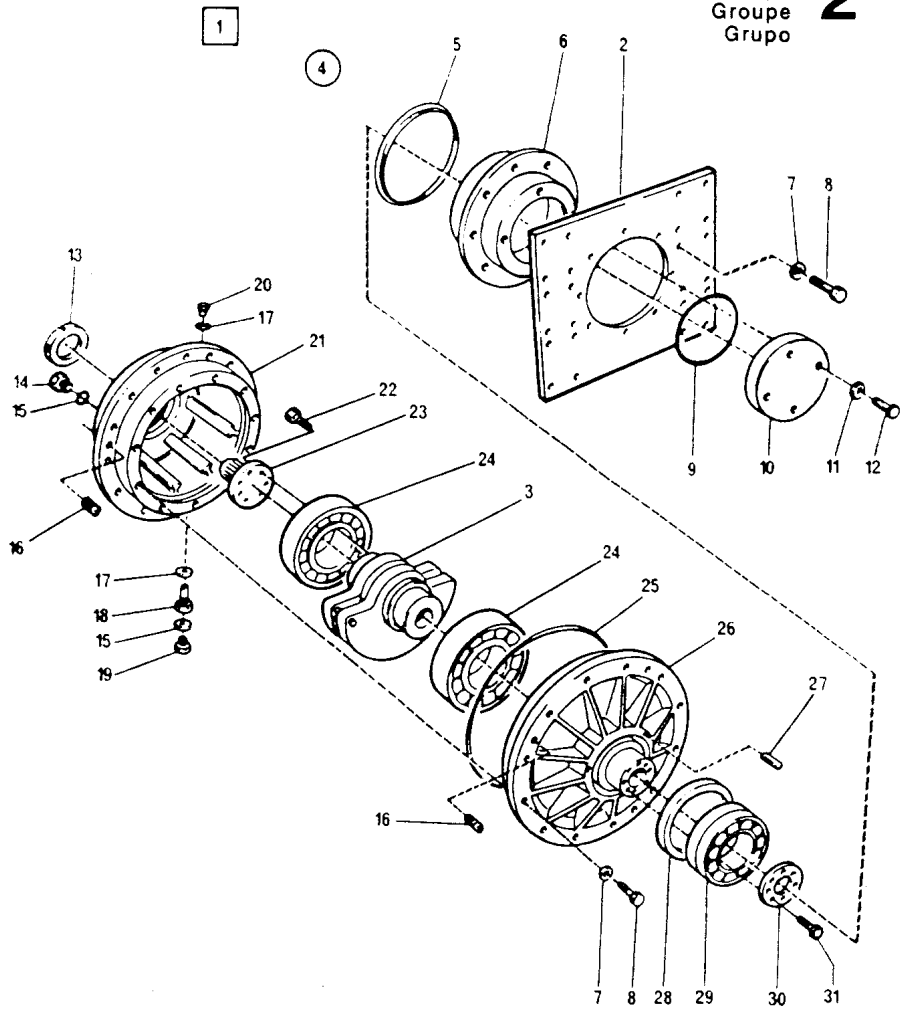

371650 - 371646

CA25 - DC01845 - 1

DYNAPAC CA25

Page/Página Page/Pagina Rev.	Group/Grupo Groupe/Grupo	Picture/Figura Illust/Figura	Issue/Emissão Emission/Emisión	**Drum cartridge, left** **Cartucho do cilindro, esquerdo** **Cartouche de cylindre, gauche** **Cartucho de rodillo, izquierdo**
018	**002**	**DC01846-1**	**SB1062-1**	

Ref. Item Réf. Ref.	Qty./Quant. Qté./Cantid. D	PD	Part. No. No da Peça No de Pièce No de Pieza	Description Description	Descrição Descripción	Rev.	Note Observações Observations Observaciones
001	1		371651	Drum cartridge, left Cartouche de cylinder, gauche	Cartucho do cilindro, esquerdo Cartucho de rodillo, izquierdo		
001		1	371647	Drum cartridge, left Cartouche de cylinder, gauche	Cartucho do cilindro, esquerdo Cartucho de rodillo, izquierdo		
002	1		371639	•Eccentric shaft •Arbre à excentrique	•Eixo excêntrico •Eje excentrico		
002		1	371638	•Eccentric shaft •Arbre à excentrique	•Eixo excêntrico •Eje excentrico		
003	1	1	349666	•Basic kit, cartridge •Jéu basic, cartouche	•Kit básico, cartucho •Juego basico, cartucho		
004	1	1	900782	••Seal ring ••Anneau de joint	••Retentor ••Anillo de junta		
005	3	3	500163	••Screw ••Vis	••Parafuso cab.sextavada ••Tornillo		
006	4	4	162027	••Seal ring ••Anneau de joint	••Anel de vedação ••Anillo de junta		
007	6	6	900775	••Plug ••Bouchon	••Bujão ••Tapón		
008	2	2	162017	••Seal ring ••Anneau de joint	••Anel de vedação ••Anillo de junta		
009	1	1	356024	••Level indicator ••Transducteur de niveau	••Indicador de nivel ••Transmisor del nivel		
010	1	1	901313	••Plug ••Bouchon	••Bujão ••Tapón		
011	1	1	343744	••Magnetic plug ••Bouchon magnétique	••Bujão magnético ••Tapón magnético		
012	1	1	349660	••Bearing housing ••Carter de palier	••Mancal ••Portacojinete		
013	8	8	901430	••Screw ••Vis	••Parafuso ••Tornillo		
014	1	1	349659	••Shaft with gear ••Arbre à pignons	••Eixo estriado ••Eje dentado		
015	2	2	900784	••Bearing ••Roulement	••Rolamento ••Cojinete		
016	1	1	900776	••O-Ring ••Bague Torique	••Anel O ••Anillo de Junta		
017	1	1	356028	••Bearing housing ••Carter de palier	••Mancal ••Portacojinete		
018	12	12	615046	••Conical spring washer ••Rondelle à ressort conique	••Arruela pressão cônica ••Arandela de resorte conica		
019	12	12	500076	••Screw ••Vis	••Parafuso cab.sextavada ••Tornillo		

BR-MAI/97

Group
Grupo
Groupe
Grupo **2**

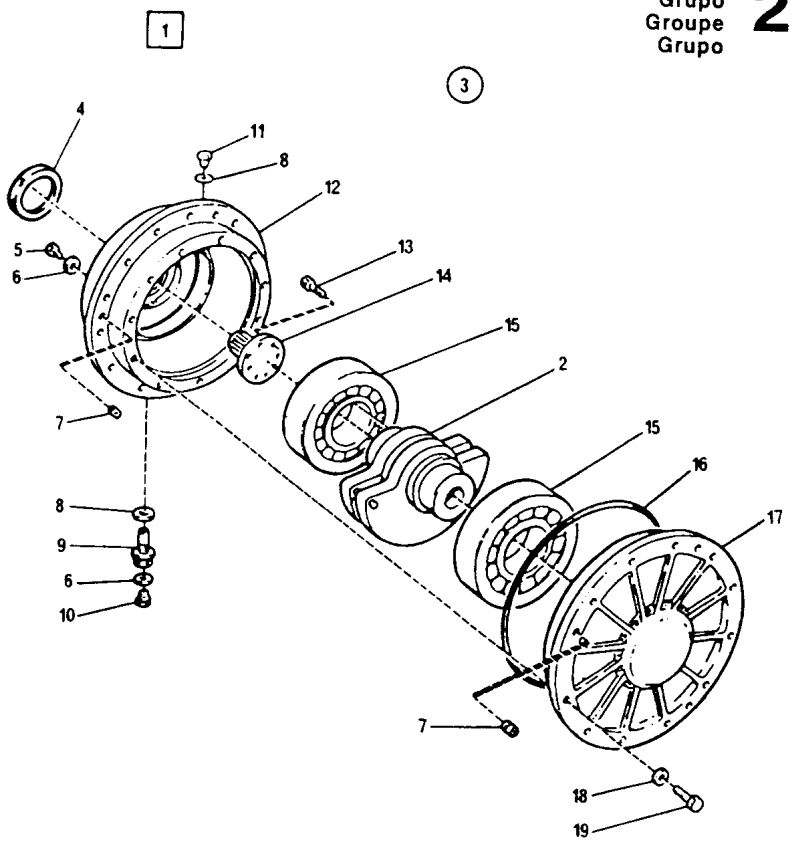

371651 - 371647

CA25-DC01846-1

DYNAPAC CA25

Page/Página Page/Pagina Rev.	Group/Grupo Groupe/Grupo	Picture/Figura Illust/Figura	Issue/Emissão Emission/Emisión	**Torque hub** **Redutor de velocidade** **Reducteur moyeu** **Reductor de velocidad**
020	**002**	**DC00150-1A**	**SB1062-1**	**PCL1430**

Ref. Item Réf. Ref.	Qty./Quant. Qté./Cantid.	Part. No. No da Peça No de Pièce No de Pieza	Description Description	Descrição Descripción	Rev.	Note Observações Observations Observaciones
001	1	258254	Torque hub Reducteur moyeu	Redutor de velocidade Reductor de velocidad		
002	1	921348	•Snap ring •Circlip	•Anel elástico •Anillo de ranura		
003	1	921349	•Snap ring •Circlip	•Anel elástico •Anillo de ranura		
004	1	921337	•Coupling •Accouplement	•Bucha de acoplamento •Acoplamiento		
005	1	423472	•Coupling flange •Bride de accouplement	•Flange de acoplamento •Brida de acoplamiento		
006	1	423471	•Mechanical seal, kit •Jéu, joint mécanique	•Kit selo mecânico •Juego, junta mecanica		
007	1	191115	•Dust guard •Anneau de joint	•Guarda pó •Anillo de junta		
008	1	920944	•Bearing •Roulement	•Rolamento •Cojinete		
009	1	921346	•Magnetic plug •Bouchon magnétique	•Bujão magnético •Tapón magnético		
010	1	423473	•Housing •Boitier	•Carcaça •Caja		
011	12	921341	•Screw •Vis	•Parafuso •Tornillo		
012	1	920811	•Bearing •Roulement	•Rolamento •Cojinete		
013	1	921329	•Gear •Engrenage	•Engrenagem •Engranaje		
014	1	921352	•Shim kit •Jéu de cale	•Jogo de calço •Juego de caice		
015	1	921336	•Flange •Bride	•Chapa de assento •Brida		
016	1	920813	•Bearing •Roulement	•Rolamento •Cojinete		
017	1	921335	•Spacer •Espaceur	•Espaçador •Espaciador		
018	1	921338	•Gear •Engrenage	•Engrenagem •Engranaje		
019	6	921343	•Screw •Vis	•Parafuso cab.sextavada •Tornillo		
020	6	920812	•Bearing •Roulement	•Rolamento •Cojinete		

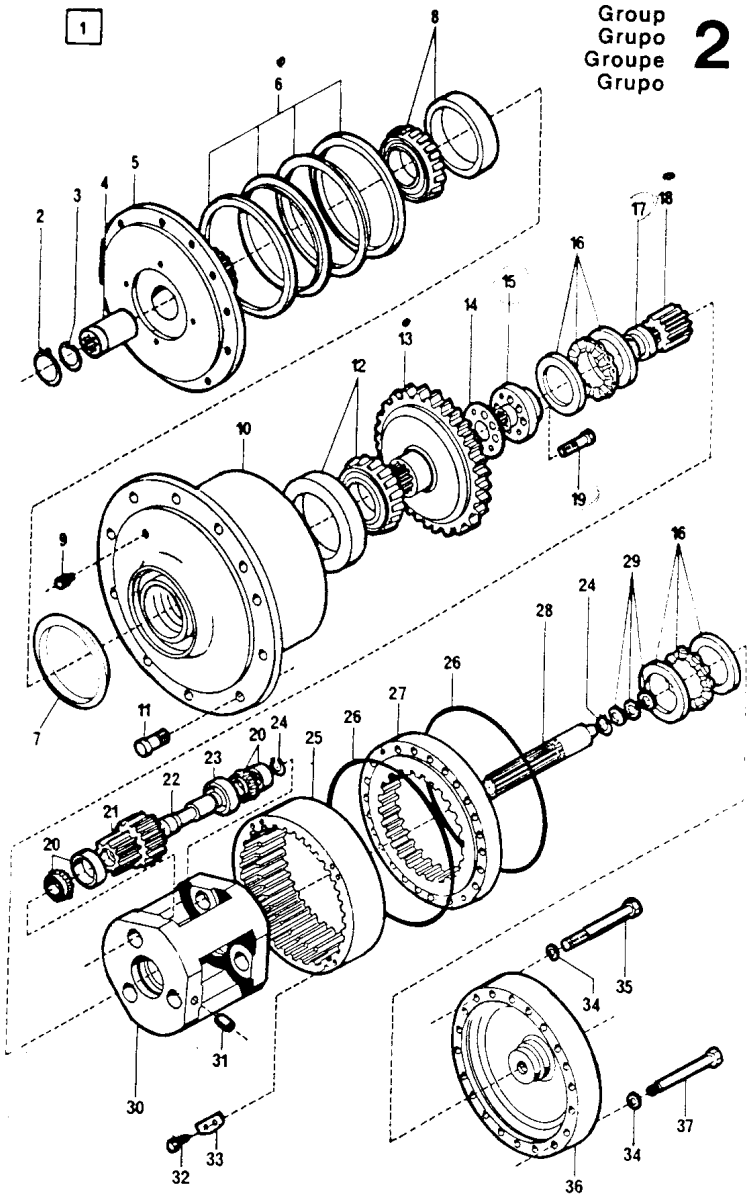

DYNAPAC CA25

Page/Página Page/Pagina Rev.	Group/Grupo Groupe/Grupo	Picture/Figura Illust/Figura	Issue/Emissão Emission/Emisión	**Torque hub** **Redutor de velocidade** **Reducteur moyeu** **Reductor de velocidad**
022	**002**	**DC00150-1A**	**SB1062-1**	**PCL1430**

Ref. Item Réf. Ref.	Qty./Quant. Qté./Cantid.	Part. No. No da Peça No de Pièce No de Pieza	Description Description	Descrição Descripción	Rev.	Note Observações Observations Observaciones
021	3	921331	•Gear set •Jéu déngrenages	•Jogo de engrenagem •Juego de engranajes		
022	3	921332	•Shaft •Arbre	•Eixo •Eje		
023	1	921333	•Spacer •Espaceur	•Espaçador •Espaciador		
024	4	150013	•Snap ring •Circlip	•Anel elástico •Anillo de ranura		
025	1	921328	•Gear •Engrenage	•Engrenagem •Engranaje		
026	2	921347	•O-Ring •Bague Torique	•Anel O •Anillo de Junta		
027	1	921327	•Gear •Engrenage	•Engrenagem •Engranaje		
028	1	921334	•Shaft •Arbre	•Eixo •Eje		
029	1	920814	•Bearing •Roulement	•Rolamento •Cojinete		
030	1	921325	•Differential carrier •Porte-différentiel	•Caixa dos satélites •Portadiferencial		
031	3	921351	•Pin •Goupille	•Pino •Pasador		
032	8	921344	•Screw •Vis	•Parafuso cab.sextavada •Tornillo		
033	4	921339	•Lock plate •Plaque de sécurité	•Placa de trava •Placa de seguridad		
034	20	604009	•Spring washer •Rondelle à ressort	•Arruela de pressão •Arandela de resorte		
035	16	921342	•Screw •Vis	•Parafuso cab.sextavada •Tornillo		
036	1	921326	•Cover •Couvercle	•Tampa •Tapa		
037	4	921340	•Screw •Vis	•Parafuso •Tornillo		

Group / Grupo / Groupe / Grupo **2**

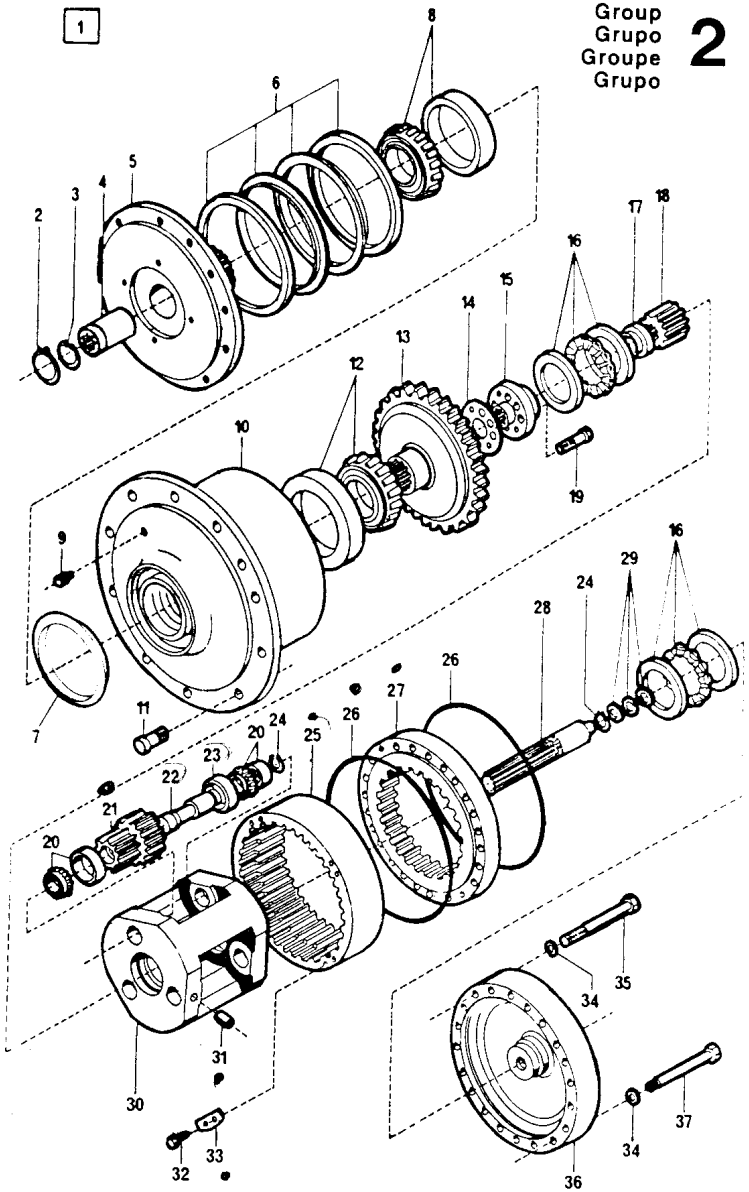

258254-PCL1430

CA25-DC00150-1A

CA25

Page/Página Page/Pagina	Rev.	Group/Grupo Groupe/Grupo	Picture/Figura Illust/Figura	Issue/Emissão Emission/Emisión	**Drum cartridge, left** **Cartouche de cylinder, gauche** **Cartucho do cilindro, esquerdo** **Cartucho de rodillo, izquierdo**
020		**002**	**DC01846-1**	**SB1062-2**	**D/PD**

Ref. Item Réf. Ref.	Qty./Quant. Qté./Cantid. D	PD	Part. No. No da Peça No de Pièce No de Pieza	Description Description	Descrição Descripción	Rev.	Note Observações Observations Observaciones
019	12	12	500076	**Screw **Vis	**Parafuso cab.sextavada **Tornillo		

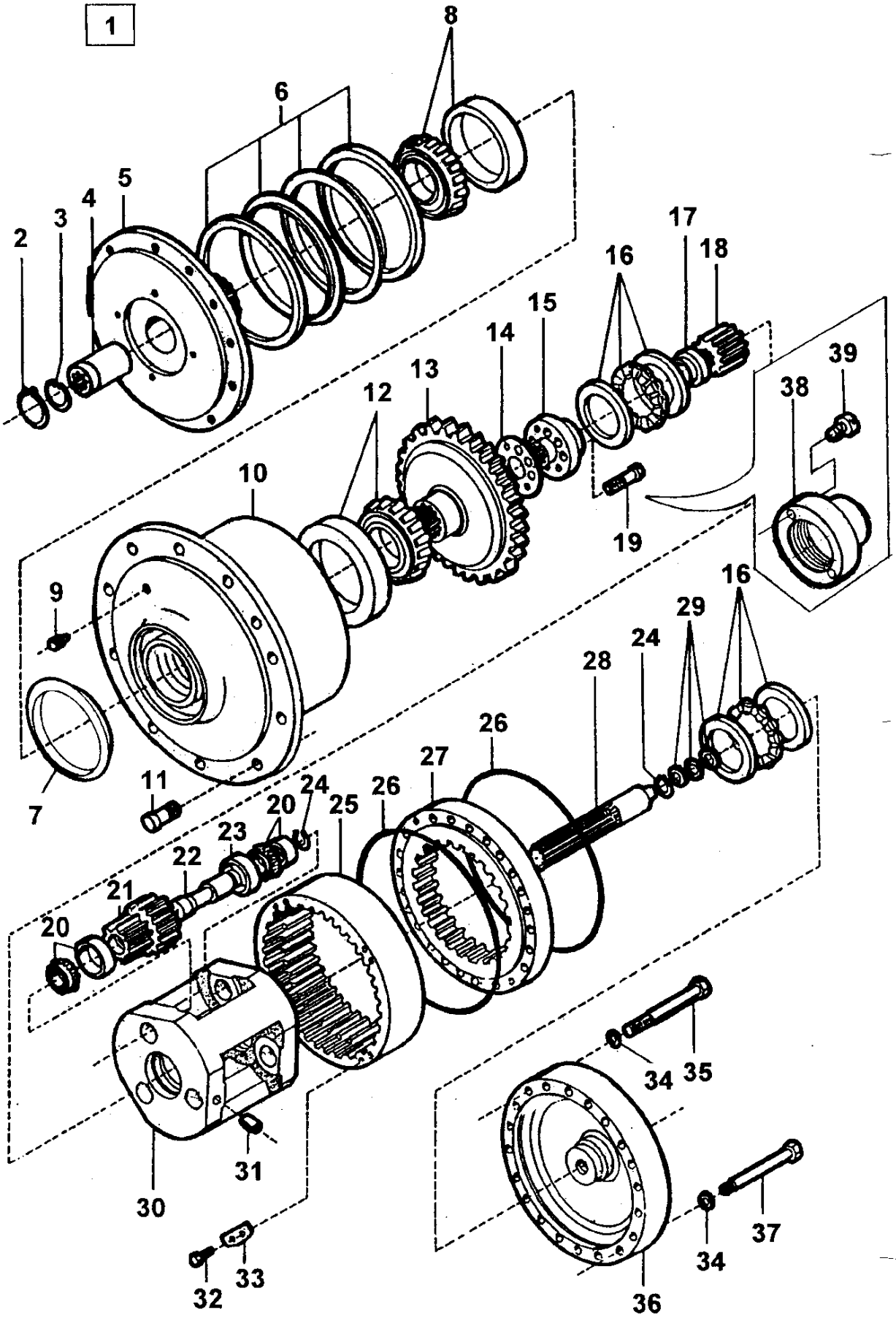

258254 - PCL1430 PIGOZZI

CA25-DC00150-2

CA25

Page/Página Page/Pagina Rev.	Group/Grupo Groupe/Grupo	Picture/Figura Illust/Figura	Issue/Emissão Emission/Emisión	**Torque hub** **Reducteur moyeu** **Redutor de velocidade** **Reductor de velocidad**
022	**002**	**DC00150-2**	**SB1062-2**	**PCL1430**

Ref. Item Réf. Ref.	Qty./Quant. Qté./Cantid. D	PD	Part. No. No da Peça No de Pièce No de Pieza	Description Description	Descrição Descripción	Rev.	Note Observações Observations Observaciones
001	1	1	258254	Torque hub Reducteur moyeu	Redutor de velocidade Reductor de velocidad		
002	1	1	150017	*Snap ring *Circlip	*Anel elástico *Anillo de ranura		
003	1	1	921349	*Snap ring *Circlip	*Anel elástico *Anillo de ranura		
004	1	1	921337	*Coupling *Accouplement	*Bucha de acoplamento *Acoplamiento		
005	1	1	423472	*Coupling flange *Bride de accouplement	*Flange de acoplamento *Brida de acoplamiento		-709B511 -710B687
005	1	1	197693	*Flange *Bride	*Flange *Brida		709B512- 710B688-
006	1	1	423471	*Seal ring *Anneau de joint	*Retentor *Anillo de junta		
007	1	1	191115	*Dust guard *Anneau de joint	*Guarda p¢ *Anillo de junta		
008	1	1	920944	*Bearing *Roulement	*Rolamento *Cojinete		
009	1	1	921346	*Magnetic plug *Bouchon magnetique	*Bujão magnético *Tapón magnetico		
010	1	1	423473	*Housing *Boitier	*Carcaça *Caja		
011	12	12	921341	*Screw *Vis	*Parafuso *Tornillo		
012	1	1	920811	*Bearing *Roulement	*Rolamento *Cojinete		
013	1	1	921329	*Gear *Engrenage	*Engrenagem *Engranaje		
014	1	1	921352	*Shim kit *Jéu de cale	*Jogo de calço *Juego de calce		-709B511 -710B687
015	1	1	921336	*Flange *Bride	*Chapa de assento *Brida		-709B511 -710B687
016	1	1	920813	*Bearing *Roulement	*Rolamento *Cojinete		
017	1	1	921335	*Spacer *Espaceur	*Espaçador *Espaciador		-709B511 -710B687
017	1	1	197694	*Spacer *Espaceur	*Espaçador *Espaciador		709B512- 710B688-
018	1	1	921338	*Gear *Engrenage	*Engrenagem *Engranaje		

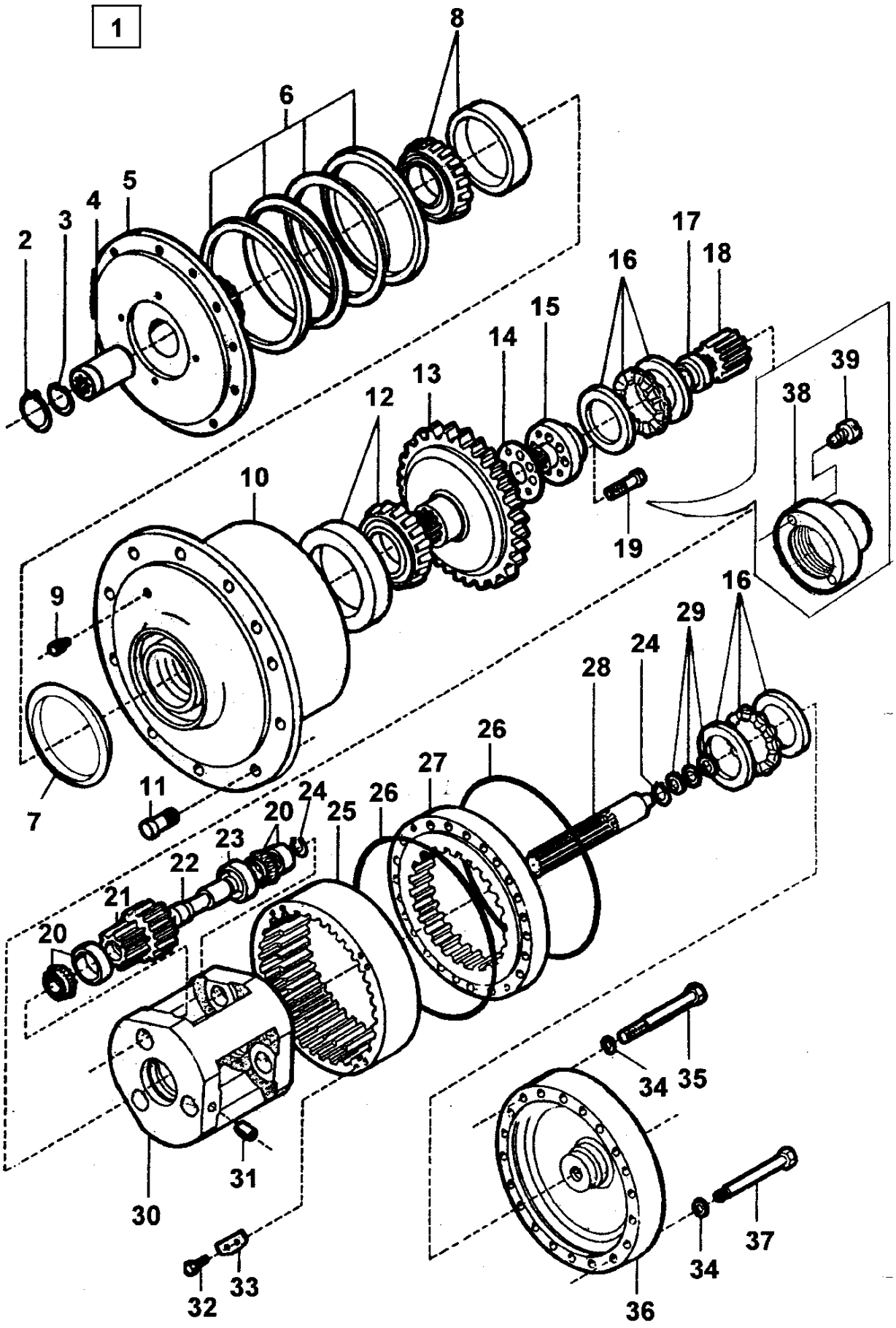
1
2
3
4
5
6
8
9
10
11
12
13
14
15
16
17
18
19
20
21
22
23
24
25
26
27
28
29
30
31
32
33
34
35
36
37
38
39
7

CA25

Page/Página Page/Pagina Rev.	Group/Grupo Groupe/Grupo	Picture/Figura Illust/Figura	Issue/Emissão Emission/Emisión	**Torque hub** **Reducteur moyeu** **Redutor de velocidade** **Reductor de velocidad**
024	**002**	**DC00150-2**	**SB1062-2**	**PCL1430**

Ref. Item Réf. Ref.	Qty./Quant. Qté./Cantid. D	PD	Part. No. No da Peça No de Pièce No de Pieza	Description Description	Descrição Descripción	Rev.	Note Observações Observations Observaciones
019	6	6	921343	*Screw *Vis	*Parafuso cab.sextavada *Tornillo		-709B511 -710B687
020	6	6	920812	*Bearing *Roulement	*Rolamento *Cojinete		
021	3	3	921331	*Gear set *Jéu d' engrenages	*Jogo de engrenagem *Juego de engranajes		
022	3	3	921332	*Shaft *Arbre	*Eixo *Eje		
023	1	1	921333	*Spacer *Espaceur	*Espaçador *Espaciador		
024	4	4	150013	*Snap ring *Circlip	*Anel elástico *Anillo de ranura		
025	1	1	921328	*Gear *Engrenage	*Engrenagem *Engranaje		
026	2	2	921347	*O-Ring *Bague Torique	*Anel O *Anillo de Junta		
027	1	1	921327	*Gear *Engrenage	*Engrenagem *Engranaje		
028	1	1	921334	*Shaft *Arbre	*Eixo *Eje		
029	1	1	920814	*Bearing *Roulement	*Rolamento *Cojinete		
030	1	1	921325	*Differential carrier *Porte-différentiel	*Caixa dos satélites *Portadiferencial		
031	3	3	921351	*Pin *Goupille	*Pino *Pasador		
032	8	8	921344	*Screw *Vis	*Parafuso cab.sextavada *Tornillo		
033	4	4	921339	*Lock plate *Plaque de sécurité	*Placa de trava *Placa de seguridad		
034	20	20	604009	*Spring washer *Rondelle à ressort	*Arruela de pressão *Arandela de resorte		
035	16	16	921342	*Screw *Vis	*Parafuso cab.sextavada *Tornillo		
036	1	1	921326	*Cover *Couvercle	*Tampa *Tapa		
037	4	4	921340	*Screw *Vis	*Parafuso *Tornillo		
038	1	1	197691	*Nut *Ecrou	*Porca *Tuerca		709B512- 710B688-

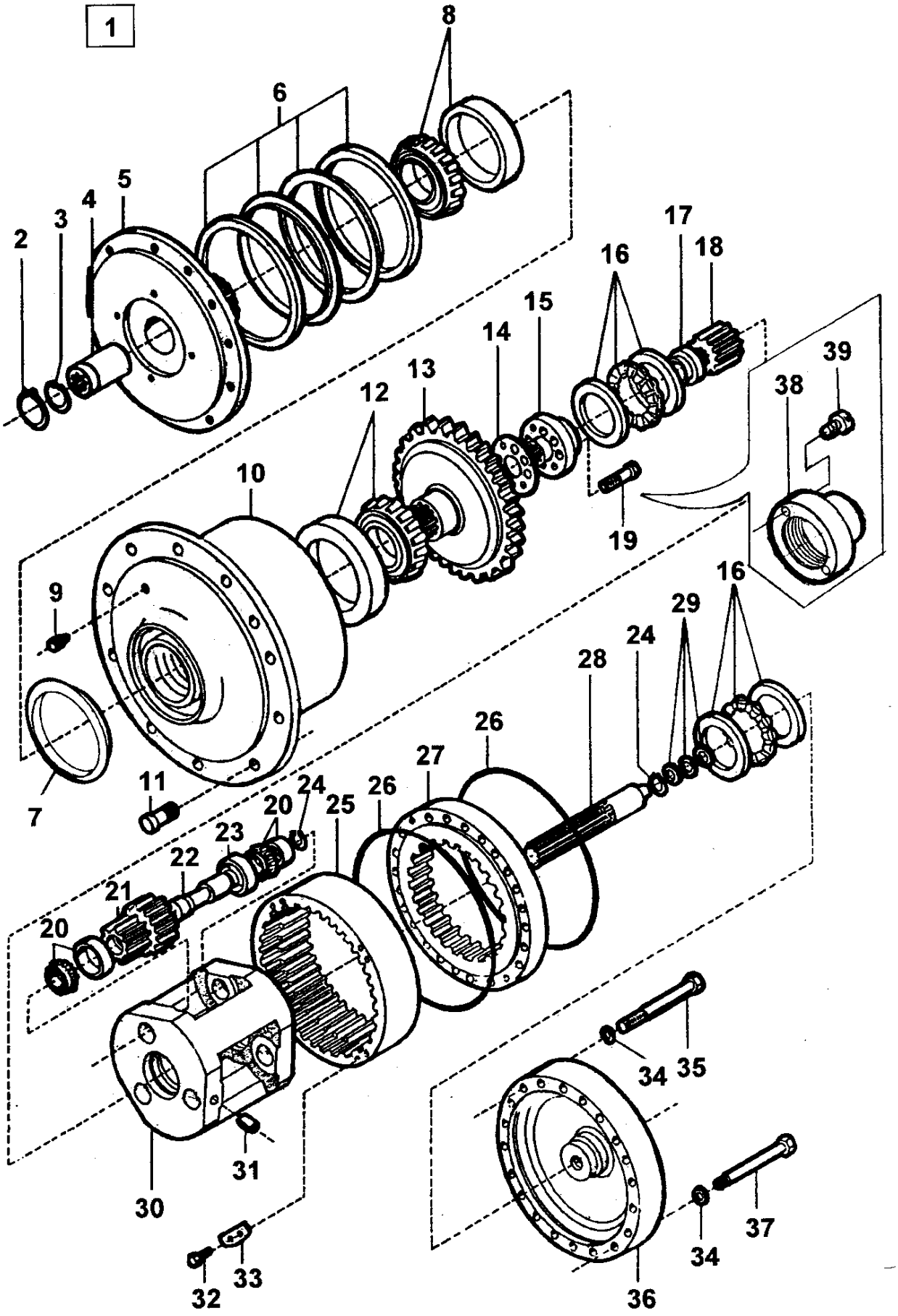
1
8
6
2
3
4
5
17
18
16
15
14
13
12
39
38
10
19
9
16
29
24
28
26
27
7
11
24
20
25
26
23
22
21
20
34
35
31
30
37
34
33
32
36

CA25

Page/Página Page/Pagina Rev.	Group/Grupo Groupe/Grupo	Picture/Figura Illust/Figura	Issue/Emissão Emission/Emisión	**Torque hub** **Reducteur moyeu** **Redutor de velocidade** **Reductor de velocidad**
026	**002**	**DC00150-2**	**SB1062-2**	**PCL1430**

Ref. Item Réf. Ref.	Qty./Quant. Qté./Cantid. D	PD	Part. No. No da Peça No de Pièce No de Pieza	Description Description	Descrição Descripción	Rev.	Note Observações Observations Observaciones
039	2	2	197692	*Screw *Vis	*Parafuso *Tornillo		709B512- 710B688-

DYNAPAC

ENGINE
MOTOR
MOTEUR
MOTOR

Group
Grupo
Groupe
Grupo

3

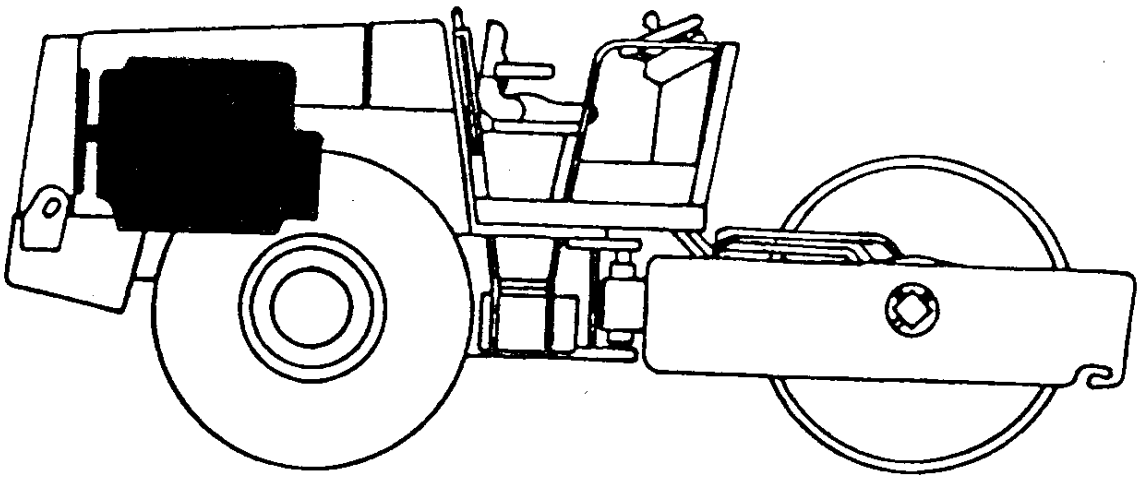

DYNAPAC CA25

Page/Página Page/Pagina Rev.	Group/Grupo Groupe/Grupo	Picture/Figura Illust/Figura	Issue/Emissão Emission/Emisión	Engine, assy Montagem do motor Montage du moteur Montaje del motor
002	003	DC01502-1	SB1062-1	CUMMINS

Ref. Item Réf. Ref.	Qty./Quant. Qté./Cantid.	Part. No. No da Peça No de Pièce No de Pieza	Description Description	Descrição Descripción	Rev.	Note Observações Observations Observaciones
001	4	500077	Screw Vis	Parafuso cab.sextavada Tornillo		
002	4	604005	Spring washer Rondelle à ressort	Arruela de pressão Arandela de resorte		
003	1	242616	Fan Ventilateur	Helice Ventilador		
004	1		Spacer Espaceur	Espaçador Espaciador		
005	1	802617	Diesel engine Moteur diesel	Motor diesel Motor diesel		1)
005	1	190423	Diesel engine Moteur diesel	Motor diesel Motor diesel		2)
006	1	258307	Temperature sender Transducteur de température	Sensor térmico Transmissor de temperatura		
007	1	930139	Oil pressure switch Commutateur de presion	Interruptor de pressão Conmutador de presión		
008	1	348557	Support, cpl Support, cpl	Suporte, cpl Soporte, cpl		
009	6	604009	Spring washer Rondelle à ressort	Arruela de pressão Arandela de resorte		
010	10	500194	Screw Vis	Parafuso cab.sextavada Tornillo		
011	2	500192	Screw Vis	Parafuso cab.sextavada Tornillo		
012	8	500030	Screw Vis	Parafuso cab.sextavada Tornillo		
013	16	600008	Washer Rondelle	Arruela lisa Arandela		
014	2	900478	Shock absorber Amortisseur	Elemento elástico Amortiguador		
015	8	500195	Screw Vis	Parafuso cab.sextavada Tornillo		
016	10	586018	Lock nut Contre-écrou	Porca auto-travante Contratuerca		
017	2	348546	Support, cpl Support, cpl	Suporte, cpl Soporte, cpl		
018	8	813394	Washer Rondelle	Arruela inclinada Arandela		
019	8	586019	Lock nut Contre-écrou	Porca auto-travante Contratuerca		

1) CUMMINS/TURBO 2)CUMMINS BR-MAI/97

Group Grupo Groupe Grupo **3**

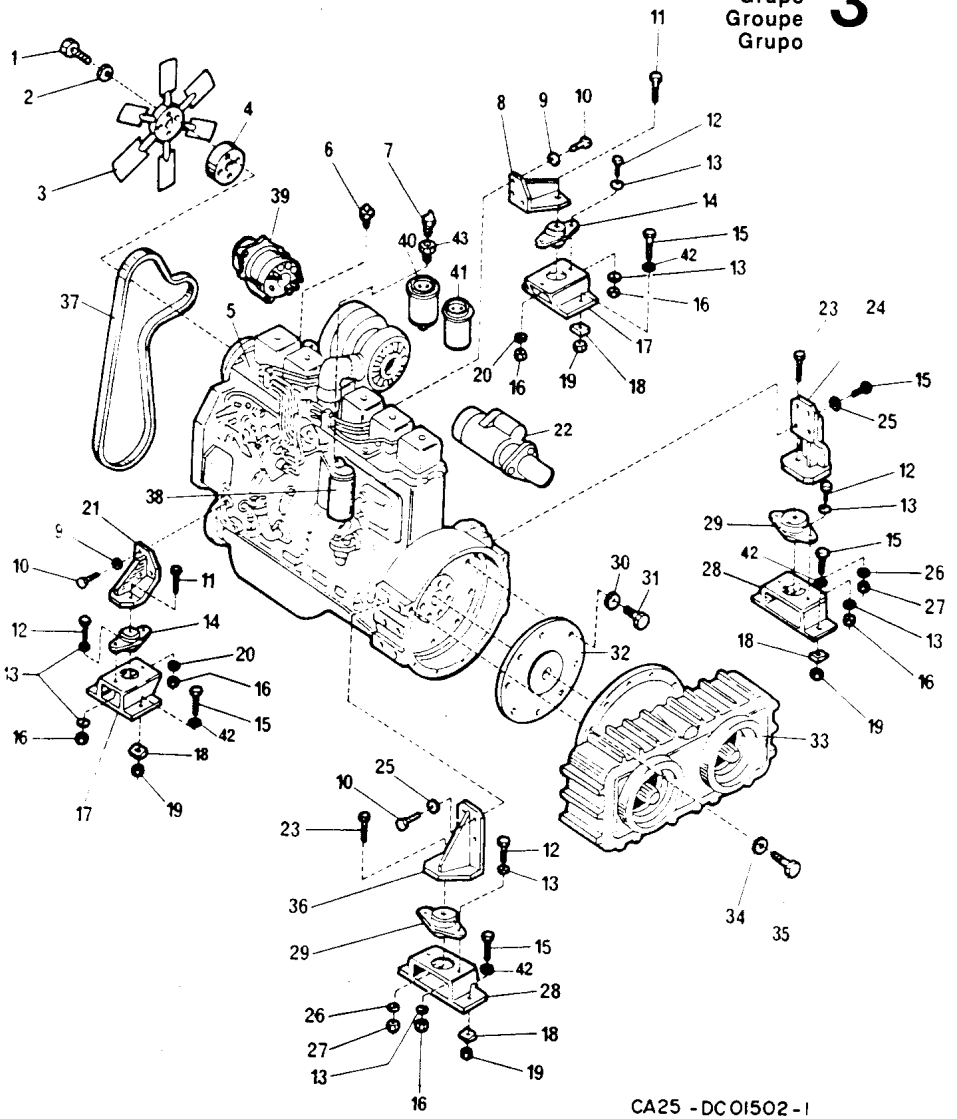

DYNAPAC CA25

Page/Página Page/Pagina Rev.	Group/Grupo Groupe/Grupo	Picture/Figura Illust/Figura	Issue/Emissão Emission/Emisión	**Engine, assy** **Montagem do motor** **Montage du moteur** **Montaje del motor**
004	**003**	**DC01502-1**	**SB1062-1**	**CUMMINS**

Ref. Item Réf. Ref.	Qty./Quant Qte./Cantid	Part. No. No da Peça No de Pièce No de Pieza	Description Descripción	Descrição Descripción	Rev.	Note Observações Observations Observaciones
020	2	348565	Washer Rondelle	Arruela Arandela		
021	1	348556	Support, cpl Support, cpl	Suporte, cpl Soporte, cpl		
022	1	243144	Starter motor Demarreur	Motor de partida Motor de arranque		
023	1	500107	Screw Vis	Parafuso cab.sextavada Tornillo		
024	1	348562	Support, cpl Support, cpl	Suporte, cpl Soporte, cpl		
025	8	615045	Conical spring washer Rondelle à ressort conique	Arruela pressão cônica Arandela de resorte conica		
026	2	345666	Washer Rondelle	Arruela Arandela		
027	2	586021	Lock nut Contre-écrou	Porca auto-travante Contratuerca		
028	2	348550	Support Support	Suporte Soporte		
029	2	450155	Shock absorber Amortisseur	Elemento elástico Amortiguador		
030	14	604006	Spring washer Rondelle à ressort	Arruela de pressão Arandela de resorte		
031	8	502033	Screw Vis	Parafuso cab.sextavada Tornillo		
032	1	340855	Drive plate Plateau d' entrainement	Placa de arraste Placa impulsora		See G3/22 Vide
033	1	341106	Hydraulic pump gearing Entrainement de pompe	Acionadora das bombas Accionam.de bomba hidráulica		See G3/22 Vide
034	12	615044	Conical spring washer Rondelle à ressort conique	Arruela pressão cônica Arandela de resorte conica		
035	12	500030	Screw Vis	Parafuso cab.sextavada Tornillo		
036	1	348563	Support, cpl Support, cpl	Suporte, cpl Soporte, cpl		
037	1	243143	Belt Courroie	Correia Correa		
038	1	243145	Oil filter Element filtre d'huile	Filtro de óleo lubrificante Filtro aceite		
039	1	241746	Alternator Alternateur	Alternador Generador		

1) CUMMINS/TURBO 2)CUMMINS BR-MAI/97

Group
Grupo
Groupe
Grupo
3

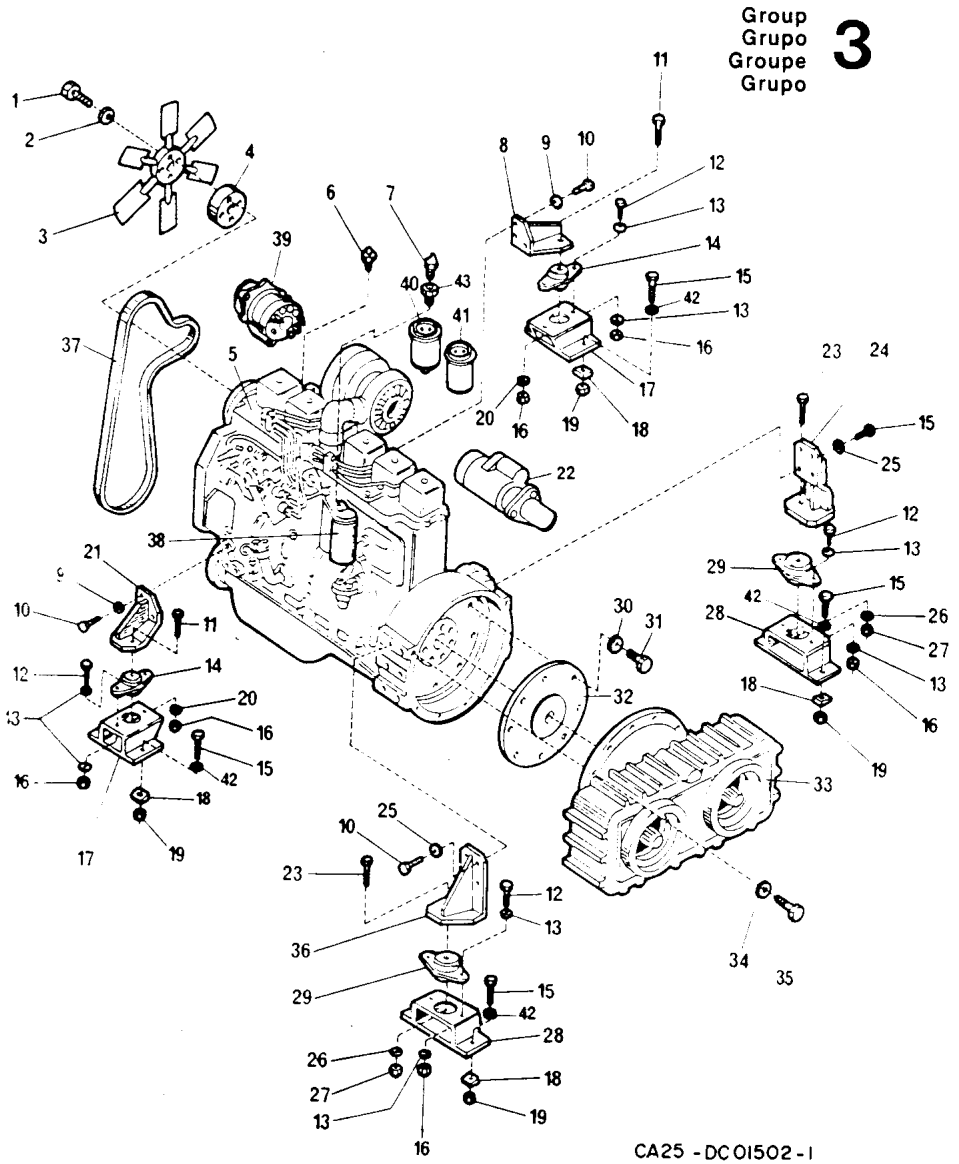

DYNAPAC CA25

Page/Página Page/Pagina Rev.	Group/Grupo Groupe/Grupo	Picture/Figura Illust/Figura	Issue/Emissão Emission/Emisión	**Engine, assy** **Montagem do motor** **Montage du moteur** **Montaje del motor**
006	**003**	**DC01502-1**	**SB1062-1**	CUMMINS

Ref. Item Ref.	Qty./Quant. Qté./Cantid.	Part. No. No da Peça No de Pièce No de Pieza	Description Description	Descrição Descripción	Rev.	Note Observações Observations Observaciones
040	1	243146	Fuel filter with drain Filtre carburante avec vidange	Filtro combust. c/ dreno Filtro del combust.con drenaje		
041	1	243147	Fuel filter without drain Filtre carburante sans vidange	Filtro combust. s/ dreno Filtro del combust.sin drenaje		
042	8	600009	Washer Rondelle	Arruela lisa Arandela		
043	1	256485	Reducing nipple Nipple reducteur	Bucha de redução Niple de reducción		

1) CUMMINS/TURBO 2)CUMMINS BR-MAI/97

Group
Grupo
Groupe
Grupo **3**

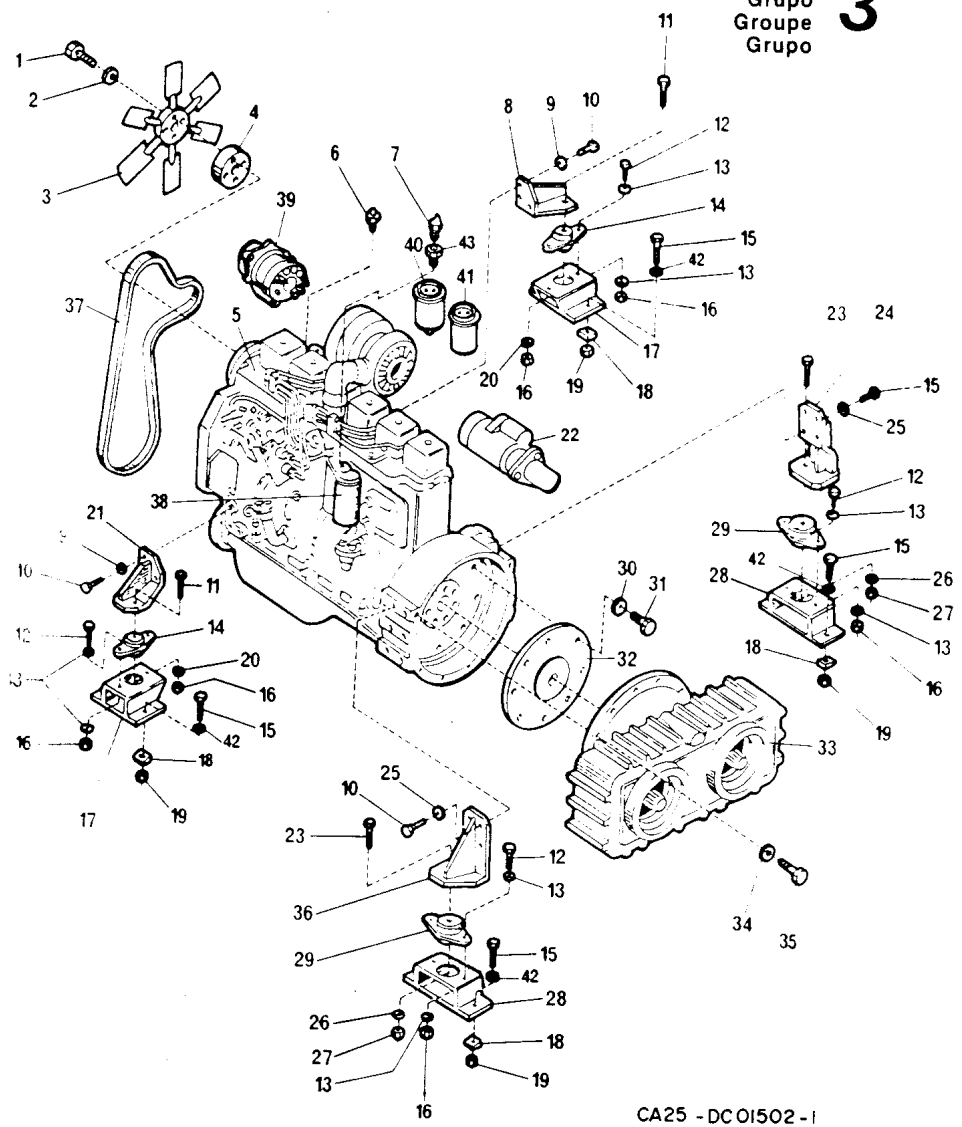

DYNAPAC CA25

Page/Página Page/Pagina Rev.	Group/Grupo Groupe/Grupo	Picture/Figura Illust/Figura	Issue/Emissão Emission/Emisión	**Radiator assembly** **Montagem dos radiadores** **Montage du radiateur** **Montaje del radiador**
008	**003**	**DC01369-2**	**SB1062-1**	**CUMMINS**

Ref. Item Réf. Ref.	Qty./Quant. Qté./Cantid.	Part. No. No da Peça No de Pièce No de Pieza	Description Description	Descrição Descripción	Rev.	Note Observações Observations Observaciones
001	4	500013	Screw Vis	Parafuso cab.sextavada Tornillo		
002	4	600005	Washer Rondelle	Arruela lisa Arandela		
003	1	345741	Plate Plaque	Chapa superior Placa		
004	1	345736	Left side plate Plaque latérale gauche	Chapa lateral esquerda Placa lateral izquierda		
005	2	541514	Screw Vis	Parafuso cab.boleada Tornillo		
006	4	500037	Screw Vis	Parafuso cab.sextavada Tornillo		
007	1	345737	Right side plate Plaque latérale droit	Chapa lateral direita Placa lateral derecha		
008	8	615045	Conical spring washer Rondelle à ressort conique	Arruela pressão cônica Arandela de resorte conica		
009	4	570007	Hexagon nut écrou à six pans	Porca sextavada Tuerca hexagonal		
010	5	313010	Clamp Collier	Abraçadeira Abrazadera		
011	1	242618	Hose Tuyau	Mangueira Manguera		
012	2	313035	Clamp Collier	Abraçadeira Abrazadera		
013	2	313060	Clamp Collier	Abraçadeira Abrazadera		
014	14	246068	Hose Tuyau	Mangueira Manguera		L=500mm
015	1	240908	Clamp Collier	Abraçadeira Abrazadera		
016	1	500019	Screw Vis	Parafuso cab.sextavada Tornillo		
017	1	604005	Spring washer Rondelle à ressort	Arruela de pressão Arandela de resorte		
018	1	813317	Gasket Garniture	Guarnição Junta		
019	1	246073	Hose Tuyau	Mangueira Manguera		L=970mm
020	2	586003	Lock nut Contre-écrou	Porca auto-travante Contratuerca		

BR-MAI/97

Group
Grupo
Groupe
Grupo **3**

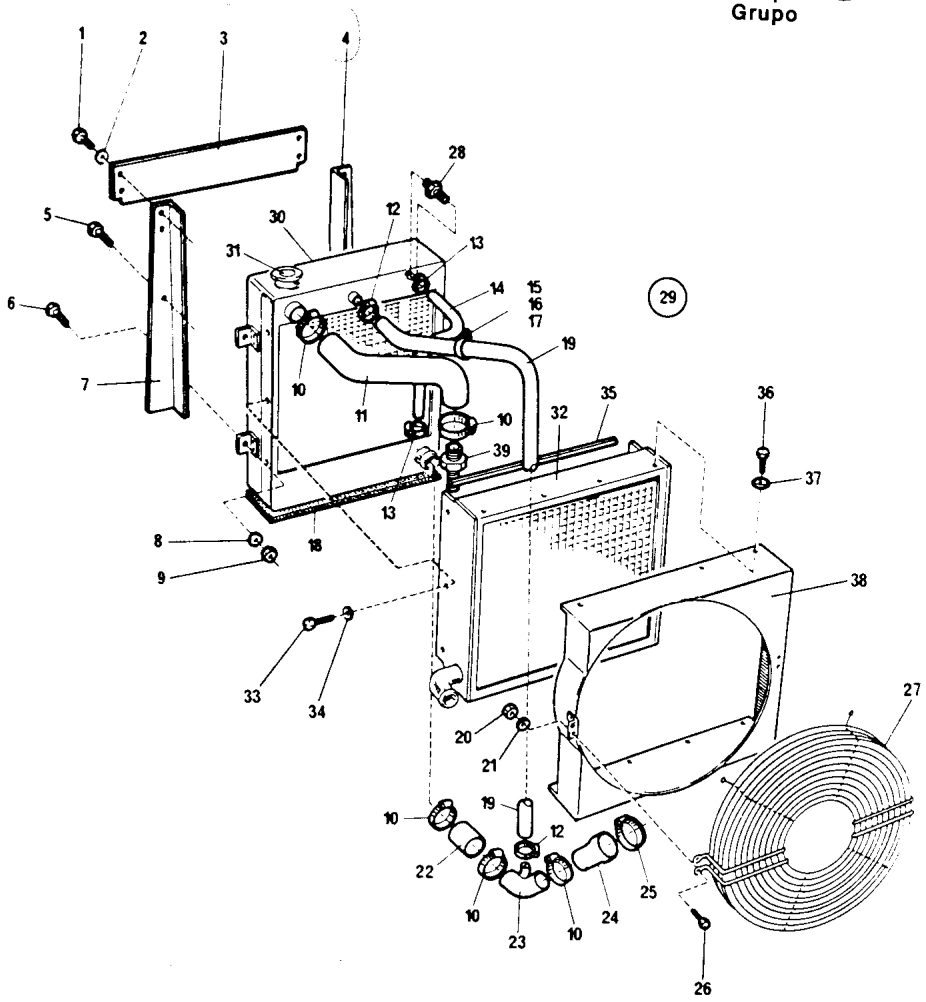

CA25 - DC01369-2

DYNAPAC CA25

Page/Página Page/Pagina Rev.	Group/Grupo Groupe/Grupo	Picture/Figura Illust/Figura	Issue/Emissão Emission/Emisión
010	003	DC01369-2	SB1062-1

Radiator assembly
Montagem dos radiadores
Montage du radiateur
Montaje del radiador

CUMMINS

Ref. Item Ref. Ref.	Qty./Quant. Qté./Cantid.	Part. No. No da Peça No de Pièce No de Pieza	Description Description	Descrição Descripción	Rev.	Note Observações Observations Observaciones
021	8	615043	Conical spring washer Rondelle à ressort conique	Arruela pressão cônica Arandela de resorte conica		
022	1	242620	Hose Tuyau	Mangueira rígida Manguera		
023	1	242619	Tube Tube	Tubo Tubo		
024	1	242623	Hose Tuyau	Mangueira rígida Manguera		
025	1	313023	Clamp Collier	Abraçadeira Abrazadera		
026	8	500021	Screw Vis	Parafuso cab.sextavada Tornillo		
027	2	242579	Fan guard Protection du ventilateur	Proteção do ventilador Protección del ventilador		
028	1	234571	Hose connector Attache de tuyau	Adaptador para mangueira Fijación de manguera		
029	1	242576	Radiator, cpl Radiateur, cpl	Radiador, cpl Radiador, cpl		
030	1	242577	•Water radiator •Radiateur d' eau	•Radiador de água •Radiador de agua		
031	1	249593	•Filler cap •Bouchon de réservoir	•Tampão •Tapa de tanque		
032	1	346087	•Oil cooler •Refroidisseur d' huile	•Refrigerador de óleo •Refrigerador de aceite		
033	6	500048	•Screw •Vis	•Parafuso cab.sextavada •Tornillo		
034	6	600009	•Washer •Rondelle	•Arruela lisa •Arandela		
035	2	202041	•Gasket •Garniture	•Guarnição •Junta		L=600mm
036	8	500044	•Screw •Vis	•Parafuso cab.sextavada •Tornillo		
037	8	600004	•Washer •Rondelle	•Arruela •Arandela		
038	1	242578	•Deflector •Déflecteur	•Defletor •Chapo deflectora		
039	1	242614	Hose connector Attache de tuyau	Adaptador para mangueira Fijación de manguera		

BR-MAI/97

Group
Grupo
Groupe
Grupo **3**

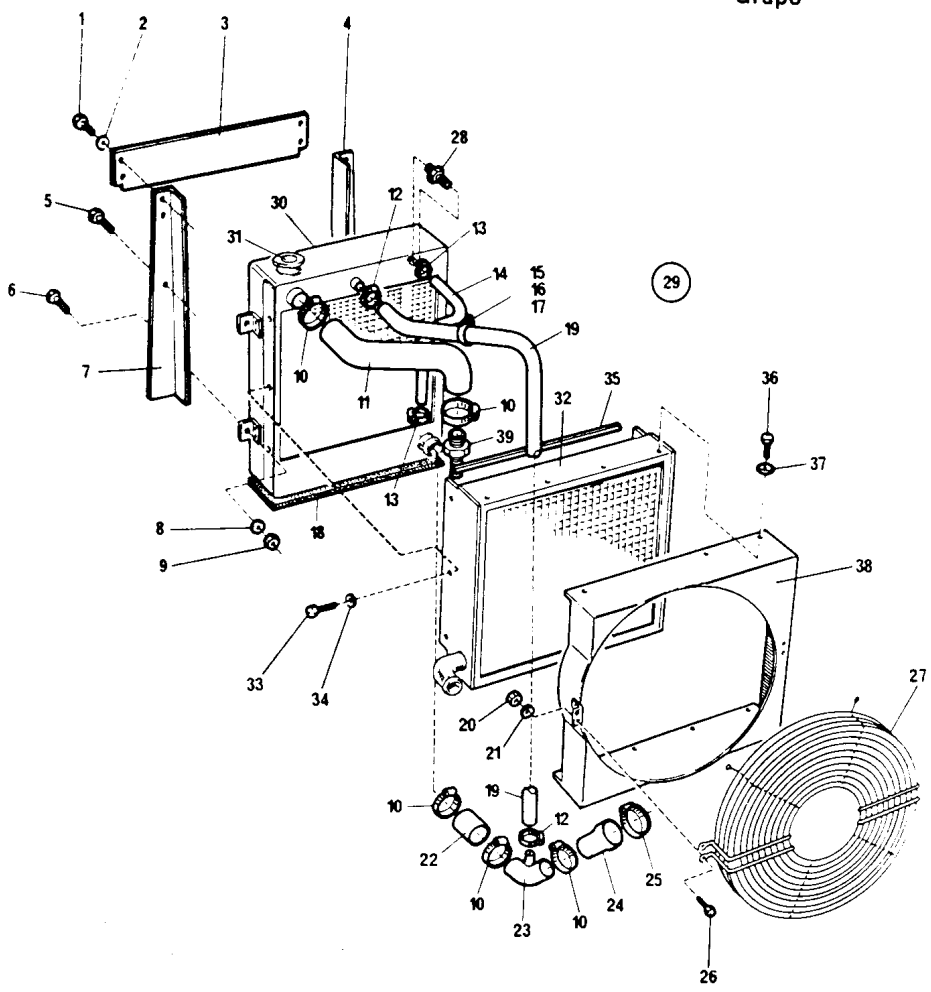

CA25 -DC01369-2

Page/Pagina Page/Pagina Rev.	Group/Grupo Groupe/Grupo	Picture/Figura Illust/Figura	Issue/Emissão Emission/Emisión	Fuel system Sistema de combustível Systeme de carburant Sistema de combustible
012	003	DC01370-2	SB1062-1	

Ref. Item Réf. Ref.	Qty./Quant. Qte./Cantid.	Part. No. No da Peça No de Pièce No de Pieza	Description Description	Descrição Descripción	Rev.	Note Observações Observations Observaciones
001	1	258311	Fuel gauche Jauge de carburant	Medidor de combustível Medidor de combustible		
002	5	615041	Conical spring washer Rondelle à ressort conique	Arruela pressão cônica Arandela de resorte conica		
003	5	500006	Screw Vis	Parafuso cab.sextavada Tornillo		
004	1	191282	Fuel hose Tuyau de carburant	Mangueira de combustivel manguera de combustible		
005	2	334174	Elbow 90G Coude 90G	Cotoveio 90G Codo 90G		
006	2	195647	Washer Rondelle	Arruela de alumínio Arandela		
007	1	313060	Clamp Collier	Abraçadeira Abrazadera		
008	2	813391	Magnetic plug Bouchon magnétique	Bujão magnético Tapón magnético		
009	1	813315	Gasket Garniture	Guarnição Junta		
010	2	313002	Clamp Collier	Abraçadeira Abrazadera		
011	2	242454	Connector Connexion	Conector Conexion		
012	2	500195	Screw Vis	Parafuso cab.sextavada Tornillo		
013	2	600010	Washer Rondelle	Arruela lisa Arandela		
014	1	242455	Spacer Espaceur	Espaçador Espaciador		
015	1	242456	Support Support	Suporte Soporte		
016	2	500048	Screw Vis	Parafuso cab.sextavada Tornillo		
017	2	600008	Washer Rondelle	Arruela lisa Arandela		
018	1	750035	Sedimenter Sedimentateur	Sedimentador Sendimentador		
019	1	191283	Fuel hose Tuyau de carburant	Mangueira de combustivel manguera de combustible		
020	1	348595	Hose Tuyau	Mangueira Manguera		

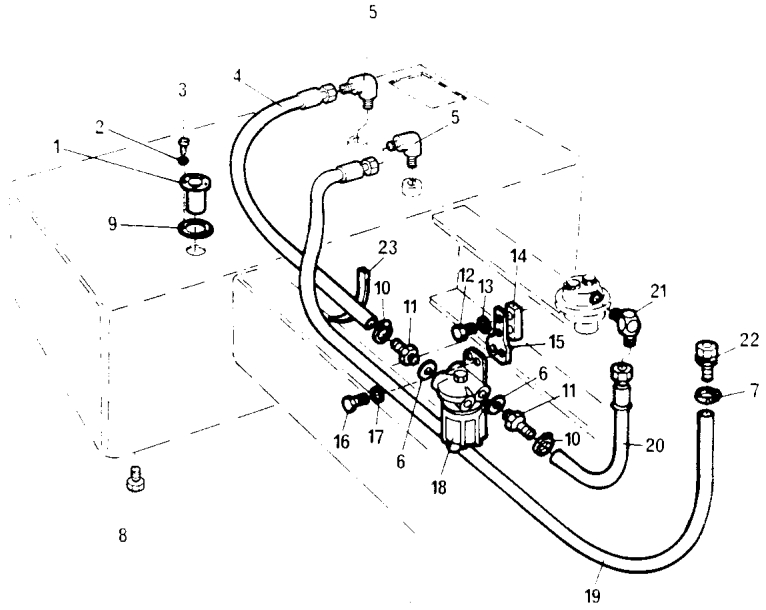

CA25-DC01370-2

Page/Página Page/Pagina Rev.	Group/Grupo Groupe/Grupo	Picture/Figura Illust/Figura	Issue/Emissão Emission/Emisión	Fuel system Sistema de combustível Systeme de carburant Sistema de combustible
014	003	DC01370-2	SB1062-1	

Ref. Item Réf. Ref.	Qty./Quant. Qté./Cantid.	Part. No. No da Peça No de Pièce No de Pieza	Description Description	Descrição Descripción	Rev.	Note Observações Observations Observaciones
021	1	234619	Elbow 90G Coude 90G	Cotovelo 90G Codo 90G		
022	1	242584	Adapter Connexion	Adaptador para tubo Adaptador		
023	10	313041	Clamp Collier	Abraçadeira Abrazadera		

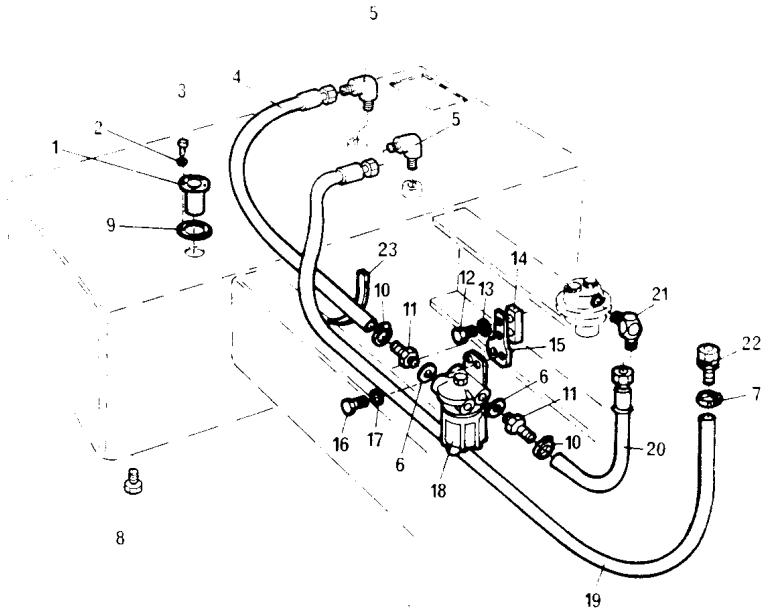

CA25-DC01370-2

DYNAPAC CA25

Page/Página Page/Pagina Rev.	Group/Grupo Groupe/Grupo	Picture/Figura Illust/Figura	Issue/Emissão Emission/Emisión	**Exhaust silencer assembly** **Montagem do silencioso** **Montage du silencieux** **Montaje del silenciador**
016	**003**	**DC01503-2**	**SB1062-1**	

Ref. Item Ref. Ref.	Qty./Quant Qté./Cantid.	Part. No. No da Peça No de Pièce No de Pieza	Description Description	Descrição Descripción Rev.	Note Observações Observations Observaciones
001	1	348577	Complete exhaust tube Tube d' echappement cpl.	Tubo de escape completo Tubo de escape completo	1)
002	1	929185	Clamp Collier	Abraçadeira Abrazadera	1)
003	2	923852	Clamp Collier	Abraçadeira Abrazadera	1)
004	1	242299	Tube Tube	Tubo flexível Tubo	1)
005	1	267188	Muffler Silencieux	Silencioso Silenciador	
006	2	815069	Clamp Collier	Abraçadeira Abrazadera	
007	4	603023	Washer Rondelle	Arruela lisa Arandela	
008	4	615044	Conical spring washer Rondelle à ressort conique	Arruela pressão cônica Arandela de resorte conica	
009	4	500043	Screw Vis	Parafuso cab.sextavada Tornillo	
010	1	190899	Gasket Garniture	Junta Junta	2)
011	1	190125	Flange tube Tube de bride	Tubo da flange Tubo de brida	2)
012	1	190124	Tube Tube	Tubo flexível Tubo	2)

1) CUMMINS/TURBO 2) CUMMINS BR-MAI/97

Group
Grupo
Groupe
Grupo **3**

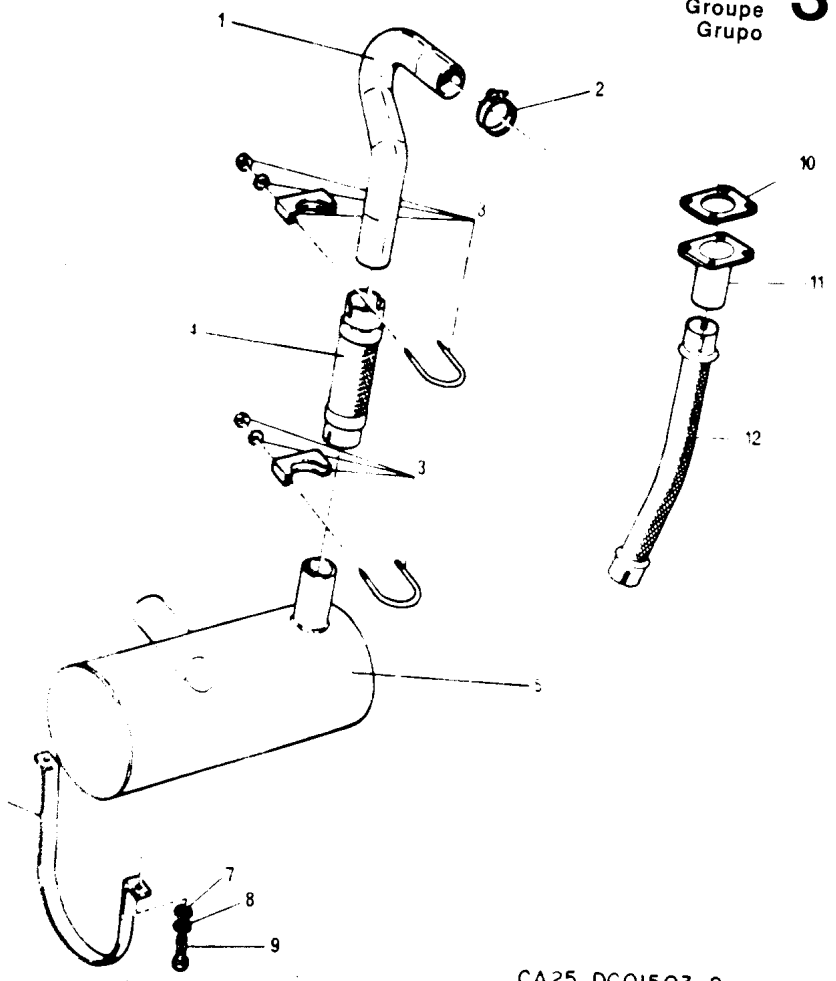

CA25-DC01503-2

DYNAPAC CA25

Page/Página Page/Pagina Rev.	Group/Grupo Groupe/Grupo	Picture/Figura Illust/Figura	Issue/Emissão Emission/Emisión	**Air cleaner assembly** **Montagem do filtro de ar** **Montage du filtre** **Montaje del filtro**
018	003	DC01504-1	SB1062-1	CUMMINS

Ref. Item Ref	Qty./Quant. Qte./Cantid.	Part No. No da Peça No de Pièce No de Pieza	Description Description	Descrição Descripción	Rev.	Note Observações Observations Observaciones
001	1	242582	Clamp Collier	Abraçadeira Abrazadera		1)
001	1	243897	Clamp Collier	Abraçadeira Abrazadera		2)
002	1	348582	Rubber elbow Coude en caoutchouc	Curva rígida Codo de goma		1)
002	1	252285	Rubber elbow Coude en caoutchouc	Curva rígida Codo de goma		2)
003	2	922455	T-clamp Collier en T	Abraçadeira tipo T Abrazadera en T		1)
003	2	243897	Clamp Collier	Abraçadeira Abrazadera		2)
004	1	348579	Tube, intake Tubede admission d' air	Tubo de admissão de ar Tubo de admission de aire		1)
004	1	243896	Tube, intake Tubede admission d' air	Tubo de admissão de ar Tubo de admission de aire		2)
005	1	927483	Restriction indicator Indicateur	Indicador de restrição Indicador		
006	1	801688	Rubber elbow Coude en caoutchouc	Curva rígida Codo de goma		1)
006	1	266151	Elbow 90G Coude 90G	Curva rígida 90G Codo 90G		2)
007	1	249808	T-clamp Collier en T	Abraçadeira tipo T Abrazadera en T		
008	1	345913	Support Support	Suporte Soporte		
009	4	500048	Screw Vis	Parafuso cab.sextavada Tornillo		
010	8	615044	Conical spring washer Rondelle à ressort conique	Arruela pressão cônica Arandela de resorte conica		
011	4	570006	Hexagon nut écrou à six pans	Porca sextavada Tuerca hexagonal		
012	4	500185	Screw Vis	Parafuso cab.sextavada Tornillo		
013	1	313082	Clamp Collier	Abraçadeira Abrazadera		
014	1	345742	Inlet hood Capot	Manto Manto		
015	1	167009	Seal ring Anneau de joint	Retentor Anillo de junta		

1) CUMMINS/TURBO 2) CUMMINS BR-MAI/97

Group
Grupo
Groupe
Grupo **3**

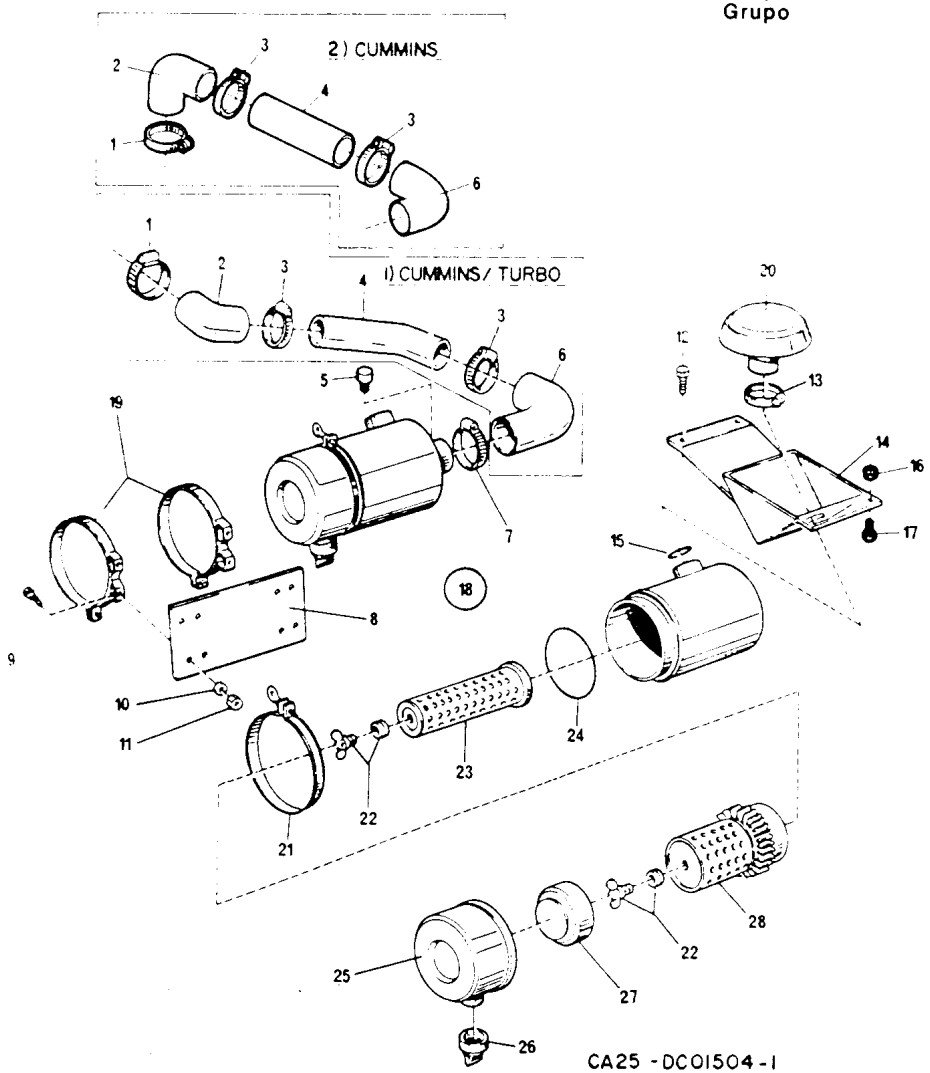

Page/Página Page/Pagina Rev.	Group/Grupo Groupe/Grupo	Picture/Figura Illust/Figura	Issue/Emissão Emission/Emisión	Air cleaner assembly Montagem do filtro de ar Montage du filtre Montaje del filtro
020	003	DC01504-1	SB1062-1	CUMMINS

Ref. Item Réf. Ref.	Qty./Quant. Qté./Cantid	Part. No. No da Peça No de Pièce No de Pieza	Description Description	Descrição Descripción	Rev.	Note Observações Observations Observaciones
016	1	570004	Hexagon nut écrou à six pans	Porca sextavada Tuerca hexagonal		
017	1	500075	Screw Vis	Parafuso cab sextavada Tornillo		
018	1	802146	Air cleaner Filtre à air	Filtro de ar Filtro de aire		
019	2	813791	•Clamp •Collier	•Abraçadeira •Abrazadera		
020	1	923958	•Protection •Protection	•Proteção •Protección		
021	1	893228	•Clamp •Collier	•Abraçadeira •Abrazadera		
022	2	499549	•Nut assembly •Ecrou assemblie	•Conj. de porca •Conj. de la tuerca		
023	1	814256	•Filter element •Element filtrant	•Elemento de seguranca •Elemento del filtro		
024	1	499240	•O-Ring •Bague Torique	•Anel O •Anillo de Junta		
025	1	499554	•Cover •Couvercle	•Tampa •Tapa		
026	1	499503	•Vacuator valve •Soupape	•Válvula evacuadora •Valvula		
027	1	893524	•Deflector •Déflecteur	•Defletor •Chapo deflectora		
028	1	814257	•Primary element •Element primaire	•Elemento primário •Elemento primario		

1) CUMMINS/TURBO 2) CUMMINS BR-MAI/97

Group
Grupo
Groupe
Grupo
3

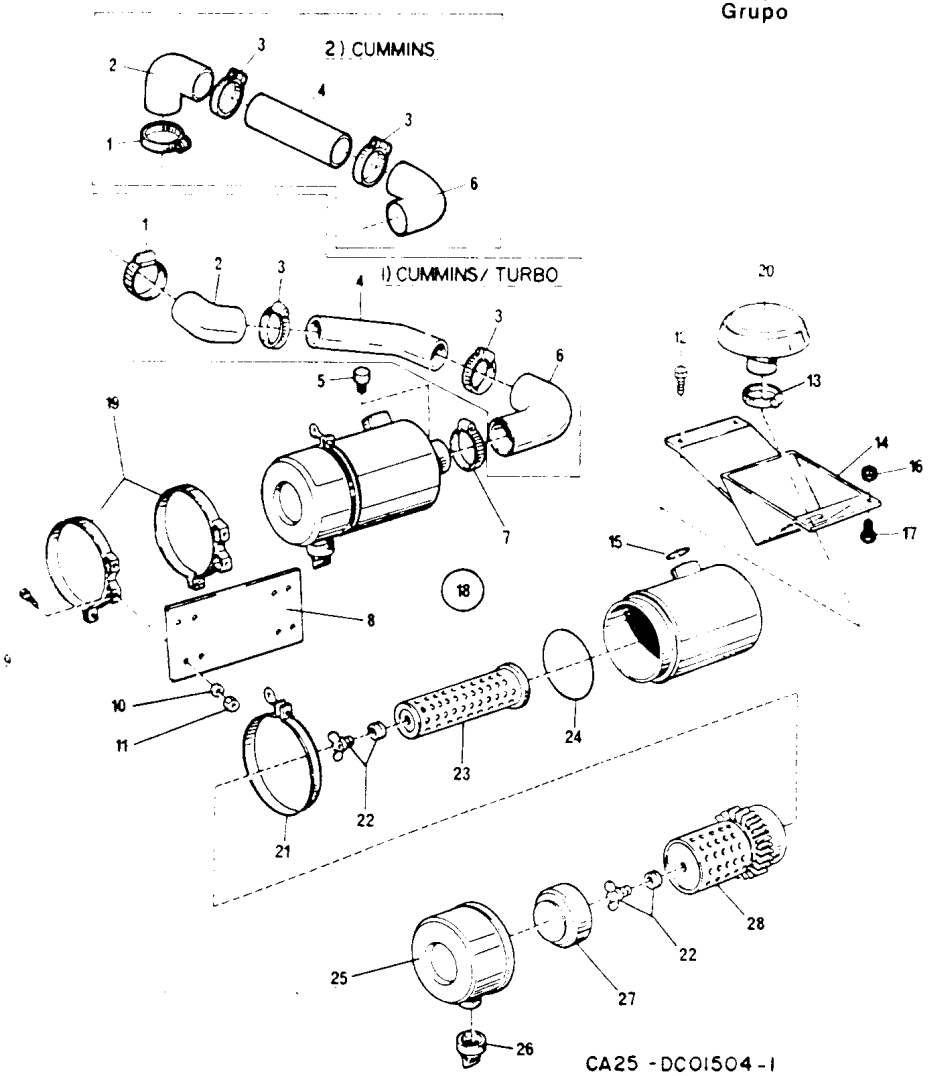

Page/Página Page/Pagina Rev.	Group/Grupo Groupe/Grupo	Picture/Figura Illust/Figura	Issue/Emissão Emission/Emisión	Hydraulic pump gearing Acionadora das bombas Entrainement de pompe Accionam.de bomba hidráulica
022	003	DC00163-1C	SB1062-1	

Ref. Item Réf. Ref.	Qty./Quant. Qté./Cantid.	Part. No. No da Peça No de Pièce No de Pieza	Description Description	Descrição Descripción	Rev.	Note Observações Observations Observaciones
001	1	341106	Hydraulic pump gearing Entrainement de pompe	Acionadora das bombas Accionam.de bomba hidráulica		
002	1	340855	•Drive plate •Plateau d' entrainement	•Placa de arraste •Placa impulsora		
003	1	340864	•Shaft •Arbre	•Eixo •Eje		
004	1	340853	•Hydraulic pump gearing •Entrainement de pompe	•Acionadora das bombas •Accionam.de bomba hidráulica		
005	6	500093	••Screw ••Vis	••Parafuso cab.sextavada ••Tornillo		
006	6	604011	••Spring washer ••Rondelle à ressort	••Arruela de pressão ••Arandela de resorte		
007	1	340859	••Cover ••Couvercle	••Tampa ••Tapa		
008	1	160264	••O-Ring ••Bague Torique	••Anel O ••Anillo de Junta		
009	1	161093	••Seal ring ••Anneau de joint	••Retentor ••Anillo de junta		
010	3	111196	•••Bearing •••Roulement	•••Rolamento •••Cojinete		
011	1	340856	••Gear ••Engrenage	••Engrenagem ••Engranaje		
012	3	111063	••Bearing ••Roulement	••Rolamento ••Cojinete		
013	4	232056	••Plug ••Bouchon	••Bujão cab.sextavada ••Tapón		
014	4	162006	••Seal ring ••Anneau de joint	••Anel de vedação ••Anillo de junta		
015	1	340850	••Housing ••Boitier	••Carcaça ••Caja		
016	1	331057	••Elbow 90G ••Coude 90G	••Cotovelo 90G ••Codo 90G		
017	1	340858	••Gear ••Engrenage	••Engrenagem ••Engranaje		
018	2	160181	••O-Ring ••Bague Torique	••Anel O ••Anillo de Junta		
019	1	340857	••Bearing housing ••Carter de palier	••Placa adaptadora ••Porta cojinete		
020	1	232047	••Breather ••Reniflard	••Respiro ••Respiro		

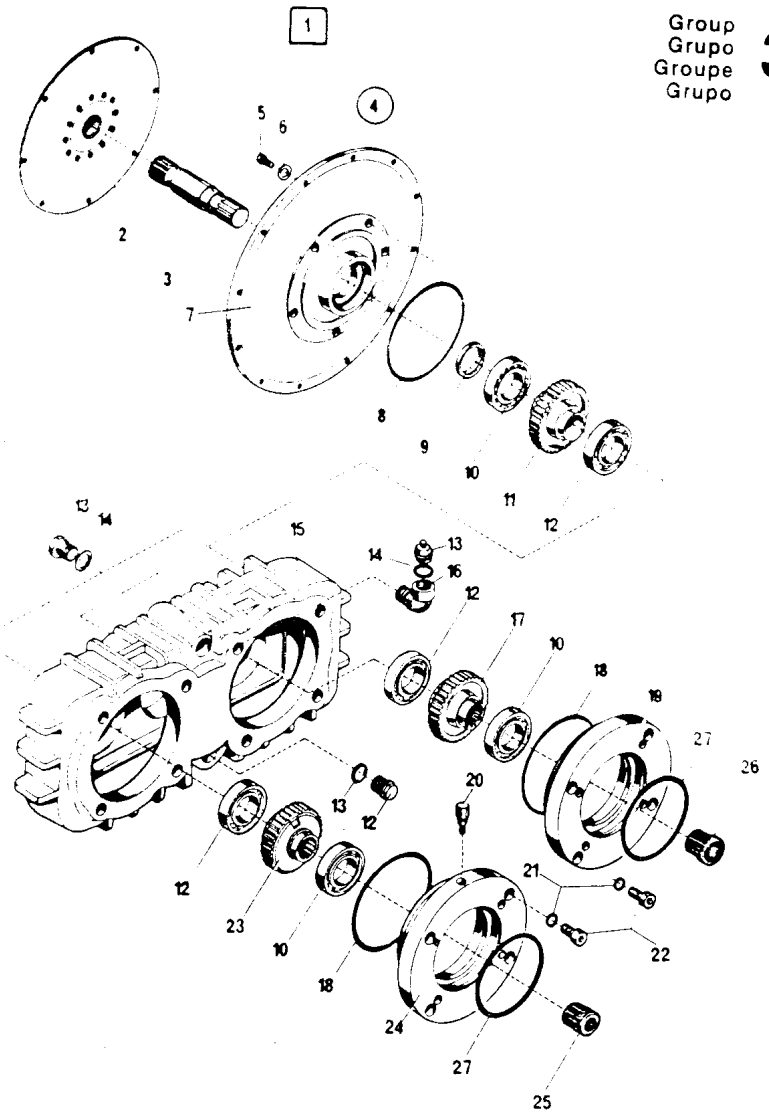

341106

CA25 - DC00163 - 1C

DYNAPAC CA25

Page/Página / Page/Pagina / Rev.	Group/Grupo / Groupe/Grupo	Picture/Figura / Illust/Figura	Issue/Emissão / Emission/Emisión	Hydraulic pump gearing / Acionadora das bombas / Entrainement de pompe / Accionam.de bomba hidráulica
024	003	DC00163-1C	SB1062-1	

Ref. Item Ref.	Qty /Quant. Qté /Cantid.	Part. No. No da Peça No de Piéce No de Pieza	Description Description	Descrição Descripción Rev.	Note Observações Observations Observaciones
021	8	604009	••Spring washer ••Rondelle à ressort	••Arruela de pressão ••Arandela de resorte	
022	8	508031	••Screw ••Vis	••Parafuso allen c/cabeça ••Tornillo	
023	1	340865	••Gear ••Engrenage	••Engrenagem ••Engranaje	
024	1	340866	••Bearing housing ••Carter de palier	••Placa adaptadora ••Porta cojinete	
025	1	340862	Bushing Douille	Bucha Buje 13 X 13	
026	1	340861	Splined bushing Douille cannalé	Luva estriada Buje estriado 13 X 21	
027	2	160132	O-Ring Bague Torique	Anel O Anillo de Junta	
25		813605/001	LUVA ENTALHADA 13 X 14		

BR-MAI/97

Group / Grupo / Groupe / Grupo 3

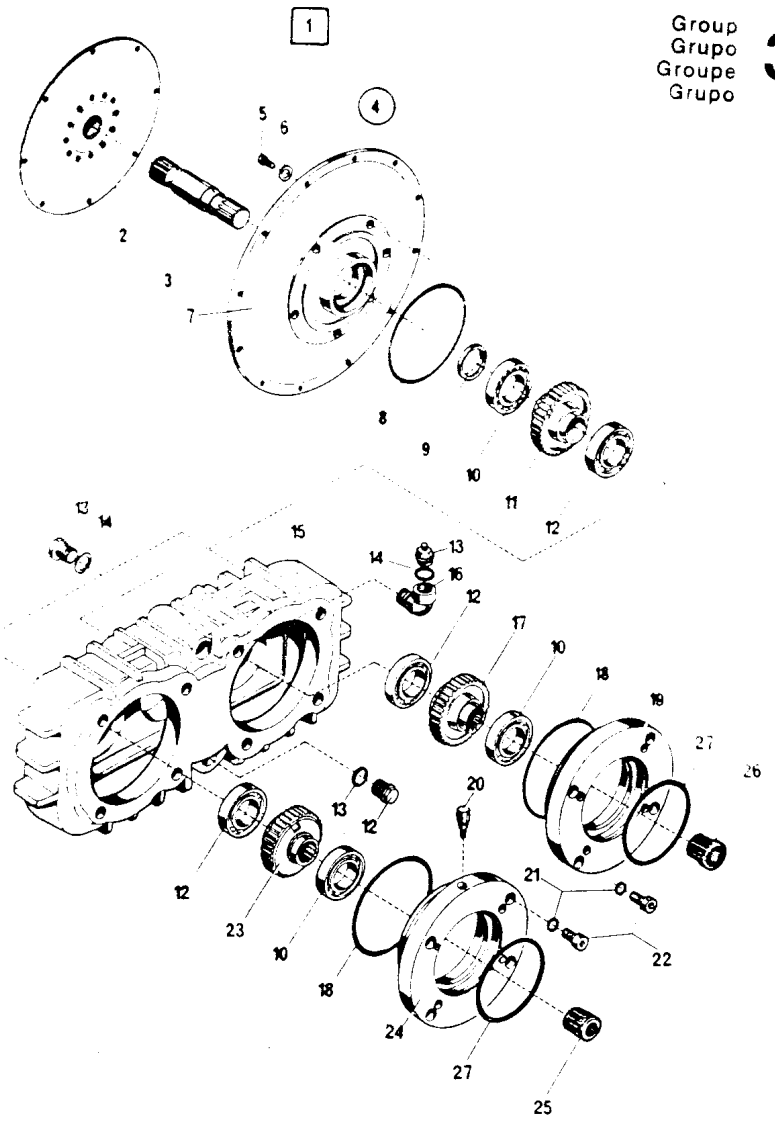

341106

CA25 - DC00163 - 1C

DYNAPAC®

TRANSMISSION
TRANSMISSÃO
TRANSMISSION
TRANSMISIÓN

Group
Grupo
Groupe
Grupo

4

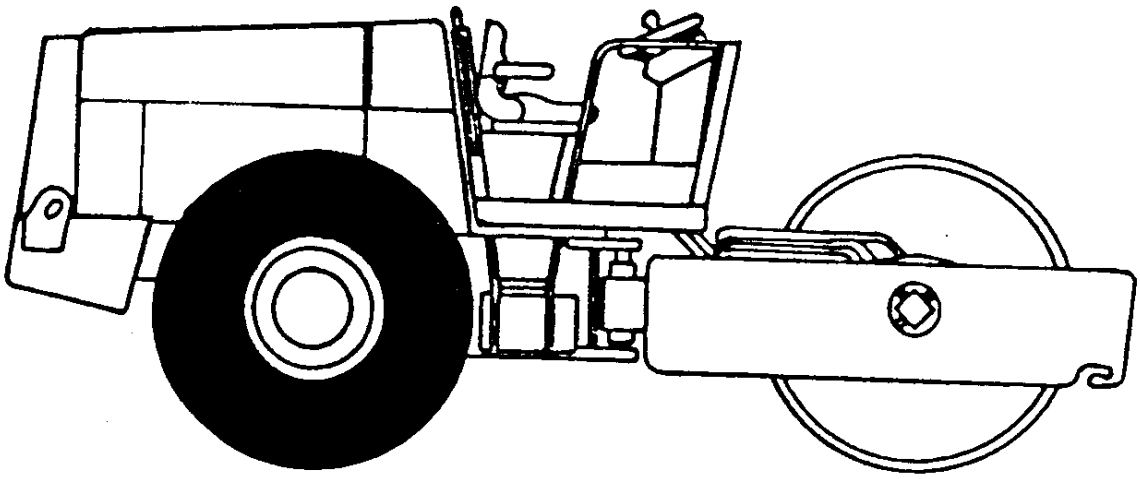

DYNAPAC CA25

Page/Página Page/Pagina Rev.	Group/Grupo Groupe/Grupo	Picture/Figura Illust/Figura	Issue/Emissão Emission/Emisión	Axle and hydr.motor assy Mont.eixo e motor hidr. Montage du essieu y moteur hyd Montaje del eje e motor hidr.
002	004	DC01546-2A	SB1062-1	

Ref. Item Réf. Ref.	Qty./Quant. Qté./Cantid. ST	D	P	PD	Part. No. No da Peça No de Pièce No de Pieza	Description Description	Descrição Descripción	Rev.	Note Observações Observations Observaciones
001	1	1	1	1	355500	Planetary axle Essieu de roue	Eixo planetario Eje planetaire		See G4/4 Vide
002	8	8	8	8	929217	Screw Vis	Parafuso cab.sextavada Tornillo		
003	16	16	16	16	603022	Washer Rondelle	Arruela lisa Arandela		
004	8	8	8	8	901145	Lock nut Contre-écrou	Porca auto-travante Contratuerca		
005	1	1	1	1	348618	Adapter kit Kit du adapteur	Kit do adaptador Kit del adaptador		
006	1	1	1	1	370111	•Splined bushing •Douille cannalé	•Luva estriada •Buje estriado		
007	1	1	1	1	929648	•O-Ring •Bague Torique	•Anel O •Anillo de Junta		
008	1	1	1	1	929713	•Flange •Bride	•Flange •Brida		
009	8	8	8	8	500028	•Screw •Vis	•Parafuso cab.sextavada •Tornillo		
010	1	1	1	1	151035	•Snap ring •Circlip	•Anel elástico •Anillo de ranura		
011	1	1	1	1	160132	O-Ring Bague Torique	Anel O Anillo de Junta		
012		1		1	801158	Hydrostatic hydr.motor Moteur hydr.hydrostatique	Motor hidr.hidrostático Motor hidr.hidrostatico		See G5/40 Vide
012	1		1		242938	Hydrostatic hydr.motor Moteur hydr.hydrostatique	Motor hidr.hidrostático Motor hidr.hidrostatico		See G5/34 Vide
013	4	4	4	4	603003	Washer Rondelle	Arruela lisa Arandela		
014	4	4	4	4	500194	Screw Vis	Parafuso cab.sextavada Tornillo		

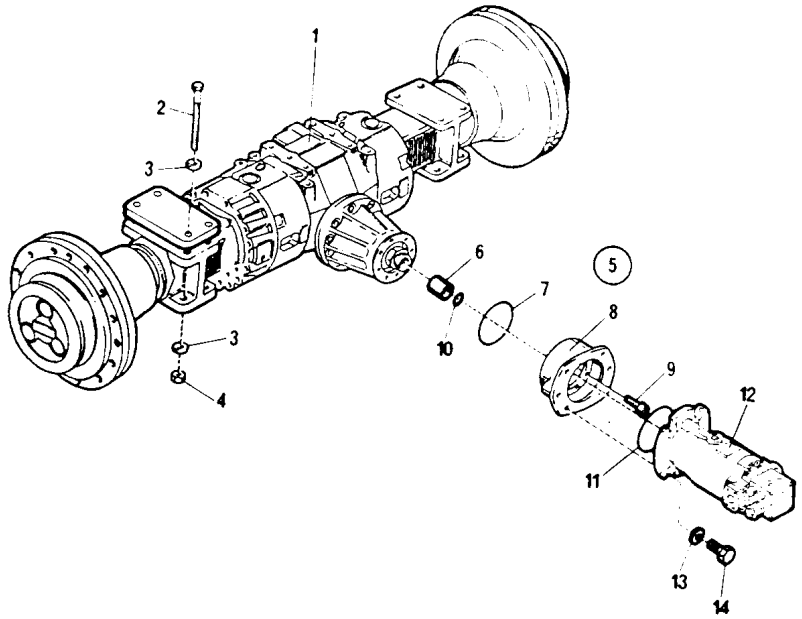

CA25 - DC01546-2A

DYNAPAC CA25

Page/Página Page/Pagina Rev.	Group/Grupo Groupe/Grupo	Picture/Figura Illust/Figura	Issue/Emissão Emission/Emisión	**Planetary axle** **Eixo planetario** **Essieu de roue** **Eje planetaire**
004	**004**	**DC01467-2**	**SB1062-1**	PIGOZZI

Ref. Item Réf. Ref.	Qty./Quant. Qté./Cantid.	Part. No. No da Peça No de Pièce No de Pieza	Description Descripción	Descrição Descripción	Rev.	Note Observações Observations Observaciones
001	1	355500	Planetary axle Essieu de roue	Eixo planetario Eje planetaire		
002	2	500042	•Screw •Vis	•Parafuso cab.sextavada •Tornillo		
003	2	190936	•Washer •Rondelle	•Arruela •Arandela		
004	2	929623	•Support •Support	•Suporte •Soporte		
005	2	929624	•Nut •ácrou	•Porca •Tuerca		
006	2	190937	•Bearing •Roulement	•Rolamento •Cojinete		
007	8	500071	•Screw •Vis	•Parafuso cab.sextavada •Tornillo		
008	1		•Differential carrier •Porte-différentiel	•Carcaça do diferencial •Portadiferencial		
009	1	929626	•No spin •No spin	•No spin •No spin		
010	1	192865	•Drive pinion and gear •Pignon et couronne	•Corôa e pinhão •Eje de acion.y anillo ent.		
011	16	929628	•Washer •Rondelle	•Arruela •Arandela		
012	16	500252	•Screw •Vis	•Parafuso cab.sextavada •Tornillo		
013	1	929631	•Spacer •Espaceur	•Espaçador •Espaciador		
014	1	190939	•Cover •Couvercle	•Tampa •Tapa		
015	1	929638	•Nut •ácrou	•Porca •Tuerca		
016	1	192714	•Bearing •Roulement	•Rolamento •Cojinete		
017	1	190945	•Spacer •Spaceur	•Distanciador •Espaciador		
018	1	190942	•Housing •Boitier	•Carcaça •Caja		
019	cn	900969	•Shim 0,10mm •Cale 0,10mm	•Calço 0,10mm •Calce 0,10mm		
019	cn	900970	•Shim 0,20mm •Cale 0,20mm	•Calço 0,20mm •Calce 0,20mm		

Group
Grupo
Groupe
Grupo **4**

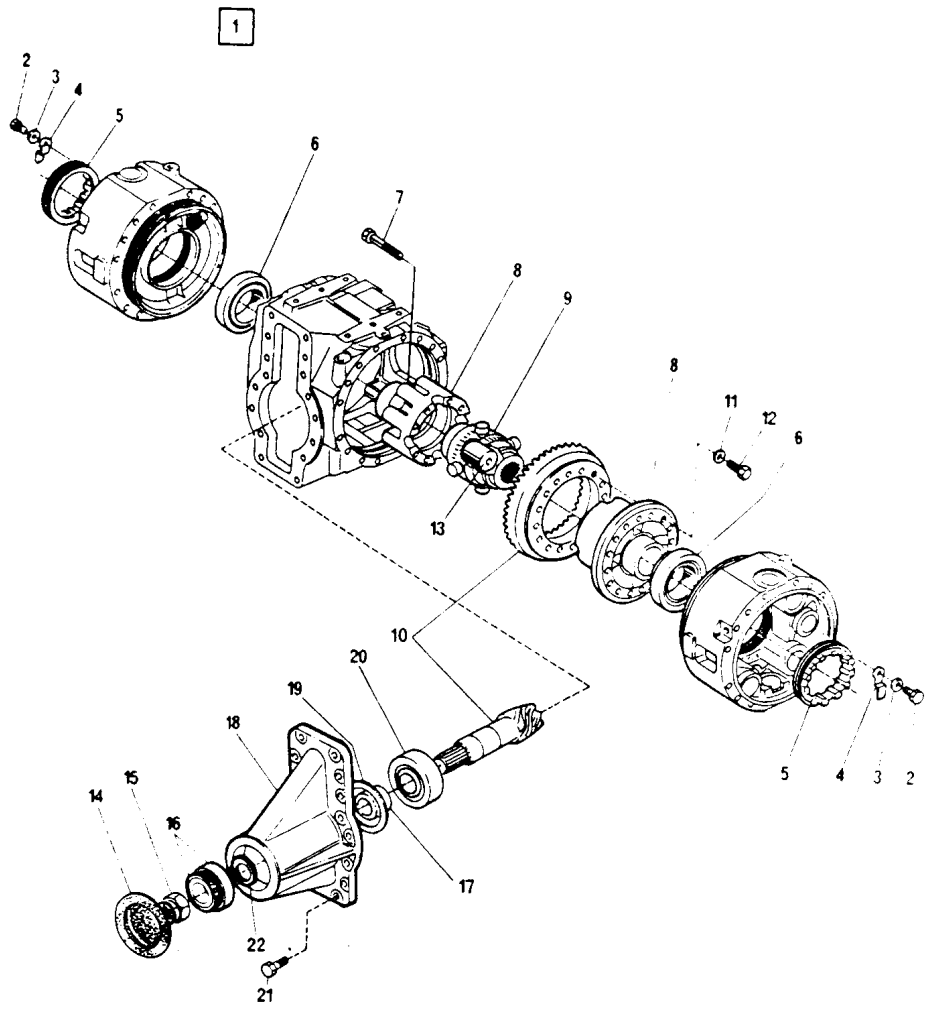

355500

CA25-DC01467-2

DYNAPAC CA25

Page/Página Page/Pagina Rev.	Group/Grupo Groupe/Grupo	Picture/Figura Illust/Figura	Issue/Emissão Emission/Emisión	**Planetary axle** **Eixo planetario** **Essieu de roue** **Eje planetaire**
006	**004**	**DC01467-2**	**SB1062-1**	PIGOZZI

Ref. Item Réf. Ref.	Qty./Quant. Qté./Cantid.	Part. No. No da Peça No de Pièce No de Pieza	Description Description	Descrição Descripción	Rev.	Note Observações Observations Observaciones
019	cn	900971	•Shim 0,50mm •Cale 0,50mm	•Calço 0,50mm •Calce 0,50mm		
019	cn	900972	•Shim 0,15mm •Cale 0,15mm	•Calço 0,15mm •Calce 0,15mm		
020	1	190943	•Bearing •Roulement	•Rolamento •Cojinete		
021	16	500131	•Screw •Vis	•Parafuso cab.sextavada •Tornillo		
022	cn	929643	•Shim •Cale	•Calço •Calce		
022	cn	929644	•Shim •Cale	•Calço •Calce		
022	cn	929645	•Shim •Cale	•Calço •Calce		

Group
Grupo
Groupe
Grupo **4**

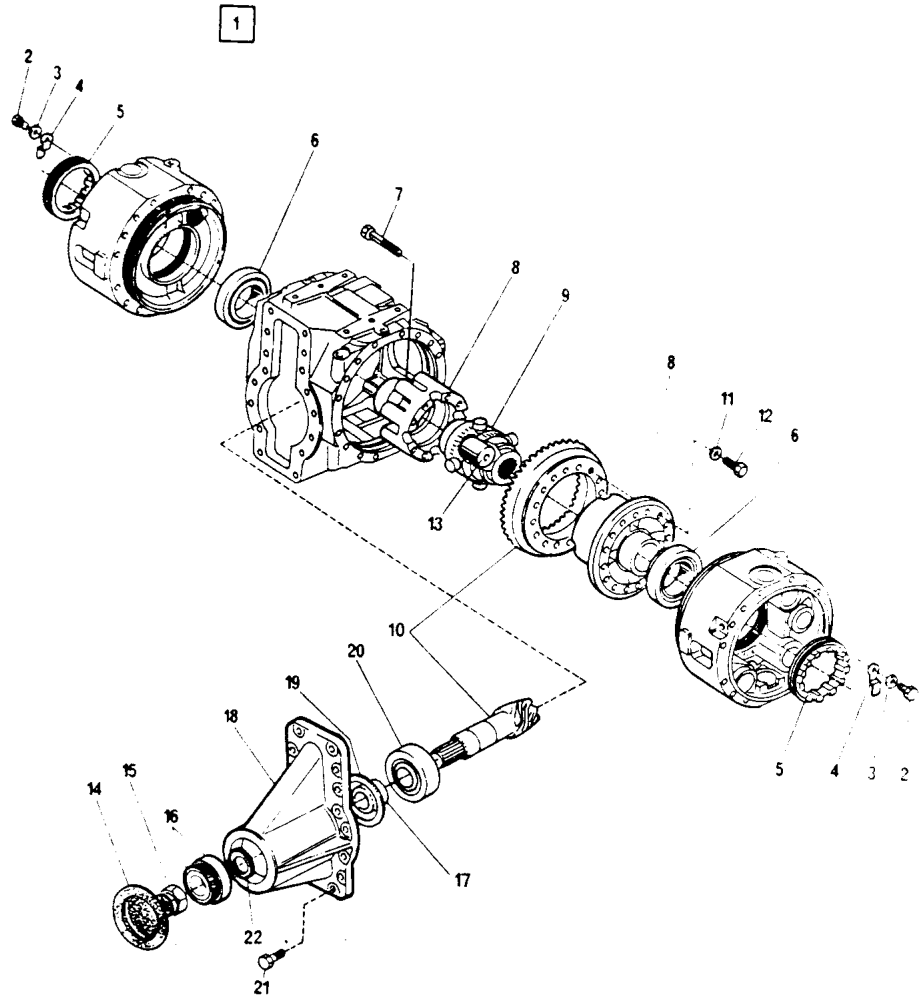

355500

CA25-DC01467-2

DYNAPAC CA25

Page/Página Page/Pagina Rev.	Group/Grupo Groupe/Grupo	Picture/Figura Illust/Figura	Issue/Emissão Emission/Emisión
008	004	DC01468-1	SB1062-1

Planetary axle
Eixo planetario
Essieu de roue
Eje planetaire

PIGOZZI

Ref. Item Réf. Ref.	Qty./Quant. Qté./Cantid.	Part. No. No da Peça No de Pièce No de Pieza	Description Description	Descrição Descripción	Rev.	Note Observações Observations Observaciones
025	6	190946	•O-Ring •Bague Torique	•Anel O •Anillo de Junta		
026	1	190947	•Intermediate housing •Boitier Intermédiaire	•Carcaça intermediária •Caja intermedia		
027	1	190948	•Housing •Boitier	•Carcaça •Caja		
028	1	190949	•Plug •Bouchon	•Bujão •Tapón		
029	1	190950	•Ring •Bague	•Anel •Anillo		
030	1	929614	•Plug •Bouchon	•Bujão •Tapón		
031	1	160356	•O-Ring •Bague Torique	•Anel O •Anillo de Junta		
032	1	190951	•Cover •Couvercle	•Tampa •Tapa		
033	1	929617	•Snap ring •Circlip	•Anel de trava •Anillo de ranura		
034	3	926729	•Magnetic plug •Bouchon magnétique	•Bujão magnético •Tapón magnético		
035	1	190952	•Intermediate housing •Boitier Intermédiaire	•Carcaça intermediária •Caja intermedia		
036	28	190953	•Stud •Boulon prisonnier	•Prisioneiro •Espárrago		
037	32	190954	•Nut •ácrou	•Porca •Tuerca		
038	1	190955	•Plug •Bouchon	•Bujão •Tapón		
039	1	190956	•Breather •Reniflard	•Respiro •Respiro		
040	1	190957	•Plug •Bouchon	•Bujão •Tapón		
041	4	190958	•Stud •Boulon prisonnier	•Prisioneiro •Espárrago		

BR-MAI/97

Group
Grupo
Groupe
Grupo **4**

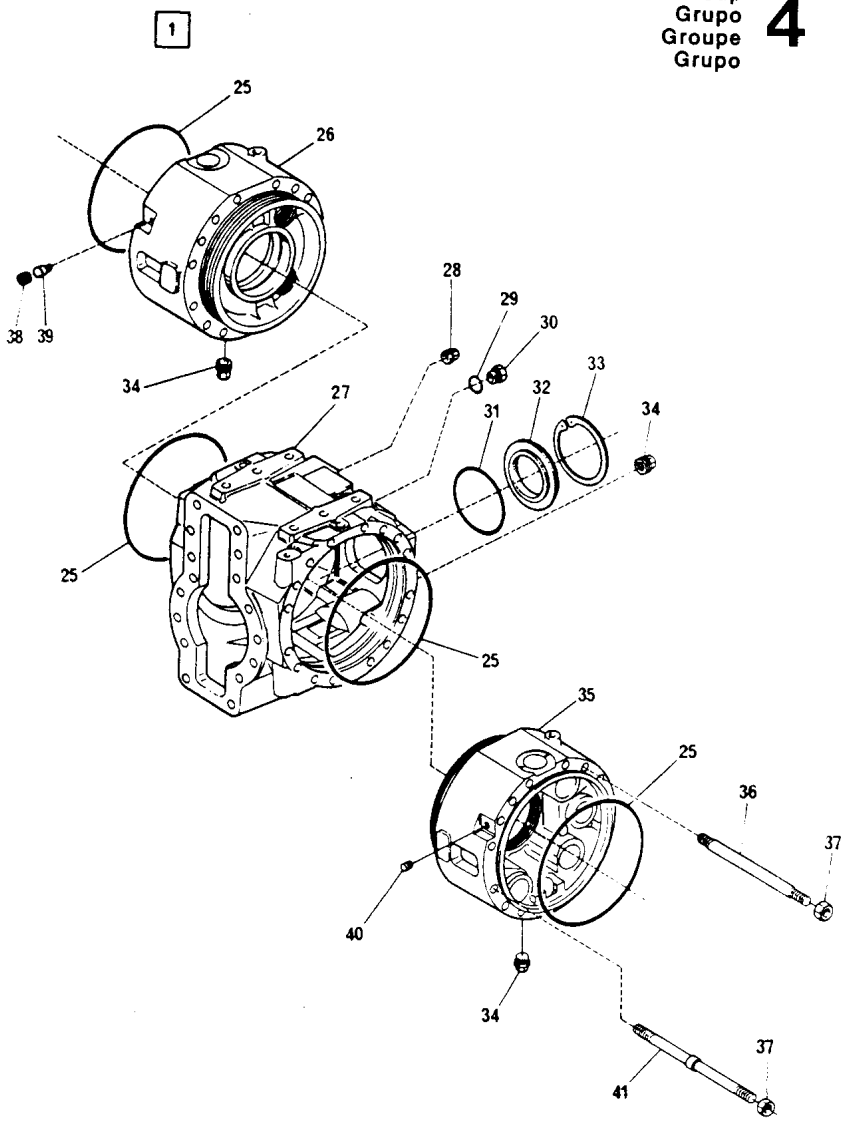

355500

CA25 - DC01468-1

Page/Página Page/Pagina Rev.	Group/Grupo Groupe/Grupo	Picture/Figura Illust/Figura	Issue/Emissão Emission/Emisión	Planetary axle Eixo planetario Essieu de roue Eje planetaire
010	004	DC01469-2	SB1062-1	PIGOZZI

Ref. Item Ref. Ref.	Qty./Quant. Qté./Cantid.	Part. No. No da Peça No de Pièce No de Pieza	Description Description	Descrição Descripción	Rev.	Note Observações Observations Observaciones
042	4	500042	•Screw •Vis	•Parafuso cab.sextavada •Tornillo		
043	4	190959	•Washer •Rondelle	•Arruela •Arandela		
044	1	929897	•Piston kit •Jeu de piston	•Kit do pistão •Juego de embolo		
045	4	242103	••Support ••Support	••Suporte ••Soporte		
046	4	242100	••Roller ••Cylindre	••Cilindro ••Rodillo		
047	4	190970	••O-Ring ••Bague Torique	••Anel O ••Anillo de Junta		
048	4	242102	••Piston ••Piston	••Pistão ••Embolo		
049	4	242101	••Cover ••Couvercle	••Tampa ••Tapa		
050	4	160134	••O-Ring ••Bague Torique	••Anel O ••Anillo de Junta		
051	4	190971	••O-Ring ••Bague Torique	••Anel O ••Anillo de Junta		
052	84	929705	•Spring •Ressort	•Mola plana •Muelle		
053	2	190972	•Plug •Bouchon	•Bujão •Tapón		
054	1	190973	•Brake lever, left •Levier de frein, gauche	•Alavanca do freio esquerdo •Palanca de freno, izquierdo		
054	1	190974	•Brake lever, right •Levier de frein, droite	•Alavanca do freio direito •Palanca de freno, derecho		
055	8	190960	•Screw •Vis	•Parafuso •Tornillo		
056	4	190961	•Bushing •Douille	•Bucha •Buje		
057	4	160322	•O-Ring •Bague Torique	•Anel O •Anillo de Junta		
058	4	190962	•Bushing •Douille	•Bucha •Buje		
059	4	190963	•Washer •Rondelle	•Arruela •Arandela		
060	6	190964	•Screw •Vis	•Parafuso •Tornillo		

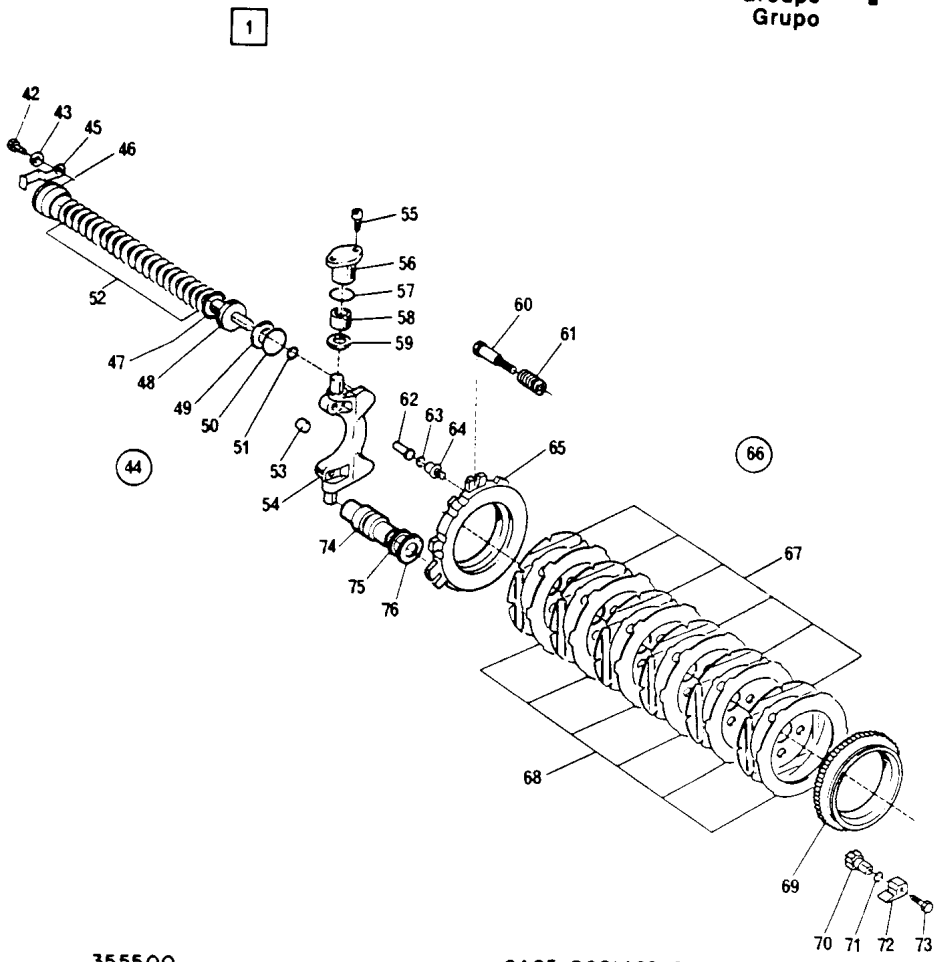

355500

CA25-DC01469-2

Page/Página Page/Pagina Rev.	Group/Grupo Groupe/Grupo	Picture/Figura Illust/Figura	Issue/Emissão Emission/Emisión	**Planetary axle** **Eixo planetario** **Essieu de roue** **Eje planetaire**
012	**004**	**DC01469-2**	**SB1062-1**	PIGOZZI

Ref. Item Réf. Ref.	Qty./Quant. Qté./Cantid.	Part. No. No da Peça No de Piéce No de Pieza	Description Description	Descrição Descripción	Rev.	Note Observações Observations Observaciones
061	6	929692	•Spring •Ressort	•Mola •Muelle		
062	4	190965	•Pin •Goupille	•Pino •Pasador		
063	4	160079	•O-Ring •Bague Torique	•Anel O •Anillo de Junta		
064	4	190966	•Plug •Bouchon	•Bujão •Tapón		
065	1	190967	•Brake disc, left •Disque du frein, gauche	•Disco do freio esquerdo •Disco del freno, izquierdo		
065	1	190968	•Brake disc, right •Disque du frein, droite	•Disco do freio direito •Disco del freno, derecho		
066	1	929898	•Brake disc kit •Jeu de disque du frein	•Jogo de disco do freio •Juego de disco del freno		
067	12	190969	••Brake disc ••Disc de frein	••Disco do freio ••Disco del freno		
068	12	190977	••Brake disc ••Disc de frein	••Disco do freio ••Disco del freno		
069	2	190978	•Gear •Engrenage	•Engrenagem •Engranaje		
070	2	190979	•Screw •Vis	•Parafuso •Tornillo		
071	2	195179	•Seal ring •Anneau de joint	•Anel de vedação •Anillo de junta		
072	2	190980	•Lock •Serrure	•Trava •Cierre		
073	2	929708	•Screw •Vis	•Parafuso •Tornillo		
074	6	929697	•Piston •Piston	•Pistão •Embolo		
075	6	190975	•O-Ring •Bague Torique	•Anel O •Anillo de Junta		
076	6	190976	•Gasket •Garniture	•Junta •Junta		

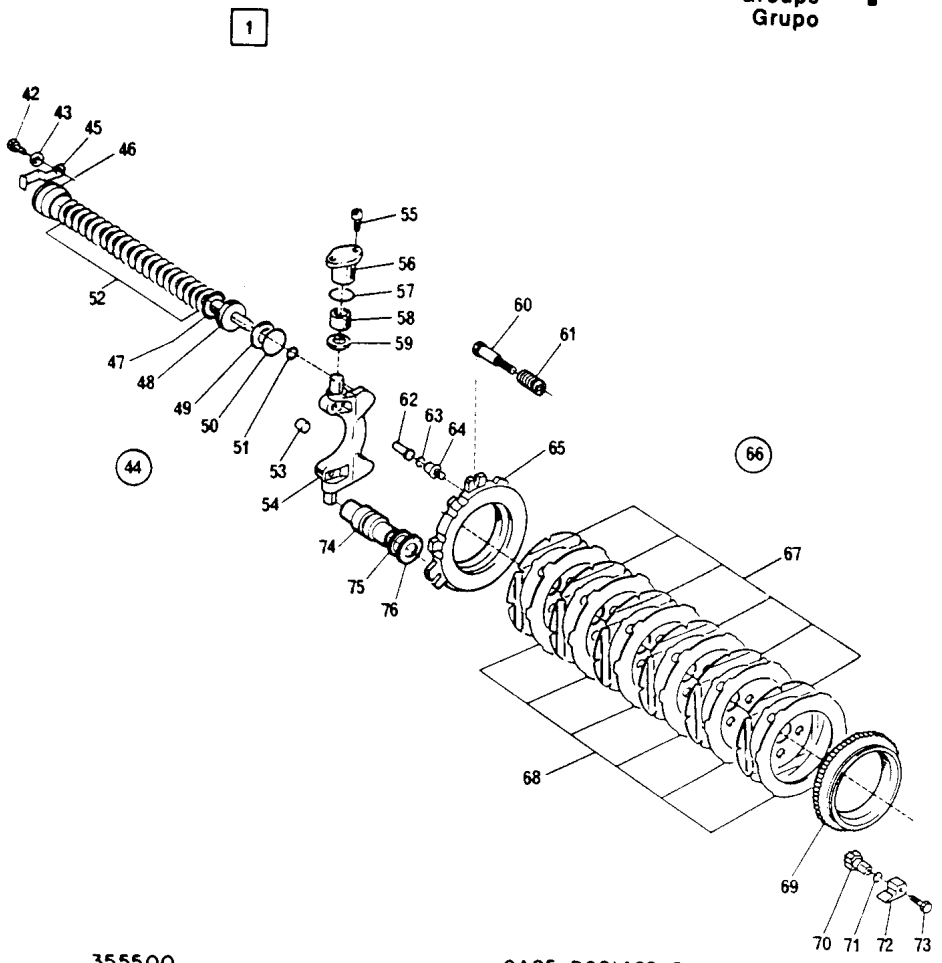

355500 CA25-DC01469-2

Page/Página Page/Pagina Rev.	Group/Grupo Groupe/Grupo	Picture/Figura Illust/Figura	Issue/Emissão Emission/Emisión	**Planetary axle** **Eixo planetario** **Essieu de roue** **Eje planetaire**
014	**004**	**DC01470-2**	**SB1062-1**	PIGOZZI

Ref. Item Ref.	Qty./Quant. Qté./Cantid.	Part. No No da Peça No de Pièce No de Pieza	Description Description	Descrição Descripción	Rev.	Note Observações Observations Observaciones
077	2	190981	•Housing •Boitier	•Carcaça •Caja		
078	4	190982	•Seal ring •Anneau de joint	•Retentor •Anillo de junta		
079	2	929651	•Ring •Bague	•Anel •Anillo		
080	4	926732	•Magnetic plug •Bouchon magnétique	•Bujão magnético •Tapón magnético		
081	2	190983	•Screw •Vis	•Parafuso •Tornillo		
082	2	929655	•Shaft •Arbre	•Eixo •Eje		
083	24	190984	•Screw •Vis	•Parafuso da roda •Tornillo		
084	2	190985	•Wheel hub •Moyeu de roue	•Cubo da roda •Cubo de la rueda		
085	24	926783	•Nut •Ecrou	•Porca da roda •Tuerca		
086	10	929654	•Screw •Vis	•Parafuso •Tornillo		
087	2	929660	•Planet gear carrier •Entraineur de engr.planetaire	•Carro da engr.planetária •Arrastrador de engr.planetari		
088	12	190986	•Snap ring •Circlip	•Anel de trava •Anillo de ranura		
089	12	190987	•Friction washer •Rondelle de friction	•Arruela de fricção •Arandela de fricción		
090	6	190988	•Shaft •Arbre	•Eixo •Eje		
091	6	160167	•O-Ring •Bague Torique	•Anel O •Anillo de Junta		
092	2	190989	•Ring •Bague	•Anel •Anillo		
093	2	190990	•Seal ring •Anneau de joint	•Retentor •Anillo de junta		
094	2	190991	•Ring •Bague	•Anel •Anillo		
095	4	190992	•Bearing cone •Cône assemblé	•Cone do rolamento •Aro interior		
095	4	190993	•Bearing cup •Cuvette	•Capa do rolamento •Taza de cojinete		

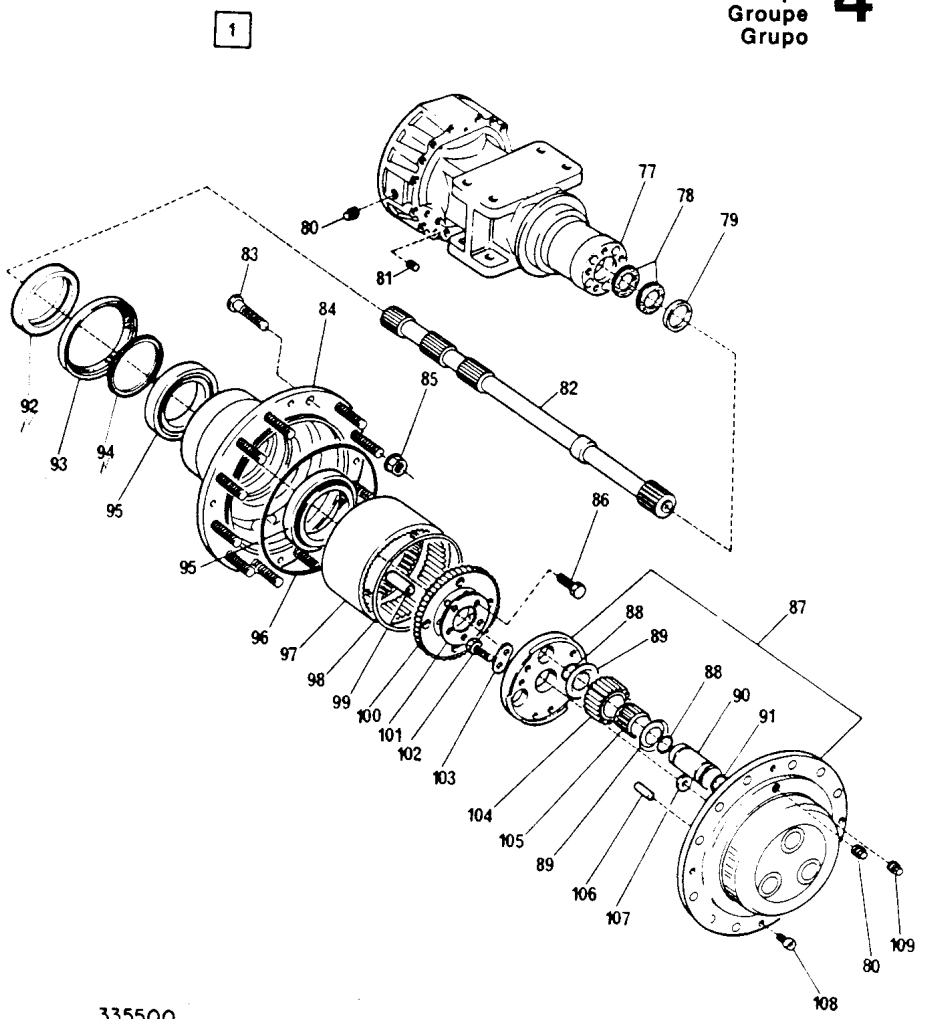

335500

CA25-DC01470-2

Page/Página Page/Pagina Rev.	Group/Grupo Groupe/Grupo	Picture/Figura Illust/Figura	Issue/Emissão Emission/Emisión	Planetary axle Eixo planetario Essieu de roue Eje planetaire
016	004	DC01470-2	SB1062-1	PIGOZZI

Ref. Item Réf. Ref.	Qty./Quant. Qté./Cantid.	Part. No No da Peça No de Pièce No de Pieza	Description Description	Descrição Descripción	Rev.	Note Observações Observations Observaciones
096	2	190994	•O-Ring •Bague Torique	•Anel O •Anillo de Junta		
097	2	929672	•Gear •Engrenage	•Engrenagem aneiar •Engranaje		
098	2	929671	•Snap ring •Circlip	•Anel elástico •Anillo de ranura		
099	10	929670	•Pin •Goupille	•Pino guia •Pasador		
100	2	190995	•Gear •Engrenage	•Engrenagem •Engranaje		
101	2	929668	•Lock plate •Plaque de sécurité	•Placa de trava •Placa de seguridad		
102	12	929667	•Screw •Vis	•Parafuso •Tornillo		
103	6	929666	•Washer •Rondelle	•Arruela •Arandela		
104	6	190996	•Planet pinion •Pignon planetaire	•Engrenagem planetaria •Engranaje planetaria		
105	6	190997	•Needle bearing •Roulement à aiguilles	•Rolamento de agulhas •Cojinete de agujas		
106	6	929663	•Pin •Goupille	•Pino guia •Pasador		
107	2	190998	•Spacer •Espaceur	•Espaçador •Espaciador		
108	8	929661	•Screw •Vis	•Parafuso •Tornillo		
109	2	926729	•Magnetic plug •Bouchon magnétique	•Bujão magnético •Tapón magnético		

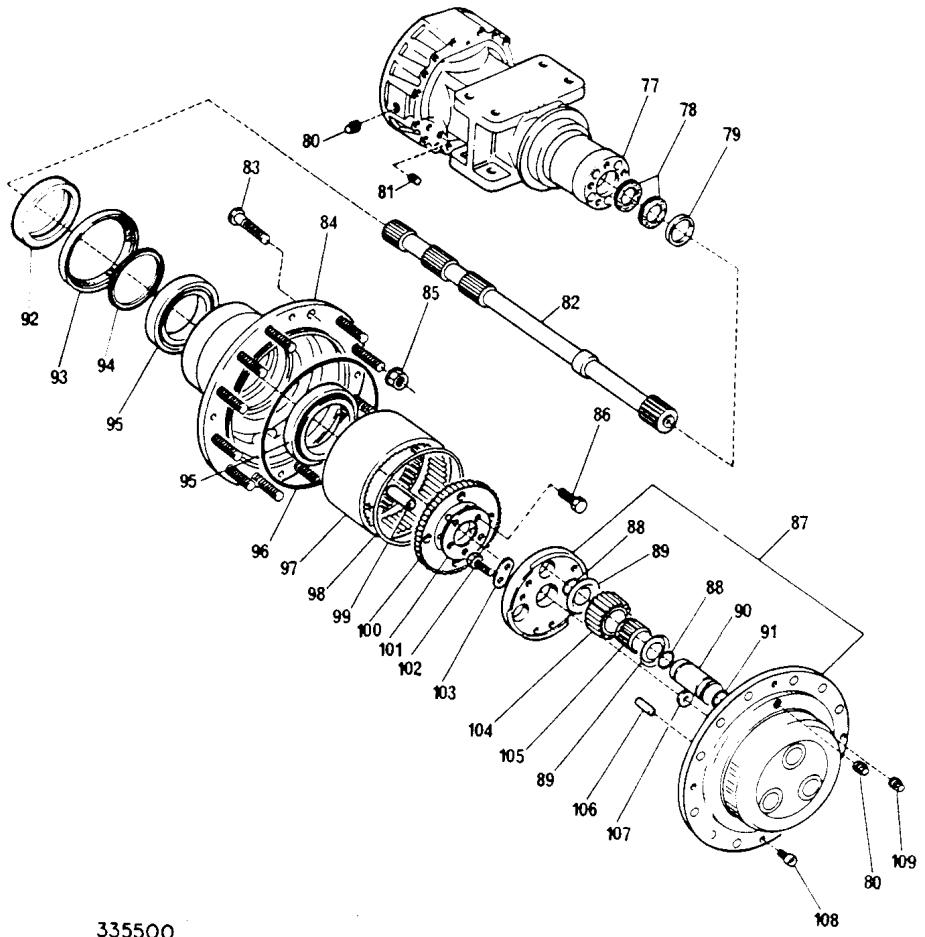

335500

CA25-DC01470-2

DYNAPAC CA25

Page/Página Page/Pagina Rev.	Group/Grupo Groupe/Grupo	Picture/Figura Illust/Figura	Issue/Emissão Emission/Emisión	Wheel and tyre Roda e pneu Roue et pneu Rueda y neumático
018	004	DC01506-1	SB1062-1	

Ref. Item Réf. Ref.	Qty./Quant. Qté./Cantid.	Part. No. No da Peça No de Pièce No de Pieza	Description Description	Descrição Descripción	Rev.	Note Observações Observations Observaciones
001	1	243136	Wheel and tyre, right Roue et pneu, droit	Roda e pneu direito Rueda y neumatico derecho		
001	1	243135	Wheel and tyre,left Roue et pneu, gauche	Roda e pneu esquerdo Rueda e neumatico, izquierdo		
002	1	269480	•Inner tube and tyre •Pneu et chambre d' air	•Pneu e câmara •Neumático y cámara		
003	2	401107	••Tyre ••Pneu	••Pneu ••Neumatico		
004	2	401108	••Inner tube ••Chambre d' air	••Câmara de ar ••Cámara		
005	2	243035	•Wheel complete •Roue complete	•Roda Completa •Rueda completa		

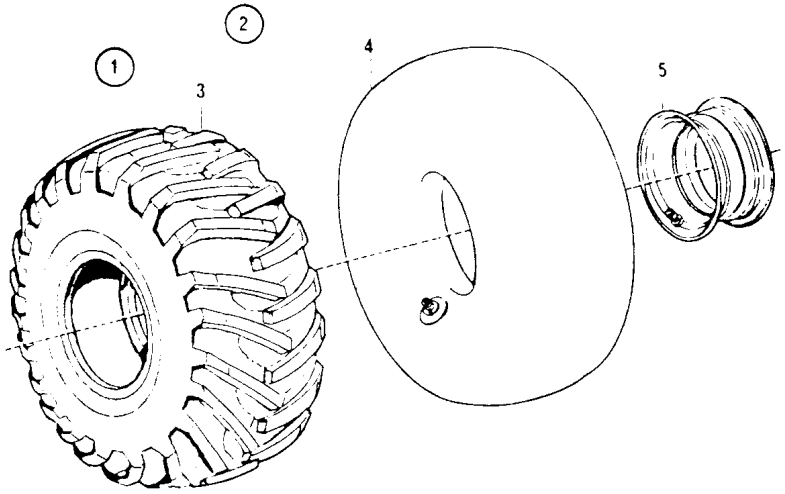

CA25 - DC01506-1

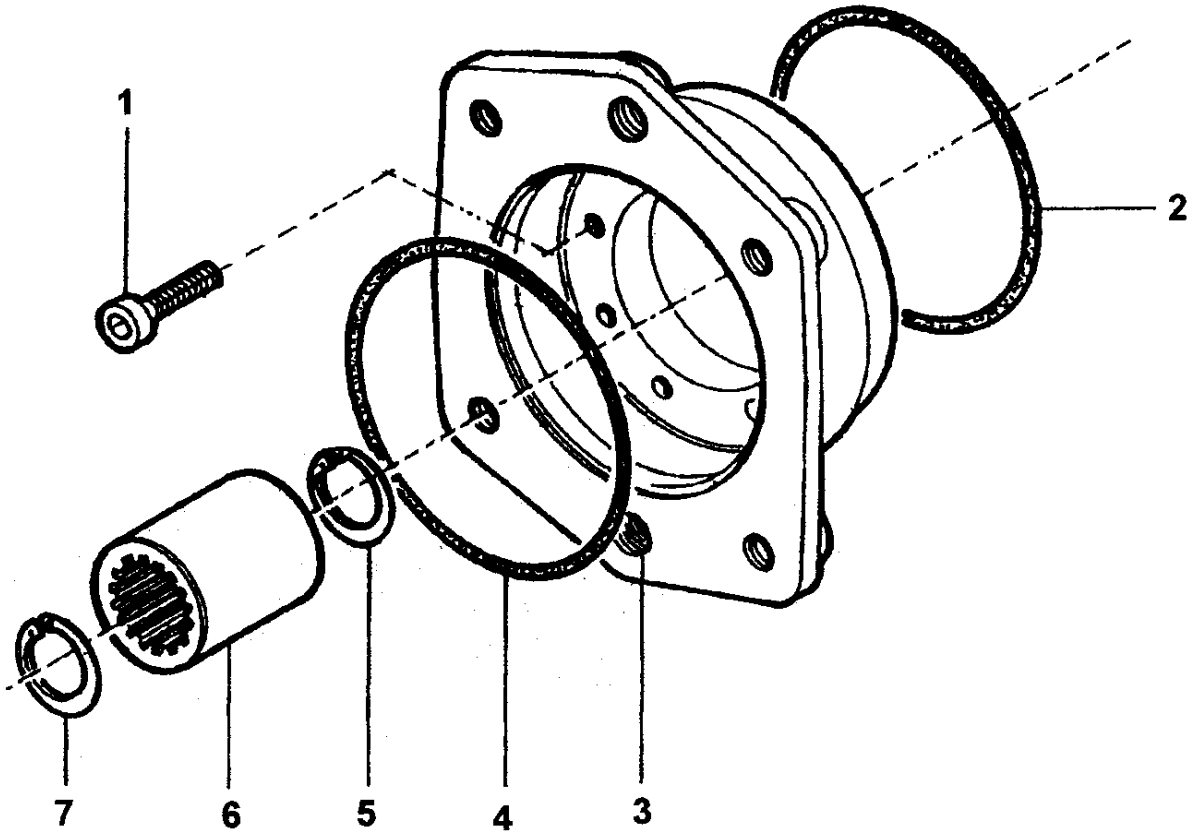

197411

176/341 DANA-DC02068-1

CA25

Page/Página Page/Pagina Rev.	Group/Grupo Groupe/Grupo	Picture/Figura Illust/Figura	Issue/Emissão Emission/Emisión	**Planetary axle** **Essieu de roue** **Eixo planetário** **Eje planetaire**
022	**004**	**DC02069-1**	**SB1062-2**	**DANA**

Ref. Item Réf. Ref.	Qty./Quant. Qté./Cantid.	Part. No. No da Peça No de Pièce No de Pieza	Description Description	Descrição Descripción	Rev.	Note Observações Observations Observaciones
001	2	909547	Screw Vis	Parafuso Tornillo		
002	2	909548	Lock plate Plaque de sécurité	Placa de trava Placa de seguridad		
003	2	197768	Lock nut Ecrou d' arrêt	Porca trava Tuerca de seguridad		
004	2	909549	Bearing Roulement	Rolamento Cojinete		
005	8	929625	Screw Vis	Parafuso Tornillo		
006	1	929630	Differential carrier Porte-différentiel	Carcaça do diferencial Portadiferencial		
007	1	929626	No spin No spin	No spin No spin		
008	1	909555	Drive pinion and gear Pignon et couronne	Corôa e pinhão Eje de acion.y anillo ent.		
009	16	909564	Washer Rondelle	Arruela Arandela		
010	16	929629	Screw Vis	Parafuso Tornillo		
012	1	929631	Spacer Espaceur	Espaçador Espaciador		
013	1	909581	Bearing Roulement	Rolamento Cojinete		
014	1	909567	Spacer Espaceur	Espaçador Espaciador		
015	1	908485	Housing Boitier	Carcaça Caja		
016	1	909574	Bearing Roulement	Rolamento Cojinete		
022	16	909573	Screw Vis	Parafuso Tornillo		
023	16	909572	Spring washer Rondelle à ressort	Arruela de pressão Arandela de resorte		
024	1	909568	Shim - 0,10mm Rondelle interméd. - 0,10mm	Calço - 0,10mm Plancha de relleno - 0,10mm		
024	1	909569	Shim - 0,20mm Rondelle interméd. - 0,20mm	Calço - 0,20mm Plancha de relleno - 0,20mm		
024	1	909570	Shim - 0,50mm Rondelle interméd. - 0,50mm	Calço - 0,50mm Plancha de relleno - 0,50mm		

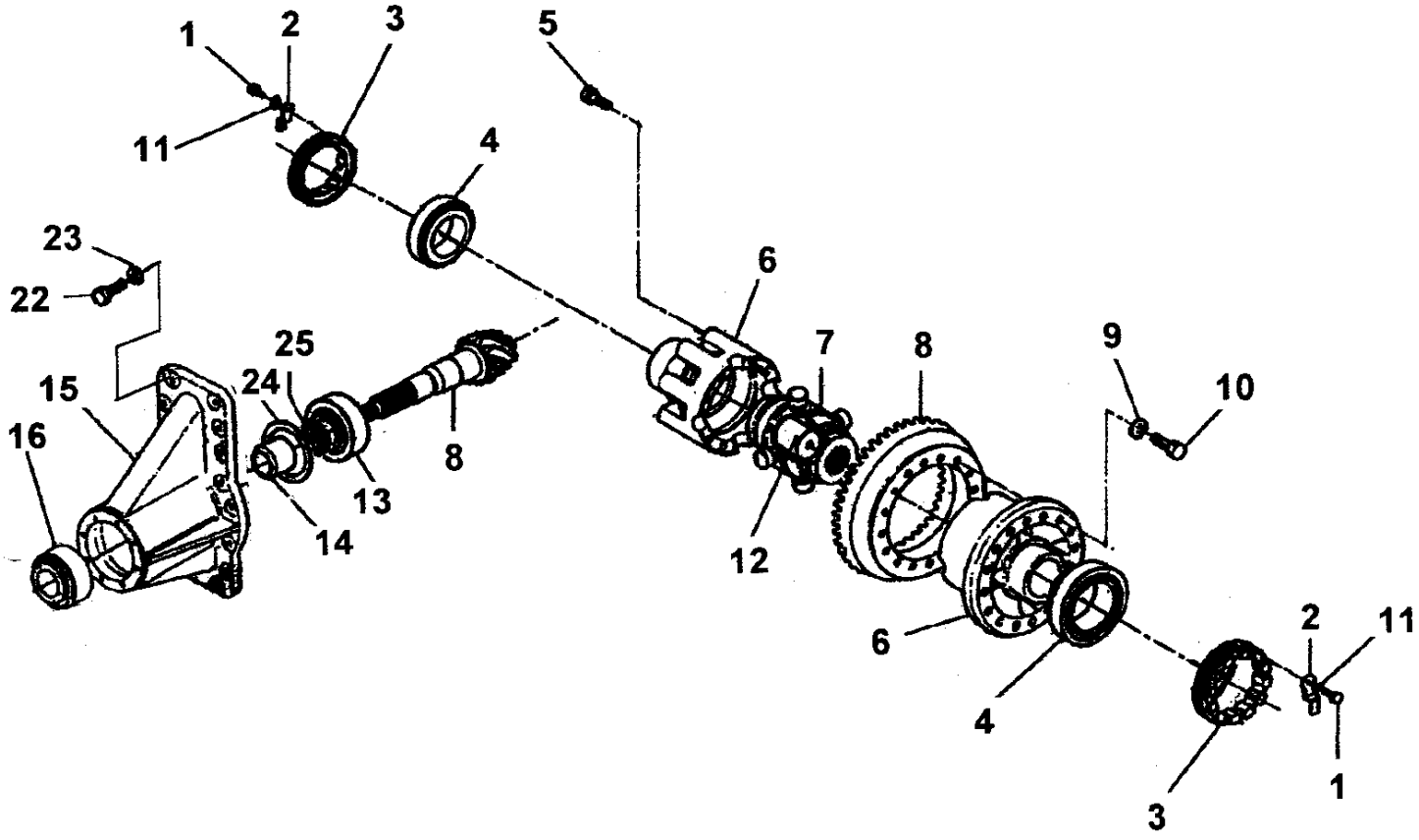

197411

176/341 DANA-DC02069-1

CA25

Page/Página Page/Pagina Rev.	Group/Grupo Groupe/Grupo	Picture/Figura Illust/Figura	Issue/Emissão Emission/Emisión	**Planetary axle** **Essieu de roue** **Eixo planetário** **Eje planetaire**
024	**004**	**DC02069-1**	**SB1062-2**	**DANA**

Ref. Item Réf. Ref.	Qty./Quant. Qté./Cantid.	Part. No. No da Peça No de Pièce No de Pieza	Description Description	Descrição Descripción	Rev.	Note Observações Observations Observaciones
024	1	909571	Shim - 0,15mm Rondelle interméd. - 0,15mm	Calço - 0,15mm Plancha de relleno - 0,15mm		
025	5	197769	Shim Cale	Calço Calce		
025	3	197770	Shim Cale	Calço Calce		
025	1	197771	Shim Cale	Calço Calce		
025	1	197772	Shim Cale	Calço Calce		
025	1	197773	Shim Cale	Calço Calce		

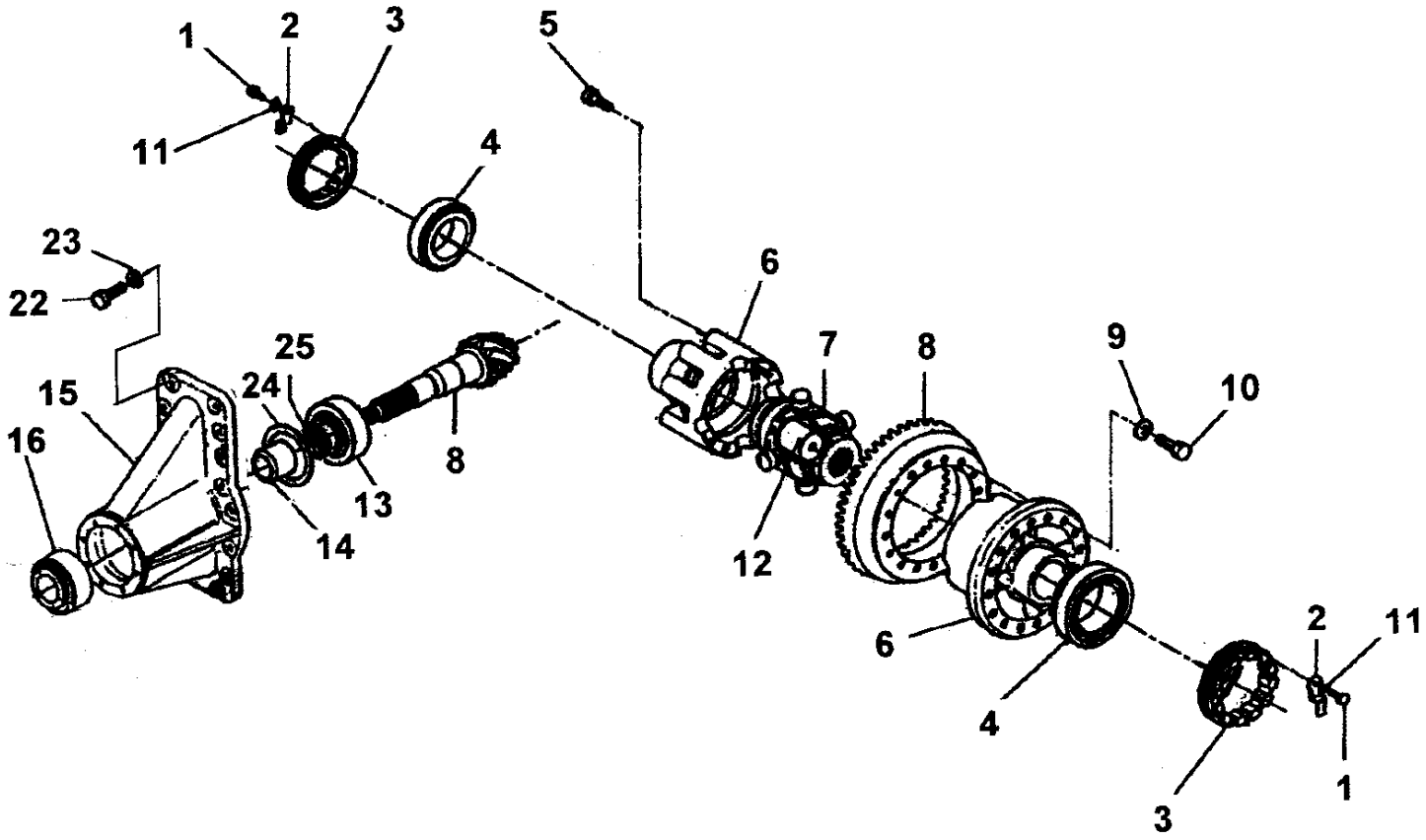

197411

176/341 DANA-DC02069-1

CA25

Page/Página Page/Pagina Rev.	Group/Grupo Groupe/Grupo	Picture/Figura Illust/Figura	Issue/Emissão Emission/Emisión	**Planetary axle** **Essieu de roue** **Eixo planetário** **Eje planetaire**
026	**004**	**DC02070-1**	**SB1062-2**	**DANA**

Ref. Item Réf. Ref.	Qty./Quant. Qté./Cantid.	Part. No. No da Peça No de Pièce No de Pieza	Description Description	Descrição Descripción	Rev.	Note Observações Observations Observaciones
002	2	909537	Washer Rondelle	Arruela Arandela		
003	2	909538	Housing Boitier	Carcaça Caja		
004	6	909539	O-Ring Bague Torique	Anel O Anillo de Junta		
005	1	909540	Plug Bouchon	Bujão Tapón		
006	2	909541	Intermediate housing Boitier Intermédiaire	Carcaça intermediaria Caja intermedia		
007	5	926810	Magnetic plug Bouchon magnetique	Bujão magnético Tapón magnetico		
008	1	929617	Snap ring Circlip	Anel de trava Anillo de ranura		
009	1	909542	Plug Bouchon	Bujão Tapón		
010	1	909543	Housing Boitier	Carcaça Caja		
011	2	909544	Screw Vis	Parafuso Tornillo		
014	1	900926	Breather Reniflard	Respiro Respiro		
018	4	926732	Magnetic plug Bouchon magnetique	Bujão magnético Tapón magnetico		

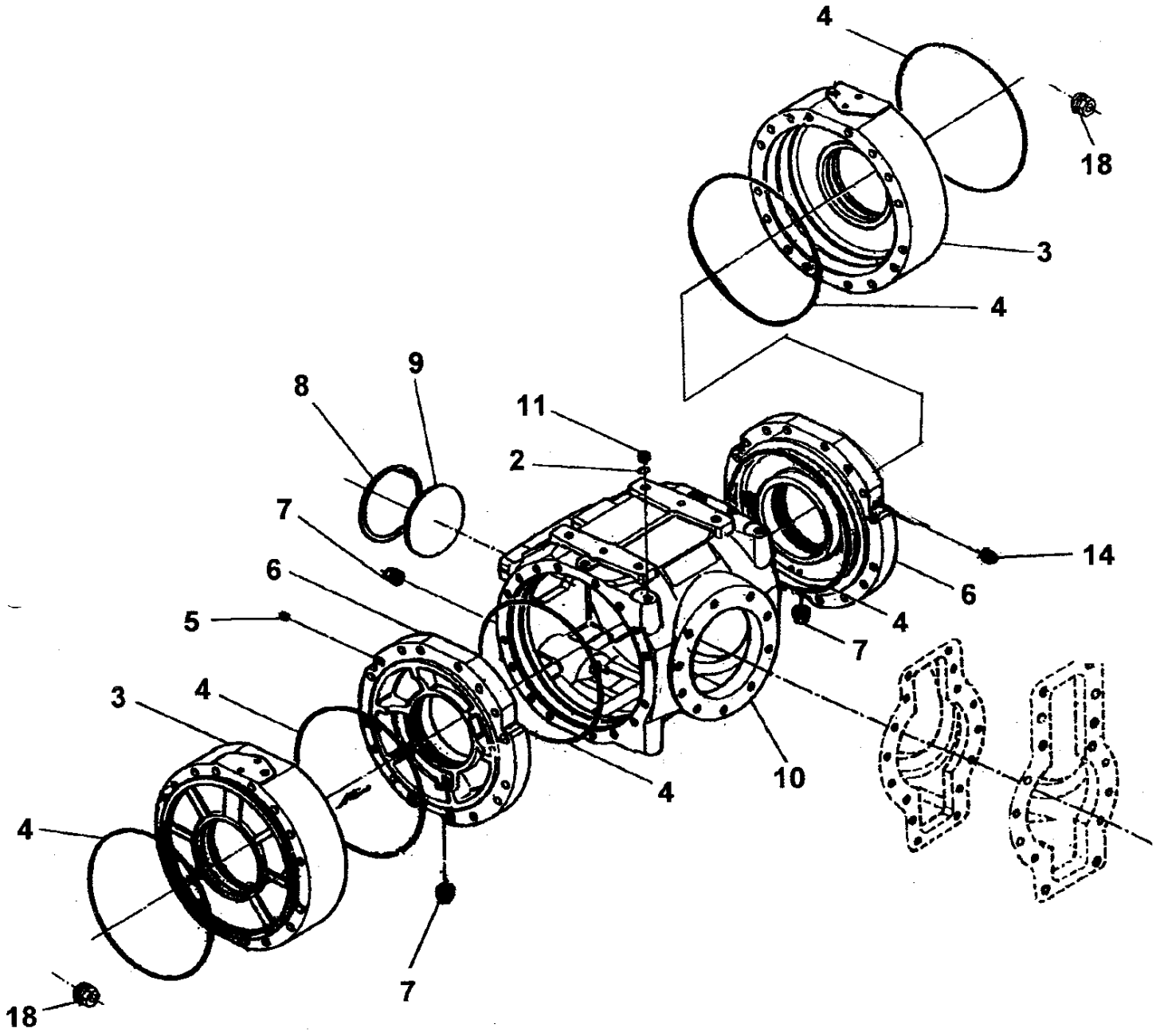

197411

176/341 DANA-DC02070-1

Page/Página Page/Pagina Rev.	Group/Grupo Groupe/Grupo	Picture/Figura Illust/Figura	Issue/Emissão Emission/Emisión	**Planetary axle** **Essieu de roue** **Eixo planetário** **Eje planetaire** **DANA**
028	**004**	**DC02071-1**	**SB1062-2**	

Ref. Item Réf. Ref.	Qty./Quant. Qté./Cantid.	Part. No. No da Peça No de Pièce No de Pieza	Description Description	Descrição Descripción	Rev.	Note Observações Observations Observaciones
001	12	211733	Nut Ecrou	Porca Tuerca		
002	20	197774	Screw Vis	Parafuso Tornillo		
003	8	909546	Stud Boulon prisonnier	Prisioneiro Esparrago		
004	4	909545	Stud Boulon prisonnier	Prisioneiro Esparrago		

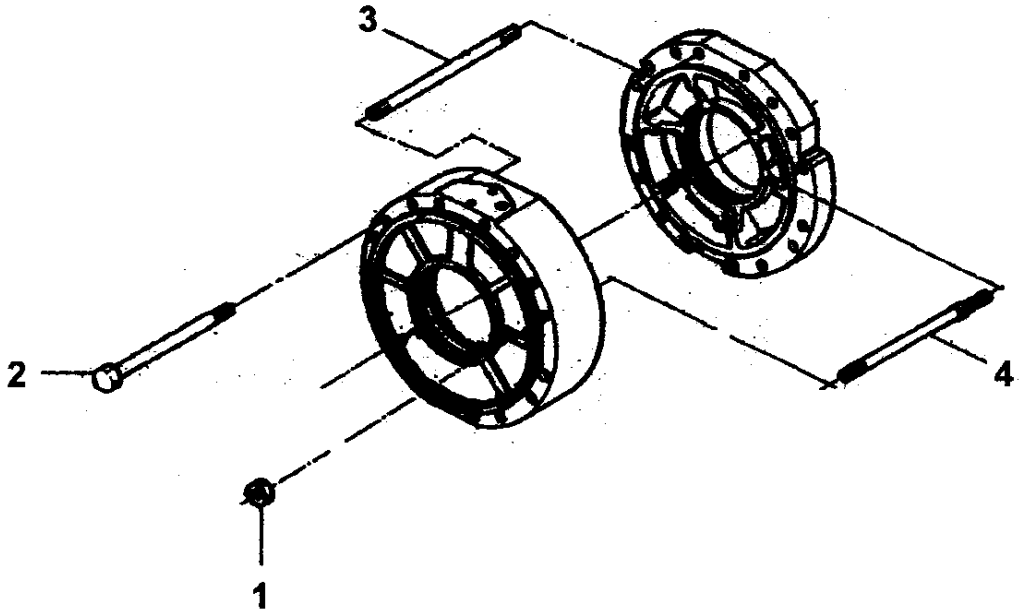

197411

176/341 DANA-DC02071-1

CA25

Page/Página Page/Pagina Rev.	Group/Grupo Groupe/Grupo	Picture/Figura Illust/Figura	Issue/Emissão Emission/Emisión	**Eccentric shaft** **Arbre à excentrique** **Eixo excêntrico** **Eje excéntrico**
030	**004**	**DC02072-1**	**SB1062-2**	**DANA**

Ref. Item Réf. Ref.	Qty./Quant. Qté./Cantid.	Part. No. No da Peça No de Pièce No de Pieza	Description Description	Descrição Descripción	Rev.	Note Observações Observations Observaciones
001	12	197775	Brake disc Disc de frein	Disco do freio Disco del freno		
002	12	197776	Brake disc Disc de frein	Disco do freio Disco del freno		
003	6	909613	Spring Ressort	Mola Muelle		
004	6	909614	Ajusting screw Vis de reglage	Parafuso de ajuste Tornillo de ajuste		
005	4	197777	Breather Reniflard	Respiro Respiro		
006	4	926847	Washer Rondelle	Arruela Arandela		
007	4	909616	Spring Ressort	Mola Muelle		
008	4	926846	Nut Ecrou	Porca Tuerca		
009	2	909617	Piston Piston	Pistão Embolo		
010	4	909618	O-Ring Bague Torique	Anel O Anillo de Junta		
011	4	909619	O-Ring Bague Torique	Anel O Anillo de Junta		
012	2	909620	Brake disc Disc de frein	Disco do freio Disco del freno		
013	2	909621	Gear Engrenage	Engrenagem Engranaje		
014	2	909622	Pinion Pignon	Pinhão Pinon		
015	2	197778	Lock Serrure	Trava Cierre		
016	2	909624	Screw Vis	Parafuso Tornillo		
017	2	900966	O-Ring Bague Torique	Anel O Anillo de Junta		
018	4	909625	Screw Vis	Parafuso Tornillo		
019	4	909626	Screw Vis	Parafuso Tornillo		

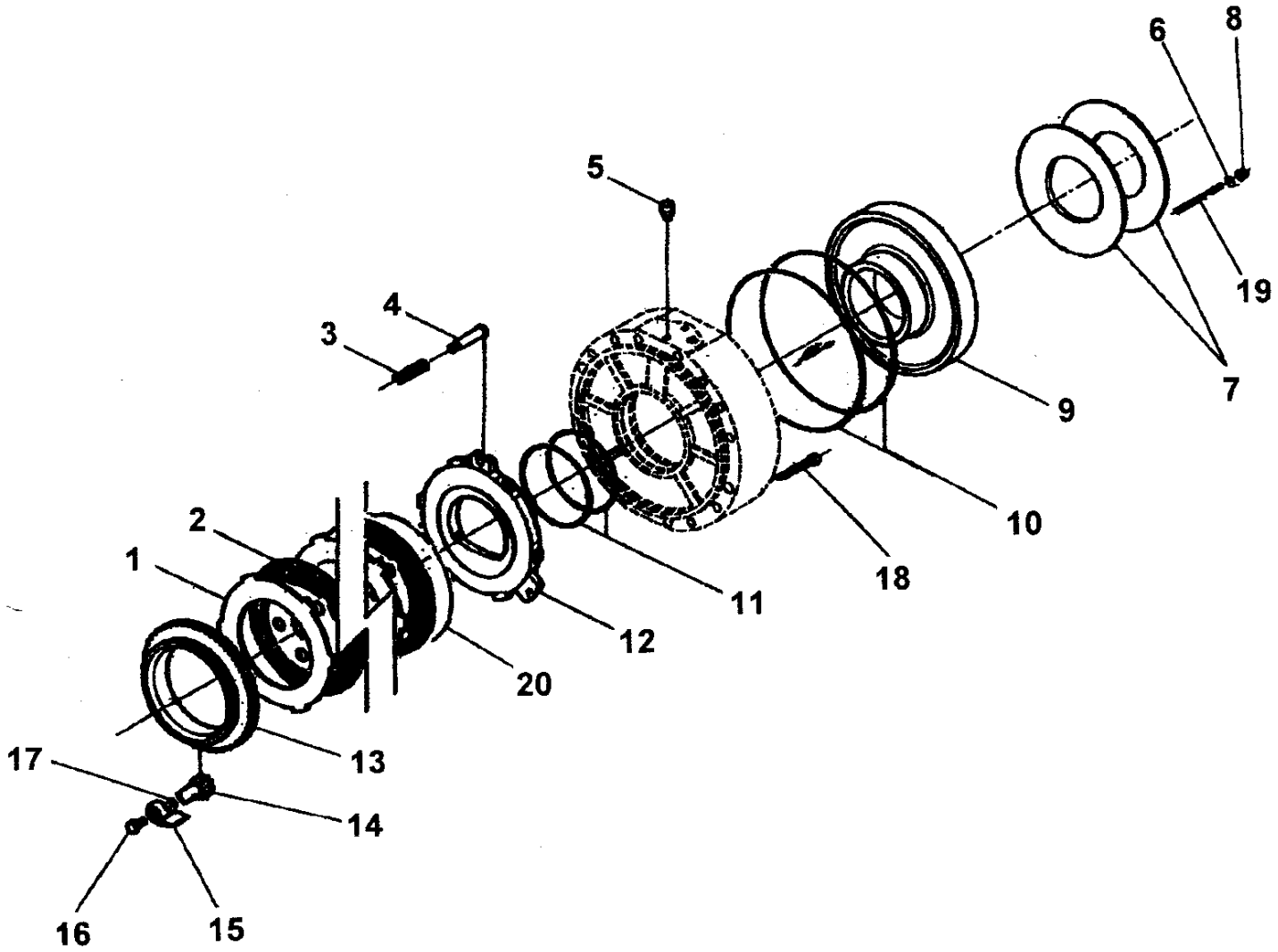

197411

176/341 DANA-DC02072-1

CA25

Page/Página Page/Pagina	Rev.	Group/Grupo Groupe/Grupo	Picture/Figura Illust/Figura	Issue/Emissão Emission/Emisión	**Planetary axle** **Essieu de roue** **Eixo planetário** **Eje planetaire** **DANA**
032		**004**	**DC02073-1**	**SB1062-2**	

Ref. Item Réf. Ref.	Qty./Quant. Qté./Cantid.	Part. No. No da Peça No de Pièce No de Pieza	Description Description	Descrição Descripción	Rev.	Note Observações Observations Observaciones
003	2	909585	Housing Boitier	Carcaça Caja		
004	2	909586	Seal ring Anneau de joint	Retentor Anillo de junta		
005	2	909587	Ring Bague	Anel Anillo		
006	20	926781	Screw Vis	Parafuso Tornillo		
007	2	909588	Hub Moyeu	Cubo Cubo		
008	20	901987	Nut Ecrou	Porca Tuerca		
009	20	909589	Screw Vis	Parafuso Tornillo		
010	2	909590	Shaft Arbre	Eixo Eje		
011	12	909591	Snap ring Circlip	Anel elástico Anillo de ranura		
012	12	909592	Washer Rondelle	Arruela Arandela		
013	6	909593	Shaft Arbre	Eixo Eje		
014	6	909594	O-Ring Bague Torique	Anel O Anillo de Junta		
015	2	909595	Planet gear carrier Entraineur de engr.planetaire	Carro da engr.planetaria Arrastrador de engr.planetaria		
016	2	909596	Plug Bouchon	Bujão Tapón		
017	4	929661	Screw Vis	Parafuso Tornillo		
018	2	909598	Washer Rondelle	Arruela Arandela		
019	6	909599	Pin Goupille	Pino Pasador		
020	6	909601	Needle bearing Roulement g aiguilles	Rolamento de agulhas Cojinete de agujas		
021	6	909602	Planet pinion Pignon planetaire	Engrenagem planetária Engranaje planetaria		
022	6	909603	Lock Serrure	Trava Cierre		

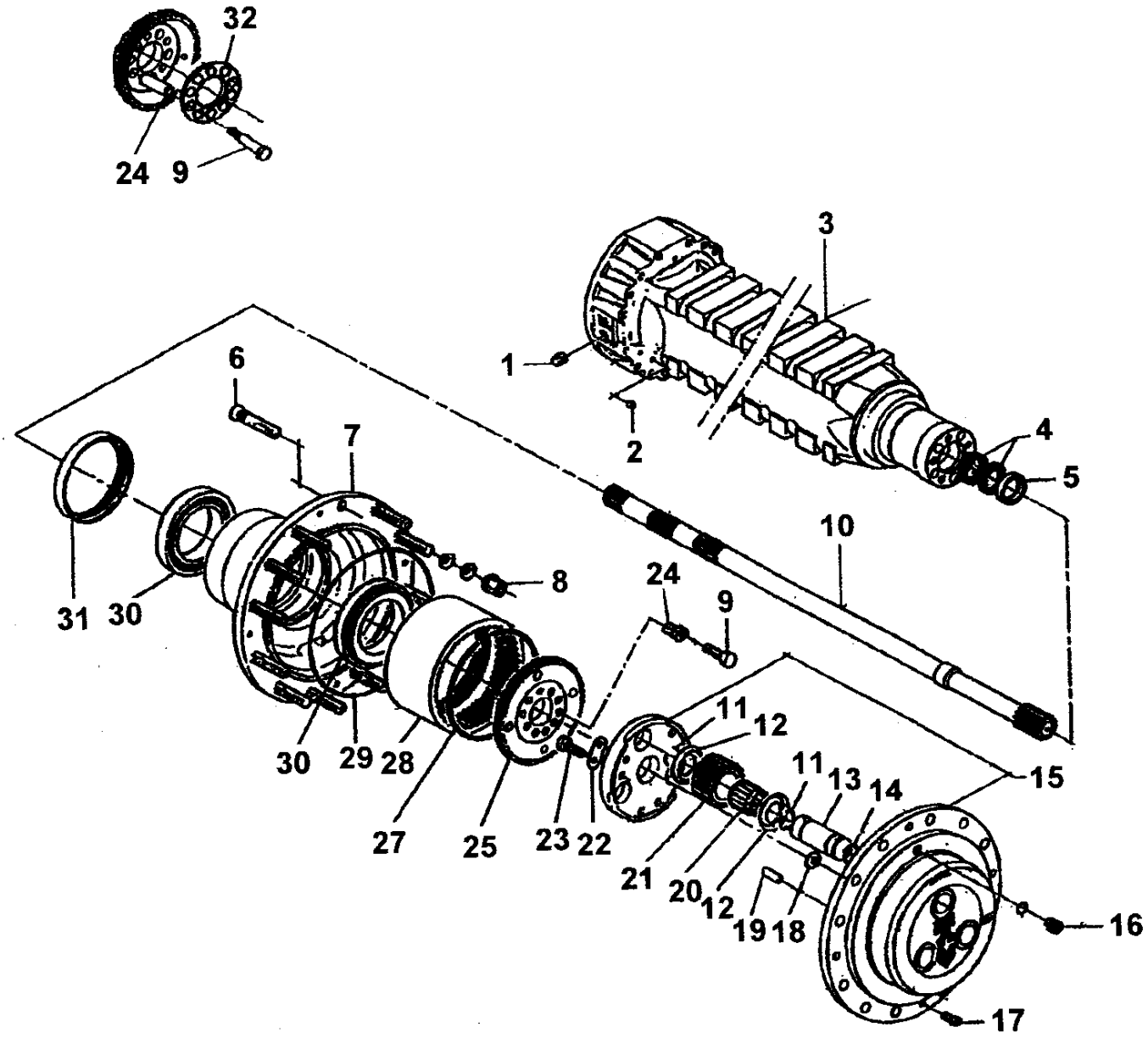

197411

176/341 DANA-DC02073-1

CA25

Page/Página Page/Pagina Rev.	Group/Grupo Groupe/Grupo	Picture/Figura Illust/Figura	Issue/Emissão Emission/Emisión	**Planetary axle** **Essieu de roue** **Eixo planetário** **Eje planetaire**
034	**004**	**DC02073-1**	**SB1062-2**	**DANA**

Ref. Item Réf. Ref.	Qty./Quant. Qté./Cantid.	Part. No. No da Peça No de Pièce No de Pieza	Description Description	Descrição Descripción	Rev.	Note Observações Observations Observaciones
023	12	909604	Screw Vis	Parafuso Tornillo		
024	20	909605	Bushing Douille	Bucha Buje		
025	2	909606	Flange Bride	Flange Brida		
026	2	909607	Ring Bague	Anel Anillo		
027	2	909608	Snap ring Circlip	Anel elástico Anillo de ranura		
028	2	908095	Ring gear Engrenage annulaire	Engrenagem anular Corona		
029	2	909539	O-Ring Bague Torique	Anel O Anillo de Junta		
030	4	909610	Bearing Roulement	Rolamento Cojinete		
031	2	908461	Ring Bague	Anel Anillo		
032	2	197779	Plate Plaque	Placa Placa		

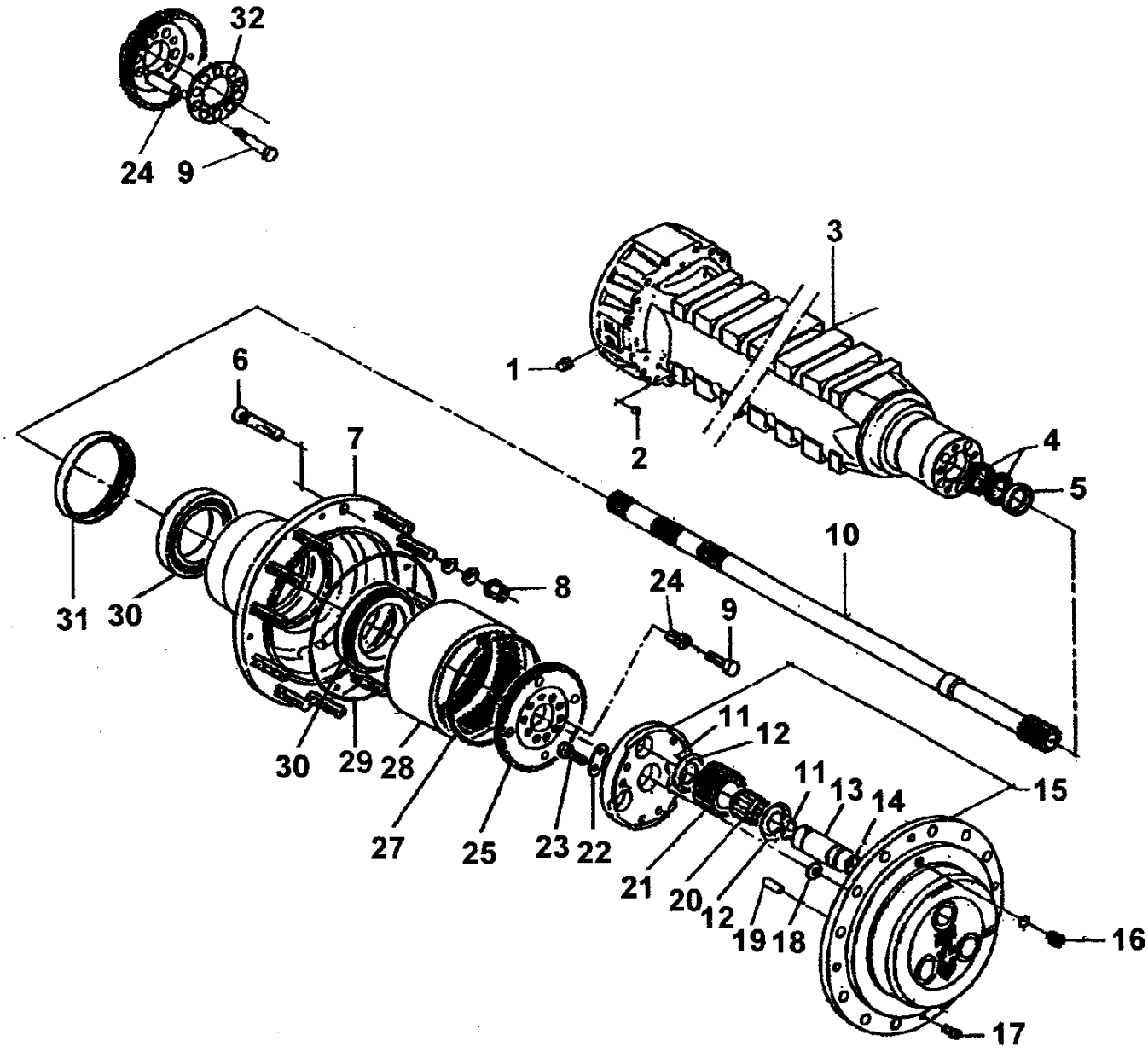

197411

176/341 DANA-DC02073-1

CA25

Page/Página Page/Pagina Rev.	Group/Grupo Groupe/Grupo	Picture/Figura Illust/Figura	Issue/Emissão Emission/Emisión	**Wheel and tyre** **Roue et pneu** **Roda e pneu** **Rueda y neumático**
036	**004**	**DC01506-1**	**SB1062-2**	

Ref. Item Réf. Ref.	Qty./Quant. Qté./Cantid. ST	D	P	PD	Part. No. No da Peça No de Pièce No de Pieza	Description Description	Descrição Descripción	Rev.	Note Observações Observations Observaciones
001	1		1		243136	Wheel and tyre, right Roue et pneu, droit	Roda e pneu direito Rueda y neumático derecho		-709B063 -710B174
001		1		1	243136	Wheel and tyre, right Roue et pneu, droit	Roda e pneu direito Rueda y neumático derecho		-709B589 -710B725
001	1		1		243135	Wheel and tyre,left Roue et pneu, gauche	Roda e pneu esquerdo Rueda e neumático, izquierdo		-709B063 -710B174
001		1		1	243135	Wheel and tyre,left Roue et pneu, gauche	Roda e pneu esquerdo Rueda e neumático, izquierdo		-709B589 -710B725
001	1		1		197405	Wheel and tyre, right Roue et pneu, droit	Roda e pneu direito Rueda y neumático derecho		709B064- 710B175-
001		1		1	197405	Wheel and tyre, right Roue et pneu, droit	Roda e pneu direito Rueda y neumático derecho		709B590- 710B726-
001	1		1		197406	Wheel and tyre,left Roue et pneu, gauche	Roda e pneu esquerdo Rueda e neumático, izquierdo		709B064- 710B175-
001		1		1	197406	Wheel and tyre,left Roue et pneu, gauche	Roda e pneu esquerdo Rueda e neumático, izquierdo		709B590- 710B726-
002	1	1	1	1	269480	*Inner tube and tyre *Pneu et chambre d' air	*Pneu e câmara *Neumático y câmara		
003	1	1	1	1	401107	**Tyre **Pneu	**Pneu **Neumático		
004	2	2	2	2	401108	**Inner tube **Chambre d' air	**Câmara de ar **Cámara		
005	1		1		243035	*Wheel complete *Roue complete	*Roda Completa *Rueda completa		-709B063 -710B174
005		1		1	243035	*Wheel complete *Roue complete	*Roda Completa *Rueda completa		-709B589 -710B725
005	1		1		197165	*Wheel *Roue	*Roda *Rueda		709B064- 710B175-
005		1		1	197165	*Wheel *Roue	*Roda *Rueda		709B590- 710B726-

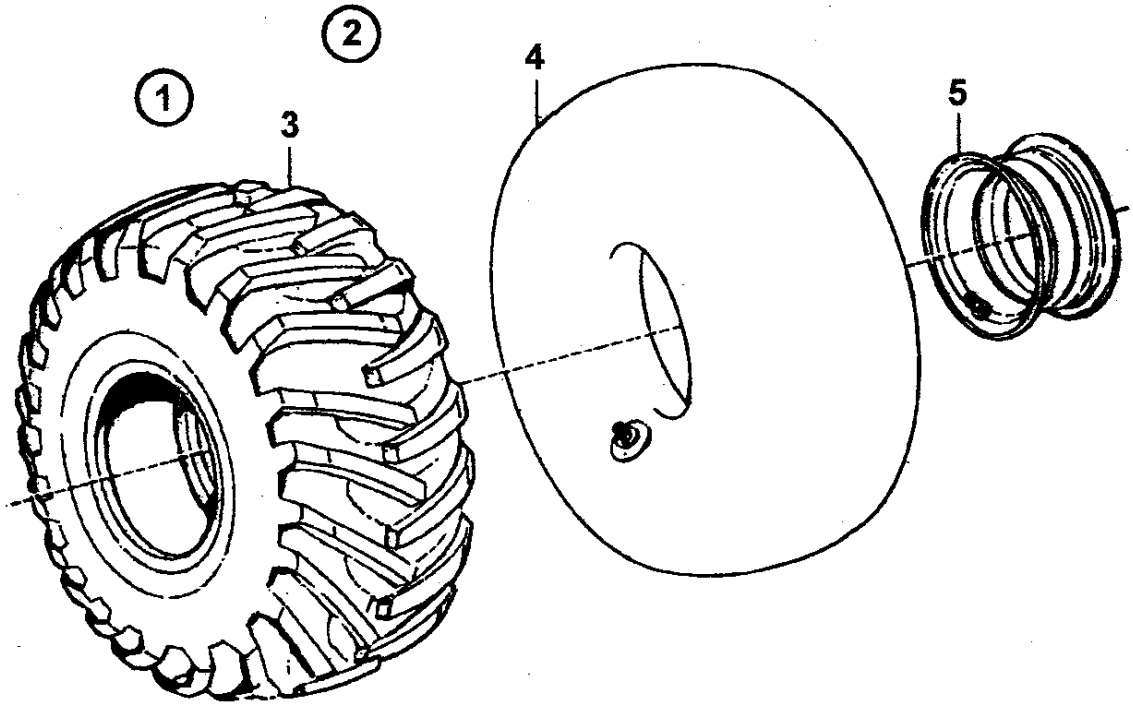

CA25-DC01506-1

DYNAPAC®

HYDRAULIC EQUIPMENTS
EQUIPAMENTOS HIDRÁULICOS
EQUIPEMENT HYDRAULIQUE
EQUIPO HIDRÁULICO

Group
Grupo
Groupe
Grupo

5

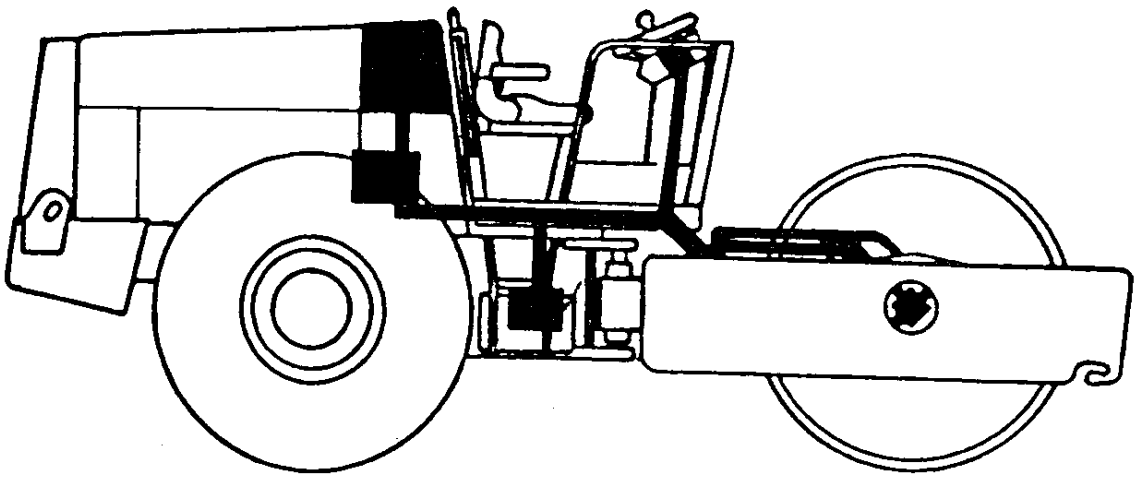

DYNAPAC CA25

Page/Página Page/Pagina Rev.	Group/Grupo Groupe/Grupo	Picture/Figura Illust/Figura	Issue/Emissão Emission/Emisión	**Hydraulico diagram** **Diagrama hidraulico** **Schema hydraulique** **Diagrama hidraulico**
002	**005**	**DC01521-1A**	**SB1062-1**	

Ref. Item Réf. Ref.	Qty./Quant. Qté./Cantid. ST	D	P	PD	Part. No No da Peça No de Pièce No de Pieza	Description Description	Descrição Descripción	Rev.	Note Observações Observations Observaciones
001	1	1	1	1	190759	Vibration control valve Soupape et commande	Válvula controle vibração Valvula de maniobra		See G5/54 Vide
002	1	1	1	1	346301	Vibration hydraulic motor Moteur hydraul.de vibration	Motor hidráulico vibração Motor hidraul.de la vibración		See G5/60 Vide
003	1	1	1	1	242576	Radiator, cpl Radiateur, cpl	Radiador, cpl Radiador, cpl		See G3/10 Vide
004	1	1	1	1	910161	Measuring nipple Nippie d'medition	Niple de medição Niple de medición		See G5/54 Vide
005	1	1	1	1	192809	Hydrostatic steering Direction hydrostatique	Direção hidrostática Dirección hidrostatica		See G5/68 Vide
006	2	2	2	2		Steering cylinder, cpl Cyl.de direction, cpl	Cilindro da direção, cpl Cilindro de la dirección, cpl		See G5/72 Vide
007	1	1	1	1	191504	Hydraulic pump Pompe hydraulique	Bomba hidráulica dupla Bomba hidráulica		See G5/54 Vide
008	1	1	1	1	910161	Measuring nipple Nipple d'medition	Niple de medição Niple de medición		See G5/66 Vide
009		1		1	801144	Hydrostatic hydr.motor Moteur hydr.hydrostatique	Motor hidr.hidrostático Motor hidr.hidrostatico		See G5/12 Vide
010	1		1		242938	Hydrostatic hydr.motor Moteur hydr.hydrostatique	Motor hidr.hidrostático Motor hidr.hidrostatico		See G5/6 Vide
010		1		1	801158	Hydrostatic hydr.motor Moteur hydr.hydrostatique	Motor hidr.hidrostático Motor hidr.hidrostatico		See G5/10 Vide
011	2	2	2	2	910162	Measuring nipple Nipple d'medition	Niple de medição Niple de medición		SeeG5/6/10 Vide
012	1	1	1	1		Brake Frein	Freio Freno		See G4/12 Vide
013	1	1	1	1	260761	Solenoid valve Vanne electromagnétique	Válvula solenoide Valvula de solenoide		See G5/76 Vide
014	1	1	1	1		Diesel engine Moteur diesel	Motor diesel Motor diesel		See G3/2 Vide
015	1	1	1	1	341106	Hydraulic pump gearing Entrainement de pompe	Acionadora das bombas Accionam.de bomba hidráulica		See G3/4 Vide
016	1		1		335556	Variable displacement pump Pompe à déplacement variable	Bomba hidráulica hidrostática Bomba de capacidad variable		See G5/6 Vide
016		1		1	801157	Variable displacement pump Pompe à déplacement variable	Bomba hidráulica hidrostática Bomba de capacidad variable		See G5/10 Vide
017	1	1	1	1	255950	Hydraulic oil filter Filtre à huile hydraulique	Filtro de óleo hidráulico Filtro de aceite hidráulico		See G5/4/8 Vide
018	1	1	1	1	191058	Hydraulic oil tank Resévoir d' huile hydraulique	Tanque de óleo hidráulico Tanque de aceite hidraulico		See G1/4 Vide

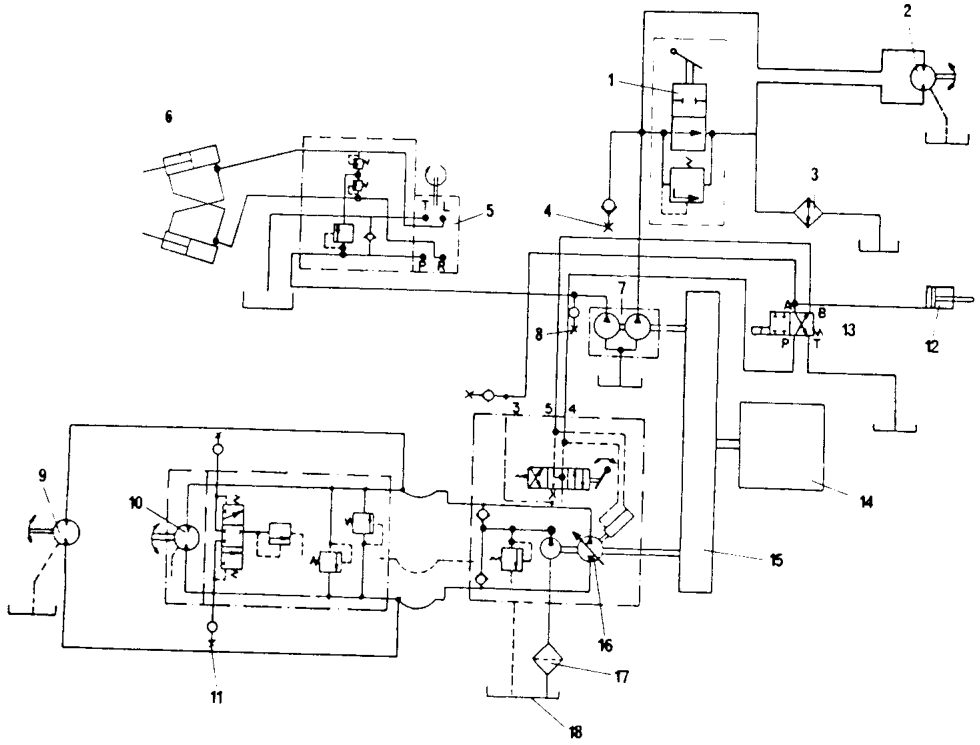

Page/Página Page/Pagina Rev.	Group/Grupo Groupe/Grupo	Picture/Figura Illust/Figura	Issue/Emissão Emission/Emisión	Drive hydraulic system Sist.hidráulico de tração Systeme hydraul.de traction Sist.hidraulico de traccion
004	005	DC01507-2	SB1062-1	

Ref. Item Réf. Ref.	Qty./Quant. Qte./Cantid. ST	P	Part No. No da Peça No de Pièce No de Pieza	Description Description	Descrição Descripción	Rev.	Note Observações Observations Observaciones
001	1	1	191058	Hydraulic oil tank Resévoir d' huile hydraulique	Tanque de óleo hidráulico Tanque de aceite hidraulico		See G1/4 Vide
002	1	1	989151	Oil level glass Verre de niveau d'huile	Indicador nivel do óleo Indicador del nivel de aceite		
003	2	2	502033	Screw Vis	Parafuso cab.sextavada Tornillo		
004	4	4	615044	Conical spring washer Rondelle à ressort conique	Arruela pressão cônica Arandela de resorte conica		
005	2	2	900604	Flange Bride	Flange Brida		
006	2	2	500028	Screw Vis	Parafuso cab.sextavada Tornillo		
007	1	1	191498	Support Support	Suporte Soporte		
008	1	1	160132	O-Ring Bague Torique	Anel O Anillo de Junta		
009	1	1	234909	Nipple Nipple	União Niple		
010	2	2	813449	Reducing nipple Nipple reducteur	Bucha de redução Niple de reducción		
011	1	1	255950	Hydraulic oil filter Filtre à huile hydraulique	Filtro de óleo hidráulico Filtro de aceite hidráulico		See G5/50 Vide
012	1	1	813738	Nipple Nipple	Niple Niple		
013	1	1	233304	Ball valve Soupape	Registro Valvula d' esfera		
014	1	1	234395	Elbow 90G Coude 90G	Cotovelo 90G Codo 90G		
015	1	1	195592	Hydraulic hose Tuyau hydraulique	Mangueira hidráulica Manguera hidráulica		
016	1	1	482252	Hydraulic hose Tuyau hydraulique	Mangueira hidráulica Manguera hidráulica		
017	1	1	814251	Elbow 90G Coude 90G	Cotovelo 90G Codo 90G		
018	1	1	814250	Valve Soupape	Valvula anti-retorno Valvula		
019	1	1	258307	Temperature sender Transducteur de témperature	Sensor térmico Transmissor de temperatura		
020	2	2	334604	Elbow 90G with O ring Coude 90G avec bague torique	Cotovelo 90G c/anel O Codo 90G con anillo de goma		

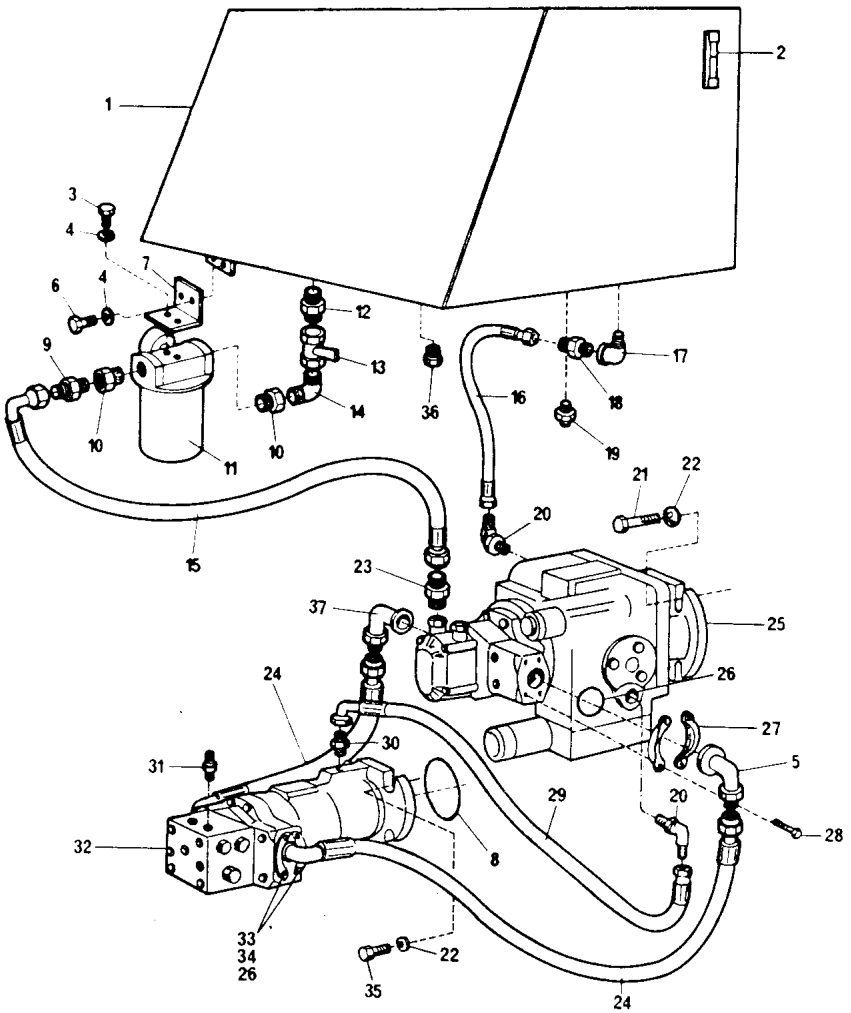

CA25 -DC01507-2

DYNAPAC CA25

Page/Pagina / Page/Pagina Rev.	Group/Grupo / Groupe/Grupo	Picture/Figura / Illust/Figura	Issue/Emissão / Emission/Emisión	Drive hydraulic system / Sist.hidráulico de tração / Systeme hydraul.de traction / Sist.hidraulico de traccion
006	005	DC01507-2	SB1062-1	

Ref / Item / Réf / Ref	Qty./Quant. / Qte./Cantid. ST	P	Part. No. / No da Peça / No de Pièce / No de Pieza	Description / Description	Descrição / Descripción Rev.	Note / Observações / Observations / Observaciones
021	4	4	500037	Screw Vis	Parafuso cab.sextavada Tornillo	
022	16	16	615045	Conical spring washer Rondelle à ressort conique	Arruela pressão cônica Arandela de resorte conica	
023	1	1	334228	Adapter Adapteur	Adaptador Adaptador	
024	2	2	243767	Hydraulic hose Tuyau hydraulique	Mangueira hidráulica Manguera hidráulica	
025	1	1	335556	Variable displacement pump Pompe à déplacement variable	Bomba hidráulica hidrostática Bomba de capacidad variable	See G5/14 Vide
026	4	4	813429	O-Ring Bague Torique	Anel O Anillo de Junta	
027	4	4	232097	Half flange Demi bride	Meia flange Media brida	
028	8	8	502036	Screw Vis	Parafuso cab.sextavada Tornillo	
029	1	1	243026	Hydraulic hose Tuyau hydraulique	Mangueira hidráulica Manguera hidráulica	
030	1	1	334158	Nipple with O ring Nipple avec bague torique	União c/anel O Niple con anillo de junta	
031	2	2	910162	Measuring nipple Nipple d'medition	Niple de medição Niple de medición	
032	1	1	242938	Hydrostatic hydr.motor Moteur hydr.hydrostatique	Motor hidr.hidrostático Motor hidr.hidrostatico	See G5/34 Vide
033	4	4	923384	Half flange Demi bride	Meia flange Media brida	
034	8	8	502132	Screw Vis	Parafuso cab.sextavada Tornillo	
035	4	4	502059	Screw Vis	Parafuso cab.sextavada Tornillo	
036	1	1	232122	Plug Bouchon	Bujão cab.sextavada Tapón	

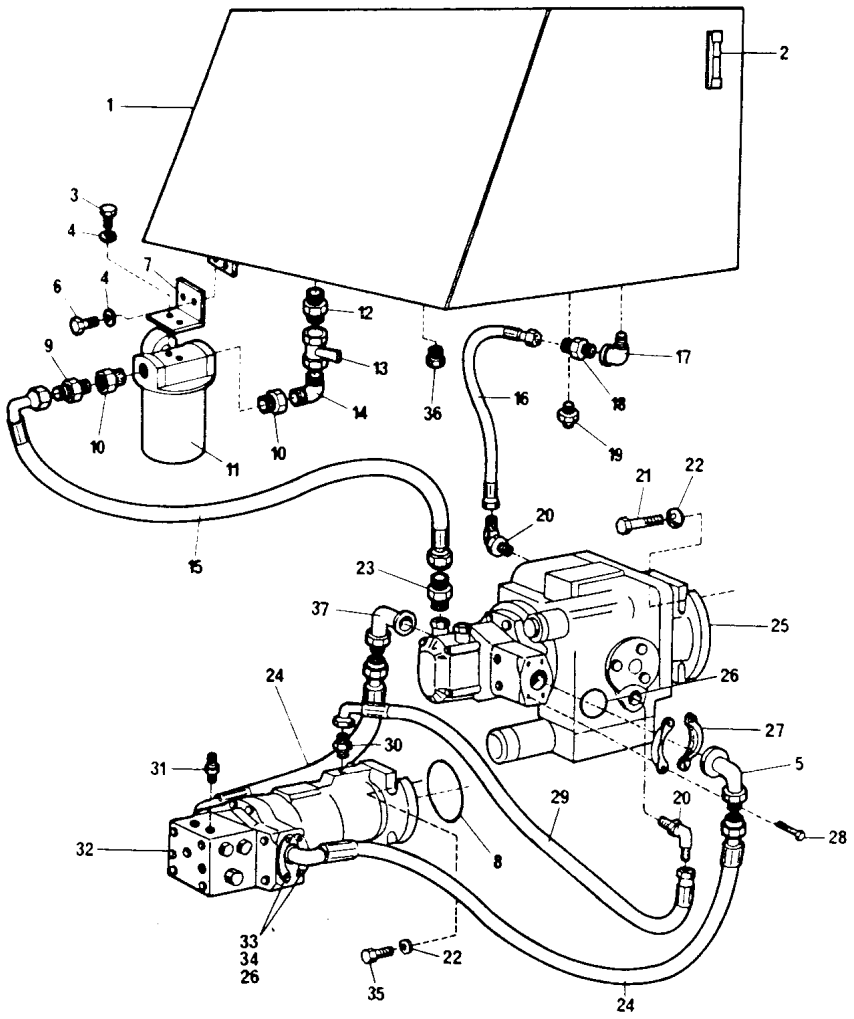

CA25 -DC01507-2

DYNAPAC CA25

Page/Página Page/Pagina Rev.	Group/Grupo Groupe/Grupo	Picture/Figura Illust/Figura	Issue/Emissão Emission/Emisión	Drive hydraulic system Sist.hidráulico de tração Systeme hydraul.de traction Sist.hidraulico de traccion
008	005	DC01508-2	SB1062-1	

Ref. Item Réf. Ref.	Qty./Quant. Qté./Cantid. D	PD			Part. No. No da Peça No de Pièce No de Pieza	Description Description	Descrição Descripción	Rev.	Note Observações Observations Observaciones
001	1	1			191058	Hydraulic oil tank Resévoir d' huile hydraulique	Tanque de óleo hidráulico Tanque de aceite hidraulico		See G1/4 Vide
002	1	1			989151	Oil level glass Verre de niveau d'huile	Indicador nível do óleo Indicador del nivel de aceite		
003	2	2			500033	Screw Vis	Parafuso cab.sextavada Tornillo		
004	4	4			615044	Conical spring washer Rondelle à ressort conique	Arruela pressão cônica Arandela de resorte conica		
005	2	2			334132	Elbow 45G with O ring Coude 45G avec bague torique	Cotovelo 45G c/anel O Codo 45G con anillo de junta		
006	2	2			500028	Screw Vis	Parafuso cab.sextavada Tornillo		
007	1	1			191498	Support Support	Suporte Soporte		
008	4	4			570006	Hexagon nut écrou à six pans	Porca sextavada Tuerca hexagonal		
009	1	1			234909	Nipple Nipple	União Niple		
010	2	2			813449	Reducing nipple Nipple reducteur	Bucha de redução Niple de reducción		
011	1	1			255950	Hydraulic oil filter Filtre à huile hydraulique	Filtro de óleo hidráulico Filtro de aceite hidráulico		See G5/50 Vide
012	1	1			813738	Nipple Nipple	Niple Niple		
013	1	1			233304	Ball valve Soupape	Registro Valvula d' esfera		
014	1	1			234395	Elbow 90G Coude 90G	Cotovelo 90G Codo 90G		
015	1	1			195592	Hydraulic hose Tuyau hydraulique	Mangueira hidráulica Manguera hidráulica		
016	1	1			482252	Hydraulic hose Tuyau hydraulique	Mangueira hidráulica Manguera hidráulica		
017	1	1			814251	Elbow 90G Coude 90G	Cotovelo 90G Codo 90G		
018	1	1			814250	Valve Soupape	Valvula anti-retorno Valvula		
019	1	1			258307	Temperature sender Transducteur de témperature	Sensor térmico Transmissor de temperatura		
020	2	2			334604	Elbow 90G with O ring Coude 90G avec bague torique	Cotovelo 90G c/anel O Codo 90G con anillo de goma		

Group
Grupo
Groupe
Grupo
5

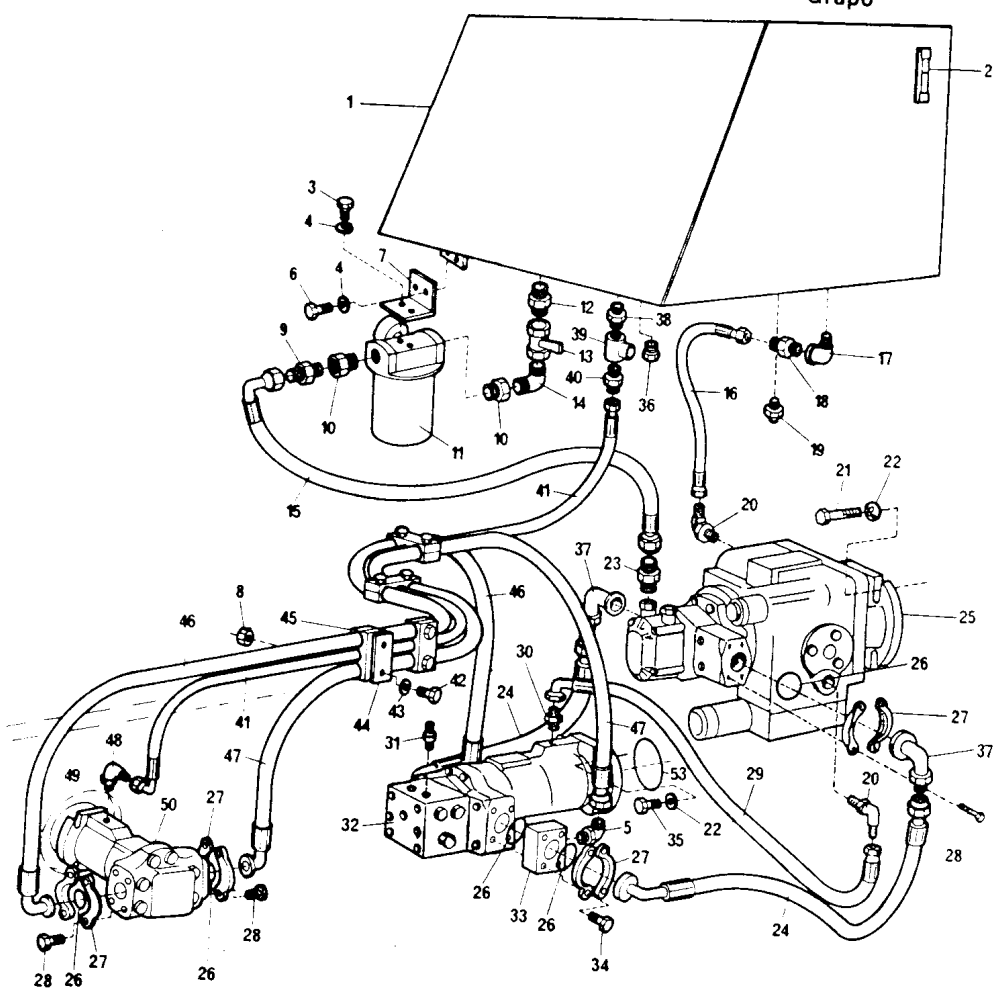

CA25 - DC01508 - 2

DYNAPAC CA25

Page/Página Page/Pagina Rev.	Group/Grupo Groupe/Grupo	Picture/Figura Illust/Figura	Issue/Emissão Emission/Emisión	**Drive hydraulic system** **Sist.hidráulico de tração** **Systeme hydraul.de traction** **Sist.hidraulico de traccion**
010	**005**	**DC01508-2**	**SB1062-1**	

Ref. Item Réf. Ref.	Qty./Quant. Qté./Cantid. D	PD			Part. No. No da Peça No de Pièce No de Pieza	Description Description	Descrição Descripción	Rev.	Note Observações Observations Observaciones
021	4	4			500037	Screw Vis	Parafuso cab.sextavada Tornillo		
022	16	16			615045	Conical spring washer Rondelle à ressort conique	Arruela pressão cônica Arandela de resorte conica		
023	1	1			334228	Adapter Adapteur	Adaptador Adaptador		
024	2	2			243767	Hydraulic hose Tuyau hydraulique	Mangueira hidráulica Manguera hidráulica		
025	1	1			801157	Variable displacement pump Pompe à déplacement variable	Bomba hidráulica hidrostática Bomba de capacidad variable		See G5/24 Vide
026	8	8			813429	O-Ring Bague Torique	Anel O Anillo de Junta		
027	12	12			232097	Half flange Demi bride	Meia flange Media brida		
028	16	16			502036	Screw Vis	Parafuso cab.sextavada Tornillo		
029	1	1			243026	Hydraulic hose Tuyau hydraulique	Mangueira hidráulica Manguera hidráulica		
030	1	1			334158	Nipple with O ring Nipple avec bague torique	União c/anel O Niple con anillo de junta		
031	2	2			910162	Measuring nipple Nipple d'medition	Niple de medição Niple de medición		
032	1	1			801158	Hydrostatic hydr.motor Moteur hydr.hydrostatique	Motor hidr.hidrostático Motor hidr.hidrostatico		See G5/40 Vide
033	2	2			242305	Flange Bride	Flange Brida		
034	8	8			502043	Screw Vis	Parafuso cab.sextavada Tornillo		
035	8	8			502059	Screw Vis	Parafuso cab.sextavada Tornillo		
036	1	1			232122	Plug Bouchon	Bujão cab.sextavada Tapón		
037	2	2			334592	Adapter Adapteur	Adaptador Adaptador		
038	1	1			334205	Nipple Nipple	União Niple		
039	1	1			334234	T-connection with nut Connexion-T avec ecrou	Tee lateral c/porca Conexión-T con tuerca		
040	1	1			234909	Nipple Nipple	União Niple		

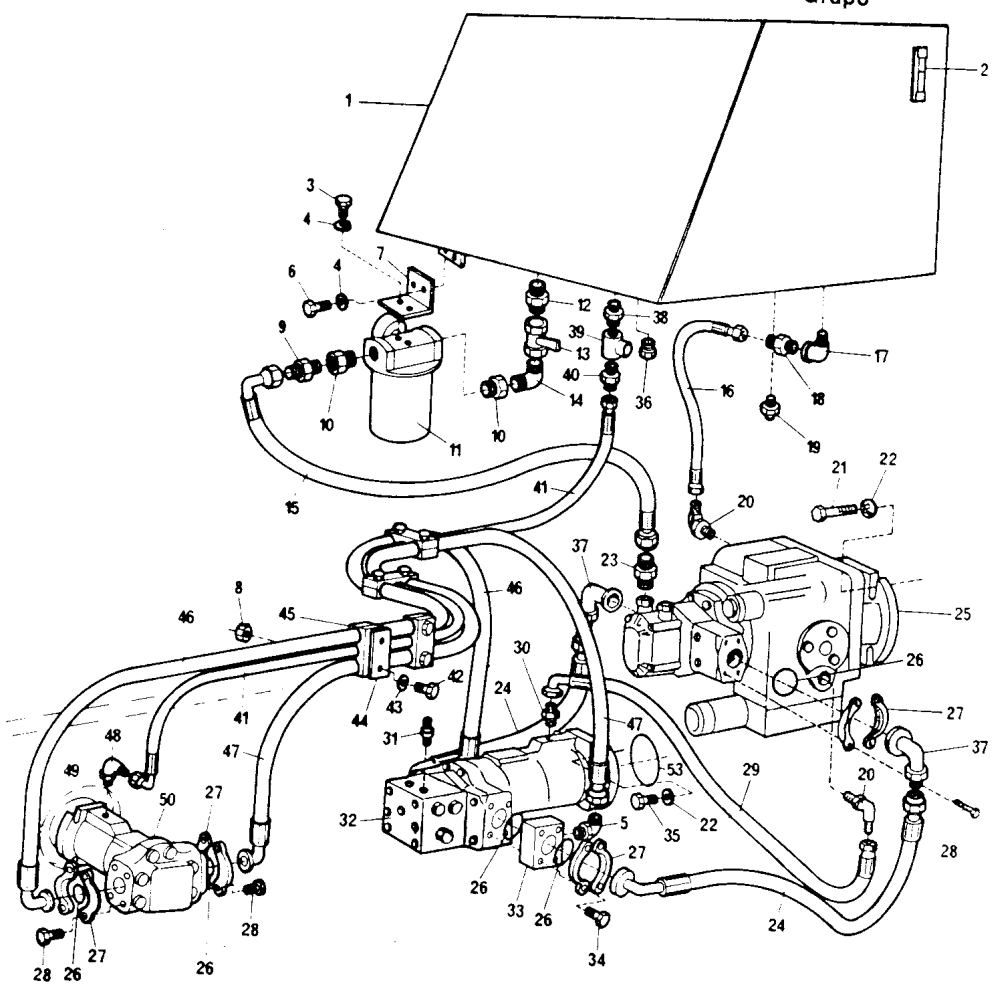

CA25 -DC01508-2

DYNAPAC

CA25

Page/Página Page/Pagina Rev.	Group/Grupo Groupe/Grupo	Picture/Figura Illust/Figura	Issue/Emissão Emission/Emisión	**Drive hydraulic system** **Sist.hidráulico de tração** **Systeme hydraul.de traction** **Sist.hidraulico de traccion**
012	**005**	**DC01508-2**	**SB1062-1**	

Ref. Item Réf. Ref.	Qty./Quant. Qté./Cantid. D	PD	Part No. No da Peça No de Pièce No de Pieza	Description Description	Descrição Descripción	Rev.	Note Observações Observations Observaciones
041	1	1	482107	Hydraulic hose Tuyau hydraulique	Mangueira hidráulica Manguera hidráulica		
042	8	8	500192	Screw Vis	Parafuso cab.sextavada Tornillo		
043	8	8	600008	Washer Rondelle	Arruela lisa Arandela		
044	4	4	335632	Plate Plaque	Chapa de aperto Placa		
045	4	4	335675	Hose holder Support de tuyau	Fixador da mangueira Soporte de manguera		
046	1	1	243558	Hydraulic hose Tuyau hydraulique	Mangueira hidráulica Manguera hidráulica		
047	1	1	243557	Hydraulic hose Tuyau hydraulique	Mangueira hidráulica Manguera hidráulica		
048	1	1	334558	Elbow 90G with O ring Coude 90G avec bague torique	Cotovelo 90G c/anel O Codo 90G con anillo de goma		
049	2	2	160132	O-Ring Bague Torique	Anel O Anillo de Junta		
050	1	1	801144	Hydrostatic hydr.motor Moteur hydr.hydrostatique	Motor hidr.hidrostático Motor hidr.hidrostatico		See G5/46 Vide
053	1	1	160132	O-Ring Bague Torique	Anel O Anillo de Junta		

Group
Grupo
Groupe
Grupo
5

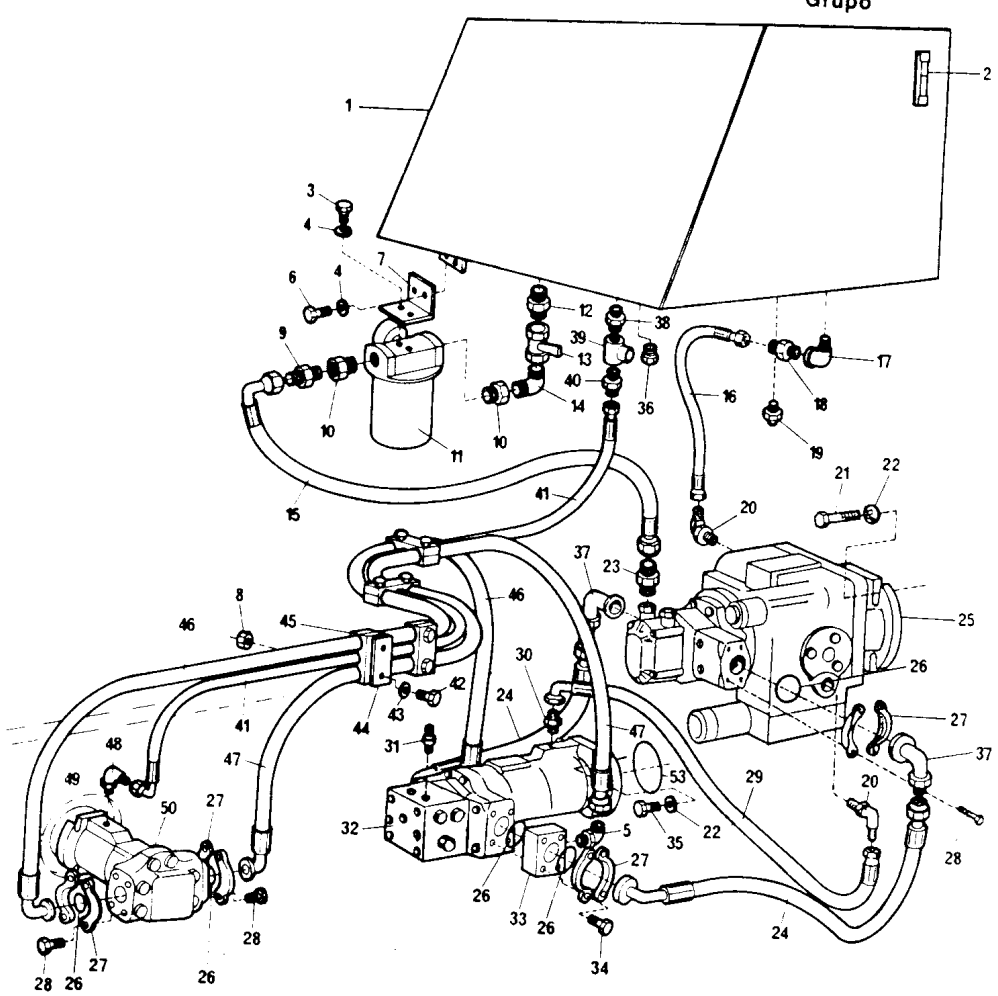

CA25 - DC01508 - 2

DYNAPAC CA25

Page/Página Page/Pagina Rev.	Group/Grupo Groupe/Grupo	Picture/Figura Illust/Figura	Issue/Emissão Emission/Emisión	Hydrostatic hydr.pump Bomba hidr.hidrostática Pompe hydr.hydrostatique Bomba hidr.hidrostatico
014	005	DC00418-2A	SB1062-1	PTI

Ref. Item Réf. Ref.	Qty./Quant. Qté./Cantid. ST	P	Part. No. No da Peça No de Pièce No de Pieza	Description Description	Descrição Descripción	Rev.	Note Observações Observations Observaciones
001	1	1	335556	Variable displacement pump Pompe à déplacement variable	Bomba hidráulica hidrostática Bomba de capacidad variable		
002	1	1	813626	•Ring kit •Jéu de bague	•Jogo de aneís •Juego anillo		
003	2	2	813616	••O-Ring ••Bague Torique	••Anel O ••Anillo de Junta		
004	1	1	813624	••Seal ring ••Anneau de joint	••Retentor ••Anilio de junta		
005	6	6	813625	••Spring ••Ressort	••Mola ••Muelle		
006	1	1	813612	••O-Ring ••Bague Torique	••Anel O ••Anillo de Junta		
007	1	1	813622	••Seal ring ••Anneau de joint	••Retentor ••Anillo de junta		
008	1	1	813621	••Ring ••Bague	••Anel ••Anillo		
009	2	2	480301	•Servo sleeve, kit •Kit servo manchon	•Kit, capa do servo •Kit servo manguito		
010	4	4	813818	••O-Ring ••Bague Torique	••Anel O ••Anillo de Junta		
011	4	4	813817	••O-Ring ••Bague Torique	••Anel O ••Anillo de Junta		
012	1	1	921374	•Piston kit •Jéu de piston	•Kit pistão •Juego del embolo		
013	2	2	921373	••Screw ••Vis	••Parafuso ••Tornillo		
014	2	2	480292	••Washer ••Rondelle	••Arruela ••Arandela		
015	2	2	813860	••Guide ••Guide	••Guia ••Guia		
016	2	2	480308	••Spring ••Ressort	••Mola ••Muelle		
017	2	2	480303	••Piston ••Piston	••Pistão ••Embolo		
018	2	2	813824	••Pin ••Goupille	••Pino ••Pasador		
019	4	4	480287	••Lock ring ••Bague serrure	••Anel trava ••Anillo de cierre		
020	2	2	813849	••Link ••Maillon	••Elo ••Eslabón		

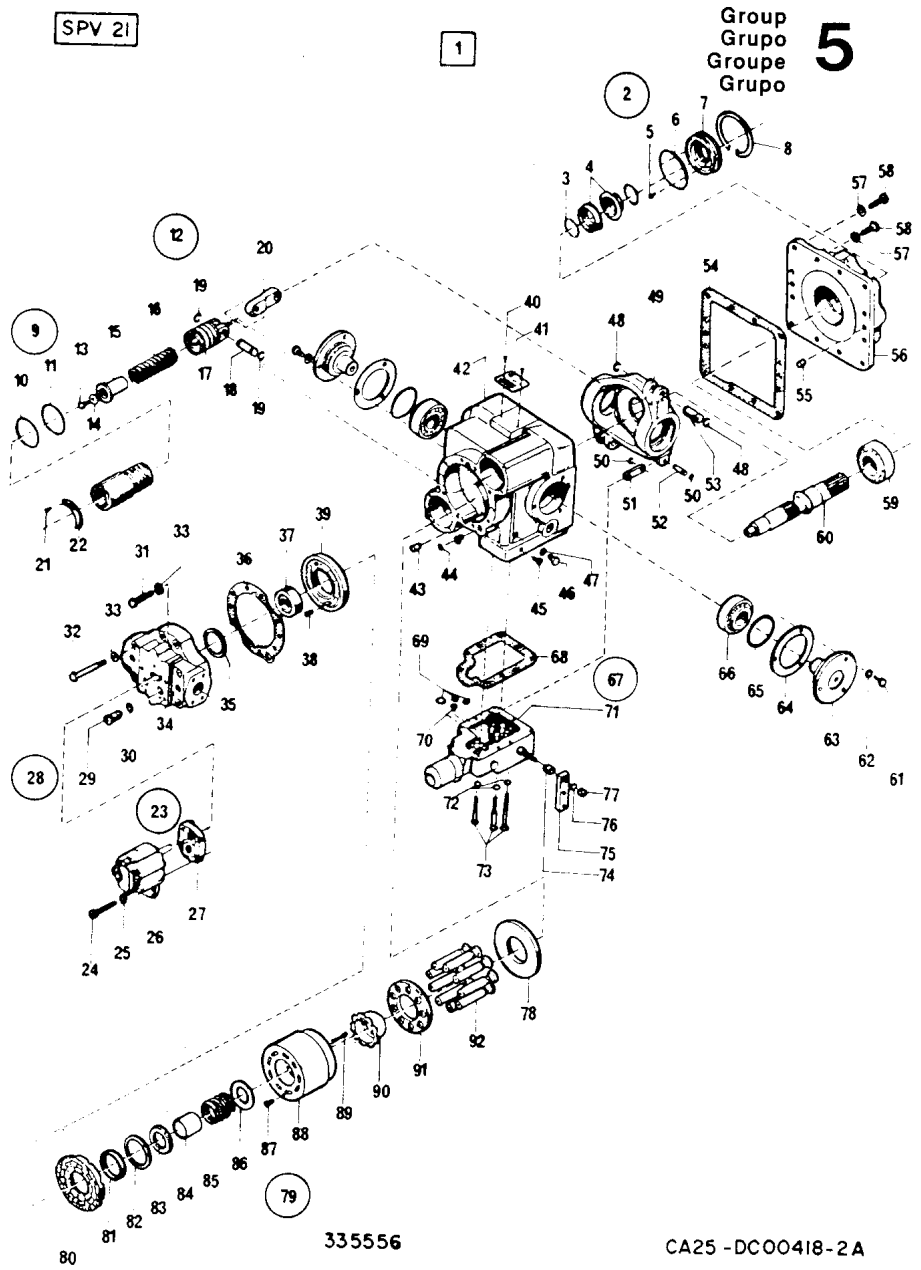

DYNAPAC CA25

Page/Página Page/Pagina Rev.	Group/Grupo Groupe/Grupo	Picture/Figura Illust/Figura	Issue/Emissão Emission/Emisión	Hydrostatic hydr.pump Bomba hidr.hidrostática Pompe hydr.hydrostatique Bomba hidr.hidrostatico
016	005	DC00418-2A	SB1062-1	PTI

Ref. Item Réf. Ref.	Qty./Quant. Qté./Cantid. ST	P			Part. No. No da Peça No de Pièce No de Pieza	Description Description	Descrição Descripción	Rev.	Note Observações Observations Observaciones
021	4	4			480289	•Screw •Vis	•Parafuso •Tornillo		
022	2	2			813850	•Fixing •Fixateur	•Fixador •Fixador		
023	1	1			813631	•Charge pump kit •Jéu pompe de gavage	•Kit bomba de carga •Juego bomba alimentadora		
024	4	4			813834	••Screw ••Vis	••Parafuso cab.sextavada ••Tornillo		
025	4	4			813844	••Washer ••Rondelle	••Arruela ••Arandela		
026	1	1				••Charge pump ••Pompe de gayage	••Bomba de carga ••Bomba alimentadora		
027	1	1			813633	••Gasket ••Garniture	••Guarnição ••Junta		
028	1	1			813630	•Retaining valve kit •Jeu soupape d' arrêt	•Kit válvula retenção •Juego valvula de retención		
029	2	2			813886	••Valve ••Soupape	••Válvula ••Valvula		
030	2	2			813614	••O-Ring ••Bague Torique	••Anel O ••Anillo de Junta		
031	4	4			813838	•Screw •Vis	•Parafuso cab.sextavada •Tornillo		
032	4	4			813839	•Screw •Vis	•Parafuso cab.sextavada •Tornillo		
033	8	8			813846	•Washer •Rondelle	•Arruela •Arandela		
034	1	1			480305	•Cover •Couvercle	•Tampa •Tapa		
035	1	1			813880	•Shim •Cale	•Calço •Calce		
036	1	1			813862	•Gasket •Garniture	•Guarnição •Junta		
037	1	1			813813	•Bearing •Roulement	•Rolamento •Cojinete		
038	1	1			480634	•Pin •Goupille	•Pino guia •Pasador		
039	1	1			813867	•Plate •Plaque	•Placa •Placa		
040	2	2				•Rivet •Rivet	•Rebite •Remanche		

BR-MAI/97

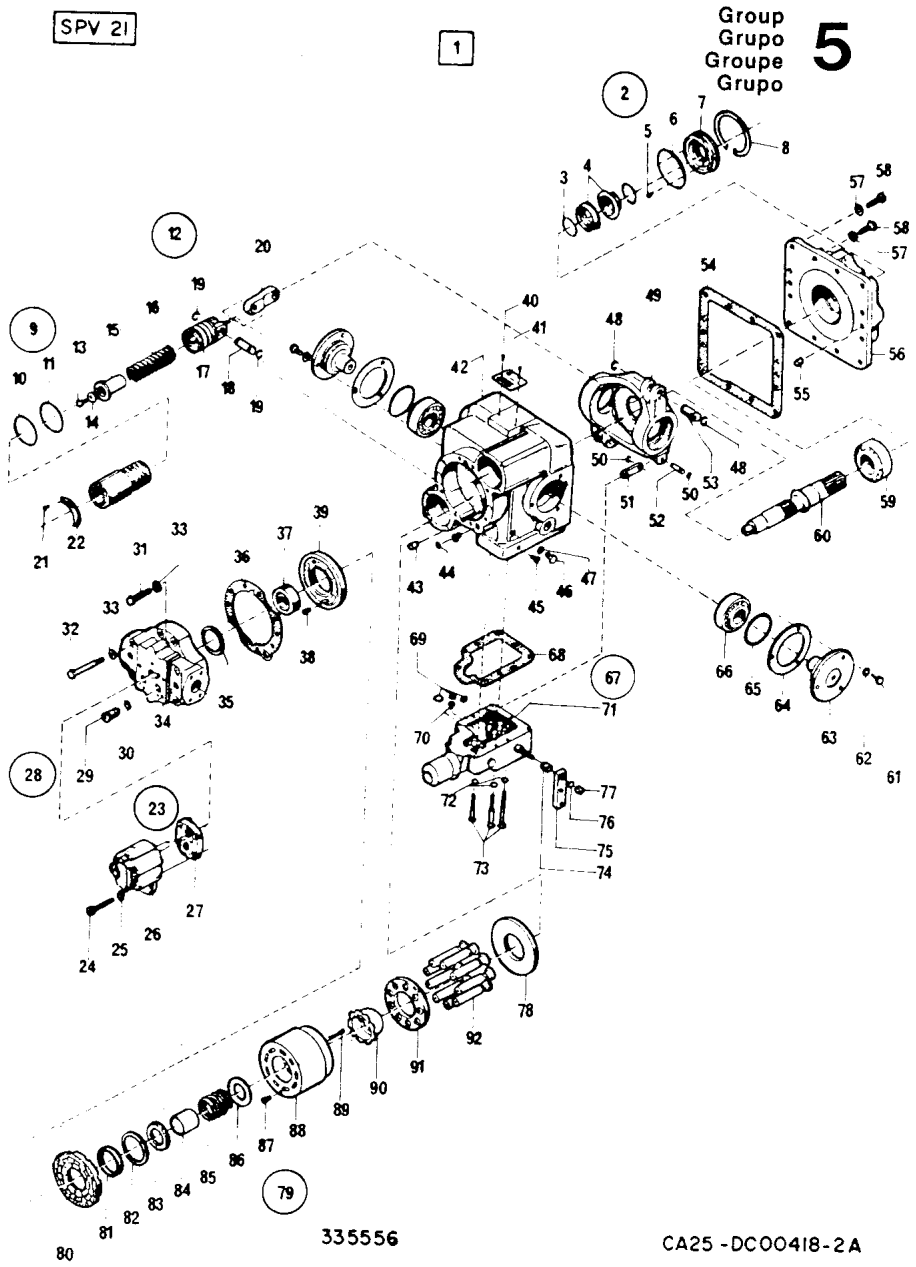

DYNAPAC CA25

Page/Página Page/Pagina Rev.	Group/Grupo Groupe/Grupo	Picture/Figura Illust/Figura	Issue/Emissão Emission/Emisión	Hydrostatic hydr.pump Bomba hidr.hidrostática Pompe hydr.hydrostatique Bomba hidr.hidrostatico
018	005	DC00418-2A	SB1062-1	PTI

Ref. Item Réf. Ref.	Qty./Quant Qté./Cantid ST	P	Part. No. No da Peça No de Pièce No de Pieza	Description Description	Descrição Descripción	Rev.	Note Observações Observations Observaciones
041	1	1		•Decal, identification •Plaque, identificaccion	•Placa, identificação •Placa, identificación		
042	1	1	813872	•Housing •Boitier	•Carcaça •Caja		
043	2	2	813822	•Pin •Goupille	•Pino •Pasador		
044	1	1	813613	•O-Ring •Bague Torique	•Anel O •Anillo de Junta		
045	1	1	813825	•Plug •Bouchon	•Bujão •Tapón		
046	1	1		•Plug •Bouchon	•Bujão •Tapón		
047	1	1	813617	•O-Ring •Bague Torique	•Anel O •Anillo de Junta		
048	4	4	480287	•Lock ring •Bague serrure	•Anel trava •Anillo de cierre		
049	1	1	813869	•Flange •Bride	•Plato •Brida		
050	2	2	480288	•Washer •Rondelle	•Arruela •Arandela		
051	1	1	813885	•Lock •Serrure	•Trava •Cierre		
052	1	1	813823	•Pin •Goupille	•Pino •Pasador		
053	2	2	813824	•Pin •Goupille	•Pino •Pasador		
054	1	1	813623	•Gasket •Garniture	•Guarnição •Junta		
055	2	2	813822	•Pin •Goupille	•Pino •Pasador		
056	1	1	813861	•Cover •Couvercle	•Tampa •Tapa		
057	12	12	813846	•Washer •Rondelle	•Arruela •Arandela		
058	12	12	813837	•Screw •Vis	•Parafuso •Tornillo		
059	1	1	480316	•Bearing •Roulement	•Rolamento •Cojinete		
060	1	1	813863	•Shaft •Arbre	•Eixo •Eje		

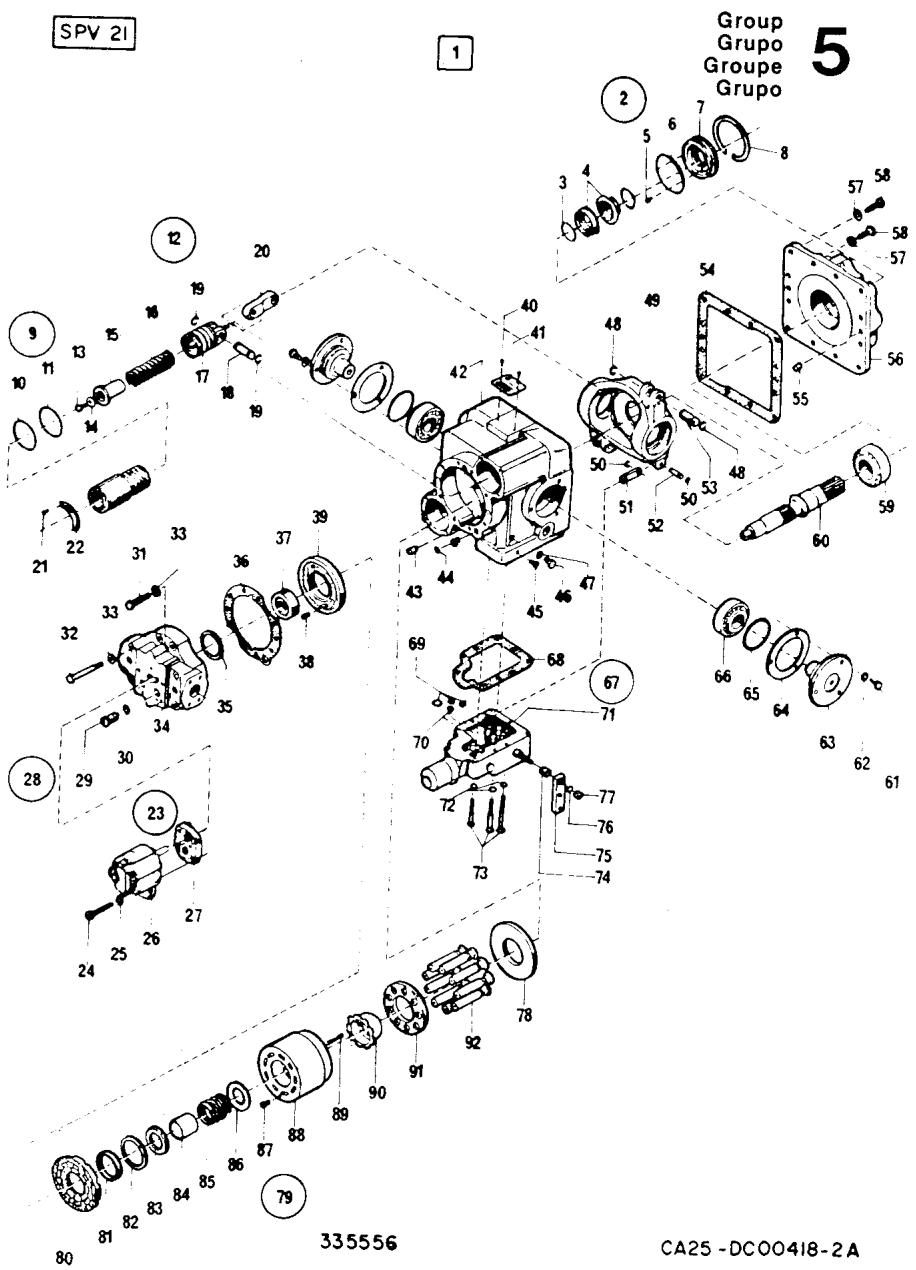

DYNAPAC CA25

Page/Página Page/Pagina Rev.	Group/Grupo Groupe/Grupo	Picture/Figura Illust/Figura	Issue/Emissão Emission/Emisión	Hydrostatic hydr.pump Bomba hidr.hidrostática Pompe hydr.hydrostatique Bomba hidr.hidrostatico
020	005	DC00418-2A	SB1062-1	PTI

Ref. Item Réf. Ref.	Qty./Quant. Qté./Cantid. ST	P	Part. No. No da Peça No de Pièce No de Pieza	Description Description	Descrição Descripción	Rev.	Note Observações Observations Observaciones
061	6	6	813835	•Screw •Vis	•Parafuso •Tornillo		
062	6	6	813845	•Washer •Rondelle	•Arruela •Arandela		
063	2	2	813857	•Cover •Couvercle	•Tampa •Tapa		
064	2	2	813858	•Shim kit •Jéu de cale	•Jogo de calço •Juego de calce		
065	2	2	813819	•O-Ring •Bague Torique	•Anel O •Anillo de Junta		
066	2	2	480318	•Bearing •Roulement	•Rolamento •Cojinete		
067	1	1	813889	•Control valve, cpl •Soupape de manoeuvre, cpl	•Válvula de contr.cpl •Valvula de controle, cpl		
068	1	1	920943	••Gasket ••Garniture	••Guarnição ••Junta		
069	3	3	813613	••O-Ring ••Bague Torique	••Anel O ••Anillo de Junta		
070	1	1	813628	••Plug ••Bouchon	••Bujão ••Tapón		
071	1	1	893089	••Control valve ••Soupape de manoeuvre	••Válvula de controle ••Valvula de control		
072	9	9	813844	••Washer ••Rondelle	••Arruela ••Arandela		
073	9	9	813833	••Screw ••Vis	••Parafuso ••Tornillo		
074	1	1	813888	••Spacer ••Spaceur	••Distanciador ••Espaciador		
075	1	1	813887	••Lever ••Levier	••Alavanca ••Palanca		
076	1	1	813847	••Washer ••Rondelle	••Arruela ••Arandela		
077	1	1	813816	••Nut ••écrou	••Porca ••Tuerca		
078	1	1	813871	•Plate •Plaque	•Placa •Placa		
079	1	1	893013	•Cylinder block kit •Jéu de bloc cylindre	•Kit bloco de cilindros •Juego, bloque de cilindros		
080	1	1	813878	••Bearing plate ••Plaque de palier	••Placa de rolamento ••Placa de cojinete		

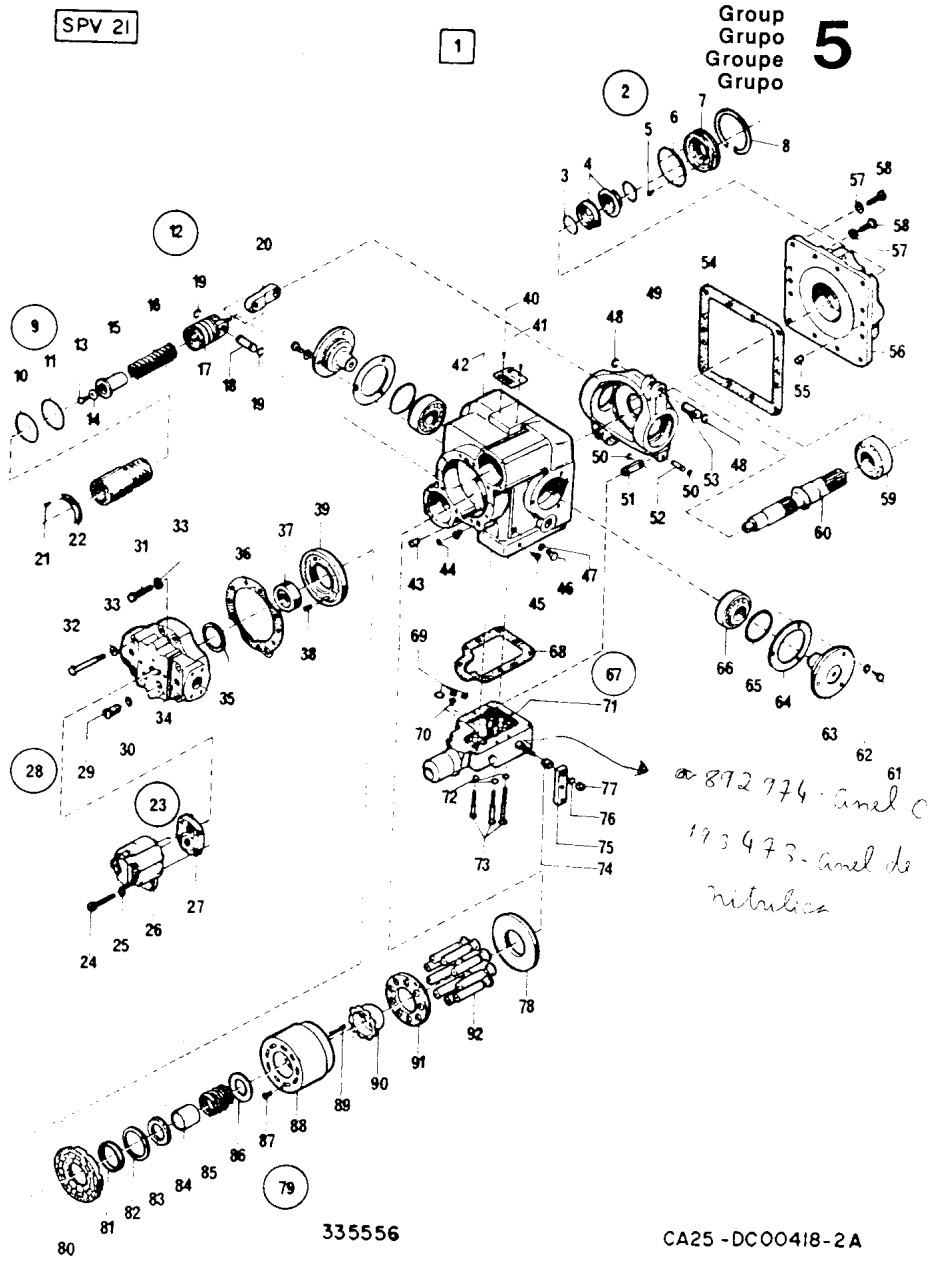

DYNAPAC CA25

Page/Página Page/Pagina Rev.	Group/Grupo Groupe/Grupo	Picture/Figura Illust/Figura	Issue/Emissão Emission/Emisión	Hydrostatic hydr.pump Bomba hidr.hidrostática Pompe hydr.hydrostatique Bomba hidr.hidrostatico
022	005	DC00418-2A	SB1062-1	PTI

Ref. Item Réf. Ref.	Qty./Quant. Qté./Cantid. ST	P			Part. No. No da Peça No de Pièce No de Pieza	Description Description	Descrição Descripción	Rev.	Note Observações Observations Observaciones
081	1	1			813875	••Ring ••Bague	••Anel ••Anillo		
082	1	1			813829	••Ring ••Bague	••Anel ••Anillo		
083	1	1			813855	••Support ••Support	••Suporte ••Soporte		
084	1	1			813858	••Shim kit ••Jéu de cale	••Jogo de calço ••Juego de calce		
085	1	1			480306	••Spring ••Ressort	••Mola ••Muelle		
086	1	1			813854	••Guide ••Guide	••Guia ••Guia		
087	1	1	1		813851	••Pin ••Goupille	••Pino ••Pasador		
088	1	1			813874	••Housing ••Boitier	••Alojamento ••Caja		
089	6	6			813853	••Spring ••Ressort	••Mola ••Muelle		
090	1	1			813866	••Gear ••Engrenage	••Engrenagem ••Engranaje		
091	1	1			813870	••Guide plate ••Plaque guide	••Placa guia ••Placa guia		
092	9	9			813873	••Piston ••Piston	••Pistão ••Embolo		

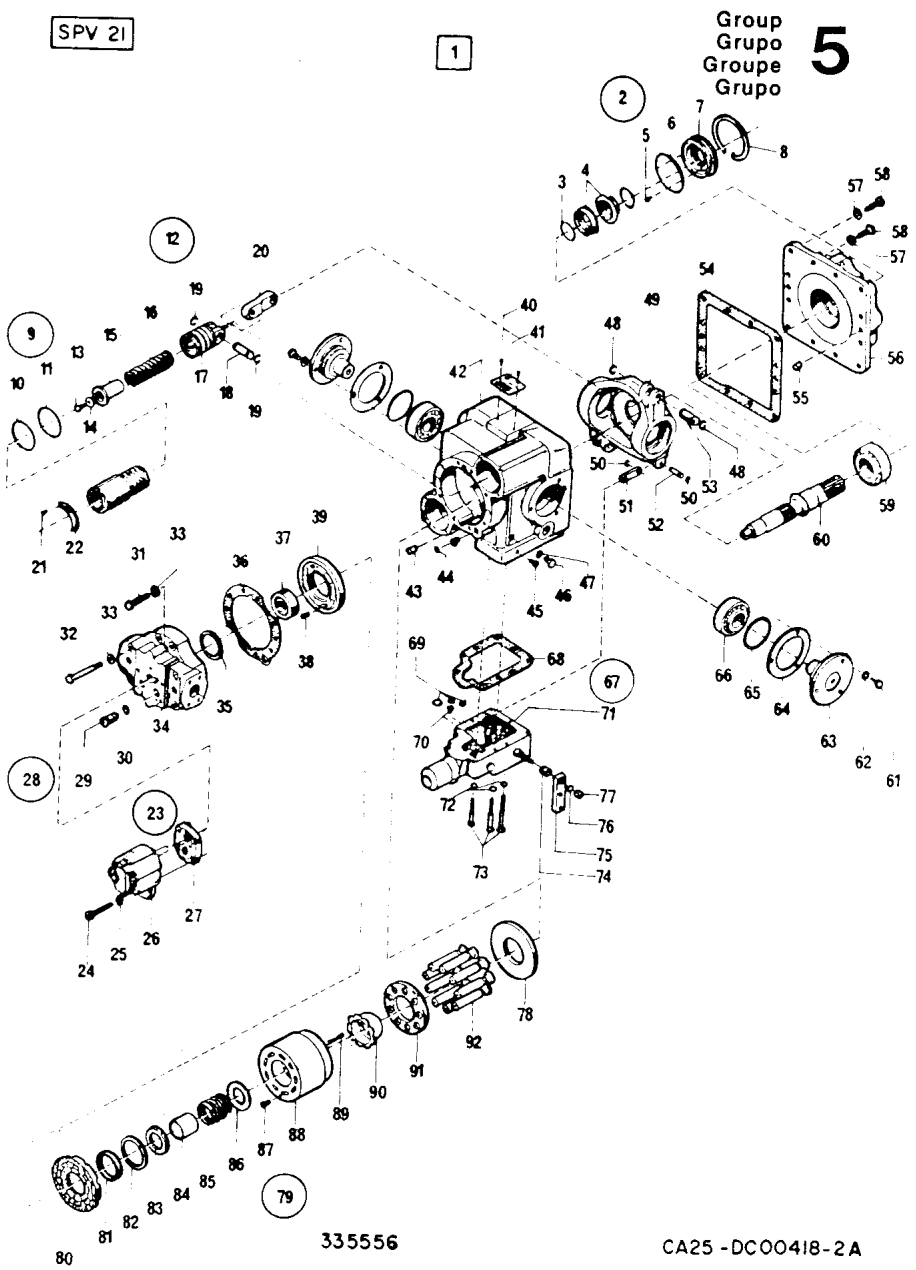

DYNAPAC CA25

Page/Página Page/Pagina Rev.	Group/Grupo Groupe/Grupo	Picture/Figura Illust/Figura	Issue/Emissão Emission/Emisión	Hydrostatic hydr.pump Bomba hidr.hidrostática Pompe hydr.hydrostatique Bomba hidr.hidrostatico
024	005	DC00175-2	SB1062-1	PTI

Ref. Item Ref. Ref.	Qty./Quant. Qté./Cantid. D	PD	Part. No. No da Peça No de Pièce No de Pieza	Description Description	Descrição Descripción	Rev.	Note Observações Observations Observaciones
001	1	1	801157	Variable displacement pump Pompe à déplacement variable	Bomba hidráulica hidrostática Bomba de capacidad variable		
002	1	1	813626	•Ring kit •Jéu de bague	•Jogo de aneís •Juego anillo		
003	2	2	813616	••O-Ring ••Bague Torique	••Anel O ••Anillo de Junta		
004	1	1	813624	••Seal ring ••Anneau de joint	••Retentor ••Anillo de junta		
005	6	6	813625	••Spring ••Ressort	••Mola ••Muelle		
006	1	1	813612	••O-Ring ••Bague Torique	••Anel O ••Anillo de Junta		
007	1	1	813622	••Seal ring ••Anneau de joint	••Retentor ••Anillo de junta		
008	1	1	813621	••Ring ••Bague	••Anel ••Anillo		
009	2	2	920940	•Servo sleeve, kit •Kit servo manchon	•Kit, capa do servo •Kit servo manguito		
010	4	4	480342	••O-Ring ••Bague Torique	••Anel O ••Anillo de Junta		
011	4	4	480341	••O-Ring ••Bague Torique	••Anel O ••Anillo de Junta		
012	1	1	922044	•Piston kit •Kit piston	•Kit,pistao do servo •Kit embolo		
013	2	2	920963	••Screw ••Vis	••Parafuso ••Tornillo		
014	2	2	893000	••Washer ••Rondelle	••Arruela ••Arandela		
015	2	2	480371	••Guide ••Guide	••Guia ••Guia		
016	2	2	480370	••Spring ••Ressort	••Mola ••Muelle		
017	2	2	893017	••Piston ••Piston	••Pistão ••Embolo		
018	2	2	892978	••Pin ••Goupille	••Pino ••Pasador		
019	4	4		••Snap ring ••Circlip	••Anel de trava ••Anillo de ranura		
020	2	2	481094	••Lock ••Serrure	••Trava ••Cierre		

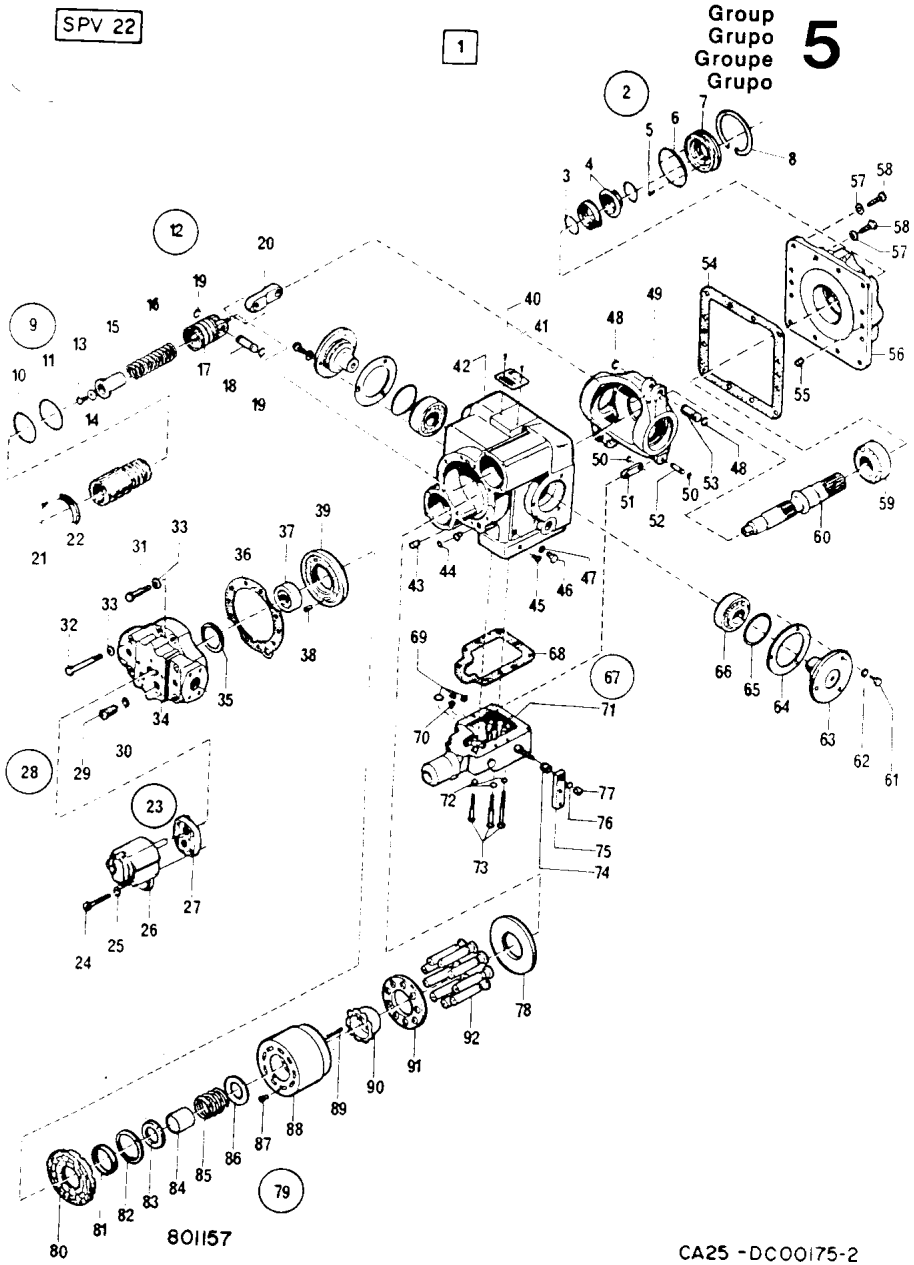

DYNAPAC CA25

Page/Página Page/Pagina Rev.	Group/Grupo Groupe/Grupo	Picture/Figura Illust/Figura	Issue/Emissão Emission/Emisión	**Hydrostatic hydr.pump** **Bomba hidr.hidrostática** **Pompe hydr.hydrostatique** **Bomba hidr.hidrostatico**
026	**005**	**DC00175-2**	**SB1062-1**	PTI

Ref. Item Réf. Ref.	Qty./Quant. Qté./Cantid. D	 PD	Part. No. No da Peça No de Pièce No de Pieza	Description Description	Descrição Descripción	Rev.	Note Observações Observations Observaciones
021	4	4	480289	•Screw •Vis	•Parafuso •Tornillo		
022	2	2	480369	•Fixing •Fixateur	•Fixador •Fixador		
023	1	1	813631	•Charge pump kit •Jéu pompe de gavage	•Kit bomba de carga •Juego bomba alimentadora		
024	4	4	813834	••Screw ••Vis	••Parafuso cab sextavada ••Tornillo		
025	4	4	813844	••Washer ••Rondelle	••Arruela ••Arandela		
026	1	1	268964024	••Charge pump ••Pompe de gayage	••Bomba de carga ••Bomba alimentadora		
027	1	1	813633	••Gasket ••Garniture	••Guarnição ••Junta		
028	1	1	813630	•Retaining valve kit •Jeu soupape d' arrêt	•Kit válvula retenção •Juego valvula de retención		
029	2	2	813886	••Valve ••Soupape	••Válvula ••Valvula		
030	2	2	813614	••O-Ring ••Bague Torique	••Anel O ••Anillo de Junta		
031	4	4	813838	•Screw •Vis	•Parafuso cab.sextavada •Tornillo		
032	4	4	813839	•Screw •Vis	•Parafuso cab.sextavada •Tornillo		
033	8	8	813846	•Washer •Rondelle	•Arruela •Arandela		
034	1	1	911056	•Cover •Couvercle	•Tampa •Tapa		
035	1	1	481106	•Shim •Cale	•Calço •Calce		
036	1	1	481092	•Gasket •Garniture	•Guarnição •Junta		
037	1	1	481077	•Bearing •Roulement	•Rolamento •Cojinete		
038	1	1	813821	•Pin •Goupille	•Pino •Pasador		
039	1	1	911055	•Plate •Plaque	•Placa •Placa		
040	2	2		•Rivet •Rivet	•Rebite •Remanche		

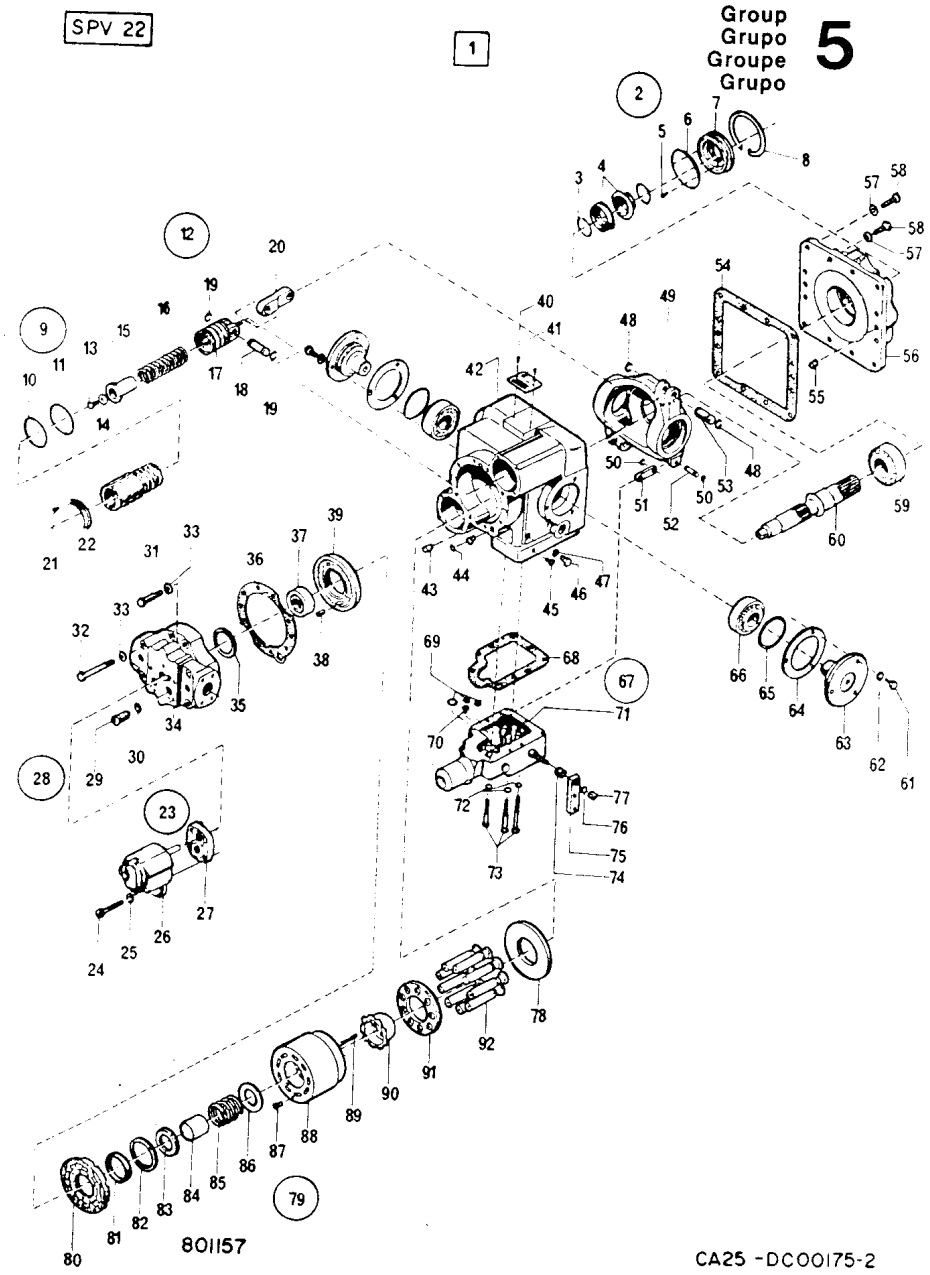

DYNAPAC CA25

Page/Página Page/Pagina Rev.	Group/Grupo Groupe/Grupo	Picture/Figura Illust/Figura	Issue/Emissão Emission/Emisión	Hydrostatic hydr.pump Bomba hidr.hidrostática Pompe hydr.hydrostatique Bomba hidr.hidrostatico
028	005	DC00175-2	SB1062-1	PTI

Ref. Item Réf. Ref.	Qty./Quant. Qté./Cantid. D	PD	Part. No. No da Peça No de Pièce No de Pieza	Description Description	Descrição Descripción	Rev.	Note Observações Observations Observaciones
041	1	1		•Decal, identification •Plaque, identificaccion	•Placa, identificação •Placa, identificación		
042	1	1	813872	•Housing •Boitier	•Carcaça •Caja		
043	2	2	813822	•Pin •Goupille	•Pino •Pasador		
044	1	1	813613	•O-Ring •Bague Torique	•Anel O •Anillo de Junta		
045	1	1	813825	•Plug •Bouchon	•Bujão •Tapón		
046	1	1	480354	•Plug •Bouchon	•Bujão c/anel o •Tapón		
047	1	1	813617	•O-Ring •Bague Torique	•Anel O •Anillo de Junta		
048	4	4	481168	•Snap ring •Circlip	•Anel elástico •Anillo de ranura		
049	1	1	481097	•Flange •Bride	•Flange •Brida		
050	2	2	480288	•Washer •Rondelle	•Arruela •Arandela		
051	1	1	813885	•Lock •Serrure	•Trava •Cierre		
052	1	1	813823	•Pin •Goupille	•Pino •Pasador		
053	2	2	892978	•Pin •Goupille	•Pino •Pasador		
054	1	1	481093	•Gasket •Garniture	•Guarnição •Junta		
055	2	2	813822	•Pin •Goupille	•Pino •Pasador		
056	1	1	481091	•Cover •Couvercle	•Tampa •Tapa		
057	12	12	813846	•Washer •Rondelle	•Arruela •Arandela		
058	12	12	813837	•Screw •Vis	•Parafuso •Tornillo		
059	1	1		•Bearing •Roulement	•Rolamento •Cojinete		
060	1	1	481090	•Shaft •Arbre	•Eixo •Eje		

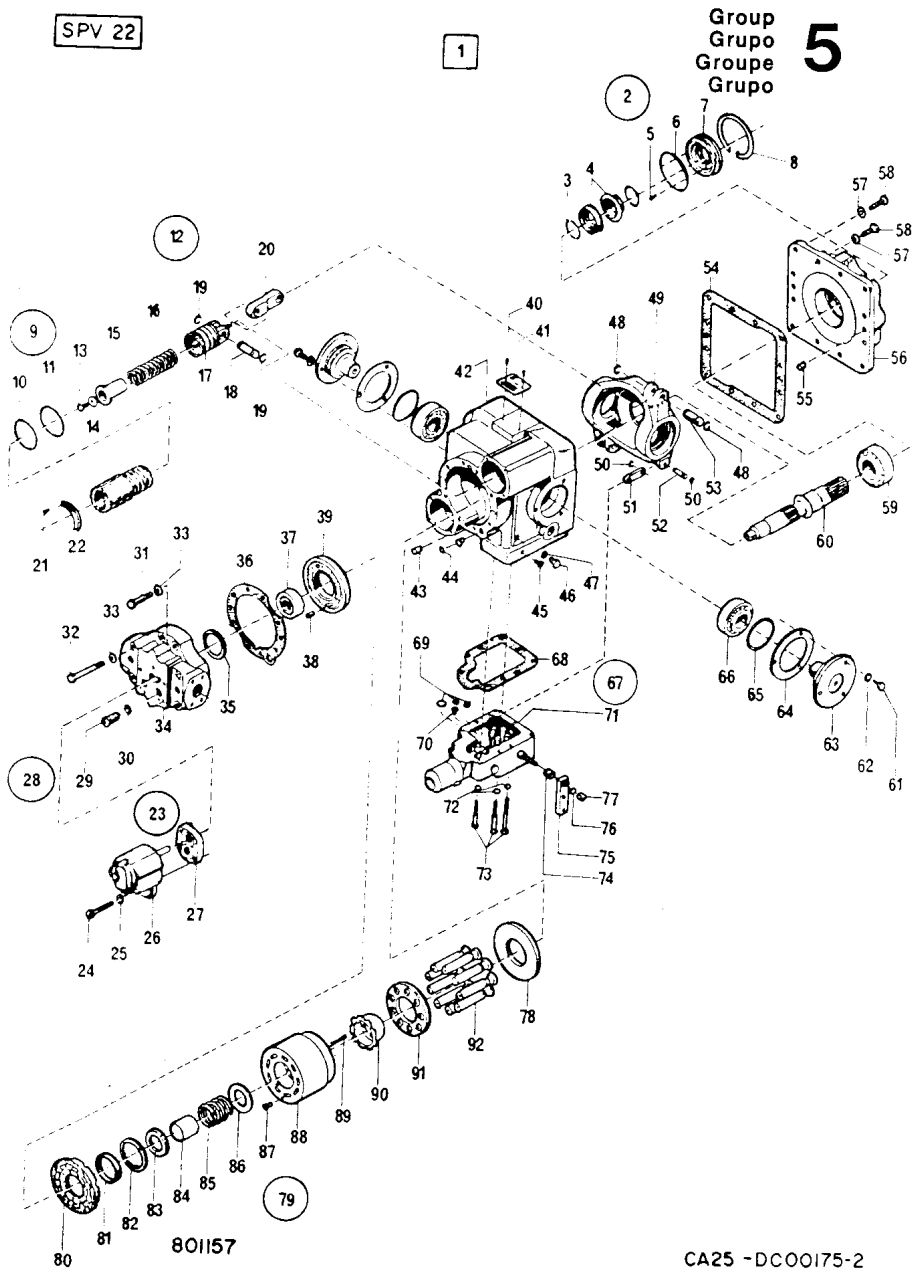

DYNAPAC CA25

Page/Página Page/Pagina Rev.	Group/Grupo Groupe/Grupo	Picture/Figura Illust/Figura	Issue/Emissão Emission/Emisión	Hydrostatic hydr.pump Bomba hidr.hidrostática Pompe hydr.hydrostatique Bomba hidr.hidrostatico
030	005	DC00175-2	SB1062-1	PTI

Ref. Item Réf. Ref.	Qty./Quant. Qté./Cantid. D	PD	Part. No. No da Peça No de Pièce No de Pieza	Description Description	Descrição Descripción	Rev.	Note Observações Observations Observaciones
061	6	6	481082	•Screw •Vis	•Parafuso •Tornillo		
062	6	6	813846	•Washer •Rondelle	•Arruela •Arandela		
063	2	2	481086	•Cover •Couvercle	•Tampa •Tapa		
064	2	2	813858	•Shim kit •Jéu de cale	•Jogo de calço •Juego de calce		
065	2	2	813819	•O-Ring •Bague Torique	•Anel O •Anillo de Junta		
066	2	2	480318	•Bearing •Roulement	•Rolamento •Cojinete		
067	1	1	813889	•Control valve, cpl •Soupape de manoeuvre, cpl	•Válvula de contr.cpl •Valvula de controle, cpl		
068	1	1	920943	••Gasket ••Garniture	••Guarnição ••Junta		
069	3	3	813613	••O-Ring ••Bague Torique	••Anel O ••Anillo de Junta		
070	1	1	813628	••Plug ••Bouchon	••Bujão ••Tapón		
071	1	1	893089	••Control valve ••Soupape de manoeuvre	••Válvula de controle ••Valvula de control		
072	9	9	813844	••Washer ••Rondelle	••Arruela ••Arandela		
073	9	9	813833	••Screw ••Vis	••Parafuso ••Tornillo		
074	1	1	813888	••Spacer ••Spaceur	••Distanciador ••Espaciador		
075	1	1	813887	••Lever ••Levier	••Alavanca ••Palanca		
076	1	1	813847	••Washer ••Rondelle	••Arruela ••Arandela		
077	1	1	813816	••Nut ••ácrou	••Porca ••Tuerca		
078	1	1	481098	•Plate •Plaque	•Placa •Placa		
079	1	1	921434	•Cylinder block kit •Jéu de bloc cylindre	•Kit, bloco de cilindro •Juego bloque de cilindro		
080	1	1	481105	••Plate ••Plaque	••Placa ••Placa		

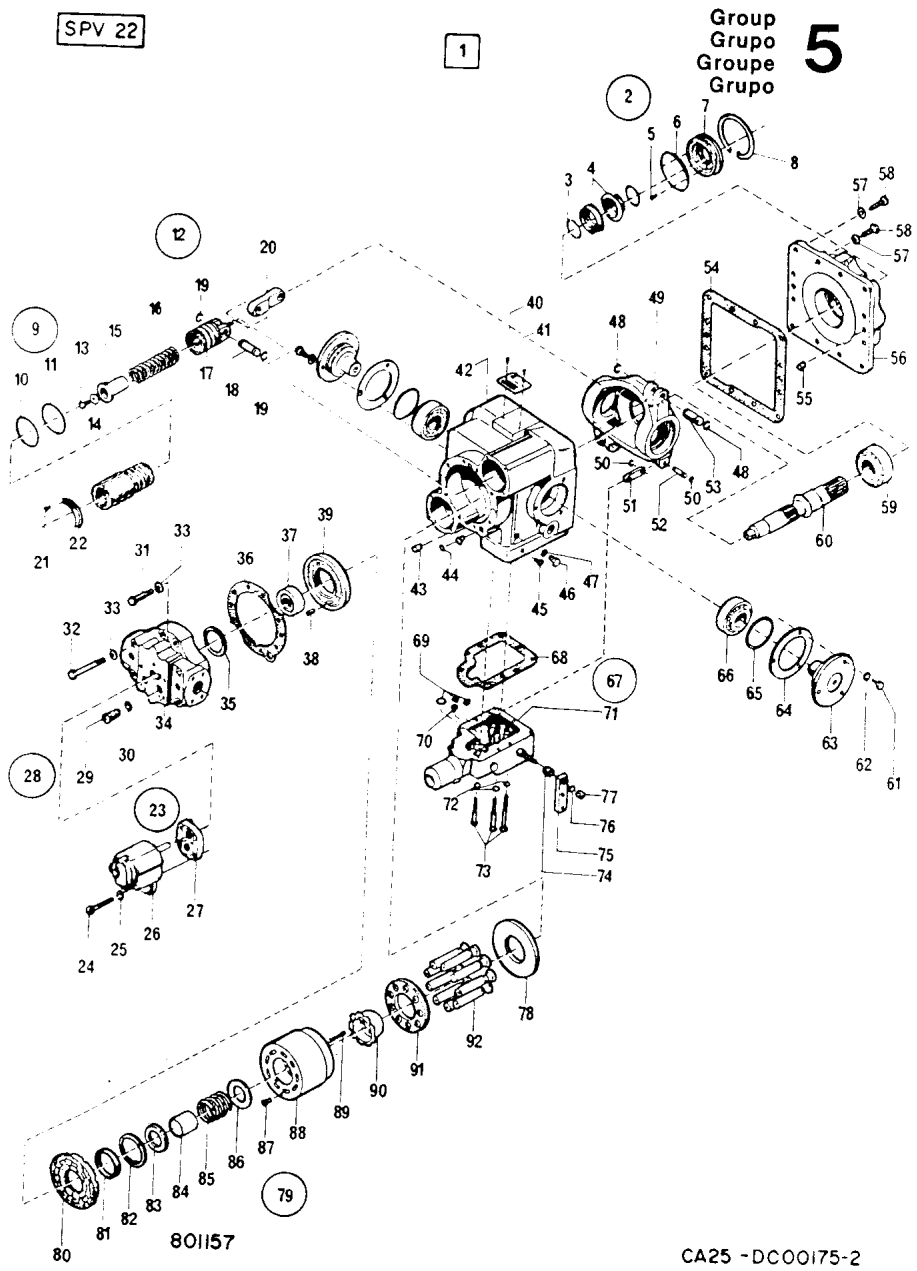

DYNAPAC CA25

Page/Página Page/Pagina Rev.	Group/Grupo Groupe/Grupo	Picture/Figura Illust/Figura	Issue/Emissão Emission/Emisión	Hydrostatic hydr.pump Bomba hidr.hidrostática Pompe hydr.hydrostatique Bomba hidr.hidrostatico
032	005	DC00175-2	SB1062-1	PTI

Ref. Item Réf. Ref.	Qty./Quant. Qté./Cantid. D	PD	Part. No. No da Peça No de Pièce No de Pieza	Description Description	Descrição Descripción	Rev.	Note Observações Observations Observaciones
081	1	1	481101	••Ring ••Bague	••Anel ••Anillo		
082	1	1	481081	••Snap ring ••Circlip	••Anel de trava ••Anillo de ranura		
083	1	1	481089	••Support ••Support	••Suporte da mola ••Soporte		
084	1	1	481085	••Guide ••Guide	••Guia ••Guia		
085	1	1	912092	••Spring ••Ressort	••Mola ••Muelle		
086	1	1	481088	••Guide ••Guide	••Guia ••Guia		
087	1	1	480668	••Pin ••Goupille	••Pino ••Pasador		
088	1	1	912093	••Housing ••Boîtier	••Alojamento ••Caja		
089	6	6	912094	••Spring ••Ressort	••Mola ••Muelle		
090	1	1	481095	••Bushing ••Douille	••Bucha ••Buje		
091	1	1	481099	••Plate ••Plaque	••Placa ••Placa		
092	9	9	912095	••Piston ••Piston	••Pistão ••Embolo		

BR-MAI/97

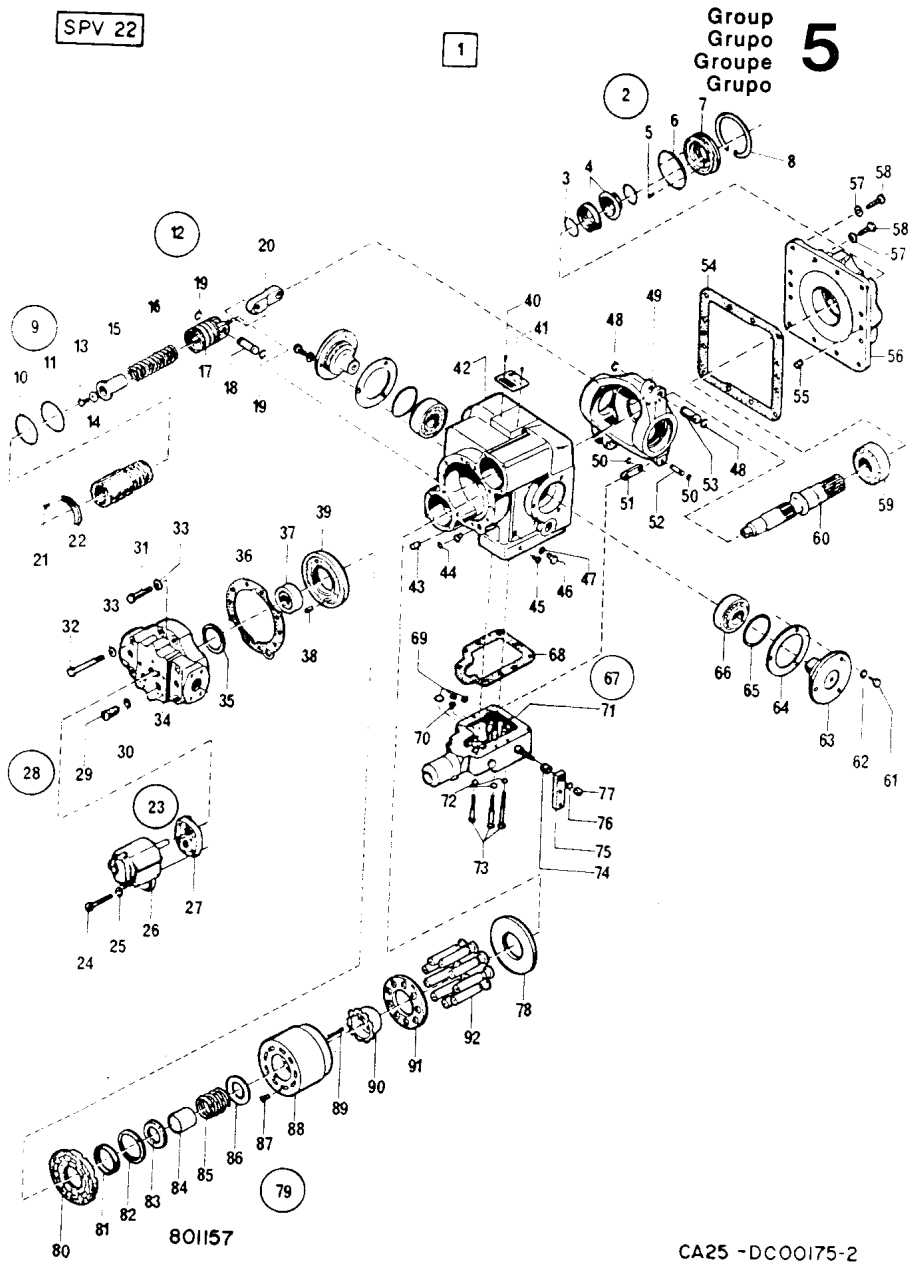

Page/Página / Page/Pagina / Rev.	Group/Grupo / Groupe/Grupo	Picture/Figura / Illust/Figura	Issue/Emissão / Emission/Emisión	Hydrostatic hydr.motor / Motor hidr.hidrostático / Moteur hydr.hydrostatique / Motor hidr.hidrostatico
034	005	DC01794-1	SB1062-1	PTI

Ref. Item Réf. Ref.	Qty./Quant. Qté./Cantid. ST	P	Part. No No da Peça No de Pièce No de Pieza	Description Description	Descrição Descripción	Rev.	Note Observações Observations Observaciones
001	1	1	242938	Hydrostatic hydr.motor Moteur hydr.hydrostatique	Motor hidr.hidrostático Motor hidr.hidrostatico		
002	1	1	195244	•Thrust plate •Disque de pressión	•Platô fixo •Disco de presión		
003	1	1	195245	•Shaft •Arbre	•Eixo •Eje		
004	1	1	195246	•Bearing cone •Cône assemblé	•Cone do rolamento •Aro interior		
004	1	1	195247	•Bearing cup •Cuvette	•Capa do rolamento •Taza de cojinete		
005	1	1	195249	•Pin •Goupille	•Pino •Pasador		
006	1	1	195250	•Plug •Bouchon	•Bujão •Tapón		
007	2	2	480633	•O-Ring •Bague Torique	•Anel O •Anillo de Junta		
008	1	1	195252	•Seal •Anneau	•Selo de bronze •Sello		
009	1	1	480343	•O-Ring •Bague Torique	•Anel O •Anillo de Junta		
010	1	1	480398	•Seal ring •Anneau de joint	•Retentor •Anillo de junta		
011	1	1	480356	•Ring •Bague	•Anel •Anillo		
012	2	2	813822	•Pin •Goupille	•Pino •Pasador		
013	2	2	813618	•O-Ring •Bague Torique	•Anel O •Anillo de Junta		
014	1	1	813827	•Plug •Bouchon	•Bujão •Tapón		
015	1	1	195237	•Manifold bloc •Bloque manifold	•Bloco manifold •Bloco manifold		
016	4	4	480324	•Screw •Vis	•Parafuso •Tornillo		
017	4	4	195238	•Screw •Vis	•Parafuso cab.sextavada •Tornillo		
018	9	9	480365	•Washer •Rondelle	•Arruela •Arandela		
019	1	1	195239	•Rear cover •Couvercle arriere	•Tampa traseira •Tapa trasera		

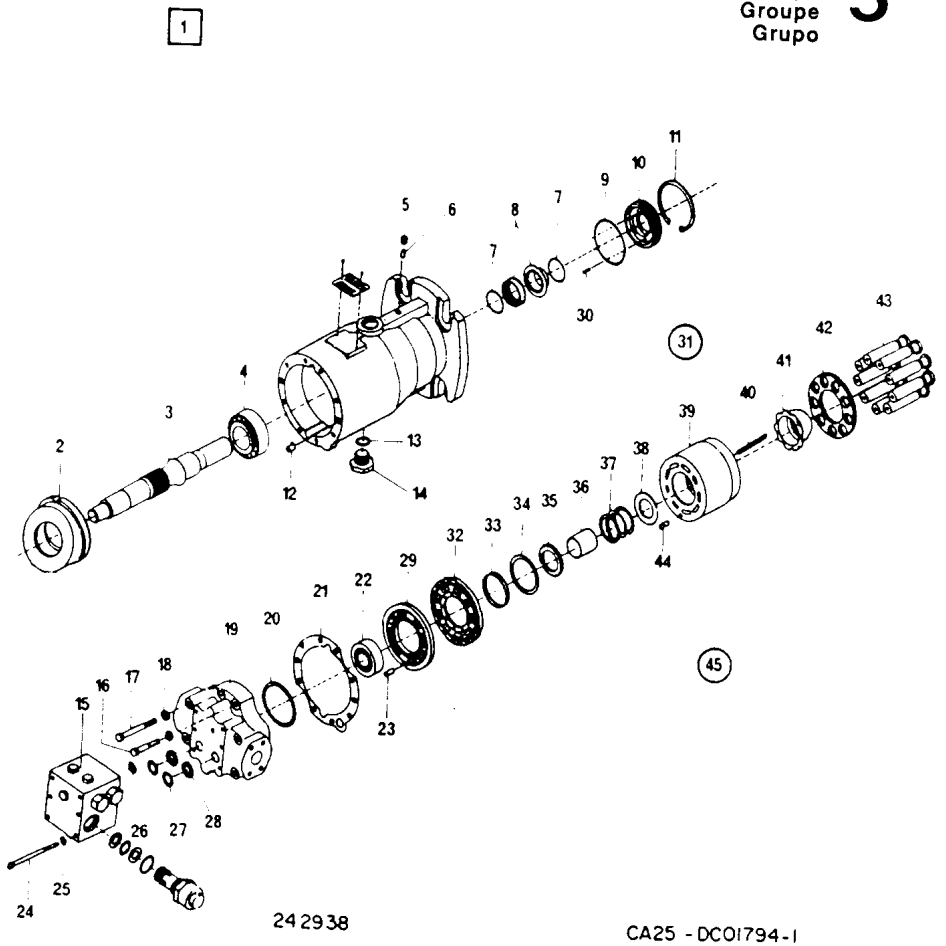

Page/Página Page/Pagina Rev.	Group/Grupo Groupe/Grupo	Picture/Figura Illust/Figura	Issue/Emissão Emission/Emisión	Hydrostatic hydr.motor Motor hidr.hidrostático Moteur hydr.hydrostatique Motor hidr.hidrostatico
036	005	DC01794-1	SB1062-1	PTI

Ref. Item Réf. Ref.	Qty./Quant. Qté /Cantid. ST	P	Part. No. No da Peça No de Pièce No de Pieza	Description Description	Descrição Descripción	Rev.	Note Observações Observations Observaciones
020	1	1	195240	•Shim •Cale	•Calço •Calce		
021	1	1	480382	•Gasket •Garniture	•Guarnição •Junta		
022	1	1	195241	•Bearing cone •Cône assemblé	•Cone do rolamento •Aro interior		
022	1	1	195242	•Bearing cup •Cuvette	•Capa do rolamento •Taza de cojinete		
023	1	1	480634	•Pin •Goupille	•Pino guia •Pasador		
024	6	6	813836	•Screw •Vis	•Parafuso •Tornillo		
025	6	6	813845	•Washer •Rondelle	•Arruela •Arandela		
026	1	1	813611	•O-Ring •Bague Torique	•Anel O •Anillo de Junta		
027	2	2	813615	•O-Ring •Bague Torique	•Anel O •Anillo de Junta		
028	2	2	813620	•Ring •Bague	•Anel •Anillo		
029	1	1	195243	•Plate •Plaque	•Placa •Placa		
030	8	8	813625	•Spring •Ressort	•Mola •Muelle		
031	1	1	920939	•Cylinder block kit •Jéu de bloc cylindre	•Kit bloco de cilindros •Juego, bloque de cilindros		
032	1	1	195253	••Plate ••Plaque	••Placa ••Placa		
033	1	1	195254	••Ring ••Joint	••Anel piloto ••Anillo		
034	1	1	195255	••Lock ring ••Bague serrure	••Anel trava ••Anillo de cierre		
035	1	1	195256	••Holder guide ••Guide du support	••Guia do assento ••Guia do soporte		
036	1	1	195257	••Spring guide ••Guide de ressort	••Guia da mola ••Guia de muelle		
037	1	1	195258	••Spring ••Ressort	••Mola ••Muelle		
038	1	1	195259	••Spring holder ••Support de ressort	••Suporte da mola ••Soporte de muelle		

Group
Grupo
Groupe
Grupo
5

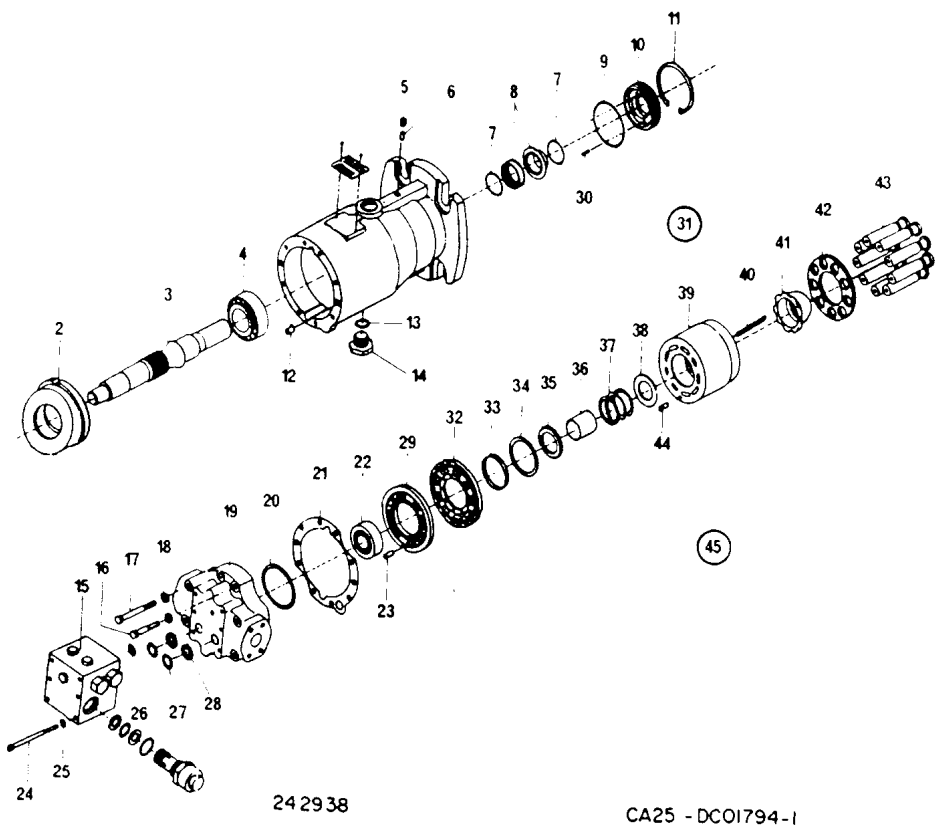

CA25 - DC01794-1

DYNAPAC CA25

Page/Página Page/Pagina Rev.	Group/Grupo Groupe/Grupo	Picture/Figura Illust/Figura	Issue/Emissão Emission/Emisión	Hydrostatic hydr.motor Motor hidr.hidrostático Moteur hydr.hydrostatique Motor hidr.hidrostatico
038	005	DC01794-1	SB1062-1	PTI

Ref. Item Réf. Ref.	Qty./Quant. Qté./Cantid. ST	P			Part. No. No da Peça No de Pièce No de Pieza	Description Description	Descrição Descripción	Rev.	Note Observações Observations Observaciones
039	1	1			195260	••Cylinder block ••Bloc de cylindres	••Bloco de cilindros ••Bloque de cilindros		
040	6	6			893043	••Spring ••Ressort	••Mola ••Muelle		
041	1	1			480385	••Bushing ••Douille	••Bucha ••Buje		
042	1	1			480388	••Seal ring ••Anneau de joint	••Retentor ••Anillo de junta		
043	9	9			195261	••Piston ••Piston	••Pistão ••Embolo		
044	1	1			480668	••Pin ••Goupille	••Pino ••Pasador		

Group
Grupo
Groupe
Grupo **5**

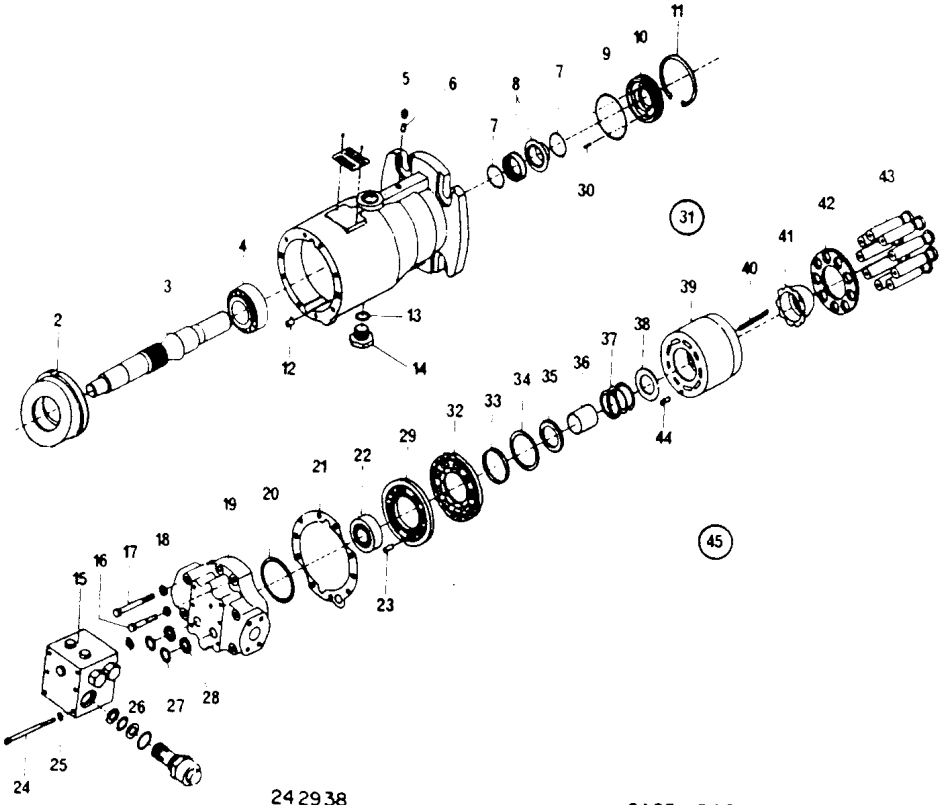

CA25 - DC01794-1

DYNAPAC

CA25

Page/Página Page/Pagina Rev.	Group/Grupo Groupe/Grupo	Picture/Figura Illust/Figura	Issue/Emissão Emission/Emisión	**Hydrostatic hydr.motor** **Motor hidr.hidrostático** **Moteur hydr.hydrostatique** **Motor hidr.hidrostatico**
040	**005**	**DC01830-1**	**SB1062-1**	PTI

Ref. Item Réf. Ref.	Qty./Quant. Qté./Cantid. D	 PD	Part. No. No da Peça No de Pièce No de Pieza	Description Description	Descrição Descripción	Rev.	Note Observações Observations Observaciones
001	1	1	801158	Hydrostatic hydr.motor Moteur hydr.hydrostatique	Motor hidr.hidrostático Motor hidr.hidrostatico		
002	1	1	912096	•Manifold valve kit •Jéu de soupape manifold	•Kit válvula manifold •Juego del valvula manifold		
003	6	6	813836	••Screw ••Vis	••Parafuso ••Tornillo		
004	6	6	813845	••Washer ••Rondelle	••Arruela ••Arandela		
005	1	1	480204	••Manifold valve ••Soupape manifold	••Válvula manifold ••Valvula manifold		
006	2	2	813627	••Pres relief valve ••Soupape	••Válvula de alivio ••Valvula		
007	1	1	481228	••Ring kit ••Jéu de bague	••Jogo de aneís ••Juego anillo		
008	1	1	813611	•••O-Ring •••Bague Torique	•••Anel O •••Anillo de Junta		
009	2	2	813615	•••O-Ring •••Bague Torique	•••Anel O •••Anillo de Junta		
010	2	2	813620	•••Ring •••Bague	•••Anel •••Anillo		
011	4	4	813838	•Screw •Vis	•Parafuso cab.sextavada •Tornillo		
012	4	4	813839	•Screw •Vis	•Parafuso cab.sextavada •Tornillo		
013	8	8	813846	•Washer •Rondelle	•Arruela •Arandela		
014	1	1	195621	•Rear cover •Couvercle arriere	•Tampa traseira •Tapa trasera		
015	1	1	195622	•Shim •Cale	•Calço •Calce		
016	1	1	481092	•Gasket •Garniture	•Guarnição •Junta		
017	1	1	195623	•Bearing cone •Cône assemblé	•Cone do rolamento •Aro interior		
017	1	1	195624	•Bearing cup •Cuvette	•Capa do rolamento •Taza de cojinete		
018	1	1	813821	•Pin •Goupille	•Pino •Pasador		
019	1	1	912090	•Plate •Plaque	•Placa •Placa		

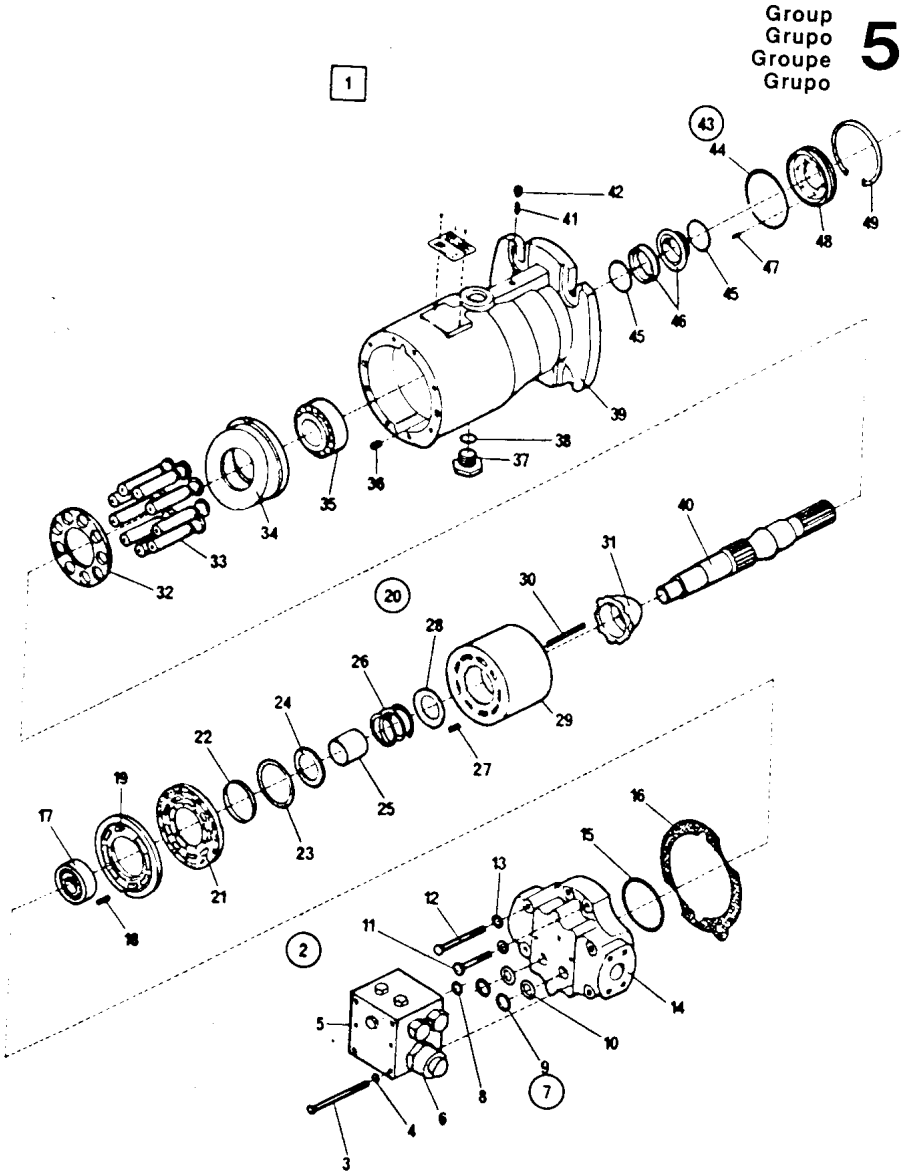

801158

CA25-DC01830-1

DYNAPAC CA25

Page/Página Page/Pagina Rev.	Group/Grupo Groupe/Grupo	Picture/Figura Illust/Figura	Issue/Emissão Emission/Emisión	Hydrostatic hydr.motor Motor hidr.hidrostático Moteur hydr.hydrostatique Motor hidr.hidrostatico
042	005	DC01830-1	SB1062-1	PTI

Ref. Item Réf. Ref.	Qty./Quant. Qté./Cantid. D	PD	Part. No. No da Peça No de Pièce No de Pieza	Description Description	Descrição Descripción	Rev.	Note Observações Observations Observaciones
020	1	1	921434	•Cylinder block kit •Jéu de bloc cylindre	•Kit, bloco de cilindro •Juego bloque de cilindro		
021	1	1	481105	••Plate ••Plaque	••Placa ••Placa		
022	1	1	481101	••Ring ••Bague	••Anel ••Anillo		
023	1	1	481081	••Snap ring ••Circlip	••Anel de trava ••Anillo de ranura		
024	1	1	481089	••Support ••Support	••Suporte da mola ••Soporte		
025	1	1	481085	••Guide ••Guide	••Guia ••Guia		
026	1	1	912092	••Spring ••Ressort	••Mola ••Muelle		
027	1	1	480668	••Pin ••Goupille	••Pino ••Pasador		
028	1	1	481088	••Guide ••Guide	••Guia ••Guia		
029	1	1	481100	••Cylinder block ••Bloc du cylindres	••Bloco do cilindro ••Bloco del cilindro		
030	6	6	912094	••Spring ••Ressort	••Mola ••Muelle		
031	1	1	481095	••Bushing ••Douille	••Bucha ••Buje		
032	1	1	481099	••Plate ••Plaque	••Placa ••Placa		
033	9	9	912095	••Piston ••Piston	••Pistão ••Embolo		
034	1	1	912088	•Plate •Plaque	•Placa •Placa		
035	1	1	249526	•Bearing cone •Cône assemblé	•Cone do rolamento •Aro interior		
035	1	1	249525	•Bearing cup •Cuvette	•Capa do rolamento •Taza de cojinete		
036	2	2	813822	•Pin •Goupille	•Pino •Pasador		
037	1	1	892979	•Plug •Bouchon	•Bujão •Tapón		
038	1	1	813618	•O-Ring •Bague Torique	•Anel O •Anillo de Junta		

BR-MAI/97

Group Grupo Groupe Grupo 5

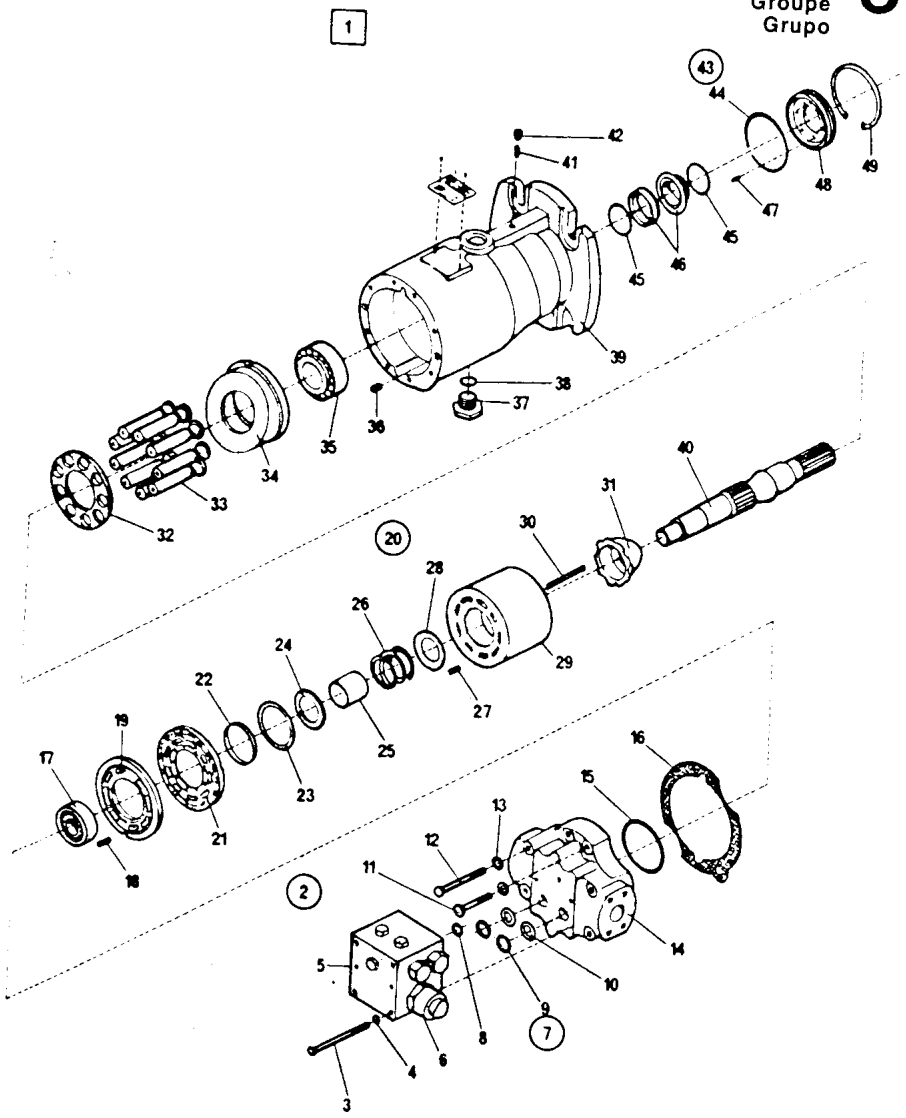

801158

CA25-DC01830-1

DYNAPAC CA25

Page/Página Page/Pagina Rev.	Group/Grupo Groupe/Grupo	Picture/Figura Illust/Figura	Issue/Emissão Emission/Emisión	Hydrostatic hydr.motor Motor hidr.hidrostático Moteur hydr.hydrostatique Motor hidr.hidrostatico
044	005	DC01830-1	SB1062-1	PTI

Ref. Item Réf. Ref.	Qty./Quant. Qté./Cantid. D	PD	Part. No. No da Peça No de Pièce No de Pieza	Description Description	Descrição Descripción	Rev.	Note Observações Observations Observaciones
039	1	1	195625	•Housing •Boitier	•Carcaça •Caja		
040	1	1	912086	•Shaft •Arbre	•Eixo •Eje		
041	1	1	195625	•Housing •Boitier	•Carcaça •Caja		
042	1	1	813825	•Plug •Bouchon	•Bujão •Tapón		
043	1	1	813626	•Ring kit •Jéu de bague	•Jogo de aneís •Juego anillo		
044	1	1	813612	••O-Ring ••Bague Torique	••Anel O ••Anillo de Junta		
045	2	2	813616	••O-Ring ••Bague Torique	••Anel O ••Anillo de Junta		
046	1	1	813624	••Seal ring ••Anneau de joint	••Retentor ••Anillo de junta		
047	6	6	813625	••Spring ••Ressort	••Mola ••Muelle		
048	1	1	813622	••Seal ring ••Anneau de joint	••Retentor ••Anillo de junta		
049	1	1	813621	••Ring ••Bague	••Anel ••Anillo		

BR-MAI/97

Group
Grupo
Groupe
Grupo
5

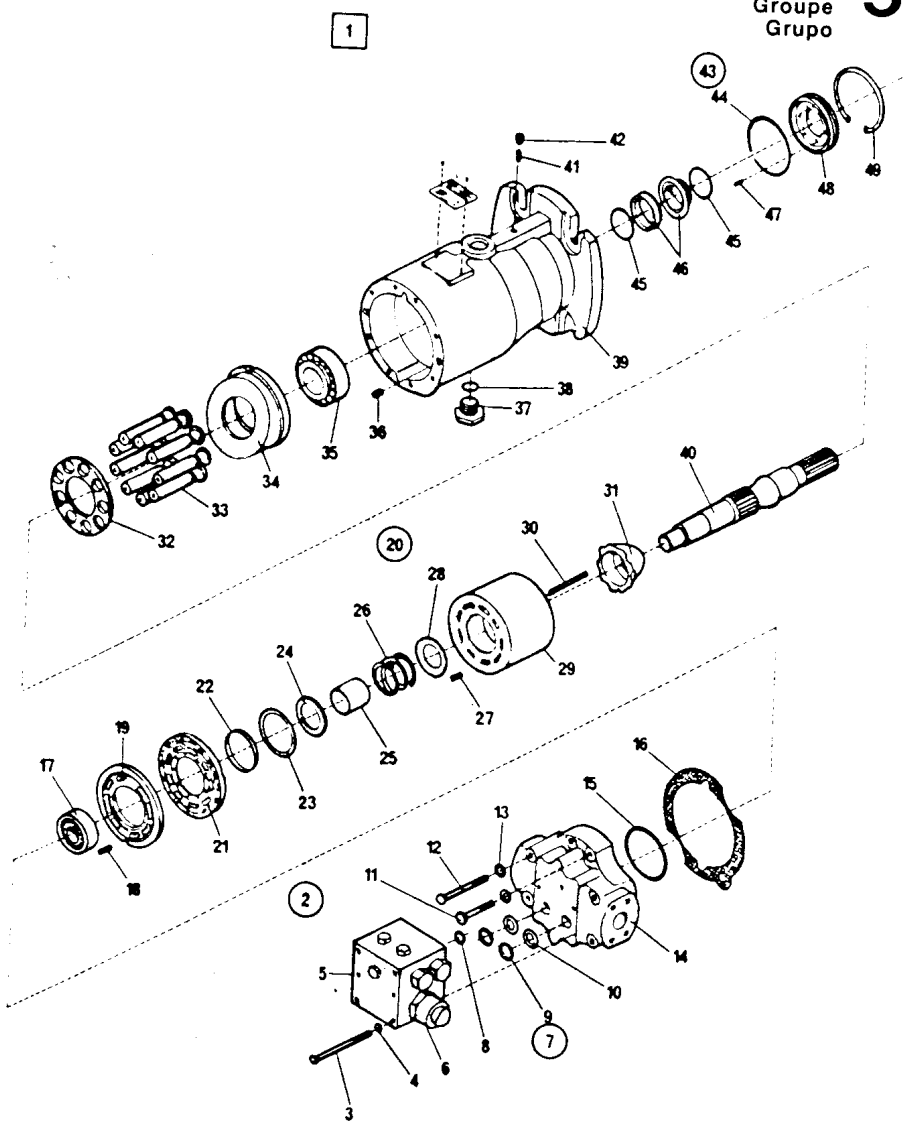

801158

CA25-DC01830-1

DYNAPAC CA25

Page/Página Page/Pagina Rev.	Group/Grupo Groupe/Grupo	Picture/Figura Illust/Figura	Issue/Emissão Emission/Emisión	**Hydrostatic hydr.motor** **Motor hidr.hidrostático** **Moteur hydr.hydrostatique** **Motor hidr.hidrostatico**
046	**005**	**DC00179-2**	**SB1062-1**	PTI

Ref. Item Réf. Ref.	Qty./Quant. Qté./Cantid. D	PD	Part. No. No da Peça No de Pièce No de Pieza	Description Description	Descrição Descripción	Rev.	Note Observações Observations Observaciones
001	1	1	801144	Hydrostatic hydr.motor Moteur hydr.hydrostatique	Motor hidr.hidrostático Motor hidr.hidrostatico		
002	4	4	502039	•Screw •Vis	•Parafuso cab.sextavada •Tornillo		
003	4	4	813839	•Screw •Vis	•Parafuso cab.sextavada •Tornillo		
004	8	8	813846	•Washer •Rondelle	•Arruela •Arandela		
005	1	1	911061	•Rear cover •Couvercle arriere	•Tampa traseira •Tapa trasera		
006	1	1	813880	•Shim •Cale	•Calço •Calce		
007	1	1	813862	•Gasket •Garniture	•Guarnição •Junta		
008	1	1	813813	•Bearing •Roulement	•Rolamento •Cojinete		
009	2	2	813821	•Pin •Goupille	•Pino •Pasador		
010	1	1	893010	•Plate •Plaque	•Placa •Placa		
011	1	1	893013	•Cylinder block kit •Jéu de bloc cylindre	•Kit bloco de cilindros •Juego, bloque de cilindros		
012	1	1	813878	••Bearing plate ••Plaque de palier	••Placa de rolamento ••Placa de cojinete		
013	1	1	813875	••Ring ••Bague	••Anel ••Anillo		
014	1	1	813829	••Ring ••Bague	••Anel ••Anillo		
015	1	1	813855	••Support ••Support	••Suporte ••Soporte		
016	1	1	813856	••Guide ••Guide	••Guia ••Guia		
017	1	1	813852	••Spring ••Ressort	••Mola ••Muelle		
018	1	1	813854	••Guide ••Guide	••Guia ••Guia		
019	6	6	813853	••Spring ••Ressort	••Mola ••Muelle		
020	1	1	813851	••Pin ••Goupille	••Pino ••Pasador		

Group
Grupo
Groupe
Grupo **5**

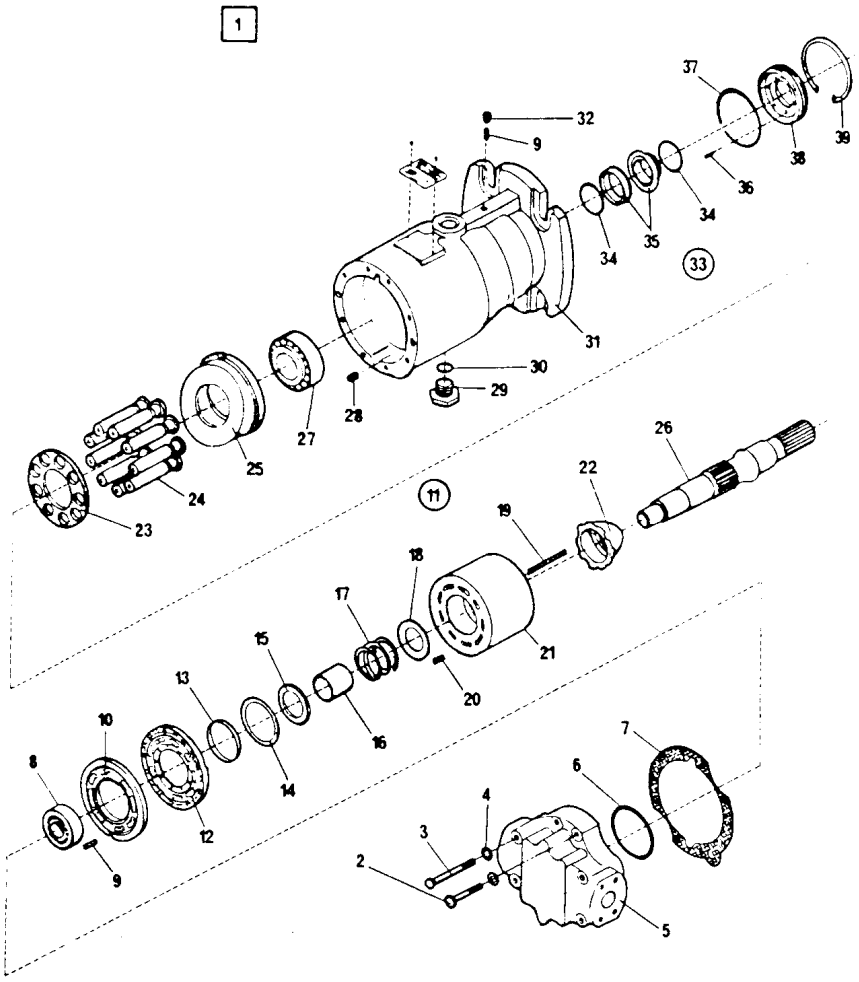

801144

CA25 - DC00179-2

Page/Página Page/Pagina Rev.	Group/Grupo Groupe/Grupo	Picture/Figura Illust/Figura	Issue/Emissão Emission/Emisión	Hydrostatic hydr.motor Motor hidr.hidrostático Moteur hydr.hydrostatique Motor hidr.hidrostatico
048	005	DC00179-2	SB1062-1	PT!

Ref. Item Réf. Ref.	Qty./Quant. Qté./Cantid. D	PD	Part. No. No da Peça No de Pièce No de Pieza	Description Description	Descrição Descripción	Rev.	Note Observações Observations Observaciones
021	1	1	813874	••Housing ••Boitier	••Alojamento ••Caja		
022	1	1	813866	••Gear ••Engrenage	••Engrenagem ••Engranaje		
023	1	1	813870	••Guide plate ••Plaque guide	••Placa guia ••Placa guia		
024	9	9	813873	••Piston ••Piston	••Pistão ••Embolo		
025	1	1	813876	•Plate •Plaque	•Placa •Placa		
026	1	1	911063	•Shaft •Arbre	•Eixo •Eje		
027	1	1	480316	•Bearing •Roulement	•Rolamento •Cojinete		
028	2	2	813822	•Pin •Goupille	•Pino •Pasador		
029	1	1	892979	•Plug •Bouchon	•Bujão •Tapón		
030	1	1	813618	•O-Ring •Bague Torique	•Anel O •Anillo de Junta		
031	1	1	813865	•Housing •Boitier	•Carcaça •Caja		
032	1	1	813825	•Plug •Bouchon	•Bujão •Tapón		
033	1	1	813626	•Ring kit •Jéu de bague	•Jogo de aneís •Juego anillo		
034	2	2	813616	••O-Ring ••Bague Torique	••Anel O ••Anillo de Junta		
035	1	1	813624	••Seal ring ••Anneau de joint	••Retentor ••Anillo de junta		
036	6	6	813625	••Spring ••Ressort	••Mola ••Muelle		
037	1	1	813612	••O-Ring ••Bague Torique	••Anel O ••Anillo de Junta		
038	1	1	813622	••Seal ring ••Anneau de joint	••Retentor ••Anillo de junta		
039	1	1	151029	••Snap ring ••Circlip	••Anel elástico ••Anillo de ranura		

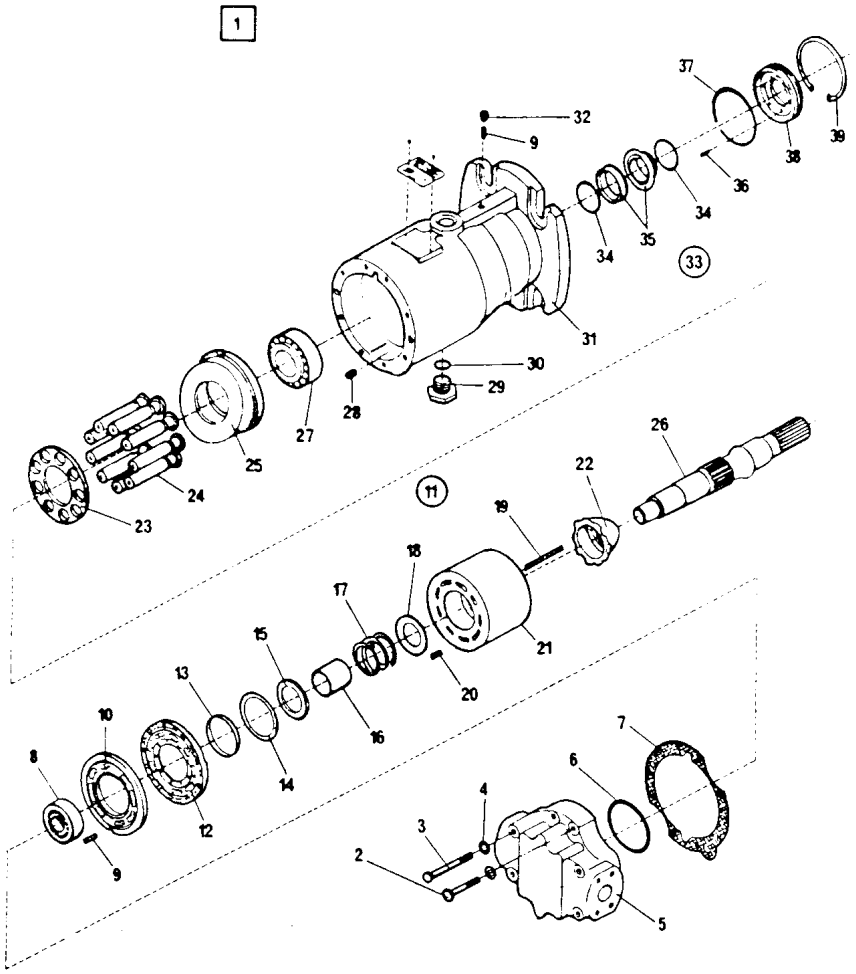

801144

CA25 - DC00179-2

DYNAPAC CA25

Page/Página Page/Pagina Rev.	Group/Grupo Groupe/Grupo	Picture/Figura Illust/Figura	Issue/Emissão Emission/Emisión	**Hydraulic oil filter** **Filtro de óleo hidráulico** **Filtre à huile hydraulique** **Filtro de aceite hidráulico**
050	**005**	**DC00421-1**	**SB1062-1**	

Ref. Item Réf. Ref.	Qty./Quant. Qté./Cantid.	Part. No. No da Peça No de Pièce No de Pieza	Description Description	Descrição Descripción	Rev.	Note Observações Observations Observaciones
001	1	255950	Hydraulic oil filter Filtre à huile hydraulique	Filtro de óleo hidráulico Filtro de aceite hidráulico		
002	1	814118	•Vacuun •Vacuometre	•Vacuometro •Vacuometro		
003	1	335657	•Filter element •Elément filtrant	•Elemento do filtro •Elemento do filtro		

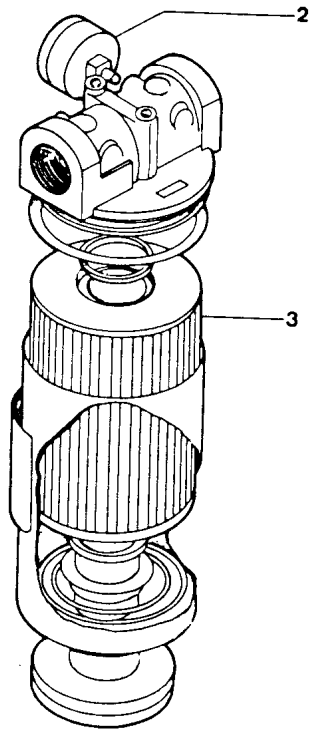

255950

CA25-DC00421-1

DYNAPAC CA25

Page/Página Page/Pagina Rev.	Group/Grupo Groupe/Grupo	Picture/Figura Illust/Figura	Issue/Emissão Emission/Emisión	Vibration hydraulic system Sistema hidr.da vibração Système hydr.de vibration Sistema hidr.de la vibración
052	005	DC01519-2	SB1062-1	

Ref. Item Réf. Ref.	Qty./Quant. Qté./Cantid.	Part. No. No da Peça No de Pièce No de Pieza	Description Description	Descrição Descripción	Rev.	Note Observações Observations Observaciones
001	1	191058	Hydraulic oil tank Resévoir d' huile hydraulique	Tanque de óleo hidráulico Tanque de aceite hidraulico		See G1/4 Vide
002	1	813428	Nipple Nipple	União Niple		
003	1	482344	Hydraulic hose Tuyau hydraulique	Mangueira hidráulica Manguera hidráulica		
004	1	242576	Radiator, cpl Radiateur, cpl	Radiador, cpl Radiador, cpl		See G3/10 Vide
005	2	891953	Nipple with O ring Nipple avec bague torique	União c/anel O Niple con anillo de junta		
006	1	160111	O-Ring Bague Torique	Anel O Anillo de Junta		
007	1	191466	Flange Bride	Flange Brida		
008	6	600005	Washer Rondelle	Arruela lisa Arandela		
009	6	500040	Screw Vis	Parafuso cab.sextavada Tornillo		
010	1	191475	Distributor Distributeur	Distribuidor Distribuidor		
011	1	191469	Cock Robinet	Registro de gaveta Valvula d' cierre		
012	1	191473	Flange Bride	Flange Brida		
013	1	921108	Clamp Collier	Abraçadeira rev.borracha Abrazadera		
014	1	190764	Hydraulic hose Tuyau hydraulique	Mangueira hidráulica Manguera hidráulica		
015	2	313146	Clamp Collier	Abraçadeira Abrazadera		
016	2	345688	Expansion bellon Joint de expansión	Junta de expansão Junta de expansion		
017	1	191470	Flange Bride	Flange Brida		
018	2	160275	O-Ring Bague Torique	Anel O Anillo de Junta		
019	8	509028	Screw Vis	Parafuso allen c/cabeça Tornillo		
020	8	604009	Spring washer Rondelle à ressort	Arruela de pressão Arandela de resorte		

Group
Grupo
Groupe
Grupo **5**

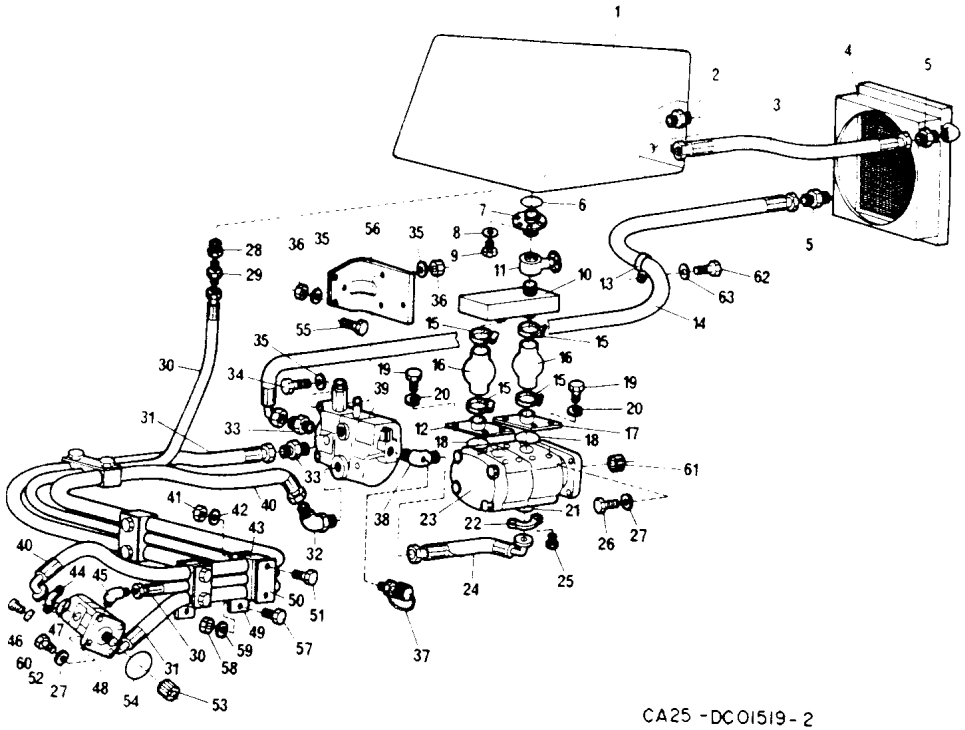

DYNAPAC CA25

Page/Página Page/Pagina , Rev.	Group/Grupo Groupe/Grupo	Picture/Figura Illust/Figura	Issue/Emissão Emission/Emisión	Vibration hydraulic system Sistema hidr.da vibração Système hydr.de vibration Sistema hidr.de la vibración
054	005	DC01519-2	SB1062-1	

Ref. Item Réf. Ref.	Qty./Quant. Qté /Cantid.	Part. No. No da Peça No de Pièce No de Pieza	Description Description	Descrição Descripción	Rev.	Note Observações Observations Observaciones
021	1	813429	O-Ring Bague Torique	Anel O Anillo de Junta		
022	2	232097	Half flange Demi bride	Meia flange Media brida		
023	1	191504	Hydraulic pump Pompe hydraulique	Bomba hidráulica dupla Bomba hidráulica		
024	1	243027	Hydraulic hose Tuyau hydraulique	Mangueira hidráulica Manguera hidráulica		
025	4	502036	Screw Vis	Parafuso cab.sextavada Tornillo		
026	4	500193	Screw Vis	Parafuso cab.sextavada Tornillo		
027	11	615045	Conical spring washer Rondelle à ressort conique	Arruela pressão cônica Arandela de resorte conica		
028	1	334207	Reducing nipple Nipple reducteur	Bucha de redução Niple de reducción		
029	1	334098	Nipple Nipple	União Niple		
030	1	482055	Hydraulic hose Tuyau hydraulique	Mangueira hidráulica Manguera hidráulica		
031	1	243028	Hydraulic hose Tuyau hydraulique	Mangueira hidráulica Manguera hidráulica		
032	1	234354	Ajusting 45g-elbow Coude 45g de réglage	Conexao 45g ajustável Codo 45g de ajuste		
033	2	334140	Nipple with O ring Nipple avec bague torique	União c/anel O Niple con anillo de junta		
035	6	600009	Washer Rondelle	Arruela lisa Arandela		
036	6	570007	Hexagon nut écrou à six pans	Porca sextavada Tuerca hexagonal		
037	1	910161	Measuring nipple Nipple d'medition	Niple de medição Niple de medición		
038	1	190758	Elbow 90G Coude 90G	Cotovelo 90G Codo 90G		
039	1	190759	Vibration control valve Soupape et commande	Válvula controle vibração Valvula de maniobra		
040	1	482108	Hydraulic hose Tuyau hydraulique	Mangueira hidráulica Manguera hidráulica		
041	4	570006	Hexagon nut écrou à six pans	Porca sextavada Tuerca hexagonal		

Group
Grupo
Groupe
Grupo **5**

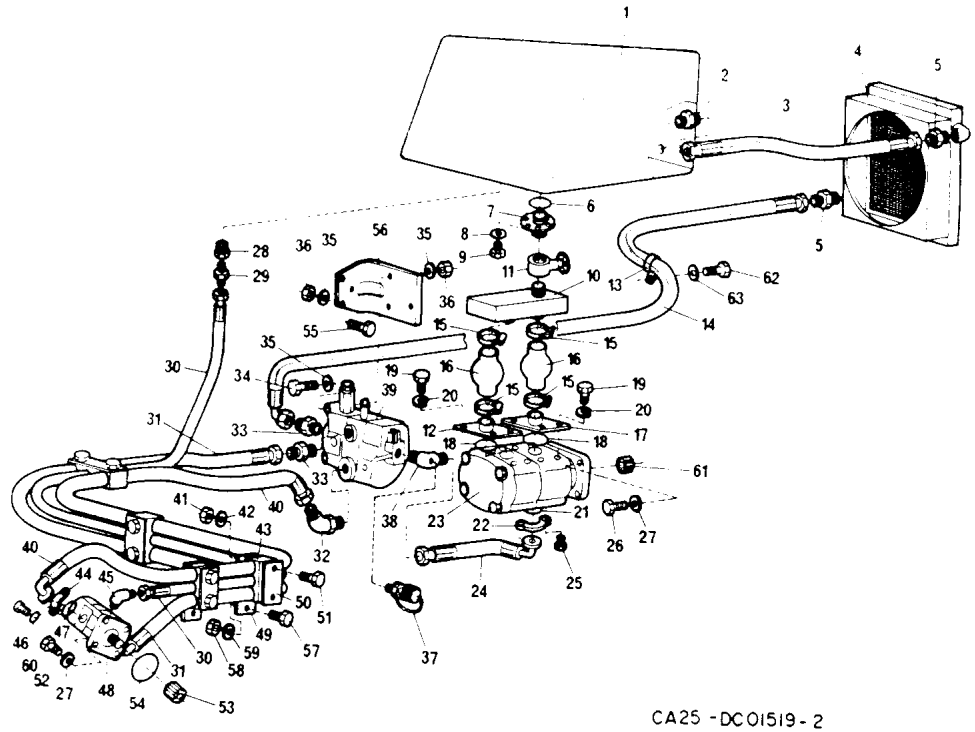

CA25 - DC01519 - 2

DYNAPAC CA25

Page/Página Page/Pagina Rev.	Group/Grupo Groupe/Grupo	Picture/Figura Illust/Figura	Issue/Emissão Emission/Emisión	Vibration hydraulic system Sistema hidr.da vibração Système hydr.de vibration Sistema hidr.de la vibración
056	005	DC01519-2	SB1062-1	

Ref. Item Réf. Ref.	Qty./Quant. Qté./Cantid.	Part. No. No da Peça No de Piéce No de Pieza	Description Description	Descrição Descripción	Rev.	Note Observações Observations Observaciones
042	17	600008	Washer Rondelle	Arruela lisa Arandela		
043	4	345697	Hose holder Support de tuyau	Fixador da mangueira Soporte de manguera		
044	4	232098	Flange Bride	Meio flange Brida		
045	1	334529	Elbow 45G Coude 45G	Cotovelo 45G Codo 45G		
046	8	502054	Screw Vis	Parafuso cab.sextavada Tornillo		
047	2	160186	O-Ring Bague Torique	Anel O Anillo de Junta		
048	1	346301	Vibration hydraulic motor Moteur hydraul.de vibration	Motor hidráulico vibração Motor hidraul.de la vibración		See G5/60 Vide
049	2	191114	Support Support	Suporte Soporte		
050	4	335632	Plate Plaque	Chapa de aperto Placa		
051	8	500192	Screw Vis	Parafuso cab.sextavada Tornillo		
052	4	500193	Screw Vis	Parafuso cab.sextavada Tornillo		
053	1	340863	Splined bushing Douille cannalé	Luva estriada Buje estriado		
054	1	813478	O-Ring Bague Torique	Anel O Anillo de Junta		
055	3	500194	Screw Vis	Parafuso cab.sextavada Tornillo		
056	1	190743	Valve support Support de soupape	Suporte da válvula Soporte de válvula		
057	2	500196	Screw Vis	Parafuso cab.sextavada Tornillo		
058	2	570007	Hexagon nut écrou à six pans	Porca sextavada Tuerca hexagonal		
059	2	600009	Washer Rondelle	Arruela lisa Arandela		
060	8	604008	Spring washer Rondelle à ressort	Arruela de pressão Arandela de resorte		
061	1	340862	Bushing Douille	Bucha Buje		

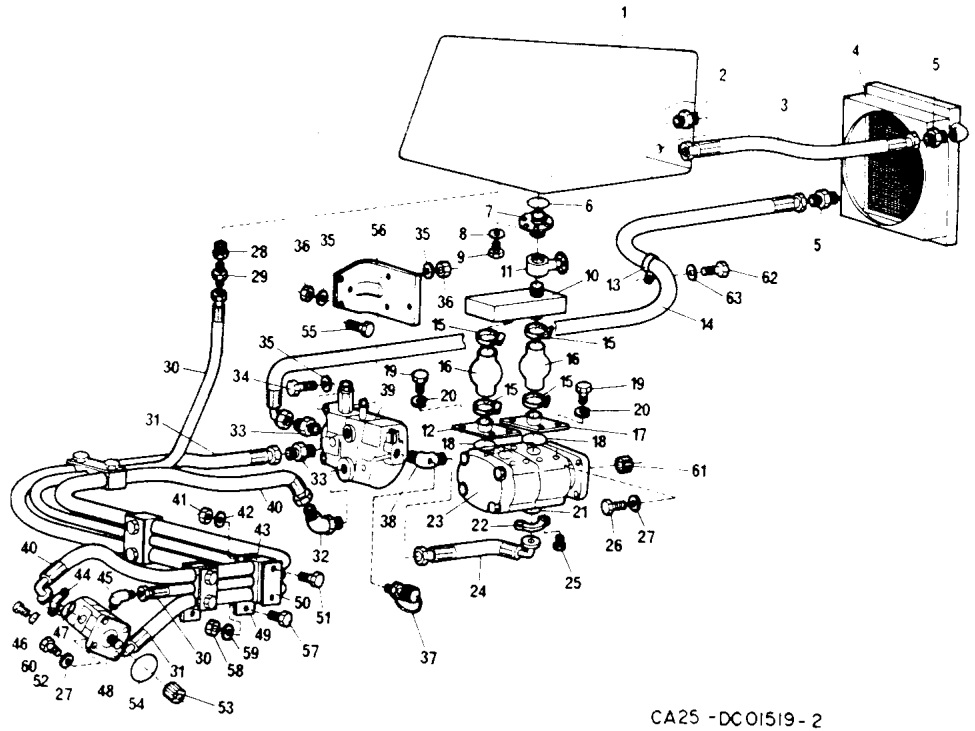

CA25 -DC01519-2

DYNAPAC CA25

Page/Página Page/Pagina Rev.	Group/Grupo Groupe/Grupo	Picture/Figura Illust/Figura	Issue/Emissão Emission/Emisión	**Vibration hydraulic system** **Sistema hidr.da vibração** **Système hydr.de vibration** **Sistema hidr.de la vibración**
058	**005**	**DC01519-2**	**SB1062-1**	

Ref. Item Réf. Ref.	Qty./Quant. Qté./Cantid.	Part. No. No da Peça No de Pièce No de Pieza	Description Description	Descrição Descripción	Rev.	Note Observações Observations Observaciones
062	1	500075	Screw Vis	Parafuso cab.sextavada Tornillo		
063	1	600005	Washer Rondelle	Arruela lisa Arandela		

BR-MAI/97

Group
Grupo
Groupe
Grupo **5**

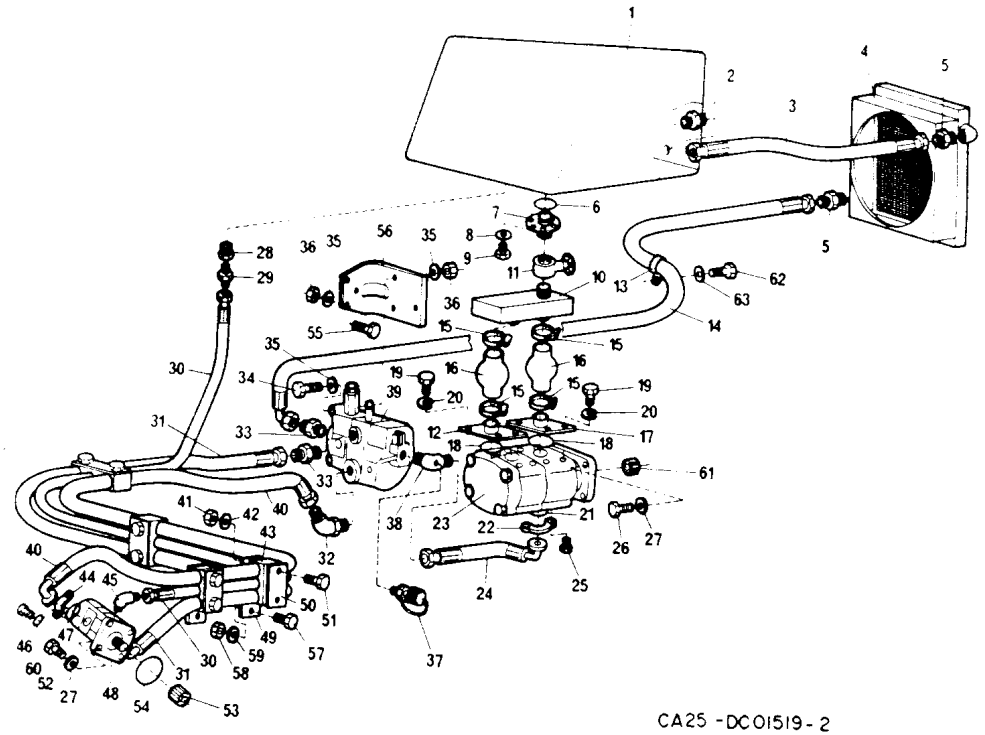

CA25 - DC01519 - 2

Page/Página Page/Pagina Rev.	Group/Grupo Groupe/Grupo	Picture/Figura Illust/Figura	Issue/Emissão Emission/Emisión	**Vibration hydraulic motor** **Motor hidráulico vibração** **Moteur hydraul.de vibration** **Motor hidraul.de la vibración**
060	**005**	**DC00185-2**	**SB1062-1**	

Ref. Item Réf. Ref.	Qty./Quant. Qté./Cantid.	Part. No. No da Peça No de Pièce No de Pieza	Description Description	Descrição Descripción	Rev.	Note Observações Observations Observaciones
001	1	346301	Vibration hydraulic motor Moteur hydraul.de vibration	Motor hidráulico vibração Motor hidraul.de la vibración		
002	1	813678	•Ring •Bague	•Anel •Anillo		
003	1	813674	•Bearing •Roulement	•Rolamento •Cojinete		
004	1	813643	•Washer •Rondelle	•Arruela •Arandela		
005	1	923393	•Cover •Couvercle	•Tampa •Tapa		
006	1	813910	•Plug •Bouchon	•Bujão •Tapón		
007	2	813903	•Valve •Soupape	•Válvula •Valvula		
008	1	891498	•Gear •Engrenage	•Par de engrenagem •Engrenaje		
009	1	923394	•Housing •Boitier	•Carcaça •Caja		
010	1	923395	•Cover •Couvercle	•Tampa •Tapa		
011	4	813915	•Washer •Rondelle	•Arruela •Arandela		
012	4	813916	•Screw •Vis	•Parafuso •Tornillo		
013	1	924568	•Basic kit, cpl •Jéu basique, cpl	•Kit basico, cpl •Juego basico, cpl		
014	1	923567	••Seal kit ••Jéu de joint	••Kit de vedaçao ••Juego de anillos		
015	1		•••Seal ring •••Anneau de joint	•••Retentor •••Anillo de junta		
016	2		•••Seal ring •••Anneau de joint	•••Retentor •••Anillo de junta		
017	1		•••Sealing •••Garniture	•••Tira de vedador •••Empaquetadura		
018	2		•••Gasket •••Garniture	•••Guarnição •••Junta		
019	4	813906	••Bearing ••Roulement	••Rolamento ••Cojinete		
020	2	813683	••Plate ••Plaque	••Placa ••Placa		

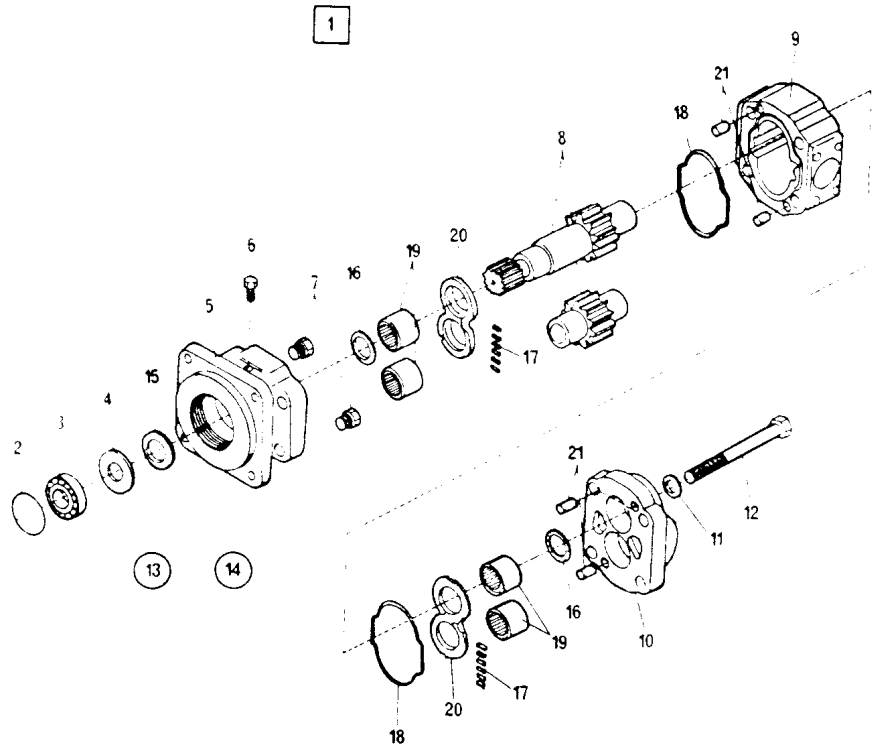

346301

CA25-DC00185-2

Page/Página Page/Pagina Rev.	Group/Grupo Groupe/Grupo	Picture/Figura Illust/Figura	Issue/Emissão Emission/Emisión	Vibration hydraulic motor Motor hidráulico vibração Moteur hydraul.de vibration Motor hidraul.de la vibración
062	005	DC00185-2	SB1062-1	

Ref. Item Réf. Ref.	Qty./Quant. Qté./Cantid.	Part. No. No da Peça No de Pièce No de Pieza	Description Description	Descrição Descripción	Rev.	Note Observações Observations Observaciones
021	4	911650	•Pin •Goupille	•Pino •Pasador		

BR-MAI/97

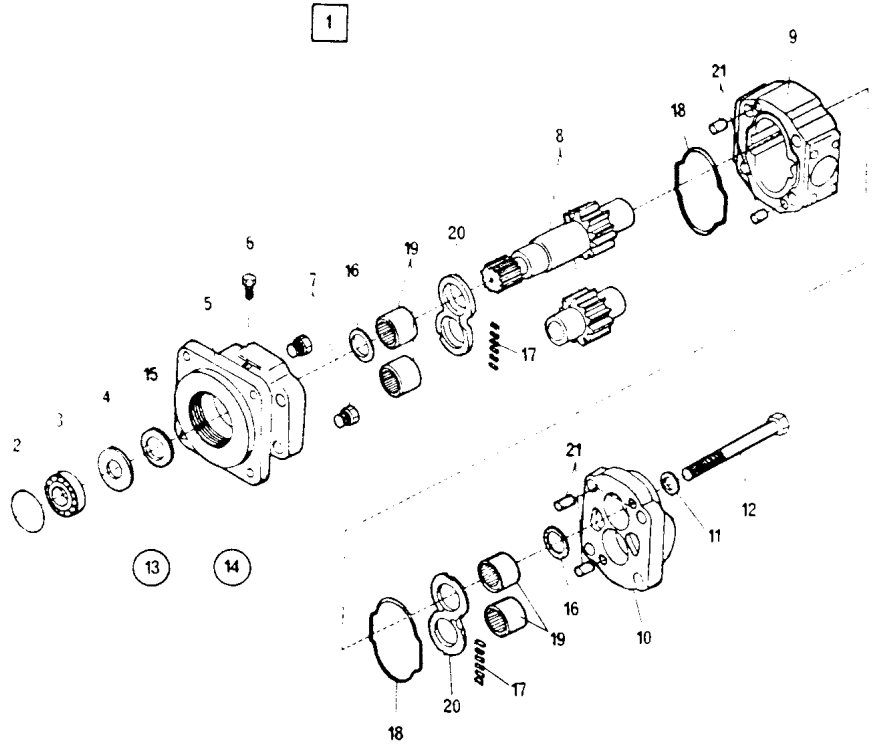

346301

CA25-DC00185-2

DYNAPAC CA25

Page/Página Page/Pagina Rev.	Group/Grupo Groupe/Grupo	Picture/Figura Illust/Figura	Issue/Emissão Emission/Emisión	Steering hydraulic system Sistema hidr.da direção Sisteme hydraul.de direction Sistema hidr.de la dirección
064	005	DC01510-1A	SB1062-1	

Ref. Item Réf. Ref.	Qty./Quant. Qté./Cantid.	Part. No. No da Peça No de Pièce No de Pieza	Description Description	Descrição Descripción	Rev.	Note Observações Observations Observaciones
001	1	922623	Steering wheel Volant	Volante Volante		
002	1	926963	Steering wheel nut Ecrou du volant	Porca do volante Tuerca del volante		
003	1	312039	Cap Couvercle	Calota Tapa		
004	1	262094	Turning knob Bouton de volant	Manipula do volante Bola de volante		
005	1	191058	Hydraulic oil tank Resévoir d' huile hydraulique	Tanque de óleo hidráulico Tanque de aceite hidraulico		See G1/4 Vide
006	4	502016	Screw Vis	Parafuso cab.sextavada Tornillo		
007	4	603019	Washer Rondelle	Arruela lisa Arandela		
008	1	167041	V-ring Bague joint	Anel V Anillo em V		
009	1	192809	Hydrostatic steering Direction hydrostatique	Direção hidrostática Dirección hidrostatica		See G5/68 Vide
010	2	234843	Nipple with O ring Nipple avec bague torique	União c/anel O Niple con anillo de junta		
011	2	334197	Elbow 90G with nut Coude 90G avec ecrou	Cotovelo 90G c/porca Codo 90G con tuerca		
012	2	334445	Elbow 90G with O ring Coude 90G avec bague torique	Cotovelo 90G c/anel O Codo 90G con anillo de goma		
013	1	482069	Hydraulic hose Tuyau hydraulique	Mangueira hidráulica Manguera hidráulica		
014	1	482254	Hydraulic hose Tuyau hydraulique	Mangueira hidráulica Manguera hidráulica		
015	1	482660	Hydraulic hose Tuyau hydraulique	Mangueira hidráulica Manguera hidráulica		
016	1	482261	Hydraulic hose Tuyau hydraulique	Mangueira hidráulica Manguera hidráulica		
017	1	334117	Nippie Nipple	União Niple		
018	1	191504	Hydraulic pump Pompe hydraulique	Bomba hidráulica dupla Bomba hidráulica		
019	1	263381	Clamp Collier	Abraçadeira Abrazadera		
020	2	347110	Steering cylinder, cpl Cyl.de direction, cpl	Cilindro da direção, cpl Cilindro de la dirección, cpl		See G5/72 Vide

Group
Grupo
Groupe
Grupo **5**

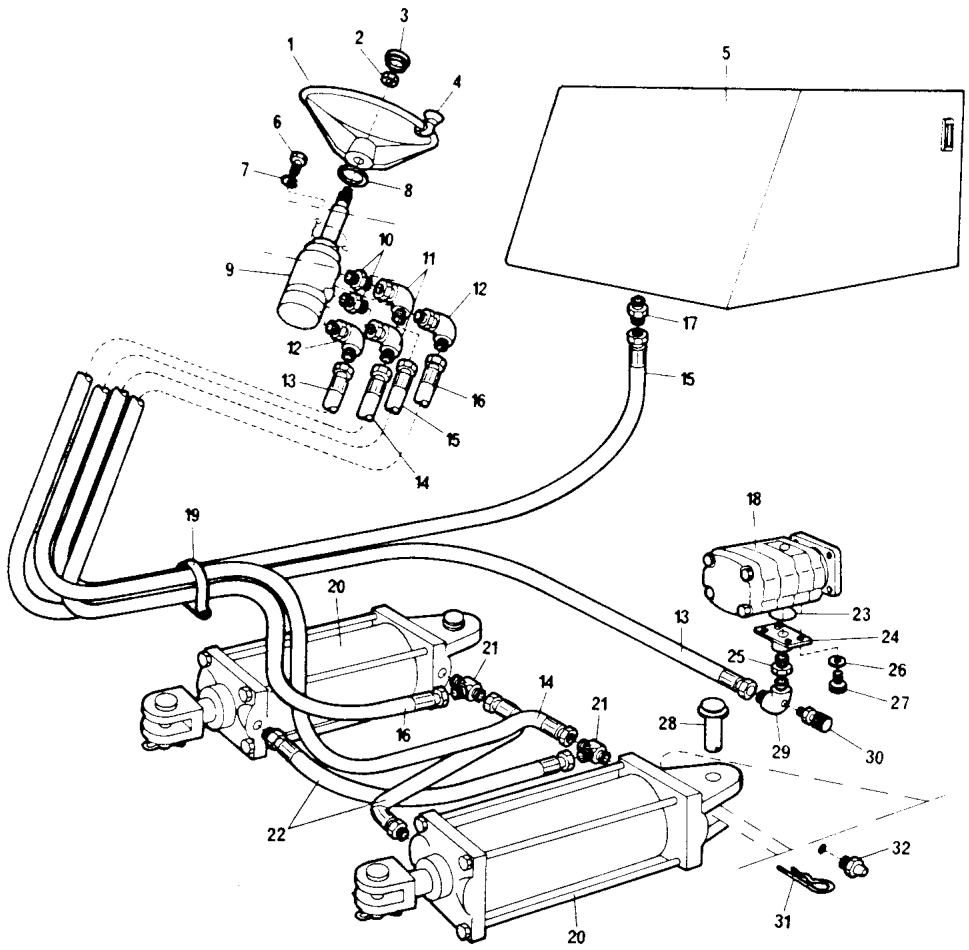

CA25 - DC01510 - 1A

DYNAPAC CA25

Page/Página Page/Pagina Rev.	Group/Grupo Groupe/Grupo	Picture/Figura Illust/Figura	Issue/Emissão Emission/Emisión	**Steering hydraulic system** **Sistema hidr.da direção** **Systeme hydraul.de direction** **Sistema hidr.de la dirección**
066	**005**	**DC01510-1A**	**SB1062-1**	

Ref. Item Réf. Ref.	Qty./Quant. Qté./Cantid.	Part. No. No da Peça No de Pièce No de Pieza	Description Descripción	Descrição Descripción	Rev.	Note Observações Observations Observaciones
021	2	334070	T-connection Couplage-T	Tee lateral Conexión-T		
022	2	333560304	Hydraulic hose Tuyau hydraulique	Mangueira hidráulica Manguera hidráulica		
023	1	160006	O-Ring Bague Torique	Anel O Anillo de Junta		
024	1	813433	Flange Bride	Flange Brida		
025	1	813434	Reducing nipple Nipple reducteur	Bucha de redução Niple de reducción		
026	4	615044	Conical spring washer Rondelle à ressort conique	Arruela pressão cônica Arandela de resorte conica		
027	4	509023	Screw Vis	Parafuso allen c/cabeça Tornillo		
028	4	813774	Pin Goupille	Pino Pasador		
029	1	345776	Elbow 90G Coude 90G	Cotovelo 90G Codo 90G		
030	1	813775	Clamp Grampon	Grampo Grapa		
032	2	310022	Grease nipple Graisseur	Graxeira reta Lubricador		

BR-MAI/97

Group
Grupo
Groupe
Grupo **5**

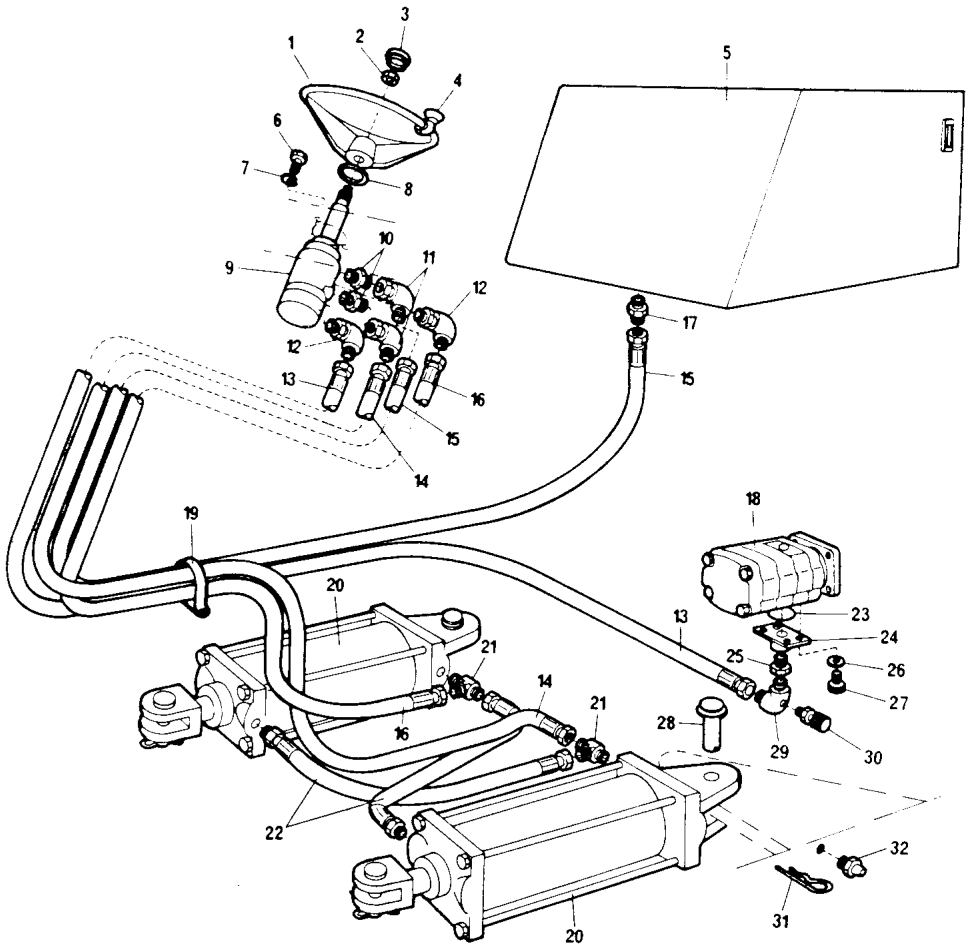

CA25-DC01510-1A

DYNAPAC CA25

Page/Página Page/Pagina Rev.	Group/Grupo Groupe/Grupo	Picture/Figura Illust/Figura	Issue/Emissão Emission/Emisión	Hydrostatic steering Direção hidrostática Direction hydrostatique Dirección hidrostatica
068	005	DC01847-1	SB1062-1	TRW

Ref. Item Réf. Ref.	Qty./Quant. Qté./Cantid.	Part. No. No da Peça No de Pièce No de Pieza	Description Description	Descrição Descripción	Rev.	Note Observações Observations Observaciones
001	1	192809	Hydrostatic steering Direction hydrostatique	Direção hidrostática Dirección hidrostatica		
002	1	192944	•Bar •Barre	•Barra de torção •Barra		
003	1	192942	•Housing •Boitier	•Carcaça •Caja		
004	1	191490	•Shaft •Arbre	•Arvore de ligação •Eje		
005	1	192945	•Rotor assembly •Ensemble du rotor	•Conjunto rotores •Conjunto rotores		
006	1	240099	•Sleeve •Douille	•Luva protetora •Manguito		
007	1	240098	•Rotor sealing •Garniture du rotor	•Vedador do rotor •Empaquetadura del rotor		
008	7	240097	•Screw •Vis	•Parafuso •Tornillo		
009	1	910569	•Cover, upper •Couvercle supérieur	•Tampa superior •tapa superior		
010	1	192946	•Shaft •Arbre	•Arvore de entrada •Eje		
011	2	192947	•Plug and O ring •Bouchon et bague torique	•Tampão e anel O •Tapón y anillo de goma		
012	1	266555005	•Plug and O ring •Bouchon et bague torique	•Tampão e anel O •Tapón y anillo de goma		
013	1	191492	•Shaft •Arbre	•Haste •Eje		
014	1	192948	•Spring •Ressort	•Mola •Muelle		
015	cn	192949	•Shim •Cale	•Calço •Calce		
016	1	192950	•Filler cap •Bouchon de réservoir	•Tampão •Tapa de tanque		
017	1	192943	•Spacer •Espaceur	•Espaçador •Espaciador		
018	1	192959	•Steering wheel nut •Ecrou du volant	•Porca do volante •Tuerca del volante		
019	1	192957	•Bushing •Douille	•Bucha •Buje		
020	1	192956	•Column •Colonne	•Coluna •Columna		

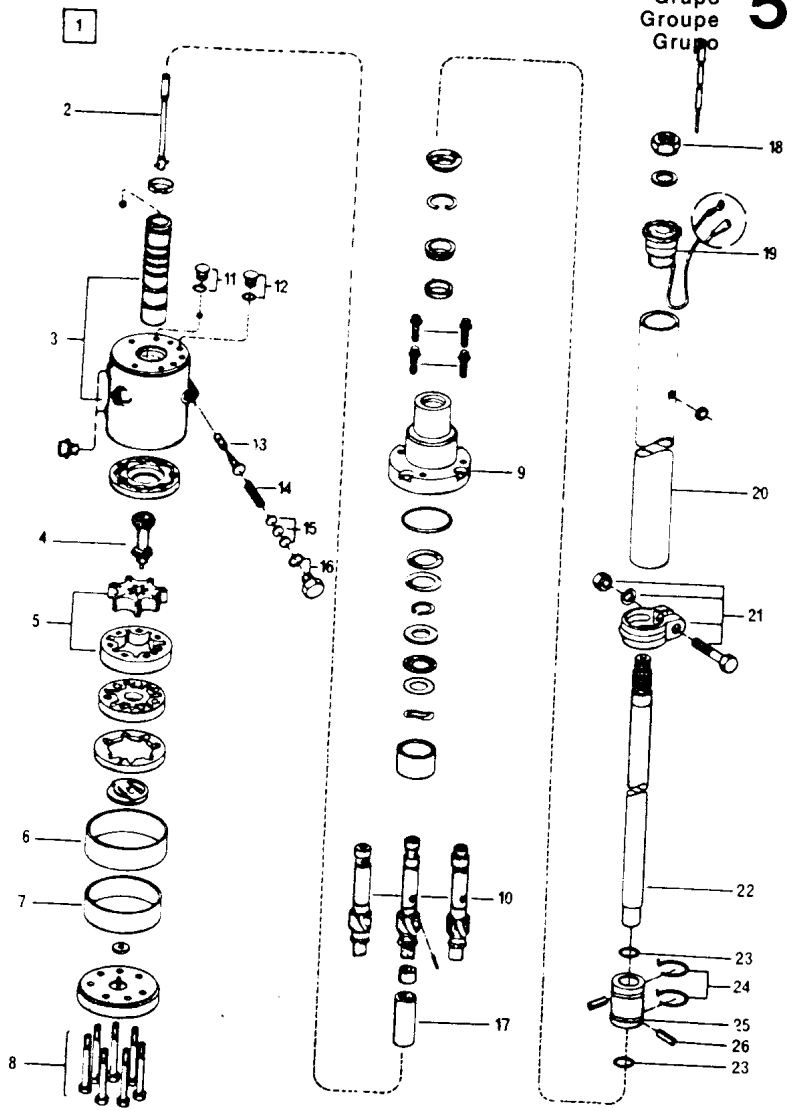

192809

CA25 - DC01847-1

DYNAPAC

CA25

Page/Página Page/Pagina Rev.	Group/Grupo Groupe/Grupo	Picture/Figura Illust/Figura	Issue/Emissão Emission/Emisión	**Hydrostatic steering** **Direção hidrostática** **Direction hydrostatique** **Dirección hidrostatica**
070	005	DC01847-1	SB1062-1	TRW

Ref. Item Réf. Ref.	Qty./Quant. Qté./Cantid.	Part. No. No da Peça No de Pièce No de Pieza	Description Description	Descrição Descripción	Rev.	Note Observações Observations Observaciones
021	1	192958	•Clamp •Collier	•Abraçadeira •Abrazadera		
022	1	192954	•Upper shaft •Arbre supérieure	•Árvore superior •Eje superior		
023	2	192951	•O-Ring •Bague Torique	•Anel O •Anillo de Junta		
024	2	192955	•Clamp •Grampon	•Grampo •Grapa		
025	1	192952	•Coupling •Accouplement	•Bucha de acoplamento •Acoplamiento		
026	2	192953	•Pin •Goupille	•Pino •Pasador		

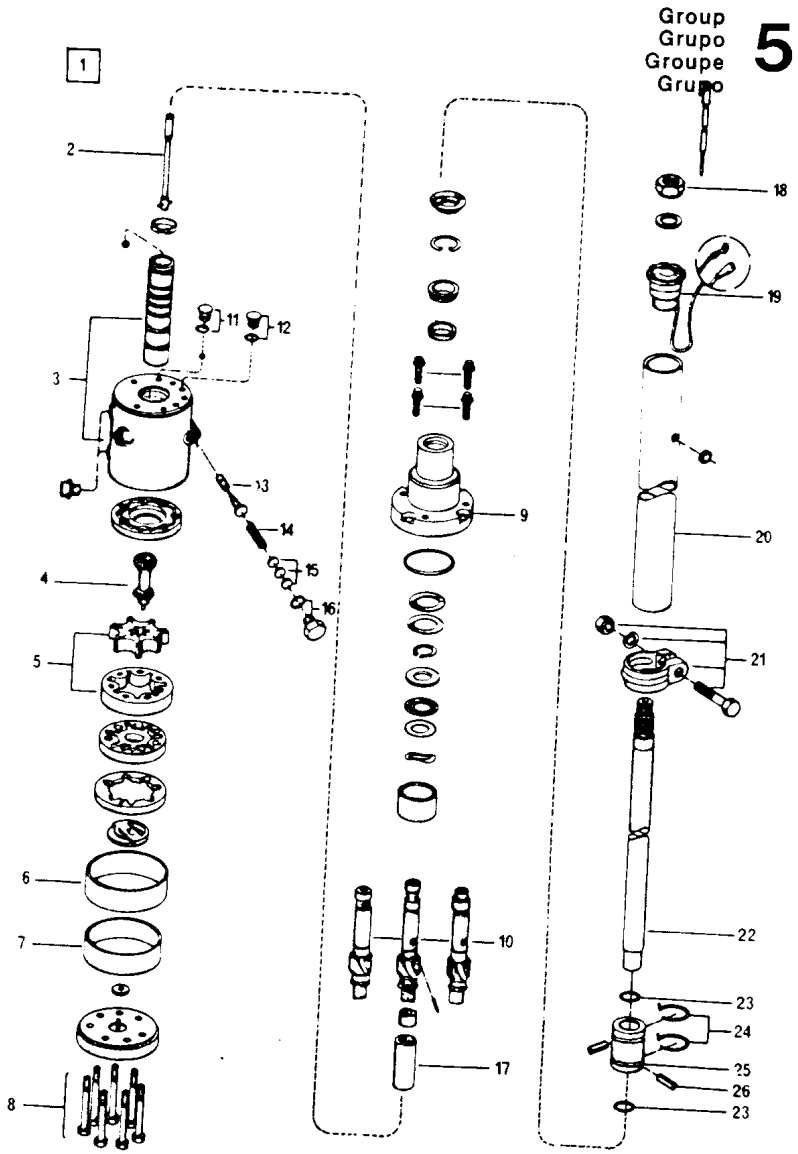

192809

CA25 - DC01847-1

DYNAPAC CA25

Page/Página Page/Pagina Rev.	Group/Grupo Groupe/Grupo	Picture/Figura Illust/Figura	Issue/Emissão Emission/Emisión	**Steering cylinder** **Cilindro da direção** **Cylindre de direction** **Cilindro de la dirección**
072	**005**	**DC00132-1B**	**SB1062-1**	**RKM**

Ref. Item Réf. Ref.	Qty./Quant. Qté./Cantid.	Part. No. No da Peça No de Pièce No de Pieza	Description Description	Descrição Descripción	Rev.	Note Observações Observations Observaciones
001	1	347110	Steering cylinder, cpl Cyl.de direction, cpl	Cilindro da direção, cpl Cilindro de la dirección, cpl		-710B004 -710B506
002	1	347111	•Rod •Barre	•Haste c/garfo •Barra		
003	2	347119	•Pin •Goupille	•Pino •Pasador		
004	4	635061	•Clamp •Grampon	•Grampo •Grapa		
005	1	926330	•Locking nut •Contre ecrou	•Porca nyloc alta •Contra tuerca		
006	1	927036	•Seal kit •Jéu de joint	•Jogo de vedação •Juego de junta		
007	1	926326	••Seal ring ••Anneau de joint	••Anel de vedação ••Anillo de junta		
008	1	160009	••O-Ring ••Bague Torique	••Anel O ••Anillo de Junta		
009	2	926327	••Spacer with O ring ••Entretoise avec bague toriqu	••Espaçador c/anel O ••Espaciador con anillo de gom		
010	1	926328	••Seal ring ••Anneau de joint	••Anel de vedação ••Anillo de junta		
011	1	926329	••Guid ring ••Bague guide	••Anel guia ••Anillo guia		
012	1	926325	••Ring ••Bague	••Anel raspador ••Anillo		
013	1	347118	•Piston •Piston	•Pistão •Embolo		
014	1	347114	•Rod guid •Guide de barre	•Guia da haste •Guia del barre		
015	4	347117	•Rod •Barre	•Tirante •Barra		
016	4	570011	•Hexagon nut •ácrou à six pans	•Porca sextavada •Tuerca hexagonal		
017	1	347116	•Cover •Couvercle	•Tampa •Tapa		
018	1	347115	•Roller •Cylindre	•Cilindro •Rodillo		
019	1	813422	•Plug •Bouchon	•Bujão cab.quadrada •Tapón		
020	2	925806	•Plug •Bouchon	•Plug de plastico •Tapón		

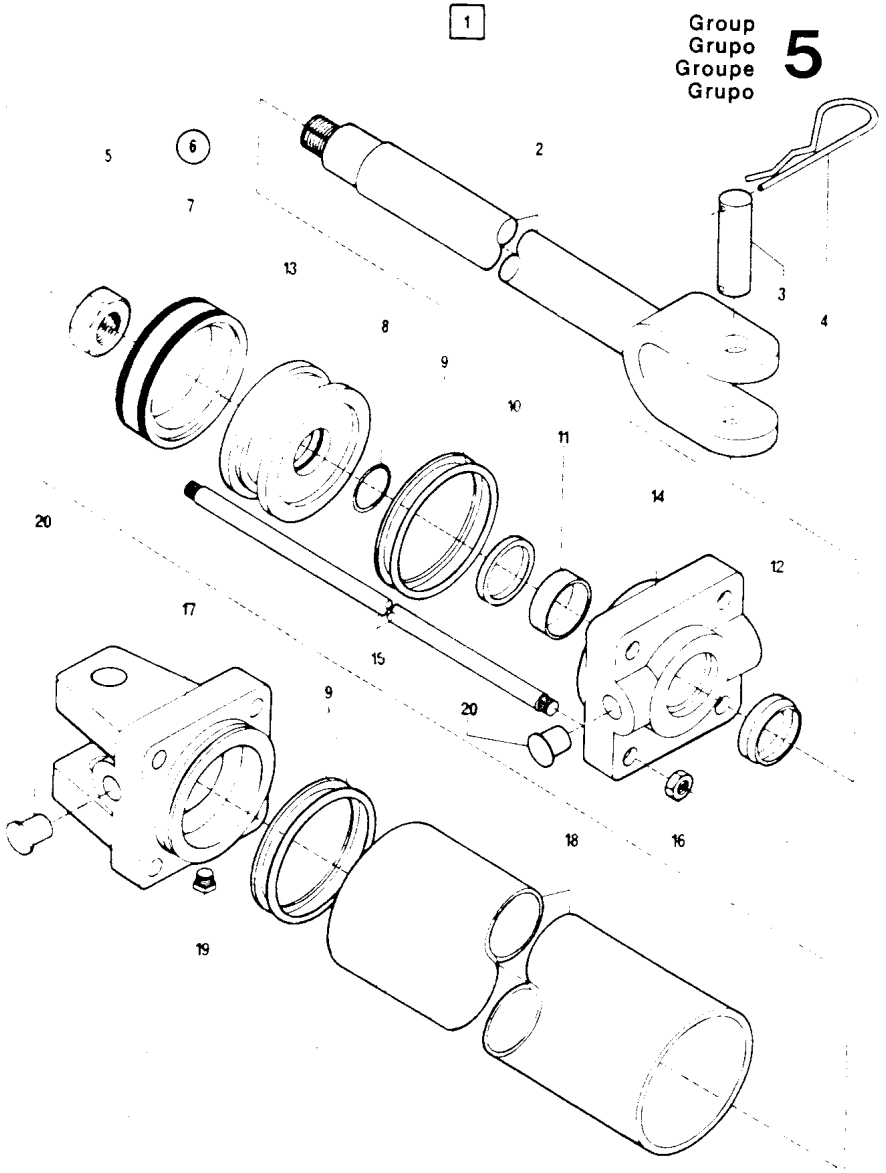

DYNAPAC

CA25

Page/Página Page/Pagina Rev.	Group/Grupo Groupe/Grupo	Picture/Figura Illust/Figura	Issue/Emissão Emission/Emisión	**Steering cylinder** **Cilindro da direção** **Cylindre de direction** **Cilindro de la dirección**
074	**005**	**DC01850-1**	**SB1062-1**	

Ref. Item Réf. Ref.	Qty./Quant. Qté./Cantid.	Part. No. No da Peça No de Pièce No de Pieza	Description Description	Descrição Descripción	RKM Rev.	Note Observações Observations Observaciones
001	2	195677	Hydraulic cylinder Cylindre hydraulique	Cilindro hidráulico Cilindro hidráulico		710B005- 710B507-
002	1	347111	•Rod •Barre	•Haste c/garfo •Barra		
003	2	347119	•Pin •Goupille	•Pino •Pasador		
004	4	635061	•Clamp •Grampon	•Grampo •Grapa		
005	1	926330	•Locking nut •Contre ecrou	•Porca nyloc alta •Contra tuerca		
006	1	927036	•Seal kit •Jéu de joint	•Jogo de vedação •Juego de junta		
007	1	926326	••Seal ring ••Anneau de joint	••Anel de vedação ••Anillo de junta		
008	1	160009	••O-Ring ••Bague Torique	••Anel O ••Anillo de Junta		
009	1	926327	••Spacer with O ring ••Entretoise avec bague toriqu	••Espaçador c/anel O ••Espaciador con anillo de gom		
010	1	926328	••Seal ring ••Anneau de joint	••Anel de vedação ••Anillo de junta		
011	1	926329	••Guid ring ••Bague guide	••Anel guia ••Anillo guia		
012	1	926325	••Ring ••Bague	••Anel raspador ••Anillo		
013	1	347118	•Piston •Piston	•Pistão •Embolo		
014	1	195679	•Rod guid •Guide de barre	•Guia da haste •Guia del barre		
015	1	813422	•Plug •Bouchon	•Bujão cab.quadrada •Tapón		
016	2	925806	•Plug •Bouchon	•Plug de plastico •Tapón		
017	1	195678	•Liner •Chemise	•Camisa completa •Forro		

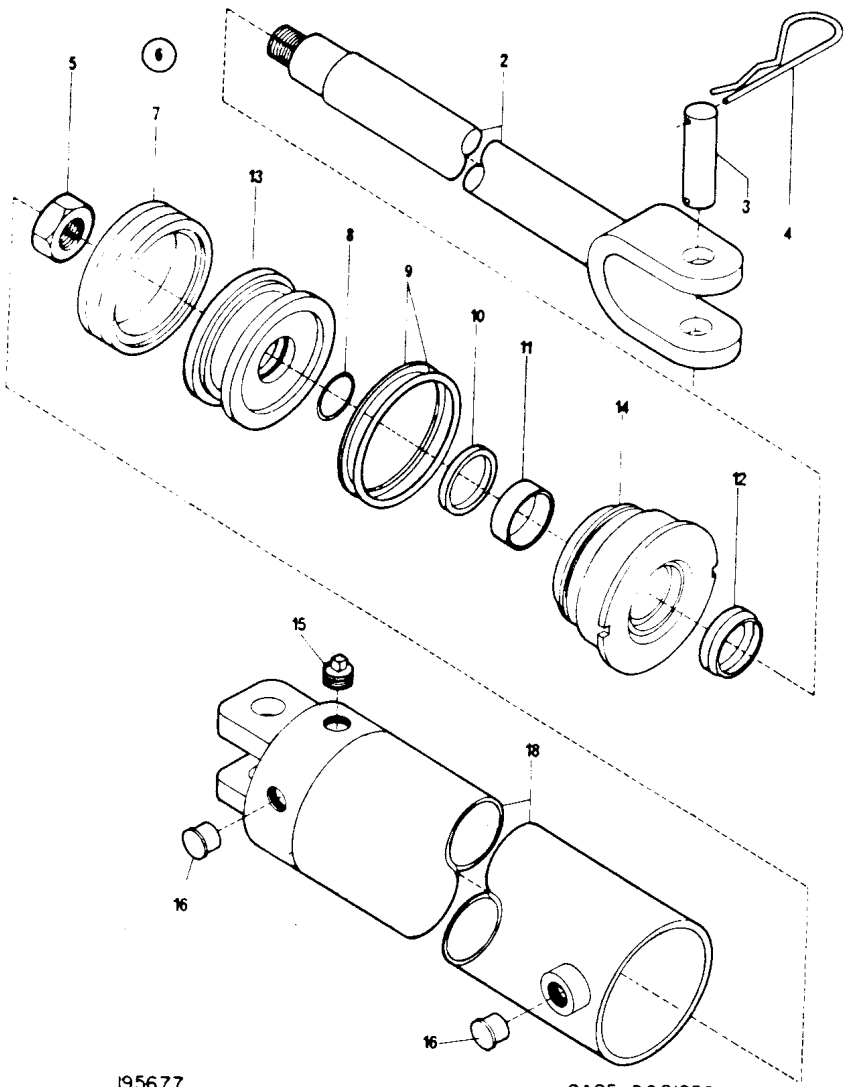

DYNAPAC CA25

Page/Página Page/Pagina Rev.	Group/Grupo Groupe/Grupo	Picture/Figura Illust/Figura	Issue/Emissão Emission/Emisión	**Brake hydraulic system** **Sist.hidráulico do freio** **Systeme hydraulique de frein** **Sistema hidraulico del freno**
076	**005**	**DC01511-1**	**SB1062-1**	

Ref. Item Réf. Ref.	Qty./Quant. Qté./Cantid.	Part. No. No da Peça No de Pièce No de Pieza	Description Description	Descrição Descripción	Rev.	Note Observações Observations Observaciones
001	1	191058	Hydraulic oil tank Resévoir d' huile hydraulique	Tanque de óleo hidráulico Tanque de aceite hidraulico		See G1/4 Vide
002	1	234909	Nipple Nipple	União Niple		
003	1	482657	Hydraulic hose Tuyau hydraulique	Mangueira hidráulica Manguera hidráulica		
004	2	500079	Screw Vis	Parafuso cab.sextavada Tornillo		
005	1	260618	Connection Connexion	Conexão Conexión		
006	2	234349	Nipple Nipple	União Niple		
007	2	615042	Conical spring washer Rondelle à ressort conique	Arruela pressão cônica Arandela de resorte conica		
008	2	570004	Hexagon nut ácrou à six pans	Porca sextavada Tuerca hexagonal		
009	1	260761	Solenoid valve Vanne electromagnétique	Válvula solenoide Valvula de solenoide		See G5/80 Vide
010	1	265523	Support Support	Suporte Soporte		
011	6	603023	Washer Rondelle	Arruela lisa Arandela		
012	3	502037	Screw Vis	Parafuso cab sextavada Tornillo		
013	1	234457	Nipple Nipple	União Niple		
014	1	334135	T-connection with nut Connexion-T avec ecrou	Tee lateral c/porca Conexión-T con tuerca		
015	1	482328	Hydraulic hose Tuyau hydraulique	Mangueira hidráulica Manguera hidráulica		
016	1	265369	Hydraulic hose Tuyau hydraulique	Mangueira hidráulica Manguera hidráulica		
017	1		Variable displacement pump Pompe à déplacement variable	Bomba hidráulica hidrostática Bomba de capacidad variable		See G5/14 Vide
018	1	265367	Hydraulic hose Tuyau hydraulique	Mangueira hidráulica Manguera hidráulica		
019	1	910161	Measuring nipple Nipple d'medition	Niple de medição Niple de medición		
020	2	334232	Nipple with O ring Nipple avec bague torique	União c/anel O Niple con anillo de junta		

BR-MAI/97

Group
Grupo
Groupe
Grupo **5**

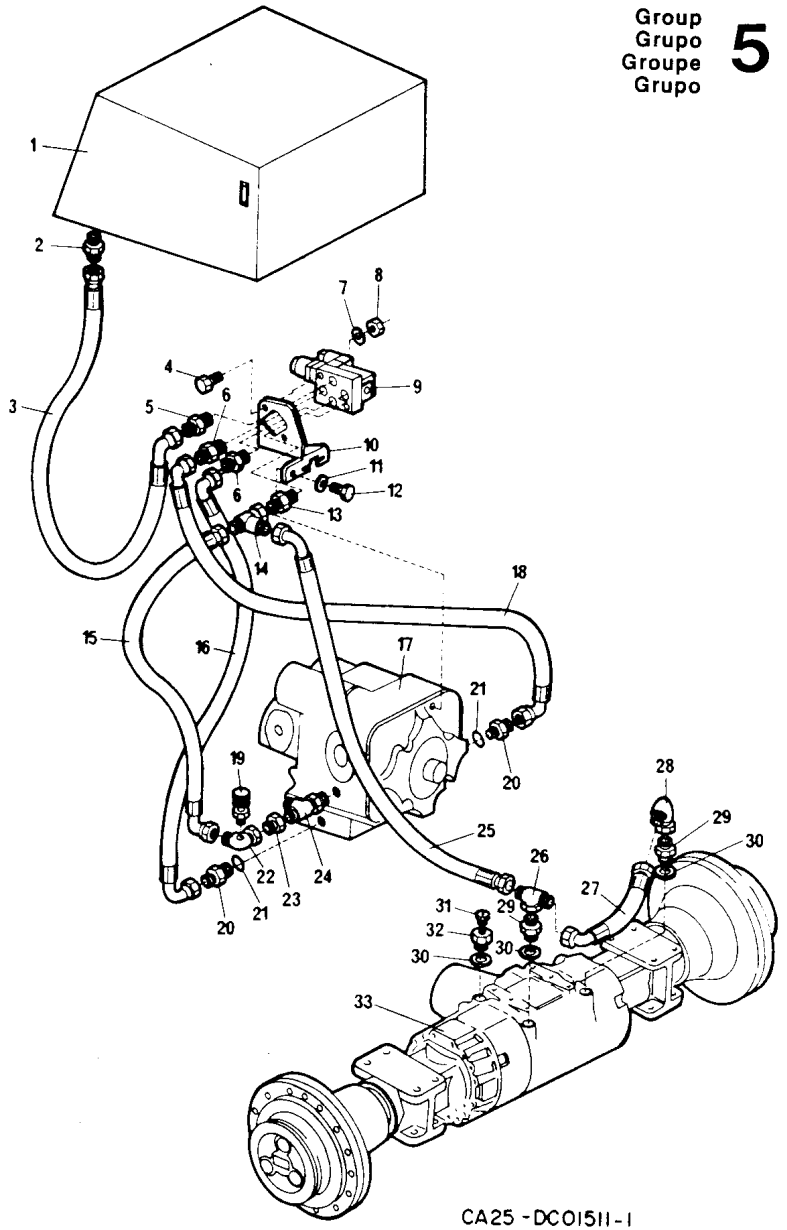

CA25 - DC01511-1

Page/Página Page/Pagina Rev.	Group/Grupo Groupe/Grupo	Picture/Figura Illust/Figura	Issue/Emissão Emission/Emisión	**Brake hydraulic system** **Sist.hidráulico do freio** **Systeme hydraulique de frein** **Sistema hidraulico del freno**
078	**005**	**DC01511-1**	**SB1062-1**	

Ref. Item Réf. Ref.	Qty./Quant. Qté./Cantid.	Part. No. No da Peça No de Pièce No de Pieza	Description Description	Descrição Descripción	Rev.	Note Observações Observations Observaciones
021	2	813617	O-Ring Bague Torique	Anel O Anillo de Junta		
022	1	265365	Elbow 90G Coude 90G	Cotovelo 90G Codo 90G		
023	1	259777	Connection Connexion	Conexão Conexión		
024	1	234620	T-connection with O ring Couplage-T avec bague torique	Tee lateral com anel O Conexión-T con anillo de junta		
025	1	243029	Hydraulic hose Tuyau hydraulique	Mangueira hidráulica Manguera hidráulica		
026	1	234953	Connection-T with nut Connexión-T avec ecrou	Tee central c/porca Conexión-T con tuerca		
027	1	482328	Hydraulic hose Tuyau hydraulique	Mangueira hidráulica Manguera hidráulica		
028	1	334197	Elbow 90G with nut Coude 90G avec ecrou	Cotovelo 90G c/porca Codo 90G con tuerca		
029	2	234909	Nipple Nipple	União Niple		
030	4	330329	Seal ring Anneau de joint	Junta de vedação Anillo de junta		
031	2	232064	Breather Purgeur	Respiradouro Valvula de purga		
032	2	267886	Adapter Adapteur	Adaptador Adaptador		
033	1	355500	Planetary axle Essieu de roue	Eixo planetario Eje planetaire		See G4/4 Vide

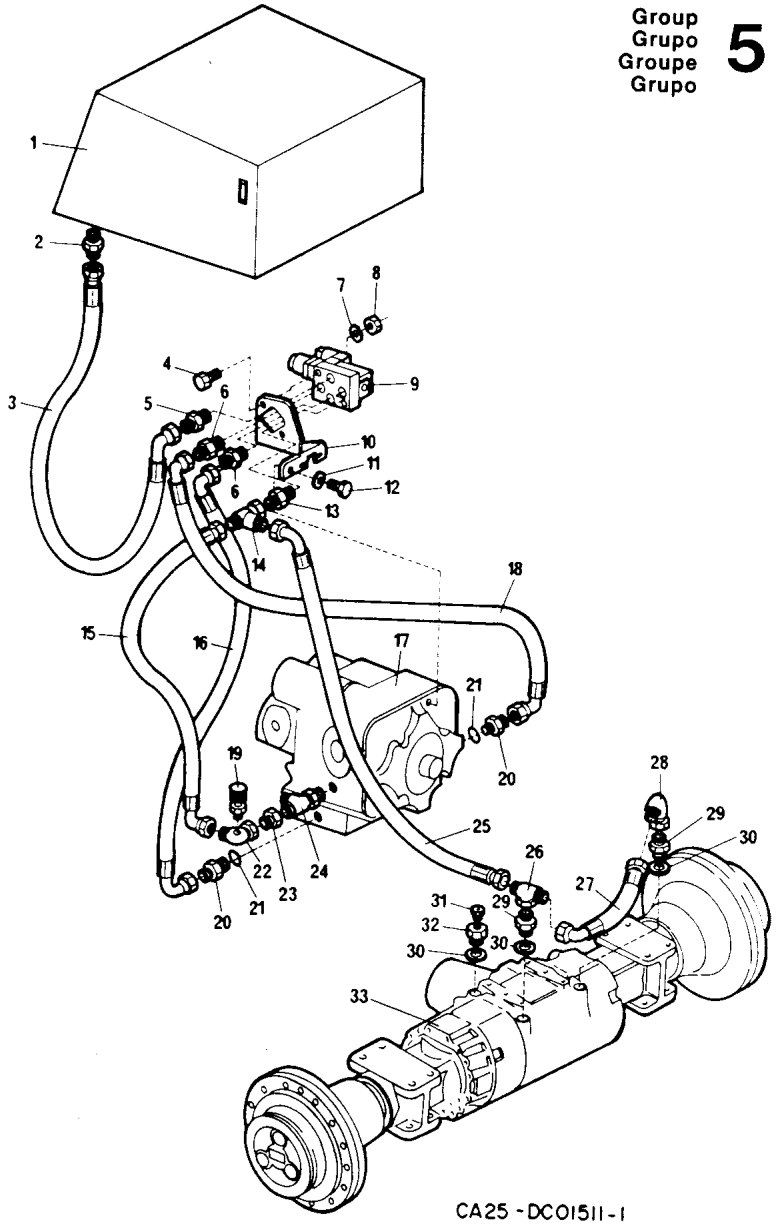

CA25 - DC01511-1

DYNAPAC

CA25

Page/Página Page/Pagina Rev.	Group/Grupo Groupe/Grupo	Picture/Figura Illust/Figura	Issue/Emissão Emission/Emisión	**Solenoid valve** **Válvula solenoide** **Vanne electromagnétique** **Valvula de solenoide**
080	**005**	**DC01459-1**	**SB1062-1**	REXROTH

Ref. Item Réf. Ref.	Qty./Quant. Qté./Cantid.	Part. No. No da Peça No de Pièce No de Pieza	Description Description	Descrição Descripción	Rev.	Note Observações Observations Observaciones
001	1	260761	Solenoid valve Vanne electromagnétique	Válvula solenoide Valvula de solenoide		
002	1	920924	•Solenoid valve •Vanne electromagnétique	•Válvula solenoide •Valvula de solenoide		
003	1	243458	•Plug •Plug	•Plug •Plug		
004	1	243457	•Solenoid •Solenoide	•Solenoide •Solenoide		
005	1	243459	•Seal kit •Jéu de joint	•Kit de vedaçao •Juego de anillos		

Group
Grupo
Groupe
Grupo **5**

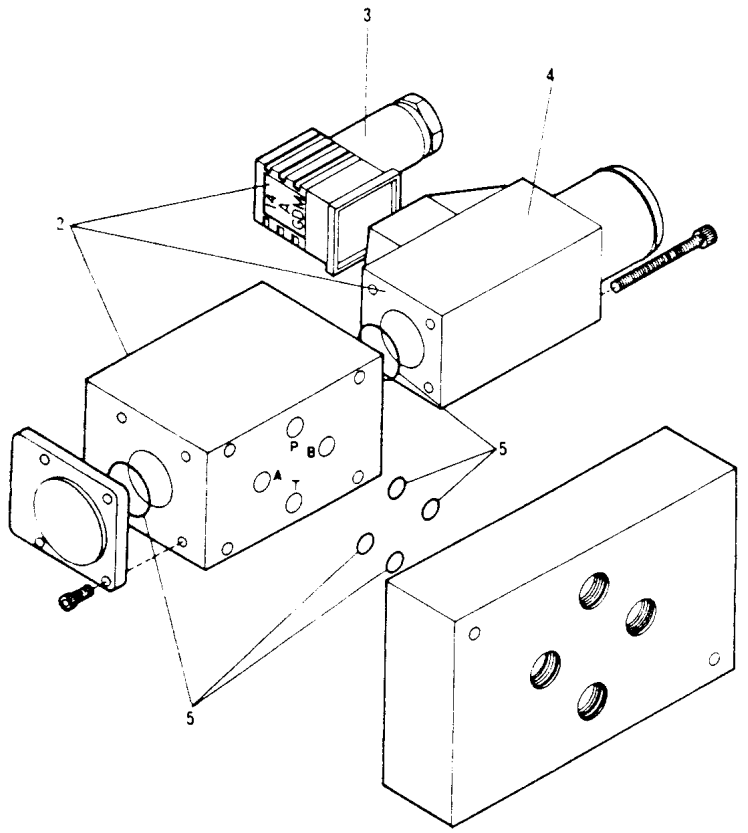

260761

CA25-DC01459-1

DYNAPAC®

ELECTRICAL EQUIPMENT
EQUIPAMENTO ELÉTRICO
EQUIPEMENT ELECTRIQUE
EQUIPO ELECTRICO

Group
Grupo
Groupe
Grupo

6

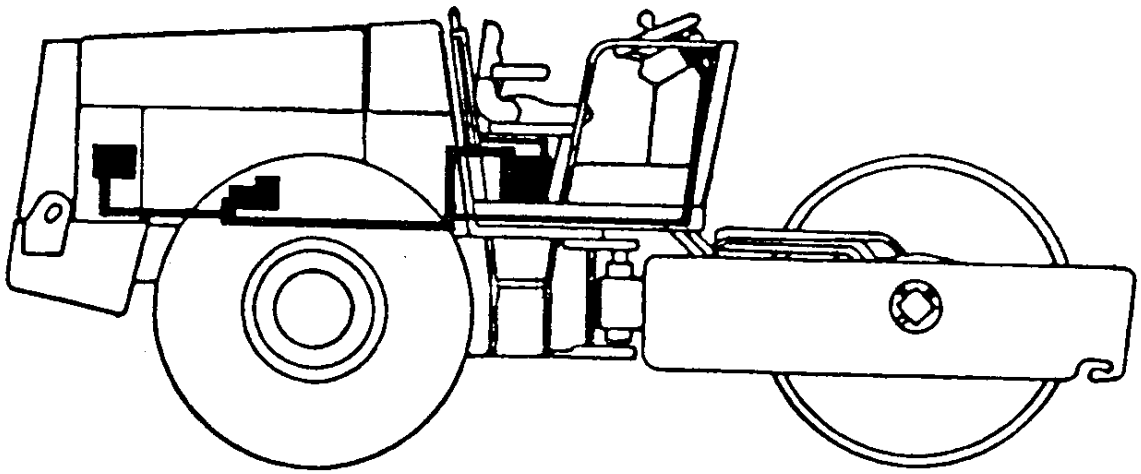

DYNAPAC

CA25

Page/Página Page/Pagina Rev.	Group/Grupo Groupe/Grupo	Picture/Figura Illust/Figura	Issue/Emissão Emission/Emisión	**Electric diagram** **Esquema elétrico** **Schema électrique** **Diagrama eléctrico**
002	**006**	**DC01497-1**	**SB1062-1**	

Ref. Item Réf. Ref.	Qty./Quant. Qté./Cantid.	Part. No. No da Peça No de Pièce No de Pieza	Description Descripción	Descrição Descripción	Rev.	Note Observações Observations Observaciones
001	1	241746	Alternator Alternateur	Alternador Generador		See G3/4 Vide
002	1		Magnetic key Clé magnetique	Chave magnética Llave magnético		Cummins
003	1	258307	Temperature sender Transducteur de température	Sensor térmico Transmissor de temperatura		See G6/6 Vide
004	1	930139	Oil pressure switch Commutateur de presion	Interruptor de pressão Conmutador de presión		See G3/2 Vide
005	1	927483	Restriction indicator Indicateur	Indicador de restrição Indicador		See G3/18 vide
006	1	258311	Fuel gauche Jauge de carburant	Medidor de combustível Medidor de combustible		See G3/12 Vide
007	1	258307	Temperature sender Transducteur de température	Sensor térmico Transmissor de temperatura		See G6/6 Vide
008	1	243144	Starter motor Demarreur	Motor de partida Motor de arranque		See G3/4 Vide
009	1	975065	Starter relay Relais démarrage	Relê de partida Relé de arranque		See G6/8 Vide
010	1	190532	Alarm Alarme	Sirene eletrônica Alarma		See G10/8 Vide
011	1	260761	Solenoid valve Vanne electromagnétique	Válvula solenoide Valvula de solenoide		See G5/76 Vide
012	1	930150	Battery switch Commutateur de batterie	Interruptor da bateria Conmutador de la bateria		See G6/8 Vide
013	1	193704	Battery Batterie	Bateria Bateria		See G6/6 Vide
014	1	240774	Fuse box Boitier à fusibles	Caixa de fusíveis Caja de fusibles		See G6/10 Vide
015	1	347241	Horn Buzine	Buzina aguda Bocina		See G6/6 Vide
016	1	975077	Relay Relais	Relê Relé		See G6/10 Vide
017	1	930046	Switch Commutateur	Micro switch Conmutador		See G7/12 Vide
018	1	928928	Switch (starter and horn) Commutateur (démarr.et buzine)	Botão (partida e buzina) Conmutador (arranque y bocina)		See G7/8 Vide
019	1	975077	Relay Relais	Relê Relé		See G6/10 Vide
020	1	265244	Voltmeter Voltimetre	Voltímetro Voltimetro		See G7/8 Vide

BR-MAI/97

Group
Grupo
Groupe
Grupo **6**

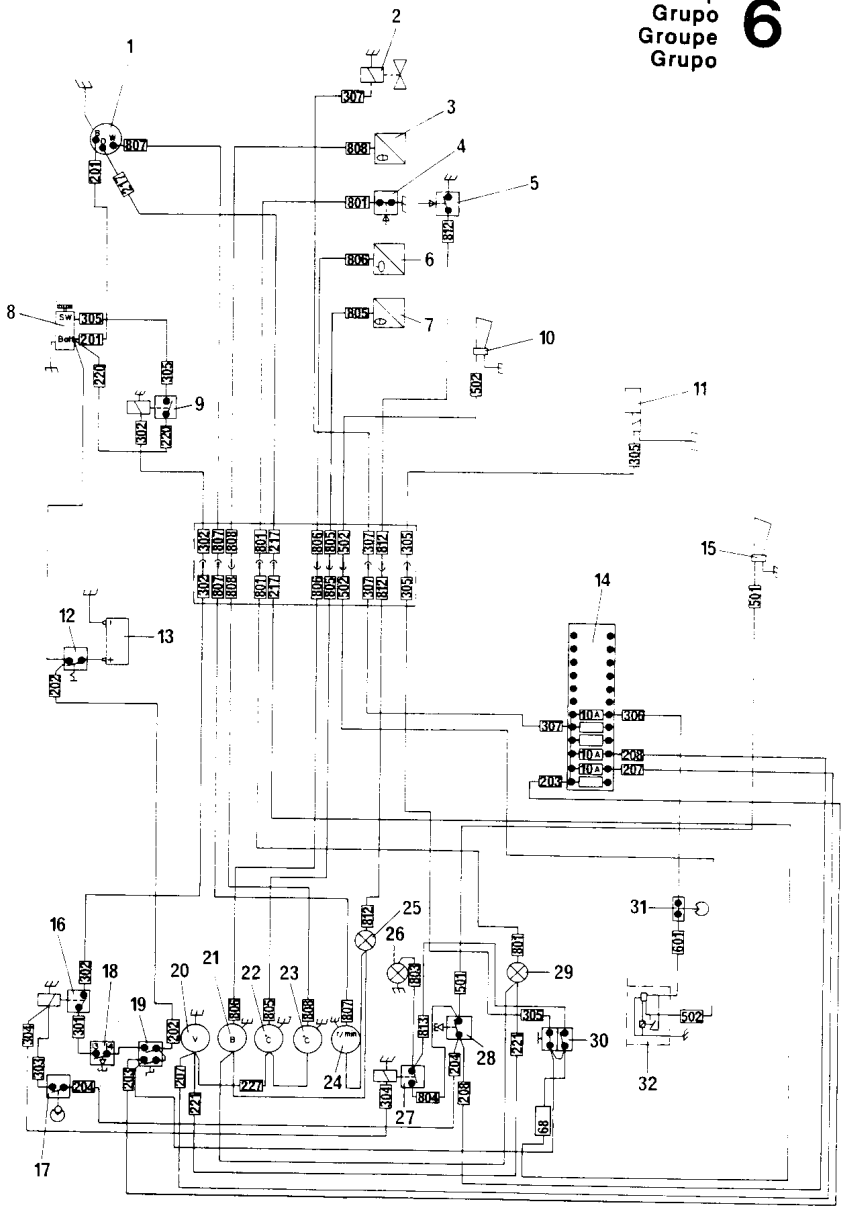

CA25 -DC01497-1

Page/Página Page/Pagina Rev.	Group/Grupo Groupe/Grupo	Picture/Figura Illust/Figura	Issue/Emissão Emission/Emisión	**Electric diagram** **Esquema elétrico** **Schema électrique** **Diagrama eléctrico**
004	006	DC01497-1	SB1062-1	

Ref. Item Réf. Ref.	Qty./Quant. Qté./Cantid.	Part. No. No da Peça No de Pièce No de Pieza	Description Description	Descrição Descripción	Rev.	Note Observações Observations Observaciones
021	1	265243	Fuel level gauge Tranducteur de niveau	Indicador de combustível Transm.nivel combustible		See G7/8 Vide
022	1	265230	Oil temperature gauge Thermomètre d' huile	Termômetro de oleo hidr. Indicador temp.de aceite		See G7/8 Vide
023	1	265232	Water temperature gauge Thermomètre d' eau	Termômetro de água Indicador de la temp.de agua		See G7/8 Vide
024	1	355264	Tachometer Tachymetre	Tratômetro Cuentarrevoluciones		See G7/8 Vide
025	1	985146	Control lamp, red Lampe témoin, rouge	Sinalizador vermelho Lámpara de control, rojo		See G7/8 Vide
026	1	985146	Control lamp, red Lampe témoin, rouge	Sinalizador vermelho Lámpara de control, rojo		See G7/8 Vide
027	1	975077	Relay Relais	Relê Relé		See G6/10 Vide
028	1	932032	Switch Commutateur	Interruptor Conmutador		See G7/8 Vide
029	1	985146	Control lamp, red Lampe témoin, rouge	Sinalizador vermelho Lámpara de control, rojo		See G7/8 Vide
030	1	930200	Switch Commutateur	Botão push-pull Conmutador		See G7/8 Vide
031	1	930046	Switch Commutateur	Micro switch Conmutador		See G10/8 Vide
032	1	975077	Relay Relais	Relê Relé		See G6/10 Vide

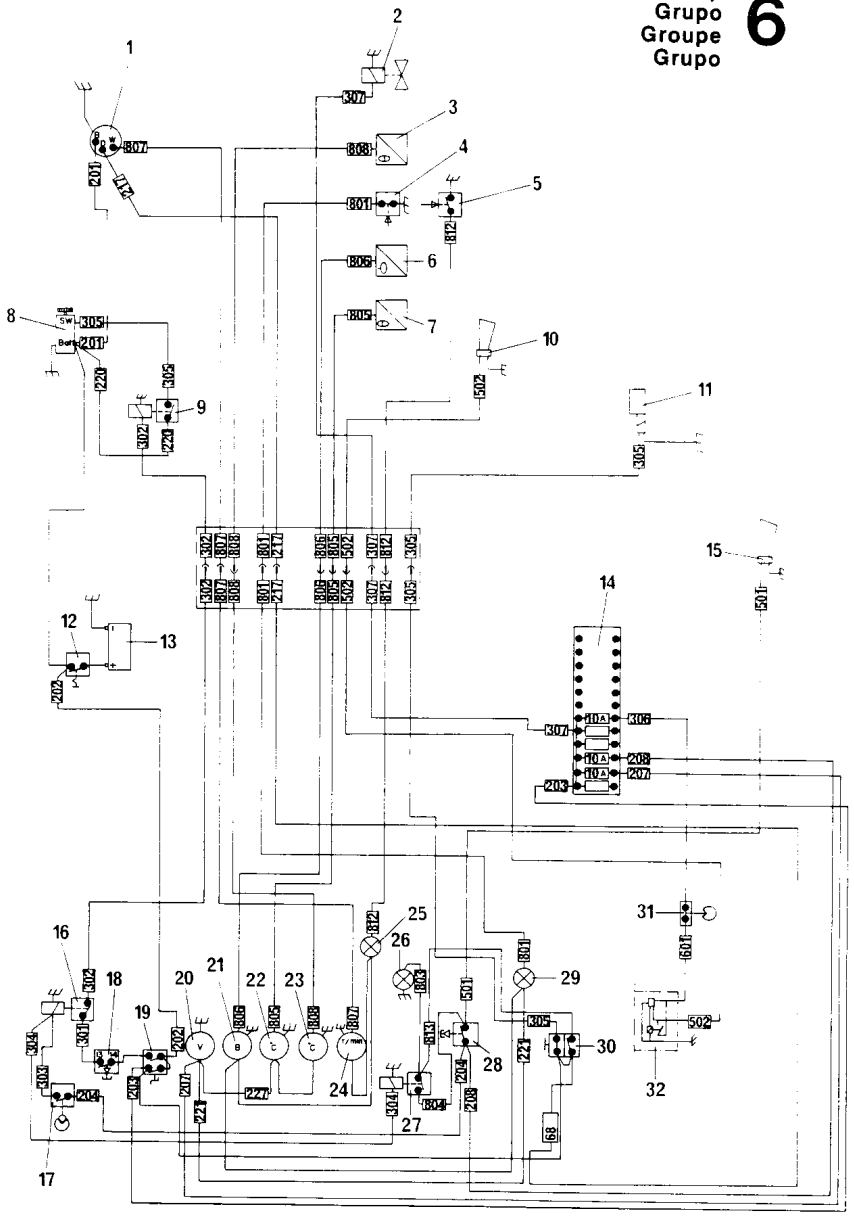

DYNAPAC CA25

Page/Página Page/Pagina Rev.	Group/Grupo Groupe/Grupo	Picture/Figura Illust/Figura	Issue/Emissão Emission/Emisión	**Electric system** **Sistema elétrico** **Systeme electrique** **Sistema eletrico**
006	**006**	**DC01512-2**	**SB1062-1**	

Ref. Item Réf. Ref.	Qty./Quant. Qté./Cantid.	Part. No. No da Peça No de Pièce No de Pieza	Description Description	Descrição Descripción	Rev.	Note Observações Observations Observaciones
001	1	258307	Temperature sender Transducteur de température	Sensor térmico Transmissor de temperatura		
002	1	930139	Oil pressure switch Commutateur de presion	Interruptor de pressão Conmutador de presión		
003	1	265253	Electrical cable Câble electrique	Cabo elétrico Cable eléctrico		
004	1	927483	Restriction indicator Indicateur	Indicador de restrição Indicador		
005	1	258307	Temperature sender Transducteur de température	Sensor térmico Transmissor de temperatura		
006	1	343929	Support Support	Suporte Soporte		
007	1	348136	Battery positive cable Câble positive de batterie	Cabo positivo da bateria Cable positivo de bateria		
008	2	813330	Rod Barre	Tirante Barra		
009	2	571002	Hexagon nut ácrou à six pans	Porca sextavada Tuerca hexagonal		
010	2	615043	Conical spring washer Rondelle à ressort conique	Arruela pressão cônica Arandela de resorte conica		
011	1	343369	Battery bracket Supportde batterie	Suporte da bateria Soporte de la bateria		
012	1	193704	Battery Batterie	Bateria Bateria		
013	1	242934	Cable harness Groupe de câbles	Chicote eletrico do painel Haz de cable		See G6/10 Vide
014	20	313041	Clamp Collier	Abraçadeira Abrazadera		
015	4	500185	Screw Vis	Parafuso cab.sextavada Tornillo		
016	4	615042	Conical spring washer Rondelle à ressort conique	Arruela pressão cônica Arandela de resorte conica		
017	1	500022	Screw Vis	Parafuso cab.sextavada Tornillo		
018	1	570005	Hexagon nut ácrou à six pans	Porca sextavada Tuerca hexagonal		
019	1	347241	Horn Buzine	Buzina aguda Bocina		
020	1	260761	Solenoid valve Vanne electromagnétique	Válvula solenoide Valvula de solenoide		

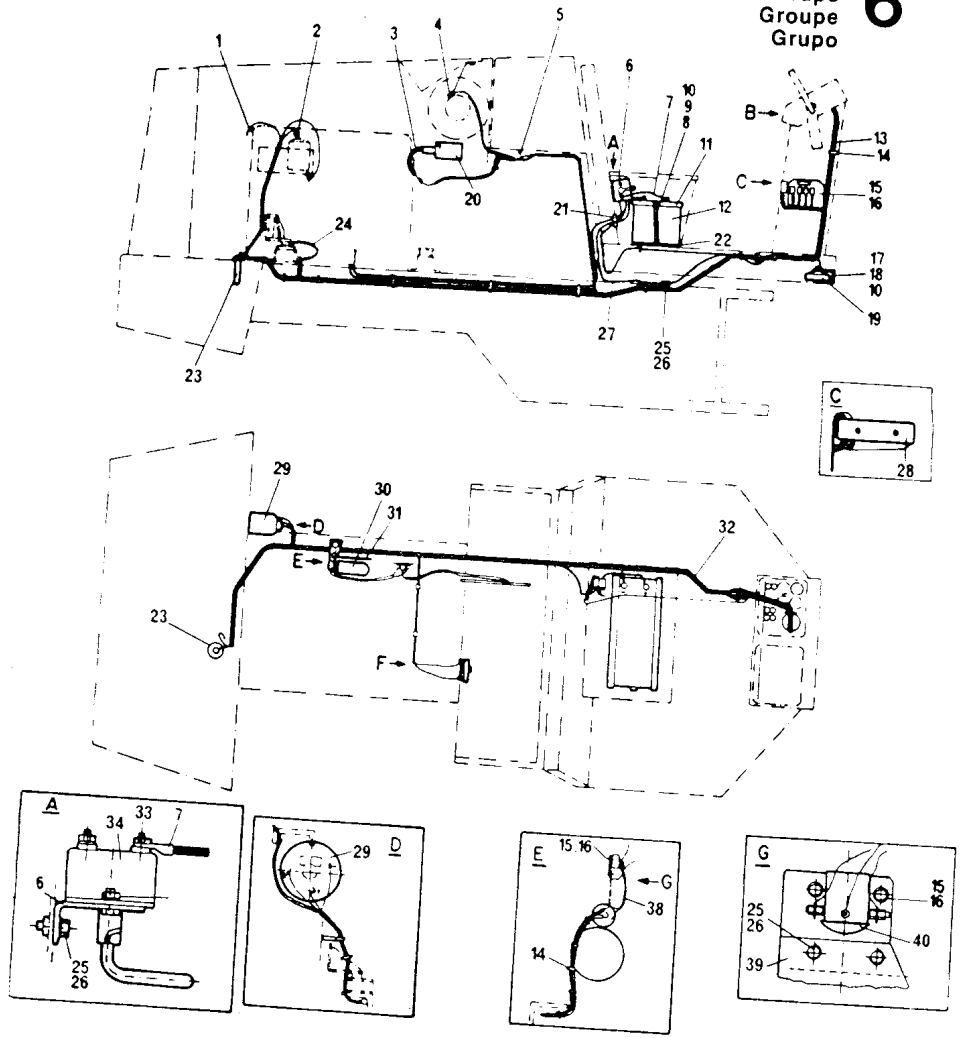

CA25-DC01512-2

DYNAPAC CA25

Page/Pagina Page/Pagina Rev.	Group/Grupo Groupe/Grupo	Picture/Figura Illust/Figura	Issue/Emissão Emission/Emisión	**Electric system** **Sistema elétrico** **Systeme electrique** **Sistema eletrico**
008	**006**	**DC01512-2**	**SB1062-1**	

Ref. Item Réf. Ref.	Qty./Quant. Qté./Cantid.	Part. No No da Peça No de Pièce No de Pieza	Description Description	Descrição Descripción	Rev.	Note Observações Observations Observaciones
021	2	242444	Rubber grommet Traversée	Ilhós de borracha Paso		
022	1	247982	Base Base	Base Base		
023	1	258311	Fuel gauche Jauge de carburant	Medidor de combustível Medidor de combustible		See G3/12 Vide
024	1	242430	Cable Câble	Cabo negativo Cable		
025	3	500035	Screw Vis	Parafuso cab.sextavada Tornillo		
026	3	615045	Conical spring washer Rondelle à ressort conique	Arruela pressão cônica Arandela de resorte conica		
027	1	190727	Battery cable Câble de batterie	Cabo da bateria Cable de bateria		
028	1	240774	Fuse box Boitier à fusibles	Caixa de fusíveis Caja de fusibles		See G6/10 Vide
029	1	241746	Alternator Alternateur	Alternador Generador		See G3/4 Vide
030	1	243144	Starter motor Demarreur	Motor de partida Motor de arranque		See G3/4 Vide
031	1	240423	Electrical cable Câble electrique	Cabo elétrico Cable eléctrico		
032	1	243757	Cable harness Groupe de câbles	Chicote elétrico Haz de cable		
033	1	930150	Battery switch Commutateur de batterie	Interruptor da bateria Conmutador de la bateria		
034	1	249377	Protection Protection	Proteção Protección		
035	4	533027	Screw Vis	Parafuso cab.cilíndrica Tornillo		
036	4	615041	Conical spring washer Rondelle à ressort conique	Arruela pressão cônica Arandela de resorte conica		
037	4	570003	Hexagon nut écrou à six pans	Porca sextavada Tuerca hexagonal		
038	1	242429	Cable harness Groupe de câbles	Chicote elétrico Haz de cable		
039	1	242431	Support Support	Suporte Soporte		
040	1	975065	Starter relay Relais démarrage	Relê de partida Relé de arranque		

BR-MAI/97

Group
Grupo
Groupe
Grupo
6

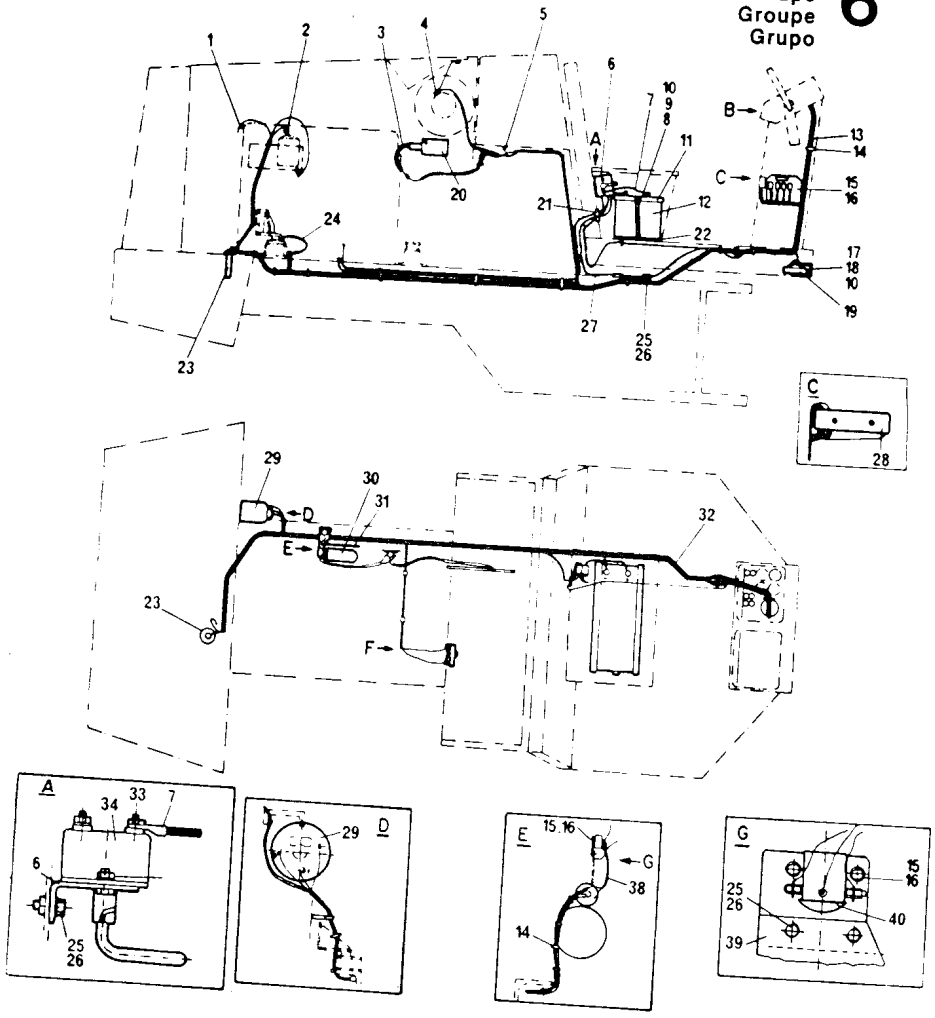

CA25-DC01512-2

DYNAPAC

CA25

Page/Página Page/Pagina Rev.	Group/Grupo Groupe/Grupo	Picture/Figura Illust/Figura	Issue/Emissão Emission/Emisión	**Electric system of the panel** **Sist.eletrico do painel** **Systeme electr.tableau bords** **Sistema electrico del panel**
010	**006**	**DC01513-1**	**SB1062-1**	

Ref. Item Réf. Ref.	Qty./Quant. Qté./Cantid.	Part. No. No da Peça No de Pièce No de Pieza	Description Description	Descrição Descripción	Rev.	Note Observações Observations Observaciones
001	3	500004	Screw Vis	Parafuso cab.sextavada Tornillo		
002	3	586001	Lock nut Contre-écrou	Porca auto-travante Contratuerca		
003	1	348102	Relay support Support de relais	Suporte dos relês Soporte del relé		
004	2	975077	Relay Relais	Relê Relé		
005	1	240774	Fuse box Boitier à fusibles	Caixa de fusíveis Caja de fusibles		
006	3	813412	Fuse Fusible	Fusível Fusible		
007	2	533027	Screw Vis	Parafuso cab.cilíndrica Tornillo		
008	2	570003	Hexagon nut écrou à six pans	Porca sextavada Tuerca hexagonal		
009	10	313041	Clamp Collier	Abraçadeira Abrazadera		
010	1	242934	Cable harness Groupe de câbles	Chicote eletrico do painel Haz de cable		
011	1		Instrument board Tableau d' instruments	Painel de instrumentos Panel de los instruments		See G7/8 Vide

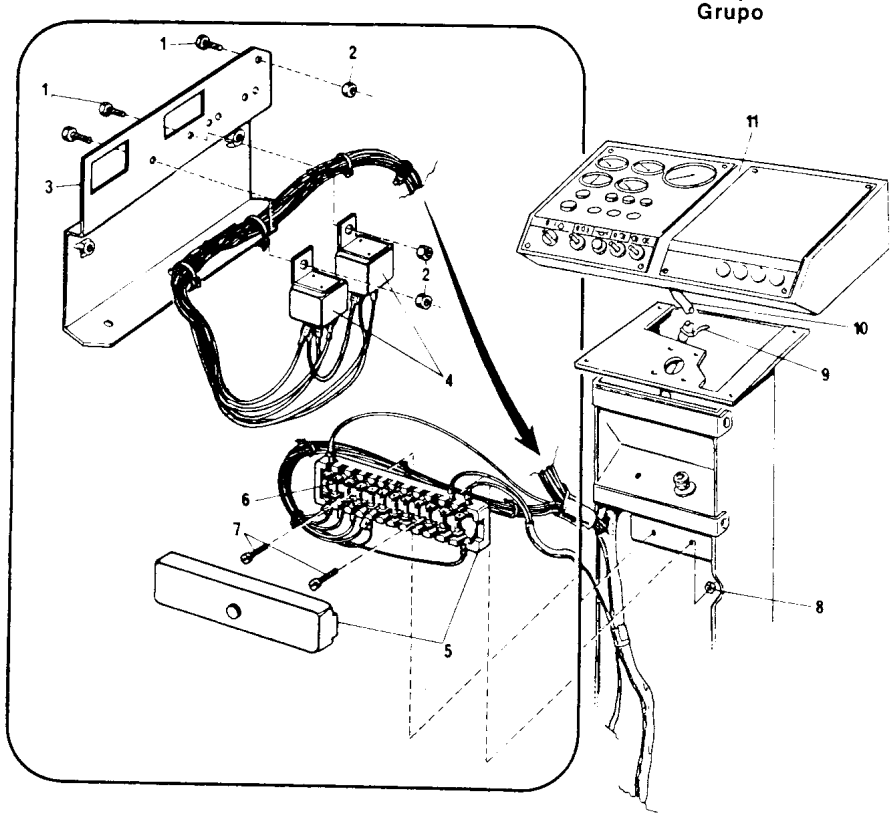

CA25 - DC01513 - 1

DYNAPAC®

INSTRUMENTS AND CONTROL
INSTRUMENTOS E COMANDOS
INSTRUMENTS E COMMANDES
INSTRUMENTOS E MANDOS

Group
Grupo
Groupe
Grupo

7

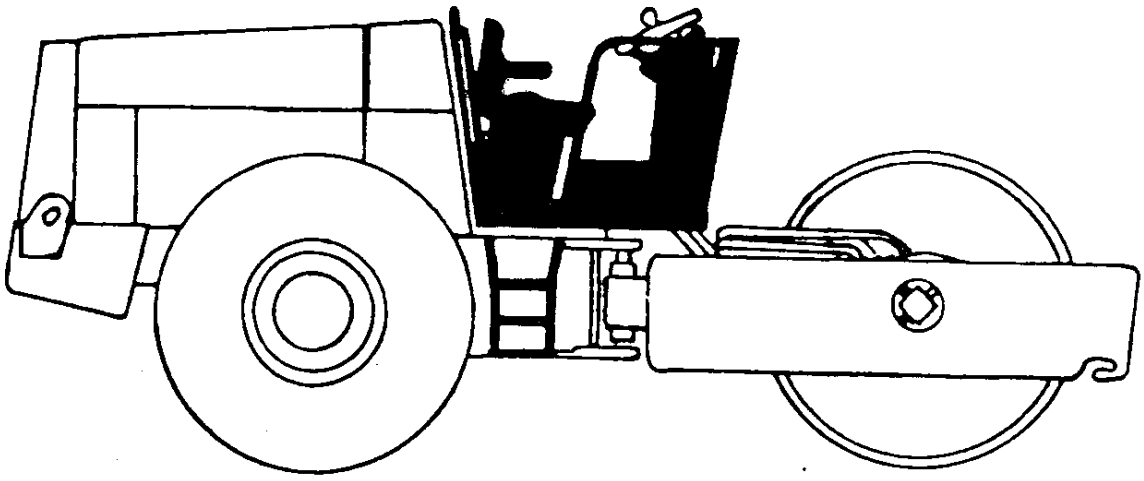

DYNAPAC

CA25

Page/Página Page/Pagina Rev.	Group/Grupo Groupe/Grupo	Picture/Figura Illust/Figura	Issue/Emissão Emission/Emisión	Drivers platform Plataforma do operador Poste de commande Puesto del conductor
002	007	DC01514-1A	SB1062-1	

Ref. Item Réf. Ref.	Qty./Quant. Qté./Cantid	Part. No. No da Peça No de Pièce No de Pieza	Description Description	Descrição Descripción	Rev.	Note Observações Observations Observaciones
001	4	500022	Screw Vis	Parafuso cab.sextavada Tornillo		
002	1	344374	Seat Siège	Banco Asiento		
003	4	342142	Shim - 9,5mm Cale - 9,5mm	Calço - 9,5mm Calce - 9,5mm		
004	17	500028	Screw Vis	Parafuso cab.sextavada Tornillo		
005	4	615043	Conical spring washer Rondelle à ressort conique	Arruela pressão cônica Arandela de resorte conica		
006	4	570005	Hexagon nut écrou à six pans	Porca sextavada Tuerca hexagonal		
007	1	348344	Wire Câble	Cabo de aço Cable de acero		
008	14	615044	Conical spring washer Rondelle à ressort conique	Arruela pressão cônica Arandela de resorte conica		
009	9	570006	Hexagon nut écrou à six pans	Porca sextavada Tuerca hexagonal		
010	1	348659	Spacer Espaceur	Espaçador Espaciador		
011	1	508074	Screw Vis	Parafuso allen c/cabeça Tornillo		
012	2	615041	Conical spring washer Rondelle à ressort conique	Arruela pressão cônica Arandela de resorte conica		
013	2	586001	Lock nut Contre-écrou	Porca auto-travante Contratuerca		
014	12	586002	Lock nut Contre-écrou	Porca auto-travante Contratuerca		
015	12	615042	Conical spring washer Rondelle à ressort conique	Arruela pressão cônica Arandela de resorte conica		
016	2	928632	Hinge Charnière	Dobradiça Bisagra		
017	12	500014	Screw Vis	Parafuso cab.sextavada Tornillo		
018	8	500053	Screw Vis	Parafuso cab.sextavada Tornillo		
019	1		Instrument board Tableau d' instruments	Painel de instrumentos Panel de los instruments		See G7/8 Vide
020	1	475067	Eccentric lock Sessure excentrique	Trava excêntrica Cierre excentrica		

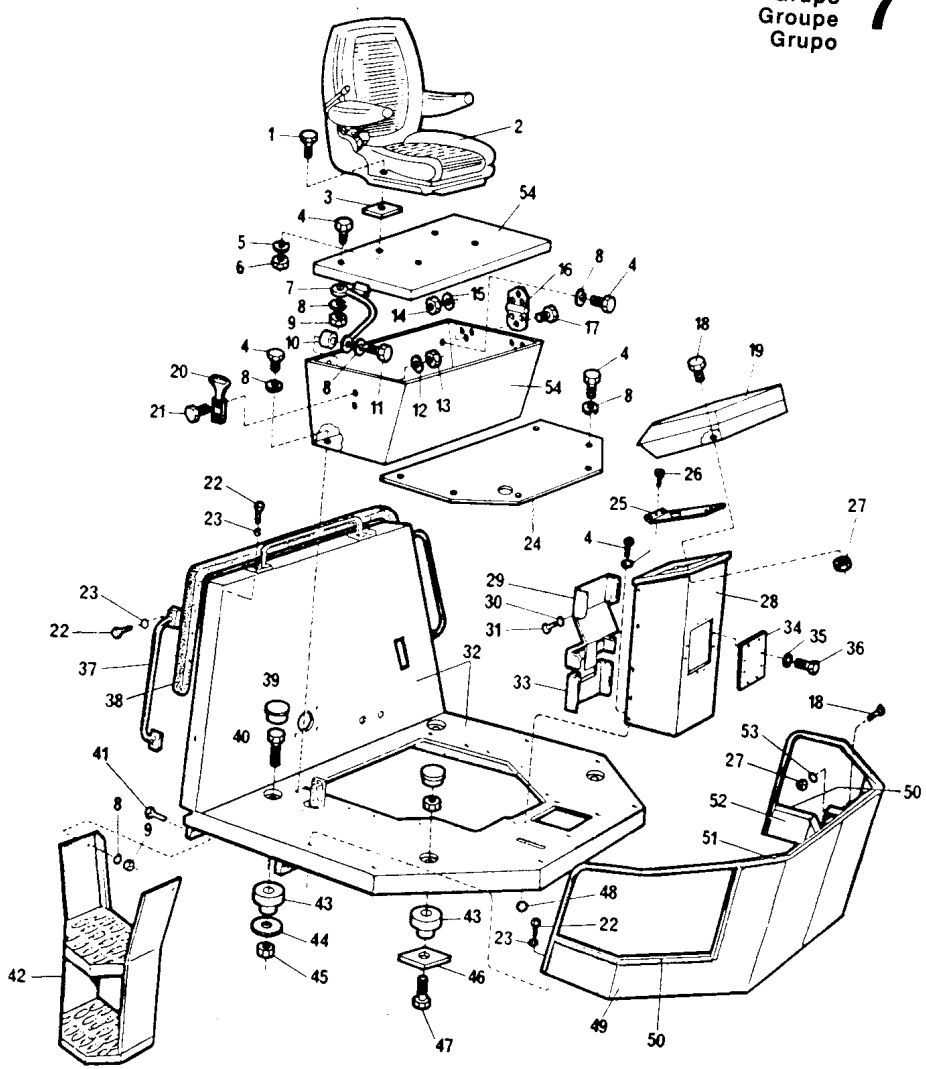

CA25 - DC01514 - 1A

Page/Página Page/Pagina Rev.	Group/Grupo Groupe/Grupo	Picture/Figura Illust/Figura	Issue/Emissão Emission/Emisión	Drivers platform Plataforma do operador Poste de commande Puesto del conductor
004	007	DC01514-1A	SB1062-1	

Ref. Item Réf. Ref.	Qty./Quant. Qté./Cantid.	Part. No. No da Peça No de Pièce No de Pieza	Description Description	Descrição Descripción	Rev.	Note Observações Observations Observaciones
021	2	500006	Screw Vis	Parafuso cab.sextavada Tornillo		
022	12	500193	Screw Vis	Parafuso cab.sextavada Tornillo		
023	12	615045	Conical spring washer Rondelle à ressort conique	Arruela pressão cônica Arandela de resorte conica		
024	1	345603	Cover Couvercle	Tampa Tapa		
025	1	192808	Bracket Support	Suporte central Soporte		
026	2	550132	Pan head slotted screw Vis	Parafuso cab.cil.c/fenda Tornillo		
027	8	586003	Lock nut Contre-écrou	Porca auto-travante Contratuerca		
028	1	345611	Column Colonne	Coluna Columna		
029	1	345615	Cover Couvercle	Tampa Tapa		
030	16	615042	Conical spring washer Rondelle à ressort conique	Arruela pressão cônica Arandela de resorte conica		
031	8	500013	Screw Vis	Parafuso cab.sextavada Tornillo		
032	1	243471	Platform Poste de commande	Plataforma p/rops Puesto del conductor		
033	1	345618	Cover Couvercle	Tampa Tapa		
034	1	355872	Plate Plaque	Chapa Placa		
035	8	600005	Washer Rondelle	Arruela lisa Arandela		
036	8	500195	Screw Vis	Parafuso cab.sextavada Tornillo		
037	3	345604	Handle Poignée	Gradil completo Empuñadura		
038	1	346079	Rubber mounting Caoutchouc de fixation	Moldura de borracha Goma de fijación		
039	4	923844	Shutter Ecluse	Batoque Tapa		
040	2	923843	Screw Vis	Parafuso cab.sextavada Tornillo		

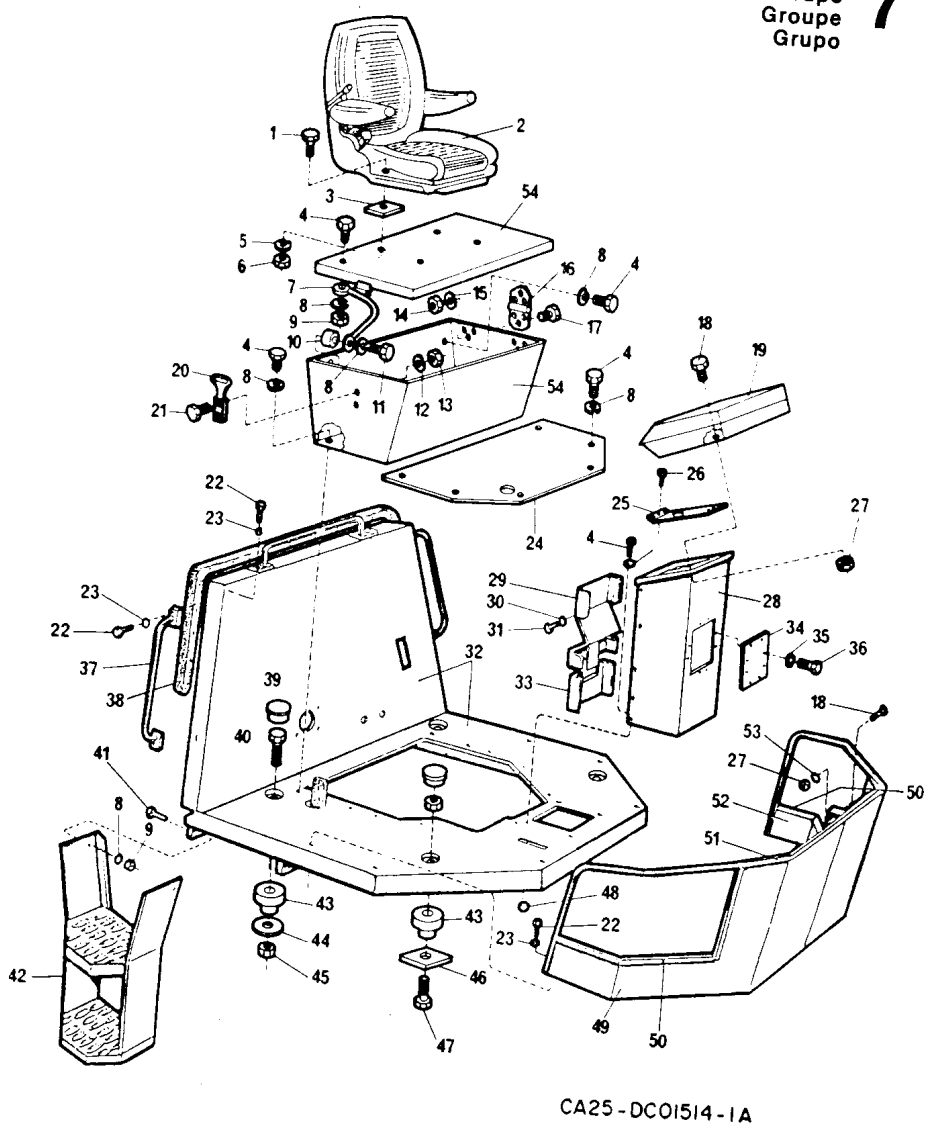

CA25-DC01514-1A

Page/Página Page/Pagina Rev.	Group/Grupo Groupe/Grupo	Picture/Figura Illust/Figura	Issue/Emissão Emission/Emisión	Drivers platform Plataforma do operador Poste de commande Puesto del conductor
006	007	DC01514-1A	SB1062-1	

Ref. Item Réf. Ref.	Qty./Quant. Qté./Cantid.	Part. No. No da Peça No de Pièce No de Pieza	Description Description	Descrição Descripción	Rev.	Note Observações Observations Observaciones
041	8	500029	Screw Vis	Parafuso cab.sextavada Tornillo		
042	2	345668	Ladder Escalier	Escada Escalera		
043	4	243043	Support Support	Suporte Soporte		
044	2	243044	Washer Rondelle	Arruela Arandela		
045	4	586023	Lock nut Contre-écrou	Porca auto-travante Contratuerca		
046	2	190895	Support Support	Suporte Soporte		
047	2	923843	Screw Vis	Parafuso cab.sextavada Tornillo		
048	4	586018	Lock nut Contre-écrou	Porca auto-travante Contratuerca		
049	1	346047	Front guard right Protection droite	Proteção direita Protección derecho		
050	2	202028	Gasket Garniture	Guarnição Junta		L=1160mm
051	1	202028	Gasket Garniture	Guarnição Junta		L=750mm
052	1	346052	Fan guard left Protection gauche	Proteção esquerda Protección izquierdo		
053	4	615043	Conical spring washer Rondelle à ressort conique	Arruela pressão cônica Arandela de resorte conica		
054	1	345607	Battery box Coffre batterie	Caixa da bateria Caja de la bateria		

Group
Grupo
Groupe
Grupo
7

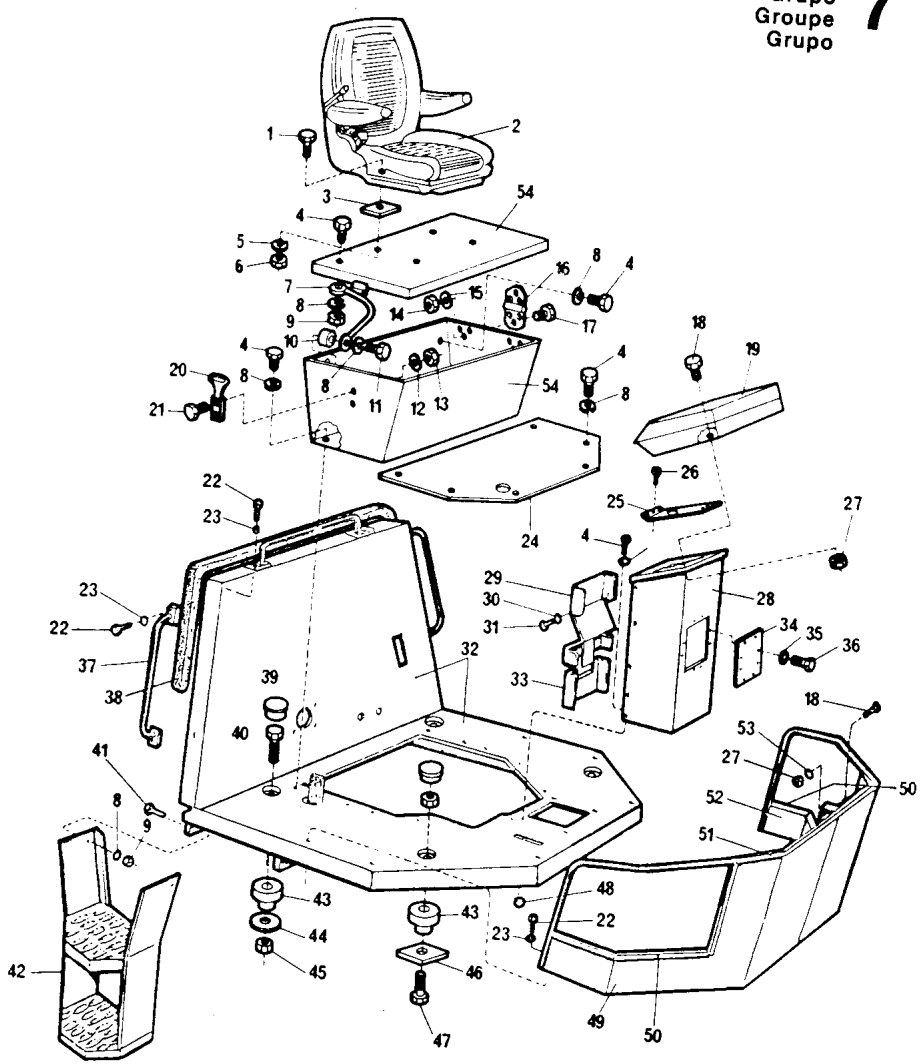

CA25 - DC01514 - 1A

DYNAPAC CA25

Page/Página Page/Pagina Rev.	Group/Grupo Groupe/Grupo	Picture/Figura Illust/Figura	Issue/Emissão Emission/Emisión	**Instrument board** **Painel de instrumentos** **Tableau d' instruments** **Panel de los instruments**
008	**007**	**DC01515-1**	**SB1062-1**	

Ref. Item Réf. Ref.	Qty./Quant. Qté./Cantid.	Part. No. No da Peça No de Pièce No de Pieza	Description Description	Descrição Descripción	Rev.	Note Observações Observations Observaciones
001	1	348336	Cover Couvercle	Tampa Tapa		
002	2	348338	Stud Boulon prisonnier	Prisioneiro Espárrago		
003	2	586002	Lock nut Contre-écrou	Porca auto-travante Contratuerca		
004	1	243759	Left board Plaque d' instr. gauche	Painel esquerdo Panel izquierdo		
005	1	348493	•Left board •Plaque d' instr. gauche	•Painel esquerdo •Panel izquierdo		
006	3	985146	Control lamp, red Lampe témoin, rouge	Sinalizador vermelho Lámpara de control, rojo		
007	3	985012	•Lamp •Lampeie	•Lâmpada •Lámpara		
008	1	930200	•Switch •Commutateur	•Botão push-pull •Conmutador		
009	1	930163	•Contact block •Bloque du contact	•Bloco de contato •Contacto		
010	1	265244	•Voltmeter •Voltimetre	•Voltímetro •Voltimetro		
011	1	265243	•Fuel level gauge •Tranducteur de niveau	•Indicador de combustível •Transm.nivel combustible		
012	1	265230	•Oil temperature gauge •Thermomètre d' huile	•Termômetro de oleo hidr. •Indicador temp.de aceite		
013	1	265232	•Water temperature gauge •Thermomètre d' eau	•Termômetro de água •Indicador de la temp.de agua		
014	1	355264	•Tachometer •Tachymetre	•Tratômetro •Cuentarrevoluciones		
015	12	911456	Cover Couvercle	Tampa Tapa		
016	1	930192	•Handle •Poignée	•Manopla •Empuñadura		
017	1	930195	•Connect piece •Bloque du contact	•Base c/bloco de contato •Base d' contato		
018	1	928928	•Switch (starter and horn) •Commutateur (démarr.et buzine	•Botão (partida e buzina) •Conmutador (arranque y bocina		
019	1	932032	•Switch •Commutateur	•Interruptor •Conmutador		
020	1	346093	Right board Plaque d' instr. doitre	Painel direito Panel derecho		

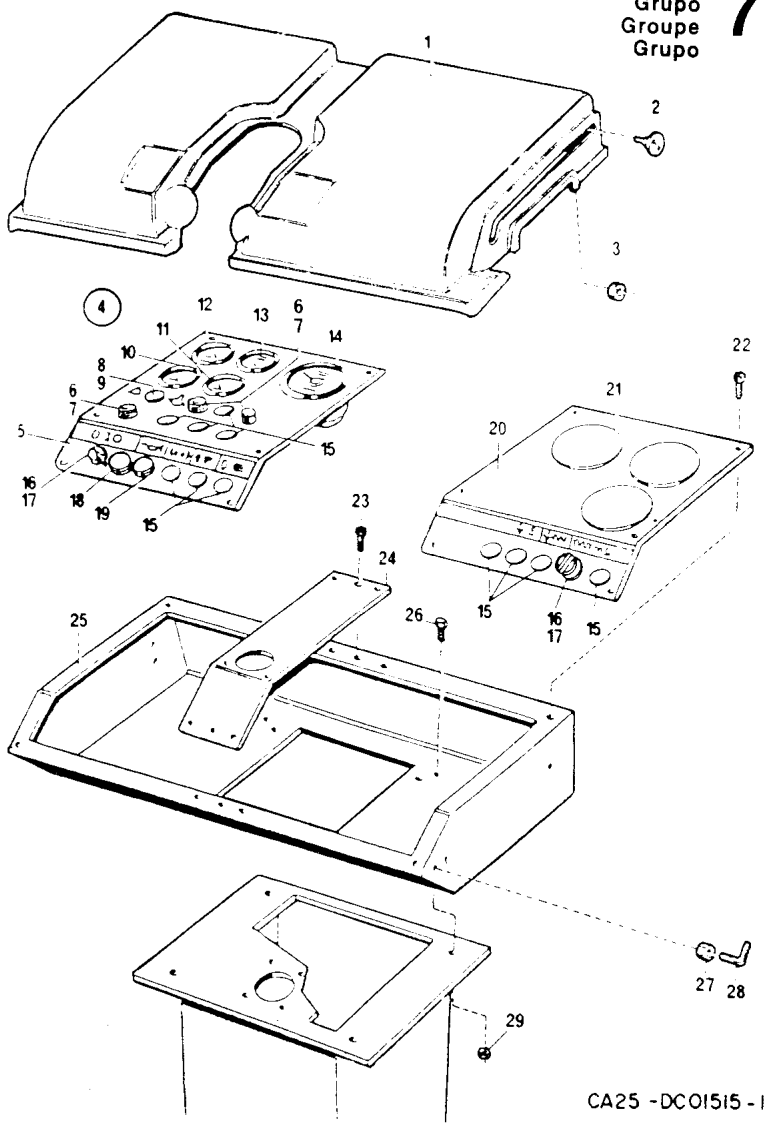

CA25 -DC01515-1

DYNAPAC CA25

Page/Página Page/Pagina Rev.	Group/Grupo Groupe/Grupo	Picture/Figura Illust/Figura	Issue/Emissão Emission/Emisión	**Instrument board** **Painel de instrumentos** **Tableau d' instruments** **Panel de los instruments**
010	007	DC01515-1	SB1062-1	

Ref. Item Réf. Ref.	Qty./Quant. Qté./Cantid.	Part. No. No da Peça No de Pièce No de Pieza	Description Description	Descrição Descripción	Rev.	Note Observações Observations Observaciones
021	3	345139	Plug Plug	Plug Plug		
022	11	550132	Pan head slotted screw Vis	Parafuso cab.cil.c/fenda Tornillo		
023	2	550132	Pan head slotted screw Vis	Parafuso cab.cil.c/fenda Tornillo		
024	1	192808	Bracket Support	Suporte central Soporte		
025	1	345452	Instrument board Tableau d' instruments	Painel de instrumentos Panel de instrumentos		
026	4	500053	Screw Vis	Parafuso cab.sextavada Tornillo		
027	2	570006	Hexagon nut écrou à six pans	Porca sextavada Tuerca hexagonal		
028	2	348337	Stud Boulon prisonnier	Prisioneiro Espárrago		
029	4	586003	Lock nut Contre-écrou	Porca auto-travante Contratuerca		

BR-MAI/97

Group
Grupo
Groupe
Grupo
7

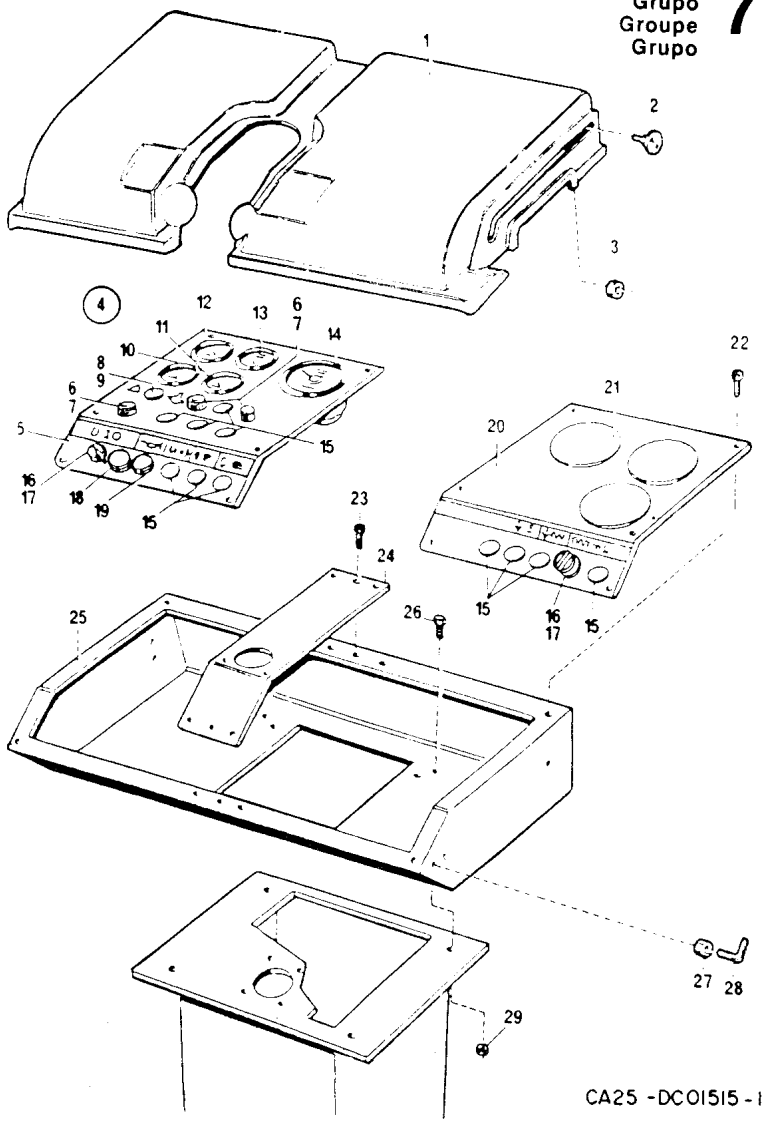

DYNAPAC

CA25

Page/Página Page/Pagina Rev.	Group/Grupo Groupe/Grupo	Picture/Figura Illust/Figura	Issue/Emissão Emission/Emisión	**Forward-reverse control** **Controle frente-ré** **Commande avant/arrière** **Mando de marcha adelante-atrás**
012	007	DC00519-3	SB1062-1	

Ref. Item Réf. Ref.	Qty./Quant. Qté./Cantid.	Part. No. No da Peça No de Pièce No de Pieza	Description Description	Descrição Descripción	Rev.	Note Observações Observations Observaciones
001	1	265174	Protection Protection	Proteção Protección		
002	1	346421	Washer Rondelle	Arruela Arandela		
003	1	345645	Handle Poignée	Cabo de controle Empuñadura		
004	1	533001	Screw Vis	Parafuso cab.cilíndrica Tornillo		
005	2	533039	Screw Vis	Parafuso cab.cilíndrica Tornillo		
006	1	345642	Lever Levier	Alavanca Palanca		
007	2	586002	Lock nut Contre-écrou	Porca auto-travante Contratuerca		
008	1	346420	Coupling Accouplement	Acoplamento Acoplamiento		
009	2	500047	Screw Vis	Parafuso cab.sextavada Tornillo		
010	2	586003	Lock nut Contre-écrou	Porca auto-travante Contratuerca		
011	1	313004	Clamp Collier	Abraçadeira Abrazadera		
012	1	345992	Bushing Douille	Bucha Buje		
013	2	533083	Screw Vis	Parafuso cab.cilíndrica Tornillo		
014	1	930046	Switch Commutateur	Micro switch Conmutador		
015	1	345905	Plate Plaque	Chapa Placa		
016	1	570008	Hexagon nut écrou à six pans	Porca sextavada Tuerca hexagonal		
017	1	922325	Screw Vis	Parafuso c/mola Tornillo		
018	2	600002	Washer Rondelle	Arruela lisa Arandela		
019	2	570001	Hexagon nut écrou à six pans	Porca sextavada Tuerca hexagonal		
020	1	346414	Shaft Arbre	Eixo Eje		

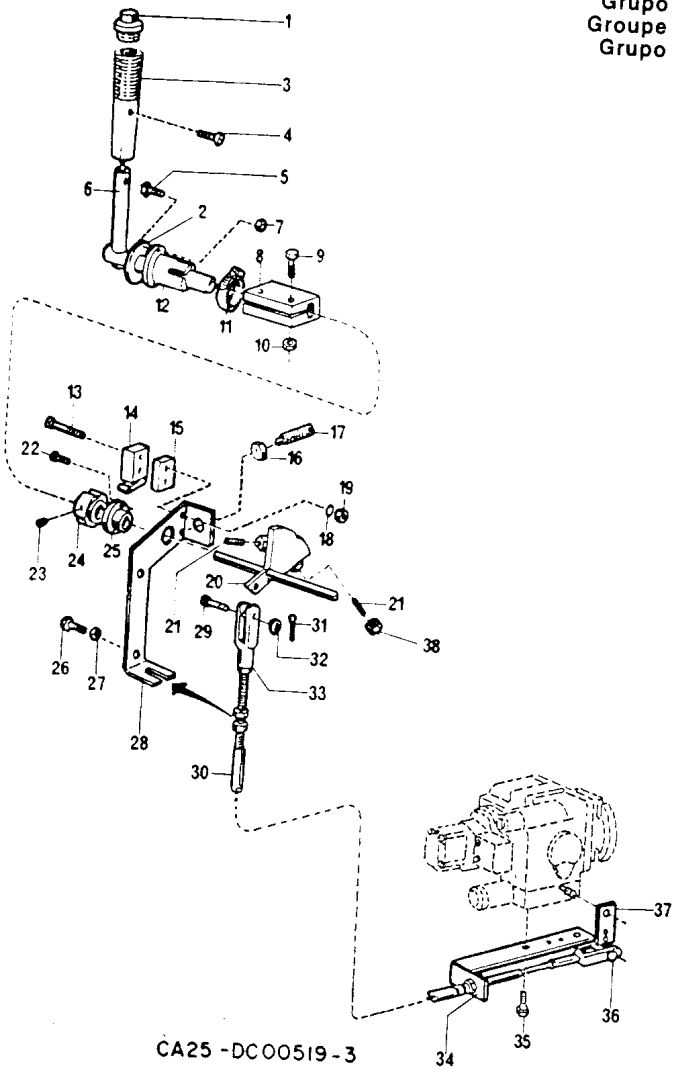

CA25 -DC00519-3

DYNAPAC

CA25

Page/Página Page/Pagina Rev.	Group/Grupo Groupe/Grupo	Picture/Figura Illust/Figura	Issue/Emissão Emission/Emisión	Forward-reverse control Controle frente-ré Commande avant/arrière Mando de marcha adelante-atrás
014	007	DC00519-3	SB1062-1	

Ref. Item Réf. Ref.	Qty./Quant. Qté./Cantid.	Part. No No da Peça No de Pièce No de Pieza	Description Description	Descrição Descripción	Rev.	Note Observações Observations Observaciones
021	2	923987	Screw Vis	Paraf. s/cab.sext.int. Tornillo allen		
022	2	533058	Screw Vis	Parafuso cab.cilíndrica Tornillo		
023	1	923988	Screw Vis	Paraf. s/cab.sext.int. Tornillo allen		
024	1	241214	Bushing Douille	Bucha Buje		
025	1	345640	Bushing Douille	Bucha Buje		
026	2	500053	Screw Vis	Parafuso cab.sextavada Tornillo		
027	2	615043	Conical spring washer Rondelle à ressort conique	Arruela pressão cônica Arandela de resorte conica		
028	1	346412	Support Support	Suporte Soporte		
029	1	530016	Pin Goupille	Pino Pasador		
030	1	345647	Control cable Câble de commande	Cabo de comando Cable de maniobra		
031	1	630003	Cotter pin Goupille fendue	Cupilha Pasador aletas		
032	1	600006	Washer Rondelle	Arruela lisa Arandela		
033	1	921850	Fork link Maillon á chape	Garfo Eslabón de horquilla		
034	1	345648	Support Support	Suporte do cabo Soporte		
035	4	502012	Screw Vis	Parafuso cab.sextavada Tornillo		
036	1	416048	Fork link Maillon à chape	Garfo c/pino Eslabon de horquilla		
037	1	335593	Lever Levier	Alavanca Palanca		
038	2	570004	Hexagon nut écrou à six pans	Porca sextavada Tuerca hexagonal		

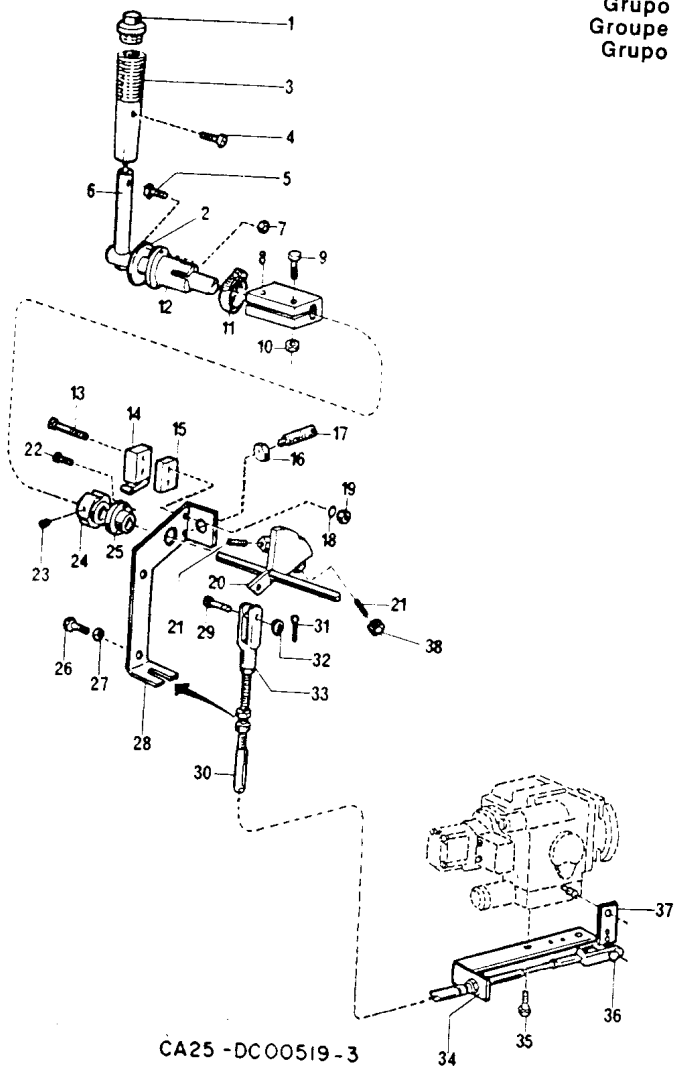

CA25 -DC00519-3

DYNAPAC CA25

Page/Página Page/Pagina Rev.	Group/Grupo Groupe/Grupo	Picture/Figura Illust/Figura	Issue/Emissão Emission/Emisión	Vibration control Comando da vibração Commande de vibration Mando de vibraciones
016	007	DC01520-1	SB1062-1	

Ref. Item Réf. Ref.	Qty./Quant. Qté./Cantid.	Part. No. No da Peça No de Pièce No de Pieza	Description Description	Descrição Descripción	Rev.	Note Observações Observations Observaciones
001	1	190740	Support Support	Suporte Soporte		
002	2	813786	Support Support	Mancal de apoio Soporte		
003	2	252371	Bushing Douille	Bucha Buje		
004	4	541703	Screw Vis	Parafuso cab.sext.c/arr. Tornillo		
005	2	570005	Hexagon nut écrou à six pans	Porca sextavada Tuerca hexagonal		
006	2	600006	Washer Rondelle	Arruela lisa Arandela		
007	1	190735	Support Support	Suporte Soporte		
008	2	500053	Screw Vis	Parafuso cab.sextavada Tornillo		
009	2	629003	Expanding pin Cheville à expansion	Pino elástico Vastago de espansion		
010	1	303015006	Spring Ressort	Mola Muelle		
011	1	630005	Cotter pin Goupille fendue	Cupilha Pasador aletas		
012	1	267101	Snap ring Circlip	Anel elástico Anillo de ranura		
013	1	335917	Reversing Reversement	Inversor Reversor		
014	2	336167	Washer Rondelle	Arruela Arandela		
015	2	927026	Screw Vis	Parafuso cab sextavada Tornillo		
016	1	191501	Control lever Levier de commande	Alavanca completa Palanca de maniobra		
017	2	310008	Grease nipple Graisseur	Graxeira reta Lubricador		
018	1	260734	Pin Goupille	Pino partido Pasador		
019	1	813369	Fork link Maillon á chape	Garfo Eslabón de horquilla		
020	1	630035	Cotter pin Goupille fendue	Cupilha Pasador aletas		

Group
Grupo
Groupe
Grupo **7**

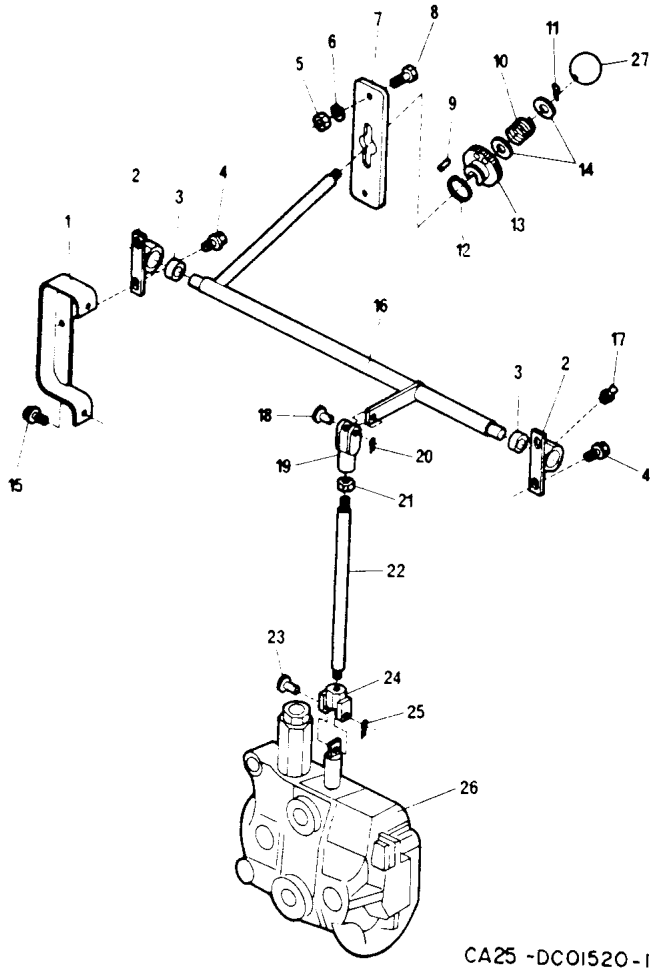

DYNAPAC CA25

Page/Pagina Page/Pagina Rev.	Group/Grupo Groupe/Grupo	Picture/Figura Illust/Figura	Issue/Emissão Emission/Emisión	**Vibration control** **Comando da vibração** **Commande de vibration** **Mando de vibraciones**
018	**007**	**DC01520-1**	**SB1062-1**	

Ref. Item Réf. Ref.	Qty./Quant. Qté./Cantid.	Part. No. No da Peça No de Pièce No de Pieza	Description Description	Descrição Descripción	Rev.	Note Observações Observations Observaciones
021	1	572002	Hexagon nut écrou à six pans	Porca sextavada Tuerca hexagonal		
022	1	190732	Shaft Arbre	Haste Eje		
023	1	253615	Pin Goupille	Pino Pasador		
024	1	190739	Fork link Maillon á chape	Garfo Eslabón de horquilla		
025	1	630008	Cotter pin Goupille fendue	Cupilha Pasador aletas		
026	1	190759	Vibration control valve Soupape et commande	Válvula controle vibração Valvula de maniobra		See G5/54 Vide
027	1	312035	Black ball Bile noir	Esfera preta Bola negra		

Group
Grupo
Groupe
Grupo **7**

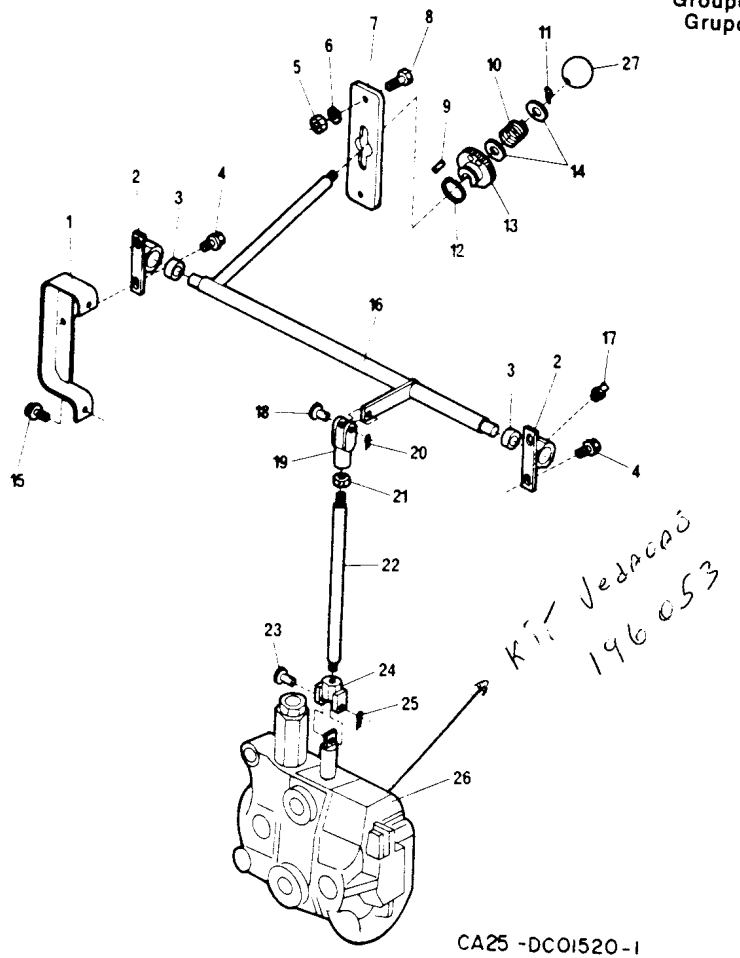

DYNAPAC CA25

Page/Página Page/Pagina Rev.	Group/Grupo Groupe/Grupo	Picture/Figura Illust/Figura	Issue/Emissão Emission/Emisión	**Throttle control** **Comando da aceleração** **Commandes d' accelerateur** **Mandos de acelerador**
020	**007**	**DC01376-2**	**SB1062-1**	

Ref. Item Réf. Ref.	Qty./Quant. Qté./Cantid.	Part. No. No da Peça No de Pièce No de Pieza	Description Description	Descrição Descripción	Rev.	Note Observações Observations Observaciones
001	1	455095	Accelerator cable Câble de accélérateur	Cabo do acelerador Cable de acelerador		
002	1	813370	Hexagon nut écrou à six pans	Porca sextavada Tuerca hexagonal		
003	1	267139	Pin Goupille	Pino Pasador		
004	1	813361	Fork link Maillon á chape	Garfo Eslabón de horquilla		
005	1	630031	Cotter pin Goupille fendue	Cupilha Pasador aletas		
006	1	242836	Support Support	Suporte Soporte		
007	1	586002	Lock nut Contre-écrou	Porca auto-travante Contratuerca		
008	1	600005	Washer Rondelle	Arruela lisa Arandela		
009	1	500014	Screw Vis	Parafuso cab sextavada Tornillo		

BR-MAI/97

Group
Grupo
Groupe
Grupo **7**

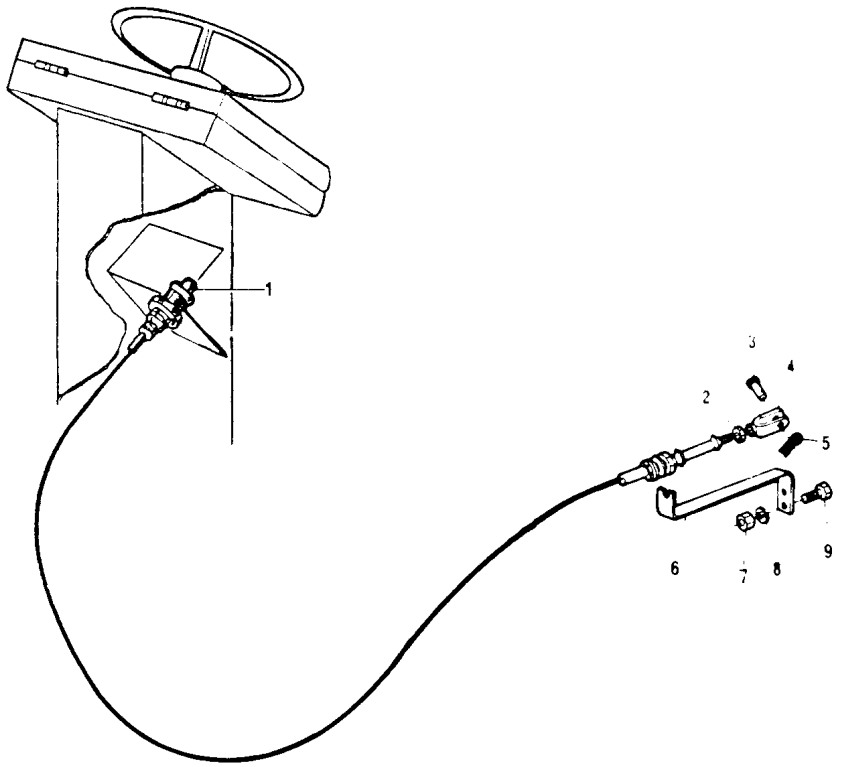

CA25 - DC01376-2

DYNAPAC

PLATES AND DECALS
PLACAS E DECALQUES
PLAQUES ET DECALS
LETREROS Y DECALES

Group
Grupo
Groupe
Grupo

8

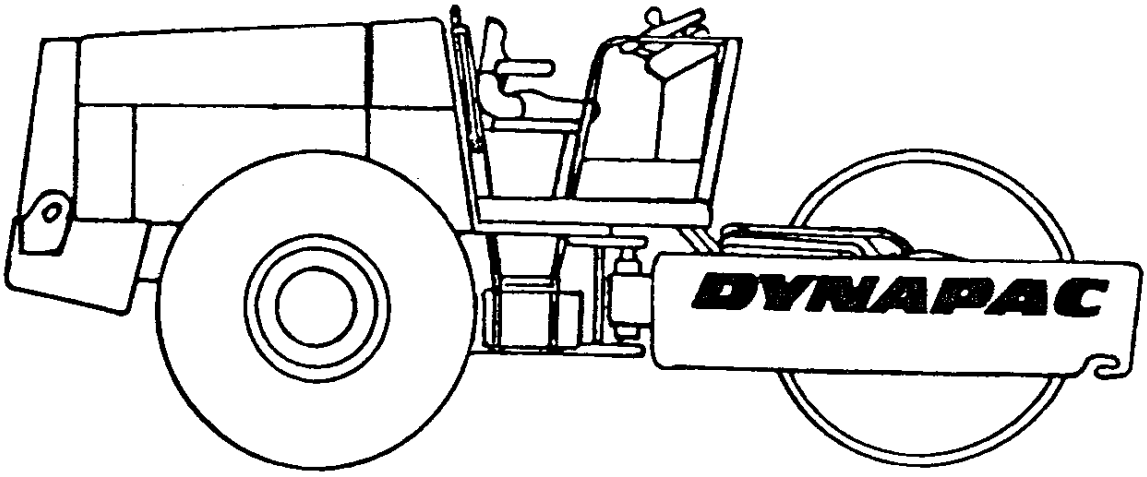

DYNAPAC CA25

Page/Página Page/Pagina Rev.	Group/Grupo Groupe/Grupo	Picture/Figura Illust/Figura	Issue/Emissão Emission/Emisión	**Kit, plate decals** **Jogo de placas** **Jéu de plaques** **Juego de decales**
002	**008**	**DC01517-2**	**SB1062-1**	

Ref. Item Réf. Ref.	Qty./Quant. Qté./Cantid. ST	D	P	PD	Part. No. No da Peça No de Pièce No de Pieza	Description Description	Descrição Descripción	Rev.	Note Observações Observations Observaciones
001	1		1		195439	Kit, plate decales(English) Jéu de plaques (Anglais)	Jogo de placas (inglês) Juego de decales (Inglés)		
001		1		1	195442	Kit, plate decales(English) Jéu de plaques (Anglais)	Jogo de placas (inglês) Juego de decales (Inglés)		
001	1		1		195438	Kit, plate decales (portug.) Jéu de plaques (Potugais)	Jogo de placas (Português) Juego de decales (Potugués)		
001		1		1	195441	Kit, plate decales (portug.) Jéu de plaques (Potugais)	Jogo de placas (Português) Juego de decales (Potugués)		
001	1		1		195440	Kit, plate decales (Spanish) Jéu de plaques (Espagnol)	Jogo de placas (Espanhol) Juego de decales (Español)		
001		1		1	195443	Kit, plate decales (Spanish) Jéu de plaques (Espagnol)	Jogo de placas (Espanhol) Juego de decales (Español)		
002	1	1	1	1		•Decal, operat.instruc. •Décal, instr.marche	•Decalque instr.operaçã0 •Decal, instr.de func.		
003	1	1	1	1		•Plate, mainten.instr. •Plaque, instruc.manut.	•Placa instr.manutenção •Placa, instruc.manut.		
004	1	1	1	1		•Decal, alternator •Plaque, alternateur	•Placa alternador •Decal, generador		
005	2	2	2	2		•Decal,tyre pressure •Plaque,pression de pneu	•Placa pressão nos pneus •Placa,presión de neumático		
006	2	2	2	2		•Decal warning •Decal attention	•Decalque aviso •Decal atención		
007		1		1		•Decal, oil level •Plaque, niveau huile	•Placa nivel óleo •Decal, ind.nivel aceite		
008	1	1	1	1		•Decal, safety •Plaque, sureté	•Placa instr.segurança •Decal, seguridad		
009	1	1	1	1		•Decal, safety •Plaque, protection	•Placa segurança •Decal, seguridad		
010	1	1	1	1		•Decal warning •Decal attention	•Decalque aviso •Decal atencion		
011	1	1	1	1	195423	•Decal, tachometer •Plaque, tachymètre	•Placa tratômetro •Decal, cuentarrevoluciones		
012	1	1	1	1	195437	Kit, plate decals Jéu de plaques	Jogo de placas comuns Juego de decales		
013	2	2	2	2	900691	•Decal, model •Plaque, modele	•Placa modelo •Decal, modelo		
014	2	2	2	2	991656	•Decal, warning •Plaque, attention	•Placa advertência •Decal, atención		
015	4	4	4	4	588176	•Decal, lifting •Plaque, levage	•Placa levantamento •Decal, elevación		

BR-MAI/97

Group
Grupo
Groupe
Grupo **8**

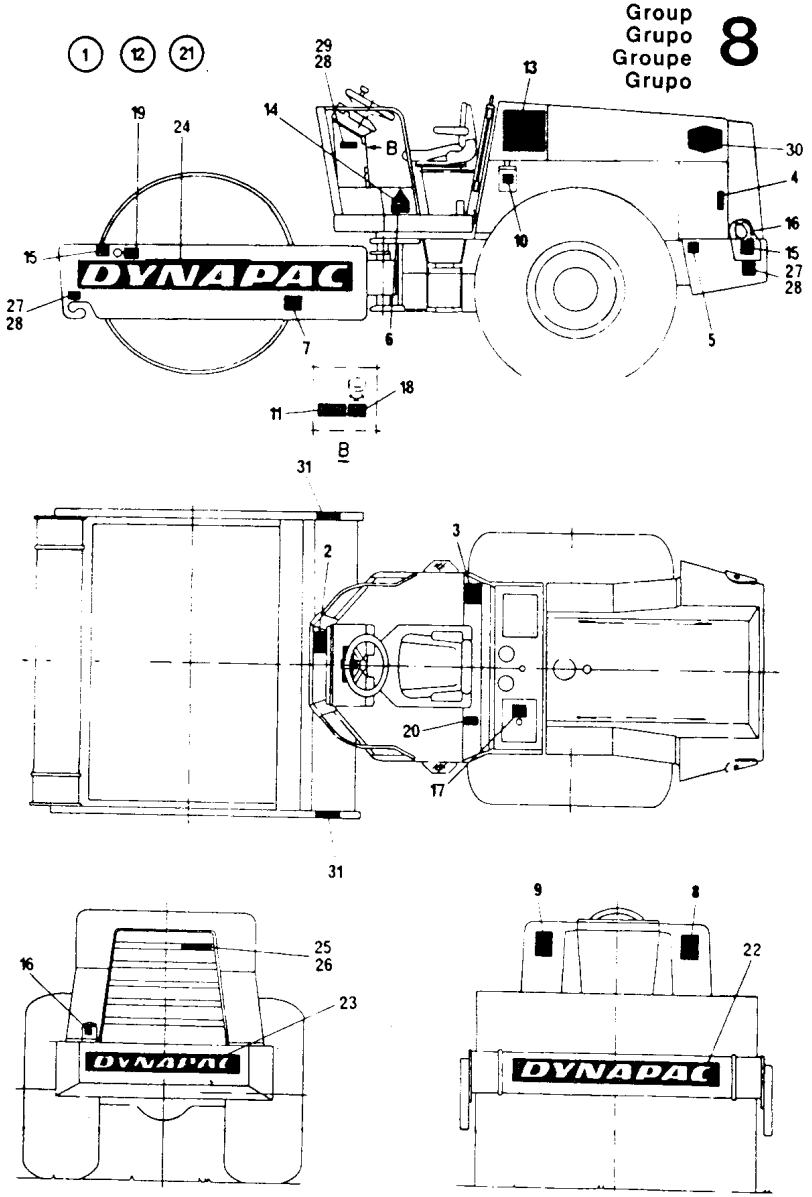

DYNAPAC CA25

Page/Página Page/Pagina Rev.	Group/Grupo Groupe/Grupo	Picture/Figura Illust/Figura	Issue/Emissão Emission/Emisión	**Kit, plate decals** **Jogo de placas** **Jéu de plaques** **Juego de decales**
004	**008**	**DC01517-2**	**SB1062-1**	

Ref. Item Réf. Ref.	Qty./Quant. Qté./Cantid. ST	D	P	PD	Part. No. No da Peça No de Pièce No de Pieza	Description Description	Descrição Descripción	Rev.	Note Observações Observations Observaciones
016	1	1	1	1	991658	•Decal, diesel •Plaque, diesel	•Placa diesel •Decal, diesel		
017	1	1	1	1	272372	•Decal, hydraulic oil •Plaque, huile hydraulique	•Placa, óleo hidráulico •Decal, aceite hidraulico		
018	1	1	1	1	342045	•Decal, accelerator •Plaque, accélérateur	•Placa, acelerador •Decal, acelerador		
019	2	2	2	2	343016	•Decal, oil level •Plaque, niveau d' huile	•Placa nível de óleo •Decal, indic.del nivel aceite		
020	1	1	1	1	257852	•Decal,amplitude control •Plaque,commande amplitude	•Placa contr amplitude •Placa,mando amplitude		
021	1	1	1	1	195435	Kit, plate decals Jéu de plaques	Placas comuns complementares Juego de decales		
022	1	1	1	1	900680	•Decal, Dynapac •Plaque, Dynapac	•Placa Dynapac •Decal, Dynapac		
023	1	1	1	1	900679	•Decal, Dynapac •Plaque, Dynapac	•Placa Dynapac •Decal, Dynapac		
024	2	2	2	2	900682	•Decal, Dynapac •Plaque, Dynapac	•Placa Dynapac •Decal, Dynapac		
025	1	1	1	1	843157	•Decal, Dynapac •Plaque, Dynapac	•Placa Dynapac •Decal, Dynapac		
026	2	2	2	2	624012	•Rivet •Rivet	•Rebite cego •Remache		
027	2	2	2	2	343017	•Decal,weight/lifting •Plaque,poids/levage	•Placa,peso/levantamento •Decal,peso/elevar		
028	12	12	12	12	624016	•Rivet •Rivet	•Rebite cego •Remache		
029	1	1	1	1	261786	•Decal, identification •Plaque, identificaccion	•Placa, identificação •Placa, identificación		
030	2	2	2	2	193042	•Decal, Great 3 •Plaque, Great 3	•Placa Great 3 •Decal, Great 3		
031	2	2	2	2	195417	Decal, drum oil level Plaque, niveau huile cylinder	Placa nivel óleo cilindro Decal, indic.nivel aceite		English Ingles
031	2	2	2	2	195416	Decal, drum oil level Plaque, niveau huile cylinder	Placa nivel óleo cilindro Decal, indic.nivel aceite		Portuguese Portugues
031	2	2	2	2	195418	Decal, drum oil level Plaque, niveau huile cylinder	Placa nivel óleo cilindro Decal, indic.nivel aceite		Spanish Espanhol

Group
Grupo
Groupe
Grupo
8

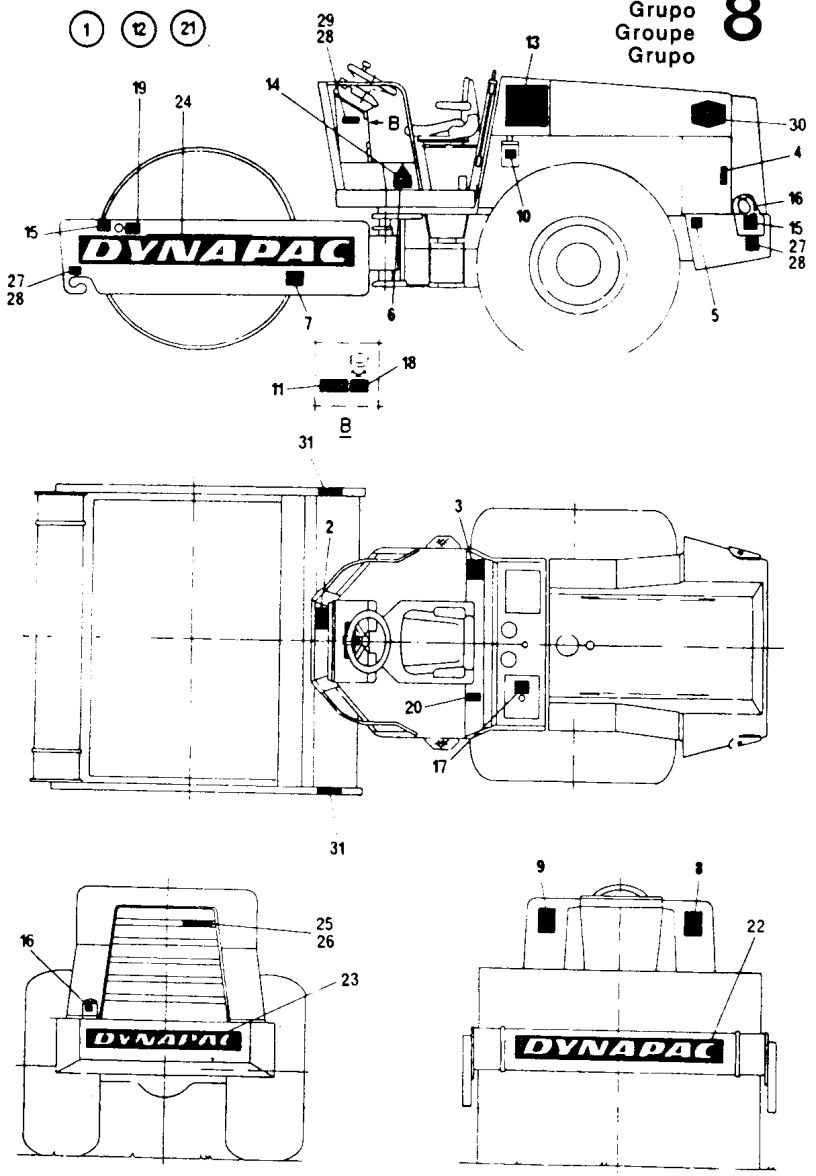

O Rebite Branco
O Rebite

DYNAPAC®

EQUIPMENTS
EQUIPAMENTOS
EQUIPEMENTS
EQUIPO

Group
Grupo
Groupe
Grupo

9

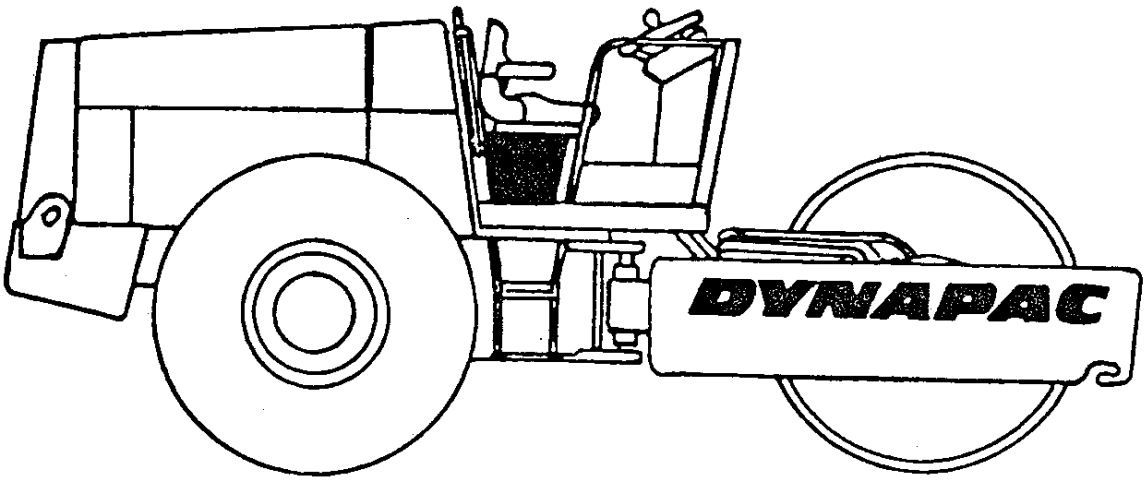

CA25

Page/Página Page/Pagina Rev.	Group/Grupo Groupe/Grupo	Picture/Figura Illust/Figura	Issue/Emissão Emission/Emisión	**Safety walk** **Piso anti-derrapante** **Protection de patinage** **Protección de deslizamiento**
002	**009**	**DC00516-1**	**SB1062-1**	

Ref. Item Réf. Ref.	Qty./Quant. Qté./Cantid.	Part. No No da Peça No de Pièce No de Pieza	Description Description	Descrição Descripción	Rev.	Note Observações Observations Observaciones
001	1	343534	Safety walk Protection de patinage	Placa antiderrapante Protección de deslizamiento		
002	1	333548202	Safety walk Protection de patinage	Placa antiderrapante Protección de deslizamiento		
003	1	333548203	Safety walk Protection de patinage	Placa antiderrapante Protección de deslizamiento		

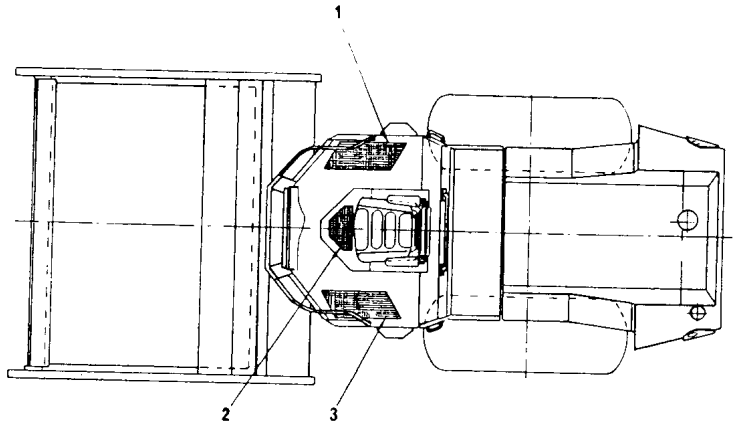

CA25 -DC00516-1

DYNAPAC®

OPTIONAL EQUIPMENTS
EQUIPAMENTOS OPCIONAIS
EQUIPEMENTS OPTIONAL
EQUIPO OPCIONAL

Group
Grupo
Groupe
Grupo

10

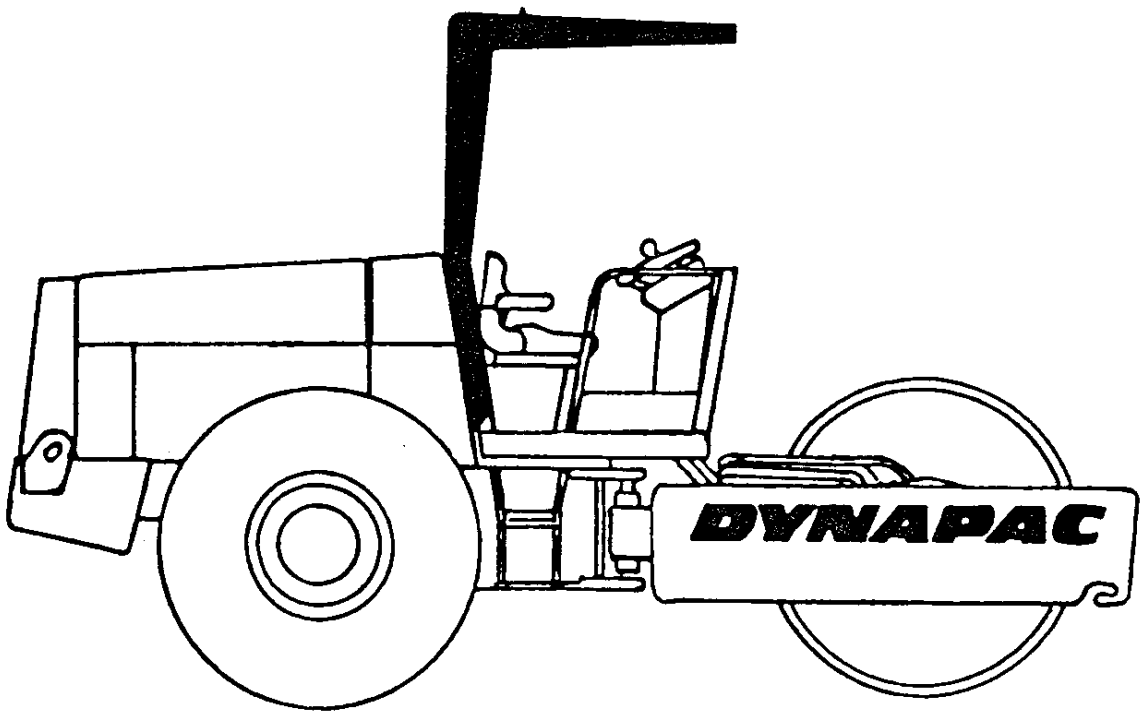

CA25

Page/Página Page/Pagina Rev.	Group/Grupo Groupe/Grupo	Picture/Figura Illust/Figura	Issue/Emissão Emission/Emisión	**Electrical system head lamp** **Sist.elétrico dos farois** **Systeme electrique des phares** **Equipo electrico de los faros**
002	**010**	**DC01518-1**	**SB1062-1**	

Ref. Item Réf. Ref.	Qty./Quant. Qté./Cantid.	Part. No. No da Peça No de Pièce No de Pieza	Description Description	Descrição Descripción	Rev.	Note Observações Observations Observaciones
001	2	813412	Fuse Fusible	Fusível Fusible		
002	1	243765	Cable harness Groupe de câbles	Chicote elétrico Haz de cable		
003	1	265451	Electrical cable Câble electrique	Cabo elétrico Cable eléctrico		
004	1	930192	Handle Poignée	Manopla Empuñadura		
005	1	930195	Connect piece Bloque du contact	Base c/bloco de contato Base d' contato		
006	15	313041	Clamp Collier	Abraçadeira Abrazadera		
007	3	313102	Clamp Collier	Abraçadeira Abrazadera		
008	5	909152	Rubber grommet Traversée	Ilhós de borracha Paso		
009	2	909153	Rubber grommet Traversée	Ilhós de borracha Paso		
010	8	615044	Conical spring washer Rondelle à ressort conique	Arruela pressão cônica Arandela de resorte conica		
011	8	586018	Lock nut Contre-écrou	Porca auto-travante Contratuerca		
012	4	345983	Support Support	Suporte do farol Soporte		
013	4	985066	Head lamp Phare	Farol Faros		
014	4	985087	Lamp Lampele	Lâmpada Lámpara		
015	4	500053	Screw Vis	Parafuso cab.sextavada Tornillo		
016	4	345984	Support Support	Suporte Soporte		
017	4	586003	Lock nut Contre-écrou	Porca auto-travante Contratuerca		
018	4	500028	Screw Vis	Parafuso cab.sextavada Tornillo		
019	4	500027	Screw Vis	Parafuso cab.sextavada Tornillo		
020	15	541703	Screw Vis	Parafuso cab.sext.c/arr. Tornillo		

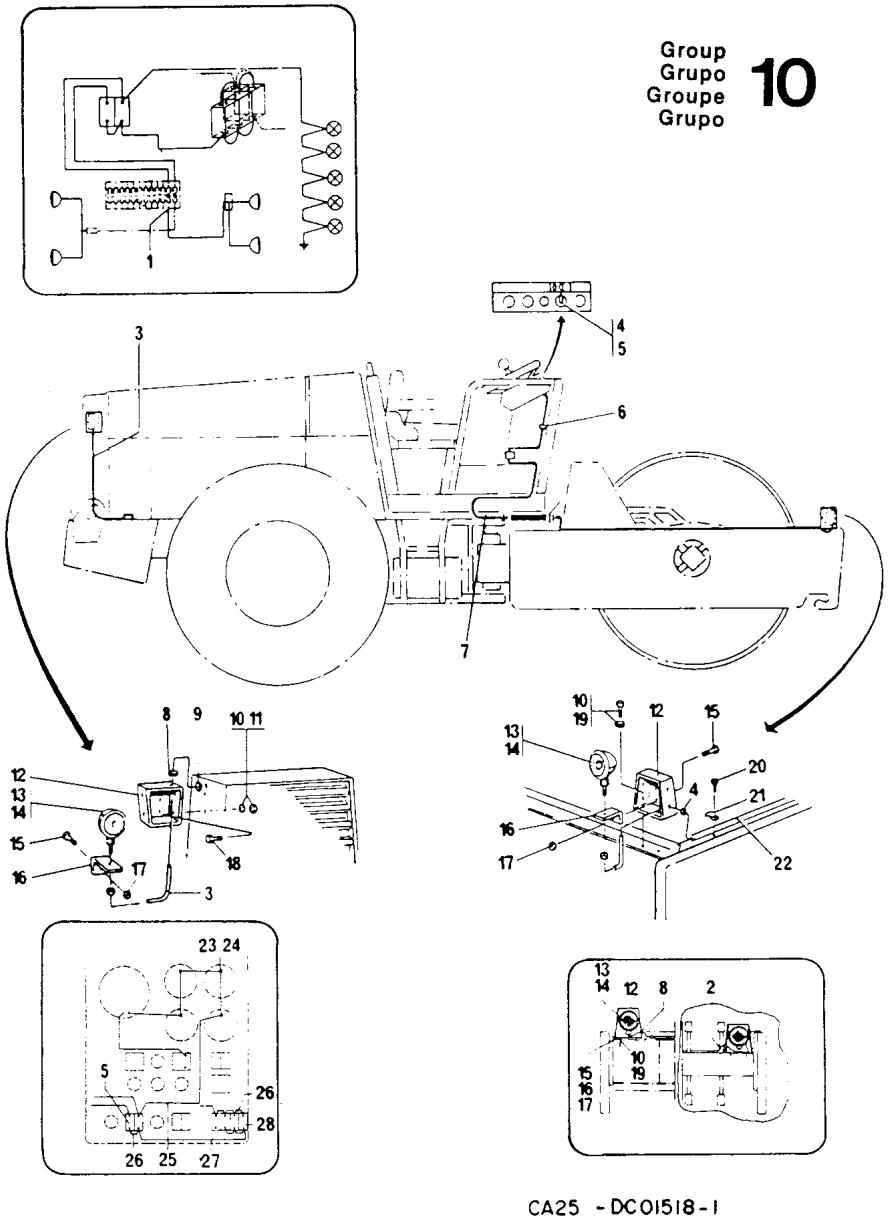

CA25 - DC01518-1

DYNAPAC CA25

Page/Página Page/Pagina Rev.	Group/Grupo Groupe/Grupo	Picture/Figura Illust/Figura	Issue/Emissão Emission/Emisión	**Electrical system head lamp** **Sist.elétrico dos farois** **Systeme electrique des phares** **Equipo electrico de los faros**
004	010	DC01518-1	SB1062-1	

Ref. Item Réf. Ref.	Qty./Quant. Qté./Cantid.	Part. No. No da Peça No de Pièce No de Pieza	Description Description	Descrição Descripción	Rev.	Note Observações Observations Observaciones
021	15	921087	Clamp Collier	Abraçadeira Abrazadera		
022	4	190728	Tube Tube	Tubo Tubo		
023	4	985011	Lamp Lampele	Lâmpada Lámpara		
024	4	927025	Socket Manchon	Soquete Casquillo		
025	1	265450	Electrical cable Câble electrique	Cabo elétrico Cable eléctrico		
026	6	345708	Electrical cable Câble electrique	Cabo elétrico Cable eléctrico		
027	1	345985	Electrical cable Câble electrique	Cabo elétrico Cable eléctrico		
028	2	930163	Contact block Bloque du contact	Bloco de contato Contacto		
029	1	243766	Cable harness Groupe de câbles	Chicote elétrico Haz de cable		

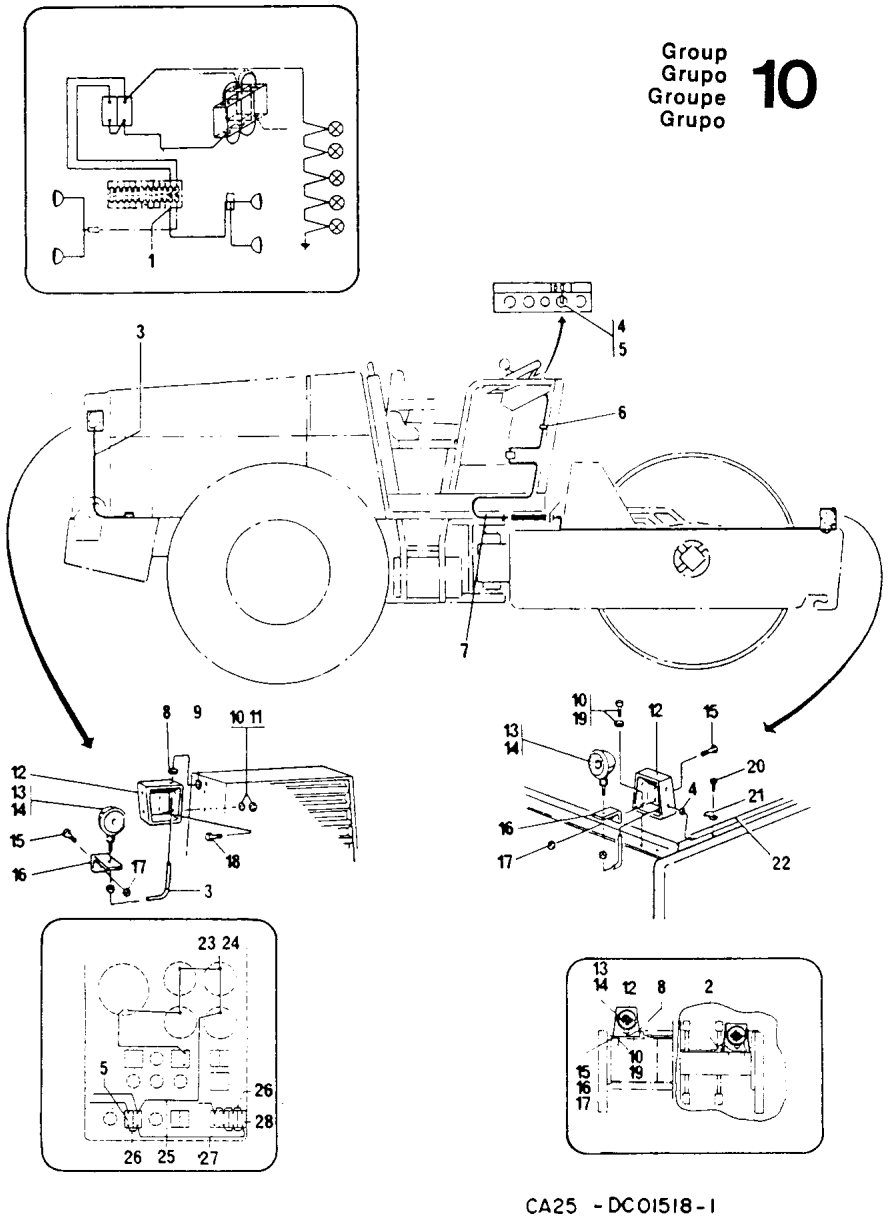

CA25 - DC01518-1

DYNAPAC CA25

Page/Página Page/Pagina Rev.	Group/Grupo Groupe/Grupo	Picture/Figura Illust/Figura	Issue/Emissão Emission/Emisión	**Hood assembly** **Montagem da capota** **Montage du capot** **Montaje del capota**
006	**010**	**DC00204-1**	**SB1062-1**	

Ref. Item Réf. Ref.	Qty./Quant. Qté./Cantid.	Part. No. No da Peça No de Piéce No de Pieza	Description Description	Descrição Descripción	Rev.	Note Observações Observations Observaciones
001	1	346023	Canopy Capuchon protecteur	Capota Cobertura protectora		
002	1	346026	Hood, cpl Capot, cpl	Cobertura, cpl Capota, cpl		
003	1	346040	Renforcement Renforcement	Reforço Refuerzo		
004	2	615043	Conical spring washer Rondelle à ressort conique	Arruela pressão cônica Arandela de resorte conica		
005	2	500053	Screw Vis	Parafuso cab.sextavada Tornillo		
006	4	615045	Conical spring washer Rondelle à ressort conique	Arruela pressão cônica Arandela de resorte conica		
007	4	500193	Screw Vis	Parafuso cab.sextavada Tornillo		
008	4	500192	Screw Vis	Parafuso cab.sextavada Tornillo		
009	4	615044	Conical spring washer Rondelle à ressort conique	Arruela pressão cônica Arandela de resorte conica		
010	4	586018	Lock nut Contre-écrou	Porca auto-travante Contratuerca		
011	1	266846	Left roof support Support gauche du capuchon	Perna esquerda Soporte izquierdo de la cobert.		
012	1	266845	Right roof support Support doitre du capuchon	Perna direita Soporte derecho de la cobert.		
013	4	923843	Screw Vis	Parafuso cab.sextavada Tornillo		

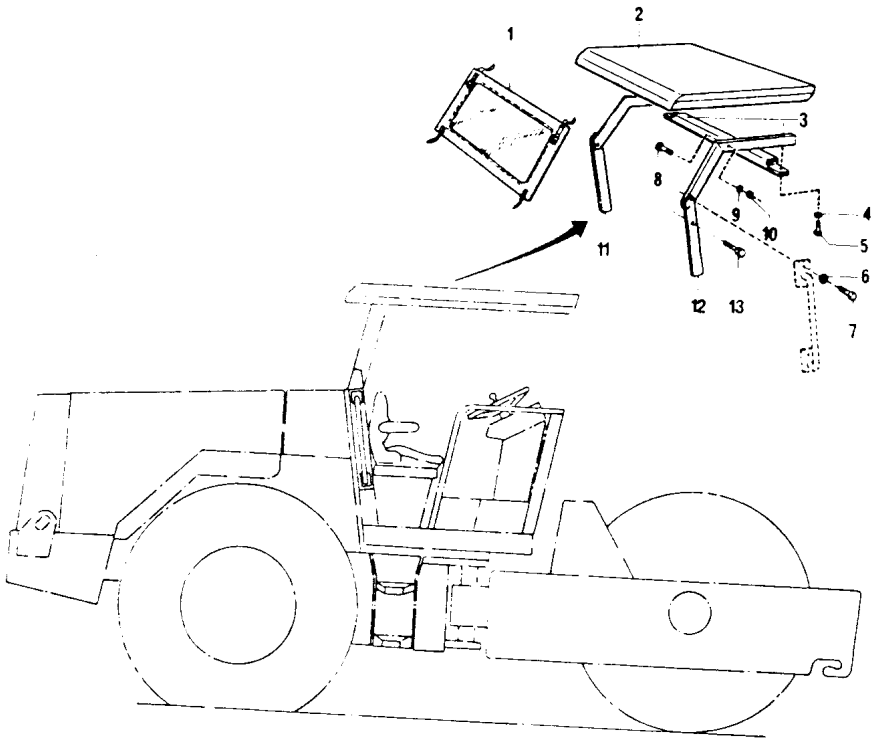

266844

DYNAPAC

CA25

Page/Página Page/Pagina Rev.	Group/Grupo Groupe/Grupo	Picture/Figura Illust/Figura	Issue/Emissão Emission/Emisión	**Back-up alarm assembly** **Montagem do back-up alarm** **Montage du back-up alarm** **Montaje del back-up alarm**
008	**010**	**DC00993-2**	**SB1062-1**	

Ref. Item Réf. Ref.	Qty./Quant. Qté./Cantid.	Part. No. No da Peça No de Pièce No de Pieza	Description Description	Descrição Descripción	Rev.	Note Observações Observations Observaciones
001	1	190532	Alarm Alarme	Sirene eletrônica Alarma		
002	1	243292	Support Support	Suporte Soporte		
003	4	500006	Screw Vis	Parafuso cab.sextavada Tornillo		
004	4	600005	Washer Rondelle	Arruela lisa Arandela		
005	1	191540	Registance Résistance	Resistência Resistência		
006	1	240774	Fuse box Boitier à fusibles	Caixa de fusíveis Caja de fusibles		See G6/10 Vide
007	1	248278	Bushing Douille	Bucha Buje		
008	1	516042	Screw Vis	Parafuso s/cab.sex.int. Tornillo		
009	1	930046	Switch Commutateur	Micro switch Conmutador		
010	2	923901	Screw Vis	Parafuso cab.cilíndrica Tornillo		
011	1	191539	Relay Relais	Relê eletrônico Rele		

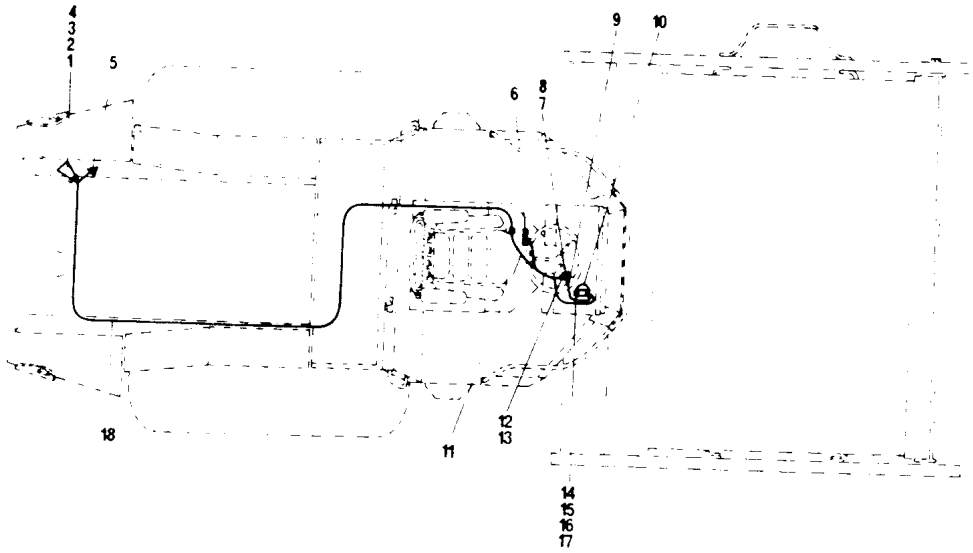

CA25 -DC00993-1

DYNAPAC CA25

Page/Página Page/Pagina Rev.	Group/Grupo Groupe/Grupo	Picture/Figura Illust/Figura	Issue/Emissão Emission/Emisión	**Tool kit** **Jogo de ferramentas** **Jéu de outils** **Juego de herramientas**
010	**010**	**DC00201-3**	**SB1062-1**	

Ref. Item Réf. Ref.	Qty./Quant. Qté./Cantid.	Part. No. No da Peça No de Pièce No de Pieza	Description Description	Descrição Descripción	Rev.	Note Observações Observations Observaciones
001	1	346497	Tool kit Jéu de outils	Jogo de ferramentas Juego de herramientas		
002	1	485011	•Adjustable wrench •Clef anglaise	•Chave ajustável •Llave ajustable		
003	1	485019	•Screw driver •Tournevis	•Chave de fenda •Destornillador		
004	1	927625	•Wheel nut wrench •Clef de chapeau	•Chave de porca p/roda •Llave de tuerca p/rueda		
005	1	485075	•Strap wrench •Clef de etrier	•Chave de correia •Llave de correa		
006	1	485060	•Air pressure gauge •Manomètre de pneu	•Calibrador de pneu •Calibrador de neumático		
007	1	485037	•Hax wrench •Clé à six pan	•Chave allen •Llave hexagonal		
008	1	277992	•Tool bag •Trousse à outils	•Bolsa de ferramentas •Bolsa de herramientas		
009	1	311016	•Hand-operatedpump •Pompe manuel	•Bomba manual •Bomba manual		
010	4	485002	•Padlock •Cadenas	•Cadeado •Candado		
011	1	266676	•Filling plus hose •Entonnoir	•Funil com mangueira •Embudo		
012	1	928348	•Lever •Levier	•Alavanca,chave roda •Palanca		
013	1		Spare parts catalogue - CA25II Catal.pièces de rech. - CA25II	Catálogo de peças - CA25II Catál.piezas recamb. - CA25II		
013	1	267320	Maintenance/operating instruct Instructions entretien de marc	Manual manutenção/operação Instrucciones manut/oper.		

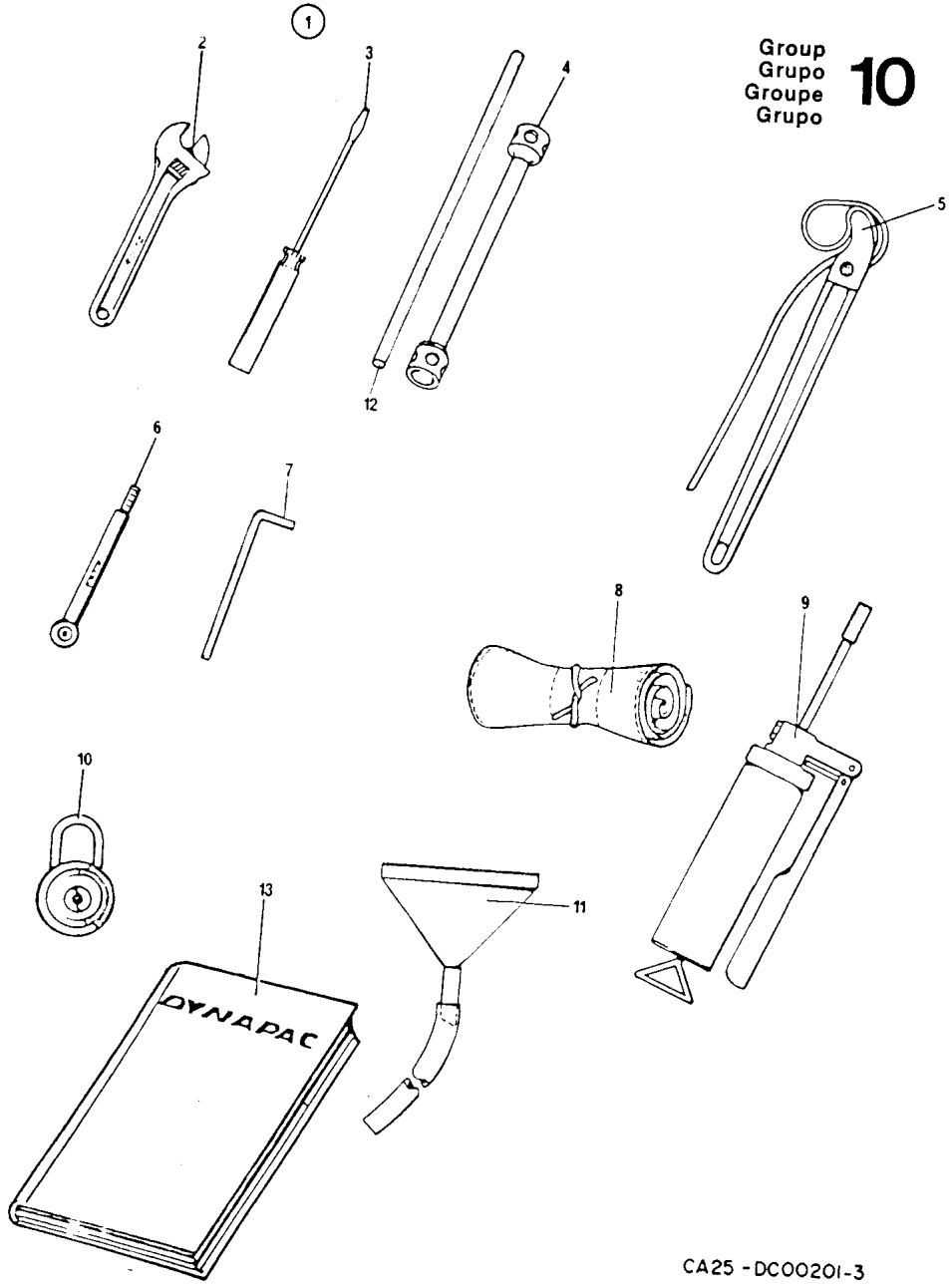

Group
Grupo
Groupe
Grupo **10**

CA25 - DC00201-3

Page/Página Page/Pagina Rev.	Group/Grupo Groupe/Grupo	Picture/Figura Illust/Figura	Issue/Emissão Emission/Emisión	**Measure panel** **Painel de medição** **Tableau d' medition** **Panel de medición**
012	**010**	**DC01522-1**	**SB1062-1**	

Ref. Item Réf. Ref.	Qty./Quant. Qté./Cantid. ST	D	P	PD	Part. No. No da Peça No de Pièce No de Pieza	Description Description	Descrição Descripción	Rev.	Note Observações Observations Observaciones
001	2	2	2	2	249168	Measuring house Tuyau d'medition	Mangueira de mediçao Manguerade medición		
002	1	1	1	1	922790	Measuring house Tuyau d'medition	Mangueira de mediçao Manguerade medición		
003	2	2	2	2	922789	Measuring house Tuyau d'medition	Mangueira de mediçao Manguerade medición		
004	5	5	5	5	346022	Measuring nipple Nipple d'medition	Niple de medição Niple de medición		
005	1		1		191029	Measure panel Tableau d' medition	Painel de medição Panel de medición		
005		1		1	191030	Measure panel Tableau d' medition	Painel de medição Panel de medición		

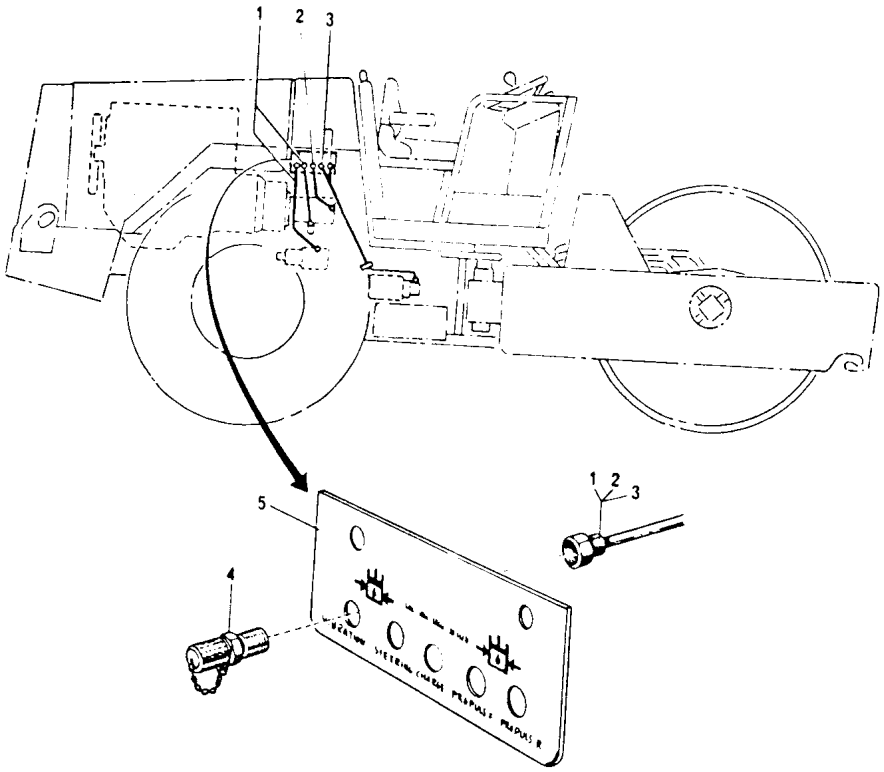

CA25 - DC01522-1

DYNAPAC CA25

Page/Página Page/Pagina Rev.	Group/Grupo Groupe/Grupo	Picture/Figura Illust/Figura	Issue/Emissão Emission/Emisión	Wheel and tyre Roda e pneu Roue et pneu Rueda y neumático
014	010	DC01523-1	SB1062-1	

Ref. Item Réf. Ref.	Qty./Quant. Qté./Cantid.	Part. No. No da Peça No de Pièce No de Pieza	Description Description	Descrição Descripción	Rev.	Note Observações Observations Observaciones
001	1	243827	Wheel and tyre, cpl Roue et pneu, cpl	Conj.roda e pneu(balão) Rueda y neumático, cpl		
002	1	348857	•Wheel complete •Roue complete	•Roda Completa •Rueda completa		
003	1	813382	•Nut •ácrou	•Porca •Tuerca		
004	1	269481	•Inner tube and tyre •Pneu et chambre d' air	•Pneu e câmara •Neumático y cámara		
005	1	813379	••Tyre ••Pneu	••Pneu ••Neumatico		
006	1	813380	••Inner tube ••Chambre d' air	••Câmara de ar ••Cámara		

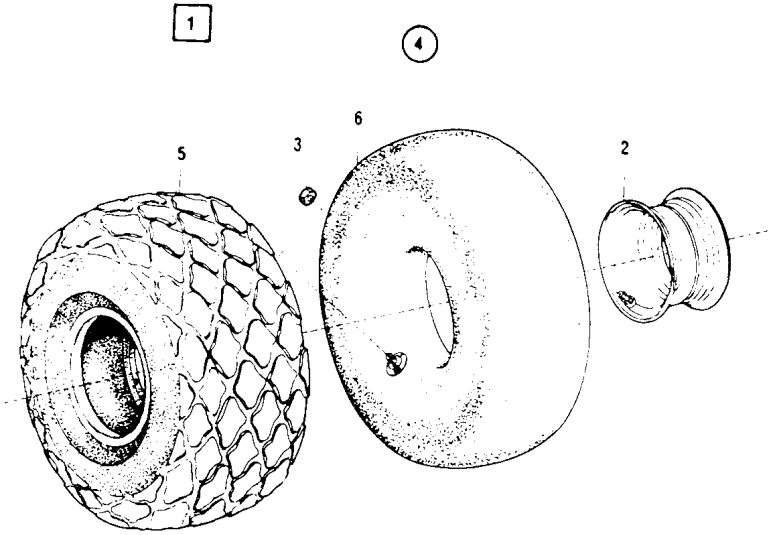

CA25 - DC01523-1

Page/Página Page/Pagina Rev.	Group/Grupo Groupe/Grupo	Picture/Figura Illust/Figura	Issue/Emissão Emission/Emisión	**Cabassymouting** **Montagem da cabine** **Montage de la cabine** **Montaje de la cabina**
016	**010**	**DC00512-1**	**SB1062-1**	

Ref. Item Réf. Ref.	Qty./Quant. Qté./Cantid.	Part. No. No da Peça No de Pièce No de Pieza	Description Description	Descrição Descripción	Rev.	Note Observações Observations Observaciones
001	1	267556	Electrical cable Câble electrique	Cabo elétrico Cable eléctrico		
002	2	313068	Clamp Collier	Abraçadeira Abrazadera		
003	1	909152	Rubber grommet Traversée	Ilhós de borracha Paso		
004	1	267554	Cab Cabine	Cabine Cabina		
005	8	615045	Conical spring washer Rondelle à ressort conique	Arruela pressão cônica Arandela de resorte conica		
006	6	500194	Screw Vis	Parafuso cab.sextavada Tornillo		
007	1	247350	Neoprene shim Cale en neoprene	Tira de neoprene Calce de neoprene		L=6100mm
008	2	600009	Washer Rondelle	Arruela lisa Arandela		
009	2	586019	Lock nut Contre-écrou	Porca auto-travante Contratuerca		
010	2	500198	Screw Vis	Parafuso cab.sextavada Tornillo		

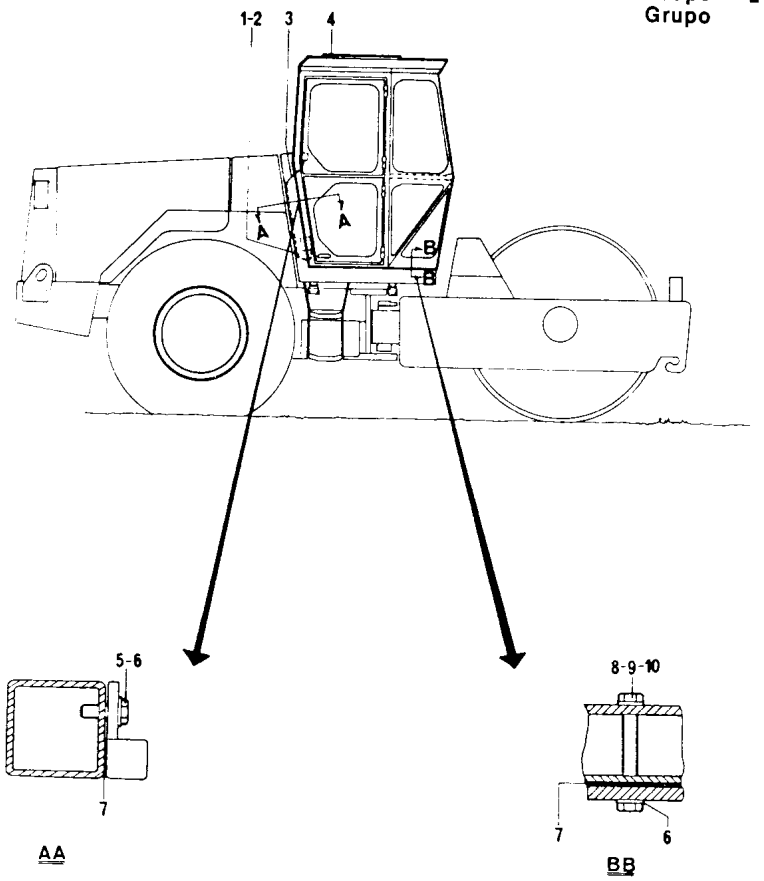

CA25-DC00512-1

DYNAPAC. CA25

Page/Página Page/Pagina Rev.	Group/Grupo Groupe/Grupo	Picture/Figura Illust/Figura	Issue/Emissão Emission/Emisión	**Rops assembly** **Montagem do rops** **Montage du rops** **Montaje del rops**
018	010	DC01848-1	SB1062-1	

Ref. Item Réf. Ref.	Qty./Quant. Qté./Cantid.	Part. No. No da Peça No de Pièce No de Pieza	Description Description	Descrição Descripción	Rev.	Note Observações Observations Observaciones
001	1	346323	Rops Rops	Rops Rops		
002	8	923855	Screw Vis	Parafuso cab.sextavada Tornillo		
003	1	346364	Hood Capot	Cobertura Capota		
004	14	541703	Screw Vis	Parafuso cab.sext.c/arr. Tornillo		
005	1	346365	Headlining Plafond	Forração Ahorro		
006	1	345972	Safety belt Ceinture de sangle	Cinto de segurança Cinto de seguridad		
007	2	500028	Screw Vis	Parafuso cab.sextavada Tornillo		
008	2	570006	Hexagon nut écrou à six pans	Porca sextavada Tuerca hexagonal		
009	2	353047	Eye bolt Fixation	Olhal de suspensão Argolion		
010	2	603003	Washer Rondelle	Arruela lisa Arandela		
011	14	615076	Washer Rondelle	Arruela lisa Arandela		
012	8	603005	Washer Rondelle	Arruela lisa Arandela		
013	4	603023	Washer Rondelle	Arruela lisa Arandela		

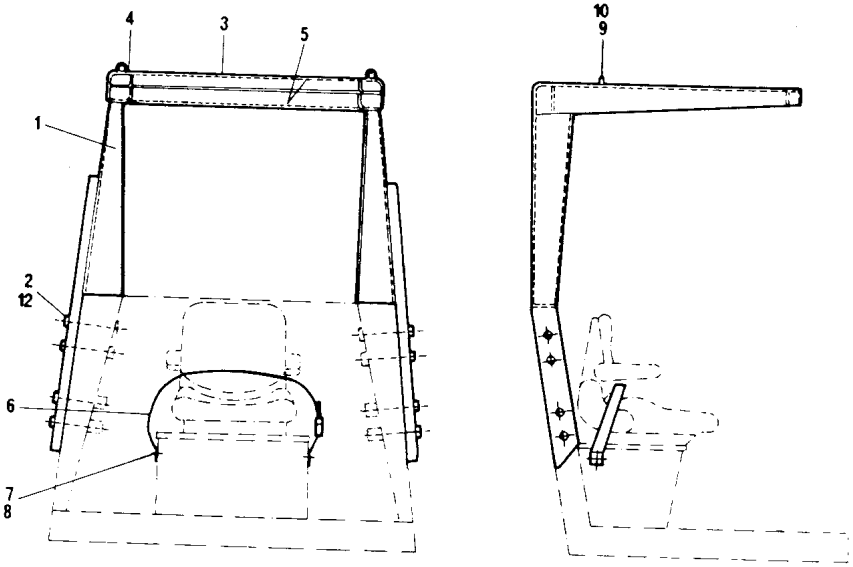

CA25-DC01848-1

Page/Página Page/Pagina Rev.	Group/Grupo Groupe/Grupo	Picture/Figura Illust/Figura	Issue/Emissão Emission/Emisión	Cylinder kit Kit do cilindro Jéu de connexion Juego de conexión
020	010	DC01849-1	SB1062-1	

Ref. Item Réf. Ref.	Qty./Quant. Qté./Cantid. ST	D	P	PD	Part. No. No da Peça No de Pièce No de Pieza	Description Description	Descrição Descripción	Rev.	Note Observações Observations Observaciones
001			1		194919	Drum modif.kit STD-P Jeu modif.cylindre STD-P	Kit modif.cilindro STD-P Juego modif.rodillo STD-P		
002			1		194916	•Drum, cpl •Cylindre, cpl	•Cilindro, cpl •Rodillo, cpl		
003			1		345877	•Scraper •Racloir	•Raspador •Raedera		
004			2		195606	•Support •Support	•Suporte •Soporte		
005	1				194920	Drum modif.kit P-STD Jeu modif.cylindre P-STD	Kit modif.cilindro P-STD Juego modif.rodillo P-STD		
006	1				194915	•Drum, cpl •Cylindre, cpl	•Cilindro, cpl •Rodillo, cpl		
007	1				349526	•Scraper •Racloir	•Raspador •Raedera		
008	1				355676	•Support •Support	•Suporte •Soporte		
009				1	194921	Drum modif.kit D-PD Jeu modif.cylindre D-PD	Kit modif.cilindro D-PD Juego modif.rodillo D-PD		
010				1	194918	•Drum, cpl •Cylindre, cpl	•Cilindro, cpl •Rodillo, cpl		
011				1	345877	•Scraper •Racloir	•Raspador •Raedera		
012		1			194922	Drum modif.kit PD-D Jeu modif.cylindre PD-D	Kit modif.cilindro PD-D Juego modif.rodillo PD-D		
013		1			194917	Drum, cpl Cylindre, cpl	Cilindro, cpl Rodillo, cpl		
014		1			349526	•Scraper •Racloir	•Raspador •Raedera		

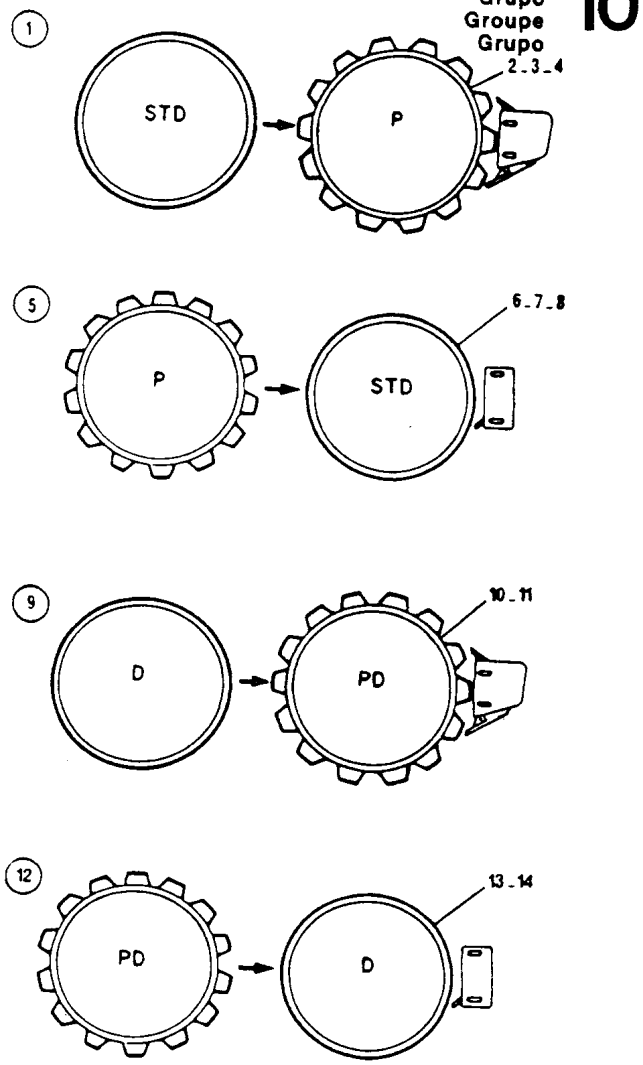

SB1062-1

NUMERICAL INDEX
INDICE NUMERICO
INDEX NUMERIQUE
INDICE NUMERICO

CODE CODIGO	GROUP GRUPO	PAGE PAG.	CODE CODIGO	GROUP GRUPO	PAGE PAG.	CODE CODIGO	GROUP GRUPO	PAGE PAG.
000100040	001	008	000190758	005	054	000190989	004	014
000111063	003	022	000190759	005	002	000190990	004	014
000111196	003	022	000190759	005	054	000190991	004	014
000116041	002	012	000190759	007	018	000190992	004	014
000116041	002	016	000190764	005	052	000190993	004	014
000150013	002	022	000190895	007	006	000190994	004	016
000151029	005	048	000190896	001	004	000190995	004	016
000151035	004	002	000190899	003	016	000190996	004	016
000160006	005	066	000190936	004	004	000190997	004	016
000160009	005	072	000190937	004	004	000190998	004	016
000160009	005	074	000190939	004	004	000191004	008	002
000160079	004	012	000190942	004	004	000191029	010	012
000160105	002	010	000190943	004	006	000191030	010	012
000160105	002	014	000190945	004	004	000191058	001	004
000160111	005	052	000190946	004	008	000191058	005	002
000160132	003	024	000190947	004	008	000191058	005	004
000160132	004	002	000190948	004	008	000191058	005	008
000160132	005	004	000190949	004	008	000191058	005	052
000160132	005	012	000190950	004	008	000191058	005	064
000160132	005	012	000190951	004	008	000191058	005	076
000160134	004	010	000190952	004	008	000191114	005	056
000160167	004	014	000190953	004	008	000191282	003	012
000160181	003	022	000190954	004	008	000191283	003	012
000160186	005	056	000190955	004	008	000191466	005	052
000160264	003	022	000190956	004	008	000191469	005	052
000160275	005	052	000190957	004	008	000191470	005	052
000160322	004	010	000190958	004	008	000191473	005	052
000160356	004	008	000190959	004	010	000191475	005	052
000161093	003	022	000190960	004	010	000191490	005	068
000162006	003	022	000190961	004	010	000191492	005	068
000162015	002	010	000190962	004	010	000191498	005	004
000162017	002	012	000190963	004	010	000191498	005	008
000162017	002	014	000190964	004	010	000191501	007	016
000162017	002	018	000190965	004	012	000191504	005	002
000162027	002	012	000190966	004	012	000191504	005	054
000162027	002	014	000190967	004	012	000191504	005	064
000162027	002	018	000190968	004	012	000191539	010	008
000167009	003	018	000190969	004	012	000191540	010	008
000167023	002	012	000190970	004	010	000192714	004	004
000167023	002	016	000190971	004	010	000192808	007	004
000167032	001	008	000190972	004	010	000192808	007	010
000167041	005	064	000190973	004	010	000192809	005	002
000190124	003	016	000190974	004	010	000192809	005	064
000190125	003	016	000190975	004	012	000192809	005	068
000190172	008	002	000190976	004	012	000192865	004	004
000190173	008	002	000190977	004	012	000192942	005	068
000190423	003	002	000190978	004	012	000192943	005	068
000190423	005	002	000190979	004	012	000192944	005	068
000190532	006	002	000190980	004	012	000192945	005	068
000190532	010	008	000190981	004	014	000192946	005	068
000190727	006	008	000190982	004	014	000192947	005	068
000190728	010	004	000190983	004	014	000192948	005	068
000190732	007	018	000190984	004	014	000192949	005	068
000190735	007	016	000190985	004	014	000192950	005	068
000190739	007	018	000190986	004	014	000192951	005	070
000190740	007	016	000190987	004	014	000192952	005	070
000190743	005	056	000190988	004	014	000192953	005	070

SB1062-1

NUMERICAL INDEX
INDICE NUMERICO
INDEX NUMERIQUE
INDICE NUMERICO

CODE CODIGO	GROUP GRUPO	PAGE PAG.	CODE CODIGO	GROUP GRUPO	PAGE PAG.	CODE CODIGO	GROUP GRUPO	PAGE PAG.
000192954	005	070	000195437	008	002	000240306	006	002
000192955	005	070	000195438	008	002	000240423	006	008
000192956	005	068	000195439	008	002	000240774	006	002
000192957	005	068	000195440	008	002	000240774	006	008
000192958	005	070	000195441	008	002	000240774	006	010
000192959	005	068	000195442	008	002	000240774	010	008
000193042	008	004	000195443	008	002	000240908	003	008
000193704	006	002	000195592	005	004	000241214	007	014
000193704	006	006	000195592	005	008	000241746	003	004
000194316	002	008	000195606	002	002	000241746	006	002
000194335	002	006	000195606	010	020	000241746	006	008
000194442	001	002	000195621	005	040	000242100	004	010
000194460	002	002	000195622	005	040	000242101	004	010
000194461	002	002	000195623	005	040	000242102	004	010
000194462	002	006	000195624	005	040	000242103	004	010
000194463	002	008	000195625	005	044	000242299	003	016
000194465	002	006	000195625	005	044	000242305	005	010
000194466	002	008	000195647	003	012	000242429	006	008
000194613	002	002	000195658	002	006	000242430	006	008
000194915	010	020	000195677	005	074	000242431	006	008
000194916	010	020	000195678	005	074	000242444	006	008
000194917	010	020	000195679	005	074	000242454	003	012
000194918	010	020	000202028	007	006	000242455	003	012
000194919	010	020	000202028	007	006	000242456	003	012
000194920	010	020	000202041	003	010	000242576	003	010
000194921	010	020	000232047	003	022	000242576	005	002
000194922	010	020	000232056	003	022	000242576	005	052
000195179	004	012	000232064	005	078	000242577	003	010
000195237	005	034	000232070	002	010	000242578	003	010
000195238	005	034	000232097	005	006	000242579	003	010
000195239	005	034	000232097	005	010	000242582	003	018
000195240	005	036	000232097	005	054	000242584	003	014
000195241	005	036	000232098	005	056	000242614	003	010
000195242	005	036	000232122	005	006	000242616	003	002
000195243	005	036	000232122	005	010	000242618	003	008
000195244	005	034	000232210	002	002	000242619	003	010
000195245	005	034	000232210	002	008	000242620	003	010
000195246	005	034	000233304	005	004	000242623	003	010
000195247	005	034	000233304	005	008	000242836	007	020
000195249	005	034	000234349	005	076	000242934	006	006
000195250	005	034	000234354	005	054	000242934	006	010
000195252	005	034	000234395	005	004	000242938	004	002
000195253	005	036	000234395	005	008	000242938	005	002
000195254	005	036	000234457	005	076	000242938	005	006
000195255	005	036	000234571	003	010	000242938	005	034
000195256	005	036	000234619	003	014	000242965	001	004
000195257	005	036	000234620	005	078	000243026	005	006
000195258	005	036	000234843	005	064	000243026	005	010
000195259	005	036	000234909	005	004	000243027	005	054
000195260	005	038	000234909	005	008	000243028	005	054
000195261	005	038	000234909	005	010	000243029	005	078
000195336	008	002	000234909	005	076	000243035	004	018
000195416	008	004	000234909	005	078	000243043	007	006
000195417	008	004	000234953	005	078	000243044	007	006
000195418	008	004	000240097	005	068	000243085	001	004
000195423	008	002	000240098	005	068	000243091	001	002
000195435	008	004	000240099	005	068	000243105	001	004

SB1062-1

NUMERICAL INDEX
INDICE NUMERICO
INDEX NUMERIQUE
INDICE NUMERICO

CODE CODIGO	GROUP GRUPO	PAGE PAG.	CODE CODIGO	GROUP GRUPO	PAGE PAG.	CODE CODIGO	GROUP GRUPO	PAGE PAG.
000243106	001	004	000258307	005	004	000311016	010	010
000243120	001	004	000258307	005	008	000312035	007	018
000243121	001	004	000258307	006	002	000312039	005	064
000243135	004	018	000258307	006	002	000313002	003	012
000243136	004	018	000258307	006	006	000313004	007	012
000243143	003	004	000258307	006	006	000313010	003	008
000243144	003	004	000258311	003	012	000313023	003	010
000243144	006	002	000258311	006	002	000313035	003	008
000243144	006	008	000258311	006	008	000313041	003	014
000243145	003	004	000259777	005	078	000313041	006	006
000243146	003	006	000260618	005	076	000313041	006	010
000243147	003	006	000260734	007	016	000313041	010	002
000243201	008	002	000260761	005	002	000313060	003	008
000243292	010	008	000260761	005	076	000313060	003	012
000243457	005	080	000260761	005	080	000313068	010	016
000243458	005	080	000260761	006	002	000313082	003	018
000243459	005	080	000260761	006	006	000313102	010	002
000243471	007	004	000261786	008	004	000313146	005	052
000243557	005	012	000262094	005	064	000330329	005	078
000243558	005	012	000263381	005	064	000331057	003	022
000243613	001	006	000265174	007	012	000334070	005	066
000243757	006	008	000265230	006	004	000334098	005	054
000243759	007	008	000265230	007	008	000334117	005	064
000243765	010	002	000265232	006	004	000334132	005	008
000243766	010	004	000265232	007	008	000334135	005	076
000243767	005	006	000265243	006	004	000334140	005	054
000243767	005	010	000265243	007	008	000334158	005	006
000243827	010	014	000265244	006	002	000334158	005	010
000243896	003	018	000265244	007	008	000334174	003	012
000243897	003	018	000265253	006	006	000334197	005	064
000243897	003	018	000265365	005	078	000334197	005	078
000246068	003	008	000265367	005	076	000334205	005	010
000246073	003	008	000265369	005	076	000334207	005	054
000247350	010	016	000265450	010	004	000334228	005	006
000247982	006	008	000265451	010	002	000334228	005	010
000248278	010	008	000265523	005	076	000334232	005	076
000249168	010	012	000265607	005	002	000334234	005	010
000249377	006	008	000266126	001	008	000334445	005	064
000249525	005	042	000266151	003	018	000334529	005	056
000249526	005	042	000266676	010	010	000334558	005	012
000249593	003	010	000266845	010	006	000334592	005	010
000249808	003	018	000266846	010	006	000334604	005	004
000251888	008	002	000267101	007	016	000334604	005	008
000252285	003	018	000267139	007	020	000335556	005	002
000252371	007	016	000267188	003	016	000335556	005	006
000252675	001	002	000267309	010	010	000335556	005	014
000253615	007	018	000267320	010	010	000335556	005	076
000255950	005	002	000267554	010	016	000335593	007	014
000255950	005	004	000267556	010	016	000335622	001	002
000255950	005	008	000267886	005	078	000335632	005	012
000255950	005	050	000269480	004	018	000335632	005	056
000256485	003	006	000269481	010	014	000335657	005	050
000257852	008	004	000272372	008	004	000335675	005	012
000258202	008	002	000277992	010	010	000335917	007	016
000258254	002	006	000310008	001	008	000336167	007	016
000258254	002	020	000310008	007	016	000337042	001	008
000258307	003	002	000310022	005	066	000337045	001	008

SB1062-1

NUMERICAL INDEX
INDICE NUMERICO
INDEX NUMERIQUE
INDICE NUMERICO

CODE CODIGO	GROUP GRUPO	PAGE PAG.	CODE CODIGO	GROUP GRUPO	PAGE PAG.	CODE CODIGO	GROUP GRUPO	PAGE PAG.
000340210	001	004	000345666	003	004	000346421	007	012
000340850	003	022	000345668	007	006	000346497	010	010
000340853	003	022	000345678	002	002	000347110	005	002
000340855	003	004	000345678	002	006	000347110	005	064
000340855	003	022	000345679	002	002	000347110	005	072
000340856	003	022	000345679	002	006	000347111	005	072
000340857	003	022	000345688	005	052	000347111	005	074
000340858	003	022	000345697	005	056	000347114	005	072
000340859	003	022	000345708	010	004	000347115	005	072
000340861	003	024	000345736	003	008	000347116	005	072
000340862	003	024	000345737	003	008	000347117	005	072
000340862	005	056	000345741	003	008	000347118	005	072
000340863	005	056	000345742	003	018	000347118	005	074
000340864	003	022	000345776	005	066	000347119	005	072
000340865	003	024	000345853	001	010	000347119	005	074
000340866	003	024	000345864	001	012	000347241	006	002
000341106	003	004	000345871	001	008	000347241	006	006
000341106	003	022	000345872	001	008	000348102	006	010
000341106	005	002	000345873	001	008	000348136	006	006
000342045	008	004	000345874	001	008	000348336	007	008
000342142	007	002	000345875	001	008	000348337	007	010
000343016	008	004	000345877	001	012	000348338	007	008
000343017	008	004	000345877	010	020	000348344	007	002
000343159	001	008	000345877	010	020	000348493	007	008
000343318	002	010	000345884	002	002	000348546	003	002
000343318	002	014	000345884	002	006	000348550	003	004
000343322	002	010	000345885	002	002	000348556	003	004
000343322	002	014	000345885	002	006	000348557	003	002
000343369	006	006	000345891	001	012	000348562	003	004
000343461	002	014	000345905	007	012	000348563	003	004
000343462	002	010	000345913	003	018	000348565	003	004
000343462	002	016	000345972	010	018	000348566	003	002
000343480	002	010	000345983	010	002	000348577	003	016
000343534	009	002	000345984	010	002	000348579	003	018
000343597	001	008	000345985	010	004	000348582	003	018
000343744	002	012	000345992	007	012	000348595	003	012
000343744	002	016	000345995	001	004	000348618	004	002
000343744	002	018	000346022	010	012	000348659	007	002
000343929	006	006	000346023	010	006	000348857	010	014
000344374	007	002	000346026	010	006	000349470	001	002
000345139	007	010	000346040	010	006	000349526	001	012
000345394	001	006	000346047	007	006	000349526	010	020
000345452	007	010	000346052	007	006	000349526	010	020
000345491	001	004	000346079	007	004	000349659	002	012
000345557	001	002	000346087	003	010	000349659	002	016
000345598	001	004	000346093	007	008	000349659	002	018
000345603	007	004	000346235	001	006	000349660	002	012
000345604	007	004	000346301	005	002	000349660	002	016
000345607	007	006	000346301	005	056	000349660	002	018
000345611	007	004	000346301	005	060	000349663	002	012
000345615	007	004	000346317	001	008	000349664	002	010
000345618	007	004	000346323	010	018	000349665	002	014
000345640	007	014	000346364	010	018	000349666	002	018
000345642	007	012	000346365	010	018	000349682	002	002
000345645	007	012	000346412	007	014	000349682	002	008
000345647	007	014	000346414	007	012	000349715	002	010
000345648	007	014	000346420	007	012	000353047	010	018

SB1062-1

NUMERICAL INDEX
INDICE NUMERICO
INDEX NUMERIQUE
INDICE NUMERICO

CODE CODIGO	GROUP GRUPO	PAGE PAG.	CODE CODIGO	GROUP GRUPO	PAGE PAG.	CODE CODIGO	GROUP GRUPO	PAGE PAG.
000355264	006	004	000480305	005	016	000481101	005	042
000355264	007	008	000480306	005	022	000481105	005	030
000355500	004	002	000480308	005	014	000481105	005	042
000355500	004	004	000480316	005	018	000481106	005	026
000355500	005	078	000480316	005	028	000481168	005	028
000355676	002	002	000480316	005	048	000481228	005	040
000355676	002	006	000480318	005	020	000482055	005	054
000355676	010	020	000480318	005	030	000482069	005	064
000355872	007	004	000480324	005	034	000482107	005	012
000356028	002	018	000480341	005	024	000482108	005	054
000356029	002	012	000480342	005	024	000482252	005	004
000356029	002	016	000480343	005	034	000482252	005	008
000357271	002	010	000480354	005	028	000482254	005	064
000357815	002	002	000480356	005	034	000482261	005	064
000357815	002	006	000480365	005	034	000482328	005	076
000370111	004	002	000480369	005	026	000482328	005	078
000371638	002	010	000480370	005	024	000482344	005	052
000371638	002	014	000480371	005	024	000482657	005	076
000371638	002	018	000480382	005	036	000482660	005	064
000371639	002	010	000480385	005	038	000485002	010	010
000371639	002	014	000480388	005	038	000485011	010	010
000371639	002	018	000480398	005	034	000485019	010	010
000371646	002	004	000480481	005	060	000485037	010	010
000371646	002	014	000480633	005	034	000485060	010	010
000371647	002	008	000480634	005	016	000485075	010	010
000371647	002	018	000480634	005	036	000485089	001	002
000371648	002	008	000480668	005	032	000499240	003	020
000371648	002	010	000480668	005	038	000499503	003	020
000371649	002	004	000480668	005	042	000499549	003	020
000371649	002	010	000481037	006	010	000499554	003	020
000371650	002	004	000481037	007	002	000500004	006	010
000371650	002	014	000481077	005	026	000500006	003	012
000371651	002	008	000481081	005	024	000500006	007	004
000371651	002	018	000481081	005	032	000500006	010	008
000371652	002	004	000481081	005	042	000500013	003	008
000371652	002	008	000481082	005	030	000500013	007	004
000371652	002	010	000481085	005	032	000500014	007	002
000401107	004	018	000481085	005	042	000500014	007	020
000401108	004	018	000481086	005	030	000500018	001	008
000416048	007	014	000481088	005	032	000500019	003	008
000416350	005	018	000481088	005	042	000500021	001	004
000416350	005	028	000481089	005	032	000500021	003	010
000450122	002	002	000481089	005	042	000500022	001	002
000450122	002	006	000481090	005	028	000500022	001	004
000450155	003	004	000481091	005	028	000500022	006	006
000455095	007	020	000481092	005	026	000500022	007	002
000475067	007	002	000481092	005	040	000500027	010	002
000480204	005	040	000481093	005	028	000500028	004	002
000480287	005	014	000481094	005	024	000500028	005	004
000480287	005	018	000481095	005	032	000500028	005	008
000480288	005	018	000481095	005	042	000500028	007	002
000480288	005	028	000481097	005	028	000500028	010	002
000480289	005	016	000481098	005	030	000500028	010	018
000480289	005	026	000481099	005	032	000500029	001	006
000480292	005	014	000481099	005	042	000500029	007	006
000480301	005	014	000481100	005	042	000500030	003	002
000480303	005	014	000481101	005	032	000500030	003	004

SB1062-1

NUMERICAL INDEX
INDICE NUMERICO
INDEX NUMERIQUE
INDICE NUMERICO

CODE CODIGO	GROUP GRUPO	PAGE PAG.	CODE CODIGO	GROUP GRUPO	PAGE PAG.	CODE CODIGO	GROUP GRUPO	PAGE PAG.
000500033	005	008	000500195	001	006	000570005	007	002
000500035	006	008	000500195	002	014	000570005	007	016
000500037	001	008	000500195	003	002	000570006	003	018
000500037	003	008	000500195	003	012	000570006	005	008
000500037	005	006	000500195	007	004	000570006	005	054
000500037	005	010	000500196	005	056	000570006	007	002
000500040	005	052	000500197	001	004	000570006	007	010
000500042	004	004	000500198	010	016	000570006	010	018
000500042	004	010	000500207	001	002	000570007	003	008
000500043	003	016	000500228	002	002	000570007	005	054
000500044	003	010	000500228	002	006	000570007	005	056
000500047	007	012	000500252	004	004	000570008	007	012
000500048	003	010	000500287	001	008	000570011	005	072
000500048	003	012	000502012	007	014	000571002	006	006
000500048	003	018	000502016	005	064	000572002	007	018
000500053	007	002	000502033	003	004	000586001	006	010
000500053	007	010	000502033	005	004	000586001	007	002
000500053	007	014	000502036	005	006	000586002	007	002
000500053	007	016	000502036	005	010	000586002	007	008
000500053	010	002	000502036	005	054	000586002	007	012
000500053	010	006	000502037	005	076	000586002	007	020
000500071	004	004	000502039	005	046	000586003	003	008
000500075	003	020	000502043	005	010	000586003	007	004
000500075	005	058	000502054	005	056	000586003	007	010
000500076	002	004	000502059	005	006	000586003	007	012
000500076	002	008	000502059	005	010	000586003	010	002
000500076	002	012	000502132	005	006	000586018	001	006
000500076	002	014	000503094	002	006	000586018	003	002
000500076	002	018	000508019	002	010	000586018	007	006
000500077	003	002	000508019	002	016	000586018	010	002
000500079	005	076	000508031	003	024	000586018	010	006
000500093	003	022	000508074	007	002	000586019	001	004
000500107	003	004	000509023	005	066	000586019	002	002
000500131	004	006	000509028	005	052	000586019	002	006
000500133	002	010	000516042	010	008	000586019	003	002
000500147	001	012	000530016	007	014	000586019	010	016
000500147	001	012	000533001	007	012	000586021	003	004
000500163	002	012	000533027	006	008	000586022	001	002
000500163	002	014	000533027	006	010	000586022	002	002
000500163	002	018	000533039	007	012	000586022	002	006
000500185	003	018	000533058	007	014	000586023	001	012
000500185	006	006	000533083	007	012	000586023	007	006
000500189	001	006	000541514	003	008	000588176	008	002
000500192	003	002	000541703	001	002	000600002	007	012
000500192	005	012	000541703	007	016	000600004	003	010
000500192	005	056	000541703	010	002	000600005	003	008
000500192	010	006	000541703	010	018	000600005	005	052
000500193	005	054	000550132	007	004	000600005	005	058
000500193	005	056	000550132	007	010	000600005	007	004
000500193	007	004	000550132	007	010	000600005	007	020
000500193	010	006	000570001	007	012	000600005	010	008
000500194	002	002	000570003	006	008	000600006	001	004
000500194	002	006	000570003	006	010	000600006	007	014
000500194	003	002	000570004	003	020	000600006	007	016
000500194	004	002	000570004	005	076	000600008	003	002
000500194	005	056	000570004	007	014	000600008	003	012
000500194	010	016	000570005	006	006	000600008	005	012

SB1062-1

NUMERICAL INDEX
INDICE NUMERICO
INDEX NUMERIQUE
INDICE NUMERICO

CODE CODIGO	GROUP GRUPO	PAGE PAG.	CODE CODIGO	GROUP GRUPO	PAGE PAG.	CODE CODIGO	GROUP GRUPO	PAGE PAG.
000600008	005	056	000615045	003	008	000813412	010	002
000600009	002	002	000615045	005	006	000813422	005	072
000600009	002	006	000615045	005	010	000813422	005	074
000600009	003	006	000615045	005	054	000813428	005	052
000600009	003	010	000615045	006	008	000813429	005	006
000600009	005	054	000615045	007	004	000813429	005	010
000600009	005	056	000615045	010	006	000813429	005	054
000600009	010	016	000615045	010	016	000813433	005	066
000600010	003	012	000615046	002	002	000813434	005	066
000603003	004	002	000615046	002	008	000813449	005	004
000603003	010	018	000615046	002	012	000813449	005	008
000603005	001	012	000615046	002	014	000813478	005	056
000603005	010	018	000615046	002	018	000813611	005	036
000603019	005	064	000615047	002	002	000813611	005	040
000603022	004	002	000615047	002	006	000813612	005	014
000603023	003	016	000615076	010	018	000813612	005	024
000603023	005	076	000615096	001	004	000813612	005	044
000603023	010	018	000624012	008	004	000813612	005	048
000604005	003	002	000624016	008	004	000813613	005	018
000604005	003	008	000629003	007	016	000813613	005	020
000604006	003	004	000630003	007	014	000813613	005	028
000604008	005	056	000630005	007	016	000813613	005	030
000604009	002	022	000630008	007	018	000813614	005	016
000604009	003	002	000630031	007	020	000813614	005	026
000604009	003	024	000630035	007	016	000813615	005	036
000604009	005	052	000635061	005	072	000813615	005	040
000604011	003	022	000635061	005	074	000813616	005	014
000604012	002	006	000750035	003	012	000813616	005	024
000615041	003	012	000801144	005	002	000813616	005	044
000615041	006	008	000801144	005	012	000813616	005	048
000615041	007	002	000801144	005	046	000813617	005	018
000615042	005	076	000801157	005	002	000813617	005	028
000615042	006	006	000801157	005	010	000813617	005	078
000615042	007	002	000801157	005	024	000813618	005	034
000615042	007	004	000801158	004	002	000813618	005	042
000615043	001	002	000801158	005	002	000813618	005	048
000615043	001	004	000801158	005	010	000813620	005	036
000615043	003	010	000801158	005	040	000813620	005	040
000615043	006	006	000801630	001	012	000813621	005	014
000615043	007	002	000801631	001	012	000813621	005	024
000615043	007	006	000801688	003	018	000813621	005	044
000615043	007	014	000802146	003	020	000813622	005	014
000615043	010	006	000802617	003	002	000813622	005	024
000615044	001	006	000813315	003	012	000813622	005	044
000615044	003	004	000813316	001	008	000813622	005	048
000615044	003	016	000813317	003	008	000813622	005	060
000615044	003	018	000813330	006	006	000813622	005	060
000615044	005	004	000813361	007	020	000813623	005	018
000615044	005	008	000813369	007	016	000813624	005	014
000615044	005	066	000813370	007	020	000813624	005	024
000615044	007	002	000813379	010	014	000813624	005	044
000615044	010	002	000813380	010	014	000813624	005	048
000615044	010	006	000813382	010	014	000813625	005	014
000615045	001	008	000813388	001	004	000813625	005	024
000615045	002	010	000813391	003	012	000813625	005	036
000615045	002	014	000813394	003	002	000813625	005	044
000615045	003	004	000813412	006	010	000813625	005	048

SB1062-1

NUMERICAL INDEX
INDICE NUMERICO
INDEX NUMERIQUE
INDICE NUMERICO

CODE CODIGO	GROUP GRUPO	PAGE PAG.	CODE CODIGO	GROUP GRUPO	PAGE PAG.	CODE CODIGO	GROUP GRUPO	PAGE PAG.
000813626	005	014	000813834	005	026	000813870	005	048
000813626	005	024	000813835	005	020	000813871	005	020
000813626	005	044	000813836	005	036	000813872	005	018
000813626	005	048	000813836	005	040	000813872	005	028
000813627	005	040	000813837	005	018	000813873	005	022
000813628	005	020	000813837	005	028	000813873	005	048
000813628	005	030	000813838	005	016	000813874	005	022
000813630	005	016	000813838	005	026	000813874	005	048
000813630	005	026	000813838	005	040	000813875	005	022
000813631	005	016	000813839	005	016	000813875	005	046
000813631	005	026	000813839	005	026	000813876	005	048
000813633	005	016	000813839	005	040	000813878	005	020
000813633	005	026	000813839	005	046	000813878	005	046
000813643	005	060	000813844	005	016	000813880	005	016
000813674	005	060	000813844	005	020	000813880	005	046
000813678	005	060	000813844	005	026	000813885	005	018
000813683	005	060	000813844	005	030	000813885	005	028
000813694	002	008	000813845	005	020	000813886	005	016
000813738	005	004	000813845	005	036	000813886	005	026
000813738	005	008	000813845	005	040	000813887	005	020
000813774	005	066	000813846	005	016	000813887	005	030
000813775	005	066	000813846	005	018	000813888	005	020
000813786	007	016	000813846	005	026	000813888	005	030
000813791	003	020	000813846	005	028	000813889	005	020
000813813	005	016	000813846	005	030	000813889	005	030
000813813	005	046	000813846	005	040	000813903	005	060
000813816	005	020	000813846	005	046	000813906	005	060
000813816	005	030	000813847	005	020	000813910	005	060
000813817	005	014	000813847	005	030	000813915	005	060
000813818	005	014	000813849	005	014	000813916	005	060
000813819	005	020	000813850	005	016	000814118	005	050
000813819	005	030	000813851	005	022	000814250	005	004
000813821	005	026	000813851	005	046	000814250	005	008
000813821	005	040	000813852	005	046	000814251	005	004
000813821	005	046	000813853	005	022	000814251	005	008
000813822	005	018	000813853	005	046	000814256	003	020
000813822	005	018	000813854	005	022	000814257	003	020
000813822	005	028	000813854	005	046	000815069	003	016
000813822	005	028	000813855	005	022	000815215	001	002
000813822	005	034	000813855	005	046	000843157	008	004
000813822	005	042	000813856	005	046	000850145	001	002
000813822	005	048	000813857	005	020	000891498	005	060
000813823	005	018	000813858	005	020	000891953	005	052
000813823	005	028	000813858	005	022	000892978	005	024
000813824	005	014	000813858	005	030	000892978	005	028
000813824	005	018	000813860	005	014	000892979	005	042
000813825	005	018	000813861	005	018	000892979	005	048
000813825	005	018	000813862	005	016	000893000	005	024
000813825	005	028	000813862	005	046	000893010	005	046
000813825	005	044	000813862	005	060	000893013	005	020
000813825	005	048	000813863	005	018	000893013	005	046
000813827	005	034	000813865	005	048	000893017	005	024
000813829	005	022	000813866	005	022	000893043	005	038
000813829	005	046	000813866	005	048	000893089	005	020
000813833	005	020	000813867	005	016	000893089	005	030
000813833	005	030	000813869	005	018	000893228	003	020
000813834	005	016	000813870	005	022	000893524	003	020

SB1062-1

NUMERICAL INDEX
INDICE NUMERICO
INDEX NUMERIQUE
INDICE NUMERICO

CODE CODIGO	GROUP GRUPO	PAGE PAG.	CODE CODIGO	GROUP GRUPO	PAGE PAG.	CODE CODIGO	GROUP GRUPO	PAGE PAG.
000900478	003	002	000912095	005	032	000923393	005	060
000900604	005	004	000912095	005	042	000923394	005	060
000900679	008	004	000912096	005	040	000923395	005	060
000900680	008	004	000920810	002	020	000923567	005	060
000900682	008	004	000920811	002	020	000923843	007	004
000900691	008	002	000920812	002	020	000923843	007	006
000900775	002	012	000920813	002	020	000923843	010	006
000900775	002	014	000920814	002	022	000923844	007	004
000900775	002	018	000920815	002	020	000923852	003	016
000900776	002	012	000920924	005	080	000923855	010	018
000900776	002	016	000920939	005	036	000923901	010	008
000900776	002	018	000920940	005	024	000923958	003	020
000900782	002	012	000920943	005	020	000923987	007	014
000900782	002	014	000920943	005	030	000923988	007	014
000900782	002	018	000920944	002	020	000924568	005	060
000900784	002	012	000920963	005	024	000925806	005	072
000900784	002	016	000921087	010	004	000925806	005	074
000900784	002	018	000921108	005	052	000926325	005	072
000900969	004	004	000921324	002	020	000926325	005	074
000900970	004	004	000921325	002	022	000926326	005	072
000900971	004	006	000921326	002	022	000926326	005	074
000900972	004	006	000921327	002	022	000926327	005	072
000901145	004	002	000921328	002	022	000926327	005	074
000901313	002	012	000921329	002	020	000926328	005	072
000901313	002	014	000921330	002	020	000926328	005	074
000901313	002	018	000921331	002	022	000926329	005	072
000901430	002	012	000921332	002	022	000926329	005	074
000901430	002	016	000921333	002	022	000926330	005	072
000901430	002	018	000921334	002	022	000926330	005	074
000901828	002	010	000921335	002	020	000926729	004	008
000901828	002	016	000921336	002	020	000926729	004	016
000909152	010	002	000921337	002	020	000926732	004	014
000909152	010	016	000921338	002	020	000926783	004	014
000909153	010	002	000921339	002	022	000926963	005	064
000910161	005	002	000921340	002	022	000927025	010	004
000910161	005	002	000921341	002	020	000927026	007	016
000910161	005	054	000921342	002	022	000927036	005	072
000910161	005	076	000921343	002	020	000927036	005	074
000910162	005	002	000921344	002	022	000927483	003	018
000910162	005	006	000921346	002	020	000927483	006	002
000910162	005	010	000921347	002	022	000927483	006	006
000910569	005	068	000921348	002	020	000927625	010	010
000910995	001	008	000921349	002	020	000928348	010	010
000911055	005	026	000921351	002	022	000928632	007	002
000911056	005	026	000921352	002	020	000928928	006	002
000911061	005	046	000921373	005	014	000928928	007	008
000911063	005	048	000921374	005	014	000929185	003	016
000911456	007	008	000921434	005	030	000929217	004	002
000911650	005	062	000921434	005	042	000929447	002	010
000912086	005	044	000921850	007	014	000929447	002	014
000912088	005	042	000922044	005	024	000929614	004	008
000912090	005	040	000922325	007	012	000929617	004	008
000912092	005	032	000922455	003	018	000929623	004	004
000912092	005	042	000922623	005	064	000929624	004	004
000912093	005	032	000922789	010	012	000929626	004	004
000912094	005	032	000922790	010	012	000929628	004	004
000912094	005	042	000923384	005	006	000929630	004	004

SB1062-1

NUMERICAL INDEX
INDICE NUMERICO
INDEX NUMERIQUE
INDICE NUMERICO

CODE CODIGO	GROUP GRUPO	PAGE PAG.	CODE CODIGO	GROUP GRUPO	PAGE PAG.	CODE CODIGO	GROUP GRUPO	PAGE PAG.
000929631	004	004	000985146	006	004			
000929638	004	004	000985146	007	008			
000929643	004	006	000989151	005	004			
000929644	004	006	000989151	005	008			
000929645	004	006	000991611	008	002			
000929648	004	002	000991656	008	002			
000929651	004	014	000991658	008	004			
000929654	004	014	000991686	008	002			
000929655	004	014	266555005	005	068			
000929660	004	014	268964012	001	002			
000929661	004	016	268964024	005	016			
000929663	004	016	268964024	005	026			
000929666	004	016	303015006	007	016			
000929667	004	016	333548202	009	002			
000929668	004	016	333548203	009	002			
000929670	004	016	333560304	005	066			
000929671	004	016	425738942	005	016			
000929672	004	016	425738942	005	026			
000929692	004	012						
000929697	004	012						
000929705	004	010						
000929708	004	012						
000929713	004	002						
000929897	004	010						
000929898	004	012						
000930046	006	002						
000930046	006	004						
000930046	007	012						
000930046	010	008						
000930139	003	002						
000930139	006	002						
000930139	006	006						
000930150	006	002						
000930150	006	008						
000930163	007	008						
000930163	010	004						
000930192	007	008						
000930192	010	002						
000930195	007	008						
000930195	010	002						
000930200	006	004						
000930200	007	008						
000932032	006	004						
000932032	007	008						
000975065	006	002						
000975065	006	008						
000975077	006	002						
000975077	006	002						
000975077	006	004						
000975077	006	004						
000975077	006	010						
000985011	010	004						
000985012	007	008						
000985066	010	002						
000985087	010	002						
000985146	006	004						
000985146	006	004						