DYNAPAC

SPARE PARTS CATALOGUE

RUTHZIL TRATOR COMERCIAL DE PEÇAS LTDA 11 97083-6812 ROLANDO

CUMMINS 6BT5.9 DIESEL ENGINE

Spare Parts

CA 25 II

VIBRATORY ROLLER

JUNHO 1997

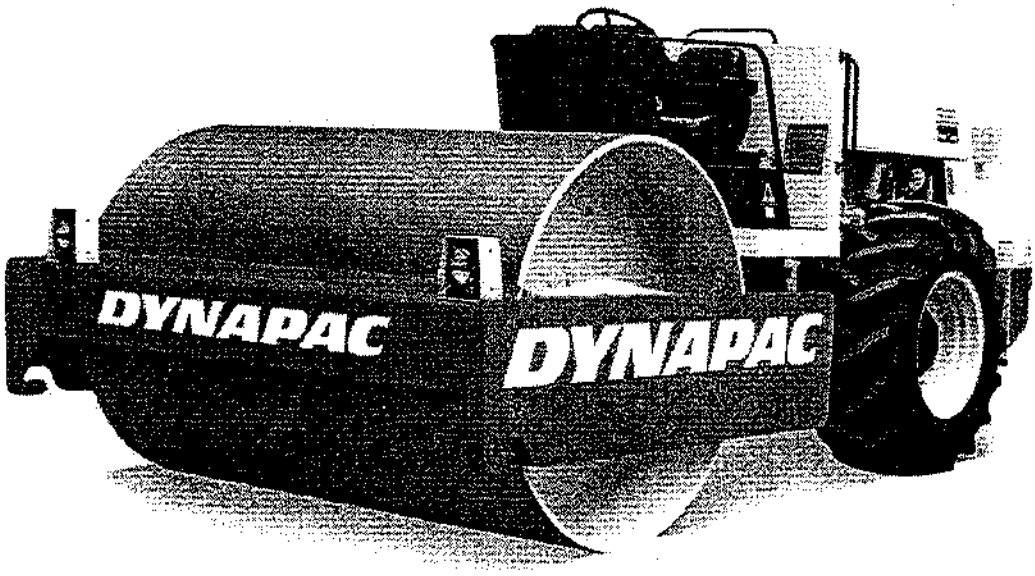

CÓD. 195.907

We reserve the right to change specifications without notice.
Printed in Brazil

DYNAPAC
SVEDALA DYNAPAC LTDA.
Estrada Municipal, 430 Sorocaba SP Brasil
Tel.: + 55 152 25.1677
Fax: + 55 152 25.2714

DYNAPAC

THIS PARTS CATALOGUE IS VALID FOR ONLY FROM SERIES:	CA25II
ESTE CATÁLOGO SÓ É VÁLIDO PARA À PARTIR DA SÉRIE:	CA25II
CE CATALOGUE EST VALIDE POUR SEULEMENT A PARTIR DE SERIE:	CA25II
ESTE MANUAL DE PIEZAS ES VALIDO PARA A PARTIR DE LA SERIE:	CA25II

CUMMINS TURBO	STD/P	708B000-
CUMMINS TURBO	D/PD	708B300-

CUMMINS 6BT5.9 Diesel Engine

Código: 195907

Public. nº SB1063-1

Page/Página Page/Pagina	Group/Grupo Groupe/Grupo	Picture/Figura Illust/Figura	Issue/Emissão Emission/Emisión	GENERAL VIEW VISTA GERAL VUE D'ENSEMBLE PLANO GERAL
2	000	dc01853-1	SB1063-1	

Ref. Item Réf. Ref.	Group/Grupo Groupe/Grupo	Description Description	Descrição Descripción	Page Página Page Pagina
001	001	Frame Châssis	Chassi Bastidor	
		Frames ass'y Montage du châssis	Montagem dos chassis Montaje del bastidor	002
		Hood, fender and hydr.oil tank Capota, pare-boue et reservoir	Tampa, paral.e tanq.óleo Tapa, guarda barro y tanque	004
		Steering link Articulation	Articulação Articulacion	010
		Scrapers Racloir	Raspadores Raederas	014
002	002	Roller Cylindre	Cilindro Rodillo	
		Roller Cylindre	Cilindro Rodillo	002
		Roller Cylindre	Cilindro Rodillo	006
		Drum cartridge, right Cartouche de cylinder, droit	Cartucho do cilindro, direito Cartucho de rodillo, derecho	010
		Drum cartridge, left Cartouche de cylinder, gauche	Cartucho do cilindro, esquerdo Cartucho de rodillo, izquierdo	014
		Drum cartridge, left Cartouche de cylinder, gauche	Cartucho do cilindro, esquerdo Cartucho de rodillo, izquierdo	018
		Torque hub Reducteur moyeu	Redutor de velocidade Reductor de velocidad	022
003	003	Engine Moteur	Motor Motor	
		Engine, assy Montage du moteur	Montagem do motor Montaje del motor	002
		Radiator assembly Montage du radiateur	Montagem dos radiadores Montaje del radiador	008
		Fuel system Systeme de carburant	Sistema de combustível Sistema de combustible	012
		Exhaust silencer assembly Montage du silencieux	Montagem do silencioso Montaje del silenciador	016
		Air cleaner assembly Montage du filtre	Montagem do filtro de ar Montaje del filtro	018
		Hydraulic pump gearing Entrainement de pompe	Acionadora das bombas Accionam.de bomba hidráulica	022
004	004	Transmission Transmission	Transmissão Transmisión	

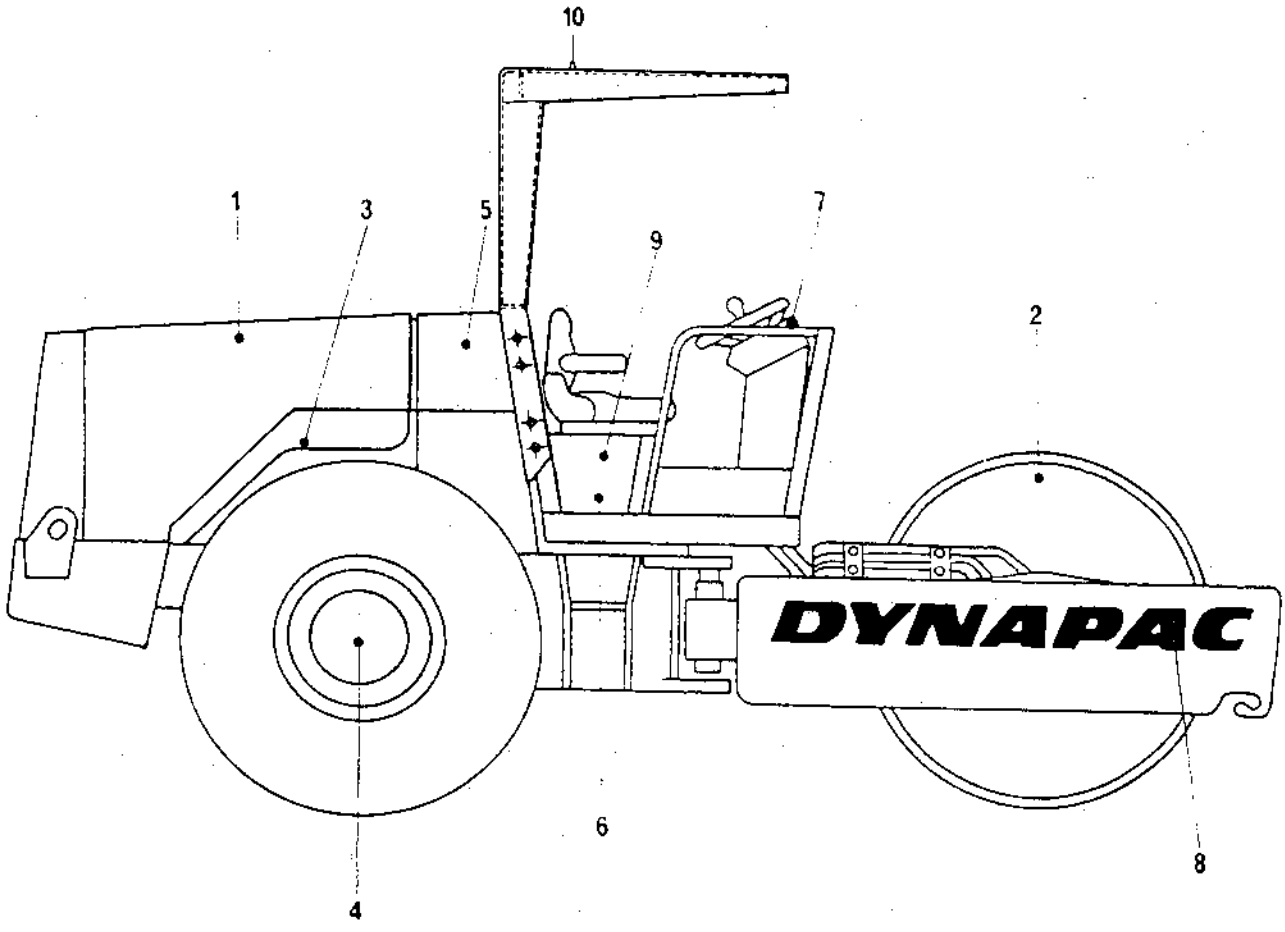

CA25 - DC01853 - 1

Page/Página Page/Pagina	Group/Grupo Groupe/Grupo	Picture/Figura Illust/Figura	Issue/Emissão Emission/Emisión	GENERAL VIEW VISTA GERAL VUE D'ENSEMBLE PLANO GERAL
4	000	dc01853-1	SB1063-1	

Ref. Item Réf. Ref.	Group/Grupo Groupe/Grupo	Description Description	Descrição Descripción	Page Página Page Pagina
		Planetary axle and hydr.motor Essieu de roue et moteur hydr.	Eixo planet.e motor hidr. Eje planetaire y motor hidr.	002
		Planetary axle Essieu de roue	Eixo planetario Eje planetaire	004
		Planetary axle Essieu de roue	Eixo planetario Eje planetaire	008
		Planetary axle Essieu de roue	Eixo planetario Eje planetaire	010
		Planetary axle Essieu de roue	Eixo planetario Eje planetaire	014
		Wheel and tyre Roue et pneu	Roda e pneu Rueda y neumático	018
005	005	Hydraulic equipments Equipement hydraulique	Equipamentos hidráulicos Equipo hidráulico	
		Hydraulico diagram Schema hydraulique	Diagrama hidraulico Diagrama hidraulico	002
		Drive hydraulic system Systeme hydraul.de traction	Sist.hidráulico de tração Sist.hidraulico de traccion	004
		Drive hydraulic system Systeme hydraul.de traction	Sist.hidráulico de tração Sist.hidraulico de traccion	008
		Hydraulic pump Pompe hydraulique	Bomba hidráulica Bomba hidráulica	014
		Hydrostatic hydr.motor Moteur hydr.hydrostatique	Motor hidr.hidrostático Motor hidr.hidrostatico	018
		Vibration hydraulic system Système hydr.de vibration	Sistema hidr.da vibração Sistema hidr.de la vibración	022
		Vibration valve Soupape de manouvre	Válvula da vibracão Valvula de la vibración	030
		Vibration and steering pump Pompe direction et vibration	Bomba da direção e vibração Bomba dirección y vibración	032
		Vibration hydraulic motor Moteur hydraul.de vibration	Motor hidráulico vibração Motor hidraul.de la vibración	036
		Steering hydraulic system Sisteme hydraul.de direction	Sistema hidr.da direção Sistema hidr.de la dirección	040
		Hydrostatic steering Direction hydrostatique	Direção hidrostática Dirección hidrostatica	046
		Steering cylinder Cylindre de direction	Cilindro da direção Cilindro de la dirección	050
		Steering cylinder Cylindre de direction	Cilindro da direção Cilindro de la dirección	052

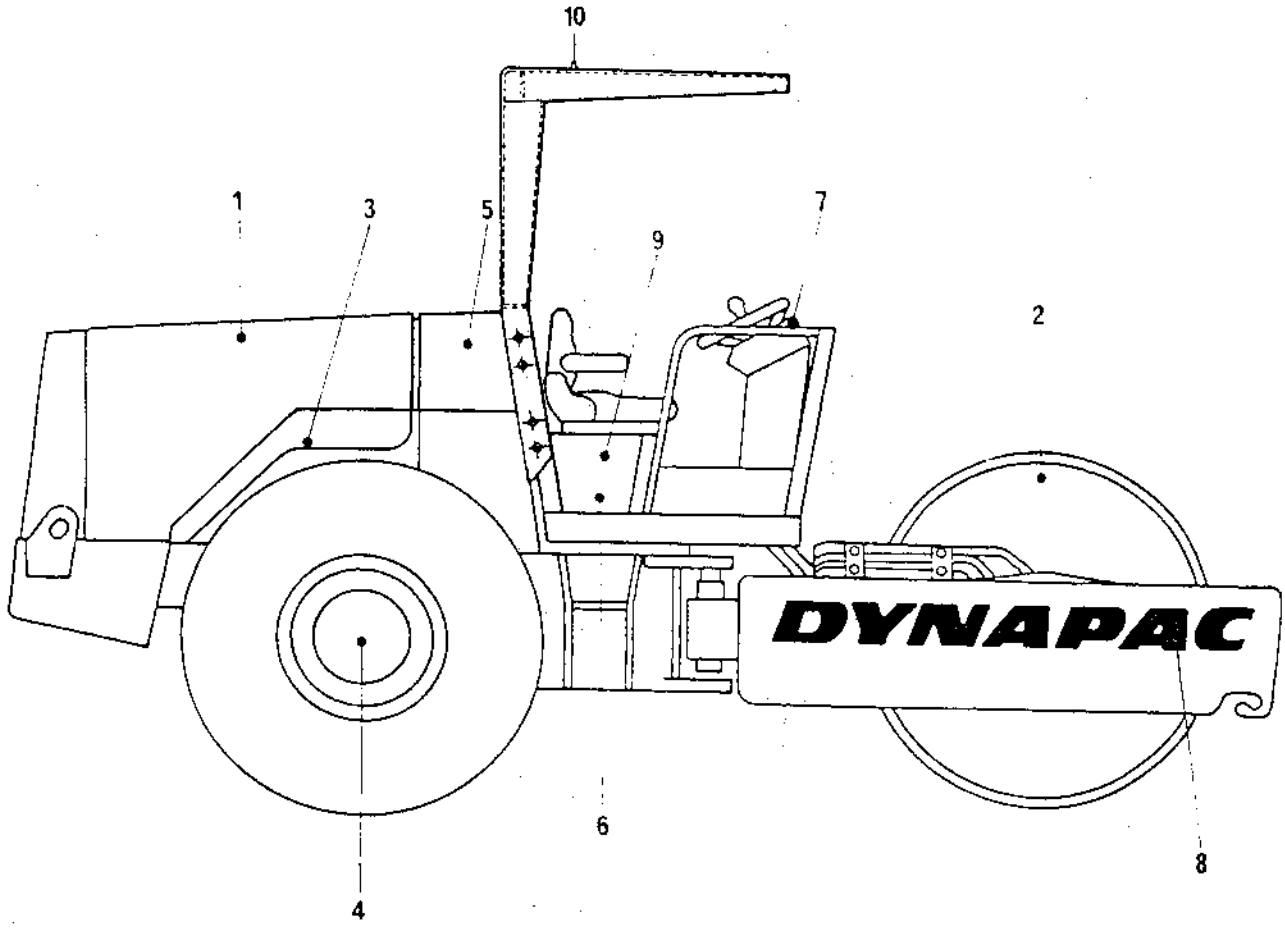

CA25 - DC01853 - 1

Page/Página Page/Pagina	Group/Grupo Groupe/Grupo	Picture/Figura Illust/Figura	Issue/Emissão Emission/Emisión	GENERAL VIEW VISTA GERAL VUE D'ENSEMBLE PLANO GERAL
6	000	dc01853-1	SB1063-1	

Ref. Item Réf. Ref.	Group/Grupo Groupe/Grupo	Description Description	Descrição Descripción	Page Página Page Pagina
		Brake hydraulic system Systeme hydraulique de frein	Sist.hidráulico do freio Sistema hidraulico del freno	054
006	006	Electrical equipment Equipement electrique	Equipamento elétrico Equipo electrico	
		Electric diagram Schema électrique	Esquema elétrico Diagrama eléctrico	002
		Electric system Systeme electrique	Sistema elétrico Sistema eletrico	006
		Electric system of the panel Systeme electr.tableau bords	Sist.eletrico do painel Sistema electrico del panel	012
		Electrical system head lamp Systeme electrique des phares	Sist.elétrico dos farois Equipo electrico de los faros	014
007	007	Instruments and control Instruments e commandes	Instrumentos e comandos Instrumentos e mandos	
		Drivers platform Poste de commande	Plataforma do operador Puesto del conductor	002
		Instrument board Tableau d' instruments	Painel de instrumentos Panel de los instruments	008
		Forward-reverse control Commande avant/arrière	Controle frente-ré Mando de marcha adelante-atrás	012
		Throttle control Commandes d' accelerateur	Comando da aceleração Mandos de acelerador	016
008	008	Plates and decals Plaques et decals	Placas e decalques Letreros y decales	
		Kit, plate decals Jéu de plaques	Jogo de placas Juego de decales	002
009	009	Equipment Equipement	Equipamentos Equipo	
		Safety walk Protection de patinage	Piso anti-derrapante Protección de deslizamiento	002
		Reflex installation Installation du catadioptre	Instalação do refletivo Instalación del reflector	004
010	010	Optional equipments Equipements optional	Equipamentos opcionais Equipo opcional	
		Tool kit Jéu de outils	Jogo de ferramentas Juego de herramientas	002
		Measure panel Tableau d' medition	Painel de medição Panel de medición	004
		Hood assembly Montage du capot	Montagem da capota Montaje del capota	006

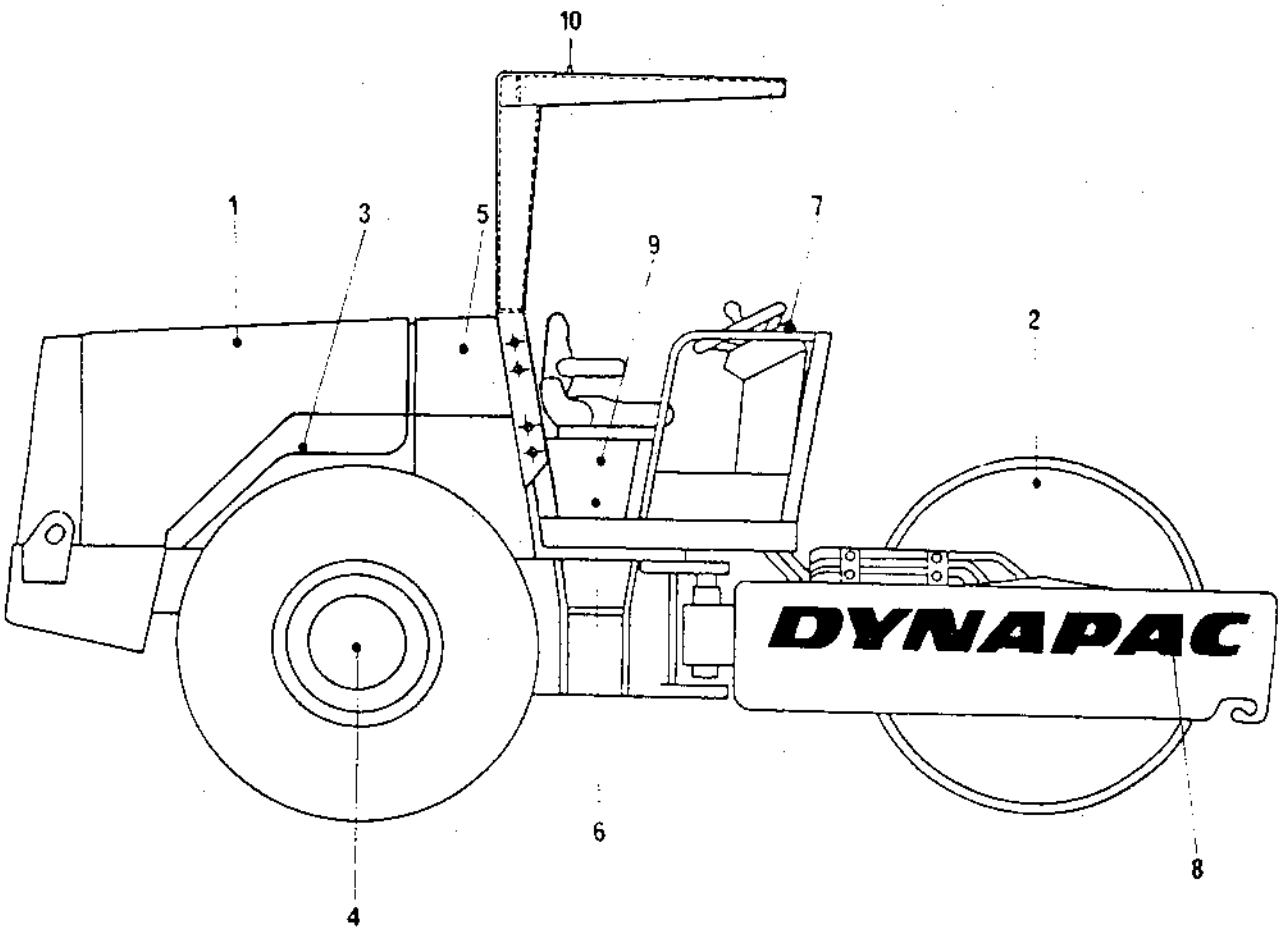

CA25 - DC01853 - 1

Page/Página Page/Pagina	Group/Grupo Groupe/Grupo	Picture/Figura Illust/Figura	Issue/Emissão Emission/Emisión	GENERAL VIEW VISTA GERAL VUE D'ENSEMBLE PLANO GERAL
8	000	dc01853-1	SB1063-1	

Ref. Item Réf. Ref.	Group/Grupo Groupe/Grupo	Description Description	Descrição Descripción	Page Página Page Pagina
		Wheel and tyre Roue et pneu	Roda e pneu Rueda y neumático	008
		Cabassymouting Montage de la cabine	Montagem da cabine Montaje de la cabina	010
		Back-up alarm assembly Montage du back-up alarm	Montagem do back-up alarm Montaje del back-up alarm	012
		Vacuum indicador kit Jéu de vacuomètre	Kit do vacuômetro Juego del vacuómetro	014
		Rops assembly Montage du rops	Montagem do rops Montaje del rops	016
		Cylinder kit Jéu de connexion	Kit do cilindro Juego de conexión	018

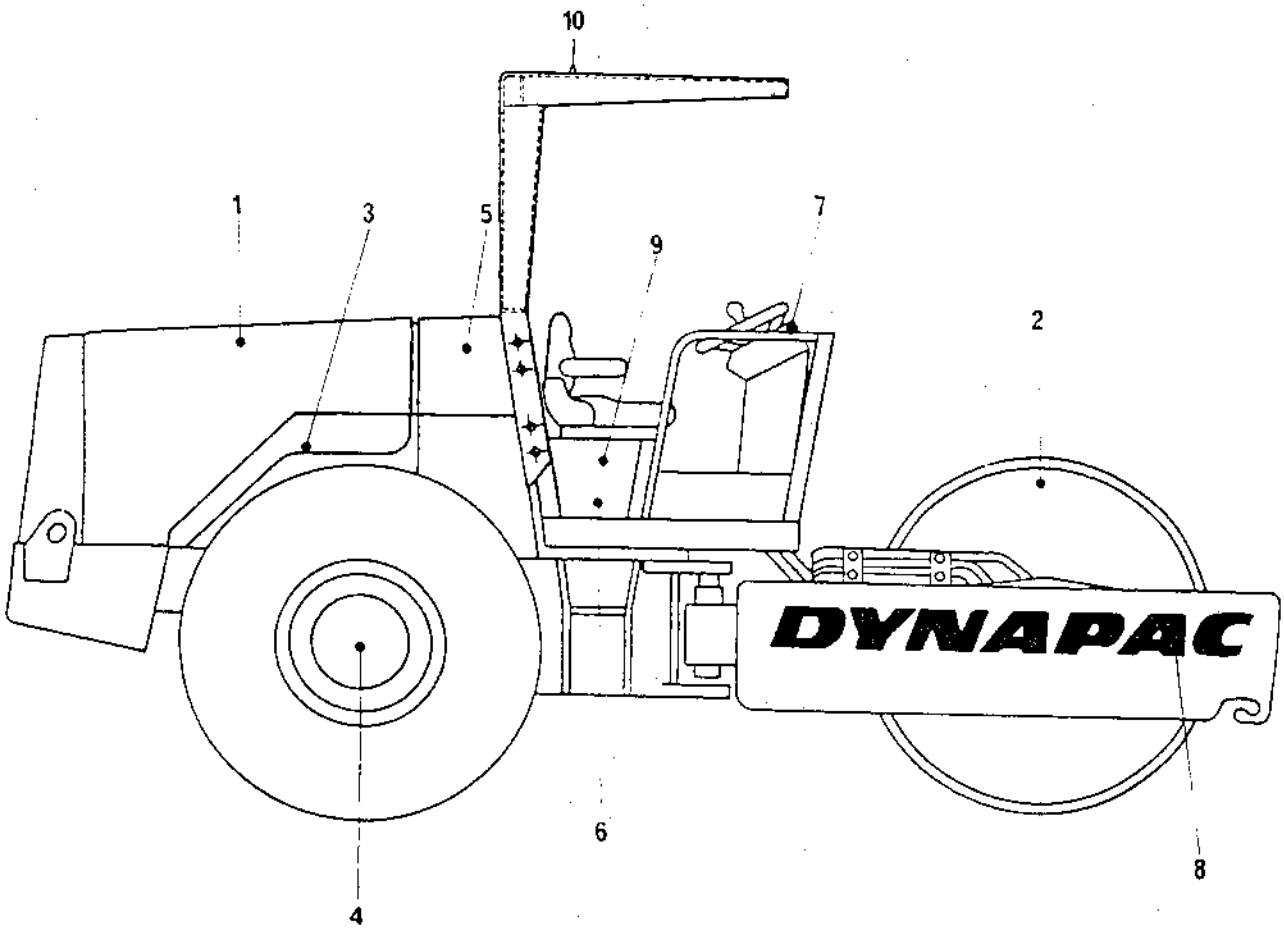

CA25 - DC01853 - 1

DYNAPAC®

FRAME
CHASSI
CHÂSSIS
BASTIDOR

Group
Grupo
Groupe
Grupo

1

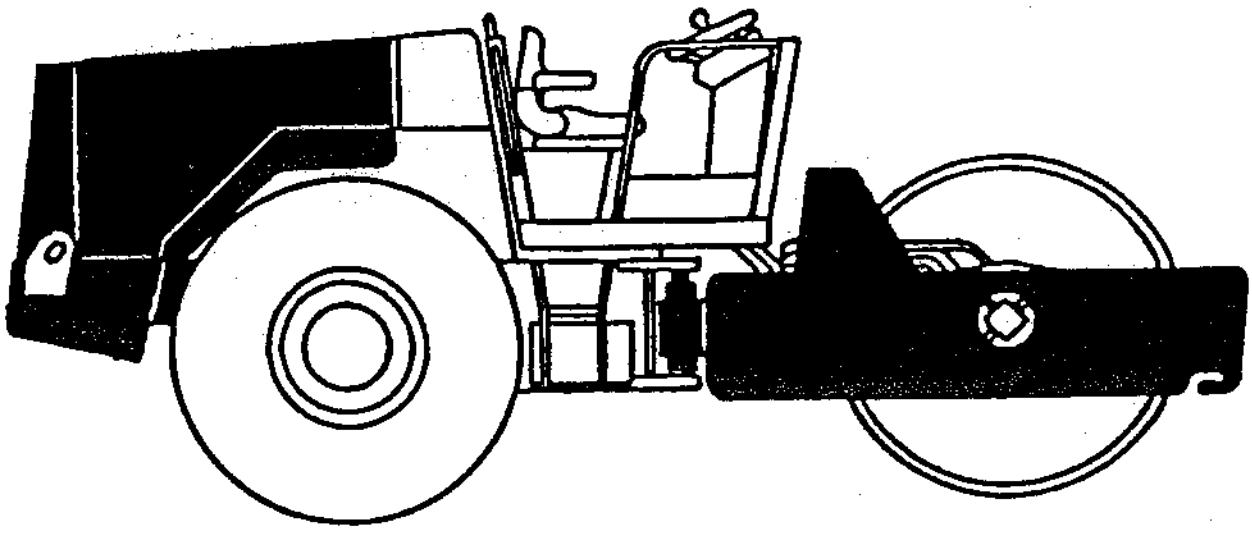

Page/Página Page/Pagina Rev.	Group/Grupo Groupe/Grupo	Picture/Figura Illust/Figura	Issue/Emissão Emission/Emisión	Frames ass'y Montagem dos chassis Montage du châssis Montaje del bastidor
002	001	DC00143-3	SB1063-1	

Ref. Item Réf. Ref.	Qty./Quant. Qté./Cantid.	Part. No. No da Peça No de Pièce No de Pieza	Description Description	Descrição Descripción	Rev.	Note Observações Observations Observaciones
001	1	194442	Frame, front Châssis avant	Chassi dianteiro Bastidor, frontal		
002	1		Steering link Articulation	Articulação Articulacion		See G1/10 Vide
003	3	500047	Screw Vis	Parafuso cab.sextavada Tornillo		
004	1	262593	Catch Cliquet	Fecho Barrera		
005	1	347410	Tool box Coffre à outils	Caixa de ferramentas Caja de herramientas		
006	1	615043	Conical spring washer Rondelle à ressort conique	Arruela pressão cônica Arandela de resorte conica		
007	6	500022	Screw Vis	Parafuso cab.sextavada Tornillo		
008	1	926581	Filler cap Bouchon de réservoir	Tampão com respiro Tapa de tanque		
009	1	345557	Cover Couvercle	Tampa Tapa		
010	1	850145	Gasket Garniture	Guarnição Junta		
011	3	600006	Washer Rondelle	Arruela lisa Arandela		
012	6	541703	Screw Vis	Parafuso cab.sext.c/arr. Tornillo		
013	1	349470	Cover Couvercle	Tampa Tapa		
014	1	485089	Chain Chaine	Corrente Cadena		
015	1	252675	Lock pin Goupille d' arrêt	Pino de trava Pasador de seguridad		
016	1	815215	Lock Serrure	Trava de segurança Cierre		
017	1	586022	Lock nut Contre-écrou	Porca auto-travante Contratuerca		
018	1	500207	Screw Vis	Parafuso cab.sextavada Tornillo		
019	1	243091	Frame, rear Châssis arrière	Chassi traseiro Bastidor, trasero		

Group
Grupo
Groupe
Grupo

1

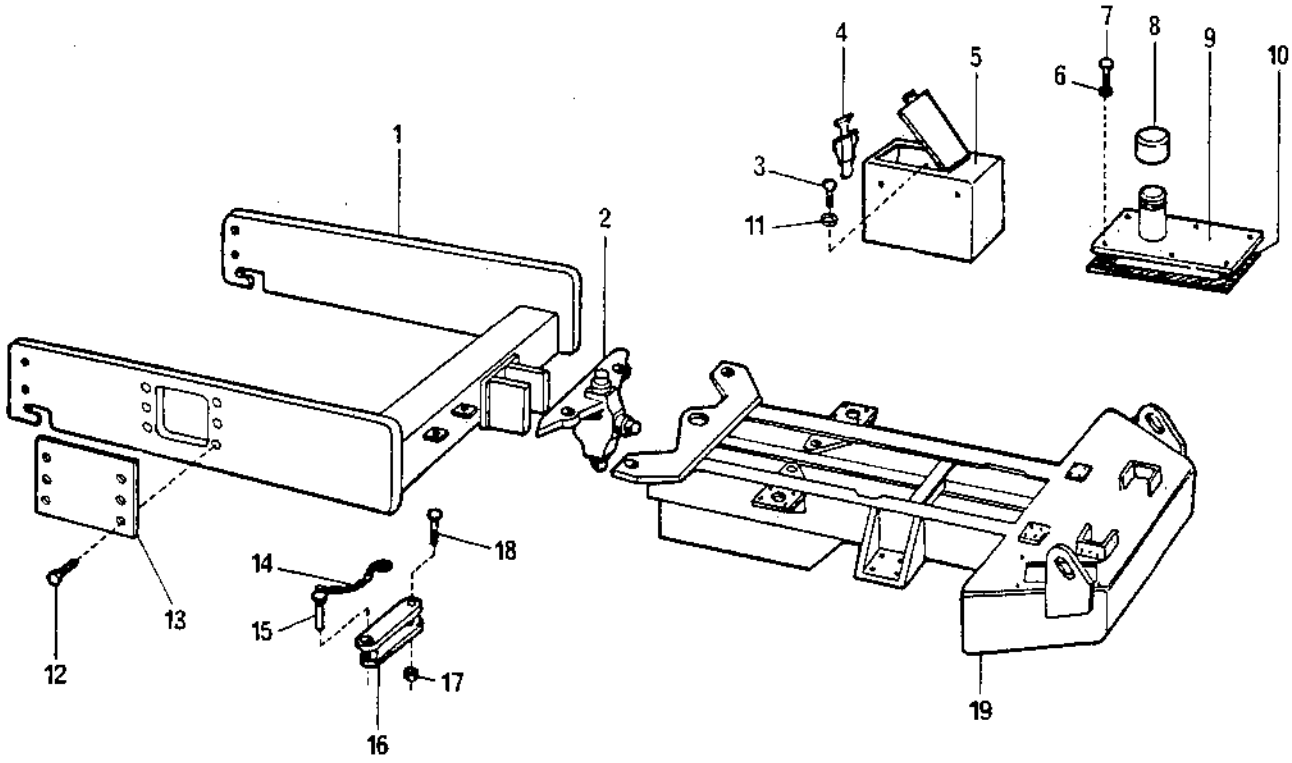

CA25-DC00143-3

Page/Página Page/Pagina Rev.	Group/Grupo Groupe/Grupo	Picture/Figura Illust/Figura	Issue/Emissão Emission/Emisión	**Hood, fender and hydr.oil tank** **Tampa, paral.e tanq.óleo** **Capota, pare-boue et reservoir** **Tapa, guarda barro y tanque**
004	001	DC01359-3	SB1063-1	

Ref. Item Réf. Ref.	Qty./Quant. Qté./Cantid.	Part. No. No da Peça No de Pièce No de Pieza	Description Description	Descrição Descripción	Rev.	Note Observações Observations Observaciones
001	1	345351	Cover left Couvercle gauche	Tampa esquerda Tapa izquierda		
002	38	586003	Lock nut Contre-écrou	Porca auto-travante Contratuerca		
003	6	345381	Hinge Charnière	Dobradiça Bisagra		
004	2	202057	Gasket Garniture	Guarnição Junta		L=440mm
005	16	500021	Screw Vis	Parafuso cab.sextavada Tornillo		
006	30	500189	Screw Vis	Parafuso cab.sextavada Tornillo		
007	1	345495	Hydraulic oil tank Resévoir d' huile hydraulique	Tanque de óleo hidráulico Tanque de aceite hidraulico		
008	2	345995	Plate Plaque	Chapa Placa		
009	20	500022	Screw Vis	Parafuso cab.sextavada Tornillo		
010	20	615043	Conical spring washer Rondelle à ressort conique	Arruela pressão cônica Arandela de resorte conica		
011	2	340210	Gasket Garniture	Guarnição Junta		
012	1	345349	Radiator support Support du radiateur	Suporte do radiador Soporte del radiador		
013	2	345598	Support Support	Suporte Soporte		
014	1	345375	Canopy Capuchon protecteur	Capota Cobertura protectora		
015	12	500029	Screw Vis	Parafuso cab.sextavada Tornillo		
016	6	615044	Conical spring washer Rondelle à ressort conique	Arruela pressão cônica Arandela de resorte conica		
017	1	345491	Guard Protection	Grade Protección		
018	4	928085	Screw Vis	Parafuso cab.escar.philli Tornillo		
019	4	500040	Screw Vis	Parafuso cab.sextavada Tornillo		
020	2	925491	Lock Serrure	Trava Cierre		

Group
Grupo
Groupe
Grupo

1

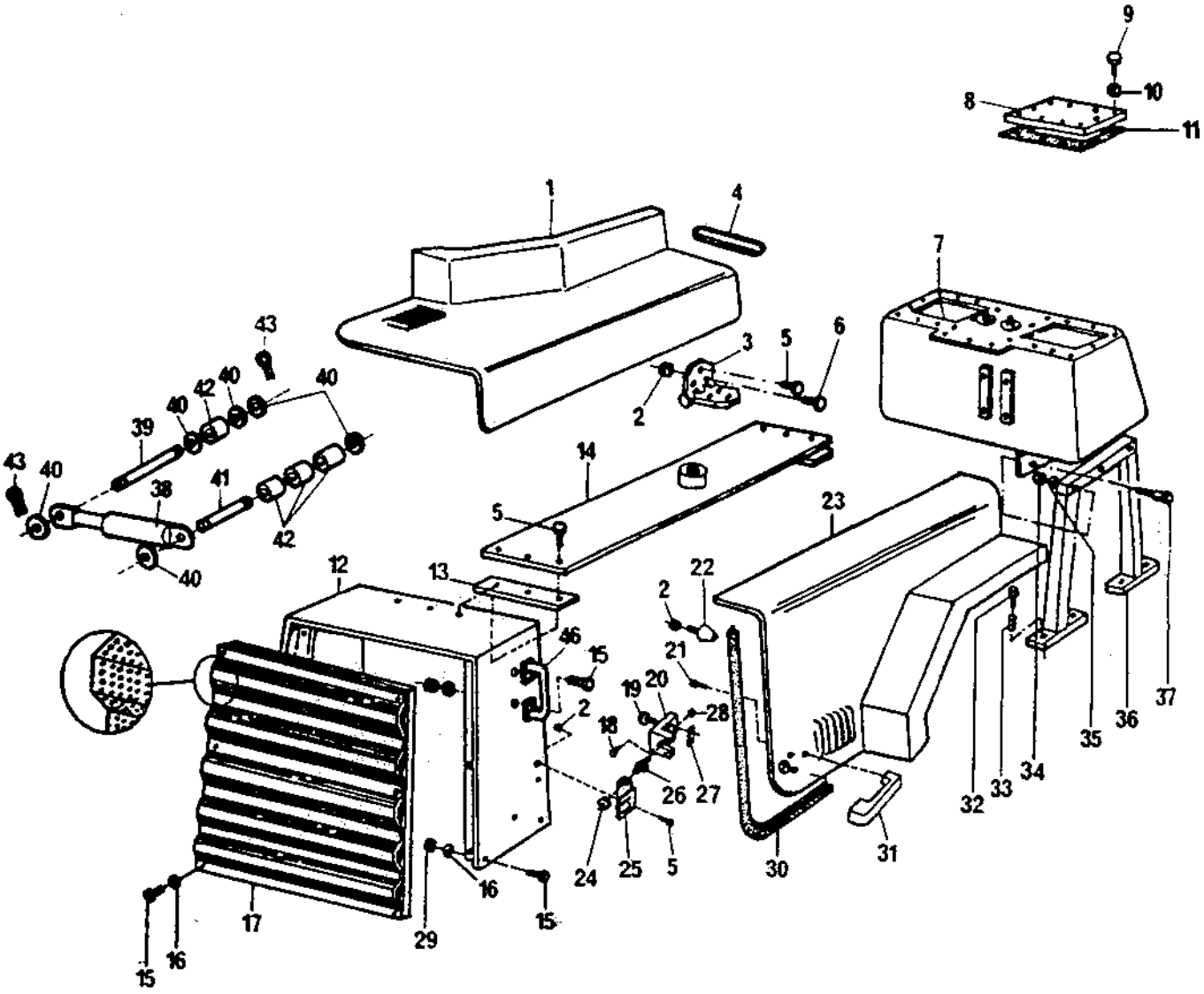

CA25-DC01359-3

Page/Página Page/Pagina Rev.	Group/Grupo Groupe/Grupo	Picture/Figura Illust/Figura	Issue/Emissão Emission/Emisión	Hood, fender and hydr.oil tank Tampa, paral.e tanq.óleo Capota, pare-boue et reservoir Tapa, guarda barro y tanque
006	001	DC01359-3	SB1063-1	

Ref. Item Réf. Ref.	Qty./Quant. Qté./Cantid.	Part. No. No da Peça No de Pièce No de Pieza	Description Description	Descrição Descripción	Rev.	Note Observações Observations Observaciones
021	6	925492	Screw Vis	Paraf.cab.aboul.fenda phs Tornillo		
022	4	925629	Backstop Butée	Batente Batiente		
023	1	345352	Cover right Couvercle droite	Tampa direita Tapa derecha		
024	2	347045	Hexagon nut écrou à six pans	Porca sextavada Tuerca hexagonal		
025	2	347044	Support Support	Suporte Soporte		
026	2	345388	Pin Goupille	Pino Pasador		
027	2	345353	Support Support	Suporte Soporte		
028	4	586002	Lock nut Contre-écrou	Porca auto-travante Contratuerca		
029	6	586018	Lock nut Contre-écrou	Porca auto-travante Contratuerca		
030	2	202057	Gasket Garniture	Guarnição Junta		L=1260mm
031	2	925493	Handle Poignée	Macaneta c/chave Empuñadura		
032	8	500195	Screw Vis	Parafuso cab.sextavada Tornillo		
033	8	346235	Spacer Espaceur	Espaçador Espaciador		
034	6	586019	Lock nut Contre-écrou	Porca auto-travante Contratuerca		
035	6	615096	Washer Rondelle	Arruela lisa Arandela		
036	2	345394	Hydr.oil tank support Support du réservoir d' huile	Suporte tq de óleo hidr. Soporte del tanq.de aceite hid		
037	6	500197	Screw Vis	Parafuso cab.sextavada Tornillo		
038	4	900477	Shock absorber Amortisseur	Amortecedor Amortiguador		
039	2	268825	Pin Goupille	Pino Pasador		
040	12	603019	Washer Rondelle	Arruela lisa Arandela		

Group
Grupo
Groupe
Grupo

1

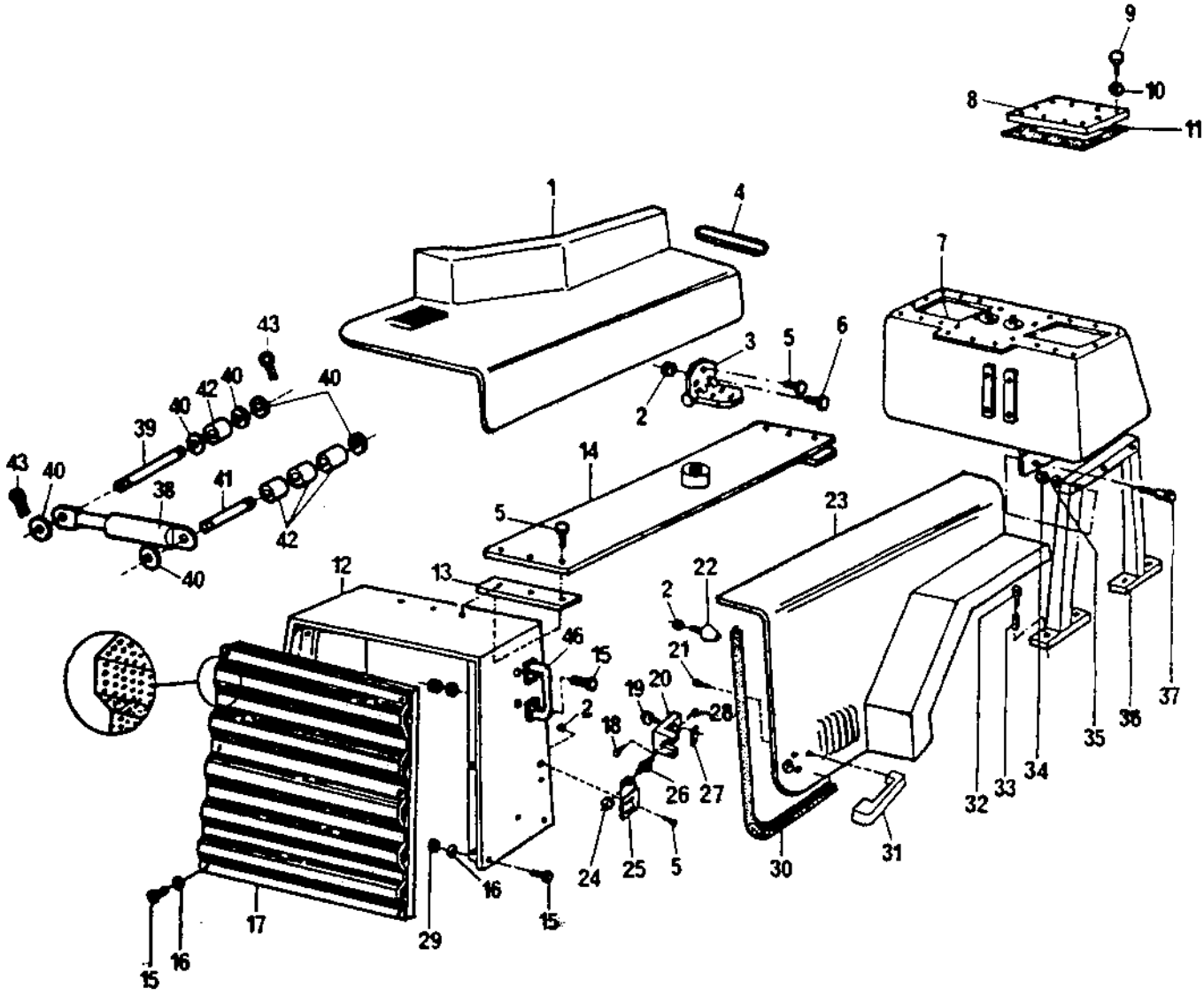

Page/Página Page/Pagina Rev.	Group/Grupo Groupe/Grupo	Picture/Figura Illust/Figura	Issue/Emissão Emission/Emisión	Hood, fender and hydr.oil tank Tampa, paral.e tanq.óleo Capota, pare-boue et reservoir Tapa, guarda barro y tanque
008	001	DC01359-3	SB1063-1	

Ref. Item Réf. Ref.	Qty./Quant. Qté./Cantid.	Part. No. No da Peça No de Pièce Nº de Pieza	Description Description	Descrição Descripción	Rev.	Note Observações Observations Observaciones
041	2	268824	Pin Goupille	Pino Pasador		
042	8	268814	Spacer Espaceur	Espaçador Espaciador		
043	8	630003	Cotter pin Goupille fendue	Cupilha Pasador aletas		

Group
Grupo
Groupe
Grupo **1**

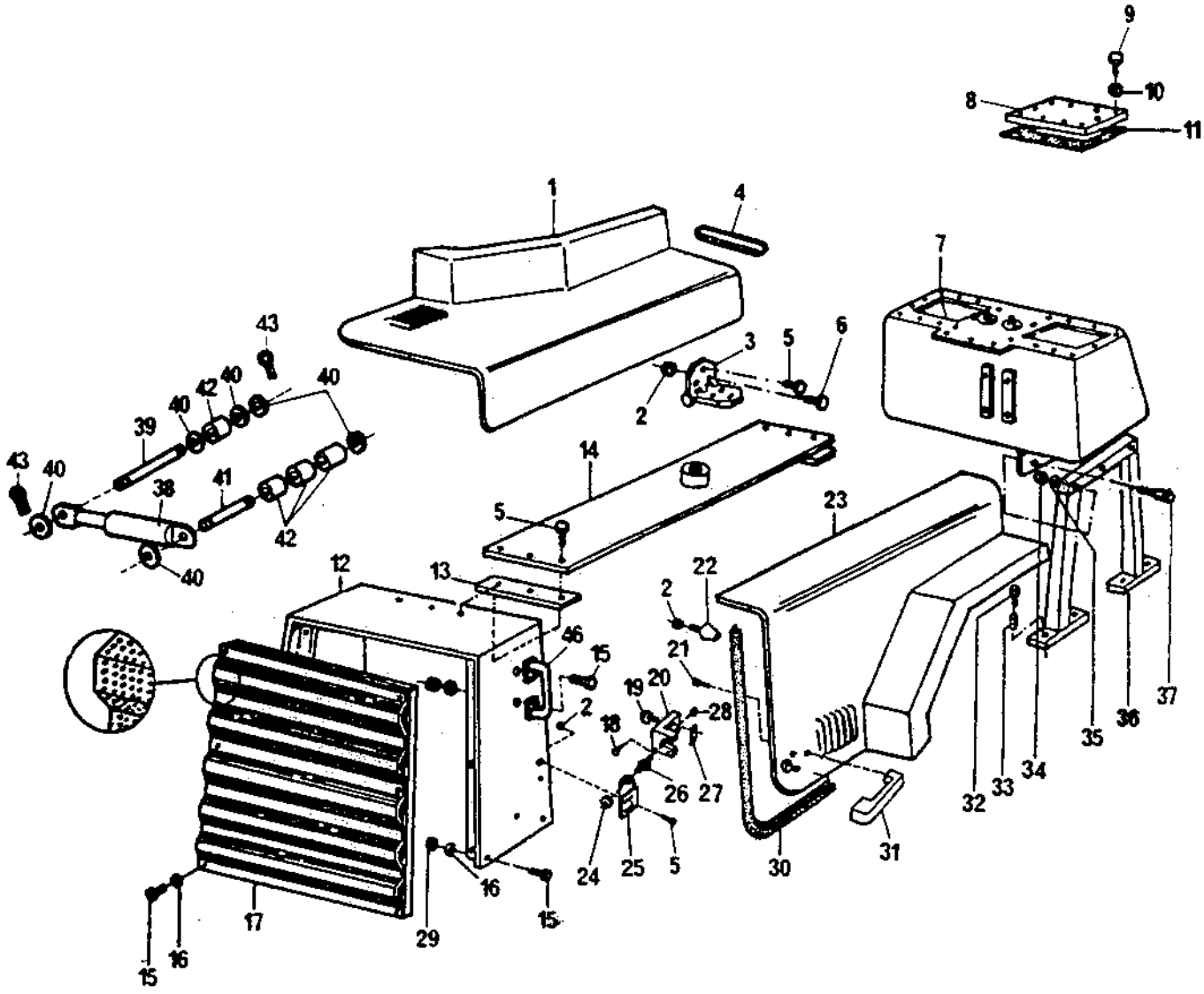

CA25-DC01359-3

Page/Página Page/Pagina Rev.	Group/Grupo Groupe/Grupo	Picture/Figura Illust/Figura	Issue/Emissão Emission/Emisión	Steering link Articulação Articulation Articulacion
010	001	DC01371-1	SB1063-1	

Ref. Item Réf. Ref.	Qty./Quant. Qté./Cantid.	Part. No. No da Peça No de Pièce No de Pieza	Description Description	Descrição Descripción	Rev.	Note Observações Observations Observaciones
001	1	500018	Screw Vis	Parafuso cab.sextavada Tornillo		
002	1	343159	Cover Couvercle	Tampa Tapa		
003	12	500037	Screw Vis	Parafuso cab.sextavada Tornillo		
004	12	615045	Conical spring washer Rondelle à ressort conique	Arruela pressão cônica Arandela de resorte conica		
005	2	337042	Cover Couvercle	Tampa Tapa		
006	cn	337045	Shim - 1,0mm Cale - 1,0mm	Calço - 1,0mm Calce - 1,0mm		
006	cn	345874	Shim - 0,35mm Cale - 0,35mm	Calço - 0,35mm Calce - 0,35mm		
006	cn	345875	Shim - 0,1mm Cale - 0,1mm	Calço - 0,1mm Calce - 0,1mm		
007	1		Frame, rear Châssis arrière	Chassi traseiro Bastidor, trasero		See G1/2 Vide
008	4	100040	Toggle joint Rotule	Rótula Rótula		
009	4	310008	Grease nipple Graisseur	Graxeira reta Lubricador		
010	2	813316	Toggle joint Rotule	Rótula Rótula		
011	1	343597	Cross Croisée	Cruzeta Crucero		
012	1		Frame, front Châssis avant	Chassi dianteiro Bastidor, frontal		See G1/2 Vide
013	3	167032	Seal ring Anneau de joint	Anel de vedação Anillo de junta		
014	cn	345871	Shim - 1,0mm Cale - 1,0mm	Calço - 1,0mm Calce - 1,0mm		
014	cn	345872	Shim - 0,35mm Cale - 0,35mm	Calço - 0,35mm Calce - 0,35mm		
014	cn	345873	Shim - 0,1mm Cale - 0,1mm	Calço - 0,1mm Calce - 0,1mm		
015	12	500287	Screw Vis	Parafuso cab.sextavada Tornillo		
016	3	910995	Screw Vis	Parafuso allen s/cabeça Tornillo		

Group
Grupo
Groupe
Grupo

1

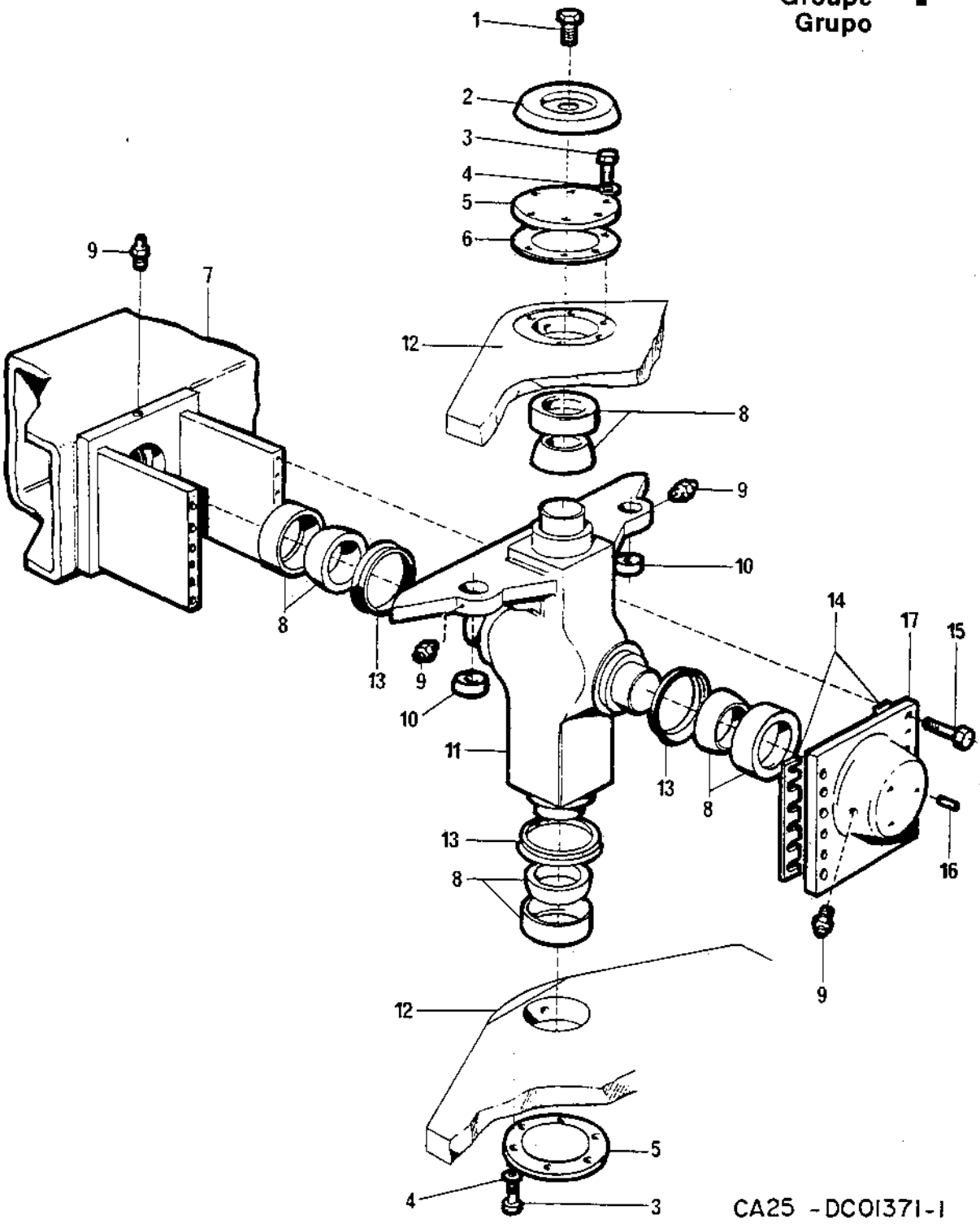

Page/Página Page/Pagina Rev.	Group/Grupo Groupe/Grupo	Picture/Figura Illust/Figura	Issue/Emissão Emission/Emisión	**Steering link** **Articulação** **Articulation** **Articulacion**
012	**001**	**DC01371-1**	**SB1063-1**	

Ref. Item Réf. Ref.	Qty./Quant. Qté./Cantid.	Part. No. No da Peça No de Pièce No de Pieza	Description Description	Descrição Descripción	Rev.	Note Observações Observations Observaciones
017	1	345853	Cover Couvercle	Tampa Tapa		

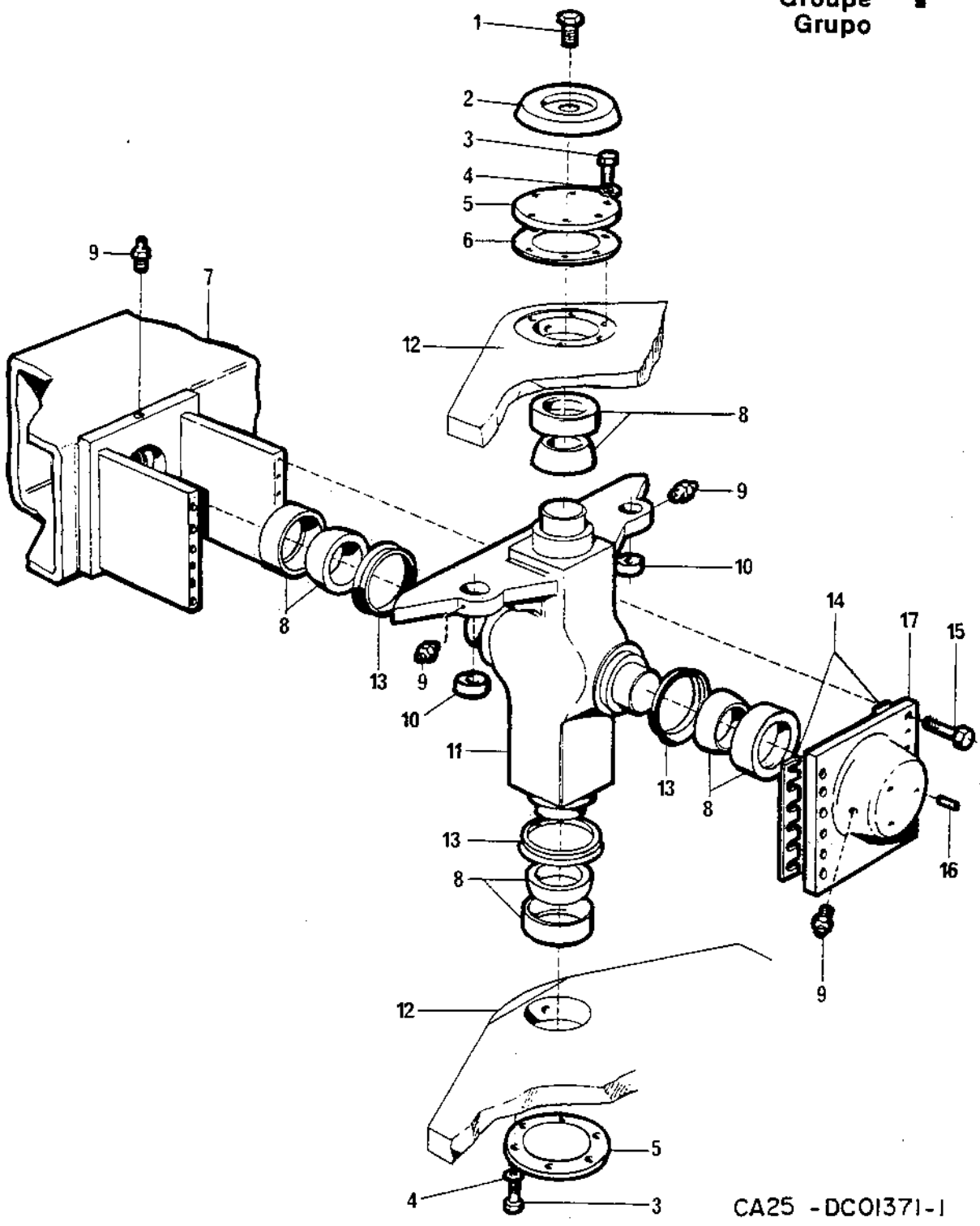
1
2
3
4
5
6
9
7
12
8
9
10
14
17
15
8
13
9
10
11
13
8
16
13
8
9
12
5
4
3
CA25 - DC01371-1

Page/Página Page/Pagina Rev.	Group/Grupo Groupe/Grupo	Picture/Figura Illust/Figura	Issue/Emissão Emission/Emisión	Scrapers Raspadores Racloir Raederas
014	001	DC01360-1	SB1063-1	

Ref. Item Réf. Ref.	Qty./Quant. Qté./Cantid. ST	D	P	PD	Part. No. No da Peça No de Pièce No de Pieza	Description Description	Descrição Descripción	Rev.	Note Observações Observations Observaciones
001	1	1			349526	Scraper Racloir	Raspador Raedera		
002	4	4	4	4	586023	Lock nut Contre-écrou	Porca auto-travante Contratuerca		
003	4	4	4	4	603005	Washer Rondelle	Arruela lisa Arandela		
004	4	4			500147	Screw Vis	Parafuso cab.sextavada Tornillo		
005			1	1	345877	Scraper Racloir	Raspador Raedera		
006			18	18	801631	•Pin •Goupille	•Pino •Pasador		
007			18	18	801630	•Scraper •Racloir	•Ponteira •Raedera		
008			1	1	345864	•Complete scraper support •Support de racloir complet	•Suporte do raspador completo •Soporte de raedera completo		
009			4	4	345891	Shim - 3,0mm Cale - 3,0mm	Calço - 3,0mm Calce - 3,0mm		
010			4	4	500147	Screw Vis	Parafuso cab.sextavada Tornillo		

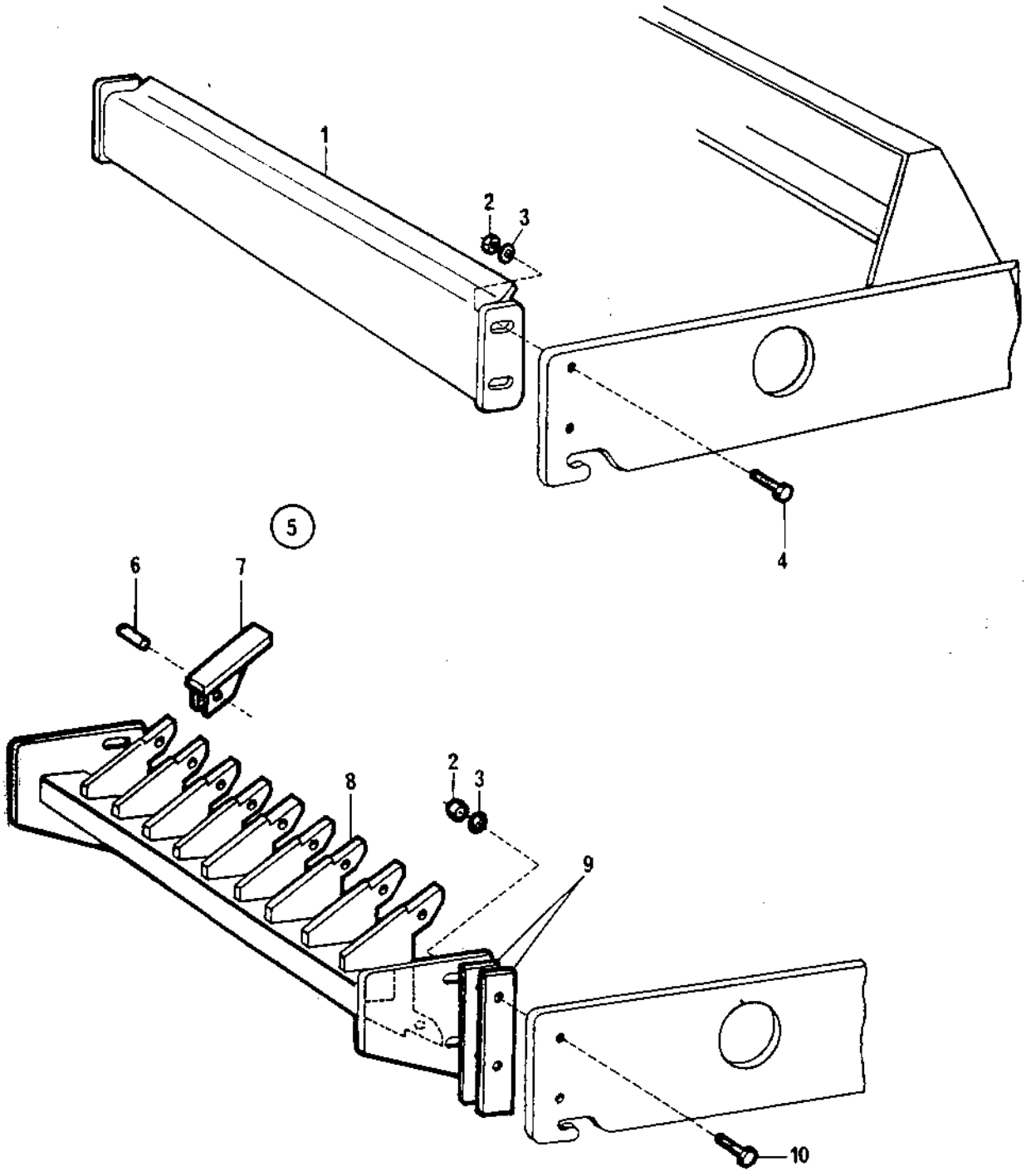

CA25 - DC01360-1

DYNAPAC®

DRUM
CILINDRO
CYLINDRE
TAMBOR

Group
Grupo
Groupe
Grupo

2

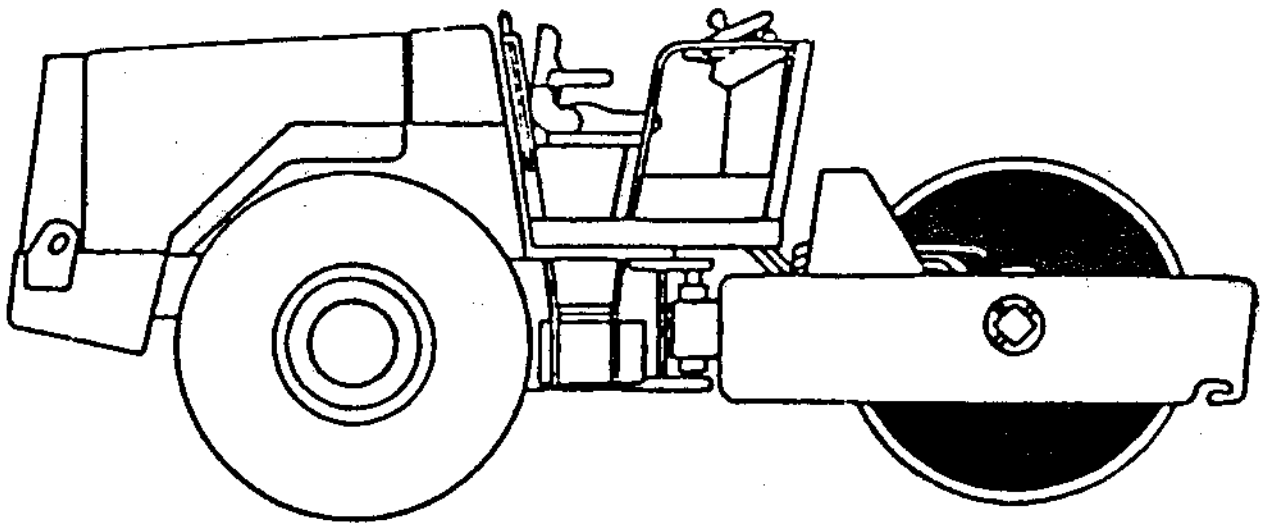

Page/Página Page/Pagina Rev.	Group/Grupo Groupe/Grupo	Picture/Figura Illust/Figura	Issue/Emissão Emission/Emisión	Roller Cilindro Cylindre Rodillo
002	002	DC01842-1	SB1063-1	

Ref. Item Réf. Ref.	Qty./Quant. Qté./Cantid. ST	P			Part. No. No da Peça No de Pièce No de Pieza	Description Description	Descrição Descripción	Rev.	Note Observações Observations Observaciones
001	cn	cn			345678	Shim - 1,5mm Cale - 1,5mm	Calço - 1,5mm Calce - 1,5mm		
002	cn	cn			345679	Shim - 3,0mm Cale - 3,0mm	Calço - 3,0mm Calce - 3,0mm		
003	cn	cn			345884	Shim - 6,35mm Cale - 6,35mm	Calço - 6,35mm Calce - 6,35mm		
004	cn	cn			345885	Shim - 8,0mm Cale - 8,0mm	Calço - 8,0mm Calce - 8,0mm		
005	8	8			500228	Screw Vis	Parafuso cab.sextavada Tornillo		
006	8	8			615047	Conical spring washer Rondelle à ressort conique	Arruela pressão cônica Arandela de resorte conica		
007	8	8			586022	Lock nut Contre-écrou	Porca auto-travante Contratuerca		
008	1				194460	Drum, cpl Cylindre, cpl	Cilindro, cpl Rodillo, cpl		
008		1			194613	Drum, cpl Cylindre, cpl	Cilindro, cpl Rodillo, cpl		
009	64	64			586019	•Lock nut •Contre-écrou	•Porca auto-travante •Contratuerca		
010	64	64			600009	•Washer •Rondelle	•Arruela lisa •Arandela		
011	2				355676	•Support •Support	•Suporte •Soporte		
011		2			195606	•Support •Support	•Suporte •Soporte		
012	64	64			500194	•Screw •Vis	•Parafuso cab.sextavada •Tornillo		
013	8	8			450122	•Shock absorber •Amortisseur	•Elemento elástico •Amortiguador		
014	1	1			232210	•Plug •Bouchon	•Bujão sextavado •Tapòn		
015	1	1			349682	•Shaft •Arbre	•Eixo motriz •Eje		
016	1	1			194461	•Drum •Cylindre	•Cilindro usinado •Tambor		
017	1	1			357815	•Screw •Vis	•Parafuso cab.sextavada •Tornillo		
018	24	24			615046	•Conical spring washer •Rondelle à ressort conique	•Arruela pressão cônica •Arandela de resorte conica		

(8)

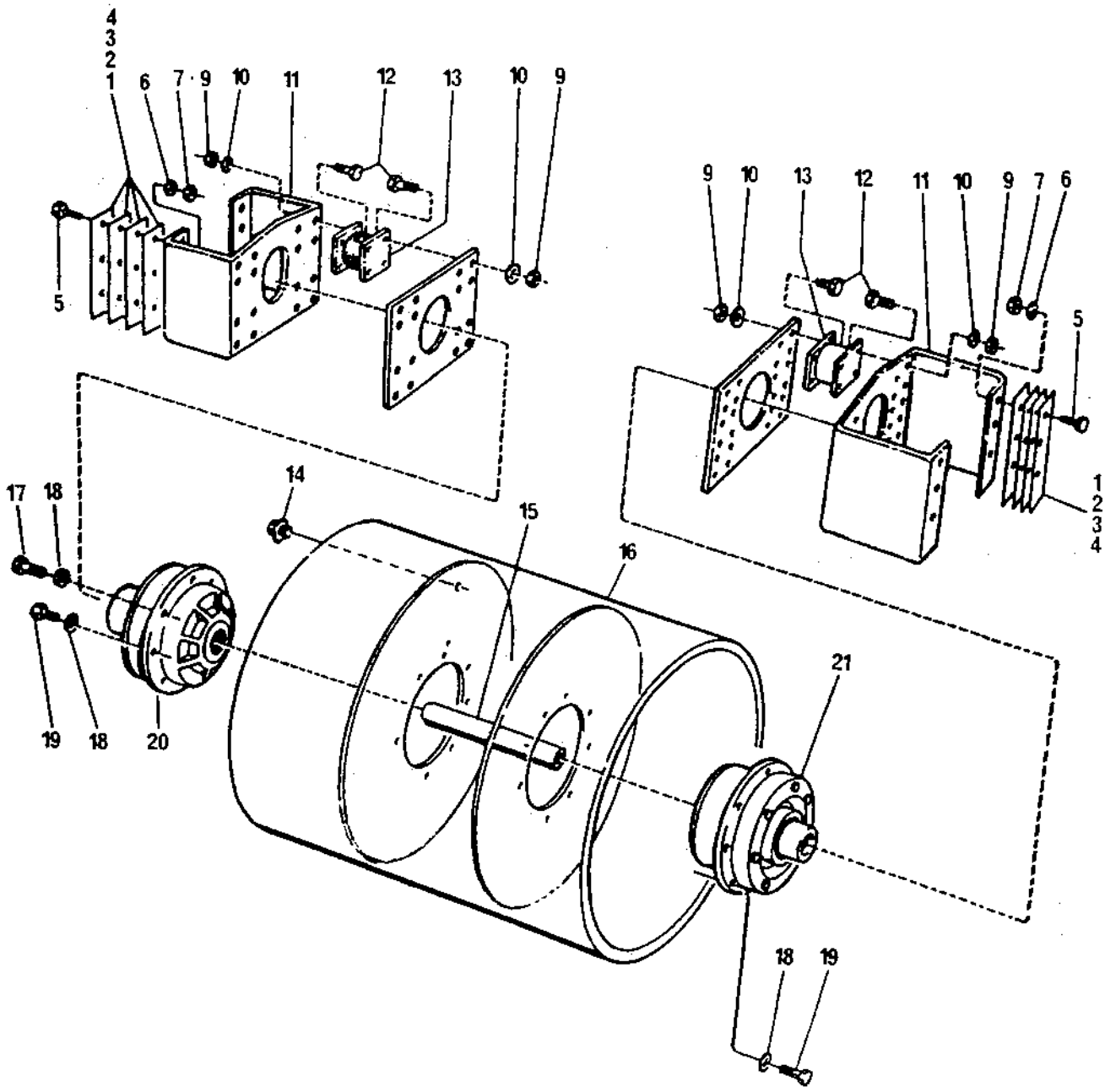

194460- 194613

CA25-DC01842-1

Page/Página Page/Pagina	Rev.	Group/Grupo Groupe/Grupo	Picture/Figura Illust/Figura	Issue/Emissão Emission/Emisión	Roller Cilindro Cylindre Rodillo
004		002	DC01842-1	SB1063-1	

Ref. Item Réf. Ref.	Qty./Quant. Qté./Cantid. ST	P		Part. No. No da Peça No de Pièce No de Pieza	Description Description	Descrição Descripción	Rev.	Note Observações Observations Observaciones
019	23	23		500076	•Screw •Vis	•Parafuso cab.sextavada •Tornillo		
020	1			371652	•Drum cartridge, right •Cartouche de cylinder, droit	•Cartucho do cilindro, direito •Cartucho de rodillo, derecho		See G2/10 Vide
020		1		371649	•Drum cartridge, right •Cartouche de cylinder, droit	•Cartucho do cilindro, direito •Cartucho de rodillo, derecho		See G2/10 Vide
021	1			371650	•Drum cartridge, left •Cartouche de cylinder, gauche	•Cartucho do cilindro, esquerd •Cartucho de rodillo, izquierd		See G2/14 Vide
021		1		371646	•Drum cartridge, left •Cartouche de cylinder, gauche	•Cartucho do cilindro, esquerd •Cartucho de rodillo, izquierd		See G2/14 Vide

(8)

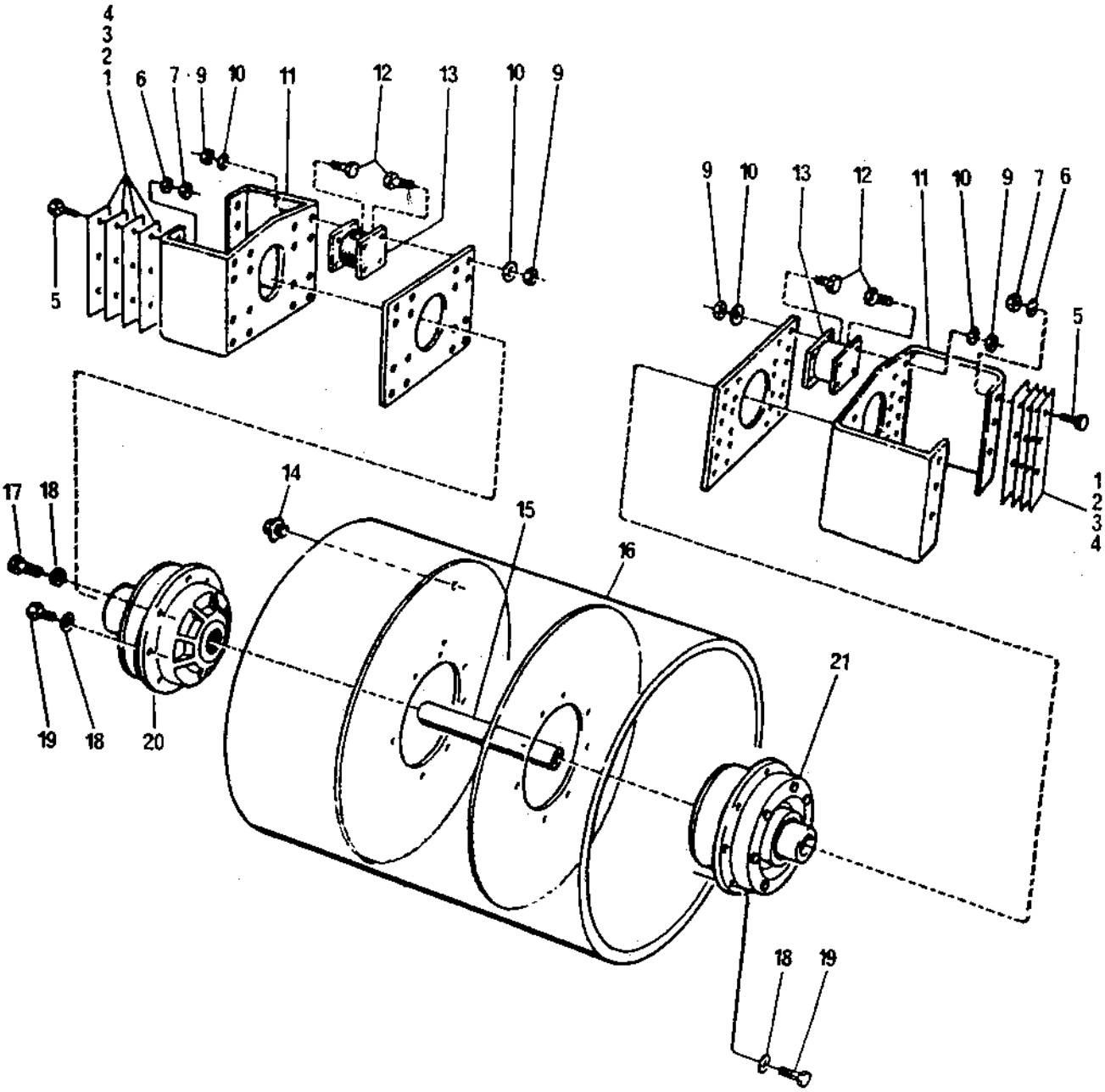

194460- 194613

CA25-DC01842-1

Page/Página Page/Pagina Rev.	Group/Grupo Groupe/Grupo	Picture/Figura Illust/Figura	Issue/Emissão Emission/Emisión	Roller Cilindro Cylindre Rodillo
006	002	DC01843-1A	SB1063-1	

Ref. Item Réf. Ref.	Qty./Quant. Qté./Cantid. D	PD	Part. No. No da Peça No de Pièce No de Pieza	Description Description	Descrição Descripción	Rev.	Note Observações Observations Observaciones
001	2	2	345678	Shim - 1,5mm Cale - 1,5mm	Calço - 1,5mm Calce - 1,5mm		
002	2	2	345679	Shim - 3,0mm Cale - 3,0mm	Calço - 3,0mm Calce - 3,0mm		
003	2	2	345884	Shim - 6,35mm Cale - 6,35mm	Calço - 6,35mm Calce - 6,35mm		
004	2	2	345885	Shim - 8,0mm Cale - 8,0mm	Calço - 8,0mm Calce - 8,0mm		
005	14	14	500228	Screw Vis	Parafuso cab.sextavada Tornillo		
006	14	14	615047	Conical spring washer Rondelle à ressort conique	Arruela pressão cônica Arandela de resorte conica		
007	14	14	586022	Lock nut Contre-écrou	Porca auto-travante Contratuerca		
008	cn	cn	195658	Shim Cale	Calço Calce		
009	1		194462	Drum, cpl Cylindre, cpl	Cilindro, cpl Rodillo, cpl		
009		1	194465	Drum, cpl Cylindre, cpl	Cilindro, cpl Rodillo, cpl		
010	80	80	586019	•Lock nut •Contre-écrou	•Porca auto-travante •Contratuerca		
011	80	80	600009	•Washer •Rondelle	•Arruela lisa •Arandela		
012	1	1	355676	•Support •Support	•Suporte •Soporte		
013	80	80	500194	•Screw •Vis	•Parafuso cab.sextavada •Tornillo		
014	10	10	450122	•Shock absorber •Amortisseur	•Elemento elástico •Amortiguador		
015	1	1	258254	•Torque hub •Reducteur moyeu	•Redutor de velocidade •Reductor de velocidad		See G2/22 Vide
016	1	1	194335	•Support •Support	•Suporte •Soporte		
017	12	12	604012	•Spring washer •Rondelle à ressort	•Arruela de pressão •Arandela de resorte		
018	12	12	503094	•Screw •Vis	•Parafuso cab.sextavada •Tornillo		
019	1	1	357815	•Screw •Vis	•Parafuso cab.sextavada •Tornillo		

Group
Grupo
Groupe
Grupo **2**

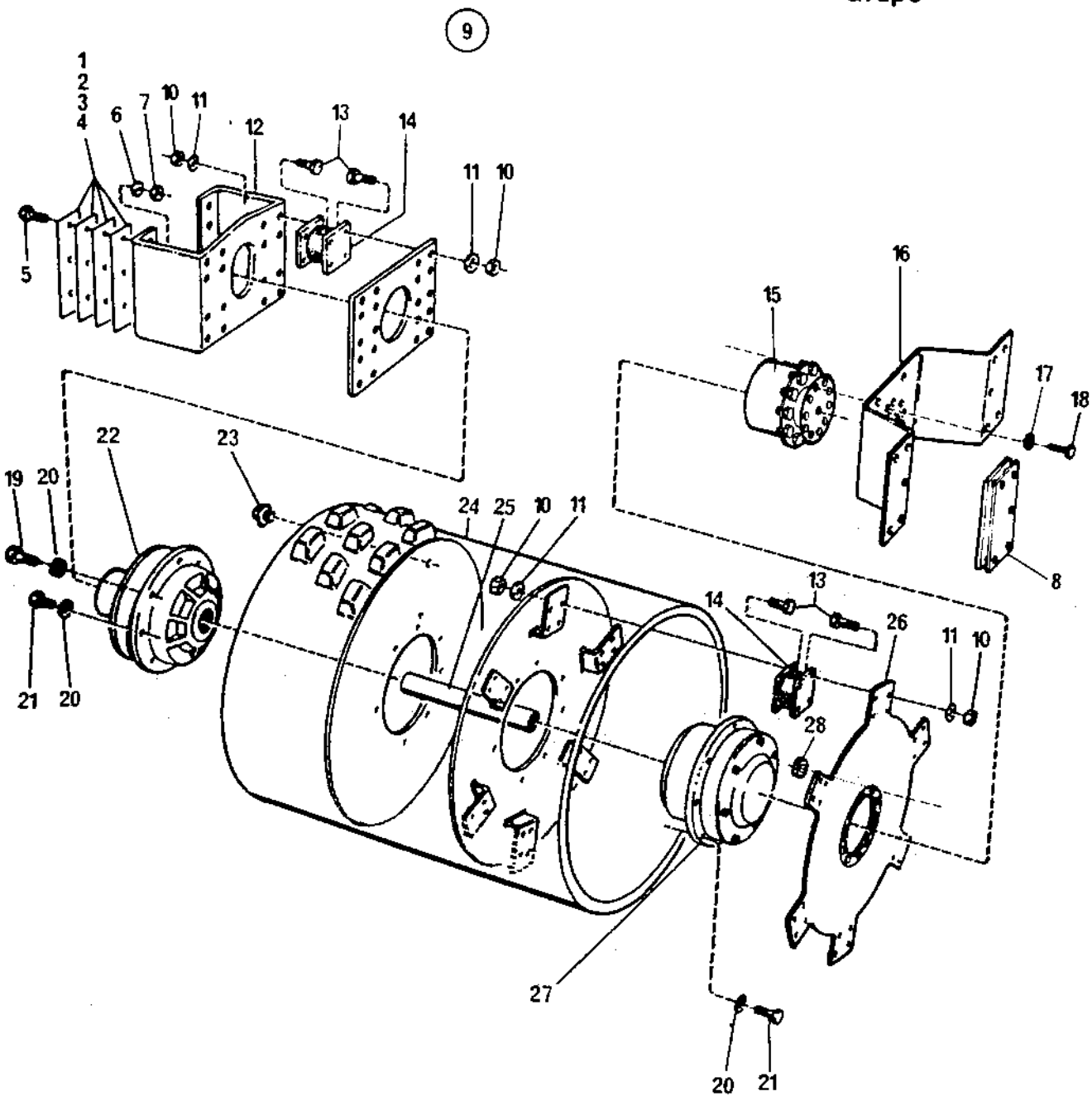

194462-194465

CA25-DC01843-1

Page/Página Page/Pagina Rev.	Group/Grupo Groupe/Grupo	Picture/Figura Illust/Figura	Issue/Emissão Emission/Emisión	Roller Cilindro Cylindre Rodillo
008	002	DC01843-1A	SB1063-1	

Ref. Item Réf. Ref.	Qty./Quant. Qté./Cantid. D	PD	Part. No. No da Peça No de Pièce No de Pieza	Description Description	Descrição Descripción	Rev.	Note Observações Observations Observaciones
020	24	24	615046	•Conical spring washer •Rondelle à ressort conique	•Arruela pressão cônica •Arandela de resorte conica		
021	23	23	500076	•Screw •Vis	•Parafuso cab.sextavada •Tornillo		
022	1		371652	•Drum cartridge, right •Cartouche de cylinder, droit	•Cartucho do cilindro, direito •Cartucho de rodillo, derecho		See G2/10 Vide
022		1	371648	•Drum cartridge, right •Cartouche de cylinder, droit	•Cartucho do cilindro, direito •Cartucho de rodillo, derecho		See G2/10 Vide
023	1	1	232210	•Plug •Bouchon	•Bujão sextavado •Tapón		
024	1		194463	•Drum •Cylindre	•Cilindro usinado •Tambor		
024		1	194466	•Drum •Cylindre	•Cilindro usinado •Tambor		
025	1	1	349682	•Shaft •Arbre	•Eixo motriz •Eje		
026	1	1	194316	•Drive plate •Support	•Suporte elemento elástico •Soporte		
027	1		371651	•Drum cartridge, left •Cartouche de cylinder, gauche	•Cartucho do cilindro, esquerd •Cartucho de rodillo, izquierd		See G2/18 Vide
027		1	371647	•Drum cartridge, left •Cartouche de cylinder, gauche	•Cartucho do cilindro, esquerd •Cartucho de rodillo, izquierd		See G2/18 Vide
028	12	12	813694	•Nut •écrou	•Porca •Tuerca		

Group
Grupo
Groupe
Grupo **2**

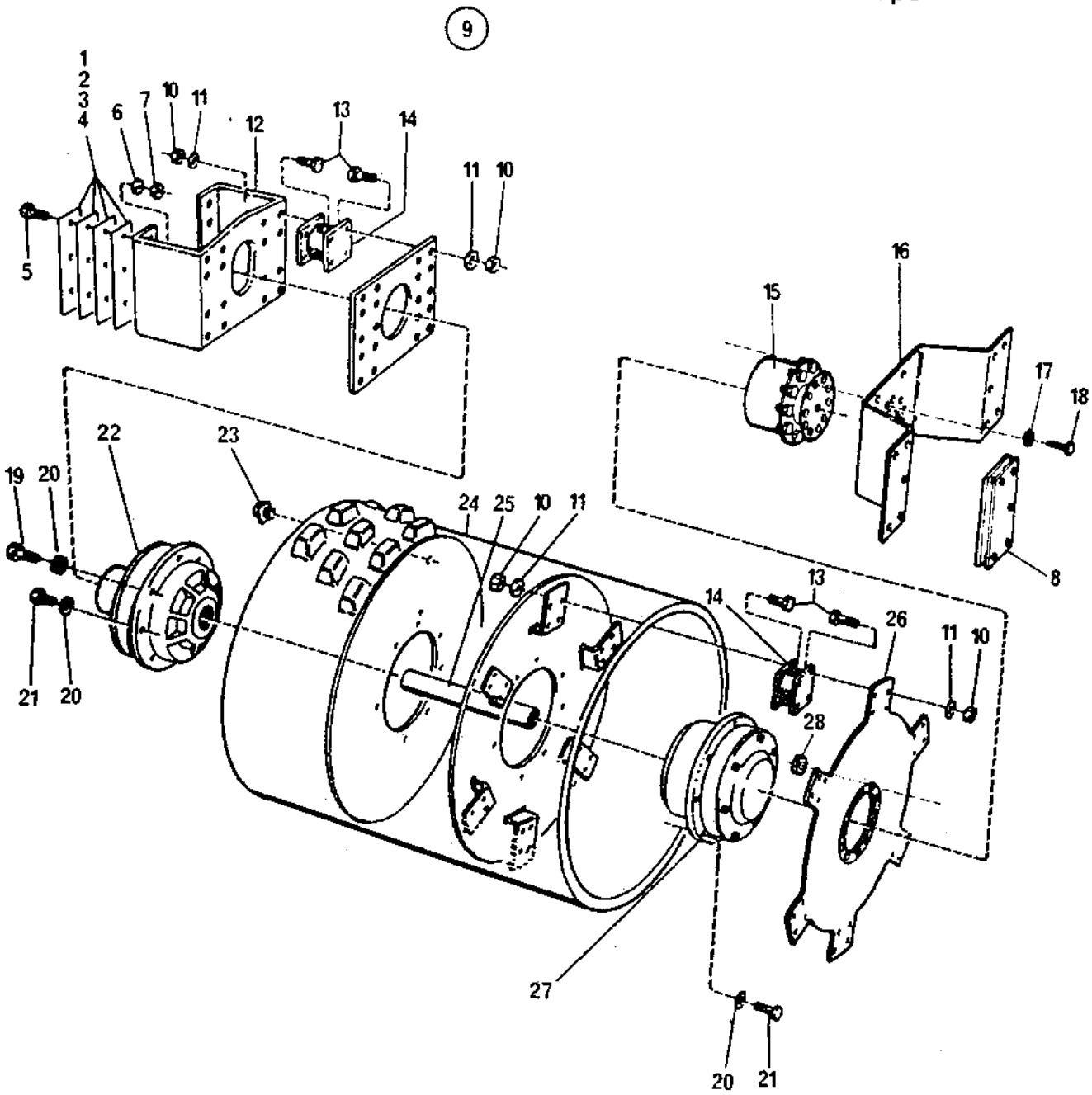

194462-194465

CA25-DC01843-1

Page/Página Page/Pagina Rev.	Group/Grupo Groupe/Grupo	Picture/Figura Illust/Figura	Issue/Emissão Emission/Emisión	**Drum cartridge, right** **Cartucho do cilindro, direito** **Cartouche de cylinder, droit** **Cartucho de rodillo, derecho**
010	**002**	**DC01844-1**	**SB1063-1**	

Ref. Item Réf. Ref.	Qty./Quant. Qté./Cantid. ST	D	P	PD	Part. No. No da Peça No de Pièce No de Pieza	Description Description	Descrição Descripción	Rev.	Note Observações Observations Observaciones
001	1	1			371652	Drum cartridge, right Cartouche de cylinder, droit	Cartucho do cilindro, direito Cartucho de rodillo, derecho		
001			1		371649	Drum cartridge, right Cartouche de cylinder, droit	Cartucho do cilindro, direito Cartucho de rodillo, derecho		
001				1	371648	Drum cartridge, right Cartouche de cylinder, droit	Cartucho do cilindro, direito Cartucho de rodillo, derecho		
002	1	1		1	343322	Support Support	Suporte Soporte		
002			1		343480	•Support •Support	•Suporte •Soporte		
003	1	1	1	1	232070	•Plug •Bouchon	•Bujão cab.sextavada •Tapón		
004	1	1	1	1	162015	•Seal ring •Anneau de joint	•Anel de vedação •Anillo de junta		
005	1	1			371639	•Eccentric shaft •Arbre à excentrique	•Eixo excêntrico •Eje excentrico		
005			1	1	371638	•Eccentric shaft •Arbre à excentrique	•Eixo excêntrico •Eje excentrico		
006	1	1	1	1	349664	•Basic kit, cartridge •Jéu basic, cartouche	•Kit básico, cartucho •Juego basico, cartucho		
007	4	4	4	4	500133	••Screw ••Vis	••Parafuso cab.sextavada ••Tornillo		
008	4	4	4	4	615045	••Conical spring washer ••Rondelle à ressort conique	••Arruela pressão cônica ••Arandela de resorte conica		
009	1	1	1	1	357271	••Adapter ••Adapteur	••Adaptador ••Adaptador		
010	1	1	1	1	160105	••O-Ring ••Bague Torique	••Anel O ••Anillo de Junta		
011	1	1	1	1	343318	••Bearing housing ••Carter de palier	••Mancal ••Portacojinete		
012	1	1	1	1	929447	••Seal ring ••Anneau de joint	••Retentor ••Anillo de junta		
013	8	8	8	8	508019	••Screw ••Vis	••Parafuso allen c/cabeça ••Tornillo		
014	1	1	1	1	343462	••Bearing housing cover ••Couvercle du roulement	••Tampa do mancal ••Tapa del portacojinete		
015	1	1	1	1	349715	••Spring ••Ressort	••Mola ••Muelle		
016	6	6	6	6	901828	••Screw ••Vis	••Parafuso allen s/cabeça ••Tornillo		

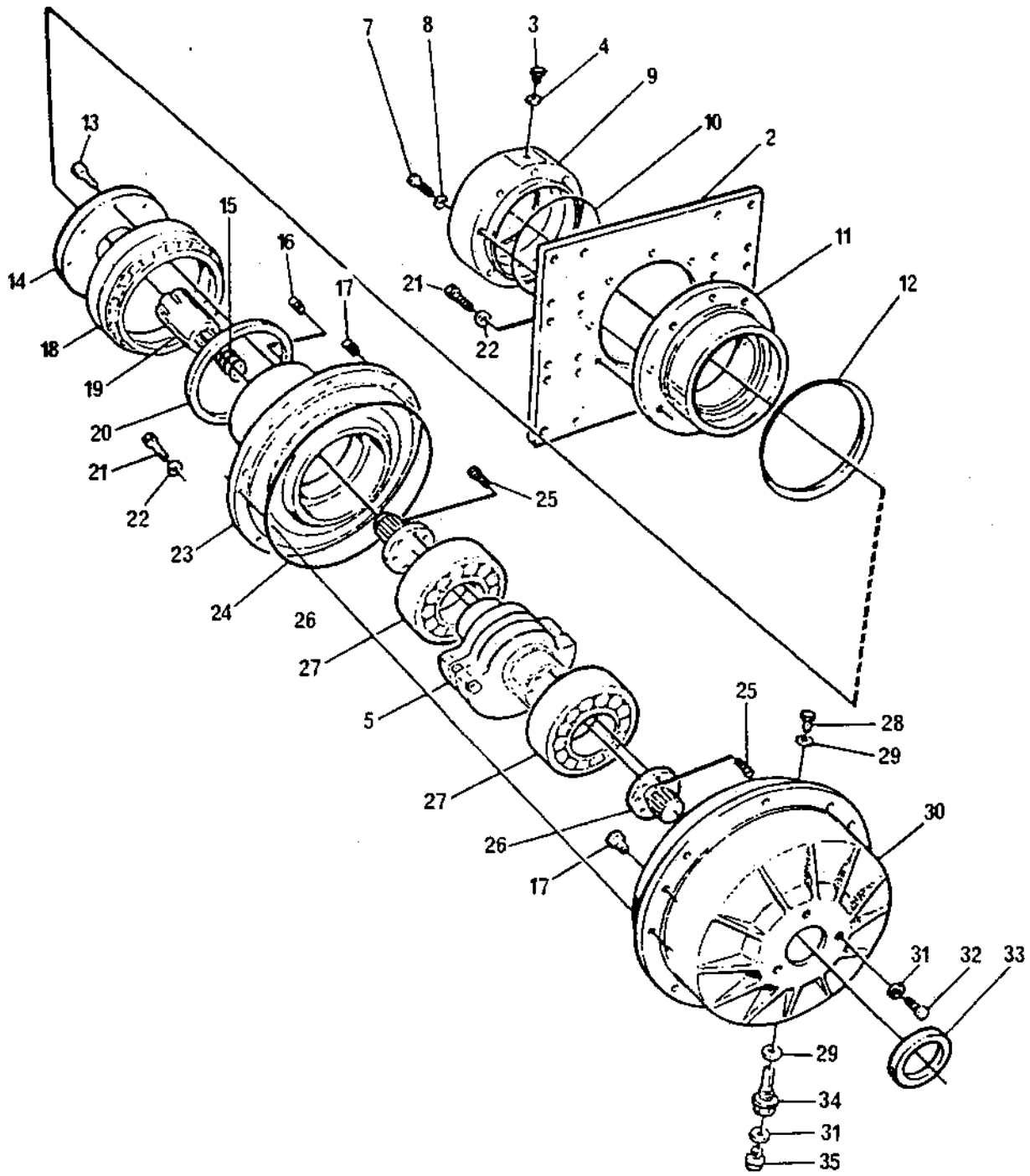

371652 - 371649 - 371648

CA25-DC01844-1

Page/Página Page/Pagina Rev.	Group/Grupo Groupe/Grupo	Picture/Figura Illust/Figura	Issue/Emissão Emission/Emisión	**Drum cartridge, right** **Cartucho do cilindro, direito** **Cartouche de cylinder, droit** **Cartucho de rodillo, derecho**
012	**002**	**DC01844-1**	**SB1063-1**	

Ref. Item Réf. Ref.	Qty./Quant. Qté./Cantid. ST	D	P	PD	Part. No. No da Peça No de Pièce Nº de Pieza	Description Description	Descrição Descripción	Rev.	Note Observações Observations Observaciones
017	6	6	6	6	900775	••Plug ••Bouchon	••Bujão ••Tapón		
018	1	1	1	1	116041	••Bearing ••Roulement	••Rolamento ••Cojinete		
019	1	1	1	1	349663	••Slotted sleeve ••Douille fendue	••Bucha entalhada ••Manguito ranurado		
020	1	1	1	1	167023	••Seal ring ••Anneau de joint	••Retentor ••Anillo de junta		
021	20	20	20	20	500076	••Screw ••Vis	••Parafuso cab.sextavada ••Tornillo		
022	20	20	20	20	615046	••Conical spring washer ••Rondelle à ressort conique	••Arruela pressão cônica ••Arandela de resorte conica		
023	1	1	1	1	356029	••Bearing housing ••Carter de palier	••Mancal ••Portacojinete		
024	1	1	1	1	900776	••O-Ring ••Bague Torique	••Anel O ••Anillo de Junta		
025	16	16	16	16	901430	••Screw ••Vis	••Parafuso ••Tornillo		
026	2	2	2	2	349659	••Shaft with gear ••Arbre à pignons	••Eixo estriado ••Eje dentado		
027	2	2	2	2	900784	••Bearing ••Roulement	••Rolamento ••Cojinete		
028	1	1	1	1	343744	••Magnetic plug ••Bouchon magnétique	••Bujão magnético ••Tapón magnético		
029	2	2	2	2	162017	••Seal ring ••Anneau de joint	••Anel de vedação ••Anillo de junta		
030	1	1	1	1	349660	••Bearing housing ••Carter de palier	••Mancal ••Portacojinete		
031	4	4	4	4	162027	••Seal ring ••Anneau de joint	••Anel de vedação ••Anillo de junta		
032	3	3	3	3	500163	••Screw ••Vis	••Parafuso cab.sextavada ••Tornillo		
033	1	1	1	1	900782	••Seal ring ••Anneau de joint	••Retentor ••Anillo de junta		
034	1	1	1	1	356024	••Level indicator ••Transducteur de niveau	••Indicador de nivel ••Transmisor del nivel		
035	1	1	1	1	901313	••Plug ••Bouchon	••Bujão ••Tapón		

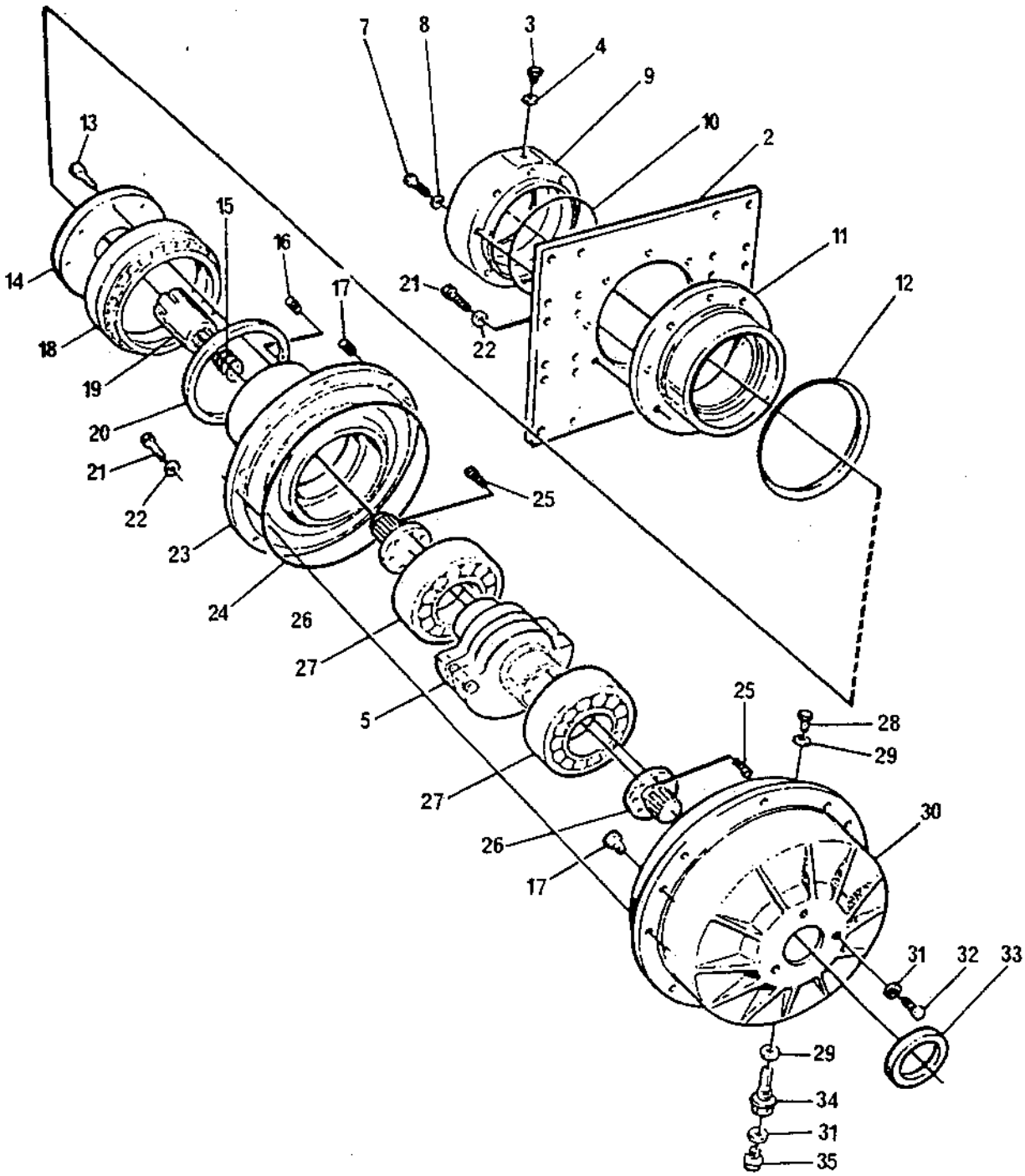

371652 - 371649 - 371648

CA25 - DC01844 - I

Page/Página Page/Pagina Rev.	Group/Grupo Groupe/Grupo	Picture/Figura Illust/Figura	Issue/Emissão Emission/Emisión	**Drum cartridge, left** **Cartucho do cilindro, esquerdo** **Cartouche de cylinder, gauche** **Cartucho de rodillo, izquierdo**
014	002	DC01845-1	SB1063-1	

Ref. Item Réf. Ref.	Qty./Quant. Qté./Cantid. ST	 P	Part. No. No da Peça No de Pièce No de Pieza	Description Description	Descrição Descripción	Rev.	Note Observações Observations Observaciones
001	1		371650	Drum cartridge, left Cartouche de cylinder, gauche	Cartucho do cilindro, esquerdo Cartucho de rodillo, izquierdo		
001		1	371646	Drum cartridge, left Cartouche de cylinder, gauche	Cartucho do cilindro, esquerdo Cartucho de rodillo, izquierdo		
002	1	1	343322	•Support •Support	•Suporte •Soporte		
003	1		371639	•Eccentric shaft •Arbre à excentrique	•Eixo excêntrico •Eje excentrico		
003		1	371638	•Eccentric shaft •Arbre à excentrique	•Eixo excêntrico •Eje excentrico		
004	1	1	349665	•Basic kit, cartridge •Jéu basic, cartouche	•Kit básico, cartucho •Juego basico, cartucho		
005	1	1	929447	••Seal ring ••Anneau de joint	••Retentor ••Anillo de junta		
006	1	1	343318	••Bearing housing ••Carter de palier	••Mancal ••Portacojinete		
007	20	20	615046	••Conical spring washer ••Rondelle à ressort conique	••Arruela pressão cônica ••Arandela de resorte conica		
008	20	20	500076	••Screw ••Vis	••Parafuso cab.sextavada ••Tornillo		
009	1	1	160105	••O-Ring ••Bague Torique	••Anel O ••Anillo de Junta		
010	1	1	343461	••Cover ••Couvercle	••Tampa ••Tapa		
011	4	4	615045	••Conical spring washer ••Rondelle à ressort conique	••Arruela pressão cônica ••Arandela de resorte conica		
012	4	4	500195	••Screw ••Vis	••Parafuso cab.sextavada ••Tornillo		
013	1	1	900782	••Seal ring ••Anneau de joint	••Retentor ••Anillo de junta		
014	3	3	500163	••Screw ••Vis	••Parafuso cab.sextavada ••Tornillo		
015	4	4	162027	••Seal ring ••Anneau de joint	••Anel de vedação ••Anillo de junta		
016	6	6	900775	••Plug ••Bouchon	••Bujão ••Tapón		
017	2	2	162017	••Seal ring ••Anneau de joint	••Anel de vedação ••Anillo de junta		
018	1	1	356024	••Level indicator ••Transducteur de niveau	••Indicador de nivel ••Transmisor del nivel		

Group
Grupo
Groupe
Grupo

2

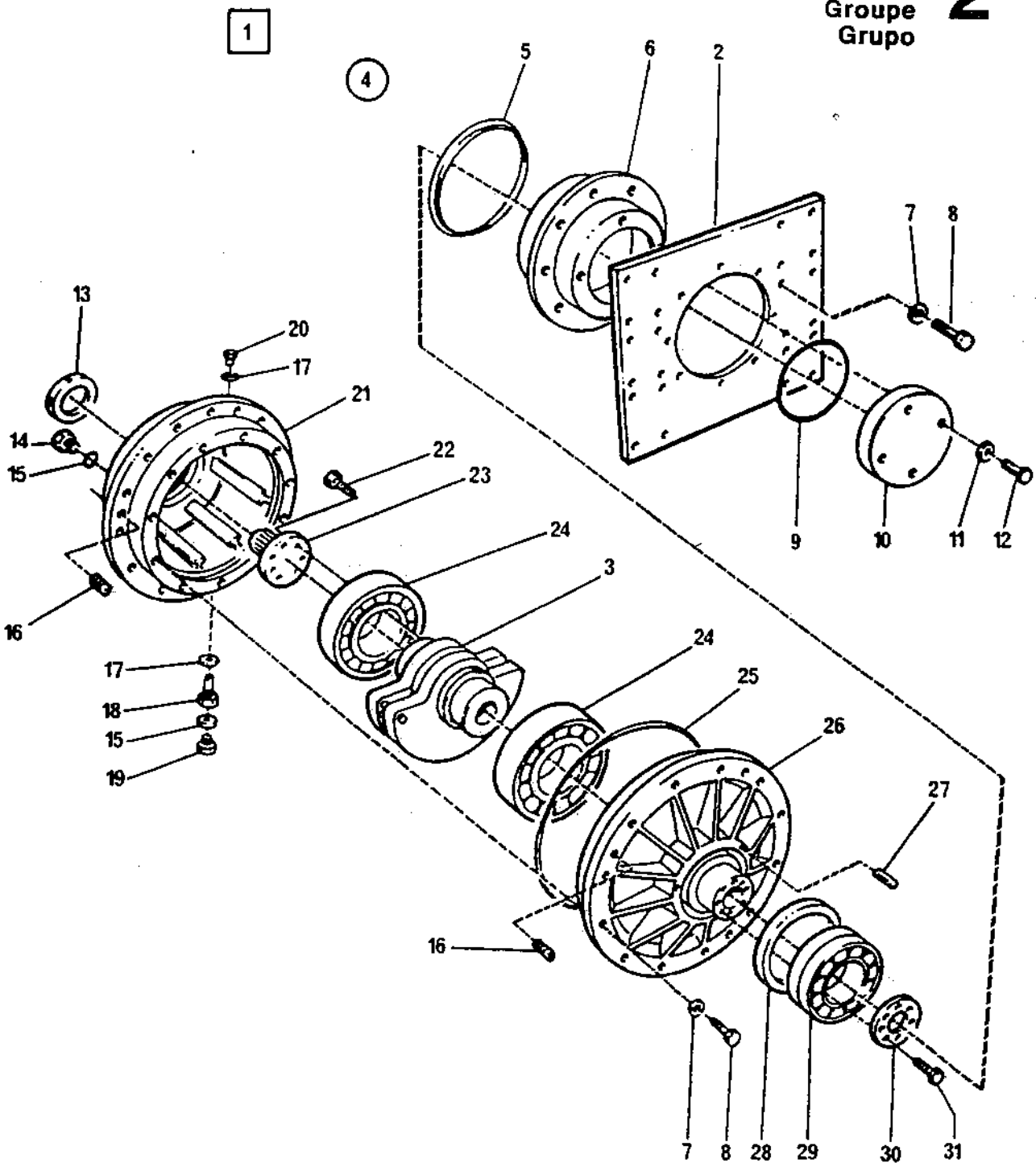

371650 - 371646

CA25 - DC01845 - 1

Page/Página Page/Pagina Rev.	Group/Grupo Groupe/Grupo	Picture/Figura Illust/Figura	Issue/Emissão Emission/Emisión	**Drum cartridge, left** **Cartucho do cilindro, esquerdo** **Cartouche de cylindre, gauche** **Cartucho de rodillo, izquierdo**
016	**002**	**DC01845-1**	**SB1063-1**	

Ref. Item Réf. Ref.	Qty./Quant. Qté./Cantid. ST	P	Part. No. No da Peça No de Pièce No de Pieza	Description Description	Descrição Descripción	Rev.	Note Observações Observations Observaciones
019	1	1	901313	••Plug ••Bouchon	••Bujão ••Tapón		
020	1	1	343744	••Magnetic plug ••Bouchon magnétique	••Bujão magnético ••Tapón magnético		
021	1	1	349660	••Bearing housing ••Carter de palier	••Mancal ••Portacojinete		
022	8	8	901430	••Screw ••Vis	••Parafuso ••Tornillo		
023	1	1	349659	••Shaft with gear ••Arbre à pignons	••Eixo estriado ••Eje dentado		
024	2	2	900784	••Bearing ••Roulement	••Rolamento ••Cojinete		
025	1	1	900776	••O-Ring ••Bague Torique	••Anel O ••Anillo de Junta		
026	1	1	356029	••Bearing housing ••Carter de palier	••Mancal ••Portacojinete		
027	6	6	901828	••Screw ••Vis	••Parafuso allen s/cabeça ••Tornillo		
028	1	1	167023	••Seal ring ••Anneau de joint	••Retentor ••Anillo de junta		
029	1	1	116041	••Bearing ••Roulement	••Rolamento ••Cojinete		
030	1	1	343462	••Bearing housing cover ••Couvercle du roulement	••Tampa do mancal ••Tapa del portacojinete		
031	8	8	508019	••Screw ••Vis	••Parafuso allen c/cabeça ••Tornillo		

Group
Grupo
Groupe
Grupo

2

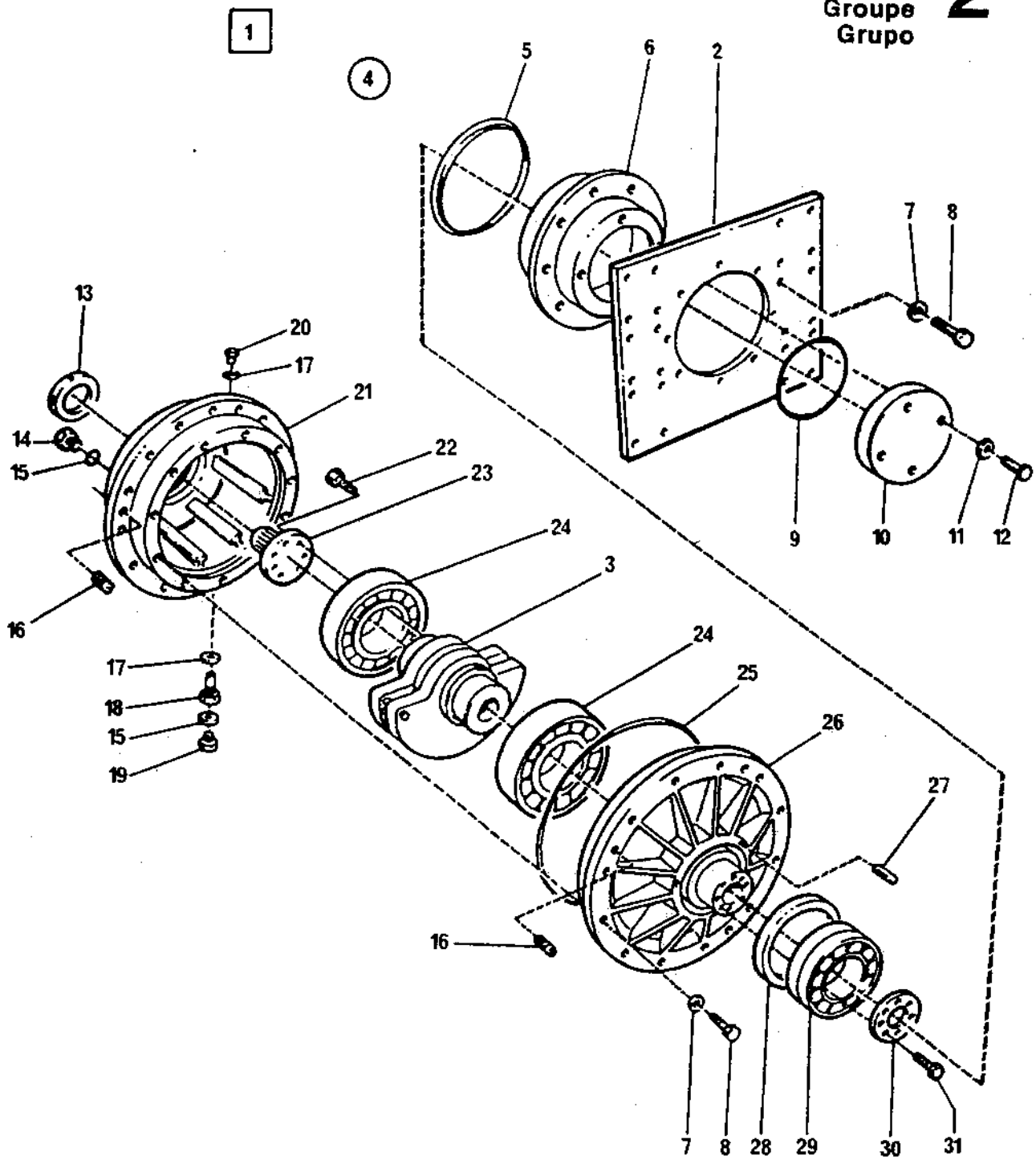

371650 - 371646

CA25 - DC01845 - 1

Page/Página Page/Pagina Rev.	Group/Grupo Groupe/Grupo	Picture/Figura Illust/Figura	Issue/Emissão Emission/Emisión	**Drum cartridge, left** **Cartucho do cilindro, esquerdo** **Cartouche de cylinder, gauche** **Cartucho de rodillo, izquierdo**
018	**002**	**DC01846-1**	**SB1063-1**	

Ref. Item Réf. Ref.	Qty./Quant. Qté./Cantid. D	PD	Part. No. No da Peça No de Pièce No de Pieza	Description Description	Descrição Descripción	Rev.	Note Observações Observations Observaciones
001	1		371651	Drum cartridge, left Cartouche de cylinder, gauche	Cartucho do cilindro, esquerdo Cartucho de rodillo, izquierdo		
001		1	371647	Drum cartridge, left Cartouche de cylinder, gauche	Cartucho do cilindro, esquerdo Cartucho de rodillo, izquierdo		
002	1		371639	•Eccentric shaft •Arbre à excentrique	•Eixo excêntrico •Eje excentrico		
002		1	371638	•Eccentric shaft •Arbre à excentrique	•Eixo excêntrico •Eje excentrico		
003	1	1	349666	•Basic kit, cartridge •Jéu basic, cartouche	•Kit básico, cartucho •Juego basico, cartucho		
004	1	1	900782	••Seal ring ••Anneau de joint	••Retentor ••Anillo de junta		
005	3	3	500163	••Screw ••Vis	••Parafuso cab.sextavada ••Tornillo		
006	4	4	162027	••Seal ring ••Anneau de joint	••Anel de vedação ••Anillo de junta		
007	6	6	900775	••Plug ••Bouchon	••Bujão ••Tapón		
008	2	2	162017	••Seal ring ••Anneau de joint	••Anel de vedação ••Anillo de junta		
009	1	1	356024	••Level indicator ••Transducteur de niveau	••Indicador de nivel ••Transmisor del nivel		
010	1	1	901313	••Plug ••Bouchon	••Bujão ••Tapón		
011	1	1	343744	••Magnetic plug ••Bouchon magnétique	••Bujão magnético ••Tapón magnético		
012	1	1	349660	••Bearing housing ••Carter de palier	••Mancal ••Portacojinete		
013	8	8	901430	••Screw ••Vis	••Parafuso ••Tornillo		
014	1	1	349659	••Shaft with gear ••Arbre à pignons	••Eixo estriado ••Eje dentado		
015	2	2	900784	••Bearing ••Roulement	••Rolamento ••Cojinete		
016	1	1	900776	••O-Ring ••Bague Torique	••Anel O ••Anillo de Junta		
017	1	1	356028	••Bearing housing ••Carter de palier	••Mancal ••Portacojinete		
018	12	12	615046	••Conical spring washer ••Rondelle à ressort conique	••Arruela pressão cônica ••Arandela de resorte conica		

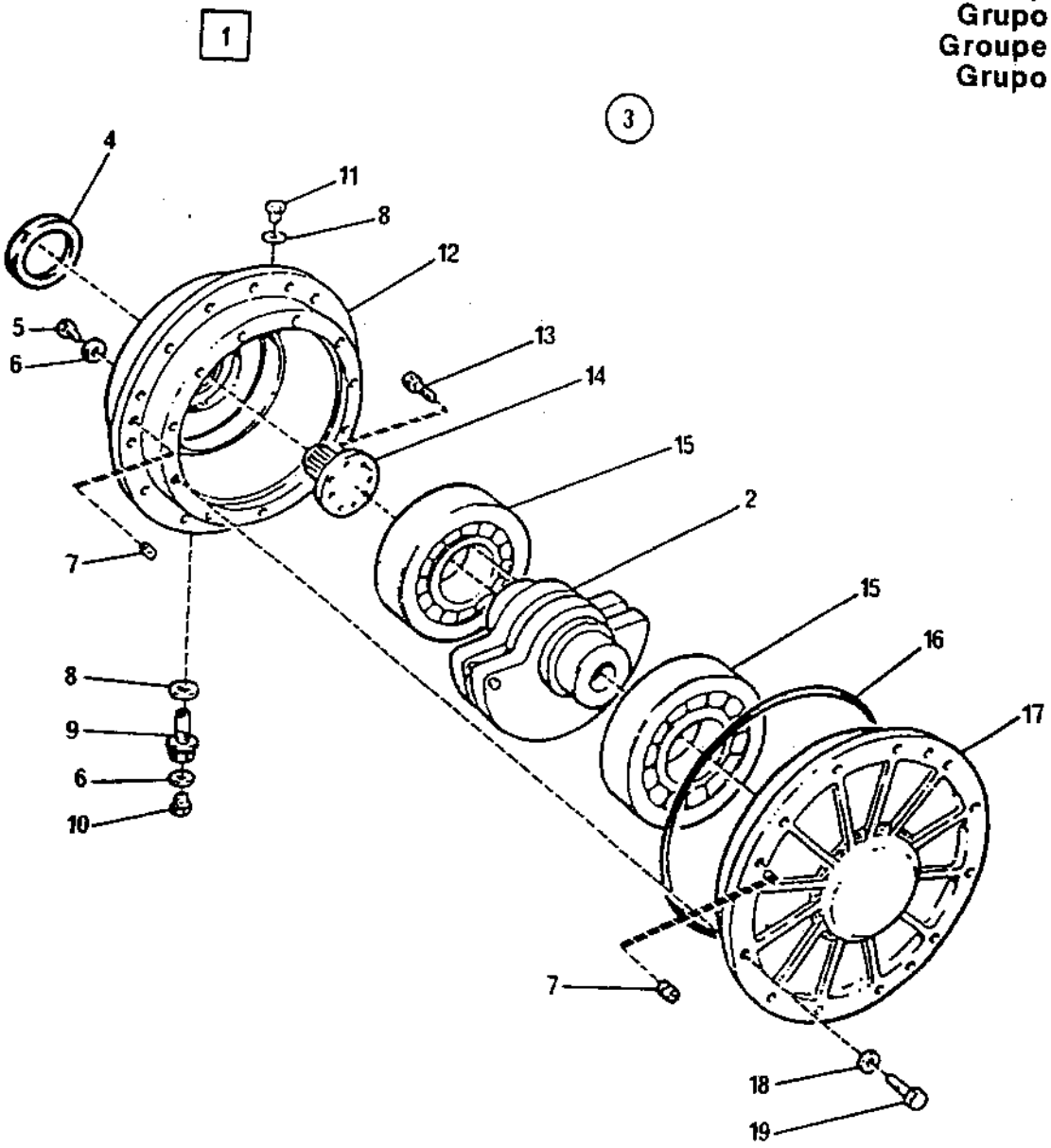

371651 - 371647

CA25-DC01846-1

Page/Página Page/Pagina Rev.	Group/Grupo Groupe/Grupo	Picture/Figura Illust/Figura	Issue/Emissão Emission/Emisión	**Drum cartridge, left** **Cartucho do cilindro, esquerdo** **Cartouche de cylinder, gauche** **Cartucho de rodillo, izquierdo**
020	**002**	**DC01846-1**	**SB1063-1**	

Ref. Item Réf. Ref.	Qty./Quant. Qté./Cantid. D	 PD	Part. No. No da Peça No de Pièce No de Pieza	Description Description	Descrição Descripción	Rev.	Note Observações Observations Observaciones
019	12	12	500076	••Screw ••Vis	••Parafuso cab.sextavada ••Tornillo		

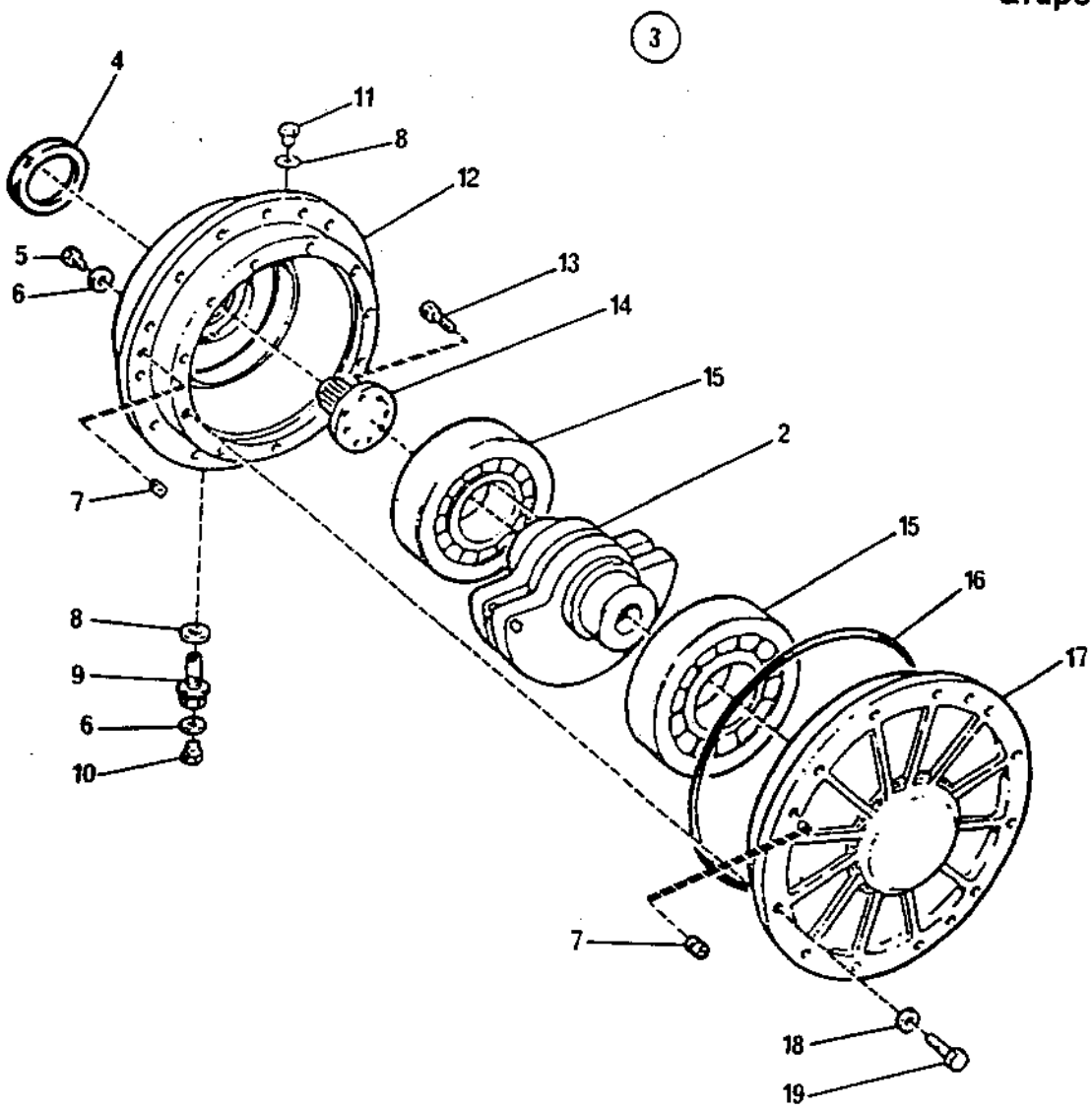

371651 - 371647

CA25-DC01846-1

Page/Página Page/Pagina Rev.	Group/Grupo Groupe/Grupo	Picture/Figura Illust/Figura	Issue/Emissão Emission/Emisión	Torque hub Redutor de velocidade Reducteur moyeu Reductor de velocidad
022	002	DC00150-1A	SB1063-1	PCL1430

Ref. Item Réf. Ref.	Qty./Quant. Qté./Cantid.	Part. No. No da Peça No de Pièce No de Pieza	Description Description	Descrição Descripción	Rev.	Note Observações Observations Observaciones
001	1	258254	Torque hub Reducteur moyeu	Redutor de velocidade Reductor de velocidad		
002	1	921348	•Snap ring •Circlip	•Anel elástico •Anillo de ranura		
003	1	921349	•Snap ring •Circlip	•Anel elástico •Anillo de ranura		
004	1	921337	•Coupling •Accouplement	•Bucha de acoplamento •Acoplamiento		
005	1	423472	•Coupling flange •Bride de accouplement	•Flange de acoplamento •Brida de acoplamiento		
006	1	423471	•Mechanical seal, kit •Jéu, joint mécanique	•Kit selo mecânico •Juego, junta mecanica		
007	1	191115	•Dust guard •Anneau de joint	•Guarda pó •Anillo de junta		
008	1	920944	•Bearing •Roulement	•Rolamento •Cojinete		
009	1	921346	•Magnetic plug •Bouchon magnétique	•Bujão magnético •Tapón magnético		
010	1	423473	•Housing •Boitier	•Carcaça •Caja		
011	12	921341	•Screw •Vis	•Parafuso •Tornillo		
012	1	920811	•Bearing •Roulement	•Rolamento •Cojinete		
013	1	921329	•Gear •Engrenage	•Engrenagem •Engranaje		
014	1	921352	•Shim kit •Jéu de cale	•Jogo de calço •Juego de calce		
015	1	921336	•Flange •Bride	•Chapa de assento •Brida		
016	1	920813	•Bearing •Roulement	•Rolamento •Cojinete		
017	1	921335	•Spacer •Espaceur	•Espaçador •Espaciador		
018	1	921338	•Gear •Engrenage	•Engrenagem •Engranaje		
019	6	921343	•Screw •Vis	•Parafuso cab.sextavada •Tornillo		
020	6	920812	•Bearing •Roulement	•Rolamento •Cojinete		

Group
Grupo
Groupe
Grupo

2

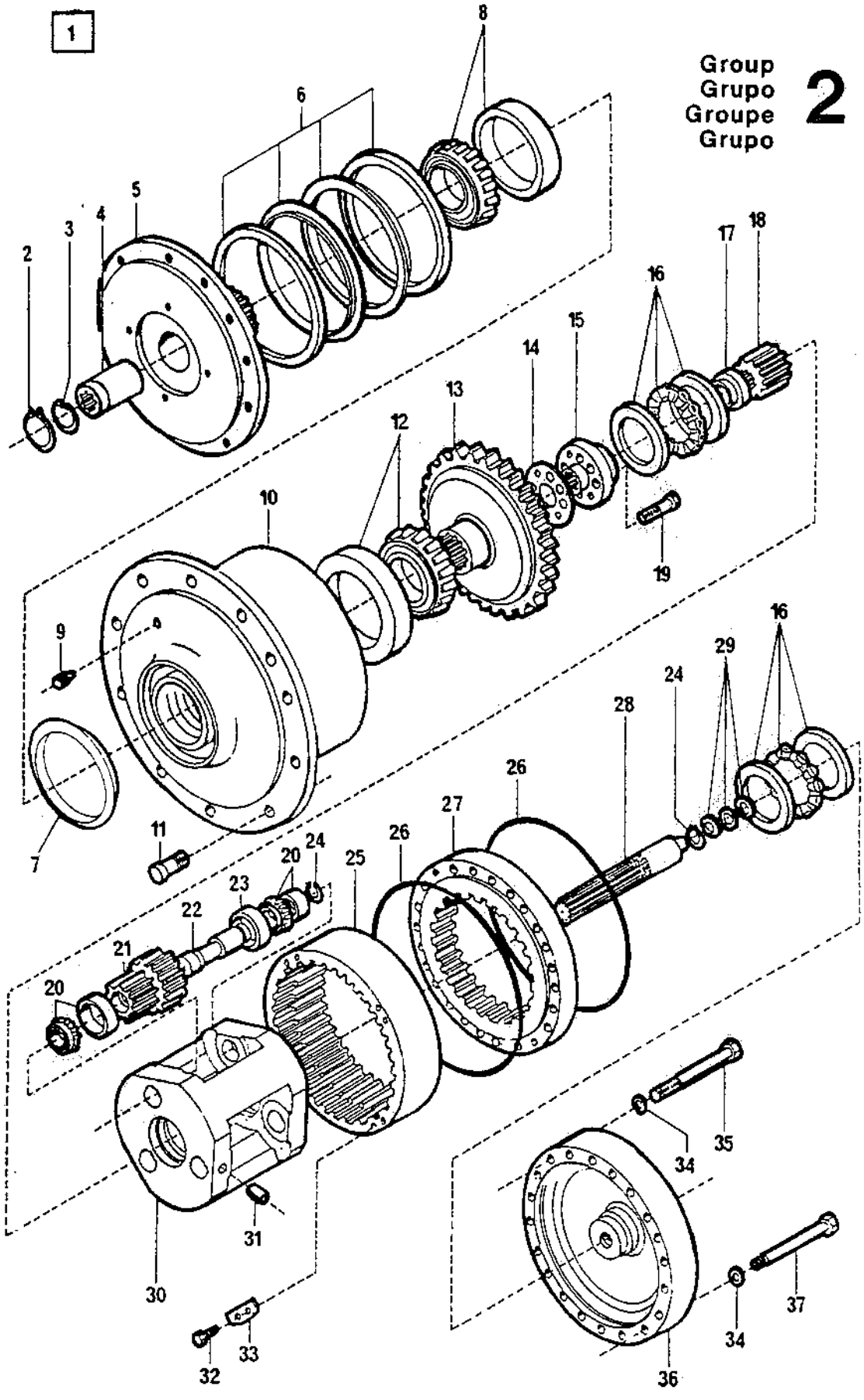

258254-PCL1430

CA25-DC00150-IA

Page/Página Page/Pagina Rev.	Group/Grupo Groupe/Grupo	Picture/Figura Illust/Figura	Issue/Emissão Emission/Emisión	**Torque hub** **Redutor de velocidade** **Reducteur moyeu** **Reductor de velocidad**
024	**002**	**DC00150-1A**	**SB1063-1**	**PCL1430**

Ref. Item Réf. Ref.	Qty./Quant. Qté./Cantid.	Part. No. No da Peça No de Pièce No de Pieza	Description Description	Descrição Descripción	Rev.	Note Observações Observations Observaciones
021	3	921331	•Gear set •Jéu déngrenages	•Jogo de engrenagem •Juego de engranajes		
022	3	921332	•Shaft •Arbre	•Eixo •Eje		
023	1	921333	•Spacer •Espaceur	•Espaçador •Espaciador		
024	4	150013	•Snap ring •Circlip	•Anel elástico •Anillo de ranura		
025	1	921328	•Gear •Engrenage	•Engrenagem •Engranaje		
026	2	921347	•O-Ring •Bague Torique	•Anel O •Anillo de Junta		
027	1	921327	•Gear •Engrenage	•Engrenagem •Engranaje		
028	1	921334	•Shaft •Arbre	•Eixo •Eje		
029	1	920814	•Bearing •Roulement	•Rolamento •Cojinete		
030	1	921325	•Differential carrier •Porte-différentiel	•Caixa dos satélites •Portadiferencial		
031	3	921351	•Pin •Goupille	•Pino •Pasador		
032	8	921344	•Screw •Vis	•Parafuso cab.sextavada •Tornillo		
033	4	921339	•Lock plate •Plaque de sécurité	•Placa de trava •Placa de seguridad		
034	20	604009	•Spring washer •Rondelle à ressort	•Arruela de pressão •Arandela de resorte		
035	16	921342	•Screw •Vis	•Parafuso cab.sextavada •Tornillo		
036	1	921326	•Cover •Couvercle	•Tampa •Tapa		
037	4	921340	•Screw •Vis	•Parafuso •Tornillo		

1

Group
Grupo
Groupe
Grupo

2

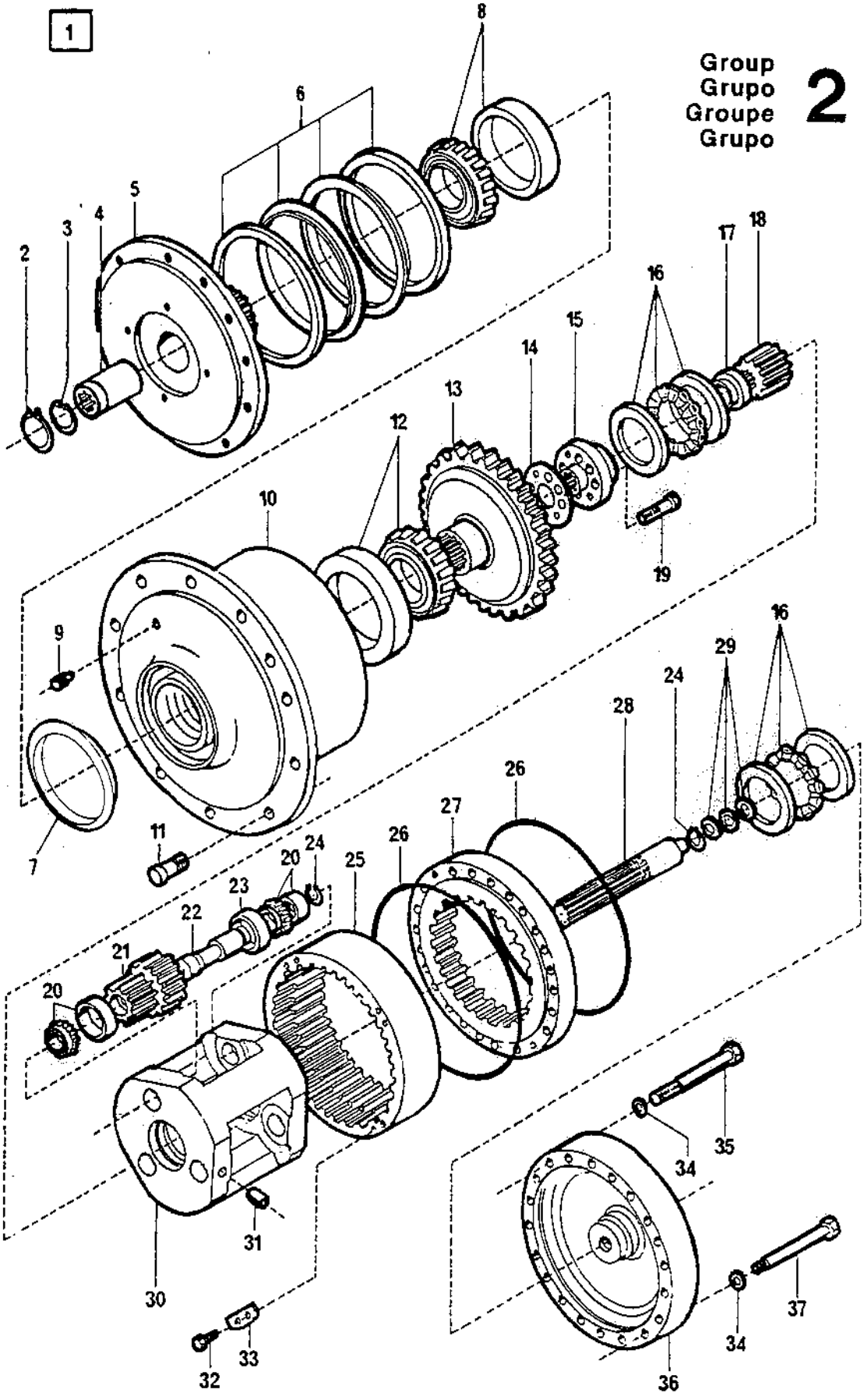

258254 - PCL1430

CA25 - DC00150 - IA

DYNAPAC®

ENGINE
MOTOR
MOTEUR
MOTOR

Group
Grupo
Groupe
Grupo

3

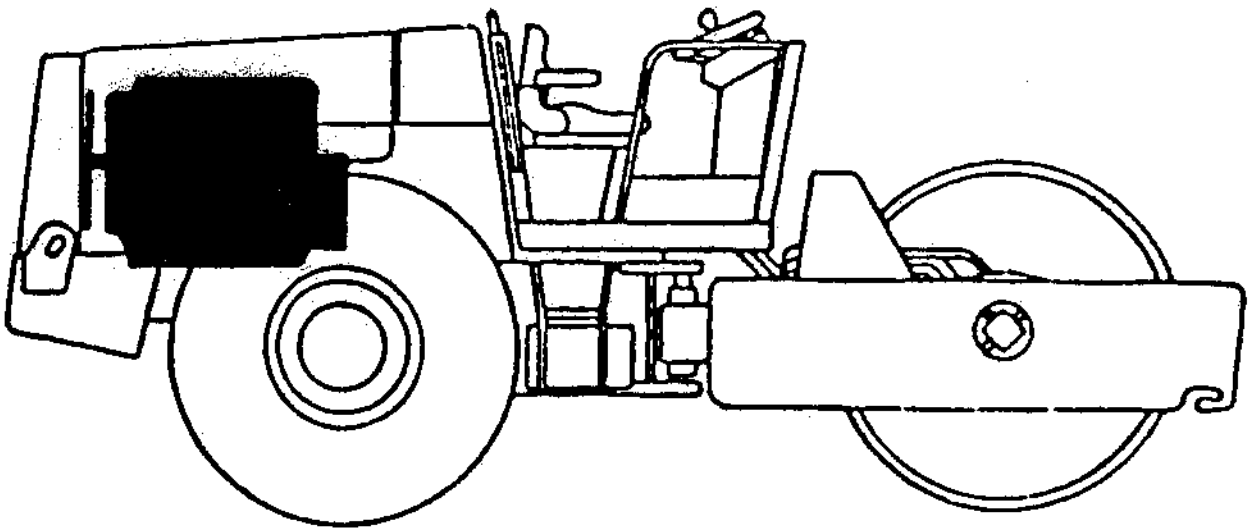

Page/Página Page/Pagina Rev.	Group/Grupo Groupe/Grupo	Picture/Figura Illust/Figura	Issue/Emissão Emission/Emisión	**Engine, assy** **Montagem do motor** **Montage du moteur** **Montaje del motor**
002	003	DC01502-1A	SB1063-1	CUMMINS

Ref. Item Réf. Ref.	Qty./Quant. Qté./Cantid.	Part. No. No da Peça No de Pièce No de Pieza	Description Description	Descrição Descripción	Rev.	Note Observações Observations Observaciones
001	4	500077	Screw Vis	Parafuso cab.sextavada Tornillo		
002	4	604005	Spring washer Rondelle à ressort	Arruela de pressão Arandela de resorte		
003	1	242616	Fan Ventilateur	Helice Ventilador		
004	1	191616	Spacer Espaceur	Espaçador Espaciador		
005	1	802617	Diesel engine Moteur diesel	Motor diesel Motor diesel		
006	1	258307	Temperature sender Transducteur de température	Sensor térmico Transmissor de temperatura		
007	1	930139	Oil pressure switch Commutateur de presion	Interruptor de pressão Conmutador de presión		
008	1	348557	Support, cpl Support, cpl	Suporte, cpl Soporte, cpl		
009	6	604009	Spring washer Rondelle à ressort	Arruela de pressão Arandela de resorte		
010	10	500194	Screw Vis	Parafuso cab.sextavada Tornillo		
011	2	500192	Screw Vis	Parafuso cab.sextavada Tornillo		
012	8	500030	Screw Vis	Parafuso cab.sextavada Tornillo		
013	16	600008	Washer Rondelle	Arruela lisa Arandela		
014	2	900478	Shock absorber Amortisseur	Elemento elástico Amortiguador		
015	8	500195	Screw Vis	Parafuso cab.sextavada Tornillo		
016	10	586018	Lock nut Contre-écrou	Porca auto-travante Contratuerca		
017	2	348546	Support, cpl Support, cpl	Suporte, cpl Soporte, cpl		
018	8	813394	Washer Rondelle	Arruela inclinada Arandela		
019	8	586019	Lock nut Contre-écrou	Porca auto-travante Contratuerca		
020	2	348565	Washer Rondelle	Arruela Arandela		

Group
Grupo
Groupe
Grupo

3

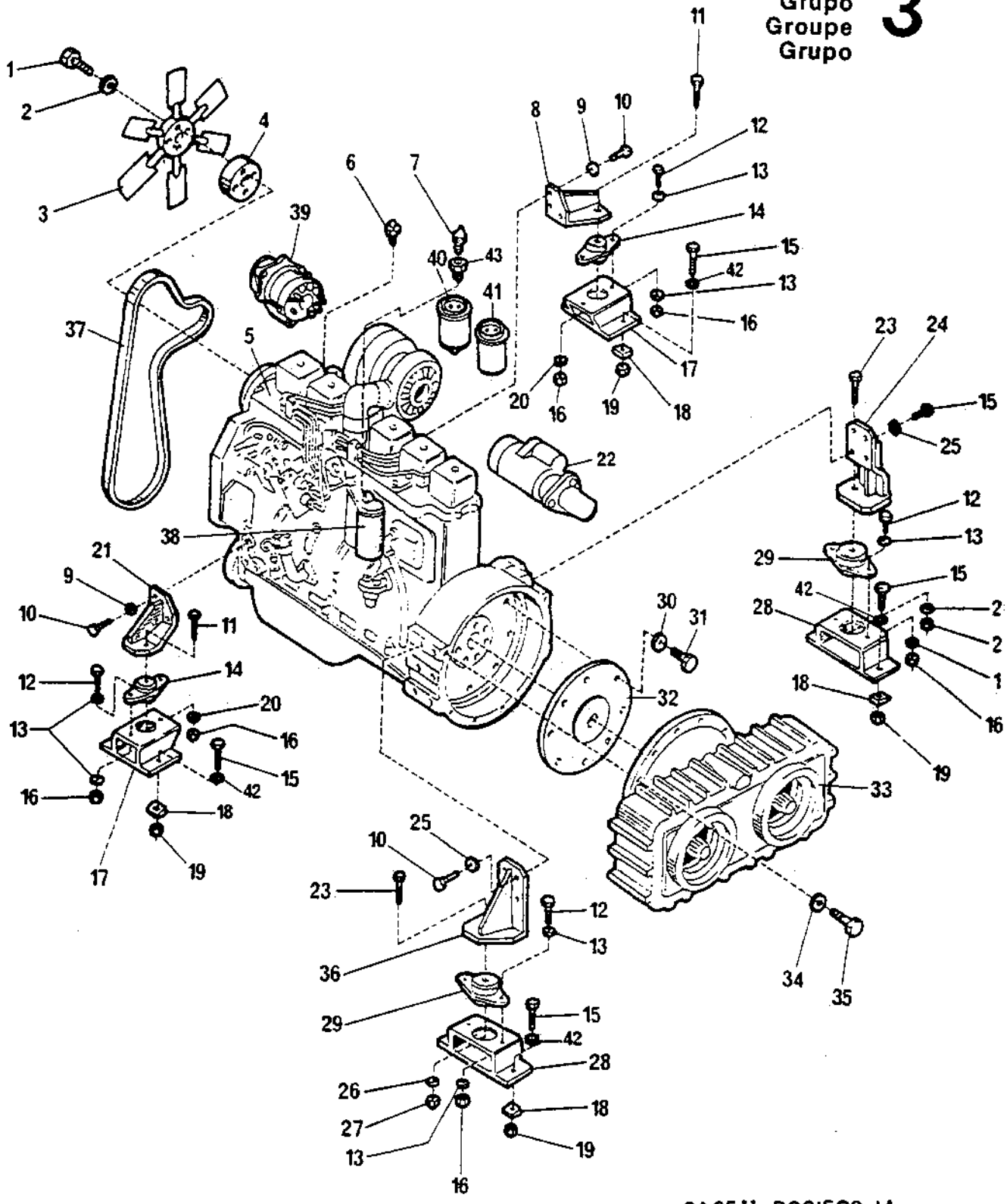

CA2511-DC01502-1A

Page/Página Page/Pagina	Rev.	Group/Grupo Groupe/Grupo	Picture/Figura Illust/Figura	Issue/Emissão Emission/Emisión	Engine, assy Montagem do motor Montage du moteur Montaje del motor
004		003	DC01502-1A	SB1063-1	CUMMINS

Ref. Item Réf. Ref.	Qty./Quant. Qté./Cantid.	Part. No. No da Peça No de Pièce No de Pieza	Description Description	Descrição Descripción	Rev.	Note Observações Observations Observaciones
021	1	348556	Support, cpl Support, cpl	Suporte, cpl Soporte, cpl		
022	1	243144	Starter motor Demarreur	Motor de partida Motor de arranque		
023	2	500107	Screw Vis	Parafuso cab.sextavada Tornillo		
024	1	348562	Support, cpl Support, cpl	Suporte, cpl Soporte, cpl		
025	8	615045	Conical spring washer Rondelle à ressort conique	Arruela pressão cônica Arandela de resorte conica		
026	2	345666	Washer Rondelle	Arruela Arandela		
027	2	586021	Lock nut Contre-écrou	Porca auto-travante Contratuerca		
028	2	348550	Support Support	Suporte Soporte		
029	2	450155	Shock absorber Amortisseur	Elemento elástico Amortiguador		
030	14	604006	Spring washer Rondelle à ressort	Arruela de pressão Arandela de resorte		
031	8	502033	Screw Vis	Parafuso cab.sextavada Tornillo		
032	1	340855	Drive plate Plateau d' entrainement	Placa de arraste Placa impulsora		See G3/22 Vide
033	1	341106	Hydraulic pump gearing Entrainement de pompe	Acionadora das bombas Accionam.de bomba hidráulica		See G3/22 Vide
034	12	615044	Conical spring washer Rondelle à ressort conique	Arruela pressão cônica Arandela de resorte conica		
035	12	500030	Screw Vis	Parafuso cab.sextavada Tornillo		
036	1	348563	Support, cpl Support, cpl	Suporte, cpl Soporte, cpl		
037	1	243143	Belt Courroie	Correia Correa		
038	1	243145	Oil filter Element filtre d'huile	Filtro de óleo lubrificante Filtro aceite		
039	1	241746	Alternator Alternateur	Alternador Generador		
040	1	243146	Fuel filter with drain Filtre carburante avec vidange	Filtro combust. c/ dreno Filtro del combust.con drenaje		

Group
Grupo
Groupe
Grupo

3

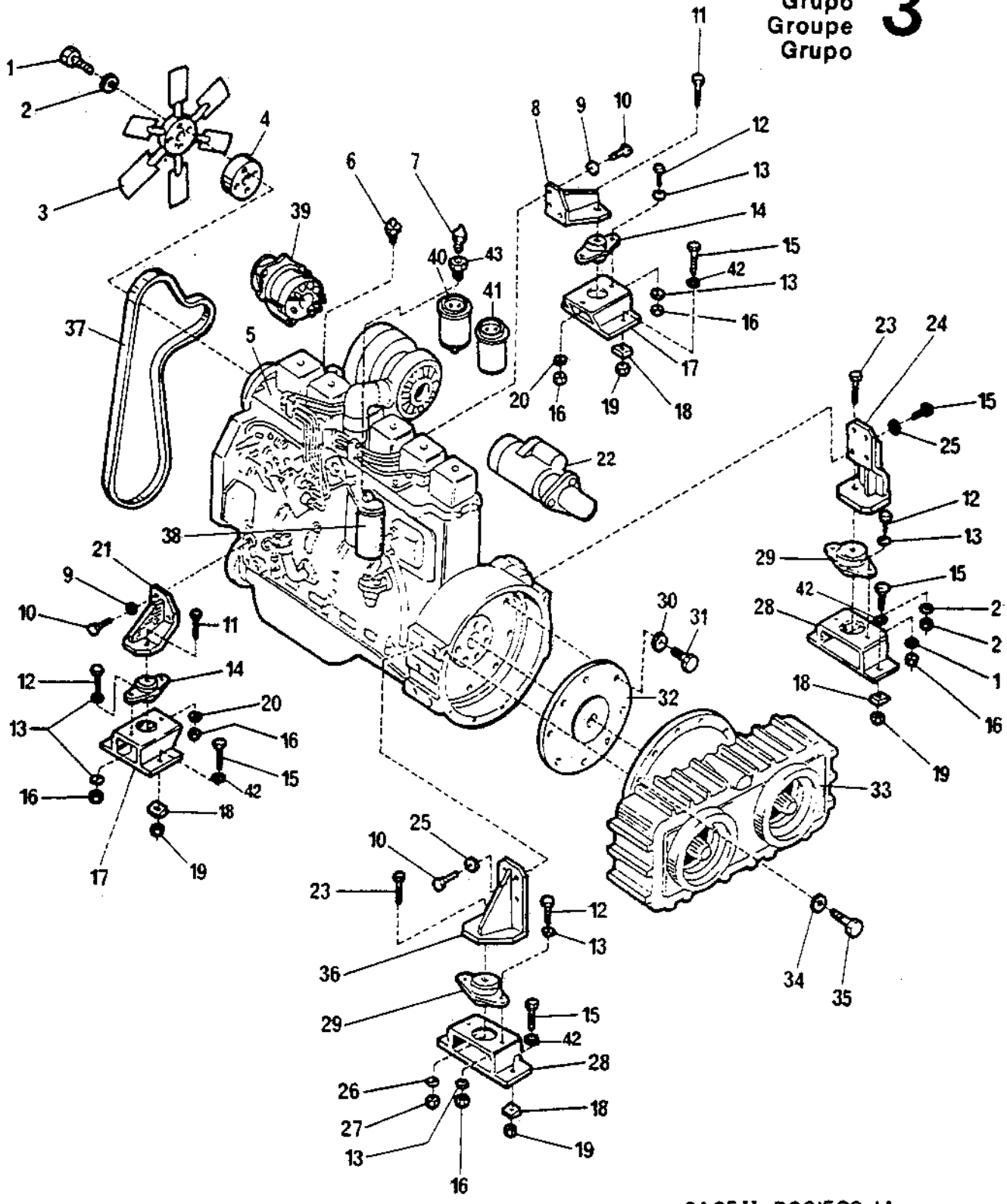

CA25II-DC01502-1A

Page/Página Page/Pagina Rev.	Group/Grupo Groupe/Grupo	Picture/Figura Illust/Figura	Issue/Emissão Emission/Emisión	Engine, assy Montagem do motor Montage du moteur Montaje del motor
006	003	DC01502-1A	SB1063-1	CUMMINS

Ref. Item Réf. Ref.	Qty./Quant. Qté./Cantid.	Part. No. No da Peça No de Pièce No de Pieza	Description Description	Descrição Descripción	Rev.	Note Observações Observations Observaciones
041	1	243147	Fuel filter without drain Filtre carburante sans vidange	Filtro combust. s/ dreno Filtro del combust.sin drenaje		
042	8	600009	Washer Rondelle	Arruela lisa Arandela		
043	1	256485	Reducing nipple Nipple reducteur	Bucha de redução Niple de reducción		

Group
Grupo
Groupe
Grupo

3

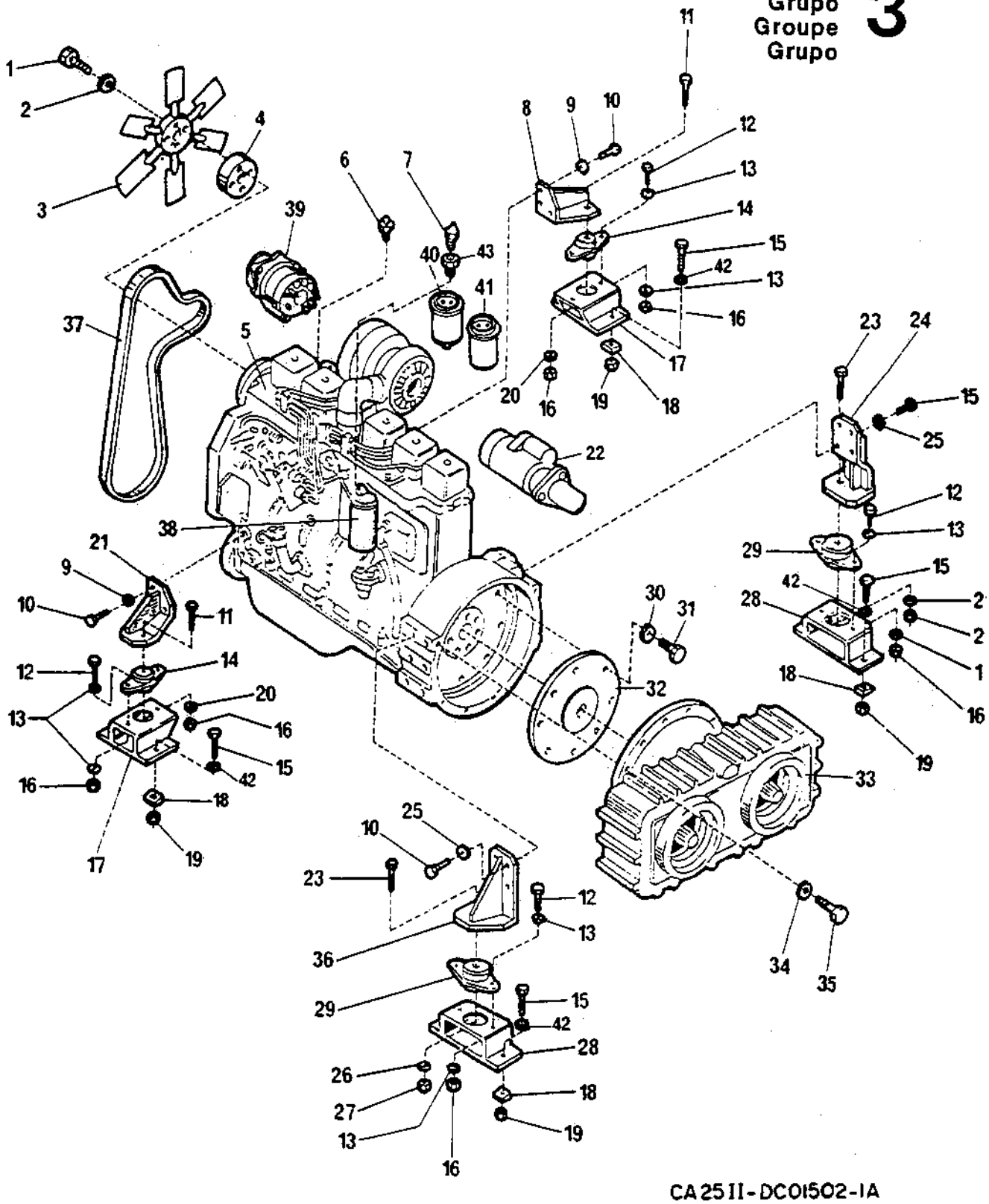

CA25II-DC01502-1A

Page/Página Page/Pagina Rev.	Group/Grupo Groupe/Grupo	Picture/Figura Illust/Figura	Issue/Emissão Emission/Emisión	**Radiator assembly** **Montagem dos radiadores** **Montage du radiateur** **Montaje del radiador**
008	**003**	**DC01369-2**	**SB1063-1**	CUMMINS

Ref. Item Réf. Ref.	Qty./Quant. Qté./Cantid.	Part. No. No da Peça No de Pièce No de Pieza	Description Description	Descrição Descripción	Rev.	Note Observações Observations Observaciones
001	4	500013	Screw Vis	Parafuso cab.sextavada Tornillo		
002	4	600005	Washer Rondelle	Arruela lisa Arandela		
003	1	345741	Plate Plaque	Chapa superior Placa		
004	1	345736	Left side plate Plaque latérale gauche	Chapa lateral esquerda Placa lateral izquierda		
005	2	541514	Screw Vis	Parafuso cab.boleada Tornillo		
006	4	500037	Screw Vis	Parafuso cab.sextavada Tornillo		
007	1	345737	Right side plate Plaque latérale droit	Chapa lateral direita Placa lateral derecha		
008	8	615045	Conical spring washer Rondelle à ressort conique	Arruela pressão cônica Arandela de resorte conica		
009	4	570007	Hexagon nut écrou à six pans	Porca sextavada Tuerca hexagonal		
010	5	313010	Clamp Collier	Abraçadeira Abrazadera		
011	1	242618	Hose Tuyau	Mangueira Manguera		
012	2	313035	Clamp Collier	Abraçadeira Abrazadera		
013	2	313060	Clamp Collier	Abraçadeira Abrazadera		
014	14	246068	Hose Tuyau	Mangueira Manguera		L=500mm
015	1	240908	Clamp Collier	Abraçadeira Abrazadera		
016	1	500019	Screw Vis	Parafuso cab.sextavada Tornillo		
017	1	604005	Spring washer Rondelle à ressort	Arruela de pressão Arandela de resorte		
018	1	813317	Gasket Garniture	Guarnição Junta		
019	1	246073	Hose Tuyau	Mangueira Manguera		L=970mm
020	2	586003	Lock nut Contre-écrou	Porca auto-travante Contratuerca		

Group
Grupo
Groupe
Grupo

3

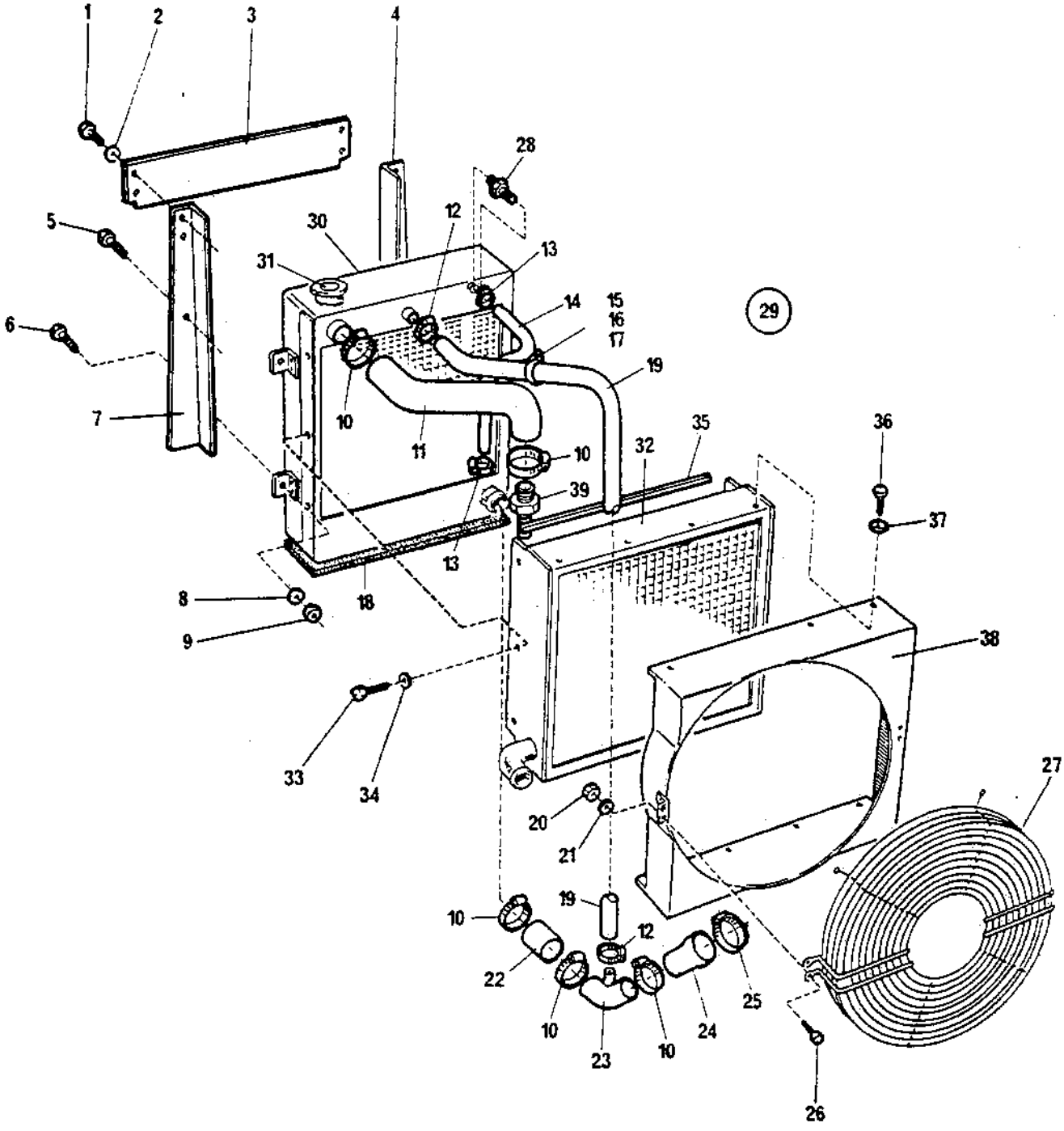

CA25 - DC01369-2

Page/Página Page/Pagina Rev.	Group/Grupo Groupe/Grupo	Picture/Figura Illust/Figura	Issue/Emissão Emission/Emisión	**Radiator assembly** **Montagem dos radiadores** **Montage du radiateur** **Montaje del radiador**
010	**003**	**DC01369-2**	**SB1063-1**	CUMMINS

Ref. Item Réf. Ref.	Qty./Quant. Qté./Cantid.	Part. No. No da Peça No de Pièce No de Pieza	Description Description	Descrição Descripción	Rev.	Note Observações Observations Observaciones
021	8	615043	Conical spring washer Rondelle à ressort conique	Arruela pressão cônica Arandela de resorte conica		
022	1	242620	Hose Tuyau	Mangueira rígida Manguera		
023	1	242619	Tube Tube	Tubo Tubo		
024	1	242623	Hose Tuyau	Mangueira rígida Manguera		
025	1	313023	Clamp Collier	Abraçadeira Abrazadera		
026	8	500021	Screw Vis	Parafuso cab.sextavada Tornillo		
027	2	242579	Fan guard Protection du ventilateur	Proteção do ventilador Protección del ventilador		
028	1	234571	Hose connector Attache de tuyau	Adaptador para mangueira Fijación de manguera		
029	1	242576	Radiator, cpl Radiateur, cpl	Radiador, cpl Radiador, cpl		
030	1	242577	•Water radiator •Radiateur d' eau	•Radiador de água •Radiador de agua		
031	1	249593	•Filler cap •Bouchon de réservoir	•Tampão •Tapa de tanque		
032	1	346087	•Oil cooler •Refroidisseur d' huile	•Refrigerador de óleo •Refrigerador de aceite		
033	6	500048	•Screw •Vis	•Parafuso cab.sextavada •Tornillo		
034	6	600009	•Washer •Rondelle	•Arruela lisa •Arandela		
035	2	202041	•Gasket •Garniture	•Guarnição •Junta		L=600mm
036	8	500044	•Screw •Vis	•Parafuso cab.sextavada •Tornillo		
037	8	600004	•Washer •Rondelle	•Arruela •Arandela		
038	1	242578	•Deflector •Déflecteur	•Defletor •Chapo deflectora		
039	1	242614	Hose connector Attache de tuyau	Adaptador para mangueira Fijación de manguera		

Group
Grupo
Groupe
Grupo

3

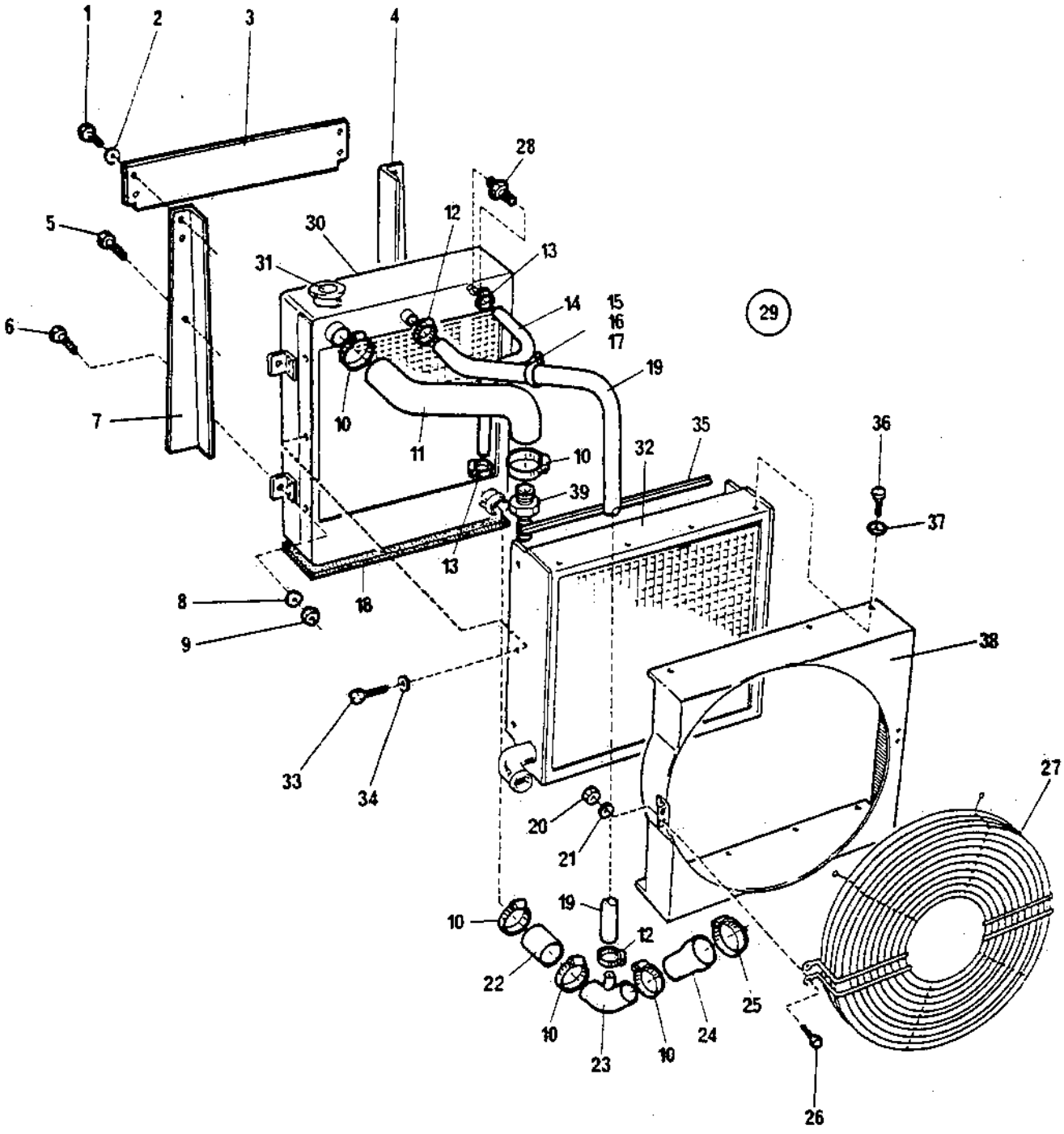

CA25 - DC01369-2

Page/Página Page/Pagina Rev.	Group/Grupo Groupe/Grupo	Picture/Figura Illust/Figura	Issue/Emissão Emission/Emisión	Fuel system Sistema de combustível Systeme de carburant Sistema de combustible
012	003	DC01370-2	SB1063-1	

Ref. Item Réf. Ref.	Qty./Quant. Qté./Cantid.	Part. No. No da Peça No de Pièce No de Pieza	Description Description	Descrição Descripción	Rev.	Note Observações Observations Observaciones
001	1	258311	Fuel gauche Jauge de carburant	Medidor de combustível Medidor de combustible		
002	5	615041	Conical spring washer Rondelle à ressort conique	Arruela pressão cônica Arandela de resorte conica		
003	5	500006	Screw Vis	Parafuso cab.sextavada Tornillo		
004	1	191282	Fuel hose Tuyau de carburant	Mangueira de combustível manguera de combustible		
005	2	334174	Elbow 90G Coude 90G	Cotovelo 90G Codo 90G		
006	2	195647	Washer Rondelle	Arruela de alumínio Arandela		
007	1	313060	Clamp Collier	Abraçadeira Abrazadera		
008	2	813391	Magnetic plug Bouchon magnétique	Bujão magnético Tapón magnético		
009	1	813315	Gasket Garniture	Guarnição Junta		
010	2	313002	Clamp Collier	Abraçadeira Abrazadera		
011	2	242454	Connector Connexion	Conector Conexion		
012	2	500195	Screw Vis	Parafuso cab.sextavada Tornillo		
013	2	600010	Washer Rondelle	Arruela lisa Arandela		
014	1	242455	Spacer Espaceur	Espaçador Espaciador		
015	1	242456	Support Support	Suporte Soporte		
016	2	500048	Screw Vis	Parafuso cab.sextavada Tornillo		
017	2	600008	Washer Rondelle	Arruela lisa Arandela		
018	1	750035	Sedimenter Sedimentateur	Sedimentador Sendimentador		
019	1	191283	Fuel hose Tuyau de carburant	Mangueira de combustível manguera de combustible		
020	1	348595	Hose Tuyau	Mangueira Manguera		

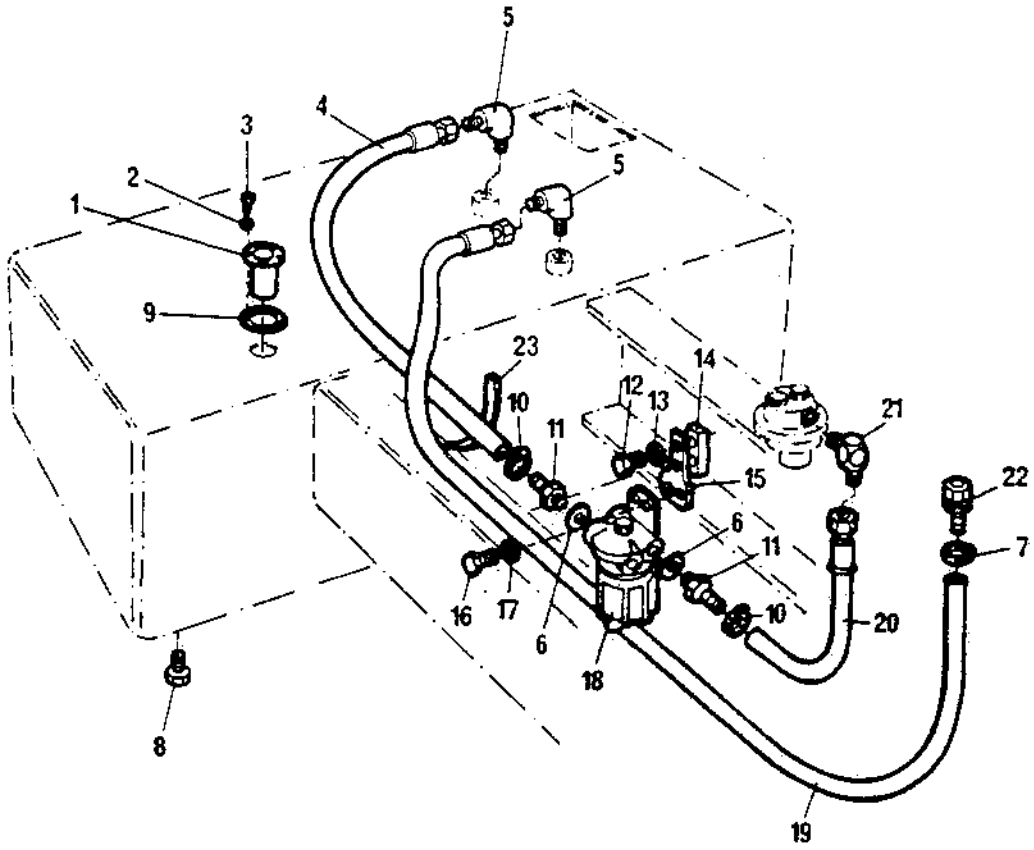

CA25-DC01370-2

Page/Página Page/Pagina Rev.	Group/Grupo Groupe/Grupo	Picture/Figura Illust/Figura	Issue/Emissão Emission/Emisión	Fuel system Sistema de combustível Systeme de carburant Sistema de combustible
014	003	DC01370-2	SB1063-1	

Ref. Item Réf. Ref.	Qty./Quant. Qté./Cantid.	Part. No. No da Peça No de Pièce No de Pieza	Description Description	Descrição Descripción	Rev.	Note Observações Observations Observaciones
021	1	234619	Elbow 90G Coude 90G	Cotovelo 90G Codo 90G		
022	1	242584	Adapter Connexion	Adaptador para tubo Adaptador		
023	10	313041	Clamp Collier	Abraçadeira Abrazadera		

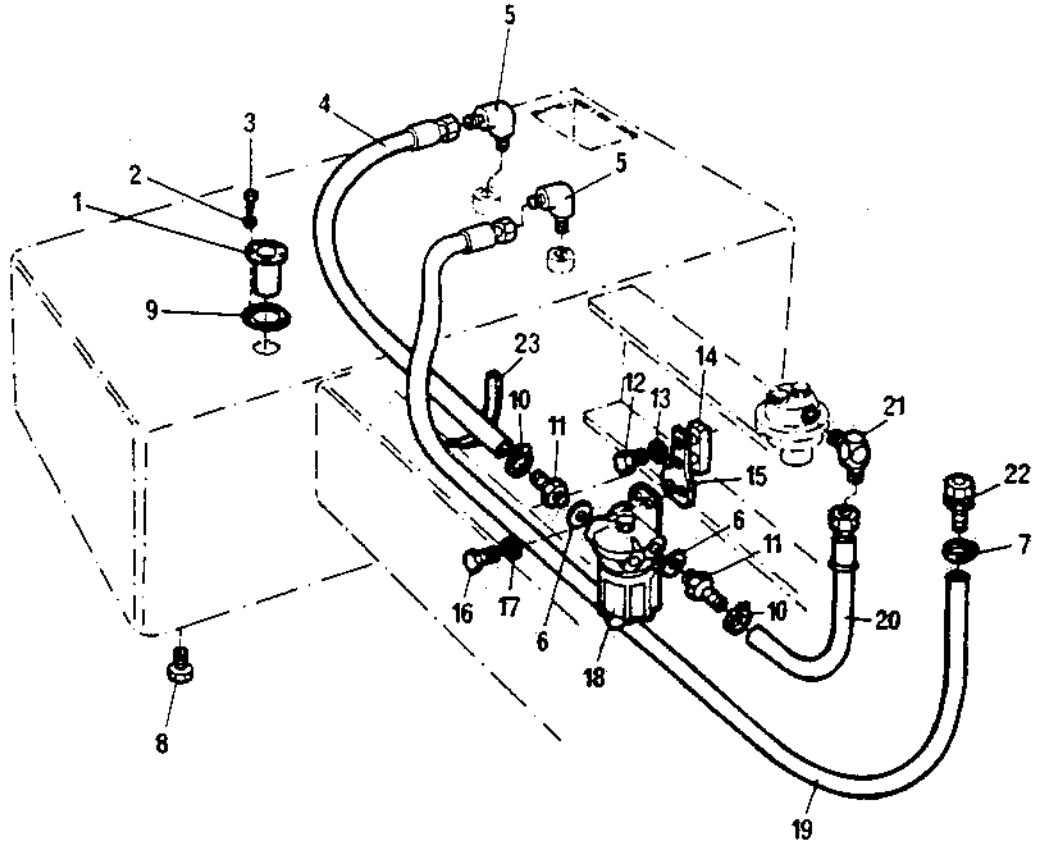

CA25-DC01370-2

Page/Página Page/Pagina Rev.	Group/Grupo Groupe/Grupo	Picture/Figura Illust/Figura	Issue/Emissão Emission/Emisión	Exhaust silencer assembly Montagem do silencioso Montage du silencieux Montaje del silenciador
016	003	DC01367-1	SB1063-1	CUMMINS

Ref. Item Réf. Ref.	Qty./Quant. Qté./Cantid.	Part. No. No da Peça No de Pièce No de Pieza	Description Description	Descrição Descripción	Rev.	Note Observações Observations Observaciones
001	1	348577	Complete exhaust tube Tube d' echappement cpl.	Tubo de escape completo Tubo de escape completo		
002	1	929185	Clamp Collier	Abraçadeira Abrazadera		
003	2	923852	Clamp Collier	Abraçadeira Abrazadera		
004	1	242299	Tube Tube	Tubo flexível Tubo		
005	1	267188	Muffler Silencieux	Silencioso Silenciador		
006	2	815069	Clamp Collier	Abraçadeira Abrazadera		
007	4	603023	Washer Rondelle	Arruela lisa Arandela		
008	4	615044	Conical spring washer Rondelle à ressort conique	Arruela pressão cônica Arandela de resorte conica		
009	4	500043	Screw Vis	Parafuso cab.sextavada Tornillo		

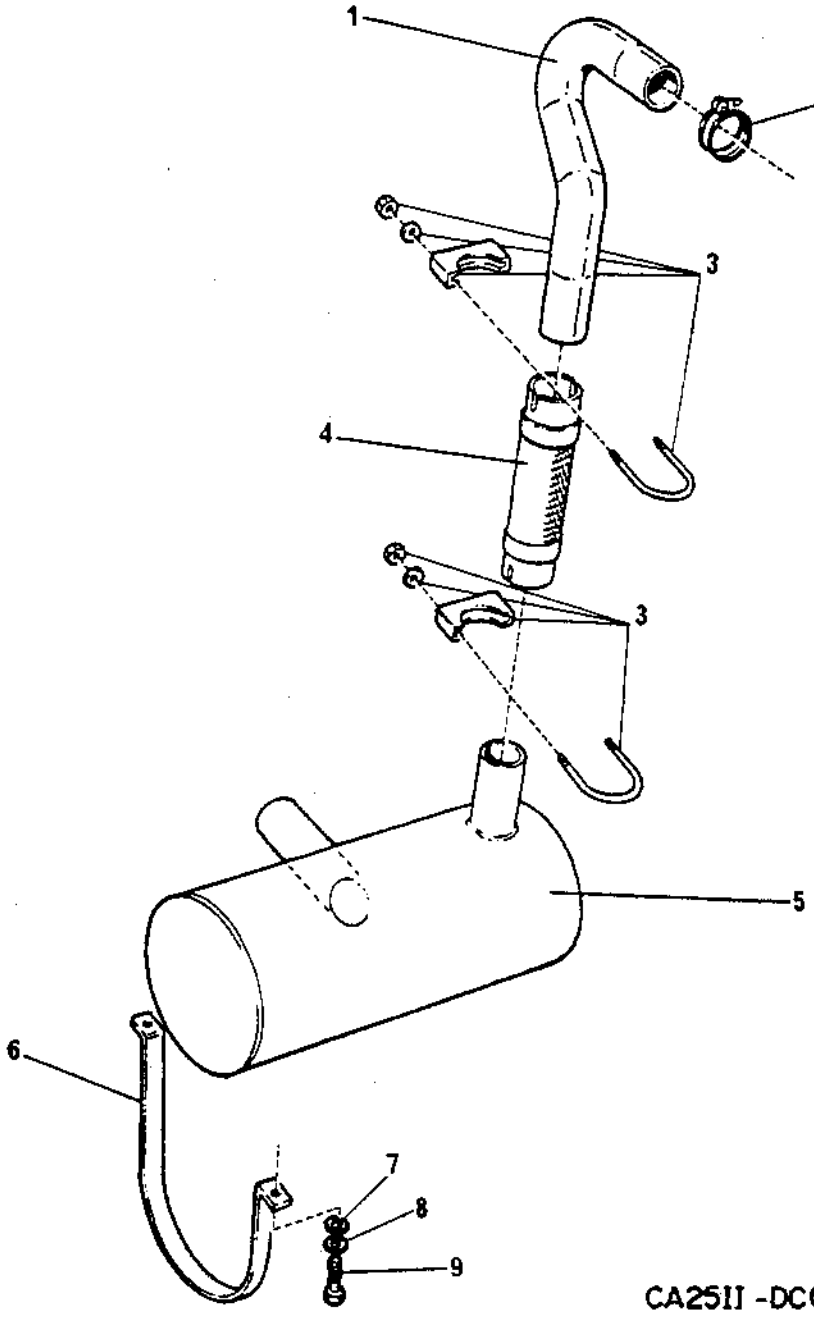

CA25II -DC01367-1

Page/Página Page/Pagina Rev.	Group/Grupo Groupe/Grupo	Picture/Figura Illust/Figura	Issue/Emissão Emission/Emisión	Air cleaner assembly Montagem do filtro de ar Montage du filtre Montaje del filtro
018	003	DC01368-1	SB1063-1	CUMMINS

Ref. Item Réf. Ref.	Qty./Quant. Qté./Cantid.	Part. No. No da Peça No de Pièce No de Pieza	Description Description	Descrição Descripción	Rev.	Note Observações Observations Observaciones
001	1	313038	Clamp Collier	Abraçadeira Abrazadera		
002	1	348582	Rubber elbow Coude en caoutchouc	Curva rígida Codo de goma		
003	2	922455	T-clamp Collier en T	Abraçadeira tipo T Abrazadera en T		
004	1	348579	Tube, intake Tubede admission d' air	Tubo de admissão de ar Tubo de admission de aire		
005	1	927483	Restriction indicator Indicateur	Indicador de restrição Indicador		
006	1	801688	Rubber elbow Coude en caoutchouc	Curva rígida Codo de goma		
007	1	249808	T-clamp Collier en T	Abraçadeira tipo T Abrazadera en T		
008	1	345913	Support Support	Suporte Soporte		
009	8	500048	Screw Vis	Parafuso cab.sextavada Tornillo		
010	8	615044	Conical spring washer Rondelle à ressort conique	Arruela pressão cônica Arandela de resorte conica		
011	4	570006	Hexagon nut ácrou à six pans	Porca sextavada Tuerca hexagonal		
012	4	500185	Screw Vis	Parafuso cab.sextavada Tornillo		
013	1	313082	Clamp Collier	Abraçadeira Abrazadera		
014	1	345742	Inlet hood Capot	Manto Manto		
015	1	167009	Seal ring Anneau de joint	Retentor Anillo de junta		
016	1	570004	Hexagon nut ácrou à six pans	Porca sextavada Tuerca hexagonal		
017	1	500075	Screw Vis	Parafuso cab.sextavada Tornillo		
018	1	802146	Air cleaner Filtre à air	Filtro de ar Filtro de aire		
019	2	813791	•Clamp •Collier	•Abraçadeira •Abrazadera		
020	1	923958	•Protection •Protection	•Proteção •Protección		

Group
Grupo
Groupe
Grupo

3

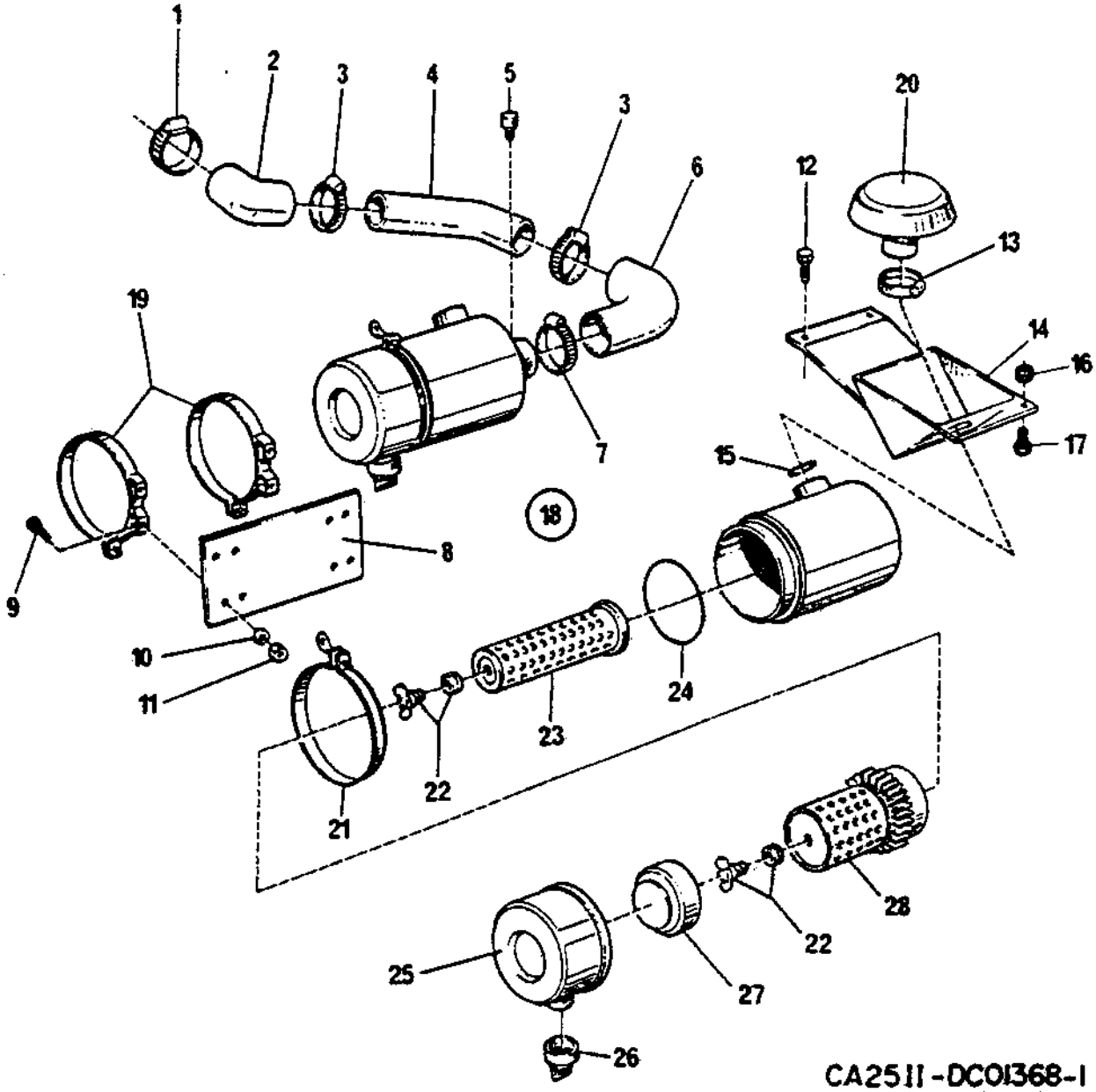

CA2511-DC01368-1

Page/Página Page/Pagina Rev.	Group/Grupo Groupe/Grupo	Picture/Figura Illust/Figura	Issue/Emissão Emission/Emisión	Air cleaner assembly Montagem do filtro de ar Montage du filtre Montaje del filtro
020	003	DC01368-1	SB1063-1	CUMMINS

Ref. Item Réf. Ref.	Qty./Quant. Qté./Cantid.	Part. No. No da Peça No de Pièce No de Pieza	Description Description	Descrição Descripción	Rev.	Note Observações Observations Observaciones
021	1	893228	•Clamp •Collier	•Abraçadeira •Abrazadera		
022	2	499549	•Nut assembly •Ecrou assemble	•Conj. de porca •Conj. de la tuerca		
023	1	814256	•Filter element •Element filtrant	•Elemento de seguranca •Elemento del filtro		
024	1	499240	•O-Ring •Bague Torique	•Anel O •Anillo de Junta		
025	1	499554	•Cover •Couvercle	•Tampa •Tapa		
026	1	499503	•Vacuator valve •Soupape	•Válvula evacuadora •Valvula		
027	1	893524	•Deflector •Déflecteur	•Defletor •Chapo deflectora		
028	1	814257	•Primary element •Element primaire	•Elemento primário •Elemento primario		

Group
Grupo
Groupe
Grupo

3

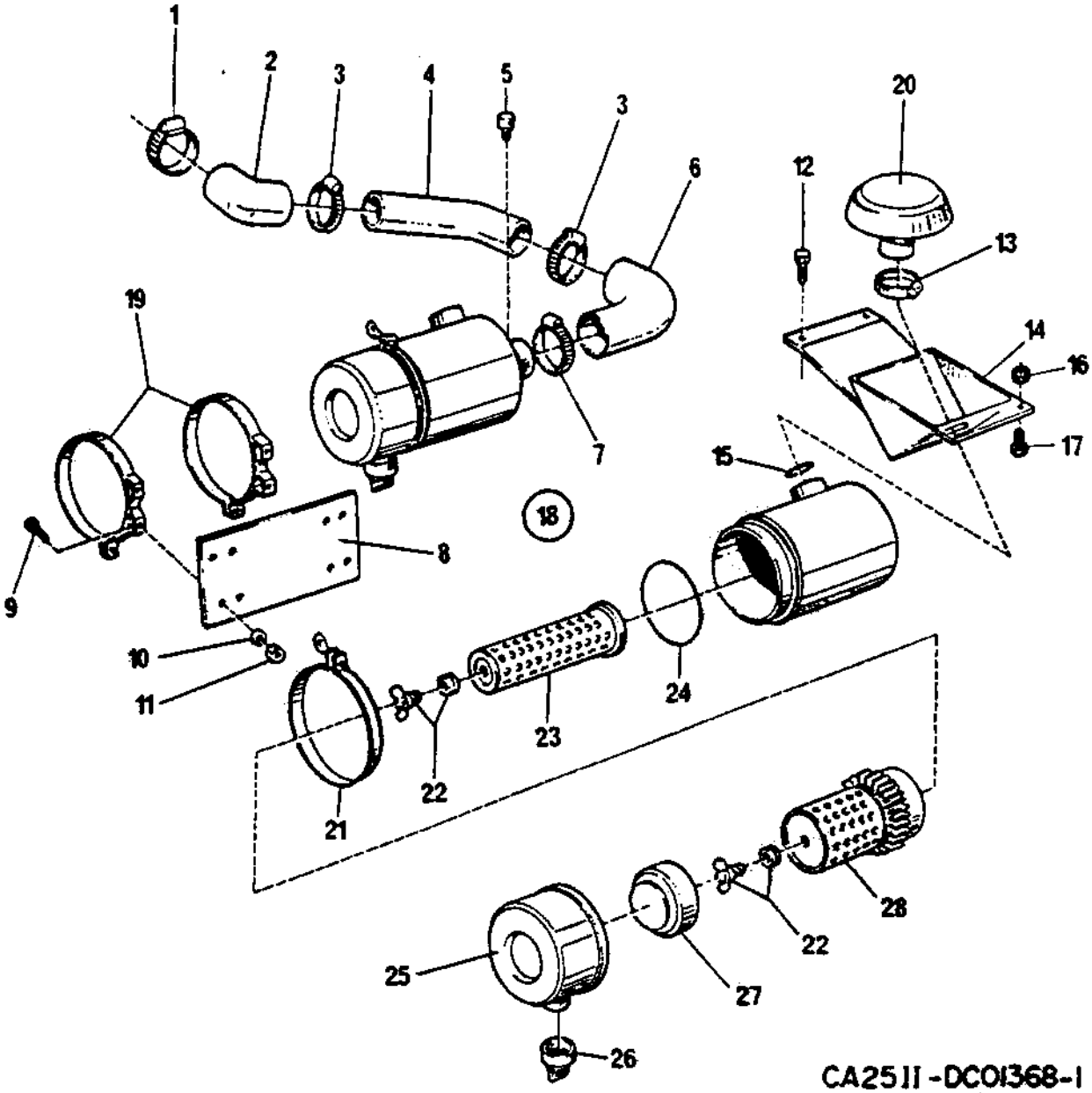

Page/Página Page/Pagina Rev.	Group/Grupo Groupe/Grupo	Picture/Figura Illust/Figura	Issue/Emissão Emission/Emisión	Hydraulic pump gearing Acionadora das bombas Entrainement de pompe Accionam.de bomba hidráulica
022	003	DC00163-1C	SB1063-1	

Ref. Item Réf. Ref.	Qty./Quant. Qté./Cantid.	Part. No. No da Peça No de Pièce No de Pieza	Description Description	Descrição Descripción	Rev.	Note Observações Observations Observaciones
001	1	341106	Hydraulic pump gearing Entrainement de pompe	Acionadora das bombas Accionam.de bomba hidráulica		
002	1	340855	•Drive plate •Plateau d' entrainement	•Placa de arraste •Placa impulsora		
003	1	340864	•Shaft •Arbre	•Eixo •Eje		
004	1	340853	•Hydraulic pump gearing •Entrainement de pompe	•Acionadora das bombas •Accionam.de bomba hidráulica		
005	6	500093	••Screw ••Vis	••Parafuso cab.sextavada ••Tornillo		
006	6	604011	••Spring washer ••Rondelle à ressort	••Arruela de pressão ••Arandela de resorte		
007	1	340859	••Cover ••Couvercle	••Tampa ••Tapa		
008	1	160264	••O-Ring ••Bague Torique	••Anel O ••Anillo de Junta		
009	1	161093	••Seal ring ••Anneau de joint	••Retentor ••Anillo de junta		
010	3	111196	•••Bearing •••Roulement	•••Rolamento •••Cojinete		
011	1	340856	••Gear ••Engrenage	••Engrenagem ••Engranaje		
012	3	111063	••Bearing ••Roulement	••Rolamento ••Cojinete		
013	4	232056	••Plug ••Bouchon	••Bujão cab.sextavada ••Tapón		
014	4	162006	••Seal ring ••Anneau de joint	••Anel de vedação ••Anillo de junta		
015	1	340850	••Housing ••Boitier	••Carcaça ••Caja		
016	1	331057	••Elbow 90G ••Coude 90G	••Cotovelo 90G ••Codo 90G		
017	1	340858	••Gear ••Engrenage	••Engrenagem ••Engranaje		
018	2	160181	••O-Ring ••Bague Torique	••Anel O ••Anillo de Junta		
019	1	340857	••Bearing housing ••Carter de palier	••Placa adaptadora ••Porta cojinete		
020	1	232047	••Breather ••Reniflard	••Respiro ••Respiro		

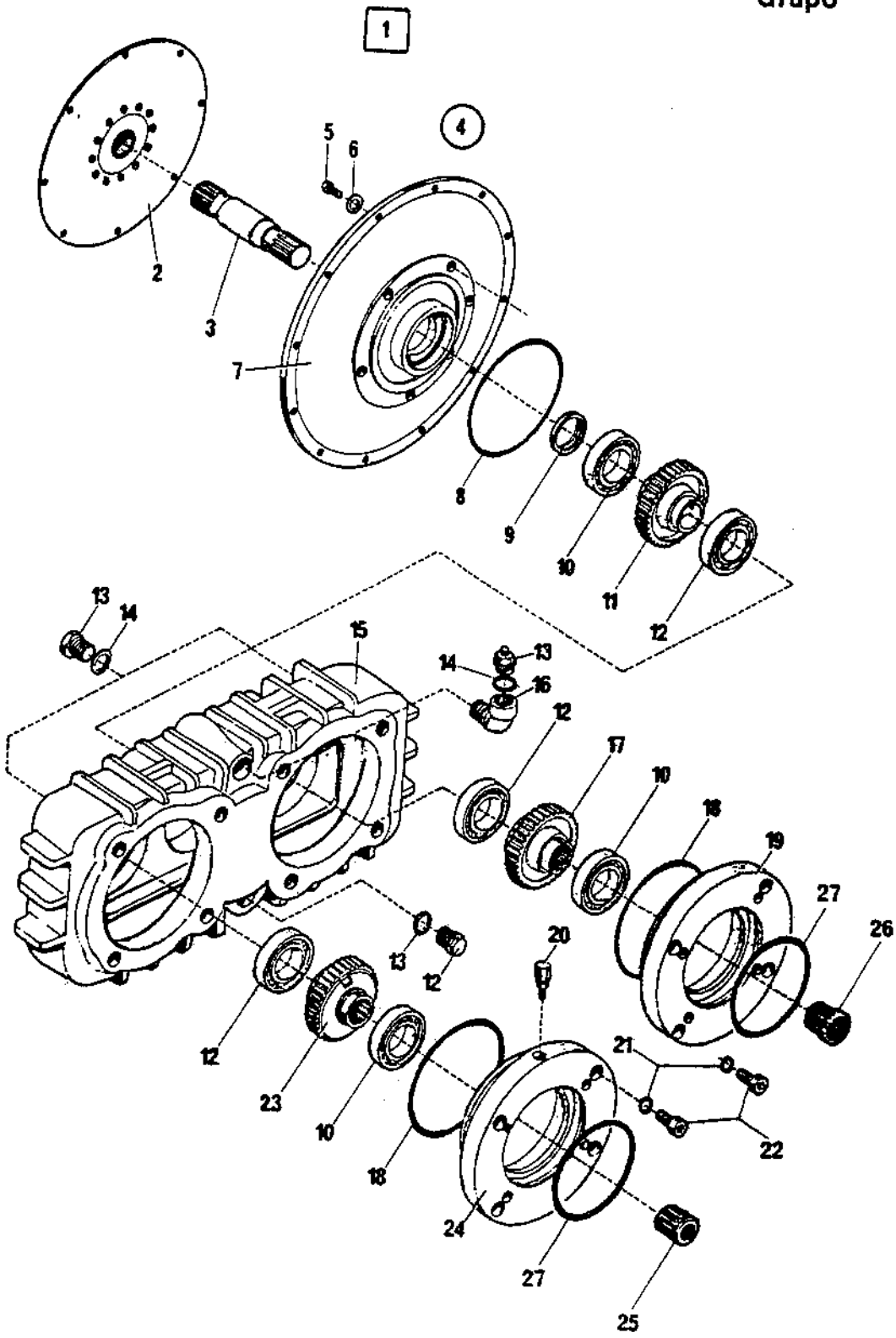

341106

CA25-DC00163-1C

Page/Página Page/Pagina Rev.	Group/Grupo Groupe/Grupo	Picture/Figura Illust/Figura	Issue/Emissão Emission/Emisión	Hydraulic pump gearing Acionadora das bombas Entrainement de pompe Accionam.de bomba hidráulica
024	003	DC00163-1C	SB1063-1	

Ref. Item Réf. Ref.	Qty./Quant. Qté./Cantid.	Part. No. No da Peça No de Pièce No de Pieza	Description Description	Descrição Descripción	Rev.	Note Observações Observations Observaciones
021	8	604009	••Spring washer ••Rondelle à ressort	••Arruela de pressão ••Arandela de resorte		
022	8	508031	••Screw ••Vis	••Parafuso allen c/cabeça ••Tornillo		
023	1	340865	••Gear ••Engrenage	••Engrenagem ••Engranaje		
024	1	340866	••Bearing housing ••Carter de palier	••Placa adaptadora ••Porta cojinete		
025	1	340862	Bushing Douille	Bucha 13 X 13 Buje		
026	1	340861	Splined bushing Douille cannalé	Luva estriada 13 X 21 Buje estriado		
027	2	160132	O-Ring Bague Torique	Anel O Anillo de Junta		
25		813605/001	LUVA ENTALHADA	13 X 14		

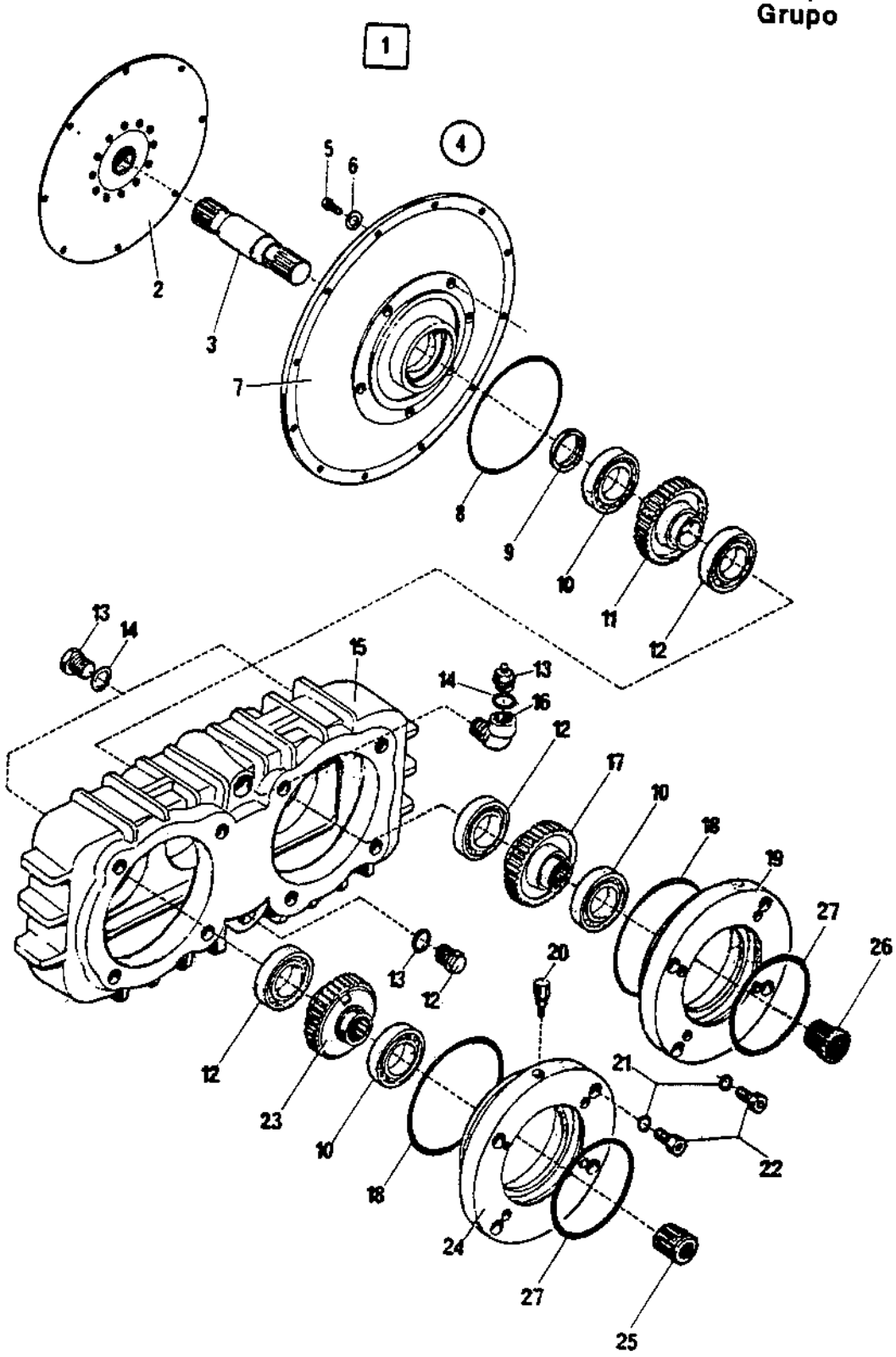

341106

CA25 - DC00163 - 1C

DYNAPAC

TRANSMISSION
TRANSMISSÃO
TRANSMISSION
TRANSMISIÓN

Group
Grupo
Groupe
Grupo

4

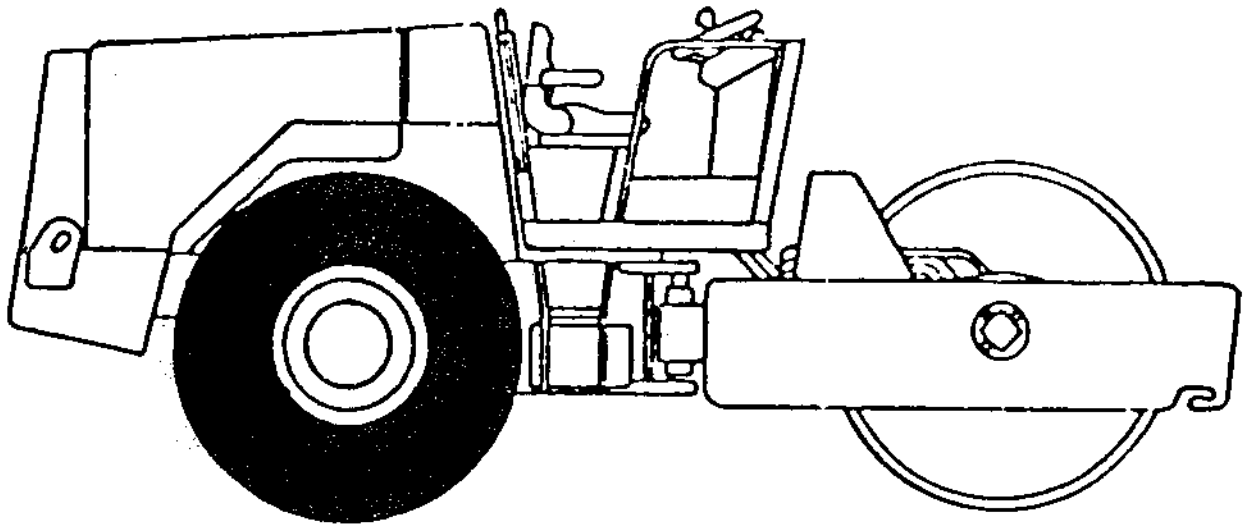

Page/Página Page/Pagina Rev.	Group/Grupo Groupe/Grupo	Picture/Figura Illust/Figura	Issue/Emissão Emission/Emisión	**Planetary axle and hydr.motor** **Eixo planet.e motor hidr.** **Essieu de roue et moteur hydr.** **Eje planetaire y motor hidr.**
002	**004**	**DC01471-1**	**SB1063-1**	

Ref. Item Réf. Ref.	Qty./Quant. Qté./Cantid.	Part. No. No da Peça No de Pièce No de Pieza	Description Description	Descrição Descripción	Rev.	Note Observações Observations Observaciones
001	1	355500	Planetary axle Essieu de roue	Eixo planetario Eje planetaire		See G4/4 Vide
002	8	929217	Screw Vis	Parafuso cab.sextavada Tornillo		
003	16	603022	Washer Rondelle	Arruela lisa Arandela		
004	8	901145	Lock nut Contre-écrou	Porca auto-travante Contratuerca		
005	1	348619	Adapter kit Kit du adapteur	Kit do adaptador Kit del adaptador		
006	1		•Splined bushing •Douille cannalé	•Luva estriada •Buje estriado		
007	1		•O-Ring •Bague Torique	•Anel O •Anillo de Junta		
008	1		•Flange •Bride	•Flange •Brida		
009	8		•Screw •Vis	•Parafuso cab.sextavada •Tornillo		
010	1	929931	O-Ring Bague Torique	Anel O Anillo de Junta		
011	1	359854	Hydraulic motor Moteur hydraulique	Motor hidráulico Motor hidraulico		
012	4	604012	Spring washer Rondelle à ressort	Arruela de pressão Arandela de resorte		
013	4	500263	Screw Vis	Parafuso cab.sextavada Tornillo		

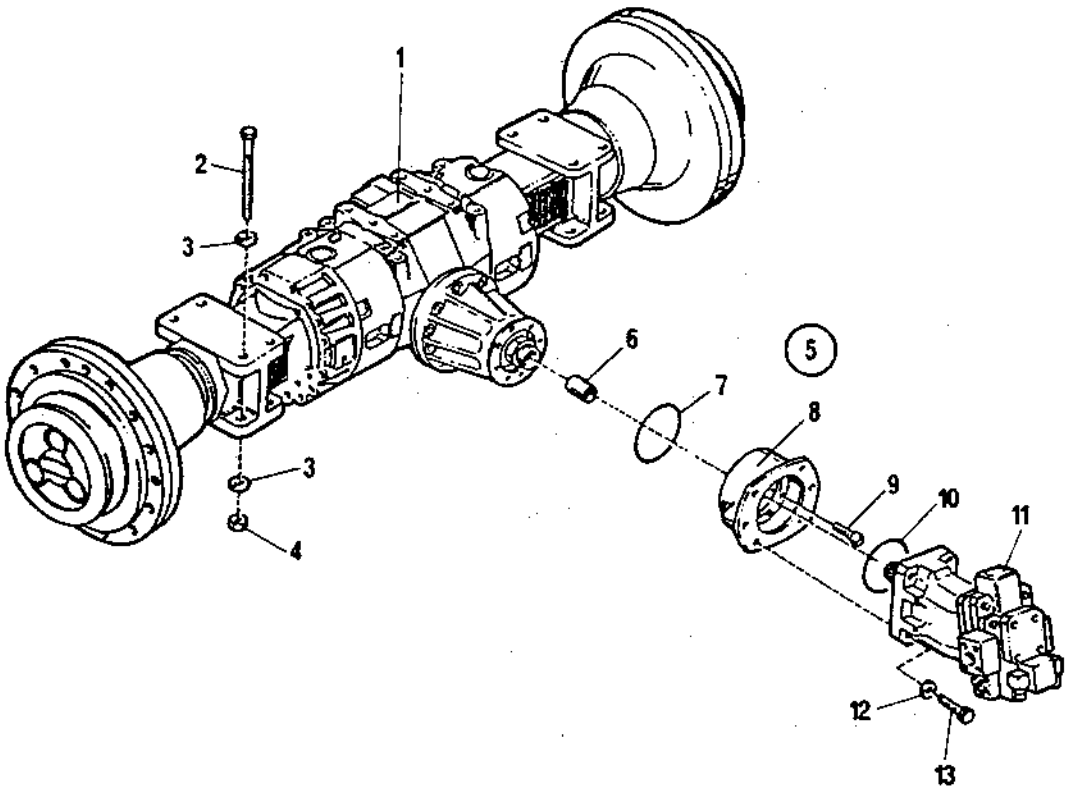

CA25II -DC01471-1

Page/Página / Page/Pagina / Rev.	Group/Grupo / Groupe/Grupo	Picture/Figura / Illust/Figura	Issue/Emissão / Emission/Emisión	**Planetary axle / Eixo planetario / Essieu de roue / Eje planetaire**
004	**004**	**DC01467-2**	**SB1063-1**	**PIGOZZI**

Ref. Item Réf. Ref.	Qty./Quant. Qté./Cantid.	Part. No. No da Peça No de Pièce No de Pieza	Description Description	Descrição Descripción	Rev.	Note Observações Observations Observaciones
001	1	355500	Planetary axle Essieu de roue	Eixo planetario Eje planetaire		
002	2	500042	•Screw •Vis	•Parafuso cab.sextavada •Tornillo		
003	2	190936	•Washer •Rondelle	•Arruela •Arandela		
004	2	929623	•Support •Support	•Suporte •Soporte		
005	2	929624	•Nut •écrou	•Porca •Tuerca		
006	2	190937	•Bearing •Roulement	•Rolamento •Cojinete		
007	8	500071	•Screw •Vis	•Parafuso cab.sextavada •Tornillo		
008	1		•Differential carrier •Porte-différentiel	•Carcaça do diferencial •Portadiferencial		
009	1	929626	•No spin •No spin	•No spin •No spin		
010	1	192865	•Drive pinion and gear •Pignon et couronne	•Corôa e pinhão •Eje de acion.y anillo ent.		
011	16	929628	•Washer •Rondelle	•Arruela •Arandela		
012	16	500252	•Screw •Vis	•Parafuso cab.sextavada •Tornillo		
013	1	929631	•Spacer •Espaceur	•Espaçador •Espaciador		
014	1	190939	•Cover •Couvercle	•Tampa •Tapa		
015	1	929638	•Nut •écrou	•Porca •Tuerca		
016	1	192714	•Bearing •Roulement	•Rolamento •Cojinete		
017	1	190945	•Spacer •Spaceur	•Distanciador •Espaciador		
018	1	190942	•Housing •Boitier	•Carcaça •Caja		
019	cn	900969	•Shim 0,10mm •Cale 0,10mm	•Calço 0,10mm •Calce 0,10mm		
019	cn	900970	•Shim 0,20mm •Cale 0,20mm	•Calço 0,20mm •Calce 0,20mm		

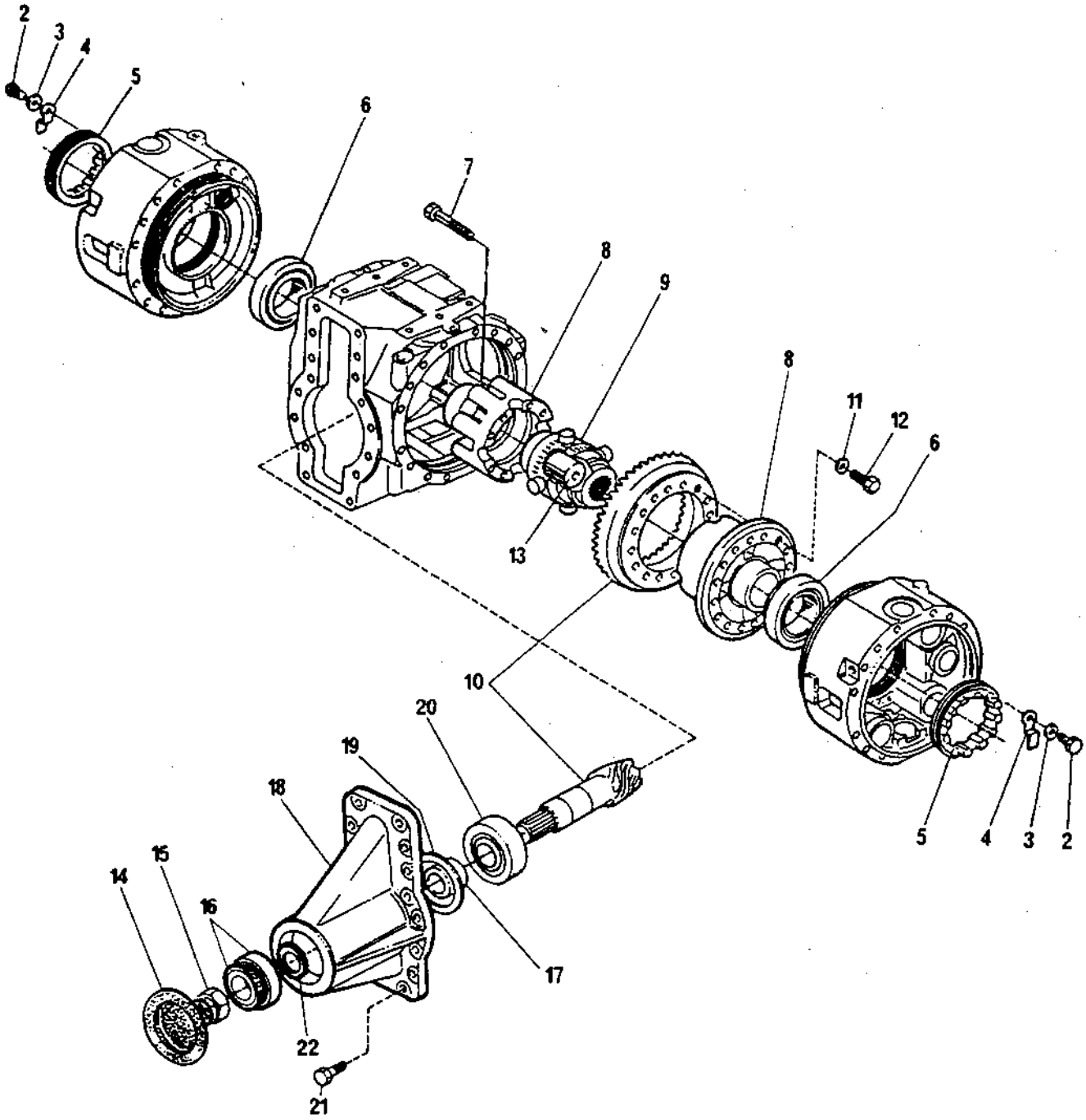

355500

CA25-DC01467-2

Page/Página Page/Pagina Rev.	Group/Grupo Groupe/Grupo	Picture/Figura Illust/Figura	Issue/Emissão Emission/Emisión	**Planetary axle** **Eixo planetario** **Essieu de roue** **Eje planetaire**
006	**004**	**DC01467-2**	**SB1063-1**	PIGOZZI

Ref. Item Réf. Ref.	Qty./Quant. Qté./Cantid.	Part. No. No da Peça No de Pièce No de Pieza	Description Description	Descrição Descripción	Rev.	Note Observações Observations Observaciones
019	cn	900971	•Shim 0,50mm •Cale 0,50mm	•Calço 0,50mm •Calce 0,50mm		
019	cn	900972	•Shim 0,15mm •Cale 0,15mm	•Calço 0,15mm •Calce 0,15mm		
020	1	190943	•Bearing •Roulement	•Rolamento •Cojinete		
021	16	500131	•Screw •Vis	•Parafuso cab.sextavada •Tornillo		
022	cn	929643	•Shim •Cale	•Calço •Calce		
022	cn	929644	•Shim •Cale	•Calço •Calce		
022	cn	929645	•Shim •Cale	•Calço •Calce		

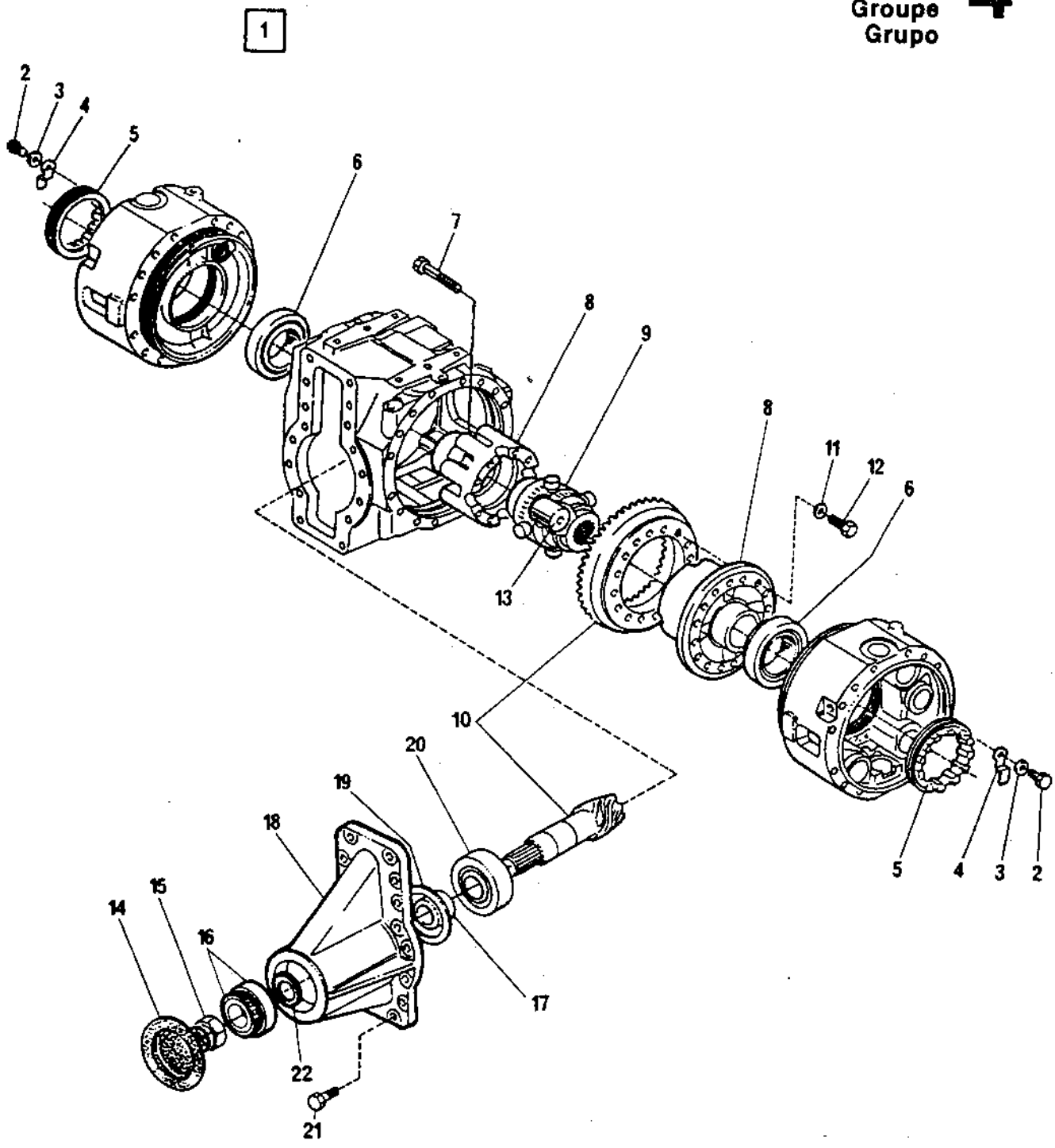

355500

CA25-DC01467-2

Page/Página Page/Pagina Rev.	Group/Grupo Groupe/Grupo	Picture/Figura Illust/Figura	Issue/Emissão Emission/Emisión	**Planetary axle** **Eixo planetario** **Essieu de roue** **Eje planetaire**
008	**004**	**DC01468-1**	**SB1063-1**	**PIGOZZI**

Ref. Item Réf. Ref.	Qty./Quant. Qté./Cantid.	Part. No. No da Peça No de Pièce No de Pieza	Description Description	Descrição Descripción	Rev.	Note Observações Observations Observaciones
025	6	190946	•O-Ring •Bague Torique	•Anel O •Anillo de Junta		
026	1	190947	•Intermediate housing •Boitier Intermédiaire	•Carcaça intermediária •Caja intermedia		
027	1	190948	•Housing •Boitier	•Carcaça •Caja		
028	1	190949	•Plug •Bouchon	•Bujão •Tapón		
029	1	190950	•Ring •Bague	•Anel •Anillo		
030	1	929614	•Plug •Bouchon	•Bujão •Tapón		
031	1	160356	•O-Ring •Bague Torique	•Anel O •Anillo de Junta		
032	1	190951	•Cover •Couvercle	•Tampa •Tapa		
033	1	929617	•Snap ring •Circlip	•Anel de trava •Anillo de ranura		
034	3	926729	•Magnetic plug •Bouchon magnétique	•Bujão magnético •Tapón magnético		
035	1	190952	•Intermediate housing •Boitier Intermédiaire	•Carcaça intermediária •Caja intermedia		
036	28	190953	•Stud •Boulon prisonnier	•Prisioneiro •Espárrago		
037	32	190954	•Nut •ácrou	•Porca •Tuerca		
038	1	190955	•Plug •Bouchon	•Bujão •Tapón		
039	1	190956	•Breather •Reniflard	•Respiro •Respiro		
040	1	190957	•Plug •Bouchon	•Bujão •Tapón		
041	4	190958	•Stud •Boulon prisonnier	•Prisioneiro •Espárrago		

1

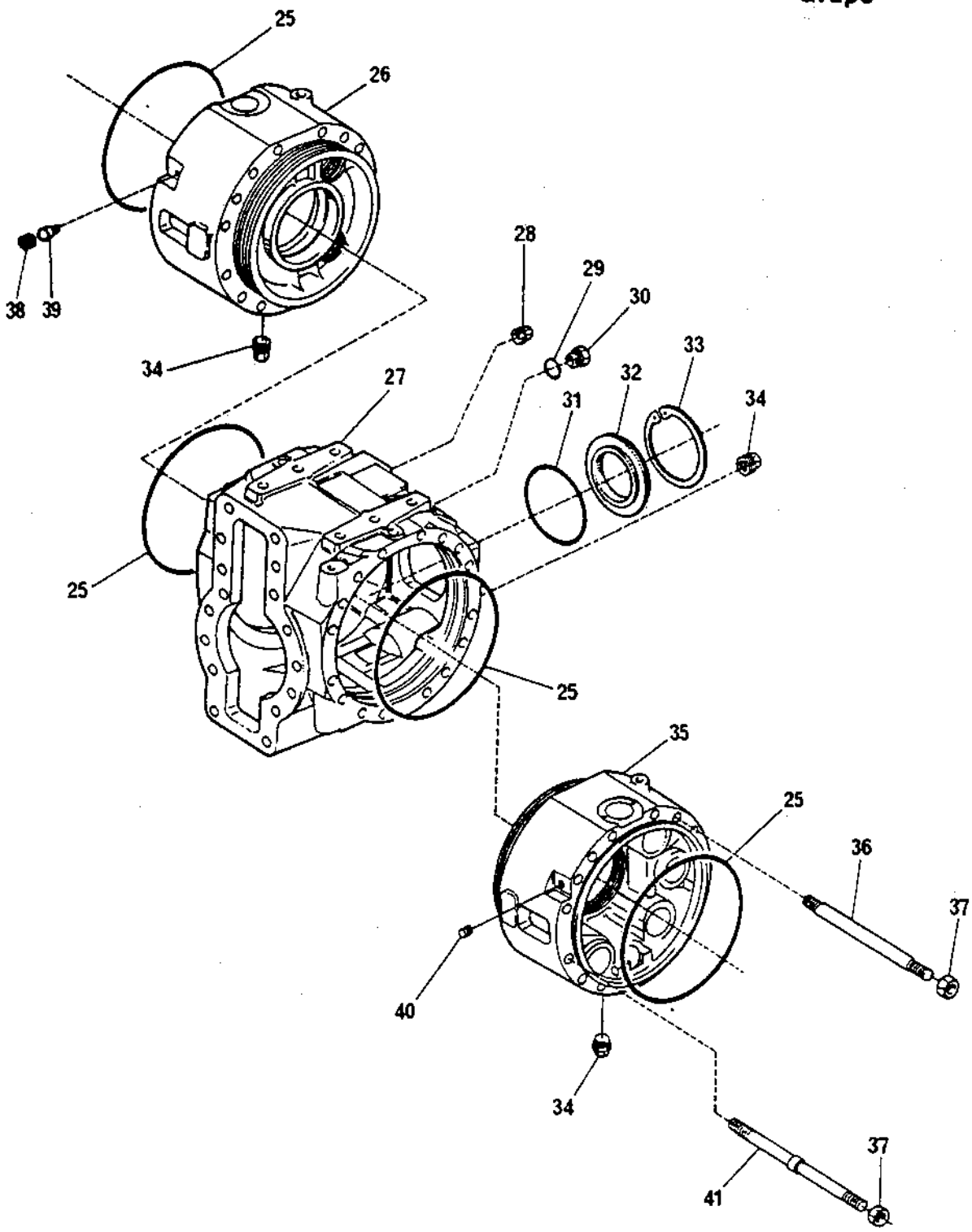

355500

CA25 - DC01468-1

Page/Página Page/Pagina Rev.	Group/Grupo Groupe/Grupo	Picture/Figura Illust/Figura	Issue/Emissão Emission/Emisión	Planetary axle Eixo planetario Essieu de roue Eje planetaire
010	004	DC01469-1	SB1063-1	PIGOZZI

Ref. Item Réf. Ref.	Qty./Quant. Qté./Cantid.	Part. No. No da Peça No de Pièce No de Pieza	Description Description	Descrição Descripción	Rev.	Note Observações Observations Observaciones
042	4	500042	•Screw •Vis	•Parafuso cab.sextavada •Tornillo		
043	4	190959	•Washer •Rondelle	•Arruela •Arandela		
044	4	242103	•Support •Support	•Suporte •Soporte		
045	4	242100	•Roller •Cylindre	•Cilindro •Rodillo		
046	8	190960	•Screw •Vis	•Parafuso •Tornillo		
047	4	190961	•Bushing •Douille	•Bucha •Buje		
049	4	190962	•Bushing •Douille	•Bucha •Buje		
050	4	190963	•Washer •Rondelle	•Arruela •Arandela		
051	6	190964	•Screw •Vis	•Parafuso •Tornillo		
052	6	929692	•Spring •Ressort	•Mola •Muelle		
053	4	190965	•Pin •Goupille	•Pino •Pasador		
054	4	160079	•O-Ring •Bague Torique	•Anel O •Anillo de Junta		
055	4	190966	•Plug •Bouchon	•Bujão •Tapón		
056	1	190967	•Brake disc, left •Disque du frein, gauche	•Disco do freio esquerdo •Disco del freno, izquierdo		
056	1	190968	•Brake disc, right •Disque du frein, droite	•Disco do freio direito •Disco del freno, derecho		
057	12	190969	•Brake disc •Disc de frein	•Disco do freio •Disco del freno		
058	84	929705	•Spring •Ressort	•Mola plana •Muelle		
059	4	190970	•O-Ring •Bague Torique	•Anel O •Anillo de Junta		
060	4	242102	•Piston •Piston	•Pistão •Embolo		
061	4	242101	•Cover •Couvercle	•Tampa •Tapa		

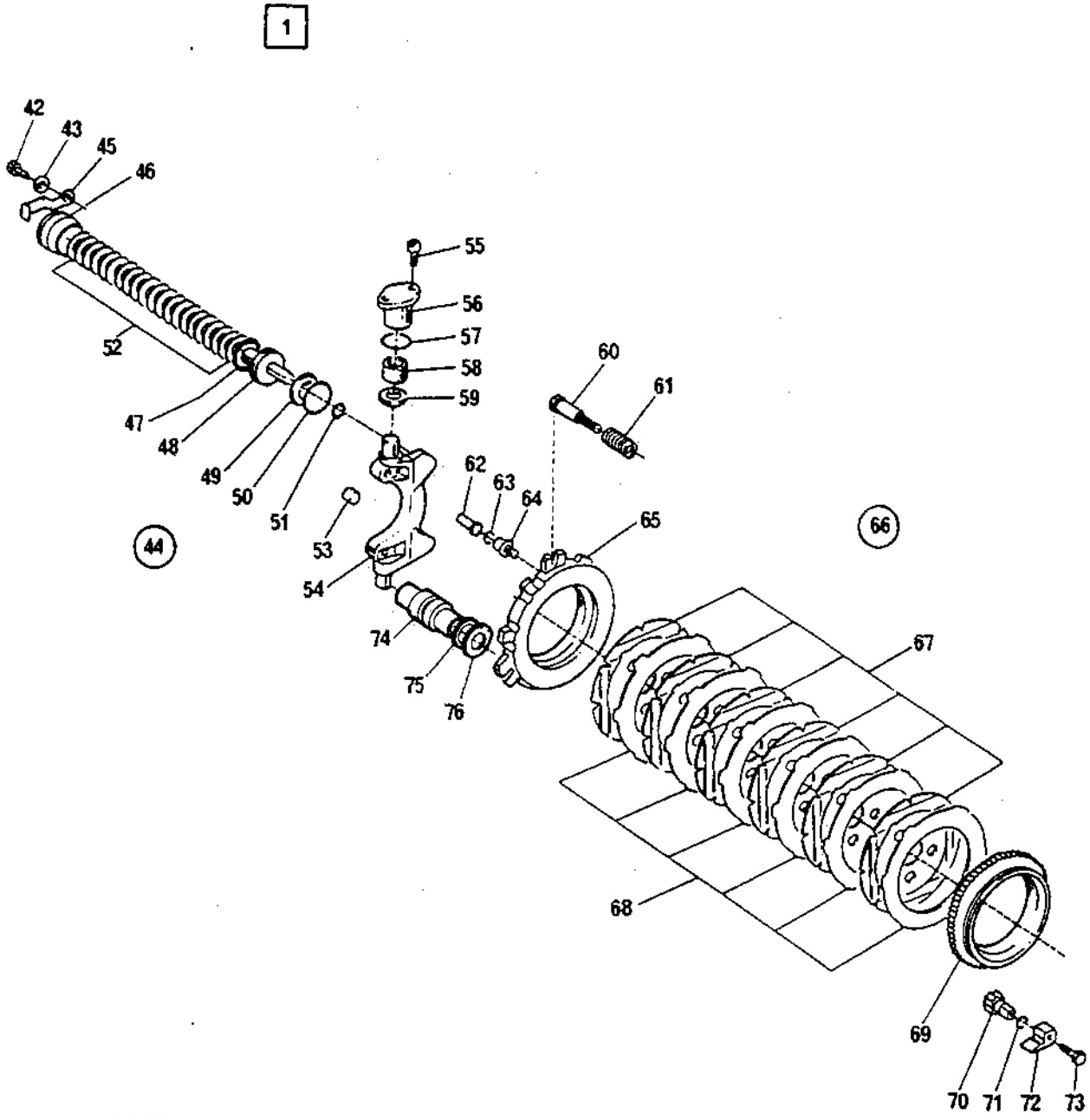

355500

CA25-DC01469-2

Page/Página Page/Pagina Rev.	Group/Grupo Groupe/Grupo	Picture/Figura Illust/Figura	Issue/Emissão Emission/Emisión	**Planetary axle** **Eixo planetario** **Essieu de roue** **Eje planetaire**
012	**004**	**DC01469-1**	**SB1063-1**	PIGOZZI

Ref. Item Réf. Ref.	Qty./Quant. Qté./Cantid.	Part. No. No da Peça No de Pièce No de Pieza	Description Description	Descrição Descripción	Rev.	Note Observações Observations Observaciones
062	4	160134	•O-Ring •Bague Torique	•Anel O •Anillo de Junta		
063	4	190971	•O-Ring •Bague Torique	•Anel O •Anillo de Junta		
064	2	190972	•Plug •Bouchon	•Bujão •Tapón		
065	1	190973	•Brake lever, left •Levier de frein, gauche	•Alavanca do freio esquerdo •Palanca de freno, izquierdo		
065	1	190974	•Brake lever, right •Levier de frein, droite	•Alavanca do freio direito •Palanca de freno, derecho		
066	6	929697	•Piston •Piston	•Pistão •Embolo		
067	6	190975	•O-Ring •Bague Torique	•Anel O •Anillo de Junta		
068	6	190976	•Gasket •Garniture	•Junta •Junta		
069	12	190977	•Brake disc •Disc de frein	•Disco do freio •Disco del freno		
070	2	190978	•Gear •Engrenage	•Engrenagem •Engranaje		
071	2	190979	•Screw •Vis	•Parafuso •Tornillo		
072	2	480852	•O-Ring •Bague Torique	•Anel O •Anillo de Junta		
073	2	190980	•Lock •Serrure	•Trava •Cierre		
074	2	929708	•Screw •Vis	•Parafuso •Tornillo		

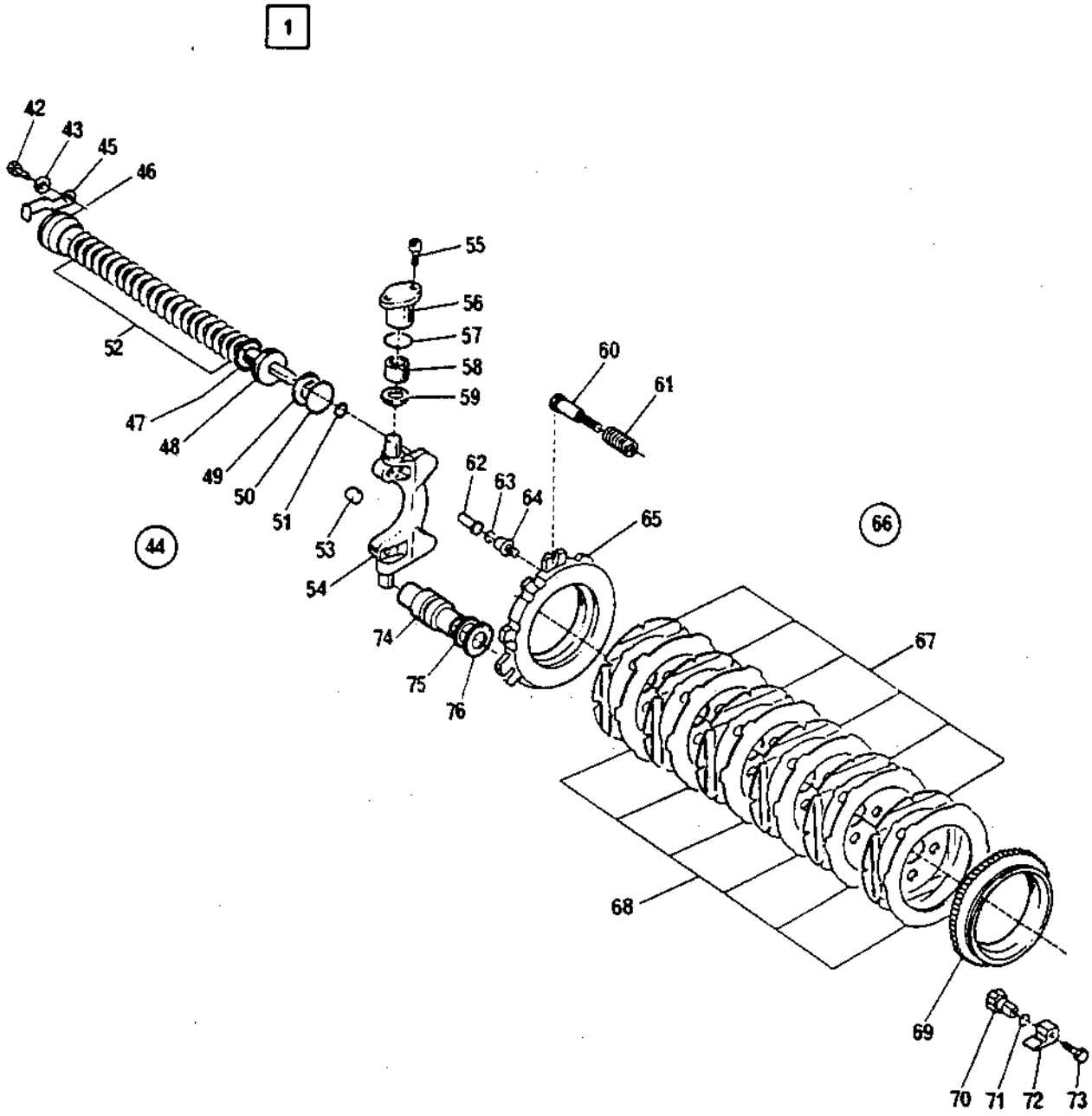

355500

CA25-DC01469-2

Page/Página Page/Pagina Rev.	Group/Grupo Groupe/Grupo	Picture/Figura Illust/Figura	Issue/Emissão Emission/Emisión	Planetary axle Eixo planetario Essieu de roue Eje planetaire
014	004	DC01470-2	SB1063-1	PIGOZZI

Ref. Item Réf. Ref.	Qty./Quant. Qté./Cantid.	Part. No. No da Peça No de Pièce No de Pieza	Description Description	Descrição Descripción	Rev.	Note Observações Observations Observaciones
077	2	190981	•Housing •Boitier	•Carcaça •Caja		
078	4	190982	•Seal ring •Anneau de joint	•Retentor •Anillo de junta		
079	2	929651	•Ring •Bague	•Anel •Anillo		
080	4	926732	•Magnetic plug •Bouchon magnétique	•Bujão magnético •Tapón magnético		
081	2	190983	•Screw •Vis	•Parafuso •Tornillo		
082	2	929655	•Shaft •Arbre	•Eixo •Eje		
083	24	190984	•Screw •Vis	•Parafuso da roda •Tornillo		
084	2	190985	•Wheel hub •Moyeu de roue	•Cubo da roda •Cubo de la rueda		
085	24	926783	•Nut •Ecrou	•Porca da roda •Tuerca		
086	10	929654	•Screw •Vis	•Parafuso •Tornillo		
087	2	929660	•Planet gear carrier •Entraineur de engr.planetaire	•Carro da engr.planetária •Arrastrador de engr.planetari		
088	12	190986	•Snap ring •Circlip	•Anel de trava •Anillo de ranura		
089	12	190987	•Friction washer •Rondelle de friction	•Arruela de fricção •Arandela de fricción		
090	6	190988	•Shaft •Arbre	•Eixo •Eje		
091	6	160167	•O-Ring •Bague Torique	•Anel O •Anillo de Junta		
092	2	190989	•Ring •Bague	•Anel •Anillo		
093	2	190990	•Seal ring •Anneau de joint	•Retentor •Anillo de junta		
094	2	190991	•Ring •Bague	•Anel •Anillo		
095	4	190992	•Bearing cone •Cône assemblé	•Cone do rolamento •Aro interior		
095	4	190993	•Bearing cup •Cuvette	•Capa do rolamento •Taza de cojinete		

1

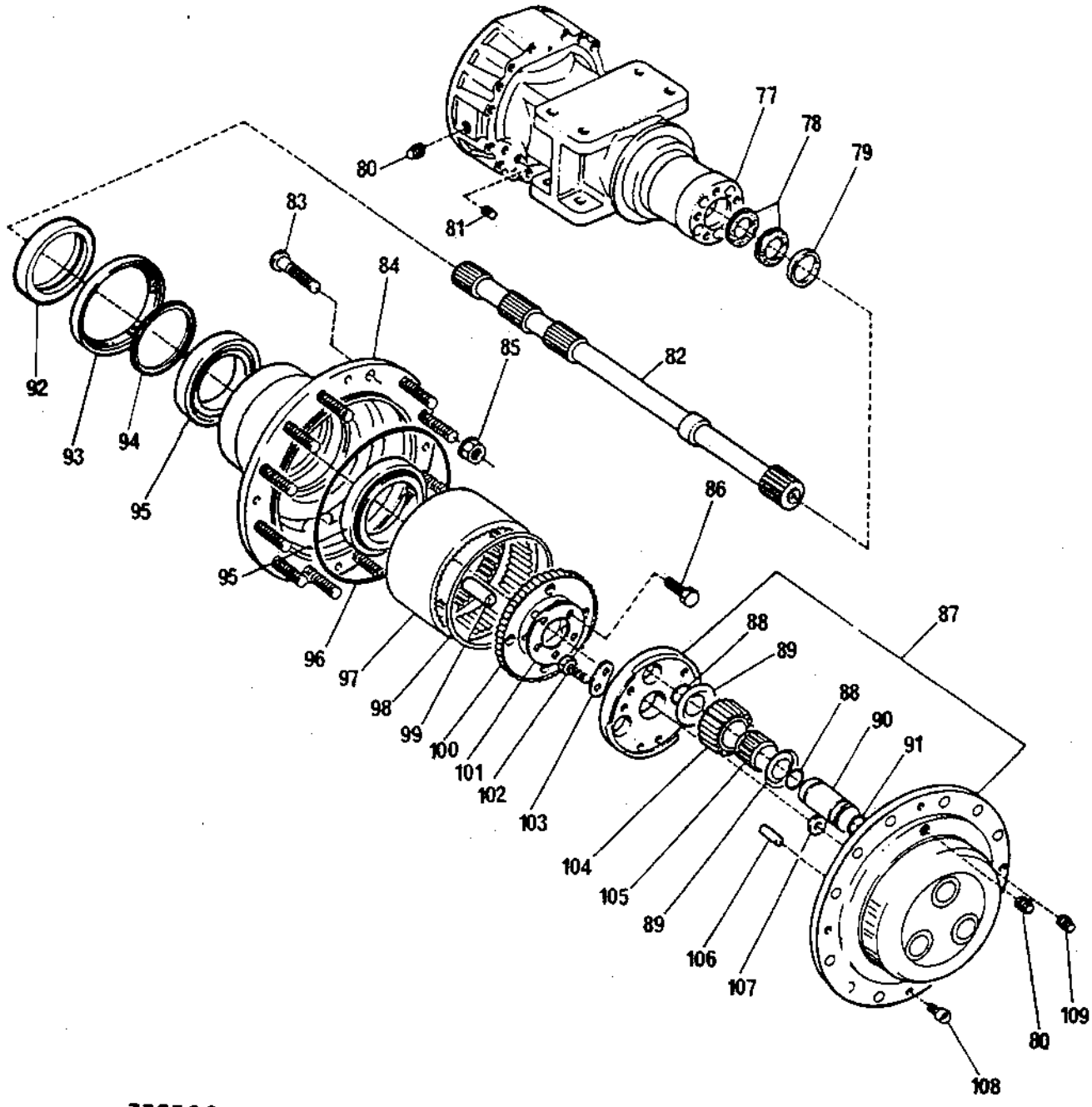

335500

CA25-DC01470-2

Page/Página Page/Pagina Rev.	Group/Grupo Groupe/Grupo	Picture/Figura Illust/Figura	Issue/Emissão Emission/Emisión	**Planetary axle** **Eixo planetario** **Essieu de roue** **Eje planetaire**
016	**004**	**DC01470-2**	**SB1063-1**	**PIGOZZI**

Ref. Item Réf. Ref.	Qty./Quant. Qté./Cantid.	Part. No. No da Peça No de Pièce No de Pieza	Description Description	Descrição Descripción	Rev.	Note Observações Observations Observaciones
096	2	190994	•O-Ring •Bague Torique	•Anel O •Anillo de Junta		
097	2	929672	•Gear •Engrenage	•Engrenagem anelar •Engranaje		
098	2	929671	•Snap ring •Circlip	•Anel elástico •Anillo de ranura		
099	10	929670	•Pin •Goupille	•Pino guia •Pasador		
100	2	190995	•Gear •Engrenage	•Engrenagem •Engranaje		
101	2	929668	•Lock plate •Plaque de sécurité	•Placa de trava •Placa de seguridad		
102	12	929667	•Screw •Vis	•Parafuso •Tornillo		
103	6	929666	•Washer •Rondelle	•Arruela •Arandela		
104	6	190996	•Planet pinion •Pignon planetaire	•Engrenagem planetaria •Engranaje planetaria		
105	6	190997	•Needle bearing •Roulement à aiguilles	•Rolamento de agulhas •Cojinete de agujas		
106	6	929663	•Pin •Goupille	•Pino guia •Pasador		
107	2	190998	•Spacer •Espaceur	•Espaçador •Espaciador		
108	8	929661	•Screw •Vis	•Parafuso •Tornillo		
109	2	926729	•Magnetic plug •Bouchon magnétique	•Bujão magnético •Tapón magnético		

1

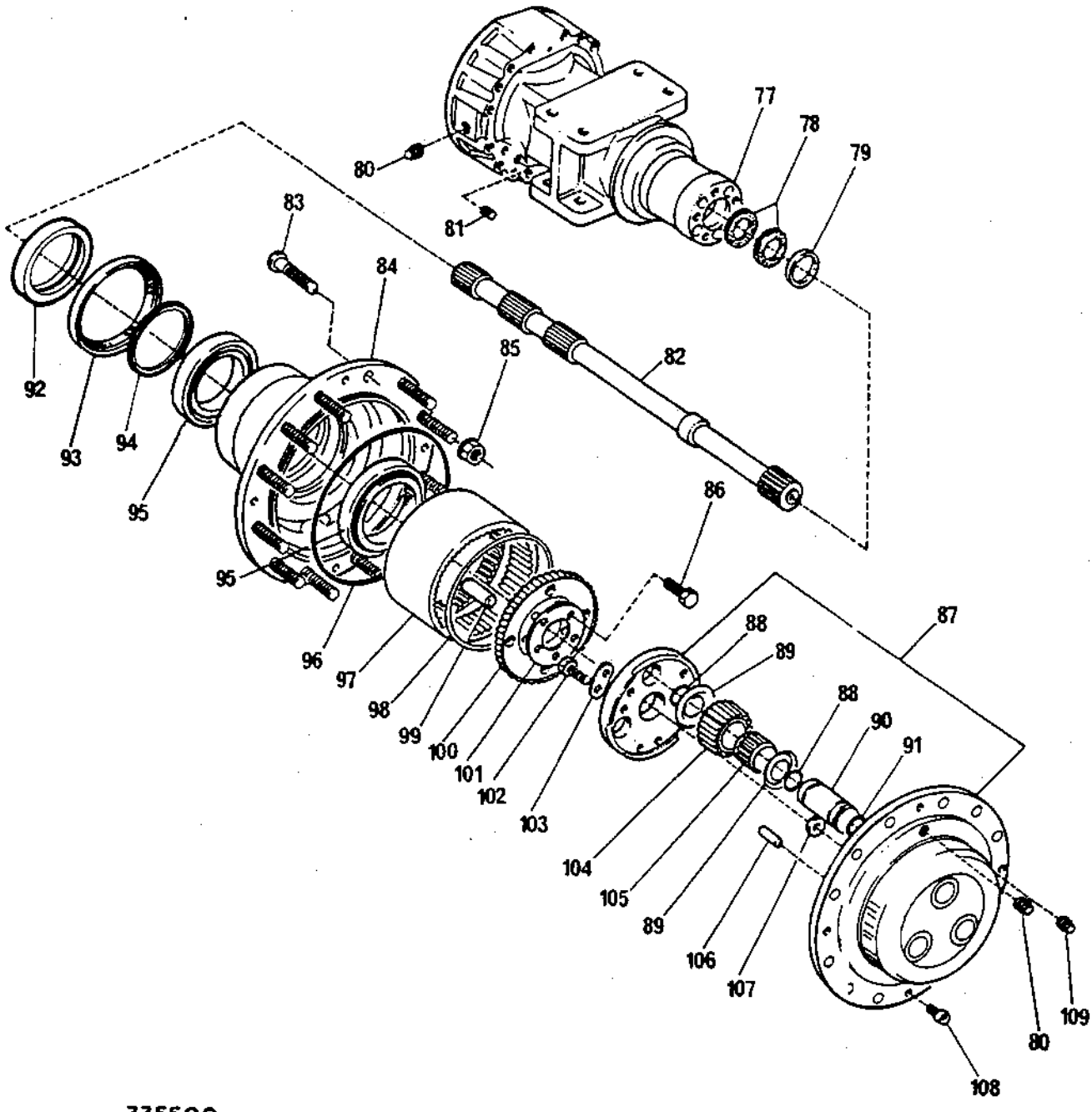

335500

CA25-DC01470-2

Page/Página Page/Pagina Rev.	Group/Grupo Groupe/Grupo	Picture/Figura Illust/Figura	Issue/Emissão Emission/Emisión	**Wheel and tyre** **Roda e pneu** **Roue et pneu** **Rueda y neumático**
018	**004**	**DC01506-1**	**SB1063-1**	

Ref. Item Réf. Ref.	Qty./Quant. Qté./Cantid.	Part. No. No da Peça No de Pièce No de Pieza	Description Description	Descrição Descripción	Rev.	Note Observações Observations Observaciones
001	1	243136	Wheel and tyre, right Roue et pneu, droit	Roda e pneu direito Rueda y neumatico derecho		
001	1	243135	Wheel and tyre,left Roue et pneu, gauche	Roda e pneu esquerdo Rueda e neumatico, izquierdo		
002	1	269480	•Inner tube and tyre •Pneu et chambre d' air	•Pneu e câmara •Neumático y cámara		
003	2	401107	••Tyre ••Pneu	••Pneu ••Neumatico		
004	2	401108	••Inner tube ••Chambre d' air	••Câmara de ar ••Cámara		
005	2	243035	•Wheel complete •Roue complete	•Roda Completa •Rueda completa		

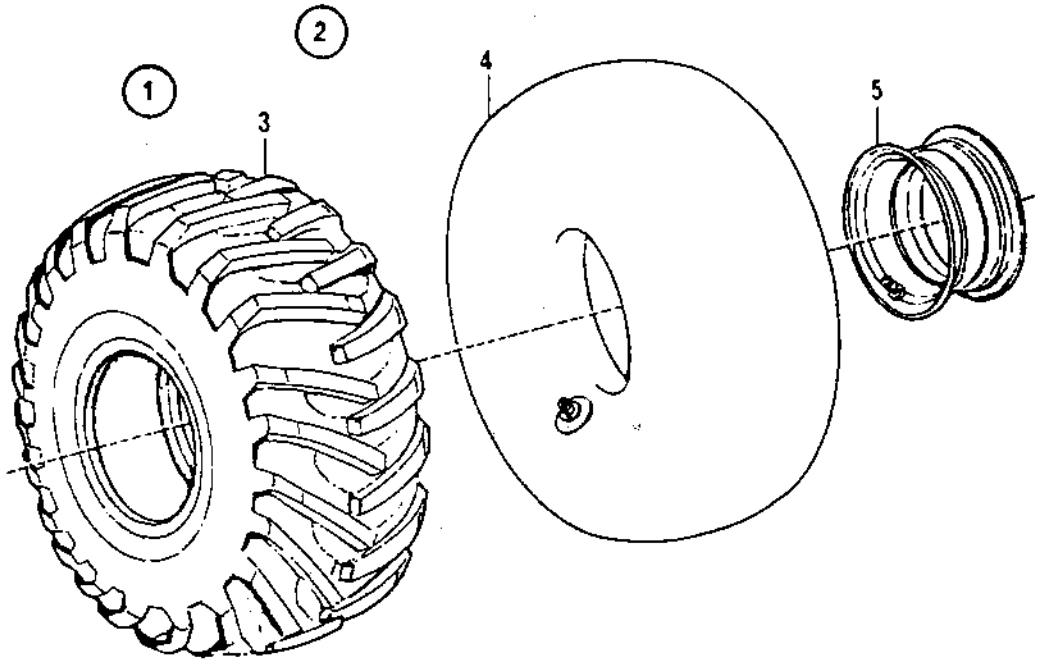

CA25 - DC01506-1

DYNAPAC®

HYDRAULIC EQUIPMENTS
EQUIPAMENTOS HIDRÁULICOS
EQUIPEMENT HYDRAULIQUE
EQUIPO HIDRÁULICO

Group
Grupo
Groupe
Grupo

5

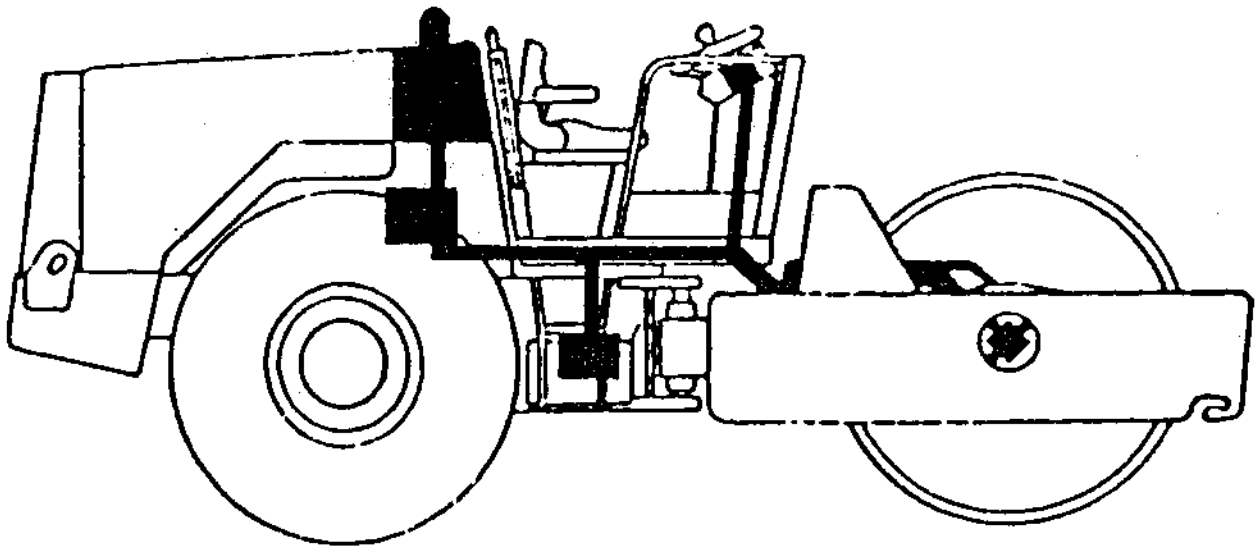

Page/Página Page/Pagina Rev.	Group/Grupo Groupe/Grupo	Picture/Figura Illust/Figura	Issue/Emissão Emission/Emisión	**Hydraulico diagram** **Diagrama hidraulico** **Schema hydraulique** **Diagrama hidraulico**
002	**005**	**DC01473-1A**	**SB1063-1**	

Ref. Item Réf. Ref.	Qty./Quant. Qté./Cantid. ST	D	P	PD	Part. No. No da Peça No de Pièce No de Pieza	Description Description	Descrição Descripción	Rev.	Note Observações Observations Observaciones
001	1	1	1	1	346301	Vibration hydraulic motor Moteur hydraul.de vibration	Motor hidráulico vibração Motor hidraul.de la vibración		See G5/28 Vide
002	1	1	1	1	242576	Radiator, cpl Radiateur, cpl	Radiador, cpl Radiador, cpl		See G3/10 Vide
003	1	1	1	1	347160	Vibration valve Soupape de manouvre	Válvula da vibracão Valvula de la vibración		See G5/24 Vide
004	1	1	1	1	191504	Hydraulic pump Pompe hydraulique	Bomba hidráulica dupla Bomba hidráulica		See G5/24 Vide G5/42
005	1	1	1	1	347051	Hand-operated pump Pompe manuel	Bomba manual Bomba manual		See G5/40 Vide
006	1	1	1	1	233305	Retaining valve Soupape d' arrêt	Válvula de retenção Valvula de retención		See G5/40 Vide
007	1	1	1	1	928656	Oil filter element Elem.filtre d' huile	Elemento filtro de óleo Elem.filtro del aceite		See G5/42 Vide
008	1	1	1	1	910161	Measuring nipple Nipple d'medition	Niple de medição Niple de medición		See G5/44 Vide
009	1	1	1	1	341106	Hydraulic pump gearing Entrainement de pompe	Acionadora das bombas Accionam.de bomba hidráulica		See G3/22 Vide
010	1	1	1	1	802617	Diesel engine Moteur diesel	Motor diesel Motor diesel		See G3/2 Vide
011	2	2	2	2		Steering cylinder, cpl Cyl.de direction, cpl	Cilindro da direção, cpl Cilindro de la dirección, cpl		See G5/42 Vide
012	1	1	1	1	929826	Hydrostatic steering Direction hydrostatique	Direção hidrostática Dirección hidrostatica		See G5/44 Vide
013		1		1	801144	Hydrostatic hydr.motor Moteur hydr.hydrostatique	Motor hidr.hidrostático Motor hidr.hidrostatico		See G5/18 Vide
014	1	1	1	1	359854	Hydraulic motor Moteur hydraulique	Motor hidráulico Motor hidraulico		See G5/4 Vide G5/8
015	1	1	1	1	263613	Retaining valve Soupape d' arrêt	Válvula de retenção Valvula de retención		See G5/26 Vide
016	1	1	1	1	928656	Oil filter element Elem.filtre d' huile	Elemento filtro de óleo Elem.filtro del aceite		See G5/42 Vide
017	1	1	1	1	349812	Hydraulic pump Pompe hydraulique	Bomba hidráulica Bomba hidráulica		See G5/4 Vide

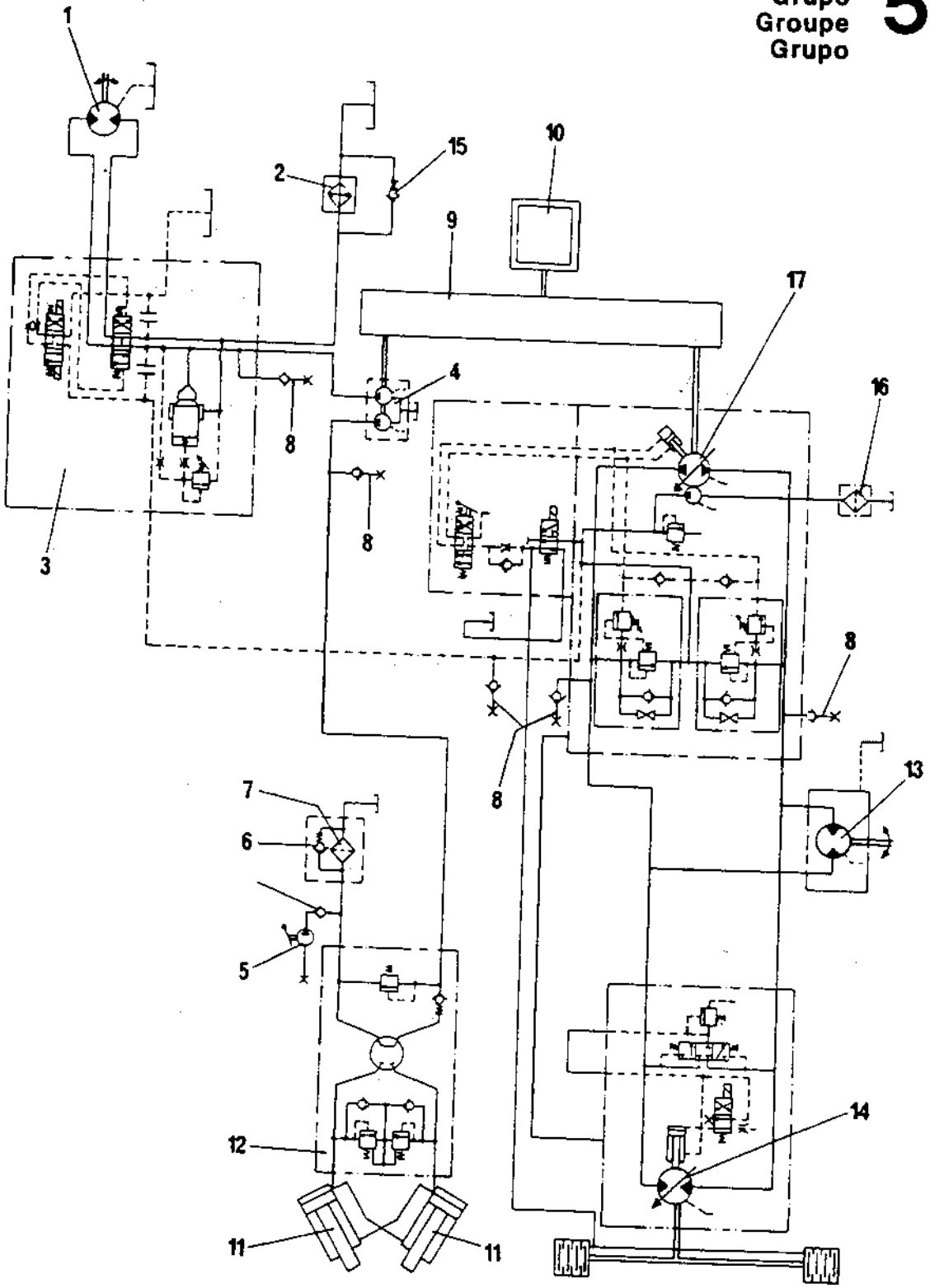

CA25II -DC01473-1

Page/Página Page/Pagina Rev.	Group/Grupo Groupe/Grupo	Picture/Figura Illust/Figura	Issue/Emissão Emission/Emisión	**Drive hydraulic system** **Sist.hidráulico de tração** **Systeme hydraul.de traction** **Sist.hidraulico de traccion**
004	**005**	**DC01474-2**	**SB1063-1**	

Ref. Item Réf. Ref.	Qty./Quant. Qté./Cantid. ST	 P	Part. No. No da Peça No de Pièce No de Pieza	Description Description	Descrição Descripción	Rev.	Note Observações Observations Observaciones
001	1	1	258307	Temperature sender Transducteur de température	Sensor térmico Transmissor de temperatura		
002	1	1	813434	Reducing nipple Nipple reducteur	Bucha de redução Niple de reducción		
003	1	1	989151	Oil level glass Verre de niveau d'huile	Indicador nível do óleo Indicador del nivel de aceite		
004	1	1	233327	Breather Reniflard	Respiro Respiro		
005	1	1	928656	Oil filter element Elem.filtre d' huile	Elemento filtro de óleo Elem.filtro del aceite		
006	1	1	814250	Valve Soupape	Valvula anti-retorno Valvula		
007	1	1	814251	Elbow 90G Coude 90G	Cotovelo 90G Codo 90G		
008	1	1	482252	Hydraulic hose Tuyau hydraulique	Mangueira hidráulica Manguera hidráulica		
009	2	2	813499	Elbow 90G with O ring Coude 90G avec bague torique	Cotovelo 90G c/anel O Codo 90G con anillo de goma		
010	1	1	813738	Nipple Nipple	Niple Niple		
011	1	1	349812	Hydraulic pump Pompe hydraulique	Bomba hidráulica Bomba hidráulica		See G5/14 Vide
012	1	1	340863	Splined bushing Douille cannalé	Luva estriada Buje estriado		
013	1	1	160132	O-Ring Bague Torique	Anel O Anillo de Junta		
014	4	4	500037	Screw Vis	Parafuso cab.sextavada Tornillo		
015	8	8	615045	Conical spring washer Rondelle à ressort conique	Arruela pressão cônica Arandela de resorte conica		
016	1	1	359854	Hydraulic motor Moteur hydraulique	Motor hidráulico Motor hidraulico		
017	1	1	929931	O-Ring Bague Torique	Anel O Anillo de Junta		
018	4	4	500263	Screw Vis	Parafuso cab.sextavada Tornillo		
019	4	4	604012	Spring washer Rondelle à ressort	Arruela de pressão Arandela de resorte		
020	2	2	482735	Hydraulic hose Tuyau hydraulique	Mangueira hidráulica Manguera hidráutica		

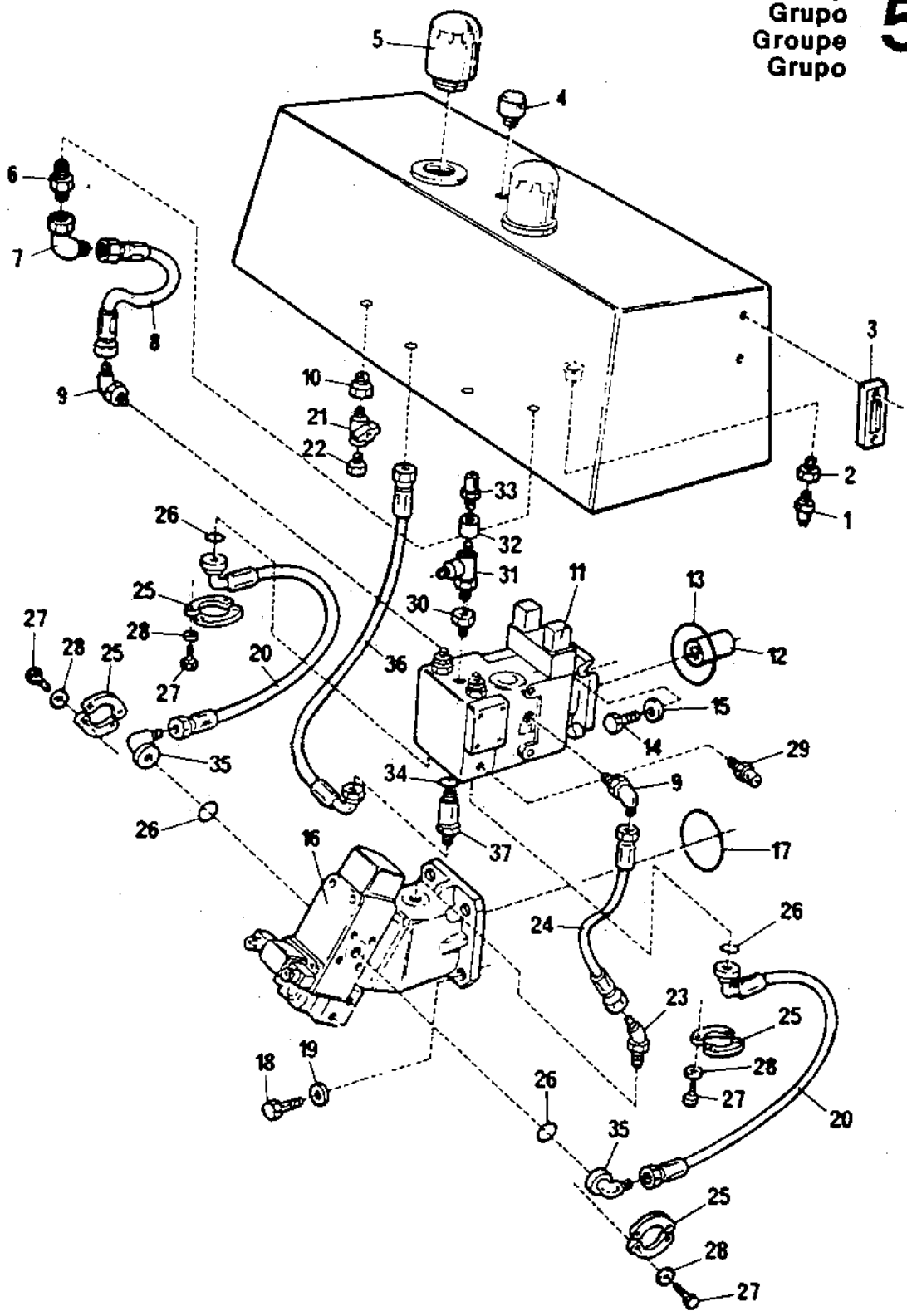

CA25II -DC01474-2

Page/Página Page/Pagina Rev.	Group/Grupo Groupe/Grupo	Picture/Figura Illust/Figura	Issue/Emissão Emission/Emisión	**Drive hydraulic system** **Sist.hidráulico de tração** **Systeme hydraul.de traction** **Sist.hidraulico de traccion**
006	**005**	**DC01474-2**	**SB1063-1**	

Ref. Item Réf. Ref.	Qty./Quant. Qté./Cantid. ST	P	Part. No. No da Peça No de Pièce No de Pieza	Description Description	Descrição Descripción	Rev.	Note Observações Observations Observaciones
021	1	1	233304	Ball valve Soupape	Registro Valvula d' esfera		
022	1	1	232122	Plug Bouchon	Bujão cab.sextavada Tapón		
023	1	1	334132	Elbow 45G with O ring Coude 45G avec bague torique	Cotovelo 45G c/anel O Codo 45G con anillo de junta		
024	1	1	482635	Hydraulic hose Tuyau hydraulique	Mangueira hidráulica Manguera hidráulica		
025	8	8	923384	Half flange Demi bride	Meia flange Media brida		
026	4	4	813429	O-Ring Bague Torique	Anel O Anillo de Junta		
027	16	16	502132	Screw Vis	Parafuso cab.sextavada Tornillo		
028	16	16	604008	Spring washer Rondelle à ressort	Arruela de pressão Arandela de resorte		
029	2	2	900229	Measuring nipple Nipple d'medition	Niple de medição Niple de medición		
030	1	1	234388	Nipple with O ring Nipple avec bague torique	União c/anel O Niple con anillo de junta		
031	1	1	334556	T-connection with nut Connexion-T avec ecrou	Tee lateral c/porca Conexión-T con tuerca		
032	1	1	433830400	Nipple Nipple	Niple Niple		
033	1	1	910161	Measuring nipple Nipple d'medition	Niple de medição Niple de medición		
034	1	1	160154	O-Ring Bague Torique	Anel O Anillo de Junta		
035	2	2	900604	Flange Bride	Flange Brida		
036	1	1	243504	Hydraulic hose Tuyau hydraulique	Mangueira hidráulica Manguera hidráulica		
037	1	1	355490	Adapter Adapteur	Adaptador Adaptador		

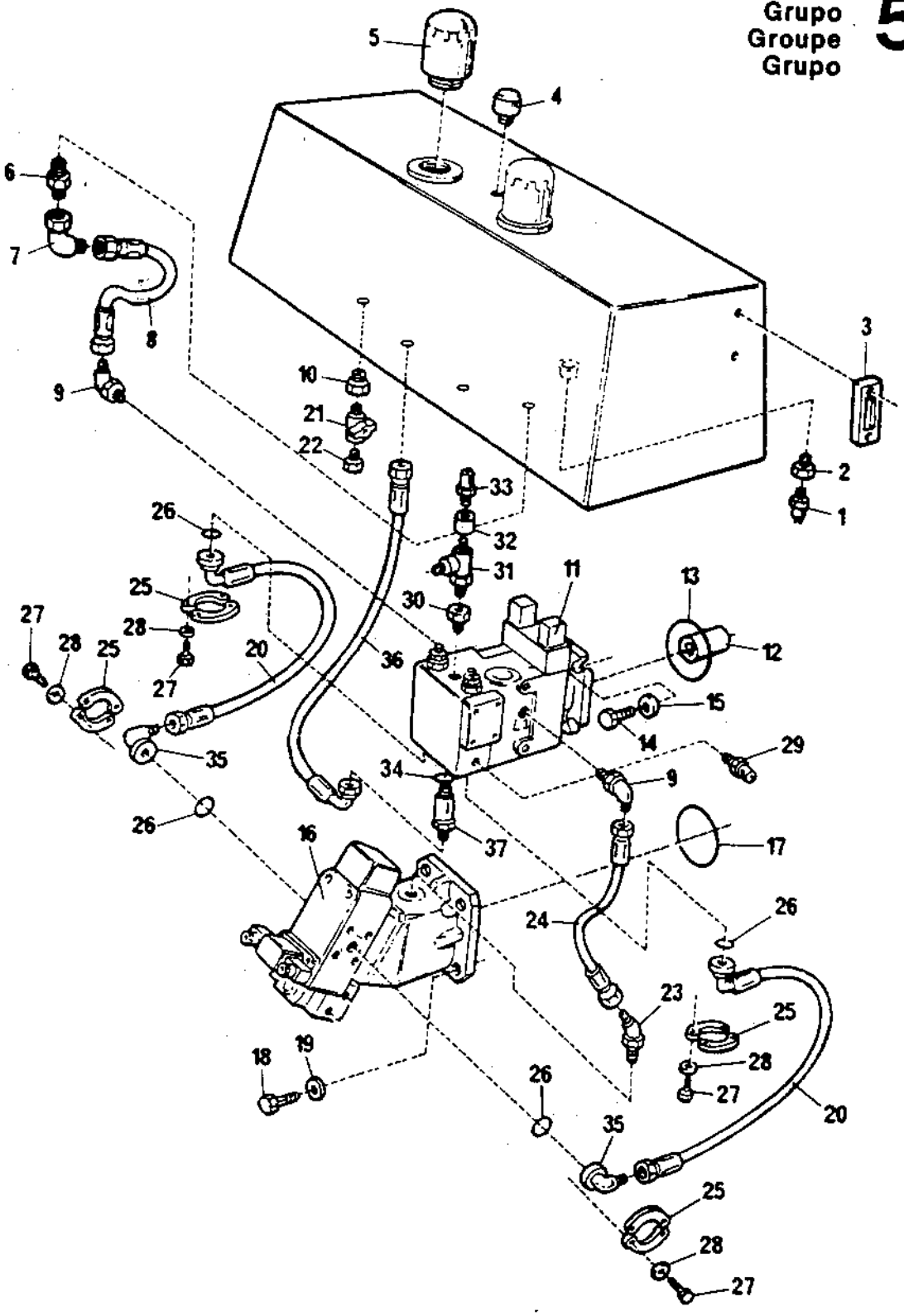

CA25II -DC01474-2

Page/Página Page/Pagina Rev.	Group/Grupo Groupe/Grupo	Picture/Figura Illust/Figura	Issue/Emissão Emission/Emisión	**Drive hydraulic system** **Sist.hidráulico de tração** **Systeme hydraul.de traction** **Sist.hidraulico de traccion**
008	**005**	**DC01475-2**	**SB1063-1**	

Ref. Item Réf. Ref.	Qty./Quant. Qté./Cantid. D	PD			Part. No. No da Peça No de Pièce No de Pieza	Description Description	Descrição Descripción	Rev.	Note Observações Observations Observaciones
001	1	1			258307	Temperature sender Transducteur de température	Sensor térmico Transmissor de temperatura		
002	1	1			813434	Reducing nipple Nipple reducteur	Bucha de redução Niple de reducción		
003	1	1			989151	Oil level glass Verre de niveau d'huile	Indicador nível do óleo Indicador del nivel de aceite		
004	1	1			233327	Breather Reniflard	Respiro Respiro		
005	1	1			928656	Oil filter element Elem.filtre d' huile	Elemento filtro de óleo Elem.filtro del aceite		
006	1	1			814250	Valve Soupape	Valvula anti-retorno Valvula		
007	1	1			814251	Elbow 90G Coude 90G	Cotovelo 90G Codo 90G		
008	1	1			482252	Hydraulic hose Tuyau hydraulique	Mangueira hidráulica Manguera hidráulica		
009	2	2			813499	Elbow 90G with O ring Coude 90G avec bague torique	Cotovelo 90G c/anel O Codo 90G con anillo de goma		
010	1	1			813738	Nipple Nipple	Niple Niple		
011	1	1			349812	Hydraulic pump Pompe hydraulique	Bomba hidráulica Bomba hidráulica		See G5/14 Vide
012	1	1			340863	Splined bushing Douille cannalé	Luva estriada Buje estriado		
013	2	2			160132	O-Ring Bague Torique	Anel O Anillo de Junta		
014	4	4			500037	Screw Vis	Parafuso cab.sextavada Tornillo		
015	8	8			615045	Conical spring washer Rondelle à ressort conique	Arruela pressão cônica Arandela de resorte conica		
016	1	1			359854	Hydraulic motor Moteur hydraulique	Motor hidráulico Motor hidraulico		
017	1	1			929931	O-Ring Bague Torique	Anel O Anillo de Junta		
018	4	4			500263	Screw Vis	Parafuso cab.sextavada Tornillo		
019	4	4			604012	Spring washer Rondelle à ressort	Arruela de pressão Arandela de resorte		
020	2				482735	Hydraulic hose Tuyau hydraulique	Mangueira hidráulica Manguera hidráulica		

Group
Grupo
Groupe
Grupo

5

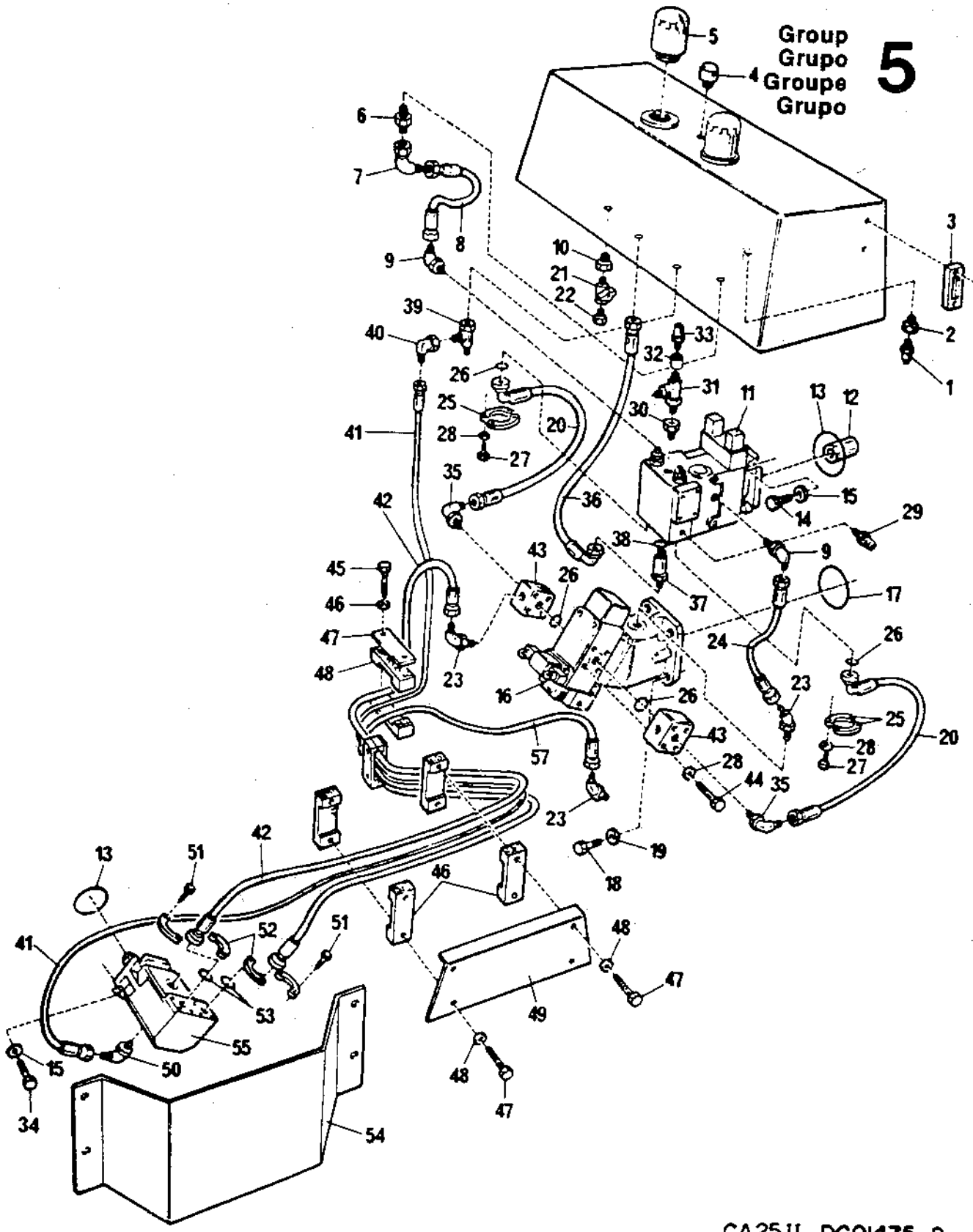

CA25II-DC01475-2

Page/Página Page/Pagina Rev.	Group/Grupo Groupe/Grupo	Picture/Figura Illust/Figura	Issue/Emissão Emission/Emisión	**Drive hydraulic system** **Sist.hidráulico de tração** **Systeme hydraul.de traction** **Sist.hidraulico de traccion**
010	**005**	**DC01475-2**	**SB1063-1**	

Ref. Item Réf. Ref.	Qty./Quant. Qté./Cantid. D	PD			Part. No. No da Peça No de Pièce No de Pieza	Description Description	Descrição Descripción	Rev.	Note Observações Observations Observaciones
021	1	1			233304	Ball valve Soupape	Registro Valvula d' esfera		
022	1	1			232122	Plug Bouchon	Bujão cab.sextavada Tapón		
023	3				334132	Elbow 45G with O ring Coude 45G avec bague torique	Cotovelo 45G c/anel O Codo 45G con anillo de junta		
024	1	1			482635	Hydraulic hose Tuyau hydraulique	Mangueira hidráulica Manguera hidráulica		
025	4	4			923384	Half flange Demi bride	Meia flange Media brida		
026	4	4			813429	O-Ring Bague Torique	Anel O Anillo de Junta		
027	8	8			502132	Screw Vis	Parafuso cab.sextavada Tornillo		
028	16	16			604008	Spring washer Rondelle à ressort	Arruela de pressão Arandela de resorte		
029	2	2			900229	Measuring nipple Nipple d'medition	Niple de medição Niple de medición		
030	1	1			234388	Nipple with O ring Nipple avec bague torique	União c/anel O Niple con anillo de junta		
031	1	1			334556	T-connection with nut Connexion-T avec ecrou	Tee lateral c/porca Conexión-T con tuerca		
032	1	1			338304	Nipple Nipple	Niple Niple		
033	1	1			910161	Measuring nipple Nipple d'medition	Niple de medição Niple de medición		
034	1	1			243558	Hydraulic hose Tuyau hydraulique	Mangueira hidráulica Manguera hidráulica		
035	2	2			334163	Elbow 90G with O ring Coude 90G avec bague torique	Cotovelo 90G c/anel O Codo 90G con anillo de goma		
036	1	1			243504	Hydraulic hose Tuyau hydraulique	Mangueira hidráulica Manguera hidráulica		
037	1	1			355490	Adapter Adapteur	Adaptador Adaptador		
038	1	1			160154	O-Ring Bague Torique	Anel O Anillo de Junta		
039	1	1			334135	T-connection with nut Connexion-T avec ecrou	Tee lateral c/porca Conexión-T con tuerca		
040	1	1			334197	Elbow 90G with nut Coude 90G avec ecrou	Cotovelo 90G c/porca Codo 90G con tuerca		

Group
Grupo
Groupe
Grupo

5

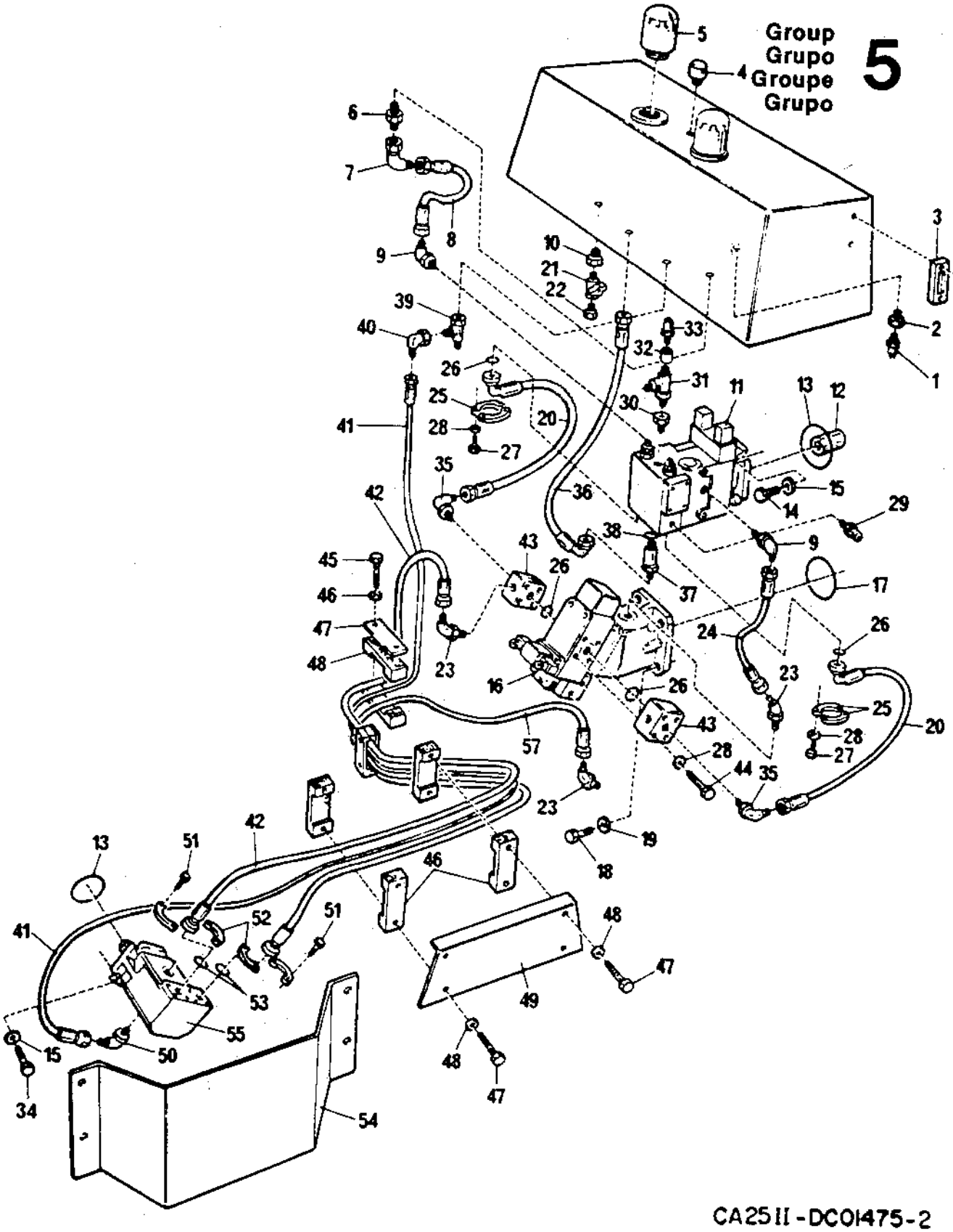

CA25II-DC01475-2

Page/Página Page/Pagina Rev.	Group/Grupo Groupe/Grupo	Picture/Figura Illust/Figura	Issue/Emissão Emission/Emisión	Drive hydraulic system Sist.hidráulico de tração Systeme hydraul.de traction Sist.hidraulico de traccion
012	005	DC01475-2	SB1063-1	

Ref. Item Réf. Ref.	Qty./Quant. Qté./Cantid. D	PD			Part. No. No da Peça No de Pièce No de Pieza	Description Description	Descrição Descripción	Rev.	Note Observações Observations Observaciones
041	1	1			482107	Hydraulic hose Tuyau hydraulique	Mangueira hidráulica Manguera hidráulica		
042	1	1			243557	Hydraulic hose Tuyau hydraulique	Mangueira hidráulica Manguera hidráulica		
043	2	2			349933	Flange Bride	Flange Brida		
044	8	8			900806	Screw Vis	Paraf.cab.cil.c/sext.int. Tornillo		
045	8	8			500192	Screw Vis	Parafuso cab.sextavada Tornillo		
046	8	8			600008	Washer Rondelle	Arruela lisa Arandela		
047	2	2			335632	Plate Plaque	Chapa de aperto Placa		
048	4	4			335675	Hose holder Support de tuyau	Fixador da mangueira Soporte de manguera		
049	1	1			345589	Protection Protection	Proteção Protección		
050	1	1			334558	Elbow 90G with O ring Coude 90G avec bague torique	Cotovelo 90G c/anel O Codo 90G con anillo de goma		
051	8	8			502036	Screw Vis	Parafuso cab.sextavada Tornillo		
052	4	4			232097	Half flange Demi bride	Meia flange Media brida		
053	2	2			813429	O-Ring Bague Torique	Anel O Anillo de Junta		
054	1	1			340783	Protection Protection	Proteção Protección		
055	1	1			801144	Hydrostatic hydr.motor Moteur hydr.hydrostatique	Motor hidr.hidrostático Motor hidr.hidrostatico		See G5/18 Vide
056	4	4			502059	Screw Vis	Parafuso cab.sextavada Tornillo		

Group
Grupo
Groupe
Grupo

5

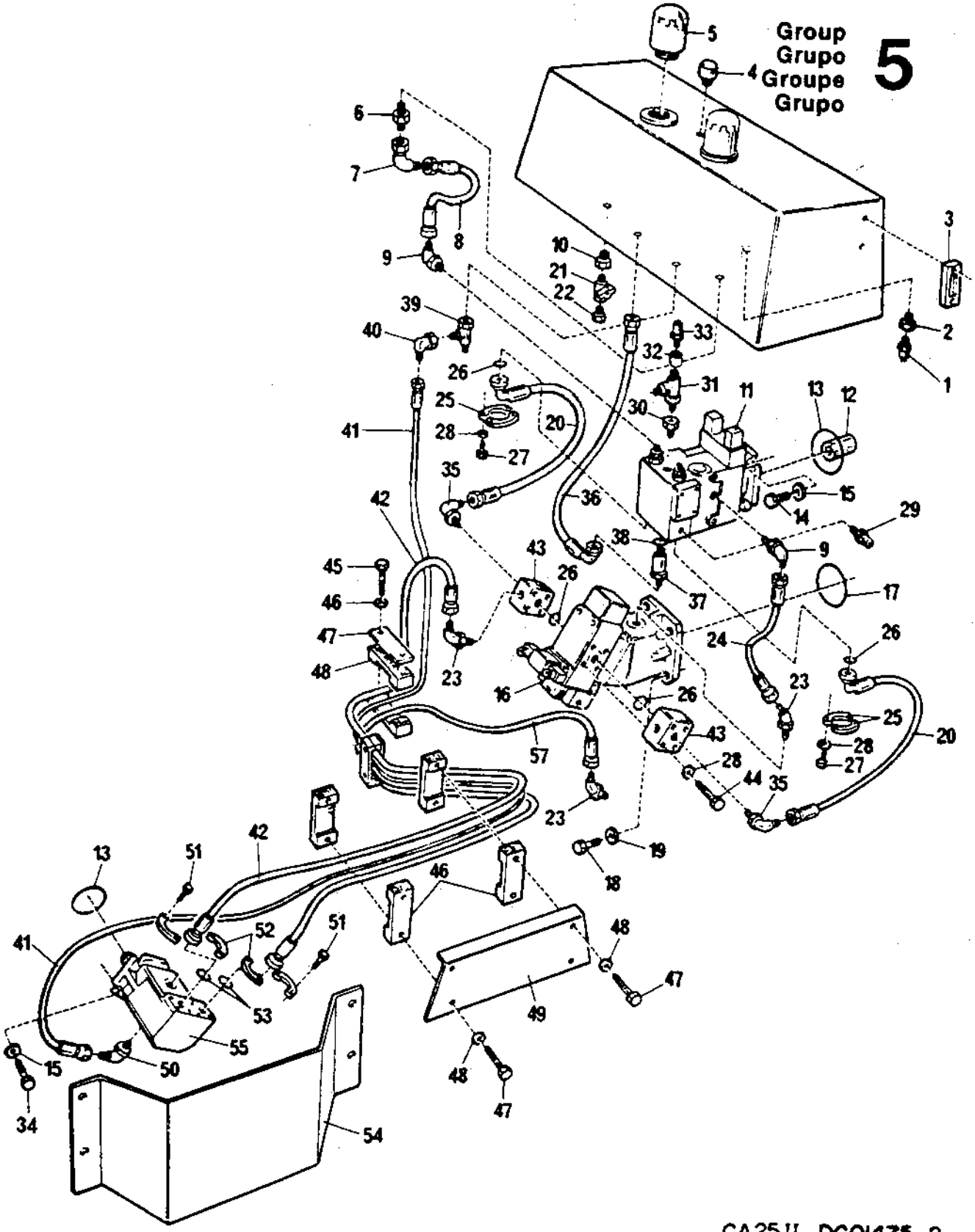

CA25II-DC01475-2

Page/Página Page/Pagina Rev.	Group/Grupo Groupe/Grupo	Picture/Figura Illust/Figura	Issue/Emissão Emission/Emisión	Hydraulic pump Bomba hidráulica Pompe hydraulique Bomba hidráulica
014	005	DC01476-1	SB1063-1	SAUER

Ref. Item Réf. Ref.	Qty./Quant. Qté./Cantid.	Part. No. No da Peça No de Pièce No de Pieza	Description Description	Descrição Descripción	Rev.	Note Observações Observations Observaciones
001	1	349812	Hydraulic pump Pompe hydraulique	Bomba hidráulica Bomba hidráulica		
002	1	901452	Bearing Roulement	Rolamento Cojinete		
003	3	901454	Filter element Elément filtrant	Elemento do filtro Elemento do filtro		
004	1	901455	Cylinder block Bloc du cylindres	Bloco do cilindro Bloco del cilindro		
005	9	901456	Piston Piston	Pistão Embolo		
006	1	901457	Plate Plaque	Placa Placa		
007	2	901458	Guide Guide	Guia Guia		
008	1	901459	Plate Plaque	Placa Placa		
009	1	901460	Charge pump kit Jéu pompe de gavage	Kit bomba de carga Juego bomba alimentadora		
010	2	901461	Disc Disque	Disco Disco		
011	1	901462	Ajusting screw Vis de réglage	Parafuso de ajuste Tornillo de ajuste		
012	1	901463	Spring Ressort	Mola Muelle		
013	1	901464	Cone Cône	Cone Cono		
014	1	901465	Bearing Roulement	Rolamento Cojinete		
015	1	901466	Shaft Arbre	Eixo Eje		
016	1	901467	Ring Bague	Anel Anillo		
017	1	901468	Gasket Garniture	Junta Junta		
018	1	901469	Control valve Soupape de manoeuvre	Válvula de controle Valvula de control		
019	1	901470	Valve Soupape	Válvula Valvula		
020	1	901473	Valve Soupape	Válvula Valvula		

Group
Grupo
Groupe
Grupo

5

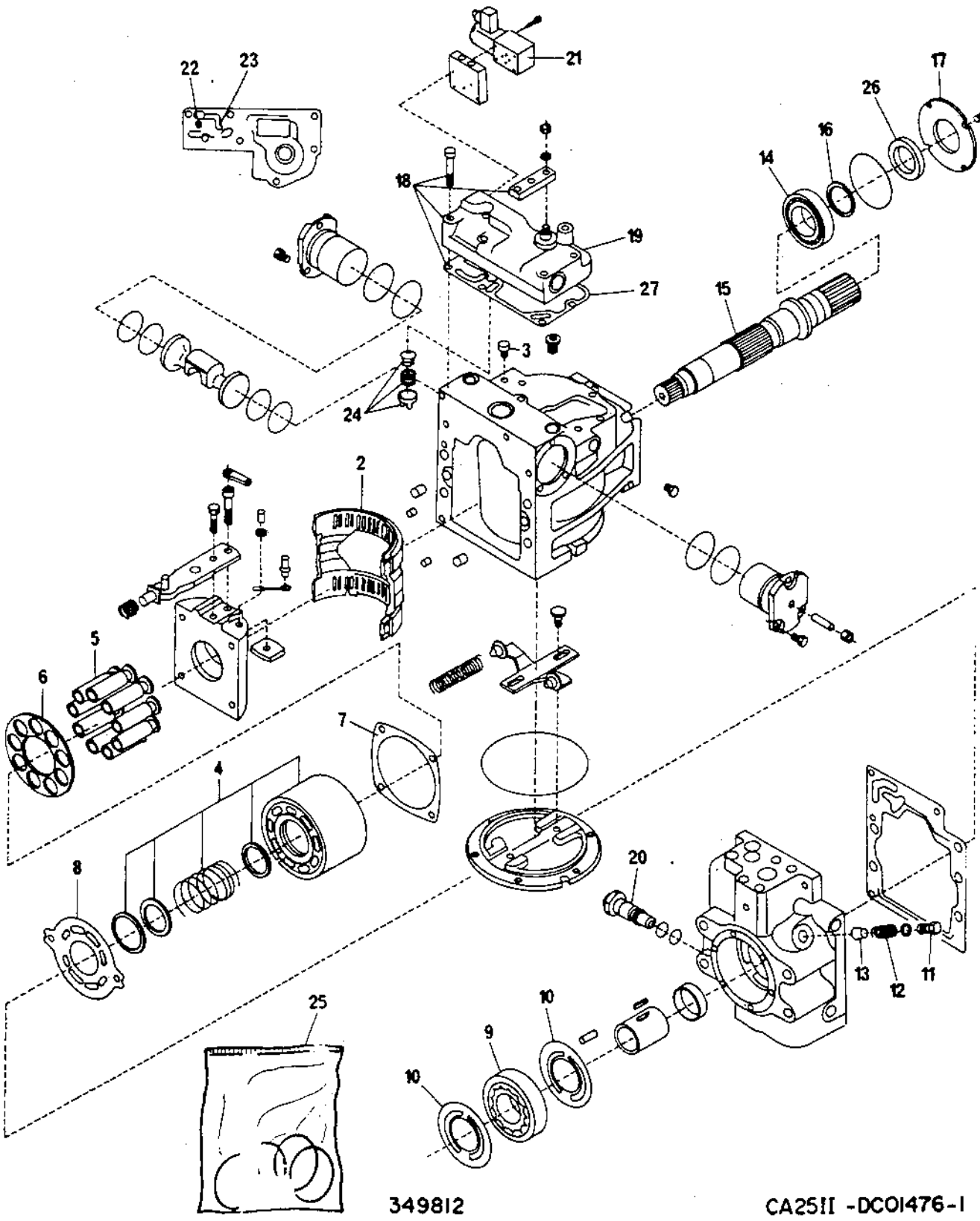

349812

CA25II -DC01476-1

Page/Página Page/Pagina Rev.	Group/Grupo Groupe/Grupo	Picture/Figura Illust/Figura	Issue/Emissão Emission/Emisión	**Hydraulic pump** **Bomba hidráulica** **Pompe hydraulique** **Bomba hidráulica**
016	**005**	**DC01476-1**	**SB1063-1**	**SAUER**

Ref. Item Réf. Ref.	Qty./Quant. Qté./Cantid.	Part. No. No da Peça No de Pièce Nq de Pieza	Description Description	Descrição Descripción	Rev.	Note Observações Observations Observaciones
021	1	922305	Brake valve Valve de frein	Válvula do freio Valvula de freno		
022	2	901475	Valve Soupape	Válvula Valvula		
023	2	901476	Plug Plug	Plug Plug		
024	1	901477	Plug Plug	Plug Plug		
025	1	901328	Seal kit Jéu de joint	Kit de vedaçao Juego de anillos		
026	1	901327	Gasket Garniture	Junta Junta		
027	1	901472	Gasket Garniture	Junta Junta		

Group
Grupo
Groupe
Grupo

5

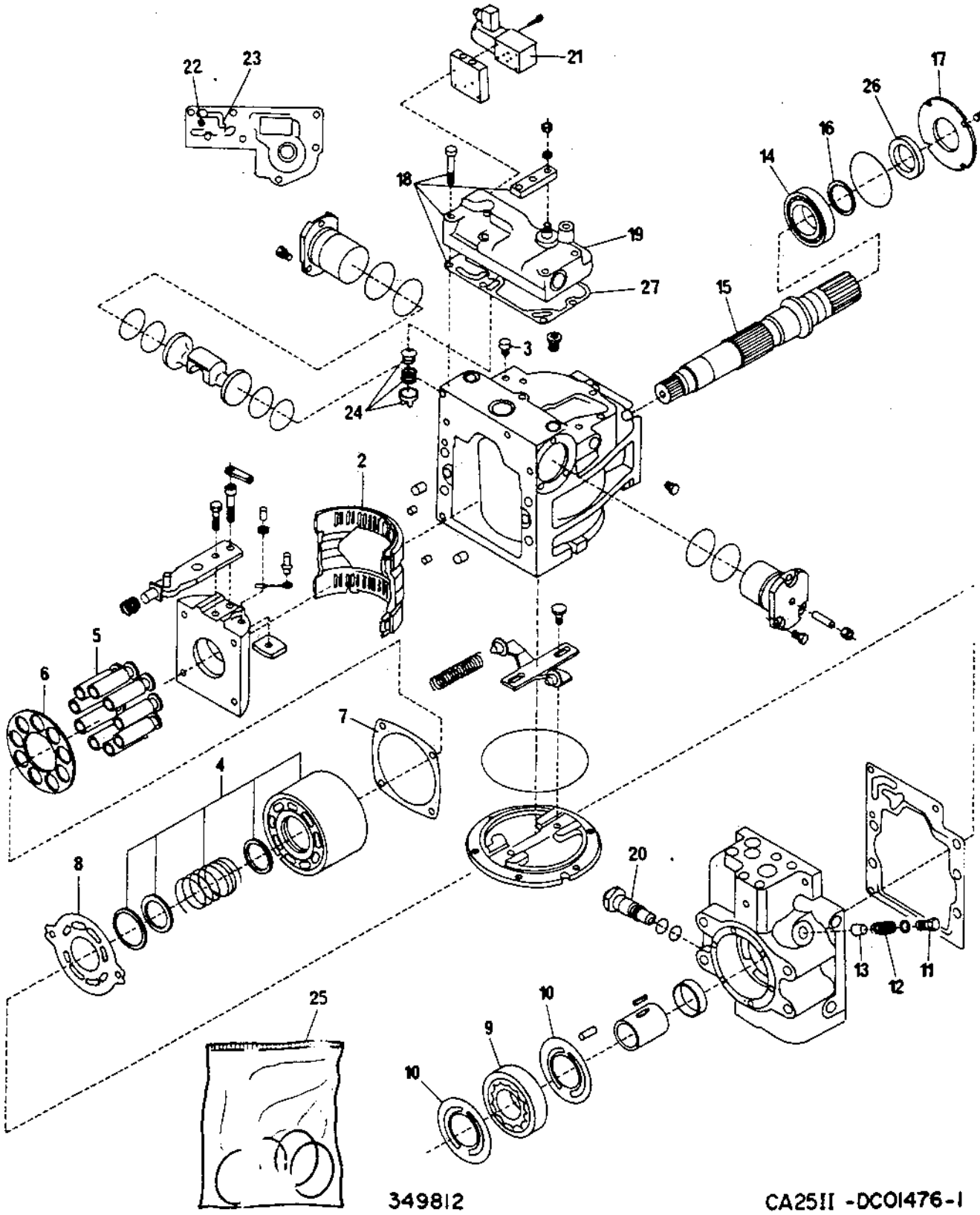

349812

CA25II -DC01476-1

Page/Página Page/Pagina Rev.	Group/Grupo Groupe/Grupo	Picture/Figura Illust/Figura	Issue/Emissão Emission/Emisión	**Hydrostatic hydr.motor** **Motor hidr.hidrostático** **Moteur hydr.hydrostatique** **Motor hidr.hidrostatico**
018	**005**	**DC00179-2**	**SB1063-1**	**PTI**

Ref. Item Réf. Ref.	Qty./Quant. Qté./Cantid. D	PD	Part. No. No da Peça No de Pièce Nº de Pieza	Description Description	Descrição Descripción	Rev.	Note Observações Observations Observaciones
001	1	1	801144	Hydrostatic hydr.motor Moteur hydr.hydrostatique	Motor hidr.hidrostático Motor hidr.hidrostatico		
002	4	4	502039	•Screw •Vis	•Parafuso cab.sextavada •Tornillo		
003	4	4	813839	•Screw •Vis	•Parafuso cab.sextavada •Tornillo		
004	8	8	813846	•Washer •Rondelle	•Arruela •Arandela		
005	1	1	911061	•Rear cover •Couvercle arriere	•Tampa traseira •Tapa trasera		
006	1	1	813880	•Shim •Cale	•Calço •Calce		
007	1	1	813862	•Gasket •Garniture	•Guarnição •Junta		
008	1	1	813813	•Bearing •Roulement	•Rolamento •Cojinete		
009	2	2	813821	•Pin •Goupille	•Pino •Pasador		
010	1	1	893010	•Plate •Plaque	•Placa •Placa		
011	1	1	893013	•Cylinder block kit •Jéu de bloc cylindre	•Kit bloco de cilindros •Juego, bloque de cilindros		
012	1	1	813878	••Bearing plate ••Plaque de palier	••Placa de rolamento ••Placa de cojinete		
013	1	1	813875	••Ring ••Bague	••Anel ••Anillo		
014	1	1	813829	••Ring ••Bague	••Anel ••Anillo		
015	1	1	813855	••Support ••Support	••Suporte ••Soporte		
016	1	1	813856	••Guide ••Guide	••Guia ••Guia		
017	1	1	813852	••Spring ••Ressort	••Mola ••Muelle		
018	1	1	813854	••Guide ••Guide	••Guia ••Guia		
019	6	6	813853	••Spring ••Ressort	••Mola ••Muelle		
020	1	1	813851	••Pin ••Goupille	••Pino ••Pasador		

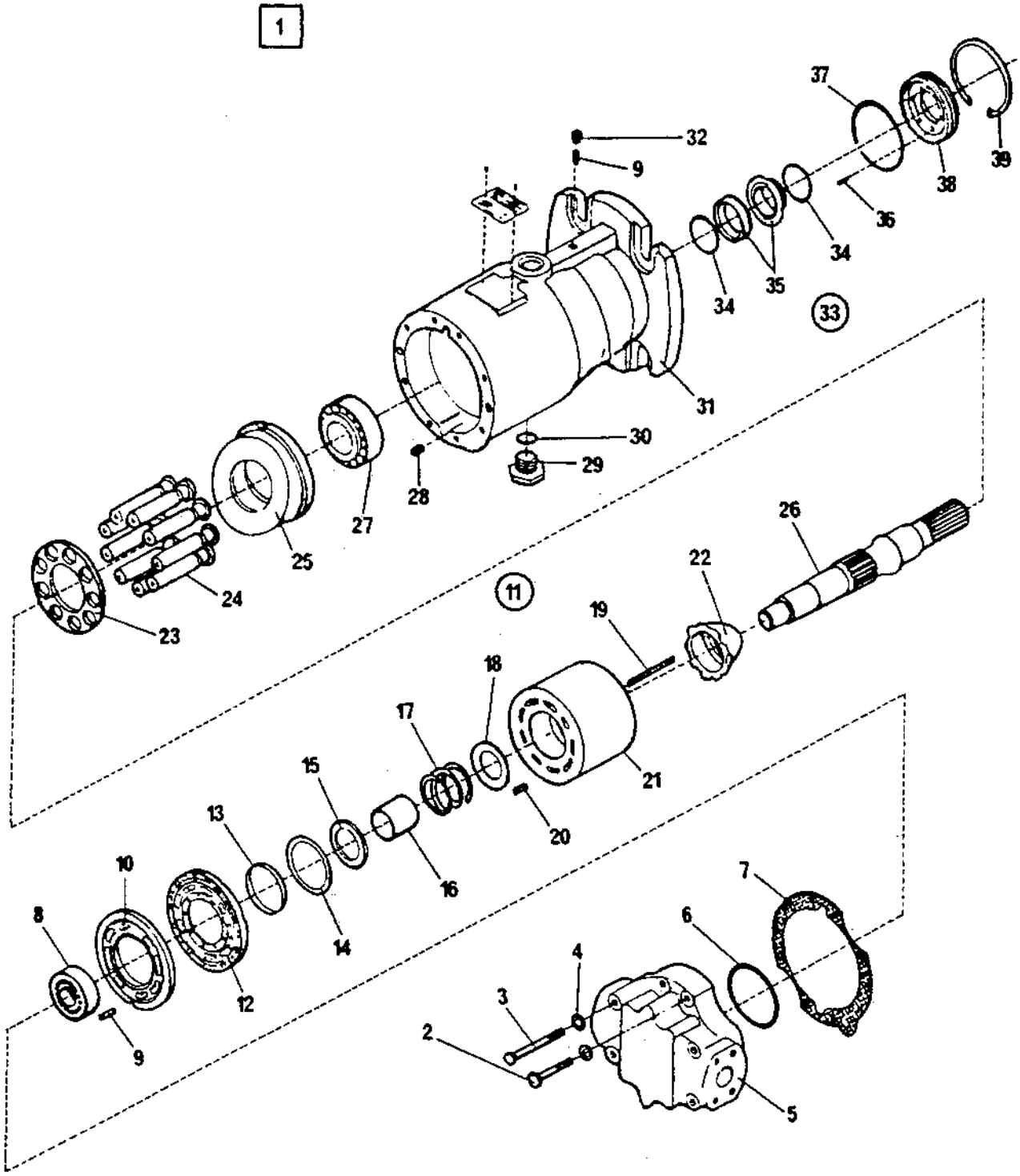

801144

CA25 - DC00179-2

Page/Página Page/Pagina Rev.	Group/Grupo Groupe/Grupo	Picture/Figura Illust/Figura	Issue/Emissão Emission/Emisión	Hydrostatic hydr.motor Motor hidr.hidrostático Moteur hydr.hydrostatique Motor hidr.hidrostatico
020	005	DC00179-2	SB1063-1	PTI

Ref. Item Réf. Ref.	Qty./Quant. Qté./Cantid. D	PD	Part. No. No da Peça No de Pièce No de Pieza	Description Description	Descrição Descripción	Rev.	Note Observações Observations Observaciones
021	1	1	813874	••Housing ••Boitier	••Alojamento ••Caja		
022	1	1	813866	••Gear ••Engrenage	••Engrenagem ••Engranaje		
023	1	1	813870	••Guide plate ••Plaque guide	••Placa guia ••Placa guia		
024	9	9	813873	••Piston ••Piston	••Pistão ••Embolo		
025	1	1	813876	•Plate •Plaque	•Placa •Placa		
026	1	1	911063	•Shaft •Arbre	•Eixo •Eje		
027	1	1	480316	•Bearing •Roulement	•Rolamento •Cojinete		
028	2	2	813822	•Pin •Goupille	•Pino •Pasador		
029	1	1	892979	•Plug •Bouchon	•Bujão •Tapón		
030	1	1	813618	•O-Ring •Bague Torique	•Anel O •Anillo de Junta		
031	1	1	813865	•Housing •Boitier	•Carcaça •Caja		
032	1	1	813825	•Plug •Bouchon	•Bujão •Tapón		
033	1	1	813626	•Ring kit •Jéu de bague	•Jogo de aneís •Juego anillo		
034	2	2	813616	••O-Ring ••Bague Torique	••Anel O ••Anillo de Junta		
035	1	1	813624	••Seal ring ••Anneau de joint	••Retentor ••Anillo de junta		
036	6	6	813625	••Spring ••Ressort	••Mola ••Muelle		
037	1	1	813612	••O-Ring ••Bague Torique	••Anel O ••Anillo de Junta		
038	1	1	813622	••Seal ring ••Anneau de joint	••Retentor ••Anillo de junta		
039	1	1	151029	••Snap ring ••Circlip	••Anel elástico ••Anillo de ranura		

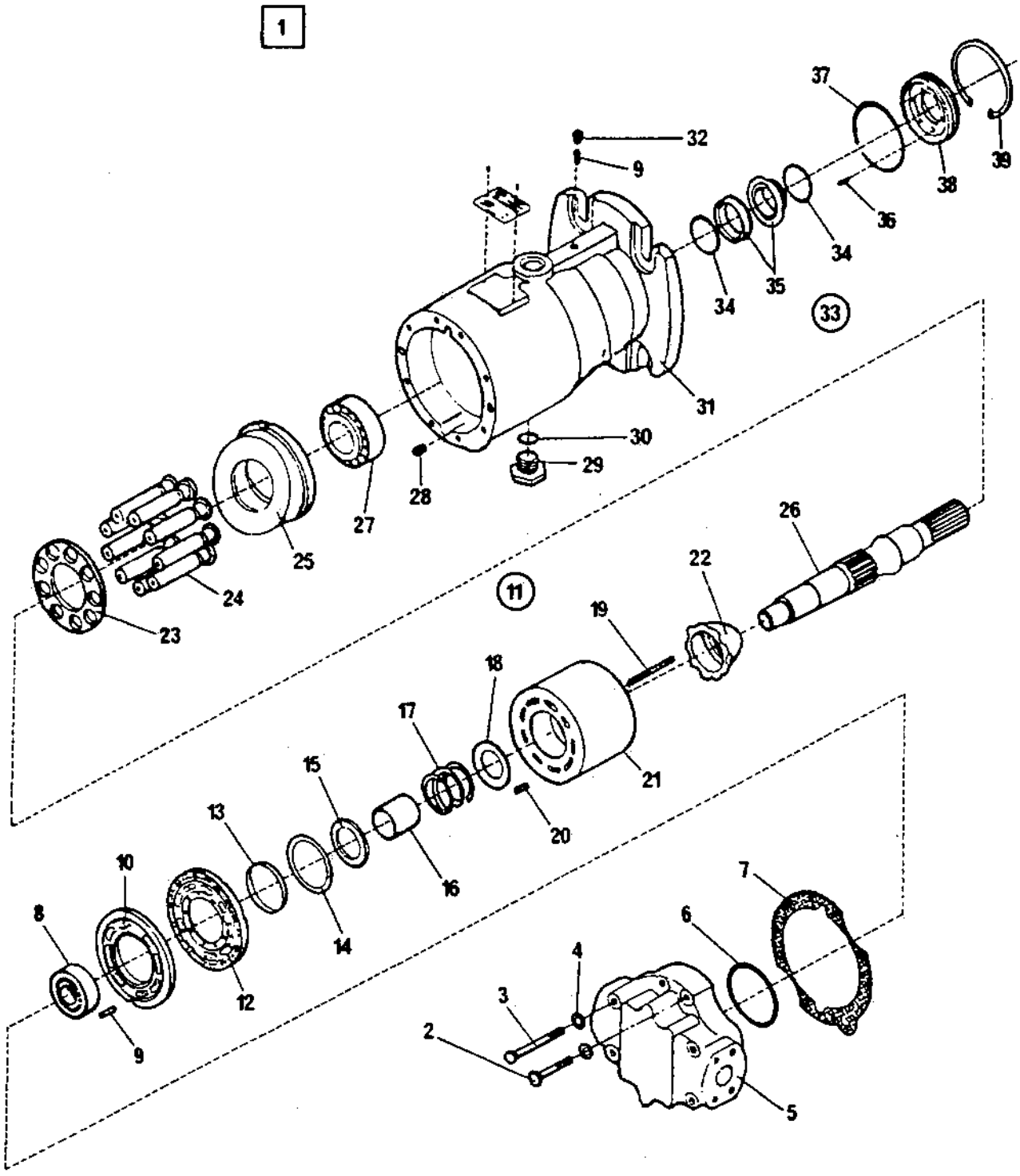

801144

CA25 - DC00179-2

Page/Página Page/Pagina Rev.	Group/Grupo Groupe/Grupo	Picture/Figura Illust/Figura	Issue/Emissão Emission/Emisión	**Vibration hydraulic system** **Sistema hidr.da vibração** **Système hydr.de vibration** **Sistema hidr.de la vibración**
022	**005**	**DC01478-2**	**SB1063-1**	

Ref. Item Réf. Ref.	Qty./Quant. Qté./Cantid.	Part. No. No da Peça No de Pièce No de Pieza	Description Description	Descrição Descripción	Rev.	Note Observações Observations Observaciones
001	1	340863	Splined bushing Douille cannalé	Luva estriada Buje estriado		
002	1	340862	Bushing Douille	Bucha Buje		
003	1	334207	Reducing nipple Nipple reducteur	Bucha de redução Niple de reducción		
004	1	334447	Reducing nipple Nipple reducteur	Bucha de redução Niple de reducción		
005	1	334196	Elbow 90G with nut Coude 90G avec ecrou	Cotovelo 90G c/porca Codo 90G con tuerca		
006	1	482055	Hydraulic hose Tuyau hydraulique	Mangueira hidráulica Manguera hidráulica		
007	1	482108	Hydraulic hose Tuyau hydraulique	Mangueira hidráulica Manguera hidráulica		
008	1	234333	T-connection Couplage-T	Tee lateral Conexión-T		
009	2	482256	Hydraulic hose Tuyau hydraulique	Mangueira hidráulica Manguera hidráulica		
010	1	586003	Lock nut Contre-écrou	Porca auto-travante Contratuerca		
011	2	334143	Nipple with O ring Nipple avec bague torique	União c/anel O Niple con anillo de junta		
012	1	482038	Hydraulic hose Tuyau hydraulique	Mangueira hidráulica Manguera hidráulica		
013	1	482260	Hydraulic hose Tuyau hydraulique	Mangueira hidráulica Manguera hidráulica		
014	1	191466	Flange Bride	Flange Brida		
015	1	191469	Cock Robinet	Registro de gaveta Valvula d' cierre		
016	4	334140	Nipple with O ring Nipple avec bague torique	União c/anel O Niple con anillo de junta		
017	2	334504	T-connection with nut Connexion-T avec ecrou	Tee lateral c/porca Conexión-T con tuerca		
018	1	910162	Measuring nipple Nipple d'medition	Niple de medição Niple de medición		
019	1	345688	Expansion bellon Joint de expansión	Junta de expansão Junta de expansion		
020	4	313146	Clamp Collier	Abraçadeira Abrazadera		

Group
Grupo
Groupe
Grupo

5

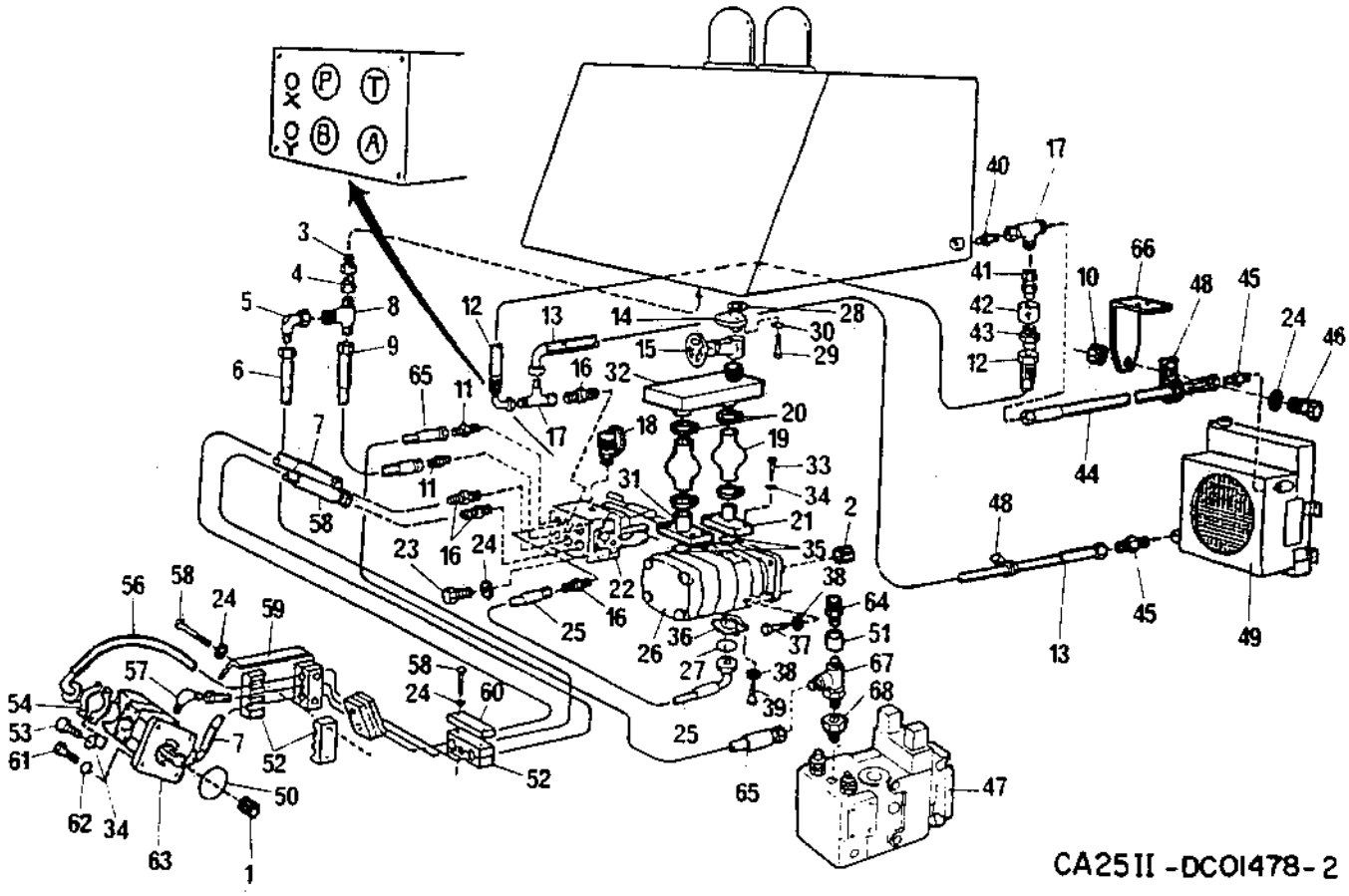

Page/Página Page/Pagina Rev.	Group/Grupo Groupe/Grupo	Picture/Figura Illust/Figura	Issue/Emissão Emission/Emisión	Vibration hydraulic system Sistema hidr.da vibração Système hydr.de vibration Sistema hidr.de la vibración
024	005	DC01478-2	SB1063-1	

Ref. Item Réf. Ref.	Qty./Quant. Qté./Cantid.	Part. No. No da Peça No de Pièce No de Pieza	Description Description	Descrição Descripción	Rev.	Note Observações Observations Observaciones
021	1	191473	Flange Bride	Flange Brida		
022	1	347160	Vibration valve Soupape de manouvre	Válvula da vibracão Valvula de la vibración		See G5/30 Vide
023	4	500030	Screw Vis	Parafuso cab.sextavada Tornillo		
024	10	600008	Washer Rondelle	Arruela lisa Arandela		
025	1	482253	Hydraulic hose Tuyau hydraulique	Mangueira hidráulica Manguera hidráulica		
026	1	191504	Hydraulic pump Pompe hydraulique	Bomba hidráulica dupla Bomba hidráulica		See G5/32 Vide
027	1	813429	O-Ring Bague Torique	Anel O Anillo de Junta		
028	1	160111	O-Ring Bague Torique	Anel O Anillo de Junta		
029	6	500040	Screw Vis	Parafuso cab.sextavada Tornillo		
030	12	600005	Washer Rondelle	Arruela lisa Arandela		
031	1	191470	Flange Bride	Flange Brida		
032	1	191475	Distributor Distributeur	Distribuidor Distribuidor		
033	8	509028	Screw Vis	Parafuso allen c/cabeça Tornillo		
034	8	604008	Spring washer Rondelle à ressort	Arruela de pressão Arandela de resorte		
035	2	160275	O-Ring Bague Torique	Anel O Anillo de Junta		
036	2	232097	Half flange Demi bride	Meia flange Media brida		
037	4	500193	Screw Vis	Parafuso cab.sextavada Tornillo		
038	4	615045	Conical spring washer Rondelle à ressort conique	Arruela pressão cônica Arandela de resorte conica		
039	4	502036	Screw Vis	Parafuso cab.sextavada Tornillo		
040	1	813428	Nipple Nipple	União Niple		

Group
Grupo
Groupe
Grupo

5

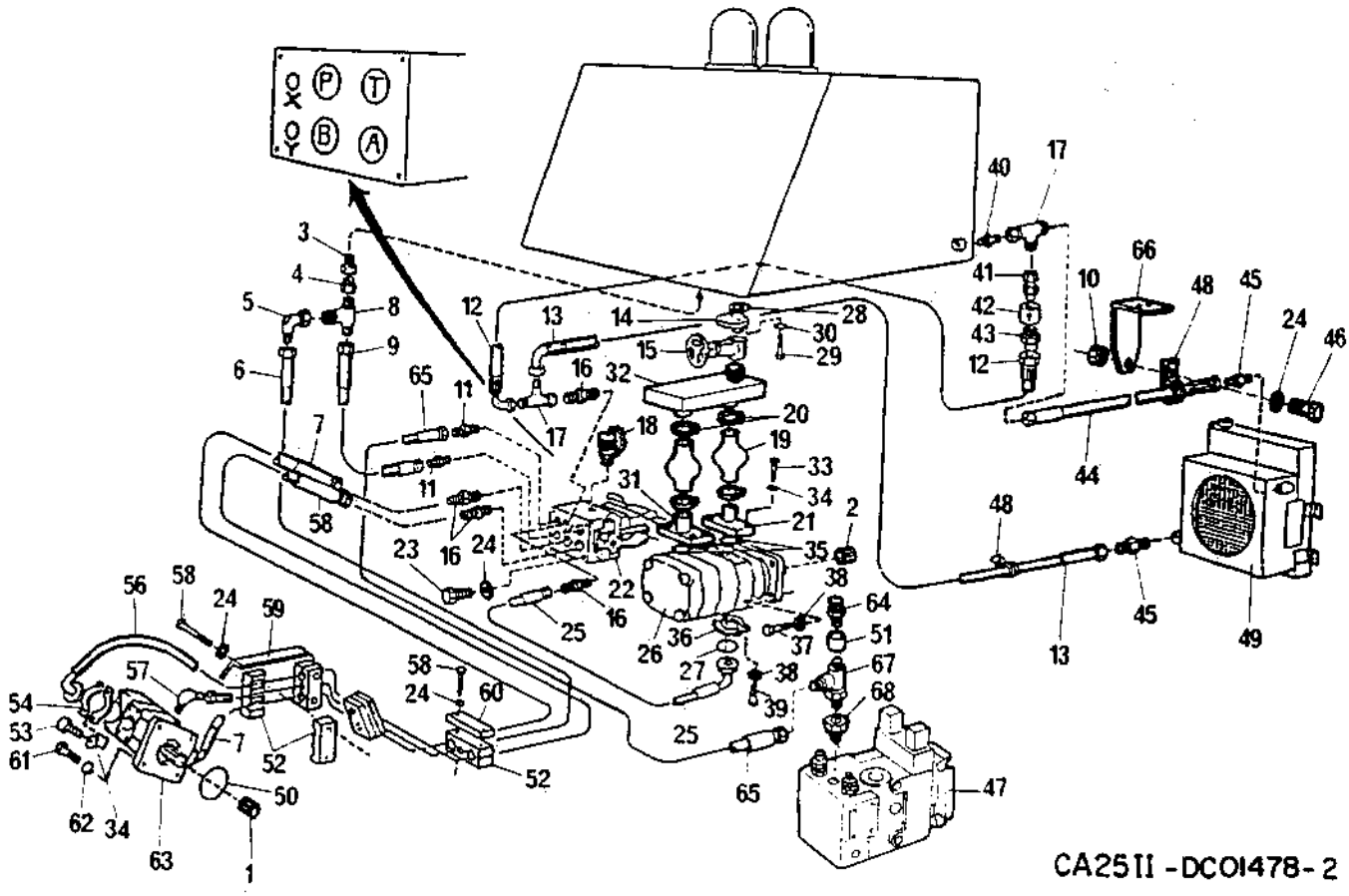

Page/Página Page/Pagina Rev.	Group/Grupo Groupe/Grupo	Picture/Figura Illust/Figura	Issue/Emissão Emission/Emisión	**Vibration hydraulic system** **Sistema hidr.da vibração** **Système hydr.de vibration** **Sistema hidr.de la vibración**
026	**005**	**DC01478-2**	**SB1063-1**	

Ref. Item Réf. Ref.	Qty./Quant. Qté./Cantid.	Part. No. No da Peça No de Pièce No de Pieza	Description Description	Descrição Descripción	Rev.	Note Observações Observations Observaciones
041	1	234957	Adapter Adapteur	Adaptador Adaptador		
042	1	263613	Retaining valve Soupape d' arrêt	Válvula de retenção Valvula de retención		
043	1	234909	Nipple Nipple	União Niple		
044	1	482344	Hydraulic hose Tuyau hydraulique	Mangueira hidráulica Manguera hidráulica		
045	2	891953	Nipple with O ring Nipple avec bague torique	União c/anel O Niple con anillo de junta		
046	1	500013	Screw Vis	Parafuso cab.sextavada Tornillo		
047	1	349812	Hydraulic pump Pompe hydraulique	Bomba hidráulica Bomba hidráulica		See G5/14 Vide
048	3	921108	Clamp Collier	Abraçadeira rev.borracha Abrazadera		
049	1	242576	Radiator, cpl Radiateur, cpl	Radiador, cpl Radiador, cpl		See G3/10 Vide
050	1	813478	O-Ring Bague Torique	Anel O Anillo de Junta		
051	1	433830400	Nipple Nipple	Niple Niple		
052	1	345697	Hose holder Support de tuyau	Fixador da mangueira Soporte de manguera		
053	8	502054	Screw Vis	Parafuso cab.sextavada Tornillo		
054	4	232098	Flange Bride	Meio flange Brida		
055	2	160186	O-Ring Bague Torique	Anel O Anillo de Junta		
056	1	482109	Hydraulic hose Tuyau hydraulique	Mangueira hidráulica Manguera hidráulica		
057	1	334529	Elbow 45G Coude 45G	Cotovelo 45G Codo 45G		
058	8	500192	Screw Vis	Parafuso cab.sextavada Tornillo		
059	1	345597	Protection Protection	Proteção Protección		
060	2	335632	Plate Plaque	Chapa de aperto Placa		

Group
Grupo
Groupe
Grupo

5

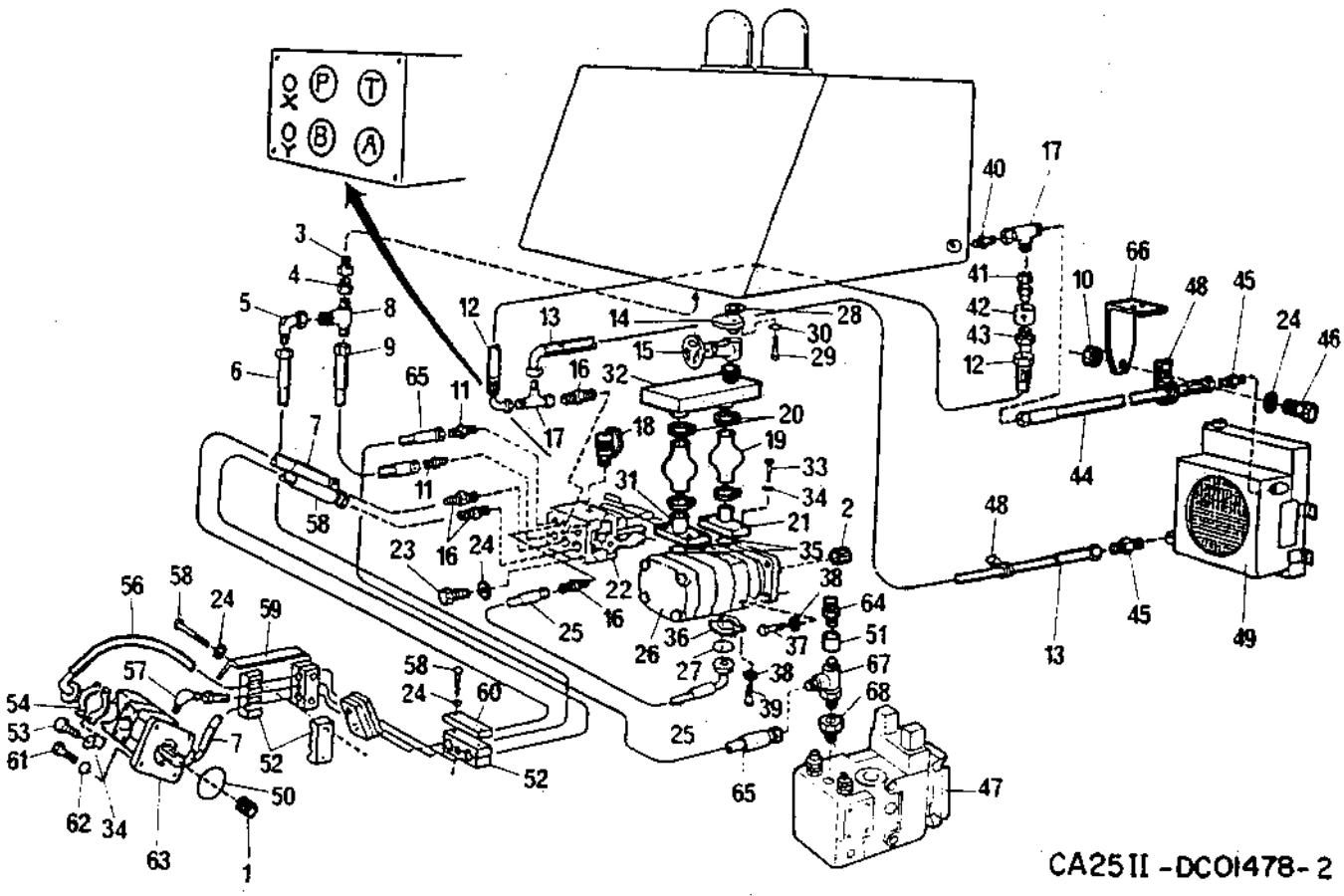

Page/Página Page/Pagina Rev.	Group/Grupo Groupe/Grupo	Picture/Figura Illust/Figura	Issue/Emissão Emission/Emisión	**Vibration hydraulic system** **Sistema hidr.da vibração** **Système hydr.de vibration** **Sistema hidr.de la vibración**
028	**005**	**DC01478-2**	**SB1063-1**	

Ref. Item Réf. Ref.	Qty./Quant. Qté./Cantid.	Part. No. No da Peça No de Pièce No de Pieza	Description Description	Descrição Descripción	Rev.	Note Observações Observations Observaciones
061	4	500193	Screw Vis	Parafuso cab.sextavada Tornillo		
062	4	615045	Conical spring washer Rondelle à ressort conique	Arruela pressão cônica Arandela de resorte conica		
063	1	346301	Vibration hydraulic motor Moteur hydraul.de vibration	Motor hidráulico vibração Motor hidraul.de la vibración		See G5/36 Vide
064	1	910161	Measuring nipple Nipple d'medition	Niple de medição Niple de medición		
065	1	482257	Hydraulic hose Tuyau hydraulique	Mangueira hidráulica Manguera hidráulica		
066	1	242837	Support Support	Suporte Soporte		
067	1	334556	T-connection with nut Connexion-T avec ecrou	Tee lateral c/porca Conexión-T con tuerca		
068	1	234388	Nipple with O ring Nipple avec bague torique	União c/anel O Niple con anillo de junta		

Group
Grupo
Groupe
Grupo

5

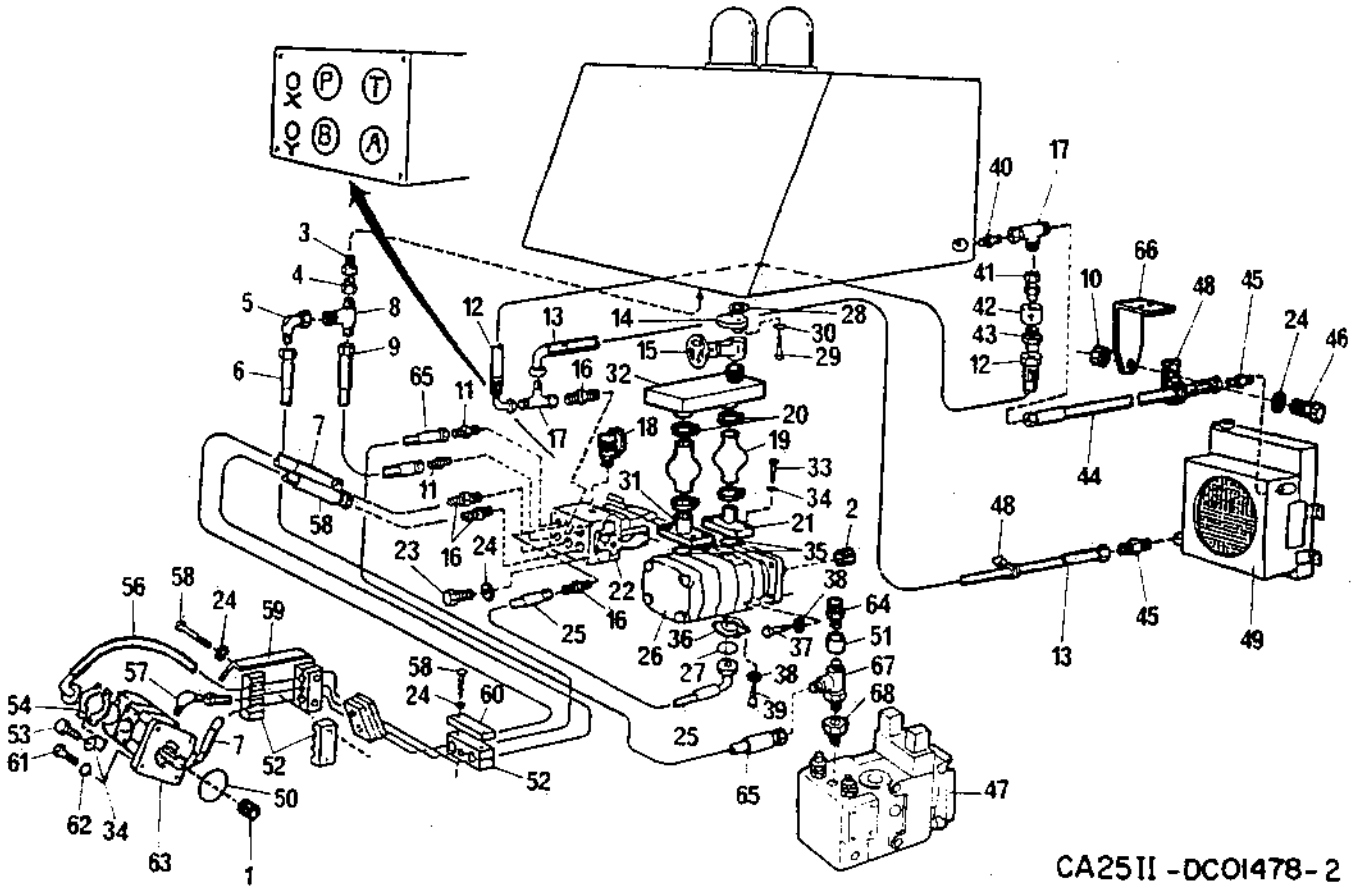

Page/Página Page/Pagina Rev.	Group/Grupo Groupe/Grupo	Picture/Figura Illust/Figura	Issue/Emissão Emission/Emisión	**Vibration valve** **Válvula da vibracão** **Soupape de manouvre** **Valvula de la vibración**
030	**005**	**DC00186-1**	**SB1063-1**	

Ref. Item Réf. Ref.	Qty./Quant. Qté./Cantid.	Part. No. No da Peça No de Pièce No de Pieza	Description Description	Descrição Descripción	Rev.	Note Observações Observations Observaciones
001	1	347160	Vibration valve Soupape de manouvre	Válvula da vibracão Valvula de la vibración		
002	1	922791	•Housing •Boitier	•Alojamento •Caja		
003	1	922792	•Pres relief valve •Soupape	•Válvula de alivio •Valvula		
004	1	922793	••Ring kit ••Jéu de bague	••Jogo de aneís ••Juego anillo		
005	4	922813	••Screw ••Vis	••Parafuso ••Tornillo		
006	1	927642	•Reversing valve, cpl •Soupape reversement, cpl	•Válvula direcional, cpl •Valvula de inversion, cpl		
007	2	926589	••O-Ring ••Bague Torique	••Anel O ••Anillo de Junta		
008	4	926590	••O-Ring ••Bague Torique	••Anel O ••Anillo de Junta		
009	1	347162	••Pilot valve ••Soupape	••Válvula piloto ••Valvula piloto		
010	4	926587	•••O-Ring •••Bague Torique	•••Anel O •••Anillo de Junta		
011	2	927646	•••Solenoid •••Solenoide	•••Solenoide •••Solenoide		Black Preto
011	2	267570	•••Solenoid •••Solenoide	•••Solenoide •••Solenoide		Blue Azul
012	1	927644	•••Seal kit •••Jéu de joint	•••Kit de vedaçao •••Juego de anillos		
013	1	922799	•Plug contact-A •Plug contact-A	•Plug contact-A •Plug contact-A		
014	1	922800	•Plug contact-B •Plug contact-B	•Plug contact-B •Plug contact-B		
015	1	927645	•Screw kit •Jéu de vis	•Kit de parafusos •Juego de tornillos		
016	1	922795	•Screw kit •Jéu de vis	•Jogo de parafuso •Juego de tornillo		
017	1	927643	•Plate •Plaque	•Placa •Placa		
018	4	926587	••O-Ring ••Bague Torique	••Anel O ••Anillo de Junta		
019	2	926588	•Jet nozzle •Gicleur	•Orifício calibrado •Gicleur		

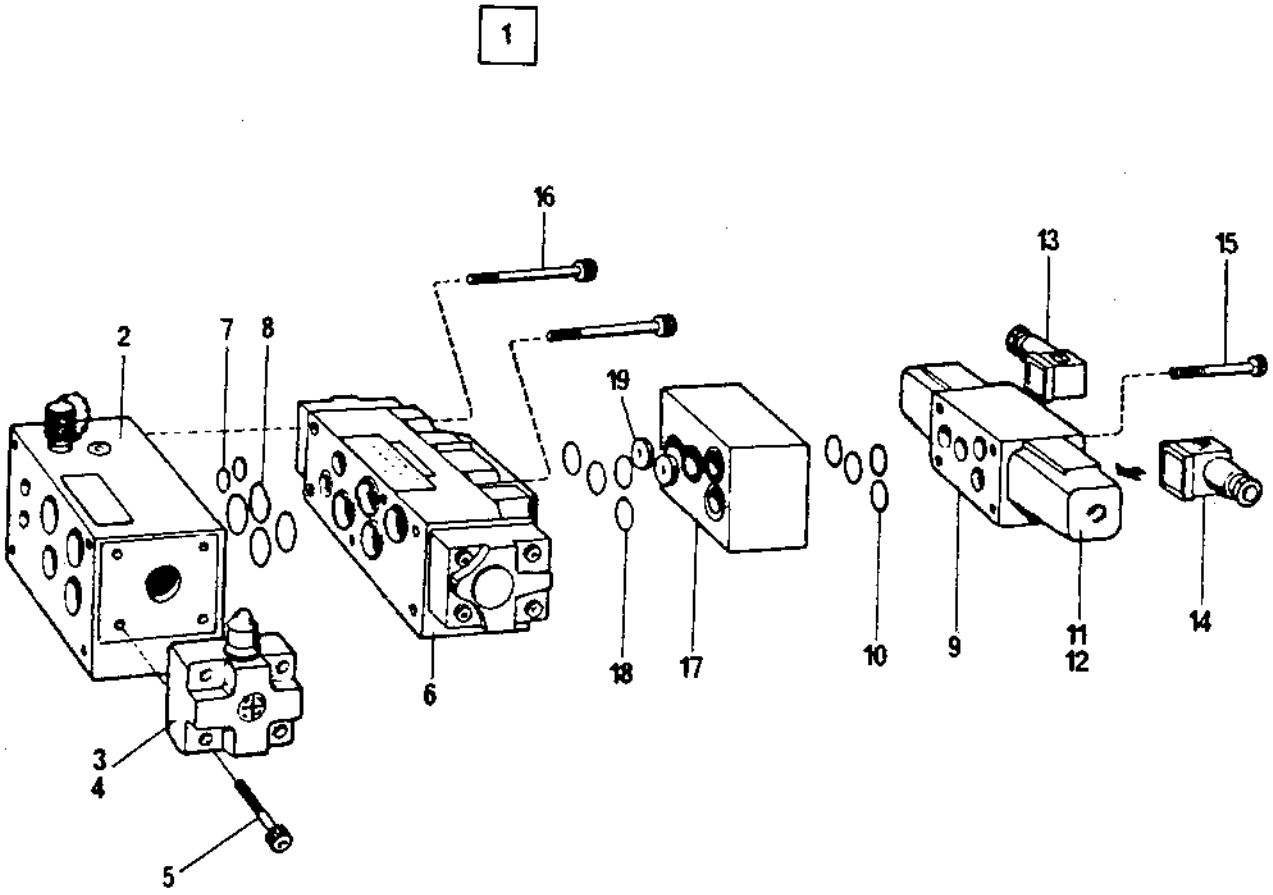

347160

CA25II -DC00186-I

Page/Página Page/Pagina Rev.	Group/Grupo Groupe/Grupo	Picture/Figura Illust/Figura	Issue/Emissão Emission/Emisión	Vibration and steering pump Bomba da direção e vibração Pompe direction et vibration Bomba dirección y vibración
032	005	DC01854-1	SB1063-1	COMMERCIAL

Ref. Item Réf. Ref.	Qty./Quant. Qté./Cantid.	Part. No. No da Peça No de Pièce No de Pieza	Description Description	Descrição Descripción	Rev.	Note Observações Observations Observaciones
001	1	191504	Hydraulic pump Pompe hydraulique	Bomba hidráulica dupla Bomba hidráulica		
002	1	813677	•Ring •Bague	•Anel •Anillo		
003	1	813673	•Bearing •Roulement	•Rolamento •Cojinete		
004	1	813919	•Seal ring •Anneau de joint	•Retentor •Anillo de junta		
005	1	923389	•Cover •Couvercle	•Tampa •Tapa		
006	1	813907	•Plug •Bouchon	•Bujão •Tapón		
007	4	813656	•Seal ring •Anneau de joint	•Retentor •Anillo de junta		
008	8	813682	•Bearing •Roulement	•Rolamento •Cojinete		
009	4	813642	•Plate •Plaque	•Placa •Placa		
010	1	195899	•Shaft •Arbre	•Eixo •Eje		
011	1	195900	•Gear •Engrenage	•Engrenagem •Engranaje		
012	8	911650	•Pin •Goupille	•Pino •Pasador		
013	4	813668	•Gasket •Garniture	•Guarnição •Junta		
014	1	922815	•Housing •Boitier	•Carcaça •Caja		
015	1	195898	•Housing •Boitier	•Carcaça •Caja		
016	1	813922	•Shaft •Arbre	•Eixo •Eje		
017	1	813908	•Gear •Engrenage	•Par de engrenagem •Engrenaje		
018	1	923391	•Housing •Boitier	•Carcaça •Caja		
019	1	195901	•Gear •Engrenage	•Engrenagem •Engranaje		
020	1	923392	•Cover •Couvercle	•Tampa •Tapa		

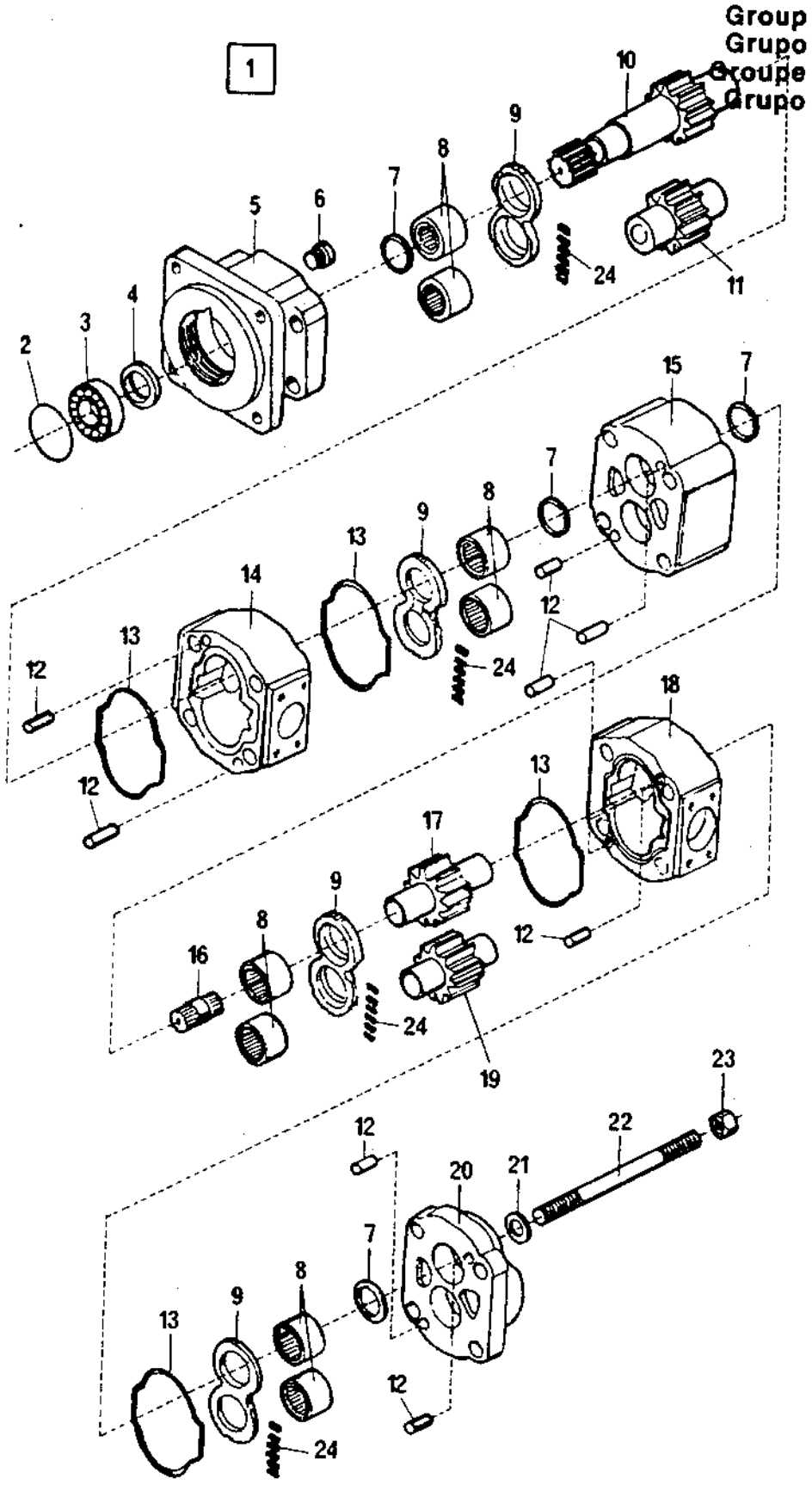

191504

CA25-DC01854-1

Page/Página Page/Pagina Rev.	Group/Grupo Groupe/Grupo	Picture/Figura Illust/Figura	Issue/Emissão Emission/Emisión	Vibration and steering pump Bomba da direção e vibração Pompe direction et vibration Bomba dirección y vibración
034	005	DC01854-1	SB1063-1	COMMERCIAL

Ref. Item Réf. Ref.	Qty./Quant. Qté./Cantid.	Part. No. No da Peça No de Pièce No de Pieza	Description Description	Descrição Descripción	Rev.	Note Observações Observations Observaciones
021	4	911661	•Washer •Rondelle	•Arruela •Arandela		
022	4	925992	•Stud •Boulon prisonnier	•Prisioneiro •Espárrago		
023	4	813917	•Nut •écrou	•Porca •Tuerca		
024	2	813646	•Sealing •Garniture	•Tira de vedador •Empaquetadura		

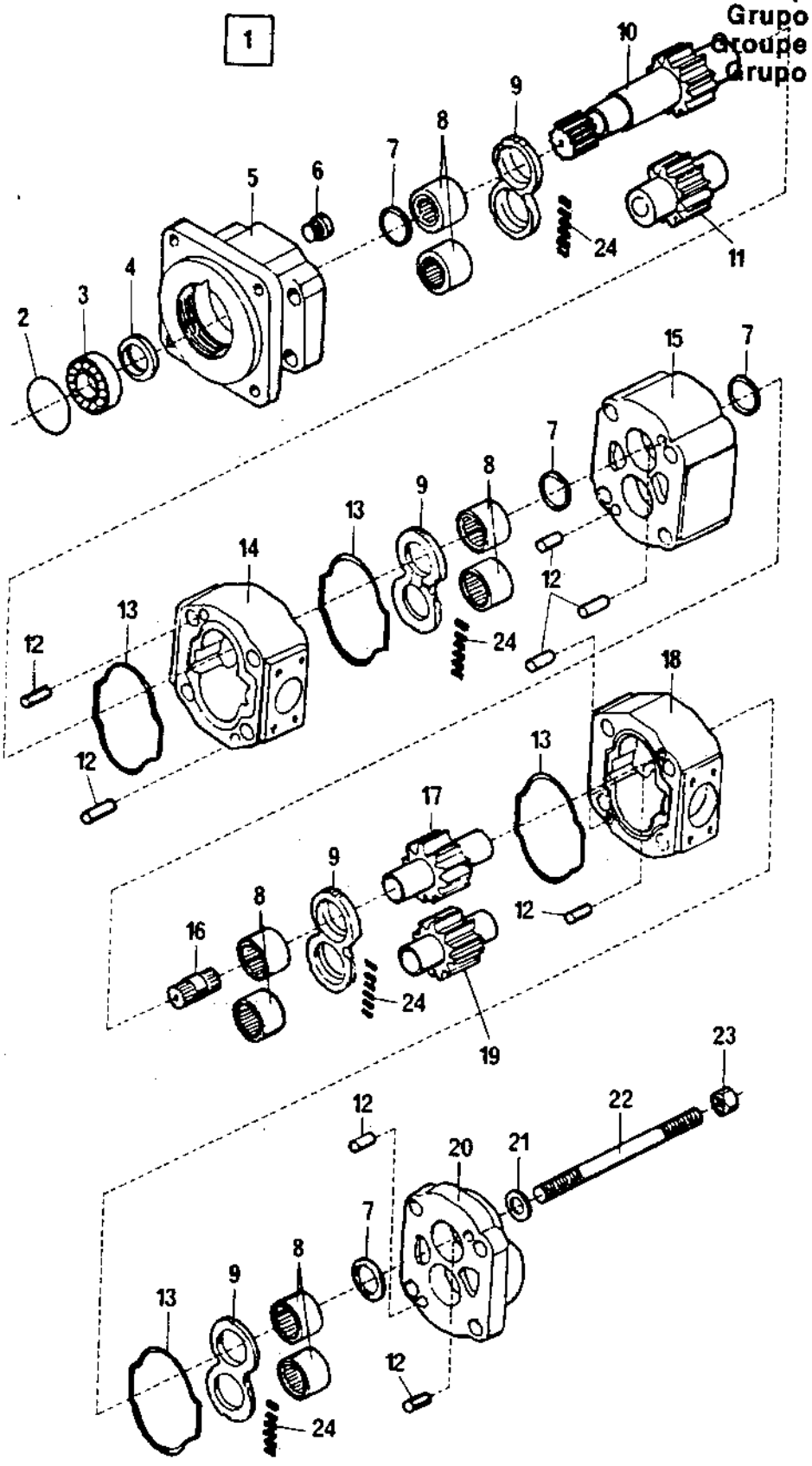

191504

CA25-DC01854-1

Page/Página Page/Pagina Rev.	Group/Grupo Groupe/Grupo	Picture/Figura Illust/Figura	Issue/Emissão Emission/Emisión	**Vibration hydraulic motor** **Motor hidráulico vibração** **Moteur hydraul.de vibration** **Motor hidraul.de la vibración**
036	**005**	**DC00185-2**	**SB1063-1**	

Ref. Item Réf. Ref.	Qty./Quant. Qté./Cantid.	Part. No. No da Peça No de Pièce No de Pieza	Description Description	Descrição Descripción	Rev.	Note Observações Observations Observaciones
001	1	346301	Vibration hydraulic motor Moteur hydraul.de vibration	Motor hidráulico vibração Motor hidraul.de la vibración		
002	1	813678	•Ring •Bague	•Anel •Anillo		
003	1	813674	•Bearing •Roulement	•Rolamento •Cojinete		
004	1	813643	•Washer •Rondelle	•Arruela •Arandela		
005	1	923393	•Cover •Couvercle	•Tampa •Tapa		
006	1	813910	•Plug •Bouchon	•Bujão •Tapón		
007	2	813903	•Valve •Soupape	•Válvula •Valvula		
008	1	891498	•Gear •Engrenage	•Par de engrenagem •Engrenaje		
009	1	923394	•Housing •Boitier	•Carcaça •Caja		
010	1	923395	•Cover •Couvercle	•Tampa •Tapa		
011	4	813915	•Washer •Rondelle	•Arruela •Arandela		
012	4	813916	•Screw •Vis	•Parafuso •Tornillo		
013	1	924568	•Basic kit, cpl •Jéu basique, cpl	•Kit basico, cpl •Juego basico, cpl		
014	1	923567	••Seal kit ••Jéu de joint	••Kit de vedaçao ••Juego de anillos		
015	1		•••Seal ring •••Anneau de joint	•••Retentor •••Anillo de junta		
016	2		•••Seal ring •••Anneau de joint	•••Retentor •••Anillo de junta		
017	1		•••Sealing •••Garniture	•••Tira de vedador •••Empaquetadura		
018	2		•••Gasket •••Garniture	•••Guarnição •••Junta		
019	4	813906	••Bearing ••Roulement	••Rolamento ••Cojinete		
020	2	813683	••Plate ••Plaque	••Placa ••Placa		

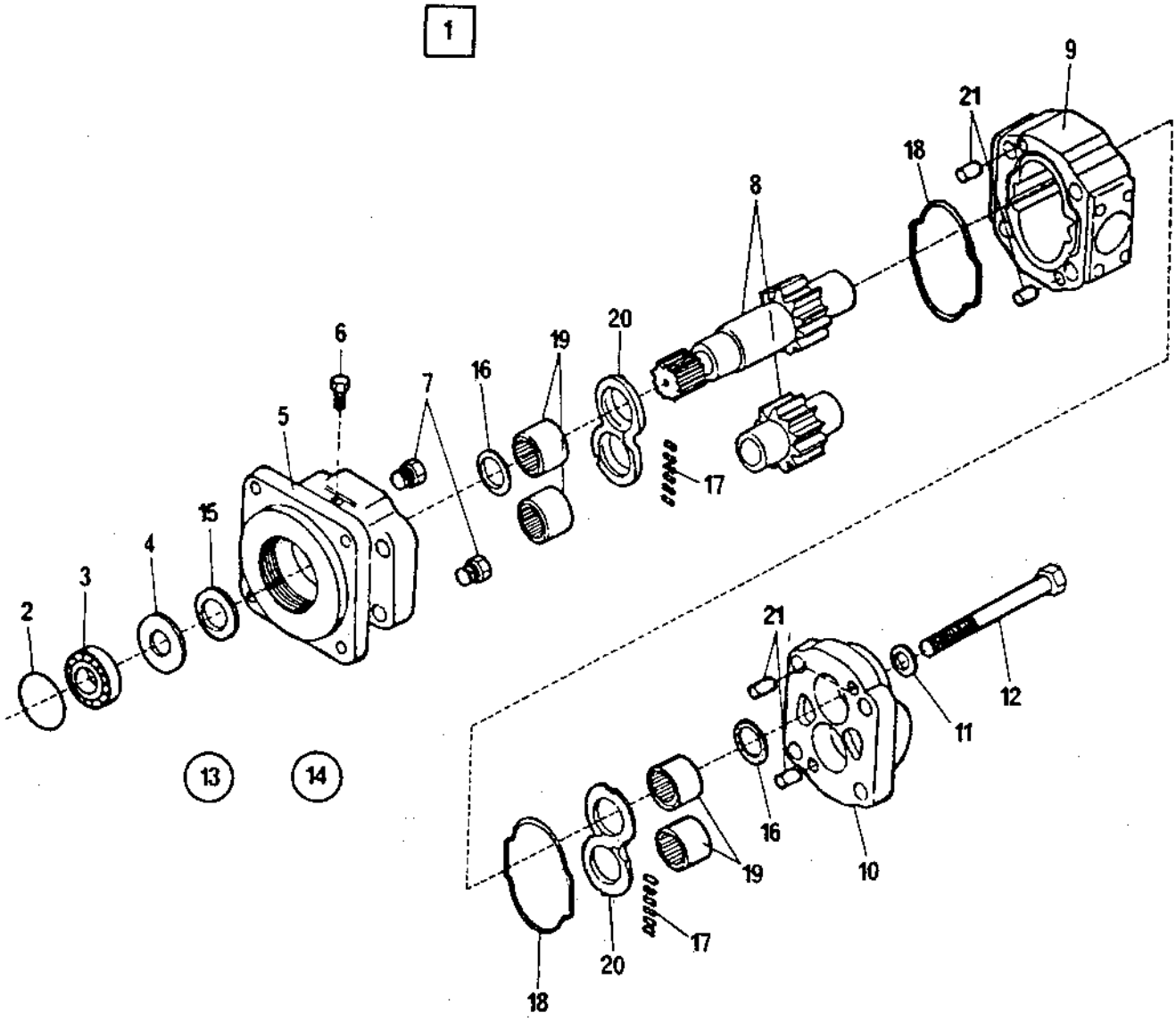

346301

CA25-DC00185-2

Page/Página Page/Pagina Rev.	Group/Grupo Groupe/Grupo	Picture/Figura Illust/Figura	Issue/Emissão Emission/Emisión	Vibration hydraulic motor Motor hidráulico vibração Moteur hydraul.de vibration Motor hidraul.de la vibración
038	005	DC00185-2	SB1063-1	

Ref. Item Réf. Ref.	Qty./Quant. Qté./Cantid.	Part. No. No da Peça No de Pièce No de Pieza	Description Description	Descrição Descripción	Rev.	Note Observações Observations Observaciones
021	4	911650	•Pin •Goupille	•Pino •Pasador		

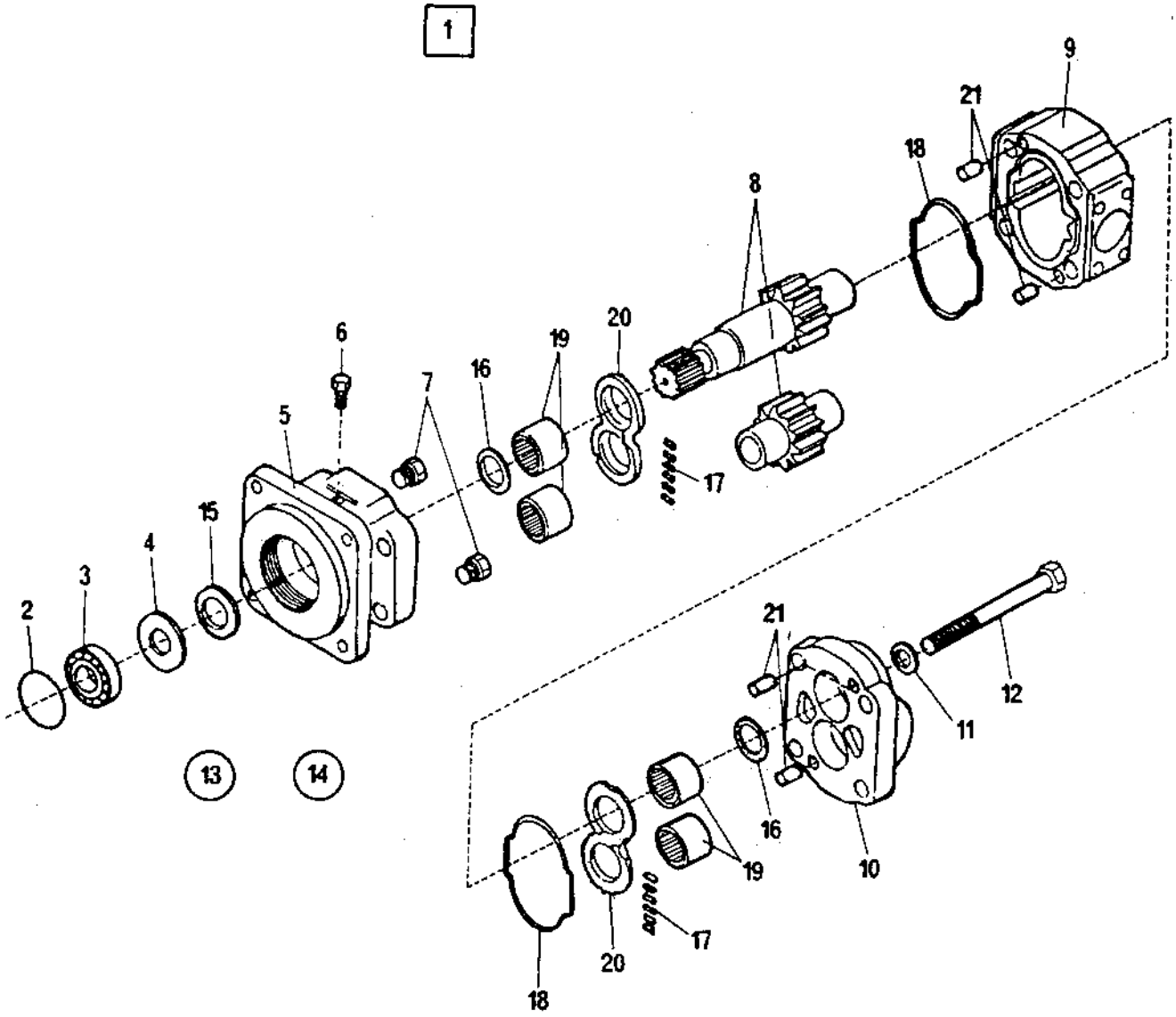

346301

CA25-DC00185-2

Page/Página Page/Pagina Rev.	Group/Grupo Groupe/Grupo	Picture/Figura Illust/Figura	Issue/Emissão Emission/Emisión	**Steering hydraulic system** **Sistema hidr.da direção** **Sisteme hydraul.de direction** **Sistema hidr.de la dirección**
040	**005**	**DC01372-1A**	**SB1063-1**	

Ref. Item Réf. Ref.	Qty./Quant. Qté./Cantid.	Part. No. No da Peça No de Pièce No de Pieza	Description Description	Descrição Descripción	Rev.	Note Observações Observations Observaciones
001	1	263381	Clamp Collier	Abraçadeira Abrazadera		
002	1	482254	Hydraulic hose Tuyau hydraulique	Mangueira hidráulica Manguera hidráulica		
003	1	482261	Hydraulic hose Tuyau hydraulique	Mangueira hidráulica Manguera hidráulica		
004	1	926963	Steering wheel nut Ecrou du volant	Porca do volante Tuerca del volante		
005	1	922623	Steering wheel Volant	Volante Volante		
006	1	262094	Turning knob Bouton de volant	Manipula do volante Bola de volante		
007	1	312039	Cap Couvercle	Calota Tapa		
008	1	482255	Hydraulic hose Tuyau hydraulique	Mangueira hidráulica Manguera hidráulica		
009	1	334205	Nipple Nipple	União Niple		
010	1	233305	Retaining valve Soupape d' arrêt	Válvula de retenção Valvula de retención		
011	4	600005	Washer Rondelle	Arruela lisa Arandela		
012	4	570004	Hexagon nut écrou à six pans	Porca sextavada Tuerca hexagonal		
013	1	347051	Hand-operated pump Pompe manuel	Bomba manual Bomba manual		
014	1	331092	Filler cap Bouchon de réservoir	Tampão Tapa de tanque		
015	2	313004	Clamp Collier	Abraçadeira Abrazadera		
016	2	234800	Hose connector Attache de tuyau	Adaptador para mangueira Fijación de manguera		
017	1	244059	Hose Tuyau	Mangueira transparente Manguera		L=3000mm
018	2	310025	Grease nipple 65G Graisseur 65G	Graxeira 65G Lubrificador 65G		
019	1	813448	Elbow 90G Coude 90G	Cotovelo 90G Codo 90G		
020	1	482069	Hydraulic hose Tuyau hydraulique	Mangueira hidráulica Manguera hidráulica		

Group
Grupo
Groupe
Grupo

5

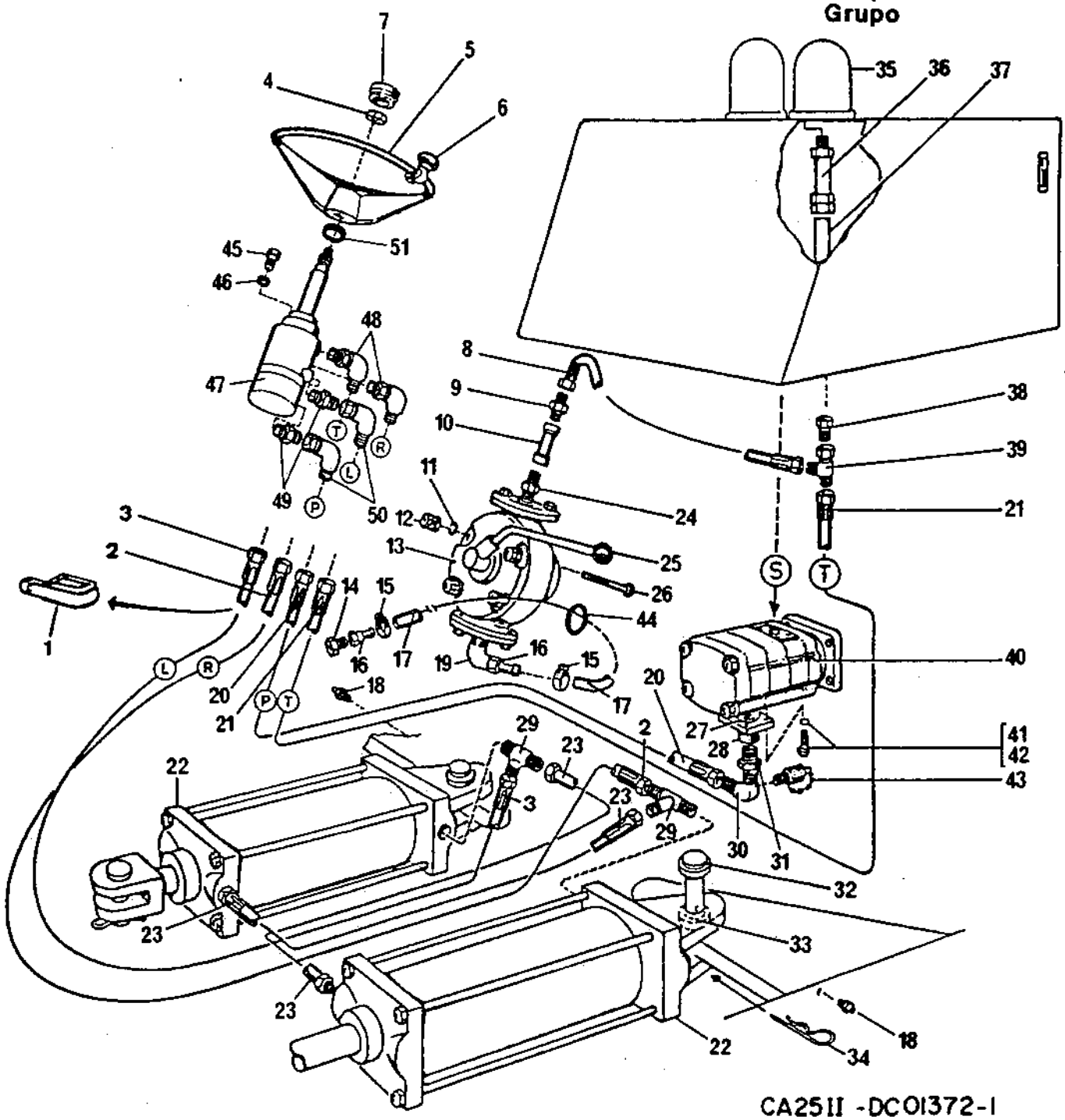

Page/Página Page/Pagina Rev.	Group/Grupo Groupe/Grupo	Picture/Figura Illust/Figura	Issue/Emissão Emission/Emisión	Steering hydraulic system Sistema hidr.da direção Sisteme hydraul.de direction Sistema hidr.de la dirección
042	005	DC01372-1A	SB1063-1	

Ref. Item Réf. Ref.	Qty./Quant. Qté./Cantid.	Part. No. No da Peça No de Pièce No de Pieza	Description Description	Descrição Descripción	Rev.	Note Observações Observations Observaciones
021	1	482660	Hydraulic hose Tuyau hydraulique	Mangueira hidráulica Manguera hidráulica		
022	2		Hydraulic cylinder Cylindre hydraulique	Cilindro hidráulico Cilindro hidráulico		See G5/50 Vide
023	2	333560304	Hydraulic hose Tuyau hydraulique	Mangueira hidráulica Manguera hidráulica		
024	1	813738	Nipple Nipple	Niple Niple		
025	1	345641	Lever Levier	Alavanca da bomba Palanca d' bomba		
026	4	500014	Screw Vis	Parafuso cab.sextavada Tornillo		
027	1	160006	O-Ring Bague Torique	Anel O Anillo de Junta		
028	1	813433	Flange Bride	Flange Brida		
029	2	334070	T-connection Couplage-T	Tee lateral Conexión-T		
030	1	345776	Elbow 90G Coude 90G	Cotovelo 90G Codo 90G		
031	1	813434	Reducing nipple Nipple reducteur	Bucha de redução Niple de reducción		
032	4	347119	Pin Goupille	Pino Pasador		See G5/50 Vide
033	4	813316	Toggle joint Rotule	Rótula Rótula		
034	4	635061	Clamp Grampon	Grampo Grapa		See G5/50 Vide
035	1	928656	Oil filter element Elem.filtre d' huile	Elemento filtro de óleo Elem.filtro del aceite		
036	1	233142	Retaining valve Soupape d' arrêt	Válvula de retenção Valvula de retención		
037	1	264688	Tube Tube	Tubo Tubo		
038	1	334142	Reducing adapter with nut Manchon de réducteur	União redução c/porca Adaptador de reducción		
039	1	334135	T-connection with nut Connexion-T avec ecrou	Tee lateral c/porca Conexión-T con tuerca		
040	1	191504	Hydraulic pump Pompe hydraulique	Bomba hidráulica dupla Bomba hidráulica		See G5/32 Vide

Group
Grupo
Groupe
Grupo

5

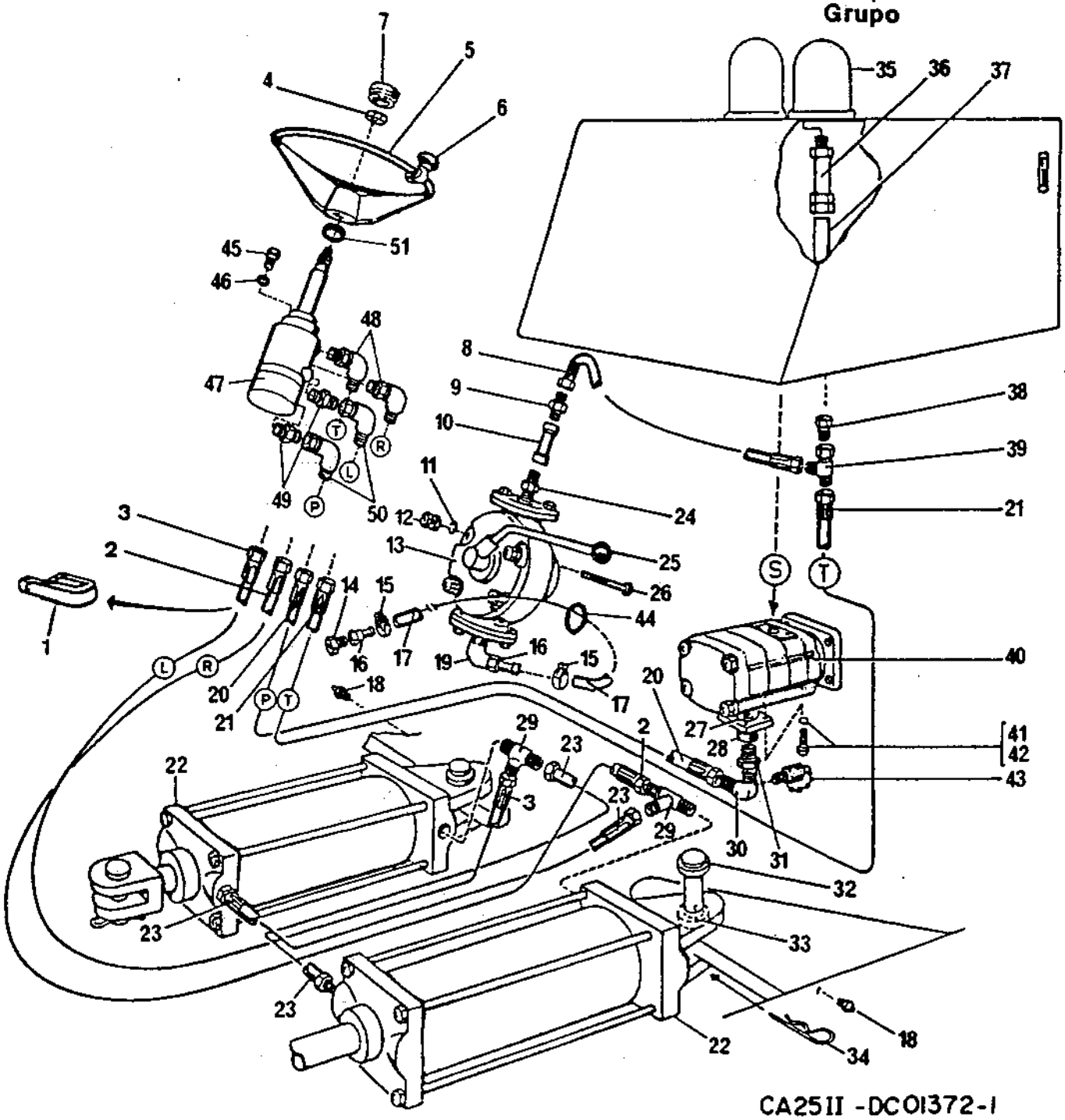

CA251I -DC01372-1

Page/Página Page/Pagina Rev.	Group/Grupo Groupe/Grupo	Picture/Figura Illust/Figura	Issue/Emissão Emission/Emisión	**Steering hydraulic system** **Sistema hidr.da direção** **Sisteme hydraul.de direction** **Sistema hidr.de la dirección**
044	**005**	**DC01372-1A**	**SB1063-1**	

Ref. Item Réf. Ref.	Qty./Quant. Qté./Cantid.	Part. No. No da Peça No de Pièce No de Pieza	Description Descripción	Descrição Descripción	Rev.	Note Observações Observations Observaciones
041	4	615044	Conical spring washer Rondelle à ressort conique	Arruela pressão cônica Arandela de resorte conica		
042	4	509023	Screw Vis	Parafuso allen c/cabeça Tornillo		
043	1	910161	Measuring nipple Nipple d'medition	Niple de medição Niple de medición		
044	1	813348	Rubber grommet Traversée	Ilhós de borracha Paso		
045	2	502016	Screw Vis	Parafuso cab.sextavada Tornillo		
046	2	603019	Washer Rondelle	Arruela lisa Arandela		
047	1	192809	Hydrostatic steering Direction hydrostatique	Direção hidrostática Dirección hidrostatica		See G5/46 Vide
048	2	334445	Elbow 90G with O ring Coude 90G avec bague torique	Cotovelo 90G c/anel O Codo 90G con anillo de goma		
049	2	234843	Nipple with O ring Nipple avec bague torique	União c/anel O Niple con anillo de junta		
050	2	334197	Elbow 90G with nut Coude 90G avec ecrou	Cotovelo 90G c/porca Codo 90G con tuerca		
051	1	167041	V-ring Bague joint	Anel V Anillo em V		

Group
Grupo
Groupe
Grupo

5

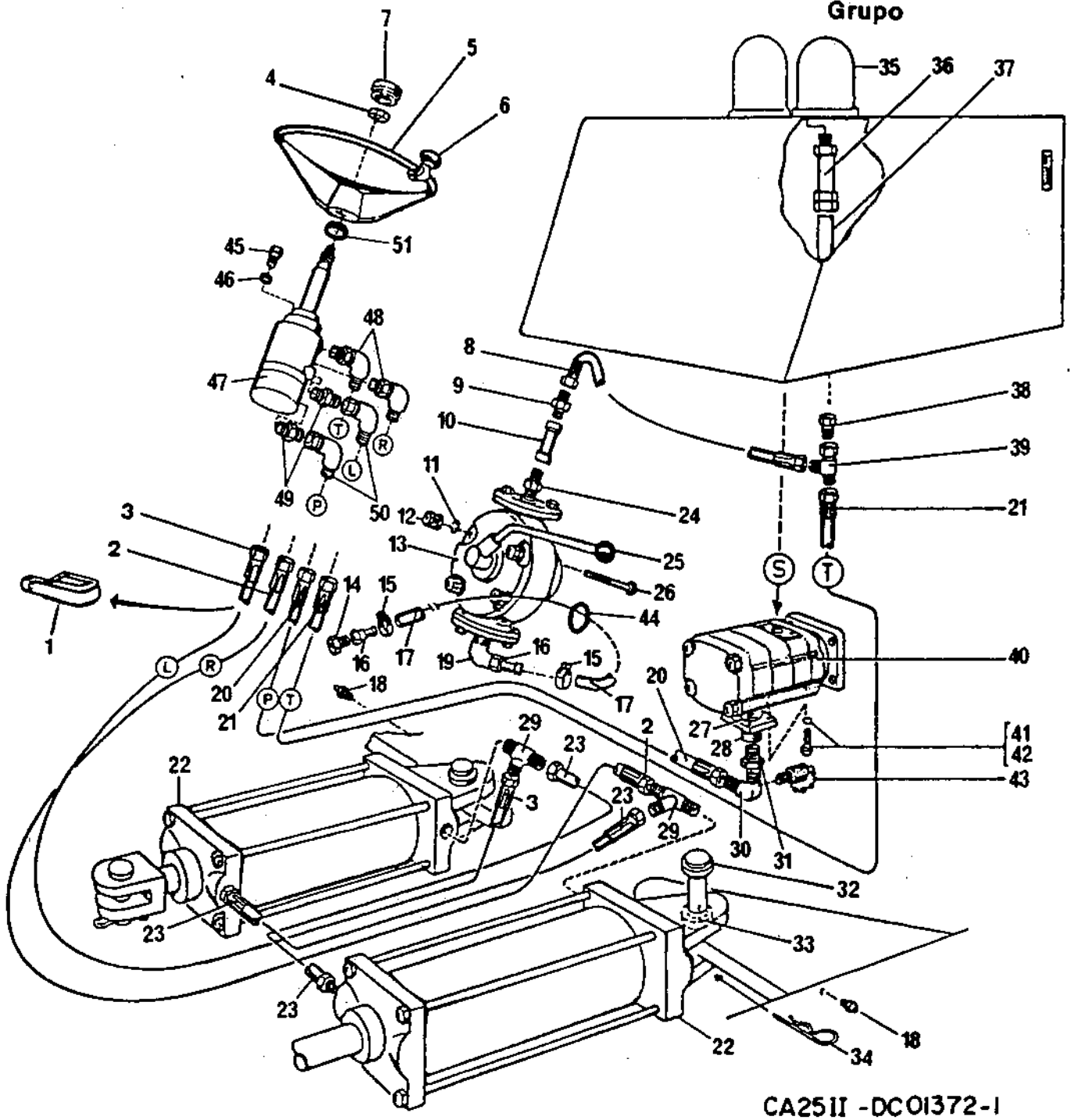

CA25II -DC01372-1

Page/Página Page/Pagina Rev.	Group/Grupo Groupe/Grupo	Picture/Figura Illust/Figura	Issue/Emissão Emission/Emisión	**Hydrostatic steering** **Direção hidrostática** **Direction hydrostatique** **Dirección hidrostatica**
046	**005**	**DC01847-1**	**SB1063-1**	TRW

Ref. Item Réf. Ref.	Qty./Quant. Qté./Cantid.	Part. No. No da Peça No de Pièce No de Pieza	Description Description	Descrição Descripción	Rev.	Note Observações Observations Observaciones
001	1	192809	Hydrostatic steering Direction hydrostatique	Direção hidrostática Dirección hidrostatica		
002	1	192944	•Bar •Barre	•Barra de torção •Barra		
003	1	192942	•Housing •Boitier	•Carcaça •Caja		
004	1	191490	•Shaft •Arbre	•Arvore de ligação •Eje		
005	1	192945	•Rotor assembly •Ensemble du rotor	•Conjunto rotores •Conjunto rotores		
006	1	240099	•Sleeve •Douille	•Luva protetora •Manguito		
007	1	240098	•Rotor sealing •Garniture du rotor	•Vedador do rotor •Empaquetadura del rotor		
008	7	240097	•Screw •Vis	•Parafuso •Tornillo		
009	1	910569	•Cover, upper •Couvercle supérieur	•Tampa superior •tapa superior		
010	1	192946	•Shaft •Arbre	•Arvore de entrada •Eje		
011	2	192947	•Plug and O ring •Bouchon et bague torique	•Tampão e anel O •Tapón y anillo de goma		
012	1	266555005	•Plug and O ring •Bouchon et bague torique	•Tampão e anel O •Tapón y anillo de goma		
013	1	191492	•Shaft •Arbre	•Haste •Eje		
014	1	192948	•Spring •Ressort	•Mola •Muelle		
015	cn	192949	•Shim •Cale	•Calço •Calce		
016	1	192950	•Filler cap •Bouchon de réservoir	•Tampão •Tapa de tanque		
017	1	192943	•Spacer •Espaceur	•Espaçador •Espaciador		
018	1	192959	•Steering wheel nut •Ecrou du volant	•Porca do volante •Tuerca del volante		
019	1	192957	•Bushing •Douille	•Bucha •Buje		
020	1	192956	•Column •Colonne	•Coluna •Columna		

Group
Grupo
Groupe
Grupo

5

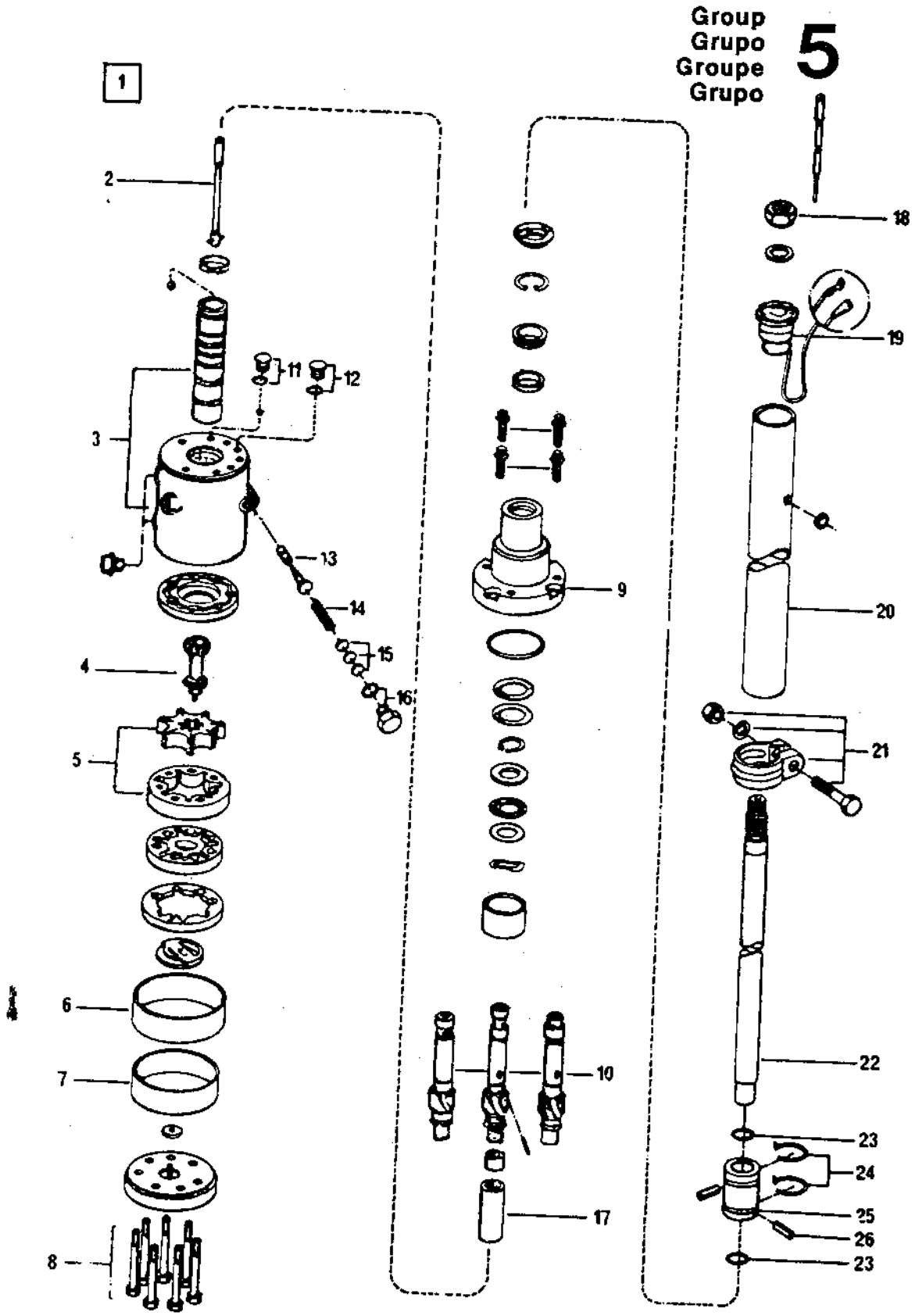

192809

CA25 - DC01847 - I

Page/Página Page/Pagina Rev.	Group/Grupo Groupe/Grupo	Picture/Figura Illust/Figura	Issue/Emissão Emission/Emisión	Hydrostatic steering Direção hidrostática Direction hydrostatique Dirección hidrostatica
048	005	DC01847-1	SB1063-1	TRW

Ref. Item Réf. Ref.	Qty./Quant. Qté./Cantid.	Part. No. No da Peça No de Pièce No de Pieza	Description Description	Descrição Descripción	Rev.	Note Observações Observations Observaciones
021	1	192958	•Clamp •Collier	•Abraçadeira •Abrazadera		
022	1	192954	•Upper shaft •Arbre supérieure	•Árvore superior •Eje superior		
023	2	192951	•O-Ring •Bague Torique	•Anel O •Anillo de Junta		
024	2	192955	•Clamp •Grampon	•Grampo •Grapa		
025	1	192952	•Coupling •Accouplement	•Bucha de acoplamento •Acoplamiento		
026	2	192953	•Pin •Goupille	•Pino •Pasador		

Group
Grupo
Groupe
Grupo

5

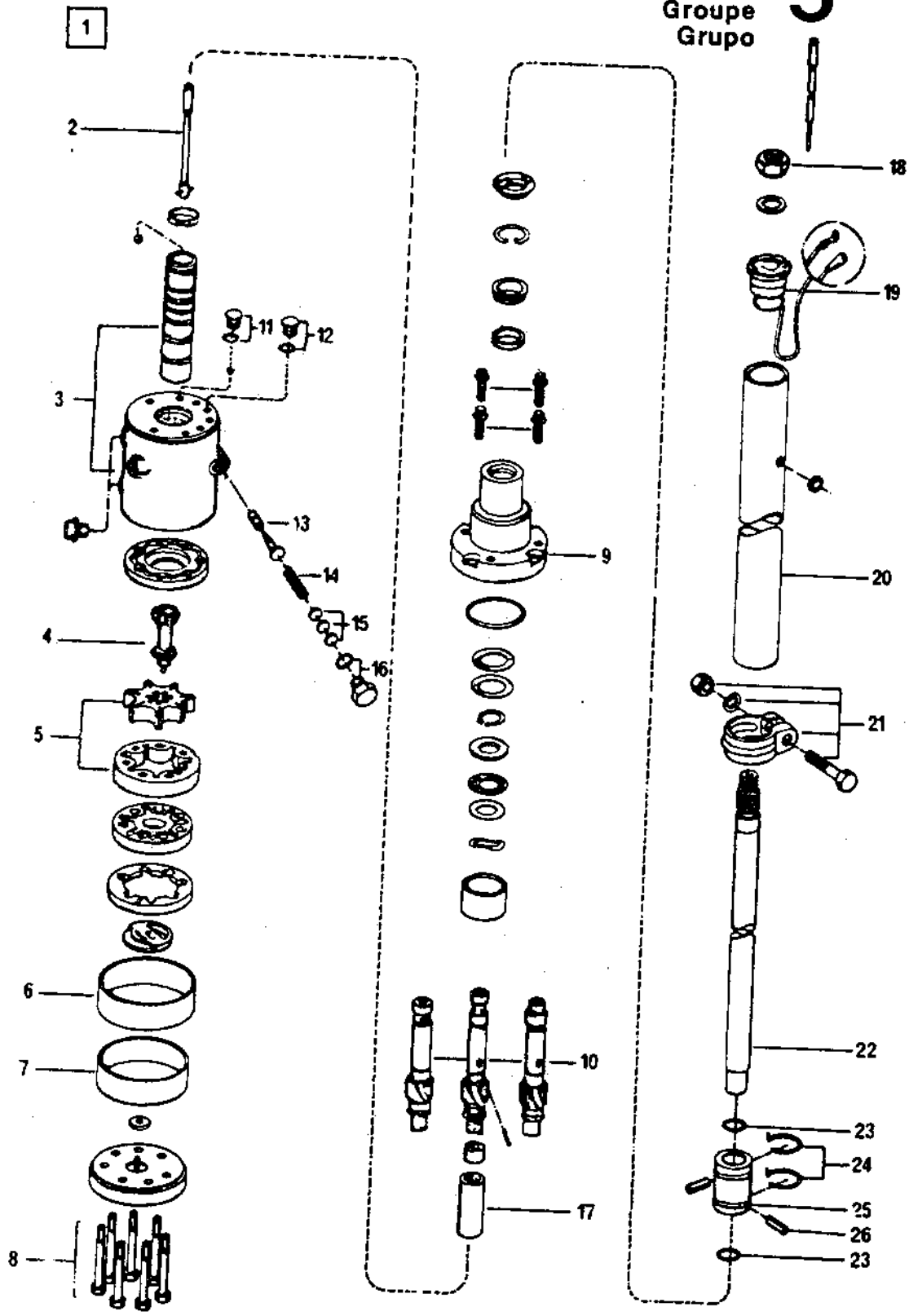

192809

CA25 - DC01847 - I

Page/Página Page/Pagina Rev.	Group/Grupo Groupe/Grupo	Picture/Figura Illust/Figura	Issue/Emissão Emission/Emisión	**Steering cylinder** **Cilindro da direção** **Cylindre de direction** **Cilindro de la dirección**
050	**005**	**DC00132-1C**	**SB1063-1**	

Ref. Item Réf. Ref.	Qty./Quant. Qté./Cantid.	Part. No. No da Peça No de Pièce No de Pieza	Description Description	Descrição Descripción	Rev.	Note Observações Observations Observaciones
001	2	347110	Steering cylinder, cpl Cyl.de direction, cpl	Cilindro da direção, cpl Cilindro de la dirección, cpl		-708B001 -708B302
002	1	347111	•Rod •Barre	•Haste c/garfo •Barra		
003	2	347119	•Pin •Goupille	•Pino •Pasador		
004	4	635061	•Clamp •Grampon	•Grampo •Grapa		
005	1	926330	•Locking nut •Contre ecrou	•Porca nyloc alta •Contra tuerca		
006	1	927036	•Seal kit •Jéu de joint	•Jogo de vedação •Juego de junta		
007	1	926326	••Seal ring ••Anneau de joint	••Anel de vedação ••Anillo de junta		
008	1	160009	••O-Ring ••Bague Torique	••Anel O ••Anillo de Junta		
009	2	926327	••Spacer with O ring ••Entretoise avec bague toriqu	••Espaçador c/anel O ••Espaciador con anillo de gom		
010	1	926328	••Seal ring ••Anneau de joint	••Anel de vedação ••Anillo de junta		
011	1	926329	••Guid ring ••Bague guide	••Anel guia ••Anillo guia		
012	1	926325	••Ring ••Bague	••Anel raspador ••Anillo		
013	1	347118	•Piston •Piston	•Pistão •Embolo		
014	1	347114	•Rod guid •Guide de barre	•Guia da haste •Guia del barre		
015	4	347117	•Rod •Barre	•Tirante •Barra		
016	4	570011	•Hexagon nut •écrou à six pans	•Porca sextavada •Tuerca hexagonal		
017	1	347116	•Cover •Couvercle	•Tampa •Tapa		
018	1	347115	•Roller •Cylindre	•Cilindro •Rodillo		
019	1	813422	•Plug •Bouchon	•Bujão cab.quadrada •Tapón		

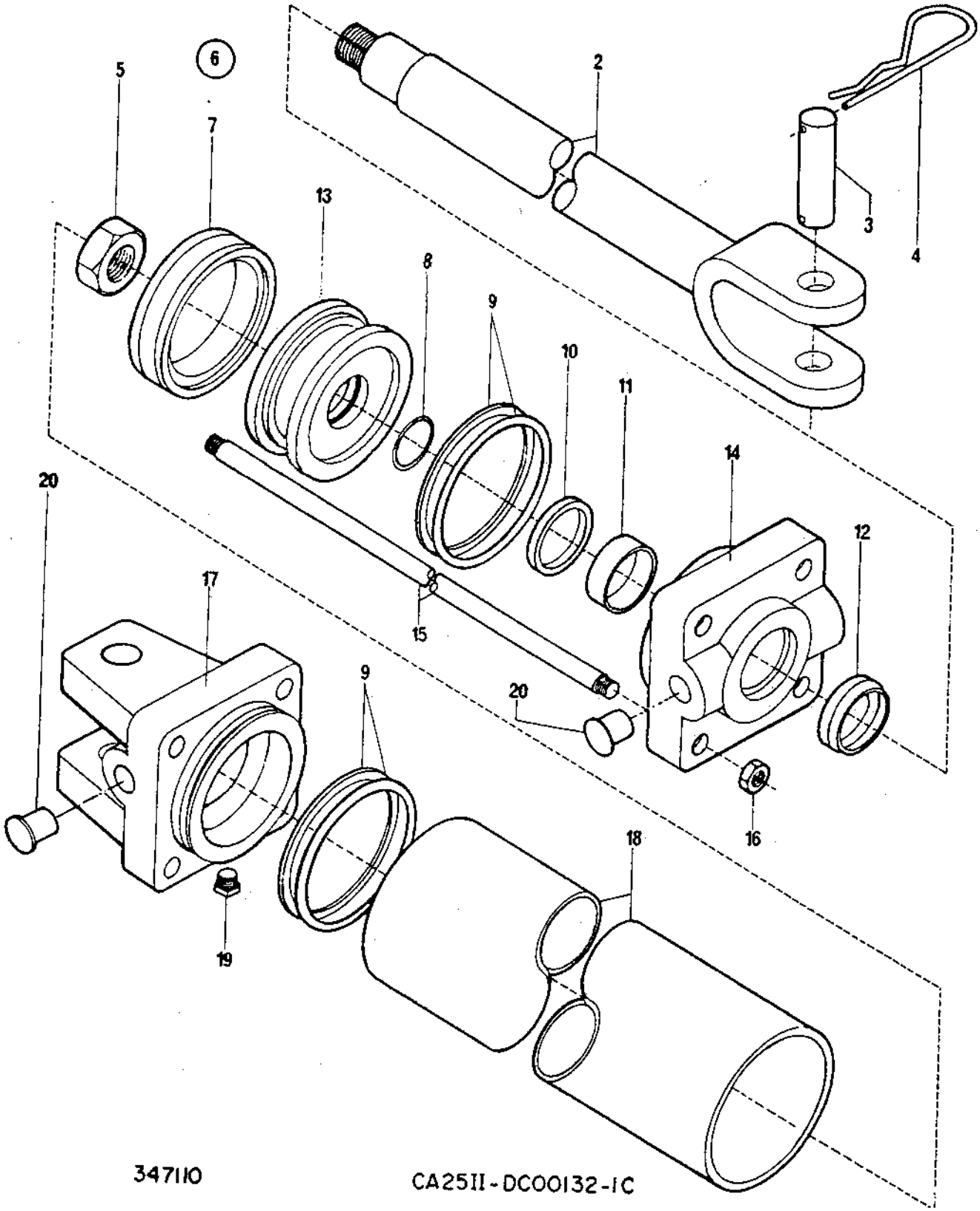

347110

CA25II-DC00132-1C

Page/Página Page/Pagina Rev.	Group/Grupo Groupe/Grupo	Picture/Figura Illust/Figura	Issue/Emissão Emission/Emisión	**Steering cylinder** **Cilindro da direção** **Cylindre de direction** **Cilindro de la dirección**
052	**005**	**DC01850-1A**	**SB1063-1**	**RKM**

Ref. Item Réf. Ref.	Qty./Quant. Qté./Cantid.	Part. No. No da Peça No de Pièce No de Pieza	Description Description	Descrição Descripción	Rev.	Note Observações Observations Observaciones
001	2	195677	Hydraulic cylinder Cylindre hydraulique	Cilindro hidráulico Cilindro hidráulico		708B002- 708B302-
002	1	347111	•Rod •Barre	•Haste c/garfo •Barra		
003	2	347119	•Pin •Goupille	•Pino •Pasador		
004	4	635061	•Clamp •Grampon	•Grampo •Grapa		
005	1	926330	•Locking nut •Contre ecrou	•Porca nyloc alta •Contra tuerca		
006	1	927036	•Seal kit •Jéu de joint	•Jogo de vedação •Juego de junta		
007	1	926326	••Seal ring ••Anneau de joint	••Anel de vedação ••Anillo de junta		
008	1	160009	••O-Ring ••Bague Torique	••Anel O ••Anillo de Junta		
009	1	926327	••Spacer with O ring ••Entretoise avec bague toriqu	••Espaçador c/anel O ••Espaciador con anillo de gom		
010	1	926328	••Seal ring ••Anneau de joint	••Anel de vedação ••Anillo de junta		
011	1	926329	••Guid ring ••Bague guide	••Anel guia ••Anillo guia		
012	1	926325	••Ring ••Bague	••Anel raspador ••Anillo		
013	1	347118	•Piston •Piston	•Pistão •Embolo		
014	1	195679	•Rod guid •Guide de barre	•Guia da haste •Guia del barre		
015	1	813422	•Plug •Bouchon	•Bujão cab.quadrada •Tapón		
016	2	925806	•Plug •Bouchon	•Plug de plastico •Tapón		
017	1	195678	•Liner •Chemise	•Camisa completa •Forro		

Group
Grupo
Groupe
Grupo

5

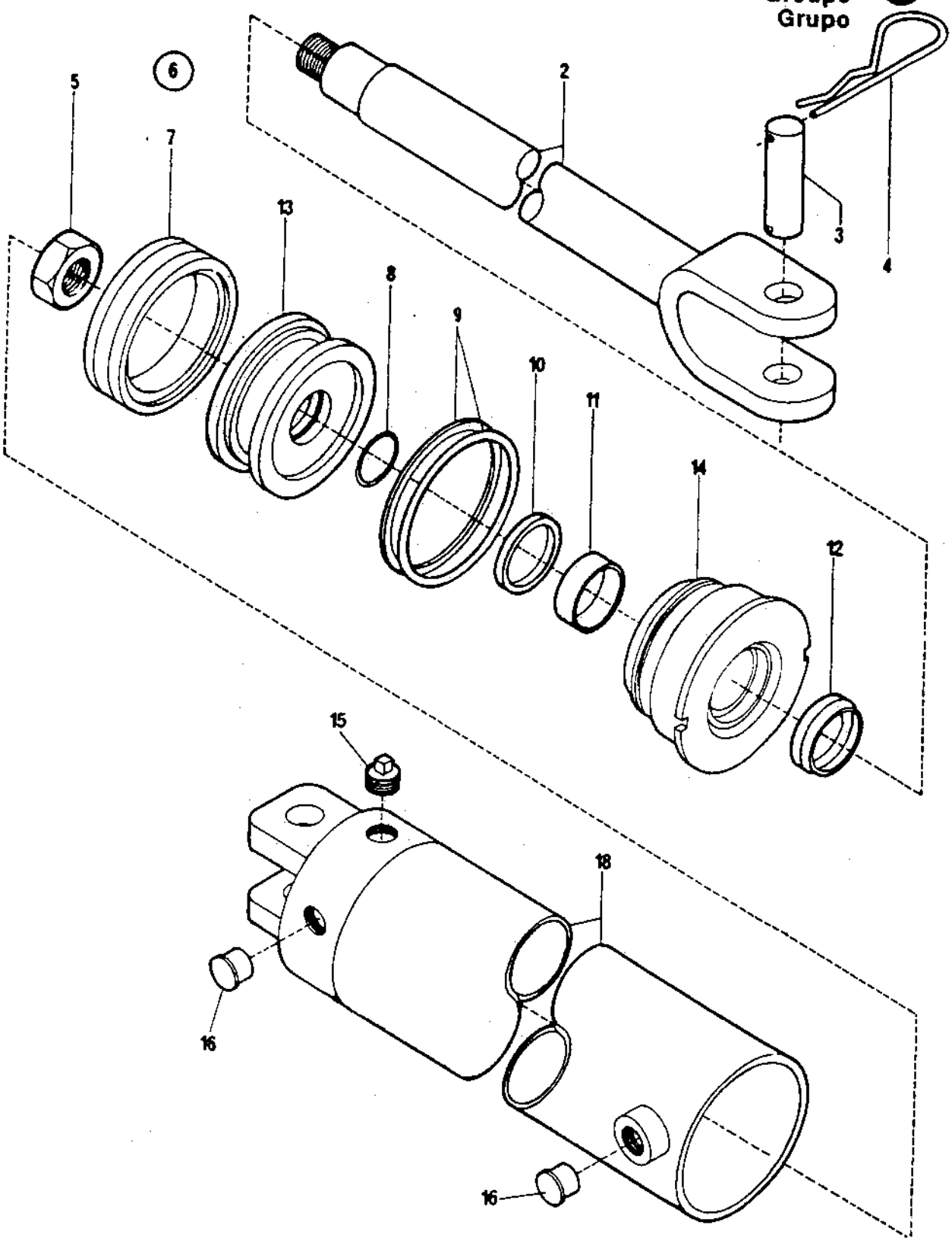

195677

CA25 - DC01850 - 1A

Page/Página Page/Pagina Rev.	Group/Grupo Groupe/Grupo	Picture/Figura Illust/Figura	Issue/Emissão Emission/Emisión	**Brake hydraulic system** **Sist.hidráulico do freio** **Systeme hydraulique de frein** **Sistema hidraulico del freno**
054	**005**	**DC01480-2**	**SB1063-1**	

Ref. Item Réf. Ref.	Qty./Quant. Qté./Cantid.	Part. No. No da Peça No de Pièce No de Pieza	Description Description	Descrição Descripción	Rev.	Note Observações Observations Observaciones
001	1	334205	Nipple Nipple	União Niple		
002	1	482518	Hydraulic hose Tuyau hydraulique	Mangueira hidráulica Manguera hidráulica		
003	1	234843	Nipple with O ring Nipple avec bague torique	União c/anel O Niple con anillo de junta		
004	1	234233	Nipple with O ring Nipple avec bague torique	União c/anel O Niple con anillo de junta		
005	1	482311	Hydraulic hose Tuyau hydraulique	Mangueira hidráulica Manguera hidráulica		
006	2	334463	Nipple with O ring Nipple avec bague torique	União c/anel O Niple con anillo de junta		
007	1	334524	Elbow 90G with nut Coude 90G avec ecrou	Cotovelo 90G c/porca Codo 90G con tuerca		
008	1	482399	Hydraulic hose Tuyau hydraulique	Mangueira hidráulica Manguera hidráulica		
009	1	334234	T-connection with nut Connexion-T avec écrou	Tee lateral c/porca Conexión-T con tuerca		
010	1	349812	Hydraulic pump Pompe hydraulique	Bomba hidráulica Bomba hidráulica		See G5/14 Vide
011	2	232064	Breather Purgeur	Respiradouro Valvula de purga		
012	2	267886	Adapter Adapteur	Adaptador Adaptador		
013	2	330329	Seal ring Anneau de joint	Junta de vedação Anillo de junta		

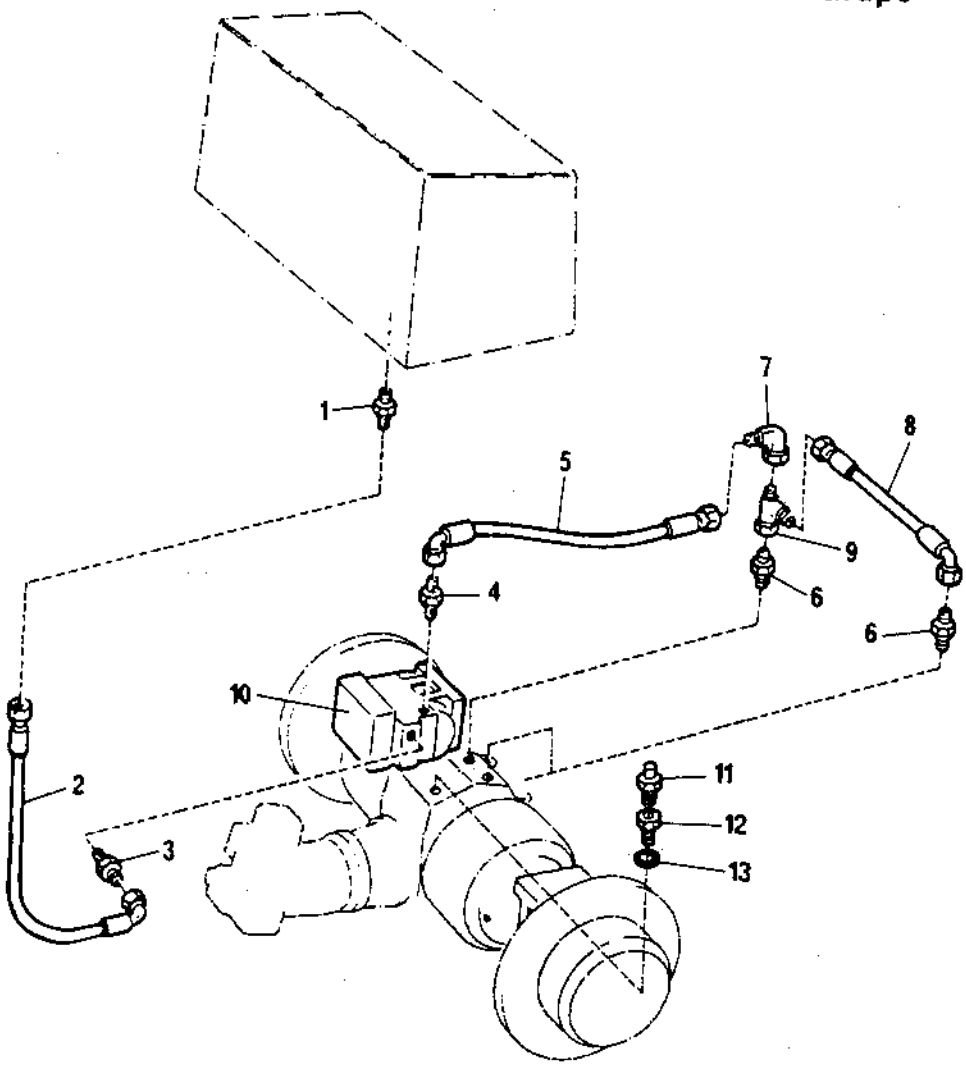

CA25 II -DC01480-2

DYNAPAC

ELECTRICAL EQUIPMENT
EQUIPAMENTO ELÉTRICO
EQUIPEMENT ELECTRIQUE
EQUIPO ELECTRICO

Group
Grupo
Groupe
Grupo

6

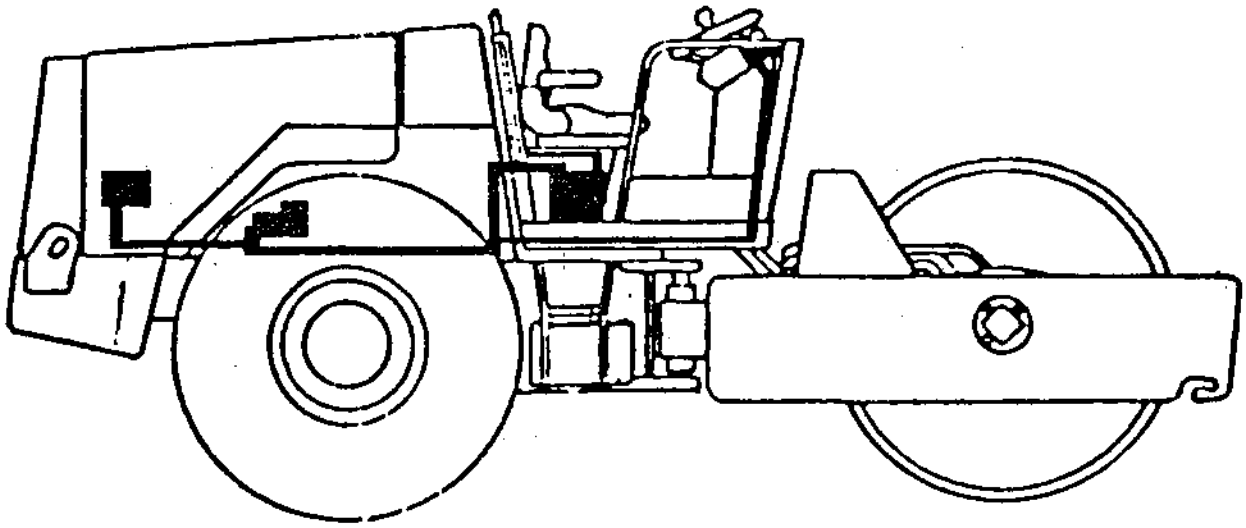

Page/Página Page/Pagina Rev.	Group/Grupo Groupe/Grupo	Picture/Figura Illust/Figura	Issue/Emissão Emission/Emisión	**Electric diagram** **Esquema elétrico** **Schema électrique** **Diagrama eléctrico**
002	**006**	**DC01481-2**	**SB1063-1**	

Ref. Item Réf. Ref.	Qty./Quant. Qté./Cantid.	Part. No. No da Peça No de Pièce No de Pieza	Description Description	Descrição Descripción	Rev.	Note Observações Observations Observaciones
001	1	241746	Alternator Alternateur	Alternador Generador		See G6/8 Vide
002	1	258307	Temperature sender Transducteur de température	Sensor térmico Transmissor de temperatura		See G6/6 Vide
003	1		Magnetic key Clé magnetique	Chave magnética Llave magnético		Cummins
004	1	927483	Restriction indicator Indicateur	Indicador de restrição Indicador		See G6/6 Vide
005	1	930139	Oil pressure switch Commutateur de presion	Interruptor de pressão Conmutador de presión		See G6/6 Vide
006	1	258311	Fuel gauche Jauge de carburant	Medidor de combustível Medidor de combustible		See G6/8 Vide
007	1	258307	Temperature sender Transducteur de température	Sensor térmico Transmissor de temperatura		See G6/6 Vide
008	1	347160	Vibration valve Soupape de manouvre	Válvula da vibracão Valvula de la vibración		See G6/8 Vide
009	1		Brake valve Valve de frein	Válvula do freio Valvula de freno		
010	1	930153	Switch Commutateur	Comutador Conmutador		See G7/10 Vide
011	1	243144	Starter motor Demarreur	Motor de partida Motor de arranque		See G6/8 Vide
012	1	975065	Starter relay Relais démarrage	Relê de partida Relé de arranque		See G6/8 Vide
013	1		Transmitter Transducteur	Sensor Transmisor		Speed Velocidade
014	1	347241	Horn Buzine	Buzina aguda Bocina		See G6/5 Vide
015	1	193704	Battery Batterie	Bateria Bateria		See G6/6 Vide
016	1	930150	Battery switch Commutateur de batterie	Interruptor da bateria Conmutador de la bateria		See G6/8 Vide
017	1	240774	Fuse box Boitier à fusibles	Caixa de fusíveis Caja de fusibles		See G6/12 Vide
018	1	930151	Switch Commutateur	Comutador Conmutador		See G7/10 Vide
019	1	348485	Relay Relais	Relê auxiliar Rele		See G6/12 Vide
020	1	924651	Delaying relay Relais	Relê de tempo Relé		See G6/12 Vide

Group
Grupo
Groupe
Grupo

6

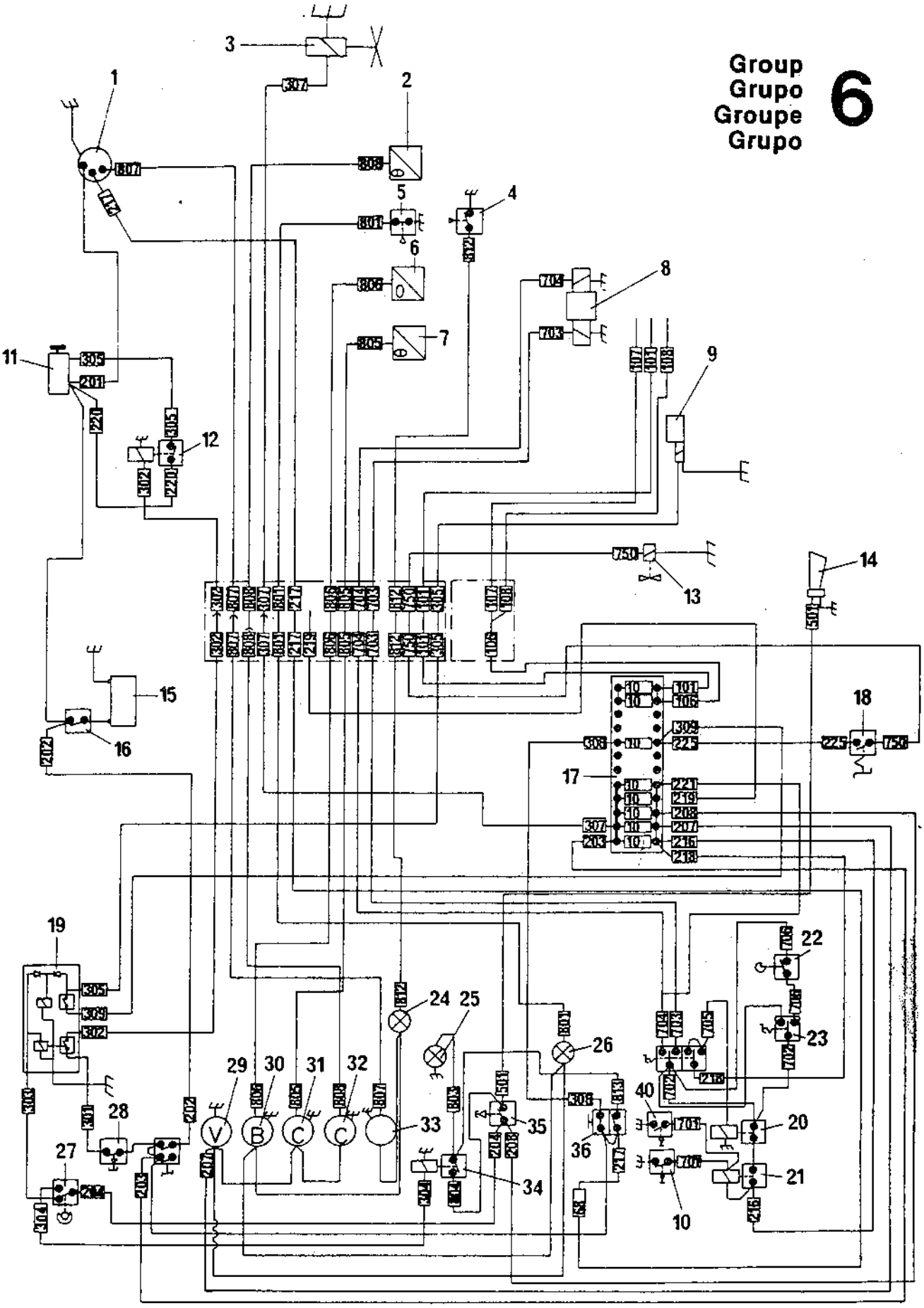

CA25II -DC01481-2

Page/Página Page/Pagina Rev.	Group/Grupo Groupe/Grupo	Picture/Figura Illust/Figura	Issue/Emissão Emission/Emisión	Electric diagram Esquema elétrico Schema électrique Diagrama eléctrico
004	006	DC01481-2	SB1063-1	

Ref. Item Réf. Ref.	Qty./Quant. Qté./Cantid.	Part. No. No da Peça No de Pièce No de Pieza	Description Description	Descrição Descripción	Rev.	Note Observações Observations Observaciones
021	1	927975	Relay Relais	Relê Relé		See G6/12 Vide
022	1		Switch Commutateur	Micro switch Conmutador		
023	1		Switch Commutateur	Comutador Conmutador		
024	1	985146	Control lamp, red Lampe témoin, rouge	Sinalizador vermelho Lámpara de control, rojo		See G7/8 Vide
025	1	985146	Control lamp, red Lampe témoin, rouge	Sinalizador vermelho Lámpara de control, rojo		See G7/8 Vide
026	1	985146	Control lamp, red Lampe témoin, rouge	Sinalizador vermelho Lámpara de control, rojo		See G7/8 Vide
027	1	930046	Switch Commutateur	Micro switch Conmutador		See G7/12 Vide
028	1	928928	Switch (starter and horn) Commutateur (démarr.et buzine)	Botão (partida e buzina) Conmutador (arranque y bocina)		See G7/8 Vide
029	1	265244	Voltmeter Voltimetre	Voltímetro Voltimetro		See G7/8 Vide
030	1	265243	Fuel level gauge Tranducteur de niveau	Indicador de combustível Transm.nivel combustible		See G7/8 Vide
031	1	265230	Oil temperature gauge Thermomètre d' huile	Termômetro de oleo hidr. Indicador temp.de aceite		See G7/8 Vide
032	1	265232	Water temperature gauge Thermomètre d' eau	Termômetro de água Indicador de la temp.de agua		See G7/8 Vide
033	1	242425	Tachometer Tachymetre	Tratômetro Cuentarrevoluciones		See G7/8 Vide
034	1		Relay Relais	Relé Relé		See G6/12 Vide
035	1	932032	Switch Commutateur	Interruptor Conmutador		See G7/8 Vide
036	1	930200	Switch Commutateur	Botão push-pull Conmutador		See G7/8 Vide

Group
Grupo
Groupe
Grupo

6

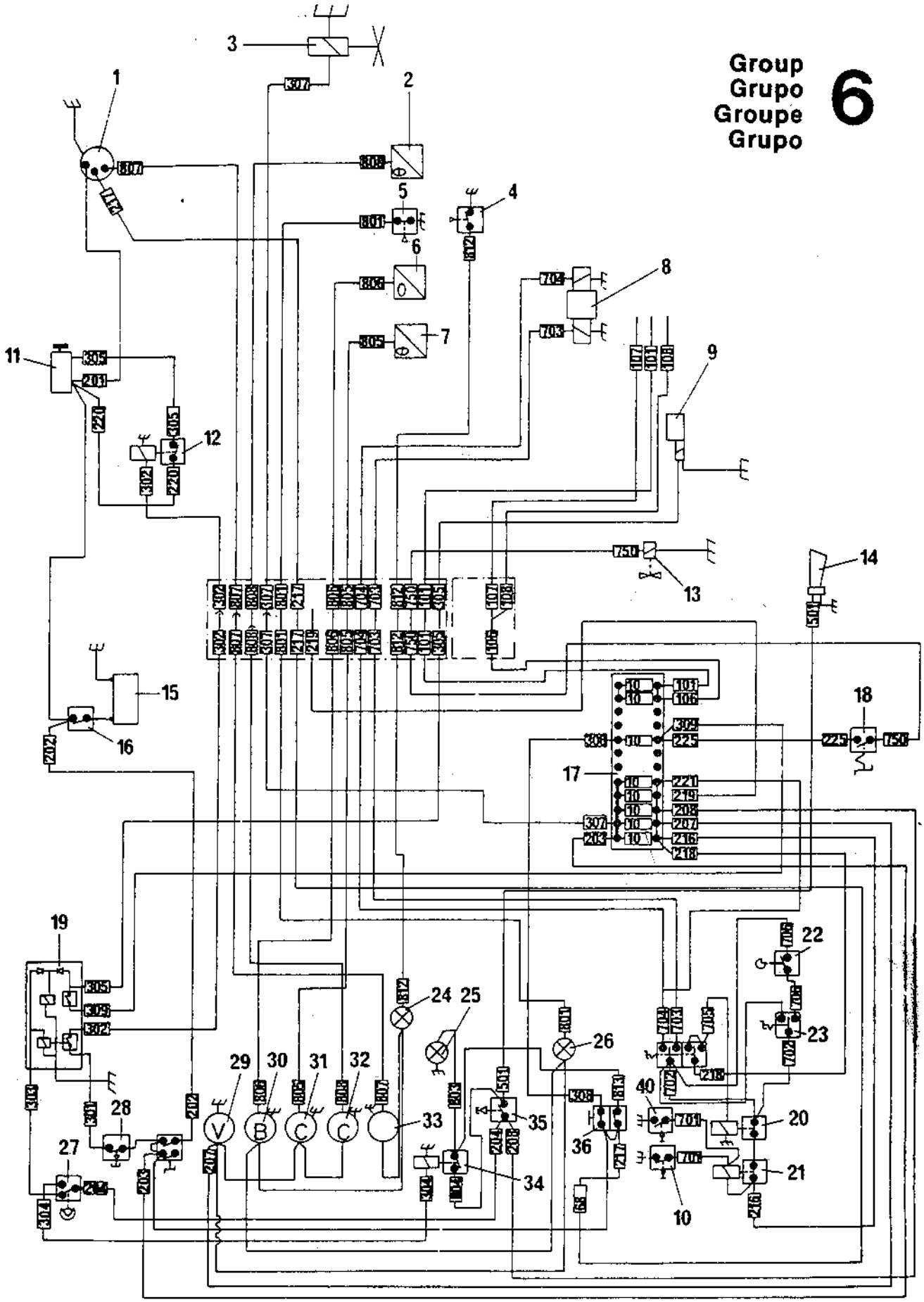

CA25II -DC01481-2

Page/Página Page/Pagina Rev.	Group/Grupo Groupe/Grupo	Picture/Figura Illust/Figura	Issue/Emissão Emission/Emisión	**Electric system** **Sistema elétrico** **Systeme electrique** **Sistema eletrico**
006	**006**	**DC01482-2**	**SB1063-1**	

Ref. Item Réf. Ref.	Qty./Quant. Qté./Cantid.	Part. No. No da Peça No de Pièce No de Pieza	Description Description	Descrição Descripción	Rev.	Note Observações Observations Observaciones
001	1	258307	Temperature sender Transducteur de température	Sensor térmico Transmissor de temperatura		
002	1	930139	Oil pressure switch Commutateur de presion	Interruptor de pressão Conmutador de presión		
003	2	615044	Conical spring washer Rondelle à ressort conique	Arruela pressão cônica Arandela de resorte conica		
004	1	927483	Restriction indicator Indicateur	Indicador de restrição Indicador		
005	1	258307	Temperature sender Transducteur de température	Sensor térmico Transmissor de temperatura		
006	1	343929	Support Support	Suporte Soporte		
007	1	348136	Battery positive cable Câble positive de batterie	Cabo positivo da bateria Cable positivo de bateria		
008	2	813330	Rod Barre	Tirante Barra		
009	2	571002	Hexagon nut ácrou à six pans	Porca sextavada Tuerca hexagonal		
010	2	615043	Conical spring washer Rondelle à ressort conique	Arruela pressão cônica Arandela de resorte conica		
011	1	343369	Battery bracket Supportde batterie	Suporte da bateria Soporte de la bateria		
012	1	193704	Battery Batterie	Bateria Bateria		
013	1	242532	Cable harness Groupe de câbles	Chicote elétrico Haz de cable		See G6/12 Vide
014	20	313041	Clamp Collier	Abraçadeira Abrazadera		
015	4	500185	Screw Vis	Parafuso cab.sextavada Tornillo		
016	5	615042	Conical spring washer Rondelle à ressort conique	Arruela pressão cônica Arandela de resorte conica		
017	1	500022	Screw Vis	Parafuso cab.sextavada Tornillo		
018	1	570005	Hexagon nut ácrou à six pans	Porca sextavada Tuerca hexagonal		
019	1	347241	Horn Buzine	Buzina aguda Bocina		
020	2	500048	Screw Vis	Parafuso cab.sextavada Tornillo		

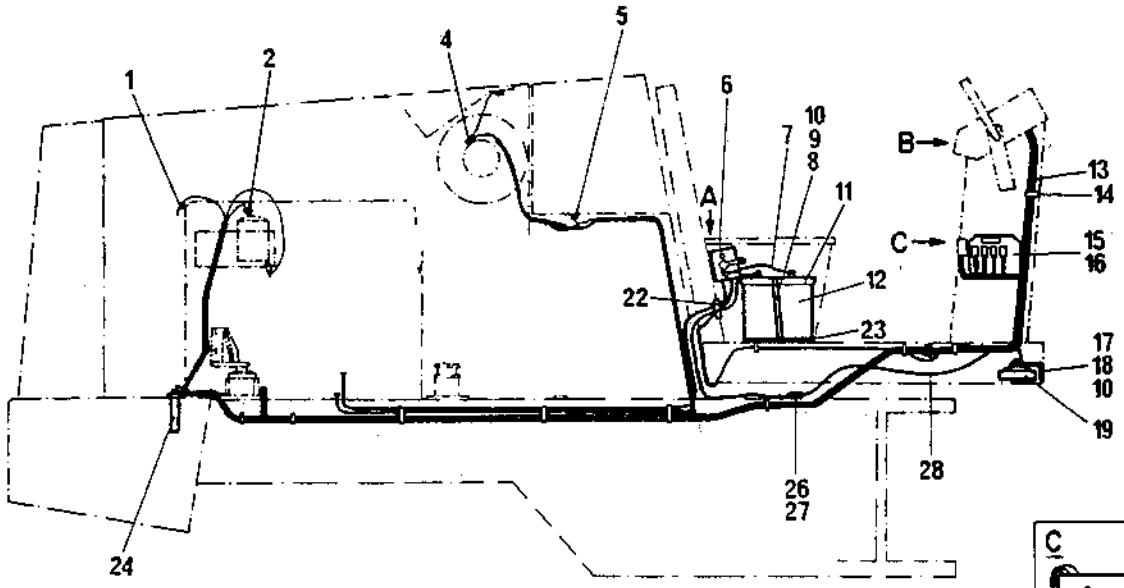

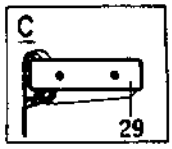

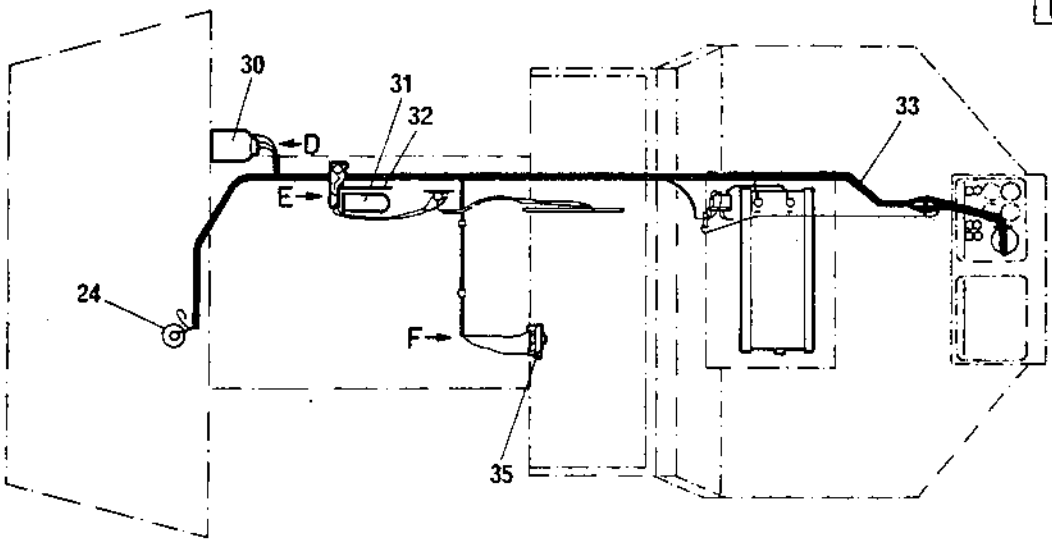

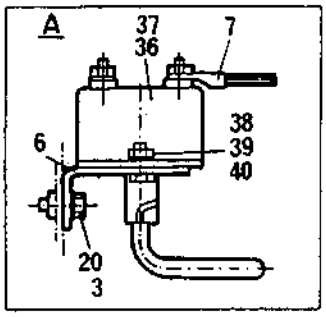

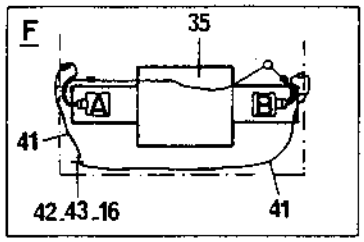

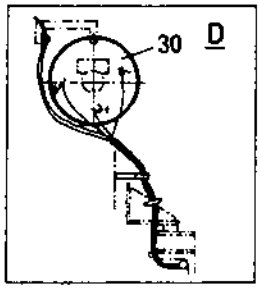

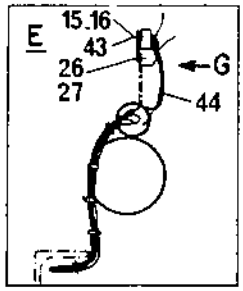

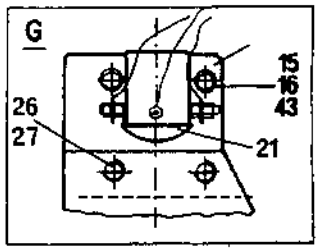

CA251I -DC01482-2

Page/Página Page/Pagina Rev.	Group/Grupo Groupe/Grupo	Picture/Figura Illust/Figura	Issue/Emissão Emission/Emisión	**Electric system** **Sistema elétrico** **Systeme electrique** **Sistema eletrico**
008	**006**	**DC01482-2**	**SB1063-1**	

Ref. Item Réf. Ref.	Qty./Quant. Qté./Cantid.	Part. No. No da Peça No de Pièce No de Pieza	Description Description	Descrição Descripción	Rev.	Note Observações Observations Observaciones
021	1	975065	Starter relay Relais démarrage	Relé de partida Relé de arranque		
022	2	242444	Rubber grommet Traversée	Ilhós de borracha Paso		
023	1	247982	Base Base	Base Base		
024	1	258311	Fuel gauche Jauge de carburant	Medidor de combustível Medidor de combustible		See G3/12 Vide
025	1	242430	Cable Câble	Cabo negativo Cable		
026	3	500035	Screw Vis	Parafuso cab.sextavada Tornillo		
027	3	615045	Conical spring washer Rondelle à ressort conique	Arruela pressão cônica Arandela de resorte conica		
028	1	190727	Battery cable Câble de batterie	Cabo da bateria Cable de bateria		
029	1	240774	Fuse box Boitier à fusibles	Caixa de fusíveis Caja de fusibles		See G6/12 Vide
030	1	241746	Alternator Alternateur	Alternador Generador		See G3/4 Vide
031	1	243144	Starter motor Demarreur	Motor de partida Motor de arranque		See G3/4 Vide
032	1	240423	Electrical cable Câble electrique	Cabo elétrico Cable eléctrico		
033	1	243527	Cable harness Groupe de câbles	Chicote elétrico Haz de cable		
034	1	242431	Support Support	Suporte Soporte		
035	1	347161	Vibration valve Soupape de manouvre	Válvula da vibracão Valvula de la vibración		See G5/24 Vide
036	1	930150	Battery switch Commutateur de batterie	Interruptor da bateria Conmutador de la bateria		
037	1	249377	Protection Protection	Proteção Protección		
038	4	533027	Screw Vis	Parafuso cab.cilíndrica Tornillo		
039	4	615041	Conical spring washer Rondelle à ressort conique	Arruela pressão cônica Arandela de resorte conica		
040	4	570003	Hexagon nut ácrou à six pans	Porca sextavada Tuerca hexagonal		

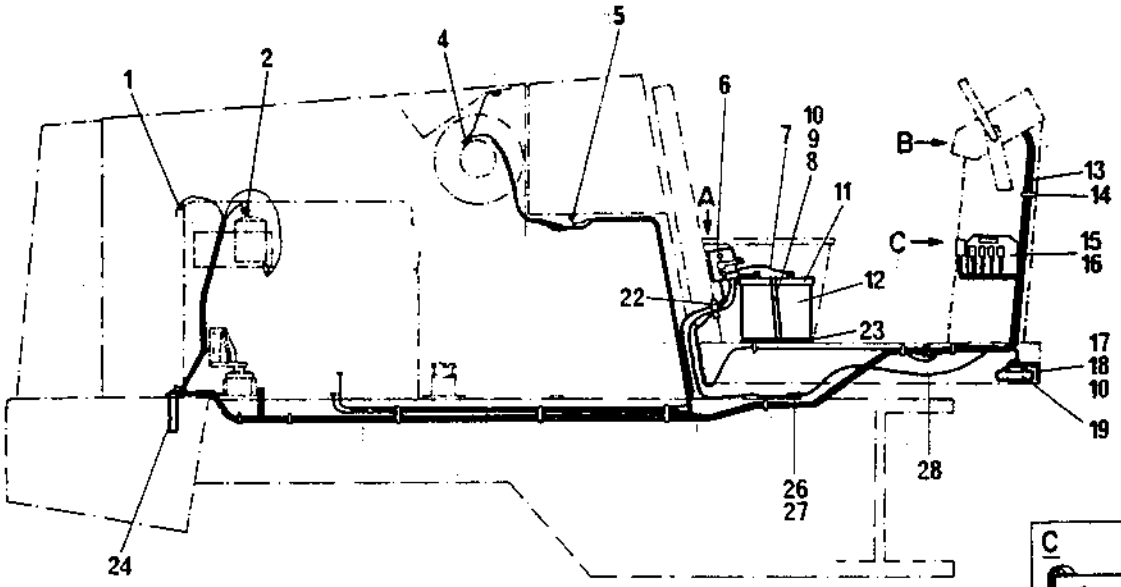

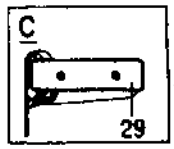

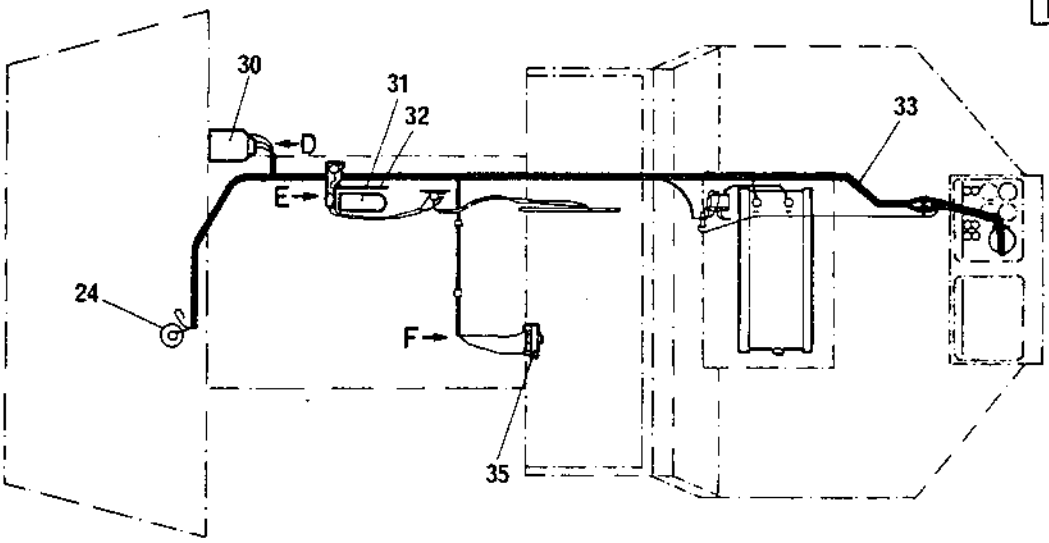

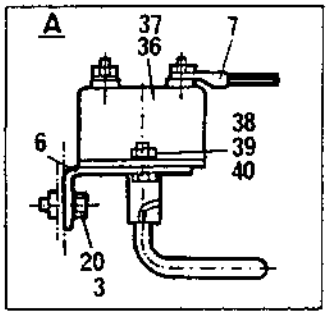

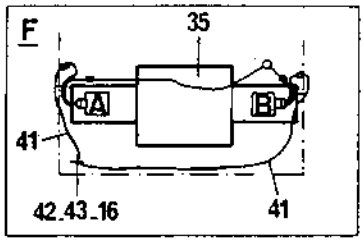

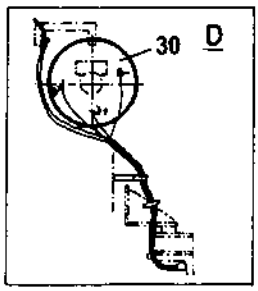

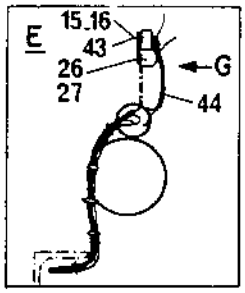

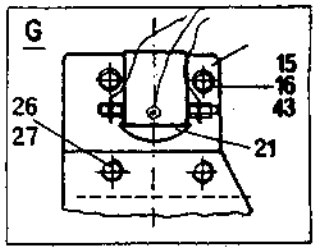

CA251I -DC01482-2

Page/Página Page/Pagina Rev.	Group/Grupo Groupe/Grupo	Picture/Figura Illust/Figura	Issue/Emissão Emission/Emisión	**Electric system** **Sistema elétrico** **Systeme electrique** **Sistema eletrico**
010	**006**	**DC01482-2**	**SB1063-1**	

Ref. Item Réf. Ref.	Qty./Quant. Qté./Cantid.	Part. No. No da Peça No de Pièce No de Pieza	Description Description	Descrição Descripción	Rev.	Note Observações Observations Observaciones
041	1	190720	Cable harness Groupe de câbles	Chicote elétrico Haz de cable		
042	1	500075	Screw Vis	Parafuso cab.sextavada Tornillo		
043	2	570004	Hexagon nut écrou à six pans	Porca sextavada Tuerca hexagonal		
044	1	242429	Cable harness Groupe de câbles	Chicote elétrico Haz de cable		

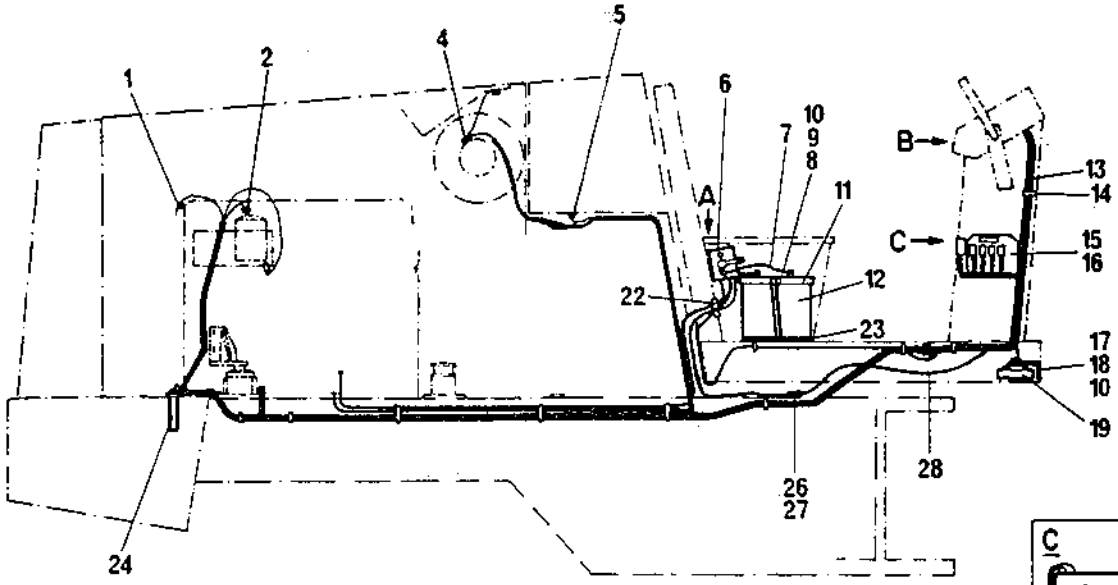

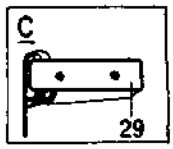

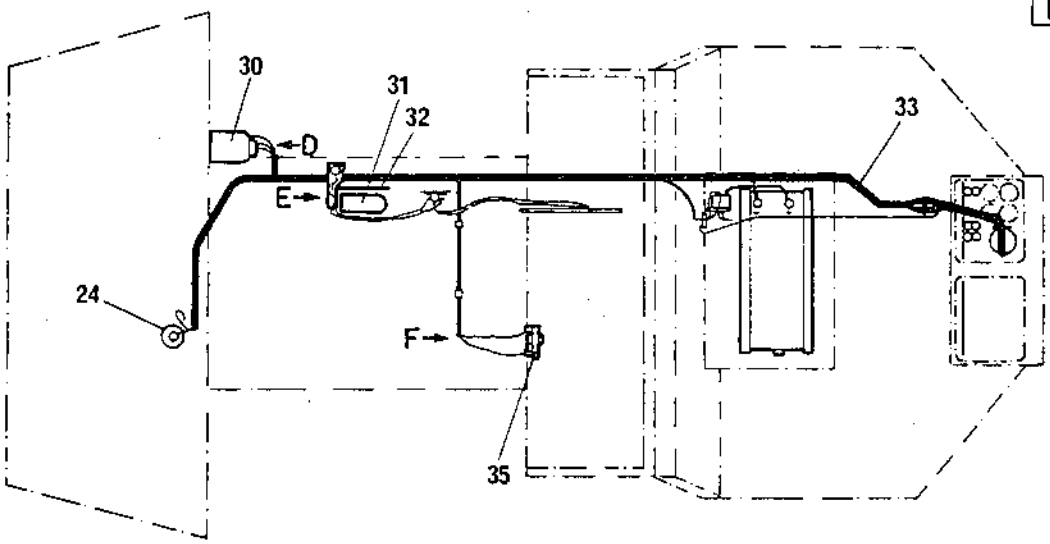

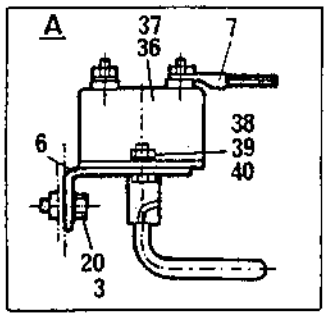

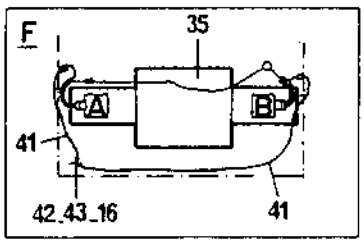

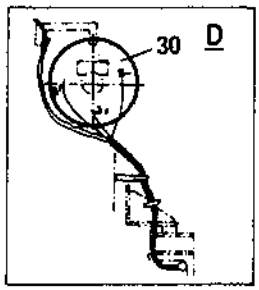

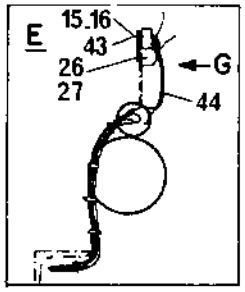

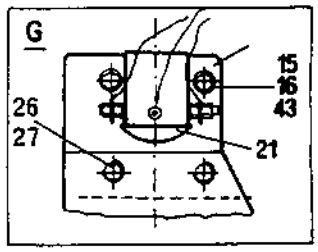

CA251I -DC01482-2

Page/Página Page/Pagina Rev.	Group/Grupo Groupe/Grupo	Picture/Figura Illust/Figura	Issue/Emissão Emission/Emisión	**Electric system of the panel** **Sist.eletrico do painel** **Systeme electr.tableau bords** **Sistema electrico del panel**
012	**006**	**DC01484-1**	**SB1063-1**	

Ref. Item Réf. Ref.	Qty./Quant. Qté./Cantid.	Part. No. No da Peça No de Pièce No de Pieza	Description Description	Descrição Descripción	Rev.	Note Observações Observations Observaciones
001	3	500004	Screw Vis	Parafuso cab.sextavada Tornillo		
002	3	586001	Lock nut Contre-écrou	Porca auto-travante Contratuerca		
003	3	345719	Electrical cable Câble electrique	Cabo elétrico Cable eléctrico		
004	2	570002	Hexagon nut ácrou à six pans	Porca sextavada Tuerca hexagonal		
005	1	348102	Relay support Support de relais	Suporte dos relês Soporte del relé		
006	1	924651	Delaying relay Relais	Relê de tempo Relé		
007	1	347824	Cable wire Collier de câbles	Cabo de conexão Banda de cables		
008	1	927975	Relay Relais	Relê Relé		
009	2	533009	Screw Vis	Parafuso cab.cilíndrica Tornillo		
010	1	975077	Relay Relais	Relê Relé		
011	1	348485	Relay Relais	Relê auxiliar Rele		
012	1	240774	Fuse box Boitier à fusibles	Caixa de fusíveis Caja de fusibles		
013	5	813412	Fuse Fusible	Fusível Fusible		
014	2	533027	Screw Vis	Parafuso cab.cilíndrica Tornillo		
015	2	570003	Hexagon nut ácrou à six pans	Porca sextavada Tuerca hexagonal		
016	10	313041	Clamp Collier	Abraçadeira Abrazadera		
017	1	242532	Cable harness Groupe de câbles	Chicote elétrico Haz de cable		
018	1		Instrument board Tableau d' instruments	Painel de instrumentos Panel de los instruments		See G7/8 Vide

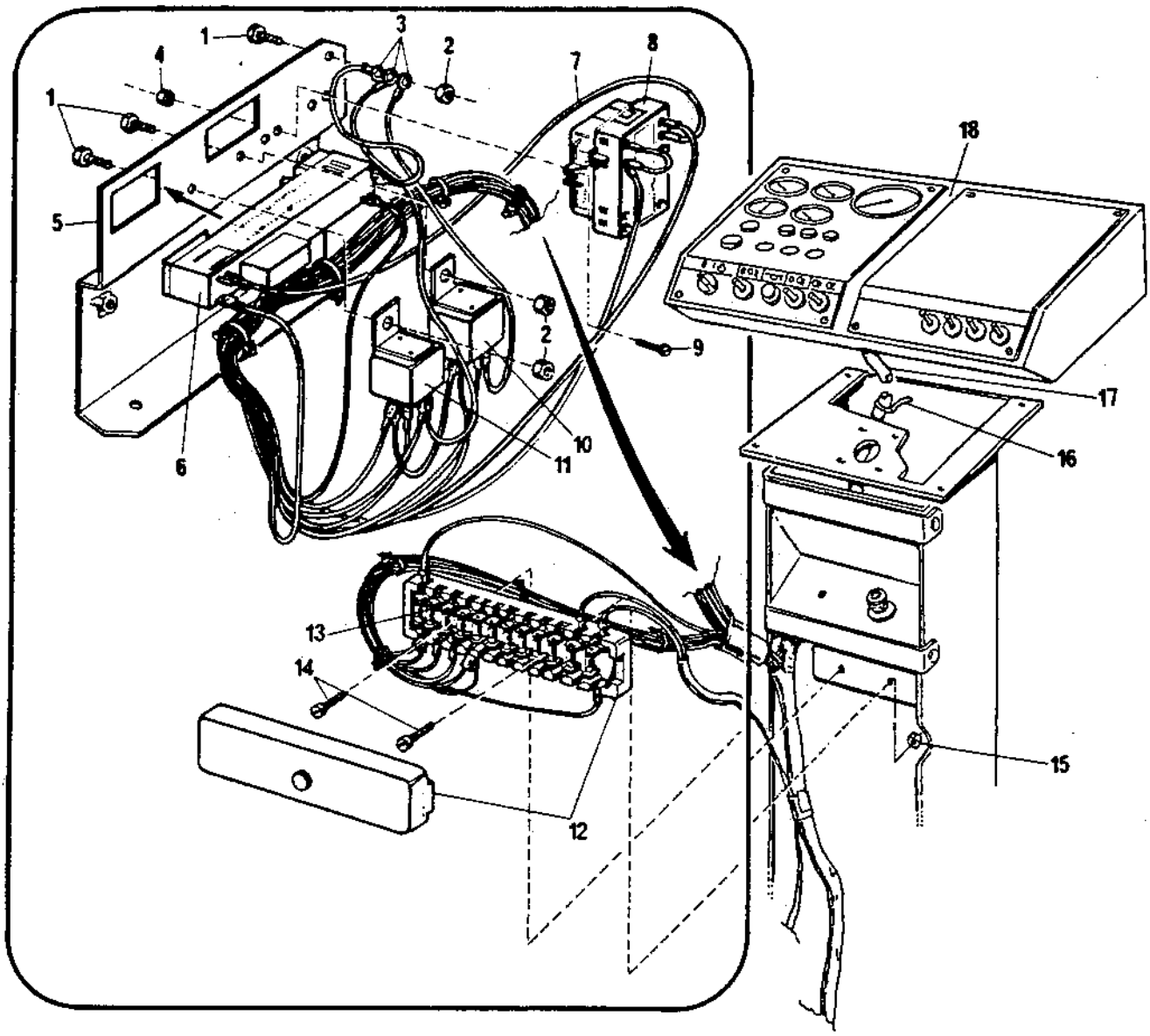

CA25II - DC01484 - I

Page/Página Page/Pagina Rev.	Group/Grupo Groupe/Grupo	Picture/Figura Illust/Figura	Issue/Emissão Emission/Emisión	Electrical system head lamp Sist.elétrico dos farois Systeme electrique des phares Equipo electrico de los faros
014	006	DC00202-3	SB1063-1	

Ref. Item Réf. Ref.	Qty./Quant. Qté./Cantid.	Part. No. No da Peça No de Pièce No de Pieza	Description Description	Descrição Descripción	Rev.	Note Observações Observations Observaciones
001	2	813412	Fuse Fusible	Fusível Fusible		
002	1	190711	Cable harness Groupe de câbles	Chicote elétrico Haz de cable		
003	1	190711	Cable harness Groupe de câbles	Chicote elétrico Haz de cable		
004	1	930195	Connect piece Bloque du contact	Base c/bloco de contato Base d' contato		
005	15	313041	Clamp Collier	Abraçadeira Abrazadera		
006	3	313102	Clamp Collier	Abraçadeira Abrazadera		
007	1	345989	Left tube Tube gauche	Tubo esquerdo Tubo izquierdo		
008	5	909152	Rubber grommet Traversée	Ilhós de borracha Paso		
009	2	909153	Rubber grommet Traversée	Ilhós de borracha Paso		
010	8	615044	Conical spring washer Rondelle à ressort conique	Arruela pressão cônica Arandela de resorte conica		
011	8	586018	Lock nut Contre-écrou	Porca auto-travante Contratuerca		
012	4	345983	Support Support	Suporte do farol Soporte		
013	4	985066	Head lamp Phare	Farol Faros		
014	4	985087	Lamp Lampele	Lâmpada Lámpara		
015	4	500053	Screw Vis	Parafuso cab.sextavada Tornillo		
016	4	345984	Support Support	Suporte Soporte		
017	4	586003	Lock nut Contre-écrou	Porca auto-travante Contratuerca		
018	4	500028	Screw Vis	Parafuso cab.sextavada Tornillo		
019	4	500027	Screw Vis	Parafuso cab.sextavada Tornillo		
020	13	541703	Screw Vis	Parafuso cab.sext.c/arr. Tornillo		

Group
Grupo
Groupe
Grupo

6

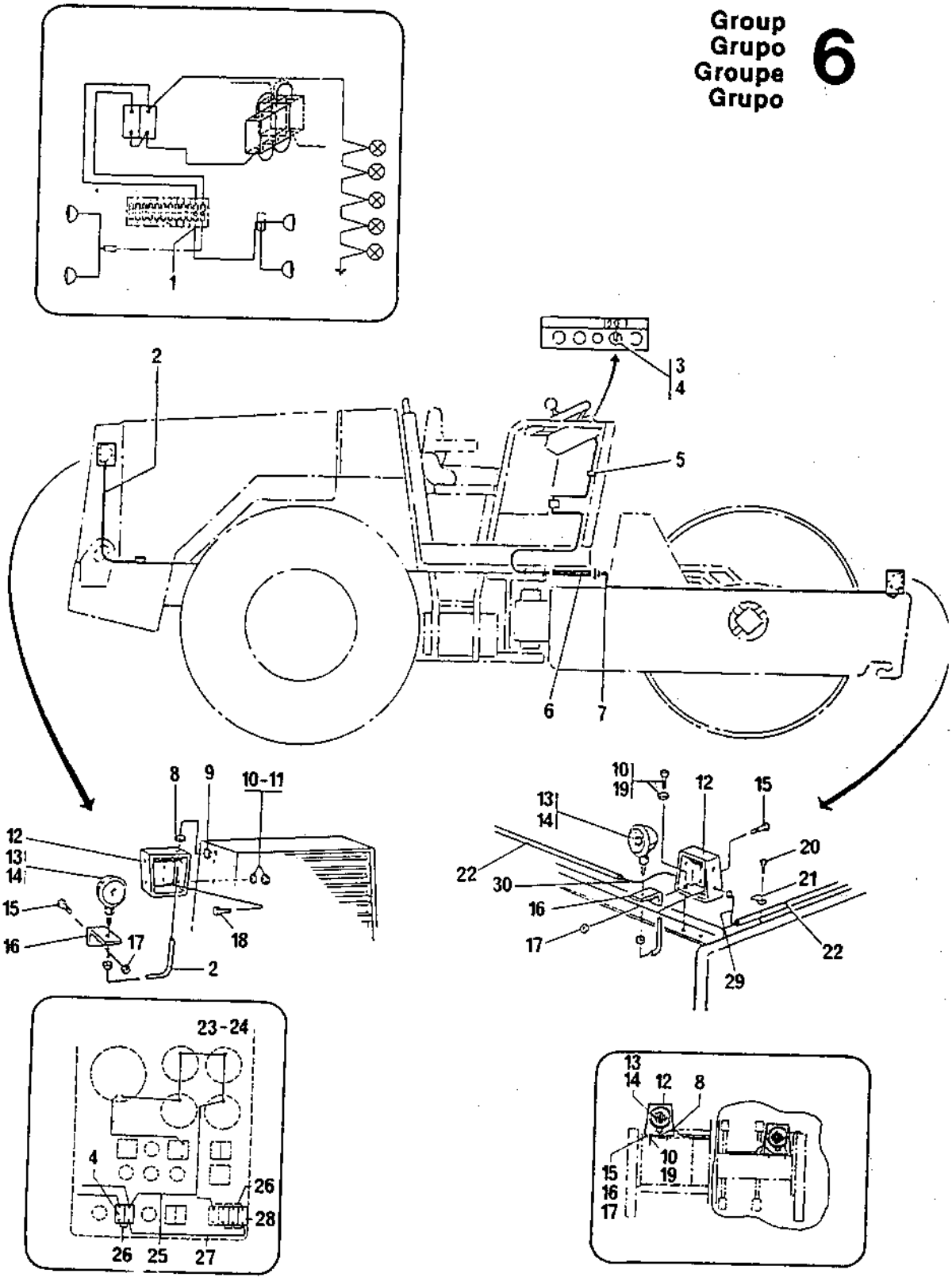

CA25II-DC00202-2

Page/Página Page/Pagina Rev.	Group/Grupo Groupe/Grupo	Picture/Figura Illust/Figura	Issue/Emissão Emission/Emisión	**Electrical system head lamp** **Sist.elétrico dos farois** **Systeme electrique des phares** **Equipo electrico de los faros**
016	**006**	**DC00202-3**	**SB1063-1**	

Ref. Item Réf. Ref.	Qty./Quant. Qté./Cantid.	Part. No. No da Peça No de Pièce No de Pieza	Description Description	Descrição Descripción	Rev.	Note Observações Observations Observaciones
021	13	921087	Clamp Collier	Abraçadeira Abrazadera		
022	4	190728	Tube Tube	Tubo Tubo		
023	4	985011	Lamp Lampele	Lâmpada Lámpara		
024	4	927025	Socket Manchon	Soquete Casquillo		
025	1	265450	Electrical cable Câble electrique	Cabo elétrico Cable eléctrico		
026	6	345708	Electrical cable Câble electrique	Cabo elétrico Cable eléctrico		
027	1	345985	Electrical cable Câble electrique	Cabo elétrico Cable eléctrico		
028	2	930163	Contact block Bloque du contact	Bloco de contato Contacto		
029	1	190710	Cable harness Groupe de câbles	Chicote elétrico Haz de cable		
030	1	190709	Cable harness Groupe de câbles	Chicote elétrico Haz de cable		

Group
Grupo
Groupe
Grupo

6

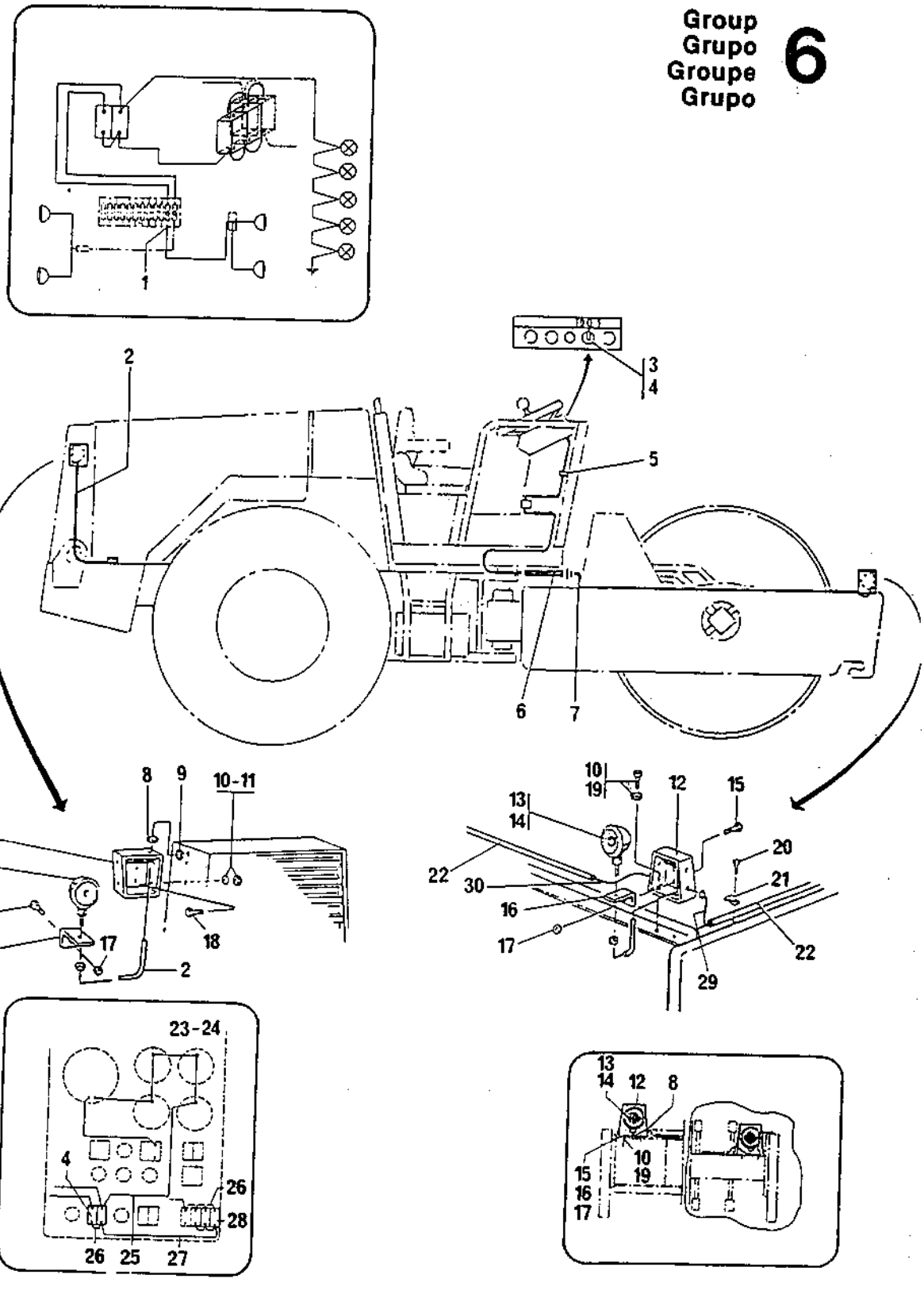

CA25II-DC00202-2

DYNAPAC®

INSTRUMENTS AND CONTROL
INSTRUMENTOS E COMANDOS
INSTRUMENTS E COMMANDES
INSTRUMENTOS E MANDOS

Group
Grupo
Groupe
Grupo

7

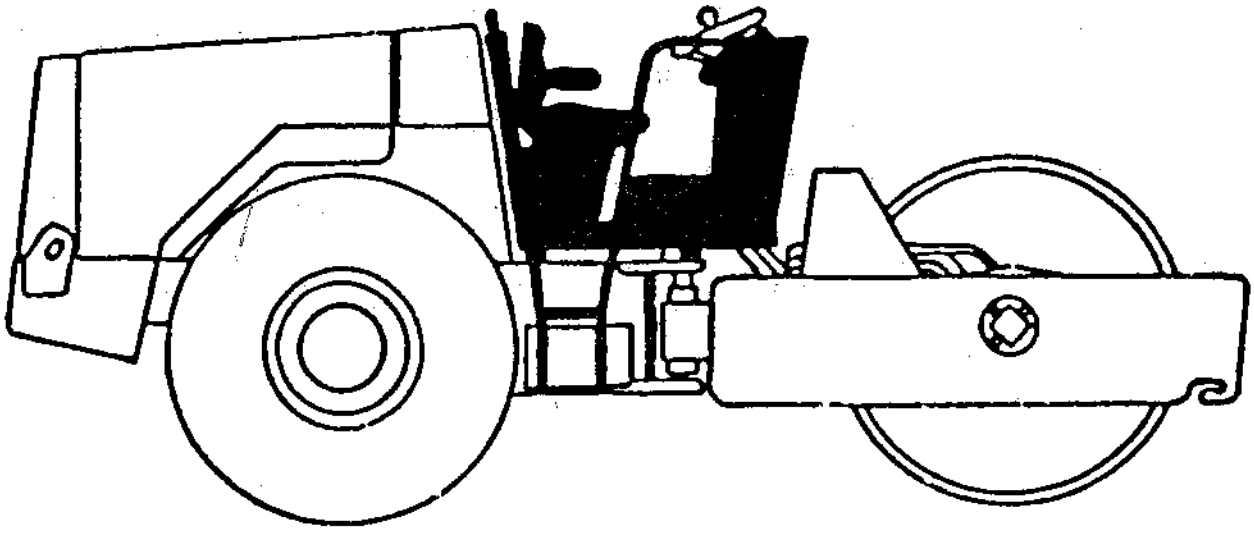

Page/Página Page/Pagina Rev.	Group/Grupo Groupe/Grupo	Picture/Figura Illust/Figura	Issue/Emissão Emission/Emisión	Drivers platform Plataforma do operador Poste de commande Puesto del conductor
002	007	DC00196-5	SB1063-1	

Ref. Item Réf. Ref.	Qty./Quant. Qté./Cantid.	Part. No. No da Peça No de Pièce No de Pieza	Description Description	Descrição Descripción	Rev.	Note Observações Observations Observaciones
001	4	500022	Screw Vis	Parafuso cab.sextavada Tornillo		
002	1	344374	Seat Siège	Banco Asiento		
003	4	342142	Shim - 9,5mm Cale - 9,5mm	Calço - 9,5mm Calce - 9,5mm		
004	17	500028	Screw Vis	Parafuso cab.sextavada Tornillo		
005	4	615043	Conical spring washer Rondelle à ressort conique	Arruela pressão cônica Arandela de resorte conica		
006	4	570005	Hexagon nut écrou à six pans	Porca sextavada Tuerca hexagonal		
007	1	348344	Wire Câble	Cabo de aço Cable de acero		
008	14	615044	Conical spring washer Rondelle à ressort conique	Arruela pressão cônica Arandela de resorte conica		
009	3	570006	Hexagon nut écrou à six pans	Porca sextavada Tuerca hexagonal		
010	1	348659	Spacer Espaceur	Espaçador Espaciador		
011	1	508074	Screw Vis	Parafuso allen c/cabeça Tornillo		
012	2	615041	Conical spring washer Rondelle à ressort conique	Arruela pressão cônica Arandela de resorte conica		
013	2	586001	Lock nut Contre-écrou	Porca auto-travante Contratuerca		
014	12	586002	Lock nut Contre-écrou	Porca auto-travante Contratuerca		
015	12	615042	Conical spring washer Rondelle à ressort conique	Arruela pressão cônica Arandela de resorte conica		
016	2	928632	Hinge Charnière	Dobradiça Bisagra		
017	12	500014	Screw Vis	Parafuso cab.sextavada Tornillo		
018	1	481037	Instrument board Tableau d' instruments	Painel de instrumentos Panel de los instruments		See G7/8 Vide
019	1	345603	Cover Couvercle	Tampa Tapa		
020	1	475067	Eccentric lock Sessure excentrique	Trava excêntrica Cierre excentrica		

Group
Grupo
Groupe
Grupo

7

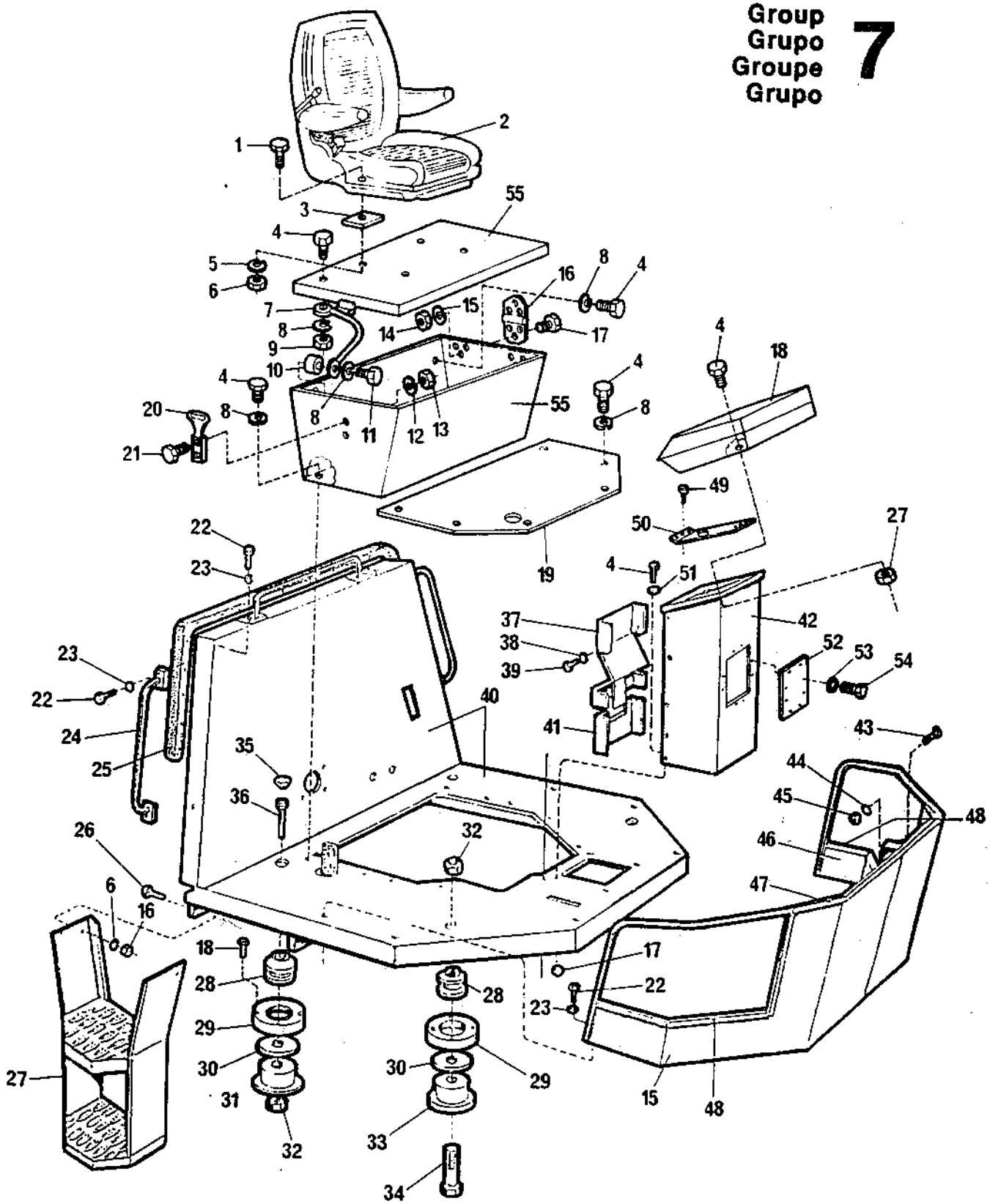

CA25 - DC00196 - 5

Page/Página Page/Pagina Rev.	Group/Grupo Groupe/Grupo	Picture/Figura Illust/Figura	Issue/Emissão Emission/Emisión	Drivers platform Plataforma do operador Poste de commande Puesto del conductor
004	007	DC00196-5	SB1063-1	

Ref. Item Réf. Ref.	Qty./Quant. Qté./Cantid.	Part. No. No da Peça No de Pièce No de Pieza	Description Description	Descrição Descripción	Rev.	Note Observações Observations Observaciones
021	2	500006	Screw Vis	Parafuso cab.sextavada Tornillo		
022	12	500193	Screw Vis	Parafuso cab.sextavada Tornillo		
023	12	615045	Conical spring washer Rondelle à ressort conique	Arruela pressão cônica Arandela de resorte conica		
024	3	345604	Handle Poignée	Gradil completo Empuñadura		
025	1	346079	Rubber mounting Caoutchouc de fixation	Moldura de borracha Goma de fijación		
026	8	500029	Screw Vis	Parafuso cab.sextavada Tornillo		
027	2	345668	Ladder Escalier	Escada Escalera		
028	4	450144	Shock absorber Amortisseur	Elemento elástico Amortiguador		
029	4	346354	Plate Plaque	Placa Placa		
030	4	842756	Washer Rondelle	Arruela Arandela		
031	2	346357	Bushing Douille	Bucha Buje		
032	4	586023	Lock nut Contre-écrou	Porca auto-travante Contratuerca		
033	2	346356	Bushing Douille	Bucha Buje		
034	2	923855	Screw Vis	Parafuso cab.sextavada Tornillo		
035	4	923844	Shutter Ecluse	Batoque Tapa		
036	2	923843	Screw Vis	Parafuso cab.sextavada Tornillo		
037	1	345615	Cover Couvercle	Tampa Tapa		
038	16	615042	Conical spring washer Rondelle à ressort conique	Arruela pressão cônica Arandela de resorte conica		
039	8	500013	Screw Vis	Parafuso cab.sextavada Tornillo		
040	1	243471	Platform Poste de commande	Plataforma p/rops Puesto del conductor		

Group
Grupo
Groupe
Grupo

7

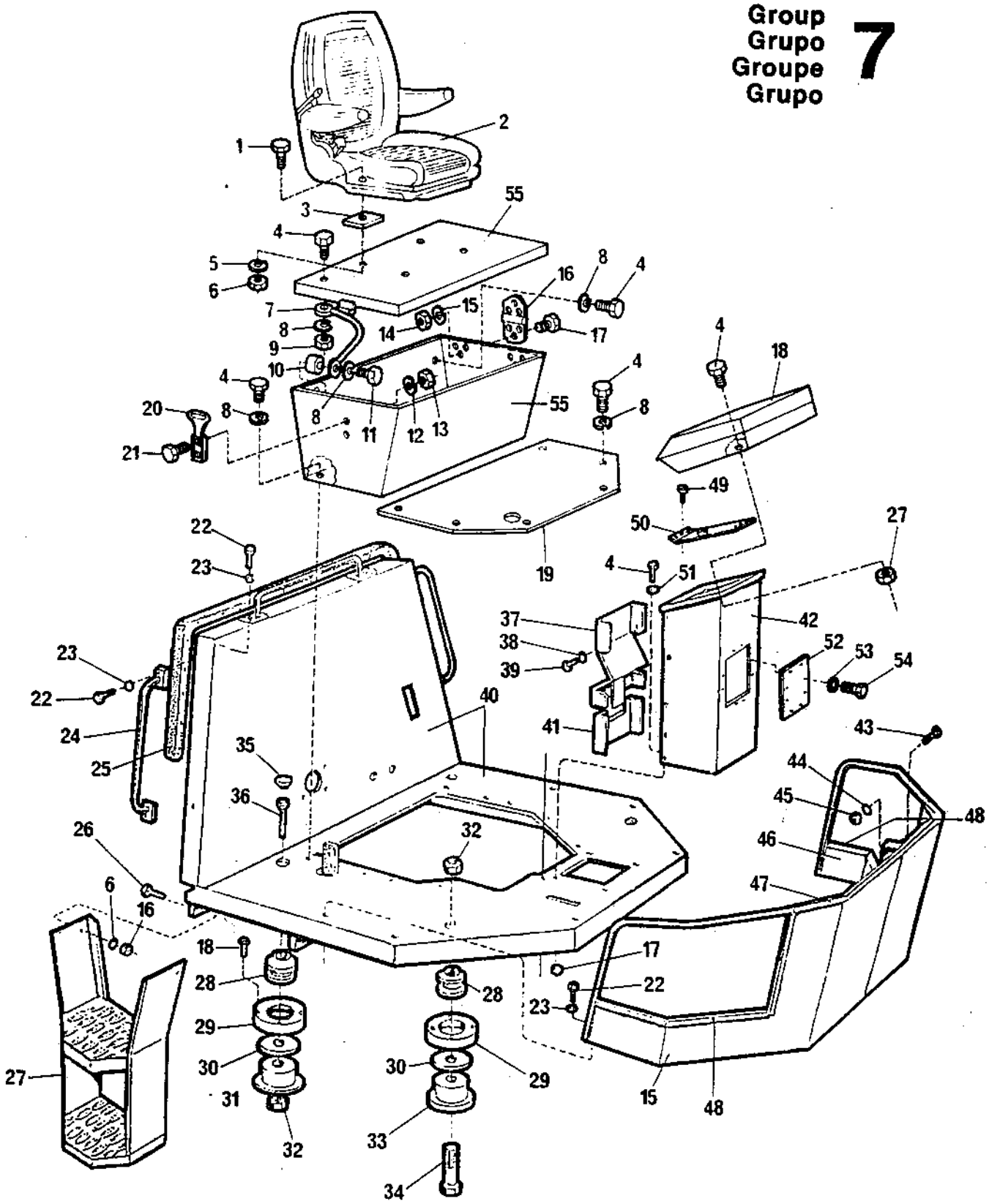

CA25-DC00196-5

Page/Página Page/Pagina Rev.	Group/Grupo Groupe/Grupo	Picture/Figura Illust/Figura	Issue/Emissão Emission/Emisión	Drivers platform Plataforma do operador Poste de commande Puesto del conductor
006	007	DC00196-5	SB1063-1	

Ref. Item Réf. Ref.	Qty./Quant. Qté./Cantid.	Part. No. No da Peça No de Pièce No de Pieza	Description Description	Descrição Descripción	Rev.	Note Observações Observations Observaciones
041	1	345618	Cover Couvercle	Tampa Tapa		
042	1	345611	Column Colonne	Coluna Columna		
043	8	500053	Screw Vis	Parafuso cab.sextavada Tornillo		
044	4	615043	Conical spring washer Rondelle à ressort conique	Arruela pressão cônica Arandela de resorte conica		
045	4	586003	Lock nut Contre-écrou	Porca auto-travante Contratuerca		
046	1	346052	Fan guard left Protection gauche	Proteção esquerda Protección izquierdo		
047	1	202028	Gasket Garniture	Guarnição Junta		L=750mm
048	2	202028	Gasket Garniture	Guarnição Junta		L=1160mm
049	2	550132	Pan head slotted screw Vis	Parafuso cab.cil.c/fenda Tornillo		
050	1	345621	Bracket Support	Suporte central Soporte		
051	4	586016	Lock nut Contre-écrou	Porca auto-travante Contratuerca		
052	1	355872	Plate Plaque	Chapa Placa		
053	8	600005	Washer Rondelle	Arruela lisa Arandela		
054	8	500185	Screw Vis	Parafuso cab.sextavada Tornillo		
055	1	345607	Battery box Coffre batterie	Caixa da bateria Caja de la bateria		

Group
Grupo
Groupe
Grupo

7

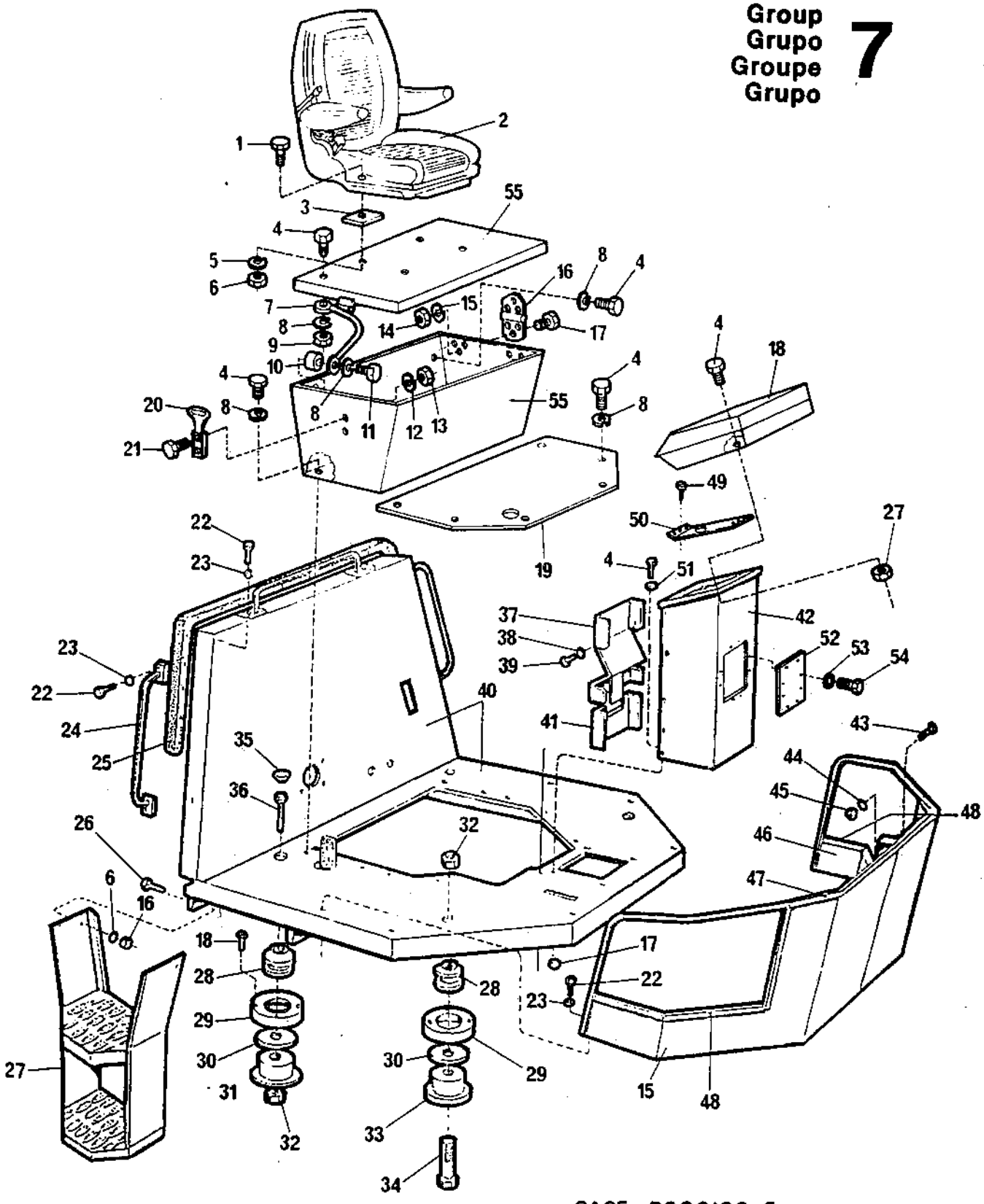

CA25 - DC00196-5

Page/Página Page/Pagina Rev.	Group/Grupo Groupe/Grupo	Picture/Figura Illust/Figura	Issue/Emissão Emission/Emisión	**Instrument board** **Painel de instrumentos** **Tableau d' instruments** **Panel de los instruments**
008	007	DC01486-2	SB1063-1	

Ref. Item Réf. Ref.	Qty./Quant. Qté./Cantid.	Part. No. No da Peça No de Pièce No de Pieza	Description Description	Descrição Descripción	Rev.	Note Observações Observations Observaciones
001	1	348336	Cover Couvercle	Tampa Tapa		
002	2	348338	Stud Boulon prisonnier	Prisioneiro Espárrago		
003	2	586002	Lock nut Contre-écrou	Porca auto-travante Contratuerca		
004	1	243549	Left board Plaque d' instr. gauche	Painel esquerdo Panel izquierdo		
005	1	348493	Left board Plaque d' instr. gauche	Painel esquerdo Panel izquierdo		
006	3	985146	•Control lamp, red •Lampe témoin, rouge	•Sinalizador vermelho •Lámpara de control, rojo		
007	3	985012	•Lamp •Lampele	•Lâmpada •Lámpara		
008	1	930200	•Switch •Commutateur	•Botão push-pull •Conmutador		
009	1	930163	•Contact block •Bloque du contact	•Bloco de contato •Contacto		
010	1	265244	•Voltmeter •Voltimetre	•Voltímetro •Voltimetro		
011	1	265243	•Fuel level gauge •Tranducteur de niveau	•Indicador de combustível •Transm.nivel combustible		
012	1	265230	•Oil temperature gauge •Thermomètre d' huile	•Termômetro de oleo hidr. •Indicador temp.de aceite		
013	1	265232	•Water temperature gauge •Thermomètre d' eau	•Termômetro de água •Indicador de la temp.de agua		
014	1	355264	•Tachometer •Tachymetre	•Tratômetro •Cuentarrevoluciones		
015	7	911456	•Cover •Couvercle	•Tampa •Tapa		
016	1	930192	•Handle •Poignée	•Manopla •Empuñadura		
017	1	930195	•Connect piece •Bloque du contact	•Base c/bloco de contato •Base d' contato		
018	1	928928	•Switch (starter and horn) •Commutateur (démarr.et buzine	•Botão (partida e buzina) •Conmutador (arranque y bocina		
019	1	932032	•Switch •Commutateur	•Interruptor •Conmutador		
020	1	349301	Right board Plaque d' instr. doitre	Painel direito Panel derecho		

Group
Grupo
Groupe
Grupo

7

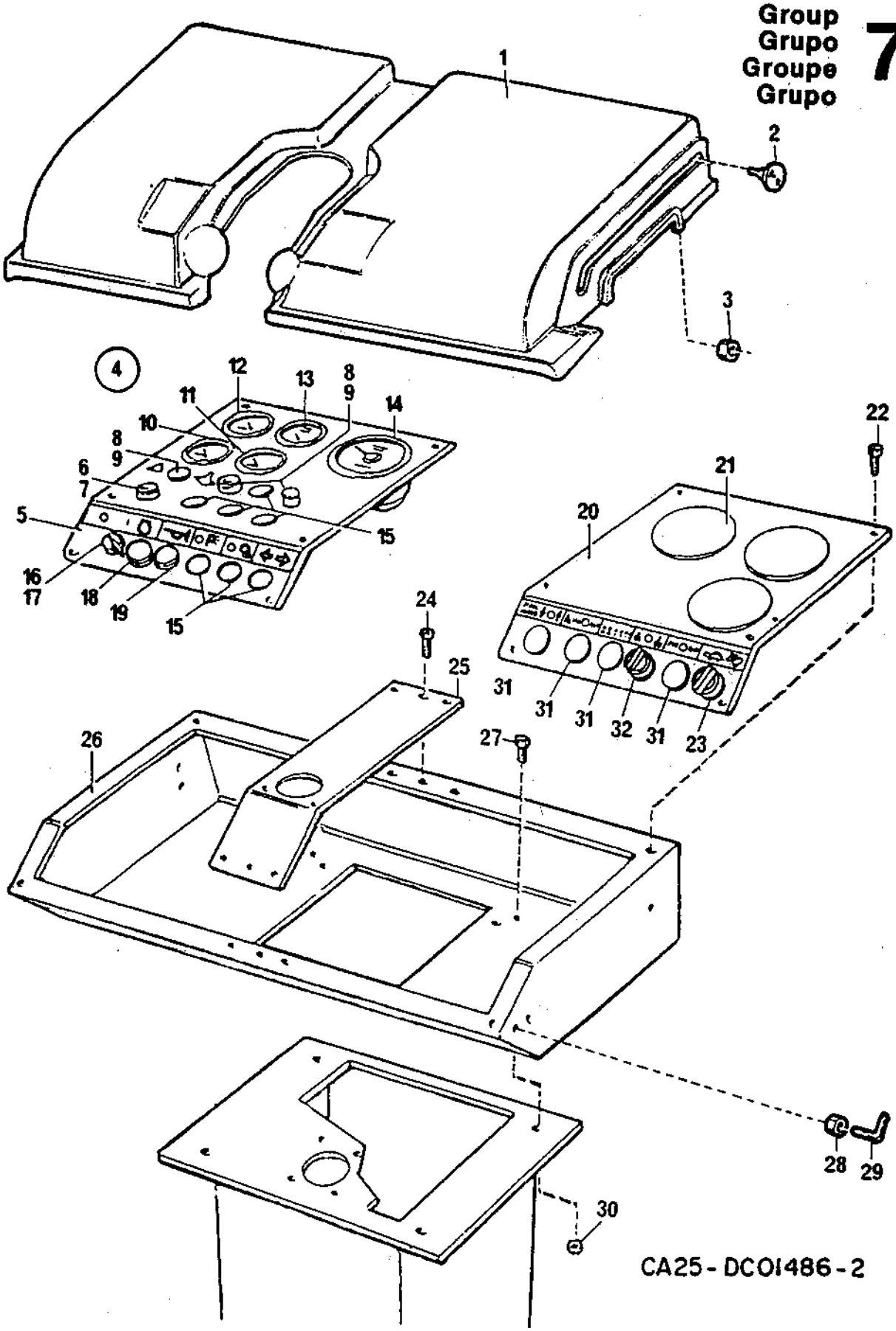

CA25-DC01486-2

Page/Página Page/Pagina Rev.	Group/Grupo Groupe/Grupo	Picture/Figura Illust/Figura	Issue/Emissão Emission/Emisión	Instrument board Painel de instrumentos Tableau d' instruments Panel de los instruments
010	007	DC01486-2	SB1063-1	

Ref. Item Réf. Ref.	Qty./Quant. Qté./Cantid.	Part. No. No da Peça No de Pièce Nº de Pieza	Description Description	Descrição Descripción	Rev.	Note Observações Observations Observaciones
021	3	345139	Plug Plug	Plug Plug		
022	11	550132	Pan head slotted screw Vis	Parafuso cab.cil.c/fenda Tornillo		
023	1	930151	Switch Commutateur	Comutador Conmutador		Speed Velocidade
024	2	550132	Pan head slotted screw Vis	Parafuso cab.cil.c/fenda Tornillo		
025	1	192808	Bracket Support	Suporte central Soporte		
026	1	345452	Instrument board Tableau d' instruments	Painel de instrumentos Panel de instrumentos		
027	8	500053	Screw Vis	Parafuso cab.sextavada Tornillo		
028	2	570006	Hexagon nut écrou à six pans	Porca sextavada Tuerca hexagonal		
029	2	348337	Stud Boulon prisonnier	Prisioneiro Espárrago		
030	4	586003	Lock nut Contre-écrou	Porca auto-travante Contratuerca		
031	4	911456	Cover Couvercle	Tampa Tapa		
032	1	930153	Switch Commutateur	Comutador Conmutador		Vibration Vibracao

Group
Grupo
Groupe
Grupo

7

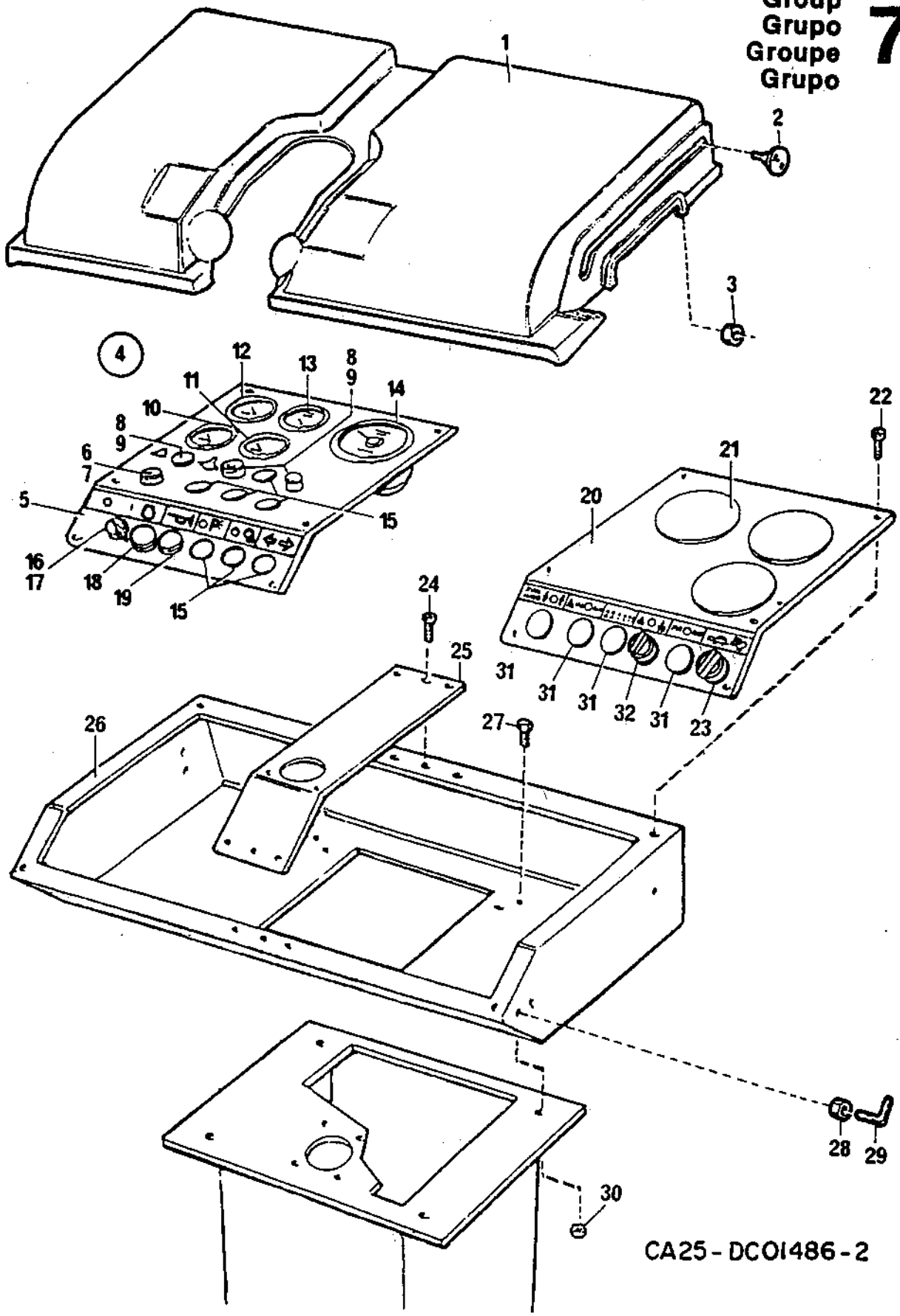

CA25-DC01486-2

Page/Página Page/Pagina Rev.	Group/Grupo Groupe/Grupo	Picture/Figura Illust/Figura	Issue/Emissão Emission/Emisión	**Forward-reverse control** **Controle frente-ré** **Commande avant/arrière** **Mando de marcha adelante-atrás**
012	**007**	**DC00519-3**	**SB1063-1**	

Ref. Item Réf. Ref.	Qty./Quant. Qté./Cantid.	Part. No. No da Peça No de Pièce No de Pieza	Description Description	Descrição Descripción	Rev.	Note Observações Observations Observaciones
001	1	265174	Protection Protection	Proteção Protección		
002	1	346421	Washer Rondelle	Arruela Arandela		
003	1	345645	Handle Poignée	Cabo de controle Empuñadura		
004	1	533001	Screw Vis	Parafuso cab.cilíndrica Tornillo		
005	2	533039	Screw Vis	Parafuso cab.cilíndrica Tornillo		
006	1	345642	Lever Levier	Alavanca Palanca		
007	2	586002	Lock nut Contre-écrou	Porca auto-travante Contratuerca		
008	1	346420	Coupling Accouplement	Acoplamento Acoplamiento		
009	2	500047	Screw Vis	Parafuso cab.sextavada Tornillo		
010	2	586003	Lock nut Contre-écrou	Porca auto-travante Contratuerca		
011	1	313004	Clamp Collier	Abraçadeira Abrazadera		
012	1	345992	Bushing Douille	Bucha Buje		
013	2	533083	Screw Vis	Parafuso cab.cilíndrica Tornillo		
014	1	930046	Switch Commutateur	Micro switch Conmutador		
015	1	345905	Plate Plaque	Chapa Placa		
016	1	570008	Hexagon nut écrou à six pans	Porca sextavada Tuerca hexagonal		
017	1	922325	Screw Vis	Parafuso c/mola Tornillo		
018	2	600002	Washer Rondelle	Arruela lisa Arandela		
019	2	570001	Hexagon nut écrou à six pans	Porca sextavada Tuerca hexagonal		
020	1	346414	Shaft Arbre	Eixo Eje		

Group
Grupo
Groupe
Grupo

7

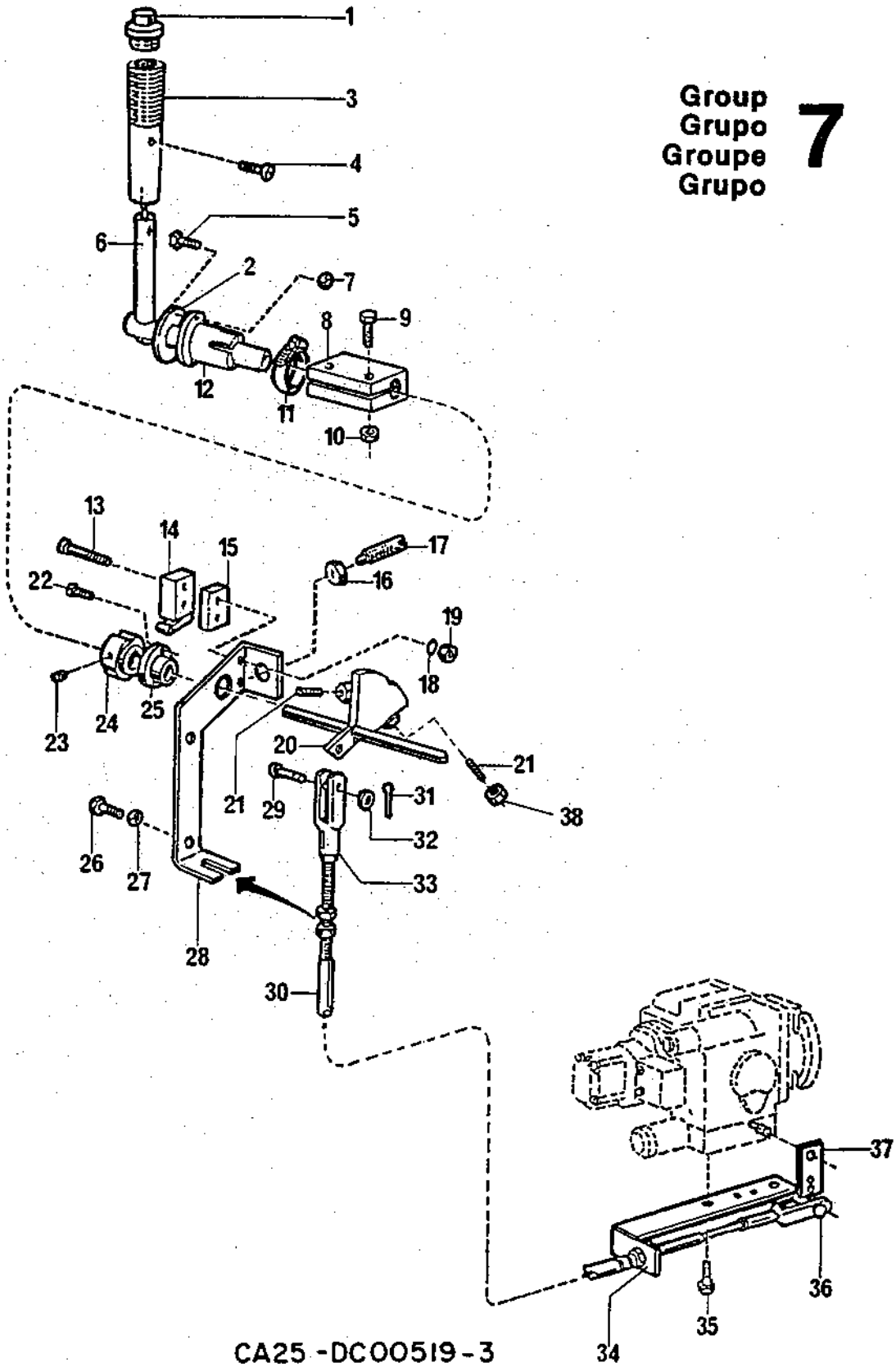

CA25 - DC00519 - 3

Page/Página Page/Pagina Rev.	Group/Grupo Groupe/Grupo	Picture/Figura Illust/Figura	Issue/Emissão Emission/Emisión	Forward-reverse control Controle frente-ré Commande avant/arrière Mando de marcha adelante-atrás
014	007	DC00519-3	SB1063-1	

Ref. Item Réf. Ref.	Qty./Quant. Qté./Cantid.	Part. No. No da Peça No de Pièce No de Pieza	Description Description	Descrição Descripción	Rev.	Note Observações Observations Observaciones
021	2	923987	Screw Vis	Paraf. s/cab.sext.int. Tornillo allen		
022	2	533058	Screw Vis	Parafuso cab.cilíndrica Tornillo		
023	1	923988	Screw Vis	Paraf. s/cab.sext.int. Tornillo allen		
024	1	241214	Bushing Douille	Bucha Buje		
025	1	345640	Bushing Douille	Bucha Buje		
026	2	500053	Screw Vis	Parafuso cab.sextavada Tornillo		
027	2	615043	Conical spring washer Rondelle à ressort conique	Arruela pressão cônica Arandela de resorte conica		
028	1	346412	Support Support	Suporte Soporte		
029	1	530016	Pin Goupille	Pino Pasador		
030	1	345647	Control cable Câble de commande	Cabo de comando Cable de maniobra		
031	1	630003	Cotter pin Goupille fendue	Cupilha Pasador aletas		
032	1	600006	Washer Rondelle	Arruela lisa Arandela		
033	1	921850	Fork link Maillon á chape	Garfo Eslabón de horquilla		
034	1	345648	Support Support	Suporte do cabo Soporte		
035	4	502012	Screw Vis	Parafuso cab.sextavada Tornillo		
036	1	416048	Fork link Maillon à chape	Garfo c/pino Eslabon de horquilla		
037	1	335593	Lever Levier	Alavanca Palanca		
038	2	570004	Hexagon nut écrou à six pans	Porca sextavada Tuerca hexagonal		

Group
Grupo
Groupe
Grupo

7

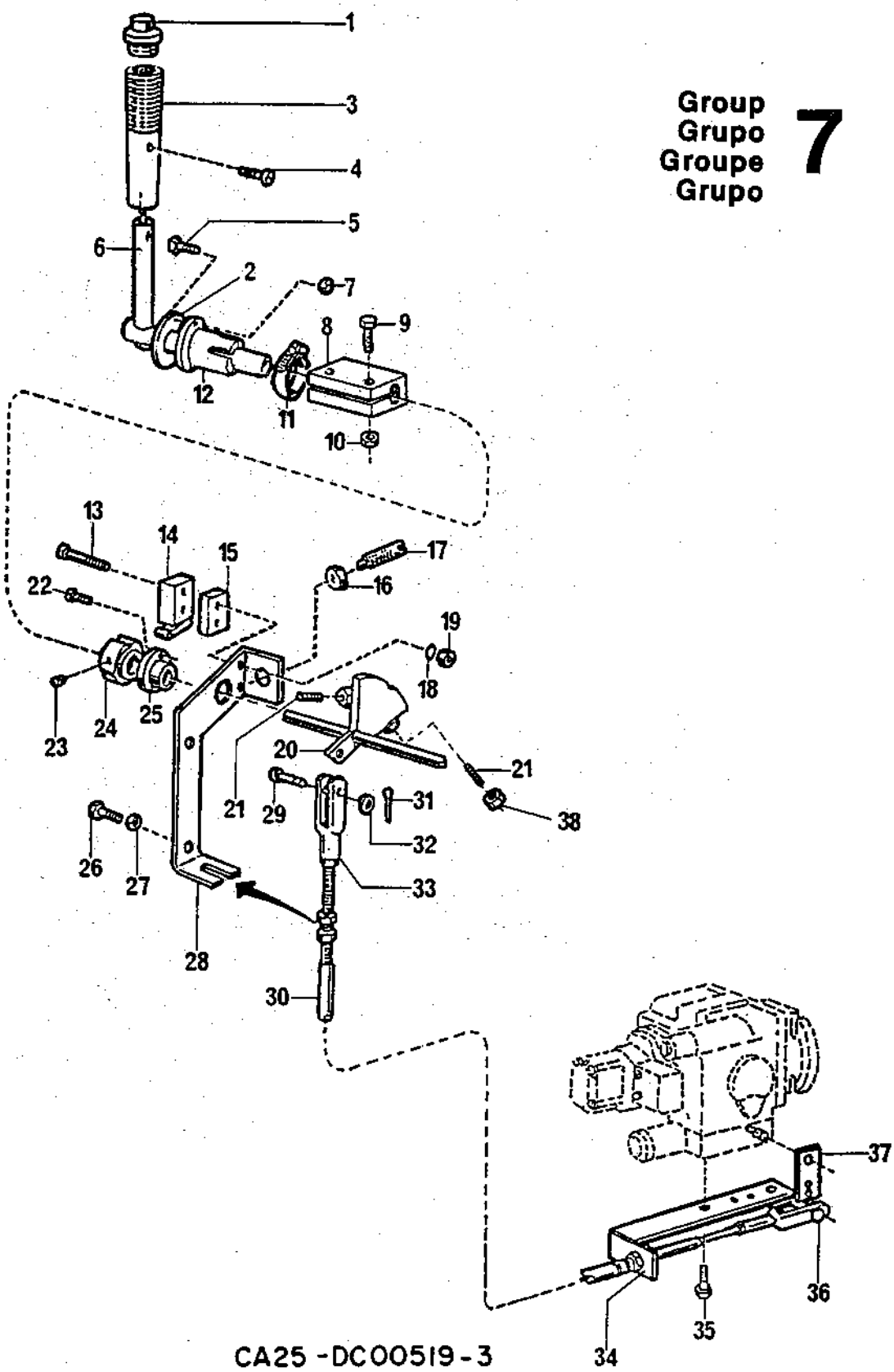

CA25 -DC00519-3

Page/Página Page/Pagina Rev.	Group/Grupo Groupe/Grupo	Picture/Figura Illust/Figura	Issue/Emissão Emission/Emisión	**Throttle control** **Comando da aceleração** **Commandes d' accelerateur** **Mandos de acelerador**
016	007	DC01376-2	SB1063-1	

Ref. Item Réf. Ref.	Qty./Quant. Qté./Cantid.	Part. No. No da Peça No de Pièce No de Pieza	Description Description	Descrição Descripción	Rev.	Note Observações Observations Observaciones
001	1	455095	Accelerator cable Câble de accélérateur	Cabo do acelerador Cable de acelerador		
002	1	813370	Hexagon nut écrou à six pans	Porca sextavada Tuerca hexagonal		
003	1	267139	Pin Goupille	Pino Pasador		
004	1	813361	Fork link Maillon á chape	Garfo Eslabón de horquilla		
005	1	630031	Cotter pin Goupille fendue	Cupilha Pasador aletas		
006	1	242836	Support Support	Suporte Soporte		
007	1	586002	Lock nut Contre-écrou	Porca auto-travante Contratuerca		
008	1	600005	Washer Rondelle	Arruela lisa Arandela		
009	1	500014	Screw Vis	Parafuso cab.sextavada Tornillo		

Group
Grupo
Groupe
Grupo **7**

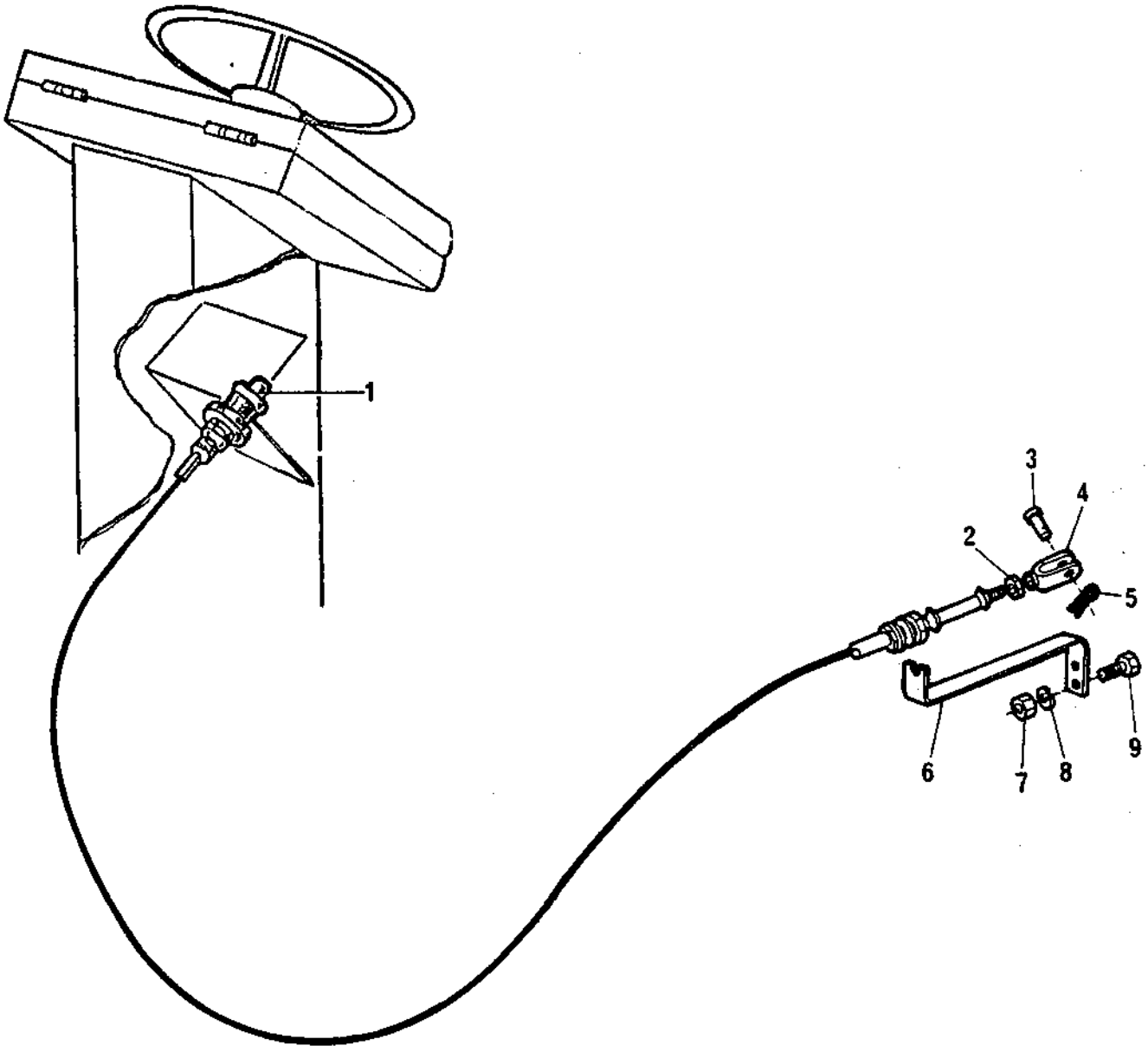

CA25 - DC01376-2

DYNAPAC®

PLATES AND DECALS
PLACAS E DECALQUES
PLAQUES ET DECALS
LETREROS Y DECALES

Group
Grupo
Groupe
Grupo

8

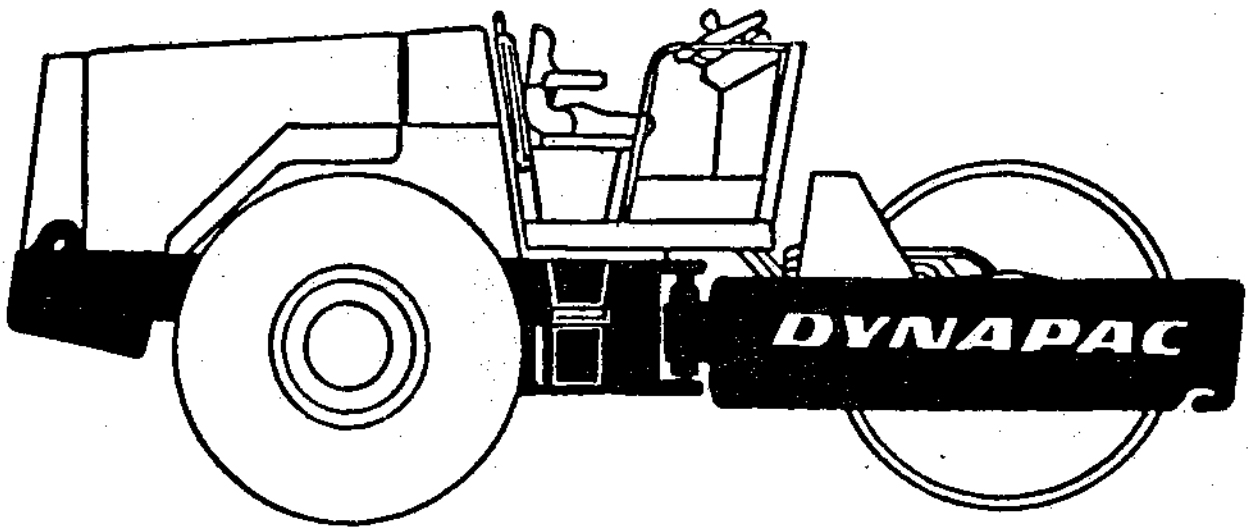

Page/Página Page/Pagina Rev.	Group/Grupo Groupe/Grupo	Picture/Figura Illust/Figura	Issue/Emissão Emission/Emisión	**Kit, plate decals** **Jogo de placas** **Jéu de plaques** **Juego de decales**
002	**008**	**DC01851-1**	**SB1063-1**	

Ref. Item Réf. Ref.	Qty./Quant. Qté./Cantid. ST	D	P	PD	Part. No. No da Peça No de Pièce No de Pieza	Description Description	Descrição Descripción	Rev.	Note Observações Observations Observaciones
001	1		1		195427	Kit, plate decales(English) Jéu de plaques (Anglais)	Jogo de placas (inglês) Juego de decales (Inglés)		
001		1		1	195430	Kit, plate decales(English) Jéu de plaques (Anglais)	Jogo de placas (inglês) Juego de decales (Inglés)		
001	1		1		195426	Kit, plate decales (portug.) Jéu de plaques (Potugais)	Jogo de placas (Português) Juego de decales (Potugués)		
001		1		1	195429	Kit, plate decales (portug.) Jéu de plaques (Potugais)	Jogo de placas (Português) Juego de decales (Potugués)		
001	1		1		195428	Kit, plate decales (Spanish) Jéu de plaques (Espagnol)	Jogo de placas (Espanhol) Juego de decales (Español)		
001		1		1	195431	Kit, plate decales (Spanish) Jéu de plaques (Espagnol)	Jogo de placas (Espanhol) Juego de decales (Español)		
002	1	1	1	1		•Decal, operat.instruc. •Décal, instr.marche	•Decalque instr.operaçã0 •Decal, instr.de func.		
003	1	1	1	1		•Plate, mainten.instr. •Plaque, instruc.manut.	•Placa instr.manutenção •Placa, instruc.manut.		
004	1	1	1	1		•Decal, alternator •Plaque, alternateur	•Placa alternador •Decal, generador		
005	2	2	2	2		•Decal,tyre pressure •Plaque,pression de pneu	•Placa pressão nos pneus •Placa,presión de neumático		
006	2	2	2	2		•Decal warning •Decal attention	•Decalque aviso •Decal atención		
007		1		1		•Decal, oil level (Engl.) •Plaque, niveau huile (Angl.)	•Placa nivel óleo (Ingl.) •Decal, ind.nivel ac. (Ingl.)		
008	1	1	1	1		•Decal, safety •Plaque, sureté	•Placa instr.segurança •Decal, seguridad		
009	1	1	1	1		•Decal, safety •Plaque, protection	•Placa segurança •Decal, seguridad		
010	1	1	1	1		•Decal warning •Decal attention	•Decalque aviso •Decal atención		
011	1	1	1	1		•Decal, tachometer •Plaque, tachymètre	•Placa tratômetro •Decal, cuentarrevoluciones		
012	1	1	1	1	243566	Kit, plate decals Jéu de plaques	Jogo de placas comuns Juego de decales		
013	2	2	2	2	900691	•Decal, model •Plaque, modele	•Placa modelo •Decal, modelo		
014	2	2	2	2	991656	•Decal, warning •Plaque, attention	•Placa advertência •Decal, atención		
015	4	4	4	4	588176	•Decal, lifting •Plaque, levage	•Placa levantamento •Decal, elevación		

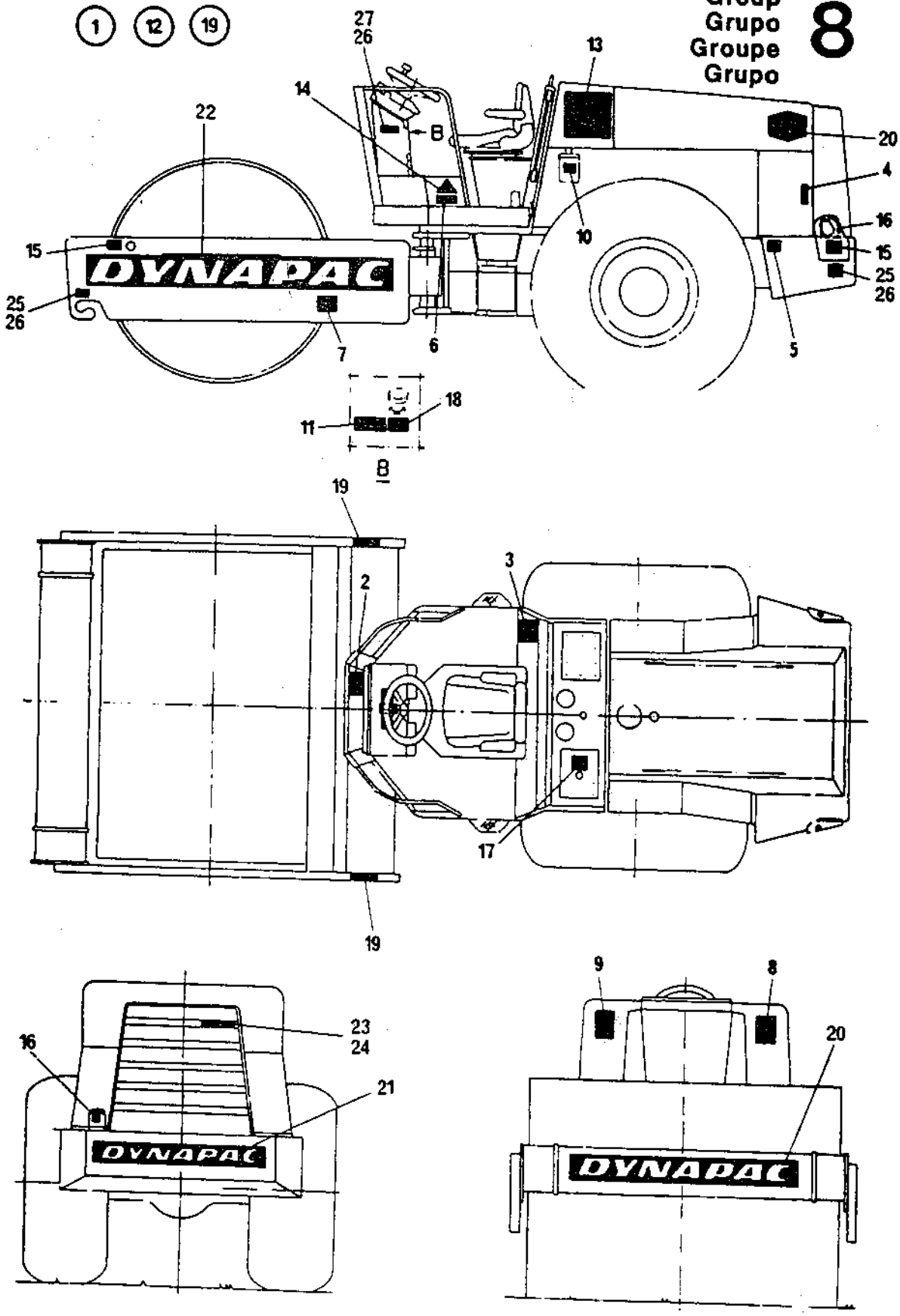
1
12
19
27
26
13
14
22
B
20
4
16
15
25
26
10
15
25
26
DYNAPAC
7
6
5
18
11
B
19
2
3
17
19
16
23
24
21
DYNAPAC
9
8
20
DYNAPAC

Page/Página Page/Pagina Rev.	Group/Grupo Groupe/Grupo	Picture/Figura Illust/Figura	Issue/Emissão Emission/Emisión	**Kit, plate decals** **Jogo de placas** **Jéu de plaques** **Juego de decales**
004	008	DC01851-1	SB1063-1	

Ref. Item Réf. Ref.	Qty./Quant. Qté./Cantid.				Part. No. No da Peça No de Pièce No de Pieza	Description Description	Descrição Descripción	Rev.	Note Observações Observations Observaciones
	ST	D	P	PD					
016	1	1	1	1	991658	•Decal, diesel •Plaque, diesel	•Placa diesel •Decal, diesel		
017	1	1	1	1	272372	•Decal, hydraulic oil •Plaque, huile hydraulique	•Placa, óleo hidráulico •Decal, aceite hidraulico		
018	1	1	1	1	342045	•Decal, accelerator •Plaque, accélérateur	•Placa, acelerador •Decal, acelerador		
019	1	1	1	1	195435	Kit, plate decals Jéu de plaques	Placas comuns complementares Juego de decales		
020	1	1	1	1	900680	•Decal, Dynapac •Plaque, Dynapac	•Placa Dynapac •Decal, Dynapac		
021	1	1	1	1	900679	•Decal, Dynapac •Plaque, Dynapac	•Placa Dynapac •Decal, Dynapac		
022	2	2	2	2	900682	•Decal, Dynapac •Plaque, Dynapac	•Placa Dynapac •Decal, Dynapac		
023	1	1	1	1	843157	•Decal, Dynapac •Plaque, Dynapac	•Placa Dynapac •Decal, Dynapac		
024	2	2	2	2	624012	•Rivet •Rivet	•Rebite cego •Remache		
025	2	2	2	2	343017	•Decal,weight/lifting •Plaque,poids/levage	•Placa,peso/levantamento •Decal,peso/elevar		
026	12	12	12	12	624016	•Rivet •Rivet	•Rebite cego •Remache		
027	1	1	1	1	261786	•Decal, identification •Plaque, identificaccion	•Placa, identificação •Placa, identificación		
028	2	2	2	2	193042	•Decal, Great 3 •Plaque, Great 3	•Placa Great 3 •Decal, Great 3		
029	2	2	2	2	195417	Decal, drum oil level Plaque, niveau huile cylinder	Placa nivel óleo cilindro Decal, indic.nivel aceite		English Ingles
029	2	2	2	2	195416	Decal, drum oil level Plaque, niveau huile cylinder	Placa nivel óleo cilindro Decal, indic.nivel aceite		Portuguese Portugues
029	2	2	2	2	195418	Decal, drum oil level Plaque, niveau huile cylinder	Placa nivel óleo cilindro Decal, indic.nivel aceite		Spanish Espanhol

(1) (12) (19)

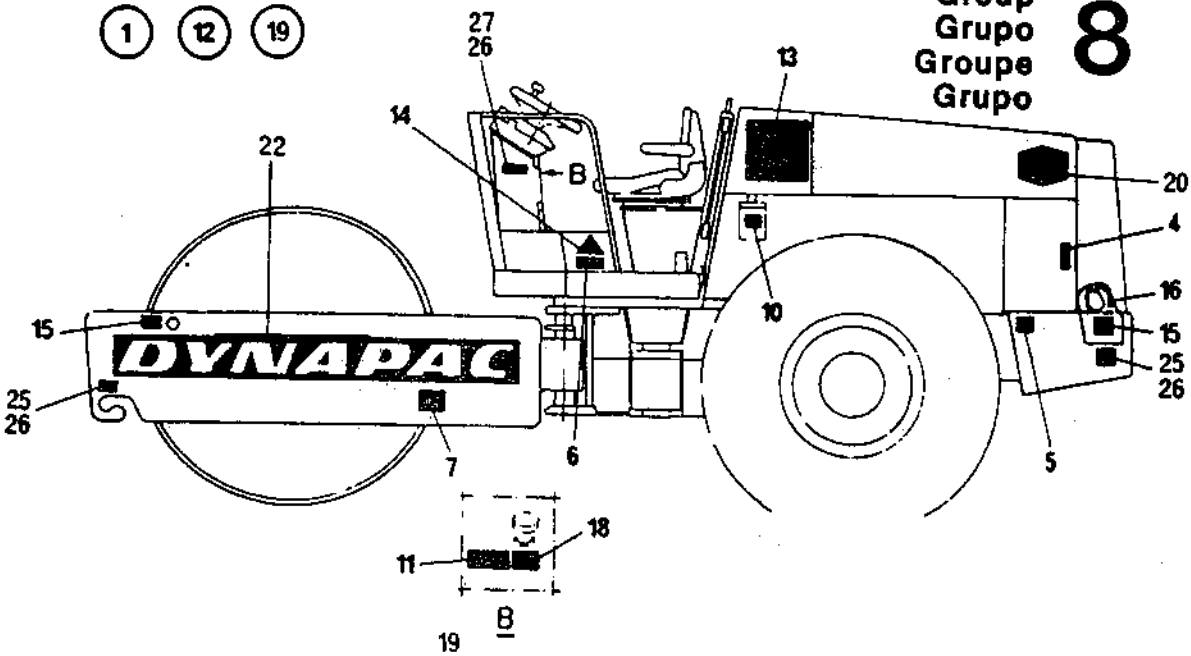
27
26
13
14
22
B
20
4
16
15
25
26
10
15
25
26
DYNAPAC
7
6
5
18
11
B

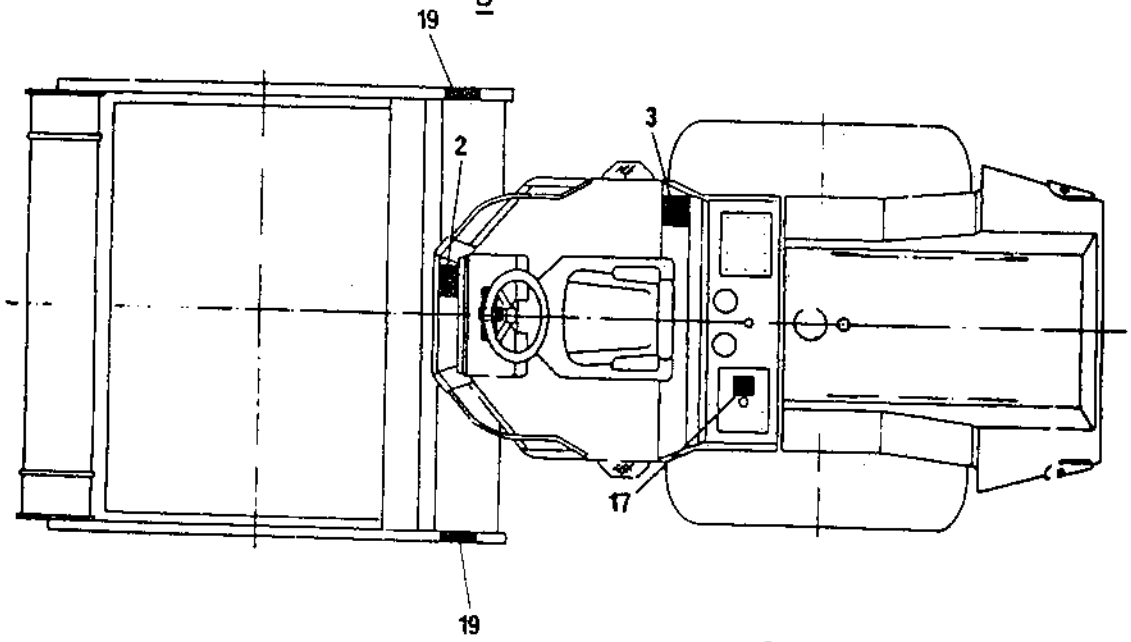
19
3
2
17
19

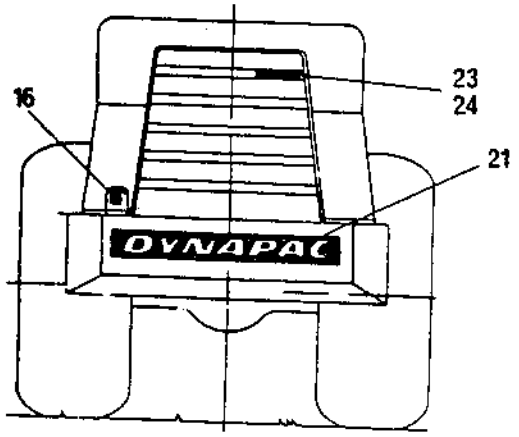
23
24
16
21
DYNAPAC

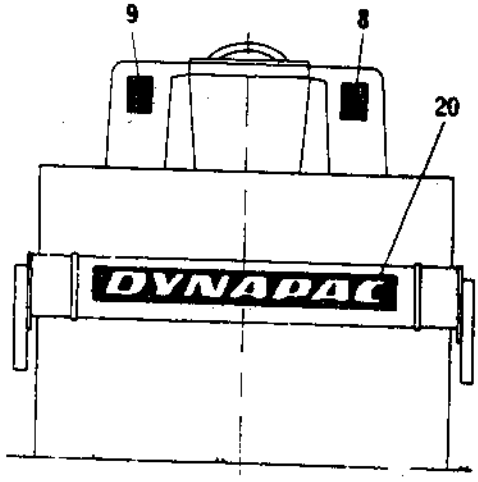
9
8
20
DYNAPAC

DYNAPAC®

EQUIPMENTS
EQUIPAMENTOS
EQUIPEMENTS
EQUIPO

Group
Grupo
Groupe
Grupo

9

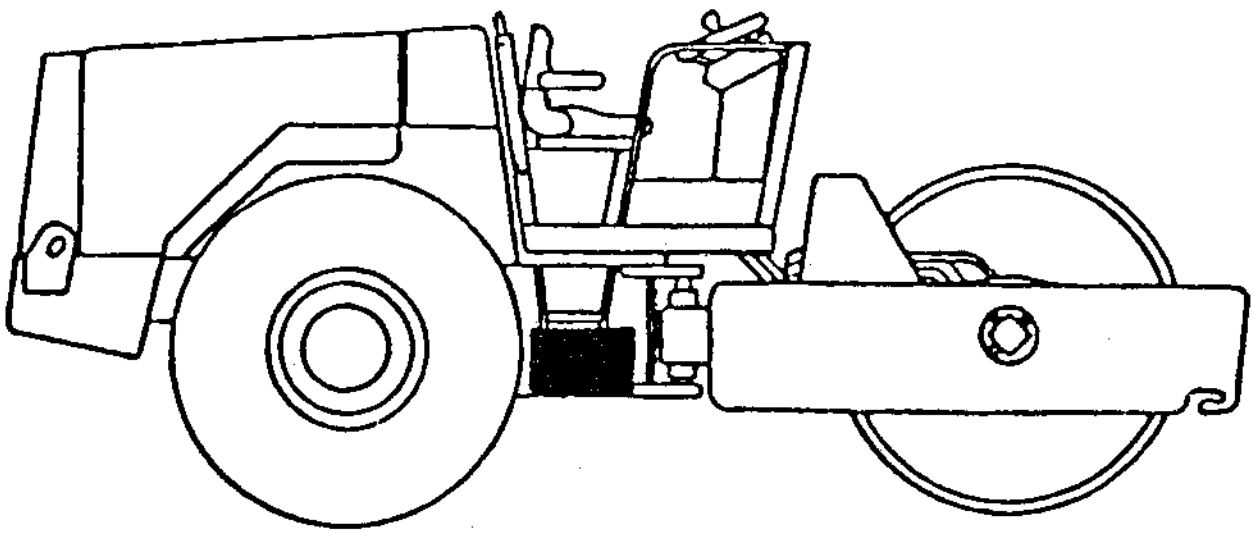

Page/Página Page/Pagina Rev.	Group/Grupo Groupe/Grupo	Picture/Figura Illust/Figura	Issue/Emissão Emission/Emisión	**Safety walk** **Piso anti-derrapante** **Protection de patinage** **Protección de deslizamiento**
002	**009**	**DC00516-1**	**SB1063-1**	

Ref. Item Réf. Ref.	Qty./Quant. Qté./Cantid.	Part. No. No da Peça No de Pièce Nº de Pieza	Description Description	Descrição Descripción	Rev.	Note Observações Observations Observaciones
001	1	343534	Safety walk Protection de patinage	Placa antiderrapante Protección de deslizamiento		
002	1	333548202	Safety walk Protection de patinage	Placa antiderrapante Protección de deslizamiento		
003	1	333548203	Safety walk Protection de patinage	Placa antiderrapante Protección de deslizamiento		

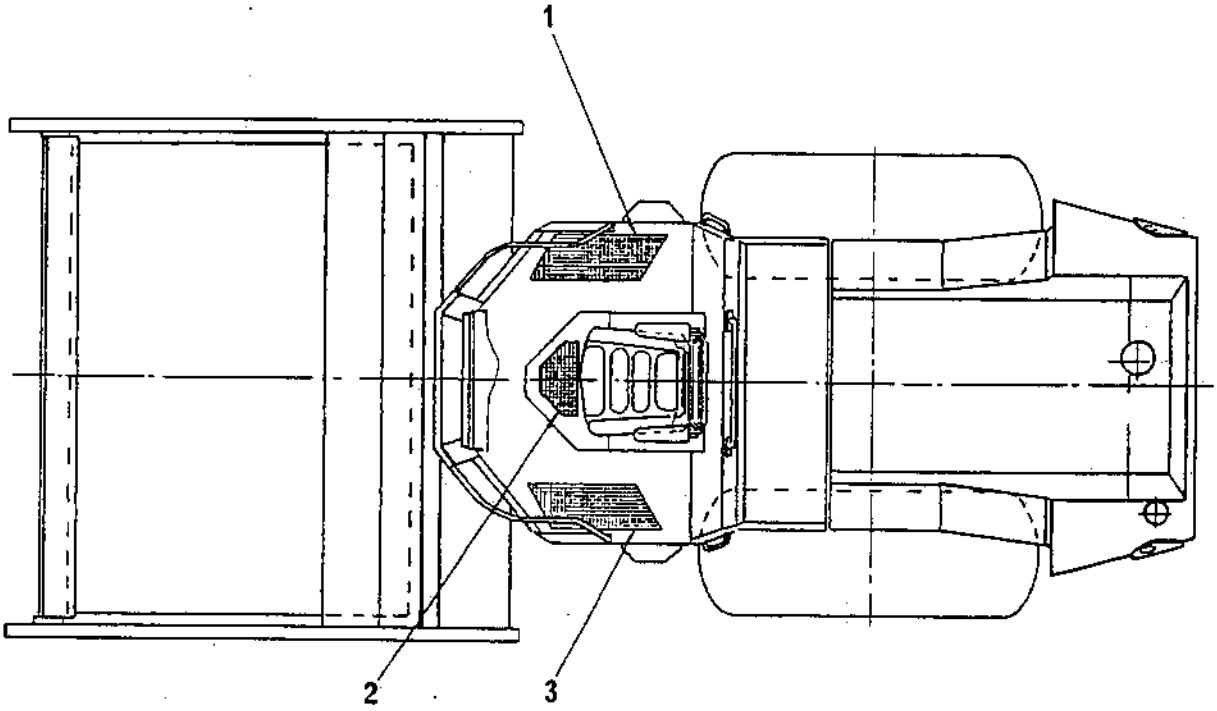

CA25 -DC005I6-I

Page/Página Page/Pagina Rev.	Group/Grupo Groupe/Grupo	Picture/Figura Illust/Figura	Issue/Emissão Emission/Emisión	Reflex installation Instalação do refletivo Installation du catadioptre Instalación del reflector
004	009	DC01852-1	SB1063-1	

Ref. Item Réf. Ref.	Qty./Quant. Qté./Cantid.	Part. No. No da Peça No de Pièce No de Pieza	Description Description	Descrição Descripción	Rev.	Note Observações Observations Observaciones
001	2	243087	Reflex Catadioptre	Refletor Reflector		
002	4	900527	Rivet Rivet	Rebite cego Remache		
003	4	900526	Rivet Rivet	Rebite cego Remache		
004	2	243088	Reflex Catadioptre	Refletor Reflector		

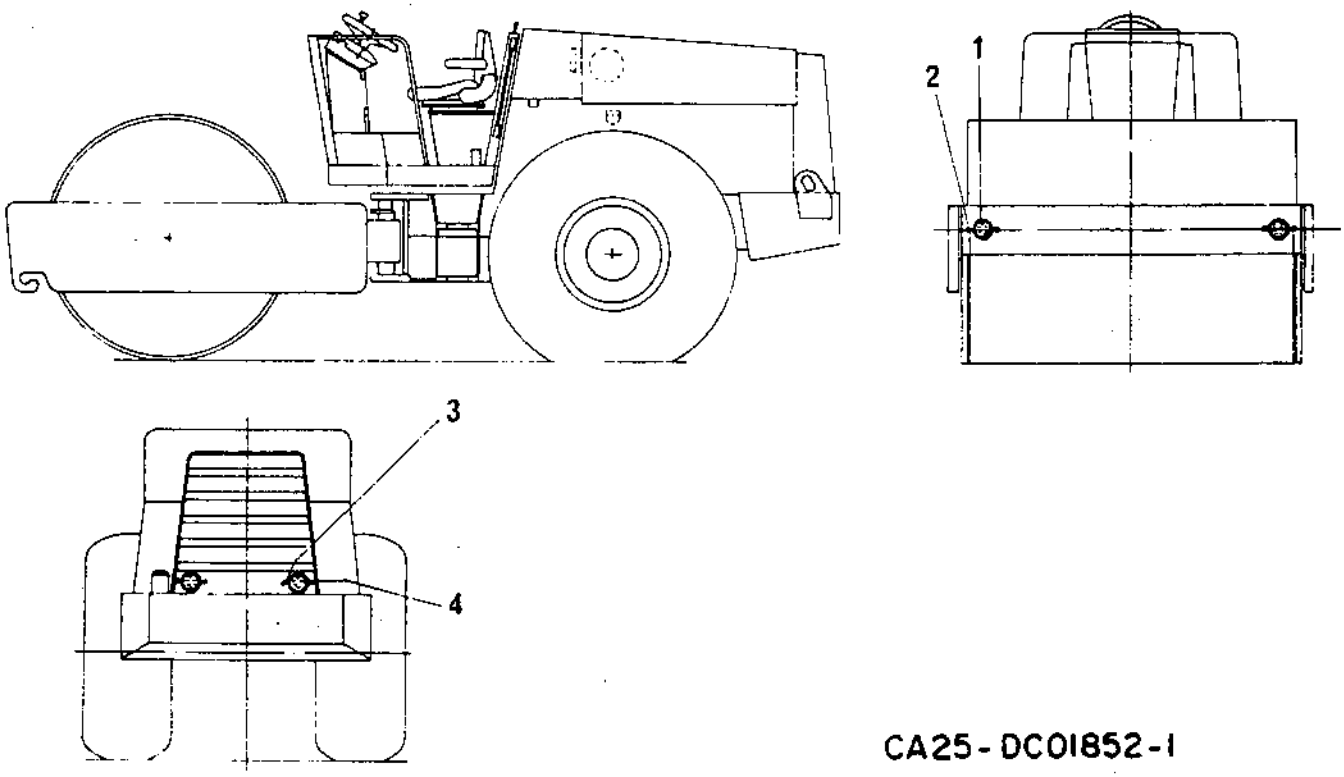

CA25-DC01852-1

DYNAPAC®

OPTIONAL EQUIPMENTS
EQUIPAMENTOS OPCIONAIS
EQUIPEMENTS OPTIONAL
EQUIPO OPCIONAL

Group
Grupo
Groupe
Grupo

10

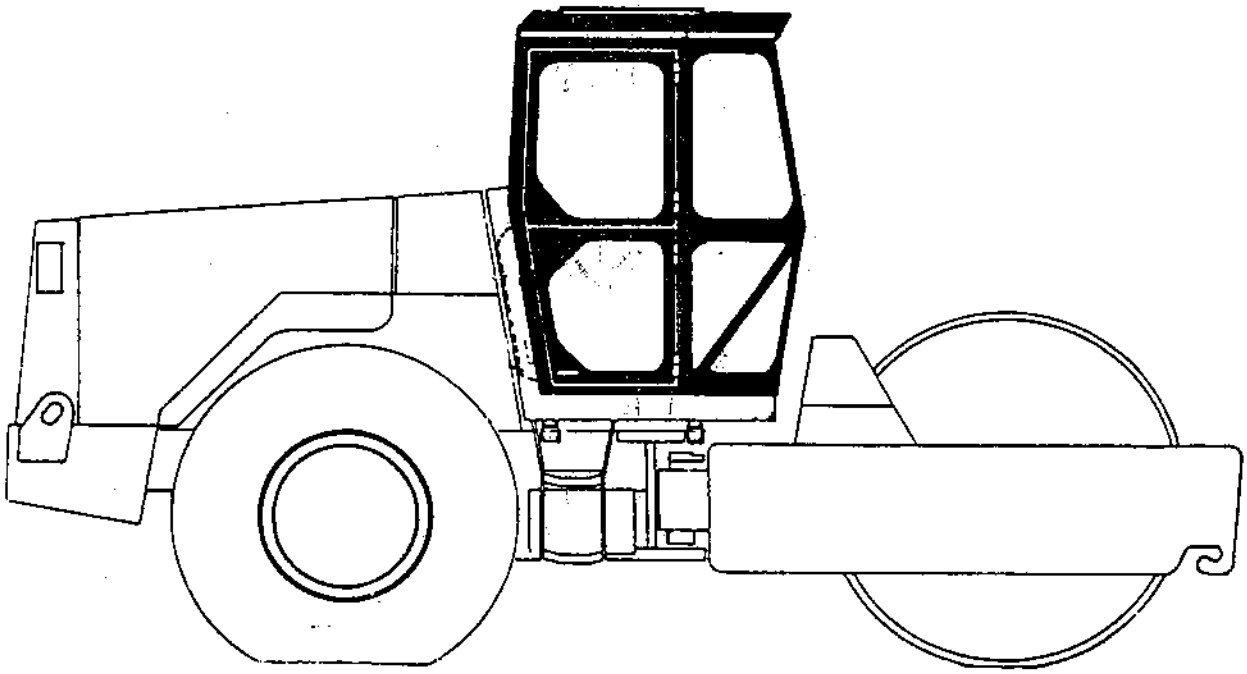

Page/Página Pagina/Pagina Rev.	Group/Grupo Groupe/Grupo	Picture/Figura Illust/Figura	Issue/Emissão Emission/Emisión	**Tool kit** **Jogo de ferramentas** **Jéu de outils** **Juego de herramientas**
002	**010**	**DC00201-3**	**SB1063-1**	

Ref. Item Réf. Ref.	Qty./Quant. Qté./Cantid.	Part. No. No da Peça No de Pièce Np de Pieza	Description Description	Descrição Descripción	Rev.	Note Observações Observations Observaciones
001	1	346497	Tool kit Jéu de outils	Jogo de ferramentas Juego de herramientas		
002	1	485011	•Adjustable wrench •Clef anglaise	•Chave ajustável •Llave ajustable		
003	1	485019	•Screw driver •Tournevis	•Chave de fenda •Destornillador		
004	1	927625	•Wheel nut wrench •Clef de chapeau	•Chave de porca p/roda •Llave de tuerca p/rueda		
005	1	485075	•Strap wrench •Clef de etrier	•Chave de correia •Llave de correa		
006	1	485060	•Air pressure gauge •Manomètre de pneu	•Calibrador de pneu •Calibrador de neumático		
007	1	485037	•Hax wrench •Cié à six pan	•Chave allen •Llave hexagonal		
008	1	277992	•Tool bag •Trousse à outils	•Bolsa de ferramentas •Bolsa de herramientas		
009	1	311016	•Hand-operatedpump •Pompe manuel	•Bomba manual •Bomba manual		
010	4	485002	•Padlock •Cadenas	•Cadeado •Candado		
011	1	266676	•Filling plus hose •Entonnoir	•Funil com mangueira •Embudo		
012	1	928348	•Lever •Levier	•Alavanca,chave roda •Palanca		
013	1		Spare parts catalogue Catal.pièces de rech.	Catálogo de peças Catál.piezas recamb.		
013	1	267320	Maintenance/operating instruct Instructions entretien de marc	Manual manutenção/operação Instrucciones manut/oper.		

Group
Grupo
Groupe
Grupo

10

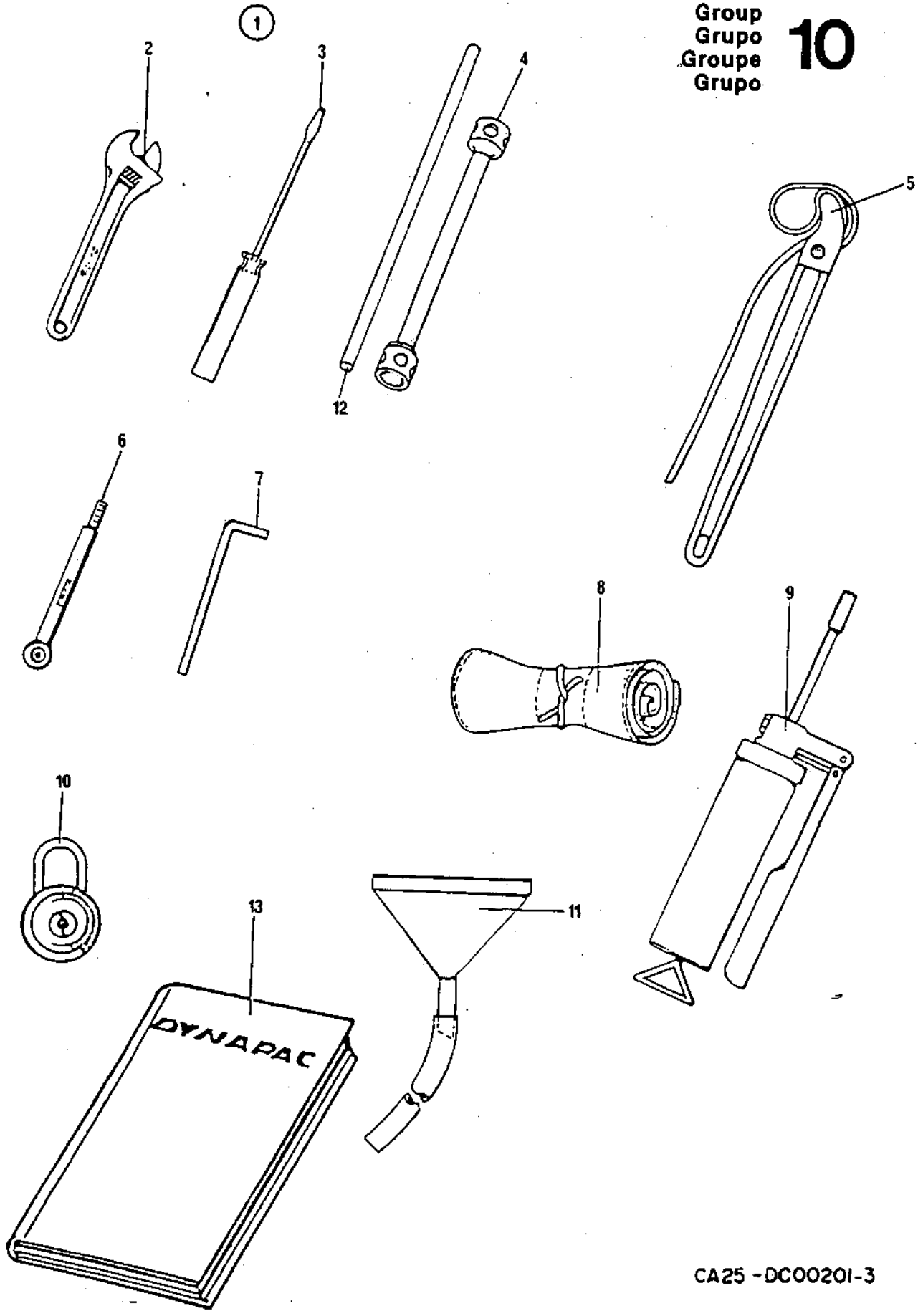

CA25 - DC00201-3

Page/Página Page/Pagina Rev.	Group/Grupo Groupe/Grupo	Picture/Figura Illust/Figura	Issue/Emissão Emission/Emisión	**Measure panel** **Painel de medição** **Tableau d' medition** **Panel de medición**
004	**010**	**DC00203-1**	**SB1063-1**	

Ref. Item Réf. Ref.	Qty./Quant. Qté./Cantid.	Part. No. No da Peça No de Pièce No de Pieza	Description Description	Descrição Descripción	Rev.	Note Observações Observations Observaciones
001	1	345780	Measure panel Tableau d' medition	Painel de medição Panel de medición		
002	2	922790	Measuring house Tuyau d'medition	Mangueira de mediçao Manguerade medición		
003	3	922789	Measuring house Tuyau d'medition	Mangueira de mediçao Manguerade medición		
004	10	313041	Clamp Collier	Abraçadeira Abrazadera		
005	5	346022	Measuring nipple Nipple d'medition	Niple de medição Niple de medición		
006	1	345781	Measure panel Tableau d' medition	Painel de medição Panel de medición		

1

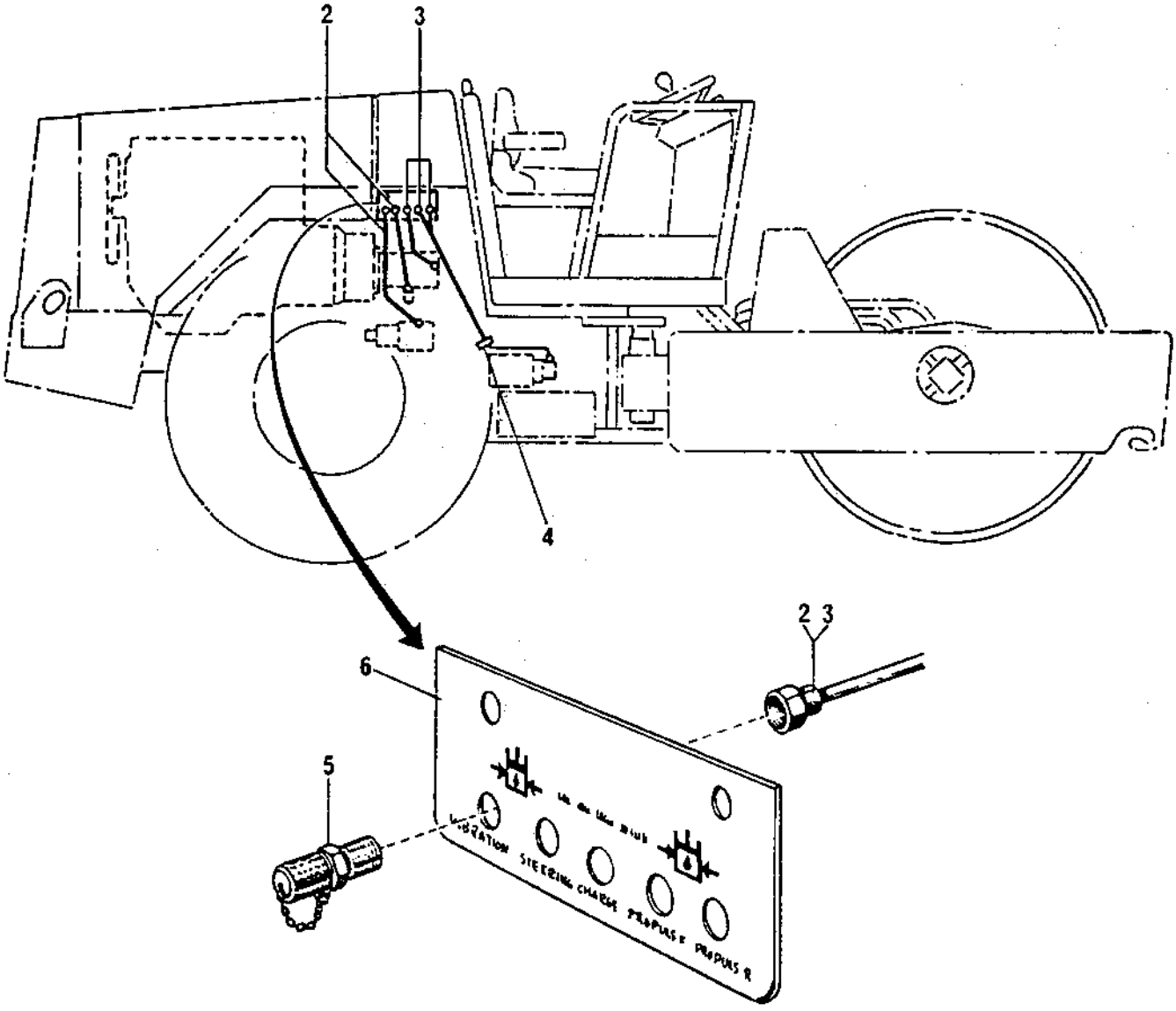

345780

CA25 -DC00203-1

Page/Página Page/Pagina Rev.	Group/Grupo Groupe/Grupo	Picture/Figura Illust/Figura	Issue/Emissão Emission/Emisión	**Hood assembly** **Montagem da capota** **Montage du capot** **Montaje del capota**
006	010	DC00204-1	SB1063-1	

Ref. Item Réf. Ref.	Qty./Quant. Qté./Cantid.	Part. No. No da Peça No de Pièce No de Pieza	Description Description	Descrição Descripción	Rev.	Note Observações Observations Observaciones
001	1	346023	Canopy Capuchon protecteur	Capota Cobertura protectora		
002	1	346026	Hood, cpl Capot, cpl	Cobertura, cpl Capota, cpl		
003	1	346040	Renforcement Renforcement	Reforço Refuerzo		
004	2	615043	Conical spring washer Rondelle à ressort conique	Arruela pressão cônica Arandela de resorte conica		
005	2	500053	Screw Vis	Parafuso cab.sextavada Tornillo		
006	4	615045	Conical spring washer Rondelle à ressort conique	Arruela pressão cônica Arandela de resorte conica		
007	4	500193	Screw Vis	Parafuso cab.sextavada Tornillo		
008	4	500192	Screw Vis	Parafuso cab.sextavada Tornillo		
009	4	615044	Conical spring washer Rondelle à ressort conique	Arruela pressão cônica Arandela de resorte conica		
010	4	586018	Lock nut Contre-écrou	Porca auto-travante Contratuerca		
011	1	266846	Left roof support Support gauche du capuchon	Perna esquerda Soporte izquierdo de la cobert		
012	1	266845	Right roof support Support doitre du capuchon	Perna direita Soporte derecho de la cobert.		
013	4	923843	Screw Vis	Parafuso cab.sextavada Tornillo		

Group
Grupo
Groupe
Grupo

10

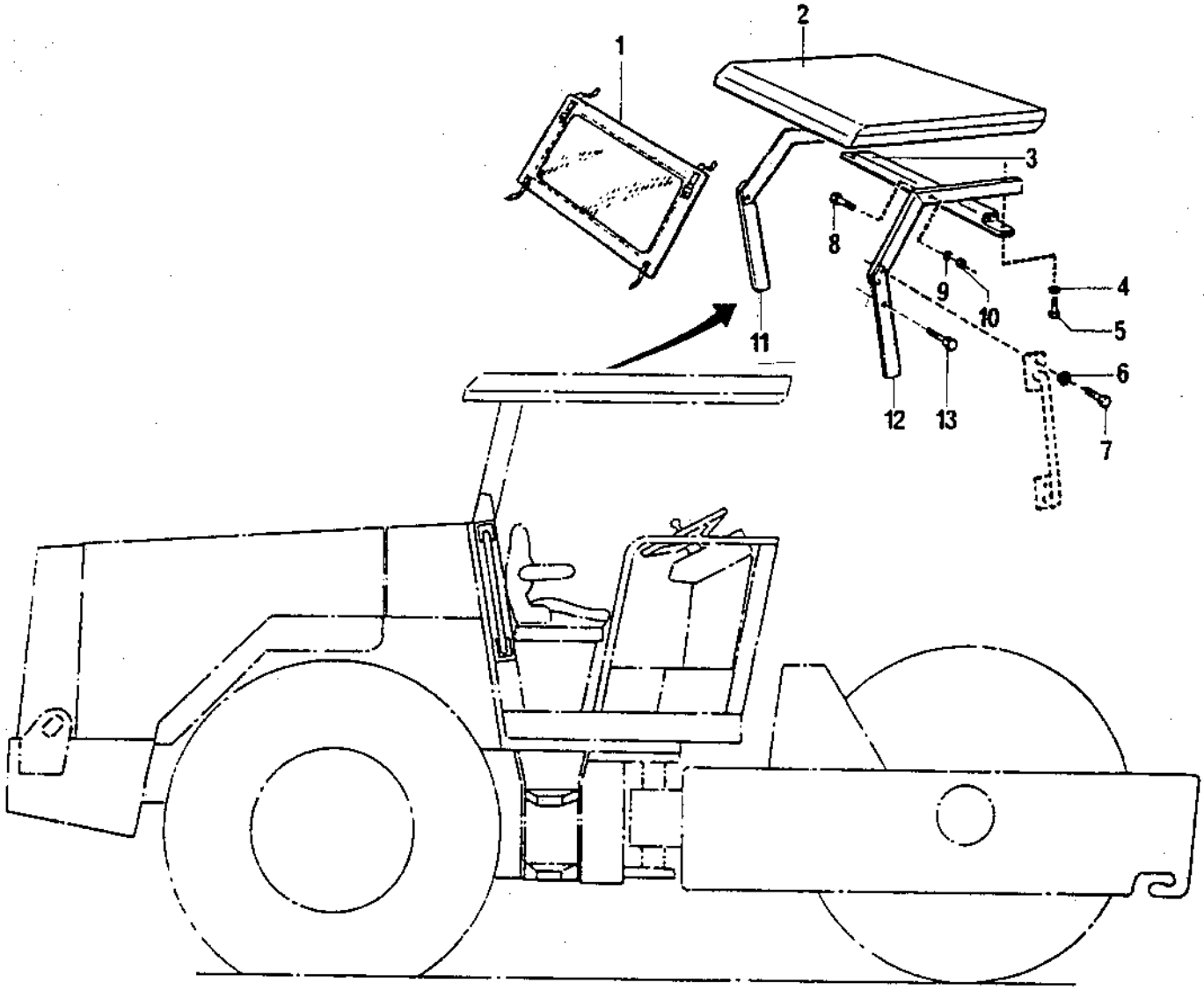

266844

CA25 -DC00204-1

Page/Página Page/Pagina Rev.	Group/Grupo Groupe/Grupo	Picture/Figura Illust/Figura	Issue/Emissão Emission/Emisión	**Wheel and tyre** **Roda e pneu** **Roue et pneu** **Rueda y neumático**
008	**010**	**DC01523-1**	**SB1063-1**	

Ref. Item Réf. Ref.	Qty./Quant. Qté./Cantid.	Part. No. No da Peça No de Pièce Nº de Pieza	Description Description	Descrição Descripción	Rev.	Note Observações Observations Observaciones
001	1	243827	Wheel and tyre, cpl Roue et pneu, cpl	Conj.roda e pneu(balão) Rueda y neumático, cpl		
002	1	348857	•Wheel complete •Roue complete	•Roda Completa •Rueda completa		
003	1	813382	•Nut •ácrou	•Porca •Tuerca		
004	1	269481	•Inner tube and tyre •Pneu et chambre d' air	•Pneu e câmara •Neumático y cámara		
005	1	813379	••Tyre ••Pneu	••Pneu ••Neumatico		
006	1	813380	••Inner tube ••Chambre d' air	••Câmara de ar ••Cámara		

Group
Grupo
Groupe
Grupo

10

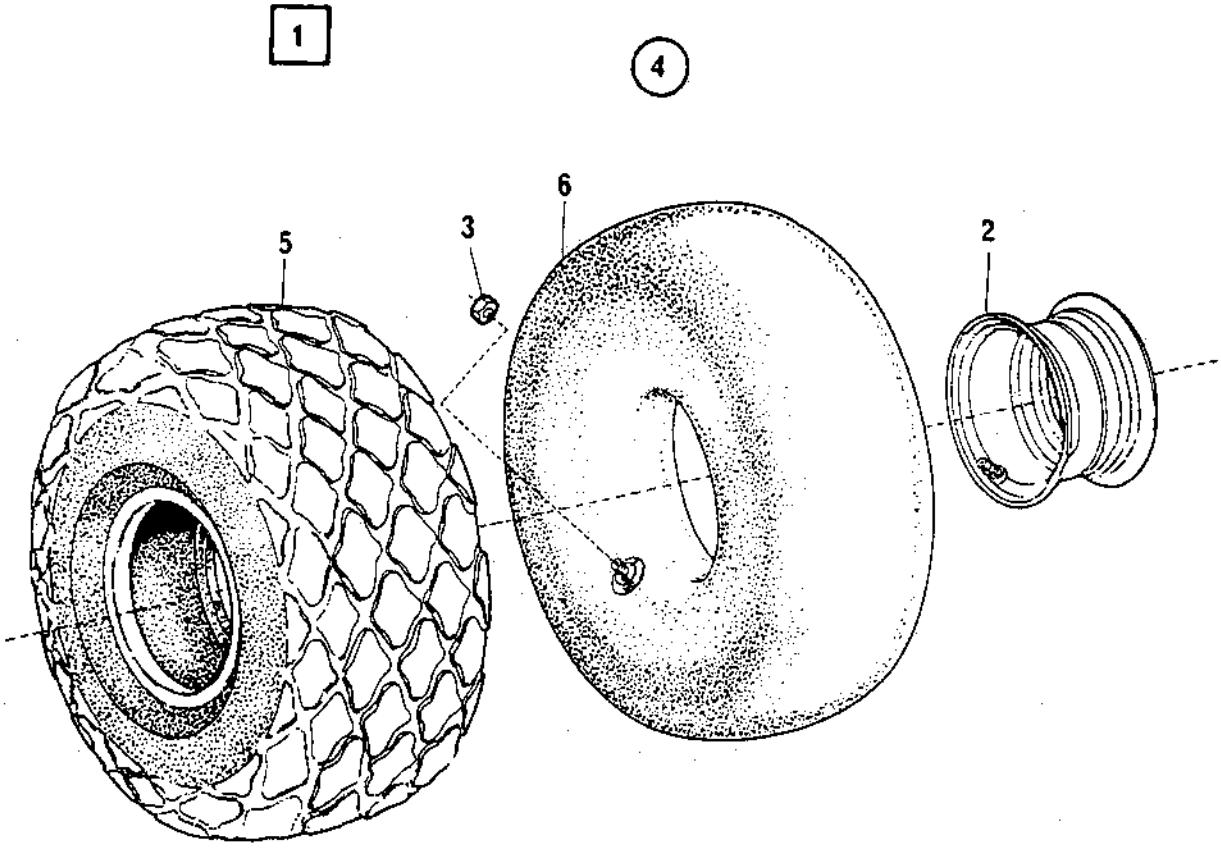

CA25 - DC01523-1

Page/Página Page/Pagina Rev.	Group/Grupo Groupe/Grupo	Picture/Figura Illust/Figura	Issue/Emissão Emission/Emisión	**Cabassymouting** **Montagem da cabine** **Montage de la cabine** **Montaje de la cabina**
010	**010**	**DC00512-1**	**SB1063-1**	

Ref. Item Réf. Ref.	Qty./Quant. Qté./Cantid.	Part. No. No da Peça No de Pièce No de Pieza	Description Description	Descrição Descripción	Rev.	Note Observações Observations Observaciones
001	1	267556	Electrical cable Câble electrique	Cabo elétrico Cable eléctrico		
002	2	313068	Clamp Collier	Abraçadeira Abrazadera		
003	1	909152	Rubber grommet Traversée	Ilhós de borracha Paso		
004	1	267554	Cab Cabine	Cabine Cabina		
005	8	615045	Conical spring washer Rondelle à ressort conique	Arruela pressão cônica Arandela de resorte conica		
006	6	500194	Screw Vis	Parafuso cab.sextavada Tornillo		
007	1	247350	Neoprene shim Cale en neoprene	Tira de neoprene Calce de neoprene		L=6100mm
008	2	600009	Washer Rondelle	Arruela lisa Arandela		
009	2	586019	Lock nut Contre-écrou	Porca auto-travante Contratuerca		
010	2	500198	Screw Vis	Parafuso cab.sextavada Tornillo		

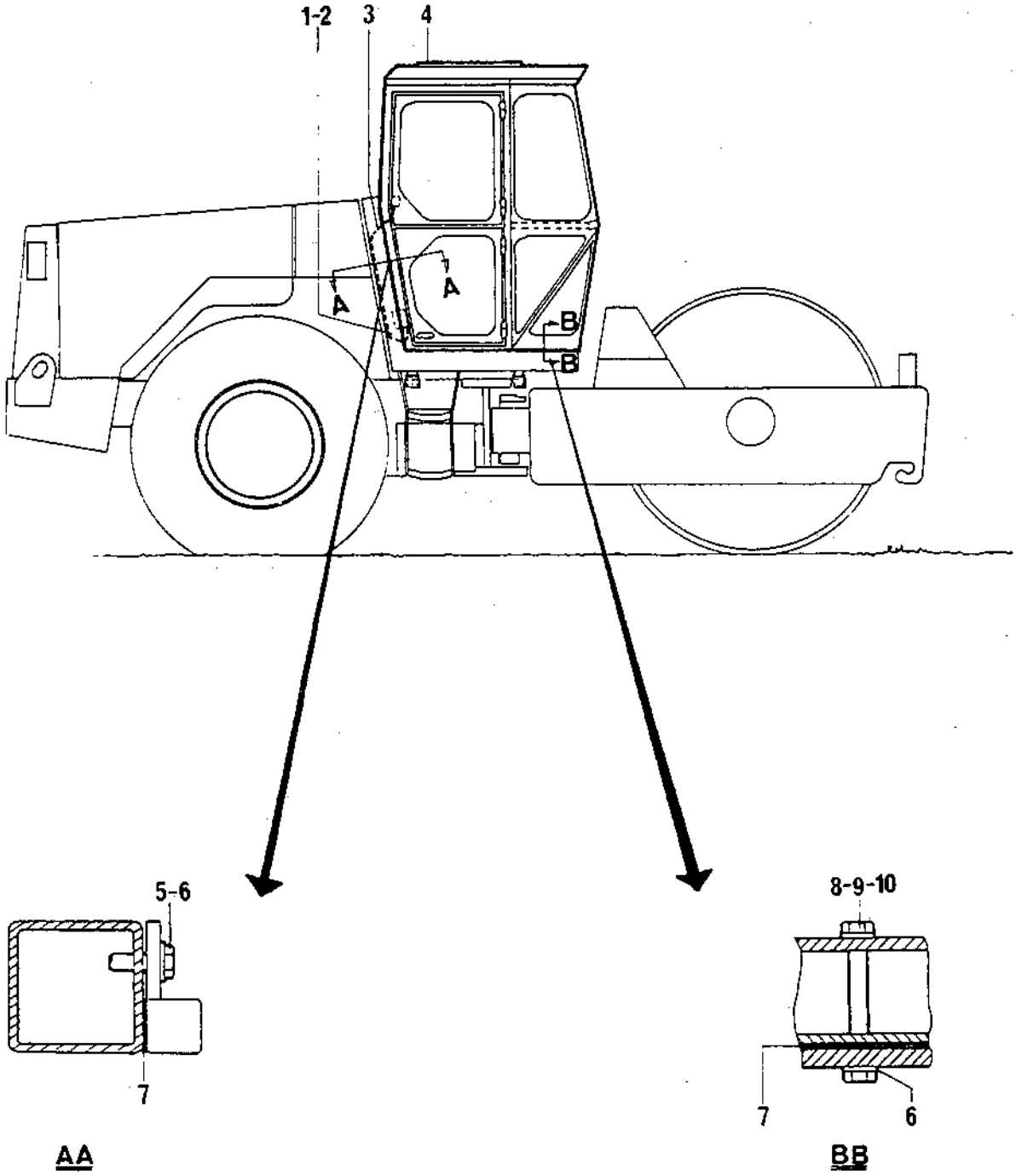

CA25-DC00512-1

Page/Página Page/Pagina Rev.	Group/Grupo Groupe/Grupo	Picture/Figura illust/Figura	Issue/Emissão Emission/Emisión	**Back-up alarm assembly** **Montagem do back-up alarm** **Montage du back-up alarm** **Montaje del back-up alarm**
012	**010**	**DC00993-1**	**SB1063-1**	

Ref. Item Réf. Ref.	Qty./Quant. Qté./Cantid.	Part. No. No da Peça No de Pièce Nº de Pieza	Description Description	Descrição Descripción	Rev.	Note Observações Observations Observaciones
001	1	999018	Horn Buzine	Buzina Bocina		
002	1	248273	Horn support Support de buzine	Suporte da buzina Soporte de la bocina		
003	1	500035	Screw Vis	Parafuso cab.sextavada Tornillo		
004	1	600010	Washer Rondelle	Arruela lisa Arandela		
005	1	248277	Ground cable Câble	Cabo terra Cable		
006	1	926224	Fuse box Boitier à fusibles	Caixa de fusíveis Caja de fusibles		
007	1	248278	Bushing Douille	Bucha Buje		
008	1	516042	Screw Vis	Parafuso s/cab.sex.int. Tornillo		
009	1	248275	Electrical cable Câble electrique	Cabo elétrico Cable eléctrico		
010	1	345719	Electrical cable Câble electrique	Cabo elétrico Cable eléctrico		
011	1	248274	Electrical cable Câble electrique	Cabo elétrico Cable eléctrico		
012	1	930046	Switch Commutateur	Micro switch Conmutador		
013	2	269847	Pan head slotted screw Vis	Parafuso cab.cil.c/fenda Tornillo		
014	1	928723	Relay Relais	Relê eletrônico Rele		
015	1	550043	Screw Vis	Parafuso cab.sextavada Tornillo		
016	1	571019	Hexagon nut ácrou à six pans	Porca sextavada Tuerca hexagonal		
017	1	600003	Washer Rondelle	Arruela lisa Arandela		
018	1	248276	Electrical cable Câble electrique	Cabo elétrico Cable eléctrico		

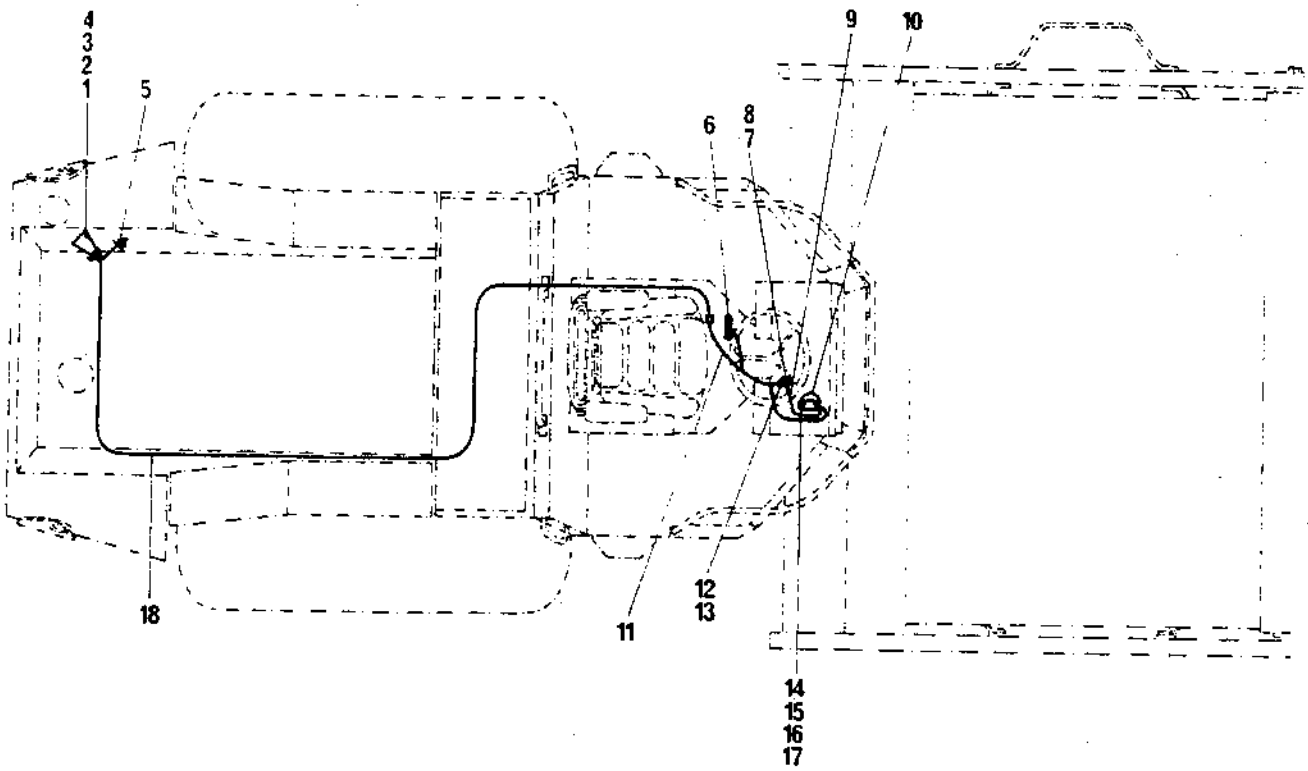

CA25 -DC00993

Page/Página Page/Pagina Rev.	Group/Grupo Groupe/Grupo	Picture/Figura Illust/Figura	Issue/Emissão Emission/Emisión	**Vacuum indicador kit** **Kit do vacuômetro** **Jéu de vacuomètre** **Juego del vacuómetro**
014	**010**	**DC01089-2**	**SB1063-1**	

Ref. Item Réf. Ref.	Qty./Quant. Qté./Cantid.	Part. No. No da Peça No de Pièce No de Pieza	Description Description	Descrição Descripción	Rev.	Note Observações Observations Observaciones
001	1	247716	Vacuum indicador kit Jéu de vacuomètre	Kit do vacuômetro Juego del vacuómetro		
002	1	814118	Vacuun Vacuometre	Vacuometro Vacuometro		
003	1	247943	Filler cap Bouchon de réservoir	Tampão Tapa de tanque		
004	1	334504	T-connection with nut Connexion-T avec ecrou	Tee lateral c/porca Conexión-T con tuerca		

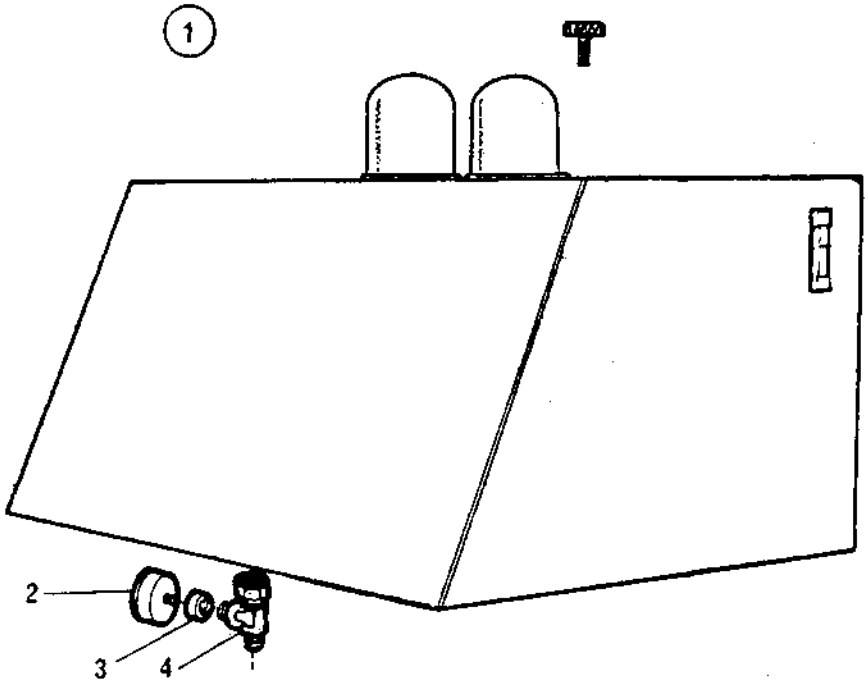

CA25 - DC01089 - 2

Page/Página Page/Pagina Rev.	Group/Grupo Groupe/Grupo	Picture/Figura Illust/Figura	Issue/Emissão Emission/Emisión	**Rops assembly** **Montagem do rops** **Montage du rops** **Montaje del rops**
016	**010**	**DC01848-1**	**SB1063-1**	

Ref. Item Réf. Ref.	Qty./Quant. Qté./Cantid.	Part. No. No da Peça No de Pièce No de Pieza	Description Description	Descrição Descripción	Rev.	Note Observações Observations Observaciones
001	1	346323	Rops Rops	Rops Rops		
002	8	923855	Screw Vis	Parafuso cab.sextavada Tornillo		
003	1	346364	Hood Capot	Cobertura Capota		
004	14	541703	Screw Vis	Parafuso cab.sext.c/arr. Tornillo		
005	1	346365	Headlining Plafond	Forração Ahorro		
006	1	345972	Safety belt Ceinture de sangle	Cinto de segurança Cinto de seguridad		
007	2	500028	Screw Vis	Parafuso cab.sextavada Tornillo		
008	2	570006	Hexagon nut écrou à six pans	Porca sextavada Tuerca hexagonal		
009	2	353047	Eye bolt Fixation	Olhal de suspensão Argollon		
010	2	603003	Washer Rondelle	Arruela lisa Arandela		
011	14	615076	Washer Rondelle	Arruela lisa Arandela		
012	8	603005	Washer Rondelle	Arruela lisa Arandela		
013	4	603023	Washer Rondelle	Arruela lisa Arandela		

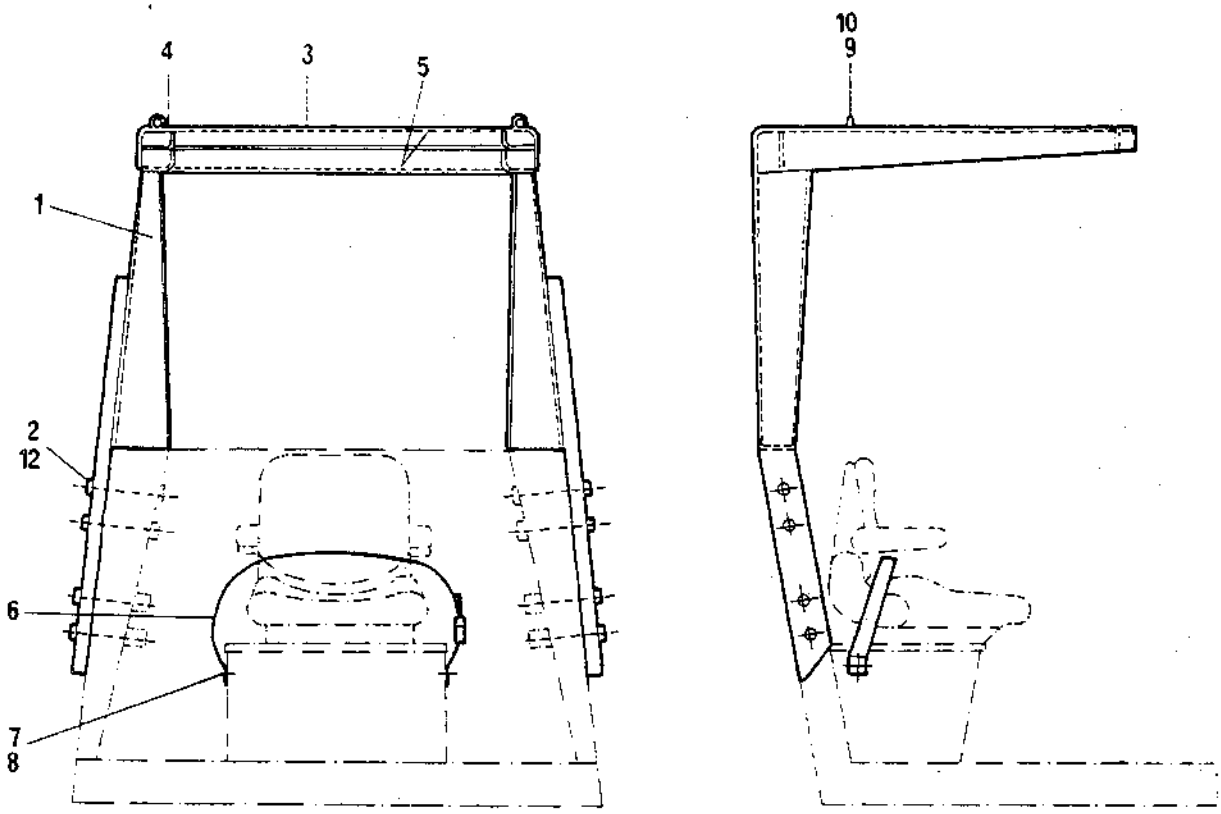

CA25-DC01848-1

Page/Página Page/Pagina Rev.	Group/Grupo Groupe/Grupo	Picture/Figura Illust/Figura	Issue/Emissão Emission/Emisión	**Cylinder kit** **Kit do cilindro** **Jéu de connexion** **Juego de conexión**
018	**010**	**DC01849-1**	**SB1063-1**	

Ref. Item Réf. Ref.	Qty./Quant. Qté./Cantid. ST	D	P	PD	Part. No. No da Peça No de Pièce No de Pieza	Description Description	Descrição Descripción	Rev.	Note Observações Observations Observaciones
001			1		194919	Drum modif.kit STD-P Jeu modif.cylindre STD-P	Kit modif.cilindro STD-P Juego modif.rodillo STD-P		
002			1		194916	•Drum, cpl •Cylindre, cpl	•Cilindro, cpl •Rodillo, cpl		
003			1		345877	•Scraper •Racloir	•Raspador •Raedera		
004			2		195606	•Support •Support	•Suporte •Soporte		
005	1				194920	Drum modif.kit P-STD Jeu modif.cylindre P-STD	Kit modif.cilindro P-STD Juego modif.rodillo P-STD		
006	1				194915	•Drum, cpl •Cylindre, cpl	•Cilindro, cpl •Rodillo, cpl		
007	1				349526	•Scraper •Racloir	•Raspador •Raedera		
008	2				355676	•Support •Support	•Suporte •Soporte		
009				1	194921	Drum modif.kit D-PD Jeu modif.cylindre D-PD	Kit modif.cilindro D-PD Juego modif.rodillo D-PD		
010				1	194918	•Drum, cpl •Cylindre, cpl	•Cilindro, cpl •Rodillo, cpl		
011				1	345877	•Scraper •Racloir	•Raspador •Raedera		
012		1			194922	Drum modif.kit PD-D Jeu modif.cylindre PD-D	Kit modif.cilindro PD-D Juego modif.rodillo PD-D		
013		1			194917	Drum, cpl Cylindre, cpl	Cilindro, cpl Rodillo, cpl		
014		1			349526	•Scraper •Racloir	•Raspador •Raedera		

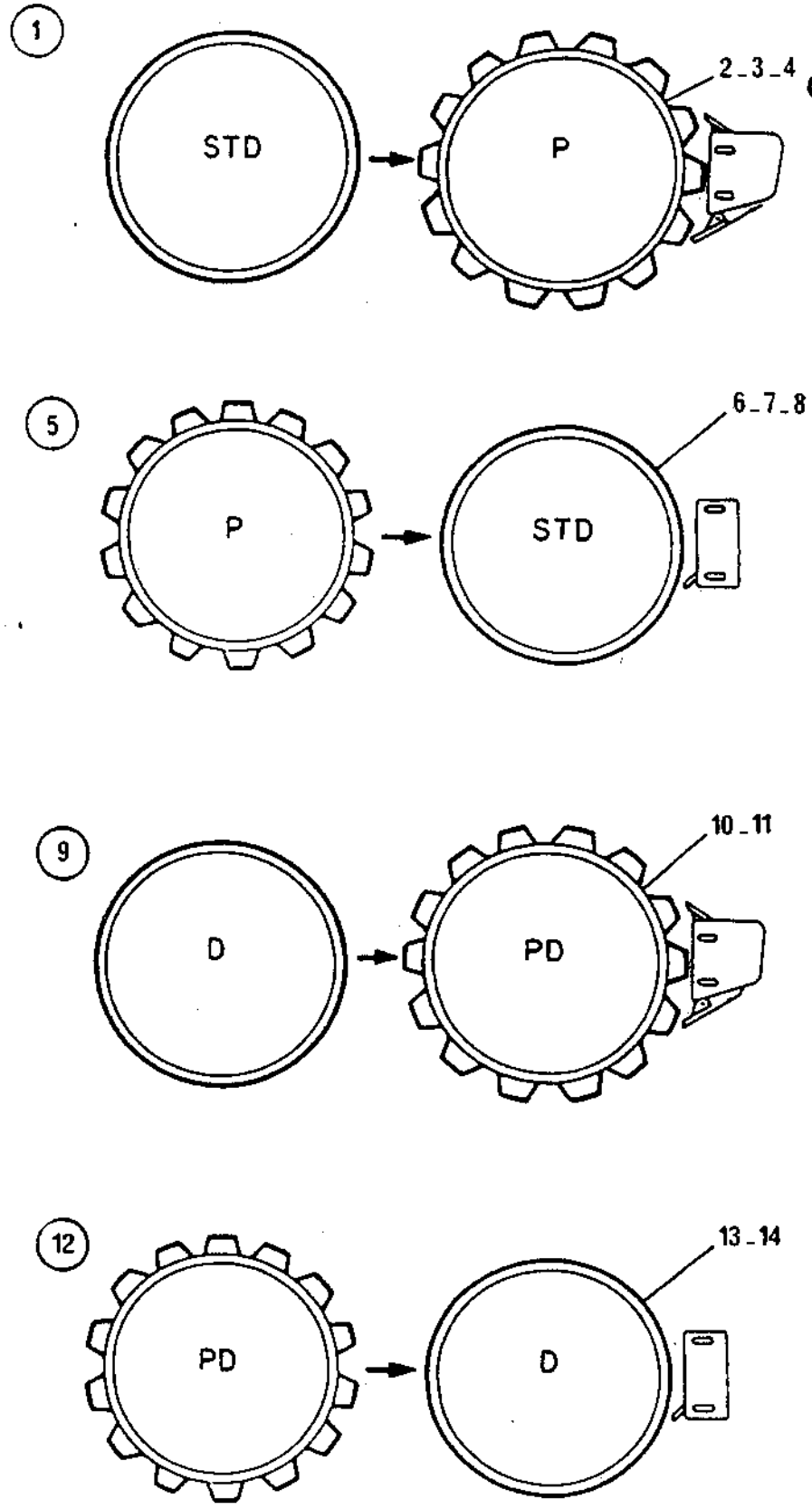

CA25 - DC01849 - 1

SB1063-1

NUMERICAL INDEX
INDICE NUMERICO
INDEX NUMERIQUE
INDICE NUMERICO

CODE CODIGO	GROUP GRUPO	PAGE PAG.	CODE CODIGO	GROUP GRUPO	PAGE PAG.	CODE CODIGO	GROUP GRUPO	PAGE PAG.
000100040	001	010	000190947	004	008	000191466	005	022
000111063	003	022	000190948	004	008	000191469	005	022
000111196	003	022	000190949	004	008	000191470	005	024
000116041	002	012	000190950	004	008	000191473	005	024
000116041	002	016	000190951	004	008	000191475	005	024
000150013	002	024	000190952	004	008	000191490	005	046
000151029	005	020	000190953	004	008	000191492	005	046
000160006	005	042	000190954	004	008	000191504	005	002
000160009	005	050	000190955	004	008	000191504	005	024
000160009	005	052	000190956	004	008	000191504	005	032
000160079	004	010	000190957	004	008	000191504	005	042
000160105	002	010	000190958	004	008	000191616	003	002
000160105	002	014	000190959	004	010	000192714	004	004
000160111	005	024	000190960	004	010	000192808	007	010
000160132	003	024	000190961	004	010	000192809	005	044
000160132	004	002	000190962	004	010	000192809	005	046
000160132	005	004	000190963	004	010	000192865	004	004
000160132	005	008	000190964	004	010	000192942	005	046
000160134	004	012	000190965	004	010	000192943	005	046
000160154	005	006	000190966	004	010	000192944	005	046
000160154	005	010	000190967	004	010	000192945	005	046
000160167	004	014	000190968	004	010	000192946	005	046
000160181	003	022	000190969	004	010	000192947	005	046
000160186	005	026	000190970	004	010	000192948	005	046
000160264	003	022	000190971	004	012	000192949	005	046
000160275	005	024	000190972	004	012	000192950	005	046
000160356	004	008	000190973	004	012	000192951	005	048
000161093	003	022	000190974	004	012	000192952	005	048
000162006	003	022	000190975	004	012	000192953	005	048
000162015	002	010	000190976	004	012	000192954	005	048
000162017	002	012	000190977	004	012	000192955	005	048
000162017	002	014	000190978	004	012	000192956	005	046
000162017	002	018	000190979	004	012	000192957	005	046
000162027	002	012	000190980	004	012	000192958	005	048
000162027	002	014	000190981	004	014	000192959	005	046
000162027	002	018	000190982	004	014	000193042	008	004
000167009	003	018	000190983	004	014	000193536	006	002
000167023	002	012	000190984	004	014	000193704	006	002
000167023	002	016	000190985	004	014	000193704	006	006
000167032	001	010	000190986	004	014	000194316	002	008
000167041	005	044	000190987	004	014	000194335	002	006
000190415	004	002	000190988	004	014	000194442	001	002
000190709	006	016	000190989	004	014	000194460	002	002
000190710	006	016	000190990	004	014	000194461	002	002
000190711	006	014	000190991	004	014	000194462	002	006
000190711	006	014	000190992	004	014	000194463	002	008
000190720	006	010	000190993	004	014	000194465	002	006
000190727	006	008	000190994	004	016	000194466	002	008
000190728	006	016	000190995	004	016	000194613	002	002
000190878	001	002	000190996	004	016	000194915	010	018
000190936	004	004	000190997	004	016	000194916	010	018
000190937	004	004	000190998	004	016	000194917	010	018
000190939	004	004	000191007	008	002	000194918	010	018
000190942	004	004	000191008	008	002	000194919	010	018
000190943	004	006	000191115	002	022	000194920	010	018
000190945	004	004	000191282	003	012	000194921	010	018
000190946	004	008	000191283	003	012	000194922	010	018

NUMERICAL INDEX
INDICE NUMERICO
INDEX NUMERIQUE
INDICE NUMERICO

SB1063-1

CODE CODIGO	GROUP GRUPO	PAGE PAG.	CODE CODIGO	GROUP GRUPO	PAGE PAG.	CODE CODIGO	GROUP GRUPO	PAGE PAG.
000195336	008	002	000234909	005	026	000243147	003	006
000195416	008	004	000234957	005	026	000243201	008	002
000195417	008	004	000240097	005	046	000243471	007	004
000195418	008	004	000240098	005	046	000243504	005	006
000195423	008	002	000240099	005	046	000243504	005	010
000195426	008	002	000240423	006	008	000243527	006	008
000195427	008	002	000240774	006	002	000243549	007	008
000195428	008	002	000240774	006	008	000243557	005	012
000195429	008	002	000240774	006	012	000243558	005	010
000195430	008	002	000240908	003	008	000243566	008	002
000195431	008	002	000241214	007	014	000243827	010	008
000195435	008	004	000241746	003	004	000243964	006	004
000195606	002	002	000241746	006	002	000244059	005	040
000195606	010	018	000241746	006	008	000246068	003	008
000195647	003	012	000242100	004	010	000246073	003	008
000195658	002	006	000242101	004	010	000247350	010	010
000195677	005	042	000242102	004	010	000247716	010	014
000195677	005	052	000242103	004	010	000247943	010	014
000195678	005	052	000242299	003	016	000247982	006	008
000195679	005	052	000242425	006	004	000248273	010	012
000195898	005	032	000242429	006	010	000248274	010	012
000195899	005	032	000242430	006	008	000248275	010	012
000195900	005	032	000242431	006	008	000248276	010	012
000195901	005	032	000242444	006	008	000248277	010	012
000202028	007	006	000242454	003	012	000248278	010	012
000202028	007	006	000242455	003	012	000249377	006	008
000202041	003	010	000242456	003	012	000249593	003	010
000202057	001	004	000242532	006	006	000249808	003	018
000202057	001	006	000242532	006	012	000252675	001	002
000232047	003	022	000242576	003	010	000256485	003	006
000232056	003	022	000242576	005	002	000258247	008	002
000232064	005	054	000242576	005	026	000258254	002	006
000232070	002	010	000242577	003	010	000258254	002	022
000232097	005	012	000242578	003	010	000258307	003	002
000232097	005	024	000242579	003	010	000258307	005	004
000232098	005	026	000242584	003	014	000258307	005	008
000232122	005	006	000242614	003	010	000258307	006	002
000232122	005	010	000242616	003	002	000258307	006	002
000232210	002	002	000242618	003	008	000258307	006	006
000232210	002	008	000242619	003	010	000258307	006	006
000233142	005	042	000242620	003	010	000258311	003	012
000233304	005	006	000242623	003	010	000258311	006	002
000233304	005	010	000242744	006	002	000258311	006	008
000233305	005	002	000242836	007	016	000258373	008	002
000233305	005	040	000242837	005	028	000261786	008	004
000233327	005	004	000243035	004	018	000262094	005	040
000233327	005	008	000243087	009	004	000262593	001	002
000234233	005	054	000243088	009	004	000263381	005	040
000234333	005	022	000243091	001	002	000263613	005	002
000234388	005	006	000243135	004	018	000263613	005	026
000234388	005	010	000243136	004	018	000264688	005	042
000234388	005	028	000243143	003	004	000265174	007	012
000234571	003	010	000243144	003	004	000265230	006	004
000234619	003	014	000243144	006	002	000265230	007	008
000234800	005	040	000243144	006	008	000265232	006	004
000234843	005	044	000243145	003	004	000265232	007	008
000234843	005	054	000243146	003	004	000265243	006	004

SB1063-1

NUMERICAL INDEX
INDICE NUMERICO
INDEX NUMERIQUE
INDICE NUMERICO

CODE CODIGO	GROUP GRUPO	PAGE PAG.	CODE CODIGO	GROUP GRUPO	PAGE PAG.	CODE CODIGO	GROUP GRUPO	PAGE PAG.
000265243	007	008	000334163	005	010	000343322	002	014
000265244	006	004	000334174	003	012	000343369	006	006
000265244	007	008	000334196	005	022	000343461	002	014
000265450	006	016	000334197	005	010	000343462	002	010
000266126	001	010	000334197	005	044	000343462	002	016
000266676	010	002	000334205	005	040	000343480	002	010
000266845	010	006	000334205	005	054	000343534	009	002
000266846	010	006	000334207	005	022	000343597	001	010
000267139	007	016	000334234	005	054	000343744	002	012
000267188	003	016	000334445	005	044	000343744	002	016
000267309	010	002	000334447	005	022	000343744	002	018
000267320	010	002	000334463	005	054	000343929	006	006
000267554	010	010	000334504	005	022	000344374	007	002
000267556	010	010	000334504	010	014	000345139	007	010
000267570	005	030	000334524	005	054	000345349	001	004
000267886	005	054	000334529	005	026	000345351	001	004
000268814	001	008	000334556	005	006	000345352	001	006
000268824	001	008	000334556	005	010	000345353	001	006
000268825	001	006	000334556	005	028	000345375	001	004
000269480	004	018	000334558	005	012	000345381	001	004
000269481	010	008	000335593	007	014	000345388	001	006
000269847	010	012	000335632	005	012	000345394	001	006
000272372	008	004	000335632	005	026	000345452	007	010
000277992	010	002	000335675	005	012	000345491	001	004
000310008	001	010	000337042	001	010	000345495	001	004
000310025	005	040	000337045	001	010	000345557	001	002
000311016	010	002	000338304	005	010	000345589	005	012
000312039	005	040	000340210	001	004	000345597	005	026
000313002	003	012	000340783	005	012	000345598	001	004
000313004	005	040	000340850	003	022	000345603	007	002
000313004	007	012	000340853	003	022	000345604	007	004
000313010	003	008	000340855	003	004	000345607	007	006
000313023	003	010	000340855	003	022	000345611	007	006
000313035	003	008	000340856	003	022	000345615	007	004
000313038	003	018	000340857	003	022	000345618	007	006
000313041	003	014	000340858	003	022	000345621	007	006
000313041	006	006	000340859	003	022	000345640	007	014
000313041	006	012	000340861	003	024	000345641	005	042
000313041	006	014	000340861	004	002	000345642	007	012
000313041	010	004	000340862	003	024	000345645	007	012
000313060	003	008	000340862	005	022	000345647	007	014
000313060	003	012	000340863	005	004	000345648	007	014
000313068	010	010	000340863	005	008	000345666	003	004
000313082	003	018	000340863	005	022	000345668	007	004
000313102	006	014	000340864	003	022	000345678	002	002
000313146	005	022	000340865	003	024	000345678	002	006
000330329	005	054	000340866	003	024	000345679	002	002
000331057	003	022	000341106	003	004	000345679	002	006
000331092	005	040	000341106	003	022	000345688	005	022
000334070	005	042	000341106	005	002	000345697	005	026
000334132	005	006	000342045	008	004	000345708	006	016
000334132	005	010	000342142	007	002	000345719	006	012
000334135	005	010	000343017	008	004	000345719	010	012
000334135	005	042	000343159	001	010	000345736	003	008
000334140	005	022	000343318	002	010	000345737	003	008
000334142	005	042	000343318	002	014	000345741	003	008
000334143	005	022	000343322	002	010	000345742	003	018

SB1063-1

NUMERICAL INDEX
INDICE NUMERICO
INDEX NUMERIQUE
INDICE NUMERICO

CODE CODIGO	GROUP GRUPO	PAGE PAG.	CODE CODIGO	GROUP GRUPO	PAGE PAG.	CODE CODIGO	GROUP GRUPO	PAGE PAG.
000345776	005	042	000347111	005	052	000349665	002	014
000345780	010	004	000347114	005	050	000349666	002	018
000345781	010	004	000347115	005	050	000349682	002	002
000345853	001	012	000347116	005	050	000349682	002	008
000345864	001	014	000347117	005	050	000349715	002	010
000345871	001	010	000347118	005	050	000349812	005	002
000345872	001	010	000347118	005	052	000349812	005	004
000345873	001	010	000347119	005	042	000349812	005	008
000345874	001	010	000347119	005	050	000349812	005	014
000345875	001	010	000347119	005	052	000349812	005	026
000345877	001	014	000347160	005	002	000349812	005	054
000345877	010	018	000347160	005	024	000349933	005	012
000345877	010	018	000347160	005	030	000353047	010	016
000345884	002	002	000347160	006	002	000355264	007	008
000345884	002	006	000347161	006	008	000355490	005	006
000345885	002	002	000347162	005	030	000355490	005	010
000345885	002	006	000347241	006	002	000355500	004	002
000345891	001	014	000347241	006	006	000355500	004	004
000345905	007	012	000347410	001	002	000355676	002	002
000345913	003	018	000347824	006	012	000355676	002	006
000345972	010	016	000347885	008	002	000355676	010	018
000345983	006	014	000348102	006	012	000355872	007	006
000345984	006	014	000348136	006	006	000356024	002	012
000345985	006	016	000348336	007	008	000356024	002	014
000345989	006	014	000348337	007	010	000356024	002	018
000345992	007	012	000348338	007	008	000356028	002	018
000345995	001	004	000348344	007	002	000356029	002	012
000346022	010	004	000348485	006	002	000356029	002	016
000346023	010	006	000348485	006	012	000357271	002	010
000346026	010	006	000348493	007	008	000357815	002	002
000346040	010	006	000348546	003	002	000357815	002	006
000346052	007	006	000348550	003	004	000359854	004	002
000346079	007	004	000348556	003	004	000359854	005	002
000346087	003	010	000348557	003	002	000359854	005	004
000346235	001	006	000348562	003	004	000359854	005	008
000346301	005	002	000348563	003	004	000371638	002	010
000346301	005	028	000348565	003	002	000371638	002	014
000346301	005	036	000348577	003	016	000371638	002	018
000346317	001	010	000348579	003	018	000371639	002	010
000346323	010	016	000348582	003	018	000371639	002	014
000346354	007	004	000348595	003	012	000371639	002	018
000346356	007	004	000348619	004	002	000371646	002	004
000346357	007	004	000348659	007	002	000371646	002	014
000346364	010	016	000348857	010	008	000371647	002	008
000346365	010	016	000349301	007	008	000371647	002	018
000346412	007	014	000349470	001	002	000371648	002	008
000346414	007	012	000349526	001	014	000371648	002	010
000346420	007	012	000349526	010	018	000371649	002	004
000346421	007	012	000349526	010	018	000371649	002	010
000346497	010	002	000349659	002	012	000371650	002	004
000347044	001	006	000349659	002	016	000371650	002	014
000347045	001	006	000349659	002	018	000371651	002	008
000347051	005	002	000349660	002	012	000371651	002	018
000347051	005	040	000349660	002	016	000371652	002	004
000347110	005	002	000349660	002	018	000371652	002	008
000347110	005	050	000349663	002	012	000371652	002	010
000347111	005	050	000349664	002	010	000401107	004	018

SB1063-1

NUMERICAL INDEX
INDICE NUMERICO
INDEX NUMERIQUE
INDICE NUMERICO

CODE CODIGO	GROUP GRUPO	PAGE PAG.	CODE CODIGO	GROUP GRUPO	PAGE PAG.	CODE CODIGO	GROUP GRUPO	PAGE PAG.
000401108	004	018	000500014	005	042	000500147	001	014
000416048	007	014	000500014	007	002	000500163	002	012
000423471	002	022	000500014	007	016	000500163	002	014
000423472	002	022	000500018	001	010	000500163	002	018
000423473	002	022	000500019	003	008	000500185	003	018
000450122	002	002	000500021	001	004	000500185	006	006
000450122	002	006	000500021	003	010	000500185	007	006
000450144	007	004	000500022	001	002	000500189	001	004
000450155	003	004	000500022	001	004	000500192	003	002
000455095	007	016	000500022	006	006	000500192	005	012
000475067	007	002	000500022	007	002	000500192	005	026
000480316	005	020	000500027	006	014	000500192	010	006
000480481	005	036	000500028	006	014	000500193	005	024
000480852	004	012	000500028	007	002	000500193	005	028
000481037	006	012	000500028	010	016	000500193	007	004
000481037	007	002	000500029	001	004	000500193	010	006
000482038	005	022	000500029	007	004	000500194	002	002
000482055	005	022	000500030	003	002	000500194	002	006
000482069	005	040	000500030	003	004	000500194	003	002
000482107	005	012	000500030	005	024	000500194	010	010
000482108	005	022	000500035	006	008	000500195	001	006
000482109	005	026	000500035	010	012	000500195	002	014
000482252	005	004	000500037	001	010	000500195	003	002
000482252	005	008	000500037	003	008	000500195	003	012
000482253	005	024	000500037	005	004	000500197	001	006
000482254	005	040	000500037	005	008	000500198	010	010
000482255	005	040	000500040	001	004	000500207	001	002
000482256	005	022	000500040	005	024	000500228	002	002
000482257	005	028	000500042	004	004	000500228	002	006
000482260	005	022	000500042	004	010	000500252	004	004
000482261	005	040	000500043	003	016	000500263	004	002
000482311	005	054	000500044	003	010	000500263	005	004
000482344	005	026	000500047	001	002	000500263	005	008
000482399	005	054	000500047	007	012	000500287	001	010
000482518	005	054	000500048	003	010	000502012	007	014
000482635	005	006	000500048	003	012	000502016	005	044
000482635	005	010	000500048	003	018	000502033	003	004
000482660	005	042	000500048	006	006	000502036	005	012
000482735	005	004	000500053	006	014	000502036	005	024
000482735	005	008	000500053	007	006	000502039	005	018
000485002	010	002	000500053	007	010	000502054	005	026
000485011	010	002	000500053	007	014	000502059	005	012
000485019	010	002	000500053	010	006	000502132	005	006
000485037	010	002	000500071	004	004	000502132	005	010
000485060	010	002	000500075	003	018	000503094	002	006
000485075	010	002	000500075	006	010	000508019	002	010
000485089	001	002	000500076	002	004	000508019	002	016
000499240	003	020	000500076	002	008	000508031	003	024
000499503	003	020	000500076	002	012	000508074	007	002
000499549	003	020	000500076	002	014	000509023	005	044
000499554	003	020	000500076	002	020	000509028	005	024
000500004	006	012	000500077	003	002	000516042	010	012
000500006	003	012	000500093	003	022	000530016	007	014
000500006	007	004	000500107	003	004	000533001	007	012
000500013	003	008	000500131	004	006	000533009	006	012
000500013	005	026	000500133	002	010	000533027	006	008
000500013	007	004	000500147	001	014	000533027	006	012

SB1063-1

NUMERICAL INDEX
INDICE NUMERICO
INDEX NUMERIQUE
INDICE NUMERICO

CODE CODIGO	GROUP GRUPO	PAGE PAG.	CODE CODIGO	GROUP GRUPO	PAGE PAG.	CODE CODIGO	GROUP GRUPO	PAGE PAG.
000533039	007	012	000586022	002	006	000615043	007	002
000533058	007	014	000586023	001	014	000615043	007	006
000533083	007	012	000586023	007	004	000615043	007	014
000541514	003	008	000588176	008	002	000615043	010	006
000541703	001	002	000600002	007	012	000615044	001	004
000541703	006	014	000600003	010	012	000615044	003	004
000541703	010	016	000600004	003	010	000615044	003	016
000550043	010	012	000600005	003	008	000615044	003	018
000550132	007	006	000600005	005	024	000615044	005	044
000550132	007	010	000600005	005	040	000615044	006	006
000550132	007	010	000600005	007	006	000615044	006	014
000570001	007	012	000600005	007	016	000615044	007	002
000570002	006	012	000600006	001	002	000615044	010	006
000570003	006	008	000600006	007	014	000615045	001	010
000570003	006	012	000600008	003	002	000615045	002	010
000570004	003	018	000600008	003	012	000615045	002	014
000570004	005	040	000600008	005	012	000615045	003	004
000570004	006	010	000600008	005	024	000615045	003	008
000570004	007	014	000600009	002	002	000615045	005	004
000570005	006	006	000600009	002	006	000615045	005	008
000570005	007	002	000600009	003	006	000615045	005	024
000570006	003	018	000600009	003	010	000615045	005	028
000570006	007	002	000600009	010	010	000615045	006	008
000570006	007	010	000600010	003	012	000615045	007	004
000570006	010	016	000600010	010	012	000615045	010	006
000570007	003	008	000603003	010	016	000615045	010	010
000570008	007	012	000603005	001	014	000615046	002	002
000570011	005	050	000603005	010	016	000615046	002	008
000571002	006	006	000603019	001	006	000615046	002	012
000571019	010	012	000603019	005	044	000615046	002	014
000586001	006	012	000603022	004	002	000615046	002	018
000586001	007	002	000603023	003	016	000615047	002	002
000586002	001	006	000603023	010	016	000615047	002	006
000586002	007	002	000604005	003	002	000615076	010	016
000586002	007	008	000604005	003	008	000615096	001	006
000586002	007	012	000604006	003	004	000624012	008	004
000586002	007	016	000604008	005	006	000624016	008	004
000586003	001	004	000604008	005	010	000630003	001	008
000586003	003	008	000604008	005	024	000630003	007	014
000586003	005	022	000604009	002	024	000630031	007	016
000586003	006	014	000604009	003	002	000635061	005	042
000586003	007	006	000604009	003	024	000635061	005	050
000586003	007	010	000604011	003	022	000635061	005	052
000586003	007	012	000604012	002	006	000750035	003	012
000586018	001	006	000604012	004	002	000801144	005	002
000586018	003	002	000604012	005	004	000801144	005	012
000586018	006	014	000604012	005	008	000801144	005	018
000586018	007	006	000615041	003	012	000801630	001	014
000586018	010	006	000615041	006	008	000801631	001	014
000586019	001	006	000615041	007	002	000801688	003	018
000586019	002	002	000615042	006	006	000802146	003	018
000586019	002	006	000615042	007	002	000802617	003	002
000586019	003	002	000615042	007	004	000802617	005	002
000586019	010	010	000615043	001	002	000813315	003	012
000586021	003	004	000615043	001	004	000813316	001	010
000586022	001	002	000615043	003	010	000813316	005	042
000586022	002	002	000615043	006	006	000813317	003	008

SB1063-1

NUMERICAL INDEX
INDICE NUMERICO
INDEX NUMERIQUE
INDICE NUMERICO

CODE CODIGO	GROUP GRUPO	PAGE PAG.	CODE CODIGO	GROUP GRUPO	PAGE PAG.	CODE CODIGO	GROUP GRUPO	PAGE PAG.
000813330	006	006	000813846	005	018	000900691	008	002
000813348	005	044	000813851	005	018	000900775	002	012
000813361	007	016	000813852	005	018	000900775	002	014
000813370	007	016	000813853	005	018	000900775	002	018
000813379	010	008	000813854	005	018	000900776	002	012
000813380	010	008	000813855	005	018	000900776	002	016
000813382	010	008	000813856	005	018	000900776	002	018
000813391	003	012	000813862	005	018	000900782	002	012
000813394	003	002	000813862	005	036	000900782	002	014
000813412	006	012	000813865	005	020	000900782	002	018
000813412	006	014	000813866	005	020	000900784	002	012
000813422	005	050	000813870	005	020	000900784	002	016
000813422	005	052	000813873	005	020	000900784	002	018
000813428	005	024	000813874	005	020	000900806	005	012
000813429	005	006	000813875	005	018	000900969	004	004
000813429	005	010	000813876	005	020	000900970	004	004
000813429	005	012	000813878	005	018	000900971	004	006
000813429	005	024	000813880	005	018	000900972	004	006
000813433	005	042	000813903	005	036	000901145	004	002
000813434	005	004	000813906	005	036	000901313	002	012
000813434	005	008	000813907	005	032	000901313	002	016
000813434	005	042	000813908	005	032	000901313	002	018
000813448	005	040	000813910	005	036	000901327	005	016
000813478	005	026	000813915	005	036	000901328	005	016
000813499	005	004	000813916	005	036	000901430	002	012
000813499	005	008	000813917	005	034	000901430	002	016
000813612	005	020	000813919	005	032	000901430	002	018
000813616	005	020	000813922	005	032	000901452	005	014
000813618	005	020	000814118	010	014	000901454	005	014
000813622	005	020	000814250	005	004	000901455	005	014
000813622	005	036	000814250	005	008	000901456	005	014
000813622	005	036	000814251	005	004	000901457	005	014
000813624	005	020	000814251	005	008	000901458	005	014
000813625	005	020	000814256	003	020	000901459	005	014
000813626	005	020	000814257	003	020	000901460	005	014
000813642	005	032	000815069	003	016	000901461	005	014
000813643	005	036	000815215	001	002	000901462	005	014
000813646	005	034	000842756	007	004	000901463	005	014
000813656	005	032	000843157	008	004	000901464	005	014
000813668	005	032	000850145	001	002	000901465	005	014
000813673	005	032	000891498	005	036	000901466	005	014
000813674	005	036	000891953	005	026	000901467	005	014
000813677	005	032	000892979	005	020	000901468	005	014
000813678	005	036	000893010	005	018	000901469	005	014
000813682	005	032	000893013	005	018	000901470	005	014
000813683	005	036	000893228	003	020	000901472	005	016
000813694	002	008	000893524	003	020	000901473	005	014
000813738	005	004	000900229	005	006	000901475	005	016
000813738	005	008	000900229	005	010	000901476	005	016
000813738	005	042	000900477	001	006	000901477	005	016
000813791	003	018	000900478	003	002	000901828	002	010
000813813	005	018	000900526	009	004	000901828	002	016
000813821	005	018	000900527	009	004	000909152	006	014
000813822	005	020	000900604	005	006	000909152	010	010
000813825	005	020	000900679	008	004	000909153	006	014
000813829	005	018	000900680	008	004	000910161	005	002
000813839	005	018	000900682	008	004	000910161	005	006

SB1063-1

NUMERICAL INDEX
INDICE NUMERICO
INDEX NUMERIQUE
INDICE NUMERICO

CODE CODIGO	GROUP GRUPO	PAGE PAG.	CODE CODIGO	GROUP GRUPO	PAGE PAG.	CODE CODIGO	GROUP GRUPO	PAGE PAG.
000910161	005	010	000922799	005	030	000927036	005	052
000910161	005	028	000922800	005	030	000927483	003	018
000910161	005	044	000922813	005	030	000927483	006	002
000910162	005	022	000922815	005	032	000927483	006	006
000910569	005	046	000923384	005	006	000927625	010	002
000910995	001	010	000923384	005	010	000927642	005	030
000911061	005	018	000923389	005	032	000927643	005	030
000911063	005	020	000923391	005	032	000927644	005	030
000911456	007	008	000923392	005	032	000927645	005	030
000911456	007	010	000923393	005	036	000927646	005	030
000911650	005	032	000923394	005	036	000927975	006	004
000911650	005	038	000923395	005	036	000927975	006	012
000911661	005	034	000923567	005	036	000928085	001	004
000920811	002	022	000923843	007	004	000928348	010	002
000920812	002	022	000923843	010	006	000928632	007	002
000920813	002	022	000923844	007	004	000928656	005	002
000920814	002	024	000923852	003	016	000928656	005	002
000920944	002	022	000923855	007	004	000928656	005	004
000921087	006	016	000923855	010	016	000928656	005	008
000921108	005	026	000923958	003	018	000928656	005	042
000921325	002	024	000923987	007	014	000928723	010	012
000921326	002	024	000923988	007	014	000928928	006	004
000921327	002	024	000924568	005	036	000928928	007	008
000921328	002	024	000924651	006	002	000929185	003	016
000921329	002	022	000924651	006	012	000929217	004	002
000921331	002	024	000925491	001	004	000929217	004	002
000921332	002	024	000925492	001	006	000929447	002	010
000921333	002	024	000925493	001	006	000929447	002	014
000921334	002	024	000925629	001	006	000929614	004	008
000921335	002	022	000925806	005	052	000929617	004	008
000921336	002	022	000925992	005	034	000929623	004	004
000921337	002	022	000926224	010	012	000929624	004	004
000921338	002	022	000926325	005	050	000929626	004	004
000921339	002	024	000926325	005	052	000929628	004	004
000921340	002	024	000926326	005	050	000929630	004	004
000921341	002	022	000926326	005	052	000929631	004	004
000921342	002	024	000926327	005	050	000929638	004	004
000921343	002	022	000926327	005	052	000929643	004	006
000921344	002	024	000926328	005	050	000929644	004	006
000921346	002	022	000926328	005	052	000929645	004	006
000921347	002	024	000926329	005	050	000929651	004	014
000921348	002	022	000926329	005	052	000929654	004	014
000921349	002	022	000926330	005	050	000929655	004	014
000921351	002	024	000926330	005	052	000929660	004	014
000921352	002	022	000926581	001	002	000929661	004	016
000921850	007	014	000926587	005	030	000929663	004	016
000922305	005	016	000926587	005	030	000929666	004	016
000922305	006	002	000926588	005	030	000929667	004	016
000922325	007	012	000926589	005	030	000929668	004	016
000922455	003	018	000926590	005	030	000929670	004	016
000922623	005	040	000926729	004	008	000929671	004	016
000922789	010	004	000926729	004	016	000929672	004	016
000922790	010	004	000926732	004	014	000929692	004	010
000922791	005	030	000926783	004	014	000929697	004	012
000922792	005	030	000926963	005	040	000929705	004	010
000922793	005	030	000927025	006	016	000929708	004	012
000922795	005	030	000927036	005	050	000929826	005	002

SB1063-1

NUMERICAL INDEX
INDICE NUMERICO
INDEX NUMERIQUE
INDICE NUMERICO

CODE CODIGO	GROUP GRUPO	PAGE PAG.	CODE CODIGO	GROUP GRUPO	PAGE PAG.	CODE CODIGO	GROUP GRUPO	PAGE PAG.
000929931	004	002						
000929931	005	004						
000929931	005	008						
000930046	006	004						
000930046	006	004						
000930046	007	012						
000930046	010	012						
000930139	003	002						
000930139	006	002						
000930139	006	006						
000930150	006	002						
000930150	006	008						
000930151	006	002						
000930151	007	010						
000930153	006	002						
000930153	006	004						
000930153	007	010						
000930163	006	016						
000930163	007	008						
000930192	007	008						
000930195	006	014						
000930195	007	008						
000930200	006	004						
000930200	007	008						
000932032	006	004						
000932032	007	008						
000975065	006	002						
000975065	006	008						
000975077	006	012						
000985011	006	016						
000985012	007	008						
000985066	006	014						
000985087	006	014						
000985146	006	004						
000985146	006	004						
000985146	006	004						
000985146	007	008						
000989151	005	004						
000989151	005	008						
000991611	008	002						
000991656	008	002						
000991658	008	004						
000991686	008	002						
000999018	010	012						
266555005	005	046						
333548202	009	002						
333548203	009	002						
333560304	005	042						
433830400	005	006						
433830400	005	026						