Compactador Vibratório

Dynapac CA25 Série 2

RUTHZIL TRATOR COMERCIAL DE PEÇAS LTDA 11 97083-6812 ROLANDO CITRANGULO



DYNAPAC

CONST. CENTRO LESTE ENG.° LTDA

Revisões Obrigatórias

AO ADQUIRIR O NOSSO ROLO, V.SAS. TEM O DIREITO DE SOLICITAR DUAS REVISÕES OBRIGATÓRIAS, SEM AS QUAIS A GARANTIA FICA AUTOMATICAMENTE CANCELADA. ESTAS DEVERÃO SER EXECUTADAS PELOS MECÂNICOS DO REPRESENTANTE DYNAPAC MAIS PRÓXIMO. OS MECÂNICOS DOS NOSSOS REPRESENTANTES POSSUEM TREINAMENTO NA FÁBRICA E SABERÃO CONDUZI-LAS. FICA SOB RESPONSABILIDADE DE V.SAS. A FISCALIZAÇÃO DAS REVISÕES EXECUTADAS. ABAIXO ESTÃO OS PONTOS QUE DEVERÃO SER VISTOS DURANTE A REVISÃO DO RESPECTIVO EQUIPAMENTO. (VEJA NA COLUNA O TIPO DO ROLO). PARA SUA SEGURANÇA ACOMPANHE O TÉCNICO.

Abaixo estão os itens relacionados com a operação e lubrificação desta unidade, a serem aplicados ou efetuados durante a entrega técnica. Os Manuais de Instrução e Lubrificação asseguram cobertura total de cada item. Os respectivos itens a serem cobertos durante a revisão correspondente estão assinalados com um X.

CONST. CENTRO LESTE ENG.° LTDA

ITENS	REVISÃO											
	Entrega Técnica 1ª Revisão						2ª Revisão 600 horas					
	CG-11	CHF.44/B66	CT-20	CC-43	CA 16/26	CP-22/27	CG-11	CHF.44/B66	CT-20	CC-43	CA 16/26	CP-22/27
1. Inspeção em torno do rolo (Avarias de transp. parafusos frouxos vazamento)	x	x	x	x	x	x						
2. Reservatório de fluídos corretamente abastecidos												
a. Radiador			x	x	x	x			x	x	x	x
b. Carter do motor diesel	x	x	x	x	x	x	x	x	x	x	x	x
c. Transmissão (caixa de Engrenagem)	x		x	x	x	x	x		x	x	x	x
d. Combustível do motor diesel	x	x	x	x	x	x	x	x	x	x	x	x
e. Tanque de óleo hidráulico			x	x	x				x	x	x	
f.												
g. Diferencial - Tração Rodas			x		x	x			x		x	x
h. Conexão e nível da água da bateria	x	x	x	x	x	x	x	x	x	x	x	x
i. Tanque de água para asfaltar	x			x		x	x			x		x
j. Cilindro mestre do freio			x		x	x			x		x	x
k. Filtro de ar	x	x				x	x	x				x
l. Óleo do eixo excêntrico				x	x					x	x	
3. Lubrificação												
a. Rolamento Mancal do cilindro vibratório	x	x					x	x				
b. Freios de estacionamento	x		x		x	x	x		x		x	x
c. Coluna de direção	x			x	x	x	x			x	x	x
d. Pista e esfera		x						x				
e. Eixo excêntrico	x						x					
f. Polia esticadora	x	x				x	x	x				x
4. Manutenção rotina												
a. Pressão correta dos pneus			x		x	x			x		x	x
b. Ajuste os freios	x		x		x	x	x		x		x	x
c. Ajuste os raspadores	x	x	x	x	x		x	x	x	x	x	
d. Reaperte todas as conexões (queima mang.			x	x	x	x			x	x	x	x
e. Reaperte a embreagem centrífuga		x						x				
f. Reaperte as porcas das rodas			x		x	x			x		x	x
g. Verifique os metálicos (elemento elástico)	x	x		x	x		x	x		x	x	
h. Ajuste das correias de vibração	x	x					x	x				
i. Ajuste das correias do motor	x	x	x	x	x	x	x	x	x	x	x	x
j. Ajuste das correias de transmissão	x						x					
5. Partida												
a. Método seguro de acionar a partida	x	x	x	x	x	x						
b. Funcionamento da chave de ignição	x	x	x	x	x	x						
c. Funcionamento dos indicadores do painel	x	x	x	x	x	x						
d. Neutro das alavancas dos sistemas hidráulicos			x	x	x	x			x	x	x	x
e. Marcha lenta	x	x	x	x	x	x	x	x	x	x	x	x

ITENS	REVISÃO											
	Entrega Técnica 1ª Revisão						2ª Revisão 600 horas					
	CG-11	CHF-44/B66	CT-20	CC-43	CA-15/25-A	CP-22/27	CG-11	CHF-44/B66	CT-20	CC-43	CA-15/25-A	CP-22/27
6. Operação												
a. Opere o rolo em todas as marchas e controles durante 8 horas em lugar adequado	x	x	x	x	x	x						
b. Operação com freio hidrodinâmico			x	x	x	x						
c. Ruídos anormais da falta de óleo			x	x	x	x						
d. Freios, quando usar (estacionamento)	x		x		x	x						
e. Direção	x		x	x	x	x						
f. Controles do acelerador	x	x	x	x	x	x	x	x	x	x	x	x
g. Operação controle de vibração (r.p.m.) de trab.	x			x	x							
h. Operação da embreagem centrífuga		x										
i. Funcionamento e equip. de alarme e parada		x						x				
j. Métodos de parada	x	x	x	x	x	x						
k. Seleção das amplitudes				x	x							
l. Controle da lâmina			x									
7. Explicação												
a. Óleo hidráulico e do motor, recomendado	x	x	x	x	x	x	x	x	x	x	x	x
b. Assistência técnica do respresentante Dynapac	x	x	x	x	x	x	x	x	x	x	x	x
c. Revisões gratuitas obrigatórias	x	x	x	x	x	x						
d. Política e o Certificado de Garantia	x	x	x	x	x	x	x	x	x	x	x	x
e. Manuais	x	x	x	x	x	x						
8. Manutenção Obrigatória												
a. Folga das válvulas do motor							x	x	x	x	x	x
b. Folga do diferencial											x	x
c. Substituição filtro hidráulico									x	x	x	x
d. Reaperto parafuso das rodas									x		x	x
e. Reaperto geral do chassis							x	x	x	x	x	x
f. Reaperto no cabeçote do motor							x	x	x	x	x	x
g. Consumo óleo combustível										litros/hora		
h. Consumo óleo lubrificante										litros/hora		

OBS: AS PRESSÕES DO SISTEMA HIDROSTÁTICO DO ROLO DYNAPAC DEVEM SER TOMADAS SOMENTE EM CASO DE ANORMALIDADE DO SISTEMA ENVOLVIDO.

SPARE PARTS CATALOGUE

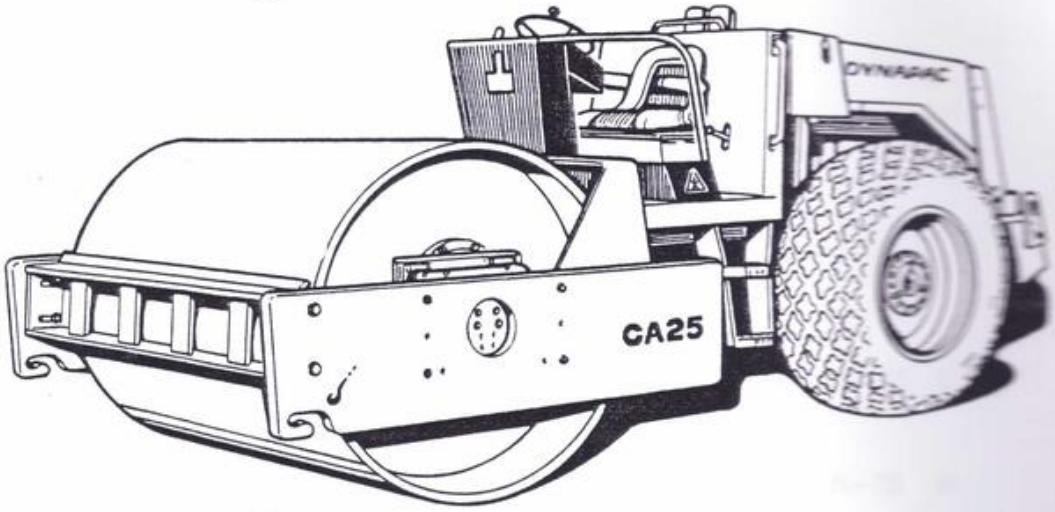

CONST. CENTRO LESTE ENG.ª LTDA.

Caterpillar Diesel Engine-D 3208

SPARE PARTS CATALOGUE

CA 25

Series 2

VIBRATORY ROLLER

DYNAPAC®

CONST. CENTRO LESTE ENG.° LTDA

THIS PARTS CATALOGUE IS VALID FOR CA–25 II
FROM: SERIAL NUMBER

ESTE CATÁLAGO SÓ É VÁLIDO PARA CA–25 II
A PARTIR DO NÚMERO DE SÉRIE:

CE CATALOGUE EST VALIDE POUR SEULEMENT CA–25 II
A PARTIR DES NUMERO DE SERIE:

ESTE MANUAL DE REPUESTOS ES VALIDO PARA CA–25 II
A PARTIR DE NUMERO DE SERIE:

688B600
688B700

DYNAPAC

Page / Página Page / Pagina	Group / Grupo Groupe / Grupo	Picture / Figura Illust. / Figura	Issue / Emissão Emission / Emisión	GENERAL VIEW VISTA GERAL VUE D' ENSEMBLE PLANO GENERAL
2	0		1	

Ref. Item Réf. Ref.	Group / Grupo Groupe / Grupo	Description Description	Descrição Descripción	Page Página Page Pagina
01	1	Frame Châssis	Chassis Bastidor	
		Frame Châssis	Chassis Bastidor	02
		Hood, fender and hydr. oil tank Capota, pare-boue et res. d' huile	Tampa, paral. e tanque de óleo hidr. Tapa, guarda-barro y tanq. aceite	04
		Scrapers Racloir	Raspadores Raederas	10
		Steering link Articulation	Articulação Articulación	12
02	2	Drum Cylindre	Cilindro Rodillo	
		Complete drum—Std Ensemble cylindre—Std	Cilindro completo—Std Rodillo completo—Std	02
		Complete drum—D/PD Ensemble cylindre—D/PD	Cilindro completo—D/PD Rodillo completo—D/PD	08
		Torque hub Reducteur moyeu	Redutor de velocidade Reductor de velocidad	14
03	3	Engine Moteur	Motor Motor	
		Engine assy' Montaje du moteur	Montagem do motor Montage do motor	02
		Radiator assy' Montaje d' radiateur	Montagem do radiador Montage do radiador	06

CONST. CENTRO LESTE ENG.ª LTDA

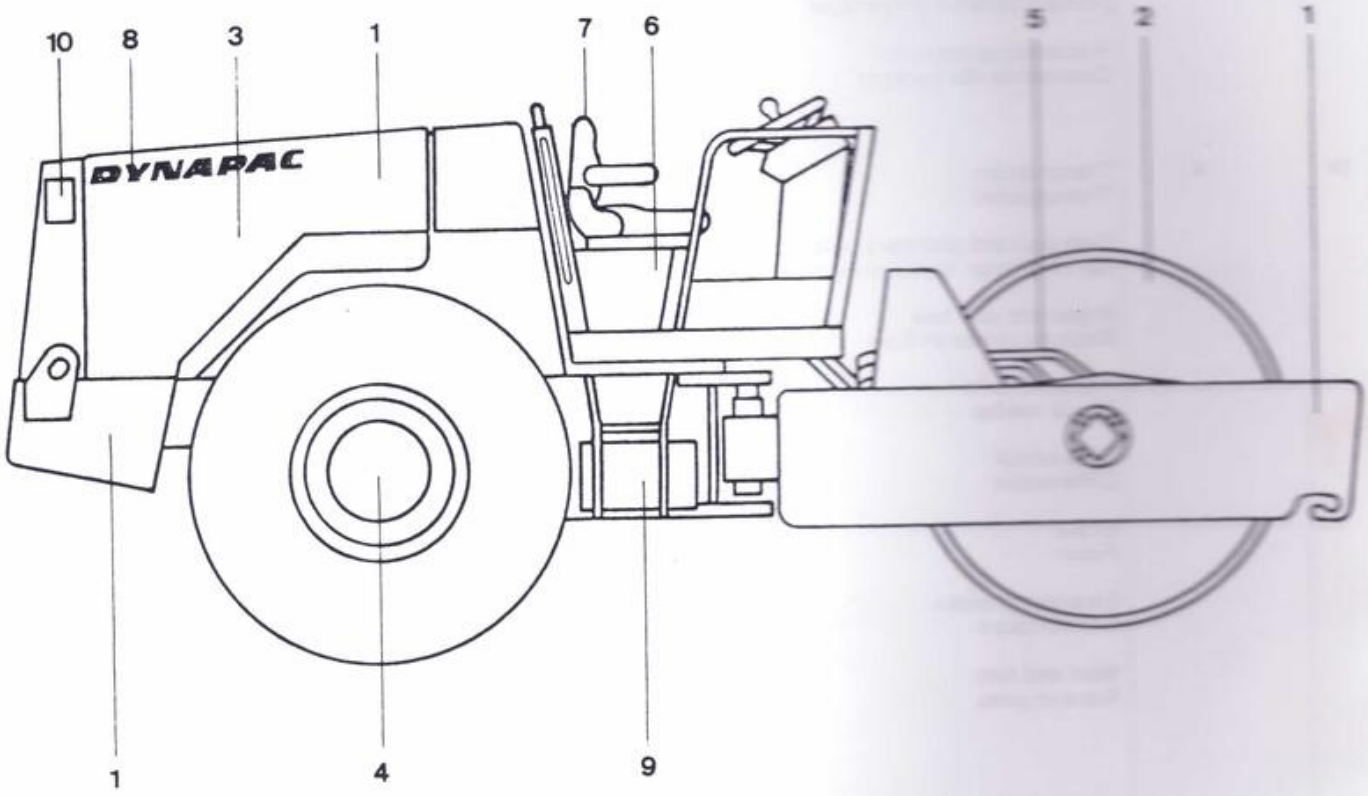

DYNAPAC

Page / Página Page / Pagina	Group / Grupo Groupe / Grupo	Picture / Figura Illust. / Figura	Issue / Emissão Emission / Emisión	GENERAL VIEW VISTA GERAL VUE D' ENSEMBLE PLANO GENERAL
4	0		1	

Ref. Item Réf. Ref.	Group / Grupo Groupe / Grupo	Description Description	Descrição Descripción	Page Página Page Pagina
03	3	Air cleaner Filtre à air	Filtro de ar Filtro de aire	10
		Fuel system Systeme de carburant	Sistema de combustível Sistema de combustible	14
		Muffler assy' Montaje du silencieux	Montagem do silencioso Montage do silenciador	18
		Pumps and gear box Pompes carter d' engrenages	Bombas e acionadora das bombas Bombas e caja de engrenajes	20
		Hydraulic pump drive Commande des pompes	Acionamento das bombas Accionamiento de bombas	22
04	4	Transmission Transmission	Transmissão Transmisión	
		Gear box and planetary axle Carter d' engr. et essieu de roue	Eixo planetário e transmissão Caja de engr. y eje planet.	02
		Brake and gear box Boite de vitesse et frein	Caixa de cambio e freio Caja cambio y freno	04
		Planetary axle Eje de ruedas	Eixo planetário Essieu de roue	14
		Differential Différentiel	Diferencial Diferencial	20
		Brake Frein	Freio Freno	24
		Emergency brake Frein secours	Freio de emergência Freno de emergencia	28
		Weel and tyre Roue et pneu	Roda e pneu Rueda y neumático	32

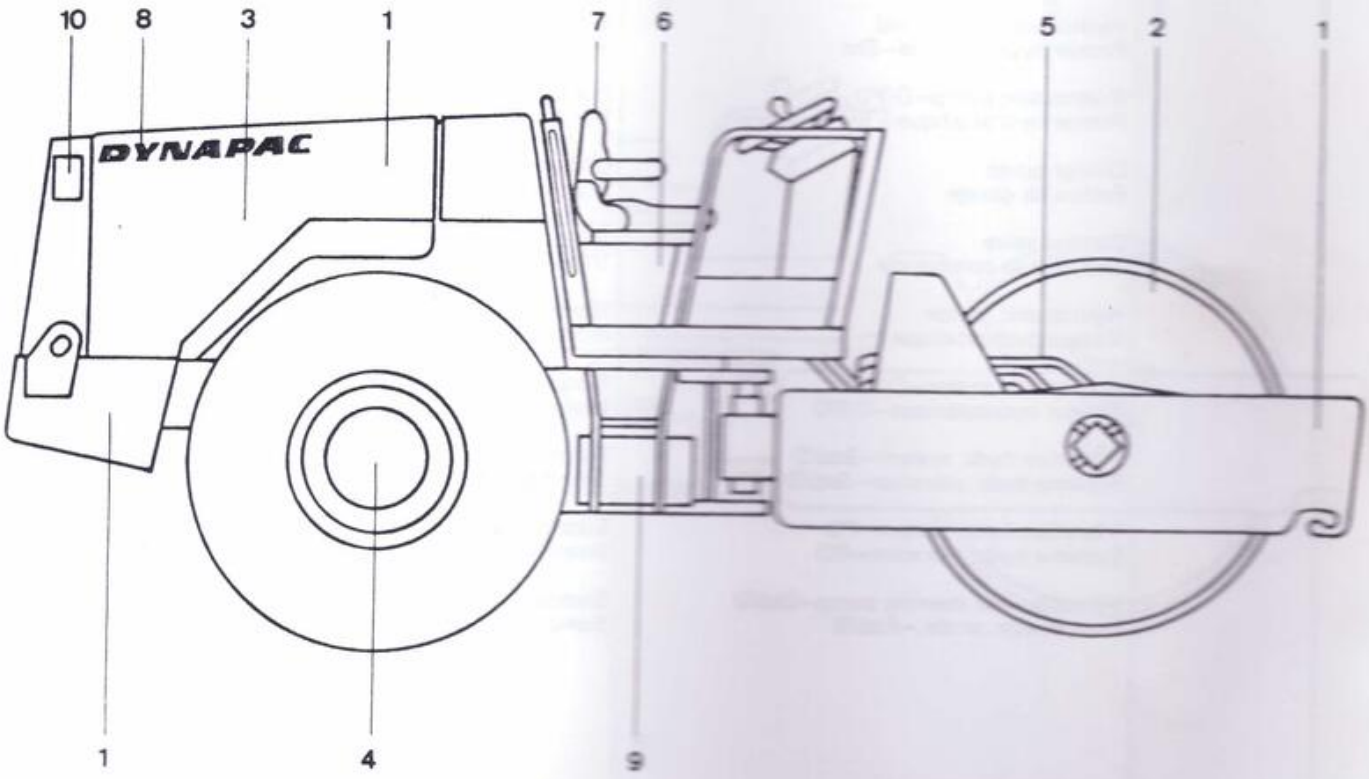
10
8
3
1
7
6
5
2
1
DYNAPAC
1
4
9

DYNAPAC

Page / Página Page / Pagina	Group / Grupo Groupe / Grupo	Picture / Figura Illust. / Figura	Issue / Emissão Emission / Emisión	GENERAL VIEW VISTA GERAL VUE D' ENSEMBLE PLANO GENERAL
6	0		1	

Ref. Item Réf. Ref.	Group / Grupo Groupe / Grupo	Description Description	Descrição Descripción	Page Página Page Pagina
05	5	Hydraulic equipments Equipement hydraulique	Equipamentos hidráulicos Equipo hidráulico	
		Hydraulic diagram Schéma hydraulique	Diagrama hidráulico Diagrama hidráulico	02
		Drive hydrostatic system Systeme hydrostátique	Sistema hidrostático tração Sistema hidrostático tracción	06
		Drum drive hydrostatic system Systeme hydrostátique du cilindre	Sistema hidrost. p/ tração do cilindro Sistema hidrostático do rodillo	10
		Hydrostatic pump–Std Pompe hydrostatique–Std	Bomba hidrostática–Std Bomba hidrostática–Std	16
		Hydrostatic pump–D/PD Pompe hydrostatique– D/PD	Bomba hidrostática–D/PD Bomba hidrostática–D/PD	26
		Charge pump Pompe de gavage	Bomba de óleo Bomba alimentadora	36
		Control valve Soupape de commande	Válvula de controle Válvula de control	40
		Hydrostatic motor Moteur hydrostatique	Motor hidrostático Motor hidrostático	42
		Hydrostatic motor–D/PD Moteur hydrostatique–D/PD	Motor hidrostático–D/PD Motor hidrostático–D/PD	48
		Vibration hydr. system–Std/D Systeme hydr. vibration–Std/D	Sistema hydr. vibração–Std/D Sistema hydr. vibración–Std/D	52
		Vibration hydr. system–PD Systeme hydr. vibration–PD	Sistema hydr. vibração–PD Sistema hydr. vibración–PD	60
		Vibration and steering pump–Std/D Pompe, vibr. et dir.–Std/D	Bomba de direção e vibração–Std/D Bomba de vibr. y dirección–Std/D	68

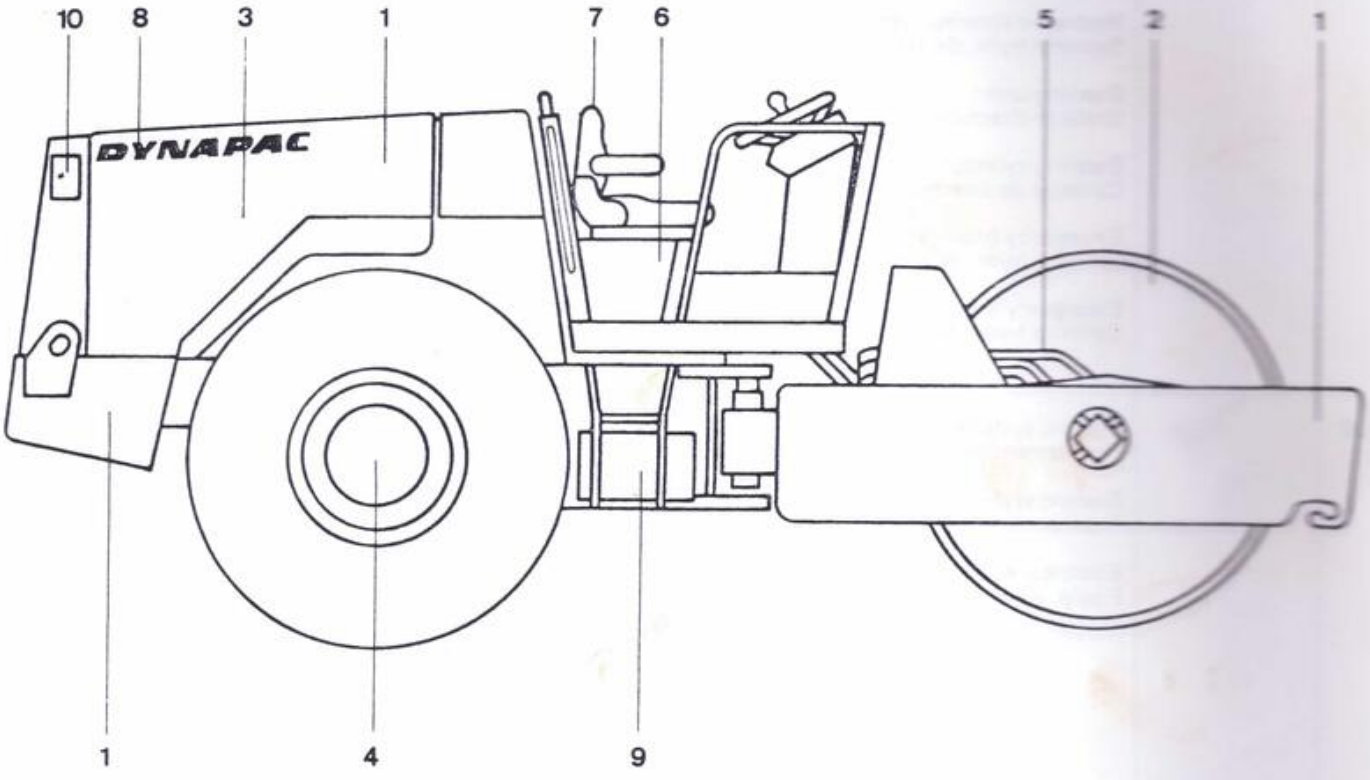
10
8
3
1
7
6
5
2
1
DYNAPAC
1
4
9

Page / Página Page / Pagina	Group / Grupo Groupe / Grupo	Picture / Figura Illust. / Figura	Issue / Emissão Emission / Emisión	GENERAL VIEW VISTA GERAL VUE D' ENSEMBLE PLANO GENERAL
8	0		1	

Ref. Item Réf. Ref.	Group / Grupo Groupe / Grupo	Description Description	Descrição Descripción	Page Página Page Pagina
05	5	Vibr. and steering pump–PD Pompe, vibr. et direction–PD	Bomba de dir. e vibração–PD Bomba de vibr. y dirección–PD	70
		Vibration motor–Std/D Moteur de vibration–Std/D	Motor da vibração–Std/D Motor da vibración–Std/D	74
		Vibration motor–PD Moteur vibration–PD	Motor da vibração–PD Motor da vibración–PD	76
		Vibration valve Soupape de vibration	Válvula da vibração Válvula de vibración	78
		Hydraulic steering system Systeme hydr. de direction	Sistema hidr. da direção Sistema hidr. dirección	80
		Steering unit Unité et direction	Válvula da direção Unidade de dirección	86
		Steering cylinder Cylindre de direction	Cilindro da direção Cilindro de dirección	90
		Emergency brake hydr. system Systeme hydr. de frein de secours	Sist. hidr. do freio de emergência Sist. hidr. del freno de emergencia	92
		Emergency hydr. cylinder, brake Cylindre hydr. de frein	Cilindro hidr. do freio de emergência Cilindro hidr. del freno de emergencia	96
06	6	Electric system Equipement electrique	Sistema elétrico Equipo eléctrico	02
		Electric system Equipement electrique	Sistema elétrico Equipo eléctrico	
		Electrical equip. instr. board Equip. electr. tableau d' instr.	Sistema elétrico do painel Equipo elétrico do panel	08

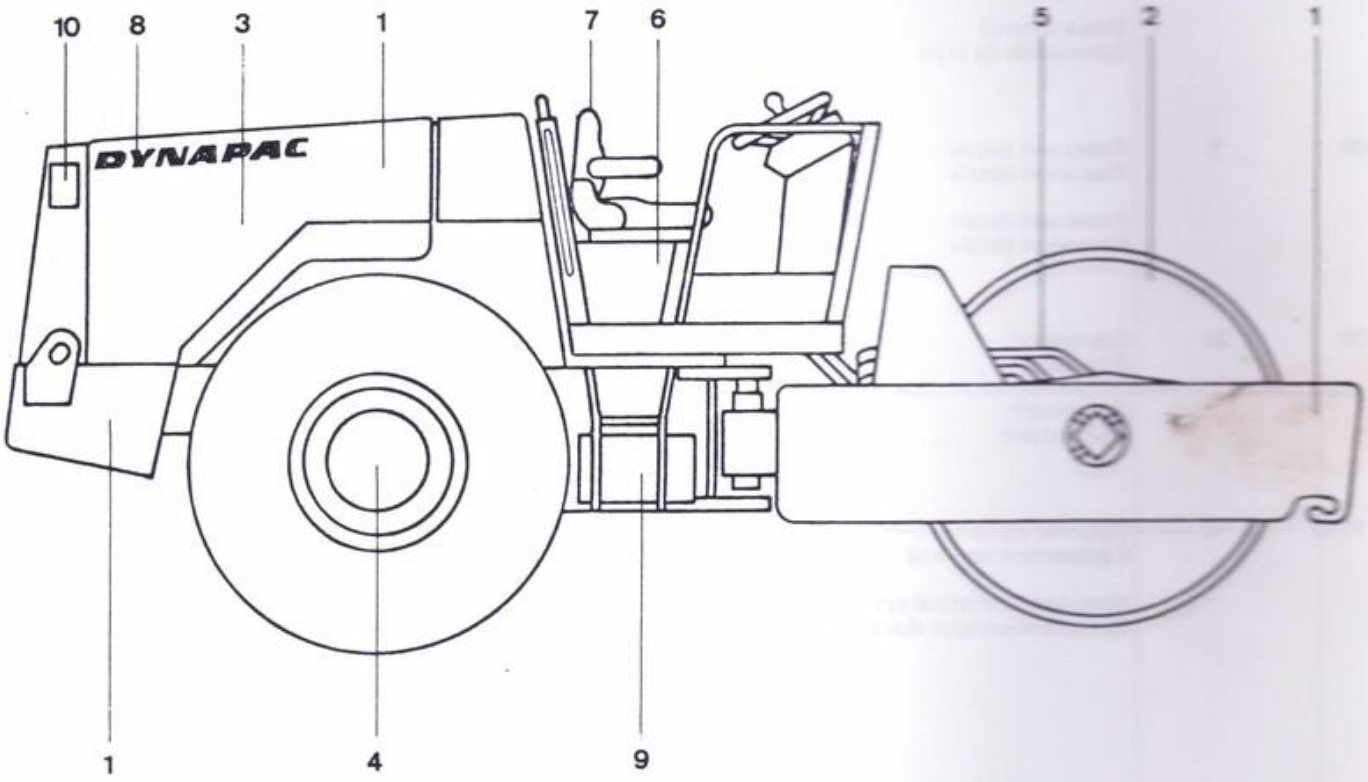
10
8
3
1
7
6
5
2
1
DYNAPAC
1
4
9

DYNAPAC

Page / Página Page / Pagina	Group / Grupo Groupe / Grupo	Picture / Figura Illust. / Figura	Issue / Emissão Emission / Emisión	GENERAL VIEW VISTA GERAL VUE D' ENSEMBLE PLANO GENERAL
10	0		1	

Ref. Item Réf. Ref.	Group / Grupo Groupe / Grupo	Description Description	Descrição Descripción	Page Página Page Pagina
07	7	Instruments and controls Instruments e commandes	Instrumentos e comandos Instrumentos e mandos	
		Drivers platform Poste de commande	Plataforma do operador Puesto del conductor	02
		Instrument board Tableau d' instruments	Painel de instrumentos Panel de instrumentos	10
		Controls Commandes	Comandos Mandos	14
		Brake control Commande de frein	Comando do freio Mando del freno	20
08	8	Plates and decals Plaques et decals	Placas e decalques Letreros y decales	
		Plates and decals Plaques et decals	Placas e decalques Letreros y decales	02
09	09	Equipment Equipement	Equipamentos Equipo	
		Equipment Equipement	Equipamentos Equipo	02
10	10	Optional equipment Equipement optional	Equipamentos opcionais Equipo opcional	
		Head lamp electrical system Systeme electrique dus phares	Sistema elétrico dos faróis Equipo eléctrico del faros	02

CONST. CENTRO LESTE ENG.° LTDA

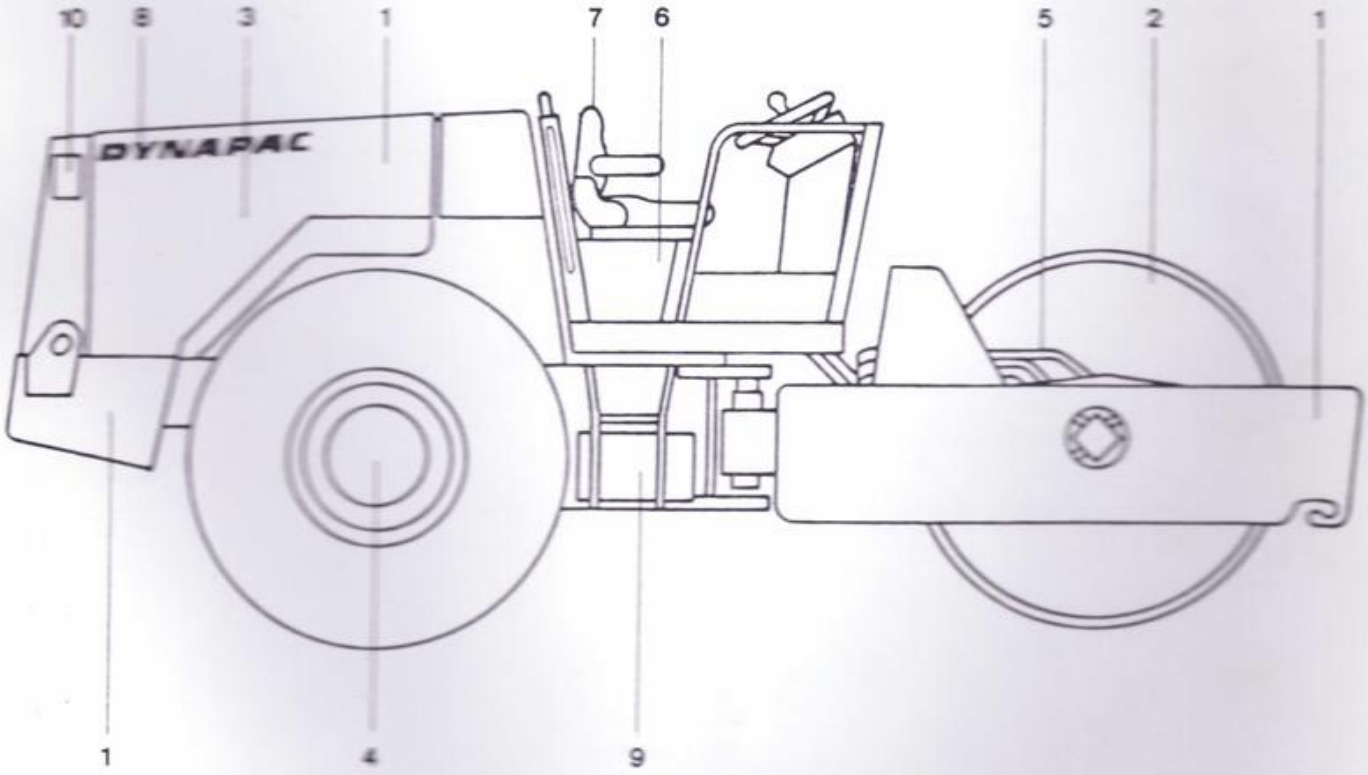

DYNAPAC

FRAME
CHASSIS
CHÄSSIS
BASTIDOR

Group
Grupo
Groupe
Grupo

1

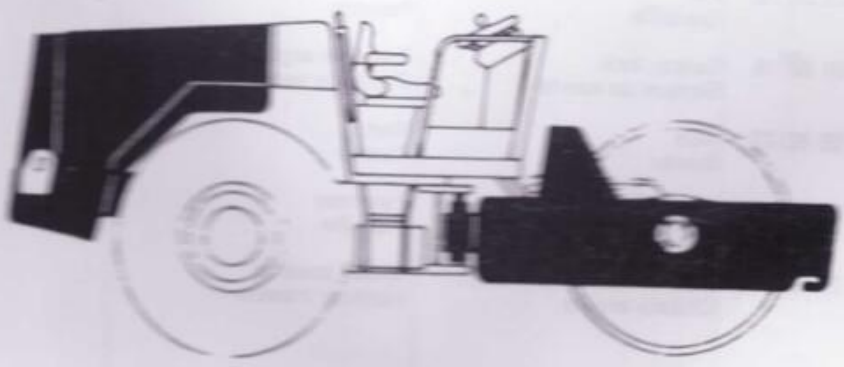

DYNAPAC

Page / Página Page / Pagina	Group / Grupo Groupe / Grupo	Picture / Figura Illust. / Figura	Issue / Emissão Emission / Emisión	FRAMES CHASSIS CHASSIS BASTIDOR
2	1		1	

Ref. Item Réf. Ref.	Qty. / Quant. Qté. / Cantid. CA 25 Std	D	PD	Part. No. Nº da Peça Nº de Pièce Nº de Pieza	Description Description	Descrição Descripción	Note Observações Observations Observaciones
					Frames Châssis	Chassis Bastidor	
01	1	1	1	34 55 68	Front frame Châssis avant	Chassis dianteiro Bastidor frontal	
02	1	1	1		Steering link Articulation dir.	Articulação da dir. Articulación de dir.	See G1- 14 Vide
03	3	3	3	50 00 47	Screw Vis	Parafuso Tornillo	
04	1	1	1	26 25 93	Catch Cliquet	Fecho Barrera	
05	1	1	1	34 55 74	Tool box Coffre à outils	Caixa de ferramentas Caja de herramientas	
06	6	6	6	61 50 43	Washer Rondelle	Arruela Arandela	
07	6	6	6	50 00 22	Screw Vis	Parafuso Tornillo	
08	1	1	1	92 65 81	Filler cap Bouchon	Tampão Tapa	
09	1	1	1	34 55 57	Cover Couvercle	Tampa Tapa	
10	1	1	1	85 01 45	Gasket Joint	Junta Junta	
11	3	3	3	60 00 09	Washer Rondelle	Arruela Arandela	
12	3	3	3	57 00 05	Nut Ecrou	Porca Tuerca	
13	3	3	3	26 38 20	Spacer Rondelle d' encart.	Espaçador Espaciador	L=10mm
14	1	1	1	48 50 89	Chain Chaine	Corrente Cadena	
15	1	1	1	25 26 75	Pin Goupille	Pino Pasador	
16	1	1	1	81 52 15	Safety lock Serrure de sureté	Trava de segurança Cierre de seguridad	
17	1	1	1	58 60 22	Nut Ecrou	Porca Tuerca	
18	1	1	1	50 02 07	Screw Vis	Parafuso Tornillo	
19	1	1	1	26 38 46	Rear frame Châssis arriere	Chassi traseiro Bastidor trasero	

Group
Grupo
Groupe
Grupo

1

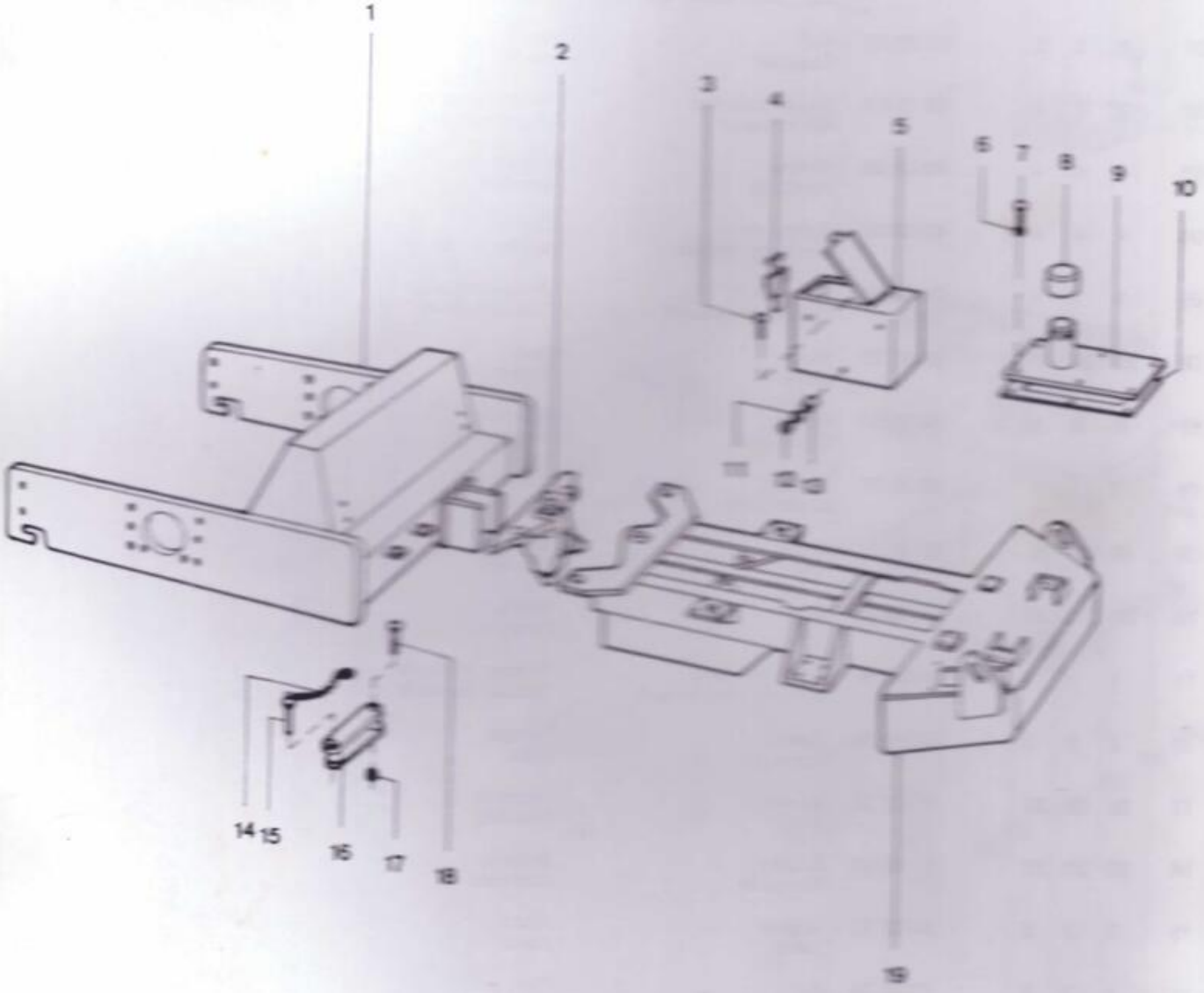

DYNAPAC

Page / Página Page / Pagina	Group / Grupo Groupe / Grupo	Picture / Figura Illust. / Figura	Issue / Emissão Emission / Emisión	HOOD, FENDER AND HYDRAULIC OIL TANK TAMPA, PARALAMAS E TANQUE OLEO HIDR. CAPOTA, PARE–BOUE ET RESERVOIR D' HUILE TAPA, GUARDA–BARRO Y TANQUE DE ACEITE
4	1		1	

Ref. Item Ref. Ref.	Qty. / Quant. Qté. / Cantid. CA 25 Std	D	PD	Part. No. N.º da Peça N.º de Pièce N.º de Pieza	Description Description	Descrição Descripción	Note Observações Observations Observaciones
	1	1	1		Hood, fend, hydr. oil tank Cap, pare, boue, reserv.	Tampas, paral. e tanque Tapa, guarda bar. y tanque	
01	2	2	2	53 00 32	Pin Goupille	Pino Pasador	
02	2	2	2	92 15 64	Shock absorber Amortisseur	Amortecedor Amortiguador	
03	4	4	4	60 00 06	Washer Rondelle	Arruela Arandela	
04	4	4	4	63 00 03	Cotter pin Goupille fenduer	Cupilla Pasador aletas	
05	1	1	1	34 53 51	Cover, left Couvercle gauche	Tampa esquerda Tapa, izquierda	
06	30	30	30	58 60 03	Nut Ecrou	Porca Tuerca	
07	6	6	6	34 53 81	Hinge Charnière	Dobradiça Bisagra	
08	1	1	1	20 20 57	Gasket Guarniture	Guarnição Junta	
09	16	16	16	50 00 21	Screw Vis	Parafuso Tornillo	
10	30	30	30	50 00 26	Screw Vis	Parafuso Tornillo	
11	1	1	1	34 54 95	Hydr. oil tank Reserv. d'huile hydr	Tanque óleo hidr. Tanque de aceite hidr.	
12	2	2	2	34 59 95	Cover Couvercle	Tampa Tapa	
13	20	20	20	50 00 22	Screw Vis	Parafuso Tornillo	
14	20	20	20	61 50 43	Washer Rondelle	Arruela Arandela	
15	2	2	2	34 02 10	Gasket Joint	Junta Junta	
16	2	2	2	53 00 29	Pin Goupille	Pino Pasador	
17	1	1	1	34 53 49	Support Support	Suporte Soporte	
18	2	2	2	34 55 98	Support Support	Suporte Soporte	
19	1	1	1	34 53 75	Hood Capot	Capota Capota	
20	2	2	2	34 70 44	Support Support	Suporte Soporte	

Group
Grupo
Groupe
Grupo

1

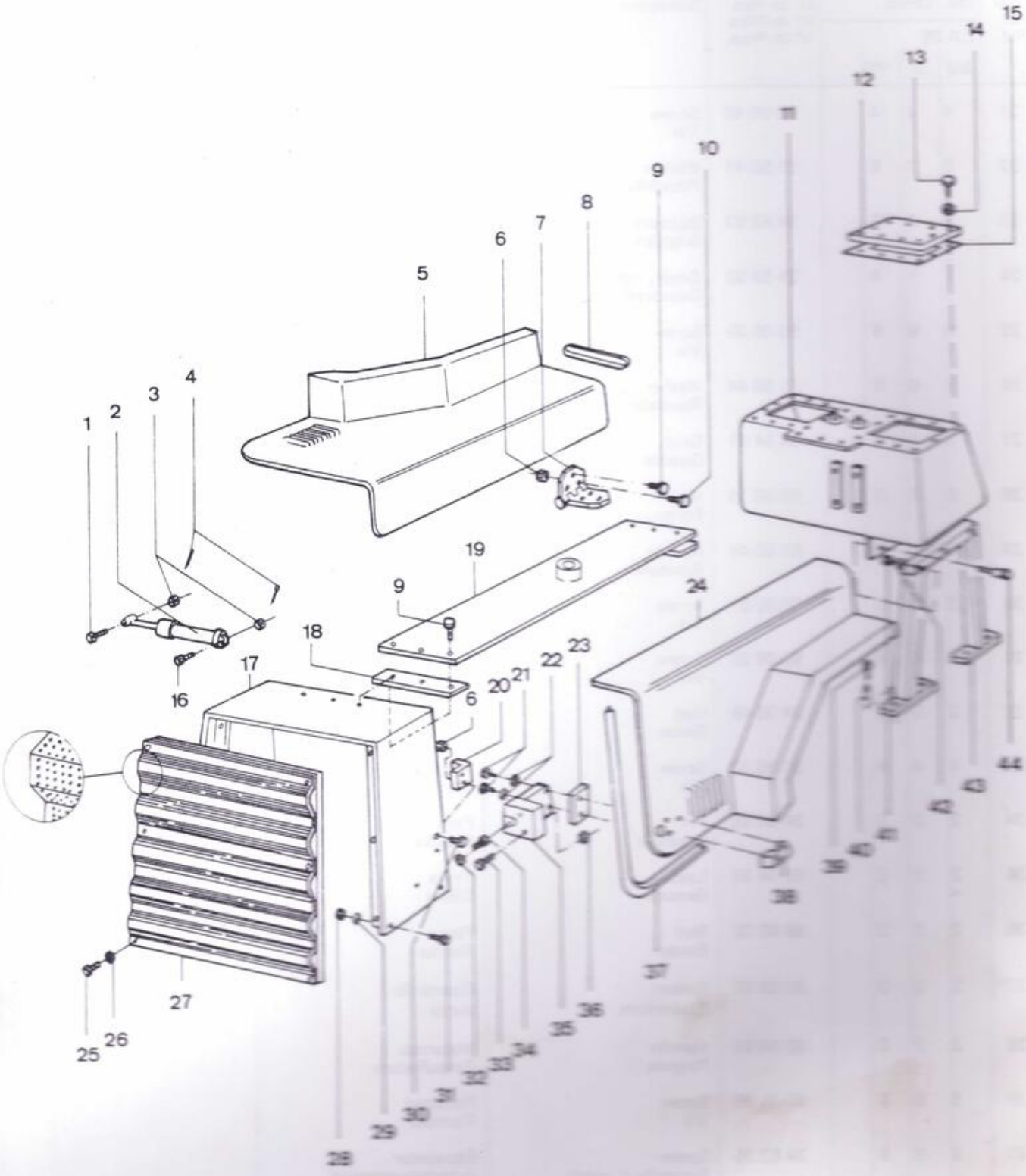

CONST. CENTRO LESTE ENG.° LTDA

Group
Grupo
Groupe
Grupo **1**

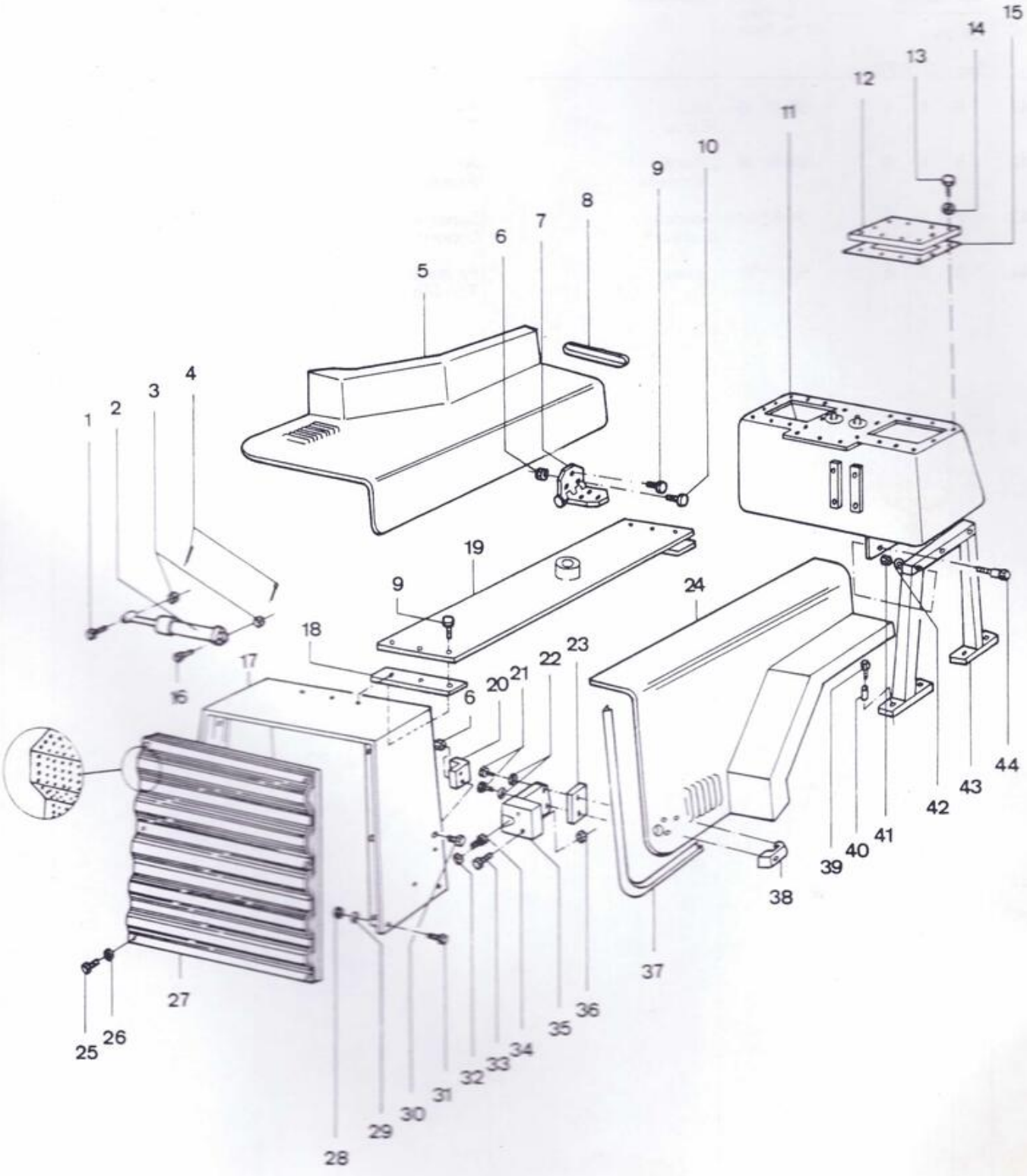

DYNAPAC

Page / Página Page / Pagina	Group / Grupo Groupe / Grupo	Picture / Figura Illust. / Figura	Issue / Emissão Emission / Emisión	HOOD, FENDER AND HYDRAULIC OIL TANK TAMPA, PARALAMAS E TANQUE OLEO HIDR. CAPOTA, PARE–BOUE ET RESERVOIR D' HUILE TAPA, GUARDA–BARRO Y TANQUE DE ACEITE
8	1		1	

Ref. Item Réf. Ref.	Qty. / Quant. Qté. / Cantid. CA 25			Part. No. Nº da Peça Nº de Pièce Nº de Pieza	Description Description	Descrição Descripción	Note Observacões Observations Observaciones
	Std	D	PD				
41	6	6	6	58 60 19	Nut Ecrou	Porca Tuerca	
42	6	6	6	61 50 96	Washer Rondelle	Arruela Arandela	
43	2	2	2	34 53 94	Support Support	Suporte Soporte	
44	6	6	6	50 01 97	Screw Vis	Parafuso Tornillo	

Group
Grupo
Groupe
Grupo

1

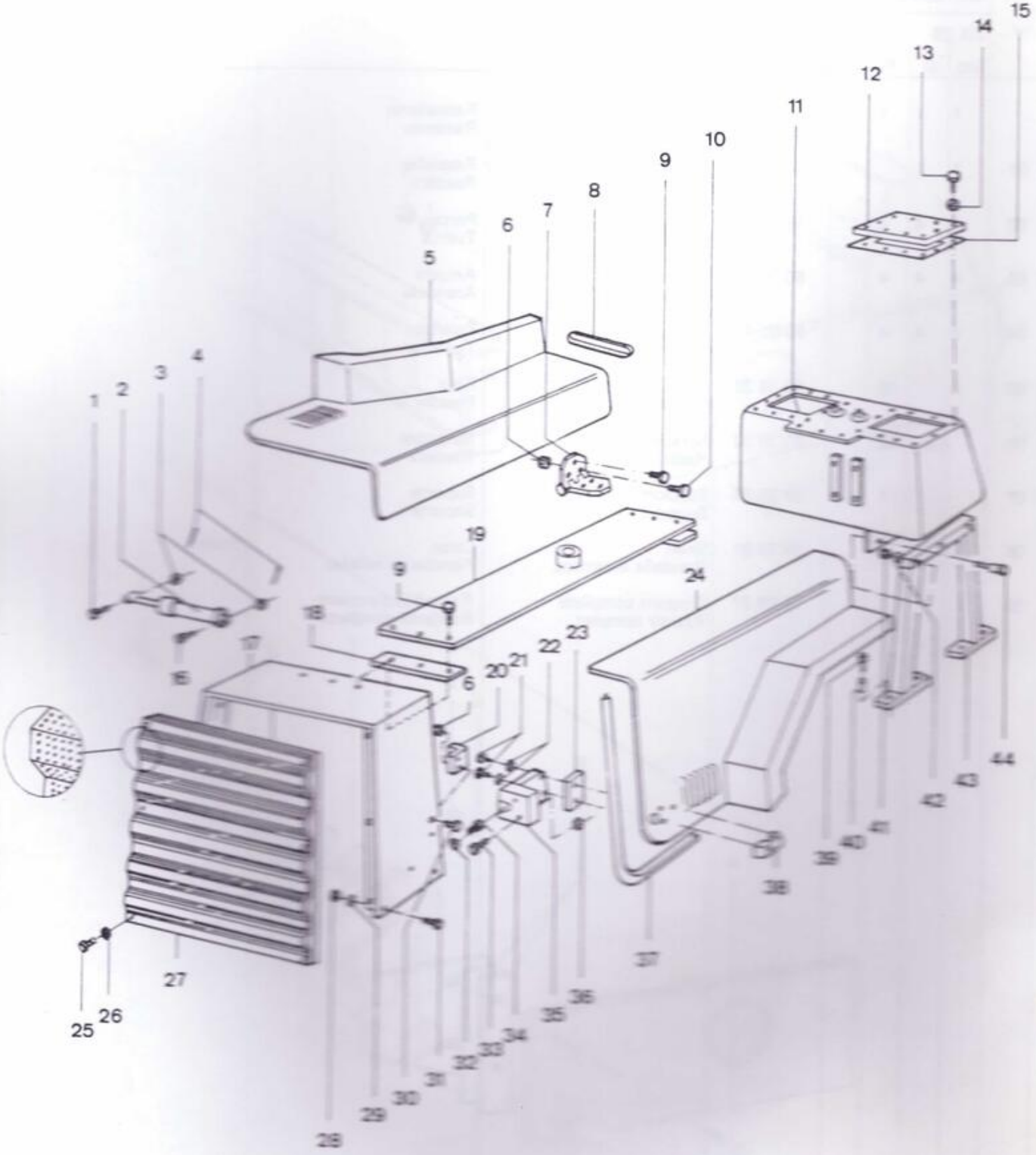

DYNAPAC

Page / Página Page / Pagina	Group / Grupo Groupe / Grupo	Picture / Figura Illust. / Figura	Issue / Emissão Emission / Emisión	SCRAPERS RASPADORES RACLOIR RAEDERAS
10	1		1	

Ref. Item Réf. Ref.	Qty. / Quant. Qté. / Cantid. CA 25 Std	D	PD	Part. No. Nº da Peça Nº de Pièce Nº de Pieza	Description Description	Descrição Descripción	Note Observações Observations Observaciones
	1	1	1		Scrapers Racloir	Raspadores Raederas	
01	1	1		34 58 63	Scraper Racloir	Raspador Raedera	
02	4	4	4	58 60 23	Nut Ecrou	Porca Tuerca	
03	4	4	4	60 30 05	Washer Rondelle	Arruela Arandela	
04	4	4	4	50 01 47	Screw Vis	Parafuso Tornillo	
05			18	80 16 31	Pin Goupille	Pino Pasador	
06			18	80 16 30	Scraper Racloir	Raspador Raedera	
07			1	34 58 64	Support Support	Suporte Soporte	
08			4	34 58 91	Shim Rondelle intermed.	Calço Plancha de relleno	3 mm
09			1	34 58 77	Scrapers complete Racloir complet	Raspador completo Raederas completo	

Group
Grupo
Groupe
Grupo

1

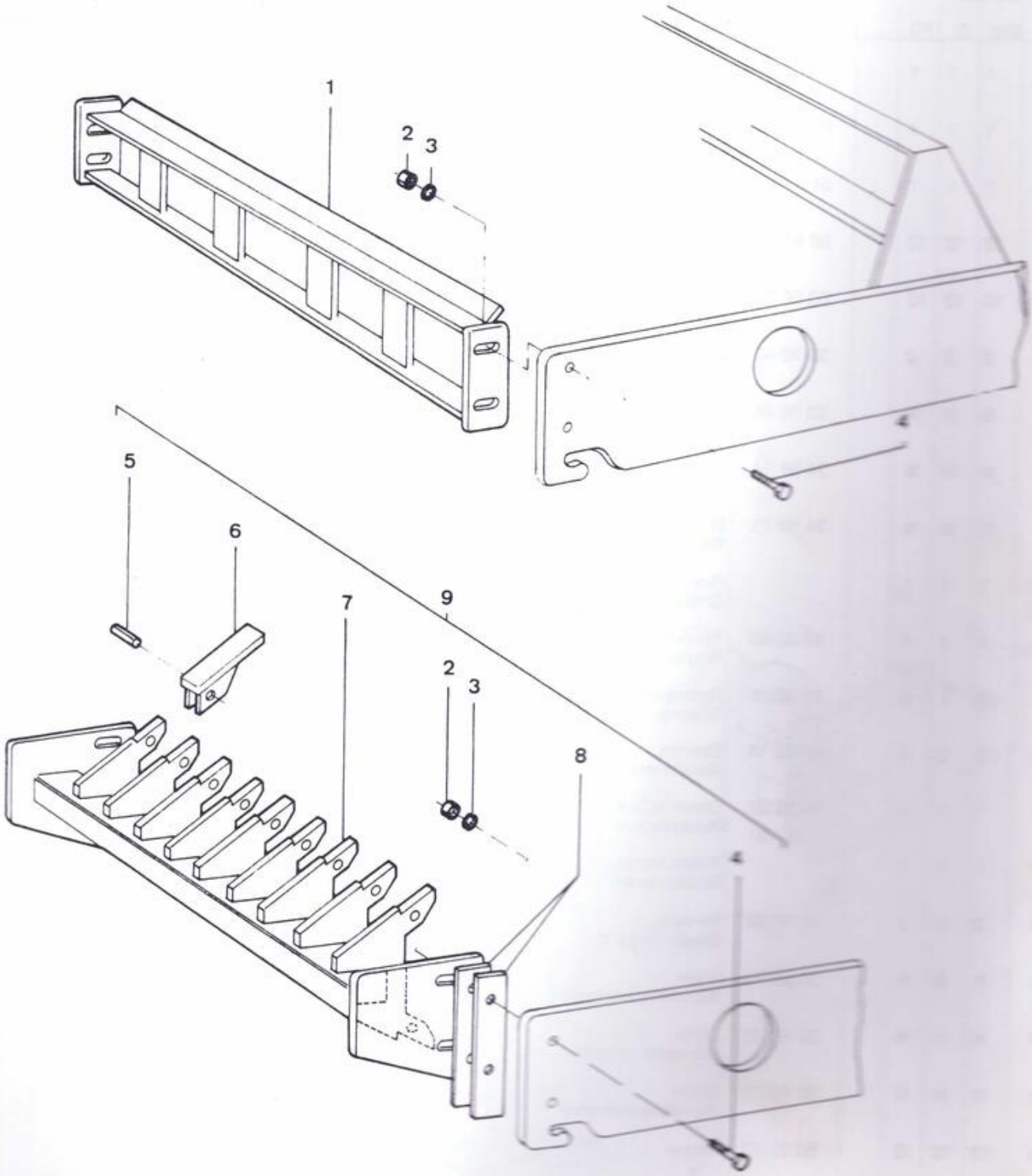

DYNAPAC

Page / Página Page / Pagina	Group / Grupo Groupe / Grupo	Picture / Figura Illust. / Figura	Issue / Emissão Emission / Emisión	STEERING LINK ARTICULAÇÃO ARTICULATION ARTICULACION
12	1		1	

Ref. Item Réf. Ref.	Qty. / Quant. Qté. / Cantid. CA 25			Part. No. Nº da Peça Nº de Pièce Nº de Pieza	Description Description	Descrição Descripción	Note Observações Observations Observaciones
	Std	D	PD				
	1	1	1		Steering link Articulation	Articulação Articulación	
01	1	1	1	50 00 18	Screw Vis	Parafuso Tornillo	
02	1	1	1	34 31 59	Cover Couvercle	Tampa Tapa	
03	12	12	12	50 00 37	Screw Vis	Parafuso Tornillo	
04	12	12	12	60 00 09	Washer Rondelle	Arruela Arandela	
05	2	2	2	33 70 42	Cover Couvercle	Tampa Tapa	
06	N	N	N	33 70 45	Shim Rondelle intermed.	Calço Plancha de relleno	1,0 mm
06	N	N	N	34 58 74	Shim Rondelle intermed.	Calço Plancha de relleno	0,35 mm
06	N	N	N	34 58 75	Shim Rondelle intermed.	Calço Plancha de relleno	0,1mm
07	1	1	1		Rear frame Châssis arrieré	Chassi traseiro Bastidor trasero	See G1-4 Vide
08	4	4	4	10 00 40	Bearing Roulement	Rolamento Cojinete	
09	6	6	6	31 00 08	Grease nipple Graisseur	Graxeira Lubricador	
10	2	2	2	81 33 16	Bearing Roulement	Rolamento Cojinete	
11	1	1	1	34 35 97	Steering link Articulation	Articulação Articulación	
12	1	1	1		Front frame Châssis avant	Chassi dianteiro Bastidor frontal	See G1-2 Vide
13	3	3	3	16 70 32	V–ring Bague de joint	Anel–V Anillo en V	
14	N	N	N	34 58 71	Shim Rondelle intermed.	Calço Plancha de relleno	1,0 mm
14	N	N	N	34 58 72	Shim Rondelle intermed.	Calço Plancha de relleno	0,35 mm
14	N	N	N	34 58 73	Shim Rondelle intermed.	Calço Plancha de relleno	0,1 mm
15	12	12	12	50 02 87	Screw Vis	Parafuso Tornillo	

CONST. CENTRO LESTE ENG.° LTDA

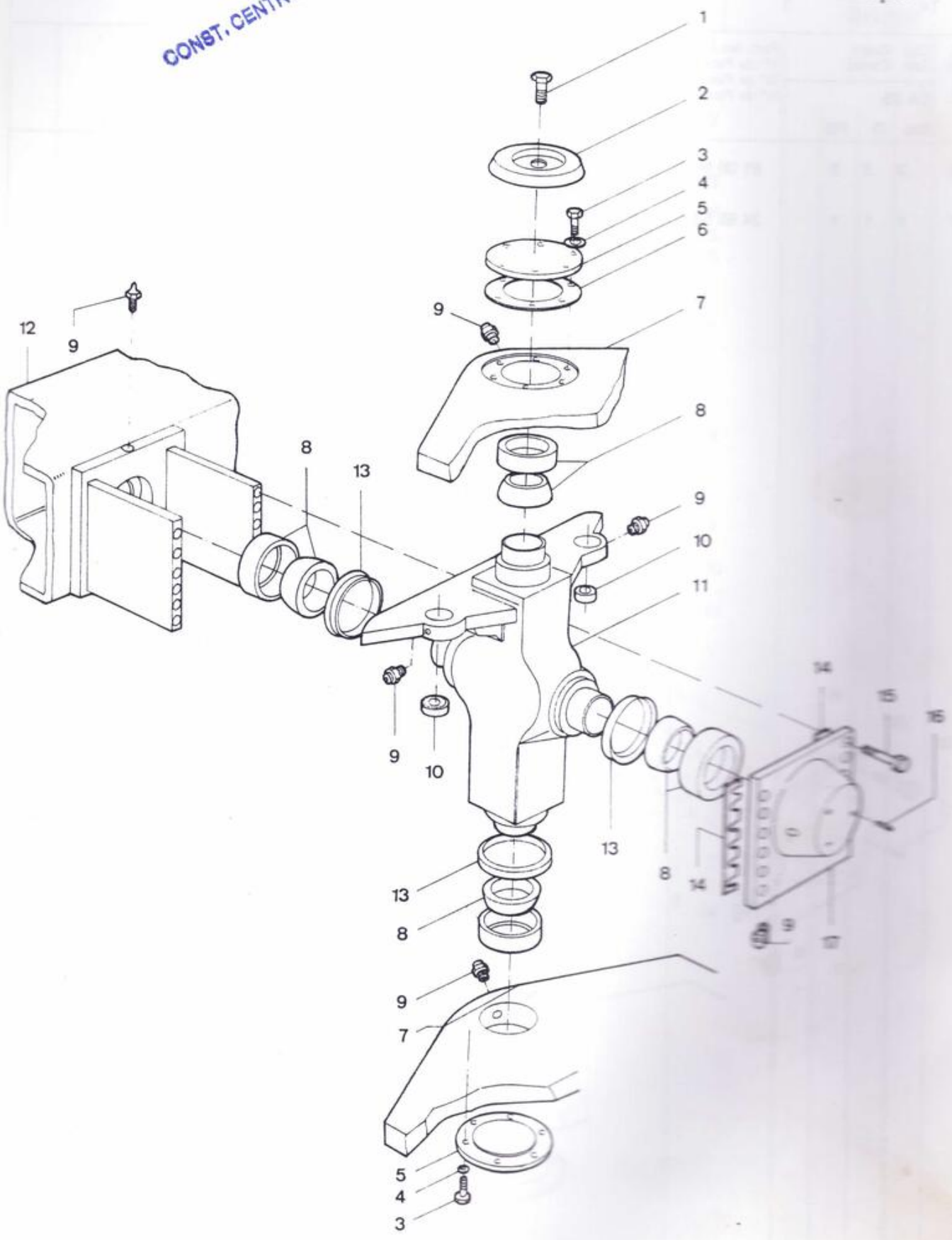

DYNAPAC

Page / Página Page / Página	Group / Grupo Groupe / Grupo	Picture / Figura Illust. / Figura	Issue / Emissão Emission / Emisión	STEERING LINK ARTICULAÇÃO ARTICULATION ARTICULACION
14	1		1	

Ref. Item Réf. Ref.	Qty. / Quant. Qté. / Cantid. CA 25			Part. No. Nº da Peça Nº de Pièce Nº de Pieza	Description Description	Descrição Descripción	Note Observações Observations Observaciones
	Std	D	PD				
16	3	3	3	91 09 95	Stop screw Vis de fixation	Parafuso de fixação Tornillo de tope	
17	1	1	1	34 58 53	Cover Couvercle	Tampa Tapa	

Group
Grupo
Groupe
Grupo

1

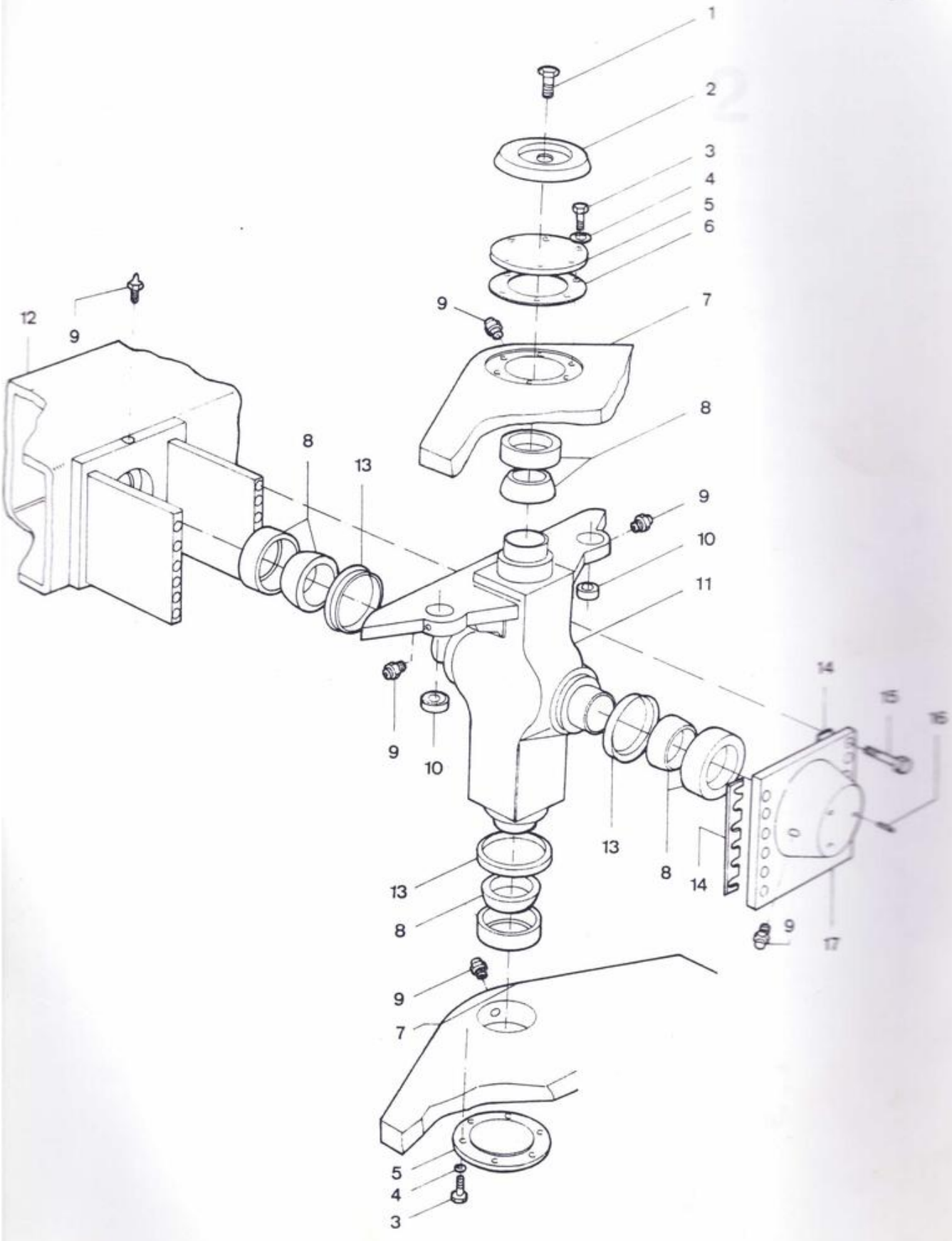

DYNAPAC®

DRUM
CILINDRO
CYLINDRE
RODILLO

Group
Grupo
Groupe
Grupo

2

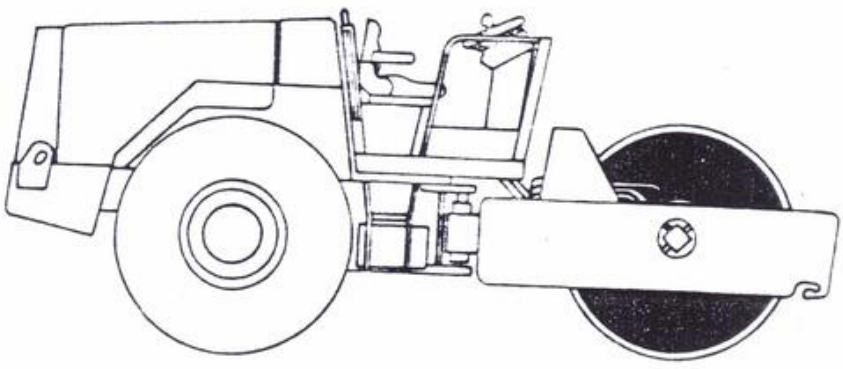

DYNAPAC

Page / Página Page / Pagina	Group / Grupo Groupe / Grupo	Picture / Figura Illust. / Figura	Issue / Emissão Emission / Emisión	COMPLETE DRUM CILINDRO COMPLETO ENSEMBLE CYLINDRE RODILLO COMPLETO
2	2		1	

Ref. Item Réf. Ref.	Qty. / Quant. Qté. / Cantid. CA 25 Std	D	PD	Part. No. Nº da Peça Nº de Pièce Nº de Pieza	Description Description	Descrição Descripción	Note Observações Observations Observaciones
	1			34 34 50	Complete drum Ensemble cylindre	Cilindro completo Rodillo completo	
01	8			50 02 28	Screw Vis	Parafuso Tornillo	
02	8			60 00 14	Washer Rondelle	Arruela Arandela	
03	8			58 60 22	Nut Ecrou	Porca Tuerca	
04	8			50 01 95	Screw Vis	Parafuso Tornillo	
05	8			61 50 45	Washer Rondelle	Arruela Arandela	
06	8			50 80 19	Screw Vis	Parafuso Tornillo	
07	16			50 00 76	Screw Vis	Parafuso Tornillo	
08	16			60 00 11	Washer Rondelle	Arruela Arandela	
09	2			34 33 22	Support Support	Suporte Soporte	
10	2			34 33 18	Bearing housing Carter de palier	Mancal Porta cojinete	
11	52			61 50 46	Washer Rondelle	Arruela Arandela	
12	16			57 00 08	Nut Ecrou	Porca Tuerca	
13	36			50 00 93	Screw Vis	Parafuso Tornillo	
14	2			34 34 58	Bearing housing Carter de palier	Mancal Porta cojinete	
15	4			11 40 87	Bearing Roulement	Rolamento Cojinete	
16	1			34 37 96	Eccentr. shaft, left Arbre à excentr. gauche	Eixo excentr. esquerdo Eje excentr. izquierdo	
17	2			34 34 75	Bearing housing Carter de palier	Mancal Porta cojinete	
18	2			81 36 97	Seal ring Anneau de joint	Retentor Anillo de junta	
19	2			34 27 93	Rubber bushing Douille en caoutch.	Bucha de borracha Buje de goma	

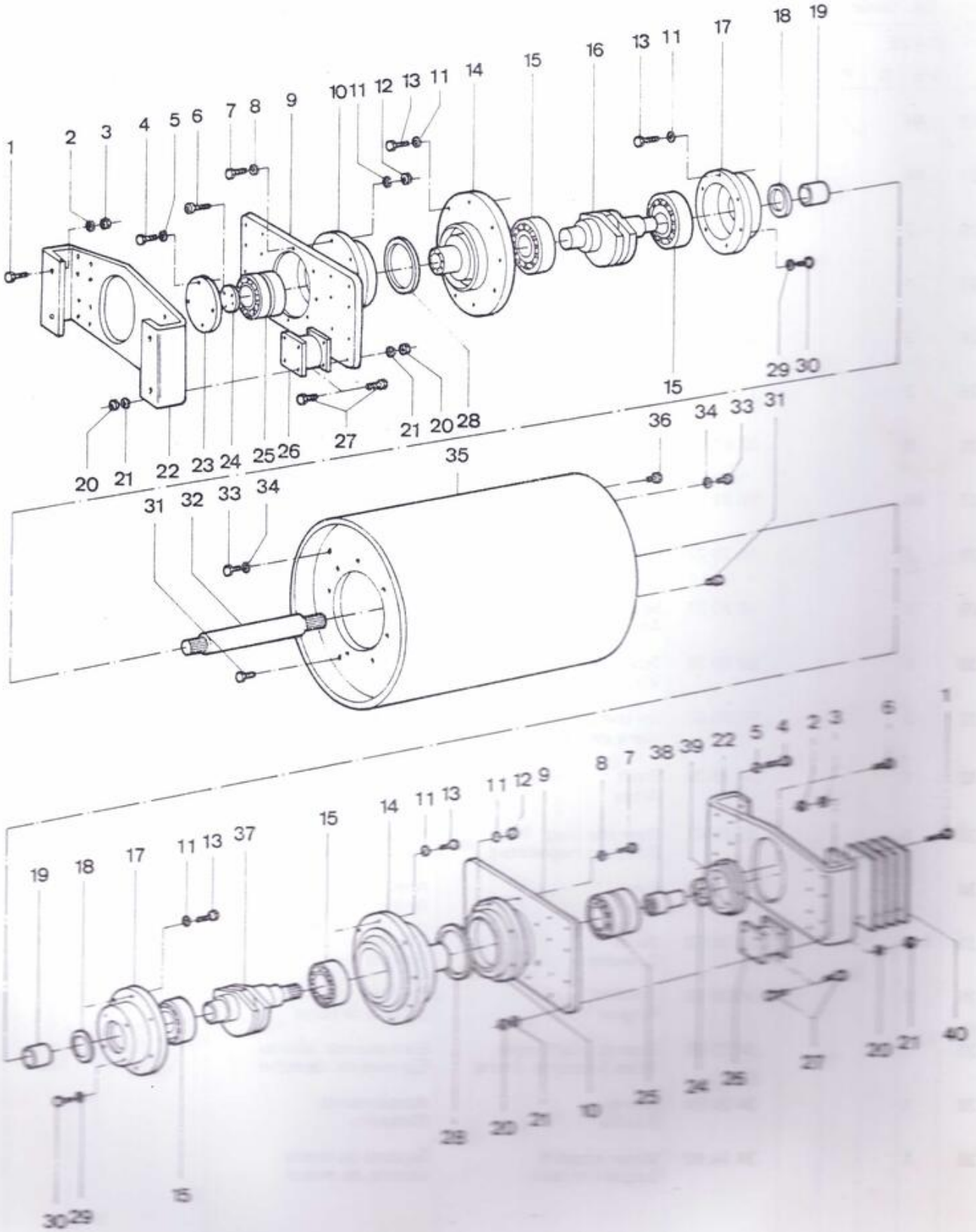
1 2 3 4 5 6 7 8 9 10 11 12 13 11 14 15 16 13 11 17 18 19
20 21 22 23 24 25 26 27 21 20 28 29 30 15
31 32 33 34 35 36 34 33 31
19 18 17 11 13 37 15 14 11 13 11 12 9 8 7 38 39 22 5 4 2 3 6 1
30 29 16 28 20 21 10 25 24 26 27 20 21 40

DYNAPAC

Page / Página Page / Pagina	Group / Grupo Groupe / Grupo	Picture / Figura Illust. / Figura	Issue / Emissão Emission / Emisión	COMPLETE DRUM CILINDRO COMPLETO ENSEMBLE CYLINDRE RODILLO COMPLETO
4	2		1	

Ref. Item Réf. Ref.	Qty. / Quant. Qté. / Cantid. CA 25 Std	D	PD	Part. No. Nº da Peça Nº de Pièce Nº de Pieza	Description Description	Descrição Descripción	Note Observações Observations Observaciones
20	64			58 60 19	Nut Ecrou	Porca Tuerca	
21	64			60 00 09	Washer Rondelle	Arruela Arandela	
22	2			34 34 73	Support Support	Suporte Soporte	
23	1			34 34 61	Cover Couvercle	Tampa Tapa	
24	2			34 34 62	Cover Couvercle	Tampa Tapa	
25	2			11 60 41	Bearing Roulement	Rolamento Cojinete	
26	8			33 67 42	Shock absorber Amortisseur	Elemento elástico Amortiguador	
27	64			50 01 94	Screw Vis	Parafuso Tornillo	
28	2			16 70 23	Seal ring Anneau de joint	Retentor Anillo de junta	
29	7			16 20 27	Seal ring Anneau de joint	Anel de vedação Anillo de junta	
30	6			50 00 35	Screw Vis	Parafuso Tornillo	
31	2			92 25 52	Oil level glass Verre de niv. d' huile	Visor de óleo Índic. del niv. aceite	
32	1			34 29 39	Shaft Arbre	Eixo Eje	
33	2			23 22 47	Magnetic plug Bouchon magnétique	Bujão magnético Tapón magnético	
34	1			16 20 17	Ring Bague	Anel Anillo	
35	1			34 34 63	Drum Cylindre	Cilindro Tambor	
36	1			34 34 90	Breather Purgeur	Respiro Válvula de purga	
37	1			34 37 95	Eccentr. shaft, right Arbre à excentr. droite	Eixo excentr. direito Eje excentr. derecho	
38	1			34 34 84	Sleeve Douille	Acoplamento Manguito	
39	1			34 34 60	Motor support Support moteur	Suporte do motor soporte do motor	

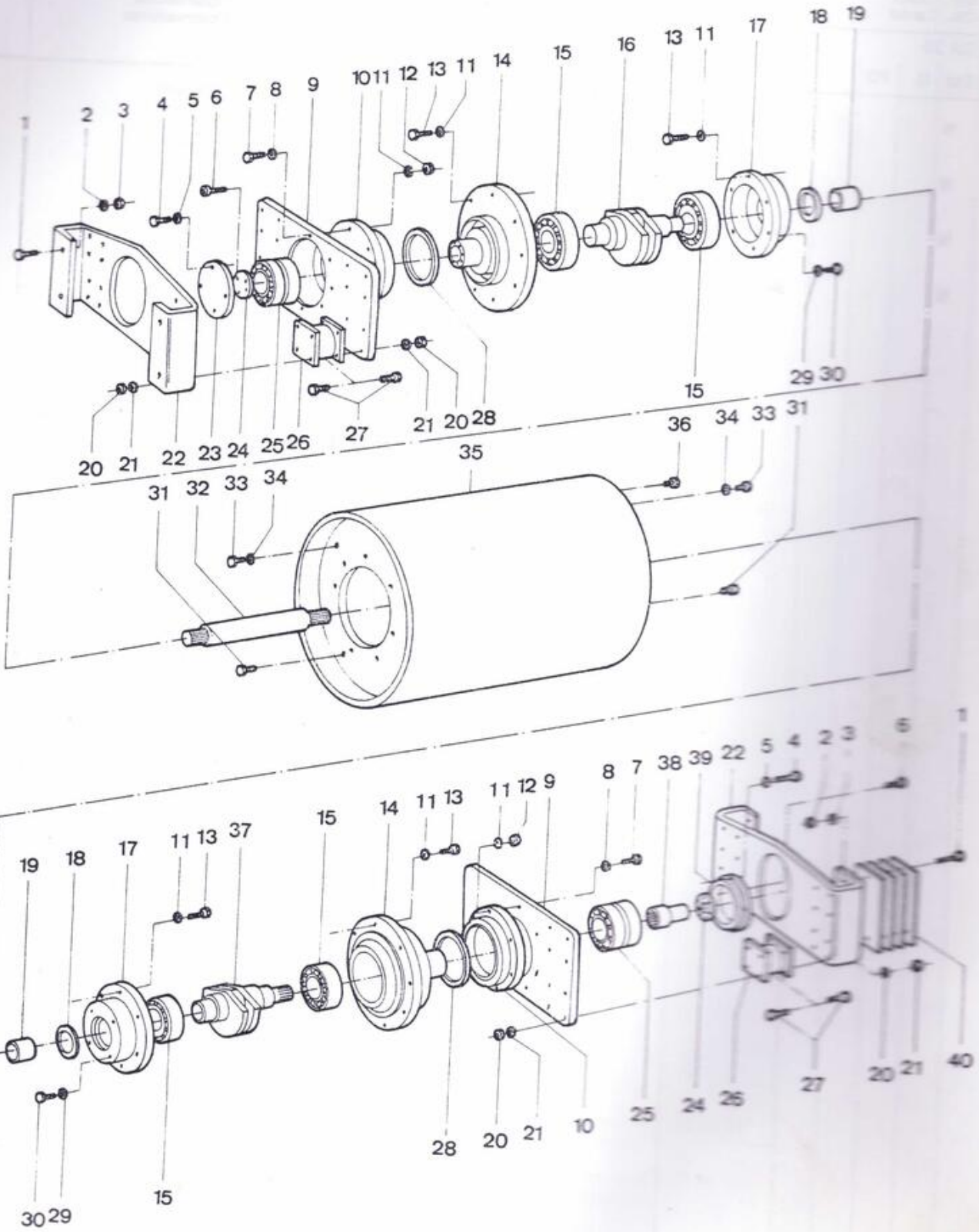
1 2 3 4 5 6 7 8 9 10 11 12 13 11 14 15 16 13 11 17 18 19
20 21 22 23 24 25 26 27 21 20 28 15 29 30
31 32 33 34 35 36 34 33 31
19 18 17 11 13 37 15 14 11 13 11 12 9 8 7 38 39 22 5 4 2 3 6 1
30 29 15 28 20 21 10 25 24 26 27 20 21 40

DYNAPAC

Page / Página Page / Pagina	Group / Grupo Groupe / Grupo	Picture / Figura Illust. / Figura	Issue / Emissão Emission / Emisión	COMPLETE DRUM CILINDRO COMPLETO ENSEMBLE CYLINDRE RODILLO COMPLETO
6	2		1	

Ref. Item Réf. Ref.	Qty. / Quant. Qté. / Cantid. CA 25 Std	D	PD	Part. No. N.° da Peça N.° de Pièce N.° de Pieza	Description Description	Descrição Descripción	Note Observações Observations Observaciones
40	N			34 56 78	Shim Rondelle intermed.	Calço Plancha de relleno	1,5 mm
40	N			34 56 79	Shim Rondelle intermed.	Calço Plancha de relleno	3 mm
40	N			34 58 84	Shim Rondelle intermed.	Calço Plancha de relleno	6 mm
40	N			34 58 85	Shim Rondelle intermed.	Calço Plancha de relleno	8 mm

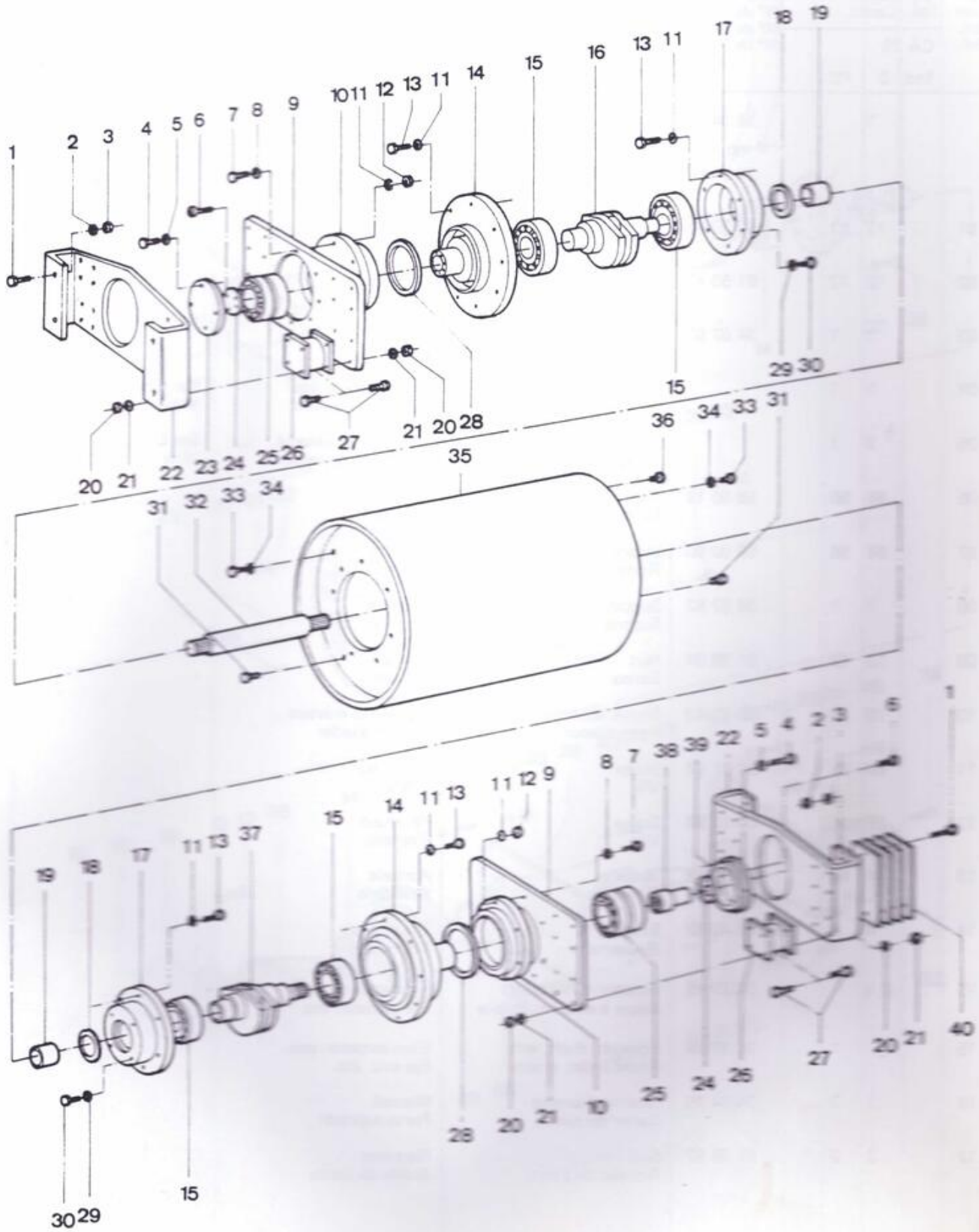
1 2 3 4 5 6 7 8 9 10 11 12 13 11 14 15 16 13 11 17 18 19
20 21 22 23 24 25 26 27 21 20 28 15 29 30
31 32 33 34 35 36 34 33 31
19 18 17 11 13 37 15 14 11 13 11 12 9 8 7 38 39 22 5 4 2 3 6 1
30 29 15 28 20 21 10 25 24 26 27 20 21 40

DYNAPAC

Page / Página Page / Página	Group / Grupo Groupe / Grupo	Picture / Figura Illust. / Figura	Issue / Emissão Emission / Emisión	COMPLETE DRUM CILINDRO COMPLETO ENSEMBLE CYLINDRE RODILLO COMPLETO
8	2		1	

Ref. Item Ref. Ref.	Qty. / Quant. Qté. / Cantid. CA 25 Std	D	PD	Part. No. Nº da Peça Nº de Pièce Nº de Pieza	Description Description	Descrição Descripción	Note Observações Observations Observaciones
		1		34 34 51	Complete drum Ensemble cylindre	Cilindro completo Rodillo completo	
			1	34 34 52	Complete drum Ensemble cylindre	Cilindro completo Rodillo completo	
01		12	12	50 30 56	Screw Vis	Parafuso Tornillo	
02		12	12	61 50 47	Washer Rondelle	Arruela Arandela	
03		1	1	34 07 63	Support Support	Suporte Soporte	
04		1	1		Hydraulic motor Moteur hydraulic	Motor hidráulico Motor hidraulico	See G5–58 Vide
05		1	1		Torque hub Reducteur moyeu	Redutor de velocid. Reductor de velocid.	See G2–16 Vide
06		56	56	58 60 19	Nut Ecrou	Porca Tuerca	
07		56	56	60 00 09	Washer Rondelle	Arruela Arandela	
08		1	1	34 07 62	Support Support	Suporte Soporte	
09		12	12	81 36 94	Nut Ecrou	Porca Tuerca	
10		10	10	33 67 42	Shock absorber Amortisseur	Elemento elástico Amortiguador	
11		56	56	50 01 94	Screw Vis	Parafuso Tornillo	
12		36	36	50 00 93	Screw Vis	Parafuso Tornillo	
13		44	44	61 50 46	Washer Rondelle	Arruela Arandela	
14		4	4	11 40 87	Bearing Roulement	Rolamento Cojinete	
15		1		34 37 95	Eccentric shaft, left Arbre à excentr. droite	Eixo excentr. esq. Eje excentr. izq.	
15			1	34 37 99	Eccentr. shaft, left Arbre à exc. droite	Eixo excentr. esq. Eje exc. izq.	
16		2	2	34 34 75	Bearing housing Carter de palier	Mancal Porta cojinete	
17		2	2	81 36 97	Seal ring Anneau de joint	Retentor Anillo de junta	

Group
Grupo
Groupe
Grupo

2

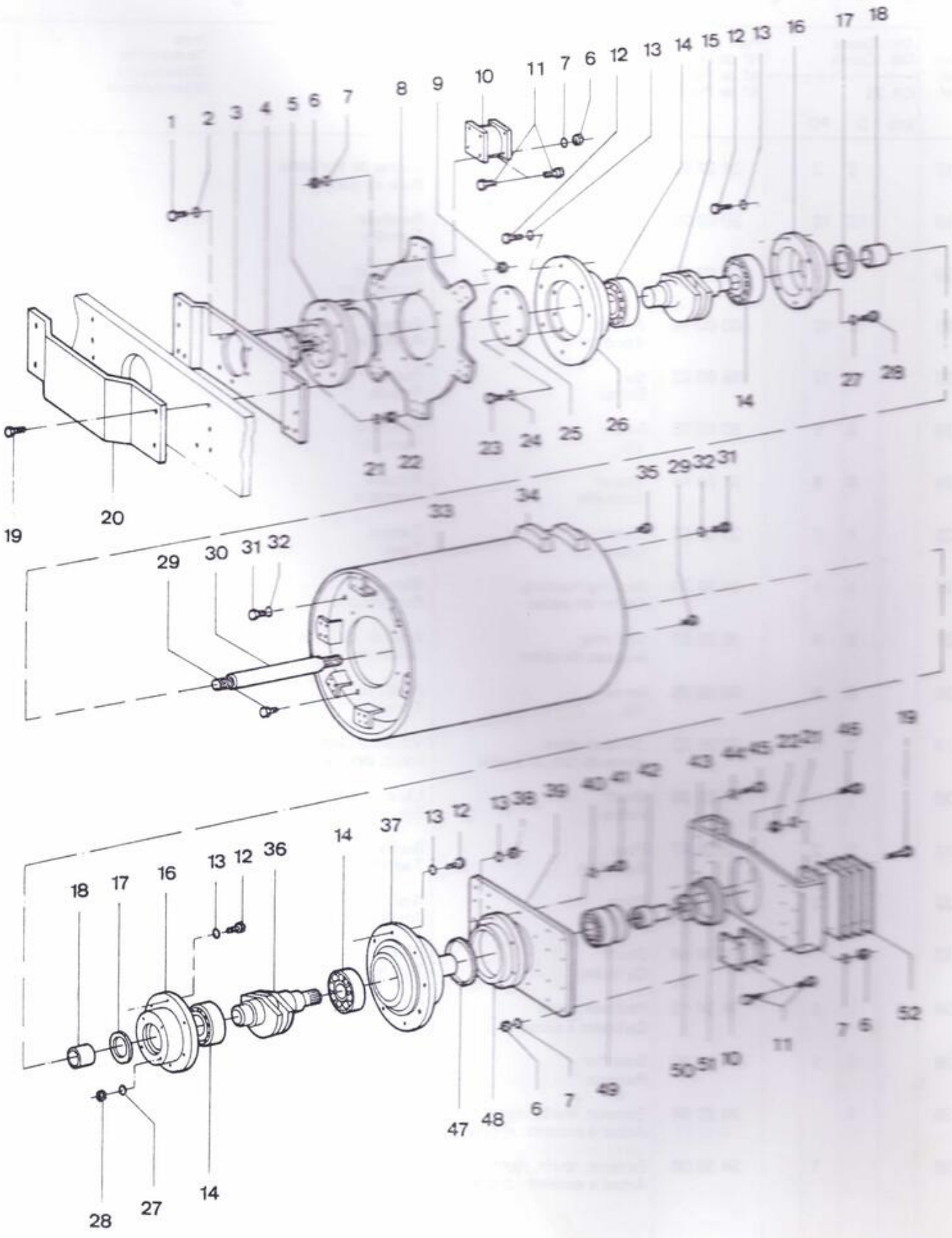

34 34 51
34 34 52

DYNAPAC

Page / Página Page / Pagina	Group / Grupo Groupe / Grupo	Picture / Figura Illust. / Figura	Issue / Emissão Emission / Emisión	COMPLETE DRUM CILINDRO COMPLETO ENSEMBLE CYLINDRE RODILLO COMPLETO
10	2		1	

Ref. Item Réf. Ref.	Qty. / Quant. Qté. / Cantid. CA 25			Part. No. N.º da Peça N.º de Pièce N.º de Pieza	Description Descripción	Descrição Descripción	Note Observações Observations Observaciones
	Std	D	PD				
18		2	2	34 27 93	Rubber bushing Douille encaoutchouc	Bucha de borracha Buje de goma	
19		12	12	50 02 28	Screw Vis	Parafuso Tornillo	
20		1	1	34 07 83	Shield Protection	Proteção Protección	
21		12	12	60 00 14	Washer Rondelle	Arruela Arandela	
22		12	12	58 60 22	Nut Ecrou	Porca Tuerca	
23		6	6	50 00 28	Screw Vis	Parafuso Tornillo	
24		6	6	61 50 44	Washer Rondelle	Arruela Arandela	
25		1	1	33 56 61	Cover Couvercle	Tampa Tapa	
26		1	1	34 34 70	Bearing housing Carter de palier	Mancal Porta cojinete	
27		8	8	16 20 27	Seal ring Anneau de joint	Anel de vedação Anillo de junta	
28		6	6	50 00 35	Screw Vis	Parafuso Tornillo	
29		2	2	92 25 52	Oil level glass Verre de niv. d' huille	Visor de óleo Indic. del niv. aceite	
30		1	1	34 29 39	Shaft Arbre	Eixo Eje	
31		2	2	23 22 47	Plug Bouchon	Bujão Tapón	
32		2	2	16 20 17	Ring Anneau	Anel Anillo	
33		1		34 34 64	Drum Cylindre	Cilindro Tambor	
34			1	34 34 65	Padfoot drum Cylindre à pieds	Cilindro c/ patas Tambor de tacos	
35		1	1	34 34 90	Breather Purgeur	Respiro Válvula de purga	
36		1		34 37 96	Eccentr. shaft, right Arbre à excentr. droite	Eixo excentr., dir. Eje excentr.,der.	
36			1	34 38 00	Eccentr. shaft, right Arbre à excentr. droite	Eixo excentr., dir. Eje excentr., der.	

CONST. CENTRO LESTE ENG.° LTDA

Group
Grupo
Groupe
Grupo

2

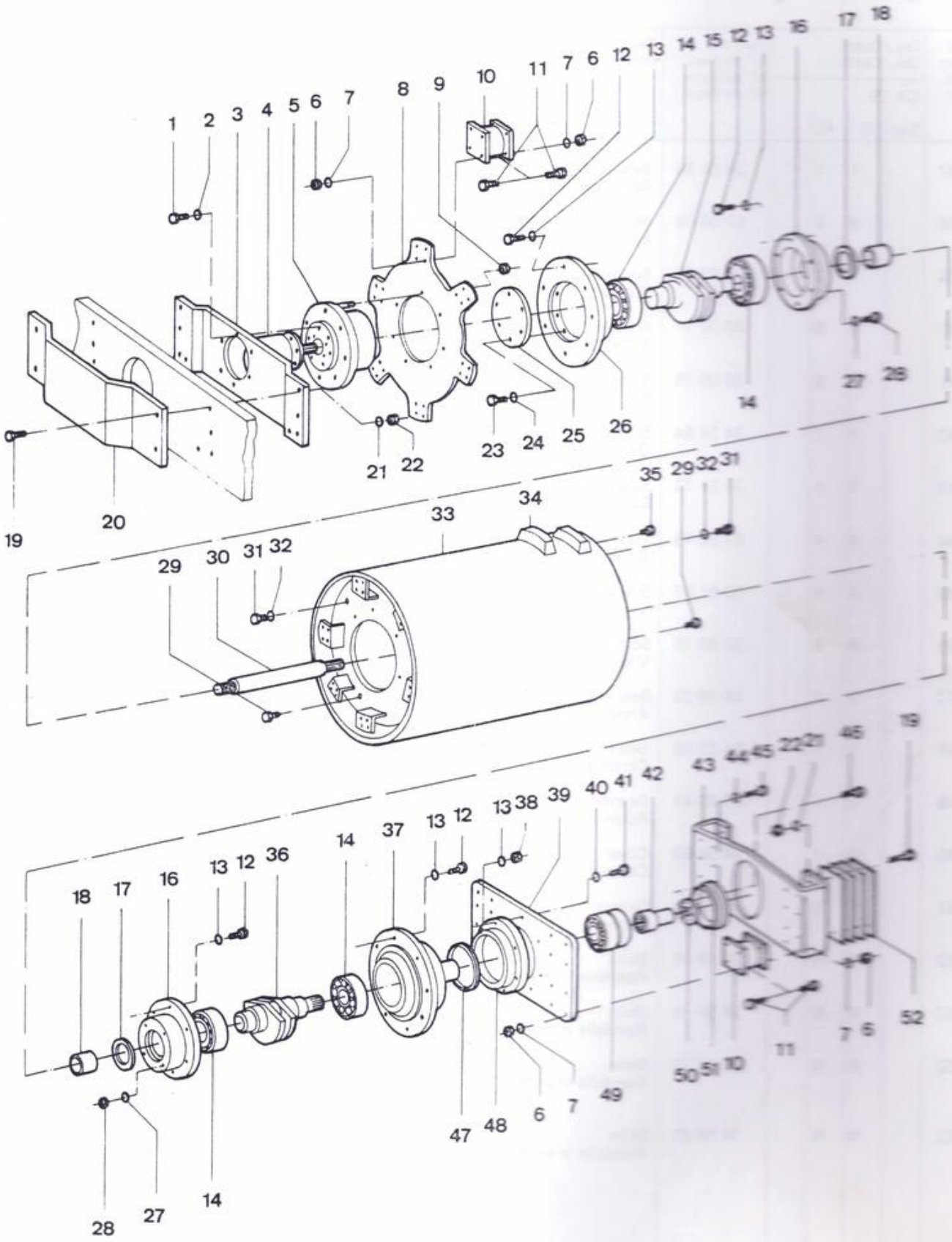

34 34 51
34 34 52

DYNAPAC

Page / Página Page / Pagina	Group / Grupo Groupe / Grupo	Picture / Figura Illust. / Figura	Issue / Emissão Emission / Emisión	COMPLETE DRUM CILINDRO COMPLETO ENSEMBLE CYLINDRE RODILLO COMPLETO
12	2		1	

Ref. Item Réf. Ref.	Qty. / Quant. Qté. / Cantid. CA 25			Part. No. Nº da Peça Nº de Pièce Nº de Pieza	Description Description	Descrição Descripción	Note Observações Observations Observaciones
	Std	D	PD				
37		1	1	34 34 58	Bearing housing Carter de palier	Mancal Porta cojinete	
38		8	8	57 00 08	Nut Ecrou	Porca Tuerca	
39		1	1	34 33 22	Support Support	Suporte Soporte	
40		8	8	60 00 11	Washer Rondelle	Arruela Arandela	
41		8	8	50 00 76	Screw Vis	Parafuso Tornillo	
42		1	1	34 34 84	Sleeve Douille	Acoplamento Manguito	
43		1	1	34 34 73	Support Support	Suporte Soporte	
44		4	4	61 50 45	Washer Rondelle	Arruela Arandela	
45		4	4	50 01 95	Screw Vis	Parafuso Tornillo	
46		8	8	50 80 19	Screw Vis	Parafuso Tornillo	
47		1	1	16 70 23	Seal ring Anneau de joint	Retentor Anillo de junta	
48		1	1	34 33 18	Bearing housing Carter de palier	Mancal Porta cojinete	
49		1	1	11 60 41	Bearing Roulement	Rolamento Cojinete	
50		1	1	34 34 62	Cover Couvercle	Tampa Tapa	
51		1	1	34 34 60	Support Support	Suporte Soporte	
52		N	N	34 56 78	Shim Rondelle intermed.	Calço Plancha de relleno	1,5 mm
52		N	N	34 56 79	Shim Rondelle intermed.	Calço Plancha de relleno	3 mm
52		N	N	34 58 84	Shim Rondelle intermed.	Calço Plancha de relleno	6 mm
52		N	N	34 58 85	Shim Rondelle intermed.	Calço Plancha de relleno	8 mm

CONST. CENTRO LESTE ENG.° LTDA

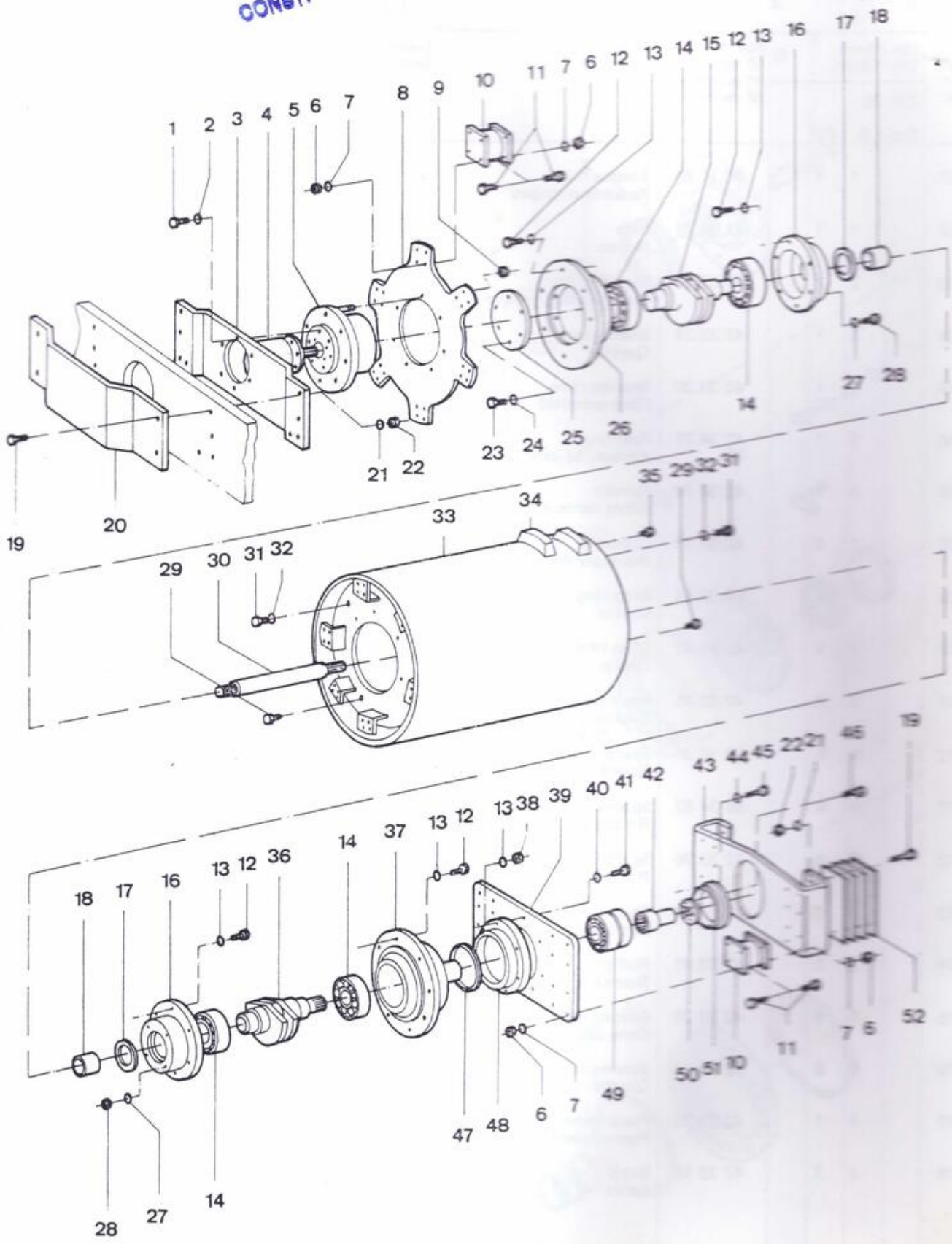

34 34 51
34 34 52

DYNAPAC

Page / Página Page / Pagina	Group / Grupo Groupe / Grupo	Picture / Figura Illust. / Figura	Issue / Emissão Emission / Emisión	TORQUE HUB REDUTOR DE VELOCIDADE REDUCTEUR MOYEU REDUCTOR DE VELOCIDAD
14	2		1	

Ref. Item Réf. Ref.	Qty. / Quant. Qté. / Cantid. CA 25 Std	D	PD	Part. No. Nº da Peça Nº de Pièce Nº de Pieza	Description Description	Descrição Descripción	Note Observações Observations Observaciones
01		1	1	80 11 50	Torque hub Reducteur moyeu	Redutor de velocidade Reductor de velocidad	
02		1	1	42 34 73	Hub Moyeu	Cubo Cubo	
03		2	2	42 33 50	Magnetic plug Bouchon magnétique	Bujão magnético Tapón magnético	
04		1	1	42 33 34	Bearing cup Cuvette	Capa de rolamento Taza de cojinete	
05		1	1	42 33 30	Bearing cone Cône assemblé	Cone do rolamento Aro interior	
06		1	1	42 34 71	Seal ring Anneau de joint	Retentor Anillo de junta	
07		1	1	42 34 72	Spindle Arbre cannelé	Ponta do eixo Ponta del eje	
08		1	1	42 33 13	Coupling Accouplement	Acoplamento Acoplamiento	
09		1	1	42 33 44	Snap ring Circlip	Anel elástico Anillo de ranura	
10		1	1	42 33 42	Snap ring Circlip	Anel elástico Anillo de ranura	
11		3	3	42 33 45	Snap ring Circlip	Anel elástico Anillo de ranura	
12		N	N	89 34 51	Spacer Rondelle d' ecartem.	Espaçador Espaciador	0,721" – 0,720"
12		N	N	89 34 52	Spacer Rondelle d' ecartem.	Espaçador Espaciador	0,726" – 0,725"
12		N	N	42 33 36	Spacer Rondelle d' ecartem.	Espaçador Espaciador	0,809" – 0,808"
13		1	1	42 33 19	Carrier Entraineur	Bloco Arrastrador	
14		3	3	42 33 46	Roll pin Rouleaux	Rolete Rodillo	
15		6	6	42 33 29	Bearing cone Cone assemblé	Cone do rolamento Aro interior	
16		6	6	42 33 28	Bearing cup Cuvette	Capa do rolamento Taza de cojinete	
17		1	1	42 33 20	Planet wheel set Pignon planetaire	Engrenagem planet. Rueda planetaria	
18		3	3	42 33 16	Shaft Arbre	Eixo Eje	

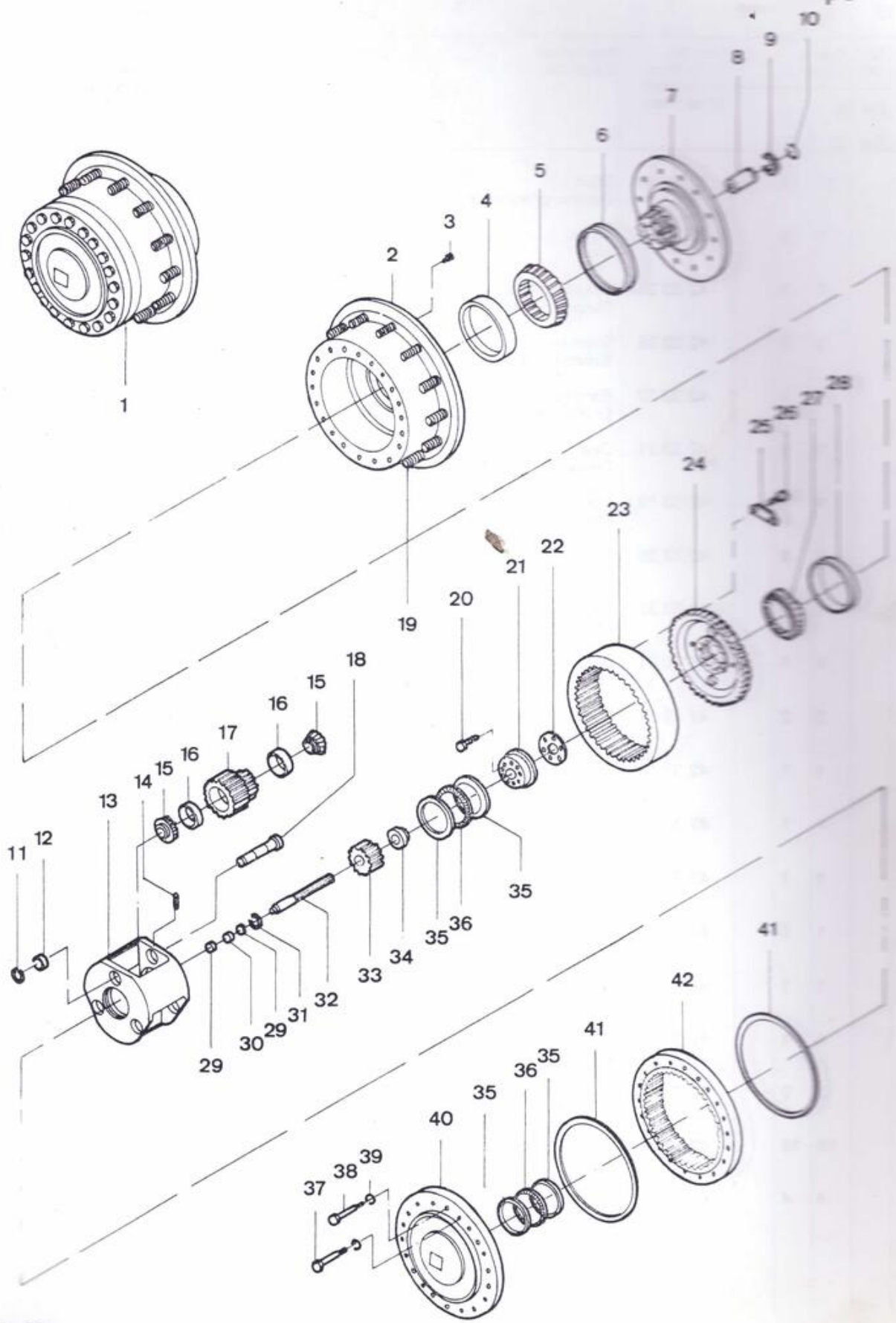
1
2
3
4
5
6
7
8
9
10
11
12
13
14
15
16
17
18
19
20
21
22
23
24
25
26
27
28
29
30
31
32
33
34
35
36
37
38
39
40
41
42

DYNAPAC

Page / Página Page / Página	Group / Grupo Groupe / Grupo	Picture / Figura Illust. / Figura	Issue / Emissão Emission / Emisión	TORQUE HUB REDUTOR DE VELOCIDADE REDUCTEUR MOYEU REDUCTOR DE VELOCIDAD
16	2		1	

Ref. Item Réf. Ref.	Qty. / Quant. Qté. / Cantid. CA 25 Std	D	PD	Part. No. Nº da Peça Nº de Pièce Nº de Pieza	Description Description	Descrição Descripción	Note Observações Observations Observaciones
19		12	12	42 31 49	Stud Boulon prisonnier	Prisioneiro Espárrago	
20		6	6	42 33 39	Screw Vis	Parafuso Tornillo	
21		1	1	42 33 24	Bearing plate Plaque de palier	Placa de rolamento Placa de cojinete	
22		1	1	42 33 35	Shim set Rondelle intermed.	Calço Plancha de relleno	
23		1	1	42 33 22	Ring gear Engrenage annulaire	Coroa Corona	
24		1	1	42 33 21	Gear Engrenage	Engrenagem Engranaje	
25		4	4	42 33 12	Locking plate Plaque de sécurité	Placa de trava Placa de seguridad	
26		8	8	42 33 38	Screw Vis	Parafuso Tornillo	
27		1	1	42 33 32	Bearing cone Coné assemblé	Cone do rolamento Taza de cojinete	
28		1	1	42 33 31	Bearing cup Cuvette	Capa do rolamento Taza de cojinete	
29		2	2	42 33 11	Thrust washer Rondelle butée	Arruela axial Arandela de empuje	
30		1	1	42 33 10	Thrust bearing Roulement butée	Rolamento axial Cojinete de empuje	
31		1	1	42 33 43	Snap ring Circlip	Anel elástico Anillo de ranura	
32		1	1	42 33 09	Shaft Arbre	Eixo Eje	
33		1	1	42 33 14	Gear Engrenage	Engrenagem Engranaje	
34		1	1	42 33 37	Spacer Rondelle d' encart.	Espaçador Espaciador	
35		4	4	42 33 18	Thrust washer Rondelle butée	Arruela axial Arandela de empuje	
36		2	2	42 33 17	Thrust bearing Roulement butée	Rolamento axial Cojinete de empuje	
37		16	16	42 33 47	Screw Vis	Parafuso Tornillo	
38		4	4	42 33 48	Screw Vis	Parafuso Tornillo	

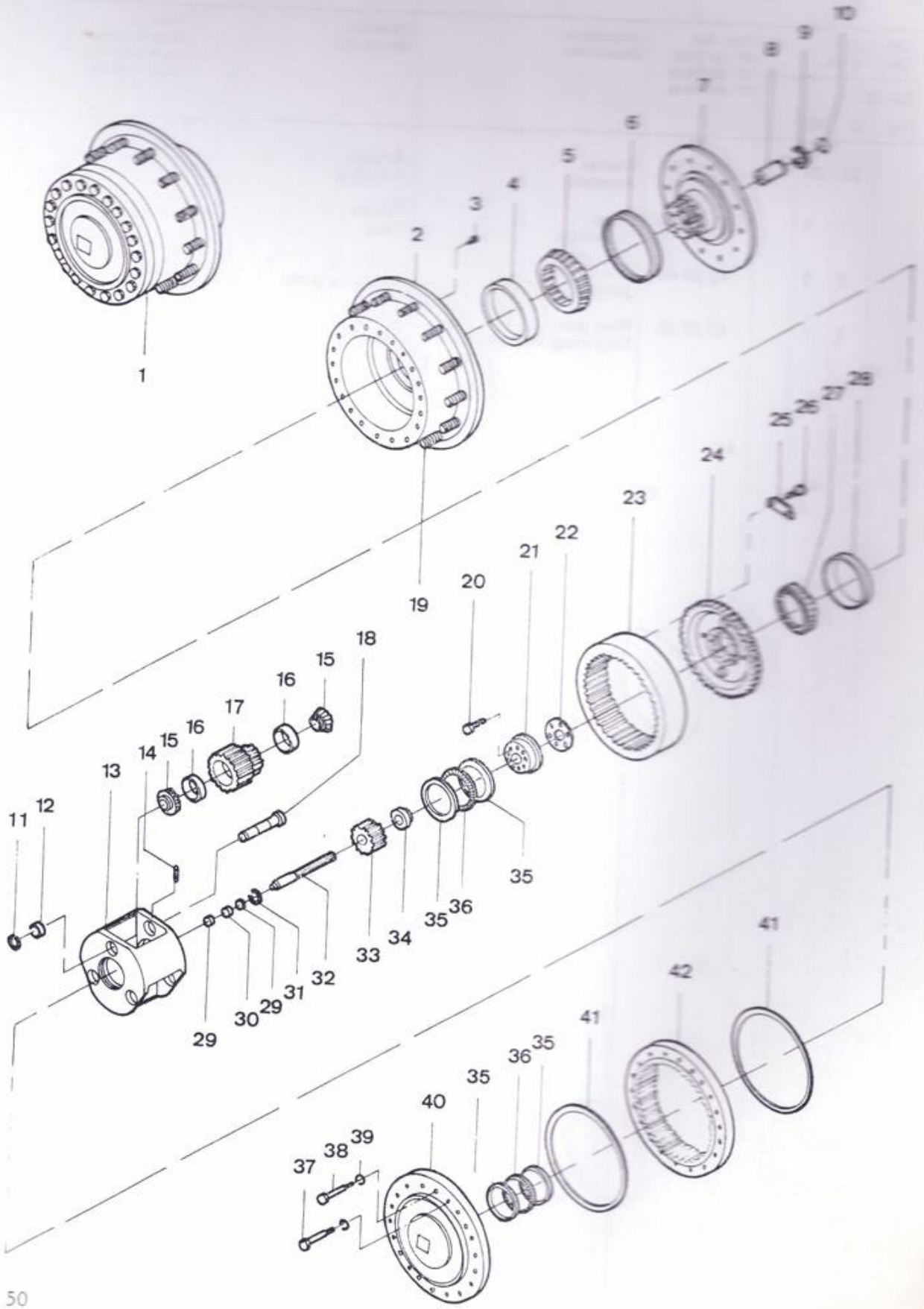
1
2
3
4
5
6
7
8
9
10
11
12
13
14
15
16
17
18
19
20
21
22
23
24
25
26
27
28
29
30
31
32
33
34
35
36
37
38
39
40
41
42

DYNAPAC

Page / Página Page / Pagina	Group / Grupo Groupe / Grupo	Picture / Figura Illust. / Figura	Issue / Emissão Emission / Emisión	TORQUE HUB REDUTOR DE VELOCIDADE REDUCTEUR MOYEU REDUCTOR DE VELOCIDAD
18	2		1	

Ref. Item Réf. Ref.	Qty. / Quant. Qté. / Cantid. CA 25 Std	D	PD	Part. No. Nº da Peça Nº de Pièce Nº de Pieza	Description Description	Descrição Descripción	Note Observações Observations Observaciones
39		20	20	42 33 51	Washer Rondelle	Arruela Arandela	
40		1	1	42 33 26	Cover Couvercle	Tampa Tapa	
41		2	2	42 33 40	O – ring Joint – O	Anel – O Anillo de goma	
42		1	1	42 33 25	Ring gear Engrenage Annulaire	Coroa Corona	

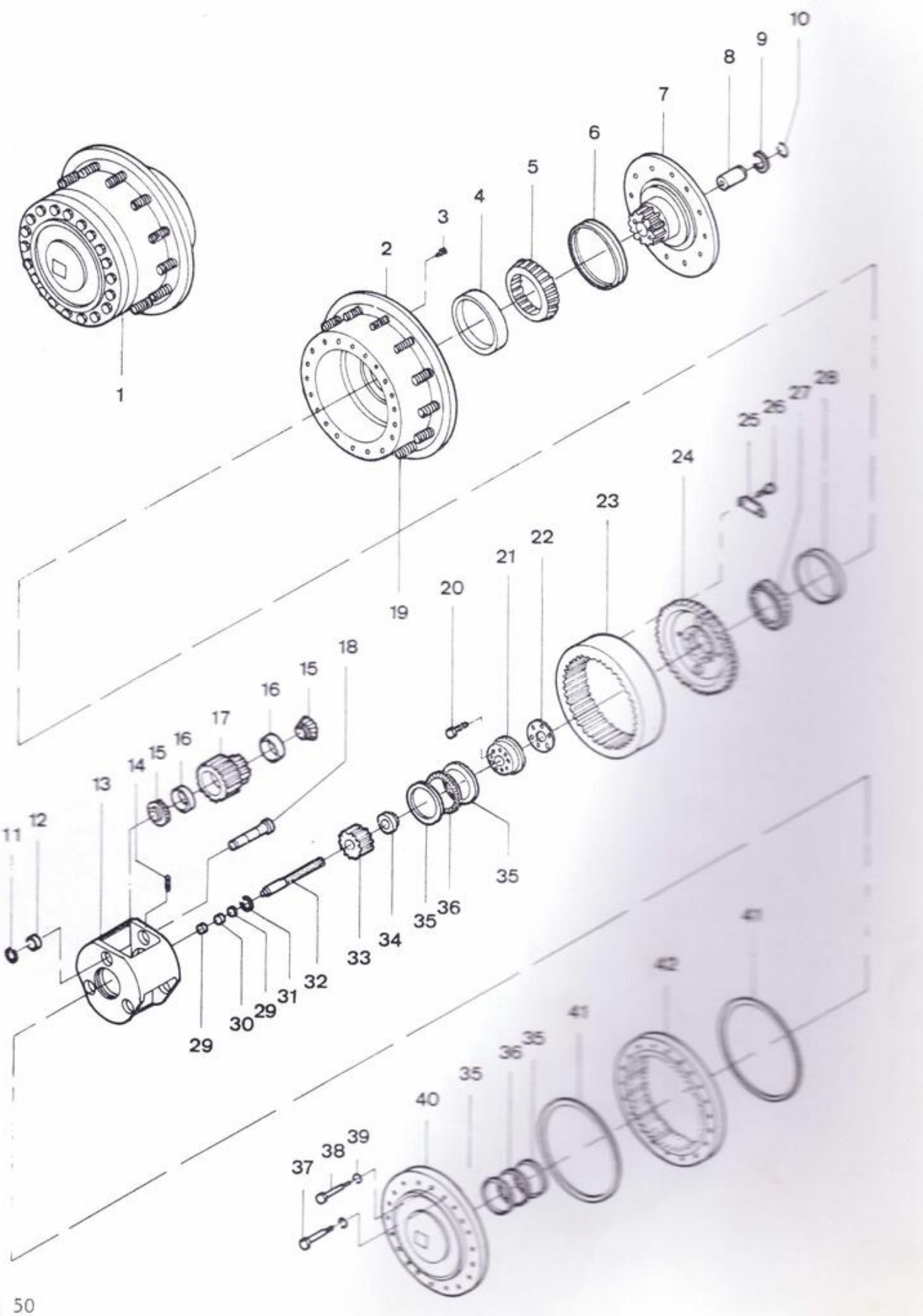
1
2
3
4
5
6
7
8
9
10
11
12
13
14
15
16
17
18
19
20
21
22
23
24
25
26
27
28
29
30
29
31
32
33
34
35
36
35
35
36
35
40
39
38
37
41
42
41

DYNAPAC®

ENGINE
MOTOR
MOTEUR
MOTOR

Group
Grupo
Groupe
Grupo

3

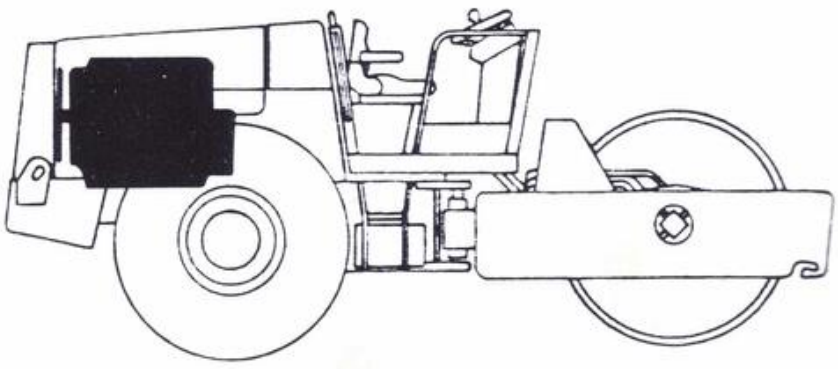

DYNAPAC

Page / Página Page / Pagina	Group / Grupo Groupe / Grupo	Picture / Figura Illust. / Figura	Issue / Emissão Emission / Emisión	ENGINE ASSEMBLY MONTAGEM DO MOTOR MONTAJE DU MOTEUR MONTAGE DO MOTOR
2	3		1	

Ref. Item Réf. Ref.	Qty. / Quant. Qté. / Cantid. CA 25 Std	D	PD	Part. No. Nº da Peça Nº de Pièce Nº de Pieza	Description Description	Descrição Descripción	Note Observações Observations Observaciones
	1	1	1		Engine assy' Montaje du moteur	Montagem do motor Montage do motor	
01	4	4	4	50 20 28	Screw Vis	Parafuso Tornillo	
02	4	4	4	61 50 43	Washer Rondelle	Arruela Arandela	
03	1	1	1	26 51 76	Fan Ventilateur	Ventilador Ventilador	
04	1	1	1	80 10 91	Engine, Caterpillar Moteur, Caterpillar	Motor, Caterpillar Motor, Caterpillar	
05	1	1	1	75 20 51	V – belt Courroie trapézoid.	Correia – V Correia trapezoidal	
06	1	1	1	75 20 46	Alternator Alternateur	Alternador Generador	
07	1	1	1	81 34 60	Starter motor Démarreur	Motor de partida Motor de arranque	
08	3	3	3	50 20 76	Screw Vis	Parafuso Tornillo	
09	3	3	3	60 40 11	Washer Rondelle	Arruela Arandela	
10	1	1	1	75 23 04	Gasket Joint	Junta Junta	
11	8	8	8	60 40 06	Washer Rondelle	Arruela Arandela	
12	8	8	8	50 20 33	Screw Vis	Parafuso Tornillo	
13	12	12	12	61 50 44	Washer Rondelle	Arruela Arandela	
14	12	12	12	50 20 35	Screw Vis	Parafuso Tornillo	
15	1	1	1	25 83 07	Water temp. sender Transducteur de temp.	Sensor térmico de água Transmisor de temp.	
16	2	2	2	50 01 94	Screw Vis	Parafuso Tornillo	
17	2	2	2	50 00 56	Screw Vis	Parafuso Tornillo	
18	2	2	2	81 33 94	Washer Rondelle	Arruela Arandela	
19	4	4	4	58 60 19	Nut Ecrou	Porca Tuerca	

Group
Grupo
Groupe
Grupo

3

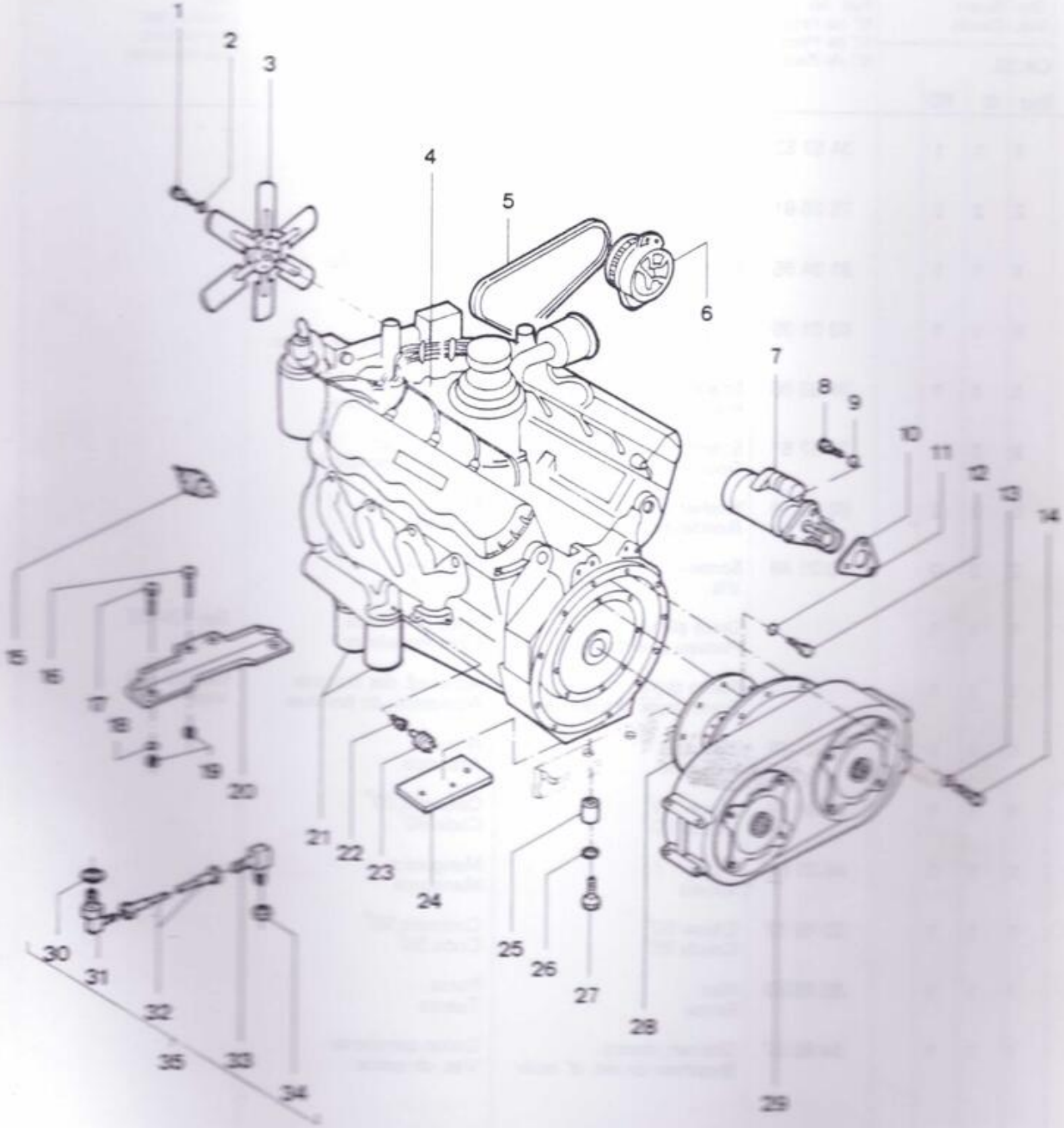

DYNAPAC

Page / Página Page / Pagina	Group / Grupo Groupe / Grupo	Picture / Figura Illust. / Figura	Issue / Emissão Emission / Emisión	ENGINE ASSEMBLY MONTAGEM DO MOTOR MONTAJE DU MOTEUR MONTAGE DO MOTOR
4	3		1	

Ref. Item Réf. Ref.	Qty. / Quant. Qté. / Cantid. CA 25			Part. No. Nº da Peça Nº de Pièce Nº de Pieza	Description Description	Descrição Descripción	Note Observações Observations Observaciones
	Std	D	PD				
20	1	1	1	34 57 52	Support Support	Suporte Soporte	
21	2	2	2	75 20 91	Oil filter Filtre à huile	Filtro de óleo lubr. Filtro de aceite	
22	1	1	1	81 34 65	Bushing Douille	Bucha de redução Buje	
23	1	1	1	93 01 39	Oil pressure sender Transd., pres. d' huile	Pressostato Trans. de pres. de aceite	
24	1	1	1	34 59 06	Spacer plate Plaque d' ecartement	Espaçador Placa espaciadora	
25	2	2	2	34 57 51	Spacer sleeve Douille d' ecartement	Distanciador Manguito espaciador	
26	2	2	2	60 00 14	Washer Rondelle	Arruela Arandela	
27	2	2	2	50 21 48	Screw Vis	Parafuso Tornillo	
28	1	1	1		Drive plate Plateau d' entrainem.	Placa de arraste Placa impulsora	See G3–22 Vide
29	1	1	1		Pump drive Commande des pompes	Acionad. das bombas Accionam. de bombas	See G3–24 Vide
30	1	1	1	48 01 25	Washer Rondelle	Arruela Arandela	
31	1	1	1	81 34 44	Elbow 90° Coude 90°	Cotovelo 90° Codo 90°	
32	1	1	1	48 21 67	Hose Tuyau	Mangueira Manguera	
33	1	1	1	23 45 12	Elbow 90° Coude 90°	Cotovelo 90° Codo 90°	
34	1	1	1	33 03 83	Nut Ecrou	Porca Tuerca	
35	1	1	1	34 62 67	Drainer, comp. Bouchon de vid. d' huile	Dreno completo Vac. de aceite	

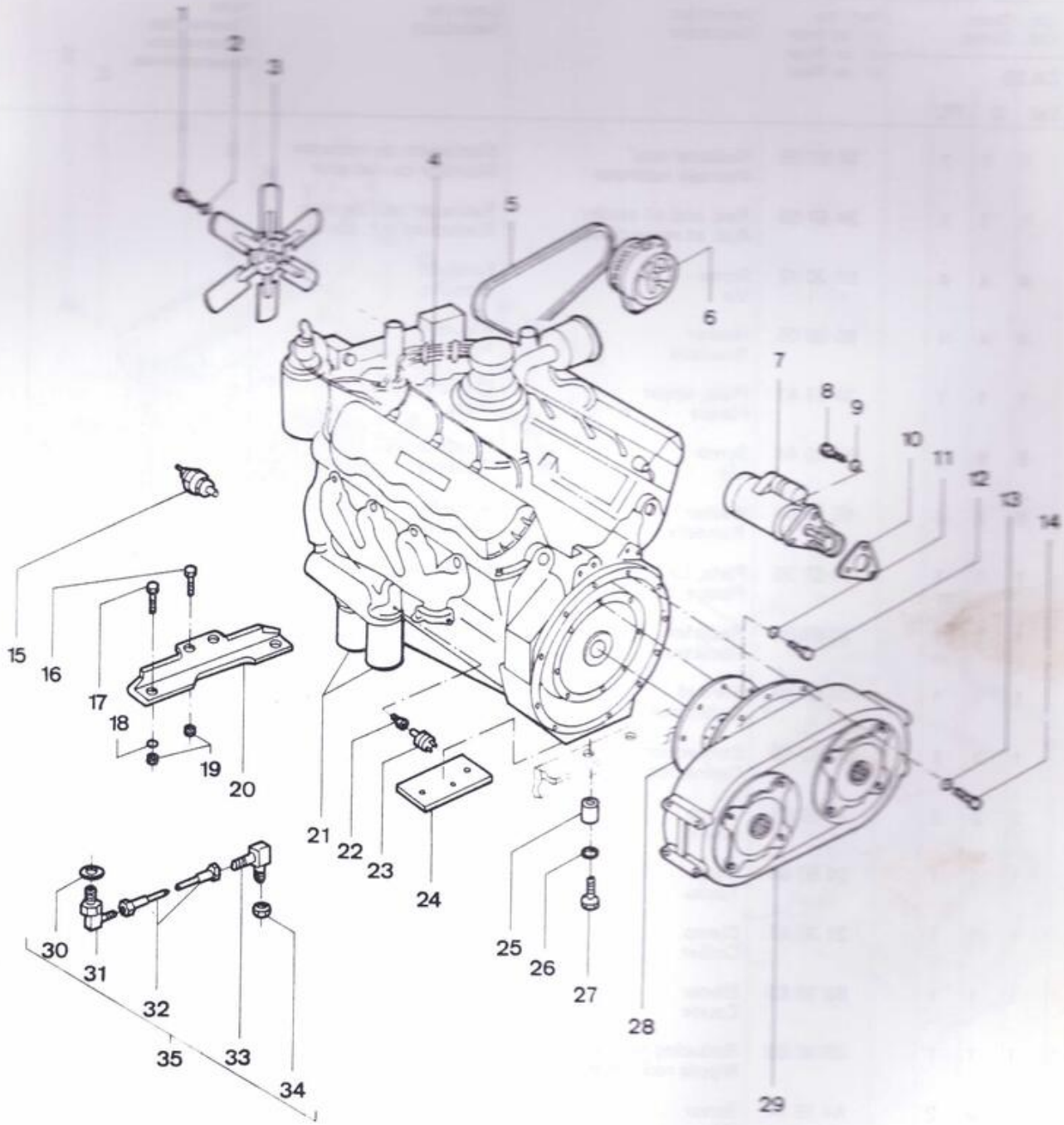
1
2
3
4
5
6
7
8
9
10
11
12
13
14
15
16
17
18
19
20
21
22
23
24
25
26
27
28
29
30
31
32
33
34
35

DYNAPAC

Page / Página Page / Pagina	Group / Grupo Groupe / Grupo	Picture / Figura Illust. / Figura	Issue / Emissão Emission / Emisión	RADIATOR ASSEMBLY MONTAGEM DO RADIADOR MONTAJE D' RADIATEUR MONTAGE DO RADIADOR
6	3		1	

Ref. Item Réf. Ref.	Qty. / Quant. Qté. / Cantid. CA 25 Std	D	PD	Part. No. Nº da Peça Nº de Pièce Nº de Pieza	Description Description	Descrição Descripción	Note Observações Observations Observaciones
	1	1	1	34 57 35	Radiator assy' Montaje radiateur	Montagem do radiador Montage do radiador	
01	1	1	1	34 57 63	Rad. and oil cooler Rad. et refroidisseur	Radiador refr. de óleo Radiadory ref. aceite	
02	4	4	4	50 00 13	Screw Vis	Parafuso Tornillo	
03	4	4	4	60 00 05	Washer Rondelle	Arruela Arandela	
04	1	1	1	34 57 41	Plate, upper Plaque	Chapa superior Placa	
05	8	8	8	50 00 44	Screw Vis	Parafuso Tornillo	
06	8	8	8	60 00 04	Washer Rondelle	Arruela Arandela	
07	1	1	1	34 57 36	Plate, Left Plaque, gauche	Chapa lado esquerdo Placa izquierda	
08	1	1	1	34 60 86	Radiator Radiateur	Radiador Radiador	
09	1	1	1	34 60 88	Shroud Deflecteur	Defletor Defletor	
10	1	1	1	33 42 10	Connection Connexion	Conexão Conexión	
11	2	2	2	31 30 51	Clamp Collier	Abraçadeira Abrazadera	
12	1	1	1	24 60 68	Hose Tuyau	Mangueira Manguera	L= 440 mm
13	1	1	1	31 30 41	Clamp Collier	Abraçadeira Abrazadera	
14	1	1	1	89 19 83	Elbow Coude	Cotovelo Codo	
15	1	1	1	33 46 03	Reducing nipple Nipple reducteur	Bucha de redução Niple de reducción	
16	2	2	2	54 15 14	Screw Vis	Parafuso Tornillo	
17	4	4	4	50 00 37	Screw Vis	Parafuso Tornillo	
18	6	6	6	50 00 48	Screw Vis	Parafuso Tornillo	
19	8	8	8	61 50 45	Washer Rondelle	Arruela Arandela	

CONST. CENTRO LESTE ENG.° LTDA.

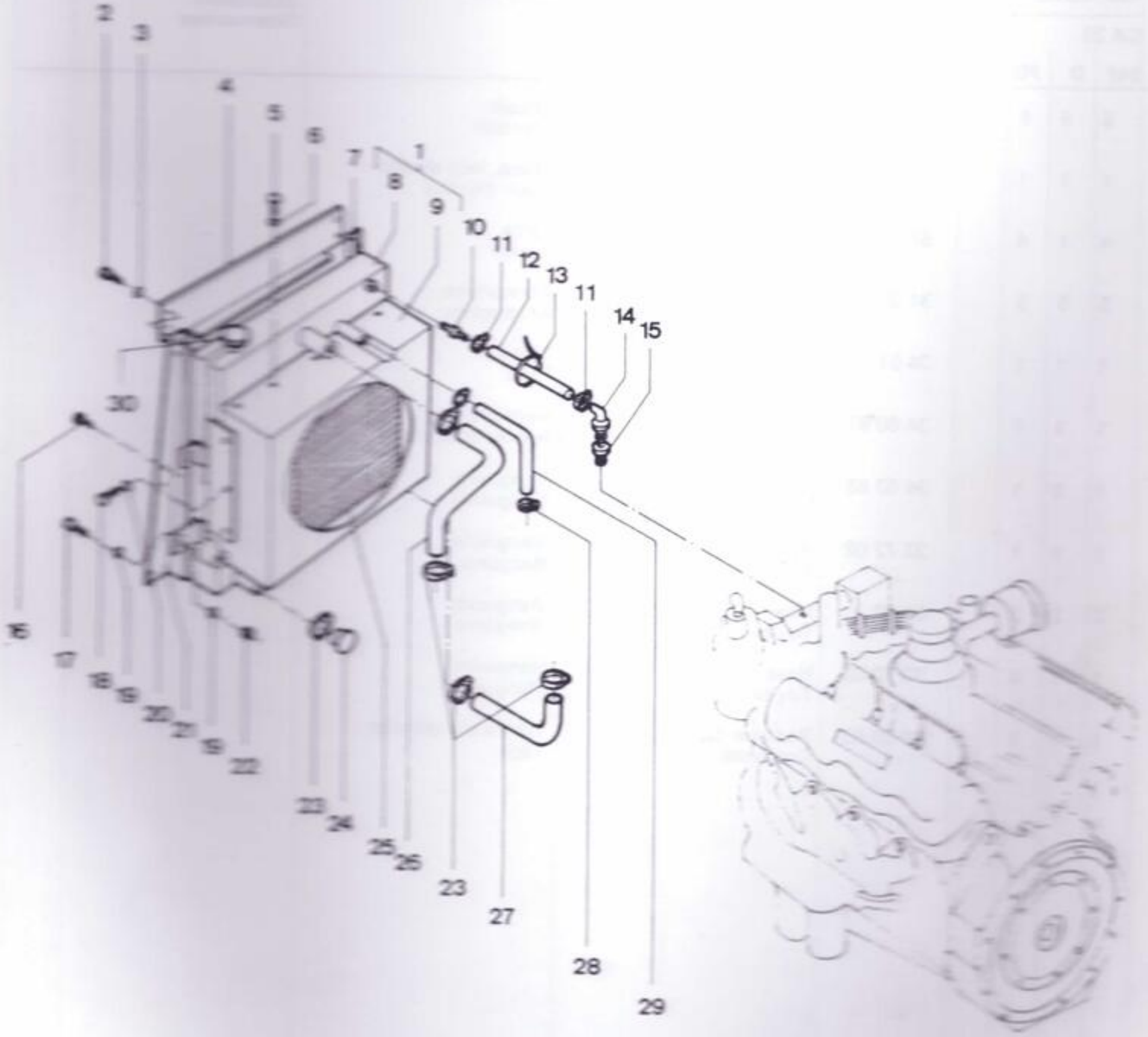

DYNAPAC

Page / Página Page / Pagina	Group / Grupo Groupe / Grupo	Picture / Figura Illust. / Figura	Issue / Emissão Emission / Emisión	RADIATOR ASSEMBLY MONTAGEM DO RADIADOR MONTAJE D' RADIATEUR MONTAGE DO RADIADOR
8	3		1	

Ref. Item Réf. Ref.	Qty. / Quant. Qté. / Cantid. CA 25			Part. No. Nº da Peça Nº de Pièce Nº de Pieza	Description Description	Descrição Descripción	Note Observações Observations Observaciones
	Std	D	PD				
20	6	6	6	60 00 08	Washer Rondelle	Arruela Arandela	
21	1	1	1	34 57 37	Plate, right Plaque, droite	Chapa, lado direito Placa, derecho	
22	4	4	4	57 00 07	Nut Ecrou	Porca Tuerca	
23	5	5	5	31 30 10	Clamp Collier	Abraçadeira Abrazadera	
24	1	1	1	34 57 05	Cap Couvercle	Tampão Tapa	
25	1	1	1	34 60 87	Oil cooler Refroid. d' huile	Refrig. de óleo Refrig. de aceite	
26	1	1	1	34 57 68	Hose Tuyau	Mangueira Manguera	
27	1	1	1	33 72 02	Hose Tuyau	Mangueira Manguera	
28	2	2	2	31 30 35	Hose Tuyau	Mangueira Manguera	
29	1	1	1	33 72 03	Hose Tuyau	Mangueira Manguera	
30	1	1	1	91 03 63	Radiator cap Couvercle	Tampa do radiador Tapa	

Group
Grupo
Groupe
Grupo

3

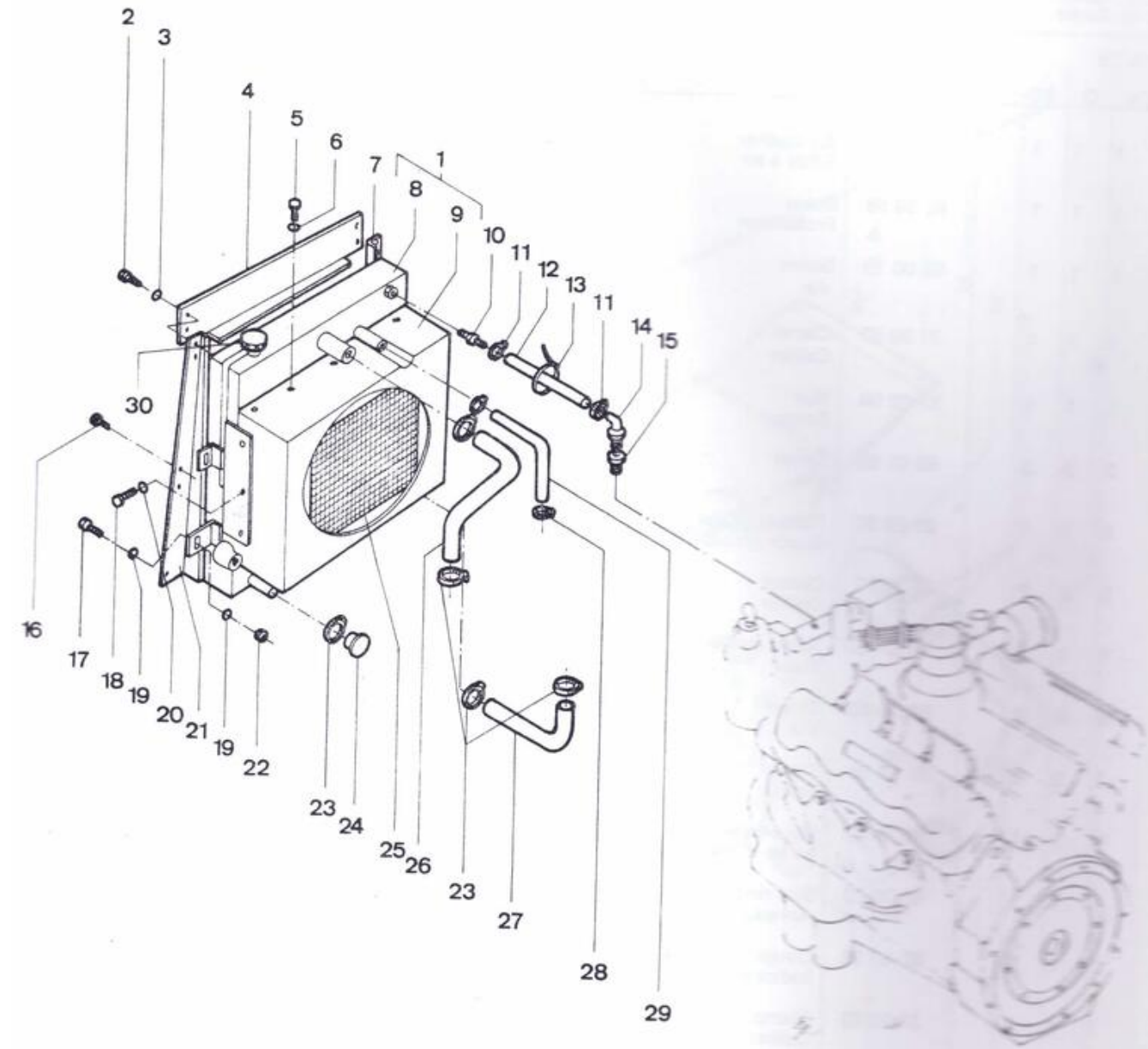

DYNAPAC

Page / Página Page / Pagina	Group / Grupo Groupe / Grupo	Picture / Figura Illust. / Figura	Issue / Emissão Emission / Emisión	AIR CLEANER FILTRO DE AR FILTRE A AIR FILTRO DE AIRE
10	3		1	

Ref. Item Réf. Ref.	Qty. / Quant. Qté. / Cantid. CA 25 Std	D	PD	Part. No. N° da Peça N° de Pièce N° de Pieza	Description Description	Descrição Descripción	Note Observações Observations Observaciones
	1	1	1		Air cleaner Filtre à air	Filtro de ar Filtro de aire	
01	1	1	1	92 39 58	Cover Protection	Chapeu Protección	
02	1	1	1	50 00 75	Screw Vis	Parafuso Tornillo	
03	1	1	1	31 30 82	Clamp Collier	Abraçadeira Abrazadera	
04	1	1	1	57 00 04	Nut Ecrou	Porca Tuerca	
05	3	3	3	50 01 85	Screw Vis	Parafuso Tornillo	
06	1	1	1	91 23 85	Rubber elbow Coude en caotchouc	Cotovelo de borracha Codo de goma	
07	3	3	3	31 30 82	Clamp Collier	Abraçadeira Abrazadera	
08	1	1	1	34 57 45	Tube, intake Tube	Duto de admissão Tubo de admisión	
09	8	8	8	50 00 48	Screw Vis	Parafuso Tornillo	
10	2	2	2	81 37 91	Clamp Collier	Abraçadeira Abrazadera	
11	1	1	1	80 21 46	Air cleaner, cpl Filtre d' air, compl.	Filtro de ar compl. Filtro del air compl.	
12	1	1	1	16 70 09	Seal ring Anneau de joint	Retentor Anillo de junta	
13	1	1	1	92 47 39	Gauge Indicateur	Indicador restr. Indicator	
14	1	1	1	31 30 69	Clamp Collier	Abraçadeira Abrazadera	
15	8	8	8	61 50 44	Washer Rondelle	Arruela Arandela	
16	4	4	4	57 00 06	Nut Ecrou	Porca Tuerca	
17	1	1	1	49 95 03	Vacuator valve Soupape	Válvula evacuadora Válvula	
18	1	1	1	34 59 13	Support Support	Suporte Soporte	
19	1	1	1	49 95 54	Cap Couvercle	Tampa Tapa	

CONST. CENTRO LESTE ENG.° LTDA

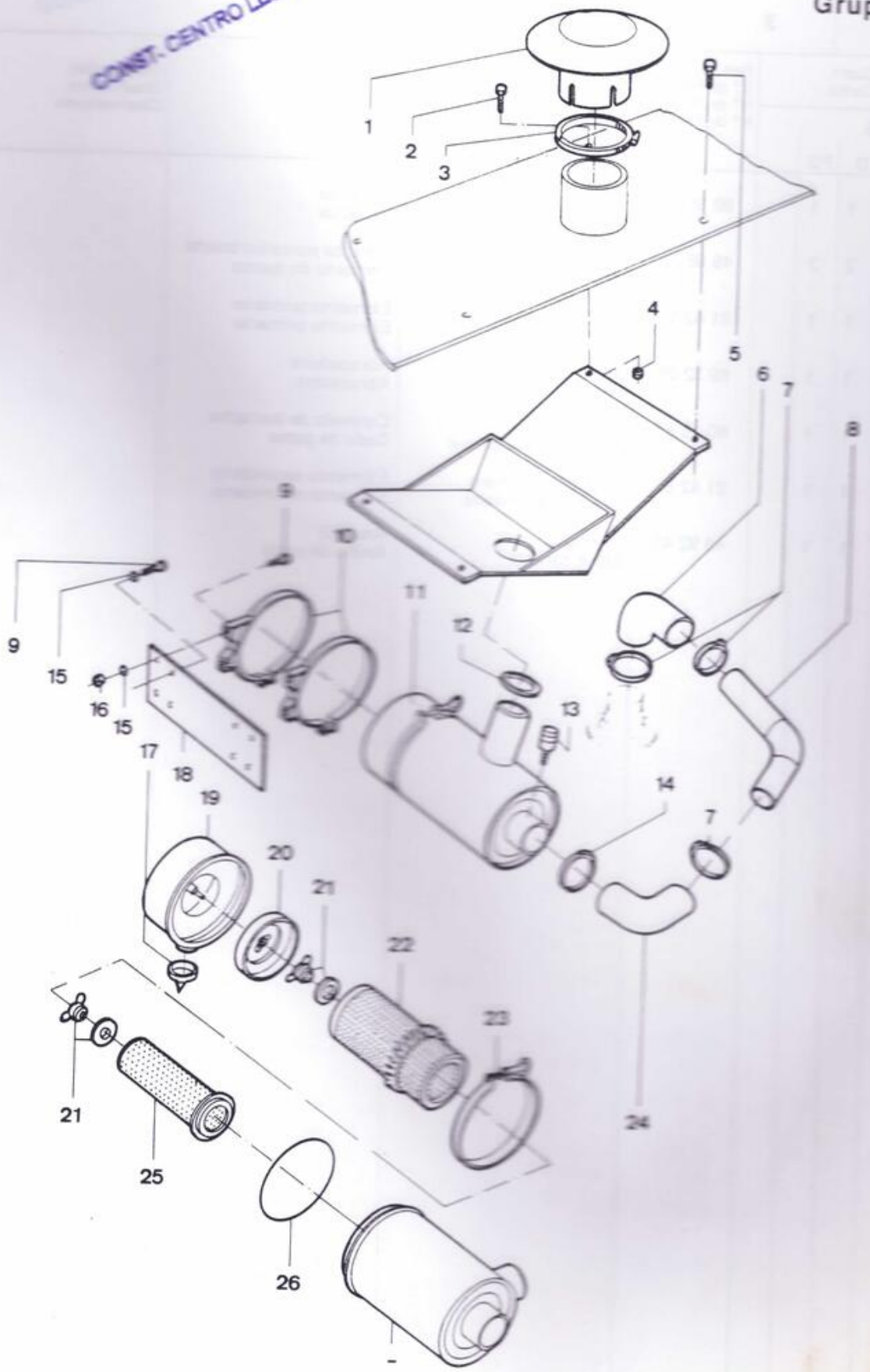

DYNAPAC

Page / Página Page / Pagina	Group / Grupo Groupe / Grupo	Picture / Figura Illust. / Figura	Issue / Emissão Emission / Emisión	AIR CLEANER FILTRO DE AR FILTRE A AIR FILTRO DE AIRE
12	3		1	

Ref. Item Réf. Ref.	Qty. / Quant. Qté. / Cantid. CA 25			Part. No. N.º da Peça N.º de Pièce N.º de Pieza	Description Descripción	Descrição Descripción	Note Observações Observations Observaciones
	Std	D	PD				
20	1	1	1	89 35 24	Baffle Deflecteur	Deflector Deflector	
21	2	2	2	49 95 49	Wing nut assy' Ecrou assemble	Conj. da porca-borboleta Conjunto de tuerca	
22	1	1	1	81 42 57	Primary element Element primaire	Elemento primário Elemento primario	
23	1	1	1	89 32 28	Clamp Collier	Abraçadeira Abrazadera	
24	1	1	1	80 16 88	Rubber elbow Coude en caoutchouc	Cotovelo de borracha Codo de goma	
25	1	1	1	81 42 56	Secondary element Element secundaire	Elemento secundário Elemento secondario	
26	1	1	1	49 92 40	O–ring Bague torique	Anel–O Anillo de junta	

CONST. CENTRO LESTE ENG.° LTDA

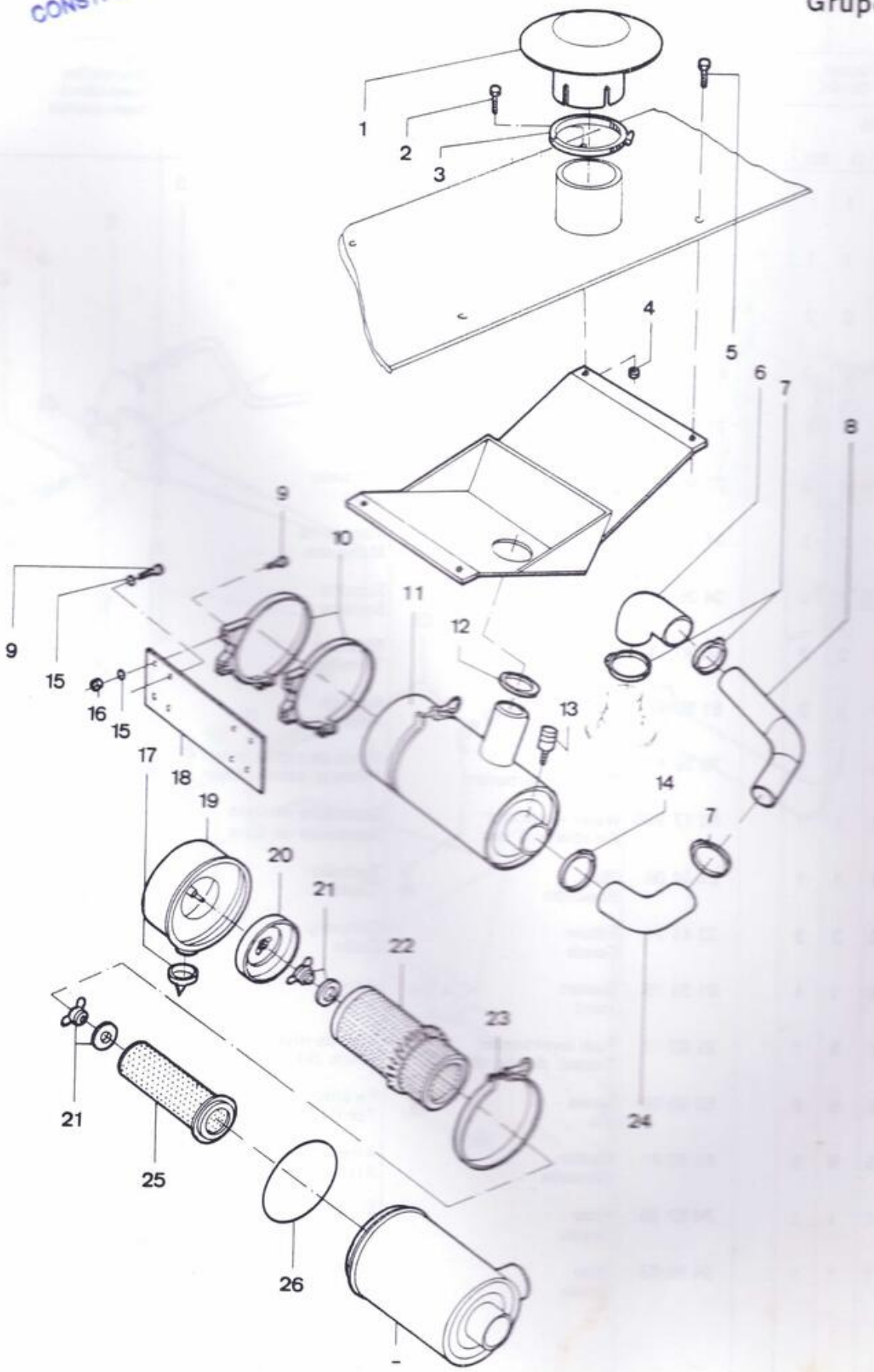

DYNAPAC

Page / Página Page / Pagina	Group / Grupo Groupe / Grupo	Picture / Figura Illust. / Figura	Issue / Emissão Emission / Emisión	FUEL SYSTEM SISTEMA DE COMBUSTIVEL SYSTEME DE CARBURANT SISTEMA DE COMBUSTIBLE
14	3		1	

Ref. Item Ref. Ref.	Qty. / Quant. Qté. / Cantid. CA 25			Part. No. Nº da Peça Nº de Pièce Nº de Pieza	Description Description	Descrição Descripción	Note Observações Observations Observaciones
	Std	D	PD				
	1	1	1	34 57 57	Fuel system Systeme de carburant	Sistema de combust. Sistema de combust.	
01	1	1	1	92 32 45	Glass Verre	Copo Copon	
02	2	2	2	50 00 53	Screw Vis	Parafuso Tornillo	
03	2	2	2	61 50 43	Washer Rondelle	Arruela Arandela	
04	1	1	1	75 23 06	Plug Bouchon	Bujão Tapón	
05	4	4	4	23 46 19	Elbow Coude	Cotovelo Codo	
06	1	1	1	34 31 53	Hose Tuyau	Mangueira Manguera	
07	1	1	1	34 26 14	Support Support	Suporte Soporte	
08	2	2	2	50 20 53	Screw Vis	Parafuso Tornillo	
09	2	2	2	61 50 45	Washer Rondelle	Arruela Arandela	
10	1	1	1	75 20 47	Fuel filter Filtro de carburant	Filtro de combustível Filtro p/ combustible	
11	1	1	1	80 17 11	Water, separator Arracheur d' eau	Separador de água Separador de água	
12	1	1	1	23 04 00	Plug Bouchon	Tampão Tapón	
13	3	3	3	33 41 74	Elbow Coude	Cotovelo Codo	
14	1	1	1	81 33 15	Gasket Joint	Junta Junta	
15	1	1	1	25 83 11	Fuel level sender Transd. de niv. de carb.	Bóia de nível Trans. del niv. de comb.	
16	5	5	5	50 00 04	Screw Vis	Parafuso Tornillo	
17	5	5	5	61 50 41	Washer Rondelle	Arruela Arandela	
18	1	1	1	34 57 58	Hose Tuyau	Mangueira Manguera	
19	1	1	1	24 60 63	Hose Tuyau	Mangueira Manguera	L= 450 mm

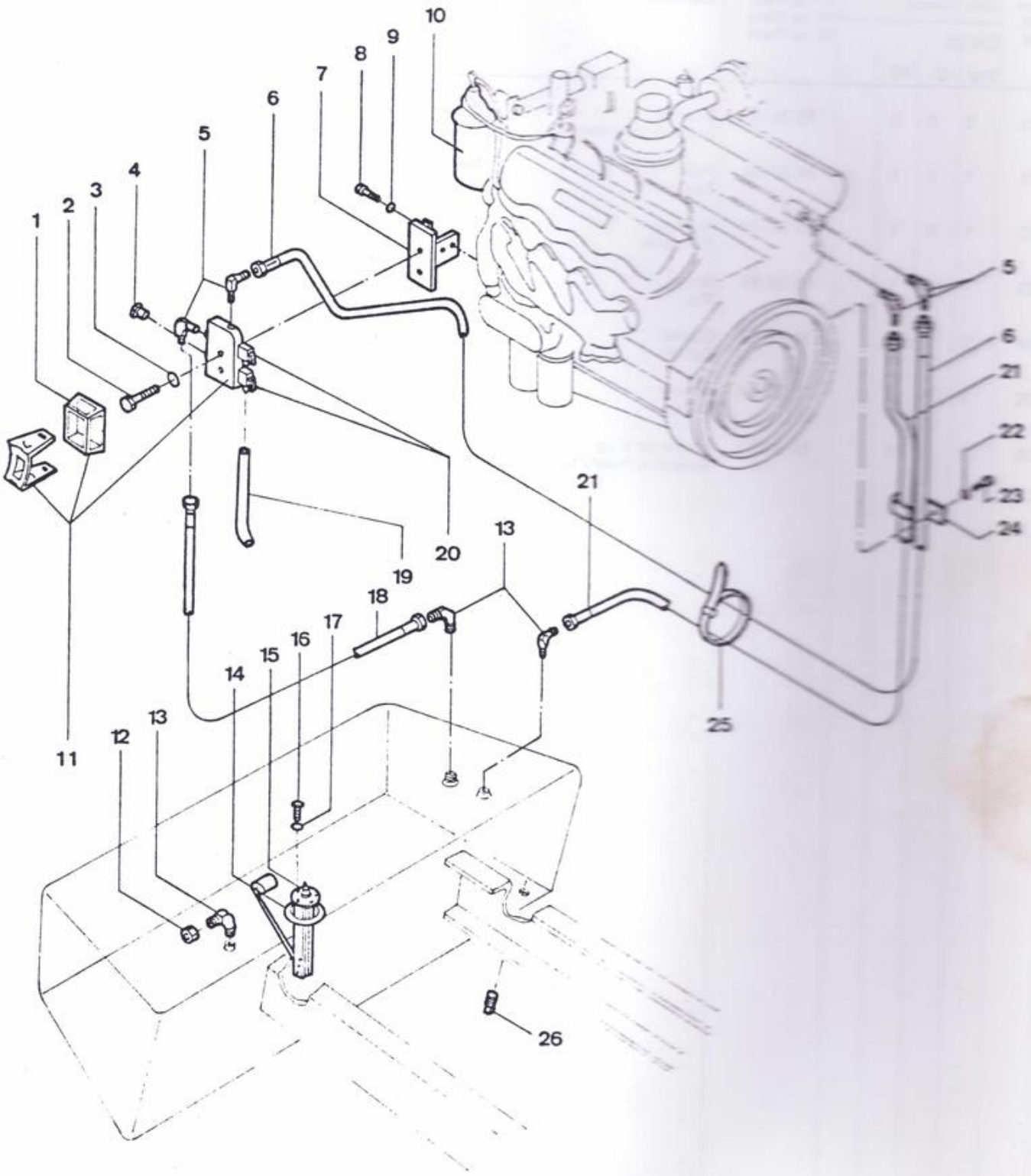
1
2
3
4
5
6
7
8
9
10
11
12
13
14
15
16
17
18
19
20
21
22
23
24
25
26

DYNAPAC

Page / Página Page / Pagina	Group / Grupo Groupe / Grupo	Picture / Figura Illust. / Figura	Issue / Emissão Emission / Emisión	FUEL SYSTEM SISTEMA DE COMBUSTIVEL SYSTEME DE CARBURANT SISTEMA DE COMBUSTIBLE
16	3		1	

Ref. Item Réf. Ref.	Qty. / Quant. Qté. / Cantid. CA 25 Std	D	PD	Part. No. Nº da Peça Nº de Pièce Nº de Pieza	Description Description	Descrição Descripción	Note Observações Observations Observaciones
20	2	2	2	75 23 07	Drainer Robinet de vidange	Dreno Grifo de drenaje	
21	1	1	1	34 57 59	Hose Tuyau	Mangueira Manguera	
22	1	1	1	61 50 45	Washer Rondelle	Arruela Arandela	
23	1	1	1	50 20 59	Screw Vis	Parafuso Tornillo	
24	1	1	1	34 57 60	Clamp Collier	Abraçadeira Abrazadera	
25	7	7	7	31 30 41	Clamp Collier	Abraçadeira Abrazadera	
26	2	2	2	81 33 91	Magnetic plug Bouchon magnetique	Bujão magnético Tapón magnético	

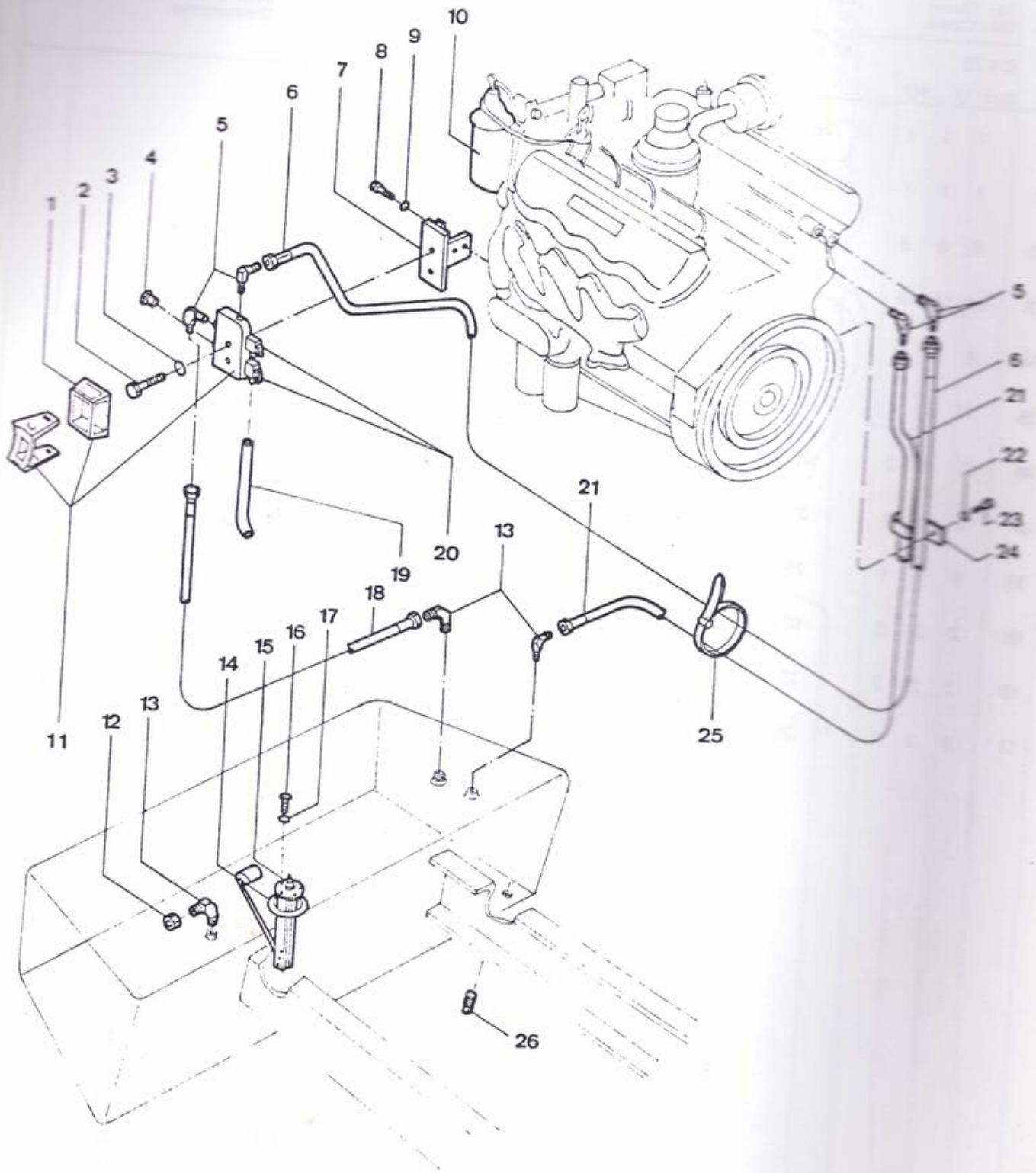
1
2
3
4
5
6
7
8
9
10
11
12
13
14
15
16
17
18
19
20
21
22
23
24
25
26

DYNAPAC

Page / Pagina Page / Pagina	Group / Grupo Groupe / Grupo	Picture / Figura Illust. / Figura	Issue / Emissão Emission / Emisión	MUFFLER ASSEMBLY MONTAGEM DO SILENCIOSO MONTAJE DU SILENCIEUX MONTAGE DO SILENCIADOR
18	3		1	

Ref. Item Réf. Ref.	Qty. / Quant. Qté. / Cantid. CA 25			Part. No. N.º da Peça N.º de Pièce N.º de Pieza	Description Description	Descrição Descripción	Note Observações Observations Observaciones
	Std	D	PD				
	1	1	1	26 62 27	Muffler assy' Montaje du silenc.	Mont. do silencioso Mont. do silenciador	
01	1	1	1	25 56 68	Muffler Silencieux	Silencioso Silenciador	
02	6	6	6	57 10 03	Nut Ecrou	Porca Tuerca	
03	10	10	10	61 50 44	Washer Rondelle	Arruela Arandela	
04	6	6	6	50 20 37	Screw Vis	Parafuso Tornillo	
05	4	4	4	50 02 80	Screw Vis	Parafuso Tornillo	
06	2	2	2	25 39 15	Clamp Collier	Abraçadeira Abrazadera	
07	2	2	2	31 31 12	Clamp Collier	Abraçadeira Abrazadera	
08	1	1	1	25 77 37	Right pipe Tube droit	Tubo de escape direito Tubo derecho	
09	2	2	2	92 11 74	Clamp Collier	Abraçadeira Abrazadera	
10	2	2	2	25 59 41	Flange Bride	Flange Brida	
11	2	2	2	25 77 38	Left pipe Tube gauche	Tubo de escape esquerdo Tubo izquierdo	

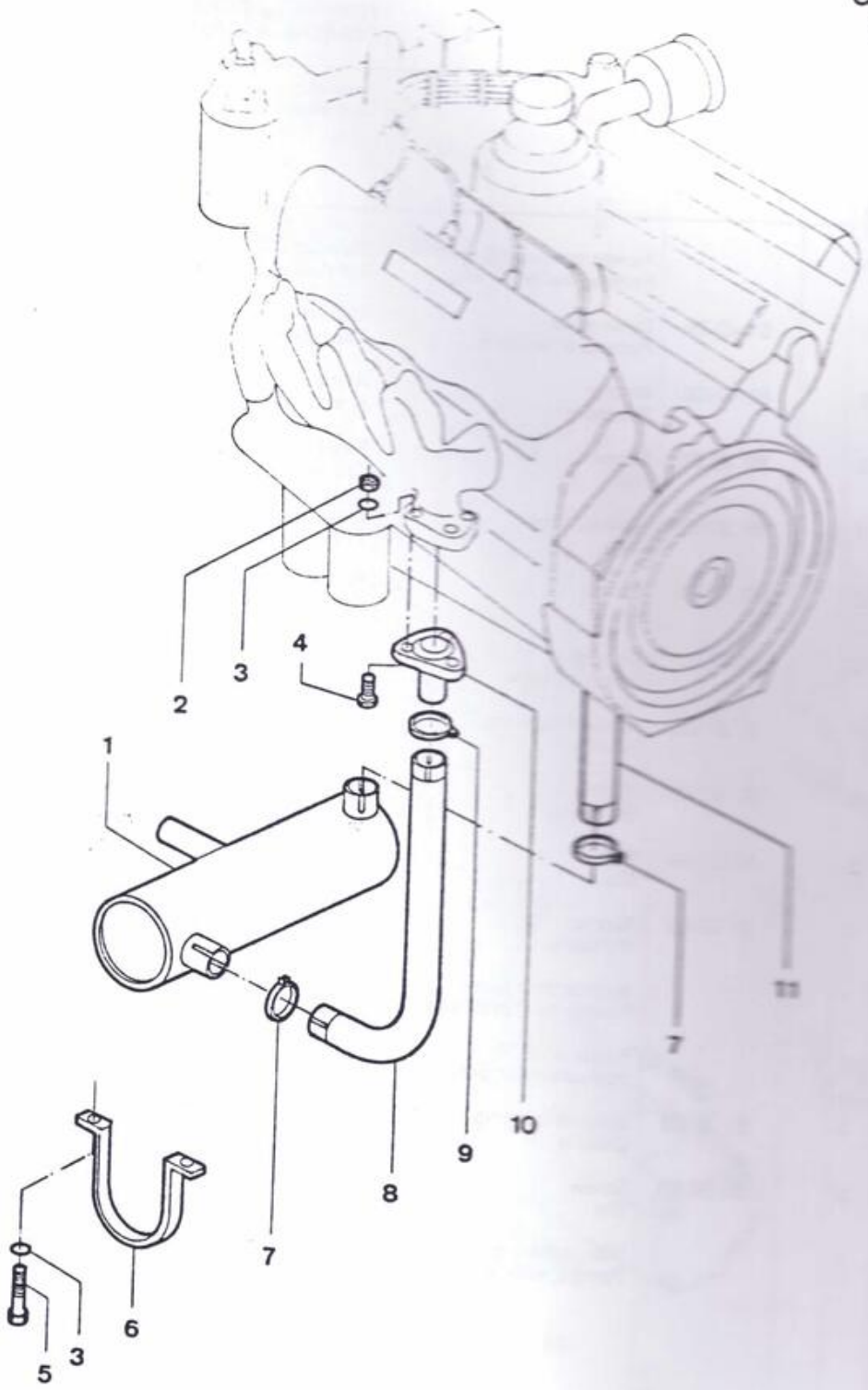
2
3
4
1
11
7
10
9
8
7
6
5
3

DYNAPAC

Page / Pagina Page / Pagina	Group / Grupo Groupe / Grupo	Picture / Figura Illust. / Figura	Issue / Emissão Emission / Emisión	PUMPS AND PUMP DRIVE BOMBAS E ACIONADORA DAS BOMBAS POMPES CARTER D' ENGRENAGES BOMBAS E CAJA DE ENGRENAJES
20	3		1	

Ref. Item Réf. Ref.	Qty. / Quant. Qté. / Cantid. CA 25			Part. No. Nº da Peça Nº de Pièce Nº de Pieza	Description Description	Descrição Descripción	Note Observações Observations Observaciones
	Std	D	PD				
	1	1	1		Pumps and pump drive Pompes carter d' engr.	Bombas e acionadora Bombas e caja de engr.	
01	1	1	1	81 42 75	Drive plate Plateau d' entrain.	Placa de arraste Placa impulsora	
02	20	20	20	60 40 06	Washer Rondelle	Arruela Arandela	
03	8	8	8	50 20 33	Screw Vis	Parafuso Tornillo	
04	1	1	1	81 36 03	Splined shaft Axle	Eixo estriado Eje	
05	12	12	12	50 20 36	Screw Vis	Parafuso Tornillo	
06	2	2	2	16 02 02	O–ring Bague torique	Anel–O Anillo de junta	
07	1	1	1	81 36 05	Splined bushing Douille	Bucha estriada Buje	
08	8	8	8	60 40 09	Washer Rondelle	Arruela Arandela	
09	6	6	6	50 20 59	Screw Vis	Parafuso Tornillo	
10	4	4	4	33 55 45	Washer Rondelle	Arruela Arandela	
11	1	1	1		Hydrostatic pump Pompe hydrostatique	Bomba hidrostática Bomba hidrostática	See G5–18–35 Vide
12	1	1	1		Pump drive Entrainement pompe	Acionadora bombas Accionamiento bomba	See G3–24 Vide
13	1	1	1	81 36 02	Splined bushing Douille	Bucha estriada Buje	
14	2	2	2	50 20 57	Screw Vis	Parafuso Tornillo	
15	1	1	1		Vibr. steering, pump Pompe, vibr. et der.	Bomba dir. vibração Bomba direc. vibr.	See G5–84–88 Vide

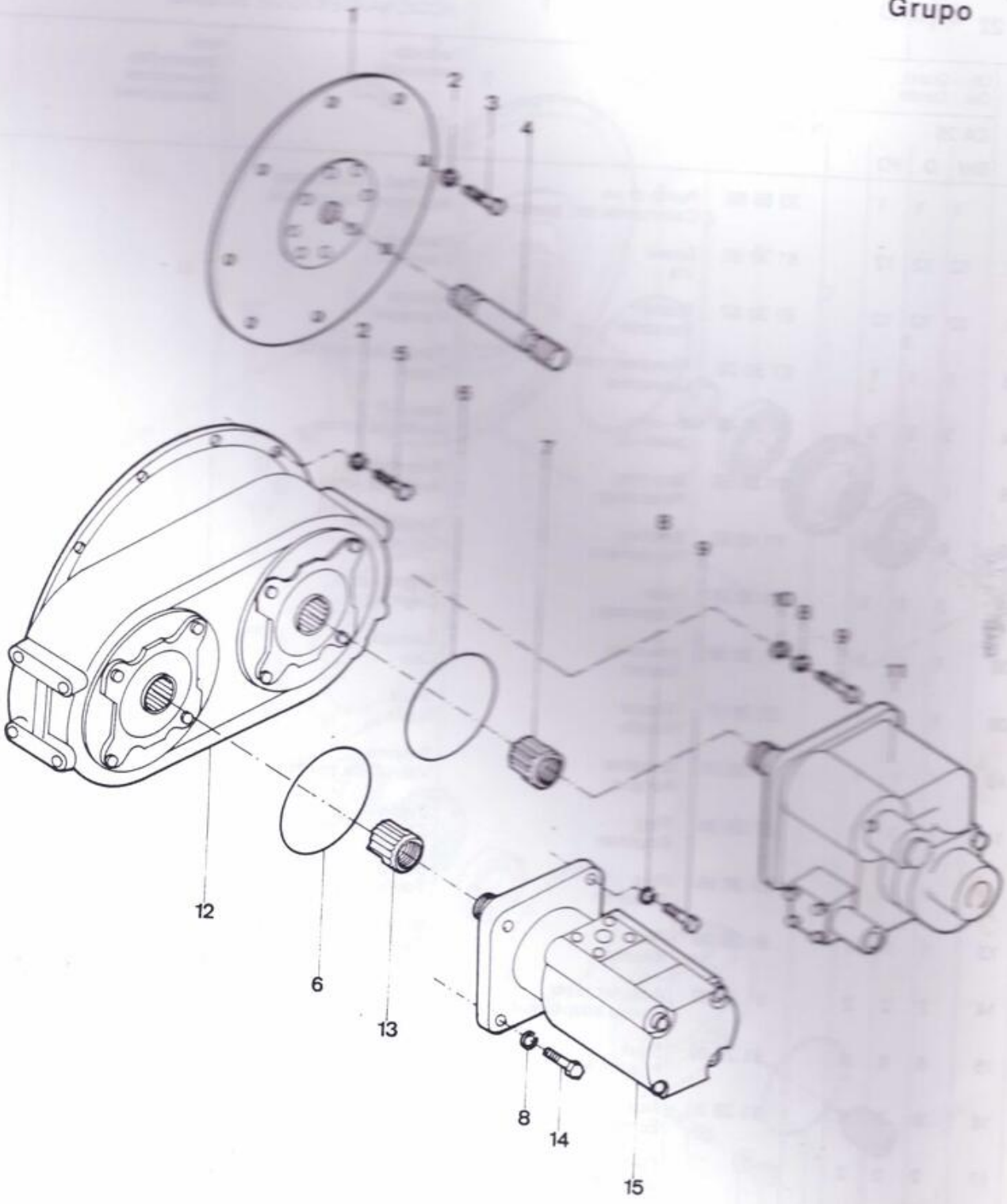
1
2
3
4
5
6
7
8
9
10
11
12
13
14
15

DYNAPAC

Page / Página Page / Pagina	Group / Grupo Groupe / Grupo	Picture / Figura Illust. / Figura	Issue / Emissão Emission / Emisión	PUMP DRIVE ACIONADORA DAS BOMBAS COMMANDE DES POMPES ACCIONAMIENTO DE BOMBAS
22	3		1	

Ref. Item Réf. Ref.	Qty. / Quant. Qté. / Cantid. CA 25			Part. No. Nº da Peça Nº de Pièce Nº de Pieza	Description Description	Descrição Descripción	Note Observações Observations Observaciones
	Std	D	PD				
	1	1	1	33 55 66	Pump drive Commande des pompes	Acionad. das bombas Accionam. de bombas	
01	12	12	12	81 38 95	Screw Vis	Parafuso Tornillo	
02	12	12	12	81 38 97	Washer Rondelle	Arruela Arandela	
03	1	1	1	81 36 00	Flywheel cover Couvercle	Tampa do volante Tapa	
04	3	3	3	81 36 48	O–ring Joint–O	Anel–O Anillo de junta	
05	1	1	1	81 36 50	Seal ring Retenteur	Retentor Anillo de junta	
06	6	6	6	11 10 63	Bearing Roulement	Rolamento Cojinete	
07	3	3	3	81 36 01	Gear Engrenage	Engrenagem Engrenaje	
08	1	1	1	81 35 98	Housing Boitier	Carcaça Caja	
09	1	1	1	81 39 01	Nipple Nipple	Niple Niple	
10	1	1	1	81 36 51	Breather Purgeur	Respiro Valvula de purga	
11	7	7	7	81 38 99	Plug Bouchon	Bujão Tapón	
12	4	4	4	81 38 98	Plug Bouchon	Bujão Tapón	
13	1	1	1	81 39 00	Plug Bouchon	Bujão Tapón	
14	2	2	2	81 35 99	Adapter plate Plaque adaptateur	Placa adaptadora Placa adaptadora	
15	8	8	8	81 38 09	Stud Prisonnier	Prisioneiro Espárrago	
16	8	8	8	81 38 96	Nut Ecrou	Porca Tuerca	
17	2	2	2		O–ring Joint–O	Anel–O Anillo de junta	See G3–22 Vide
18	1	1	1		Splined sleeve Douille cannale	Bucha estriada Manguito entallado	See G3–22 Vide

CONST. CENTRO LESTE ENG.° LTDA

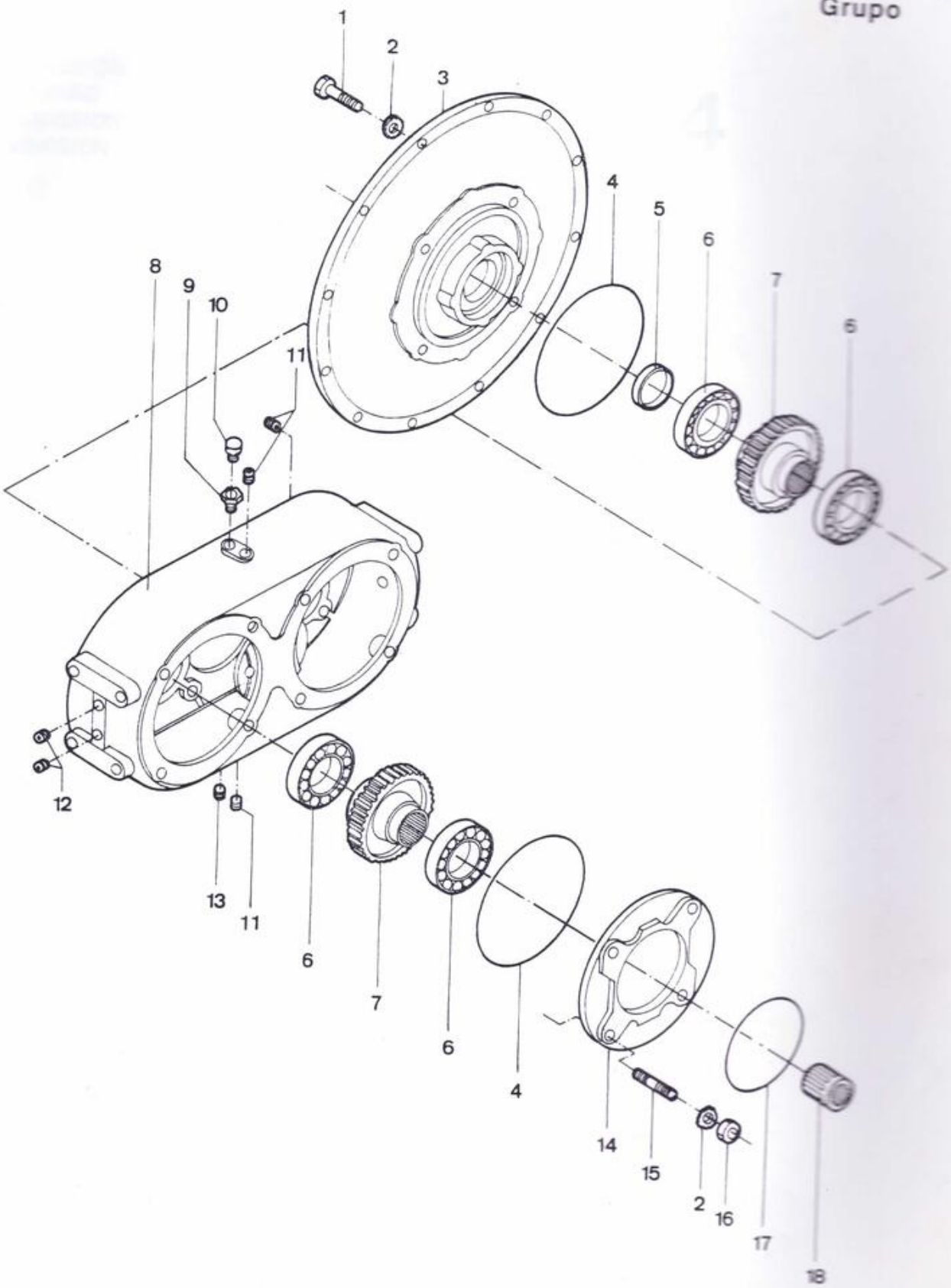

DYNAPAC®

TRANSMISSION
TRASMISSÃO
TRANSMISSION
TRANSMISION

Group
Grupo
Groupe
Grupo

4

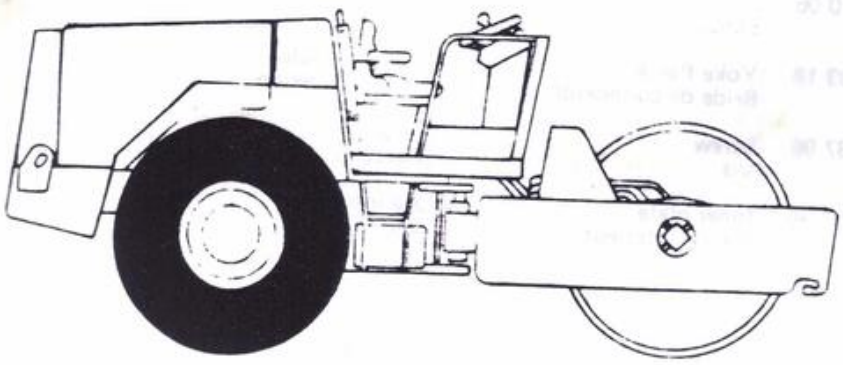

DYNAPAC

Page / Página Page / Pagina	Group / Grupo Groupe / Grupo	Picture / Figura Illust. / Figura	Issue / Emissão Emission / Emisión	GEAR BOX AND PLANETARY AXLE EIXO PLANETÁRIO E TRANSMISSÃO CARTER D' ENGRENAGES ET ESSIEU DE ROUE CAJA DE ENGRENAJES Y EJE PLANETÁRIO
2	4		1	

Ref. Item Réf. Ref.	Qty. / Quant. Qté. / Cantid. CA 25			Part. No. N° da Peça N° de Pièce N° de Pieza	Description Descrição Description Descripción	Note Observações Observations Observaciones
	Std	D	PD			
	1	1	1		Gear box and plan. axle Carter d' engr. et ess. roue Eixo plan. e cx. cambio Caja de engr. y plan.	
01	1	1	1		Hydraulic motor Moteur hydraulique Motor hidráulico Motor hidr.	See G5–52 Vide
02	4	4	4	50 20 59	Screw Vis Parafuso Tornillo	
03	4	4	4	60 30 03	Washer Rondelle Arruela Arandela	
04	1	1	1	81 36 52	Splined sleeve Douille cannalé Luva de acoplamento Manguito entallado	
05	1	1	1	81 36 47	O–ring Bague torique Anel–O Anillo de junta	
06	1	1	1		Gear box and brake Carter d' engr. frein Cx. de cambio e freio Caja de engr. y freno	See G4–6 Vide
07	4	4	4	57 20 08	Nut Ecrou Porca Tuerca	
08	8	8	8	50 30 24	Screw Vis Parafuso Tornillo	
09	1	1	1		Planetary axle Essieu de roue Eixo planetário Eje de ruedas	See G4–18 Vide
10	8	8	8	25 58 29	Screw Vis Parafuso Tornillo	
11	16	16	16	60 00 14	Washer Rondelle Arruela Arandela	
12	4	4	4	50 20 79	Screw Vis Parafuso Tornillo	
13	4	4	4	61 50 46	Washer Rondelle Arruela Arandela	
14	4	4	4	60 00 11	Washer Rondelle Arruela Arandela	
15	4	4	4	57 10 06	Nut Ecrou Porca Tuerca	
16	1	1	1	81 33 18	Yoke flange Bride de connexion Garfo flangeado Brida de conexion	
17	4	4	4	81 37 96	Screw Vis Parafuso Tornillo	
18	1	1	1	81 37 95	Inner plate Plaque interieur Placa interna Placa interna	
19	8	8	8	25 58 30	Nut Ecrou Porca Tuerca	
20	1	1	1	25 57 99	Universal joint Joint Universel Junta universal Junta cardánica	

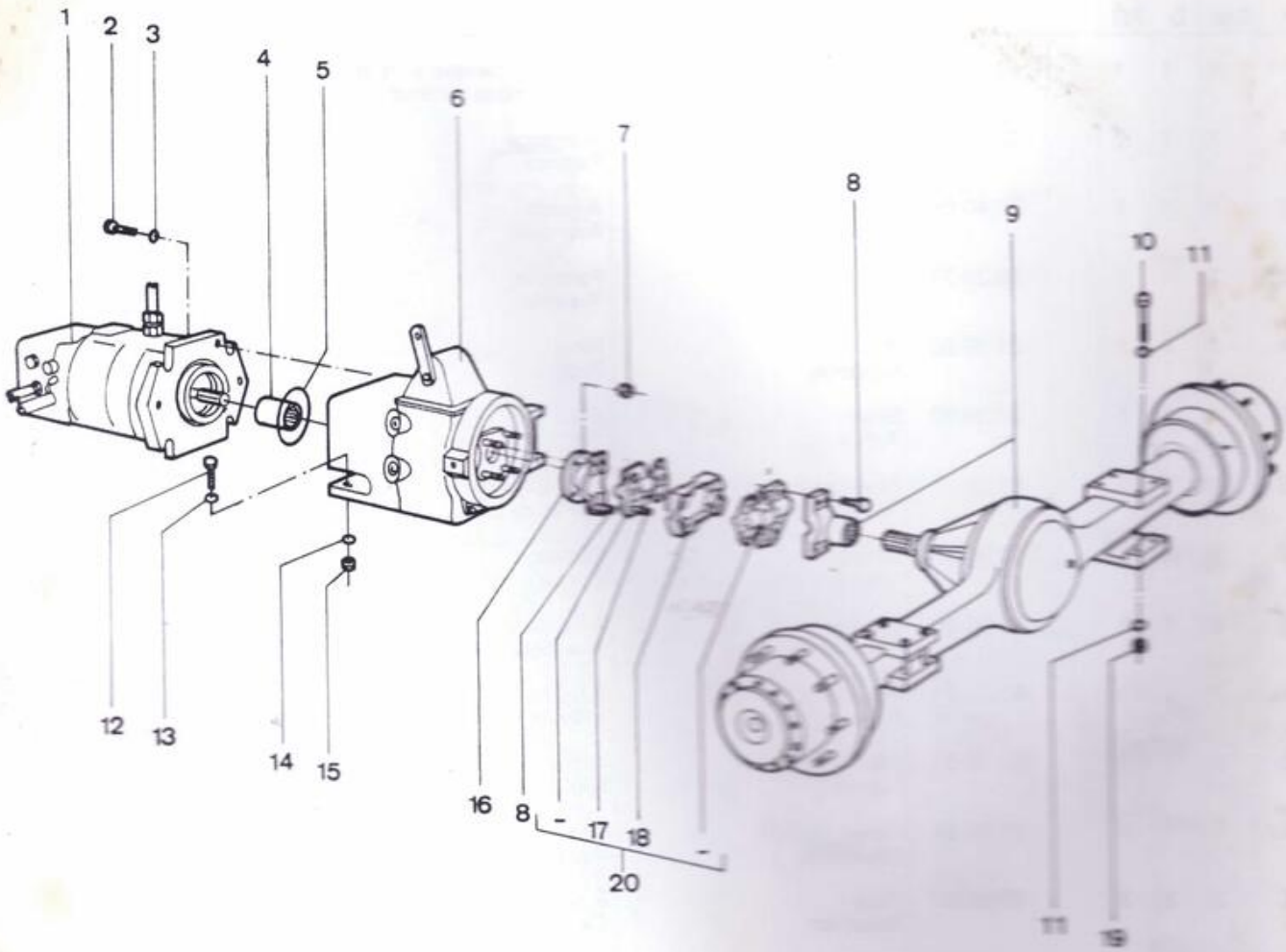
1
2
3
4
5
6
7
8
9
10
11
12
13
14
15
16
8
17
18
20
11
19

DYNAPAC

Page / Página Page / Pagina	Group / Grupo Groupe / Grupo	Picture / Figura Illust. / Figura	Issue / Emissão Emission / Emisión	BRAKE AND GEAR BOX CAIXA DE CAMBIO E FREIO BOITE DE VITESSE ET FREIN CAJA DE CAMBIO Y FRENO
4	4		1	

Ref. Item Réf. Ref.	Qty. / Quant. Qte. / Cantid. CA 25			Part. No. N° da Peça N° de Pièce N° de Pieza	Description Description	Descrição Descripción	Note Observações Observations Observaciones
-	Std	D	PD				
	1	1	1	80 10 65	Brake and gear box Boite de vitesse et frein	Caixa de cambio e freio Caja cambio y freno	
01	1	1	1	33 66 72	Lever Levier	Alavanca Palanca	
02	1	1	1	60 40 06	Washer Rondelle	Arruela Arandela	
03	1	1	1	50 20 37	Screw Vis	Parafuso Tornillo	
04	1	1	1	81 36 86	Pin Goupille	Pino Pasador	
05	1	1	1	81 35 92	Shaft Arbre	Eixo Eje	
06	1	1	1	81 36 70	Seal ring Anneau de joint	Anel de vedação Anillo de junta	
07	6	6	6	50 20 35	Screw Vis	Parafuso Tornillo	
08	6	6	6	60 40 06	Washer Rondelle	Arruela Arandela	
09	1	1	1	81 36 51	Breather Purgeur	Respiro Válvula de purga	
10	1	1	1	81 39 31	Nipple Nipple	Niple Niple	
11	1	1	1	81 35 88	Cover Couvercle	Tampa Tapa	
12	3	3	3	81 36 89	Plug Bouchon	Bujão Tapón	
13	2	2	2	81 36 85	Pin Goupille	Pino Pasador	
14	1	1	1	81 35 89	Rod Barre	Haste Barra	
15	1	1	1	81 36 47	O–ring Bague torique	Anel–O Anillo de junta	
16	1	1	1	81 36 52	Splined sleeve douille cannalé	Luva acoplamento Manguito entallado	
17	1	1	1	81 35 76	Snap ring Circlip	Anel elástico Anillo de ranura	
18	1	1	1	81 36 53	Housing Boitier	Carcaça Caja	
19	1	1	1	81 35 97	Gasket Joint	Junta Junta	
20	1	1	1	81 36 87	Pin Goupille	Pino Pasador	

Group
Grupo
Groupe
Grupo

4

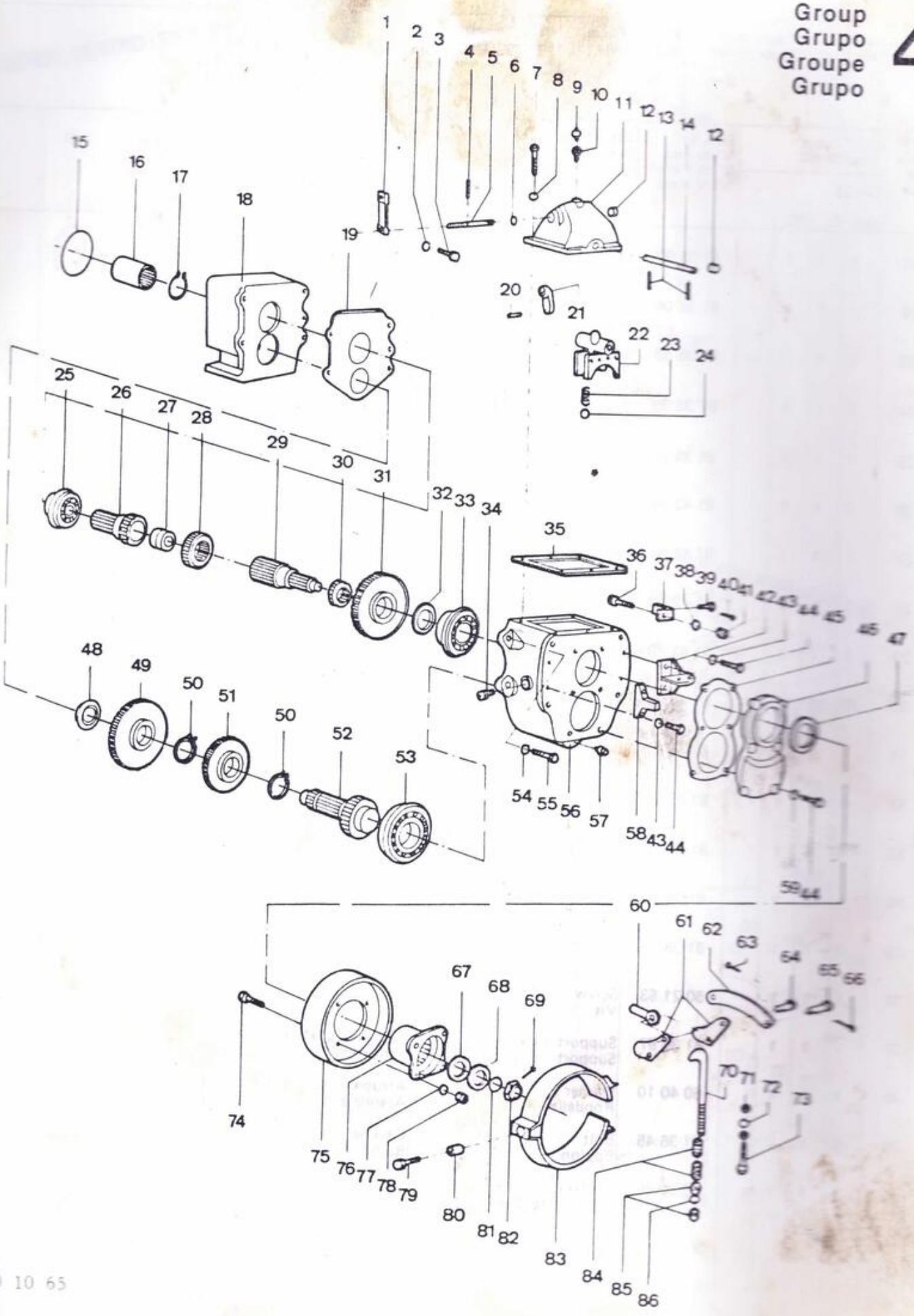

DYNAPAC

Page / Página Page / Pagina	Group / Grupo Groupe / Grupo	Picture / Figura Illust. / Figura	Issue / Emissão Emission / Emisión	BRAKE AND GEAR BOX CAIXA DE CAMBIO E FREIO BOITE DE VITESSE ET FREIN CAJA DE CAMBIO Y FRENO
6	4		1	

Ref. Item Réf. Ref.	Qty. / Quant. Qté. / Cantid. CA 25 Std	D	PD	Part. No. Nº da Peça Nº de Pièce Nº de Pieza	Description Description	Descrição Descripción	Note Observações Observations Observaciones
21	1	1	1	81 35 91	Lever Levier	Alavanca Palanca	
22	1	1	1	81 38 06	Fork Chape	Garfo Horquilla	
23	1	1	1	81 36 63	Spring Ressort	Mola Muelle	
24	1	1	1	81 36 88	Ball Bille	Esfera Bola	
25	1	1	1	81 36 62	Bearing Roulement	Rolamento Cojinete	
26	1	1	1	81 42 89	Shaft with gear Arbre à pignons	Eixo dentado Eje dentado	
27	1	1	1	81 42 84	Bushing Palier lisse	Bucha Asiento de desliz.	
28	1	1	1	81 42 90	Gear Engrenage	Engrenagem Engrenaje	
29	1	1	1	81 42 88	Shaft with gear Arbre à pignons	Eixo dentado Eje dentado	
30	39	39	39	81 42 85	Needle bearing Roulement d' aguille	Rolamento de agulhas Rollo de aguja	
31	1	1	1	81 35 81	Gear Engrenage	Engrenagem Engranaje	
32	1	1	1	81 35 82	Washer Rondelle	Arruela Arandela	
33	1	1	1	81 36 60	Bearing Roulement	Rolamento Cojinete	
34	1	1	1	81 34 79	Plug Bouchon	Bujão Tapón	
35	1	1	1	81 35 93	Gasket Joint	Junta Junta	
36	1	1	1	50 21 53	Screw Vis	Parafuso Tornillo	
37	1	1	1	81 35 87	Support Support	Suporte Soporte	
38	1	1	1	60 40 10	Washer Rondelle	Arruela Arandela	
39	1	1	1	81 36 45	Bolt Boulon	Cavilha Bulón	
40	1	1	1	63 00 69	Cotter pin Goupille fendue	Cupilha Pasador aletas	

CONST. CENTRO LESTE ENG.° LTDA

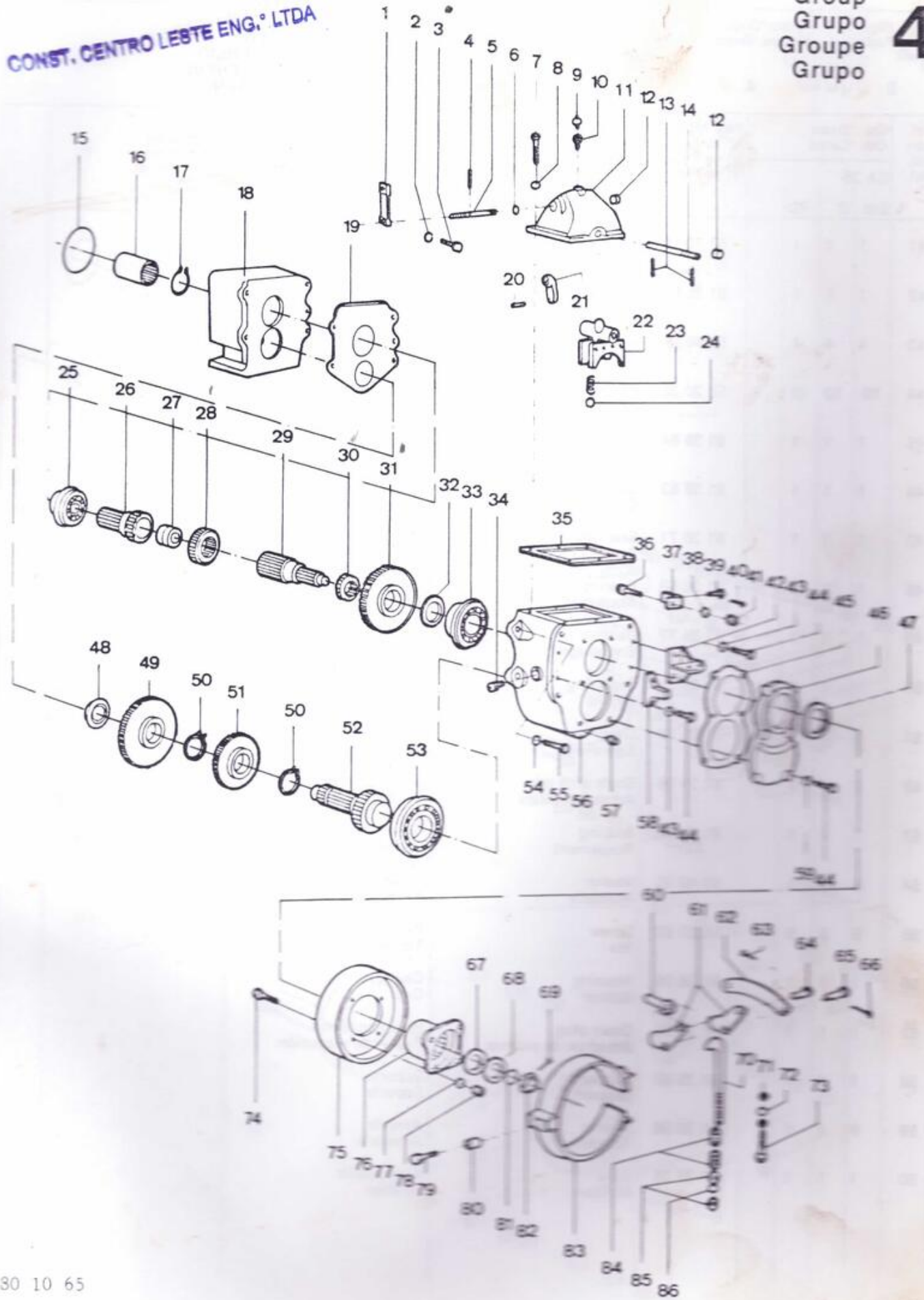

DYNAPAC

Page / Página Page / Pagina	Group / Grupo Groupe / Grupo	Picture / Figura Illust. / Figura	Issue / Emissão Emission / Emisión	BRAKE AND GEAR BOX CAIXA DE CAMBIO E FREIO BOITE DE VITESSE ET FREIN CAJA DE CAMBIO Y FRENO
8	4		1	

Ref. Item Réf. Ref.	Qty. / Quant. Qté. / Cantid. CA 25 Std	D	PD	Part. No. Nº da Peça Nº de Pièce Nº de Pieza	Description Description	Descrição Descripción	Note Observações Observations Observaciones
41	1	1	1	57 10 15	Nut Ecrou	Porca Tuerca	
42	1	1	1	81 35 86	Support Support	Suporte Soporte	
43	4	4	4	60 40 06	Washer Rondelle	Arruela Arandela	
44	10	10	10	50 20 35	Screw Vis	Parafuso Tornillo	
45	1	1	1	81 35 84	Gasket Joint	Junta Junta	
46	1	1	1	81 35 83	Cover Couvercle	Tampa Tapa	
47	1	1	1	81 36 71	Seal ring Anneau de joint	Retentor Anillo de junta	
48	1	1	1	81 36 58	Bearing Roulement	Rolamento Cojinete	
49	1	1	1	81 35 77	Gear Engrenage	Engrenagem Engranaje	
50	1	1	1	81 35 75	Snap ring Circlip	Anel elástico Anillo de ranura	
51	1	1	1	81 35 78	Gear Engrenage	Engrenagem Engranaje	
52	1	1	1	81 35 96	Shaft with gear Arbre à pignons	Eixo dentado Eje dentado	
53	1	1	1	81 36 59	Bearing Roulement	Rolamento Cojinete	
54	5	5	5	60 40 10	Washer Rondelle	Arruela Arandela	
55	5	5	5	50 21 53	Screw Vis	Parafuso Tornillo	
56	1	1	1	81 38 04	Housing Boitier	Carcaça Caja	
57	1	1	1	91 21 95	Drain plug Bouchon de vidange	Bujão de dreno Tapón de evacución	
58	1	1	1	81 35 85	Support Support	Suporte Soporte	
59	6	6	6	81 36 90	Washer Rondelle	Arruela Arandela	
60	1	1	1	81 36 38	Link Maillon	Articulação Eslabón	

CONST. CENTRO LESTE ENG.° LTDA

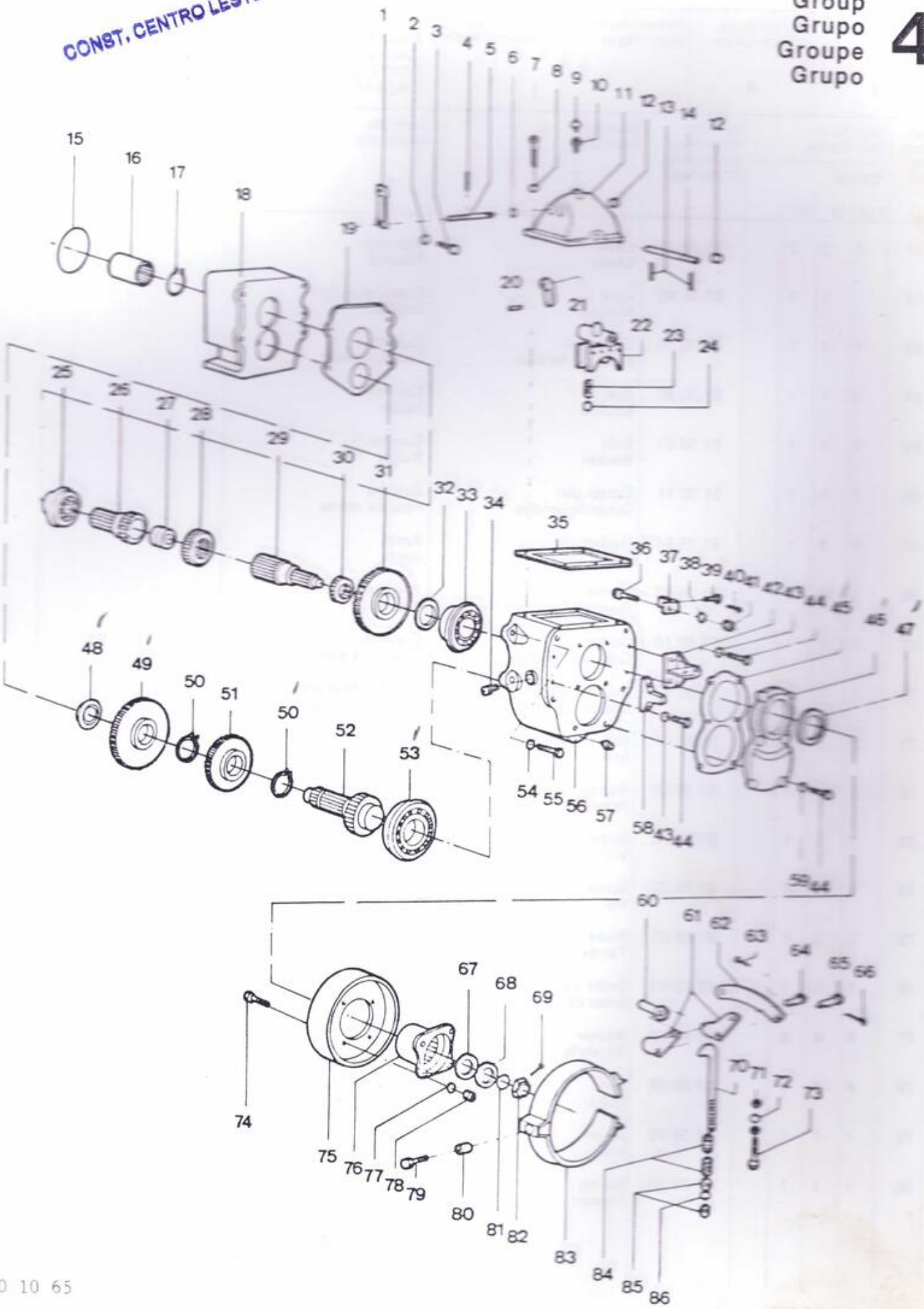

DYNAPAC

Page / Página Page / Pagina	Group / Grupo Groupe / Grupo	Picture / Figura Illust. / Figura	Issue / Emissão Emission / Emisión	BRAKE AND GEAR BOX CAIXA DE CAMBIO E FREIO BOITE DE VITESSE ET FREIN CAJA DE CAMBIO Y FRENO
10	4		1	

Ref. Item Réf. Ref.	Qty. / Quant. Qté. / Cantid. CA 25			Part. No. Nº da Peça Nº de Pièce Nº de Pieza	Description Description	Descrição Descripción	Note Observações Observations Observaciones
	Std	D	PD				
61	2	2	2	81 36 39	Lever Levier	Alavanca Palanca	
62	1	1	1	81 36 40	Link Maillon	Braço articulado Eslabón	
63	1	1	1	81 38 10	Cotter pin Goupille fendue	Cupilha Pasador aletas	
64	1	1	1	81 36 80	Bolt Boulon	Cavilha Bulón	
65	1	1	1	81 36 81	Bolt Boulon	Cavilha Bulón	
66	1	1	1	81 38 11	Cotter pin Goupille fendue	Cupilha Pasador aletas	
67	1	1	1	81 35 94	Gasket Joint	Junta Junta	
68	1	1	1	81 36 67	Washer Rondelle	Arruela Arandela	
69	1	1	1	63 00 10	Cotter pin Goupille fendue	Cupilha Pasador aletas	
70	1	1	1	81 36 37	Adjusting bolt Boulon de réglage	Cavilha de ajuste Bolón de ajuste	
71	2	2	2	81 36 07	Nut Ecrou	Porca Tuerca	
72	1	1	1	81 36 08	Washer Rondelle	Arruela Arandela	
73	1	1	1	81 35 73	Screw Vis	Parafuso Tornillo	
74	4	4	4	81 38 03	Screw Vis	Parafuso Tornillo	
75	1	1	1	81 38 02	Brake drum Tambour de frein	Tambor do freio Tambor de freno	
76	1	1	1	81 42 87	Brake flange Bride de frein	Flange do freio Brida de freno	
77	4	4	4	60 40 08	Washer Rondelle	Arruela Arandela	
78	4	4	4	57 20 08	Nut Ecrou	Porca Tuerca	
79	1	1	1	81 36 79	Screw Vis	Parafuso Tornillo	
80	1	1	1	81 36 36	Spring Ressort	Mola Muelle	

Group
Grupo
Groupe
Grupo

4

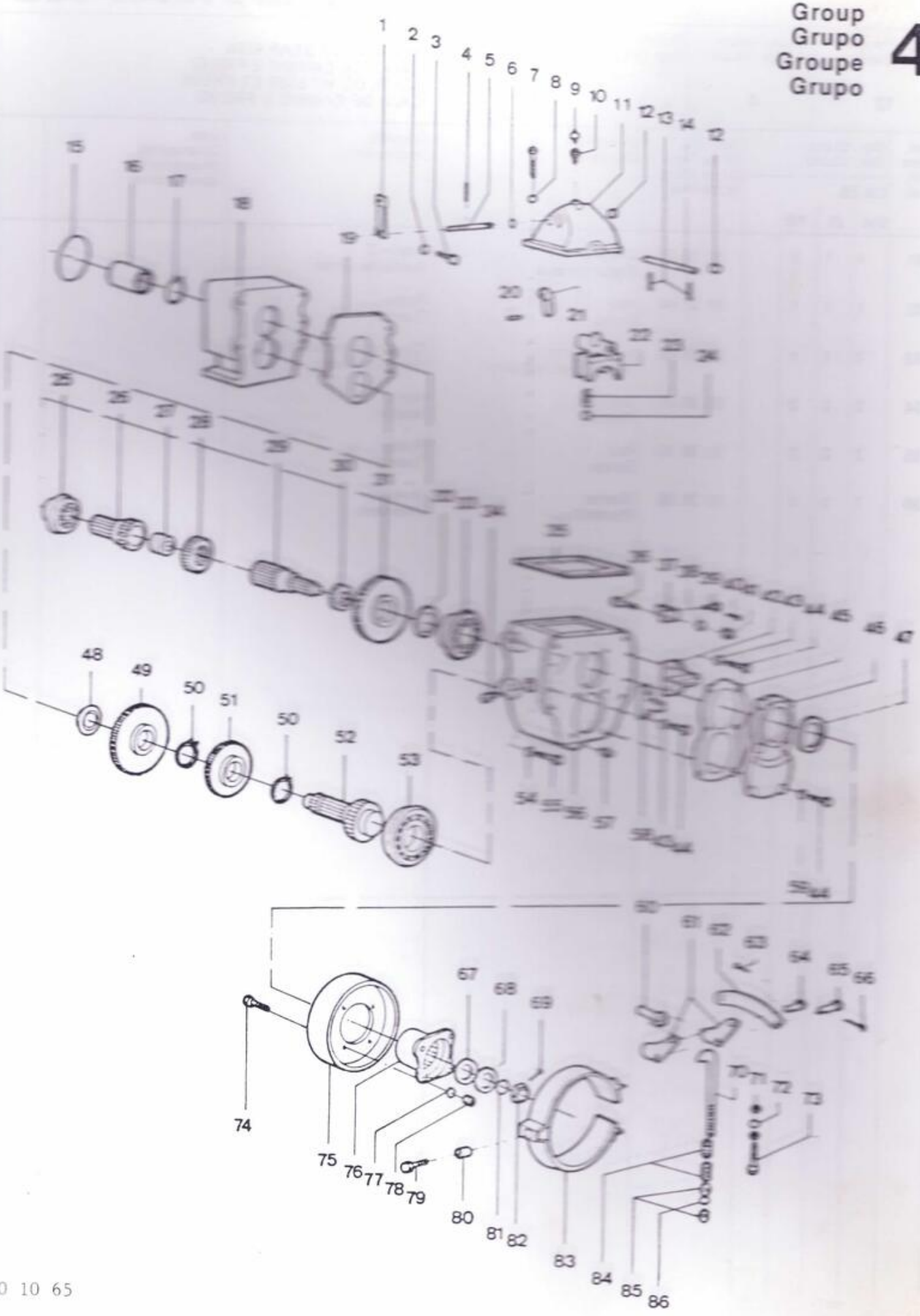

DYNAPAC

Page / Página Page / Pagina	Group / Grupo Groupe / Grupo	Picture / Figura Illust. / Figura	Issue / Emissão Emission / Emisión	BRAKE AND GEAR BOX CAIXA DE CAMBIO E FREIO BOITE DE VITESSE ET FREIN CAJA DE CAMBIO Y FRENO
12	4		1	

Ref. Item Ref. Ref.	Qty. / Quant. Qté. / Cantid. CA 25 Std	D	PD	Part. No. Nº da Peça Nº de Pièce Nº de Pieza	Description Description	Descrição Descripción	Note Observações Observations Observaciones
81	1	1	1	81 36 72	O–ring Bague torique	Anel–O Anillo de junta	
82	1	1	1	81 36 44	Nut Ecrou	Porca Tuerca	
83	1	1	1	81 36 35	Brake lining Guarniture de frein	Cinta com lona de freio Forro de freno	
84	2	2	2	81 36 41	Spring Ressort	Mola Muelle	
85	2	2	2	81 36 10	Nut Ecrou	Porca Tuerca	
86	1	1	1	81 36 09	Washer Rondelle	Arruela Arandela	

Group
Grupo
Groupe
Grupo

4

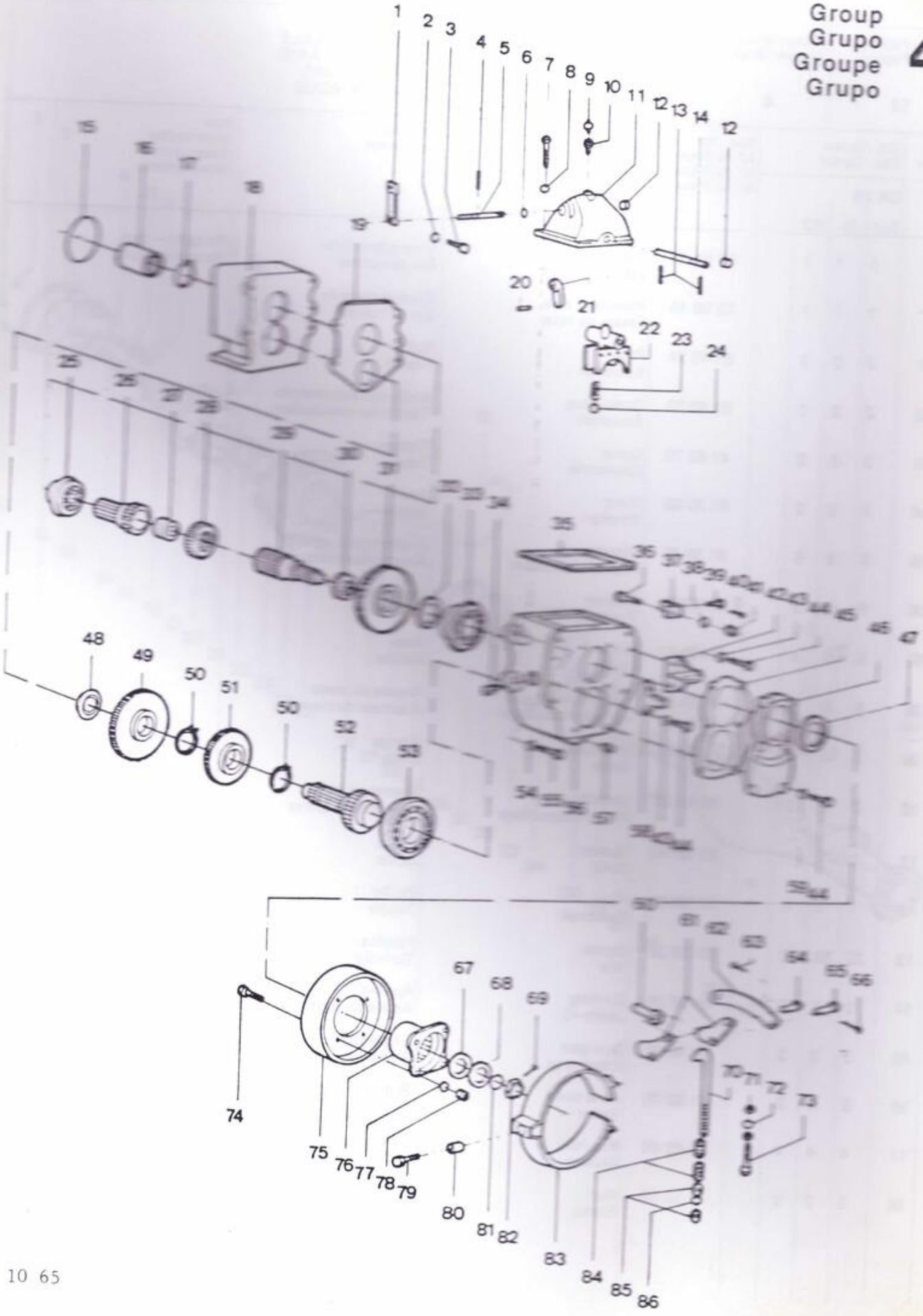

DYNAPAC

Page / Página Page / Pagina	Group / Grupo Groupe / Grupo	Picture / Figura Illust. / Figura	Issue / Emissão Emission / Emisión	PLANETARY AXLE EIXO PLANETÁRIO EJE DE RUEDAS ESSIEU DE ROUE
14	4		1	

Ref. Item Réf. Ref.	Qty. / Quant. Qté. / Cantid. CA 25 Std	D	PD	Part. No. Nº da Peça Nº de Pièce Nº de Pieza	Description Description	Descrição Descripción	Note Observações Observations Observaciones
	1	1	1	26 54 60	Planetary axle Essieu de roue	Eixo planetário Eje de ruedas	No spin — opt. No spin — opc.
	1	1	1	25 99 15	Planetary axle Essieu de roue	Eixo planetário Eje de ruedas	
01	2	2	2	81 40 34	Plug Bouchon	Bujão Tapón	
02	2	2	2	81 40 33	Drain plug Bouchon	Bujão de escoamento Tapón de evacuación	
03	2	2	2	41 63 78	Cover Couvercle	Tampa Tapa	
04	2	2	2	81 39 66	Ring Circlip	Anel Anillo	
05	6	6	6	81 39 98	Planet gear Pignon planetaire	Engrenagem satélite Rueda planetária	
06	6	6	6	81 39 61	Washer Rondelle	Arruela Arandela	
07	6	6	6	81 39 67	Ring Circlip	Anel Anillo	
08	8	8	8	41 63 83	Locking wire Fil de versouillage	Arame de trava Alambre de cierre	
09	2	2	2	41 63 10	Ring gear Bride	Flange Brida	
10	2	2	2	81 40 31	Locking wire Fil de versouillage	Arame de trava Alambre de cierre	
11	1	1	1	92 36 40	Gasket Joint	Junta Junta	
12	1	1	1	92 36 39	Plug Bouchon	Bujão Tapón	
13	32	32	32	81 39 36	Screw Vis	Parafuso Tornillo	
14	2	2	2	81 39 34	O–ring Joint–O	Anel–O Anillo de junta	
15	2	2	2	81 40 00	Sun gear Engrenage	Engrenagem Engranaje	
16	2	2	2	41 63 70	Axle shaft Arbre	Semi-eixo Eje	
17	4	4	4	41 63 86	Nut lock Sessure	Trava da porca Cierre de tuerca	
18	2	2	2	81 39 59	Nut Ecrou	Porca Tuerca	

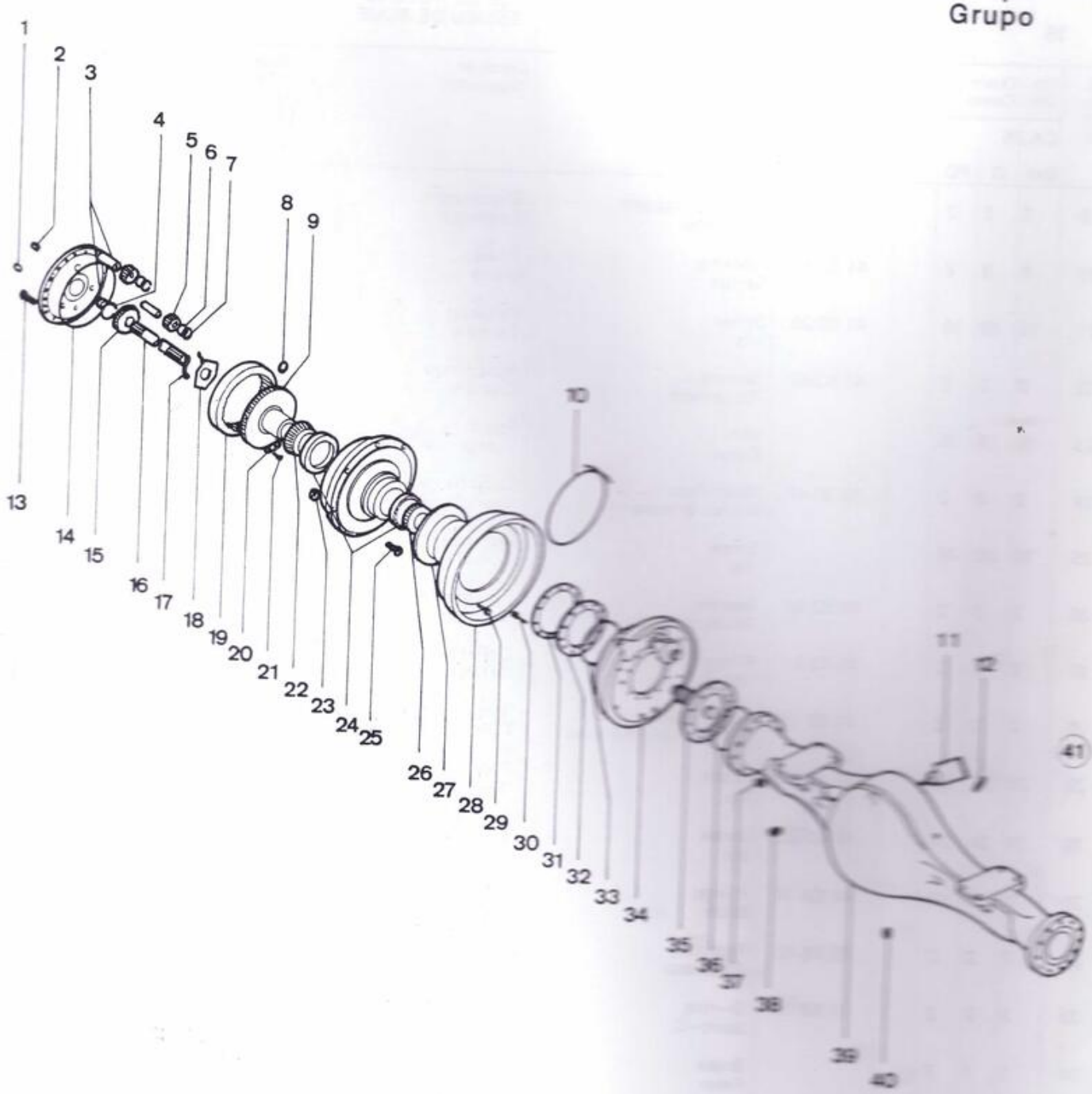
1
2
3
4
5
6
7
8
9
10
11
12
13
14
15
16
17
18
19
20
21
22
23
24
25
26
27
28
29
30
31
32
33
34
35
36
37
38
39
40
41

DYNAPAC

Page / Página Page / Pagina	Group / Grupo Groupe / Grupo	Picture / Figura Illust. / Figura	Issue / Emissão Emission / Emisión	PLANETARY AXLE EIXO PLANETÁRIO EJE DE RUEDAS ESSIEU DE ROUE
16	4		1	

Ref. Item Réf. Ref.	Qty. / Quant. Qté. / Cantid. CA 25			Part. No. Nº da Peça Nº de Pièce Nº de Pieza	Description Descripción	Descrição Descripción	Note Observações Observations Observaciones
	Std	D	PD				
19	2	2	2	41 63 08	Floating ring gear Engrenage	Engrenagem Engranaje	
20	8	8	8	41 63 87	Locking Serrue	Trava Cierre	
21	16	16	16	41 63 28	Screw Vis	Parafuso Tornillo	
22	2	2	2	41 63 67	Bearing Roulement	Rolamento Cojinete	
23	16	16	16		Nut Ecrou	Porca Tuerca	See G4–38 Vide
24	2	2	2	92 36 41	Wheel hub Moyeu externe	Cubo da roda Cubo da rueda	
25	16	16	16		Screw Vis	Parafuso Tornillo	
26	2	2	2	41 63 64	Bearing Roulement	Rolamento Cojinete	
27	2	2	2	41 63 01	Slinger Difleteur	Defletor Deflector	
28	2	2	2	41 63 16	Brake drum Cylindre de frein roue	Tambor do freio Cilind. de fren. rueda	
29	20	20	20	81 39 35	Screw Vis	Parafuso Tornillo	
30	24	24	24	41 63 32	Screw Vis	Parafuso Tornillo	
31	2	2	2	41 63 14	Flange Bride	Flange Brida	
32	2	2	2	92 36 42	Retainer Retenteur	Retentor Retentor	
33	2	2	2	41 63 75	O–ring Joint–O	Anel–O Anillo de goma	
34	1	1	1		Brake Frein	Freio Freno	See G4–30 Vide
35	2	2	2	41 63 13	Hub spindle Arbre	Ponta de eixo Puenta del eje	
36	2	2	2	41 63 76	O–ring Bague–O	Anel–O Anillo de goma	
37	24	24	24	41 63 43	Nut Ecrou	Porca Tuerca	
38	1	1	1		Plug Bouchon	Bujão Tapón	

Group
Grupo
Groupe
Grupo

4

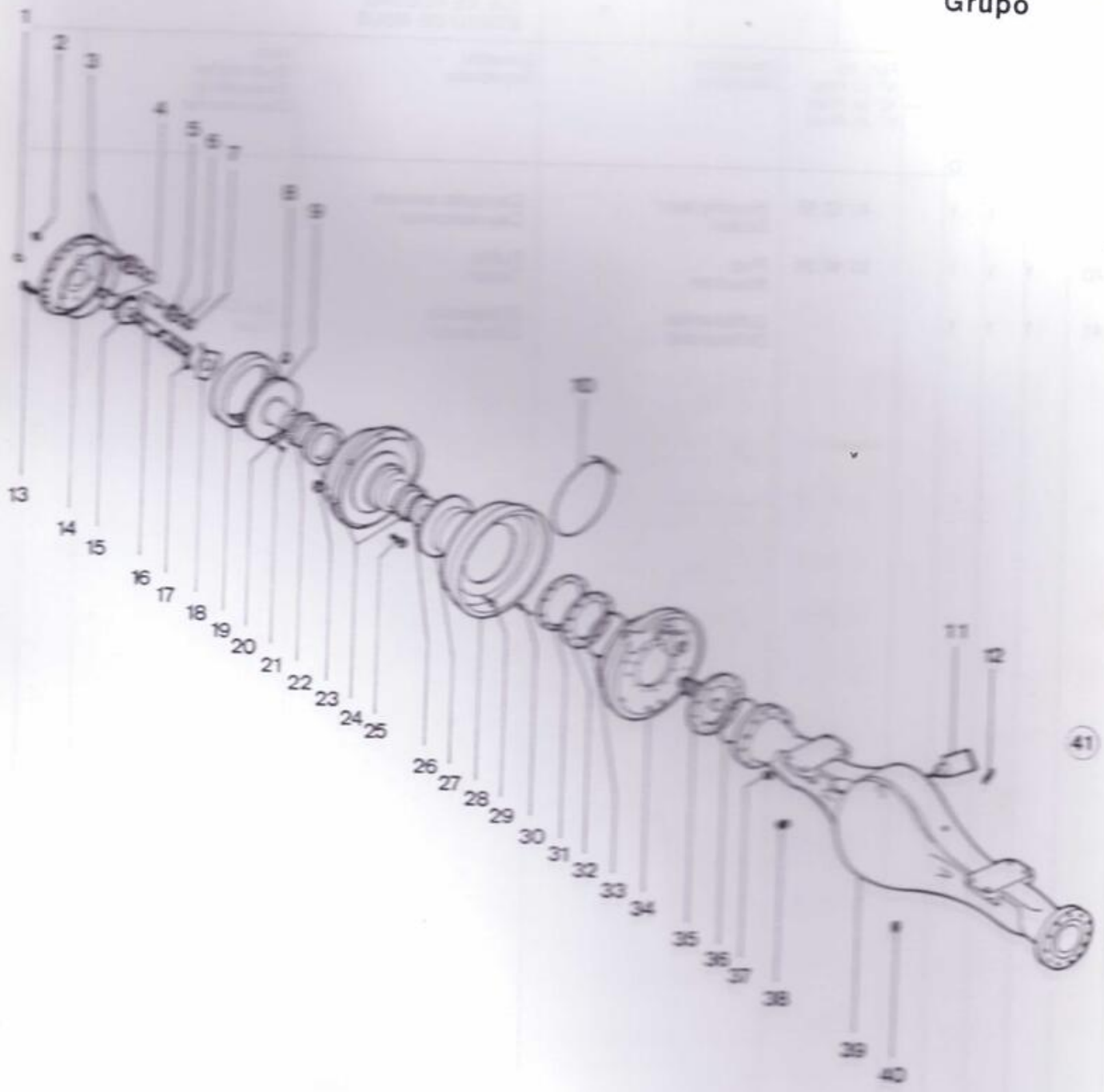

DYNAPAC

Page / Página Page / Pagina	Group / Grupo Groupe / Grupo	Picture / Figura Illust. / Figura	Issue / Emissão Emission / Emisión	PLANETARY AXLE EIXO PLANETÁRIO EJE DE RUEDAS ESSIEU DE ROUE
18	4		1	

Ref. Item Réf. Ref.	Qty. / Quant. Qté. / Cantid. CA 25 Std	D	PD	Part. No. Nº da Peça Nº de Pièce Nº de Pieza	Description Description	Descrição Descripción	Note Observações Observations Observaciones
39	1	1	1	41 62 87	Housing assy' Boitier	Conjunto carcaça Caja completa	
40	1	1	1	81 40 34	Plug Bouchon	Bujão Tapón	
41	1	1	1		Differential Differentiel	Diferencial Diferencial	See G4–24 Vide

Group
Grupo
Groupe
Grupo

4

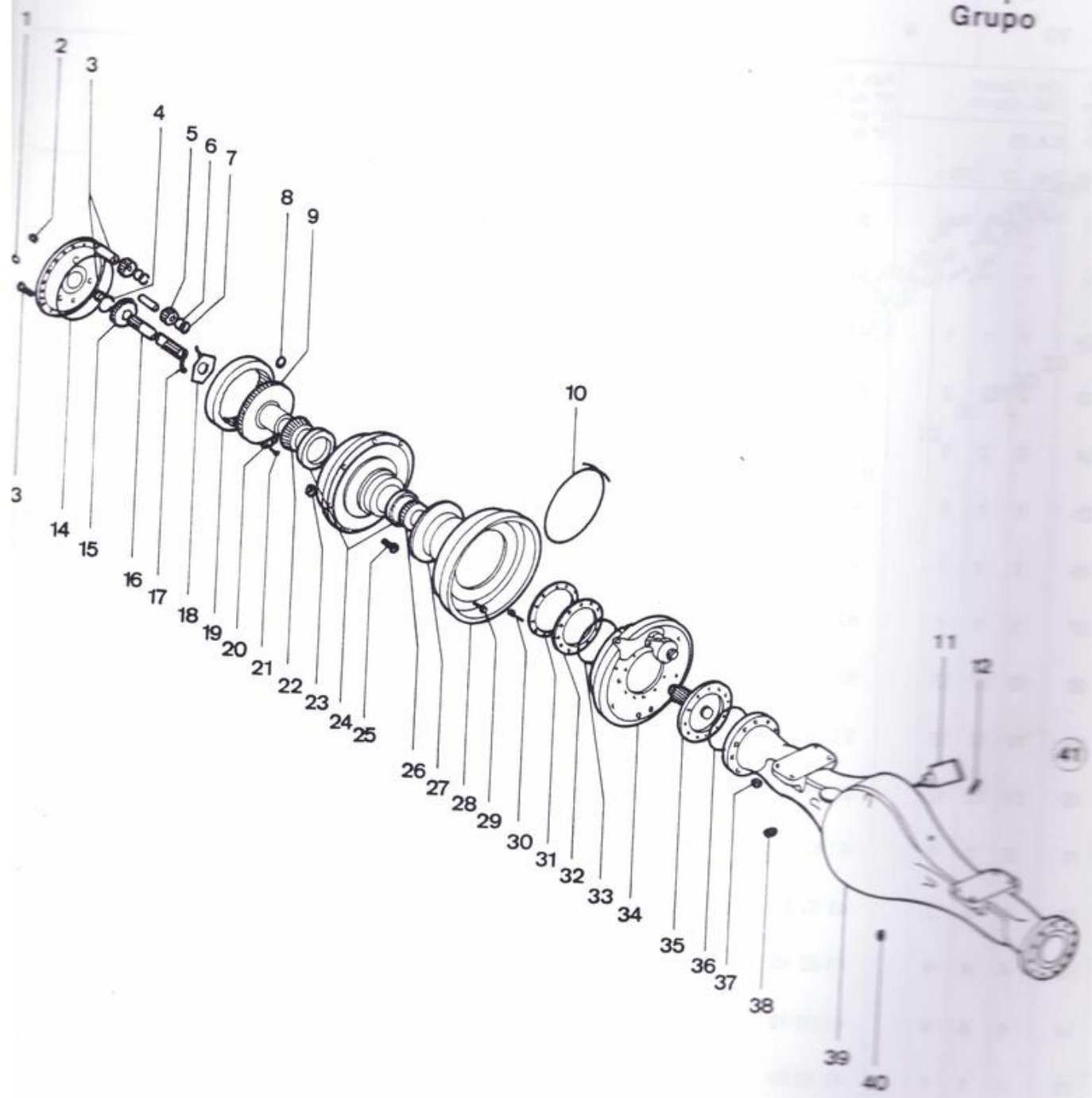

DYNAPAC

Page / Página Page / Pagina	Group / Grupo Groupe / Grupo	Picture / Figura Illust. / Figura	Issue / Emissão Emission / Emisión	DIFFERENTIAL DIFERENCIAL DIFFERENTIEL DIFERENCIAL
20	4		1	

Ref. Item Réf. Ref.	Qty. / Quant. Qté. / Cantid. CA 25			Part. No. Nº da Peça Nº de Pièce Nº de Pieza	Description Descripción	Descrição Descripción	Note Observações Observations Observaciones
	Std	D	PD				
	1	1	1	92 36 30	Differential Différentiel	Diferencial Diferencial	
01	1	1	1	92 36 34	Drive pinion and gear Pignon et couronne	Coròa e pinhão Eje de acion. y anil. ent.	
02	1	1	1	41 62 56	Differ. housing Porte-différentiel	Cx. do diferencial Caja diferencial	
03	2	2	2	41 63 41	Cotter pin Goupille	Cupilha Pasador aletas	
04	2	2	2	41 62 37	Adjusting ring Bague de reglage	Anel de ajuste Anillo de ajuste	
05	1	1	1	41 63 57	Bearing cup Couve de roulement	Capa do rolamento Taza de cojinete	
06	1	1	1	41 63 58	Bearing Roulement	Rolamento Cojinete	
07	1	1	1	92 36 38	Differential case flange Ensemble boitier	Caixa dos satélites Caja c/ flange	
08	12	12	12	92 25 84	Nut Ecrou	Porca Tuerca	
09	12	12	12	81 39 53	Washer Rondelle	Arruela Arandela	
10	12	12	12	92 25 85	Screw Vis	Parafuso Tornillo	
11	2	2	2	41 62 43	Washer Rondelle	Arruela de encosto Arandela	
12	2	2	2	41 63 46	Differ. side gear Porte differ.	Planet. do diferenc. Planet. de diferenc.	
13	4	4	4	41 62 45	Washer Rondelle	Arruela de encosto Arandela	
14	4	4	4	41 63 49	Pinion Engrenage planet.	Satélite Satelite	
15	1	1	1	41 62 96	Spider Croisés	Cruzeta Crucero	
16	8	8	8	41 63 34	Screw Vis	Parafuso curto Tornillo	
17	8	8	8	41 63 35	Bolt Boulon	Parafuso longo Tornillo	
18	1	1	1	41 61 77	Bearing Roulement	Rolamento Cojinete	
19	1	1	1	41 63 59	Bearing cup Couvercle	Capa do rolamento Taza de cojinete	

CONST. CENTRO LESTE ENG.ª LTDA

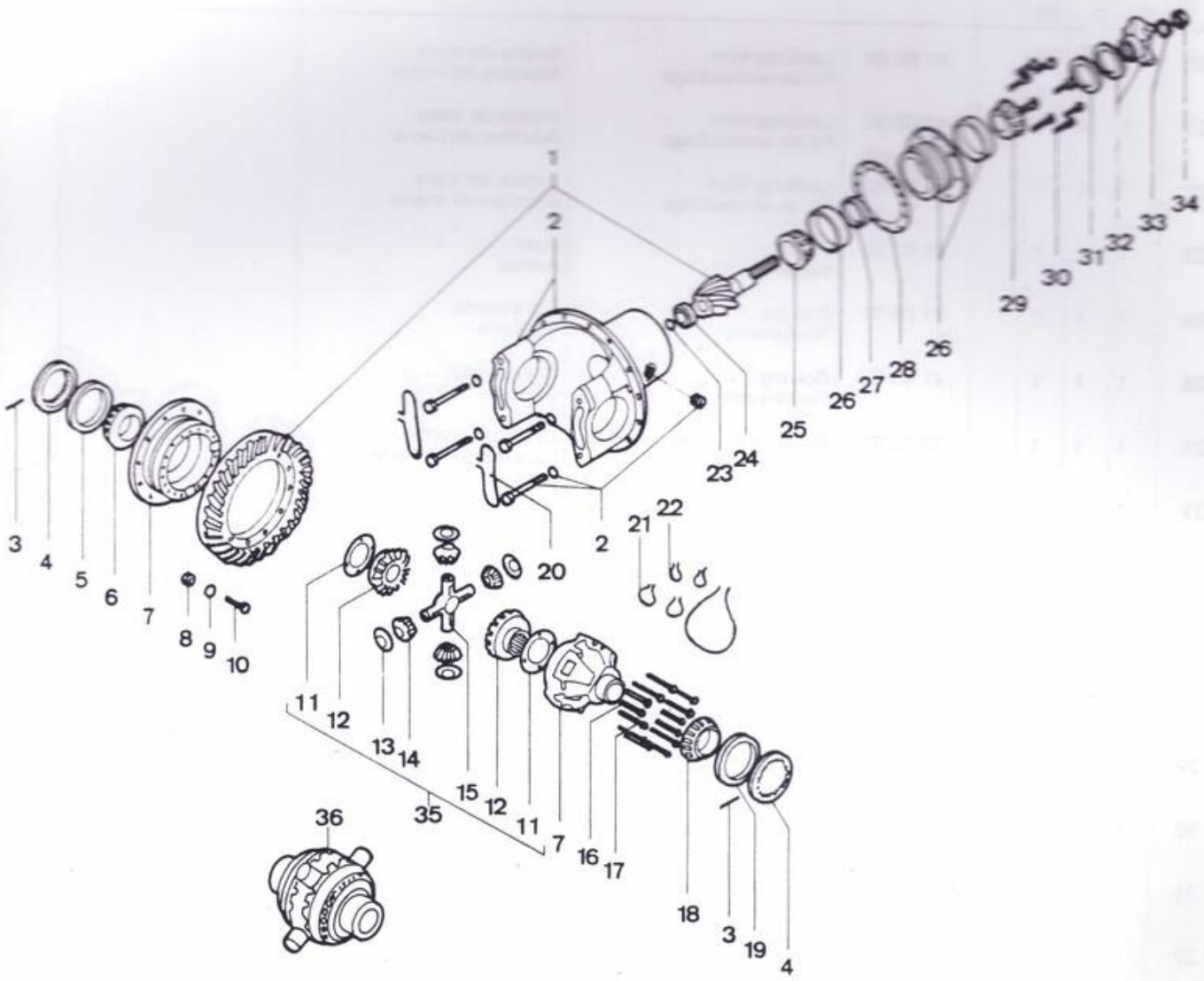

DYNAPAC

Page / Página Page / Pagina	Group / Grupo Groupe / Grupo	Picture / Figura Illust. / Figura	Issue / Emissão Emission / Emisión	DIFFERENTIAL DIFERENCIAL DIFFERENTIEL DIFERENCIAL
22	4		1	

Ref. Item Réf. Ref.	Qty. / Quant. Qté. / Cantid. CA 25			Part. No. N° da Peça N° de Pièce N° de Pieza	Description Description	Descrição Descripción	Note Observações Observations Observaciones
	Std	D	PD				
20	2	2	2	41 63 84	Locking wire Fil de verrouillage	Arame de trava Alambre de cierre	
21	4	4	4	41 63 83	Locking wire Fil de verrouillage	Arame de trava Alambre de cierre	
22	1	1	1	41 63 85	Locking Wire Fil de verrouillage	Arame de trava Alambre de cierre	
23	1	1	1	41 62 38	Ring Bague	Anel Anillo	
24	1	1	1	41 63 51	Bearing Roulement	Rolamento Cojinete	
25	1	1	1	41 63 63	Bearing Roulement	Rolamento Cojinete	
26	1	1	1	92 36 32	Drive pinion bearing cage Carter de palier	Caixa do pinhão Soporte de cojinete	
27	1	1	1	92 36 33	Shim Rondelle intermed.	Calço de ajuste Plancha de relleno	
28	3	3	3	41 62 78	Shim Rondelle intermed.	Calço de ajuste Plancha de relleno	005"
28	2	2	2	41 62 79	Shim Rondelle intermed.	Calço de ajuste Plancha de relleno	010"
28	1	1	1	41 62 80	Shim Rondelle intermed.	Calço de ajuste Plancha de relleno	003"
29	1	1	1	92 36 31	Bearing Roulement	Rolamento Cojinete	
30	8	8	8	41 63 29	Bolt Boulon	Parafuso Tornillo	
31	1	1	1	92 36 37	Seal ring Anneau de joint	Retentor Anillo de junta	
32	1	1	1	92 36 36	Input xoke Maillon à chape	Garfo da junta univ. Eslabón de horquilla	
33	1	1	1	41 62 48	Washer Rondelle	Arruela Arandela	
34	1	1	1	92 36 35	Nut Ecrou	Porca Tuerca	
35	1	1	1		No spin No spin	No spin No spin	
36	1	1	1	26 54 91	No spin No spin	No spin No spin	Optional Opcional

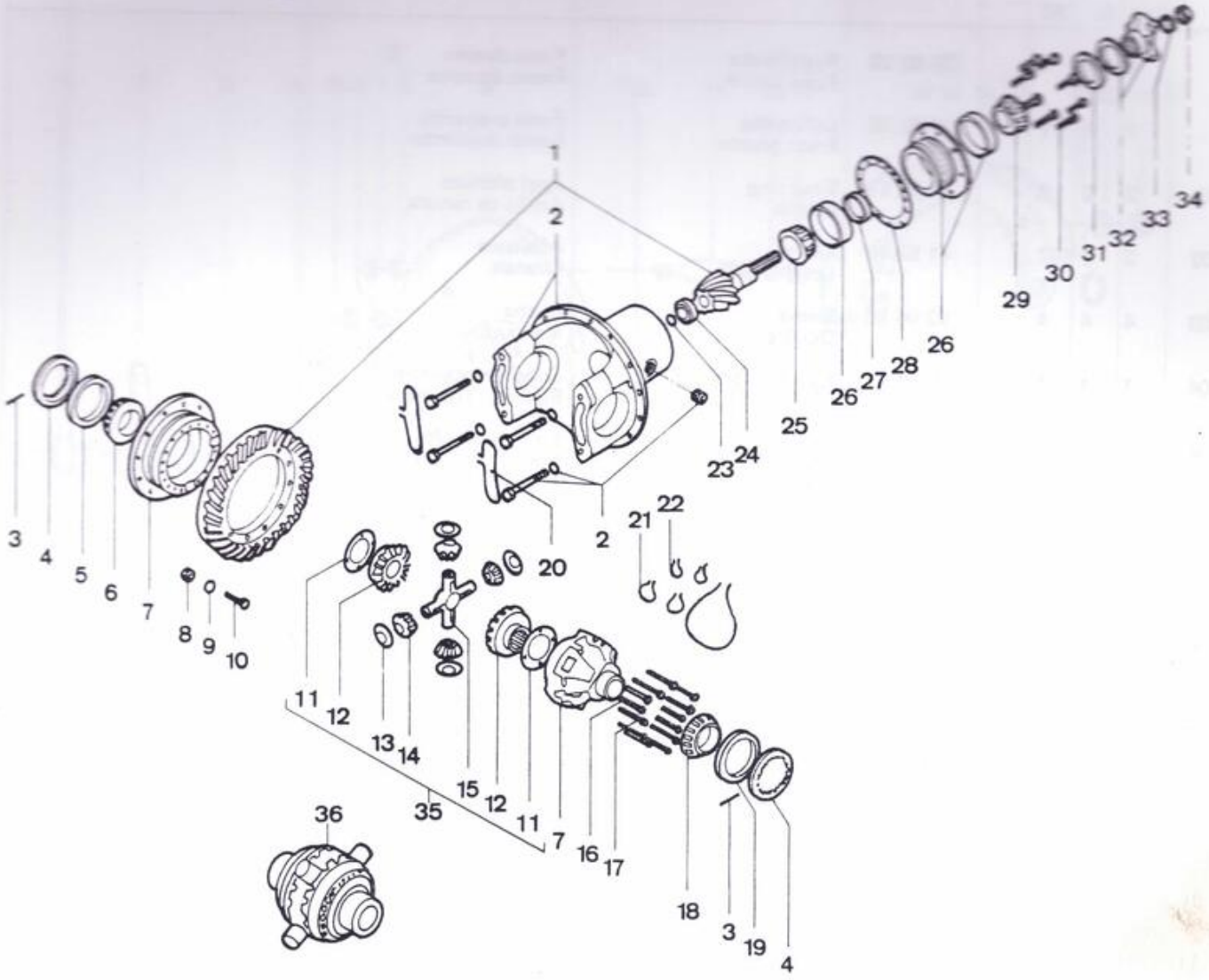
1
2
3
4
5
6
7
8
9
10
11
12
13
14
15
12
11
7
16
17
18
3
19
4
35
36
20
2
21
22
23
24
25
26
27
28
26
29
30
31
32
33
34

DYNAPAC

Page / Página Page / Pagina	Group / Grupo Groupe / Grupo	Picture / Figura Illust. / Figura	Issue / Emissão Emission / Emisión	BRAKE FREIO FREIN FRENO
24	4		1	

Ref. Item Réf. Ref.	Qty. / Quant. Qté. / Cantid. CA 25 Std	D	PD	Part. No. Nº da Peça Nº de Pièce Nº de Pieza	Description Description	Descrição Descripción	Note Observações Observations Observaciones
	1	1	1	25 92 22	Right brake Frein droite	Freio direito Freno derecho	
	1	1	1	25 92 23	Left brake Frein gauche	Freio esquerdo Freno izquierdo	
01	2	2	2	41 52 57	Snap ring Circlip	Anel elástico Anillo de ranura	
02	2	2	2	41 52 48	Lever Levier	Alavanca Palanca	
03	4	4	4	92 04 98	Sleeve Douille	Bucha Manguito	
04	1	1	1	25 95 33	Left support Support gauche	Suporte esquerdo Soporte izquierdo	
04	1	1	1	25 95 30	Right support Support droit	Suporte direito Soporte derecho	
05	4	4	4	41 52 22	Nut Ecrou	Porca Tuerca	
06	4	4	4	41 52 52	Washer Rondelle	Arruela Arandela	
07	8	8	8	41 52 54	Nut Ecrou	Porca Tuerca	
08	8	8	8	41 52 49	Washer Rondelle	Arruela Arandela	
09	1	1	1	26 06 98	Brake shield right Support frein droite	Espelho freio dir. Defensa de freio der.	
09	1	1	1	26 06 97	Brake shield left Support frein gauche	Espelho freio esq. Defensa de freno izq.	
10	4	4	4	41 52 35	Pin Goupille	Pino Pasador	
11	8	8	8	41 52 36	Guide pin Goupille	Pino guia Pasador	
12	8	8	8	41 52 30	Washer Rondelle	Arruela Arandela	
13	16	16	16	41 52 37	Washer Rondelle	Arruela Arandela	
14	56	56	56	41 52 42	Rivet Rivet	Rebite Remanche	
15	4	4	4	41 52 25	Brake lining Guarniture	Lona Forro de freno	
16	4	4	4	51 52 24	Brake shoe Patin de frein	Sapata s/ lona Zapata con freno	

Group
Grupo
Groupe
Grupo

4

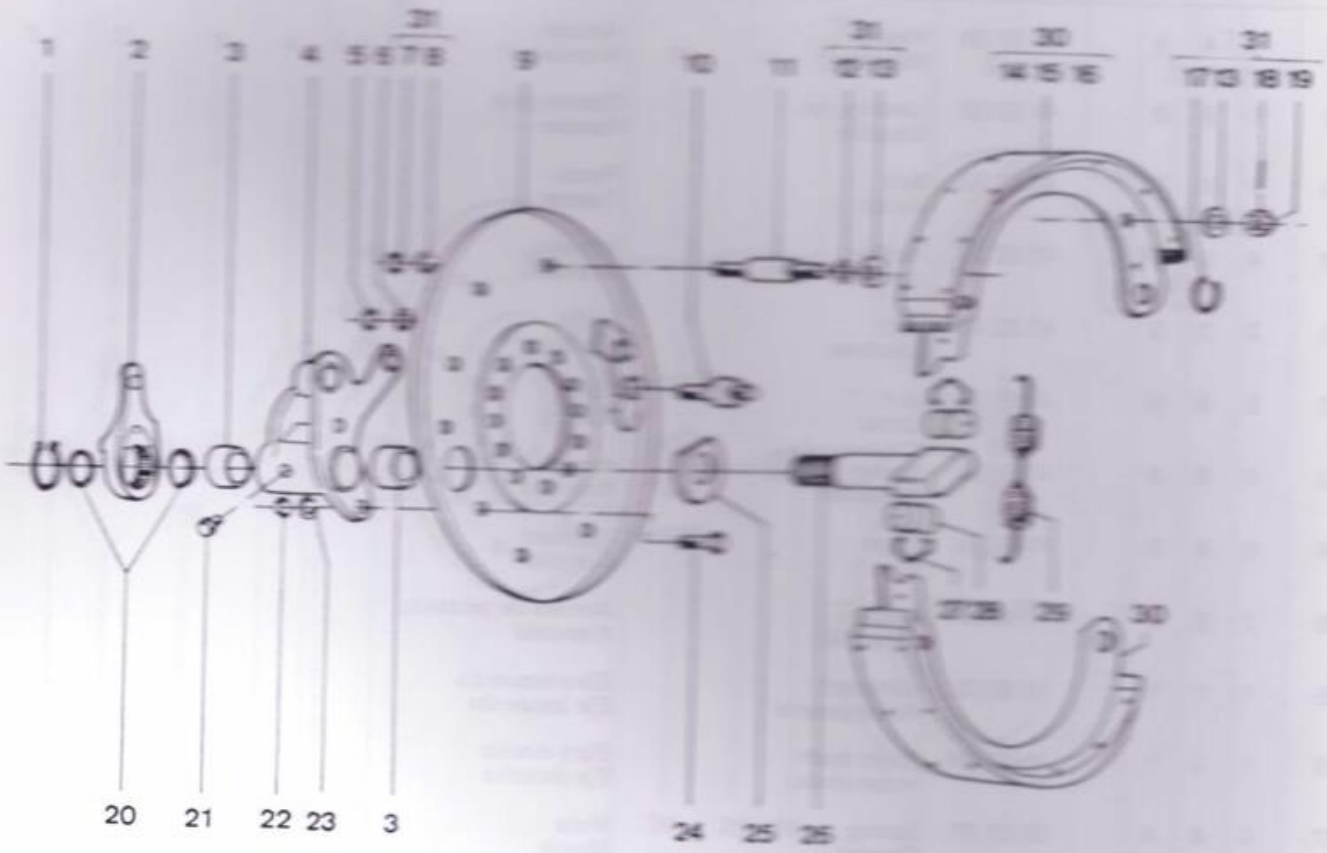

25 92 22
25 92 23

DYNAPAC

Page / Página Page / Pagina	Group / Grupo Groupe / Grupo	Picture / Figura Illust. / Figura	Issue / Emissão Emission / Emisión	BRAKE FREIO FREIN FRENO
26	4		1	

Ref. Item Réf. Ref.	Qty. / Quant. Qté. / Cantid. CA 25 Std	D	PD	Part. No. N.º da Peça N.º de Pièce N.º de Pieza	Description Description	Descrição Descripción	Note Observações Observations Observaciones
17	4	4	4	41 52 28	Washer Rondelle	Arruela Arandela	
18	8	8	8	41 52 53	Locking pin Goupille	Contra pino Pasador	
19	8	8	8	41 52 56	Nut Ecrou	Porca Tuerca	
20	4	4	4	41 52 29	Washer Rondelle	Arruela Arandela	
21	2	2	2	41 52 47	Plug Bouchon	Bujão Tapón	
22	8	8	8	41 52 32	Nut Ecrou	Porca Tuerca	
23	8	8	8	41 52 51	Washer Rondelle	Arruela Arandela	
24	8	8	8	41 52 26	Screw Vis	Parafuso Tornillo	
25	2	2	2	41 52 31	Washer Rondelle	Arruela de proteção Arandela	
26	1	1	1	41 52 33	Left shaft Arbre gauche	Eixo esquerdo Eje izquierdo	
26	1	1	1	41 52 34	Right shaft Arbre droite	Eixo direito Eje derecho	
27	4	4	4	92 07 77	Spring Ressort	Mola Muelle	
28	4	4	4	92 07 76	Roller pin Rolleaux	Rolete Rodillos	
29	2	2	2	41 52 27	Spring Ressort	Mola Muelle	
30	4	4	4	41 52 23	Complete shoe Patin complete	Sapata completa Zapata completa	
31	1	1	1	92 07 78	Repair kit Collection	Jogo de reparo Juego reparación	

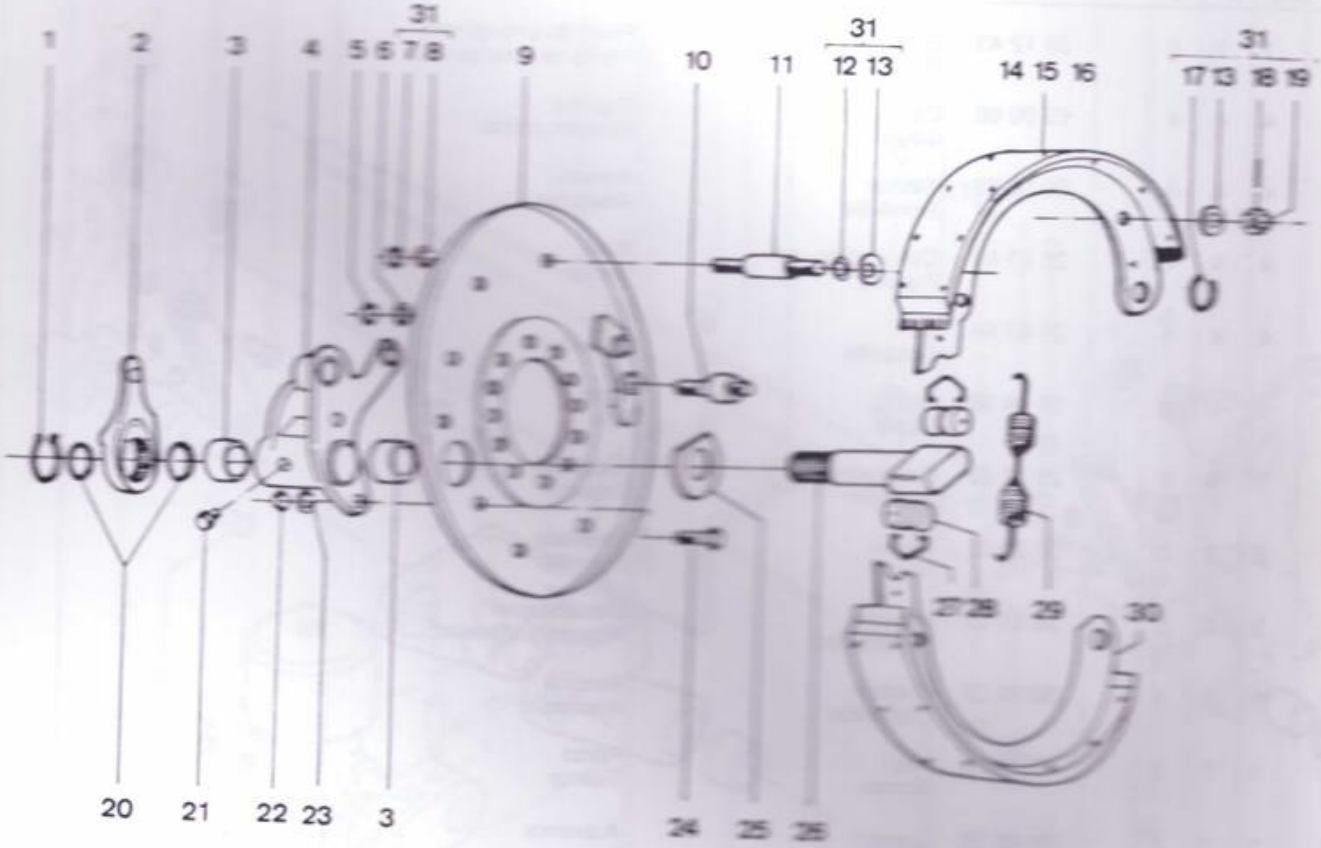

25 92 22
25 92 23

DYNAPAC

Page / Página Page / Pagina	Group / Grupo Groupe / Grupo	Picture / Figura Illust. / Figura	Issue / Emissão Emission / Emisión	EMERGENCY BRAKE FREIO DE EMERGÊNCIA FREIN SECOURS FRENO DE EMERGENCIA
28	4		1	

Ref. Item Réf. Ref.	Qty. / Quant. Qté. / Cantid. CA 25			Part. No. Nº da Peça Nº de Pièce Nº de Pieza	Description Description	Descrição Descripción	Note Observações Observations Observaciones
	Std	D	PD				
	1	1	1	26 12 43	Emergency brake Frein secours	Freio de emergência Freno de emergencia	
01	4	4	4	63 00 08	Cotter pin Goupille	Cupilha Pasador aletas	
02	4	4	4	60 00 09	Washer Rondelle	Arruela Arandela	
03	4	4	4	25 97 68	Connecting rod Plateau	Biela Sector	
04	4	4	4	25 97 66	Pin Goupille	Pino Pasador	
05	1	1	1	26 06 38	Shaft Arbre	Eixo Eje	
06	1	1	1	26 12 53	Support Support	Suporte Soporte	
07	2	2	2	50 20 92	Screw Vis	Parafuso Tornillo	
08	2	2	2	26 21 35	Spacer Entretoise	Distanciador Arandela espaciad.	
09	1	1	1	60 00 23	Washer Rondelle	Arruela Arandela	
10	1	1	1	92 24 54	Nut Ecrou	Porca Tuerca	
11	2	2	2	26 06 34	Lever Levier	Alavanca Palanca	
12	3	3	3	26 11 54	Locking pin Goupille d' arrêt	Pino de trava Pasador de fijación	
13	1	1	1	50 22 33	Screw Vis	Parafuso Tornillo	
14	1	1	1	25 76 65	Support Support	Suporte Soporte	
15	3	3	3	58 60 34	Nut Ecrou	Porca Tuerca	
16	3	3	3	60 00 08	Washer Rondelle	Arruela Arandela	
17	2	2	2	25 97 63	Bushing Douille	Bucha Buje	
18	1	1	1	15 00 13	Snap ring Circlip	Anel elástico Anillo de ranuras	
19	1	1	1	63 00 10	Cotter pin Goupille	Cupilha Pasador	

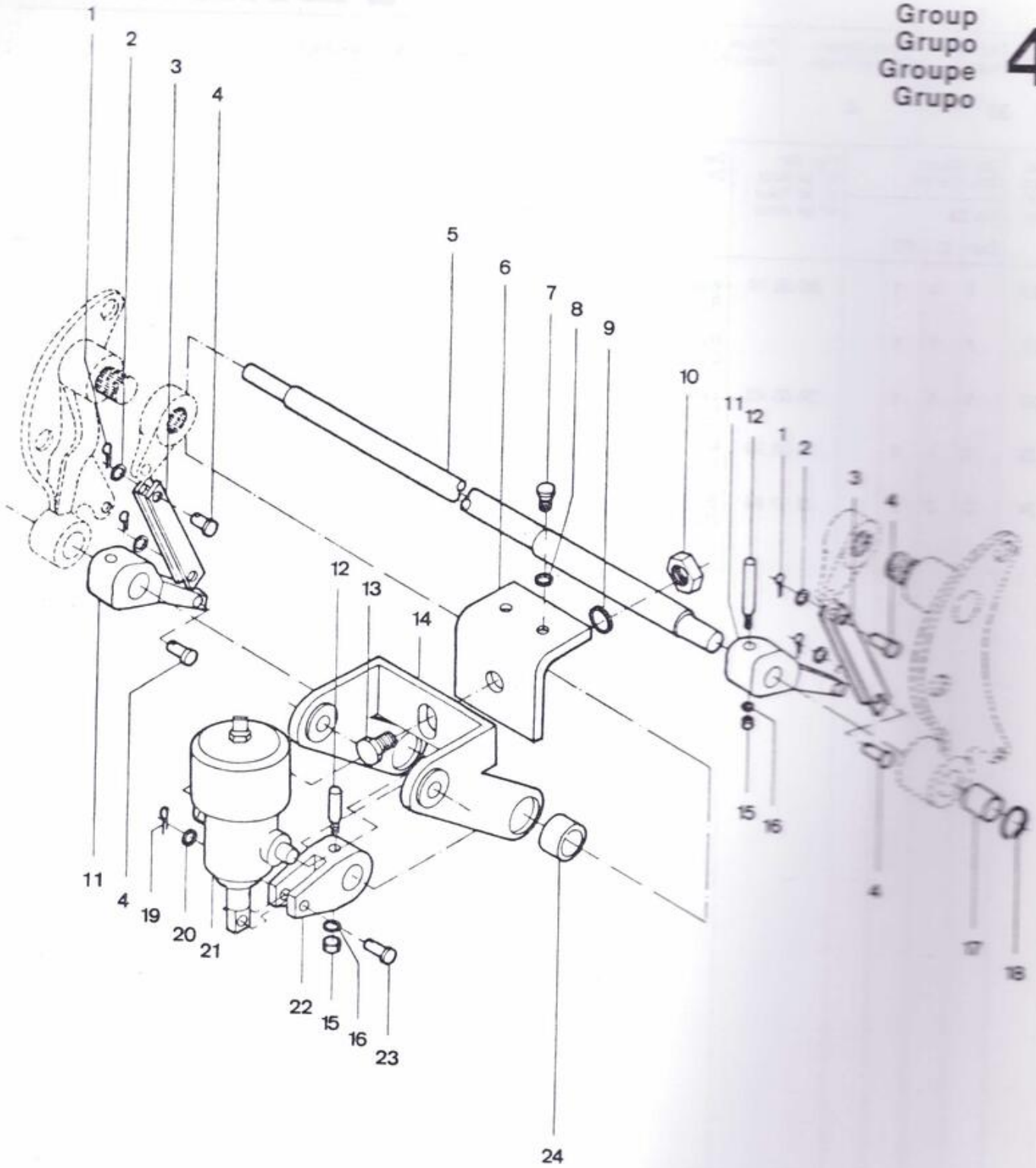
1
2
3
4
5
6
7
8
9
10
11
12
1
2
3
4
12
13
14
8
15
16
11
4
19
20
21
22
15
16
23
24
4
17
18

DYNAPAC

Page / Página Page / Pagina	Group / Grupo Groupe / Grupo	Picture / Figura Illust. / Figura	Issue / Emissão Emission / Emisión	EMERGENCY BRAKE FREIO DE EMERGÊNCIA FREIN SECOURS FRENO DE EMERGENCIA
30	4		1	

Ref. Item Réf. Ref.	Qty. / Quant. Qté. / Cantid. CA 25 Std	D	PD	Part. No. Nº da Peça Nº de Pièce Nº de Pieza	Description Descripción	Descrição Descripción	Note Observações Observations Observaciones
20	1	1	1	60 00 14	Washer Rondelle	Arruela Arandela	
21	1	1	1		Hydr. brake cylinder Cylindre hydr. frein	Cil. hidr. do freio Cil. hidr. del freno	See G5–122 Vide
22	1	1	1	26 06 42	Lever Levier	Alavanca Palanca	
23	1	1	1	26 06 30	Pin Goupille	Pino Pasador	
24	2	2	2	25 97 64	Bushing Douille	Bucha Buje	

Group
Grupo
Groupe
Grupo

4

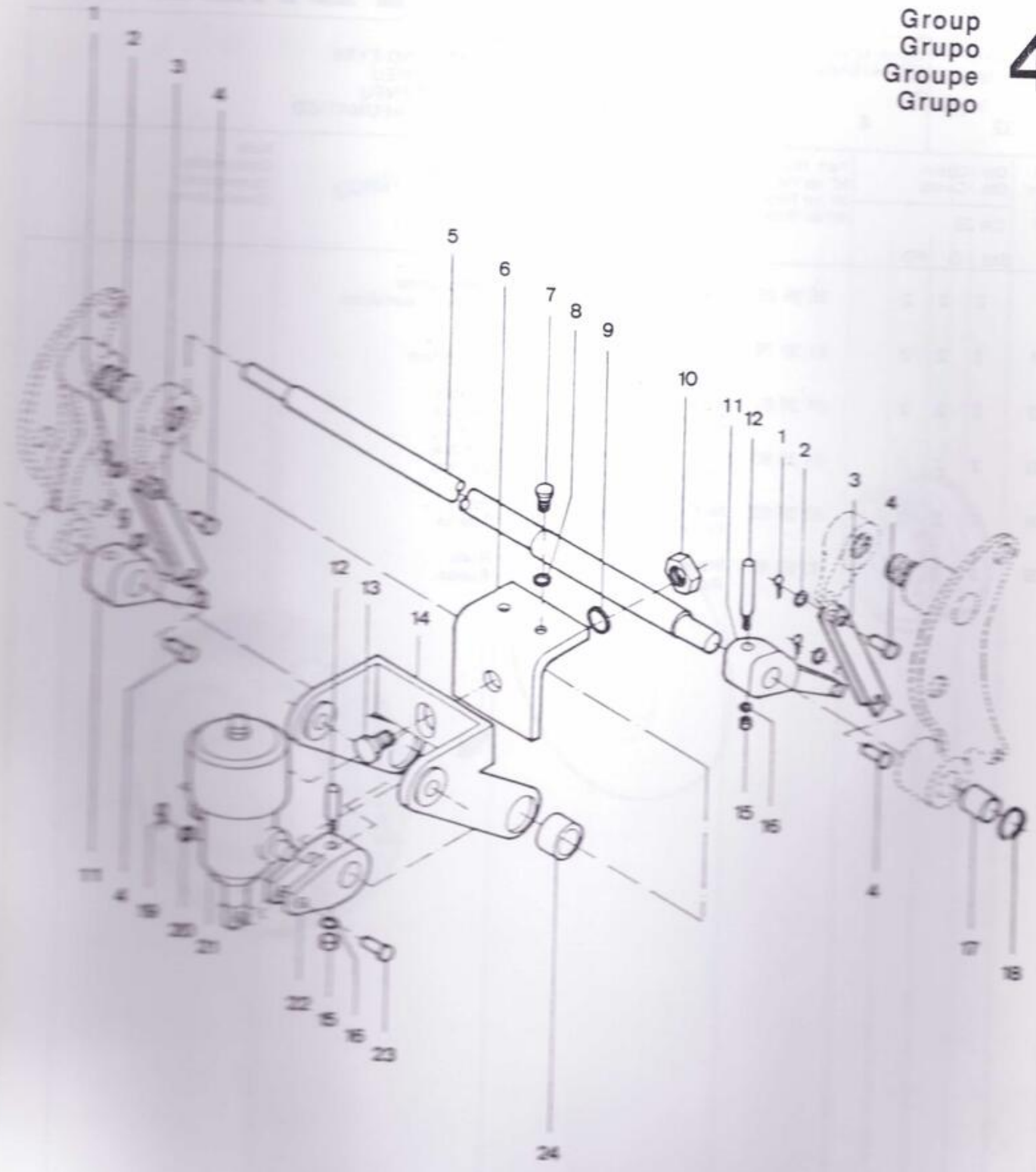

26 12 43

DYNAPAC

Page / Página Page / Pagina	Group / Grupo Groupe / Grupo	Picture / Figura Illust. / Figura	Issue / Emissão Emission / Emisión	WHEEL AND TYRE RODA E PNEU ROUE ET PNEU RUEDA Y NEUMATICO
32	4		1	

Ref. Item Réf. Ref.	Qty. / Quant. Qté. / Cantid. CA 25 Std	D	PD	Part. No. Nº da Peça Nº de Pièce Nº de Pieza	Description Description	Descrição Descripción	Note Observações Observations Observaciones
	2	2	2	25 95 29	Wheel and tyre Roue et pneu	Roda e pneu Rueda y neumático	
01	2	2	2	81 33 79	Tyre Pneu	Pneu Neumático	
02	2	2	2	81 33 81	Valve Soupape	Válvula Valvula	
03	2	2	2	81 33 80	innertube Chambre	Câmara Camara	
04	2	2	2	81 33 82	Nut Ecrou	Porca Tuerca	
05	2	2	2	33 55 97	Wheel Roue	Roda Rueda	

CONST. CENTRO LESTE ENG.° LTDA

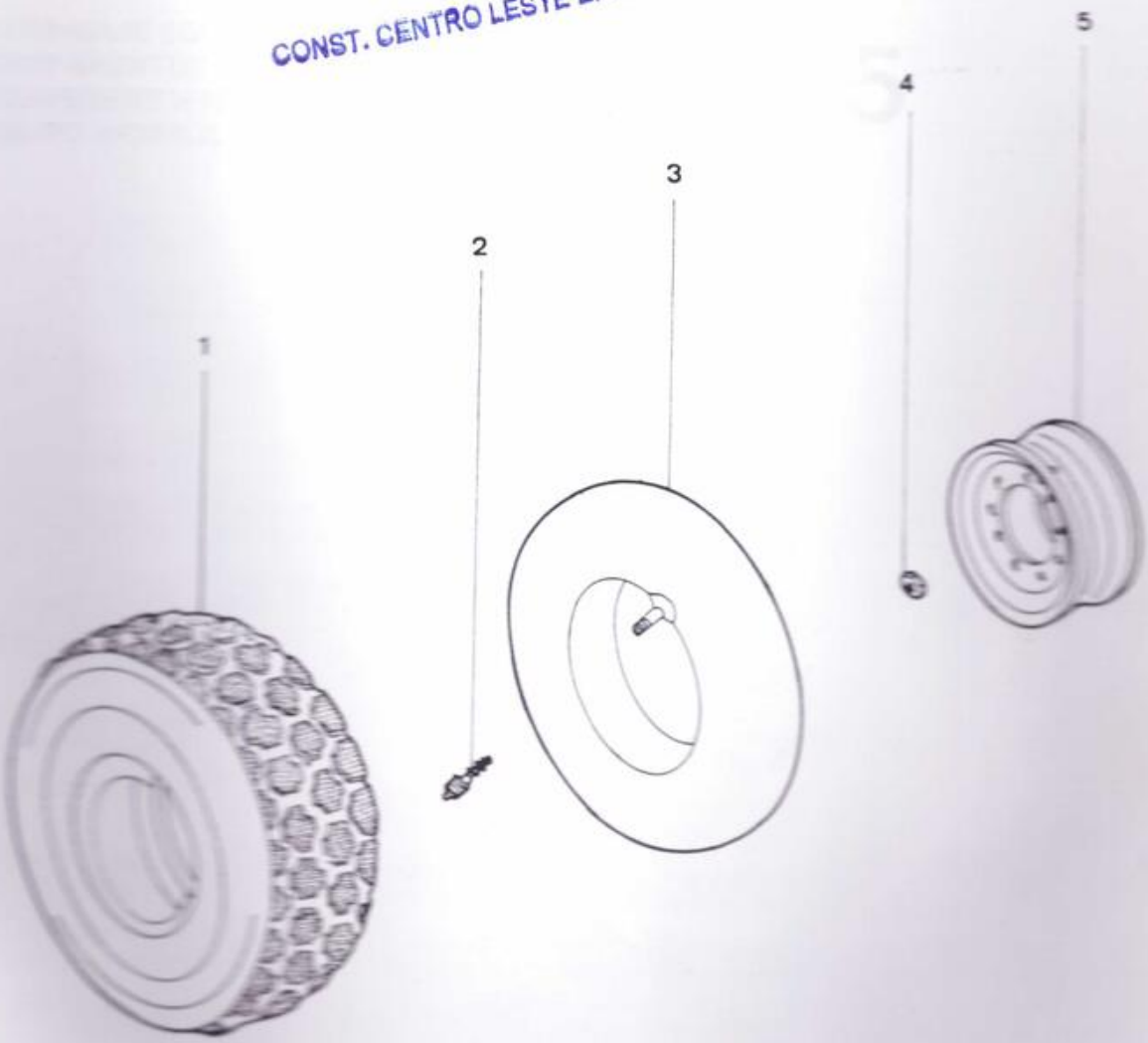

DYNAPAC

HYDRAULIC EQUIPMENTS
EQUIPAMENTOS HIDRÁULICOS
EQUIPEMENT HYDRAULIQUE
EQUIPO HIDRAULICO

Group
Grupo
Groupe
Grupo

5

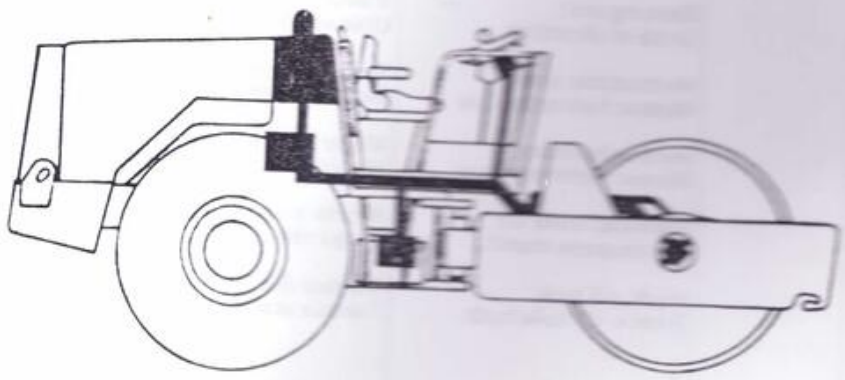

DYNAPAC

Page / Página Page / Pagina	Group / Grupo Groupe / Grupo	Picture / Figura Illust. / Figura	Issue / Emissão Emission / Emisión	HYDRAULIC DIAGRAM DIAGRAMA HIDRÁULICO SCHEMA HYDRAULIQUE DIAGRAMA HIDRAULICA
2	5		1	

Ref. Item Réf. Ref.	Qty. / Quant. Qté. / Cantid. CA 25			Part. No. Nº da Peça Nº de Pièce Nº de Pieza	Description Description	Descrição Descripción	Note Observações Observations Observaciones
	Std	D	PD				
	1	1	1		Hydraulic diagram Schéma hydraulique	Diagrama hidráulico Diagrama hidráulica	
01	1	1			Vibration motor Moteur de vibration	Motor da vibração Motor da vibración	See page 74 Vide página
01			1		Vibration motor Moteur de vibration	Motor da vibração Motor da vibración	See page 76 Vide página
02	1	1	1		Radiator Radiateur	Radiador Radiador	See group 3 Vide grupo
03	1	1	1		Vibration valve Soupape de vibr.	Válvula da vibração Válvula de vibración	See page 78 Vide página
04	1	1			Vibr. and steer. pump Pompe de vibr. et dir.	Bomba de dir. e vibração Bomba de vibr. y dirección	See page 68 Vide página
04			1		Vibr. and steer. pump Pompe de vibr. et dir.	Bomba de dir. e vibração Bomba de vibr. y dirección	See page 70 Vide página
05	1	1	1		Manual pump Pompe manuel	Bomba manual Bomba manual	See page 82—ref. 23 Vide página
06	1	1	1		Valve Soupape	Válvula Válvula	See page 84—ref. 46 Vide página
07	1	1	1		Oil filter Filtre à huile	Filtro de óleo Filtro de aceite	See page 84—ref. 45 Vide página
08	1	1	1		Measuring nipple Nipple mesurage	Niple de medição Niple medición	See page 84—ref. 53 Vide página
09	1	1	1		Pumps and pump drive Pompes carter d' engr.	Bombas e acion. bombas Bombas e caja engr.	See group 3 Vide grupo
10	1	1	1		Engine Moteur	Motor Motor	See group 3 Vide grupo
11	2	2	2		Steering cylinder Cylindre de dir.	Cilindro da direção Cilindro de dirección	See page 90 Vide página
12	-1	1	1		Relief valve block Soupape bloque	Bloco da válvula Bloco da válvula	See page 80—ref. 19 Vide página
13	1	1	1		Steering unit Unité et direction	Válvula da direção Unidade de dirección	See page 86 Vide página
14		1	1		Hydrostatic motor Moteur hydrostatique	Motor hidrostático Motor hidrostático	See page 48 Vide página
15	1	1	1		Hydraulic motor Moteur hydrostatique	Motor hidrostático Motor hidrostático	See page 42 Vide página
16	1	1	1		Manifold valve kit Jéu soupape manif.	Kit do bloco de válvula Juego válvula manif.	See page 44—ref. 34 Vide página
17					Hydr. oil tank Reserv. d' huile hydr.	Tanque óleo hidr. Tanque aceite hidr.	See group 1 Vide grupo

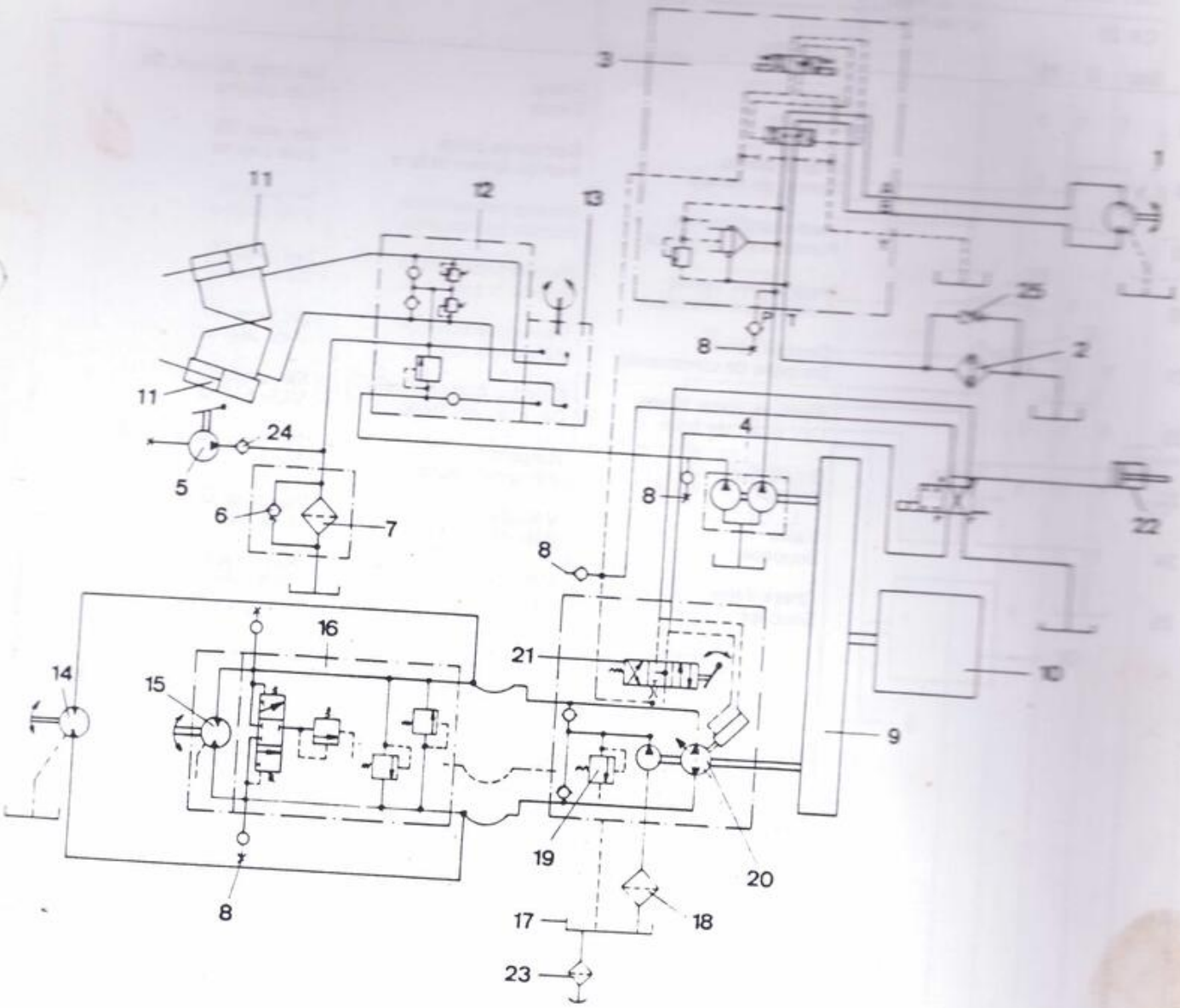
3
1
11
12
13
25
8
2
11
24
4
5
6
7
8
8
22
16
21
14
15
10
9
19
20
8
17
18
23

DYNAPAC

Page / Página Page / Pagina	Group / Grupo Groupe / Grupo	Picture / Figura Illust. / Figura	Issue / Emissão Emission / Emisión	HYDRAULIC DIAGRAM DIAGRAMA HIDRÁULICO SCHEMA HYDRAULIQUE DIAGRAMA HIDRAULICA
4	5		1	

Ref. Item Réf. Ref.	Qty. / Quant. Qté. / Cantid. CA 25			Part. No. Nº da Peça Nº de Pièce Nº de Pieza	Description Description	Descrição Descripción	Note Observações Observations Observaciones
	Std	D	PD				
18	1	1	1		Filter Filtre	Filtro Filtro	See page 06—ref. 01 Vide página
19	1	1	1		Charge pump Pompe de gavage	Bomba de carga Bomba alimentadora	See page 36 Vide página
20	1				Hydrostatic pump Pompe hydrostatique	Bomba hidrostática Bomba hidrostática	See page 16 Vide página
20		1	1		Hydrostatic pump Pompe hydrostatique	Bomba hidrostática Bomba hidrostática	See page 26 Vide página
21	1	1	1		Control valve Soupape de commande	Válvula de controle Válvula de control	See page 40 Vide página
22	1	1	1		Hydr. cylinder brake Cyl. hydr. de frein	Cilindro hidr. do freio Cil. hidr. del freno	See page 96 Vide página
23	1	1	1		Breather Purgeur	Respiro Válvula de purga	See page 06—ref. 18 Vide página
24	1	1	1		Valve Soupape	Válvula Válvula	See page 80—ref. 17 Vide página
25			1		Check valve Soupape	Válvula de retenção Válvula	See page 64—ref. 42 Vide página

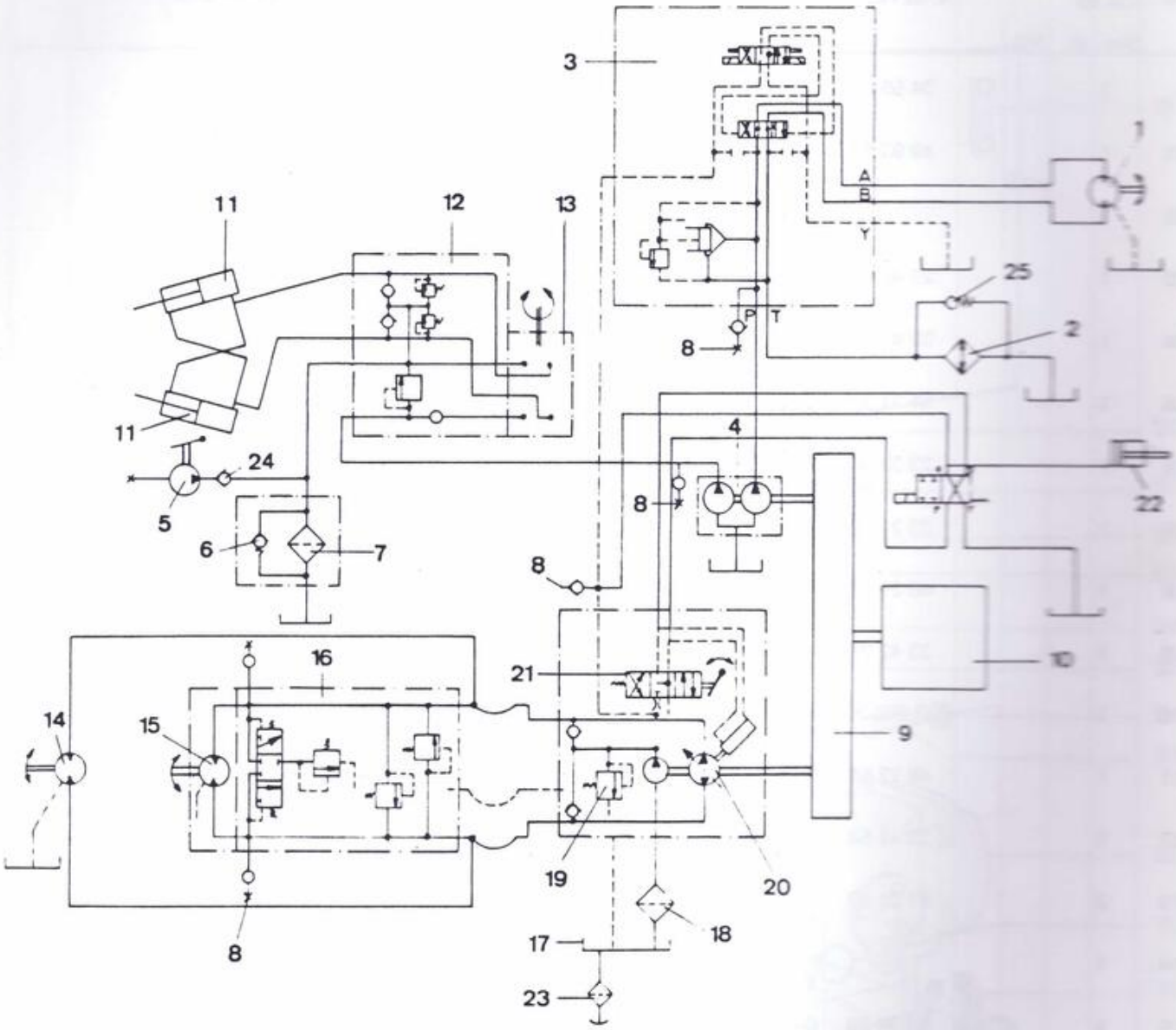
3
1
A
B
Y
11
12
13
25
P
T
8
2
11
4
24
22
5
6
7
8
8
16
21
10
14
15
9
19
20
8
17
18
23

DYNAPAC

Page / Página Page / Pagina	Group / Grupo Groupe / Grupo	Picture / Figura Illust. / Figura	Issue / Emissão Emission / Emisión	DRIVE HYDROSTATIC SYSTEM SISTEMA HIDROSTÁTICO TRAÇÃO SYSTEME HYDROSTATIQUE SISTEMA HIDROSTATICO TRACCION
6	5		1	

Ref. Item Réf. Ref.	Qty. / Quant. Qté. / Cantid. CA 25 Std	D	PD	Part. No. Nº da Peça Nº de Pièce Nº de Pieza	Description Description	Descrição Descripción	Note Observações Observations Observaciones
	1			34 55 86	Hydrostatic system Syst. hydrostatique	Sistema hidrostático Sistema hidrostático	
01	1			49 93 49	Oil filter Filtre à huile	Filtro de óleo hidr. Filtro de aceite	
02	1				Hydraulic oil tank Réserv. d' huile hydr.	Tanque de óleo hidr. Tanque de aceite hidr.	See G1–6 Vide
03	1			23 49 09	Adapter Manchon	Adaptador Adaptador	See G5–118 Vide
04	1			33 42 39	Elbow 90° Coude 90°	Cotovelo 90° Codo 90°	See G5–118 Vide
05	1			81 37 38	Nipple Nipple	Niple Niple	
06	1			23 33 04	Ball valve Soupape	Registro Válvula	
07	1			23 21 22	Plug Bouchon	Bujão cab. quadrada Tapón	
08	1			48 20 01	Hydraulic hose Tuyau hydraulique	Mangueira hidráulica Manguera hidráulica	
09	1			33 42 28	Adapter Manchon	Adaptador Adaptador	
10	2			333 560 326	Hydraulic hose Tuyau hydraulique	Mangueira hidráulica Manguera hidráulica	
11	1			48 22 51	Hydraulic hose Tuyau hydraulique	Mangueira hidráulica Manguera hidráulica	
12	1			33 41 58	Adapter Manchon	Adaptador Adaptador	
13	2			91 01 62	Nipple Nipple	Niple Niple	
14	1				Hydraulic motor Moteur hydraulique	Motor hidrostático Motor hidráulico	See G5–52 Vide
15	4			81 34 29	O–ring Bague torique	Anel–O Anillo de junta	
16	8			23 20 97	Split flange Bride	Flange bi-partida Brida	
17	16			50 20 36	Screw Vis	Parafuso Tornillo	
18	1			23 33 27	Breather Purgeur	Respiro Válvula de purga	
19	1			98 91 51	Oil level glass Verre de niv. d' huile	Indic. nível de óleo Indic. del niv. aceite	

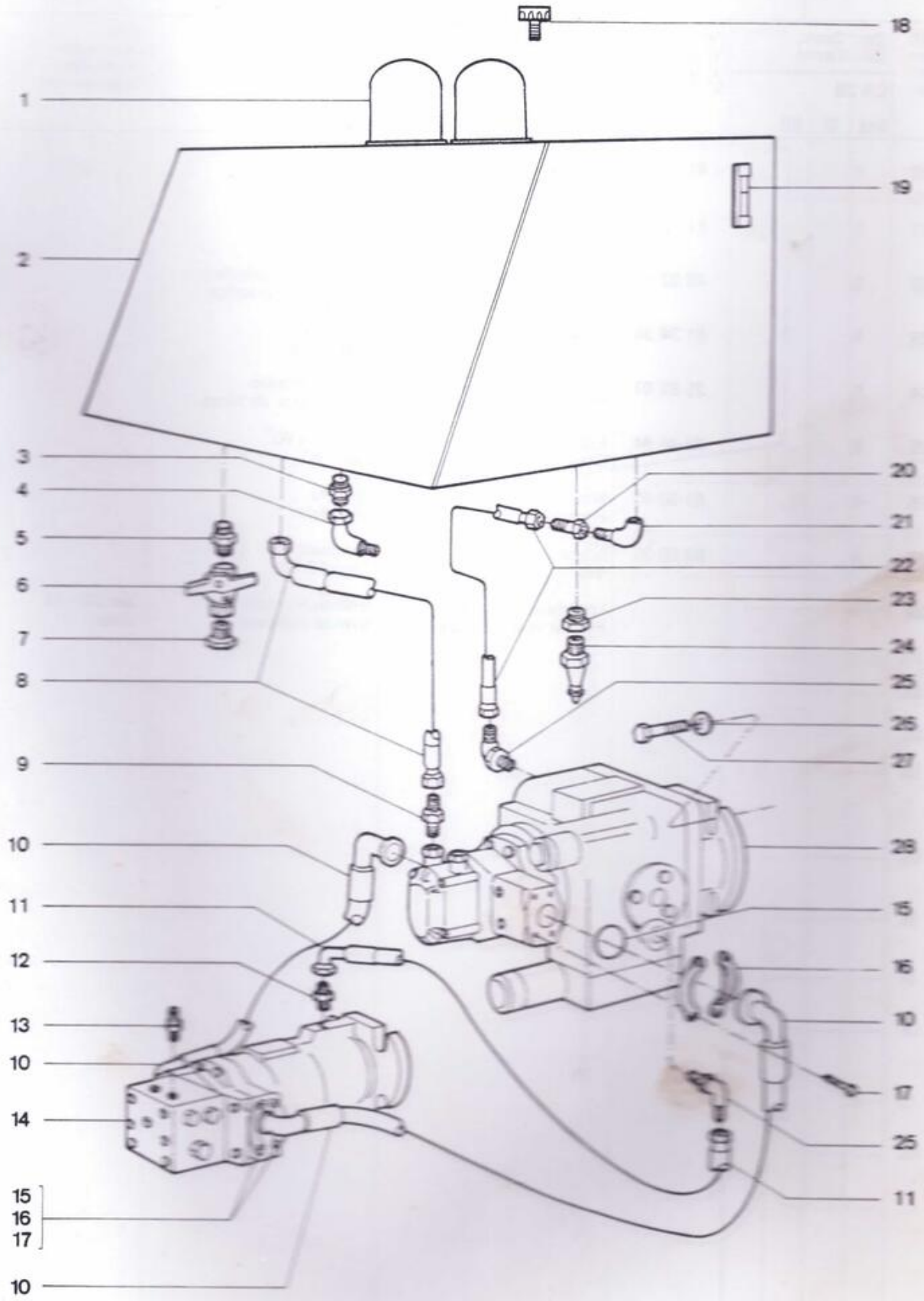
18
1
19
2
3
20
4
21
5
22
6
23
7
24
8
25
26
9
27
10
28
11
15
12
16
13
10
17
10
14
25
11
15
16
17
10

DYNAPAC

Page / Página Page / Pagina	Group / Grupo Groupe / Grupo	Picture / Figura Illust. / Figura	Issue / Emissão Emission / Emisión	DRIVE HYDROSTATIC SYSTEM SISTEMA HIDROSTÁTICO TRAÇÃO SYSTEME HYDROSTATIQUE SISTEMA HIDROSTATICO TRACCION
8	5		1	

Ref. Item Ref. Ref.	Qty. / Quant. Qté. / Cantid. CA 25 Std	D	PD	Part. No. Nº da Peça Nº de Pièce Nº de Pieza	Description Description	Descrição Descripción	Note Observações Observations Observaciones
20	1			81 42 50	Valve Soupape	Válvula Válvula	
21	1			81 42 51	Elbow 90° Coude 90°	Cotovelo 90° Codo 90°	
22	1			48 22 52	Hydraulic hose Tuyau hydraulique	Mangueira hidráulica Manguera hidráulica	
23	1			81 34 34	Adapter Manchon	Adaptador Adaptador	
24	1			25 83 07	Oil temp. sender Transducteur temp.	Sensor térmico Transmissor de temp.	
25	2			33 46 04	Elbow 90° Coude 90°	Cotovelo 90° Codo 90°	
26	4			61 50 45	Washer Rondelle	Arruela Arandela	
27	4			50 00 37	Screw Vis	Parafuso Tornillo	
28	1				Hydrostatic pump Pompe hydrostatique	Bomba hidrostática Bomba hidrostática	See G5–18 Vide

Group
Grupo
Groupe
Grupo

5

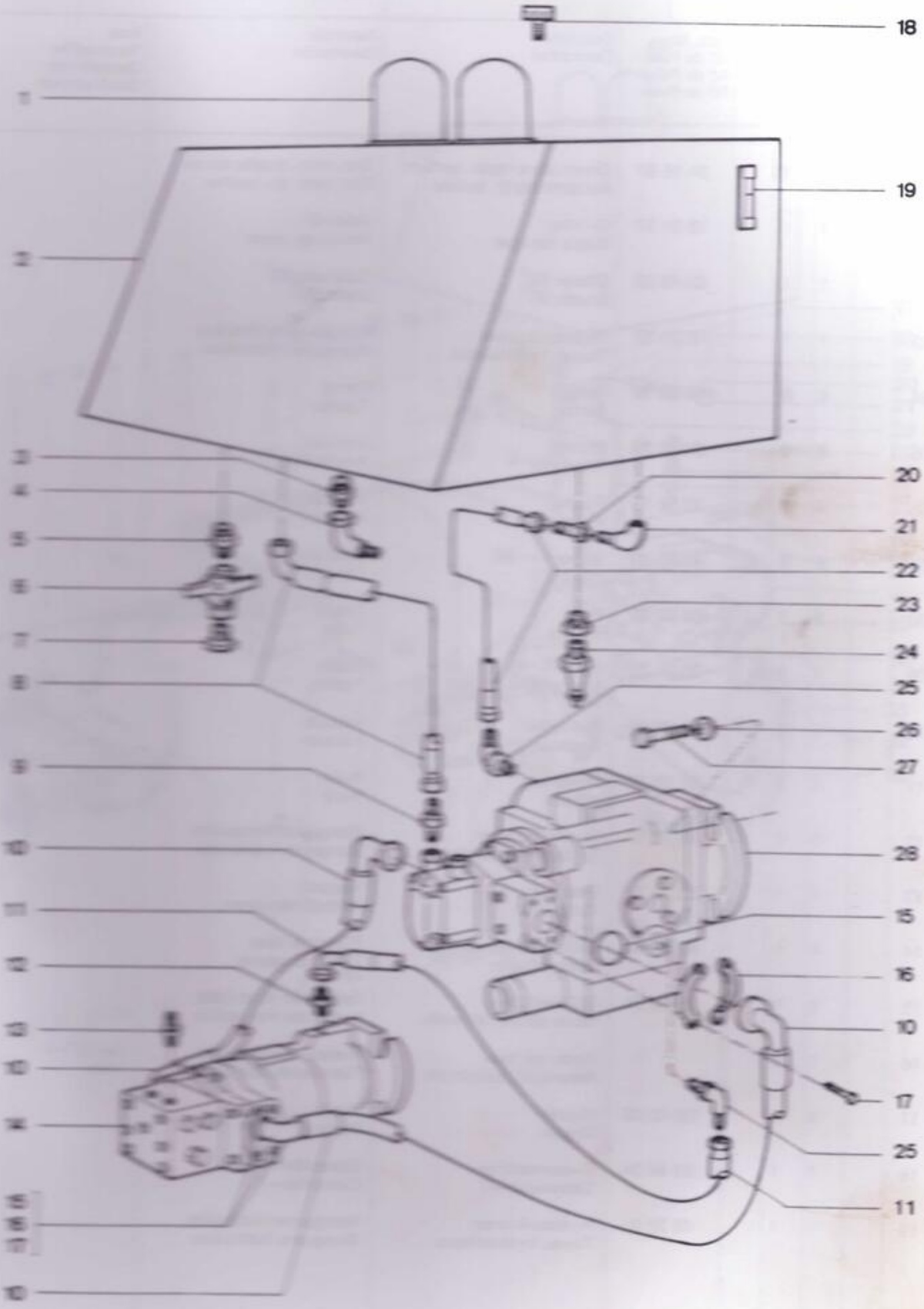

DYNAPAC

Page / Página Page / Página	Group / Grupo Groupe / Grupo	Picture / Figura Illust. / Figura	Issue / Emissão Emission / Emisión	DRUM DRIVE HYDROST. SYSTEM SISTEMA HIDROST. P/ TRAÇÃO DO CILINDRO SYSTEME HYDROST. DU CYLINDRE SISTEMA HIDROST. P/ TRACCION EN EL TAMBOR
10	5		1	

Ref. Item Réf. Ref.	Qty. / Quant. Qté. / Cantid. CA 25 Std	D	PD	Part. No. Nº da Peça Nº de Pièce Nº de Pieza	Description Description	Descrição Descripción	Note Observações Observations Observaciones
		1	1	34 55 87	Drum drive hydr. system Systeme hydr. cylind.	Sist. hidr. tração do cil. Sist. hidr. do rodillo	
01		1	1	16 01 57	O–ring Bague torique	Anel–O Anillo de junta	
02		1	1	33 45 58	Elbow 90° Coude 90°	Cotovelo 90° Codo 90°	
03		1	1	49 21 07	Hydraulic hose Tuyau hydraulique	Mangueira hidráulica Manguera hidráulica	
04		6	6	57 00 06	Nut Ecrou	Porca Tuerca	
05		8	8	60 00 08	Washer Rondelle	Arruela Arandela	
06		4	4	33 56 75	Fixing Fixation	Fixador Fixador	
07		8	8	50 01 92	Screw Vis	Parafuso Tornillo	
08		2	2	33 56 32	Plate Plaque	Chapa Placa	
09		1	1	23 21 22	Plug Bouchon	Bujão Tapón	
10		1	1	23 33 04	Ball valve Soupape	Válvula Válvula	
11		1	1	81 37 38	Nipple Nipple	Niple Niple	
12		1	1	48 20 01	Hydraulic hose Tuyau hydraulique	Mangueira hidráulica Manguera hidráulica	
13		1	1	23 33 27	Breather Purgeur	Respiro Válvula de purga	
14		1	1	49 93 49	Oil filter Filtre à huile	Filtro de óleo Filtro de aceite	
15		1	1	98 91 51	Oil level glass Verre de niv. d' huile	Indicador nível óleo Indic. del niv. aceite	
16		1	1		Hydr. oil tank Reserv. d' huile hydr.	Tanque de óleo hidr. Tanque de aceite hydr.	See G1–6 Vide
17		1	1	33 42 05	Nipple Nipple	Niple Niple	
18		1	1	33 44 24	T–connection Connexion–T	Conexão–T Conexión–T	
19		1	1	48 22 52	Hydraulic hose Tuyau hydraulique	Mangueira hidráulica Manguera hidráulica	

Group
Grupo
Groupe
Grupo

5

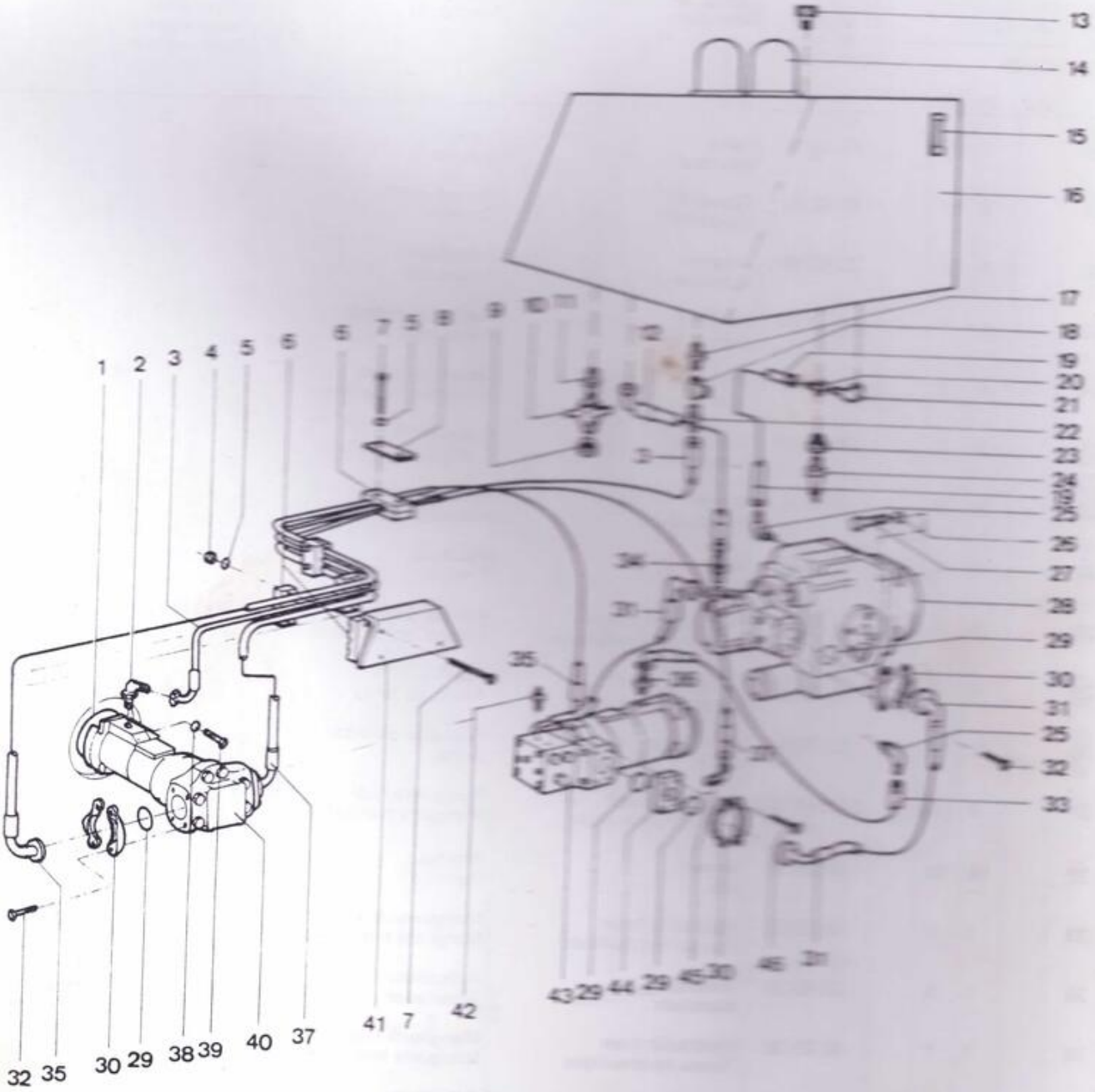

DYNAPAC

Page / Página Page / Pagina	Group / Grupo Groupe / Grupo	Picture / Figura Illust. / Figura	Issue / Emissão Emission / Emisión	DRUM DRIVE HYDROST. SYSTEM SISTEMA HIDROST. P/ TRAÇÃO DO CILINDRO SYSTEME HYDROST. DU CYLINDRE SISTEMA HIDROST. P/ TRACCION EN EL TAMBOR
12	5		1	

Ref. Item Réf. Ref.	Qty. / Quant. Qté. / Cantid. CA 25			Part. No. Nº da Peça Nº de Pièce Nº de Pieza	Description Description	Descrição Descripción	Note Observações Observations Observaciones
	Std	D	PD				
20		1	1	81 42 50	Valve Soupape	Válvula Válvula	
21		1	1	81 42 51	Elbow 90° Coude 90°	Cotovelo 90° Codo 90°	
22		1	1	23 49 09	Adapter Manchon	Adaptador Adaptador	
23		1	1	81 34 34	Adapter Manchon	Bucha de redução Adaptador	
24		1	1	25 83 07	Oil temp. sender Transducteur temp.	Sensor térmico Transmissor de temp.	
25		2	2	33 46 04	Elbow 90° Coude 90°	Cotovelo 90° Codo 90°	
26		8	8	61 50 45	Washer Rondelle	Arruela Arandela	
27		4	4	50 00 37	Screw Vis	Parafuso Tornillo	
28		1	1		Hydrostatic pump Pompe hydrostatique	Bomba hidrostática Bomba hidrostática	See G5–32 Vide
29		8	8	81 34 29	O–ring Bague torique	Anel–O Anillo de junta	
30		12	12	23 20 97	Split flange Bride	Flange bi-partida Brida	
31		2	2	333 560 326	Hydraulic hose Tuyau hydraulique	Mangueira hidr. Manguera hidráulica	
32		16	16	50 20 36	Screw Vis	Parafuso Tornillo	
33		1	1	48 22 51	Hydraulic hose Tuyau hydraulique	Mangueira hidr. Manguera hidráulica	
34		1	1	33 42 28	Adapter Manchon	Adaptador Adaptador	
35		1	1	48 21 06	Hydraulic hose Tuyau hydraulique	Mangueira Hidr. Manguera hidráulica	
36		1	1	33 41 58	Adapter Manchon	Adaptador Adaptador	
37		1	1	48 21 05	Hydraulic hose Tuyau hydraulique	Mangueira hidr. Manguera hidráulica	
38		4	4	61 50 45	Washer Rondelle	Arruela Arandela	
39		4	4	50 20 59	Screw Vis	Parafuso Tornillo	

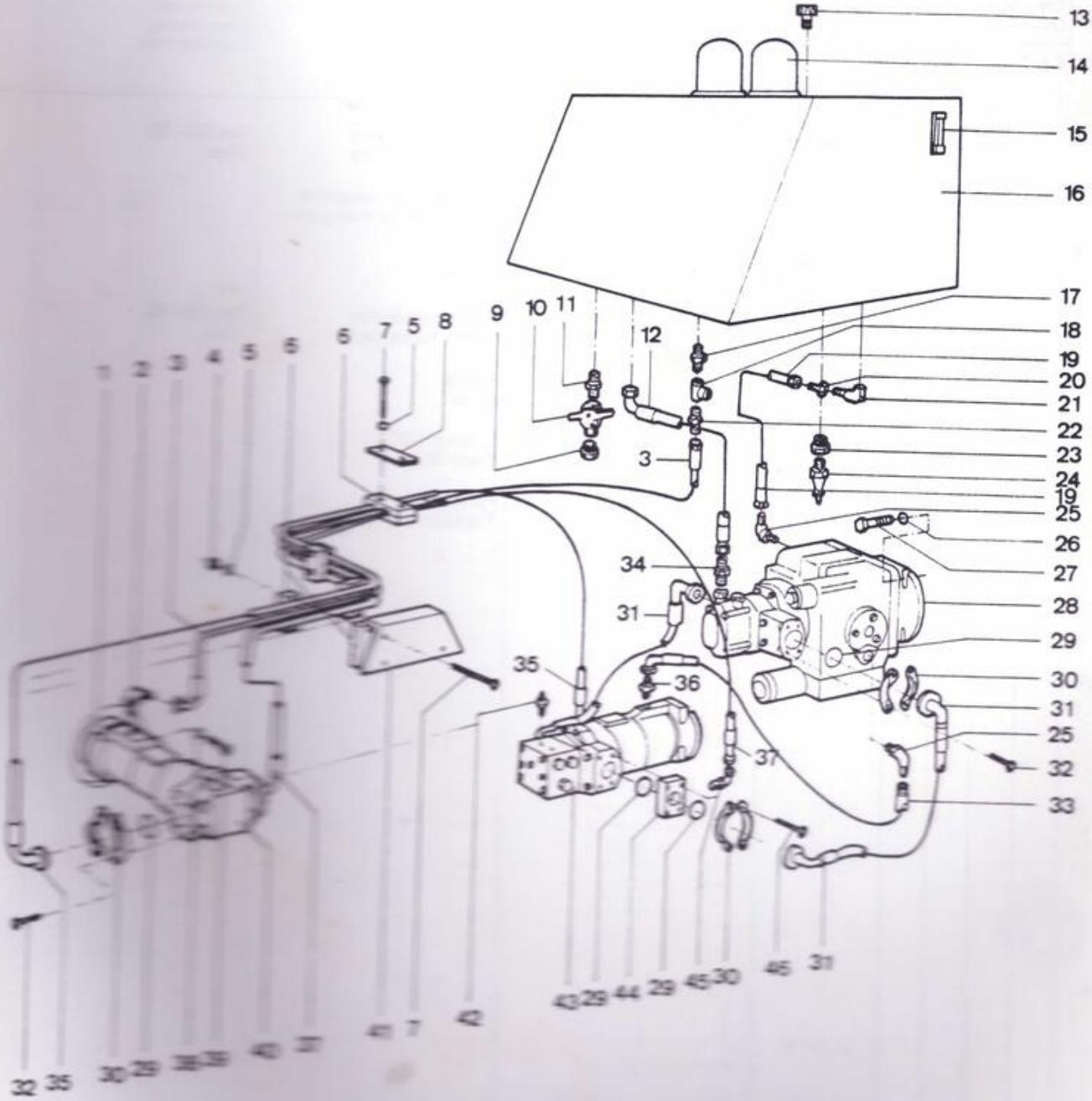
13
14
15
16
17
18
19
20
21
22
23
24
19
25
26
27
28
29
30
31
25
32
33
1 2 3 4 5 6 6 7 5 8 9 10 11 12
3
34
31
35
36
37
32 35 30 29 38 39 40 37 41 7 42 43 29 44 29 45 30 46 31

DYNAPAC

Page / Página Page / Pagina	Group / Grupo Groupe / Grupo	Picture / Figura Illust. / Figura	Issue / Emissão Emission / Emisión	DRUM DRIVE HYDROST. SYSTEM SISTEMA HIDROST. P/ TRAÇÃO DO CILINDRO SYSTEME HYDROST. DU CYLINDRE SISTEMA HIDROST. P/ TRACCION EN EL TAMBOR
14	5		1	

Ref. Item Réf. Ref.	Qty. / Quant. Qté. / Cantid. CA 25			Part. No. Nº da Peça Nº de Pièce Nº de Pieza	Description Description	Descrição Descripción	Note Observações Observations Observaciones
	Std	D	PD				
40		1	1		Hydr. motor Moteur hydraulique	Motor hidráulico Motor hidráulico	See G5–58 Vide
41		1	1	34 55 89	Hose guard Protection	Proteção da mangueira Protección da manguera	
42		2	2	91 01 62	Nipple Nipple	Niple Niple	
43		1	1		Hydraulic motor Moteur hydraulique	Motor hidráulico Motor hidráulico	See G5–52 Vide
44		2	2	33 56 69	Flange Bride	Flange Brida	
45		2	2	81 34 99	Elbow 90° Coude 90°	Cotovelo 90° Codo 90°	
46		8	8	50 20 43	Screw Vis	Parafuso Tornillo	

COMEC CENTRO LESTE ENG.ª LTDA.

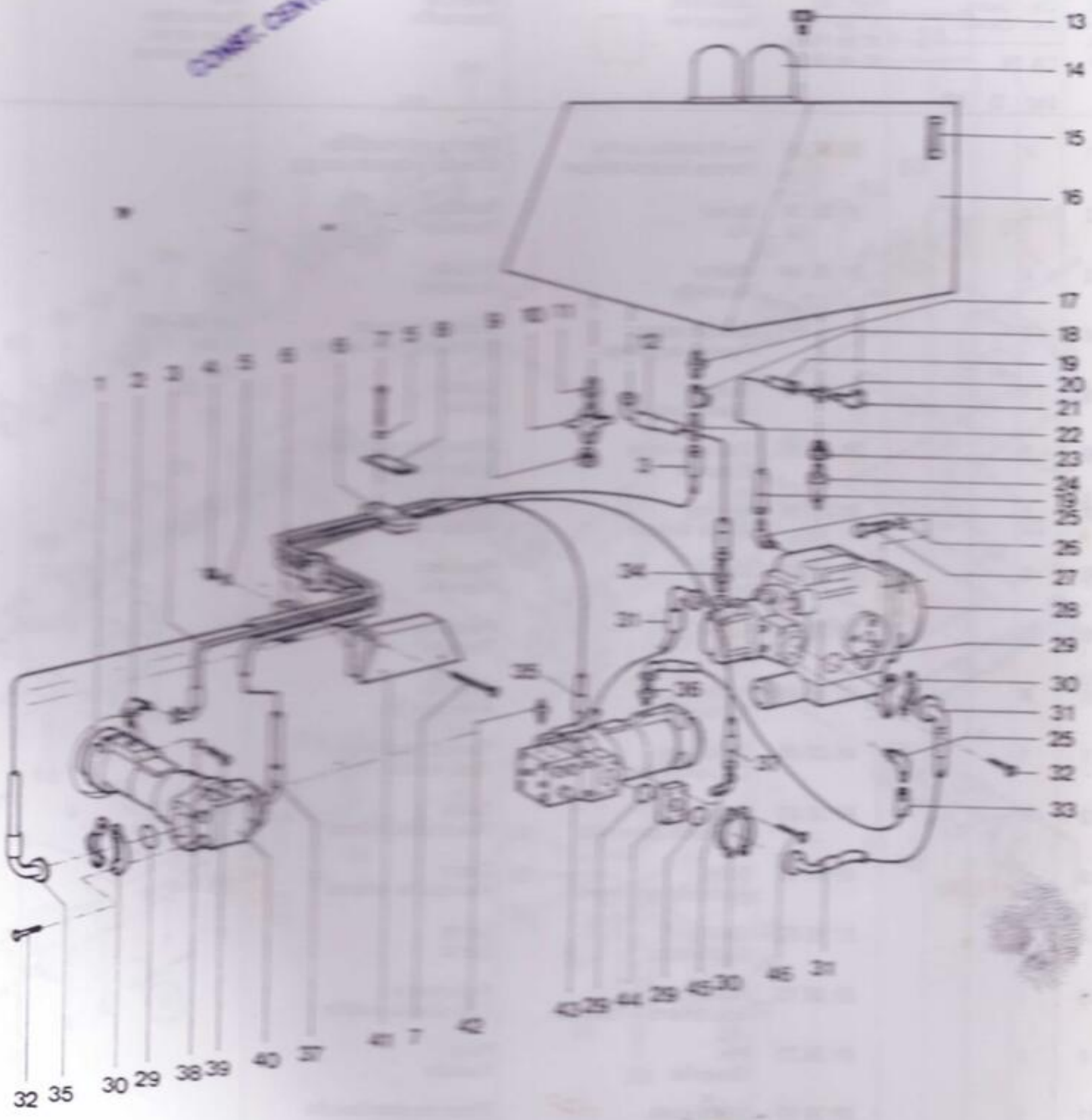

DYNAPAC

Page / Página Page / Pagina	Group / Grupo Groupe / Grupo	Picture / Figura Illust. / Figura	Issue / Emissão Emission / Emisión	HYDROSTATIC PUMP BOMBA HIDROSTÁTICA POMPE HYDROSTATIQUE BOMBA HIDROSTATICA
16	5		1	

Ref. Item Réf. Ref.	Qty. / Quant. Qté. / Cantid. CA 25 Std	D	PD	Part. No. Nº da Peça Nº de Pièce Nº de Pieza	Description Description	Descrição Descripción	Note Observações Observations Observaciones
01	1			33 55 56	Hydrostatic pump Pompe hydrostatique	Bomba hidrostática Bomba hidrostática	
02	4			81 38 34	Screw Vis	Parafuso Tornillo	
03	4			81 38 44	Washer Rondelle	Arruela Arandela	
04	1				Charge pump Pompe de gavage	Bomba de carga Bomba alimentadora	See G5–46 Vide
05	1			81 36 33	Gasket Guarniture	Junta Junta	
06	2			81 36 30	One way valve Soupape	Válvula de retenção Válvula	
07	1			81 36 14	O–ring Bague torique	Anel–O Anillo de junta	
08	3			81 38 38	Screw Vis	Parafuso Tornillo	
09	5			81 38 39	Screw Vis	Parafuso Tornillo	
10	9			81 38 46	Washer Rondelle	Arruela Arandela	
11	1			48 03 05	Cover rear Couvercle arriére	Tampa traseira Tapa trasera	
12	N			81 38 80	Shim Rondelle interméd.	Calço Plancha de relleno	0,25 mm
13	N			48 16 12	Shim Rondelle interméd.	Calço Plancha de relleno	0,5 mm
14	1			81 38 62	Gasket Guarniture	Junta Junta	
15	1			81 38 13	Roller bearing Roulement a rouleaux	Rolamento Cojinete de rodillo	
16	1			81 38 21	Pin Goupille	Pino Pasador	
17	1			81 38 67	Valve plate Bloc de soupapes	Placa de distribuição Bloque de válvula	
18	1			81 38 78	Bearing plate Plaque de palier	Placa de atrito Placa de cojinete	
19	2			81 38 22	Pin Goupille	Pino Pasador	
20	1			81 36 13	O–ring Bague torique	Anel–O Anillo de junta	

Group
Grupo
Groupe
Grupo
5

1

SPV 21

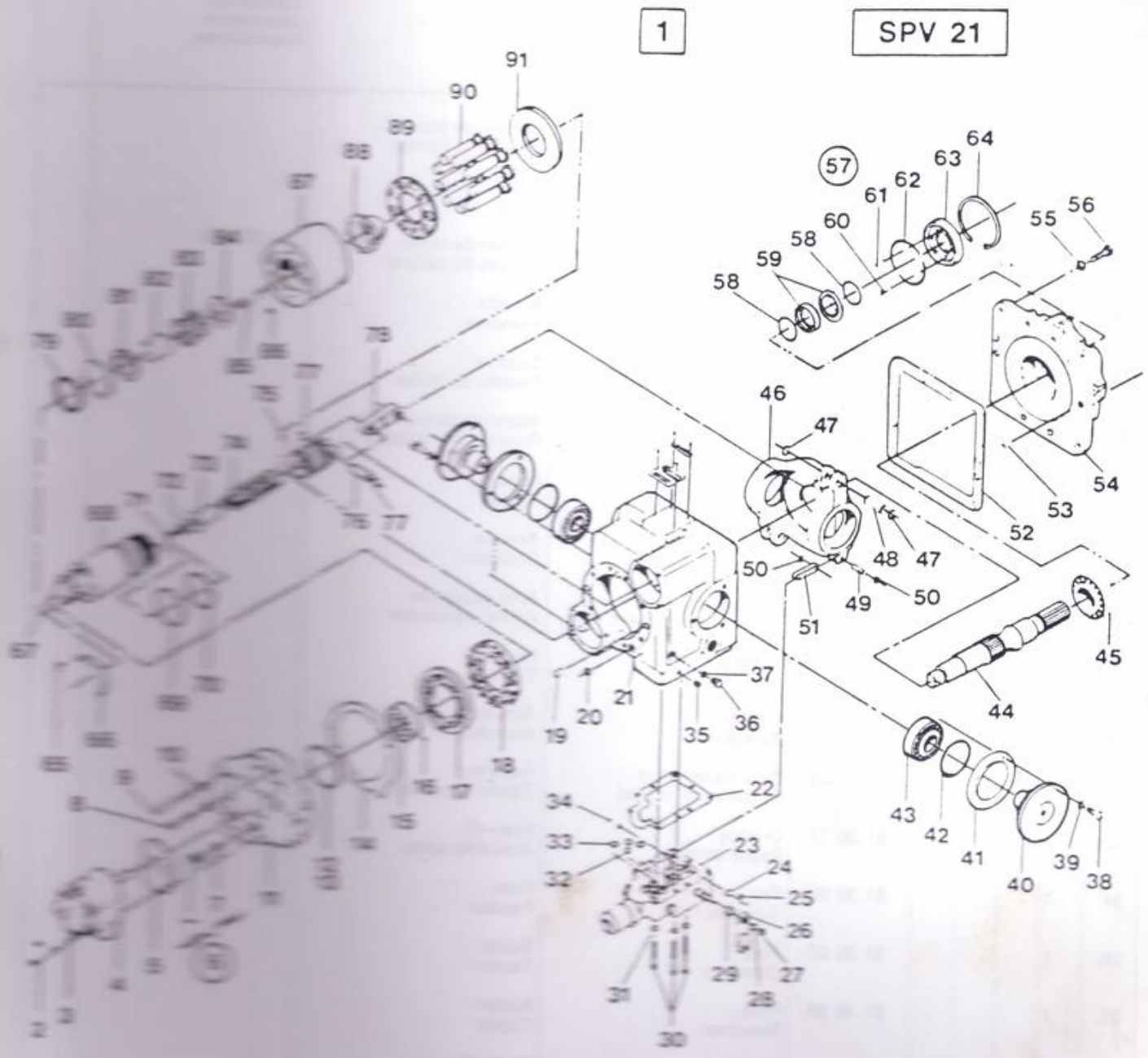

Page / Página Page / Pagina	Group / Grupo Groupe / Grupo	Picture / Figura Illust. / Figura	Issue / Emissão Emission / Emisión	HYDROSTATIC PUMP BOMBA HIDROSTÁTICA POMPE HYDROSTATIQUE BOMBA HIDROSTATICA
18	5		1	

Ref. Item Réf. Ref.	Qty. / Quant. Qté. / Cantid. CA 25 Std	D	PD	Part. No. Nº da Peça Nº de Pièce Nº de Pieza	Description Description	Descrição Descripción	Note Observações Observations Observaciones
21	1			81 38 72	Pump housing Corps de pompe	Carcaça da bomba Carcasa de bomba	
22	1			92 09 43	Gasket Guarniture	Junta Junta	
23	1				Control valve Soupape demanoeuvre	Válvula de contr. Válvula de control	See G5–50 Vide
24	1			81 38 44	Washer Rondelle	Arruela Arandela	
25	1			81 38 20	Cotter pin Goupille fendue	Cupilha Pasador de aletas	
26	1			33 55 93	Control lever Levier de commande	Alavanca de comando Palanca de maniobra	
27	1			81 38 16	Nut Ecrou	Porca Tuerca	
28	1			81 38 47	Washer Rondelle	Arruela Arandela	
29	1			81 38 88	Spacer ring Bague d' ecartement	Anel espaçador Anillo espaciador	
30	9			81 38 33	Screw Vis	Parafuso Tornillo	
31	9			81 38 44	Washer Rondelle	Arruela Arandela	
32	1			81 36 28	Restriction valve Bouchon de orifice	Restritor Tapón de orificio	
33	3			81 36 13	O–ring Bague torique	Anel–O Anillo de junta	
34	1			81 38 90	Pin Goupille	Pino Pasador	
35	1			81 38 25	Plug Bouchon	Bujão Tapón	
36	1			81 38 26	Plug Bouchon	Bujão Tapón	
37	1			81 36 17	O–ring Bague torique	Anel–O Anillo de junta	
38	6			81 38 35	Screw Vis	Parafuso Tornillo	
39	6			91 38 46	Washer Rondelle	Arruela Arandela	
40	2			81 38 57	Trunnion Tourillon de palier	Munhão Munón	

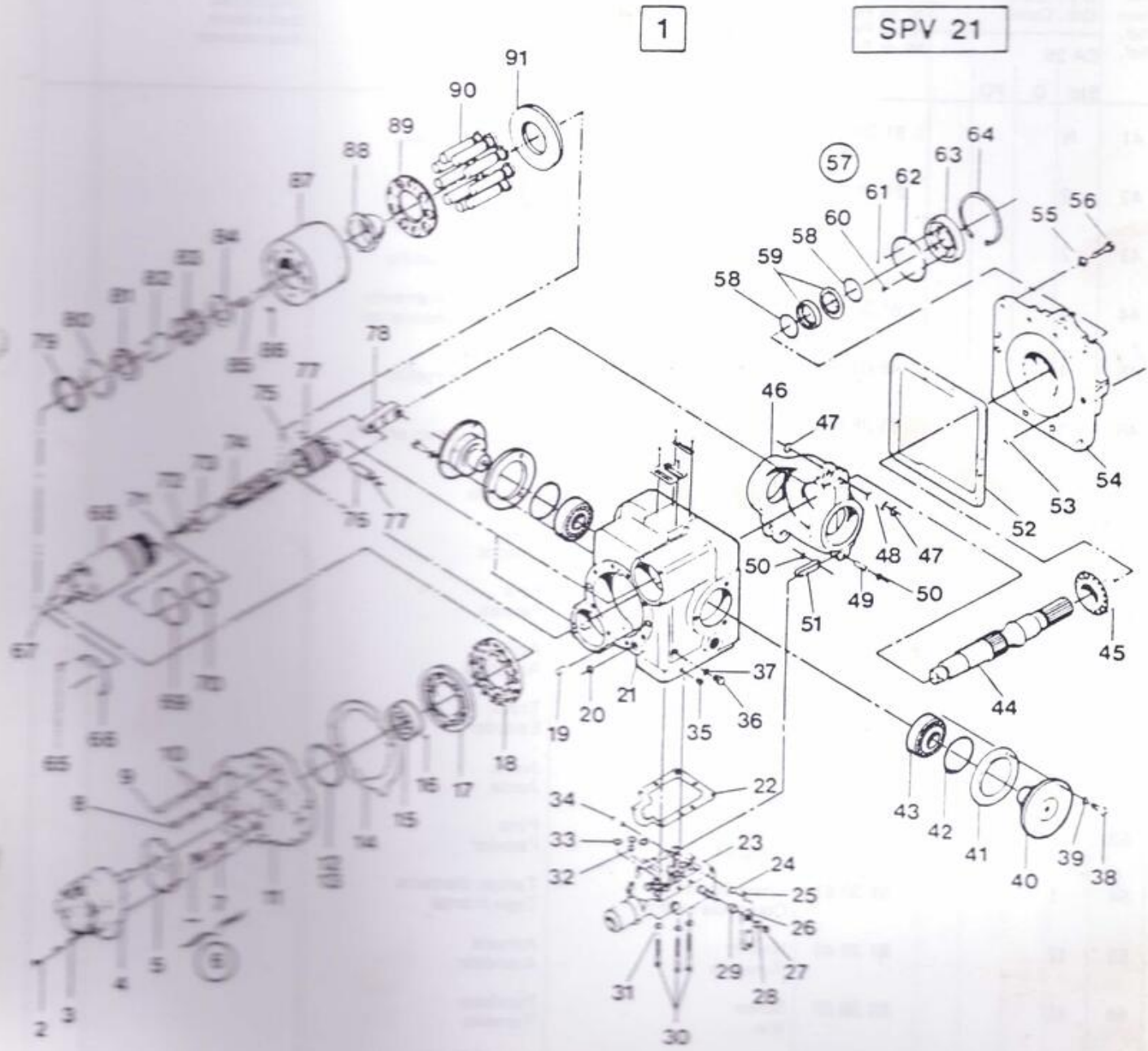
1
SPV 21

DYNAPAC

Page / Pagina Page / Pagina	Group / Grupo Groupe / Grupo	Picture / Figura Illust. / Figura	Issue / Emissão Emission / Emisión	HYDROSTATIC PUMP BOMBA HIDROSTÁTICA POMPE HYDROSTATIQUE BOMBA HIDROSTATICA
20	5		1	

Ref. Item Réf. Ref.	Qty. / Quant. Qté. / Cantid. CA 25 Std	D	PD	Part. No. Nº da Peça Nº de Pièce Nº de Pieza	Description Description	Descrição Descripción	Note Observações Observations Observaciones
41	N			81 38 58	Shim Rondelle intermed.	Calço Plancha de relleno	
42	2			81 38 19	O–ring Bague torique	Anel–O Anillo de junta	
43	2			48 03 18	Roller bearing Roulement à rouleaux	Rolamento Cojinete de rodillo	
44	1			81 38 63	Drive shaft Arbre d' entrainement	Eixo de acionamento Eje de accionamiento	
45	1			48 03 16	Roller bearing Roulement a rouleaux	Rolamento Cojinete de rodillo	
46	1			81 38 69	Swash plate Plateau came	Flange Placa de puesto en decl.	
47	4			48 02 87	Washer Rondelle	Arruela Arandela	
48	2			81 38 24	Pin Goupille	Pino Pasador	
49	1			81 38 23	Pin Goupille	Pino Pasador	
50	2			48 02 88	Washer Rondelle	Arruela Arandela	
51	1			81 38 85	Link Maillon	Trava Eslabón	
52	1			81 36 23	Gasket Guarniture	Junta Junta	
53	2			81 38 22	Pin Goupille	Pino Pasador	
54	1			81 38 61	Cover front Couvercle avant	Tampa dianteira Tapa frontal	
55	12			81 38 46	Washer Rondelle	Arruela Arandela	
56	12			81 38 37	Screw Vis	Parafuso Tornillo	
57	1			81 38 83	Seal kit Jéu de joint	Jogo de junta Juego de junta	
58	2			81 36 16	O–ring Bague torique	Anel–O Anillo de junta	
59	1			81 36 24	Seal ring Anneau de joint	Retentor Anillo de junta	
60	6			81 36 25	Spring Ressort	Mola Muelle	

Group
Grupo
Groupe
Grupo

5

1

SPV 21

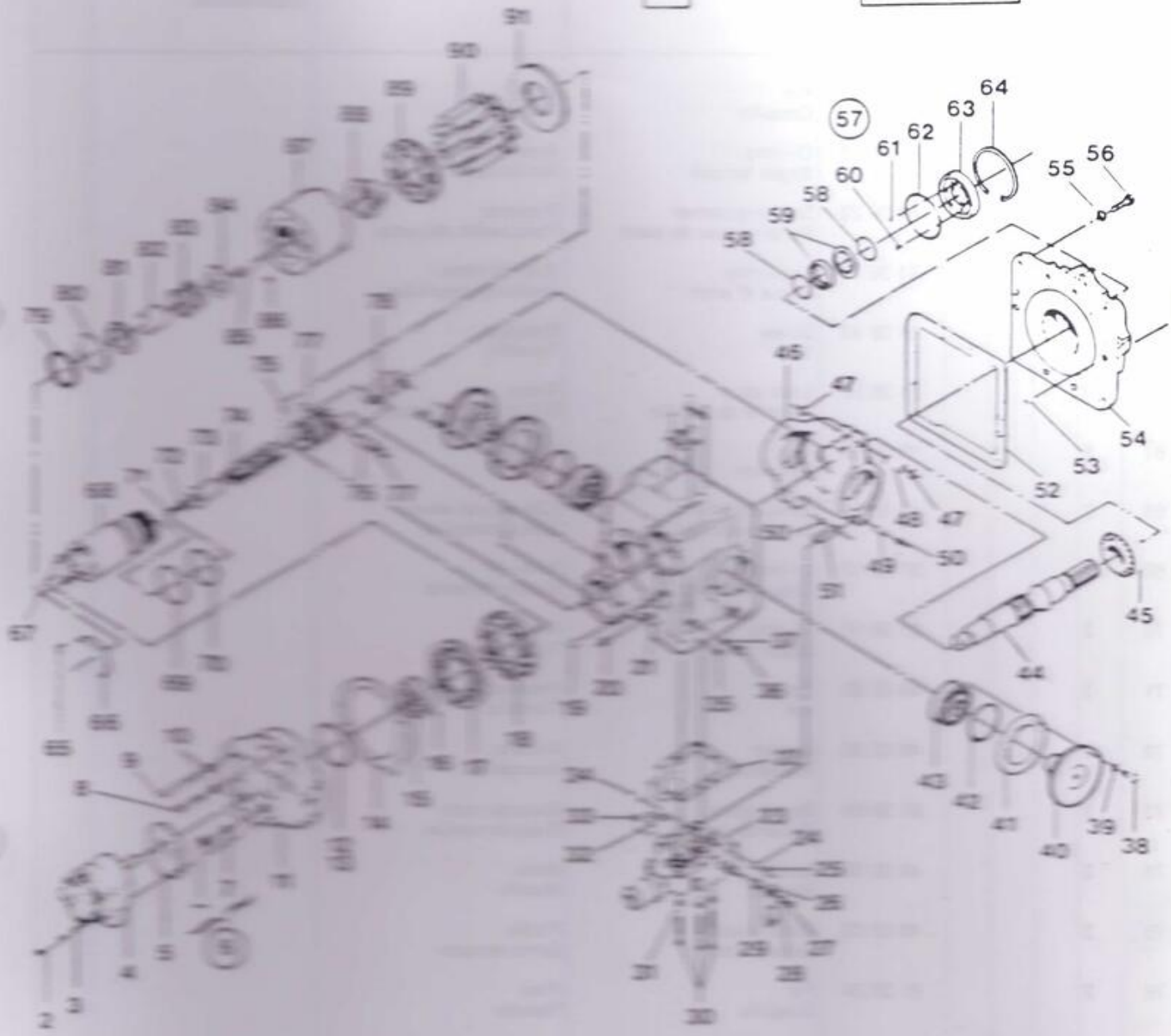

DYNAPAC

Page / Página Page / Pagina	Group / Grupo Groupe / Grupo	Picture / Figura Illust. / Figura	Issue / Emissão Emission / Emisión	HYDROSTATIC PUMP BOMBA HIDROSTÁTICA POMPE HYDROSTATIQUE BOMBA HIDROSTATICA
22	5		1	

Ref. Item Réf. Ref.	Qty. / Quant. Qté. / Cantid. CA 25 Std	D	PD	Part. No. N.º da Peça N.º de Pièce N.º de Pieza	Description Description	Descrição Descripción	Note Observações Observations Observaciones
61	1			81 36 19	Pin Goupille	Pino Pasador	
62	1			81 36 12	O–ring Bague torique	Anel–O Anillo de junta	
63	1			81 36 22	Seal ring carrier Porte-anneau de joint	Retentor Porta anillo de junta	
64	1			81 36 21	Lock ring Bague d' arrêt	Anel de trava Anillo de seguridad	
65	4			81 38 40	Screw Vis	Parafuso Tornillo	
66	2			81 38 50	Lock plate Attache de douille	Trava Fijación de manguito	
67	8			48 03 53	Plug Bouchon	Bujão Tapón	
68	2			48 03 01	Servo cylinder Servo manchon	Cilindro do servo Servo manguito	
69	2			81 38 10	O–ring Bague torique	Anel–O Anillo de junta	
70	2			81 38 17	O–ring Bague torique	Anel–O Anillo de junta	
71	2			48 02 90	Screw Vis	Parafuso Tornillo	
72	2			48 02 92	Washer Rondelle	Arruela Arandela	
73	2			81 38 60	Spring guide Guide de ressort	Guia da mola Guia de muelle	
74	2			48 03 08	Spring Ressort	Mola Muelle	
75	2			48 03 03	Servo piston Servo piston	Pistão Servo émbolo	
76	2			81 38 24	Pin Goupille	Pino Pasador	
77	4			48 02 87	Retaining ring Bague d' arrêt	Arruela Anillo de retención	
78	2			48 03 02	Link Maillon	Trava Eslabón	
79	1			81 38 79	Guide ring Bague guide	Anel de guia Anillo guia	
80	1			81 38 29	Lock ring Bague d' arrêt	Anel de trava Anillo de seguridad	

CONST. CENTRO LESTE ENG.° LTDA

1

SPV 21

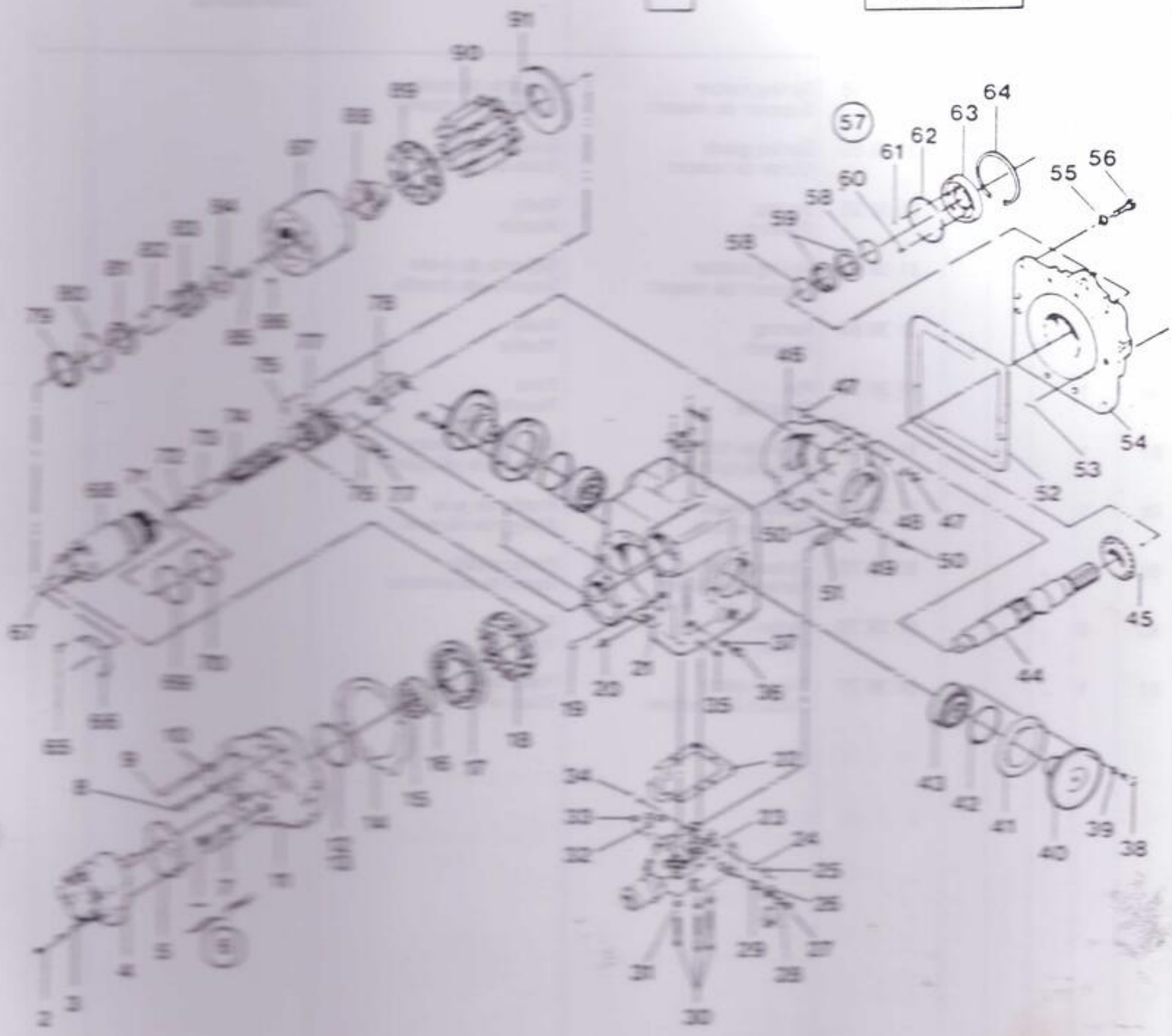

DYNAPAC

Page / Página Page / Página	Group / Grupo Groupe / Grupo	Picture / Figura Illust. / Figura	Issue / Emissão Emission / Emisión	HYDROSTATIC PUMP BOMBA HIDROSTÁTICA POMPE HYDROSTATIQUE BOMBA HIDROSTATICA
24	5		1	

Ref. Item Réf. Ref.	Qty. / Quant. Qté. / Cantid. CA 25 Std	D	PD	Part. No. Nº da Peça Nº de Pièce Nº de Pieza	Description Description	Descrição Descripción	Note Observações Observations Observaciones
81	1			81 38 55	Spring holder Support de ressort	Suporte da mola Soporte de muelle	
82	1			81 38 56	Spring guide Guide de ressort	Guia de mola Guia de muelle	
83	1			81 38 52	Spring Ressort	Mola Muelle	
84	1			81 38 54	Spring holder Support de ressort	Suporte da mola Soporte de muelle	
85	6			81 38 53	Spring Ressort	Mola Muelle	
86	1			81 38 51	Pin Goupille	Pino Pasador	
87	1			81 38 74	Cylinder block Bloc de cylindre	Bloco do cilindro Bloque de cilindro	
88	1			81 38 66	Guide slevee Douille guide	Bucha de guia Manguito de guia	
89	1			81 38 70	Piston retainer Porteur de piston	Porta pistão Soporte de émbolo	
90	9			81 38 73	Piston Piston	Pistão Embolo	
91	1			81 38 71	Thrust plate Disque de pression	Placa de encosto Disco de presión	

1

SPV 21

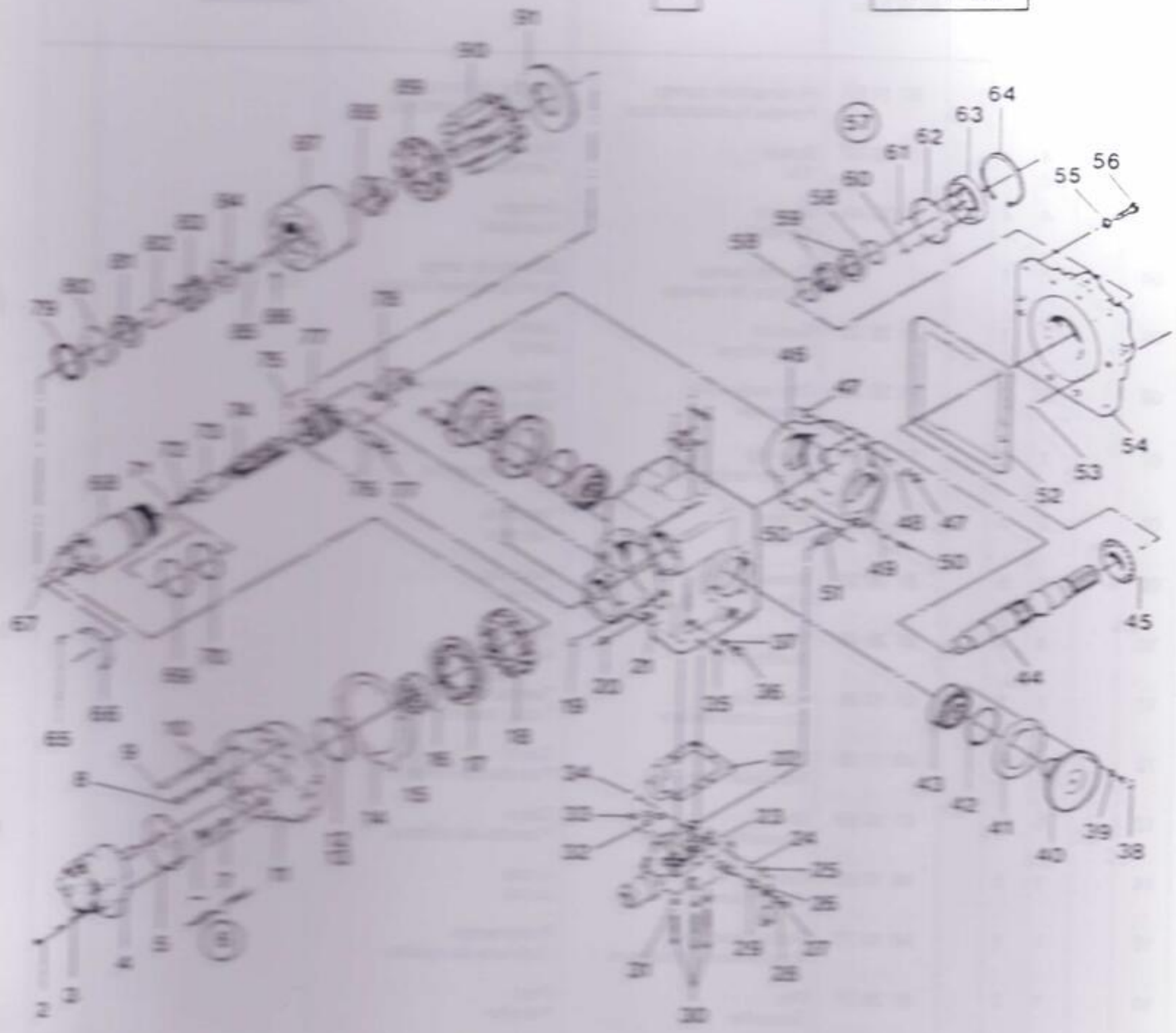

DYNAPAC

Page / Página Page / Pagina	Group / Grupo Groupe / Grupo	Picture / Figura Illust. / Figura	Issue / Emissão Emission / Emisión	HYDROSTATIC PUMP BOMBA HIDROSTÁTICA POMPE HYDROSTATIQUE BOMBA HIDROSTATICA
26	5		1	

Ref. Item Réf. Ref.	Qty. / Quant. Qté. / Cantid. CA 25 Std	D	PD	Part. No. Nº da Peça Nº de Pièce Nº de Pieza	Description Description	Descrição Descripción	Note Observações Observations Observaciones
01		1	1	80 11 57	Hydrostatic pump Pompe hydrostatique	Bomba hidrostática Bomba hidrostática	
02		4	4	91 10 53	Screw Vis	Parafuso Tornillo	
03		4	4	81 38 44	Washer Rondelle	Arruela Arandela	
04		1	1		Charge pump Pompe de cavage	Bomba de carga Bomba alimentadora	See G5–46 Vide
05		1	1	81 36 33	Gasket Guarniture	Junta Junta	
06		2	2	81 36 30	One way valve Soupape	Válvula de retenção Válvula	
07		1	1	81 36 14	O–ring Bague torique	Anel–O Anillo de goma	
08		3	3	81 38 38	Screw Vis	Parafuso Tornillo	
09		5	5	81 38 39	Screw Vis	Parafuso Tornillo	
10		8	8	81 38 46	Washer Rondelle	Arruela Arandela	
11		1	1	91 10 56	Cover, rear Couvercle arrière	Tampa traseira Tapa, trasera	
12		N	N	48 11 06	Shim Rondelle intermédiaire	Calço Plancha de relleno	
13		N	N	91 10 59	Shim Rondelle intermédiaire	Calço Plancha de relleno	
14		1	1	48 10 92	Gasket Guarniture	Junta Junta	
15		1	1	48 10 77	Roller bearing Roulement à rouleaux	Rolamento Cojinete de rodillo	
16		1	1	81 38 21	Pin Goupille	Pino Pasador	
17		1	1	91 10 55	Valve plate Bloc de soupapes	Placa de distribuição Bloque de válvula	
18		1	1	48 11 05	Bearing plate Plaque de palier	Placa de atrito Placa de cojinete	
19		2	2	81 38 22	Pin Goupille	Pino Pasador	
20		1	1	81 36 13	O–ring Bague torique	Anel–O Anillo de junta	

1

SPV 22

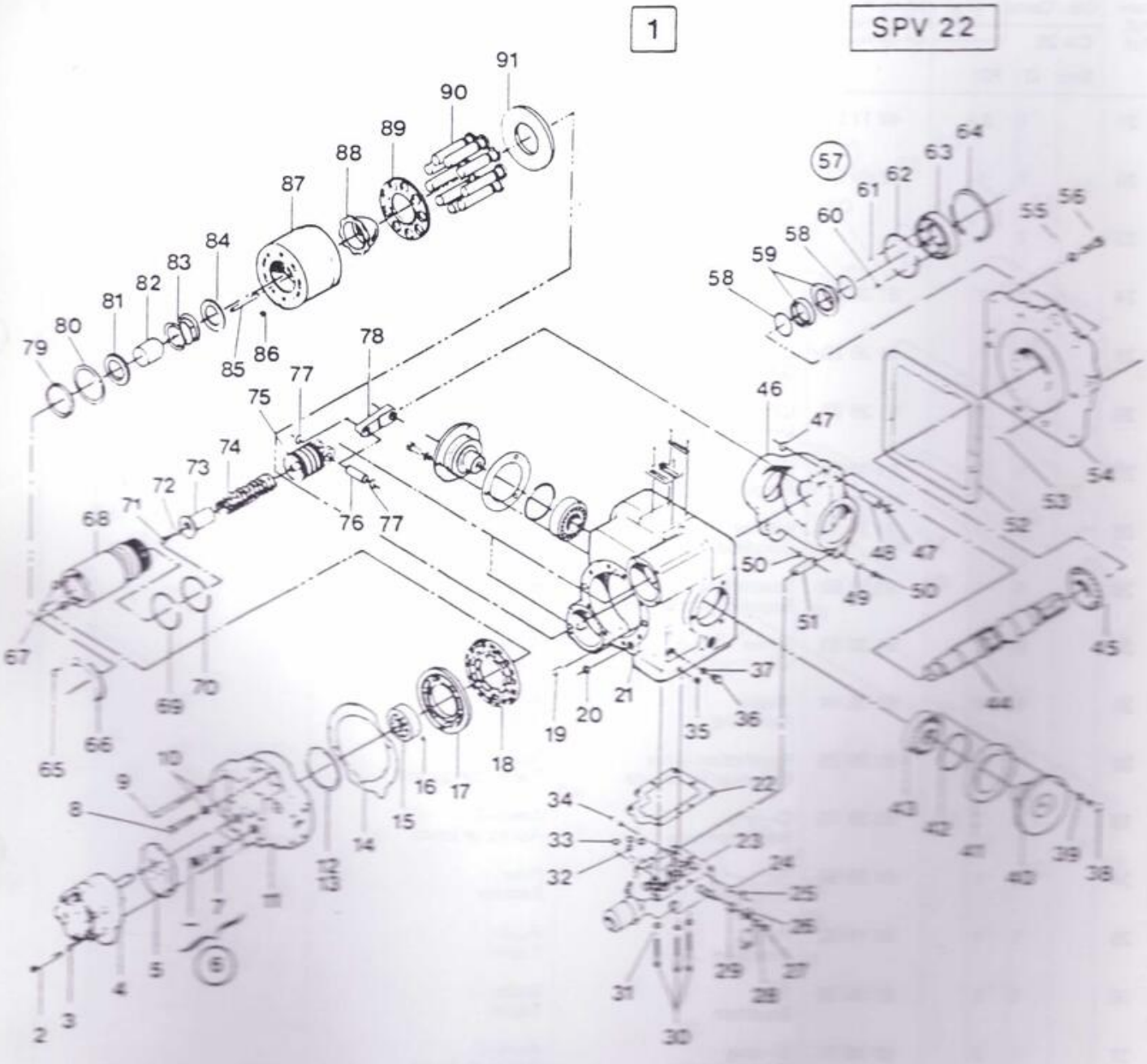
91
90
89
88
87
84
83
82
81
80
79
85
86
78
77
75
74
73
72
71
68
67
76
77
57
64
63
62
61
60
58
59
58
55
56
46
47
54
53
52
48
47
50
49
50
51
45
44
37
35
36
21
20
19
18
16
17
15
14
12
13
10
9
8
7
11
6
5
4
3
2
65
66
69
70
22
34
33
32
23
24
25
26
29
27
28
31
30
43
42
41
40
39
38

DYNAPAC

Page / Página Page / Pagina	Group / Grupo Groupe / Grupo	Picture / Figura Illust. / Figura	Issue / Emissão Emission / Emisión	HYDROSTATIC PUMP BOMBA HIDROSTÁTICA POMPE HYDROSTATIQUE BOMBA HIDROSTATICA
28	5		1	

Ref. Item Réf. Ref.	Qty. / Quant. Qté. / Cantid. CA 25 Std	D	PD	Part. No. Nº da Peça Nº de Pièce Nº de Pieza	Description Description	Descrição Descripción	Note Observações Observations Observaciones
21		1	1	48 11 03	Pump housing Corps de pompe	Carcaça da bomba Carcasa de bomba	
22		1	1	92 09 34	Gasket Guarniture	Junta Junta	
23		1	1		Control valve Soupape demandeuvre	Válvula de controle Válvula de control	See G5–50 Vide
24		1	1	81 38 44	Washer Rondelle	Arruela Arandela	
25		1	1	81 38 20	Cotter pin Goupille fendue	Cupilha Pasador de aletas	
26		1	1	81 38 87	Control Lever Levier de commande	Alavanca de comando Palanca de maniobra	
27		1	1	81 38 16	Nut Ecrou	Porca Tuerca	
28		1	1	81 38 47	Washer Rondelle	Arruela Arandela	
29		1	1	81 38 88	Spacer ring Bague d' ecartement	Anel espaçador Anillo espaciador	
30		9	9	81 38 33	Screw Vis	Parafuso Tornillo	
31		9	9	81 38 44	Washer Rondelle	Arruela Arandela	
32		1	1	81 36 28	Restriction valve Bouchon de orifice	Restritor Tapón de orificio	
33		3	3	81 36 13	O–ring Bague torique	Anel–O Anillo de junta	
34		1	1	81 38 90	Pin Goupille	Pino Pasador	
35		1	1	91 10 62	Plug Bouchon	Bujão Tapón	
36		1	1	81 38 26	Plug Bouchon	Bujão Tapón	
37		1	1	81 36 17	O–ring Bague torique	Anel–O Anillo de junta	
38		6	6	48 10 52	Screw Vis	Parafuso Tornillo	
39		6	6	81 38 46	Washer Rondelle	Arruela Arandela	
40		2	2	48 10 86	Trunnion Tourillon de palier	Munhão Munón	

Group
Grupo
Groupe
Grupo

5

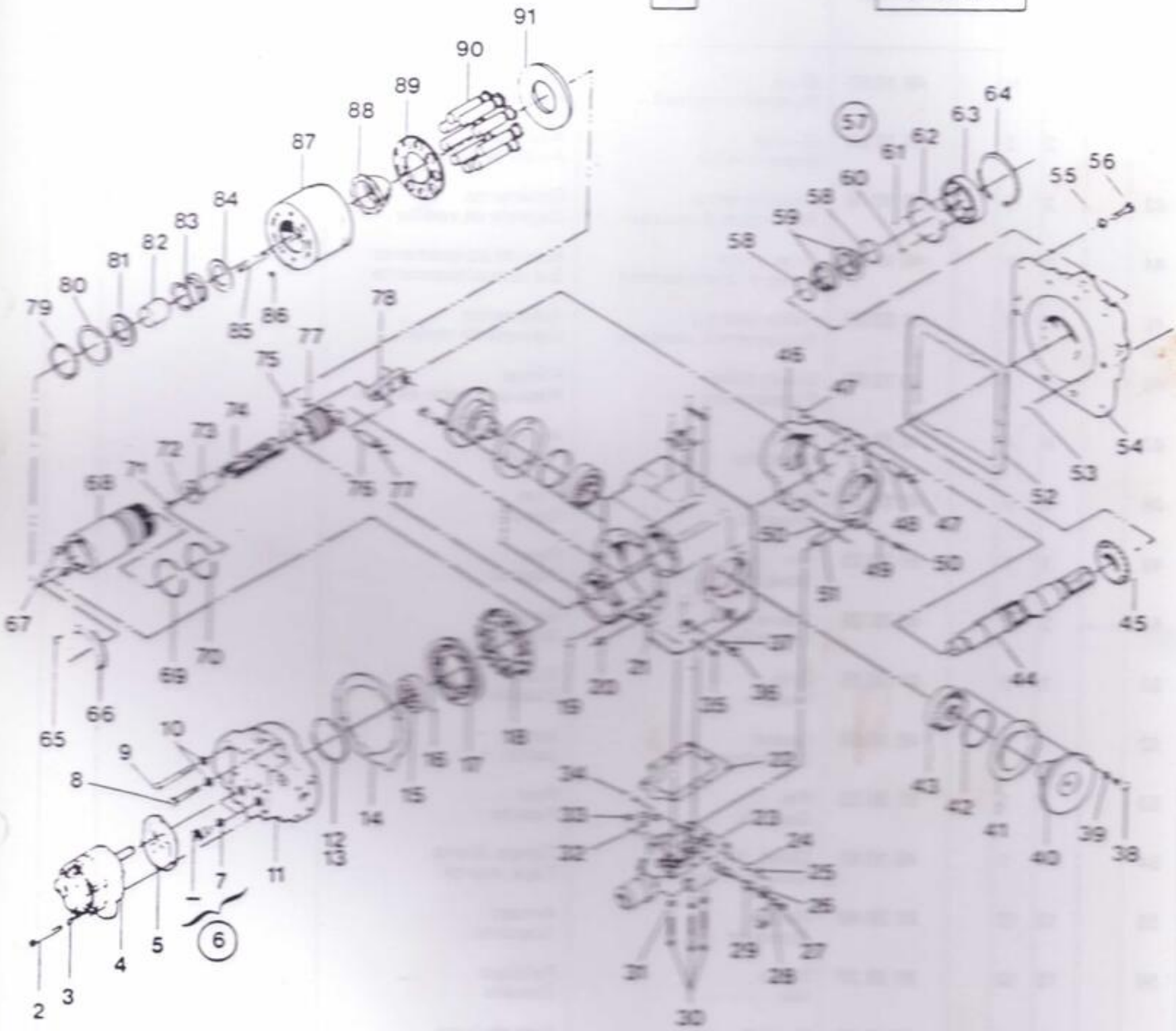

80 11 57

DYNAPAC

Page / Página Page / Página	Group / Grupo Groupe / Grupo	Picture / Figura Illust. / Figura	Issue / Emissão Emission / Emisión	HYDROSTATIC PUMP BOMBA HIDROSTÁTICA POMPE HYDROSTATIQUE BOMBA HIDROSTATICA
30	5		1	

Ref. Item Réf. Ref.	Qty. / Quant. Qté. / Cantid. CA 25			Part. No. Nº da Peça Nº de Pièce Nº de Pieza	Description Description	Descrição Descripción	Note Observações Observations Observaciones
	Std	D	PD				
41		N	N	48 10 87	Shim Rondelle intermed.	Calço Plancha de relleno	
42		2	2	48 10 80	O–ring Bague torique	Anel–O Anillo de junta	
43		2	2	48 10 78	Roller bearing Roulement à rouleaux	Rolamento Cojinete de rodillo	
44		1	1	48 10 90	Drive shaft Arbre d' entrainement	Eixo de acionamento Eje de accionamiento	
45		1	1	91 20 98	Roller bearing Roulement à rouleaux	Rolamento Cojinete de rodillo	
46		1	1	48 10 97	Swash plate Plateau came	Flange Placa de puesto en decl.	
47		4	4	48 03 58	Washer Rondelle	Arruela Arandela	
48		2	2	48 03 51	Pin Goupille	Pino Pasador	
49		1	1	81 38 23	Pin Goupille	Pino Pasador	
50		2	2	48 02 88	Washer Rondelle	Arruela Arandela	
51		1	1	81 38 85	Link Maillon	Trava Eslabón	
52		1	1	48 10 93	Gasket Guarniture	Junta Junta	
53		2	2	81 38 22	Pin Goupille	Pino Pasador	
54		1	1	48 10 91	Cover, front Couvercle avant	Tampa direita Tapa, frontal	
55		12	12	81 38 46	Washer Rondelle	Arruela Arandela	
56		12	12	81 38 37	Screw Vis	Parafuso Tornillo	
57		1	1	48 16 16	Seal kit Jéu de joint	Jogo de junta Juego de junta	
58		2	2	81 36 16	O–ring Bague torique	Anel–O Anillo de junta	
59		1	1	81 36 24	Seal ring Anneau de joint	Retentor Anillo de junta	
60		6	6	81 36 25	Spring Ressort	Mola Muelle	

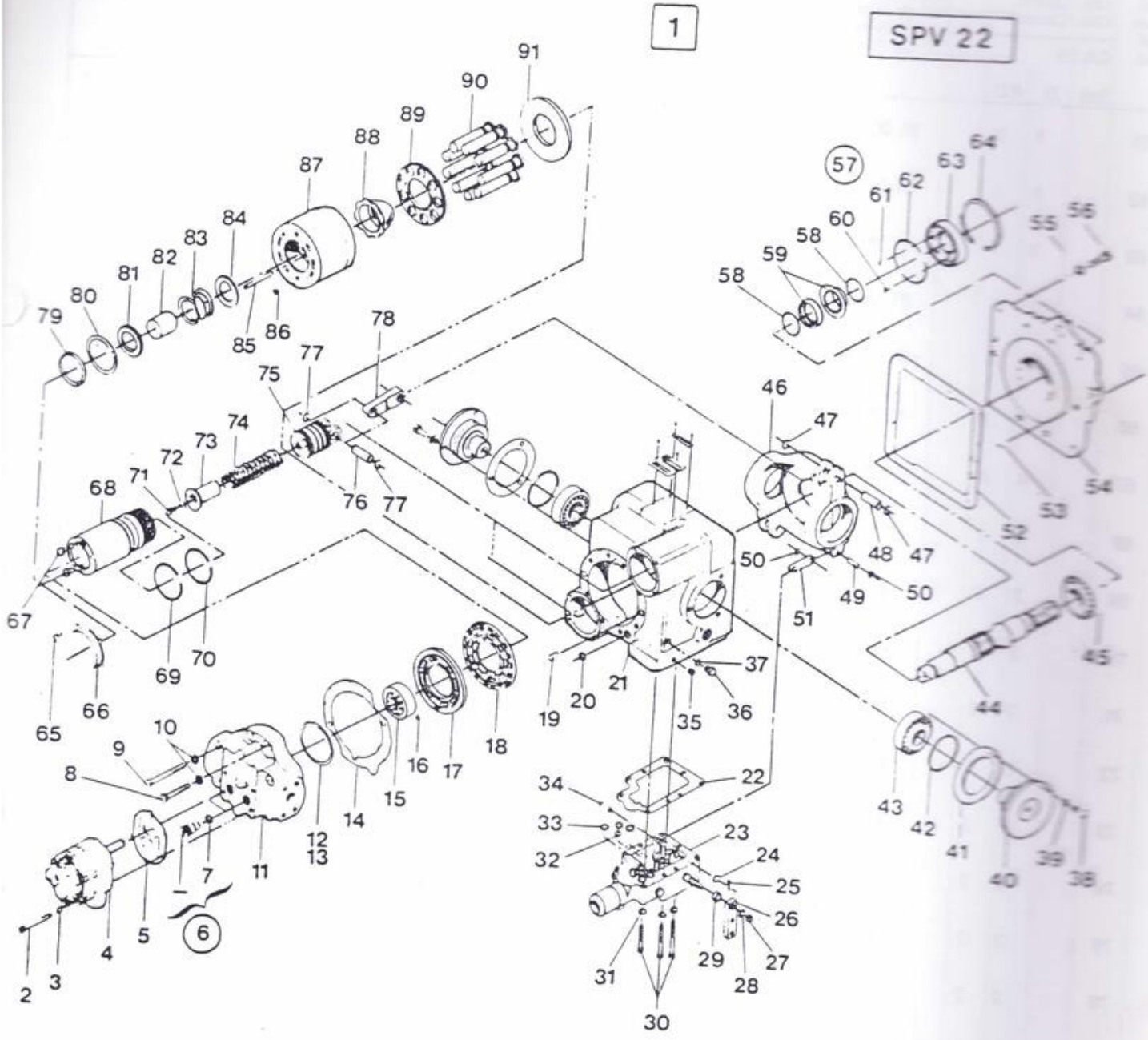
1
SPV 22
91
90
89
88
87
84
83
82
81
80
79
85
86
78
77
75
74
73
72
71
68
76
77
67
69
70
65
66
10
9
8
7
11
12
13
14
15
16
17
18
19
20
21
37
36
35
34
33
32
22
23
24
25
26
27
28
29
31
30
2
3
4
5
6
57
64
63
62
61
60
58
59
58
55
56
46
47
48
47
50
49
50
51
54
53
52
45
44
43
42
41
40
39
38

DYNAPAC

Page / Página Page / Pagina	Group / Grupo Groupe / Grupo	Picture / Figura Illust. / Figura	Issue / Emissão Emission / Emisión	HYDROSTATIC PUMP BOMBA HIDROSTÁTICA POMPE HYDROSTATIQUE BOMBA HIDROSTATICA
32	5		1	

Ref. Item Réf. Ref.	Qty. / Quant. Qté. / Cantid. CA 25 Std	D	PD	Part. No. Nº da Peça Nº de Pièce Nº de Pieza	Description Description	Descrição Descripción	Note Observações Observations Observaciones
61		1	1	81 36 19	Pin Goupille	Pino Pasador	
62		1	1	81 36 12	O–ring Bague torique	Anel–O Anillo de junta	
63		1	1	81 36 22	Seal ring carrier Porte-anneau de joint	Retentor Porta anillo de junta	
64		1	1	81 36 21	Lock ring Bague d' arrêt	Anel de trava Anillo de seguridad	
65		4	4	81 38 40	Screw Vis	Parafuso Tornillo	
66		2	2	48 03 69	Sleeve attachament Attache de douille	Fixador Fijación de manguito	
67		4	4	48 03 53	Plug Bouchon	Bujão Tapón	
68		2	2	48 03 72	Servo sleeve Servo manchon	Bucha Servo manguito	
69		2	2	48 03 42	O–ring Bague torique	Anel–O Anillo de junta	
70		2	2	48 03 41	O–ring Bague torique	Anel–O Anillo de junta	
71		2	2	48 03 59	Screw Vis	Parafuso Tornillo	
72		2	2	48 03 66	Washer Rondelle	Arruela Arandela	
73		2	2	48 03 71	Spring guide Guide de ressort	Guia da mola Guia de muelle	
74		2	2	48 03 70	Spring Ressort	Mola Muelle	
75		2	2	48 04 00	Servo piston Servo piston	Pistão Servo émbolo	
76		2	2	48 03 51	Pin Goupille	Pino Pasador	
77		4	4	48 03 58	Retaining ring Bague d' arrêt	Arruela Anillo de retención	
78		2	2	48 10 94	Link Maillon	Trava Eslabón	
79		1	1	48 11 01	Guide ring Bague guide	Anel de guia Anillo guia	
80		1	1	48 10 81	Lock ring Bague d' arrêt	Anel de trava Anillo de seguridad	

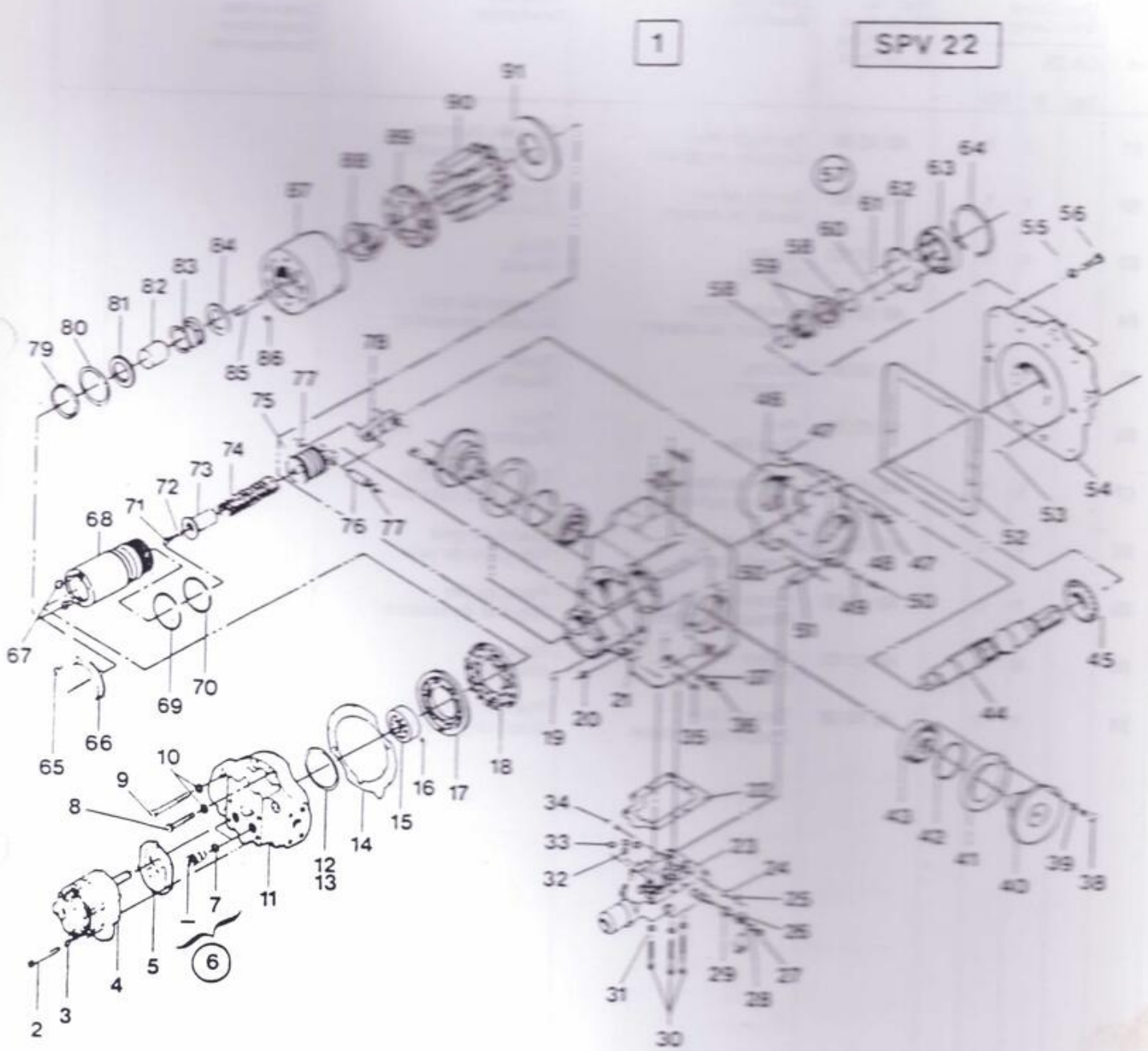
1
SPV 22
6

DYNAPAC

Page / Página Page / Pagina	Group / Grupo Groupe / Grupo	Picture / Figura Illust. / Figura	Issue / Emissão Emission / Emisión	HYDROSTATIC PUMP BOMBA HIDROSTÁTICA POMPE HYDROSTATIQUE BOMBA HIDROSTATICA
34	5		1	

Ref. Item Réf. Ref.	Qty. / Quant. Qté. / Cantid. CA 25 Std	D	PD	Part. No. Nº da Peça Nº de Pièce Nº de Pieza	Description Description	Descrição Descripción	Note Observações Observations Observaciones
81		1	1	48 10 89	Spring holder Support de ressort	Suporte da mola Soporte de muelle	
82		1	1	48 10 85	Spring guide Guide de ressort	Guia da mola Guia de muelle	
83		1	1	48 10 83	Spring Ressort	Mola Muelle	
84		1	1	48 10 88	Spring holder Support de ressort	Suporte da mola Soporte de muelle	
85		6	6	48 10 84	Spring Ressort	Mola Muelle	
86		1	1	48 03 73	Pin Goupille	Pino Pasador	
87		1	1	48 11 00	Cylinder block Bloc de cylindre	Bloco do cilindro Bloque de cilindro	
88		1	1	48 10 95	Guide sleeve Douille guide	Bucha de guia Manguito de guia	
89		1	1	48 10 99	Piston retainer Porteur de piston	Porta pistão Soporte de émbolo	
90		9	9	48 11 02	Piston Piston	Pistão Embolo	
91		1	1	48 10 98	Thrust plate Disque de pression	Placa de encosto Disco de presión	

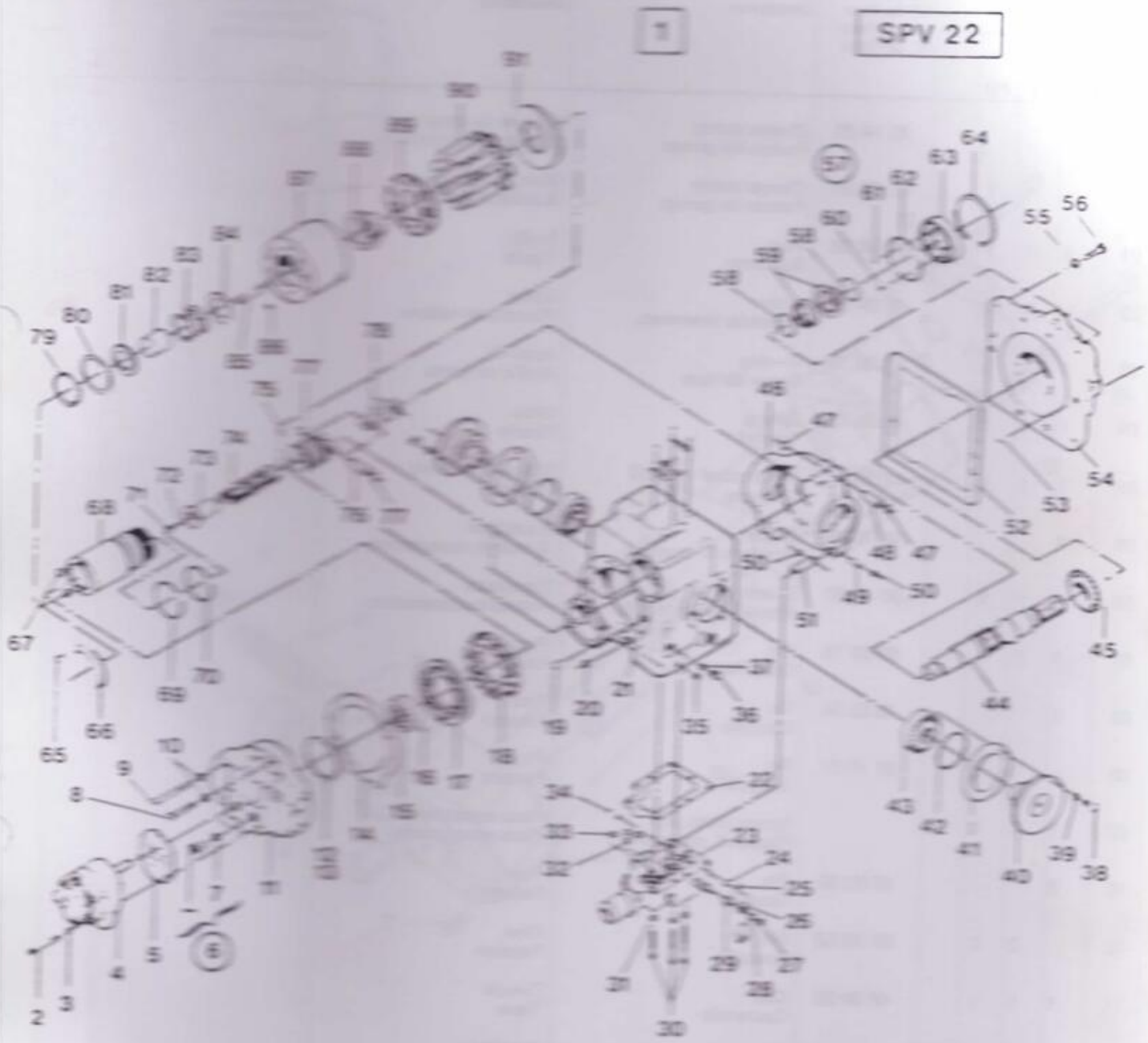
1
SPV 22

DYNAPAC

Page / Página Page / Pagina	Group / Grupo Groupe / Grupo	Picture / Figura Illust. / Figura	Issue / Emissão Emission / Emisión	CHARGE PUMP BOMBA DE CARGA POMPE DE GAVAGE BOMBA ALIMENTADORA
36	5		1	

Ref. Item Réf. Ref.	Qty. / Quant. Qté. / Cantid. CA 25			Part. No. Nº da Peça Nº de Pièce Nº de Pieza	Description Descripción	Descrição Descripción	Note Observações Observations Observaciones
	Std	D	PD				
	1			92 14 35	Charge pump Pompe de gavage	Bomba de carga Bomba alimentadora	
		1	1	81 36 31	Charge pump Pompe de gavage	Bomba de carga Bomba alimentadora	
01	1	1	1	48 04 08	Plug Bouchon	Bujão Tapón	
02	N	N	N	48 04 02	Shim Rondelle intermed.	Calço Plancha de relleno	
03	1	1	1	81 36 18	O–ring Bague torique	Anel–O Anillo de junta	
04	1	1	1	48 04 13	Spring Ressort	Mola Muelle	
05	1	1	1	48 04 14	Valve relief Soupape	Válvula de alívio Válvula	
06	1			48 04 06	Spacer Rondelle d' ecartem.	Espaçador Arandela espaciadora	
06		1	1	91 10 57	Spacer Rondelle d' ecartem.	Espaçador Arandela espaciadora	
07	1	1	1	92 30 75	Pin Goupille	Pino Pasador	
08	1			48 03 50	Pin Goupille	Pino Pasador	
08		1	1	91 10 51	Pin Goupille	Pino Pasador	
09	1	1	1		Spacer plate, cpl Plaque d' encartem.	Placa espaçadora Placa espaciadora	
10	2			48 03 52	Pin Goupille	Pino Pasador	
10		2	2	91 10 52	Pin Goupille	Pino Pasador	
11	1	1	1	48 04 03	Cap Couvercle	Tampa Tapa	
12	2	2	2	81 38 44	Washer Rondelle	Arruela Arandela	
13	2			48 03 64	Screw Vis	Parafuso Tornillo	
13		2	2	91 10 54	Screw Vis	Parafuso Tornillo	
14	1	1	1	48 04 10	Housing Boitier	Carcaça Caja	

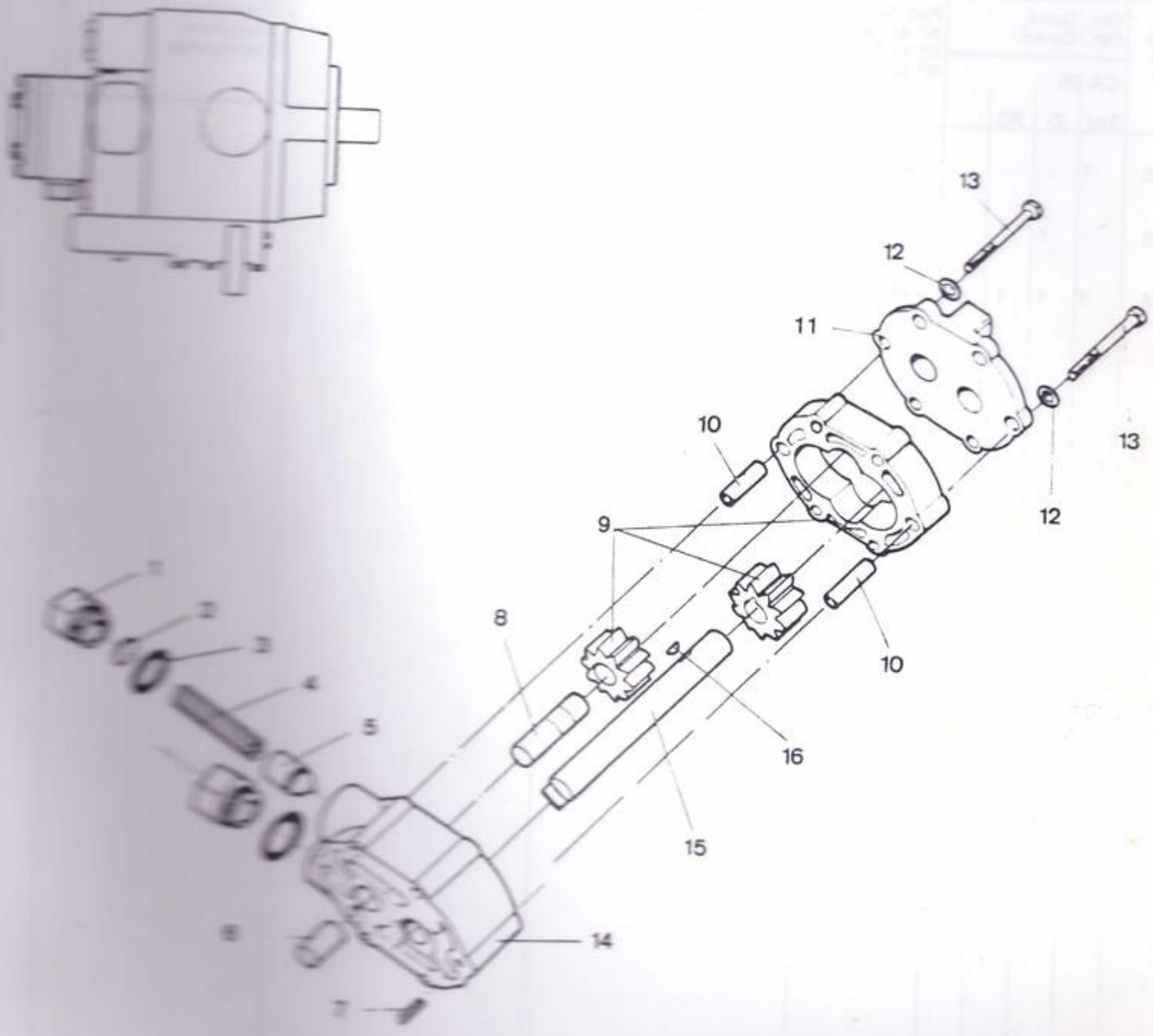
13
12
11
10
13
12
9
10
8
16
15
14
7
6
5
4
3
2
1

DYNAPAC

Page / Página Page / Página	Group / Grupo Groupe / Grupo	Picture / Figura Illust. / Figura	Issue / Emissão Emission / Emisión	CHARGE PUMP BOMBA DE CARGA POMPE DE GAVAGE BOMBA ALIMENTADORA
38	5		1	

Ref. Item Réf. Ref.	Qty. / Quant. Qté. / Cantid. CA 25			Part. No. Nº da Peça Nº de Pièce Nº de Pieza	Description Description	Descrição Descripción	Note Observações Observations Observaciones
	Std	D	PD				
15	1			48 04 05	Shaft Arbre	Eixo Eje	
15		1	1	91 10 58	Shaft Arbre	Eixo Eje	
16	1	1	1	48 03 40	Key Clavette	Chaveta Cuña	

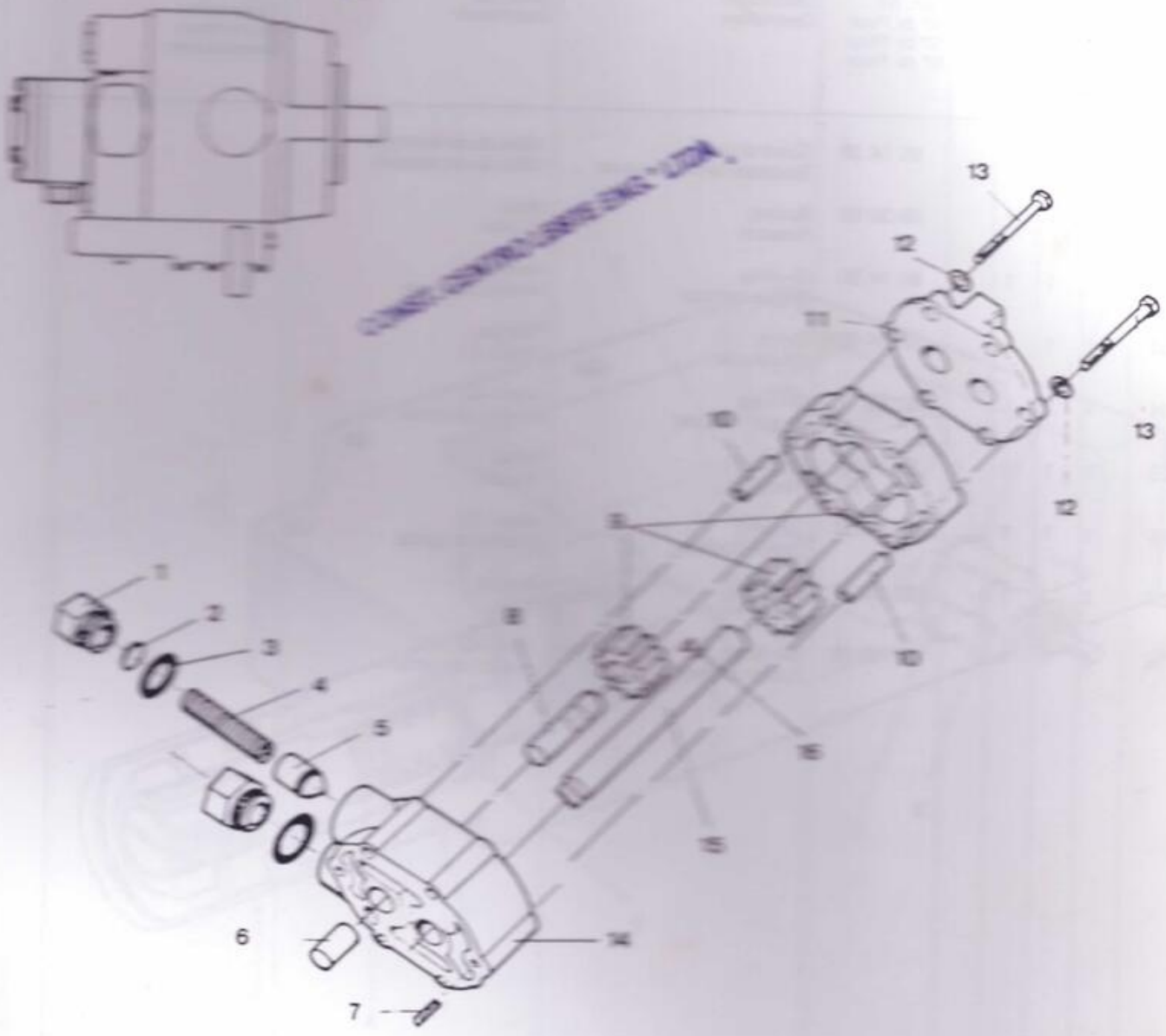
1
2
3
4
5
6
7
8
9
10
11
12
13
14
15
16

DYNAPAC

Page / Página Page / Pagina	Group / Grupo Groupe / Grupo	Picture / Figura Illust. / Figura	Issue / Emissão Emission / Emisión	CONTROL VALVE VÁLVULA DE CONTROLE SOUPAPE DE COMMANDE VALVULA DE CONTROL
40	5		1	

Ref. Item Réf. Ref.	Qty. / Quant. Qté. / Cantid. CA 25			Part. No. N° da Peça N° de Pièce N° de Pieza	Description Description	Descrição Descripción	Note Observações Observations Observaciones
	Std	D	PD				
	1	1	1	92 14 36	Control valve Soupape de commande	Válvula de controle Válvula de control	
01	1	1	1	89 30 80	Spring Ressort	Mola Muelle	
02	1	1	1	91 14 31	O–ring Bague torique	Anel–O Anillo de junta	
03	1	1	1	91 14 68	Cover Couvercle	Tampa Tapa	
04	1	1	1	81 36 13	O–ring Bague torique	Anel–O Anillo de junta	
05	1	1	1	91 14 54	Spring Ressort	Mola Muelle	
06	1	1	1	91 14 30	O–ring Bague torique	Anel–O Anillo de junta	
07	1	1	1	92 20 32	Bushing Douille	Bucha Buje	
08	1	1	1	91 07 06	O–ring Bague torique	Anel–O Anillo de junta	

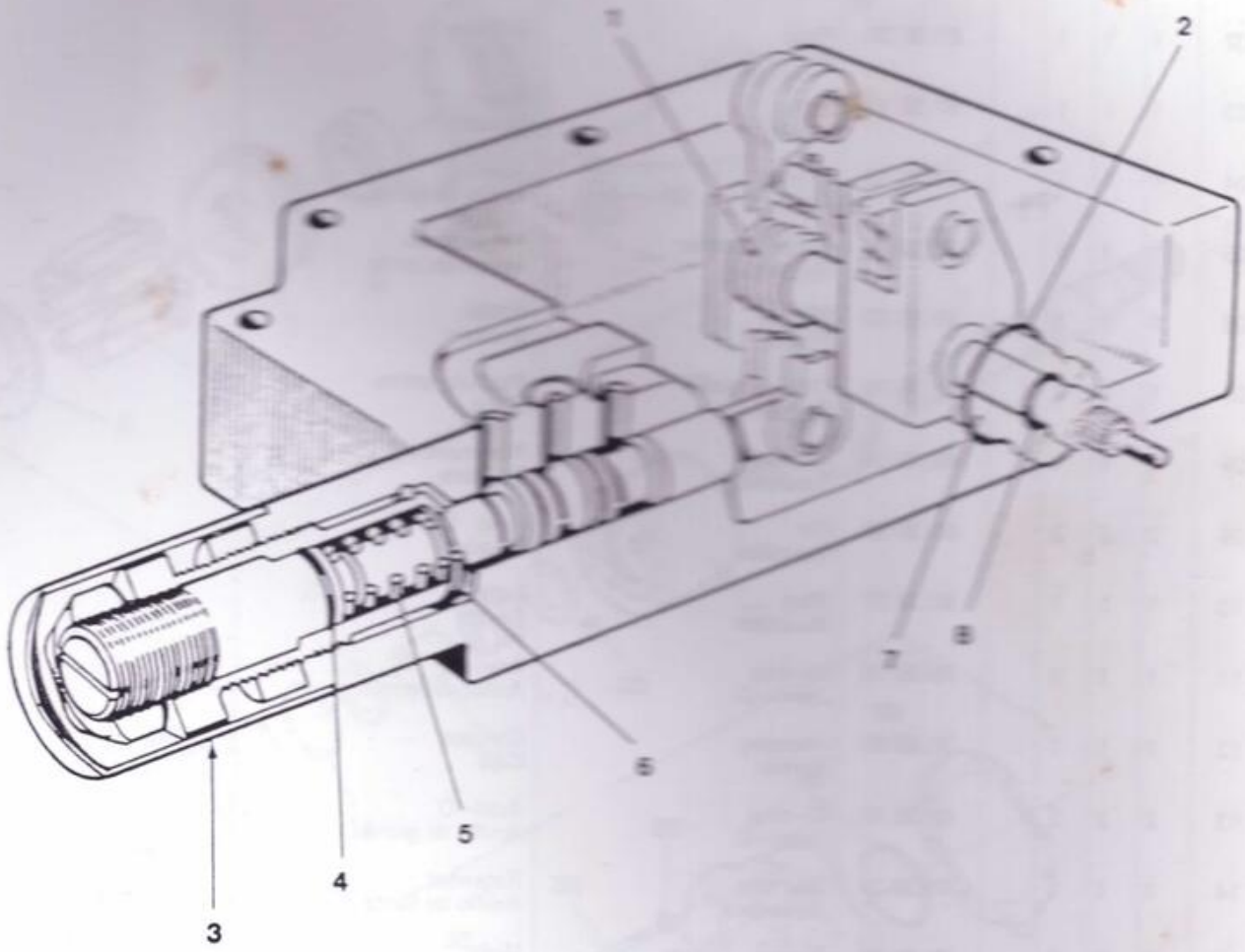
1
2
3
4
5
6
7
8

DYNAPAC

Page / Página Page / Pagina	Group / Grupo Groupe / Grupo	Picture / Figura Illust. / Figura	Issue / Emissão Emission / Emisión	HYDROSTATIC MOTOR MOTOR HIDROSTÁTICO MOTEUR HYDROSTATIQUE MOTOR HIDROSTATICO
42	5		1	

Ref. Item Réf. Ref.	Qty. / Quant. Qté. / Cantid. CA 25			Part. No. Nº da Peça Nº de Pièce Nº de Pieza	Description Description	Descrição Descripción	Note Observações Observations Observaciones
	Std	D	PD				
	1	1	1	33 55 57	Hydrostatic motor Moteur hydrostatique	Motor hidrostático Motor hidrostático	
01	1	1	1	81 38 21	Pin Goupille	Pino Pasador	
02	1	1	1	81 38 25	Plug Bouchon	Bujão Tapón	
03	1	1	1	81 36 19	Pin Goupille	Pino Pasador	
04	1	1	1	81 36 12	O–ring Joint–O	Anel–O Anillo de goma	
05	1	1	1	81 38 70	Piston retainer Retenteur	Porta pistão Anillo de junta	
06	1	1	1	81 38 73	Piston Piston	Pistão Embolo	
07	1	1	1	81 38 76	Thrust plate Plaque	Placa de atrito Placa	
08	1	1	1	48 03 16	Bearing Roulement	Rolamento Cojinete	
09	2	2	2	81 38 22	Pin Goupille	Pino Pasador	
10	1	1	1	81 38 27	Plug Bouchon	Bujão Tapón	
11	1	1	1	81 36 18	O–ring Joint–O	Anel–O Anillo de goma	
12	1	1	1	81 38 65	Housing Boitier	Carcaça Caja	
13	2	2	2	81 36 16	O–ring Joint–O	Anel–O Anillo de goma	
14	1	1	1	81 36 24	Seal ring Retenteur	Retentor Anillo de junta	
15	6	6	6	81 36 25	Spring Ressort	Mola Muelle	
16	1	1	1	81 36 22	Seal ring Retenteur	Retentor Anillo de junta	
17	1	1	1	81 36 21	Ring Bague	Anel Anillo	
18	1	1	1	81 38 83	Seal kit Jéu de joint	Jogo de anéis Juego de juntas	
19	1	1	1	81 38 13	Bearing Roulement	Rolamento Cojinete	

Group
Grupo
Groupe
Grupo

5

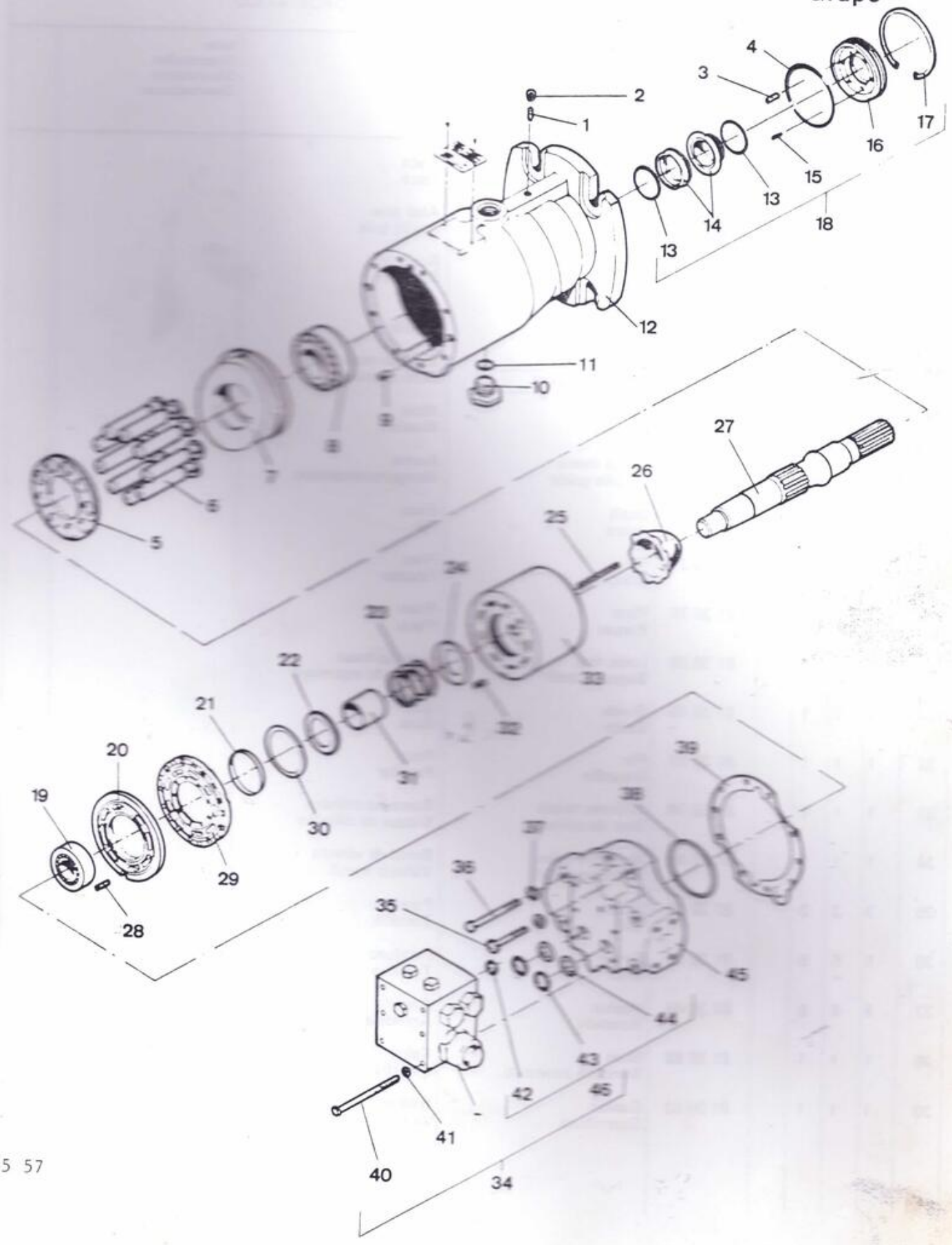

DYNAPAC

Page / Página Page / Pagina	Group / Grupo Groupe / Grupo	Picture / Figura Illust. / Figura	Issue / Emissão Emission / Emisión	HYDROSTATIC MOTOR MOTOR HIDROSTÁTICO MOTEUR HYDROSTATIQUE MOTOR HIDROSTATICO
44	5		1	

Ref. Item Réf. Ref.	Qty. / Quant. Qté. / Cantid. CA 25 Std	D	PD	Part. No. Nº da Peça Nº de Pièce Nº de Pieza	Description Description	Descrição Descripción	Note Observações Observations Observaciones
20	1	1	1	89 30 10	Plate Plaque	Placa Placa	
21	1	1	1	81 38 75	Guide ring Bague guide	Anel guia Anillo guia	
22	1	1	1	81 38 55	Support Support	Suporte Soporte	
23	1	1	1	81 38 52	Spring Ressort	Mola Muelle	
24	1	1	1	81 38 54	Spring guide Guide d' ressort	Guia da mola Guia de muelle	
25	9	9	9	81 38 53	Spring Ressort	Mola Muelle	
26	1	1	1	81 38 66	Guide sleeve Douille guide	Bucha Manguito entallado	
27	1	1	1	81 38 64	Shaft Arbre	Eixo Eje	
28	1	1	1	81 38 21	Pin Goupille	Pino Pasador	
29	1	1	1	81 38 78	Plate Plaque	Placa Placa	
30	1	1	1	81 38 29	Lock ring Bague d' arrêt	Anel de trava Anillo de seguridad	
31	1	1	1	81 38 56	Guide Guide	Guia Guia	
32	1	1	1	81 38 51	Pin Goupille	Pino Pasador	
33	1	1	1	81 38 74	Cylinder block Bloc de cylindre	Bloco do cilindro Bloque de cilindro	
34	1	1	1	91 20 96	Manifold valve Soupape manif.	Bloco de válvula Válvula manif.	
35	3	3	3	81 38 38	Screw Vis	Parafuso Tornillo	
36	5	5	5	81 38 39	Screw Vis	Parafuso Tornillo	
37	8	8	8	81 38 46	Washer Rondelle	Arruela Arandela	
38	1	1	1	81 38 80	Shim Rondelle intermed.	Calço Plancha de relleno	
39	1	1	1	81 38 62	Gasket Guarniture	Guarnição Junta	