LONKÍNG

RUTHZIL TRATOR COMERCIAL DE PEÇAS LTDA 11 97083-6812 ROLANDO CITRANGULO

CDM835E.00I

WHEEL LOADER

PARTS BOOK

Preface

Thank you for selecting our products.

The Parts Book is specifically for the CDM835E wheel loader with standard configuration, which provides relevant detailed information about all systems/assemblies/parts, including Chinese/English description, part number, specification and quantity per unit etc.

Non-standard products configured with other brand diesel engine, transmission, axles and optional parts, and modified loaders, e.g. coal loader, rock loader and high dump loader etc, can cause some changes in the systems/assemblies/parts, which are not listed in the Parts Book. Product improvement or supplier alteration might make parts different. If you have any question about the manual, please contact us or your nearest dealer.

In addition to parts description, specification and quantity, the Serial Number and Manufacture Date of specified machine should be supplied with spare parts order, so that we can deliver you correct parts in time.

Customers are sincerely requested to give us suggestions with contact information on the back cover.

Lonking Holdings Limited

Aug, 2010

Contents

I. Diesel Engine System 1
1.1 Diesel engine system 1
II. Torque Converter system 7
2.1 Torque converter system 7
2.2 Torque converter and Transmission oil circuit assembly 9
2.3 Upper drive shaft assembly 15
III. Transmission System 17
3.1 Transmission system 17
3.2Transmission system 19
3.2 Transmission assembly I 23
3.3 Transmission assembly II 27
3.4 Transmission assembly III 29
3.5 Shaft I clutch assembly 33
3.6 Shaft II clutch assembly 37
3.7 Shaft III clutch assembly 41
IV. Axle System 45
4.1 Axle system 45
4.2 Fornt and rear axle assembly 47
4.3 Main reducer assembly 55
4.4 Differential assembly for standard 30F axle 59
4.5 Front drive shaft 61
4.6 Intermediate support 63
4.7 Intermediate / Rear drive shaft assembly 65
V. Hydro-electric speed control System 67
5.1 **Hydro-electric speed control System** 67
VI. Steering Hydraulic System 69
6.1 Steering hydraulic system 69
6.2 Hydraulic steering gear 75
6.3 Steering Cylinder 77
VII. Implement Hydraulic System 81
7.1 Implement hydraulic system 81
7.2 Lift cylinder 91
7.3 Tilt cylinder 95
7.4 Hydraulic tank assembly 99
7.5 Pilot control system 103
VIII. Service Brake System 107
8.1 Service brake system 107
8.2 Air tank assembly 111
8.3 Disc brake 113
IX. Parking Brake System 115
X. Frame System 117
XI. Implement Assembly System 125
XII. Cab System 129
XIII. Out Panel System 139
XIV. Electrical System 141
XV. Tool Kit 147
XVI. Wiring Harness 151

柴油发动机系统 Diesel Engine System(CDM835E.01I) 图 /Figure 1

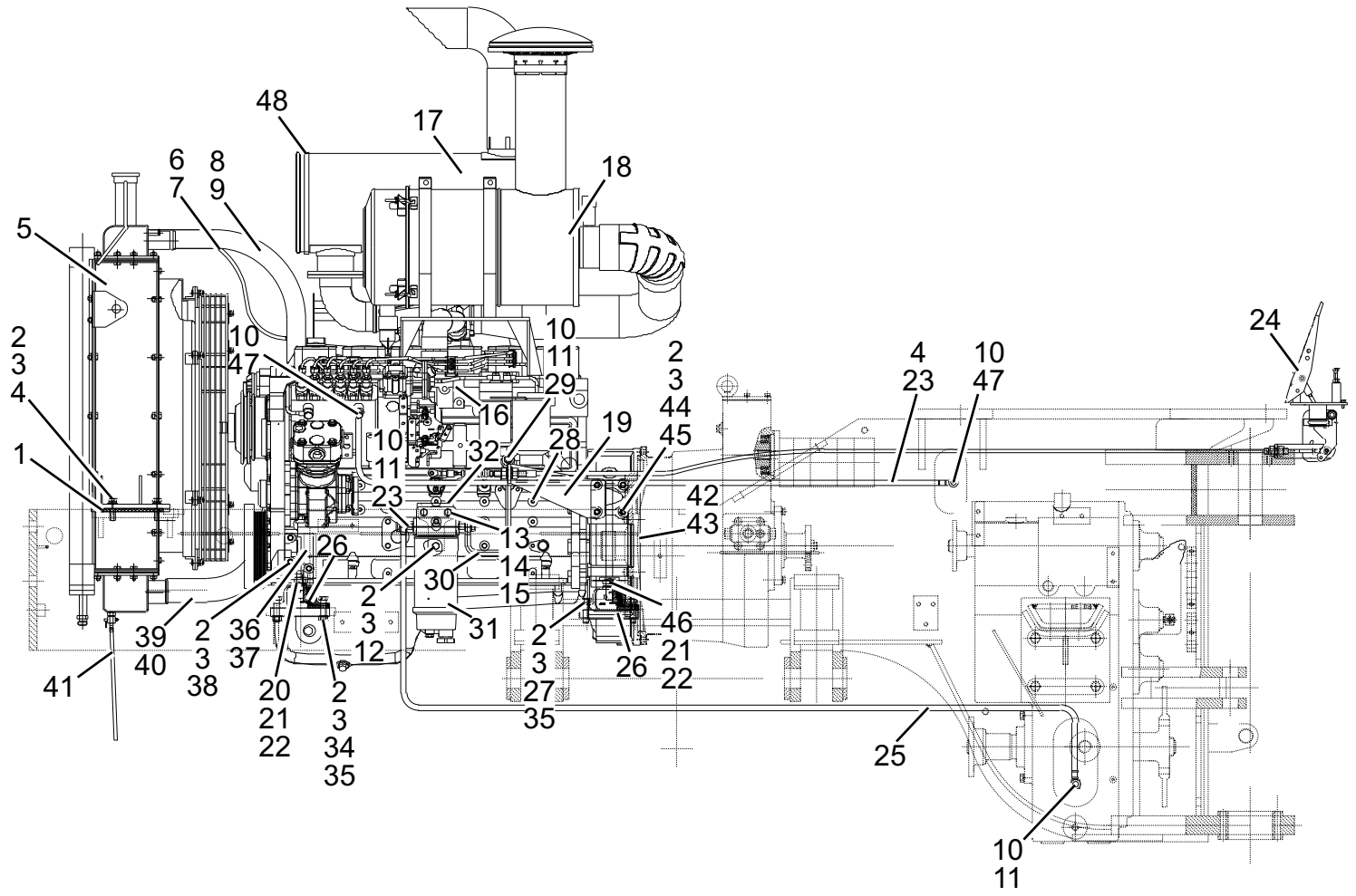

柴油发动机系统 Diesel Engine System(CDM835E.01I) 图 /Figure 1						
序号 Item	代号 Parts number	名称 Parts description		规格 Specification	数量 Qty	备注 Remarks
1	LG30F.01 Ⅰ-001	水箱胶垫	Radiator rubber pad		2	水箱自带/Selecting radiator
2	GB/T97.1-2002	垫圈	Washer	12	27	
3	GB/T93-1987	垫圈	Washer	12	27	
4	GB/T5783-2000	螺栓	Bolt	M12 × 45-8.8	4	
5	CDM835E.01 Ⅱ .04	水箱总成	Radiator assembly		1	
6	JB/T8870-1999	喉箍	Hoop	Φ10-16	2	
7	HG/T2184-1991	透气管	Vent pipe	1-b-8 × 650 mm	1	
8	JB/T8870-1999	喉箍	Hoop	Φ44-64	2	
9	CDM835E.01 Ⅰ-002	柴油机出水胶管	Engine outlet water hose		1	
10	CDM835E.01I.05	组合密封垫圈	Washer		8	
11	CDM855E.01 Ⅰ-008	空心螺栓	Hollow bolt		4	
12	GB/T5783-2000	螺栓	Bolt	M12 × 30-8.8	2	发动机自带 / Selecting engine
13	GB/T93-1987	垫圈	Washer	10	2	
14	GB/T97.1-2000	垫圈	Washer	10	2	
15	GB/T5783-2000	螺栓	Bolt	M10 × 30-8.8	2	
16	CDM833 Ⅰ .01.03	柴油机总成	Diesel engine		1	东风康明斯 6BT5.9-C130
17	CDM833 Ⅰ .01.02	消声器总成	Muffle		1	柴油机自带 /Selecting diesel
18	CDM833 Ⅰ .01.01	空滤器总成	Air foreordain cleaner		1	柴油机自带 /Selecting diesel

柴油发动机系统 Diesel Engine System(CDM835E.01I) 图 /Figure 1

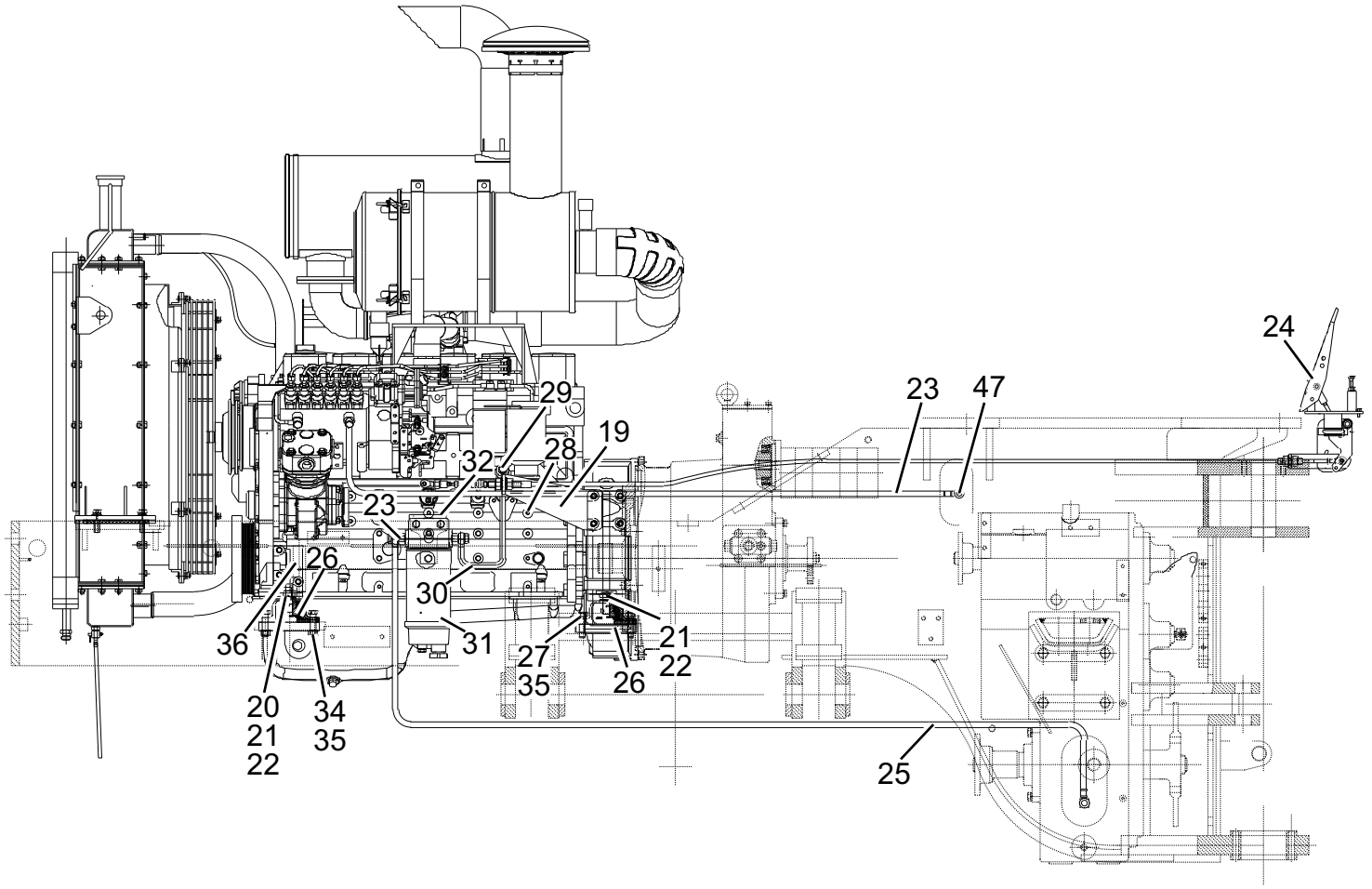

柴油发动机系统 Diesel Engine System(CDM835E.01I) 图 /Figure 1						
序号 Item	代号 Parts number	名称 Parts description		规格 Specification	数量 Qty	备注 Remarks
19	CDM833 I .01.07	油门焊合支架	Throttle stents weld		1	柴油机自带 / Selecting diesel
20	GB/T5782-2000	螺栓	Bolt	M18 × 60-8.8	2	
21	GB/T97.1-2002	垫圈	Washer	18	4	
22	GB/T93-1987	垫圈	Washer	18	4	
23	CDM855E.01 I .05	柴油机回油胶管	Fuel oil return pipe		1	
24	CDM835E.01 I .06	油门操纵总成	Throttle control assembly		1	
25	CDM855E.01 I .07	滤清器到燃油箱胶管	Hose from Filter to Fuel tank		1	
26	CDM835E.01 I .08	发动机前减震器	Front shock absorber of engine	EA-160	4	
27	GB/T5783-2000	螺栓	Bolt	M12 × 40-8.8	4	
28	CDM833 I .01-001	油压传感器接头	Oil pressure sensor connector		1	
29	CDM833 I .01-003	柴油机进油接头	Fuel inlet connector		1	
30	CDM855E.01 I .08	滤清器到柴油机油管	Fuel hose from filter to engine		1	
31	CDM856E.01 I .08	燃油滤清器总成	Fuel filter assembly		1	R120T
32	CDM833 I .01-002	滤油器锁板	Filter ledger plate		1	发动机自带 /Selecting engine
33	CDM855E.01 I -004	滤清器接头	Filter connector		2	
34	GB/T5783-2000	螺栓	Bolt	M12 × 55-8.8	4	
35	GB/T6170-2000	螺母	Nut	M12-8	4	
36	CDM835E.01 I -01	发动机左支架	Engine left stents		1	

柴油发动机系统 Diesel Engine System(CDM835E.01I) 图 /Figure 1

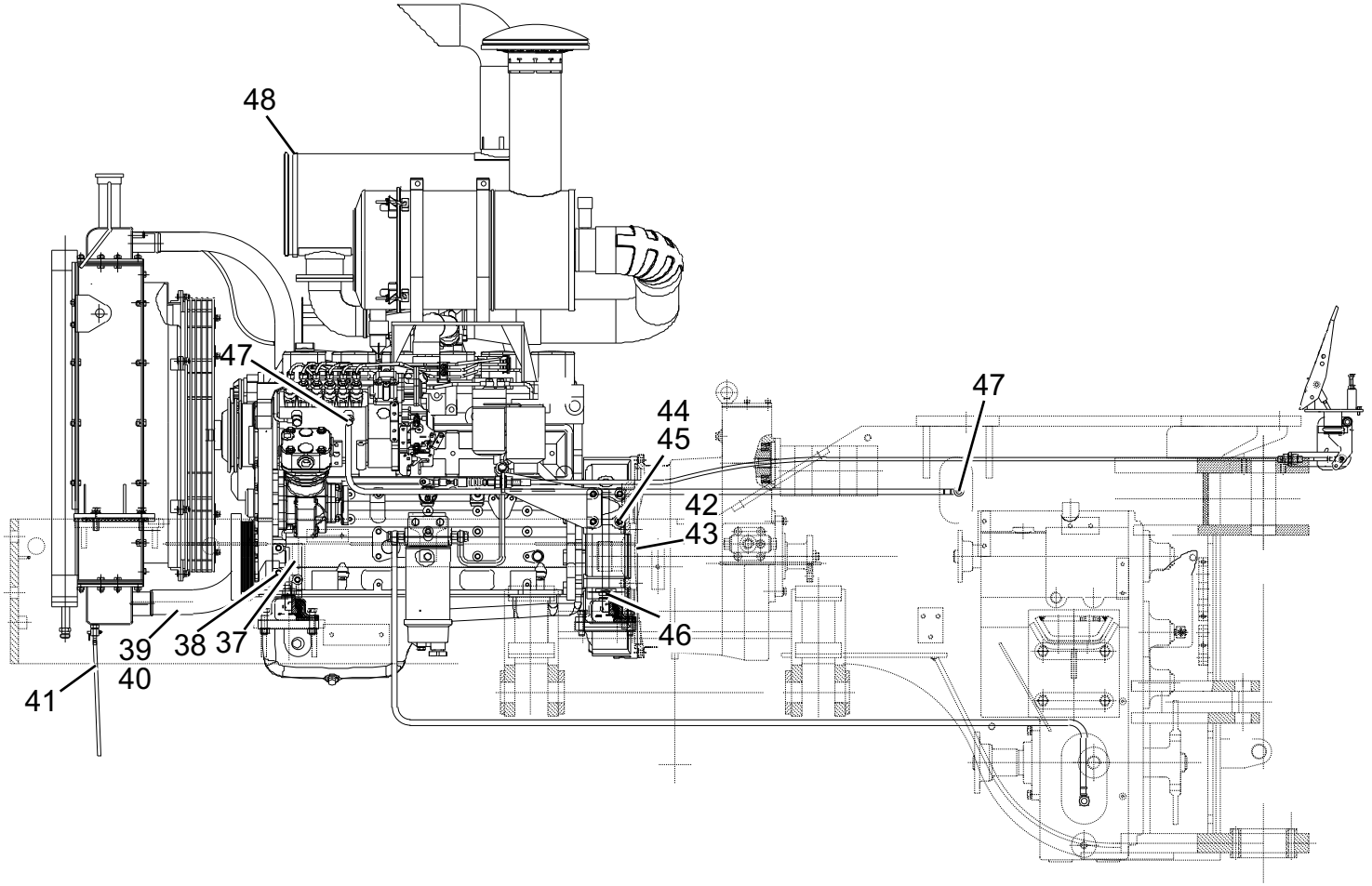

柴油发动机系统 Diesel Engine System(CDM835E.01I) 图 /Figure 1						
序号 Item	代号 Parts number	名称 Parts description		规格 Specification	数量 Qty	备注 Remarks
37	CDM835E.01 I .02	发动机右支架	Engine right stents		1	
38	GB/T5783-2000	螺栓	Bolt	M12 × 1.75 × 30-8.8	6	
39	CDM835E.01 I -003	柴油机进水胶管	Engine inlet water hose		1	
40	JB/T8870-1999	喉箍	Hoop	Φ50-70	2	
41	CDM835E.01 I -001	排水管	Waterspout		1	水箱自带 /Selecting radiator
42	CDM835E.01 I .03	发动机前右支架	Front Engine left stents	Q345A	1	
43	CDM835E.01 I .04	发动机前右支架	Front Engine right stents	Q345A	1	
44	GB/T5783-2000	螺栓	Bolt	M12 ×1.75 ×4-8.85	4	
45	GB/T5783-2000	螺栓	Bolt	M12 ×1.75 ×60-8.8	4	
46	GB/T5782-2000	螺栓	Bolt	M18 ×70-8.8	2	
47	CDM835E.01I-004	空心螺栓	Hollw bolt		2	
48	JB/T8870	喉箍	Hoop	Φ280	2	

变矩器系统 Torque Converter System（CDM835E.02I） 图 /Figure 2

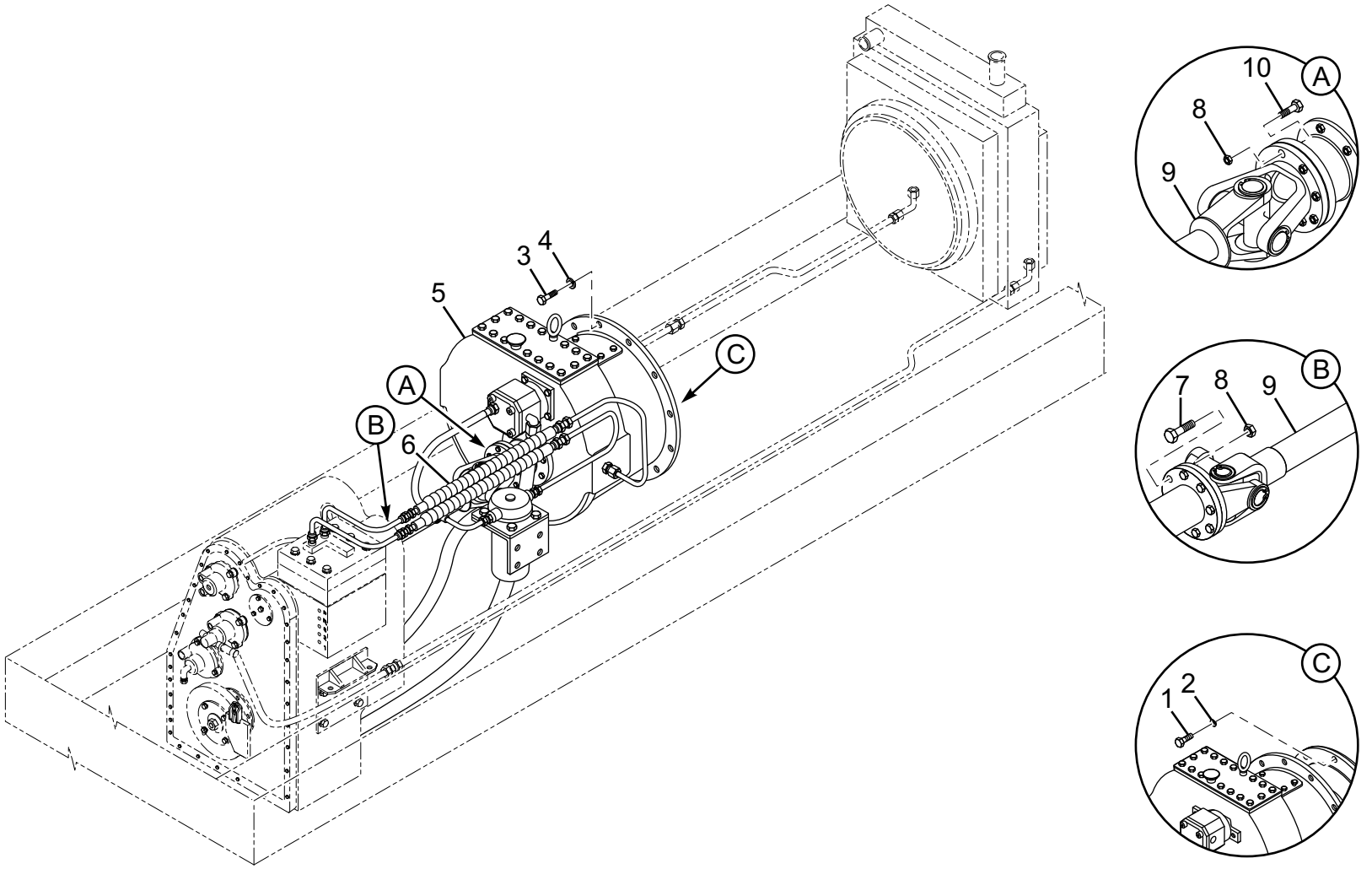

变矩器系统 Torque Converter System（CDM835E.02I） 图 /Figure 2						
序号 Item	代号 Parts number	名称 Parts description		规格 Specification	数量 Qty	备注 Remarks
1	ANSI B1.1	螺栓	Bolt	3/8-16UNC-2AX1 3/4”-10.9	8	
2	LG880.02-005	淬硬垫圈	Washer	10	8	
3	GB/T5783-2000	螺栓	Bolt	M10 × 45-8.8	12	
4	GB/T93-1987	垫圈	Washer	10	12	
5	CDM833 I.02.01	变矩器总成	Torque converter assembly		1	天津鼎盛 YJ31502G/Tianjin Dingsheng YJ31502G
6	CDM835E.02I.02	双变油路总成	Torque converter and transmission		1	
			oil circuit assembly			
7	GB/T5786-2000	螺栓	Bolt	M12 × 1.5 ×35 -8.8	4	
8	GB/T889.2-2000	螺母	Nut	M12 × 1.5-8	8	
9	CDM833.04.04	上传动轴总成	Upper drive shaft assembly		1	
10	GB/T5786-2000	螺栓	Bolt	M12 × 1.5 × 40-8.8	4	

双变油路总成 Torque converter and Transmission Oil Circuit Assembly (CDM835E.02 I .02) 图 /Figure 3

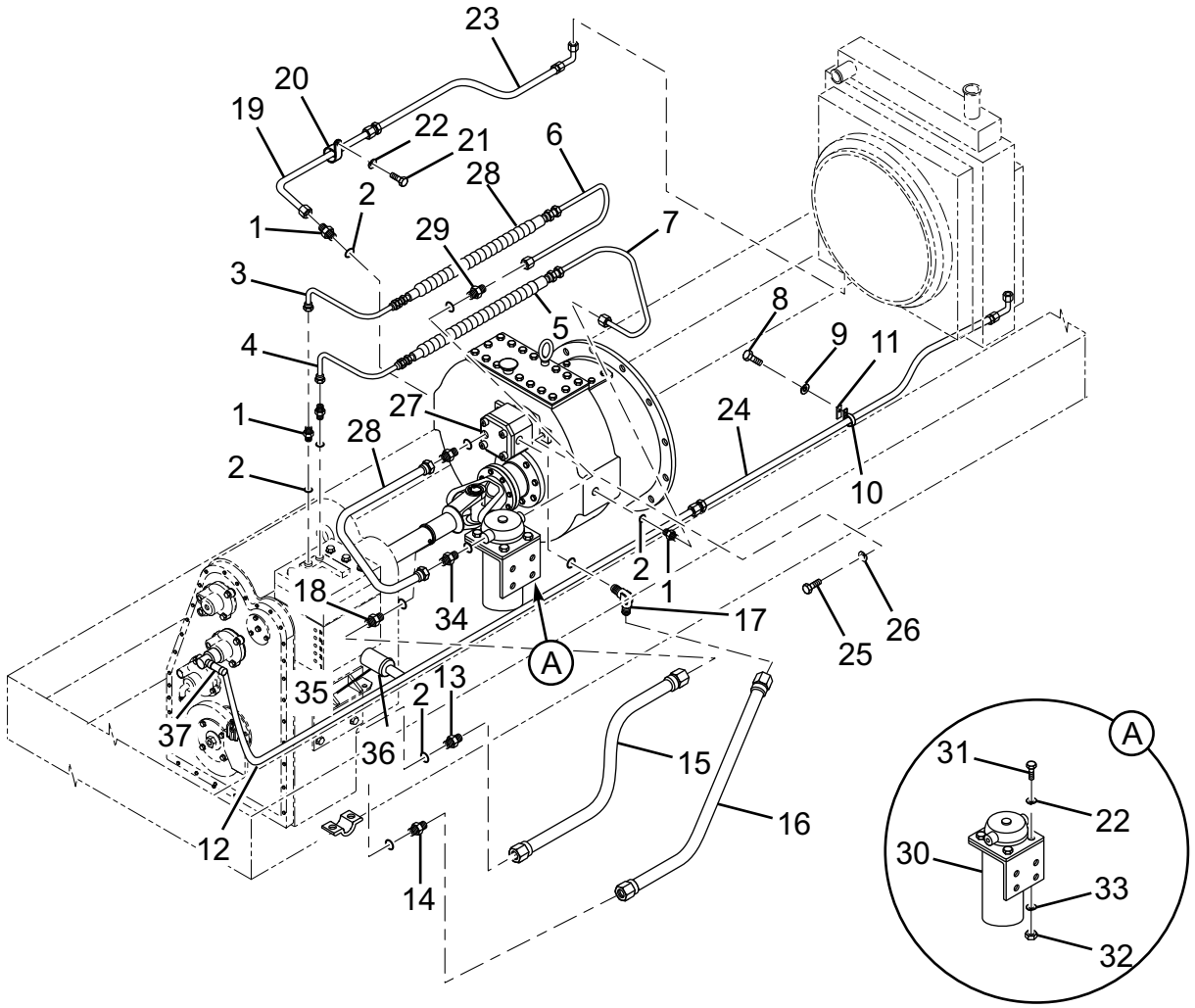

双变油路总成 Torque converter and Transmission Oil Circuit Assembly (CDM835E.02 I .02) 图 /Figure 3						
序号 Item	代号 Parts number	名称 Parts description		规格 Specification	数量 Qty	备注 Remarks
1	GB3733.2-1983	接头体	Adapter	G22	5	
2	JB1002-1977	密封垫圈	Sealed washer	27	5	
3	LG30F.02 III.02.01	变速阀进油钢管	Transmission valve oil inlet pipe		1	
4	LG30F.02 III.02.02	变速阀出油钢管	Transmission valve oil outlet pipe		1	
5	H-H/22/22-II-L600	操纵阀出油胶管	Control valve oil outlet hose		1	
6	LG30F.02 III.02.03(S)	滤油器出油钢管	Oil filter oil outlet pipe		1	
7	CDM835E.02III.02.01	变矩器进油钢管	Torque converter oil inlet pipe		1	
8	GB/T5782	螺栓	Bolt	M10 × 70-8.8	4	
9	GB/T93	垫圈	Washer	10	4	
10	CDM835E.02.02-001	橡胶管夹	Rubber pipe clamp		1	
11	CDM853.02.02-002	自制压板	Self-made press plate		1	
12	CDM833.02I.02.05	冷却器至变速箱润滑油	Lubricant from cooler to		1	
		管	transmission			
13	LG30F.02 III.02-001	变速箱回油口接头体	Gear-box oil returning adapter		1	
14	L1CH-36-33	接头体	Adapter		2	
15	H-H/25/28-II-L800	变矩器回油胶管	Transmission oil return hose		1	
16	H-H/25/28-I-L1050	变速泵吸油胶管	Transmission pump oil suction hose		1	
17	L1CH9-36-330G	直角接头	Right-angle connector		1	

双变油路总成 Torque converter and Transmission Oil Circuit Assembly (CDM835E.02 I .02) 图 /Figure 3

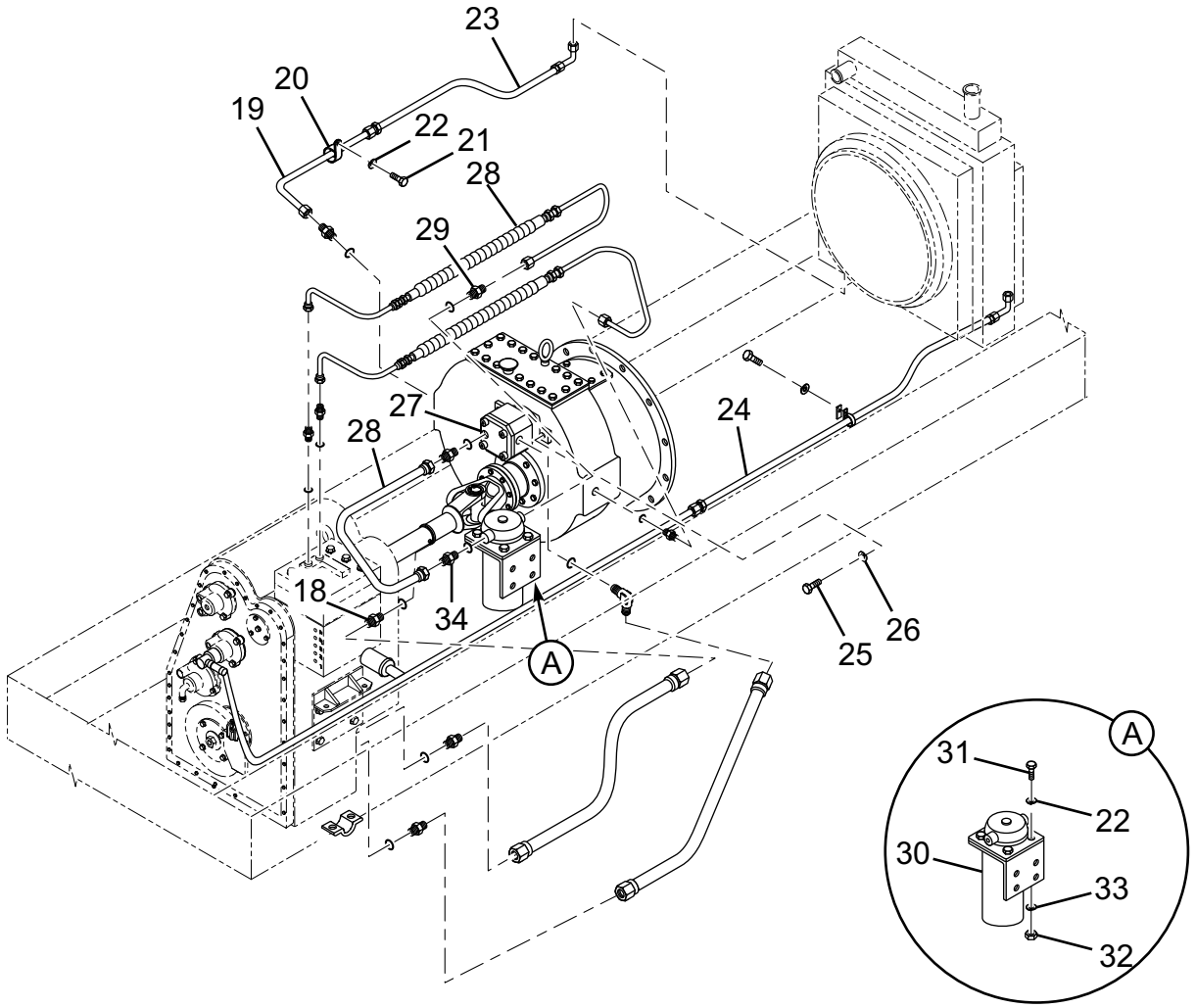

双变油路总成 Torque converter and Transmission Oil Circuit Assembly (CDM835E.02 I .02) 图 /Figure 3

序号 Item	代号 Parts number	名称 Parts description		规格 Specification	数量 Qty	备注 Remarks
18	LG30F.02 III.02-002	变矩器回油口接头体	Torque convertor oil returning		1	
			adapter			
19	LG30F.02 III.02.07(S)	变矩器出油钢管	Torque converter oil outlet pipe		1	
20	LG30F.02 III.02-003	管夹	Pipe clamp		4	
21	GB/T5783	螺栓	Bolt	M8 × 15-5.8	8	
22	GB/T93	垫圈	Washer	8	8	
23	20411-30/20491-30*2W14*1750	冷却器进油胶管	Cooler oil inlet hose		1	
24	20411-30/20491-30*2W14*2600	冷却器出油胶管	Cooler oil outlet hose		1	
25	GB/T5783	螺栓	Bolt	M10 × 30-8.8	6	
26	GB/T93	垫圈	Washer	10	6	
27	LG30F.02.02.01	变速泵	Transmission pump		1	GJCB-F40C
28	H-H/22/22-II-L1900	胶管	Hose		2	
29	L1CH-30-22	滤油器回油接头	Oil filter oil return connector		1	
30	LG853.02.02.01	滤油器	Oil filter		1	YL-98-00
31	GB/T5782	螺栓	Bolt	M8 × 45-8.8	4	
32	GB/T6170	螺母	Nut	M8-8	4	
33	GB/T97.1	垫圈	Washer	8	8	
34	L1CH-30-30D	滤油器进油接头	Oil filter oil inlet connector		1	

双变油路总成 Torque converter and Transmission Oil Circuit Assembly (CDM835E.02 I .02) 图 /Figure 3

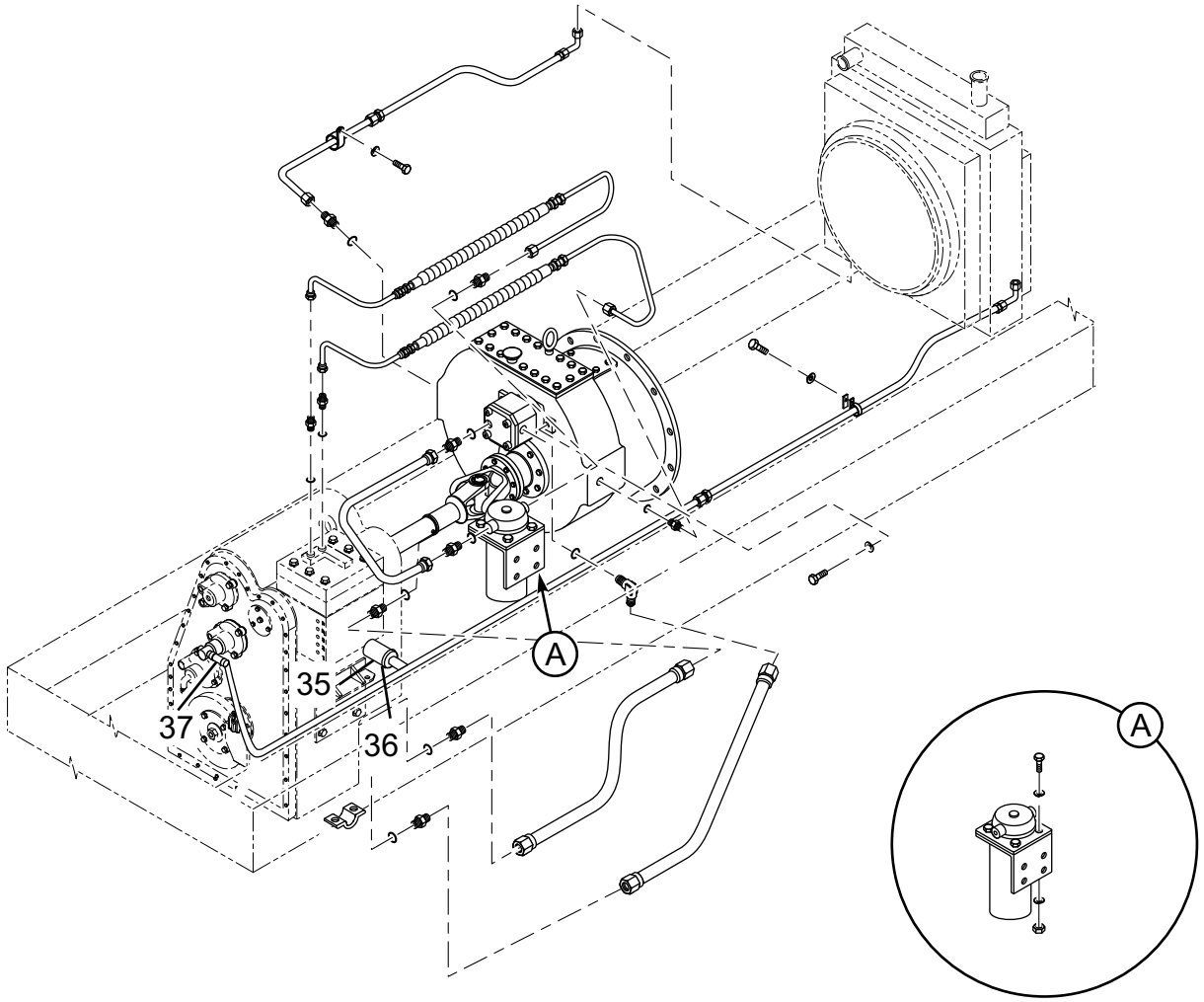

双变油路总成 Torque converter and Transmission Oil Circuit Assembly (CDM835E.02 I .02) 图 /Figure 3						
序号 Item	代号 Parts number	名称 Parts description		规格 Specification	数量 Qty	备注 Remarks
35	Φ19 × 2 × 110	回油胶管	Oil return hose		1	
36	JB/T8870-1999	管夹	Pipe clamp	Φ22-32	4	
37	Φ19 × 2 × 230	回油胶管	Oil return hose		1	

上传动轴总成 Upper Drive Shaft Assembly（CDM833.04.04）图 /Figure 4

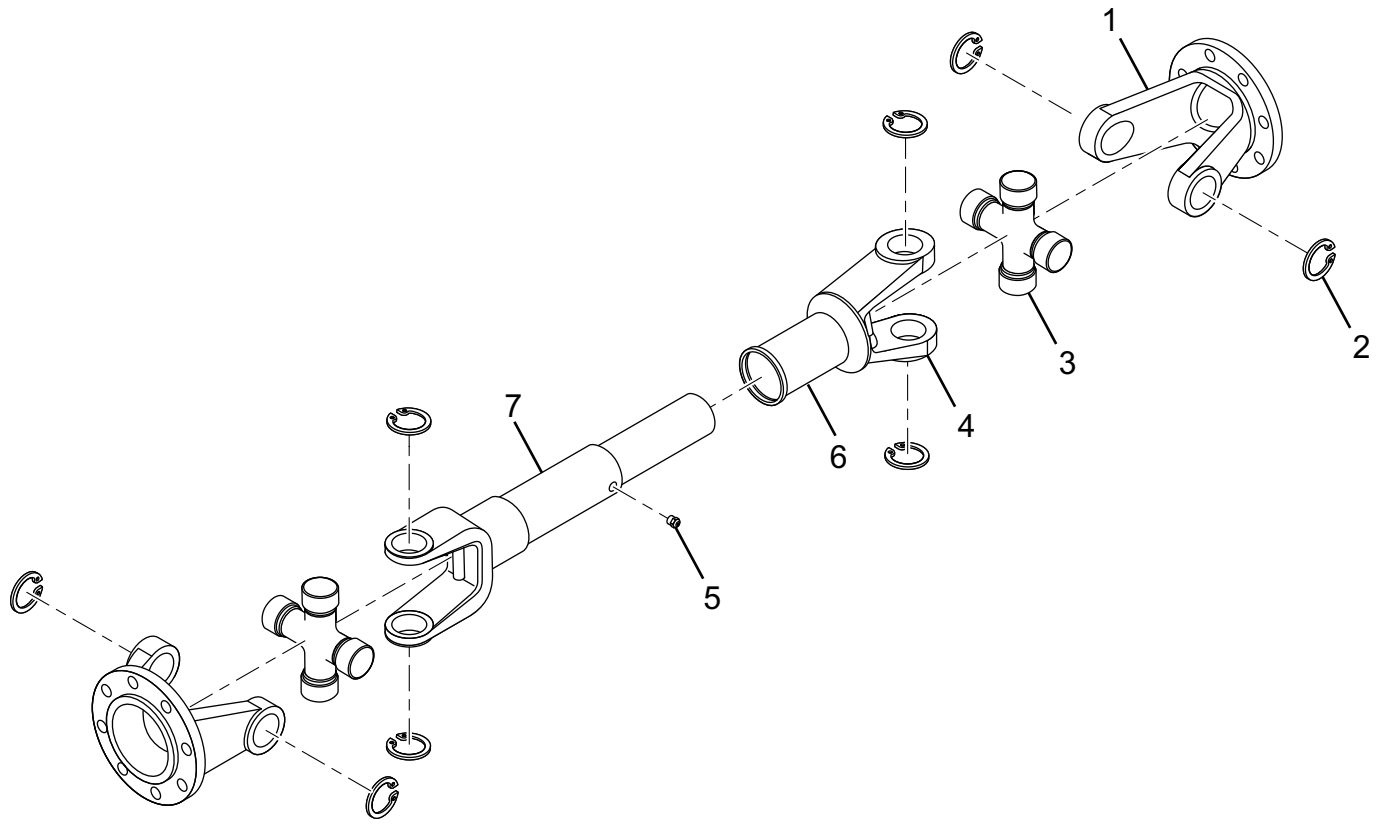

上传动轴总成 Upper Drive Shaft Assembly（CDM833.04.04）图 /Figure 4

序号 Item	代号 Parts number	名称 Parts description		规格 Specification	数量 Qty	备注 Remarks
1	2201K1-23	凸缘叉	Flange yoke		2	
2	2201K1-051A	弹性挡圈	Snap ring		8	
3	2201K1-050	十字轴总成	Spider assembly		2	
4	LG2201K1-016A	花键轴叉	Spline shaft		1	
5	JB/T 7940.1	油嘴	Oil nozzle	M8×1	1	
6	130-22010189	密封护套总成	Spline sheath assembly		1	
7	LG2201K1-021A	套管叉	Thimble fork		1	

变速箱系统 Transmission system(LG835.03) 图 /Figure 5

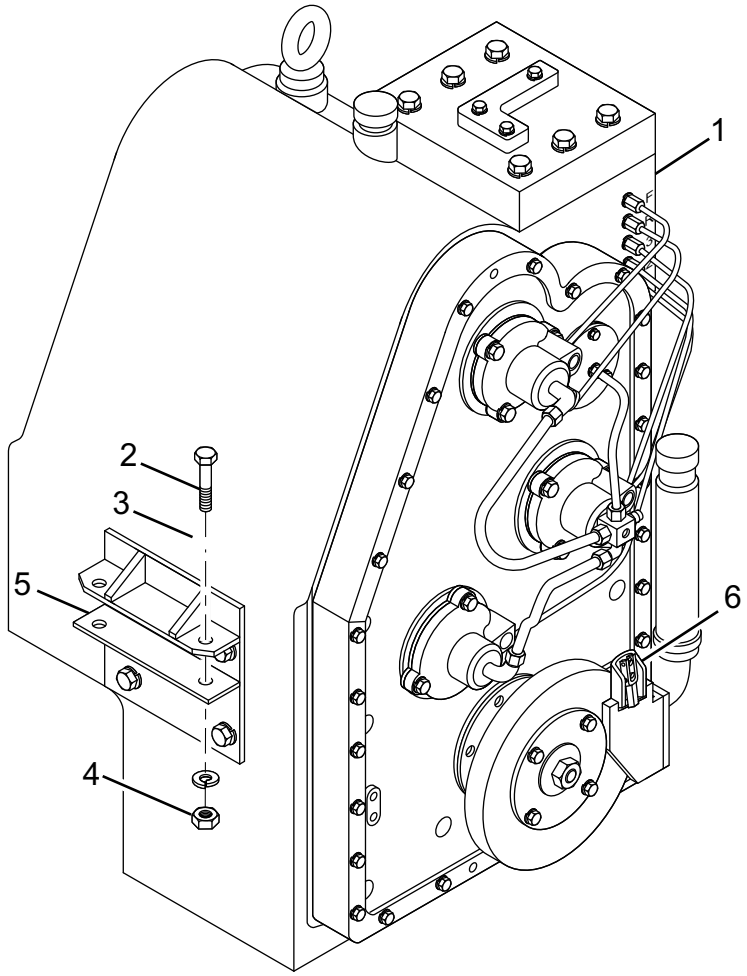

变速箱系统 Transmission system(LG835.03) 图 /Figure 5

序号 Item	代号 Parts number	名称 Parts description		规格 Specification	数量 Qty	备注 Remarks
1	LG835.03.01	变速箱总成	Transmission assembly		1	LGPX100PA
						(ZL30E.5G，带电控)/(ZL30E.5G,Select electro-control)
2	GB/T5782	螺栓	Bolt	M16 × 110-8.8	4	
3	GB/T93-1987	垫圈	Washer	16	8	
4	GB/T889.1	螺母	Nut	M16-8	4	
5	LG30F.03 III-001	橡胶垫	Rubber pad		2	
6	LG30F.03 III.02	制动器	Brake		1	变速箱总成带 / Selecting transmision assembly

变速箱总成 Transmission Assembly(LG835.03.01) 图 /Figure 6

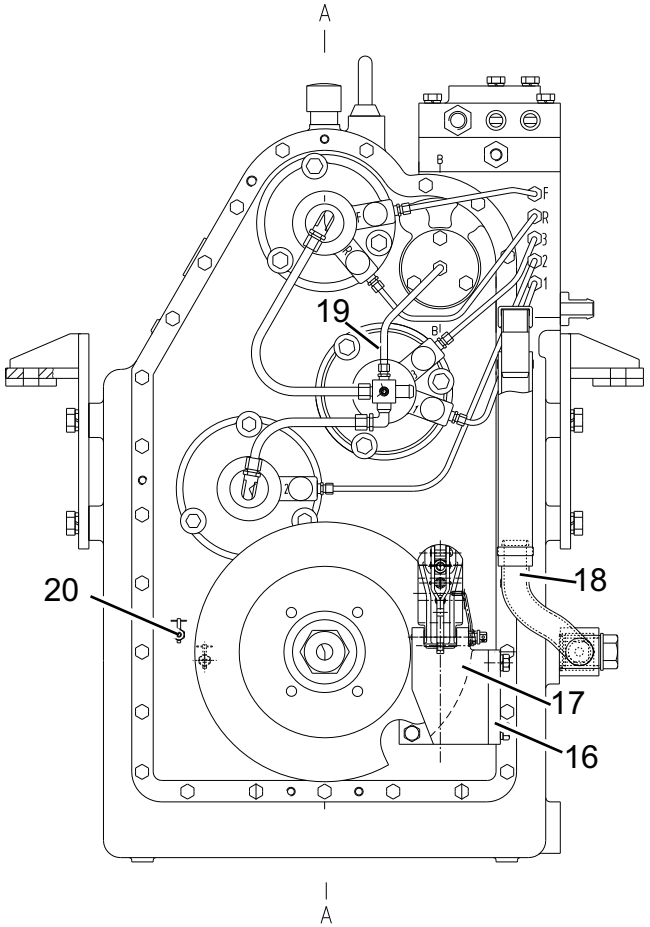

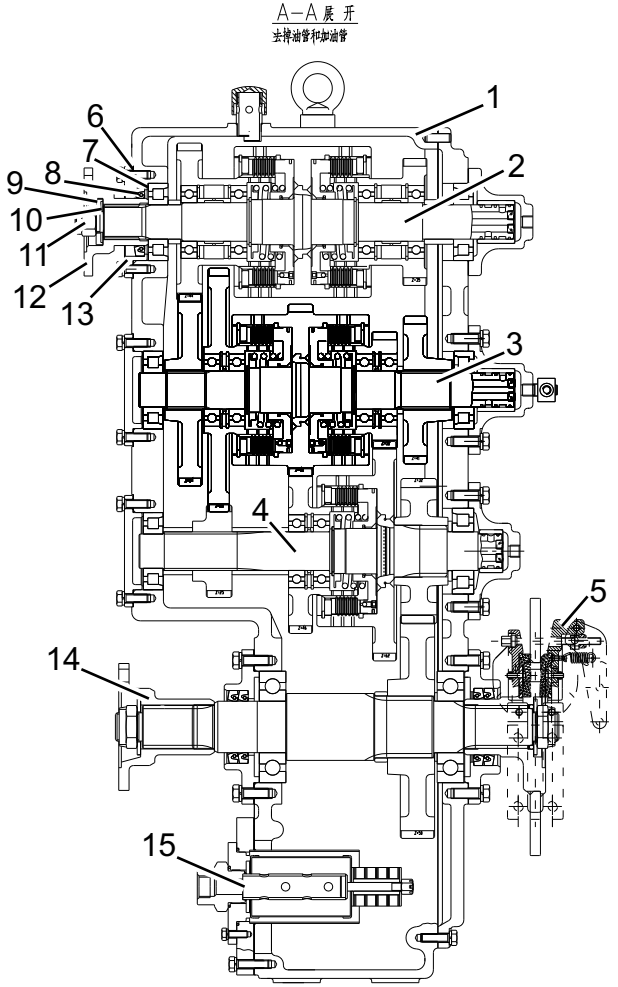

变速箱总成 Transmission Assembly(LG835.03.01) 图 /Figure 6

序号 Item	代号 Parts number	名称 Parts description		规格 Specification	数量 Qty	备注 Remarks
1	LG835.03.01.01	变速箱总成 I	Transmission assembly I		1	
2	LGX835FA.01	一轴离合器总成	Gear I clutch assembly		1	ZL30E.5.1
3	LGX835FA.02	二轴离合器总成	Gear II clutch assembly		1	ZL30E.5.3
4	LGX835FA.03	三轴离合器总成	Gear III clutch assembly		1	ZL30E.5.4
5	LGX835FA.07	制动器	Parking brake		1	ZL1615.2A
6	LGX835FA-023	密封垫	Seal gasket		3	ZL30E.5-32
7	LGX835FA-024	调整垫圈	Adjusting washer		3	单位 ： 组 /Unit:group,ZL30E.5-29
8	HG4-339-66	骨架油封	Frame Oil seal	55 × 80 × 12	1	
9	LGX835FA-025	垫圈	Washer		1	ZL30E.5-25
10	LGX835FA-026	橡胶垫	Rubber gasket		1	ZL30E.5-30
11	JB980-80	尼龙锁紧螺母	Nylon lock nut	M24 × 1.5	1	8
12	ZL30E.5-27	输入法兰	Input flange		1	
13	LGX835FA-028	油封盖	Oil seal cover		1	ZL30E.5-28
14	LGX835FA-031	后输出法兰	Back output flange		1	ZL30E.5-24
15	LGX835FA.21	滤清器总成	Filter assembly		1	ZL30E.5.7(ZL30E.5B1.2)
16	ZL30E.5-21	制动立支座	Break element fixed plate		1	ZL30E.5-22
17	LGX835FA-021	制动支座	Break element fixed plate		1	ZL30E.5-22
18	ZL30E.5.13	加油管总成	Oil filling pipe		1	ZL30E.5.6

变速箱总成 Transmission Assembly(LG835.03.01) 图 /Figure 6

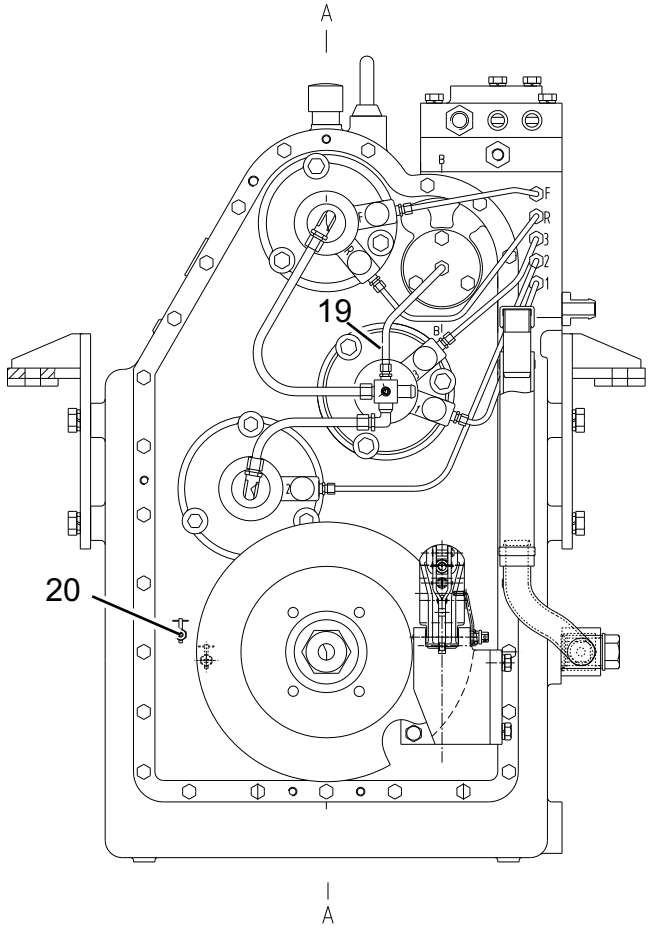

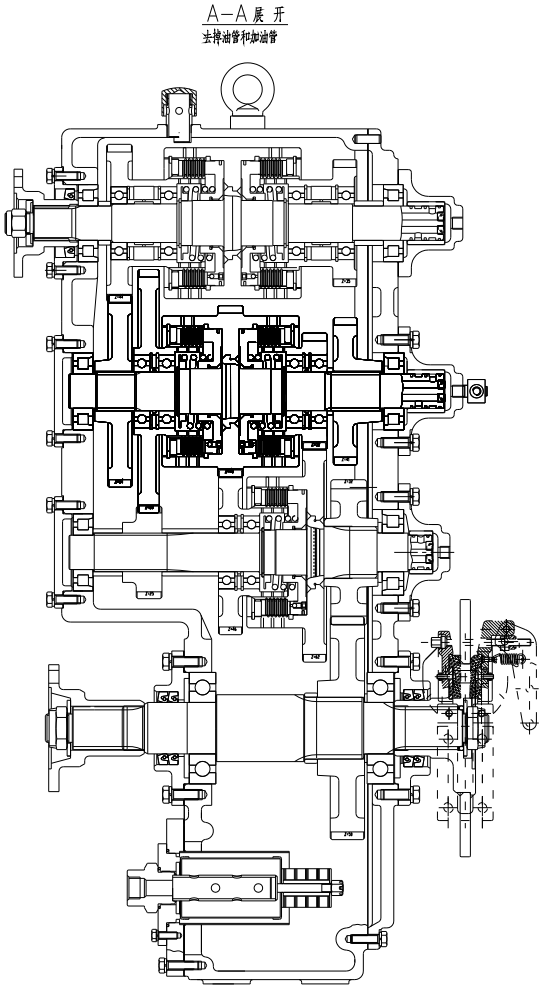

变速箱总成 Transmission Assembly(LG835.03.01) 图 /Figure 6

序号 Item	代号 Parts number	名称 Parts description		规格 Specification	数量 Qty	备注 Remarks
19	LG835.03.01.02	变速箱总成 II	Transmissiom assembly II		1	
20	LGX835FA.22	检油塞	Oil level check plug	Z 1/4"	2	

变速箱总成 I Transmission Assembly I (LG835.03.01.01) 图 /Figure 7

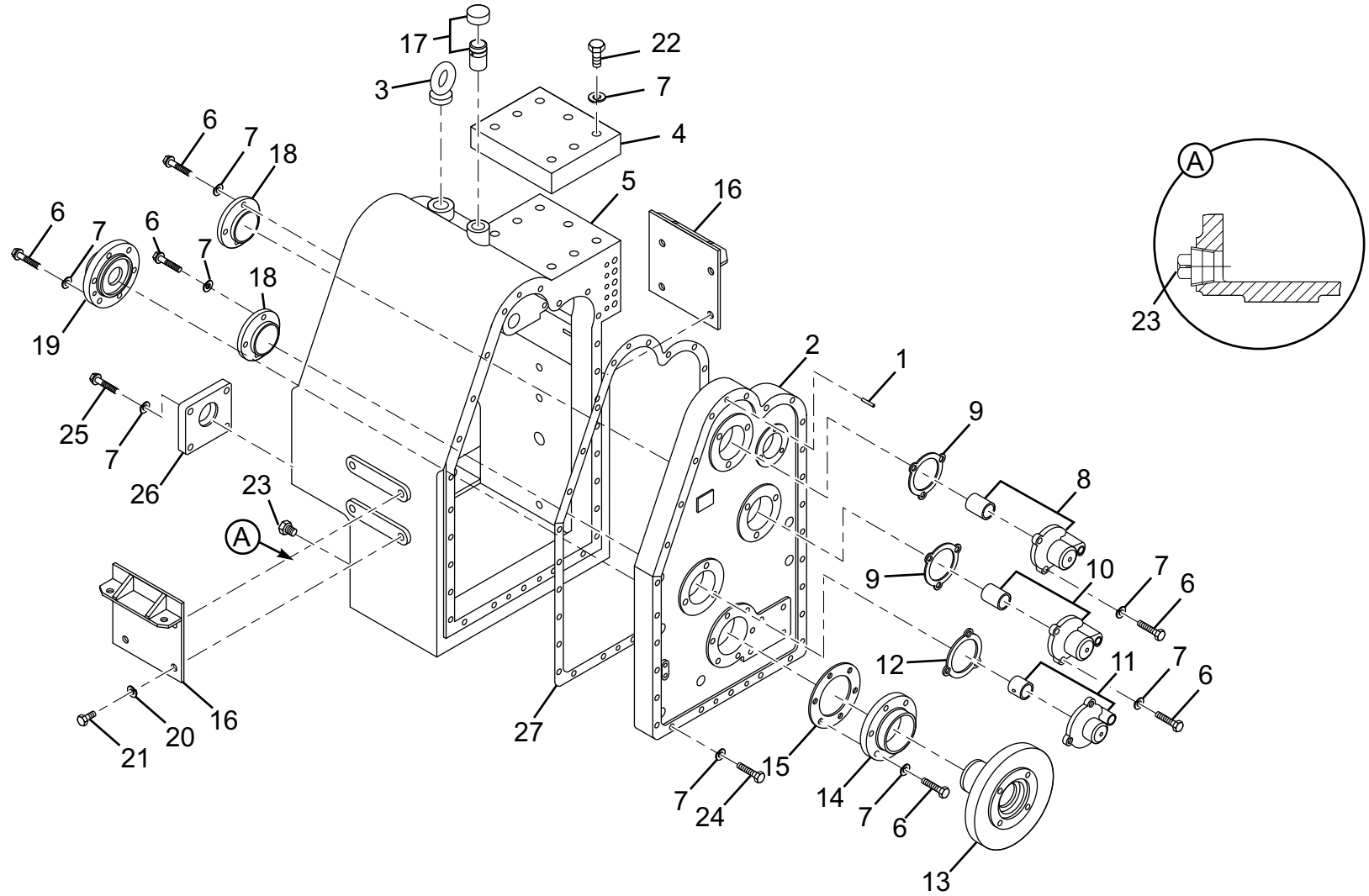

变速箱总成 I Transmission Assembly I (LG835.03.01.01) 图 /Figure 7						
序号 Item	代号 Parts number	名称 Parts description		规格 Specification	数量 Qty	备注 Remarks
1	GB/T119-2000	圆柱销	Cylindrical pin		2	
2	ZL30E.5-2A	箱盖	Transmission cover		1	
3	GB/T 825-1988	吊环螺钉	Eye screw	M16 × 28-8.8	1	
4	ZL30E.5.8	控制阀	Control valve		1	
5	ZL30E.5G-1	箱体	Transmission case		1	
6	GB/T5782-2000	螺栓	Bolt	M12 × 35-8.8	28	
7	GB/T93.1-87	垫圈	Washer	12	35	
8	ZL30E.5.2	一轴端盖总成	Shaft I end cover assembly		1	
9	ZL30E.5-8	密封垫	Seal gasket		2	
10	ZL30E.5.9A	二轴端盖总成	Shaft II end cover assembly		1	
11	ZL30E.5.5A	三轴端盖总成	Shaft III end cover assembly		1	
12	ZL30E.5-10	密封垫	Seal gasket		1	
13	ZL30E.5B.17	前输出法兰总成	Front output flange assembly		1	
14	ZL30E.5-16	前轴承盖	Front bearing cover		1	
15	ZL30E.5-15	密封垫	Seal gasket		2	
16	ZL30E.5.6	支架	Bracket		1	
17	ZL30E.5.20	透气阀总成	Vent valve assembly		1	
18	ZL30E.5-17A	端盖	End cover		2	

变速箱总成 I Transmission Assembly I (LG835.03.01.01) 图 /Figure 7

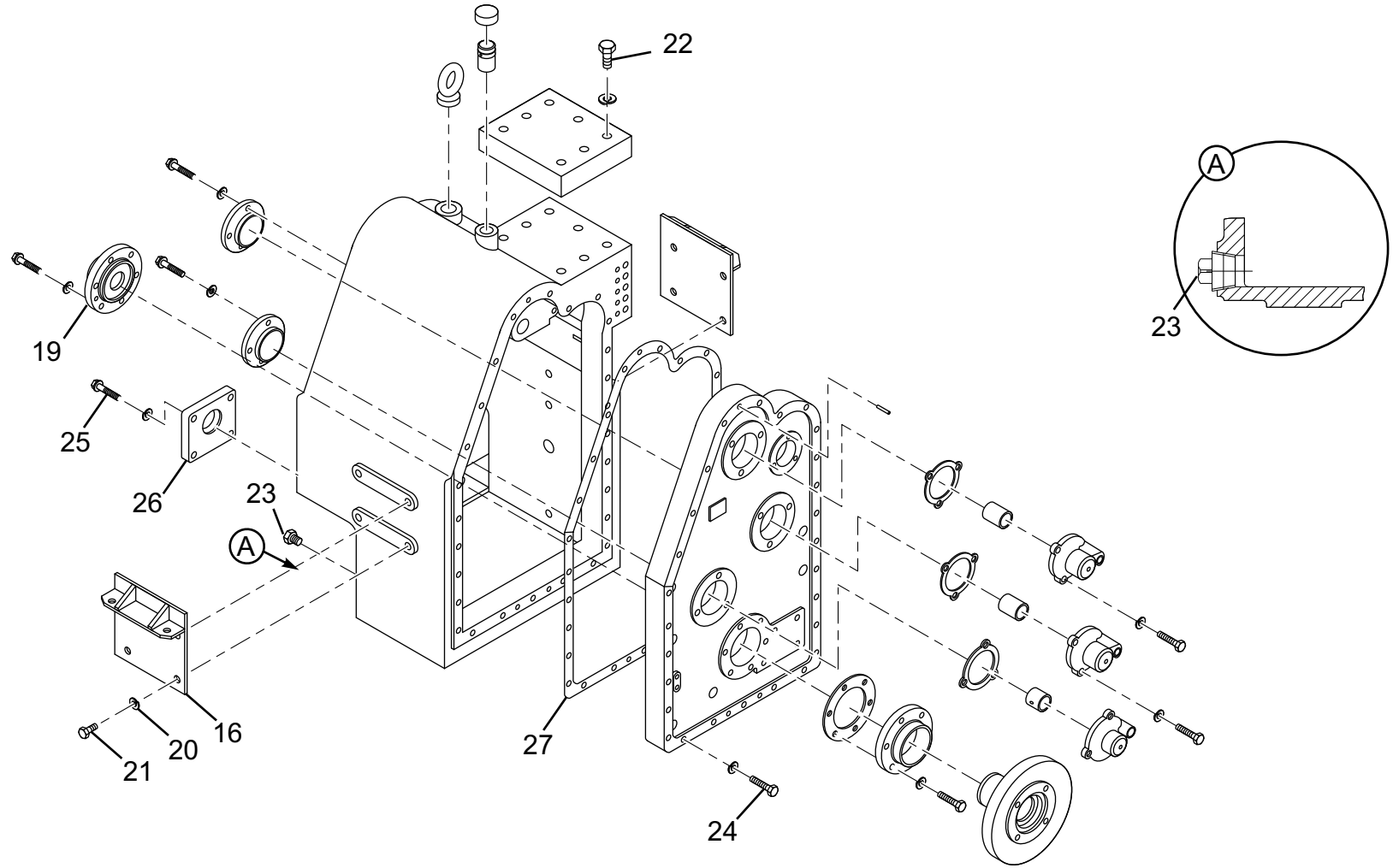

变速箱总成 I Transmission Assembly I (LG835.03.01.01) 图 /Figure 7						
序号 Item	代号 Parts number	名称 Parts description		规格 Specification	数量 Qty	备注 Remarks
19	ZL30E.5-23	后轴承端盖	Rear bearing end cover		1	
20	GB/T93-1987	垫圈	Washer	16	8	
21	GB/T5782-2000	螺栓	Bolt	M16 × 40	8	
22	GB/T5782-2000	螺栓	Bolt	M12 × 100	6	
23	LG853.02.01-011	螺塞	Plug screw	Z3/4"	1	
24	GB/T5782-2000	螺栓	Bolt	M10 × 35	28	
25	GB/T5782-2000	螺栓	Bolt	M10 × 40	4	
26	ZL30E.5.7-7	盖板	Cover board		1	
27	ZL30E.5-3	密封垫	Seal gasket		1	

变速箱总成 II Transmission Assembly II (LG835.03.01.02) 图 /Figure 8

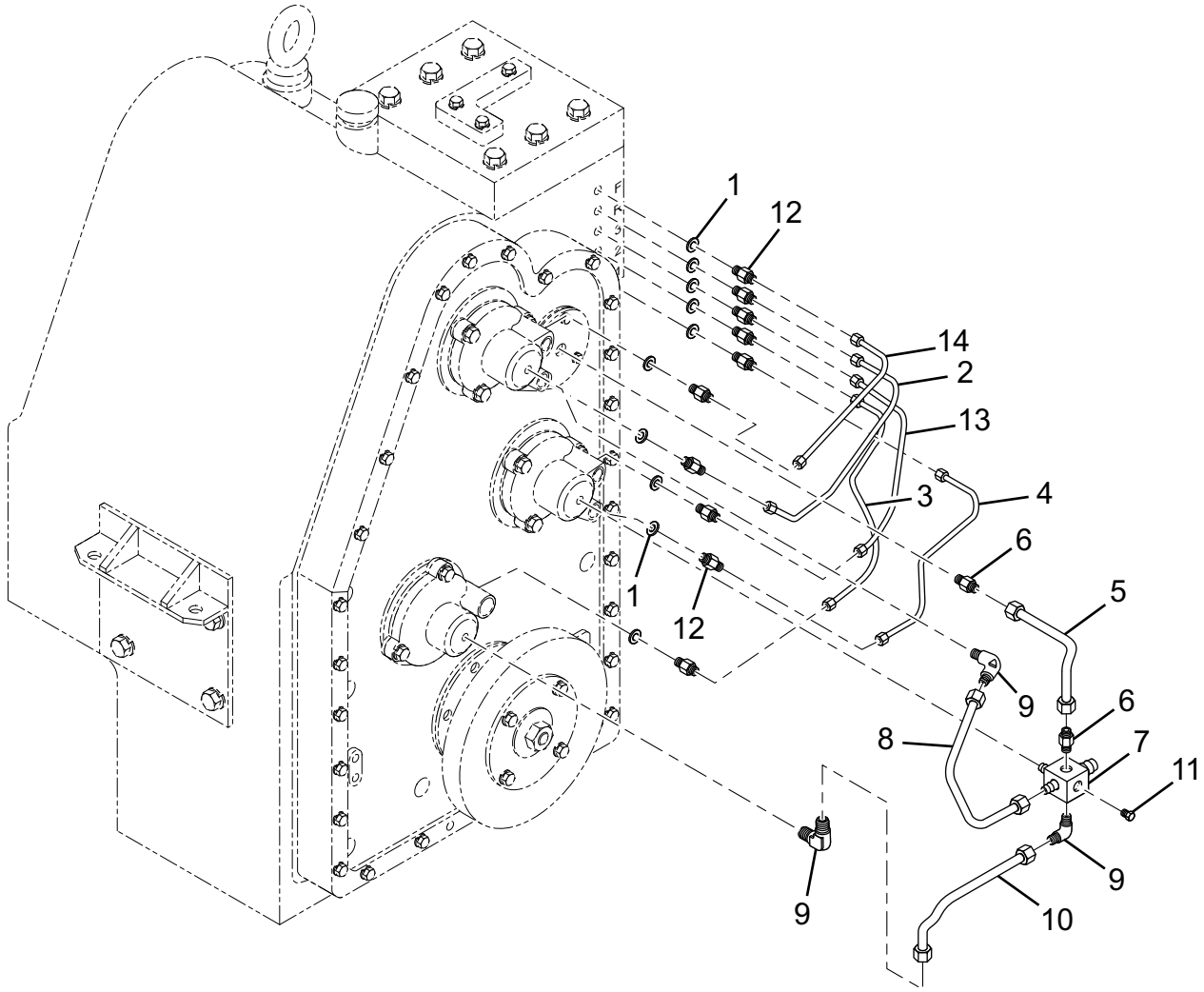

变速箱总成 II Transmission Assembly II (LG835.03.01.02) 图 /Figure 8						
序号 Item	代号 Parts number	名称 Parts description		规格 Specification	数量 Qty	备注 Remarks
1	JB982-77	组合垫圈	Combined washer	10	10	
2	ZL30E.5.12A	倒退挡油管	Reverse gear oil pipe		1	
3	ZL30E.5.14A	二挡油管	Gear II oil pipe		1	
4	ZL30E.5.15A	一挡油管	Gear I oil pipe		1	
5	ZL30E.5.16A	倒挡润滑油管	Reverse gear lubrication oil pipe		1	
6	GB5626.2-85	接头体	Adapter	A8	2	
7	ZL30E.5-18	接头	Connector		1	
8	ZL30E.5.18A	一轴润滑油管	Shaft I lubrication oil pipe		1	
9	GB5629.2-85	接头体	Adapter	A10	3	
10	ZL30E.5.19A	三轴润滑油管	Shaft III lubrication oil pipe		1	
11	ZL30E.5.1-9	丝堵	Plug		1	
12	ZL30E.5-33	接头体	Adapter		10	
13	ZL30E.5.22A	三档油管	Shaft III oil pipe		1	
14	ZL30E.5.11A	前进挡油管	Forward gear oil pipe		1	

变速箱总成 III Transmission Assembly III (LG835.03.01.03) 图 /Figure 9

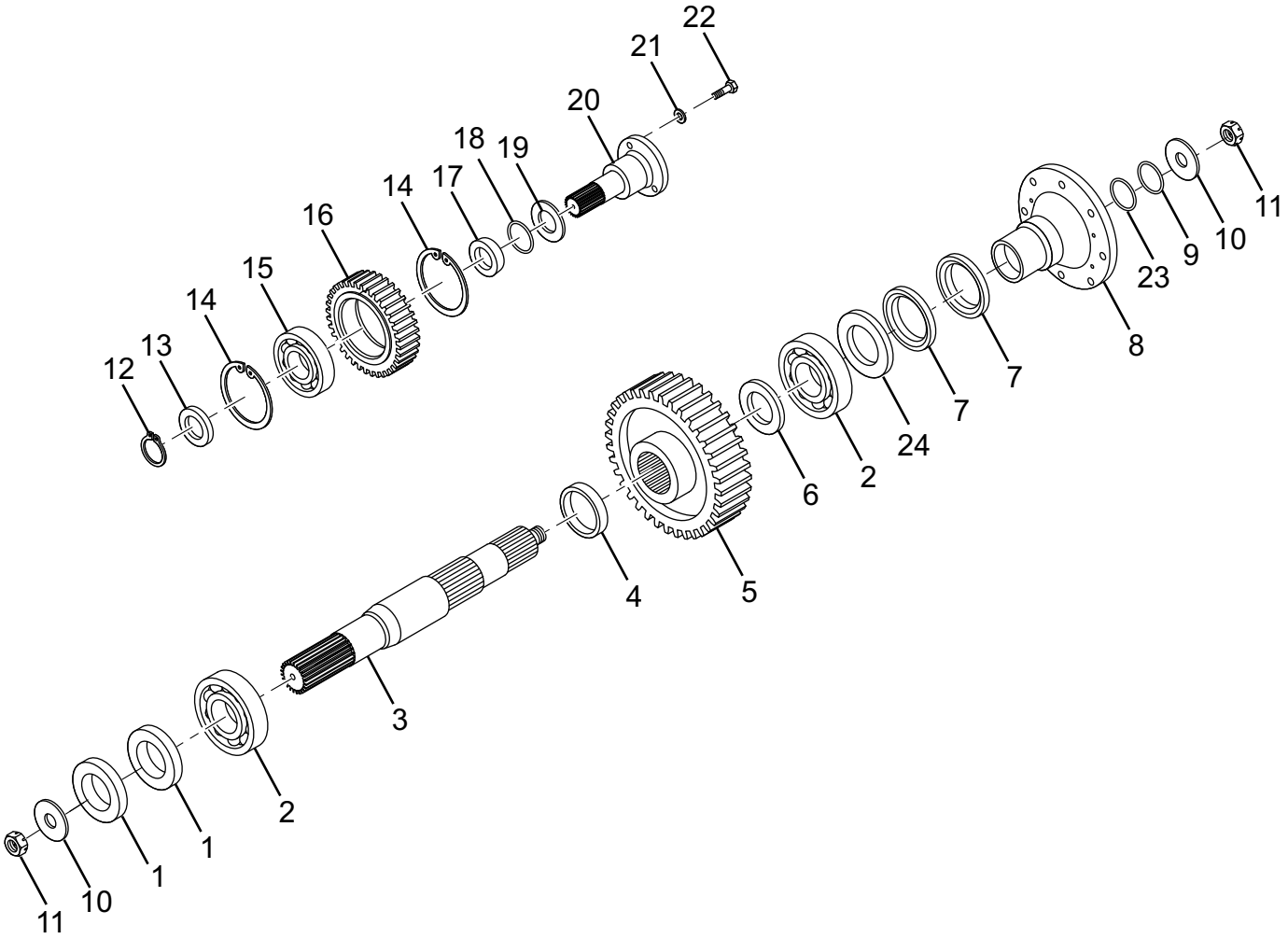

变速箱总成 III Transmission Assembly III (LG835.03.01.03) 图 /Figure 9						
序号 Item	代号 Parts number	名称 Parts description		规格 Specification	数量 Qty	备注 Remarks
1	HG4-339-66	骨架油封	Frame oil seal	60 × 85 × 12	2	
2	GB/T276-1994	轴承	Bearing	6312	2	60 × 85 × 12
3	ZL30E.5B-20A	输出轴	Output shaft		1	
4	ZL30E.5-19	轴套	Bush		1	
5	ZL30E.5-14A	输出被动齿轮	Output driven gear		1	
6	ZL30E.5-12	轴套	Bush		1	
7	HG4-339-66	骨架油封	Frame Oil seal	65 × 90 × 12	2	
8	ZL30E.5B.17	前输出法兰	Front output flange assembly		1	
9	GB3452.1-82	O 型圈	O-ring	42.5 × 5.3	1	
10	ZL30E.5-11	压板	Press plate		2	
11	JB980−1980	螺母	Nut	M33 × 1.5	2	
12	GB/T894.1-1986	挡圈	Sprag	40	1	
13	ZL30E.5-5	轴套	Bush		1	
14	GB/T813.1-1986	挡圈	Sprag	90	3	
15	GB/T276-94	轴承	Bearing	6308	1	
16	ZL30E.5-4	倒档齿轮	Reverse gear		1	
17	ZL30E.5-7	轴套	Bush		1	
18	GB3452.1-82	O 型圈	O-ring	45 × 2.65	1	

变速箱总成 III Transmission Assembly III (LG835.03.01.03) 图 /Figure 9

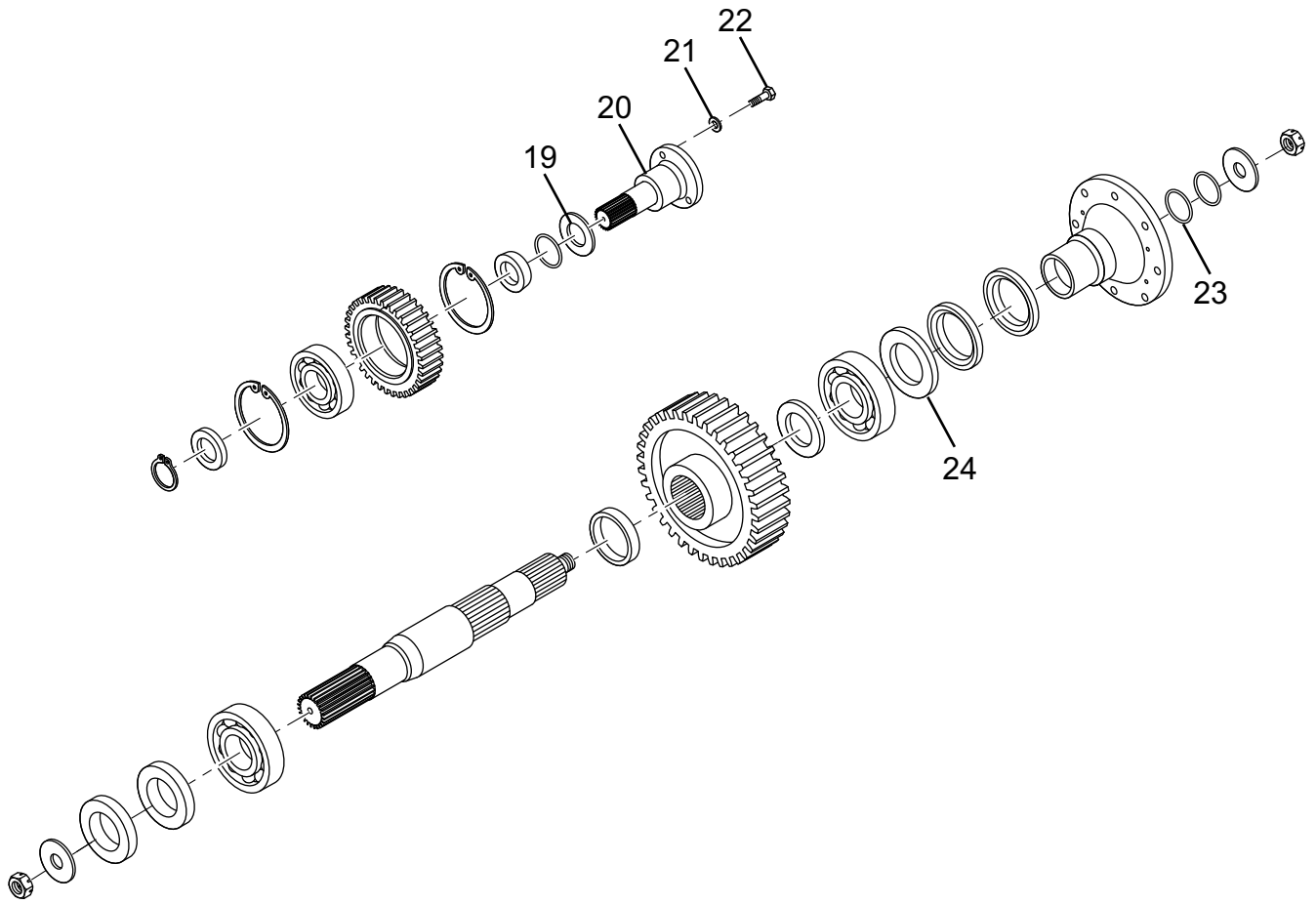

变速箱总成 III Transmission Assembly III (LG835.03.01.03) 图 /Figure 9						
序号 Item	代号 Parts number	名称 Parts description		规格 Specification	数量 Qty	备注 Remarks
19	ZL30E.5-26A	密封垫	Seal gasket		1	
20	ZL30E.5-6	倒档齿轮轴	Reverse gear shaft		1	
21	GB/T93-1987	垫圈	Washer	10	3	
22	GB/T5782-2000	螺栓	Bolt	M10 × 30	3	
23	LGX835FA-015	垫片	Washer		1	ZL30E.5-31
24	LGX835FA-012	调整垫圈	Adjusting washer		1	单位：组 /Unit:group ZL30E.5-13

一轴离合器总成 Shaft I Clutch Assembly（LGX835FA.01）图 /Figure 10

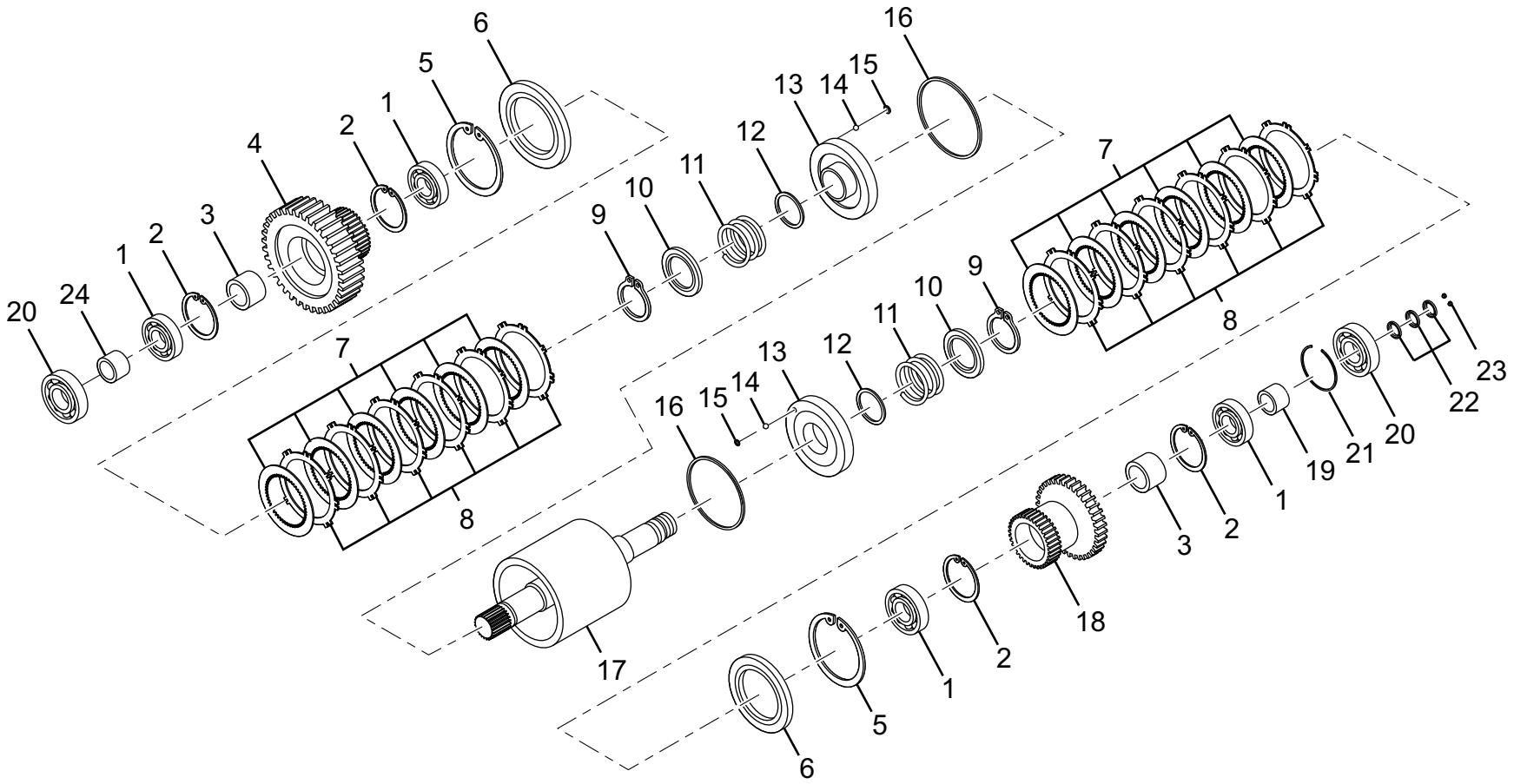

一轴离合器总成 Shaft I Clutch Assembly（LGX835FA.01） 图 /Figure 10						
序号 Item	代号 Parts number	名称 Parts description		规格 Specification	数量 Qty	备注 Remarks
1	GB/T276-1994	轴承	Bearing	6209	4	45 × 85 × 19
2	GB/T893.1-1986	挡圈	Sprag	85	4	
3	ZL30E.5.1-2	轴套	Bush		2	
4	ZL30E.5.1-1	一轴前进档齿轮	Shaft I forward gear		1	
5	GB/T893.1	挡圈	Sprag	150	2	
6	ZL30E.5.1-8	离合器活塞压板	Clutch piston press plate		2	
7	ZL30E.5.1-13	离合器被动片	Clutch driven sheet		12	
8	ZL30E.5.1-12	离合器主动片	Clutch driving plate		12	
9	GB/T894.1	挡圈	Sprag	52	2	
10	ZL30E.5.1-3	压板	Press plate		2	
11	ZL30E.5.1-4	回位弹簧	Return spring		2	
12	ZL30E.5.1.1-3A	内密封圈	Inner oil sealing		2	
13	ZL30E.5.1.1-1	活塞	Piston		2	
14	GB/T308-1984	钢球	Steel ball	Φ5	4	
15	ZL30E.5.1.1-2	油道隔环	Oil separating channel		4	
16	ZL30E.5.1.1-4A	外密封圈	Outer sealing		2	
17	ZL30E.5.1.2	一轴离合器毂体	Shaft I clutch hob		1	
18	ZL30E.5.1-5	一轴倒挡齿轮	Reverse first gear		1	

一轴离合器总成 Shaft I Clutch Assembly（LGX835FA.01） 图 /Figure 10

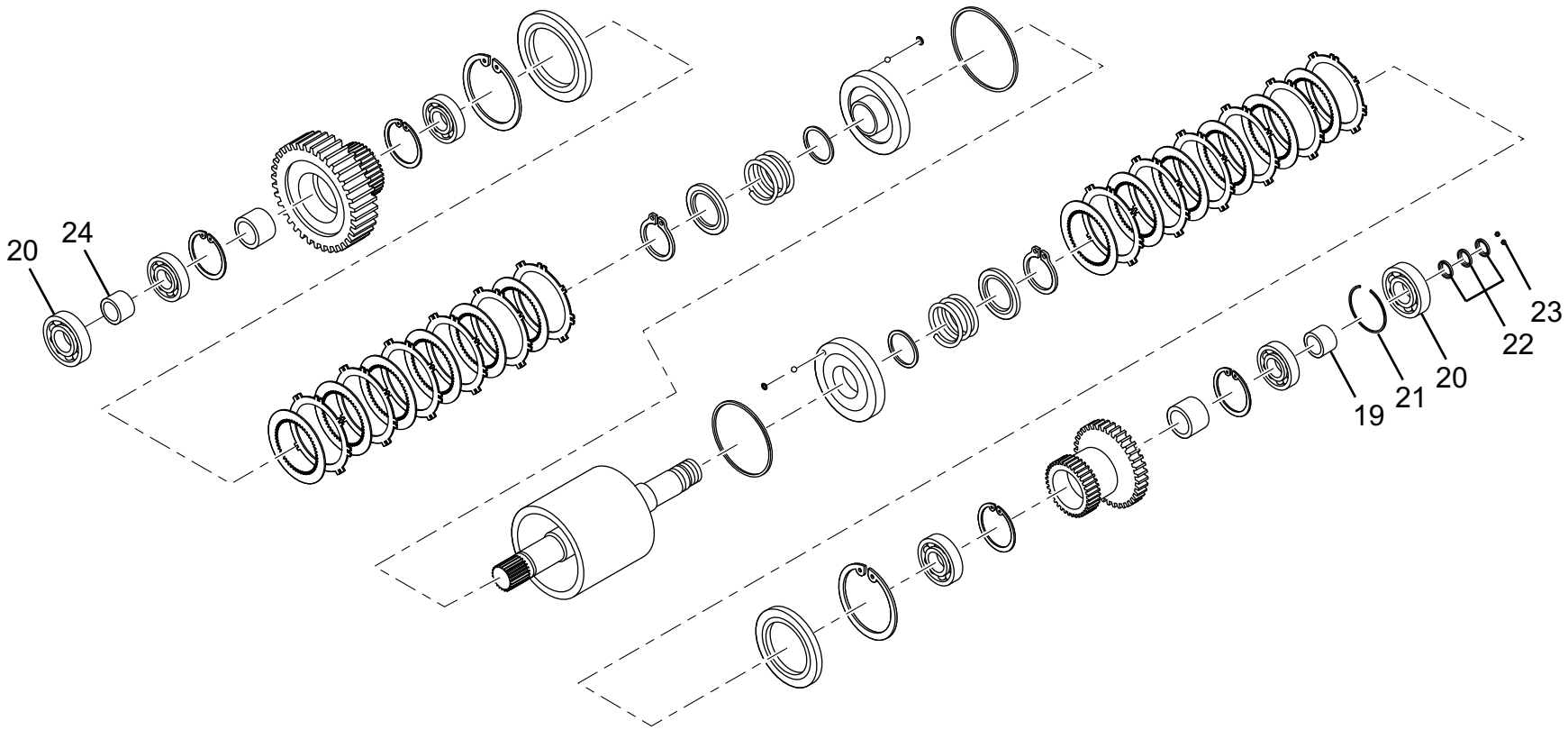

一轴离合器总成 Shaft I Clutch Assembly（LGX835FA.01） 图 /Figure 10						
序号 Item	代号 Parts number	名称 Parts description		规格 Specification	数量 Qty	备注 Remarks
19	ZL30E.5.1-6	轴套	Bush		1	
20	GB/T283-94	轴承	Bearing	Nf308	1	
21	ZL30E.5.1.1-10	调整垫圈	Adjusting washer		1	单位 ： 组 /Unit:group
22	ZL30E.5.1-7	密封环	Seal ring		3	
23	ZL30E.5.1-9	丝堵	Plug		2	
24	ZL30E.5.1-11	轴套	Bush		1	

二轴离合器总成 Shaft II Clutch Assembly（LGX835FA.02）图 /Figure 11

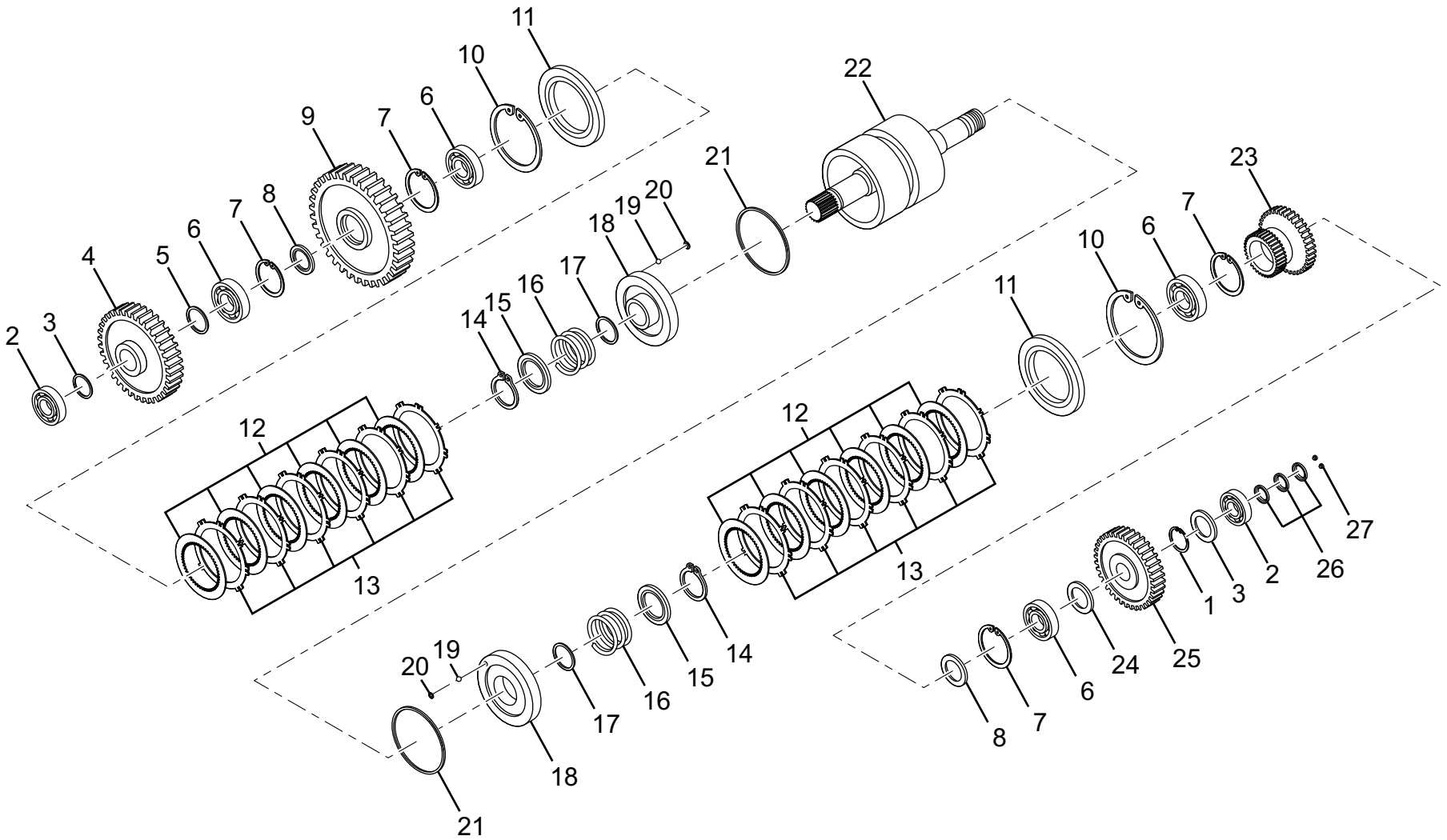

二轴离合器总成 Shaft II Clutch Assembly（LGX835FA.02）图 /Figure 11						
序号 Item	代号 Parts number	名称 Parts description		规格 Specification	数量 Qty	备注 Remarks
1	LGX835FA.01-009	调整垫圈	Sprag	40	1	单位 ： 组 /Unit:group, ZL30E.05.1-10
2	GB/T283-1994	轴承	Bearing	Nf308	2	40 × 90 × 23
3	ZL30E.5.3-1	垫圈	Washer		2	
4	ZL30E.5.3-2	二轴前进齿轮	Shaft II forward gear		1	
5	ZL30E.5.3-3	垫圈	Washer		1	
6	GB/T276-94	轴承	Bearing	6209	4	
7	GB/T893.1	挡圈	Sprag	85	4	
8	ZL30E.5.3-4	轴套	Bush		2	
9	ZL30E.5.3-5B	二轴三档齿轮	Shaft II gear III		1	
10	GB/T893.1-1986	挡圈	Sprag	150	2	
11	ZL30E.5.1-8	离合器活塞压板	Clutch piston press plate		2	
12	ZL10.5.1-6-13	离合器被动片	Clutch driven sheet		12	
13	ZL10.5.1.3-12	离合器主动片	Clutch driving plate		12	
14	GB/T894.1-1986	挡圈	Sprag	52	2	
15	ZL30E.5.1-3	压板	Press plate		2	
16	ZL30E.5.1-4	回位弹簧	Return spring		2	
17	ZL30E.5.1.1-3A	内油封	Inner oil sealing		2	
18	ZL30E.5.1.1-1	活塞	Piston		2	

二轴离合器总成 Shaft II Clutch Assembly（LGX835FA.02）图 /Figure 11

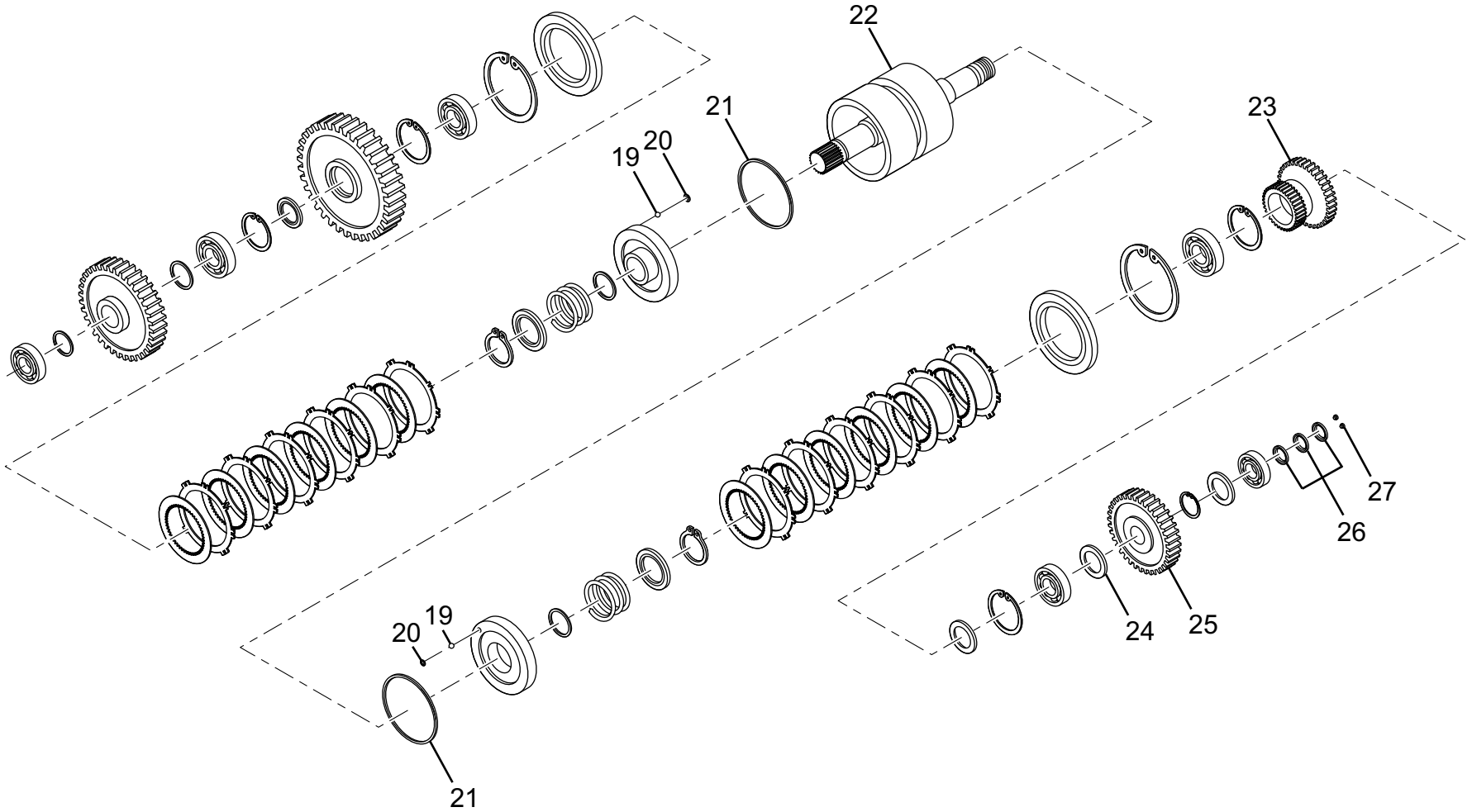

二轴离合器总成 Shaft II Clutch Assembly（LGX835FA.02）图 /Figure 11						
序号 Item	代号 Parts number	名称 Parts description		规格 Specification	数量 Qty	备注 Remarks
19	GB/T308-89	钢球	Steel ball	Φ5	4	
20	ZL30E.5.1.1-2	油道隔环	Oil duct spacer ring		4	
21	ZL30E.5.1.1-4A	外密封圈	Outer sealing		2	
22	ZL30E.5.3.1	二轴离合器毂体	Shaft II clutch hob		1	
23	ZL30E.5.3-6	二轴一档齿轮	Shaft II gear I		1	
24	ZL30E.5.3-7	轴套	Bush		1	
25	ZL30E.5.3-8	二轴倒档齿轮	Shaft II reverse gear		1	
26	ZL30E.5.1-7	密封环	Seal ring		3	
27	ZL30E.5.1-9	丝堵	Plug	Z1/8	2	

三轴离合器总成 Shaft III Clutch Assembly（LGX835FA.03） 图 /Figure 12

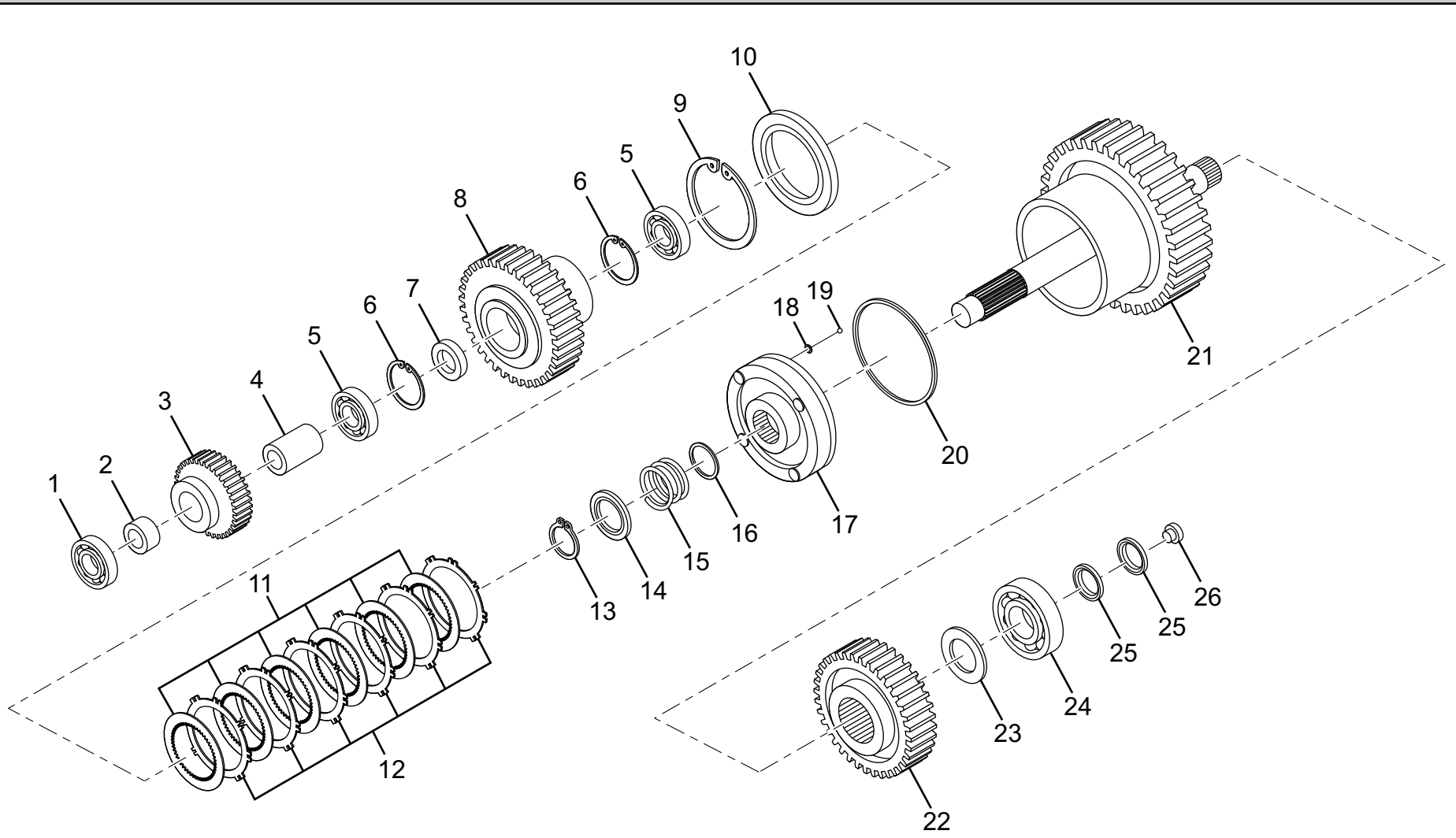

三轴离合器总成 Shaft III Clutch Assembly（LGX835FA.03） 图 /Figure 12						
序号 Item	代号 Parts number	名称 Parts description		规格 Specification	数量 Qty	备注 Remarks
1	GB/T283-94	轴承	Bearing	NF308	1	
2	ZL30E.5.4-2	轴套	Bush		1	
3	ZL30E.5.4-1B	三轴三档齿轮	Shaft III gear III		1	
4	ZL30E.5.4-5	轴套	Bush		1	
5	GB/T276-94	轴承	Bearing	6209	2	
6	GB/T893.1	挡圈	Sprag	85	2	
7	ZL30E.5.3-4	轴套	Bush		1	
8	ZL30E.5.4-3	三轴二档齿轮	Shaft III gear II		1	
9	GB/T893.1	挡圈	Sprag	150	1	
10	ZL30E.5.1-8	离合器活塞压板	Clutch piston press plate		1	
11	ZL10.5.1-13	离合器被动片	Clutch driven sheet		6	
12	ZL10.5.1.-12	离合器主动片	Clutch driving plate		6	
13	GB/T894.1	挡圈	Sprag	52	1	
14	ZL30E.5.1-3	压板	Press plate		1	
15	ZL30E.5.1-4	回位弹簧	Return spring		1	
16	ZL30E.5.1.1-3A	内密封圈	Inner seal ring		1	
17	ZL30E.5.1.1-1A	活塞	Piston		1	
18	ZL30E.5.1.1-2	油道隔环	Oil duct spacer ring		2	

三轴离合器总成 Shaft III Clutch Assembly（LGX835FA.03） 图 /Figure 12

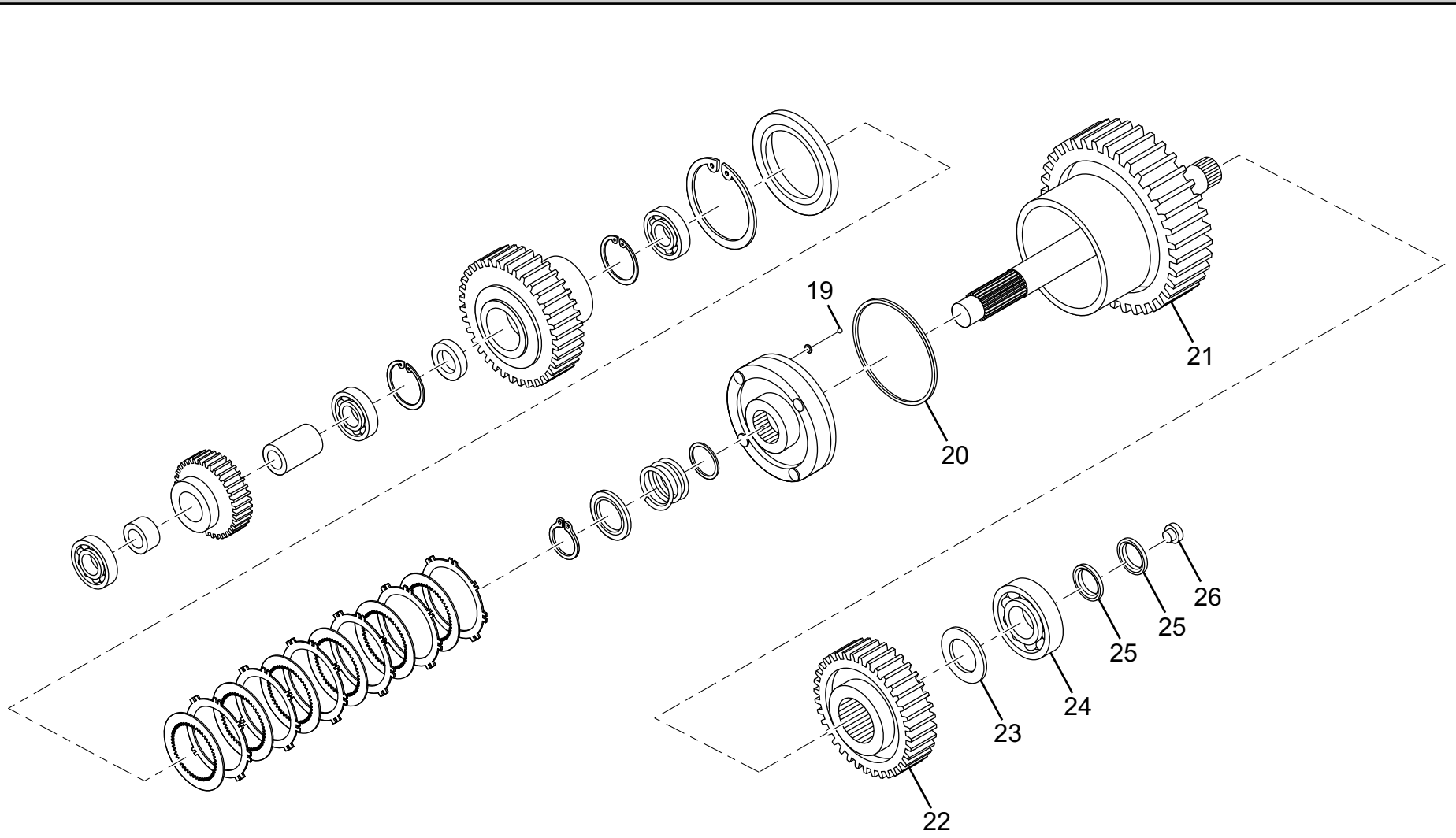

三轴离合器总成 Shaft III Clutch Assembly（LGX835FA.03） 图 /Figure 12						
序号 Item	代号 Parts number	名称 Parts description		规格 Specification	数量 Qty	备注 Remarks
19	GB/T308-89	钢球	Steel ball	S5	2	
20	ZL30E.5.1.1-4A	外密封圈	Outer sealing		1	
21	ZL30E.5.4.1	三轴离合器毂体	Shaft I clutch hob		1	
22	ZL30E.5.4-4A	三轴输出齿轮	Shaft III output gear		1	
23	ZL30E.5.4-6	轴套	Bush		1	
24	GB/T283-94	轴承	Bearing	Nf309	1	
25	ZL30E.5.1-7	密封环	Seal ring		2	
26	ZL30E.5.1-9	丝堵	Plug	Z1/8	1	

驱动桥系统 Axle System(CDM833.04) 图 /Figure 13

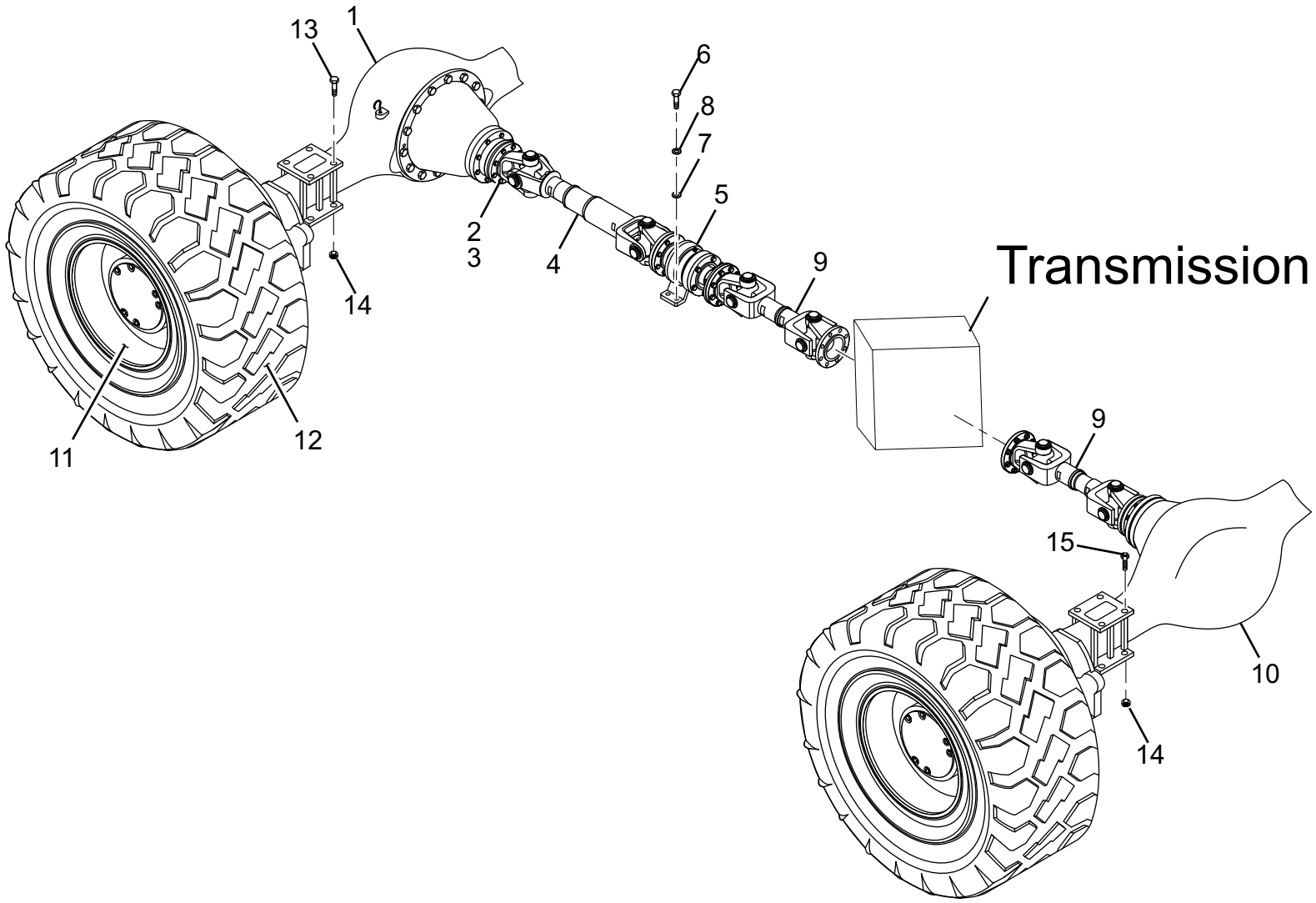

驱动桥系统 Axle System(CDM833.04) 图 /Figure 13						
序号 Item	代号 Parts number	名称 Parts description		规格 Specification	数量 Qty	备注 Remarks
1	LG30F.04 I .01	前驱动桥总成	Front axle assembly		1	
2	GB/T5786-2000	螺栓	Bolt	M14 × 1.5 × 42-10.9	24	
3	GB/T889.2-2000	螺母	Nut	M14 × 1.5-10	24	
4	CDM833.04.01	前传动轴总成	Front drive shaft assembly		1	304100D
5	CDM833.04.03	中间支承总成	Intermediate support		1	304311-315D
6	GB/T5783-2000	螺栓	Bolt	M16 × 50-8.8	4	
7	GB/T97.1-2002	垫圈	Washer	16	4	
8	GB/T93-1987	垫圈	Washer	16	4	
9	CDM833.04.02	中 / 后传动轴总成	Intermediate / rear drive shaft		2	304300D
			assembly			
10	LG30F.04 I .06	后驱动桥总成	Rear axle assembly		1	
11	LG30F.04 II .07	轮辋总成	Wheel felloe assembly		4	304600D- I 带气门防护板 /304600D- I with valve guar d board
12	GB/T2980-2001	17.5-25 轮胎	Tyre	L-3	4	
13	GB/T5784-1986	螺栓	Bolt	M24 × 280-10.9	8	
14	GB/T889.1-2000	螺母	Nut	M24-10	16	
15	GB/T5784-1986	螺栓	Bolt	M24 × 240-10.9	8	

前后驱动桥总成 Front and Rear Axle Assembly（Front:LG30F.04 I .01,Back:LG30F.04 I .06） 图 /Figure 14

Please Indicate REAR or FRONT Axle upon purchasing !

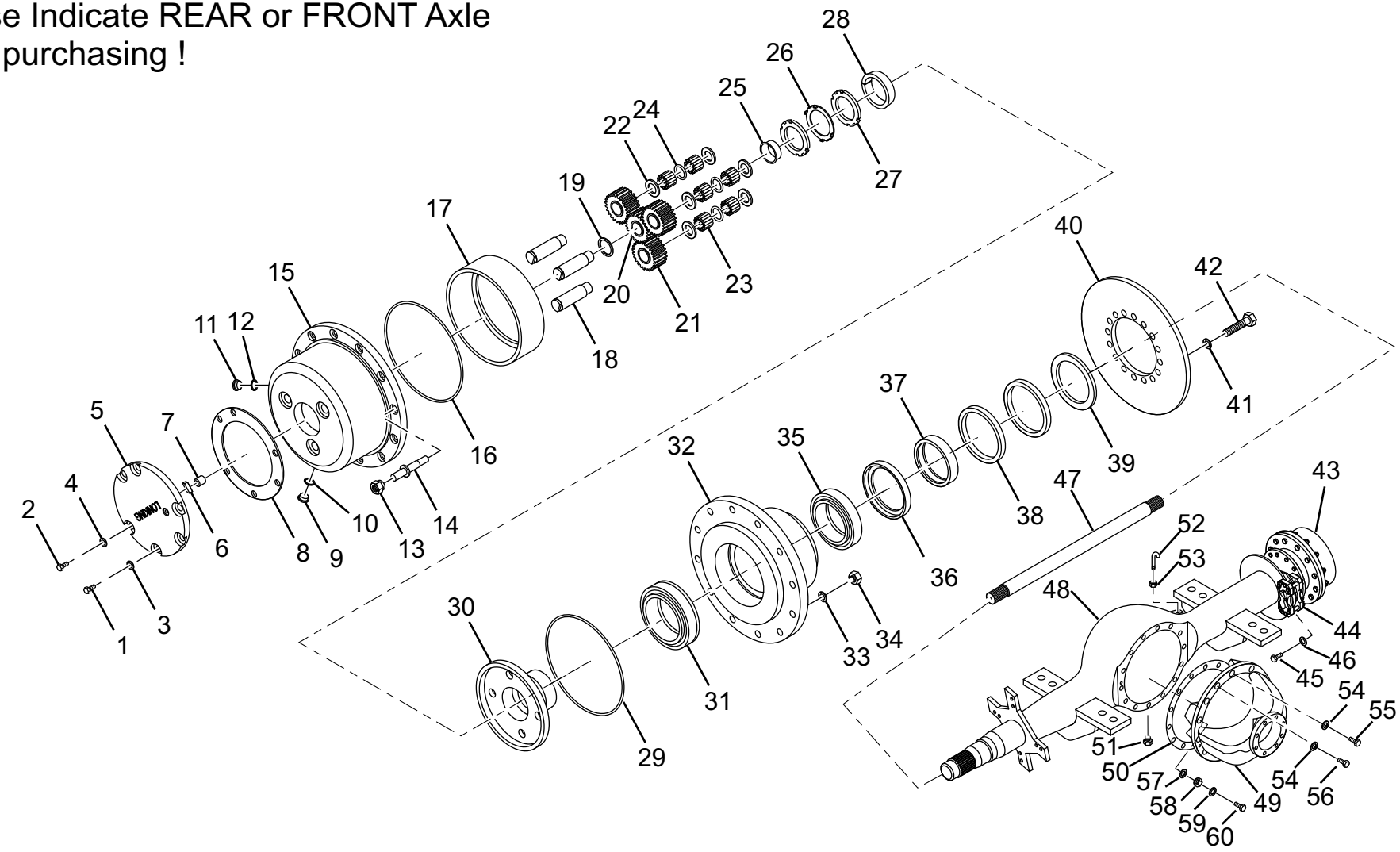

前后驱动桥总成 Front and Rear Axle Assembly(Front:LG30F.04Ⅰ.01,Back:LG30F.04Ⅰ.06) 图 /Figure 14						
序号 Item	代号 Parts number	名称 Parts description		规格 Specification	数量 Qty	备注 Remarks
1	GB/ T5786-2000	螺栓	Bolt	M10 × 1.25 × 25-8.8	1	
2	GB/T5786-1986	螺栓	Bolt	M12 × 1.25 × 25-8.8	5	
3	GB/T93-1987	垫圈	Washer	10	1	
4	GB/T93-1987	垫圈	Washer	12	5	
5	LG30F.04404A	盖	Cover		1	
6	LG50F.04413A	档块	Block		1	
7	LG30F.04403A	调整支柱	Adjusting support		1	
8	LG30F.04401A	密封纸垫	Seal paper gasket		1	
9	LG50F.04416A	螺塞	Plug screw		1	
10	JB1002-77	垫圈	Washer	12	1	12 × 18 × 1.5
11	LG50F.04418A	油塞	Oil plug		1	
12	LG50F.04417A	垫圈	Washer		1	
13	LG50F.04003A	轮辋螺母	Rim nut		12	
14	LG50F.04427A	轮辋螺栓	Rim bolt		12	
15	LG30F.04409A	行星轮架	Planet gear carrier		1	
16	LG30F.04413A	O 形密封圈	O-ring		1	
17	LG30F.04410A	齿圈	Ring gear		1	
18	LG30F.04406A	行星轮轴	Planet gear shaft		3	

前后驱动桥总成 Front and Rear Axle Assembly（Front:LG30F.04 I .01,Back:LG30F.04 I .06） 图 /Figure 14

Please Indicate REAR or FRONT Axle upon purchasing !

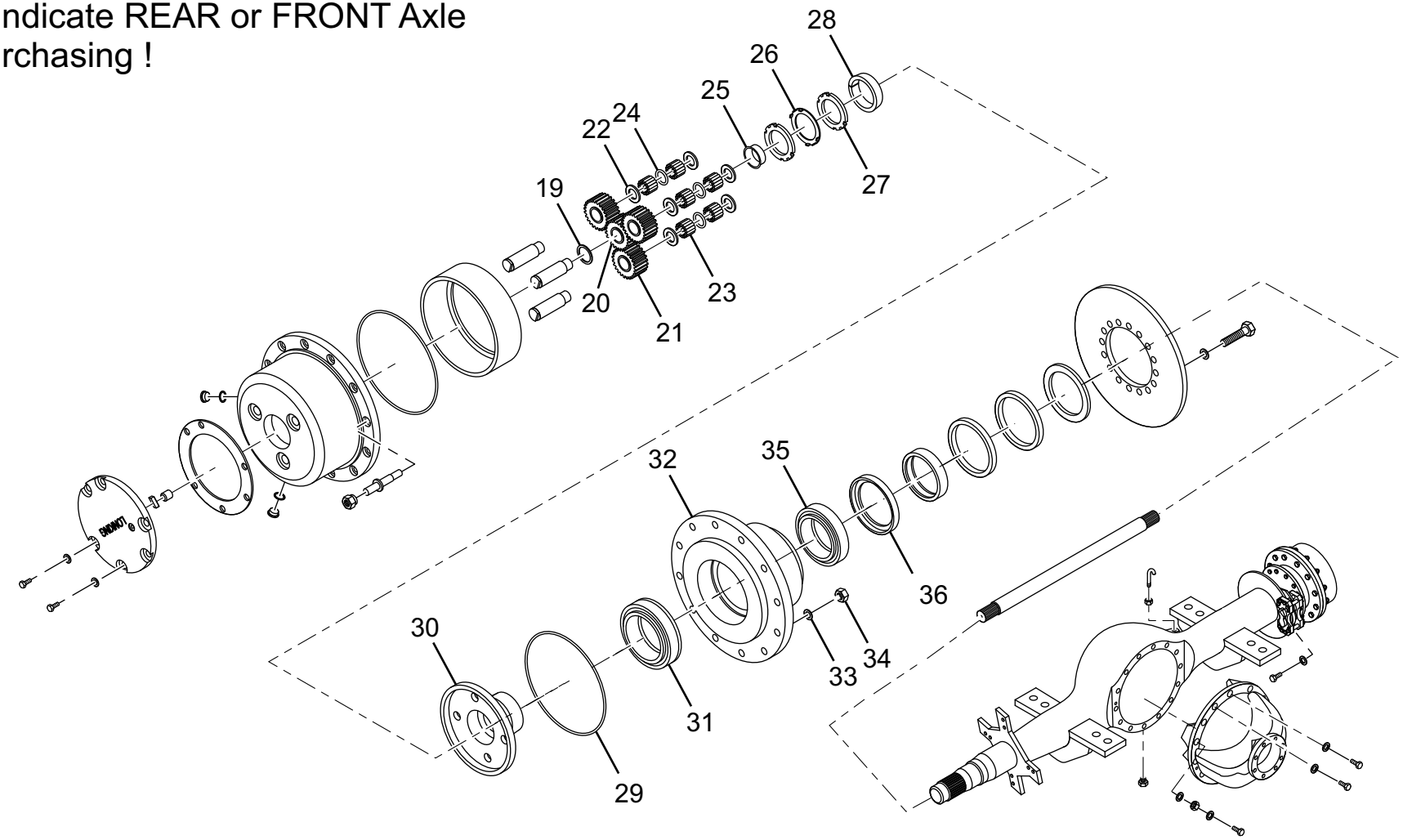

前后驱动桥总成 Front and Rear Axle Assembly(Front:LG30F.04Ⅰ.01,Back:LG30F.04Ⅰ.06) 图 /Figure 14						
序号 Item	代号 Parts number	名称 Parts description		规格 Specification	数量 Qty	备注 Remarks
19	GB/T894.1-1986	挡圈	Baffle	50	1	
20	LG30F.04402A	太阳轮	Sun gear		1	
21	LG30F.04405A	行星轮	Planet gear		3	
22	LG30F.04407A	挡板	Baffle		6	
23	LG50F.04406A	滚针	Needle		126	
24	LG30F.04408A	隔套	Separating sleeve		3	
25	LG50F.04419A	隔套	Separating sleeve		1	
26	GB/T858-1988	垫圈	Washer	85	1	
27	LG50F.04420A	圆螺母	Round nut		2	
28	LG50F.04421A	锥套	Taper sleeve		1	
29	LG30F.04411A	卡环	Snap ring		1	
30	LG30F.04412A	齿圈支承	Ring gear support		1	
31	GB/T297-94	轴承	Bearing	32026	1	130 × 200 × 45
32	LG30F.04414A	轮毂	Wheel hub		1	
33	GB/T93-1987	垫圈	Washer	20	12	
34	GB/T6171-1986	螺母	Nut	M20 × 1.5-10	12	
35	GB/T297-94	轴承	Bearing	32024	1	120 × 180 × 38
36	LG30F.04415A	挡油板	Oil baffle		1	

前后驱动桥总成 Front and Rear Axle Assembly（Front:LG30F.04 I .01,Back:LG30F.04 I .06） 图 /Figure 14

Please Indicate REAR or FRONT Axle
upon purchasing !

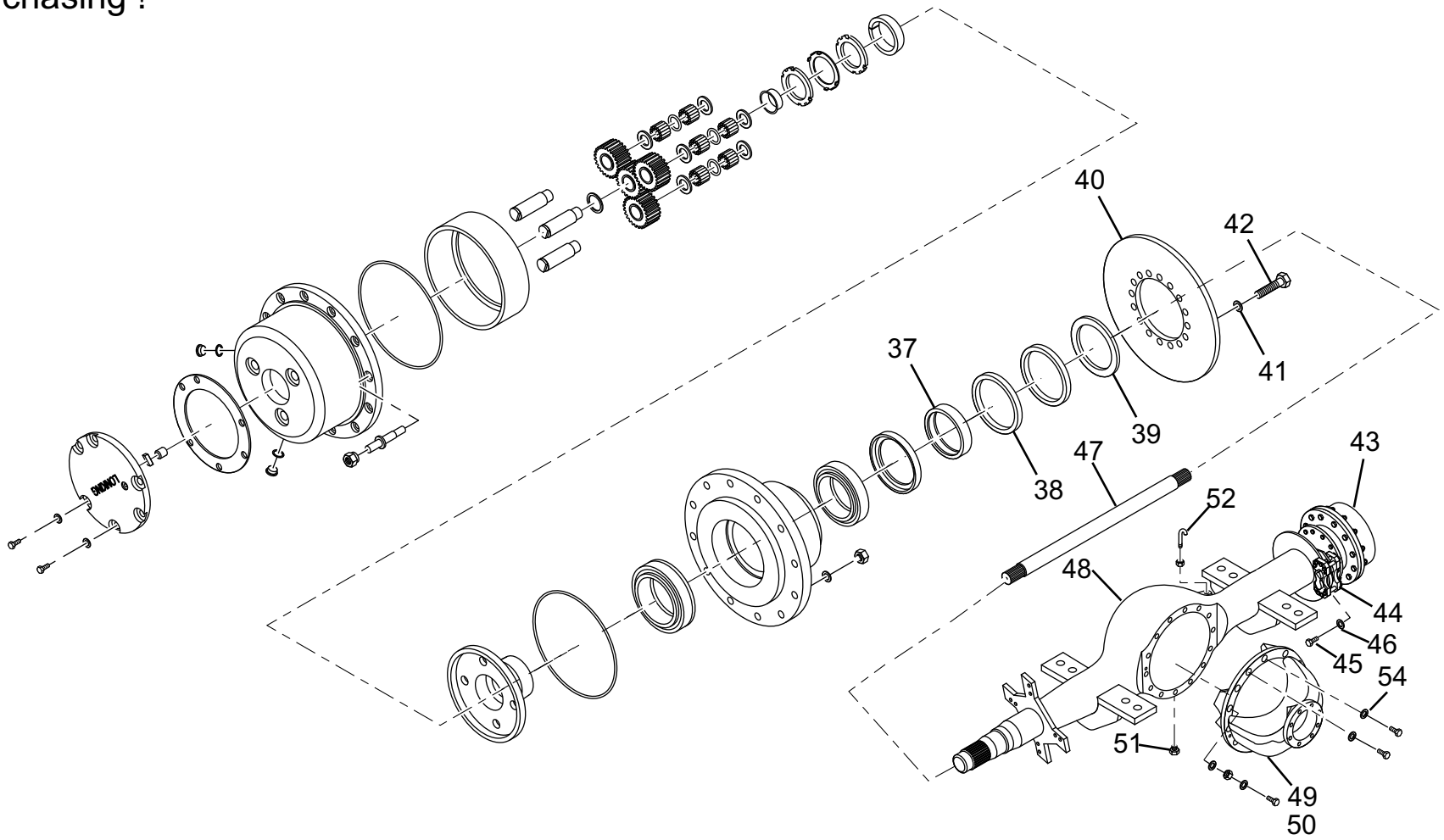

前后驱动桥总成 Front and Rear Axle Assembly(Front:LG30F.04Ⅰ.01,Back:LG30F.04Ⅰ.06) 图 /Figure 14						
序号 Item	代号 Parts number	名称 Parts description		规格 Specification	数量 Qty	备注 Remarks
37	LG30F.04416A	油封座	Oil seal seat		1	
38	GB/T9877.1-88	油封	Oil seal	FB150 × 180 × 15	2	
39	LG30F.04417A	防尘板	Dust guard		1	
40	LG30F.04001A	制动盘	Disc brake		1	
41	LG30F.04002A	螺栓	Bolt		16	
42	GB/T93-87	垫圈	Washer	18	16	
43	LG30F.04400A	轮边减速器总成	Spindle speed reducer assembly		2	序号1-39组成序号43/No.1-39 makes up 43
44	SOMA	钳盘式制动器	Frame Oil seal		2	
45	GB/T5782-86	螺栓	Bolt	M20 × 65-10.9	12	
46	GB/T93-87	垫圈	Washer	20	12	
47	LG30F.04003A	半轴	Axle shaft		2	
48	LG30F.04500A	前后桥壳总成	Axle housing assembly		1	购买该零件时必须注明前桥使用还是后桥使用/ Please give a clear indication of parts' position when purchase parts.
49	LG30F.04300A	主减速器总成	Differential assembly		1	购买该零件时必须注明前桥使用还是后桥使用/ Please give a clear indication of parts' position when purchase parts.
50	LG30F.04004A	密封垫	Seal gasket		1	
51	402223	螺塞	Plug screw	ZG3/4"2"	Q235-A	
52	404002	透气管	Vent pipe		1	

前后驱动桥总成 Front and Rear Axle Assembly（Front:LG30F.04 I .01,Back:LG30F.04 I .06） 图 /Figure 14

Please Indicate REAR or FRONT Axle
upon purchasing !

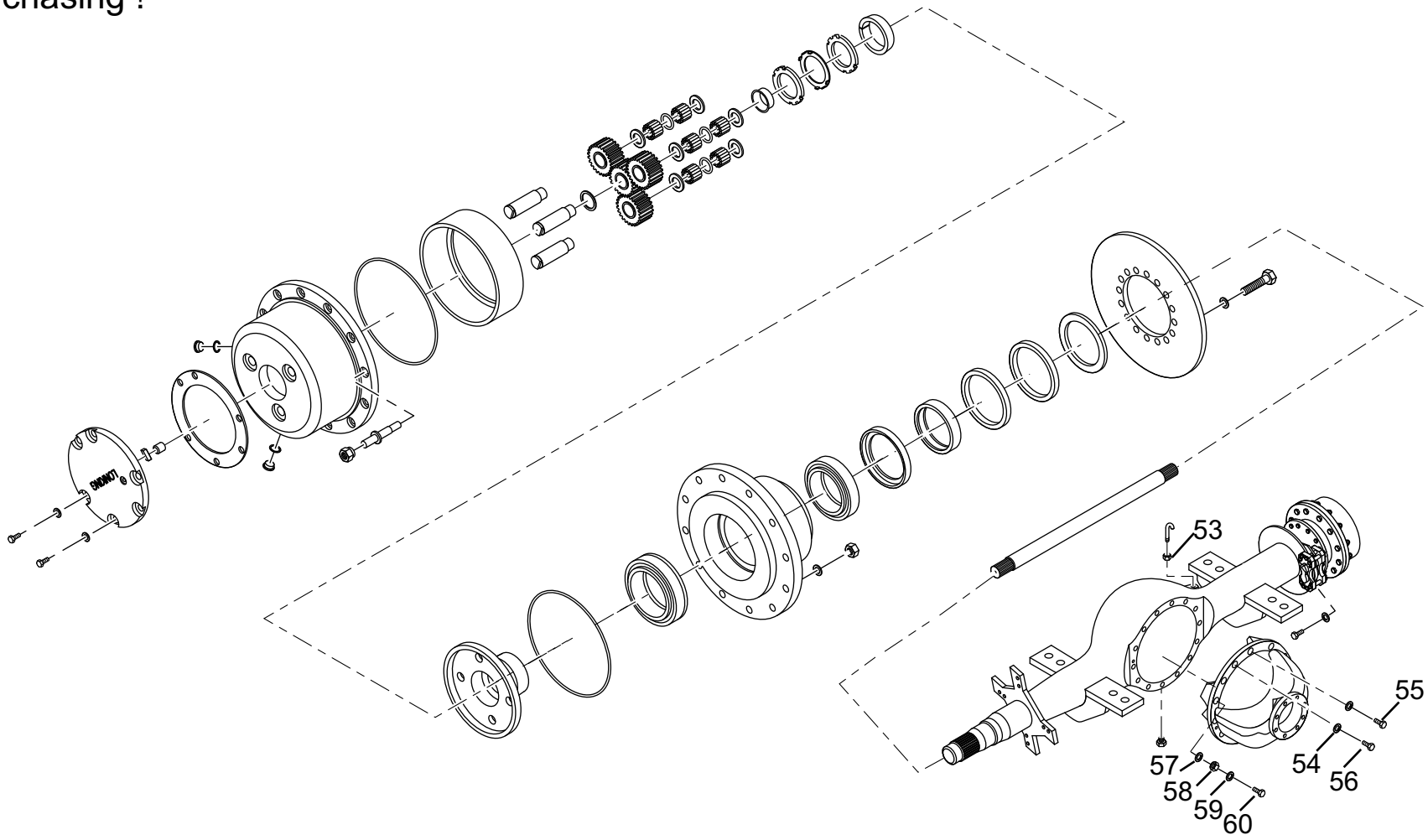

前后驱动桥总成 Front and Rear Axle Assembly(Front:LG30F.04Ⅰ.01,Back:LG30F.04Ⅰ.06) 图 /Figure 14						
序号 Item	代号 Parts number	名称 Parts description		规格 Specification	数量 Qty	备注 Remarks
53	GB/T6173-86	螺母	Nut	M10 × 1-6	1	
54	GB/T93-87	垫圈	Washer	12	11	
55	GB/T5783-86	螺栓	Bolt	M12 × 35-10.9	9	
56	GB/T5783-86	螺栓	Bolt	M12 × 45-10.9	2	
57	LG30F.04005A	固定圆锥套	Fixed cone		3	
58	GB/T95-85	垫圈	Washer	12-100HV−10	3	
59	GB/T6171-86	螺母	Nut	M12-10	3	
60	LG30F.04006A	螺柱	Double-screw bolt		3	

主减速器总成 Main Reducer Assembly (LG30F.04300A) 图 /Figure 15

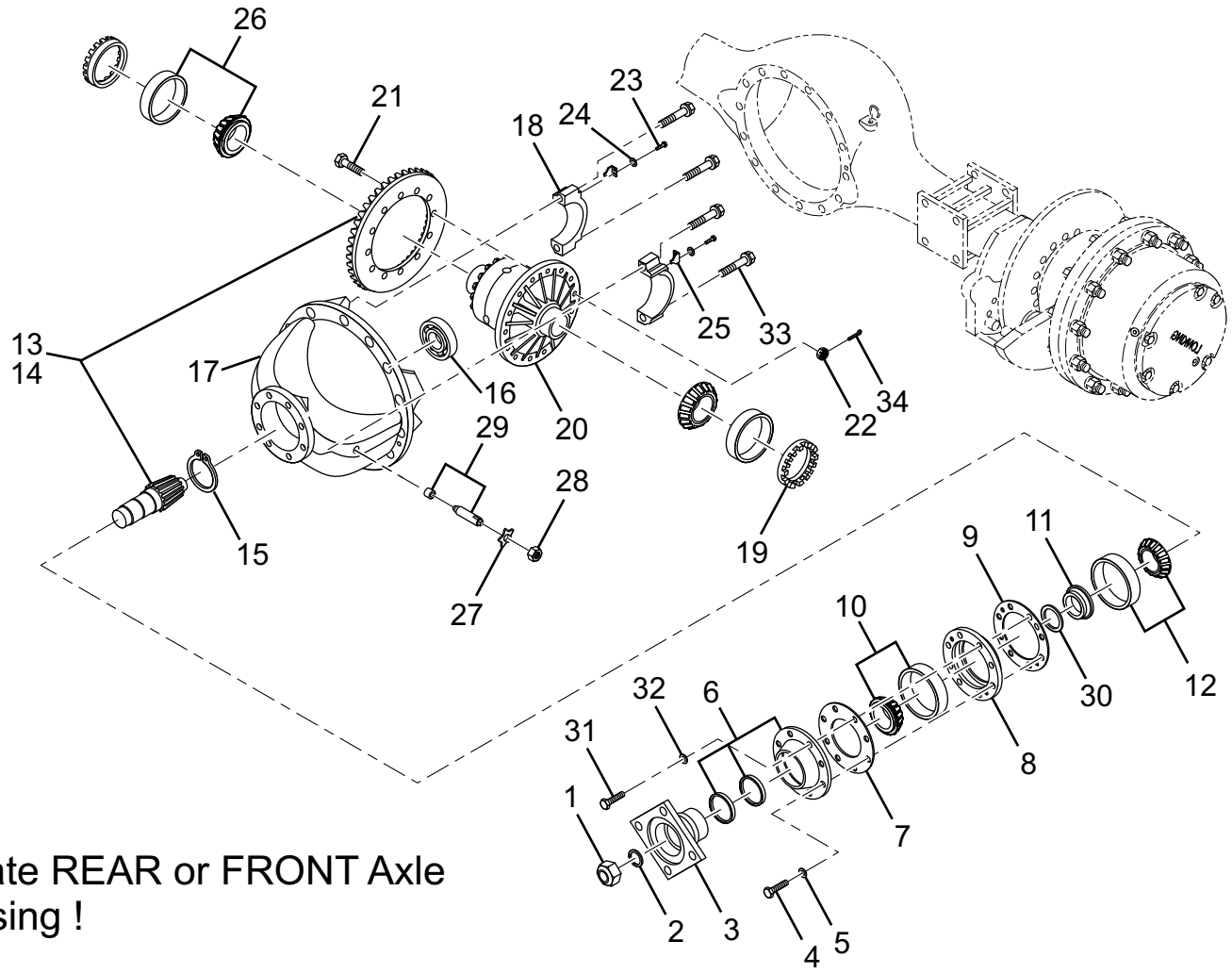

Please Indicate REAR or FRONT Axle upon purchasing !

主减速器总成 Main Reducer Assembly (LG30F.04300A) 图 /Figure 15						
序号 Item	代号 Parts number	名称 Parts description		规格 Specification	数量 Qty	备注 Remarks
1	LG30F.04301A	锁紧螺母	Lock nut		1	
2	LG30F.04302A	垫圈	Washer		1	
3	LG30F.04303A-304A	法兰总成	Flange assembly		1	
4	GB5785-86	螺栓	Bolt	M14 × 1.5 × 50-10.9	7	
5	GB93-87	垫圈	Washer	14	7	
6	LG30F.04305A-305A	盖与油封总成	Cover and oil seal assembly		1	
7	LG30F.04306A	密封垫	Seal gasket		1	
8	LG30F.04307A	主减速器轴承座	Main reducer bearing seat		1	
9	LG30F.04308A	调整垫片	Adjusting gasket		1	单位 ： 组 /Unit:group
10	GB297-84	轴承	Bearing	7310E	1	
11	LG30F.04309A	轴承隔套	Bearing sleeve		1	
12	GB297-84	轴承	Bearing	7311E	1	
13	LG30F.04310A-311A	螺旋伞齿轮副（后桥）	Spiral gear paid (rear axle)		1	
14	LG30F.04312A-313A	螺旋伞齿轮副（前桥）	Spiral gear paid (front axle)		1	数量含在后桥副内 /Quantity is included into axle paid
15	GB894.1-86	挡圈	Sprag	80	1	
16	LG30F.04314A	内圈单档边圆柱滚子轴	Pillar roller bearing		1	
		承				
17	LG30F.04315A	托架	Bracket		1	

主减速器总成 Main Reducer Assembly (LG30F.04300A) 图 /Figure 15

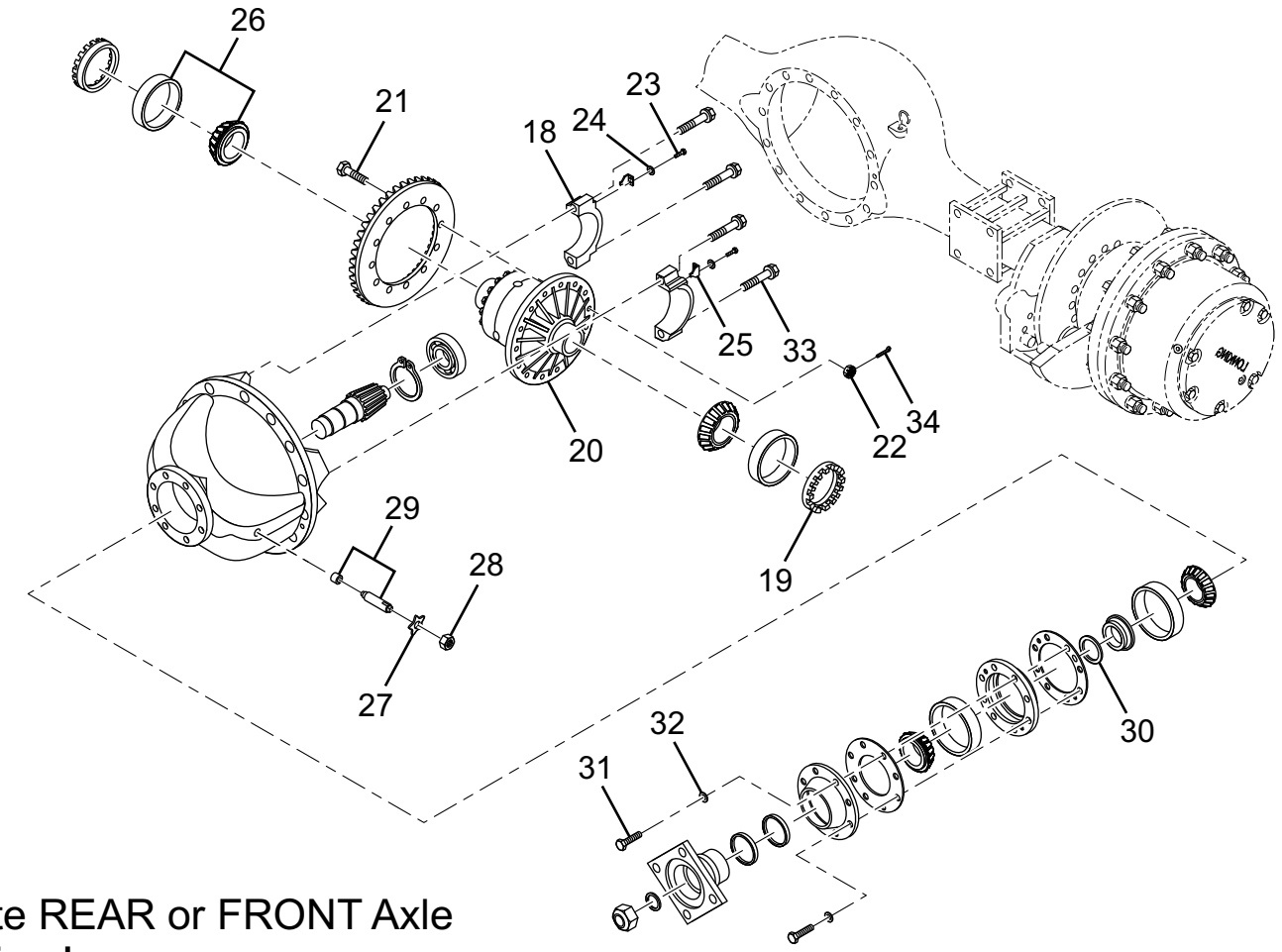

Please Indicate REAR or FRONT Axle upon purchasing !

主减速器总成 Main Reducer Assembly (LG30F.04300A) 图 /Figure 15						
序号 Item	代号 Parts number	名称 Parts description		规格 Specification	数量 Qty	备注 Remarks
18	LG30F.04316A	轴承盖	Bearing cover		2	
19	LG30F.04317A	调整螺母	Adjusting nut		2	
20	LG30F.04318A-325A	差速器总成	Differential assembly		1	
21	LG30F.04326A	大螺旋伞齿轮螺栓	Big spiral gear bolt		12	
22	GB6178-86	开槽螺母	Groove nut	M14 × 1.5-10	12	
23	GB32.1-88	螺栓	Bolt	M10 × 1 × 20-8.8	2	
24	GB93-87	垫圈	Washer	10	2	
25	LG50F.04327A	锁紧片	Lock plate		2	
26	GB/T297-94	轴承	Bearing	30215	2	
27	LG50F.04328A	止动垫圈	Stop washer		1	
28	GB6173-86	螺母	Nut	M27 × 2-8	1	
29	LG50F.04329A-330A	止推螺栓	Thrust bolt		1	
30	404325	垫片	Gasket		1	单位 ： 组 /Unit:group
31	GB5785-86	螺栓	Bolt	M12 × 1.5 × 45-10.9	1	
32	GB/T93-1987	垫圈	Washer	12	1	
33	LG50F.04325A	螺栓	Bolt		4	
34	GB/T91-2000	开口销	Cotter pin	Φ3.2 × 26	12	

30F 差速器总成 Differential Assembly For Standard 30F Axle(LG30F.04318A-325A) 图 /Figure 16

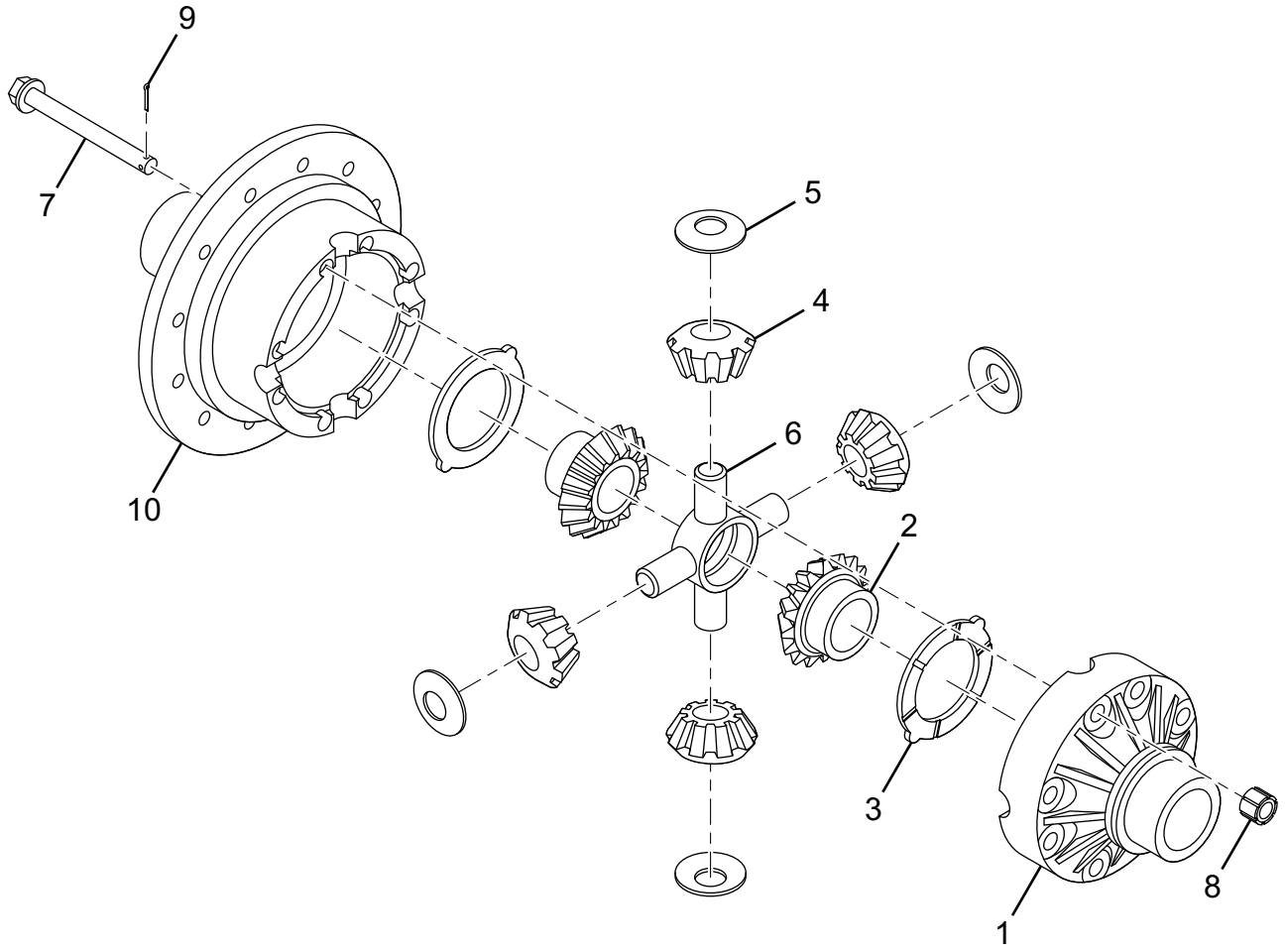

30F 差速器总成 Differential Assembly For Standard 30F Axle(LG30F.04318A-325A) 图 /Figure 16

序号 Item	代号 Parts number	名称 Parts description		规格 Specification	数量 Qty	备注 Remarks
1	LG30F.04318A-319A	差速器左壳	Differential left case		1	
2	LG30F.04325A	半轴齿轮	Axle shaft gear		2	
3	LG30F.04324A	半轴齿轮垫片	Axle shaft gear gasket		2	
4	LG30F.04320A	锥齿轮	Bevel gear		4	
5	LG30F.04322A	锥齿轮垫圈	Bevel gear washer		4	
6	LG30F.04323A	十字轴	Spider		1	
7	LG30F.04321A	凸缘螺栓	Differential bolt		8	
8	GB/T6178-86	开槽螺母	Groove nut		8	
9	GB/T91	开口销	Cotter pin		8	
10	LG30F.04318A	差速器右壳	Differential right case		1	

前传动轴 Front Drive Shaft（CDM833.04.01）图 /Figure 17

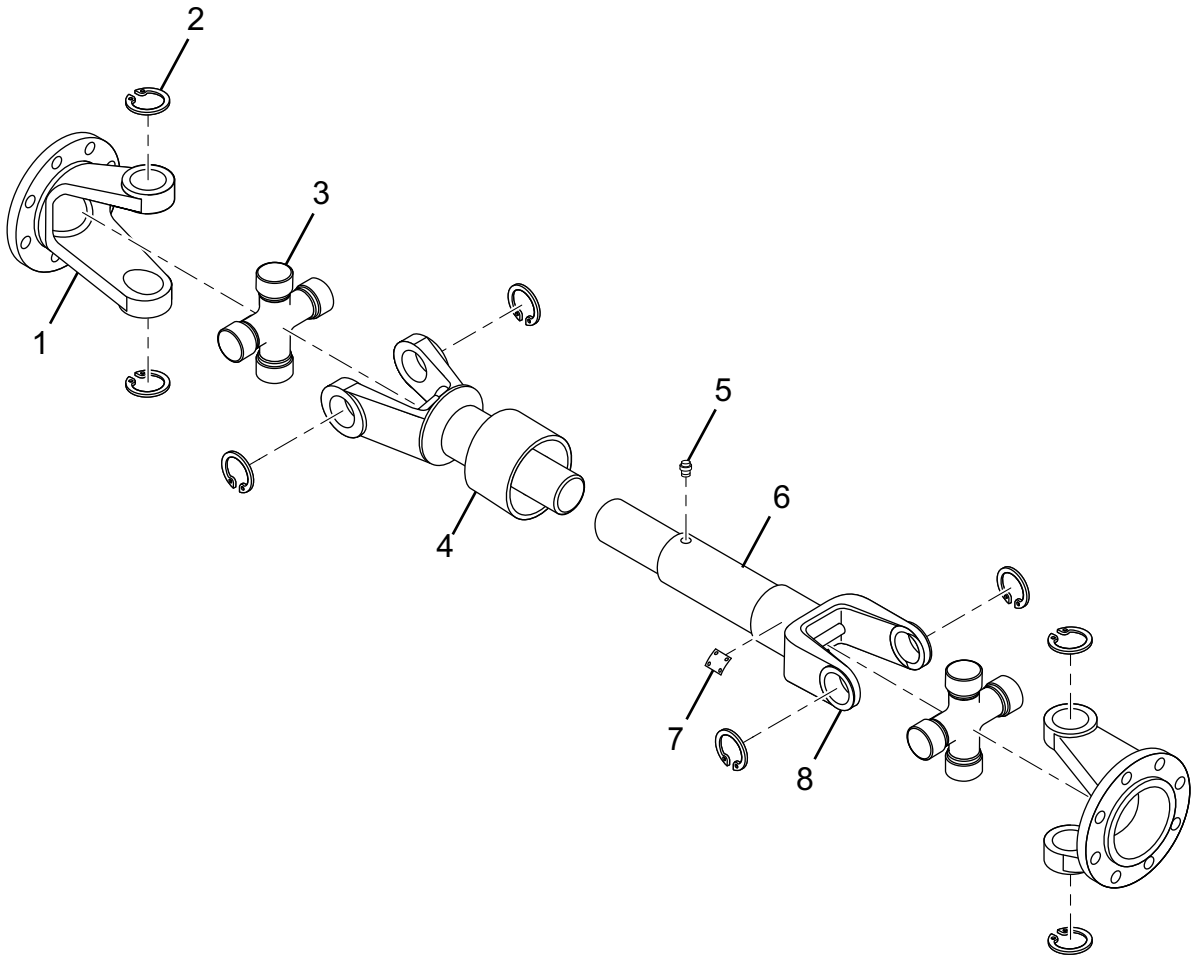

前传动轴 Front Drive Shaft（CDM833.04.01）图 /Figure 17

序号 Item	代号 Parts number	名称 Parts description		规格 Specification	数量 Qty	备注 Remarks
1	2201G1-023B	凸缘叉	Flange yoke		2	
2	2201G1-026A	弹性卡圈	Snap ring		8	
3	EQ140-II	十字轴总成	Spider assembly		2	
4	ZL50-016	花键轴叉总成	Spline shaft fork assembly		1	
5	JB/T7940.1	油嘴	Oil nozzle	M8 ×1	1	
6	LGC833Q-019	轴管	Shaft pipe	Φ89 × 4 × 178	1	
7	ZL50-070	平衡片	Balance piece		按需	As need
8	2201G1-018B	万向节叉	Universal joint fork		1	

中间支承 Intermediate Support（CDM833.04.03）图 /Figure 18

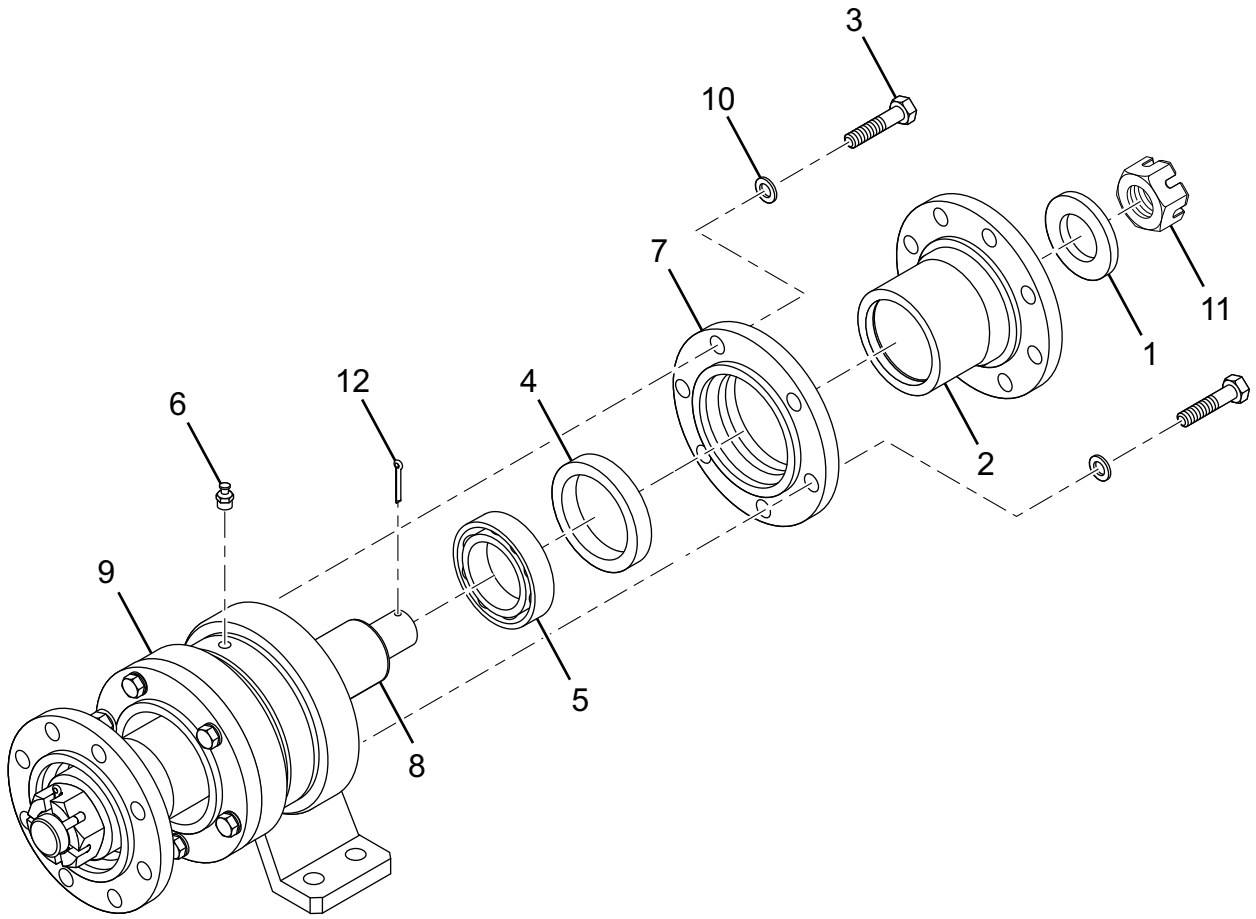

中间支承 Intermediate Support（CDM833.04.03）图 /Figure 18						
序号 Item	代号 Parts number	名称 Parts description		规格 Specification	数量 Qty	备注 Remarks
1	2202G1-042	垫圈	Washer		2	
2	LGZL50-111A	凸缘	Flange		2	
3	GB/T5782-2000	螺钉	Screw	M10 ×25-8.8	12	GB5-76
4	HWC611.2.1	油封总成	Oil seal assembly		2	
5	GB/T276	轴承	Bearing	6210	2	GB/T276-1994
6	JB/T7940.1	油嘴	Oil nozzle	M10 ×1	1	
7	LGZL50-090-2	前后盖	Front/rear cover		2	
8	LGZL50-016	花键轴	Spline shaft		1	
9	LGZL50-090-1	支架本体	Bracket body		1	
10	GB/T93-1987	弹性垫圈	Spring washer	10	12	
11	2202G1-041	槽型螺母	Castle nut		2	
12	GB/T91	开口销	Cotter pin	5 × 40	2	Q5005045

中后传动轴总成 Intermediate / Rear Drive Shaft Assembly（CDM833.04.02）图 /Figure 19

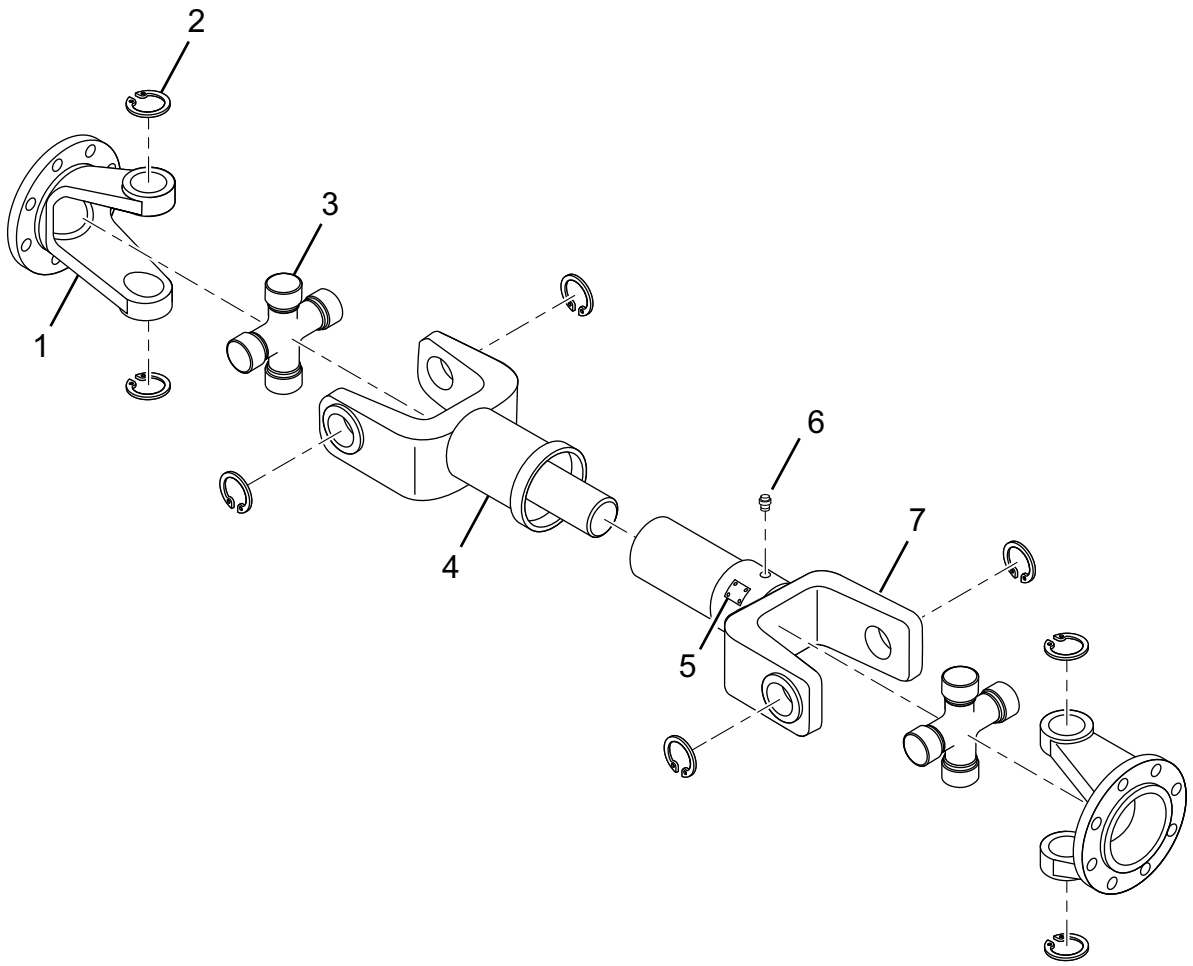

中后传动轴总成 Intermediate / Rear Drive Shaft Assembly（CDM833.04.02）图 /Figure 19						
序号 Item	代号 Parts number	名称 Parts description		规格 Specification	数量 Qty	备注 Remarks
1	2201G1-023B	凸缘叉	Flange yoke		2	
2	2201G1-026A	弹性挡圈	Snap ring		8	
3	EQ140-II	十字轴总成	Spider assembly		2	
4	2201KA160-056	花键轴叉	Spline shaft fork assembly		1	
5	220G1-070	平衡片	Balance piece		按需	As need
6	JB/T7940.1	油嘴	Oil nozzle	M8 ×1	1	
7	ZL50-012C	套管叉	Socket pipe fork		1	

电液变速操纵系统 Hydro-electric speed control System（CDM835E.05I） 图 /Figure 20

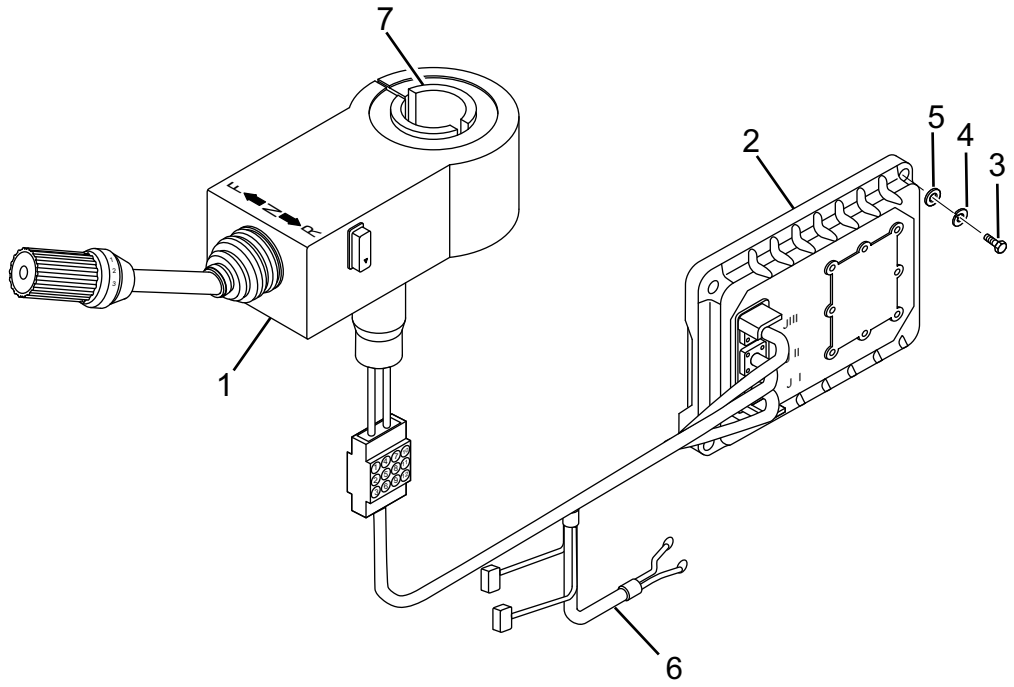

电液变速操纵系统 Hydro-electric speed control System（CDM835E.05I） 图 /Figure 20						
序号 Item	代号 Parts number	名称 Parts description		规格 Specification	数量 Qty	备注 Remarks
1	LG835.05.01	操纵手柄	Control handle		1	DW-3
2	LG835.05.04	控制器	Controller		1	OC833B
3	GB/T70.1-1985	内六角圆柱螺钉	Hexagon socket flat end set screw	M8 ×25-8. 8	4	
4	GB/T93-1987	垫圈	Washer	8	4	
5	GB/T97.1-2002	垫圈	Washer	8	4	
6	CDM835E.05 I.01	操纵线束	Control harness		1	
7	LG856.05-001	手柄衬套	Handle bush		2	

转向液压系统 Steering Hydraulic System(CDM835E.06II) 图 /Figure 21

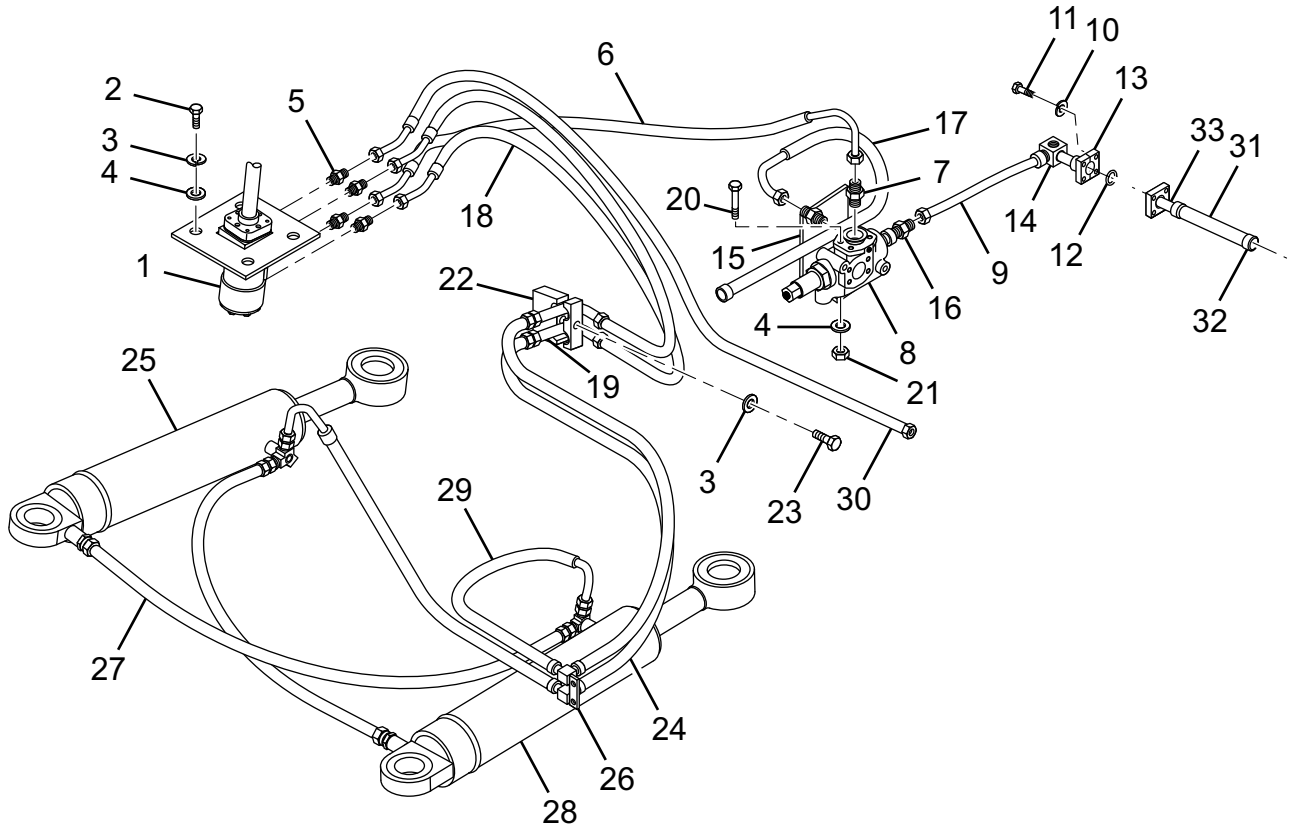

转向液压系统 Steering Hydraulic System(CDM835E.06II) 图 /Figure 21						
序号 Item	代号 Parts number	名称 Parts description		规格 Specification	数量 Qty	备注 Remarks
1	CDM835E.06 II .01	全液压转向机	Hydraulic steering gear		1	
2	GB/T5783-2000	螺栓	Bolt	M10 × 30-8.8	8	
3	GB/T93-1987	垫圈	Washer	10	12	
4	GB/T97.1-2002	垫圈	Washer	10	9	
5	L1CH-22-20GB	接头体	Adapter		4	
6	20431-22TGB/20491-	单稳阀至转向器胶管	Hose from single flow stabilizer		1	
	22TGB*2W10*690/180°					
7	L1CH-22-24GB	单稳阀出油接头体	Single flow stabilizer valve oil outlet		2	
			adapter			
8	FLD-F30W	单稳阀	Single flow stabilizer valve		1	
9	20411-27T*2W12*380	转向泵出油胶管	Steering pump oil outlet hose		1	
10	GB/T93-1987	垫圈	Washer	8	8	
11	GB/T5783-2000	螺栓	Bolt	M8 × 30-8.8	8	
12	GB/T3452.1	O 形圈	O-ring	25 × 3.55	2	
13	FL-12	法兰夹	Flange nip		2	
14	CDM835.06.04	转向泵出油接头	Steering pump oil outlet adapter		1	
15	LG30F.06 I-004	单稳阀支座	Single flow stabilizer valve bracket		1	

转向液压系统 Steering Hydraulic System(CDM835E.06II) 图 /Figure 21

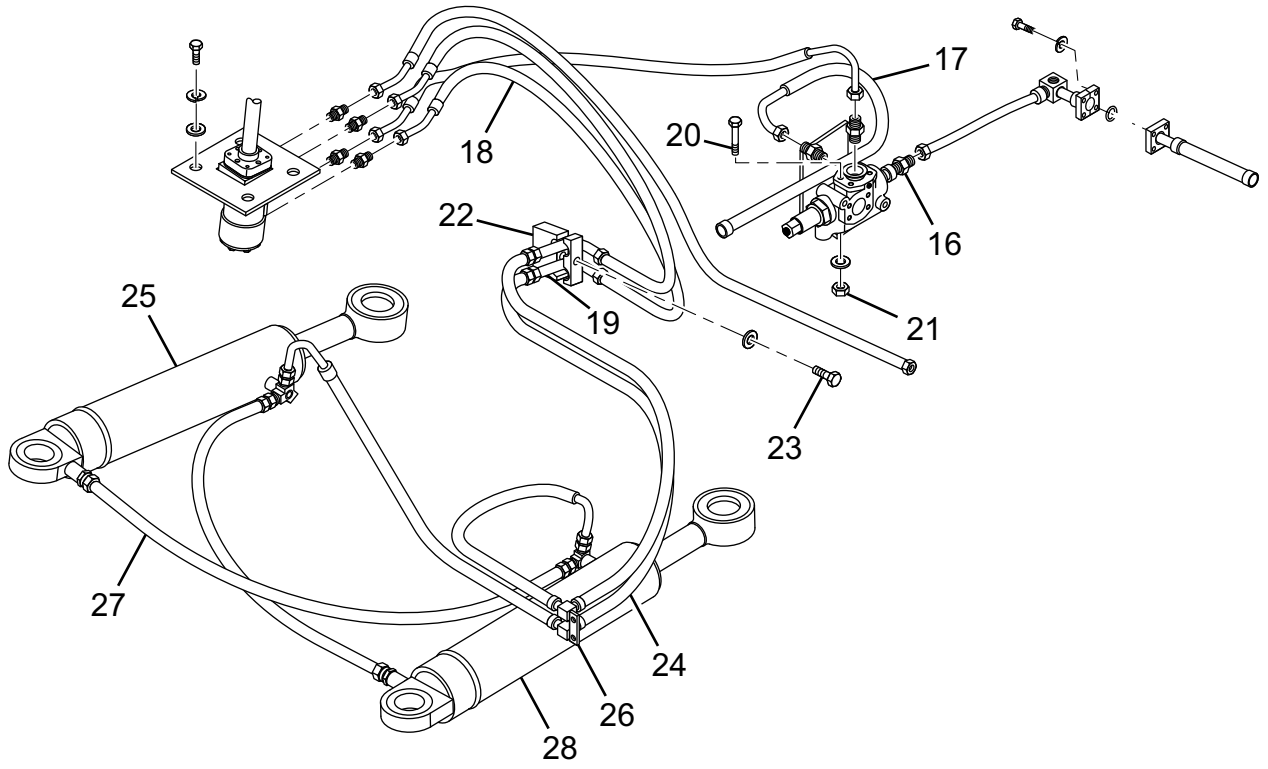

转向液压系统 Steering Hydraulic System(CDM835E.06II) 图 /Figure 21						
序号 Item	代号 Parts number	名称 Parts description		规格 Specification	数量 Qty	备注 Remarks
16	L1CH-27D	单稳阀进油接头体	Single flow stabilizer valve oil inlet		1	
			adapter			
17	20411-22TGB/20491-	单稳阀出油胶管	Single flow stabilizer valve oil outlet		1	
	22TGB*2W10*700		hose			
18	20411-22TGB/20431-	转向器 A,B 口出油胶管	Steering gear oil outlet hose for A,B		2	
	22TGB*2W10*840					
19	LG30F.06 I .07	后车架转向过渡钢管	Rear frame turning transition pipe		2	
20	GB/T5782-2000	螺栓	Bolt	M10 × 70-8.8	3	
21	GB/T6170-2000	螺母	Nut	M10-8	3	
22	LG30F.06 I -006	管夹	Pipe clamp		1	
23	GB/T5782-2000	螺栓	Bolt	M10 × 42-8.8	1	
24	20411-22TGB*2W10*880	转向铰接胶管	Steering articulated hose		2	
25	CDM833.06.02	右转向油缸	Right steering cylinder		1	HSK80 / 45 × 315
26	LG30F.06 I .08	前车架转向过渡接头	Front frame turning transition		1	
			connector			
27	20411-22TGB*2W10*750	转向油缸间胶管			2	
28	CDM833.06.03	左转向油缸	Left steering cylinder		1	HSK80 / 45 × 315

转向液压系统 Steering Hydraulic System(CDM835E.06II) 图 /Figure 21

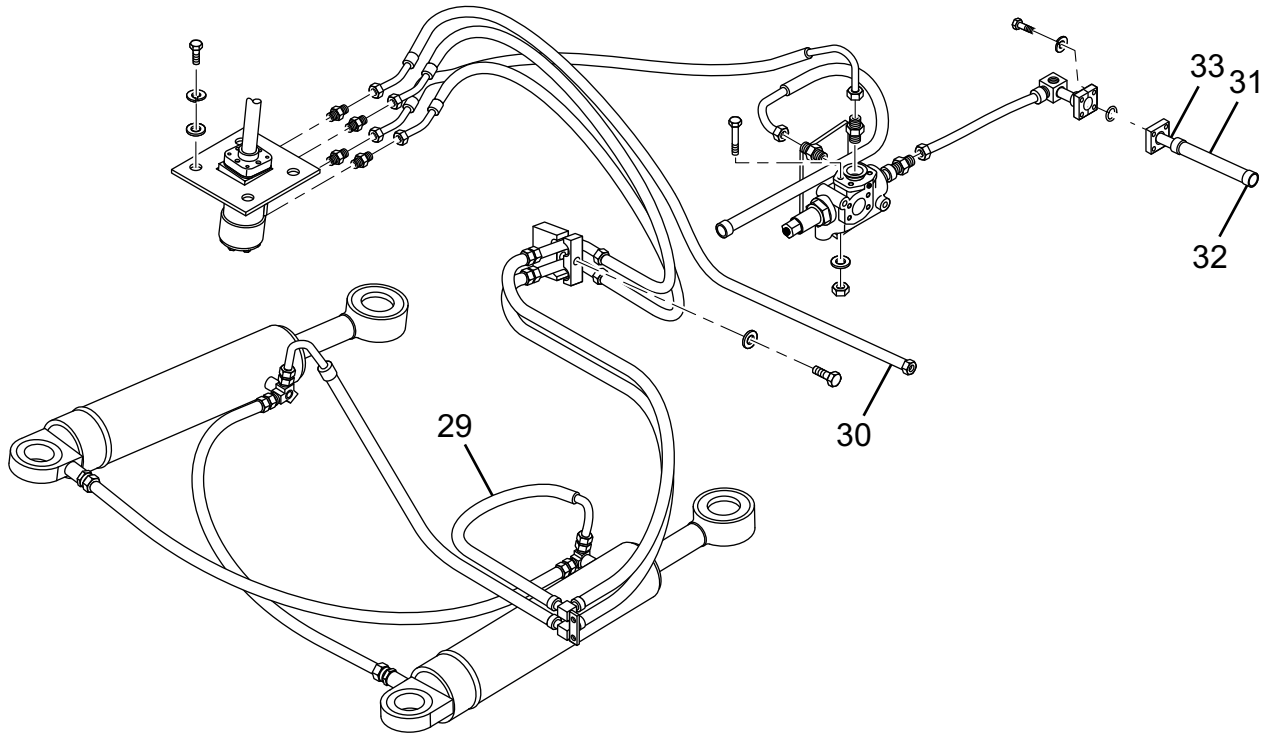

转向液压系统 Steering Hydraulic System(CDM835E.06II) 图 /Figure 21						
序号 Item	代号 Parts number	名称 Parts description		规格 Specification	数量 Qty	备注 Remarks
29	20411-22TGB/20491-	转向油缸进油胶管	Steering cylinder oil inlet hose		2	
	22TGB*2W10*550					
30	20491-22TGB/20431-	转向器回油胶管	Redirector oil return hose		1	
	2TGB*2W10*1000/270°					
31	Φ25 × 2-L170	胶管	Hose		1	
32	JB/T8870	喉箍	Hoop	(Φ32-38)	2	
33	LG30F.06 I-007	转向泵进油管	Steering pump oil inlet pipe		1	

全液压转向机 Hydraulic Steering Gear (CDM835E.06 II .01) 图 /Figure 22

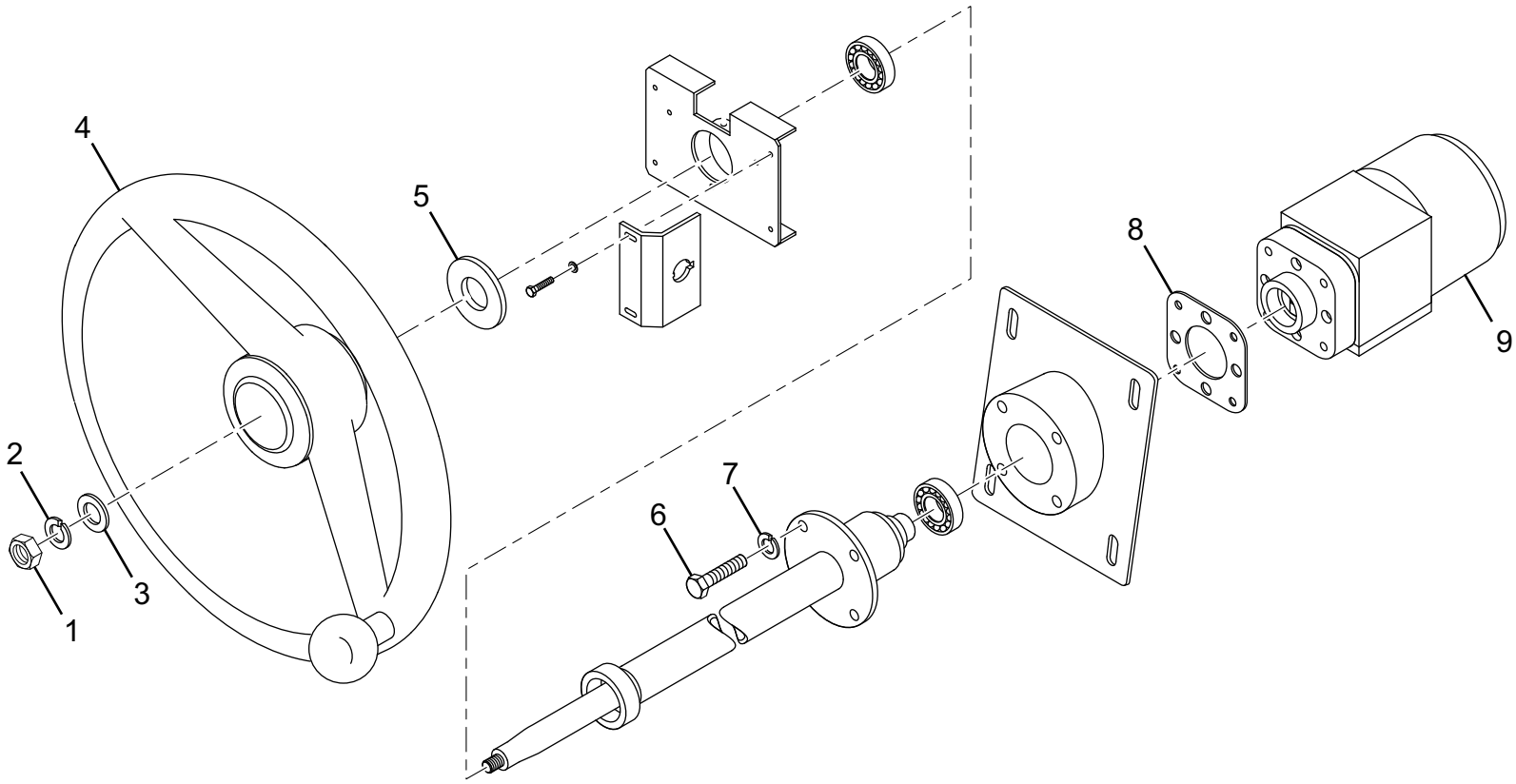

全液压转向机 Hydraulic Steering Gear (CDM835E.06 II .01) 图 /Figure 22						
序号 Item	代号 Parts number	名称 Parts description		规格 Specification	数量 Qty	备注 Remarks
1	GB/T6170-2000	螺母	Nut	M16-8	1	
2	GB/T93-1987	垫圈	Washer	16	1	
3	GB/T97.1-2002	垫圈	Washer	16	1	
4	LG855.06.02.01	方向盘总成	Steering wheel assembly		1	
5	LG853.06.02.02	导电套	Conducting sleeve		1	
6	GB/T5783-2000	螺栓	Bolt	M10 ×30-8.8	4	
7	GB/T93-1987	垫圈	Washer	10	4	
8	LG853.06.02-003	调整垫	Adjusting gasket		1	
9	LG30F.06.02.01	全液压转向器（带阀块）	Hydraulic steering gear with valve		1	BZZ1-E400C(FK143020)
			block (select implement)			

转向油缸 Left steering Cylinder (Left:CDM833.06.03 Right:CDM833.06.02) 图 /Figure 23

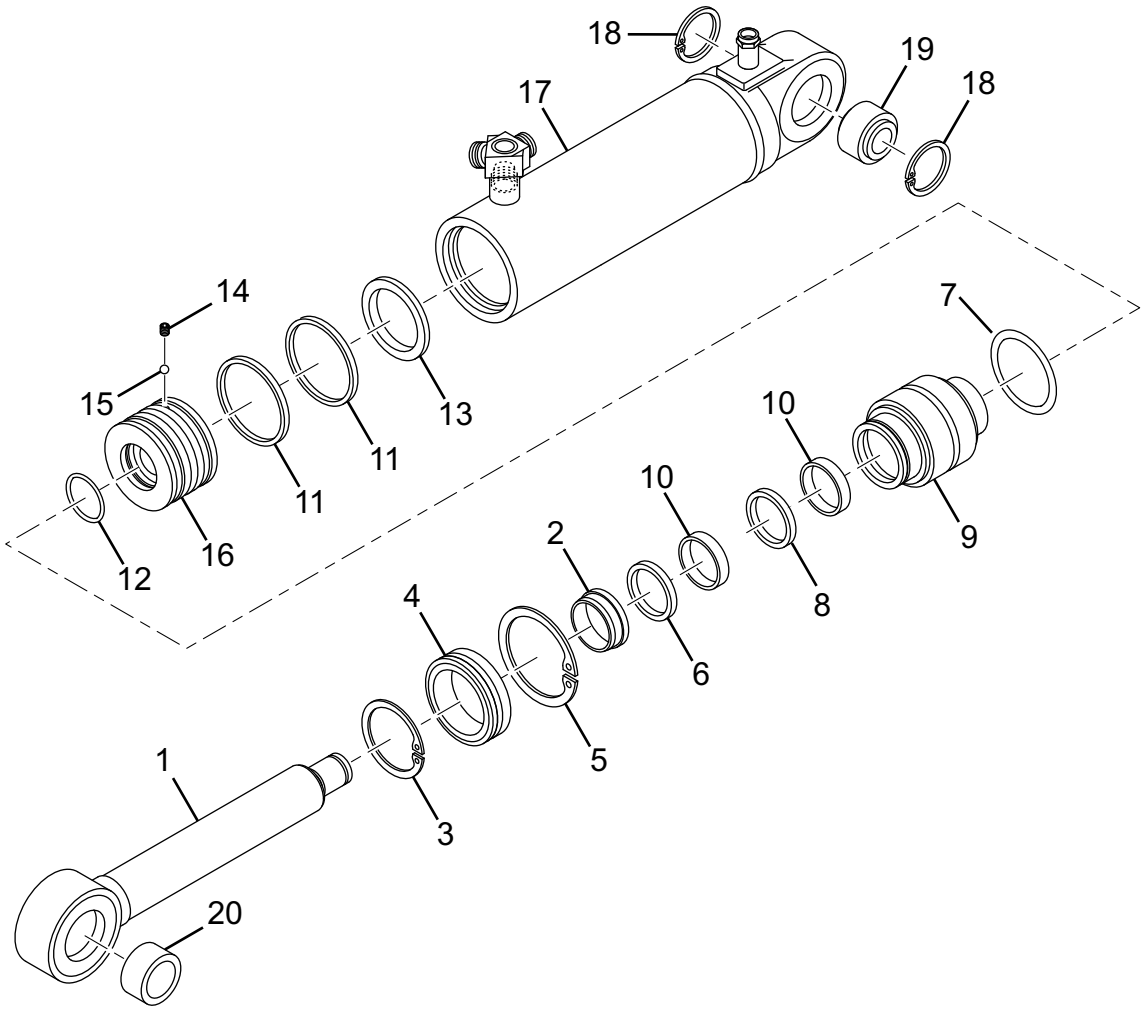

转向油缸 Left steering Cylinder (Left:CDM833.06.03 Right:CDM833.06.02) 图 /Figure 23						
序号 Item	代号 Parts number	名称 Parts description		规格 Specification	数量 Qty	备注 Remarks
1	CDM30-630001	活塞杆	Piston rod		1	
2	AF 4560 Z5071	防尘圈	Dust ring	45 × 60 × 7.5	1	派克 /PARK
3	GB894	轴用弹性挡圈	External circlip	70	1	
4	ZL30-630002B	环	Ring		1	
5	ZL30-630003	弹簧挡圈	Spring sprag		1	
6	BS 4561 P5008	轴用密封圈	External spring washer	45 × 60 × 11.4	1	派克 /PARK
7		O 形圈	O-ring	69.22 × 5.33	1	
8	BR 045A00601	轴用阶梯圈	External stage ring	45 × 60.5 × 6.3	1	
9	CDM30-630004	导向套	Guide sleeve		1	
10	FR 4505 Q5029	支承环	Support ring	45 × 50 × 9.7	2	派克 /PARK
11	FR 7506 Q5029	支承环	Support ring	75 × 80 × 9.7	2	派克 /PARK
12		O 形圈	O-ring	44.04 × 3.53	1	
13	OK 008000701	活塞密封圈	Piston seal ring	80 × 64.5 × 6.3	1	派克 /PARK
14	GB/T 77-2000	内六角平端紧定螺钉	Hexagon socket flat end set	M8 × 16	1	
			screw			
15	GB/T 308-1989	钢球	Steel ball	Φ 5.5	1	
16	ZL30-630005B	活塞	Piston		1	
17	ZL30-631000B R(L)	右（左）缸缸体	Right (left) cylinder body		1	

转向油缸 Left steering Cylinder (Left:CDM833.06.03 Right:CDM833.06.02) 图 /Figure 23

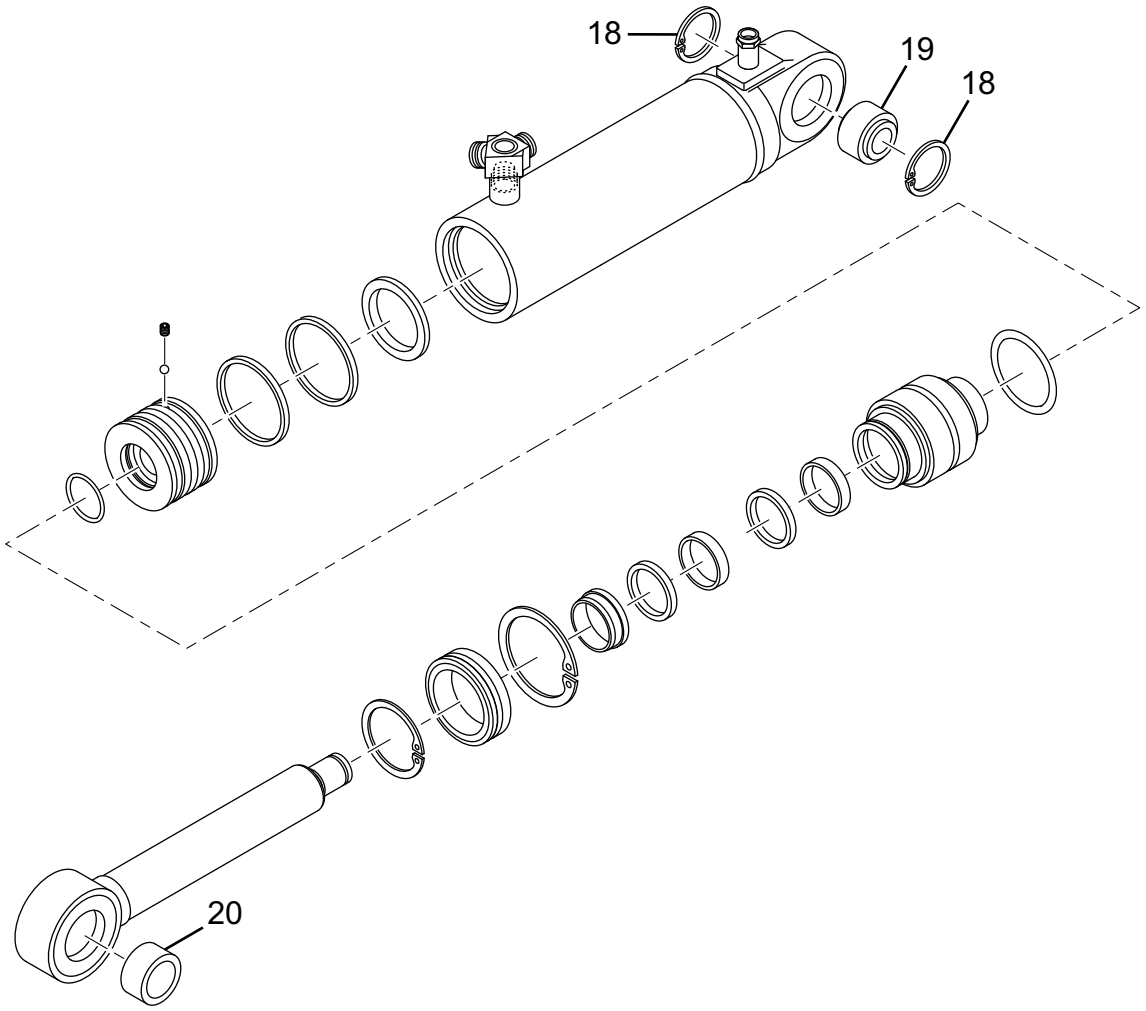

转向油缸 Left steering Cylinder (Left:CDM833.06.03 Right:CDM833.06.02) 图 /Figure 23						
序号 Item	代号 Parts number	名称 Parts description		规格 Specification	数量 Qty	备注 Remarks
18	GB893	孔用弹性挡圈	Internal circlip	62	2	
19	JB/T8879-2001	关节轴承	Joint bearing	GE40ES-C3	1	
20	ZL40-630006A	轴套	Bush		1	

工作液压系统 Implement Hydraulic System(CDM835E.07I) 图 /Figure 24

NOTE:Serial number 68 installed in the arm
During normal working !

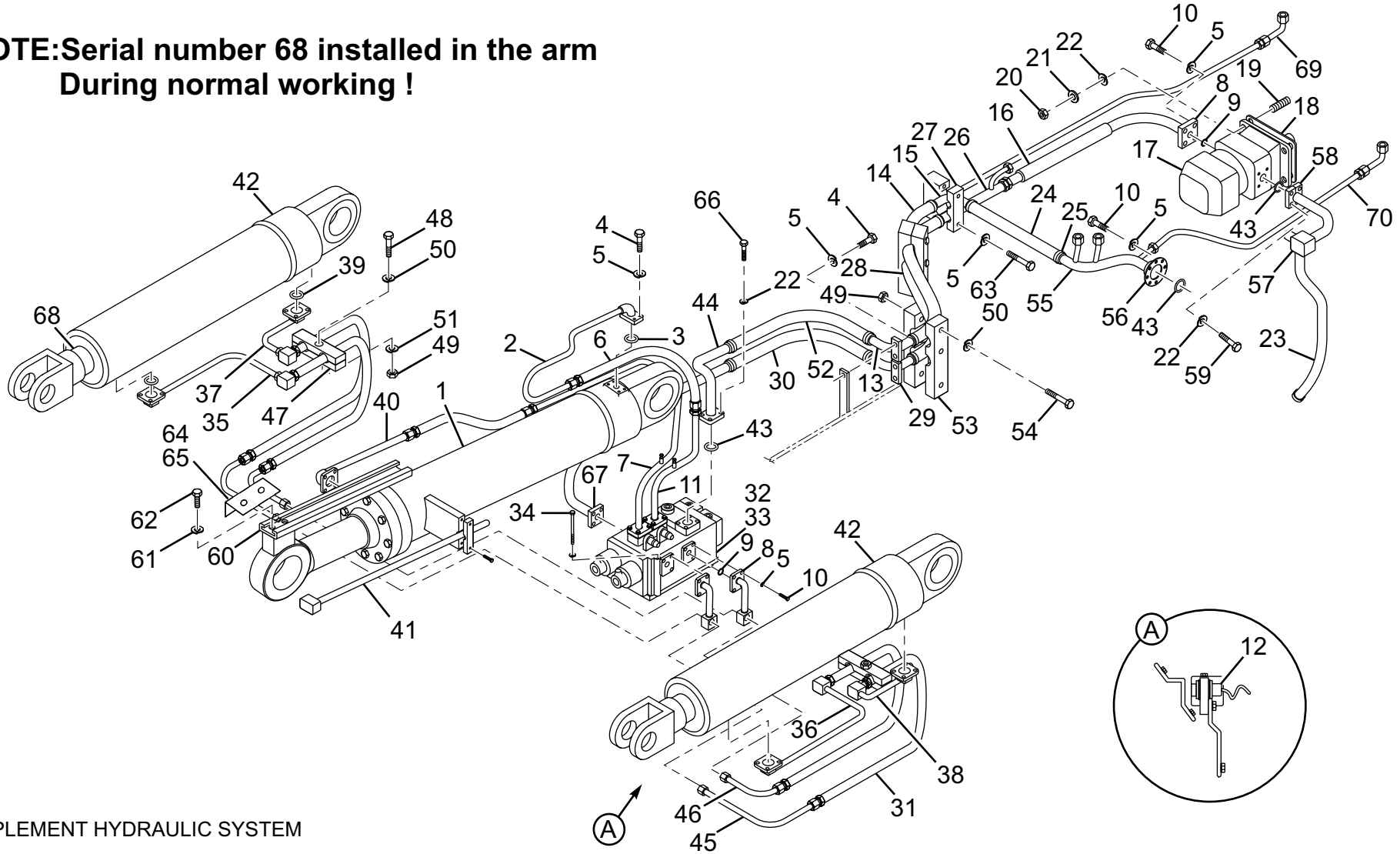

IMPLEMENT HYDRAULIC SYSTEM

工作液压系统 Implement Hydraulic System(CDM835E.07I) 图 /Figure 24						
序号 Item	代号 Parts number	名称 Parts description		规格 Specification	数量 Qty	备注 Remarks
1	CDM835E.07 I .07	转斗油缸	Tilt cylinder		1	
2	LG30F.07 I .03	转斗缸后腔钢管	Tilt cylinder rear chamber pipe		1	
3	GB/T3452.1-2005	O 形圈	O-ring	30 × 3.55	2	
4	GB/T5783-2000	螺栓	Bolt	M10 × 30-8.8	25	
5	GB/T93-1987	垫圈	Washer	10	58	
6	20411-36T*2N16*950	转斗油缸胶管	Tilt cylinder hose		2	
7	CDM835.07.03	分配阀至转斗缸后腔钢	Pipe from multiple valve to tilt		1	
		管	cylinder rear chamber			
8	FL-20	法兰夹	Flange nip		5	
9	GB/T3452.1	O 形圈	O-ring	37.5 × 3.55	5	
10	GB/T5782-2000	螺栓	Bolt	M10 × 35-8.8	24	
11	CDM835.07.04	转斗油缸前腔钢管	Tilt cylinder front chamber pipe		1	
12	CDM835E.07I.08	动臂缸限位装置	Lift cylinder position limited		1	
			equipment			
13	LG30F.07 I .06	前车架回油过渡接头	Front frame oil return transition		1	
			connector			
14	20412-42TGB*2W20*	铰接回油胶管	Articulated oil return hose		1	
	880					

工作液压系统 Implement Hydraulic System(CDM835E.07I) 图 /Figure 24

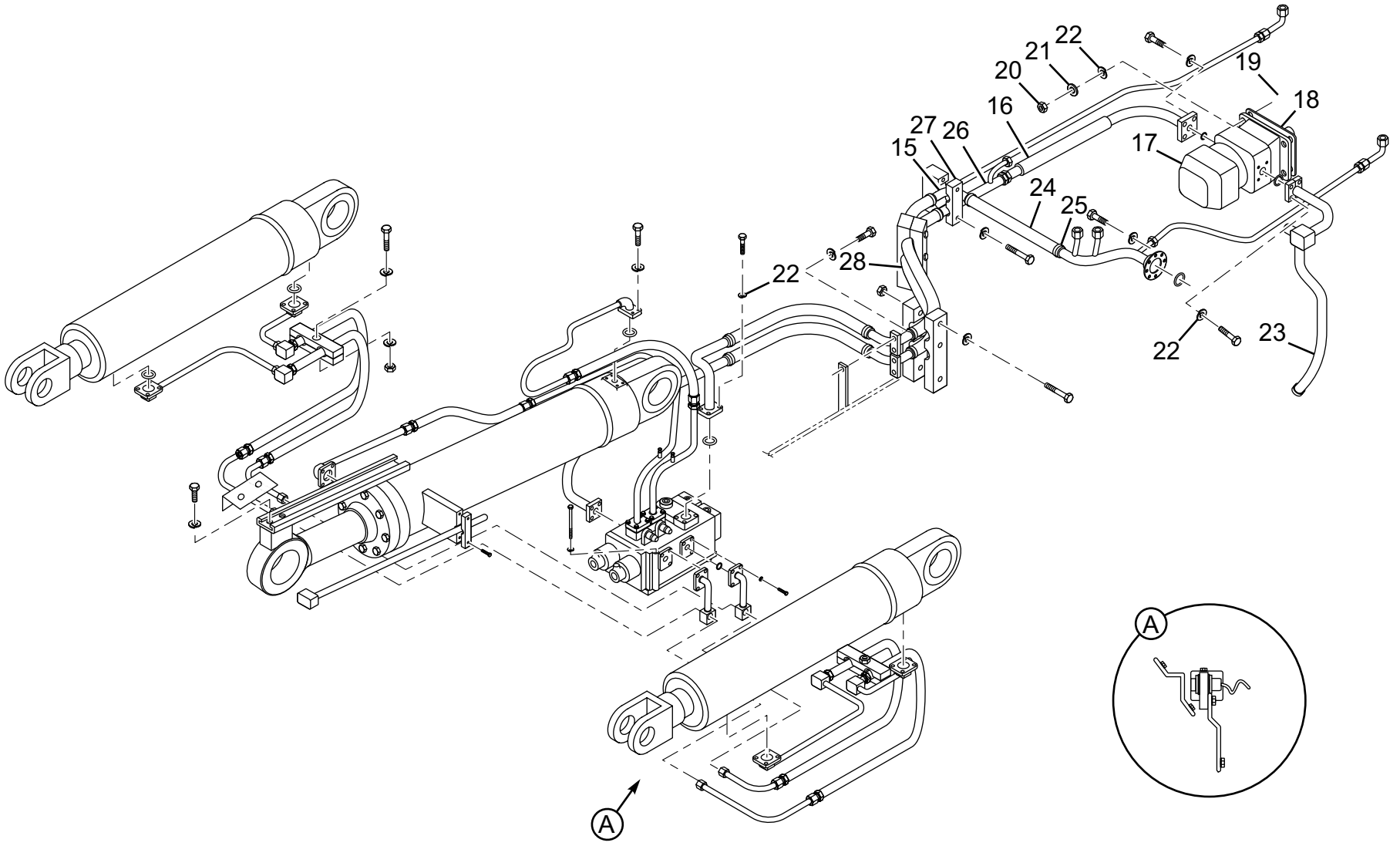

工作液压系统 Implement Hydraulic System(CDM835E.07I) 图 /Figure 24						
序号 Item	代号 Parts number	名称 Parts description		规格 Specification	数量 Qty	备注 Remarks
15	CDM835E.07I.01	回油过渡接头	Oil return transition		1	
			connector			
16	20411-36T/87391-20*	工作泵出油胶管	Implement pump outlet hose		2	
	2N16*800					
17	CBG2080/2040-B3BL	双联齿轮泵	Duplex gear pump		1	
18	LG853.06-001	密封垫	Seal gasket		1	
19	GB/T989-1988	双头螺柱	Stud	AM12 × 45-8.8	4	
20	GB/T6170-2000	螺母	Nut	M12-8	7	
21	GB/T97.1-2002	垫圈	Washer	12	5	
22	GB/T93-1987	垫圈	Washer	12	19	
23	20411-52T*2W24*900	双联泵吸油胶管	Duplex pump oil suction hose		1	
24	Φ38 × 4-360	后车架回油夹布胶管	Rear frame oil return fabric hose		1	
25	JB/T8870-1999	喉箍	Hoop	(Φ38-57)	2	
26	CDM835E.07I.05	后车架进油过渡接头	Rear frame oil inlet transition		1	
			connector			
27	CDM835E.07 I -001	管夹	Pipe clamp		1	
28	20411-36T*2N16*880	铰接进油胶管	Articulated oil inlet hose		1	

工作液压系统 Implement Hydraulic System(CDM835E.07I) 图 /Figure 24

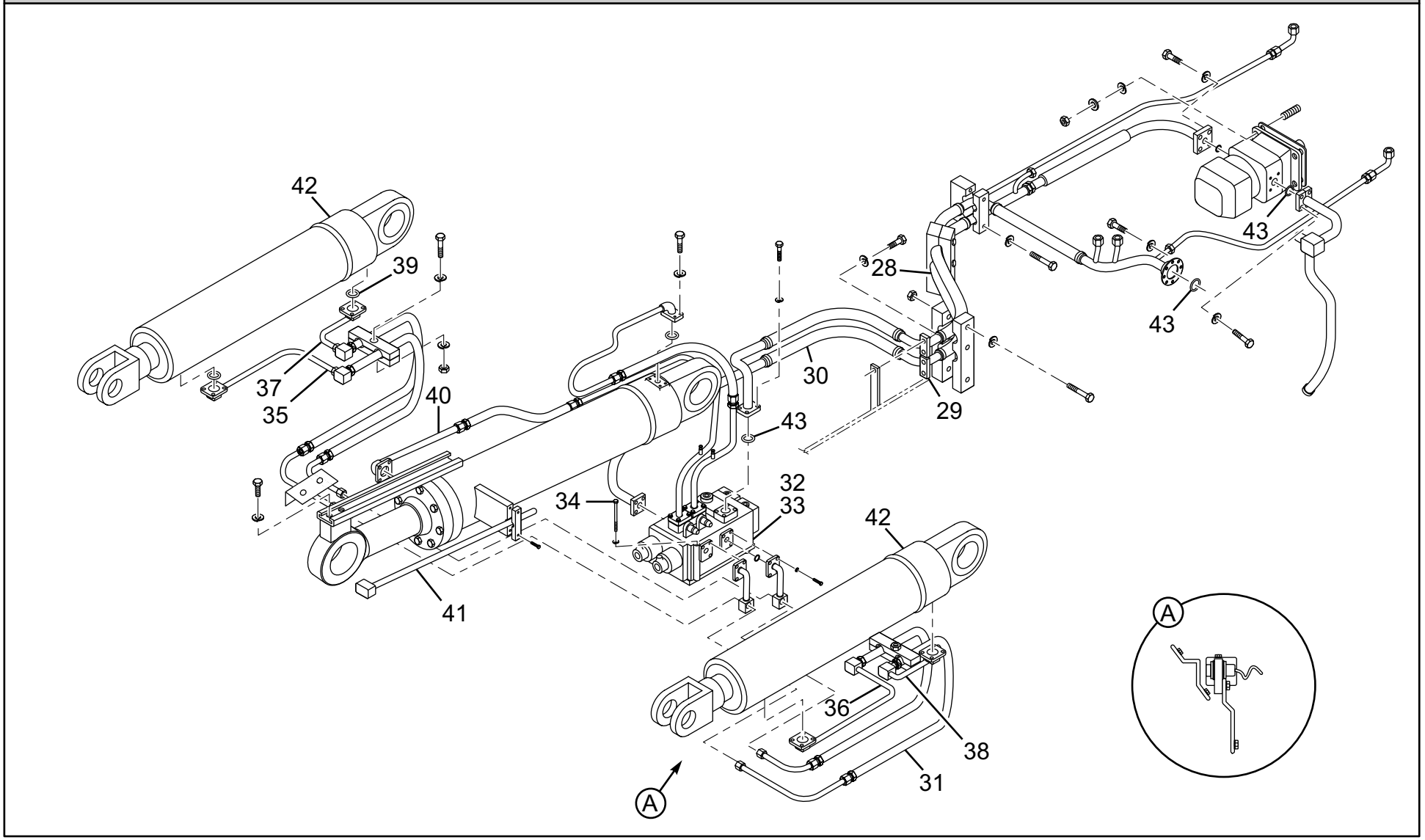

工作液压系统 Implement Hydraulic System(CDM835E.07I) 图 /Figure 24						
序号 Item	代号 Parts number	名称 Parts description		规格 Specification	数量 Qty	备注 Remarks
29	LG30F.07 I .09	前车架进油过渡接头体	Front frame oil inlet transition		1	
			connector			
30	20411-36T/87391-24*	分配阀进油胶管	Distribution valve oil inlet hose		1	
	2N16*900					
31	20411-27T*2N12*892	胶管总成	Hose assembly		4	
32	CDM835.07.11	先导操纵系统	Pilot control system		1	
33	D32.2C	液控多路阀	Multiple valve		1	
34	GB/T5782-2000	螺栓	Bolt	M12 × 180-8.8	3	
35	CDM835.07.14	动臂缸前腔钢管	Lift cylinder front chamber pipe		1	
36	CDM835.07.15	动臂缸前腔钢管	Lift cylinder front chamber pipe		1	
37	CDM835.07.12	动臂缸后腔钢管	Lift cylinder rear chamber pipe		1	
38	CDM835.07.13	动臂缸后腔钢管	Lift cylinder rear chamber pipe		1	
39	GB/T3452.1-2005	O 型圈	O-ring	32.5 × 3.55	4	
40	LG30F.07 I .12	转斗缸前腔钢管	Tilt cylinder front chamber pipe		1	
41	CDM835E.07I.06	转斗限位装置	Steering cylinder position limited		1	
			equipment			
42	CDM833.07.02	动臂油缸	Lift cylinder		2	HSGK125/70 × 775
43	GB/T3452.1-2005	O 型圈	O-ring	43.7 × 3.55	4	

工作液压系统 Implement Hydraulic System(CDM835E.07I) 图 /Figure 24

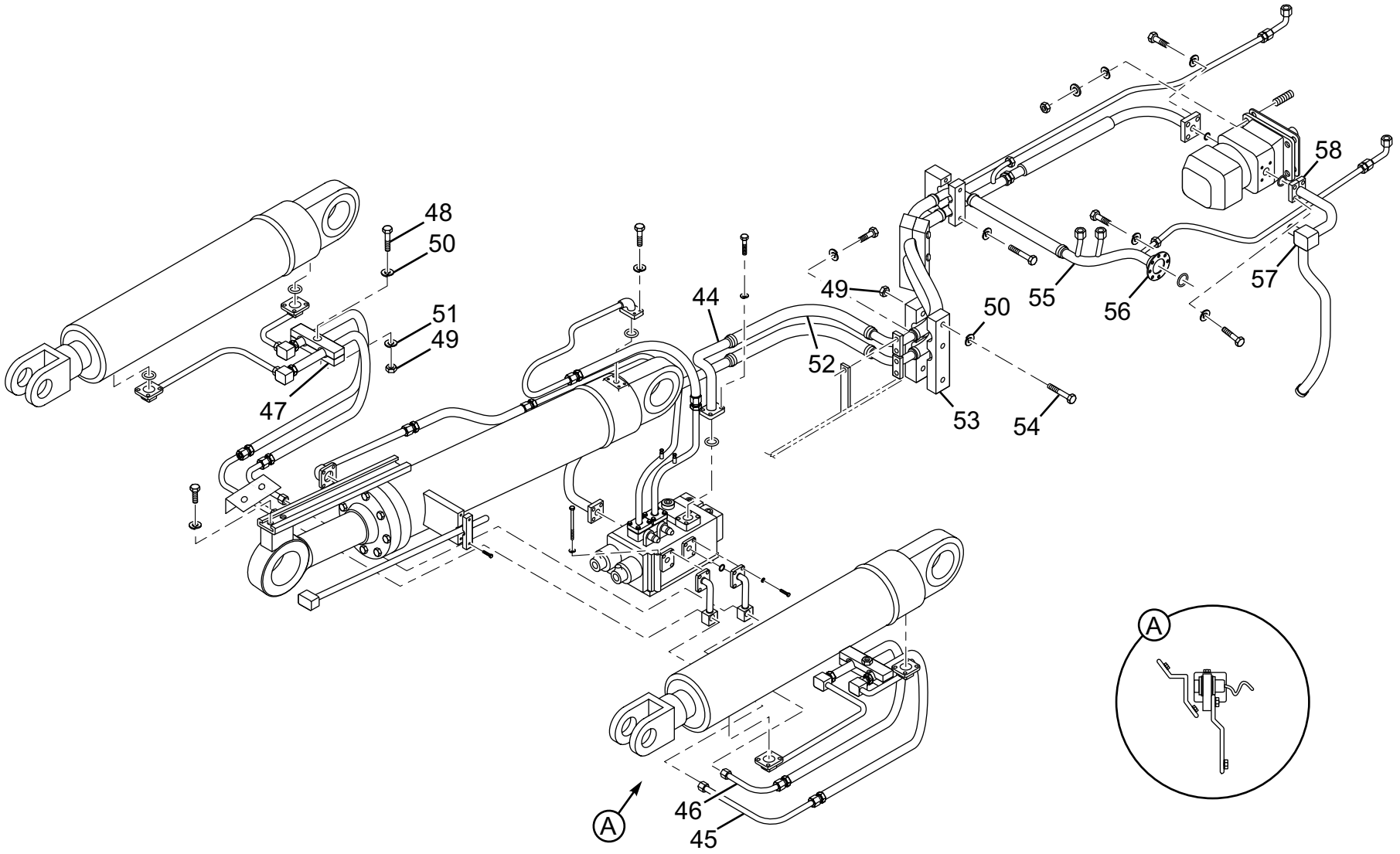

工作液压系统 Implement Hydraulic System(CDM835E.07I) 图 /Figure 24						
序号 Item	代号 Parts number	名称 Parts description		规格 Specification	数量 Qty	备注 Remarks
44	CDM835.07.06	分配阀回油钢管	Distribution valve oil return pipe		1	
45	CDM835.07.07	分配阀至动臂小腔钢管	Pipe from distribution valve to lift		1	
			cylinder front chamber			
46	CDM835.07.08	分配阀至动臂大腔钢管	Pipe from distribution valve to lift		1	
			cylinder rear chamber			
47	LG30F.07 I -003	动臂缸进出油管管夹	Lift cylinder oil inlet/outlet pipe clamp		2	
48	GB/T5783-2000	螺栓	Bolt	M8 × 30-8.8	2	
49	GB/T6170-2000	螺母	Nut	M8-8	14	
50	GB/T97.1-2002	垫圈	Washer	8	10	
51	GB/T93-1987	垫圈	Washer	8	10	
52	20412-42TGB*2W20*	前车架回油胶管	Front frame oil return hose		1	
	770					
53	CDM835E.07 I -006	管夹	Pipe clamp		2	
54	GB/T5782-2000	螺栓	Bolt	M8 × 90-8.8	6	
55	CDM835E.07 I .04	液压油箱回油钢管	Hydraulic oil tank oil return pipe		1	
56	LG30F.07 I -004	压板	Press plate		1	
57	LG30F.07 I .17	双联泵吸油钢管	Duplex oil suction pipe		1	
58	LG30F.07 I -005	泵吸油管压板	Pump oil suction pipe press plate		1	

工作液压系统 Implement Hydraulic System(CDM835E.07I) 图 /Figure 24

NOTE:Serial number 68 installed in the arm
During normal working !

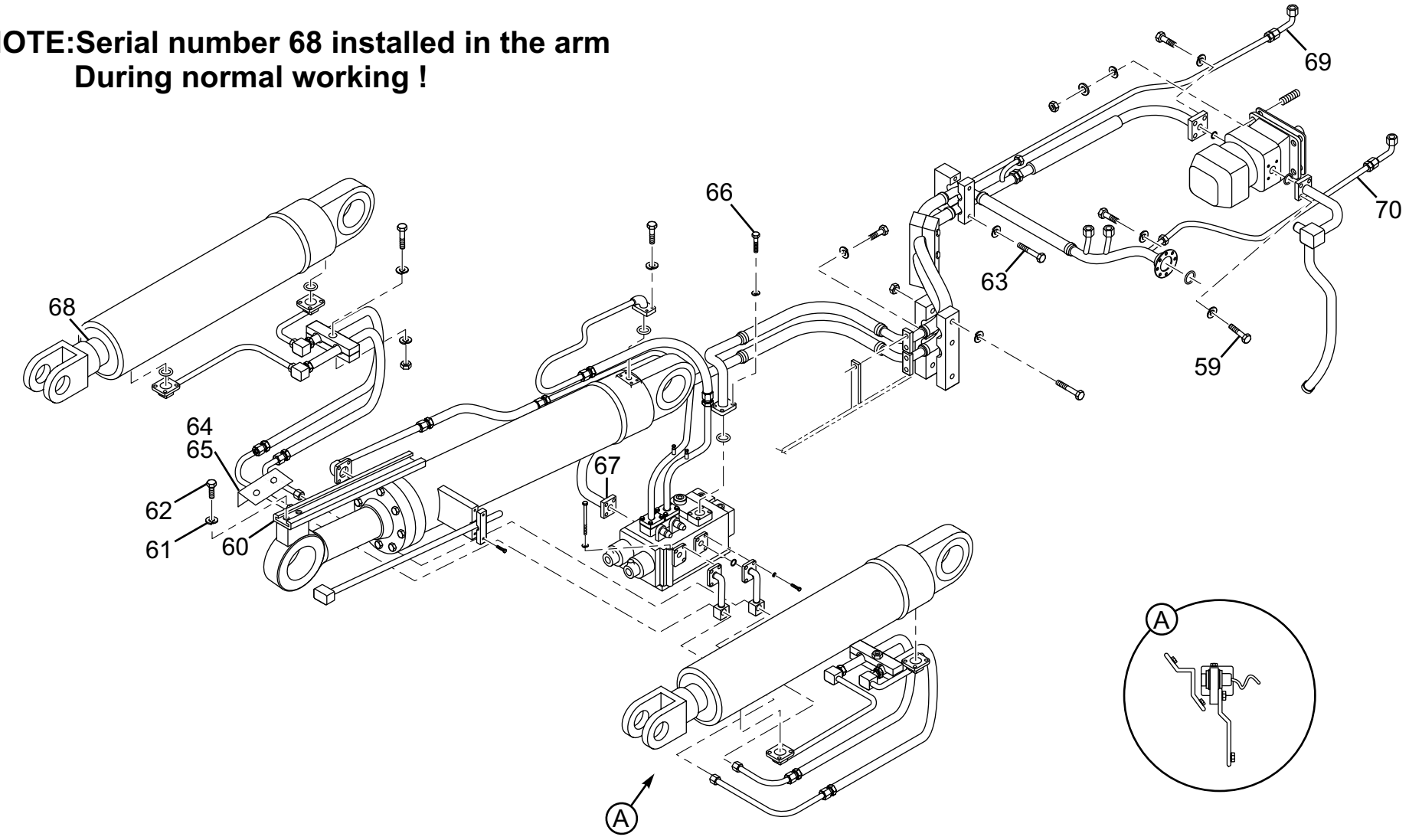

工作液压系统 Implement Hydraulic System(CDM835E.07I) 图 /Figure 24						
序号 Item	代号 Parts number	名称 Parts description		规格 Specification	数量 Qty	备注 Remarks
59	GB/T5783-2000	螺栓	Bolt	M12 × 40-8.8	4	
60	CDM835E.07I.09	转斗油缸保护板	Tilt cylinder guard board		1	
61	GB/T97.1-2002	垫圈	Washer	10	6	
62	GB/T5783-2000	螺栓	Bolt	M10 × 20-8.8	6	
63	GB/T5782-2000	螺栓	Bolt	M10 × 55-8.8	2	
64	CDM835.07-001	角铁	Angle iron		1	
65	CDM835.07-002	锁板	Lock plate		1	
66	GB/T5783-2000	螺栓	Bolt	M12 × 35-8.8	8	
67	FL-24	压板	Press plate		1	
68	CDM835E.07I.03	动臂油缸支撑架	Lift cylinder support		2	
69	20411-30/20411-30*	胶管总成	Hose		1	
	2W14*3100					
70	20411-30/20411-30*	胶管总成	Hose		1	
	2W14*2800					

动臂油缸 Lift Cylinder (CDM833.07.02) 图 /Figure 25

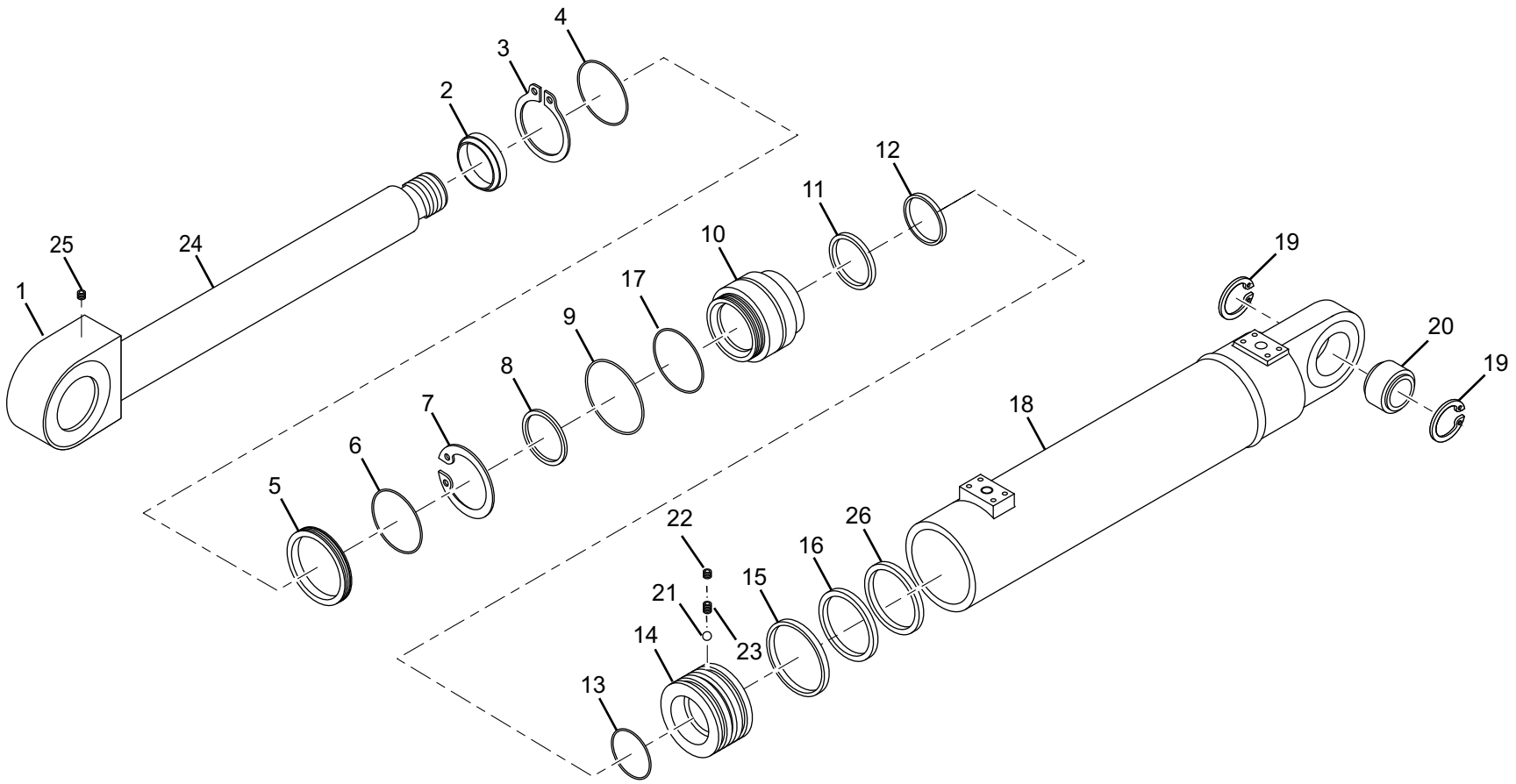

动臂油缸 Lift Cylinder (CDM833.07.02) 图 /Figure 25						
序号 Item	代号 Parts number	名称 Parts description		规格 Specification	数量 Qty	备注 Remarks
1	ZL30-720001B-Z	拉杆头	Pull rod head		1	
2	AF 7016 Z5071	防尘圈	Dustproof ring	70 × 84 × 8	1	派克 /Pake
3	GB894	轴用弹性挡圈	Spring sprag for shaft	105	1	
4		O 形圈	O-ring	98.02 × 3.53	1	
5	ZL30-720005B	环	Ring		1	
6		O 形圈	O-ring	117.07 × 3.53	1	
7	ZL30-720006	弹簧挡圈	Spring sprag		1	
8	BS 7085 P5008	轴用密封圈	Seal ring for shaft	70 × 85 × 11.4	1	派克 /Pake
9		O 形圈	O-ring	113.67 × 5.33	1	
10	CDM30-720003	导向套	Guide sleeve		1	
11	BR 070A 00601	轴用阶梯圈	Ladder ring for shaft	70 × 85.5 × 6.3	1	派克 /Pake
12	FR 7005 Q5029	支承环	Bearing ring	70 × 75 × 9.7	2	派克 /Pake
13		O 形圈	O-ring	69.52 × 2.62	1	
14	ZL30-720004C	活塞	Piston		1	
15	FR C052 Q5029	支承环	Bearing ring	120 × 125 × 15	2	派克 /Pake
16	0K 0125 00701	活塞密封圈	Seal ring for piston	125 × 104 × 8	1	派克 /Pake
17		挡圈	Sprag	125 × 116 × 1.52	1	
18	ZL30-721000C	缸体	Cylinder body		1	

动臂油缸 Lift Cylinder (CDM833.07.02) 图 /Figure 25

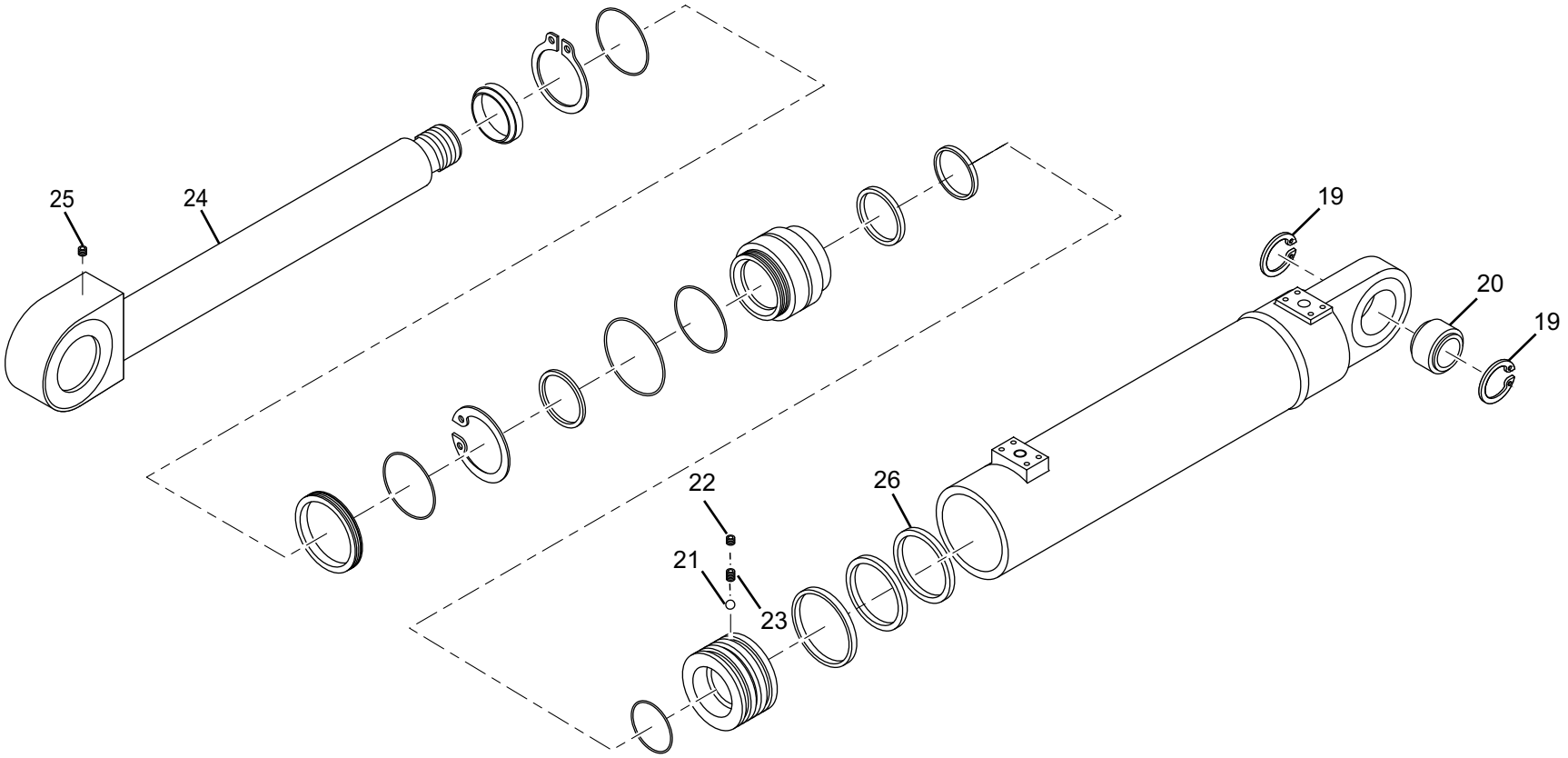

动臂油缸 Lift Cylinder (CDM833.07.02) 图 /Figure 25						
序号 Item	代号 Parts number	名称 Parts description		规格 Specification	数量 Qty	备注 Remarks
19	GB893	孔用弹性挡圈	Spring ring for hole	75	2	
20	JB/T8879-2001	关节轴承	Joint bearing	GE50ES-C3	1	
21	GB/T 308-1989	钢球 S	Steel ball S	Φ8	1	
22	GB/T 77-2000	内六角平端紧定螺钉	Hollow-head setscrew	M12 × 10	1	
23	GB/T 77-2000	内六角平端紧定螺钉	Hollow-head setscrew	M12 × 16	1	
24	ZL30-720002B	活塞杆	Piston shaft sleeve		1	
25	GB/T79-2000	内六角平端紧定螺钉	Hollow-head setscrew	M10 × 16	1	
26		纳污环	Ring	125 × 117 × 6	1	

转斗油缸 Tilt Cylinder (CDM835E.07 I .07) 图 /Figure 26

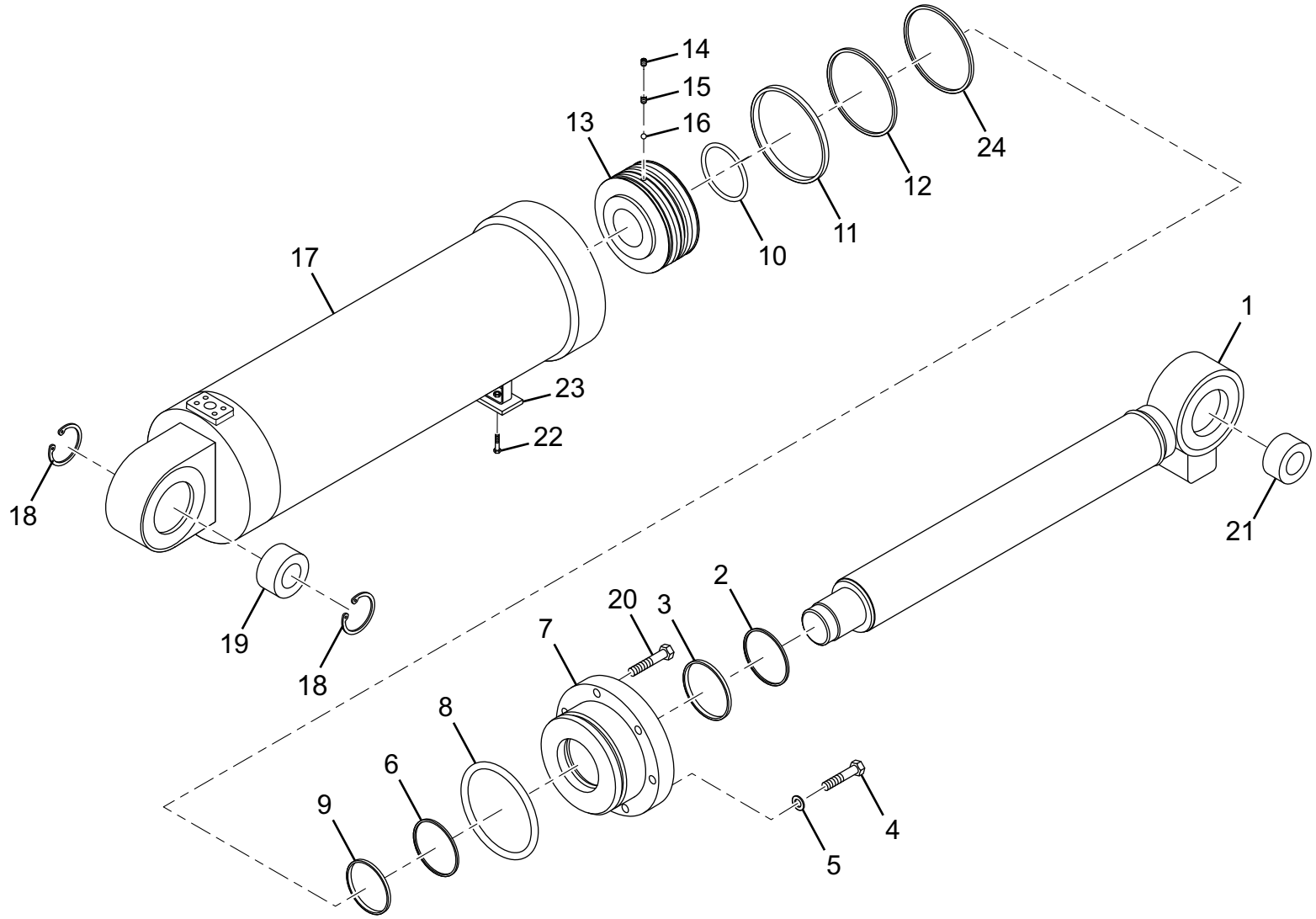

转斗油缸 Tilt Cylinder (CDM835E.07 I .07) 图 /Figure 26						
序号 Item	代号 Parts number	名称 Parts description		规格 Specification	数量 Qty	备注 Remarks
1	CDM30-712000	活塞杆组件	Piston rod component		1	
2	AF 8013 Z5071	防尘圈	Dust ring	80 × 94 × 8	1	
3	BS 8095 P5008	轴用密封圈	External seal ring	80 × 95 × 11.4	1	
4	GB/T5785	螺栓	Bolt	M20 × 1.5 × 70-8.8	6	
5	GB/T93	垫圈	Washer	20	8	
6	BR 080A 00601	轴用阶梯圈	External strap ring	80 × 95.5 × 6.3	1	
7	CDM30-710002A	导向套	Guide sleeve		1	
8		O 形圈	O-ring	129.54 × 5.33	1	
9		支承环	Support ring	80 × 85 × 9.7	2	
10		O 形圈	O-ring	78.74 × 5.33	1	
11		支承环	Support ring	135 × 140 × 15	2	
12		活塞密封圈	Piston seal	140 × 119 × 8	1	
13	ZL30-710003C	活塞	Piston		1	
14	GB/T 77-2000	内六角平端紧定螺钉	Hexagon socket flat end set screw	M12 × 10	1	
15	GB/T 77-2000	内六角平端紧定螺钉	Hexagon socket flat end set screw	M12 × 28	1	
16	GB/T 308-1989	钢球	Steel ball	SΦ8	1	
17	ZL30-711000A	缸体	Cylinder body		1	
18	GB/T893	孔用弹性挡圈	Internal spring washer	90	2	

转斗油缸 Tilt Cylinder (CDM835E.07 I .07) 图 /Figure 26

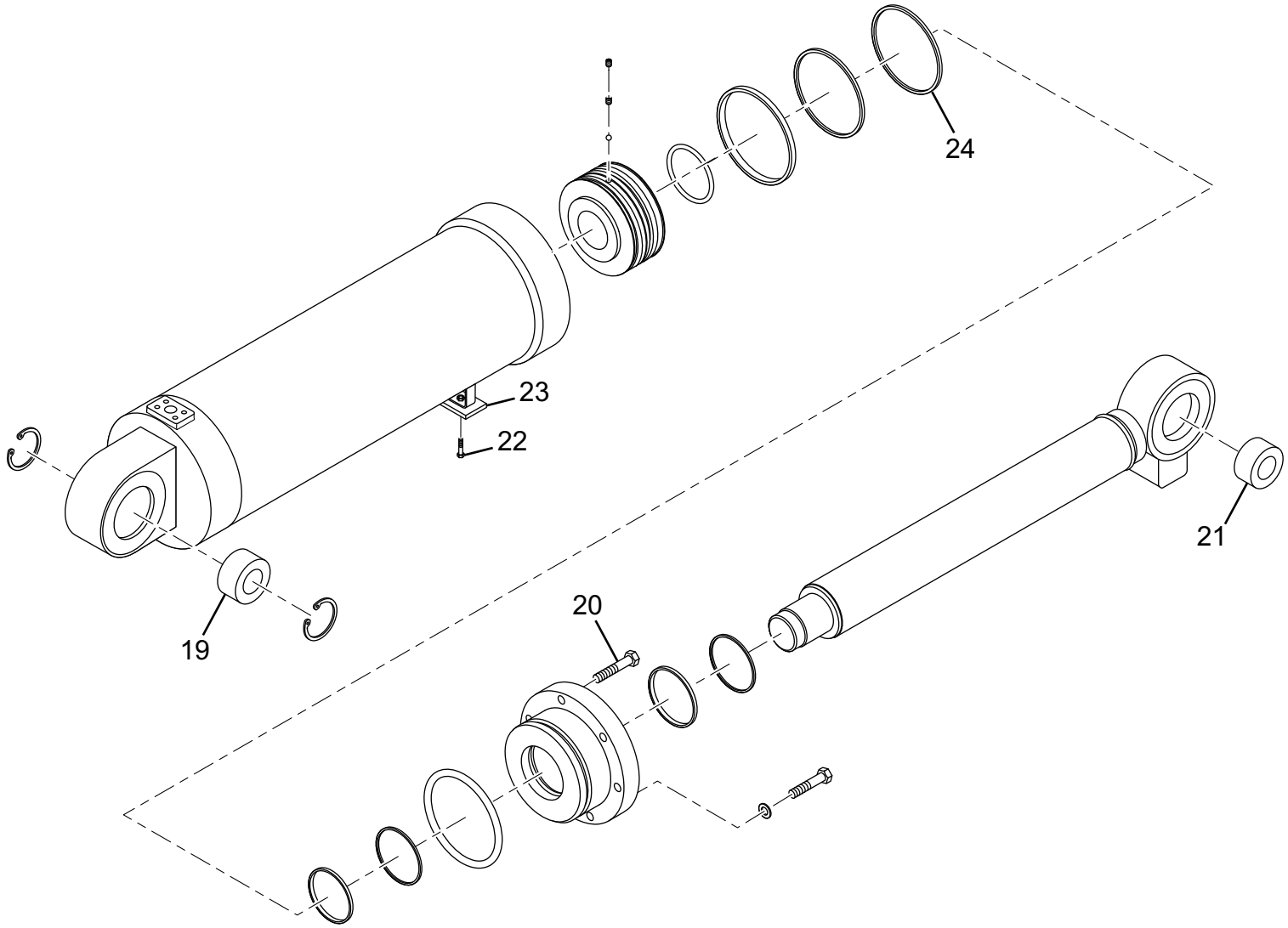

转斗油缸 Tilt Cylinder (CDM835E.07 I .07) 图 /Figure 26						
序号 Item	代号 Parts number	名称 Parts description		规格 Specification	数量 Qty	备注 Remarks
19	JB/T8879-2001	关节轴承	Joint bearing	GE60ES-C3	1	
20	GB/T5875	螺栓	Bolt	M20 × 1.5 × 80-8.8	2	
21	ZL30-710004	轴套	Bush		1	
22	GB/T5783-2000	螺栓	Bolt	M8 × 16	2	
23	ZL50F-710005	导板	Guide board		1	
24		纳污环	Ring	140 × 132 × 6	2	

液压油箱总成 Hydraulic Tank Assembly (CDM835E.13 I .09) 图 /Figure 27

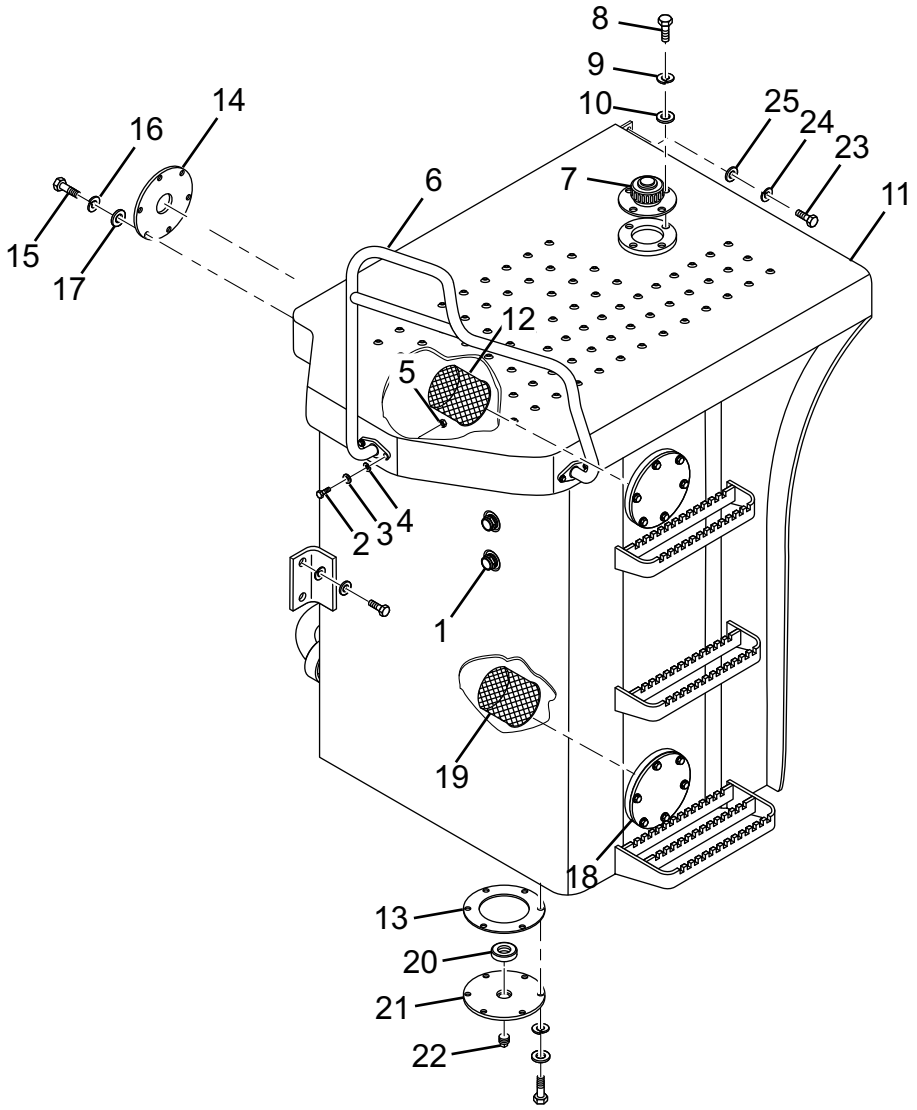

液压油箱总成 Hydraulic Tank Assembly (CDM835E.13 I .09) 图 /Figure 27						
序号 Item	代号 Parts number	名称 Parts description		规格 Specification	数量 Qty	备注 Remarks
1	LG853.13.08.05	圆型油标	Round dip stick		2	
2	GB/T5783	螺栓	Bolt	M12 × 35-8.8	4	
3	GB/T93	垫圈	Washer	12	4	
4	GB/T97.1	垫圈	Washer	12	4	
5	GB/T 6170	螺母	Nut	M12-8	4	
6	CDM835E.13 I .09.03	左前扶手焊合	Left-front handrail assembly		1	
7	LG853.13.08.04	空气滤清器	Air cleaner		1	
8	GB/T5783	螺栓	Bolt	M8 × 20-8.8	4	
9	GB/T93	垫圈	Washer	8	4	
10	GB/T97.1	垫圈	Washer	8	4	
11	CDM835E.13I.09.01	液压油箱体	Hydraulic oil tank body		1	
12	LG835.13.09.01	回油滤芯	Oil return filter core		1	
13	LG853.13.08-002	垫片	Gasket		4	
14	CDM835E.13I.09.02	回油法兰盖	oil return flange cover		1	
15	GB/T5783	螺栓	Bolt	M10 × 25-8.8	24	
16	GB/T93	垫圈	Washer	10	24	
17	GB/T97.1	垫圈	Washer	10	24	
18	LG843.13.09.04	法兰盖焊合	Flange cover weldment		2	

液压油箱总成 Hydraulic Tank Assembly (CDM835E.13 I .09) 图 /Figure 27

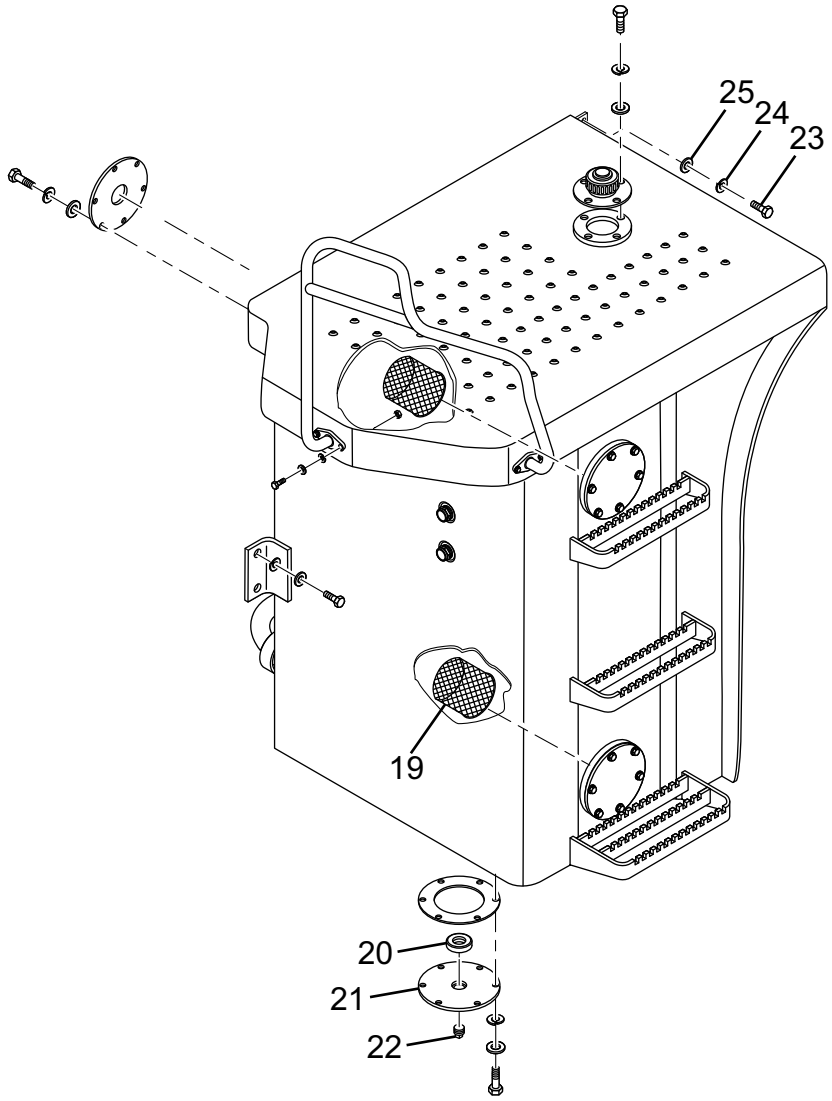

液压油箱总成 Hydraulic Tank Assembly (CDM835E.13 I .09) 图 /Figure 27						
序号 Item	代号 Parts number	名称 Parts description		规格 Specification	数量 Qty	备注 Remarks
19	LG835.13.09.02	吸油滤芯	Oil suction filter core		1	YLX-371-J
20	LG853.13.08-003	磁铁	Magnet	Φ80 × Φ40 × 12	1	
21	LG853.13.08.03	放油盖	Oil drain cover		1	
22	LG853.13.08-001	堵头	Stopper		1	
23	GB/T5783	螺栓	Bolt	M16 × 40-8.8	4	
24	GB/T93	垫圈	Washer	16	4	
25	GB/T97.1	垫圈	Washer	16	4	

先导操纵总成 Pilot Control System(CDM835.07.11) 图 /Figure 28

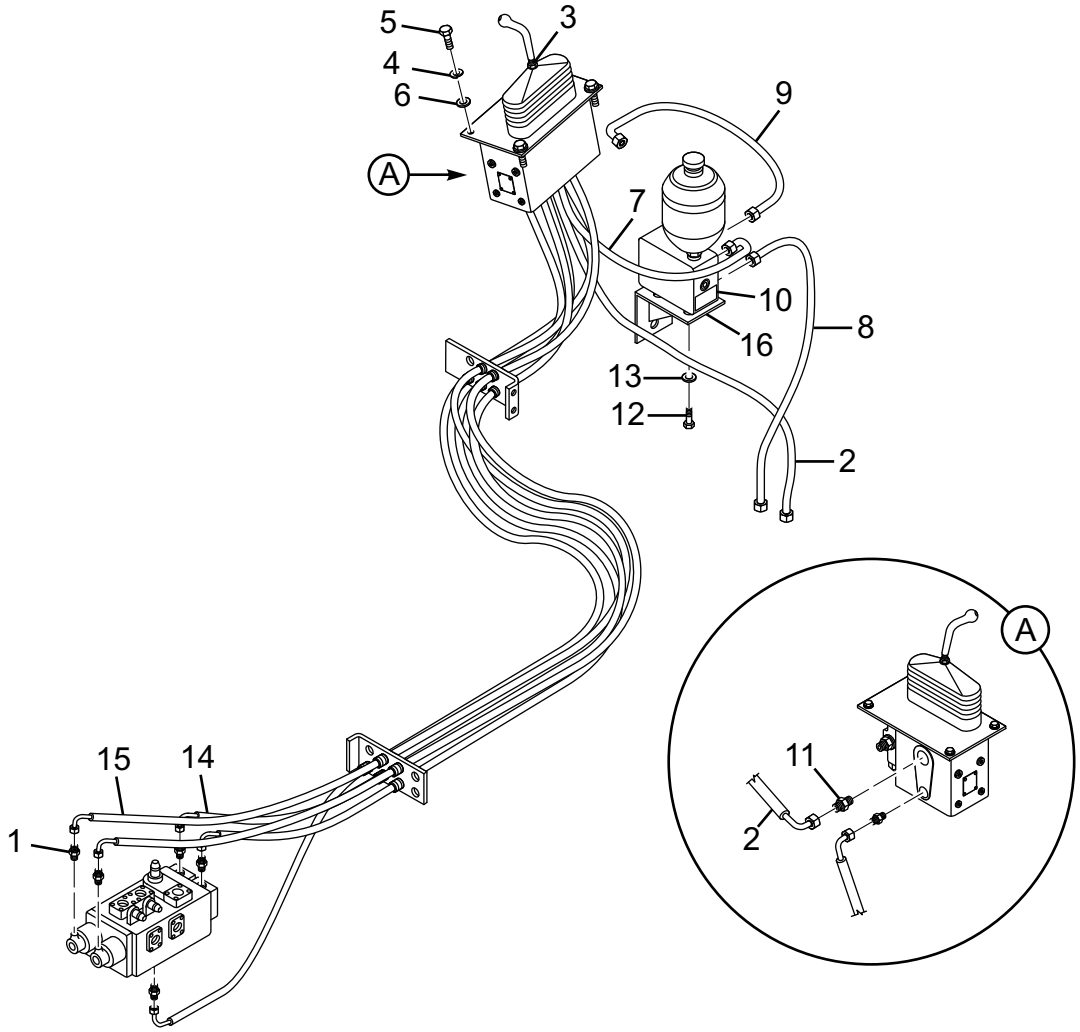

先导操纵总成 Pilot Control System(CDM835.07.11) 图 /Figure 28						
序号 Item	代号 Parts number	名称 Parts description		规格 Specification	数量 Qty	备注 Remarks
1	L1DH-16-14	接头体	Adapter		13	
2	20411-20GB/20491-	先导阀回油胶管	Pilot valve oil returning hose		1	
	20GB*1W08*1500					
3	DXS-00	单手柄先导阀	Single handle pilot valve		1	
4	GB/T97.1	垫圈	Washer	10	8	
5	GB/T5783	螺栓	Bolt	M10 × 25-8.8	4	
6	GB/T93	垫圈	Washer	10	8	
7	20511-16/20591-	先导阀进油胶管	Pilot valve oil inlet hose		1	
	16*1W05*1152					
8	20511-16/20591-	供油阀回油箱胶管	Oil supply valve oil returning hose		1	
	16*1W05*1400					
9	20511-16/20591-	供油阀进油胶管	Oil supply valve oil inlet hose		1	
	16*1W05*650					
10	LG50EX.07.11.04	供油阀	Oil supply valve		1	WYF65
11	L1CH-20-18GB	接头体	Adapter		1	
12	GB/T5783	螺栓	Bolt	M8 × 20-8.8	5	
13	GB/T93	垫圈	Washer	8	5	

先导操纵总成 Pilot Control System(CDM835.07.11) 图 /Figure 28

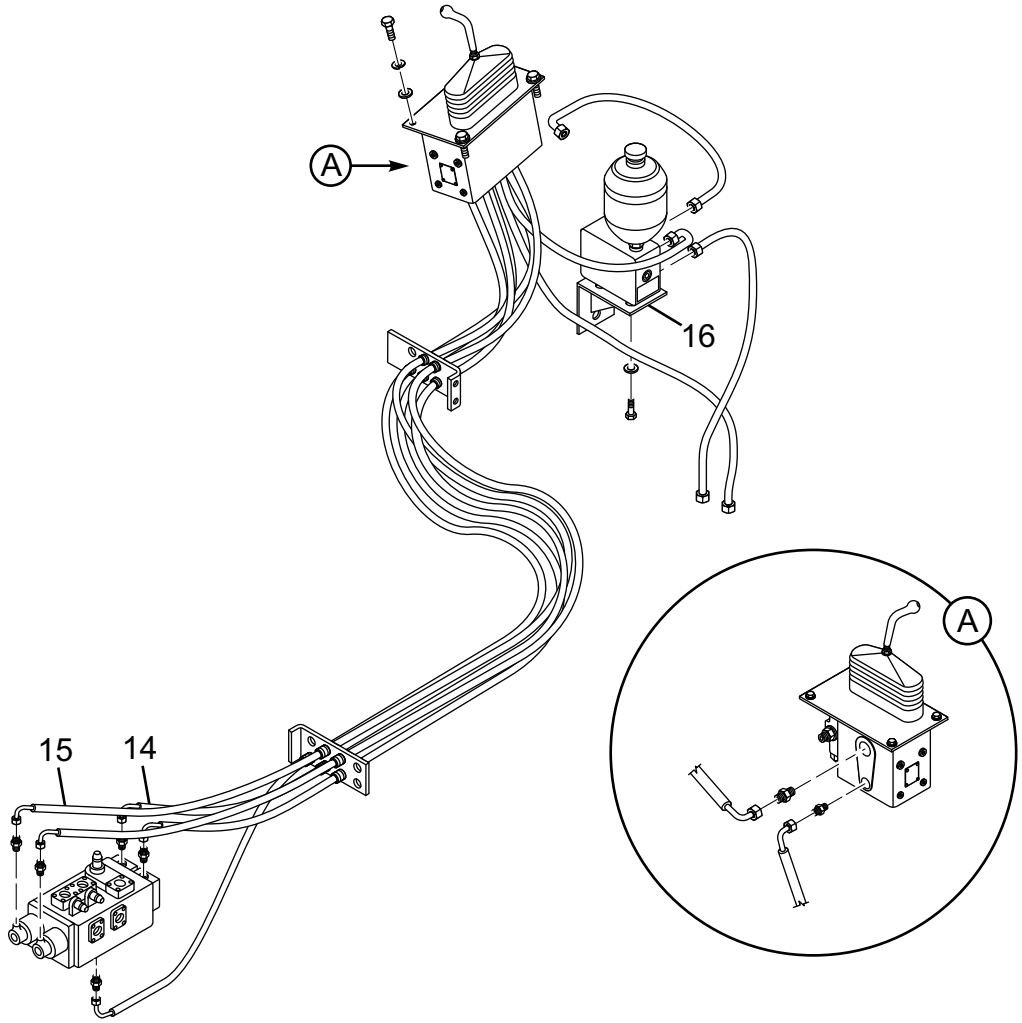

先导操纵总成 Pilot Control System(CDM835.07.11) 图 /Figure 28						
序号 Item	代号 Parts number	名称 Parts description		规格 Specification	数量 Qty	备注 Remarks
14	20511-16/20591-	多路阀小腔胶管	Distribution valve small chamber		2	
	16*1W05*2450		hose			
15	20511-16/20591-	多路阀大腔胶管	Distribution valve big chamber hose		3	
	16*1W05*2650					
16	LG50EX.07.11.03	供油阀安装支架	Oil supply valve fixing bracket		1	

制动系统 Service Brake System(CDM835E.08I) 图 /Figure 29

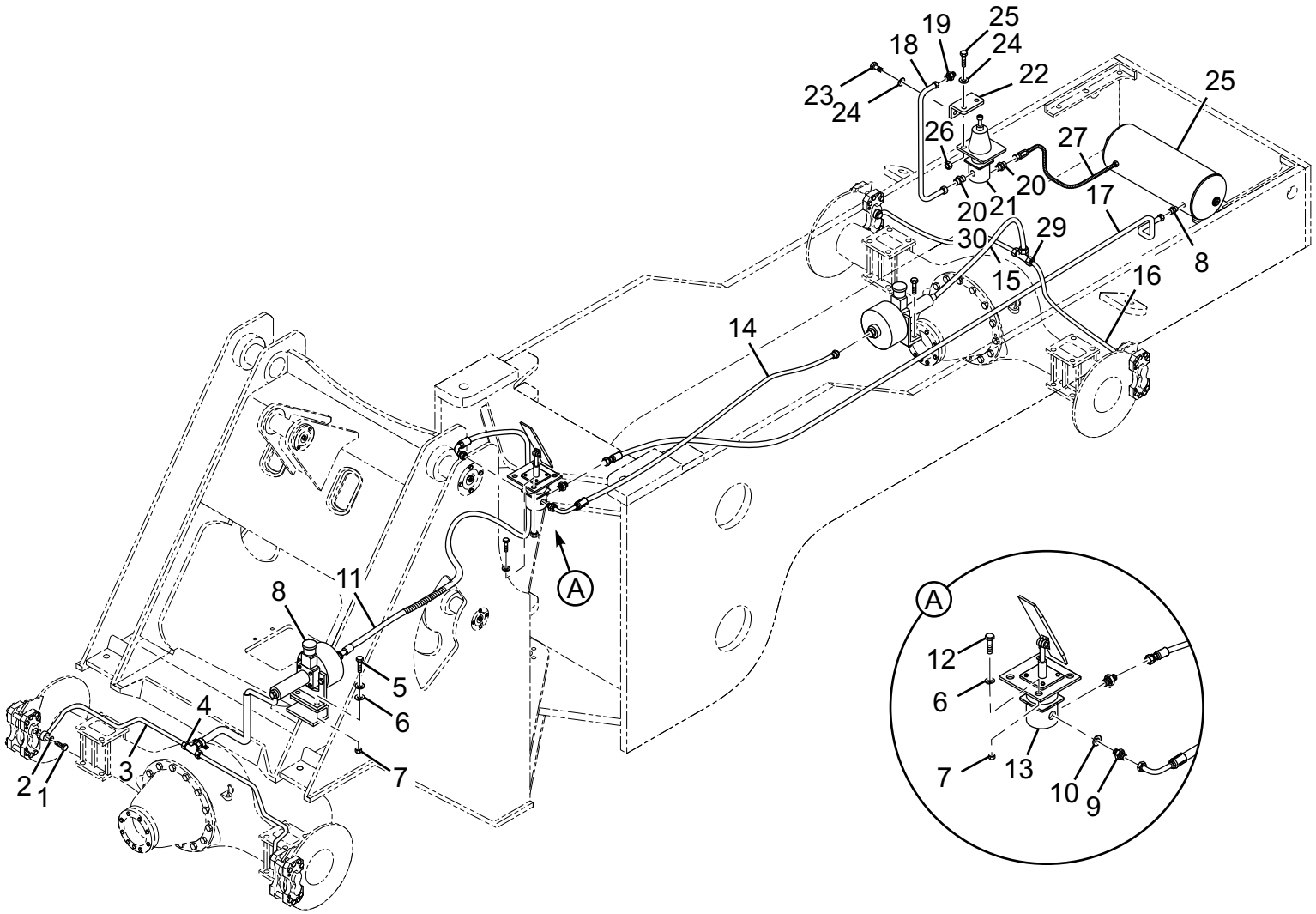

制动系统 Service Brake System(CDM835E.08I) 图 /Figure 29						
序号 Item	代号 Parts number	名称 Parts description		规格 Specification	数量 Qty	备注 Remarks
1	LG853.08-004	联接螺栓	Connecting bolt		6	
2	LG853.08-005	垫圈	Washer		12	
3	LG853.08.03	前加力泵出油管	Front air booster pump oil outlet		2	
			pipe			
4	LG853.08-012	前桥油路三通接头	Front axle oil pipe T-connector		1	
5	GB/T5783-2000	螺栓	Bolt	M12 × 25-8.8	4	
6	GB/T93-1987	垫圈	Washer	12	12	
7	GB/T6170-2000	螺母	Nut	M12-8	8	
8	LG30F.08.10	加力泵	Air booster pump		2	HP3.5-40D
9	LG853.08-013	制动气管接头	Brake hose connector		4	
10	LG853.08-009	垫圈	Washer		4	
11	90C-C/8I-L=1800	制动阀至前加力泵软管	Hose from brake valve to front air		1	
			booster pump			
12	GB/T5783-2000	螺栓	Bolt	M12 × 30-8.8	4	
13	LG853.08.09	气制动总阀	Air brake valve		1	
14	90C-C/8I-L=1400	制动阀至后加力泵软管	Hose from brake valve to rear air		1	
			booster pump			
15	LG853.08.11	刹车软管	Rear air booster pump oil outlet		1	

制动系统 Service Brake System(CDM835E.08I) 图 /Figure 29

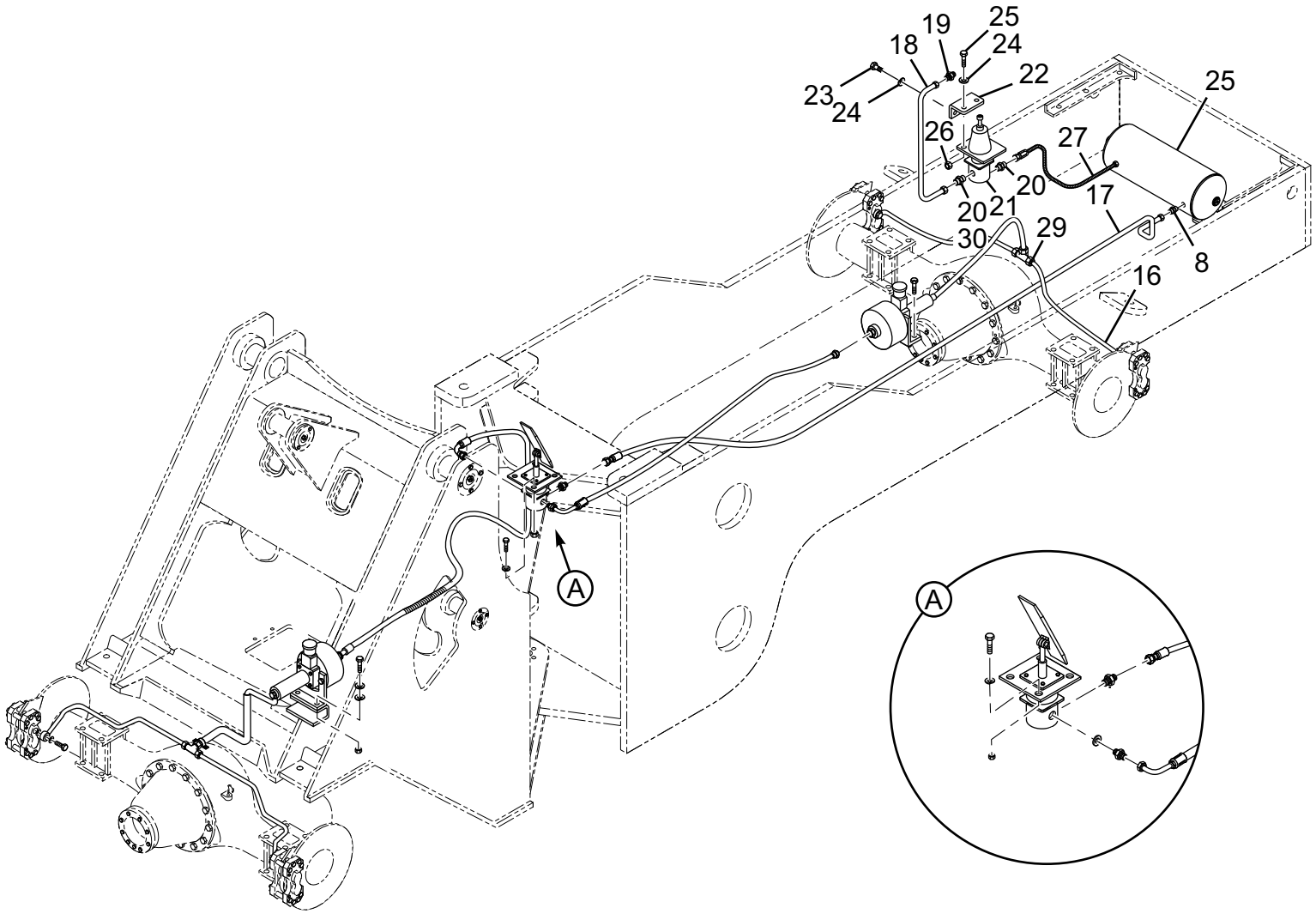

制动系统 Service Brake System(CDM835E.08I) 图 /Figure 29						
序号 Item	代号 Parts number	名称 Parts description		规格 Specification	数量 Qty	备注 Remarks
16	LG853.08.13	后加力泵出油管	Rear air booster pump oil outlet		4	
			pipe			
17	C/8I-L=3200	储气筒至制动总阀胶管	Hose from air tank to brake valve		1	
18	20711-18*JS05*1400	空压机至干燥器钢丝	Wired hose from compressor to		1	
		软管	drier			
19	L2Q-18-22	空压机接头	Compressor connector		1	
20	LG853.08-001	接头	Connector		3	
21	LG853.08.08	卸荷阀	Relief valve		1	
22	LG855.08-001	卸荷阀支架	Relief valve bracket		1	
23	GB/T5783-2000	螺栓	Bolt	M8 × 25-8.8	2	
24	GB/T93-1987	垫圈	Washer	8	4	
25	GB/T5783-2000	螺栓	Bolt	M8 × 85-8.8	2	
26	GB/T6170-2000	螺母	Nut	M8-8	2	
27	LG853.08.02	钢丝软管	Steel wired hose		1	
28	CDM835E.08I.01	储气筒	Air tank		1	
29	LG853.08-014	后桥油路三通接头	Rear axle oil pipe T-connector		1	
30	JB/T966-2005	铜垫	Copper pad	22	5	

储气筒总成 Air Tank Assembly (CDM835E.08 I .01) 图 /Figure 30

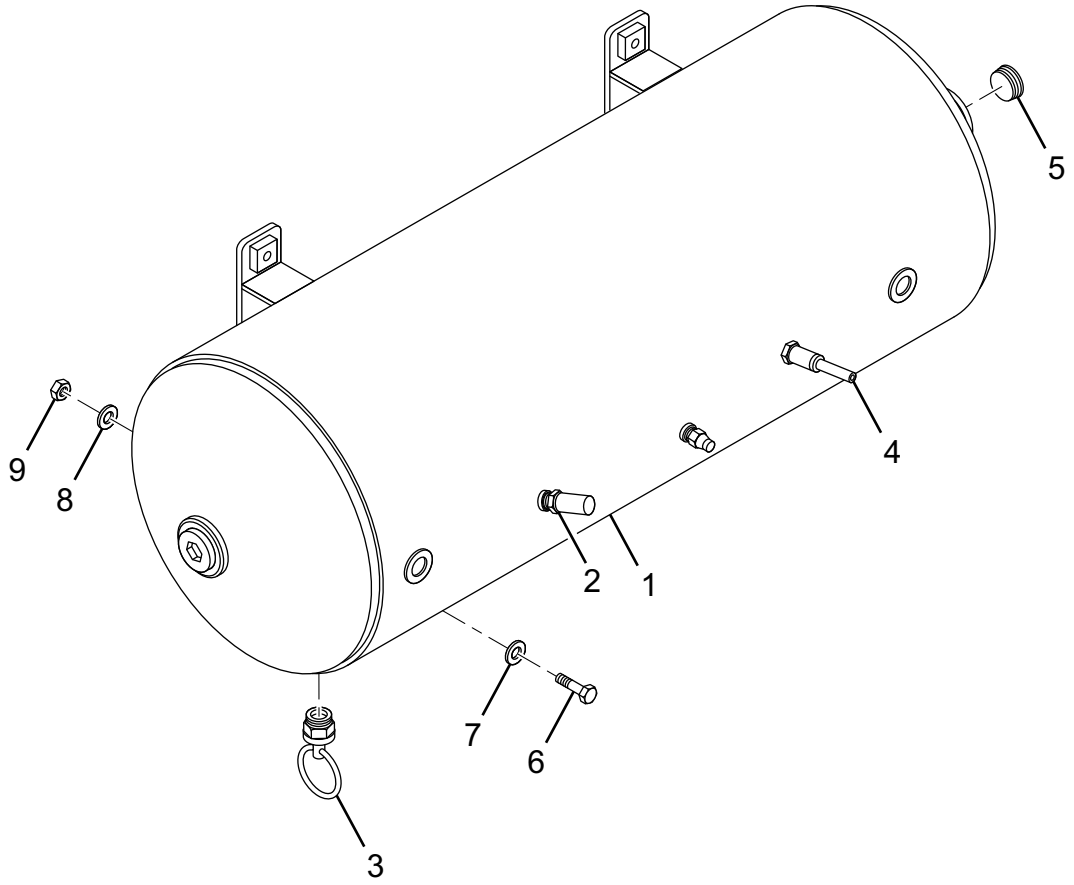

储气筒总成 Air Tank Assembly (CDM835E.08 I .01) 图 /Figure 30

序号 Item	代号 Parts number	名称 Parts description		规格 Specification	数量 Qty	备注 Remarks
1	CDM835E.08 I .01.01	储气筒	Air tank		1	
2	LG853.08.01.04	安全阀	Safety valve		1	
3	LG853.08.01.03	放水阀	Water drain valve		1	
4	LG853.08.01.02	充气阀	Inflation valve		1	
5	LG853.08-001	堵头	Plug		2	
6	GB/T5783-2000	螺栓	Bolt	M10 × 35-8.8	4	
7	GB/T97.1-2002	垫圈	Washer	10	8	
8	GB/T93-1987	垫圈	Washer	10	4	
9	GB/T6170-2000	螺母	Nut	M10-8	2	

盘式制动器 Disc Brake 图 /Figure 31

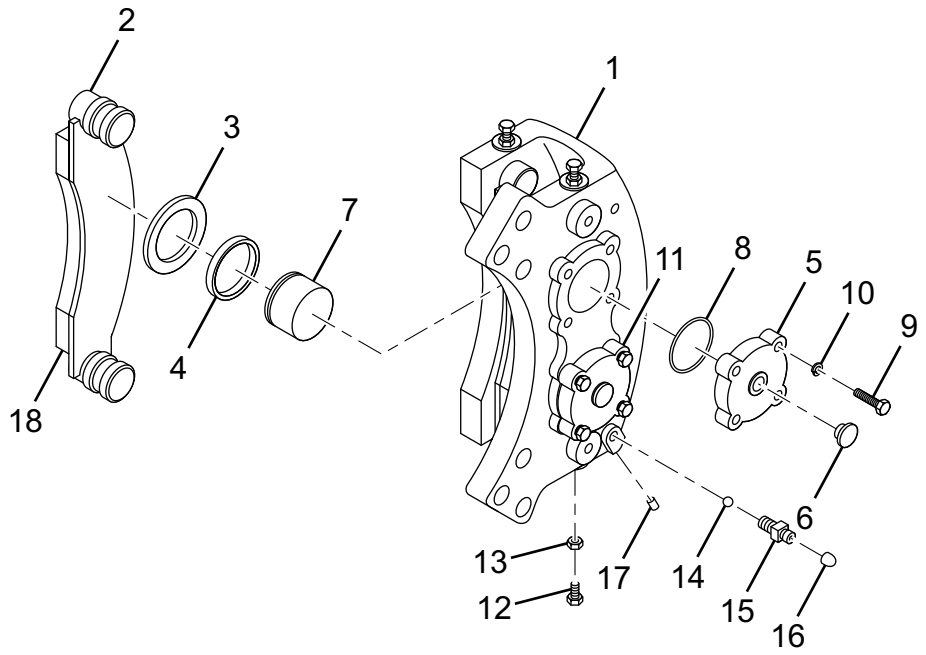

盘式制动器 Disc Brake 图 /Figure 31						
序号 Item	代号 Parts number	名称 Parts description		规格 Specification	数量 Qty	备注 Remarks
1	JF.A.SM.01	夹钳体	Clamp		1	
2	JF.A.SM.02	销轴	Pin roll		4	
3	JF.A.SM.03	防尘套	Dust hood		4	
4	JF.A.SM.04	矩形密封圈	Rectangle seal ring		4	
5	JF.A.SM.05	进油分泵盖	Oil inlet pump Cover		1	
6	JF.A.SM.07	孔塞	Spout plug		1	
7	JF.A.SM.08	活塞	Piston		4	
8	GB3452.1-2005	O 型密封圈	O-ring	75 × 3.1	2	
9	GB5782-2000	螺栓	Bolt	M10 × 35-8.8	8	
10	GB93-1987	弹簧垫圈	Spring washer	Φ10	8	
11	JF.A.SM.09	封油分泵盖	Oil-seal pump cover		1	
12	GB5782-2000	螺栓	Bolt	M10 × 30-8.8	4	
13	GB6170-2000	螺母	Nut	M10-6	4	
14	GB308-2002	钢球	wheel ball	Φ9	2	
15	JF.A.SM.10	放气嘴	Air bleeder		2	
16	JF.A.SM.11	放气嘴罩	Deflating valve hood		2	
17	JF.A.SM.12	锥销	Taper pin		4	
18	JF.A.SM.06	摩擦片总成	Friction plate assembly		2	

手制动系统 Parking Brake System(CDM835E.09I) 图 /Figure 32

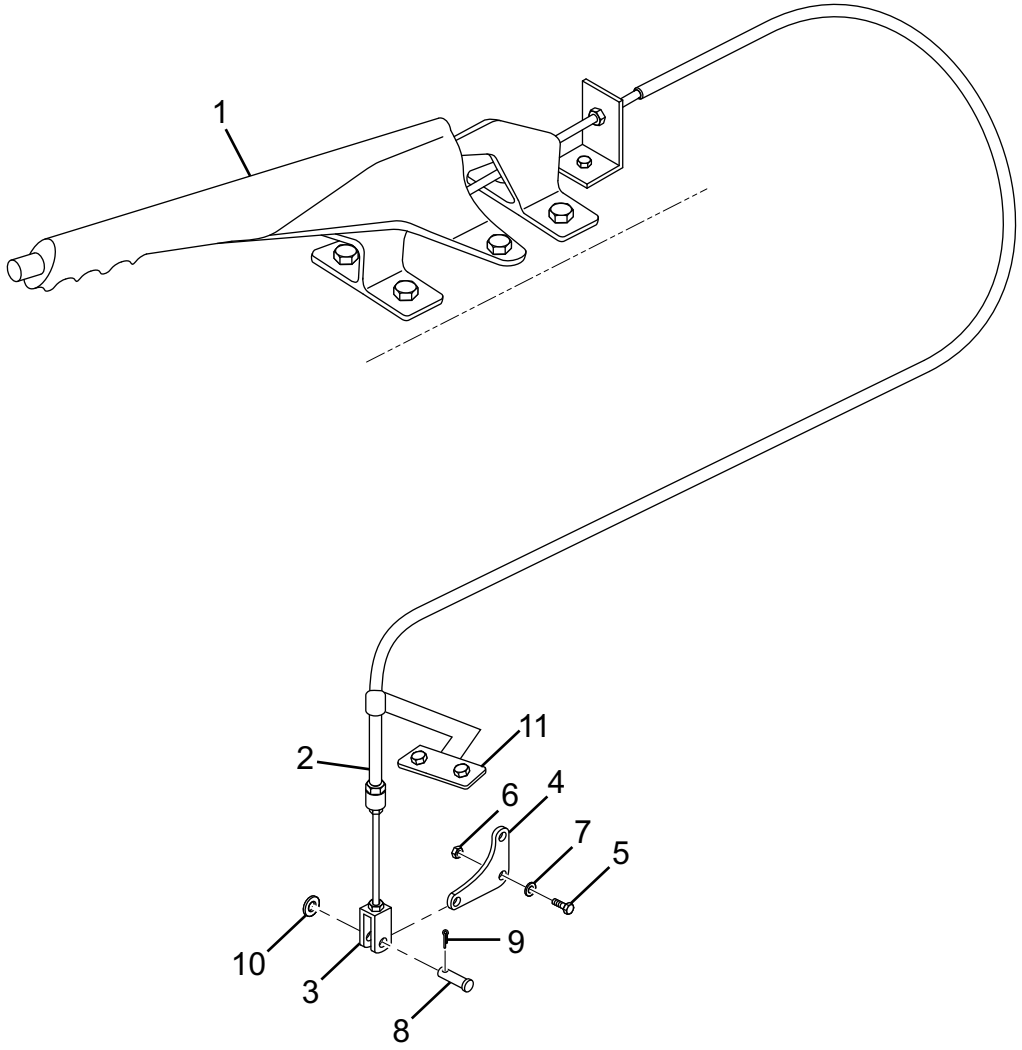

手制动系统 Parking Brake System(CDM835E.09I) 图 /Figure 32

序号 Item	代号 Parts number	名称 Parts description		规格 Specification	数量 Qty	备注 Remarks
1	LG853.09.03	手刹操纵装置	Parking brake control device		1	
2	LG30F.09 III.01	手制动软轴	Parking brake flexible shaft		1	309001-001D
3	LG853.09-001	软轴连接叉	Flexible shaft connecting fork		1	
4	LG30F.09 III-001	曲柄	Bend lever		1	309002D
5	GB/T5783-2000	螺栓	Bolt	M8 × 25-8.8	2	
6	GB/T6170-2000	螺母	Nut	M8	2	
7	GB/T93-1987	垫圈	Washer	8	2	
8	GB/T882-1986	销轴 B	Pin B	10 × 35	1	
9	GB/T91-1986	开口销	Cotter pin	3 × 30	1	
10	GB/T97.1-2002	垫圈	Washer	10	1	
11	CDM835E.09 I .01	手制动支架	Parking brake bracket		1	

车架系统 Frame System(CDM835E.10I) 图 /Figure 33

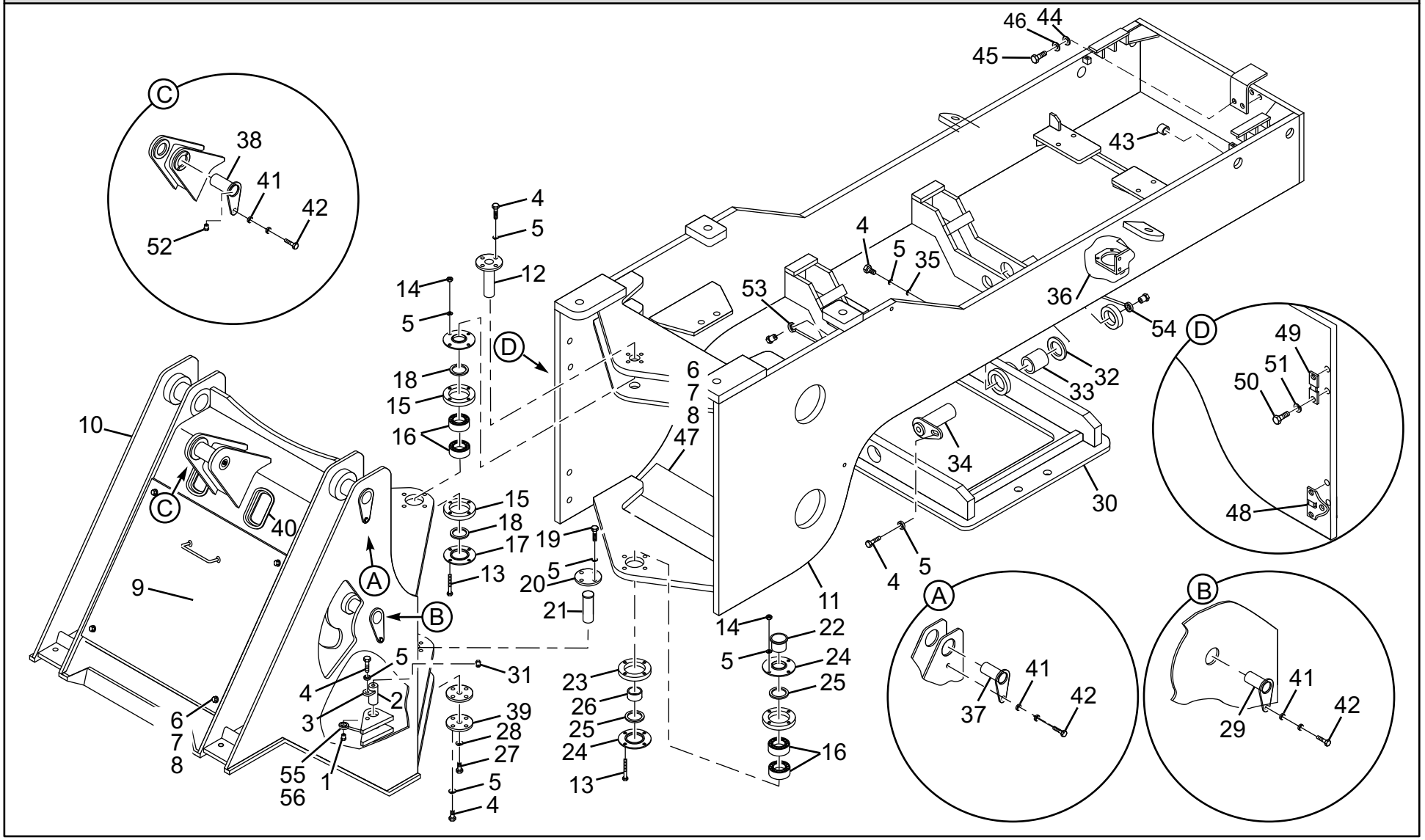

车架系统 Frame System(CDM835E.10I) 图 /Figure 33						
序号 Item	代号 Parts number	名称 Parts description		规格 Specification	数量 Qty	备注 Remarks
1	LG853.10-024	注油接头	Oil filling connector		2	
2	LG853.10-015	转向销	Steering pin		4	
3	LG853.10-014	卡板	Card board		4	
4	GB/T5783	螺栓	Bolt	M12 × 30-8.8	12	
5	GB/T93	垫圈	Washer	12	24	
6	GB/T5783	螺栓	Bolt	M10 × 20-8.8	8	
7	GB/T97.1	垫圈	Washer	10	8	
8	GB/T93	垫圈	Washer	10	8	
9	LG30F.10 I .09	盖板总成	Cover board assembly		1	
10	CDM835E.10 .01	前车架	Front frame		1	
11	CDM835E.10 I.02	后车架	Rear frame		1	
12	LG30F.10 I.06	上铰接销	Upper articulated pin		1	
13	GB/T5783	螺栓	Bolt	M12 × 100-8.8	8	
14	GB/T6170	螺母	Nut	M12-8	8	
15	LG30F.10 I -010	调整垫	Adjusting gasket		2	单位：组 /Unit group
16	GB/T297	轴承	Bearing	32212	4	GB297-84 7512E
17	LG30F.10 I -011	轴承盖	Bearing cover		2	
18	GB/T13871-2007	油封	Oil seal	FB80 × 60 × 12	2	

车架系统 Frame System(CDM835E.10I) 图 /Figure 33

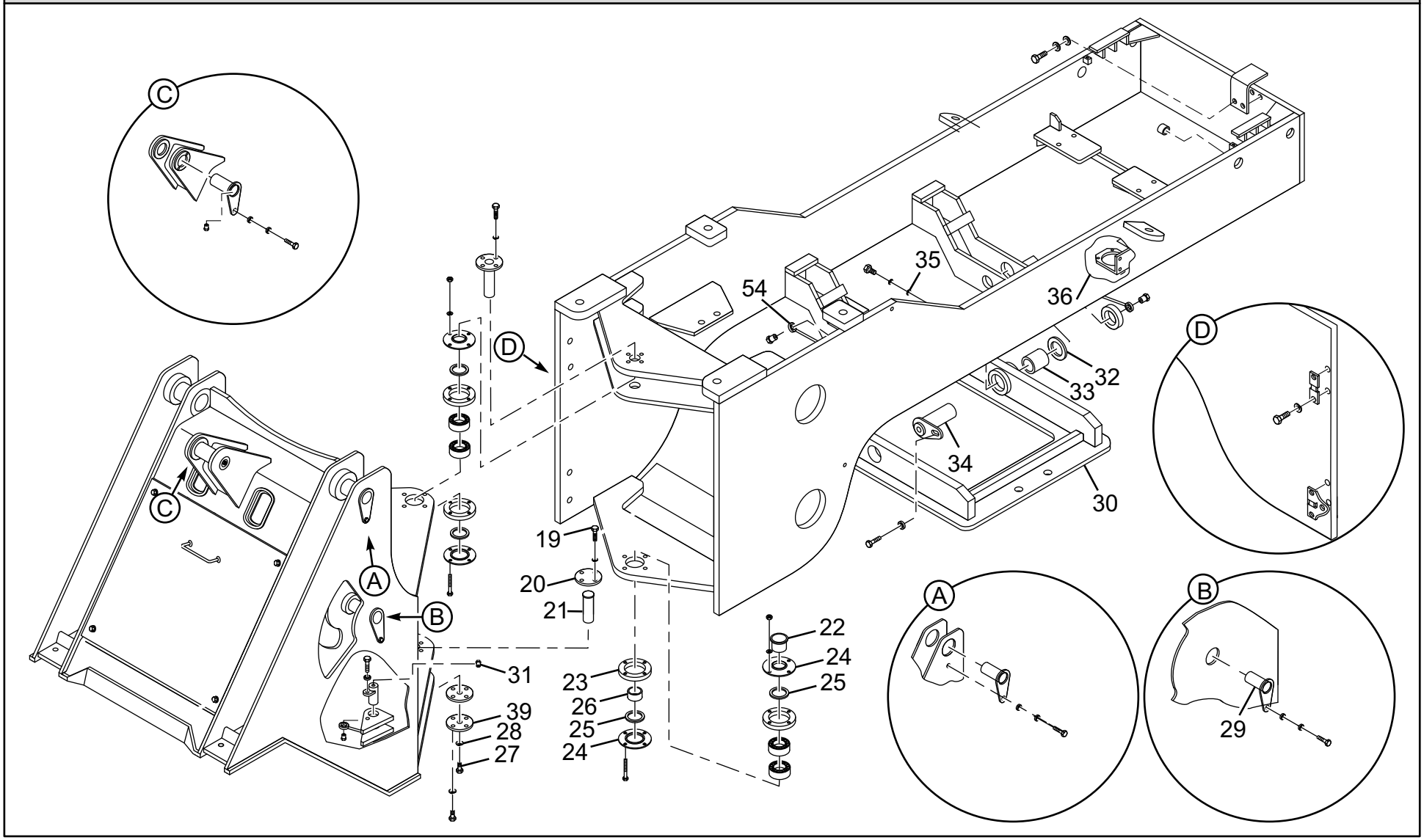

车架系统 Frame System(CDM835E.10I) 图 /Figure 33						
序号 Item	代号 Parts number	名称 Parts description		规格 Specification	数量 Qty	备注 Remarks
19	GB/T5783	螺栓	Bolt	M12 × 25-8.8	4	
20	LG30F.10 I -003	盖	Cover		1	
21	LG30F.10 I -007	下铰接销	Lower articulated pin		1	
22	LG30F.10 I -004	轴套	Bush		1	
23	LG30F.10 I -008	调整垫	Adjusting gasket		1	单位：组 /Unit group
24	LG30F.10 I -005	轴承盖	Bearing cover		2	
25	GB/T13871-2007	油封	Oil seal	FB90 × 70 × 12	2	
26	LG30F.10 I -009	轴套	Bush		1	
27	GB/T5783	螺栓	Bolt	M20 × 30-8.8	1	
28	GB/T93	垫圈	Washer	20	8	
29	LG833.10V.05	动臂油缸销轴	Lift cylinder pin		2	
30	LG30F.10 I .03	摆动架	Oscillating suspension		1	
31	LG30F.10 I .07	注油管	Oil filling pipe		2	
32	LG853.10-010	铜垫	Copper pad		2	
33	LG853.10-012	套	Sleeve		2	
34	LG853.10.10	副车架销	Vice frame pin		2	
35	GB/T97.1-2002	垫圈	Washer	12	4	
36	LG30F.10 I .08	油滤清器支架	Oil filter bracket		1	

车架系统 Frame System(CDM835E.10I) 图 /Figure 33

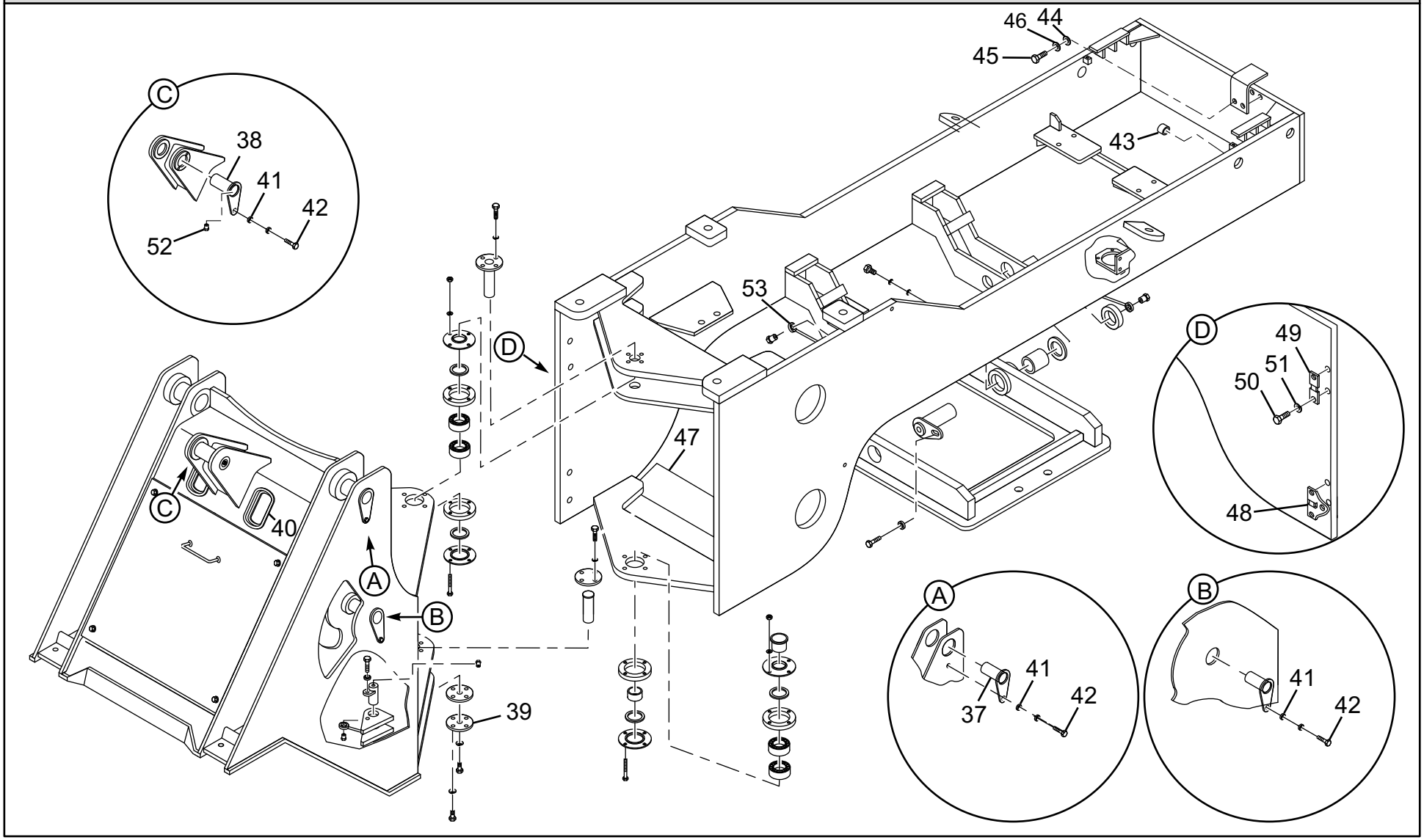

车架系统 Frame System(CDM835E.10I) 图 /Figure 33						
序号 Item	代号 Parts number	名称 Parts description		规格 Specification	数量 Qty	备注 Remarks
37	LG833.10 V .04	动臂上销轴	Lift arm upper pin		2	
38	LG833.10 V .03	转斗缸后销轴	Tilt cylinder rear pin		1	
39	LG30F.10 I -006	端盖	End cover		1	
40	LG853.10-021	胶管保护套	Hose guard sheath		2	
41	GB/T97.1	垫圈	Washer	20	5	
42	GB/T5783	螺栓	Bolt	M20 × 35-8.8	7	
43	CDM858A.10 I -001	后车架橡胶护套	Rear frame rubber sheath		4	
44	GB/T93-1987	垫圈	Washer	8	4	
45	GB/T5783	螺栓	Bolt	M8 × 20-8.8	4	
46	GB/T97.1	垫圈	Washer	8	4	
47	LG30F.10 I -012	变速箱防护板	Transimission guard board		1	
48	CDM835E.10.10	油箱下固定座	Oil tank under stents		1	
49	LG855.10.08	油箱固定座	Oil tank stents		1	
50	GB/T5783	螺栓	Bolt	M16 × 50-8.8	4	
51	GB/T93	垫圈	Washer	16	4	
52	JB/T7940.1-1995	直通式注压油杯	Straight pressure oil cup	M10	9	
53	LG30F.10I.13	副车架销前注油管	Oscillating suspension pin front		1	
			oil filling pipe			

车架系统 Frame System(CDM835E.10I) 图 /Figure 33

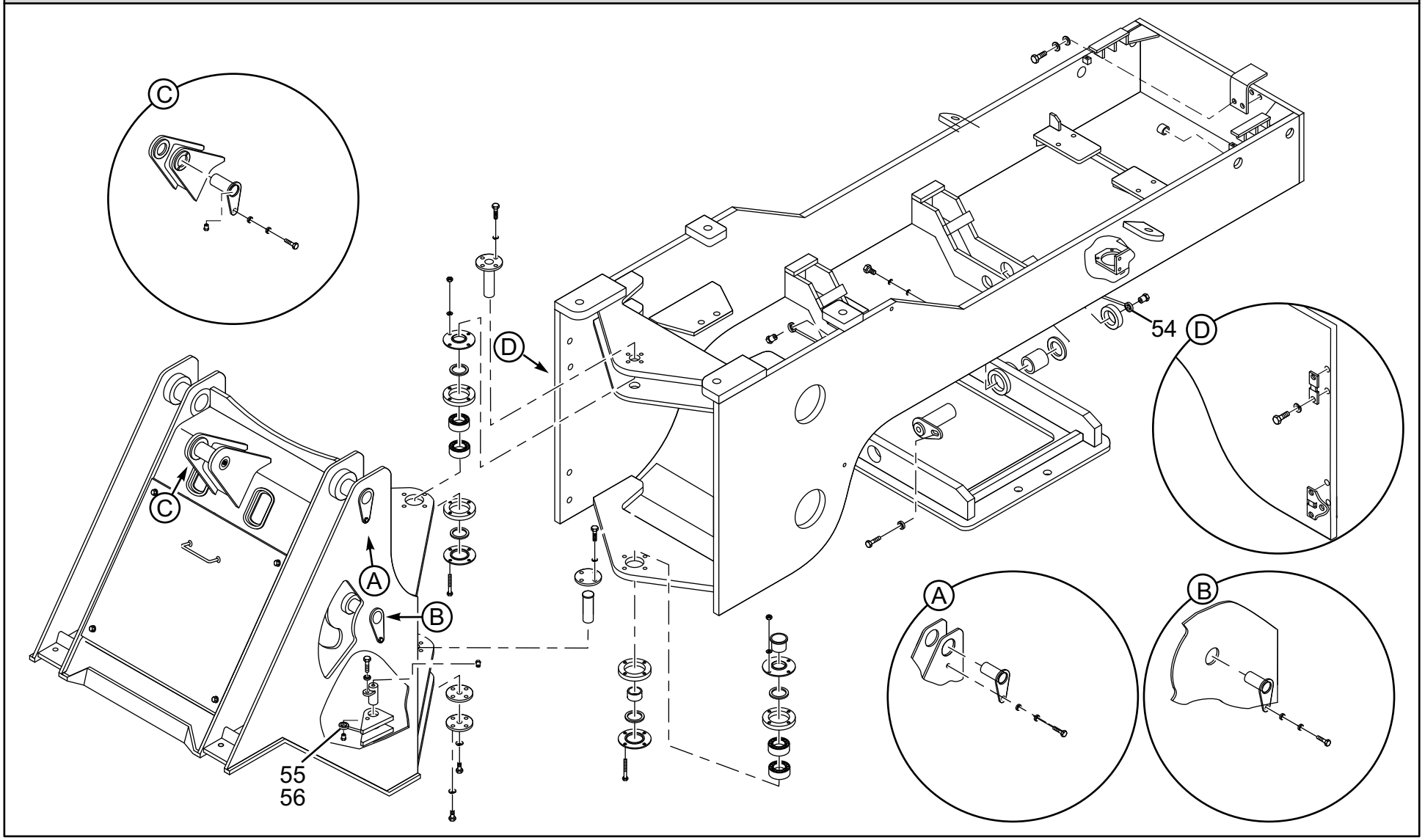

车架系统 Frame System(CDM835E.10I) 图 /Figure 33

序号 Item	代号 Parts number	名称 Parts description		规格 Specification	数量 Qty	备注 Remarks
54	LG30F.10I.12	副车架销后注油管	Oscillating suspension pin rear		1	
			oil filling pipe			
55	LG30F.10I.10	右转向销注油管	Right steering pin oil filling pip		1	
56	LG30F.10I.11	左转向销注油管	Left steering pin oil filling pipee		1	

工作装置系统 Implement Assembly System(CDM835E.11I) 图 /Figure 34

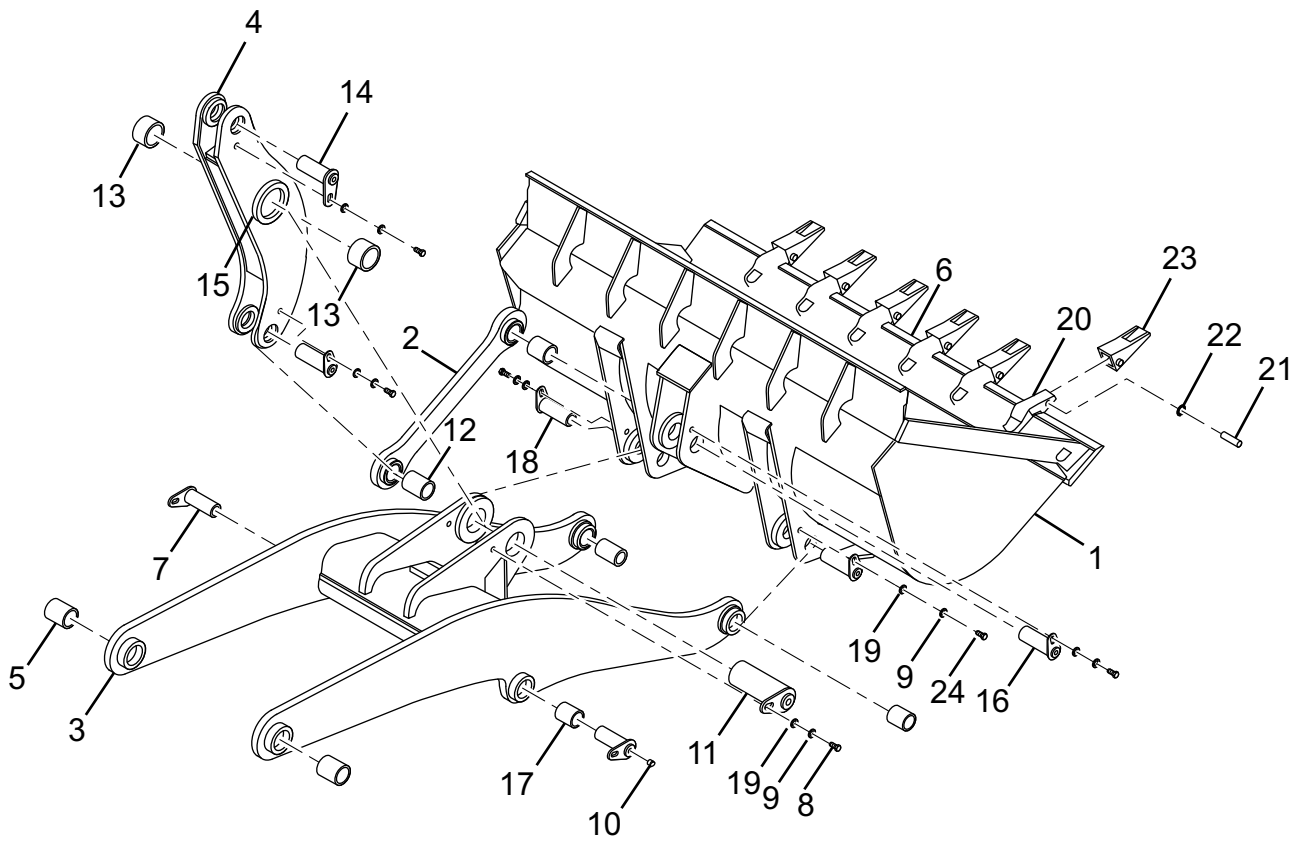

工作装置系统 Implement Assembly System(CDM835E.11I) 图 /Figure 34						
序号 Item	代号 Parts number	名称 Parts description		规格 Specification	数量 Qty	备注 Remarks
1	CDM835E.11 I.01	铲斗	Bucket		1	
2	LG30F.11.02	拉杆	Poll rod		1	
3	CDM835E.11 I.03	动臂	Lift arm		1	
4	LG833.11.04	摇臂	Tilt arm		1	
5	LG843.11-007	动臂下轴套	Lift arm lower shaft sleeve		4	
6	CDM835.11.01-001	主刀板	Main cutting edge		1	
7	LG833.11.08	动臂油缸上销轴焊合	Lift cylinder upper pin weldment		2	
8	GB/T5783-2000	螺栓	Bolt	M20 × 40-8.8	5	
9	GB/93-1987	垫圈	Washer	20	8	
10	JB/T7940.1-1995	油杯	Oil cup	M10 × 1	8	
11	LG833.11.06	摇臂支承轴焊合	Lift arm support shaft weldment		1	
12	LG843.11-002	拉杆轴套	Pull rod bush		2	
13	LG843.11-005	摇臂支承轴套	Tilt arm support bush		2	
14	LG833.11.07	摇臂端销轴焊合	Tilt arm support shaft weldment		2	
15	LG843.11-004	摇臂隔离套	Tilt arm sleeve		1	
16	LG833.11.05	铲斗上销轴焊合	Bucket upper pin weldment		1	
17	LG853.10-012	套	Sleeve		2	
18	LG833.11.09	铲斗下销轴焊合	Bucket lower pin weldment		2	

工作装置系统 Implement Assembly System(CDM835E.11I) 图 /Figure 34

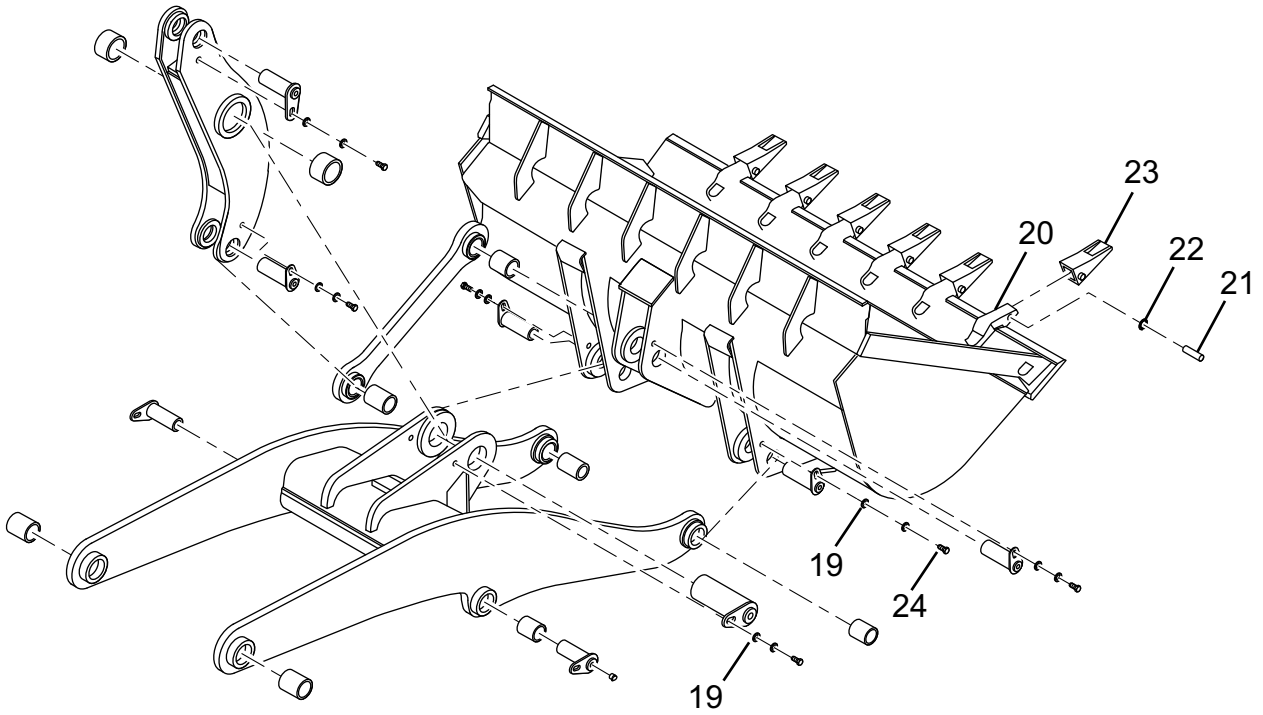

工作装置系统 Implement Assembly System(CDM835E.11I) 图 /Figure 34						
序号 Item	代号 Parts number	名称 Parts description		规格 Specification	数量 Qty	备注 Remarks
19	GB/T97.1-202	垫圈	Washer	20	8	
20	CDM853.11.01-002	齿座	Tooth holder		6	
21	LG855.11 III .01-024	销	Pin		6	
22	LG855.11 III .01-025	挡圈	Sprag		6	
23	LG855.11 III .01-026	齿套	Tooth		6	
24	GB/T5783-2000	螺栓	Bolt	M20 ×30-8.8	3	

驾驶室系统 Cab System(CDM835E.12IV) 图 /Figure 35

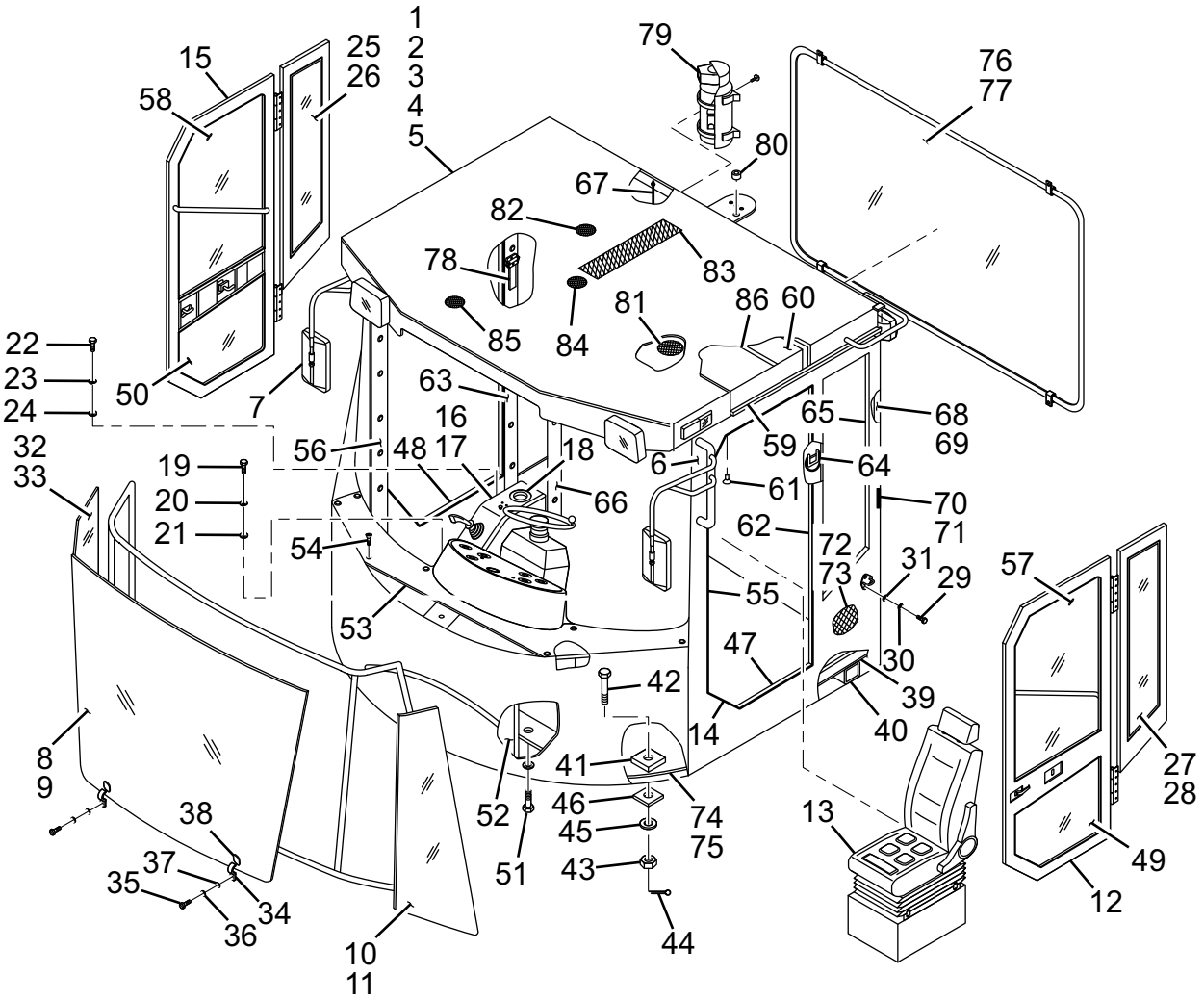

驾驶室系统 Cab System(CDM835E.12IV) 图 /Figure 35						
序号 Item	代号 Parts number	名称 Parts description		规格 Specification	数量 Qty	备注 Remarks
1	LG833B.12.07	外顶前灯罩	Font lampshade		1	
2	GB/T5783-2000	螺栓	Bolt	M6 × 25-8.8	13	
3	GB/T93-1987	垫圈	Washer	6	13	
4	GB/T97.1-2002	垫圈	Washer	6	13	
5	GB/T6170-2000	螺母	Nut	M6-8	13	
6	CDM835E.12IV.01	驾驶室	Cab		1	
7	LG853.12.08	倒车镜	Reverse mirror		2	
8	CDM835E.12-001	前玻璃	Front window glass		1	安全玻璃 t5/t5 safty glass
9	CDM835E.12IV-002	前玻璃防爆膜	Front window glass bursting disk		1	防爆膜 /Bursting disk
10	CDM835E.12-002	左前侧玻璃	Left side window glass		1	安全玻璃 t5/t5 safty glass
11	CDM835E.12IV-003	左前侧玻璃防爆膜	Left side window glass bursting disk		1	防爆膜 /Bursting disk
12	CDM835E.12.03	左门	Left Door		1	
13	CDM835E.12IV.10	航空座椅	Aeroseat		1	KAB 835 型
14	LG853.12.11	门框胶条	Doorframe rubber strip		2	
15	CDM835E.12.04	右门	Right Door		1	
16	CDM835E.12-030	操纵手柄盖板	Control handle		1	
17	CDM835E.12.05	先导操纵箱	Pilot control box		1	
18	CDM835E.12-032	先导箱盖板	Pilot box cover		1	

驾驶室系统 Cab System(CDM835E.12IV) 图 /Figure 35

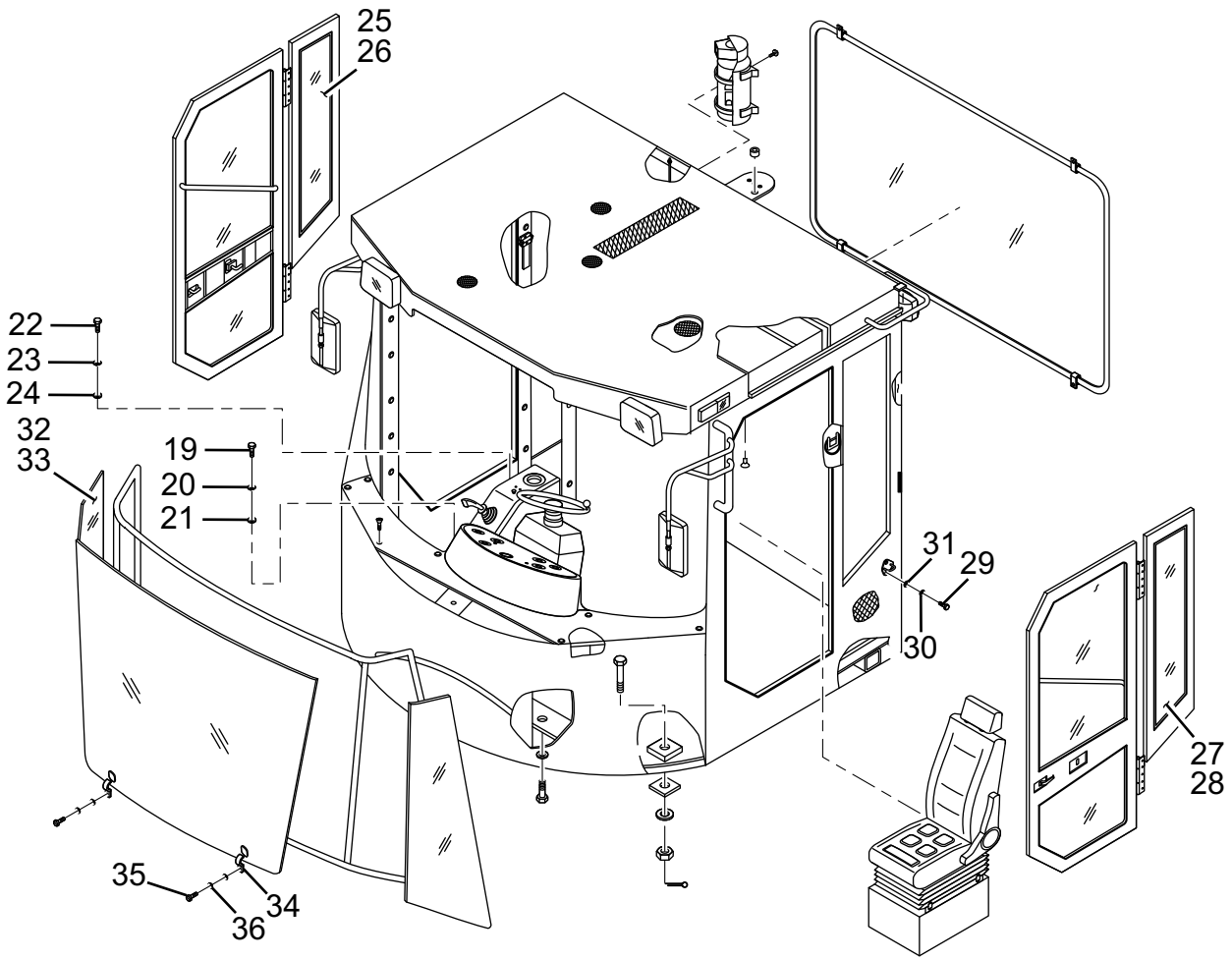

驾驶室系统 Cab System(CDM835E.12IV) 图 /Figure 35						
序号 Item	代号 Parts number	名称 Parts description		规格 Specification	数量 Qty	备注 Remarks
19	GB/T5783-2000	螺栓	Bolt	M6 × 16-8.8	10	
20	GB/T93-1987	垫圈	Washer	6	10	
21	GB/T97.1-2002	垫圈	Washer	6	10	
22	GB/T5783-2000	螺栓	Bolt	M16 × 60-8.8	8	
23	GB/T93-1987	垫圈	Washer	16	18	
24	GB/T97.1-2002	垫圈	Washer	16	18	
25	CDM835E.12-003	右后侧玻璃	Right rear window glass		1	钢花玻璃 t5/t5 toughened glass
26	CDM835E.12IV-004	右后侧玻璃防爆膜	Right rear window glass bursting disk		1	防爆膜 /Bursting disk
27	CDM835E.12-004	左后侧玻璃	Left rear window glass		1	钢化玻璃 t5/t5 toughened glass
28	CDM835E.12IV-005	左后侧玻璃防爆膜	Left rear window glass bursting disk		1	防爆膜 /Bursting disk
29	GB/T5783-2000	螺栓	Bolt	M8 × 20-8.8	4	
30	GB/T93-1987	垫圈	Washer	8	4	
31	GB/T97.1-2002	垫圈	Washer	8	4	
32	CDM835E.12-006	右前侧玻璃	Right side window glass		1	安全玻璃 t5/t5 safty glass
33	CDM835E.12IV-007	右前侧玻璃防爆膜	Right side window glass bursting disk		1	防爆膜 /Bursting disk
34	LG853.12-002	玻璃压板	Glass plate		8	
35	GB/T818-2000	螺钉	Screw	M5 × 10-4.8	16	
36	GB/T93-1987	垫圈	Washer	5	16	

驾驶室系统 Cab System(CDM835E.12IV) 图 /Figure 35

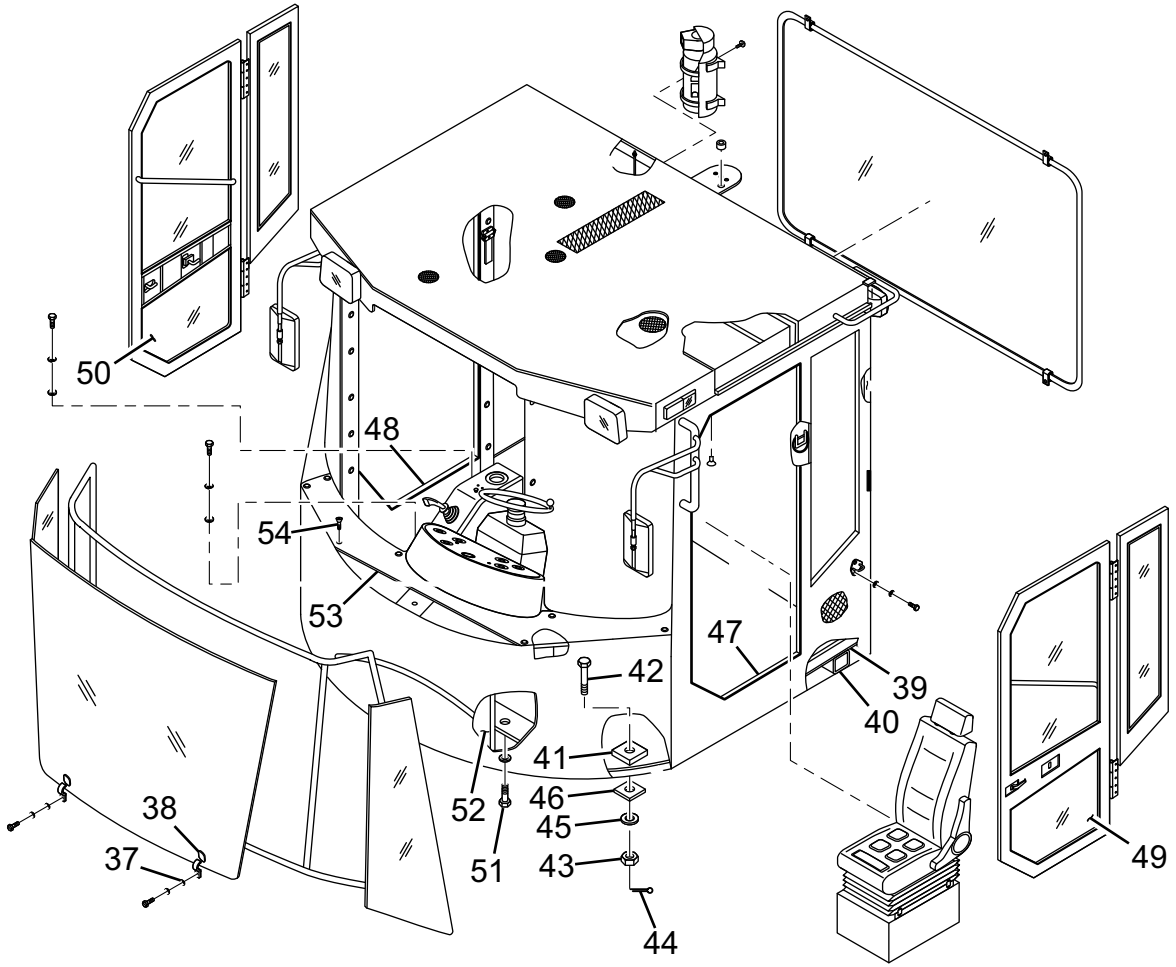

驾驶室系统 Cab System(CDM835E.12IV) 图 /Figure 35						
序号 Item	代号 Parts number	名称 Parts description		规格 Specification	数量 Qty	备注 Remarks
37	GB/T97.1-2002	垫圈	Washer	5	16	
38	LG856.12-028	玻璃固定橡胶垫	Glass fixed rubber pad		8	
39	CDM835E.12-007	密封垫	Seal gasket		1	
40	CDM835E.12IV.12	底座	Seat		1	
41	LG853.12.05	橡胶垫	Rubber pad		4	
42	GB/T31.3-2000	螺栓	Bolt	M24 × 2 × 140-8.8	4	
43	GB/T9457-2000	螺母	Nut	M24 × 2-8	4	
44	GB/T91-2000	开口销	Cotter pin	4 × 45	4	
45	GB/T96.1-2002	垫圈	Washer	24	4	
46	CDM835E.12-027	垫板	Tie plate		4	
47	CDM835E.12-008	左门框下装饰板	Left doorframe down decoration board		1	
48	CDM835E.12-009	右门框下装饰板	Right doorframe down decoration board		1	
49	CDM835E.12IV-010	左下门窗玻璃防爆膜	Left door down glass bursting disk		1	防爆膜 /Bursting disk
50	CDM835E.12IV-011	右下门窗玻璃防爆膜	Right door down glass bursting disk		1	防爆膜 /Bursting disk
51	GB/T5783-2000	螺栓	Bolt	M16 × 45-8.8	10	
52	CDM835E.12-010	前吸音材料	Front board sound absorption material		4	
53	CDM835E.12II.10	前装饰板	Front decoration board		1	
54	GB/T845-2000	自攻螺钉	Tape screw	ST4.8 × 19	10	

驾驶室系统 Cab System(CDM835E.12IV) 图 /Figure 35

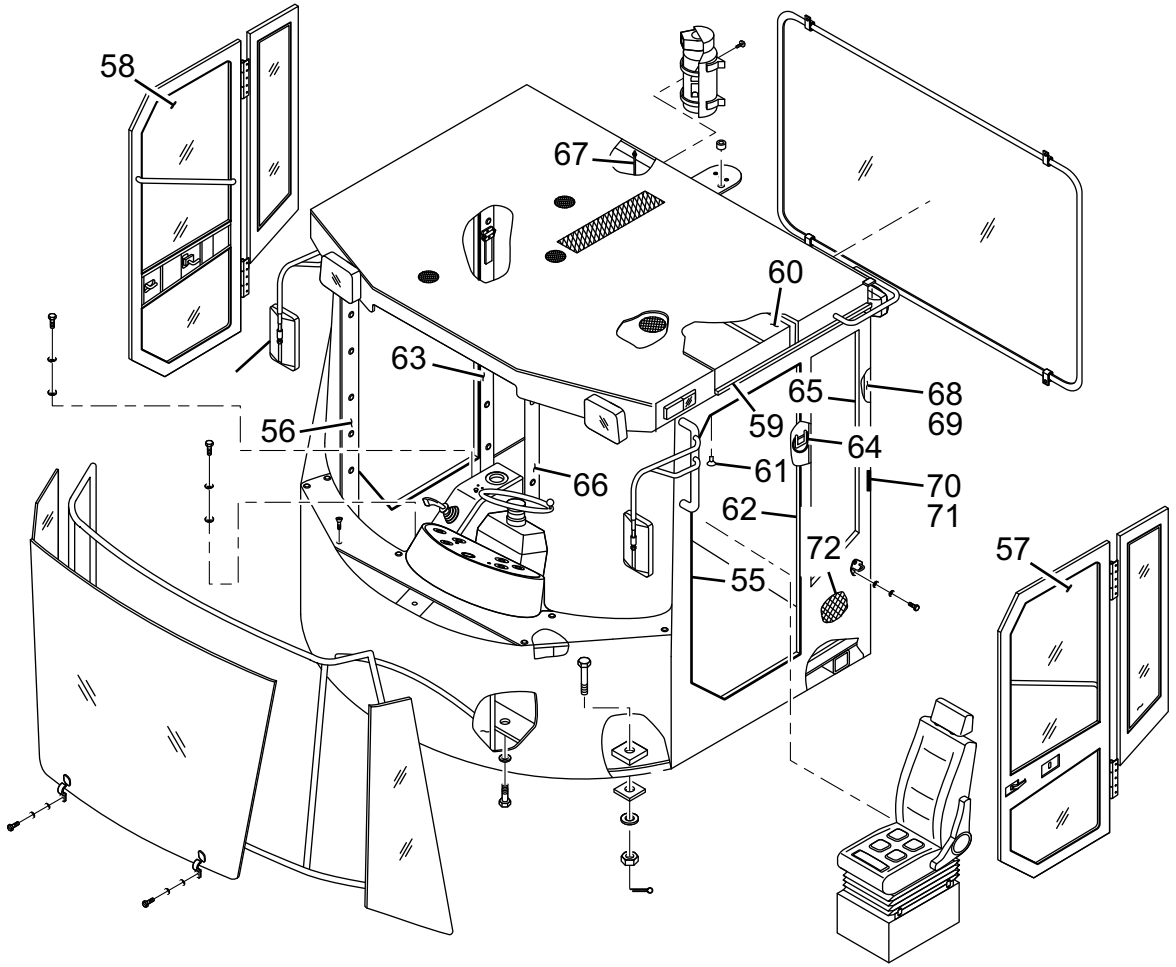

驾驶室系统 Cab System(CDM835E.12IV) 图 /Figure 35						
序号 Item	代号 Parts number	名称 Parts description		规格 Specification	数量 Qty	备注 Remarks
55	CDM835E.12-011	左前立柱装饰板	Left front support decoration board		1	
56	CDM835E.12-012	右前立柱装饰板	Right front support decoration board		1	
57	CDM835E.12IV-008	左上门窗玻璃防爆膜	Left door up glass bursting disk		1	防爆膜 /Bursting disk
58	CDM835E.12IV-009	右上门窗玻璃防爆膜	Right door up glass bursting disk		1	防爆膜 /Bursting disk
59	CDM835E.12.08	顶装饰板	Ceiling decoration board		1	无纺布 /Non-woven
60	CDM835E.12-013	顶棚吸音材料	Ceiling sound absorption material		7	发泡吸音材料 /Epispstic sound
						absorption material
61	LG856.12-026	塑料铆钉	Plastic rievt		45	塑料 / Plastic
62	CDM835E.12-014	左中立柱装饰板	Left middle support decoration board		1	
63	CDM835E.12-015	右中立柱装饰板	Right middle support decoration board		1	
64	LG856.12-019	衣帽勾	Hat-and-coat hook		1	
65	CDM835E.12-016	左后立柱装饰板	Left rear support decoration board		1	
66	CDM835E.12-017	右后立柱装饰板	Right rear support decoration board		1	
67	LG30F.12-017	线束护线套	Wring harness sheath		5	橡胶 /Rubber
68	CDM835E.12-018	后装饰板	Rear decoration board		1	
69	CDM835E.12-019	后吸音材料	Rear sound absorption material		1	吸音材料 /Sound absorption material
70	CDM835E.12-020	左后装饰板	Left rear decoration board		1	
71	CDM835E.12-021	右后装饰板	Right rear decoration board		1	

驾驶室系统 Cab System(CDM835E.12IV) 图 /Figure 35

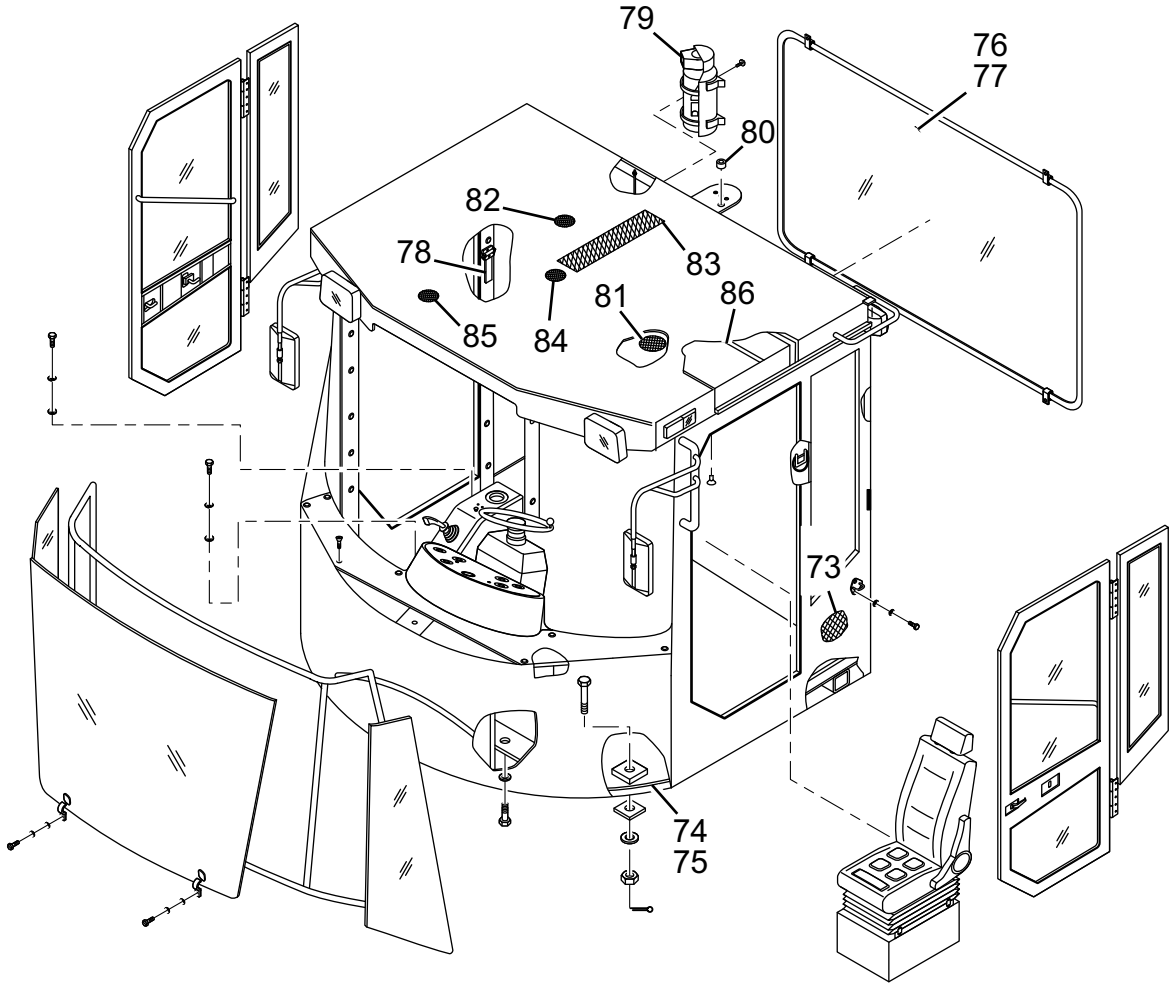

驾驶室系统 Cab System(CDM835E.12IV) 图 /Figure 35

序号 Item	代号 Parts number	名称 Parts description		规格 Specification	数量 Qty	备注 Remarks
72	CDM835e.12 -022	左后侧吸音材料	Left rear side sound absorption material		1	发泡吸音材料 /Epispstic sound absorption
						material
73	CDM835E.12-023	右后侧吸音材料	Right rear side sound absorption material		1	发泡吸音材料 /Epispstic sound absorption
						material
74	CDM835E.12II-024	地垫	Ground pad		1	橡塑 /Rubber
75	CDM835E.12II-026	纸垫	Paper gasket		1	
76	CDM835E.12-005	后玻璃	Rear window glass		1	钢化玻璃 t5/t5 toughened glass
77	CDM835E.12IV-006	后玻璃防爆膜	Rear window glass bursting disk		1	防爆膜 /Bursting disk
78	CDM858A.12I.06	安全锤	Hammer		1	
79	CDM858A.12I.05	灭火器	Fire extinguisher		1	
80	CDM858.12.04-021	护线套二	Wring harness sheath II		1	橡塑 /Rubber
81	CDM835E.12II-005	左面板吸音海绵	Left side board sound absorption spronge		1	PUR 吸声海绵 /PURsound absorption matierial
82	CDM835E.12II-002	右面板吸音海绵	Right side board sound absorption spronge		1	PUR 吸声海绵 /PURsound absorption matierial
83	CDM835E.12II-004	中间吸音海绵	Middle sound absorption spronge		1	PUR 吸声海绵 /PURsound absorption matierial
84	CDM835E.12II-003	中前面板吸音海绵	Middle front board sound absorption spronge	T 20 × 110 × 270	1	PUR 吸声海绵 /PURsound absorption matierial
85	CDM835E.12II-001	前面板吸音海绵	Front board sound absorption spronge		1	PUR 吸声海绵 /PURsound absorption matierial
86	CDM835E.12IV-001	保护槽钢	Protective groove steel		1	

覆盖件系统 Out Panel System(CDM835E.13I) 图 /Figure 36

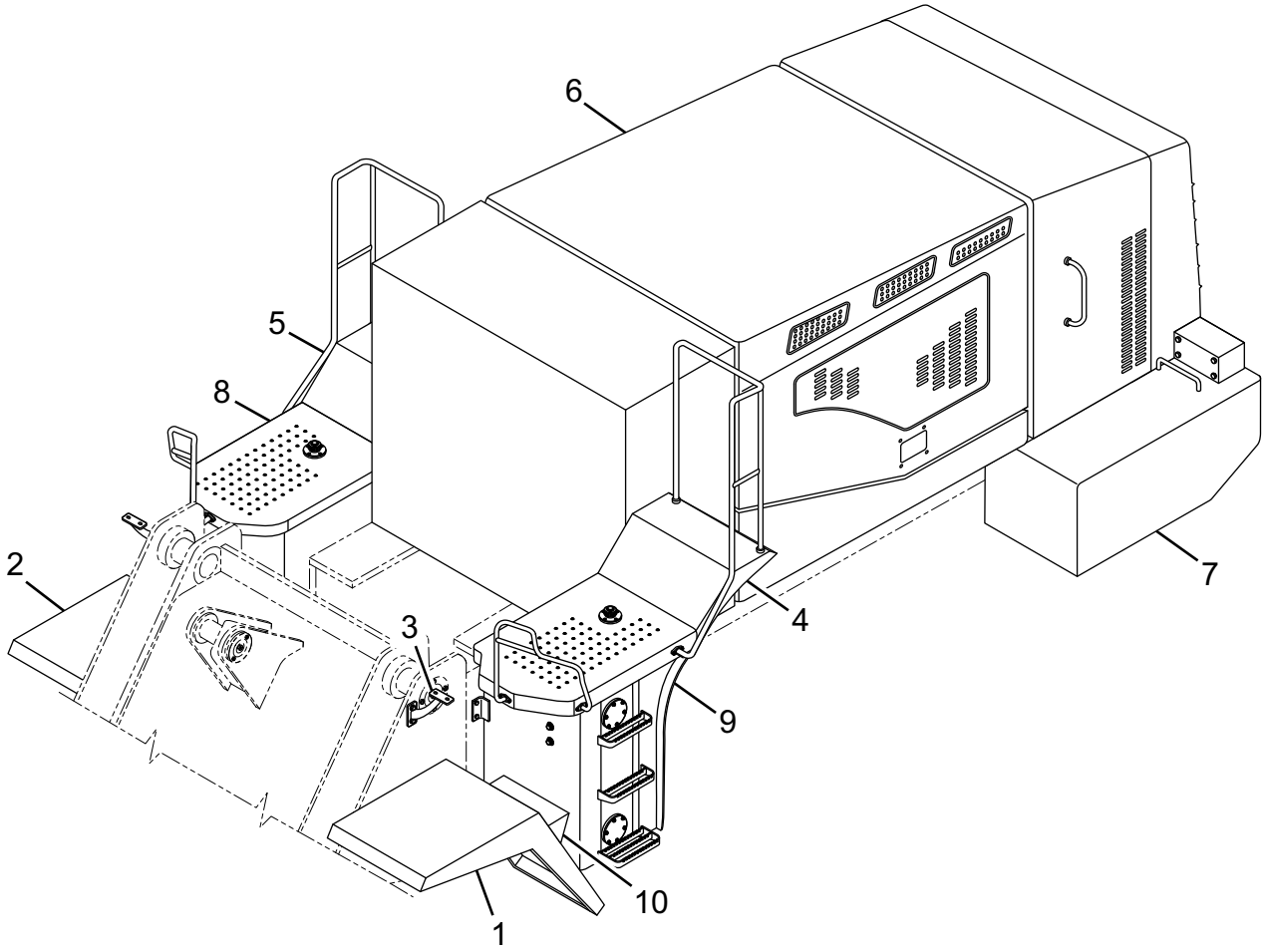

覆盖件系统 Out Panel System(CDM835E.13I) 图 /Figure 36						
序号 Item	代号 Parts number	名称 Parts description		规格 Specification	数量 Qty	备注 Remarks
1	CDM833.13.01	前左挡泥板总成	Front left mudguard board assembly		1	
2	CDM833.13.02	前右挡泥板总成	Front right mudguard board		1	
			assembly			
3	LG853.13.03	组合灯支架	Combined lamp bracket		2	
4	CDM835E.13 I .05	左后挡泥板总成	Rear left mudguard board assembly		1	
5	CDM835E.13 I .04	右后挡泥板总成	Rear right mudguard board		1	
			assembly			
6	CDM835E.13 I.06	机罩总成	Engine hood support		1	
7	CDM835E.13 I.07	平衡重	Counter weight		1	
8	CDM835E.13 I.08	燃油箱总成	Fuel tank assembly		1	
9	CDM835E.13 I.09	液压油箱总成	Hydraulic oil tank assembly		1	
10	CDM853.16.04/05	左 / 右随机三角铁	Left / Right Iron chock		2	

电器系统 Electrical System(CDM835E.15IV) 图 /Figure 37

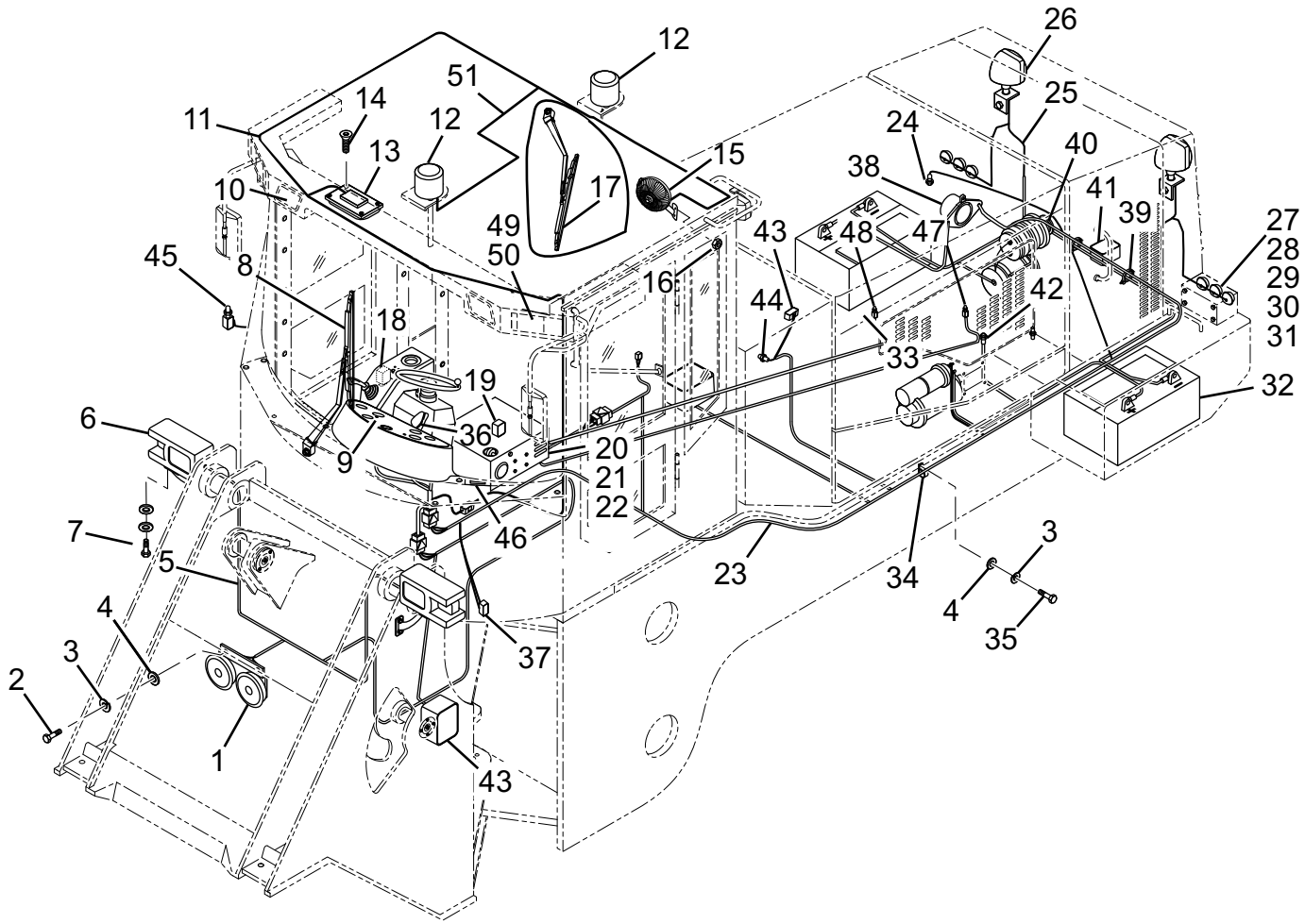

电器系统 Electrical System(CDM835E.15IV) 图 /Figure 37						
序号 Item	代号 Parts number	名称 Parts description		规格 Specification	数量 Qty	备注 Remarks
1	LG853.15.09	电喇叭总成	Electrical horn assembly	DL50D-24V	1	
2	GB/T5783-2000	螺栓	Bolt	M8 × 16-8.8	2	
3	GB/T93-1987	垫圈	Washer	8	30	
4	GB/T97.1-2002	垫圈	Washer	8	34	
5	CDM835E.15 II.01	前车架线束	Front frame harness		1	
6	LG853.15.10	前组合灯	Front combined lamp	HDF-02D	2	左右各 1/One on both side
7	GB/T5783-2000	螺栓	Bolt	M8 × 25-8.8	13	
8	CDM856E.15 I .22	雨刮器总成	Wiper assembly	2D2531P	1	
9	CDM835E.15 II.60	仪表总成	Meter assembly		1	
10	CDM835E.15.12	前照灯	Front lamp	WD105 × 105	4	
11	CDM835E.15 II.02	驾驶室线束	Cab harness		1	
12	CDM835E.15IV .48	警示灯	Warning lamp	Sb4000	1	
13	LG856.15.25	吸顶灯	Rextangle ceiling lamp		1	
14	GB/T845-1985	自攻螺钉	Taper screw	ST4.8 × 19	11	
15	LG855.15.45	电风扇	Fan	SGF-03A	1	
16	GB/T6170-2000	螺母	Nut	M5	13	
17	CDM835E.15 I .11	雨刮器总成	Wiper assembly	400 × 500 刮角 120°	1	
18	LG856.15 I .32	中央电器控制盒	Center electric control box		1	

电器系统 Electrical System(CDM835E.15IV) 图 /Figure 37

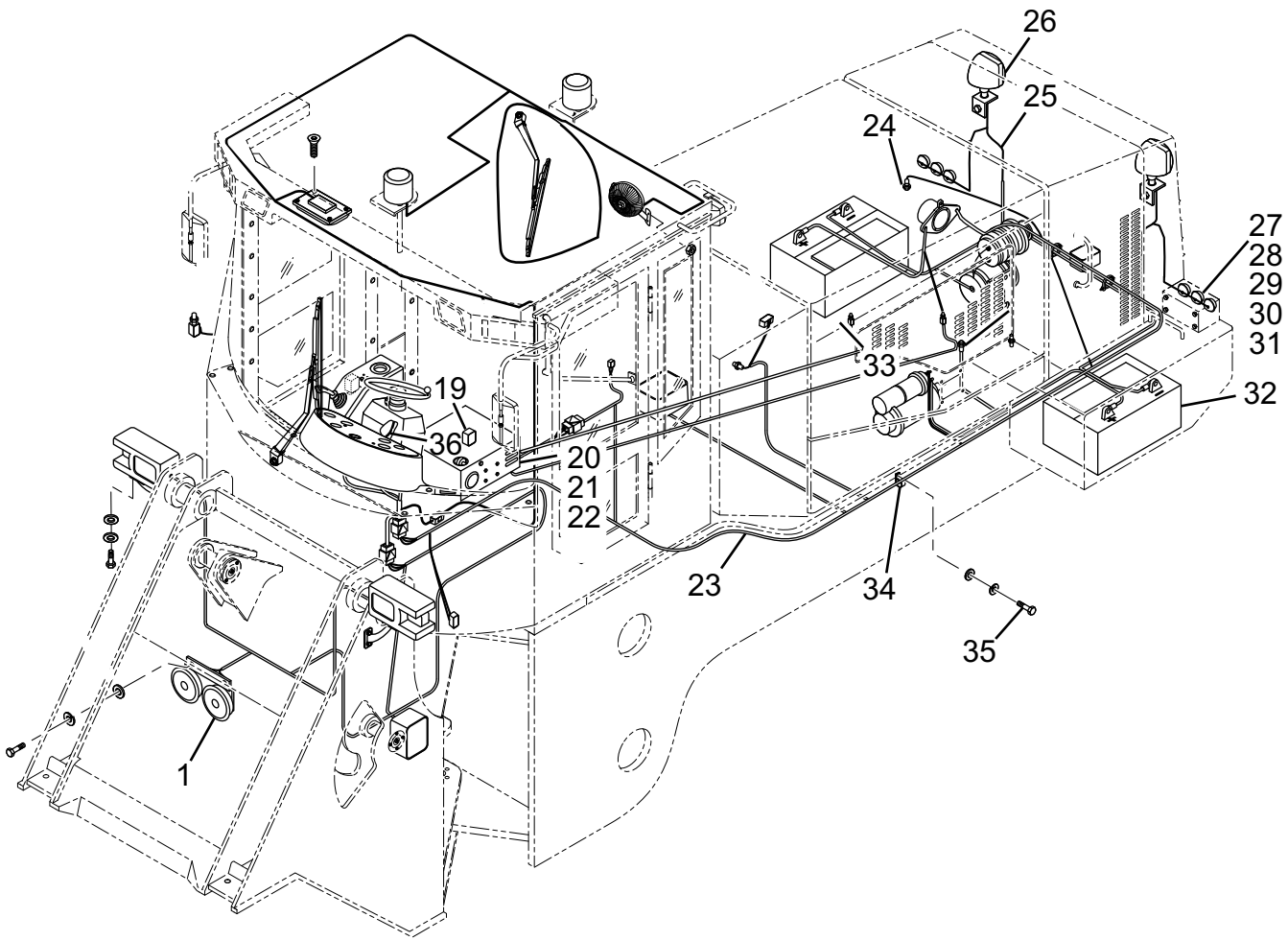

电器系统 Electrical System(CDM835E.15IV) 图 /Figure 37						
序号 Item	代号 Parts number	名称 Parts description		规格 Specification	数量 Qty	备注 Remarks
19	CDM835E.15 I .35	继电器	Relay	Jq133	1	
20	CDM835E.15 I.38	空调系统总成	Air-conditioning	GK15-5.0C4(S)/CDM835E	1	
21	GB/T5783-2000	螺栓	Bolt	M8 × 30-8.8	8	
22	GB/T6170-2000	螺母	Nut	M8-8	8	
23	CDM835E.15 I .03	后车架线束	Rear frame harness		1	
24	CDM833 I .15.16	发动机水温传感器	Water temperature sensor	½-14NPTF	1	液晶仪表总成带 /LCD meter assembly
25	CDM856E.15 I .04	机罩灯线束	Engine hood lamp harness		1	
26	LG856.15.21	防眩目大灯	Anti-flaring lamp	Mar-68	2	左右各一 /One on both side
27	LG50C.15 I .28	三色示宽灯	Tri-color lamp	SY-022	2	左右各一 /One on both side
28	GB/T93-1987	垫圈	Washer	4	12	
29	GB/T97.1-2002	垫圈	Washer	4	12	
30	GB/T67-2000	螺钉	Screw	M4 × 16-5.8	12	
31	GB/T6170-2000	螺母	Nut	M4-6	12	
32	LG30F.15.26	蓄电池	Battery	105E41R/12V105Ah	2	
33	CDM835E.15 I .05	电瓶线	Battery wire		1	
34	LG853.01-005	线夹	Main power switch		4	
35	GB/T5783-2000	螺栓	Bolt	M8 × 20-8.8	9	
36	CDM835E.15 II .07	仪表线束	Instrument panel harness		1	

电器系统 Electrical System(CDM835E.15IV) 图 /Figure 37

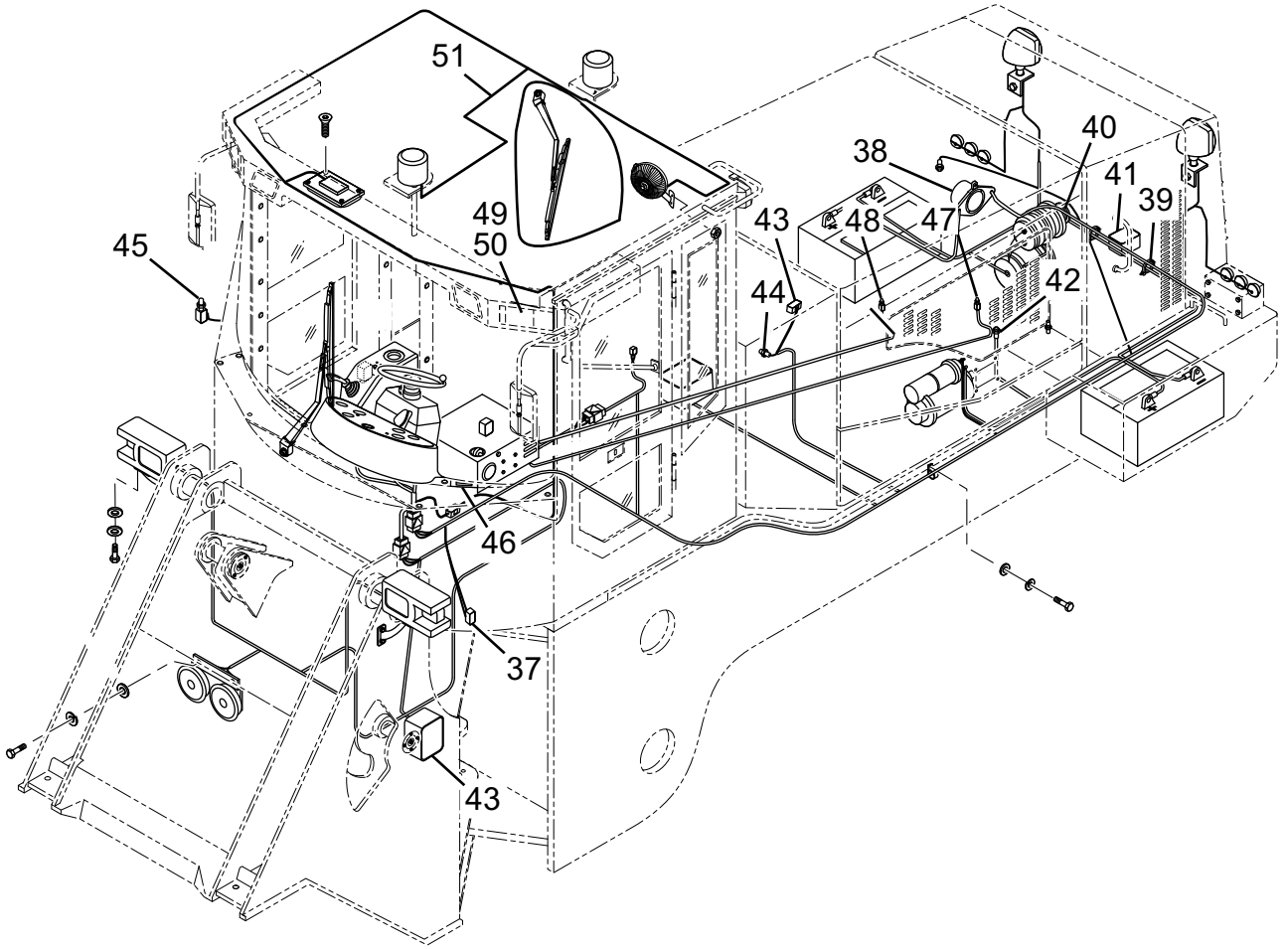

电器系统 Electrical System(CDM835E.15IV) 图 /Figure 37						
序号 Item	代号 Parts number	名称 Parts description		规格 Specification	数量 Qty	备注 Remarks
37	LG853.15.30	制动灯开关	Brake lamp switch	Jn150	1	
38	CDM855E.15 II .20	倒车蜂鸣器	Back up buzzer	JWL-FM212/24V	1	
39	LG853.15-001	尼龙扎带	Nylon strip	ZD250 × 5	40	
40	CDM835E.15 I .46	压缩机支架	Compressor support		1	
41	CDM858A.15 II.50	电源总开关	Main power switch		1	
42	CDM856E.15 I.29	机油压力传感器	Engine oil pressure sensor	1/8-27 NPTF	1	液晶仪表总成带 /LCD
						meter assembly
43	CDM858.15.31	变速油压报警开关	Transmission oil pressure alarm	(M10 × 1)	1	
			switch			
44	LG856.15.30	变矩器油温传感器	Torque converter oil temperature	(NPT3/8)	1	
			sensor			
45	CDM835E.15.32	燃油油位传感器	Fuel oil level sensor		1	
46	LG856.15.18	MP3 播放机	MP3 player		1	
47	CDM835E.15 I -003	回水过渡接头	Inlet joint return		1	
48	CDM835E.15 I -002	出水过渡接头	Inlet joint entry		1	左右各一 /One on both side
49	LG856.15.23	前工作灯	Front working lamp		2	左右各一 /One on both side
50	LG856.15.24	前转向灯	Front steering lamp		2	
51	CDM835E.15 IV.09	警示灯线束	Warning lamp harness		1	

随机工具 Tool Kit 图 /Figure 38

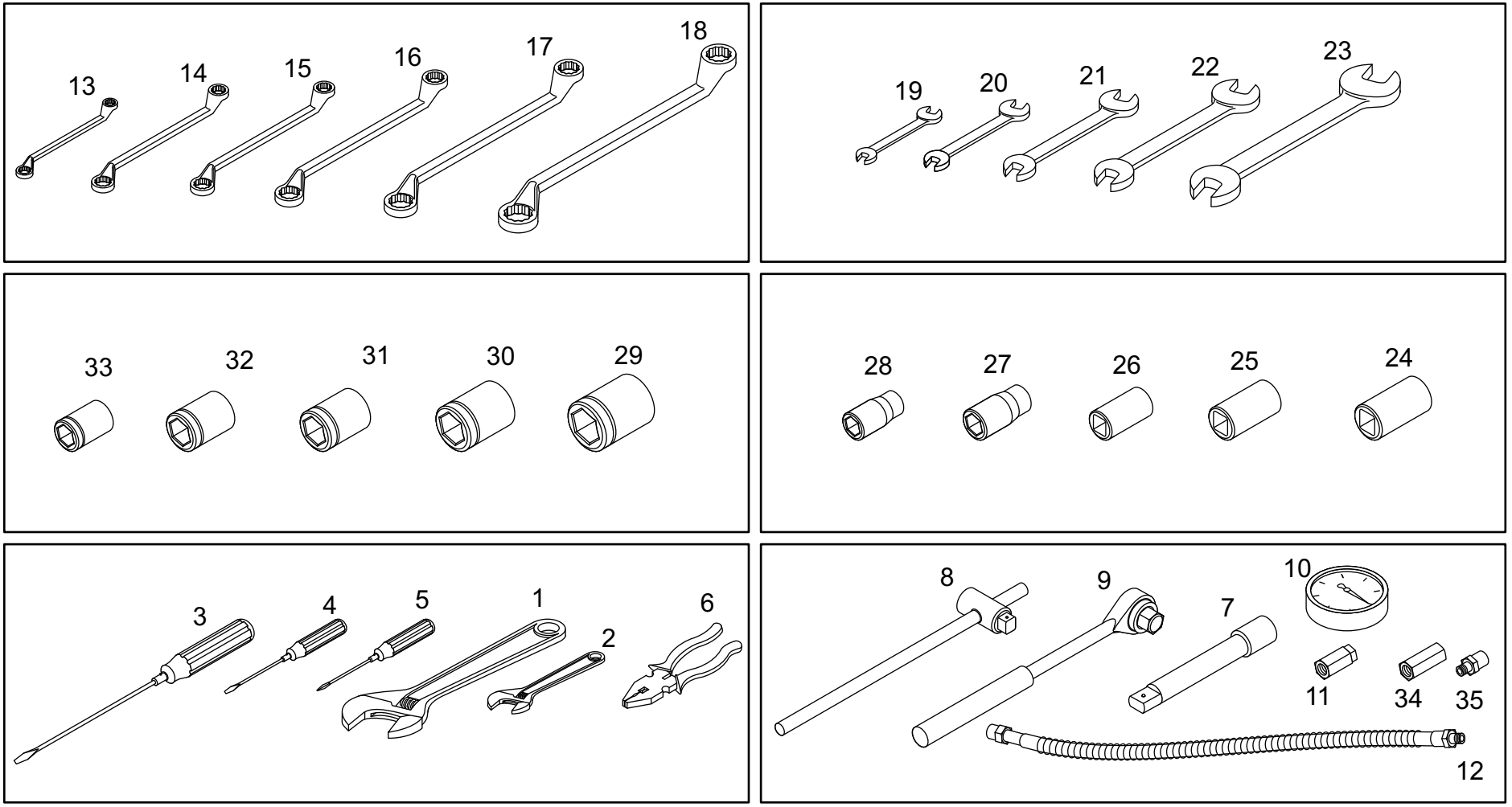

随机工具 Tool Kit 图 /Figure 38					
序号 Item	名称 Parts description		规格 Specification	数量 Qty	备注 Remarks
1	活动扳手	Shifting spanner	375mm	1	
2	活动扳手	Shifting spanner	200mm	1	
3	一字螺丝刀	Flat screw driver	250mm	1	
4	一字螺丝刀	Flat screw driver	125mm	1	
5	十字螺丝刀	Cross screw driver	125mm	1	
6	钢丝钳	Pliers	200mm	1	
7	短接杆	Short connecting rod	120mm	1	
8	棘轮柄	Ratchet handle	250mm	1	
9	滑行柄	Sliding handle	250mm	1	
10	压力表	Pressure gauge		1	
11	压力表接头	Pressure gauge connector		1	
12	制动软管	Brake hose	NJ130	1	
13	梅花扳手	Offset ring spanner	10-12	1	
14	梅花扳手	Offset ring spanner	13-15	1	
15	梅花扳手	Offset ring spanner	14-17	1	
16	梅花扳手	Offset ring spanner	17-19	1	
17	梅花扳手	Offset ring spanner	22-24	1	
18	梅花扳手	Offset ring spanner	27-30	1	

随机工具 Tool Kit 图 /Figure 38

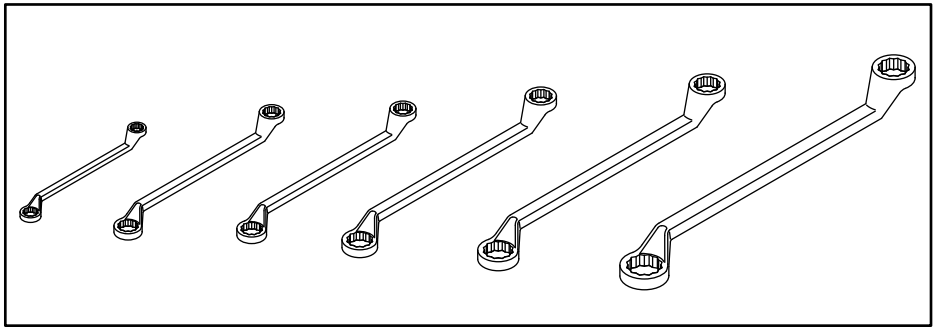

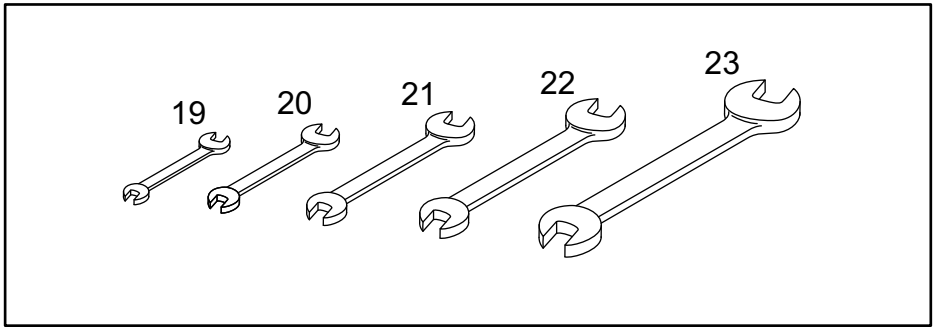

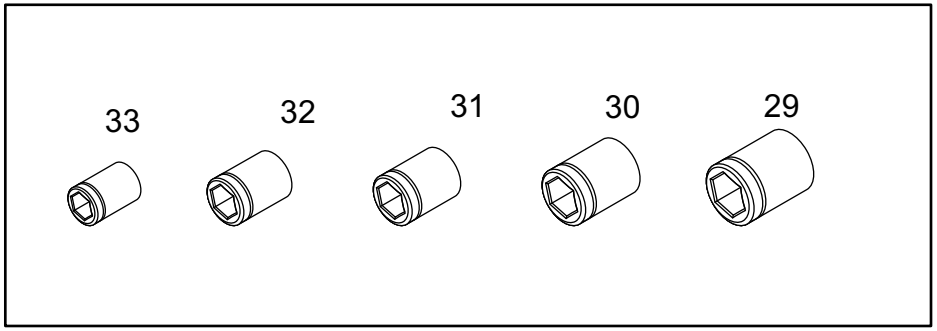

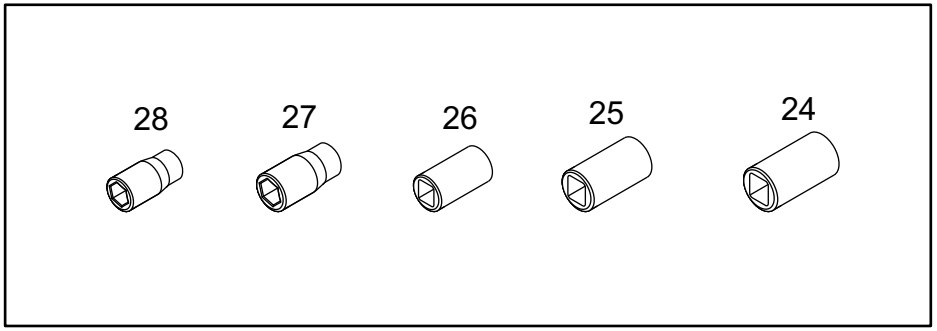

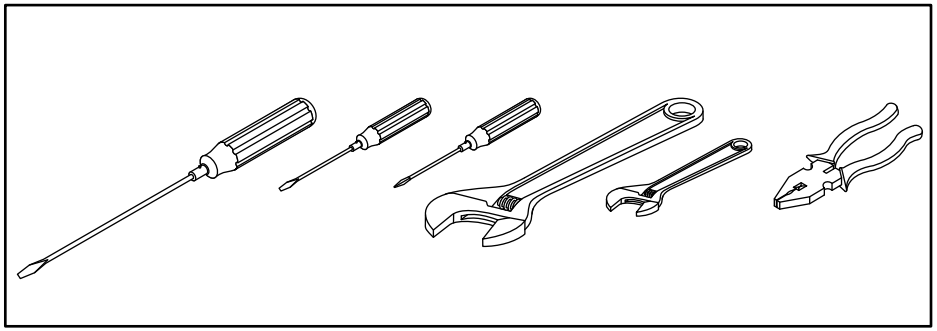

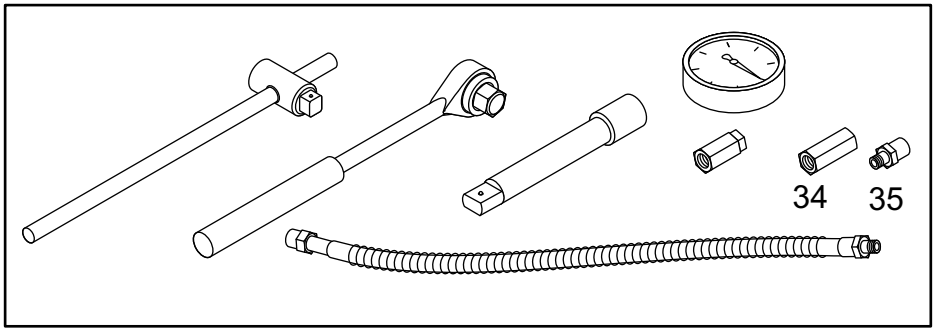

随机工具 Tool Kit 图 /Figure 38					
序号 Item	名称 Parts description		规格 Specification	数量 Qty	备注 Remarks
19	呆扳手	Non-shifting spanner	10-12	1	
20	呆扳手	Non-shifting spanner	13-15	1	
21	呆扳手	Non-shifting spanner	14-17	1	
22	呆扳手	Non-shifting spanner	16-18	1	
23	呆扳手	Non-shifting spanner	22-24	1	
24	套筒	Socket	Φ32	1	
25	套筒	Socket	Φ27	1	
26	套筒	Socket	Φ24	1	
27	套筒	Socket	Φ22	1	
28	套筒	Socket	Φ19	1	
29	套筒	Socket	Φ18	1	
30	套筒	Socket	Φ16	1	
31	套筒	Socket	Φ14	1	
32	套筒	Socket	Φ13	1	
33	套筒	Socket	Φ11	1	
34	直接头	Straight connector		1	
35	测压接头	Pressure connector		1	

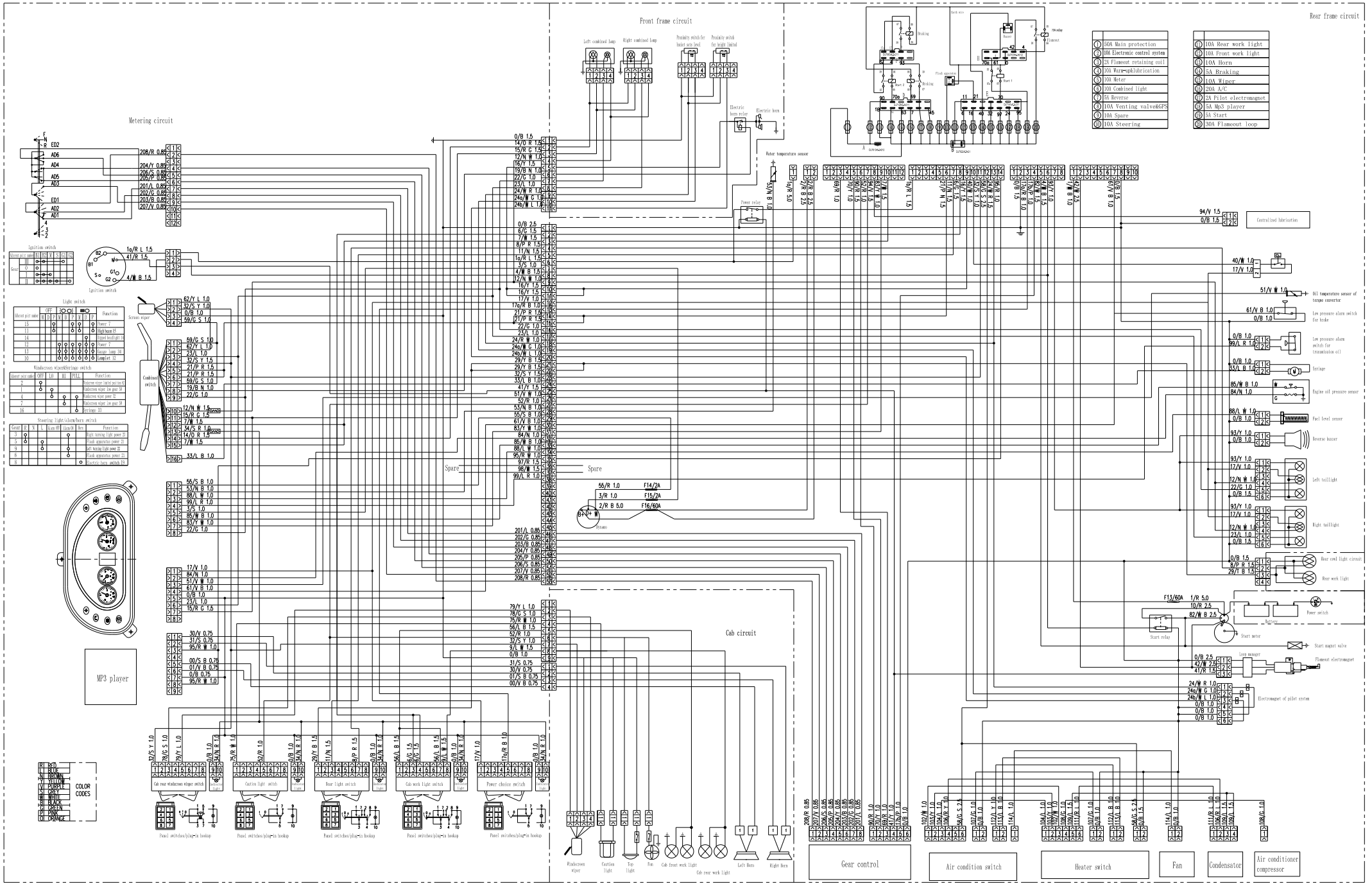

1	50A Main protection
2	10A Electronic control system
3	2A Flameout retaining coil
4	10A Warm-up&lubrication
5	10A Meter
6	10A Combined light
7	5A Reverse
8	10A Venting valve&GPS
9	10A Spare
10	10A Steering

11	10A Rear work light
12	10A Front work light
13	10A Horn
14	5A Braking
15	10A Wiper
16	20A A/C
17	2A Pilot electromagnet
18	5A Mp3 player
19	5A Start
20	30A Flameout loop