RUTHZIL TRATOR COMERCIAL DE PEÇAS LTDA 11 97083-6812 ROLANDO CITRANGULO

本型号产品零件图册编码 **91B0014**
出版日期 **2014 . 04**

SICHUAN

CG932H 轮式装载机零件目录

Model CG932H Wheel Loader Parts Catalogue

四川成都成工工程机械股份有限公司

SICHUAN CHENGDU CHENGGONG CONSTRUCTION MACHINERY CO., LTD

中国四川成都汽车城大道 **668** 号

No.668,QICHECHENG AVENUE,CHENGDU,SICHUAN,P.R.CHINA

零件目录使用说明

本零件目录包括 CG932H 型轮式装载机可维修和可更换的零、部件，按照装配使用位置作了详细的标注和说明。

1.零件目录的使用

1.1 所需的零部件，先在图册上找到它的位置，查出它的序号，然后在对应的目录表上找到相应序号的那一格，即可查出所需零部件的代号、名称和每台机器所需的数量。

1.2 一部分组合件没有分别画出所属零件，只标以组合件。

1.3 本零件目录使用了左右位置，均按机器前进方向作基准来区别左右方向。

1.4 目录表中所列数量，是指每台机器装配时应有的件数。

1.5 注：

组——必要时使用体积、厚度或数量加以对照；

GB——中国国家标准；

JB——中国机械工业部标准。

2.订购零部件

凡订购本公司机器的零部件时请提供下列说明：

1.写明机器的型号、出厂编号和出厂日期；

2.写明所订零部件的代号、名称、实际所需数量。

3.注意事项

3.1 更换零部件时，除标准件、外购件外，务必使用本公司机器的零部件，而不要随意使用其它产品零部件，以防止机器遭受严重损坏后不能更换使用。

3.2 产品的结构和性能在不断改进和提高，本零件目录的内容可能会与出厂产品实际结构稍有差异，除较大变动要补充说明外，一般均在新版时进行修改，请用户在使用时加以注意。

INSTRUCTIONS FOR THE USE OF THE PARTS CATALOGUE

All the parts of CG932H Wheel Loader, that can be maintained and replaceable，marked and described in detail, are included in this parts catalogue.

1. The use of parts catalogue

1.1First, check up the required parts which are marked by sign number from the figure. Then, in accordance with this sign number, you can the part’s code No., name and quantity for each machine from the parts catalogue table.

1.2Some assembles are not given the all parts but only the assemble themselves.

1.3The direction of right or left used in this parts catalogue is accordance with the forward direction of the machine.

1.4The quantity on the parts catalogue table is the possessive quantity for the use of each machine.

1.5Note:

Group-To contrast with volume, thickness and quantity when it is necessary.

GB-Chinese standard.

JB-Standard of the First Machine-Building Ministry of China.

2.Order the spare parts

Those who order the spare parts should give the detail contents described below.

1.The model of the machine, the number of manufactures and date production.

2.The code No., the name and required quantity of the parts.

3.Attention

3.1When the parts of the grader need replace, you have to replace them with the parts made by our work. In order to prevent the machine from damage, don't’ use the parts of other to vehicle to substitute for with exception of the standard-parts.

3.2The construction of the grader will be given some improvements after a certain period time. So there will be some differences in the parts catalogue.

目　　录
Content

※装锡柴 6DF1D 发动机

发动机装置 1
Engine Assembly 1
变矩器总成 41
Torque Converter 41
变速箱 45
Transmission 45
变速油路及操作系统 71
Transmission Oil Line And Control System 71
后桥 91
Rear Axle 91
前桥 104
Front Axle 104
前传动轴 112
Front Drive Shaft 112
转向系统 117
Steering System 117
制动系统 134
Braking System 157
工作液压系统 180
Implement Hydraulic System 180
后传动轴 239
Rear Drive Shaft 239
车身车架 242
Frame Group 255
驾驶室 268
Cab 268
工作装置 317
Implement 317
电气系统 334
Electrical System 334
空调系统 412
Air-conditioner System 412
提升臂支承装置 431
Lift-arm support devices 431

※装锡柴 6DF1 发动机

发动机装置 14
Engine Assembly 14
变矩器总成 41
Torque Converter 41
变速箱 45
Transmission 45
变速油路及操作系统 71
Transmission Oil Line And Control System 71
后桥 91
Rear Axle 91
前桥 104
Front Axle 104
前传动轴 112
Front Drive Shaft 112
转向系统 117
Steering System 117
制动系统 134
Braking System 134
工作液压系统 180
Implement Hydraulic System 180
后传动轴 239
Rear Drive Shaft 239
车身车架 242
Frame Group 242
驾驶室 268
Cab 268
工作装置 317
Implement 317
电气系统 368
Electrical System 368
空调系统 425
Air-conditioner System 425
提升臂支承装置 431
Lift-arm support devices 431

※装潍柴道依茨发动机

发动机装置 26
Engine Assembly 26
变矩器总成 41
Torque Converter 41
变速箱 45
Transmission 45
变速油路及操作系统 81
Transmission Oil Line And Control System 81
后桥 91
Rear Axle 91
前桥 104
Front Axle 104
前传动轴 112
Front Drive Shaft 112
转向系统 117
Steering System 117
制动系统 157
Braking System 157
工作液压系统 180
Implement Hydraulic System 180
后传动轴 239
Rear Drive Shaft 239
车身车架 255
Frame Group 255
驾驶室 268
Cab 268
工作装置 317
Implement 317
电气系统 391
Electrical System 391
空调系统 425
Air-conditioner System 425
提升臂支承装置 431
Lift-arm support devices 431

发动机装置
Engine Assembly

Z33E01T34 发动机装置 Engine Assembly

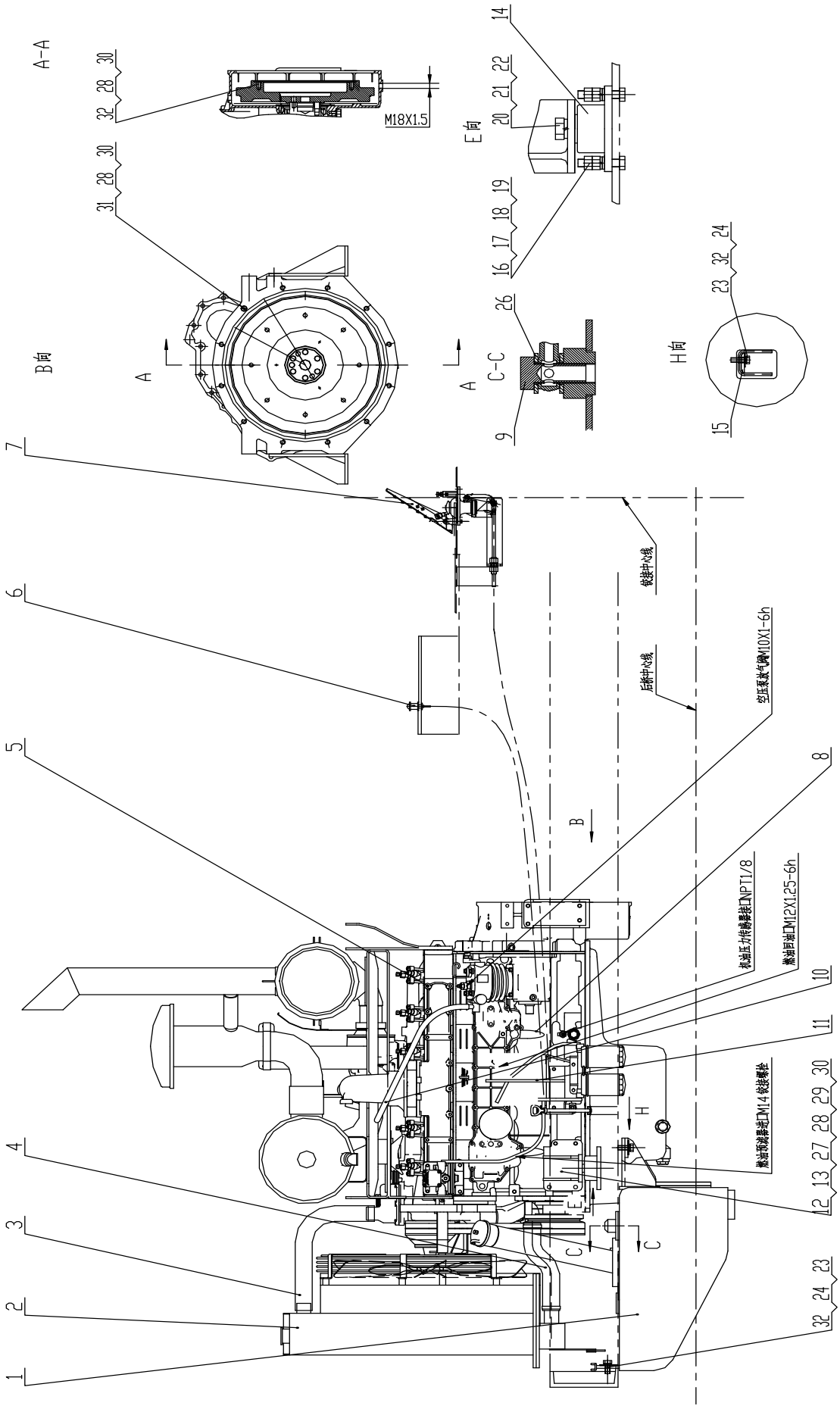

Z33E01T34 发动机装置 Engine Assembly

序号 Item	代号 Part No.	名称 Parts Name		数量 Q'ty	备注 Remark
1	Z33E0101T34	燃油箱	Fuel Tank	1	
2	Z33E0102T34	冷却系统	Cooling System	1	
3	Z33E0103T23	出水管总成	Outlet Hose	1	
4	Z33E0104T23	进水管总成	Inlet Hose	1	
5	CA6DF1D-12GDG2	柴油机	Diesel Engine	1	F432CG30
6	CG933-ST（2700）	熄火拉丝	Flameout wire	1	
7	Z33E0105T7	油门操纵装置	Pedal Control Assembly	1	
8	Z3BⅡ010000006	油压接头	Tie-In	1	
9	ZL30B.1.1-4	大接头螺栓	Bolt	2	
10	LHCI-20	管卡	Nozzle	2	
11	LHCI-17	管卡	Nozzle	1	
12	Z33E010000001T7	油管支架	Bracket	1	
13	LHCⅡ-17/17	管卡	Nozzle	2	
14	EA-300CG	减震器	Pamper	2	
15	Z33E010000001T7	垫板	cushion	2	
16	GB/T 5783-2000	螺栓M14×70	Bolt M14×70	8	
17	GB/T 6170-2000	螺母M14	Nut M14	16	
18	GB/T 93-1987	垫圈14	Washer 14	8	
19	GB/T 97.1-2002	垫圈14	Washer 14	8	
20	GB/T 5783-2000	螺栓M24×50	Bolt M24×50	2	
21	GB/T 93-1987	垫圈24	Washer 24	2	
22	GB/T 96.1-2002	垫圈24	Washer 24	2	
23	GB/T96.1-2002	垫圈16	Washer 16	4	
24	GB/T 5783-2000	螺栓M16×40	Bolt M16×40	6	
25	JB/T982-1977	垫圈14	Washer 14	4	
26	GB/T 5783-2000	螺栓M10×20	Bolt M10×20	4	
27	GB/T 97.1-2002	垫圈10	Washer 10	23	
28	GB/T 6170-2000	螺母M10	Nut M10	1	
29	GB/T 93-1987	垫圈10	Washer 10	23	
30	GB/T 5783-2000	螺栓M10×35	Bolt M10×30	12	
31	GB/T 5783-2000	螺栓M10×30	Bolt M10×30	8	
32	GB/T97.1-2002	垫圈16	Washer 16	6	

Z33E0101T34 燃油箱 Fuel Tank

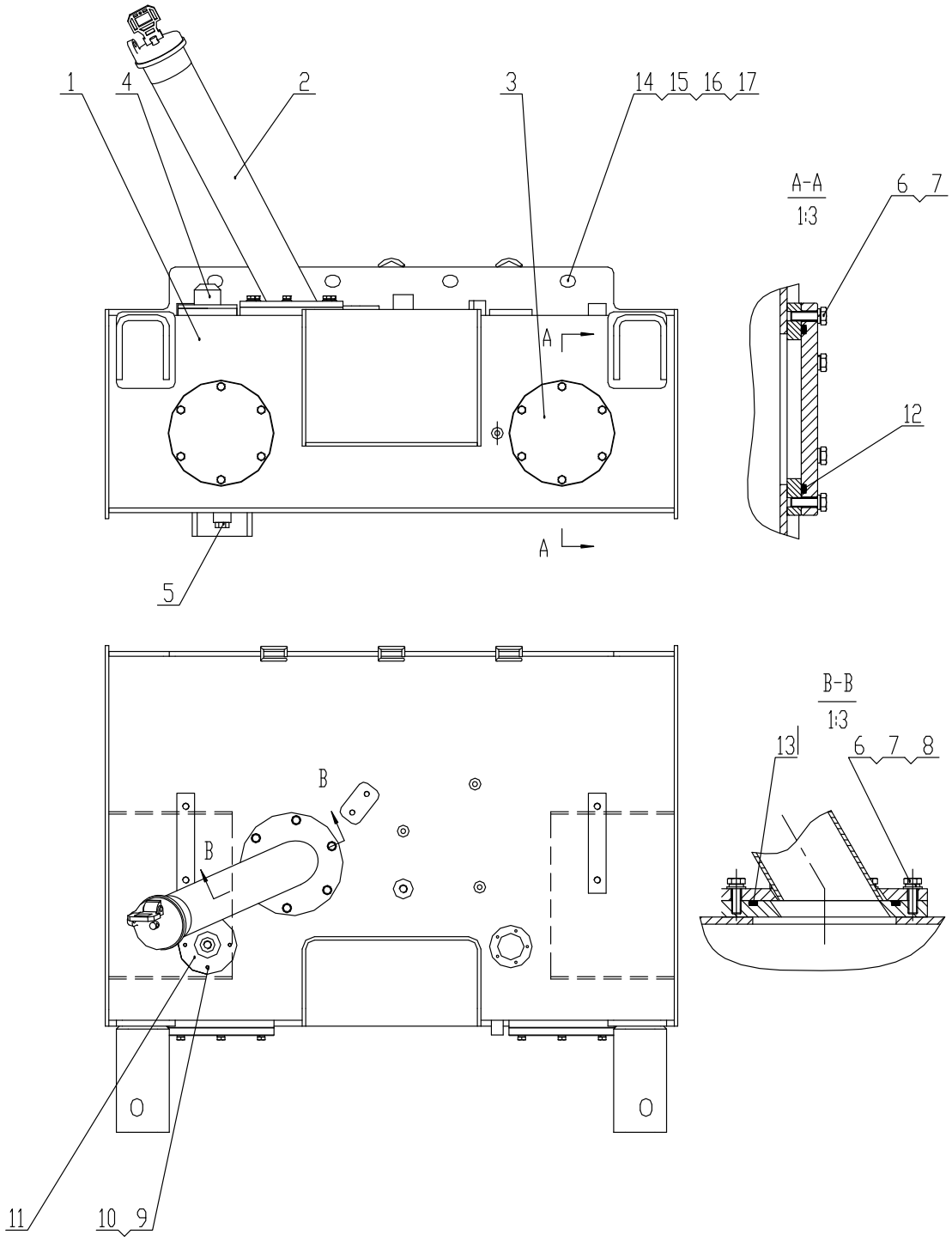

Z33E0101T34　燃油箱　Fuel Tank

序号 Item	代号 Part No.	名称 Parts Name		数量 Q'ty	备注 Remark
1	Z33E010101T34	燃油箱体	Tank Body	1	
2	Z33E010104T23	加油管	Tube	1	
3	CG50.1.1-2	法兰盘	Flange	1	
4	Z33E010102	吸油管结合组	Suck Fuel Tube Assembly	1	
5	4H-33Z	螺塞	Threaded Plug	1	
6	GB/T 5783-2000	螺栓 M8×25	Bolt M8×25	18	
7	GB/T 93-1987	垫圈8	Washer 8	18	
8	GB/T 96.1-2002	垫圈8	Washer 8	18	
9	GB/T 5783-2000	螺栓 M5×16	Bolt M5×16	4	
10	GB/T 93-1987	垫圈5	Washer 5	4	
11	GB/T 3452.1-2005	O形圈 60×2.65	O-Ring 60×2.65	1	
12	GB/T 3452.1-2005	O形圈 132×5.3	O-Ring 132×5.3	2	
13	GB/T 3452.1-2005	O形圈 118×5.3	O-Ring 118×5.3	1	
14	Z5E2010100005T31	调整垫片	Washer		根据需要使用
15	Z5E2010100006T31	调整垫片	Washer		根据需要使用
16	Z5E2010100007T31	调整垫片	Washer		根据需要使用
17	Z5E2010100008T31	调整垫片	Washer		根据需要使用

Z33E0102T34 冷却系统 Cooling System

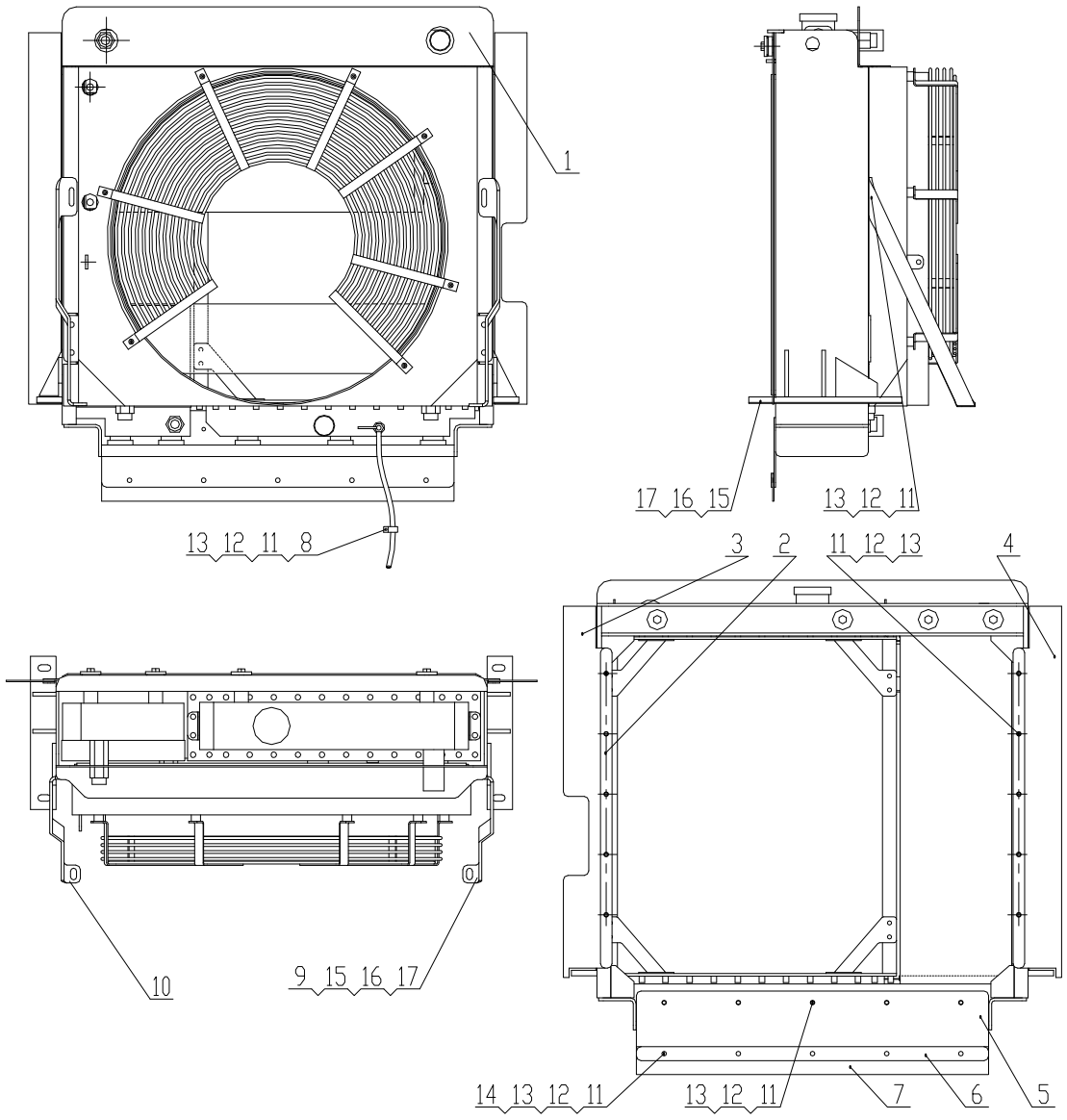

Z33E0102T34 冷却系统 Cooling System

序号 Item	代号 Part No.	名称 Parts Name	数量 Q'ty	备注 Remark
1	CG932H-000J	散热器总成 Radiator Assembly	1	
2	Z30B010200003T38	贴板 Board	2	
3	Z33E010200001T34	胶隔板 Rubber	1	
4	Z30B010200003T38	胶隔板 Rubber	1	
5	Z33E010200001T7	底板 Board	1	
6	Z33E010200002T7	压板 Board	1	
7	Z33E010200003T7	橡胶板 Rubber	1	
8	LHCⅠ-20	管夹 Bolt M10×16	2	
9	Z33E010200001T23	左斜支撑 Board	1	
10	Z33E010200002T23	右斜支撑 Board	1	
11	GB/T5783-2000	螺栓 M8×20 Bolt M8×20	32	
12	GB/T96.1-2002	垫圈 8 Washer8	32	
13	GB/T93-1987	垫圈 8 Washer8	32	
14	GB/T6170-2000	螺母 M8 Nut M8	5	
15	GB/T5783-2000	螺栓 M12×35 Bolt M12×35	6	
16	GB/T93-1987	垫圈 8 Washer8	6	
17	GB/T96.1-2002	垫圈 8 Washer8	6	

Z33E0103T23　出水管总成　Outlet Hose

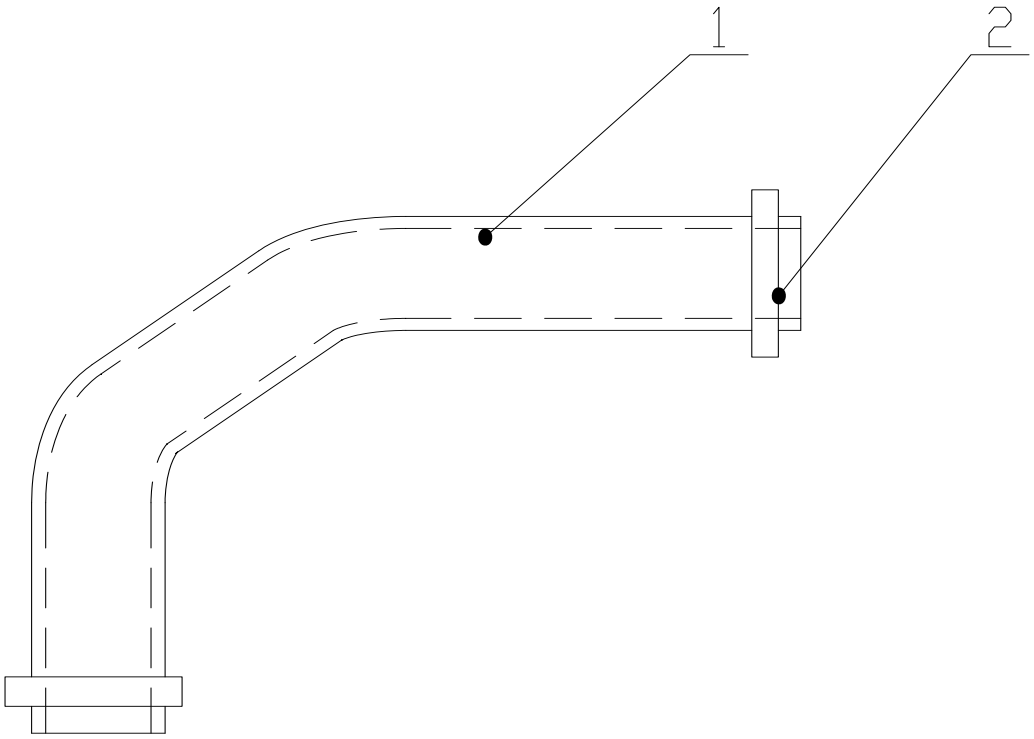

Z33E0103T23　出水管总成　Outlet Hose

序号 Item	代号 Part No.	名称 Parts Name		数量 Q'ty	备注 Remark
1	Z33E010300001T23	出水胶管	Outlet Hose	1	
2	5732	卡箍	Nozzle	1	

Z33E0104T23　进水管总成　　Inlet Hose

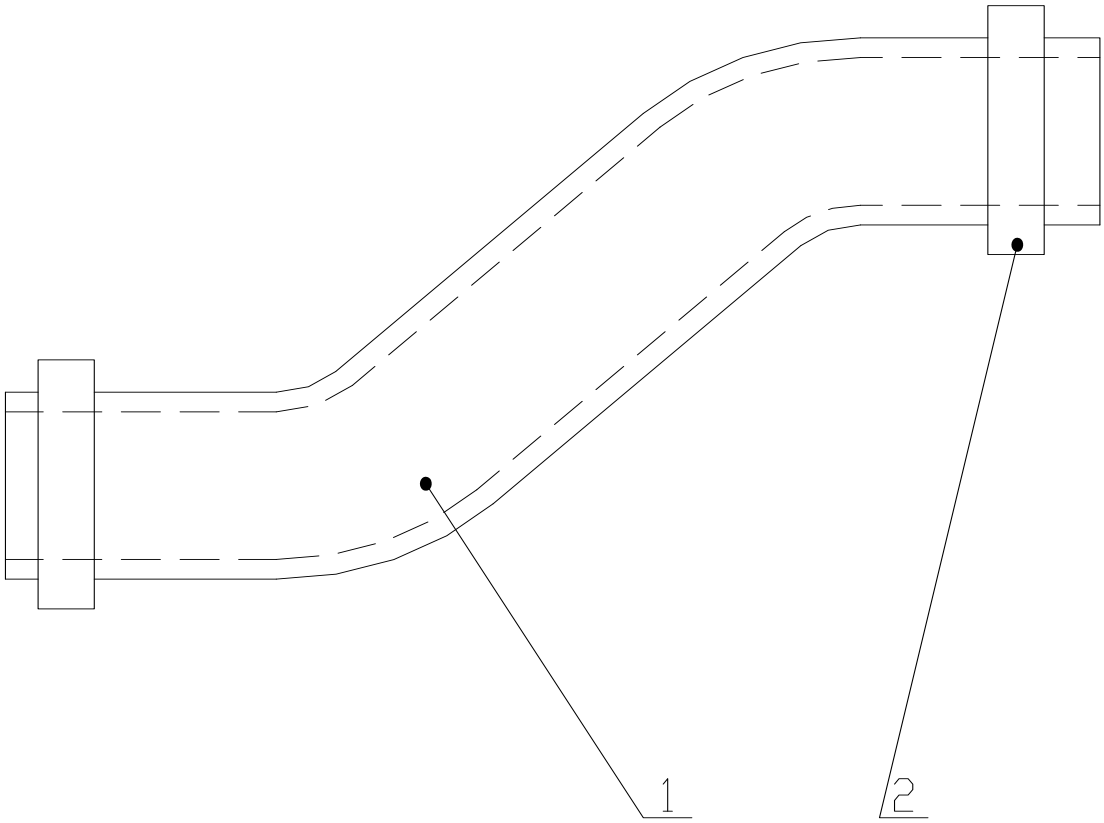

Z33E0104T23　进水管总成　　Inlet Hose

序号 Item	代号 Part No.	名　　称 Parts Name	数量 Q'ty	备注 Remark
1	Z33E010400001T23	进水胶管　　Inlet Hose	1	
2	5732	卡箍　　Nozzle	1	

Z33E0105T7 油门操作装置 Pedal Control Assembly

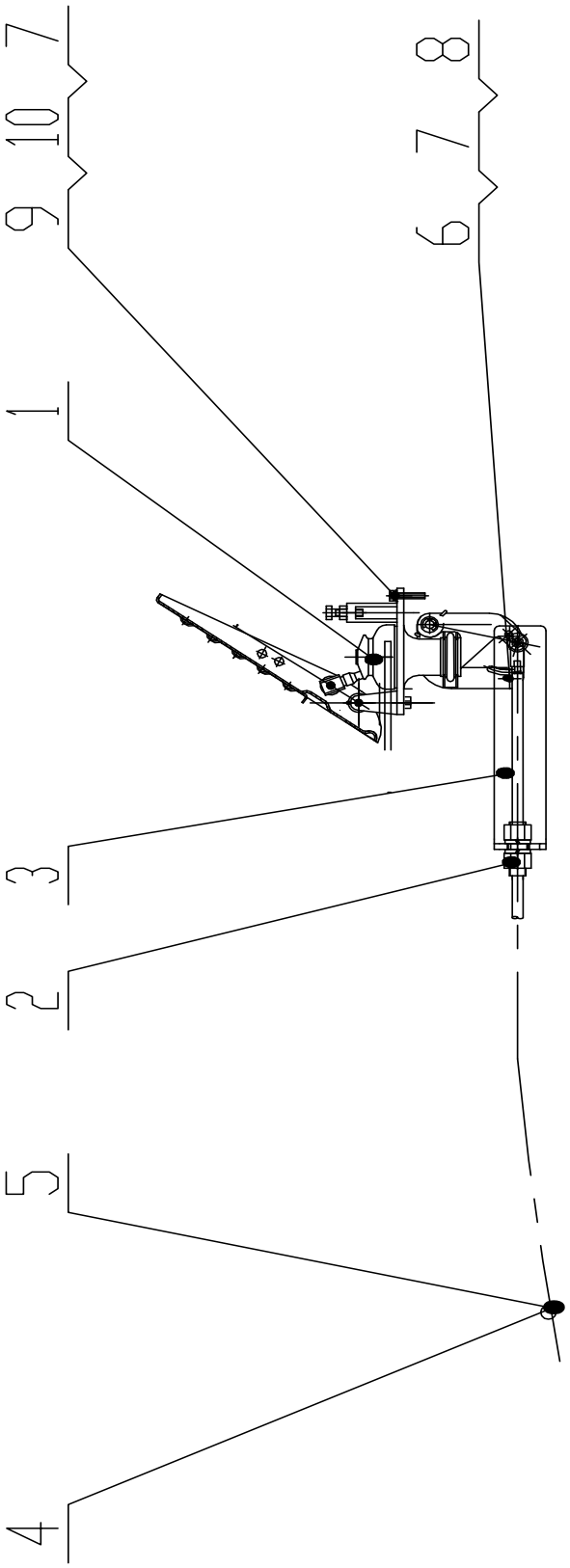

Z33E0105T7 油门操作装置 Pedal Control Assembly

序号 Item	代号 Part No.	名称 Parts Name		数量 Q'ty	备注 Remark
1	SLCDA-1129002 HP1108-00	油门操纵阀	Accelerograph Control Valve	1	可选装 可选装
2	30E2500	软轴总成	Cable Assembly	1	
3	Z33E010500001T7	油门支架	Bracket	1	
4	Z33E010500002T7	软轴支架	Inlet Gas Colloid Pipe	2	
5	LHCI-10	管夹	Clamp	2	
6	GB/T5783-2000	螺栓 M6×12	Bolt M6X12	2	
7	GB/T93-1987	垫圈 6	Washer6	2	
8	GB/T6170-2000	螺母 M6	Nut M6	2	
9	GB/T5783-2000	螺栓 M6×30	Bolt M6×30	2	
10	GB/T97.1-2002	垫圈 6	Washer6	2	

注：以下发动机装置适用于带空调配置

Z33E01T46 发动机装置 Engine Assembly

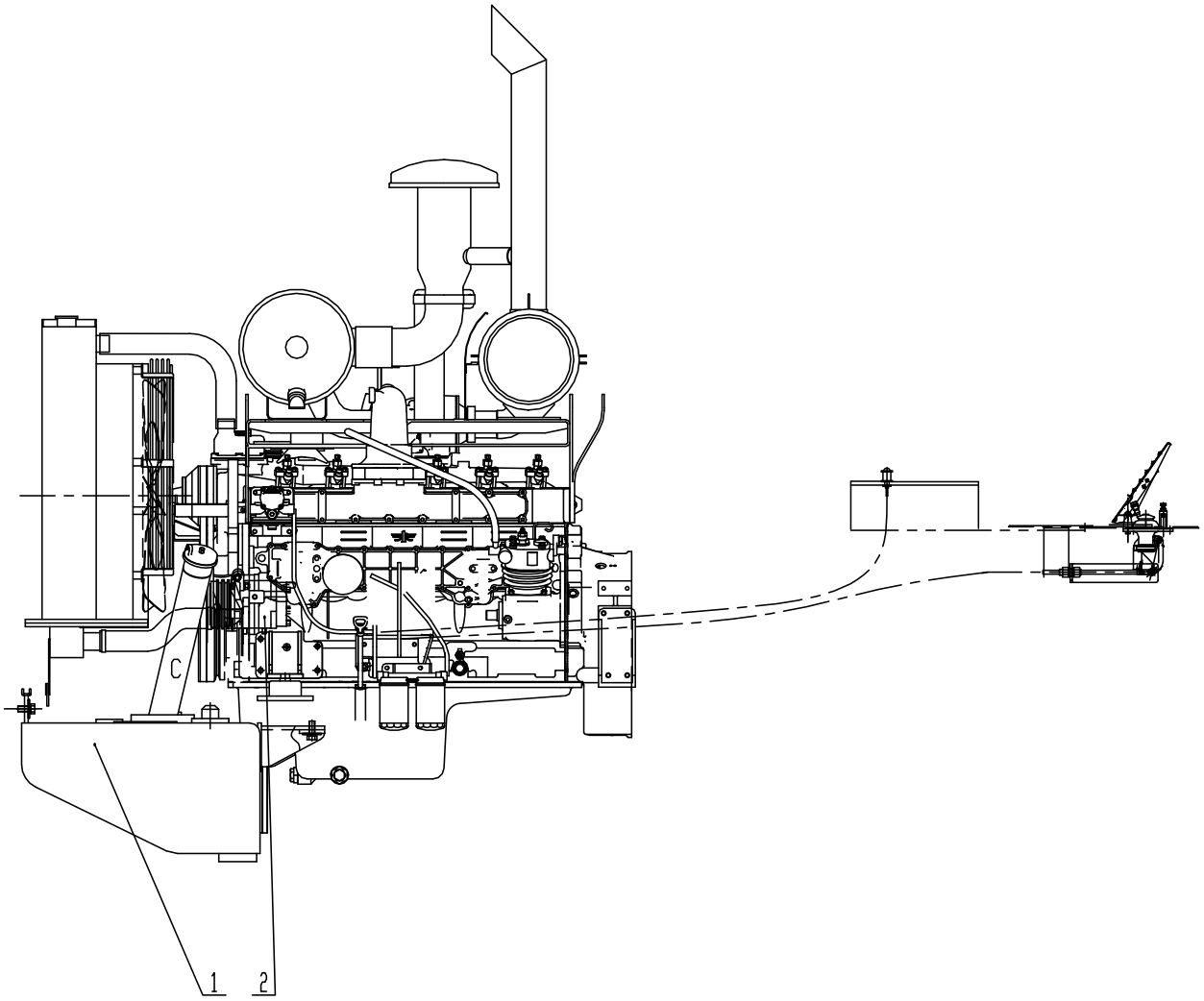

Z33E01T46 发动机装置 Engine Assembly

序号 Item	代号 Part No.	名　　称 Parts Name	数量 Q'ty	备注 Remark
1	Z33E01T34	发动机装置　Engine Assembly	1	
2	Z33E0105T46	压缩机支架　Compressor Assembly	1	

Z33E0105T46 压缩机支架 Compressor Assembly

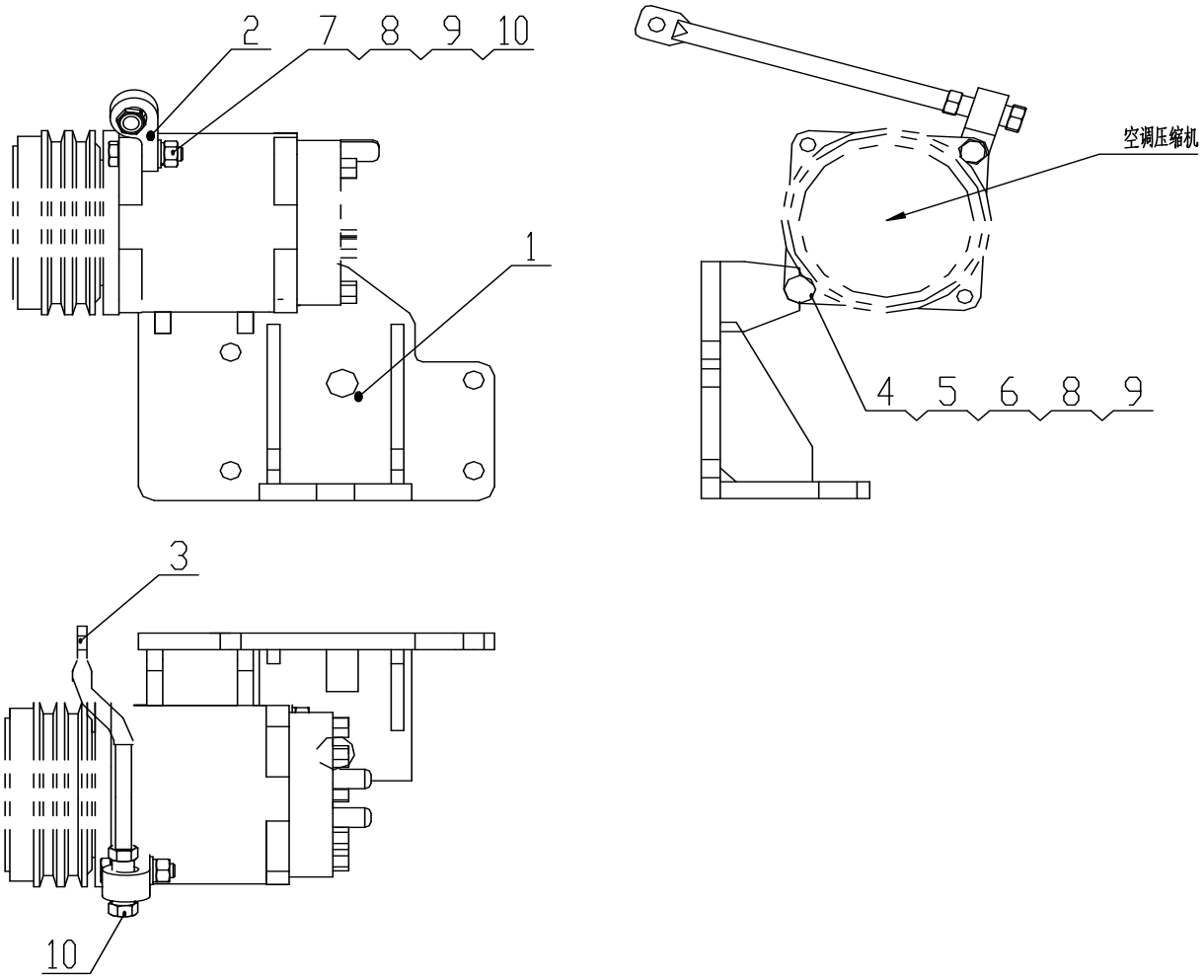

Z33E0105T46 压缩机支架 Compressor Assembly

序号 Item	代号 Part No.	名称 Parts Name		数量 Q'ty	备注 Remark
1	Z33E170101T36	支架	Bracket	1	
2	Z50G130501003	调节座	Adjusting Seat	1	
3	Z40F130501001T2	调节螺杆	Adjusting Screw	1	
4	Z40F130501002T2	垫片	Washer	2	组
5	GB/T5783-2000	螺栓 M10×130	Bolt M10×130	1	
6	GB/T6170-2000	螺母 10	Nut10	2	
7	GB/T5783-2000	螺栓 M10×40	Bolt M10×40	1	
8	GB/T93-1987	垫圈10	Washer10	2	
9	GB/T97.1-2002	垫圈10	Washer10	2	
10	GB/T6170-2000	螺母 10	Nut10	2	

发动机装置
Engine Assembly

Z33E01T43 发动机装置 Engine Assembly

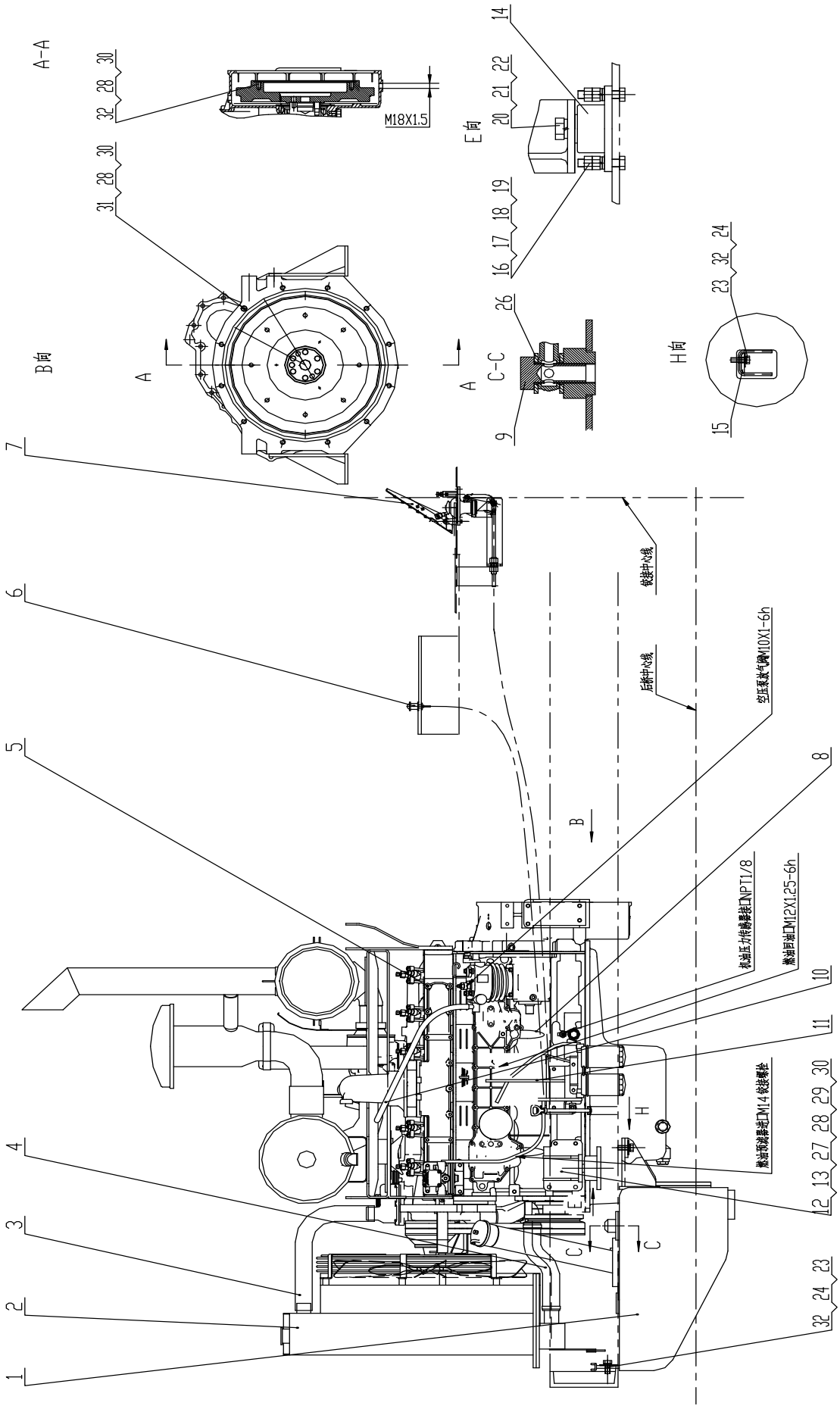

Z33E01T43 发动机装置 Engine Assembly

序号 Item	代号 Part No.	名称 Parts Name		数量 Q'ty	备注 Remark
1	Z33E0101T34	燃油箱	Fuel Tank	1	
2	Z33E0102T34	冷却系统	Cooling System	1	
3	Z33E0103T23	出水管总成	Outlet Hose	1	
4	Z33E0104T23	进水管总成	Inlet Hose	1	
5	CA6DF1-12GG2	柴油机	Diesel Engine	1	F407CG30
6	CG933-ST（2700）	熄火拉丝	Flameout wire	1	
7	Z33E0105T7	油门操纵装置	Pedal Control Assembly	1	
8	Z3BⅡ010000006	油压接头	Tie-In	1	
9	ZL30B.1.1-4	大接头螺栓	Bolt	2	
10	LHCI-20	管卡	Nozzle	2	
11	LHCI-17	管卡	Nozzle	1	
12	Z33E010000001T7	油管支架	Bracket	1	
13	LHCⅡ-17/17	管卡	Nozzle	2	
14	EA-300CG	减震器	Pamper	2	
15	Z33E010000001T7	垫板	cushion	2	
16	GB/T 5783-2000	螺栓M14×70	Bolt M14×70	8	
17	GB/T 6170-2000	螺母M14	Nut M14	16	
18	GB/T 93-1987	垫圈14	Washer 14	8	
19	GB/T 97.1-2002	垫圈14	Washer 14	8	
20	GB/T 5783-2000	螺栓M24×50	Bolt M24×50	2	
21	GB/T 93-1987	垫圈24	Washer 24	2	
22	GB/T 96.1-2002	垫圈24	Washer 24	2	
23	GB/T96.1-2002	垫圈16	Washer 16	4	
24	GB/T 5783-2000	螺栓M16×40	Bolt M16×40	6	
25	JB/T982-1977	垫圈14	Washer 14	4	
26	GB/T 5783-2000	螺栓M10×20	Bolt M10×20	4	
27	GB/T 97.1-2002	垫圈10	Washer 10	23	
28	GB/T 6170-2000	螺母M10	Nut M10	1	
29	GB/T 93-1987	垫圈10	Washer 10	23	
30	GB/T 5783-2000	螺栓M10×35	Bolt M10×30	12	
31	GB/T 5783-2000	螺栓M10×30	Bolt M10×30	8	
32	GB/T97.1-2002	垫圈16	Washer 16	6	

Z33E0101T34 燃油箱 Fuel Tank

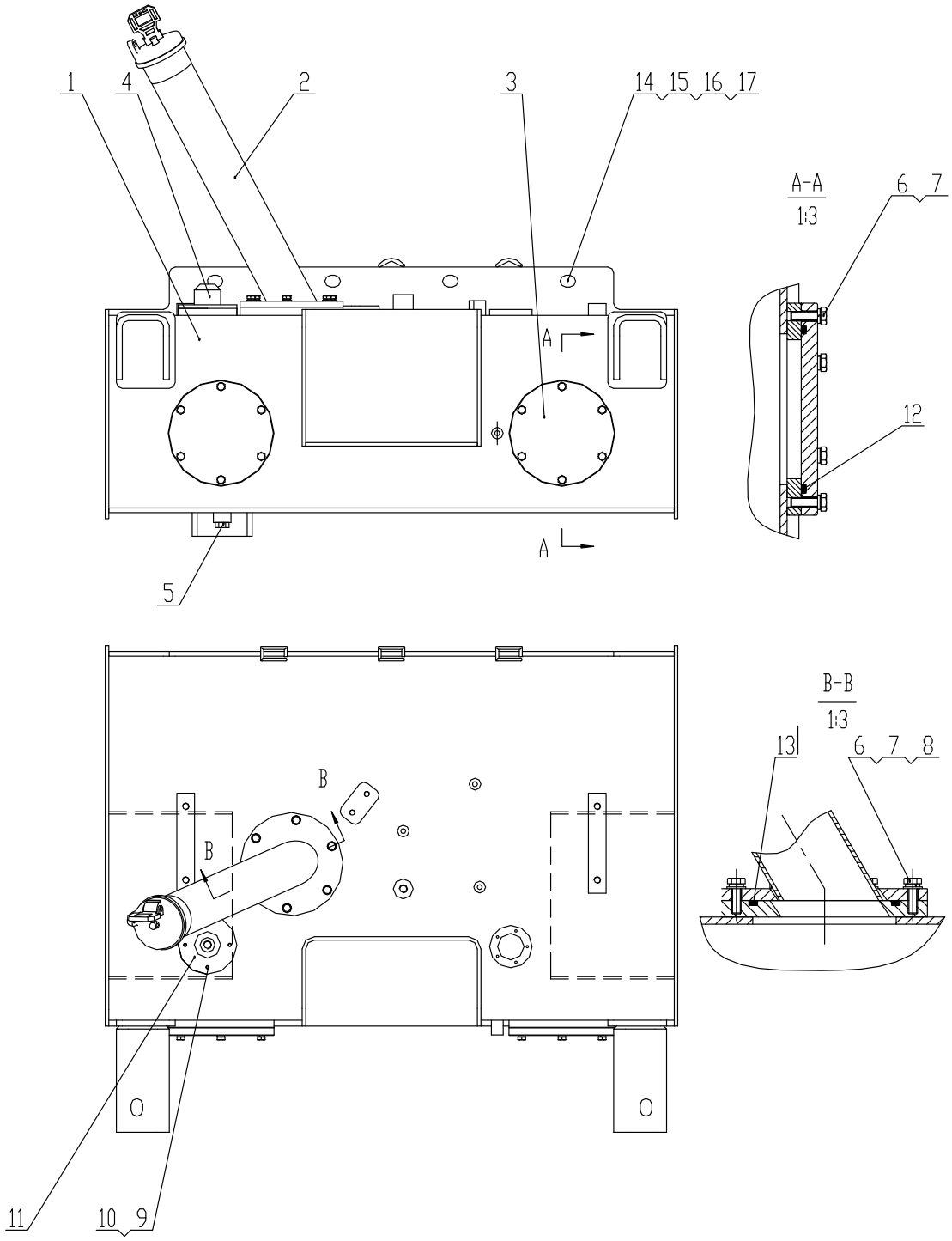

Z33E0101T34　燃油箱　Fuel Tank

序号 Item	代号 Part No.	名称 Parts Name		数量 Q'ty	备注 Remark
1	Z33E010101T34	燃油箱体	Tank Body	1	
2	Z33E010104T23	加油管	Tube	1	
3	CG50.1.1-2	法兰盘	Flange	1	
4	Z33E010102	吸油管结合组	Suck Fuel Tube Assembly	1	
5	4H-33Z	螺塞	Threaded Plug	1	
6	GB/T 5783-2000	螺栓 M8×25	Bolt M8×25	18	
7	GB/T 93-1987	垫圈8	Washer 8	18	
8	GB/T 96.1-2002	垫圈8	Washer 8	18	
9	GB/T 5783-2000	螺栓 M5×16	Bolt M5×16	4	
10	GB/T 93-1987	垫圈5	Washer 5	4	
11	GB/T 3452.1-2005	O形圈 60×2.65	O-Ring 60×2.65	1	
12	GB/T 3452.1-2005	O形圈 132×5.3	O-Ring 132×5.3	2	
13	GB/T 3452.1-2005	O形圈 118×5.3	O-Ring 118×5.3	1	
14	Z5E2010100005T31	调整垫片	Washer		根据需要使用
15	Z5E2010100006T31	调整垫片	Washer		根据需要使用
16	Z5E2010100007T31	调整垫片	Washer		根据需要使用
17	Z5E2010100008T31	调整垫片	Washer		根据需要使用

Z33E0102T34 冷却系统 Cooling System

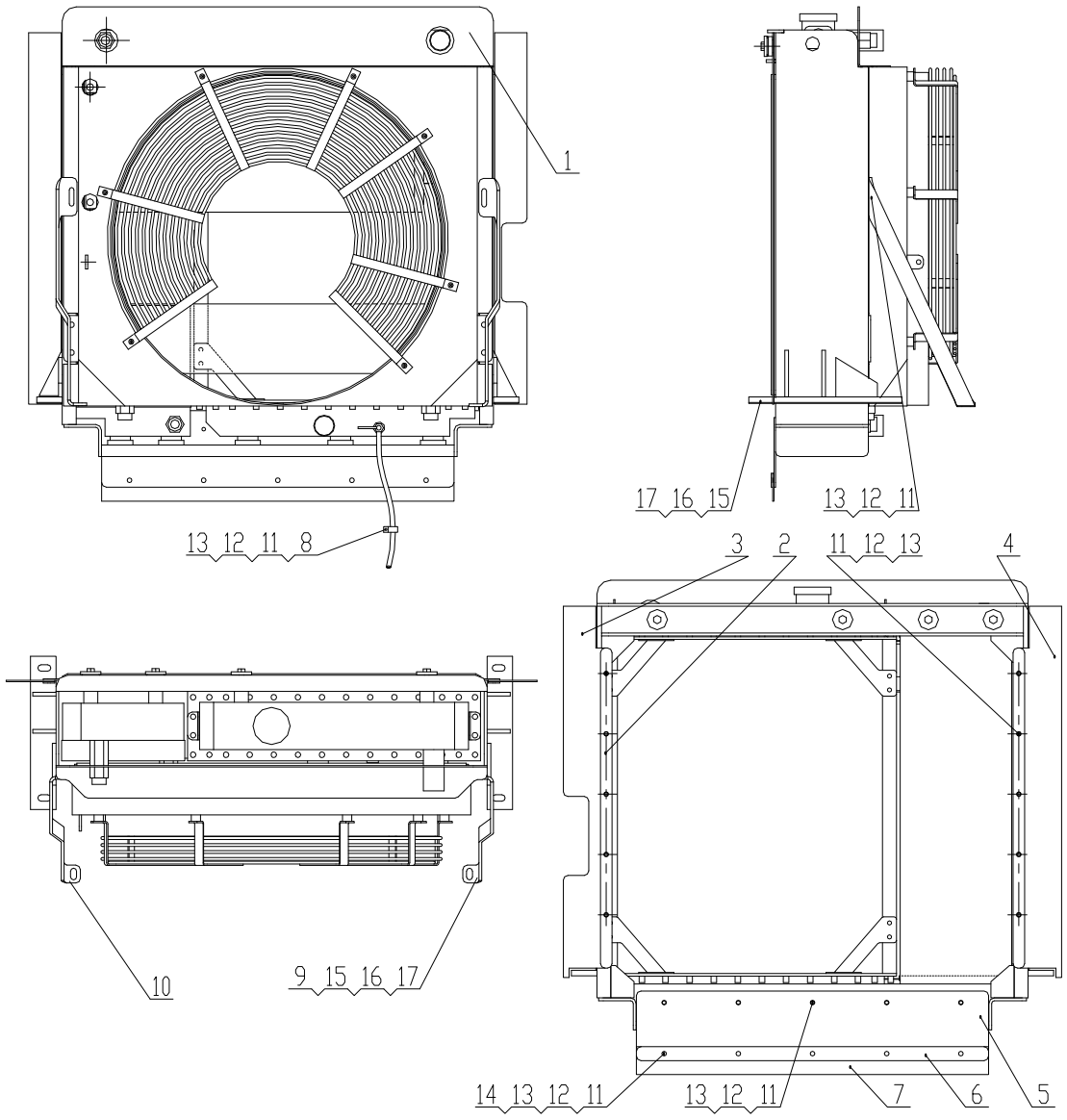

Z33E0102T34 冷却系统 Cooling System

序号 Item	代号 Part No.	名称 Parts Name	数量 Q'ty	备注 Remark
1	CG932H-000J	散热器总成 Radiator Assembly	1	
2	Z30B010200003T38	贴板 Board	2	
3	Z33E010200001T34	胶隔板 Rubber	1	
4	Z30B010200003T38	胶隔板 Rubber	1	
5	Z33E010200001T7	底板 Board	1	
6	Z33E010200002T7	压板 Board	1	
7	Z33E010200003T7	橡胶板 Rubber	1	
8	LHCⅠ-20	管夹 Bolt M10×16	2	
9	Z33E010200001T23	左斜支撑 Board	1	
10	Z33E010200002T23	右斜支撑 Board	1	
11	GB/T5783-2000	螺栓 M8×20 Bolt M8×20	32	
12	GB/T96.1-2002	垫圈 8 Washer8	32	
13	GB/T93-1987	垫圈 8 Washer8	32	
14	GB/T6170-2000	螺母 M8 Nut M8	5	
15	GB/T5783-2000	螺栓 M12×35 Bolt M12×35	6	
16	GB/T93-1987	垫圈 8 Washer8	6	
17	GB/T96.1-2002	垫圈 8 Washer8	6	

Z33E0103T23　出水管总成　Outlet Hose

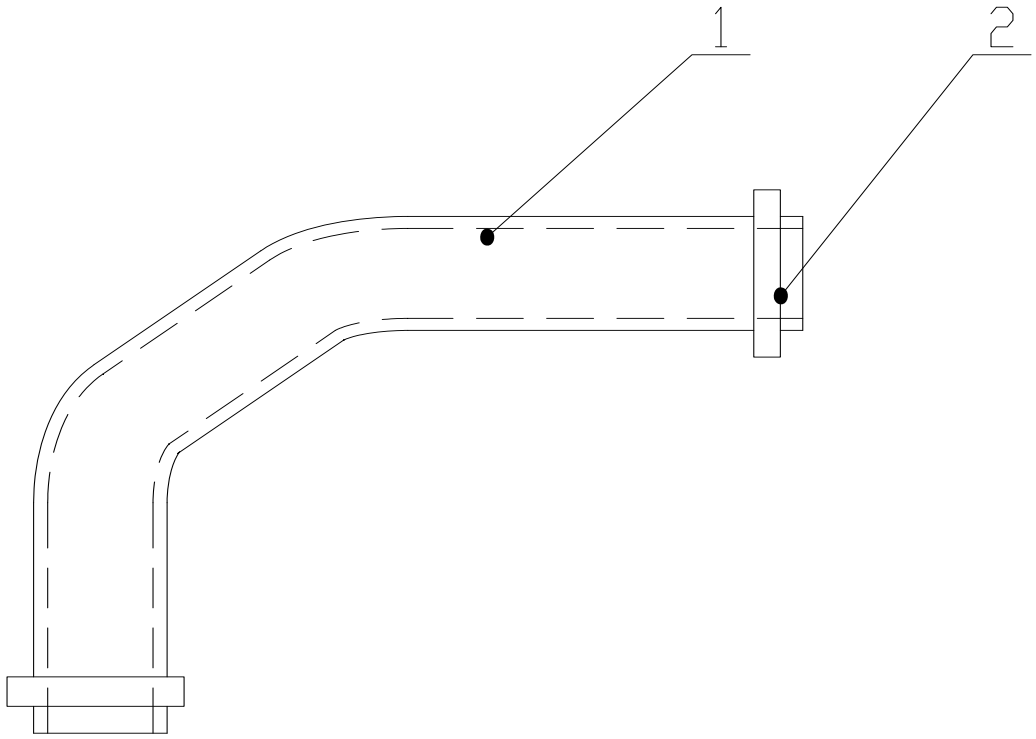

Z33E0103T23　出水管总成　Outlet Hose

序号 Item	代号 Part No.	名　　称 Parts Name	数量 Q'ty	备注 Remark
1	Z33E010300001T23	出水胶管　　Outlet Hose	1	
2	5732	卡箍　　Nozzle	1	

Z33E0104T23　进水管总成　　Inlet Hose

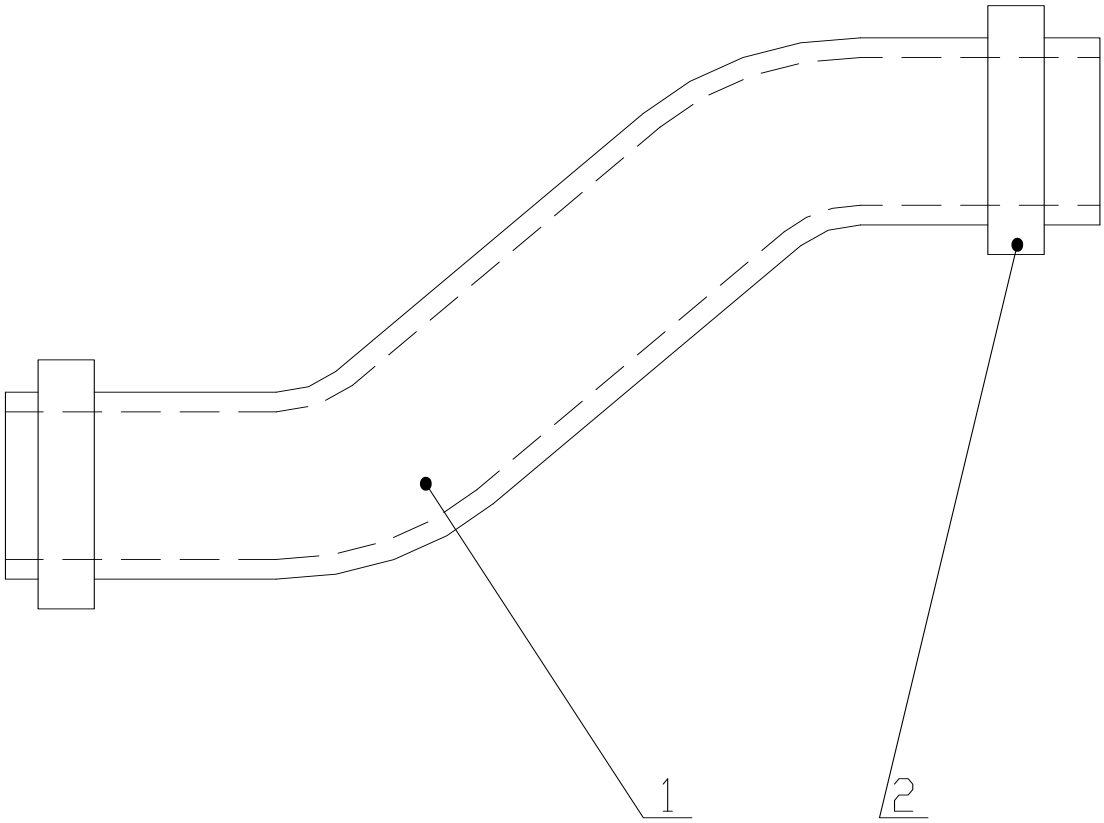

Z33E0104T23　进水管总成　　Inlet Hose

序号 Item	代号 Part No.	名　　称 Parts Name	数量 Q'ty	备注 Remark
1	Z33E010400001T23	进水胶管　　Inlet Hose	1	
2	5732	卡箍　　Nozzle	1	

Z33E0105T7 油门操作装置 Pedal Control Assembly

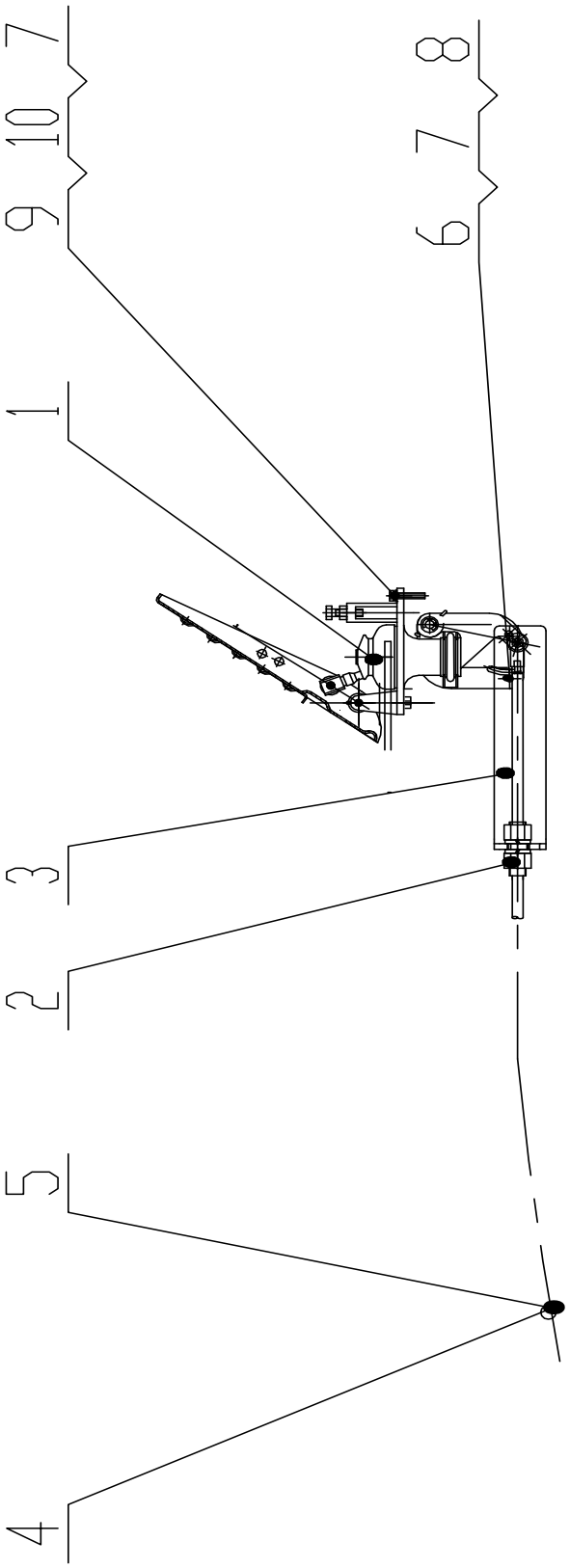

Z33E0105T7 油门操作装置 Pedal Control Assembly

序号 Item	代号 Part No.	名称 Parts Name		数量 Q'ty	备注 Remark
1	SLCDA-1129002 HP1108-00	油门操纵阀	Accelerograph Control Valve	1	可选装 可选装
2	30E2500	软轴总成	Cable Assembly	1	
3	Z33E010500001T7	油门支架	Bracket	1	
4	Z33E010500002T7	软轴支架	Inlet Gas Colloid Pipe	2	
5	LHCI-10	管夹	Clamp	2	
6	GB/T5783-2000	螺栓 M6×12	Bolt M6X12	2	
7	GB/T93-1987	垫圈 6	Washer6	2	
8	GB/T6170-2000	螺母 M6	Nut M6	2	
9	GB/T5783-2000	螺栓 M6×30	Bolt M6×30	2	
10	GB/T97.1-2002	垫圈 6	Washer6	2	

注：以下适用于带空调配置

Z33E01T44 发动机装置 Engine Assembly

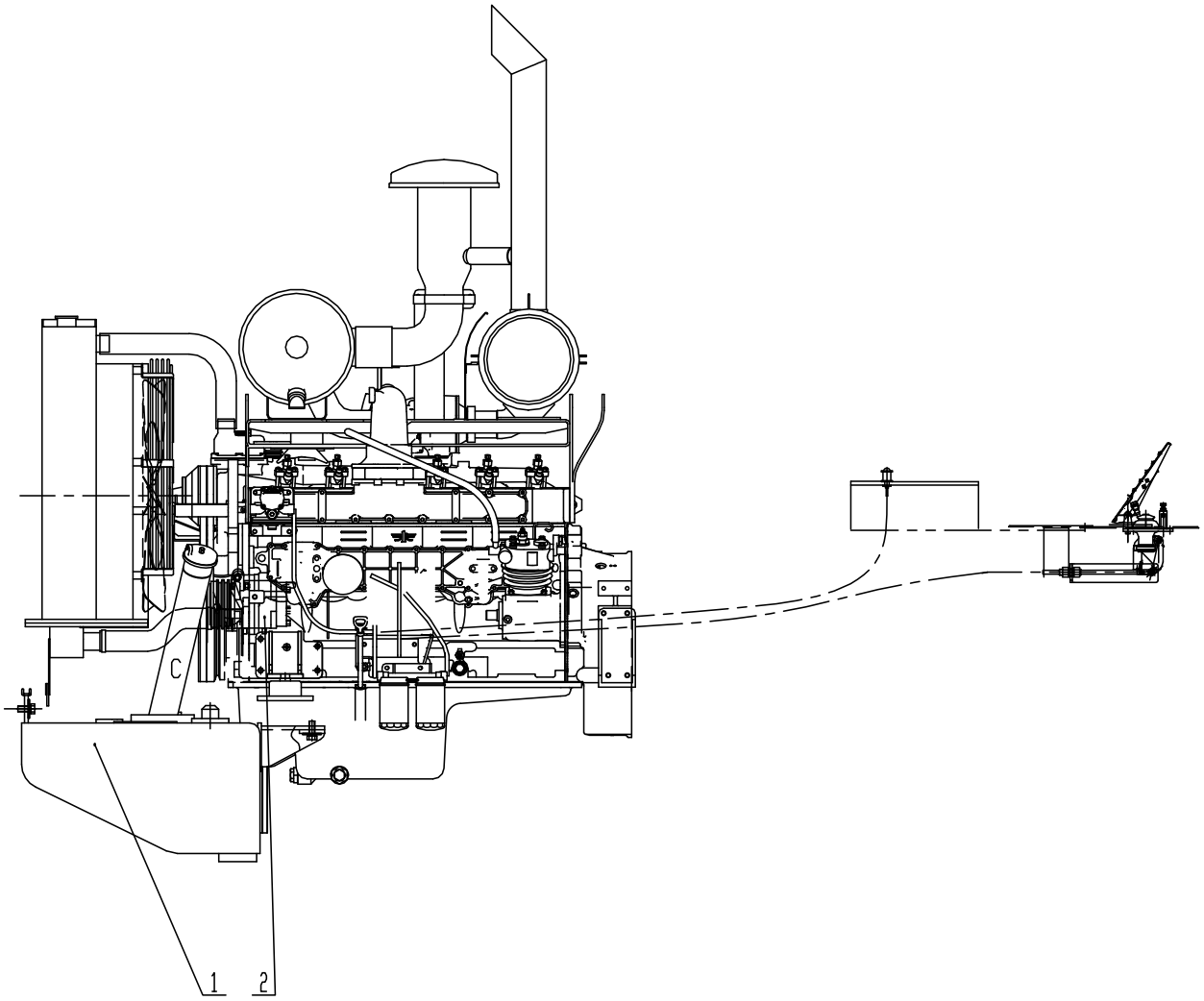

Z33E01T44 发动机装置 Engine Assembly

序号 Item	代号 Part No.	名　　称 Parts Name	数量 Q'ty	备注 Remark
1	Z33E01T43	发动机装置　Engine Assembly	1	
2	Z33E0105T46	压缩机支架　Compressor Assembly	1	

发动机装置
Engine Assembly

Z33E01T39 发动机装置 Engine Assembly

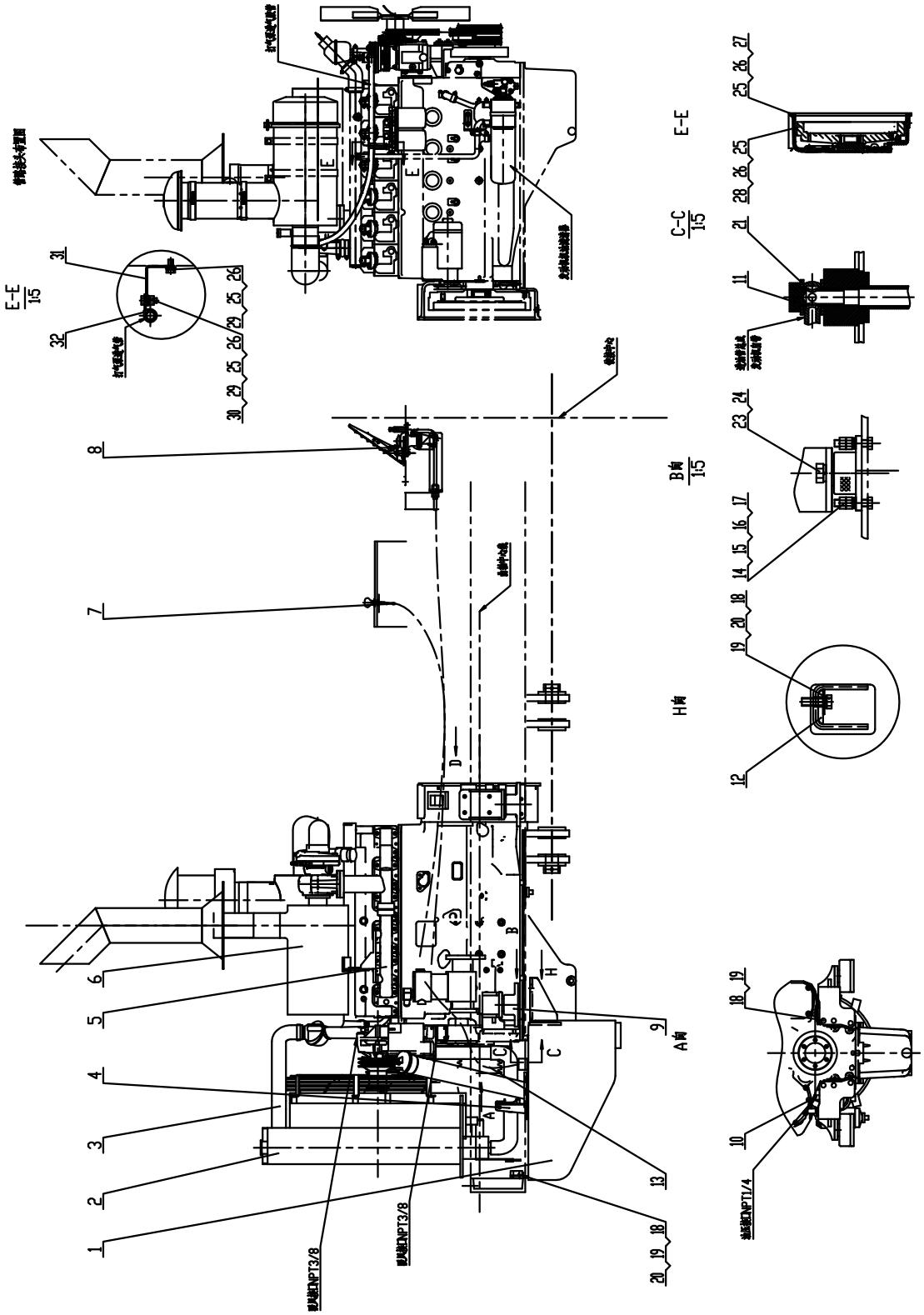

Z33E01T39 发动机装置 Engine Assembly

序号 Item	代号 Part No.	名称 Parts Name		数量 Q'ty	备注 Remark
1	Z33E0101T34	燃油箱	Fuel Tank	1	
2	Z33E0102T39	冷却系统	Cooling System	1	
3	Z33E0103T39	出水管总成	Outlet Hose	1	
4	Z33E0107T39	进水管总成	Inlet Hose	1	
5	WP6G125E201	柴油机	Diesel Engine	1	DHB06G0126
6	Z33E0106T39	排气系统	Exhaust System	1	
7	CG933-ST（2700）	熄火拉丝	Flameout wire	1	
8	Z33E0105T7	油门操纵装置	Pedal Control Assembly	1	
9	EA-300CG	减震器	Pamper	2	
10	Z3BⅡ010000006	油压接头	Tie-In	1	
11	ZL30B.1.1-4	大接头螺栓	Bolt	2	
12	Z33E010000001T7	垫板	cushion	2	
13	LHCⅡ-13.4/13.4	管卡	Nozzle	2	
14	GB/T 5783-2000	螺栓M14×70	Bolt M14×70	12	
15	GB/T 93-1987	垫圈14	Washer 14	12	
16	GB/T 96.1-2002	垫圈14	Washer 14	12	
17	GB/T 6170-2000	螺母M14	Nut M14	12	
18	GB/T 5783-2000	螺栓M16×40	Bolt M16×40	11	
19	GB/T 93-1987	垫圈16	Washer 16	11	
20	GB/T 96.1-2002	垫圈16	Washer 16	5	
18	GB/T 93-1987	垫圈14	Washer 14	12	
19	GB/T 97.1-2002	垫圈14	Washer 14	8	
20	GB/T 5783-2000	螺栓M24×50	Bolt M24×50	2	
21	JB/T982-1977	垫圈14	Washer 14	4	
22	GB/T 5783-2000	螺栓M24×50	Bolt M24×50	2	
23	GB/T 93-1987	垫圈24	Washer 24	2	
24	GB/T97.1-2002	垫圈10	Washer 10	20	
25	GB/T 93-1987	垫圈10	Washer 10	20	
26	GB/T 5783-2000	螺栓M10×35	Bolt M10×35	12	
27	GB/T 5783-2000	螺栓M10×30	Bolt M10×30	8	
28	GB/T 5783-2000	螺栓M10×25	Bolt M10×25	2	
29	GB/T 6170-2000	螺母M10	Nut M10	1	
30	Z33E150000001T9	支架	Bracket	1	
31	LHCⅡ-20	管卡	Nozzle	1	

Z33E0101T34 燃油箱 Fuel Tank

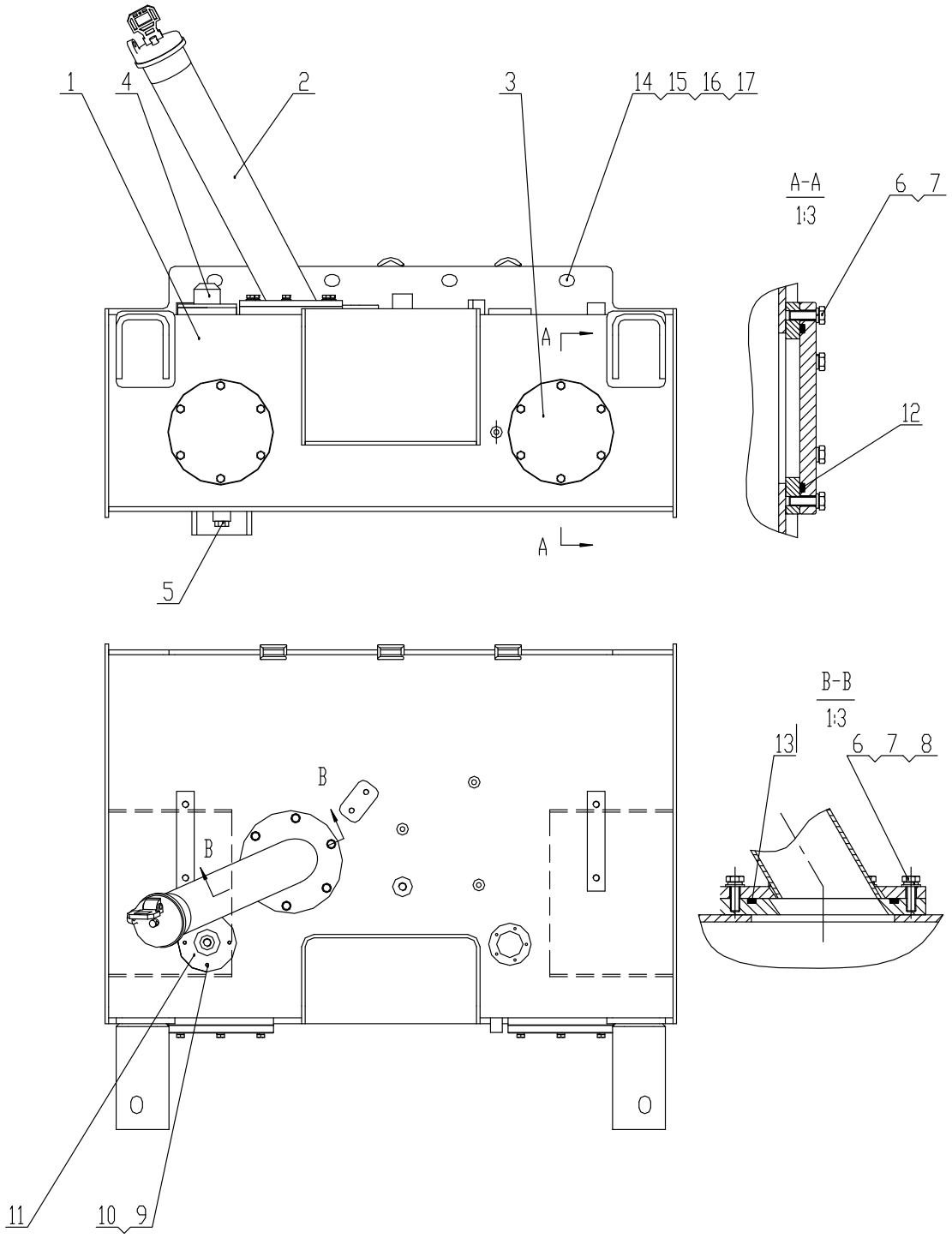

Z33E0101T34　燃油箱　Fuel Tank

序号 Item	代号 Part No.	名称 Parts Name		数量 Q'ty	备注 Remark
1	Z33E010101T34	燃油箱体	Tank Body	1	
2	Z33E010104T23	加油管	Tube	1	
3	CG50.1.1-2	法兰盘	Flange	1	
4	Z33E010102	吸油管结合组	Suck Fuel Tube Assembly	1	
5	4H-33Z	螺塞	Threaded Plug	1	
6	GB/T 5783-2000	螺栓 M8×25	Bolt M8×25	18	
7	GB/T 93-1987	垫圈8	Washer 8	18	
8	GB/T 96.1-2002	垫圈8	Washer 8	18	
9	GB/T 5783-2000	螺栓 M5×16	Bolt M5×16	4	
10	GB/T 93-1987	垫圈5	Washer 5	4	
11	GB/T 3452.1-2005	O形圈 60×2.65	O-Ring 60×2.65	1	
12	GB/T 3452.1-2005	O形圈 132×5.3	O-Ring 132×5.3	2	
13	GB/T 3452.1-2005	O形圈 118×5.3	O-Ring 118×5.3	1	
14	Z5E2010100005T31	调整垫片	Washer		根据需要使用
15	Z5E2010100006T31	调整垫片	Washer		根据需要使用
16	Z5E2010100007T31	调整垫片	Washer		根据需要使用
17	Z5E2010100008T31	调整垫片	Washer		根据需要使用

Z33E0102T39 冷却系统 Cooling System

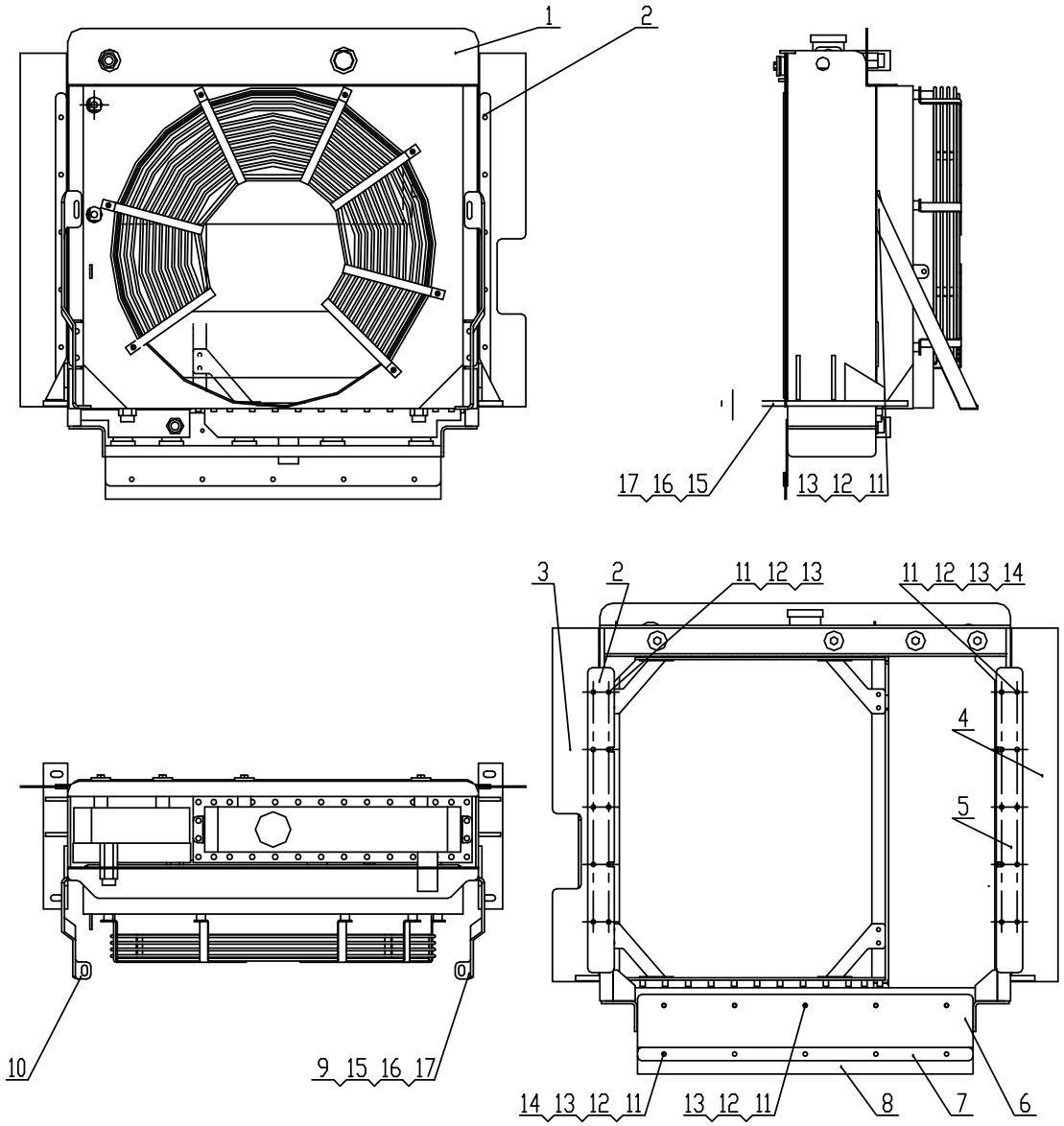

Z33E0102T39 冷却系统 Cooling System

序号 Item	代号 Part No.	名称 Parts Name	数量 Q'ty	备注 Remark
1	CG932H-000K	散热器总成 Radiator Assembly	1	
2	Z30B010200003T38	贴板 Board	2	
3	Z33E010200001T34	胶隔板 Rubber	1	
4	Z30B010200003T38	胶隔板 Rubber	1	
5	Z33E010200003T23	贴板 Board	2	
6	Z33E010200001T7	底板 Board	1	
7	Z33E010200002T7	压板 Board	1	
8	Z33E010200003T7	橡胶板 Rubber	1	
9	Z33E010200001T23	左斜支撑 Board	1	
10	Z33E010200002T23	右斜支撑 Board	1	
11	GB/T5783-2000	螺栓 M8×20 Bolt M8×20	32	
12	GB/T96.1-2002	垫圈 8 Washer8	32	
13	GB/T93-1987	垫圈 8 Washer8	32	
14	GB/T6170-2000	螺母 M8 Nut M8	15	
15	GB/T5783-2000	螺栓 M12×30 Bolt M12×30	6	
16	GB/T93-1987	垫圈 12 Washer12	6	
17	GB/T97.1-2002	垫圈 12 Washer12	6	

Z33E0103T39 出水管总成 Outlet Hose

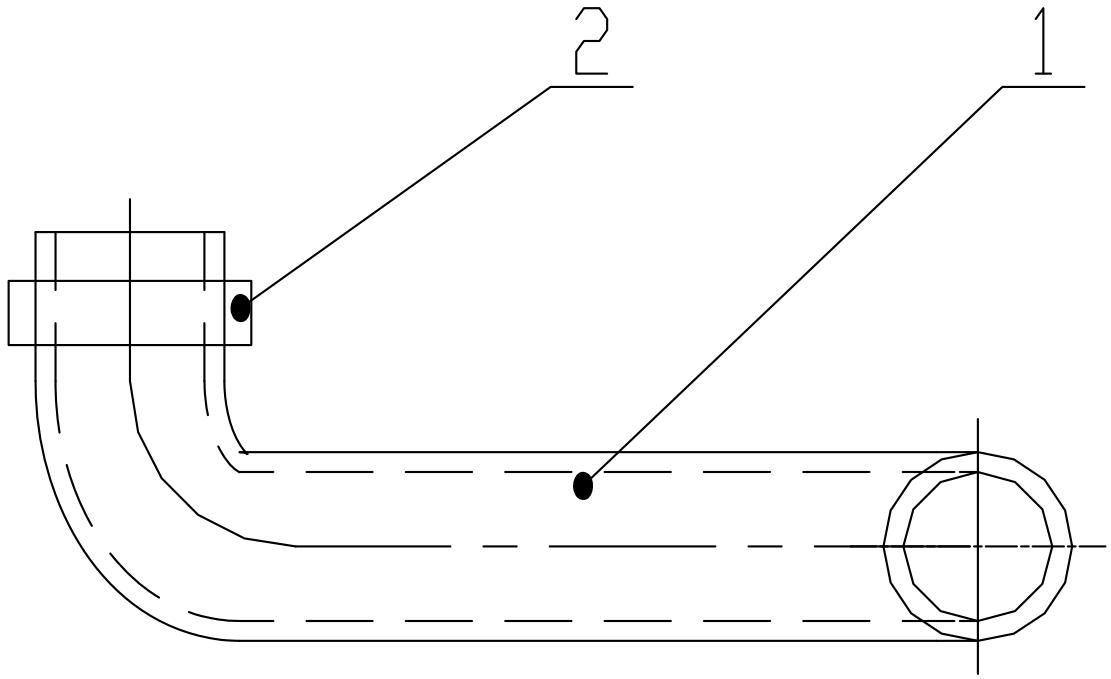

Z33E0103T39 出水管总成 Outlet Hose

序号 Item	代号 Part No.	名称 Parts Name		数量 Q'ty	备注 Remark
1	Z33E010300001T39	出水胶管	Outlet Hose	1	
2	5732	卡箍	Nozzle	2	

Z33E0107T39　　进水管总成　Inlet Hose

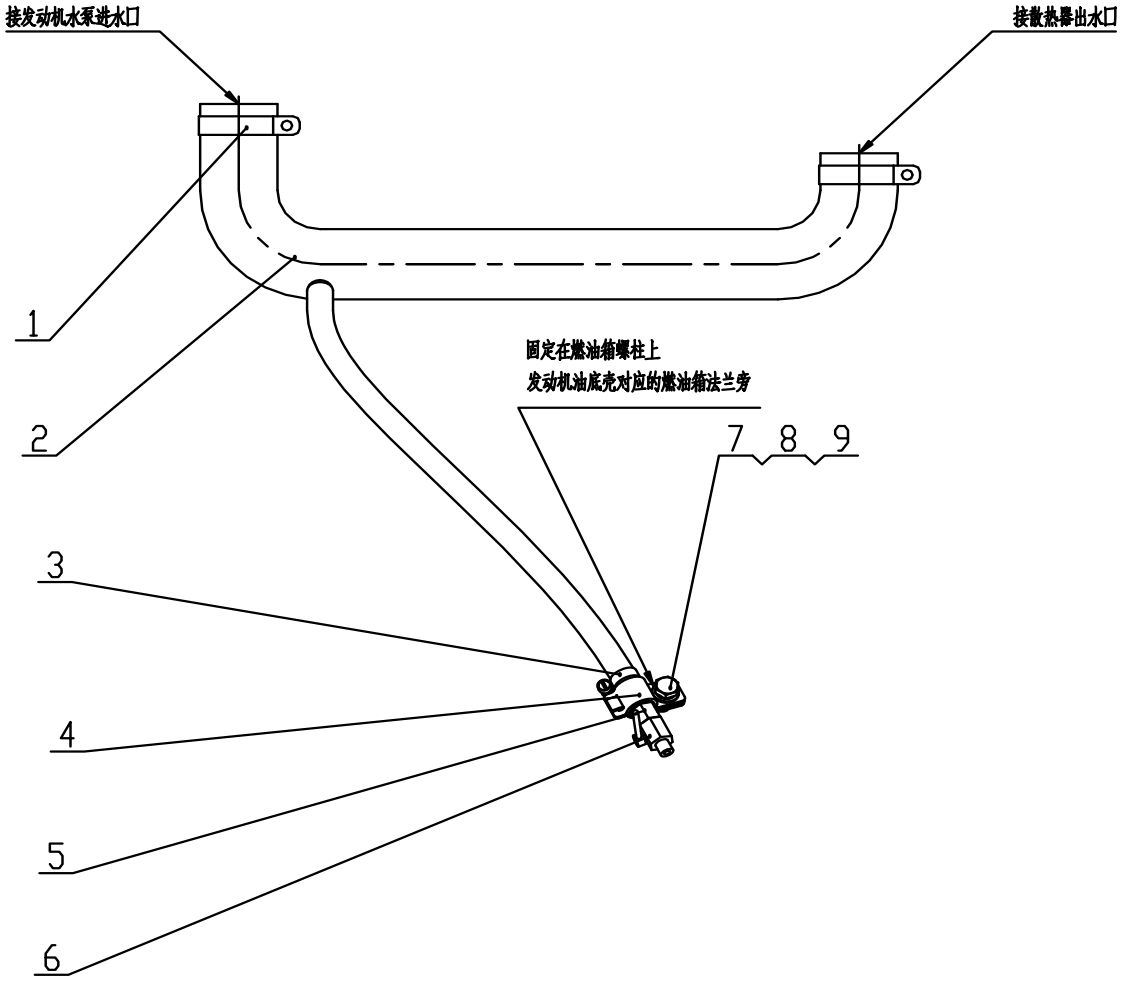

Z33E0107T39　　进水管总成　Inlet Hose

序号 Item	代号 Part No.	名称 Parts Name		数量 Q'ty	备注 Remark
1	5732	卡箍	Nozzle	2	
2	Z33E010700001T39	进水胶管	Intlet Hose	1	
3	5712	卡箍	Nozzle	1	
4	TCⅠ-20	管夹	Nozzle	1	
5	5XN-08-04FAZ	过渡接头	Adapter	1	
6	CA-10	放水阀	Valve	1	
7	GB/T5783-2000	螺栓M10×25	BoltM10×25	1	
8	GB/T93-1987	垫圈10	Washer10	1	
9	GB/T97.1-2002	垫圈10	Washer10	1	

Z33E0106T39 排气系统 Exhaust System

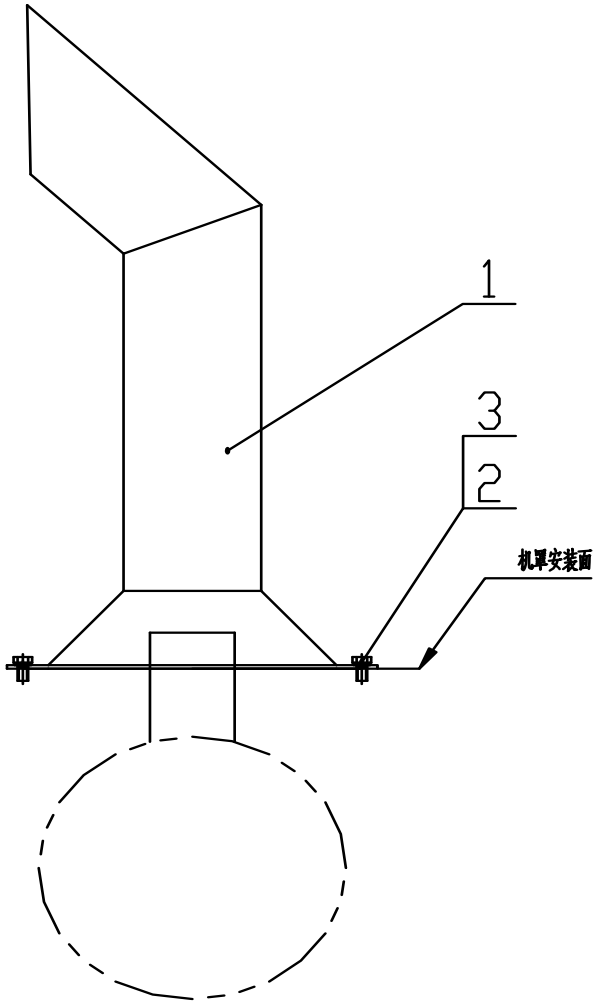

Z33E0106T39 排气系统 Exhaust System

序号 Item	代号 Part No.	名称 Parts Name	数量 Q'ty	备注 Remark
1	Z33E010601T39	排气尾管总成 Exhaust Hose	1	
2	GB/T5783-2000	螺栓M10×25 BoltM10×25	6	
3	GB/T93-1987	垫圈10 Washer10	6	

Z33E0105T7 油门操纵装置 Pedal Control Assembly

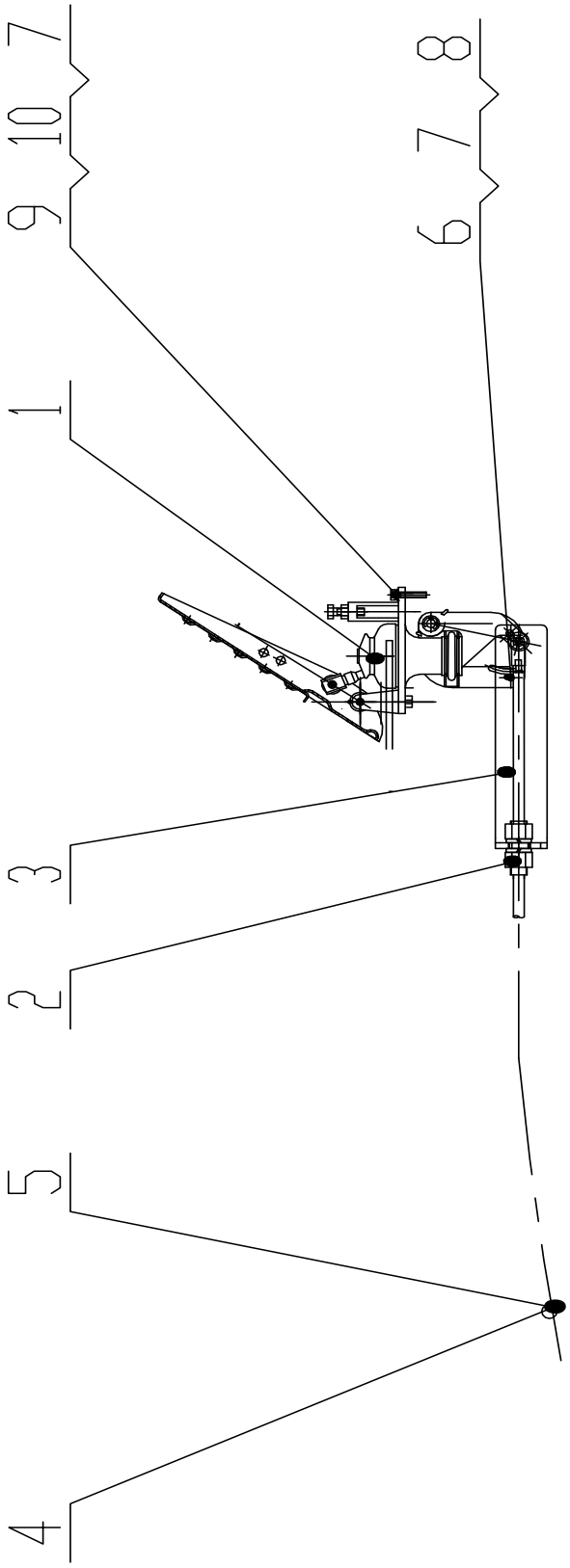

Z33E0105T7 油门操纵装置 Pedal Control Assembly

序号 Item	代号 Part No.	名称 Parts Name		数量 Q'ty	备注 Remark
1	SLCDA-1129002 HP1108-00	油门操纵阀	Accelerograph Control Valve	1	可选装 可选装
2	30E2500	软轴总成	Cable Assembly	1	
3	Z33E010500001T7	油门支架	Bracket	1	
4	Z33E010500002T7	软轴支架	Inlet Gas Colloid Pipe	2	
5	LHCI-10	管夹	Clamp	2	
6	GB/T5783-2000	螺栓 M6×12	Bolt M6X12	2	
7	GB/T93-1987	垫圈 6	Washer6	2	
8	GB/T6170-2000	螺母 M6	Nut M6	2	
9	GB/T5783-2000	螺栓 M6×30	Bolt M6×30	2	
10	GB/T97.1-2002	垫圈 6	Washer6	2	

注：以下发动机适用于带空调配置

Z33E01T47 发动机装置 Engine Assembly

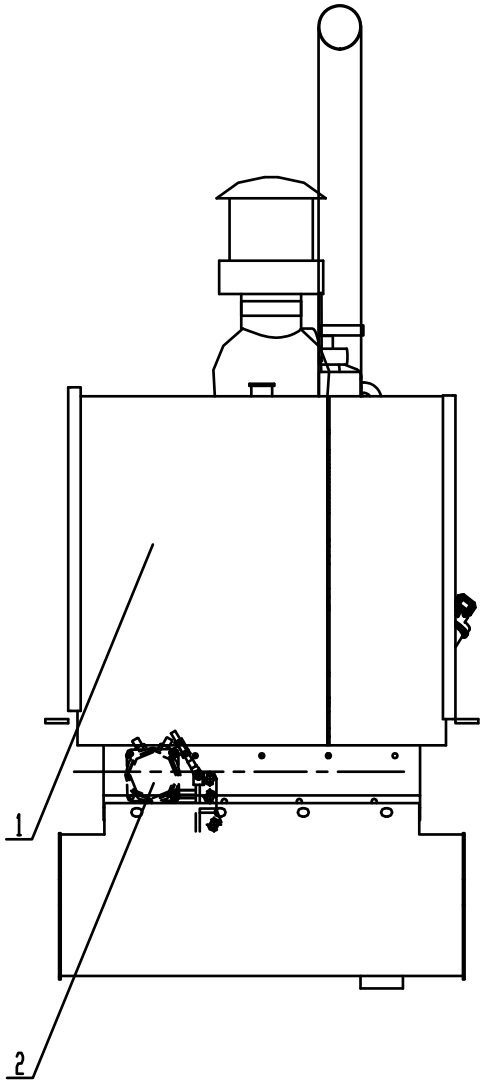

Z33E01T47 发动机装置 Engine Assembly

序号 Item	代号 Part No.	名　　称 Parts Name	数量 Q'ty	备注 Remark
1	Z33E01T39	发动机装置　Engine Assembly	1	
2	Z33E0105T47	压缩机支架　Compressor Assembly	1	

Z33E0105T47 压缩机支架 Compressor Assembly

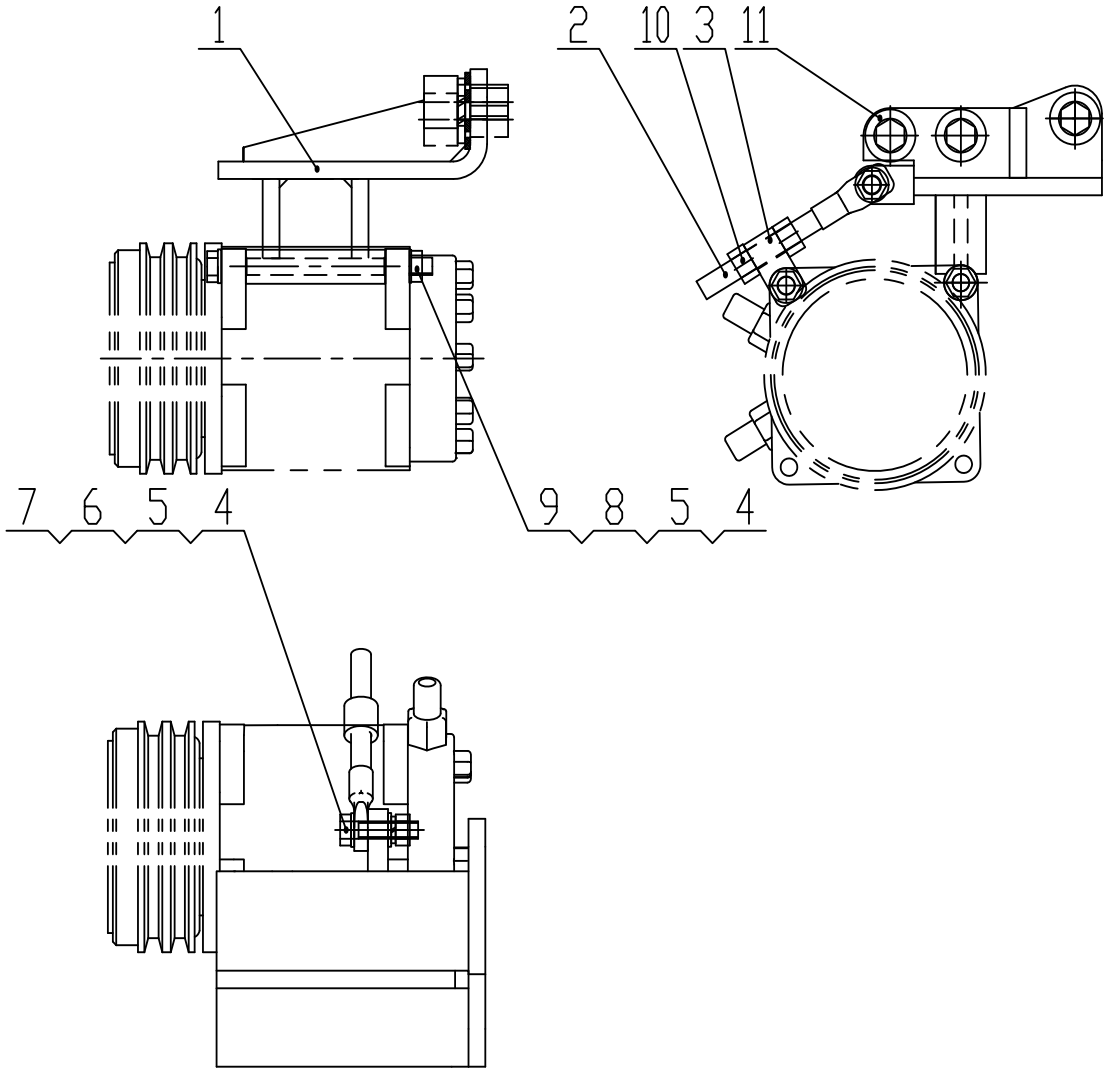

Z33E0105T47 压缩机支架 Compressor Assembly

序号 Item	代号 Part No.	名称 Parts Name	数量 Q'ty	备注 Remark
1	Z33E170102T20	支架 Bracket	1	
2	B80A170100001	调节螺杆 Adjusting Screw	1	
3	Z50G130501003	调节座 Adjusting Seat	1	
4	GB/T93-1987	垫圈10 Washer10	3	
5	GB/T97.1-2002	垫圈10 Washer10	6	
6	GB/T6170-2000	螺母 10 Nut10	2	
7	GB/T5783-2000	螺栓 M10×35 Bolt M10×35	2	
8	GB/T5783-2000	螺栓 M10×130 Bolt M10×130	1	
9	GB/T889.1-2000	螺母 10 Nut10	1	
10	GB/T6170-2000	螺母 12 Nut12	2	
11	GB/T70.1-2000	螺钉M18×60 Screw M18×60	3	

变矩器总成
Torque Converter

Z30B02T38 变矩器总成 Torque Converter

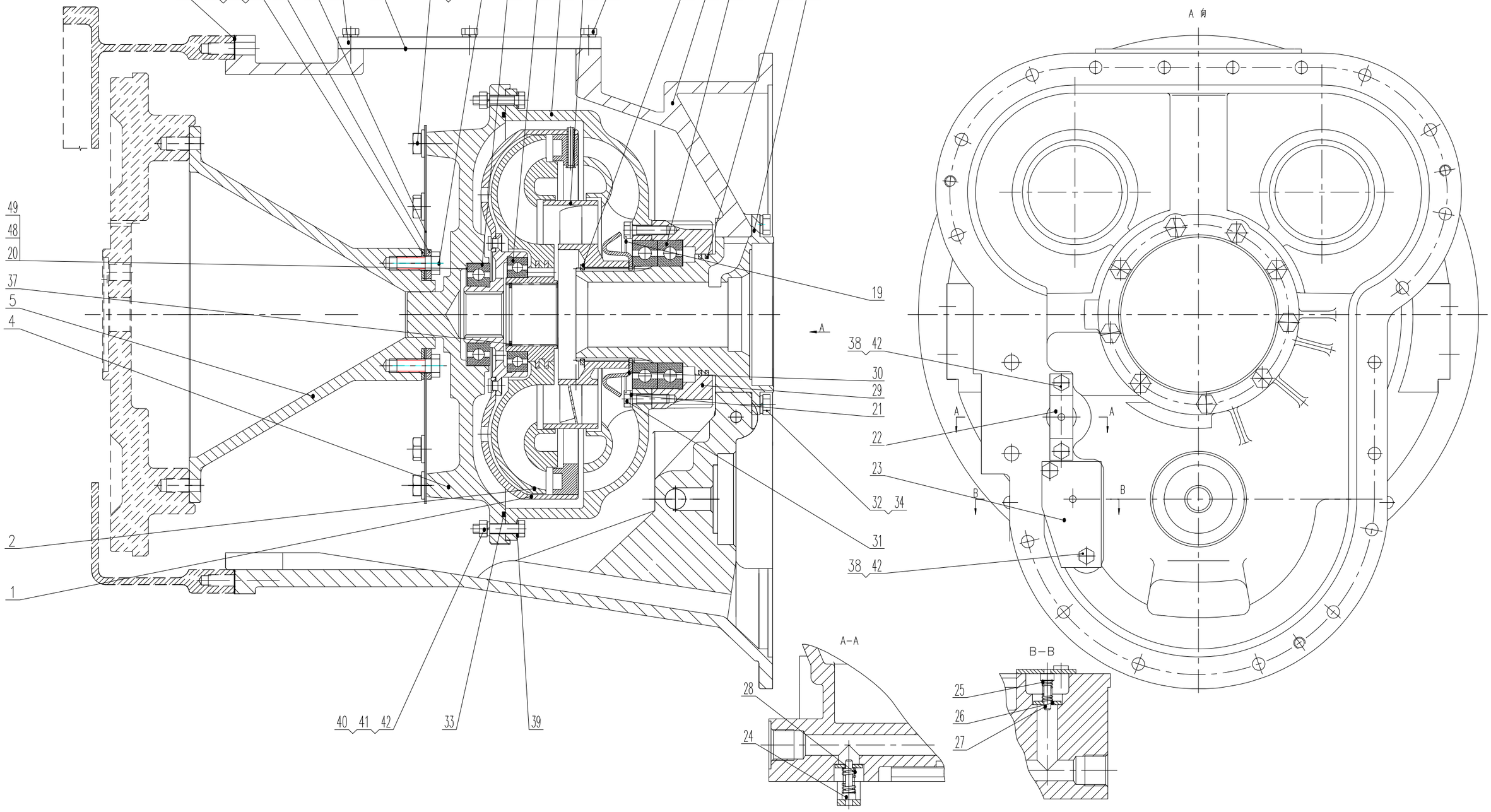

Z30B02T38　变矩器总成　Torpue　Converter

序号 Item	代号 Part No.	名称 Parts Name		数量 Q'ty	备注 Remark
1	Z3BⅡ0201	一级涡轮总成	1st Turbine	1	
2	Z3BⅡ0202	二级涡轮	2nd Turbine	1	
3	GB/T276-1994	轴承 6210	Bearing 6210	1	
4	Z30E020000002T12	罩轮	Converter Drive Housing	1	
5	Z30B020000001T38	驱动轴	Shaft-Drive	1	
6	Z30E020000010T12	纸垫	Paper Gasket	1	
7	Z30E020000005T12	弹性板	Spring Plate	2	
8	Z30B020000004T38	调整垫	Adjusting Shim	1	
9	Z30E020000007T12	垫板	Plate	1	
10	Z30E020000008T12	盖板	Plate	1	
11	Z30E020000009T12	密封垫	Paper Gasket	1	
12	Z3BⅡ020000009	泵轮	Impeller	1	
13	Z3BⅡ020000010	导向轮	Stator	1	
14	YJSW315.6A-9	密封环 106.2×3	Seal Ring 106.2×3	2	
15	Z3BⅡ020000012	挡圈	Snap Ring	1	
16	Z30B020000003T38	壳体	Housing	1	
17	Z3BⅡ020000015	导轮座	Stator Seat	1	
18	NSK	轴承 6013	Bearing 6013	1	
19	Z3BⅡ020000017	铁丝(φ1.2×1.5M)	Locking Wire	1	
20	Z3BⅡ020000018	调整垫片	Adjusting Shim	1	
21	Z3BⅡ020000019	压紧垫片	Gasket	4	
22	Z3BⅡ020000020	阀盖	Valve Cover	1	
23	Z3BⅡ020000021	垫板	Plate	1	
24	Z3BⅡ020000022	阀杆	Valve Rod	1	
25	Z3BⅡ020000023	弹簧	Spring	1	
26	Z3BⅡ020000024	垫片	Washer	2	
27	Z3BⅡ020000025	阀杆	Valve Rod	1	
28	Z3BⅡ020000026	弹簧	Spring	1	
29	Z3BⅡ020000027	齿轮	Gear	1	
30	Z3BⅡ020000013	导油环	Oil Catch Ring	1	
31	Z3BⅡ020000028	螺栓 M8×30	Bolt M8×30	12	
32	Z3BⅡ020000029	螺栓 M10×25	Bolt M10×25	9	
33	YJSW315.6A-26	O 形圈	O-Ring Seal	1	
34	GB/T93-1987	垫圈 10	Washer 10	9	
35	GB/T5783-2000	螺栓 M8×25	Bolt M8×25	8	

Z30B02T38　变矩器总成　Torpue　Converter

序号 Item	代号 Part No.	名称 Parts Name	数量 Q'ty	备注 Remark
36	GB/T276-1994	轴承 6017　Bearing 6017	2	
37	GB/T893.1-1986	挡圈 52　Snap Ring 52	1	
38	GB/T5783-2000	螺栓 M8×16　Bolt M8×16	4	
39	GB/T848-2002	垫圈 8　Washer 8	24	
40	GB/T5782-2000	螺栓 M8×40　Bolt M8×40	24	
41	GB/T6170-2000	螺母 M8　Nut M8	24	
42	GB/T93-1987	垫圈 8　Washer 8	36	
43	GB/T5783-2000	螺栓 M12×35　Bolt M12×35	8	
44	GB/T97.1-2002	垫圈 12　Washer 12	8	
45	GB/T70.1-2000	螺钉 M12×30　Bolt M12×30	12	
46	Z30B020000005T38	调整垫　Adjusting Shim	1	
47	Z30B020000006T38	调整垫　Adjusting Shim	1	
48	Z3BⅡ020000030	调整垫片　Adjusting Shim	1	
49	Z3BⅡ020000032	调整垫片　Adjusting Shim	1	

变速箱
Transmission

Z33E03T34　　变速箱　Transmission

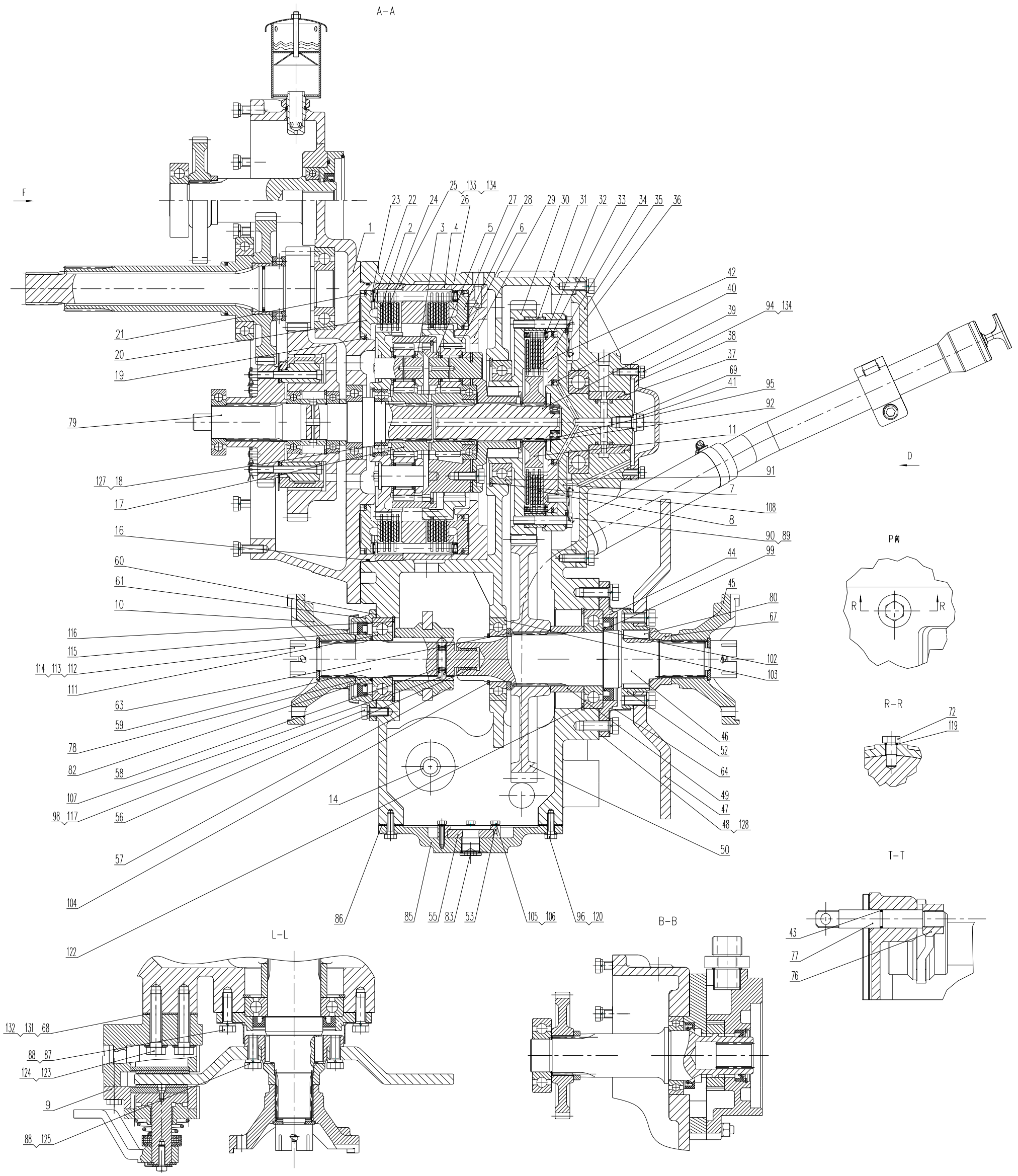

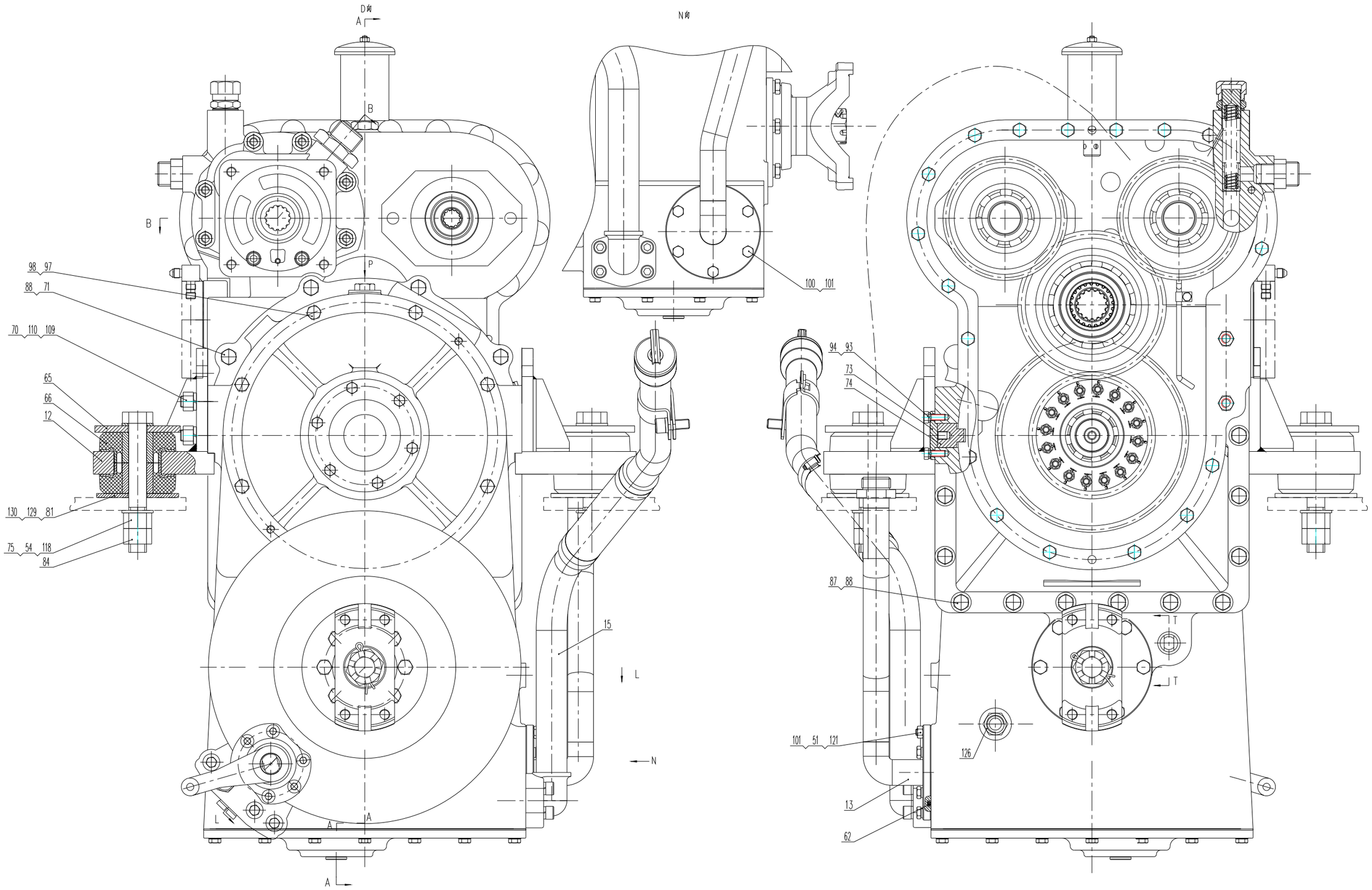
D向
A
B
B
P
N向
98
97
88
71
70
110
109
65
66
12
130
129
81
75
54
118
84
100
101
94
93
73
74
87
88
15
L
N
A
A
A
L
T
T
101
51
121
126
13
62

Z33E03T34 变速箱 Transmission

序号 Item	代号 Part No.	名称 Parts Name		数量 Q'ty	备注 Remark
1	Z33E0301T7	同步齿箱	Combining Gear Set	1	
2	Z3BⅡ0302	一倒档主动摩擦片	DrivingDisk-1st Reverse	8	
3	Z3BⅡ0303	倒档行星排	Reverse-Range Plate	1	
4	Z3BⅡ0304	摩擦片隔离架总成	Friction Disks Assmebly	1	
5	Z3BⅡ0305	一档行星排	1st-Range Plate	1	
6	Z3BⅡ0306	一档齿圈总成	1st-Range Gear Assembly	1	
7	Z3BⅡ0307	二档油缸总成	2nd-Range Cylinder Assembly	1	
8	Z3BⅡ0308	二档主动摩擦片	Driving Disk-2nd Forward	3	
9	Z33E0303	手制动总成	Handle-brake Assembly	1	
10	Z33E0304T23	后凸缘组件	Flange Subassembly	1	
11	Z3BⅡ0311	二档主动齿轮	Driving Gear-2nd Forward	1	
12	Z30B0305T38	变速箱支架	Bracket	2	
13	Z33E0302T23	吸油管总成	Suction Line Assembly	1	
14	YLX-558-J	粗滤器	Filter	1	
15	Z33E0303T23	加油管总成	Filler Pipe Assembly	1	
16	Z3BⅡ030000001	O形圈	O—Ring Seal	1	
17	Z3BⅡ030000002	太阳轮	Sun Gear	1	
18	Z3BⅡ030000003	调整垫片	Adjusting Shim	2	
19	Z3BⅡ030000004	内密封圈	Internal Seal Ring	1	
20	Z3BⅡ030000005	倒档活塞	Piston-Reverse	1	
21	Z3BⅡ030000006	外密封圈	External Seal Ring	2	
22	Z3BⅡ030000007	一倒档活塞回位弹簧	Return Spring 1st Reverst Piston	16	
23	Z3BⅡ030000008	弹簧导杆	Spring Guide Rod	16	
24	Z3BⅡ030000009	倒档一档从动片	DrivenPlate-1stReverse	8	
25	Z3BⅡ030000010	隔圈	Spacer	1	
26	Z33E030000001T23	变速箱壳体	Transmission Housing	1	
27	Z3BⅡ030000012	一档活塞	Piston-1st Forward	1	
28	Z3BⅡ030000013	内密封圈	Internal Seal Ring	1	
29	Z3BⅡ030000014	一档油缸	Cylinder-1st Forward	1	
30	Z3BⅡ030000001T37	大齿轮	Gear	1	
31	Z3BⅡ030000016	二档齿圈	Ring Gear -2nd Forward	1	
32	Z3BⅡ030000017	二档活塞回位弹簧	Piston-2nd Forward	12	
33	Z3BⅡ030000018	外密封圈	External Seal Ring	1	

Z33E03T34 变速箱 Transmission

序号 Item	代号 Part No.	名称 Parts Name		数量 Q'ty	备注 Remark
34	Z3BⅡ030000019	二档活塞	Piston-2nd Forward	1	
35	Z3BⅡ030000020	右盖	Right Cover	1	
36	Z3BⅡ030000021	锁紧铁丝 φ1.5×600	Tighten Iron	1	
37	Z3BⅡ030000022	配油套	Oil Sleeve	1	
38	Z3BⅡ030000023	轴盖	Shaft Cover	1	
39	Z3BⅡ030000024	后输入轴	Input Shaft -Rear	1	
40	Z3BⅡ030000025	内密封圈	Internal Seal Ring	1	
41	Z3BⅡ030000026	油孔螺塞	Thread Plug	1	
42	Z3BⅡ030000027	二档从动片	Plate-2nd Forward	3	
43	GB/T1235-1976	O 形圈 22×2.4	O—Ring Seal 22×24	1	
44	Z3BⅡ030000029	右压盖	Right Cover	1	
45	Z33E030000003T23	连接凸缘	Flange	1	
46	Z3BⅡ030000031	前输出轴	Output Shaft—Front	1	
47	Z33E030000002	制动盘	Brake	1	
48	Z3BⅡ030000033	调整垫片	Adjusting Shim	2	
49	Z3BⅡ030000034	隔离套	Spacer	1	
50	Z3BⅡ030000002T37	被动齿轮	Driven Gear	1	
51	GB/T6170-2000	螺母 M8	Nut M8	1	
52	Z3BⅡ030000037	支承套	Sleeve	1	
53	Z3BⅡ030000038a	挡板	Plate	1	
54	GB/T97.1-2002	垫圈 22	Washer 22	4	
55	Z3BⅡ030000040a	磁铁	Magnet	1	
56	Z3BⅡ030000041	滑动轴套	Bushing	1	
57	Z3BⅡ030000042	滑套	Sliding Sleeve	1	
58	Z3BⅡ030000043	定位弹簧	Locating Spring	1	
59	Z3BⅡ030000044	后输出轴	Output Shaft Rear	1	
60	Z3BⅡ030000045	纸垫	Paper Gasket	1	
61	Z3BⅡ030000046	左压盖	Left Cover	1	
62	GB/T1235-1976	O 形圈 85×5.7	O—Ring Seal 85×5.7	1	
63	Z3BⅡ030000048	隔圈	Spacer	1	
64	Z33E030000004	防尘罩	Dust Shroud	1	
65	Z30B030000010T38	压板	Board	2	
66	20Y-36R-00	减震器	shock absorber	2	
67	Z3BⅡ030000052	压圈	Clamping Ring	1	

Z33E03T34　变速箱　Transmission

序号 Item	代号 Part No.	名称 Parts Name		数量 Q'ty	备注 Remark
68	Z33E030000003	调整垫	Adjusting Shim	2	
69	Q/CG302.11-2002	垫圈 14	Washer	1	
70	GB/T898-1988	螺柱 BM14×35	Stud BM14×35	8	
71	GB/T5783-2000	螺栓 M12×40	Bolt M12×40	4	
72	Z3BⅡ030000057	定位螺钉	Set Screw	1	
73	Z3BⅡ030000058	销轴盖	Pin End Cover	1	
74	Z3BⅡ030000059	定位销	Plunger	1	
75	GB/T6171-2000	螺母 M22×1.5	Nut M22×1.5	2	
76	Z3BⅡ030000061	拨叉	Shift Fork	1	
77	Z3BⅡ030000062	拨叉轴	Shaft—Shift Fork	1	
78	Z3BⅡ030000063	油封衬套	Lining—Oil Sea	1	
79	Z3BⅡ030000064	前输入轴	Input Shaft Front	1	
80	Z3BⅡ030000065	键	Key	2	
81	B80A020000005	调整垫	Adjusting Shim	2	
82	Z3BⅡ030000067	O形圈52×3.5	O—Ring Seal　52×3.5	1	
83	4HN-22	螺塞M22×1.5	Thread Plug M22×1.5	1	
84	DTF-CO	螺母 M22×1.5	Nut M22×1.5	2	
85	Z30B030000007T38	底板	Plate	1	
86	Z3BⅡ030000070	密封垫	Seal Gasket	1	
87	GB/T5783-2000	螺栓M12×35	Bolt M12×35	18	
88	GB/T93-1987	垫圈12	Washer 12	30	
89	GB/T32.1-1988	螺栓M10×65	Bolt M10×65	8	
90	GB/T97.1-2002	垫圈10	Washer 10	8	
91	GB/T276-1994	轴承6020	Bearing 6020	1	
92	GB/T894.1-1986	挡圈45	Snap Ring 45	2	
93	GB/T5783-2000	螺栓M8×20	Bolt M8×20	4	
94	GB/T93-1987	垫圈8	Washer 8	10	
95	GB/T276-1994	轴承6004	Bearing 6004	1	
96	GB/T5783-2000	螺栓M8×25	Bolt M8×25	24	
97	GB/T5783-2000	螺栓M10×30	Bolt M10×30	8	
98	GB/T93-1987	垫圈10	Washer 10	14	
99	GB/T13871-1992	油封FB70×100×13	Oil Seal FB70×100×13	1	
100	GB/T5783-2000	螺栓M8×25	Bolt M8×25	5	
101	GB/T93-1987	垫圈8	Washer 8	6	

Z33E03T34　变速箱　Transmission

序号 Item	代号 Part No.	名称 Parts Name		数量 Q'ty	备注 Remark
102	GB/T276-1994	轴承6213	Bearing 6213	1	
103	GB/T276-1994	轴承6211	Bearing 6211	1	
104	Z3BⅡ030000039	挡圈55	Snap Ring	1	
105	GB/T5783-2000	螺栓M6×25	Bolt M6×25	3	
106	GB/T93-1987	垫圈6	Washer 6	3	
107	GB/T308-2002	钢球10	Ball 10	2	
108	GB/T893.1-1986	挡圈150	Snap Ring 150	1	
109	GB/T93-1987	垫圈14	Snap Ring 14	8	
110	GB/T6170-2000	螺母M14	Nut M14	8	
111	GB/T276-1994	轴承6309	Bearing 6309	1	
112	Z2BⅡ030000075	螺母 M27×1.5	Nut M27×1.5	2	
113	GB/T91-2000	销5×50	Pin5×50	2	
114	GB/T97.1-2002	垫圈27	Washer 27	2	
115	GB/T13871-1992	油封FB60×90×12	Oil Seal FB 60×90×12	1	
116	GB/T893.1-1986	挡圈100	Snap Ring 100	1	
117	GB/T5783-2000	螺栓M10×25	Bolt M10×25	6	
118	GB/T5785-2000	螺栓M22×1.5×160	Bolt M22×1.5×160	2	
119	GB/T1235-1976	O形圈16×2.4	O—Ring Seal 16×24	1	
120	GB/T95-2002	垫圈 8	Washer 8	18	
121	GB/T901-1988	螺柱 M8×35	Stud BM8×35	1	
122	GB/T893.1-1986	挡圈120	Snap Ring 120	1	
123	GB/T5782-2000	螺栓M14×65	Bolt M14×65	4	
124	GB/T97.1-2002	垫圈14	Washer 14	4	
125	GB/T5783-2000	螺栓M12×30	Bolt M12×30	8	
126	1CH一22	直接头	Connector	1	
127	Z3BⅡ030000071	调整垫片	Adjusting Shim	2	
128	Z3BⅡ030000072	调整垫片	Adjusting Shim	2	
129	B80A020000008	调整垫	Adjusting Shim	2	
130	B80A020000009	调整垫	Adjusting Shim	2	
131	Z33E030000005	调整垫	Adjusting Shim	2	
132	Z33E030000006	调整垫	Adjusting Shim	2	
133	Z3BⅡ030000073	隔圈	Spacer	1	
134	Z3BⅡ030000074	隔圈	Spacer	1	

Z33E0301T7 同步齿箱 Combining Gear Set

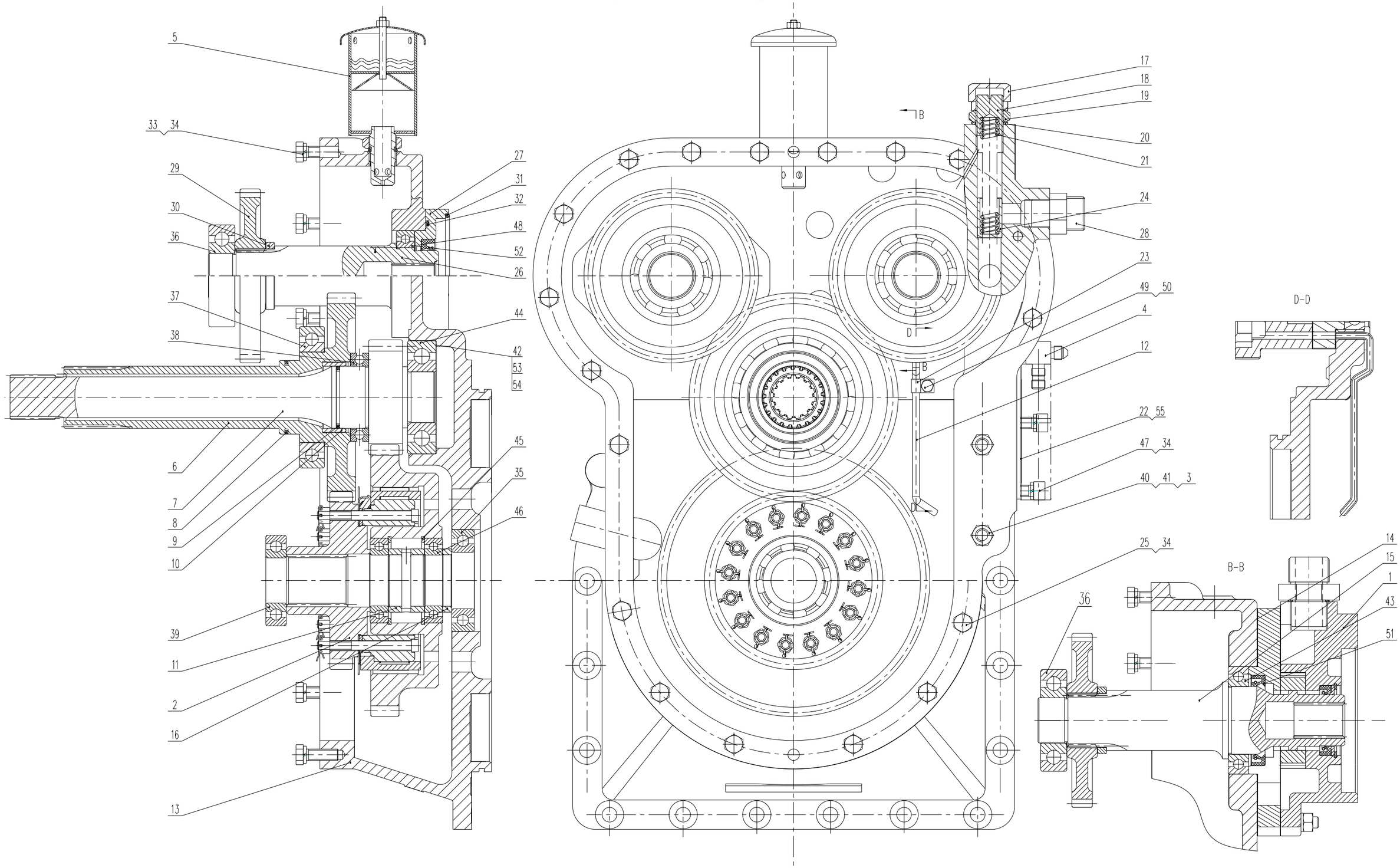

Z33E0301T7 同步齿箱 Combining Gear Set

序号 Item	代号 Part No.	名称 Parts Name		数量 Q'ty	备注 Remark
1	Z33E030101T7	齿轮泵	Powe Shift Pump	1	
2	Z3BⅡ030102	超越离合器	Exceed Clutch	1	
3	GB/T898-1988	螺柱 AM12×70	Stud AM12×70	2	
4	Z3BⅡ030100026	直角接头	Union	1	
5	Z3BⅡ030104	通气口	Breather	1	
6	Z3BⅡ030100001	输入二级齿轮	2nd Input Gear	1	
7	Z3BⅡ030100002	输入一级齿轮	1st Input Gear	1	
8	Z3BⅡ030100003	二级齿轮油封环	Oil Seal Ring—2nd Gear	1	
9	Z3BⅡ030100004	一级齿轮油封环	Oil Seal Ring—1st Gear	1	
10	Z3BⅡ030100005	衬套	Bushing	1	
11	Z3BⅡ030100006	隔离套	Spacer	1	
12	Z3BⅡ030100007	铜管	Copper Pipe	1	
13	ZL30B.3.1-8A	箱体	Housing	1	
14	Z3BⅡ030100009	密封垫片	Gasket	1	
15	Z3BⅡ030100010	油泵轴	Shaft—Oil Pump	1	
16	Z3BⅡ030100011	中间隔套	Spacer	1	
17	Z3BⅡ030100012	阀罩	Valve Cover	1	
18	Z3BⅡ030100013	调整螺钉	Adjusting Screw	1	
19	Z3BⅡ030100014	螺母	Nut	1	
20	Z3BⅡ030100015	垫圈	Gasket	1	
21	Z3BⅡ030100016	弹簧	Spring	1	
22	Z3BⅡ030100020	密封垫	Gasket	1	
23	Z3BⅡ030100018	管卡	Clip	1	
24	Z3BⅡ030100019	阀	Valve	1	
25	GB/T5782-2000	螺栓M10×50	Bolt M10×50	1	
26	Z3BⅡ030100021	转向油泵轴	Shaft—Steering Pump	1	
27	Z33E030100002T7	转向泵连接法兰	Flange—Steering Pump	1	
28	1CH-30-27Z	直接头	Connector	1	
29	Z3BⅡ030100024	齿轮	Gear	2	
30	Z3BⅡ030100025	隔套	Spacer	2	
31	GB/T3452.1-2005	O形圈103×3.55	O—Ring Seal 103×3.55	1	
32	GB/T3452.1-2005	O形圈92.5×3.55	O—Ring Seal 92.5×3.55	1	
33	GB/T5783-2000	螺栓M10×30	Bolt M10×30	18	
34	GB/T93-1987	垫圈10	Washer 10	23	

Z33E0301T7 同步齿箱 Combining Gear Set

序号 Item	代号 Part No.	名称 Parts Name	数量 Q'ty	备注 Remark
35	GB/T276-1994	轴承6210 Bearing 6210	1	
36	GB/T276-1994	轴承6308 Bearing 6308	2	
37	GB/T276-1994	轴承6016 Bearing 6016	1	
38	GB/T301-1995	轴承51111 Bearing 51111	1	
39	GB/T276-1994	轴承6208 Bearing 6208	1	
40	GB/T6170-2000	螺母M12 Nut M12	2	
41	GB/T93-1987	垫圈12 Washer 12	2	
42	ZL50.3-38	调整垫 Adjusting Shim	1	
43	GB/T276-1994	轴承6012 Bearing 6012	1	
44	GB/T276-1994	轴承6309 Bearing 6309	1	
45	GB/T893.1-1986	挡圈75 Snap Ring 75	2	
46	GB/T276-1994	轴承6009 Bearing 6009	2	
47	GB/T70.1-2000	螺钉M10×30 Screw M10×30	4	
48	GB/T276-1994	轴承6010 Bearing 6010	1	
49	GB/T5783-2000	螺栓M6×12 Bolt M6×12	1	
50	GB/T93-1987	垫圈6 Washer 6	1	
51	GB/T13871－1992	油封FB60×80×13 Oil Seal FB60×80×13	1	
52	GB/T13871－1992	油封FB45×65×12 Oil Seal FB45×65×12	1	
53	ZL50.3-39	调整垫 Adjusting Shim	1	
54	ZL50.3-40	调整垫 Adjusting Shim	2	
55	Z33E030100003T7	密封垫 Gasket	1	

Z33E030101T7 齿轮泵 Powe Shift Pump

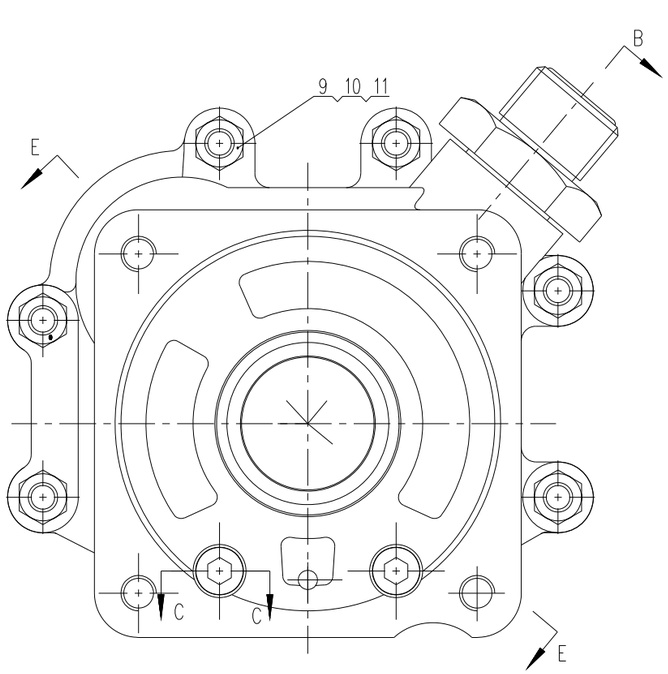

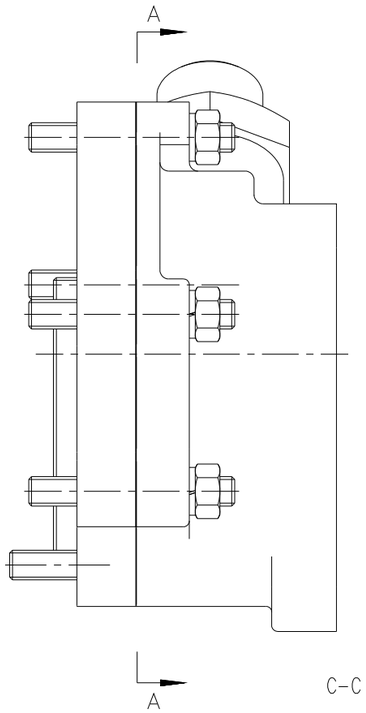

C-C

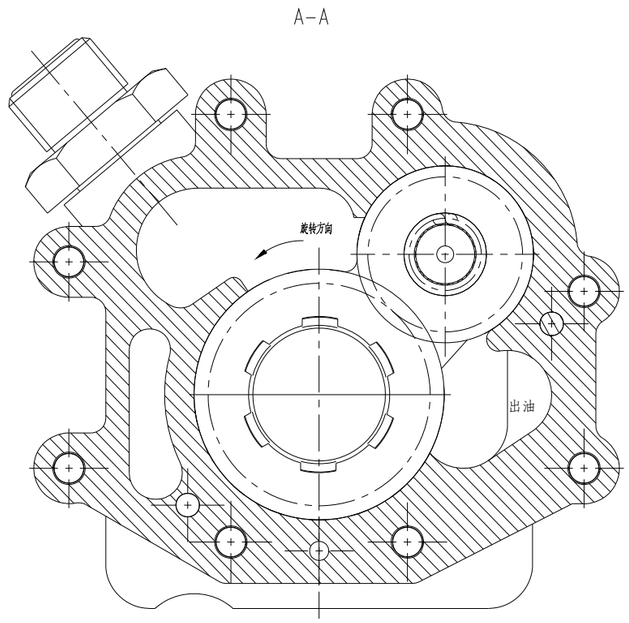

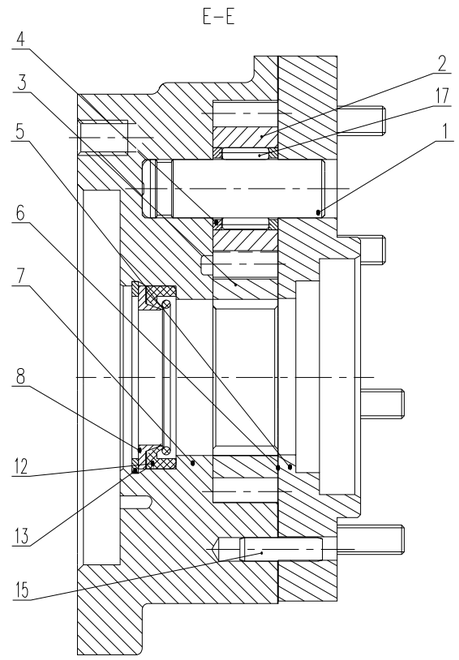

B-B

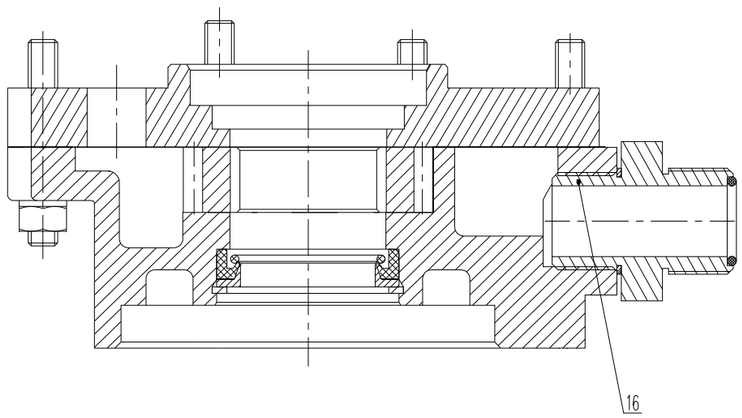



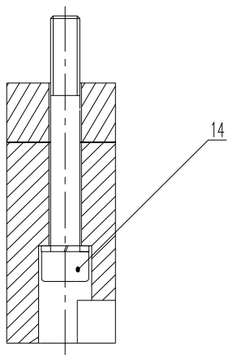

Z33E030101T7 齿轮泵 Powe Shift Pump

序号 Item	代号 Part No.	名称 Parts Name		数量 Q'ty	备注 Remark
1	Z3BII030101001	轴	Shaft	1	
2	Z3BII030101002	小齿轮	Pinion	1	
3	Z3BII030101003	大齿轮	Major Gear	1	
4	Z3BII030101004	挡圈	Snap Ring	2	
5	Z3BII030101005	泵盖	Cover—Pump	1	
6	Z3BII030101006	密封垫	Gasket	1	
7	Z33E030101001T7	泵体	Pump Body	1	
8	Z3BII030101008	挡环	Retaining Ring	1	
9	GB/T898-1988	螺柱AM10×50	Stud AM10×50	6	
10	GB/T6170-2000	螺母M10	Nut M10	6	
11	GB/T859-1987	垫圈10	Washer 10	8	
12	GB/T13871-1992	油封B45×62×10	Oil Seal B45×62×10	1	
13	GB/T893.1-1986	挡圈62	Snap Ring 62	1	
14	GB/T70.1-2000	螺钉M10×75	Screw M10×75	2	
15	GB/T117-2000	销8×28	Pin8×28	2	
16	1CH-36-33Z	直接头	Connector	1	
17	GB/T309-2000	滚针P4×15.8G2	Needle P4×15.8G2	18	

Z3BⅡ030102 超越离合器 Exceed Clutch

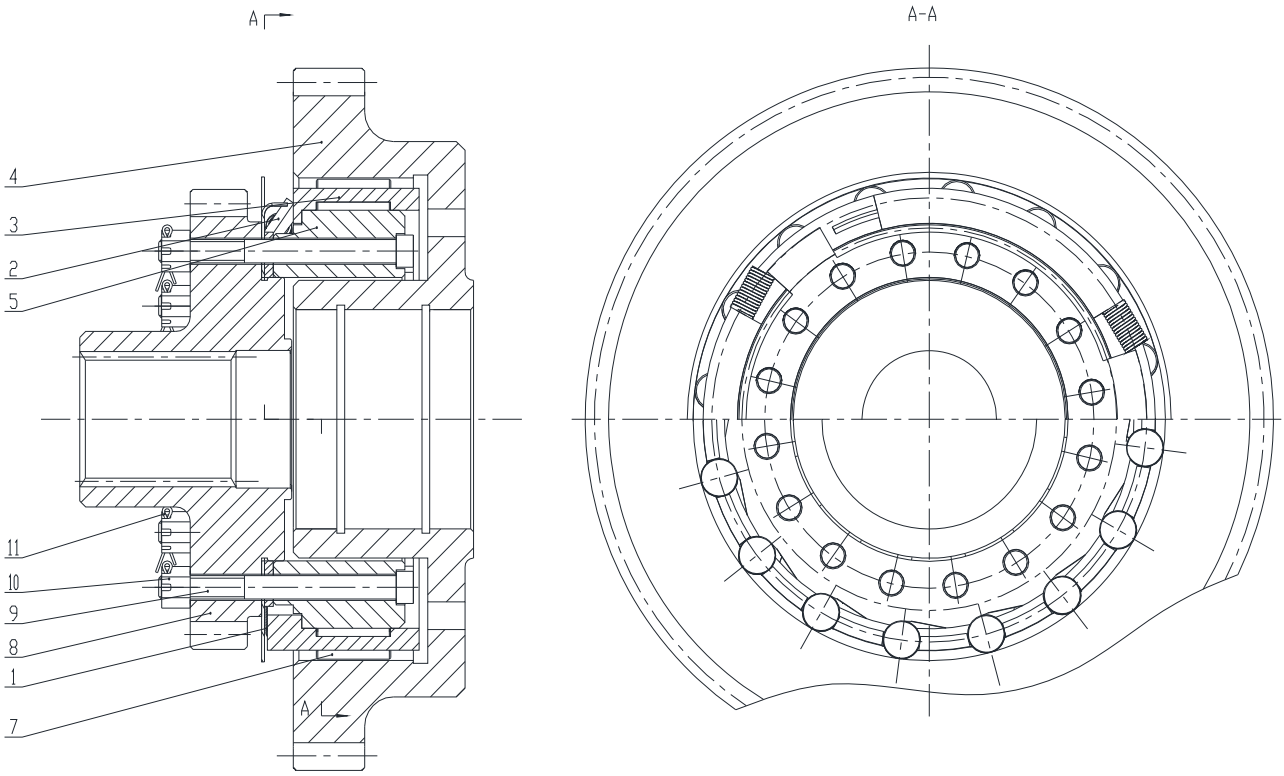

Z3BⅡ030102 超越离合器 Exceed Clutch

序号 Item	代号 Part No.	名称 Parts Name		数量 Q'ty	备注 Remark
1	Z3BⅡ030102001	弹簧	Spring	3	
2	Z3BⅡ030102002	压盖	Cap	1	
3	Z3BⅡ030102003	隔离环	Spacer	1	
4	Z3BⅡ030102004	外环齿轮	Ring Gear—External	1	
5	Z3BⅡ030102005	内环齿轮	Internal Ring cam	1	
6	Z3BⅡ030102006	挡环	Retaining Ring	1	
7	Z3BⅡ030102007	滚柱	Roller	16	
8	Z3BⅡ030102008	中间输入轴齿轮	Gear—Middle Input	1	
9	Z3BⅡ030102009	螺栓	Bolt	16	
10	GB/T9457-1988	螺母M8×1	Nut M8×1	16	
11	GB/T91-2000	销2×16	Pin 2×16	16	

Z3BⅡ030104　通气口 Breather

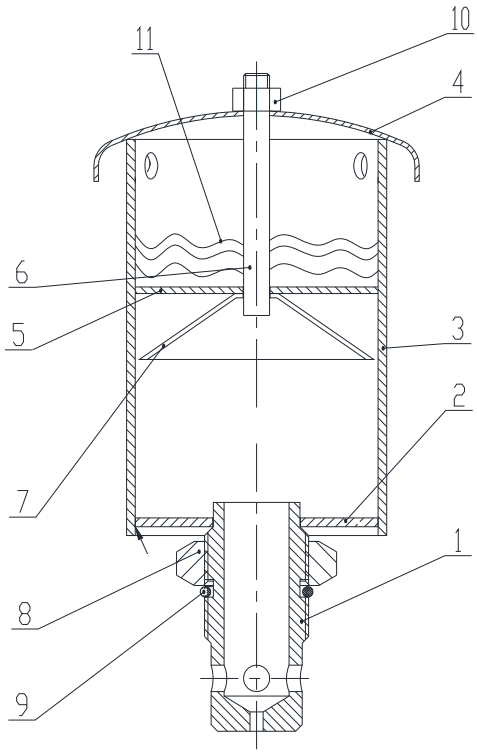

Z3BⅡ030104　通气口 Breather

序号 Item	代号 Part No.	名　　称 Parts Name		数量 Q'ty	备注 Remark
1	Z3BⅡ030104001	接头座	tie-in	1	
2	Z3BⅡ030104002	下板	Board	1	
3	Z3BⅡ030104003	圆管	Pipe	1	
4	Z55S030101002T9	顶盖	Coping	1	
5	Z3BⅡ030104005	上板	Board	1	
6	Z55S030101003T9	圆条	Bar	1	
7	Z3BⅡ030104007	盖	Coping	1	
8	Z3BⅡ030100014	螺母	Nut	1	
9	GB/T1235-1976	O形圈26×2.4	O—Ring Seal 26×2.4	1	
10	GB/T6170-2000	螺母M6	Nut M6	1	
11	Z55S030101004T9	钢丝网	Steel Wire Net	1	

Z3BⅡ0303　倒档行星排 Reverse-Range Plate

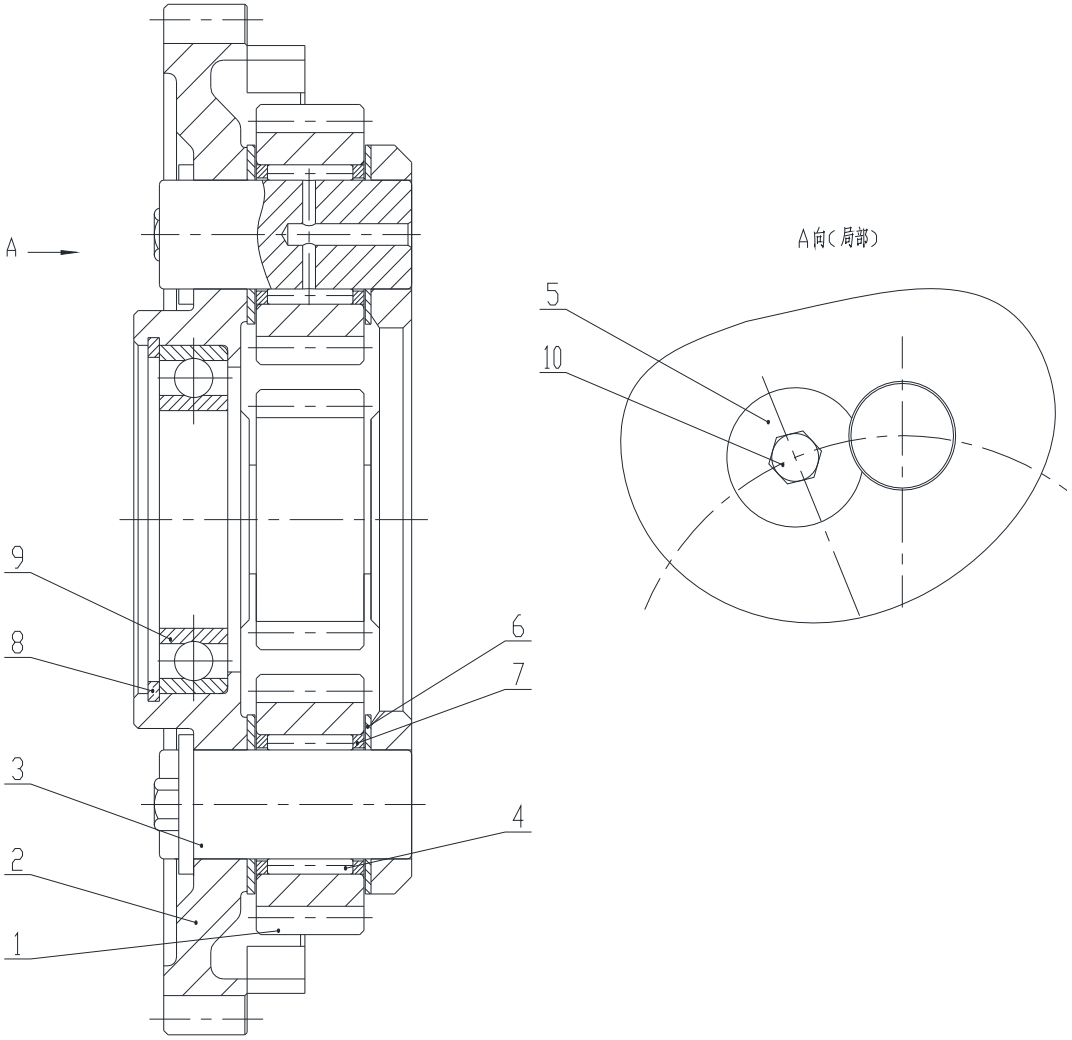

Z3BⅡ0303　倒档行星排 Reverse-Range Plate

序号 Item	代号 Part No.	名　称 Parts Name		数量 Q'ty	备注 Remark
1	Z3BⅡ03030001	行星轮	Planetary Gear	4	
2	Z3BⅡ03030002	倒档行星架	Planetary Carrier-Reverse	1	
3	Z3BⅡ03030003	倒档行星轴	Planetary Shaft-Reverse	4	
4	GB/T309-2000	滚针P3.5×19.8G2	Needle P3.5×19.8G2	100	
5	ZL50.3.4-5	止推垫片	Gasket	4	
6	Z3BⅡ03030006	垫片	Gasket	8	
7	Z3BⅡ03030007	挡圈	Snap Ring	8	
8	GB/T893.1-1986	挡圈80	Snap Ring 80	1	
9	GB/T276-1994	轴承6010	Bearing 6010	1	
10	ZL50.3.4-6	螺栓M8×14	Bolt M8×14	4	

Z3BⅡ0304 摩擦片隔离架总成 Friction Disks Assmebly

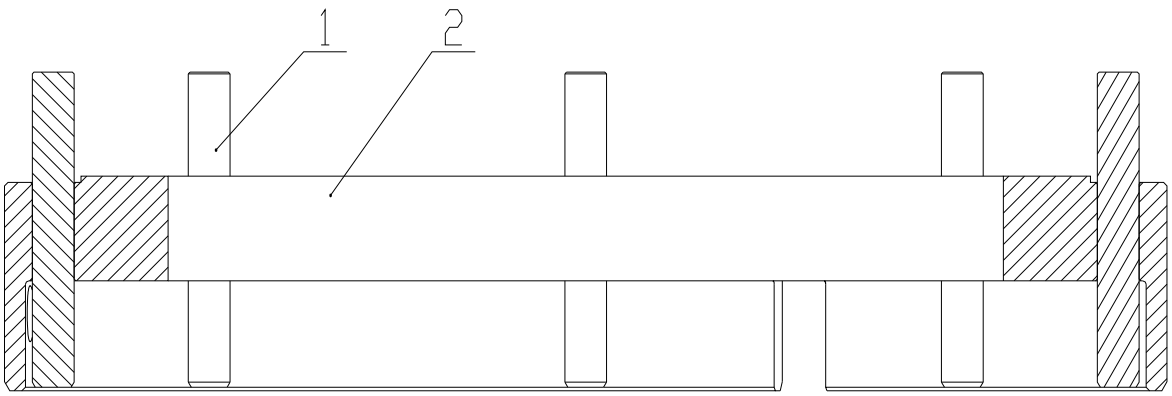

Z3BⅡ0304 摩擦片隔离架总成 Friction Disks Assmebly

序号 Item	代号 Part No.	名称 Parts Name	数量 Q'ty	备注 Remark
1	Z3BⅡ030400001	摩擦片销 Pin Disks	8	
2	Z3BⅡ030400002	摩擦片隔离架 Cage-Friction Disks	1	

Z3BⅡ0305 一档行星排 1st-Range Plate

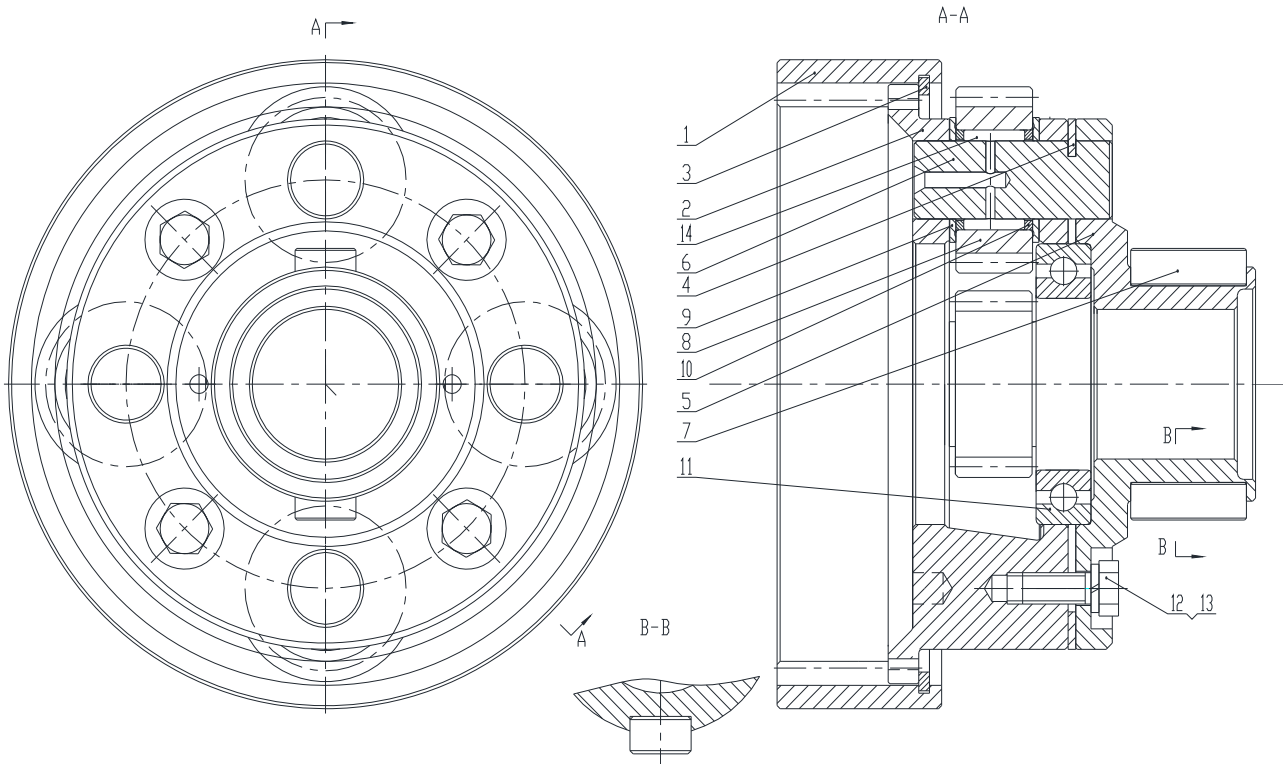

Z3BⅡ0305 一档行星排 1st-Range Plate

序号 Item	代号 Part No.	名称 Parts Name		数量 Q'ty	备注 Remark
1	Z3BⅡ030500001	倒档齿圈	Ring Gear-Reverse	1	
2	Z3BⅡ030500002	一档行星架	Planetary Carrier-1st Forward	1	
3	Z3BⅡ030500003	挡圈	Snap Ring	1	
4	Z3BⅡ030500004	止动盘	Detent Disk	1	
5	Z3BⅡ030500005	传力套	Linkage Sleeve	1	
6	Z3BⅡ030500006	一档行星轴	Planetary Shaft-1st Forward	4	
7	Z3BⅡ030500007	键	Key	2	
8	Z3BⅡ030300001	行星轮	Planetary Shaft	4	
9	Z3BⅡ030300006	垫片	Gasket	8	
10	Z3BⅡ030300007	挡圈	Snap Ring	8	
11	GB/T276-1994	轴承6011	Bearing 6011	1	
12	GB/T93-1987	垫圈10	Washer 10	4	
13	GB/T5783-2000	螺栓M10×25	Bolt M10×25	4	
14	GB/T309-2000	滚针P3.5×19.8G2	Needle P3.5×19.8G2	100	

Z3BⅡ0306 一档齿圈总成 1st-Range Gear Assembly

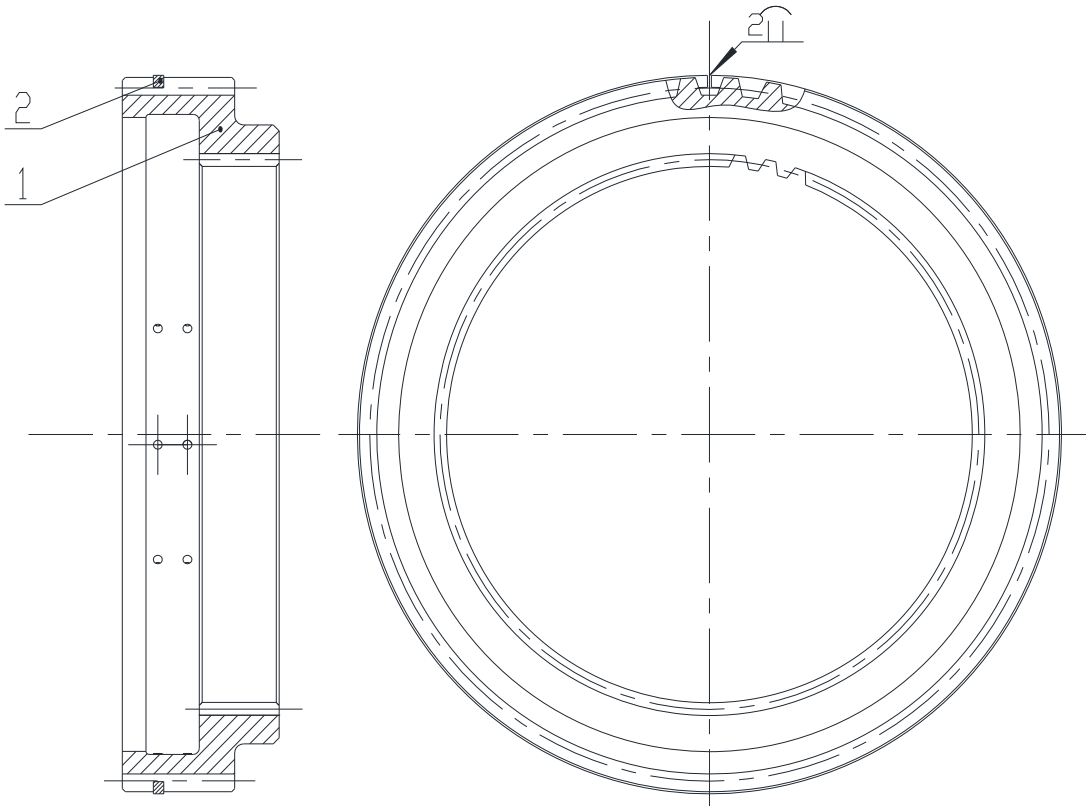

Z3BⅡ0306 一档齿圈总成 1st-Range Gear Assembly

序号 Item	代号 Part No.	名　　称 Parts Name		数量 Q'ty	备注 Remark
1	Z3BⅡ030600001	一档齿圈	Ring Gear-1st	1	
2	Z3BⅡ030600002	隔离环	Spacer Ring	1	

Z3BⅡ0307 二档油缸总成 2nd-Range Cylinder Assembly

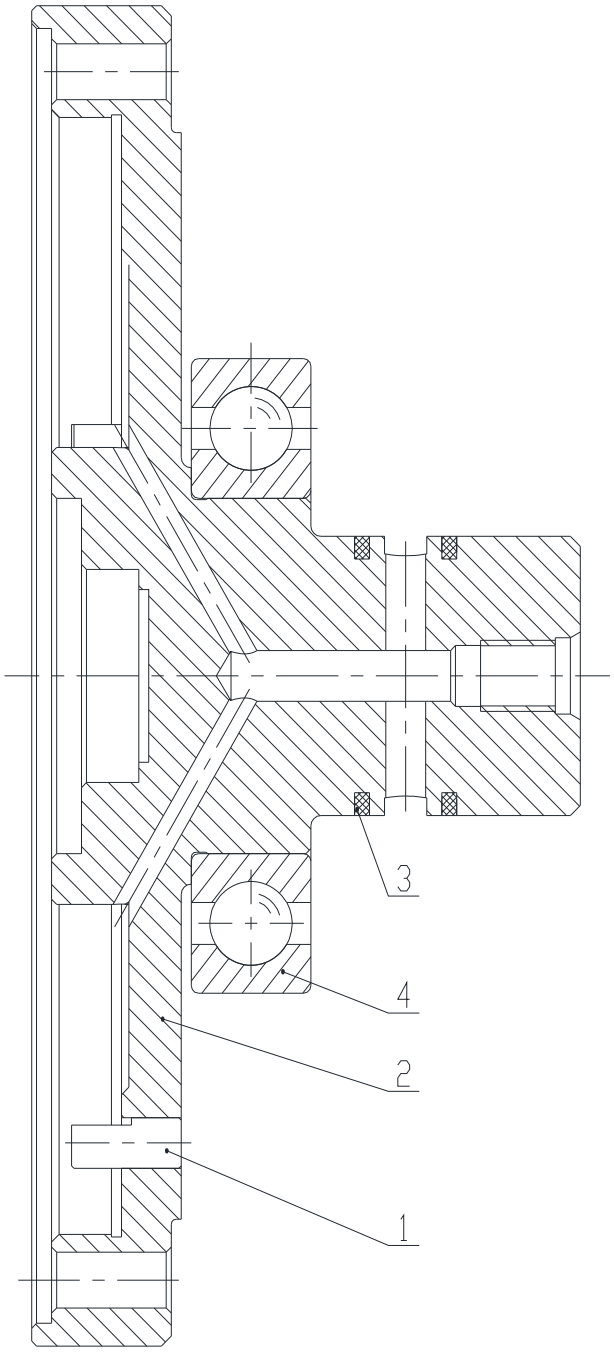

Z3BⅡ0307 二档油缸总成 2nd-Range Cylinder Assembly

序号 Item	代号 Part No.	名称 Parts Name		数量 Q'ty	备注 Remark
1	Z3BⅡ030700001	导杆	Guide Rod	3	
2	Z3BⅡ030700002	二档油缸	Cylinder-2nd forward	1	
3	Z3BⅡ030700003	密封环	Seal Ring	2	
4	GB/T276-1994	轴承6214	Bearing 6214	1	

Z33E0304T23 后凸缘组件 Flange Subassembly

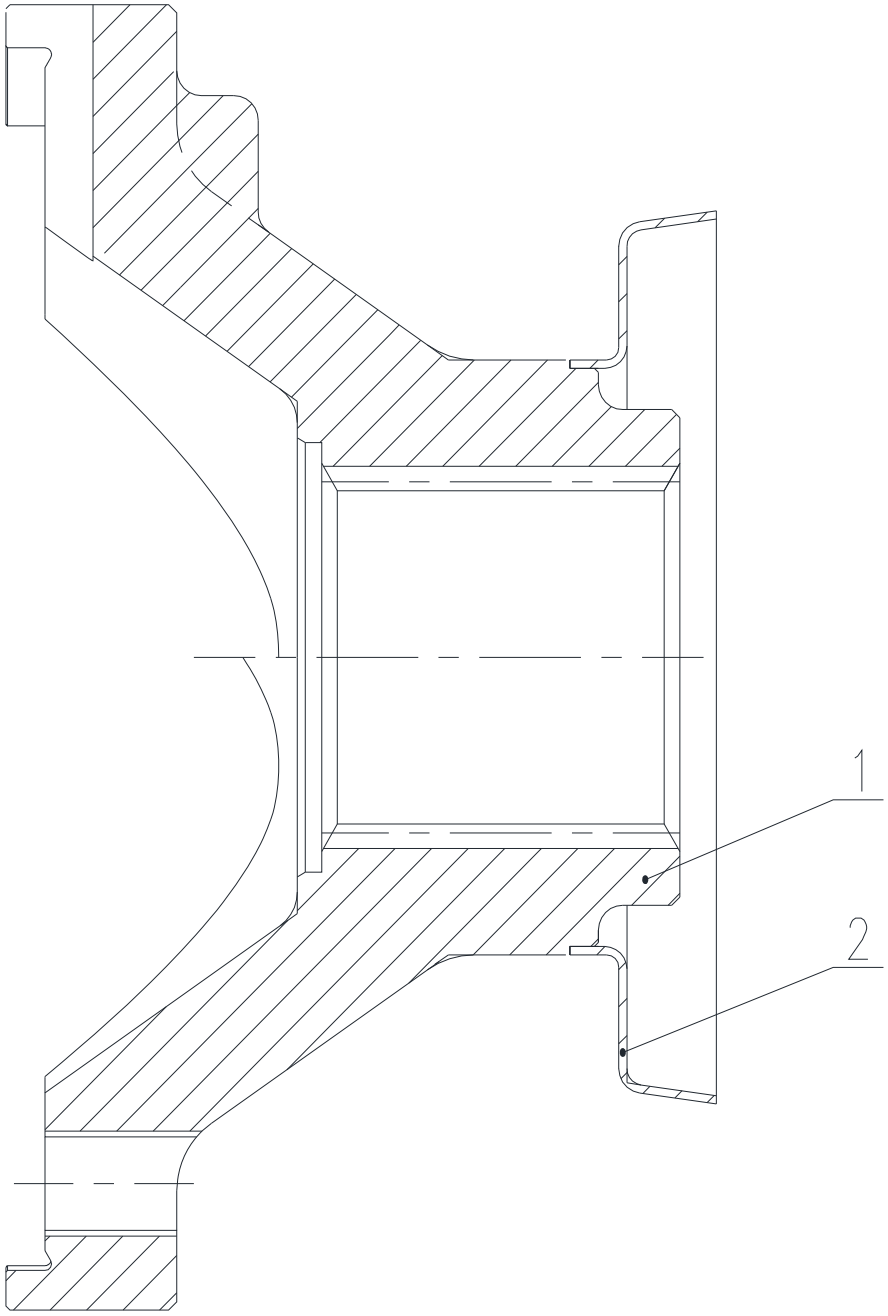

Z33E0304T23 后凸缘组件 Flange Subassembly

序号 Item	代号 Part No.	名称 Parts Name		数量 Q'ty	备注 Remark
1	Z33E030000003T23	连接凸缘	Connecting Flange	1	
2	Z30B030700002T38	防尘罩	Dust Shroud	1	

Z3BⅡ0311　二档主动齿轮 Driving Gear-2nd Forward

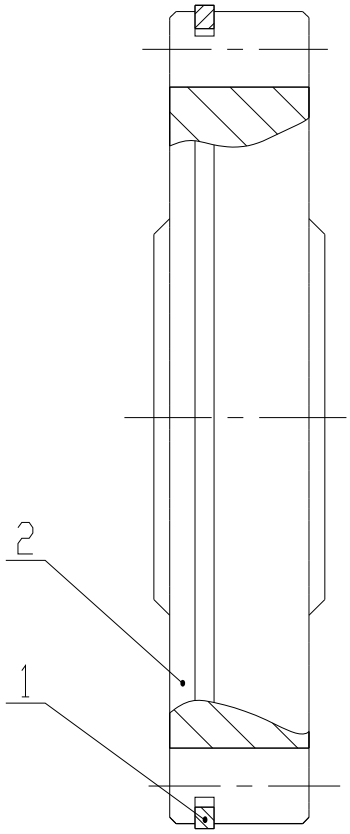

Z3BⅡ0311　二档主动齿轮 Driving Gear-2nd Forward

序号 Item	代号 Part No.	名　称 Parts Name		数量 Q'ty	备注 Remark
1	Z3BⅡ031100001	定位环	Locating Ring	1	
2	Z3BⅡ031100002	主动齿轮	Driving Gear	1	

Z30B0305T38 变速箱支架 Bracket

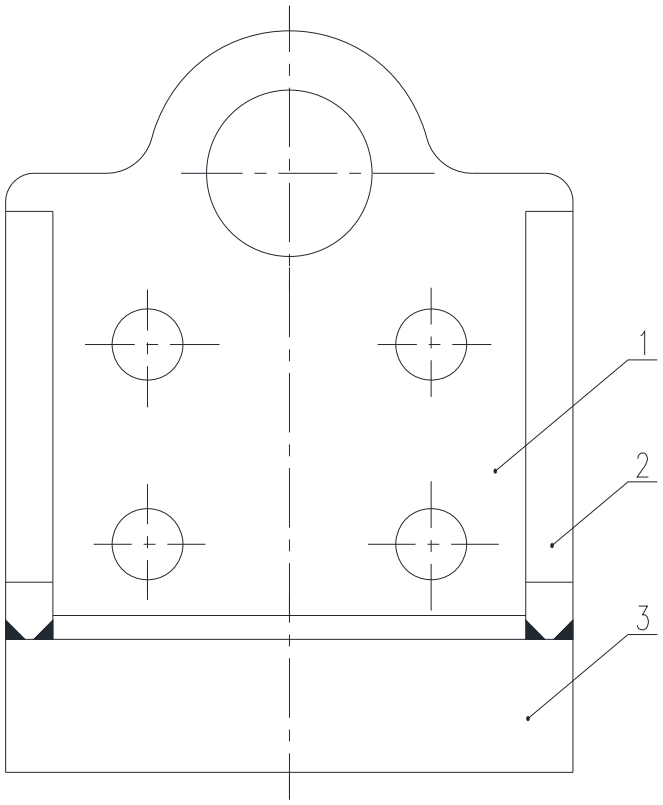

Z30B0305T38 变速箱支架 Bracket

序号 Item	代号 Part No.	名称 Parts Name		数量 Q'ty	备注 Remark
1	Z30E031200001T12	支承板	Board	1	
2	Z30E031200002T12	支撑	Support	2	
3	Z30B030500001T38	底板	Soleplate	1	

Z33E0302T23 吸油管总成 Suction Line Assembly

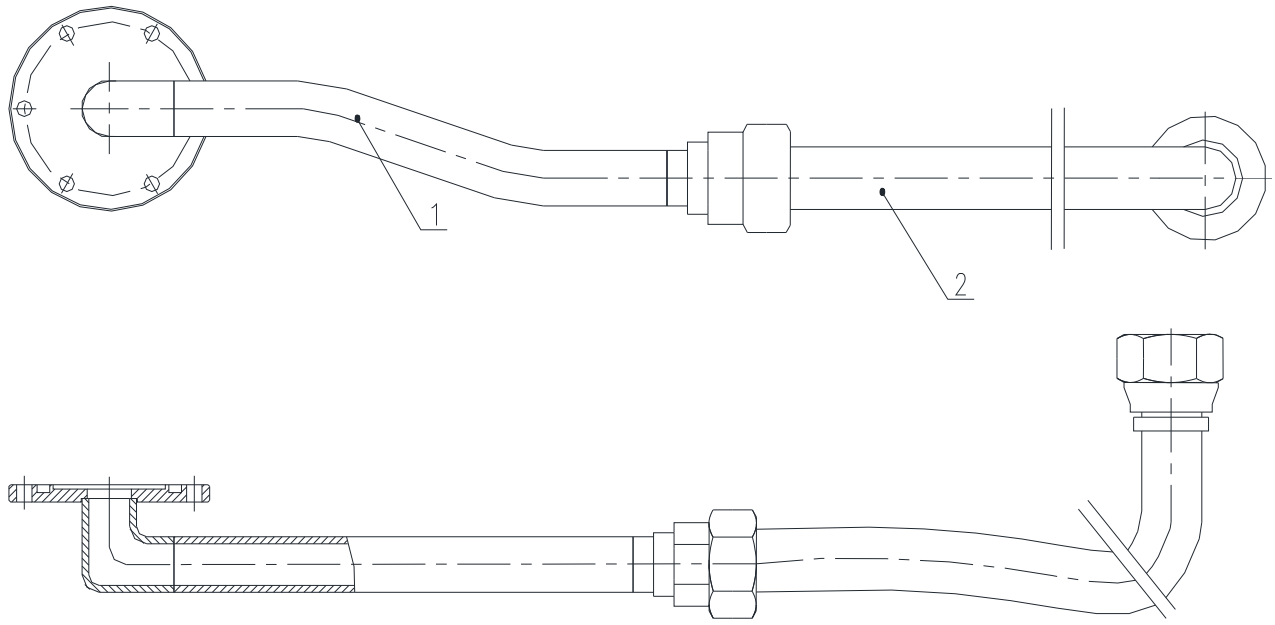

Z33E0302T23 吸油管总成 Suction Line Assembly

序号 Item	代号 Part No.	名　　称 Parts Name		数量 Q'ty	备注 Remark
1	Z33E030201T23	钢管总成	Steel Tube Assembly	1	
2	20491-36-14THC/20411-36-14TX1M14GTX*	软管总成	Pipe Assembly	1	

Z33E0303T23 加油管总成 Filler Pipe Assembly

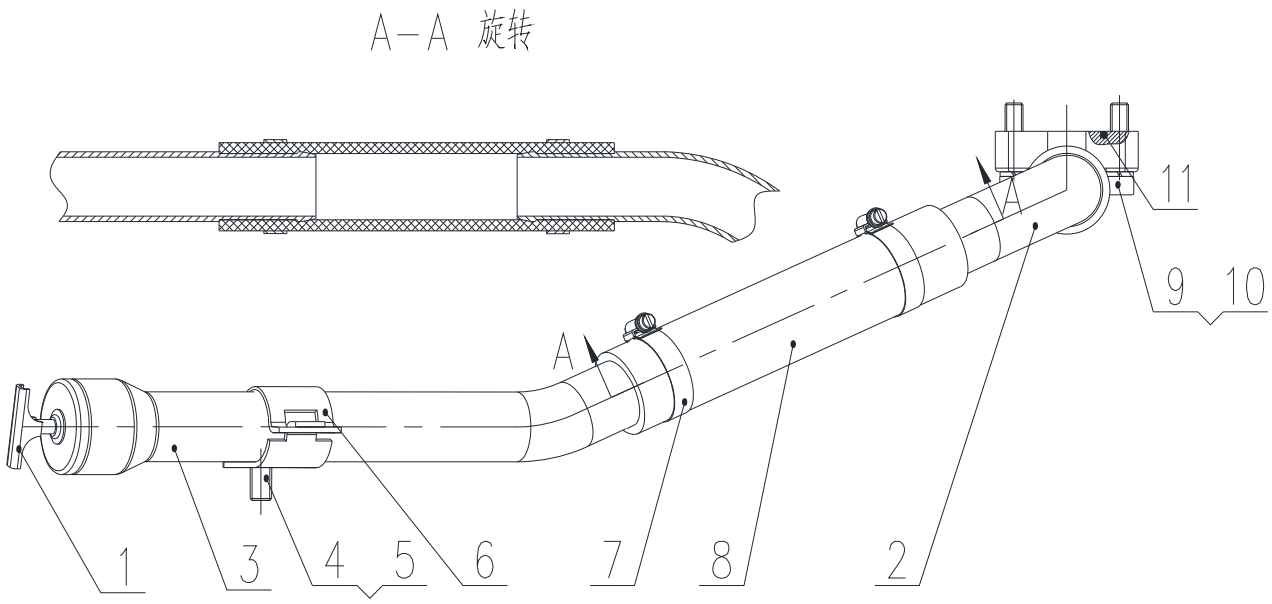

Z33E0303T23 加油管总成 Filler Pipe Assembly

序号 Item	代号 Part No.	名称 Parts Name		数量 Q'ty	备注 Remark
1	Z33E030301T23	油标尺总成	Dipstick Assembly	1	
2	Z33E030302T23	加油管组件	Tube Assembly	1	
3	Z33E030300001T23	加油管	Filler Pipe	1	
4	GB/T70.1-2000	螺钉M12×30	Bolt M12×30	1	
5	GB/T93-1987	垫圈12	Washer 12	1	
6	TC Ⅰ-38	管夹	Tube clamp	1	
7	5732	卡箍	hoop	2	
8	YD-CG-APS-B-1	耐油胶管	Oil-resistang rubber hose	1	
9	GB/T70.1-2000	螺钉M10×40	Bolt M10×40	4	
10	GB/T93-1987	垫圈10	Washer 10	4	
11	GB/T3452.1-2005	O形圈37.5×3.55	O—Ring Seal 37.5×3.55	1	

Z33E0303 手制动总成 Handle-brake Assembly

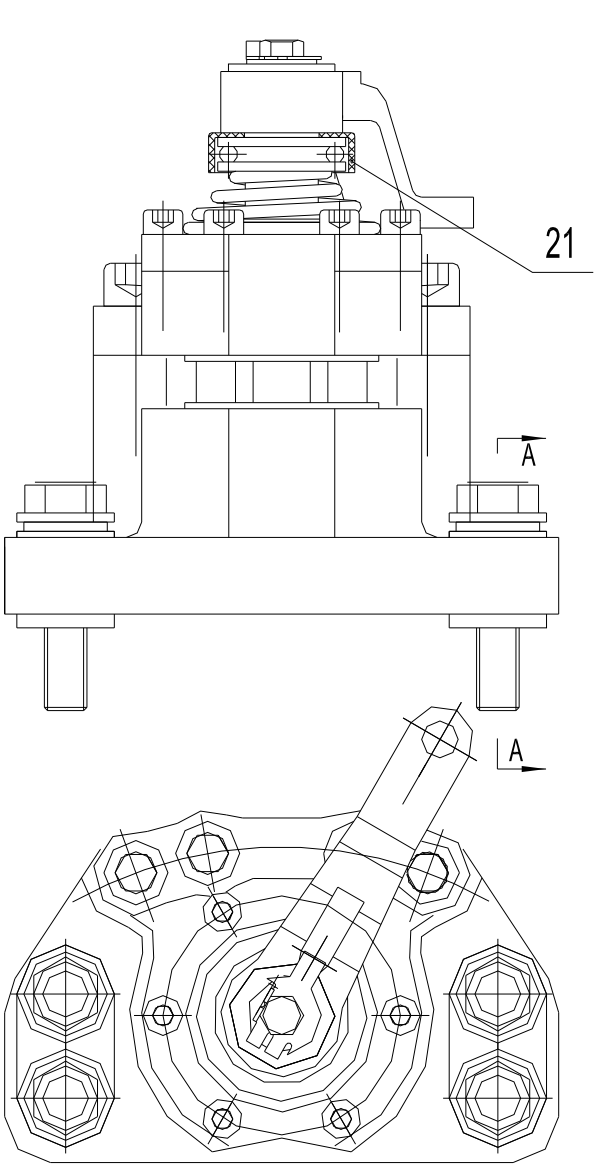

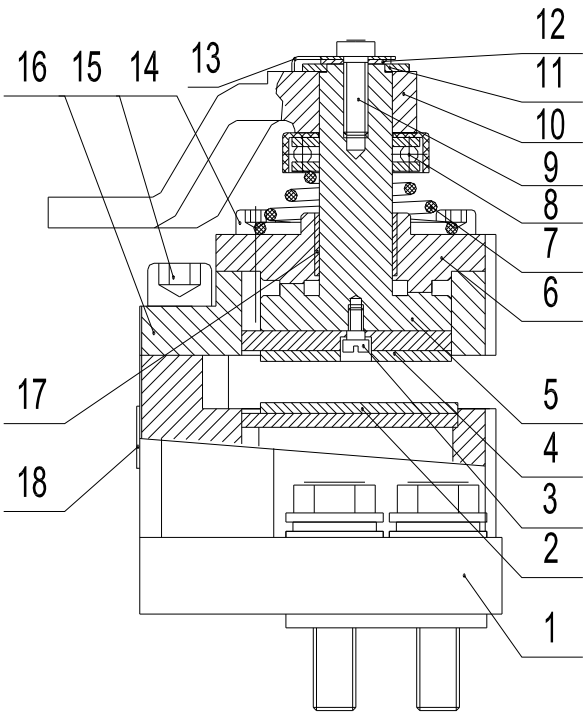

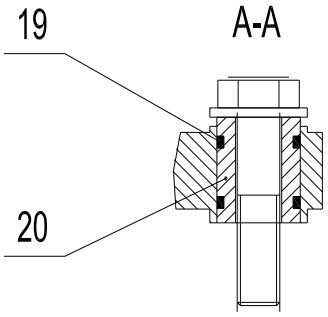

Z33E0303 手制动总成 Handle-brake Assembly

序号 Item	代号 Part No.	名称 Parts Name		数量 Q'ty	备注 Remark
1	DFX.5-101	底座	Bottom	1	
2	DFX.5-110	摩擦片一	Driving Disk-1st	1	
3	DFX.5-106	螺钉	Bolt	1	
4	DFX.5-111	摩擦片二	Driving Disk-2nd	1	
5	DFX.5-102	驱动轴	stalk	1	
6	DFX.5-104	盖板	Cover plank	1	
7	DFX.5-105	弹簧	Spring coil	1	
8	GB/301-1995	推力轴承51105	Bearing 51105	1	
9	GB/T5783-2000	螺栓M8×20	Bolt M8×20	1	
10	DFX.5-112	制动臂	arm	1	
11	Z35G030800012T1	大垫圈	Big washer	1	
12	DFX.5-107	垫圈	washer	1	
13	Z35G030800011T1	止动垫圈	washer	1	
14	GB/70.1-2000	螺钉M8×30	Bolt M8×30	6	
15	GB/70.1-2000	螺钉M14×40	Bolt M14×40	4	
16	DFX.5-108	压板	plank	1	
17	DFX.5-114	铜油套	Copper oil set	1	
18	DFX.5-116W	标牌	Mark	1	
19	GB/T3452.1-2005	O形圈	O—Ring Seal	8	
20	DFX.5-113	立柱	pillar	4	
21	DFX.5-115	防尘罩	Dust sheet	1	

变速油路及操作系统
Transmission Oil Line And Control System

Z33E04T34 变速油路及操作系统

Transmission Oil Line And Control System

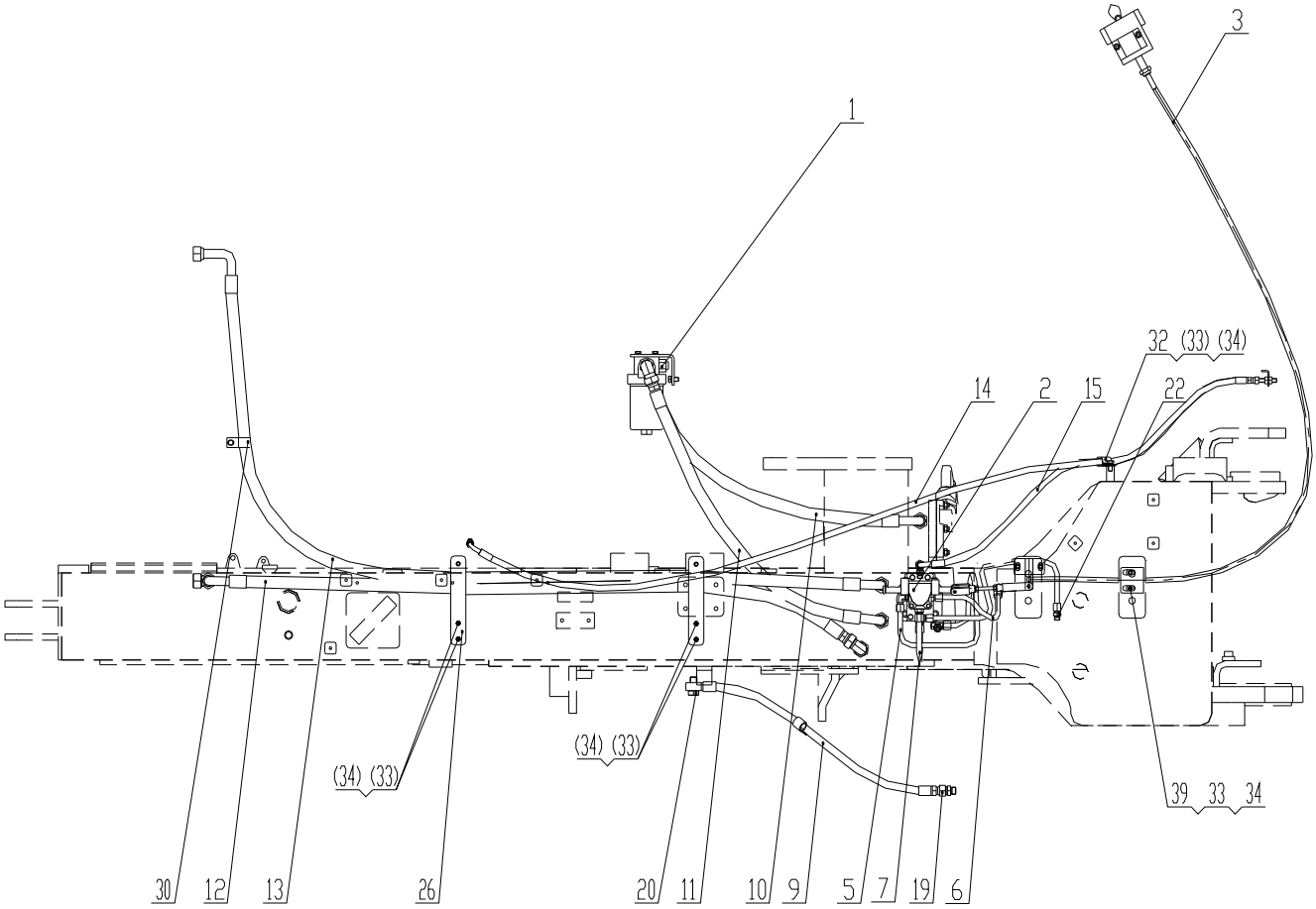

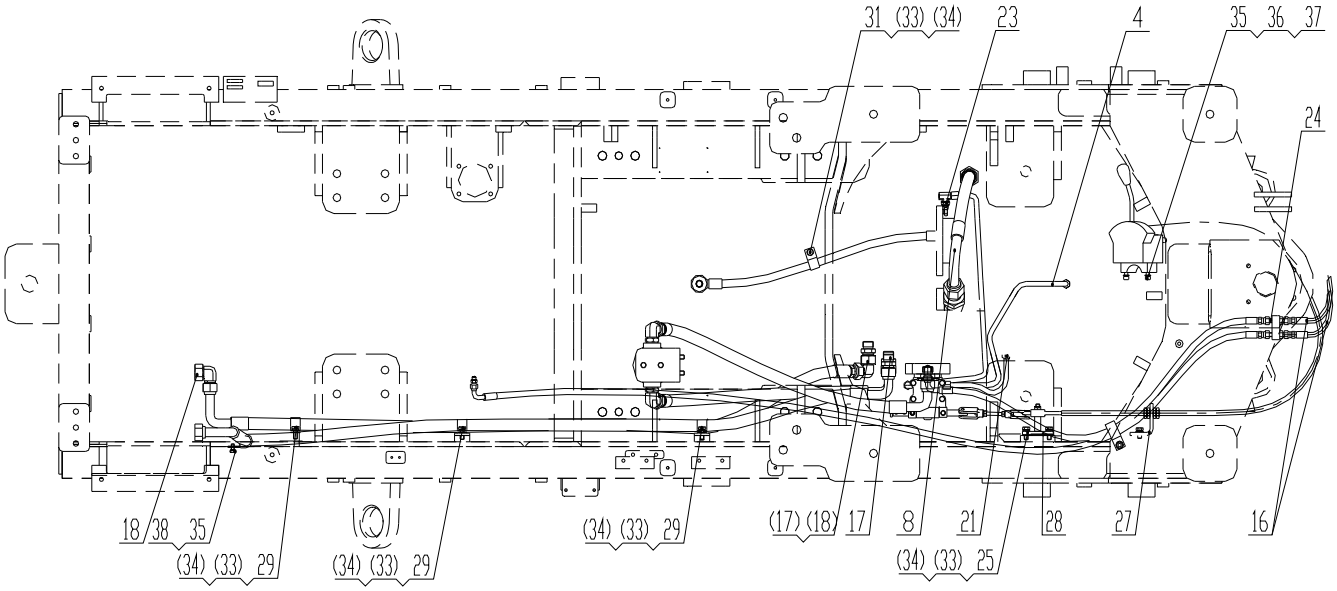

Z33E04T34　变速油路及操作系统

Transmission Oil Line And Control System

序号 Item	代　　号 Order No.	名　　称 Parts Name	数量 Q'ty	备注 Remark
1	Z33E0401T34	滤油器总成　Filter　Assembly	1	
2	Z33E0402T34	换挡阀总成　Valve　Assembly	1	
3	LJ134B10A×L2300A	换档操纵总成　Control　Links	1	
4	Z300402	二档油管　Pipe　Assembly	1	
5	Z300403	倒档油管　Pipe　Assembly	1	
6	Z300404	一档油管　Pipe　Assembly	1	
7	Z300406	变速器配油阀进油管　Pipe　Assembly	1	
8	20491-36-14THCZ/20411-36-14TZ×1M14GT×625	胶管总成　Hose　Assembly	1	
	O26.0×2.0	O形圈　O-Ring 26.0×2.0	2	
9	20411-22-08Z/70011-18-08Z×1SN08×800	胶管总成　Hose　Assembly	1	
	O12.0×2.0	O形圈　O-Ring 12.0×2.0	1	
10	20411-30-12Z/20491-30-12Z(H100)×1SN12×890	胶管总成　Hose　Assembly	1	
	O20.0×2.0	O形圈　O-Ring 20.0×2.0	2	
11	20411-30-12Z/20491-30-12Z×1SN12×900	胶管总成　Hose　Assembly	1	
	O20.0×2.0	O形圈　O-Ring 20.0×2.0	2	
12	20491-30-12Z(H100)/20411-30-12Z×1SN12×1830	胶管总成　Hose　Assembly	1	
	O20.0×2.0	O形圈　O-Ring 20.0×2.0	2	
13	20491-30-12Z/20491-30-12H100Z×1SN12×2460V270	胶管总成　Hose　Assembly	1	
	O20.0×2.0	O形圈　O-Ring 20.0×2.0	2	
14	20711-10-02Z/20791-12-02TZ×1T02PK×2300	胶管总成　Hose　Assembly	1	
15	20711-10-02Z/20791-12-02TZ×1T02PK×1200	胶管总成　Hose　Assembly	1	
16	K0605015P	仪表管　Pipe	2	
17	1CH-30-27Z	直接头　Connector	4	
	O23.5×3.0	O形圈　O-Ring 23.5×3.0	4	
18	2C9-30Z	弯接头　Connector	2	

Z33E04T34　变速油路及操作系统

Transmission Oil Line And Control System

序号 Item	代　　号 Order No.	名　　称 Parts Name		数量 Q'ty	备注 Remark
	O20.0×2.0	O形圈	O-Ring 20.0×2.0	2	
19	1CH-22-18Z	直接头	Connector	1	
	O15.3×2.4	O形圈	O-Ring 15.3×2.4	1	
20	700M-18Z	直接头	Connector	1	
21	1CH9-16-14OGZ	弯接头	Connector	1	
	O11.3×2.4	O形圈	O-Ring 11.3×2.4	1	
22	1CH-16-14Z	直接头	Connector	1	
	O11.3×2.4	O形圈	O-Ring 11.3×2.4	1	
23	LCHM-16-14-12OGZ	三通接头	Connector	1	
	O13.3×2.4	O形圈	O-Ring 13.3×2.4	1	
24	6Q-10LNZ	直接头	Connector	2	
25	Z33E0401	转换摇臂总成	Rocker Assembly	1	
26	Z33E040000002T7	L 板	Plate	2	
27	Z33E040000001T18	换档软轴支架	Bracket	1	
28	Z33E040000004	垫片	Washer	2	
29	LHCⅡ-28/28	管夹	Clamp	3	
30	LHCⅠ-28	管夹	Clamp	1	
31	LHCⅠ-20	管夹	Clamp	1	
32	LHCⅡ-10/10	管夹	Clamp	1	
33	GB/T93-1987	垫圈 10	Washer10	12	
34	GB/T5783-2000	螺栓 M10×20	Bolt M10×20	12	
35	GB/T93-1987	垫圈 8	Washer 8	3	
36	GB/T97.1-2002	垫圈 8	Washer 8	2	
37	GB/T70.1-2000	螺钉 M8×20	Bolt M8×20	2	
38	GB/T5783-2000	螺栓 M8×16	Bolt M8×16	1	
39	GB/T97.1-2002	垫圈 10	Washer	2	

Z33E0401T34 滤油器总成 Filter Assembly

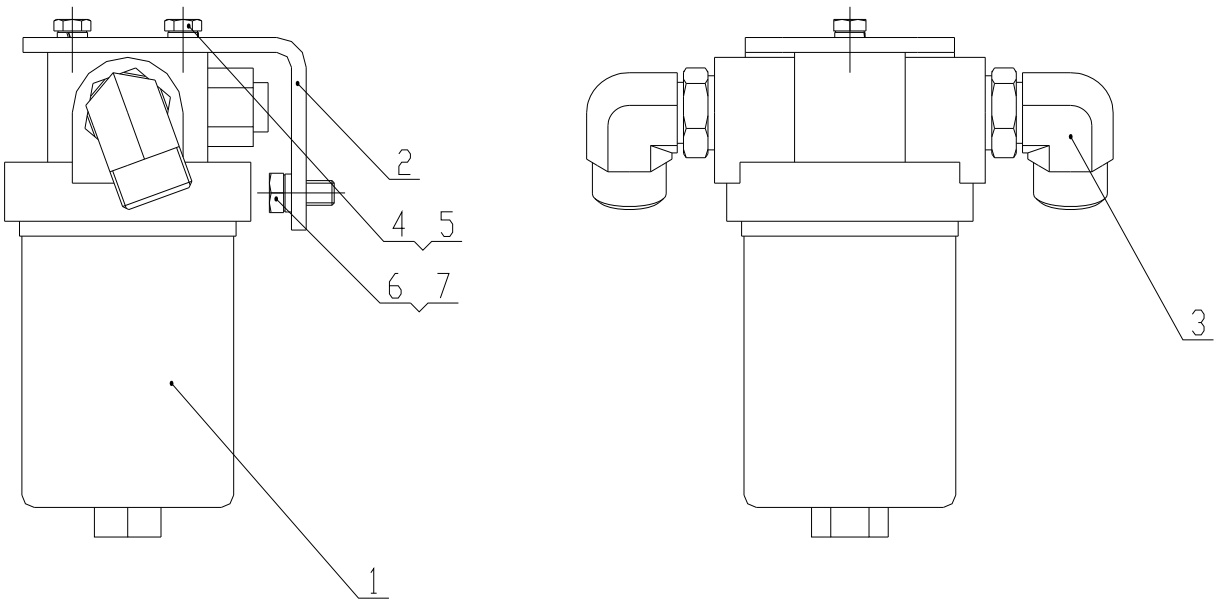

Z33E0401T34 滤油器总成 Filter Assembly

序号 Item	代号 Order No.	名称 Parts Name		数量 Q'ty	备注 Remark
1	ZL30.4.18	滤油器	Filter	1	选装
	00027200	滤油器	Filter	1	选装
2	Z33E040000001T23	支架	Bracket	1	
3	1CH9-30-27OGZ	弯接头	Connector	2	
	O23.5×3.0	O形圈	O-Ring 23.5×3.0	1	
4	GB/T93-1987	垫圈8	Washer 8	2	
5	GB/T5783-2000	螺栓M8×16	Bolt M8×16	2	
6	GB/T93-1987	垫圈10	Washer 10	2	
7	GB/T5783-2000	螺栓M10×20	Bolt M10×20	2	

ZL30.4.18 精滤器　Filter

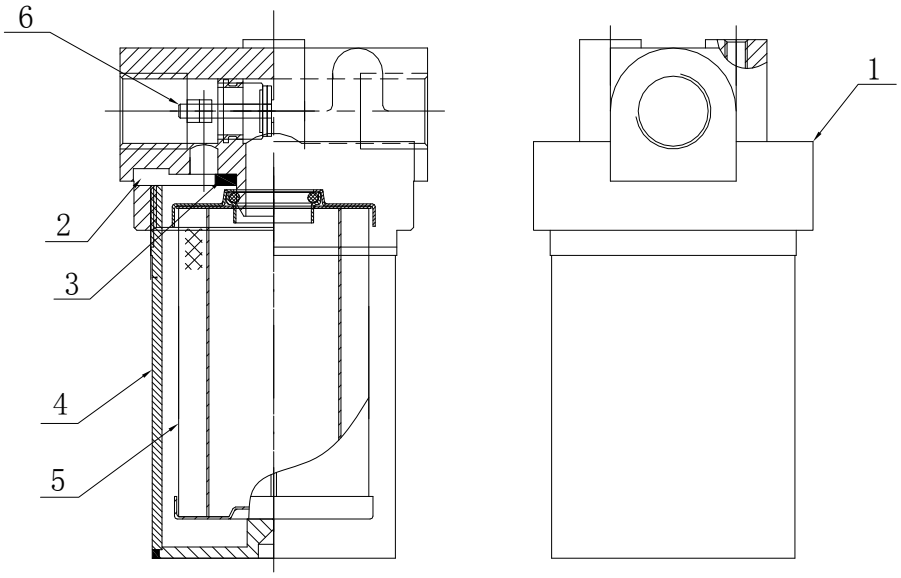

ZL30.4.18 精滤器　Filter

序号 Item	代号 Part No.	名　　称 Parts Name		数量 Q'ty	备注 Remark
1	ZL30.4.18-1	上 盖	Front Cover	1	
2	ZL30.4.18-3	垫 圈	Washer	1	
3	ZL30.4.18-4	垫 圈	Washer	1	
4	ZL30.4.18.1	壳 体	Shell	1	
5	ZL30.4.18.2	滤芯	Filter	1	
6	ZL30.4.18.3	单向阀	Valve	1	

Z33E0402T34 换挡阀总成 Valve Assembly

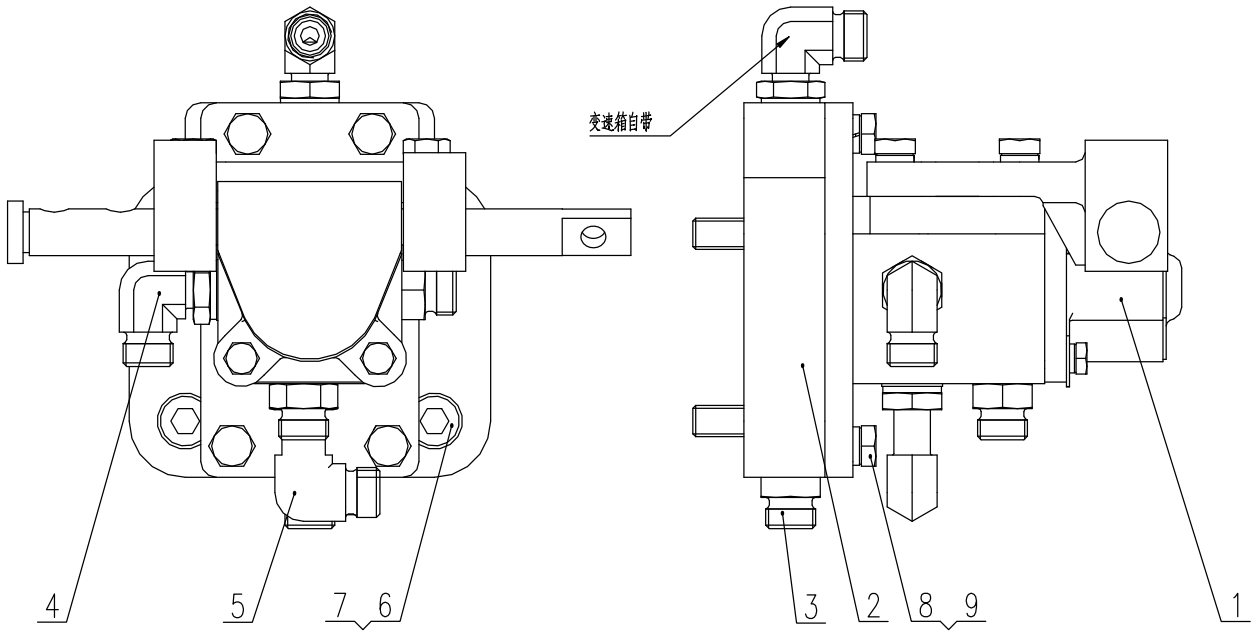

Z33E0402T34 换挡阀总成 Valve Assembly

序号 Item	代　　号 Order No.	名　　称 Parts Name		数量 Q'ty	备注 Remark
1	Z3BⅡ0407	变速配油阀	Valve	1	
2	Z30040000002	过渡法兰	Flange	1	
3	1CH-16-14Z	直接头	Connector	2	
	O11.3×2.4	O形圈	O-Ring 11.3×2.4	2	
4	1CH9-16-14OGZ	弯接头	Connector	1	
	O11.3×2.4	O形圈	O-Ring 11.3×2.4	1	
5	1CH9-16-14OGLAZ	弯接头	Connector	1	
	O11.3×2.4	O形圈	O-Ring 11.3×2.4	1	
6	GB/T93-1987	垫圈10	Washer10	4	
7	GB/T70.1-2000	螺钉M10×30	Bolt M10×30	4	
8	GB/T93-1987	垫圈8	Washer4	4	
9	GB/T5783-2000	螺栓M8×30	Bolt M8×30	4	

Z3BⅡ0407 变速配油阀 Speed Selector Valve

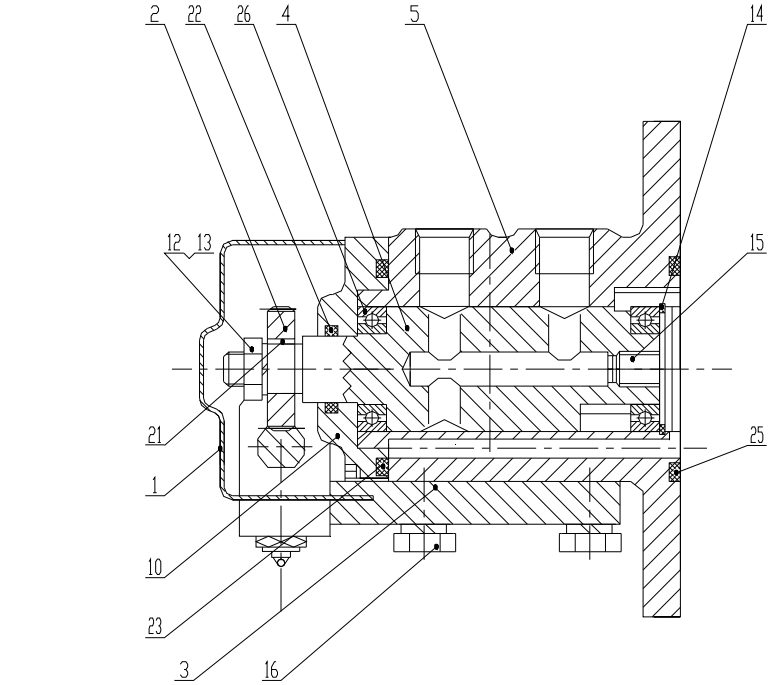

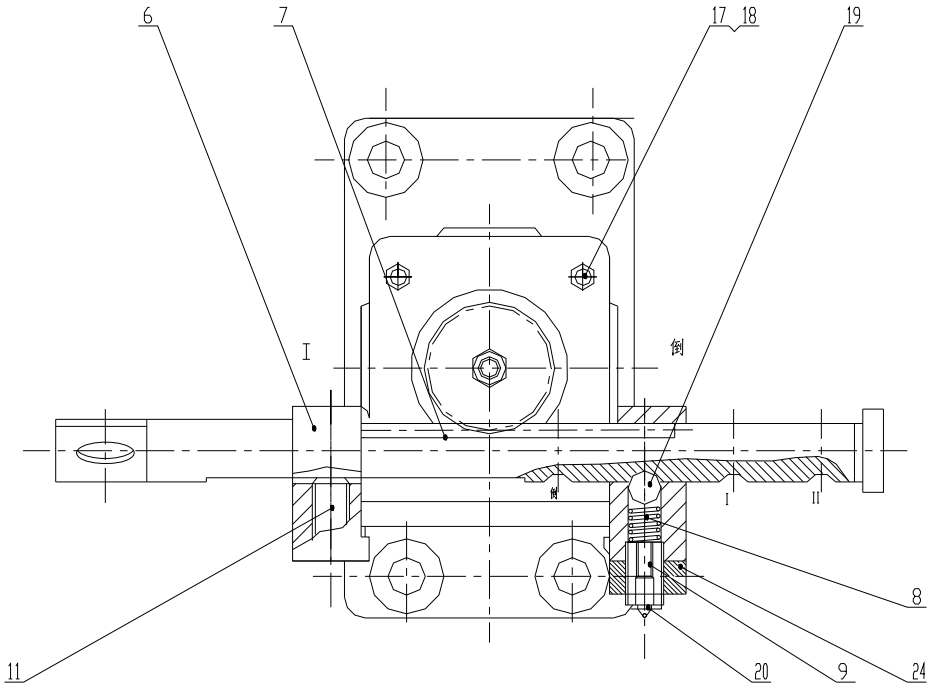

Z30B0407 变速配油阀 Speed Selector Valve

序号 Item	代号 Order No.	名称 Parts Name		数量 Q'ty	备注 Remark
1	Z3BⅡ040701	防尘罩	Dust Shroud	1	
2	Z3BⅡ040700001	驱动齿轮	Driving Gear	1	
3	Z3BⅡ040700002	调整垫片	Adjusting Shim	1	
4	Z3BⅡ040700003	阀杆	Valve Pole	1	
5	Z3BⅡ040700004	阀体	Valve Body	1	
6	Z3BⅡ040700005	支承轴承	Support Bearing	1	
7	Z3BⅡ040700006	齿条	Rack	1	
8	Z3BⅡ040700007	弹簧	Spring	1	
9	Z3BⅡ040700008	螺塞	Plug	1	
10	Z3BⅡ040700009	压盖	Cap	1	
11	Z3BⅡ040700010	调节螺丝	Screw	1	
12	GB/T41-2000	螺母 M8	Nut M8	1	
13	GB/T93-1987	垫圈 8	Washer 8	5	
14	GB/T893.1-1986	挡圈 30	Snap Ring 30	1	
15	GB/T73-1985	螺钉 M10×1×10	Screw M10×1×10	1	
16	GB/T5783-2000	螺栓M8×25	Bolt M8×25	4	
17	GB/T5783-2000	螺栓 M6×20	Bolt M6×20	4	
18	GB/T93-1987	垫圈 6	Washer 6	4	
19	GB/T308-2002	钢球 10	Ball 10	1	
20	JB/T7940.1-1995	油杯M6	Oil Cup	2	
21	GB/T1096-2003	键 4×8	Key 4×8	1	
22	GB/T1235-1976	O形圈 19×2.4	O-Ring 19×2.4	1	
23	GB/T1235-1976	O形圈 50×3.5	O-Ring 50×3.5	1	
24	GB/T6173-2000	螺母M12×1.25	Nut M12×1.25	2	
25	GB/T1235-1976	O形圈 54×3.5	O-Ring 54×3.5	1	
26	GB/T276-1994	轴承 61903	Bearing 61903	2	

LJ134B10A×L2300A 变速操纵机构 Control Links

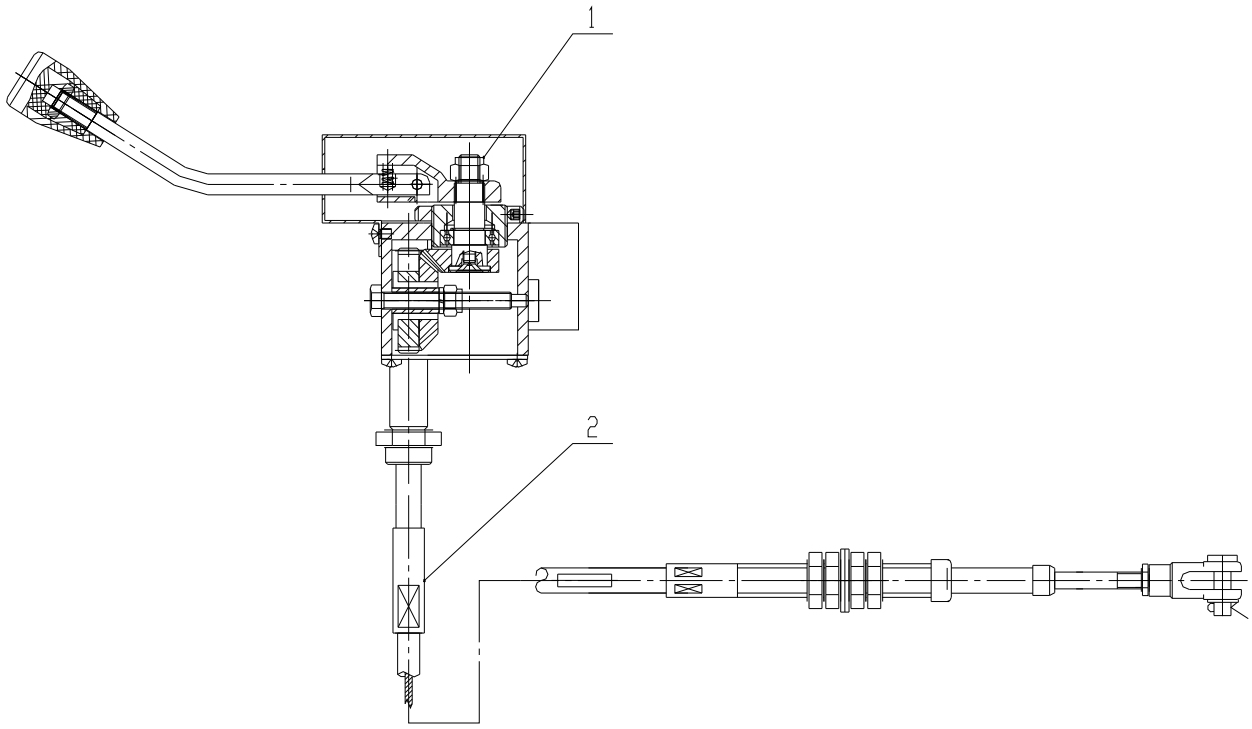

LJ134B10A×L2300A 变速操纵机构 Control Links

序号 Item	代号 Order No.	名称 Parts Name		数量 Q'ty	备注 Remark
1	040203600010	LJ134B10A	Control	1	
2	040400400235	软轴LJ134B10A×L2300A	Flexible- Axes LJ134B10A×2300A	1	

变速油路及操作系统
Transmission Oil Line And Control System

Z33E04T39 变速油路及操作系统

Transmission Oil Line And Control System

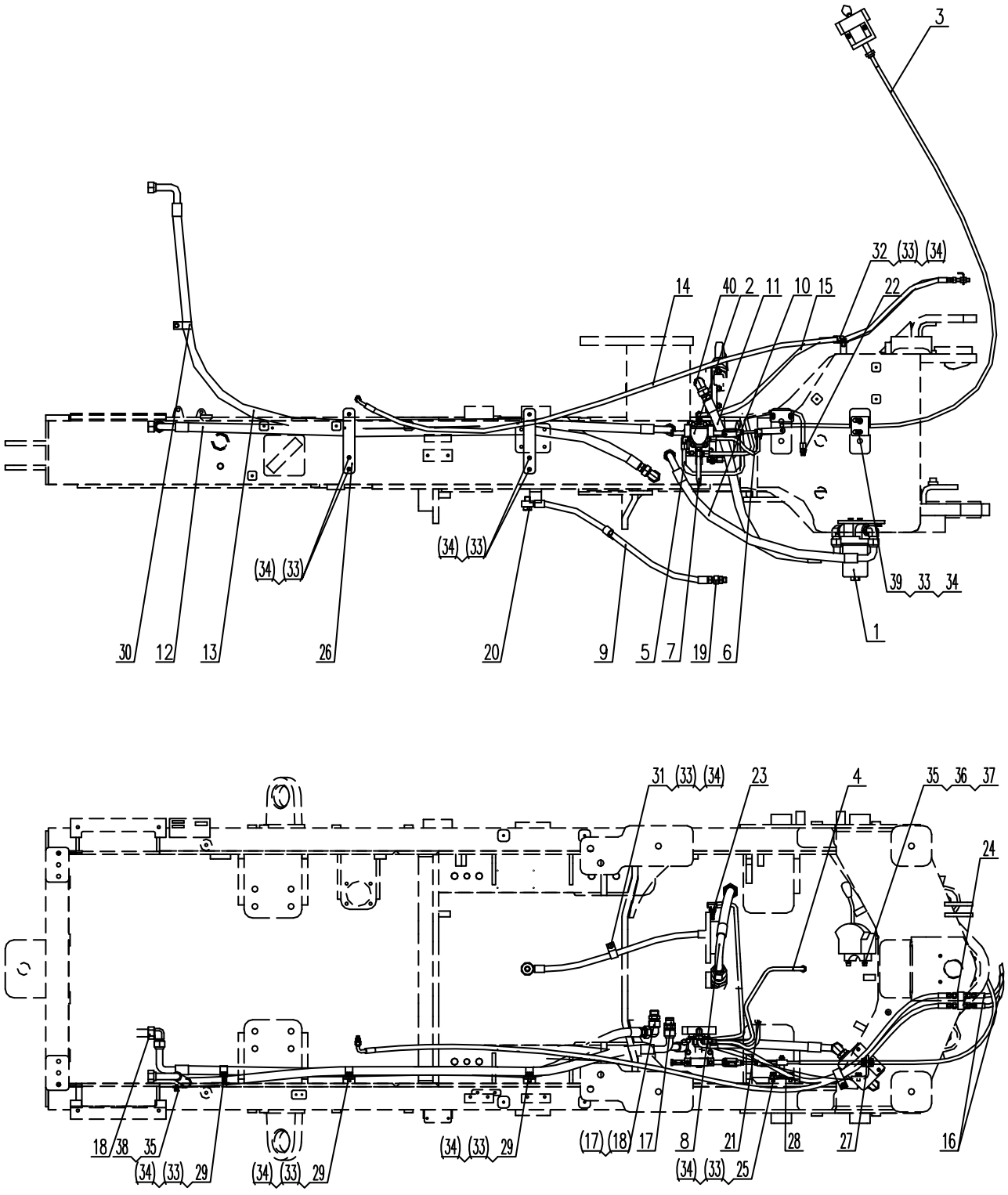

Z33E04T39　变速油路及操作系统

Transmission Oil Line And Control System

序号 Item	代　　号 Order No.	名　　称 Parts Name	数量 Q'ty	备注 Remark
1	Z30B0401T50	滤油器总成　Filter　Assembly	1	
2	Z33E0402T34	换挡阀总成　Valve　Assembly	1	
3	LJ134B10A×L2300A	换档操纵总成　Control　Links	1	
4	Z300402	二档油管　Pipe　Assembly	1	
5	Z300403	倒档油管　Pipe　Assembly	1	
6	Z300404	一档油管　Pipe　Assembly	1	
7	Z300406	变速器配油阀进油管　Pipe　Assembly	1	
8	20411-36-14Z/20491-36-14HCZ×1SN14×625	胶管总成　Hose　Assembly	1	
	O26.0×2.0	O形圈　O-Ring 26.0×2.0	2	
9	20411-22-08Z/70011-18-08Z×1SN08×950	胶管总成　Hose　Assembly	1	
	O12.0×2.0	O形圈　O-Ring 12.0×2.0	1	
10	20491-30-12Z×1SN12×950V270	胶管总成　Hose　Assembly	1	
	O20.0×2.0	O形圈　O-Ring 20.0×2.0	2	
11	20411-30-12Z/20491-30-12Z×1SN12×1030	胶管总成　Hose　Assembly	1	
	O20.0×2.0	O形圈　O-Ring 20.0×2.0	2	
12	20411-30-12Z/20491-30-12Z(H100)×1SN12×1830	胶管总成　Hose　Assembly	1	
	O20.0×2.0	O形圈　O-Ring 20.0×2.0	2	
13	20491-30-12Z/20491-30-12(H100)Z×1SN12×2460V270	胶管总成　Hose　Assembly	1	
	O20.0×2.0	O形圈　O-Ring 20.0×2.0	2	
14	20711S-10-02FAZ/20791S-12-02FAZ×11EU001-04PH×2300	机油压力表管　Hose　Assembly	1	
15	20711S-10-02FAZ/20791S-12-02FAZ×11EU001-04PH×1200	换挡压力表管　Hose　Assembly	1	
16	20711S-10-02FAZ/20811S-10-02FAZ×11EU001-04PH×1300	仪表管　Pipe	2	

Z33E04T39　变速油路及操作系统

Transmission Oil Line And Control System

序号 Item	代　　号 Order No.	名　　称 Parts Name		数量 Q'ty	备注 Remark
17	1CH-30-27Z	直接头	Connector	3	
	O23.5×3.0	O形圈	O-Ring 23.5×3.0	3	
18	2C9-30Z	弯接头	Connector	2	
	O20.0×2.0	O形圈	O-Ring 20.0×2.0	2	
19	1CH-22-18Z	直接头	Connector	1	
	O15.3×2.4	O形圈	O-Ring 15.3×2.4	1	
20	700M-18Z	直接头	Connector	1	
21	1CH9-16-14OGZ	弯接头	Connector	1	
	O11.3×2.4	O形圈	O-Ring 11.3×2.4	1	
22	1CH-16-14Z	直接头	Connector	1	
	O11.3×2.4	O形圈	O-Ring 11.3×2.4	1	
23	LCHM-16-14-12OGZ	三通接头	Connector	1	
	O13.3×2.4	O形圈	O-Ring 13.3×2.4	1	
24	6Q-10LNZ	直接头	Connector	2	
25	Z33E0401	转换摇臂总成	Rocker Assembly	1	
26	Z33E040000002T7	L 板	Plate	2	
27	Z33E040000001T18	换档软轴支架	Bracket	1	
28	Z33E040000004	垫片	Washer	2	
29	LHCⅡ-28/28	管夹	Clamp	3	
30	LHCⅠ-28	管夹	Clamp	1	
31	LHCⅠ-20	管夹	Clamp	1	
32	LHCⅡ-10/10	管夹	Clamp	1	
33	GB/T93-1987	垫圈 10	Washer10	12	
34	GB/T5783-2000	螺栓 M10×20	Bolt M10×20	12	
35	GB/T93-1987	垫圈 8	Washer 8	3	
36	GB/T97.1-2002	垫圈 8	Washer 8	2	
37	GB/T70.1-2000	螺钉 M8×20	Bolt M8×20	2	
38	GB/T5783-2000	螺栓 M8×16	Bolt M8×16	1	
39	GB/T97.1-2002	垫圈 10	Washer	2	
40	1CH9-30-27OGZ	弯接头	Connector	1	
	O23.5×3.0	O形圈	O-Ring 23.5×3.0	1	

Z30B0401T50 滤油器总成 Filter Assembly

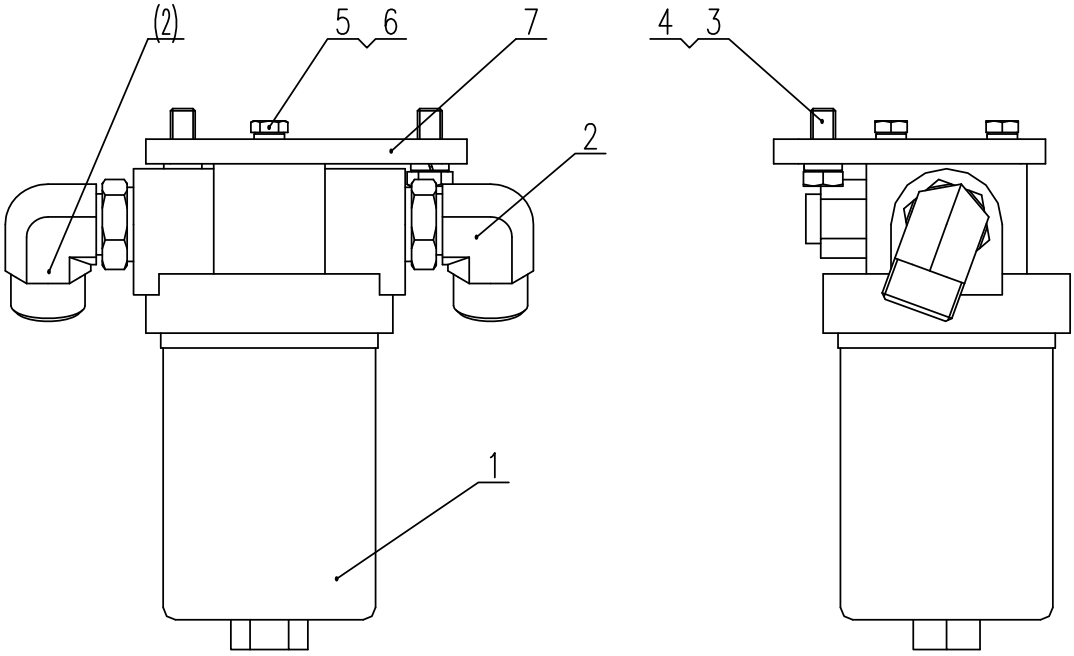

Z30B0401T50 滤油器总成 Filter Assembly

序号 Item	代号 Order No.	名称 Parts Name		数量 Q'ty	备注 Remark
1	ZL30.4.18	滤油器	Filter	1	选装
	00027200	滤油器	Filter	1	选装
2	1CH9-30-27OGZ	弯接头	Connector	2	
	O23.5×3.0	O形圈	O-Ring 23.5×3.0	2	
3	GB/T5783-2000	螺栓M10×25	Bolt M10×25	2	
4	GB/T93-1987	垫圈10	Washer 10	2	
5	GB/T93-1987	垫圈8	Washer 8	2	
6	GB/T5783-2000	螺栓M8×20	Bolt M8×20	2	
7	Z30B040000003T38	滤油器支板	Bracket	1	

ZL30.4.18 精滤器　Filter

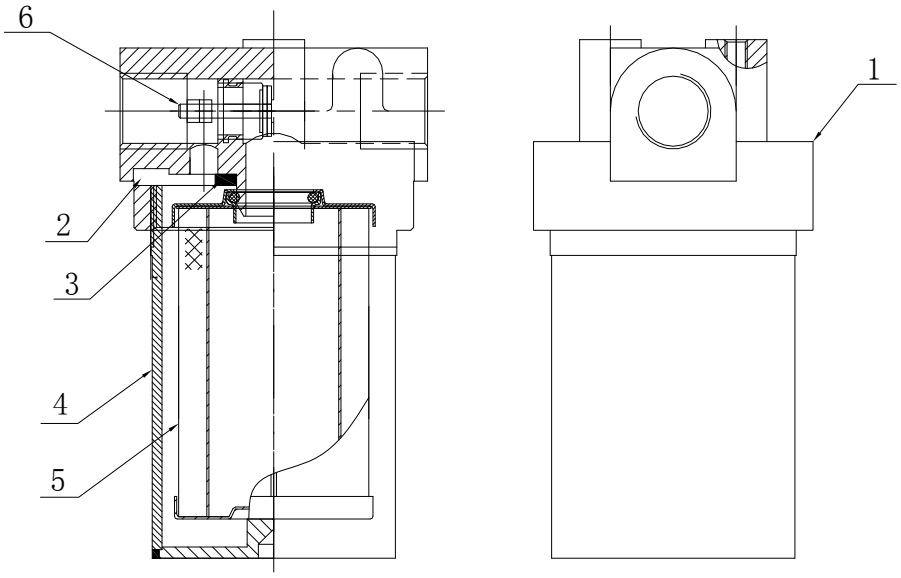

ZL30.4.18 精滤器　Filter

序号 Item	代号 Part No.	名　　称 Parts Name		数量 Q'ty	备注 Remark
1	ZL30.4.18-1	上 盖	Front Cover	1	
2	ZL30.4.18-3	垫 圈	Washer	1	
3	ZL30.4.18-4	垫 圈	Washer	1	
4	ZL30.4.18.1	壳 体	Shell	1	
5	ZL30.4.18.2	滤芯	Filter	1	
6	ZL30.4.18.3	单向阀	Valve	1	

Z33E0402T34 换挡阀总成 Valve Assembly

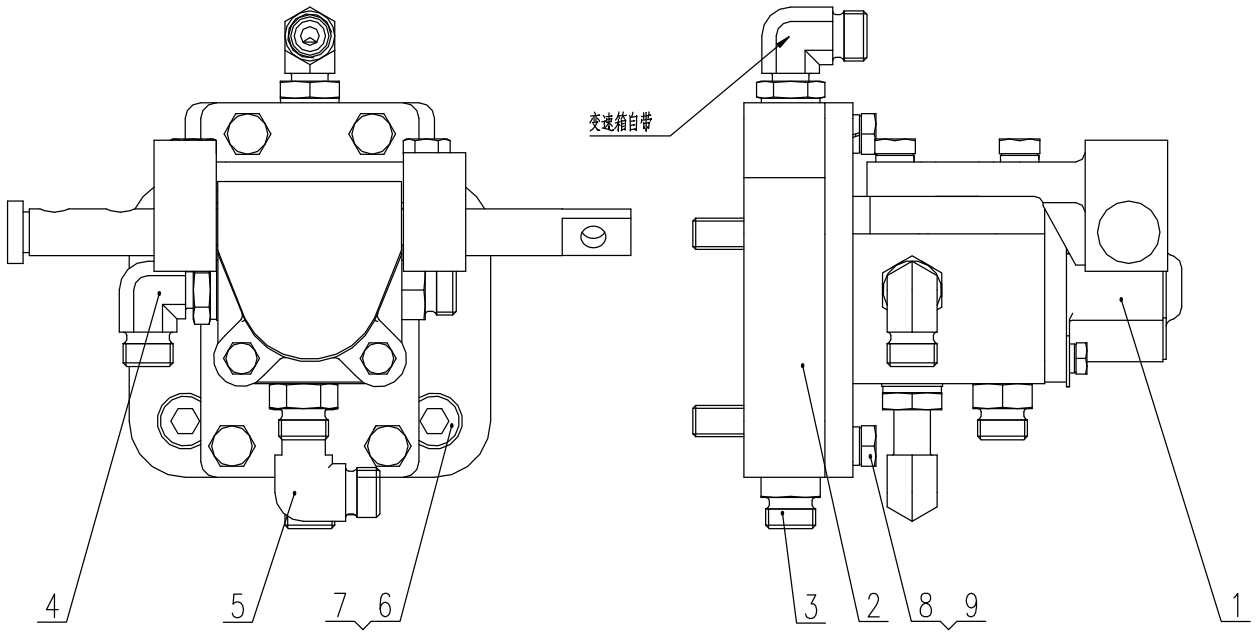

Z33E0402T34 换挡阀总成 Valve Assembly

序号 Item	代号 Order No.	名称 Parts Name		数量 Q'ty	备注 Remark
1	Z3BⅡ0407	变速配油阀	Valve	1	
2	Z30040000002	过渡法兰	Flange	1	
3	1CH-16-14Z	直接头	Connector	2	
	O11.3×2.4	O形圈	O-Ring 11.3×2.4	2	
4	1CH9-16-14OGZ	弯接头	Connector	1	
	O11.3×2.4	O形圈	O-Ring 11.3×2.4	1	
5	1CH9-16-14OGLAZ	弯接头	Connector	1	
	O11.3×2.4	O形圈	O-Ring 11.3×2.4	1	
6	GB/T93-1987	垫圈10	Washer10	4	
7	GB/T70.1-2000	螺钉M10×30	Bolt M10×30	4	
8	GB/T93-1987	垫圈8	Washer4	4	
9	GB/T5783-2000	螺栓M8×30	Bolt M8×30	4	

Z3BⅡ0407 变速配油阀 Speed Selector Valve

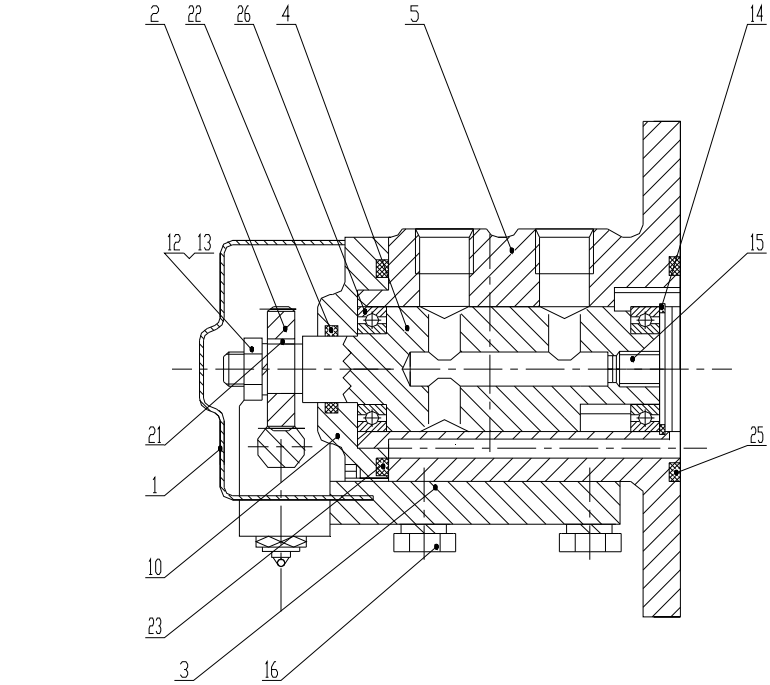

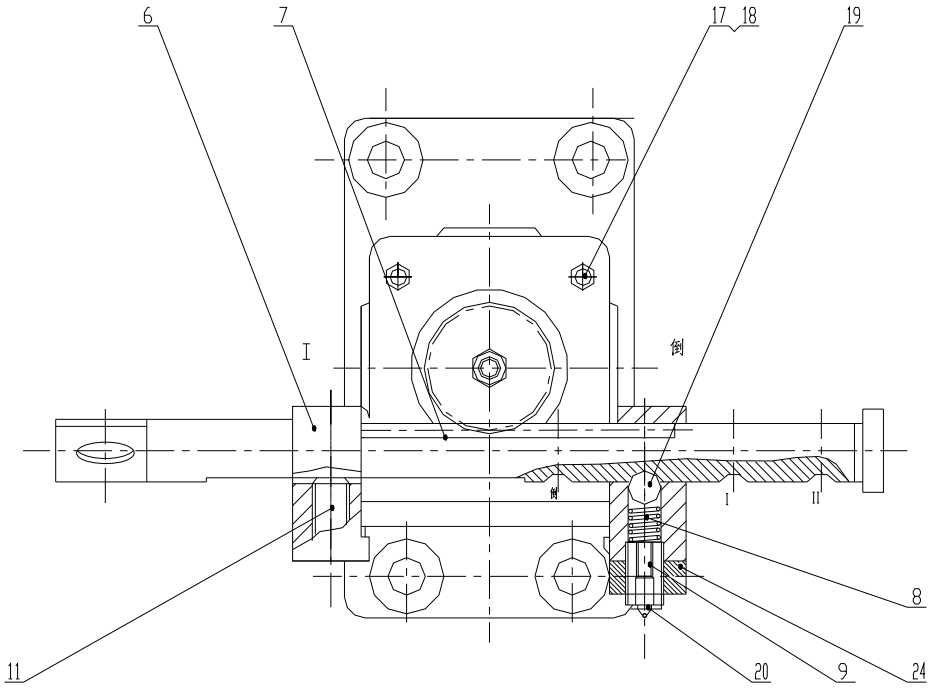

Z30B0407 变速配油阀 Speed Selector Valve

序号 Item	代号 Order No.	名称 Parts Name		数量 Q'ty	备注 Remark
1	Z3BⅡ040701	防尘罩	Dust Shroud	1	
2	Z3BⅡ040700001	驱动齿轮	Driving Gear	1	
3	Z3BⅡ040700002	调整垫片	Adjusting Shim	1	
4	Z3BⅡ040700003	阀杆	Valve Pole	1	
5	Z3BⅡ040700004	阀体	Valve Body	1	
6	Z3BⅡ040700005	支承轴承	Support Bearing	1	
7	Z3BⅡ040700006	齿条	Rack	1	
8	Z3BⅡ040700007	弹簧	Spring	1	
9	Z3BⅡ040700008	螺塞	Plug	1	
10	Z3BⅡ040700009	压盖	Cap	1	
11	Z3BⅡ040700010	调节螺丝	Screw	1	
12	GB/T41-2000	螺母 M8	Nut M8	1	
13	GB/T93-1987	垫圈 8	Washer 8	5	
14	GB/T893.1-1986	挡圈 30	Snap Ring 30	1	
15	GB/T73-1985	螺钉 M10×1×10	Screw M10×1×10	1	
16	GB/T5783-2000	螺栓M8×25	Bolt M8×25	4	
17	GB/T5783-2000	螺栓 M6×20	Bolt M6×20	4	
18	GB/T93-1987	垫圈 6	Washer 6	4	
19	GB/T308-2002	钢球 10	Ball 10	1	
20	JB/T7940.1-1995	油杯M6	Oil Cup	2	
21	GB/T1096-2003	键 4×8	Key 4×8	1	
22	GB/T1235-1976	O形圈 19×2.4	O-Ring 19×2.4	1	
23	GB/T1235-1976	O形圈 50×3.5	O-Ring 50×3.5	1	
24	GB/T6173-2000	螺母M12×1.25	Nut M12×1.25	2	
25	GB/T1235-1976	O形圈 54×3.5	O-Ring 54×3.5	1	
26	GB/T276-1994	轴承 61903	Bearing 61903	2	

LJ134B10A×L2300A 变速操纵机构 Control Links

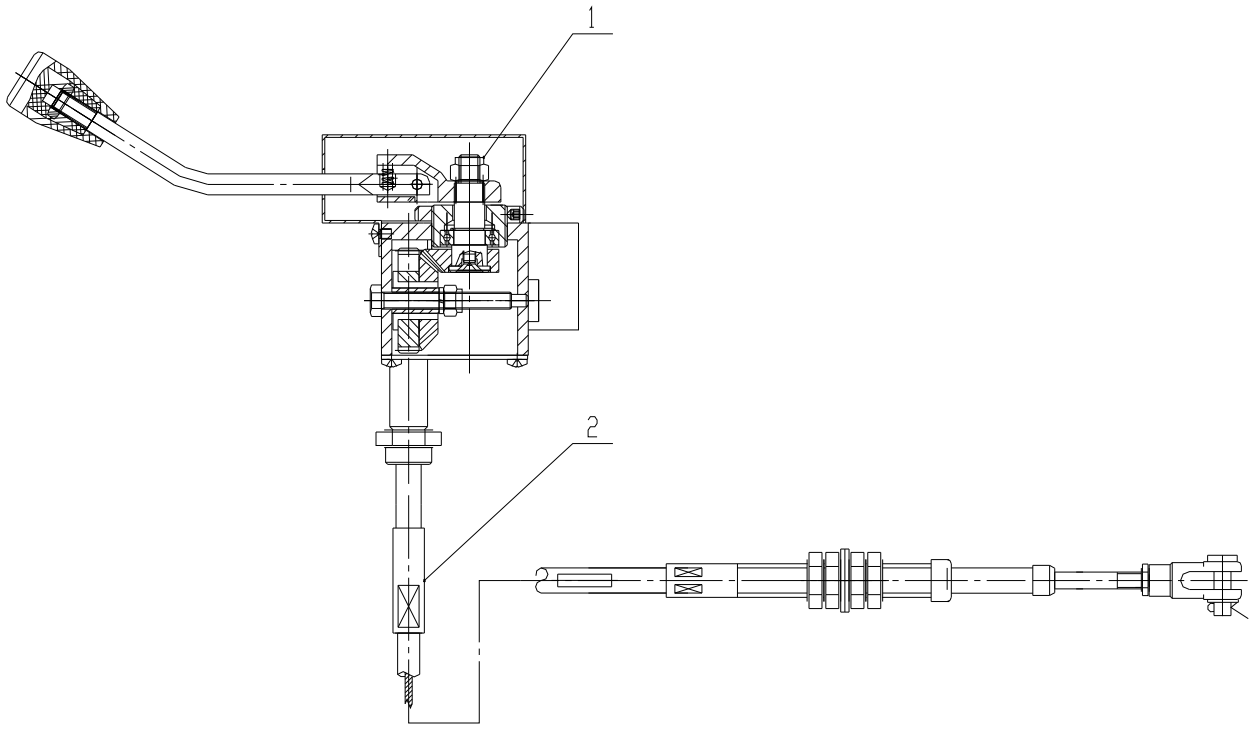

LJ134B10A×L2300A 变速操纵机构 Control Links

序号 Item	代 号 Order No.	名 称 Parts Name	数量 Q'ty	备注 Remark
1	040203600010	LJ134B10A Control	1	
2	040400400235	软轴LJ134B10A×L2300A Flexible- Axes LJ134B10A×2300A	1	

后桥
Rear Axle

Z33E05T23 后桥 Rear Axle

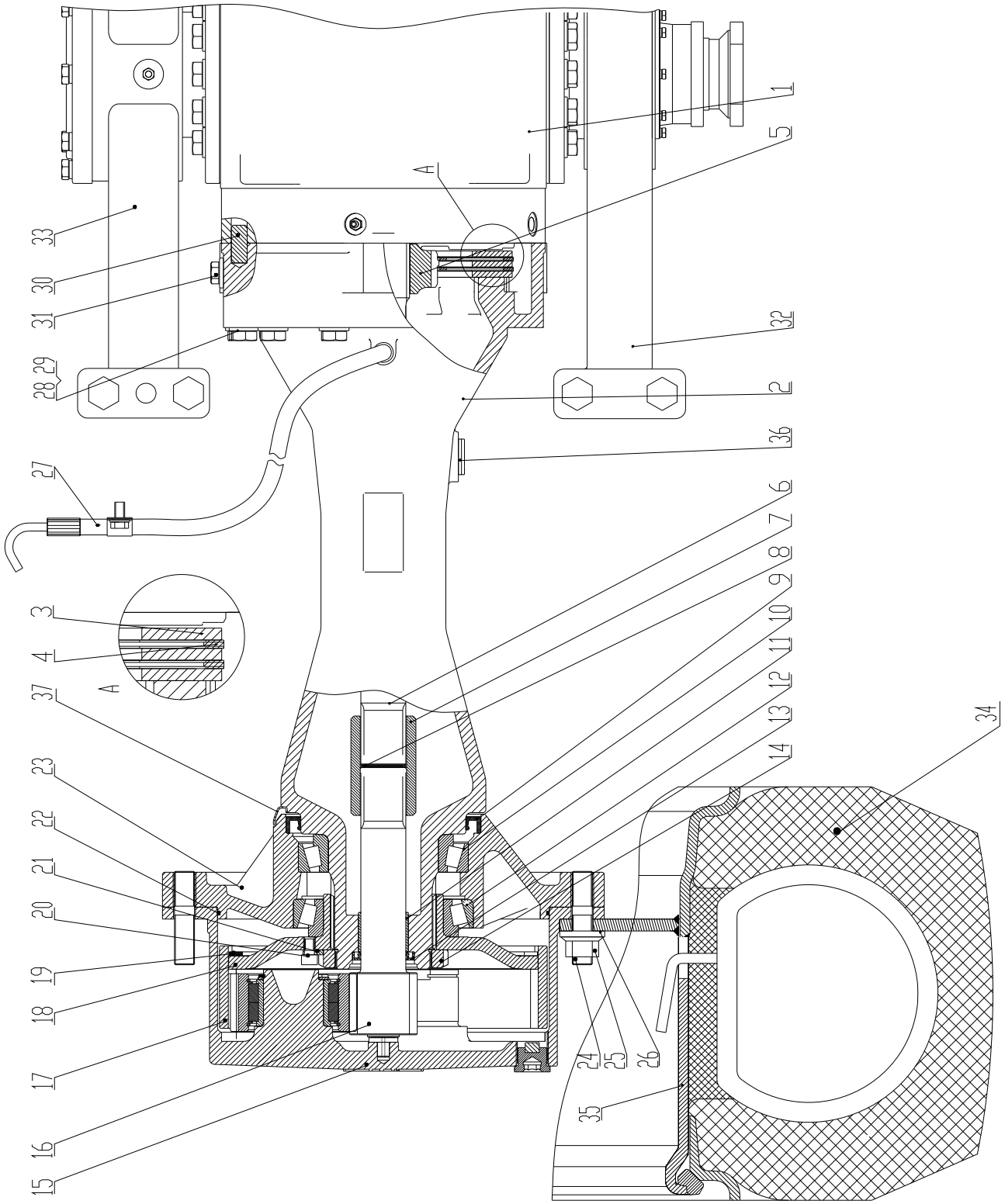

Z33E05T23 后桥 Rear Axle

序号 Item	代号 Part No.	名称 Parts Name		数量 Q'ty	备注 Remark
1	Z33E0501T23	后桥齿箱	Rear Axle Differential	1	
2	Z33E050000001T2	后桥壳	Axle Case	2	
3	Z33E060000003T2	从动片	Driven Piece	6	
4	Z33E0605T2	主动片	Drive Piece	4	
5	Z33E060000006T2	制动花键套轴	Spline Bushing	2	
6	Z33E060000007T2	半轴	Half Shaft	2	
7	Z33E060000008T2	花键套	Spline Bushing	2	
8	GB/T893.1-1986	挡圈 40	Snap Ring 40	2	
9	Z33E0603T23	油封 165×195×14.5/16	Oil Seal 165×195×14.5/16	2	
10	GB/T297-1994	轴承 32022A	Bearing 32022A	2	
11	Z33E060000009T2	轴套	Bushing	2	
12	GB/T297-1994	轴承 32024A	Bearing 32024A	2	
13	GB/T13781-1992	油封 B45×62×8	Oil Seal B45×62×8	2	
14	Z33E060000010T2	圆螺母	Nut	2	
15	Z33E0602T2	轮边减速器	Hub Reducer	2	
16	Z33E060000011T2	太阳轮轴	Sun Gear	2	
17	Z33E060000012T2	内齿圈	Ring Gear	2	
18	Z33E060000013T2	支撑盘	Support Disk	2	
19	Z33E060000014T2	挡圈	Snap Ring	2	
20	GB/T70.1-2000	螺钉 M10×16	Screw M10×16	6	
21	Z33E060000015T2	垫片	Gasket	2	
22	Z33E060000016T2	O 形圈 318×3.55	O-Ring	2	
23	Z33E060000017T2	轮毂	Rim	2	
24	Z33E060000002T2	螺柱	Bolt	20	
24	Z33E060000020T2	螺柱	Bolt	20	出口机
25	Z33E060000018T2	螺母 M20×1.5	Nut M20×1.5	20	国内机
25	Z33E060000021T2	螺母 M20×1.5	Nut M20×1.5	20	出口机
26	Z33E060000004T2	垫圈	Washer	20	国内机
26	Z33E060000022T2	垫圈	Washer	20	出口机
27	Z33E0502T23	通气管总成	Windpipe	1	
28	GB/T97.2-2002	垫圈 16	Washer 16	26	
29	GB/T5785-2000	螺栓 M16×1.5×168	Bolt M16×1.5×168	26	
30	GB/T119.1-2000	销 16×38	Pin 16×38	2	
31	4MN-22WD	螺塞 M22×1.5	Plug M22×1.5	2	

Z33E05T23 后桥 Rear Axle

序号 Item	代号 Part No.	名称 Parts Name		数量 Q'ty	备注 Remark
32	Z33E0502T2	前支承架总成	Front Support Carrier	1	
33	Z33E0503T2	后支承架总成	Rear Support Carrier	1	
34		轮胎 17.5-25-12PR	Tyre 17.5-25-12PR	2	
34		轮胎 17.5-25-12PRL-3 矿专用	Tyre 17.5-25-12PRL-3 for mine		
35	CQ07D-01E	轮辋	Steel Ring	2	
36	S4HN-30（SC05）	螺塞 M30×2	Plug M30×2	1	
37	Z33E060000019T2	防尘罩	Dust Coul	1	

Z33E0501T23 后桥齿箱 Front Axle Differential

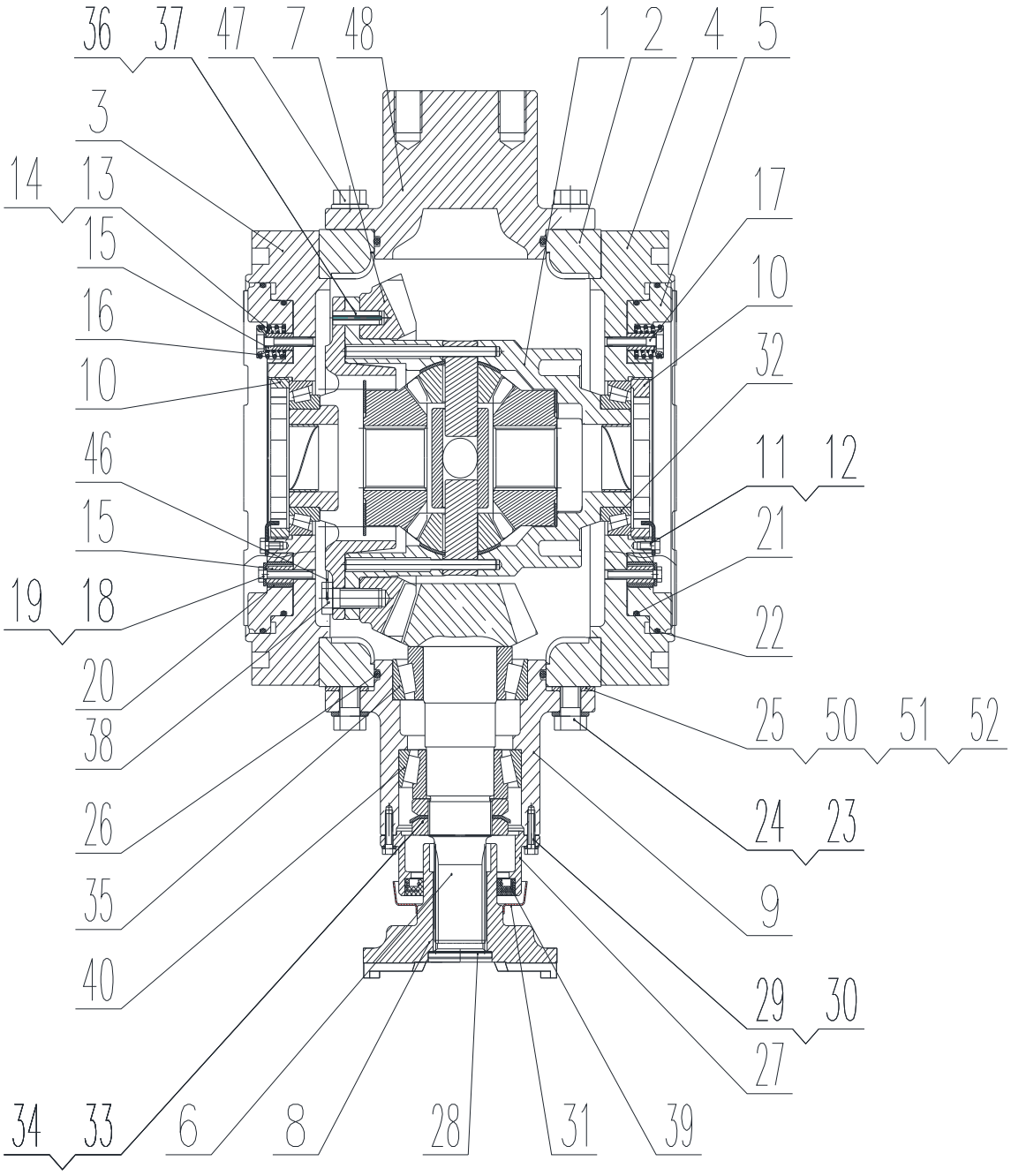

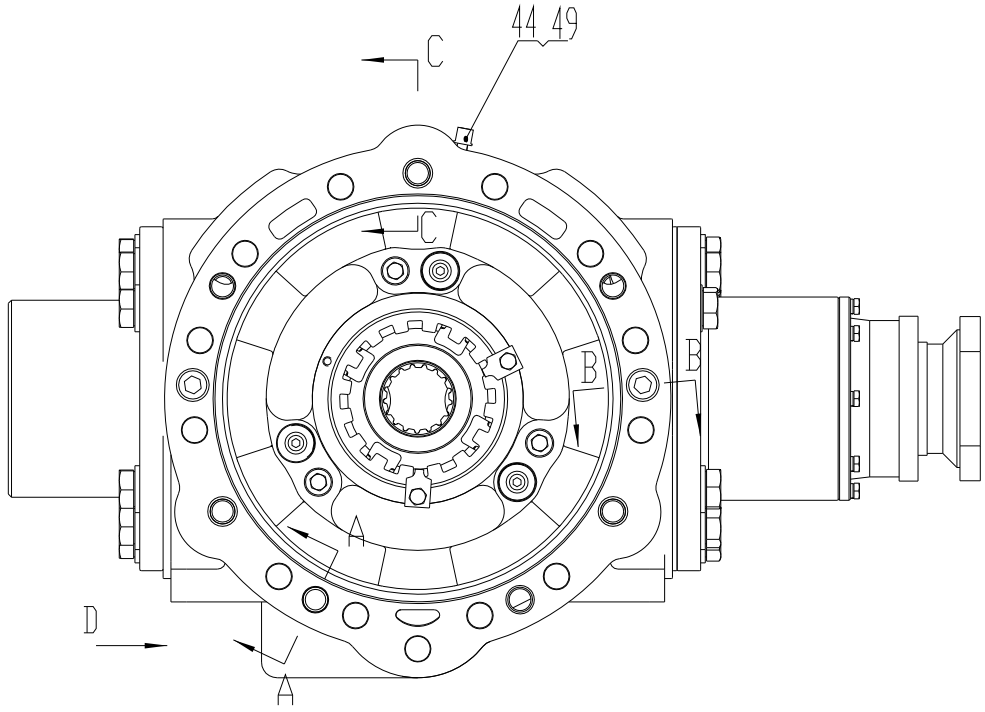

A-A

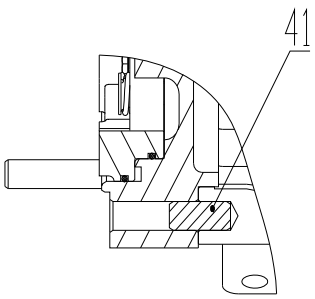

C-C

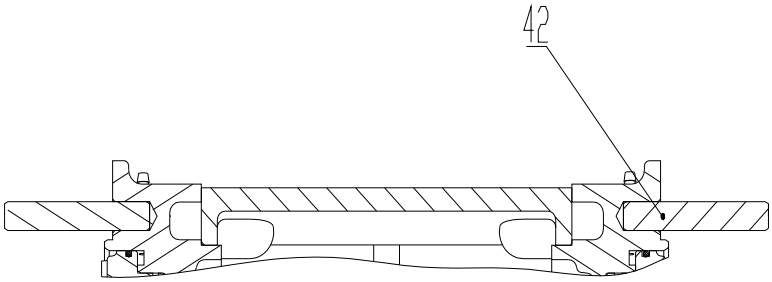

B-B 旋转

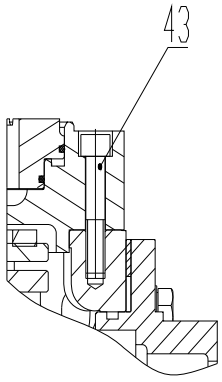

D向

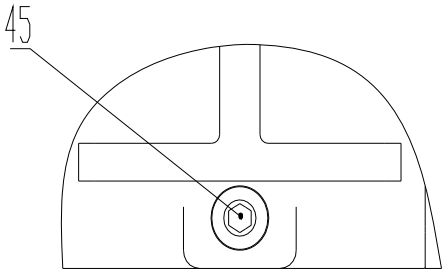

Z33E0501T23 后桥齿箱 Front Axle Differential

序号 Item	代号 Part No.	名称 Parts Name		数量 Q'ty	备注 Remark
1	Z33E060101T2	差速器总成	Differential	1	
2	Z33E050100001T2	后桥齿箱壳体	Differential Case	1	
3	Z33E060100008T2	左油缸	Left Case	1	
4	Z33E060100009T2	右油缸	Right Case	1	
5	Z33E060100010T2	制动活塞	Plug	2	
6	Z33E060100006T2	主动锥齿轮	Drive Bevel Gear	1	
7	Z33E060100007T2	从动锥齿轮	Driven Bevel Gear	1	
8	Z33E060100002T23	连接凸缘	Flange	1	
9	Z33E060100005T2	中壳	Housing	1	
10	Z33E060100013T2	调整螺母	Adjust Nut	2	
11	Z33E060100019T2	锁片	Lock Strap	4	
12	GB/T5783-2000	螺栓 M6×12	Bolt M6×12	4	
13	Z33E060100017T2	内层弹簧	Inner Spring	6	
14	Z33E060100018T2	外层弹簧	Outer Spring	6	
15	Z33E060100011T2	衬套	Bushing	12	
16	Z33E060100012T2	弹簧座	Spring Seat	6	
17	GB/T70.1-2000	螺钉 M6×40	Screw M6×40	6	
18	Z33E060100021T2	垫片	Washer	6	
19	GB/T5782-2000	螺栓 M6×40	Bolt M6×40	6	
20	Z33E060100014T2	钢套	Steel Sleeve	6	
21	Z33E060100022T2	O 形圈	O-Ring	2	
22	Z33E060100023T2	O 形圈	O-Ring	2	
23	GB/T97.2-2000	垫圈 16	Washer 16	20	
24	GB/T5783-2000	螺栓 M16×45	Bolt M16×45	10	
25	Z33E060100020T2	主传动调整垫片	Shim	1	
26	GB/T3452.1-1992	O 形圈 128×5.3	O-Ring 128×5.3	2	
27	Z33E060100004T2	小盖	Cover	1	
28	Z33E060100003T2	压板	Cap	1	
29	GB/T97.2-2000	垫圈 6	Washer 6	8	
30	GB/T5783-2000	螺栓 M6×25	Bolt M6×25	8	
31	Z33E060100024T2	防尘罩	Dust Shroud	1	
32	GB/T297-1994	轴承 32014X	Bearing 32014x	2	
33	GB/T810-1988	螺母 M52×1.5	Nut M52×1.5	2	
34	GB/T858-1988	垫圈 52 t2	Washer 52 t2	1	

Z33E0501T23 后桥齿箱 Front Axle Differential

序号 Item	代号 Part No.	名称 Parts Name		数量 Q'ty	备注 Remark
35	GB/T297-1994	轴承 33212	Bearing 33212	1	
36	GB/T879.1-1986	销 10×40	Pin 10×40	2	
37	GB/T879-1986	销 6×40	Pin 6×40	2	
38	GB/T32.1-1988	螺栓 M14×38	Bolt M14×38	12	
39	GB/T13871-1992	油封 FB60×90×12	Oil Seal FB60×90×12	1	
40	GB/T297-1994	轴承 33211	Bearing 33211	1	
41	GB/T119.2-2000	销 16×38	Pin 16×38	2	
42	Z33E060100016T2	销	Pin	6	
43	GB/T70.1-2000	螺钉 M12×65	Screw M12×65	4	
44	Z30060100027	排气塞	Plug	2	
45	Z33E060102T2	磁铁油塞	Plug	1	
46	GB/T343-1994	锁紧钢丝 1.5×200	Lock Wire	6	
47	GB/T5783-2000	螺栓 M16×40	Bolt M16×40	10	
48	Z33E050100002T2	后支承轴	Shaft	1	
49	Z33E060100015T2	排气帽	Exhaust Cap	2	
50	Z33E060100025T2	主传动调整垫片	Shim	2	
51	Z33E060100026T2	主传动调整垫片	Shim	1	
52	Z33E060100027T2	主传动调整垫片	Shim	1	

Z33E060101T2 差速器总成 Differential

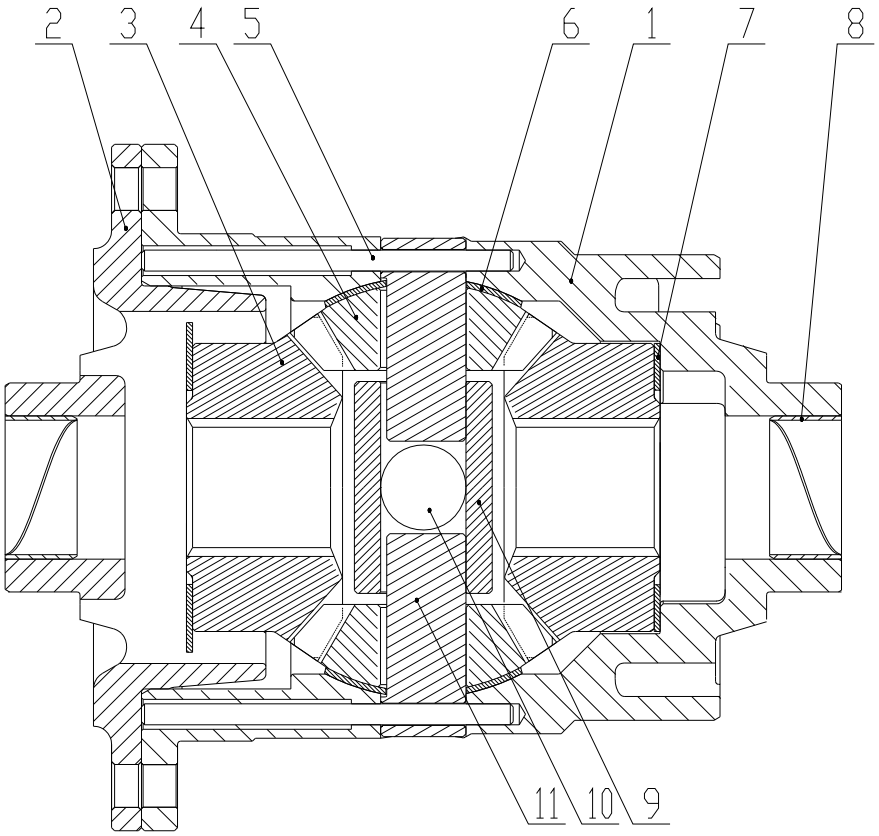

Z33E060101T2 差速器总成 Differential

序号 Item	代号 Part No.	名称 Parts Name		数量 Q'ty	备注 Remark
1	Z33E060101001T2	差速壳体	Differential Case	1	
2	Z33E060101004T2	壳盖	Cover	1	
3	Z33E060101002T2	大锥齿轮	Bevel Gear	2	
4	Z33E060101003T2	小锥齿轮	Bevel Gear	4	
5	Z33E060101007T2	长销	Pin	3	
6	Z33E060101005T2	球面垫片	Washer	4	
7	Z33E060101006T2	止推垫	Washer	2	
8	Z33E060101011T2	铜套	Copper Sleeve	2	
9	Z33E060101010T2	固定套	Sleeve	1	
10	Z33E060101008T2	十字长轴	Cross Shaft	1	
11	Z33E060101009T2	十字短轴	Cross Shaft	2	

Z33E0602T2 轮边减速器 Hub Reducer

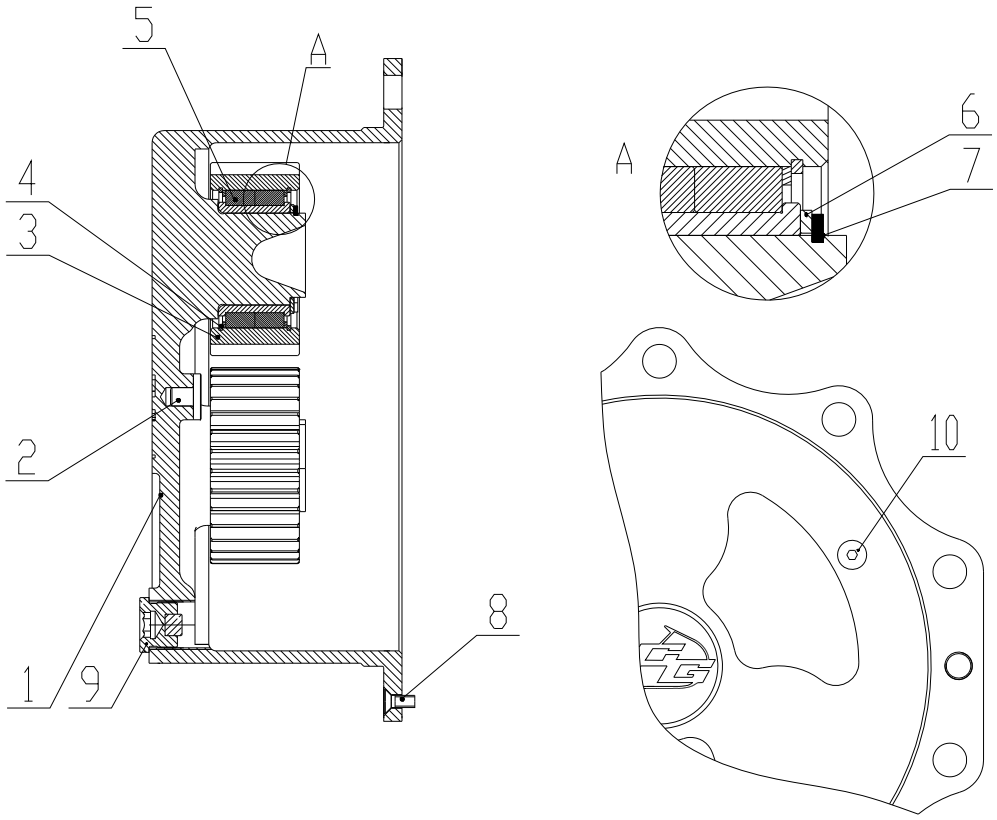

Z33E0602T2 轮边减速器 Hub Reducer

序号 Item	代号 Part No.	名称 Parts Name		数量 Q'ty	备注 Remark
1	Z33E060200001T2	行星架	Planet Carrier	1	
2	Z33E060200002T2	轴堵	Plug	1	
3	Z33E060200003T2	行星轮	Planet Gear	3	
4	Z33E060200004T2	行星轮卡圈	Snap Ring	6	
5	Z33E060201T2	行星轴承总成	Planet Bearing	3	
6	Z33E060200005T2	垫片	Washer	3	
7	GB/T894.1-1986	挡圈 60t2.5	Snap Ring 60 t2.5	3	
8	GB/T819.2-1997	螺钉 M8×20	Screw M8×20	2	
9	Z33E060102T2	磁铁油塞	Plug	1	
10	4MN-14WDZ	堵头	Plug	1	

Z33E0502T2 前支承架总成 Front Support Carrier

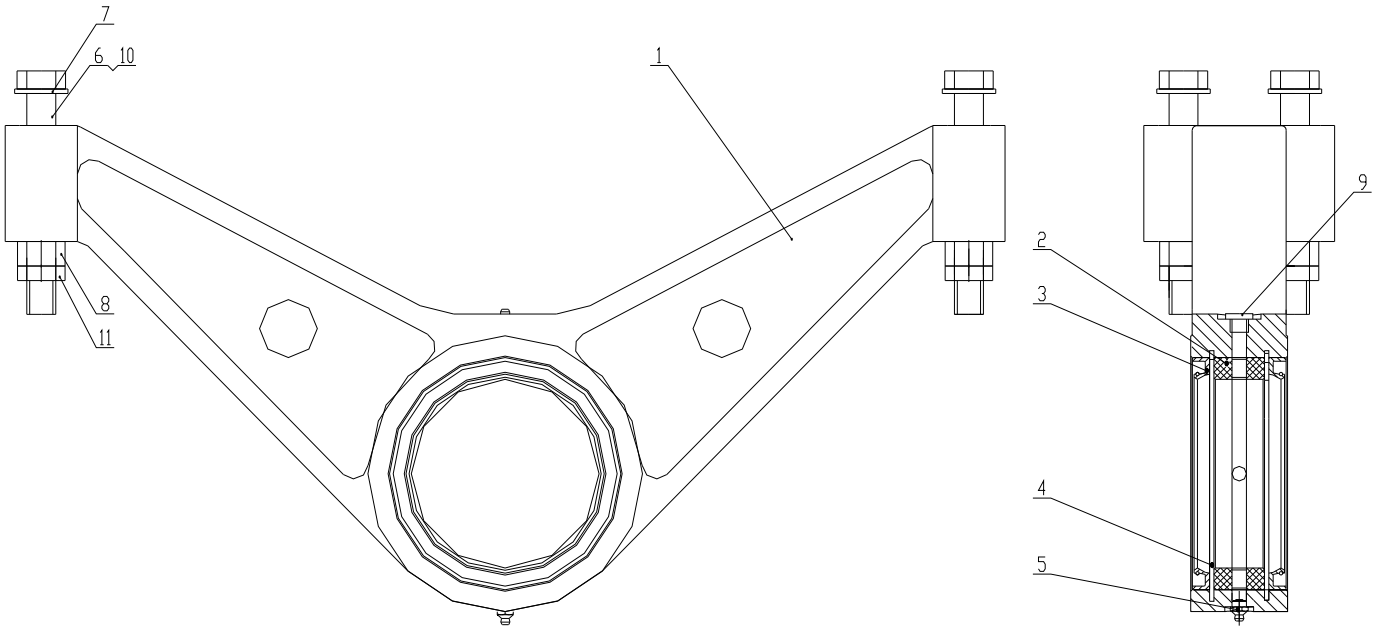

Z33E0502T2 前支承架总成 Front Support Carrier

序号 Item	代号 Part No.	名称 Parts Name		数量 Q'ty	备注 Remark
1	Z33E050200001T2	前悬架支承	Front Support Carrier	1	
2	Z33E050200002T2	衬套	Bushing	1	
3	GB/T 13871-1992	油封 FB130x160x12	Oil Seal FB130×160×12	2	
4	GB/T 893.2 - 1986	挡圈 160	Snap Ring	2	
5	GB/T 7940.1-1995	油杯 M10×1	Oil Cup M10×1	1	
6	GB/T5785-2000	螺栓 M20×1.5×145	Bolt M20×1.5×145	4	932H 用
7	GB/T97.1-2002	垫圈 20	Washer 20	4	
8	DTF-CO	螺母 M20×1.5	Nut M20×1.5	4	
9	4MN-10WD	螺塞 M10×1	Thread Plug M10×1	1	
10	GB/T5785-2000	螺栓 M20×1.5×160	Bolt M20×1.5×160	4	30B-Ⅱ、30B-3
11	GB/T6173-2000	螺母 M20×1.5	Nut M20×1.5	4	

Z33E0503T2 后支承架总成 Rear Support Carrier

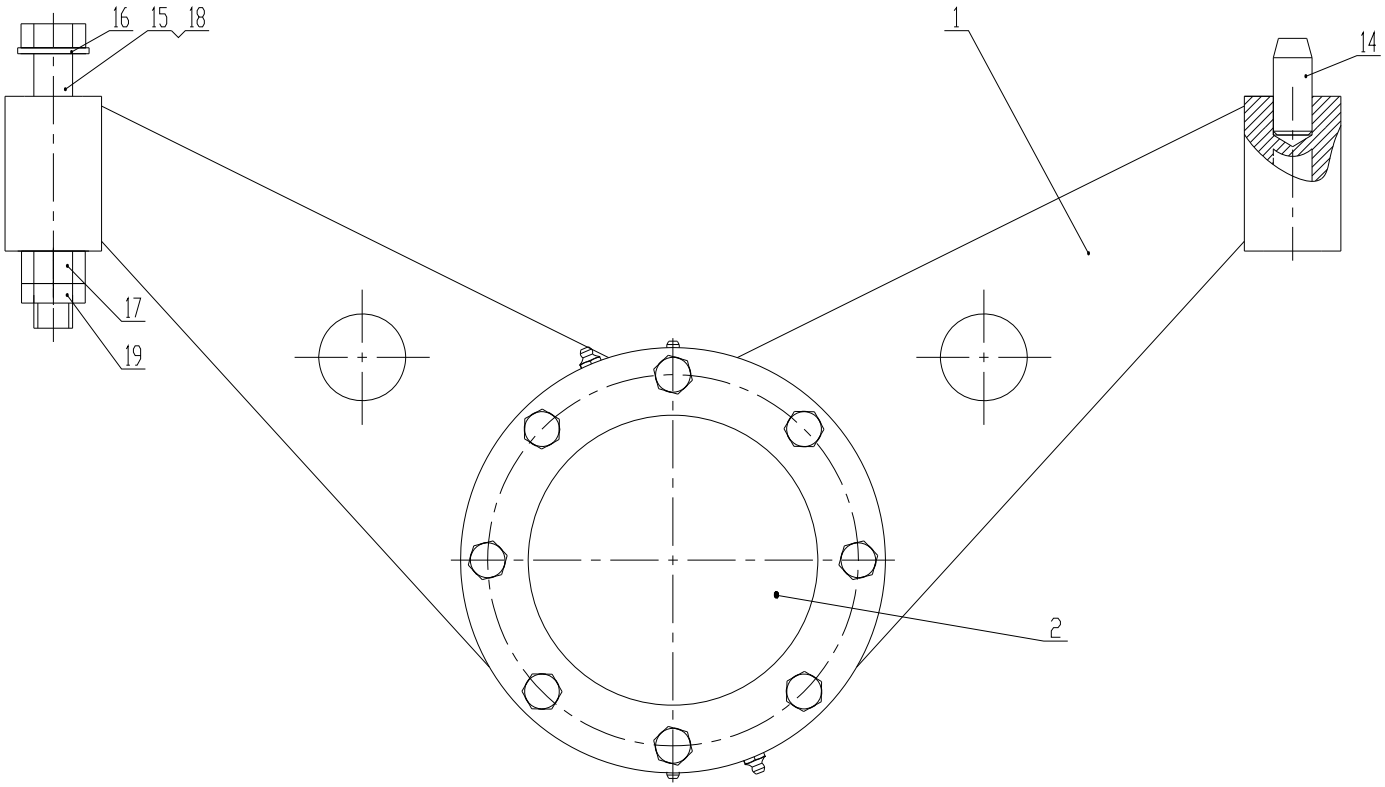

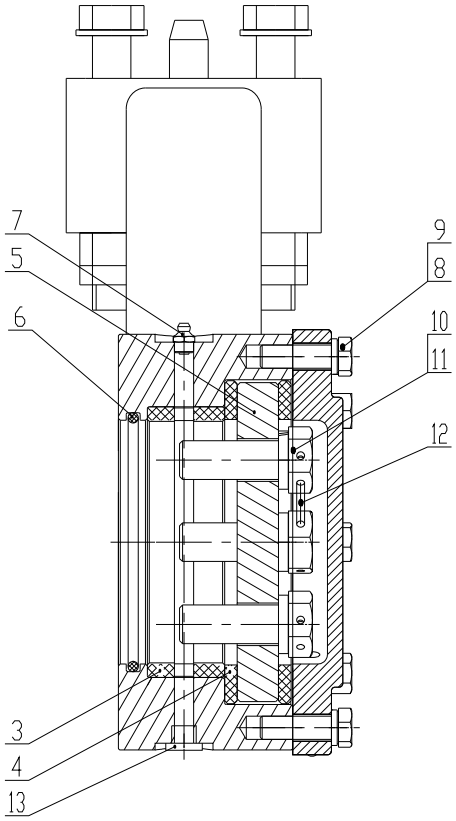

Z33E0503T2 后支承架总成 Rear Support Carrier

序号 Item	代号 Part No.	名称 Parts Name		数量 Q'ty	备注 Remark
1	Z33E050300001T2	后悬架支承	Rear Support Carrier	1	
2	Z33E050300002T2	端盖	Cover	1	
3	Z33E050300003T2	衬套	Bushing	1	
4	Z33E050300004T2	耐磨板	Plate	2	
5	Z33E050300005T2	转盘	Disc	1	
6	GB/T 3452.1-1992	O 形圈 125×5.3	O-Ring 125×5.3	1	
7	GB/T 7940.1-1995	油杯 M10×1	Oil Cup M10×1	2	
8	GB/T5783-2000	螺栓 M12×45	Bolt M12×45	8	
9	GB/T 93-1987	垫圈 12	Washer 12	8	
10	GB/T 32.1-1988	螺栓 M20×55	Bolt M20×55	4	
11	GB/T 93-1987	垫圈 20	Washer 20	4	
12	GB/T 343-1994	锁紧钢丝 2.5×300	Lock Wire 2.5×300	4	
13	4MN-10WD	螺塞 M10×1	Thread Plug M10×1	1	
14	Z5EⅡ060000006	圆柱销	Pin	2	
15	GB/T5785-2000	螺栓 M20×1.5×145	Bolt M20×1.5×145	4	932H 用
16	GB/T97.1-2002	垫圈 20	Washer 20	8	
17	GB/T889.2-2000	螺母 M20×1.5	Nut M20×1.5	4	
18	GB/T5785-2000	螺栓 M20×1.5×160	Bolt M20×1.5×160	4	30B-Ⅱ、30B-3
19	GB/T6173-2000	螺母 M20×1.5	Nut M20×1.5	4	

前桥
Front Axle

Z33E06T23 前桥 Front Axle

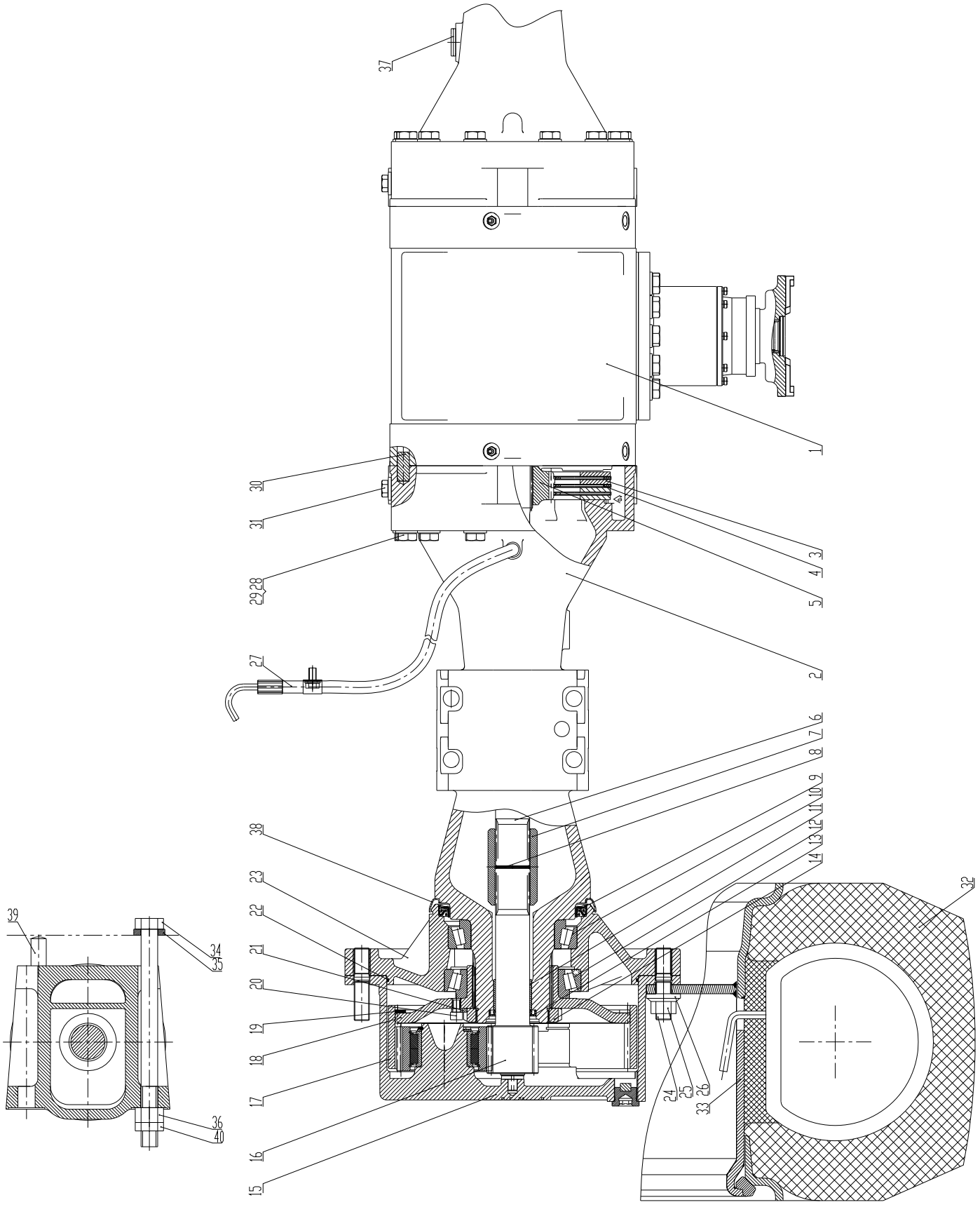

Z33E06T23 前桥 Front Axle

序号 Item	代号 Part No.	名称 Parts Name		数量 Q'ty	备注 Remark
1	Z33E0601T23	前桥齿箱	Rear Axle Differential	1	
2	Z33E060000001T2	前桥壳	Axle Case	2	
3	Z33E060000003T2	从动片	Driven Piece	8	
4	Z33E0605T2	主动片	Drive Piece	6	
5	Z33E060000006T2	制动花键套轴	Spline Bushing	2	
6	Z33E060000007T2	半轴	Half Shaft	2	
7	Z33E060000008T2	花键套	Spline Bushing	2	
8	GB/T893.1-1986	挡圈 40	Snap Ring	2	
9	Z33E0603T23	油封 FB165×195×14.5/16	Oil Seal FB165×195×14.5/16	2	
10	GB/T297-1994	轴承 32022A	Bearing 32022A	2	
11	Z33E060000009T2	轴套	Bushing	2	
12	GB/T297-1994	轴承 32024A	Bearing 32024A	2	
13	GB/T13781-1992	油封 B45×62×8	Oil Seal B45×62×8	2	
14	Z33E060000010T2	圆螺母	Nut	2	
15	Z33E0602T2	轮边减速器	Hub Reducer	2	
16	Z33E060000011T2	太阳轮轴	Sun Gear	2	
17	Z33E060000012T2	内齿圈	Ring Gear	2	
18	Z33E060000013T2	支撑盘	Support Disk	2	
19	Z33E060000014T2	挡圈	Snap Ring	2	
20	GB/T70.1-2000	螺钉 M10×16	Screw M10×16	6	
21	Z33E060000015T2	垫片	Gasket	2	
22	Z33E060000016T2	O 形圈 318×3.55	O-Ring318×3.55	2	
23	Z33E060000017T2	轮毂	Rim	2	
24	Z33E060000002T2	螺柱	Bolt	20	国内机
24	Z33E060000020T2	螺柱	Bolt	20	出口机
25	Z33E060000018T2	螺母 M20×1.5	Nut M20×1.5	20	国内机
25	Z33E060000021T2	螺母 M20×1.5	Nut M20×1.5	20	出口机
26	Z33E060000004T2	垫圈	Washer	20	国内机
26	Z33E060000022T2	垫圈	Washer	20	出口机
27	Z33E0602T23	通气管总成	Windpipe	1	
28	GB/T97.2-2002	垫圈 16	Washer 16	26	
29	GB/T5785-2000	螺栓 M16×1.5×168	Bolt M16×1.5×168	26	
30	GB/T119.1-2000	销 16×38	Pin 16×38	2	
31	4MN-22WD	螺塞 M22×1.5	Plug M22×1.5	2	

Z33E06T23 前桥 Front Axle

序号 Item	代号 Part No.	名称 Parts Name		数量 Q'ty	备注 Remark
32		轮胎 17.5-25-12PR	Tyre 17.5-25-12PR	2	
32		轮胎 17.5-25-12PRL-3 矿山专用	Tyre 17.5-25-12PRL-3 for mine		
33	CQ07D-01E	轮辋	Steel Ring	2	
34	GB/T5785-2000	螺栓 M22×1.5×285	Bolt M22×1.5×285	8	
35	Z33E060000005T2	垫圈	Washer	8	
36	DTF-C0	螺母 M22×1.5	Nut M22×1.5	8	
37	S4HN-30（SC05）	螺塞 M30×2	Plug M30×2	1	
38	Z33E060000019T2	防尘罩	Dust Coul	1	
39	GB/T119.2-2000	销 20×48	Pin 20×48	2	
40	GB/T6173-2000	螺母 M22×1.5	Nut M22×1.5	8	

Z33E0601T23 前桥齿箱 Front Axle Differential

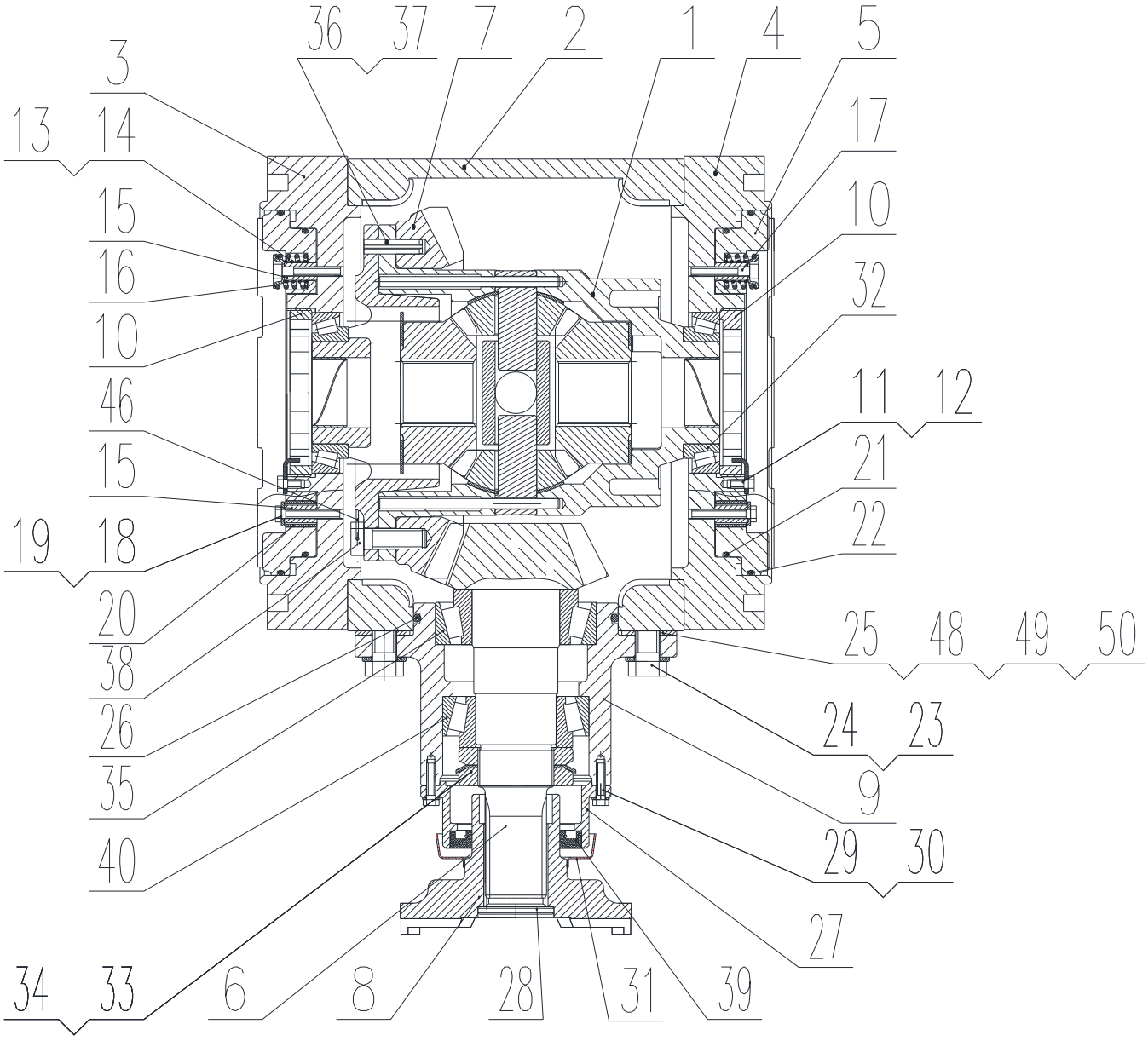

Z33E0601T23 前桥齿箱 Front Axle Differential

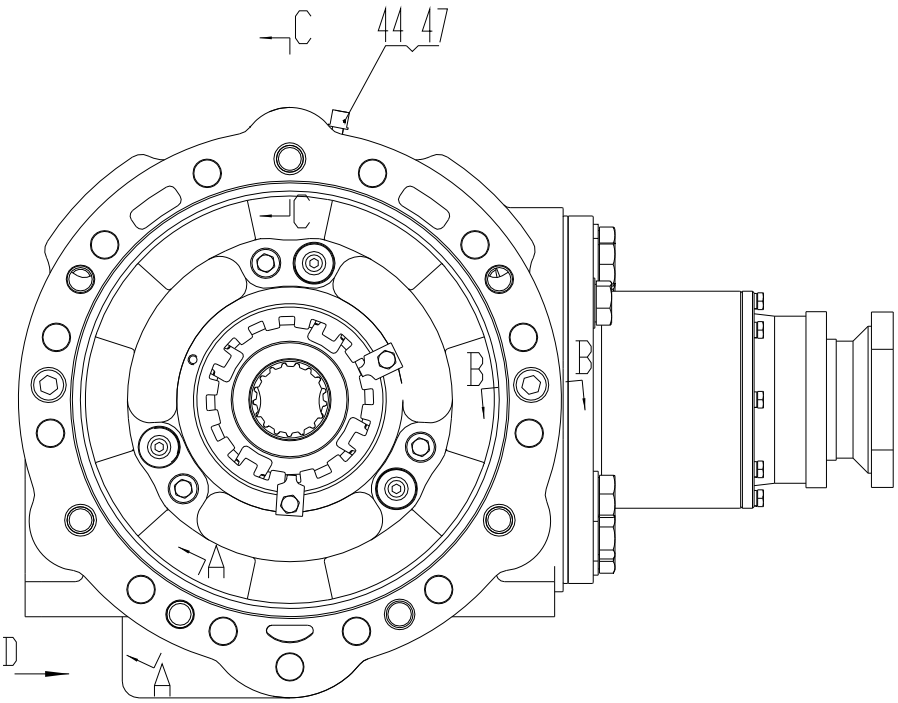

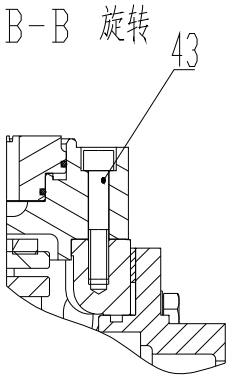

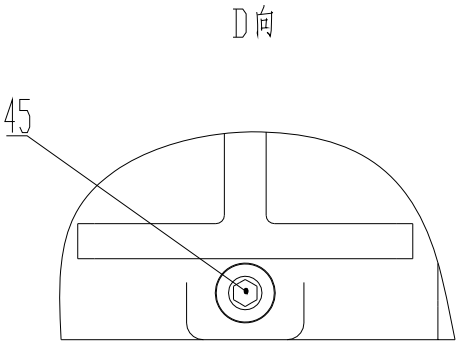

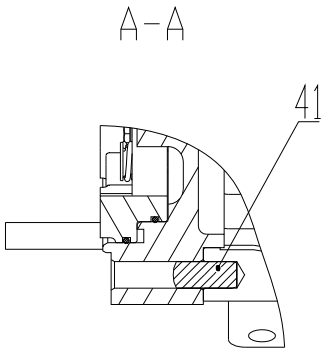

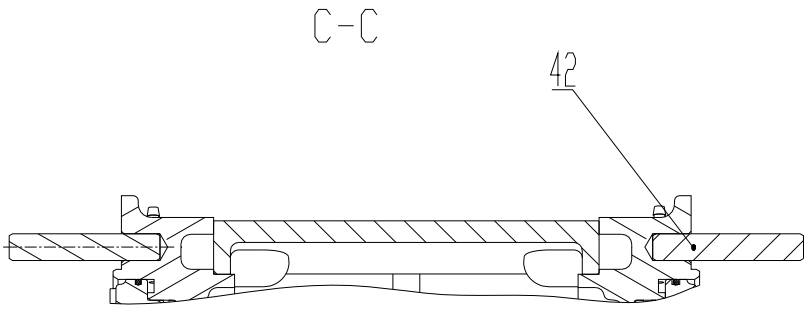

Z33E0601T23 前桥齿箱 Front Axle Differential

序号 Item	代号 Part No.	名称 Parts Name		数量 Q'ty	备注 Remark
1	Z33E060101T2	差速器总成	Differential	1	
2	Z33E060100001T2	前桥齿箱壳体	Differential Case	1	
3	Z33E060100008T2	左油缸	Left Case	1	
4	Z33E060100009T2	右油缸	Right Case	1	
5	Z33E060100010T2	制动活塞	Plug	2	
6	Z33E060100006T2	主动锥齿轮	Drive Bevel Gear	1	
7	Z33E060100007T2	从动锥齿轮	Driven Bevel Gear	1	
8	Z33E060100002T23	连接凸缘	Flange	1	
9	Z33E060100005T2	中壳	Housing	1	
10	Z33E060100013T2	调整螺母	Adjust Nut	2	
11	Z33E060100019T2	锁片	Lock Strap	4	
12	GB/T5783-2000	螺栓 M6×12	Bolt M6×12	4	
13	Z33E060100017T2	内层弹簧	Inner Spring	6	
14	Z33E060100018T2	外层弹簧	Outer Spring	6	
15	Z33E060100011T2	衬套	Bushing	12	
16	Z33E060100012T2	弹簧座	Spring Seat	6	
17	GB/T70.1-2000	螺钉 M6×38	Screw M6×38	6	
18	Z33E060100021T2	垫片	Washer	6	
19	GB/T5782-2000	螺栓 M6×40	Bolt M6×40	6	
20	Z33E060100014T2	钢套	Steel Sleeve	6	
21	Z33E060100022T2	O 形圈	O-Ring	2	
22	Z33E060100023T2	O 形圈	O-Ring	2	
23	GB/T97.2-2000	垫圈 16	Washer 16	20	
24	GB/T5783-2000	螺栓 M16×45	Bolt M16×45	10	
25	Z33E060100020T2	主传动调整垫片	Shim	1	
26	GB/T3452.1-1992	O 形圈 128×5.3	O-Ring 128×5.3	2	
27	Z33E060100004T2	小盖	Cover	1	
28	Z33E060100003T2	压板	Cap	1	
29	GB/T97.2-2000	垫圈 6	Washer 6	8	
30	GB/T5783-2000	螺栓 M6×25	Bolt M6×25	8	
31	Z33E060100024T2	防尘罩	Dust Shroud	1	
32	GB/T297-1994	轴承 32014X	Bearing 32014X	2	
33	GB/T810-1988	螺母 M52×1.5	Nut M52×1.5	2	
34	GB/T858-1988	垫圈 52 t2	Washer 52 t2	1	

Z33E0601T23 前桥齿箱 Front Axle Differential

序号 Item	代号 Part No.	名称 Parts Name		数量 Q'ty	备注 Remark
35	GB/T297-1994	轴承 33212	Bearing 33212	1	
36	GB/T879-1986	销 10×40	Pin 10×40	2	
37	GB/T879-1986	销 6×40	Pin 6×40	2	
38	GB/T32.1-88	螺栓 M14×38	Bolt M14×38	12	
39	GB/T13871-1992	油封 FB60×90×12	OilSeal FB60×90×12	1	
40	GB/T297-1994	轴承 33211	Bearing 33211	1	
41	GB/T119.2-2000	销 16×38	Pin 16×38	2	
42	Z33E060100016T2	销	Pin	6	
43	GB/T70.1-2000	螺钉 M12×65	Screw M612×65	4	
44	Z30060100027	排气塞	Plug	2	
45	Z33E060102T2	磁铁油塞	Plug	1	
46	GB/T343-1994	锁紧钢丝 1.5×200	Lock Wire 1.5×200	6	
47	Z33E060100015T2	排气帽	Exhaust Cap	2	
48	Z33E060100025T2	主传动调整垫片	Shim	2	
49	Z33E060100026T2	主传动调整垫片	Shim	1	
50	Z33E060100027T2	主传动调整垫片	Shim	1	

前传动轴
Front Drive Shaft

Z33E07T23 前传动轴总成 Front Drive Shaft

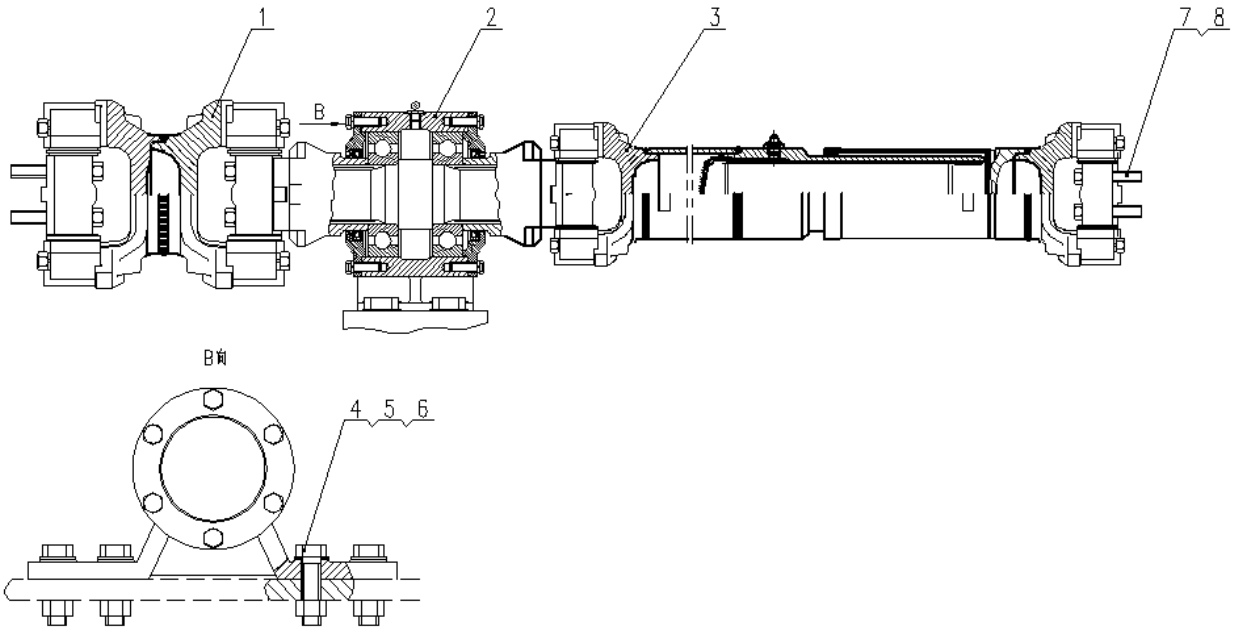

Z33E07T23 前传动轴总成 Front Drive Shaft

序号 Item	代号 Part No.	名称 Parts Name		数量 Q'ty	备注 Remark
1	Z33E0701T23	前传动轴	Front Drive Shaft	1	外购无图
2	Z33E0703T23	中间支承	Middle Support Shaft	1	外购无图
3	Z33E0702T23	中间传动轴	Middle Drive Shaft	1	外购无图
4	GB/T5783-2000	螺栓 M14×60	Bolt M14×60	8	表面处理达克罗
5	GB/T97.1-2000	垫圈 14	Washer 14	8	表面处理达克罗
6	DTF-CO	螺母 M14	Nut M14	8	表面处理达克罗
7		螺栓 1/2-20UNF-3AL=58	Bolt 1/2-20UNF-3AL=58	16	外购，传动厂自带
8	GB/T93-1987	垫圈 12	Washer 12	16	表面处理达克罗

Z33E0701T23 前传动轴 Front Drive Shaft

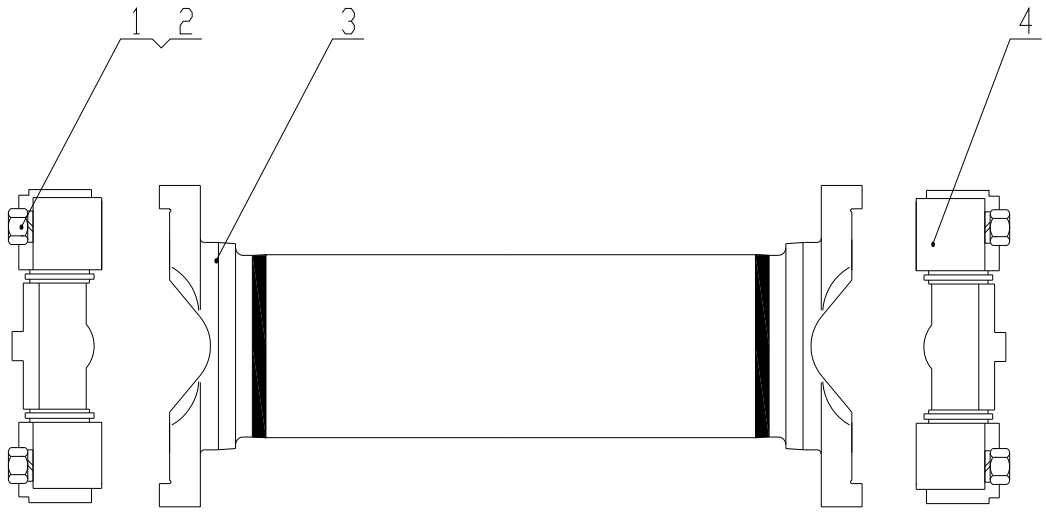

Z33E0701T23 前传动轴 Front Drive Shaft

序号 Item	代号 Part No.	名称 Parts Name		数量 Q'ty	备注 Remark
1		螺栓 1/2-20UNF	Bolt 1/2-20UNF	8	
2	GB/T93-1987	垫圈 12	Washer 12	8	
3		轴管及万向节叉	Shaft & Fork	1	
4	G5-7126	万向节总成	Gimbal	2	

Z33E0702T23 中间传动轴 Middle Drive Shaft

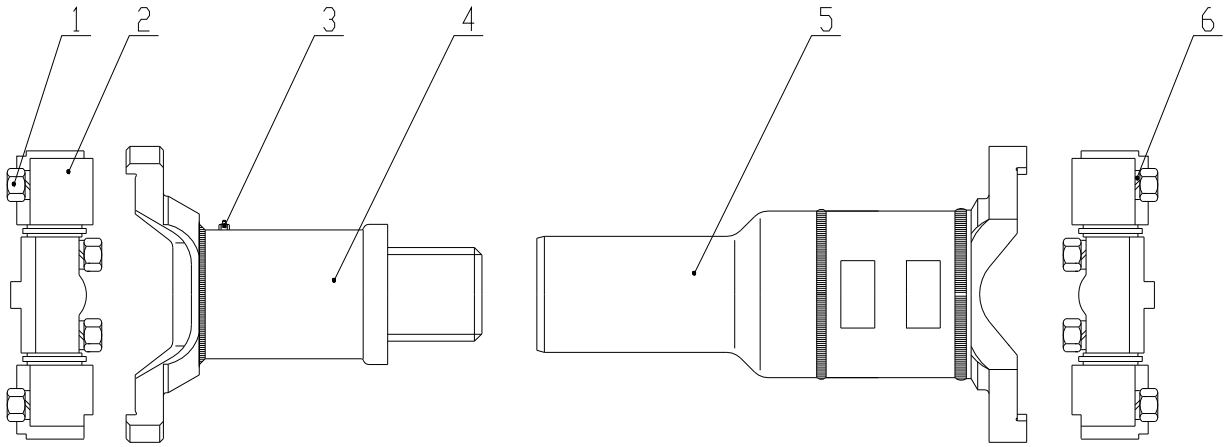

Z33E0702T23 中间传动轴 Middle Drive Shaft

序号 Item	代号 Part No.	名称 Parts Name		数量 Q'ty	备注 Remark
1		螺栓 1/2-20UNF	Bolt 1/2-20UNF	8	
2	G5-7126	万向节总成	Gimbal	2	
3	JB/T7940.2-1995	油杯 M6	Grease Cup M6	1	
4		花键轴叉	Spline Shaft Fork	1	
5		花键轴叉	Spline Shaft Fork	1	
6	GB/T93-1987	垫圈 12	Washer 12	8	

Z33E0703T23 中间支承 Middle Support Shaft

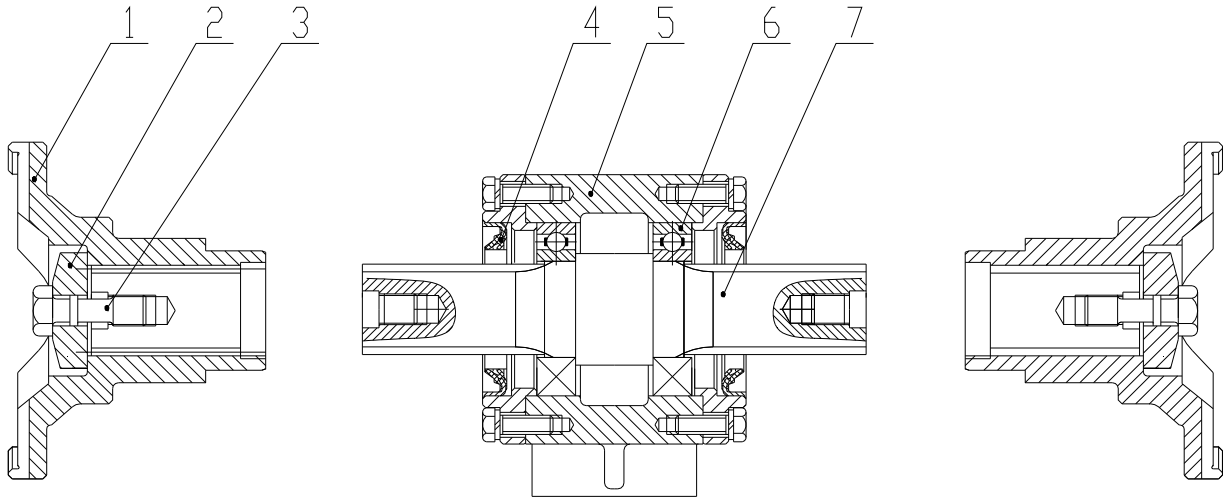

Z33E0703T23 中间支承 Middle Support Shaft

序号 Item	代号 Part No.	名称 Parts Name		数量 Q'ty	备注 Remark
1	7C-01-110	节叉套	Fork	2	
2	ZL50G.5.6-03	垫圈	Washer	2	
3	383 990 00 19	膨胀螺栓	Bolt	2	
4	2202D-085	油封	Oil Seal	2	
5		支承壳	Support Box	1	
6	GB/T 276-94	轴承 6210	Bearing 6210	2	
7	ZL50G.5.6-02	花键轴	Spline Shaft	1	

转向系统
Steering System

Z33E08T34 转向操作系统 Steering System

后桥润滑管路 Rear Axle Lubrication Piping

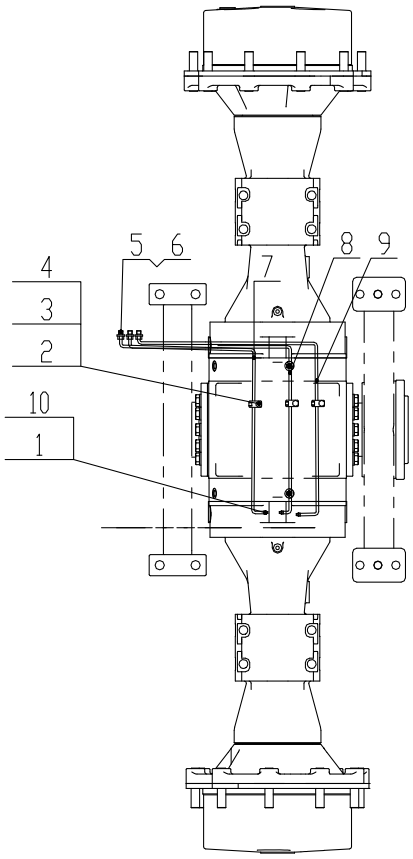

Z33E08T34 转向操作系统 Steering System

后桥润滑管路 Rear Axle Lubrication Piping

序号 Item	代　号 Part No.	名　称 Parts Name		数量 Q'ty	备注 Remark
1	1QH-12C-10L44/LN	过渡接头	Connector	3	
	008.1×1.6	O 形圈	O-ring	3	
2	TC Ⅰ-06	管夹	Clip	3	
3	GB/T5783-2000	螺栓 M10×20	Bolt M10×20	3	
4	GB/T93-1987	垫圈 10	Washer 10	3	
5	5QM-12C-10L44/LN	过渡接头	Connector	3	
6	JB/T7940.1-1995	油杯 M10×1	Oil Cup M10×1	3	
7	Z33E0801T8	后桥后端润滑管 1	Lubrication Piping	1	
8	Z33E0802T8	后桥后端润滑管 2	Lubrication Piping	1	
9	Z33E0803T8	后桥后端润滑管	Lubrication Piping	1	
10	2C9-12Z	过渡接头	Connector	3	
	004.5×1.5	O 形圈	O-ring	3	

Z33E08T34 转向操作系统 Steering System

油缸润滑管路 Cylinder Lubrication Piping

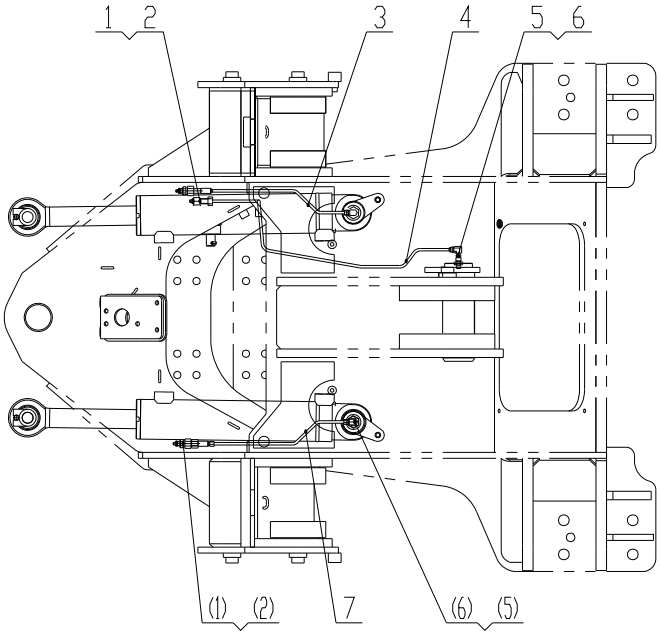

Z33E08T34 转向操作系统 Steering System

油缸润滑管路 Cylinder Lubrication Piping

序号 Item	代　号 Part No.	名　　称 Parts Name		数量 Q'ty	备注 Remark
1	JB/T7940.1-1995	油杯 M10×1	Oil Cup M10×1	3	
2	5QM-12C-10LCLNZ	直接头	Connector	3	
3	Z33E0806T7	左前转向润滑管	Lubrication Pipe	1	
4	Z33E0810T7	转斗润滑管	Lubrication Pipe	1	
5	1QH-12C-10L44LNZ	直接头	Connector	3	
6	2Q9-12CZ	弯接头	Connector	3	
7	Z33E0807T7	右前转向润滑管	Lubrication Pipe	1	

Z33E08T34 转向操作系统 Steering System

换挡阀润滑管路 Shift Valve Lubrication Piping

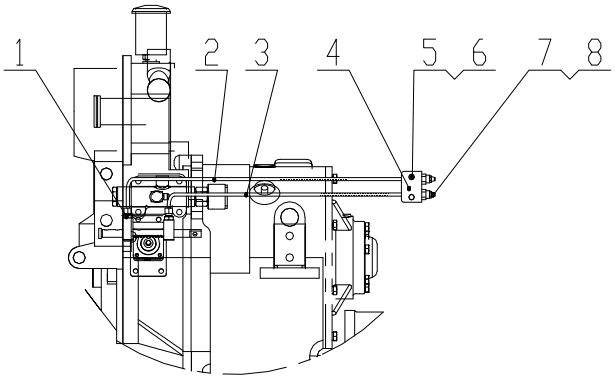

Z33E08T34 转向操作系统 Steering System

换挡阀润滑管路 Shift Valve Lubrication Piping

序号 Item	代　号 Part No.	名　　称 Parts Name		数量 Q'ty	备注 Remark
1	1QH-12Z	过渡接头	Connector	2	
	009.3×2.4	O 形圈	O-ring	2	
2	20711-12-04Z/20791-12-04Z×1SN×570	润滑油管	Lubrication Piping	1	
3	20711-12-04Z/20791-12-04Z×1SN×650	润滑油管	Lubrication Piping	1	
4	Z33E120000028	座板	Bracket Plate	1	
5	GB/T5783-2000	螺栓 M10×20	Bolt M10×20	2	
6	GB/T93-1987	垫圈 10	Washer 10	2	
7	5QM-12C-10LC/LNZ	过渡接头	Connector	2	
8	JB/T7940.1-1995	油杯 M10×1	Oil Cup M10×1	2	

Z33E08T34 转向操作系统 Steering System

后车架管路 Rear Frame Oil Piping

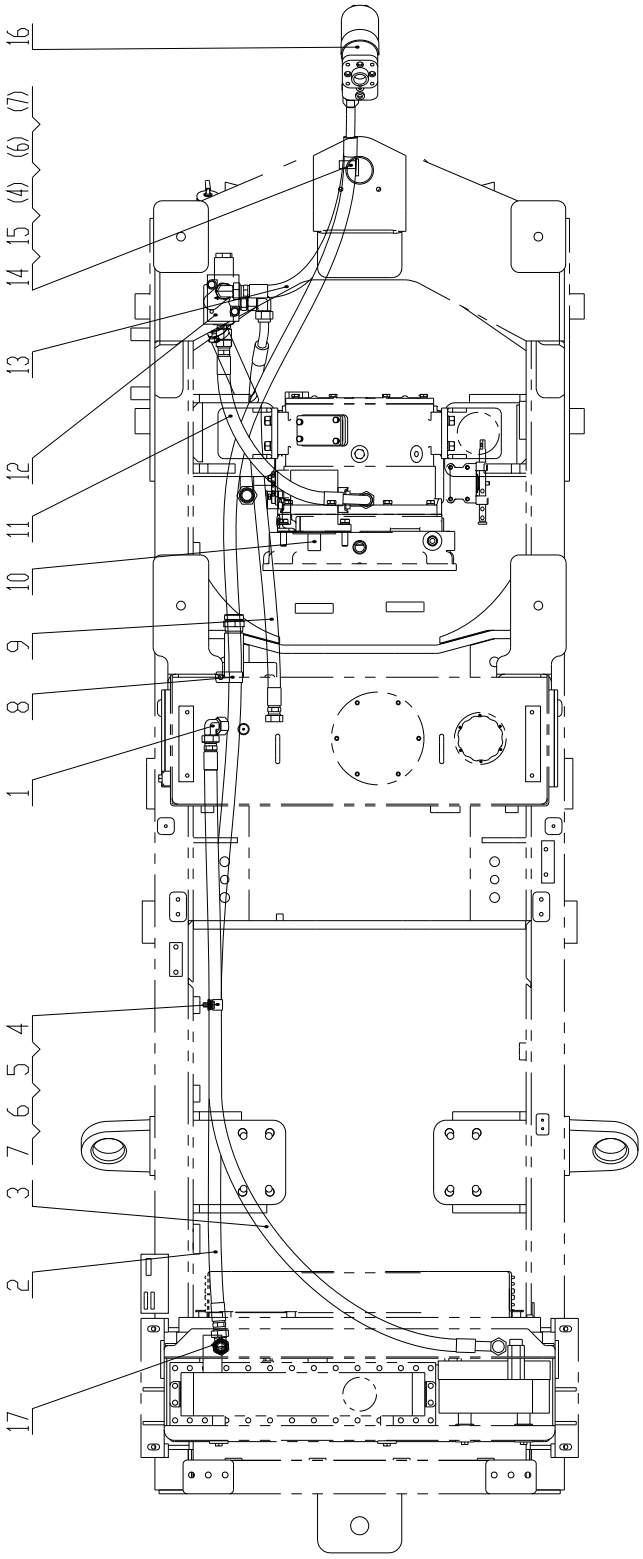

Z33E08T34 转向操作系统 Steering System

后车架管路 Rear Frame Oil Piping

序号 Item	代　号 Part No.	名　称 Parts Name		数量 Q'ty	备注 Remark
1	2C9-30Z	弯接头	Connector	1	
	020.0×2.0	O 形圈	O-ring	1	
2	20411-30-12Z/20431-26-12Z×1SN12×3250	胶管总成	Hose Assembly	1	
	020.0×2.0	O 形圈	O-ring	1	20411-30-12端
	015.0×2.0	O 形圈	O-ring	1	20431-26-12端
3	20411-30-12Z/20491-30-12Z×1SN12×2000	胶管总成	Hose Assembly	1	
	020.0×2.0	O 形圈	O-ring	2	
4	LHC Ⅱ-28/28	管夹	Clip	2	
5	GB/T5783-2000	螺栓 M10×20	Bolt M10×20	1	
6	GB/T93-1987	垫圈 10	Washer 10	2	
7	GB/T97.1-2002	垫圈 10	Washer 10	2	
8	LHC Ⅰ-25	管夹	Clip	1	
9	20411-30-12Z/20441-30-12Z×1SN12×1000/DSS	胶管总成	Hose Assembly	1	
	020.0×2.0	O 形圈	O-ring	2	
10	Z33E0801T34	转向泵总成	Steering Pump Assembly	1	
11	20411-30-12Z/20491-30-12Z×2SN12×580/DCN	胶管总成	Hose Assembly	1	
	020.0×2.0	O 形圈	O-ring	2	
12	Z33E0802T34	单稳阀总成	Flow Valve Assembly	1	
13	20411-30-12Z/20431-30-12Z×2SN12×660/DCW	胶管总成	Hose Assembly	1	
	020.0×2.0	O 形圈	O-ring	2	
14	GB/T5783-2000	螺栓 M10×35	Bolt M10×35	1	
15	GB/T6170-2000	螺母 M10	Nut M10	1	
16	Z33E0803T34	转向器总成	Steering Unit Assembly	1	
17	2C4-30Z	弯接头	Connector	1	
	020.0×2.0	O 形圈	O-ring	1	

Z33E08T34 转向操作系统 Steering System

前车架管路 Front Frame Oil Piping

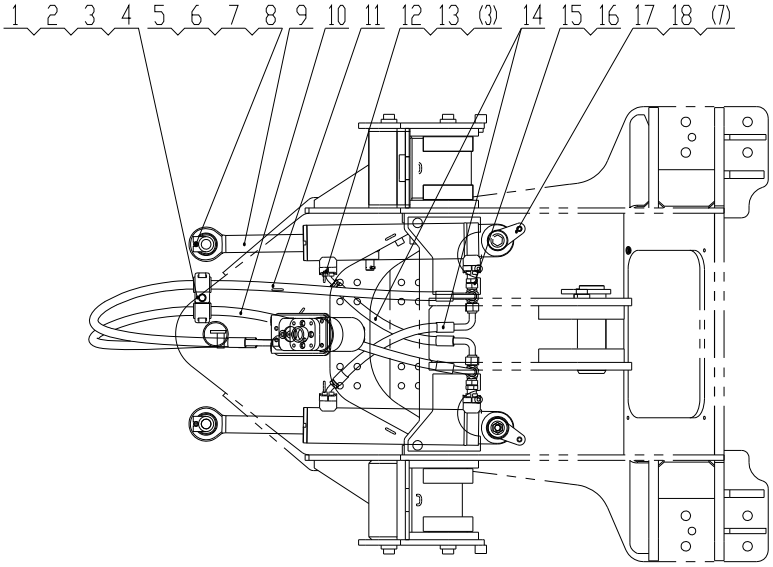

Z33E08T34 转向操作系统 Steering System

前车架管路 Front Frame Oil Piping

序号 Item	代　号 Part No.	名　称 Parts Name		数量 Q'ty	备注 Remark
1	HC Ⅰ-23.9	管夹	Clip	2	
2	GB/T5783-2000	螺栓 M10×35	Bolt M10×35	1	
3	GB/T93-1987	垫圈 10	Washer 10	17	
4	GB/T97.1-2002	垫圈 10	Washer 10	1	
5	Z33E0808	油缸销轴总成	Pin Assembly	2	
6	GB/T5783-2000	螺栓 M12×45	Bolt M12×45	2	
7	GB/T93-1987	垫圈 12	Washer 12	4	
8	Z33E080000001	垫圈	Washer	2	
9	CG932H80/45	转向缸	Steering Cylinder	2	
10	20431-26-08Z/20491-26-08Z×2SN08×2080V0	胶管总成	Hose Assembly	1	
	015.0×2.0	O 形圈	O-ring	2	
11	20431-26-08Z/20491-26-08Z×2SN08×2000V0	胶管总成	Hose Assembly	1	
	015.0×2.0	O 形圈	O-ring	2	
12	FL-08Z	法兰组件	Flange	4	
13	GB/T70.1-2000	螺钉 M10×25	Bolt M10×25	16	
14	20491-26-08TZ/87341-08-08TZ×2SN08×470V180	胶管总成	Hose Assembly	2	

Z33E08T34 转向操作系统 Steering System

前车架管路 Front Frame Oil Piping

序号 Item	代　号 Part No.	名　　称 Parts Name		数量 Q'ty	备注 Remark
	015.0×2.0	0 形圈	O-ring	2	20491-26-08端
	0210	0 形圈	O-ring	2	87341-08-08端
15	1CFL-26-08Z	法兰	Flange	2	
	0210	0 形圈	O-ring	2	
16	CC-26Z	三通接头	Connector	2	
	015.0×2.0	0 形圈	O-ring	2	
17	Z33E0801	前油缸销总成	Pin Assembly	2	
18	GB/T5783-2000	螺栓 M12×25	Bolt M12×25	2	

Z33E0801T34 转向泵总成 Steering Pump Assembly

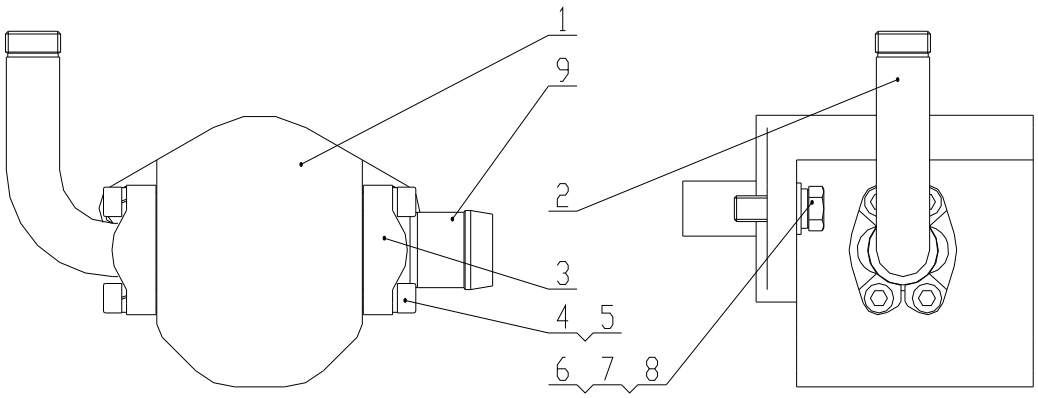

Z33E0801T34 转向泵总成 Steering Pump Assembly

序号 Item	代　号 Part No.	名　称 Parts Name		数量 Q'ty	备注 Remark
1	CBQ-F550FJL-CG1	转向泵	Steering Pump	1	
2	Z30E080401T1X	泵出油法兰	Flange	1	
3	FL-16Z	法兰组件	Flange	2	
4	GB/T70.1-2000	螺栓 M10×30	Bolt M10×30	8	
5	GB/T93-1987	垫圈 10	Washer 10	8	
6	GB/T5783-2000	螺栓 M14×40	Bolt M14×40	2	
7	GB/T93-1987	垫圈 14	Washer 14	2	
8	GB/T97.1-2002	垫圈 14	Washer 14	2	
9	Z33E080701X	转向泵吸油法兰	Flange	1	

CBQ-F550FJL-CG1 转向泵 Steering Pump

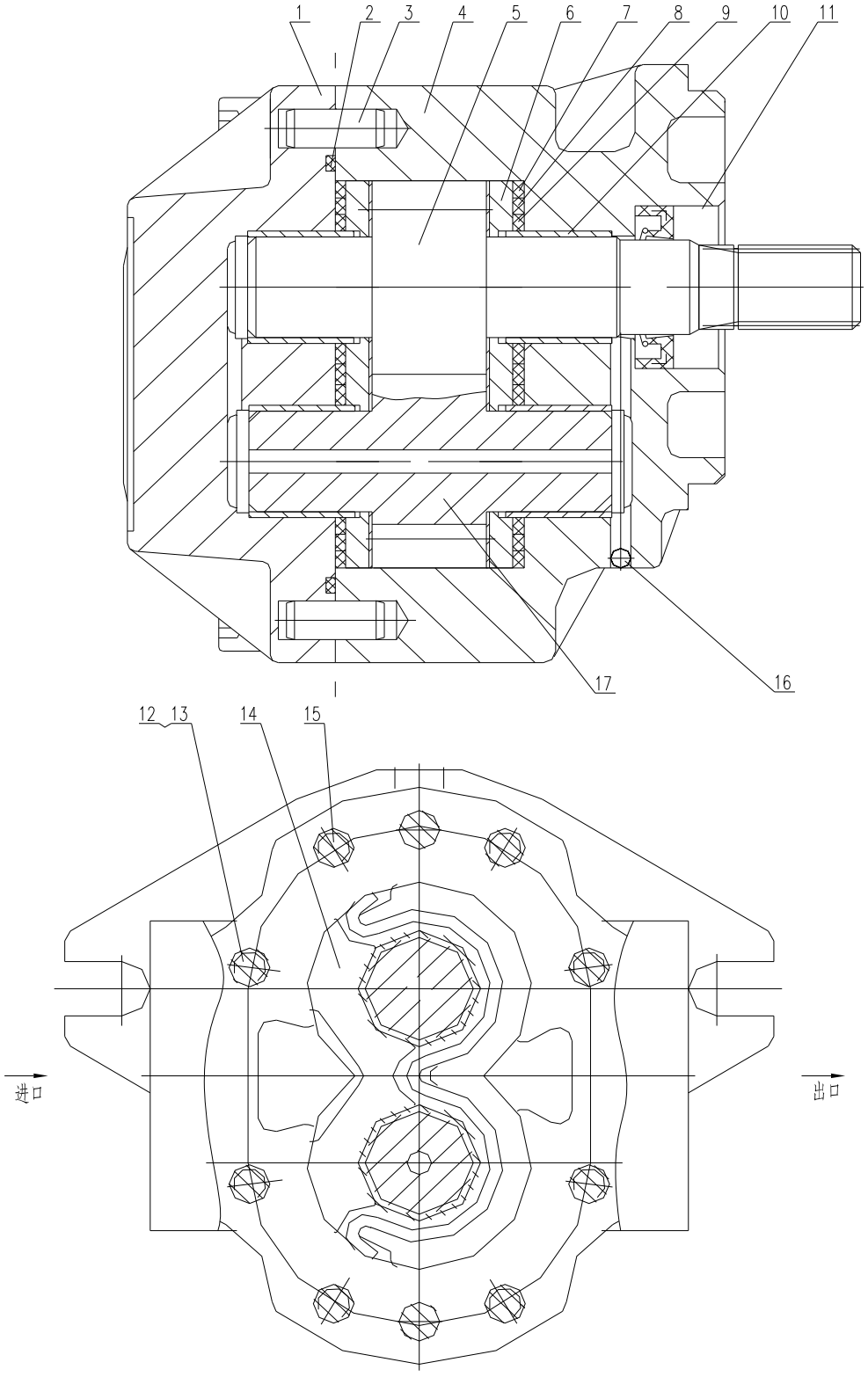

CBQ-F550FJL-CG1 转向泵 Steering Pump

序号 Item	代号 Part No.	名称 Parts Name		数量 Q'ty	备注 Remark
1	C398101	泵盖	Pump Cover	1	
2	GB/T1235-1976	O形圈105×3.1	O-Ring 105×3.1	1	
3	GB/T119.1-2000	销10×20	Pin 10×20	2	
4	C398102	泵体	Pump Body	1	
5	C398103	主动齿	Master Gear	1	
6	C401105	侧板	Plate	2	
7	C401106	密封挡圈I	Seal Retainer Ring	2	
8	C401107	密封圈	Seal	2	
9	C401108	密封挡圈II	Seal Retainer Ring	2	
10	C401110	衬套	Bushing	1	
11	GB/T9877.1-1988	骨架油封FB25 42 10B	Seal FB25 42 10B	1	
12	GB/T70-2000	螺钉M10×60	Bolt M10×60	4	
13	GB/T93-1987	垫圈10	Washer10	8	
14	C401111	垫片	Washer	2	

Z33E0802T34 单稳阀总成 Flow Valve Assembly

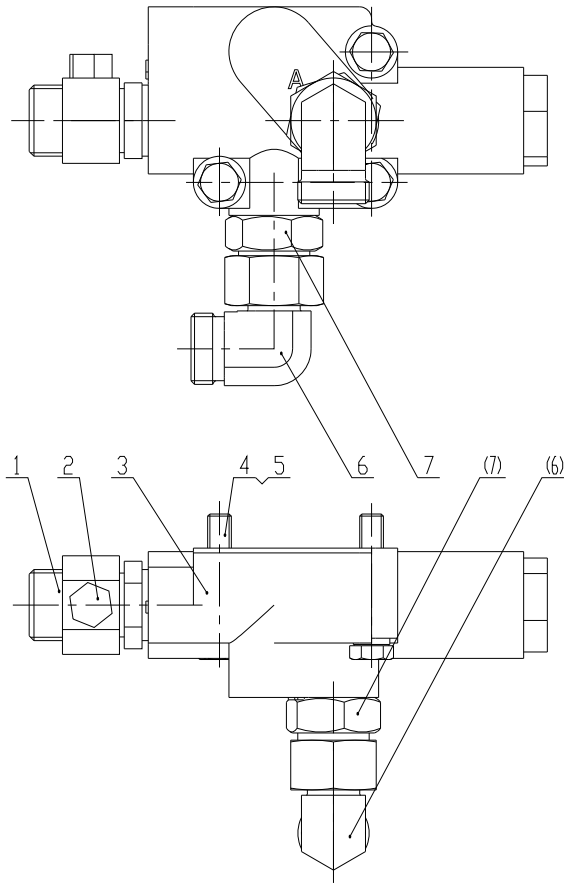

Z33E0802T34 单稳阀总成 Flow Valve Assembly

序号 Item	代　号 Part No.	名　称 Parts Name		数量 Q'ty	备注 Remark
1	KCMH-30-14-27DOGFAZ	三通接头	Connector	1	
2	4H-14Z	堵头	Plug	1	
3	FLD-F48W	单路稳定分流阀	Flow Valve	1	
4	GB/T5783-2000	螺栓 M10×55	Bolt M10×55	3	
5	GB/T93-1987	垫圈 10	Washer 10	3	
6	2C9-30Z	弯接头	Connector	2	
	020.0×2.0	O 形圈	O-ring	2	
7	1CH-30-27DZ	直接头	Connector	2	
	023.5×3.0	O 形圈	O-ring	2	

FLD-F48W 单路稳定分流阀 Flow Valve

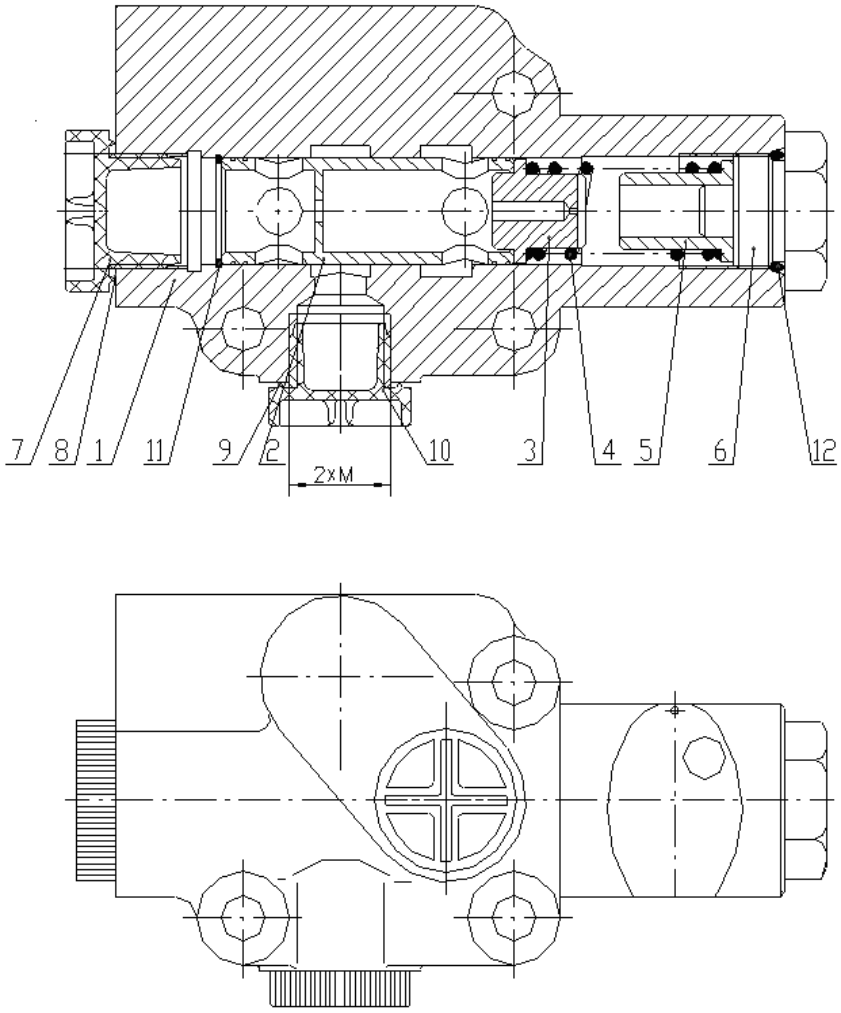

FLD-F48W 单路稳定分流阀 Flow Valve

序号 Item	代　号 Part No.	名　称 Parts Name		数量 Q'ty	备注 Remark
1	FLD-F30W-101	阀体	Valve Body	1	
2	FLD-F30W-301	阀芯	Spool	1	
3	FLD-F30W-302	阻尼塞	Damp Plug	1	
4	FLD-F30W-303	阀芯弹簧	Spring	1	
5	FLD-F30W-304	限位导套	Guide Sleeve	1	
6	FLD-F30W-305	导套定位螺堵	Screw Plug	1	
7	FLD-F30W-401	油堵	Plug	1	
8	FLD-F30W-402	密封垫	Sealing Plate	1	
9	FLD-F15-402	密封垫	Sealing Plate	2	
10	FLD-F15-401	油堵	Plug	2	
11	GB/T893.1-1986	挡圈 25	Retainer Ring	1	
12	GB/T1235-1976	O 形圈 28×31	O-Ring	1	

Z33E0803T34 转向器总成 Steering Unit Assembly

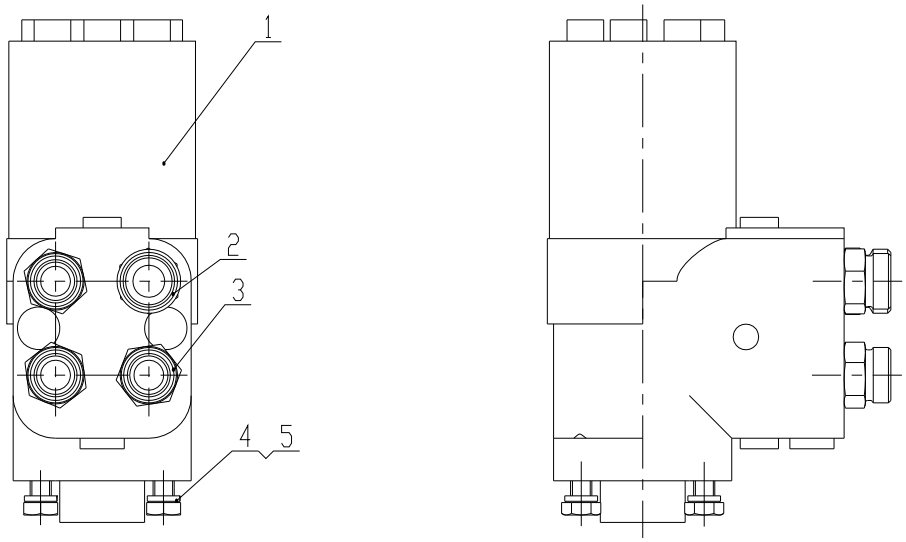

Z33E0803T34 转向器总成 Steering Unit Assembly

序号 Item	代　号 Part No.	名　　称 Parts Name		数量 Q'ty	备注 Remark
1	BZZ1-E630C+FKA-156020D	转向器	Steering Unit	1	
2	1CH-30-20NZ	直接头	Connector	1	
3	1CH-26-20NZ	直接头	Connector	3	
4	GB/T5783-2000	螺栓 M10×25	Bolt M10×25	4	
5	GB/T93-1987	垫圈 10	Washer	4	

BZZ1-E630C+FKA-156020D 转向器 Steering Unit

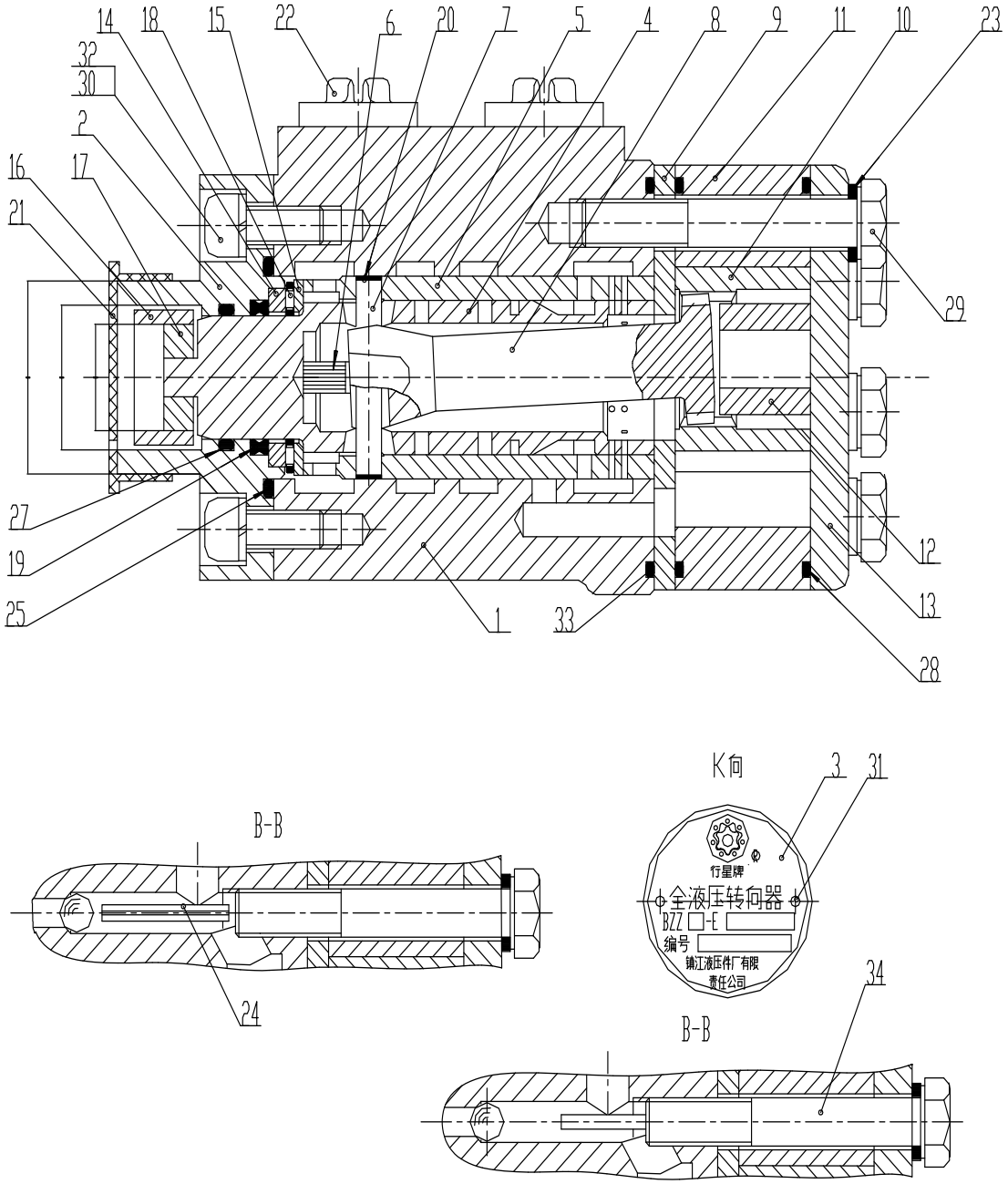

BZZ1-E630C+FKA-156020D 转向器 Steering Unit

序号 Item	代号 Part No.	名称 Parts Name		数量 Q'ty	备注 Remark
1	BZZ1.A101	阀体	Valve Body	1	
2	BZZ1.A102	前盖	Front Cover	1	
3	BZZ1.A201	标牌	Nameplate	1	
4	BZZ1.A301	阀芯	Valve core	1	
5	BZZ1.A302	阀套	Valve Pocket	1	
6	BZZ1.A303	弹簧片	Coach Spring	6	
7	BZZ1.A304	拨销	Pin	1	
8	BZZ1.A305	联动轴	Universal Driving shaft	1	
9	BZZ1.A306	隔盘	Wear Plate	1	
10	BZZ1.A307	转子	Rotor	1	
11	BZZ1.A308	定子	Stator	1	
12	BZZ1.A309	限位柱	Spacer	1	
13	BZZ1.A310	后盖	Rear Cover	1	
14	BZZ1.A311	小挡环	Snap Ring	1	
15	BZZ1.A312	大挡环	Snap Ring	1	
16	BZZ1.A313	套	Bushing	1	
17	BZZ1.A314	连接块	Block Assembly	1	
18	BZZ1.A315	推力滚针轴承	Ball Bearing	1	
19	BZZ1.A401.01	X形密封圈	X Pressurize	1	
20	BZZ1.A402.01	垫片	Washer	2	
21	BZZ1.A403	护盖	Cover	1	
22	BZZ1.A404	油堵	Plug	4	
23	BZZ1.A405	组合密封垫圈	Washer	7	
24	GB879-86	弹性圆柱销4×32	Pin 4×32	1	
25	GB/T1235-76	O形圈50×3.1	O-Ring50×3.1	1	
27	BZZ1.A407.01	O形圈25.8×2.65	O-Ring25.8×2.65	1	
28	BZZ1.A406.01	O形圈79×2	O-Ring79×2	2	
29	GB/T5785-2000	螺栓M10×1.25×L	Bolt M10×1.25×L	7	
30	GB/T70.1-2000	螺钉M8×20	Bolt M8×20	4	
31	GB/T827-1986	铆钉2×5	Rivet 2×5	2	
32	GB/T859-1987	垫圈8	Washer 8	4	
33	GB/T3452.1-2005	O形圈77.5×2.65	O-Ring77.5×2.65	1	
34	BZZ1.A316	限位螺栓组件	Bolt Assembly	1	

CG932H80/45 转向缸 Steering Cylinder

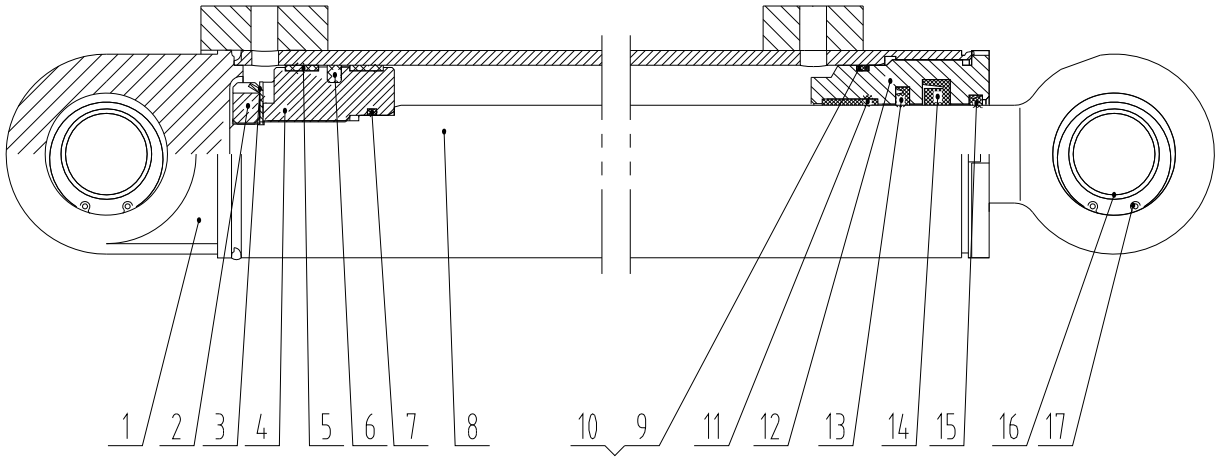

CG932H80/45 转向缸 Steering Cylinder

序号 Item	代　号 Part No.	名　称 Parts Name		数量 Q'ty	备注 Remark
1	CG932H80/45.1	缸体	Cylinder Body	1	
2	Z3BⅡ80/45-02	锁紧螺母	Nut	1	
3	Z3BⅡ80/45-03	止动垫圈	Washer	1	
4	Z3BⅡ80/45-04	活塞	Piston	1	
5	FR75×80×15	支承环	Back-up Bearing	2	
6	OE80×64.5×6.3	活塞主密封	Piston Seal	1	
7	9-5503	O形圈34.4×3.1	O-Ring 34.4×3.1	1	
8	CG932H80/45.2	活塞杆	Piston Rod	1	
9	9-5511	O形圈74.4×3.1	O-Ring 74.4×3.1	1	
10	G75	O形圈挡圈70×80×1.25	O-Ring Retainer 70×80×1.25	1	
11	FR45×50×25	支承环	Back-up Bearing	1	
12	Z3BⅡ80/45-06	导向套	Guide Sleeve	1	
13	BR045A00601	缓冲环	Rod Seal	1	
14	BS4555P5008	杆密封	Rod Seal	1	
15	AY045AP5008	防尘圈	Wiper Scraper Seal	1	
16	GB/T9163-2001	关节轴承GE35ES	Joint Bearing GE35ES	2	
17	GB/T 893.1-1986	挡圈55	Snap Ring 55	4	

制动系统
Braking System

Z33E09T34　制动系统 Braking System

(前后桥制动管路系统)

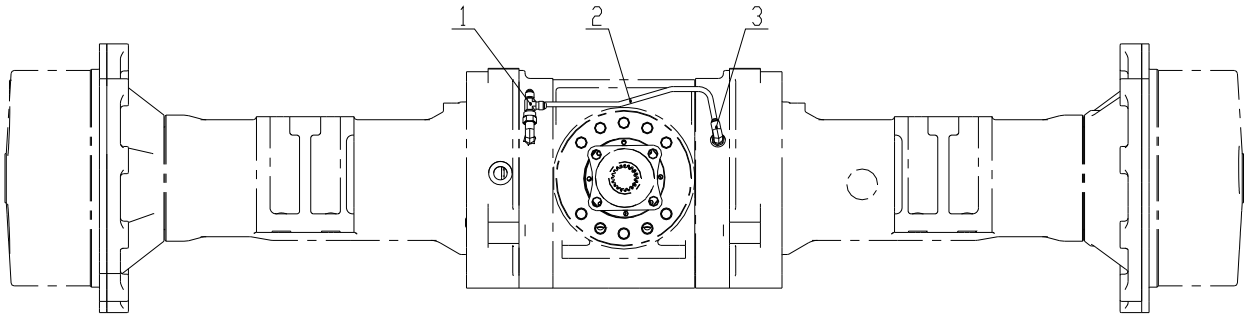

Z33E09T34　制动系统 Braking System

(前后桥制动管路系统)

序号 Item	代号 Part No.	名　　称 Parts Name		数量 Q'ty	备注 Remark
1	CQ-14Z	三通接头	Connector	2	
2	Z33E0906T8	后桥制动管	Pipe	2	
3	1QH9-14OGFAZ	弯接头	Connector	4	
	O 11.3×2.4	O 形圈 11.3×2.4	O-Ring 11.3×2.4	4	

Z33E09T34 制动系统 Braking System

(制动进气管路系统一)

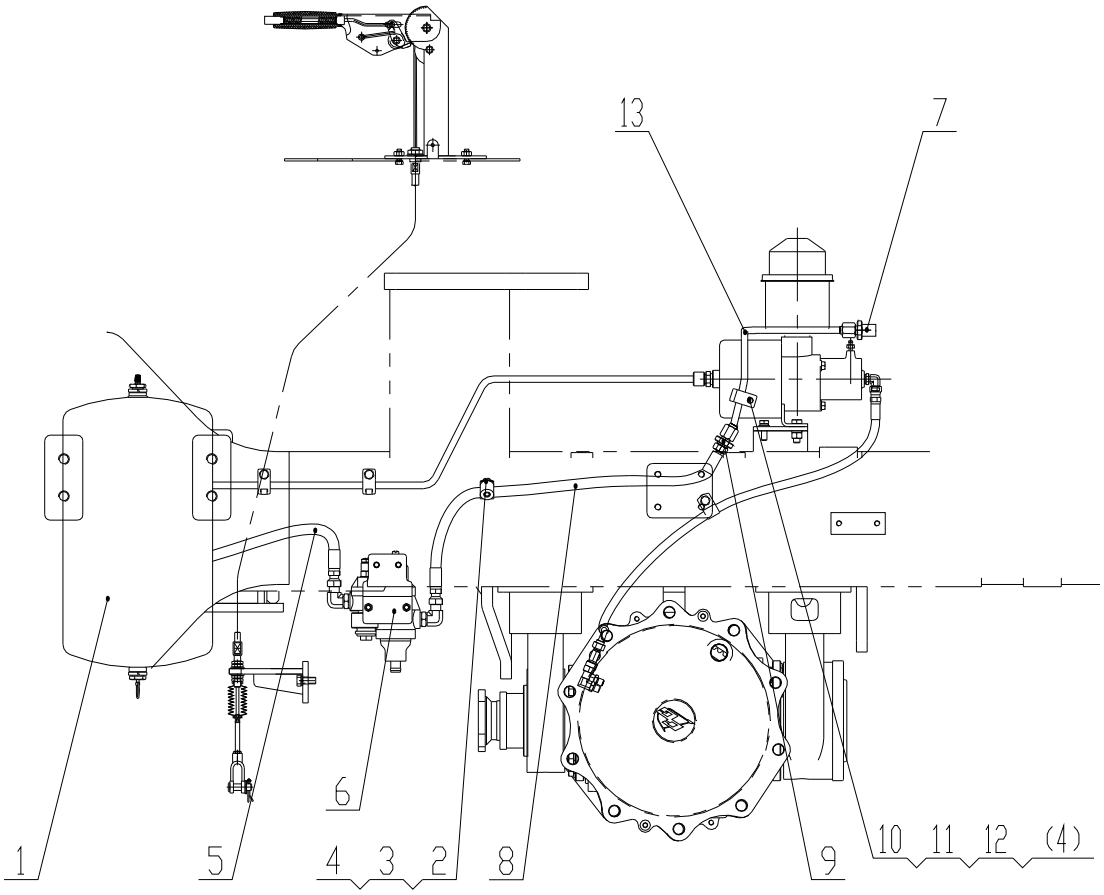

序号 Item	代号 Part No.	名称 Parts Name		数量 Q'ty	备注 Remark
1	Z33E0902	储气筒总成	Connector	1	
2	LHC Ⅰ-17	管夹	O-Ring	2	
3	GB/T5783-2000	螺栓 M10×20	Bolt M10×20	2	
4	GB/T93-1987	垫圈 10	Washer 10	5	
5	20711-18-06Z×1SN06×960	胶管总成	Hose	1	
6	Z33E0902T34	油水分离器总成	Oil Water Separator Assembly	2	
7	1QN-18-06Z	直接头	Connector	1	
8	20711-18-06Z×1SN06×610	胶管总成	Hose	1	
9	1Q-18Z	直接头	Connector	2	
10	TC Ⅰ-12	管夹	Clamp	2	
11	GB/T5783-2000	螺栓 M10×30	Bolt M10×30	3	
12	GB/T97.1-2002	垫圈 10	Washer 10	2	
13	Z33E0910T23	打气泵出气管	Pipe	1	

Z33E0902 储气筒总成 Gas Storage Canister Assembly

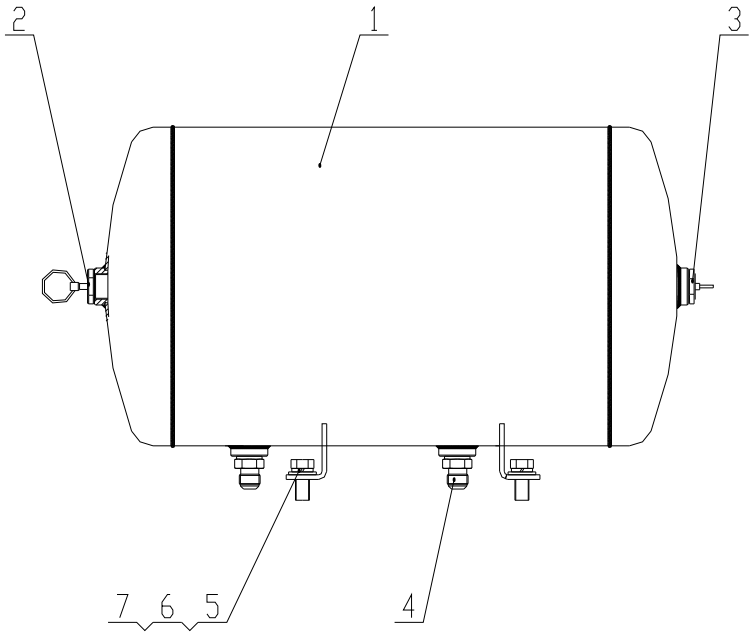

Z33E0902 储气筒总成 Gas Storage Canister Assembly

序号 Item	代号 Part No.	名称 Parts Name		数量 Q'ty	备注 Remark
1	CG-24L(B)-35130002	储气筒	Gas Storage Canister	1	
2	K0000077	放水阀	Valve	1	选装
	HP3517-00	手动放水阀	Valve	1	选装
3	K0600071	充气阀	Valve	1	
4	1QH-18-22Z	直接头	Connector	2	
	O 19.3×2.2	O 形圈 19.3×2.2	O-Ring 19.3×2.2	2	
5	GB/T97.1-2002	垫圈 12	Washer 12	4	
6	GB/T93-1987	垫圈 12	Washer 12	4	
7	GB/T5783-2000	螺栓 M12×30	Bolt M12×30	4	

Z33E0902T34 油水分离器总成 Oil Water Separator Assembly

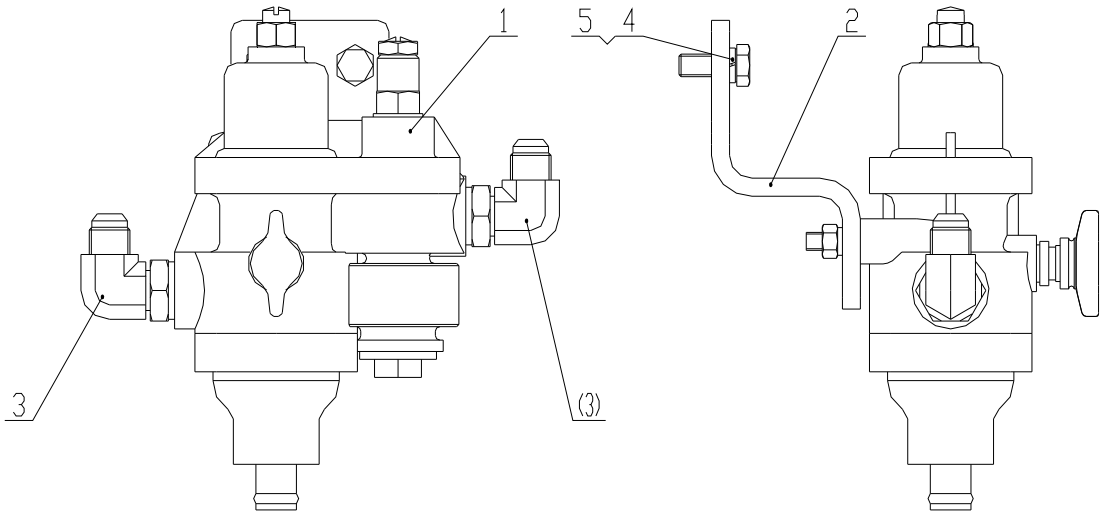

Z33E0902T34 油水分离器总成 Oil Water Separator Assembly

序号 Item	代号 Part No.	名称 Parts Name		数量 Q'ty	备注 Remark
1	SH380D-3511001A	油水分离器	Oil Water Separator	1	选装
	HP3512D	油水分离器	Oil Water Separator	1	选装
2	Z33E090000001	油水组合阀支架	Bracket	1	
3	1QH9-18-220GZ	弯接头	Connector	2	
	O 19.3×2.4	O 形圈 19.3×2.4	O-Ring 19.3×2.4	2	
4	GB/T5783-2000	螺栓 M10×25	Bolt M10×25	2	
5	GB/T93-1987	垫圈 10	Washer 10	2	

SH380D-3511001A 油水分离器 Oil Water Separator

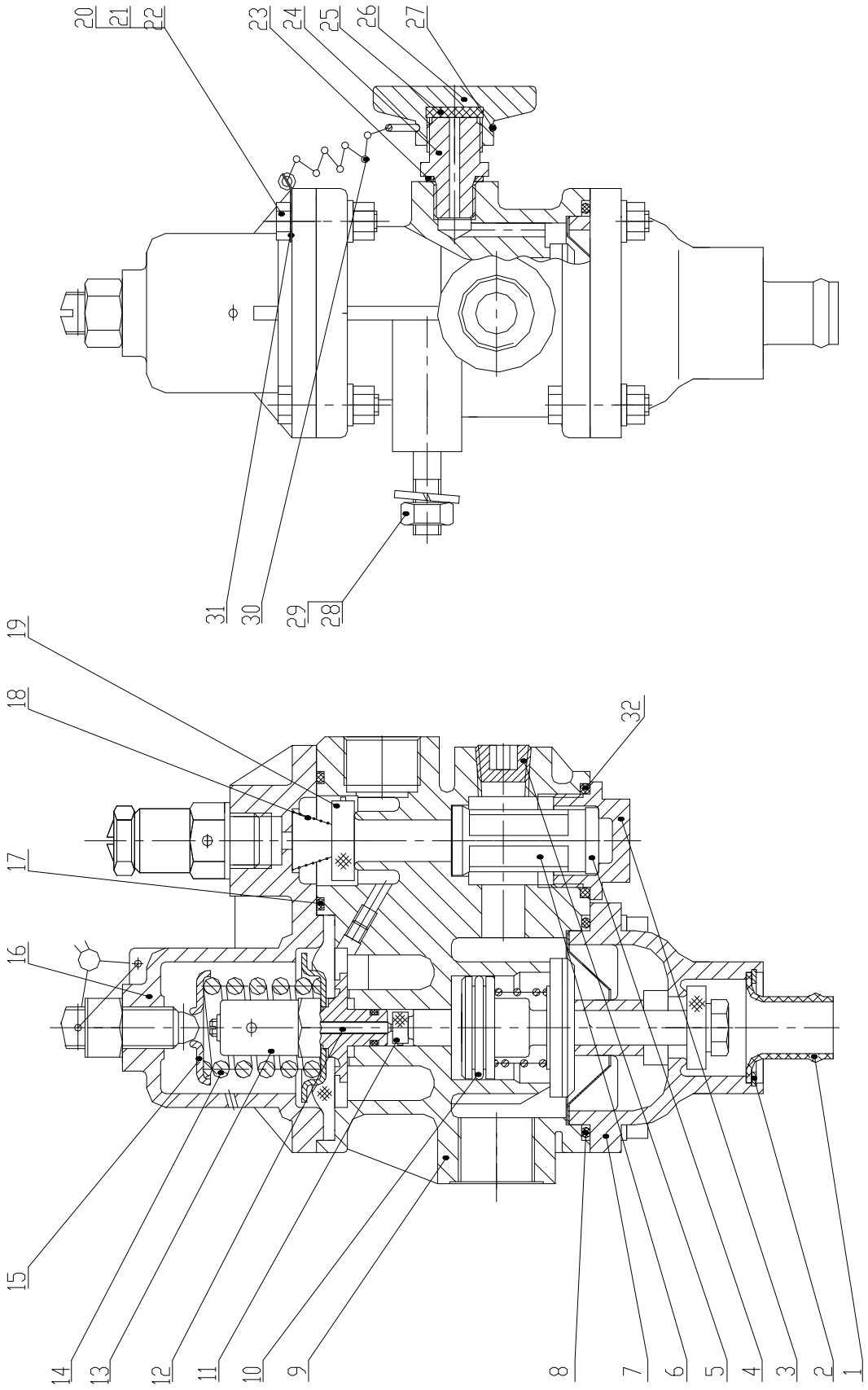

SH380D-3511001A 油水分离器 Oil Water Separator

序号 Item	代号 Part No.	名称 Parts Name		数量 Q'ty	备注 Remark
1	SH380D-3511011	放水接头	Connector	1	
2	GB893.1-86-32	挡圈	Circle	1	
3	SH380A-3511013	滤芯螺塞	Stuff	1	
4	SH380A-3511014	滤芯毡圈	Circle	1	
5	SH380A-350015	方槽锥形螺塞	Circle	1	
6	SH380A-3511020	滤芯总成	Filtration	1	
7	SH380A-3511030A	下壳体总成	Body	1	
8	SH380A-3511041	O 形密封圈	O- Ring	1	
9	SH380A-3511050A	中体总成	Body	1	
10	SH380A-3511061	O 形密封圈	O- Ring	1	
11	SH380A-3511062	调节阀门（Ⅰ）	Valve	1	
12	SH380A-3511063	阀杆	Valve-pole	1	
13	SH380A-3511070	控制活塞总成	Piston	1	
14	150-3512024A	调压弹簧	Spring	1	
15	SH380A-3511081	调节弹簧座	Spring-body	1	
16		上盖总成	Cover	1	
17	CA141-3514042	O 形圈	O-Ring	1	
18	150-3512021	单向阀门回位弹簧	Spring	1	
19	SH380A-3511084	单向阀门	Valve	1	
20	GB/T 5781-2000	螺栓 M6*25	Ring	10	
21	GB/T861.1-2000	垫圈	Circle	10	
22	GB/T 6170-2000	螺母 M6	Ring	10	
23	SH361-3519121	垫圈	Circle	1	
24	SH380A-3511085	接头	Connector	1	
25	SH380A-3511086	橡胶片	Rubber	1	
26	SH380A-3511087	翼形螺母	Nut	1	
27	150-3511033	链条卡簧	Wedge	1	
28	GB/T6170-86	螺母 M8	Nut M8	2	
29	GB/T 93-1987	垫圈	Circle	2	
30		钥匙链 L=340	Chain	1	
31	SH380A-3511088	垫圈	Circle	1	
32	SH380A-3511061A	O 形密封圈	O-Ring	1	

HP3512D 油水分离器 Oil Water Separator

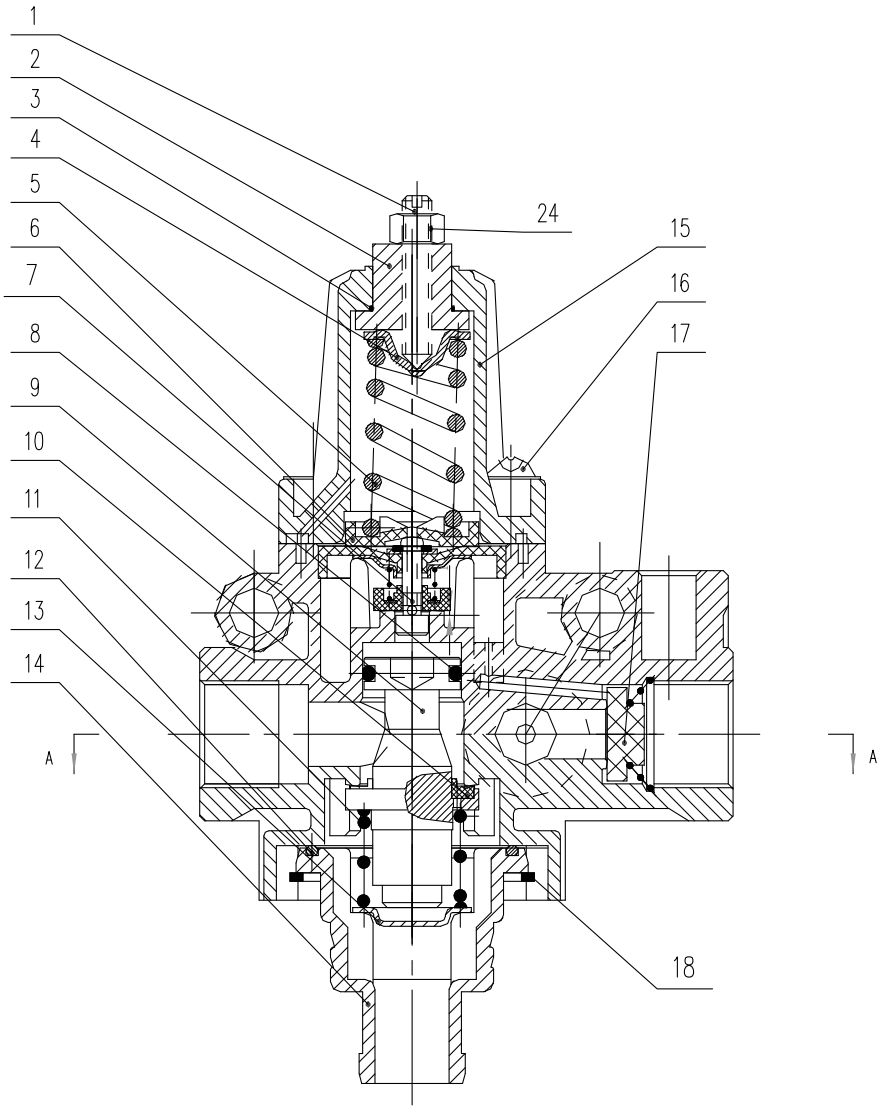

A-A

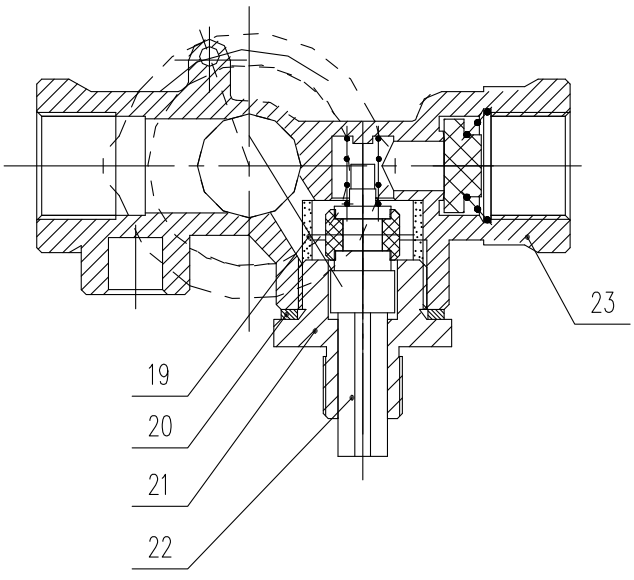

HP3512D 油水分离器 Oil Water Separator

序号 Item	代号 Part No.	名称 Parts Name		数量 Q'ty	备注 Remark
1	GB71-85-M6×35	调节螺钉	Screw	1	
2	HP3512A00-01	调节螺钉座	Screw Seat	1	
3	HP3512A00-02	O型密封圈 1×15.6	O-Ring 1×15.6	1	
4	HP3512A00-03	调压弹簧座（上）	Spring Seat	1	
5	HP3512A00-04	调压弹簧	Spring	1	
6	HP3512A00-05	调压弹簧座（下）	Spring Seat	1	
7	HP3512A00-06	膜片阀门组件	Valve	1	
8	HP3512A00-07	活塞密封圈 3.1×14.5	Seal 3.1×14.5	1	
9	HP3512A00-08	活塞	Piston	1	
10	HP3512A00-09	排气阀门	Valve	1	
11	HP3512A00-10	安全阀弹簧	Spring	1	
12	HP3512A00-11	排气弹簧座密封圈 2.4×38	Seal 2.4×38	1	
13	HP3512A00-12	安全阀弹簧垫盖	Spring Cover	1	
14	HP3512A00-13	排气弹簧座	Spring Seat	1	
15	HP3512A00-14	阀盖	Valve	1	
16	GB823-88-M6×25	十字槽小盘头螺钉	Screw	4	
17	HP3512A00-15	单向阀组件	Valve	1	
18	HP3512A00-20	排气弹簧座卡圈	Ring	1	
19	HP3512A00-16	滤网	Filter	1	
20	HP3512A00-17	充气接头垫圈	Washer	1	
21	HP3512A00-18	充气接头	Connector	1	
22	HP3512A00-19	附加阀组件	Valve	1	
23	HP3512A00-21	阀体	Valve Body	1	
24	GB6172-86-M6	六角薄螺母	Nut	1	

Z33E09T34　制动系统 Braking System

(制动进气管路系统二)

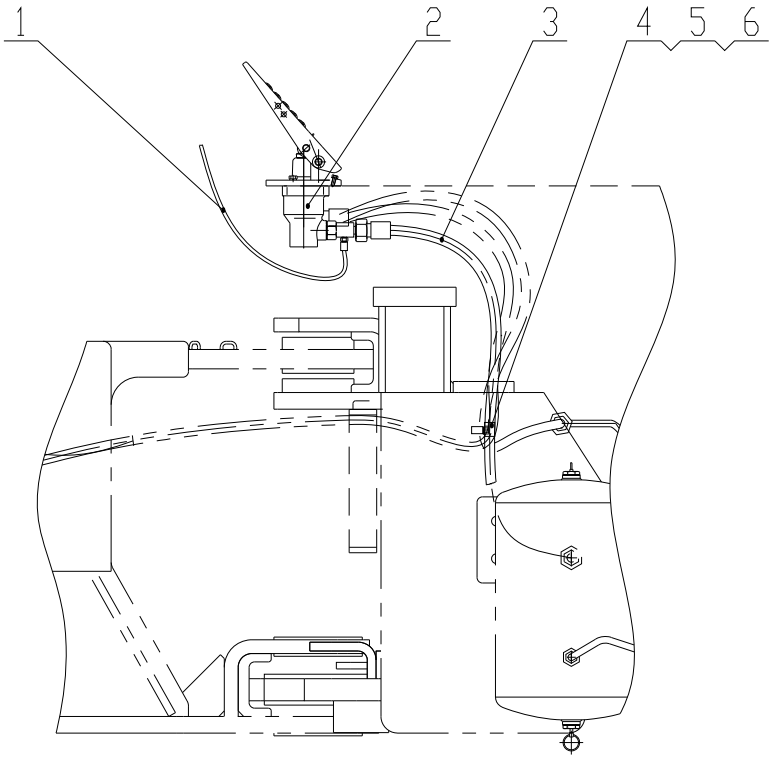

Z33E09T34　制动系统 Braking System

(制动进气管路系统二)

序号 Item	代号 Part No.	名　　称 Parts Name		数量 Q'ty	备注 Remark
1	K0605015P	仪表管	Hose	1	
2	Z33E0901T34	脚制动阀总成	Spring braking valve	1	
3	20711-18-06Z×1SN06×1120	胶管总成	Hose	1	
4	LHC Ⅰ-17	管夹	Clamp	1	
5	GB/T5783-2000	螺栓 M10×25	Bolt M10×25	1	
6	GB/T93-1987	垫圈 10	Washer 10	1	

Z33E0901T34 脚制动阀总成 Pedal Brake Valve Assembly

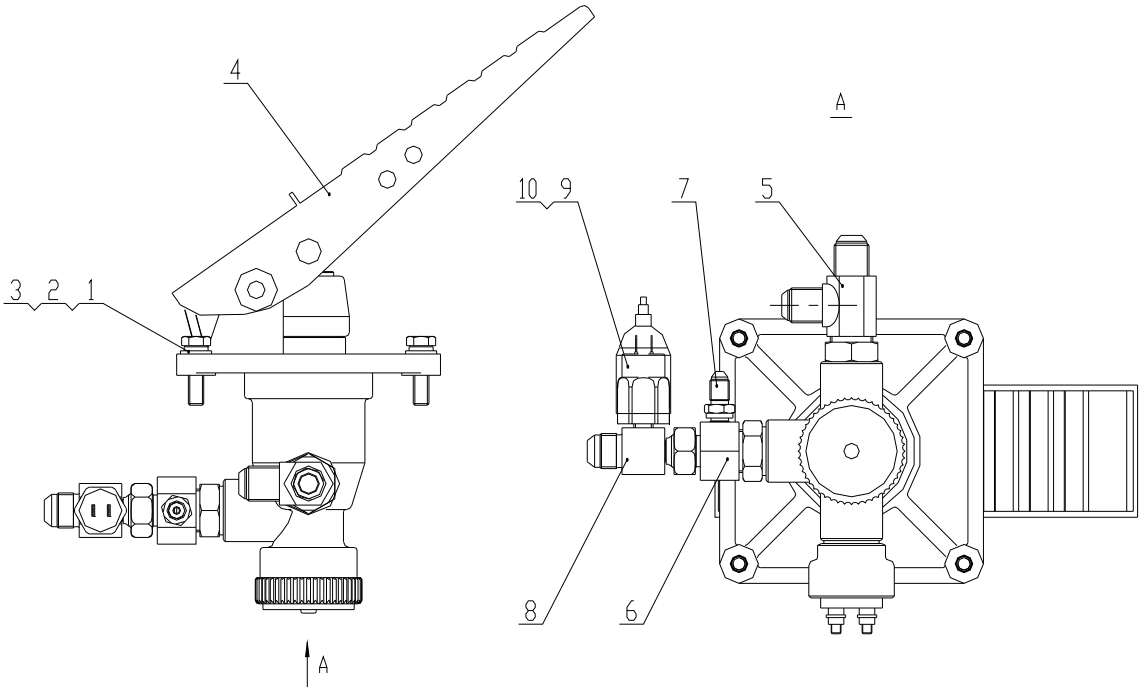

Z33E0901T34 脚制动阀总成 Pedal Brake Valve Assembly

序号 Item	代号 Part No.	名称 Parts Name		数量 Q'ty	备注 Remark
1	GB/T 5783-2000	螺栓M8×30	Blot M8×30	4	
2	GB/T 93-1987	垫圈8	Washer 8	4	
3	GB/T 97.1-2002	垫圈8	Washer 8	4	
4	HP3514AB1-L	脚制动阀	Pedal Break Valve	1	选装
	SLZDCDA-3514002	脚制动阀	Pedal Break Valve	1	选装
5	AQQH-18-18-22OGZ	三通接头	Connector	1	
	O 19.3×2.4	O形圈 19.3×2.4	O-Ring 19.3×2.4	1	
6	KQMH-18-10-22FOGZ	三通接头	Connector	1	
	O 19.3×2.4	O形圈 19.3×2.4	O-Ring 19.3×2.4	1	
7	1QH-10LAZ	直接头	Connector	1	
	O 8.1×1.6	O形圈 8.1×1.6	O-Ring 8.1×1.6	1	
8	NQNQ-18-02-18FZ	三通接头	Connector	1	
9	0166-40804-1-032/4.0barF	压力开关	Switch	1	
10	1-1-66-621-003	保护帽	Cap	1	

HP3514AB1-L 脚制动阀 Air breaking valve

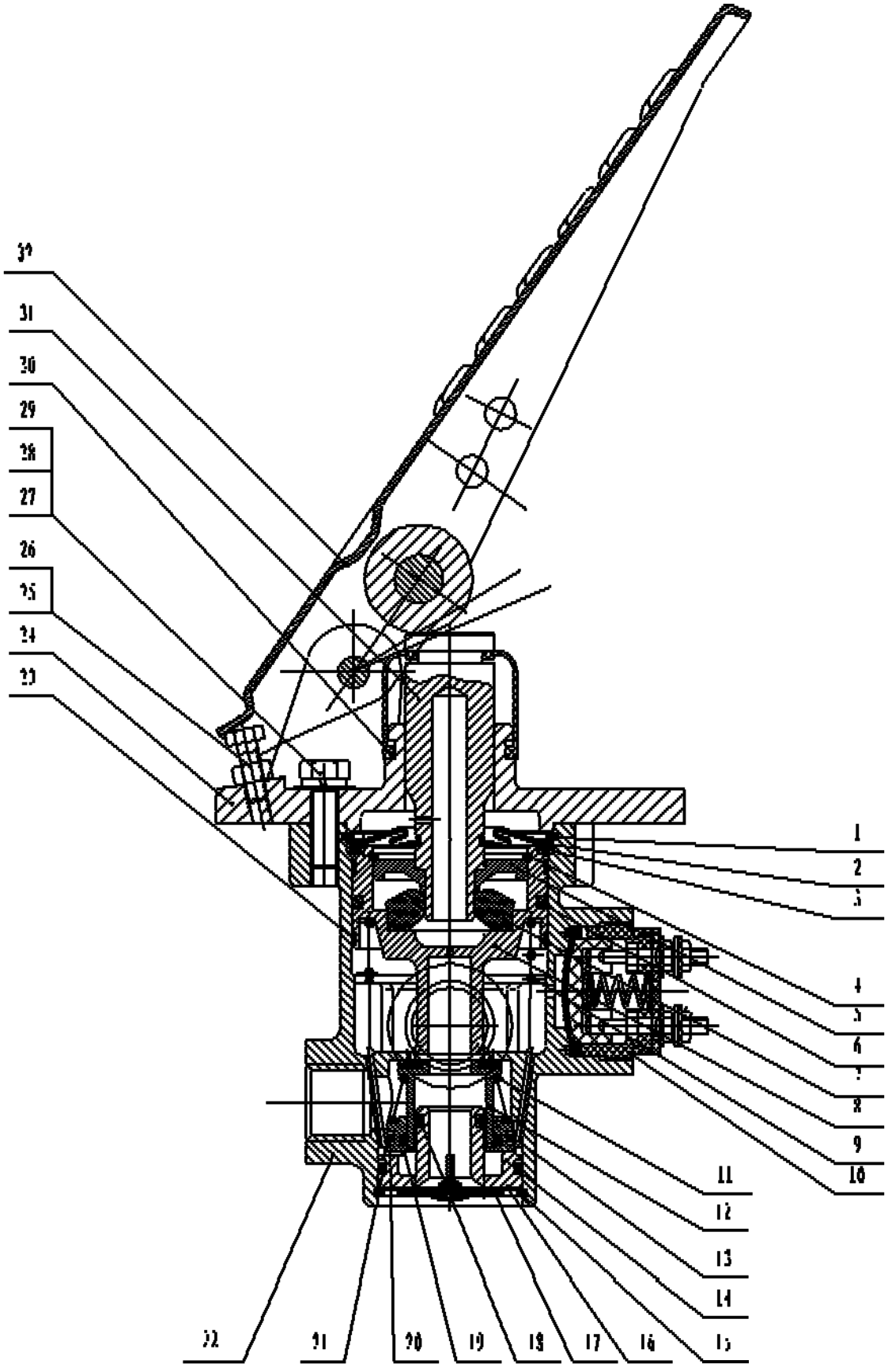

HP3514AB1-L 脚制动阀 Air breaking valve

序号 Item	代号 Part No.	名称 Parts Name		数量 Q'ty	备注 Remark
1	GB893.1	孔用弹性挡圈60	Backstop	1	
2	HP3514AA013	防尘罩(B)	Cover	1	
3	HP3514AA012	固定圈	Ring	1	
4	GB893.1	孔用弹性挡圈 45	Backstop	1	
5	HP3514AA015	弹簧座	Spring seat	1	
6	HP3514AA016	Φ50.4 O型密封圈	Ring	1	
7	HP3514AA018	橡胶弹簧	Spring	1	
8	HP3514AA014	活塞	Piston	1	
9	HP3514AA019	回位弹簧	Spring	1	
10	HP3514AB01	阀门弹簧	Spring	1	
11	HP3514AA021	制动灯开关组件	Lamp breaking	1	
12	HP3514AA020	阀门总成	Valve	1	
13	HP3514AA033-A	排气弹簧座	Spring seat	1	
14	HP3514AA024-A	排气导向座	Seat	1	
15	GB893.1	孔用弹性挡圈 40	Backstop	1	
16	HP3514AA025	挡板	Board	1	
17	HP3514AA026	排气阀片	Valve piece	1	
18	HP3514AA031	O型密封圈 15.55x2.62	O-Ring15.55x2.62	1	
19	HP3514AA023	O型密封圈 25.07x2.62	O-Ring25.07x2.62	1	
20	HP3514AA022	O型密封圈 32x2.5	O-Ring32x2.5	1	
21	HP3514AA032	O型密封圈 37.3x2.5	O-Ring37.3x2.5	1	
22	HP3514AB02	阀体	Valve body	1	
23	HP3514AA017	导向环	Annulus	1	
24	HP3514AA027	安装板	Board	1	
25	GB5783-86	螺栓M6x25	Bolt M6X25	1	
26	GB6170-86	螺母M6	Nut M6	1	
27	GB5783-86	螺栓M8x30	Bolt M8X30	3	
28	GB859-87	轻型弹簧垫圈8	Washer 8	3	
29	GB97.1-85	平垫圈8	Washer8	3	
30	HP3514AA028	防尘罩(A)	Cover	1	
31	HP3514AA030	顶杆	Perch	1	
32	HP3514AA029	踏板组件	Pedal	1	

SLZDCDA-3514002 脚制动阀 Pedal Brake Valve

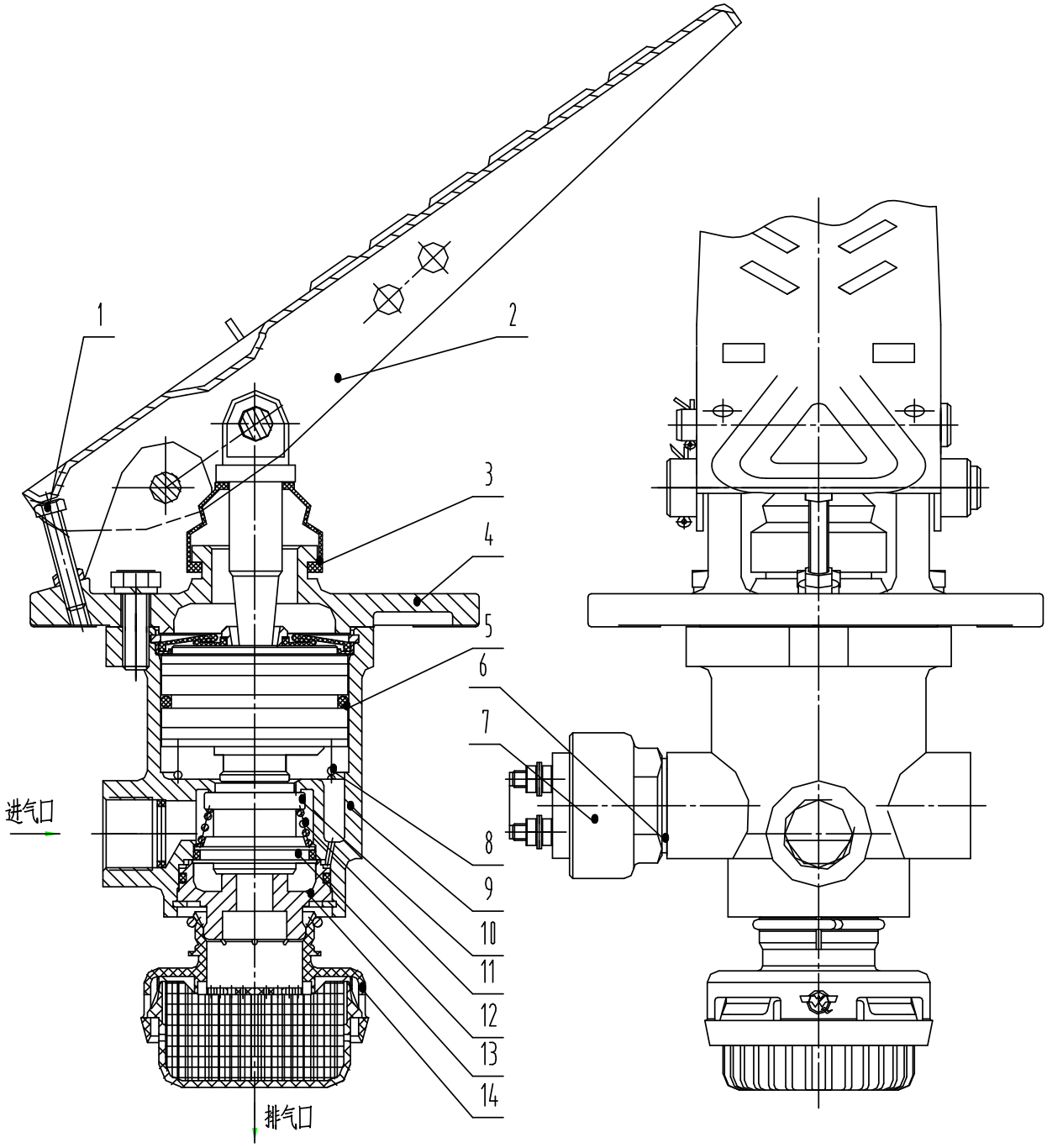

SLZDCDA-3514002 脚制动阀 Pedal Brake Valve

序号 Item	代号 Part No.	名称 Parts Name		数量 Q'ty	备注 Remark
1	GB5781－86－M6×35	螺栓 M6×35	Bolt M6×35	1	
2	SLZD(CD)－3514010	踏板总成	Pedal Assembly	1	
3	SLZD(CD)－3514021	防尘罩	Dust Cap	1	
4	SLZD(CD)－3514022	支架	Bracket	1	
5	SLZD-3514001	气制动阀	Air Break Valve	1	
6	150-3512071	垫圈	Washer	1	
7	SLB-3720101	制动灯开关	Switch	1	
8	HFC6853-3514072	弹簧	Spring	1	
9	SLZD-3514041	阀体	Valve Body	1	
10	SLZD-3514060	阀门总成	Valve Assembly	1	
11	HFC6853-3514091	阀门座弹簧	Spring	1	
12	HFC6853-3514100	弹簧座总成	Spring Seat	1	
13	SLZD-3514071	排气阀门	Valve	1	
14	SLC-1201001	消音器	Quieter	1	

Z33E09T34　制动系统 Braking System

（前加力器管路）

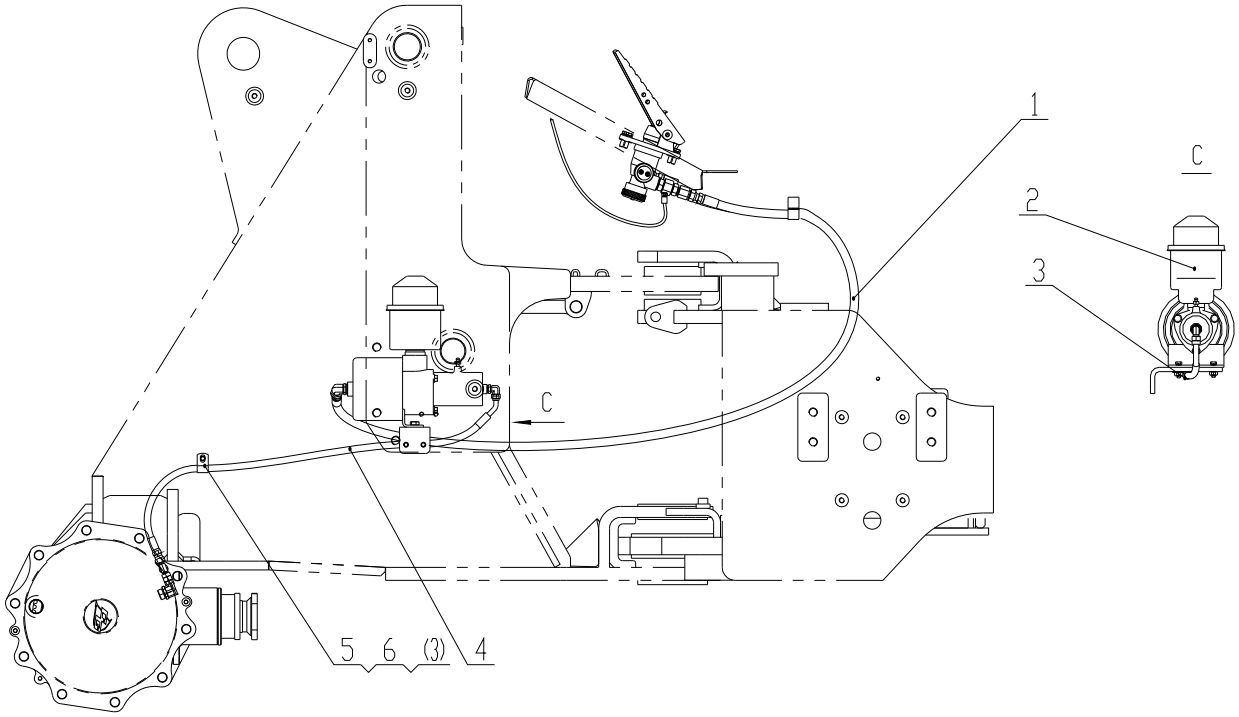

Z33E09T34　制动系统 Braking System

（前加力器管路）

序号 Item	代号 Part No.	名　　称 Parts Name		数量 Q'ty	备注 Remark
1	20711-18-06Z/20791-18-06Z×1T06GT×2310	胶管总成	Hose	1	
2	Z33E0903T34	前加力器总成	Assistor Assembly	1	
3	LHC Ⅰ-13	管夹	Clamp	2	
4	20741-14-04Z/20711-14-04Z×1SN04×1100	胶管总成	Hose	1	
5	GB/T5783-2000	螺栓 M10×20	Bolt M10×20	1	
6	GB/T93-1987	垫圈 10	Washer 10	1	

Z33E0903T34 前加力器总成 Assistor Assembly

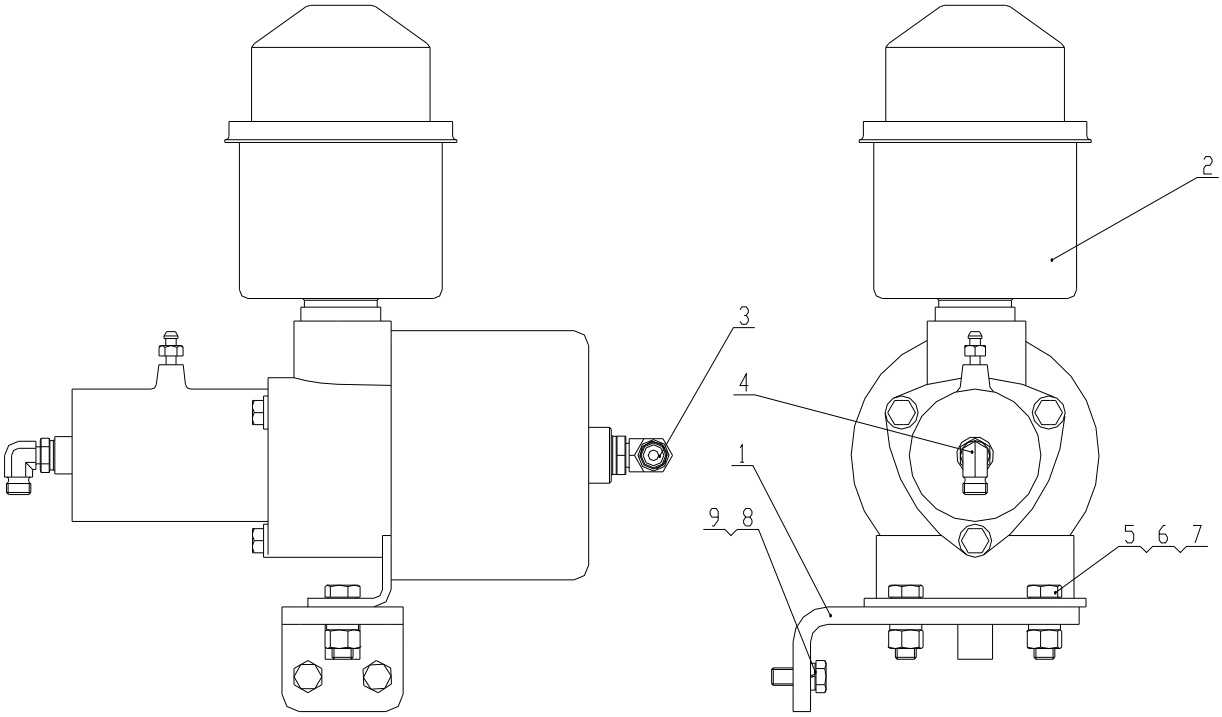

Z33E0903T34 前加力器总成 Assistor Assembly

序号 Item	代号 Part No.	名称 Parts Name		数量 Q'ty	备注 Remark
1	Z33E090301T34	前加力器支架总成	Plate	1	
2	SG50(CG)-3510002	加力器	Assistor	1	
3	1QH9-18-22OGZ	直接头	Connector	1	
	O 19.3×2.4	O形圈 19.3×2.4	O-Ring 19.3×2.4	1	
4	1QH9-14-12COGZ	弯接头	Connector	1	
	O 9.3×2.4	O形圈 9.3×2.4	O-Ring 9.3×2.4	1	
5	GB/T5783-2000	螺栓M12×35	Bolt M12×35	2	
6	GB/T6170-2000	螺母M12	Nut M12	2	
7	GB/T93-1987	垫圈12	Washer 12	2	
8	GB/T5783-2000	螺栓M10×30	Bolt M10×30	2	
9	GB/T93-1987	垫圈10	Washer 10	2	

Z33E09T34 制动系统 Braking System

(后加力器及手制动)

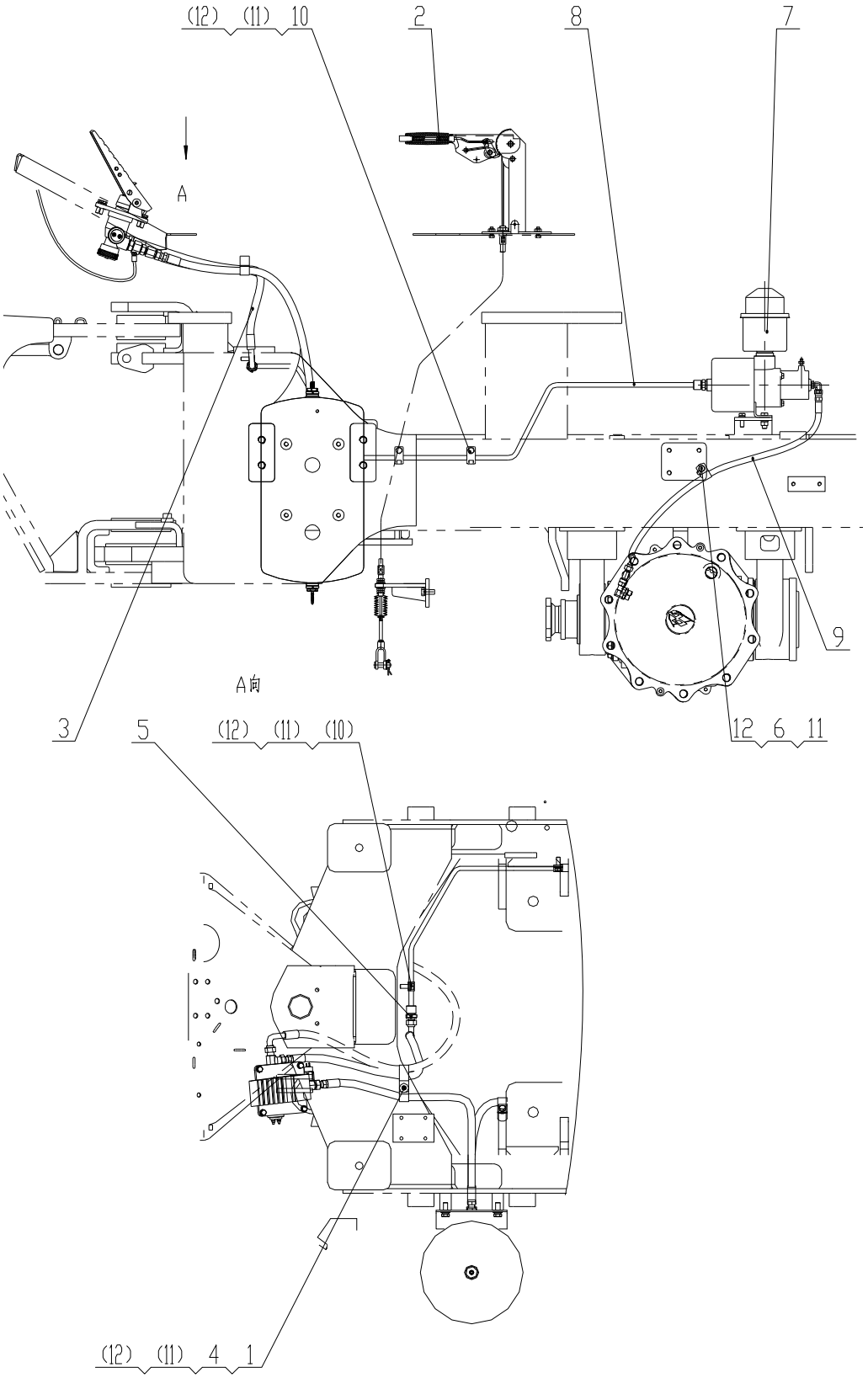

Z33E09T34 制动系统 Braking System

(后加力器及手制动)

序号 Item	代号 Part No.	名称 Parts Name		数量 Q'ty	备注 Remark
1	LHCⅠ-17	管夹	Clamp	1	
2	Z33E0905	手制动总成	Manual Braking Assembly	1	
3	20711-18-06Z/20791-18-06Z×1T06GT×700	胶管总成	Hose	1	
4	LHCⅡ-17/17	管夹	Clamp	1	
5	1Q-18Z	过渡接头	Connector	1	
6	LHCⅠ-13	管夹	Clamp	1	
7	Z33E0904T34	后加力器总成	Assistor Assembly	1	
8	Z33E0905T8	后加力器进气管	Pipe	1	
9	20711-14-04Z/20791-14-04Z×1SN04×1000+RNL	胶管总成	Hose	1	
10	TCⅠ-12	管夹	Clamp	3	
11	GB/T 5783-2000	螺栓 M10×20	Bolt M10×20	4	
12	GB/T 93-1987	垫圈 10	Washer 10	4	

Z33E0905　手制动总成 Manual Braking Assembly

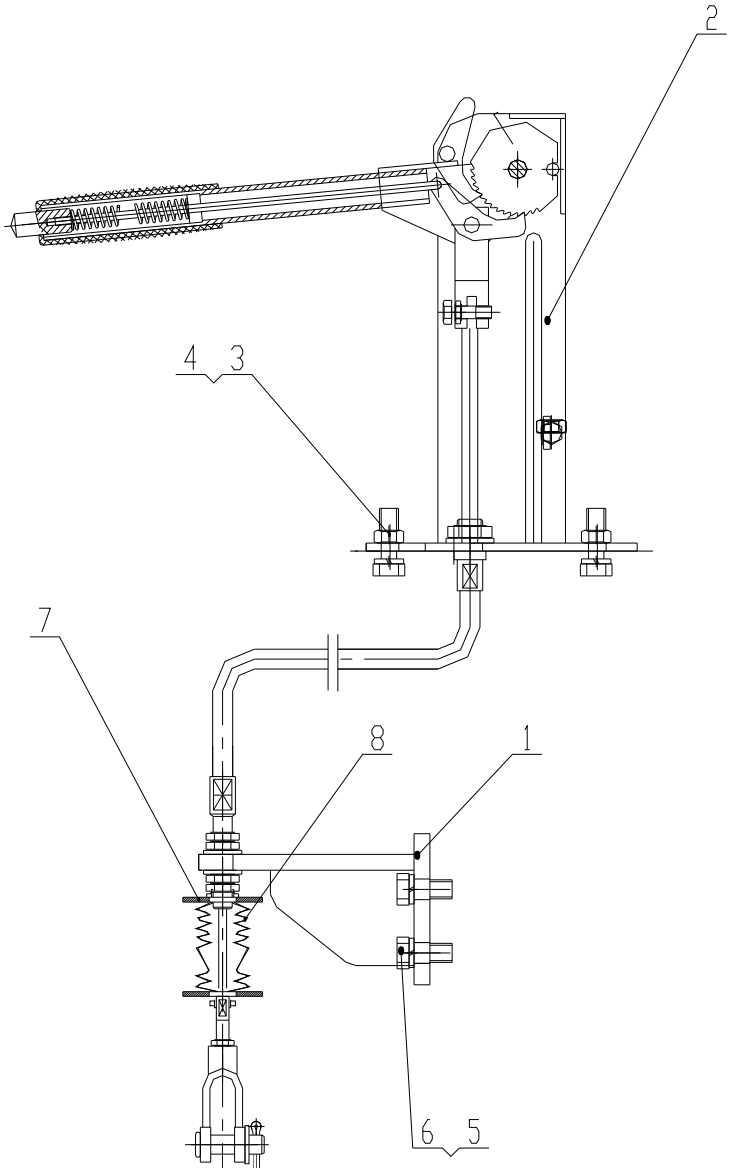

Z33E0905　手制动总成 Manual Braking Assembly

序号 Item	代号 Part No.	名称 Parts Name		数量 Q'ty	备注 Remark
1	Z33E090501	手制动支架	Bracket	1	
2	LJ112FA×1655	CG932H 手刹总成	Manual Braking	1	
3	GB/T5783-2000	螺栓 M10×30	Bolt M10×30	2	
4	GB/T93-1987	垫圈 10	Washer 10	2	
5	GB/T5783-2000	螺栓 M12×30	Bolt M12×30	2	
6	GB/T93-1987	垫圈 12	Washer 12	2	
7	GB/T96.1-2002	垫圈 16	Washer 16	2	
8	Z33E090502	回位弹簧	Returnning Spring	1	

LJ112FA×1655 手制动机构 Manual Braking

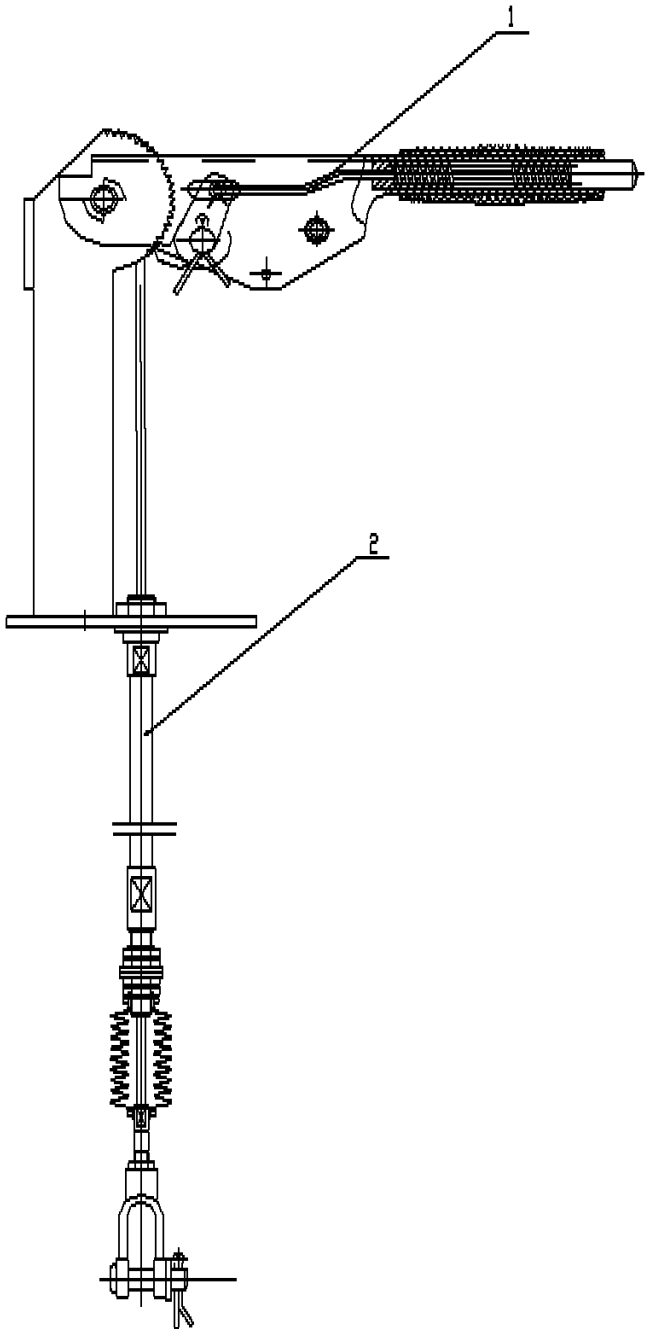

LJ112FA×1655 手制动机构 Manual Braking

序号 Item	代号 Part No.	名称 Parts Name	数量 Q'ty	备注 Remark
1	CS008B002	控制器LJ112F-1 Control	1	
2	CS00813501002	软轴L1655 Mild- shaft	1	

Z33E0904T34 后加力器总成 Assistor Assembly

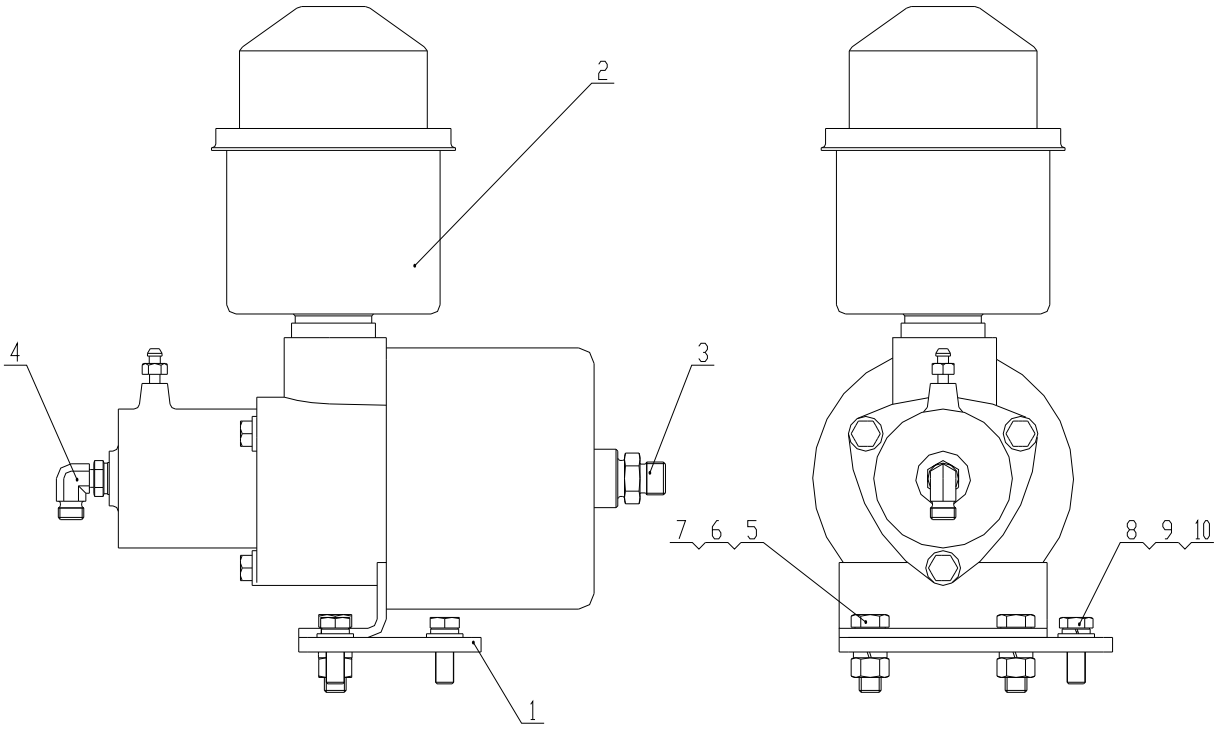

Z33E0904T34 后加力器总成 Assistor Assembly

序号 Item	代号 Part No.	名称 Parts Name		数量 Q'ty	备注 Remark
1	Z33E090000001T23	后桥加力器支板	Plate	1	
2	SG50(CG)-3510002	加力器	Assistor	1	
3	1QH-18-22Z	直接头	Connector	1	
	O 19.3×2.4	O形圈 19.3×2.4	O-Ring 19.3×2.4	1	
4	1QH9-14-12COGZ	弯接头	Connector	1	
	O 9.3×2.4	O形圈 9.3×2.4	O-Ring 9.3×2.4	1	
5	GB/T5783-2000	螺栓M12×35	Bolt M12×35	2	
6	GB/T6170-2000	螺母M12	Nut M12	2	
7	GB/T93-1987	垫圈12	Washer 12	2	
8	GB/T5783-2000	螺栓M10×30	Bolt M10×30	2	
9	GB/T93-1987	垫圈10	Washer 10	2	
10	GB/T97.1-2002	垫圈10	Washer 10	2	

SG50(CG)-3510002 加力器 Assistor

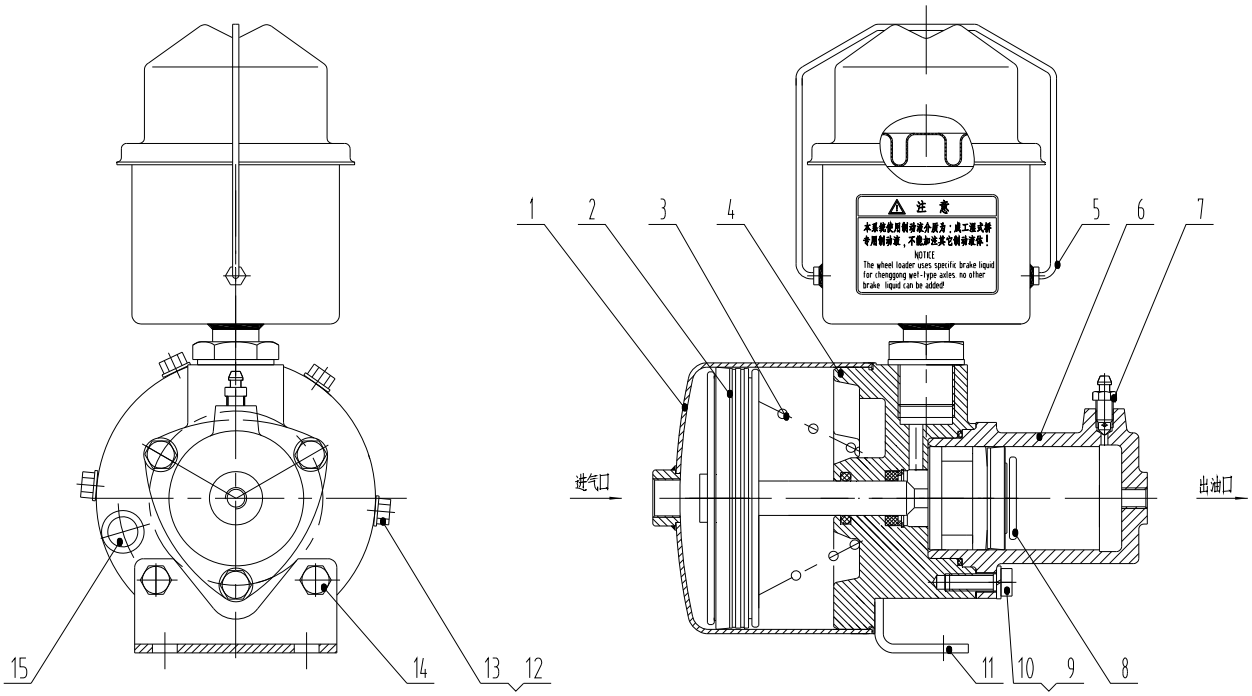

序号 Item	代号 Part No.	名称 Parts Name		数量 Q'ty	备注 Remark
1	FT20-3510010	气缸体总成	Air Cylinder Assembly	1	
2	SG50-3510010	推杆活塞总成	Piston Assembly	1	
3	XM60-3510035	回位弹簧	Spring	1	
4	SG50-3510020	端盖总成	End Cap Assembly	1	
5	CG50-3510040	储油罐总成	Oil Reservior Assembly	1	
6	SG50--3510031	液压缸体	Oil Cylinder Body	1	
7	DL10tB-3510014	放气螺钉	Breathing Bolt	1	
8	SG50--3510040	液压活塞总成	Piston Assembly	1	
9	GB5783-86 M10×30	螺栓	Bolt M10×30	3	
10	GB93-87	垫圈10	Washer 10	5	
11	LY70A-3510012	安装支架	Support	1	
12	GB5783-86 M8×16	螺栓	Bolt M8×16	2	
13	XM60-3510100	组合垫圈	Bushing	6	
14	GB5783-86 M10×20	螺栓	Bolt M10×20	2	
15	STR-1602020	呼吸器总成	Breather	1	

制动系统
Braking System

Z33E09T39　制动系统 Braking System

（前后桥制动管路系统）

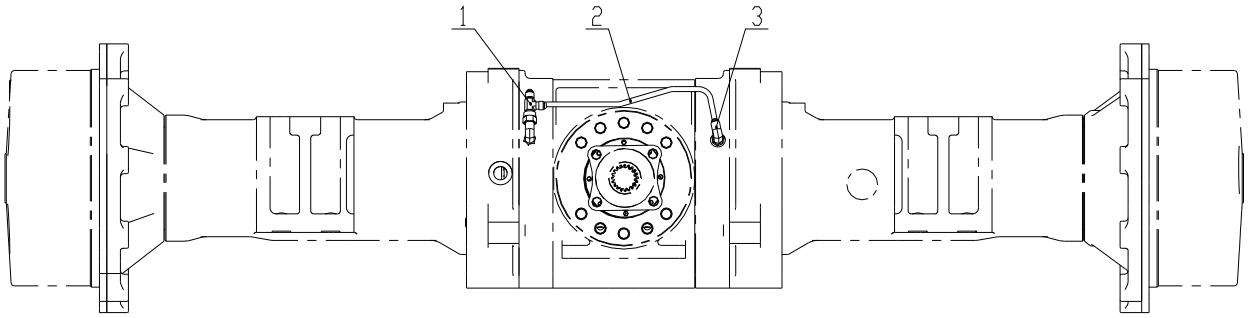

Z33E09T39　制动系统 Braking System

（前后桥制动管路系统）

序号 Item	代号 Part No.	名　　称 Parts Name		数量 Q'ty	备注 Remark
1	CQ-14Z	三通接头	Connector	2	
2	Z33E0906T8	后桥制动管	Pipe	2	
3	1QH9-140GFAZ	弯接头	Connector	4	
	O 11.3×2.4	O 形圈 11.3×2.4	O-Ring 11.3×2.4	4	

Z33E09T39 制动系统 Braking System

(制动进气管路系统一)

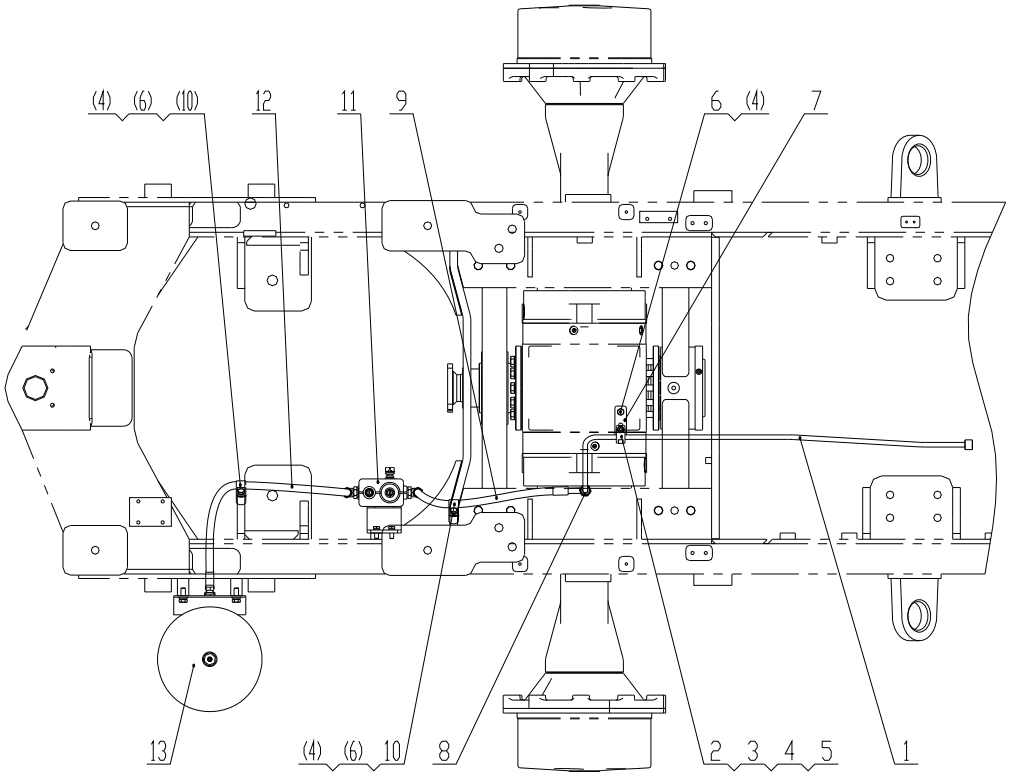

Z33E09T39 制动系统 Braking System

(制动进气管路系统一)

序号 Item	代号 Part No.	名称 Parts Name		数量 Q'ty	备注 Remark
1	Z33E0910T24	打气泵出气管	Pipe	1	
2	TC Ⅰ-12	管夹	Clamp	1	
3	GB/T5783-2000	螺栓 M10×25	Bolt M10×25	1	
4	GB/T93-1987	垫圈 10	Washer 10	4	
5	GB/T6170-2000	螺母 M10	Nut M10	1	
6	GB/T5783-2000	螺栓 M10×20	Bolt M10×20	3	
7	Z33E090000001T24	支板	Plate	1	
8	1Q-18Z	直接头	Connector	1	
9	20711-18-06Z/20791-18-06Z ×1SN06×570	胶管总成	Hose	1	
10	LHC Ⅰ-17	管夹	Clamp	2	
11	Z33E0902T34	油水分离器总成	Oil Water Separator Assembly	1	
12	20711-18-06Z×1SN06×960	胶管总成	Hose	1	
13	Z33E0902	储气筒总成	Connector	1	

Z33E0902 储气筒总成 Gas Storage Canister Assembly

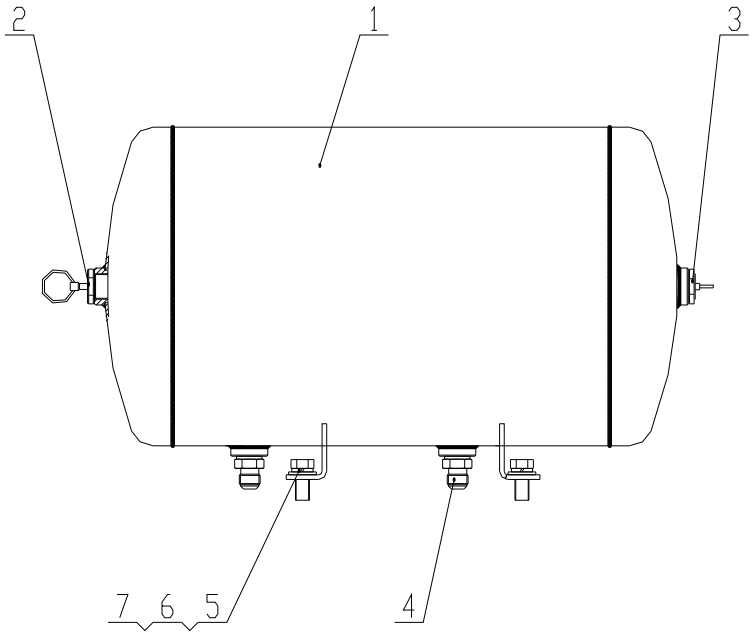

Z33E0902 储气筒总成 Gas Storage Canister Assembly

序号 Item	代号 Part No.	名称 Parts Name		数量 Q'ty	备注 Remark
1	CG-24L(B)-35130002	储气筒	Gas Storage Canister	1	
2	K0000077	放水阀	Valve	1	选装
	HP3517-00	手动放水阀	Valve	1	选装
3	K0600071	充气阀	Valve	1	
4	1QH-18-22Z	直接头	Connector	2	
	O 19.3×2.2	O 形圈 19.3×2.2	O-Ring 19.3×2.2	2	
5	GB/T97.1-2002	垫圈 12	Washer 12	4	
6	GB/T93-1987	垫圈 12	Washer 12	4	
7	GB/T5783-2000	螺栓 M12×30	Bolt M12×30	4	

Z33E0902T34 油水分离器总成 Oil Water Separator Assembly

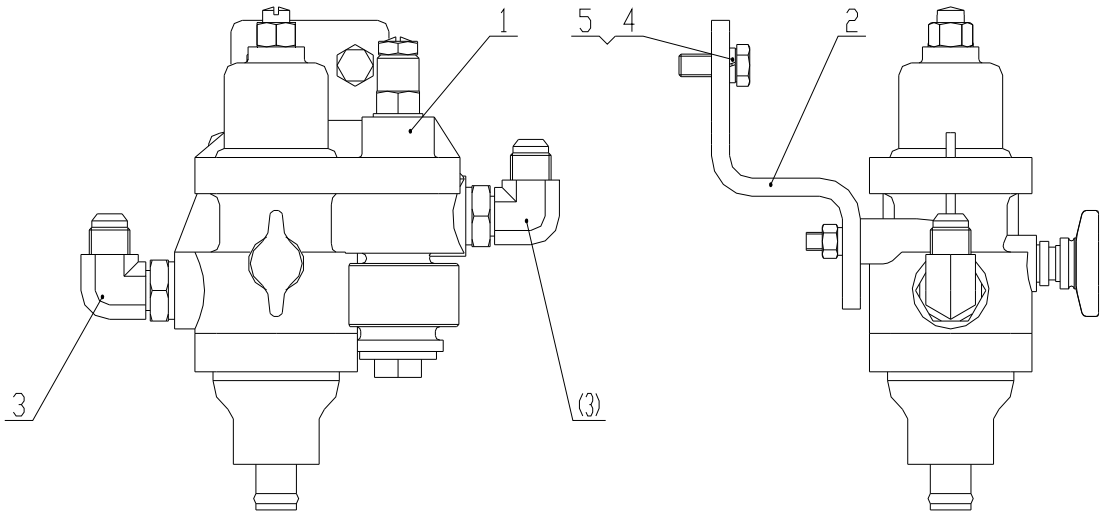

Z33E0902T34 油水分离器总成 Oil Water Separator Assembly

序号 Item	代号 Part No.	名称 Parts Name		数量 Q'ty	备注 Remark
1	SH380D-3511001A	油水分离器	Oil Water Separator	1	选装
	HP3512D	油水分离器	Oil Water Separator	1	选装
2	Z33E090000001	油水组合阀支架	Bracket	1	
3	1QH9-18-220GZ	弯接头	Connector	2	
	O 19.3×2.4	O 形圈 19.3×2.4	O-Ring 19.3×2.4	2	
4	GB/T5783-2000	螺栓 M10×25	Bolt M10×25	2	
5	GB/T93-1987	垫圈 10	Washer 10	2	

SH380D-3511001A 油水分离器 Oil Water Separator

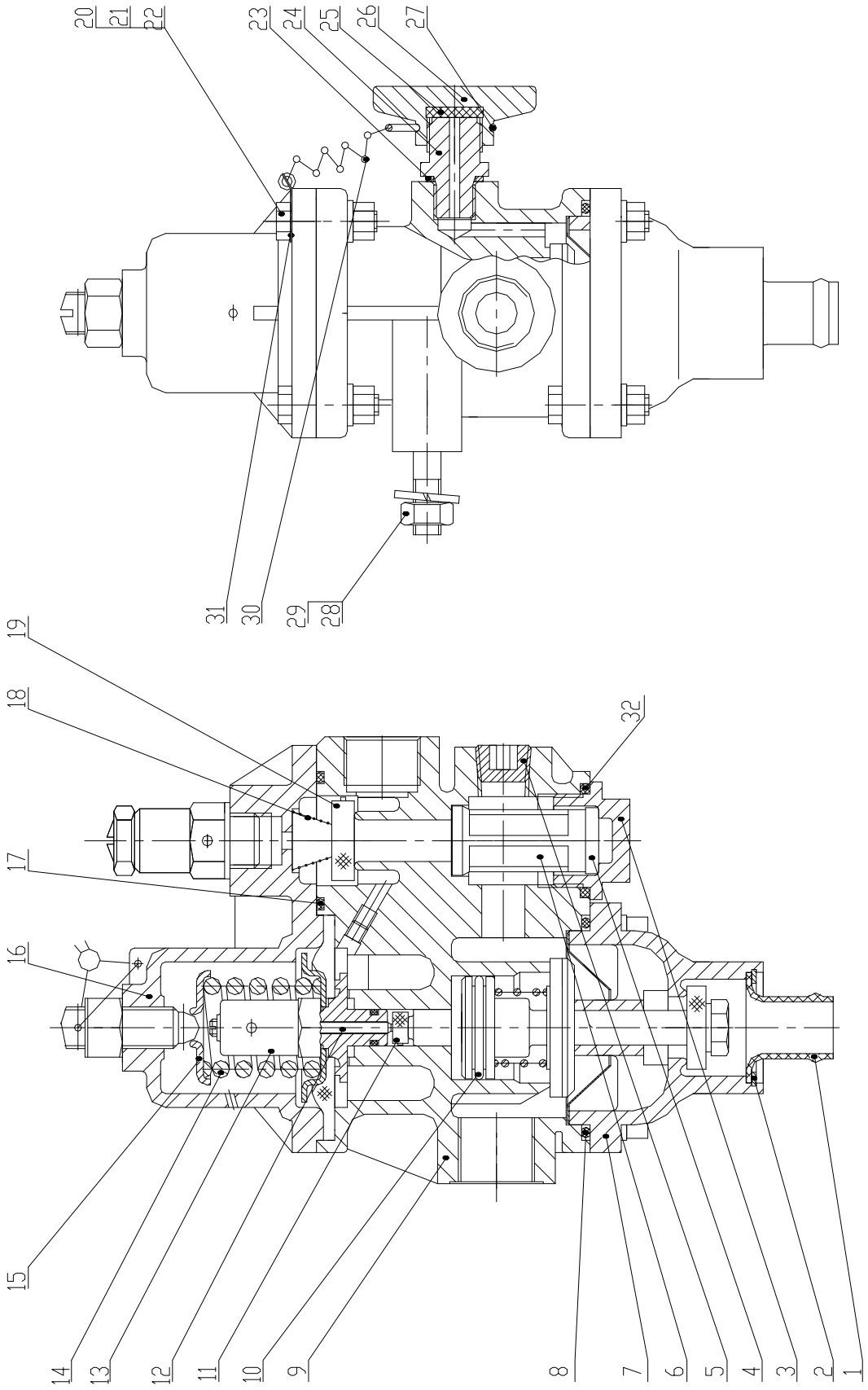

SH380D-3511001A 油水分离器 Oil Water Separator

序号 Item	代号 Part No.	名称 Parts Name		数量 Q'ty	备注 Remark
1	SH380D-3511011	放水接头	Connector	1	
2	GB893.1-86-32	挡圈	Circle	1	
3	SH380A-3511013	滤芯螺塞	Stuff	1	
4	SH380A-3511014	滤芯毡圈	Circle	1	
5	SH380A-350015	方槽锥形螺塞	Circle	1	
6	SH380A-3511020	滤芯总成	Filtration	1	
7	SH380A-3511030A	下壳体总成	Body	1	
8	SH380A-3511041	O 形密封圈	O- Ring	1	
9	SH380A-3511050A	中体总成	Body	1	
10	SH380A-3511061	O 形密封圈	O- Ring	1	
11	SH380A-3511062	调节阀门（Ⅰ）	Valve	1	
12	SH380A-3511063	阀杆	Valve-pole	1	
13	SH380A-3511070	控制活塞总成	Piston	1	
14	150-3512024A	调压弹簧	Spring	1	
15	SH380A-3511081	调节弹簧座	Spring-body	1	
16		上盖总成	Cover	1	
17	CA141-3514042	O 形圈	O-Ring	1	
18	150-3512021	单向阀门回位弹簧	Spring	1	
19	SH380A-3511084	单向阀门	Valve	1	
20	GB/T 5781-2000	螺栓 M6*25	Ring	10	
21	GB/T861.1-2000	垫圈	Circle	10	
22	GB/T 6170-2000	螺母 M6	Ring	10	
23	SH361-3519121	垫圈	Circle	1	
24	SH380A-3511085	接头	Connector	1	
25	SH380A-3511086	橡胶片	Rubber	1	
26	SH380A-3511087	翼形螺母	Nut	1	
27	150-3511033	链条卡簧	Wedge	1	
28	GB/T6170-86	螺母 M8	Nut M8	2	
29	GB/T 93-1987	垫圈	Circle	2	
30		钥匙链 L=340	Chain	1	
31	SH380A-3511088	垫圈	Circle	1	
32	SH380A-3511061A	O 形密封圈	O-Ring	1	

HP3512D 油水分离器 Oil Water Separator

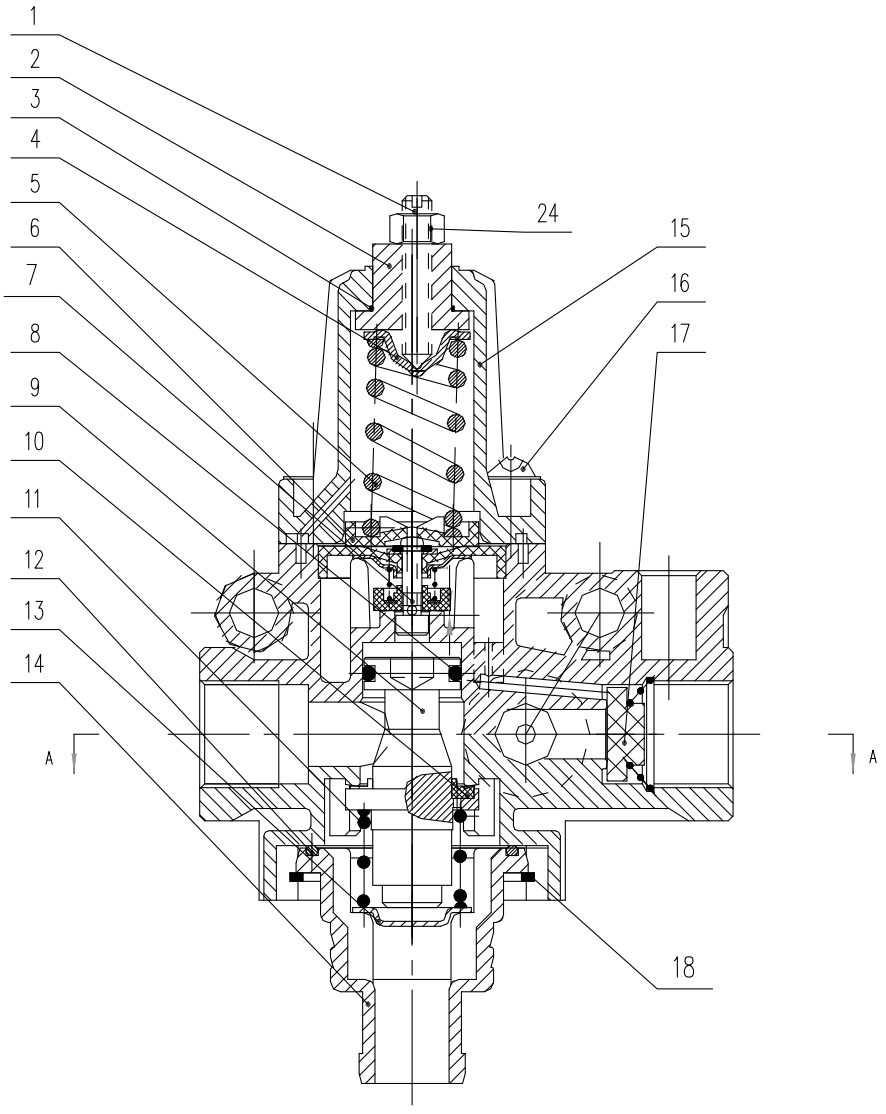

A-A

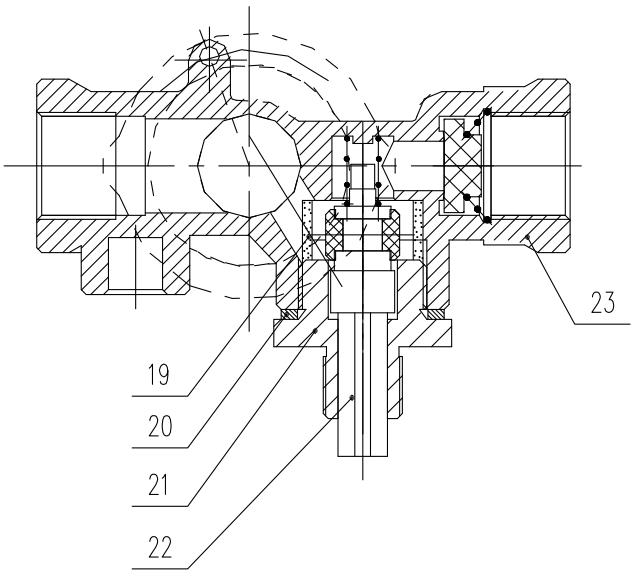

HP3512D 油水分离器 Oil Water Separator

序号 Item	代号 Part No.	名称 Parts Name		数量 Q'ty	备注 Remark
1	GB71-85-M6×35	调节螺钉	Screw	1	
2	HP3512A00-01	调节螺钉座	Screw Seat	1	
3	HP3512A00-02	O型密封圈 1×15.6	O-Ring 1×15.6	1	
4	HP3512A00-03	调压弹簧座（上）	Spring Seat	1	
5	HP3512A00-04	调压弹簧	Spring	1	
6	HP3512A00-05	调压弹簧座（下）	Spring Seat	1	
7	HP3512A00-06	膜片阀门组件	Valve	1	
8	HP3512A00-07	活塞密封圈 3.1×14.5	Seal 3.1×14.5	1	
9	HP3512A00-08	活塞	Piston	1	
10	HP3512A00-09	排气阀门	Valve	1	
11	HP3512A00-10	安全阀弹簧	Spring	1	
12	HP3512A00-11	排气弹簧座密封圈 2.4×38	Seal 2.4×38	1	
13	HP3512A00-12	安全阀弹簧垫盖	Spring Cover	1	
14	HP3512A00-13	排气弹簧座	Spring Seat	1	
15	HP3512A00-14	阀盖	Valve	1	
16	GB823-88-M6×25	十字槽小盘头螺钉	Screw	4	
17	HP3512A00-15	单向阀组件	Valve	1	
18	HP3512A00-20	排气弹簧座卡圈	Ring	1	
19	HP3512A00-16	滤网	Filter	1	
20	HP3512A00-17	充气接头垫圈	Washer	1	
21	HP3512A00-18	充气接头	Connector	1	
22	HP3512A00-19	附加阀组件	Valve	1	
23	HP3512A00-21	阀体	Valve Body	1	
24	GB6172-86-M6	六角薄螺母	Nut	1	

Z33E09T39　制动系统 Braking System

(制动进气管路系统二)

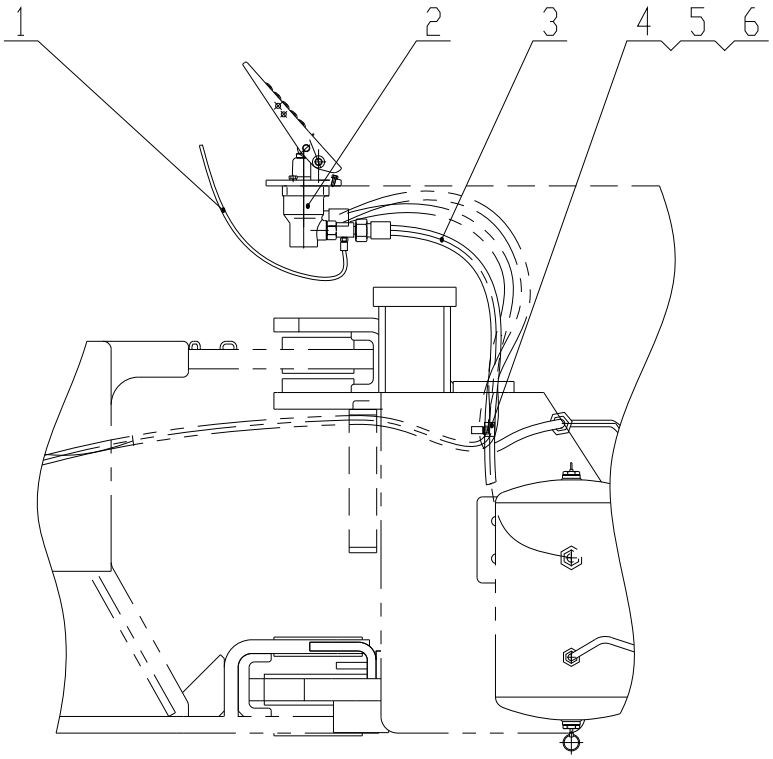

Z33E09T39　制动系统 Braking System

(制动进气管路系统二)

序号 Item	代号 Part No.	名　　称 Parts Name		数量 Q'ty	备注 Remark
1	K0605015P	仪表管	Hose	1	
2	Z33E0901T34	脚制动阀总成	Spring braking valve	1	
3	20711-18-06Z×1SN06×1120	胶管总成	Hose	1	
4	LHC Ⅰ-17	管夹	Clamp	1	
5	GB/T5783-2000	螺栓 M10×25	Bolt M10×25	1	
6	GB/T93-1987	垫圈 10	Washer 10	1	

Z33E0901T34 脚制动阀总成 Pedal Brake Valve Assembly

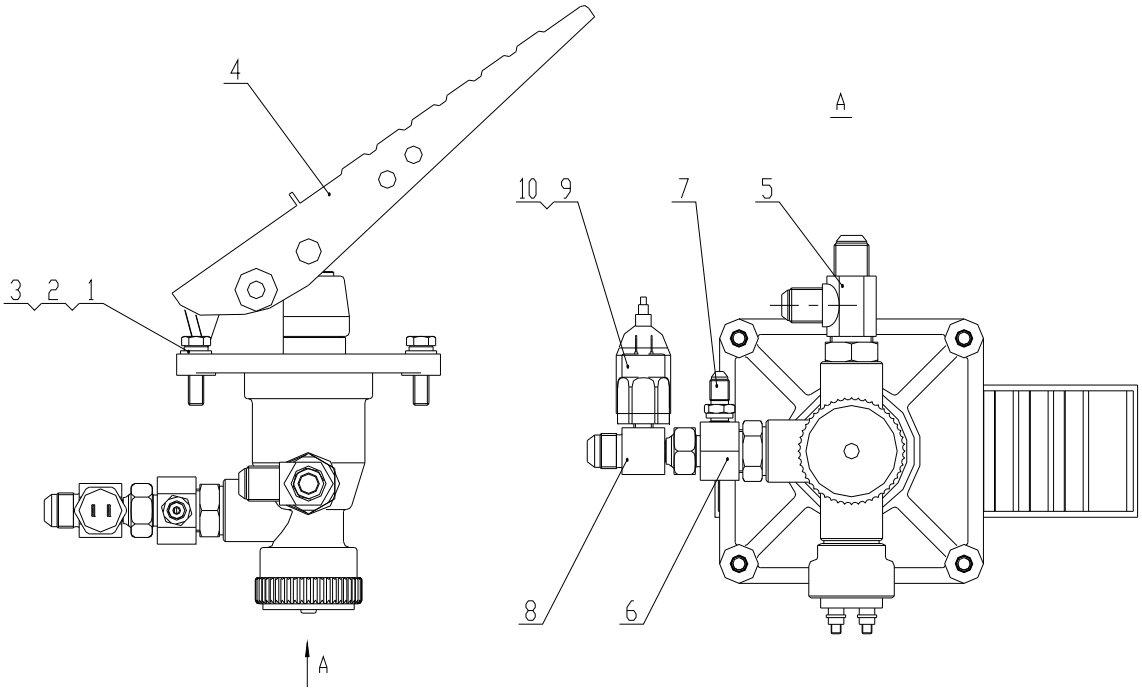

Z33E0901T34 脚制动阀总成 Pedal Brake Valve Assembly

序号 Item	代号 Part No.	名称 Parts Name		数量 Q'ty	备注 Remark
1	GB/T 5783-2000	螺栓M8×30	Blot M8×30	4	
2	GB/T 93-1987	垫圈8	Washer 8	4	
3	GB/T 97.1-2002	垫圈8	Washer 8	4	
4	HP3514AB1-L	脚制动阀	Pedal Break Valve	1	选装
	SLZDCDA-3514002	脚制动阀	Pedal Break Valve	1	选装
5	AQQH-18-18-22OGZ	三通接头	Connector	1	
	O 19.3×2.4	O形圈 19.3×2.4	O-Ring 19.3×2.4	1	
6	KQMH-18-10-22FOGZ	三通接头	Connector	1	
	O 19.3×2.4	O形圈 19.3×2.4	O-Ring 19.3×2.4	1	
7	1QH-10LAZ	直接头	Connector	1	
	O 8.1×1.6	O形圈 8.1×1.6	O-Ring 8.1×1.6	1	
8	NQNQ-18-02-18FZ	三通接头	Connector	1	
9	0166-40804-1-032/4.0barF	压力开关	Switch	1	
10	1-1-66-621-003	保护帽	Cap	1	

HP3514AB1-L 脚制动阀 Air breaking valve

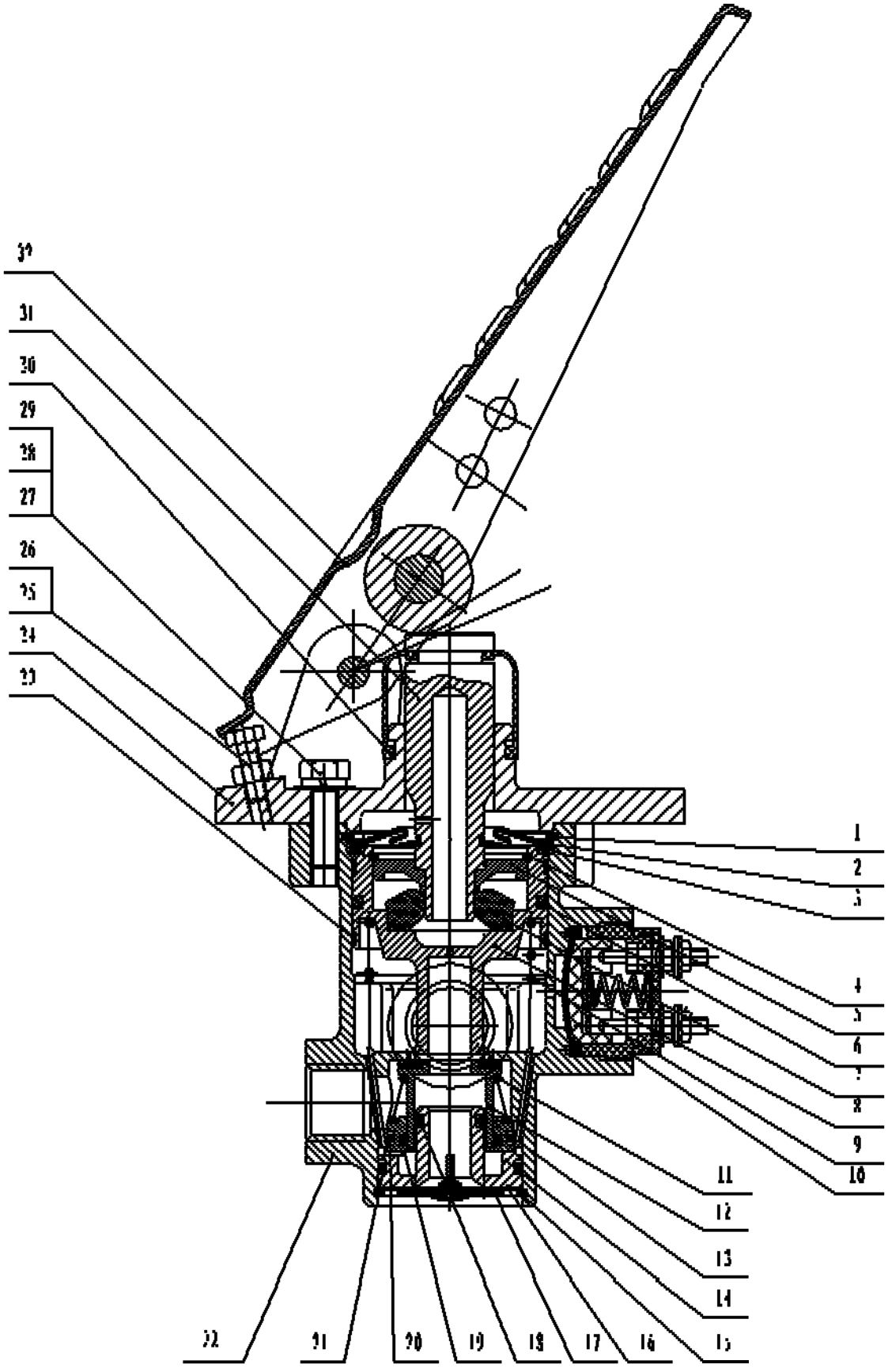

HP3514AB1-L 脚制动阀 Air breaking valve

序号 Item	代号 Part No.	名称 Parts Name		数量 Q'ty	备注 Remark
1	GB893.1	孔用弹性挡圈60	Backstop	1	
2	HP3514AA013	防尘罩(B)	Cover	1	
3	HP3514AA012	固定圈	Ring	1	
4	GB893.1	孔用弹性挡圈 45	Backstop	1	
5	HP3514AA015	弹簧座	Spring seat	1	
6	HP3514AA016	Φ50.4 O型密封圈	Ring	1	
7	HP3514AA018	橡胶弹簧	Spring	1	
8	HP3514AA014	活塞	Piston	1	
9	HP3514AA019	回位弹簧	Spring	1	
10	HP3514AB01	阀门弹簧	Spring	1	
11	HP3514AA021	制动灯开关组件	Lamp breaking	1	
12	HP3514AA020	阀门总成	Valve	1	
13	HP3514AA033-A	排气弹簧座	Spring seat	1	
14	HP3514AA024-A	排气导向座	Seat	1	
15	GB893.1	孔用弹性挡圈 40	Backstop	1	
16	HP3514AA025	挡板	Board	1	
17	HP3514AA026	排气阀片	Valve piece	1	
18	HP3514AA031	O型密封圈 15.55x2.62	O-Ring15.55x2.62	1	
19	HP3514AA023	O型密封圈 25.07x2.62	O-Ring25.07x2.62	1	
20	HP3514AA022	O型密封圈 32x2.5	O-Ring32x2.5	1	
21	HP3514AA032	O型密封圈 37.3x2.5	O-Ring37.3x2.5	1	
22	HP3514AB02	阀体	Valve body	1	
23	HP3514AA017	导向环	Annulus	1	
24	HP3514AA027	安装板	Board	1	
25	GB5783-86	螺栓M6x25	Bolt M6X25	1	
26	GB6170-86	螺母M6	Nut M6	1	
27	GB5783-86	螺栓M8x30	Bolt M8X30	3	
28	GB859-87	轻型弹簧垫圈8	Washer 8	3	
29	GB97.1-85	平垫圈8	Washer8	3	
30	HP3514AA028	防尘罩(A)	Cover	1	
31	HP3514AA030	顶杆	Perch	1	
32	HP3514AA029	踏板组件	Pedal	1	

SLZDCDA-3514002 脚制动阀 Pedal Brake Valve

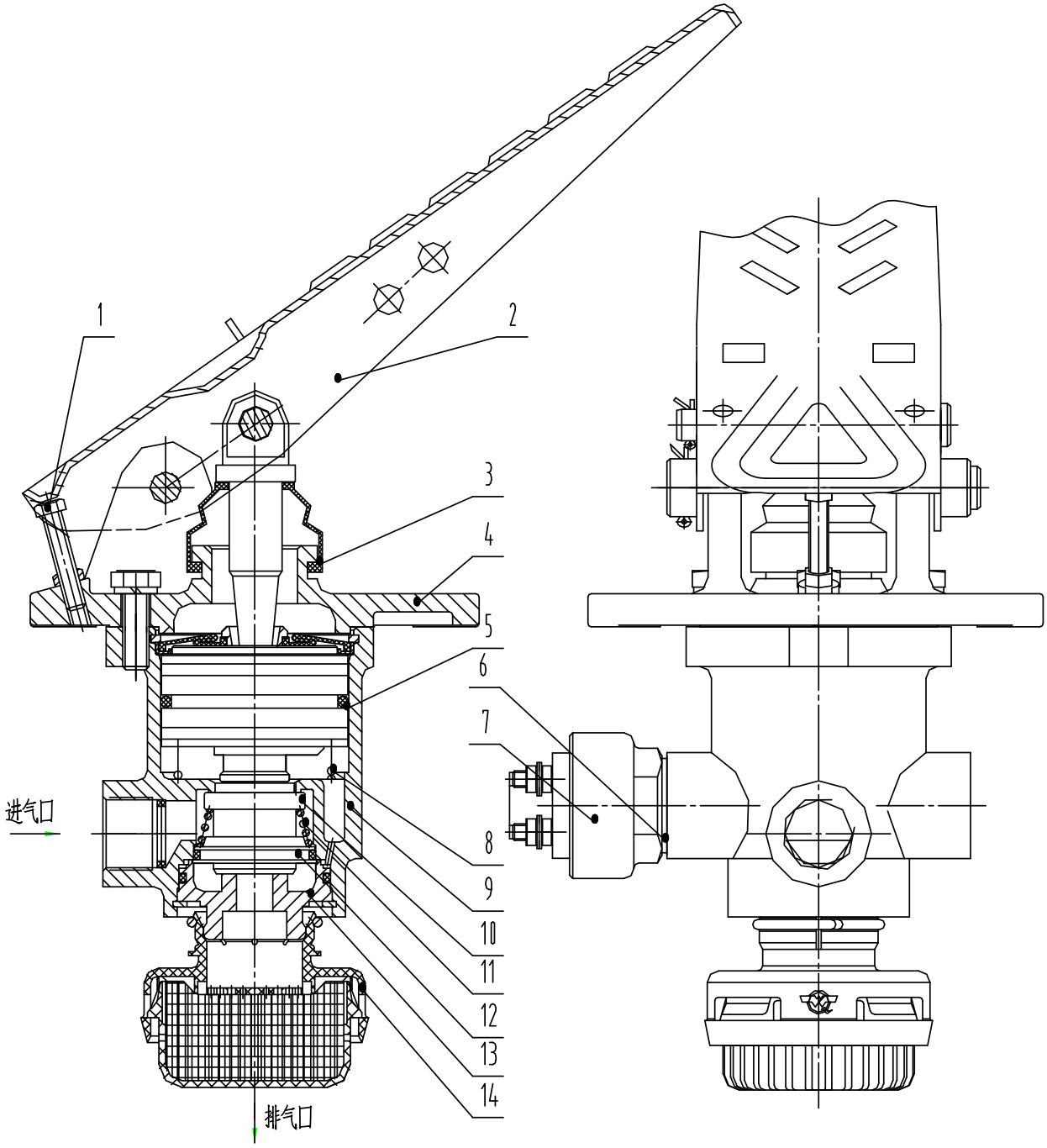

SLZDCDA-3514002 脚制动阀 Pedal Brake Valve

序号 Item	代号 Part No.	名称 Parts Name		数量 Q'ty	备注 Remark
1	GB5781－86－M6×35	螺栓 M6×35	Bolt M6×35	1	
2	SLZD(CD)－3514010	踏板总成	Pedal Assembly	1	
3	SLZD(CD)－3514021	防尘罩	Dust Cap	1	
4	SLZD(CD)－3514022	支架	Bracket	1	
5	SLZD-3514001	气制动阀	Air Break Valve	1	
6	150-3512071	垫圈	Washer	1	
7	SLB-3720101	制动灯开关	Switch	1	
8	HFC6853-3514072	弹簧	Spring	1	
9	SLZD-3514041	阀体	Valve Body	1	
10	SLZD-3514060	阀门总成	Valve Assembly	1	
11	HFC6853-3514091	阀门座弹簧	Spring	1	
12	HFC6853-3514100	弹簧座总成	Spring Seat	1	
13	SLZD-3514071	排气阀门	Valve	1	
14	SLC-1201001	消音器	Quieter	1	

Z33E09T39　制动系统 Braking System

（前加力器管路）

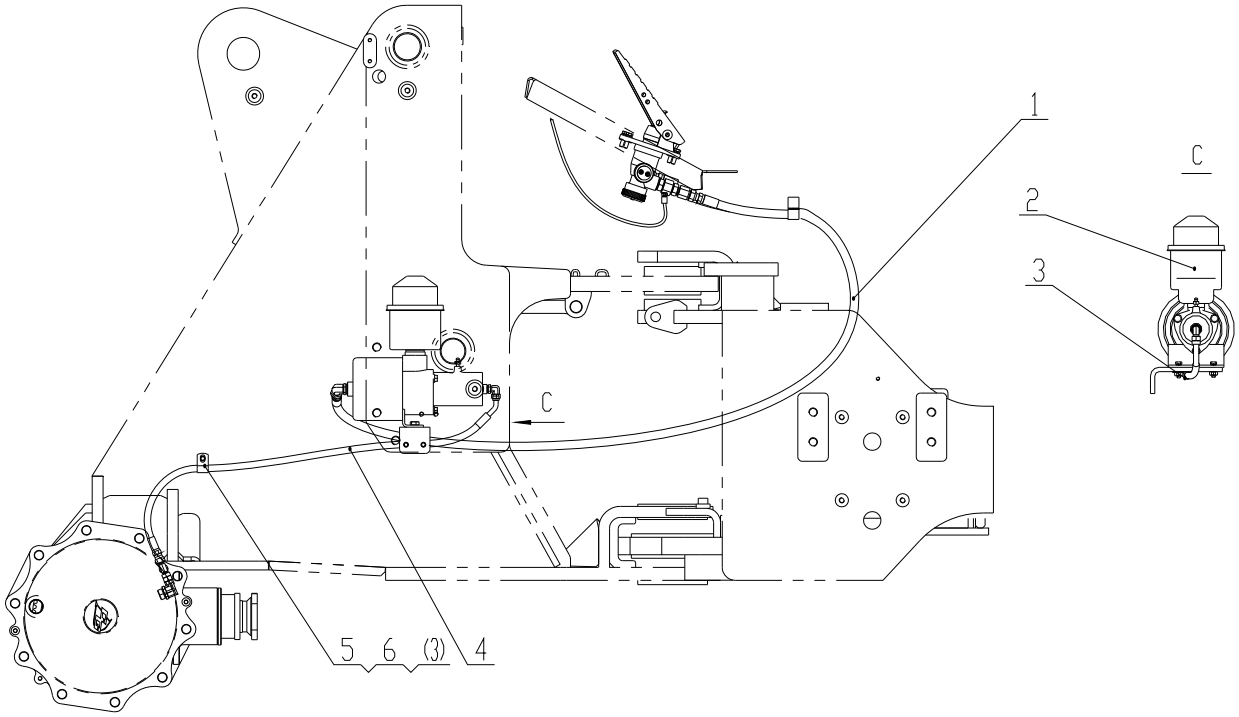

Z33E09T39　制动系统 Braking System

（前加力器管路）

序号 Item	代号 Part No.	名　　称 Parts Name		数量 Q'ty	备注 Remark
1	20711-18-06Z/20791-18-06Z×1T06GT×2310	胶管总成	Hose	1	
2	Z33E0903T34	前加力器总成	Assistor Assembly	1	
3	LHC Ⅰ-13	管夹	Clamp	2	
4	20741-14-04Z/20711-14-04Z×1SN04×1100	胶管总成	Hose	1	
5	GB/T5783-2000	螺栓 M10×20	Bolt M10×20	1	
6	GB/T93-1987	垫圈 10	Washer 10	1	

Z33E0903T34 前加力器总成 Assistor Assembly

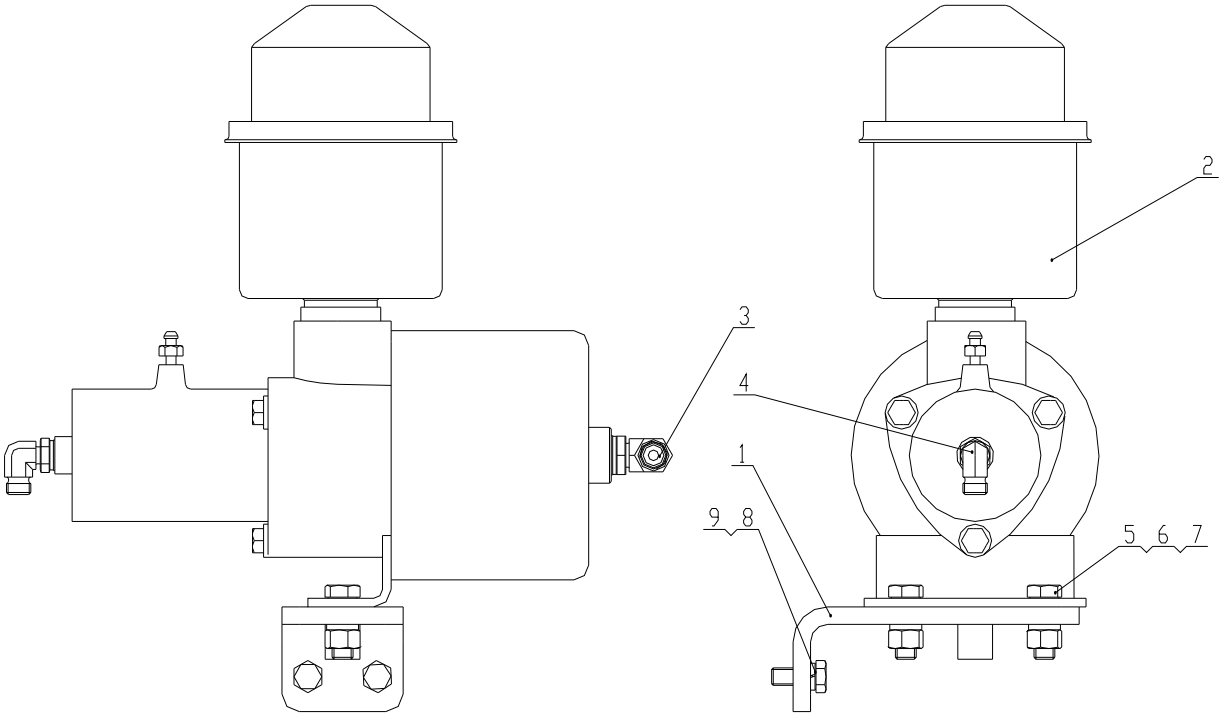

Z33E0903T34 前加力器总成 Assistor Assembly

序号 Item	代号 Part No.	名称 Parts Name		数量 Q'ty	备注 Remark
1	Z33E090301T34	前加力器支架总成	Plate	1	
2	SG50(CG)-3510002	加力器	Assistor	1	
3	1QH9-18-22OGZ	直接头	Connector	1	
	O 19.3×2.4	O形圈 19.3×2.4	O-Ring 19.3×2.4	1	
4	1QH9-14-12COGZ	弯接头	Connector	1	
	O 9.3×2.4	O形圈 9.3×2.4	O-Ring 9.3×2.4	1	
5	GB/T5783-2000	螺栓M12×35	Bolt M12×35	2	
6	GB/T6170-2000	螺母M12	Nut M12	2	
7	GB/T93-1987	垫圈12	Washer 12	2	
8	GB/T5783-2000	螺栓M10×30	Bolt M10×30	2	
9	GB/T93-1987	垫圈10	Washer 10	2	

Z33E09T39 制动系统 Braking System

(后加力器及手制动)

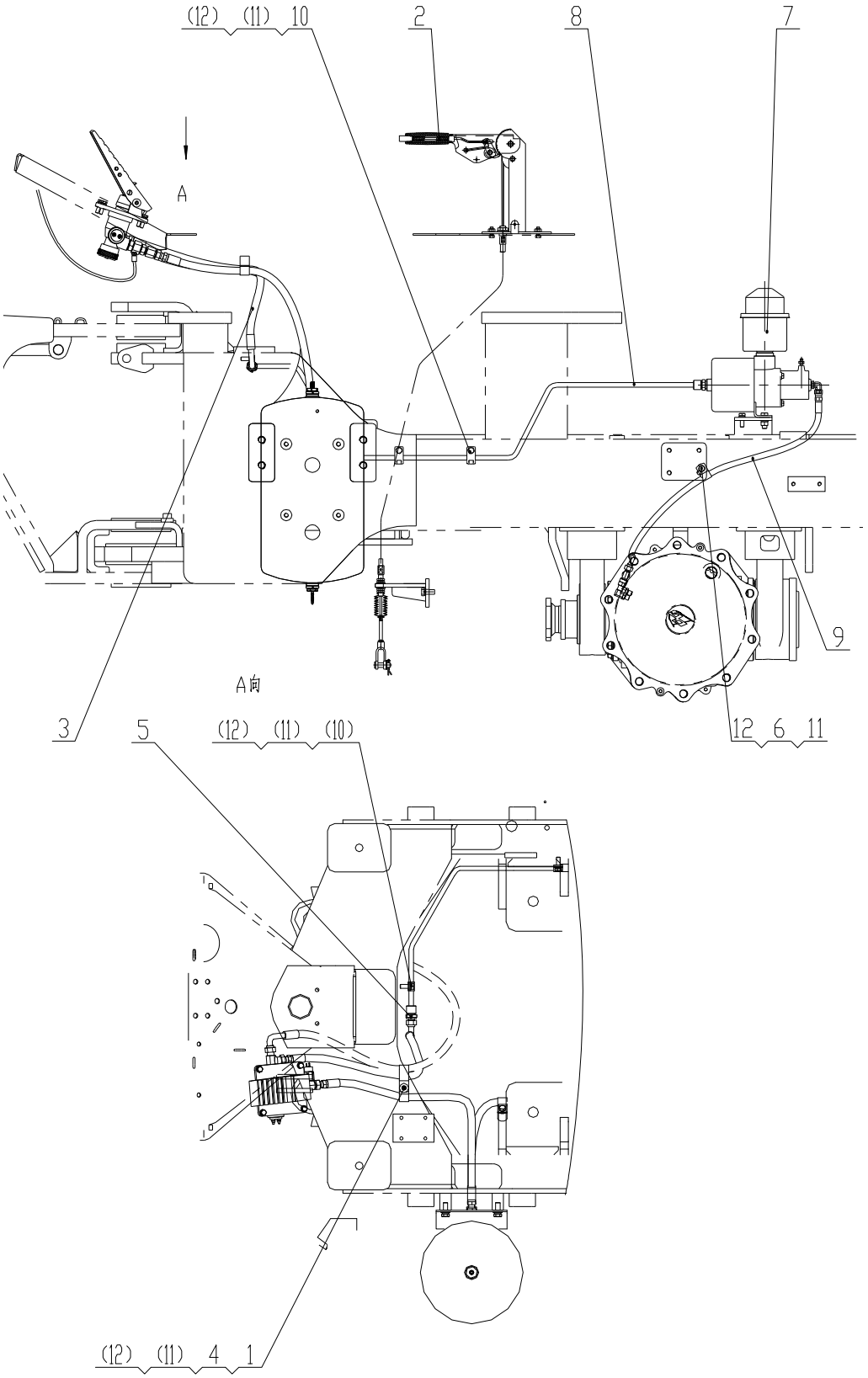

Z33E09T39 制动系统 Braking System

(后加力器及手制动)

序号 Item	代号 Part No.	名称 Parts Name		数量 Q'ty	备注 Remark
1	LHCⅠ-17	管夹	Clamp	1	
2	Z33E0905	手制动总成	Manual Braking Assembly	1	
3	20711-18-06Z/20791-18-06Z×1T06GT×700	胶管总成	Hose	1	
4	LHCⅡ-17/17	管夹	Clamp	1	
5	1Q-18Z	过渡接头	Connector	1	
6	LHCⅠ-13	管夹	Clamp	1	
7	Z33E0904T34	后加力器总成	Assistor Assembly	1	
8	Z33E0905T8	后加力器进气管	Pipe	1	
9	20711-14-04Z/20791-14-04Z×1SN04×1000+RNL	胶管总成	Hose	1	
10	TCⅠ-12	管夹	Clamp	3	
11	GB/T 5783-2000	螺栓 M10×20	Bolt M10×20	4	
12	GB/T 93-1987	垫圈 10	Washer 10	4	

Z33E0905　手制动总成 Manual Braking Assembly

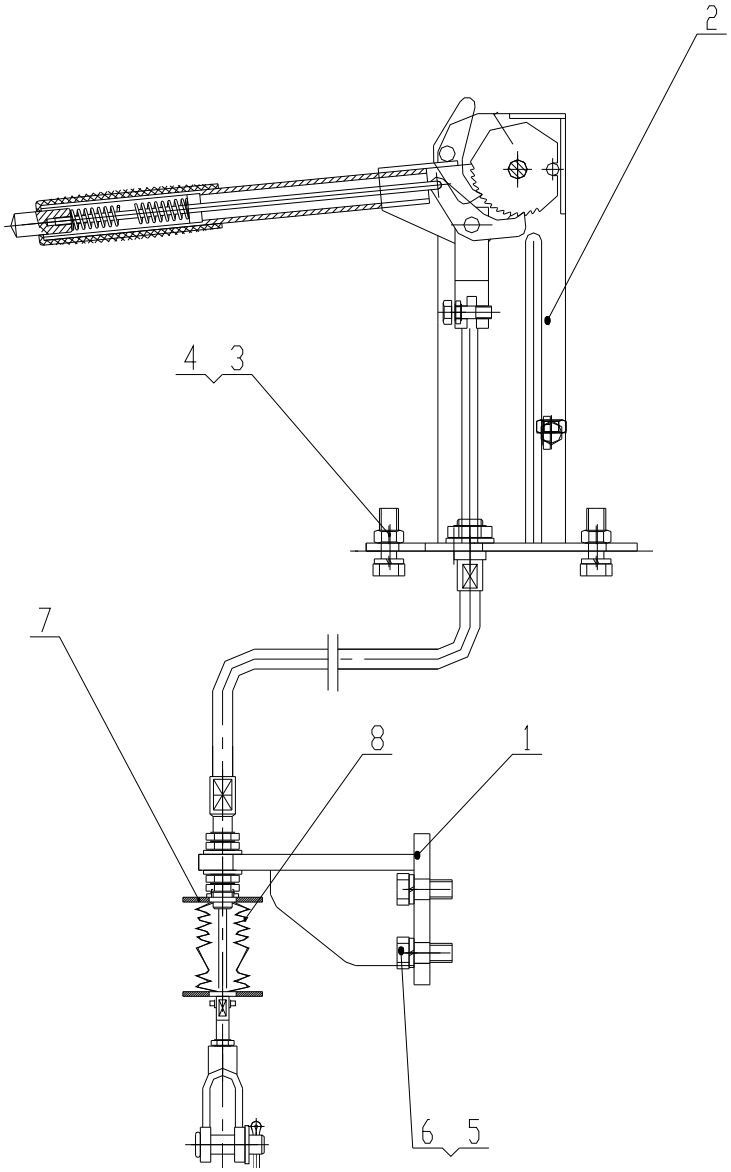

Z33E0905　手制动总成 Manual Braking Assembly

序号 Item	代号 Part No.	名称 Parts Name		数量 Q'ty	备注 Remark
1	Z33E090501	手制动支架	Bracket	1	
2	LJ112FA×1655	CG932H 手刹总成	Manual Braking	1	
3	GB/T5783-2000	螺栓 M10×30	Bolt M10×30	2	
4	GB/T93-1987	垫圈 10	Washer 10	2	
5	GB/T5783-2000	螺栓 M12×30	Bolt M12×30	2	
6	GB/T93-1987	垫圈 12	Washer 12	2	
7	GB/T96.1-2002	垫圈 16	Washer 16	2	
8	Z33E090502	回位弹簧	Returnning Spring	1	

LJ112FA×1655 手制动机构 Manual Braking

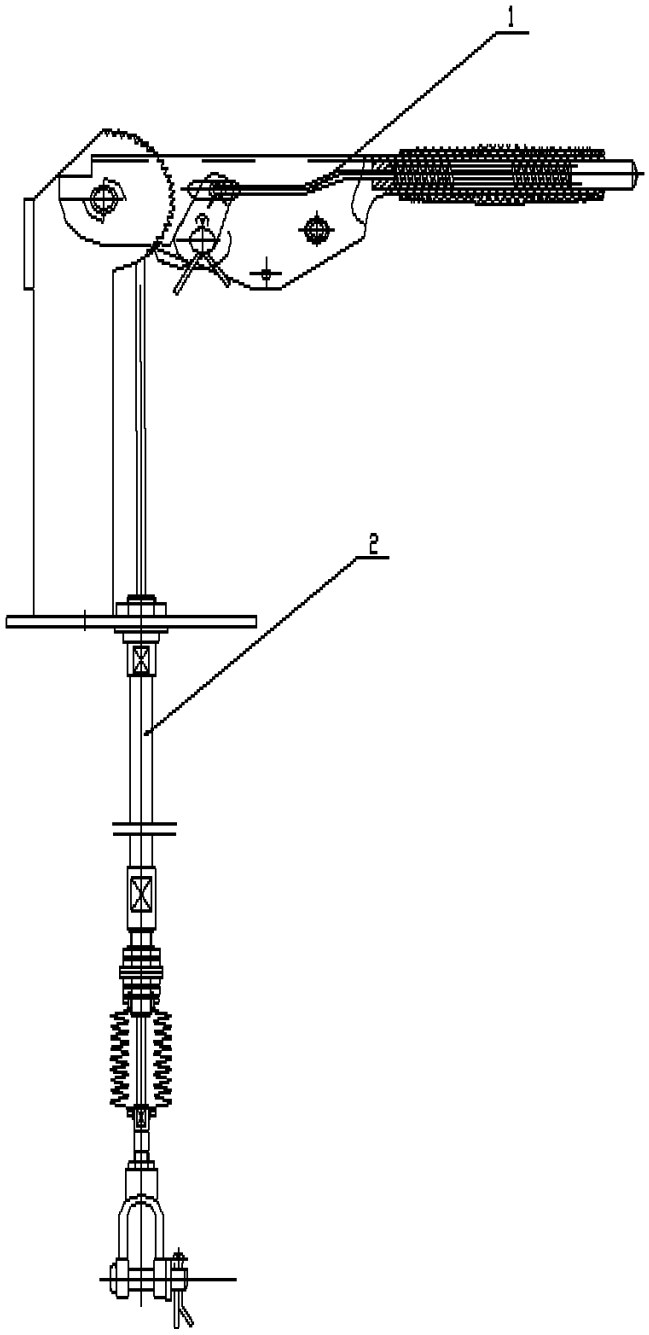

LJ112FA×1655 手制动机构 Manual Braking

序号 Item	代号 Part No.	名称 Parts Name	数量 Q'ty	备注 Remark
1	CS008B002	控制器LJ112F-1 Control	1	
2	CS00813501002	软轴L1655 Mild- shaft	1	

Z33E0904T34 后加力器总成 Assistor Assembly

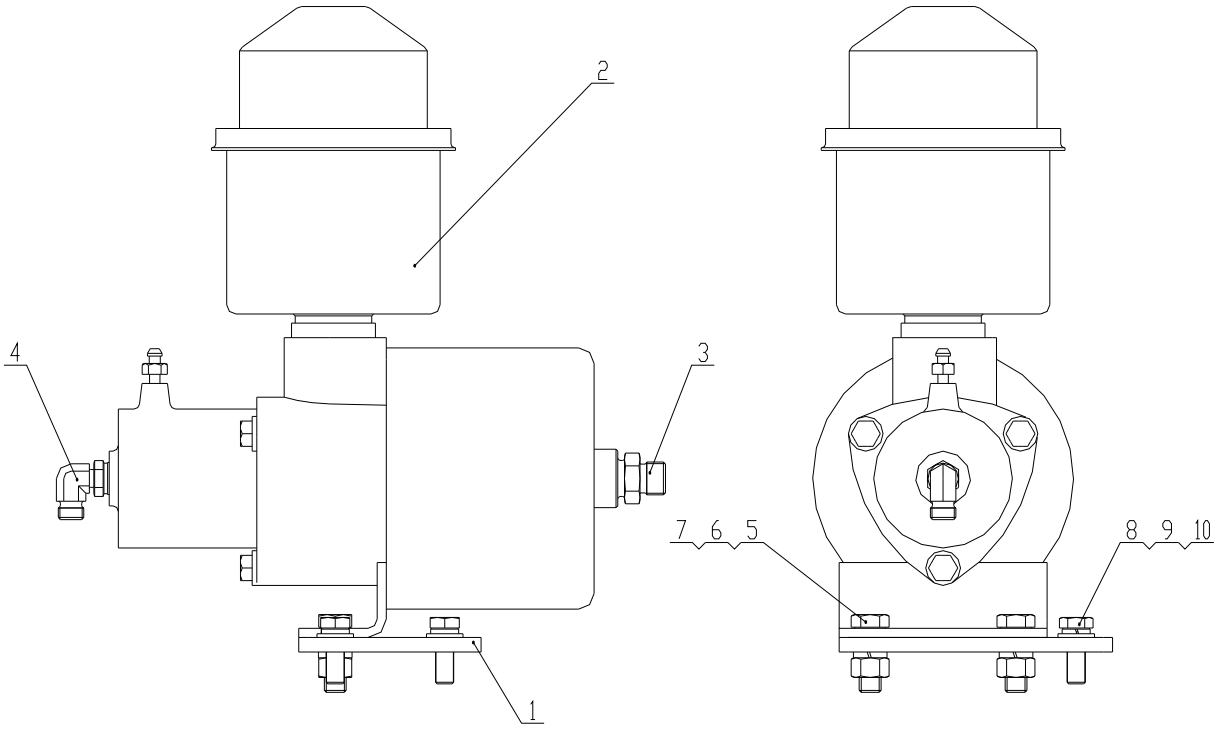

Z33E0904T34 后加力器总成 Assistor Assembly

序号 Item	代号 Part No.	名称 Parts Name		数量 Q'ty	备注 Remark
1	Z33E090000001T23	后桥加力器支板	Plate	1	
2	SG50(CG)-3510002	加力器	Assistor	1	
3	1QH-18-22Z	直接头	Connector	1	
	O 19.3×2.4	O形圈 19.3×2.4	O-Ring 19.3×2.4	1	
4	1QH9-14-12COGZ	弯接头	Connector	1	
	O 9.3×2.4	O形圈 9.3×2.4	O-Ring 9.3×2.4	1	
5	GB/T5783-2000	螺栓M12×35	Bolt M12×35	2	
6	GB/T6170-2000	螺母M12	Nut M12	2	
7	GB/T93-1987	垫圈12	Washer 12	2	
8	GB/T5783-2000	螺栓M10×30	Bolt M10×30	2	
9	GB/T93-1987	垫圈10	Washer 10	2	
10	GB/T97.1-2002	垫圈10	Washer 10	2	

SG50(CG)-3510002 加力器 Assistor

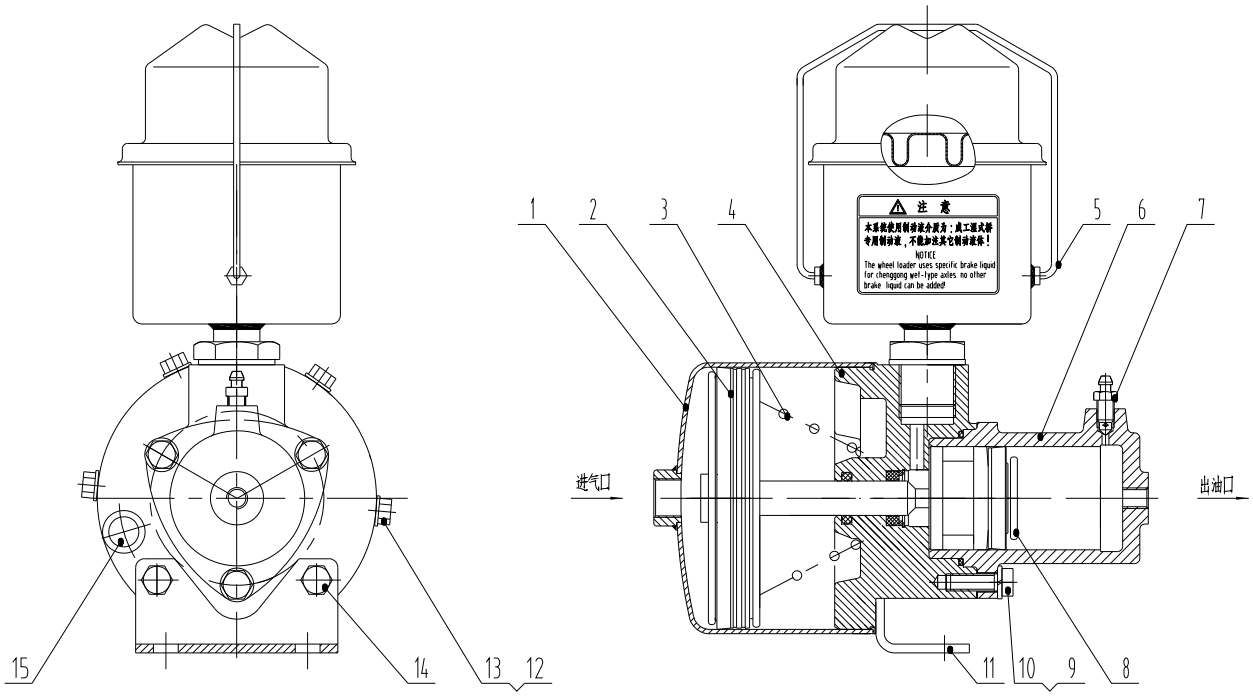

序号 Item	代号 Part No.	名称 Parts Name		数量 Q'ty	备注 Remark
1	FT20-3510010	气缸体总成	Air Cylinder Assembly	1	
2	SG50-3510010	推杆活塞总成	Piston Assembly	1	
3	XM60-3510035	回位弹簧	Spring	1	
4	SG50-3510020	端盖总成	End Cap Assembly	1	
5	CG50-3510040	储油罐总成	Oil Reservior Assembly	1	
6	SG50--3510031	液压缸体	Oil Cylinder Body	1	
7	DL10tB-3510014	放气螺钉	Breathing Bolt	1	
8	SG50--3510040	液压活塞总成	Piston Assembly	1	
9	GB5783-86 M10×30	螺栓	Bolt M10×30	3	
10	GB93-87	垫圈10	Washer 10	5	
11	LY70A-3510012	安装支架	Support	1	
12	GB5783-86 M8×16	螺栓	Bolt M8×16	2	
13	XM60-3510100	组合垫圈	Bushing	6	
14	GB5783-86 M10×20	螺栓	Bolt M10×20	2	
15	STR-1602020	呼吸器总成	Breather	1	

工作液压系统
Implement Hydraulic System

Z33E10T34 工作液压系统 Implement Hydraulic System

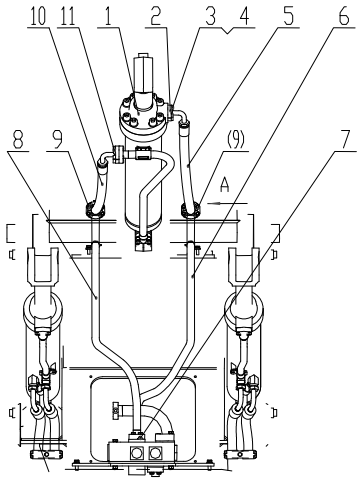

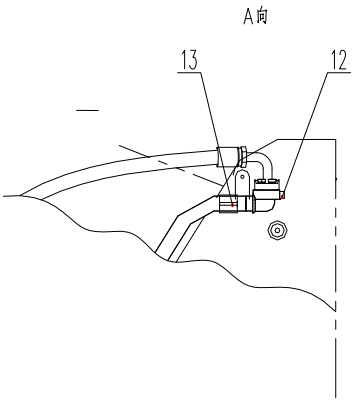

Z33E10T34 工作液压系统 Implement Hydraulic System

序号 Item	代号 Part No.	名称 Parts Name		数量 Q'ty	备注 Remark
1	Z33E1005T34	翻斗缸总成	Tilt Cylinder Assembly	1	
2	FL-12Z	法兰	Flange	1	
3	GB/T93-1987	垫圈 10	Washer 10	26	
4	GB/T5783-2000	螺栓 M10×30	Bolt M10×30	26	
5	87392-12-16Z/87392-16-16ZX2755-16X1270V90/YWES	胶管总成	Hose	1	
	O124	O 形圈	O-Ring	1	87391-12-16Z
	O222	O 形圈	O-Ring	2	87312-20-16Z
6	Z33E100601T7	小腔钢管总成	Steel Tube Assembly	1	
7	ISO6162-2002	O 形圈 37.5×3.55	O-Ring37.5×3.55	2	
8	Z33E100701T7	大腔钢管总成	Steel Tube Assembly	1	
9	FL-20Z	法兰	Flange	2	
10	87392-16-16ZX2755-16X1160V270/YNES	胶管总成	Hose	1	
	O219	O 形圈	O-Ring	1	87312-20-16Z
11	FL-16Z	法兰	Flange	1	
12	4M-14WD	接头	Connector	2	
	WD-B04	胶圈	Ring	2	
13	HC Ⅰ-32	管夹	Clamp	2	

Z33E10T34 工作液压系统 Implement Hydraulic System

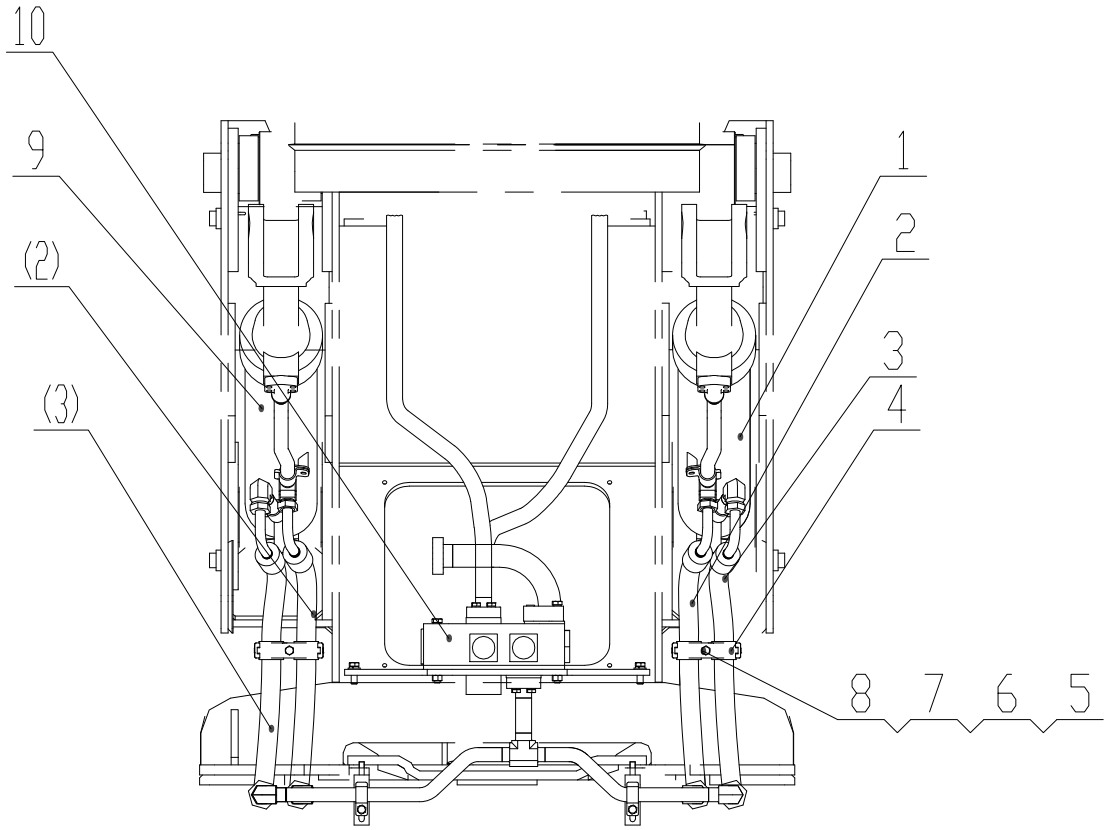

Z33E10T34 工作液压系统 Implement Hydraulic System

序号 Item	代号 Part No.	名称 Parts Name		数量 Q'ty	备注 Remark
1	Z33E1004T7	左提升缸总成	Lift Cylinder Assembly	1	
2	20511-30-12AQTZ/ 20591-30-12AQTZ × GH793-12 × 1090/DSS+RNL	胶管总成	Hose	2	
3	20511-30-12AQTZ/ 20591-30-12AQTZ × GH793-12 × 1200/DSS+RNL	胶管总成	Hose	2	
	O16.3×2.4	O 形圈	O-Ring	4	
4	HCⅡ-36/36	管夹	Clamp	2	
5	GB/T93-1987	垫圈 10	Washer10	2	
6	GB/T97.2-2002	垫圈 10	Washer10	2	
7	GB/T5783-2000	螺栓 M10×50	BoltM10×50	2	
8	GB/T6170-2000	螺母 M10	BoltM10	2	
9	Z33E1008T7	右提升缸总成	Right Cylinder Assembly	1	
10	Z33E1003T7	多路阀总成	Multi-Way Inverter Valve	1	

Z33E10T34 工作液压系统 Implement Hydraulic System

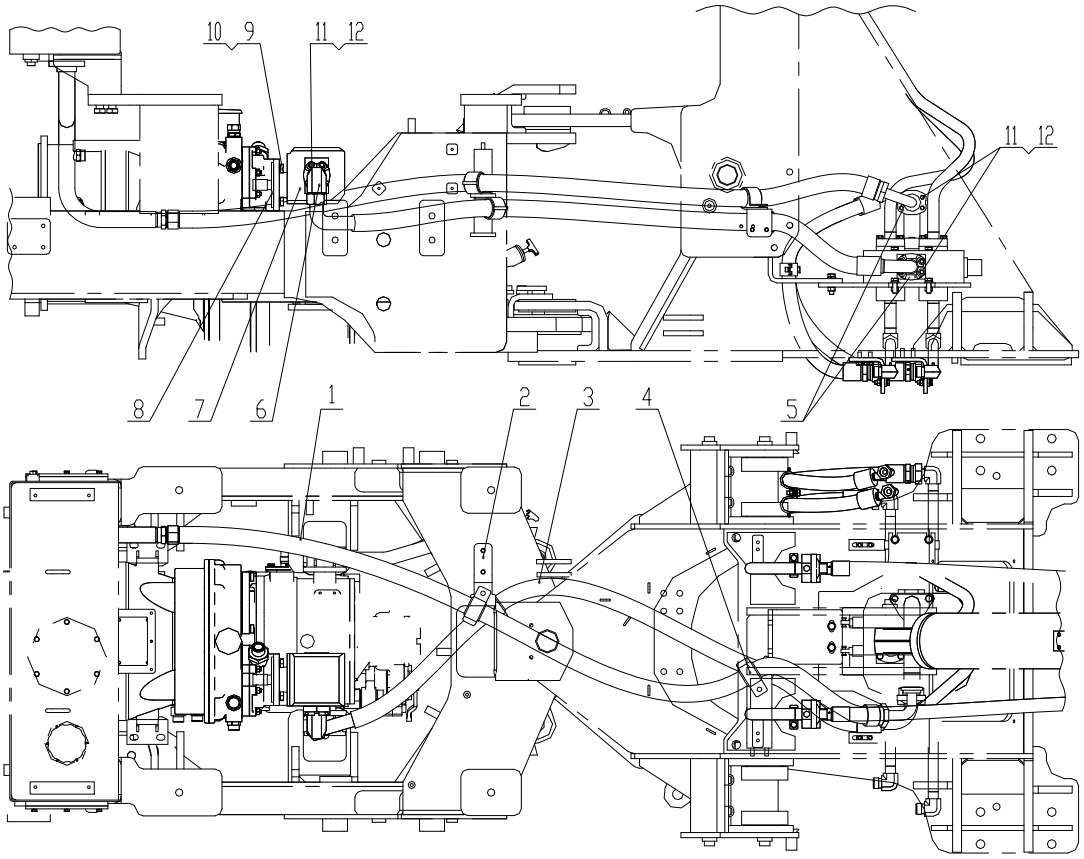

Z33E10T34 工作液压系统 Implement Hydraulic System

序号 Item	代号 Part No.	名称 Parts Name		数量 Q'ty	备注 Remark
1	20411-45-20TZ/87391-20-20Z × 1M20GT×2290	胶管总成	Hose	1	
	O32.0×2.5	O 形圈	O-Ring	1	20411-45-20TZ
	O219	O 形圈	O-Ring		87391-20-20Z
2	Z33E1011T7	进回油管过渡体总成	Oil system Assembly	1	
3	20592-42-16TZ/87392-20-16Z × 4SP391-16 × 1950V90 YWES	胶管总成	Hose	1	
	O25.3×2.5	O 形圈	O-Ring	1	20592-42-16TZ
	O219	O 形圈	O-Ring	1	87392-20-16
4	Z33E1012T7	多路阀进回油支板总成	Board Assembly	1	
5	FL-20Z	法兰	Flange	3	
6	1DFL9-42-20Z	过渡接头	Connector	1	
	O222	O 形圈	O-Ring	1	
7	JHP2090	工作泵	Gear Pump	1	
8	Z3BⅡ100000001	油泵纸垫	Paper Washer	1	
9	GB/T93-1987	垫圈 12	Washer12	4	
10	GB/T5783-2000	螺栓M12×30	BoltM12×30	4	
11	GB/T93-1987	垫圈 10	Washer10	12	
12	GB/T5783-2000	螺栓M10×30	BoltM10×30	12	

Z33E10T34 工作液压系统 Implement Hydraulic System

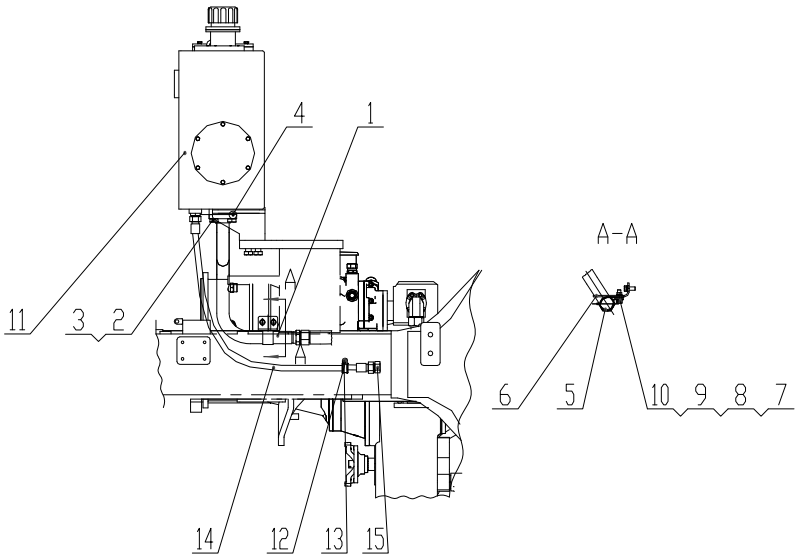

Z33E10T34 工作液压系统 Implement Hydraulic System

序号 Item	代号 Part No.	名称 Parts Name		数量 Q'ty	备注 Remark
1	Z33E100201T23	回油管总成	Oil Tube Assembly	1	
2	GB/93-1987	垫圈 12	Washer12	4	
3	GB/T5783-2000	螺栓 M12×40	BoltM10×40	4	
4	GB/T3452.1-2005	O 形圈 47.5×3.55	O-Ring47.5×3.55	1	
5	TC Ⅰ-45	管夹	Clamp	1	
6	Z33E100200001T7	回油管夹支撑板	Board	1	
7	GB/T93-1987	垫圈 10	Washer10	4	
8	GB/T97.2-2002	垫圈 10	Washer10	2	
9	GB/T5783-2000	螺栓 M10×35	BoltM10×35	3	
10	GB/T6170-2000	螺母 M10	BoltM10	1	
11	Z33E1001T23	液压油箱	Hydraulic Oil Tank	1	
12	GB/T5783-2000	螺栓 M10×20	BoltM10×20	1	
13	HC Ⅰ-28	管夹	Clamp	1	
14	20411-30-10Z × 1T10GT×1400	胶管总成	Hose	1	
	O20.0×2.0	O 形圈	O-Ring	2	
15	4C-30Z	堵头	Connector	1	

Z33E10T34 工作液压系统 Implement Hydraulic System

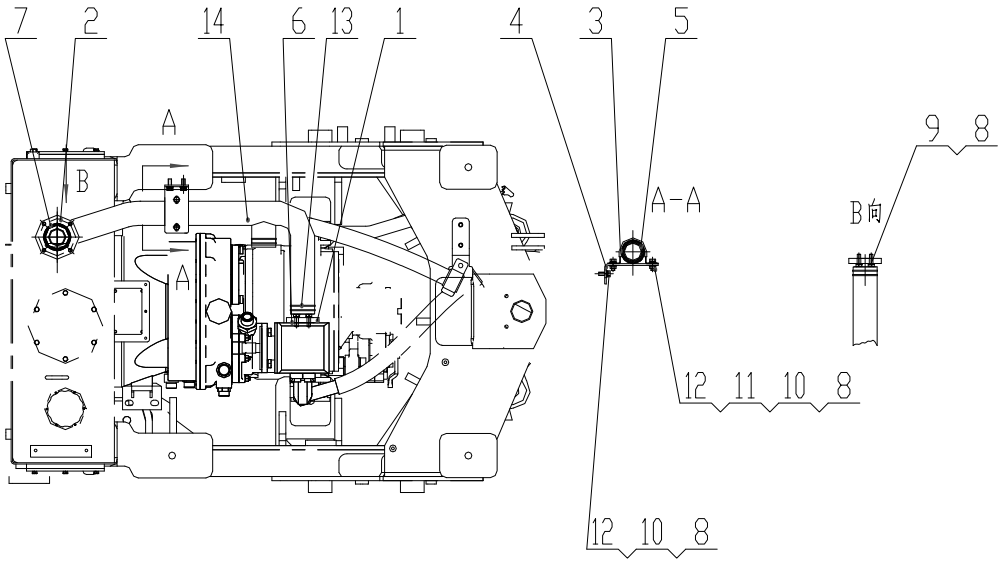

Z33E10T34 工作液压系统 Implement Hydraulic System

序号 Item	代号 Part No.	名称 Parts Name		数量 Q'ty	备注 Remark
1	Z33E100902	泵端吸油管	Flange	1	
2	Z33E100901	箱端吸油管	Flange	1	
3	Z33E100900001	吸油管夹	Clamp	1	
4	Z33E100900002	吸油管夹支撑板	Board	1	
5	Z33E100900004	胶套	Sheath	1	
6	GB/T3452.1-2000	O 形圈 37.5×3.55	O-Ring37.5×3.55	1	
7	GB/T3452.1-2000	O 形圈 73×3.55	O-Ring73×3.55	1	
8	GB/T93-1987	垫圈 10	Washer 10	12	
9	GB/T5783-2000	螺栓 M10×30	Bolt M10×30	8	
10	GB/T97.2-2002	垫圈 10	Washer 10	4	
11	GB/T6170-2000	螺母 M10	Nut M10	2	
12	GB/T5783-2000	螺栓 M10×25	Bolt M10×25	4	
13	53404-0080	钢丝卡箍 60-80	Hoop	6	
14	YD-CG932H-03	吸油管	Hose	1	

Z33E10T34　工作液压系统 Implement Hydraulic System

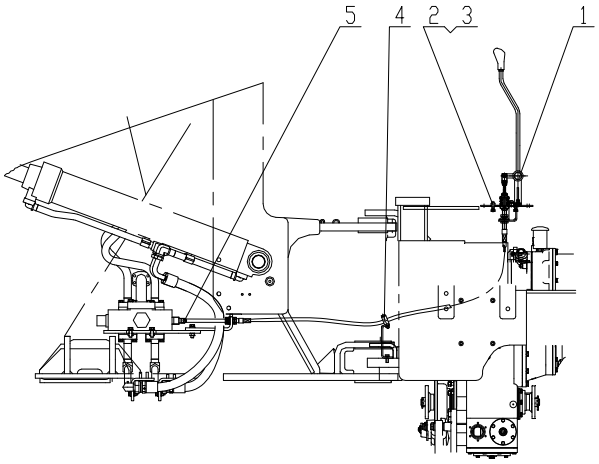

Z33E10T34　工作液压系统 Implement Hydraulic System

序号 Item	代号 Part No.	名　　称 Parts Name		数量 Q'ty	备注 Remark
1	LJ135BX2L2020-Ⅱ	操纵机构	Control Mechanism	1	
2	GB/T 93-1987	垫圈 12	Washer12	4	
3	GB/T 5783-2000	螺栓 M12×30	Bolt M12×30	4	
4	Z33E1010	软轴支架	Bracket	1	
5	CG50.10.2.1-2	铰接头Ⅱ	Connector	2	

Z33E1001T23　　液压油箱　Oil Tank

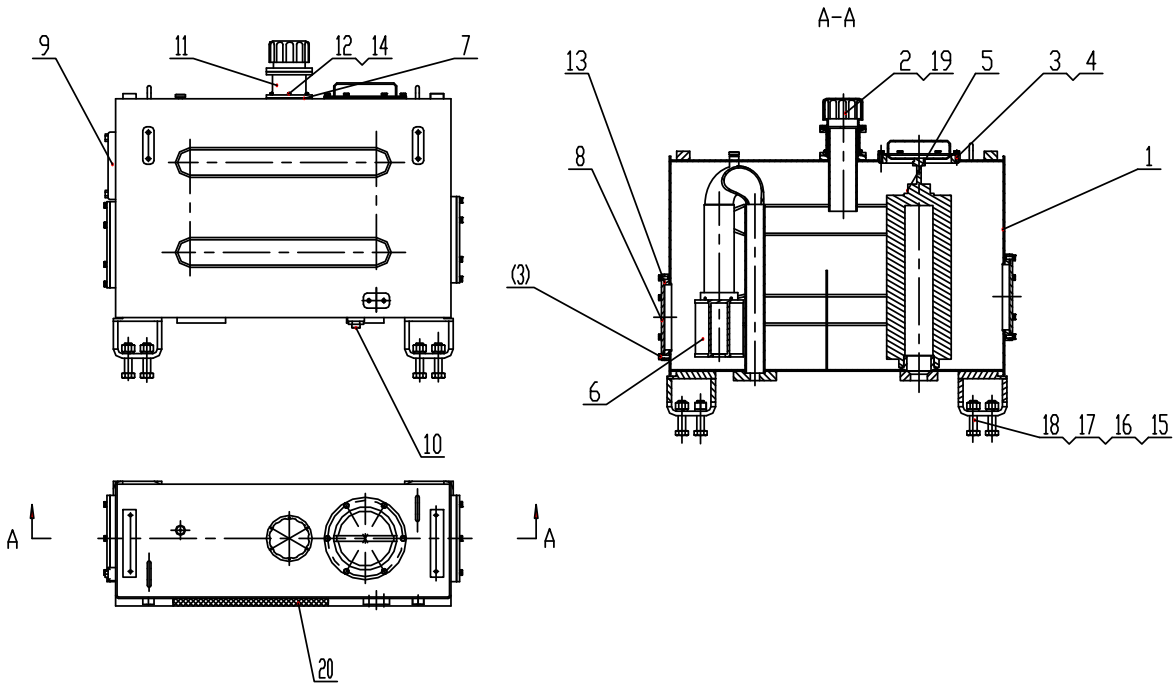

Z33E1001T23　　液压油箱　Oil Tank

序号 Item	代　号 Part No.	名　　称 Parts Name		数量 Q'ty	备注 Remark
1	Z33E100101T23	油箱体	Oil Tank	1	
2	QL-35A-00	空气滤清器	Air Cleaner	1	可换装
	TK22GA	空气滤清器	Air Cleaner	1	可换装
3	GB/T5783-2000	螺栓 M8×20	Bolt M8×20	18	
4	GB/T93-1987	垫圈 8	Washer 8	18	
5	PYX-1716	回油滤芯	Filter	1	
6	SFM-679A	吸油滤芯	Filter	1	可换装
	YLX-341-00	吸油滤	Filter Net	1	可换装
7	GB/T3452.1-2005	O 形圈 85×3.55	O-ring85×3.55	1	
8	Z35C100100014	清洗法兰	Flange	2	
9	YWZ-150	液位计	Level Gauge	1	
10	1CH-22-33Z	过渡接头	Connector	1	
	Ø29.5×3.0	O 形圈	O-ring	1	
11	Z33E100102	空滤器支座	Seat	1	
12	GB/T818-2000	螺钉 M6×16	BoltM6×16	6	
13	GB/T3452.1-2005	O 形圈 180×3.55	O Ring180×3.55	1	

Z33E1001T23　液压油箱　Oil Tank

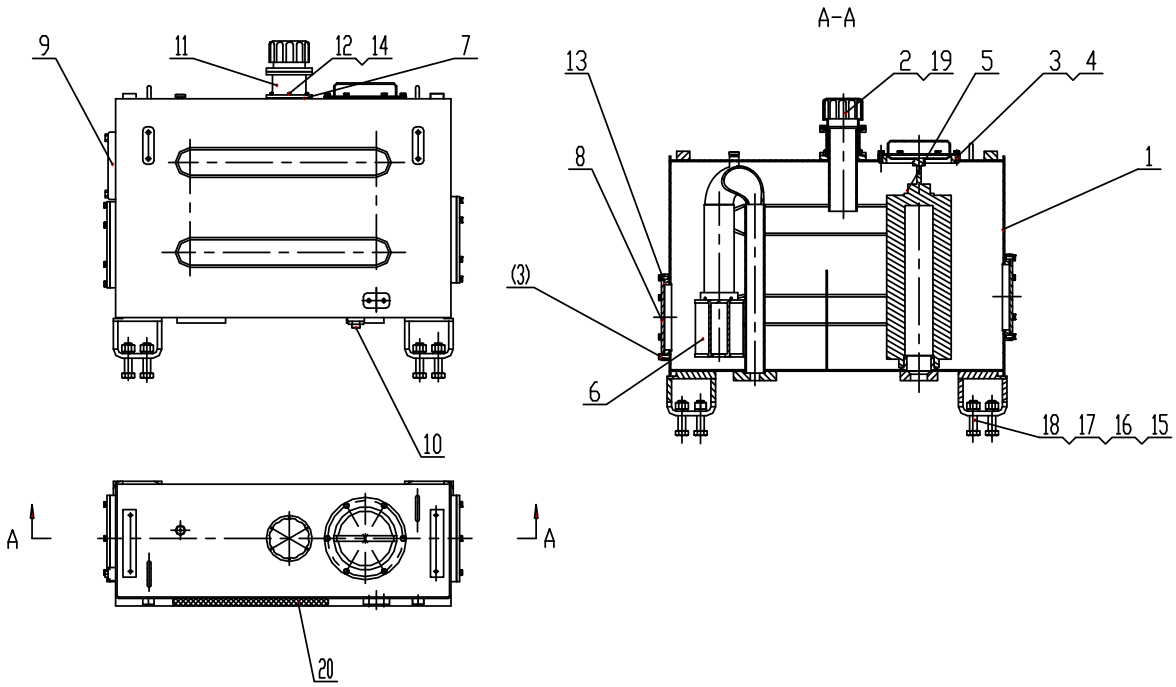

Z33E1001T23　液压油箱　Oil Tank

序号 Item	代　号 Part No.	名　称 Parts Name		数量 Q'ty	备注 Remark
14	GB/T93-1987	垫圈 6	Washer6	6	
15	GB/T5783-2000	螺栓 M20×65	Bolt M20×65	4	
16	GB/T93-1987	垫圈 20	Washer20	4	
17	DTF-C0	螺母 M20	NUT M20	4	
18	GB/T97.1-2000	垫圈 20	Washer 20	4	
19	Z33E100100001T23	油箱泡沫	bubble	1	

Z33E1003T34　多路阀总成　Multi-Way Inverter Valve

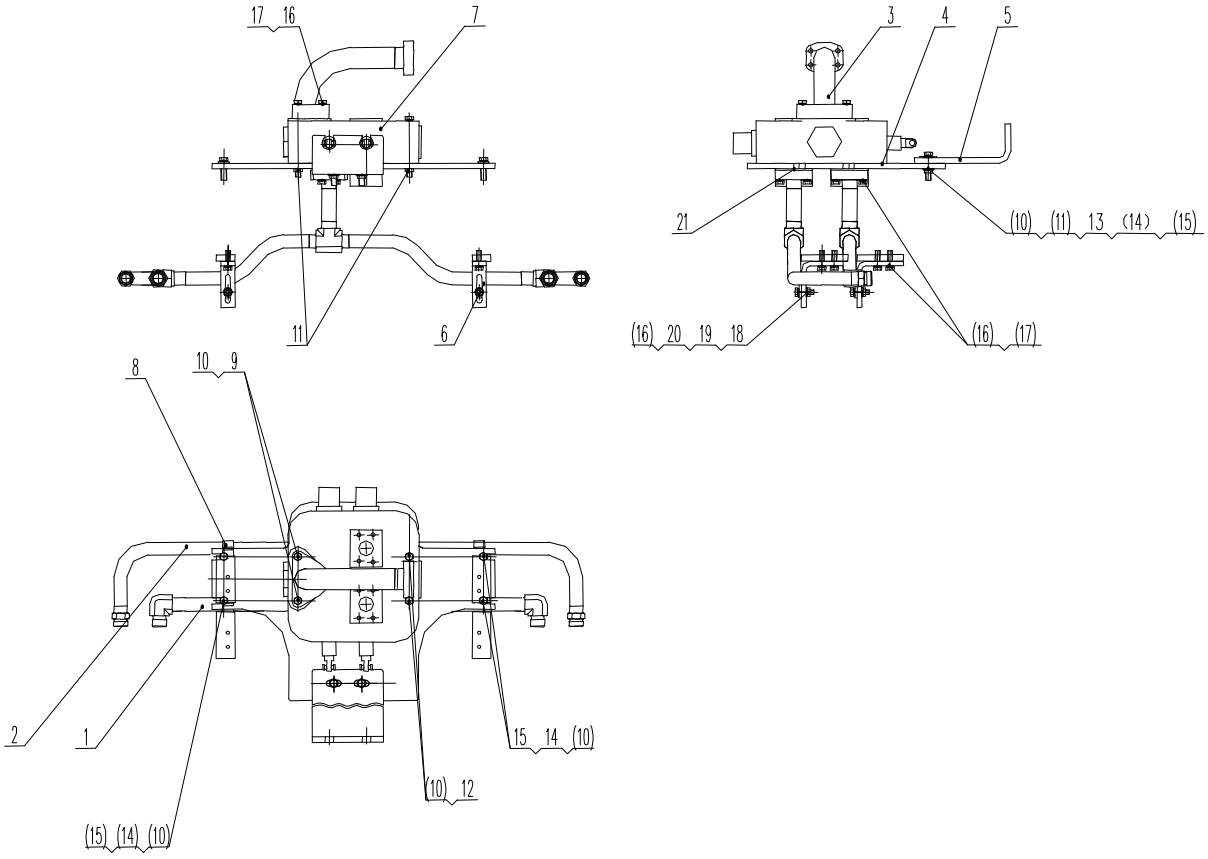

Z33E1003T34　多路阀总成 Multi-Way Inverter Valve

序号 Item	代号 Part No.	名称 Parts Name	数量 Q'ty	备注 Remark
1	Z33E100301T7	提升小腔总成 Steel Tube Assembly	1	
2	Z33E100302T7	提升大腔总成 Steel Tube Assembly	1	
3	Z33E100306T7	多路阀回油管 Steel Tube Assembly	1	
4	Z33E100300001T7	多路阀支板 Board	1	
5	Z33E100300002T7	多路阀软轴支板 Board	1	
6	Z55S101300001T5	提升缸管夹弯板 Board	4	
7	DFS-32.D2	多路阀 Multi-Way Inverter Valve	1	可选装
	JZDF-32D2-ZC	多路阀 Multi-Way Inverter Valve	1	可选装
8	TCⅠ-28	管夹 Clamp	4	
9	GB/T5782-2000	螺栓 M12×150 Bolt M12×150	2	
10	GB/T93-1987	垫圈 12 Washer12	11	
11	GB/T6170-2000	螺母 M12 Nut M12	6	
12	GB/T5783-2000	螺栓 M12×130 Bolt M10×130	2	
13	GB/T5783-2000	螺栓 M12×35 Bolt M12×35	5	
14	GB/T97.2-2002	垫圈 12 Washer 12	8	
15	GB/T5783-2000	螺栓 M12×45 Bolt M12×45	2	
16	GB/T93-1987	垫圈 10 Washer 10	20	
17	GB/T5783-2000	螺栓 M10×35 Bolt M10×35	20	
18	GB/T97.1-2002	垫圈 10 Washer 10	12	
19	GB/T6170-2000	螺母 M10 Nut M10	4	
20	GB/T5783-2000	螺栓 M10×45 Bolt M10×45	2	
21	ISO3601-1-2008	O 形圈 37.69×3.53 Ring37.69×3.53	2	

Z33E1001T34 进回油管过渡体总成 Oil system Assembly

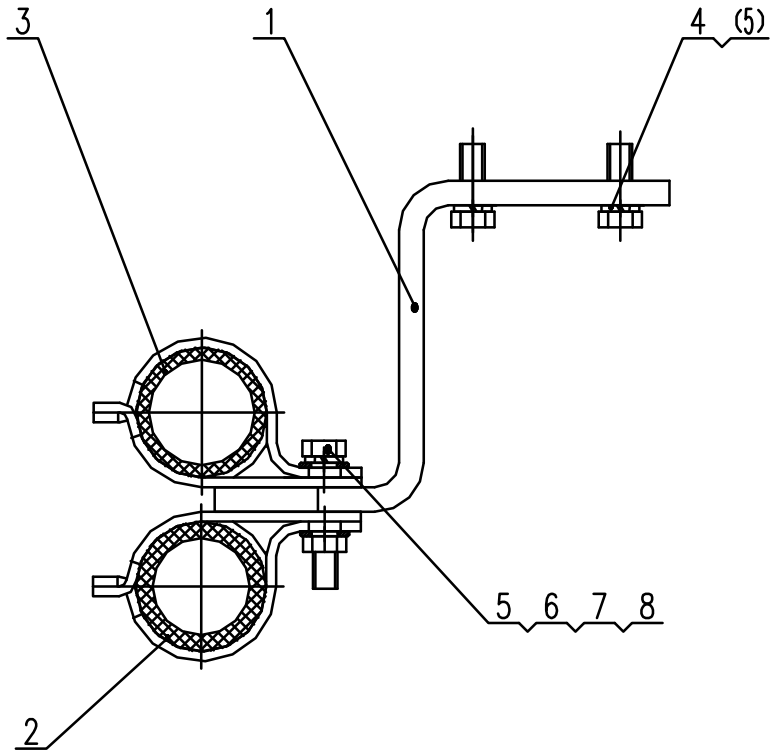

Z33E1001T34 进回油管过渡体总成 Oil system Assembly

序号 Item	代号 Part No.	名称 Parts Name	数量 Q'ty	备注 Remark
1	Z33E100100001T7	进回油管过渡体 Steel Tube Assembly	1	
2	HC Ⅰ-40	管夹 Clamp	1	
3	HC Ⅰ-43.5	管夹 Clamp	1	
4	GB/T5783-2000	螺栓 M10×25 Bolt M10×25	2	
5	GB/T93-1987	垫圈 10 Washer10	3	
6	GB/T97.2-2002	垫圈 10 Washer10	2	
7	GB/T6170-2000	螺母 M10 Nut M10	1	
8	GB/T5783-2000	螺栓 M10×40 Bolt M10×40	1	

Z33E1013T7 多路阀回油胶管管夹 Clamp Assembly

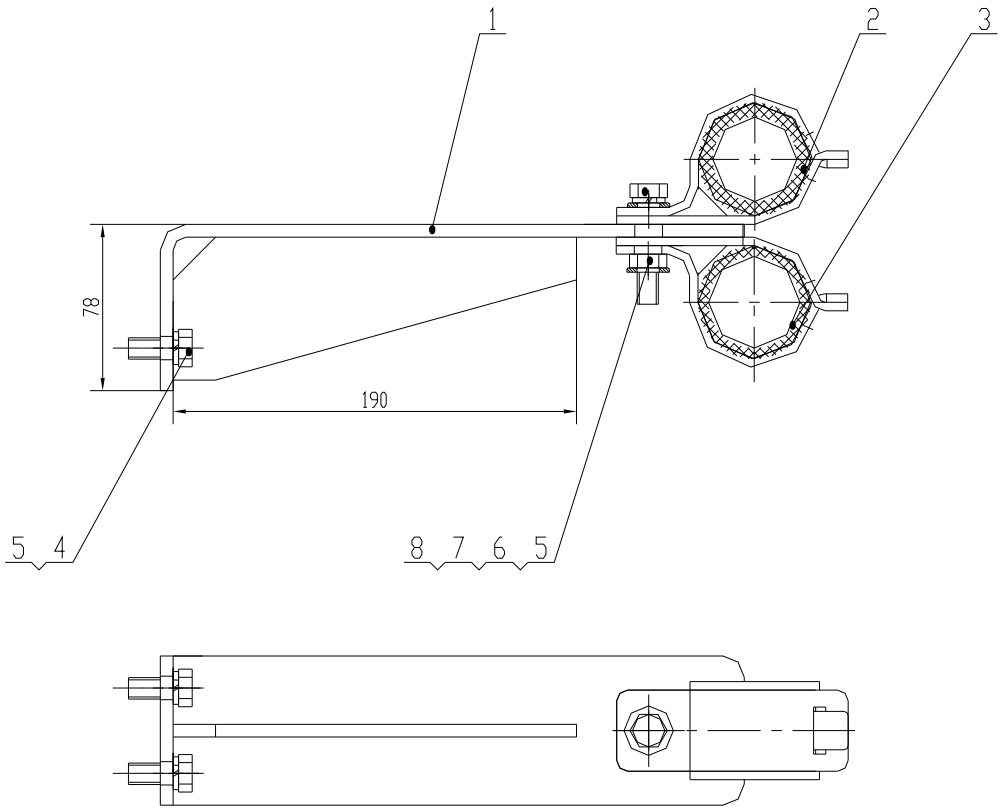

Z33E1013T7 多路阀回油胶管管夹 Clamp Assembly

序号 Item	代号 Part No.	名称 Parts Name		数量 Q'ty	备注 Remark
1	Z33E101201T7	支板总成	Board Assembly	1	
2	HC Ⅰ-40	管夹	Clamp	1	
3	HC Ⅰ-43.5	管夹	Clamp	1	
4	GB/T5783-2000	螺栓 M10×25	Bolt M10×25	2	
5	GB/T93-1987	垫圈 10	Washer10	3	
6	GB/T97.2-2002	垫圈 10	Washer10	2	
7	GB/T6170-2000	螺母 M10	Nut M10	1	
8	GB/T5783-2000	螺栓 M10×35	Bolt M10×35	1	

Z33E1004T7 左提升缸总成 Left Lift Cylinder Assembly

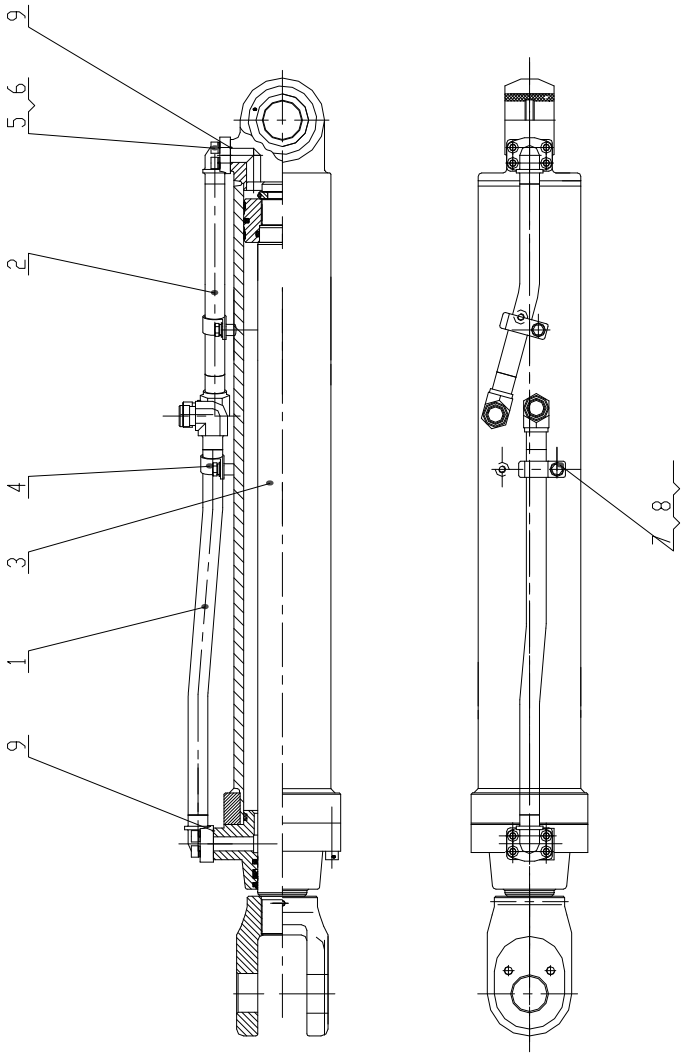

Z33E1004T7 左提升缸总成 Left Lift Cylinder Assembly

序号 Item	代号 Part No.	名称 Parts Name	数量 Q'ty	备注 Remark
1	Z33E100401T7	左提升缸小腔钢管总成 Steel Tube II Assembly	1	
2	Z33E100402T7	左提升缸大腔钢管总成 Steel Tube II Assembly	1	
3	CG933E120/70H.00	左提升缸 Lift Cylinder	1	
4	TC Ⅰ-28	管夹 Clamp	2	
5	GB/T93-1987	垫圈 10 Washer10	10	
6	GB/T70.1-2000	螺钉 M10×30 Bolt M10×30	8	
7	GB/T97.2-2002	垫圈 10 Washer10	2	
8	GB/T5783-2000	螺栓 M10×25 Bolt M10×25	2	
9	ISO3601-1	O 形圈 O219 O-Ring O219	2	

Z33E1008T7 右提升缸总成 Right Lift Cylinder Assembly

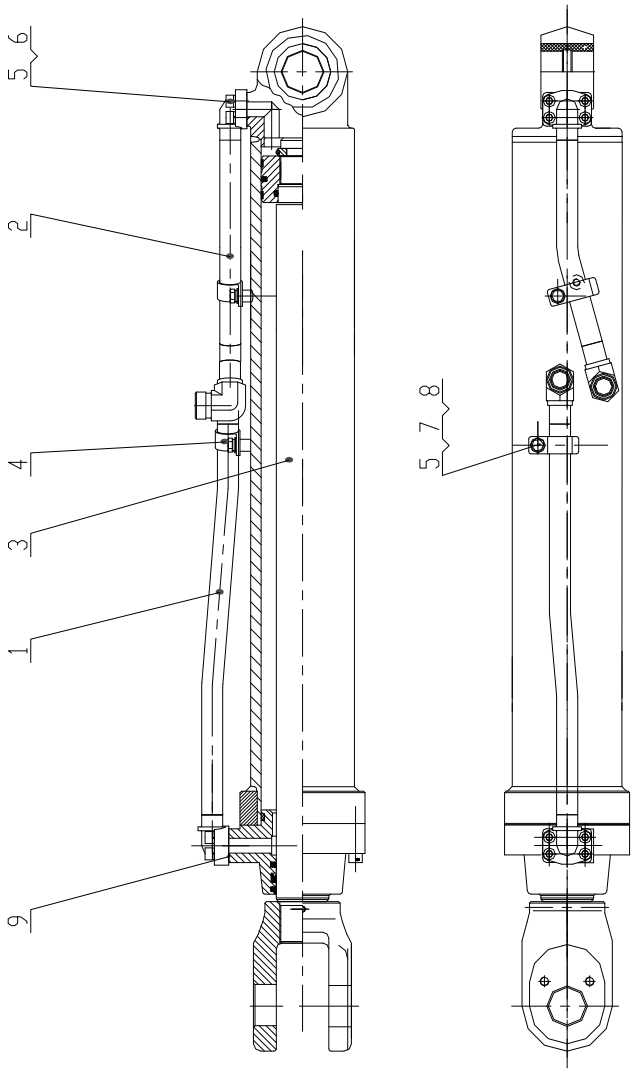

Z33E1008T7 右提升缸总成 Right Lift Cylinder Assembly

序号 Item	代号 Part No.	名称 Parts Name		数量 Q'ty	备注 Remark
1	Z33E100801T7	右提升缸小腔钢管总成	Steel Tube Assembly	1	
2	Z33E100802T7	右提升缸大腔钢管总成	Steel Tube Assembly	1	
3	CG933E120/70H.00	左提升缸	Lift Cylinder	1	
4	TC Ⅰ-28	管夹	Clamp	2	
5	GB/T93-1987	垫圈 10	Washer10	10	
6	GB/T70.1-2000	螺钉 M10×30	Bolt M10×30	8	
7	GB/T97.2-2002	垫圈 10	Washer10	2	
8	GB/T5783-2000	螺栓 M10×25	Bolt M10×25	2	
9	ISO3601-1	O 形圈 O219	O-Ring O219	2	

Z33E1005T34　翻斗缸总成 Tilting Cylinder Assembly

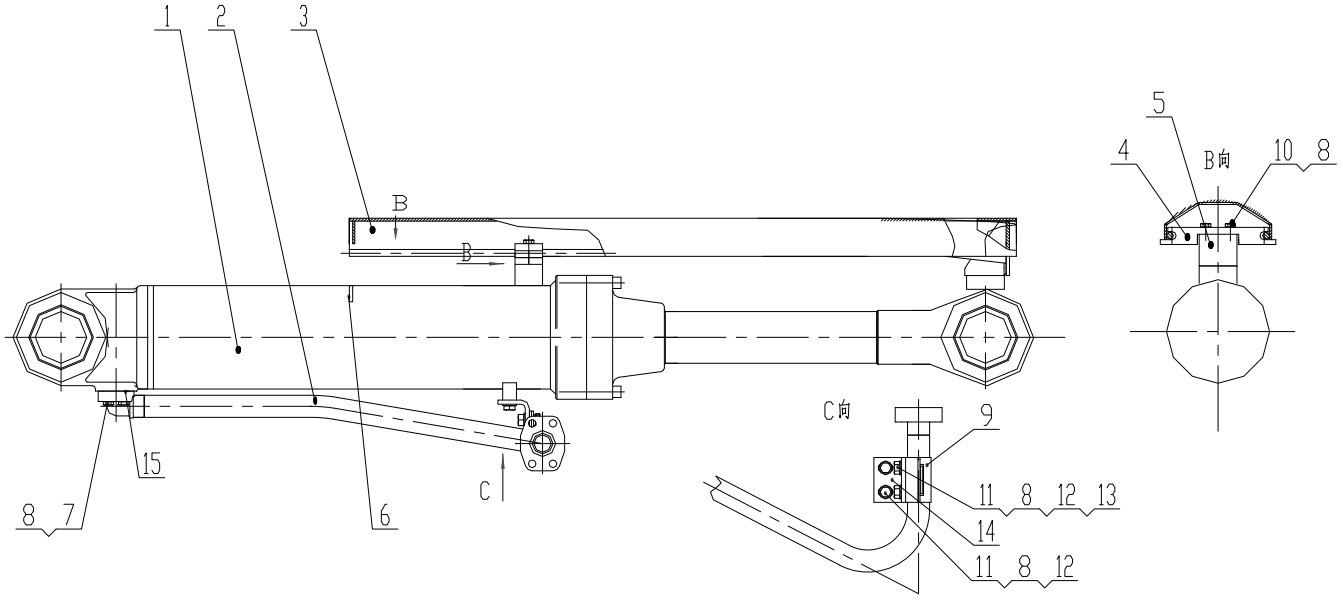

Z33E1005T34　翻斗缸总成 Tilting Cylinder Assembly

序号 Item	代号 Part No.	名 Parts Name	称	数量 Q'ty	备注 Remark
1	Z33E-CD-00	翻斗油缸	Tilt Cylinder	1	
2	Z33E100501T7	翻斗缸缸体大腔钢管总成	Steel Tube Assembly	1	
3	Z33E100502	机械找平防护罩总成	Machine Level Shield	1	
4	Z33E100500001	导块	Leading Object	1	
5	Z33E100500003	过渡块	Symbol Block	1	
6	Z33E100500002	标识	Sign	1	
7	GB/T70.2-2000	螺钉 M10×30	Bolt M10×30	4	
8	GB/T93-1987	垫圈 10	Washer10	12	
9	TC Ⅰ-32A	管夹	Clamp	1	
10	GB/T5782-2000	螺栓 M10×75	Bolt M10×75	2	
11	GB/T5783-2000	螺栓 M10×25	Bolt M10×25	4	
12	GB/T97.2-2002	垫圈 10	Washer10	4	
13	GB/T6170-2000	螺母 M10	Nut M10	2	
14	Z5E2100700001T8	支板	Board	1	
15	ISO3601-1	O 形圈 O219	O-Ring O219	1	

DFS-32.D2 多路阀 Main way valve

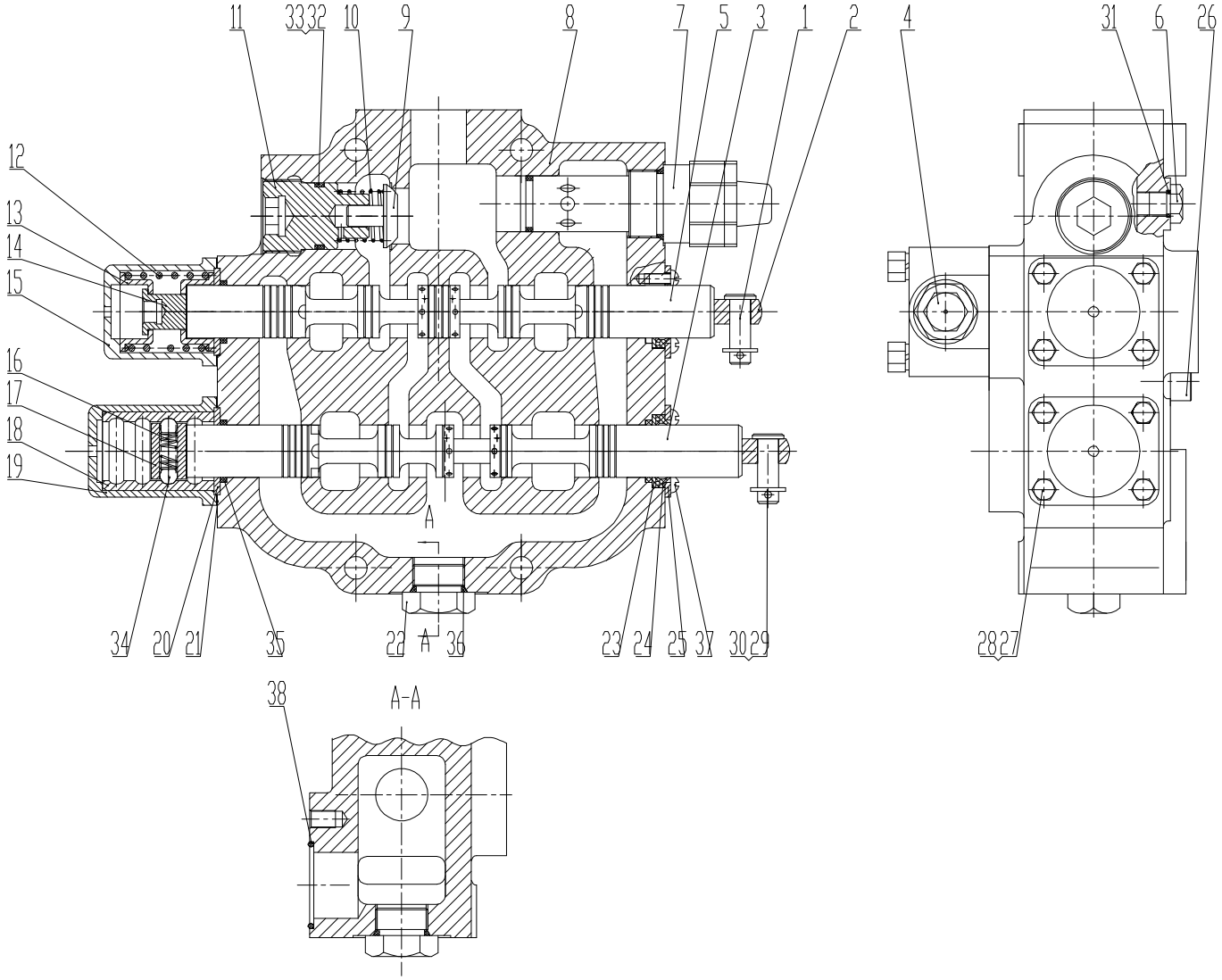

DFS-32.D2 多路阀 Main way valve

序号 Item	代号 Part No.	名称 Parts Name		数量 Q'ty	备注 Remark
1	DF-32-01	圆肩销	Pin	2	
2	SDF-32-20	连接头	connect	2	
3	DFS-32III-01	动臂阀杆	Pole	1	
4	ZL50106C	过载补油阀	Valve	2	
5	DFS-32III-02	转斗阀杆	Pole	1	
6	DF-32-19	螺塞	Stopper	1	
7	DFX-32-09	安全阀	Valve	1	
8	DFS-32-04	阀体	Valve-body	1	
9	D32-17	单向阀	Valve	1	

DFS-32.D2 多路阀 Main way valve

序号 Item	代号 Part No.	名称 Parts Name		数量 Q'ty	备注 Remark
10	D32-16	弹簧	Spring	1	
11	DFS-32-03	阀盖	Lid	1	
12	DFS-32-05	弹簧	Spring	1	
13	DFS-32-06	弹簧座	Spring- Tee	2	
14	DFS-32-07	杆头螺栓	Bolt	1	
15	DFS-32-08	端盖	Lid	1	
16	DFS-32-09	弹簧	Spring	1	
17	DFS-32-10	钢球座	Tee	1	
18	DFS-32III-04	定位衬套	Wrap	1	
19	DFS-32III-05	定位外套	Wrap	1	
20	DFS—32-13	压板	Board	2	
21	DFS—32-14	密封垫	Mat	2	
22	DFS—32-20	螺塞	Stopper	1	
23	DFS—32-15	隔板	Board	2	
24	DFS—32-16	CK30 防尘圈	Ring	2	
25	DFS—32-17	压板	Board	2	
26	DFS—32-18	螺塞	Stopper	2	
27	GB21-76	螺栓 M8×20	Bolt M8×20	8	
28	GB93-76	垫圈 8	Washer 8	8	
29	GB91-76	开口销 4×20	Pin 4×20	2	
30	GB97-76	垫圈 12	Washer 12	2	
31	GB1235-76	O 形圈 16×2.4	O- ring 16×2.4	3	
32	GB1235-76	O 形圈 38×3.1	O- ring 38×3.1	1	
33	GB1235-76	挡圈 A38×33	Ring A38×33	1	
34	GB/T308-2002	钢球 10	Ball 10	2	
35	Parker 2-217	O 形圈 29.74×3.53	O- ring 29.74×3.53	4	
36	GB1235-76	O 形圈 32×3.1	O- ring 32×3.1	1	
37	GB67-76	螺钉 M6×12	Bolt M6×12	8	
38	GB1235-76	O 形圈 20×3.1	O- ring 20×3.1	1	

JZDF-32D2-ZC 多路阀 Main way valve

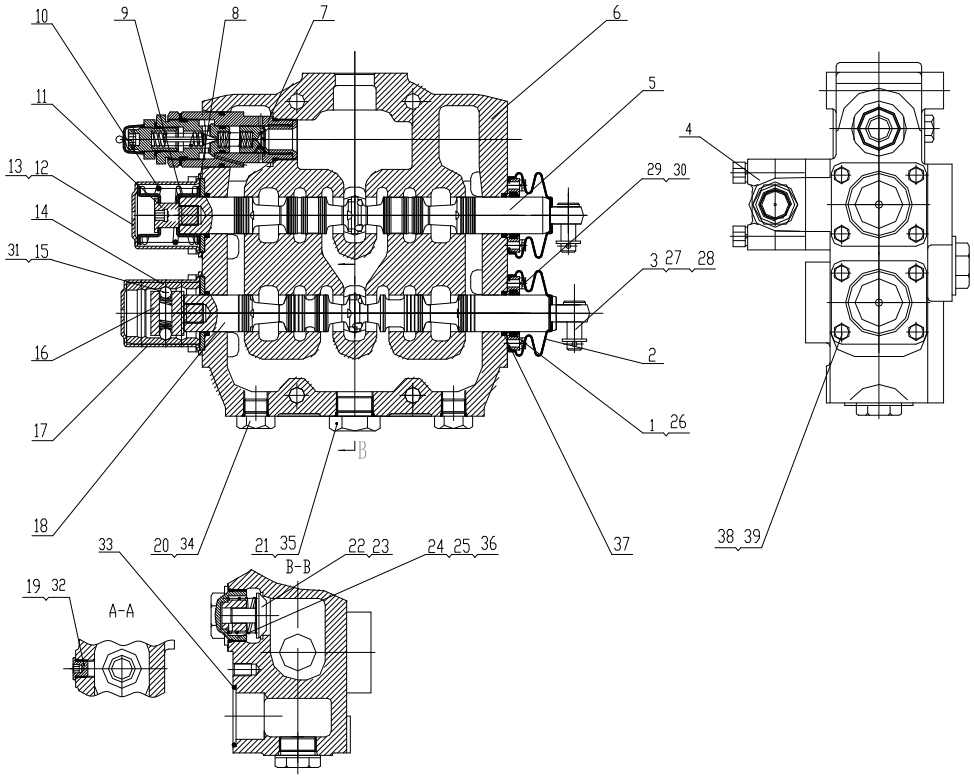

JZDF-32D2-ZC 多路阀 Main way valve

序号 Item	代号 Part No.	名称 Parts Name		数量 Q'ty	备注 Remark
1	JZDF-32D2-01	端盖压板	Board	2	
2	SD32-16	防尖罩	Cover	2	
3	DF-32D2-01	圆肩销	Pin	2	
4	ZL50106A	过载补油阀	Valve	2	
5	JZDF-32D2-02	转斗阀杆	Valve	1	
6	JZDF-32D2-03	阀体	Valve	1	
7	D32-19	安全阀	Valve	1	
8	JZDF-32D2-04	压板	Board	2	
9	JZDF-32D2-05	弹簧座	Spring-Body	2	
10	SD32-10C	回位弹簧	Spring	1	
11	JZDF-32D2-06	阀杆接头	Connector	1	
12	JZDF-32D2-07	小端盖	Canopy	1	
13	JZDF-32D2-08	密封垫	Mat	2	
14	JZDF-32D2-09	定位套	Cover	1	
15	SD32-05	弹簧	Spring	1	
16	JZDF-32D2-10	球座	Tee	1	
17	JZDF-32D2-11	大端盖	Top	1	

JZDF-32D2-ZC 多路阀 Main way valve

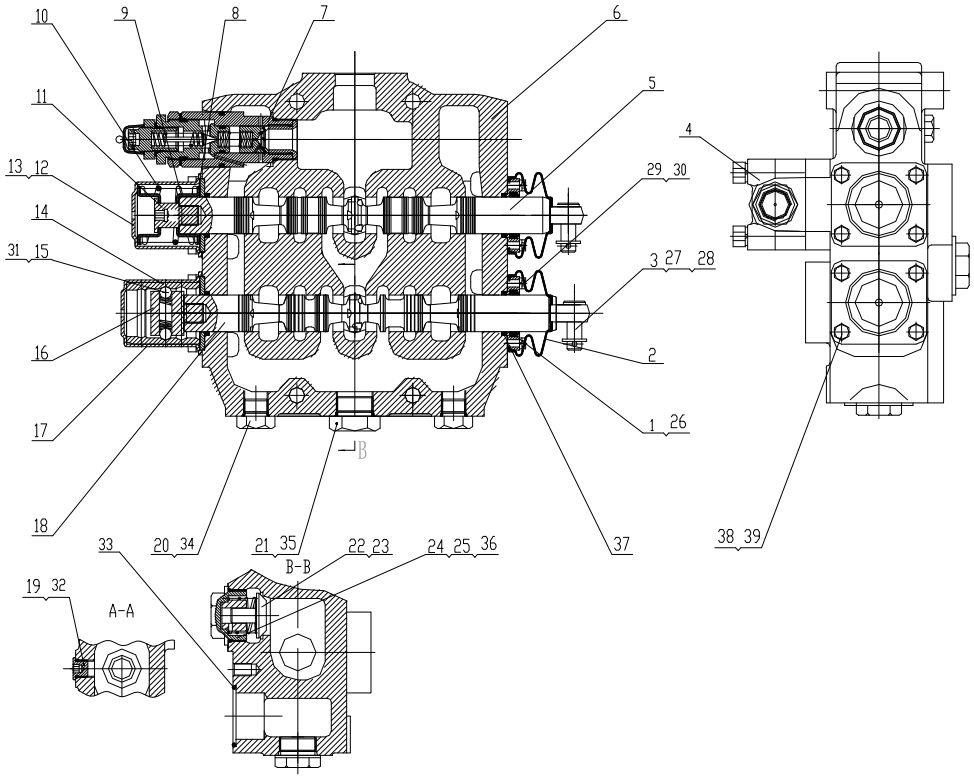

JZDF-32D2-ZC 多路阀 Main way valve

序号 Item	代号 Part No.	名称 Parts Name	数量 Q'ty	备注 Remark
18	JZDF-32D2-12	动臂阀杆 Valve	1	
19	DJS-2.02-03	螺塞 Stuff	1	
20	DF-32D2-17	螺塞 Stuff	3	
21	ZL40.50-15	螺塞 Stuff	1	
22	JZDF-32D2-17	弹簧 Spring	2	
23	D32-16	单向阀 Valve	2	
24	JZDF-32D2-13	螺塞 Stuff	1	
25	JZDF-32D2-14	导套 Cover	1	
26	LBH-30	LBH30 × 38 ×5×6.5 防尘圈 Circle	2	
27	GB/T91-2000	开口销 4×20 Pin4×20	2	
28	GB/T97.1-2002	垫圈 12 Washer12	2	
29	GB/T5783-2000	螺栓 M5×20 Bolt M5×20	8	
30	GB/T93-1987	垫圈 5 Washer5	8	
31	GB/T303-2002	钢球 10 Ball10	2	
32	GB/T3452.1-2005	O 形圈 11.8×2.1 O-Ring11.8×2.1	1	

JZDF-32D2-ZC 多路阀 Main way valve

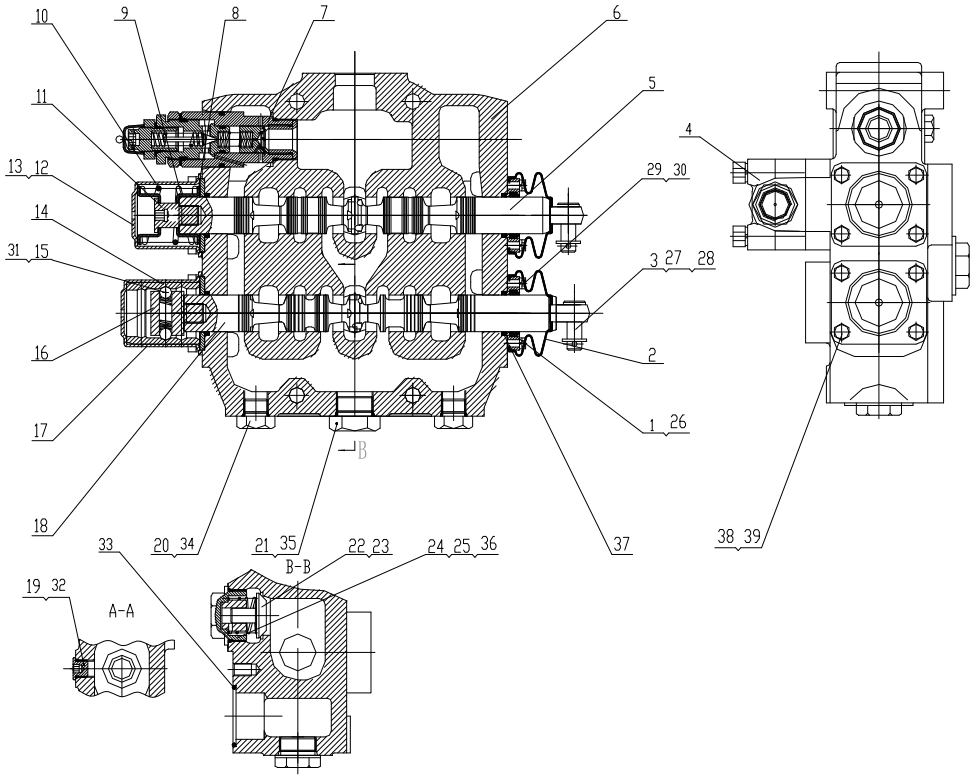

JZDF-32D2-ZC 多路阀 Main way valve

序号 Item	代号 Part No.	名称 Parts Name	数量 Q'ty	备注 Remark
33	GB/T3452.1-2005	O 形圈 50×3.1 O-Ring50×3.1	1	
34	GB/T3452.1-2005	O 形圈 16×2.65 O-Ring16×2.65	3	
35	GB/T3452.1-2005	O 形圈 26.5×2.65 O-Ring26.5×2.65	1	
36	GB/T1235-76	O 形圈 44×3.5 O-Ring44×3.5	2	
37	GB/T3452.1-2005	O 形圈 29×3.55 O-Ring29×3.55	4	
38	GB/T5783-2000	螺栓 M8×14 Bolt M8×14	8	
39	GB/T93-1987	垫圈 8 Washer8	8	

JHP2090 工作泵 Gear Pump

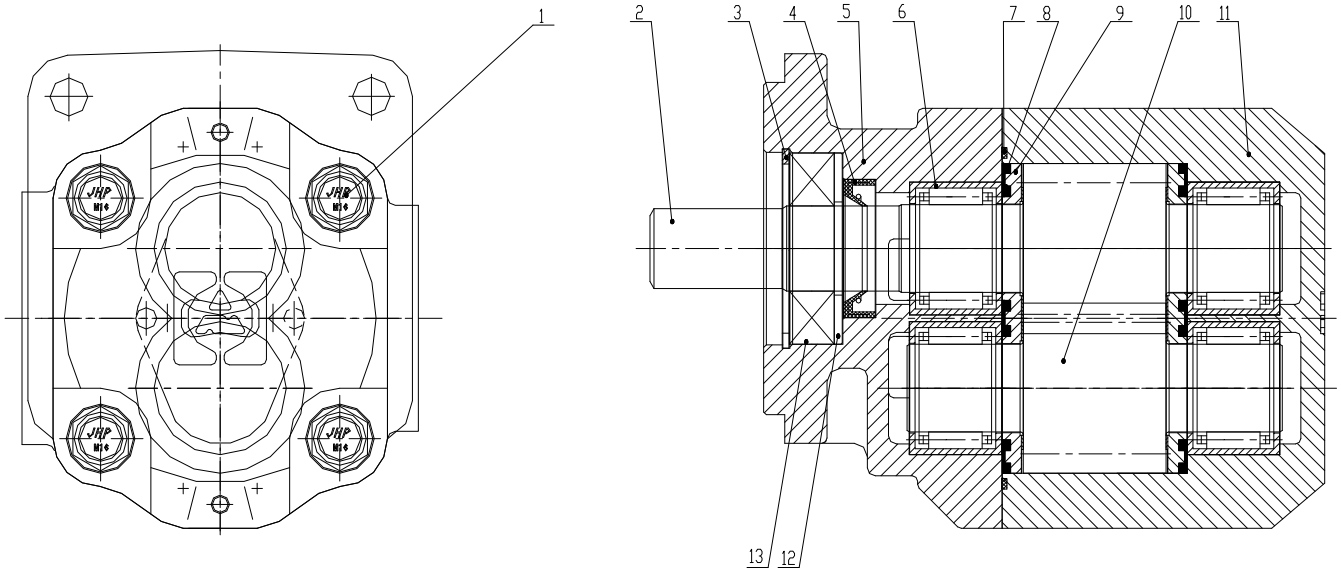

JHP2090 工作泵 Gear Pump

序号 Item	代号 Part No.	名称 Parts Name		数量 Q'ty	备注 Remark
1		螺栓	Bolt	4	
2		主动齿轮轴	Axle	1	
3		挡圈	Circle	1	
4		油封	Oil envelop	1	
5		前盖	Canopy	1	
6		轴承	Axletree	1	
7		密封圈	Airproof circle	2	
8		密封件	Airproof	2	
9		侧板	Board	2	
10		从动齿轮轴	Wheel and axle	1	
11		后盖体	Body	1	
12		垫圈	Washer	1	
13		轴承	Axletree	1	

Z33E-CD-00 翻斗缸 Tilting Cylinder

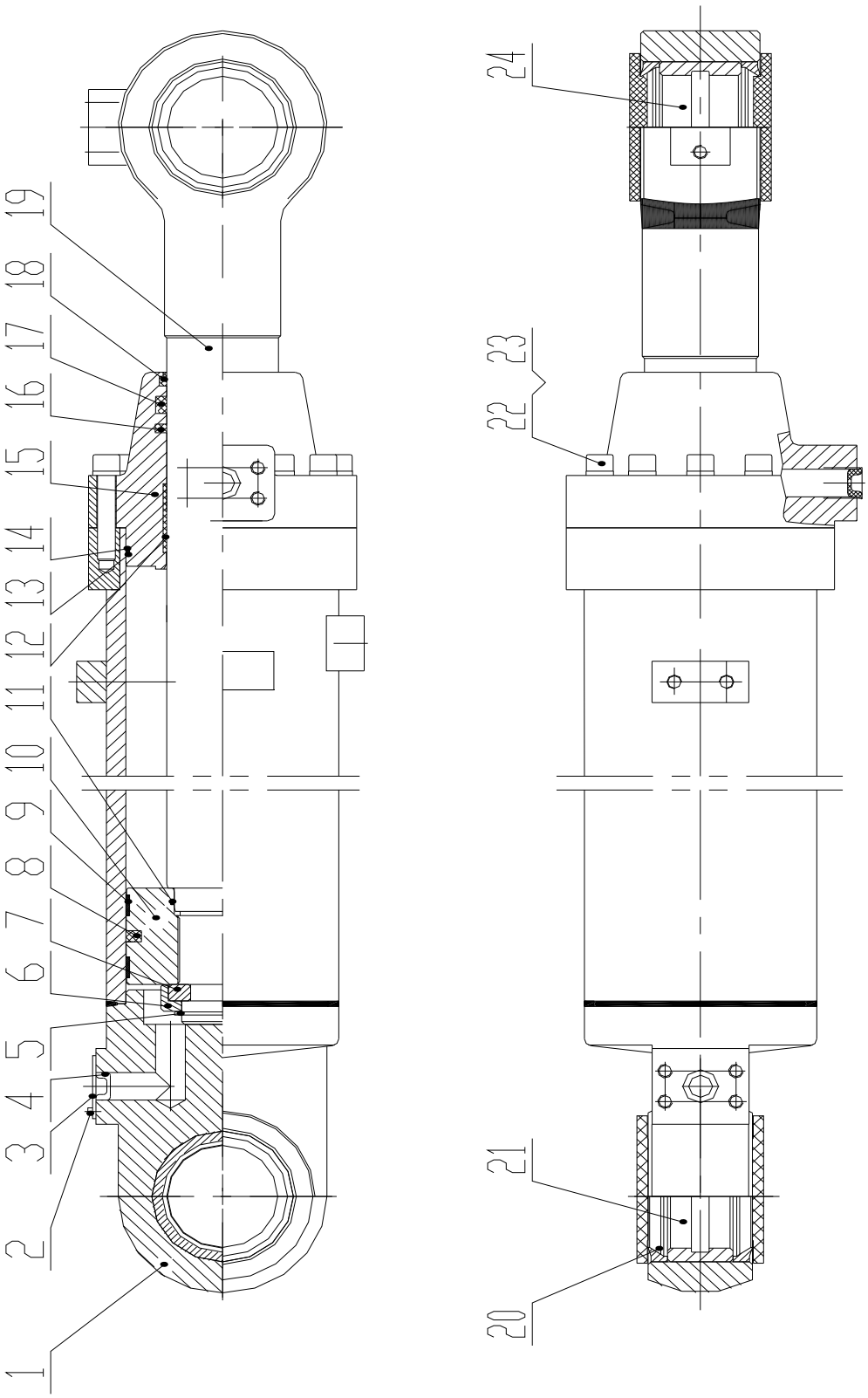

Z33E-CD-00 翻斗缸 Tilting Cylinder

序号 Item	代号 Part No.	名称 Parts Name		数量 Q'ty	备注 Remark
1	CG933E130/75H.1.00	缸体	Cylinder	1	
2	GB/T30-1976	螺栓M10-12Q	Bolt M10-12Q	4	
3	ZL30B II 125/70-10	油口盖板	Cover	2	
4	JB/ZQ3876-86	油口堵头	Plug 20.5	2	
5	GB/T894.1-1986	挡圈55	Snap Ring 55	1	
6	ZL30B II 140/75-3	卡键帽	Lock Ring	1	
7	ZL30B II 140/75-4	卡键	Ring Key	1	
8	OK 0130 00701	活塞主密封	Piston Seal 130×109×8	1	
9	WR	支撑环125×130×15	WR 125×130×15	2	
10	CG933E130/75H-1	活塞	Piston	1	
11	9-5509	O形圈64.4×3.1	OR 64.4×3.1	1	
12	WR	支撑环75×80×50	WR 75×80×50	1	
13	9-5521	O形圈124.4×3.1	OR 124.4×3.1	1	
14	G125	O形圈挡圈125×130×1.25	Snap Ring 125×130×1.25	1	
15	CG933E130/75H-2	缸盖	Cylinder Head	1	
16	BR 075A 00601	缓冲环75×90.5×6.3	BR 75×90.5×6.3	1	
17	BS 7590 P5008	活塞杆主密封75×90×10	BS 75×90×10	1	
18	AY 075A P5008	防尘圈75×85×8×6	AY 75×85×8×6	1	
19	CG933E130/75H.2.00	活塞杆	Pole Piston	1	
20	ZL30B II 140/75-2	骨架防尘圈	Ring	1	
21	ZL35F150/75H-3	衬套	Bush	1	
22	GB/T70.1-2000	螺栓M12×60	Bolt M12×60	10	
23	GB/T93-1987	垫圈12	Washer 12	10	
24	ZL30B II 140/75-1	衬套	Bush	1	

CG933E120/70H.00 动臂油缸 Lift Cylinder

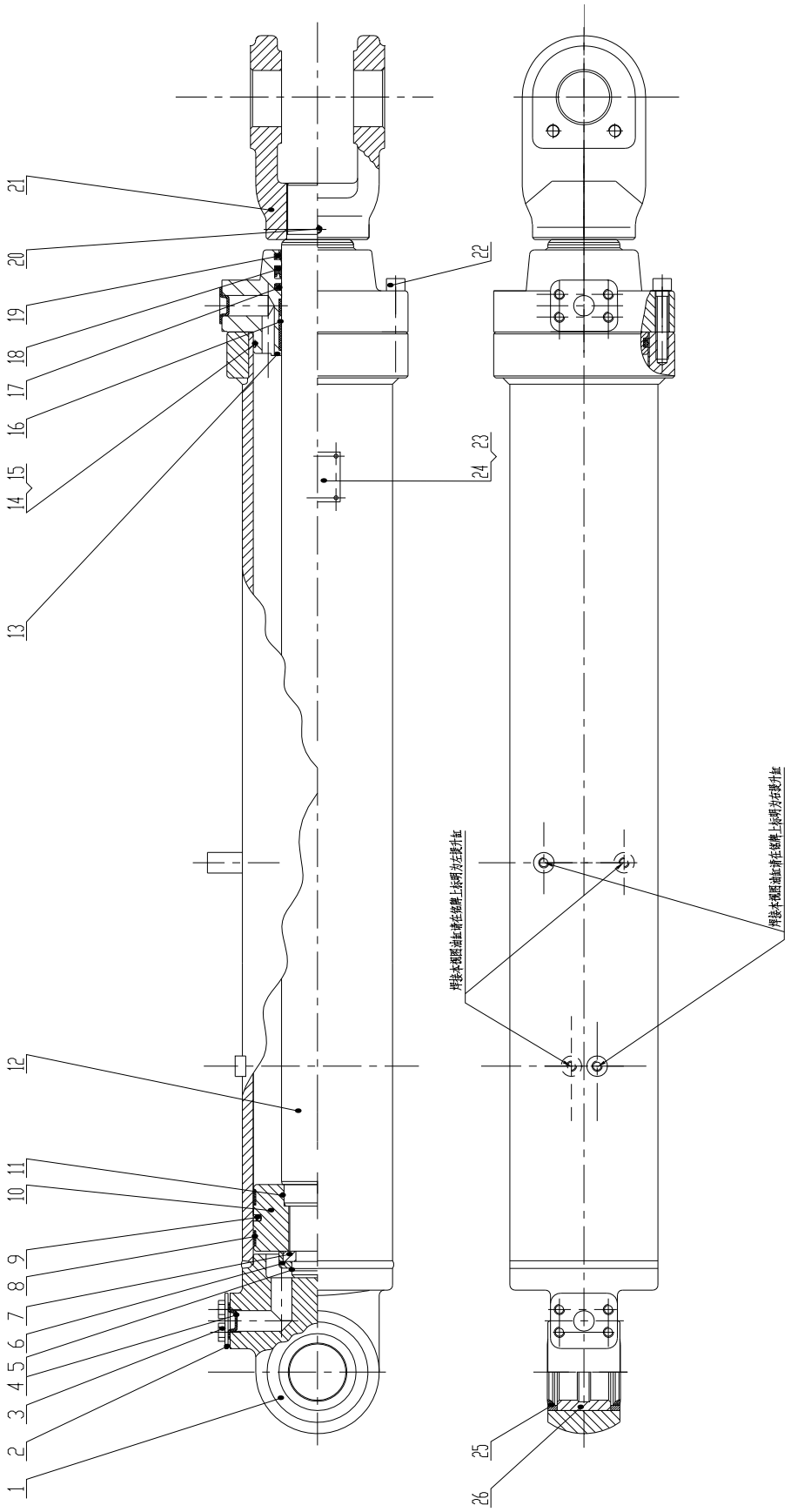

CG933E120/70H.00 动臂油缸 Lift Cylinder

序号 Item	代号 Part No.	名称 Parts Name		数量 Q'ty	备注 Remark
1	CG933E120/70H.1.00	缸体	Cylinder	1	
2	ZL30BⅡ125/70-10	油口盖板	Cover	2	
3	GB/T30-1976	螺栓M10-12Q	Bolt M10-12Q	4	
4	JB/ZQ3876-86	防尘塞20.5	Plug 20.5	2	
5	GB/T894.1-1986	挡圈50	Snap Ring 50	1	
6	ZL30BⅡ125/75-06	卡键帽	Lock Ring	1	
7	ZL30BⅡ125/75-05	卡键	Ring Key	1	
8	WR	支撑环115×120×15	WR 115×120×15	2	
9	OK 0120 00701	活塞主密封	Piston Seal 120×99×8	1	
10	CG933E120/70H-01	活塞	Piston	1	
11	9-5509	O形圈64.4×3.1	OR 64.4×3.1	1	
12	CG933E120/70H-02	活塞杆	Pole Piston	1	
13	CG933E120/70H-03	缸盖	Cylinder Head	1	
14	9-5519	O形圈114.4×3.1	OR 114.4×3.1	1	
15	G115	挡圈115×120×1.25	Snap Ring 115×120×1.25	1	
16	WR	支撑环70×75×40	WR 70×75×40	1	
17	BR 070A 00601	缓冲环70×85.5×6	BR 70×85.5×6	1	
18	BS 7085 P5008	活塞杆主密封70×85×11.4	BS 70×85×11.4	1	
19	AY 070A P5008	防尘圈70×80×8×6	AY 70×80×8×6	1	
20	GB/T79-1985	螺栓M10×30	Bolt M10×30	1	
21	CG933E120/70H-04	叉头	Pole Head	1	
22	GB/T70.1-2000	螺栓M12×65	Bolt M12×65	12	
23	GB/T867-1986	铆钉	Rivet	4	
24		铭牌	Name Plate	1	
25	ZL30BⅡ125/70-09	骨架防尘圈	Ring	2	
26	X30B125/70H-3	轴套	Bush	1	

LJ135BⅡ×2020×2020 操纵机构 **Control Mechanism**

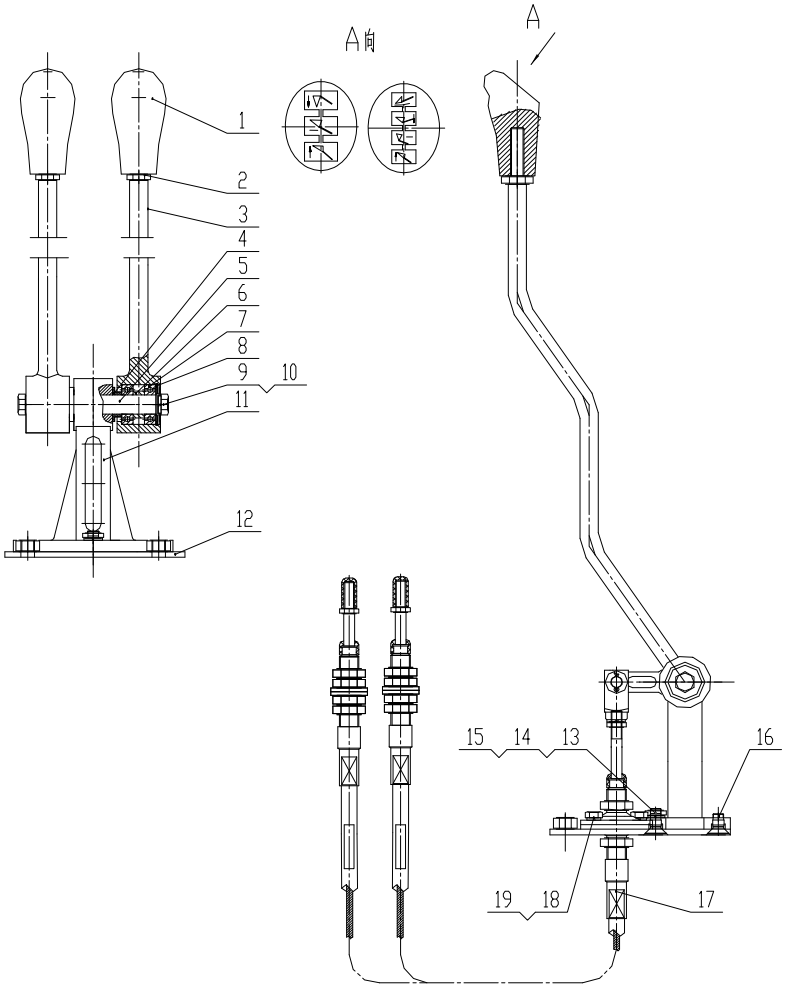

LJ135BⅡ×2020×2020 操纵机构 **Control Mechanism**

序号 Item	代号 Part No.	名称 Parts Name		数量 Q'ty	备注 Remark
1	CS008A00201001	LJ135B手柄球	Handle	2	
2	GB/T6172.1-2000	六角薄螺母M12	NutM12	2	
3	CS008A00201003	手柄杆合件	Haulm	2	
4	CS008A00101017	轴肩挡套	Cover	2	
5	CS008A00101013	中轴	Axes	1	
6	CS008A00101016	轴承隔套	Cover	2	
7	GB/T276-1994	深沟球轴承60000型10系列 6003	Bearing	4	
8	GB/T893.1-1986	孔用弹性挡圈35	Circle	2	
9	GB/T894.1-1986	平垫 10	Washer 10	2	
10	GB/T5781-2000	六角螺栓 M10×25	Bolt M10×25	2	
11	CS008A00201011	支架	Bracket	1	
12	CS008A00201015	底板	Soleplate	1	

LJ135BⅡ×2020×2020 操纵机构　**Control Mechanism**

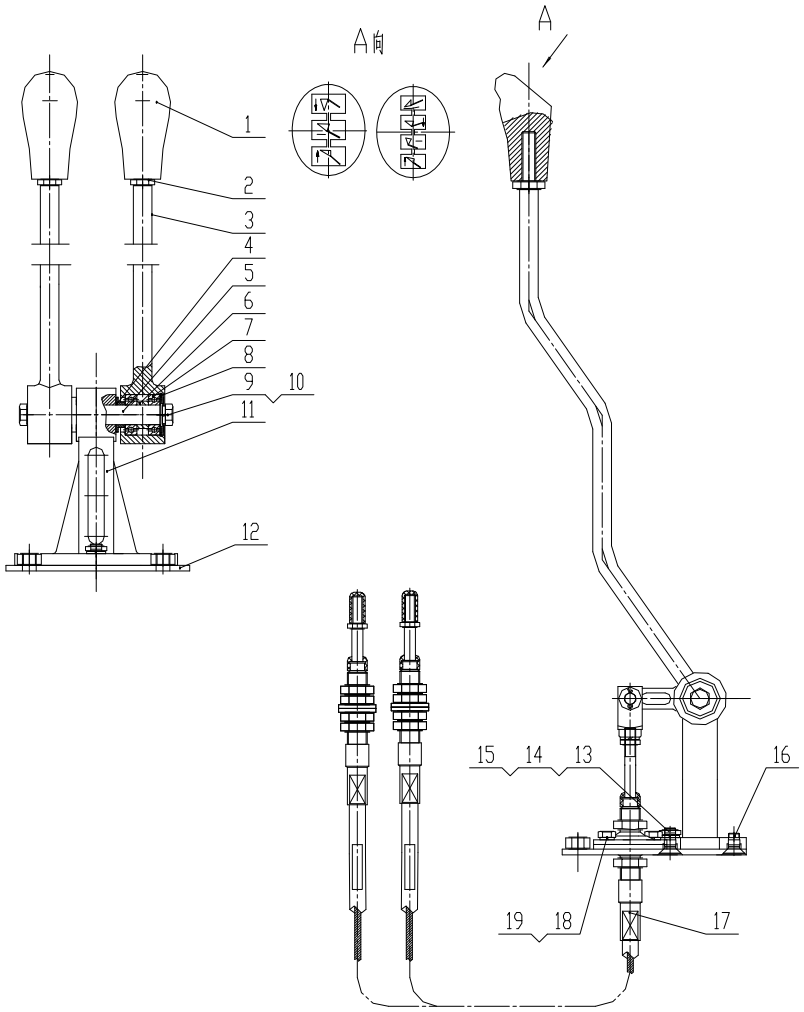

LJ135BⅡ×2020×2020 操纵机构　**Control Mechanism**

序号 Item	代号 Part No.	名　　称 Parts Name	数量 Q'ty	备注 Remark
13	GB/T6172.1-2000	六角薄螺母 M10	Nut　M12	1	
14	GB/859-1987	弹垫10	Washer 10	3	
15	GB/T819.1-2000	沉头螺钉 M10×25	Bolt M10×25	1	
16	GB/T819.1-2000	沉头螺钉 M10×20	Bolt M10×20	1	
17	CS00810801017	软轴L2020	Spindle	2	
18	GB/T5781-2000	六角螺栓 M8×16	Bolt M8×16	4	
19	GB/859-1987	弹垫 8	Washer 8	4	

SFM-679A 吸油滤　Filter Net

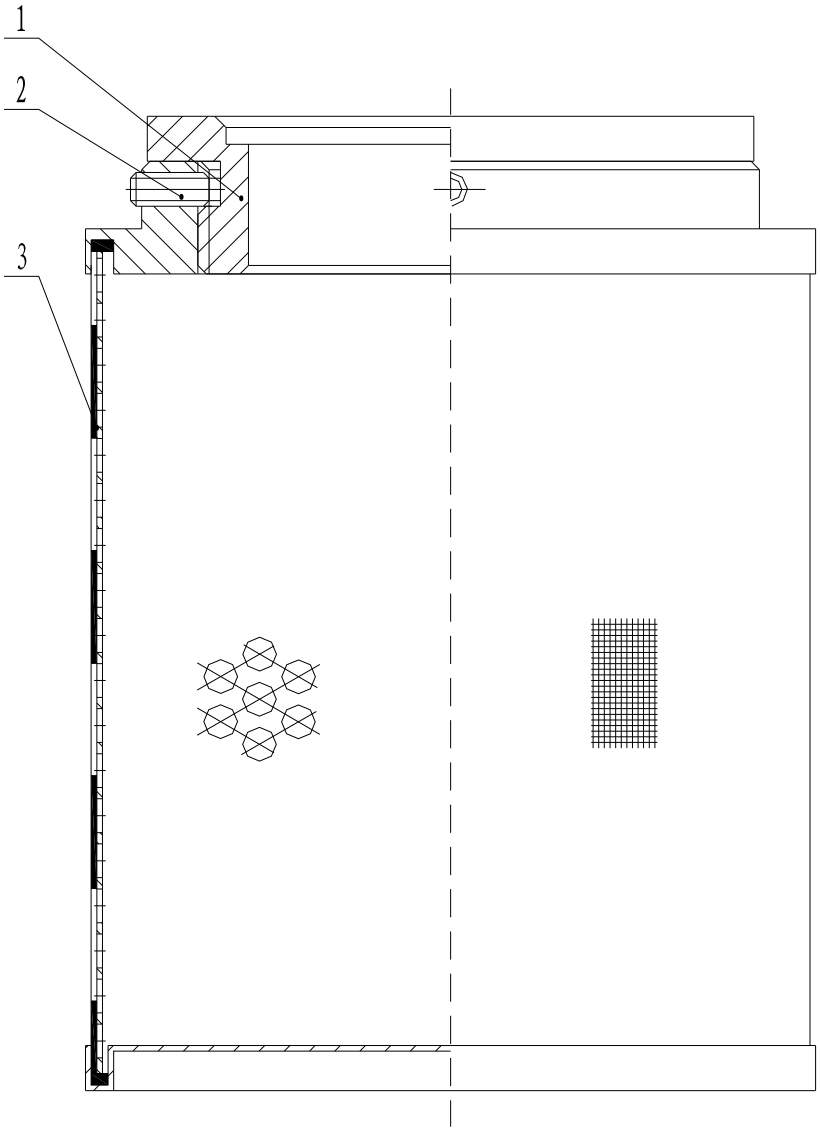

SFM-679A 吸油滤　Filter Net

序号 Item	代　　号 Part No.	名　　称 Parts　Name	数 量 Q’ty	备注 Remark
1	SFM-679A-001	连接头　Tie-in	1	
2	GB/T79-2000	螺栓 M6×16　Bolt M6×16	1	
3	SFM-679A-100	滤芯　Filter	1	

注：以下工作液压系统适用于装加长臂配置

Z33E10T37 工作液压系统 Implement Hydraulic System

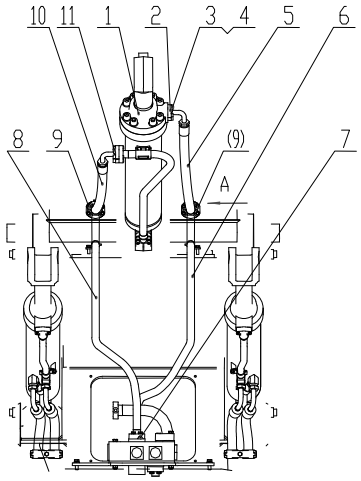

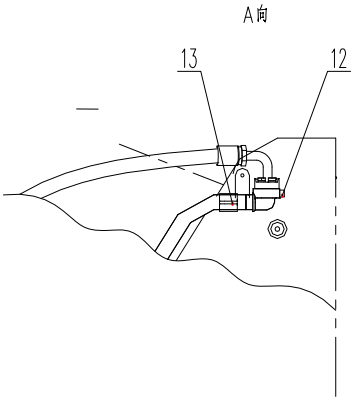

Z33E10T37 工作液压系统 Implement Hydraulic System

序号 Item	代号 Part No.	名称 Parts Name		数量 Q'ty	备注 Remark
1	Z33E1005T7	翻斗缸总成	Tilt Cylinder Assembly	1	
2	FL-12Z	法兰	Flange	1	
3	GB/T93-1987	垫圈 10	Washer 10	26	
4	GB/T5783-2000	螺栓 M10×30	Bolt M10×30	26	
5	87392-12-16Z/87392-16-16ZX2755-16X1270V90/YWES	胶管总成	Hose	1	
	O124	O 形圈	O-Ring	1	87391-12-16Z
	O222	O 形圈	O-Ring	2	87312-20-16Z
6	Z33E100601T34	小腔钢管总成	Steel Tube Assembly	1	
7	ISO6162-2002	O 形圈 37.5×3.55	O-Ring37.5×3.55	2	
8	Z33E100701T34	大腔钢管总成	Steel Tube Assembly	1	
9	FL-20Z	法兰	Flange	2	
10	87392-16-16ZX2755-16X1160V270/YNES	胶管总成	Hose	1	
	O219	O 形圈	O-Ring	1	87312-20-16Z
11	FL-16Z	法兰	Flange	1	
12	4M-14WD	接头	Connector	2	
	WD-B04	胶圈	Ring	2	
13	HC Ⅰ-32	管夹	Clamp	2	

Z33E10T37 工作液压系统 Implement Hydraulic System

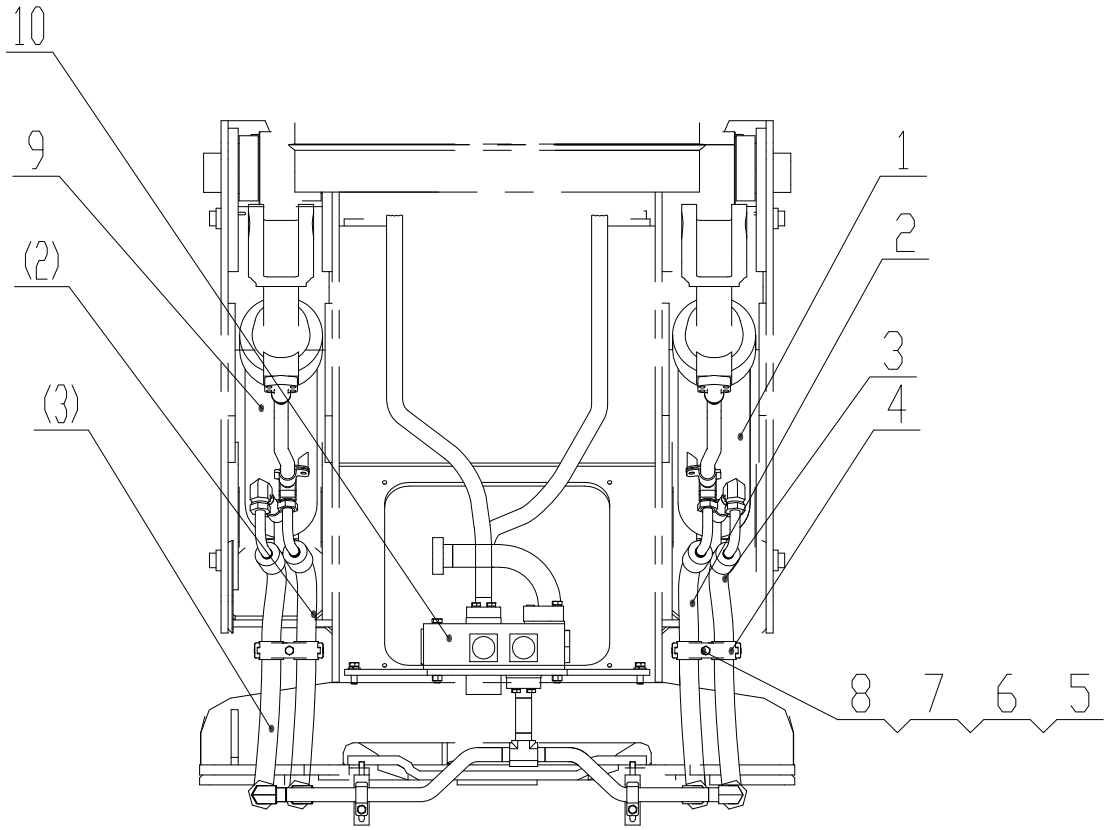

Z33E10T37 工作液压系统 Implement Hydraulic System

序号 Item	代号 Part No.	名称 Parts Name		数量 Q'ty	备注 Remark
1	Z33E1004T7	左提升缸总成	Lift Cylinder Assembly	1	
2	20511-30-12AQTZ/20591-30-12AQTZ × GH793-12 × 1090/DSS+RNL	胶管总成	Hose	2	
3	20511-30-12AQTZ/20591-30-12AQTZ × GH793-12 × 1200/DSS+RNL	胶管总成	Hose	2	
	O16.3×2.4	O 形圈	O-Ring	4	
4	HCⅡ-36/36	管夹	Clamp	2	
5	GB/T93-1987	垫圈 10	Washer10	2	
6	GB/T97.2-2002	垫圈 10	Washer10	2	
7	GB/T5783-2000	螺栓 M10×50	BoltM10×50	2	
8	GB/T6170-2000	螺母 M10	BoltM10	2	
9	Z33E1008T7	右提升缸总成	Right Cylinder Assembly	1	
10	Z33E1003T7	多路阀总成	Multi-Way Inverter Valve	1	

Z33E10T37 工作液压系统 Implement Hydraulic System

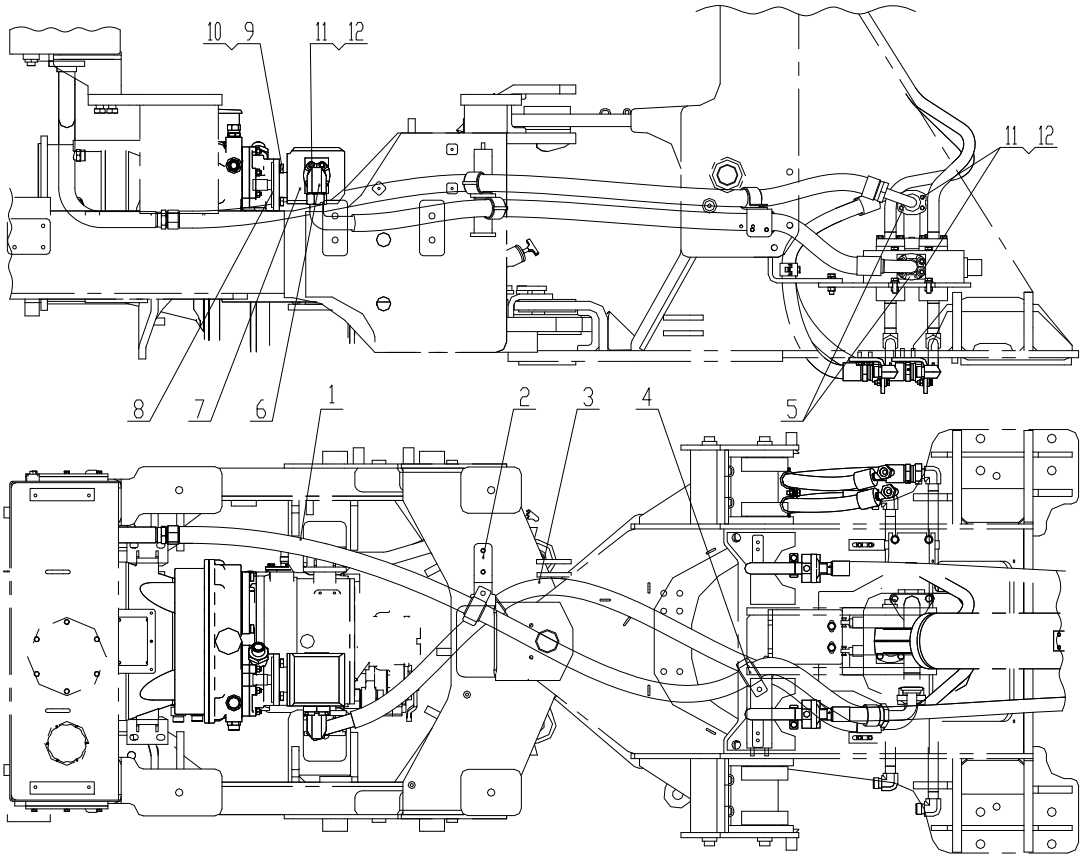

Z33E10T37 工作液压系统 Implement Hydraulic System

序号 Item	代号 Part No.	名称 Parts Name		数量 Q'ty	备注 Remark
1	20411-45-20TZ/87391-20-20Z × 1M20GT×2290	胶管总成	Hose	1	
	O32.0×2.5	O 形圈	O-Ring	1	20411-45-20TZ
	O219	O 形圈	O-Ring		87391-20-20Z
2	Z33E1011T7	进回油管过渡体总成	Oil system Assembly	1	
3	20592-42-16TZ/87392-20-16Z × 4SP391-16 × 1950V90 YWES	胶管总成	Hose	1	
	O25.3×2.5	O 形圈	O-Ring	1	20592-42-16TZ
	O219	O 形圈	O-Ring	1	87392-20-16
4	Z33E1012T7	多路阀进回油支板总成	Board Assembly	1	
5	FL-20Z	法兰	Flange	3	
6	1DFL9-42-20Z	过渡接头	Connector	1	
	O222	O 形圈	O-Ring	1	
7	JHP2090	工作泵	Gear Pump	1	
8	Z3BⅡ100000001	油泵纸垫	Paper Washer	1	
9	GB/T93-1987	垫圈 12	Washer12	4	
10	GB/T5783-2000	螺栓M12×30	BoltM12×30	4	
11	GB/T93-1987	垫圈 10	Washer10	12	
12	GB/T5783-2000	螺栓M10×30	BoltM10×30	12	

Z33E10T37　工作液压系统 Implement Hydraulic System

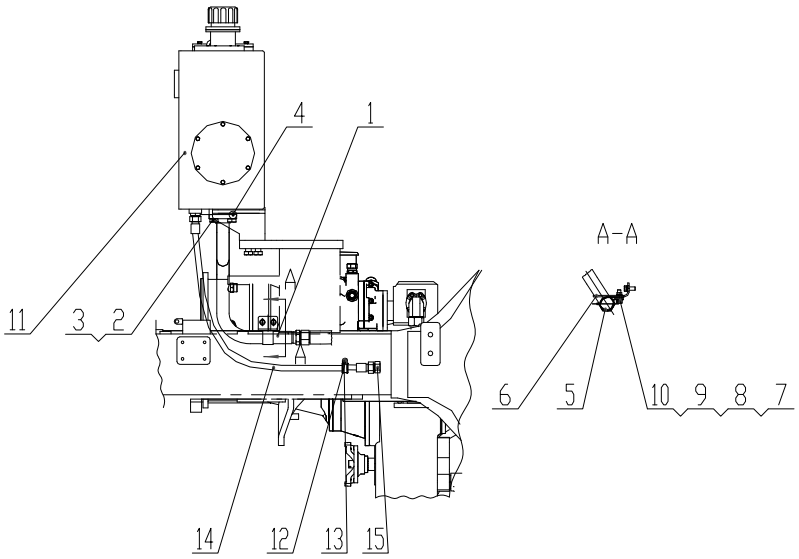

Z33E10T37　工作液压系统 Implement Hydraulic System

序号 Item	代号 Part No.	名称 Parts Name		数量 Q'ty	备注 Remark
1	Z33E100201T23	回油管总成	Oil Tube Assembly	1	
2	GB/93-1987	垫圈 12	Washer12	4	
3	GB/T5783-2000	螺栓 M12×40	BoltM10×40	4	
4	GB/T3452.1-2005	O 形圈 47.5×3.55	O-Ring47.5×3.55	1	
5	TCⅠ-45	管夹	Clamp	1	
6	Z33E100200001T7	回油管夹支撑板	Board	1	
7	GB/T93-1987	垫圈 10	Washer10	4	
8	GB/T97.2-2002	垫圈 10	Washer10	2	
9	GB/T5783-2000	螺栓 M10×35	BoltM10×35	3	
10	GB/T6170-2000	螺母 M10	BoltM10	1	
11	Z33E1001T23	液压油箱	Hydraulic Oil Tank	1	
12	GB/T5783-2000	螺栓 M10×20	BoltM10×20	1	
13	HCⅠ-28	管夹	Clamp	1	
14	20411-30-10Z　×1T10GT×1400	胶管总成	Hose	1	
	O20.0×2.0	O 形圈	O-Ring	2	
15	4C-30Z	堵头	Connector	1	

Z33E10T37　工作液压系统 Implement Hydraulic System

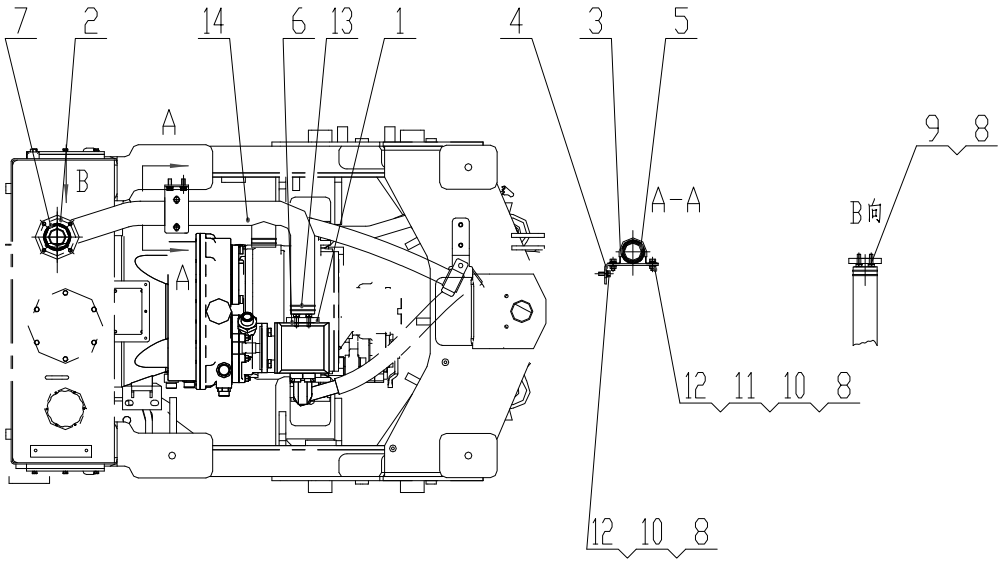

Z33E10T37　工作液压系统 Implement Hydraulic System

序号 Item	代号 Part No.	名称 Parts Name		数量 Q'ty	备注 Remark
1	Z33E100902	泵端吸油管	Flange	1	
2	Z33E100901	箱端吸油管	Flange	1	
3	Z33E100900001	吸油管夹	Clamp	1	
4	Z33E100900002	吸油管夹支撑板	Board	1	
5	Z33E100900004	胶套	Sheath	1	
6	GB/T3452.1-2000	O 形圈 37.5×3.55	O-Ring37.5×3.55	1	
7	GB/T3452.1-2000	O 形圈 73×3.55	O-Ring73×3.55	1	
8	GB/T93-1987	垫圈 10	Washer 10	12	
9	GB/T5783-2000	螺栓 M10×30	Bolt M10×30	8	
10	GB/T97.2-2002	垫圈 10	Washer 10	4	
11	GB/T6170-2000	螺母 M10	Nut M10	2	
12	GB/T5783-2000	螺栓 M10×25	Bolt M10×25	4	
13	53404-0080	钢丝卡箍 60-80	Hoop	6	
14	YD-CG932H-03	吸油管	Hose	1	

Z33E10T37　工作液压系统 Implement Hydraulic System

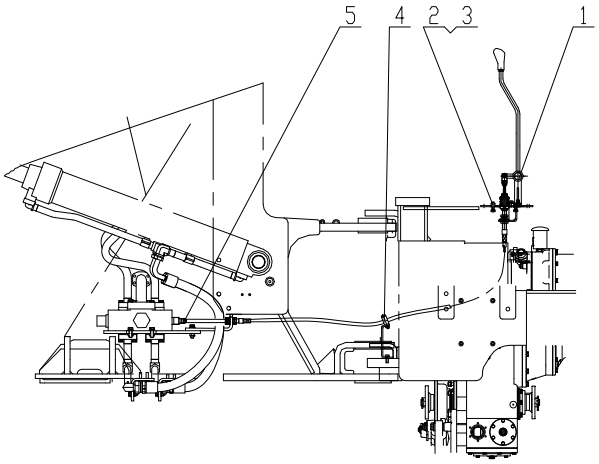

Z33E10T37　工作液压系统 Implement Hydraulic System

序号 Item	代号 Part No.	名称 Parts Name		数量 Q'ty	备注 Remark
1	LJ135BX2L2020-Ⅱ	操纵机构	Control Mechanism	1	
2	GB/T 93-1987	垫圈 12	Washer12	4	
3	GB/T 5783-2000	螺栓 M12×30	Bolt M12×30	4	
4	Z33E1010	软轴支架	Bracket	1	
5	CG50.10.2.1-2	铰接头Ⅱ	Connector	2	

Z33E1001T23　　液压油箱　Oil Tank

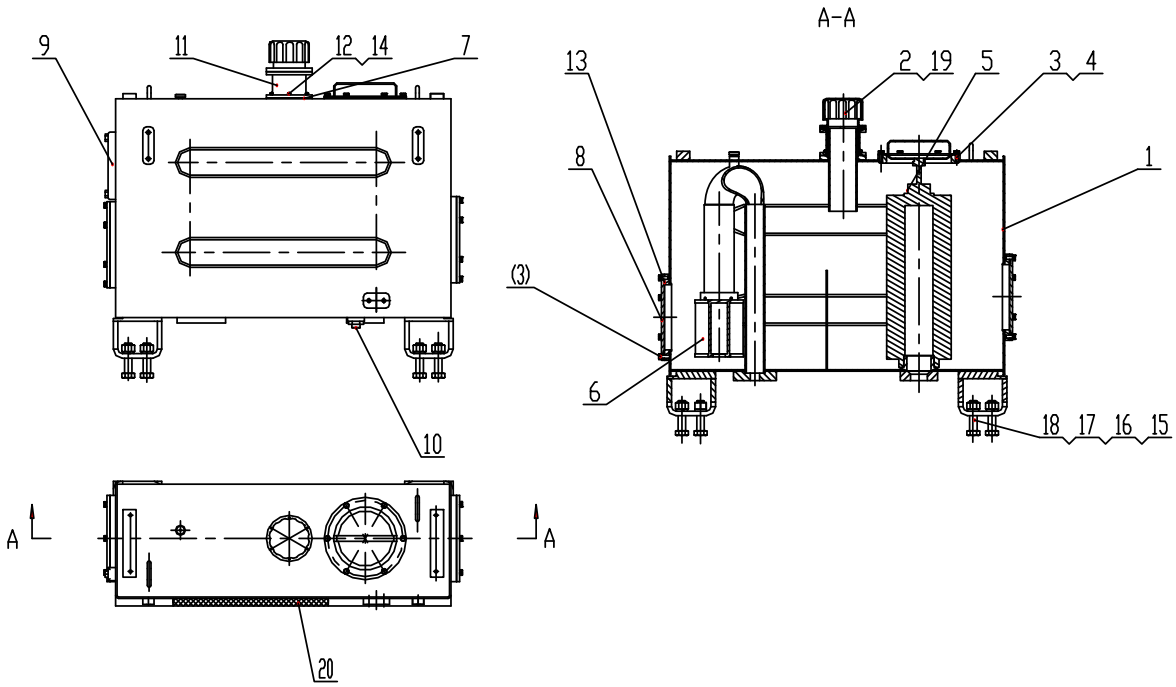

Z33E1001T23　　液压油箱　Oil Tank

序号 Item	代　号 Part No.	名　称 Parts Name		数量 Q'ty	备注 Remark
1	Z33E100101T23	油箱体	Oil Tank	1	
2	QL-35A-00	空气滤清器	Air Cleaner	1	可换装
	TK22GA	空气滤清器	Air Cleaner	1	可换装
3	GB/T5783-2000	螺栓 M8×20	Bolt M8×20	18	
4	GB/T93-1987	垫圈 8	Washer 8	18	
5	PYX-1716	回油滤芯	Filter	1	
6	SFM-679A	吸油滤芯	Filter	1	可换装
	YLX-341-00	吸油滤	Filter Net	1	可换装
7	GB/T3452.1-2005	O 形圈 85×3.55	O-ring85×3.55	1	
8	Z35C100100014	清洗法兰	Flange	2	
9	YWZ-150	液位计	Level Gauge	1	
10	1CH-22-33Z	过渡接头	Connector	1	
	O29.5×3.0	O 形圈	O-ring	1	
11	Z33E100102	空滤器支座	Seat	1	
12	GB/T818-2000	螺钉 M6×16	BoltM6×16	6	
13	GB/T3452.1-2005	O 形圈 180×3.55	O Ring180×3.55	1	

Z33E1001T23　液压油箱　Oil Tank

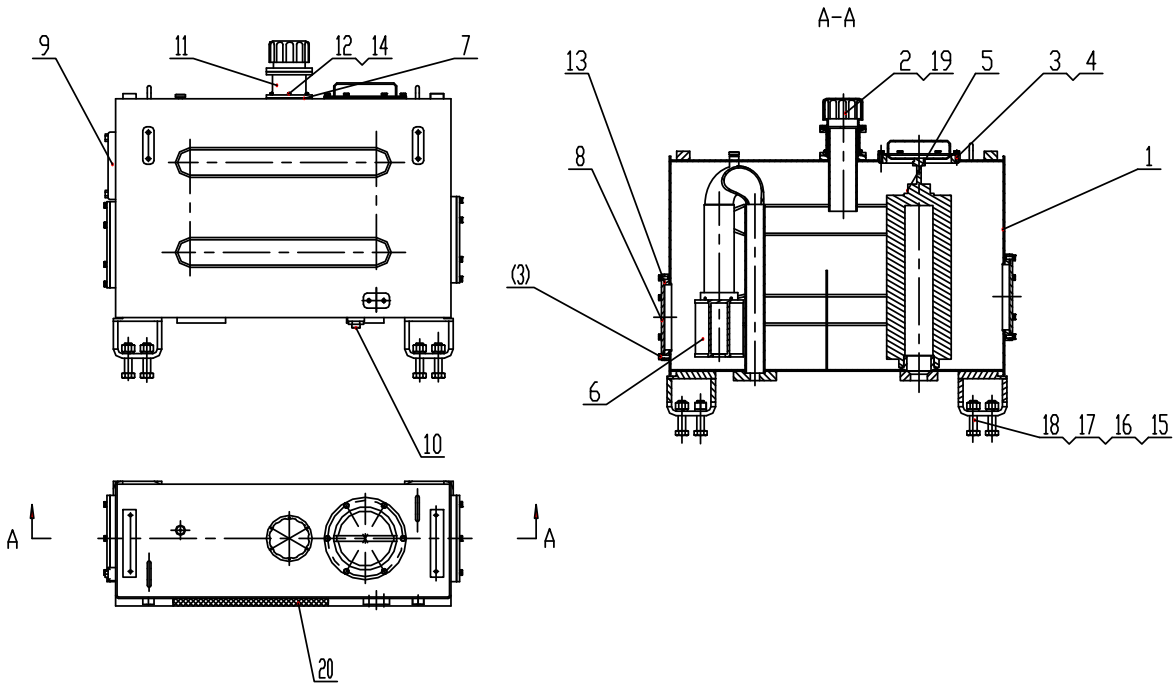

Z33E1001T23　液压油箱　Oil Tank

序号 Item	代　号 Part No.	名　称 Parts Name		数量 Q'ty	备注 Remark
14	GB/T93-1987	垫圈 6	Washer6	6	
15	GB/T5783-2000	螺栓 M20×65	Bolt M20×65	4	
16	GB/T93-1987	垫圈 20	Washer20	4	
17	DTF-C0	螺母 M20	NUT M20	4	
18	GB/T97.1-2000	垫圈 20	Washer 20	4	
19	Z33E100100001T23	油箱泡沫	bubble	1	

Z33E1003T34　多路阀总成　Multi-Way Inverter Valve

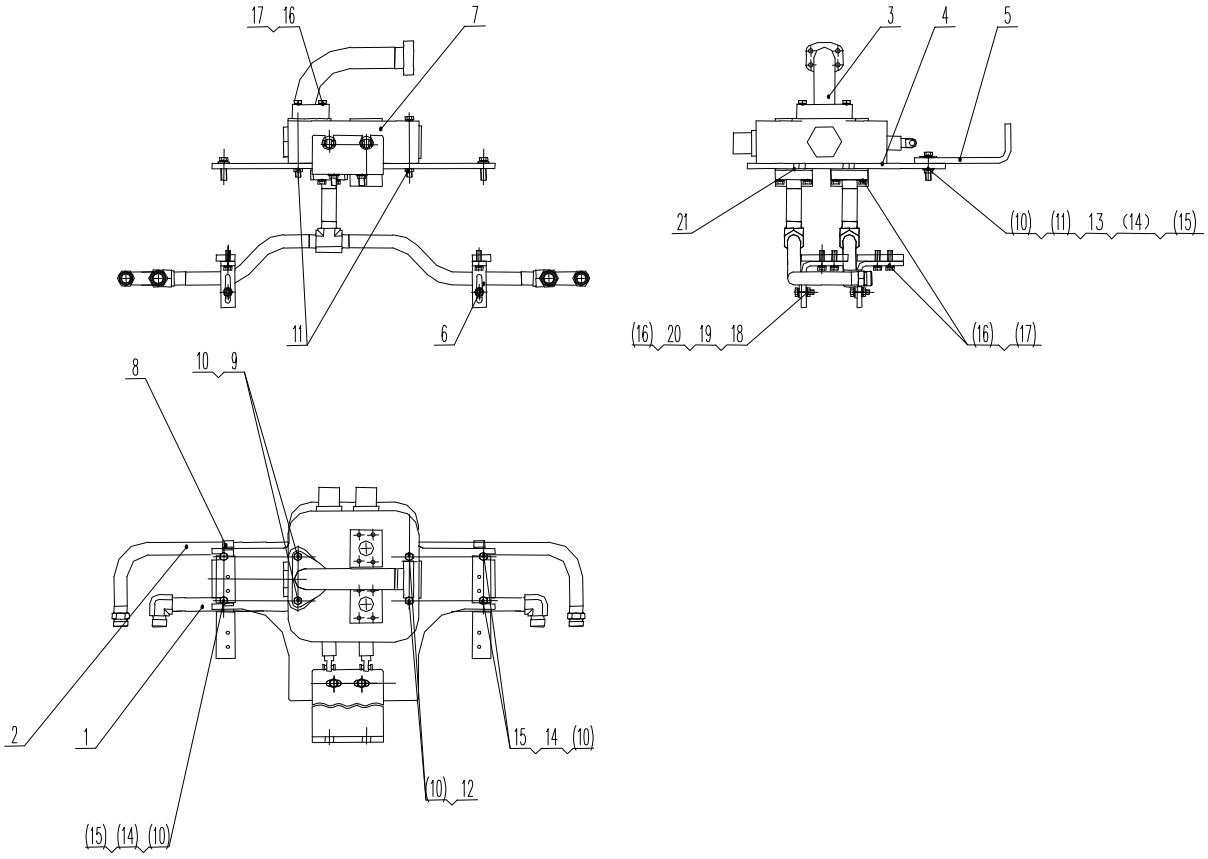

Z33E1003T34　多路阀总成 Multi-Way Inverter Valve

序号 Item	代号 Part No.	名称 Parts Name	数量 Q'ty	备注 Remark
1	Z33E100301T7	提升小腔总成 Steel Tube Assembly	1	
2	Z33E100302T7	提升大腔总成 Steel Tube Assembly	1	
3	Z33E100306T7	多路阀回油管 Steel Tube Assembly	1	
4	Z33E100300001T7	多路阀支板 Board	1	
5	Z33E100300002T7	多路阀软轴支板 Board	1	
6	Z55S101300001T5	提升缸管夹弯板 Board	4	
7	DFS-32.D2	多路阀 Multi-Way Inverter Valve	1	可选装
	JZDF-32D2-ZC	多路阀 Multi-Way Inverter Valve	1	可选装
8	TCⅠ-28	管夹 Clamp	4	
9	GB/T5782-2000	螺栓 M12×150 Bolt M12×150	2	
10	GB/T93-1987	垫圈 12 Washer12	11	
11	GB/T6170-2000	螺母 M12 Nut M12	6	
12	GB/T5783-2000	螺栓 M12×130 Bolt M10×130	2	
13	GB/T5783-2000	螺栓 M12×35 Bolt M12×35	5	
14	GB/T97.2-2002	垫圈 12 Washer 12	8	
15	GB/T5783-2000	螺栓 M12×45 Bolt M12×45	2	
16	GB/T93-1987	垫圈 10 Washer 10	20	
17	GB/T5783-2000	螺栓 M10×35 Bolt M10×35	20	
18	GB/T97.1-2002	垫圈 10 Washer 10	12	
19	GB/T6170-2000	螺母 M10 Nut M10	4	
20	GB/T5783-2000	螺栓 M10×45 Bolt M10×45	2	
21	ISO3601-1-2008	O 形圈 37.69×3.53 Ring37.69×3.53	2	

Z33E1001T34 进回油管过渡体总成 Oil system Assembly

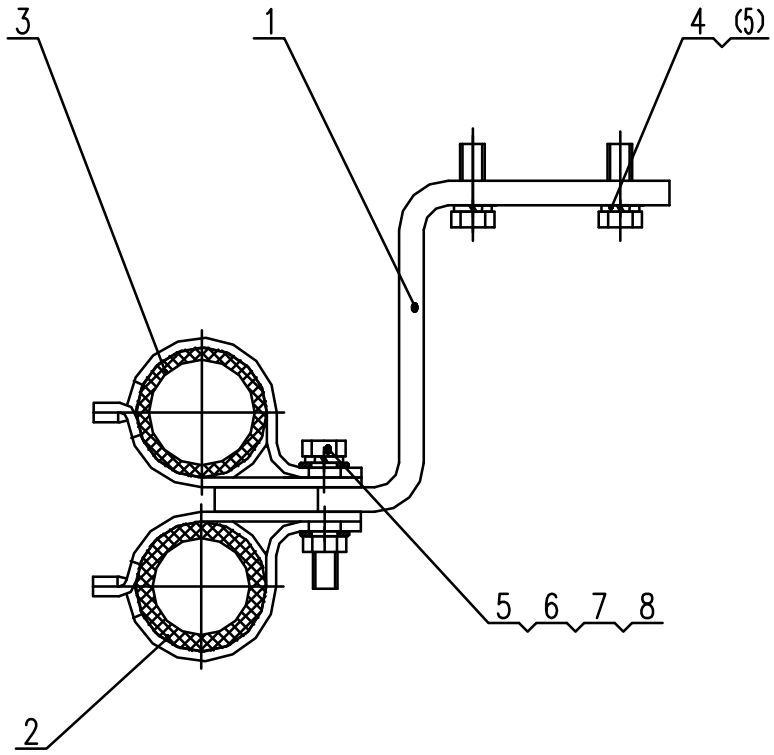

Z33E1001T34 进回油管过渡体总成 Oil system Assembly

序号 Item	代号 Part No.	名称 Parts Name	数量 Q'ty	备注 Remark
1	Z33E100100001T7	进回油管过渡体 Steel Tube Assembly	1	
2	HC Ⅰ-40	管夹 Clamp	1	
3	HC Ⅰ-43.5	管夹 Clamp	1	
4	GB/T5783-2000	螺栓 M10×25 Bolt M10×25	2	
5	GB/T93-1987	垫圈 10 Washer10	3	
6	GB/T97.2-2002	垫圈 10 Washer10	2	
7	GB/T6170-2000	螺母 M10 Nut M10	1	
8	GB/T5783-2000	螺栓 M10×40 Bolt M10×40	1	

Z33E1013T7 多路阀回油胶管管夹 Clamp Assembly

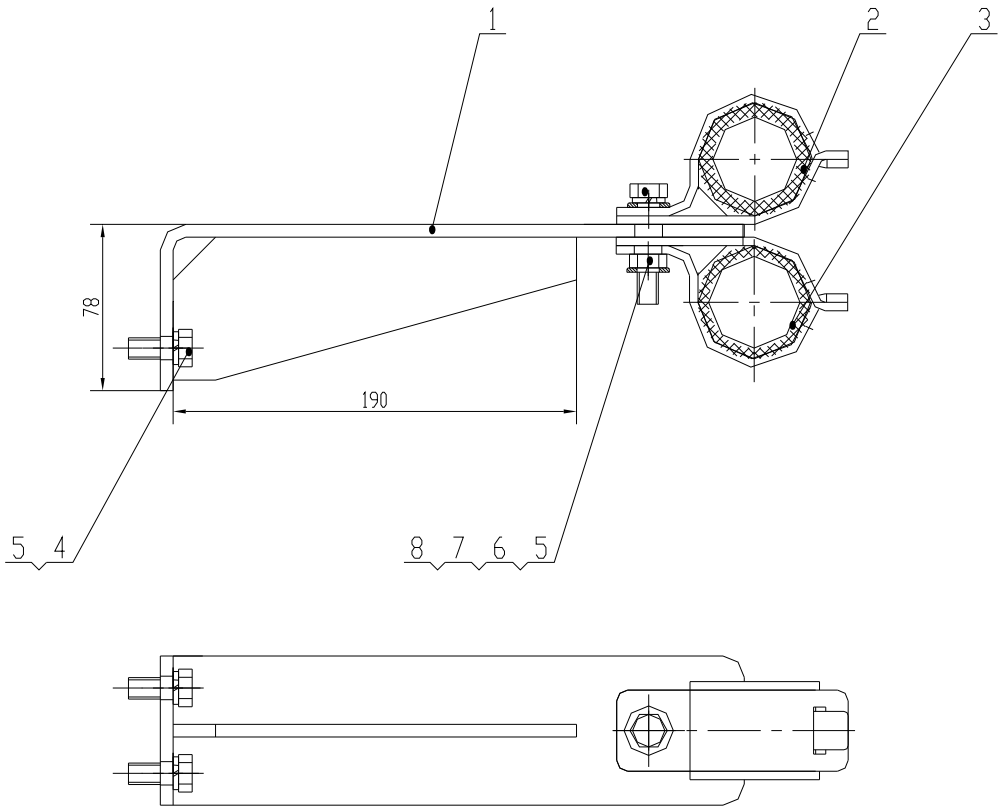

Z33E1013T7 多路阀回油胶管管夹 Clamp Assembly

序号 Item	代号 Part No.	名称 Parts Name		数量 Q'ty	备注 Remark
1	Z33E101201T7	支板总成	Board Assembly	1	
2	HC Ⅰ-40	管夹	Clamp	1	
3	HC Ⅰ-43.5	管夹	Clamp	1	
4	GB/T5783-2000	螺栓 M10×25	Bolt M10×25	2	
5	GB/T93-1987	垫圈 10	Washer10	3	
6	GB/T97.2-2002	垫圈 10	Washer10	2	
7	GB/T6170-2000	螺母 M10	Nut M10	1	
8	GB/T5783-2000	螺栓 M10×35	Bolt M10×35	1	

Z33E1004T7 左提升缸总成 Left Lift Cylinder Assembly

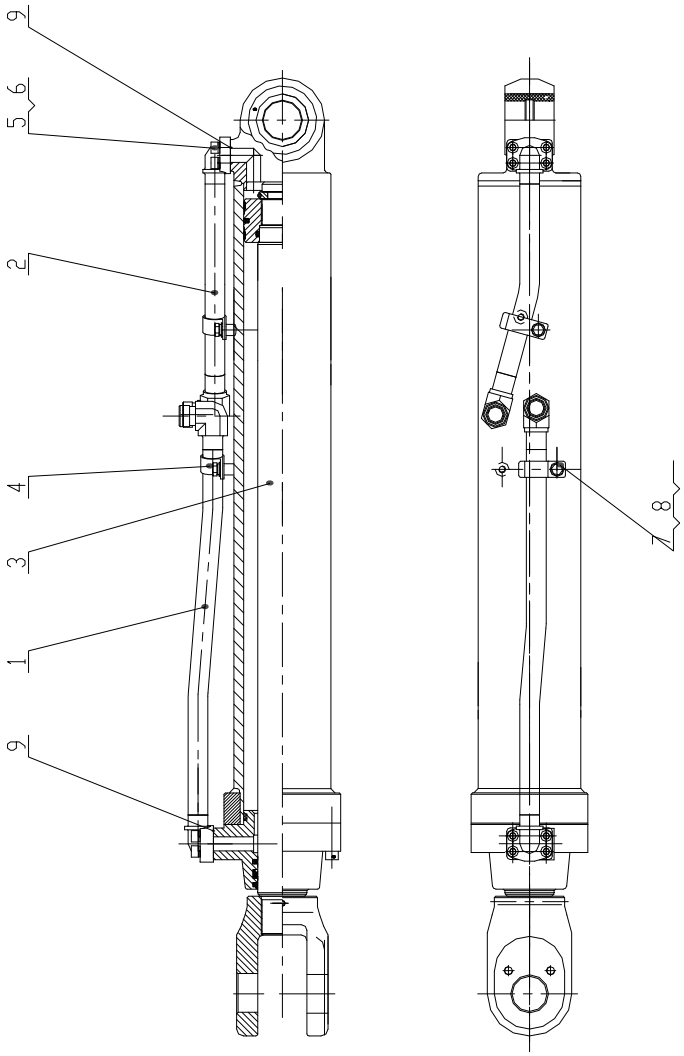

Z33E1004T7 左提升缸总成 Left Lift Cylinder Assembly

序号 Item	代号 Part No.	名称 Parts Name	数量 Q'ty	备注 Remark
1	Z33E100401T7	左提升缸小腔钢管总成 Steel Tube II Assembly	1	
2	Z33E100402T7	左提升缸大腔钢管总成 Steel Tube II Assembly	1	
3	CG933E120/70H.00	左提升缸 Lift Cylinder	1	
4	TC Ⅰ-28	管夹 Clamp	2	
5	GB/T93-1987	垫圈 10 Washer10	10	
6	GB/T70.1-2000	螺钉 M10×30 Bolt M10×30	8	
7	GB/T97.2-2002	垫圈 10 Washer10	2	
8	GB/T5783-2000	螺栓 M10×25 Bolt M10×25	2	
9	ISO3601-1	O 形圈 O219 O-Ring O219	2	

Z33E1008T7 右提升缸总成 Right Lift Cylinder Assembly

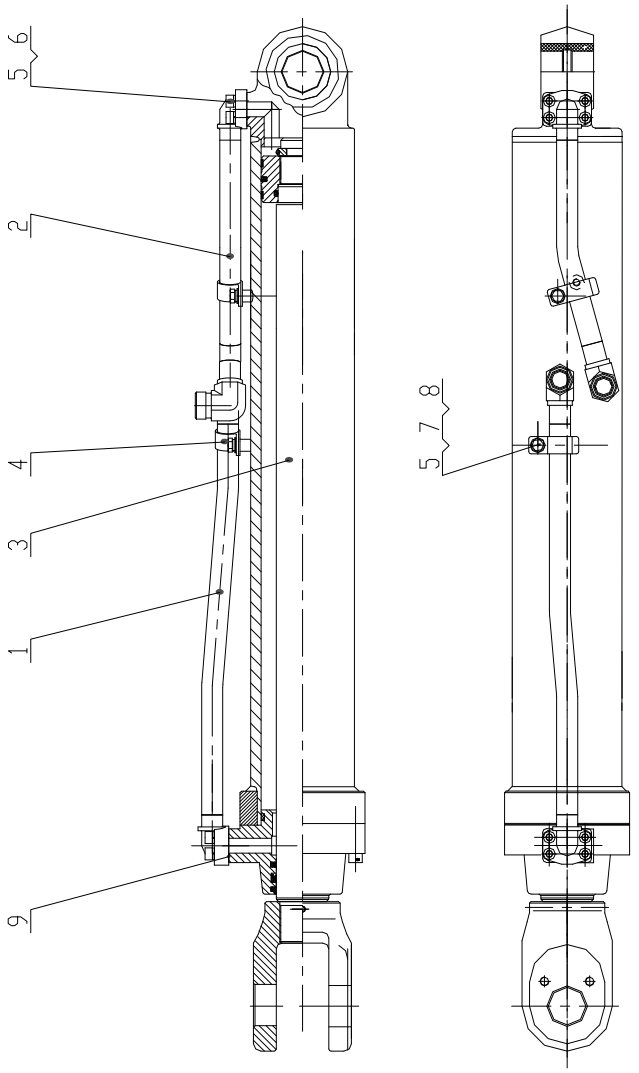

Z33E1008T7 右提升缸总成 Right Lift Cylinder Assembly

序号 Item	代号 Part No.	名称 Parts Name		数量 Q'ty	备注 Remark
1	Z33E100801T7	右提升缸小腔钢管总成	Steel Tube Assembly	1	
2	Z33E100802T7	右提升缸大腔钢管总成	Steel Tube Assembly	1	
3	CG933E120/70H.00	左提升缸	Lift Cylinder	1	
4	TC Ⅰ-28	管夹	Clamp	2	
5	GB/T93-1987	垫圈 10	Washer10	10	
6	GB/T70.1-2000	螺钉 M10×30	Bolt M10×30	8	
7	GB/T97.2-2002	垫圈 10	Washer10	2	
8	GB/T5783-2000	螺栓 M10×25	Bolt M10×25	2	
9	ISO3601-1	O 形圈 O219	O-Ring O219	2	

Z30B1005T54　翻斗缸总成 Tilting Cylinder Assembly

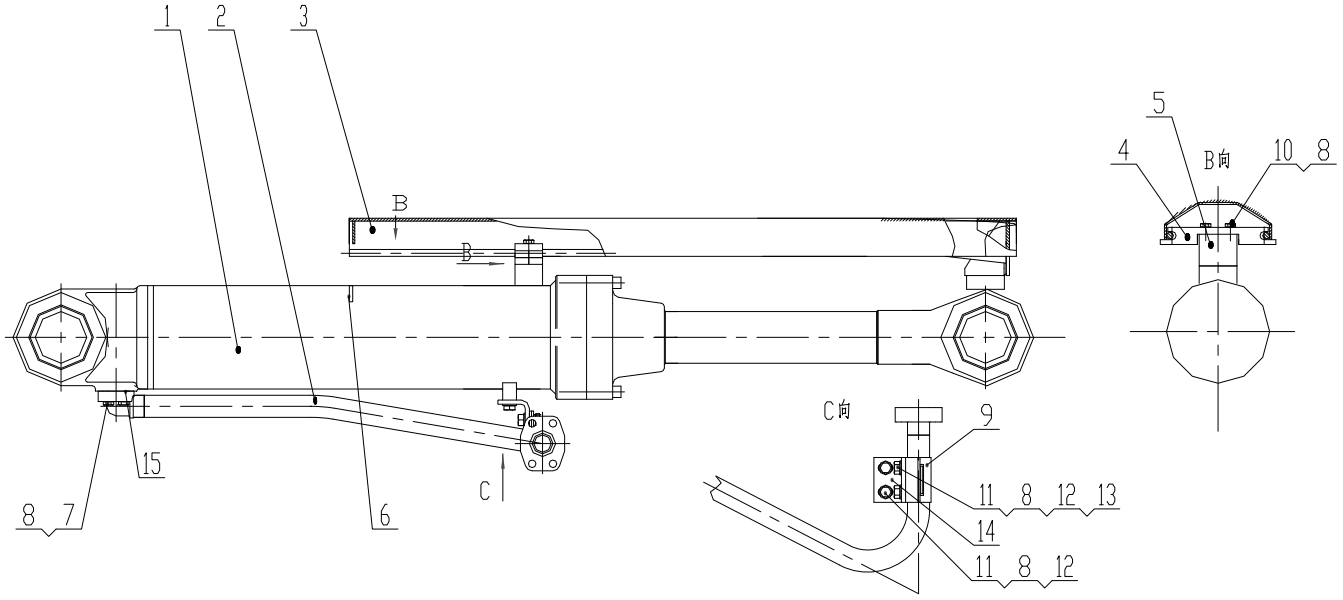

Z33E1005T34　翻斗缸总成 Tilting Cylinder Assembly

序号 Item	代号 Part No.	名　　称 Parts Name		数量 Q'ty	备注 Remark
1	Z33EJ-CD-00	翻斗油缸	Tilt Cylinder	1	
2	Z33E100501T7	翻斗缸缸体大腔钢管总成	Steel Tube Assembly	1	
3	Z30B100502T54	机械找平防护罩总成	Machine Level Shield	1	
4	Z33E100500001	导块	Leading Object	1	
5	Z33E100500003	过渡块	Symbol　Block	1	
6	Z33E100500002	标识	Sign	1	
7	GB/T70.2-2000	螺钉 M10×30	Bolt M10×30	4	
8	GB/T93-1987	垫圈 10	Washer10	12	
9	TCⅠ-32A	管夹	Clamp	1	
10	GB/T5782-2000	螺栓 M10×75	Bolt M10×75	2	
11	GB/T5783-2000	螺栓 M10×25	Bolt M10×25	4	
12	GB/T97.2-2002	垫圈 10	Washer10	4	
13	GB/T6170-2000	螺母 M10	Nut M10	2	
14	Z5E2100700001T8	支板	Board	1	
15	ISO3601-1	O 形圈 O219	O-Ring O219	1	

DFS-32.D2 多路阀 Main way valve

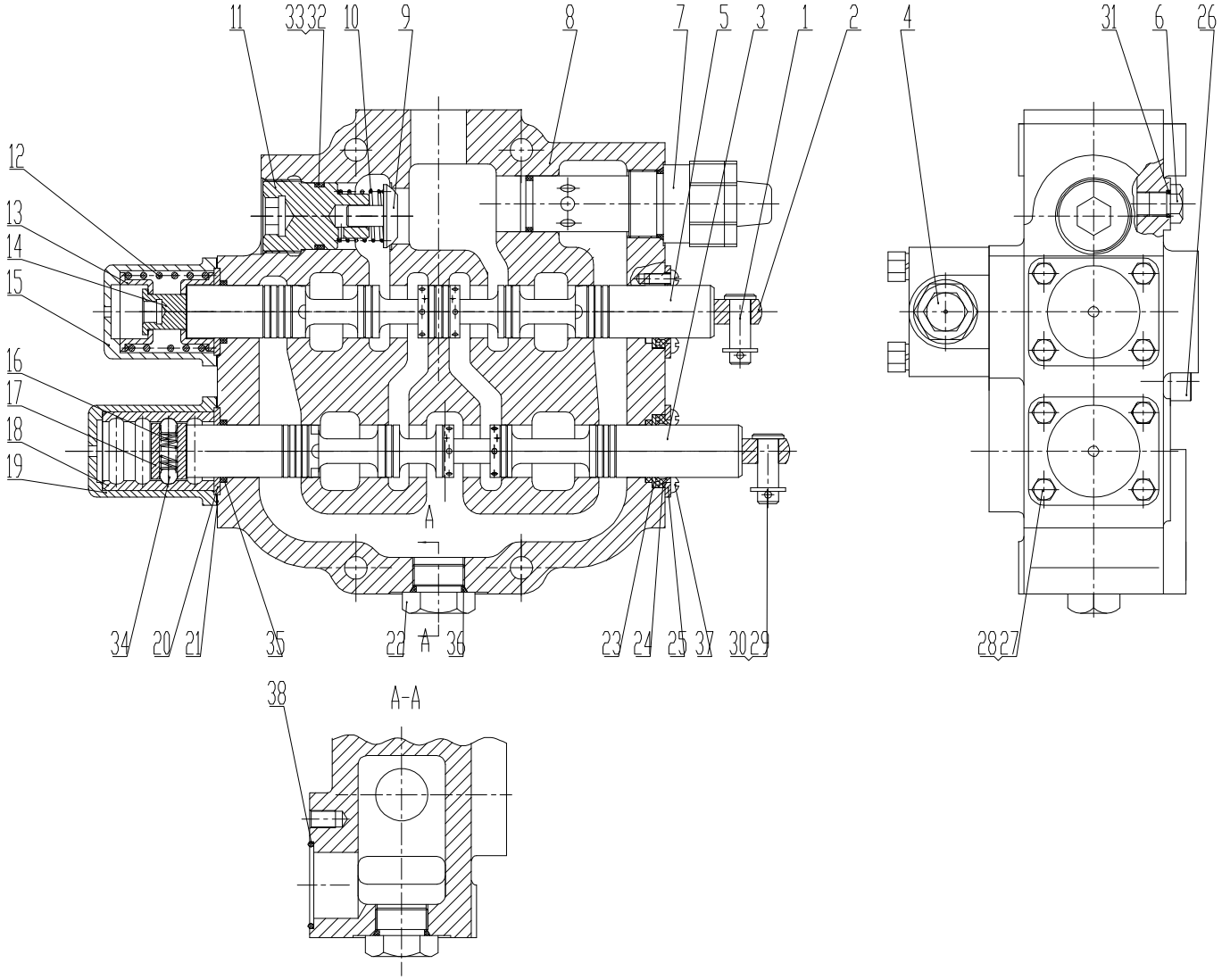

DFS-32.D2 多路阀 Main way valve

序号 Item	代号 Part No.	名称 Parts Name		数量 Q'ty	备注 Remark
1	DF-32-01	圆肩销	Pin	2	
2	SDF-32-20	连接头	connect	2	
3	DFS-32III-01	动臂阀杆	Pole	1	
4	ZL50106C	过载补油阀	Valve	2	
5	DFS-32III-02	转斗阀杆	Pole	1	
6	DF-32-19	螺塞	Stopper	1	
7	DFX-32-09	安全阀	Valve	1	
8	DFS-32-04	阀体	Valve-body	1	
9	D32-17	单向阀	Valve	1	

DFS-32.D2 多路阀 Main way valve

序号 Item	代号 Part No.	名称 Parts Name		数量 Q'ty	备注 Remark
10	D32-16	弹簧	Spring	1	
11	DFS-32-03	阀盖	Lid	1	
12	DFS-32-05	弹簧	Spring	1	
13	DFS-32-06	弹簧座	Spring- Tee	2	
14	DFS-32-07	杆头螺栓	Bolt	1	
15	DFS-32-08	端盖	Lid	1	
16	DFS-32-09	弹簧	Spring	1	
17	DFS-32-10	钢球座	Tee	1	
18	DFS-32III-04	定位衬套	Wrap	1	
19	DFS-32III-05	定位外套	Wrap	1	
20	DFS—32-13	压板	Board	2	
21	DFS—32-14	密封垫	Mat	2	
22	DFS—32-20	螺塞	Stopper	1	
23	DFS—32-15	隔板	Board	2	
24	DFS—32-16	CK30 防尘圈	Ring	2	
25	DFS—32-17	压板	Board	2	
26	DFS—32-18	螺塞	Stopper	2	
27	GB21-76	螺栓 M8×20	Bolt M8×20	8	
28	GB93-76	垫圈 8	Washer 8	8	
29	GB91-76	开口销 4×20	Pin 4×20	2	
30	GB97-76	垫圈 12	Washer 12	2	
31	GB1235-76	O 形圈 16×2.4	O- ring 16×2.4	3	
32	GB1235-76	O 形圈 38×3.1	O- ring 38×3.1	1	
33	GB1235-76	挡圈 A38×33	Ring A38×33	1	
34	GB/T308-2002	钢球 10	Ball 10	2	
35	Parker 2-217	O 形圈 29.74×3.53	O- ring 29.74×3.53	4	
36	GB1235-76	O 形圈 32×3.1	O- ring 32×3.1	1	
37	GB67-76	螺钉 M6×12	Bolt M6×12	8	
38	GB1235-76	O 形圈 20×3.1	O- ring 20×3.1	1	

JZDF-32D2-ZC 多路阀 Main way valve

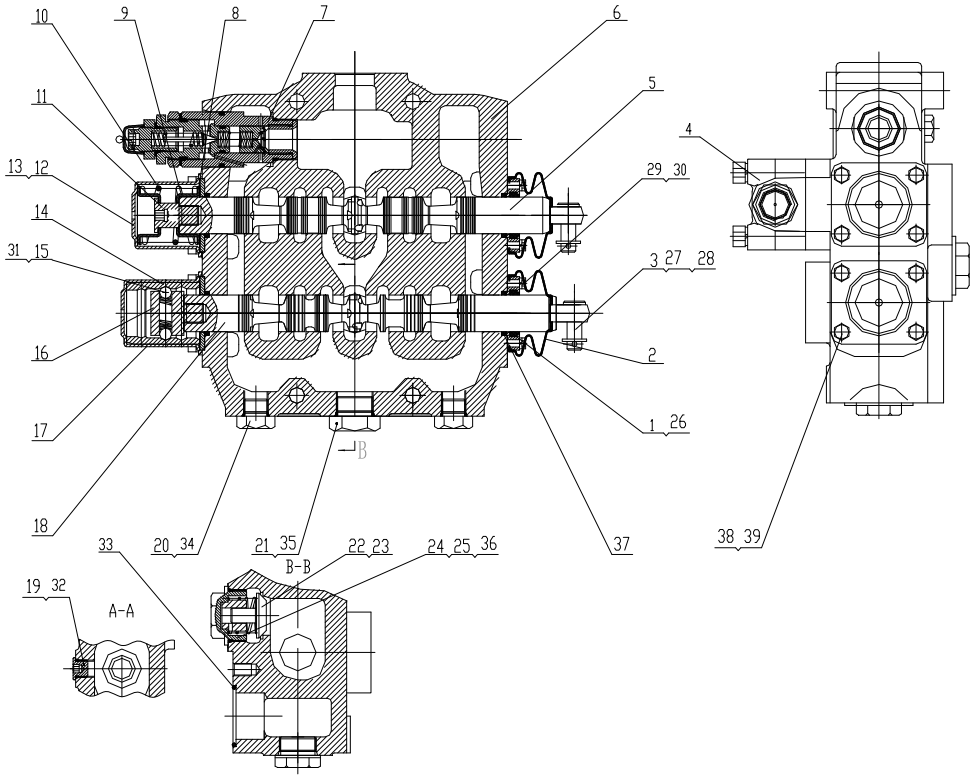

JZDF-32D2-ZC 多路阀 Main way valve

序号 Item	代号 Part No.	名称 Parts Name		数量 Q'ty	备注 Remark
1	JZDF-32D2-01	端盖压板	Board	2	
2	SD32-16	防尖罩	Cover	2	
3	DF-32D2-01	圆肩销	Pin	2	
4	ZL50106A	过载补油阀	Valve	2	
5	JZDF-32D2-02	转斗阀杆	Valve	1	
6	JZDF-32D2-03	阀体	Valve	1	
7	D32-19	安全阀	Valve	1	
8	JZDF-32D2-04	压板	Board	2	
9	JZDF-32D2-05	弹簧座	Spring-Body	2	
10	SD32-10C	回位弹簧	Spring	1	
11	JZDF-32D2-06	阀杆接头	Connector	1	
12	JZDF-32D2-07	小端盖	Canopy	1	
13	JZDF-32D2-08	密封垫	Mat	2	
14	JZDF-32D2-09	定位套	Cover	1	
15	SD32-05	弹簧	Spring	1	
16	JZDF-32D2-10	球座	Tee	1	
17	JZDF-32D2-11	大端盖	Top	1	

JZDF-32D2-ZC 多路阀 Main way valve

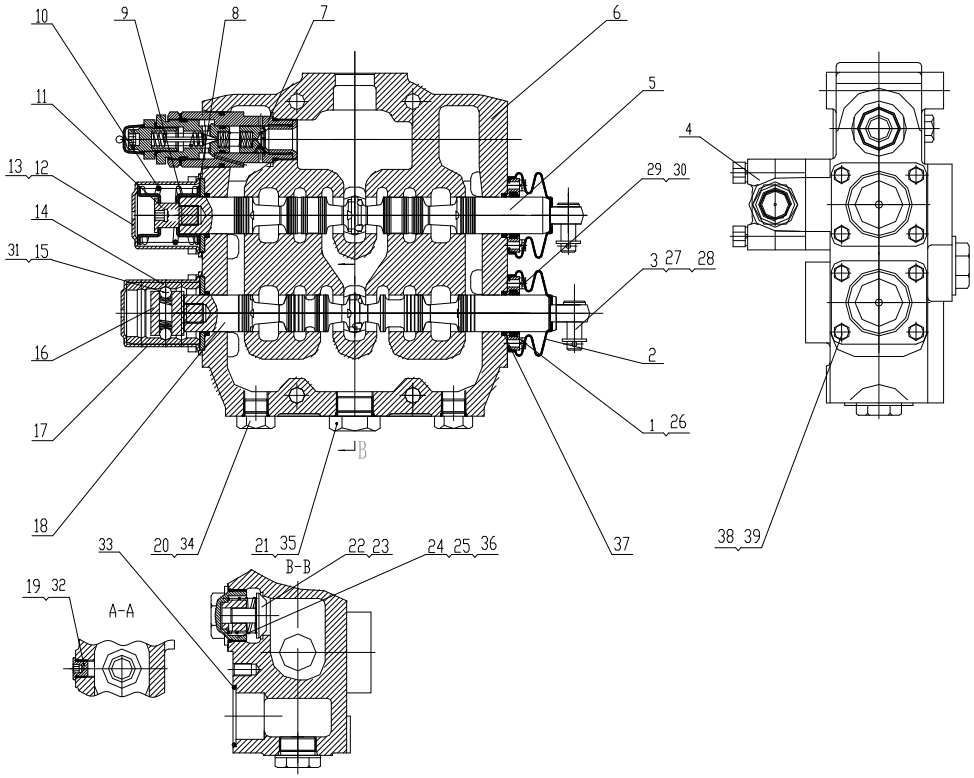

JZDF-32D2-ZC 多路阀 Main way valve

序号 Item	代号 Part No.	名称 Parts Name	数量 Q'ty	备注 Remark
18	JZDF-32D2-12	动臂阀杆 Valve	1	
19	DJS-2.02-03	螺塞 Stuff	1	
20	DF-32D2-17	螺塞 Stuff	3	
21	ZL40.50-15	螺塞 Stuff	1	
22	JZDF-32D2-17	弹簧 Spring	2	
23	D32-16	单向阀 Valve	2	
24	JZDF-32D2-13	螺塞 Stuff	1	
25	JZDF-32D2-14	导套 Cover	1	
26	LBH-30	LBH30 × 38 ×5×6.5 防尘圈 Circle	2	
27	GB/T91-2000	开口销 4×20 Pin4×20	2	
28	GB/T97.1-2002	垫圈 12 Washer12	2	
29	GB/T5783-2000	螺栓 M5×20 Bolt M5×20	8	
30	GB/T93-1987	垫圈 5 Washer5	8	
31	GB/T303-2002	钢球 10 Ball10	2	
32	GB/T3452.1-2005	O 形圈 11.8×2.1 O-Ring11.8×2.1	1	

JZDF-32D2-ZC 多路阀 Main way valve

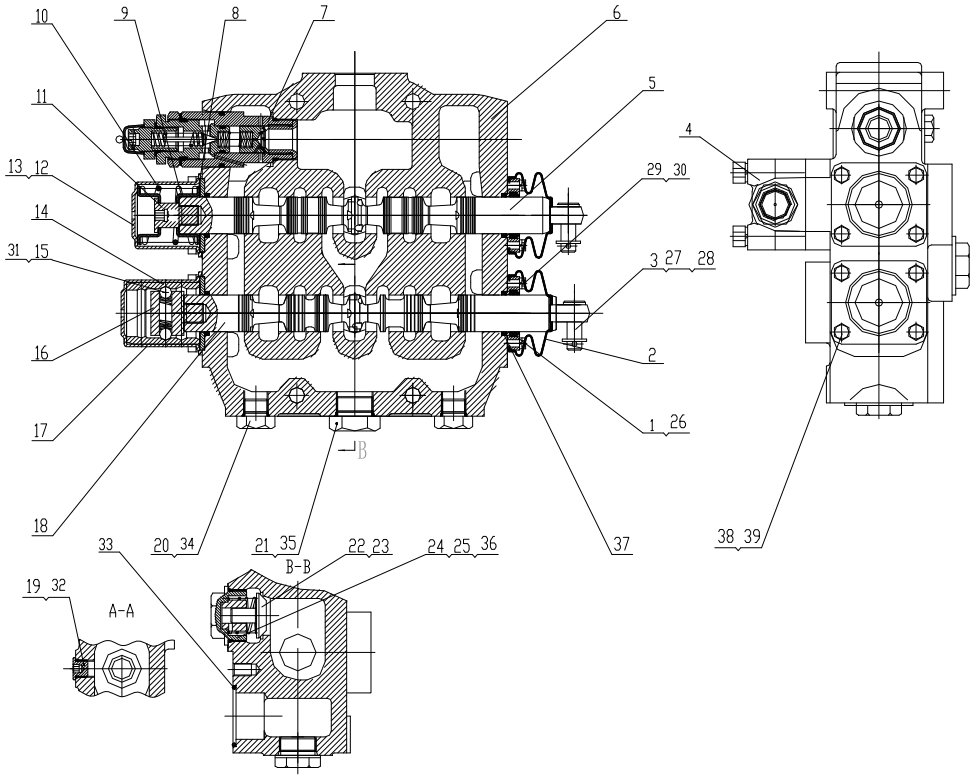

JZDF-32D2-ZC 多路阀 Main way valve

序号 Item	代号 Part No.	名称 Parts Name	数量 Q'ty	备注 Remark
33	GB/T3452.1-2005	O形圈 50×3.1 O-Ring50×3.1	1	
34	GB/T3452.1-2005	O 形圈 16×2.65 O-Ring16×2.65	3	
35	GB/T3452.1-2005	O 形圈 26.5×2.65 O-Ring26.5×2.65	1	
36	GB/T1235-76	O形圈 44×3.5 O-Ring44×3.5	2	
37	GB/T3452.1-2005	O 形圈 29×3.55 O-Ring29×3.55	4	
38	GB/T5783-2000	螺栓 M8×14 Bolt M8×14	8	
39	GB/T93-1987	垫圈 8 Washer8	8	

JHP2090 工作泵 Gear Pump

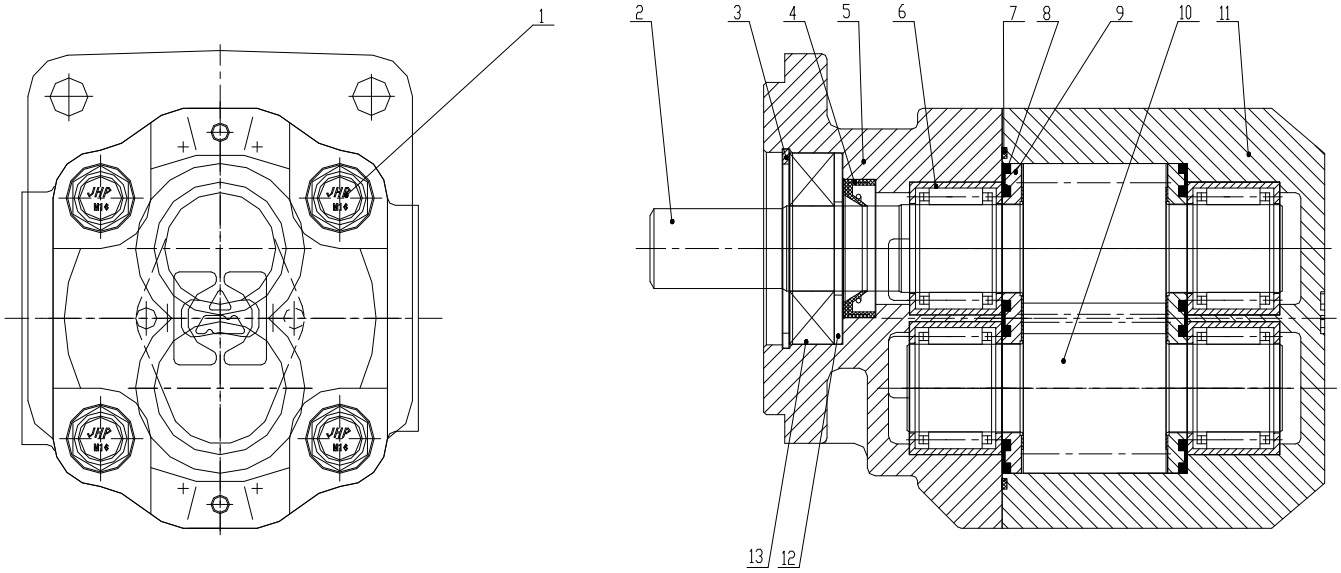

JHP2090 工作泵 Gear Pump

序号 Item	代号 Part No.	名称 Parts Name	数量 Q'ty	备注 Remark
1		螺栓 Bolt	4	
2		主动齿轮轴 Axle	1	
3		挡圈 Circle	1	
4		油封 Oil envelop	1	
5		前盖 Canopy	1	
6		轴承 Axletree	1	
7		密封圈 Airproof circle	2	
8		密封件 Airproof	2	
9		侧板 Board	2	
10		从动齿轮轴 Wheel and axle	1	
11		后盖体 Body	1	
12		垫圈 Washer	1	
13		轴承 Axletree	1	

Z33EJ-CD-00 翻斗缸 Tilting Cylinder

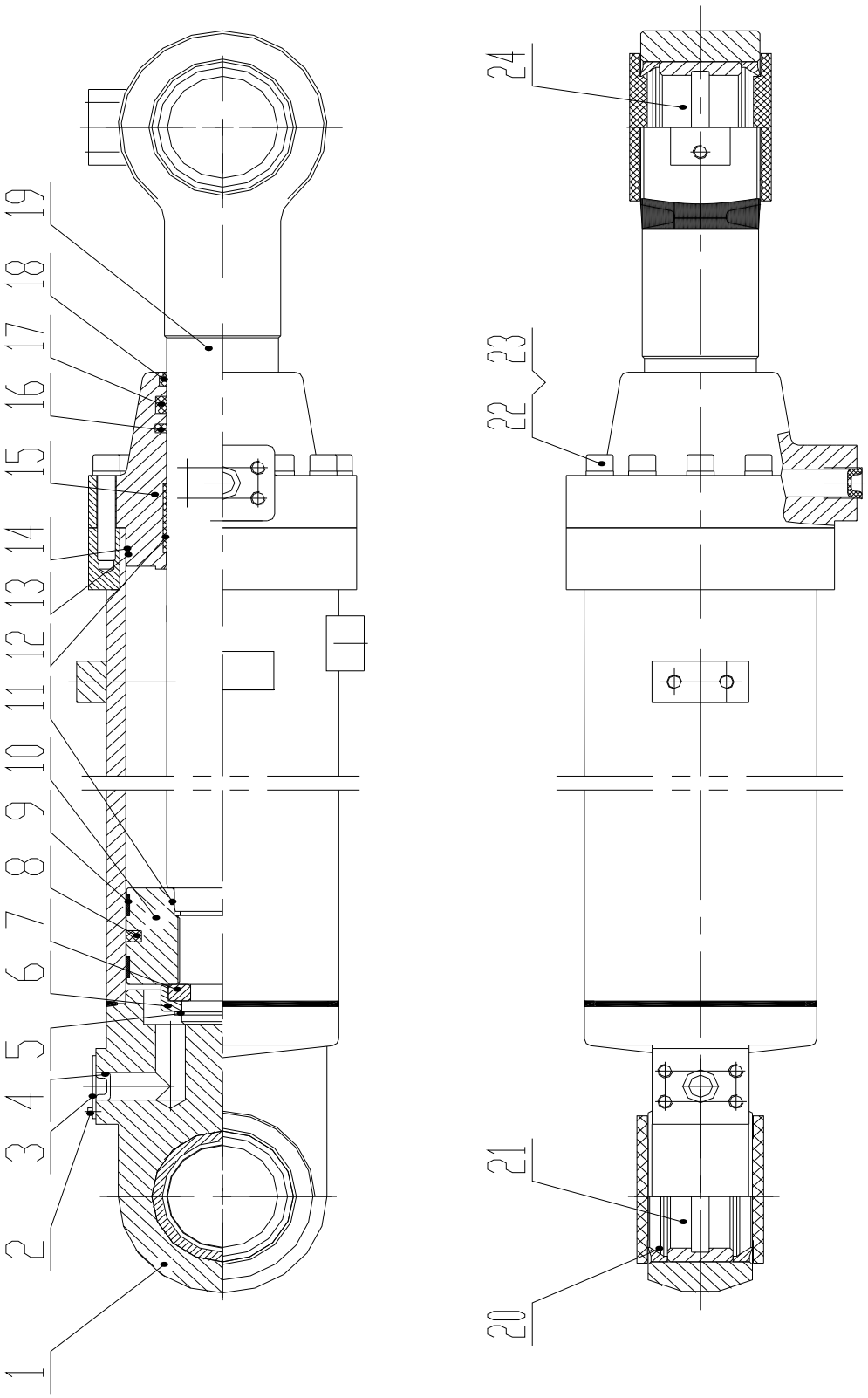

Z33EJ-CD-00 翻斗缸 Tilting Cylinder

序号 Item	代号 Part No.	名称 Parts Name		数量 Q'ty	备注 Remark
1	Z33EJ-CD-1.00	缸体	Cylinder	1	
2	GB/T30-1976	螺栓M10-12Q	Bolt M10-12Q	4	
3	ZL30B II 125/70-10	油口盖板	Cover	2	
4	JB/ZQ3876-86	油口堵头	Plug 20.5	2	
5	GB/T894.1-1986	挡圈55	Snap Ring 55	1	
6	ZL30B II 140/75-3	卡键帽	Lock Ring	1	
7	ZL30B II 140/75-4	卡键	Ring Key	1	
8	OK 0130 00701	活塞主密封	Piston Seal 130×109×8	1	
9	WR	支撑环125×130×15	WR 125×130×15	2	
10	CG933E130/75H-1	活塞	Piston	1	
11	9-5509	O形圈64.4×3.1	OR 64.4×3.1	1	
12	WR	支撑环75×80×50	WR 75×80×50	1	
13	9-5521	O形圈124.4×3.1	OR 124.4×3.1	1	
14	G125	O形圈挡圈125×130×1.25	Snap Ring 125×130×1.25	1	
15	CG933E130/75H-2	缸盖	Cylinder Head	1	
16	BR 075A 00601	缓冲环75×90.5×6.3	BR 75×90.5×6.3	1	
17	BS 7590 P5008	活塞杆主密封75×90×10	BS 75×90×10	1	
18	AY 075A P5008	防尘圈75×85×8×6	AY 75×85×8×6	1	
19	CG933EJ130/75H.2.00	活塞杆	Pole Piston	1	
20	ZL30B II 140/75-2	骨架防尘圈	Ring	1	
21	ZL35F150/75H-3	衬套	Bush	1	
22	GB/T70.1-2000	螺栓M12×60	Bolt M12×60	10	
23	GB/T93-1987	垫圈12	Washer 12	10	
24	ZL30B II 140/75-1	衬套	Bush	1	

CG933E120/70H.00 动臂油缸 Lift Cylinder

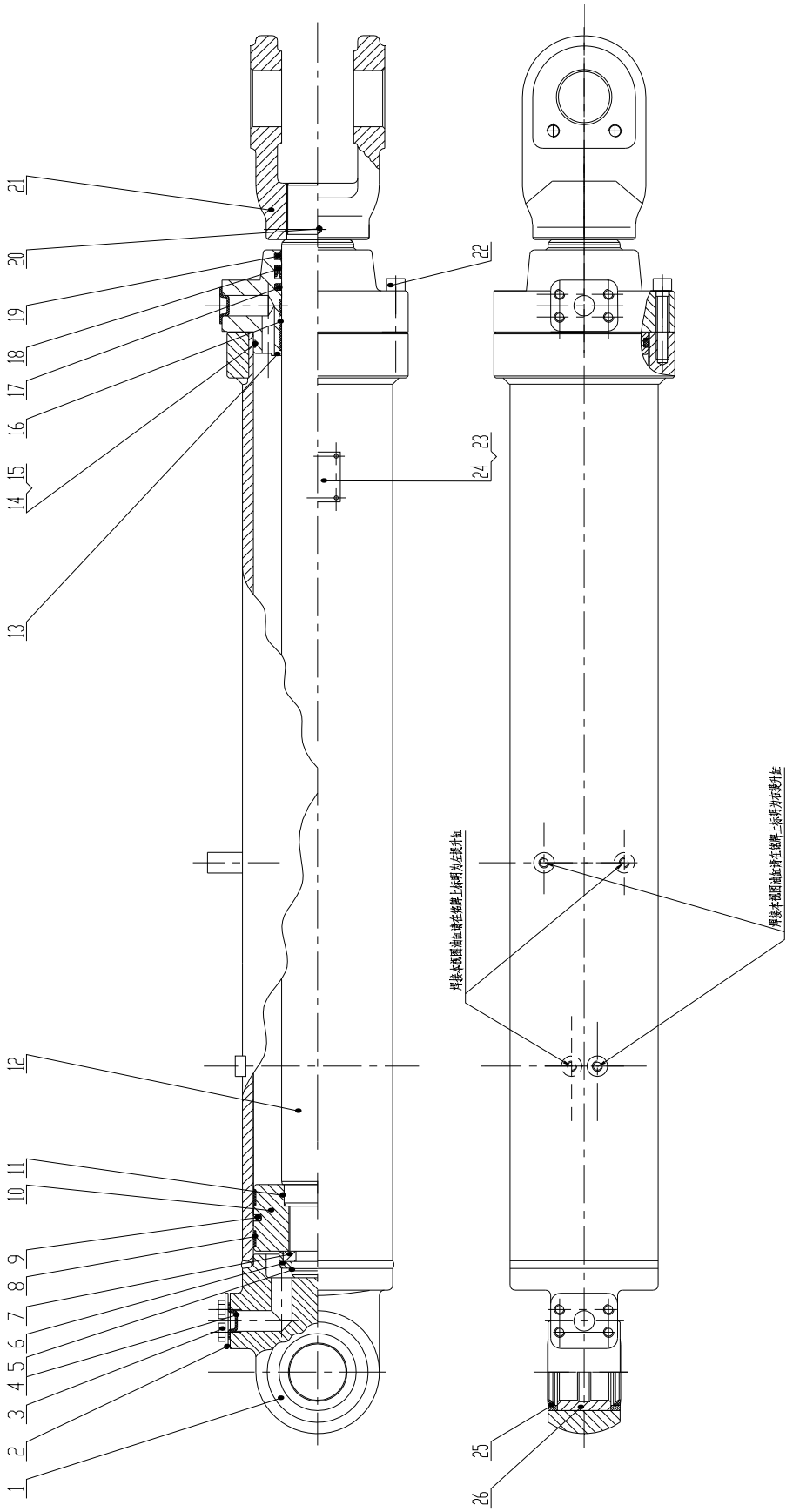

CG933E120/70H.00 动臂油缸 Lift Cylinder

序号 Item	代号 Part No.	名称 Parts Name		数量 Q'ty	备注 Remark
1	CG933E120/70H.1.00	缸体	Cylinder	1	
2	ZL30BⅡ125/70-10	油口盖板	Cover	2	
3	GB/T30-1976	螺栓M10-12Q	Bolt M10-12Q	4	
4	JB/ZQ3876-86	防尘塞20.5	Plug 20.5	2	
5	GB/T894.1-1986	挡圈50	Snap Ring 50	1	
6	ZL30BⅡ125/75-06	卡键帽	Lock Ring	1	
7	ZL30BⅡ125/75-05	卡键	Ring Key	1	
8	WR	支撑环115×120×15	WR 115×120×15	2	
9	OK 0120 00701	活塞主密封	Piston Seal 120×99×8	1	
10	CG933E120/70H-01	活塞	Piston	1	
11	9-5509	O形圈64.4×3.1	OR 64.4×3.1	1	
12	CG933E120/70H-02	活塞杆	Pole Piston	1	
13	CG933E120/70H-03	缸盖	Cylinder Head	1	
14	9-5519	O形圈114.4×3.1	OR 114.4×3.1	1	
15	G115	挡圈115×120×1.25	Snap Ring 115×120×1.25	1	
16	WR	支撑环70×75×40	WR 70×75×40	1	
17	BR 070A 00601	缓冲环70×85.5×6	BR 70×85.5×6	1	
18	BS 7085 P5008	活塞杆主密封70×85×11.4	BS 70×85×11.4	1	
19	AY 070A P5008	防尘圈70×80×8×6	AY 70×80×8×6	1	
20	GB/T79-1985	螺栓M10×30	Bolt M10×30	1	
21	CG933E120/70H-04	叉头	Pole Head	1	
22	GB/T70.1-2000	螺栓M12×65	Bolt M12×65	12	
23	GB/T867-1986	铆钉	Rivet	4	
24		铭牌	Name Plate	1	
25	ZL30BⅡ125/70-09	骨架防尘圈	Ring	2	
26	X30B125/70H-3	轴套	Bush	1	

LJ135BⅡ×2020×2020 操纵机构 **Control Mechanism**

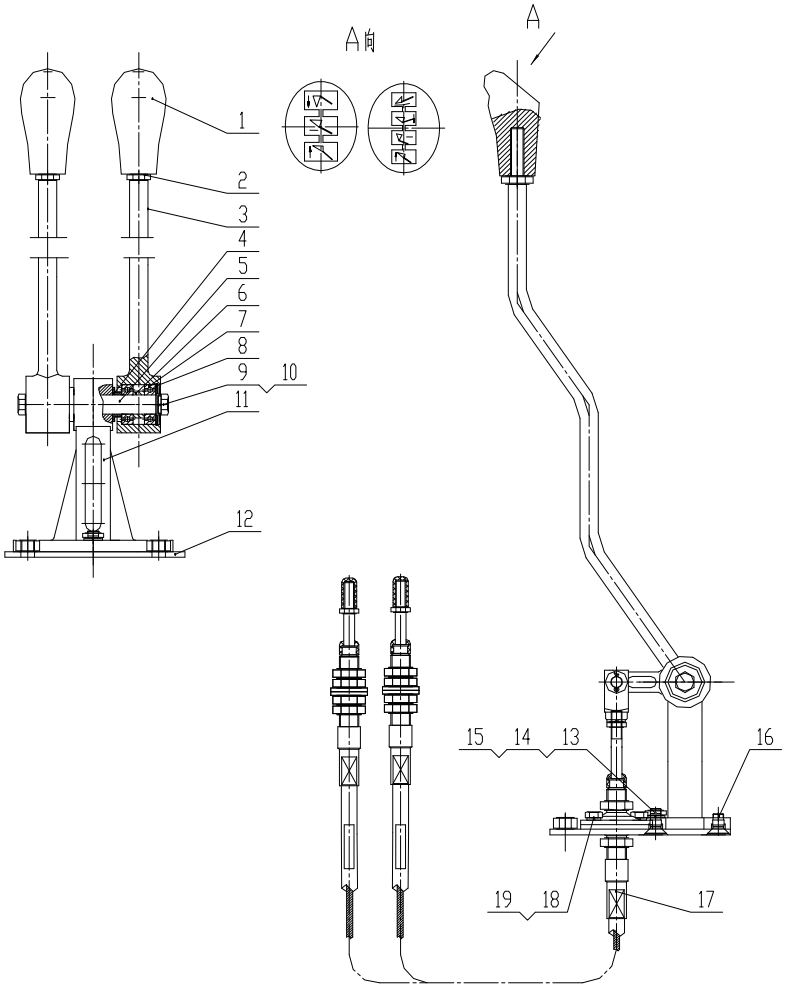

LJ135BⅡ×2020×2020 操纵机构 **Control Mechanism**

序号 Item	代号 Part No.	名称 Parts Name		数量 Q'ty	备注 Remark
1	CS008A00201001	LJ135B手柄球	Handle	2	
2	GB/T6172.1-2000	六角薄螺母M12	NutM12	2	
3	CS008A00201003	手柄杆合件	Haulm	2	
4	CS008A00101017	轴肩挡套	Cover	2	
5	CS008A00101013	中轴	Axes	1	
6	CS008A00101016	轴承隔套	Cover	2	
7	GB/T276-1994	深沟球轴承60000型10系列 6003	Bearing	4	
8	GB/T893.1-1986	孔用弹性挡圈35	Circle	2	
9	GB/T894.1-1986	平垫 10	Washer 10	2	
10	GB/T5781-2000	六角螺栓 M10×25	Bolt M10×25	2	
11	CS008A00201011	支架	Bracket	1	
12	CS008A00201015	底板	Soleplate	1	

LJ135BⅡ×2020×2020 操纵机构　**Control Mechanism**

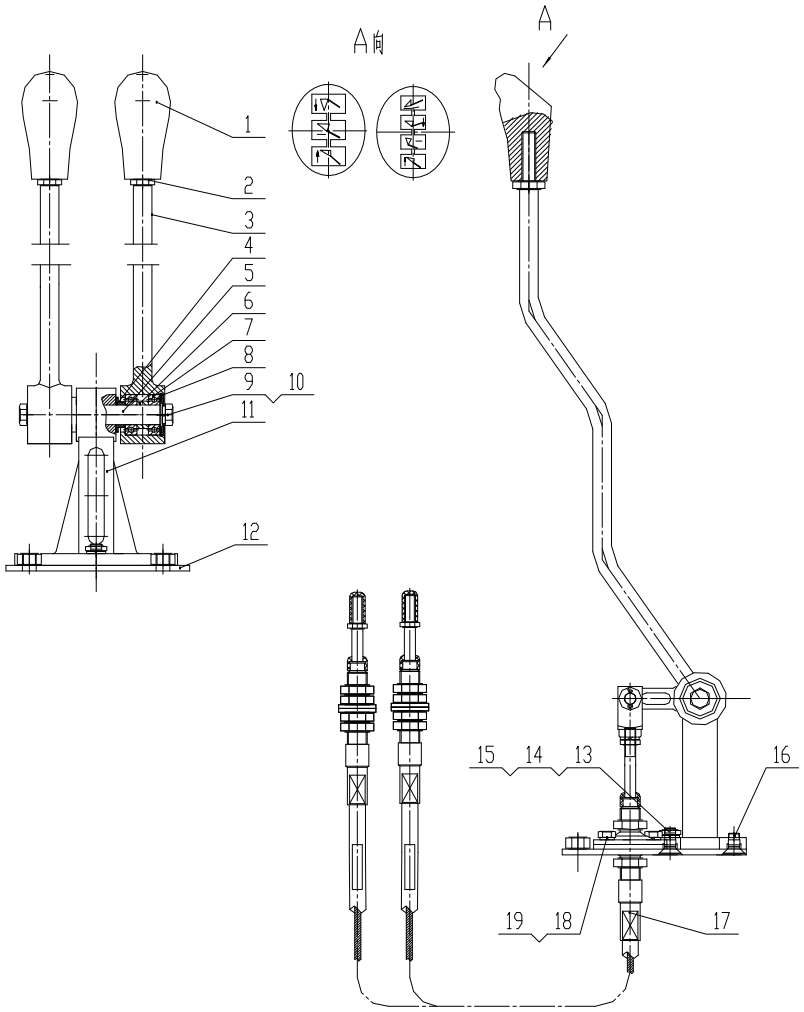

LJ135BⅡ×2020×2020 操纵机构　**Control Mechanism**

序号 Item	代号 Part No.	名　　称 Parts Name	数量 Q'ty	备注 Remark
13	GB/T6172.1-2000	六角薄螺母 M10	Nut　M12	1	
14	GB/859-1987	弹垫10	Washer 10	3	
15	GB/T819.1-2000	沉头螺钉 M10×25	Bolt M10×25	1	
16	GB/T819.1-2000	沉头螺钉 M10×20	Bolt M10×20	1	
17	CS00810801017	软轴L2020	Spindle	2	
18	GB/T5781-2000	六角螺栓 M8×16	Bolt M8×16	4	
19	GB/859-1987	弹垫 8	Washer 8	4	

SFM-679A 吸油滤　Filter Net

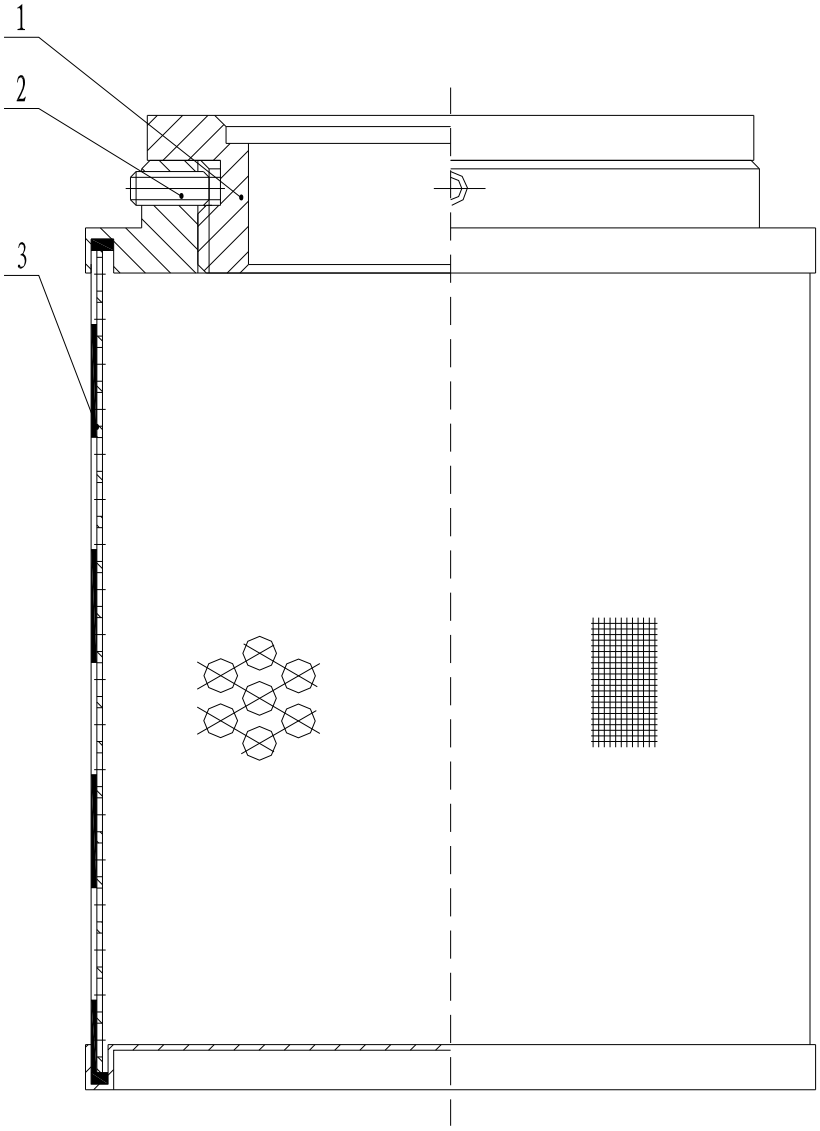

SFM-679A 吸油滤　Filter Net

序号 Item	代　　号 Part No.	名　　称 Parts　Name		数 量 Q’ty	备注 Remark
1	SFM-679A-001	连接头	Tie-in	1	
2	GB/T79-2000	螺栓 M6×16	Bolt M6×16	1	
3	SFM-679A-100	滤芯	Filter	1	

后传动轴
Rear Drive Shaft

Z33E11T23 后传动轴 Rear Drive Shaft

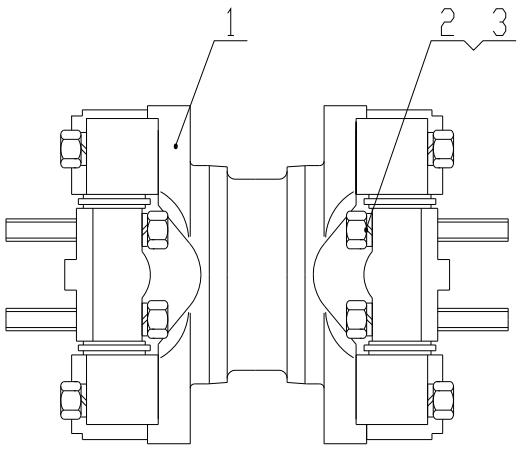

Z33E11T23 后传动轴 Rear Drive Shaft

序号 Item	代号 Part No.	名　　称 Parts Name	数量 Q'ty	备注 Remark
1	Z33E1101T23	后传动轴　　Rear Drive Shaft	1	外购无图
2		螺栓 1/2-20UNF-3A Bolt 1/2-20UNF-3A	8	外购，传动轴自带
3	GB/T93-1987	垫圈 12　　Washer 12	8	表面处理达克罗

Z33E1101T23 后传动轴 Rear Drive Shaft

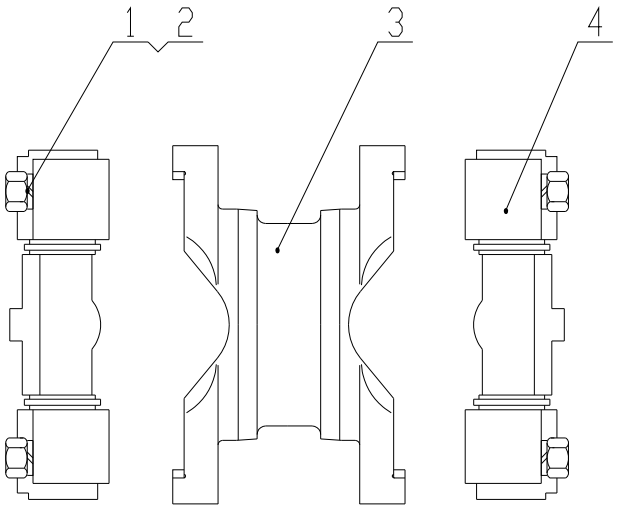

Z33E1101T23 后传动轴 Rear Drive Shaft

序号 Item	代号 Part No.	名称 Parts Name		数量 Q'ty	备注 Remark
1		螺栓 1/2-20UNF	Bolt 1/2-20UNF	8	
2	GB/T93-1987	垫圈 12	Washer 12	8	
3	Z33E1101T23-01	双节叉	Double Shaft Fork	1	
4	G5-7126	万向节总成	Gimbal	2	

车身车架
Frame Group

Z33E12T34 车身车架（Ⅰ） Frame Group(Ⅰ)

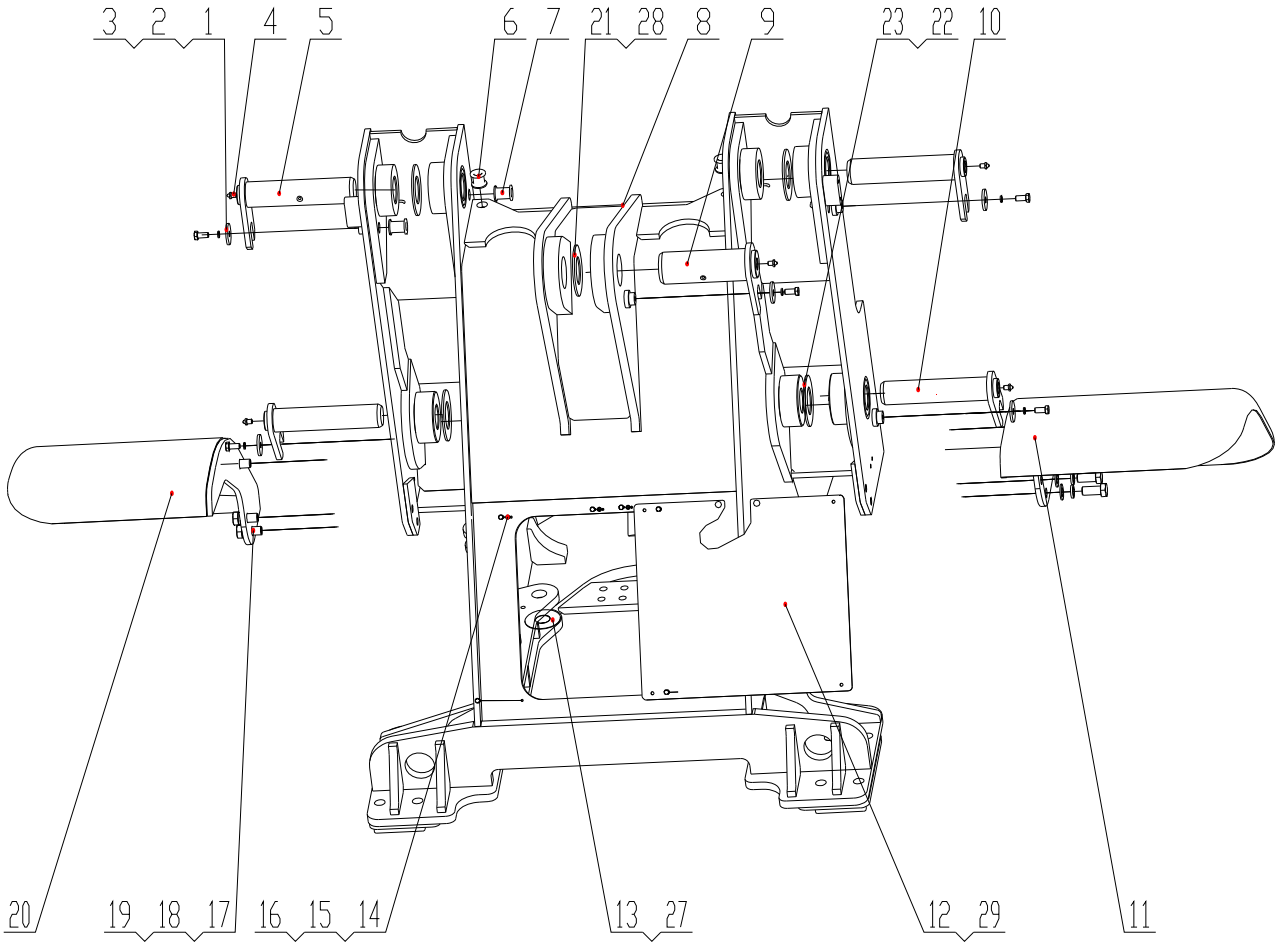

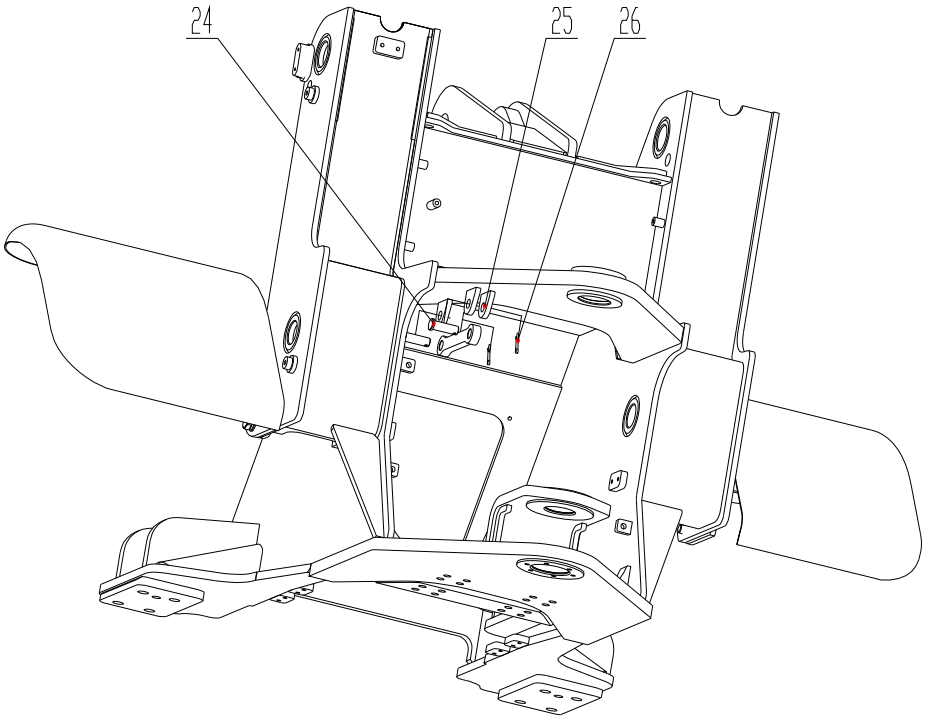

Z33E12T34 车身车架（Ⅰ） Frame Group(Ⅰ)

序号 Item	代号 Part No.	名称 Parts Name		数量 Q'ty	备注 Remark
1	GB/T5783-2000	螺栓M12×25	Bolt M12×25	5	
2	GB/T93-1987	垫圈 12	Washer 12	5	
3	Z30E120000025T1	垫圈	Washer	5	
4	JB/T7940.1-95	油杯M10×1	Oil Cup M10×1	5	
5	Z30B1203T38	动臂销轴总成	Shaft Pin Of Lift Arm	2	
6	Z33E120000031	过线胶圈	rubber band	2	
7	Z33E120000030	过线胶圈	rubber band	4	
8	Z33E1201T34	前车架	Front Frame	1	
9	Z30E1204T1	翻斗油缸销轴总成	Shaft Pin Of Tilt Cylinder	1	
10	Z30E1205T1	提升油缸销轴总成	Pin Shaft	2	
11	Z30B120301T48	左前护泥	Left Front Fender Assembly	1	
12	Z33E120000011T34	前封板	Front Plate	1	
13	Z30E120000006T1	调整垫片	Shim	4	
14	GB/T93-1987	垫圈 10	Washer 10	4	
15	GB/T5783-2000	螺栓M10×20	Bolt M10×20	4	
16	GB/T 96.1-2002	垫圈 10	Washer 10	4	
17	GB/T93-1987	垫圈 16	Washer 16	6	
18	GB/T5783-2000	螺栓M16×40	Bolt M16×40	6	
19	GB/T 97.1-2002	垫圈 16	Washer 16	6	
20	Z30B120401T48	右前护泥	Right Front Fender Assembly	1	
21	Z30120000008	垫片	Shim	5	
22	Z30E120000010T1	垫片	Shim	10	
23	Z30E120000007T1	垫片	Shim	10	
24	Z30B120000002T48	销轴	Pin	2	
25	Z30B120000001T48	锁紧拉杆	Lock Rod	1	
26	GB/T 91-2000	销10×56	Pin 10×56	2	
27	Z30E120000008T1	调整垫片	Shim	8	
28	Z30120000029	垫片	Shim	5	
29	YD-CGZ5E2010-A	橡胶保护套	Rubber protective sleeve	1	

Z33E12T34 车身车架（Ⅱ） Frame Group(Ⅱ)

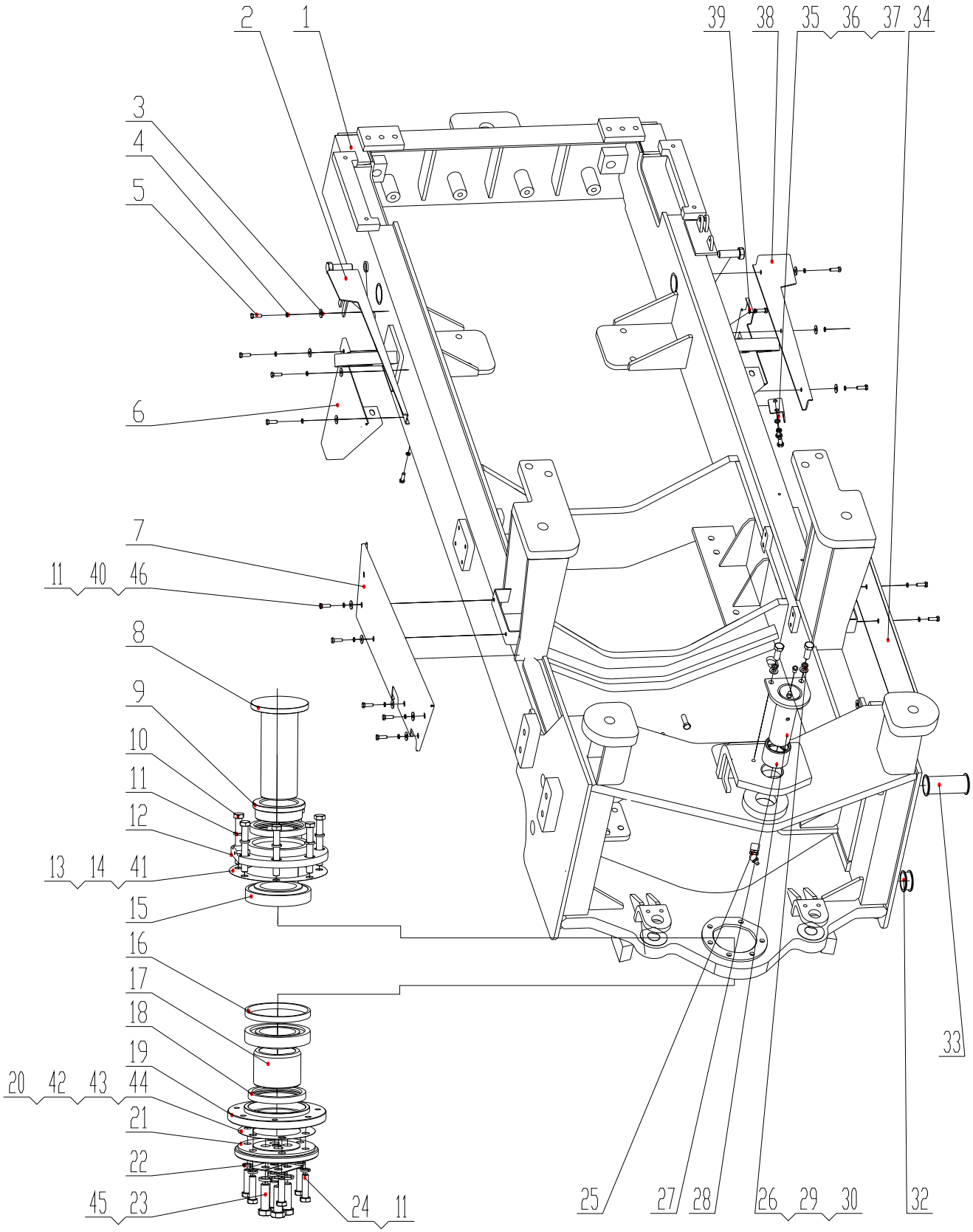

Z33E12T34 车身车架（Ⅱ） Frame Group(Ⅱ)

序号 Item	代号 Part No.	名称 Parts Name		数量 Q'ty	备注 Remark
1	Z33E1210T34	后车架总成	Rear Frame	1	
2	Z33E1215T7	机罩右封板	board	1	
3	GB/T96.1-2002	垫圈8	Washer 8	10	
4	GB/T93-1987	垫圈8	Washer 8	10	
5	GB/T5783-2000	螺栓 M8×16	Bolt M8×16	10	
6	Z33E120000017	燃油箱支架右封板	board	1	
7	Z33E120000013T7	右围板	Right Surrounding Plate	1	
8	Z33E120000003	下铰接销轴	Lower Pin Shaft	1	
9	Z30120000013	挡环	Snap Ring	1	
10	GB/T5782-2000	螺栓 M12×85	Bolt M12×85	7	
11	GB/T 93-1987	垫圈12	Washer 12	25	
12	Z30120000014	下铰接轴承上盖	Lower Bearing Cover	1	
13	Z301200000027	调整垫片	Adjusting Shim	6	
14	Z30120000015	调整垫片	Adjusting Shim	4	
15	GB/T 297-1994	轴承30214	Bearing30214	2	
16	Z33E120000001	挡环	Snap Ring	1	
17	Z33E120000004	挡环	Snap Ring	1	
18	GB/T13871-1992	油封 FB90×110×12	Oil Seal FB90×110×12	2	
19	Z33E120000002T7	下铰接轴承下盖	Lower Bearing Cover	1	
20	Z30120000021	调整垫片	Adjusting Shim	2	
21	Z33E120000007	孔板	Hole Plate	1	
22	Z30120000020	止动垫圈	Thrust Washer	2	
23	GB/T5783-2000	螺栓 M16×55	Bolt M16×55	4	
24	GB/T5783-2000	螺栓 M12×50	Bolt M12×50	6	
25	Z5E3120000003T16	可调向油杯	Oil Cup	2	
26	GB/T 97.1-2002	垫圈14	Washer 14	2	
27	Z3BII120000004	上铰接套	Bush	1	
28	Z30B1213T48	上铰接销轴	Upper Hinge Pin	1	
29	GB/T93-1987	垫圈14	Washer 14	2	
30	GB/T5783-2000	螺栓 M14×45	Bolt M14×45	2	
31	Z33E120000001T34	垫圈	Washer	2	

Z33E12T34 车身车架（Ⅱ） Frame Group(Ⅱ)

序号 Item	代号 Part No.	名称 Parts Name		数量 Q'ty	备注 Remark
32	Z33E120000034	过线胶圈	rubber band	1	
33	Z33E120000035	过线胶圈	rubber band	1	
34	Z33E1200000012T7	左围板	Left Surrounding Plate	1	
35	Z33E12000028T8	座板	base	1	
36	GB/T93-1987	垫圈10	Washer 10	2	
37	GB/T5783-2000	螺栓 M10×20	Bolt M10×20	2	
38	Z33E1214T7	机罩左封板	board	1	
39	Z33E120000014	燃油箱支架左封板	board	1	
40	GB/T96.1-2002	垫圈12	Washer 12	12	
41	Z30120000028	调整垫片	Adjusting Shim	4	
42	Z30120000025	调整垫片	Adjusting Shim	3	
43	Z30120000026	调整垫片	Adjusting Shim	2	
44	Z30B120000005T48	调整垫片	Adjusting Shim	2	
45	GB/T93-1987	垫圈16	Washer 10	4	
46	GB/T5783-2000	螺栓 M12×25	Bolt M12×25	12	

Z33E12T34 车身车架（Ⅲ） Frame Group(Ⅲ)

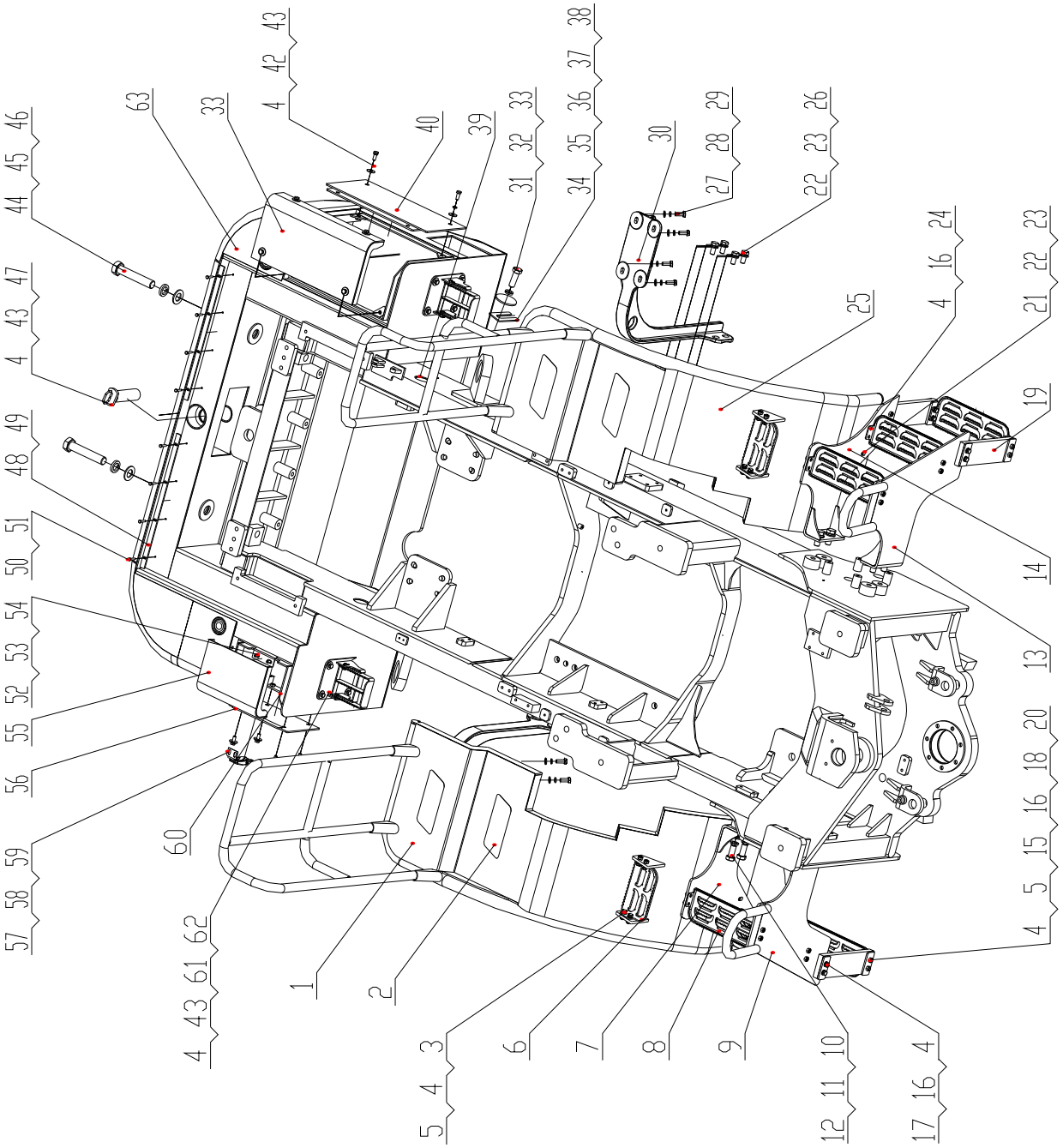

Z33E12T34 车身车架（Ⅲ） Frame Group(Ⅲ)

序号 Item	代号 Part No.	名称 Parts Name		数量 Q'ty	备注 Remark
1	Z33E120503T34	右后护泥	Right Rear Fender	1	
2	YN20T01282P1	防滑垫	Non-slip mats	4	
3	GB/T5783-2000	螺栓M10×30	Bolt M10×30	20	
4	GB/T93-1987	垫圈10	Washer 10	59	
5	GB/T6170-2000	螺母10	Nut M10	16	
6	Z33E120403003	脚踏板	Foot Treadle	6	
7	Z33E120502T9	后支架	Back Support	1	
8	Z33E120400001T7	脚踏板	Foot Treadle	2	
9	Z33E120501T9	前支架	Front Support	1	
10	GB/T5783-2000	螺栓M20×45	Bolt M20×45	8	
11	GB/T93-1987	垫圈20	Washer 20	8	
12	GB/T97.1-2002	垫圈20	Washer 20	8	
13	Z33E120401T7	前支架	Front Support	1	
14	Z33E120402T7	后支架	Back Support	1	
15	GB/T5782-2000	螺栓M10×55	Bolt M10×55	8	
16	GB/T97.1-2002	垫圈10	Washer 10	32	
17	GB/T5782-2000	螺栓M10×50	Bolt M10×50	8	
18	Z33E120403001	垫板	Plate	8	
19	Z38G121800002T3	脚踏胶皮	Adhesive Of Foot Treaddle	4	
20	Z33E120403002	内垫板	Plate	4	
21	GB/T5783-2000	螺栓M12×35	Bolt M12×35	2	
22	GB/T93-1987	垫圈12	Washer 12	2	
23	GB/T97.1-2002	垫圈12	Washer 12	2	
24	GB/T5783-2000	螺栓M10×35	Bolt M12×35	4	
25	Z33E120404T34	左后护泥	Left Rear Fender	1	
26	GB/T5783-2000	螺栓M12×30	Bolt M12×30	8	
27	GB/T5783-2000	螺栓M16×35	Bolt M16×35	8	
28	GB/T93-1987	垫圈16	Washer 16	8	
29	GB/T97.1-2002	垫圈16	Washer 16	8	
30	Z55S120400001T11	后护泥支撑	Fender Bracket	2	
31	GB/T5783-2000	螺栓M20×60	Bolt M20×60	2	
32	GB/T93-1987	垫圈20	Washer 20	2	
33	Z33E120000018	配重垫圈	Washer	2	

Z33E12T34 车身车架（Ⅲ） Frame Group(Ⅲ)

序号 Item	代号 Part No.	名称 Parts Name		数量 Q'ty	备注 Remark
34	Z33E120000021	配重垫片	Shim	2	
35	Z33E120000022	配重垫片	Shim	2	
36	Z33E120000023	配重垫片	Shim	1	
37	Z33E120000024	配重垫片	Shim	1	
38	Z33E120000025	配重垫片	Shim	1	
39	Z5E3121600002T16	胶圈Φ50×5	Rubber Band Φ50×5	1	
40	Z33E121106T42	电瓶箱下门板	Plate	1	
41	Z33E121102T42	电瓶箱盖板	Plate	1	
42	GB/T5783-2000	螺栓M10×25	Bolt M10×25	10	
43	GB/T96.1-2002	垫圈10	Washer 10	19	
44	GB/T5782-2000	螺栓M30×160	Bolt M30×160	2	
45	GB/T93-1987	垫圈30	Washer 30	2	
46	GB/T97.1-2002	垫圈30	Washer 30	2	
47	GB/T5783-2000	螺栓M10×20	Bolt M10×20	1	
48	Z33E120000015	压板	Press Plate	2	
49	Z33E120000016	配重胶条	Eraser	1	
50	GB/T5783-2000	螺栓M6×20	Bolt M6×20	10	
51	GB/T93-1987	垫圈6	Washer 6	10	
52	GB/T5783-2000	螺栓M8×20	Bolt M8×20	4	
53	GB/T96.1-2002	垫圈8	Washer 8	4	
54	GB/T93-1987	垫圈8	Washer 8	4	
55	Z33E121103T42	工具箱盖板	Plate	1	
56	Z33E121100001T42	工具箱下门板	Plate	1	
57	GMS509	锁	Lock	1	
58	GB/T5783-2000	螺栓M5×10	Bolt M5×10	3	
59	GB/T96.1-2002	垫圈5	Washer 5	3	
60	Z50G130000023T15	胶条	Erase	1.3m	
61	GB/T5783-2000	螺栓M10×30	Bolt M10×30	8	
62	Z5E2121105T45	配重脚踏	Foot Treadle	2	
63	Z33E121101T34	焊接配重体	Ballast	1	

Z33E1209T34　车身车架（Ⅳ） Frame Group（Ⅳ）

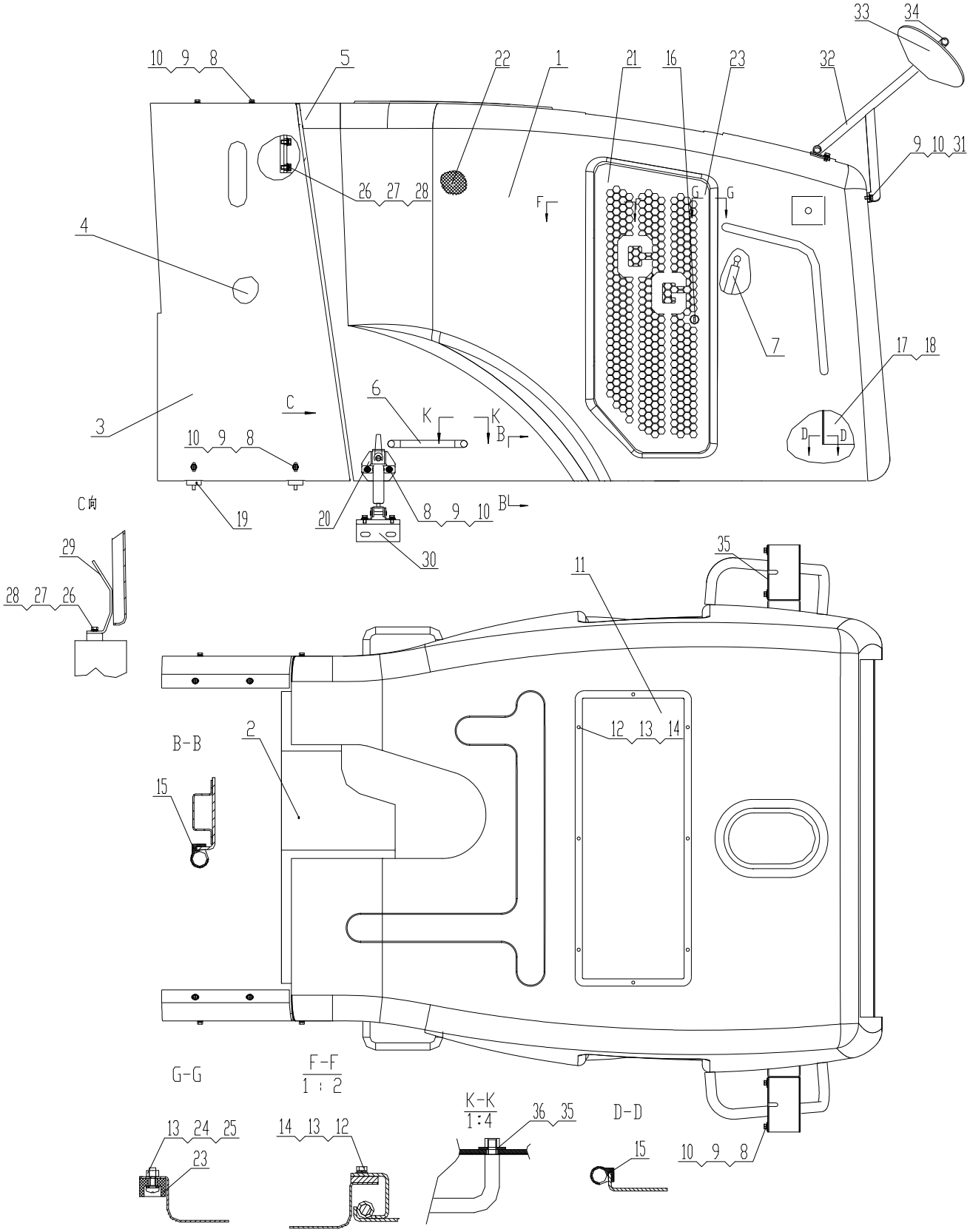

Z33E1209T34 车身车架（Ⅳ） Frame Group（Ⅳ）

序号 Item	代号 Part No.	名称 Parts Name		数量 Q'ty	备注 Remark
1	Z33E120901T34	机罩体	Main Hood	1	
2	Z33E120902T23	机罩支承	Supporting	1	
3	Z33E120900001T7	液压油箱左护板	Left Plate	1	
4	Z33E120900002T7	液压油箱右护板	Right Plate	1	
5	Z50G120900004T15	橡胶块	Shock absorber	3	
6	Z33E120900003	提手	Gripe	2	
7	YQ14/28-465-1070(B-B) 450N	气弹簧	Pneumatic spring	1	
8	GB/T5783-2000	螺栓 M8×16	Bolt M8×16	36	
9	GB/T93-1987	垫圈 8	Washer 8	39	
10	GB/T96.1-2002	垫圈 8	Washer 8	39	
11	Z33E120900006	孔板二	Plate	1	
12	GB/T5783-2000	螺栓 M6×16	Bolt M6×16	16	
13	GB/T93-1987	垫圈 6	Washer 6	20	
14	GB/T96.1-2002	垫圈 6	Washer 6	16	
15	C-40-25	胶条	Rubber	4 米	
16	CGMSWY	锁	Lock	2	
17	Z33E120900001T23	水箱左隔板支架	Left Bracket	1	
18	Z33E120900008T7	水箱右隔板支架	Right Bracket	1	
19	Z33E120904	护板支架	Bracket	4	
20	CGMS415	机罩锁	Hood Lock	2	
21	Z33E120905	侧门组合	Side Door	2	
22	Z33E120902T34	泡膜总成	Sponge	1	
23	Z50E120902002	减震垫	Rubber	4	
24	GB/T818-2000	螺钉 M6×16	Bolt M6×16	4	
25	GB/T6175-2000	螺母 M6	Nut M6	4	
26	GB/T5783-2000	螺栓 M10×20	Bolt M10X20	4	
27	GB/T93-1987	垫圈 10	Washer 10	4	
28	GB/T96.1-2002	垫圈 10	Washer 10	4	
29	Z33E120900010	挡板	Bracket	2	
30	Z55S120900004T6	锁支架	Bracket	2	
31	GB/T5783-2000	螺栓 M8×20	Bolt M8×20	3	
32	Z66H120906	下视镜支架	Bracket	1	
33	SL-1678	后视镜	Rearview mirror	1	
34	Z5E3130105005T3	限位橡胶套	Rubber	1	
35	Z3BⅡ120600002T48	灯背板	Bracket	2	
36	GB/T6170-2000	螺母 M12	Nut M12	4	

Z33E1209T34　车身车架（四） Frame Group（Ⅳ）

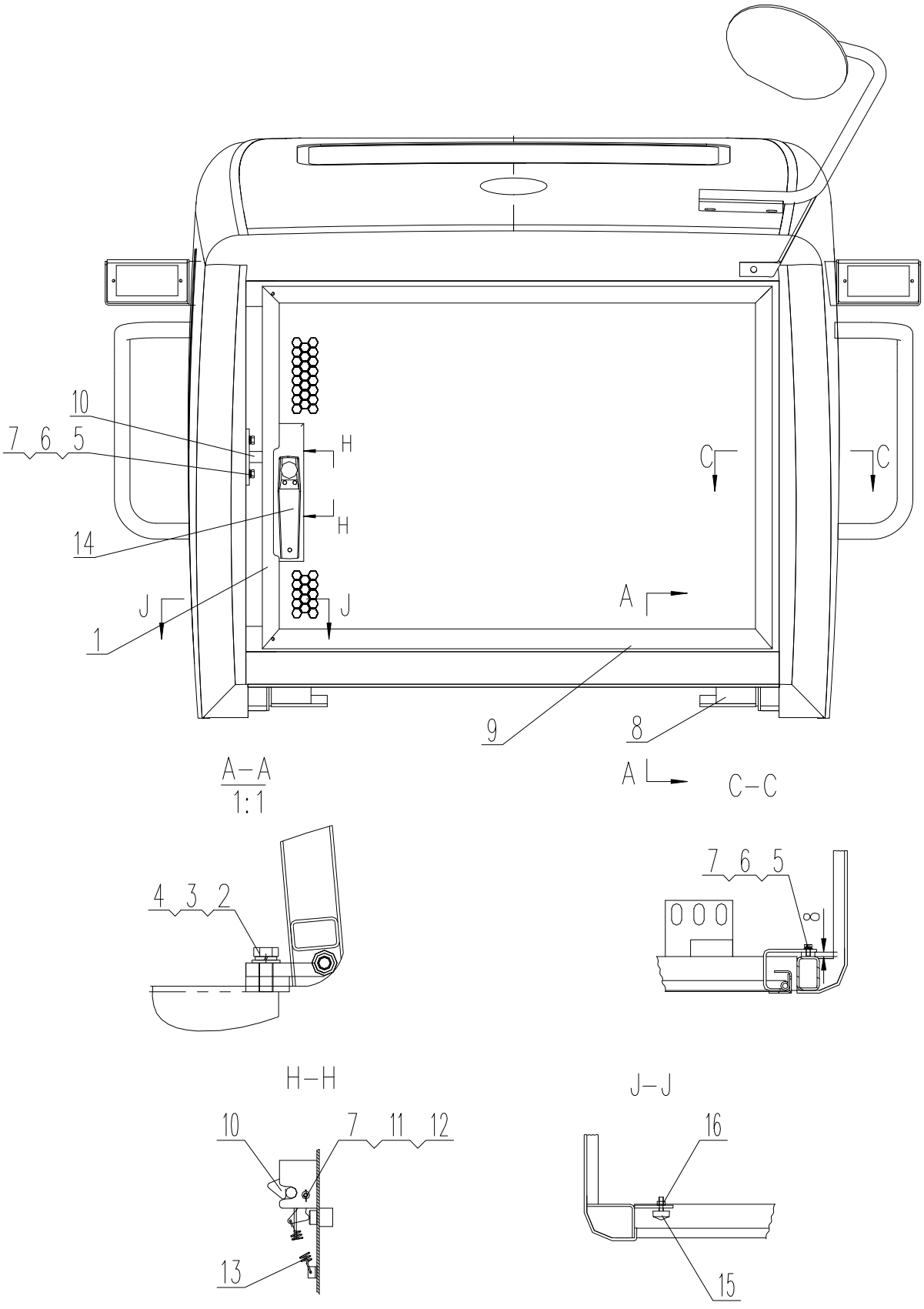

Z33E1209T34　车身车架（Ⅳ） Frame Group（Ⅳ）

序号 Item	代号 Part No.	名称 Parts Name		数量 Q'ty	备注 Remark
1	Z33E120903T23	后门组合	Rear Door	1	
2	GB/T5783-2000	螺栓 M16×45	Bolt M16×50	6	
3	GB/T93-1987	垫圈 16	Washer 16	6	
4	GB/T97.1-2002	垫圈 16	Washer 16	6	
5	GB/T5783-2000	螺栓 M8×16	Bolt M8×16	6	
6	GB/T93-1987	垫圈 8	Washer 8	6	
7	GB/T96.1-2002	垫圈 8	Washer 8	6	
8	Z33E120900004	铰链	Gemel	2	
9	Z50F1209045	拉钩	Hook	1	
10	Z5E2120900004T8	挂钩	Hook	1	
11	Z3BⅡ120604003	销	Pin	1	
12	GB/T91-2000	销 3×20	Pin3×20	1	
13	Z3BⅡ120604008	拉力弹簧	Spring coil	1	
14	GMS501B	锁	Lock	1	
15	Z66H120900006	减震垫	Rubber	2	
16	GB/T6170-2000	螺母 M8	Nut M8	2	

车身车架
Frame Group

Z33E12T39 车身车架（Ⅰ） Frame Group(Ⅰ)

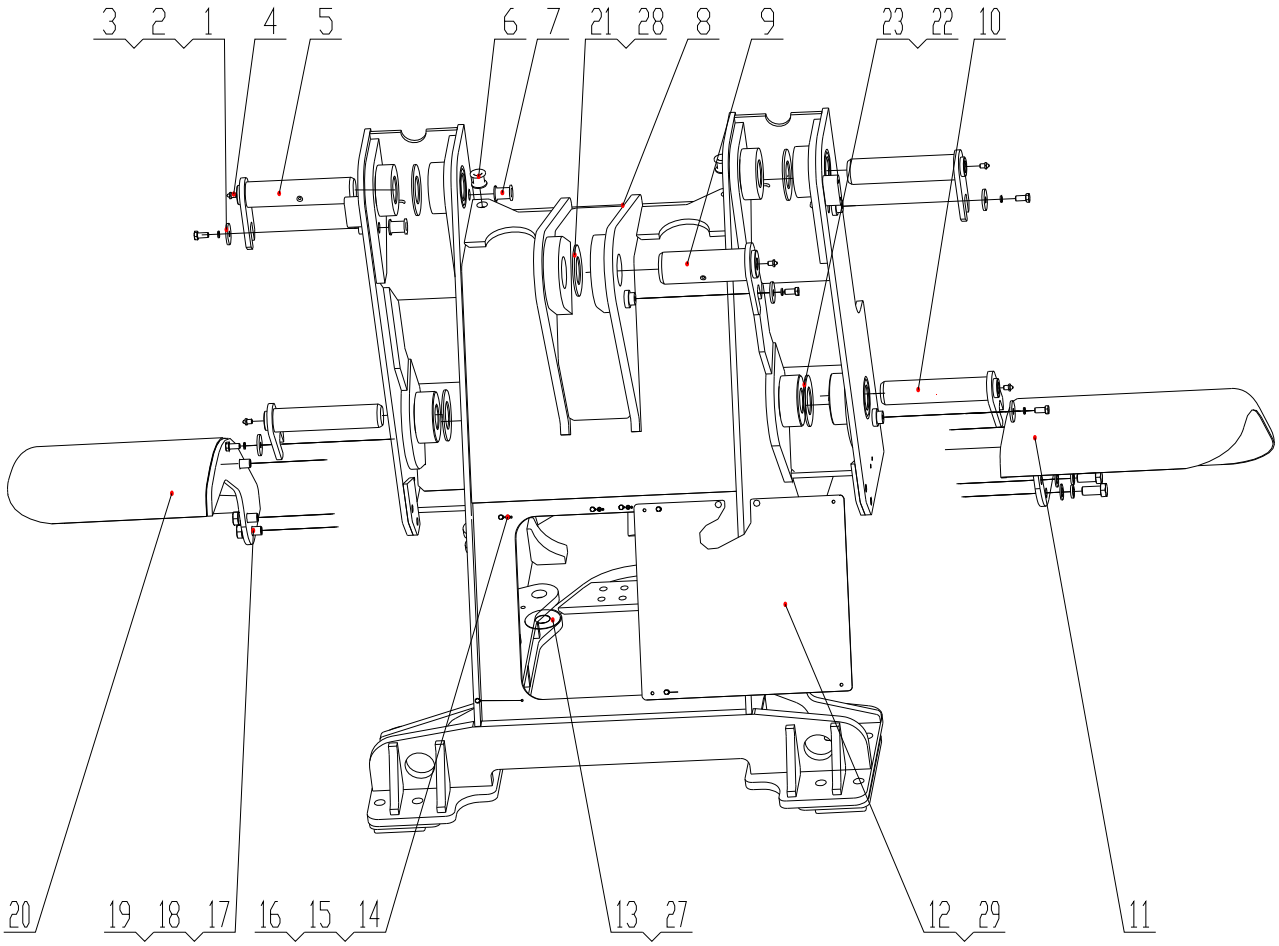

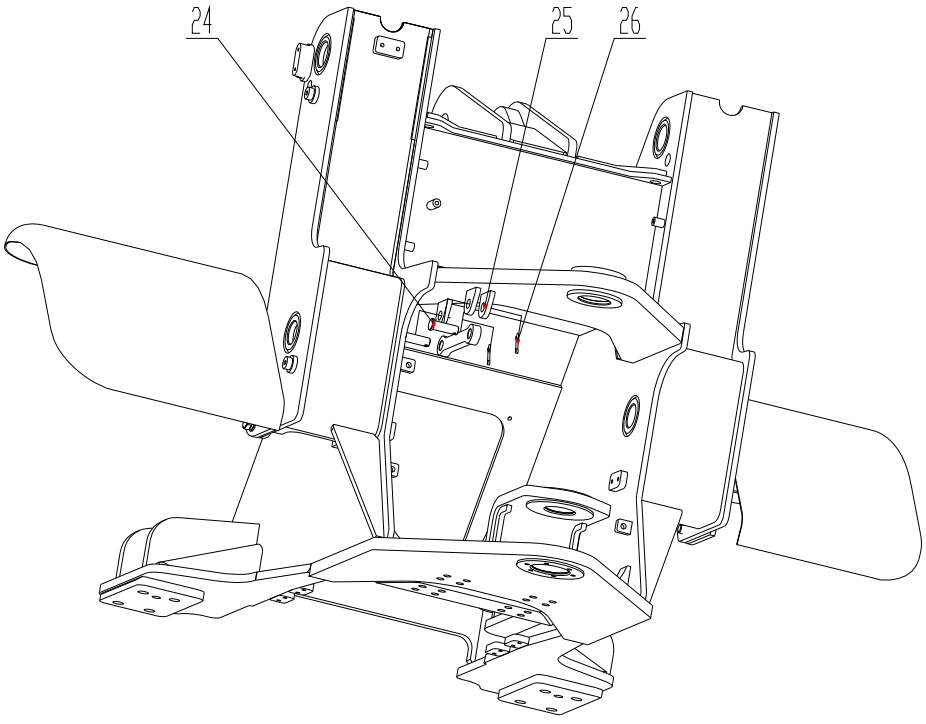

Z33E12T39 车身车架（Ⅰ） Frame Group(Ⅰ)

序号 Item	代号 Part No.	名称 Parts Name		数量 Q'ty	备注 Remark
1	GB/T5783-2000	螺栓M12×25	Bolt M12×25	5	
2	GB/T93-1987	垫圈 12	Washer 12	5	
3	Z30E120000025T1	垫圈	Washer	5	
4	JB/T7940.1-95	油杯M10×1	Oil Cup M10×1	5	
5	Z30B1203T38	动臂销轴总成	Shaft Pin Of Lift Arm	2	
6	Z33E120000031	过线胶圈	rubber band	2	
7	Z33E120000030	过线胶圈	rubber band	4	
8	Z33E1201T34	前车架	Front Frame	1	
9	Z30E1204T1	翻斗油缸销轴总成	Shaft Pin Of Tilt Cylinder	1	
10	Z30E1205T1	提升油缸销轴总成	Pin Shaft	2	
11	Z30B120301T48	左前护泥	Left Front Fender Assembly	1	
12	Z33E120000011T34	前封板	Front Plate	1	
13	Z30E120000006T1	调整垫片	Shim	4	
14	GB/T93-1987	垫圈 10	Washer 10	4	
15	GB/T5783-2000	螺栓M10×20	Bolt M10×20	4	
16	GB/T 96.1-2002	垫圈 10	Washer 10	4	
17	GB/T93-1987	垫圈 16	Washer 16	6	
18	GB/T5783-2000	螺栓M16×40	Bolt M16×40	6	
19	GB/T 97.1-2002	垫圈 16	Washer 16	6	
20	Z30B120401T48	右前护泥	Right Front Fender Assembly	1	
21	Z30120000008	垫片	Shim	5	
22	Z30E120000010T1	垫片	Shim	10	
23	Z30E120000007T1	垫片	Shim	10	
24	Z30B120000002T48	销轴	Pin	2	
25	Z30B120000001T48	锁紧拉杆	Lock Rod	1	
26	GB/T 91-2000	销10×56	Pin 10×56	2	
27	Z30E120000008T1	调整垫片	Shim	8	
28	Z30120000029	垫片	Shim	5	
29	YD-CGZ5E2010-A	橡胶保护套	Rubber protective sleeve	1	

Z33E12T39 车身车架（Ⅱ） Frame Group(Ⅱ)

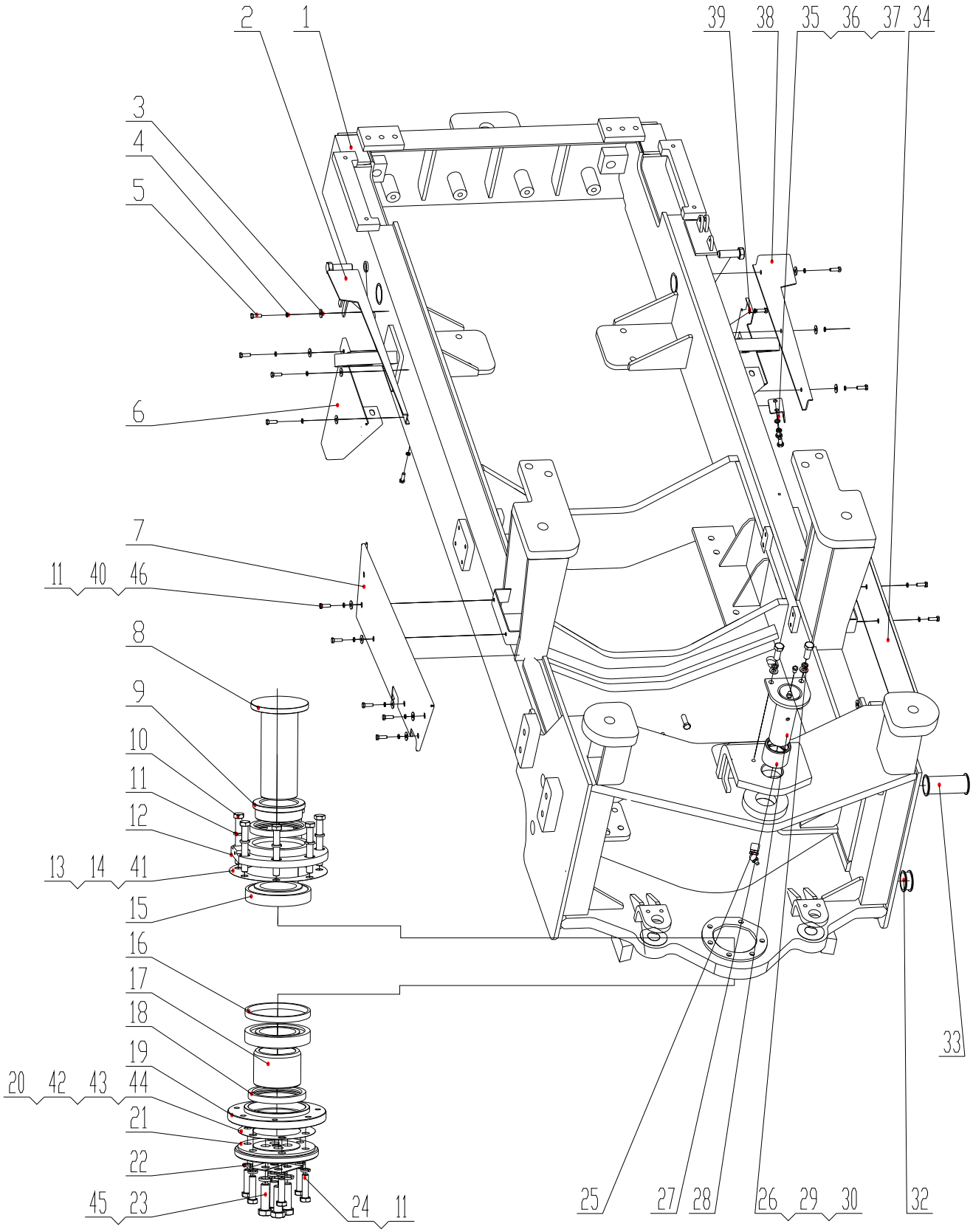

Z33E12T39 车身车架（Ⅱ） Frame Group(Ⅱ)

序号 Item	代号 Part No.	名称 Parts Name		数量 Q'ty	备注 Remark
1	Z33E1210T39	后车架总成	Rear Frame	1	
2	Z33E1215T7	机罩右封板	board	1	
3	GB/T96.1-2002	垫圈8	Washer 8	10	
4	GB/T93-1987	垫圈8	Washer 8	10	
5	GB/T5783-2000	螺栓 M8×16	Bolt M8×16	10	
6	Z33E120000017	燃油箱支架右封板	board	1	
7	Z33E120000013T7	右围板	Right Surrounding Plate	1	
8	Z33E120000003	下铰接销轴	Lower Pin Shaft	1	
9	Z30120000013	挡环	Snap Ring	1	
10	GB/T5782-2000	螺栓 M12×85	Bolt M12×85	7	
11	GB/T 93-1987	垫圈12	Washer 12	25	
12	Z30120000014	下铰接轴承上盖	Lower Bearing Cover	1	
13	Z301200000027	调整垫片	Adjusting Shim	6	
14	Z30120000015	调整垫片	Adjusting Shim	4	
15	GB/T 297-1994	轴承30214	Bearing30214	2	
16	Z33E120000001	挡环	Snap Ring	1	
17	Z33E120000004	挡环	Snap Ring	1	
18	GB/T13871-1992	油封 FB90×110×12	Oil Seal FB90×110×12	2	
19	Z33E120000002T7	下铰接轴承下盖	Lower Bearing Cover	1	
20	Z30120000021	调整垫片	Adjusting Shim	2	
21	Z33E120000007	孔板	Hole Plate	1	
22	Z30120000020	止动垫圈	Thrust Washer	2	
23	GB/T5783-2000	螺栓 M16×55	Bolt M16×55	4	
24	GB/T5783-2000	螺栓 M12×50	Bolt M12×50	6	
25	Z5E3120000003T16	可调向油杯	Oil Cup	2	
26	GB/T 97.1-2002	垫圈14	Washer 14	2	
27	Z3BII120000004	上铰接套	Bush	1	
28	Z30B1213T48	上铰接销轴	Upper Hinge Pin	1	
29	GB/T93-1987	垫圈14	Washer 14	2	
30	GB/T5783-2000	螺栓 M14×45	Bolt M14×45	2	
31	Z33E120000001T34	垫圈	Washer	2	

Z33E12T39 车身车架（Ⅱ） Frame Group(Ⅱ)

序号 Item	代号 Part No.	名称 Parts Name		数量 Q'ty	备注 Remark
32	Z33E120000034	过线胶圈	rubber band	1	
33	Z33E120000035	过线胶圈	rubber band	1	
34	Z33E120000012T7	左围板	Left Surrounding Plate	1	
35	Z33E120000028T8	座板	base	1	
36	GB/T93-1987	垫圈10	Washer 10	2	
37	GB/T5783-2000	螺栓 M10×20	Bolt M10×20	2	
38	Z33E1214T7	机罩左封板	board	1	
39	Z33E120000014	燃油箱支架左封板	board	1	
40	GB/T96.1-2002	垫圈12	Washer 12	12	
41	Z30120000028	调整垫片	Adjusting Shim	4	
42	Z30120000025	调整垫片	Adjusting Shim	3	
43	Z30120000026	调整垫片	Adjusting Shim	2	
44	Z30B120000005T48	调整垫片	Adjusting Shim	2	
45	GB/T93-1987	垫圈16	Washer 10	4	
46	GB/T5783-2000	螺栓 M12×25	Bolt M12×25	12	

Z33E12T39 车身车架（Ⅲ） Frame Group(Ⅲ)

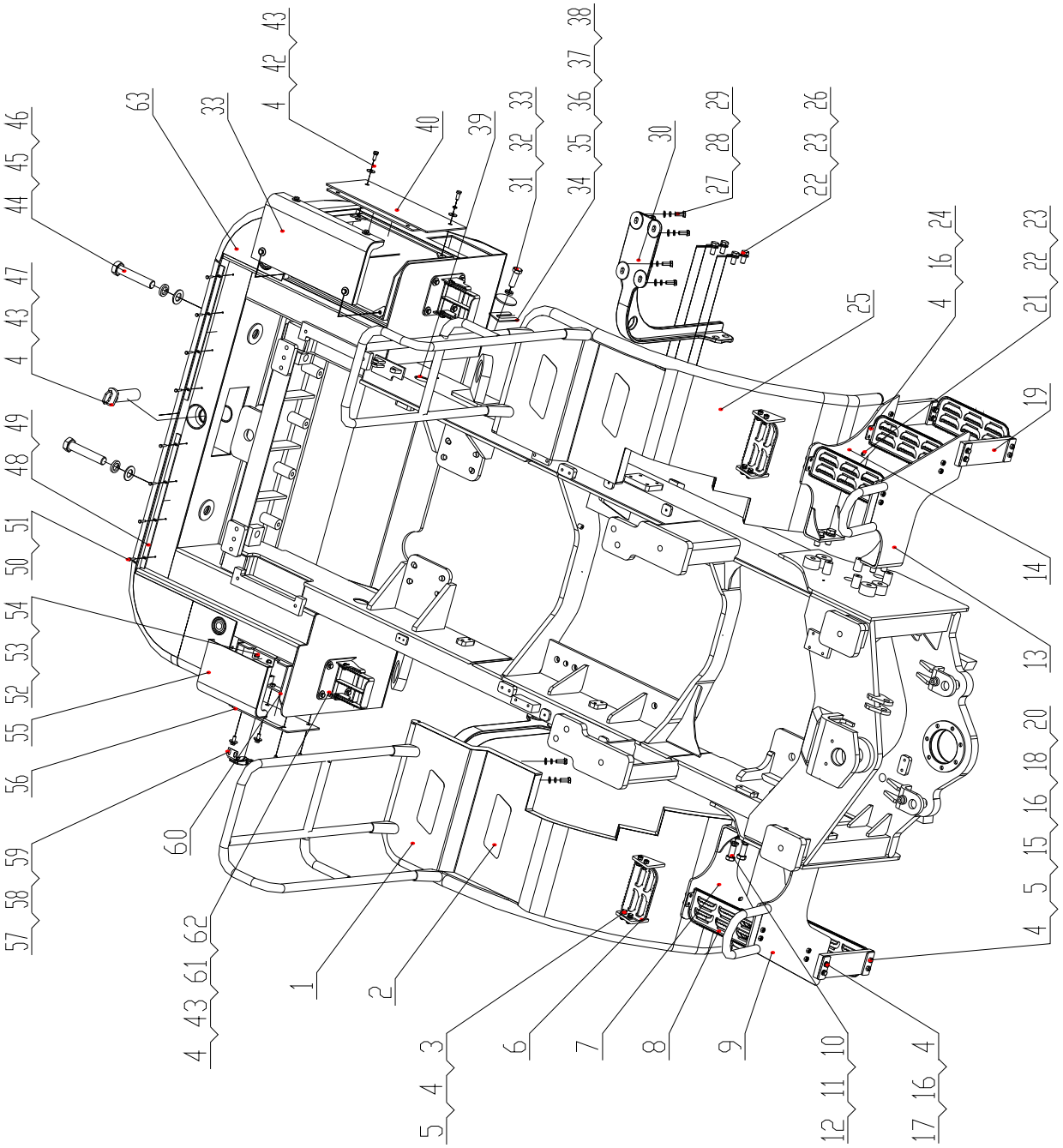

Z33E12T39 车身车架（Ⅲ） Frame Group(Ⅲ)

序号 Item	代号 Part No.	名称 Parts Name		数量 Q'ty	备注 Remark
1	Z33E120503T34	右后护泥	Right Rear Fender	1	
2	YN20T01282P1	防滑垫	Non-slip mats	4	
3	GB/T5783-2000	螺栓M10×30	Bolt M10×30	20	
4	GB/T93-1987	垫圈10	Washer 10	59	
5	GB/T6170-2000	螺母10	Nut M10	16	
6	Z33E120403003	脚踏板	Foot Treadle	6	
7	Z33E120502T9	后支架	Back Support	1	
8	Z33E120400001T7	脚踏板	Foot Treadle	2	
9	Z33E120501T9	前支架	Front Support	1	
10	GB/T5783-2000	螺栓M20×45	Bolt M20×45	8	
11	GB/T93-1987	垫圈20	Washer 20	8	
12	GB/T97.1-2002	垫圈20	Washer 20	8	
13	Z33E120401T7	前支架	Front Support	1	
14	Z33E120402T7	后支架	Back Support	1	
15	GB/T5782-2000	螺栓M10×55	Bolt M10×55	8	
16	GB/T97.1-2002	垫圈10	Washer 10	32	
17	GB/T5782-2000	螺栓M10×50	Bolt M10×50	8	
18	Z33E120403001	垫板	Plate	8	
19	Z38G121800002T3	脚踏胶皮	Adhesive Of Foot Treaddle	4	
20	Z33E120403002	内垫板	Plate	4	
21	GB/T5783-2000	螺栓M12×35	Bolt M12×35	2	
22	GB/T93-1987	垫圈12	Washer 12	2	
23	GB/T97.1-2002	垫圈12	Washer 12	2	
24	GB/T5783-2000	螺栓M10×35	Bolt M12×35	4	
25	Z33E120404T34	左后护泥	Left Rear Fender	1	
26	GB/T5783-2000	螺栓M12×30	Bolt M12×30	8	
27	GB/T5783-2000	螺栓M16×35	Bolt M16×35	8	
28	GB/T93-1987	垫圈16	Washer 16	8	
29	GB/T97.1-2002	垫圈16	Washer 16	8	
30	Z55S120400001T11	后护泥支撑	Fender Bracket	2	
31	GB/T5783-2000	螺栓M20×60	Bolt M20×60	2	
32	GB/T93-1987	垫圈20	Washer 20	2	
33	Z33E120000018	配重垫圈	Washer	2	

Z33E12T39 车身车架（Ⅲ） Frame Group(Ⅲ)

序号 Item	代号 Part No.	名称 Parts Name		数量 Q'ty	备注 Remark
34	Z33E120000021	配重垫片	Shim	2	
35	Z33E120000022	配重垫片	Shim	2	
36	Z33E120000023	配重垫片	Shim	1	
37	Z33E120000024	配重垫片	Shim	1	
38	Z33E120000025	配重垫片	Shim	1	
39	Z5E3121600002T16	胶圈Φ50×5	Rubber Band Φ50×5	1	
40	Z33E121106T42	电瓶箱下门板	Plate	1	
41	Z33E121102T42	电瓶箱盖板	Plate	1	
42	GB/T5783-2000	螺栓M10×25	Bolt M10×25	10	
43	GB/T96.1-2002	垫圈10	Washer 10	19	
44	GB/T5782-2000	螺栓M30×160	Bolt M30×160	2	
45	GB/T93-1987	垫圈30	Washer 30	2	
46	GB/T97.1-2002	垫圈30	Washer 30	2	
47	GB/T5783-2000	螺栓M10×20	Bolt M10×20	1	
48	Z33E120000015	压板	Press Plate	2	
49	Z33E120000016	配重胶条	Eraser	1	
50	GB/T5783-2000	螺栓M6×20	Bolt M6×20	10	
51	GB/T93-1987	垫圈6	Washer 6	10	
52	GB/T5783-2000	螺栓M8×20	Bolt M8×20	4	
53	GB/T96.1-2002	垫圈8	Washer 8	4	
54	GB/T93-1987	垫圈8	Washer 8	4	
55	Z33E121103T42	工具箱盖板	Plate	1	
56	Z33E121100001T42	工具箱下门板	Plate	1	
57	GMS509	锁	Lock	1	
58	GB/T5783-2000	螺栓M5×10	Bolt M5×10	3	
59	GB/T96.1-2002	垫圈5	Washer 5	3	
60	Z50G130000023T15	胶条	Erase	1.3m	
61	GB/T5783-2000	螺栓M10×30	Bolt M10×30	8	
62	Z5E2121105T45	配重脚踏	Foot Treadle	2	
63	Z33E121101T34	焊接配重体	Ballast	1	

Z33E1209T39　车身车架（Ⅳ）　Frame Group（Ⅳ）

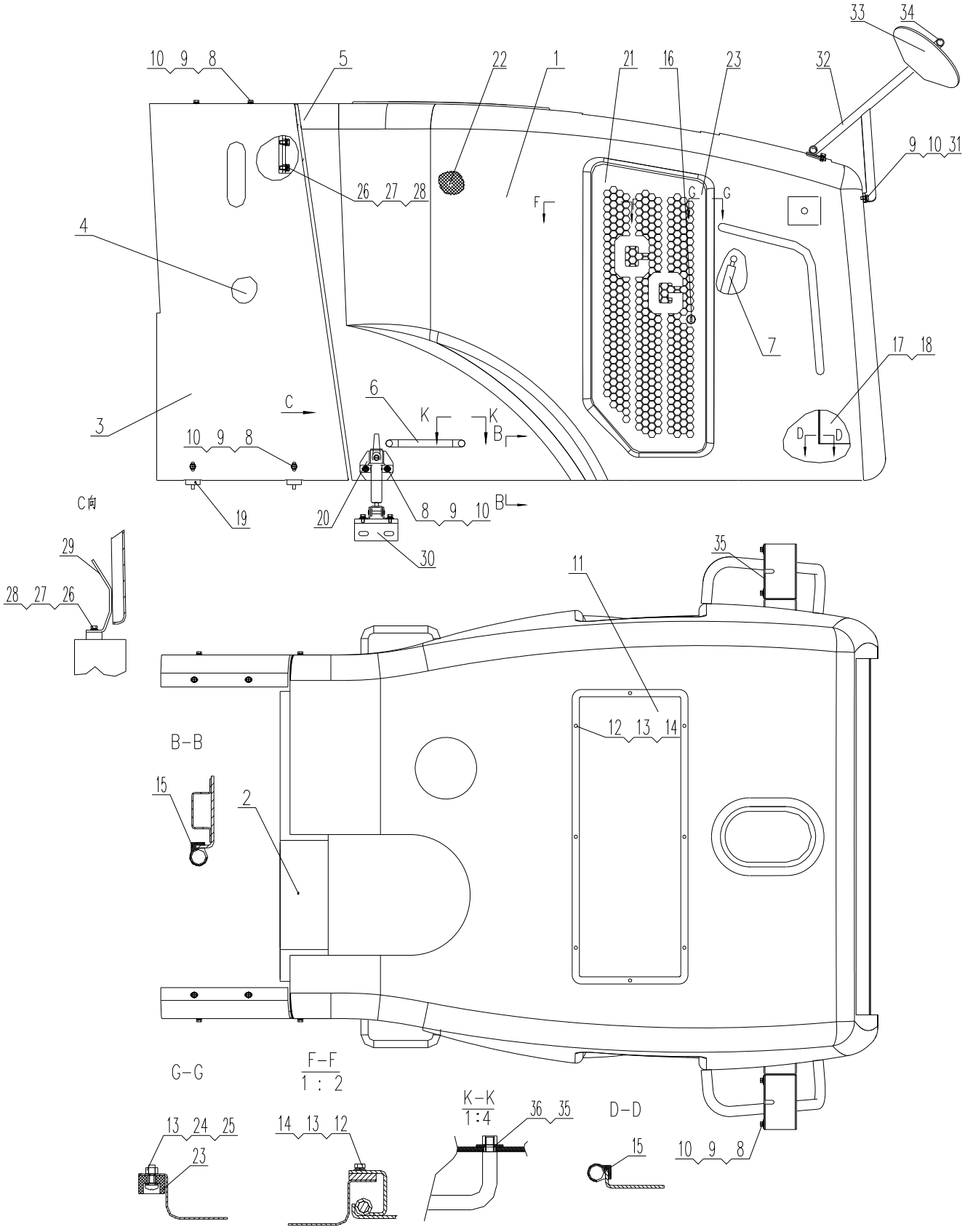

Z33E1209T39 车身车架（Ⅳ） Frame Group（Ⅳ）

序号 Item	代号 Part No.	名称 Parts Name		数量 Q'ty	备注 Remark
1	Z33E120901T39	机罩体	Main Hood	1	
2	Z33E120902T24	机罩支承	Supporting	1	
3	Z33E120900001T7	液压油箱左护板	Left Plate	1	
4	Z33E120900002T7	液压油箱右护板	Right Plate	1	
5	Z50G120900004T15	橡胶块	Shock absorber	3	
6	Z33E120900003	提手	Gripe	2	
7	YQ14/28-465-1070(B-B) 450N	气弹簧	Pneumatic spring	1	
8	GB/T5783-2000	螺栓 M8×16	Bolt M8×16	36	
9	GB/T93-1987	垫圈 8	Washer 8	39	
10	GB/T96.1-2002	垫圈 8	Washer 8	39	
11	Z33E120900006	孔板二	Plate	1	
12	GB/T5783-2000	螺栓 M6×16	Bolt M6×16	16	
13	GB/T93-1987	垫圈 6	Washer 6	20	
14	GB/T96.1-2002	垫圈 6	Washer 6	16	
15	C-40-25	胶条	Rubber	4 米	
16	CGMSWY	锁	Lock	2	
17	Z33E120900001T23	水箱左隔板支架	Left Bracket	1	
18	Z33E120900008T7	水箱右隔板支架	Right Bracket	1	
19	Z33E120904	护板支架	Bracket	4	
20	CGMS415	机罩锁	Hood Lock	2	
21	Z33E120905	侧门组合	Side Door	2	
22	Z33E120902T34	泡膜总成	Sponge	1	
23	Z50E120902002	减震垫	Rubber	4	
24	GB/T818-2000	螺钉 M6×16	Bolt M6×16	4	
25	GB/T6175-2000	螺母 M6	Nut M6	4	
26	GB/T5783-2000	螺栓 M10×20	Bolt M10X20	4	
27	GB/T93-1987	垫圈 10	Washer 10	4	
28	GB/T96.1-2002	垫圈 10	Washer 10	4	
29	Z33E120900010	挡板	Bracket	2	
30	Z55S120900004T6	锁支架	Bracket	2	
31	GB/T5783-2000	螺栓 M8×20	Bolt M8×20	3	
32	Z66H120906	下视镜支架	Bracket	1	
33	SL-1678	后视镜	Rearview mirror	1	
34	Z5E3130105005T3	限位橡胶套	Rubber	1	
35	Z3BⅡ120600002T48	灯背板	Bracket	2	
36	GB/T6170-2000	螺母 M12	Nut M12	4	

Z33E1209T39　车身车架（四） Frame Group（Ⅳ）

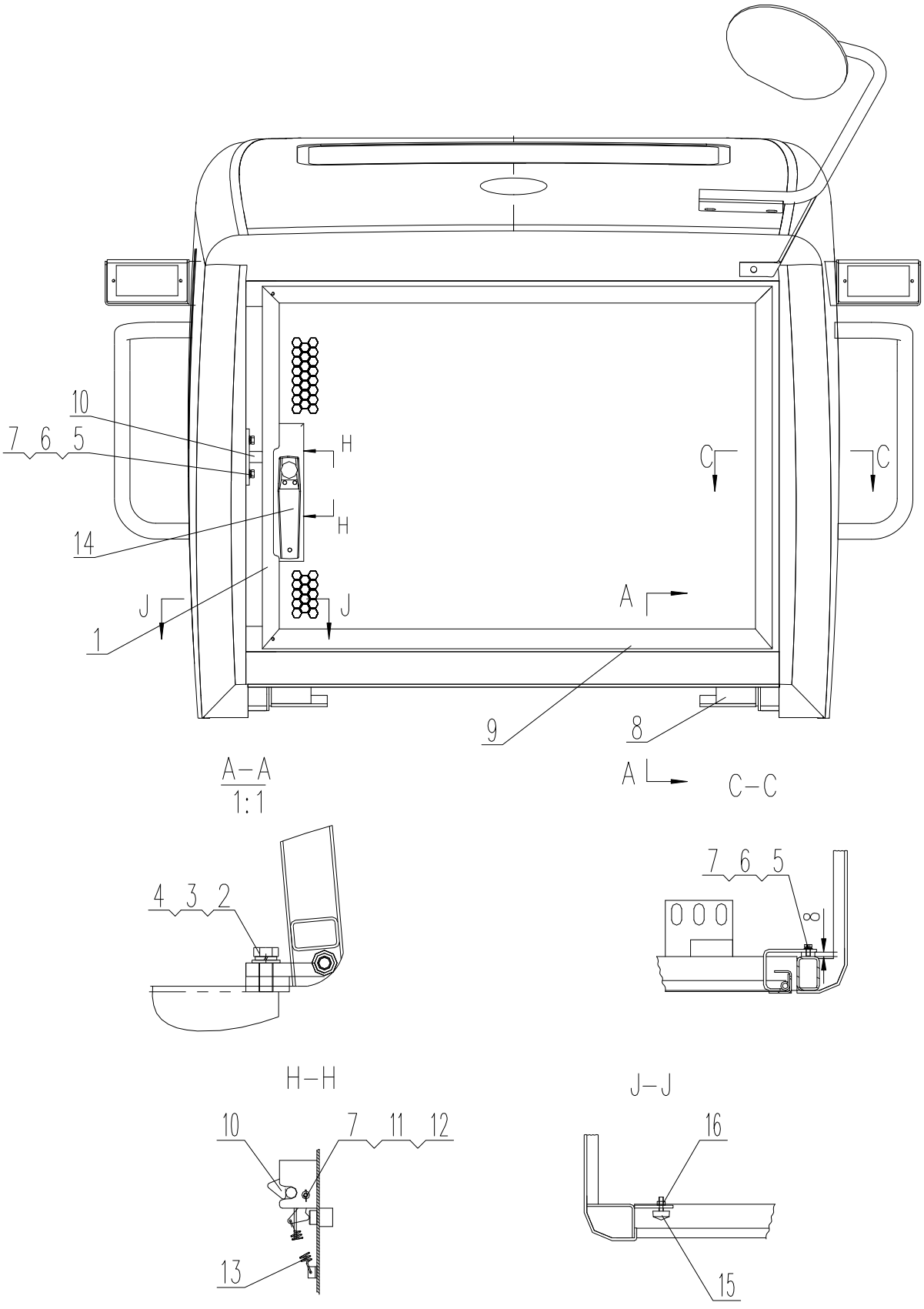

Z33E1209T39　车身车架（Ⅳ） Frame Group（Ⅳ）

序号 Item	代号 Part No.	名称 Parts Name		数量 Q'ty	备注 Remark
1	Z33E120903T23	后门组合	Rear Door	1	
2	GB/T5783-2000	螺栓 M16×45	Bolt M16×50	6	
3	GB/T93-1987	垫圈 16	Washer 16	6	
4	GB/T97.1-2002	垫圈 16	Washer 16	6	
5	GB/T5783-2000	螺栓 M8×16	Bolt M8×16	6	
6	GB/T93-1987	垫圈 8	Washer 8	6	
7	GB/T96.1-2002	垫圈 8	Washer 8	6	
8	Z33E120900004	铰链	Gemel	2	
9	Z50F1209045	拉钩	Hook	1	
10	Z5E2120900004T8	挂钩	Hook	1	
11	Z3BⅡ120604003	销	Pin	1	
12	GB/T91-2000	销 3×20	Pin3×20	1	
13	Z3BⅡ120604008	拉力弹簧	Spring coil	1	
14	GMS501B	锁	Lock	1	
15	Z66H120900006	减震垫	Rubber	2	
16	GB/T6170-2000	螺母 M8	Nut M8	2	

驾驶室
Cab

Z33E13T34 驾驶室 Cab

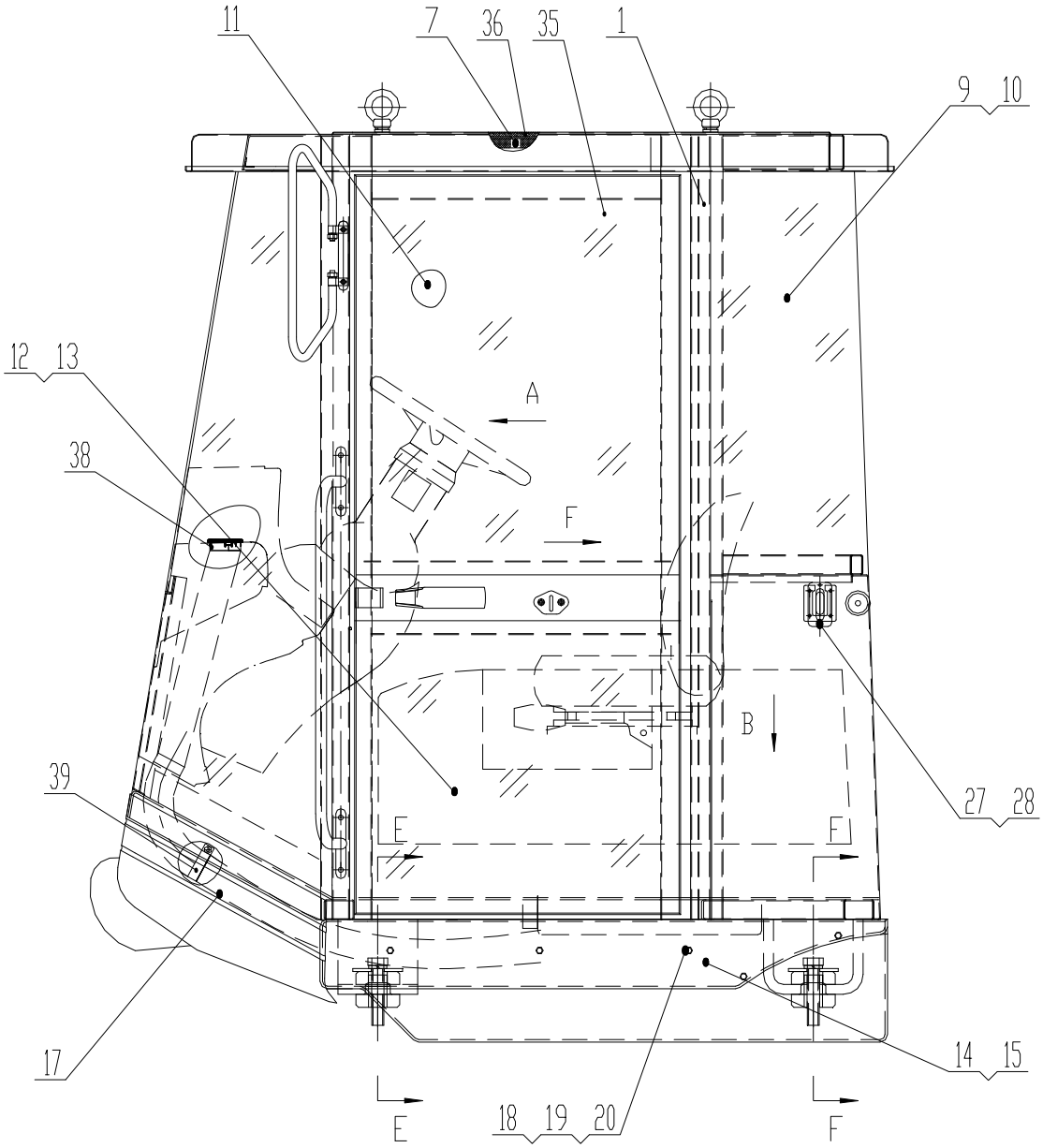

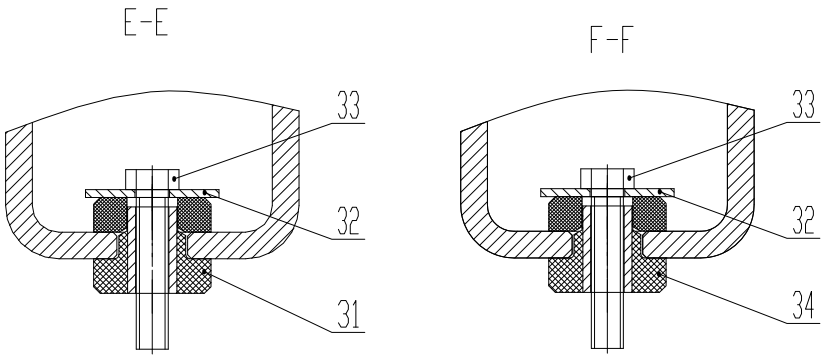

Z33E13T34 驾驶室 Cab

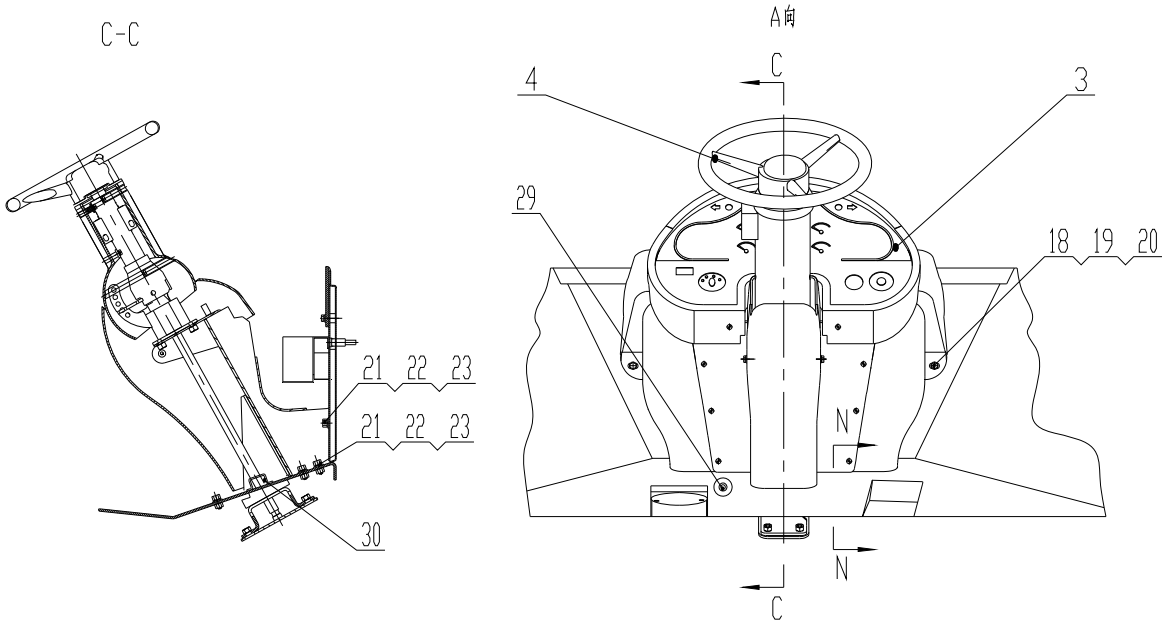

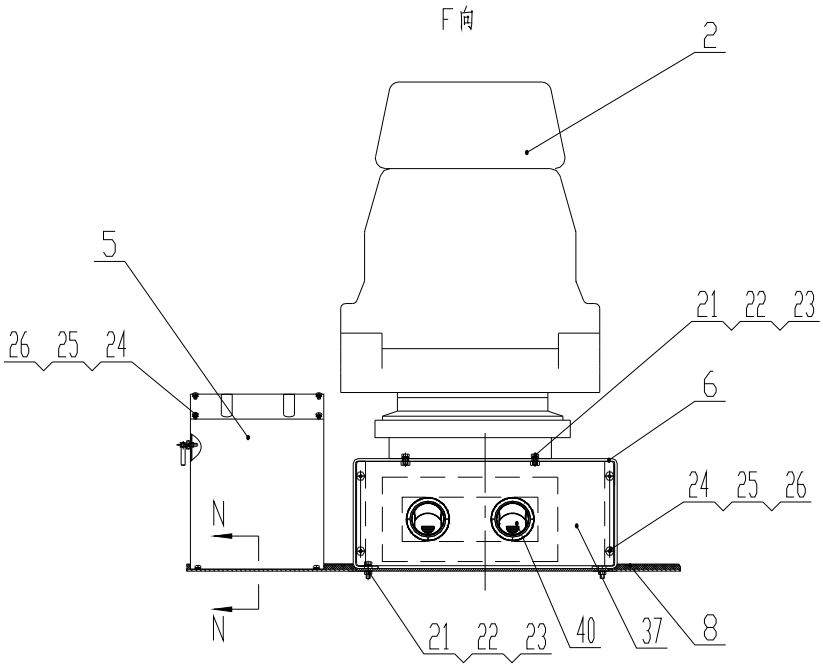

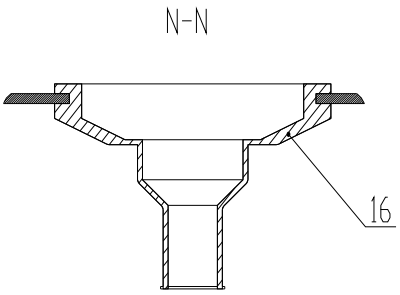

Z33E13T34 驾驶室 Cab

序号 Item	代号 Part No	名称 Parts Name		数量 Q'ty	备注 Remark
1	Z30B130101T48	机棚体	Cab Body	1	
2	CGZY-4	座椅总成	Seat	1	
3	Z5E21307T31	仪表台总成	Instrument Assembly	1	
4	Z33E1307	方向机	Steering Wheel	1	
5	Z5E21305T31	操纵箱总成	Box	1	
6	Z5E21306T31	座椅支架	Seat Bracket	1	
7	Z30B1307T37	顶内装饰	Adorning	1	
8	Z30B130000001T37	地板垫	Floor Board Cushion	1	
9	Z5E2130000005T8	后左侧玻璃	Glass	1	
10	Z5E2130000006T8	后右侧玻璃	Glass	1	
11	Z5E2130000007T8	车门上玻璃	Glass	1	
12	Z55S130000008T8	左车门下玻璃	Glass	1	
13	Z55S130000008T8	右车门下玻璃	Glass	1	
14	Z5E2130000011T8	左侧围	Boarding	1	
15	Z5E2130000012T8	右侧围	Boarding	1	
16	Z5E2130000013T8	保护套	Rubber	2	
17	Z30B130000010T37	前围	Boarding	1	
18	GB/T5783-2000	螺栓M8×25	Bolt M8×25	19	
19	GB/T93-1987	垫圈8	Washer 8	19	
20	GB/T97.1-2002	垫圈8	Washer 8	19	
21	GB/T5783-2000	螺栓M10×25	Bolt M10×25	14	
22	GB/T93-1987	垫圈10	Washer 10	14	
23	GB/T97.1-2002	垫圈10	Washer 10	14	
24	GB/T818-2000	螺钉M6×16	Bolt M6×16	16	
25	GB/T93-1987	垫圈6	Washer 6	16	
26	GB/T97.1-2002	垫圈6	Washer 6	16	
27	Z50G130000026T15	锁孔盖板	Sheet	2	
28	GB/T5283-1985	螺钉ST4.2×16	Bolt ST4.2×16	4	

Z33E13T34 驾驶室 Cab

序号 Item	代号 Part No	名称 Parts Name		数量 Q'ty	备注 Remark
29	Z5E2130000004T11	密封套	Rubber	2	
30	Z5E2130000003T11	密封套	Rubber	1	
31	SE9050-25-1160	减震器	Absorber	2	前减震器
32	Z5E2130000010T31	垫板	Sheet	4	
33	GB/T5785-2000	螺栓M24×2×120	Bolt M24×2×120	4	
34	SE9050-25-1155	减震器	Absorber	2	后减震器
35	Z5E21308T21	推拉窗总成	Window	1	
36	Z30B130000015T37	阻尼板	Sheet	1	
37	Z5E2130000001T31	前盖板	Sheet	1	
38	DJC-WZ-11160	上出风口总成	Pipe Assembly	2	
39	S9695	单耳无机卡箍	Clip	8	
40	DJC-WZ-11165	上出风口总成	Pipe Assembly	2	

Z33E13T34 驾驶室 Cab

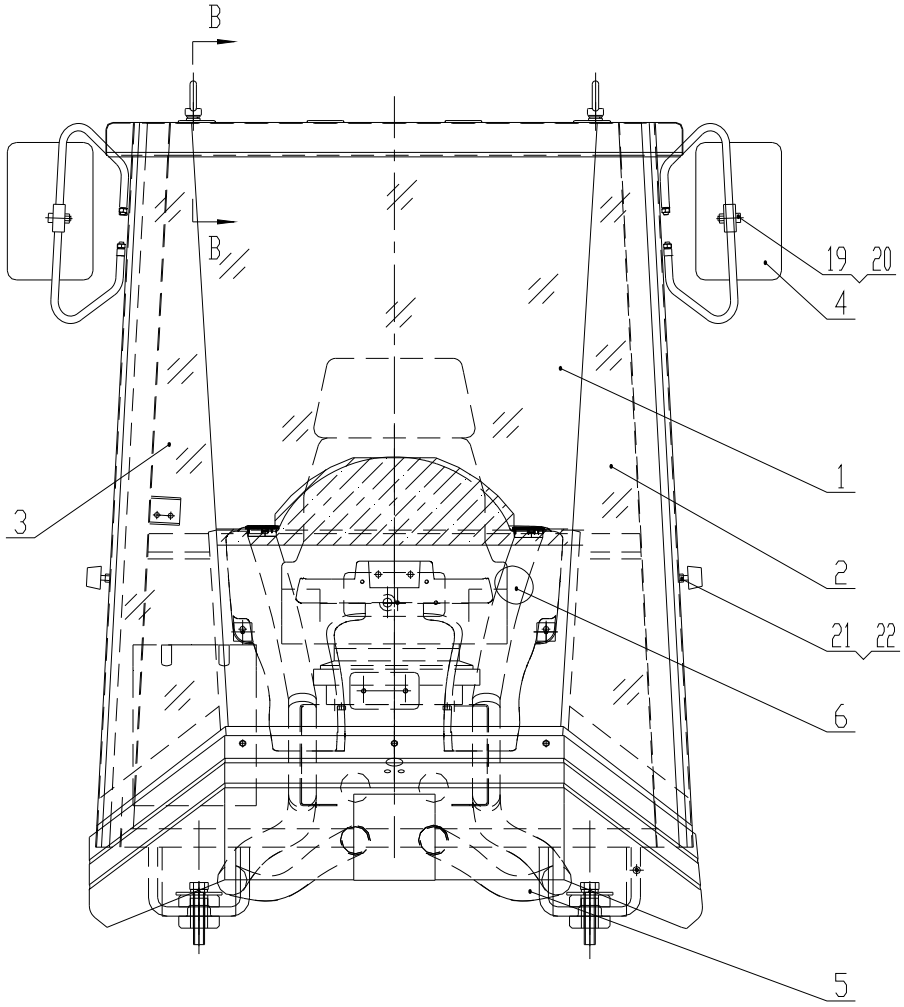

B-B

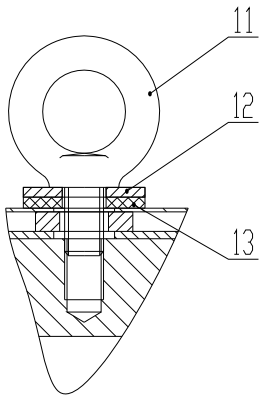

Z33E13T34 驾驶室 Cab

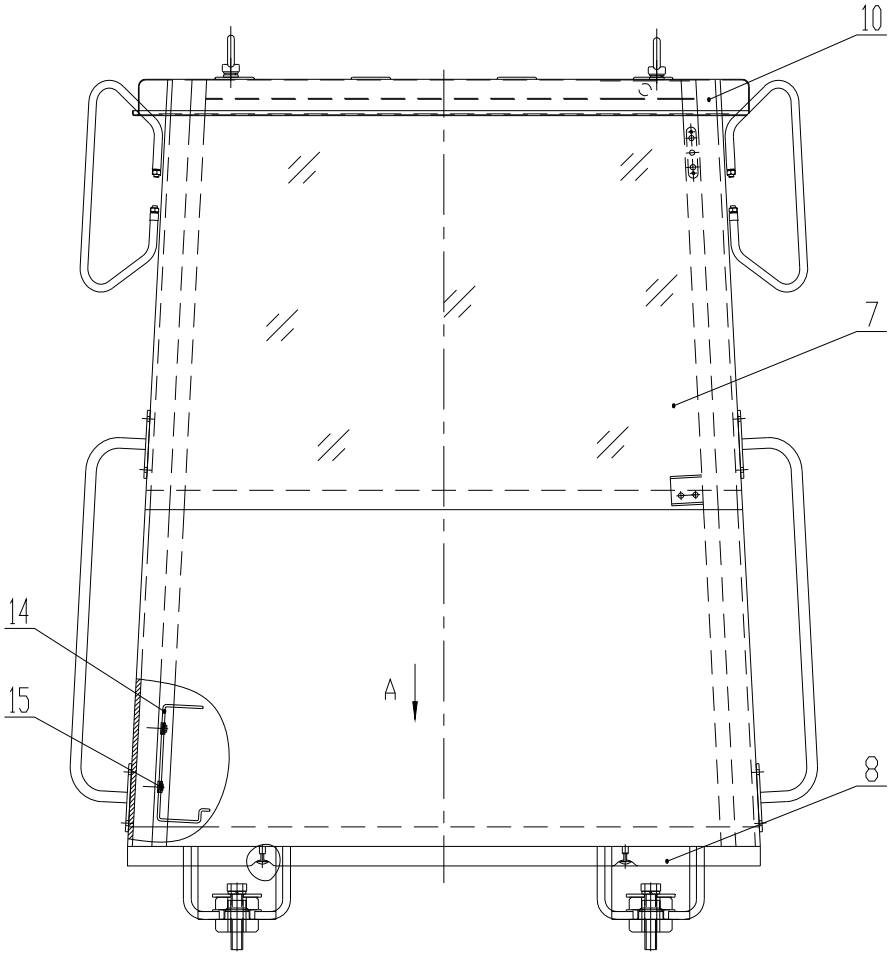

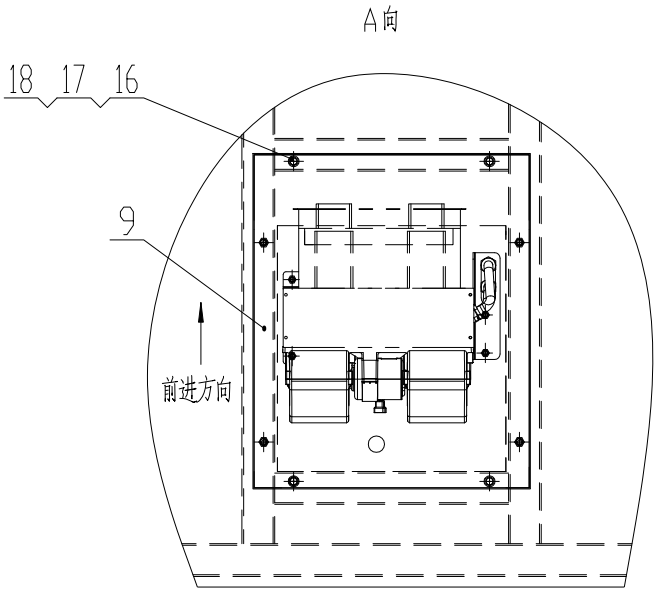

Z33E13T34 驾驶室 Cab

序号 Item	代号 Part No	名称 Parts Name	数量 Q'ty	备注 Remark
1	Z30B130000002T37	前窗玻璃 Glass	1	
2	Z5E2130000003T8	前左侧玻璃 Glass	1	
3	Z5E2130000004T8	前右侧玻璃 Glass	1	
4	奔驰168-II	倒车镜 Mirror	2	
5	DJC-CS-00131	分风波纹管(500mm) Pipe	2	
6	DJC-CS-00141	分风波纹管(900mm) Pipe	2	
7	Z30B130000009T37	后窗玻璃 Glass	1	
8	Z30B1302T48	泡沫总成 Foam	1	
9	Z5E2130106T31	座椅连接板 Seat Bracket	1	
10	Z30B130101005T37	外顶盖 Coping	1	
11	Z5E2130100008T11	吊环螺钉M16 Bolt M16	4	
12	Z50G130100012T15	垫板 Sheet	4	
13	Z50G130100011T15	橡胶垫 Rubber	4	
14	Z5E2130100001T31	灭火器支架 Bracket	1	
15	GB/T846-1985	螺钉ST4.2×16 Bolt ST4.2×16	2	
16	GB/T5783-2000	螺栓M10×30 Bolt M10×30	4	
17	GB/T93-1987	垫圈10 Washer 10	4	
18	GB/T97.1-2002	垫圈10 Washer 10	4	
19	GB/T6170-2000	螺母M6 Nut M6	2	
20	GB/T97.1-2002	垫圈6 Washer 6	2	
21	Z5E2130105T8	减震块 Shock Absorption	2	
22	GB/T6170-2000	螺母M10 Nut M10	2	

Z33E13T34 驾驶室 Cab

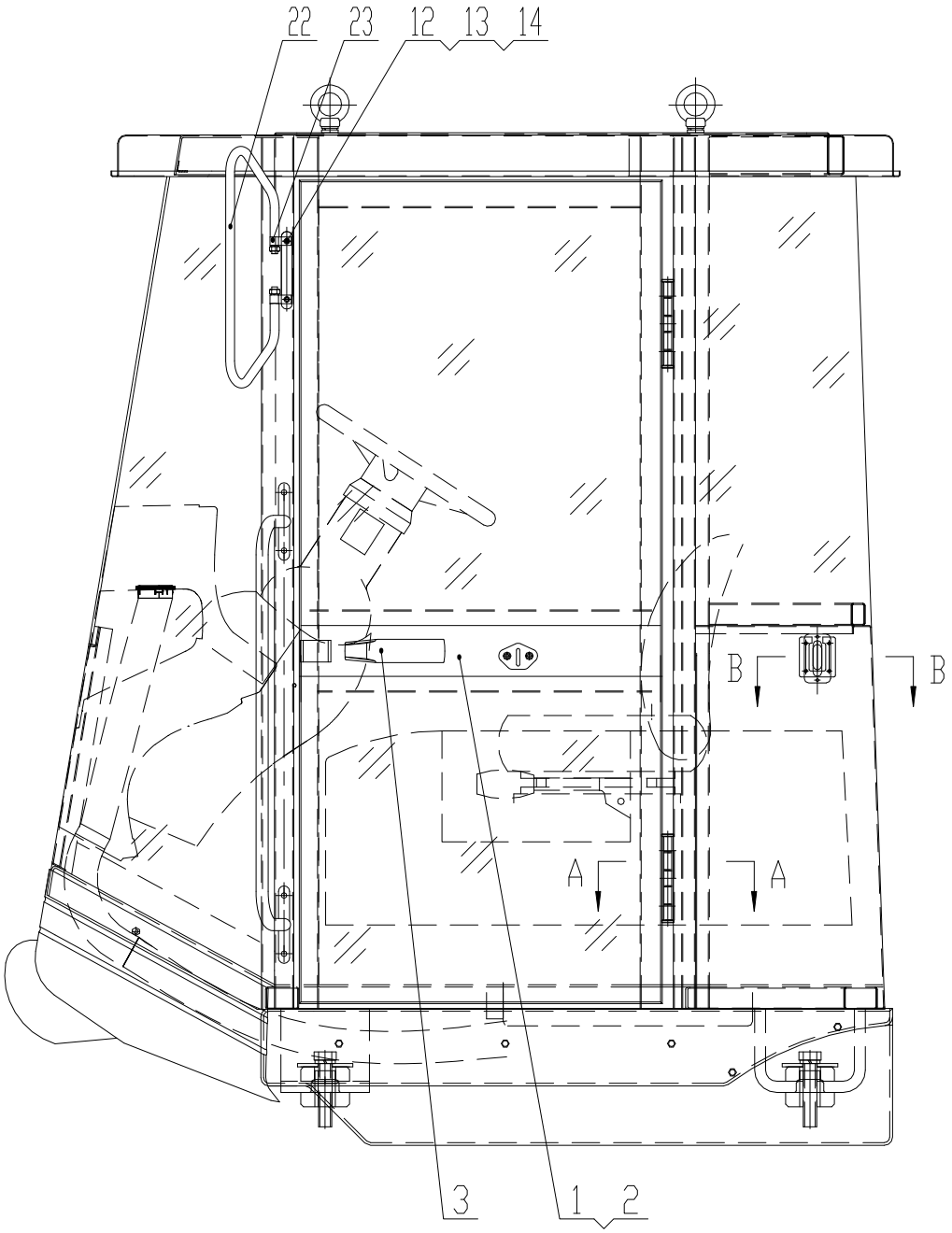

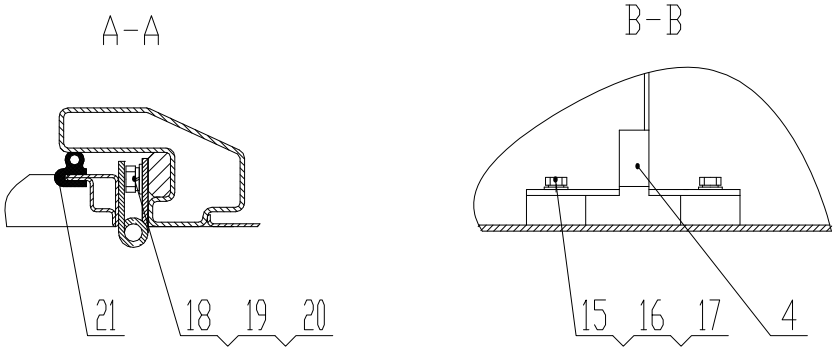

Z33E13T34 驾驶室 Cab

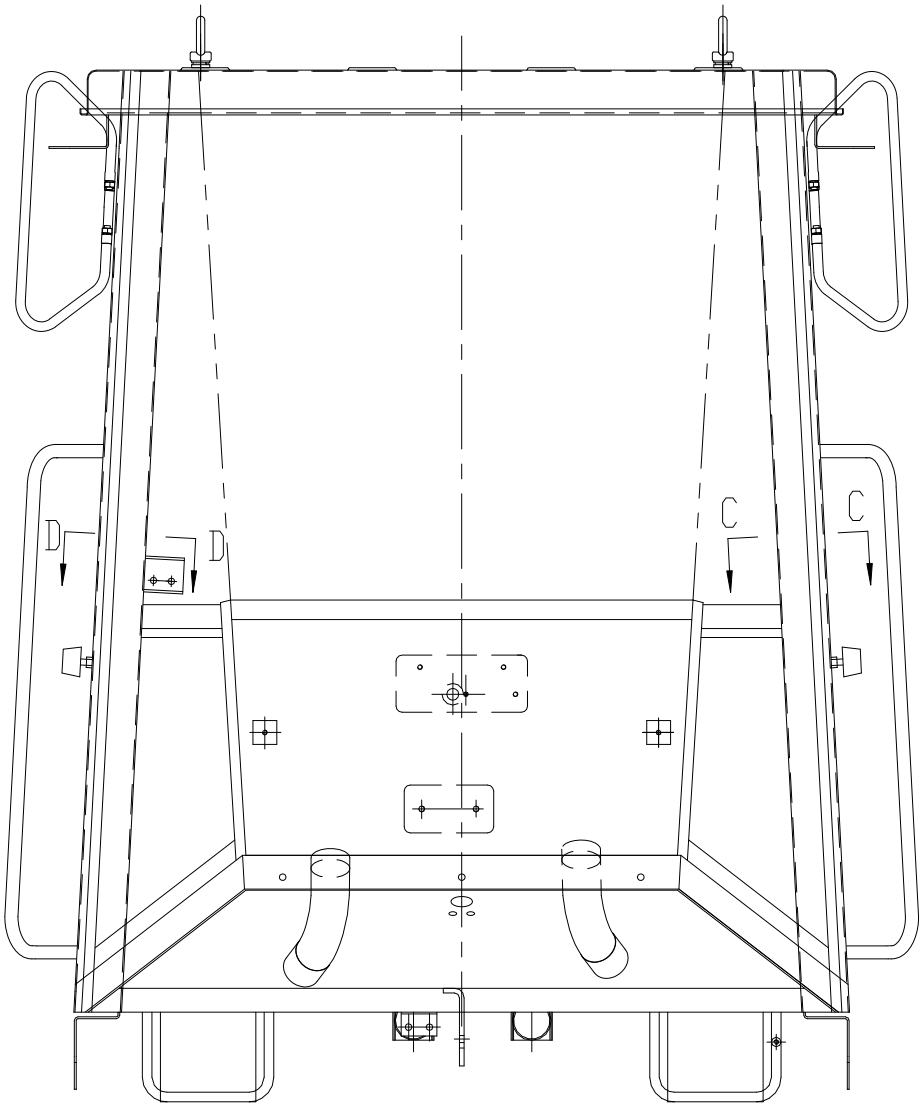

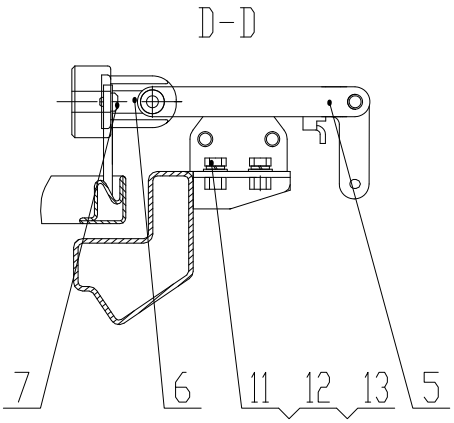

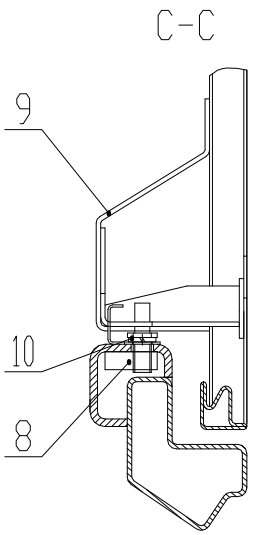

Z33E13T34 驾驶室 Cab

序号 Item	代号 Part No	名称 Parts Name	数量 Q'ty	备注 Remark
1	Z5E2130102T8	左车门 Left Door	1	
2	Z5E2130103T8	右车门 Right Door	1	
3	CGMS502-3	门锁 Lock	1	
4	GMS510	定位锁 Lock	2	
5	GMSSL01A	挂门锁 Lock	1	
6	Z5E2130100005T8	挂销 Sheet	1	
7	GB/T67-2000	螺钉M6×20 Bolt M6×20	1	
8	Z5E2130100001T8	螺孔板 Sheet	1	
9	Z5E2130100003T8	锁罩 Rubber	1	
10	GB/T93-1987	垫圈12 Washer 12	1	
11	GB/T5783-2000	螺栓M8×20 Bolt M8×20	2	
12	GB/T93-1987	垫圈8 Washer 8	6	
13	GB/T97.1-2002	垫圈8 Washer 8	6	
14	GB/T5783-2000	螺栓M8×30 Bolt M8×30	4	
15	GB/T5783-2000	螺栓M6×20 Bolt M6×20	8	
16	GB/T93-1987	垫圈6 Washer 6	8	
17	GB/T97.1-2002	垫圈6 Washer 6	8	
18	GB/T5783-2000	螺栓M10×20 Bolt M10×30	12	
19	GB/T93-1987	垫圈10 Washer 10	12	
20	GB/T97.1-2002	垫圈10 Washer 10	12	
21	Z50G130000018T15	门胶条 Rubber	2	
22	Z50E130104001T38	支架 Bracket	2	
23	Z50G130501003	调节座 Base	4	

Z5E21307T31 仪表台总成 Instrument Assembly

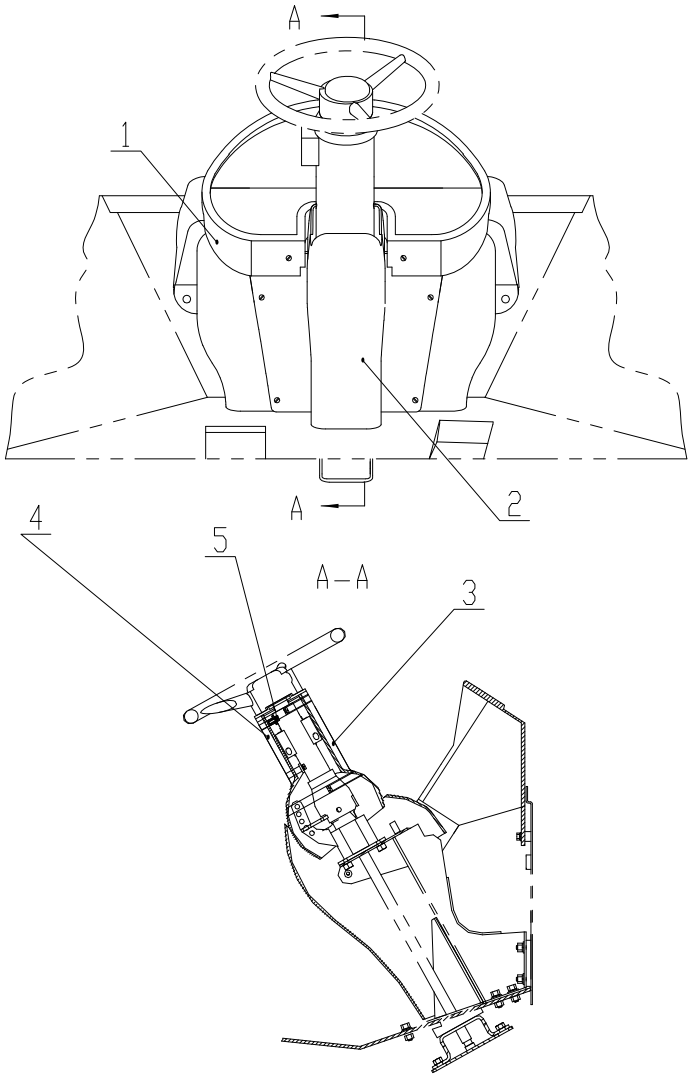

Z5E21307T31 仪表台总成 Instrument Assembly

序号 Item	代号 Part No	名称 Parts Name		数量 Q'ty	备注 Remark
1	Z5E3130700001	仪表台体	Console	1	
2	Z5E3130700002	下包壳	Under-side housing	1	
3	Z5E3130700003	上前包壳	Over and front housing	1	
4	Z5E3130700004	上后包壳	Over and back housing	1	
5	GB/T67-2000	螺钉M6×15	Bolt M6×15	4	

Z33E1304 方向机　Steering Wheel

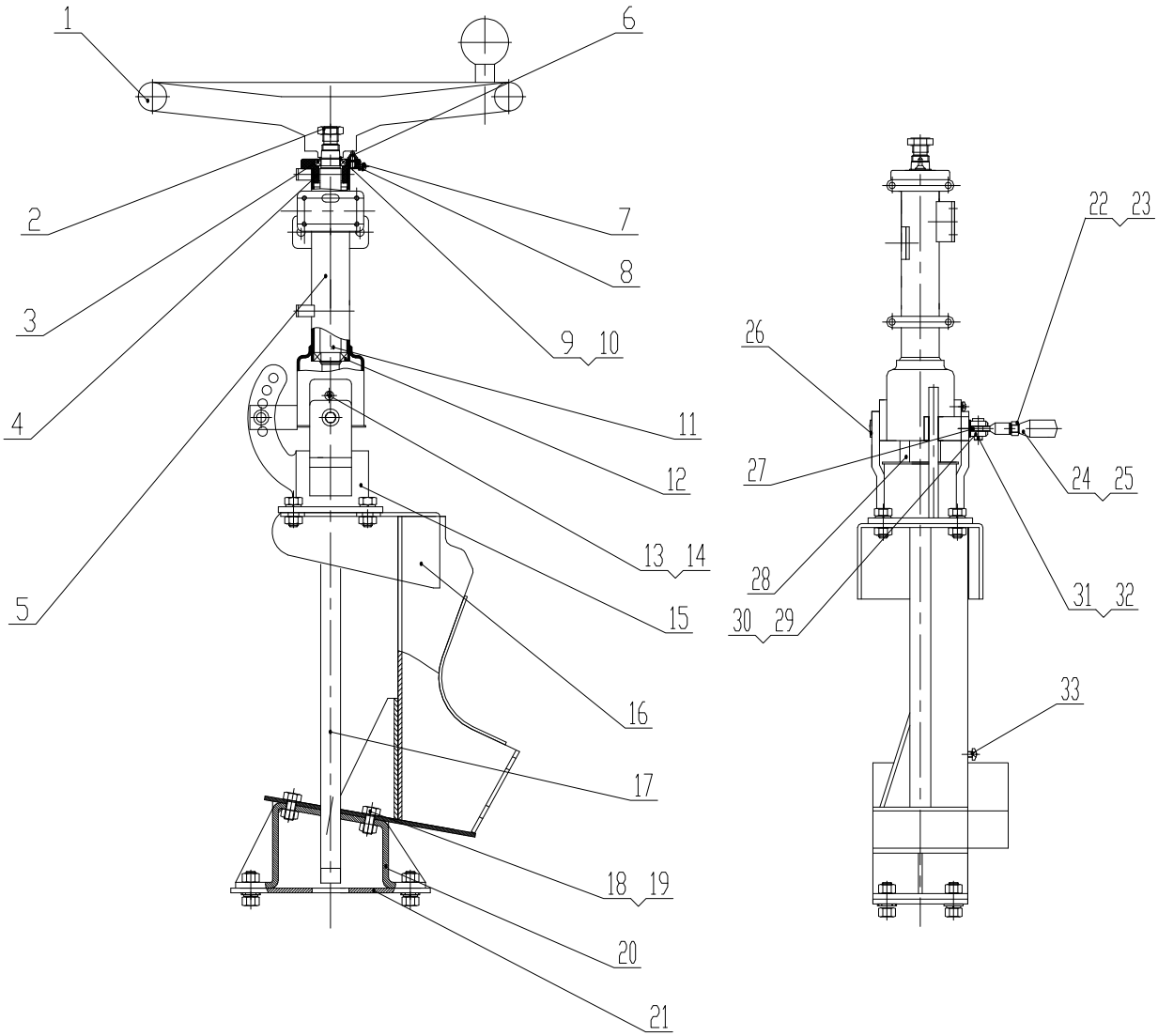

Z33E1304　方向机　Steering Wheel

序号 Item	代号 Part No.	名称 Parts Name		数量 Q'ty	备注 Remark
1	Q380	转向盘总成	Steering Wheel	1	
2	GB/T6173-2000	螺母M16×1.5	Nut M16×1.5	1	
3	GB/T276-94	深沟球轴承61804	Ball Bearing	1	
4	AJ-CGFSR502-02-01B-10	轴承座	Seat	1	
5	AJ-CGFSR502-02-02B	管柱轴套部件B	Cannular	1	
6	AJ-CGFSR502-02-01B-00	柱塞式按扭总成	Control	1	
7	GB/T818-2000	螺钉M4×5	Bolt M4×5	1	
8	GB/T93-1987	垫圈4	Washer4	1	
9	GB/T894.1-1986	挡圈20	Ring	2	
10		调节垫片20	Tab	1	
11	AJ-CGFSR502-01-01	转向轴	Axostyle	1	
12	GB/T276-94	轴承61904	Ball Bearing	1	
13	GB/T818-2000	螺钉M5×10	Bolt M5×10	1	
14	GB/T93-1987	垫圈5	Washer5	1	
15	AJ-CGFSR502-03	支撑座总成	Seat	1	
16	AJ-CGFSR502-04-02	下支座总成	Seat	1	
17	AJ-CGFSR502-01-02D	花键轴C	Axostyle	1	
18	GB/T5783-2000	螺栓M10×25	Bolt M10×25	11	
19	GB/T93-1987	垫圈10	Washer10	11	
20	AJ-CGFSR502-05-01B	底板连接U形部件B	Motherboard	1	
21	AJ-CGFSR502-05-0C	转向器连接板	Board	1	
22	GB/T93-1987	垫圈8	Washer8	3	
23	GB/T41-2000	螺母M8	Nut M8	1	
24	AJ-CGFSR502-02-04-02	通丝杆M8×40	Bolt	1	
25	AJ-CGFSR502-02-04-03	调节手柄	Handgrip	1	
26	AJ-CGFSR502-04-01	紧固螺钉	Bolt	2	
27	AJ-CGFSR502-02-04-01	调节板	Board	1	
28	520(W13)A.21.00	万向节叉部件	Gimbal	1	
29	AJ-CGFSR502-02-03	定位销	Pin	1	
30	AJ-CGFSR502-02-05	压缩弹簧	Spring	1	
31	GB/T882-2008	销8×22	Pin8×22	2	
32	GB/T91-2000	销3.2×20	Pin	2	
33	GB/T818-2000	螺钉M6×10	Bolt M6×10	1	

Z5E21305T31 操纵箱总成 Box

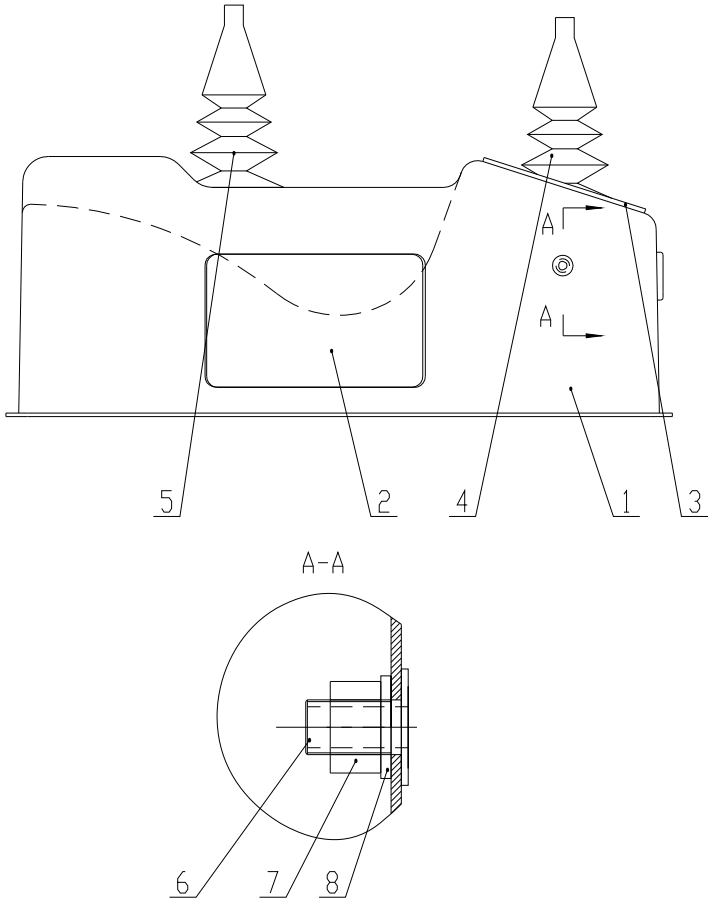

序号 Item	代号 Part No.	名 Parts Name	称	数量 Q'ty	备注 Remark
1	Z5E2130500001T31	操纵箱	Box	1	
2	Z5E2130500002T8	后盖板	Sheet	1	
3	Z5E2130500003T8	上盖板	Sheet	1	
4	Z5E2130500004T8	操纵皮老虎	Bellows	1	
5	Z5E2130500005T8	手制动皮老虎	Bellows	1	
6	Z5E2130500002T31	套筒	Sleeve	1	
7	GB/T6170-2000	螺母M16	Nut M16	1	
8	GB/T97.1-2002	垫圈16	Washer16	1	

Z30B1302T48 泡沫总成 Foam Assembly

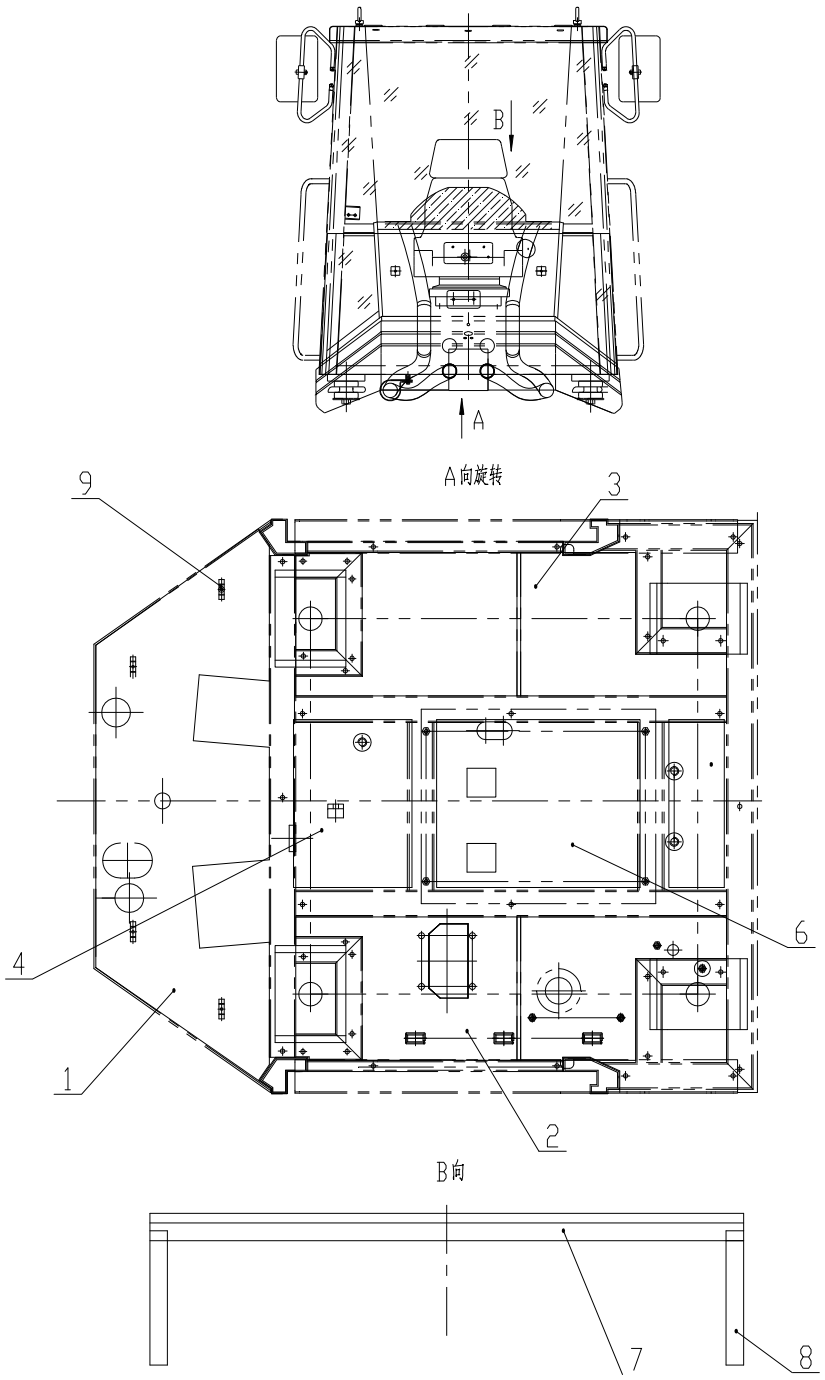

Z30B1302T48 泡沫总成 Foam Assembly

序号 Item	代号 Part No	名称 Parts Name	数量 Q'ty	备注 Remark
1	Z30B130200001T48	前底泡沫 Foam	1	
2	Z30B130200002T48	右底泡沫 Foam	1	
3	Z30B130200003T48	左底泡沫 Foam	1	
4	Z5E2130200004T31	前中底泡沫 Foam	1	
5	Z5E2130200005T31	后中底泡沫 Foam	1	
6	Z5E2130200006T31	中底泡沫 Foam	1	
7	Z30B130200007T48	后背泡沫 Foam	1	
8	Z5E2130200008T31	后侧泡沫 Foam	2	
9	Z50G120902015T15	塑料铆钉 Rivet	20	

注:以下驾驶室适用于装空调配置

Z33E13T36 驾驶室 Cab

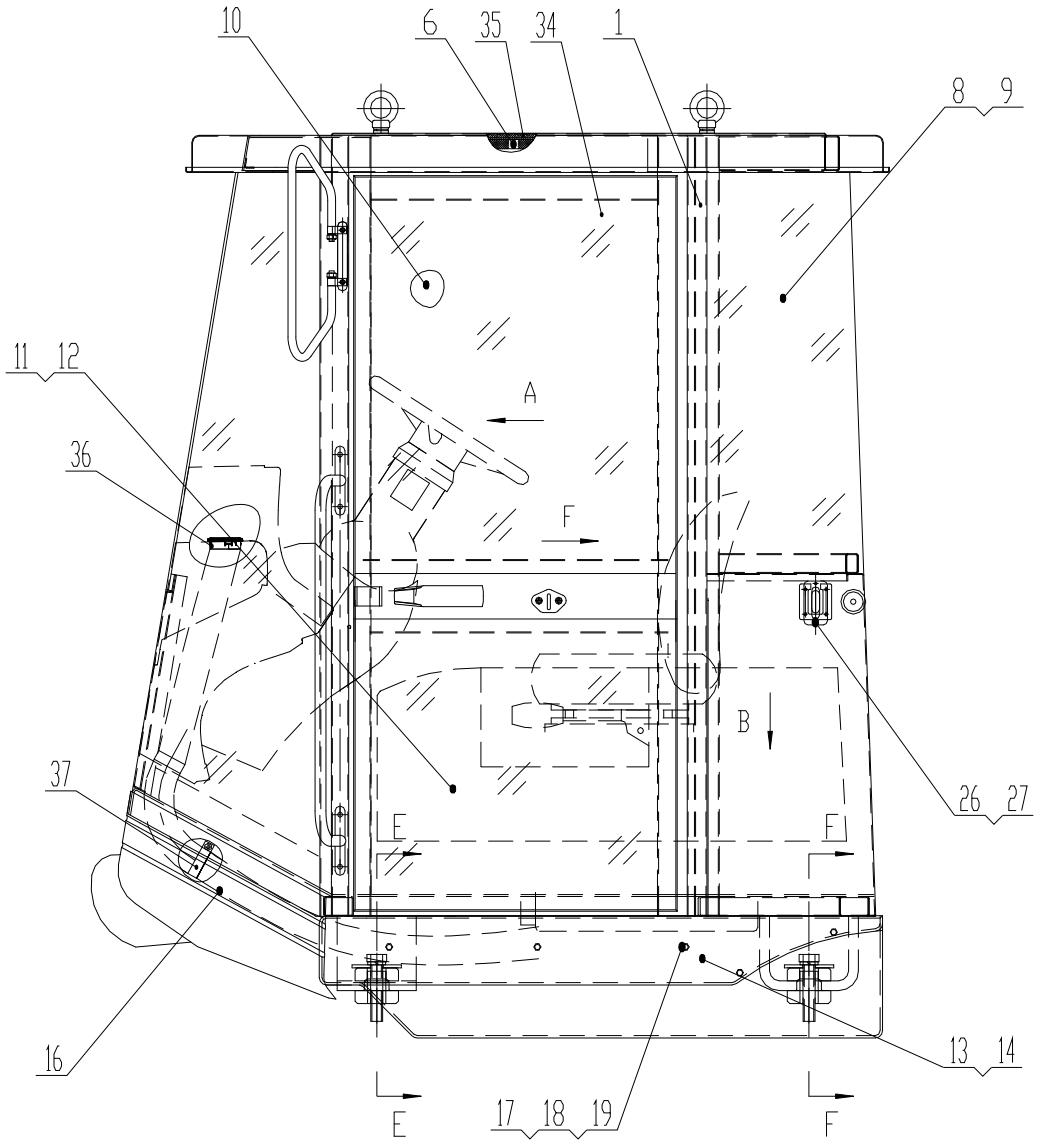

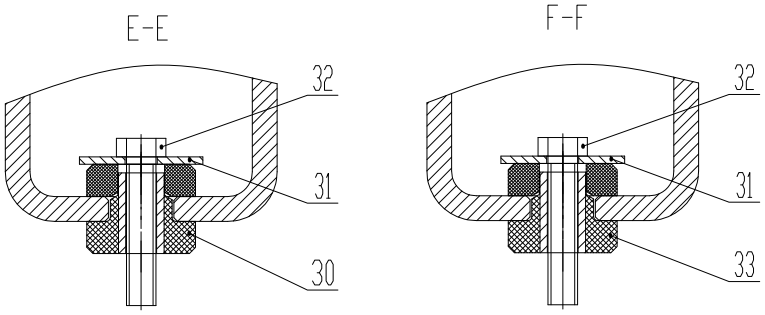

Z33E13T36 驾驶室 Cab

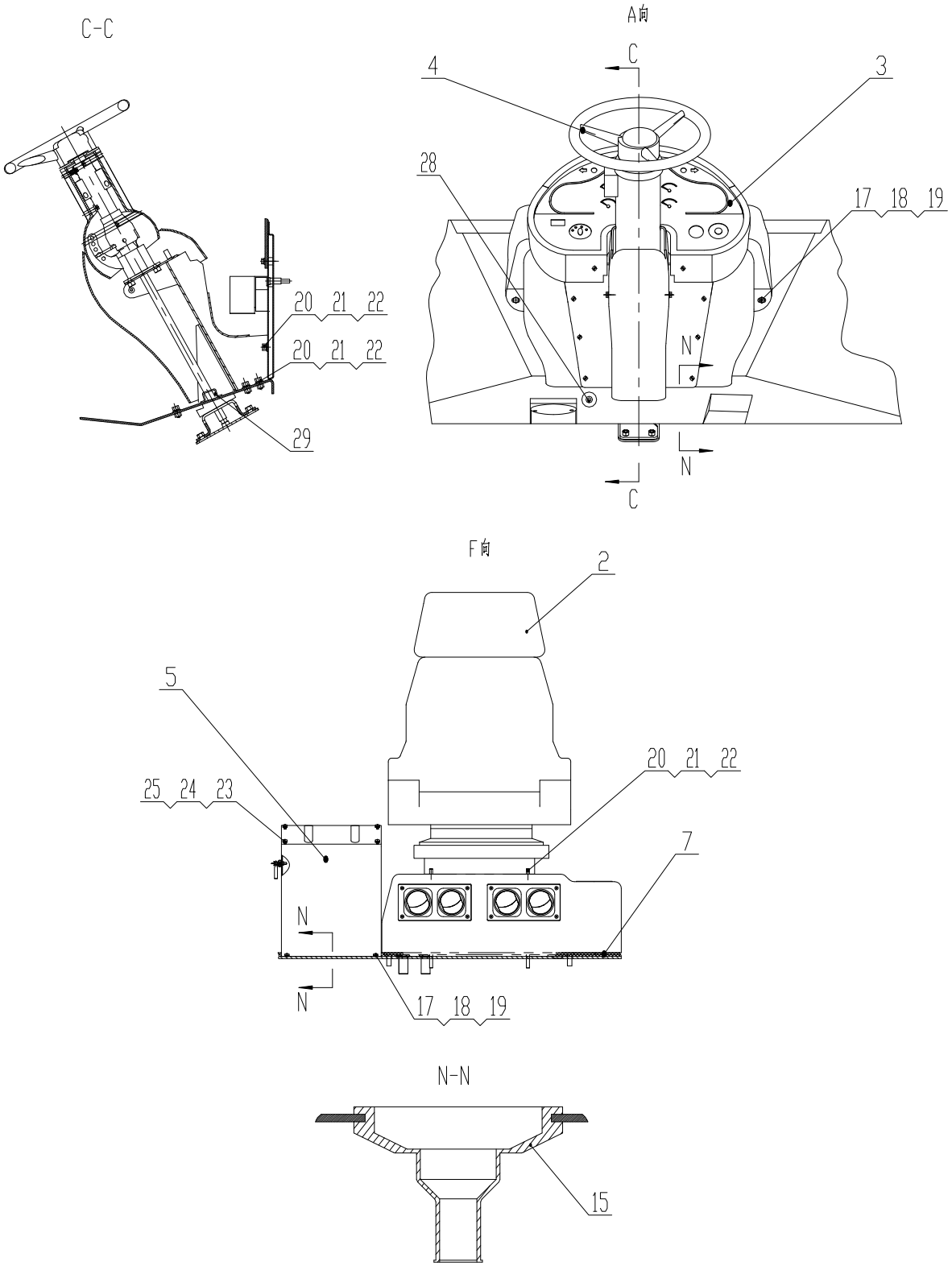

Z33E13T36 驾驶室 Cab

序号 Item	代号 Part No	名称 Parts Name		数量 Q'ty	备注 Remark
1	Z30B130101T51	机棚体	Cab Body	1	
2	CGZY-4	座椅总成	Seat	1	
3	Z5E21307T31	仪表台总成	Instrument Assembly	1	
4	Z33E1304	方向机	Steering Wheel	1	
5	Z5E21305T31	操纵箱总成	Box	1	
6	Z30B1307T37	顶内装饰	Adorning	1	
7	Z30B130000001T37	地板垫	Floor Board Cushion	1	
8	Z5E213000000 5T8	后左侧玻璃	Glass	1	
9	Z5E213000000 6T8	后右侧玻璃	Glass	1	
10	Z5E213000000 7T8	车门上玻璃	Glass	1	
11	Z55S130000008T8	左车门下玻璃	Glass	1	
12	Z55S130000008T8	右车门下玻璃	Glass	1	
13	Z5E213000001 1T8	左侧围	Boarding	1	
14	Z5E213000001 2T8	右侧围	Boarding	1	
15	Z5E213000001 3T8	保护套	Rubber	2	
16	Z30B130000010T37	前围	Boarding	1	
17	GB/T5783-2000	螺栓M8×25	Bolt M8×25	19	
18	GB/T93-1987	垫圈8	Washer 8	19	
19	GB/T97.1-2002	垫圈8	Washer 8	19	
20	GB/T5783-2000	螺栓M10×25	Bolt M10×25	14	
21	GB/T93-1987	垫圈10	Washer 10	14	
22	GB/T97.1-2002	垫圈10	Washer 10	14	
23	GB/T818-2000	螺钉M6×16	Bolt M6×16	16	
24	GB/T93-1987	垫圈6	Washer 6	16	
25	GB/T97.1-2002	垫圈6	Washer 6	16	
26	Z50G130000026T15	锁孔盖板	Sheet	2	
27	GB/T846-1985	螺钉ST4.2×16	Bolt ST4.2×16	4	

Z33E13T36 驾驶室 Cab

序号 Item	代号 Part No	名称 Parts Name		数量 Q'ty	备注 Remark
28	Z5E2130000004T11	密封套	Rubber	2	
29	Z5E2130000003T11	密封套	Rubber	1	
30	SE9050-25-1160	减震器	Absorber	2	前减震器
31	Z5E2130000010T31	垫板	Sheet	4	
32	GB/T5785-2000	螺栓M24×2×120	Bolt M24×2×120	4	
33	SE9050-25-1155	减震器	Absorber	2	后减震器
34	Z5E21308T21	推拉窗总成	Window	1	
35	Z30B130000015T37	阻尼板	Sheet	1	
36	DJC-WZ-11160	上出风口总成	Pipe Assembly	2	
37	S9695	单耳无机卡箍	Clip	8	

Z33E13T36 驾驶室 Cab

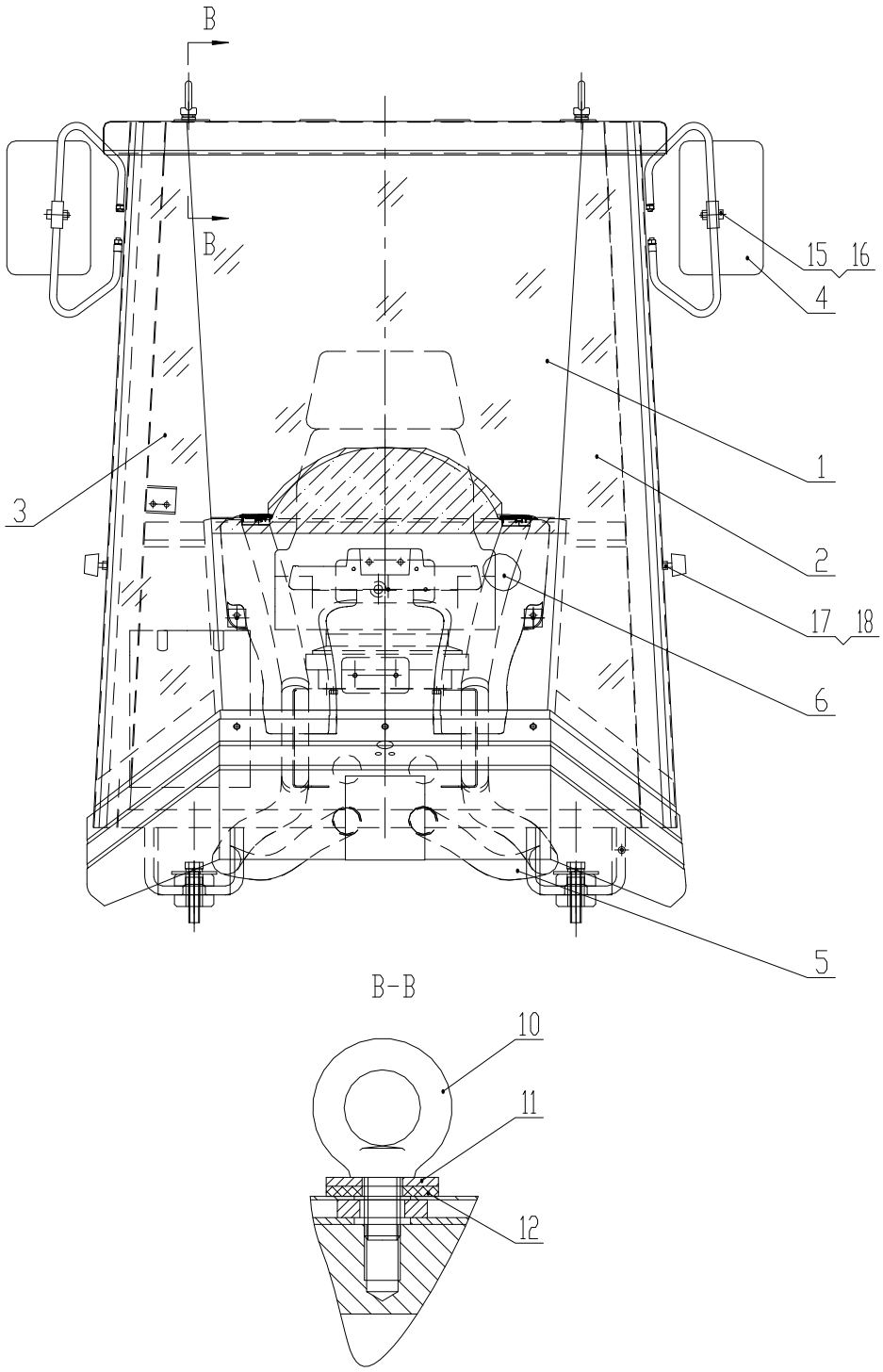

Z33E13T36 驾驶室 Cab

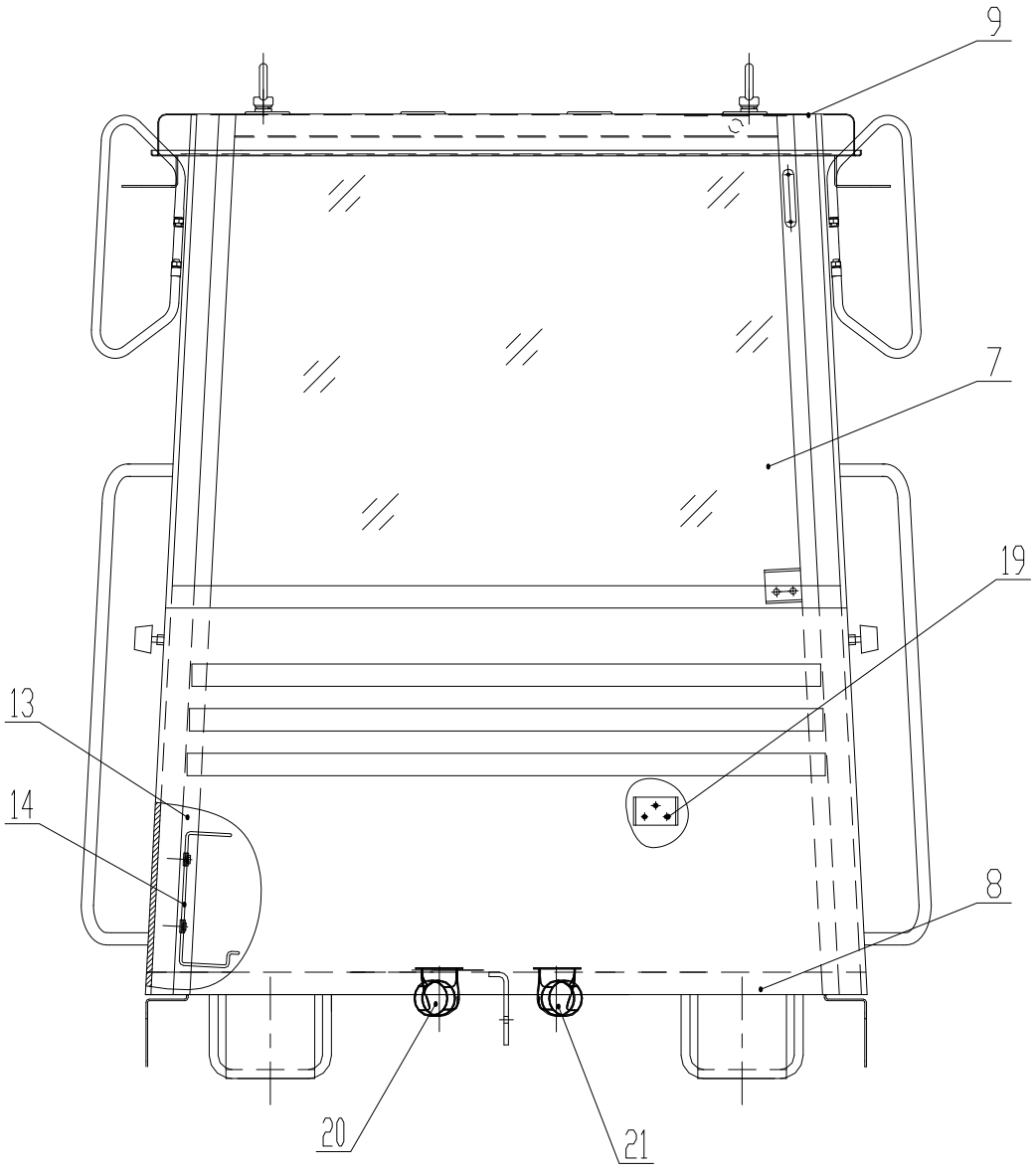

Z33E13T36 驾驶室 Cab

序号 Item	代号 Part No	名称 Parts Name	数量 Q'ty	备注 Remark
1	Z30B130000002T37	前窗玻璃 Glass	1	
2	Z5E2130000003T8	前左侧玻璃 Glass	1	
3	Z5E2130000004T8	前右侧玻璃 Glass	1	
4	奔驰168-II	倒车镜 Mirror	2	
5	DJC-CS-00131	分风波纹管(500mm) Pipe	2	
6	DJC-CS-00141	分风波纹管(900mm) Pipe	2	
7	Z30B130000009T37	后窗玻璃 Glass	1	
8	Z30B1302T51	泡沫总成 Foam	1	
9	Z30B130101005T37	外顶盖 Coping	1	
10	Z5E2130100008T11	吊环螺钉M16 Bolt M16	4	
11	Z50G130100012T15	垫板 Sheet	4	
12	Z50G130100011T15	橡胶垫 Rubber	4	
13	Z5E2130100001T31	灭火器支架 Bracket	1	
14	GB/T846-1985	螺钉ST4.2×16 Bolt ST4.2×16	2	
15	GB/T6170-2000	螺母M6 Nut M6	2	
16	GB/T97.1-2002	垫圈6 Washer 6	2	
17	Z5E2130105T8	减震块 Shock Absorption	2	
18	GB/T6170-2000	螺母M10 Nut M10	2	
19	GB/T5783-2000	螺栓M5×20 Bolt M5×20	3	
20	JDfg2-1	左下风道 Pipe	1	
21	JDfg2-2	右下风道 Pipe	1	

Z33E13T36 驾驶室 Cab

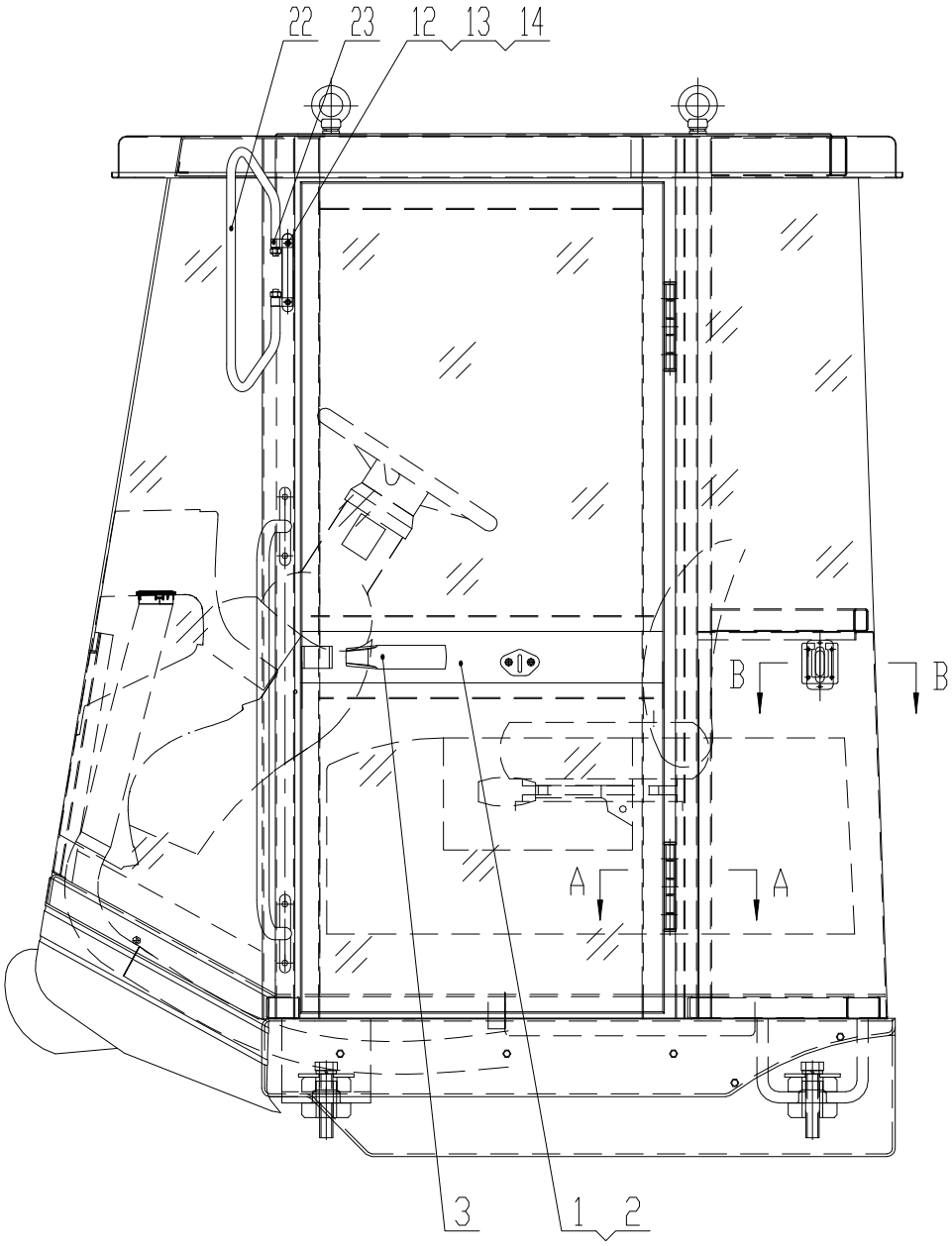

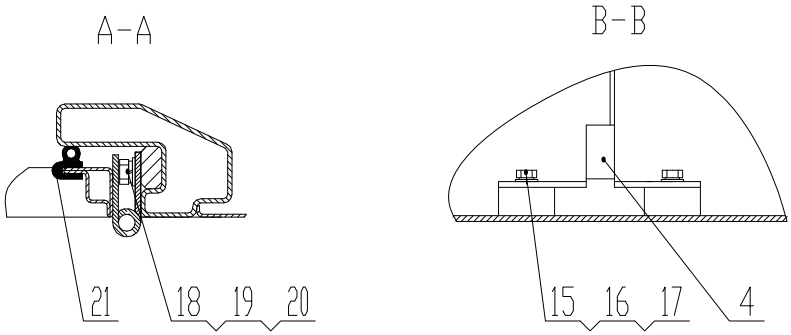

Z33E13T36 驾驶室 Cab

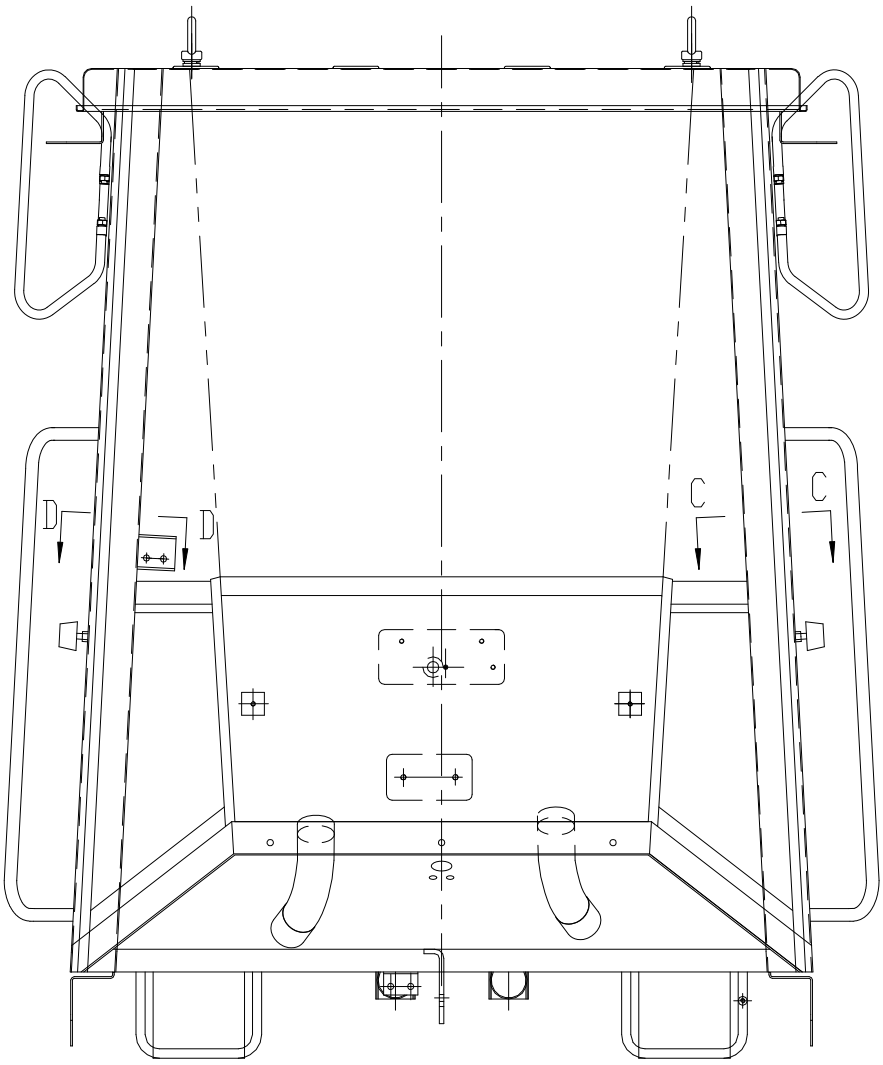

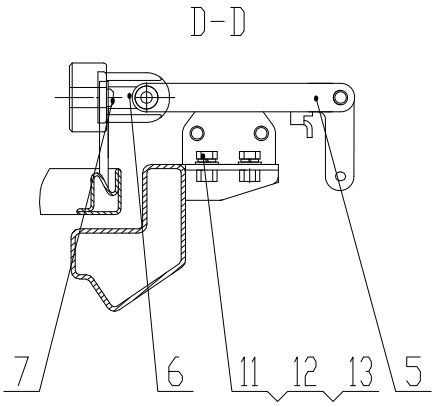

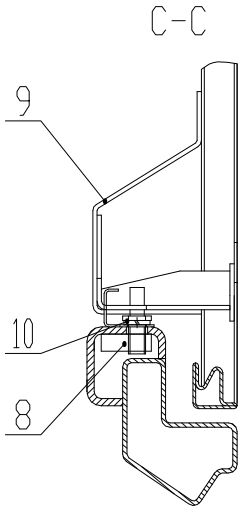

Z33E13T36 驾驶室 Cab

序号 Item	代号 Part No	名称 Parts Name	数量 Q'ty	备注 Remark
1	Z5E2130102T8	左车门 Left Door	1	
2	Z5E2130103T8	右车门 Right Door	1	
3	CGMS502-3	门锁 Lock	1	
4	GMS510	定位锁 Lock	2	
5	GMSSL01A	挂门锁 Lock	1	
6	Z5E2130100005T8	挂销 Sheet	1	
7	GB/T67-2000	螺钉M6×20 Bolt M6×20	1	
8	Z5E2130100001T8	螺孔板 Sheet	1	
9	Z5E2130100003T8	锁罩 Rubber	1	
10	GB/T93-1987	垫圈12 Washer 12	1	
11	GB/T5783-2000	螺栓M8×20 Bolt M8×20	2	
12	GB/T93-1987	垫圈8 Washer 8	6	
13	GB/T97.1-2002	垫圈8 Washer 8	6	
14	GB/T5783-2000	螺栓M8×30 Bolt M8×30	4	
15	GB/T5783-2000	螺栓M6×20 Bolt M6×20	8	
16	GB/T93-1987	垫圈6 Washer 6	8	
17	GB/T97.1-2002	垫圈6 Washer 6	8	
18	GB/T5783-2000	螺栓M10×20 Bolt M10×30	12	
19	GB/T93-1987	垫圈10 Washer 10	12	
20	GB/T97.1-2002	垫圈10 Washer 10	12	
21	Z50G130000018T15	门胶条 Rubber	2	
22	Z50E130104001T38	支架 Bracket	2	
23	Z50G130501003	调节座 Base	4	

Z5E21307T31 仪表台总成 Instrument Assembly

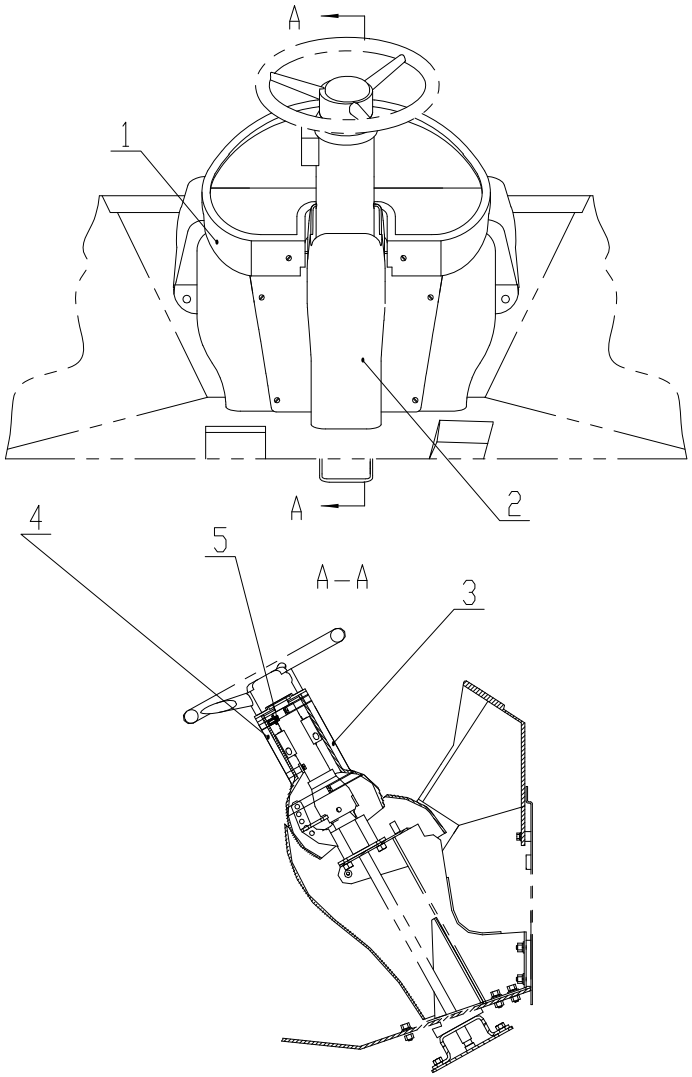

Z5E21307T31 仪表台总成 Instrument Assembly

序号 Item	代号 Part No	名称 Parts Name		数量 Q'ty	备注 Remark
1	Z5E3130700001	仪表台体	Console	1	
2	Z5E3130700002	下包壳	Under-side housing	1	
3	Z5E3130700003	上前包壳	Over and front housing	1	
4	Z5E3130700004	上后包壳	Over and back housing	1	
5	GB/T67-2000	螺钉M6×15	Bolt M6×15	4	

Z33E1304 方向机　Steering Wheel

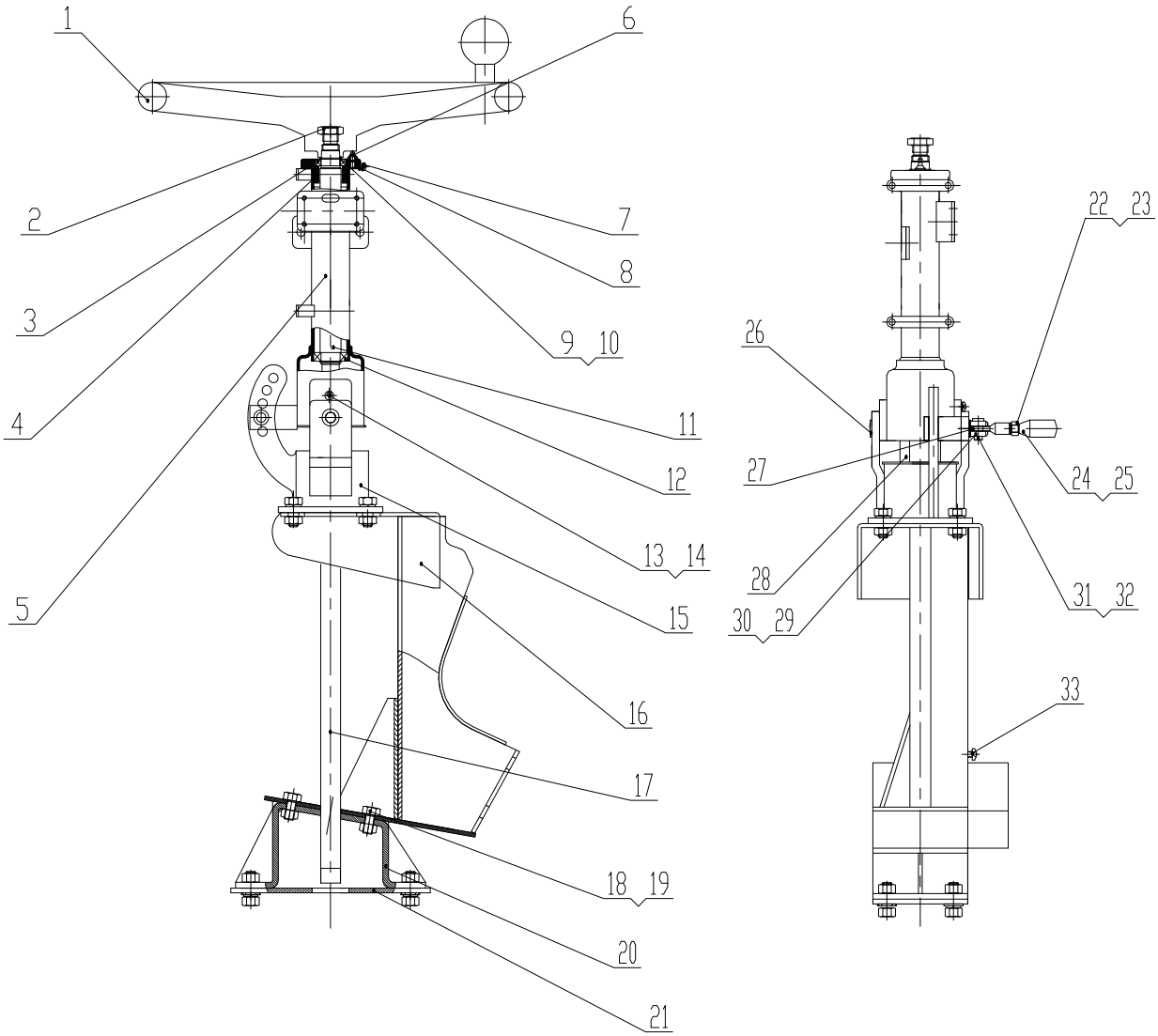

Z33E1304　方向机　Steering Wheel

序号 Item	代号 Part No.	名称 Parts Name		数量 Q'ty	备注 Remark
1	Q380	转向盘总成	Steering Wheel	1	
2	GB/T6173-2000	螺母M16×1.5	Nut M16×1.5	1	
3	GB/T276-94	深沟球轴承61804	Ball Bearing	1	
4	AJ-CGFSR502-02-01B-10	轴承座	Seat	1	
5	AJ-CGFSR502-02-02B	管柱轴套部件B	Cannular	1	
6	AJ-CGFSR502-02-01B-00	柱塞式按扭总成	Control	1	
7	GB/T818-2000	螺钉M4×5	Bolt M4×5	1	
8	GB/T93-1987	垫圈4	Washer4	1	
9	GB/T894.1-1986	挡圈20	Ring	2	
10		调节垫片20	Tab	1	
11	AJ-CGFSR502-01-01	转向轴	Axostyle	1	
12	GB/T276-94	轴承61904	Ball Bearing	1	
13	GB/T818-2000	螺钉M5×10	Bolt M5×10	1	
14	GB/T93-1987	垫圈5	Washer5	1	
15	AJ-CGFSR502-03	支撑座总成	Seat	1	
16	AJ-CGFSR502-04-02	下支座总成	Seat	1	
17	AJ-CGFSR502-01-02D	花键轴C	Axostyle	1	
18	GB/T5783-2000	螺栓M10×25	Bolt M10×25	11	
19	GB/T93-1987	垫圈10	Washer10	11	
20	AJ-CGFSR502-05-01B	底板连接U形部件B	Motherboard	1	
21	AJ-CGFSR502-05-0C	转向器连接板	Board	1	
22	GB/T93-1987	垫圈8	Washer8	3	
23	GB/T41-2000	螺母M8	Nut M8	1	
24	AJ-CGFSR502-02-04-02	通丝杆M8×40	Bolt	1	
25	AJ-CGFSR502-02-04-03	调节手柄	Handgrip	1	
26	AJ-CGFSR502-04-01	紧固螺钉	Bolt	2	
27	AJ-CGFSR502-02-04-01	调节板	Board	1	
28	520(W13)A.21.00	万向节叉部件	Gimbal	1	
29	AJ-CGFSR502-02-03	定位销	Pin	1	
30	AJ-CGFSR502-02-05	压缩弹簧	Spring	1	
31	GB/T882-2008	销8×22	Pin8×22	2	
32	GB/T91-2000	销3.2×20	Pin	2	
33	GB/T818-2000	螺钉M6×10	Bolt M6×10	1	

Z5E21305T31 操纵箱总成 Box

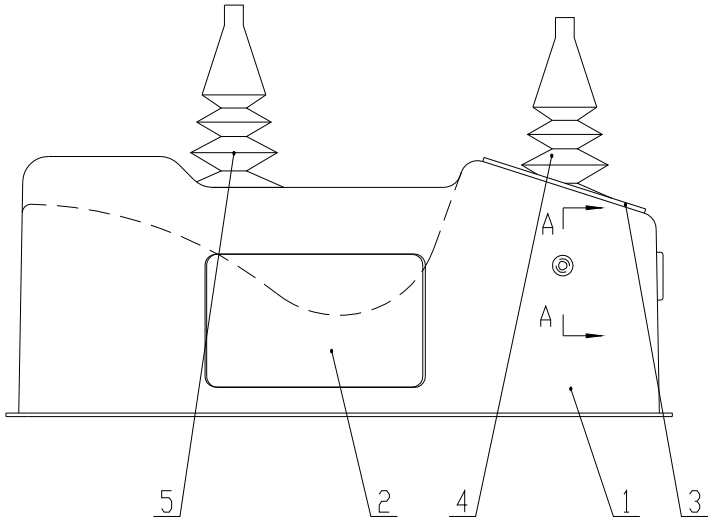

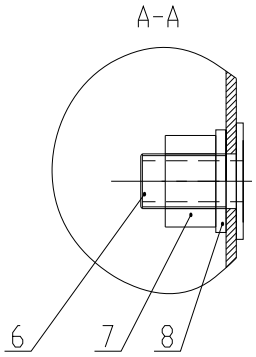

序号 Item	代号 Part No.	名 Parts Name	称	数量 Q'ty	备注 Remark
1	Z5E2130500001T31	操纵箱	Box	1	
2	Z5E2130500002T8	后盖板	Sheet	1	
3	Z5E2130500003T8	上盖板	Sheet	1	
4	Z5E2130500004T8	操纵皮老虎	Bellows	1	
5	Z5E2130500005T8	手制动皮老虎	Bellows	1	
6	Z5E2130500002T31	套筒	Sleeve	1	
7	GB/T6170-2000	螺母M16	Nut M16	1	
8	GB/T97.1-2002	垫圈16	Washer16	1	

Z30B1302T51 泡沫总成 Foam Assembly

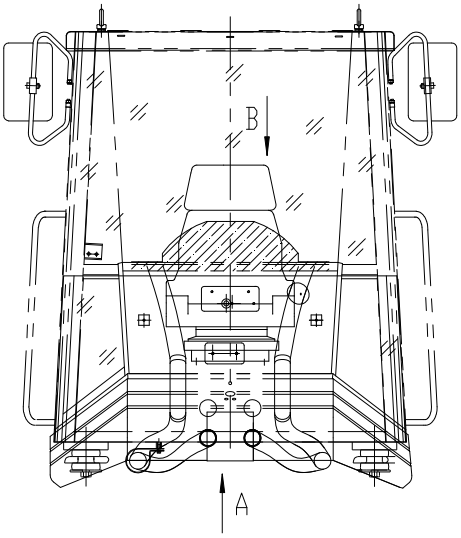

A向旋转

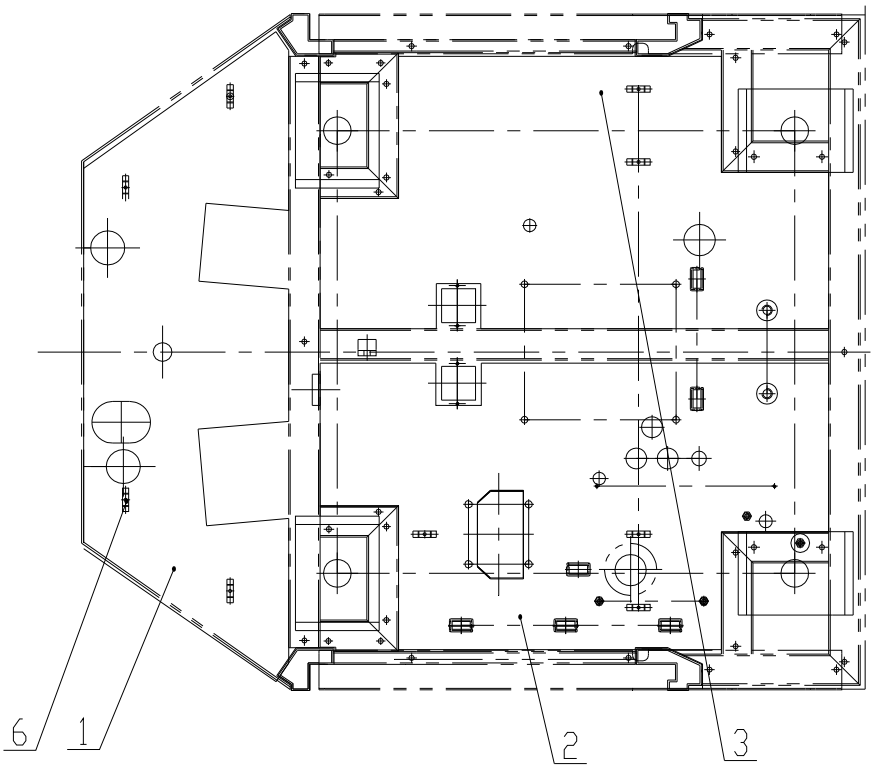

B向

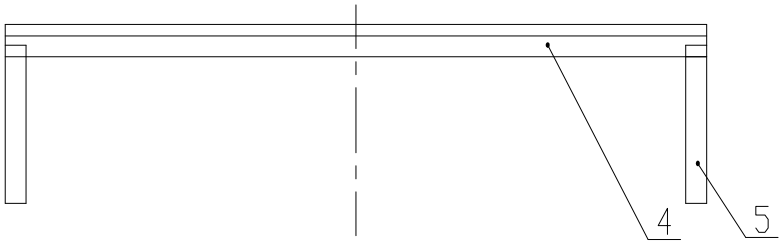

Z30B1302T51 泡沫总成 Foam Assembly

序号 Item	代号 Part No	名称 Parts Name	数量 Q'ty	备注 Remark
1	Z30B130200001T48	前底泡沫 Foam	1	
2	Z30B130200002T51	右底泡沫 Foam	1	
3	Z30B130200003T51	左底泡沫 Foam	1	
4	Z30B130200007T48	后背泡沫 Foam	1	
5	Z5E2130200008T31	后侧泡沫 Foam	2	
6	Z50G120902015T15	塑料铆钉 Rivet	20	

注:以下驾驶室适用于装经济型空调配置

Z33E13T46　驾驶室　Cab

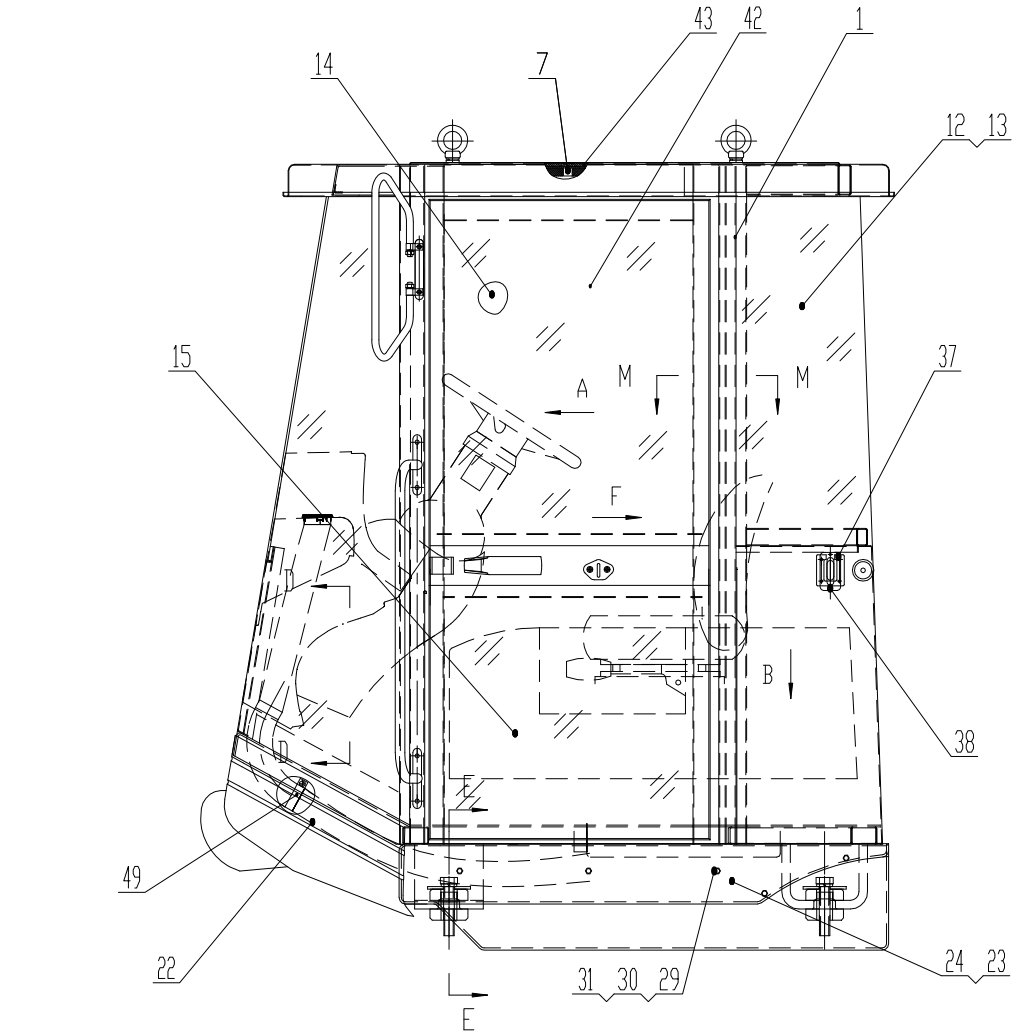

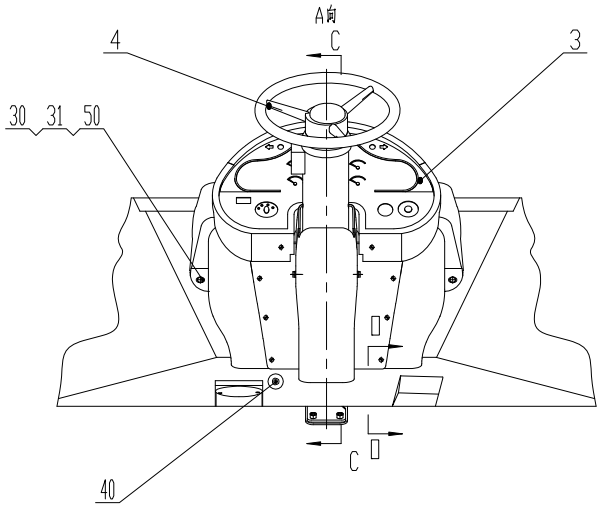

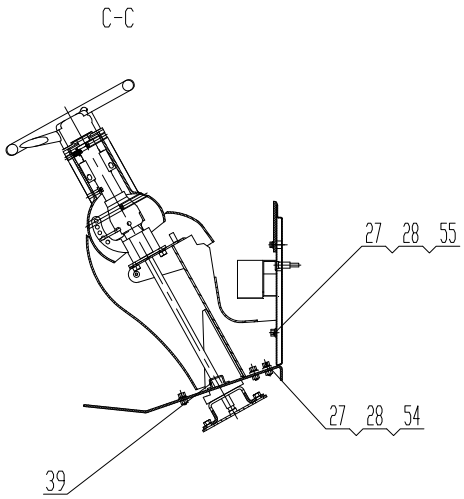

Z33E13T46 驾驶室 Cab

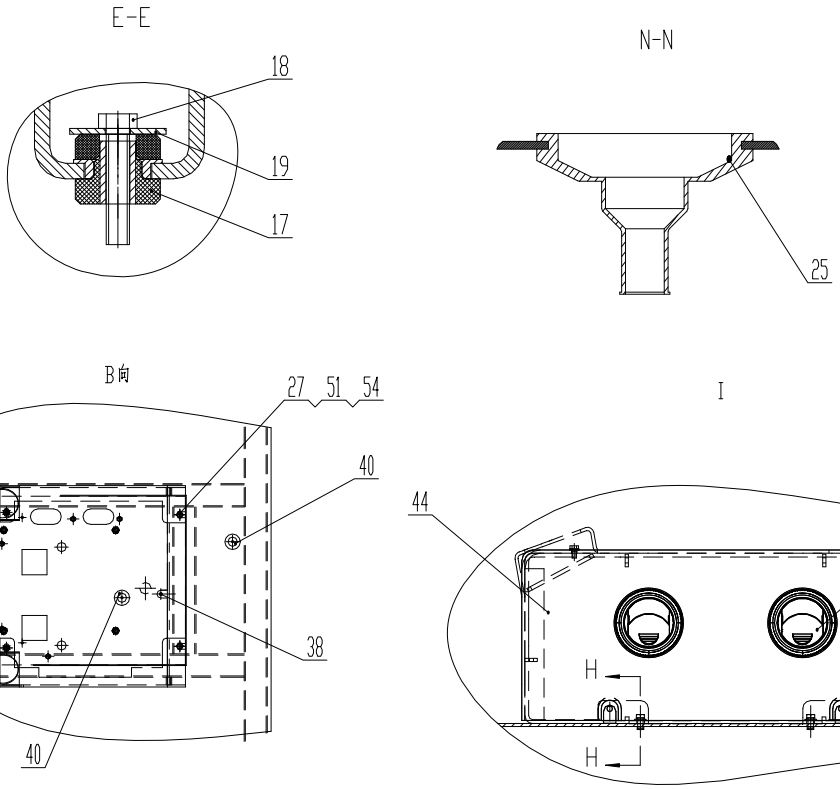

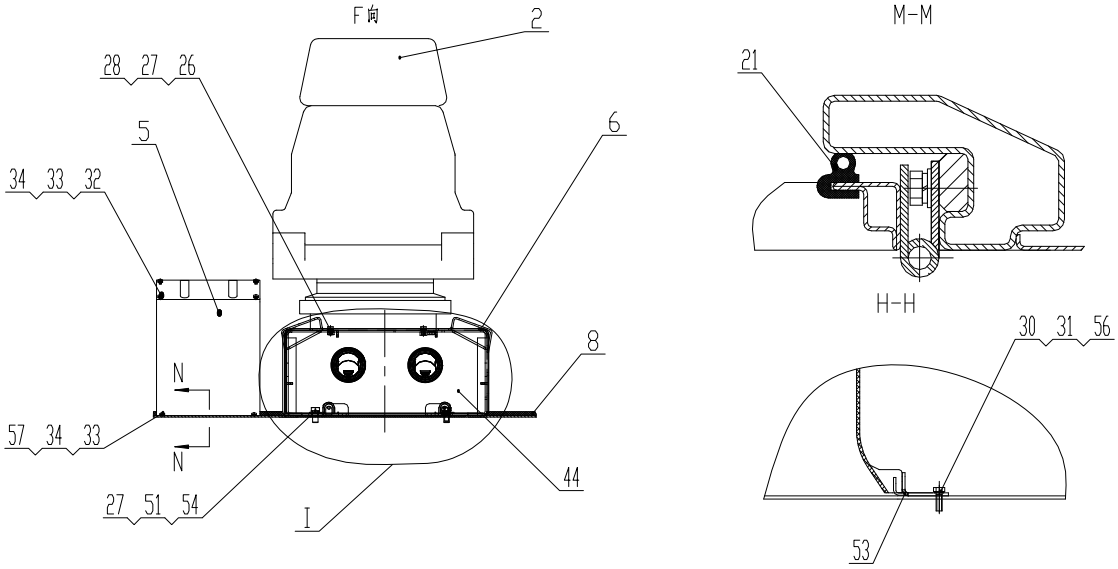

Z33E13T46 驾驶室 Cab

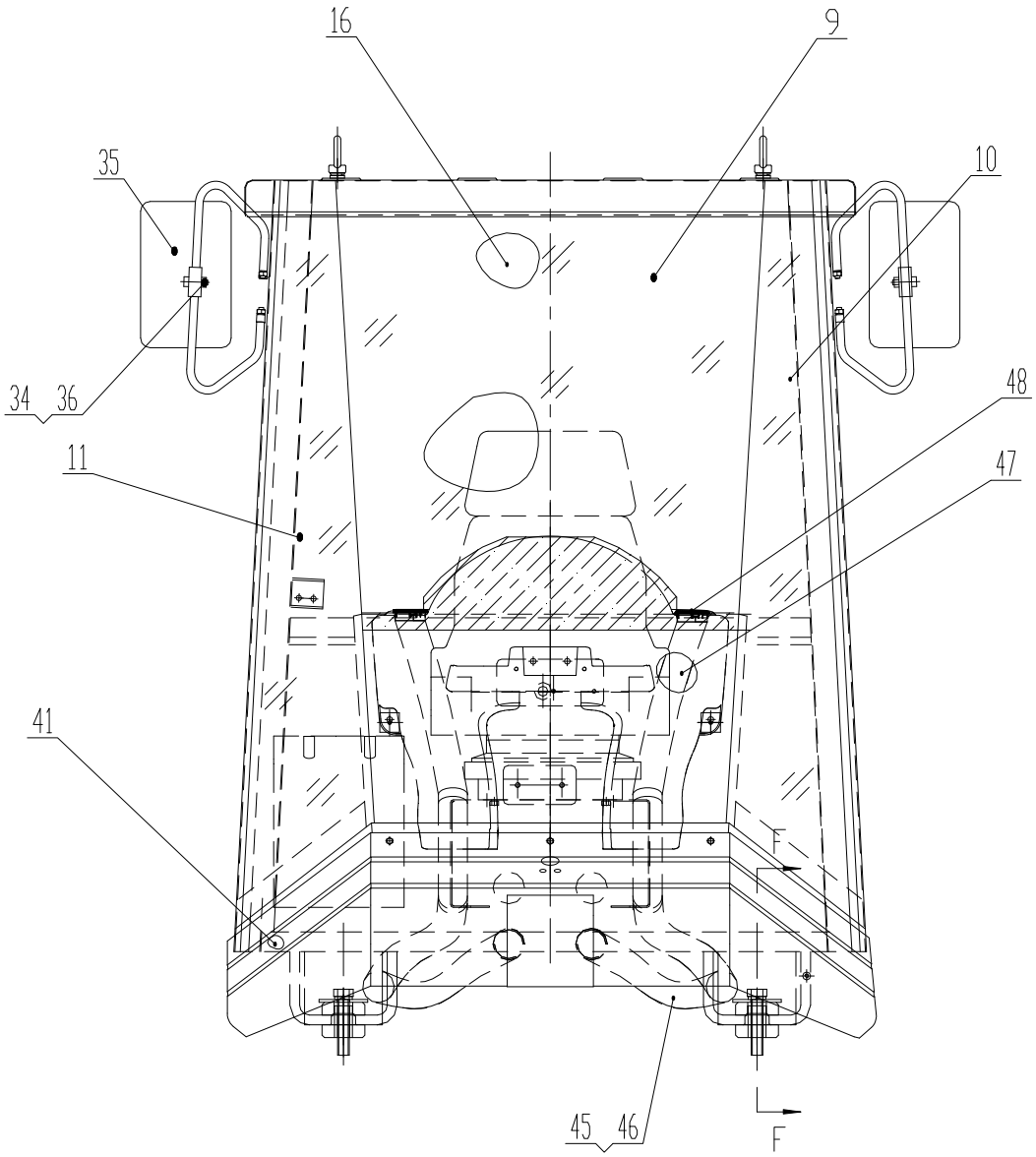

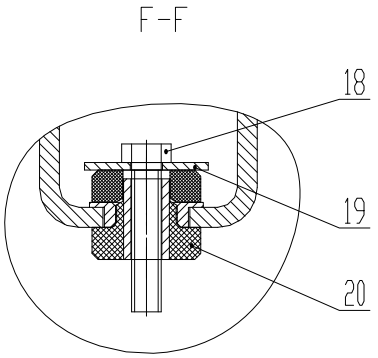

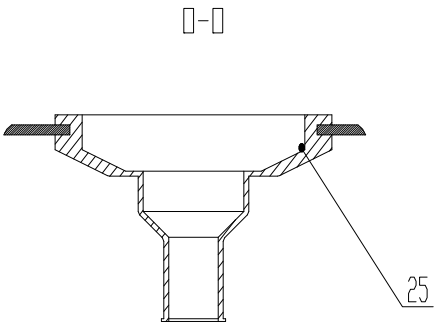

Z33E13T46 驾驶室 Cab

序号 Item	代号 Part No	名称 Parts Name		数量 Q'ty	备注 Remark
1	Z30B130101T48	机棚体	Cab Body	1	
2	CGZY-4	座椅总成	Seat	1	
3	Z5E21307T31	仪表台总成	Instrument Assembly	1	
4	Z30B1304T37	方向机总成	Steering Wheel	1	
5	Z5E21305T31	操纵箱总成	Box	1	
6	Z5E21306T44	座椅支架	Seat Bracket	1	
7	Z30B1307T37	顶内装饰	Adorning	1	
8	Z30B130000001T37	地板垫	Floor Board Cushion	1	
9	Z30B130000002T37	前窗玻璃	Glass	1	
10	Z5E2130000003T8	前左侧玻璃	Glass	1	
11	Z5E2130000004T8	前右侧玻璃	Glass	1	
12	Z5E2130000005T8	后左侧玻璃	Glass	1	
13	Z5E2130000006T8	后右侧玻璃	Glass	1	
14	Z5E2130000007T8	车门上玻璃	Glass	1	
15	Z55S130000008T8	车门下玻璃	Glass	2	
16	Z30B130000009T37	后窗玻璃	Glass	1	
17	SE9050-25-1160	减震器	Absorber	2	前减震器
18	GB/T5785-2000	螺栓M24×2×120	Bolt M24×2×120	4	
19	Z5E2130000010T31	垫板	Sheet	4	
20	SE9050-25-1155	减震器	Absorber	2	后减震器
21	Z50G130000018T15	门胶条	Rubber	2	
22	Z30B130000010T37	前围	Boarding	1	
23	Z5E2130000011T8	左侧围	Boarding	1	
24	Z5E2130000012T8	右侧围	Boarding	1	
25	Z5E2130000013T8	保护套	Rubber	2	
26	GB/T5783-2000	螺栓M10×25	Bolt M10×25	4	
27	GB/T93-1987	垫圈10	Washer 10	16	

Z33E13T46 驾驶室 Cab

序号 Item	代号 Part No	名称 Parts Name		数量 Q'ty	备注 Remark
28	GB/T97.1-2002	垫圈10	Washer 10	12	
29	GB/T5783-2000	螺栓M8×25	Bolt M8×25	17	
30	GB/T93-1987	垫圈8	Washer 8	23	
31	GB/T97.1-2002	垫圈8	Washer 8	23	
32	GB/T818-2000	螺钉M6×16	Bolt M6×16	15	
33	GB/T93-1987	垫圈6	Washer 6	20	
34	GB/T97.1-2002	垫圈6	Washer 6	25	
35	奔驰168-II	倒车镜	Mirror	2	
36	GB/T6170-2000	螺母M6	Nut M6	4	
37	Z50G130000026T15	锁孔盖板	Sheet	2	
38	GB/T846-1985	螺钉ST4.2×16	Bolt ST4.2×16	5	
39	Z5E2130000003T11	密封套	Rubber	1	
40	Z5E2130000004T11	密封套	Rubber	3	
41	Z30B1302T48	泡沫总成	Foam	1	
42	Z5E21308T21	推拉窗总成	Window	1	
43	Z30B130000015T37	阻尼板	Sheet	1	
44	Z5E2130000015T44	前罩盖	Sheet	1	
45	DJC-CS-00132	风管保温棉	Heat Preservation Cotton	1	
46	DJC-CS-00141	分风波纹管(900mm)	Pipe	2	
47	DJC-CS-00131	分风波纹管(500mm)	Pipe	2	
48	DJC-WZ-11160	上出风口总成	Pipe Assembly	4	
49	S9695	单耳无机卡箍	Clip	8	
50	GB/T5783-2000	螺栓M8×20	Bolt M8×20	4	
51	GB/T96.1-2000	垫圈10	Washer 10	4	
52	GB/T5783-2000	螺栓M6×12	Bolt M6×12	3	
53	Z5E21309T44	安装板	Sheet	1	

Z33E13T46 驾驶室 Cab

序号 Item	代号 Part No	名称 Parts Name		数量 Q'ty	备注 Remark
54	GB/T5783-2000	螺栓M10×35	Bolt M10×35	8	
55	GB/T5783-2000	螺栓M10×20	Bolt M10×20	4	
56	GB/T5783-2000	螺栓M8×30	Bolt M8×30	2	
57	GB/T818-2000	螺钉M6×25	Bolt M6×25	5	
58	DJC-WZ-11165	上出风口总成	Pipe Assembly	2	

Z33E13T46 驾驶室 Cab

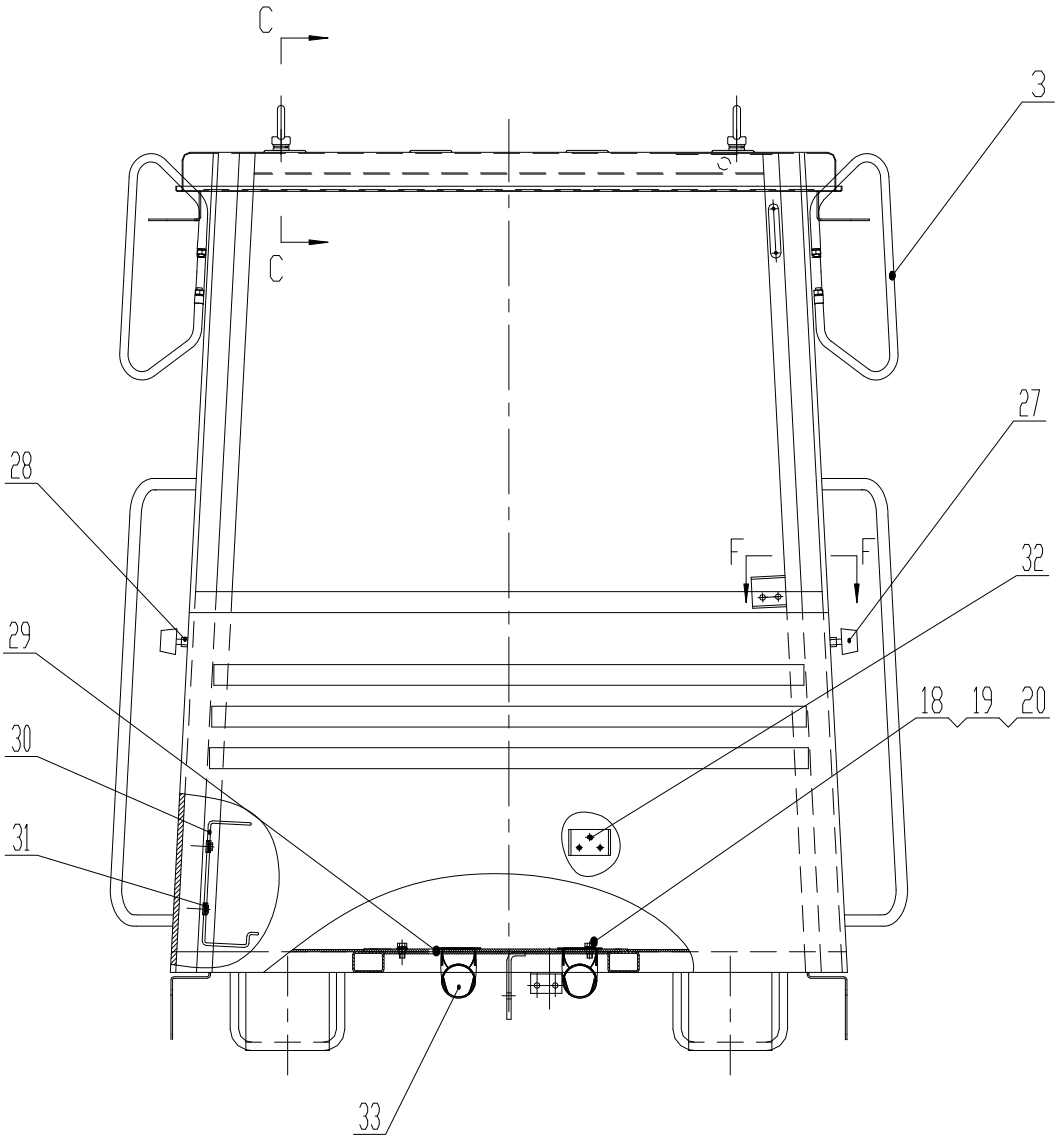

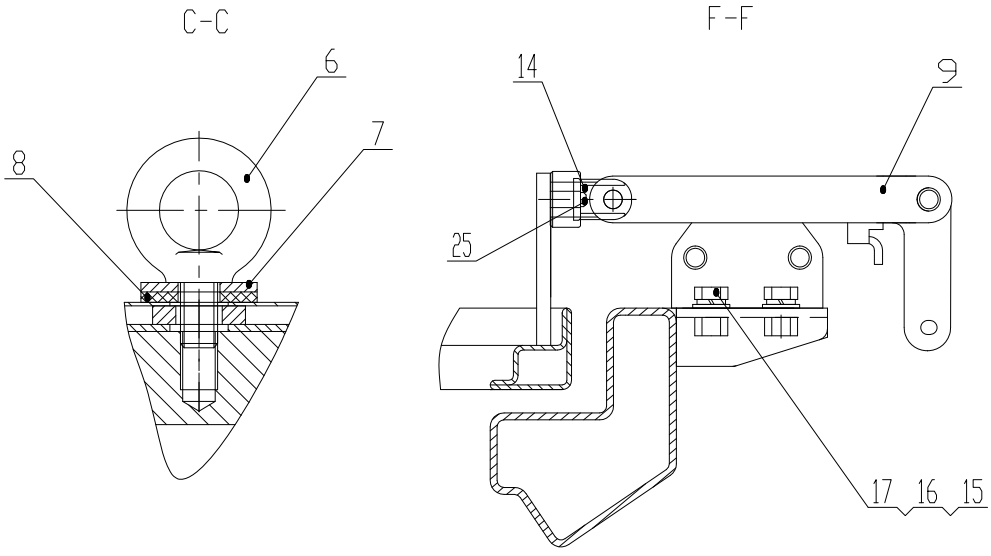

Z33E13T46 驾驶室 Cab

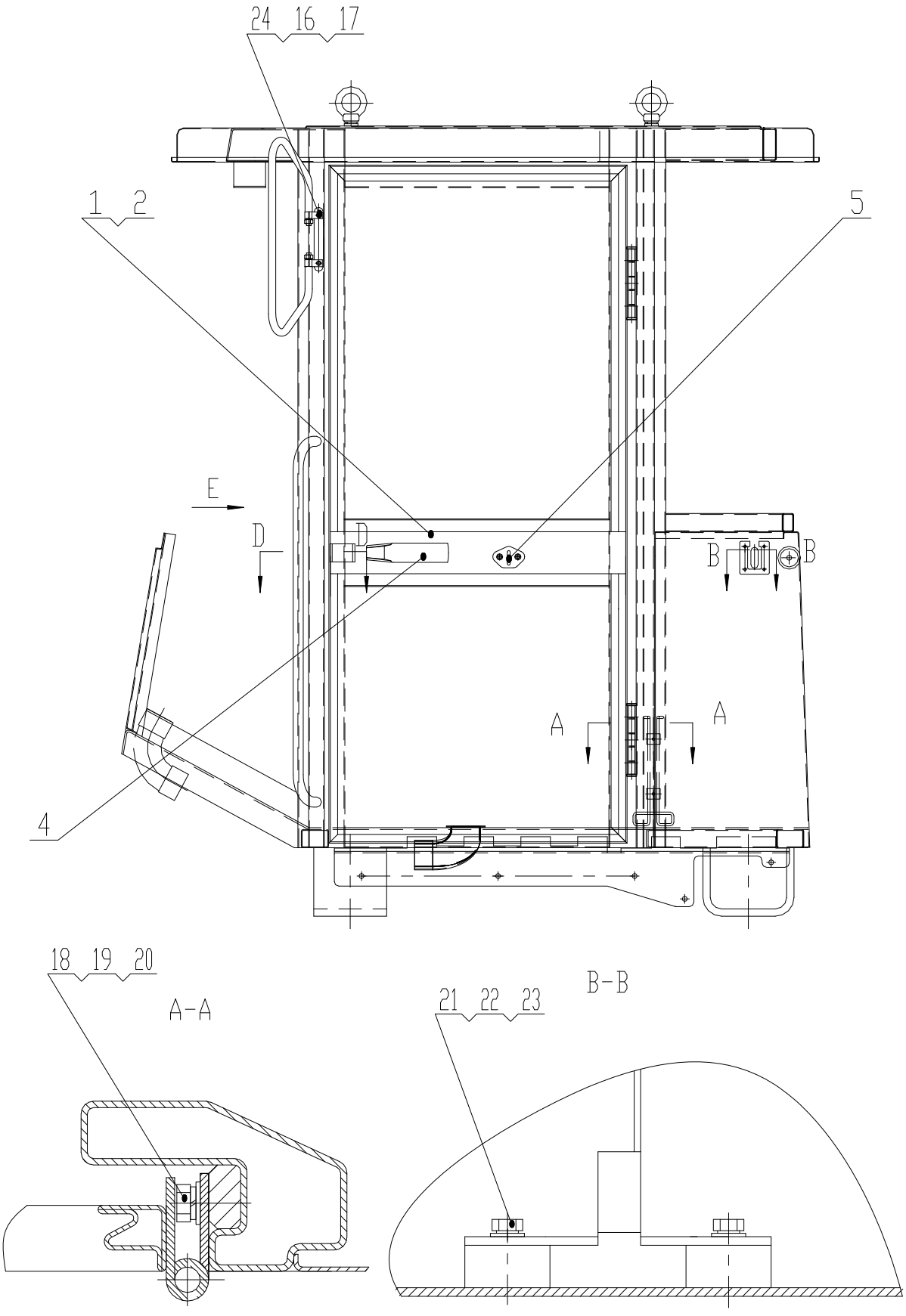

Z33E13T46 驾驶室 Cab

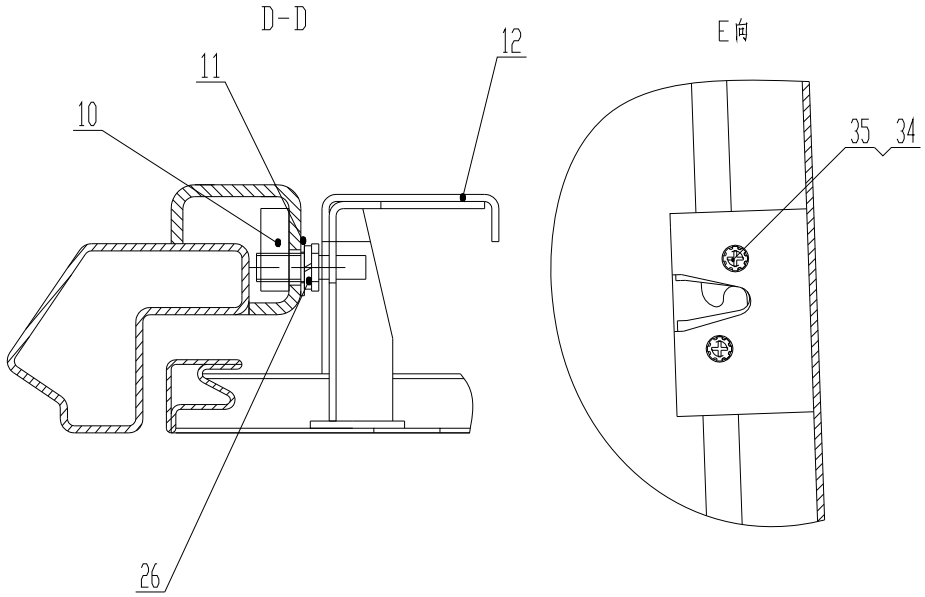

Z33E13T46 驾驶室 Cab

Item	代号 Part No	名称 Parts Name		数量 Q'ty	备注 Remark
1	Z5E2130102T8	左车门	Left Door	1	
2	Z5E2130103T8	右车门	Right Door	1	
3	Z50E130104T38	倒车镜支座	Bracket	2	
4	CGMS502-3	门锁	Lock	1	
5	GMS510	定位锁	Lock	2	
6	Z5E2130100008T11	吊环螺钉M16	Bolt M16	4	
7	Z50G130100012T15	垫板	Sheet	4	
8	Z50G130100011T15	橡胶垫	Rubber	4	
9	GMSSL01A	挂门锁	Lock	1	
10	Z5E2130100001T8	螺孔板	Sheet	1	
11	GB/T97.1-2002	垫圈12	Washer 12	1	
12	Z5E2130100003T8	锁罩	Rubber	1	

Z33E13T46 驾驶室 Cab

序号 Item	代号 Part No	名称 Parts Name	数量 Q'ty	备注 Remark
13	Z30B130101005T37	外顶盖 Coping	1	
14	Z5E2130100005T8	挂销 Sheet	1	
15	GB/T5783-2000	螺栓M8×20 Bolt M8×20	2	
16	GB/T93-1987	垫圈8 Washer 8	6	
17	GB/T97.1-2002	垫圈8 Washer 8	6	
18	GB/T5783-2000	螺栓M10×30 Bolt M10×30	14	
19	GB/T93-1987	垫圈10 Washer 10	14	
20	GB/T97.1-2002	垫圈10 Washer 10	14	
21	GB/T5783-2000	螺栓M6×20 Bolt M6×20	4	
22	GB/T93-1987	垫圈6 Washer 6	4	
23	GB/T97.1-2002	垫圈6 Washer 6	4	
24	GB/T5783-2000	螺栓M8×30 Bolt M8×30	4	
25	GB/T818-2000	螺钉M6×20 Bolt M6×20	1	
26	GB/T93-1987	垫圈12 Washer 12	1	
27	Z5E2130105T8	减震块 Shock Absorption	2	
28	GB/T6170-2000	螺母M10 Nut M10	4	
29	Z5E2130106T44	座椅连接板 Seat Bracket	1	
30	Z5E2130100001T31	灭火器支架 Bracket	1	
31	GB/T846-1985	螺钉ST4.2×16 Bolt ST4.2×16	2	
32	GB/T5783-2000	螺栓M5×20 Bolt M5×20	3	
33	JDfg1-1	下风道 Air Conduit	2	
34	GB/T862.1-1987	垫圈6 Washer 6	2	
35	GB/T68-2000	螺钉M6×30 Bolt M6×30	2	

Z5E21307T31 仪表台总成 Instrument Assembly

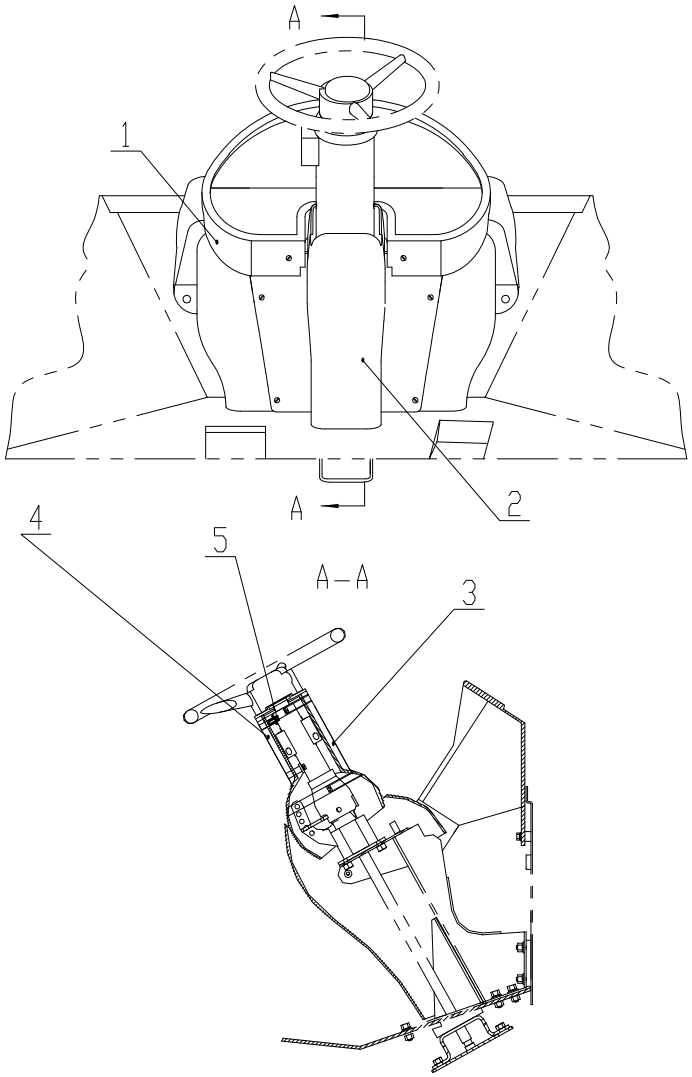

Z5E21307T31 仪表台总成 Instrument Assembly

序号 Item	代号 Part No	名称 Parts Name		数量 Q'ty	备注 Remark
1	Z5E3130700001	仪表台体	Console	1	
2	Z5E3130700002	下包壳	Under-side housing	1	
3	Z5E3130700003	上前包壳	Over and front housing	1	
4	Z5E3130700004	上后包壳	Over and back housing	1	
5	GB/T67-2000	螺钉M6×15	Bolt M6×15	4	

Z33E1304 方向机　Steering Wheel

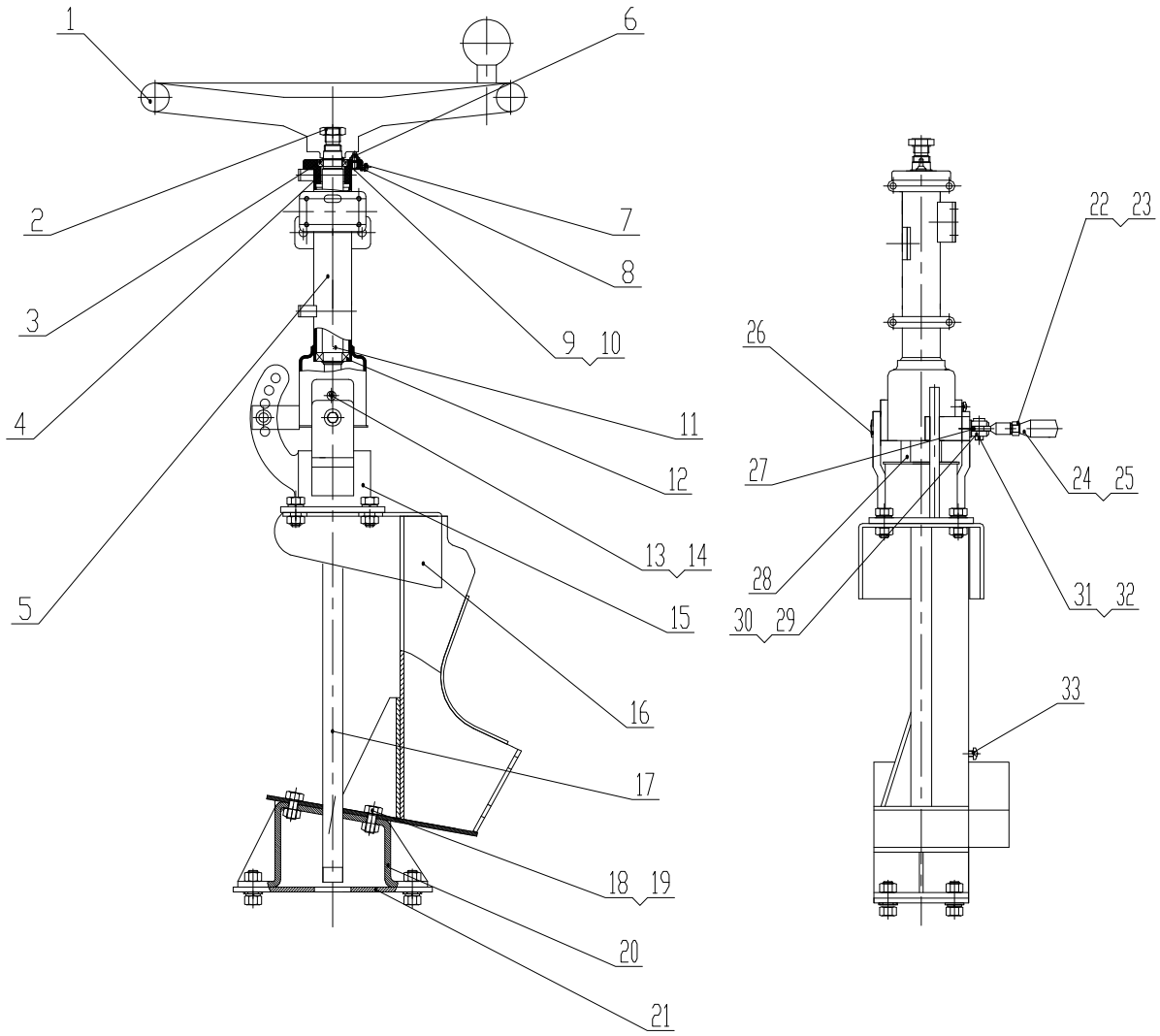

Z33E1304　方向机　Steering Wheel

序号 Item	代号 Part No.	名称 Parts Name		数量 Q'ty	备注 Remark
1	Q380	转向盘总成	Steering Wheel	1	
2	GB/T6173-2000	螺母M16×1.5	Nut M16×1.5	1	
3	GB/T276-94	深沟球轴承61804	Ball Bearing	1	
4	AJ-CGFSR502-02-01B-10	轴承座	Seat	1	
5	AJ-CGFSR502-02-02B	管柱轴套部件B	Cannular	1	
6	AJ-CGFSR502-02-01B-00	柱塞式按扭总成	Control	1	
7	GB/T818-2000	螺钉M4×5	Bolt M4×5	1	
8	GB/T93-1987	垫圈4	Washer4	1	
9	GB/T894.1-1986	挡圈20	Ring	2	
10		调节垫片20	Tab	1	
11	AJ-CGFSR502-01-01	转向轴	Axostyle	1	
12	GB/T276-94	轴承61904	Ball Bearing	1	
13	GB/T818-2000	螺钉M5×10	Bolt M5×10	1	
14	GB/T93-1987	垫圈5	Washer5	1	
15	AJ-CGFSR502-03	支撑座总成	Seat	1	
16	AJ-CGFSR502-04-02	下支座总成	Seat	1	
17	AJ-CGFSR502-01-02D	花键轴C	Axostyle	1	
18	GB/T5783-2000	螺栓M10×25	Bolt M10×25	11	
19	GB/T93-1987	垫圈10	Washer10	11	
20	AJ-CGFSR502-05-01B	底板连接U形部件B	Motherboard	1	
21	AJ-CGFSR502-05-0C	转向器连接板	Board	1	
22	GB/T93-1987	垫圈8	Washer8	3	
23	GB/T41-2000	螺母M8	Nut M8	1	
24	AJ-CGFSR502-02-04-02	通丝杆M8×40	Bolt	1	
25	AJ-CGFSR502-02-04-03	调节手柄	Handgrip	1	
26	AJ-CGFSR502-04-01	紧固螺钉	Bolt	2	
27	AJ-CGFSR502-02-04-01	调节板	Board	1	
28	520(W13)A.21.00	万向节叉部件	Gimbal	1	
29	AJ-CGFSR502-02-03	定位销	Pin	1	
30	AJ-CGFSR502-02-05	压缩弹簧	Spring	1	
31	GB/T882-2008	销8×22	Pin8×22	2	
32	GB/T91-2000	销3.2×20	Pin	2	
33	GB/T818-2000	螺钉M6×10	Bolt M6×10	1	

Z5E21305T31 操纵箱总成 Box

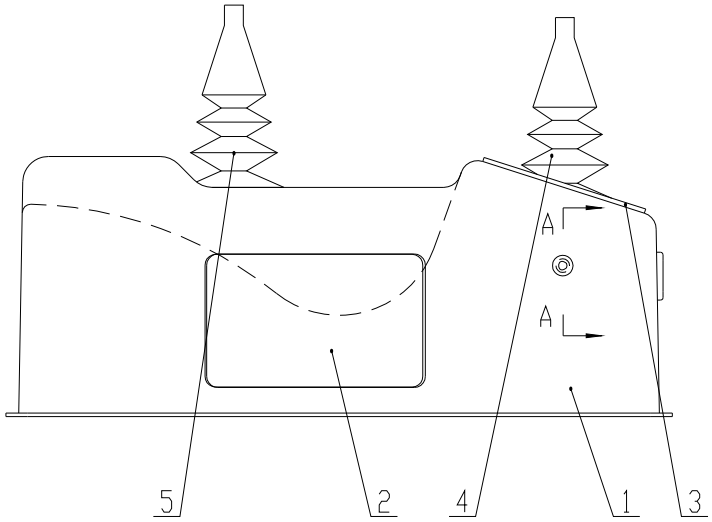

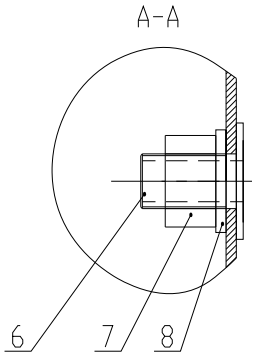

序号 Item	代号 Part No.	名 Parts Name	称	数量 Q'ty	备注 Remark
1	Z5E2130500001T31	操纵箱	Box	1	
2	Z5E2130500002T8	后盖板	Sheet	1	
3	Z5E2130500003T8	上盖板	Sheet	1	
4	Z5E2130500004T8	操纵皮老虎	Bellows	1	
5	Z5E2130500005T8	手制动皮老虎	Bellows	1	
6	Z5E2130500002T31	套筒	Sleeve	1	
7	GB/T6170-2000	螺母M16	Nut M16	1	
8	GB/T97.1-2002	垫圈16	Washer16	1	

Z30B1302T48 泡沫总成 Foam Assembly

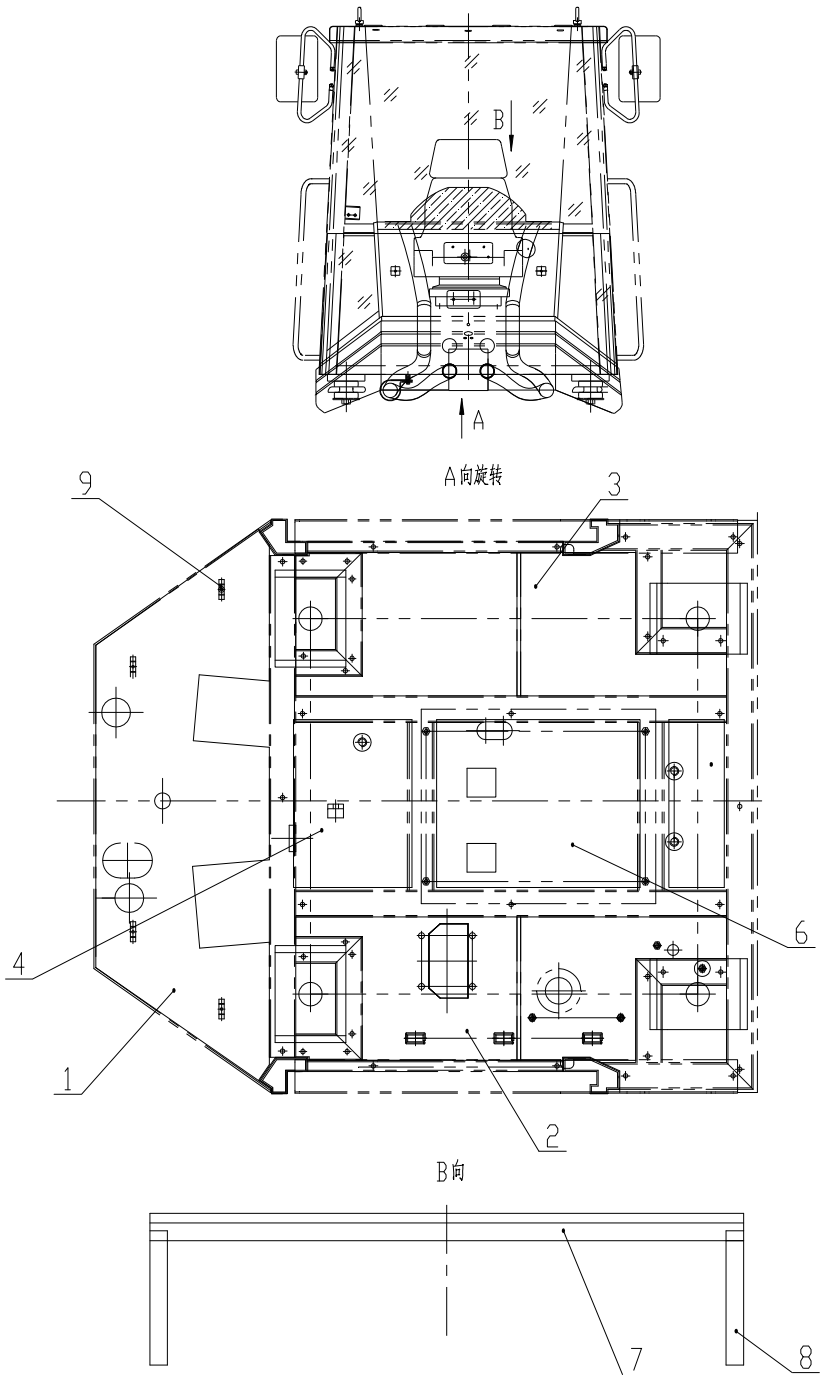

Z30B1302T48 泡沫总成 Foam Assembly

序号 Item	代号 Part No	名称 Parts Name	数量 Q'ty	备注 Remark
1	Z30B130200001T48	前底泡沫 Foam	1	
2	Z30B130200002T48	右底泡沫 Foam	1	
3	Z30B130200003T48	左底泡沫 Foam	1	
4	Z5E2130200004T31	前中底泡沫 Foam	1	
5	Z5E2130200005T31	后中底泡沫 Foam	1	
6	Z5E2130200006T31	中底泡沫 Foam	1	
7	Z30B130200007T48	后背泡沫 Foam	1	
8	Z5E2130200008T31	后侧泡沫 Foam	2	
9	Z50G120902015T15	塑料铆钉 Rivet	20	

工作装置
Implement

Z33E14T23 工作装置（Ⅰ） Implement（Ⅰ）

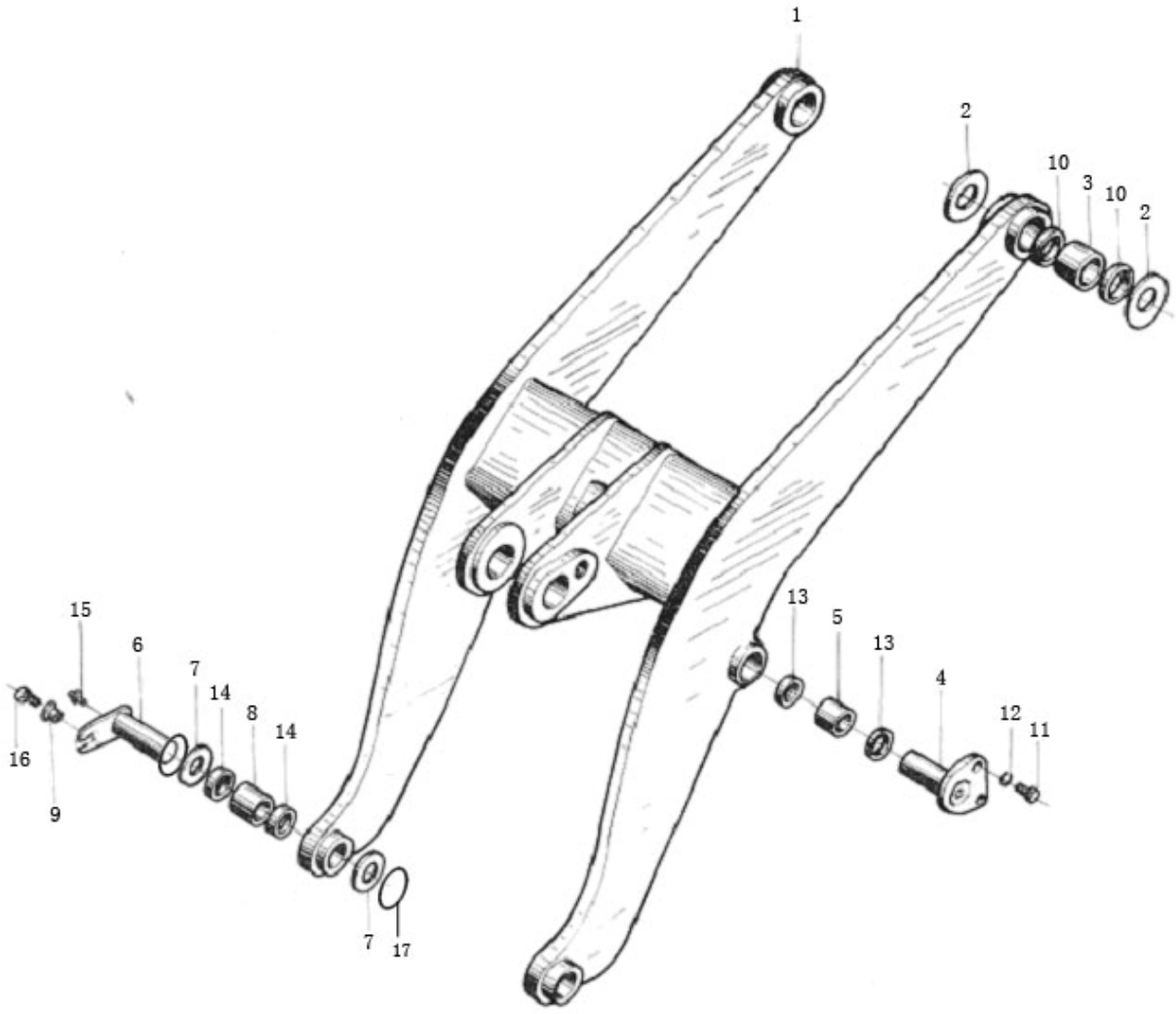

Z33E14T23 工作装置（Ⅰ） Implement（Ⅰ）

序号 Item	代号 Part No.	名称 Parts Name		数量 Q'ty	备注 Remark
1	Z30B1403T38	动臂	Lift Arm	1	
2	Z30B140000010T38 Z30B140000019T38	垫片	Washer	2 2	
3	Z30B140000001T38	动臂上轴套	Bushing	2	
4	Z30E1406T1	销轴	Pin Assembly	2	
5	Z30E140000001T1	轴套	Bushing	2	
6	Z30B1405T38	动臂下销轴总成	Pin Assembly	2	
7	Z30B140000011T38 Z30B140000020T38	垫片	Washer	2 2	
8	Z30140000008	轴套	Bushing	2	
9	Z5E3140000001	螺套	Bushing	2	
10	HG4-692-67	骨架式橡胶油封 PD60×80×12	Skeleton Dust Seal Ring PD60×80×12	4	
11	GB/T 5783-2000	螺栓 M12×30	Bolt M12×30	4	
12	GB/T 93-1987	弹簧垫圈 12	Washer 12	4	
13	HG4-692-67	骨架式橡胶油封 PD55×75×12	Skeleton Dust Seal Ring PD55×75×12	4	
14	HG4-692-67	骨架式橡胶油封 PD55×75×12	Skeleton Dust Seal Ring PD55×75×12	4	
15	JB/T 7940.1-1995	油杯 M10×1	Grease Cup M10×1	4	
16	GB/T 5783-2000	螺栓 M20×40	Bolt M20×40	2	
17	Z30B140000012T38	O形圈95×10	O-ring 95×10	4	

Z33E14T23 工作装置（Ⅱ） Implement （Ⅱ）

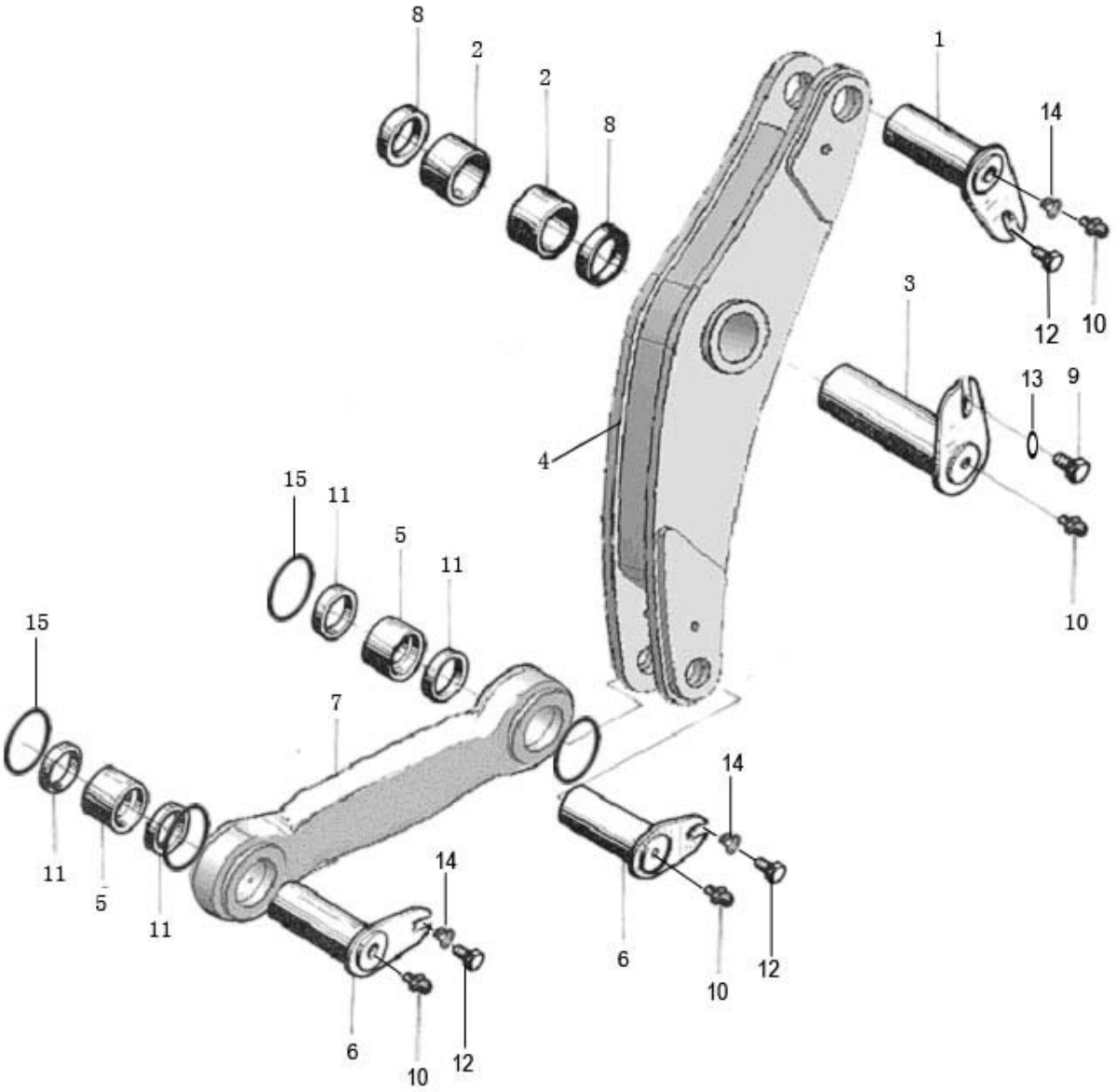

Z33E14T23 工作装置（Ⅱ） Implement （Ⅱ）

序号 Item	代号 Part No.	名称 Parts Name		数量 Q'ty	备注 Remark
1	Z30B1409T38	翻斗缸前销轴总成	Pin Assembly	1	
2	Z30B140000004T38	摇臂轴套	Bushing	2	
3	Z30B1408T38	摇臂销轴总成	Pin Assembly	1	
4	Z30B1404T38	摇臂	Rocker	1	
5	Z30140000002	轴套	Bushing	2	
6	Z30B1406T38	拉杆销轴总成	Pin Assembly	2	
7	Z30E1402T1	拉杆	Pull Rod	1	
8	HG4-692-67	骨架式橡胶油封 PD90×110×12	Skeleton Dust Seal Ring PD90×110×12	2	
9	GB/T 5783-2000	螺栓 M12×25	Bolt M12×25	1	
10	JB/T 7940.1-1995	油杯 M10×1	Grease Cup M10×1	4	
11	HG4-692-67	骨架式橡胶油封 PD60×80×12	Skeleton Dust Seal Ring PD60×80×12	4	
12	GB/T 5783-2000	螺栓 M20×40	Bolt M20×40	3	
13	ZL40.14-1	垫圈	Washer	1	
14	Z5E3140000001	螺套	Bushing	3	
15	Z30B140000012T38	O形圈95×10	O-ring 95×10	4	

Z33E14T23 工作装置（Ⅲ） Implement (Ⅲ)

（Z33E1401T23 标准斗 1.7 方）

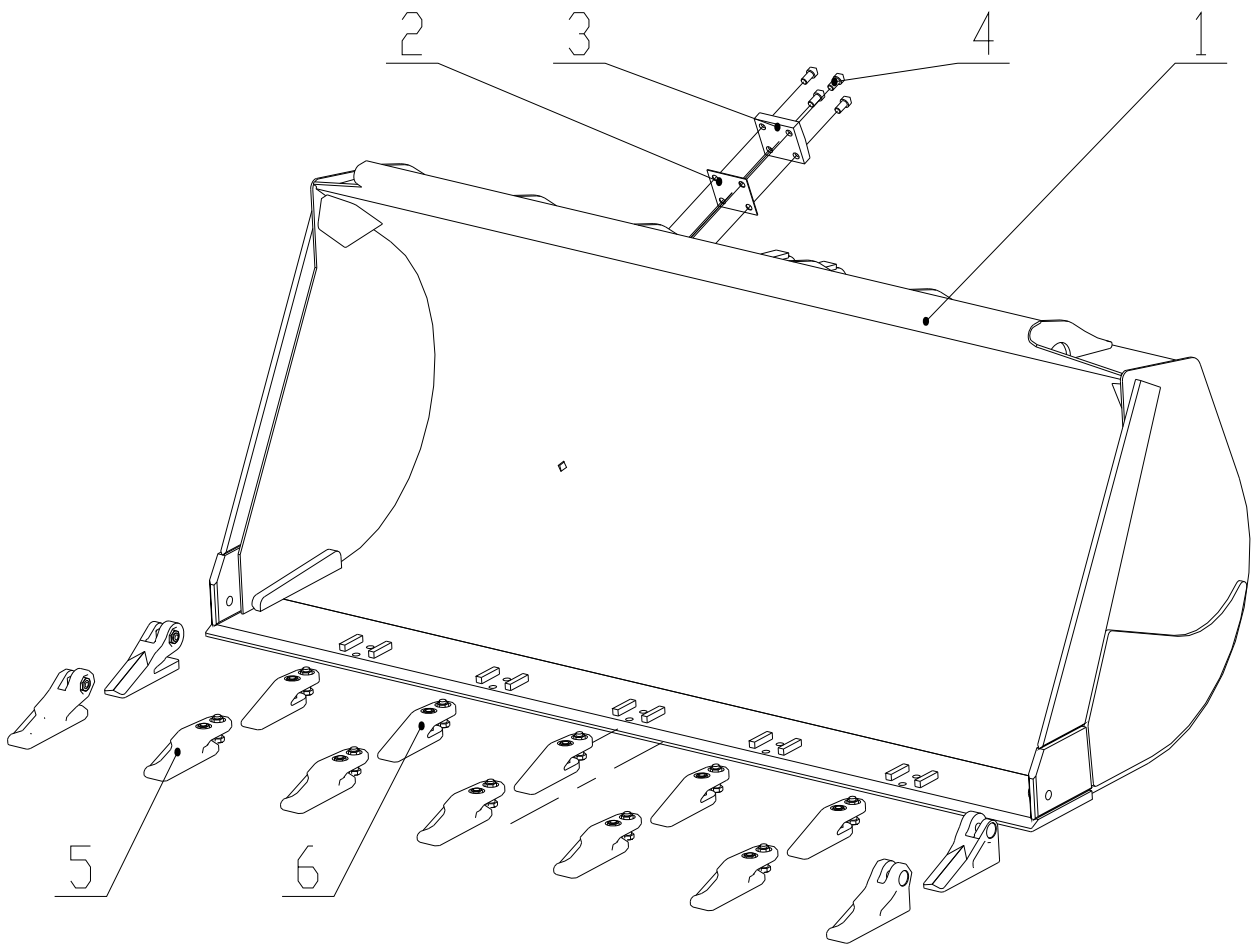

Z33E14T23 工作装置（Ⅲ） Implement (Ⅲ)

（Z33E1401T23 标准斗 1.7 方）

序号 Item	代号 Part No.	名 称 Parts Name	数量 Q'ty	备注 Remark
1	Z33E140101T23	铲斗 Bucket	1	
2	Z30B140100002T38	垫片 Washer	1组	
3	Z30B140100001T38	可卸收斗限位板 plate	2	
4	GB/T 70.1-2000	螺钉 M16×30 Bolt M16×25	8	
5	Z33E140102T23	锻造装配式整体斗齿组合 Bucket Teeth Assembly	1	选装
6	Z33E140103T23	铸造装配式整体斗齿组合 Bucket Teeth Assembly	1	选装

Z33E14T23 工作装置（Ⅳ） Implement (Ⅳ)

（Z33E1421T23 标准斗 2.5 方）

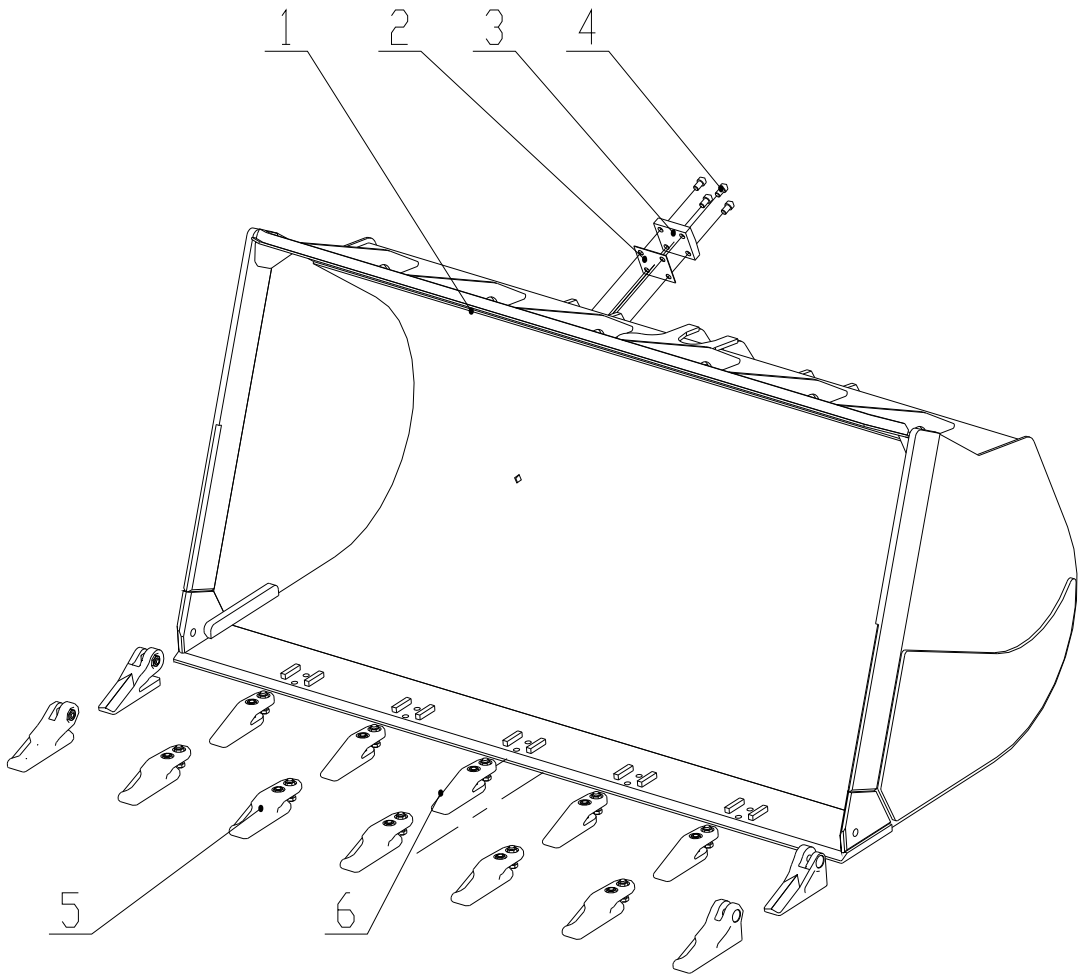

Z33E14T23 工作装置（Ⅳ） Implement (Ⅳ)

（Z33E1421T23 标准斗 2.5 方）

序号 Item	代号 Part No.	名 称 Parts Name	数量 Q'ty	备注 Remark
1	Z33E142101T23	铲斗 Bucket	1	
2	Z30B140100002T38	垫片 Washer	1组	
3	Z30B140100001T38	可卸收斗限位板 plate	2	
4	GB/T 70.1-2000	螺钉 M16×30 Bolt M16×25	8	
5	Z33E140102T23	锻造装配式整体斗齿组合 Bucket Teeth Assembly	1	选装
6	Z33E140103T23	铸造装配式整体斗齿组合 Bucket Teeth Assembly	1	选装

Z33E14T23 工作装置（V） Implement （V）

(Z33E140102T23 锻造装配式斗齿组合)

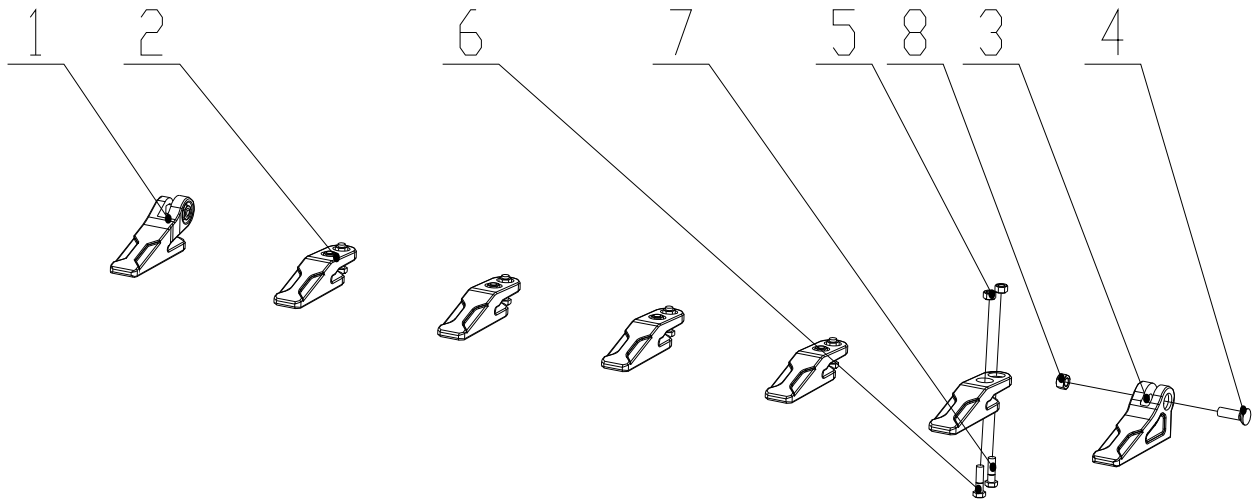

Z33E14T23 工作装置（V） Implement （V）

(Z33E140102T23 锻造装配式斗齿组合)

序号 Item	代号 Part No.	名　　称 Parts Name		数量 Q'ty	备注 Remark
1	Z33E140102003T23	右边斗齿	Rihgt Bucket Teeth	1	
2	Z33E140102001T23	中斗齿	Middle Bucket Teeth	5	
3	Z33E140102002T23	左边斗齿	Left Bucket Teeth	1	
4	GB/T21934-2008	螺栓 M20×70	Bolt M20×70	2	
5	GB/T 6170-2000	螺母 M16	Nut M16	10	
6	GB/T 5783-2000	螺栓 M16×60	Bolt M16×60	5	
7	GB/T 5783-2000	螺栓 M16×50	Bolt M16×50	5	
8	GB/T 6170-2000	螺母 M20	Nut M20	2	

Z33E14T23 工作装置（Ⅵ） Implement (Ⅵ)

(Z33E140103T23 锻造装配式斗齿组合)

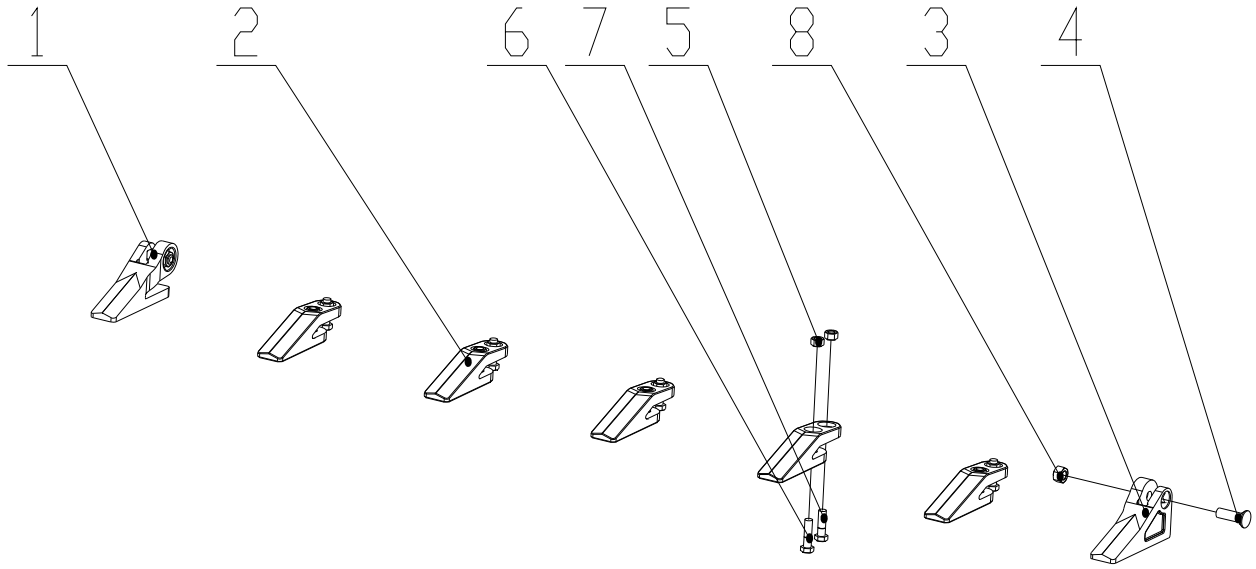

Z33E14T23 工作装置（Ⅵ） Implement (Ⅵ)

(Z33E140103T23 锻造装配式斗齿组合)

序号 Item	代号 Part No.	名称 Parts Name		数量 Q'ty	备注 Remark
1	Z33E140100002	右边斗齿	Rihgt Bucket Teeth	1	
2	ZL30B.14-1E	斗齿	Bucket Teeth	5	
3	Z33E140100001	左边斗齿	Left Bucket Teeth	1	
4	GB/T21934-2008	螺栓 M20×70	Bolt M20×70	2	
5	GB/T 6170-2000	螺母 M16	Nut M16	10	
6	GB/T 5783-2000	螺栓 M16×60	Bolt M16×60	5	
7	GB/T 5783-2000	螺栓 M16×50	Bolt M16×50	5	
8	GB/T 6170-2000	螺母 M20	Nut M20	2	

注:以下工作装置适用于加长臂配置

Z33E14T25　工作装置（Ⅰ） Implement （Ⅰ）

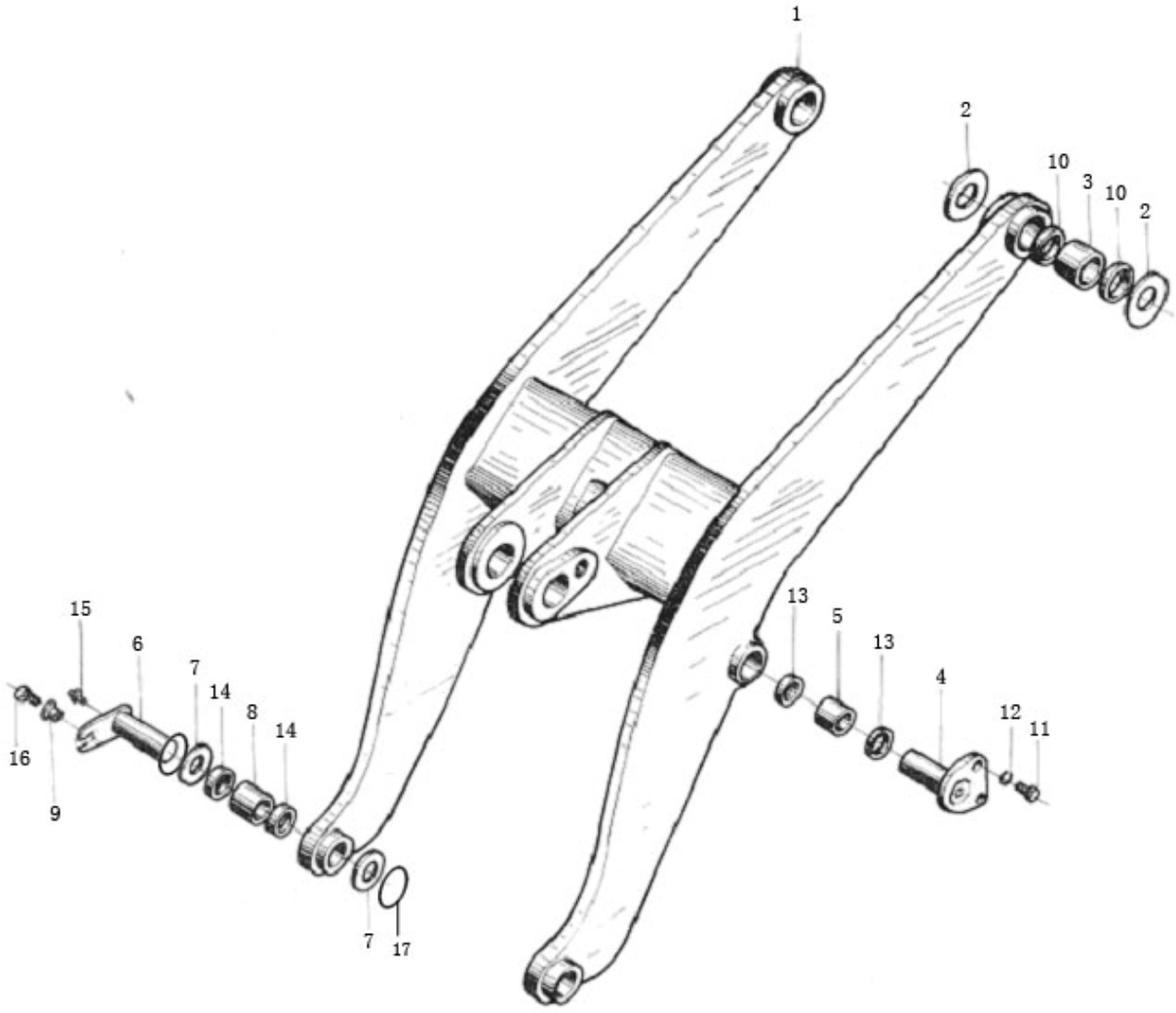

Z33E14T25 工作装置（Ⅰ） Implement（Ⅰ）

序号 Item	代号 Part No.	名称 Parts Name		数量 Q'ty	备注 Remark
1	Z33E1403T25	动臂	Lift Arm	1	
2	Z30B140000010T38 Z30B140000019T38	垫片	Washer	2 2	
3	Z30B140000001T38	动臂上轴套	Bushing	2	
4	Z30E1406T1	销轴	Pin Assembly	2	
5	Z30E140000001T1	轴套	Bushing	2	
6	Z30B1405T38	动臂下销轴总成	Pin Assembly	2	
7	Z30B140000011T38 Z30B140000020T38	垫片	Washer	2 2	
8	Z30140000008	轴套	Bushing	2	
9	Z5E3140000001	螺套	Bushing	5	
10	HG4-692-67	骨架式橡胶油封 PD60×80×12	Skeleton Dust Seal Ring PD60×80×12	4	
11	GB/T 5783-2000	螺栓 M12×30	Bolt M12×30	4	
12	GB/T 93-1987	弹簧垫圈 12	Washer 12	4	
13	HG4-692-67	骨架式橡胶油封 PD55×75×12	Skeleton Dust Seal Ring PD55×75×12	4	
14	HG4-692-67	骨架式橡胶油封 PD55×75×12	Skeleton Dust Seal Ring PD55×75×12	4	
15	JB/T 7940.1-1995	油杯 M10X1	Oil Cup M10×1	4	
16	GB/T 5783-2000	螺栓 M20×40	Bolt M20×40	2	
17	Z30B140000012T38	O形圈95×10	O-ring 95×10	4	

Z33E14T25 工作装置（Ⅱ） Implement（Ⅱ）

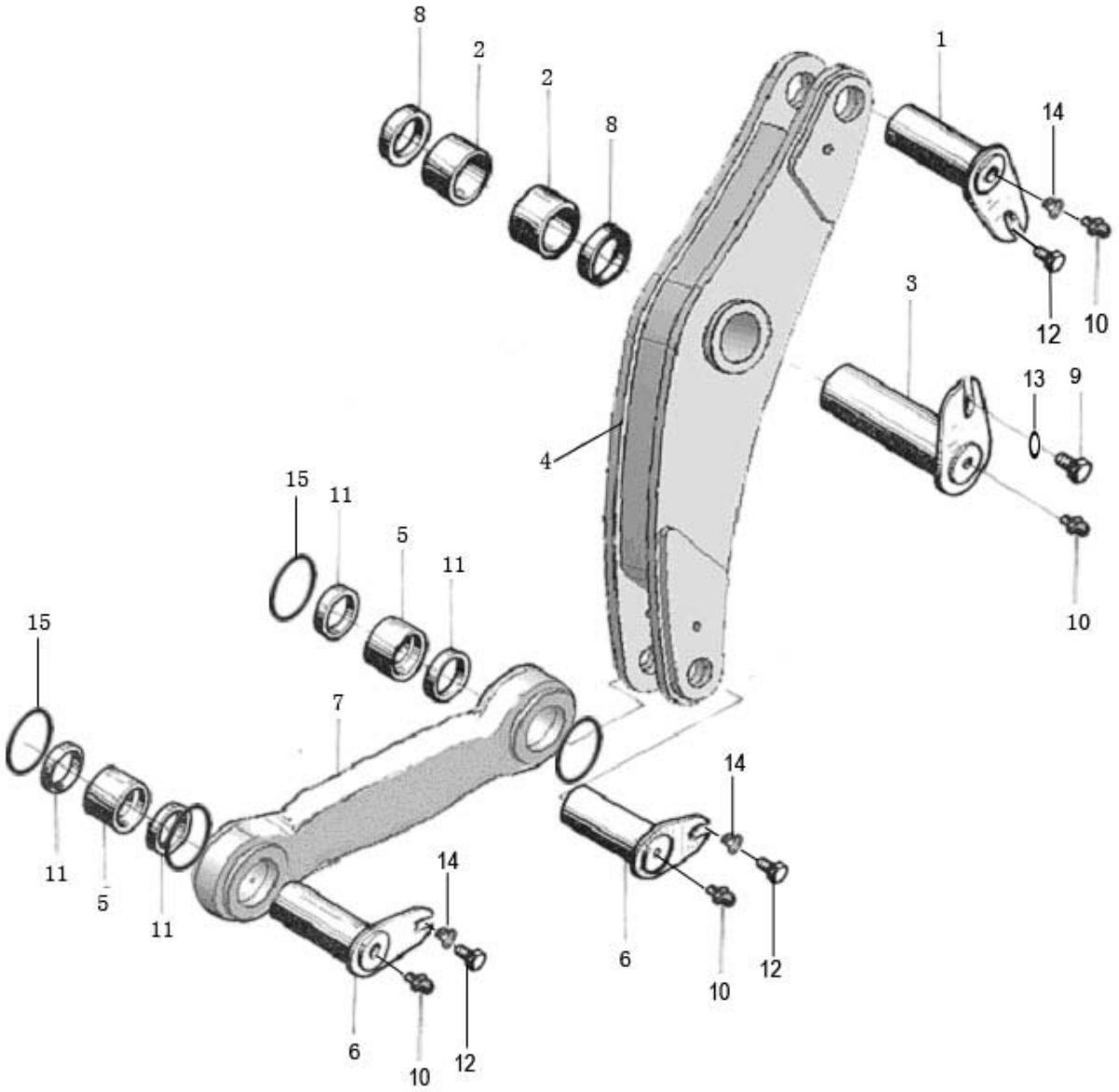

Z33E14T25 工作装置（Ⅱ） Implement （Ⅱ）

序号 Item	代号 Part No.	名称 Parts Name		数量 Q'ty	备注 Remark
1	Z30B1409T38	翻斗缸前销轴总成	Pin Assembly	1	
2	Z30B140000018T38	摇臂轴套	Bushing	2	
3	Z30B1408T38	摇臂销轴总成	Pin Assembly t	1	
4	Z30B1404T38	摇臂	Rocker	1	
5	Z30140000002	轴套	Bushing	2	
6	Z30B1406T38	拉杆销轴总成	Pull Rod Pin	2	
7	Z30B1402T40	拉杆	Pull Rod	1	
8	HG4-692-67	骨架式橡胶油封 PD90×110×12	Skeleton Dust Seal Ring PD90X110X12	2	
9	GB/T 5783-2000	螺栓 M12×25	Bolt M12X25	1	
10	JB/T 7940.1-1995	油杯 M10×1	Grease Cup M10×1	4	
11	HG4-692-67	骨架式橡胶油封 PD60×80×12	Skeleton Dust Seal Ring PD60×80×12	4	
12	GB/T 5783-2000	螺栓 M20×40	Bolt M20×40	3	
13	ZL40.14-1	垫圈	Washer	1	
14	Z5E3140000001	螺套	Bushing	3	
15	Z30B140000012T38	O形圈95×10	O-ring 95×10	4	

Z33E14T25 工作装置（Ⅲ） Implement (Ⅲ)

（Z33E1401T23 标准斗 1.7 方）

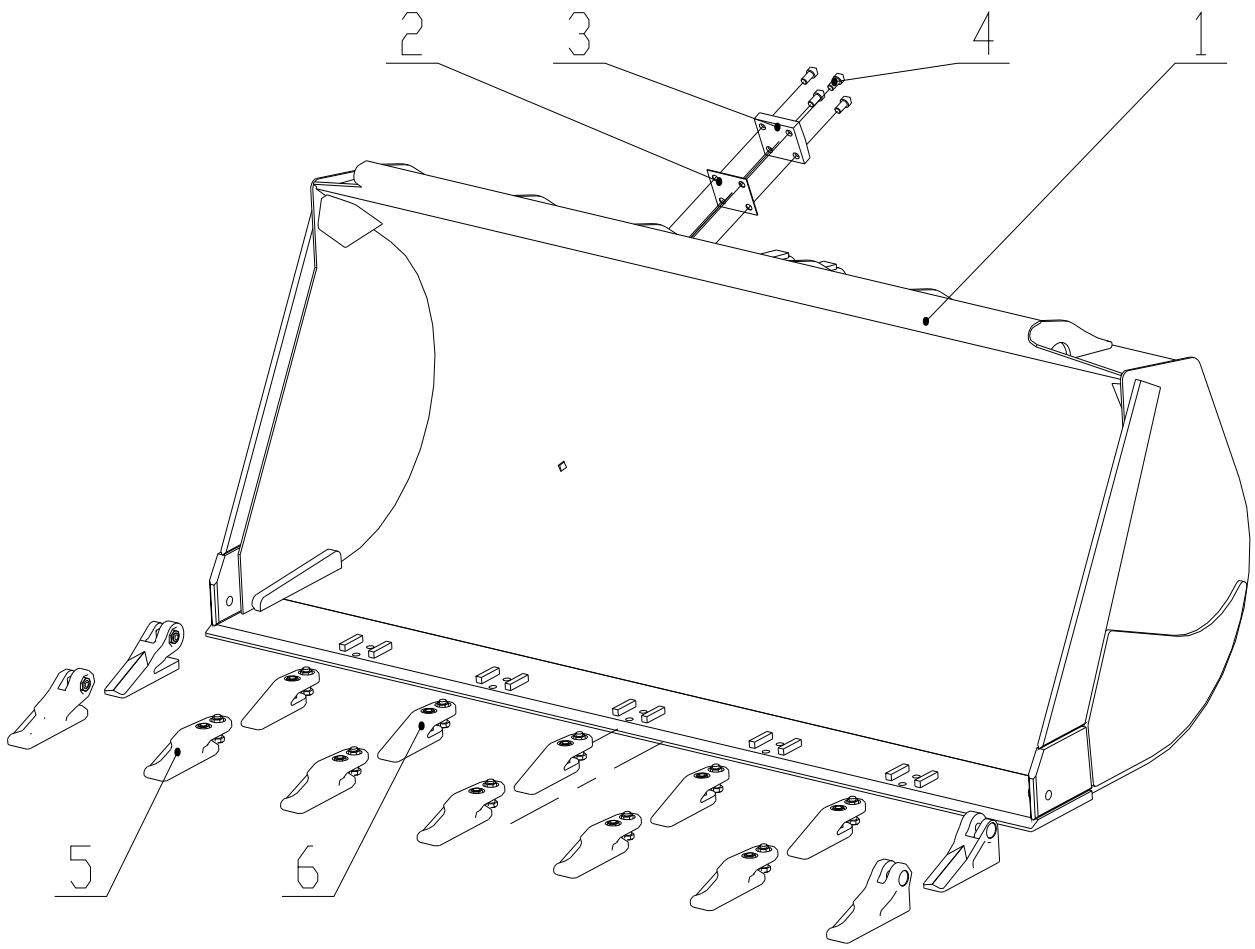

Z33E14T25 工作装置（Ⅲ） Implement (Ⅲ)

（Z33E1401T23 标准斗 1.7 方）

序号 Item	代号 Part No.	名　　称 Parts Name	数量 Q'ty	备注 Remark
1	Z33E140101T23	铲斗　　Bucket	1	
2	Z30B140100002T38	垫片　　Washer	1组	
3	Z30B140100001T38	可卸收斗限位板　　plate	2	
4	GB/T 70.1-2000	螺钉 M16×30　　Bolt M16×25	8	
5	Z33E140102T23	锻造装配式整体斗齿组合　　Bucket Teeth Assembly	1	选装
6	Z33E140103T23	铸造装配式整体斗齿组合　　Bucket Teeth Assembly	1	选装

Z33E14T25 工作装置（Ⅳ） Implement (Ⅳ)

(Z33E1421T23 加大斗 2.5 方)

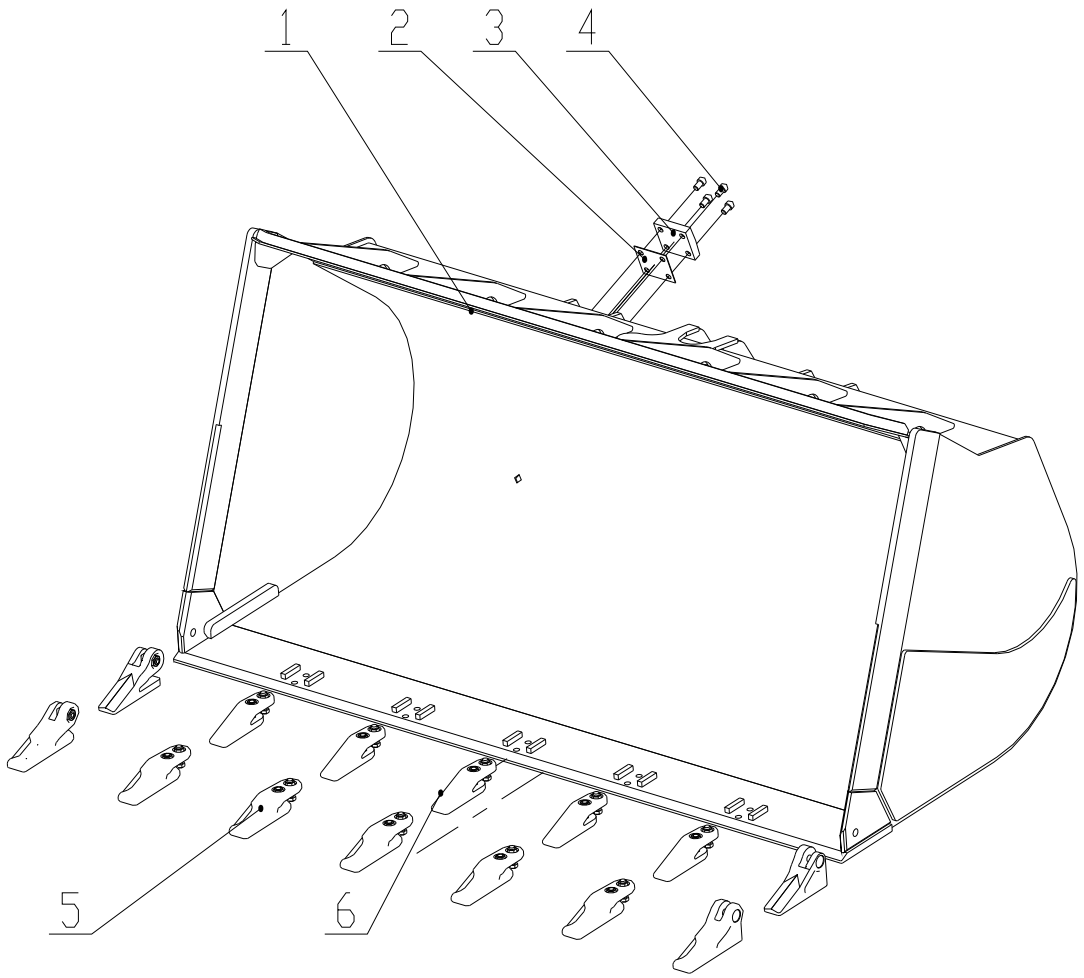

Z33E14T25 工作装置（Ⅳ） Implement (Ⅳ)

(Z33E1421T23 加大斗 2.5 方)

序号 Item	代号 Part No.	名 称 Parts Name	数量 Q'ty	备注 Remark
1	Z33E142101T23	铲斗 Bucket	1	
2	Z30B140100002T38	垫片 Washer	1组	
3	Z30B140100001T38	可卸收斗限位板 plate	2	
4	GB/T 70.1-2000	螺钉 M16×30 Bolt M16×25	8	
5	Z33E140102T23	锻造装配式整体斗齿组合 Bucket Teeth Assembly	1	选装
6	Z33E140103T23	铸造装配式整体斗齿组合 Bucket Teeth Assembly	1	选装

Z33E14T25 工作装置（V） Implement （V）

(Z33E140102T23 锻造装配式斗齿组合)

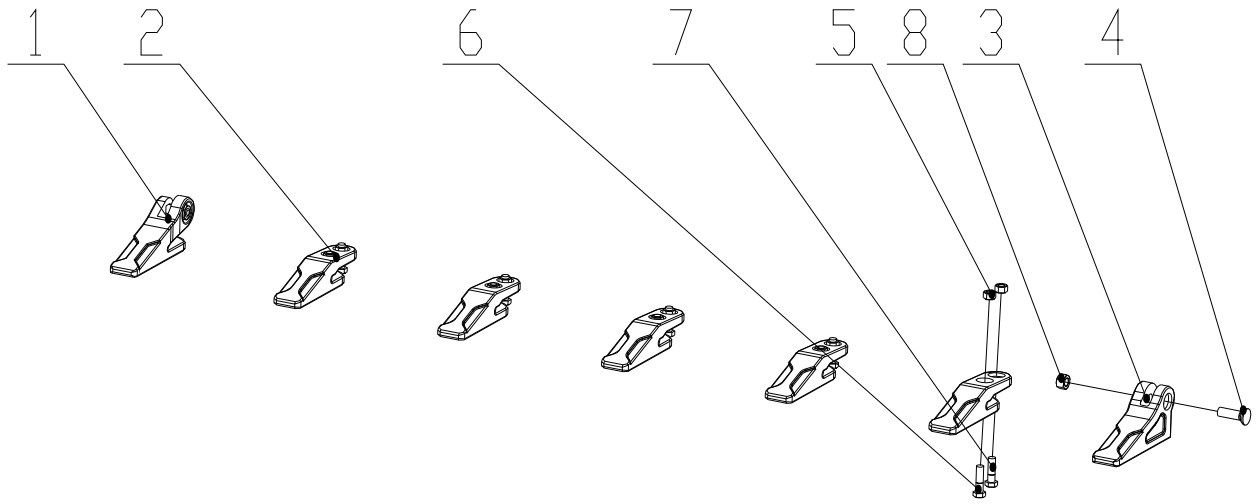

Z33E14T25 工作装置（V） Implement （V）

(Z33E140102T23 锻造装配式斗齿组合)

序号 Item	代号 Part No.	名称 Parts Name		数量 Q'ty	备注 Remark
1	Z33E140102003T23	右边斗齿	Rihgt Bucket Teeth	1	
2	Z33E140102001T23	中斗齿	Middle Bucket Teeth	5	
3	Z33E140102002T23	左边斗齿	Left Bucket Teeth	1	
4	GB/T21934-2008	螺栓 M20×70	Bolt M20×70	2	
5	GB/T 6170-2000	螺母 M16	Nut M16	10	
6	GB/T 5783-2000	螺栓 M16×60	Bolt M16×60	5	
7	GB/T 5783-2000	螺栓 M16×50	Bolt M16×50	5	
8	GB/T 6170-2000	螺母 M20	Nut M20	2	

Z33E14T25 工作装置（Ⅵ） Implement (Ⅵ)

(Z33E140103T23 锻造装配式斗齿组合)

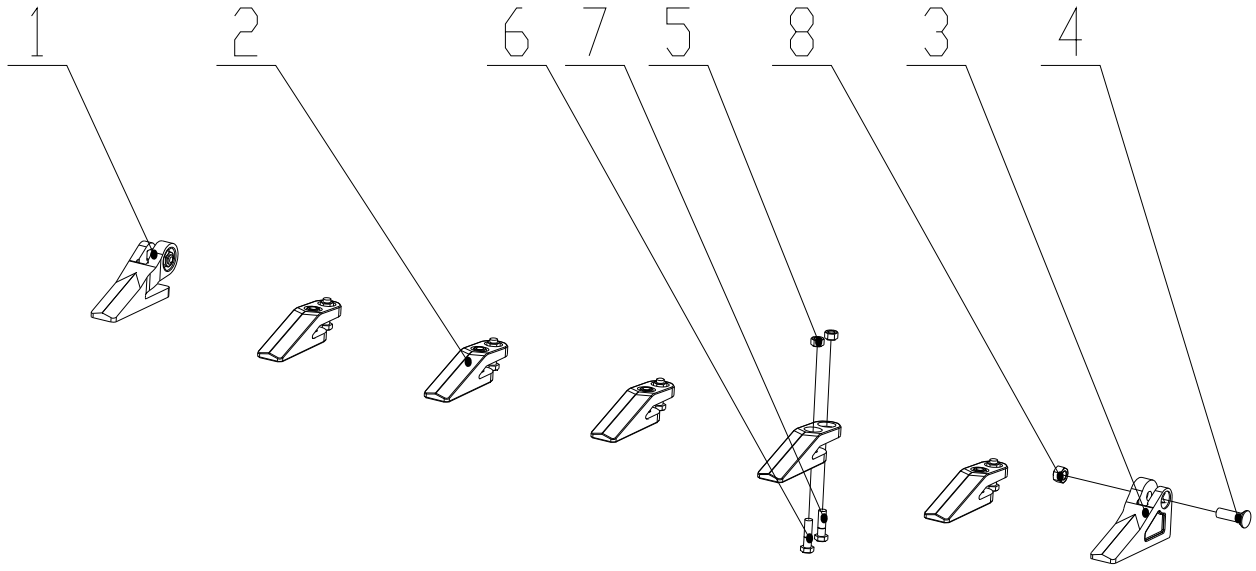

Z33E14T25 工作装置（Ⅵ） Implement (Ⅵ)

(Z33E140103T23 锻造装配式斗齿组合)

序号 Item	代号 Part No.	名称 Parts Name		数量 Q'ty	备注 Remark
1	Z33E140100002	右边斗齿	Rihgt Bucket Teeth	1	
2	ZL30B.14-1E	斗齿	Bucket Teeth	5	
3	Z33E140100001	左边斗齿	Left Bucket Teeth	1	
4	GB/T21934-2008	螺栓 M20×70	Bolt M20×70	2	
5	GB/T 6170-2000	螺母 M16	Nut M16	10	
6	GB/T 5783-2000	螺栓 M16×60	Bolt M16×60	5	
7	GB/T 5783-2000	螺栓 M16×50	Bolt M16×50	5	
8	GB/T 6170-2000	螺母 M20	Nut M20	2	

电气系统
Electrical System

Z33E15T34　车架线路总成 Vehicle Circuitry

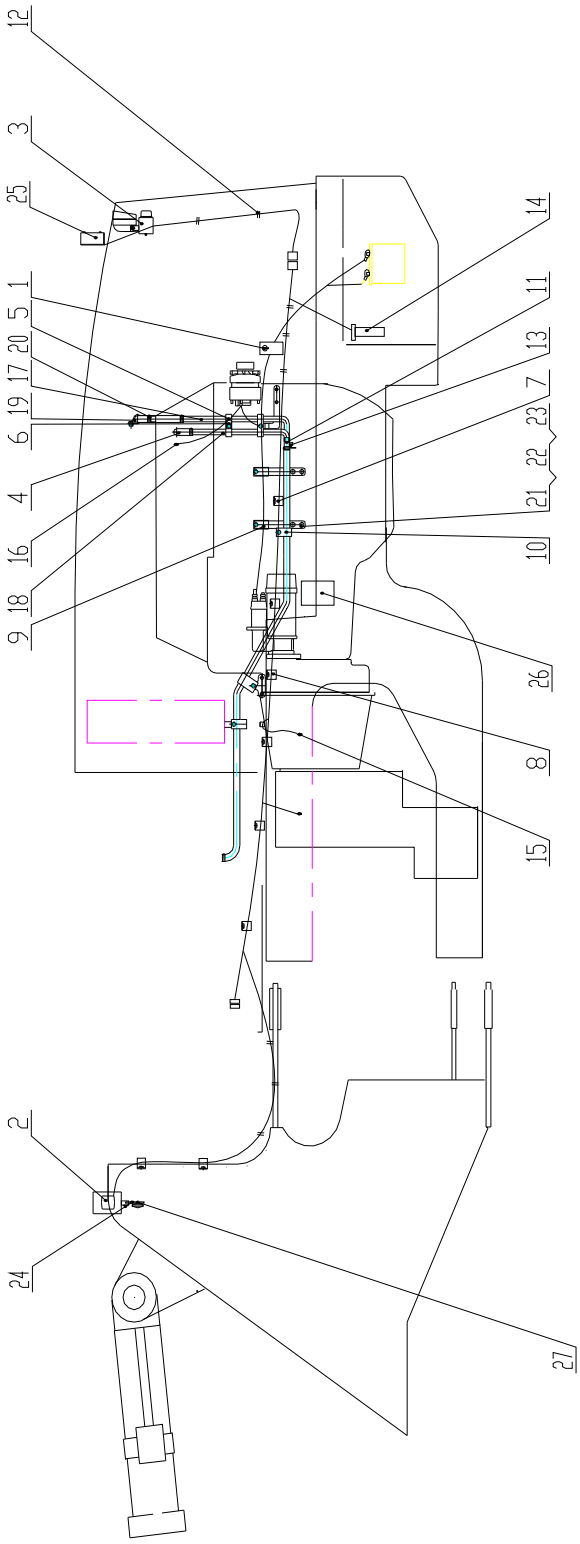

Z33E15T34　车架线路总成 Vehicle Circuitry

序号 No.	代　号 Part No.	名　称 Parts Name		数量 Q'ty	备　注 Remark
1	JK862A	电源总开关	Battery disconnect switch	1	
2	Z5EH1506T4	前灯装置	Front Flood Lamp	1	
3	Z30B1507T38	后灯装置	Rear Flood Lamp	1	
4	Z33E150000006T7	胶管	Rubber Jacket	2	
5	TCII 14/14	管夹	Pipe Clamp	2	
6	LHCI-6	管夹	Pipe Clamp	3	
7	LHCI-13	管夹	Pipe Clamp	2	
8	LHCI-25	管夹	Pipe Clamp	6	
9	LHCI-20	管夹	Pipe Clamp	6	
10	LHCII-23.9/23.9	管夹	Pipe Clamp	3	
11	KQTX-22-04-16FA	三通接头	tie-in	2	
12	ZD 200×8	扎带	Locking Cable ties	50	
13	CA-10	放水阀	Water Valve	2	
14	3827/273mm	油位传感器	Oil Level sensor	1	
15	3825B /NPT 3/8	油温传感器	Oil Temp. Sensor	1	
16	3825B /NPT 3/8	发动机水温传感器	Water Temp. Sensor	1	
17	Z33E150000001T34	发动机冷水管	Engine Cold water pipe	1	
18	Z33E150000002T34	发动机暖水管	Engine Hot water pipe	1	
19	DJC-NF30-01161	水阀	Water Valve	1	
20	5712	卡箍	Hoop	4	
21	GB/T 5783-2000	螺栓 M10×30	Bolt M10×30	24	
22	GB/T 93-1987	垫圈 10	Washer 10	29	
23	GB/T 97.1-2002	垫圈 10	Washer 10	29	
24	DL125-100/24V-L	电喇叭	Horn	1	
25	JWL-FM213/24V	倒车报警器	Back up Alarm	1	
26	Z33E1505T23	继电器装置	Relay Set	1	

Z33E15T34　驾驶室线路总成 Cab Circuitry

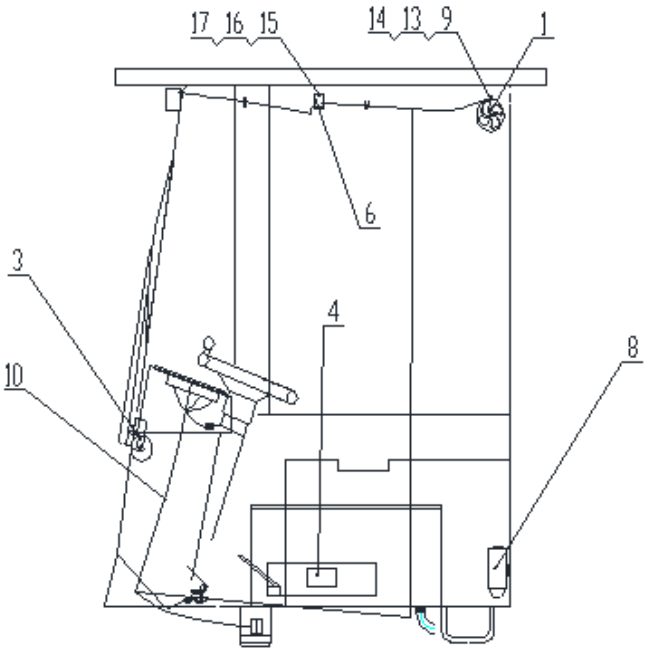

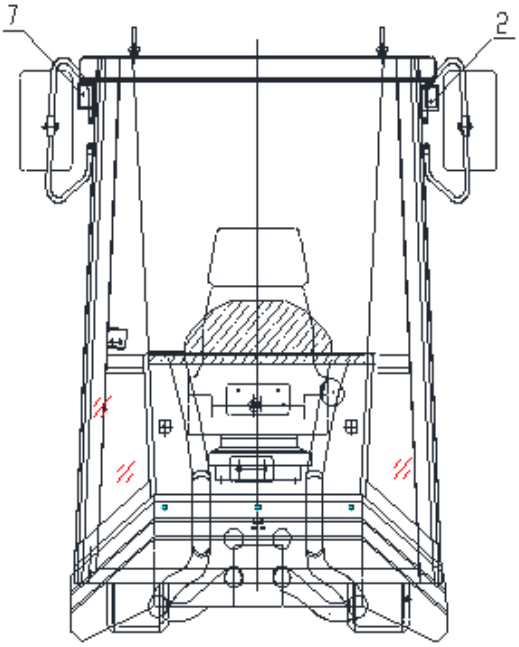

Z33E15T34 驾驶室线路总成 Cab Circuitry

序号 No.	代　号 Part No.	名　称 Parts Name		数量 Q'ty	备　注 Remark
1	DQ-8/24V	电风扇	Fan	1	
2	CG.W2-L	前工作灯	Cab lamp	1	
3	CG30E-B	刮水器	Wiper	1	
4	HG4753	六档保险盒	Fuse box	2	
5	DJC-CS-00100	暖风机	Heater	1	
6	DZ106	壁灯	Wall lamp	1	
7	CG.W2-R	前工作灯	Cab lamp	1	
8	206/24V	洗涤壶	Washing Bottle	1	
9	GB/T 818-2000	螺钉 M6×16	Bolt M6×16	1	
10	Z33E1502T34	驾驶室线束	Cab Circuitry	1	
11					
12					
13	GB/T 97.1-2002	垫圈 6	Washer 6	2	
14	GB/T 93-1987	垫圈 6	Washer 6	2	
15	GB/T 5781-2000	螺钉 M5×20	Bolt M5×20	2	
16	GB/T 97.1-2002	垫圈 5	Washer 6	2	
17	GB/T 93-1987	垫圈 5	Washer 6	2	

Z33E15T34　仪表盘总成 Panel Assembly

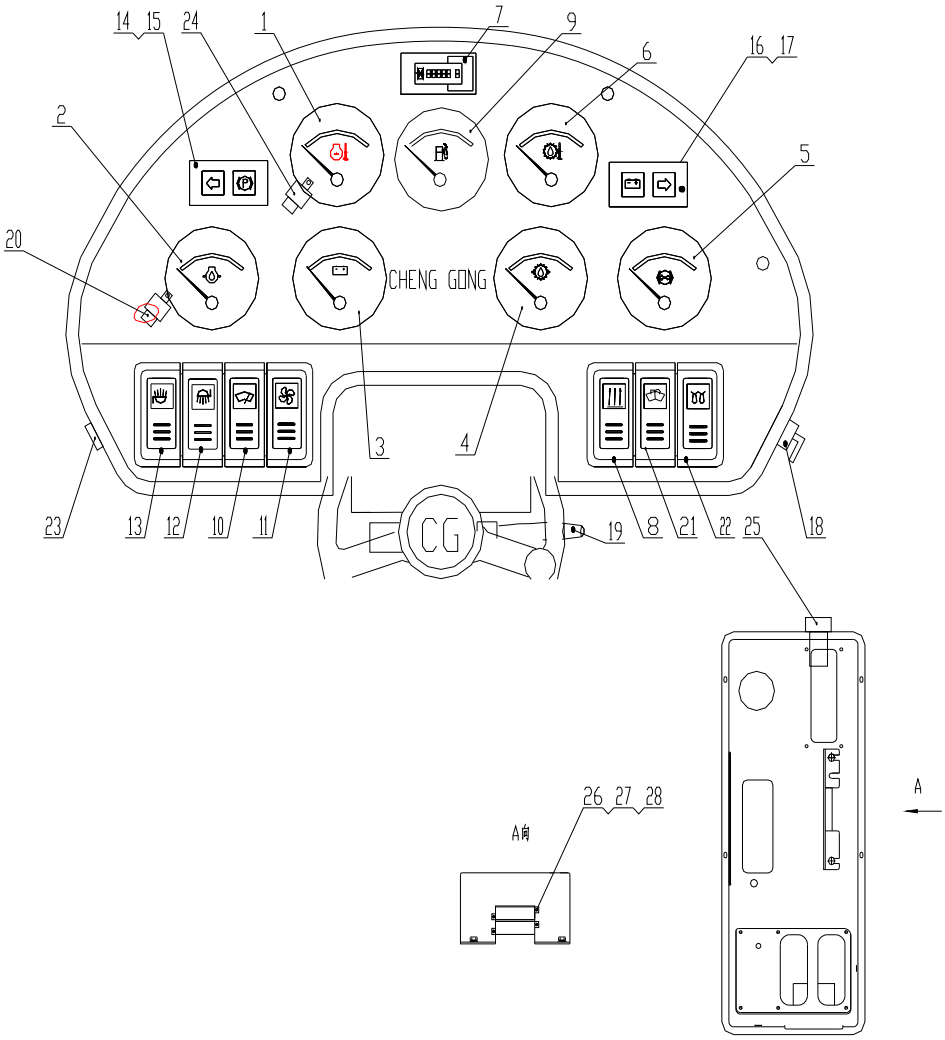

Z33E15T34　仪表盘总成 Panel Assembly

序号 No.	代　号 Part No.	名　称 Parts Name		数量 Q'ty	备　注 Remark
1	38085030520/40～120℃	发动机水温表	Water Temp. Gauge	1	
2	38105030200/0～1.0MPa	发动机油压表	Engine Oil pressure	1	
3	38125030520/18～32V	电压表	Voltmeter	1	
4	38105030600/0～3.2MPa	换档压力表	Trans. Oil pressure gauge	1	
5	38168030100/0～1.2MPa	制动气压表	Brake pressure gauge	1	
6	38085030620/40～140℃	变矩器油温表	Trans. Oil Temp. Gauge	1	
7	701DN00101248D2060A	小时计	Hour meter	1	
8	DJC-CS-12010	暖风开关	Heater SW	1	
9	38065030520	燃油油位表	Oil Level gauge	1	
10	JK981-047-2.5	刮水器开关	Wiper SW	1	
11	JK981-000-2.8	风扇开关	Fan Switch	1	
12	JK981-000-3.67B	后工作灯开关	Rear Light SW.	1	
13	JK981-000-3.67A	前工作灯开关	Cab light SW.	1	
14	3.2/绿色	左转向指示灯	Left turn Indicator	1	
15	2.32/红色	停车制动指示灯	Braking Light	1	
16	2.16/红色	充电指示灯	Battery Charge Indicator	1	
17	3.3/绿色	右转向指示灯	Right turn Indicator	1	
18	JK432	预热起动开关	Key Switch	1	
19	Nanyang303A	转向灯开关	Turning light switch	1	
20	JA3501A/24H-3-R	转向灯闪光器	Turning Flasher	1	
21	JK931-007-2.6	洗涤壶开关	Washer Switch	1	
22	JK931-007-2.34	加浓开关	Start-up　Assistant Switch	1	
23	CZ-315	电源插座	Power supply　Socket	1	
24	JQ201S-PLD	继电器	Relay	1	
25	AD16-16M/A23	蜂鸣器	Buzzer	1	
26	GB/T818-2000	螺钉 M4×12	Bolt M4×12	4	
27	GB/T93-1987	垫圈 4	Washer 4	4	
28	GB/T97.1-2002	垫圈 4	Washer 4	4	

Z33E15T34　电瓶线路　Battery Wiring

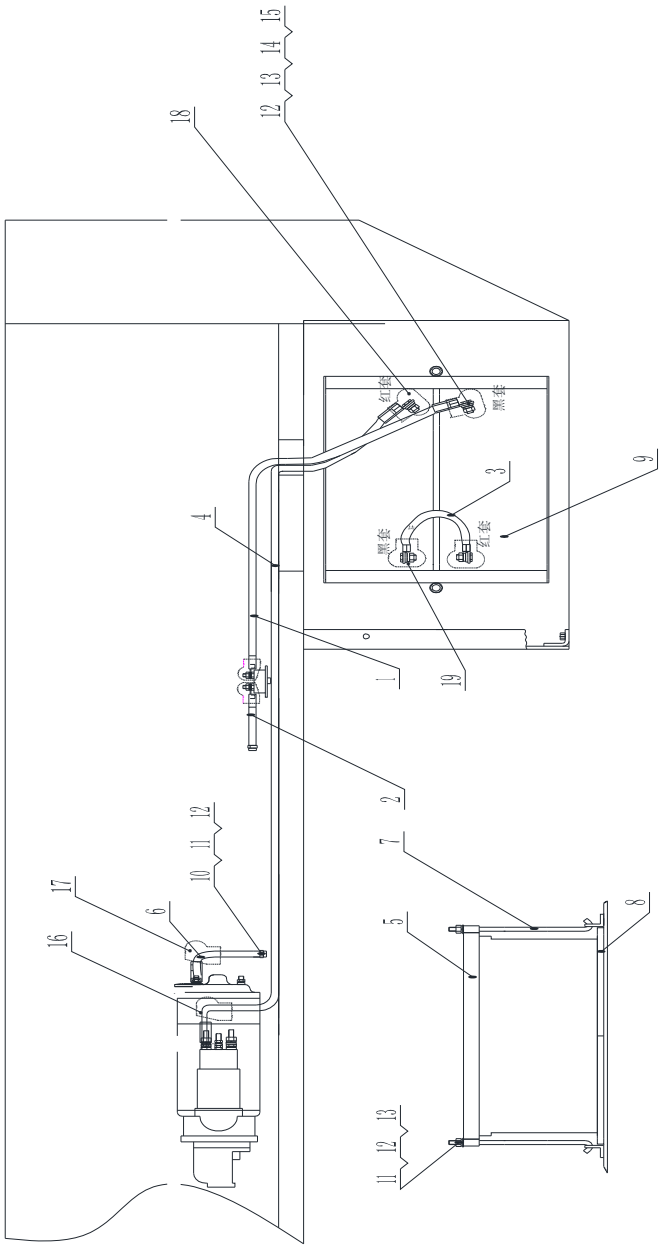

Z33E15T34　电瓶线路　Battery Wiring

序号 No.	代　号 Part No.	名　称 Parts Name		数量 Q'ty	备　注 Remark
1	Z33E150801	蓄电池导线 1#	Cable 1#	1	
2	Z33E150802	蓄电池导线 2#	Cable 2#	1	
3	Z30B150803T38	蓄电池导线 3#	Cable 3#	1	
4	Z33E150804	蓄电池导线 4#	Cable 4#	1	
5	Z33E150805	电池压框	Bracket	1	
6	Z3BⅡ150800001	搭铁线	Ground Harness	1	
7	Z50G150800002	拉杆	Rod	2	
8	Z50G150800004	耐酸防震电池垫	Cushion	1	
9	N120	蓄电池	Battery	2	
10	GB/T 5783-2000	螺栓 M8×12	Bolt M8×12	1	
11	GB/T 97.1-2002	垫圈 8	Washer 8	3	
12	GB/T 93-1987	垫圈 8	Washer 8	7	
13	GB/T 41-2000	螺母 M8	Nut M8	2	
14	GB/T 5783-2000	螺栓 M8×25	Bolt M8×25	4	
15	GB/T 96.1-2002	垫圈 8	Washer 8	6	
16	Φ25×Φ15-红色	烟斗型橡胶护套	Rubber Jacket-Red	1	
17	Φ25×Φ15-黑色	烟斗型橡胶护套	Rubber Jacket-Black	2	
18	35×33-红色	防尘罩	Rubber Jacket-Red	2	
19	35×33-黑色	防尘罩	Rubber Jacket-Black	2	

Z33E15T34　前灯线路总成　Front Lamp Circuitry

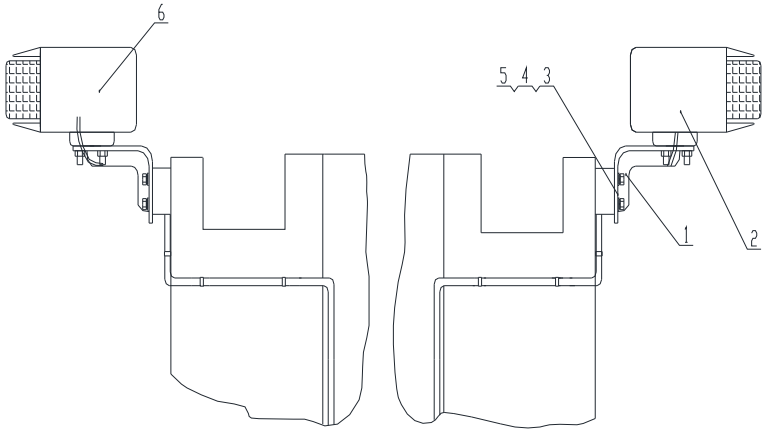

Z33E15T34　前灯线路总成　Front Lamp Circuitry

序号 No.	代　号 Part No.	名　称 Parts Name		数量 Q'ty	备　注 Remark
1	Z5EH1506000001T4	组合灯灯架	Bracket	2	
2	CG.G-L	CG 新式组合前灯	Front Lamp	1	
3	GB/T 5783-2000	螺栓 M8×20	Bolt M8×20	4	
4	GB/T 93-1987	垫圈 8	Washer 8	4	
5	GB/T 70.1-2000	垫圈 8	Washer 8	4	
6	CG.G-R	CG 新式组合前灯	Front Lamp	1	

Z33E15T34　后灯线路总成　Rear Lamp Circuitry

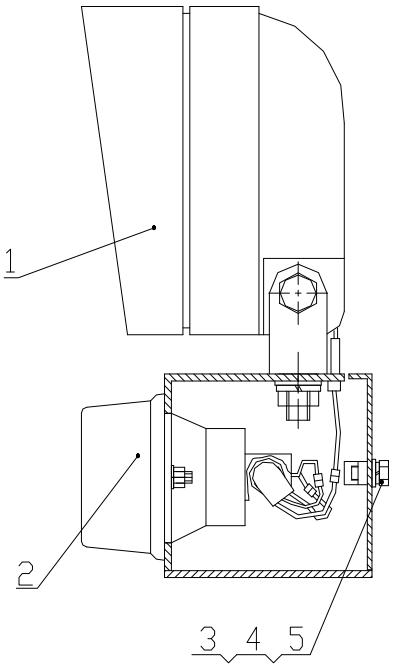

Z33E15T34　后灯线路总成　Rear Lamp Circuitry

序号 No.	代　号 Part No.	名　称 Parts Name		数量 Q'ty	备　注 Remark
1	CG.L	方形大灯	Head light	2	
2	CG.S	高平面双色后小灯	Rear light	2	
3	GB/T 5781-2000	螺栓 M6×12	Bolt M6×12	4	
4	GB/T 97.1-2002	垫圈 6	Washer 6	4	
5	GB/T 93-1987	垫圈 6	Washer 6	4	

Z33E15T34　继电器装置　Relay Set

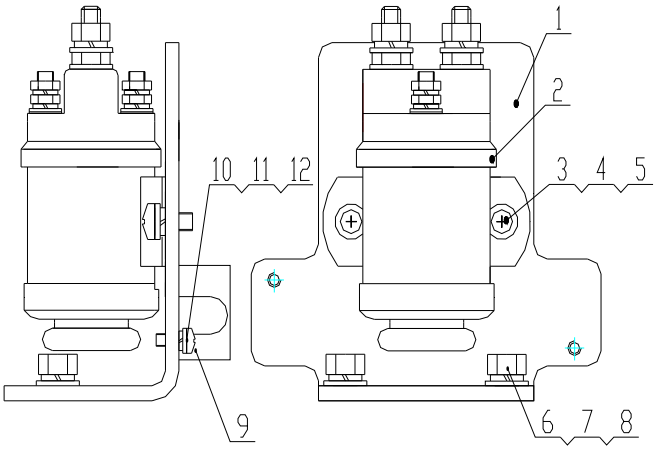

序号 No.	代　号 Part No.	名　称 Parts Name		数量 Q'ty	备　注 Remark
1	Z33E150500001T23	继电器座板	Relay Board	1	
2	JD26C/24V	继电器	Relay	2	
3	GB/T818-2000	螺钉 M6×12	Bolt M6×12	2	
4	GB/T93-1987	垫圈 6	Washer 6	2	
5	GB/T97.1-2002	垫圈 6	Washer 6	2	
6	GB/T5781-2000	螺栓 M12×20	Bolt M12×20	2	
7	GB/T93-1987	垫圈 12	Washer 12	2	
8	GB/T97.1-2002	垫圈 12	Washer 12	2	
9	ANM-C+2-ANM80A	保险丝座及保险	Fuse	1	
10	GB/T818-2000	螺钉 M5×12	Bolt M5×12	2	
11	GB/T93-1987	垫圈 5	Washer 5	2	
12	GB/T97.1-2002	垫圈 5	Washer 5	2	

注：以下电气适用于装空调配置

Z33E15T36　车架线路总成 Vehicle Circuitry

选装 Option

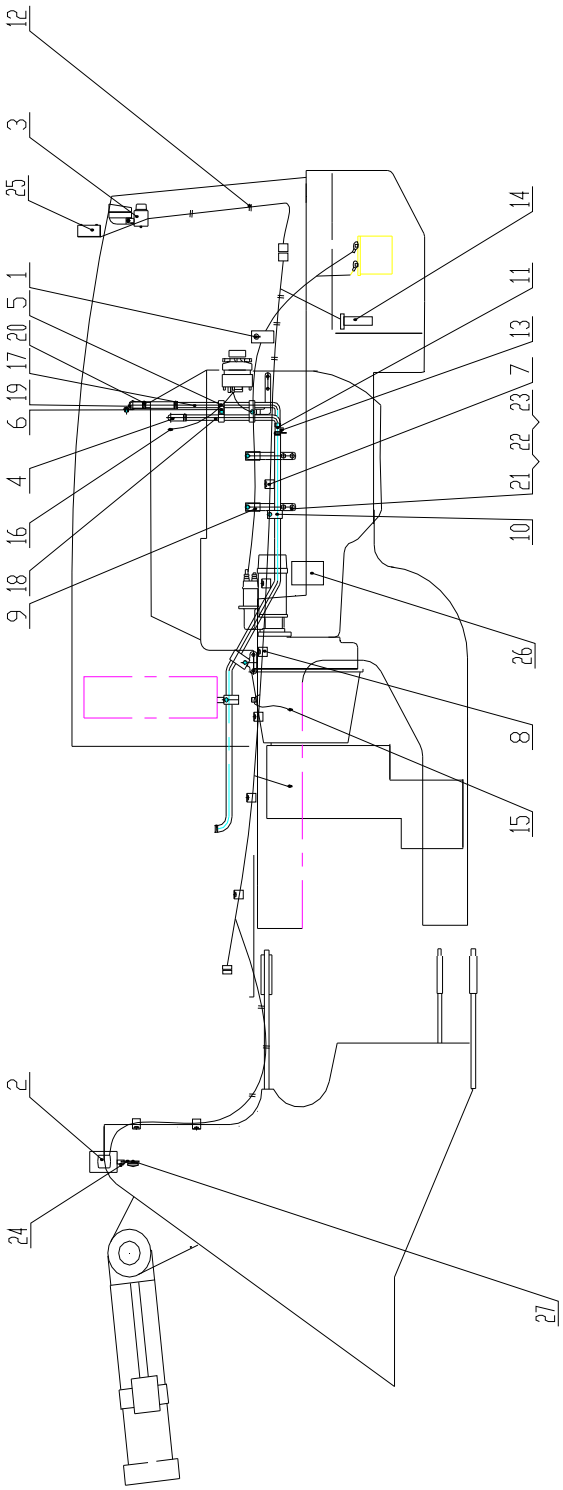

Z33E15T36　车架线路总成 Vehicle Circuitry

选装 Option

序号 No.	代　号 Part No.	名　称 Parts Name		数量 Q'ty	备　注 Remark
1	JK862A	电源总开关	Battery disconnect switch	1	
2	Z5EH1506T4	前灯装置	Front Flood Lamp	1	
3	Z3BⅡ1507	后灯装置	Rear Flood Lamp	1	
4	Z33E150000006T7	胶管	Rubber Jacket	2	
5	TCII 14/14	管夹	Pipe Clamp	2	
6	LHCI-6	管夹	Pipe Clamp	3	
7	LHCI-13	管夹	Pipe Clamp	2	
8	LHCI-25	管夹	Pipe Clamp	6	
9	LHCI-20	管夹	Pipe Clamp	6	
10	LHCII-23.9/23.9	管夹	Pipe Clamp	3	
11	KQTX-22-04-16FA	三通接头	tie-in	2	
12	ZD 200×8	扎带	Locking Cable ties	50	
13	CA-10	放水阀	Water Valve	2	
14	3827/273mm	油位传感器	Oil Level sensor	1	
15	3825B /NPT 3/8	油温传感器	Oil Temp. Sensor	1	
16	3825B /NPT 3/8	发动机水温传感器	Water Temp. Sensor	1	
17	Z33E150000001T34	发动机冷水管	Engine Cold water pipe	1	
18	Z33E150000002T34	发动机暖水管	Engine Hot water pipe	1	
19	DJC-NF30-01161	水阀	Water Valve	1	
20	5712	卡箍	Hoop	4	
21	GB/T 5783-2000	螺栓 M10×30	Bolt M10×30	24	
22	GB/T 93-1987	垫圈 10	Washer 10	29	
23	GB/T 97.1-2002	垫圈 10	Washer 10	29	
24	DL125-100/24V-L	电喇叭	Horn	1	
25	JWL-FM213/24V	倒车报警器	Back up Alarm	1	
26	Z33E1505T23	继电器装置	Relay Set	1	

Z33E15T36　驾驶室线路总成 Cab Circuitry

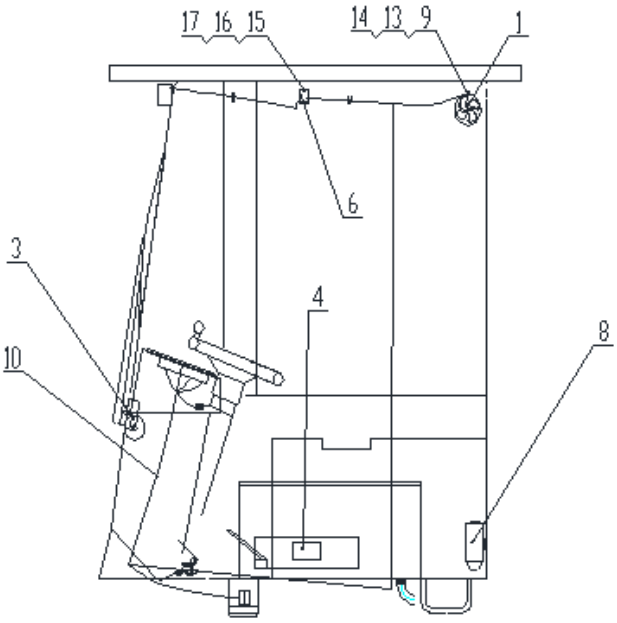

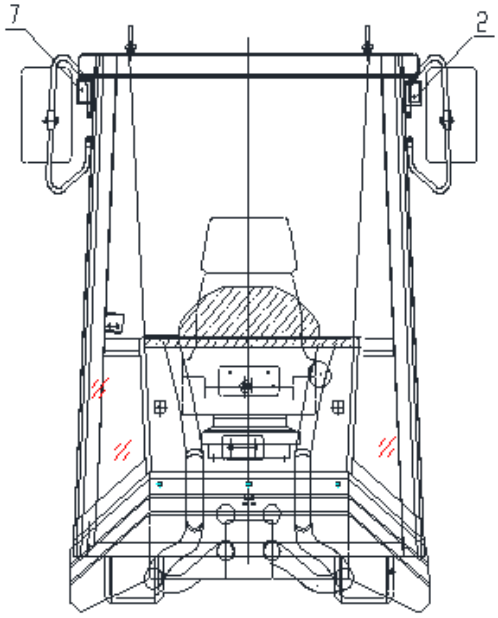

Z33E15T36 驾驶室线路总成 Cab Circuitry

序号 No.	代　号 Part No.	名　称 Parts Name		数量 Q'ty	备　注 Remark
1					
2	CG.W2-L	前工作灯	Cab lamp	1	
3	CG30E-B	刮水器	Wiper	1	
4	HG4753	六档保险盒	Fuse box	2	
5					
6	DZ106	壁灯	Wall lamp	1	
7	CG.W2-R	前工作灯	Cab lamp	1	
8	206/24V	洗涤壶	Washing Bottle	1	
9					
10	Z33E1502T34	驾驶室线束	Cab Circuitry	1	
11					
12					
13					
14					
15	GB/T 5781-2000	螺钉 M5×20	Bolt M5×20	2	
16	GB/T 97.1-2002	垫圈 5	Washer 6	2	
17	GB/T 93-1987	垫圈 5	Washer 6	2	

Z33E15T36　仪表盘总成 Panel Assembly

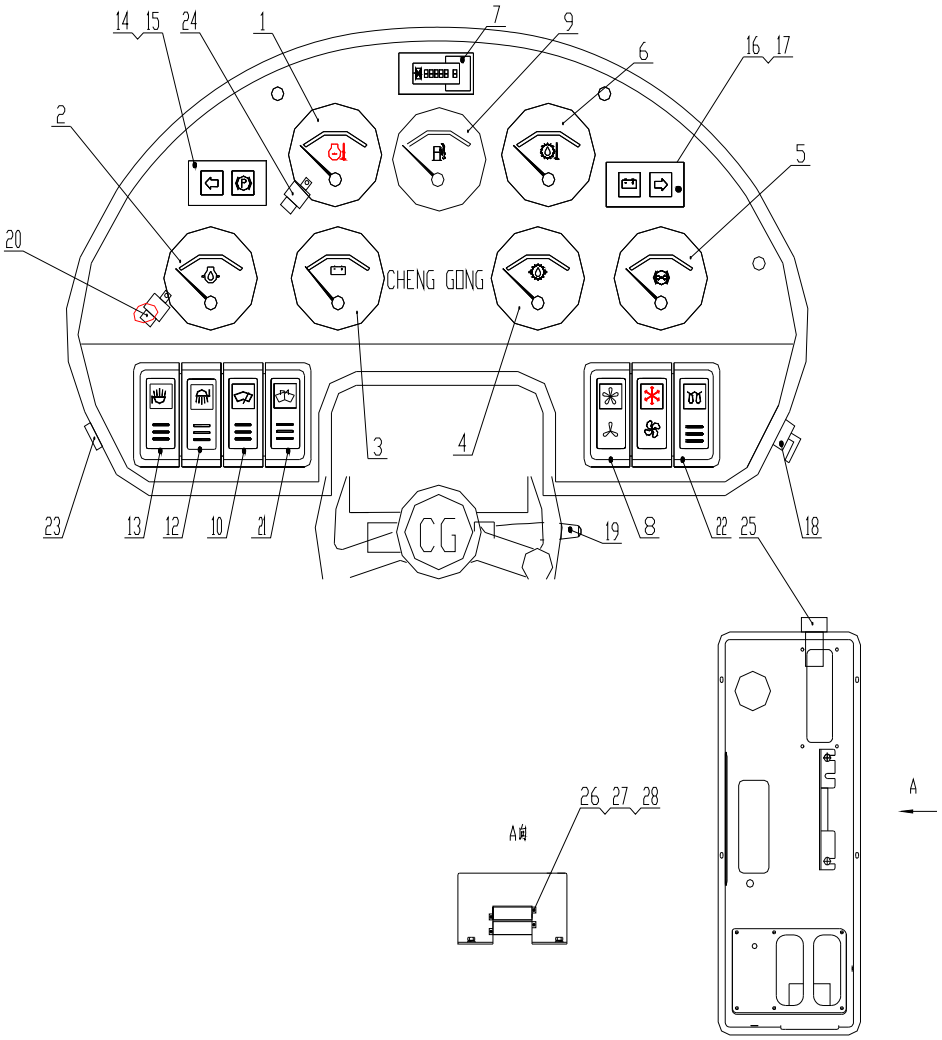

Z33E15T36　仪表盘总成 Panel Assembly

序号 No.	代　号 Part No.	名　称 Parts Name		数量 Q'ty	备　注 Remark
1	38085030520/40～120℃	发动机水温表	Water Temp. Gauge	1	
2	38105030200/0～1.0MPa	发动机油压表	Engine Oil pressure	1	
3	38125030520/18～32V	电压表	Voltmeter	1	
4	38105030600/0～3.2MPa	换档压力表	Trans. Oil pressure gauge	1	
5	38168030100/0～1.2MPa	制动气压表	Brake pressure gauge	1	
6	38085030620/40～140℃	变矩器油温表	Trans. Oil Temp. Gauge	1	
7	701DN00101248D2060A	小时计	Hour meter	1	
8	DJC-CGY-1210	暖风开关	Heater SW	1	
9	38065030520	燃油油位表	Oil Level gauge	1	
10	JK981-047-2.5	刮水器开关	Wiper SW	1	
11					
12	JK981-000-3.67B	后工作灯开关	Rear Light SW.	1	
13	JK981-000-3.67A	前工作灯开关	Cab light SW.	1	
14	3.2/绿色	左转向指示灯	Left turn Indicator	1	
15	2.32/红色	停车制动指示灯	Braking Light	1	
16	2.16/红色	充电指示灯	Battery Charge Indicator	1	
17	3.3/绿色	右转向指示灯	Right turn Indicator	1	
18	JK432	预热起动开关	Key Switch	1	
19	Nanyang303A	转向灯开关	Turning light switch	1	
20	JA3501A/24H-3-R	转向灯闪光器	Turning Flasher	1	
21	JK931-007-2.6	洗涤壶开关	Washer Switch	1	
22	JK931-007-2.34	加浓开关	Start-up　Assistant Switch	1	
23	CZ-315	电源插座	Power supply　Socket	1	
24	JQ201S-PLD	继电器	Relay	1	
25	AD16-16M/A23	蜂鸣器	Buzzer	1	
26	GB/T818-2000	螺钉 M4×12	Bolt M4×12	4	
27	GB/T93-1987	垫圈 4	Washer 4	4	
28	GB/T97.1-2002	垫圈 4	Washer 4	4	

Z33E15T36　电瓶线路　Battery Wiring

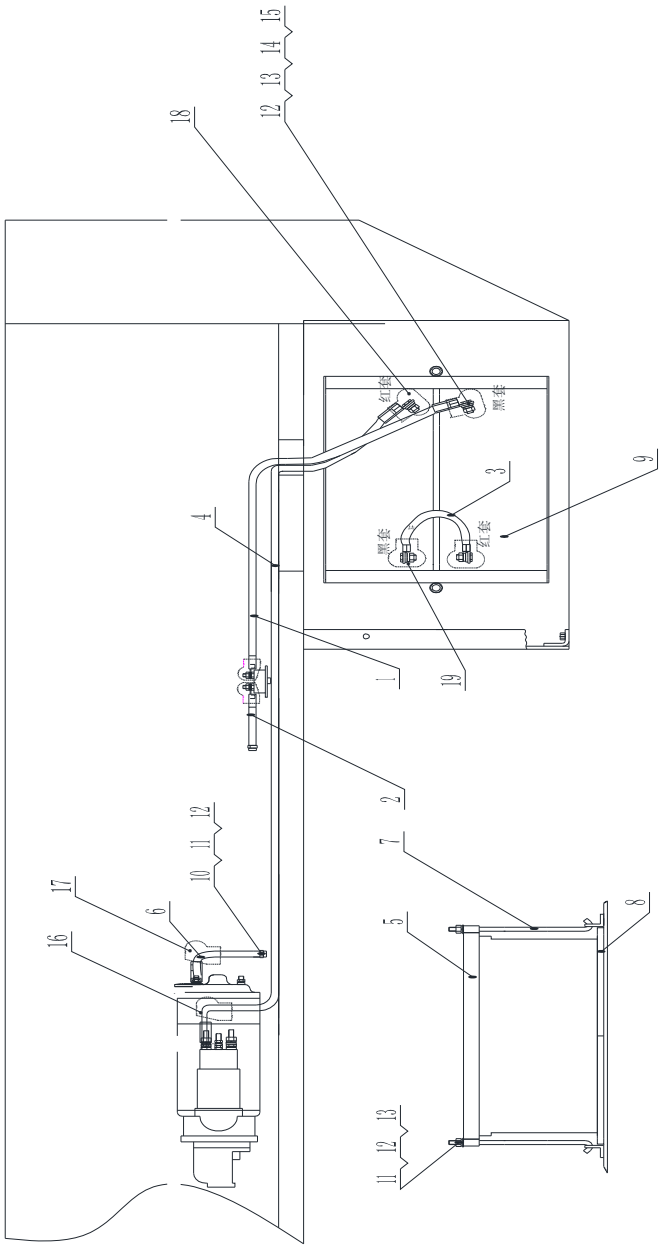

Z33E15T36　电瓶线路　Battery Wiring

序号 No.	代　号 Part No.	名　称 Parts Name		数量 Q'ty	备　注 Remark
1	Z33E150801	蓄电池导线 1#	Cable 1#	1	
2	Z33E150802	蓄电池导线 2#	Cable 2#	1	
3	Z30B150803T38	蓄电池导线 3#	Cable 3#	1	
4	Z33E150804	蓄电池导线 4#	Cable 4#	1	
5	Z33E150805	电池压框	Bracket	1	
6	Z3BⅡ150800001	搭铁线	Ground Harness	1	
7	Z50G150800002	拉杆	Rod	2	
8	Z50G150800004	耐酸防震电池垫	Cushion	1	
9	N120	蓄电池	Battery	2	
10	GB/T 5783-2000	螺栓 M8×12	Bolt M8×12	1	
11	GB/T 97.1-2002	垫圈 8	Washer 8	3	
12	GB/T 93-1987	垫圈 8	Washer 8	7	
13	GB/T 41-2000	螺母 M8	Nut M8	2	
14	GB/T 5783-2000	螺栓 M8×25	Bolt M8×25	4	
15	GB/T 96.1-2002	垫圈 8	Washer 8	6	
16	Φ25×Φ15-红色	烟斗型橡胶护套	Rubber Jacket-Red	1	
17	Φ25×Φ15-黑色	烟斗型橡胶护套	Rubber Jacket-Black	2	
18	35×33-红色	防尘罩	Rubber Jacket-Red	2	
19	35×33-黑色	防尘罩	Rubber Jacket-Black	2	

Z33E15T36　前灯线路总成　Front Lamp Circuitry

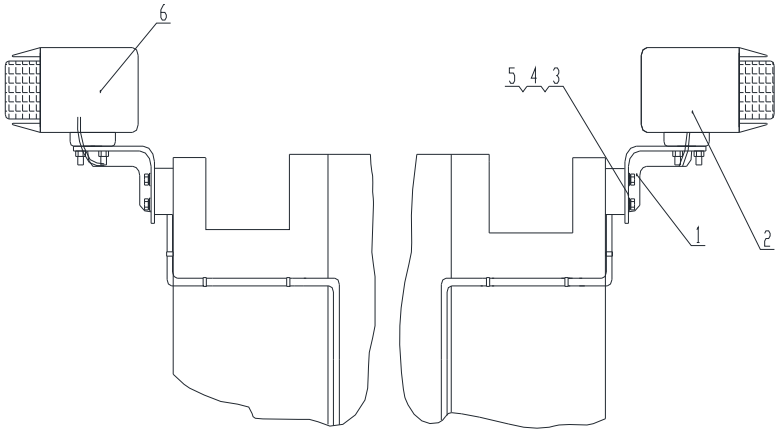

Z33E15T36　前灯线路总成　Front Lamp Circuitry

序号 No.	代　号 Part No.	名　称 Parts Name		数量 Q'ty	备　注 Remark
1	Z5EH1506000001T4	组合灯灯架	Bracket	2	
2	CG.G-L	CG 新式组合前灯	Front Lamp	1	
3	GB/T 5783-2000	螺栓 M8×20	Bolt M8×20	4	
4	GB/T 93-1987	垫圈 8	Washer 8	4	
5	GB/T 70.1-2000	垫圈 8	Washer 8	4	
6	CG.G-R	CG 新式组合前灯	Front Lamp	1	

Z33E15T36　后灯线路总成　Rear Lamp Circuitry

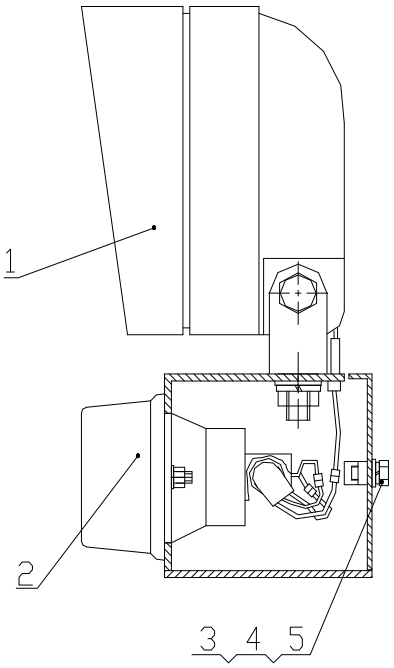

Z33E15T36　后灯线路总成　Rear Lamp Circuitry

序号 No.	代　号 Part No.	名　称 Parts Name		数量 Q'ty	备　注 Remark
1	CG.L	方形大灯	Head light	2	
2	CG.S	高平面双色后小灯	Rear light	2	
3	GB/T 5781-2000	螺栓 M6×12	Bolt M6×12	4	
4	GB/T 97.1-2002	垫圈 6	Washer 6	4	
5	GB/T 93-1987	垫圈 6	Washer 6	4	

Z33E15T36　继电器装置　Relay Set

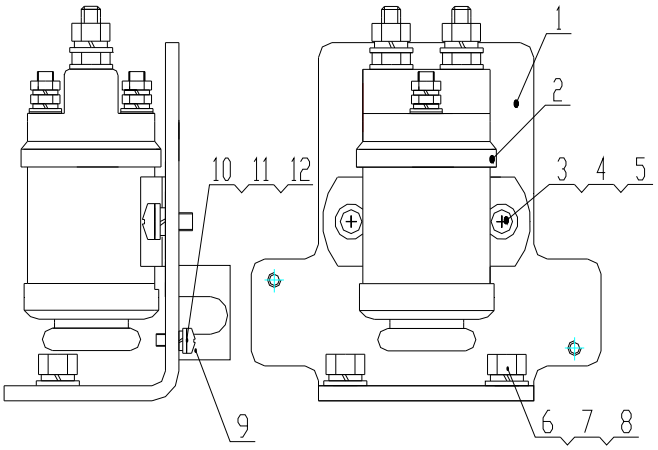

Z33E15T36　继电器装置　Relay Set

序号 No.	代　号 Part No.	名　称 Parts Name		数量 Q'ty	备　注 Remark
1	Z33E150500001T23	继电器座板	Relay Board	1	
2	JD26C/24V	继电器	Relay	2	
3	GB/T818-2000	螺钉 M6×12	Bolt M6×12	2	
4	GB/T93-1987	垫圈 6	Washer 6	2	
5	GB/T97.1-2002	垫圈 6	Washer 6	2	
6	GB/T5781-2000	螺栓 M12×20	Bolt M12×20	2	
7	GB/T93-1987	垫圈 12	Washer 12	2	
8	GB/T97.1-2002	垫圈 12	Washer 12	2	
9	ANM-C+2-ANM80A	保险丝座及保险	Fuse	1	
10	GB/T818-2000	螺钉 M5×12	Bolt M5×12	2	
11	GB/T93-1987	垫圈 5	Washer 5	2	
12	GB/T97.1-2002	垫圈 5	Washer 5	2	

注：以下电气适用于装经济型空调配置

Z33E15T46　车架线路总成 Vehicle Circuitry

选装 Option

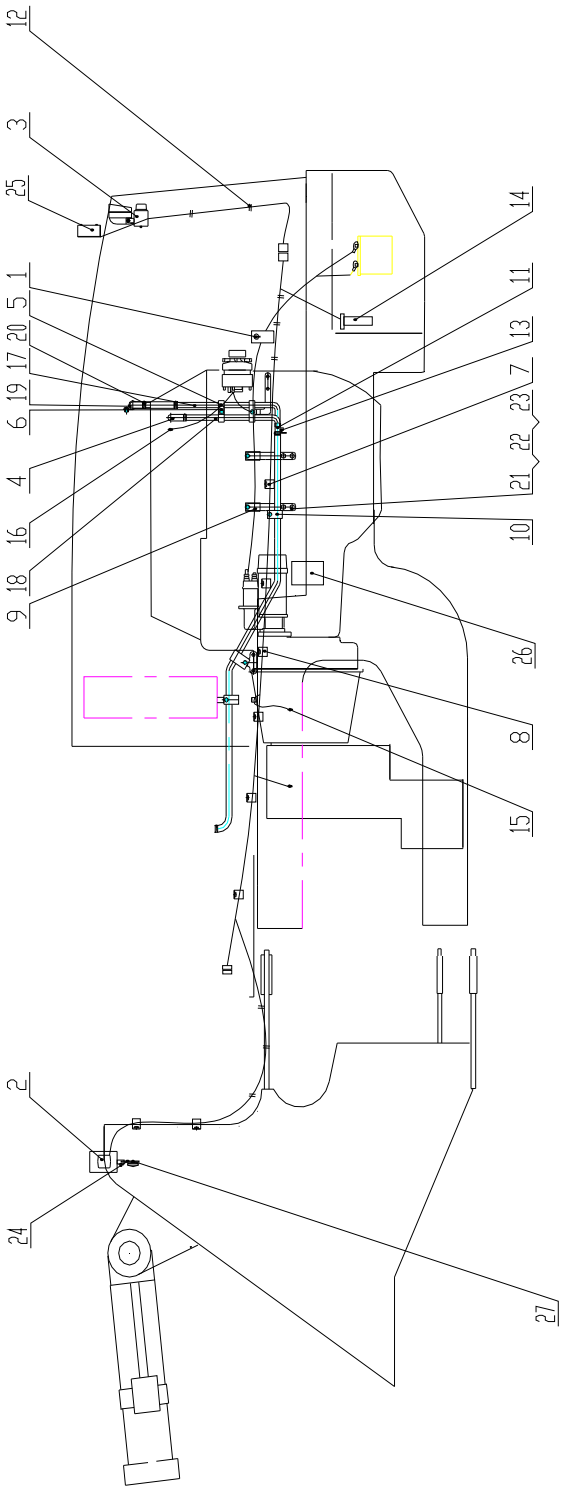

Z33E15T46　车架线路总成 Vehicle Circuitry

选装 Option

序号 No.	代　号 Part No.	名　称 Parts Name		数量 Q'ty	备　注 Remark
1	JK862A	电源总开关	Battery disconnect switch	1	
2	Z5EH1506T4	前灯装置	Front Flood Lamp	1	
3	Z3BⅡ1507	后灯装置	Rear Flood Lamp	1	
4	Z33E150000006T7	胶管	Rubber Jacket	2	
5	TCII 14/14	管夹	Pipe Clamp	2	
6	LHCI-6	管夹	Pipe Clamp	3	
7	LHCI-13	管夹	Pipe Clamp	2	
8	LHCI-25	管夹	Pipe Clamp	6	
9	LHCI-20	管夹	Pipe Clamp	6	
10	LHCII-23.9/23.9	管夹	Pipe Clamp	3	
11	KQTX-22-04-16FA	三通接头	tie-in	2	
12	ZD 200×8	扎带	Locking Cable ties	50	
13	CA-10	放水阀	Water Valve	2	
14	3827/273mm	油位传感器	Oil Level sensor	1	
15	3825B /NPT 3/8	油温传感器	Oil Temp. Sensor	1	
16	3825B /NPT 3/8	发动机水温传感器	Water Temp. Sensor	1	
17	Z33E150000001T34	发动机冷水管	Engine Cold water pipe	1	
18	Z33E150000002T34	发动机暖水管	Engine Hot water pipe	1	
19	NPT 3/8	水阀	Water Valve	1	
20	5712	卡箍	Hoop	4	
21	GB/T 5783-2000	螺栓 M10×30	Bolt M10×30	24	
22	GB/T 93-1987	垫圈 10	Washer 10	29	
23	GB/T 97.1-2002	垫圈 10	Washer 10	29	
24	DL125-100/24V-L	电喇叭	Horn	1	
25	JWL-FM213/24V	倒车报警器	Back up Alarm	1	
26	Z33E1505T23	继电器装置	Relay Set	1	

Z33E15T36　驾驶室线路总成 Cab Circuitry

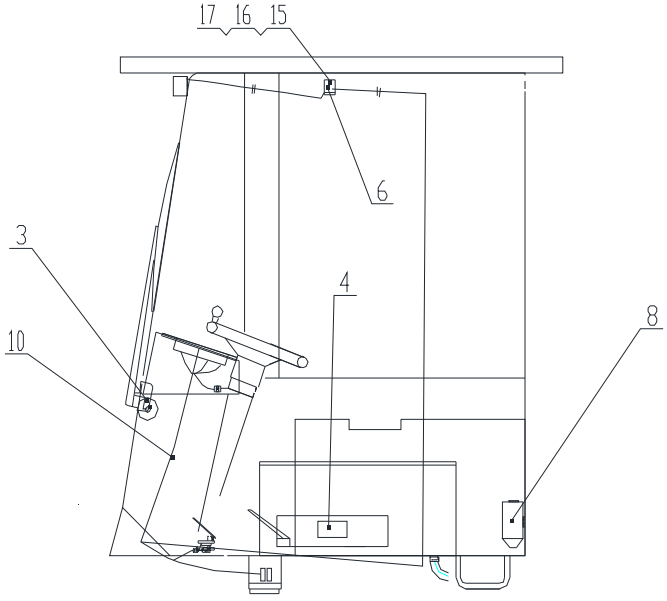

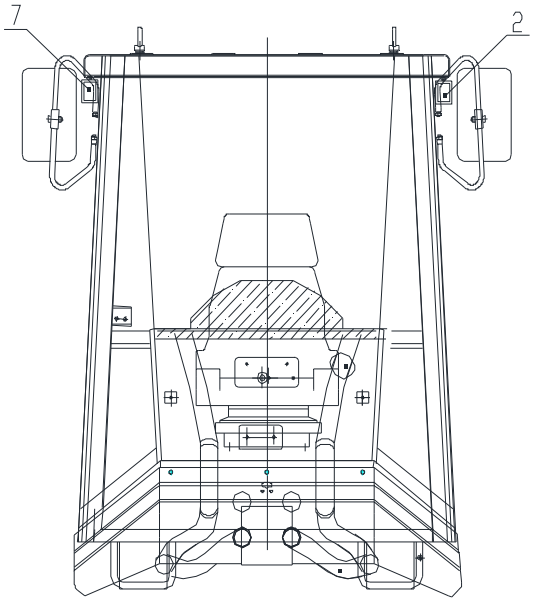

Z33E15T46 驾驶室线路总成 Cab Circuitry

序号 No.	代　号 Part No.	名　称 Parts Name		数量 Q'ty	备　注 Remark
1					
2	CG.W2-L	前工作灯	Cab lamp	1	
3	CG30E-B	刮水器	Wiper	1	
4	HG4753	六档保险盒	Fuse box	2	
5					
6	DZ106	壁灯	Wall lamp	1	
7	CG.W2-R	前工作灯	Cab lamp	1	
8	206/24V	洗涤壶	Washing Bottle	1	
9					
10	Z33E1502T34	驾驶室线束	Cab Circuitry	1	
11					
12					
13					
14					
15	GB/T 5781-2000	螺钉 M5×20	Bolt M5×20	2	
16	GB/T 97.1-2002	垫圈 5	Washer 6	2	
17	GB/T 93-1987	垫圈 5	Washer 6	2	

Z33E15T46　仪表盘总成 Panel Assembly

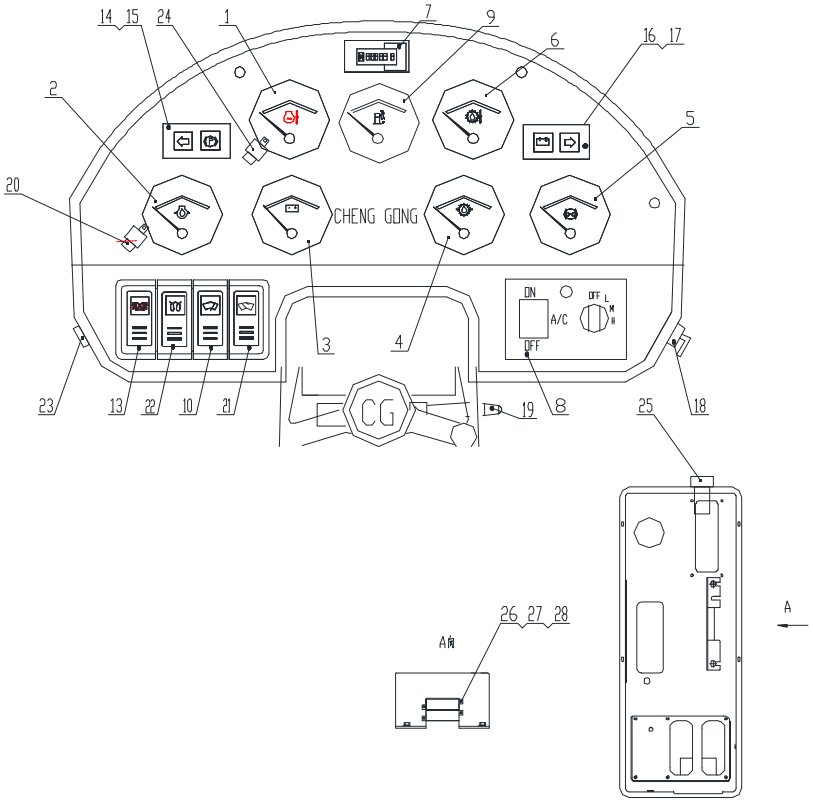

Z33E15T46　仪表盘总成 Panel Assembly

序号 No.	代　号 Part No.	名　称 Parts Name		数量 Q'ty	备　注 Remark
1	38085030520/40～120℃	发动机水温表	Water Temp. Gauge	1	
2	38105030200/0～1.0MPa	发动机油压表	Engine Oil pressure	1	
3	38125030520/18～32V	电压表	Voltmeter	1	
4	38105030600/0～3.2MPa	换档压力表	Trans. Oil pressure gauge	1	
5	38168030100/0～1.2MPa	制动气压表	Brake pressure gauge	1	
6	38085030620/40～140℃	变矩器油温表	Trans. Oil Temp. Gauge	1	
7	701DN00101248D2060A	小时计	Hour meter	1	
8	DJC-CGZ-12010	暖风开关	Heater SW	1	
9	38065030520	燃油油位表	Oil Level gauge	1	
10	JK981-047-2.5	刮水器开关	Wiper SW	1	
11					
12					
13	JK981-000-3.67A	前后工作灯开关	Cab light SW.	1	
14	3.2/绿色	左转向指示灯	Left turn Indicator	1	
15	2.32/红色	停车制动指示灯	Braking Light	1	
16	2.16/红色	充电指示灯	Battery Charge Indicator	1	
17	3.3/绿色	右转向指示灯	Right turn Indicator	1	
18	JK432	预热起动开关	Key Switch	1	
19	Nanyang303A	转向灯开关	Turning light switch	1	
20	JA3501A/24H-3-R	转向灯闪光器	Turning Flasher	1	
21	JK931-007-2.6	洗涤壶开关	Washer Switch	1	
22	JK931-007-2.34	加浓开关	Start-up　Assistant Switch	1	
23	CZ-315	电源插座	Power supply　Socket	1	
24	JQ201S-PLD	继电器	Relay	1	
25	AD16-16M/A23	蜂鸣器	Buzzer	1	
26	GB/T818-2000	螺钉 M4×12	Bolt M4×12	4	
27	GB/T93-1987	垫圈 4	Washer 4	4	
28	GB/T97.1-2002	垫圈 4	Washer 4	4	

Z33E15T46　电瓶线路　Battery Wiring

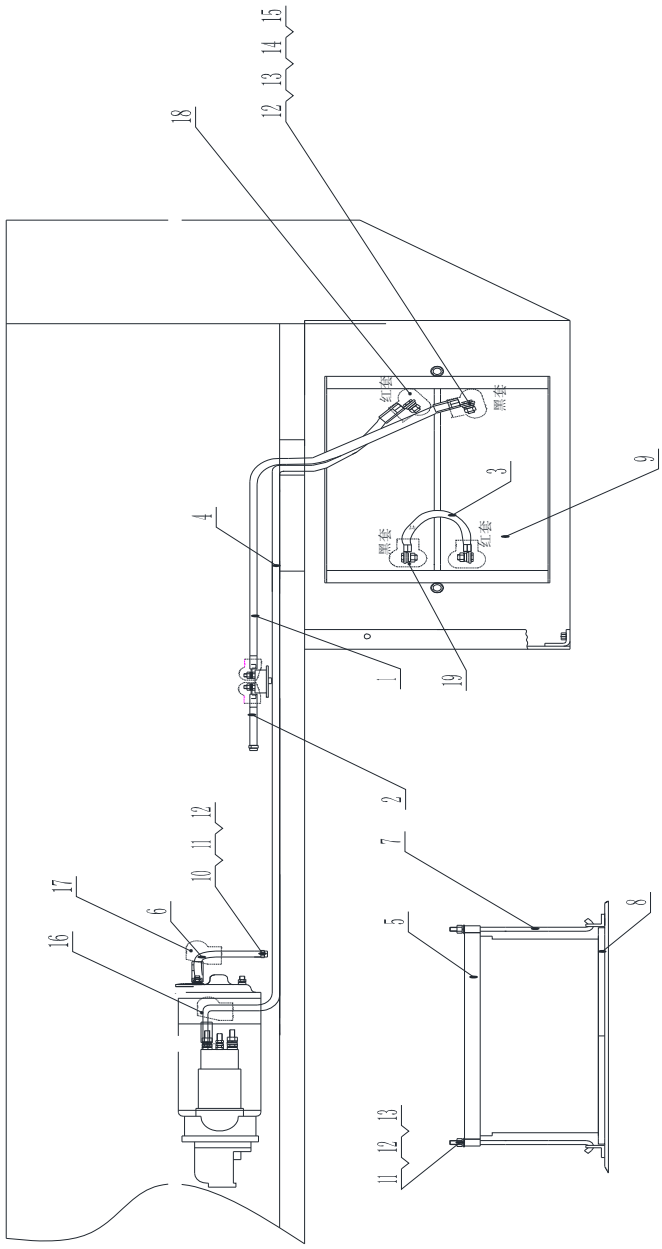

Z33E15T46　电瓶线路　Battery Wiring

序号 No.	代　号 Part No.	名　称 Parts Name		数量 Q'ty	备　注 Remark
1	Z33E150801	蓄电池导线 1#	Cable 1#	1	
2	Z33E150802	蓄电池导线 2#	Cable 2#	1	
3	Z30B150803T38	蓄电池导线 3#	Cable 3#	1	
4	Z33E150804	蓄电池导线 4#	Cable 4#	1	
5	Z33E150805	电池压框	Bracket	1	
6	Z3BⅡ150800001	搭铁线	Ground Harness	1	
7	Z50G150800002	拉杆	Rod	2	
8	Z50G150800004	耐酸防震电池垫	Cushion	1	
9	N120	蓄电池	Battery	2	
10	GB/T 5783-2000	螺栓 M8×12	Bolt M8×12	1	
11	GB/T 97.1-2002	垫圈 8	Washer 8	3	
12	GB/T 93-1987	垫圈 8	Washer 8	7	
13	GB/T 41-2000	螺母 M8	Nut M8	2	
14	GB/T 5783-2000	螺栓 M8×25	Bolt M8×25	4	
15	GB/T 96.1-2002	垫圈 8	Washer 8	6	
16	Φ25×Φ15-红色	烟斗型橡胶护套	Rubber Jacket-Red	1	
17	Φ25×Φ15-黑色	烟斗型橡胶护套	Rubber Jacket-Black	2	
18	35×33-红色	防尘罩	Rubber Jacket-Red	2	
19	35×33-黑色	防尘罩	Rubber Jacket-Black	2	

Z33E15T46　前灯线路总成　Front Lamp Circuitry

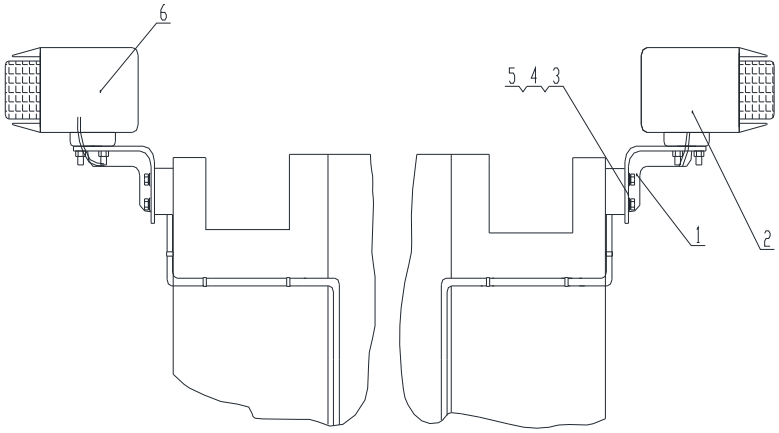

Z33E15T46　前灯线路总成　Front Lamp Circuitry

序号 No.	代　号 Part No.	名　称 Parts Name		数量 Q'ty	备　注 Remark
1	Z5EH1506000001T4	组合灯灯架	Bracket	2	
2	CG.G-L	CG 新式组合前灯	Front Lamp	1	
3	GB/T 5783-2000	螺栓 M8×20	Bolt M8×20	4	
4	GB/T 93-1987	垫圈 8	Washer 8	4	
5	GB/T 70.1-2000	垫圈 8	Washer 8	4	
6	CG.G-R	CG 新式组合前灯	Front Lamp	1	

Z33E15T46　后灯线路总成　Rear Lamp Circuitry

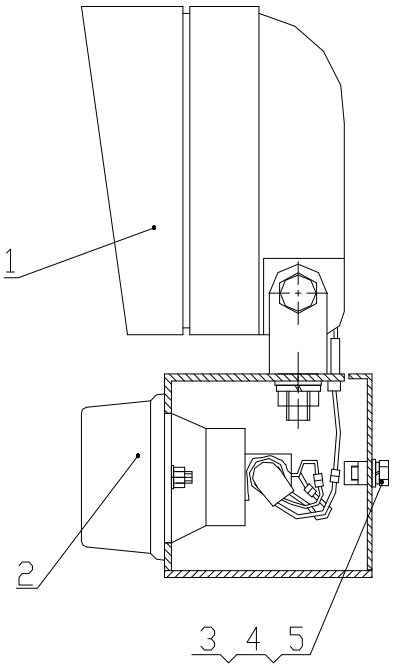

Z33E15T46　后灯线路总成　Rear Lamp Circuitry

序号 No.	代　号 Part No.	名　称 Parts Name		数量 Q'ty	备　注 Remark
1	CG.L	方形大灯	Head light	2	
2	CG.S	高平面双色后小灯	Rear light	2	
3	GB/T 5781-2000	螺栓 M6×12	Bolt M6×12	4	
4	GB/T 97.1-2002	垫圈 6	Washer 6	4	
5	GB/T 93-1987	垫圈 6	Washer 6	4	

Z33E15T46　继电器装置　Relay Set

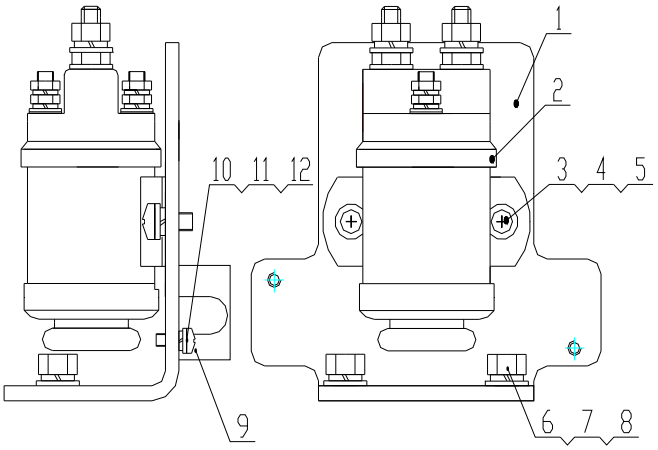

Z33E15T46　继电器装置　Relay Set

序号 No.	代　号 Part No.	名　称 Parts Name		数量 Q'ty	备　注 Remark
1	Z33E150500001T23	继电器座板	Relay Board	1	
2	JD26C/24V	继电器	Relay	2	
3	GB/T818-2000	螺钉 M6×12	Bolt M6×12	2	
4	GB/T93-1987	垫圈 6	Washer 6	2	
5	GB/T97.1-2002	垫圈 6	Washer 6	2	
6	GB/T5781-2000	螺栓 M12×20	Bolt M12×20	2	
7	GB/T93-1987	垫圈 12	Washer 12	2	
8	GB/T97.1-2002	垫圈 12	Washer 12	2	
9	ANM-C+2-ANM80A	保险丝座及保险	Fuse	1	
10	GB/T818-2000	螺钉 M5×12	Bolt M5×12	2	
11	GB/T93-1987	垫圈 5	Washer 5	2	
12	GB/T97.1-2002	垫圈 5	Washer 5	2	

电气系统
Electrical System

Z33E15T43　车架线路总成 Vehicle Circuitry

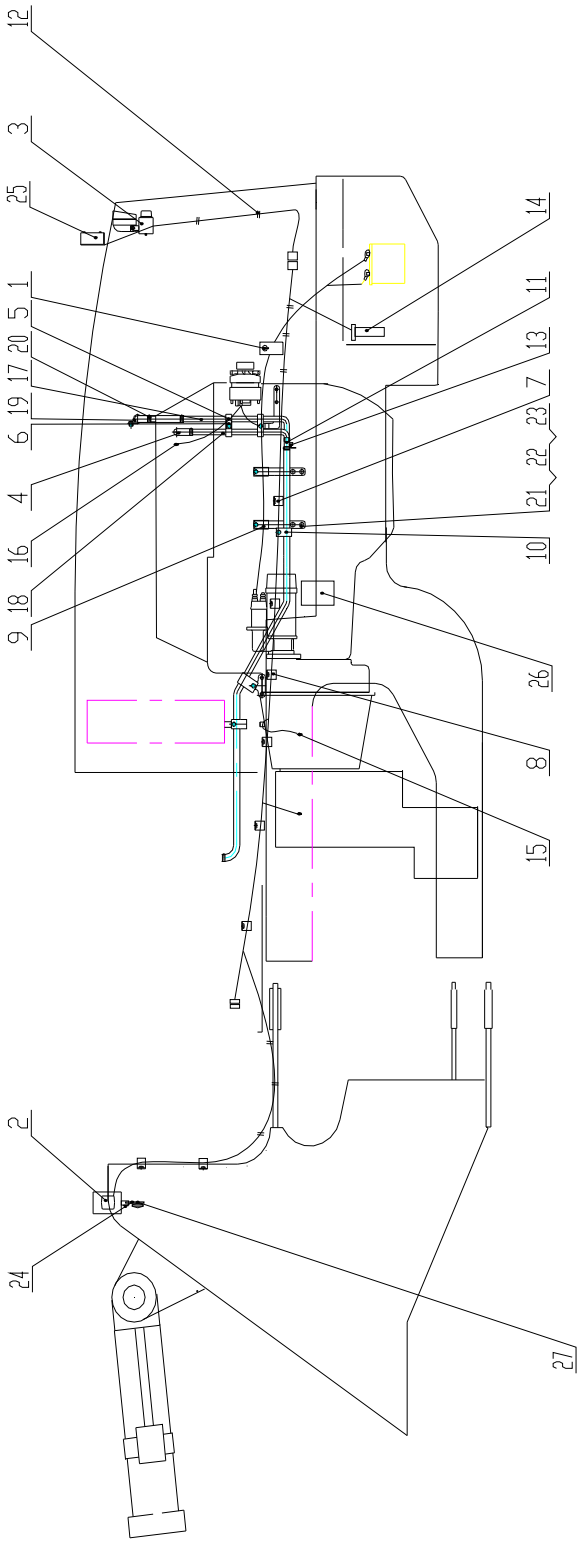

Z33E15T43　车架线路总成 Vehicle Circuitry

序号 No.	代　号 Part No.	名　称 Parts Name		数量 Q'ty	备　注 Remark
1	JK862A	电源总开关	Battery disconnect switch	1	
2	Z5EH1506T4	前灯装置	Front Flood Lamp	1	
3	Z30B1507T38	后灯装置	Rear Flood Lamp	1	
4	Z33E150000006T7	胶管	Rubber Jacket	2	
5	TCII 14/14	管夹	Pipe Clamp	2	
6	LHCI-6	管夹	Pipe Clamp	3	
7	LHCI-13	管夹	Pipe Clamp	2	
8	LHCI-25	管夹	Pipe Clamp	6	
9	LHCI-20	管夹	Pipe Clamp	6	
10	LHCII-23.9/23.9	管夹	Pipe Clamp	3	
11	KQTX-22-04-16FA	三通接头	tie-in	2	
12	ZD 200×8	扎带	Locking Cable ties	50	
13	CA-10	放水阀	Water Valve	2	
14	3827/273mm	油位传感器	Oil Level sensor	1	
15	3825B /NPT 3/8	油温传感器	Oil Temp. Sensor	1	
16	3825B /NPT 3/8	发动机水温传感器	Water Temp. Sensor	1	
17	Z33E150000001T34	发动机冷水管	Engine Cold water pipe	1	
18	Z33E150000002T34	发动机暖水管	Engine Hot water pipe	1	
19	DJC-NF30-01161	水阀	Water Valve	1	
20	5712	卡箍	Hoop	4	
21	GB/T 5783-2000	螺栓 M10×30	Bolt M10×30	24	
22	GB/T 93-1987	垫圈 10	Washer 10	29	
23	GB/T 97.1-2002	垫圈 10	Washer 10	29	
24	DL125-100/24V-L	电喇叭	Horn	1	
25	JWL-FM213/24V	倒车报警器	Back up Alarm	1	
26	Z33E1505T23	继电器装置	Relay Set	1	

Z33E15T43　驾驶室线路总成 Cab Circuitry

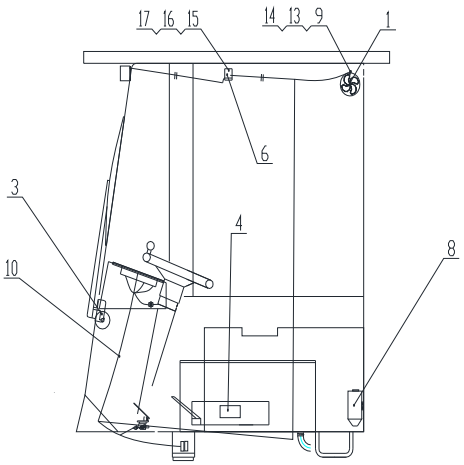

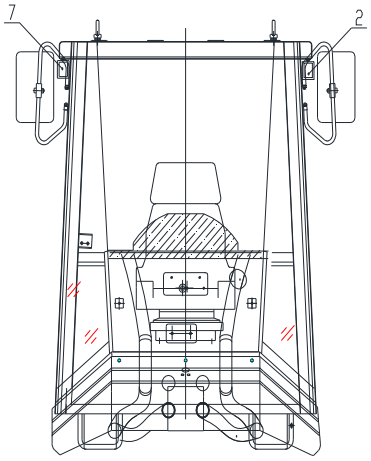

Z33E15T43 驾驶室线路总成 Cab Circuitry

序号 No.	代　号 Part No.	名　称 Parts Name		数量 Q'ty	备　注 Remark
1	DQ-8/24V	电风扇	Fan	1	
2	CG.W2-L	前工作灯	Cab lamp	1	
3	CG30E-B	刮水器	Wiper	1	
4	HG4753	六档保险盒	Fuse box	2	
5	DJC-CS-00100	暖风机	Heater	1	
6	DZ106	壁灯	Wall lamp	1	
7	CG.W2-R	前工作灯	Cab lamp	1	
8	206/24V	洗涤壶	Washing Bottle	1	
9	GB/T 818-2000	螺钉 M6×16	Bolt M6×16	1	
10	Z33E1502T34	驾驶室线束	Cab Circuitry	1	
11					
12					
13	GB/T 97.1-2002	垫圈 6	Washer 6	2	
14	GB/T 93-1987	垫圈 6	Washer 6	2	
15	GB/T 5781-2000	螺钉 M5×20	Bolt M5×20	2	
16	GB/T 97.1-2002	垫圈 5	Washer 6	2	
17	GB/T 93-1987	垫圈 5	Washer 6	2	

Z33E15T43　仪表盘总成 Panel Assembly

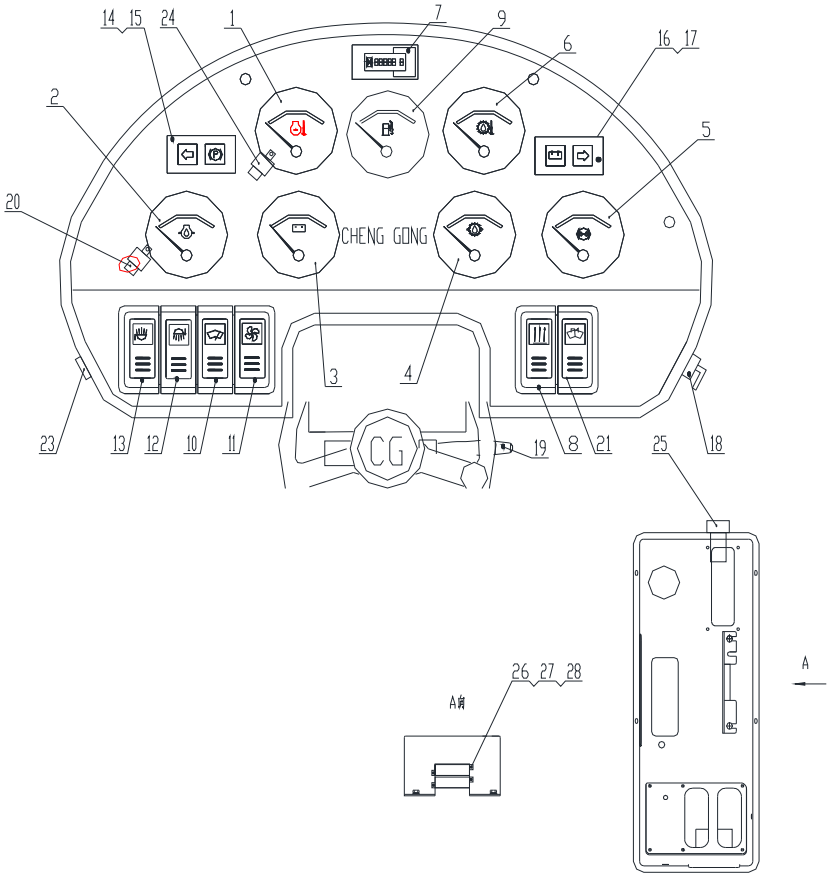

Z33E15T43　仪表盘总成 Panel Assembly

序号 No.	代　号 Part No.	名　称 Parts Name		数量 Q'ty	备　注 Remark
1	38085030520/40～120℃	发动机水温表	Water Temp. Gauge	1	
2	38105030200/0～1.0MPa	发动机油压表	Engine Oil pressure	1	
3	38125030520/18～32V	电压表	Voltmeter	1	
4	38105030600/0～3.2MPa	换档压力表	Trans. Oil pressure gauge	1	
5	38168030100/0～1.2MPa	制动气压表	Brake pressure gauge	1	
6	38085030620/40～140℃	变矩器油温表	Trans. Oil Temp. Gauge	1	
7	701DN00101248D2060A	小时计	Hour meter	1	
8	DJC-CS-12010	暖风开关	Heater SW	1	
9	38065030520	燃油油位表	Oil Level gauge	1	
10	JK981-047-2.5	刮水器开关	Wiper SW	1	
11	JK981-000-2.8	风扇开关	Fan Switch	1	
12	JK981-000-3.67B	后工作灯开关	Rear Light SW.	1	
13	JK981-000-3.67A	前工作灯开关	Cab light SW.	1	
14	3.2/绿色	左转向指示灯	Left turn Indicator	1	
15	2.32/红色	停车制动指示灯	Braking Light	1	
16	2.16/红色	充电指示灯	Battery Charge Indicator	1	
17	3.3/绿色	右转向指示灯	Right turn Indicator	1	
18	JK432	预热起动开关	Key Switch	1	
19	Nanyang303A	转向灯开关	Turning light switch	1	
20	JA3501A/24H-3-R	转向灯闪光器	Turning Flasher	1	
21	JK931-007-2.6	洗涤壶开关	Washer Switch	1	
22					
23	CZ-315	电源插座	Power supply　Socket	1	
24	JQ201S-PLD	继电器	Relay	2	
25	AD16-16M/A23	蜂鸣器	Buzzer	1	
26	GB/T818-2000	螺钉 M4×12	Bolt M4×12	4	
27	GB/T93-1987	垫圈 4	Washer 4	4	
28	GB/T97.1-2002	垫圈 4	Washer 4	4	

Z33E15T43　电瓶线路　Battery Wiring

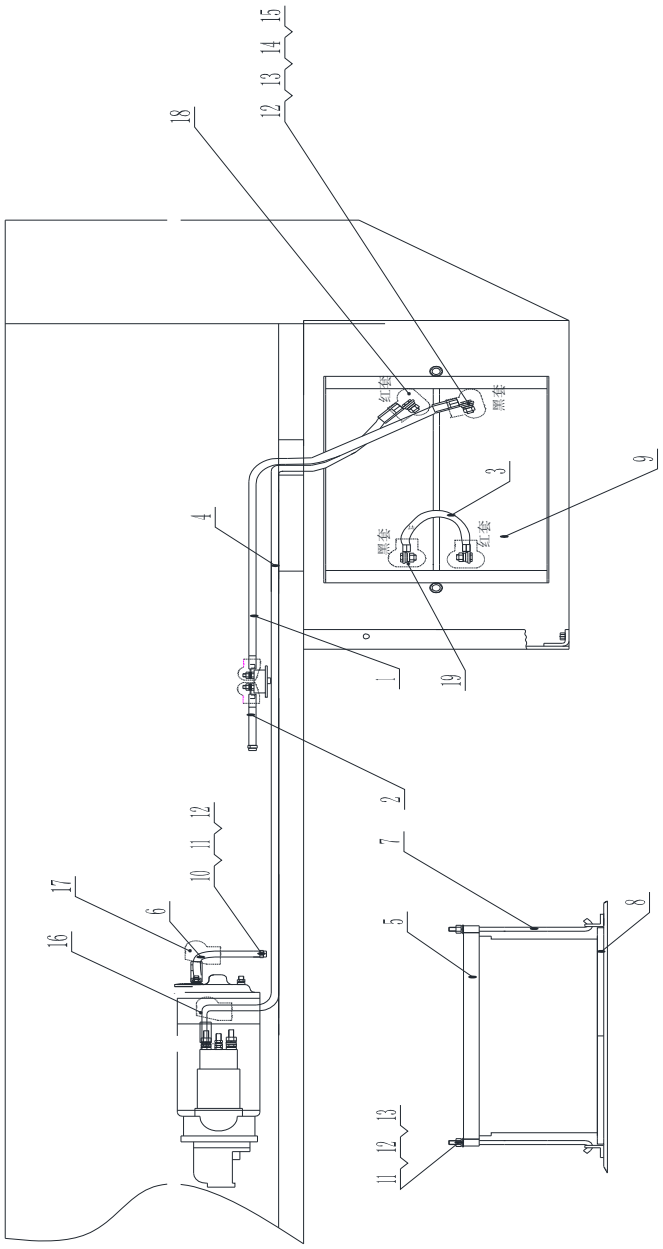

Z33E15T43　电瓶线路　Battery Wiring

序号 No.	代　号 Part No.	名　称 Parts Name		数量 Q'ty	备　注 Remark
1	Z33E150801	蓄电池导线 1#	Cable 1#	1	
2	Z33E150802	蓄电池导线 2#	Cable 2#	1	
3	Z30B150803T38	蓄电池导线 3#	Cable 3#	1	
4	Z33E150804	蓄电池导线 4#	Cable 4#	1	
5	Z33E150805	电池压框	Bracket	1	
6	Z3BⅡ150800001	搭铁线	Ground Harness	1	
7	Z50G150800002	拉杆	Rod	2	
8	Z50G150800004	耐酸防震电池垫	Cushion	1	
9	N120	蓄电池	Battery	2	
10	GB/T 5783-2000	螺栓 M8×12	Bolt M8×12	1	
11	GB/T 97.1-2002	垫圈 8	Washer 8	3	
12	GB/T 93-1987	垫圈 8	Washer 8	7	
13	GB/T 41-2000	螺母 M8	Nut M8	2	
14	GB/T 5783-2000	螺栓 M8×25	Bolt M8×25	4	
15	GB/T 96.1-2002	垫圈 8	Washer 8	6	
16	Φ25×Φ15-红色	烟斗型橡胶护套	Rubber Jacket-Red	1	
17	Φ25×Φ15-黑色	烟斗型橡胶护套	Rubber Jacket-Black	2	
18	35×33-红色	防尘罩	Rubber Jacket-Red	2	
19	35×33-黑色	防尘罩	Rubber Jacket-Black	2	

Z33E15T43　前灯线路总成　Front Lamp Circuitry

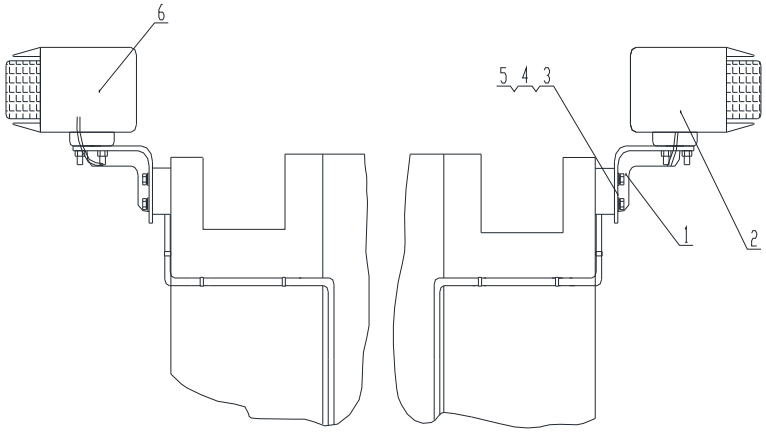

Z33E15T43　前灯线路总成　Front Lamp Circuitry

序号 No.	代　号 Part No.	名　称 Parts Name		数量 Q'ty	备　注 Remark
1	Z5EH1506000001T4	组合灯灯架	Bracket	2	
2	CG.G-L	CG 新式组合前灯	Front Lamp	1	
3	GB/T 5783-2000	螺栓 M8×20	Bolt M8×20	4	
4	GB/T 93-1987	垫圈 8	Washer 8	4	
5	GB/T 70.1-2000	垫圈 8	Washer 8	4	
6	CG.G-R	CG 新式组合前灯	Front Lamp	1	

Z33E15T43　后灯线路总成　Rear Lamp Circuitry

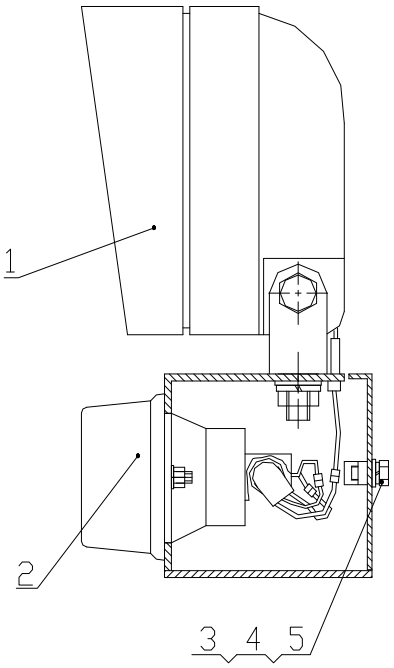

Z33E15T43　后灯线路总成　Rear Lamp Circuitry

序号 No.	代　号 Part No.	名　称 Parts Name		数量 Q'ty	备　注 Remark
1	CG.L	方形大灯	Head light	2	
2	CG.S	高平面双色后小灯	Rear light	2	
3	GB/T 5781-2000	螺栓 M6×12	Bolt M6×12	4	
4	GB/T 97.1-2002	垫圈 6	Washer 6	4	
5	GB/T 93-1987	垫圈 6	Washer 6	4	

Z33E15T43　继电器装置　Relay Set

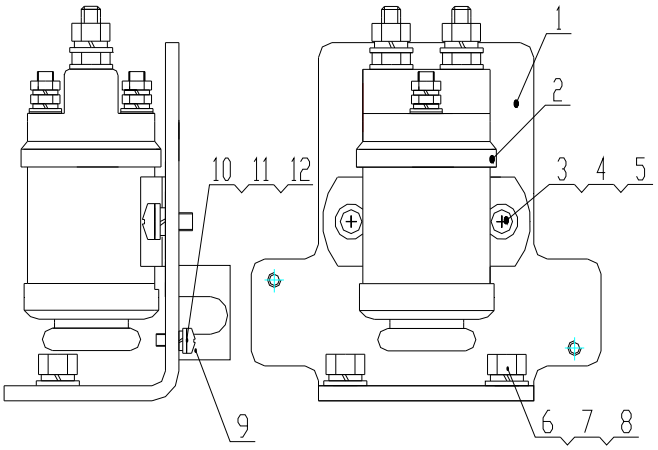

序号 No.	代　号 Part No.	名　称 Parts Name		数量 Q'ty	备　注 Remark
1	Z33E150500001T23	继电器座板	Relay Board	1	
2	JD26C/24V	继电器	Relay	2	
3	GB/T818-2000	螺钉 M6×12	Bolt M6×12	2	
4	GB/T93-1987	垫圈 6	Washer 6	2	
5	GB/T97.1-2002	垫圈 6	Washer 6	2	
6	GB/T5781-2000	螺栓 M12×20	Bolt M12×20	2	
7	GB/T93-1987	垫圈 12	Washer 12	2	
8	GB/T97.1-2002	垫圈 12	Washer 12	2	
9	ANM-C+2-ANM80A	保险丝座及保险	Fuse	1	
10	GB/T818-2000	螺钉 M5×12	Bolt M5×12	2	
11	GB/T93-1987	垫圈 5	Washer 5	2	
12	GB/T97.1-2002	垫圈 5	Washer 5	2	

注：以下电气系统适用装空调配置

Z33E15T44 车架线路总成 Vehicle Circuitry

选装 Option

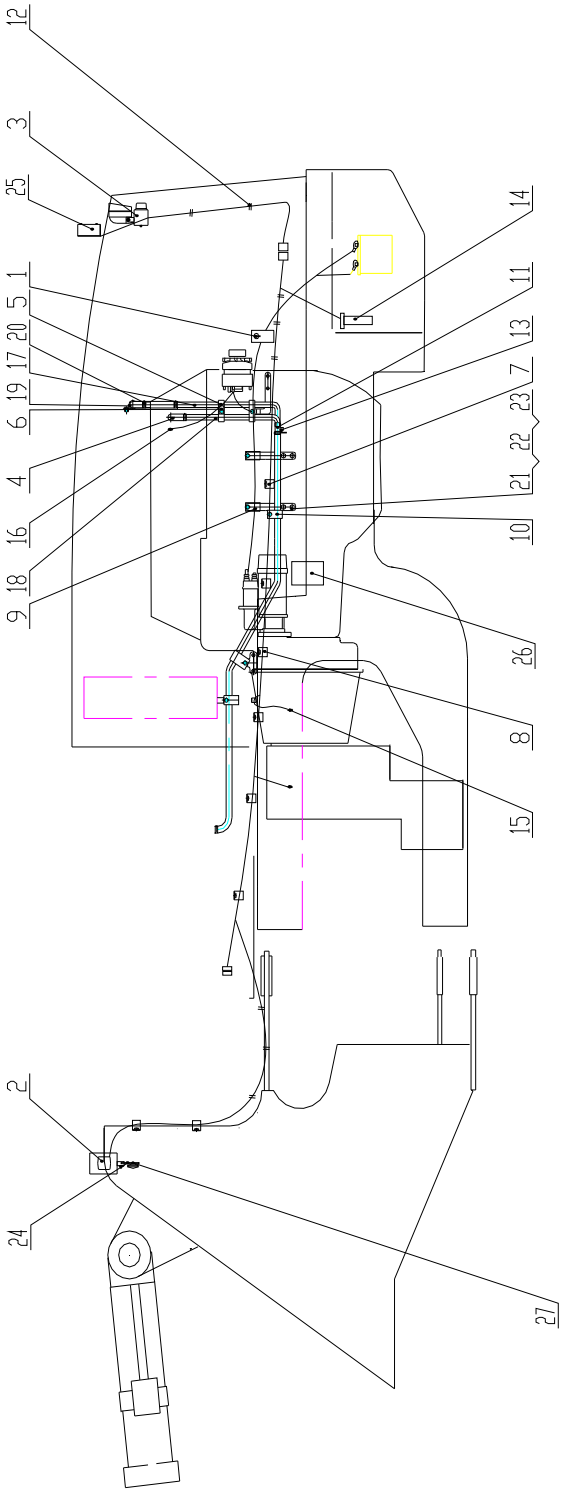

Z33E15T44　车架线路总成 Vehicle Circuitry

选装 Option

序号 No.	代　号 Part No.	名　称 Parts Name		数量 Q'ty	备　注 Remark
1	JK862A	电源总开关	Battery disconnect switch	1	
2	Z5EH1506T4	前灯装置	Front Flood Lamp	1	
3	Z3BⅡ1507	后灯装置	Rear Flood Lamp	1	
4	Z33E150000006T7	胶管	Rubber Jacket	2	
5	TCII 14/14	管夹	Pipe Clamp	2	
6	LHCI-6	管夹	Pipe Clamp	3	
7	LHCI-13	管夹	Pipe Clamp	2	
8	LHCI-25	管夹	Pipe Clamp	6	
9	LHCI-20	管夹	Pipe Clamp	6	
10	LHCII-23.9/23.9	管夹	Pipe Clamp	3	
11	KQTX-22-04-16FA	三通接头	tie-in	2	
12	ZD 200×8	扎带	Locking Cable ties	50	
13	CA-10	放水阀	Water Valve	2	
14	3827/273mm	油位传感器	Oil Level sensor	1	
15	3825B /NPT 3/8	油温传感器	Oil Temp. Sensor	1	
16	3825B /NPT 3/8	发动机水温传感器	Water Temp. Sensor	1	
17	Z33E150000001T34	发动机冷水管	Engine Cold water pipe	1	
18	Z33E150000002T34	发动机暖水管	Engine Hot water pipe	1	
19	NPT 3/8	水阀	Water Valve	1	
20	5712	卡箍	Hoop	4	
21	GB/T 5783-2000	螺栓 M10×30	Bolt M10×30	24	
22	GB/T 93-1987	垫圈 10	Washer 10	29	
23	GB/T 97.1-2002	垫圈 10	Washer 10	29	
24	DL125-100/24V-L	电喇叭	Horn	1	
25	JWL-FM213/24V	倒车报警器	Back up Alarm	1	
26	Z33E1505T23	继电器装置	Relay Set	1	

Z33E15T44　驾驶室线路总成 Cab Circuitry

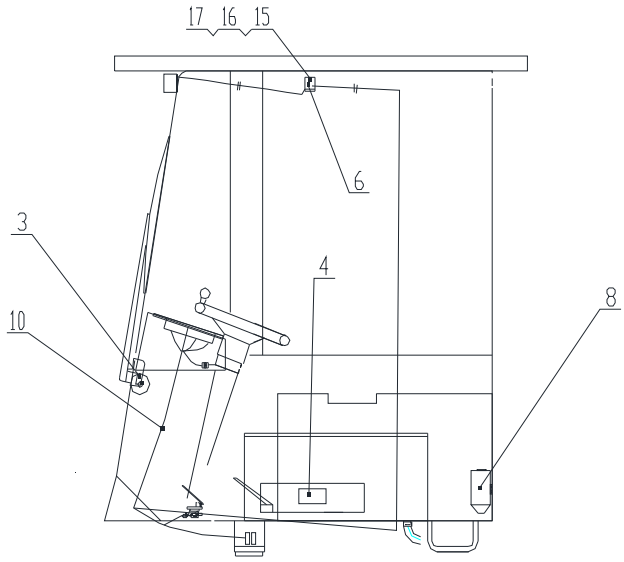

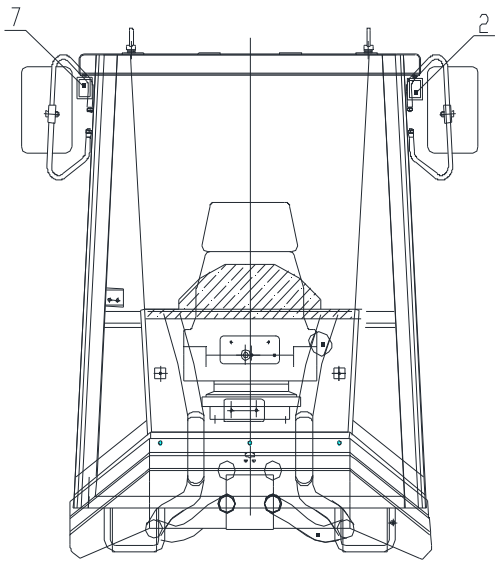

Z33E15T44 驾驶室线路总成 Cab Circuitry

序号 No.	代　号 Part No.	名　称 Parts Name		数量 Q'ty	备　注 Remark
1					
2	CG.W2-L	前工作灯	Cab lamp	1	
3	CG30E-B	刮水器	Wiper	1	
4	HG4753	六档保险盒	Fuse box	2	
5					
6	DZ106	壁灯	Wall lamp	1	
7	CG.W2-R	前工作灯	Cab lamp	1	
8	206/24V	洗涤壶	Washing Bottle	1	
9					
10	Z33E1502T34	驾驶室线束	Cab Circuitry	1	
11					
12					
13					
14					
15	GB/T 5781-2000	螺钉 M5×20	Bolt M5×20	2	
16	GB/T 97.1-2002	垫圈 5	Washer 6	2	
17	GB/T 93-1987	垫圈 5	Washer 6	2	

Z33E15T44　仪表盘总成 Panel Assembly

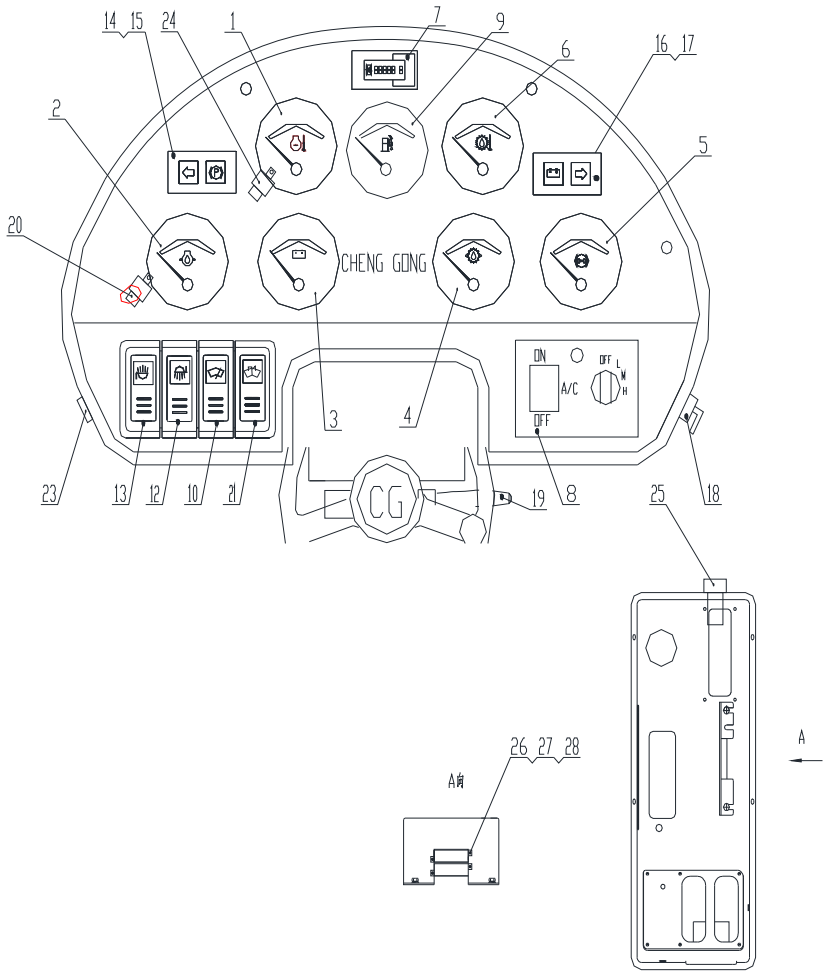

Z33E15T44 仪表盘总成 Panel Assembly

序号 No.	代　号 Part No.	名　称 Parts Name		数量 Q'ty	备　注 Remark
1	38085030520/40～120℃	发动机水温表	Water Temp. Gauge	1	
2	38105030200/0～1.0MPa	发动机油压表	Engine Oil pressure	1	
3	38125030520/18～32V	电压表	Voltmeter	1	
4	38105030600/0～3.2MPa	换档压力表	Trans. Oil pressure gauge	1	
5	38168030100/0～1.2MPa	制动气压表	Brake pressure gauge	1	
6	38085030620/40～140℃	变矩器油温表	Trans. Oil Temp. Gauge	1	
7	701DN00101248D2060A	小时计	Hour meter	1	
8	DJC-CGZ-12010	暖风开关	Heater SW	1	
9	38065030520	燃油油位表	Oil Level gauge	1	
10	JK981-047-2.5	刮水器开关	Wiper SW	1	
11					
12	JK981-000-3.67A	前工作灯开关	Cab light SW.	1	
13	JK981-000-3.67B	后工作灯开关	Cab light SW.	1	
14	3.2/绿色	左转向指示灯	Left turn Indicator	1	
15	2.32/红色	停车制动指示灯	Braking Light	1	
16	2.16/红色	充电指示灯	Battery Charge Indicator	1	
17	3.3/绿色	右转向指示灯	Right turn Indicator	1	
18	JK432	预热起动开关	Key Switch	1	
19	Nanyang303A	转向灯开关	Turning light switch	1	
20	JA3501A/24H-3-R	转向灯闪光器	Turning Flasher	1	
21	JK931-007-2.6	洗涤壶开关	Washer Switch	1	
22	JK931-007-2.34	加浓开关	Start-up Assistant Switch	1	
23	CZ-315	电源插座	Power supply Socket	1	
24	JQ201S-PLD	继电器	Relay	2	
25	AD16-16M/A23	蜂鸣器	Buzzer	1	
26	GB/T818-2000	螺钉 M4×12	Bolt M4×12	4	
27	GB/T93-1987	垫圈 4	Washer 4	4	
28	GB/T97.1-2002	垫圈 4	Washer 4	4	

Z33E15T44　电瓶线路　Battery Wiring

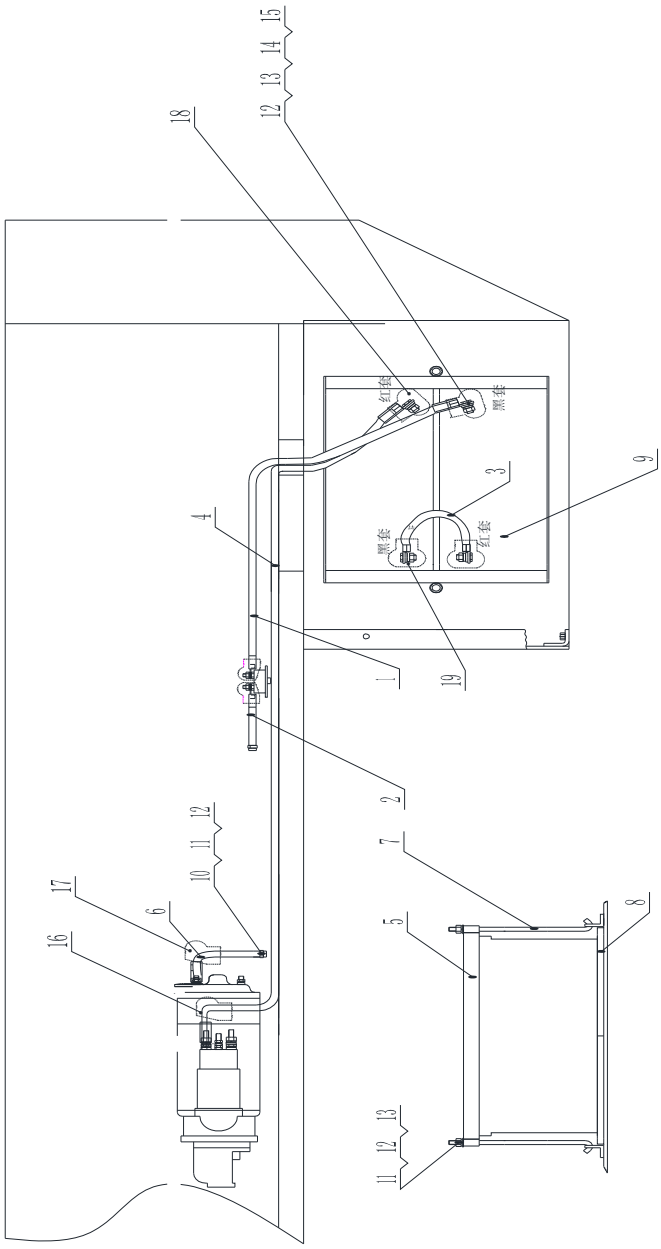

Z33E15T44　电瓶线路　Battery Wiring

序号 No.	代　号 Part No.	名　称 Parts Name		数量 Q'ty	备　注 Remark
1	Z33E150801	蓄电池导线 1#	Cable 1#	1	
2	Z33E150802	蓄电池导线 2#	Cable 2#	1	
3	Z30B150803T38	蓄电池导线 3#	Cable 3#	1	
4	Z33E150804	蓄电池导线 4#	Cable 4#	1	
5	Z33E150805	电池压框	Bracket	1	
6	Z3BⅡ150800001	搭铁线	Ground Harness	1	
7	Z50G150800002	拉杆	Rod	2	
8	Z50G150800004	耐酸防震电池垫	Cushion	1	
9	N120	蓄电池	Battery	2	
10	GB/T 5783-2000	螺栓 M8×12	Bolt M8×12	1	
11	GB/T 97.1-2002	垫圈 8	Washer 8	3	
12	GB/T 93-1987	垫圈 8	Washer 8	7	
13	GB/T 41-2000	螺母 M8	Nut M8	2	
14	GB/T 5783-2000	螺栓 M8×25	Bolt M8×25	4	
15	GB/T 96.1-2002	垫圈 8	Washer 8	6	
16	Φ25×Φ15-红色	烟斗型橡胶护套	Rubber Jacket-Red	1	
17	Φ25×Φ15-黑色	烟斗型橡胶护套	Rubber Jacket-Black	2	
18	35×33-红色	防尘罩	Rubber Jacket-Red	2	
19	35×33-黑色	防尘罩	Rubber Jacket-Black	2	

Z33E15T44　前灯线路总成　Front Lamp Circuitry

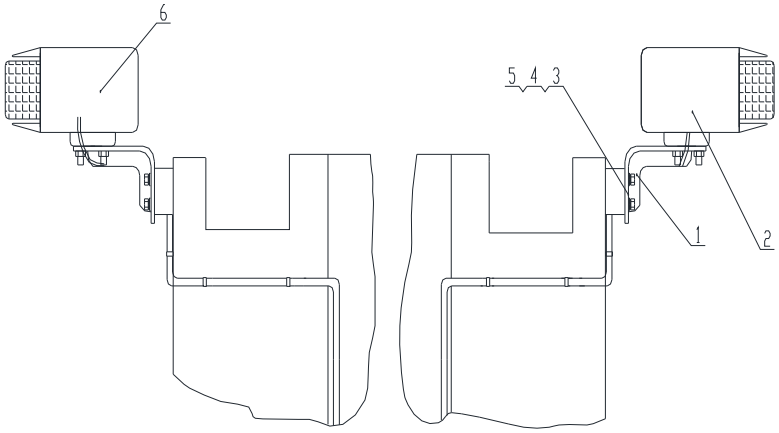

Z33E15T44　前灯线路总成　Front Lamp Circuitry

序号 No.	代　号 Part No.	名　称 Parts Name		数量 Q'ty	备　注 Remark
1	Z5EH1506000001T4	组合灯灯架	Bracket	2	
2	CG.G-L	CG 新式组合前灯	Front Lamp	1	
3	GB/T 5783-2000	螺栓 M8×20	Bolt M8×20	4	
4	GB/T 93-1987	垫圈 8	Washer 8	4	
5	GB/T 70.1-2000	垫圈 8	Washer 8	4	
6	CG.G-R	CG 新式组合前灯	Front Lamp	1	

Z33E15T44　后灯线路总成　Rear Lamp Circuitry

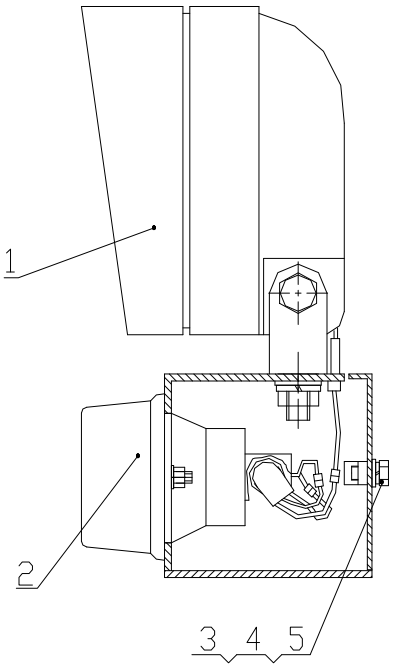

Z33E15T44　后灯线路总成　Rear Lamp Circuitry

序号 No.	代　号 Part No.	名　称 Parts Name		数量 Q'ty	备　注 Remark
1	CG.L	方形大灯	Head light	2	
2	CG.S	高平面双色后小灯	Rear light	2	
3	GB/T 5781-2000	螺栓 M6×12	Bolt M6×12	4	
4	GB/T 97.1-2002	垫圈 6	Washer 6	4	
5	GB/T 93-1987	垫圈 6	Washer 6	4	

Z33E15T44　继电器装置　Relay Set

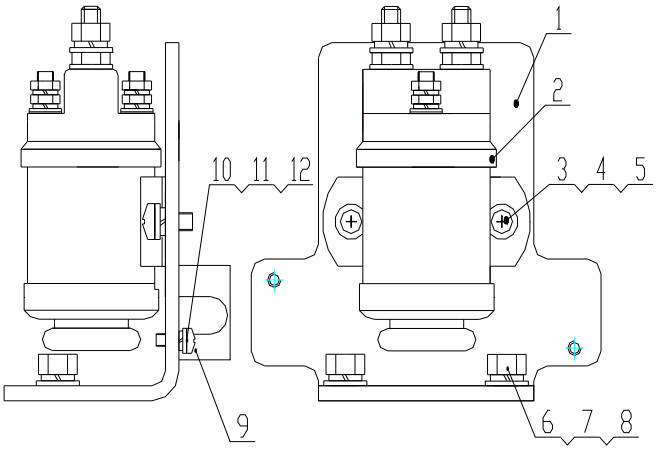

Z33E15T44　继电器装置　Relay Set

序号 No.	代　号 Part No.	名　称 Parts Name		数量 Q'ty	备　注 Remark
1	Z33E150500001T23	继电器座板	Relay Board	1	
2	JD26C/24V	继电器	Relay	2	
3	GB/T818-2000	螺钉 M6×12	Bolt M6×12	2	
4	GB/T93-1987	垫圈 6	Washer 6	2	
5	GB/T97.1-2002	垫圈 6	Washer 6	2	
6	GB/T5781-2000	螺栓 M12×20	Bolt M12×20	2	
7	GB/T93-1987	垫圈 12	Washer 12	2	
8	GB/T97.1-2002	垫圈 12	Washer 12	2	
9	ANM-C+2-ANM80A	保险丝座及保险	Fuse	1	
10	GB/T818-2000	螺钉 M5×12	Bolt M5×12	2	
11	GB/T93-1987	垫圈 5	Washer 5	2	
12	GB/T97.1-2002	垫圈 5	Washer 5	2	

电气系统
Electrical System

Z33E15T39　车架线路总成 Vehicle Circuitry

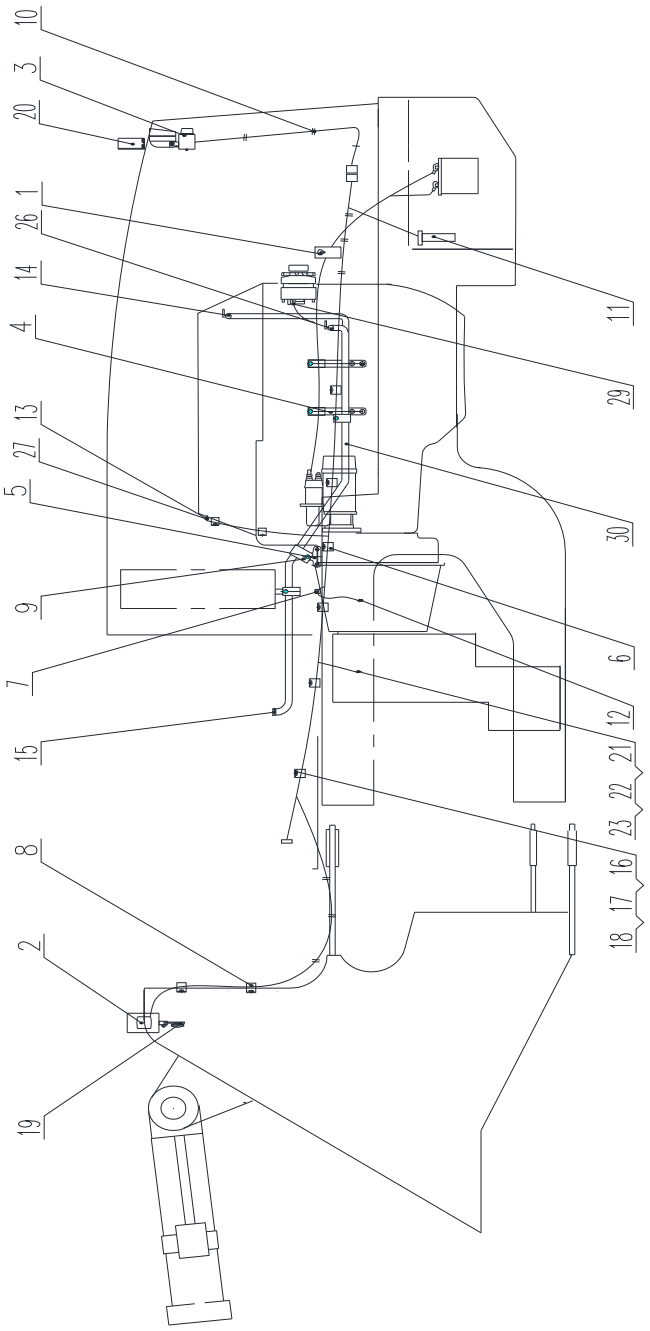

Z33E15T39　车架线路总成 Vehicle Circuitry

序号 No.	代　号 Part No.	名　称 Parts Name		数量 Q'ty	备　注 Remark
1	JK862A	电源总开关	Battery Disconnect Sw	1	
2	Z5EH1506T4	前灯装置	Front Flood Lamp	1	
3	Z30B1507T38	后灯装置	Rear Flood Lamp	1	
4	Z33E1511T7	电线支架	Bracket	1	
5	Z33E1512T7	水管支板	Bracket	1	
6	LHCI-20	管夹	Pipe Clamp	8	
7	LHCI-06	管夹	Pipe Clamp	4	
8	LHCI-13	管夹	Pipe Clamp	6	
9	LHCⅡ-23.9/23.9	管夹	Pipe Clamp	3	
10	ZD 200×8	扎带	Locking Cable ties	50	
11	3827/273mm	油位传感器	Oil Level sensor	1	
12	3825B /NPT 3/8	油温传感器	Oil Temp. Sensor	1	
13	38250010690/M14×1.5	发动机水温传感器	Water Temp. Sensor	1	
14	DJC-NF30-01161	水阀	Water Valve	1	
15	5712	卡箍	Hoop	4	
16	GB/T 5783-2000	螺栓 M10×25	Bolt M10×25	22	
17	GB/T 93-1987	垫圈 10	Washer 10	22	
18	GB/T 97.1-2002	垫圈 10	Washer 10	22	
19	DL125-100/24V-L	电喇叭	Horn	1	
20	JWL-FM213/24V	倒车报警器	Back up Alarm	1	
21	0166-40702-1-026/3.5barR	压力开关	Press Sw	1	
22	11.3×2.2	O 形圈	Pressurize Circle	1	
23	DQ-M14	挡圈	Ring	1	
24	Z5E2150000001T31	弯板	Board	1	
25	Z5E2150000002T37	保护罩	Protect Cover	1	
26	5N9-06FCZ	直角弯头	Tie-in	1	
27	φ20×φ10-红色	烟斗型橡胶护套	Rubber Jacket-Red	2	
28					
29	φ18×φ8-红色	烟斗型橡胶护套	Rubber Jacket-Red	1	
30	DJC-NF30-11041	暖风进出水软管	Inlet& Outlet Pipe	1	
31					
32					

Z33E15T39　驾驶室线路总成 Cab Circuitry

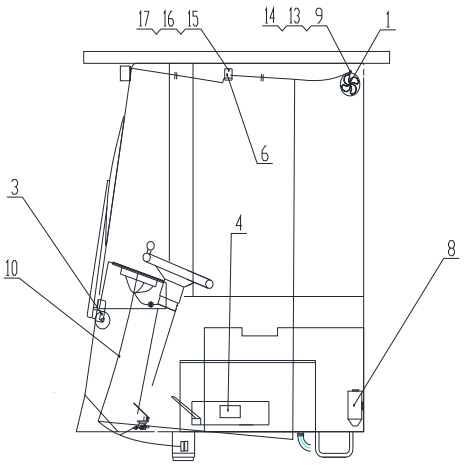

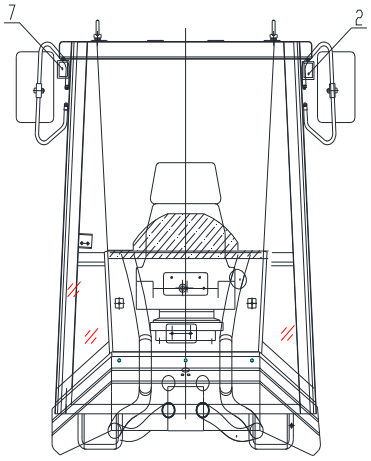

Z33E15T39 驾驶室线路总成 Cab Circuitry

序号 No.	代　号 Part No.	名　称 Parts Name		数量 Q'ty	备　注 Remark
1	DQ-8/24V	电风扇	Fan	1	
2	CG.W2-L	前工作灯	Cab lamp	1	
3	CG30E-B	刮水器	Wiper	1	
4	HG4753	六档保险盒	Fuse box	2	
5	DJC-CS-00100	暖风机	Heater	1	
6	DZ106	壁灯	Wall lamp	1	
7	CG.W2-R	前工作灯	Cab lamp	1	
8	206/24V	洗涤壶	Washing Bottle	1	
9	GB/T 818-2000	螺钉 M6×16	Bolt M6×16	1	
10	Z33E1502T34	驾驶室线束	Cab Circuitry	1	
11					
12					
13	GB/T 97.1-2002	垫圈 6	Washer 6	2	
14	GB/T 93-1987	垫圈 6	Washer 6	2	
15	GB/T 5781-2000	螺钉 M5×20	Bolt M5×20	2	
16	GB/T 97.1-2002	垫圈 5	Washer 6	2	
17	GB/T 93-1987	垫圈 5	Washer 6	2	

Z33E15T39　仪表盘总成 Panel Assembly

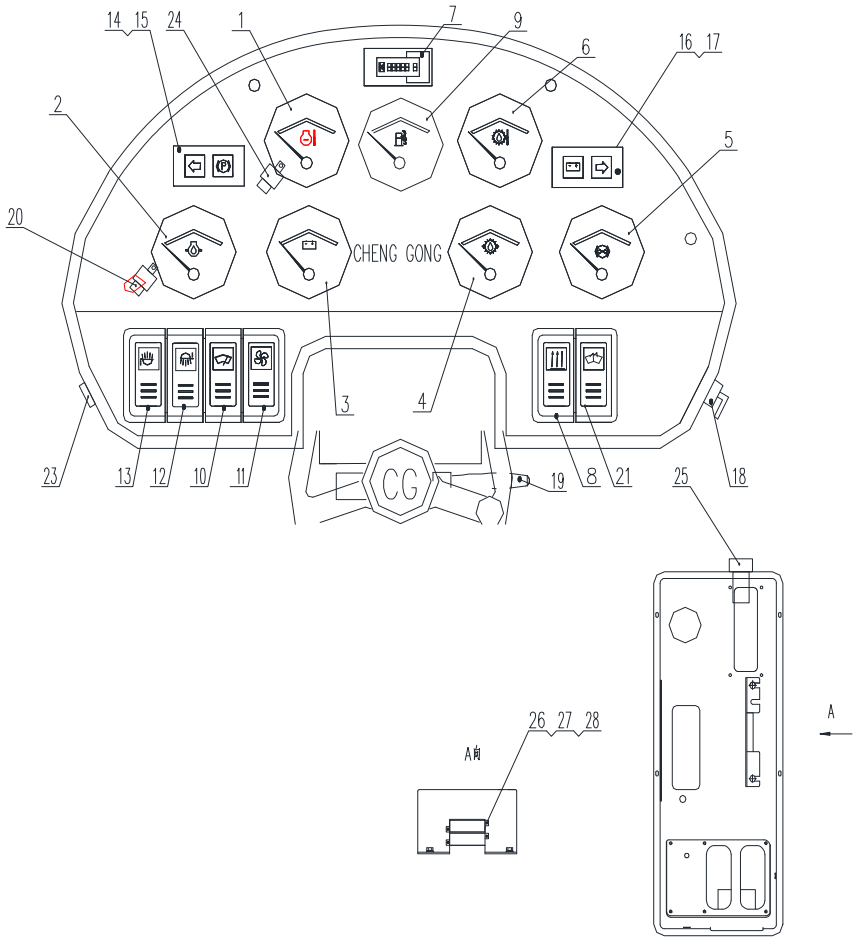

Z33E15T39　仪表盘总成 Panel Assembly

序号 No.	代　号 Part No.	名　称 Parts Name		数量 Q'ty	备　注 Remark
1	38085030520/40～120℃	发动机水温表	Water Temp. Gauge	1	
2	38105030200/0～1.0MPa	发动机油压表	Engine Oil pressure	1	
3	38125030520/18～32V	电压表	Voltmeter	1	
4	38105030600/0～3.2MPa	换档压力表	Trans. Oil pressure gauge	1	
5	38168030100/0～1.2MPa	制动气压表	Brake pressure gauge	1	
6	38085030620/40～140℃	变矩器油温表	Trans. Oil Temp. Gauge	1	
7	701DN00101248D2060A	小时计	Hour meter	1	
8	DJC-CS-12010	暖风开关	Heater SW	1	
9	38065030520	燃油油位表	Oil Level gauge	1	
10	JK981-047-2.5	刮水器开关	Wiper SW	1	
11	JK981-000-2.8	风扇开关	Fan Switch	1	
12	JK981-000-3.67B	后工作灯开关	Rear Light SW.	1	
13	JK981-000-3.67A	前工作灯开关	Cab light SW.	1	
14	3.2/绿色	左转向指示灯	Left turn Indicator	1	
15	2.32/红色	停车制动指示灯	Braking Light	1	
16	2.16/红色	充电指示灯	Battery Charge Indicator	1	
17	3.3/绿色	右转向指示灯	Right turn Indicator	1	
18	JK432	预热起动开关	Key Switch	1	
19	Nanyang303A	转向灯开关	Turning light switch	1	
20	JA3501A/24H-3-R	转向灯闪光器	Turning Flasher	1	
21	JK931-007-2.6	洗涤壶开关	Washer Switch	1	
22					
23	CZ-315	电源插座	Power supply　Socket	1	
24	JQ201S-PLD	继电器	Relay	1	
25	AD16-16M/A23	蜂鸣器	Buzzer	1	
26	GB/T818-2000	螺钉 M4×12	Bolt M4×12	4	
27	GB/T93-1987	垫圈 4	Washer 4	4	
28	GB/T97.1-2002	垫圈 4	Washer 4	4	

Z33E15T39　电瓶线路　Battery Wiring

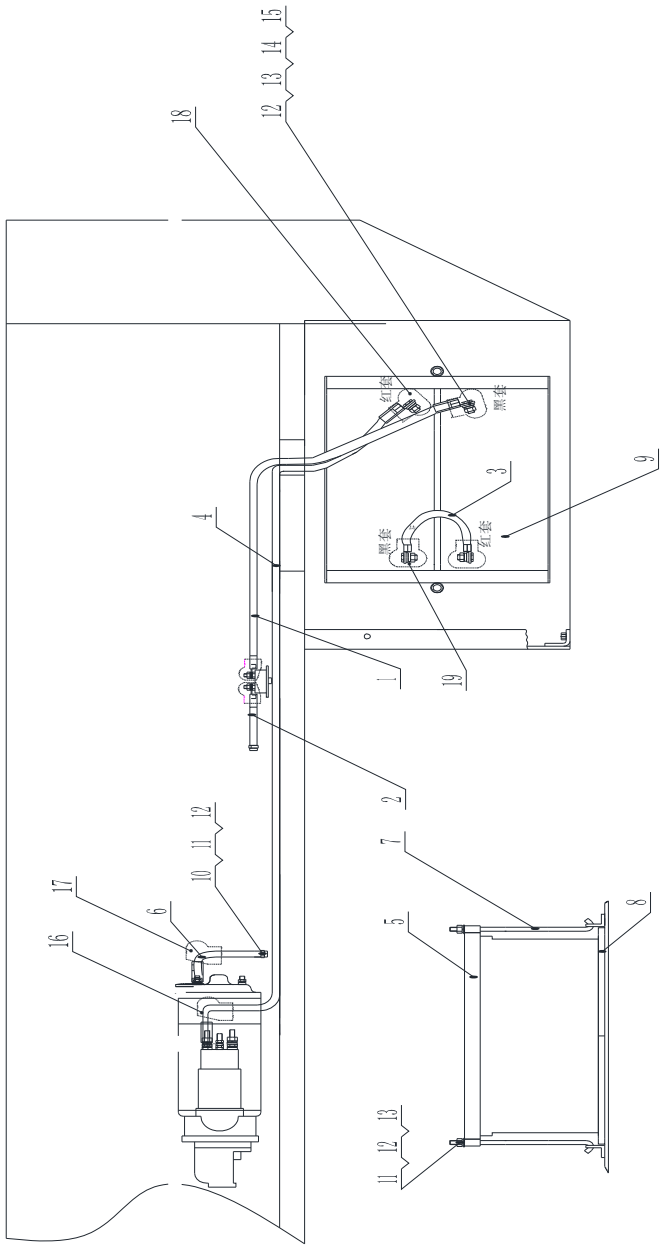

Z33E15T39　电瓶线路　Battery Wiring

序号 No.	代　号 Part No.	名　称 Parts Name		数量 Q'ty	备　注 Remark
1	Z33E150801	蓄电池导线 1#	Cable 1#	1	
2	Z33E150802	蓄电池导线 2#	Cable 2#	1	
3	Z30B150803T38	蓄电池导线 3#	Cable 3#	1	
4	Z33E150804	蓄电池导线 4#	Cable 4#	1	
5	Z33E150805	电池压框	Bracket	1	
6	Z3BⅡ150800001	搭铁线	Ground Harness	1	
7	Z50G150800002	拉杆	Rod	2	
8	Z50G150800004	耐酸防震电池垫	Cushion	1	
9	N120	蓄电池	Battery	2	
10	GB/T 5783-2000	螺栓 M8×12	Bolt M8×12	1	
11	GB/T 97.1-2002	垫圈 8	Washer 8	3	
12	GB/T 93-1987	垫圈 8	Washer 8	7	
13	GB/T 41-2000	螺母 M8	Nut M8	2	
14	GB/T 5783-2000	螺栓 M8×25	Bolt M8×25	4	
15	GB/T 96.1-2002	垫圈 8	Washer 8	6	
16	Φ25×Φ15-红色	烟斗型橡胶护套	Rubber Jacket-Red	1	
17	Φ25×Φ15-黑色	烟斗型橡胶护套	Rubber Jacket-Black	2	
18	35×33-红色	防尘罩	Rubber Jacket-Red	2	
19	35×33-黑色	防尘罩	Rubber Jacket-Black	2	

Z33E15T39　前灯线路总成　Front Lamp Circuitry

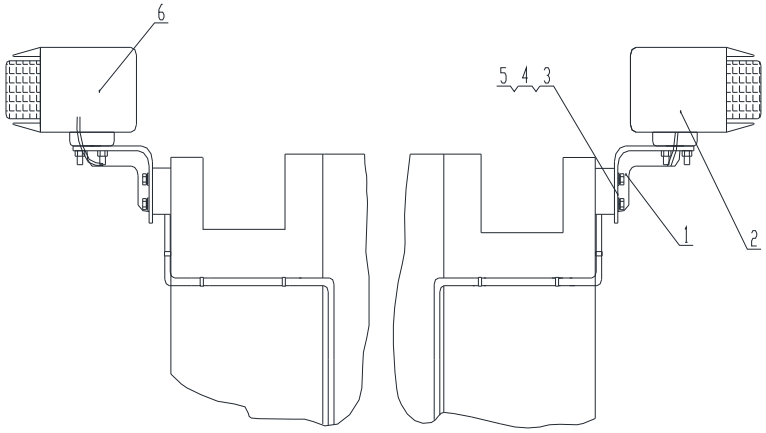

Z33E15T39　前灯线路总成　Front Lamp Circuitry

序号 No.	代　号 Part No.	名　称 Parts Name		数量 Q'ty	备　注 Remark
1	Z5EH1506000001T4	组合灯灯架	Bracket	2	
2	CG.G-L	CG 新式组合前灯	Front Lamp	1	
3	GB/T 5783-2000	螺栓 M8×20	Bolt M8×20	4	
4	GB/T 93-1987	垫圈 8	Washer 8	4	
5	GB/T 70.1-2000	垫圈 8	Washer 8	4	
6	CG.G-R	CG 新式组合前灯	Front Lamp	1	

Z33E15T39　后灯线路总成　Rear Lamp Circuitry

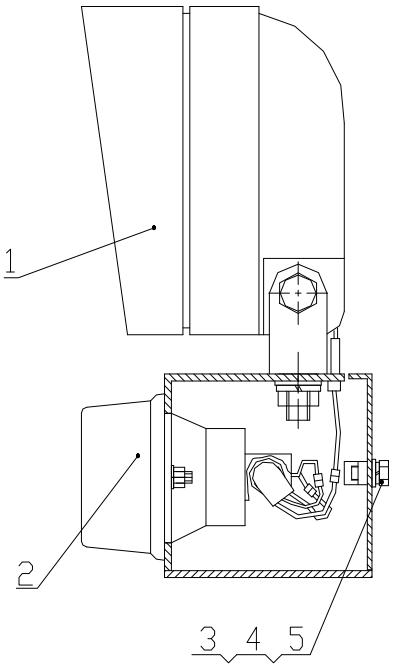

Z33E15T39　后灯线路总成　Rear Lamp Circuitry

序号 No.	代　号 Part No.	名　称 Parts Name		数量 Q'ty	备　注 Remark
1	CG.L	方形大灯	Head light	2	
2	CG.S	高平面双色后小灯	Rear light	2	
3	GB/T 5781-2000	螺栓 M6×12	Bolt M6×12	4	
4	GB/T 97.1-2002	垫圈 6	Washer 6	4	
5	GB/T 93-1987	垫圈 6	Washer 6	4	

注：以下电气系统适用装空调配置

Z33E15T47　车架线路总成 Vehicle Circuitry

选装 Option

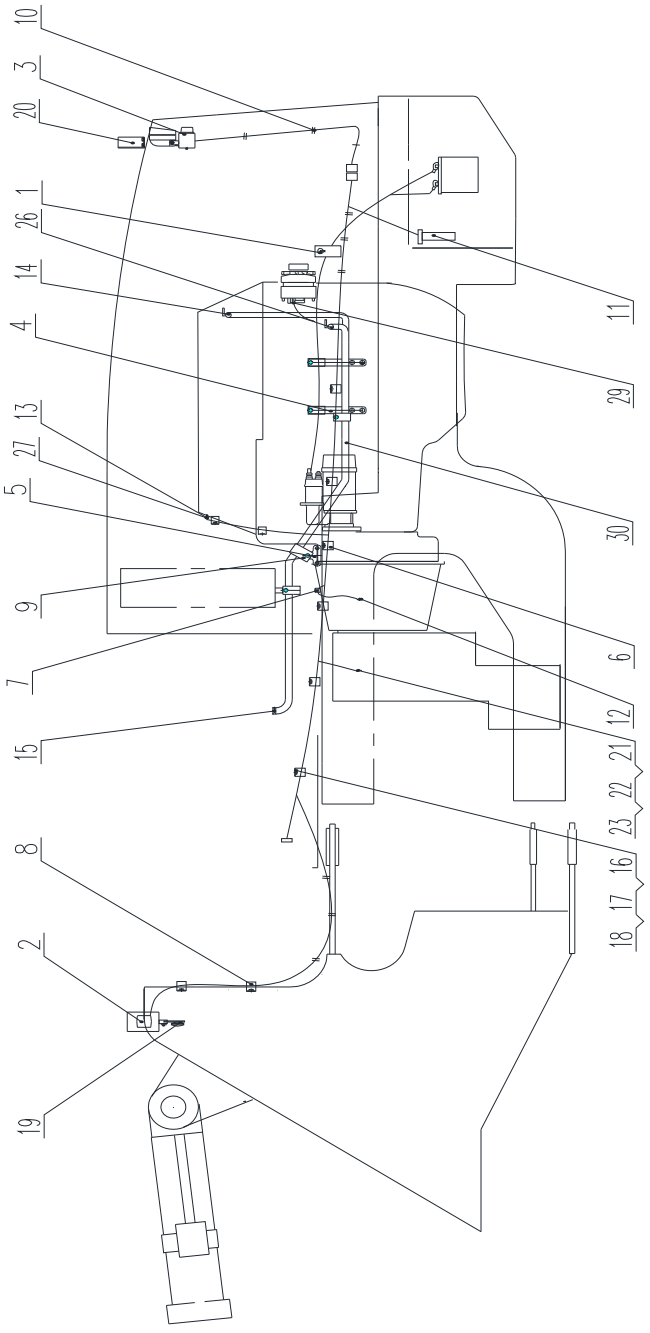

Z33E15T47　车架线路总成 Vehicle Circuitry

序号 No.	代　号 Part No.	名　称 Parts Name		数量 Q'ty	备　注 Remark
1	JK862A	电源总开关	Battery Disconnect Sw	1	
2	Z5EH1506T4	前灯装置	Front Flood Lamp	1	
3	Z30B1507T38	后灯装置	Rear Flood Lamp	1	
4	Z33E1511T7	电线支架	Bracket	1	
5	Z33E1512T7	水管支板	Bracket	1	
6	LHCI-20	管夹	Pipe Clamp	8	
7	LHCI-06	管夹	Pipe Clamp	4	
8	LHCI-13	管夹	Pipe Clamp	6	
9	LHCⅡ-23.9/23.9	管夹	Pipe Clamp	3	
10	ZD 200×8	扎带	Locking Cable ties	50	
11	3827/273mm	油位传感器	Oil Level sensor	1	
12	3825B /NPT 3/8	油温传感器	Oil Temp. Sensor	1	
13	38250010690/M14×1.5	发动机水温传感器	Water Temp. Sensor	1	
14	DJC-NF30-01161	水阀	Water Valve	1	
15	5712	卡箍	Hoop	4	
16	GB/T 5783-2000	螺栓 M10×25	Bolt M10×25	22	
17	GB/T 93-1987	垫圈 10	Washer 10	22	
18	GB/T 97.1-2002	垫圈 10	Washer 10	22	
19	DL125-100/24V-L	电喇叭	Horn	1	
20	JWL-FM213/24V	倒车报警器	Back up Alarm	1	
21	0166-40702-1-026/3.5barR	压力开关	Press Sw	1	
22	11.3×2.2	O 形圈	Pressurize Circle	1	
23	DQ-M14	挡圈	Ring	1	
24	Z5E2150000001T31	弯板	Board	1	
25	Z5E2150000002T37	保护罩	Protect Cover	1	
26	5N9-06FCZ	直角弯头	Tie-in	1	
27	φ20×φ10-红色	烟斗型橡胶护套	Rubber Jacket-Red	2	
28					
29	φ18×φ8-红色	烟斗型橡胶护套	Rubber Jacket-Red	1	
30	DJC-NF30-11041	暖风进出水软管	Inlet& Outlet Pipe	1	
31					
32					

Z33E15T47　驾驶室线路总成 Cab Circuitry

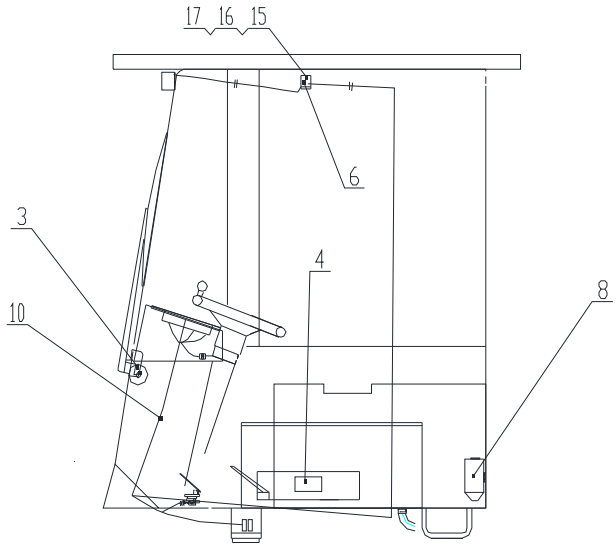

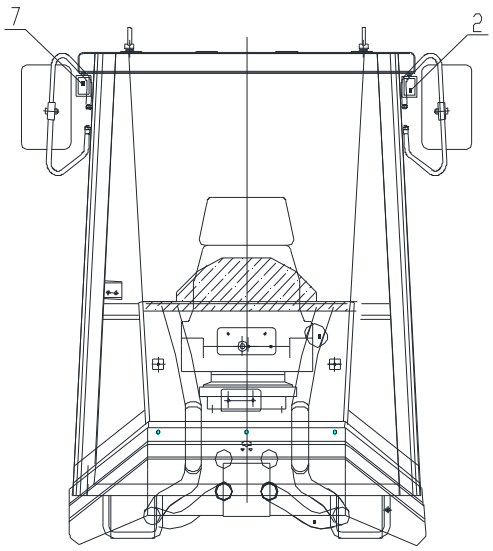

Z33E15T47 驾驶室线路总成 Cab Circuitry

序号 No.	代　号 Part No.	名　称 Parts Name		数量 Q'ty	备　注 Remark
1					
2	CG.W2-L	前工作灯	Cab lamp	1	
3	CG30E-B	刮水器	Wiper	1	
4	HG4753	六档保险盒	Fuse box	2	
5					
6	DZ106	壁灯	Wall lamp	1	
7	CG.W2-R	前工作灯	Cab lamp	1	
8	206/24V	洗涤壶	Washing Bottle	1	
9					
10	Z33E1502T34	驾驶室线束	Cab Circuitry	1	
11					
12					
13					
14					
15	GB/T 5781-2000	螺钉 M5×20	Bolt M5×20	2	
16	GB/T 97.1-2002	垫圈 5	Washer 6	2	
17	GB/T 93-1987	垫圈 5	Washer 6	2	

Z33E15T47　仪表盘总成 Panel Assembly

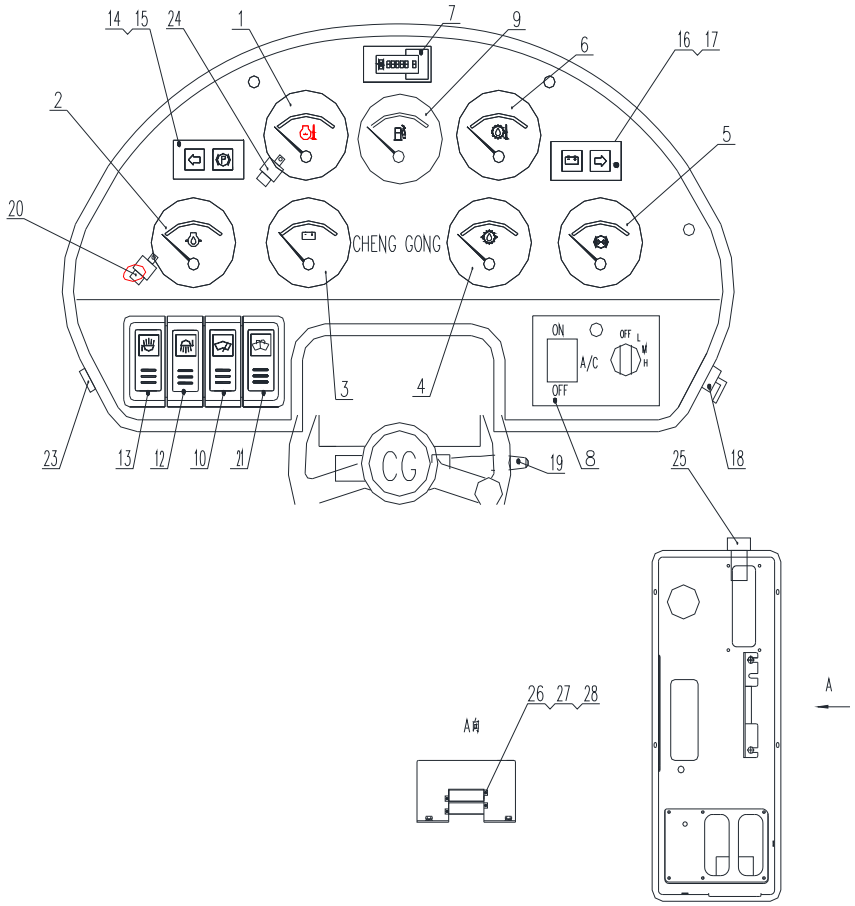

Z33E15T47　仪表盘总成 Panel Assembly

序号 No.	代　号 Part No.	名　称 Parts Name		数量 Q'ty	备　注 Remark
1	38085030520/40～120℃	发动机水温表	Water Temp. Gauge	1	
2	38105030200/0～1.0MPa	发动机油压表	Engine Oil pressure	1	
3	38125030520/18～32V	电压表	Voltmeter	1	
4	38105030600/0～3.2MPa	换档压力表	Trans. Oil pressure gauge	1	
5	38168030100/0～1.2MPa	制动气压表	Brake pressure gauge	1	
6	38085030620/40～140℃	变矩器油温表	Trans. Oil Temp. Gauge	1	
7	701DN00101248D2060A	小时计	Hour meter	1	
8	DJC-CGZ-12010	暖风开关	Heater SW	1	
9	38065030520	燃油油位表	Oil Level gauge	1	
10	JK981-047-2.5	刮水器开关	Wiper SW	1	
11					
12	JK981-000-3.67B	后工作灯开关	Cab light SW.	1	
13	JK981-000-3.67A	前工作灯开关	Cab light SW.	1	
14	3.2/绿色	左转向指示灯	Left turn Indicator	1	
15	2.32/红色	停车制动指示灯	Braking Light	1	
16	2.16/红色	充电指示灯	Battery Charge Indicator	1	
17	3.3/绿色	右转向指示灯	Right turn Indicator	1	
18	JK432	预热起动开关	Key Switch	1	
19	Nanyang303A	转向灯开关	Turning light switch	1	
20	JA3501A/24H-3-R	转向灯闪光器	Turning Flasher	1	
21	JK931-007-2.6	洗涤壶开关	Washer Switch	1	
22	JK931-007-2.34	加浓开关	Start-up　Assistant Switch	1	
23	CZ-315	电源插座	Power supply　Socket	1	
24	JQ201S-PLD	继电器	Relay	1	
25	AD16-16M/A23	蜂鸣器	Buzzer	1	
26	GB/T818-2000	螺钉 M4×12	Bolt M4×12	4	
27	GB/T93-1987	垫圈 4	Washer 4	4	
28	GB/T97.1-2002	垫圈 4	Washer 4	4	

Z33E15T47　电瓶线路　Battery Wiring

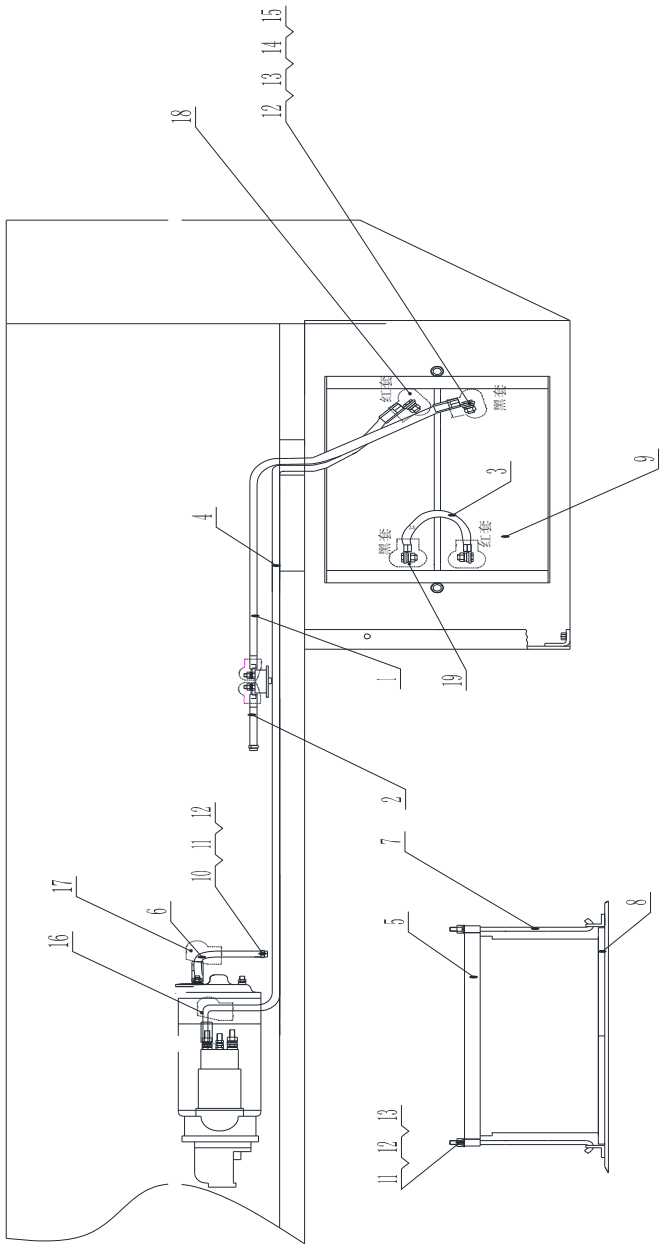

Z33E15T47　电瓶线路　Battery Wiring

序号 No.	代　号 Part No.	名　称 Parts Name		数量 Q'ty	备　注 Remark
1	Z33E150801	蓄电池导线 1#	Cable 1#	1	
2	Z33E150802	蓄电池导线 2#	Cable 2#	1	
3	Z30B150803T38	蓄电池导线 3#	Cable 3#	1	
4	Z33E150804	蓄电池导线 4#	Cable 4#	1	
5	Z33E150805	电池压框	Bracket	1	
6	Z3BⅡ150800001	搭铁线	Ground Harness	1	
7	Z50G150800002	拉杆	Rod	2	
8	Z50G150800004	耐酸防震电池垫	Cushion	1	
9	N120	蓄电池	Battery	2	
10	GB/T 5783-2000	螺栓 M8×12	Bolt M8×12	1	
11	GB/T 97.1-2002	垫圈 8	Washer 8	3	
12	GB/T 93-1987	垫圈 8	Washer 8	7	
13	GB/T 41-2000	螺母 M8	Nut M8	2	
14	GB/T 5783-2000	螺栓 M8×25	Bolt M8×25	4	
15	GB/T 96.1-2002	垫圈 8	Washer 8	6	
16	Φ25×Φ15-红色	烟斗型橡胶护套	Rubber Jacket-Red	1	
17	Φ25×Φ15-黑色	烟斗型橡胶护套	Rubber Jacket-Black	2	
18	35×33-红色	防尘罩	Rubber Jacket-Red	2	
19	35×33-黑色	防尘罩	Rubber Jacket-Black	2	

Z33E15T47 前灯线路总成　Front Lamp Circuitry

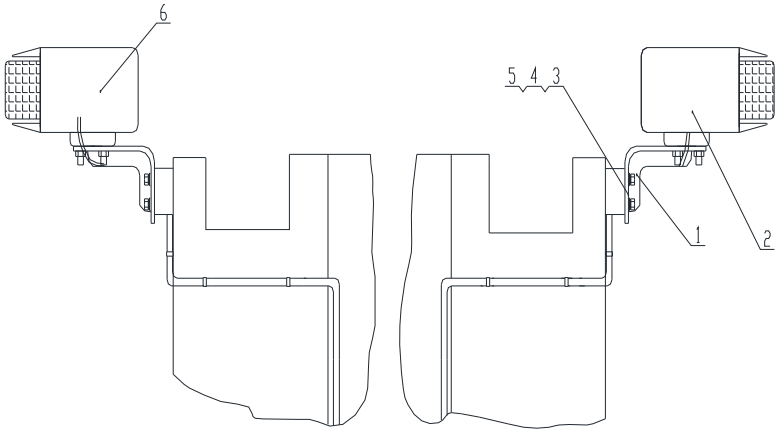

Z33E15T47　前灯线路总成　Front Lamp Circuitry

序号 No.	代　号 Part No.	名　称 Parts Name		数量 Q'ty	备　注 Remark
1	Z5EH1506000001T4	组合灯灯架	Bracket	2	
2	CG.G-L	CG 新式组合前灯	Front Lamp	1	
3	GB/T 5783-2000	螺栓 M8×20	Bolt M8×20	4	
4	GB/T 93-1987	垫圈 8	Washer 8	4	
5	GB/T 70.1-2000	垫圈 8	Washer 8	4	
6	CG.G-R	CG 新式组合前灯	Front Lamp	1	

Z33E15T47　后灯线路总成　Rear Lamp Circuitry

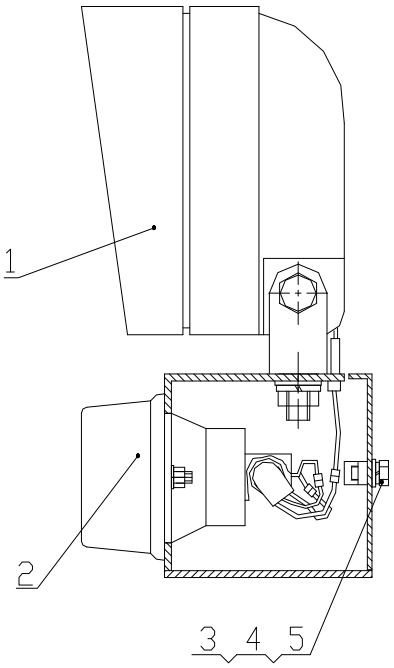

Z33E15T47　后灯线路总成　Rear Lamp Circuitry

序号 No.	代　号 Part No.	名　称 Parts Name		数量 Q'ty	备　注 Remark
1	CG.L	方形大灯	Head light	2	
2	CG.S	高平面双色后小灯	Rear light	2	
3	GB/T 5781-2000	螺栓 M6×12	Bolt M6×12	4	
4	GB/T 97.1-2002	垫圈 6	Washer 6	4	
5	GB/T 93-1987	垫圈 6	Washer 6	4	

空调系统
Air-conditioner System

Z33E17T36 空调系统 Air-conditioner System

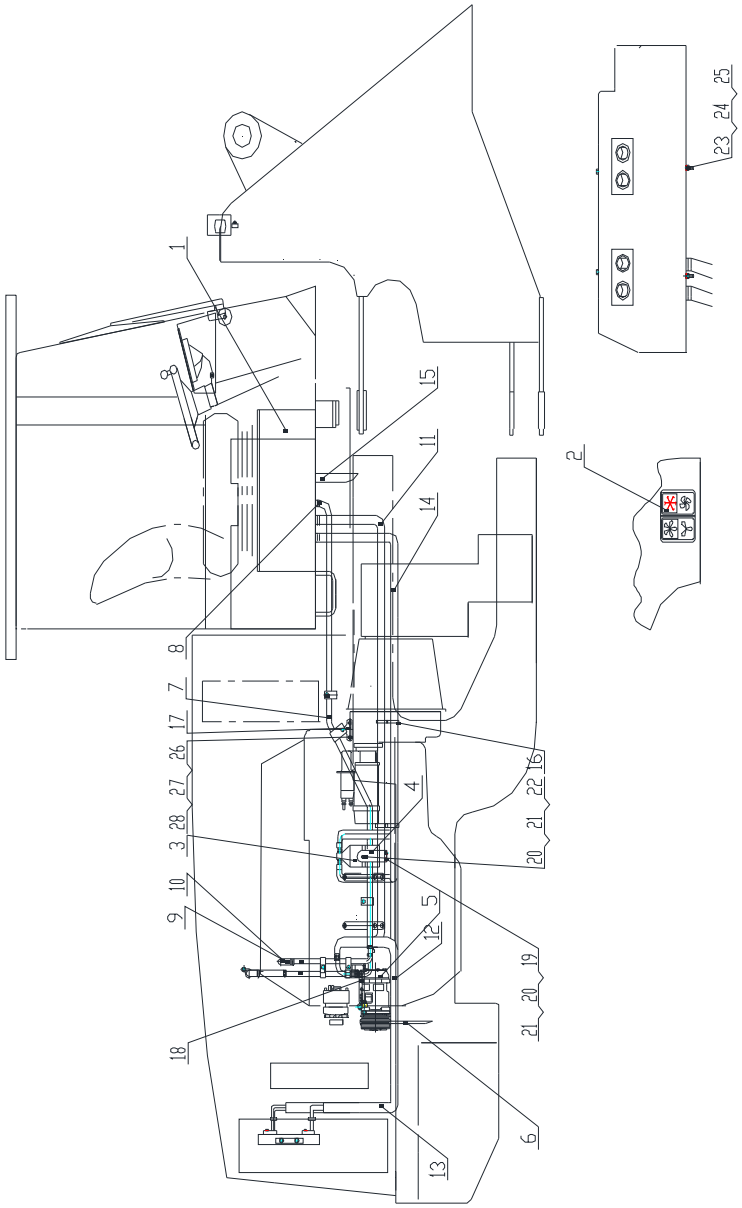

Z33E17T36 空调系统 Air-conditioner System

序号 No.	代 号 Part No.	名 称 Parts Name		数量 Q'ty	备 注 Remark
1	DJC-CGA-00100	CGA 空调器总成	Evaporator Assembly	1	
2	DJC-CGY-12010	控制面板	Control Panel	1	
3	DJC-CG-09010A	储液瓶	Storage Bottle	1	
4	Z5E3170000001	储液瓶支架	Bracket	1	
5	DJC-MAN-04010B	压缩机	Compressor	1	
6	DJC-CGY30-11026	三角带	Strap	1	Li=1030
7	DJC-CGY-11041	暖风进出水软管	Inlet & Outlet Pipe	1	
8	DJC-CGY-11060	暖水接头	Tie-in	2	
9	DJC-NF30-01161	水阀	Valve	2	
10	5712	喉箍	Hoop	4	
11	DJC-CGY30-08010	管路蒸发器至压缩机	Pipe	1	
12	DJC-CGY30-08020	管路压缩机至冷凝器	Pipe	1	
13	DJC-CGY30-08030	管路冷凝器至储液瓶	Pipe	1	
14	DJC-CGY30-08040	管路储液瓶至蒸发器	Pipe	1	
15	DJC-CG-11061B	漏水管	Drainage Pipe	2	
16	ZD 200X8	扎带	Locking Cable Ties	15	
17	Z33E1512T7	水管支架	Bracket	1	
18	Z33E1510T34	硬管支架	Bracket	1	
19	GB/T 5783-2000	螺栓 M6X16	Bolt M6X20	2	
20	GB/T 97.1-2002	垫圈 6	Washer 6	3	
21	GB/T 93-1987	垫圈 6	Washer 6	3	
22	GB/T 6170-2000	螺母 M6	Washer 6	1	
23	GB/T 93-1987	垫圈 8	Washer 8	4	
24	GB/T 96.1-2002	垫圈 8	Washer 8	4	
25	GB/T 6170-2000	螺母 8	Nut M8	4	
26	GB/T 5783-2000	螺栓 M12X20	Bolt M12X20	2	
27	GB/T 97.1-2002	垫圈 12	Washer 2	2	
28	GB/T 93-1987	垫圈 12	Washer 2	2	
29					
30					

Z33E17T36 空调系统 Air-conditioner System

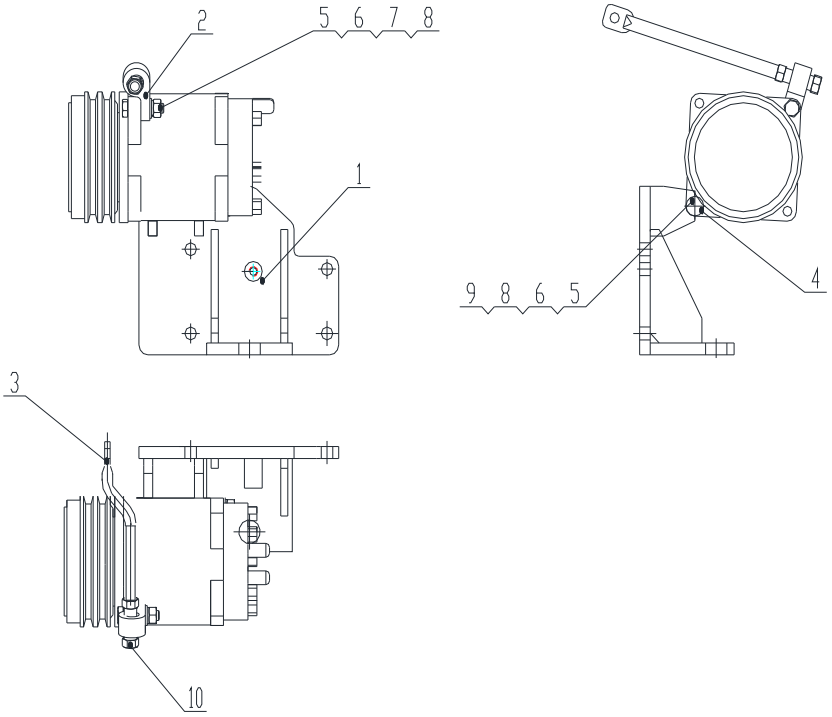

Z33E17T36 空调系统 Air-conditioner System

序号 Item	代号 Part No.	名称 Parts Name		数量 Q'ty	备注 Remark
1	Z33E170101T36	支架	Bracket	1	
2	Z50G130501003	调节座	Adjustive seat	1	
3	Z40F130501001T2	调节螺杆	Adjustive screw	1	
4	Z40F130501002T2	垫片	Adjustive Washer	2 组	
5	GB/T5782-2000	螺栓 M10×130	Bolt M10×130	1	
6	GB/T6170-2000	螺母 M10	Nut M8	2	
7	GB/T5783-2000	螺栓 M10×40	Bolt M10×40	1	
8	GB/T93-1987	垫圈 10	Washer 10	2	
9	GB/T95-2002	垫圈 10	Washer 10	2	
10	GB/T6170-2000	螺母 M12	Nut M10	2	

Z33E17T36 空调系统 Air-conditioner System

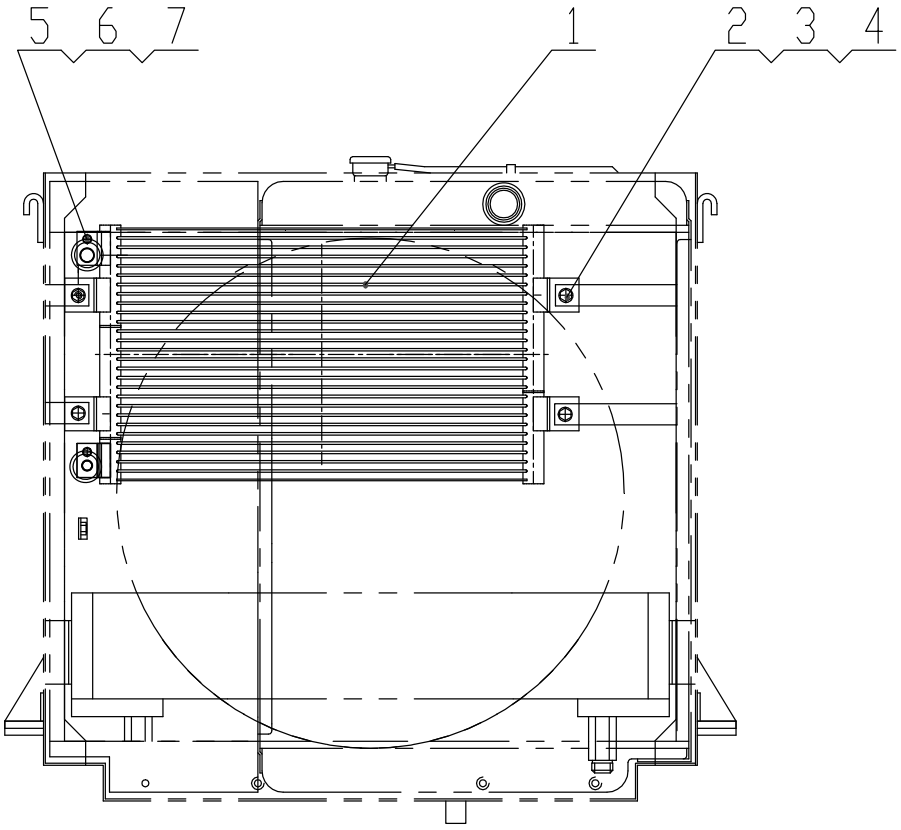

Z33E17T36 空调系统 Air-conditioner System

序号 Item	代号 Part No.	名称 Parts Name		数量 Q'ty	备注 Remark
1	DJC-CGY30-05020A	CGY30 冷凝器总成	Condenser Assembly	1	
2	GB/T 5783-2000	螺栓 M10X20	Bolt M10X20	4	
3	GB/T97.1-2002	垫圈 10	Washer 10	4	
4	GB/T 93-1987	垫圈 10	Washer 10	4	
5	GB/T 5783-2000	螺栓 M6X25	Bolt M6X25	2	
6	GB/T97.1-2002	垫圈 6	Washer 6	2	
7	GB/T 93-1987	垫圈 6	Washer 6	2	

Z33E17T36 蒸发器总成 Evaporator Assembly

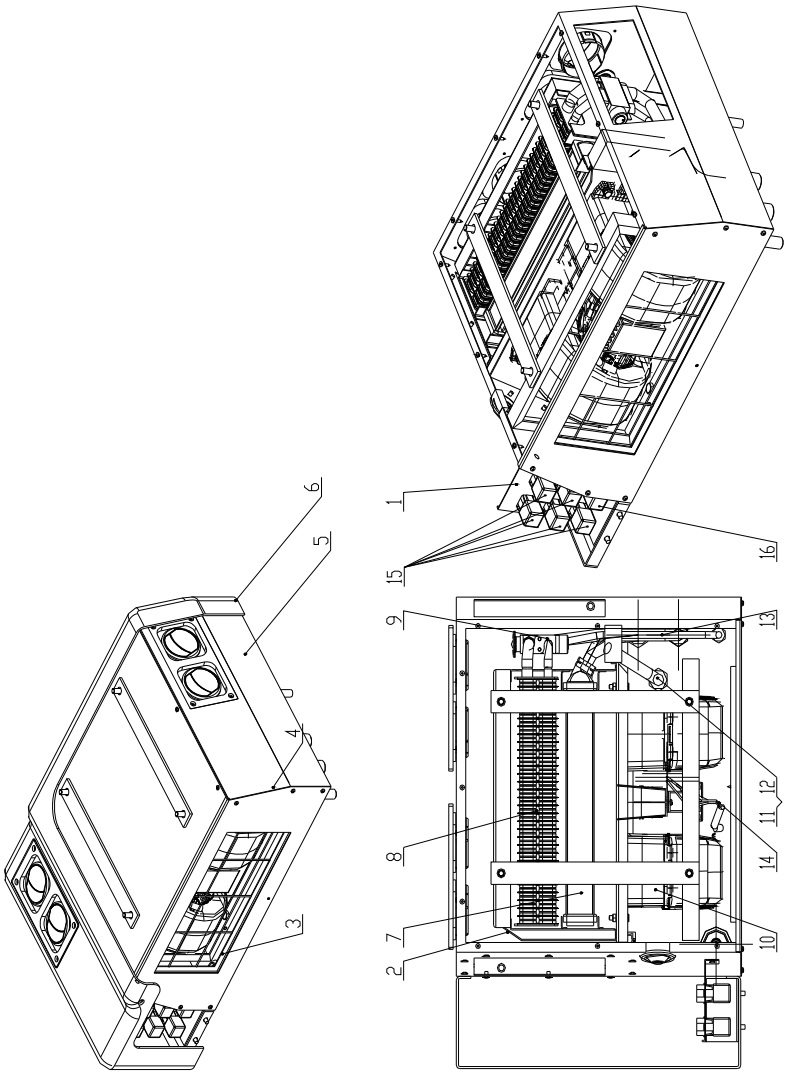

Z33E17T36 蒸发器总成 Evaporator Assembly

序号 Item	代号 Part No.	名称 Parts Name		数量 Q'ty	备注 Remark
1	DJC-CGY-12061	电器板	Circuit Board	1	
2	DJC-SZ-12140	电子温控器总成	Temperature control	1	DC 24V
3	DJC-CGY-00159	回风滤网	Cup-strainer	1	
4	DJC-CGY-00110B	下箱体总成	Bottom shell	1	
5	DJC-CGY-00145	出风口总成	Wind Outlet	4	
6	Z5E3170000001T37	空调器罩	Air-condition cover	1	
7	DJC-CGY-01020	暖风芯体总成	Heater Core	1	
8	DJC-BCN-07030B	蒸发器芯体（平行流）	Evaporator Core	1	
9	DJC-BCN-06010	膨胀阀总成	Expansion valve	1	
10	DJC-CG-07140	风机总成	Fan Assembly	1	
11	DJC-CGY-01040A	暖风进水管总成	Inlet Pipe	1	
12	DJC-CGY-01050A	暖风出水管总成	Outlet Pipe	1	
13	DJC-CGY-08180	暖风过渡管总成	Transitional Pipe	1	
14	DJC-CGY-12078B	箱体线束	Wiring Harness	1	
15	DJC-B04-12095B	继电器	Relay	5	
16	DJC-MAN-12136	二极管	Diode	1	

注：以下空调系统适用于经济型空调

Z33E17T46 空调系统 Air-conditioner System

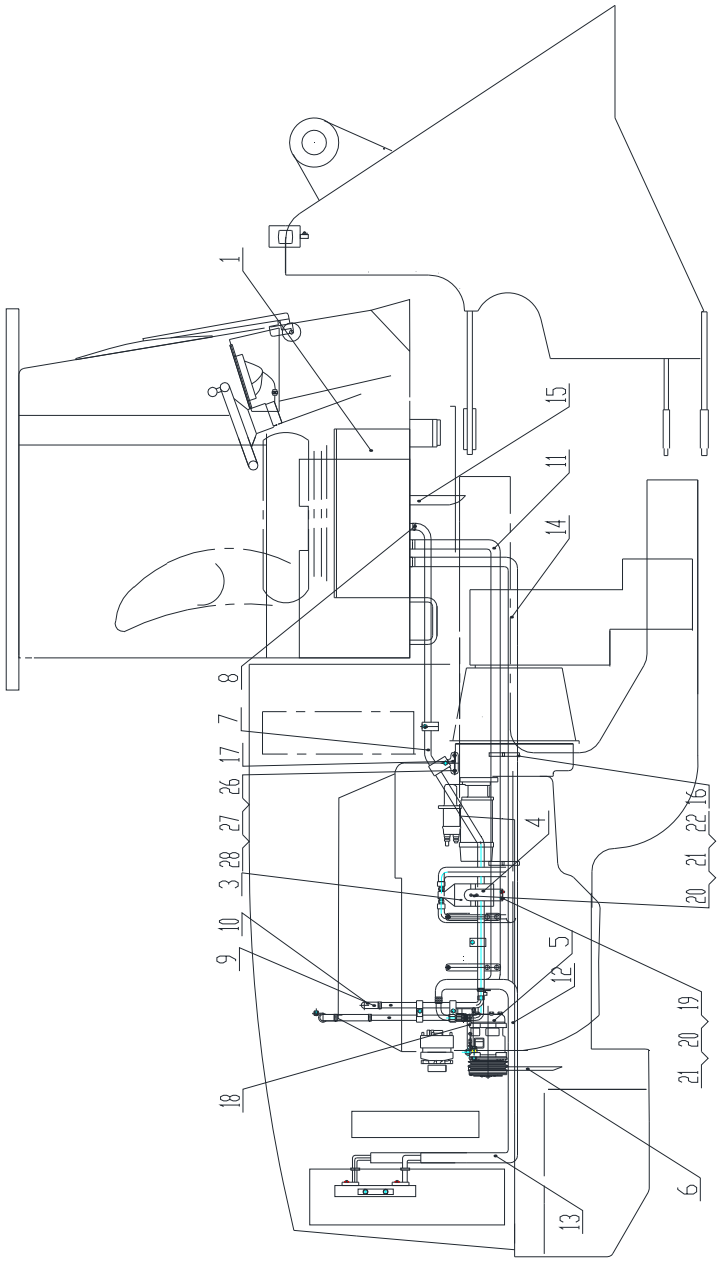

Z33E17T46 空调系统 Air-conditioner System

序号 No.	代 号 Part No.	名 称 Parts Name		数量 Q'ty	备 注 Remark
1	DJC-CGA-00100	CGA 空调器总成	Evaporator Assembly	1	
2					
3	DJC-CG-09010A	储液瓶	Storage Bottle	1	
4	Z5E3170000001	储液瓶支架	Bracket	1	
5	DJC-MAN-04010B	压缩机	Compressor	1	
6	DJC-CGY30-11026	三角带	Strap	1	Li=1030
7	DJC-CGY-11041	暖风进出水软管	Inlet & Outlet Pipe	1	
8	DJC-CGY-11060	暖水接头	Tie-in	2	
9	DJC-NF30-01161	水阀	Valve	2	
10	5712	喉箍	Hoop	4	
11	DJC-CGY30-08010	管路蒸发器至压缩机	Pipe	1	
12	DJC-CGY30-08020	管路压缩机至冷凝器	Pipe	1	
13	DJC-CGY30-08030	管路冷凝器至储液瓶	Pipe	1	
14	DJC-CGY30-08040	管路储液瓶至蒸发器	Pipe	1	
15	DJC-CG-11061B	漏水管	Drainage Pipe	2	
16	ZD 200X8	扎带	Locking Cable Ties	15	
17	Z33E1512T7	水管支架	Bracket	1	
18	Z33E1510T34	硬管支架	Bracket	1	
19	GB/T 5783-2000	螺栓 M6X16	Bolt M6X20	2	
20	GB/T 97.1-2002	垫圈 6	Washer 6	3	
21	GB/T 93-1987	垫圈 6	Washer 6	3	
22	GB/T 6170-2000	螺母 M6	Washer 6	1	
23					
24					
25					
26	GB/T 5783-2000	螺栓 M12X20	Bolt M12X20	2	
27	GB/T 97.1-2002	垫圈 12	Washer 2	2	
28	GB/T 93-1987	垫圈 12	Washer 2	2	

Z33E17T46 空调系统 Air-conditioner System

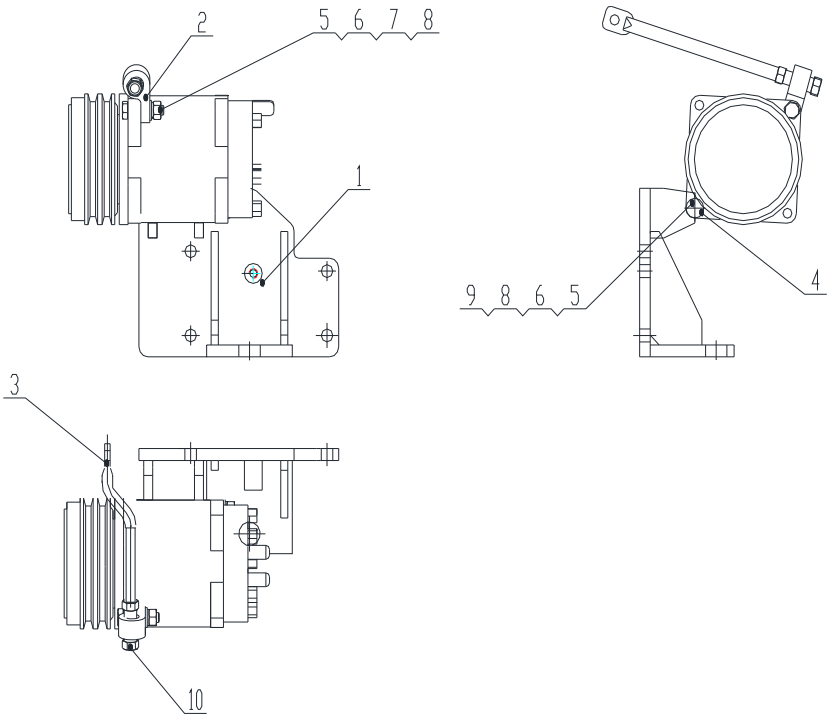

Z33E17T46 空调系统 Air-conditioner System

序号 Item	代号 Part No.	名称 Parts Name		数量 Q'ty	备注 Remark
1	Z33E170101T36	支架	Bracket	1	
2	Z50G130501003	调节座	Adjustive seat	1	
3	Z40F130501001T2	调节螺杆	Adjustive screw	1	
4	Z40F130501002T2	垫片	Adjustive Washer	2 组	
5	GB/T5782-2000	螺栓 M10×130	Bolt M10×130	1	
6	GB/T6170-2000	螺母 M10	Nut M8	2	
7	GB/T5783-2000	螺栓 M10×40	Bolt M10×40	1	
8	GB/T93-1987	垫圈 10	Washer 10	2	
9	GB/T95-2002	垫圈 10	Washer 10	2	
10	GB/T6170-2000	螺母 M12	Nut M10	2	

Z33E17T46 空调系统 Air-conditioner System

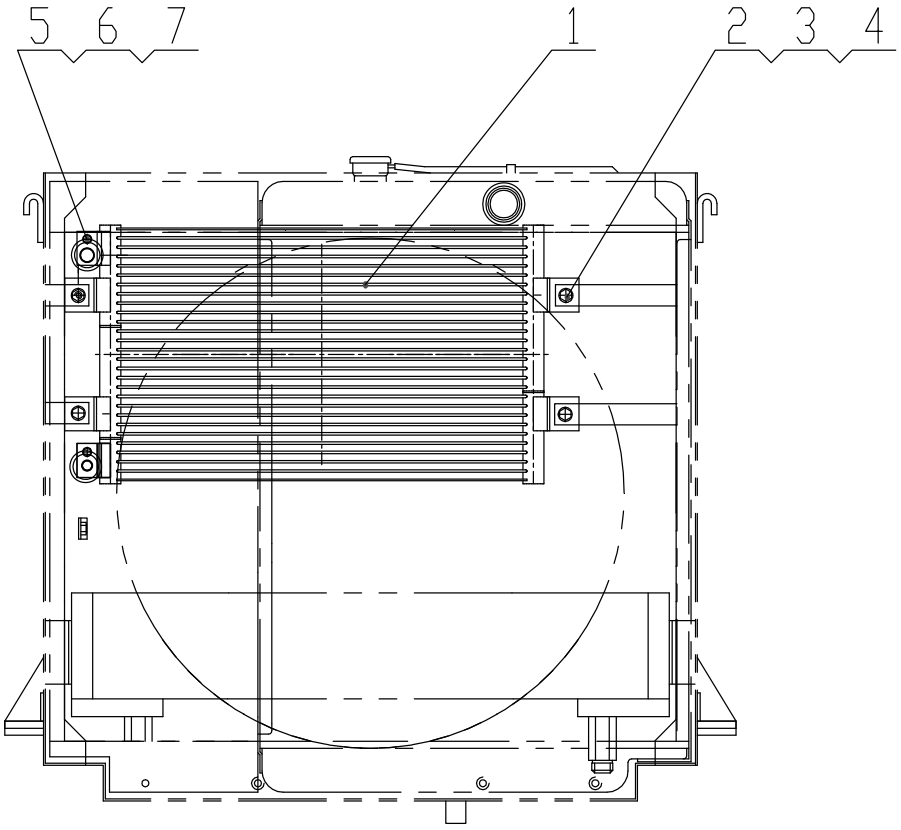

Z33E17T46 空调系统 Air-conditioner System

序号 Item	代号 Part No.	名称 Parts Name		数量 Q'ty	备注 Remark
1	DJC-CGY30-05020A	CGY30 冷凝器总成	Condenser Assembly	1	
2	GB/T 5783-2000	螺栓 M10X20	Bolt M10X20	4	
3	GB/T97.1-2002	垫圈 10	Washer 10	4	
4	GB/T 93-1987	垫圈 10	Washer 10	4	
5	GB/T 5783-2000	螺栓 M6X25	Bolt M6X25	2	
6	GB/T97.1-2002	垫圈 6	Washer 6	2	
7	GB/T 93-1987	垫圈 6	Washer 6	2	

Z33E17T46　空调系统 Air-conditioner　System

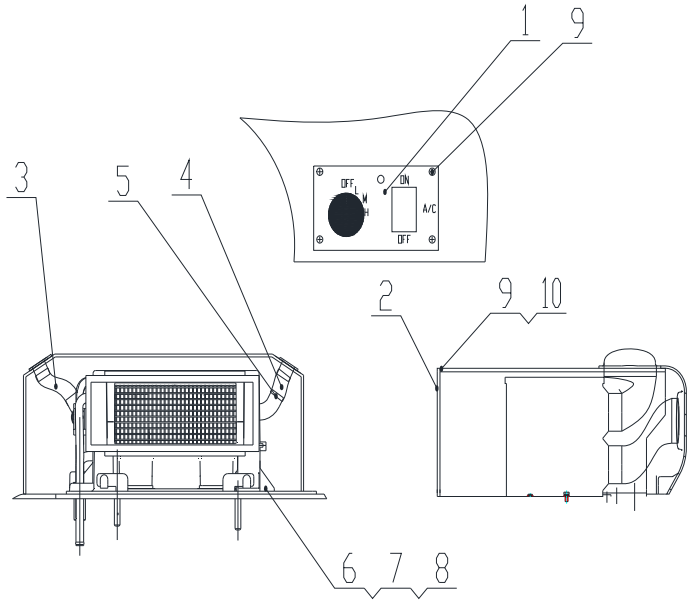

Z33E17T46　空调系统 Air-conditioner　System

序号 Item	代号 Part No.	名 Parts Name	称	数量 Q'ty	备注 Remark
1	DJC-CGZ-12010	控制面板	Control	1	
2	DJC-CGZ-00158	回风滤网挡板	Filtration Web	1	
3	DJC-CGB-00151	分风波纹管	Ripple Pipe	1	
4	DJC-CGB-00151	分风波纹管	Ripple Pipe	1	
5	S9695	单耳无机卡箍	Hoops	1	
6	GB/T5783-2000	螺栓 M8×25	Bolt M8X25	4	
7	GB/T93-1987	垫圈 8	Washer 8	4	
8	GB/T97.1-2002	垫圈 8	Washer 8	4	
9	GB/T846-1985	螺钉 ST3.6×16	Bolt ST3.6×16	1	
10	GB/T96.1-2002	垫圈 5	Washer 5	1	

Z33E17T46 蒸发器总成 Evaporator Assembly

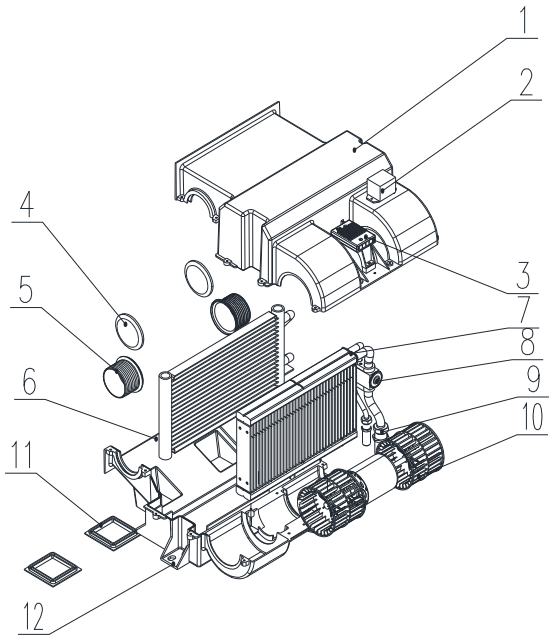

Z33E17T46 蒸发器总成 Evaporator Assembly

序号 Item	代号 Part No.	名称 Parts Name		数量 Q'ty	备注 Remark
1	DJC-CS-01211	上壳体	Top Cover	1	
2	DJC-CGZ-12140	电子温控器	Temperature control	1	24V
3	DJC-CS-12040	调速电阻	Timing Resistance	1	
4	DJC-CS-01241	出风口挡板	Baffle	2	
5	DJC-WZ-11176	出风口风管	Wind Pipe	2	
6	DJC-CS-01030	暖风芯体总成	Heater Core	1	
7	DJC-BCN-07030B	蒸发器芯体（平行流）	Evaporator Core	1	
8	DJC-BCN-06010	膨胀阀（H 型）	Expansion valve	1	
9	DJC-CGB-07180	蒸发器过渡管总成	Transitional Pipe	1	
10	DJC-CS-07040A	暖风风机	Fan Assembly	1	
11	DJC-CS-01231	除霜风口	Wind Outlet	2	
12	DJC-CS-01222	下壳体	Underside Cover	1	

空调系统
Air-conditioner System

Z33E17T47 空调系统 Air-conditioner System

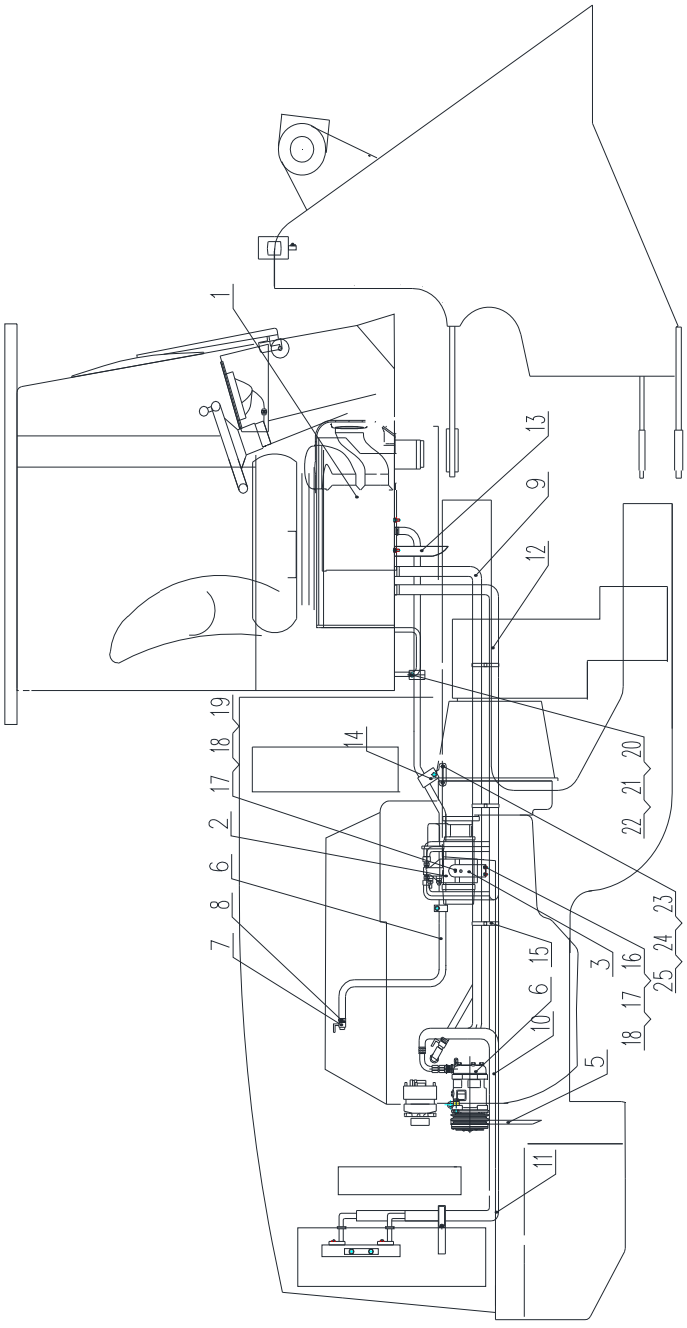

Z33E17T47 空调系统 Air-conditioner System

序号 No.	代 号 Part No.	名 称 Parts Name		数量 Q'ty	备 注 Remark
1	DJC-CGA-00100	CGA 空调器总成	Evaporator Assembly	1	
2	DJC-CG-09010A	储液瓶	Storage Bottle	1	
3	Z5E3170000001	储液瓶支架	Bracket	1	
4	DJC-CGZ-04010	压缩机	Compressor	1	
5	DJC-CGY30A-11026	三角带	Strap	1	Li=1000
6	DJC-CGY-11041	暖风进出水软管	Inlet & Outlet Pipe	1	
7	DJC-NF30-01161	水阀	Valve	2	
8	5712	喉箍	Hoop	4	
9	DJC-CGY30A-08010	管路蒸发器至压缩机	Pipe	1	
10	DJC-CGY30A-08020	管路压缩机至冷凝器	Pipe	1	
11	DJC-CGY30A-08030	管路冷凝器至储液瓶	Pipe	1	
12	DJC-CGY30A-08040	管路储液瓶至蒸发器	Pipe	1	
13	DJC-CG-11061B	漏水管	Drainage Pipe	2	
14	LHCⅠ-25	管夹		5	
15	ZD 200X8	扎带	Locking Cable Ties	15	
16	GB/T 5783-2000	螺栓 M6X16	Bolt M6X20	2	
17	GB/T 97.1-2002	垫圈 6	Washer 6	3	
18	GB/T 93-1987	垫圈 6	Washer 6	3	
19	GB/T 6170-2000	螺母 M6	Washer 6	1	
20	GB/T 5783-2000	螺栓 M10X20	Bolt M10X20	3	
21	GB/T 97.1-2002	垫圈 10	Washer 10	3	
22	GB/T 93-1987	垫圈 10	Washer 10	3	
23	GB/T 5783-2000	螺栓 M12X20	Bolt M12X20	2	
24	GB/T 97.1-2002	垫圈 12	Washer 2	2	
25	GB/T 93-1987	垫圈 12	Washer 2	2	

Z33E17T47 空调系统 Air-conditioner System

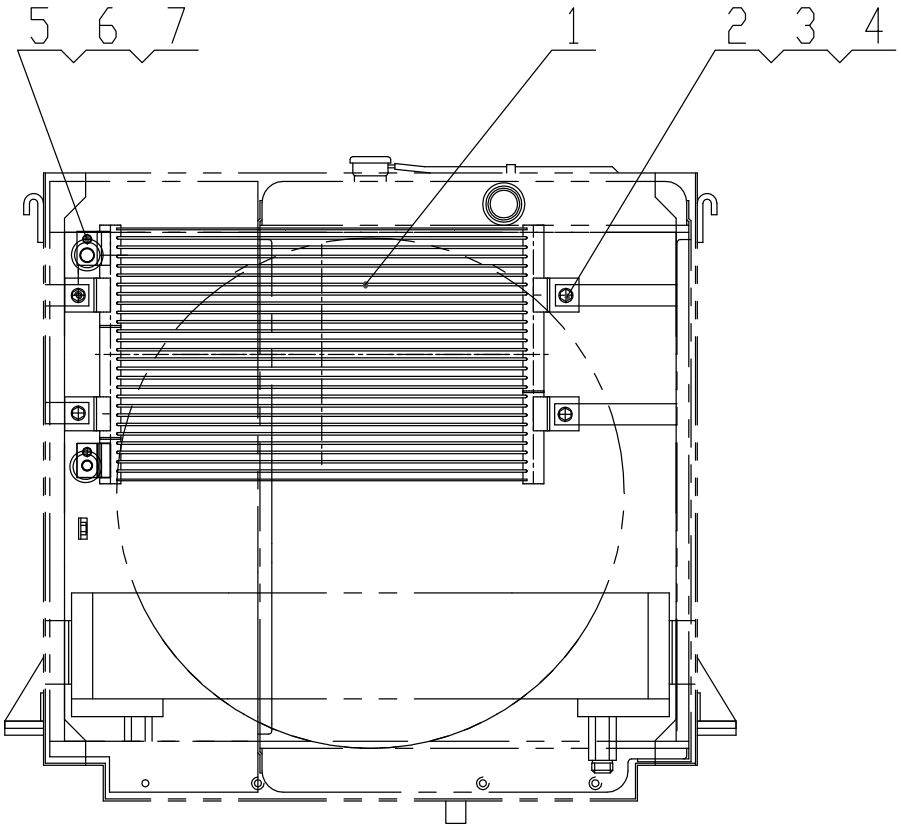

Z33E17T47 空调系统 Air-conditioner System

序号 Item	代号 Part No.	名称 Parts Name		数量 Q'ty	备注 Remark
1	DJC-CGY30-05020A	CGY30 冷凝器总成	Condenser Assembly	1	
2	GB/T 5783-2000	螺栓 M10X20	Bolt M10X20	4	
3	GB/T97.1-2002	垫圈 10	Washer 10	4	
4	GB/T 93-1987	垫圈 10	Washer 10	4	
5	GB/T 5783-2000	螺栓 M6X25	Bolt M6X25	2	
6	GB/T97.1-2002	垫圈 6	Washer 6	2	
7	GB/T 93-1987	垫圈 6	Washer 6	2	

Z33E17T47 空调系统 Air-conditioner System

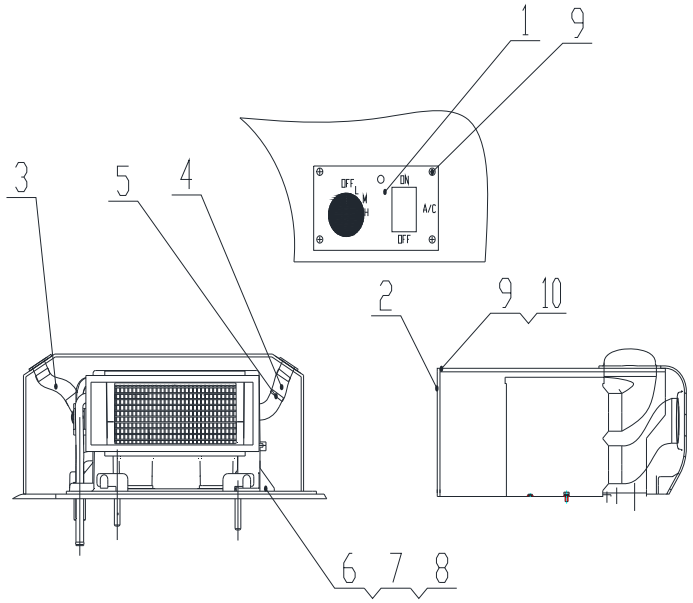

Z33E17T47 空调系统 Air-conditioner System

序号 Item	代号 Part No.	名称 Parts Name		数量 Q'ty	备注 Remark
1	DJC-CGZ-12010	控制面板	Control	1	
2	DJC-CGZ-00158	回风滤网挡板	Filtration Web	1	
3	DJC-CGB-00151	分风波纹管	Ripple Pipe	1	
4	DJC-CGB-00151	分风波纹管	Ripple Pipe	1	
5	S9695	单耳无机卡箍	Hoops	1	
6	GB/T5783-2000	螺栓 M8×25	Bolt M8X25	4	
7	GB/T93-1987	垫圈 8	Washer 8	4	
8	GB/T97.1-2002	垫圈 8	Washer 8	4	
9	GB/T846-1985	螺钉 ST3.6×16	Bolt ST3.6×16	1	
10	GB/T96.1-2002	垫圈 5	Washer 5	1	

Z33E17T47 蒸发器总成 Evaporator Assembly

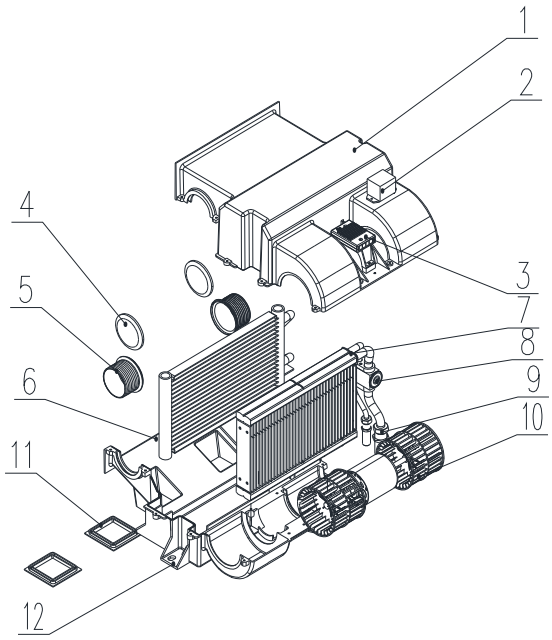

Z33E17T47 蒸发器总成 Evaporator Assembly

序号 Item	代号 Part No.	名称 Parts Name		数量 Q'ty	备注 Remark
1	DJC-CS-01211	上壳体	Top Cover	1	
2	DJC-CGZ-12140	电子温控器	Temperature control	1	24V
3	DJC-CS-12040	调速电阻	Timing Resistance	1	
4	DJC-CS-01241	出风口挡板	Baffle	2	
5	DJC-WZ-11176	出风口风管	Wind Pipe	2	
6	DJC-CS-01030	暖风芯体总成	Heater Core	1	
7	DJC-BCN-07030B	蒸发器芯体（平行流）	Evaporator Core	1	
8	DJC-BCN-06010	膨胀阀（H 型）	Expansion valve	1	
9	DJC-CGB-07180	蒸发器过渡管总成	Transitional Pipe	1	
10	DJC-CS-07040A	暖风风机	Fan Assembly	1	
11	DJC-CS-01231	除霜风口	Wind Outlet	2	
12	DJC-CS-01222	下壳体	Underside Cover	1	

提升臂支承装置
Lift-arm support devices

Z33E19T9　提升臂支承装置　Lift-arm support devices

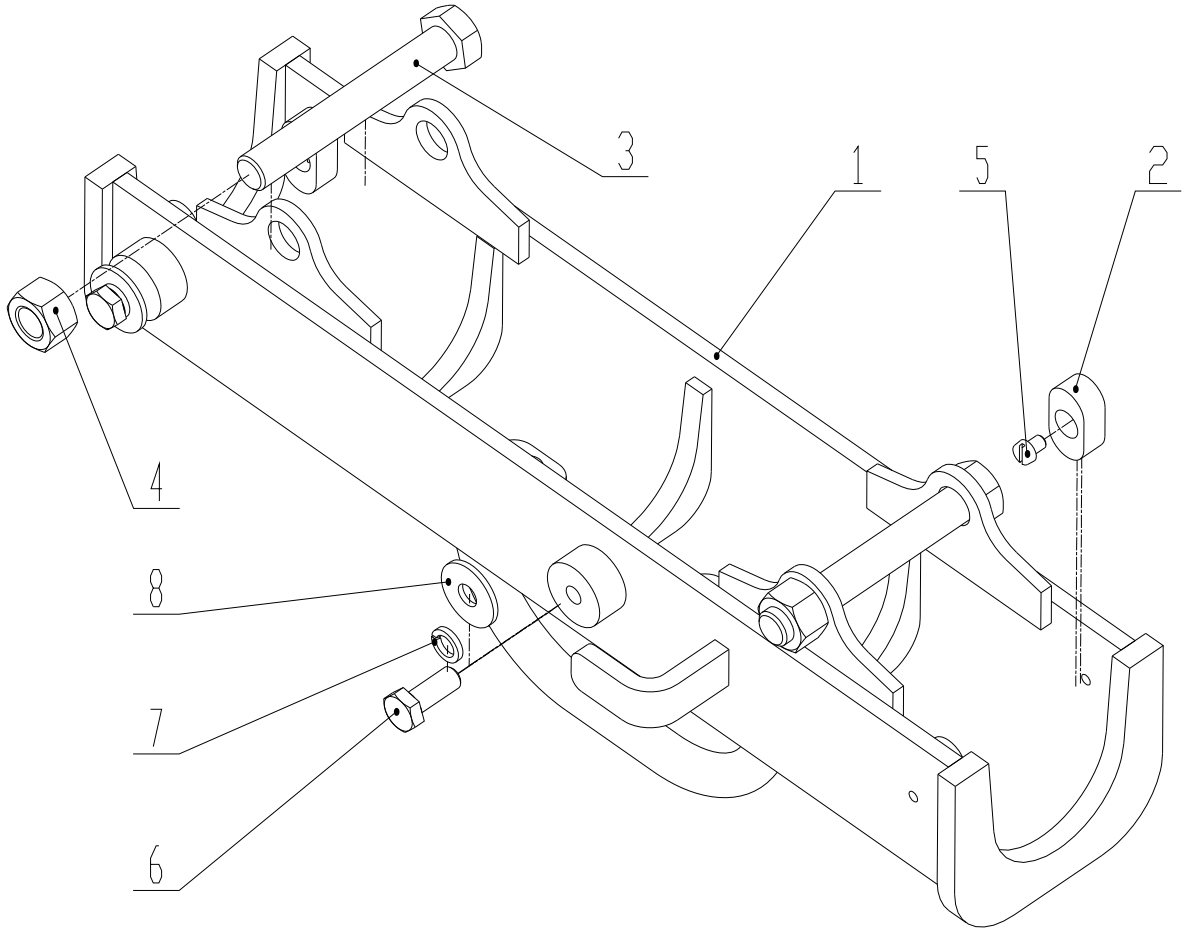

Z33E19T9 提升臂支承装置 Lift-arm support devices

序号 Item	代号 Part No.	名称 Parts Name		数量 Q'ty	备注 Remark
1	Z33E1901T9	油缸保护杆	Lift-arm support	1	
2	Z50E120902002	减震垫	Absorber	6	
3	GB/T 5780-2000	螺栓M16×110	Bolt M16×110	2	镀锌A5U 达克罗
4	GB/T 6170-2000	螺母M16	Nut M16	2	镀锌A5U 达克罗
5	GB/T 65-2000	螺钉M6×8	Bolt M6×8	6	镀锌A5U 达克罗
6	GB/T 5783-2000	螺栓M10×25	Bolt M10×25	2	镀锌A5U 达克罗
7	GB/T 93-1987	垫圈10	Washer 10	2	镀锌A5U 达克罗
8	GB/T 96.1-2002	垫圈10	Washer 10	2	镀锌A5U 达克罗