LiuGong 柳工

201709000

RUTHZIL TRATOR COMERCIAL DE PEÇAS LTDA 11 97083-6812 ROLANDO CITRANGULO

CLG2030H/C-2035H/C
CLG2030G-2035G
内燃平衡重式叉车
FORKLIFT TRUCK

零 件 图 册
PARTS MANUAL

73F01300001B001
73F01310001B001
73F01470001B001
73F01480001B001

（空白页 BLANK PAGE）

How to Use This Manual

- The information, specification, and illustrations in this manual are on the basis of information available at the time it was written. Continuing improvement and advancement of product design may cause changes to your machine which may not be included in this publication. Each publication is reviewed and revised as required to update and include these changes in later editions. Whenever a question arises regarding your product or this publication, please consult LiuGong dealer for the latest available information.
- All kinds of optional attachments based on the current standard configuration are avaiDECAL in this manual to meet the needs of different customers.The part manualue also covers the other models with optional attachment that based on the current standard model. Every machine should be delivered with “Bill of material” on which the configuration is listed. Turn to the “Bill of material” for reference when reading this part manualue.
- Detailed information for the assembly and the parts list:

  Title explanation:

  e.g.:

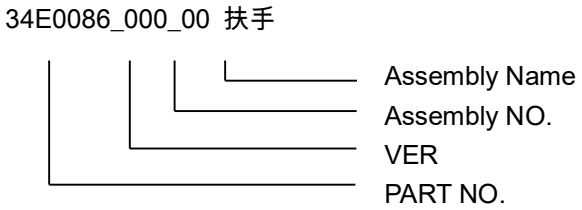

  Assembly Name: The name of an assembly.

  Assembly NO.: The sequence number of an assembly illustration. The number increasingly starts from 00 to N if the illustration is divided into several small illustrations.

  VER: Version number starts from 000. This figure will be improved to 001,002…if there is any modification to the parts.

  PART NO.: The identifying number of the parts, which consists of letters and digitals or just digitals.

  Part Name: The name of the parts that make up the assembly.

  Qty: Indicates the quantity of the parts used per machine. For assembly, it indicates the quantity of the parts used per assembly.

  S.C: Service Code

  A: Parts are not for sale.

  B: Parts are not for sale; repair through upper parts.

  C: Parts are not for sale; repair through sub-parts.

  D: Parts are not for sale separately; purchase through service kit.

  E: Parts are not for sale; spare parts are provided by new part NO.

  F: Parts are not for sale; see parts remark for details.

G: Parts are not for sale separately; purchase through assembly.

Z: There are sub-parts.

Interchangeability Code (IA):

Y: Two-way replaceable, the part before change and that part after change are interchangeable with each other.

N: Not replaceable, the part before change and that part after change are not interchangeable with each other.

I: one-way replaceable, the part after change can replace the part before change, but conversely not replaceable.

P: one-way replaceable, prohibit using the part before change. Use the part after change only.

TY: Two-way replaceable groups, the part group before change and that part group after change are interchangeable with each other.

TN: Not replaceable groups, the part group before change and that part group after change are not interchangeable with each other.

TI: one-way replaceable group, the part group after change can replace the part group before change, but conversely not replaceable.

TP: one-way replaceable group, prohibit using the part group before change. Use the part group after change only.

For new or cancelled parts and assembly only.

目　　录

CONTENTS

1 动力系统 POWER SYSTEM 1-1

34C7607_000_00 散热管路 1-1
COOLER LINES 1-1
40C9946_000_00 进气系统 1-2
AIR INTAKE SYSTEM 1-2
40C3918_000_00 空气滤清器 1-4
AIR FILTER 1-4
40C9947_000_00 排气系统 1-7
EXHAUST SYSTEM 1-7
40C9948_000_00 冷却系统 1-9
COOLING SYSTEM 1-9
20C2883_000_00 散热器组件 1-11
RADIATOR GP 1-11
40C9949_000_00 燃油系统 1-13
FUEL SYSTEM 1-13
40C8854_000_00 油水分离器 1-16
OIL-WATER SEPARATOR 1-16
40C9950_000_00 柴油机系统 1-19
ENGINE MOUNTING 1-19
40C9945_000_00 柴油机 1-21
DIESEL ENGINE 1-21
40C9945_000_00 柴油机 1-24
DIESEL ENGINE 1-24
SP168665_000_00 进气歧管 1-27

AIR INTAKE MANIFOLD 1-27

SP168666_000_00 进气接头 1-29

AIR INTAKE CONNECTION 1-29

SP168667_000_00 排气歧管 1-31

EXHAUST RCN AIR PLUMBING 1-31

SP168668_000_00 后离合器 1-33

REAR CLUTCH 1-33

SP168669_000_00 摇臂 1-34

ROCKER LEVER 1-34

SP168672_000_00 曲轴 1-36

CRANKSHAFT 1-36

SP168673_000_00 齿轮室 1-38

REAR GEAR HOUSING 1-38

SP168674_000_00 发动机吊耳 1-41

LIFTING ARRANGEMENT 1-41

SP168675_000_00 飞轮壳 1-43

FLYWHEEL HOUSING 1-43

SP168676_000_00 减振器 1-45

VIBRATION DAMPER 1-45

SP168678_000_00 飞轮 1-47

FLYWHEEL 1-47

SP168679_000_00 缸盖 1-48

CYLINDER HEAD 1-48

SP168680_000_00 喷油器 1-51

INJECTOR 1-51

SP168681_000_00 连杆和活塞 1-53

CONNECTING ROD AND PISTON 1-53

SP168682_000_00 凸轮轴 1-55

CAMSHAFT 1-55

SP168683_000_00 水泵驱动 1-57
WATER PUMP DRIVE 1-57
SP168684_000_00 皮带张紧器 1-59
BELT TENSIONER 1-59
SP168685_000_00 水泵 1-60
WATER PUMP 1-60
SP168686_000_00 进水接头 1-61
WATER INLET CONNECTION 1-61
SP168687_000_00 出水管接头 1-62
WATER OUTLET CONNECTION 1-62
SP168688_000_00 节温器壳体管路 1-63
THERMOSTAT HOUSING 1-63
SP168689_000_00 节温器 1-65
THERMOSTAT 1-65
SP168690_000_00 冷却液加热器起动辅助装置 1-67
COO HEATER STARTING AID 1-67
SP168691_000_00 风扇导向装置隔套 1-68
MR - FAN PILOT SPACER 1-68
SP168692_000_00 风扇导向装置隔套 1-69
MR - FAN PILOT SPACER 1-69
SP168693_000_00 风扇驱动装置 1-70
FAN DRIVE 1-70
SP168694_000_00 充电机安装件 1-71
ALTERNATOR MOUNTING 1-71
SP168695_000_00 充电机 1-72
ALTERNATOR 1-72
SP168697_000_00 起动马达 1-73
STARTING MOTOR 1-73
SP168699_000_00 隔热罩 1-75

HEAT SHIELD 1-75
SP168700_000_00 机油滤清器 1-76
FULL FLOW OIL FILTER 1-76
SP168701_000_00 燃油滤清器位置 1-77
FUEL FILTER LOCATION 1-77
SP168702_000_00 曲轴箱呼吸器 1-79
CRANKCASE BREATHER 1-79
SP168703_000_00 燃油泵 1-81
FUEL PUMP 1-81
SP168704_000_00 燃油管路 1-83
FUEL PLUMBING 1-83
SP168705_000_00 呼吸器 1-85
CRANKCASE BREATHER 1-85
SP168707_000_00 油底壳 1-87
OIL PAN 1-87
SP168708_000_00 气门室盖 1-88
VALVE COVER 1-88
SP168709_000_00 发动机机油冷却器 1-90
ENGINE OIL COOLER 1-90
SP168710_000_00 油底壳管路 1-92
OIL PAN PLUMBING 1-92
SP168711_000_00 机油标尺 1-93
OIL LEVEL GAUGE 1-93
SP169660_000_00 缸体 1-94
CYLINDER BLOCK 1-94
SP169661_000_00 缸体管路 1-96
CYLINDER BLOCK PLUMBING 1-96
SP169688_000_00 发动机控制模块 1-97
ENGINE CONTROL MODULE 1-97

SP169696_000_00 机油泵 1-99
LUBRICATING OIL PUMP 1-99
40C9983_000_00 排气系统 1-102
ENGINE MOUNTING 1-102
40C9984_000_00 进气系统 1-105
AIR INTAKE SYSTEM 1-105
40C9986_000_00 进气系统 1-107
AIR INTAKE SYSTEM 1-107
40C9989_000_00 冷却系统 1-108
COOLING SYSTEM 1-108
20C2749_000_00 散热器组件 1-110
RADIATOR 1-110
40C9998_000_00 燃油系统 1-111
FUEL SYSTEM 1-111
05C1649_000_00 燃油管 1-112
FUEL HOSE 1-112
30A6161_000_00 燃油管 1-114
FUEL HOSE 1-114
60C0080_000_00 柴油机系统 1-117
ENGINE SYSTEM 1-117
60C0081_000_00 柴油机 1-119
DIESEL ENGINE 1-119
60C0081_000_00 柴油机 1-122
DIESEL ENGINE 1-122
SP168670_000_00 缸体 1-125
CYLINDER BLOCK 1-125
SP168671_000_00 缸体管路 1-127
CYLINDER BLOCK PLUMBING 1-127
SP168698_000_00 发动机控制模块 1-128

ENGINE CONTROL MODULE....1-128
SP168706_000_00 机油泵....1-130
LUBRICATING OIL PUMP....1-130
60C0106_001_00 排气系统....1-132
ENGINE SYSTEM....1-132
60C0109_001_00 柴油机系统....1-134
ENGINE SYSTEM....1-134
40C1071_000_00 柴油机(CPCD，洋马 4TNE98)....1-136
DIESEL ENGINE....1-136
SP154671_000_00 气缸缸体....1-139
CYLINDER BLOCK....1-139
SP154672_000_00 齿轮壳....1-142
COVER ASSY....1-142
SP154673_000_00 飞轮壳和油底壳....1-145
HOUSING ，SUMP ASSY....1-145
SP154674_000_00 汽缸盖和汽缸盖罩....1-148
BONNET ASSY....1-148
SP154674_000_00 汽缸盖和汽缸盖罩....1-151
BONNET ASSY....1-151
SP154675_000_00 排气机构和排气歧管....1-154
MANIFOLD....1-154
SP154676_000_00 凸轮轴和驱动齿轮....1-157
CAMSHAFT ASSY....1-157
SP154677_000_00 活塞与曲轴....1-160
PISTON AND CRANKSHAFT COMP....1-160
SP154678_000_00 润滑油系统....1-163
PIPE ASSY....1-163
SP154679_000_00 冷却水系统....1-166
FAN AND PUMP....1-166

SP154680_000_00 燃油输油泵 1-169
PUMP ASSY 1-169
SP154681_000_00 燃油进油阀 1-171
VALVE ASSY 1-171
SP154682_000_00 燃油滤 1-173
FILTER 1-173
SP154683_000_00 启动电机 1-176
STARTER 1-176
SP154684_000_00 发电机 1-179
GENERATOR 1-179
SP154685_000_00 垫片总成套装 1-182
GASKET 1-182
SP154877_000_00 总成件清单 1-185
LIST OF ASSEMBLY 1-185
60C0202_000_00 发动机系统 1-188
ENGINE SYSTEM 1-188
60C0238_000_00 发动机 1-190
ENGINE 1-190
SP169789_000_00 汽缸体 1-193
CYLINDER BLOCK 1-193
SP169791_000_00 汽缸盖 1-196
CYLINDER HEAD 1-196
SP169792_000_00 前盖和油底壳 1-198
FRONT COVER AND OIL PAN 1-198
SP169793_000_00 活塞和曲轴 1-201
PISTON AND CRANKSHAFT 1-201
SP169794_000_00 凸轮轴和阀 1-204
CAMSHAFT AND VALVE 1-204
SP169795_000_00 平衡杆 1-207

BALANCER 1-207
SP169796_000_00 油泵 1-210
OIL PUMP 1-210
SP169797_000_00 节温器 1-213
THERMOSTAT 1-213
SP169798_000_00 进气歧管和密封 1-215
INTAKE MANIFOLD AND GASKET 1-215
SP169799_000_00 排气歧管 1-217
EXHAUST MANIFOLD 1-217
SP169800_000_00 火花塞 1-219
SPARK PLUG 1-219
SP169801_000_00 泵的安装支架 1-220
PS PUMP BRACKET 1-220
SP169802_000_00 飞轮和飞轮壳 1-222
TRANSMISSION ADAPTER WITH FLYWHEEL 1-222
SP169803_000_00 发火装置 1-224
IGNITION 1-224
SP169804_000_00 起动机 1-225
STARTER 1-225
SP169805_000_00 发电机 1-226
ALTERNATOR 1-226
SP169806_000_00 风扇皮带 1-228
HI FAN PULLEY 1-228
SP169808_000_00 机油滤 1-229
OIL FILTER ADAPTER 1-229
SP169809_000_00 油标尺 1-230
DIPSTICK AND TUBE 1-230
SP169810_000_00 管 1-231
PCV FOUL HOSE 1-231

SP169811_000_00 排气歧管 1-232
EXHAUST MANIFOLD 1-232
SP169812_000_00 油轨 1-234
FUEL RAIL 1-234
SP169813_000_00 管 1-235
PCV FRESH HOSE 1-235
SP169814_000_00 进气歧管 1-236
INTAKE MANIFOLD 1-236
SP169815_000_00 混合器 1-238
MIXER 1-238
SP169816_000_00 燃油系统 1-239
DUAL FUEL 1-239
SP169817_000_00 电磁阀 1-241
LOCK OFF VALVE 1-241
SP169818_000_00 催化器 1-242
CATALYST 1-242
SP169820_000_00 节流阀体 1-243
THROTTLE BODY 1-243
SP169821_000_00 冷却管 1-245
DSR COOLANT 1-245
60C0230_000_00 进气系统 1-247
AIR INTAKE SYSTEM 1-247
40K2046_000_00 空气滤清器 1-248
AIR FILTER 1-248
60C0344_000_00 燃油系统 1-251
FUEL SYSTEM 1-251
60C0362_000_00 冷却系统 1-254
COOLING SYSTEM 1-254
20C2892_000_00 散热器组件 1-257

RADIATOR GP 1-257
60C0784_001_00 发动机系统 1-258
ENGINE SYSTEM 1-258
40C7035_000_00 柴油机 1-260
DIESEL ENGINE 1-260
SP154686_000_00 气缸缸体 1-263
CYLINDER BLOCK 1-263
SP154687_000_00 齿轮壳 1-266
COVER ASSY 1-266
SP154688_000_00 飞轮壳和油底壳 1-269
HOUSING ，SUMP ASSY 1-269
SP154689_000_00 汽缸盖和汽缸盖罩 1-272
BONNET ASSY 1-272
SP154690_000_00 排气机构和排气歧管 1-275
MANIFOLD 1-275
SP154691_000_00 凸轮轴和驱动齿轮 1-278
CAMSHAFT ASSY 1-278
SP154692_000_00 活塞与曲轴 1-281
PISTON AND CRANKSHAFT COMP 1-281
SP154693_000_00 润滑油系统 1-284
PIPE ASSY 1-284
SP154694_000_00 冷却水系统 1-287
FAN AND PUMP 1-287
SP154695_000_00 燃油输油泵 1-290
PUMP ASSY 1-290
SP154696_000_00 燃油进油阀 1-292
VALVE ASSY 1-292
SP154697_000_00 燃油滤 1-294
FILTER 1-294

SP154698_000_00 启动电机 1-297
STARTER 1-297
SP154699_000_00 发电机 1-300
GENERATOR 1-300
SP154700_000_00 垫片总成套装 1-303
GASKET 1-303

2 液压系统 HYDRAULIC SYSTEM 2-1

11Y0739_000_01 门架液压系统 2-1
MAST HYDRAULIC SYSTEM 2-1
10C3430_000_00 起升油缸 2-3
LIFT CYLINDER 2-3

10C3430P02_000_00 起升油缸(102118) 2-5
CYLINDER 2-5
10C3995_000_00 起升油缸 2-6
LIFT CYLINDER 2-6
10C3995P01_000_00 油缸总成(102629) 2-8
CYLINDER 2-8
10C3996_000_00 起升油缸 2-9
LIFT CYLINDER 2-9
10C3996P01_000_00 油缸总成(102629) 2-11
CYLINDER 2-11
12C5920_000_00 安全阀 2-12
SAFETY VALVE 2-12
30A5932_000_00 回油管 2-13
TUBE 2-13
30A5933_000_00 回油管 2-15
TUBE 2-15

30C0199_000_00 接头 2-17
CONNECTOR 2-17
30C0934_000_00 管接头 2-18
CONNECTOR 2-18
31C0085_000_00 弯接头 2-19
ELBOW 2-19
31C0114_000_00 弯接头 2-20
CONNECTOR 2-20
32C0121_000_00 三通接头 2-21
TEE 2-21
34C5758_000_00 导向滚轮 2-22
GUIDE ROLLER 2-22
57H2002_000_00 调整垫片 2-23
SHIM 2-23
11Y0739_001_00 门架液压系统 2-24
MAST HYDRAULIC SYSTEM 2-24
11Y0740_000_00 门架液压系统 2-26
MAST HYDRAULIC SYSTEM 2-26
31C0102_001_00 弯接头 2-28
ELBOW 2-28
34C6983_000_00 导向滚轮 2-29
GUIDE ROLLER 2-29
34C6984_000_00 导向滚轮 2-30
GUIDE ROLLER 2-30
34C5853_000_00 导向滚轮 2-31
GUIDE ROLLER 2-31
11Y0741_000_00 门架液压系统 2-32
MAST HYDRAULIC SYSTEM 2-32
11Y0839_000_00 门架液压系统 2-34

MAST HYDRAULIC SYSTEM....2-34
10C4167_000_00 起升油缸....2-36
LIFT CYLINDER....2-36
10C4167P01_000_00 起升油缸(102629)....2-38
LIFT CYLINDER....2-38
10C4168_000_00 起升油缸....2-40
LIFT CYLINDER....2-40
10C4168P01_000_00 起升油缸(102629)....2-42
LIFT CYLINDER....2-42
30A6360_000_00 回油管....2-44
TUBE....2-44
31C0574_000_00 弯接头....2-46
ELBOW....2-46
43K2012_001_00 缸筒固定组件....2-47
CYLINDER SUPPORT....2-47
11Y0840_000_00 门架液压系统....2-48
MAST HYDRAULIC SYSTEM....2-48
30C0350_001_00 接头....2-50
CONNECTOR....2-50
34C7194_000_00 导向滚轮....2-51
GUIDE ROLLER....2-51
11Y0841_000_00 门架液压系统....2-52
MAST HYDRAULIC SYSTEM....2-52
11Y0845_001_00 门架液压系统....2-54
MAST HYDRAULIC SYSTEM....2-54
10C4170_000_00 起升油缸....2-56
LIFT CYLINDER....2-56
10C4170P01_000_00 起升油缸(102629)....2-58
LIFT CYLINDER....2-58

10C4171_000_00 起升油缸....2-60
LIFT CYLINDER....2-60
10C4171P01_000_00 起升油缸(102629)....2-62
LIFT CYLINDER....2-62
30A6366_000_00 回油管....2-64
TUBE....2-64
11Y0846_000_00 门架液压系统....2-67
MAST HYDRAULIC SYSTEM....2-67
11Y0847_000_00 门架液压系统....2-69
MAST HYDRAULIC SYSTEM....2-69
11Y0904_000_00 门架液压系统....2-71
MAST HYDRAULIC SYSTEM....2-71
10C2944_000_00 起升油缸....2-74
LIFT CYLINDER....2-74
10C2944P01_000_00 起升油缸(102629)....2-76
LIFT CYLINDER....2-76
10C2944P02_000_00 起升油缸(102118)....2-77
LIFT CYLINDER....2-77
10C2945_000_00 起升油缸....2-79
LIFT CYLINDER....2-79
10C2945P01_000_00 起升油缸(102629)....2-81
LIFT CYLINDER....2-81
10C2945P02_000_00 起升油缸....2-82
LIFT CYLINDER....2-82
10C3429_000_00 起升油缸....2-84
LIFT CYLINDER....2-84
10C3429P01_000_00 起升油缸(102629)....2-86
LIFT CYLINDER....2-86
30C0254_000_00 接头....2-87

CONNECTOR....2-87
11Y0905_000_00 门架液压系统....2-89
MAST HYDRAULIC SYSTEM....2-89
11Y0906_000_00 门架液压系统....2-92
MAST HYDRAULIC SYSTEM....2-92
11Y0921_000_01 门架液压系统....2-95
MAST HYDRAULIC SYSTEM....2-95
10C3741_000_00 起升油缸....2-97
LIFT CYLINDER....2-97
10C3741P01_000_00 起升油缸(102629)....2-99
LIFT CYLINDER....2-99
10C4263_000_00 起升油缸....2-100
LIFT CYLINDER....2-100
10C4263P01_000_00 起升油缸(102629)....2-102
LIFT CYLINDER....2-102
10C4264_000_00 起升油缸....2-104
LIFT CYLINDER....2-104
10C4264P01_000_00 起升油缸(102629)....2-106
LIFT CYLINDER....2-106
11Y0921_001_00 门架液压系统....2-108
MAST HYDRAULIC SYSTEM....2-108
11Y0922_000_00 门架液压系统....2-111
MAST HYDRAULIC SYSTEM....2-111
11Y0923_000_00 门架液压系统....2-113
MAST HYDRAULIC SYSTEM....2-113
11Y0925_000_01 门架液压系统....2-115
MAST HYDRAULIC SYSTEM....2-115
11Y0925_001_00 门架液压系统....2-117
MAST HYDRAULIC SYSTEM....2-117

11Y0926_000_00 门架液压系统.....2-120
MAST HYDRAULIC SYSTEM.....2-120
11Y0927_000_00 门架液压系统.....2-122
MAST HYDRAULIC SYSTEM.....2-122
11Y0928_000_01 门架液压系统.....2-124
MAST HYDRAULIC SYSTEM.....2-124
10C3740_000_00 起升油缸.....2-126
LIFT CYLINDER.....2-126
10C3740P01_000_00 起升油缸(102629).....2-128
LIFT CYLINDER.....2-128
10C4273_000_00 起升油缸.....2-129
LIFT CYLINDER.....2-129
10C4273P01_000_00 起升油缸(102629).....2-131
LIFT CYLINDER.....2-131
10C4274_000_00 起升油缸.....2-133
LIFT CYLINDER.....2-133
10C4274P01_000_00 起升油缸(102629).....2-135
LIFT CYLINDER.....2-135
11Y0928_001_00 门架液压系统.....2-137
MAST HYDRAULIC SYSTEM.....2-137
11Y0929_000_00 门架液压系统.....2-140
MAST HYDRAULIC SYSTEM.....2-140
11Y0930_000_00 门架液压系统.....2-142
MAST HYDRAULIC SYSTEM.....2-142
11Y1077_000_00 门架液压系统.....2-144
MAST HYDRAULIC SYSTEM.....2-144
11Y1077_000_00 门架液压系统.....2-147
MAST HYDRAULIC SYSTEM.....2-147
30A6870_000_00 回油管.....2-150

TUBE 2-150
30A6871_000_00 回油管 2-151
TUBE 2-151
34C7377_000_00 导向滚轮....2-152
GUIDE ROLLER....2-152
11Y1080_000_00 门架液压系统....2-154
MAST HYDRAULIC SYSTEM....2-154
34C7603_000_00 导向滚轮....2-156
GUIDE ROLLER....2-156
11Y1082_000_00 门架液压系统....2-158
MAST HYDRAULIC SYSTEM....2-158
11Y1083_000_00 门架液压系统....2-160
MAST HYDRAULIC SYSTEM....2-160
31C1624_000_00 弯接头 2-163
ELBOW....2-163
11Y1090_000_00 门架液压系统....2-165
MAST HYDRAULIC SYSTEM....2-165
11Y1091_000_00 门架液压系统....2-168
MAST HYDRAULIC SYSTEM....2-168
11Y1093_000_00 门架液压系统....2-171
MAST HYDRAULIC SYSTEM....2-171
30A6908_000_00 回油管 2-174
TUBE 2-174
11Y1100_000_00 门架液压系统 2-176
MAST HYDRAULIC SYSTEM....2-176
11Y1100_000_00 门架液压系统 2-179
MAST HYDRAULIC SYSTEM....2-179
30A6907_000_00 回油管 2-182
TUBE 2-182

11Y1101_000_00 门架液压系统 2-184
MAST HYDRAULIC SYSTEM 2-184
11Y1102_000_00 门架液压系统 2-186
MAST HYDRAULIC SYSTEM 2-186
11Y1103_000_00 门架液压系统 2-188
MAST HYDRAULIC SYSTEM 2-188
11Y1103_000_00 门架液压系统 2-191
MAST HYDRAULIC SYSTEM 2-191
11Y1104_000_00 门架液压系统 2-194
MAST HYDRAULIC SYSTEM 2-194
11Y1105_000_00 门架液压系统 2-196
MAST HYDRAULIC SYSTEM 2-196
11Y1106_000_00 门架液压系统 2-198
MAST HYDRAULIC SYSTEM 2-198
11Y1106_000_00 门架液压系统 2-201
MAST HYDRAULIC SYSTEM 2-201
30A6909_000_00 回油管 2-204
TUBE 2-204
11Y1107_000_00 门架液压系统 2-206
MAST HYDRAULIC SYSTEM 2-206
11Y1108_000_00 门架液压系统 2-208
MAST HYDRAULIC SYSTEM 2-208
11Y1109_000_00 门架液压系统 2-210
MAST HYDRAULIC SYSTEM 2-210
11Y1109_000_00 门架液压系统 2-213
MAST HYDRAULIC SYSTEM 2-213
10C3435_000_00 起升油缸 2-216
LIFT CYLINDER 2-216
10C3435P01_000_00 起升油缸(102629) 2-218

LIFT CYLINDER 2-218
30A6910_000_00 回油管 2-219
TUBE 2-219
11Y1110_000_00 门架液压系统 2-221
MAST HYDRAULIC SYSTEM 2-221
11Y1111_000_00 门架液压系统 2-223
MAST HYDRAULIC SYSTEM 2-223
11Y1112_000_00 门架液压系统 2-225
MAST HYDRAULIC SYSTEM 2-225
11Y1112_000_00 门架液压系统 2-228
MAST HYDRAULIC SYSTEM 2-228
10C4277_000_00 起升油缸 2-231
LIFT CYLINDER 2-231
10C4277P01_000_00 起升油缸(102629) 2-233
LIFT CYLINDER 2-233
10C4278_000_00 起升油缸 2-235
LIFT CYLINDER 2-235
10C4278P01_000_00 起升油缸(102629) 2-237
LIFT CYLINDER 2-237
10C4359_000_00 起升油缸 2-239
LIFT CYLINDER 2-239
10C4359P01_000_00 起升油缸(102629) 2-241
LIFT CYLINDER 2-241
30A6911_000_00 回油管 2-242
TUBE 2-242
11Y1113_000_00 门架液压系统 2-244
MAST HYDRAULIC SYSTEM 2-244
11Y1114_000_00 门架液压系统 2-246
MAST HYDRAULIC SYSTEM 2-246

11Y1124_000_00 门架液压系统 2-248
MAST HYDRAULIC SYSTEM 2-248
11Y1125_000_00 门架液压系统 2-250
MAST HYDRAULIC SYSTEM 2-250
11Y1130_000_00 门架液压系统 2-252
MAST HYDRAULIC SYSTEM 2-252
10C4345_000_00 起升油缸 2-255
LIFT CYLINDER 2-255
10C4345P01_000_00 起升油缸(102629) 2-257
LIFT CYLINDER 2-257
10C4346_000_00 起升油缸 2-259
LIFT CYLINDER 2-259
10C4346P01_000_00 起升油缸(102629) 2-261
LIFT CYLINDER 2-261
30A6933_000_00 回油管 2-263
TUBE 2-263
11Y1131_000_00 门架液压系统 2-265
MAST HYDRAULIC SYSTEM 2-265
11Y1132_000_00 门架液压系统 2-267
MAST HYDRAULIC SYSTEM 2-267
11Y1133_000_00 门架液压系统 2-269
MAST HYDRAULIC SYSTEM 2-269
30A6949_000_00 回油管 2-272
TUBE 2-272
11Y1134_000_00 门架液压系统 2-274
MAST HYDRAULIC SYSTEM 2-274
11Y1135_000_00 门架液压系统 2-276
MAST HYDRAULIC SYSTEM 2-276
11Y1136_000_00 门架液压系统 2-278

MAST HYDRAULIC SYSTEM....2-278
10C4347_000_00 起升油缸....2-281
LIFT CYLINDER....2-281
10C4347P01_000_00 起升油缸(102629)....2-283
LIFT CYLINDER....2-283
10C4348_000_00 起升油缸....2-285
LIFT CYLINDER....2-285
10C4348P01_000_00 起升油缸(102629)....2-286
LIFT CYLINDER....2-286
30A6950_000_00 回油管....2-288
TUBE....2-288
11Y1137_000_00 门架液压系统....2-290
MAST HYDRAULIC SYSTEM....2-290
11Y1138_000_00 门架液压系统....2-292
MAST HYDRAULIC SYSTEM....2-292
11Y1139_000_00 门架液压系统....2-294
MAST HYDRAULIC SYSTEM....2-294
10C4349_000_00 起升油缸....2-297
LIFT CYLINDER....2-297
10C4349P01_000_00 起升油缸(102629)....2-299
LIFT CYLINDER....2-299
10C4350_000_00 起升油缸....2-301
LIFT CYLINDER....2-301
10C4350P01_000_00 起升油缸(102629)....2-303
LIFT CYLINDER....2-303
30A6951_000_00 回油管....2-305
TUBE....2-305
11Y1140_000_00 门架液压系统....2-307
MAST HYDRAULIC SYSTEM....2-307

11Y1141_000_00 门架液压系统 2-309
MAST HYDRAULIC SYSTEM 2-309
11Y1142_000_00 门架液压系统 2-311
MAST HYDRAULIC SYSTEM 2-311
10C4351_000_00 起升油缸 2-314
LIFT CYLINDER 2-314
10C4351P01_000_00 起升油缸(102629) 2-316
LIFT CYLINDER 2-316
10C4352_000_00 起升油缸 2-318
LIFT CYLINDER 2-318
10C4352P01_000_00 起升油缸(102629) 2-320
LIFT CYLINDER 2-320
30A6952_000_00 回油管 2-322
TUBE 2-322
11Y1143_000_00 门架液压系统 2-324
MAST HYDRAULIC SYSTEM 2-324
11Y1144_000_00 门架液压系统 2-326
MAST HYDRAULIC SYSTEM 2-326
11Y1145_000_00 门架液压系统 2-328
MAST HYDRAULIC SYSTEM 2-328
10C4353_000_00 起升油缸 2-331
LIFT CYLINDER 2-331
10C4353P01_000_00 起升油缸(102629) 2-333
LIFT CYLINDER 2-333
10C4354_000_00 起升油缸 2-335
LIFT CYLINDER 2-335
10C4354P01_000_00 起升油缸(102629) 2-337
LIFT CYLINDER 2-337
30A6953_000_00 回油管 2-339

TUBE 2-339
11Y1146_000_00 门架液压系统 2-341
MAST HYDRAULIC SYSTEM 2-341
11Y1147_000_00 门架液压系统 2-343
MAST HYDRAULIC SYSTEM 2-343
21C1102_000_00 吸油法兰 2-345
FLANGE 2-345
34C6921_000_00 回油座 2-347
SEAT 2-347
44C2972_000_00 油泵总成 2-348
PUMP AS 2-348
31C2980_000_00 直角接头 2-349
CONNECTOR 2-349
44C3056_000_00 多路阀总成 2-350
CONTROL VALVE AS 2-350
12C5889_000_00 多路换向阀 2-352
CONTROL VALVE 2-352
12C6368_000_00 多路换向阀 2-355
CONTROL VALVE 2-355
12C6343_000_00 阀体组件 2-358
VALVE BODY GP 2-358
12C6344_000_00 阀体组件 2-361
VALVE BODY GP 2-361
12C6340_000_00 阀杆组件 2-364
VALVE STEM GP 2-364
12C6345_000_00 阀体组件 2-366
VALVE BODY GP 2-366
12C6341_000_00 阀杆组件 2-369
VALVE STEM GP 2-369

12C6346_000_00 阀体组件....2-371
VALVE BODY GP....2-371
12C6342_000_00 阀杆组件....2-374
VALVE STEM GP....2-374
12C6968_000_00 进油联阀组件....2-376
INLET SECTION AS....2-376
44C0798_000_00 堵头....2-379
PLUG....2-379
30C0732_000_00 堵头....2-380
PLUG....2-380
12C6152_000_00 分流阀....2-381
BY-PASS VALVE....2-381
12C6183_000_00 单向阀....2-382
CHECK VALVE....2-382
30C0224_000_00 接头....2-383
CONNECTOR....2-383
30C0226_001_00 接头....2-384
CONNECTOR....2-384
30C0232_000_00 接头....2-385
CONNECTOR....2-385
44C3068_001_00 转向液压系统....2-386
STEERING HYDRAULIC SYSTEM....2-386
44C3140_000_00 倾斜油缸安装....2-388
TILT CYLINDER MOUNTING....2-388
10C3758_000_00 倾斜油缸....2-389
TILT CYLINDER....2-389
10C3758P01_000_00 倾斜油缸(102629)....2-391
TILT CYLINDER....2-391
10C3765_000_00 倾斜油缸....2-392

TILT CYLINDER 2-392
10C3765P01_000_00 倾斜油缸(102629)....2-394
TILT CYLINDER 2-394
31C0184_000_00 接头....2-395
CONNECTOR....2-395
44C3204_001_00 倾斜油缸安装 2-396
TILT CYLINDER MOUNTING....2-396
10C3754_000_00 倾斜油缸....2-397
TILT CYLINDER 2-397
10C3754P01_000_00 倾斜油缸(102629)....2-399
TILT CYLINDER 2-399
10C3763_000_00 倾斜油缸....2-401
TILT CYLINDER 2-401
10C3763P01_000_00 倾斜油缸(102629)....2-403
TILT CYLINDER 2-403
44C3205_001_00 倾斜油缸安装 2-405
TILT CYLINDER MOUNTING....2-405
10C3759_000_00 倾斜油缸....2-407
TILT CYLINDER 2-407
10C3759P01_000_00 倾斜油缸(102629)....2-409
TILT CYLINDER 2-409
10C3766_000_00 倾斜油缸....2-411
TILT CYLINDER 2-411
10C3766P01_000_00 倾斜油缸(102629)....2-413
TILT CYLINDER 2-413
44C3340_000_00 多路阀总成 2-415
CONTROL VALVE AS 2-415
12C6736_000_00 多路换向阀 2-417
CONTROL VALVE 2-417

44C3341_000_00 多路阀总成 2-420
CONTROL VALVE AS 2-420
12C6737_000_00 多路换向阀 2-422
CONTROL VALVE 2-422
12C6401_000_00 多路换向阀 2-424
CONTROL VALVE 2-424
44C3457_000_00 油泵总成 2-426
PUMP AS 2-426
44C3465_000_00 多路阀总成 2-429
CONTROL VALVE AS 2-429
12C6883_000_00 多路换向阀 2-431
CONTROL VALVE 2-431
30C0263_000_00 接头 2-433
CONNECTOR 2-433
30C0269_000_00 接头 2-434
CONNECTOR 2-434
30C0846_001_00 接头 2-435
CONNECTOR 2-435
31C0143_000_00 可调接头 2-436
CONNECTOR 2-436
44C3466_000_00 多路阀总成 2-438
CONTROL VALVE AS 2-438
12C6729_000_00 多路换向阀 2-440
CONTROL VALVE 2-440
44C3467_000_00 转向液压系统 2-443
STEERING HYDRAULIC SYSTEM 2-443
44C3506_000_00 多路阀总成 2-445
CONTROL VALVE AS 2-445
12C6884_000_00 多路换向阀 2-447

CONTROL VALVE 2-447
70C1244_000_00 过渡线束 2-449
HARNESS 2-449
44C3507_000_00 多路阀总成 2-450
CONTROL VALVE AS 2-450
44C3508_000_00 多路阀总成 2-452
CONTROL VALVE AS 2-452

3 传动系统 POWER TRAIN SYSTEM 3-1

26E0155_001_00 后轮总成(8mm 厚轮辋实心轮胎) 3-1
REAR WHEEL AS 3-1
26E0155X1_000_00 后轮总成 3-2
REAR WHEEL AS 3-2
41C1959_000_00 转向桥总成 3-3
STEERING AXLE AS 3-3
31C2514_000_00 接头 3-5
JOINT 3-5
41C1957_000_00 转向桥总成 3-6
STEERING AXLE AS 3-6
41C1957P01_000_00 转向桥总成(102521) 3-9
STEERING AXLE AS 3-9
SP146618_000_00 转向油缸总成 3-12
STEERING CYLINDER ASSEM. 3-12
41C2536_000_00 前轮总成 3-13
FRONT WHEEL AS 3-13
16B0042_000_00 轮胎 3-14
TYRE 3-14
41C2536X1_000_00 前轮总成 3-15
FRONT WHEEL AS 3-15

16B0042X1_000_00 轮胎 28×9-15-14PR 3-16
TYRE 3-16

41C2680_001_00 驱动桥安装 3-17
DRIVE AXLE MOUNTING 3-17
41C2534_000_00 驱动桥 3-18
DRIVE AXLE 3-18
SP169003_001_00 右制动器总成 3-20
RIGHT BRAKE 3-20
SP169004_001_00 左制动器总成 3-23
LEFT BRAKE 3-23
SP169007_000_00 差速器总成 3-26
DIFFERENTIAL 3-26
SP169707_000_00 驱动桥I 3-28
DRIVING 3-28
SP169708_000_00 驱动桥II 3-30
DRIVING 3-30
41C2746_000_00 前轮总成 3-33
FRONT WHEEL AS 3-33
41C2746X1_000_00 前轮总成 3-34
FRONT WHEEL AS 3-34
41C2762_000_00 前轮总成 3-35
FRONT WHEEL AS 3-35
41C2762X1_000_00 前轮总成 3-36
FRONT WHEEL AS 3-36
41C2763_000_00 前轮总成 3-37
FRONT WHEEL AS 3-37
42C1670_000_00 变速箱安装 3-38
TRANSMISSION MOUNTING 3-38

42C1605_000_00 变速箱 3-40
TRANSMISSION 3-40
42C1605P01_000_00 变速箱(102120) 3-42
TRANSMISSION 3-42
SP169648_000_00 变速箱I 3-43
TRANSMISSION-I 3-43
SP170372_000_00 油泵总成 3-46
OIL PUMP 3-46
SP170375_000_00 操纵阀总成 3-47
CONTROL VALVE ASSEMBLY 3-47
SP169649_000_00 变速箱II 3-48
TRANSMISSION-II 3-48
SP169649_000_00 变速箱II 3-51
TRANSMISSION-II 3-51
SP169650_000_00 进油轴套总成 3-54
OIL INLET BUSHING ASSY 3-54
SP170377_000_00 中间轴总成 3-56
JACKSHAFT 3-56
SP170378_000_00 输入轴总成 3-59
INPUT SHAFT 3-59
42C1683_000_00 变速箱安装 3-62
TRANSMISSION MOUNTING 3-62
43K2156_000_00 后轮总成(充气轮胎) 3-64
REAR WHEEL AS 3-64
14K2002_000_00 轮胎 6.5-10-10PR 3-65
TYRE 3-65
47H2003X0_000_00 5.0F-10 轮辋(内) 3-66

RIM 3-66

43K2156X1_000_00 后轮总成 3-67

REAR WHEEL AS 3-67

14K2002X1_000_00 轮胎 6.5-10-10PR 3-68

TYRE 3-68

4 制动系统 BRAKE SYSTEM 4-1

20Y0316_000_00 制动系统 4-1

BRAKE SYSTEM 4-1

22C2372_001_00 制动踏板 4-3

BRAKE PEDAL 4-3

30A5553_000_00 软管 4-5

HOSE 4-5

54C0757_000_00 限位软轴 4-7

FLEXIBLE SHAFT 4-7

21Y0122_000_00 停车制动系统 4-8

PARKING BRAKE SYSTEM 4-8

24C2641_001_00 手制动器 4-10

HAND BRAKE 4-10

5 结构 STRUCTURE 5-1

22C2440_001_00 支座总成 5-1

BRACKET AS 5-1

22C7198_000_00 支架 5-2

BRACKET 5-2

47C2030_000_00 储液罐安装总成 5-4

REFRIGERANT RECEIVER MOUNTING 5-4

22C1435_000_00 储液罐支架 5-6

BRACKET 5-6

34C2623_000_00 锁扣 5-9
LOCK BUCKLE 5-9
27C1049_000_00 平衡重 5-10
COUNTERWEIGHT 5-10
27C1134_000_00 平衡重 5-12
COUNTERWEIGHT 5-12
32E0782_001_00 侧移器总成(卡斯卡特 65F-SSS-B195，全自由门架) 5-14
SIDESHIFTER AS 5-14
43C1293_000_00 侧移器 5-15
SIDESHIFTER 5-15
32E0796_000_00 侧移器总成(卡斯卡特 65F-SSS-B195，二级标准门架) 5-17
SIDESHIFTER AS 5-17
43C1856_000_00 挡货架总成 5-18
LOAD-BACKREST AS 5-18
43C2538_000_00 挡货架总成(斯卡特侧移器) 5-19
LOAD-BACKREST AS 5-19
43C6143_001_00 门架总成 5-20
MAST AS 5-20
43C6144_000_00 外门架总成 5-22
OUTER MAST AS 5-22
43C6145_000_00 中门架总成 5-25
MIDDLE MAST AS 5-25
43C6146_000_00 内门架总成 5-27
INNER MAST AS 5-27
99C6768_000_00 链条总成 5-28
CHAIN AS 5-28
99C6902_001_00 链条总成 5-29
CHAIN AS 5-29
43C6163_001_00 车架总成 5-31

FRAME AS....5-31
43C6163_001_00 车架总成....5-34
FRAME AS....5-34
43C6175_000_00 门架总成....5-36
MAST AS....5-36
43C6176_000_00 外门架总成....5-39
OUTER MAST AS....5-39
43C6177_000_00 内门架总成....5-42
INNER MAST AS....5-42
99C6618_000_00 链条总成....5-43
CHAIN AS....5-43
43C6178_000_00 货叉架总成....5-44
FORK ARM CARRIER AS....5-44
43C6186_001_00 门架总成....5-46
MAST AS....5-46
43C6187_000_00 外门架总成....5-47
OUTER MAST AS....5-47
43C6188_000_00 内门架总成....5-50
INNER MAST AS....5-50
43C6350_001_00 门架总成....5-51
MAST AS....5-51
35C1455_000_00 固定组件....5-53
RETAINER....5-53
43C6352_000_00 中门架总成....5-54
MIDDLE MAST AS....5-54
43C6353_000_00 内门架总成....5-55
INNER MAST AS....5-55
43C6355_000_00 外门架总成....5-57
OUTER MAST AS....5-57

99C6765_001_00 链条总成.....5-60
CHAIN AS.....5-60
99C8310_000_00 链条总成.....5-61
CHAIN AS.....5-61
43C6358_000_00 货叉架总成.....5-62
FORK ARM CARRIER AS.....5-62
43C6419_001_00 门架总成.....5-64
MAST AS.....5-64
43C6420_000_00 外门架总成.....5-65
OUTER MAST AS.....5-65
43C6421_000_00 中门架总成.....5-68
MIDDLE MAST AS.....5-68
43C6422_000_00 内门架总成.....5-70
INNER MAST AS.....5-70
99C8585_000_00 链条总成.....5-71
CHAIN AS.....5-71
99C8586_000_00 链条总成.....5-72
CHAIN AS.....5-72
43C6425_001_00 门架总成.....5-73
MAST AS.....5-73
43C6426_000_00 外门架总成.....5-75
OUTER MAST AS.....5-75
43C6427_000_00 中门架总成.....5-78
MIDDLE MAST AS.....5-78
43C6428_000_00 内门架总成.....5-80
INNER MAST AS.....5-80
99C6620_000_00 链条总成.....5-81
CHAIN AS.....5-81
99C8587_000_00 链条总成.....5-82

CHAIN AS 5-82
43C6450_000_00 门架总成 5-83
MAST AS 5-83
43C6451_000_00 外门架总成 5-84
OUTER MAST AS 5-84
43C6452_000_00 中门架总成 5-87
MIDDLE MAST AS 5-87
43C6453_000_00 内门架总成 5-89
INNER MAST AS 5-89
99C8645_000_00 链条总成 5-90
CHAIN AS 5-90
43C6455_000_00 门架总成 5-91
MAST AS 5-91
43C6456_000_00 外门架总成 5-93
OUTER MAST AS 5-93
43C6457_000_00 中门架总成 5-96
MIDDLE MAST AS 5-96
43C6459_000_00 内门架总成 5-98
INNER MAST AS 5-98
99C9005_000_00 链条总成 5-99
CHAIN AS 5-99
99C9006_000_00 链条总成 5-100
CHAIN AS 5-100
43C6505_000_00 门架总成 5-101
MAST AS 5-101
43C6506_000_00 外门架总成 5-103
OUTER MAST AS 5-103
43C6507_000_00 内门架总成 5-106
INNER MAST AS 5-106

99C8801_001_00 链条总成.....5-107
CHAIN AS.....5-107
43C6513_000_00 货叉架总成.....5-108
FORK ARM CARRIER AS.....5-108
43C6637_000_00 门架总成.....5-110
MAST AS.....5-110
43C6638_000_00 外门架总成.....5-112
OUTER MAST AS.....5-112
43C6639_000_00 内门架总成.....5-115
INNER MAST AS.....5-115
43C6650_000_00 门架总成.....5-116
MAST AS.....5-116
43C6651_000_00 外门架总成.....5-118
OUTER MAST AS.....5-118
43C6652_000_00 内门架总成.....5-121
INNER MAST AS.....5-121
43C6655_000_00 门架总成.....5-122
MAST AS.....5-122
43C6656_000_00 外门架总成.....5-124
OUTER MAST AS.....5-124
43C6657_000_00 内门架总成.....5-127
INNER MAST AS.....5-127
43C6658_000_00 门架总成.....5-128
MAST AS.....5-128
43C6659_000_00 外门架总成.....5-130
OUTER MAST AS.....5-130
43C6660_000_00 内门架总成.....5-133
INNER MAST AS.....5-133
99C9007_000_00 链条总成.....5-134

CHAIN AS 5-134
43C6661_000_00 门架总成 5-135
MAST AS 5-135
43C6662_000_00 外门架总成 5-138
OUTER MAST AS 5-138
43C6663_000_00 内门架总成 5-141
INNER MAST AS 5-141
99C9008_000_00 链条总成 5-142
CHAIN AS 5-142
43C6666_000_00 门架总成 5-143
MAST AS 5-143
43C6667_000_00 外门架总成 5-146
OUTER MAST AS 5-146
43C6668_000_00 内门架总成 5-149
INNER MAST AS 5-149
99C9009_000_00 链条总成 5-150
CHAIN AS 5-150
货叉总成 5-151
FORK AS 5-151

6 驾驶室 CAB 6-1

47C0535_000_00 灭火器总成 6-1
FIRE EXTINGUISHER 6-1
47C2233_000_00 司机椅总成 6-3
SEAT AS 6-3
08C3817_000_00 线束 6-4
HARNESS 6-4
47C2164_000_00 司机椅 6-5
SEAT 6-5

47C2640_000_00 司机椅 6-6
SEAT 6-6
47C2883_000_00 司机椅 6-8
SEAT 6-8

47C3400_001_00 护顶架总成 6-10
OVERHEAD GUARD AS 6-10
47C3401_000_00 方向机总成 6-13
STEERING COLUMN AS 6-13
22C7070_000_00 支座 6-15
BRACKET 6-15
47C3196_000_00 方向机柱 6-16
STEERING COLUMN 6-16
47C3196_000_01 方向机柱 6-18
STEERING COLUMN 6-18
22C2447_000_00 回转机构 6-20
SWING MECHANISM 6-20
24C2653_000_00 方向机柱组件 6-22
STEERING COLUMN GP 6-22
28C0357_000_00 缓冲垫 6-24
CUSHION 6-24
26C0455_000_00 把手 6-25
HANDLE 6-25
47C3404_000_00 方向机罩总成 6-26
COLUMN BOOT AS 6-26
47C3405_000_00 仪表罩总成 6-28
COVER AS 6-28

7 机罩及其它覆盖件 ENGINE HOOD 7-1

48C4770_001_00 地板 7-1
FLOOR 7-1
48C4780_000_00 机罩总成 7-3
ENGINE HOOD AS 7-3
48C3863_000_00 发动机罩 7-5
ENGINE HOOD 7-5
48C4782_000_00 前盖板 7-7
COVER 7-7
84A4472_000_00 橡胶条 7-9
SEAL 7-9
48C4787_000_00 前盖板 7-10
COVER 7-10
48C4788_000_00 后盖板 7-12
COVER 7-12
84A4477_000_00 橡胶条 7-14
SEAL 7-14
48C4792_001_00 地板 7-15
FLOOR 7-15
48C4794_000_00 后盖板 7-18
COVER 7-18
48C5194_000_00 地板 7-19
FLOOR 7-19

8 电器系统 ELECTRICAL SYSTEM 8-1

32J2016_000_00 警示灯 8-1
WARNING LIGHT 8-1
49C2787_000_00 车架线路 8-3
FRAME WIRING 8-3

08C9947_000_00 车架线束 8-6
HARNESS 8-6
49C3064_000_00 仪表线路 8-8
INSTRUMENT WIRING 8-8
49C3088_001_00 电瓶线路 8-9
BATTERY WIRING 8-9
49C3089_000_00 电器箱 8-11
ELECTRICAL BOX 8-11
49C2813_000_00 保险盒 8-13
FUSE BOX 8-13
49C3858_000_00 灯组件 8-14
LIGHT GROUP 8-14
08C1833_000_00 后顶灯线束 8-16
HARNESS 8-16
32B0700_000_00 后组合灯 8-17
REAR COMBINATION LIGHT 8-17
49C3949_001_00 车架线路 8-19
FRAME WIRING 8-19
70C0174_000_00 车架线束 8-22
FRAME HARNESS 8-22
49C3952_000_00 电瓶线路 8-24
BATTERY WIRING 8-24
49C4444_000_00 车架线路 8-26
FRAME WIRING 8-26
34B1336_000_00 微动开关线束 8-29
HARNESS 8-29
70C0519_000_00 车架线束 8-31
FRAME HARNESS 8-31
49C4471_000_00 电器箱 8-32

ELECTRICAL BOX....8-32

9 整机附件 MACHINE ACCESSORIES....9-1

45E1444_001_00 工具箱....9-1

TOOL KIT....9-1

48Y0654_000_00 标贴组件....9-3

DECAL GROUP....9-3

48Y0753_000_00 标贴组件....9-4

DECAL GROUP....9-4

48Y0804_000_00 标贴组件....9-7

DECAL GROUP....9-7

48Y0937_000_00 标贴组件....9-10

DECAL GROUP....9-10

SP166194_000_00 滤芯清单....9-13

FILTER LIST....9-13

动力系统 POWER SYSTEM

34C7607_000_00 散热管路
COOLER LINES

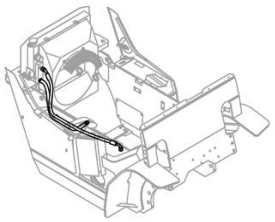

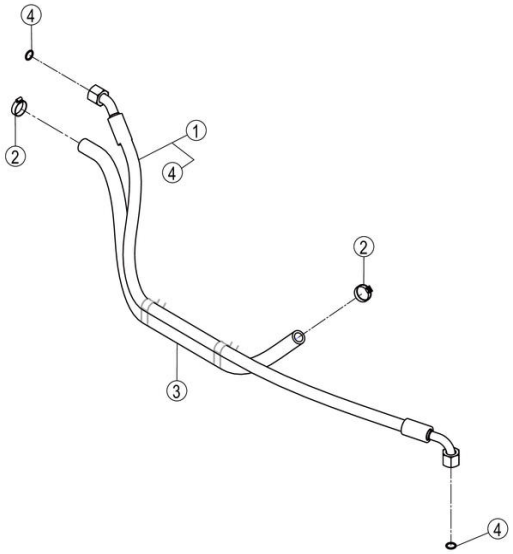

34C7607_000_00 散热管路 COOLER LINES

件号 ITEM	部件号 PART NO.	零件名称 CH	PART NAME EN	服务代码 SC	互换性 IA	数量 Q'TY	规格 SP.	备注 RE
1	66C8902	软管总成	HOSE AS			1		
2	15J2004	不锈钢卡箍	CLAMP			2	16～25	
3	30A7056	回油管	TUBE			1		
4	12B0496	O 形圈	O-RING			2	12×2.0	

40C9946_000_00 进气系统
AIR INTAKE SYSTEM

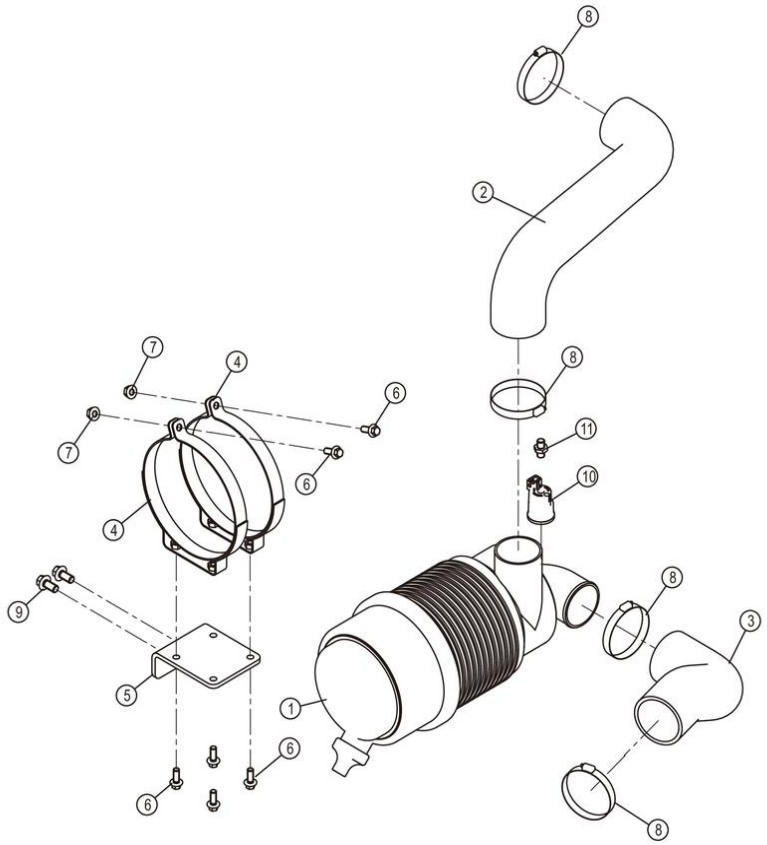

40C9946_000_00 进气系统 AIR INTAKE SYSTEM

件号 ITEM	部件号 PART NO.	零件名称 CH	PART NAME EN	服务代码 SC	互换性 IA	数量 Q'TY	规格 SP.	备注 RE
1	40C3918	空气滤清器	AIR FILTER			1		
2	32A3587	进气管	INTAKE HOSE			1		
3	32A3588	进气管	INTAKE HOSE			1		
4	00D5177	空滤抱箍	CLAMP			2		
5	58A2792	支架	BRACKET			1		
6	01B1289	螺栓	BOLT		N	6	M8×20-8.8-ZN.D	KS0000140068_2 替换前
7	03B2081	螺母	NUT			2	M8-8-ZN.D	
8	15J2008	不锈钢卡箍	CLAMP			4	65-89	
9	01B1277	螺栓	BOLT		N	2	M10×20-8.8-ZN.D	KS0000140068_2 替换后
9	01B1277	螺栓	BOLT		N	2	M10×20-8.8-ZN.D	KS0000140068_1 替换后
10	40C9188	电子式保养指示器	ELECTRICAL INDICATOR			1	25"H2O/6.2KPA	
11	00A3409	接头	JOINT			1		

40C3918_000_00 空气滤清器
AIR FILTER

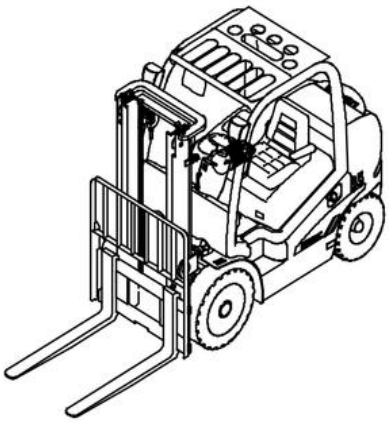

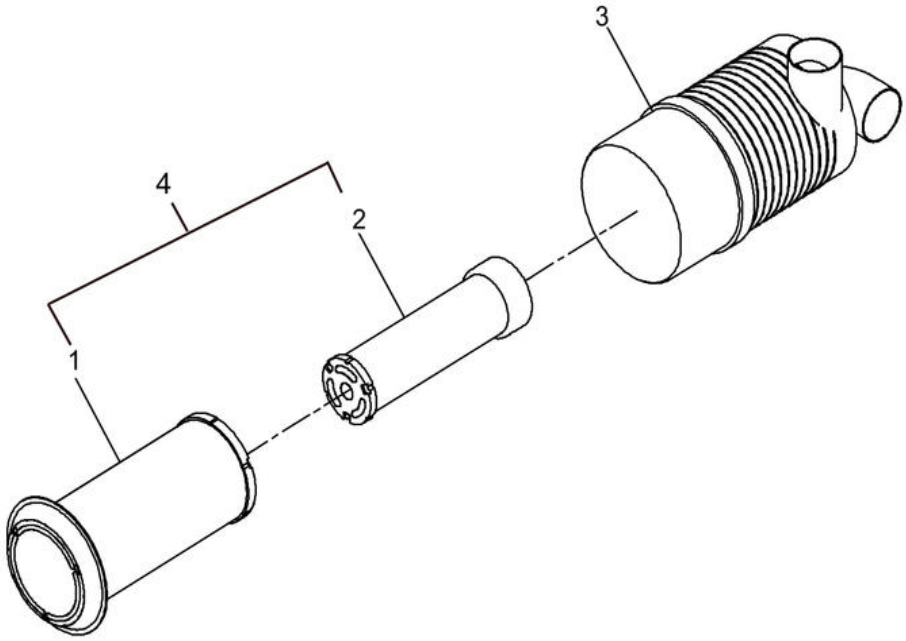

40C3918_000_00 空气滤清器 AIR FILTER

件号 ITEM	部件号 PART NO.	零件名称 CH	PART NAME EN	服务代码 SC	互换性 IA	数量 Q'TY	规格 SP.	备注 RE
1		外滤芯	ELEMENT	G		1		
2		安全滤芯	SAFETY FILTER ELEMENT	G		1		
3		空滤器壳体	AIR FILTER HOUSING	B		1		
4	40C0506	滤芯总成	FILTER ELEMENT AS			1		

40C9947_000_00 排气系统
EXHAUST SYSTEM

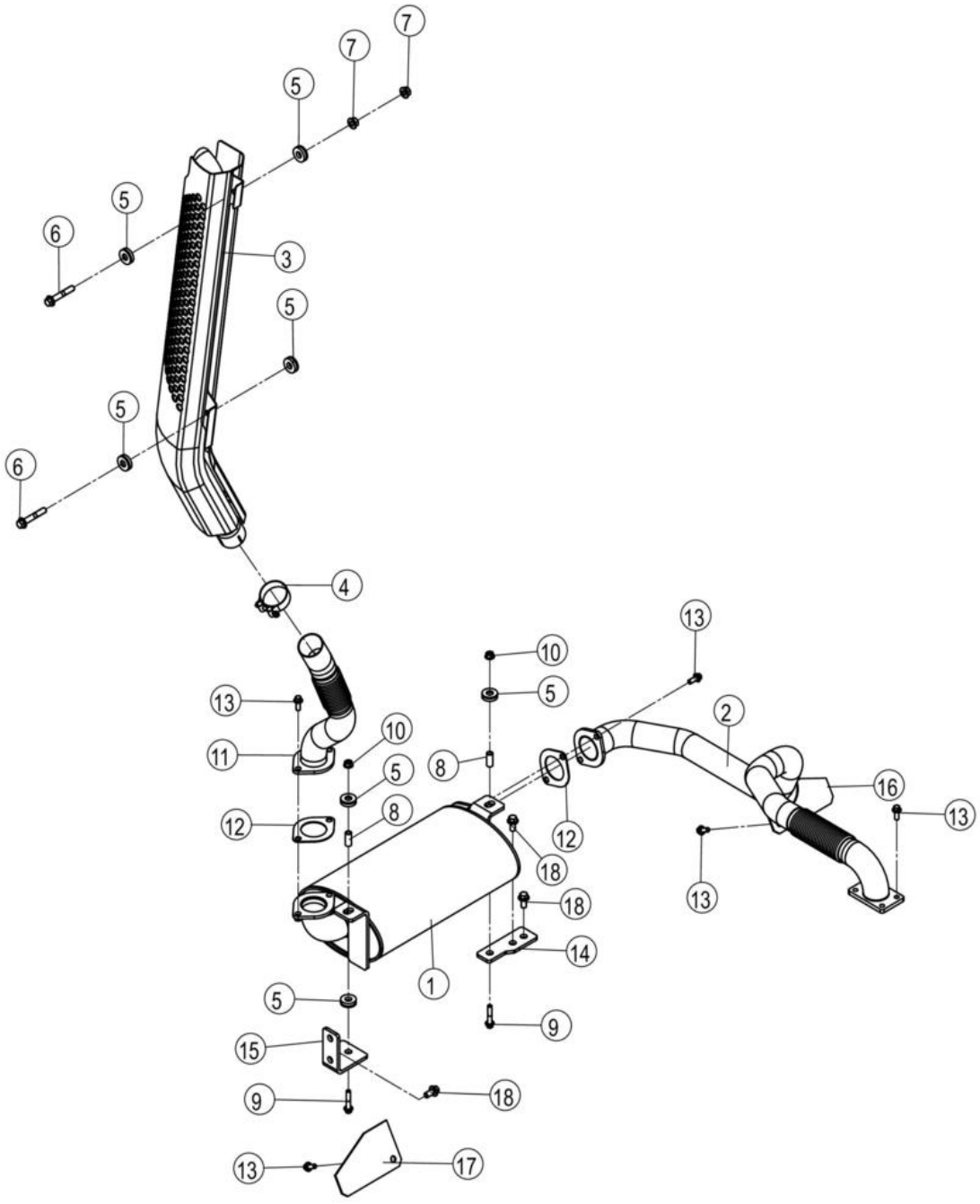

40C9947_000_00 排气系统 EXHAUST SYSTEM

件号 ITEM	部件号 PART NO.	零件名称 CH	PART NAME EN	服务代码 SC	互换性 IA	数量 Q'TY	规格 SP.	备注 RE
1	05D1389	消声器总成	MUFFLER			1		
2	09D7087	排气管	EXHAUST PIPE		N	1		EC0000151924_3 替换前
2	08D0538	排气管	EXHAUST PIPE		N	1		EC0000151924_3 替换后
3	09D7945	排气管	EXHAUST PIPE			1		
4	24C1843	卡箍	CLAMP			3	50-56	
5	17B0531	减震垫	CUSHION			8		
6	01B1365	螺栓	BOLT		N	2	M10×60-8.8-ZN.D	KS0000147271_2 替换后
6	01B1280	螺栓	BOLT		N	2	M10×35-8.8-ZN.D	KS0000147271_2 替换前
6	09D8261	排气管	EXHAUST PIPE		-	1		KS0000140617_7 替换后
6	09D8261	排气管	EXHAUST PIPE		N	1		KS0000147271_3 替换前
7	03B2135	螺母	NUT			2	M10-8-ZN.D	
8	33A4955	钢套	STEEL SLEEVE			2		
9	01B1293	螺栓	BOLT			2	M8×40-8.8-ZN.D	
10	03B2081	螺母	NUT			2	M8-8-ZN.D	
11	09D9737	排气管	EXHAUST PIPE		N	1		KS0000147271_3 替换后
12	85A4756	密封垫	GASKET		-	2		KS0000147271_1 替换后
13	01B1289	螺栓	BOLT		-	6	M8×20-8.8-ZN.D	KS0000140617_9 替换前
13	01B1289	螺栓	BOLT		-	6	M8×20-8.8-ZN.D	KS0000140617_2 替换后
14	58A2479	安装板	MOUNTING PLATE		-	1		KS0000140617_4 替换后
15	58A2480	安装板	MOUNTING PLATE		-	1		KS0000140617_3 替换后
16	90A5524	板	PLATE		-	1		KS0000140617_1 替换后
17	90A5525	板	PLATE		-	1		KS0000140617_5 替换后
18	01B1277	螺栓	BOLT		-	4	M10×20-8.8-ZN.D	KS0000140617_6 替换后

40C9948_000_00 冷却系统
COOLING SYSTEM

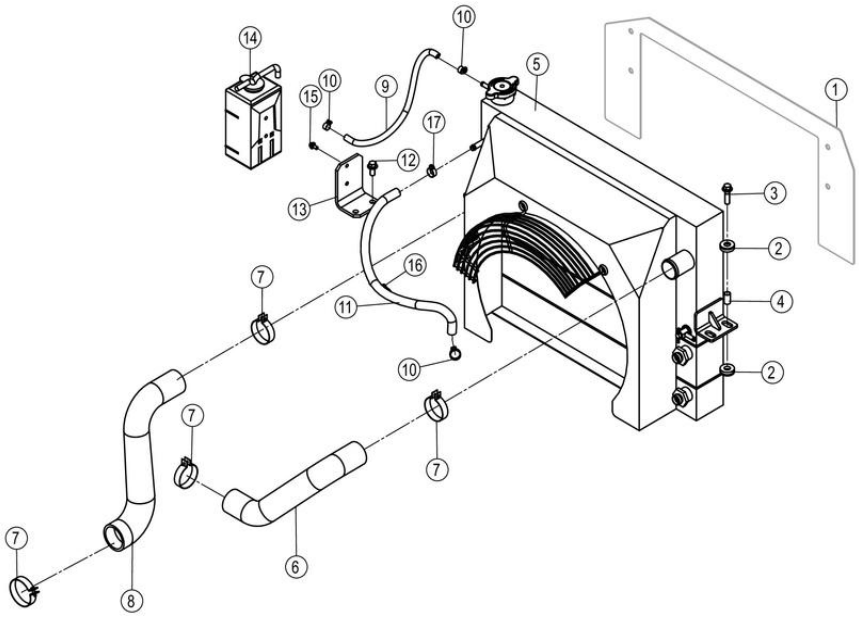

40C9948_000_00 冷却系统 COOLING SYSTEM

件号 ITEM	部件号 PART NO.	零件名称 CH	PART NAME EN	服务代码 SC	互换性 IA	数量 Q'TY	规格 SP.	备注 RE
1	90A5295	挡风板	BAFFLE		TY	1		KS0000142356_1 替换前
1		挡风板	BAFFLE	B	I	1		KS0000147610_11 替换后
2	17B0531	减震垫	CUSHION			8		
3	01B1280	螺栓	BOLT		TY	4	M10×35-8.8-ZN.D	KS0000142356_1 替换后
4	33A5806	钢套	STEEL SLEEVE		TY	4		KS0000142356_1 替换后
5	20C2883	散热器组件	RADIATOR GP		TY	1		KS0000142356_1 替换后
6	32A3673	上水管	HOSE			1		
7	15J2007	不锈钢卡箍	CLAMP			4		
8	32A3800	下水管	HOSE		TY	1		KS0000142356_1 替换后
9	30A5607	软管	HOSE			1		
10	15J2002	不锈钢卡箍	CLAMP			2		
11	30A6519	水管	HOSE		TY	1		KS0000142356_1 替换后
12	01B1277	螺栓	BOLT			2	M10×20-8.8-ZN.D	
13	58A3032	支架	BRACKET			1		
14	40C1310	水壶	WASHER RESERVOIR			1		
15	02B0147	螺栓	BOLT		Y	2	M6×12-8.8-ZN.D	KS0000146452_1 替换

								后	
15	01B1330	螺栓	BOLT		Y	2	M6×16-8.8-DK	KS0000146452_1	替换前
16	37J2003	尼龙扎带	NYLON STRAP		TY	1		KS0000142356_1	替换后
17	15J2004	不锈钢卡箍	CLAMP		TY	2	16～25	KS0000142356_1	替换后

20C2883_000_00 散热器组件
RADIATOR GP

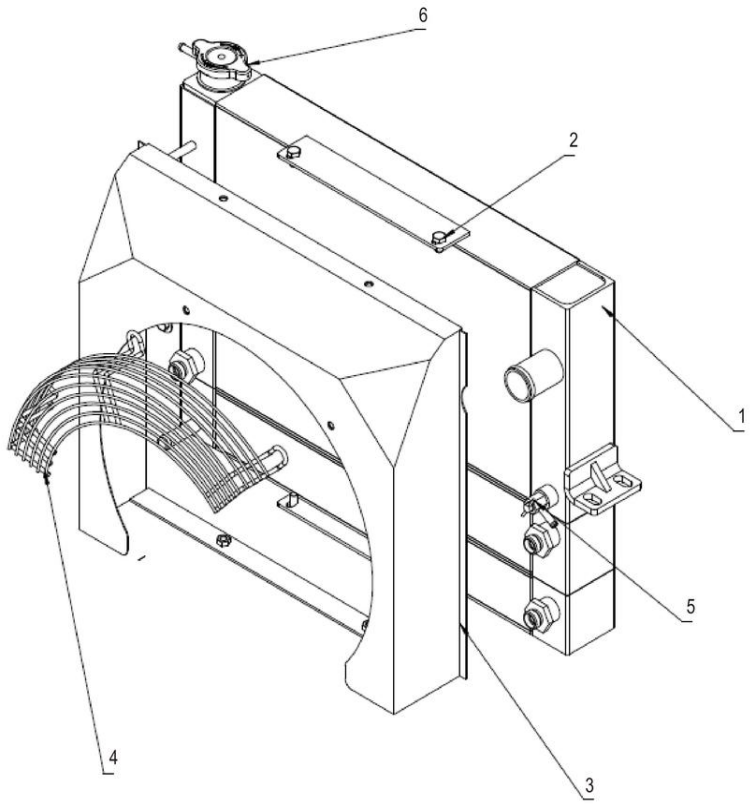

20C2883_000_00 散热器组件 RADIATOR GP

件号 ITEM	部件号 PART NO.	零件名称 CH	PART NAME EN	服务代码 SC	互换性 IA	数量 Q'TY	规格 SP.	备注 RE
1	20C2891	散热器	RADIATOR			1	QSF2.8	
2	01B1288	螺栓	BOLT			12	M8×16-8.8-ZN.D	
3	45D2491	导风罩	SHROUD			1		
4	45D2326	防护罩	PROTECTION SHIELD			1		
5	SP168505	放水开关	WATER VALVE			1		
6	SP169764	加水口盖	WATER LID			1		

40C9949_000_00 燃油系统
FUEL SYSTEM

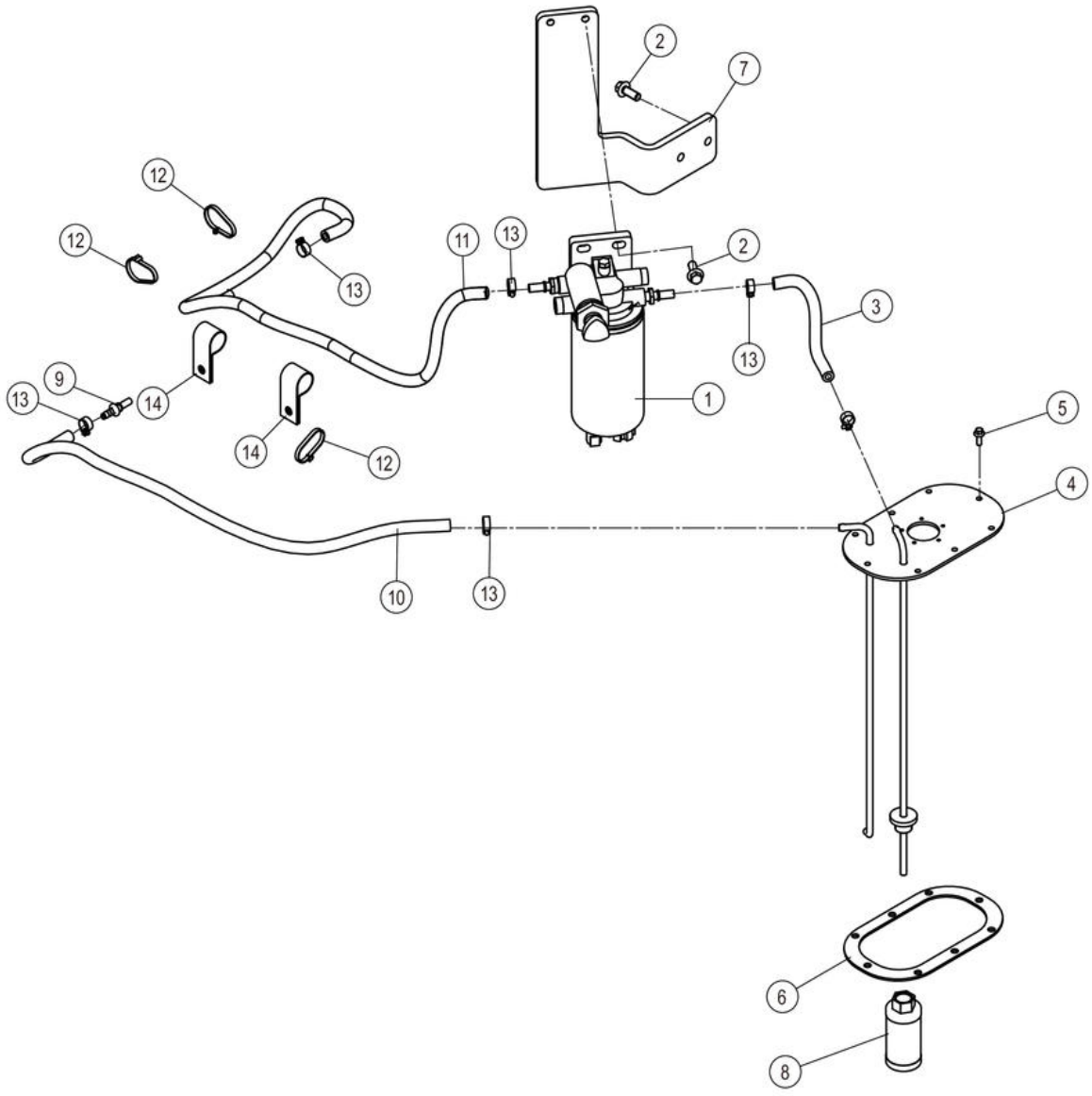

40C9949_000_00 燃油系统 FUEL SYSTEM

件号 ITEM	部件号 PART NO.	零件名称 CH	PART NAME EN	服务代码 SC	互换性 IA	数量 Q'TY	规格 SP.	备注 RE
1	40C8854	油水分离器	OIL-WATER SEPARATOR			1		
2	01B1278	螺栓	BOLT			4	M10×25-8.8-ZN.D	
3	30A6046	燃油管	FUEL HOSE			1		
4	36D1524	油箱盖	TANK COVER			1		
5	01B1330	螺栓	BOLT			8	M6×16-8.8-DK	
6	85A3276	衬垫	LINER			1		
7	58A2487	支架	BRACKET			1		
8	53K2005	滤油器	OIL FILTER			1		
9	03A1360	快速连接器	QUICK CONNECTOR			1		
10	30A6048	燃油管	FUEL HOSE			1		
11	30A6047	燃油管	FUEL HOSE			1		
12	37J2003	尼龙扎带	NYLON STRAP			3		
13	15J2002	不锈钢卡箍	CLAMP			6		
14	20A7460	管夹	CLAMP		-	2		KS0000142356_3 替换后

40C8854_000_00 油水分离器
OIL-WATER SEPARATOR

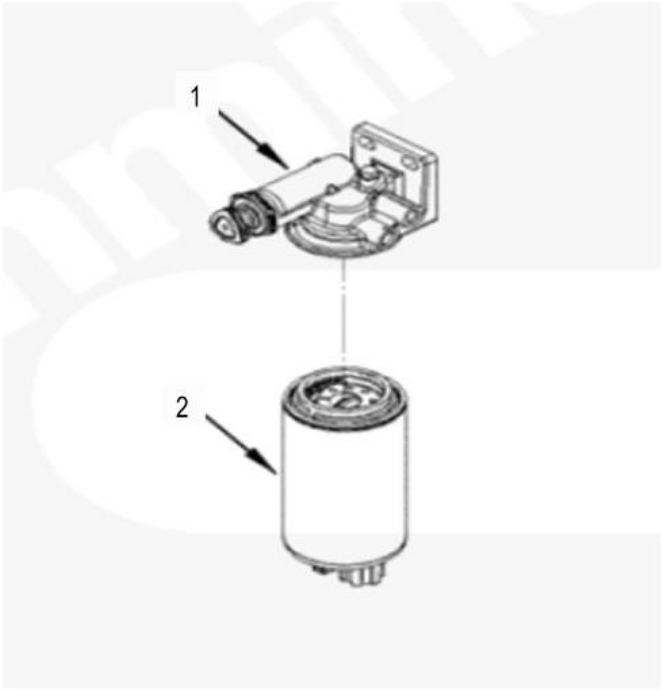

40C8854_000_00 油水分离器 OIL-WATER SEPARATOR

件号 ITEM	部件号 PART NO.	零件名称 CH	PART NAME EN	服务代码 SC	互换性 IA	数量 Q'TY	规格 SP.	备注 RE
1	SP168740	燃油滤清器座	FUEL FILTER HOLDER			1		
2	SP150211	燃油滤清器	FUEL FILTER			1		

40C9950_000_00 柴油机系统
ENGINE MOUNTING

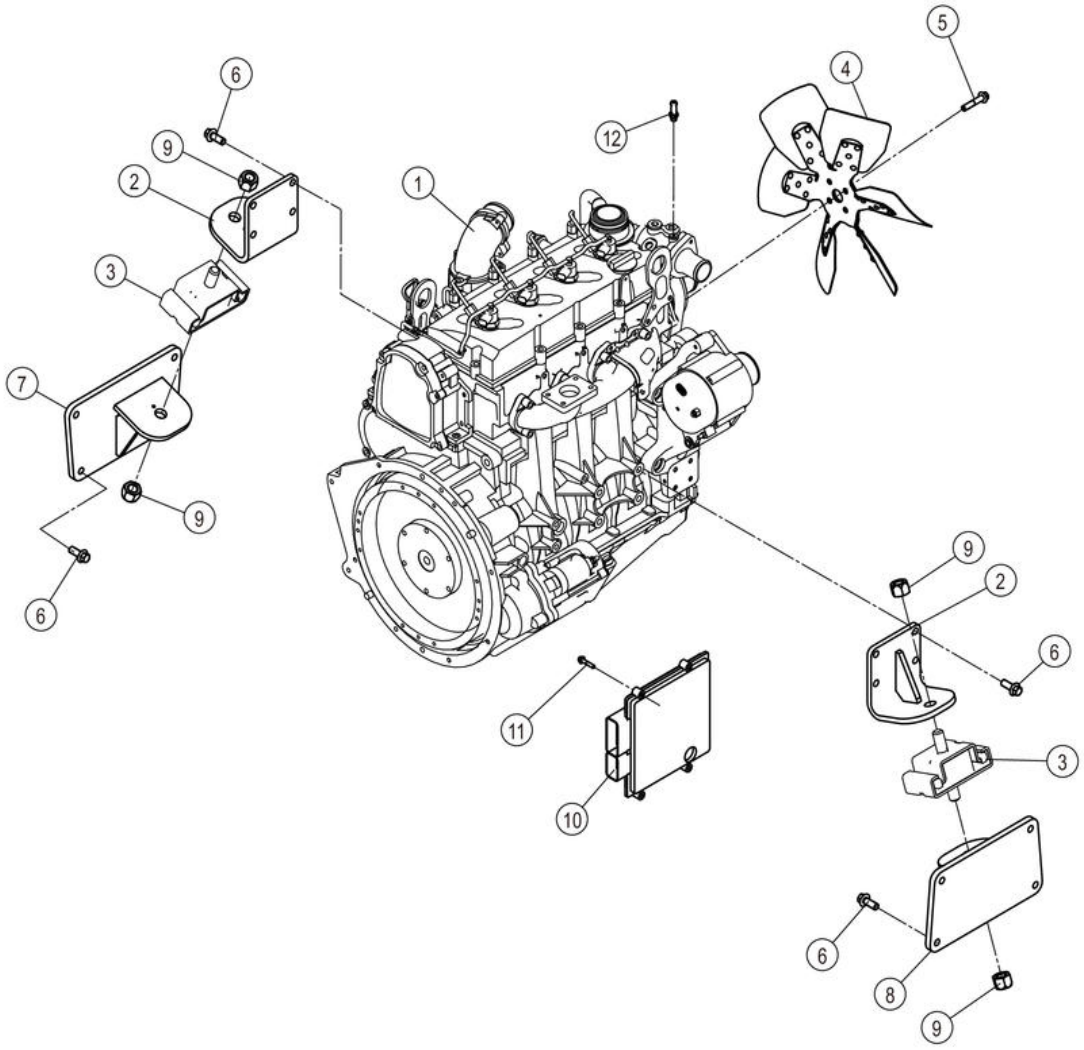

40C9950_000_00 柴油机系统 ENGINE MOUNTING

件号 ITEM	部件号 PART NO.	零件名称 CH	PART NAME EN	服务代码 SC	互换性 IA	数量 Q'TY	规格 SP.	备注 RE
1	40C9945	柴油机	DIESEL ENGINE			1		
2	18D1143	支架	BRACKET		N	2		EC0000142293_3 替换后
2	18D3140	支架	BRACKET		I	2		KS0000146452_3 替换后
2	18D1143	支架	BRACKET		I	2		KS0000146452_3 替换前
3	17B0556	减震垫	CUSHION			2		
4	40C9609	风扇	FAN		I	1		KS0000146452_4 替换前
4	60C0530	风扇	FAN		I	1		KS0000146452_4 替换后
5	01B1363	螺栓	BOLT			4	M10×50-8.8-ZN.D	
6	01B1283	螺栓	BOLT			16	M12×30-8.8-ZN.D	
7	18D1151	支座	BRACKET		N	1		EC0000142293_4 替换后
7	18D1151	支座	BRACKET		I	1		KS0000146452_2 替换前
7	18D3141	支座	BRACKET		I	1		KS0000146452_2 替换后
8	18D1150	支座	BRACKET		I	1		KS0000146452_5 替换前
8	18D3142	支座	BRACKET		I	1		KS0000146452_5 替换后
8	18D1150	支座	BRACKET		N	1		EC0000142293_2 替换后
9	03V0524	锁紧螺母	LOCKNUT			4	M20-8-ZN.D	
10	46C8766	控制单元	CONTROL UNIT			1		
11	01B1355	螺栓	BOLT			4	M6×30-8.8-ZN.D	
12	30C3310	接头	CONNECTOR		N	1		EC0000142293_1 替换后

40C9945_000_00 柴油机
DIESEL ENGINE

注：该系统无装配图，具体装配请参考表中各部件装配图。

Note: No assembly diagram is provided for this system. Please refer to the assembly diagrams of those components in the table for assembly details.

40C9945_000_00 柴油机 DIESEL ENGINE

件号 ITEM	部件号 PART NO.	零件名称 CH	PART NAME EN	服务代码 SC	互换性 IA	数量 Q'TY	规格 SP.	备注 RE
1	SP168665	进气歧管	AIR INTAKE MANIFOLD	C		1		
2	SP168666	进气接头	AIR INTAKE CONNECTION	C		1		
3	SP168667	排气歧管	EXHAUST RCN AIR PLUMBING	C		1		
4	SP168668	后离合器	REAR CLUTCH	C		1		
5	SP168669	摇臂	ROCKER LEVER	C		1		
6	SP168672	曲轴	CRANKSHAFT	C		1		
7	SP168673	齿轮室	REAR GEAR HOUSING	C		1		
8	SP168674	发动机吊耳	LIFTING ARRANGEMENT	C		1		
9	SP168675	飞轮壳	FLYWHEEL HOUSING	C		1		
10	SP168676	减振器	VIBRATION DAMPER	C		1		
11	SP168678	飞轮	FLYWHEEL	C		1		
12	SP168679	缸盖	CYLINDER HEAD	C		1		
13	SP168680	喷油器	INJECTOR	C		1		
14	SP168681	连杆和活塞	CONNECTING ROD AND PISTON	C		1		
15	SP168682	凸轮轴	CAMSHAFT	C		1		
16	SP168683	水泵驱动	WATER PUMP DRIVE	C		1		
17	SP168684	皮带张紧器	BELT TENSIONER	C		1		
18	SP168685	水泵	WATER PUMP	C		1		
19	SP168686	进水接头	WATER INLET CONNECTION	C		1		
20	SP168687	出水管接头	WATER OUTLET CONNECTION	C		1		
21	SP168688	节温器壳体管路	THERMOSTAT HOUSING	C		1		
22	SP168689	节温器	THERMOSTAT	C		1		
23	SP168690	冷却液加热器起动辅助装置	COO HEATER STARTING AID	C		1		
24	SP168691	风扇导向装置隔套	MR - FAN PILOT SPACER	C		1		
25	SP168692	风扇导向装置隔套	MR - FAN PILOT SPACER	C		1		
26	SP168693	风扇驱动装置	FAN DRIVE	C		1		
27	SP168694	充电机安装件	ALTERNATOR MOUNTING	C		1		
28	SP168695	充电机	ALTERNATOR	C		1		
29	SP168697	起动马达	STARTING MOTOR	C		1		
30	SP168699	隔热罩	HEAT SHIELD	C		1		
31	SP168700	机油滤清器	FULL FLOW OIL	C		1		

			FILTER					

40C9945_000_00 柴油机
DIESEL ENGINE

注：该系统无装配图，具体装配请参考表中各部件装配图。

Note: No assembly diagram is provided for this system. Please refer to the assembly diagrams of those components in the table for assembly details.

40C9945_000_00 柴油机 DIESEL ENGINE

件号 ITEM	部件号 PART NO.	零件名称 CH	PART NAME EN	服务代码 SC	互换性 IA	数量 Q'TY	规格 SP.	备注 RE
32	SP168701	燃油滤清器位置	FUEL FILTER LOCATION	C		1		
33	SP168702	曲轴箱呼吸器	CRANKCASE BREATHER	C		1		
34	SP168703	燃油泵	FUEL PUMP	C		1		
35	SP168704	燃油管路	FUEL PLUMBING	C		1		
36	SP168705	呼吸器	CRANKCASE BREATHER	C		1		
37	SP168707	油底壳	OIL PAN	C		1		
38	SP168708	气门室盖	VALVE COVER	C		1		
39	SP168709	发动机机油冷却器	ENGINE OIL COOLER	C		1		
40	SP168710	油底壳管路	OIL PAN PLUMBING	C		1		
41	SP168711	机油标尺	OIL LEVEL GAUGE	C		1		
42	SP169660	缸体	CYLINDER BLOCK	C		1		
43	SP169661	缸体管路	CYLINDER BLOCK PLUMBING	C		1		
44		飞轮安装件	FLYWHEEL MOUNTING	C		1		
45		起动马达安装件	STARTING MOTOR MOUNTING	C		1		
46	SP169688	发动机控制模块	ENGINE CONTROL MODULE	C		1		
47	SP169696	机油泵	LUBRICATING OIL PUMP	C		1		

SP168665_000_00 进气歧管
AIR INTAKE MANIFOLD

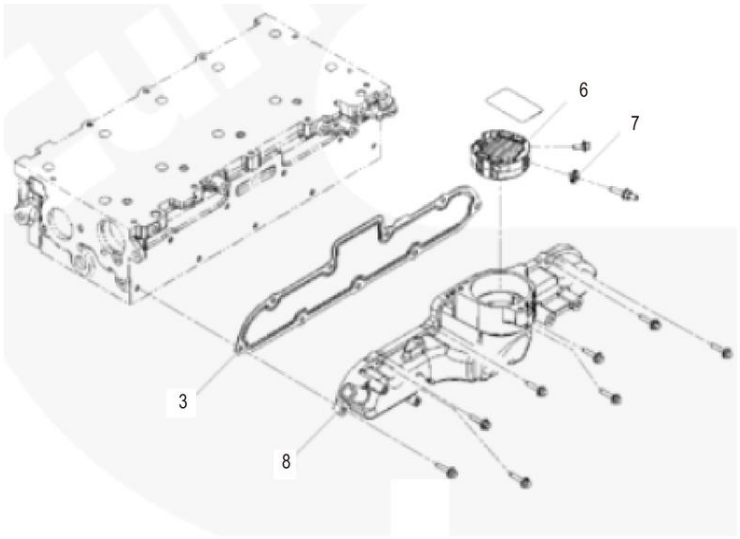

SP168665_000_00 进气歧管 AIR INTAKE MANIFOLD

件号 ITEM	部件号 PART NO.	零件名称 CH	PART NAME EN	服务代码 SC	互换性 IA	数量 Q'TY	规格 SP.	备注 RE
3	SP168824	进气歧管密封垫	SCREW STUDDED FLANGE CAP			1		
6	SP168761	进气加热器	MANIFOLD AIR INTAKE			1		
7	SP168743	盖固定器	HEATER INTAKE AIR			1		
8	SP168730	进气歧管	RETAINER COVER			1		

SP168666_000_00 进气接头
AIR INTAKE CONNECTION

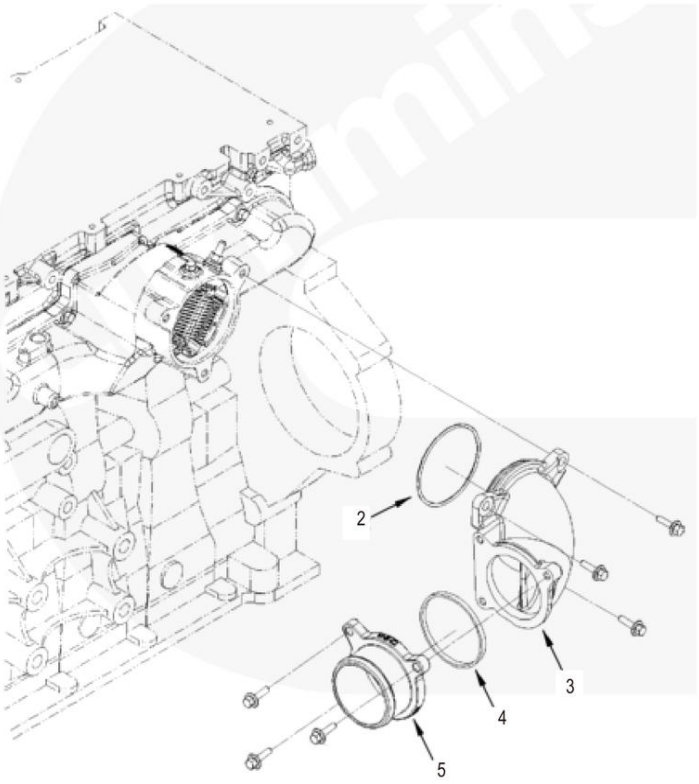

SP168666_000_00 进气接头 AIR INTAKE CONNECTION

件号 ITEM	部件号 PART NO.	零件名称 CH	PART NAME EN	服务代码 SC	互换性 IA	数量 Q'TY	规格 SP.	备注 RE
2	SP168822	O 形密封圈	SEAL O RING			1		
3	SP168817	空气输送管	PIPE AIR TRANSFER			1		
4	SP168816	矩形密封圈	SEAL RECTANGULAR RING			1		
5	SP169869	空气输送接头	CONNECTION AIR TRANSFER			1		

SP168667_000_00 排气歧管
EXHAUST RCN AIR PLUMBING

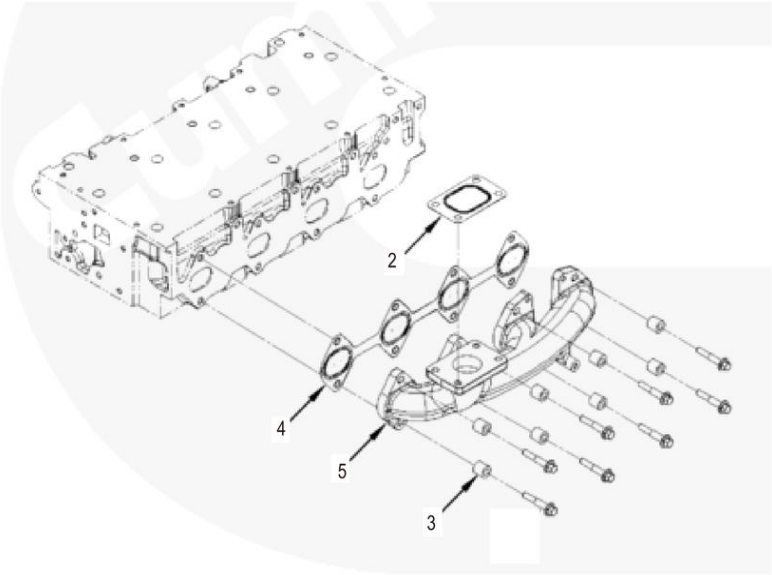

SP168667_000_00 排气歧管 EXHAUST RCN AIR PLUMBING

件号 ITEM	部件号 PART NO.	零件名称 CH	PART NAME EN	服务代码 SC	互换性 IA	数量 Q'TY	规格 SP.	备注 RE
2	SP168835	涡轮增压器密封垫	CONNECTION			1		
3	SP168804	隔圈安装件	RING SEALS			8		
4	SP168786	排气歧管密封垫	GASKET CONNECTION			1		
5	SP168741	排气歧管	TUBE AIR TRANSFER			1		

SP168668_000_00 后离合器
REAR CLUTCH

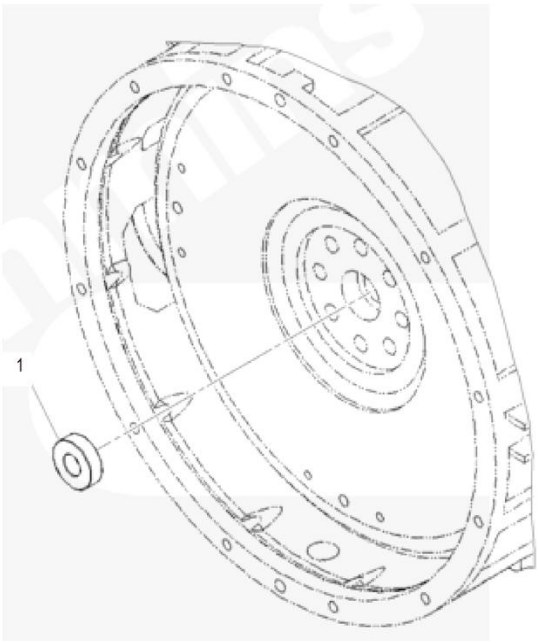

SP168668_000_00 后离合器 REAR CLUTCH

件号 ITEM	部件号 PART NO.	零件名称 CH	PART NAME EN	服务代码 SC	互换性 IA	数量 Q'TY	规格 SP.	备注 RE
1	SP168756	滚珠轴承	BEARING BALL			1		

SP168669_000_00 摇臂
ROCKER LEVER

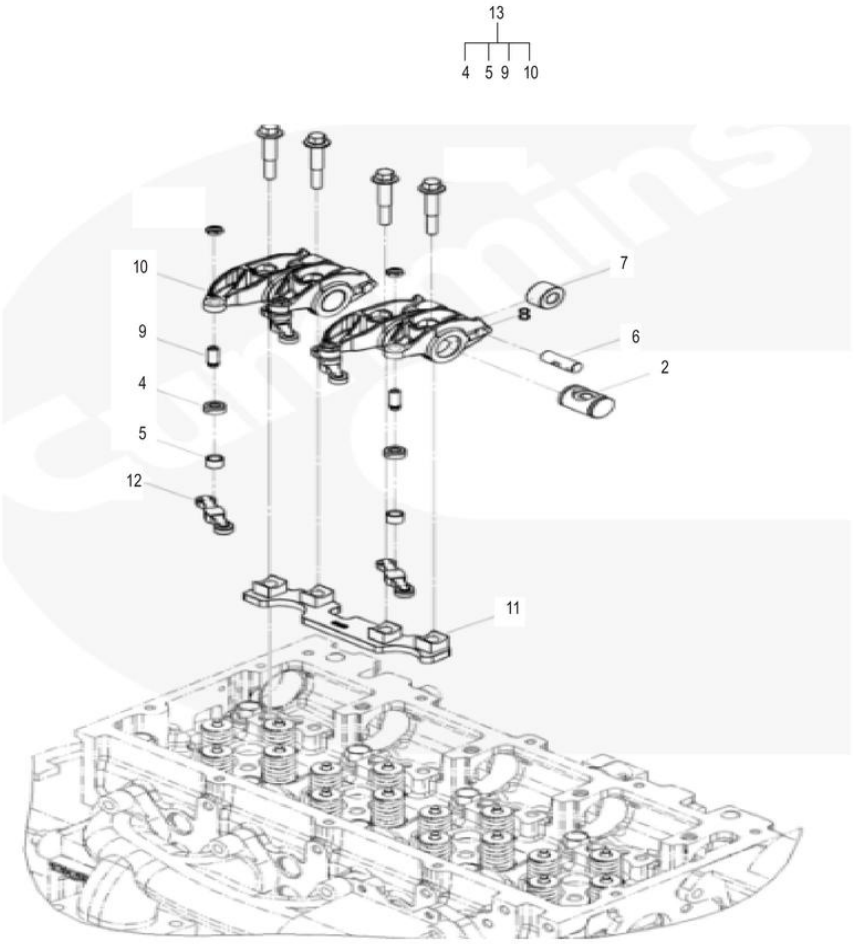

SP168669_000_00 摇臂 ROCKER LEVER

件号 ITEM	部件号 PART NO.	零件名称 CH	PART NAME EN	服务代码 SC	互换性 IA	数量 Q'TY	规格 SP.	备注 RE
2	SP168803	摇臂轴	ROCKER LEVER SHAFT			4		
6	SP168773	销	CAM FOLLOWER ROLLER PIN			1		
7	SP168805	凸轮从动件滚子	CAM FOLLOWER ROLLER			1		
8	SP169866	摇臂	LEVER ROCKER			1		
11	SP169859	摇臂支撑	LEVER ROCKER			1		
12	SP168787	阀十字头	VALVE CROSSHEAD			8		
13	SP169867	摇臂	LEVER ROCKER			1		

SP168672_000_00 曲轴
CRANKSHAFT

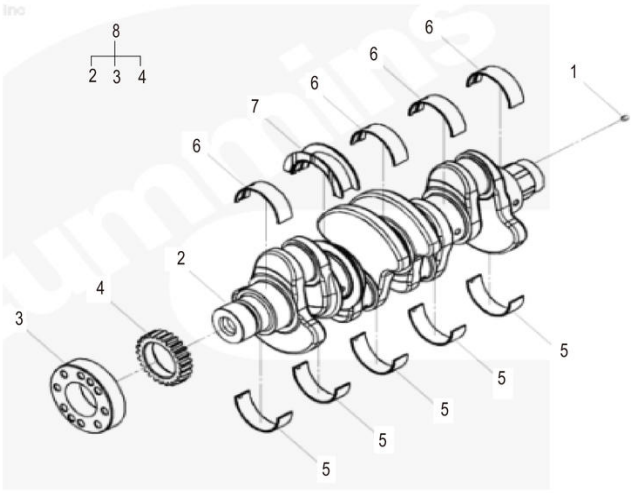

SP168672_000_00 曲轴 CRANKSHAFT

件号 ITEM	部件号 PART NO.	零件名称 CH	PART NAME EN	服务代码 SC	互换性 IA	数量 Q'TY	规格 SP.	备注 RE
1	SP168839	定位销	DOWEL PIN			1		
5	SP168829	主轴承	BEARING MAIN			5		
6	SP168818	主轴承	BEARING MAIN			4		
7	SP168828	曲轴止推轴承	BEARING CRANKSHAFT THRUST			1		
8	SP169846	曲轴组件	CRANKSHAFT ENGINE			1		

SP168673_000_00 齿轮室
REAR GEAR HOUSING

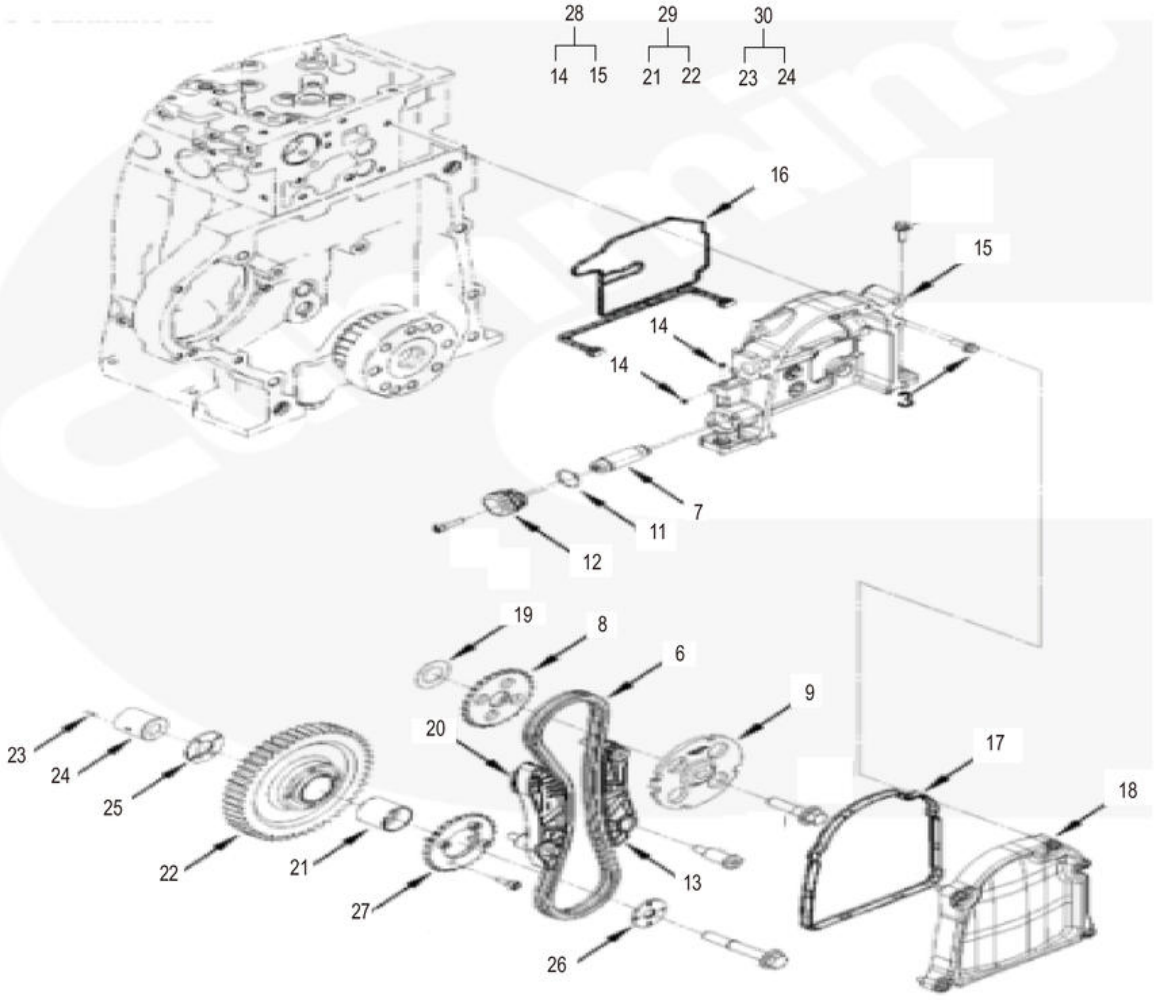

SP168673_000_00 齿轮室 REAR GEAR HOUSING

件号 ITEM	部件号 PART NO.	零件名称 CH	PART NAME EN	服务代码 SC	互换性 IA	数量 Q'TY	规格 SP.	备注 RE
6	SP168825	链条	CHAIN			1		
7	SP168771	链条张紧装置	TENSIONER CHAIN			1		
8	SP168813	凸轮轴链轮	SPROCKET CAMSHAFT			1		
9	SP168770	速度指示环	RING SPEED INDICATOR			1		
11	SP168731	O 形密封圈	SEAL O RING			1		
12	SP169851	盖	CAP ACTUATOR			1		
13	SP168791	链条导轮	GUIDE CHAIN			1		
16	SP168778	齿轮室密封	SEAL GEAR HOUSING			1		
17	SP168779	链传动封盖密封	SEAL CHAIN DRIVE COVER			1		
18	SP169870	链传动封盖	COVER CHAIN DRIVE			1		
19	SP168785	摩擦垫片	SHIM FRICTION ENHANCING			1		
20	SP168772	链条导轮	GUIDE CHAIN			1		
25	SP168784	齿轮	RETAINER GEAR			1		
26	SP168783	齿轮	RETAINER GEAR			1		
27	SP168814	驱动链轮	SPROCKET DRIVE			1		
28	SP169860	齿轮室	HOUSING GEAR			1		
29	SP169865	怠轮轴组件	GEAR IDLER			1		
30	SP169871	怠轮轴	SHAFT IDLER			1		

SP168674_000_00 发动机吊耳
LIFTING ARRANGEMENT

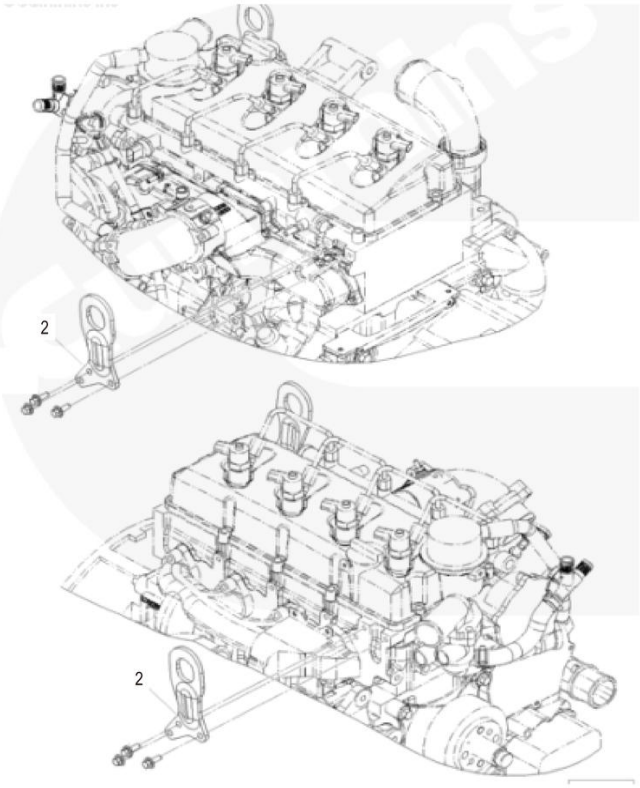

SP168674_000_00 发动机吊耳 LIFTING ARRANGEMENT

件号 ITEM	部件号 PART NO.	零件名称 CH	PART NAME EN	服务代码 SC	互换性 IA	数量 Q'TY	规格 SP.	备注 RE
2	SP168792	吊耳	BRACKET LIFTING			2		

SP168675_000_00 飞轮壳
FLYWHEEL HOUSING

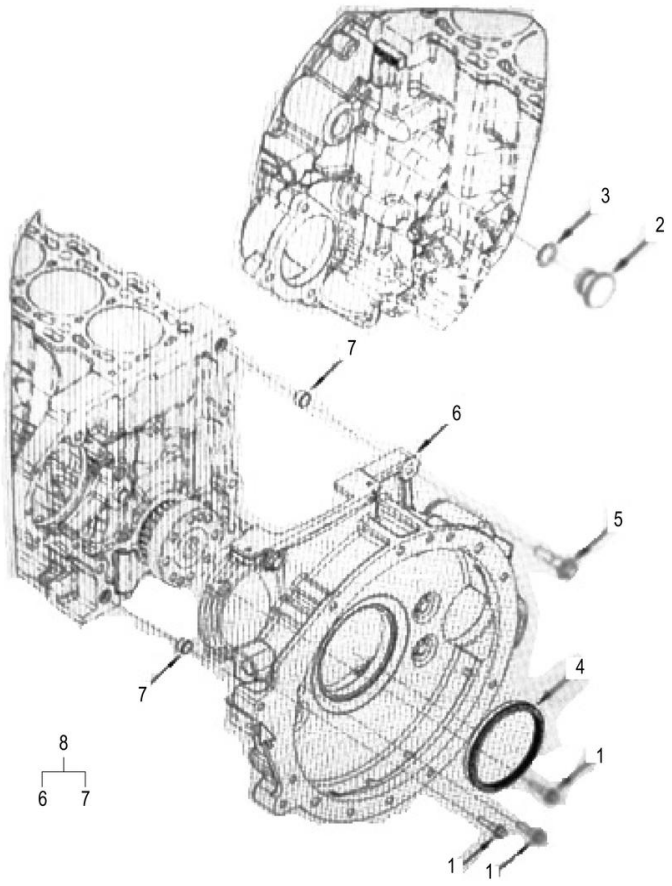

SP168675_000_00 飞轮壳 FLYWHEEL HOUSING

件号 ITEM	部件号 PART NO.	零件名称 CH	PART NAME EN	服务代码 SC	互换性 IA	数量 Q'TY	规格 SP.	备注 RE
1		六角头法兰头螺钉	HOUSING FLYWHEEL	A		3		
2	SP170206	螺塞 O 形圈	DOWEL RING			1		
3	SP170205	O 形密封圈	HOUSING FLYWHEEL			1		
4	SP168776	油封	SCREW HEX FLANGE HEAD CAP			1		
5		六角头法兰头螺钉	PLUG O RING	A		7		
8	SP169850	飞轮壳	HOUSING FLYWHEEL			1		

SP168676_000_00 减振器
VIBRATION DAMPER

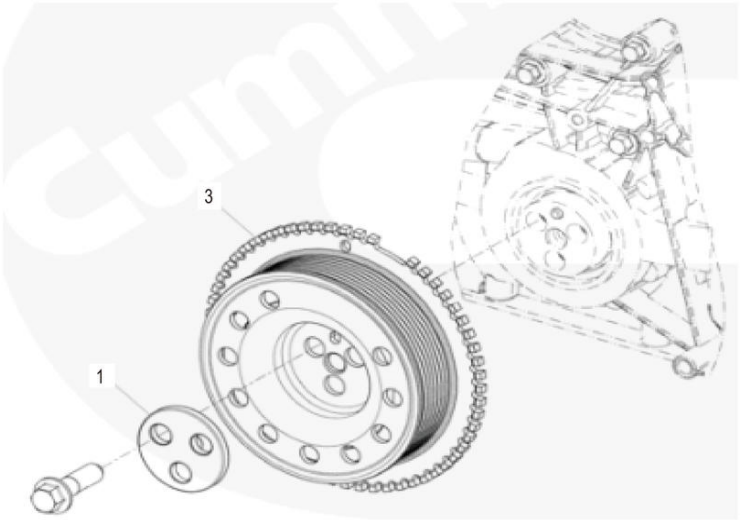

SP168676_000_00 减振器 VIBRATION DAMPER

件号 ITEM	部件号 PART NO.	零件名称 CH	PART NAME EN	服务代码 SC	互换性 IA	数量 Q'TY	规格 SP.	备注 RE
1	SP168823	压板	PLATE CLAMPING			1		
3	SP168750	曲轴皮带轮	DAMPER TUNED VIBRATION			1		

SP168678_000_00 飞轮
FLYWHEEL

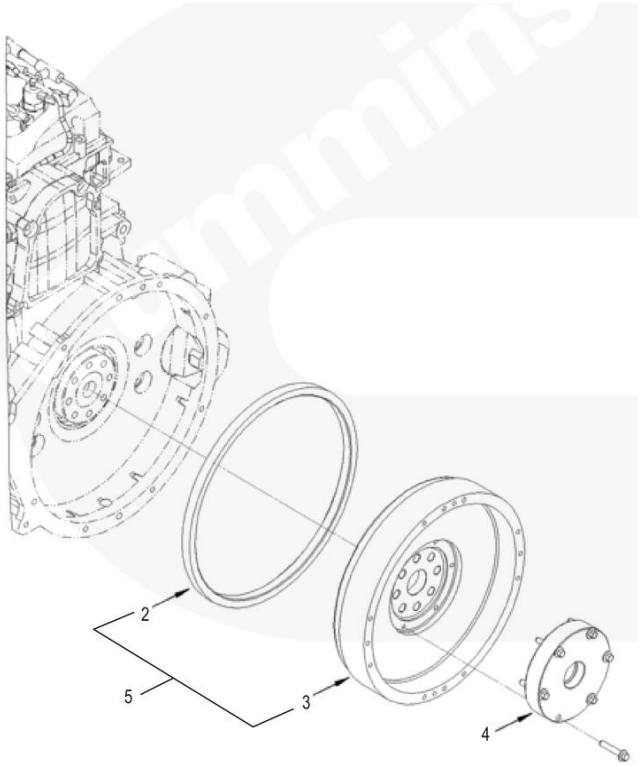

SP168678_000_00 飞轮 FLYWHEEL

件号 ITEM	部件号 PART NO.	零件名称 CH	PART NAME EN	服务代码 SC	互换性 IA	数量 Q'TY	规格 SP.	备注 RE
4	SP168729	导向工具适配器	STEERING TOOL ADAPTER			1		
5	SP169849	飞轮齿圈组件	FLYWHEEL			1		

SP168679_000_00 缸盖
CYLINDER HEAD

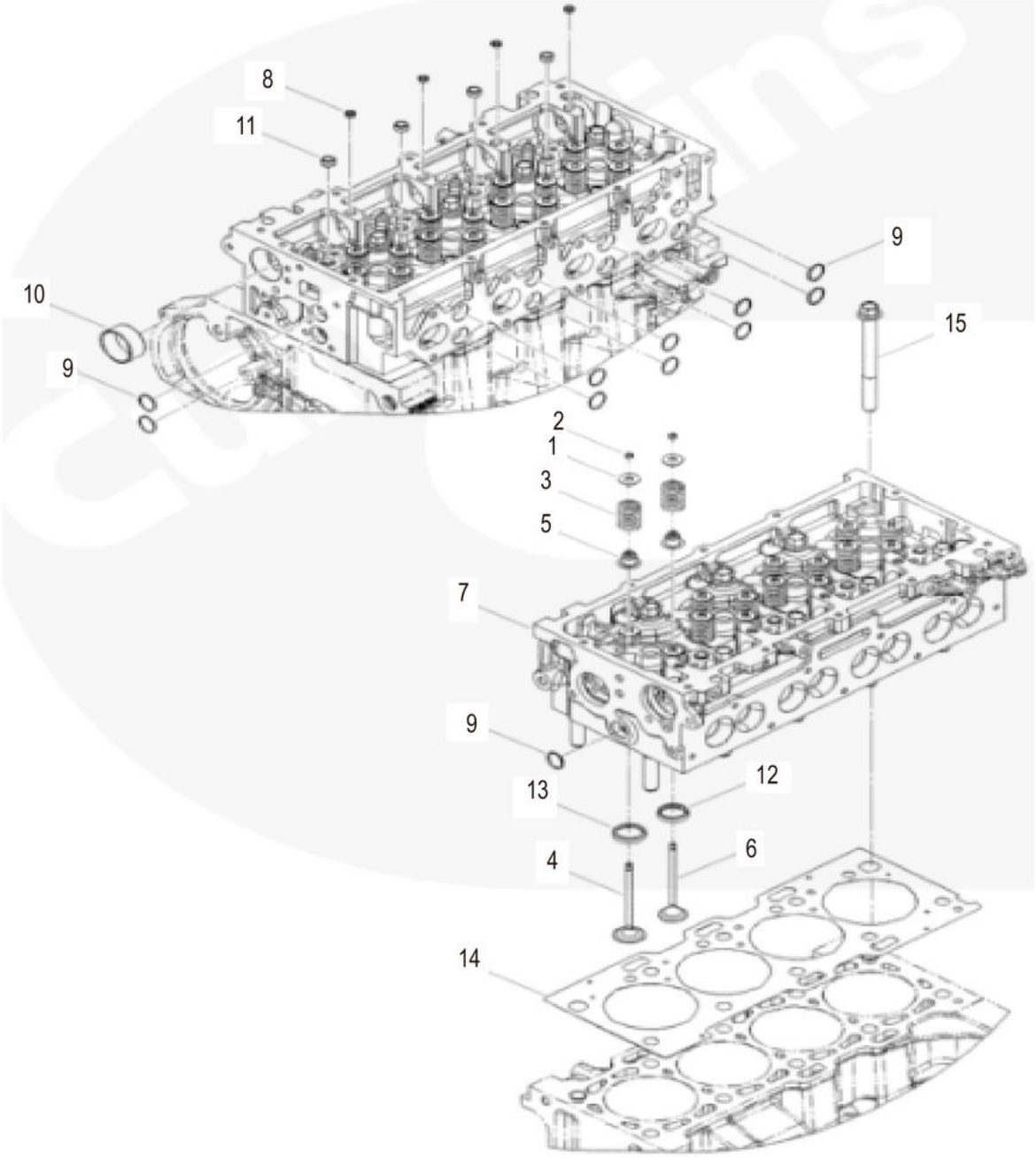

SP168679_000_00 缸盖 CYLINDER HEAD

件号 ITEM	部件号 PART NO.	零件名称 CH	PART NAME EN	服务代码 SC	互换性 IA	数量 Q'TY	规格 SP.	备注 RE
1	SP168827	气门弹簧座	RETAINER VALVE SPRING			16		
2	SP168746	气门锁片	COLLET VALVE			32		
3	SP168747	气门弹簧	SPRING VALVE			16		
4	SP168745	进气门	VALVE INTAKE			8		
5	SP168826	气门杆密封件	SEAL VALVE STEM			16		
6	SP170198	排气门	VALVE EXHAUST			8		
7	SP169858	缸盖	FHEAD CYLINDER			1		
8	SP170208	膨胀塞	PLUG EXPANSION			4		
9	SP170204	膨胀塞	PLUG EXPANSION			11		
10	SP170203	衬套	BUSHING			1		
11		环形定位销	DOWEL RING	G		4		
12	SP170200	气门镶圈	INSERT VALVE			8		
13	SP170199	气门镶圈	INSERT VALVE			8		
14	SP170202	缸盖密封垫	GASKET CYLINDER HEAD			1		
15		六角头法兰头螺钉	SCREW HEX FLANGE HEAD CAP	G		10		

SP168680_000_00 喷油器
INJECTOR

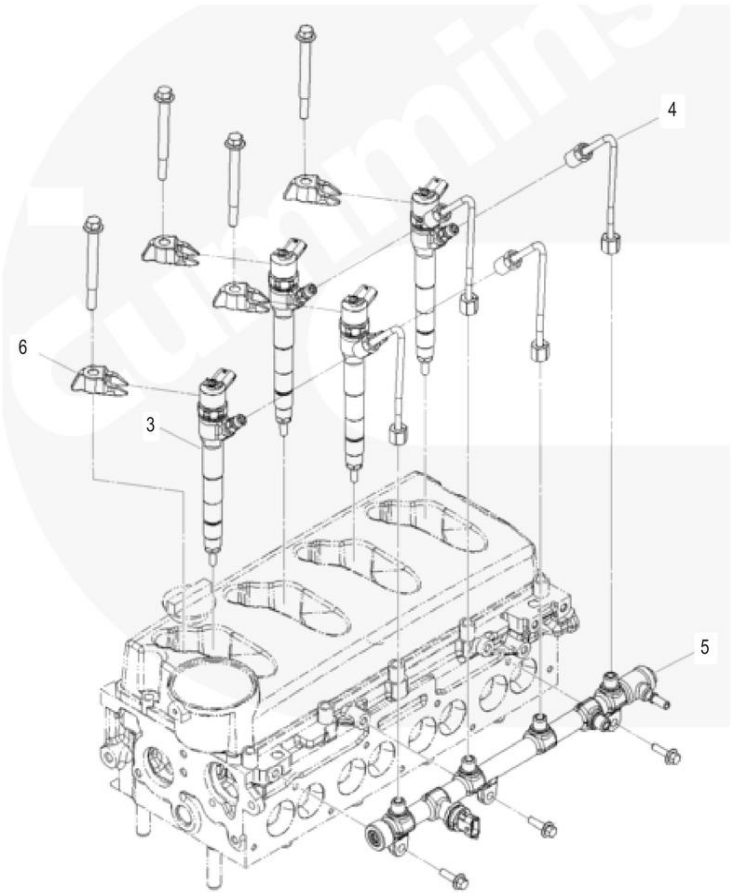

SP168680_000_00 喷油器 INJECTOR

件号 ITEM	部件号 PART NO.	零件名称 CH	PART NAME EN	服务代码 SC	互换性 IA	数量 Q'TY	规格 SP.	备注 RE
3	SP168760	喷油器	INJECTOR			4		
4	SP168796	燃油器喷油器供油管	TUBE INJECTOR FUEL SUPPLY			4		
5	SP168795	燃油歧管	MANIFOLD FUEL			1		
6		喷油器卡箍	CLAMP INJECTOR	G		4		

SP168681_000_00 连杆和活塞
CONNECTING ROD AND PISTON

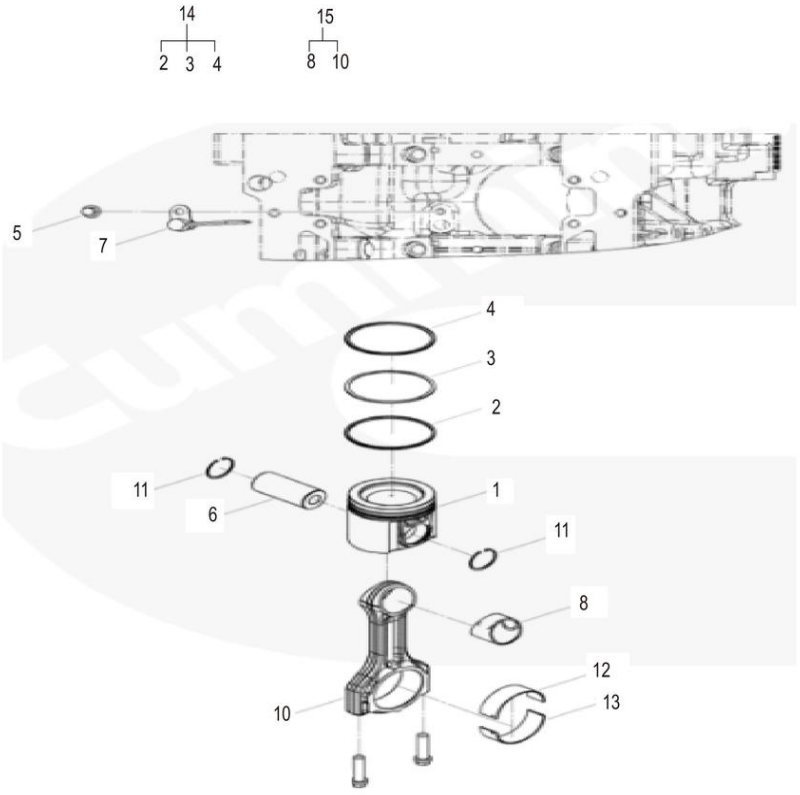

SP168681_000_00 连杆和活塞 CONNECTING ROD AND PISTON

件号 ITEM	部件号 PART NO.	零件名称 CH	PART NAME EN	服务代码 SC	互换性 IA	数量 Q'TY	规格 SP.	备注 RE
1	SP169864	发动机活塞	KIT PISTON			1		
6	SP168800	活塞销	PIN PISTON			4		
7	SP168797	活塞冷却喷嘴	NOZZLE PISTON COOLING			4		
11	SP168744	挡圈	RING RETAINING			8		
12	SP168734	连杆轴承	BEARING CONNECTING ROD			4		
13	SP168733	连杆轴承	BEARING CONNECTING ROD			4		
14	SP155536	活塞环	PISTON RING			1		
15	SP169852	连杆	ROD ENGINE CONNECTING			1		

SP168682_000_00 凸轮轴
CAMSHAFT

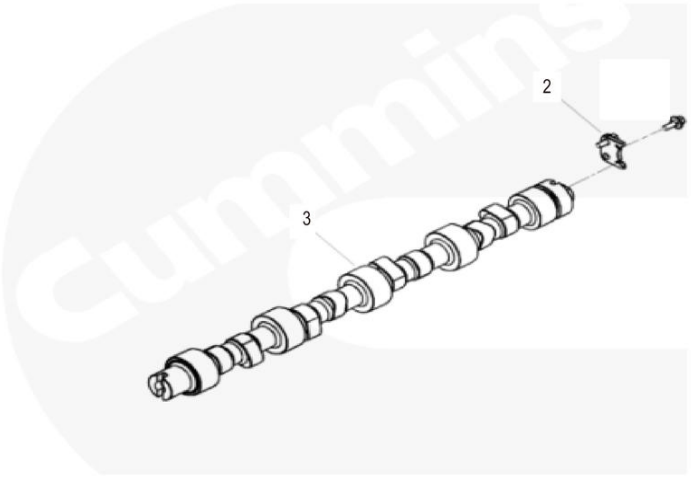

SP168682_000_00 凸轮轴 CAMSHAFT

件号 ITEM	部件号 PART NO.	零件名称 CH	PART NAME EN	服务代码 SC	互换性 IA	数量 Q'TY	规格 SP.	备注 RE
2	SP168806	凸轮轴止推支架	SUPPORT CAMSHAFT THRUST			1		
3	SP168769	凸轮轴	CAMSHAFT			1		

SP168683_000_00 水泵驱动
WATER PUMP DRIVE

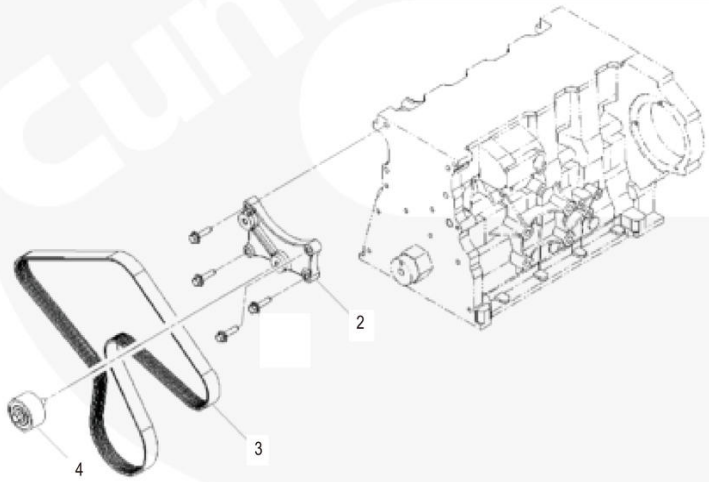

SP168683_000_00 水泵驱动 WATER PUMP DRIVE

件号 ITEM	部件号 PART NO.	零件名称 CH	PART NAME EN	服务代码 SC	互换性 IA	数量 Q'TY	规格 SP.	备注 RE
2	SP168753	惰轮皮带轮支架	PULLEY IDLER			1		
3	SP168735	V 形多楔带	PULLEY IDLER			1		
4	SP168752	惰轮皮带轮	PULLEY IDLER GEAR			1		

SP168684_000_00 皮带张紧器
BELT TENSIONER

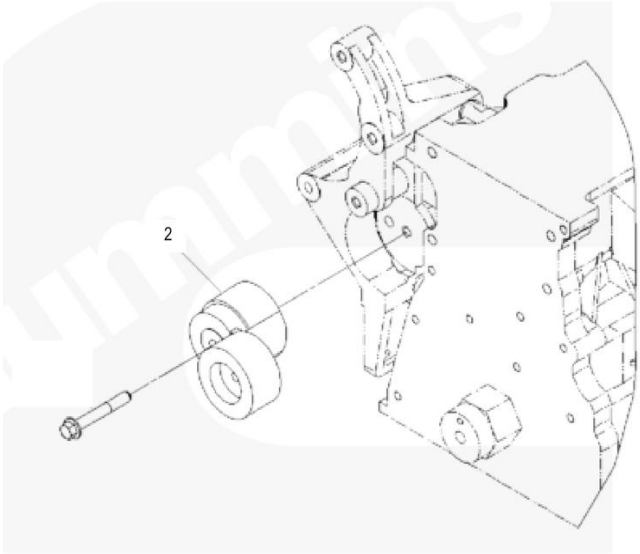

SP168684_000_00 皮带张紧器 BELT TENSIONER

件号 ITEM	部件号 PART NO.	零件名称 CH	PART NAME EN	服务代码 SC	互换性 IA	数量 Q'TY	规格 SP.	备注 RE
2	SP168751	皮带张紧器	TENSIONER BELT			1		

SP168685_000_00 水泵
WATER PUMP

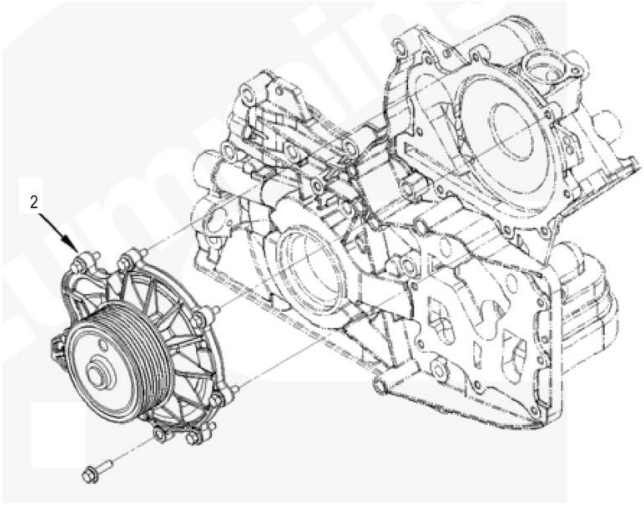

SP168685_000_00 水泵 WATER PUMP

件号 ITEM	部件号 PART NO.	零件名称 CH	PART NAME EN	服务代码 SC	互换性 IA	数量 Q'TY	规格 SP.	备注 RE
2	SP168736	水泵	PUMP WATER			1		

SP168686_000_00 进水接头
WATER INLET CONNECTION

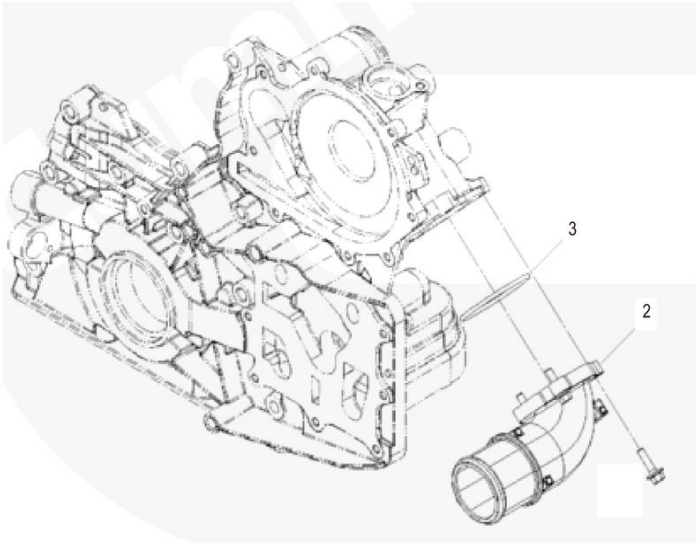

SP168686_000_00 进水接头 WATER INLET CONNECTION

件号 ITEM	部件号 PART NO.	零件名称 CH	PART NAME EN	服务代码 SC	互换性 IA	数量 Q'TY	规格 SP.	备注 RE
2	SP168732	进水接头	CONNECTION WATER INLET			1		
3	SP168799	O 形密封圈	SEAL O RING			1		

SP168687_000_00 出水管接头
WATER OUTLET CONNECTION

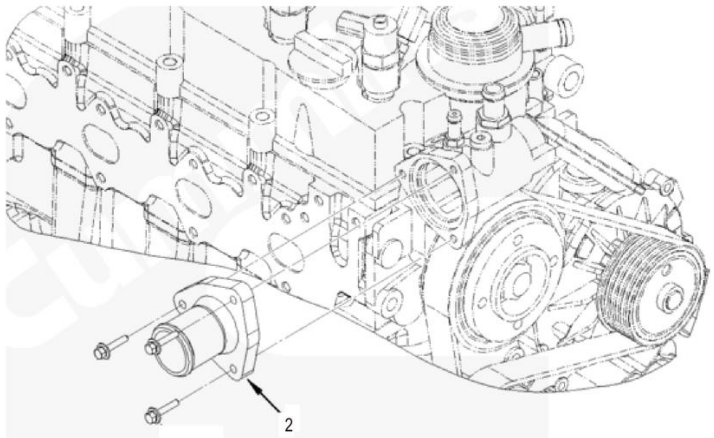

SP168687_000_00 出水管接头 WATER OUTLET CONNECTION

件号 ITEM	部件号 PART NO.	零件名称 CH	PART NAME EN	服务代码 SC	互换性 IA	数量 Q'TY	规格 SP.	备注 RE
2	SP168742	出水管接头	CONNECTION WATER OUTLET			1		

SP168688_000_00 节温器壳体管路
THERMOSTAT HOUSING

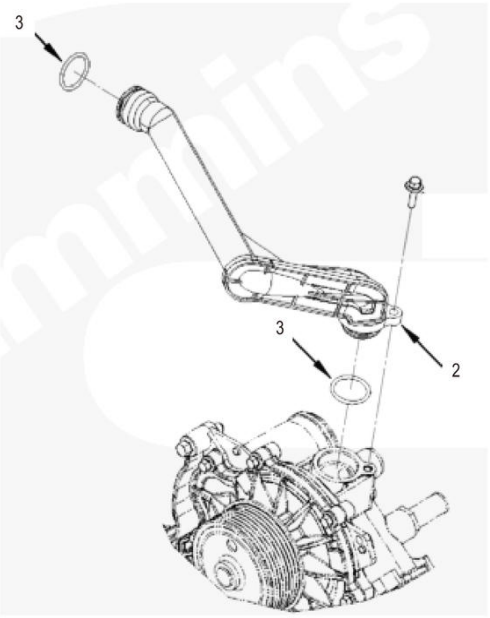

SP168688_000_00 节温器壳体管路 THERMOSTAT HOUSING

件号 ITEM	部件号 PART NO.	零件名称 CH	PART NAME EN	服务代码 SC	互换性 IA	数量 Q'TY	规格 SP.	备注 RE
2	SP169862	输水管接头	TUBE WATER BYPASS			1		
3	SP168775	O 形密封圈	SEAL O RING			2		

SP168689_000_00 节温器
THERMOSTAT

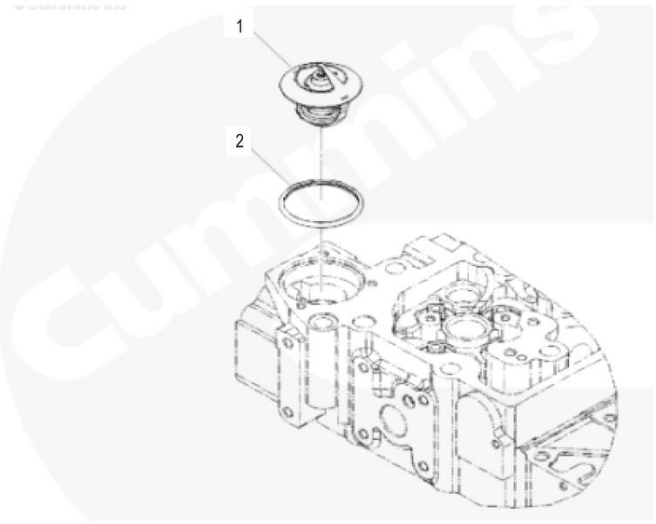

SP168689_000_00 节温器 THERMOSTAT

件号 ITEM	部件号 PART NO.	零件名称 CH	PART NAME EN	服务代码 SC	互换性 IA	数量 Q'TY	规格 SP.	备注 RE
1	SP169853	节温器	THERMOSTAT			1		
2	SP168798	节温器密封件	SEAL THERMOSTAT			1		

SP168690_000_00 冷却液加热器起动辅助装置
COO HEATER STARTING AID

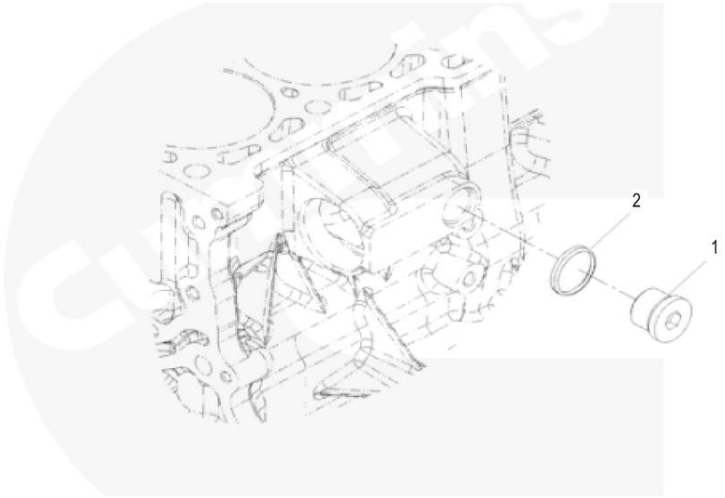

SP168690_000_00 冷却液加热器起动辅助装置 COO HEATER STARTING AID

件号 ITEM	部件号 PART NO.	零件名称 CH	PART NAME EN	服务代码 SC	互换性 IA	数量 Q'TY	规格 SP.	备注 RE
1	SP169872	螺塞	PLUG THREADED			1		
2	SP168849	O 形密封圈	SEAL O RING			1		

SP168691_000_00 风扇导向装置隔套
MR - FAN PILOT SPACER

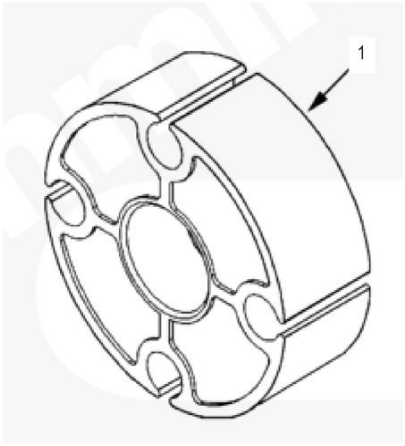

SP168691_000_00 风扇导向装置隔套 MR - FAN PILOT SPACER

件号 ITEM	部件号 PART NO.	零件名称 CH	PART NAME EN	服务代码 SC	互换性 IA	数量 Q'TY	规格 SP.	备注 RE
1	SP168838	风扇导向装置隔套	MR - FAN PILOT SPACER			1		

SP168692_000_00 风扇导向装置隔套
MR - FAN PILOT SPACER

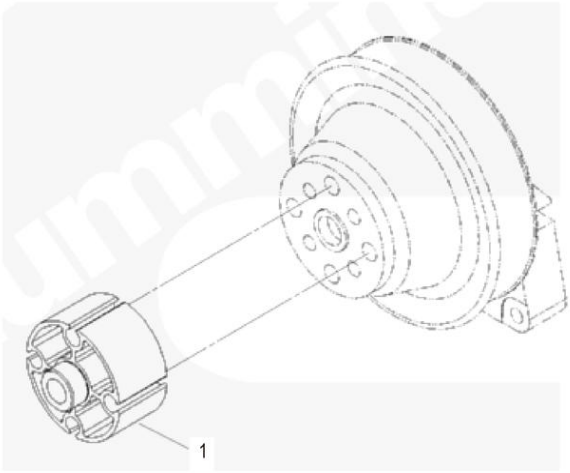

SP168692_000_00 风扇导向装置隔套 MR - FAN PILOT SPACER

件号 ITEM	部件号 PART NO.	零件名称 CH	PART NAME EN	服务代码 SC	互换性 IA	数量 Q'TY	规格 SP.	备注 RE
1	SP168837	风扇导向装置隔套	MR - FAN PILOT SPACER			1		

SP168693_000_00 风扇驱动装置
FAN DRIVE

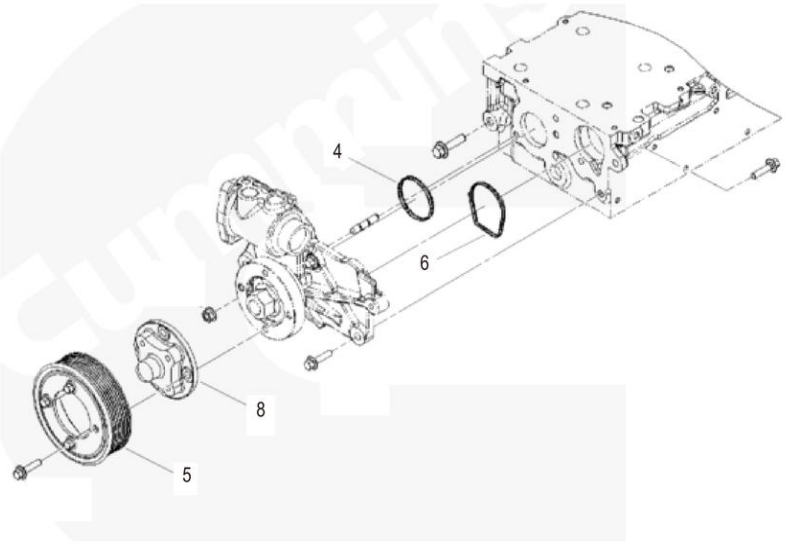

SP168693_000_00 风扇驱动装置 FAN DRIVE

件号 ITEM	部件号 PART NO.	零件名称 CH	PART NAME EN	服务代码 SC	互换性 IA	数量 Q'TY	规格 SP.	备注 RE
4	SP168774	菱形密封圈	RING RETAINING			1		
5	SP168755	风扇皮带轮	PULLEY FAN			1		
6	SP168754	菱形密封圈	RING RETAINING			1		
8	SP168728	风扇支架适配器	HUB FAN			1		

SP168694_000_00 充电机安装件
ALTERNATOR MOUNTING

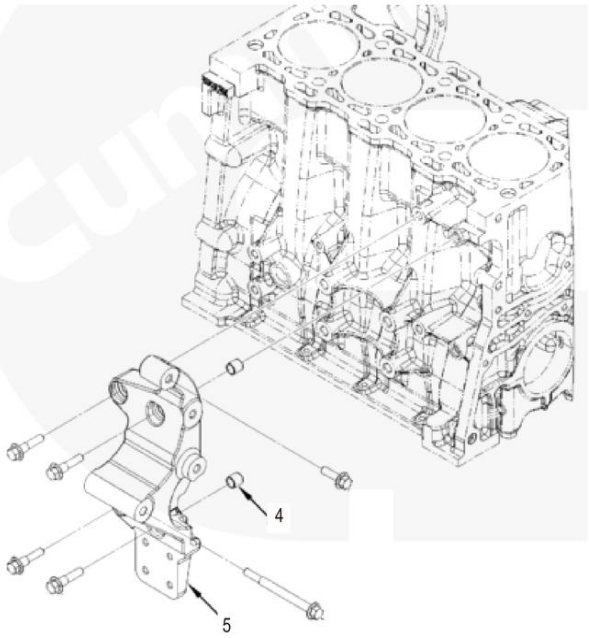

SP168694_000_00 充电机安装件 ALTERNATOR MOUNTING

件号 ITEM	部件号 PART NO.	零件名称 CH	PART NAME EN	服务代码 SC	互换性 IA	数量 Q'TY	规格 SP.	备注 RE
4	SP168841	环形定位销	DOWEL RING			2		
5	SP169861	充电机支架	BRACKET ALTERNATOR			1		

SP168695_000_00 充电机
ALTERNATOR

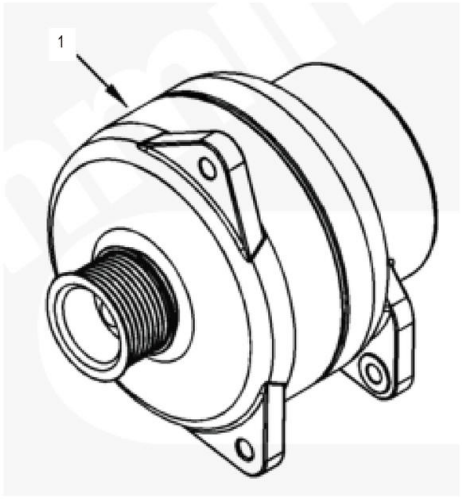

SP168695_000_00 充电机 ALTERNATOR

件号 ITEM	部件号 PART NO.	零件名称 CH	PART NAME EN	服务代码 SC	互换性 IA	数量 Q'TY	规格 SP.	备注 RE
1	SP168737	充电机	ALTERNATOR			1		

SP168697_000_00 起动马达
STARTING MOTOR

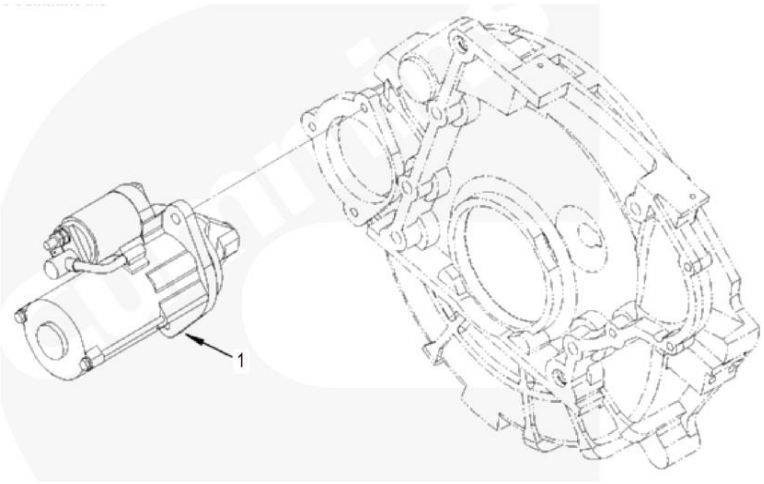

SP168697_000_00 起动马达 STARTING MOTOR

件号 ITEM	部件号 PART NO.	零件名称 CH	PART NAME EN	服务代码 SC	互换性 IA	数量 Q'TY	规格 SP.	备注 RE
1	SP168757	起动马达	MOTOR STARTING			1		

SP168699_000_00 隔热罩
HEAT SHIELD

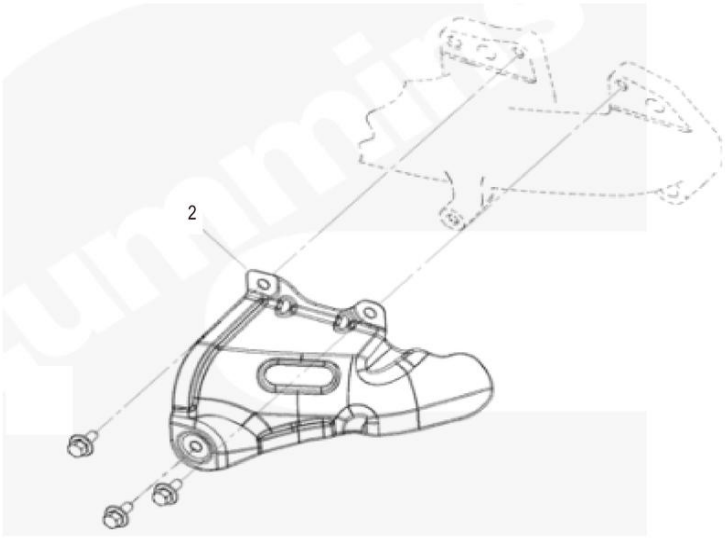

SP168699_000_00 隔热罩 HEAT SHIELD

件号 ITEM	部件号 PART NO.	零件名称 CH	PART NAME EN	服务代码 SC	互换性 IA	数量 Q'TY	规格 SP.	备注 RE
2	SP168768	隔热罩	SHIELD HEAT			1		

SP168700_000_00 机油滤清器
FULL FLOW OIL FILTER

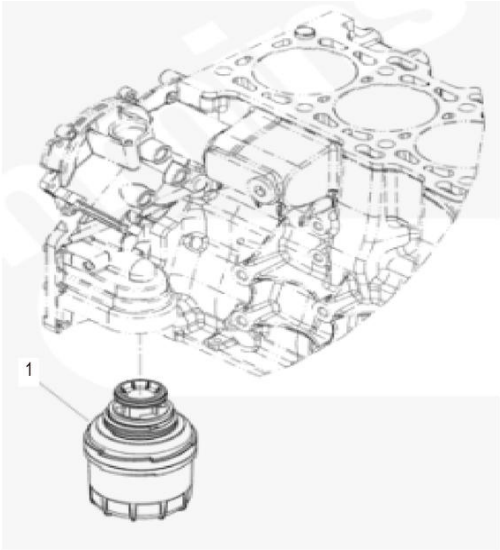

SP168700_000_00 机油滤清器 FULL FLOW OIL FILTER

件号 ITEM	部件号 PART NO.	零件名称 CH	PART NAME EN	服务代码 SC	互换性 IA	数量 Q'TY	规格 SP.	备注 RE
1	60C0023	机油滤芯	ENGINE OIL FILTER ELEMENT			1		

SP168701_000_00 燃油滤清器位置
FUEL FILTER LOCATION

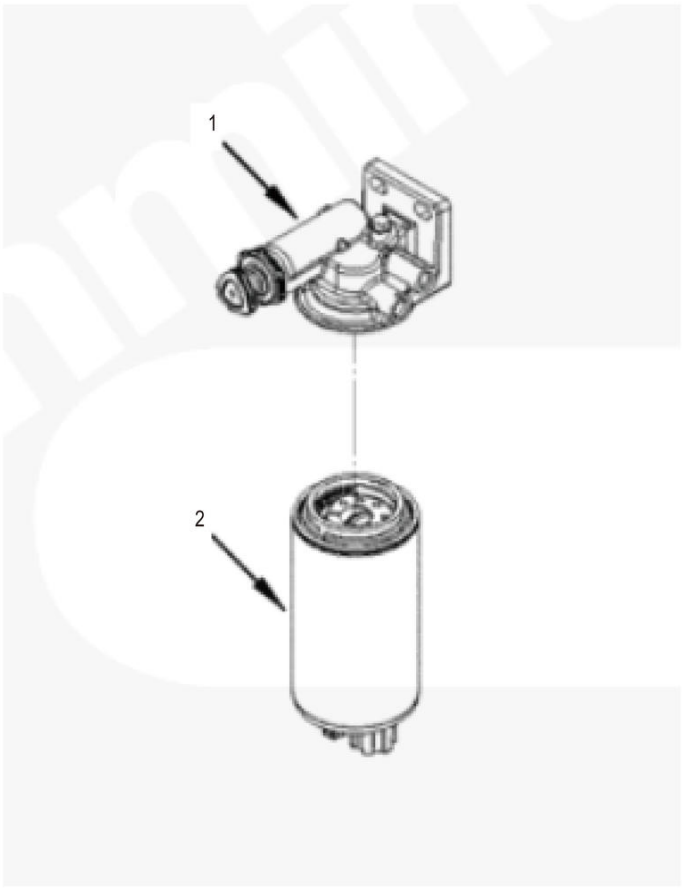

SP168701_000_00 燃油滤清器位置 FUEL FILTER LOCATION

件号 ITEM	部件号 PART NO.	零件名称 CH	PART NAME EN	服务代码 SC	互换性 IA	数量 Q'TY	规格 SP.	备注 RE
1	SP168740	燃油滤清器座	FUEL FILTER HOLDER			1		
2	SP150211	燃油滤清器	FUEL FILTER			1		

SP168702_000_00 曲轴箱呼吸器
CRANKCASE BREATHER

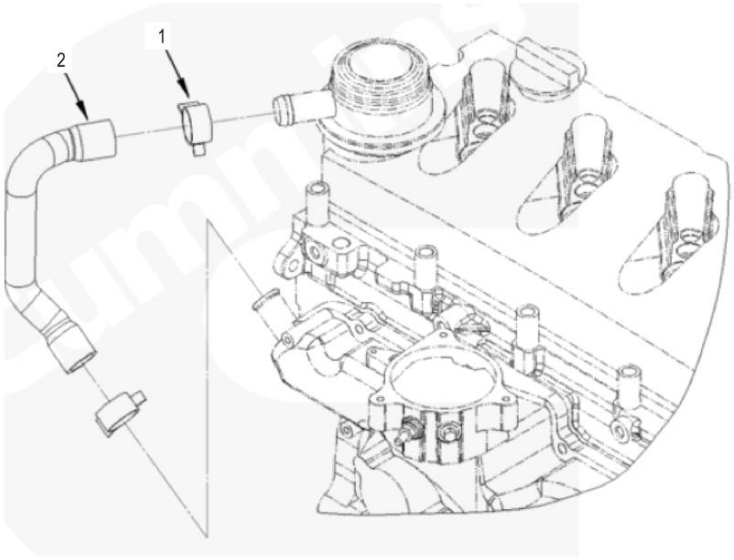

SP168702_000_00 曲轴箱呼吸器 CRANKCASE BREATHER

件号 ITEM	部件号 PART NO.	零件名称 CH	PART NAME EN	服务代码 SC	互换性 IA	数量 Q'TY	规格 SP.	备注 RE
1	SP168765	管夹	CLAMP SPRING HOSE			2		
2	SP168758	呼吸器管	TUBE BREATHER			1		

SP168703_000_00 燃油泵
FUEL PUMP

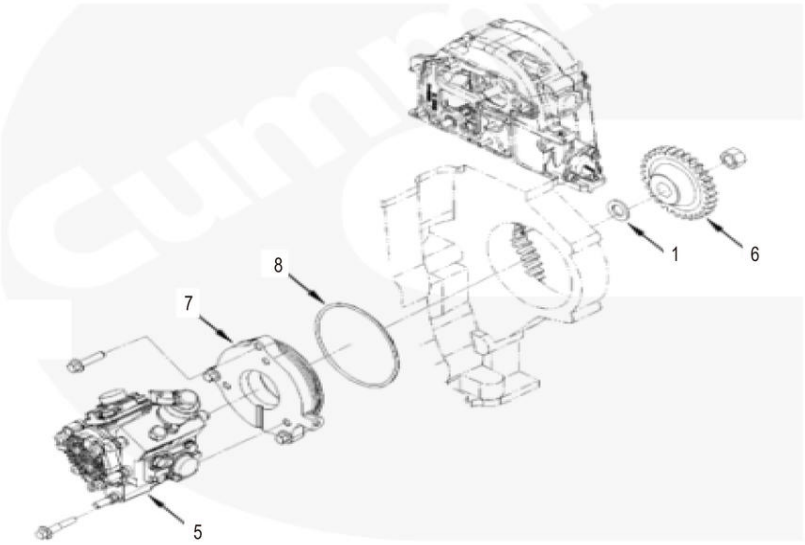

SP168703_000_00 燃油泵 FUEL PUMP

件号 ITEM	部件号 PART NO.	零件名称 CH	PART NAME EN	服务代码 SC	互换性 IA	数量 Q'TY	规格 SP.	备注 RE
1		平垫圈	WASHER PLAIN	G		1		
5	SP168749	燃油泵	PUMP FUEL			1		
6	SP168801	燃油泵齿轮	GEAR FUEL PUMP			1		
7	SP169868	燃油泵适配器	ADAPTER FUEL PUMP			1		
8	SP168833	O 形密封圈	SEAL O RING			1		

SP168704_000_00 燃油管路
FUEL PLUMBING

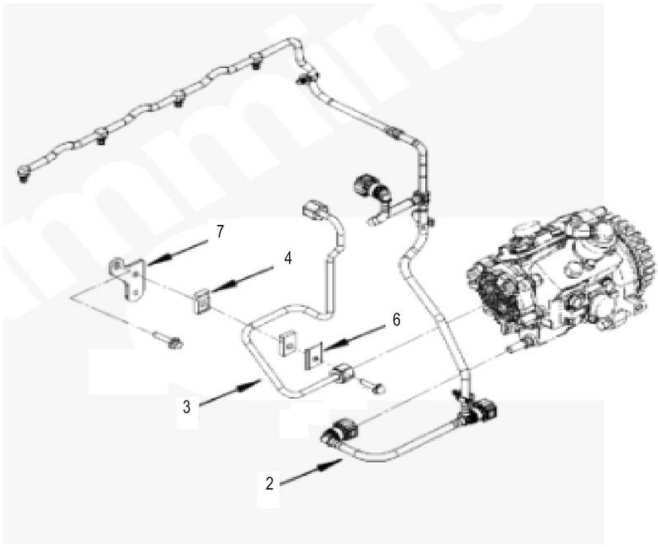

SP168704_000_00 燃油管路 FUEL PLUMBING

件号 ITEM	部件号 PART NO.	零件名称 CH	PART NAME EN	服务代码 SC	互换性 IA	数量 Q'TY	规格 SP.	备注 RE
2	SP168759	燃油回油管	TUBE FUEL DRAIN			1		
3	SP155551	供油管	OIL SUPPLY PIPE			1		
4	SP168836	隔振垫	ISOLATOR VIBRATION			2		
6	SP168832	管支架	BRACE TUBE			1		
7	SP168738	管支架	BRACE TUBE			1		

SP168705_000_00 呼吸器
CRANKCASE BREATHER

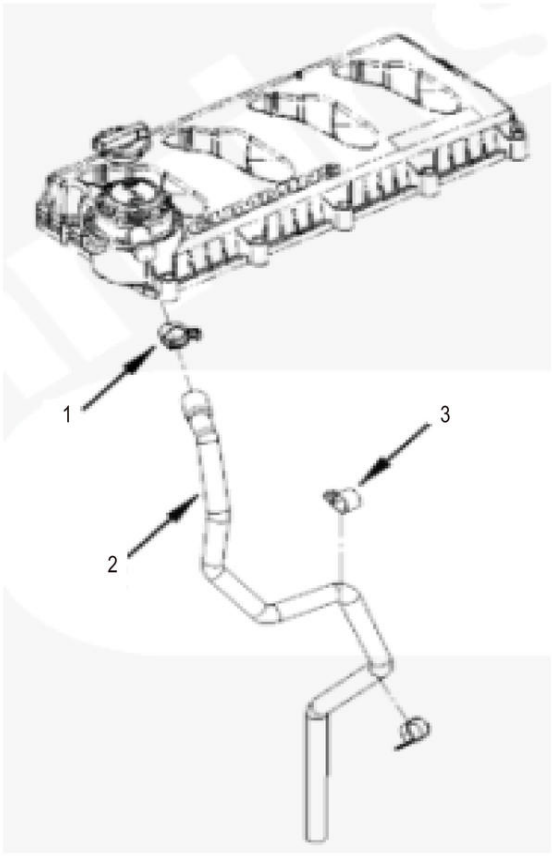

SP168705_000_00 呼吸器 CRANKCASE BREATHER

件号 ITEM	部件号 PART NO.	零件名称 CH	PART NAME EN	服务代码 SC	互换性 IA	数量 Q'TY	规格 SP.	备注 RE
1	SP168765	管夹	CLAMP SPRING HOSE			1		
2	SP168758	呼吸器管	TUBE BREATHER			1		
3	SP168789	管夹	CLIP			2		

SP168707_000_00 油底壳
OIL PAN

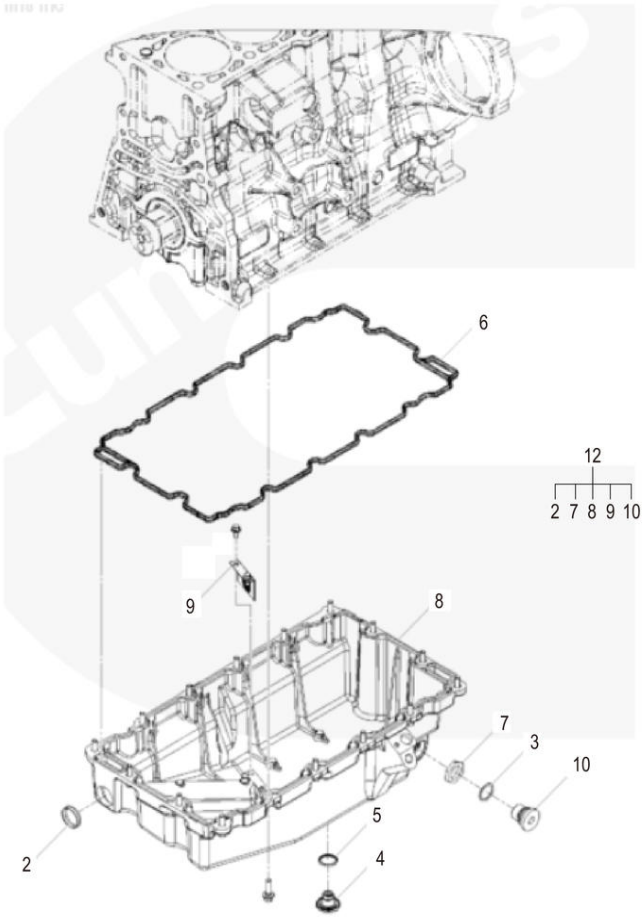

SP168707_000_00 油底壳 OIL PAN

件号 ITEM	部件号 PART NO.	零件名称 CH	PART NAME EN	服务代码 SC	互换性 IA	数量 Q'TY	规格 SP.	备注 RE
3	SP168831	O 形密封圈	SEAL O RING			1		
4	SP168820	螺塞	PLUG THREADED			1		
5	SP168819	D-密封圈	SEAL D RING			1		
6	SP168815	油底壳密封件	SEAL OIL PAN			1		
12	SP169857	油底壳	PAN OIL			1		

SP168708_000_00 气门室盖
VALVE COVER

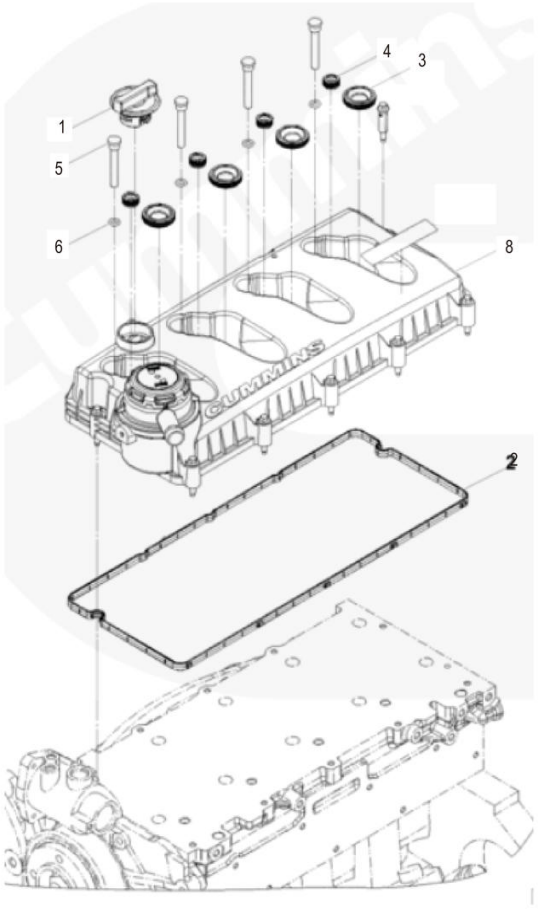

SP168708_000_00 气门室盖 VALVE COVER

件号 ITEM	部件号 PART NO.	零件名称 CH	PART NAME EN	服务代码 SC	互换性 IA	数量 Q'TY	规格 SP.	备注 RE
1	SP168812	加注口盖	CAP FILLER			1		
2	SP168811	摇臂室盖密封件	SEAL ROCKER LEVER COVER			1		
3	SP168810	喷油器密封垫	GASKET INJECTOR			4		
4	SP168809	油封	SEAL OIL			4		
5	SP168808	缩限位器镶圈	INSERT COM LIMITER			4		
6	SP168807	O 形密封圈	SEAL O RING			4		
8	SP169863	气门室盖	COVER VALVE			1		

SP168709_000_00 发动机机油冷却器
ENGINE OIL COOLER

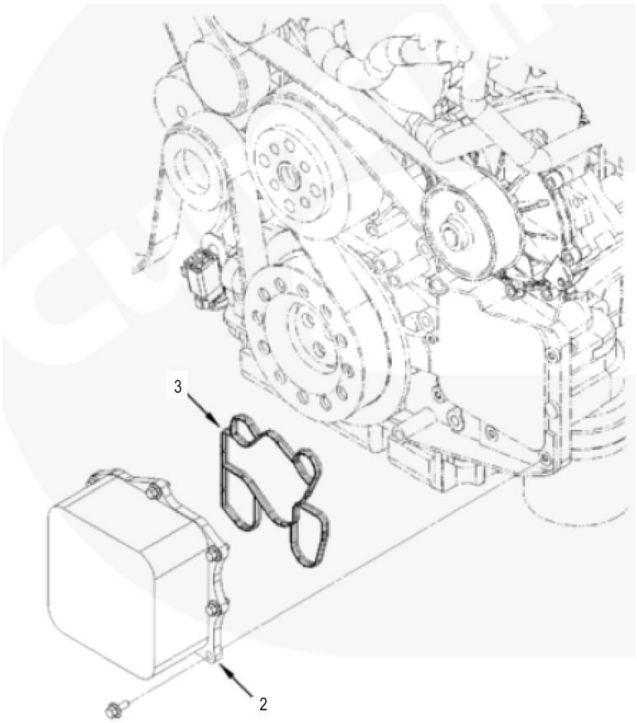

SP168709_000_00 发动机机油冷却器 ENGINE OIL COOLER

件号 ITEM	部件号 PART NO.	零件名称 CH	PART NAME EN	服务代码 SC	互换性 IA	数量 Q'TY	规格 SP.	备注 RE
2	SP168748	机油冷却器	ENGINE OIL COOLER			1		
3	SP168781	机油冷却器壳体密封件	SEAL OIL COOLER HOUSING			1		

SP168710_000_00 油底壳管路
OIL PAN PLUMBING

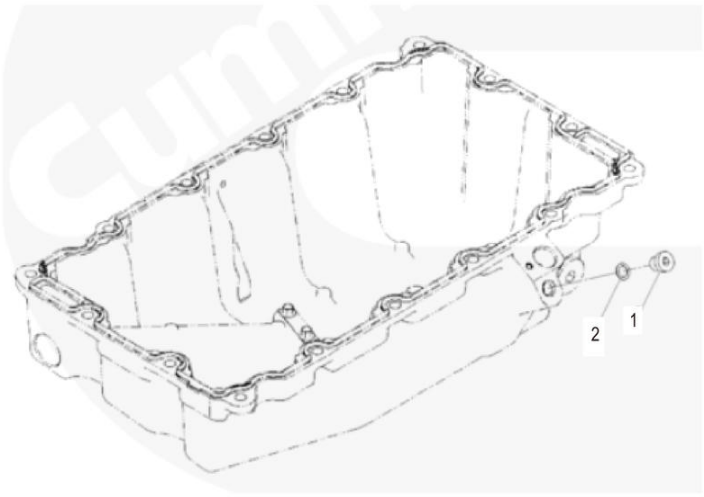

SP168710_000_00 油底壳管路 OIL PAN PLUMBING

件号 ITEM	部件号 PART NO.	零件名称 CH	PART NAME EN	服务代码 SC	互换性 IA	数量 Q'TY	规格 SP.	备注 RE
1	SP169873	螺塞	PLUG THREADED			1		
2	SP168848	O 形密封圈	SEAL O RING			1		

SP168711_000_00 机油标尺
OIL LEVEL GAUGE

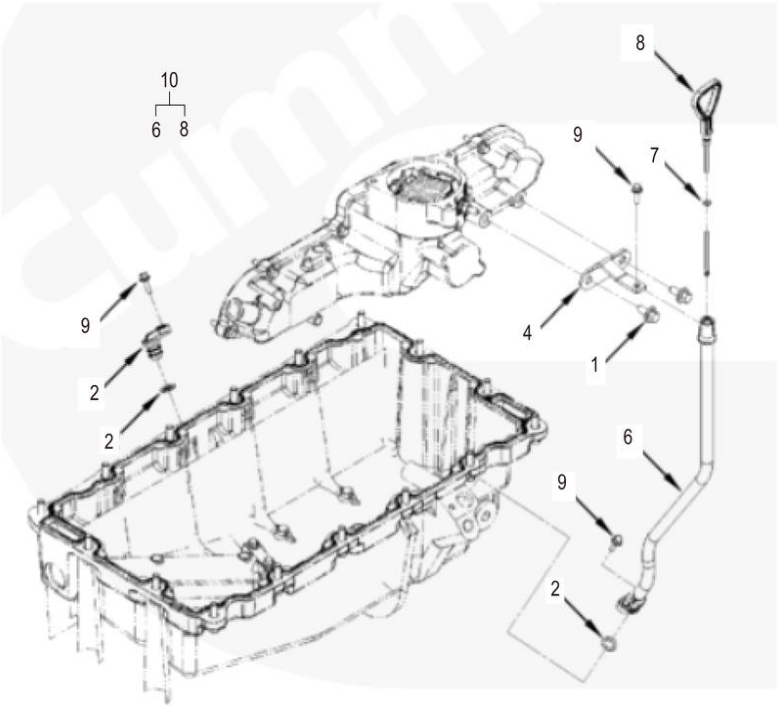

SP168711_000_00 机油标尺 OIL LEVEL GAUGE

件号 ITEM	部件号 PART NO.	零件名称 CH	PART NAME EN	服务代码 SC	互换性 IA	数量 Q'TY	规格 SP.	备注 RE
2	SP169847	螺塞	PLUG O RING			1		
4	SP168739	管支架	BRACE TUBE			1		
7	SP168830	O 形密封圈	SEAL O RING			1		
10	SP169848	机油标尺组件	DIPSTICK			1		

SP169660_000_00 缸体
CYLINDER BLOCK

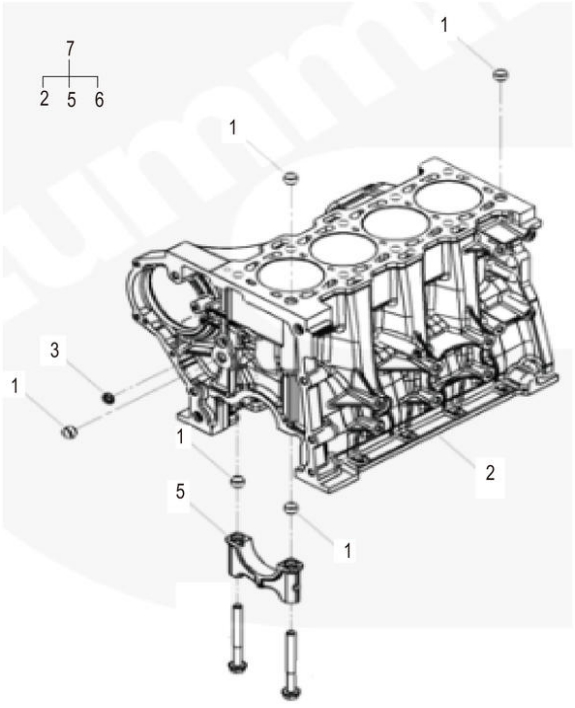

SP169660_000_00 缸体 CYLINDER BLOCK

件号 ITEM	部件号 PART NO.	零件名称 CH	PART NAME EN	服务代码 SC	互换性 IA	数量 Q'TY	规格 SP.	备注 RE
1	SP168764	环形定位销	DOWEL RING			3		
3	SP168840	膨胀塞	PLUG EXPANSION			1		
7	SP169855	螺塞 O 形圈	PLUG O RING			1		

SP169661_000_00 缸体管路
CYLINDER BLOCK PLUMBING

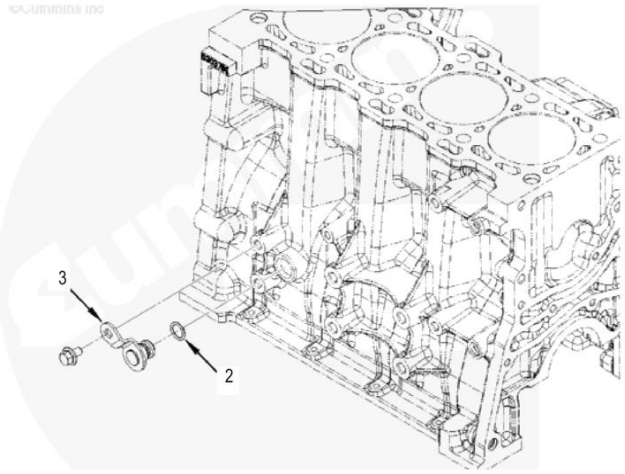

SP169661_000_00 缸体管路 CYLINDER BLOCK PLUMBING

件号 ITEM	部件号 PART NO.	零件名称 CH	PART NAME EN	服务代码 SC	互换性 IA	数量 Q'TY	规格 SP.	备注 RE
2	SP168821	O 形密封圈	SEAL O RING			1		
3	SP169855	螺塞 O 形圈	PLUG O RING			1		

SP169688_000_00 发动机控制模块
ENGINE CONTROL MODULE

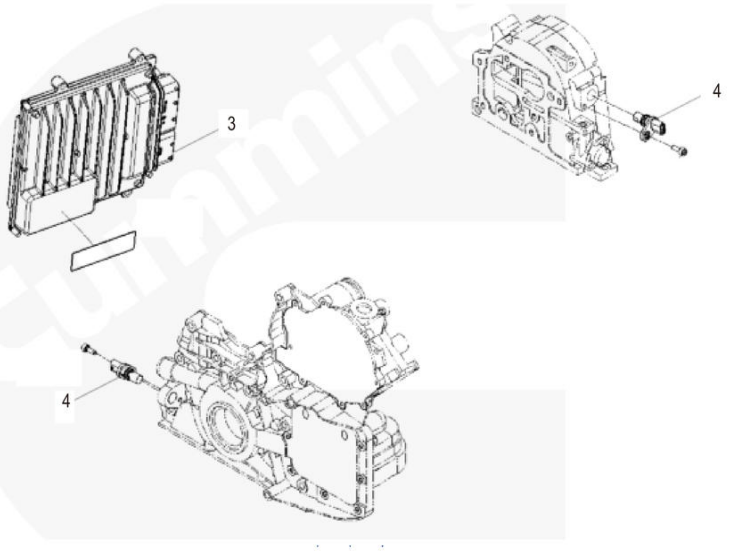

SP169688_000_00 发动机控制模块 ENGINE CONTROL MODULE

件号 ITEM	部件号 PART NO.	零件名称 CH	PART NAME EN	服务代码 SC	互换性 IA	数量 Q'TY	规格 SP.	备注 RE
3		电子控制模块	CONTROL MODULE	A		1		
4	SP169704	位置传感器	POSITION SENSOR			1		

SP169696_000_00 机油泵
LUBRICATING OIL PUMP

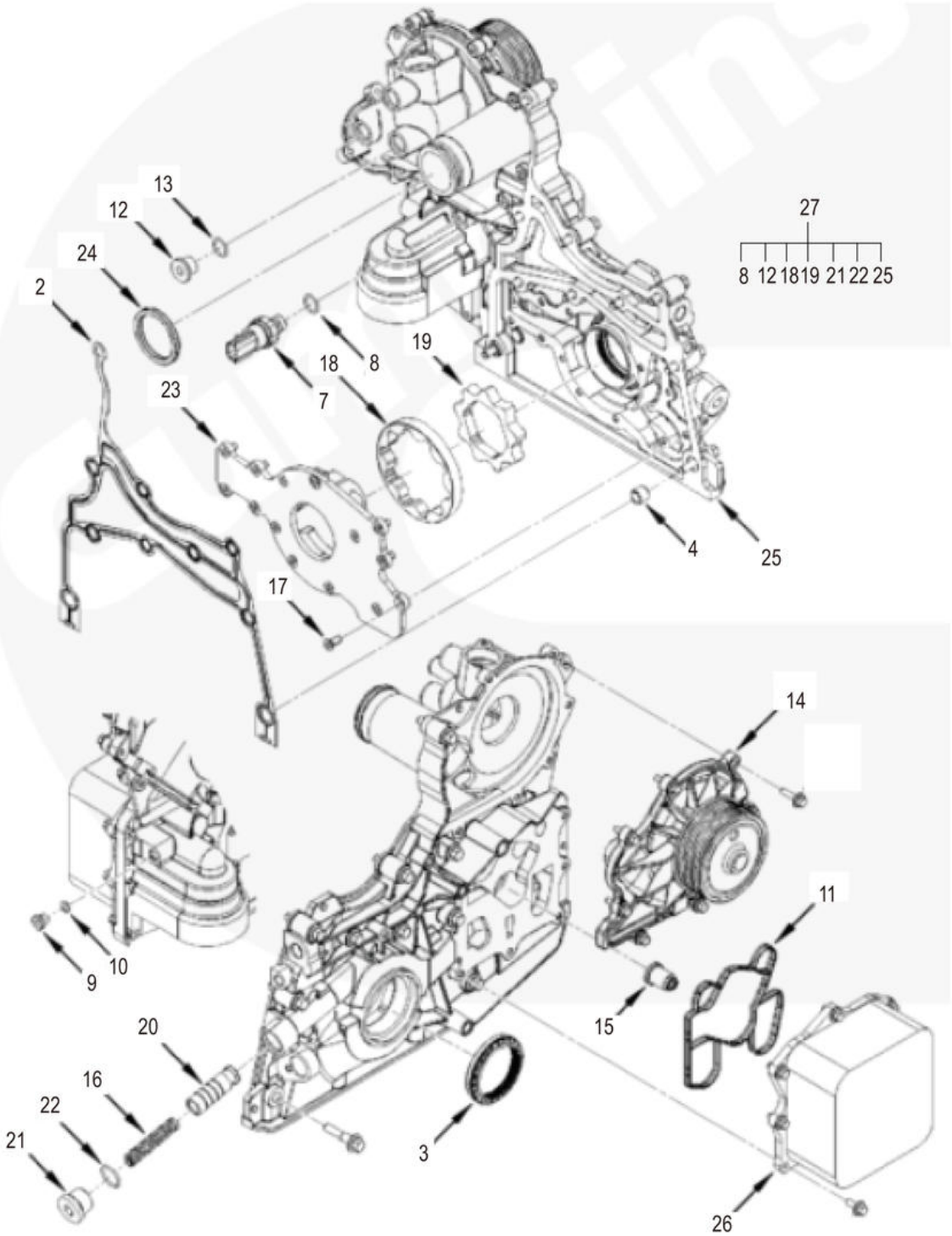

SP169696_000_00 机油泵 LUBRICATING OIL PUMP

件号 ITEM	部件号 PART NO.	零件名称 CH	PART NAME EN	服务代码 SC	互换性 IA	数量 Q'TY	规格 SP.	备注 RE
2	SP168782	盖板密封垫	GASKET COVER PLATE			1		
3	SP168777	油封	SEAL OIL			1		
4	SP168762	环形定位销	DOWEL RING			2		
7	SP127000	机油压力开关	Switch, Pressure			1		
9	SP168794	螺塞	PLUG THREADED			1		
10	SP168793	O 形密封圈	SEAL O RING			1		
11	SP168781	机油冷却器壳体密封件	SEAL OIL COOLER HOUSING			1		
13	SP168790	O 形密封圈	SEAL O RING			1		
14	SP168736	水泵	PUMP WATER			1		
15	SP168834	减压阀	VALVE PRESSURE RELIEF			1		
16	SP168802	压缩弹簧	SPRING COMPRESSION			1		
20	SP168780	压力调节阀阀	VALVE PRESSURE REGULATOR			1		
23	SP168767	盖板	PLATE COVER			1		
24	SP168766	水封	SEAL WATER			1		
26	SP168748	机油冷却器	ENGINE OIL COOLER			1		
27	SP169856	前盖组件	MODULE LUB OIL COOLER			1		

40C9983_000_00 排气系统
ENGINE MOUNTING

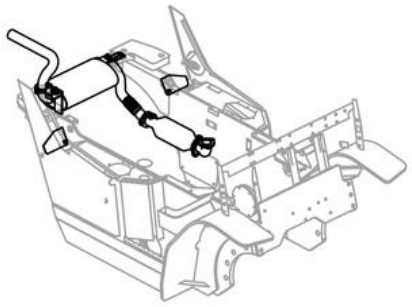

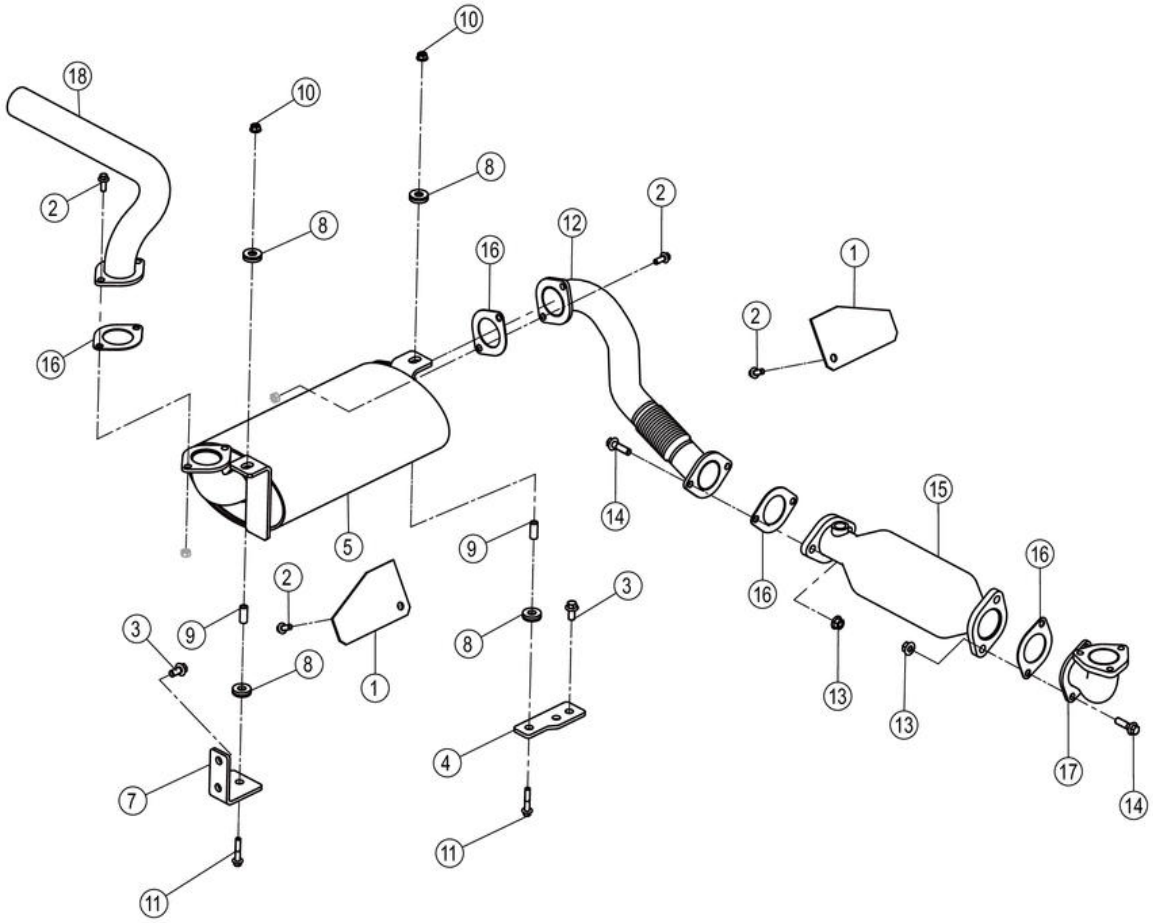

40C9983_000_00 排气系统 ENGINE MOUNTING

件号 ITEM	部件号 PART NO.	零件名称 CH	PART NAME EN	服务代码 SC	互换性 IA	数量 Q'TY	规格 SP.	备注 RE
1	90A5525	板	PLATE			2		
2	01B1289	螺栓	BOLT			6	M8×20-8.8-ZN.D	
3	01B1277	螺栓	BOLT			4	M10×20-8.8-ZN.D	
4	58A2479	安装板	MOUNTING PLATE			1		
5	05D1389	消声器总成	MUFFLER			1		
7	58A2480	安装板	MOUNTING PLATE			1		
8	17B0531	减震垫	CUSHION			4		
9	33A4955	钢套	STEEL SLEEVE			2		
10	03B2081	螺母	NUT			2	M8-8-ZN.D	
11	01B1293	螺栓	BOLT			2	M8×40-8.8-ZN.D	
12	09D9696	排气管	EXHAUST PIPE			1		
13	03B2135	螺母	NUT			4	M10-8-ZN.D	
14	01B1280	螺栓	BOLT			4	M10×35-8.8-ZN.D	
15	40C9764	三元催化器	DIESEL ENGINE			1		
16	85A4756	密封垫	GASKET			4		
17	09D9699	排气管	EXHAUST PIPE		-	1		KS0000147271_4 替换后
17	09D9699	排气管	EXHAUST PIPE		N	1		KS0000147271_6 替换后
18	09D9650	排气管	EXHAUST PIPE		N	1		KS0000147271_5 替换后

40C9984_000_00 进气系统
AIR INTAKE SYSTEM

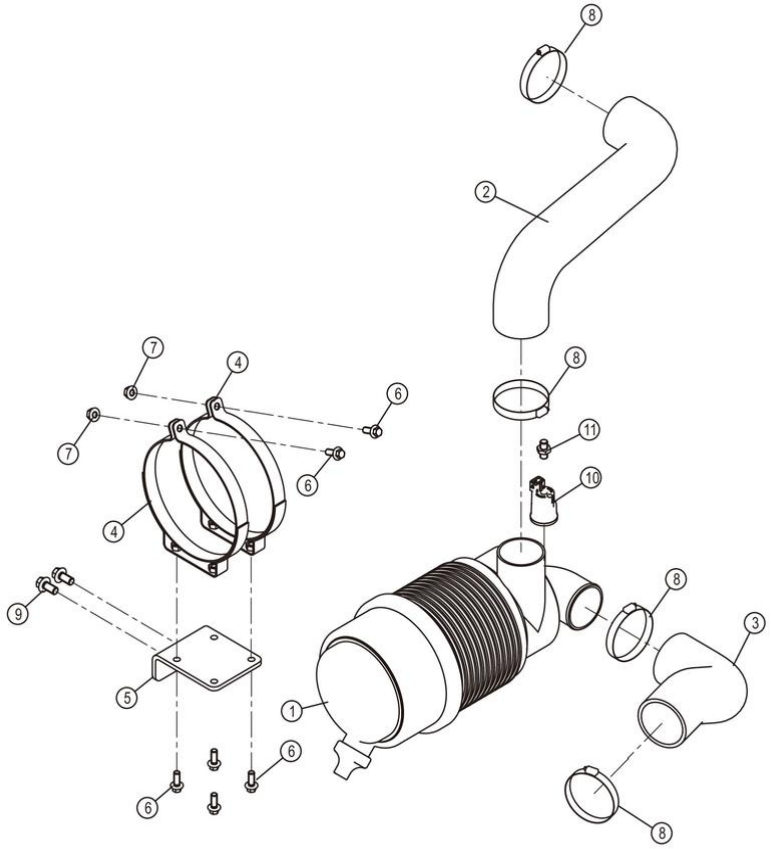

40C9984_000_00 进气系统 AIR INTAKE SYSTEM

件号 ITEM	部件号 PART NO.	零件名称 CH	PART NAME EN	服务代码 SC	互换性 IA	数量 Q'TY	规格 SP.	备注 RE
1	40C3918	空气滤清器	AIR FILTER			1		
2	32A3587	进气管	INTAKE HOSE			1		
3	32A3618	进气管	INTAKE HOSE			1		
4	00D5177	空滤抱箍	CLAMP			2		
5	58A2792	支架	BRACKET			1		
6	01B1289	螺栓	BOLT		N	6	M8×20-8.8-ZN.D	KS0000140068_3 替换前
7	03B2081	螺母	NUT			2	M8-8-ZN.D	
8	15J2008	不锈钢卡箍	CLAMP			4	65-89	
9	01B1277	螺栓	BOLT		N	2	M10×20-8.8-ZN.D	KS0000140068_4 替换后
9	01B1277	螺栓	BOLT		N	2	M10×20-8.8-ZN.D	KS0000140068_3 替换后
10	40C9188	电子式保养指示器	ELECTRICAL INDICATOR			1	25"H2O/6.2KPA	
11	00A3409	接头	JOINT			1		

40C9986_000_00 进气系统
AIR INTAKE SYSTEM

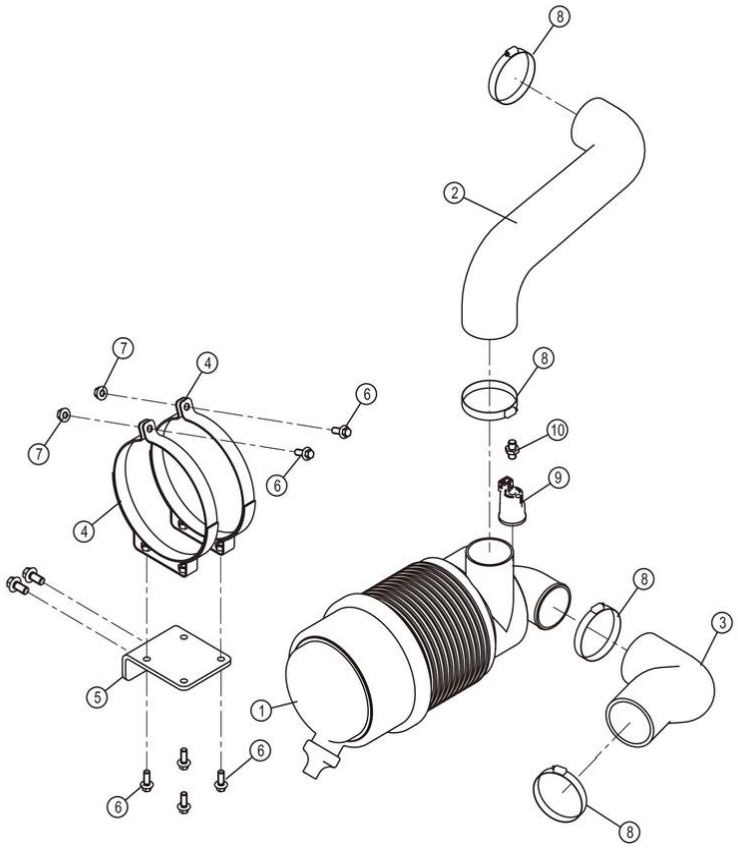

40C9986_000_00 进气系统 AIR INTAKE SYSTEM

件号 ITEM	部件号 PART NO.	零件名称 CH	PART NAME EN	服务代码 SC	互换性 IA	数量 Q'TY	规格 SP.	备注 RE
1	40C3918	空气滤清器	AIR FILTER			1		
2	32A3587	进气管	INTAKE HOSE			1		
3	32A3728	进气管	INTAKE HOSE			1		
4	00D5177	空滤抱箍	CLAMP			2		
5	58A2792	支架	BRACKET			1		
6	01B1289	螺栓	BOLT			8	M8×20-8.8-ZN.D	
7	03B2081	螺母	NUT			2	M8-8-ZN.D	
8	15J2008	不锈钢卡箍	CLAMP			4	65-89	
9	40C9188	电子式保养指示器	ELECTRICAL INDICATOR			1	25"H2O/6.2KPA	
10	00A3409	接头	JOINT			1		

40C9989_000_00 冷却系统
COOLING SYSTEM

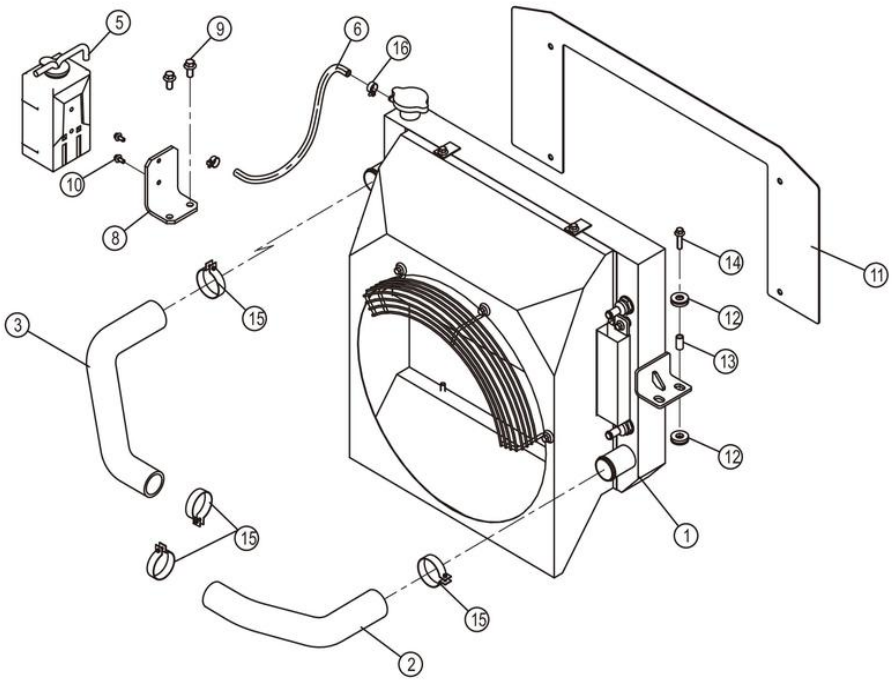

40C9989_000_00 冷却系统 COOLING SYSTEM

件号 ITEM	部件号 PART NO.	零件名称 CH	PART NAME EN	服务代码 SC	互换性 IA	数量 Q'TY	规格 SP.	备注 RE
1	20C2749	散热器组件	RADIATOR			1		
2	32A3607	上水管	HOSE			1		
3	32A3608	下水管	HOSE			1		
5	40C1310	水壶	WASHER RESERVOIR			1		
6	30A5607	软管	HOSE			1		
8	58A3032	支架	BRACKET			1		
9	01B1277	螺栓	BOLT			2	M10×20-8.8-ZN.D	
10	01B1329	螺栓	BOLT			2	M6×12-8.8-DK	
11	90A5295	挡风板	BAFFLE		I	1		KS0000147610_12 替换前
11		挡风板	BAFFLE	B	I	1		KS0000147610_12 替换后
12	17B0531	减震垫	CUSHION			8		
13	33A5513	钢套	STEEL SLEEVE			4		
14	01B1291	螺栓	BOLT			4	M8×30-8.8-ZN.D	
15	15J2007	不锈钢卡箍	CLAMP			4		
16	15J2002	不锈钢卡箍	CLAMP			2		

20C2749_000_00 散热器组件
RADIATOR

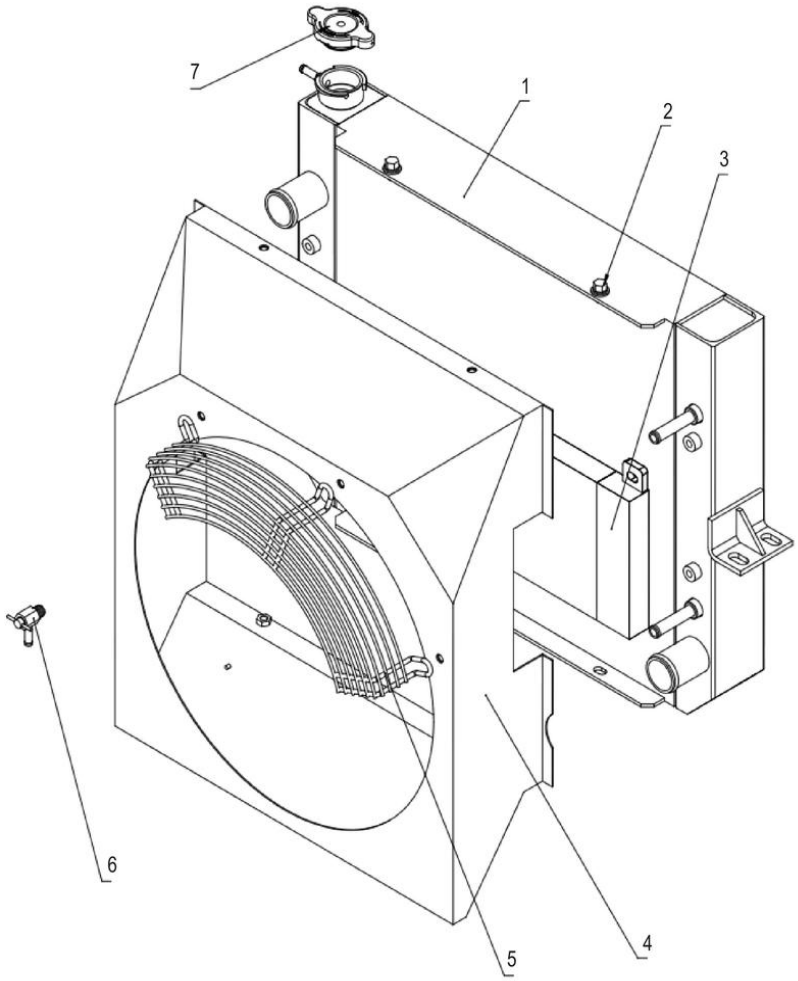

20C2749_000_00 散热器组件 RADIATOR

件号 ITEM	部件号 PART NO.	零件名称 CH	PART NAME EN	服务代码 SC	互换性 IA	数量 Q'TY	规格 SP.	备注 RE
1	20C2750	散热器	RADIATOR			1	YANMAR	
2	01B1288	螺栓	BOLT			9	M8×16-8.8-ZN.D	
3	20C2801	液压油散热器	RADIATOR			1		
4	45D2395	导风罩	SHROUD			1	460YANMAR	
5	45D2675	防护罩	PROTECTION SHIELD		I	1		KS0000147610_1 替换后
6	SP168505	放水开关	WATER VALVE			1		
7	SP169764	加水口盖	WATER LID			1		

40C9998_000_00 燃油系统
FUEL SYSTEM

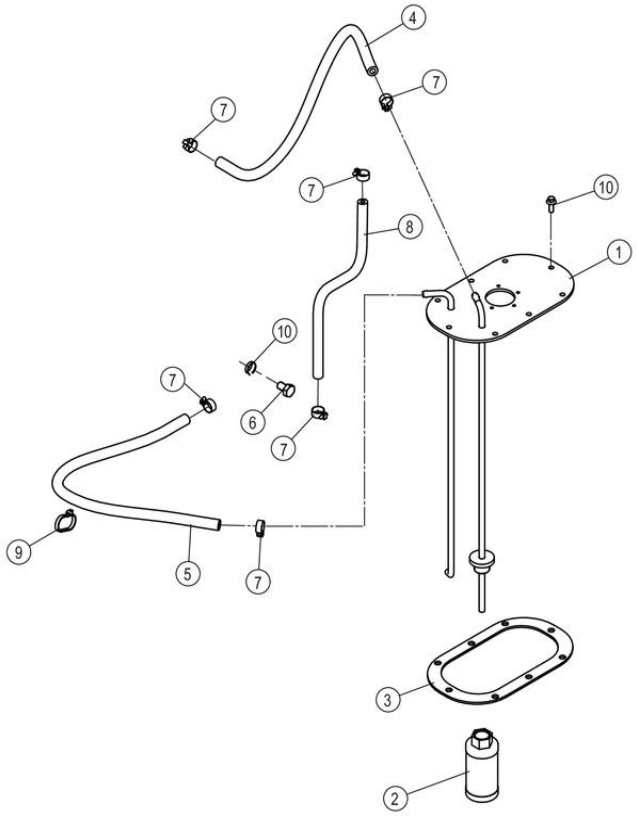

40C9998_000_00 燃油系统 FUEL SYSTEM

件号 ITEM	部件号 PART NO.	零件名称 CH	PART NAME EN	服务代码 SC	互换性 IA	数量 Q'TY	规格 SP.	备注 RE
1	36D1524	油箱盖	TANK COVER			1		
2	53K2005	滤油器	OIL FILTER			1		
3	85A3276	衬垫	LINER			1		
4	05C1649	燃油管	FUEL HOSE			1		
5	30A4051	燃油管	FUEL HOSE			1		
6	00B0026	螺栓	BOLT		N	1	M8×12-8.8-ZN.D	KS0000149135_2 替换后
6	00B0056	螺栓	BOLT		N	1	M10×16-8.8-ZN.D	KS0000149135_2 替换前
7	15J2002	不锈钢卡箍	CLAMP			6		
8	30A6161	燃油管	FUEL HOSE			1		
9	37J2003	尼龙扎带	NYLON STRAP			1		
10	01B1330	螺栓	BOLT			8	M6×16-8.8-DK	
11	06B0006	垫圈	WASHER		-	1	8	KS0000149135_1 替换后

05C1649_000_00 燃油管
FUEL HOSE

注：该系统无装配图。

Note: No assembly diagram is provided for this system.

05C1649_000_00 燃油管 FUEL HOSE

件号 ITEM	部件号 PART NO.	零件名称 CH	PART NAME EN	服务代码 SC	互换性 IA	数量 Q'TY	规格 SP.	备注 RE
1	MX100319	低压软管φ8	HOSE			1		改用 MX100319，数量 1.25

30A6161_000_00 燃油管
FUEL HOSE

注：该系统无装配图。

Note: No assembly diagram is provided for this system.

30A6161_000_00 燃油管 FUEL HOSE

件号 ITEM	部件号 PART NO.	零件名称 CH	PART NAME EN	服务代码 SC	互换性 IA	数量 Q'TY	规格 SP.	备注 RE
1	MX100319	低压软管φ8	HOSE			1		改用 MX100319，数量 1.25

60C0080_000_00 柴油机系统
ENGINE SYSTEM

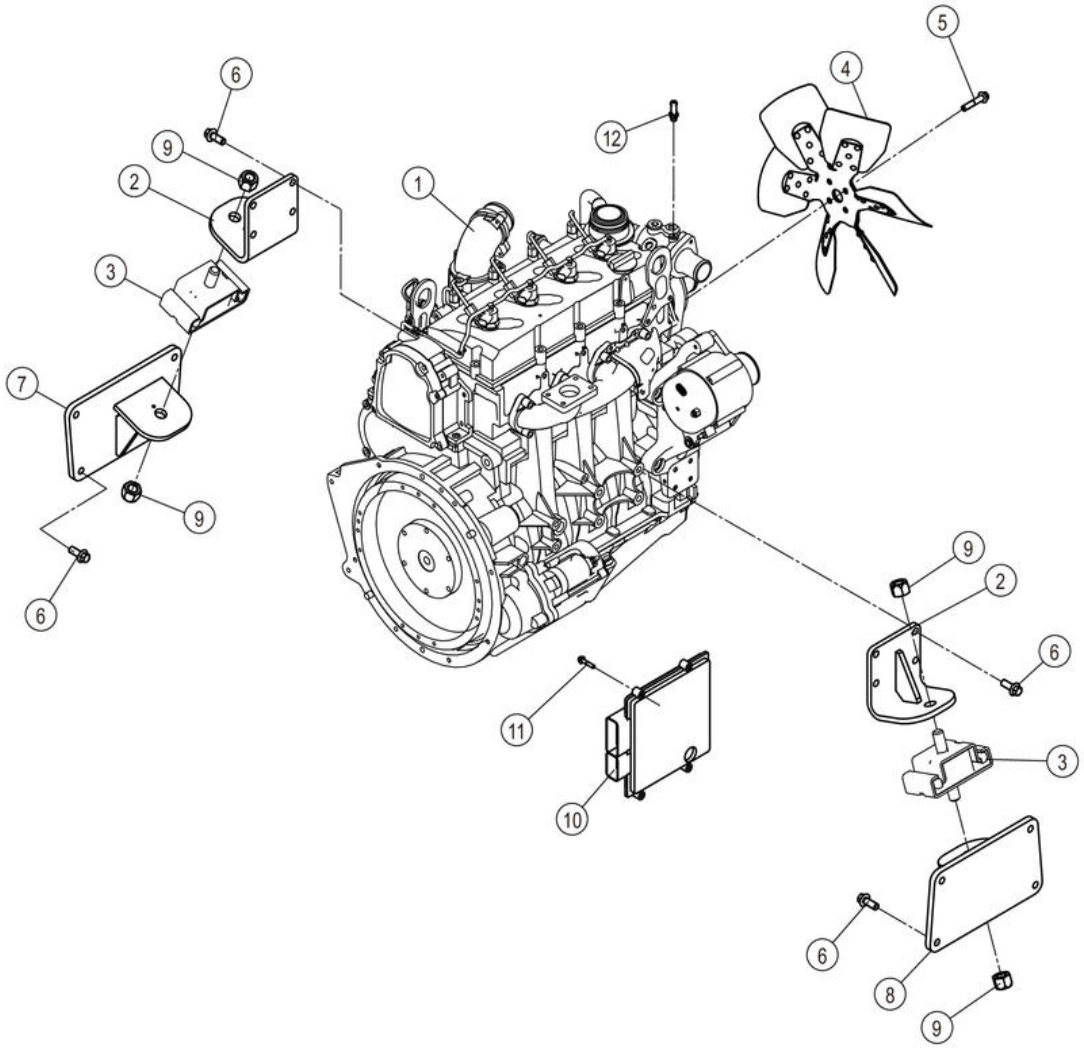

60C0080_000_00 柴油机系统 ENGINE SYSTEM

件号 ITEM	部件号 PART NO.	零件名称 CH	PART NAME EN	服务代码 SC	互换性 IA	数量 Q'TY	规格 SP.	备注 RE
1	60C0081	柴油机	DIESEL ENGINE			1		
2	18D3140	支架	BRACKET		I	2		KS0000146452_11 替换后
2	18D1143	支架	BRACKET		I	2		KS0000146452_11 替换前
2	18D1143	支架	BRACKET		N	2		EC0000142293_7 替换后
3	17B0556	减震垫	CUSHION			2		
4	40C9609	风扇	FAN		I	1		KS0000146452_9 替换前
4	60C0530	风扇	FAN		I	1		KS0000146452_9 替换后
5	01B1363	螺栓	BOLT			4	M10×50-8.8-ZN.D	
6	01B1283	螺栓	BOLT			16	M12×30-8.8-ZN.D	
7	18D1151	支座	BRACKET		N	1		EC0000142293_6 替换后
7	18D3141	支座	BRACKET		I	1		KS0000146452_10 替换后
7	18D1151	支座	BRACKET		I	1		KS0000146452_10 替换前
8	18D3142	支座	BRACKET		I	1		KS0000146452_8 替换后
8	18D1150	支座	BRACKET		N	1		EC0000142293_8 替换后
8	18D1150	支座	BRACKET		I	1		KS0000146452_8 替换前
9	03V0524	锁紧螺母	LOCKNUT			4	M20-8-ZN.D	
10	46C8766	控制单元	CONTROL UNIT			1		
11	01B1355	螺栓	BOLT			4	M6×30-8.8-ZN.D	
12	30C3310	接头	CONNECTOR		N	1		EC0000142293_5 替换后

60C0081_000_00 柴油机
DIESEL ENGINE

注：该系统无装配图，具体装配请参考表中各部件装配图。

Note: No assembly diagram is provided for this system. Please refer to the assembly diagrams of those components in the table for assembly details.

60C0081_000_00 柴油机 DIESEL ENGINE

件号 ITEM	部件号 PART NO.	零件名称 CH	PART NAME EN	服务代码 SC	互换性 IA	数量 Q'TY	规格 SP.	备注 RE
1	SP168665	进气歧管	AIR INTAKE MANIFOLD	C		1		
2	SP168666	进气接头	AIR INTAKE CONNECTION	C		1		
3	SP168667	排气歧管	EXHAUST RCN AIR PLUMBING	C		1		
4	SP168668	后离合器	REAR CLUTCH	C		1		
5	SP168669	摇臂	ROCKER LEVER	C		1		
6	SP168670	缸体	CYLINDER BLOCK	C		1		
7	SP168671	缸体管路	CYLINDER BLOCK PLUMBING	C		1		
8	SP168672	曲轴	CRANKSHAFT	C		1		
9	SP168673	齿轮室	REAR GEAR HOUSING	C		1		
10	SP168674	发动机吊耳	LIFTING ARRANGEMENT	C		1		
11	SP168675	飞轮壳	FLYWHEEL HOUSING	C		1		
12	SP168676	减振器	VIBRATION DAMPER	C		1		
13		飞轮安装件	FLYWHEEL MOUNTING	C		1		
14	SP168678	飞轮	FLYWHEEL	C		1		
15	SP168679	缸盖	CYLINDER HEAD	C		1		
16	SP168680	喷油器	INJECTOR	C		1		
17	SP168681	连杆和活塞	CONNECTING ROD AND PISTON	C		1		
18	SP168682	凸轮轴	CAMSHAFT	C		1		
19	SP168683	水泵驱动	WATER PUMP DRIVE	C		1		
20	SP168684	皮带张紧器	BELT TENSIONER	C		1		
21	SP168685	水泵	WATER PUMP	C		1		
22	SP168686	进水接头	WATER INLET CONNECTION	C		1		
23	SP168687	出水管接头	WATER OUTLET CONNECTION	C		1		
24	SP168688	节温器壳体管路	THERMOSTAT HOUSING	C		1		
25	SP168689	节温器	THERMOSTAT	C		1		
26	SP168690	冷却液加热器起动辅助装置	COO HEATER STARTING AID	C		1		
27	SP168691	风扇导向装置隔套	MR - FAN PILOT SPACER	C		1		
28	SP168692	风扇导向装置隔套	MR - FAN PILOT SPACER	C		1		
29	SP168693	风扇驱动装置	FAN DRIVE	C		1		

30	SP168694	充电机安装件	ALTERNATOR MOUNTING	C		1		
31	SP168695	充电机	ALTERNATOR	C		1		

60C0081_000_00 柴油机
DIESEL ENGINE

注：该系统无装配图，具体装配请参考表中各部件装配图。

Note: No assembly diagram is provided for this system. Please refer to the assembly diagrams of those components in the table for assembly details.

60C0081_000_00 柴油机 DIESEL ENGINE

件号 ITEM	部件号 PART NO.	零件名称 CH	PART NAME EN	服务代码 SC	互换性 IA	数量 Q'TY	规格 SP.	备注 RE
32		起动马达安装件	STARTING MOTOR MOUNTING	G		1		
33	SP168697	起动马达	STARTING MOTOR	C		1		
34	SP168698	发动机控制模块	ENGINE CONTROL MODULE	C		1		
35	SP168699	隔热罩	HEAT SHIELD	C		1		
36	SP168700	机油滤清器	FULL FLOW OIL FILTER	C		1		
37	SP168701	燃油滤清器位置	FUEL FILTER LOCATION	C		1		
38	SP168702	曲轴箱呼吸器	CRANKCASE BREATHER	C		1		
39	SP168703	燃油泵	FUEL PUMP	C		1		
40	SP168704	燃油管路	FUEL PLUMBING	C		1		
41	SP168705	呼吸器	CRANKCASE BREATHER	C		1		
42	SP168706	机油泵	LUBRICATING OIL PUMP	C		1		
43	SP168707	油底壳	OIL PAN	C		1		
44	SP168708	气门室盖	VALVE COVER	C		1		
45	SP168709	发动机机油冷却器	ENGINE OIL COOLER	C		1		
46	SP168710	油底壳管路	OIL PAN PLUMBING	C		1		
47	SP168711	机油标尺	OIL LEVEL GAUGE	C		1		

SP168670_000_00 缸体
CYLINDER BLOCK

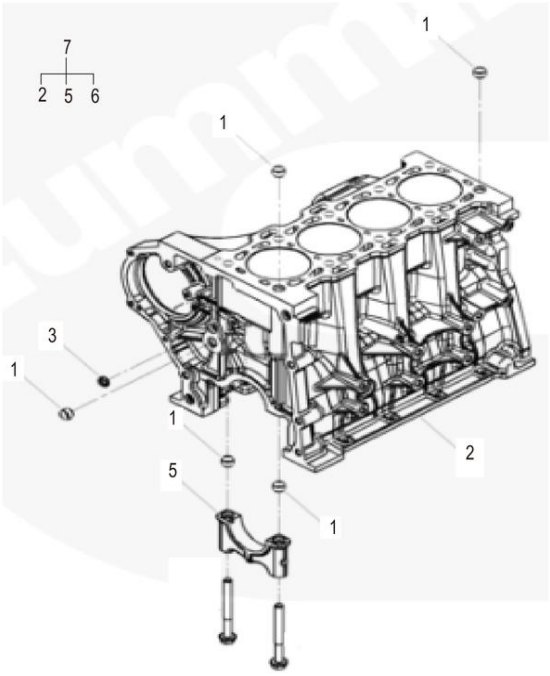

SP168670_000_00 缸体 CYLINDER BLOCK

件号 ITEM	部件号 PART NO.	零件名称 CH	PART NAME EN	服务代码 SC	互换性 IA	数量 Q'TY	规格 SP.	备注 RE
1	SP168764	环形定位销	DOWEL RING			3		
3	SP168840	膨胀塞	PLUG EXPANSION			1		
7	SP169854	缸体	BLOCK CYLINDER			1		

SP168671_000_00 缸体管路
CYLINDER BLOCK PLUMBING

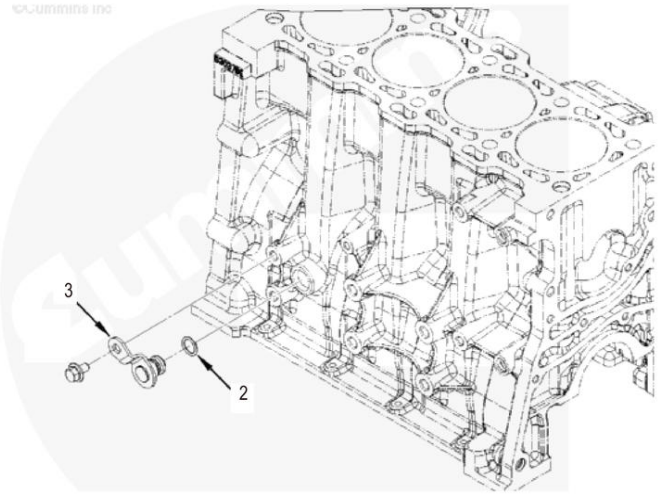

SP168671_000_00 缸体管路 CYLINDER BLOCK PLUMBING

件号 ITEM	部件号 PART NO.	零件名称 CH	PART NAME EN	服务代码 SC	互换性 IA	数量 Q'TY	规格 SP.	备注 RE
2	SP168821	O 形密封圈	SEAL O RING			1		
3	SP169855	螺塞 O 形圈	PLUG O RING			1		

SP168698_000_00 发动机控制模块
ENGINE CONTROL MODULE

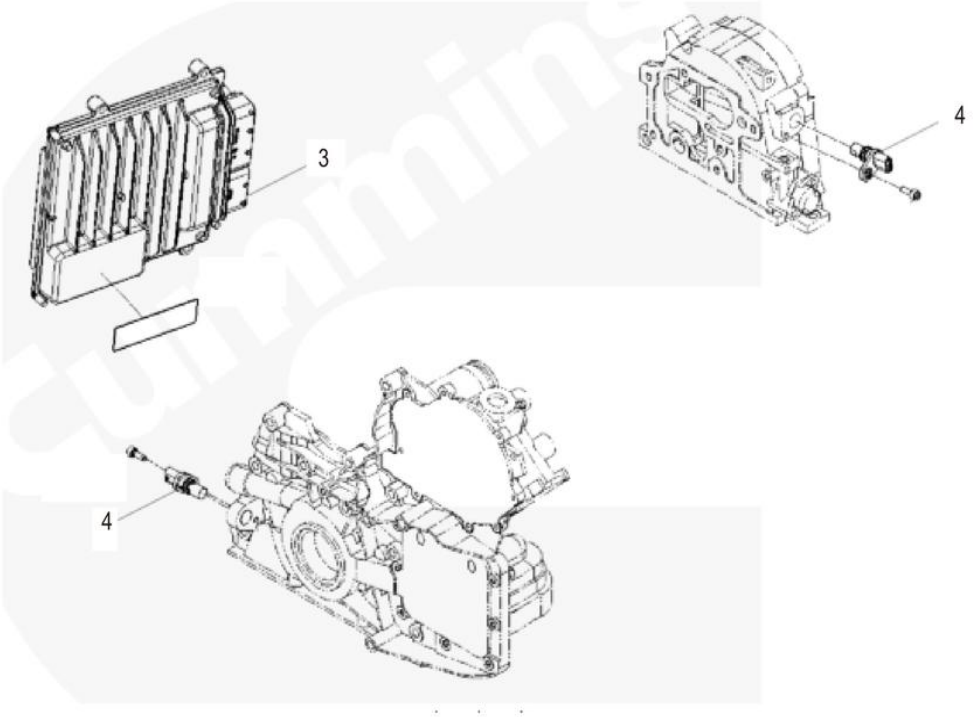

SP168698_000_00 发动机控制模块 ENGINE CONTROL MODULE

件号 ITEM	部件号 PART NO.	零件名称 CH	PART NAME EN	服务代码 SC	互换性 IA	数量 Q'TY	规格 SP.	备注 RE
3	SP169702	电子控制模块	CONTROL MODULE			1		
4	SP169704	位置传感器	POSITION SENSOR			1		

SP168706_000_00 机油泵
LUBRICATING OIL PUMP

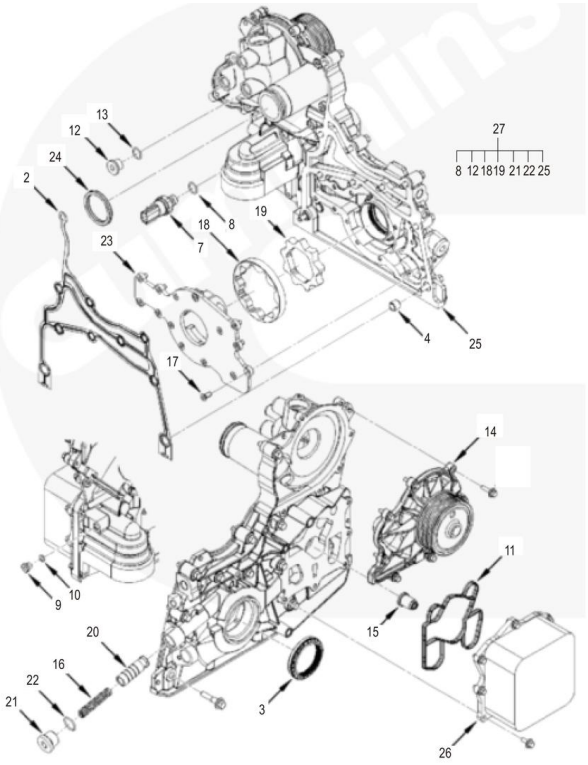

SP168706_000_00 机油泵 LUBRICATING OIL PUMP

件号 ITEM	部件号 PART NO.	零件名称 CH	PART NAME EN	服务代码 SC	互换性 IA	数量 Q'TY	规格 SP.	备注 RE
2	SP168782	盖板密封垫	GASKET COVER PLATE			1		
3	SP168777	油封	SEAL OIL			1		
4	SP168762	环形定位销	DOWEL RING			2		
7	SP127000	机油压力开关	Switch, Pressure			1		
9	SP168794	螺塞	PLUG THREADED			1		
10	SP168793	O 形密封圈	SEAL O RING			1		
11	SP168781	机油冷却器壳体密封件	SEAL OIL COOLER HOUSING			1		
13	SP168790	O 形密封圈	SEAL O RING			1		
14	SP168736	水泵	PUMP WATER			1		
15	SP168834	减压阀	VALVE PRESSURE RELIEF			1		
16	SP168802	压缩弹簧	SPRING COMPRESSION			1		
20	SP168780	压力调节阀阀	VALVE PRESSURE REGULATOR			1		
23	SP168767	盖板	PLATE COVER			1		
24	SP168766	水封	SEAL WATER			1		
26	SP168748	机油冷却器	ENGINE OIL COOLER			1		
27	SP169856	前盖组件	MODULE LUB OIL			1		

			COOLER					

60C0106_001_00 排气系统
ENGINE SYSTEM

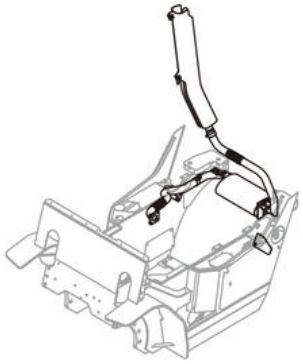

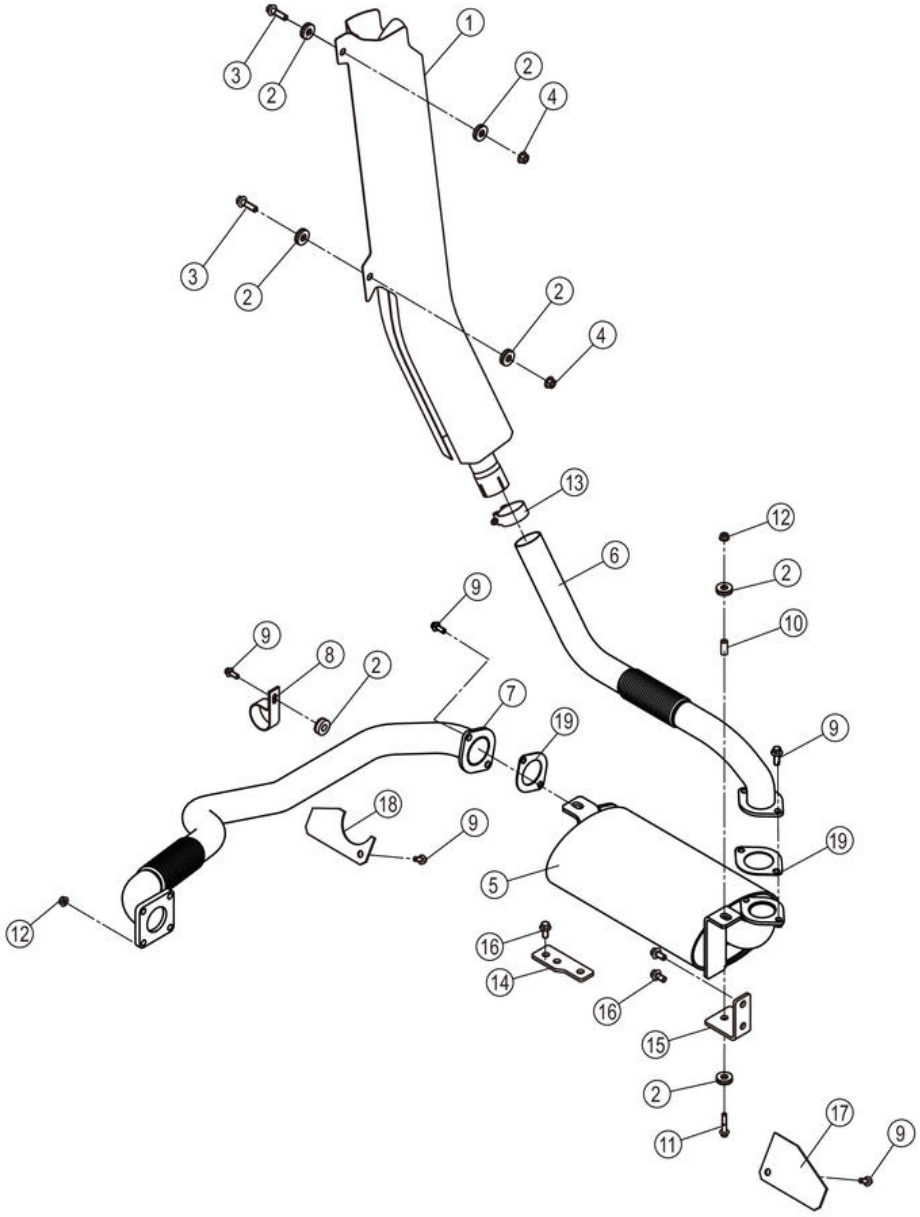

60C0106_001_00 排气系统 ENGINE SYSTEM

件号 ITEM	部件号 PART NO.	零件名称 CH	PART NAME EN	服务代码 SC	互换性 IA	数量 Q'TY	规格 SP.	备注 RE
1	09D7945	排气管	EXHAUST PIPE		I	1		KS0000147271_10 替换后
1	09D7945	排气管	EXHAUST PIPE		I	1		KS0000143645_4 替换前
2	17B0531	减震垫	CUSHION			9		
3	01B1365	螺栓	BOLT		N	2	M10×60-8.8-ZN.D	KS0000147271_12 替换后
4	03B2135	螺母	NUT			2	M10-8-ZN.D	
5	05D1539	消声器总成	MUFFLER		-	1		KS0000140617_13 替换后
6	09D9602	排气管	EXHAUST PIPE		N	1		KS0000147271_11 替换后
7	09D8250	排气管	EXHAUST PIPE		-	1		KS0000140617_10 替换后
8	27A0877	卡箍	CLAMP			1		
9	01B1289	螺栓	BOLT		-	7	M8×20-8.8-ZN.D	KS0000140617_15 替换后
9	01B1289	螺栓	BOLT		-	7	M8×20-8.8-ZN.D	KS0000140617_22 替换前
10	33A4955	钢套	STEEL SLEEVE			2		
11	01B1293	螺栓	BOLT			2	M8×40-8.8-ZN.D	
12	03B2081	螺母	NUT			6	M8-8-ZN.D	
13	24C1843	卡箍	CLAMP		-	1	50-56	KS0000140617_11 替换后
13	24C1843	卡箍	CLAMP		-	1	50-56	KS0000140617_21 替换前
14	58A2479	安装板	MOUNTING PLATE		-	1		KS0000140617_16 替换后
15	58A3309	安装板	MOUNTING PLATE		-	1		KS0000140617_18 替换后
16	01B1277	螺栓	BOLT		-	4	M10×20-8.8-ZN.D	KS0000140617_17 替换后
17	90A5525	板	PLATE		-	1		KS0000140617_12 替换后
18	90A5814	板	PLATE		-	1		KS0000140617_14 替换后
19	85A4756	密封垫	GASKET		-	2		KS0000147271_9 替换后

60C0109_001_00 柴油机系统
ENGINE SYSTEM

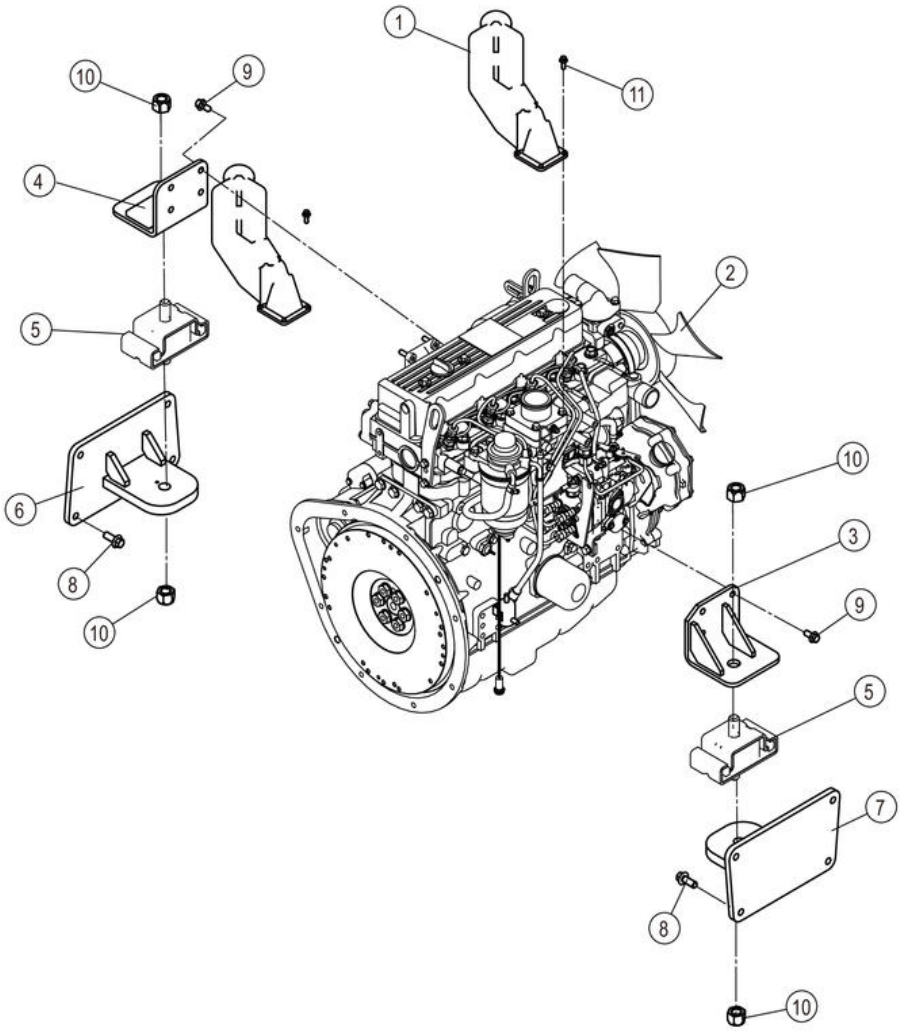

60C0109_001_00 柴油机系统 ENGINE SYSTEM

件号 ITEM	部件号 PART NO.	零件名称 CH	PART NAME EN	服务代码 SC	互换性 IA	数量 Q'TY	规格 SP.	备注 RE
1	32A0820	进气歧管	INTAKE MANIFOLD		N	1		KS0000140068_5 替换后
2	40C1071	柴油机	DIESEL ENGINE			1		
3	00D8816	支架	BRACKET			1		
4	00D8815	支架	BRACKET			1		
5	17B0556	减震垫	CUSHION			2		
6	18D0660	支座	BRACKET			1		
7	18D0659	支座	BRACKET			1		
8	01B1283	螺栓	BOLT			8	M12×30-8.8-ZN.D	
9	01B1277	螺栓	BOLT			8	M10×20-8.8-ZN.D	
10	03V0524	锁紧螺母	LOCKNUT			4	M20-8-ZN.D	
11	01B1289	螺栓	BOLT		-	4	M8×20-8.8-ZN.D	KS0000149135_3 替换后

40C1071_000_00 柴油机(CPCD，洋马 4TNE98)
DIESEL ENGINE

注：该系统无装配图，具体装配请参考表中各部件装配图。

Note: No assembly diagram is provided for this system. Please refer to the assembly diagrams of those components in the table for assembly details.

40C1071_000_00 柴油机(CPCD，洋马 4TNE98) DIESEL ENGINE

件号 ITEM	部件号 PART NO.	零件名称 CH	PART NAME EN	服务代码 SC	互换性 IA	数量 Q'TY	规格 SP.	备注 RE
1	SP154671	气缸缸体	CYLINDER BLOCK	C		1		
2	SP154672	齿轮壳	COVER ASSY	C		1		
3	SP154673	飞轮壳和油底壳	HOUSING ,SUMP ASSY	C		1		
4	SP154674	汽缸盖和汽缸盖罩	BONNET ASSY	C		1		
5	SP154675	排气机构和排气歧管	MANIFOLD	C		1		
6	SP154676	凸轮轴和驱动齿轮	CAMSHAFT ASSY	C		1		
7	SP154677	活塞与曲轴	PISTON AND CRANKSHAFT COMP	C		1		
8	SP154678	润滑油系统	PIPE ASSY	C		1		
9	SP154679	冷却水系统	FAN AND PUMP	C		1		
10	SP154680	燃油输油泵	PUMP ASSY	A		1		
11	SP154681	燃油进油阀	VALVE ASSY	A		1		
12	SP154682	燃油滤	FILTER	A		1		
13	SP154683	启动电机	STARTER	A		1		
14	SP154684	发电机	GENERATOR	A		1		
15	SP154685	垫片总成套装	GASKET	A		1		
16	SP154877	总成件清单	LIST OF ASSEMBLY	C		1		
17	SP121244	柴油精滤芯	PRIMARY FUEL FILTER ELEMENT			1		
18	SP121245	柴油粗滤芯	SECONDARY FUEL FILTER ELEMENT			1		
19	SP121246	机油滤芯	ENGINE OIL FILTER ELEMENT			1		

SP154671_000_00 气缸缸体
CYLINDER BLOCK

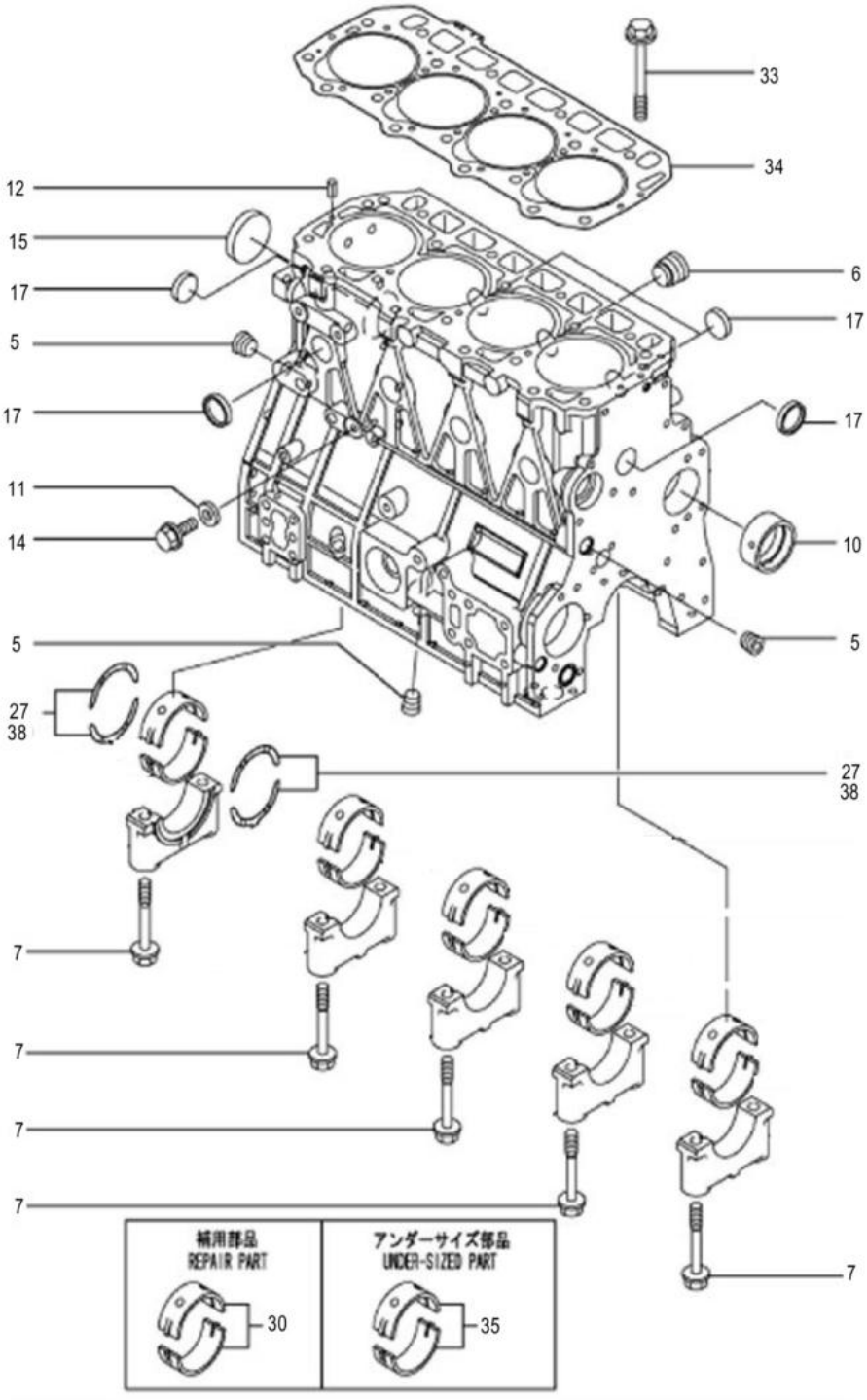

SP154671_000_00 气缸缸体 CYLINDER BLOCK

件号 ITEM	部件号 PART NO.	零件名称 CH	PART NAME EN	服务代码 SC	互换性 IA	数量 Q'TY	规格 SP.	备注 RE
5	SP126256	堵塞	PLUG PT3/8,SCREW			3		
6	SP126257	堵塞	PLUG			1		
7	SP112495	主轴承盖螺栓	BOLT			10		
10	SP112496	凸轮轴衬套	BUSHING			1		
11	SP126393	垫片	SNAP RING			1		
12	SP148076	销	PINSPRING6.0X12			2		
14	SP147811	油底壳放油螺栓	THE OIL PAN DRAIN BOLT			1		
15	SP126258	堵塞	PLUG			1		
17	SP120106	碗形塞	PLUG			8		
27	SP141041	曲轴止推瓦	BEARING			2		
30	SP141029	曲轴瓦	BEARING			5		
33	SP112494	气缸盖螺栓	BOLT			18		
34	SP130840	缸垫	"GASKET			1		
35	SP141034	曲轴瓦	BEARING			5		
38	SP141040	曲轴止推瓦	BEARING			2		

SP154672_000_00 齿轮壳
COVER ASSY

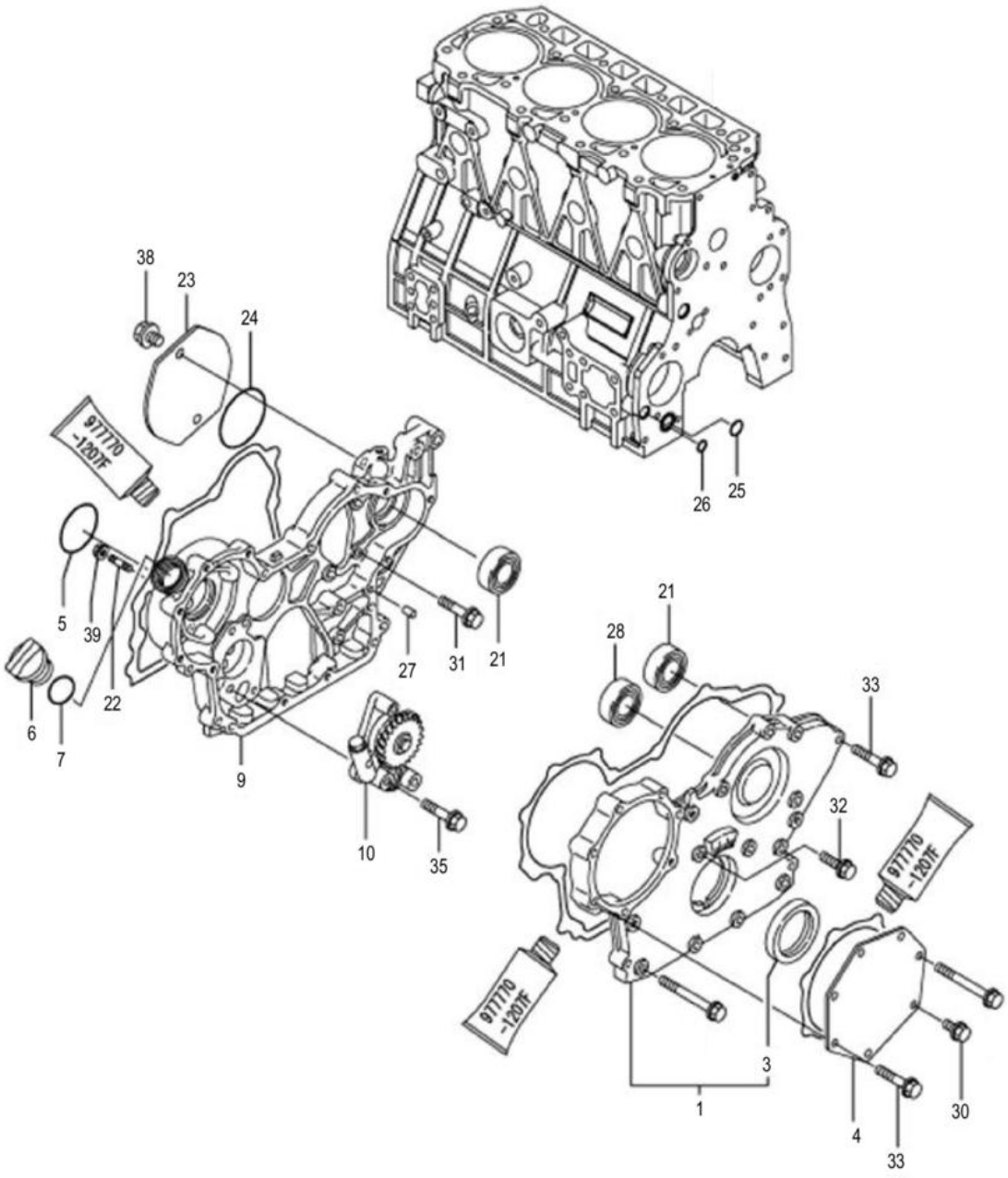

SP154672_000_00 齿轮壳 COVER ASSY

件号 ITEM	部件号 PART NO.	零件名称 CH	PART NAME EN	服务代码 SC	互换性 IA	数量 Q'TY	规格 SP.	备注 RE
1	SP126260	正室齿轮室盖	COVER ASSY,GEAR CASE			1		
3	SP126261	密封圈	SEAL RING			1		
4	SP148079	盖	COVER			1		
5	SP152806	O 形圈	O-RING 1A S-50.0			1		
6	SP112489	加机油盖	COVER			1		
7	SP126275	加油口盖 O 形圈	O-RING 1A P-32.0			1		
9	SP126262	正室齿轮室	HOUSING, GEAR			1		
10	SP112504	机油泵	PUMP			1		
21	SP126263	轴承	BEARING			1		
22		板	STUD M BX 30 PLATED	A		3		
23	SP152714	顶盖	COVER HO-P			1		
24	SP128271	O 形圈	O-RING			1		
25	SP128270	O 形圈	O-RING			1		
26	SP126388	垫圈	WASHER			1		
27	SP114089	圆柱销	PIN			4		
28	SP126265	轴承	BEARING			1		
30	SP148081	螺栓	BOLTM8X16PLATED			1		
31	SP148082	螺栓	BOLTM8X20PLATED			3		
32	SP148236	螺栓	BOLTM8X30PLATED			1		
33	SP148083	螺栓	BOLTM8X40PLATED			5		
35	SP148084	螺栓	BOLTM8X45PLATED			3		
38	SP152715	螺栓	BOLT M10×12 PLATED			2		
39	SP148112	螺柱 M8	NUTM8			3		

SP154673_000_00 飞轮壳和油底壳
HOUSING ，SUMP ASSY

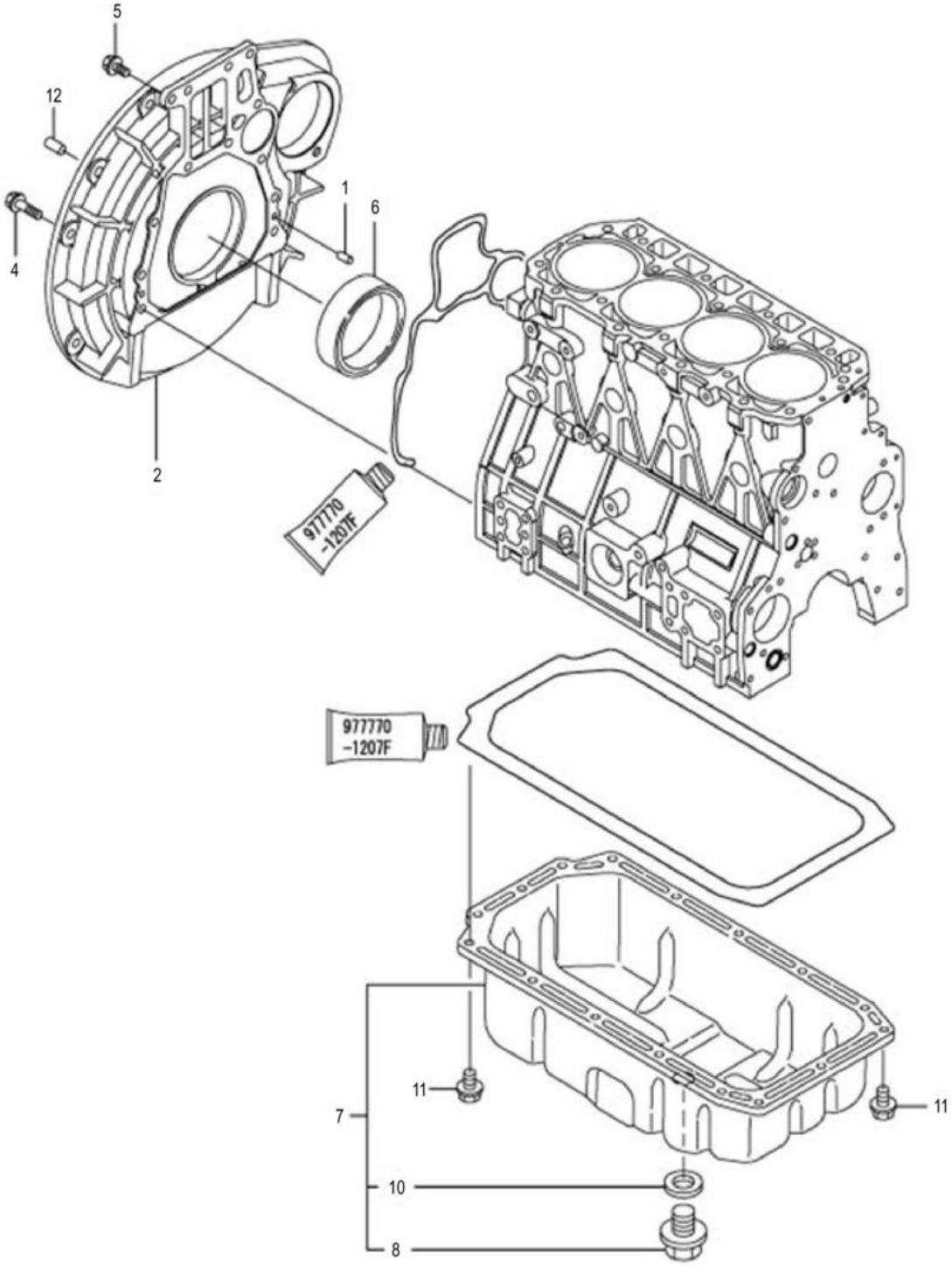

SP154673_000_00 飞轮壳和油底壳 HOUSING ，SUMP ASSY

件号 ITEM	部件号 PART NO.	零件名称 CH	PART NAME EN	服务代码 SC	互换性 IA	数量 Q'TY	规格 SP.	备注 RE
1	SP114089	圆柱销	PIN			2		
2	SP152716	飞轮壳	HOUSING FLYWHEEL			1		
4	SP112527	飞轮壳螺栓	BOLT			9		
5		螺栓	BOLT M10×20	A		4		
6	SP123371	曲轴前油封	SEAL, OIL			1		
7	SP126266	油底壳	OIL SUMP TANK			1		
8	SP126267	放油塞	DRAIN PLUG M22			1		
10	SP126268	放油塞垫圈	SEAL WASHER 22S			1		
11	SP147811	油底壳放油螺栓	THE OIL PAN DRAIN BOLT			16		
12		平行销	PARALLEL PIN 12X20	A		2		

SP154674_000_00 汽缸盖和汽缸盖罩
BONNET ASSY

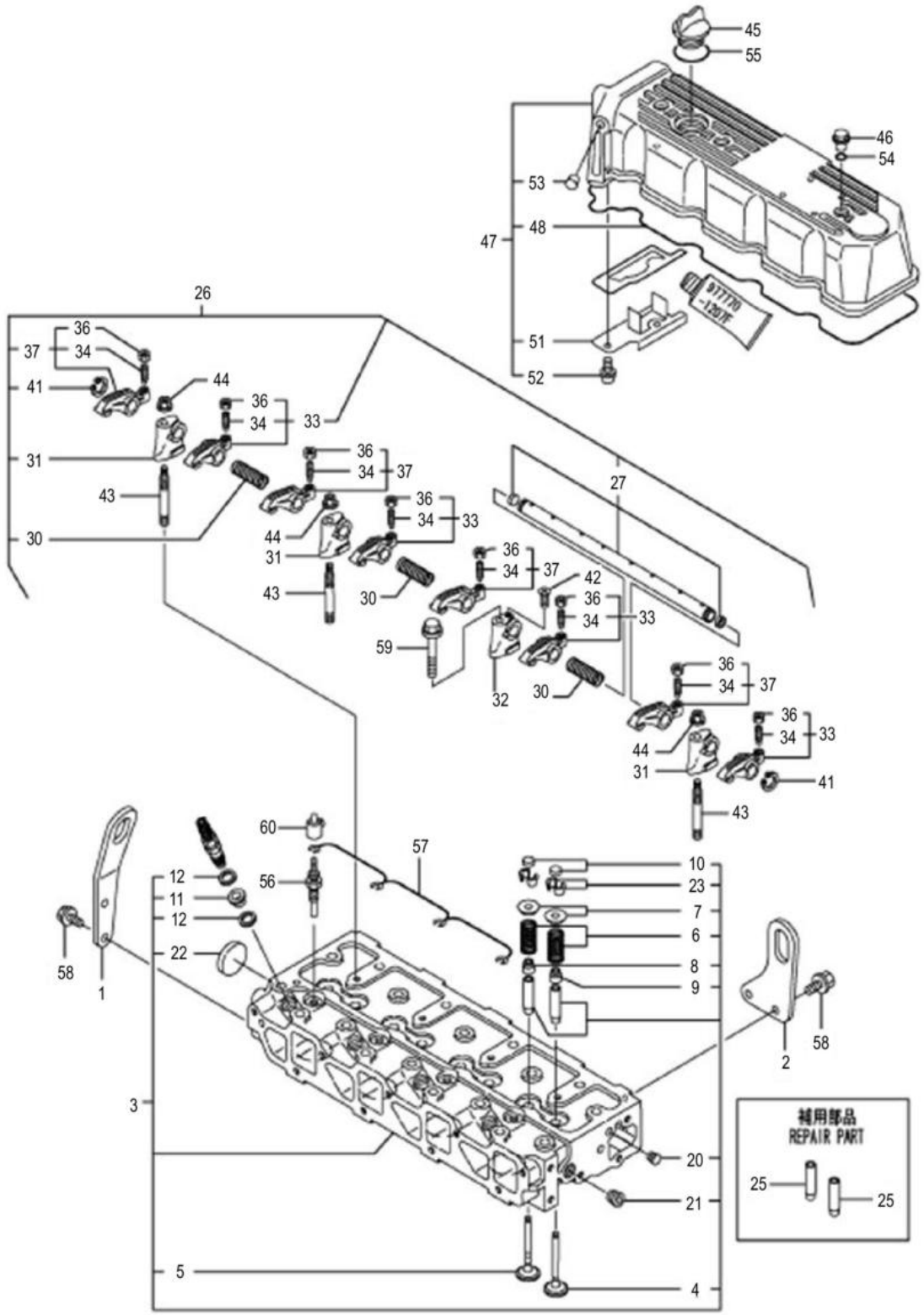

SP154674_000_00 汽缸盖和汽缸盖罩 BONNET ASSY

件号 ITEM	部件号 PART NO.	零件名称 CH	PART NAME EN	服务代码 SC	互换性 IA	数量 Q'TY	规格 SP.	备注 RE
1	SP152719	起吊杆	LIFTER ENGINE			1		
2	SP152720	起吊杆	LIFTER ENGINE			1		
3	SP131829	气缸盖总成	"HEAD ASSY			1		
4	SP126270	进气门	VALVE, SUCTION			4		
5	SP126271	排气门	VALVE, EXHAUST			4		
6	SP126272	气门导管	SPRING, VALVE			8		
7	SP114064	气门弹簧座	SEAT			8		
8	SP114066	排气门杆油封	SEAL			4		
9	SP114067	进气门杆油封	SEAL			4		
10	SP114068	气门帽	CAP			8		
11	SP131841	喷油嘴护垫	"PROTECTER			4		
12	SP131840	喷油嘴垫圈	"GASKET			8		
20	SP152721	螺塞	PLUG PT 1/16			1		
21	SP126256	堵塞	PLUG PT3/8,SCREW			1		
22	SP148096	塞	PLUG40			1		
23	SP114065	气门锁块	VALVE COLLET			8		
25	SP114060	排气门导管	VALVE GUIDE			8		
26	SP131834	摇臂总成	"SUPPORT ASY			1		
27	SP126273	气门摇臂轴	SHAFT ASSY,ROCK. ARM			1		
30	SP126281	气门摇臂弹簧	SPRING			3		
31	SP126282	气门摇臂轴支座	SUPPORT			3		
32	SP126283	气门摇臂轴支座	SUPPORT			1		
33	SP126284	气门摇臂	ARM KIT, SUC. ROCKER			4		
34	SP148107	阀调整螺丝	SCREWVALVEADJUST			4		
36	SP148097	螺柱 M8	NUTM8			4		
37	SP126285	气门摇臂	ARM KIT, EXH. ROCKER			4		
41	SP152722	挡圈	CIRCLIP 18			2		
42		螺栓	SCREW M 4×16	A		1		
43	SP152724	双头螺柱	STUD BOLT			3		
44	SP148087	螺柱 M10	NUTM10			3		
45	SP112489	加机油盖	COVER			1		
46	SP127292	旋钮	KNOB			3		
47	SP152725	缸盖总成	BONNET ASSY			1		
48	SP126274	汽缸盖罩橡胶垫	GASKET, BONNET			1		
51	SP152726	板	PLATE			1		
52	SP148122	螺钉	SCREW5X10			2		

SP154674_000_00 汽缸盖和汽缸盖罩
BONNET ASSY

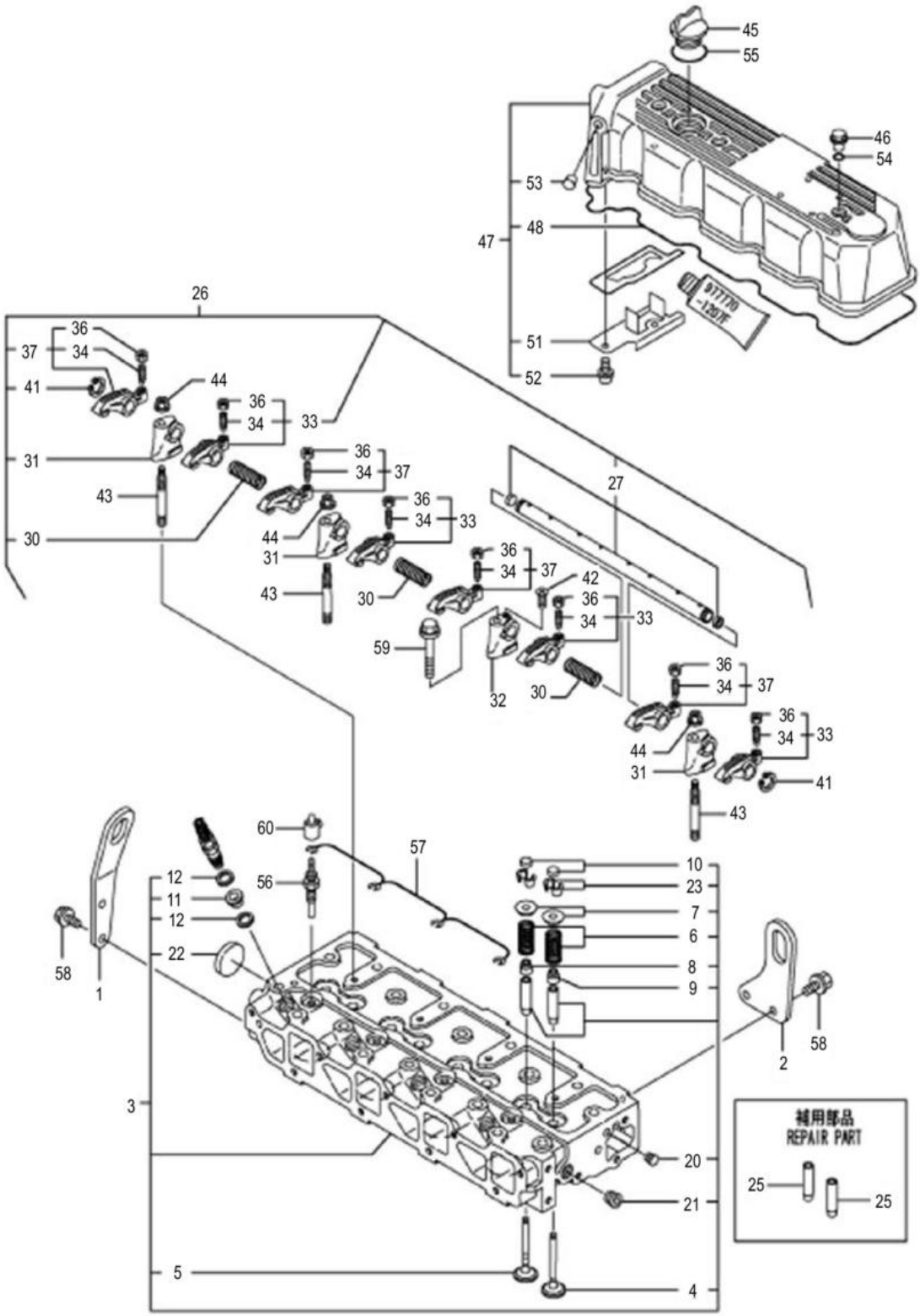

SP154674_000_00 汽缸盖和汽缸盖罩 BONNET ASSY

件号 ITEM	部件号 PART NO.	零件名称 CH	PART NAME EN	服务代码 SC	互换性 IA	数量 Q'TY	规格 SP.	备注 RE
53	SP152727	堵头	PLUG 8×8			1		
54	SP126392	垫片	GASKET			3		
55	SP126275	加油口盖 O 形圈	O-RING 1A P-32.0			1		
56	SP131842	预热塞	"PLUG			4		
57	SP152728	电热塞接头	CONNECTOR GLOW PLUG			1		
58	SP148081	螺栓	BOLTM8X16PLATED			4		
59		螺栓	BOLT M10×65 PLATED	A		1		
60	SP152730	电热塞盖	COVER GLOW PLUG			4		

SP154675_000_00 排气机构和排气歧管
MANIFOLD

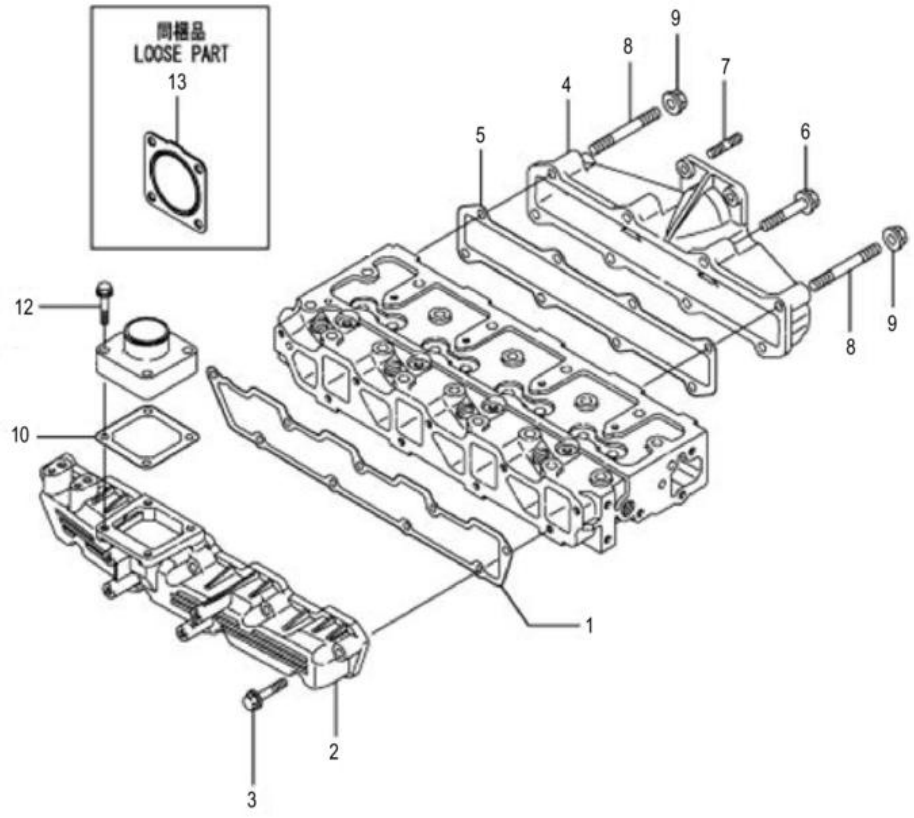

SP154675_000_00 排气机构和排气歧管 MANIFOLD

件号 ITEM	部件号 PART NO.	零件名称 CH	PART NAME EN	服务代码 SC	互换性 IA	数量 Q'TY	规格 SP.	备注 RE
1	SP126276	进气歧管垫	GASKET, SUC.MANIFOLD			1		
2	SP126277	进气歧管	INTAKE MANIFOLD			1		
3	SP148084	螺栓	BOLTM8X45PLATED			9		
4	SP126278	排气歧管	MANIFOLD, EXHAUST			1		
5	SP126279	排气歧管垫	GASKET			1		
6		螺栓	BOLT M8×45 PLATED	A		6		
7	SP142108	螺柱	STUD M8×22			4		
8		螺柱	STUD M8×45	A		2		
9	SP148112	螺柱 M8	NUTM8			2		
10	40C2414	垫片	GASKET			1		
12	00B0907	螺栓	BOLT			4	M8×35 PLATED	
13	90A1898	垫片	GASKET			1		

SP154676_000_00 凸轮轴和驱动齿轮
CAMSHAFT ASSY

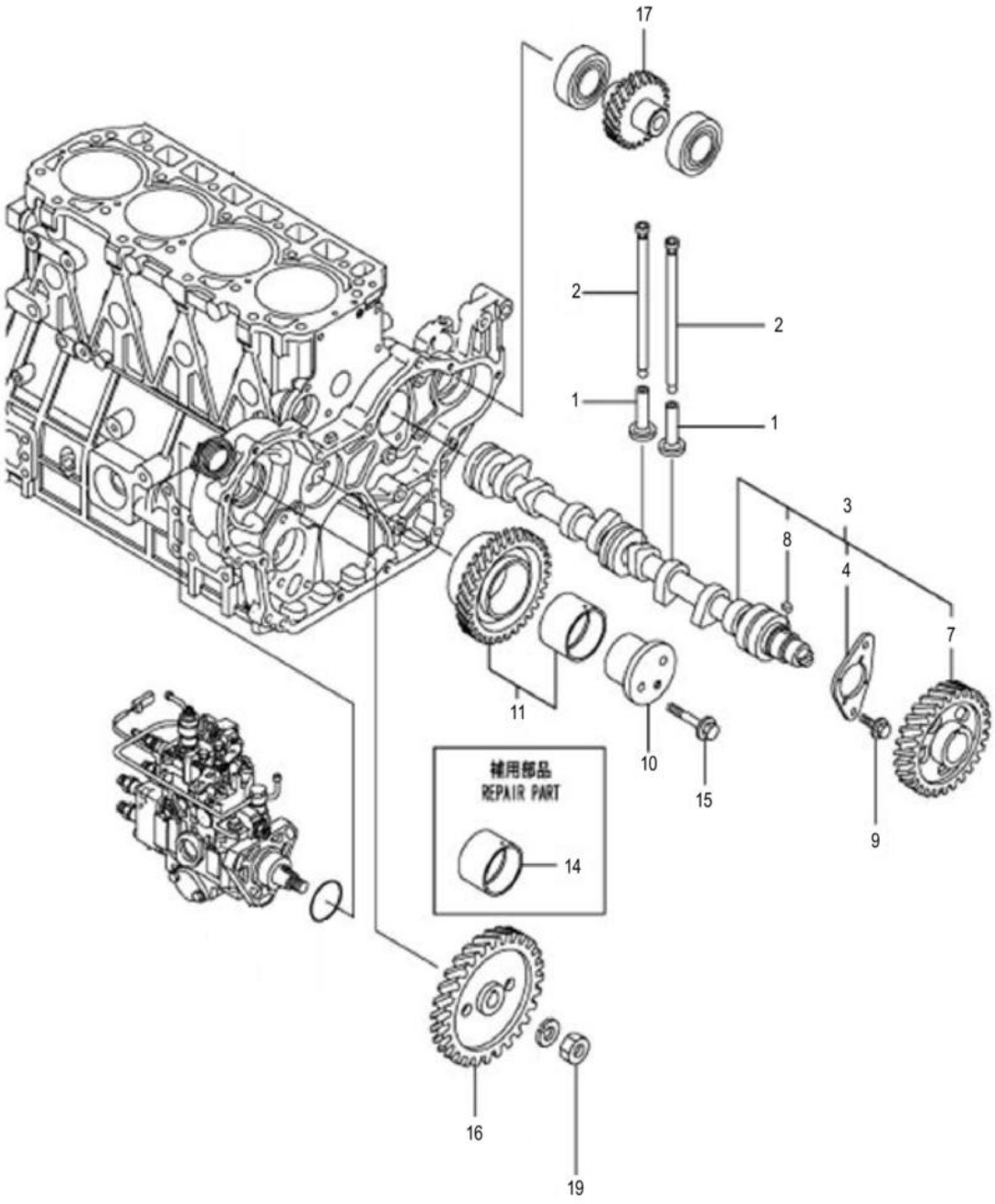

SP154676_000_00 凸轮轴和驱动齿轮 CAMSHAFT ASSY

件号 ITEM	部件号 PART NO.	零件名称 CH	PART NAME EN	服务代码 SC	互换性 IA	数量 Q'TY	规格 SP.	备注 RE
1	SP112492	挺杆体	TAPPET			8		
2	SP126287	气门推杆	ROD, PUSH			8		
3	SP126288	凸轮轴组件	CAMSHAFT ASSY			1		
4	SP148128	止推轴承	BEARINGTHRUST			1		
7	SP126289	凸轮轴齿轮	GEAR, CAMSHAFT			1		
8	SP114083	半圆键	WOODRUFF KEY			1		
9	SP148625	螺栓	BOLT M8X 14 PLATED			2		
10	SP152733	惰轮轴	SHAFT IDLER			1		
11	SP131883	齿轮总成	GEAR ASSY			1		
14	SP131884	套	BUSH			1		
15	00B0677	螺栓	BOLT			2	M8×55	
16	SP152734	齿轮	GEAR FI-P			1		
17	SP152735	齿轮总成	GEAR ASSY HYDR.PUMP			1		
19	SP152736	板	LOCK NUT M14 PLATED			1		

SP154677_000_00 活塞与曲轴
PISTON AND CRANKSHAFT COMP

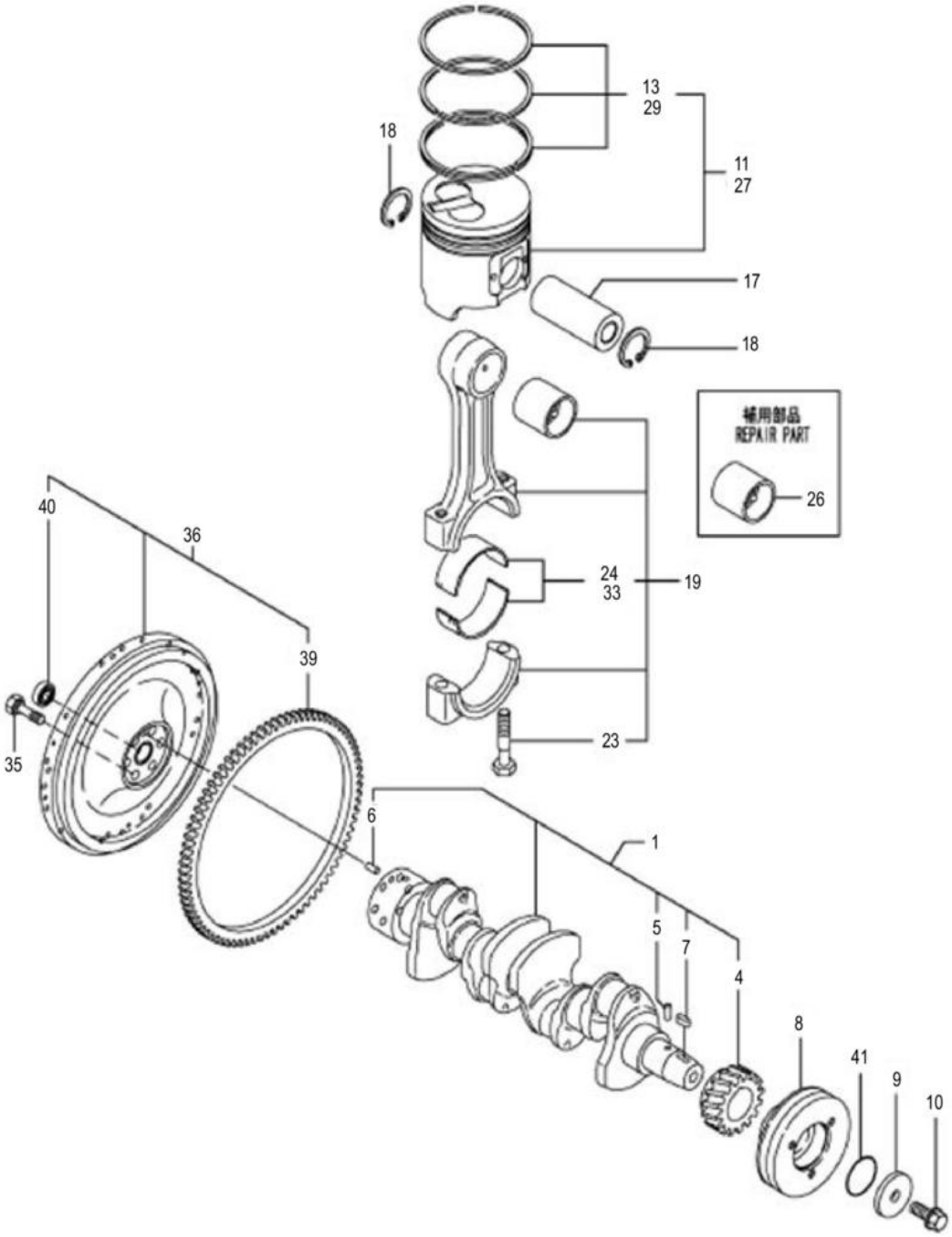

SP154677_000_00 活塞与曲轴 PISTON AND CRANKSHAFT COMP

件号 ITEM	部件号 PART NO.	零件名称 CH	PART NAME EN	服务代码 SC	互换性 IA	数量 Q'TY	规格 SP.	备注 RE
1	SP131830	曲轴组件	CRANKSHAFT COMP			1		
4	SP126290	曲轴齿轮	GEAR, CRANKSHAFT			1		
5	SP126291	销	PIN			1		
6	SP126292	销	PIN			1		
7	SP114083	半圆键	WOODRUFF KEY			1		
8	SP148133	三角皮带轮	V-PULLEY130			1		
9	SP148653	垫片	WASHER			1		
10	SP148132	螺栓	BOLT			1		
11	SP130842	活塞总成	PISTON ASSY			4		
13	SP130841	活塞环	RING SET			4		
17	SP112485	活塞销	PISTON PIN			4		
18	SP112526	活塞销挡圈	CIRCLIP			8		
19	SP126296	连杆总成	ROD ASSY, CONNECTING			4		
23	SP112502	连杆螺栓	BOLT			8		
24	SP141033	连杆瓦	BEARING			4		
26	SP112503	连杆衬套	BUSHING			4		
27	SP130843	活塞总成	PISTON W/RING OS=.25			4		
29	SP130844	活塞环	RING SET+0.25			4		
33	SP141032	连杆瓦	BEARING			4		
35	SP112486	飞轮螺栓	BOLT			6		
36	SP126298	飞轮组件	FLYWHEEL CMP			1		
39	SP112501	飞轮齿圈	RING GEAR			1		
40	SP126299	轴承	BEARING			1		
41	SP128275	O 形圈	O-RING			1		

SP154678_000_00 润滑油系统
PIPE ASSY

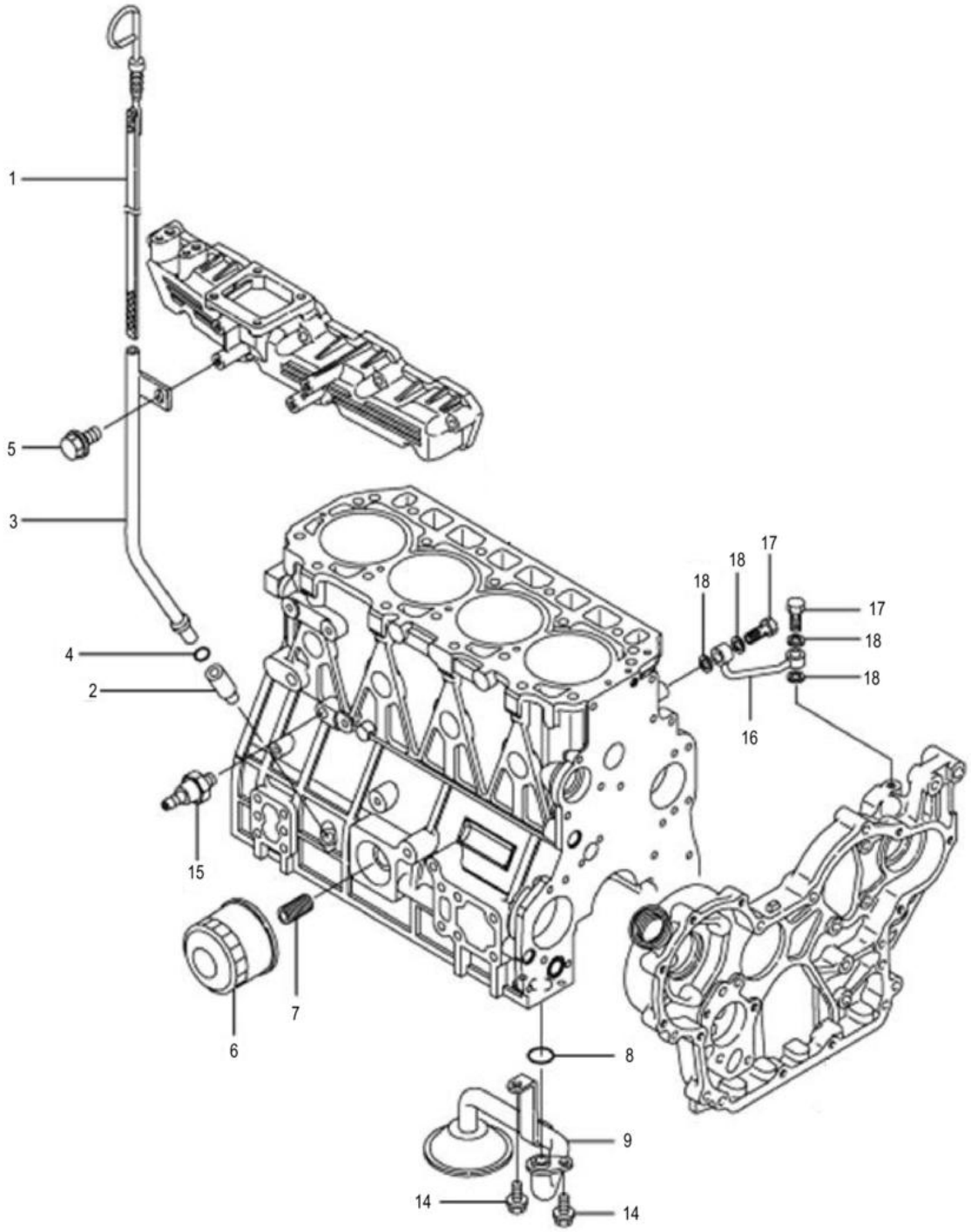

SP154678_000_00 润滑油系统 PIPE ASSY

件号 ITEM	部件号 PART NO.	零件名称 CH	PART NAME EN	服务代码 SC	互换性 IA	数量 Q'TY	规格 SP.	备注 RE
1	SP126300	机油尺	DIPSTICK			1		
2	SP152739	量油计导管	GUIDE DIPSTICK			1		
3	SP152740	量油计导管	GUIDE DIPSTICK			1		
4	SP128276	O 形圈	O-RING			1		
5	SP148081	螺栓	BOLTM8X16PLATED			1		
6	53C0319	机油过滤器	ENGINE OIL FILTER			1		
7	SP123367	机油滤芯	ENGINE OIL FILTER ELEMENT			1		
8	SP128270	O 形圈	O-RING			1		
9	SP126301	燃油座管	PIPE ASSY, LUB. OIL			1		
14	SP147811	油底壳放油螺栓	THE OIL PAN DRAIN BOLT			2		
15	SP121247	机油压力传感器	ENGINE OIL PRESSURE SENSOR			1		
16	SP126302	油管	OIL PIPE			1		
17		螺栓	BOLT PIPE JOINT	A		2		
18	SP126393	垫片	SNAP RING			4		

SP154679_000_00 冷却水系统
FAN AND PUMP

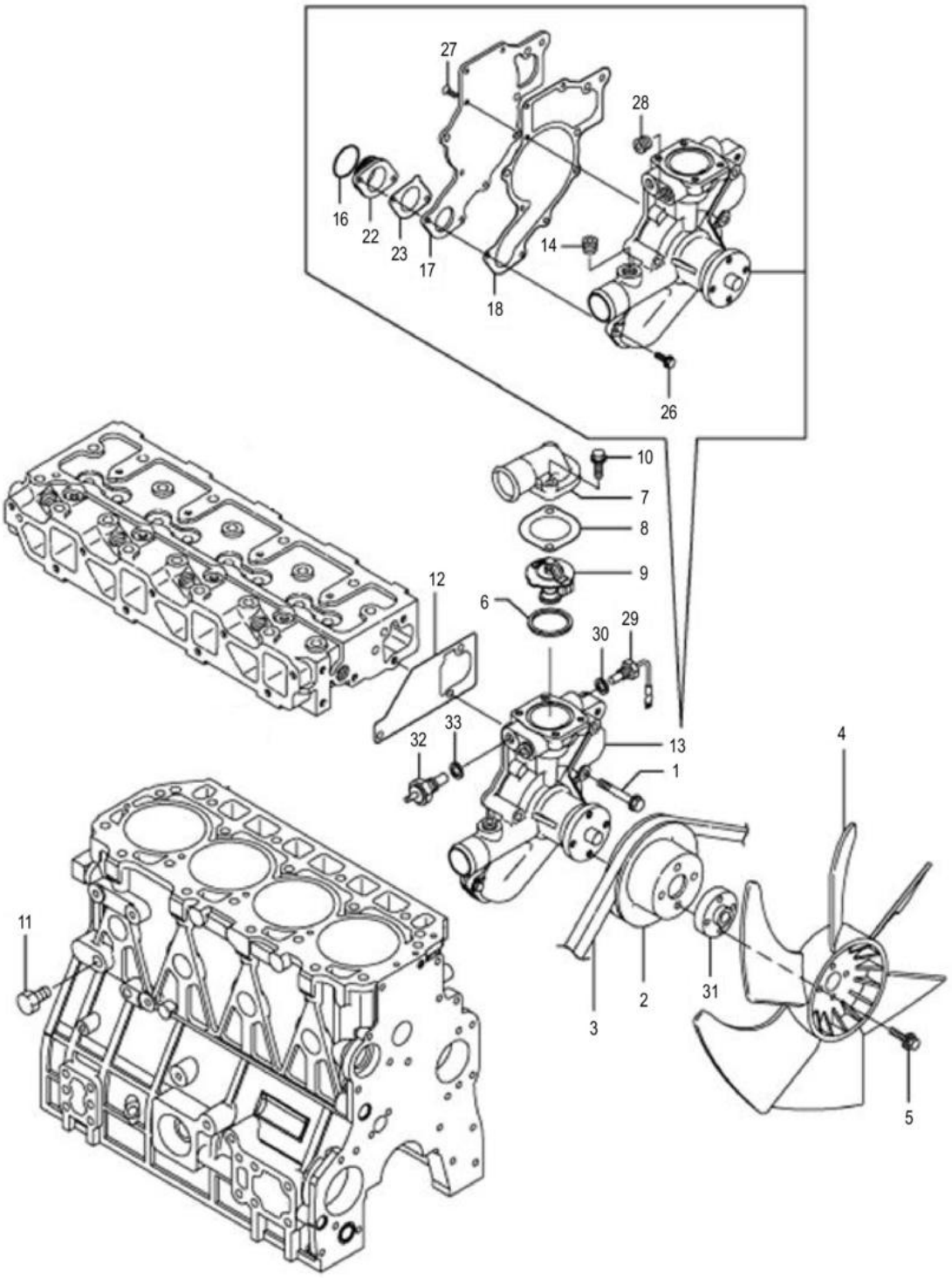

SP154679_000_00 冷却水系统 FAN AND PUMP

件号 ITEM	部件号 PART NO.	零件名称 CH	PART NAME EN	服务代码 SC	互换性 IA	数量 Q'TY	规格 SP.	备注 RE
1	00B0677	螺栓	BOLT			3	M8×55	
2	SP126303	V 带轮	SNAP RING			1		
3	SP121249	风扇皮带	Fan belt			1		
4	SP125649	风扇	FAN			1		
5		螺栓	BOLT M8×35	A		4		
6	SP112488	节温器密封垫	GASKET			1		
7	SP152743	节温器盖	COVER THERMOSTAT			1		
8	SP126304	节温器壳垫圈	GASKET, (NON-ASB.)			1		
9	SP127045	节温器	THERMOSTAT			1		
10	SP148698	螺栓	BOLT M8X 25 PLATED			2		
11	SP148144	排水塞	PLUGDRAIN			1		
12		水泵垫片	"GASKET	A		1		
13	SP126306	水泵总成	WATER PUMP AS			1		
14	SP152744	螺塞	PLUG DRAIN R03			1		
16	SP152745	O 形圈	O-RING P36			1		
17	SP152746	盖板	COVER			1		
18	SP126307	水泵垫圈	GASKET			1		
22	SP152747	出口法兰	OUTLET FLAMGE			1		
23	SP152748	机械垫圈	GASKET MECHANICAL			1		
26	SP148154	螺栓	BOLTM6X20PLATED			2		
27		螺栓	SCREW M6×14	A		6		
28	SP152750	螺塞	PLUG PT1/8			1		
30	SP126390	垫圈	WASHER			1		
31	SP152751	风扇垫块	SPACER FAN			1		
32	30B0409	发动机水温传感器	COOLANT TEMP GAUGE			1		
33	SP132292	垫片	GASKET			1		

SP154680_000_00 燃油输油泵
PUMP ASSY

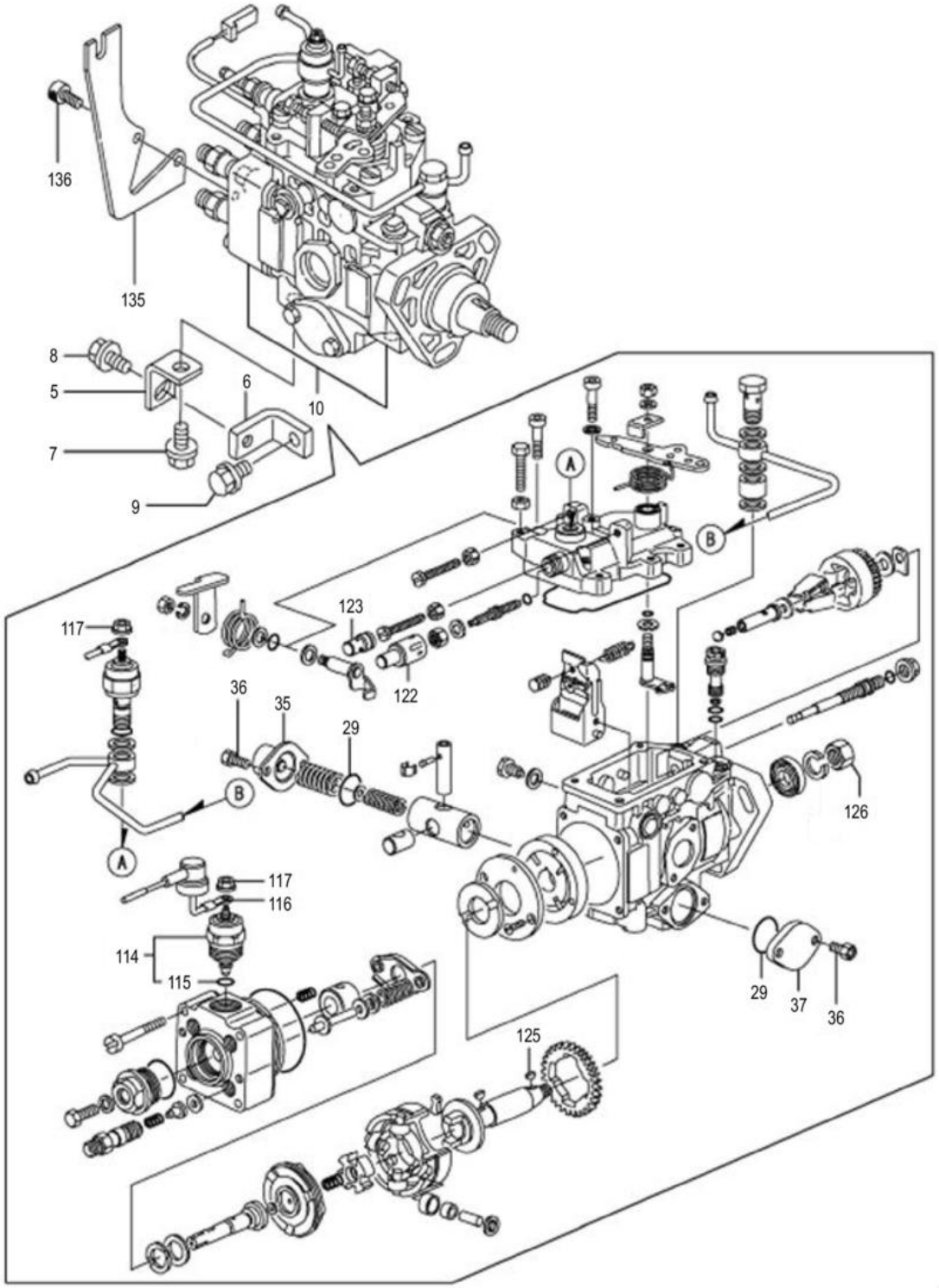

SP154680_000_00 燃油输油泵 PUMP ASSY

件号 ITEM	部件号 PART NO.	零件名称 CH	PART NAME EN	服务代码 SC	互换性 IA	数量 Q'TY	规格 SP.	备注 RE
5	SP152752	限位座	RETAINER			1		
6	SP152753	支架	STAY BRACKET			1		
7		螺栓	BOLT M10×14 PLATED	A		1		
8		螺栓	BOLT M10×16 PLATED	A		1		
9	SP148208	螺栓	BOLTM10X20PLATED			1		
10	SP126376	高压油泵	PUMP ASSY, INJECTION			1		
29	SP152758	O 形圈	O RING			1		
35	SP152759	盖板	COVER			1		
36		螺栓	BOLT	A		4		
37	SP152760	盖板	COVER			1		
114	SP130918	阀	VALVE			1		
115	SP152762	O 形圈	O RING			1		
116	SP152763	导线	WIRE			1		
117		螺母	NUT	A		1		
122	SP152765	压盖	CAP			1		
123	SP152766	压盖	CAP			1		
125	SP152767	半圆键 3×5×13	WOODRUFF KEY			1		
126		螺母	NUT	A		1		
135	SP152756	导线支架	BRACKET AXEL WIRE			1		
136		螺栓	BOLT M6×25	A		2		

SP154681_000_00 燃油进油阀
VALVE ASSY

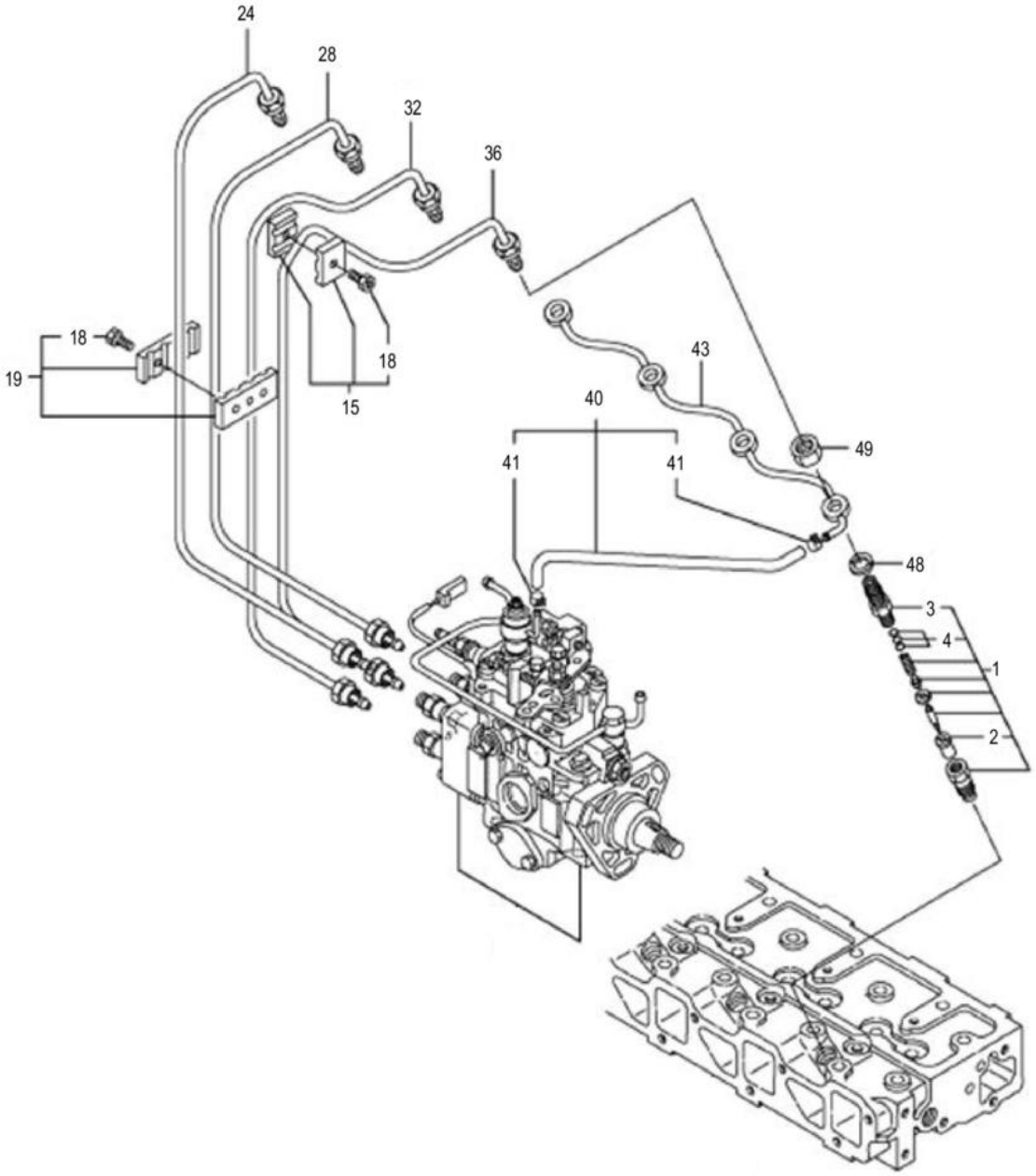

SP154681_000_00 燃油进油阀 VALVE ASSY

件号 ITEM	部件号 PART NO.	零件名称 CH	PART NAME EN	服务代码 SC	互换性 IA	数量 Q'TY	规格 SP.	备注 RE
1	SP126308	喷油器总成	VALVE ASSY,INJECTION			4		
2	SP126309	喷油偶件	NOZZLE ASSY			4		
3	SP152769	限位座	RETAINER			4		
4	SP152770	薄垫片组	SHIM SET			4		
15	SP148230	护圈管	RETAINERPIPE			2		
18	SP148231	螺栓	BOLTM4X14			4		
19	SP148232	护圈管	RETAINERPIPE			1		
24	SP126310	第一高压油缸	PIPE NO.1, F.INJECT			1		
28	SP126311	第二高压油缸	PIPE NO.2, F.INJECT			1		
32	SP126312	第三高压油缸	PIPE NO.3, F.INJECT			1		
36	SP126313	第四高压油缸	PIPE NO.4, F.INJECT			1		
40	SP131831	回油管总成	"PIPE ASSY			1		
41		卡箍	CLAMP 8	A		2		
43	SP130839	回油管	"PIPE ASSY			1		
48	SP131832	回油管垫圈	"GASKET			4		
49		螺母	NUT	A		4		

SP154682_000_00 燃油滤
FILTER

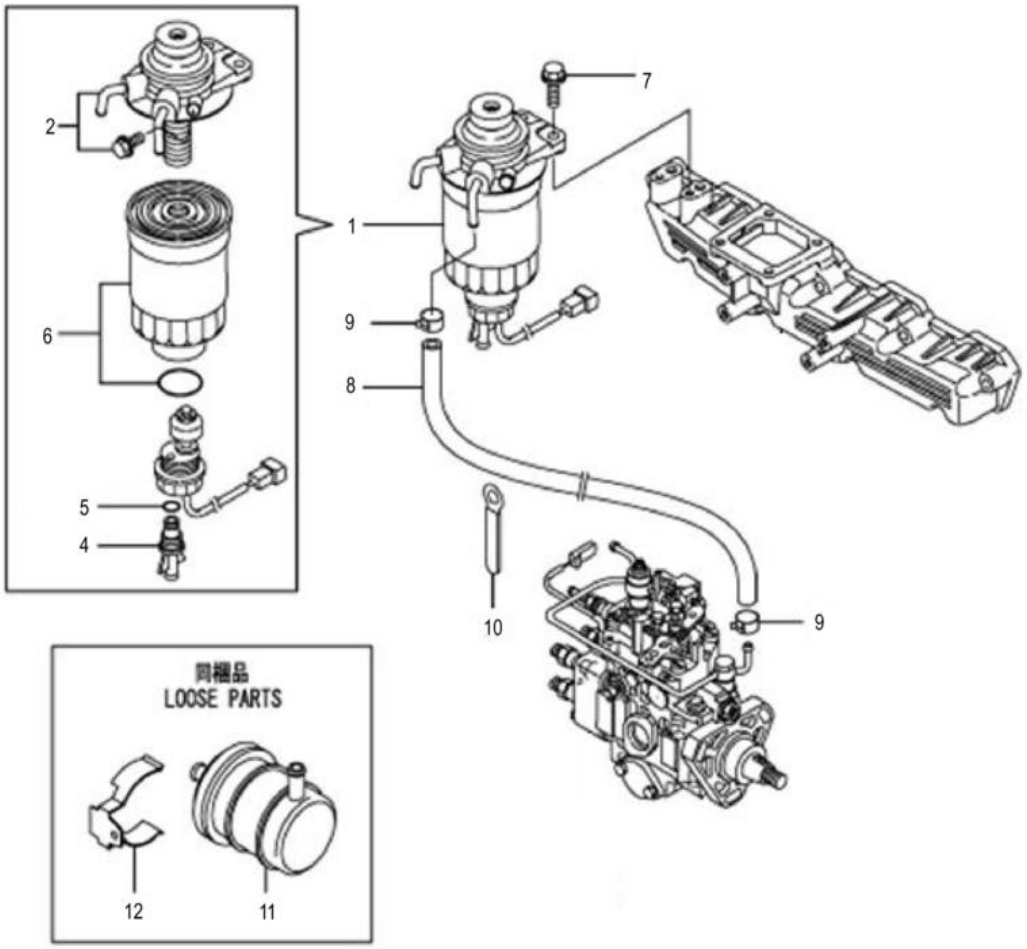

SP154682_000_00 燃油滤 FILTER

件号 ITEM	部件号 PART NO.	零件名称 CH	PART NAME EN	服务代码 SC	互换性 IA	数量 Q'TY	规格 SP.	备注 RE
1	SP121244	柴油精滤芯	PRIMARY FUEL FILTER ELEMENT			1		
2	SP130848	燃油滤清器座	"BODY			1		
4	SP152774	排水螺塞	PLUG DRAIN			1		
5	SP152775	O 形圈	O-RING			1		
6	SP126380	柴油滤芯	FUEL FILTER ELEMENT			1		
7	SP148698	螺栓	BOLT M8X 25 PLATED			2		
8	SP152776	柴油管	PIPE FUEL			1		
9	SP152778	卡箍	CLAMP 13			2		
10	SP152779	管夹	CLAMP			2		
11	SP121245	柴油粗滤芯	SECONDARY FUEL FILTER ELEMENT			1		
12	SP152780	管夹	CLAMP			1		

SP154683_000_00 启动电机
STARTER

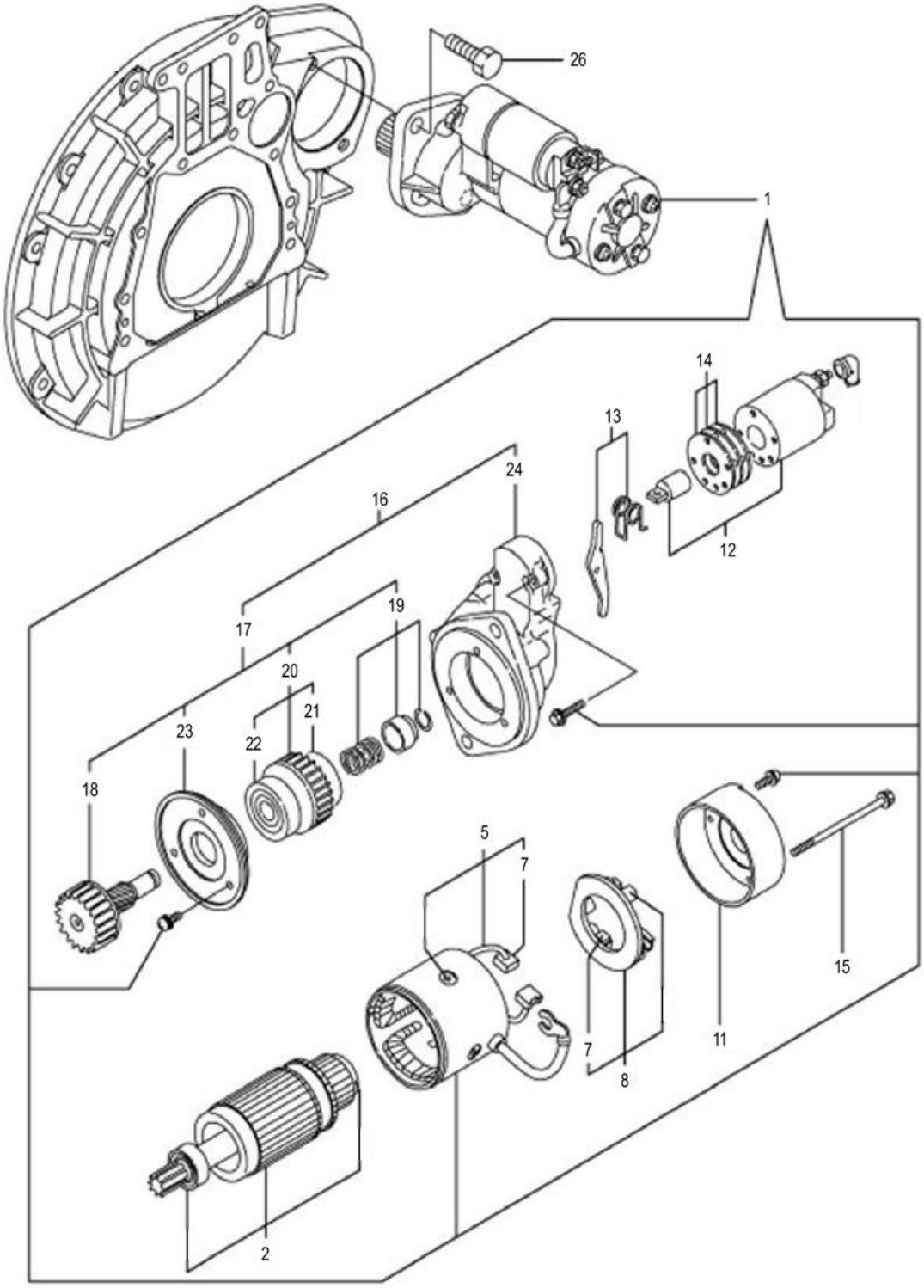

SP154683_000_00 启动电机 STARTER

件号 ITEM	部件号 PART NO.	零件名称 CH	PART NAME EN	服务代码 SC	互换性 IA	数量 Q'TY	规格 SP.	备注 RE
1	SP115472	启动电机	START MOTOR			1		
2	SP152781	电枢总成	ARMATURE ASSY			1		
5	SP152782	线圈总成	COIL ASSY FIELD			1		
7	SP152784	起动电机碳刷	BRUSH (+)			2		
8	SP152783	撑杆	HOLDER ASSY BRASH			1		
11	SP152785	后罩	COVER REAR			1		
12	SP131953	磁力开关	"SWITCH ASSY			1		
13	SP152786	变速摇臂组件	SHIFT LEVER SET			1		
14	SP152787	防尘盖总成	COVER ASSY DUST			1		
15		螺栓	BOLT THROUGHT	A		2		
16	SP131954	齿轮箱	GEAR CASE ASY			1		
17	SP152789	齿轮总成	PINION ASSY			1		
18	SP152790	齿轮轴	SHAFT PINION			1		
19	SP152791	止动器组件	STOPPER SET			1		
20	SP152792	离合器总成	CLUTCH ASSY			1		
21	SP152793	滚珠轴承	BALL BEARING (3)			1		
22	SP152794	滚珠轴承	BALL BEARING (4)			1		
23	SP152795	轴承卡环	RETAINER BEARING			1		
24	SP152796	齿轮壳	HOUSING GEARS			1		
26		螺栓	BOLT M12X 30 PLATED	A		2		

SP154684_000_00 发电机
GENERATOR

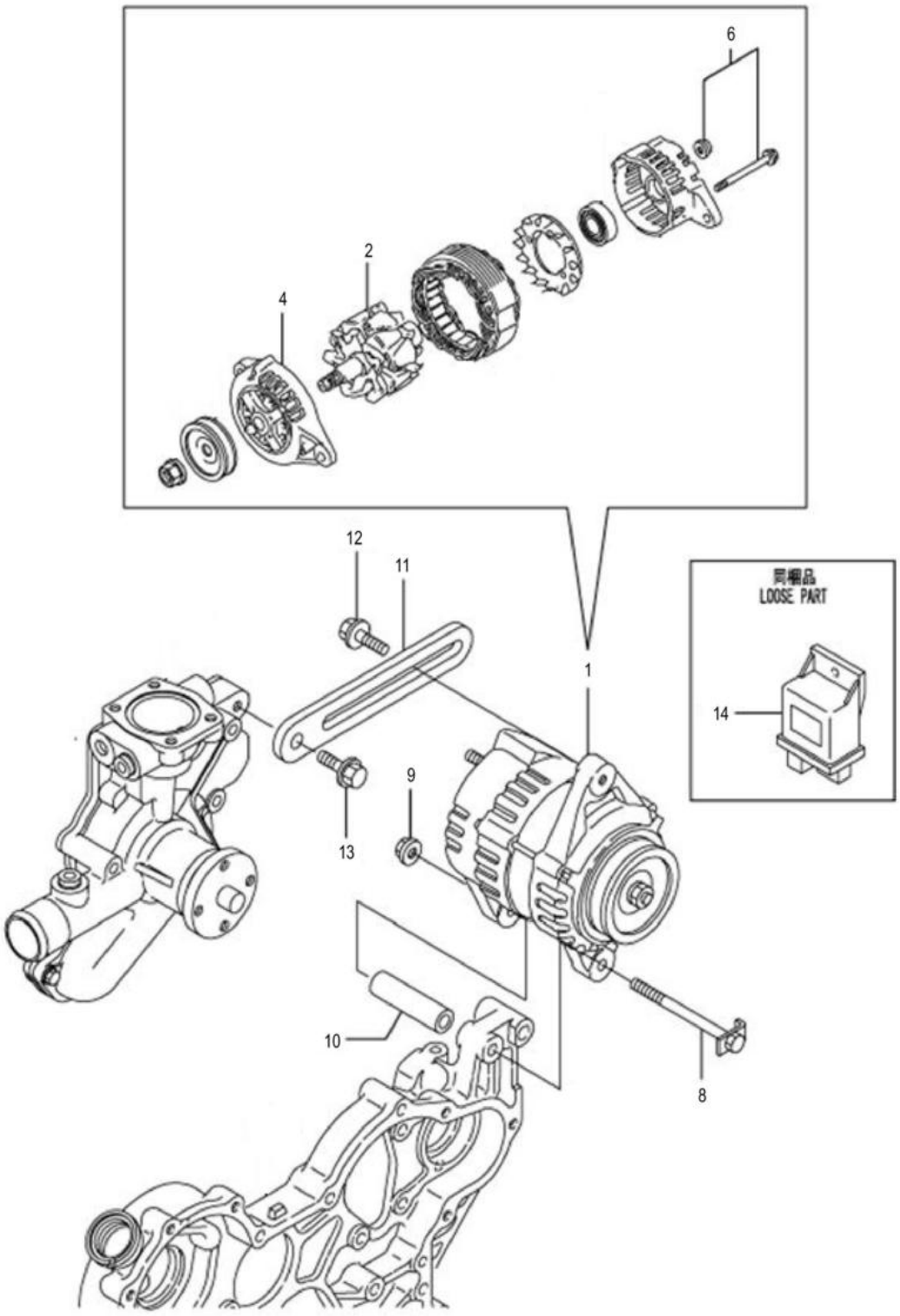

SP154684_000_00 发电机 GENERATOR

件号 ITEM	部件号 PART NO.	零件名称 CH	PART NAME EN	服务代码 SC	互换性 IA	数量 Q'TY	规格 SP.	备注 RE
1	SP126377	发电机	ALTERNATOR			1		
2	SP152798	转子总成	ROTOR ASSY			1		
4	SP152799	前支架总成	FRONT BRACKET ASSY			1		
6		螺钉组件	SCREW KIT	A		1		
8		螺栓	BOLT M 8X110	A		1		
9		发电机螺母	NUT GENERATOR	A		1		
10		调整垫	SPACER	A		1		
11	SP148247	调节器	ADJUSTER			1		
12	SP148248	调整螺栓	BOLTADJUSTER			1		
13	SP148249	螺栓	BOLTM8X25			1		
14	SP126378	控制器	CONTROLLER			1		

SP154685_000_00 垫片总成套装
GASKET

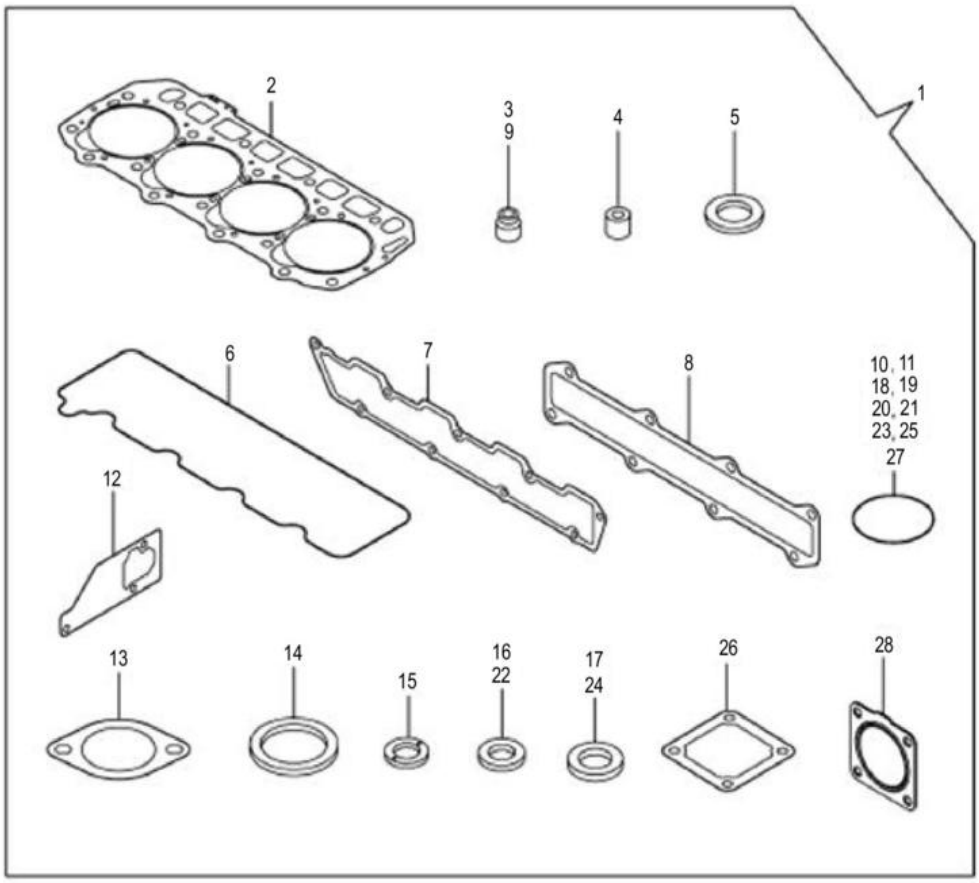

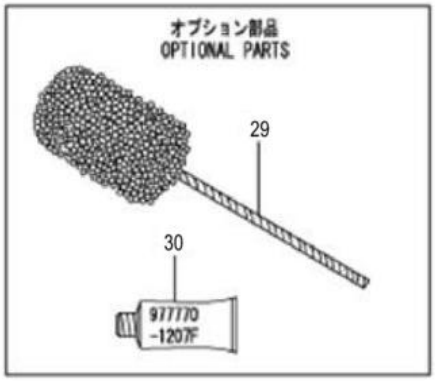

SP154685_000_00 垫片总成套装 GASKET

件号 ITEM	部件号 PART NO.	零件名称 CH	PART NAME EN	服务代码 SC	互换性 IA	数量 Q'TY	规格 SP.	备注 RE
1	SP130850	全车垫	GASKET SET			1		
2	SP130840	缸垫	"GASKET			1		
3	SP114067	进气门杆油封	SEAL			4		
4	SP131841	喷油嘴护垫	"PROTECTER			4		
5	SP131840	喷油嘴垫圈	"GASKET			8		
6	SP126274	汽缸盖罩橡胶垫	GASKET, BONNET			1		
7	SP126276	进气歧管垫	GASKET, SUC.MANIFOLD			1		
8	SP126279	排气歧管垫	GASKET			1		
9	SP114066	排气门杆油封	SEAL			4		
10	SP128270	O 形圈	O-RING			2		
11	SP126388	垫圈	WASHER			1		
12		水泵垫片	"GASKET	A		1		
13	SP126304	节温器壳垫圈	GASKET, (NON-ASB.)			1		
14	SP112488	节温器密封垫	GASKET			1		
15	SP131832	回油管垫圈	"GASKET			4		
16	SP126268	放油塞垫圈	SEAL WASHER 22S			1		
17	SP126390	垫圈	WASHER			1		
18	SP128276	O 形圈	O-RING			1		
19	SP126392	垫片	GASKET			3		
20	SP126275	加油口盖 O 形圈	O-RING 1A P-32.0			2		
21	SP152806	O 形圈	O-RING 1A S-50.0			1		
22	SP126393	垫片	SNAP RING			5		
23	SP128271	O 形圈	O-RING			1		
24	SP132292	垫片	GASKET			1		
25	SP152745	O 形圈	O-RING P36			2		
26	40C2414	垫片	GASKET			1		
27	SP128275	O 形圈	O-RING			1		
28	90A1898	垫片	GASKET			1		
29	SP128280	软磨石	FLEXHONE			1		
30	SP126379	密封胶	SEAL			1		

SP154877_000_00 总成件清单
LIST OF ASSEMBLY

注：该系统无装配图。

Note: No assembly diagram is provided for this system.

SP154877_000_00 总成件清单 LIST OF ASSEMBLY

件号 ITEM	部件号 PART NO.	零件名称 CH	PART NAME EN	服务代码 SC	互换性 IA	数量 Q'TY	规格 SP.	备注 RE
3	SP114089	圆柱销	PIN			2		
5		止推瓦	THRUST SHELL	C		2		
6	SP112492	挺杆体	TAPPET			8		
7	SP126288	凸轮轴组件	CAMSHAFT ASSY			1		
8	SP131830	曲轴组件	CRANKSHAFT COMP			1		
9	SP130842	活塞总成	PISTON ASSY			1		
10	SP112485	活塞销	PISTON PIN			4		
11	SP126296	连杆总成	ROD ASSY, CONNECTING			4		
12		连杆瓦	SNAP RING	C		4		
13	SP152733	惰轮轴	SHAFT IDLER			1		
14	SP131883	齿轮总成	GEAR ASSY			1		
15	SP126393	垫片	SNAP RING			1		
16	SP112526	活塞销挡圈	CIRCLIP			8		
17	SP114083	半圆键	WOODRUFF KEY			1		
18	SP147811	油底壳放油螺栓	THE OIL PAN DRAIN BOLT			1		
19	SP148625	螺栓	BOLT M8X 14 PLATED			2		
20	00B0677	螺栓	BOLT			2	M8×55	

60C0202_000_00 发动机系统
ENGINE SYSTEM

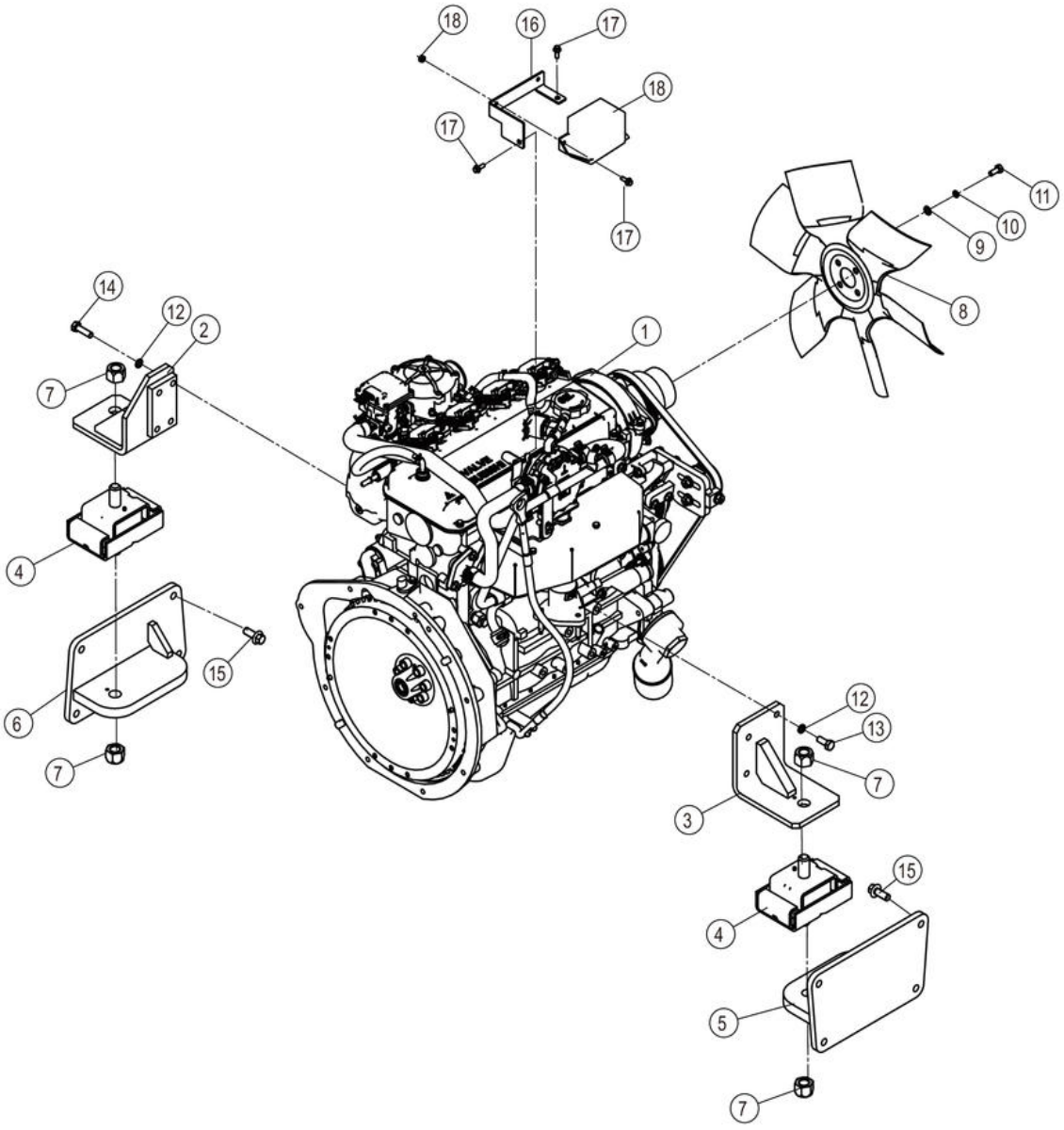

60C0202_000_00 发动机系统 ENGINE SYSTEM

件号 ITEM	部件号 PART NO.	零件名称 CH	PART NAME EN	服务代码 SC	互换性 IA	数量 Q'TY	规格 SP.	备注 RE
1	60C0238	发动机	ENGINE			1		
2	18D1091	支座	BRACKET			1		
3	18D1092	支座	BRACKET			1		
4	17B0556	减震垫	CUSHION			2		
5	18D1459	支座	BRACKET			1		
6	18D1460	支座	BRACKET			1		
7	03V0524	锁紧螺母	LOCKNUT			4	M20-8-ZN.D	
8	60C0353	风扇	FAN			1		
9	06B0005	垫圈	WASHER			4	8-200HV-ZN.D	
10	06B0006	垫圈	WASHER			4	8	
11	00B0075	螺栓	BOLT			4	M8×20-8.8-ZN.D	
12	06B0002	垫圈	WASHER		I	8	10	KS0000143645_6 替换后
13	00B0455	螺栓	BOLT		I	4	M10×1.25×25-8.8-ZN.D	KS0000143645_10 替换后
14	00B0483	螺栓	BOLT		I	4	M10×1.25×35-10.9-ZN.D	KS0000143645_9 替换后
15	01B1283	螺栓	BOLT			8	M12×30-8.8-ZN.D	
16	98A0104	支撑板	PLATE		I	1		KS0000143645_8 替换后
17	02B0148	螺栓	BOLT		I	4	M6×16-8.8-ZN.D	KS0000143645_7 替换后
18	03B0036	螺母	NUT		I	2	M6-8-ZN.D	KS0000143645_5 替换后

60C0238_000_00 发动机
ENGINE

注：该系统无装配图，具体装配请参考表中各部件装配图。

Note: No assembly diagram is provided for this system. Please refer to the assembly diagrams of those components in the table for assembly details.

60C0238_000_00 发动机 ENGINE

件号 ITEM	部件号 PART NO.	零件名称 CH	PART NAME EN	服务代码 SC	互换性 IA	数量 Q'TY	规格 SP.	备注 RE
1	SP169789	汽缸体	CYLINDER BLOCK	C		1		
2		摇杆盖	ROCKER COVER	C		1		
3	SP169791	汽缸盖	CYLINDER HEAD	C		1		
4	SP169792	前盖和油底壳	FRONT COVER AND OIL PAN	C		1		
5	SP169793	活塞和曲轴	PISTON AND CRANKSHAFT	C		1		
6	SP169794	凸轮轴和阀	CAMSHAFT AND VALVE	C		1		
7	SP169795	平衡杆	BALANCER	C		1		
8	SP169796	油泵	OIL PUMP	C		1		
9	SP169797	节温器	THERMOSTAT	C		1		
10	SP169798	进气歧管和密封	INTAKE MANIFOLD AND GASKET	C		1		
11	SP169799	排气歧管	EXHAUST MANIFOLD	C		1		
12	SP169800	火花塞	SPARK PLUG	C		1		
13	SP169801	泵的安装支架	PS PUMP BRACKET	C		1		
14	SP169802	飞轮和飞轮壳	TRANSMISSION ADAPTER WITH FLYWHEEL	C		1		
15	SP169803	发火装置	IGNITION	C		1		
16	SP169804	起动机	STARTER	C		1		
17	SP169805	发电机	ALTERNATOR	C		1		
18	SP169806	风扇皮带	HI FAN PULLEY	C		1		
19		电控模块	ELECTRICAL	C		1		
20	SP169808	机油滤	OIL FILTER ADAPTER	C		1		
21	SP169809	油标尺	DIPSTICK AND TUBE	C		1		
22	SP169810	管	PCV FOUL HOSE	C		1		
23	SP169811	排气歧管	EXHAUST MANIFOLD	C		1		
24	SP169812	油轨	FUEL RAIL	C		1		
25	SP169813	管	PCV FRESH HOSE	C		1		
26	SP169814	进气歧管	INTAKE MANIFOLD	C		1		
27	SP169815	混合器	MIXER	C		1		
28	SP169816	燃油系统	DUAL FUEL	C		1		
29	SP169817	电磁阀	LOCK OFF VALVE	C		1		
30	SP169818	催化器	CATALYST	C		1		
31		燃油管路	FUEL LINES	C		1		
32	SP169820	节流阀体	THROTTLE BODY	C		1		

33	SP169821	冷却管	DSR COOLANT	C		1		

SP169789_000_00 汽缸体
CYLINDER BLOCK

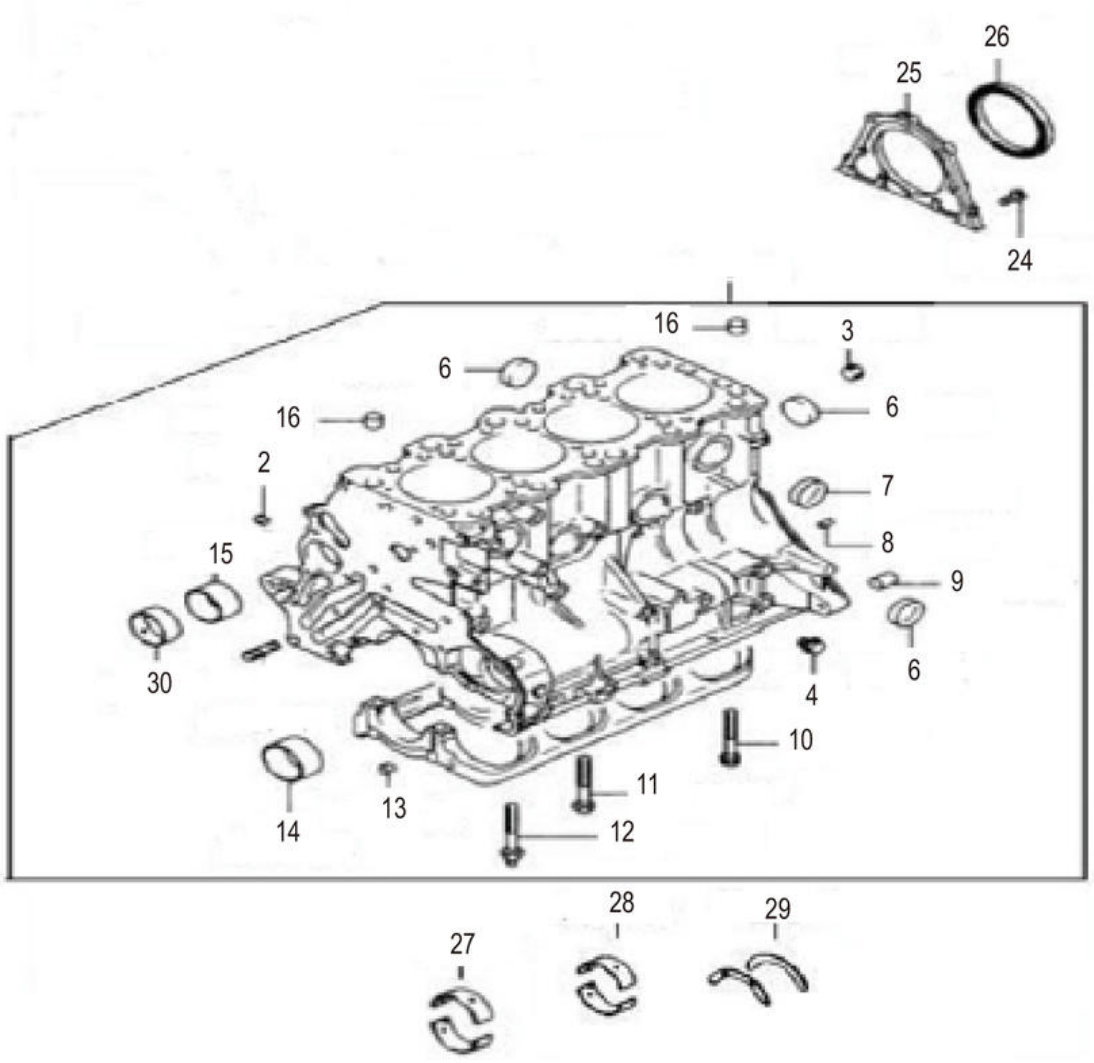

SP169789_000_00 汽缸体 CYLINDER BLOCK

件号 ITEM	部件号 PART NO.	零件名称 CH	PART NAME EN	服务代码 SC	互换性 IA	数量 Q'TY	规格 SP.	备注 RE
2	SP169427	锥度塞规	TAPER PLUG			2		
3	SP169426	锥度塞规	TAPER PLUG			1		
4	SP169425	堵头	PLUG			1		
5	SP169423	密封盖	SEALING CAP			7		
6	SP169422	密封盖	SEALING CAP			2		
7	SP169424	定位销	DOWEL PIN			2		
8	SP169421	衬套	KNOCK BUSHING			2		
9	SP169417	轴承盖螺栓	BEARING CAP BOLT			2		
10	SP169419	轴承盖螺栓	BEARING CAP BOLT			7		
11	SP169418	轴承盖螺栓	BEARING CAP BOLT			1		
12	SP169428	衬套	KNOCK BUSHING			2		
13	SP169405	平衡轴承	BALANCER BEARING STD			1		
14	SP169404	平衡轴承	BALANCER BEARING OVERSIZE (1.0)			1		
14	SP169403	平衡轴承	BALANCER BEARING STD			1		
15	SP169402	平衡轴承	BALANCER BEARING OVERSIZE (1.0)			1		
16	SP169420	衬套	KNOCK BUSHING			2		
24	SP169543	法兰螺栓	FLANGE BOLT			5		
25	SP169545	后油封箱	REAR OIL SEAL CASE			1		
26	SP169544	油封	OIL SEAL			1		
27	SP169416	曲轴轴承	CRANKSHAFT BEARING (1245) GREEN STD			4		
27	SP169414	曲轴轴承	CRANKSHAFT BEARING (1245) NO COLOR S			4		
27	SP169413	曲轴轴承	CRANKSHAFT BEARING (1245) BLUE STD			4		
27	SP169412	曲轴轴承	CRANKSHAFT BEARING (1245) RED STD			4		
27	SP169415	曲轴轴承	CRANKSHAFT BEARING (1245) YELLOW STD			4		
28	SP169410	曲轴轴承	CRANKSHAFT BEARING (3) GREEN STD			1		
28	SP169409	曲轴轴承	CRANKSHAFT BEARING (3) YELLOW STD			1		
28	SP169408	曲轴轴承	CRANKSHAFT BEARING (3) NO COLOR STD			1		
28	SP169407	曲轴轴承	CRANKSHAFT BEARING (3) BLUE STD			1		
28	SP169406	曲轴轴承	CRANKSHAFT BEARING (3) BLACK STD			1		
29	SP169411	曲轴主轴推力轴承	CRANKSAHFT THRUST BEARING			1		
30	SP169401	平衡轴轴承	BALANCER SHAFT BEARING STD			1		
30	SP169400	平衡轴轴承	BALANCER SHAFT BEARING OVRSZ			1		

SP169791_000_00 汽缸盖
CYLINDER HEAD

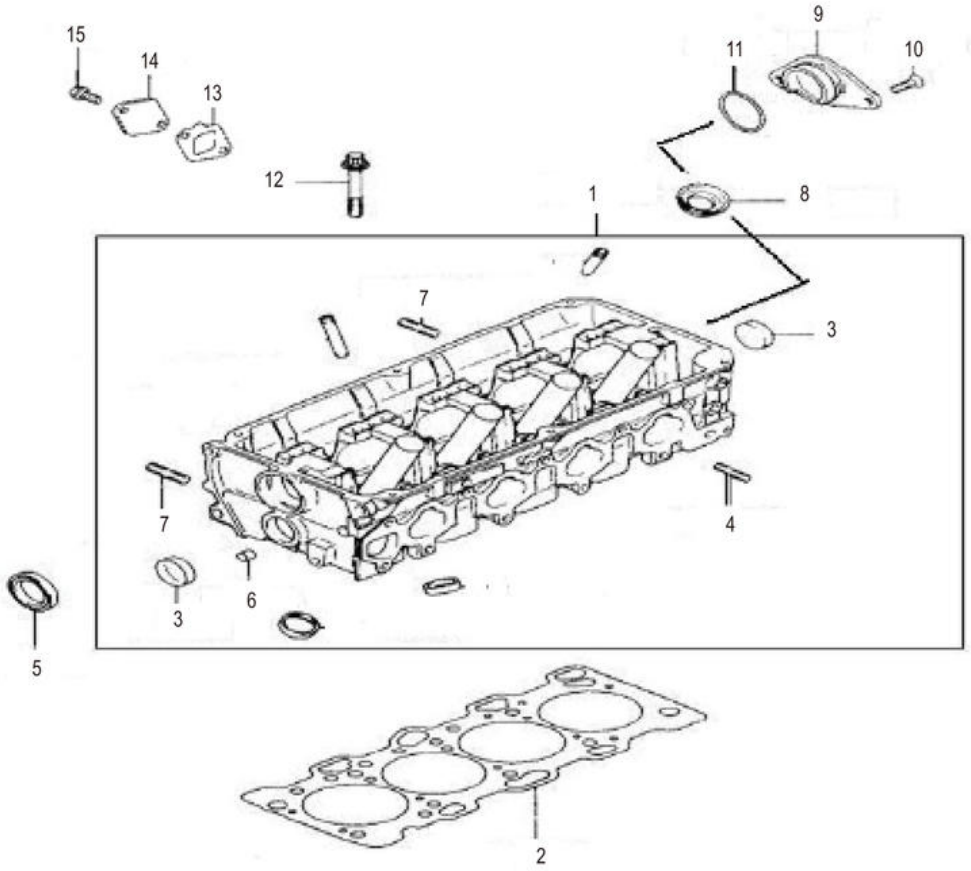

SP169791_000_00 汽缸盖 CYLINDER HEAD

件号 ITEM	部件号 PART NO.	零件名称 CH	PART NAME EN	服务代码 SC	互换性 IA	数量 Q'TY	规格 SP.	备注 RE
1	SP169369	气缸头组件	CYLINDER HEAD ASSEMBLY			1		
2	SP169518	气缸盖垫片	CYLINDER HEAD GASKET			1		
3	SP169429	密封盖	SEALING CAP			2		
4	SP169531	螺柱	STUD			3		
5	SP169528	油封	OIL SEAL			1		
6	SP169428	衬套	KNOCK BUSHING			2		
7	SP169431	螺柱	STUD			2		
8	SP169530	油封	OIL SEAL			4		
9	SP169529	盖	THRUST CASE			1		
10	SP169524	螺杆	SCREW			2		
11	SP169430	O 形圈	O-RING			1		
12	SP169523	缸盖螺栓总成	CYLINDER HEAD BOLT ASSY			10		
13	SP169527	垫片	GASKET			1		
14	SP169526	盖	COVER			1		
15	SP169525	法兰螺栓	FLANGE BOLT			2		

SP169792_000_00 前盖和油底壳
FRONT COVER AND OIL PAN

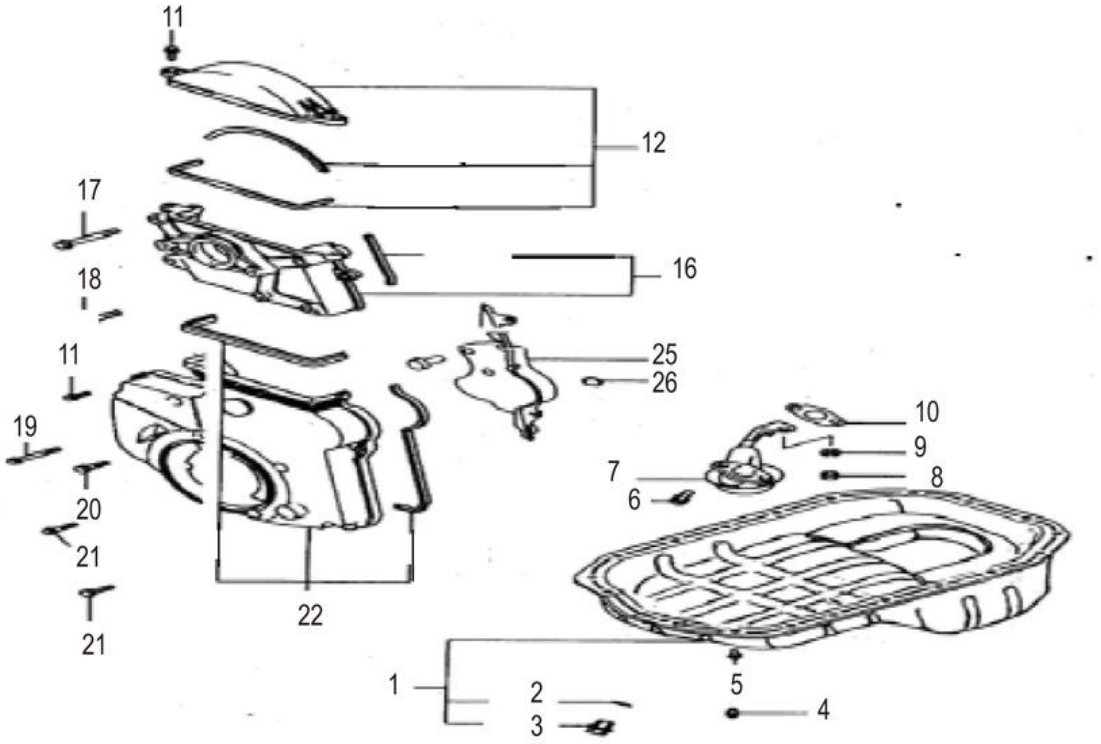

SP169792_000_00 前盖和油底壳 FRONT COVER AND OIL PAN

件号 ITEM	部件号 PART NO.	零件名称 CH	PART NAME EN	服务代码 SC	互换性 IA	数量 Q'TY	规格 SP.	备注 RE
1	SP169542	油底壳	OIL PAN			1		
2	SP169398	放油螺塞密封垫	OIL DRAIN PLUG GASKET			1		
3	SP169399	放油螺塞	OIL DRAIN PLUG			1		
4	SP169541	法兰螺栓	FLANGE BOLT			17		
5	SP169540	法兰螺栓	FLANGE BOLT			2		
6	SP169439	垫圈螺栓	WAHSER BOLT			2		
7	SP169443	油网	OIL SCREEN			1		
8	SP169441	过滤器螺母	STRAINER NUT			1		
9	SP169440	过滤器垫圈	STRAINER WASHER			1		
10	SP169442	油网衬垫	SCREEN GASKET			1		
11	SP169535	法兰螺栓	FLANGE BOLT			8		
12	SP169536	盖总成	T-BELT FR UPPR COVER ASSY			1		
16	SP169434	点火线圈支架总成	IGNITION COIL BRACKET ASSY			1		
17	SP169464	法兰螺栓	FLANGE BOLT			3		
18	SP169433	法兰螺栓	FLANGE BOLT			1		
19	SP169533	法兰螺栓	FLANGE BOLT			1		
20	SP169532	螺栓	BOLT			2		
21	SP169534	螺栓	BOLT			2		
22	SP169539	盖	T-BELT FRONT LOWER COVER			1		
25	SP169537	盖	T-BELT REAR COVER			1		
26	SP169538	橡胶塞	RUBBER PLUG			1		

SP169793_000_00 活塞和曲轴
PISTON AND CRANKSHAFT

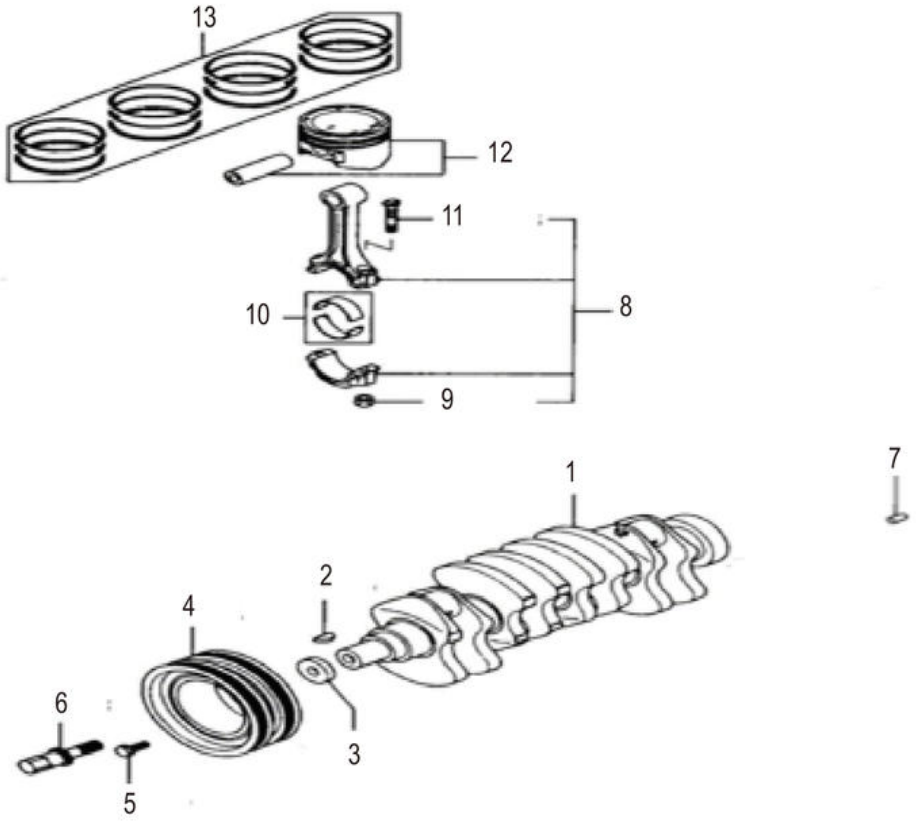

SP169793_000_00 活塞和曲轴 PISTON AND CRANKSHAFT

件号 ITEM	部件号 PART NO.	零件名称 CH	PART NAME EN	服务代码 SC	互换性 IA	数量 Q'TY	规格 SP.	备注 RE
1	SP169512	曲轴总成	CRANKSHAFT ASSY			1		
2	SP169511	键	KEY			1		
3	SP169508	专用垫圈	SPECIAL WASHER			1		
4	SP169510	皮带轮	TORSIONAL DAMPER PULLEY ASSY			1		
5	SP169507	垫圈螺栓	WASHER BOLT			4		
6	SP169509	螺栓	CRANKSPROCKET BOLT			1		
7	SP169513	定位销	DOWEL PIN			1		
8	SP169514	连杆总成	CONNECTING ROD ASSY			4		
9	SP169393	螺母	NUT			8		
10	SP169396	连杆轴承黄色	CONNECTING ROD BEARING YELLOW STD			4		
10	SP169395	连杆轴承无色	CONNECTING ROD BEARING NO COLOR STD			4		
10	SP169394	连杆轴承蓝色	CONNECTING ROD BEARING BLUE STD			4		
11	SP169397	连杆螺栓	CONNECTING BOLT			8		
12	SP169517	活塞销 A	PISTON WITH PIN STD A			4		
12	SP169515	活塞销 C	PISTON WITH PIN STD C			4		
12	SP169516	活塞销 B	PISTON WITH PIN STD B			4		
13	SP169392	活塞环组	PISTON RING SET			1		

SP169794_000_00 凸轮轴和阀
CAMSHAFT AND VALVE

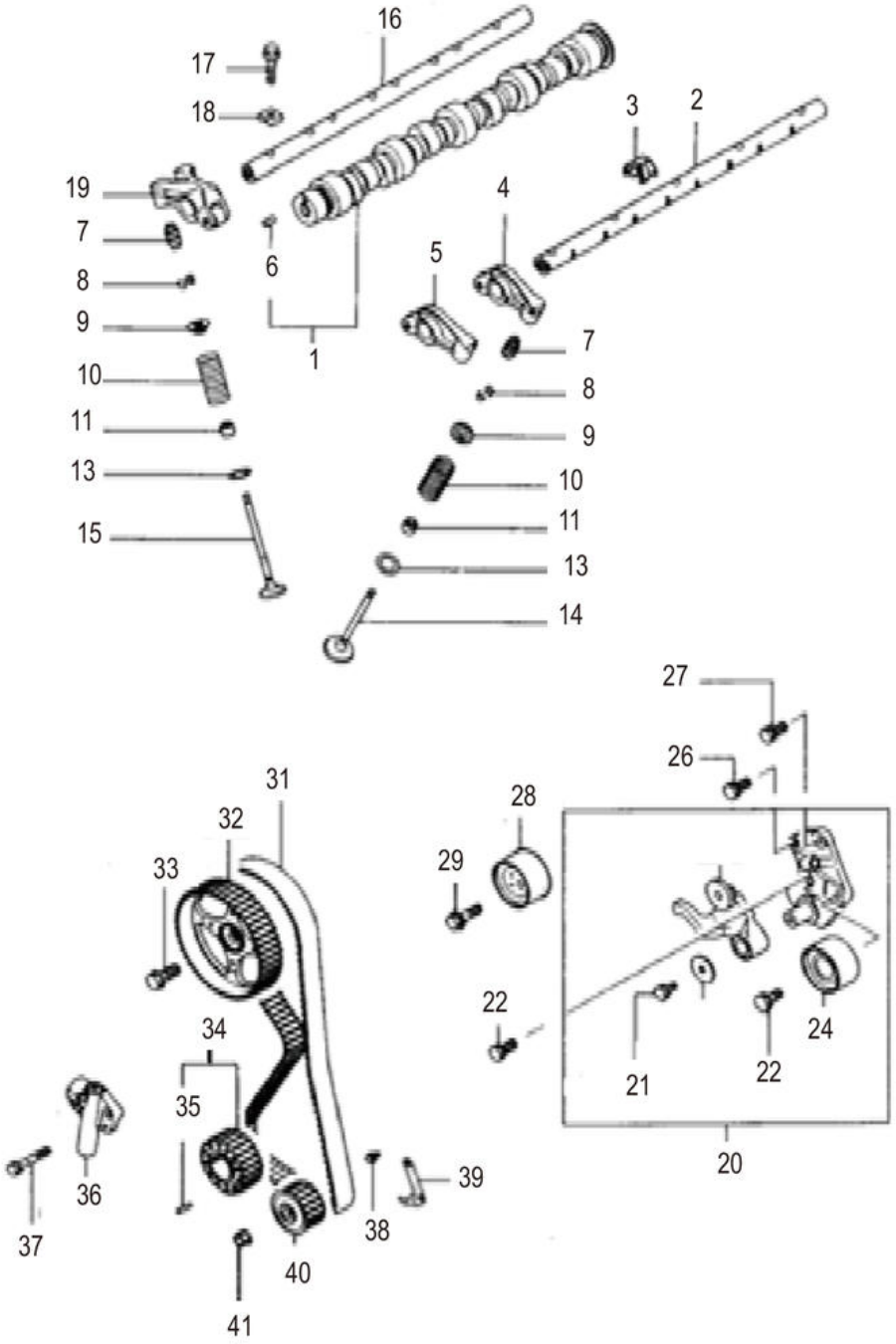

SP169794_000_00 凸轮轴和阀 CAMSHAFT AND VALVE

件号 ITEM	部件号 PART NO.	零件名称 CH	PART NAME EN	服务代码 SC	互换性 IA	数量 Q'TY	规格 SP.	备注 RE
1	SP169574	凸轮轴组件	CAMSHAFT ASSEMBLY			1		
2	SP169475	摇臂轴	ROCKER ARM SHAFT			1		
3	SP169384	摇臂轴弹簧	ROCKER SHAFT SPRING			4		
4	SP169479	摇臂总成 B	ROCKER ARM ASSEMBLY B			4		
5	SP169480	摇臂总成 A	ROCKER ARM ASSEMBLY A			4		
6	SP169389	定位销	DOWEL PIN			1		
7	SP169485	间隙调节器总成	LASH ADJUSTER ASSY			16		
8	SP169386	气门弹簧锁销	VALVE SPRING RETAINER LOCK			32		
9	SP169383	气门弹簧锁	VALVE SPRING RETAINER			16		
10	SP169483	气门弹簧	VALVE SPRING			16		
11	SP169481	阀杆密封	VALVE STEM SEAL			8		
13	SP169482	气门弹簧座	VALVE SPRING SEAT			16		
14	SP169484	进水阀	INLET VALVE			8		
15	SP169387	出水阀	EXHAUST VALVE			8		
16	SP169476	摇臂轴	ROCKER ARM SHAFT			1		
17	SP169477	法兰螺栓	FLANGE BOLT			13		
18	SP169474	摇臂轴盖	ROCKER SHAFT CAP			4		
19	SP169478	摇臂总成	ROCKER ARM ASSEMBLY C			1		
20	SP169493	张紧轮支架	TENSIONER PULLEY BRACKET			1		
21	SP169385	螺栓	BOLT			1		
22	SP169488	螺栓	BOLT			1		
24	SP169391	惰轮	IDLER PULLEY			1		
26	SP169497	螺栓	SEAL BOLT			1		
27	SP169486	螺栓	WASHER BOLT			1		
28	SP169492	张紧轮	TENSIONER PULLEY			1		
29	SP169487	螺栓	WASHER BOLT			1		
31	SP169631	正时皮带	TIMING BELT			1		
32	SP169390	凸轮轴链轮	CAMSHAFT SPROCKET			1		
33	SP169494	法兰螺栓	FLANGE BOLT			1		
34	SP169496	曲轴链轮总成	CRANKSHAFT SPROCKET ASSY			1		
35	SP169388	弹簧销	SPRING PIN			1		
36	SP169491	张紧器	TENSIONER			1		
37	SP169490	法兰螺栓	FLANGE BOLT			2		
38	SP169540	法兰螺栓	FLANGE BOLT			2		
39	SP169498	定时指示器支架	TIMING INDICATOR BRACKET			1		
40	SP169495	机油泵链轮	OIL PUMP SPROCKET			1		
41	SP169489	螺母	NUT			1		

SP169795_000_00 平衡杆
BALANCER

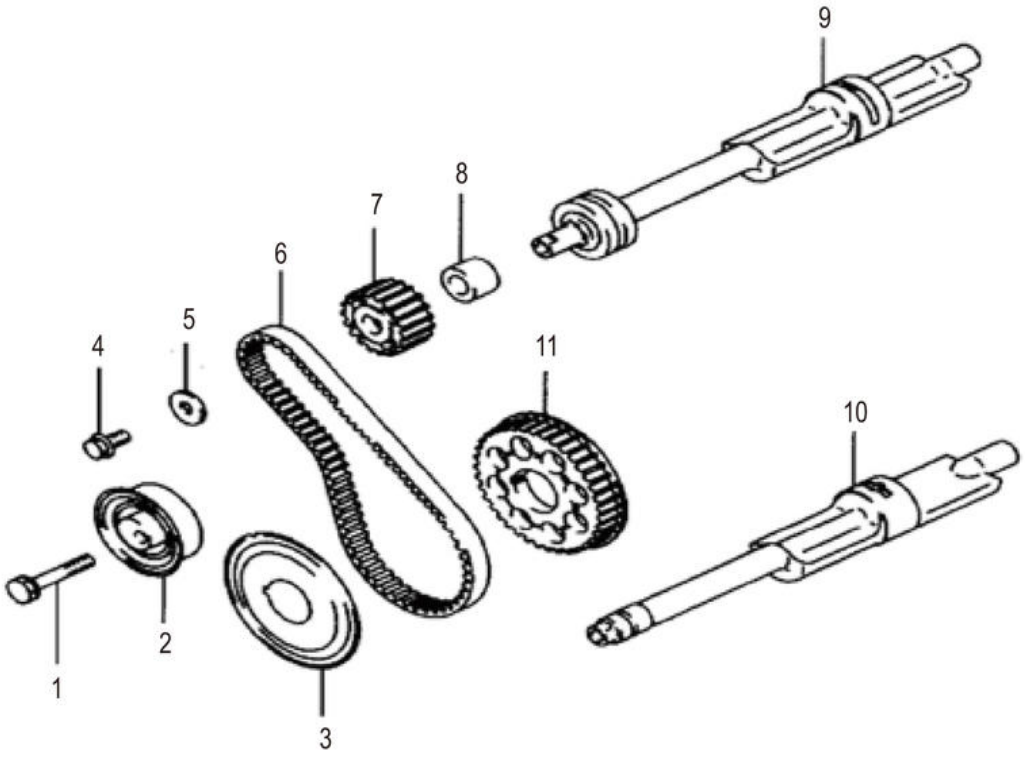

SP169795_000_00 平衡杆 BALANCER

件号 ITEM	部件号 PART NO.	零件名称 CH	PART NAME EN	服务代码 SC	互换性 IA	数量 Q'TY	规格 SP.	备注 RE
1	SP169499	平衡器螺栓	BALANCER BELT TRAIN BOLT			1		
2	SP169501	正时皮带张紧装置	TIMING BELT TENSIONER			1		
3	SP169503	链轮法兰	CRANKSHAFT SPROCKET FLANGE			1		
4	SP169506	平衡器螺栓	BALANCER BELT TRAIN BOLT			1		
5	SP169500	平衡器垫圈	BALANCER BELT TRAIN WASHER			1		
6	SP169630	正时皮带	TIMING BELT			1		
7	SP169504	平衡轴链轮	BALANCER SHAFT SPROCKET			1		
8	SP169502	平衡轴隔套	BALANCER BELT TRAIN SPACER			1		
9	SP169381	平衡器右轴	BALANCER RIGHT SHAFT			1		
10	SP169382	平衡器左轴	BALANCER LEFT SHAFT			1		
11	SP169505	曲轴链轮	CRANKSHAFT SPROCKET			1		

SP169796_000_00 油泵
OIL PUMP

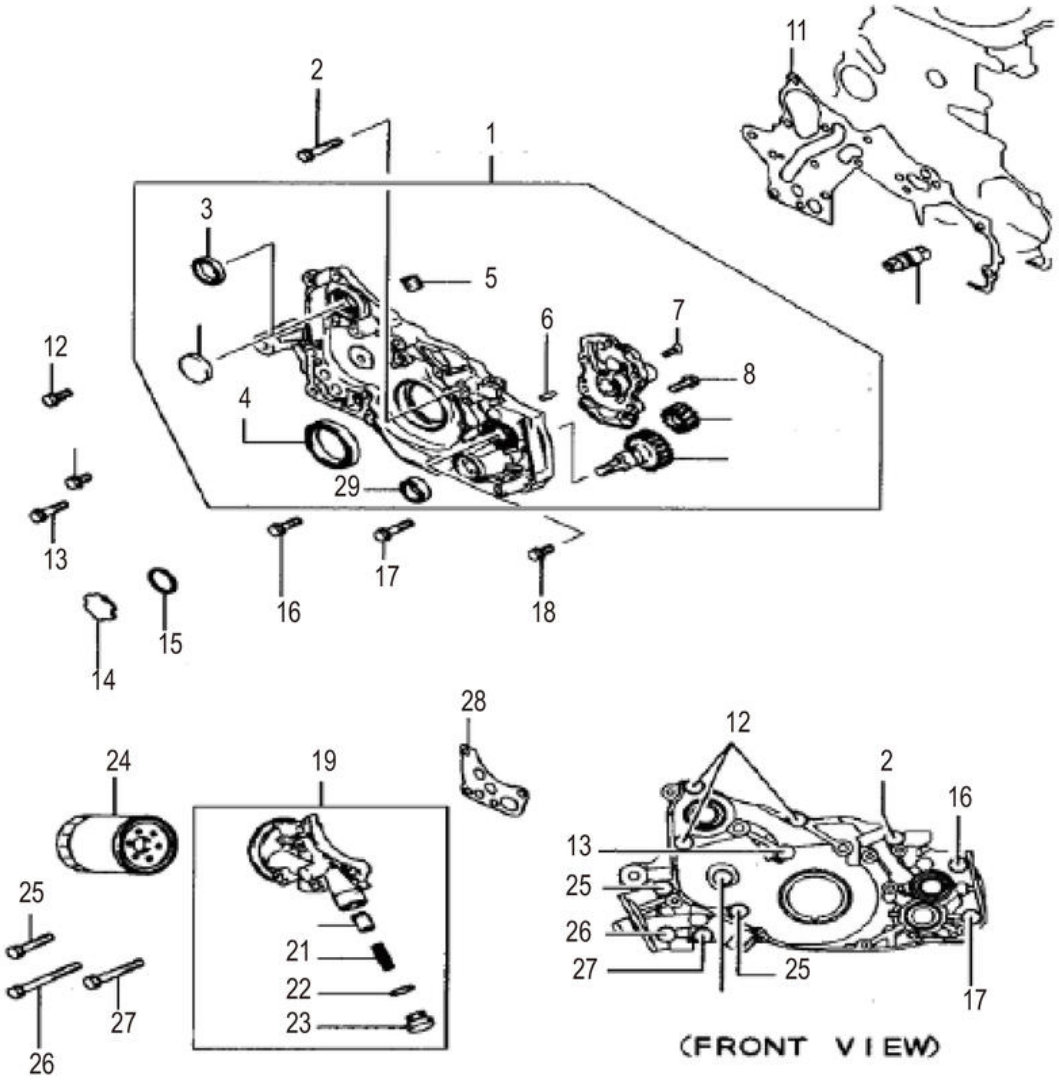

SP169796_000_00 油泵 OIL PUMP

件号 ITEM	部件号 PART NO.	零件名称 CH	PART NAME EN	服务代码 SC	互换性 IA	数量 Q'TY	规格 SP.	备注 RE
1	SP169449	油泵	OIL PUMP			1		
2	SP169459	法兰螺栓	FLANGE BOLT			1		
3	SP169379	油封	OIL SEAL			1		
4	SP169380	油封	OIL SEAL			1		
5	SP169376	塞锥	PLUG TAPPER			1		
6	SP169424	定位销	DOWEL PIN			2		
7	SP169377	螺杆	SCREW			1		
8	SP169472	法兰螺栓	FLANGE BOLT			4		
11	SP169448	前壳体垫片	FRONT CASE GASKET			1		
12	SP169461	螺栓	WATER LINE BOLT			3		
13	SP169444	螺栓	WASHER BOLT			1		
14	SP169446	塞帽	PLUG CAP			1		
15	SP169447	O 形圈	O-RING			1		
16	SP169460	才	FLANGE BOLT			1		
17	SP169445	法兰螺栓	FLANGE BOLT			1		
18	SP169506	平衡器螺栓	BALANCER BELT TRAIN BOLT			1		
19	SP169438	机油滤清器支架	OIL FILTER BRACKET			1		
21	SP169373	弹簧	SPRING			1		
22	SP169374	支架	GASKET			1		
23	SP169375	堵塞	PLUG			1		
24	SP169647	机油滤	OIL FILTER			1		
25	SP169437	螺栓	BOLT			2		
26	SP169435	螺栓	BOLT			1		
27	SP169436	螺栓	BOLT			1		
29	SP169378	油封	OIL SEAL			1		

SP169797_000_00 节温器
THERMOSTAT

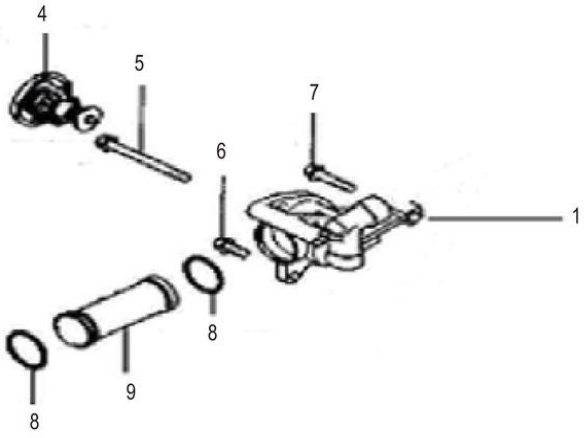

SP169797_000_00 节温器 THERMOSTAT

件号 ITEM	部件号 PART NO.	零件名称 CH	PART NAME EN	服务代码 SC	互换性 IA	数量 Q'TY	规格 SP.	备注 RE
1	SP169463	节温器室	THERMOSTAT CASE			1		
4	SP169457	节温器	THERMOSTAT			1		
5	SP169458	螺栓	WATER LINE BOLT			1		
6	SP169461	螺栓	WATER LINE BOLT			1		
7	SP169459	法兰螺栓	FLANGE BOLT			1		
8	SP169372	O 形圈	WATER LINE O-RING			2		
9	SP169462	进水口	WATER PUMP			1		

			INLET					

SP169798_000_00 进气歧管和密封
INTAKE MANIFOLD AND GASKET

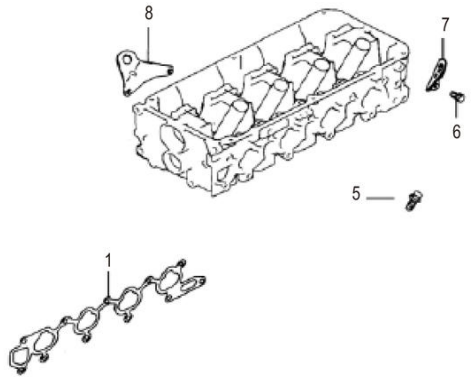

SP169798_000_00 进气歧管和密封 INTAKE MANIFOLD AND GASKET

件号 ITEM	部件号 PART NO.	零件名称 CH	PART NAME EN	服务代码 SC	互换性 IA	数量 Q'TY	规格 SP.	备注 RE
1	SP169473	进气歧管垫圈	INTAKE MANIFLOD GASKET			1		
5	SP169471	法兰螺栓	FLANGE BOLT			2		
6	SP169469	螺栓	INLET MANIFLOD BOLT			1		
7	SP169470	发动机吊架	ENGINE HANGER			1		
8	SP169546	发动机吊架	ENGINE HANGER			1		

SP169799_000_00 排气歧管
EXHAUST MANIFOLD

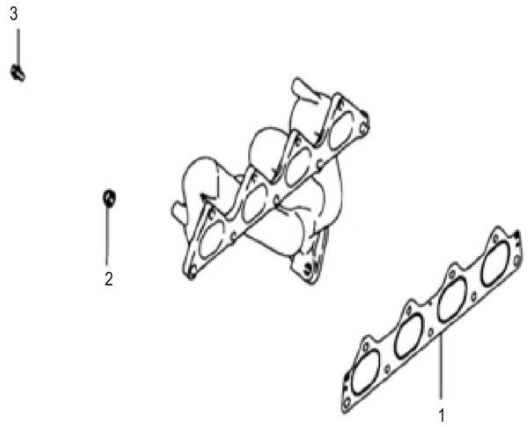

SP169799_000_00 排气歧管 EXHAUST MANIFOLD

件号 ITEM	部件号 PART NO.	零件名称 CH	PART NAME EN	服务代码 SC	互换性 IA	数量 Q'TY	规格 SP.	备注 RE
1	SP169586	排气歧管垫圈	EXHAUST MANIFOLD GASKET			1		
2	SP169371	螺母	FLANGE NUT			2		
3	SP169525	法兰螺栓	FLANGE BOLT			2		

SP169800_000_00 火花塞
SPARK PLUG

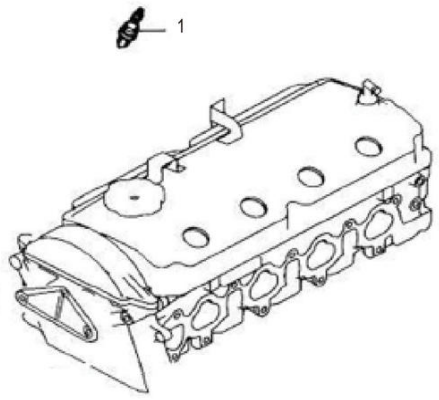

SP169800_000_00 火花塞 SPARK PLUG

件号 ITEM	部件号 PART NO.	零件名称 CH	PART NAME EN	服务代码 SC	互换性 IA	数量 Q'TY	规格 SP.	备注 RE
1	SP169370	火花塞	SPARK PLUG			4		

SP169801_000_00 泵的安装支架
PS PUMP BRACKET

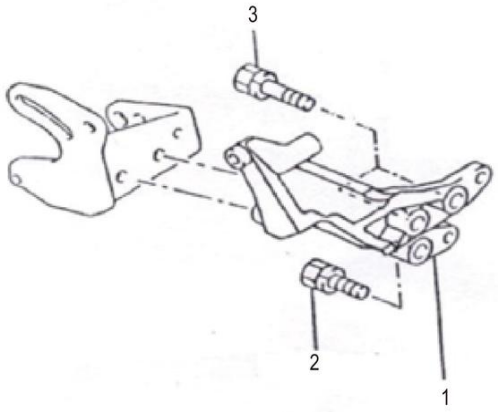

SP169801_000_00 泵的安装支架 PS PUMP BRACKET

件号 ITEM	部件号 PART NO.	零件名称 CH	PART NAME EN	服务代码 SC	互换性 IA	数量 Q'TY	规格 SP.	备注 RE
1	SP169452	泵的安装支架	PUMP MOUNT BRACKET			1		
2	SP169451	螺栓	WASHER BOLT			1		
3	SP169450	螺栓	WASHER BOLT			2		

SP169802_000_00 飞轮和飞轮壳
TRANSMISSION ADAPTER WITH FLYWHEEL

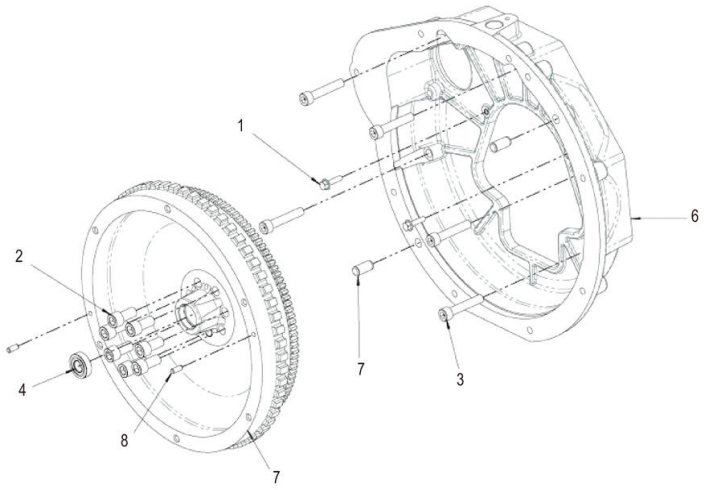

SP169802_000_00 飞轮和飞轮壳 TRANSMISSION ADAPTER WITH FLYWHEEL

件号 ITEM	部件号 PART NO.	零件名称 CH	PART NAME EN	服务代码 SC	互换性 IA	数量 Q'TY	规格 SP.	备注 RE
1	SP169565	螺栓	BOLT			2		
2	SP169560	螺栓	BOLT			7		
3	SP169552	螺栓	BOLT			5		
4	SP169636	轴承	BALL BEARING			1		
5	SP169637	飞轮齿圈	FLYWHEEL RING GEAR			1		
6	SP169638	飞轮壳	TRANSMISSION ADAPTER			1		
7	SP169635	定位销	PIN			2		
8	SP169634	定位销	PIN			2		

SP169803_000_00 发火装置
IGNITION

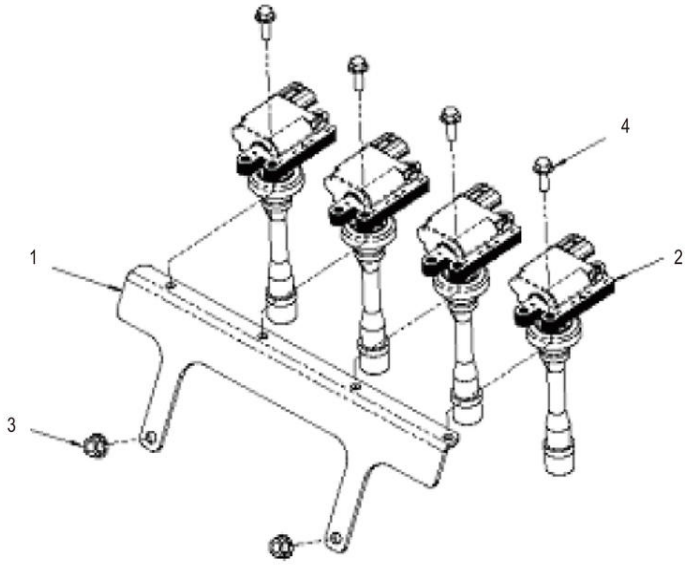

SP169803_000_00 发火装置 IGNITION

件号 ITEM	部件号 PART NO.	零件名称 CH	PART NAME EN	服务代码 SC	互换性 IA	数量 Q'TY	规格 SP.	备注 RE
1	SP169593	支架	BRACKET			1		
2	SP169589	点火线圈	IGNITION COIL			4		
3	SP169572	螺母	NUT FLANGE			2		
4	SP169565	螺栓	BOLT			4		

SP169804_000_00 起动机
STARTER

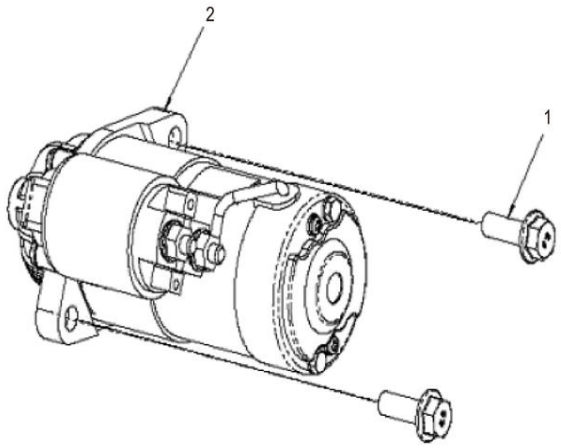

SP169804_000_00 起动机 STARTER

件号 ITEM	部件号 PART NO.	零件名称 CH	PART NAME EN	服务代码 SC	互换性 IA	数量 Q'TY	规格 SP.	备注 RE
1	SP169553	螺栓	BOLT			2		
2	SP169595	起动机	STARTER			1		

SP169805_000_00 发电机
ALTERNATOR

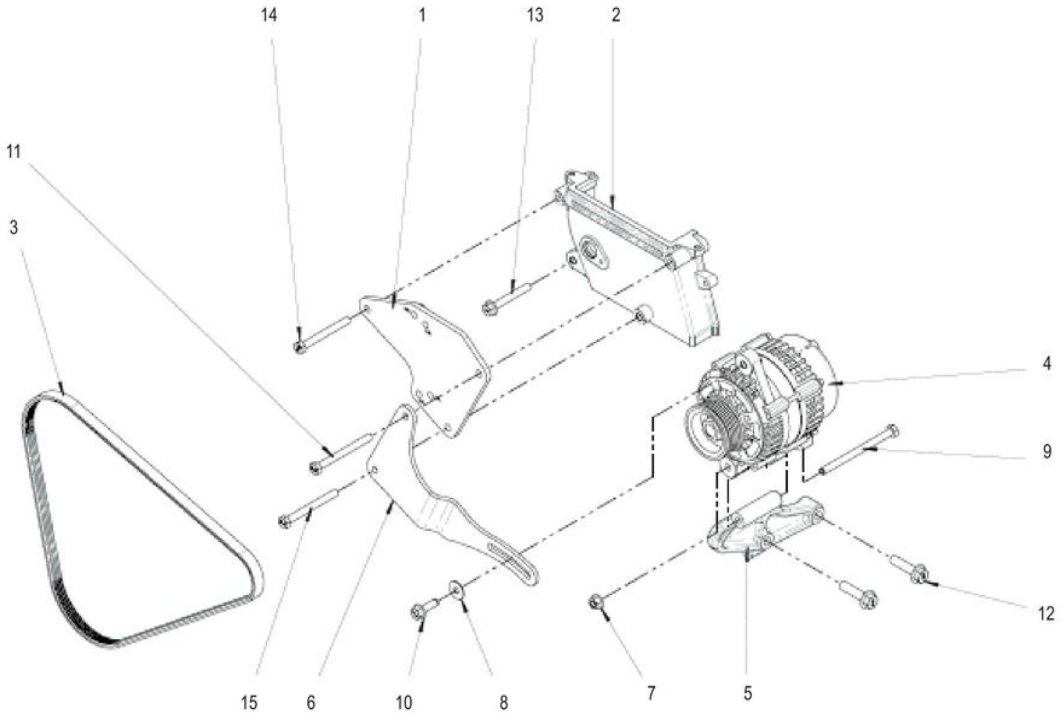

SP169805_000_00 发电机 ALTERNATOR

件号 ITEM	部件号 PART NO.	零件名称 CH	PART NAME EN	服务代码 SC	互换性 IA	数量 Q'TY	规格 SP.	备注 RE
1	SP169629	支架	HIFAN NOTILT BRK			1		
2	SP169623	正时盖	COVER TIMING			1		
3	SP169621	皮带	BELT ALTERNATOR			1		
4	SP154622	发电机	ALTERNATOR			1		
5	SP169592	支架	BRACKET			1		
6	SP169591	支架	BRACKET			1		
7	SP169572	螺母	NUT FLANGE			1		
8	SP169571	垫圈	WASHER FLAT			1		
9		螺栓	BOLT	A		1		
10	SP169568	螺栓	BOLT			1		
11	SP169564	螺栓	BOLT			1		
12	SP169561	螺栓	BOLT			2		
13	SP169556	螺栓	BOLT			1		
14	SP169555	螺栓	BOLT HEX			1		
15	SP169554	螺栓	BOLT			1		

SP169806_000_00 风扇皮带
HI FAN PULLEY

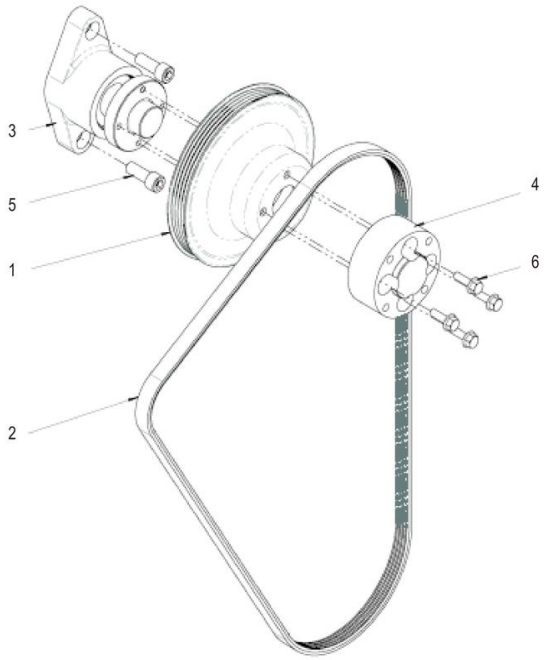

SP169806_000_00 风扇皮带 HI FAN PULLEY

件号 ITEM	部件号 PART NO.	零件名称 CH	PART NAME EN	服务代码 SC	互换性 IA	数量 Q'TY	规格 SP.	备注 RE
1	SP169628	皮带轮	HI-FAN PULLEY			1		
2	SP169627	皮带	4 GROOVE BELT			1		
3	SP169624	风扇安装	ASM HI-FAN HUB			1		
4	SP169622	风扇垫块	SPACER FAN			1		
5	SP169570	螺栓	BOLT			2		
6	SP169565	螺栓	BOLT			4		

SP169808_000_00 机油滤
OIL FILTER ADAPTER

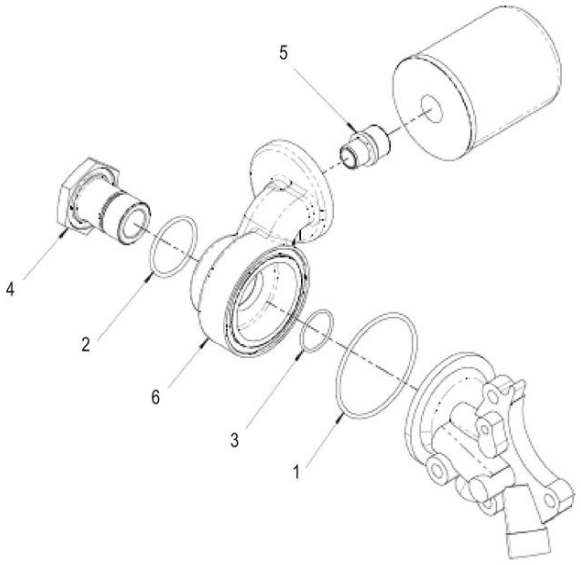

SP169808_000_00 机油滤 OIL FILTER ADAPTER

件号 ITEM	部件号 PART NO.	零件名称 CH	PART NAME EN	服务代码 SC	互换性 IA	数量 Q'TY	规格 SP.	备注 RE
1	SP169613	O 形圈	O-RING			1		
2	SP169612	O 形圈	O-RING			1		
3	SP169610	O 形圈	O-RING			1		
4	SP169609	安装接头	FITTING			1		
5	SP169608	连接装置	ADAPTER			1		
6	SP169607	连接装置	ADAPTER			1		

SP169809_000_00 油标尺
DIPSTICK AND TUBE

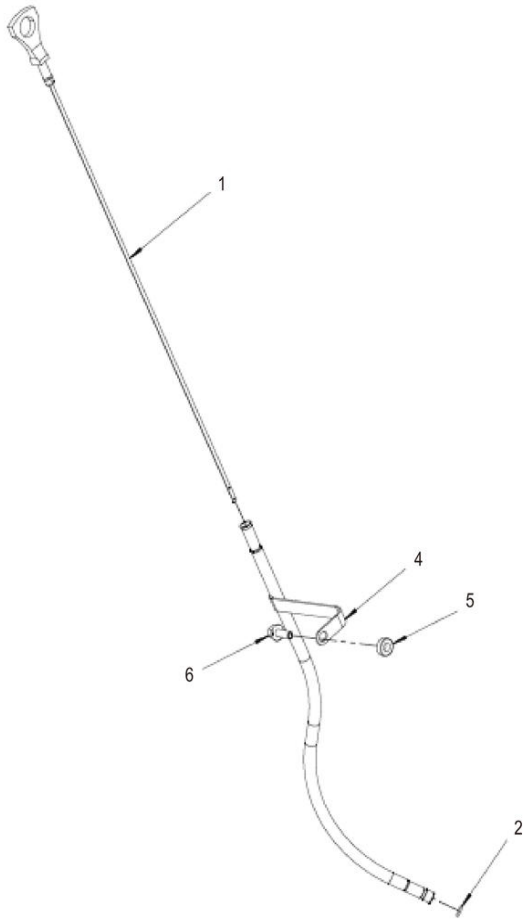

SP169809_000_00 油标尺 DIPSTICK AND TUBE

件号 ITEM	部件号 PART NO.	零件名称 CH	PART NAME EN	服务代码 SC	互换性 IA	数量 Q'TY	规格 SP.	备注 RE
1	SP169633	油标尺	DIPSTICK			1		
2	SP169625	O 形圈	O-RING			1		
4	SP169604	支架	TUBE			1		
5	SP169602	隔套	SPACER			1		
6	SP169566	螺栓	BOLT			1		

SP169810_000_00 管
PCV FOUL HOSE

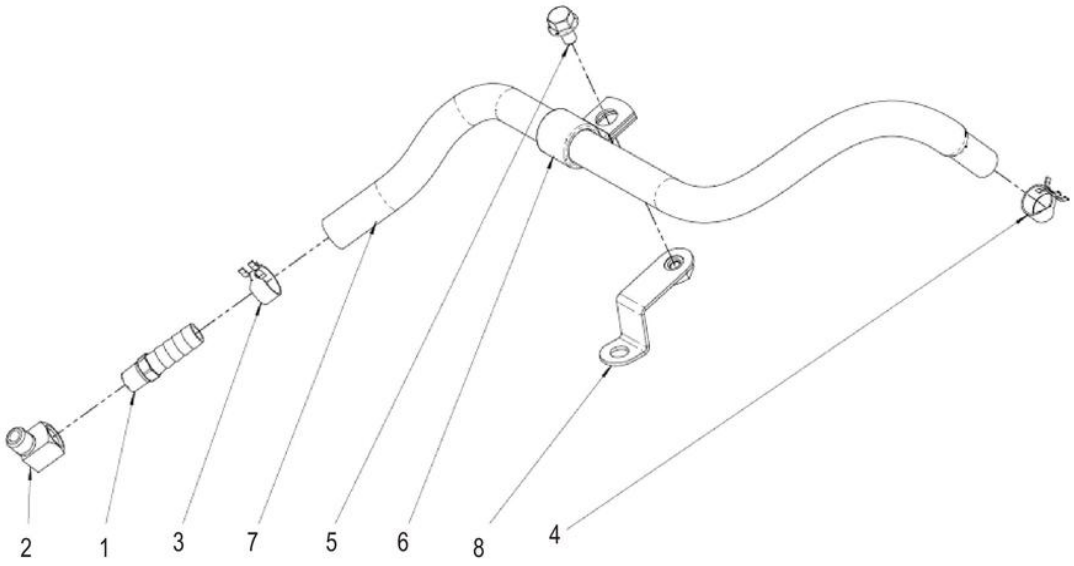

SP169810_000_00 管 PCV FOUL HOSE

件号 ITEM	部件号 PART NO.	零件名称 CH	PART NAME EN	服务代码 SC	互换性 IA	数量 Q'TY	规格 SP.	备注 RE
1	SP169632	安装接头	FITTING			1		
2	SP169616	安装接头	FITTING			1		
3	SP151134	管夹	CLAMP			1		
4	SP169582	管箍	CLAMP			1		
5	SP151200	螺栓	BOLT			1		
6	SP154579	管夹	CLAMP			1		
7	SP169578	管箍	HOSE			1		
8	SP169577	支架	BRACKET			1		

SP169811_000_00 排气歧管
EXHAUST MANIFOLD

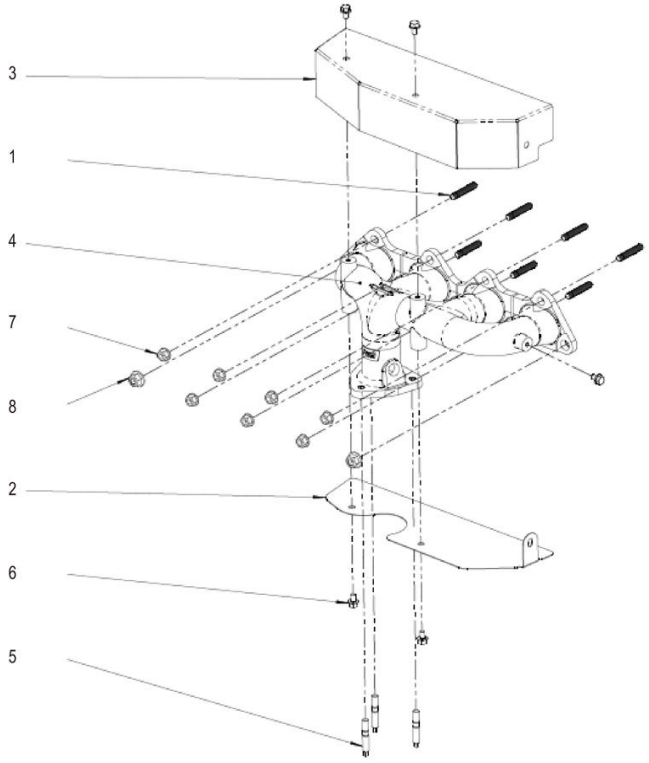

SP169811_000_00 排气歧管 EXHAUST MANIFOLD

件号 ITEM	部件号 PART NO.	零件名称 CH	PART NAME EN	服务代码 SC	互换性 IA	数量 Q'TY	规格 SP.	备注 RE
1	SP169620	螺柱	STUD			7		
2	SP169585	隔热罩	LOWER HEAT SHIELD			1		
3	SP169584	隔热罩	UPPER HEAT SHIELD			1		
4	SP169583	排气歧管	EXHAUST MANIFOLD			1		
5	SP169580	螺柱	STUD			3		
6	SP151200	螺栓	BOLT			5		
7	SP169559	螺母	NUT			7		
8	SP169558	螺母	NUT			2		

SP169812_000_00 油轨
FUEL RAIL

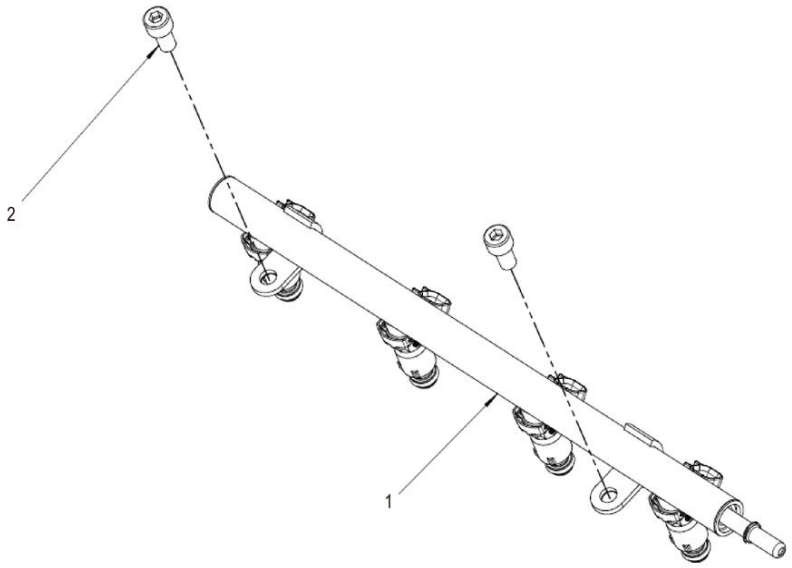

SP169812_000_00 油轨 FUEL RAIL

件号 ITEM	部件号 PART NO.	零件名称 CH	PART NAME EN	服务代码 SC	互换性 IA	数量 Q'TY	规格 SP.	备注 RE
1	SP169605	油轨	FUEL RAIL			1		
2	SP169563	螺栓	BOLT			2		

SP169813_000_00 管
PCV FRESH HOSE

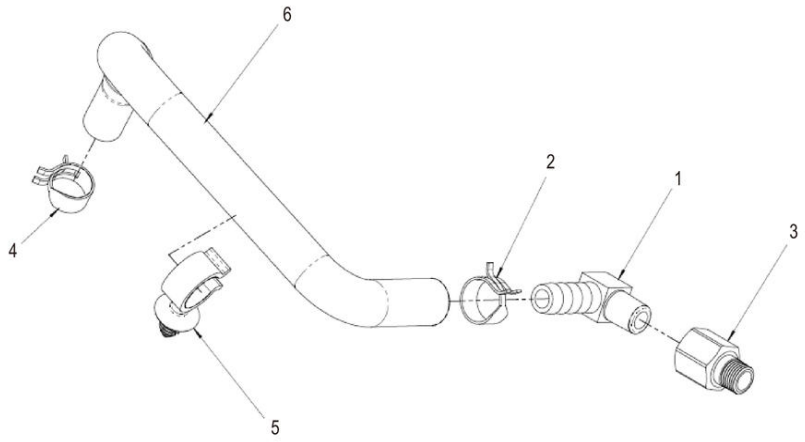

SP169813_000_00 管 PCV FRESH HOSE

件号 ITEM	部件号 PART NO.	零件名称 CH	PART NAME EN	服务代码 SC	互换性 IA	数量 Q'TY	规格 SP.	备注 RE
1	SP169600	接头	FITTING			1		
2	SP151134	管夹	CLAMP			1		
3	SP169597	接头	NIPPLE			1		
4	SP169582	管箍	CLAMP			1		
5	SP169575	管箍	CLIP			1		
6	SP169581	管箍	HOSE			1		

SP169814_000_00 进气歧管
INTAKE MANIFOLD

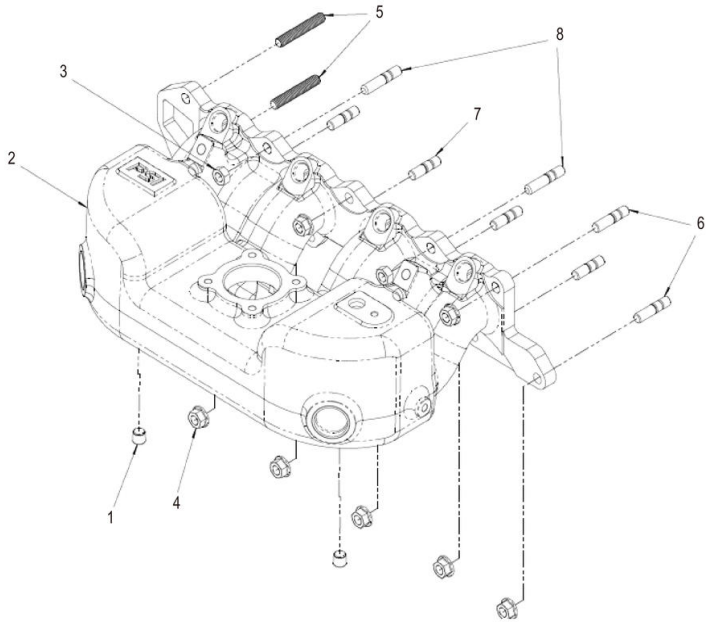

SP169814_000_00 进气歧管 INTAKE MANIFOLD

件号 ITEM	部件号 PART NO.	零件名称 CH	PART NAME EN	服务代码 SC	互换性 IA	数量 Q'TY	规格 SP.	备注 RE
1	SP151140	插头	PLUG			2		
2	SP169579	进气歧管	INTAKE MANIFOLD			1		
3	SP169573	螺母	NUT			2		
4	SP169572	螺母	NUT FLANGE			7		
5	SP169550	螺柱	STUD			2		
6	SP169548	螺柱	STUD			2		
7	SP169549	螺柱	STUD			4		
8	SP169551	螺柱	STUD			2		

SP169815_000_00 混合器
MIXER

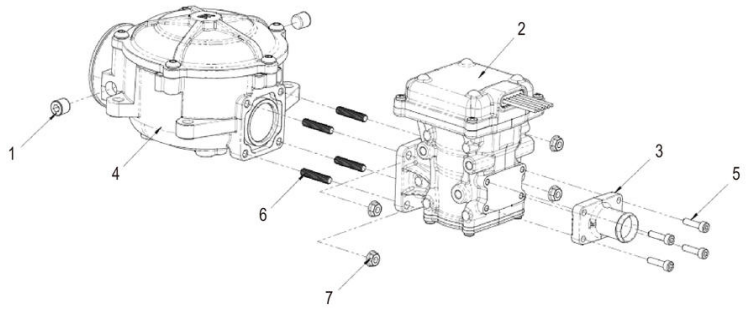

SP169815_000_00 混合器 MIXER

件号 ITEM	部件号 PART NO.	零件名称 CH	PART NAME EN	服务代码 SC	互换性 IA	数量 Q'TY	规格 SP.	备注 RE
1	SP151140	插头	PLUG			2		
2	SP151146	发动机压力调节器	EPR			1		
3	SP151148	接头	FITTING			1		
4	SP151901	混合器	MI×ER			1		
5	SP151205	螺栓	BOLT			4		
6	SP151206	双头螺栓	STUD			4		
7	SP151207	螺母	NUT			4		

SP169816_000_00 燃油系统
DUAL FUEL

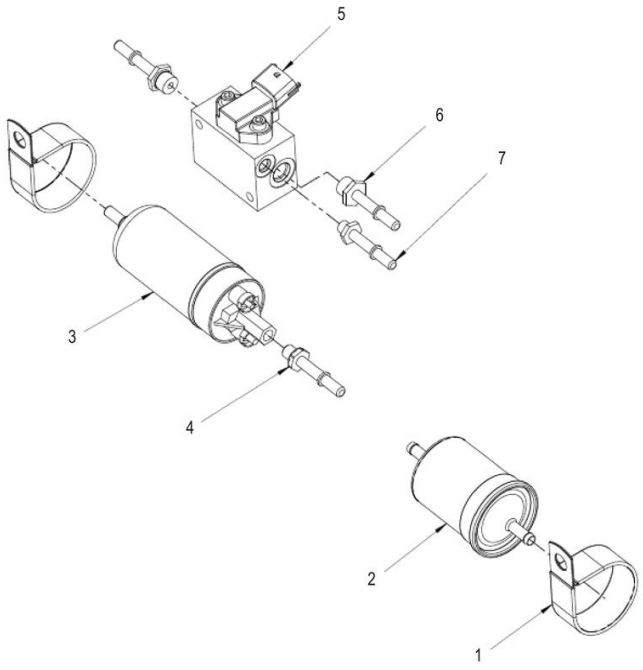

SP169816_000_00 燃油系统 DUAL FUEL

件号 ITEM	部件号 PART NO.	零件名称 CH	PART NAME EN	服务代码 SC	互换性 IA	数量 Q'TY	规格 SP.	备注 RE
1	SP151956	保险夹	CLAMP			2		
2	SP154630	燃油过滤器	FILTER FUEL			1		
3	SP151902	燃油泵	FUELPUMP			1		
4	SP151942	接头	FITTING			1		
5	SP151904	回油歧管	FUELTEMPRETURNMANIFOLD			1		
6	SP151938	接头	FITTING			2		
7	SP151940	接头	FITTING			1		
8	SP151917	燃油温度线束	FUELTEMPHARNESS			1		

SP169817_000_00 电磁阀
LOCK OFF VALVE

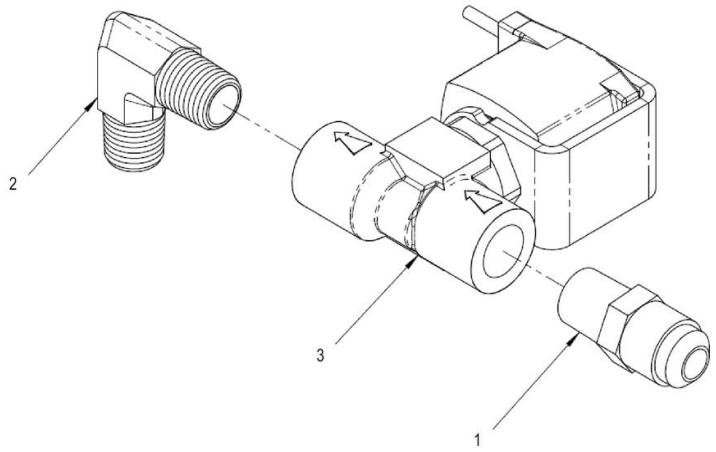

SP169817_000_00 电磁阀 LOCK OFF VALVE

件号 ITEM	部件号 PART NO.	零件名称 CH	PART NAME EN	服务代码 SC	互换性 IA	数量 Q'TY	规格 SP.	备注 RE
1	SP151120	接头	FITTING			1		
2	SP151121	接头	FITTING			1		
3	SP151150	锁闭阀	LOCK OFF VALVE			1		

SP169818_000_00 催化器
CATALYST

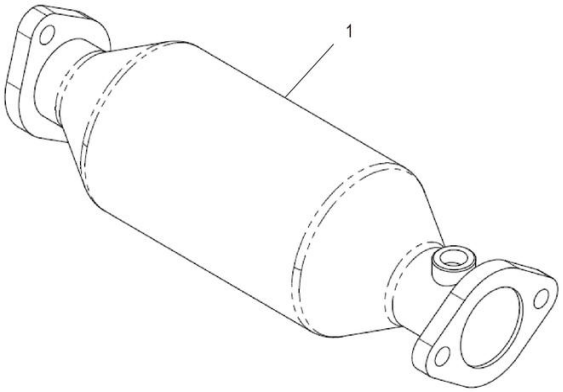

SP169818_000_00 催化器 CATALYST

件号 ITEM	部件号 PART NO.	零件名称 CH	PART NAME EN	服务代码 SC	互换性 IA	数量 Q'TY	规格 SP.	备注 RE
1	40C9764	三元催化器	DIESEL ENGINE			1		

SP169820_000_00 节流阀体
THROTTLE BODY

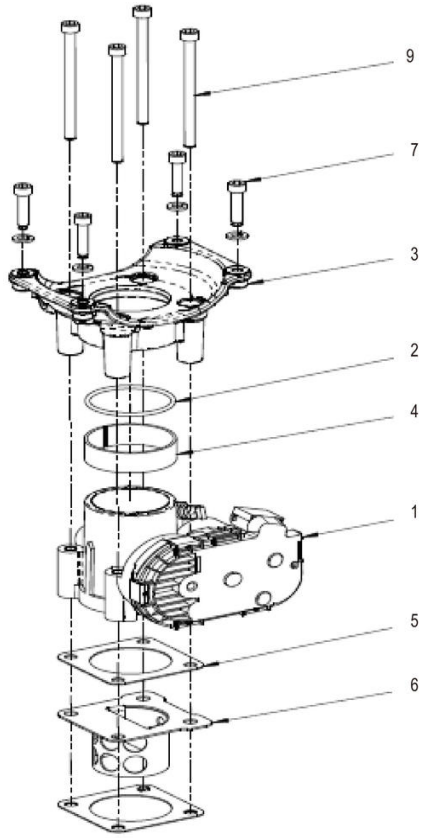

SP169820_000_00 节流阀体 THROTTLE BODY

件号 ITEM	部件号 PART NO.	零件名称 CH	PART NAME EN	服务代码 SC	互换性 IA	数量 Q'TY	规格 SP.	备注 RE
1	SP169615	节流阀体	BODY THROTTLE			1		
2	SP151132	O 形圈	O-RING			1		
3	SP151145	转换器	ADAPTER			1		
4	SP151151	调整垫	SPACER			1		
5	SP151953	密封垫	GASKET			2		
6	SP169576	法兰	BAFFLE INTAKE CAST			1		
7	SP151182	螺栓	BOLT			4		
9	SP151204	螺栓	BOLT			4		

SP169821_000_00 冷却管
DSR COOLANT

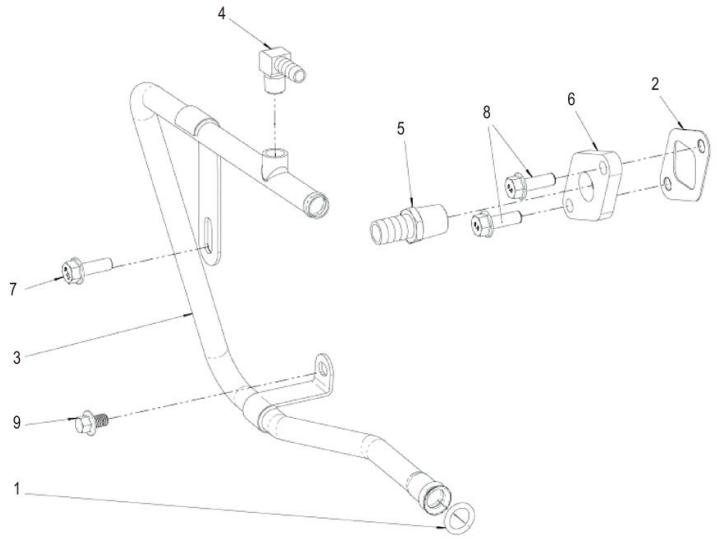

SP169821_000_00 冷却管 DSR COOLANT

件号 ITEM	部件号 PART NO.	零件名称 CH	PART NAME EN	服务代码 SC	互换性 IA	数量 Q'TY	规格 SP.	备注 RE
1	SP169618	O 形圈	O-RING			1		
2	SP169626	垫片	GASKET W/SUPPLY			1		
3	SP169619	管	TUBE COOLANT RETURN			1		
4	SP169617	接头	FITTING 1/4 MPT			1		
5	SP169614	接头	FITTING BARB			1		
6	SP169606	垫块	PLATE			1		
7	SP169568	螺栓	BOLT			1		
8	SP169562	螺栓	BOLT FLANGE			2		
9	SP169557	螺栓	BOLT			1		

60C0230_000_00 进气系统
AIR INTAKE SYSTEM

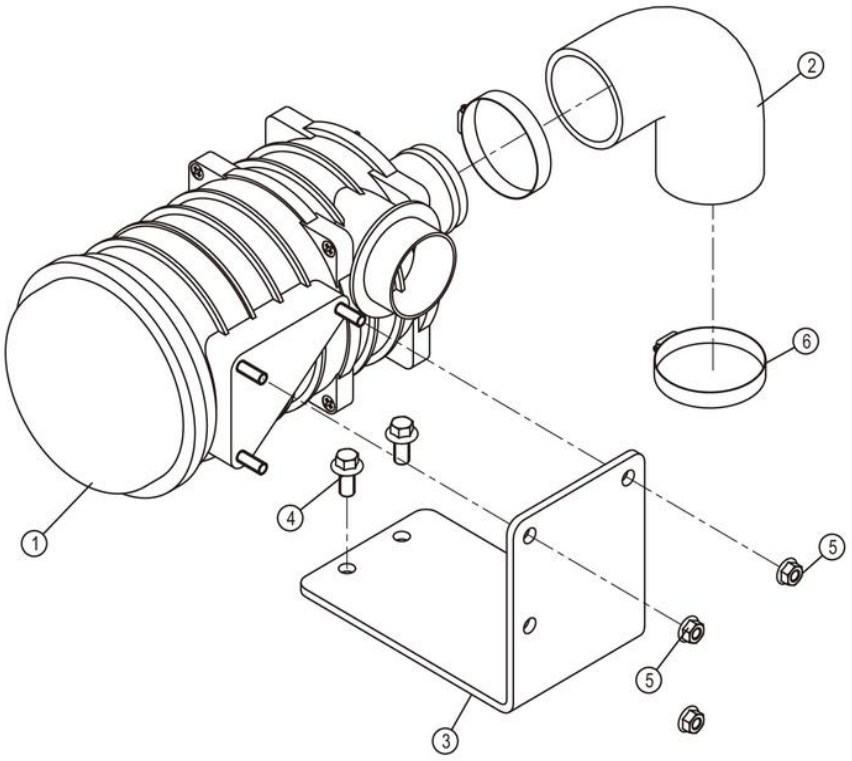

60C0230_000_00 进气系统 AIR INTAKE SYSTEM

件号 ITEM	部件号 PART NO.	零件名称 CH	PART NAME EN	服务代码 SC	互换性 IA	数量 Q'TY	规格 SP.	备注 RE
1	40K2046	空气滤清器	AIR FILTER			1		
2	32A3740	进气管	INTAKE HOSE			1		
3	58A3246	板	PLATE			1		
4	01B1277	螺栓	BOLT			2	M10×20-8.8-ZN.D	
5	03B2081	螺母	NUT			3	M8-8-ZN.D	
6	15J2008	不锈钢卡箍	CLAMP			2	65-89	

40K2046_000_00 空气滤清器
AIR FILTER

40K2046_000_00 空气滤清器 AIR FILTER

件号 ITEM	部件号 PART NO.	零件名称 CH	PART NAME EN	服务代码 SC	互换性 IA	数量 Q'TY	规格 SP.	备注 RE
1	SP112258	空气滤芯	AIR FILTER ELEMENT			1	LGK1122.2	

60C0344_000_00 燃油系统
FUEL SYSTEM

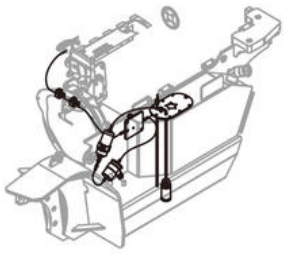

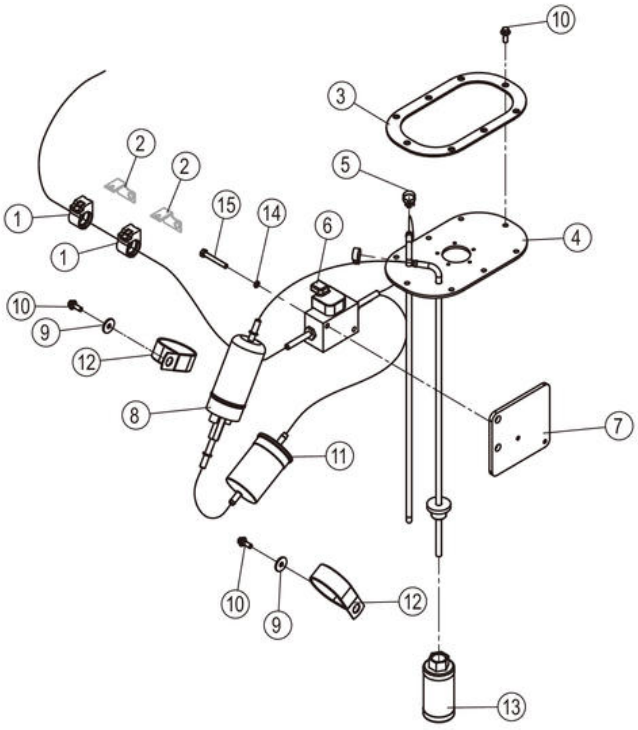

60C0344_000_00 燃油系统 FUEL SYSTEM

件号 ITEM	部件号 PART NO.	零件名称 CH	PART NAME EN	服务代码 SC	互换性 IA	数量 Q'TY	规格 SP.	备注 RE
1	37B0598	线夹	CLIP			2		
2		插板	INSERT	B		2		
3	85A3276	衬垫	LINER			1		
4	36D1548	油箱盖	TANK COVER			1		
5	15J2002	不锈钢卡箍	CLAMP			2		
6	49C0833	燃油传感器	FUEL SENSOR			1		
7	91A7106	板	PLATE			1		
8	15C0668	燃油输送泵	FUEL FEED PUMP			1		
9	06B0139	垫圈	WASHER			2	6-100HV-ZN.D(黑)	
10	02B0148	螺栓	BOLT			10	M6×16-8.8-ZN.D	
11	53C1017	滤油器	OIL FILTER			1		
12	76A0934	卡箍	CLAMP			2		
13	53K2005	滤油器	OIL FILTER			1		
14	06B0003	垫圈	WASHER			2	6	
15	00B0046	螺栓	BOLT			2	M6×45-8.8-ZN.D	

60C0362_000_00 冷却系统
COOLING SYSTEM

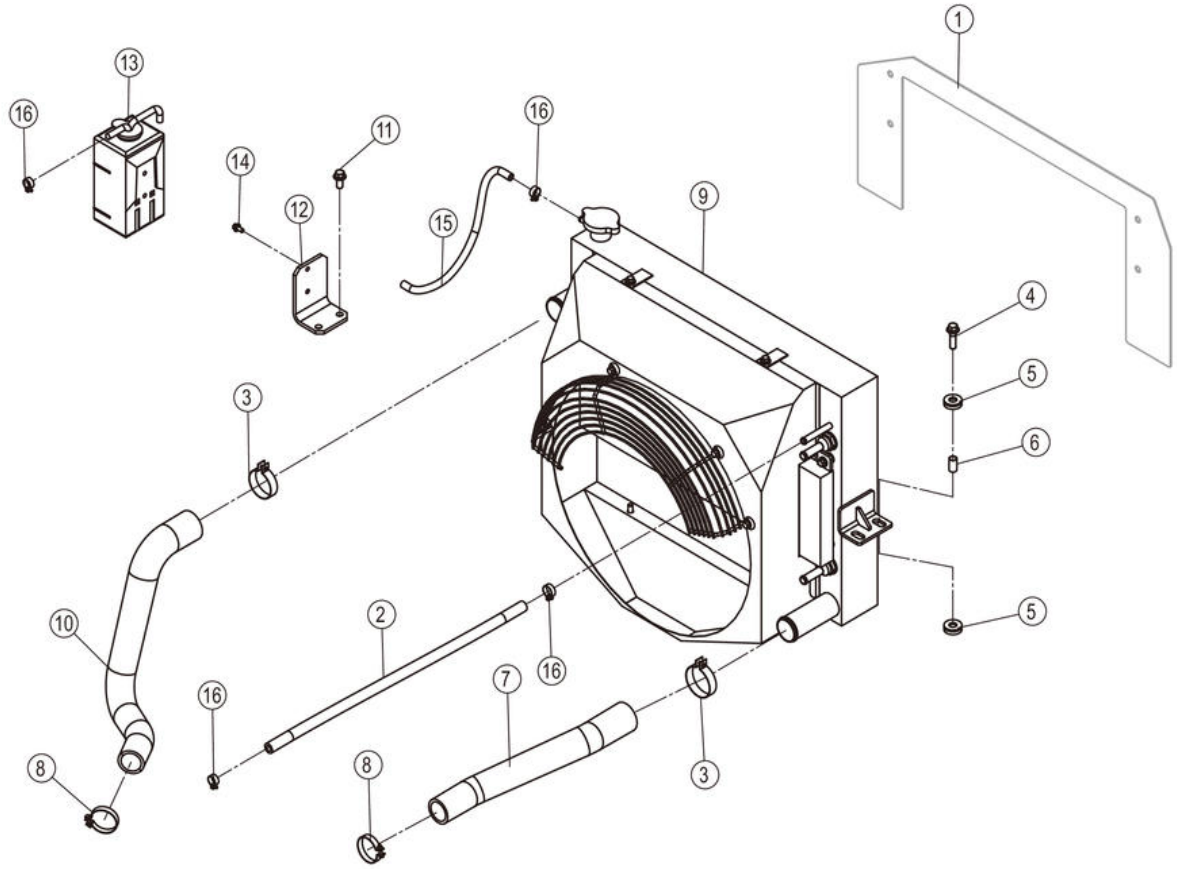

60C0362_000_00 冷却系统 COOLING SYSTEM

件号 ITEM	部件号 PART NO.	零件名称 CH	PART NAME EN	服务代码 SC	互换性 IA	数量 Q'TY	规格 SP.	备注 RE
1		挡风板	BAFFLE	B	I	1		KS0000147610_13 替换后
1	90A5955	挡风板	BAFFLE		I	1		KS0000147610_13 替换前
2	30A6466	水管	HOSE			1		
3	15J2007	不锈钢卡箍	CLAMP			2		
4	01B1280	螺栓	BOLT			4	M10×35-8.8-ZN.D	
5	17B0531	减震垫	CUSHION			8		
6	33A5806	钢套	STEEL SLEEVE			4		
7	32A4048	下水管	HOSE		I	1		KS0000147610_14 替换后
7	32A3730	下水管	HOSE		I	1		KS0000147610_14 替换前
8	15J2005	不锈钢卡箍	CLAMP			2		
9	20C2892	散热器组件	RADIATOR GP			1		
10	32A3729	上水管	HOSE			1		
11	01B1277	螺栓	BOLT			2	M10×20-8.8-ZN.D	
12	58A3032	支架	BRACKET			1		
13	40C1310	水壶	WASHER RESERVOIR			1		
14	01B1329	螺栓	BOLT			2	M6×12-8.8-DK	
15	30A5607	软管	HOSE			1		
16	15J2002	不锈钢卡箍	CLAMP			4		

20C2892_000_00 散热器组件
RADIATOR GP

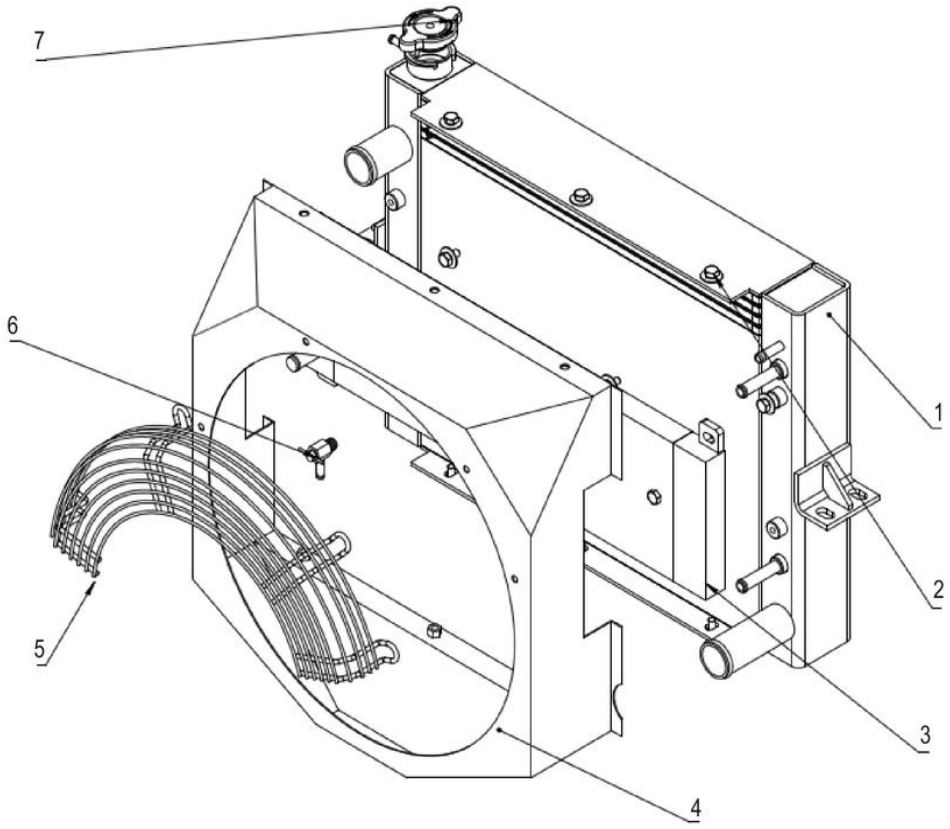

20C2892_000_00 散热器组件 RADIATOR GP

件号 ITEM	部件号 PART NO.	零件名称 CH	PART NAME EN	服务代码 SC	互换性 IA	数量 Q'TY	规格 SP.	备注 RE
1	20C3084	散热器	RADIATOR		I	1	2017	KS0000147610_3 替换后
2	01B1288	螺栓	BOLT		I	10	M8×16-8.8-ZN.D	KS0000147610_4 替换后
3	20C2801	液压油散热器	RADIATOR		I	1		KS0000147610_6 替换后
4	45D2676	导风罩	SHROUD		I	1		KS0000147610_5 替换后
5	45D2679	防护罩	PROTECTION SHIELD		I	1		KS0000147610_2 替换后
6	SP168505	放水开关	WATER VALVE			1		
7	SP169764	加水口盖	WATER LID			1		

60C0784_001_00 发动机系统
ENGINE SYSTEM

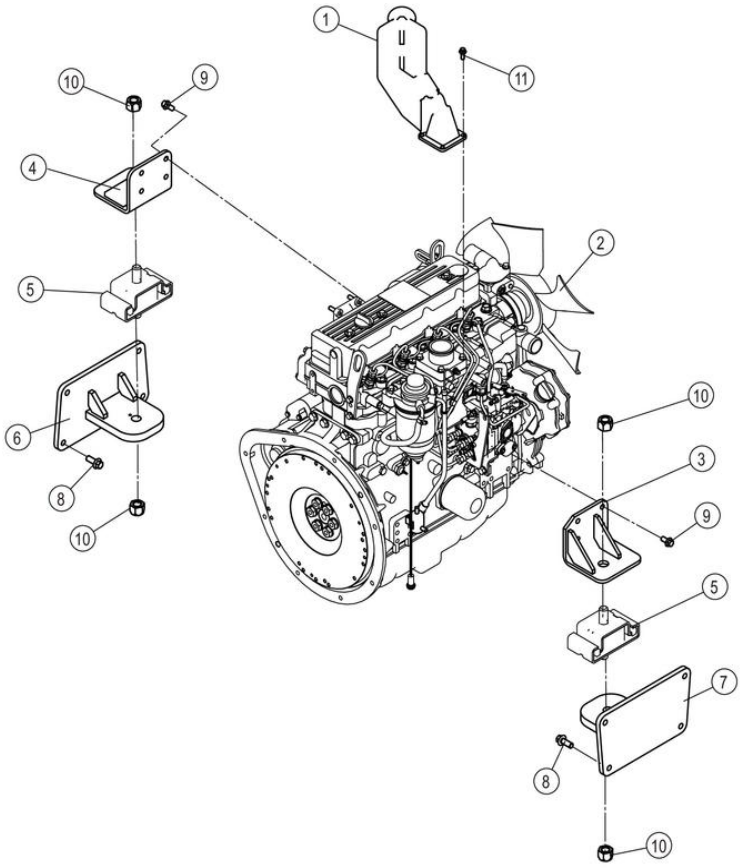

60C0784_001_00 发动机系统 ENGINE SYSTEM

件号 ITEM	部件号 PART NO.	零件名称 CH	PART NAME EN	服务代码 SC	互换性 IA	数量 Q'TY	规格 SP.	备注 RE
1	32A0820	进气歧管	INTAKE MANIFOLD			1		
2	40C7035	柴油机	DIESEL ENGINE			1		
3	00D8816	支架	BRACKET			1		
4	00D8815	支架	BRACKET			1		
5	17B0556	减震垫	CUSHION			2		
6	18D0660	支座	BRACKET			1		
7	18D0659	支座	BRACKET			1		
8	01B1283	螺栓	BOLT			8	M12×30-8.8-ZN.D	
9	01B1277	螺栓	BOLT			8	M10×20-8.8-ZN.D	
10	03V0524	锁紧螺母	LOCKNUT			4	M20-8-ZN.D	
11	01B1289	螺栓	BOLT		-	4	M8×20-8.8-ZN.D	KS0000149135_4 替换后

40C7035_000_00 柴油机
DIESEL ENGINE

注：该系统无装配图。

Note: No assembly diagram is provided for this system.

40C7035_000_00 柴油机 DIESEL ENGINE

件号 ITEM	部件号 PART NO.	零件名称 CH	PART NAME EN	服务代码 SC	互换性 IA	数量 Q'TY	规格 SP.	备注 RE
1	SP154686	气缸缸体	CYLINDER BLOCK	A		1		
2	SP154687	齿轮壳	COVER ASSY	A		1		
3	SP154688	飞轮壳和油底壳	HOUSING ,SUMP ASSY	A		1		
4	SP154689	汽缸盖和汽缸盖罩	BONNET ASSY	A		1		
5	SP154690	排气机构和排气歧管	MANIFOLD	A		1		
6	SP154691	凸轮轴和驱动齿轮	CAMSHAFT ASSY	A		1		
7	SP154692	活塞与曲轴	PISTON AND CRANKSHAFT COMP	A		1		
8	SP154693	润滑油系统	PIPE ASSY	A		1		
9	SP154694	冷却水系统	FAN AND PUMP	A		1		
10	SP154695	燃油输油泵	PUMP ASSY	A		1		
12	SP154696	燃油进油阀	VALVE ASSY	A		1		
13	SP154697	燃油滤	FILTER	A		1		
14	SP154698	启动电机	STARTER	A		1		
15	SP154699	发电机	GENERATOR	A		1		
16	SP154700	垫片总成套装	GASKET	A		1		
17	SP121246	机油滤芯	ENGINE OIL FILTER ELEMENT			1		
18	SP121245	柴油粗滤芯	SECONDARY FUEL FILTER ELEMENT			1		
19	SP121244	柴油精滤芯	PRIMARY FUEL FILTER ELEMENT			1		

SP154686_000_00 气缸缸体
CYLINDER BLOCK

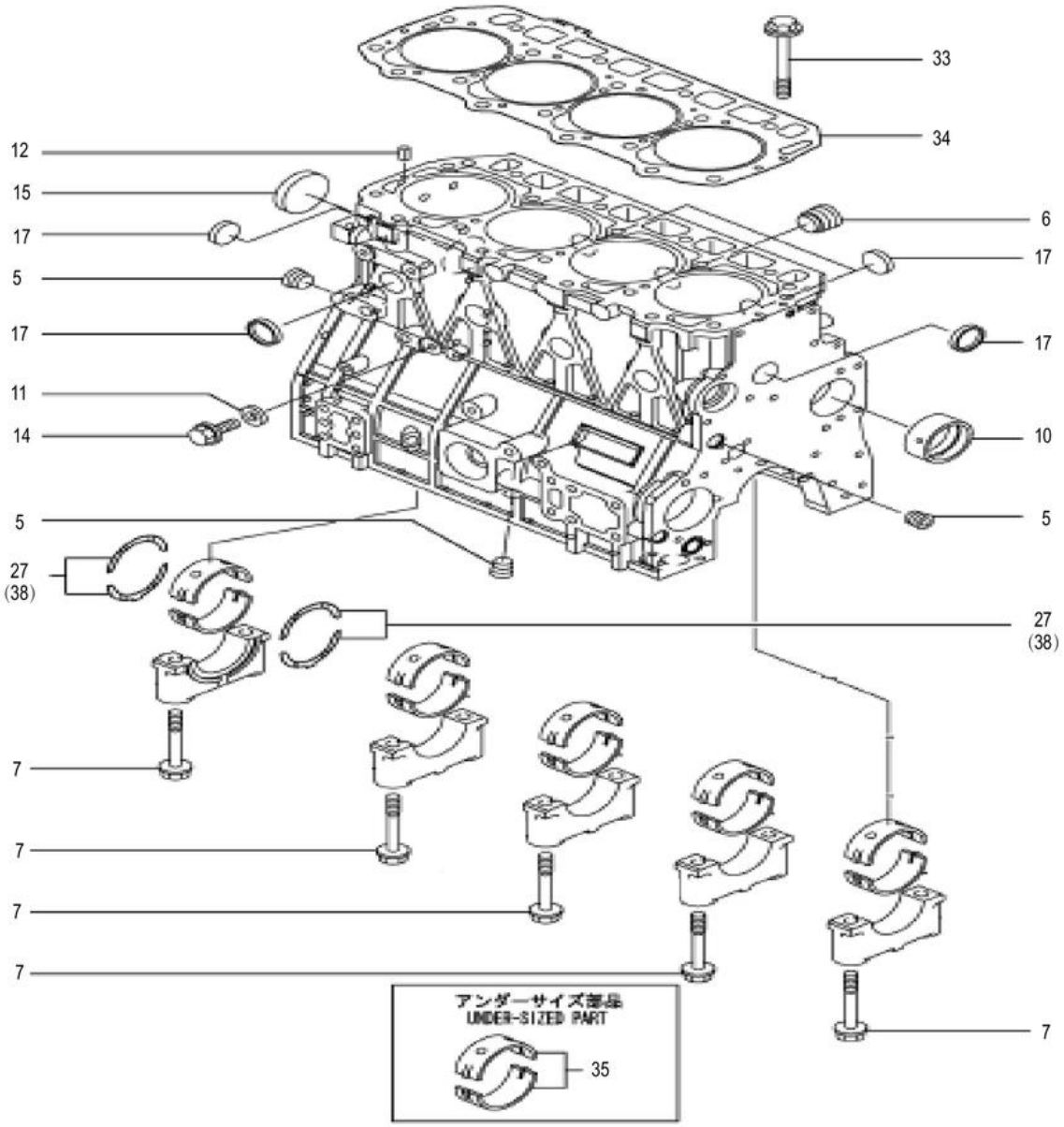

SP154686_000_00 气缸缸体 CYLINDER BLOCK

件号 ITEM	部件号 PART NO.	零件名称 CH	PART NAME EN	服务代码 SC	互换性 IA	数量 Q'TY	规格 SP.	备注 RE
5	SP126256	堵塞	PLUG PT3/8,SCREW			1		
6	SP126257	堵塞	PLUG			1		
7	SP112495	主轴承盖螺栓	BOLT			10		
10	SP112496	凸轮轴衬套	BUSHING			1		
11	SP126393	垫片	SNAP RING			1		
12	SP148076	销	PINSPRING6.0X12			2		
14	SP147811	油底壳放油螺栓	THE OIL PAN DRAIN BOLT			1		
15	SP126258	堵塞	PLUG			1		
17	SP120106	碗形塞	PLUG			8		
27	SP141041	曲轴止推瓦	BEARING			2		
33	SP112494	气缸盖螺栓	BOLT			18		
34	SP130840	缸垫	"GASKET			1		
35	SP141034	曲轴瓦	BEARING			5		
38	SP141040	曲轴止推瓦	BEARING			2		

SP154687_000_00 齿轮壳
COVER ASSY

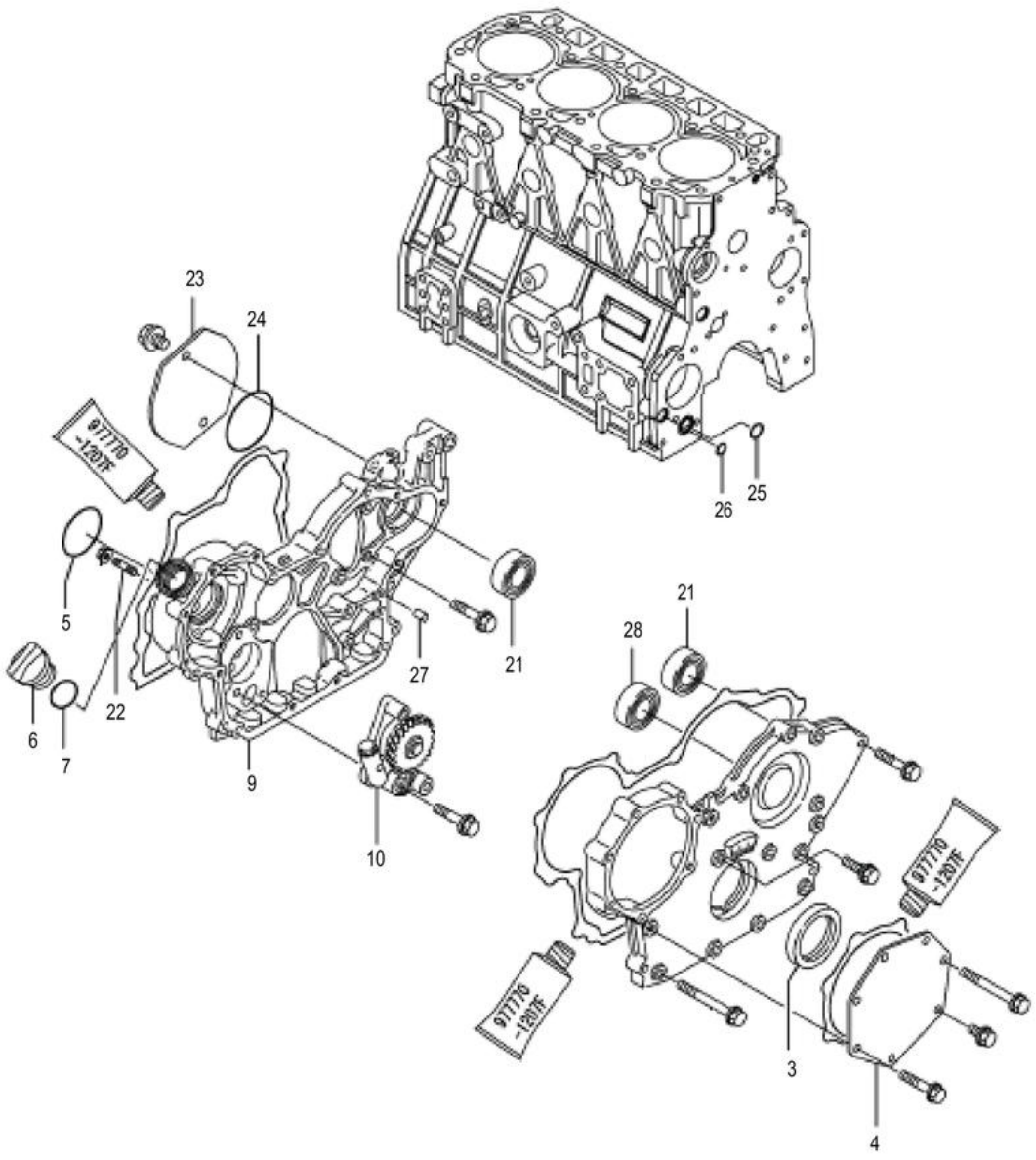

SP154687_000_00 齿轮壳 COVER ASSY

件号 ITEM	部件号 PART NO.	零件名称 CH	PART NAME EN	服务代码 SC	互换性 IA	数量 Q'TY	规格 SP.	备注 RE
3	SP126375	油封	OIL SEAL			1		
4	SP148079	盖	COVER			1		
5	SP152806	O 形圈	O-RING 1A S-50.0			1		
6	SP112489	加机油盖	COVER			1		
7	SP126275	加油口盖 O 形圈	O-RING 1A P-32.0			1		
9	SP126262	正室齿轮室	HOUSING, GEAR			1		
10	SP112504	机油泵	PUMP			1		
21	SP126263	轴承	BEARING			1		
22		板	STUD M BX 30 PLATED	A		3		
23	SP152714	顶盖	COVER HO-P			1		
24	SP128271	O 形圈	O-RING			1		
25	SP128270	O 形圈	O-RING			1		
26	SP126388	垫圈	WASHER			1		
27	SP114089	圆柱销	PIN			4		
28	SP126265	轴承	BEARING			1		

SP154688_000_00 飞轮壳和油底壳
HOUSING ，SUMP ASSY

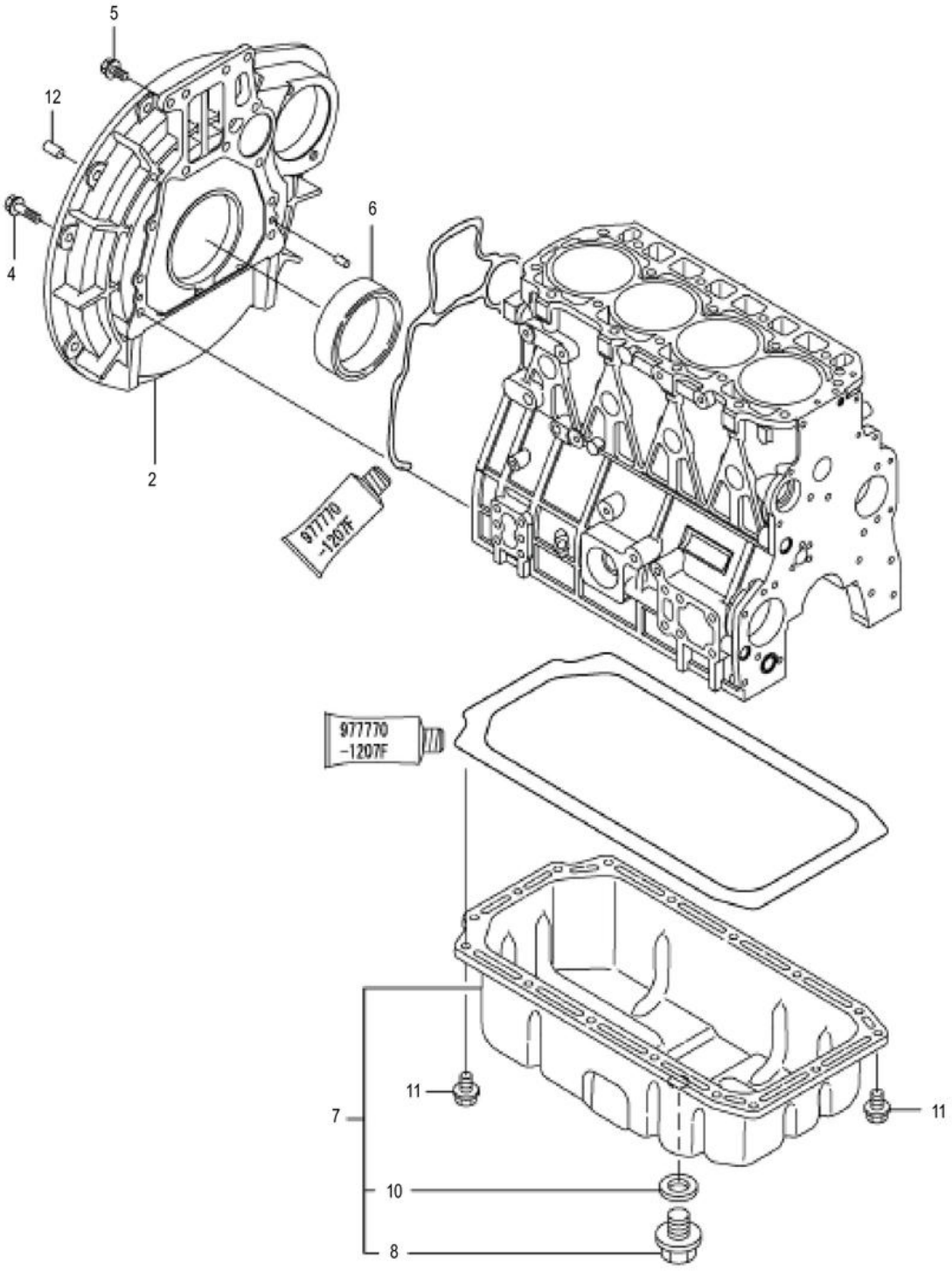

SP154688_000_00 飞轮壳和油底壳 HOUSING ，SUMP ASSY

件号 ITEM	部件号 PART NO.	零件名称 CH	PART NAME EN	服务代码 SC	互换性 IA	数量 Q'TY	规格 SP.	备注 RE
2	SP152716	飞轮壳	HOUSING FLYWHEEL			1		
4	SP112527	飞轮壳螺栓	BOLT			9		
5		螺栓	BOLT M10×20	A		4		
6	SP123371	曲轴前油封	SEAL, OIL			1		
7	SP126266	油底壳	OIL SUMP TANK			1		
8	SP126267	放油塞	DRAIN PLUG M22			1		
10	SP126268	放油塞垫圈	SEAL WASHER 22S			1		
11	SP147811	油底壳放油螺栓	THE OIL PAN DRAIN BOLT			16		
12		平行销	PARALLEL PIN 12X20	A		2		

SP154689_000_00 汽缸盖和汽缸盖罩
BONNET ASSY

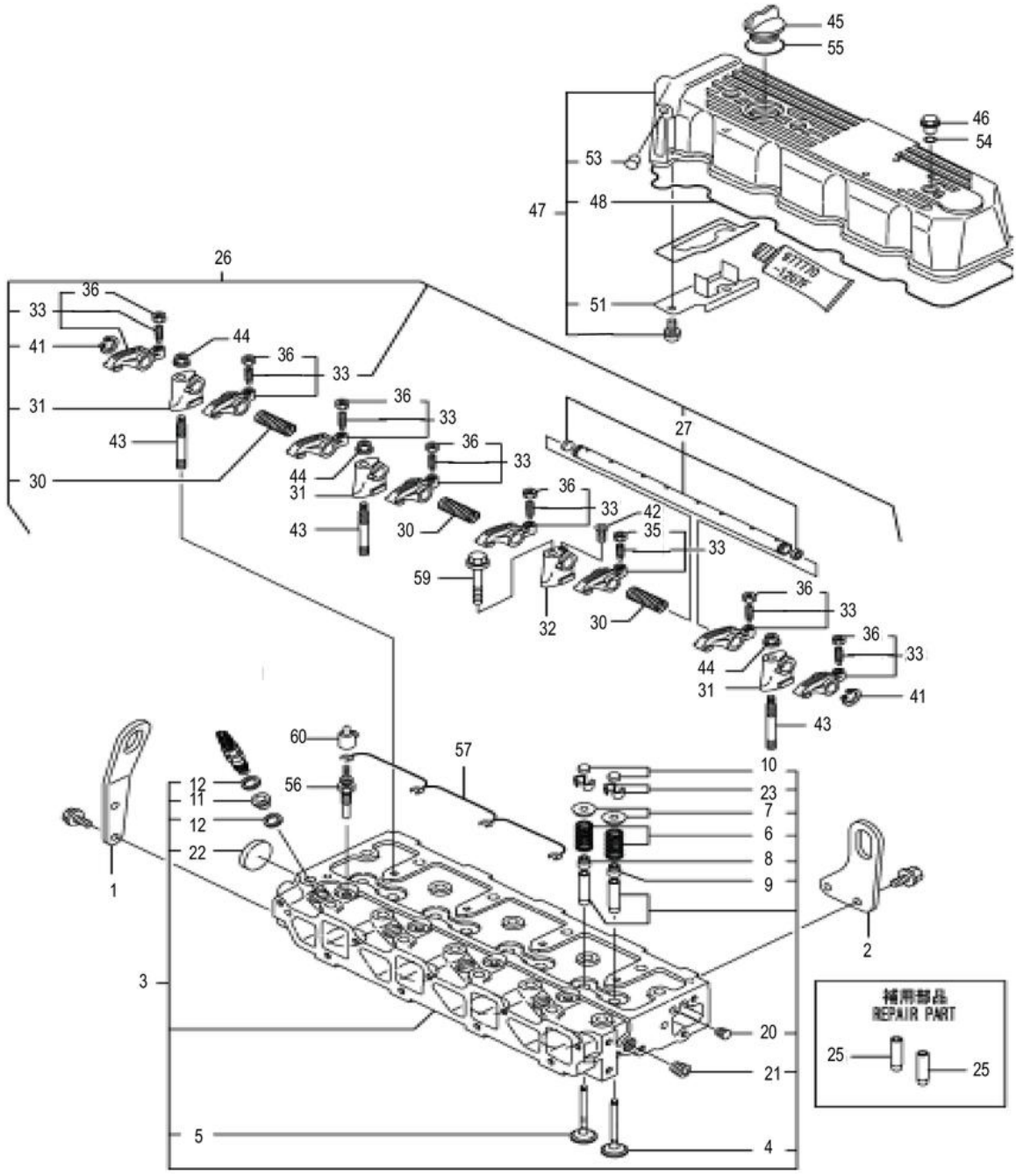

SP154689_000_00 汽缸盖和汽缸盖罩 BONNET ASSY

件号 ITEM	部件号 PART NO.	零件名称 CH	PART NAME EN	服务代码 SC	互换性 IA	数量 Q'TY	规格 SP.	备注 RE
1	SP152719	起吊杆	LIFTER ENGINE			1		
2	SP152720	起吊杆	LIFTER ENGINE			1		
3	SP131829	气缸盖总成	"HEAD ASSY			1		
4	SP126270	进气门	VALVE, SUCTION			4		
5	SP126271	排气门	VALVE, EXHAUST			4		
6	SP126272	气门导管	SPRING, VALVE			8		
7	SP114064	气门弹簧座	SEAT			8		
8	SP114066	排气门杆油封	SEAL			4		
9	SP114067	进气门杆油封	SEAL			4		
10	SP114068	气门帽	CAP			8		
11	SP131841	喷油嘴护垫	"PROTECTER			4		
12	SP131840	喷油嘴垫圈	"GASKET			8		
20	SP152721	螺塞	PLUG PT 1/16			1		
21	SP126256	堵塞	PLUG PT3/8,SCREW			1		
22	SP148096	塞	PLUG40			1		
23	SP114065	气门锁块	VALVE COLLET			8		
25	SP114060	排气门导管	VALVE GUIDE			8		
26	SP131834	摇臂总成	"SUPPORT ASY			1		
27	SP126273	气门摇臂轴	SHAFT ASSY,ROCK. ARM			1		
30	SP126281	气门摇臂弹簧	SPRING			3		
31	SP126282	气门摇臂轴支座	SUPPORT			3		
32	SP126283	气门摇臂轴支座	SUPPORT			1		
33	SP126284	气门摇臂	ARM KIT, SUC. ROCKER			4		
36	SP148097	螺柱 M8	NUTM8			4		
41	SP152722	挡圈	CIRCLIP 18			2		
42		螺栓	SCREW M 4×16	A		1		
43	SP152724	双头螺柱	STUD BOLT			3		
44	SP148087	螺柱 M10	NUTM10			3		
45	SP112489	加机油盖	COVER			1		
46	SP127292	旋钮	KNOB			3		
47	SP152725	缸盖总成	BONNET ASSY			1		
48	SP126274	汽缸盖罩橡胶垫	GASKET, BONNET			1		
51	SP152726	板	PLATE			1		
53	SP152727	堵头	PLUG 8×8			1		
54	SP126392	垫片	GASKET			3		
55	SP126275	加油口盖 O 形圈	O-RING 1A P-32.0			1		
56	SP131842	预热塞	"PLUG			4		
57	SP152728	电热塞接头	CONNECTOR GLOW PLUG			1		
59		螺栓	BOLT M10×65 PLATED	A		1		
60	SP152730	电热塞盖	COVER GLOW PLUG			4		

SP154690_000_00 排气机构和排气歧管
MANIFOLD

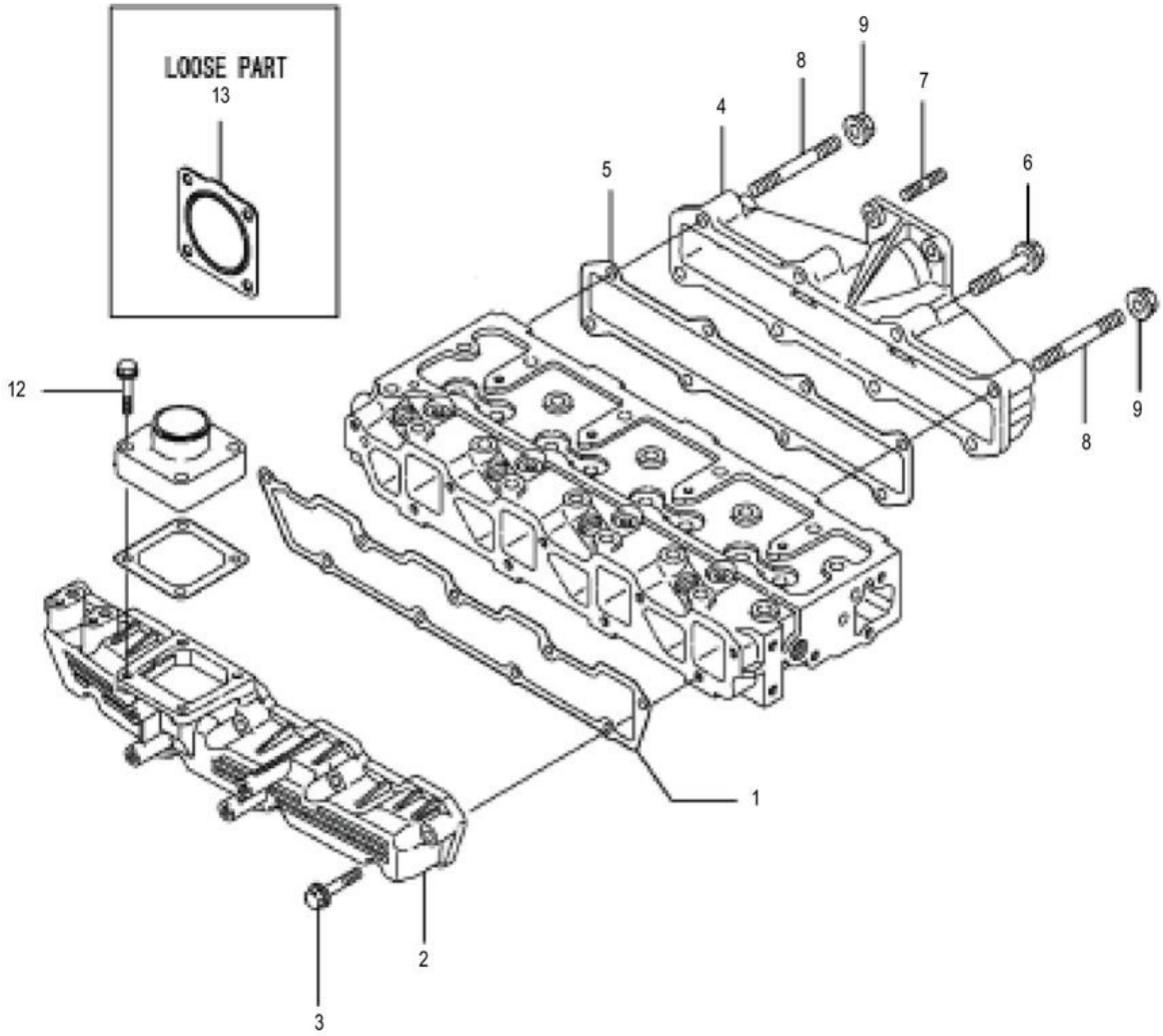

SP154690_000_00 排气机构和排气歧管 MANIFOLD

件号 ITEM	部件号 PART NO.	零件名称 CH	PART NAME EN	服务代码 SC	互换性 IA	数量 Q'TY	规格 SP.	备注 RE
1	SP126276	进气歧管垫	GASKET, SUC.MANIFOLD			1		
2	SP126277	进气歧管	INTAKE MANIFOLD			1		
3	SP148084	螺栓	BOLTM8X45PLATED			9		
4	SP126278	排气歧管	MANIFOLD, EXHAUST			1		
5	SP126279	排气歧管垫	GASKET			1		
6		螺栓	BOLT M8×45 PLATED	A		6		
7	SP142108	螺柱	STUD M8×22			4		
8		螺柱	STUD M8×45	A		2		
9	SP148112	螺柱 M8	NUTM8			2		
12	00B0907	螺栓	BOLT			4	M8×35 PLATED	
13	90A1898	垫片	GASKET			1		

SP154691_000_00 凸轮轴和驱动齿轮
CAMSHAFT ASSY

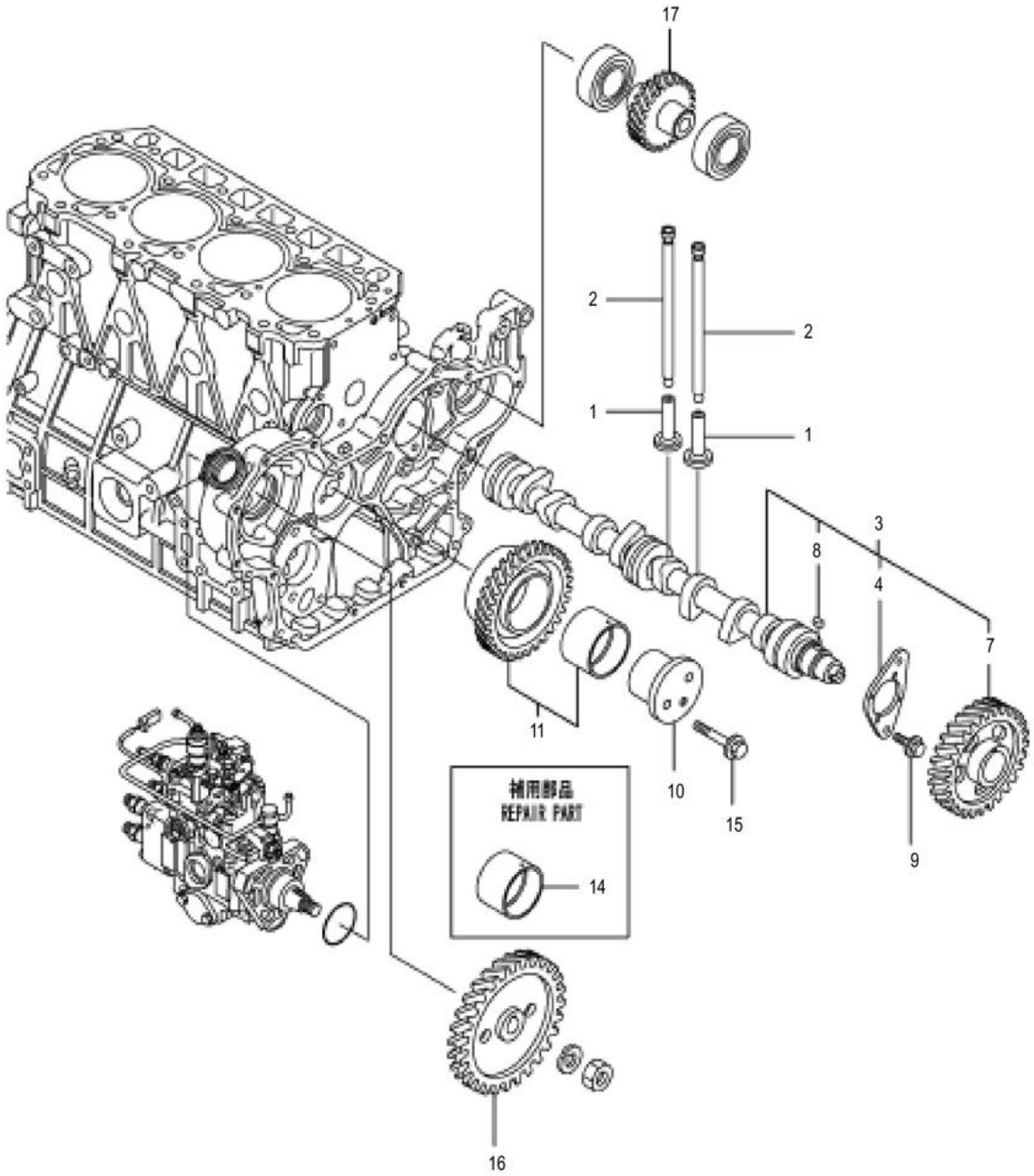

SP154691_000_00 凸轮轴和驱动齿轮 CAMSHAFT ASSY

件号 ITEM	部件号 PART NO.	零件名称 CH	PART NAME EN	服务代码 SC	互换性 IA	数量 Q'TY	规格 SP.	备注 RE
1	SP112492	挺杆体	TAPPET			1		
2	SP126287	气门推杆	ROD, PUSH			1		
3	SP126288	凸轮轴组件	CAMSHAFT ASSY			1		
4	SP148128	止推轴承	BEARINGTHRUST			1		
7	SP126289	凸轮轴齿轮	GEAR, CAMSHAFT			1		
8	SP114083	半圆键	WOODRUFF KEY			1		
9	SP148625	螺栓	BOLT M8X 14 PLATED			1		
10	SP152733	惰轮轴	SHAFT IDLER			1		
11	SP131883	齿轮总成	GEAR ASSY			1		
14	SP131884	套	BUSH			1		
15	00B0677	螺栓	BOLT			1	M8×55	
16	SP152734	齿轮	GEAR FI-P			1		
17	SP152735	齿轮总成	GEAR ASSY HYDR.PUMP			1		

SP154692_000_00 活塞与曲轴
PISTON AND CRANKSHAFT COMP

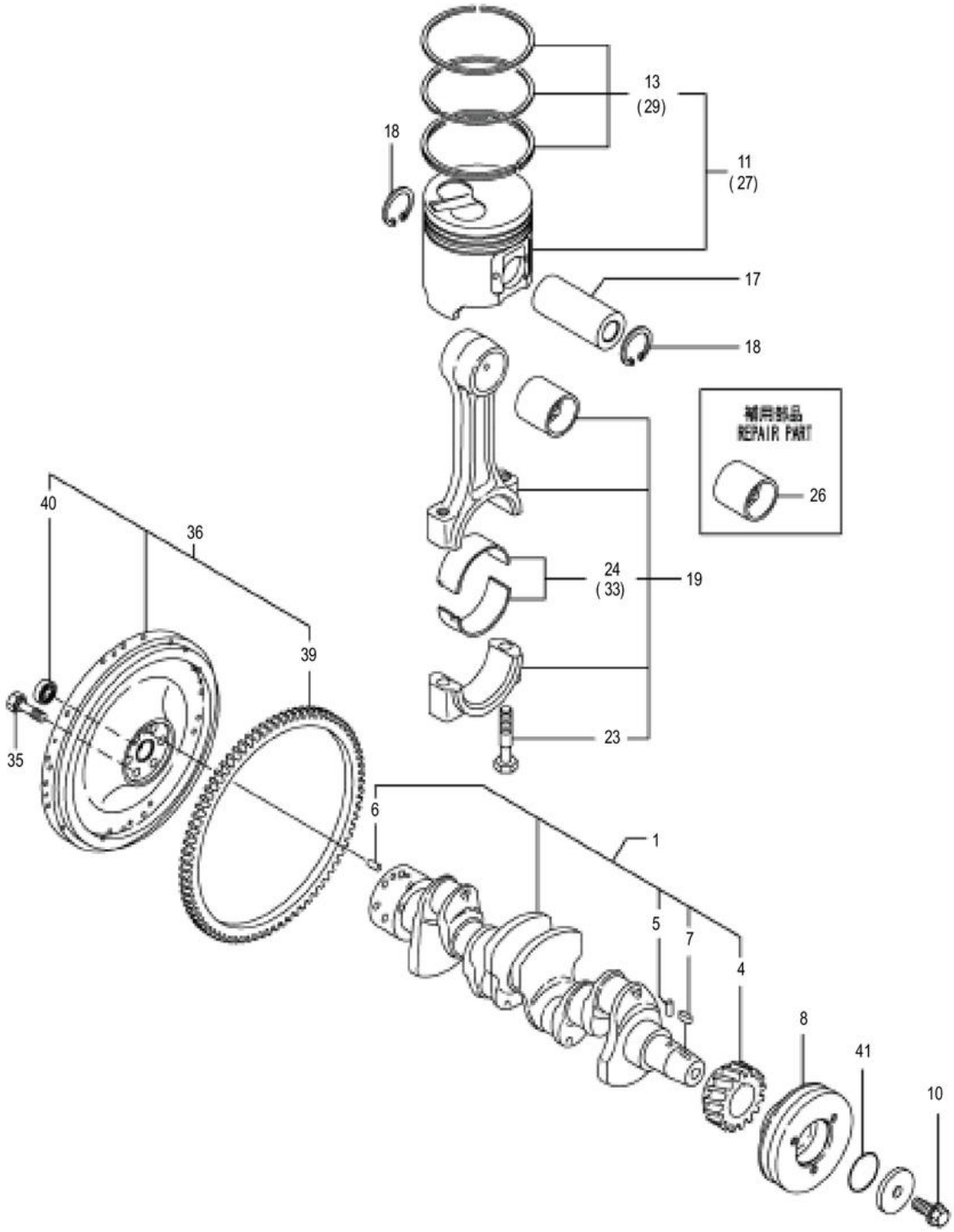

SP154692_000_00 活塞与曲轴 PISTON AND CRANKSHAFT COMP

件号 ITEM	部件号 PART NO.	零件名称 CH	PART NAME EN	服务代码 SC	互换性 IA	数量 Q'TY	规格 SP.	备注 RE
1	SP131830	曲轴组件	CRANKSHAFT COMP			1		
4	SP126290	曲轴齿轮	GEAR, CRANKSHAFT			1		
5	SP126291	销	PIN			1		
6	SP126292	销	PIN			1		
7	SP114083	半圆键	WOODRUFF KEY			1		
8	SP148133	三角皮带轮	V-PULLEY130			1		
10	SP148132	螺栓	BOLT			1		
11	SP130842	活塞总成	PISTON ASSY			4		
13	SP130841	活塞环	RING SET			4		
17	SP112485	活塞销	PISTON PIN			4		
18	SP112526	活塞销挡圈	CIRCLIP			8		
19	SP126296	连杆总成	ROD ASSY, CONNECTING			4		
23	SP112502	连杆螺栓	BOLT			8		
24	SP141033	连杆瓦	BEARING			4		
26	SP112503	连杆衬套	BUSHING			4		
27	SP130843	活塞总成	PISTON W/RING OS=.25			4		
29	SP130844	活塞环	RING SET+0.25			4		
33	SP141032	连杆瓦	BEARING			4		
35	SP112486	飞轮螺栓	BOLT			6		
36	SP126298	飞轮组件	FLYWHEEL CMP			1		
39	SP112501	飞轮齿圈	RING GEAR			1		
40	SP126299	轴承	BEARING			1		
41	SP128275	O 形圈	O-RING			1		

SP154693_000_00 润滑油系统
PIPE ASSY

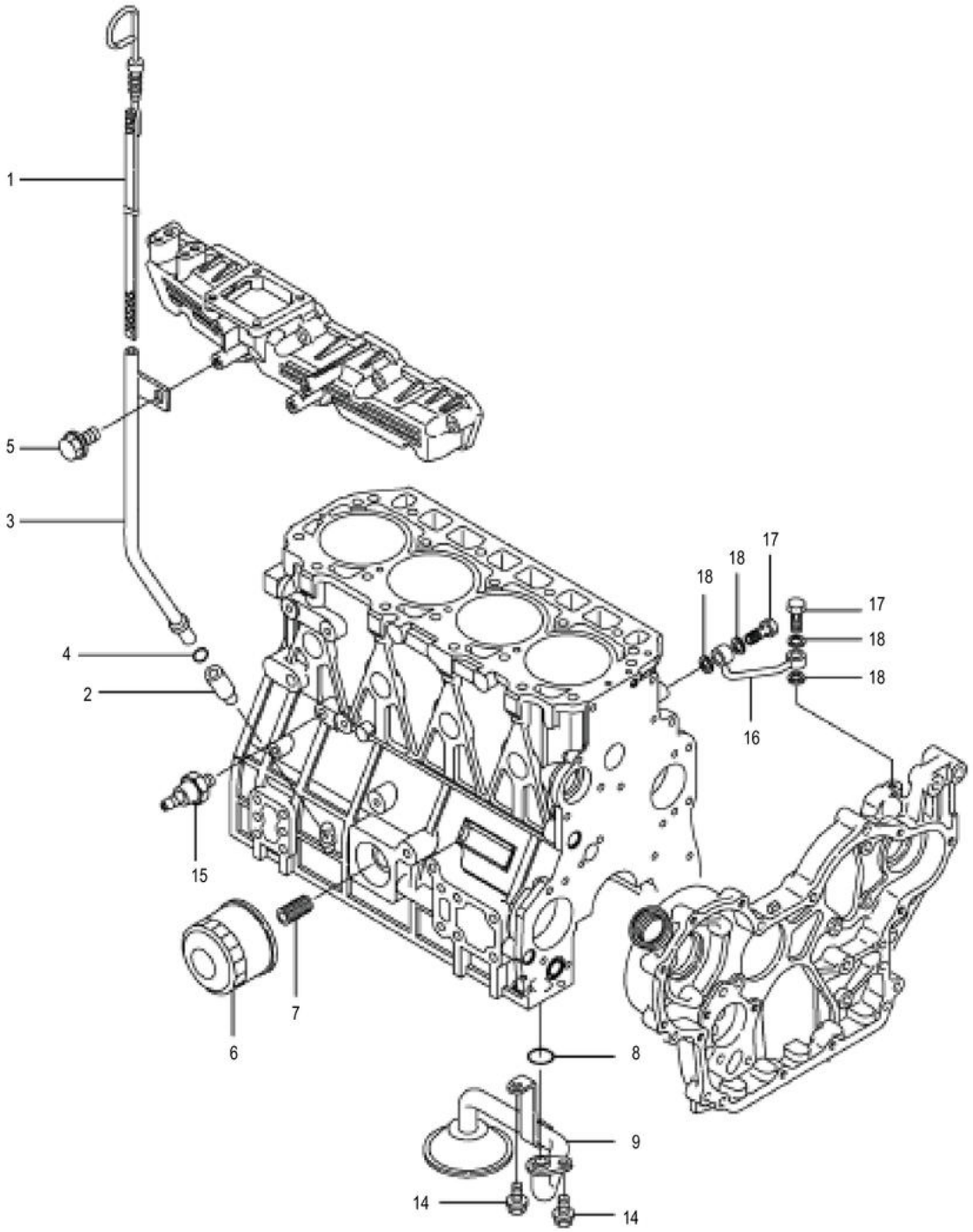

SP154693_000_00 润滑油系统 PIPE ASSY

件号 ITEM	部件号 PART NO.	零件名称 CH	PART NAME EN	服务代码 SC	互换性 IA	数量 Q'TY	规格 SP.	备注 RE
1	SP126300	机油尺	DIPSTICK			1		
2	SP152739	量油计导管	GUIDE DIPSTICK			1		
3	SP152740	量油计导管	GUIDE DIPSTICK			1		
4	SP128276	O 形圈	O-RING			1		
5	SP148081	螺栓	BOLTM8X16PLATED			1		
6	53C0319	机油过滤器	ENGINE OIL FILTER			1		
7	SP123367	机油滤芯	ENGINE OIL FILTER ELEMENT			1		
8	SP128270	O 形圈	O-RING			1		
9	SP126301	燃油座管	PIPE ASSY, LUB. OIL			1		
14	SP147811	油底壳放油螺栓	THE OIL PAN DRAIN BOLT			2		
15	SP121247	机油压力传感器	ENGINE OIL PRESSURE SENSOR			1		
16	SP126302	油管	OIL PIPE			1		
17		螺栓	BOLT PIPE JOINT	A		2		
18	SP126393	垫片	SNAP RING			4		

SP154694_000_00 冷却水系统
FAN AND PUMP

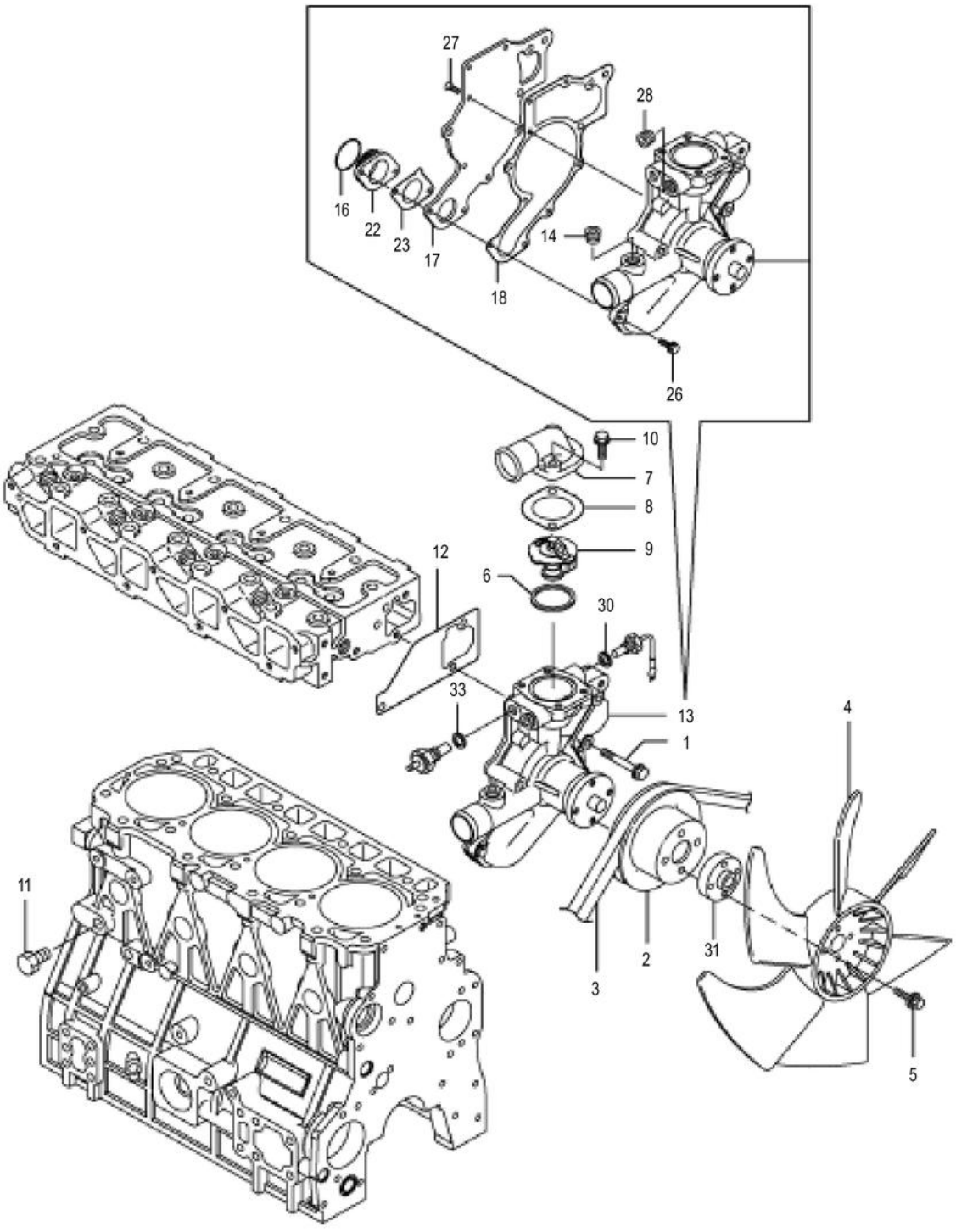

SP154694_000_00 冷却水系统 FAN AND PUMP

件号 ITEM	部件号 PART NO.	零件名称 CH	PART NAME EN	服务代码 SC	互换性 IA	数量 Q'TY	规格 SP.	备注 RE
1	00B0677	螺栓	BOLT			3	M8×55	
2	SP126303	V 带轮	SNAP RING			1		
3	SP121249	风扇皮带	Fan belt			1		
4	SP125649	风扇	FAN			1		
5		螺栓	BOLT M8×35	A		4		
6	SP112488	节温器密封垫	GASKET			1		
7	SP152743	节温器盖	COVER THERMOSTAT			1		
8	SP126304	节温器壳垫圈	GASKET, (NON-ASB.)			1		
9	SP127045	节温器	THERMOSTAT			2		
10	SP148698	螺栓	BOLT M8X 25 PLATED			1		
11	SP148144	排水塞	PLUGDRAIN			1		
12		水泵垫片	"GASKET	A		1		
13	SP126306	水泵总成	WATER PUMP AS			1		
14	SP152744	螺塞	PLUG DRAIN R03			1		
16	SP152745	O 形圈	O-RING P36			1		
17	SP152746	盖板	COVER			1		
18	SP126307	水泵垫圈	GASKET			1		
22	SP152747	出口法兰	OUTLET FLAMGE			1		
23	SP152748	机械垫圈	GASKET MECHANICAL			1		
26	SP148154	螺栓	BOLTM6X20PLATED			2		
27		螺栓	SCREW M6×14	A		8		
28	SP152750	螺塞	PLUG PT1/8			1		
30	SP126390	垫圈	WASHER			1		
31	SP152751	风扇垫块	SPACER FAN			1		
33	SP132292	垫片	GASKET			1		

SP154695_000_00 燃油输油泵
PUMP ASSY

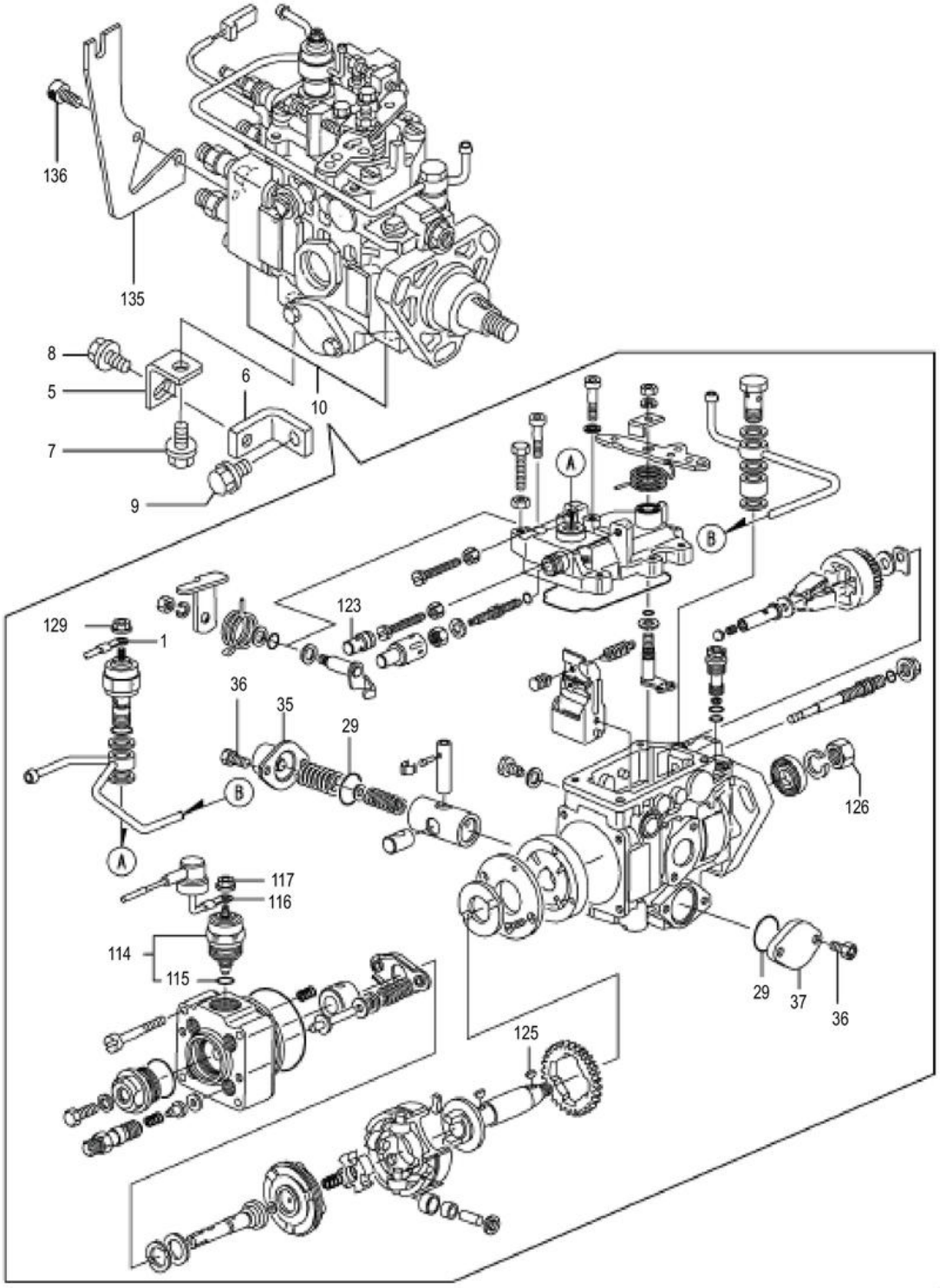

SP154695_000_00 燃油输油泵 PUMP ASSY

件号 ITEM	部件号 PART NO.	零件名称 CH	PART NAME EN	服务代码 SC	互换性 IA	数量 Q'TY	规格 SP.	备注 RE
5	SP152752	限位座	RETAINER			1		
6	SP152753	支架	STAY BRACKET			1		
7		螺栓	BOLT M10×14 PLATED	A		1		
8		螺栓	BOLT M10×16 PLATED	A		1		
9	SP148208	螺栓	BOLTM10X20PLATED			1		
10	SP126376	高压油泵	PUMP ASSY, INJECTION			1		
29	SP152758	O 形圈	O RING			1		
35	SP152759	盖板	COVER			1		
36		螺栓	BOLT	A		2		
37	SP152760	盖板	COVER			1		
114	SP130918	阀	VALVE			1		
115	SP152762	O 形圈	O RING			1		
116	SP152763	导线	WIRE			1		
117		螺母	NUT	A		1		
123	SP152766	压盖	CAP			1		
125	SP152767	半圆键 3×5×13	WOODRUFF KEY			1		
126		螺母	NUT	A		1		
135	SP152756	导线支架	BRACKET AXEL WIRE			1		
136		螺栓	BOLT M6×25	A		2		

SP154696_000_00 燃油进油阀
VALVE ASSY

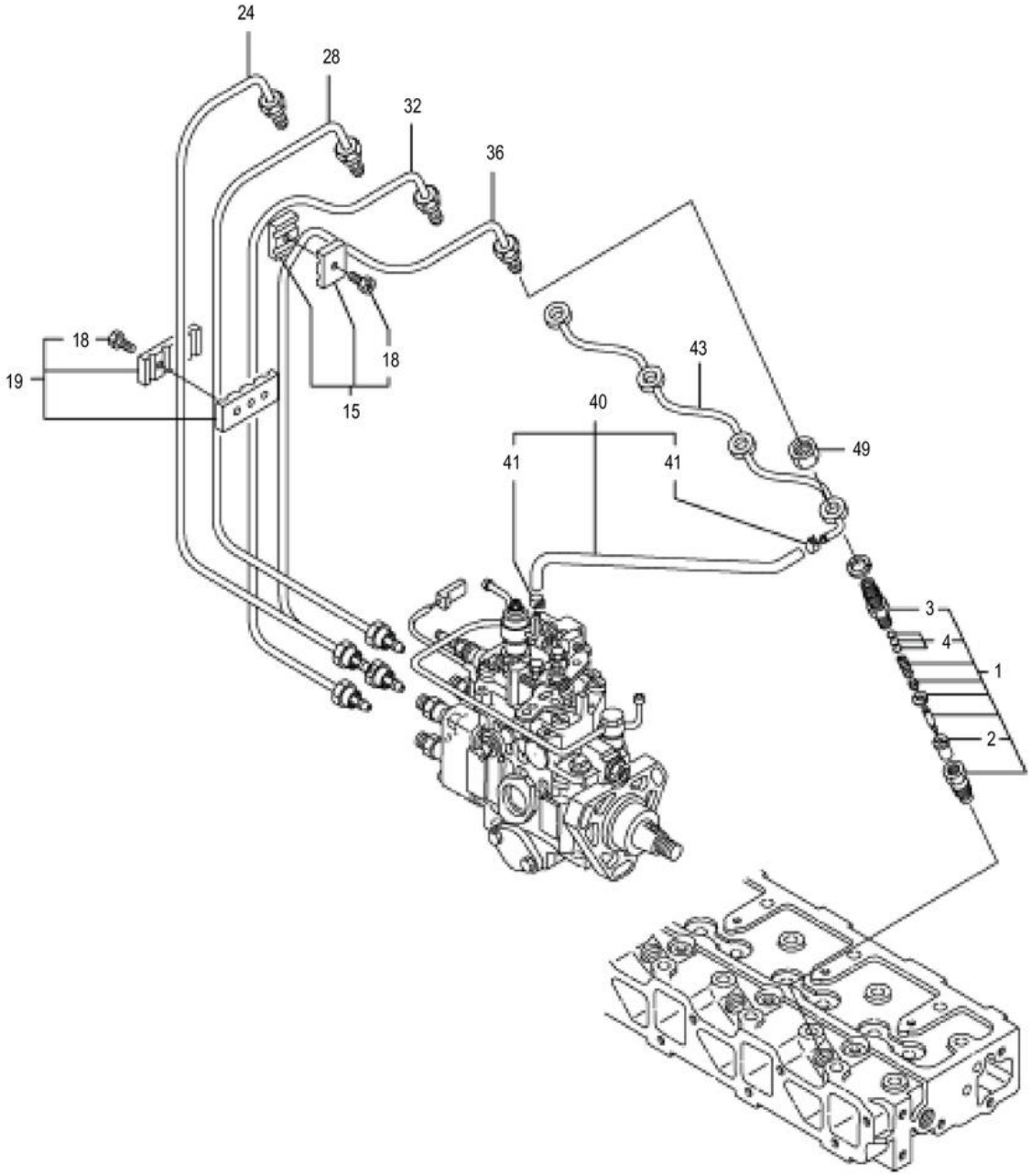

SP154696_000_00 燃油进油阀 VALVE ASSY

件号 ITEM	部件号 PART NO.	零件名称 CH	PART NAME EN	服务代码 SC	互换性 IA	数量 Q'TY	规格 SP.	备注 RE
1	SP126308	喷油器总成	VALVE ASSY,INJECTION			4		
2	SP126309	喷油偶件	NOZZLE ASSY			4		
3	SP152769	限位座	RETAINER			4		
4	SP152770	薄垫片组	SHIM SET			4		
15	SP148230	护圈管	RETAINERPIPE			2		
18	SP148231	螺栓	BOLTM4X14			2		
19	SP148232	护圈管	RETAINERPIPE			1		
24	SP126310	第一高压油缸	PIPE NO.1, F.INJECT			1		
28	SP126311	第二高压油缸	PIPE NO.2, F.INJECT			1		
32	SP126312	第三高压油缸	PIPE NO.3, F.INJECT			1		
36	SP126313	第四高压油缸	PIPE NO.4, F.INJECT			1		
40	SP131831	回油管总成	"PIPE ASSY			1		
41		卡箍	CLAMP 8	A		2		
43	SP130839	回油管	"PIPE ASSY			1		
49		螺母	NUT	A		4		

SP154697_000_00 燃油滤
FILTER

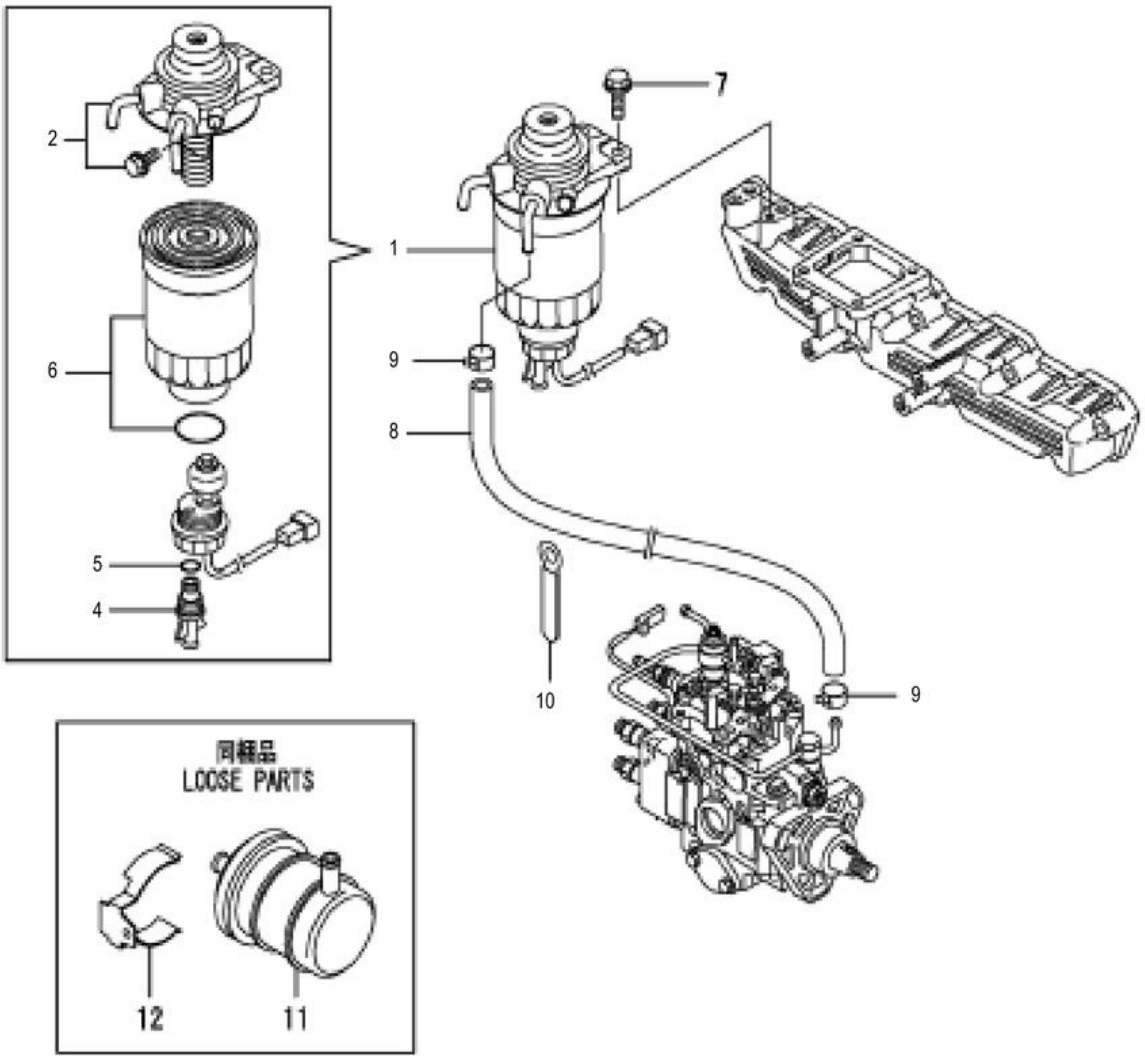

SP154697_000_00 燃油滤 FILTER

件号 ITEM	部件号 PART NO.	零件名称 CH	PART NAME EN	服务代码 SC	互换性 IA	数量 Q'TY	规格 SP.	备注 RE
1	SP121244	柴油精滤芯	PRIMARY FUEL FILTER ELEMENT			1		
2	SP130848	燃油滤清器座	"BODY			1		
4	SP152774	排水螺塞	PLUG DRAIN			1		
5	SP152775	O 形圈	O-RING			1		
6	SP126380	柴油滤芯	FUEL FILTER ELEMENT			1		
7	SP148698	螺栓	BOLT M8X 25 PLATED			2		
8	SP152776	柴油管	PIPE FUEL			1		
9	SP152778	卡箍	CLAMP 13			2		
10	SP152779	管夹	CLAMP			2		
11	SP121245	柴油粗滤芯	SECONDARY FUEL FILTER ELEMENT			1		
12	SP152780	管夹	CLAMP			1		

SP154698_000_00 启动电机
STARTER

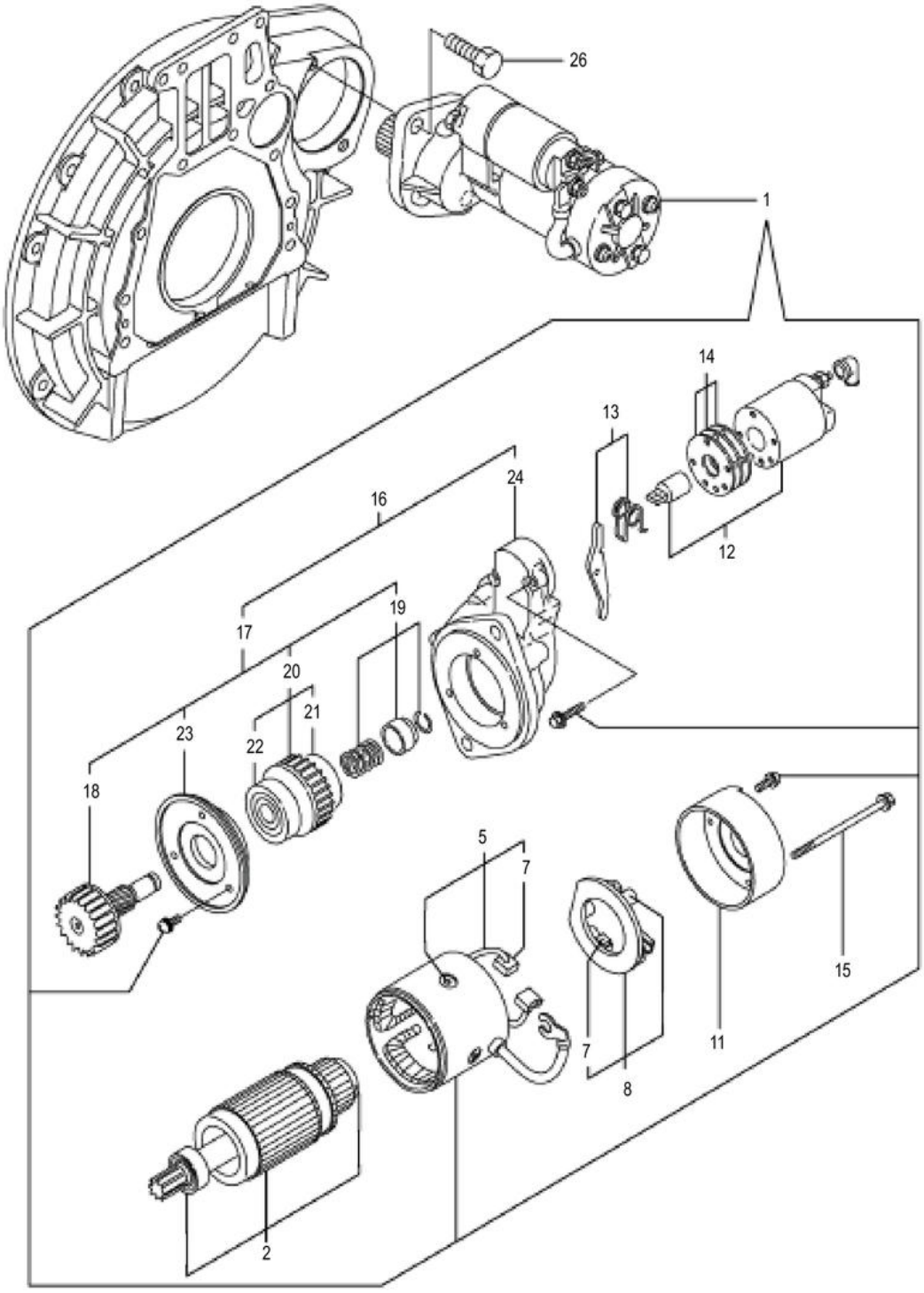

SP154698_000_00 启动电机 STARTER

件号 ITEM	部件号 PART NO.	零件名称 CH	PART NAME EN	服务代码 SC	互换性 IA	数量 Q'TY	规格 SP.	备注 RE
1	SP115472	启动电机	START MOTOR			1		
2	SP152781	电枢总成	ARMATURE ASSY			1		
5	SP152782	线圈总成	COIL ASSY FIELD			1		
7	SP152784	起动电机碳刷	BRUSH (+)			2		
8	SP152783	撑杆	HOLDER ASSY BRASH			1		
11	SP152785	后罩	COVER REAR			1		
12	SP131953	磁力开关	"SWITCH ASSY			1		
13	SP152786	变速摇臂组件	SHIFT LEVER SET			1		
14	SP152787	防尘盖总成	COVER ASSY DUST			1		
15		螺栓	BOLT THROUGHT	A		2		
16	SP131954	齿轮箱	GEAR CASE ASY			1		
17	SP152789	齿轮总成	PINION ASSY			1		
18	SP152790	齿轮轴	SHAFT PINION			1		
19	SP152791	止动器组件	STOPPER SET			1		
20	SP152792	离合器总成	CLUTCH ASSY			1		
21	SP152793	滚珠轴承	BALL BEARING (3)			1		
22	SP152794	滚珠轴承	BALL BEARING (4)			1		
23	SP152795	轴承卡环	RETAINER BEARING			1		
24	SP152796	齿轮壳	HOUSING GEARS			1		
26		螺栓	BOLT M12X 30 PLATED	A		2		

SP154699_000_00 发电机
GENERATOR

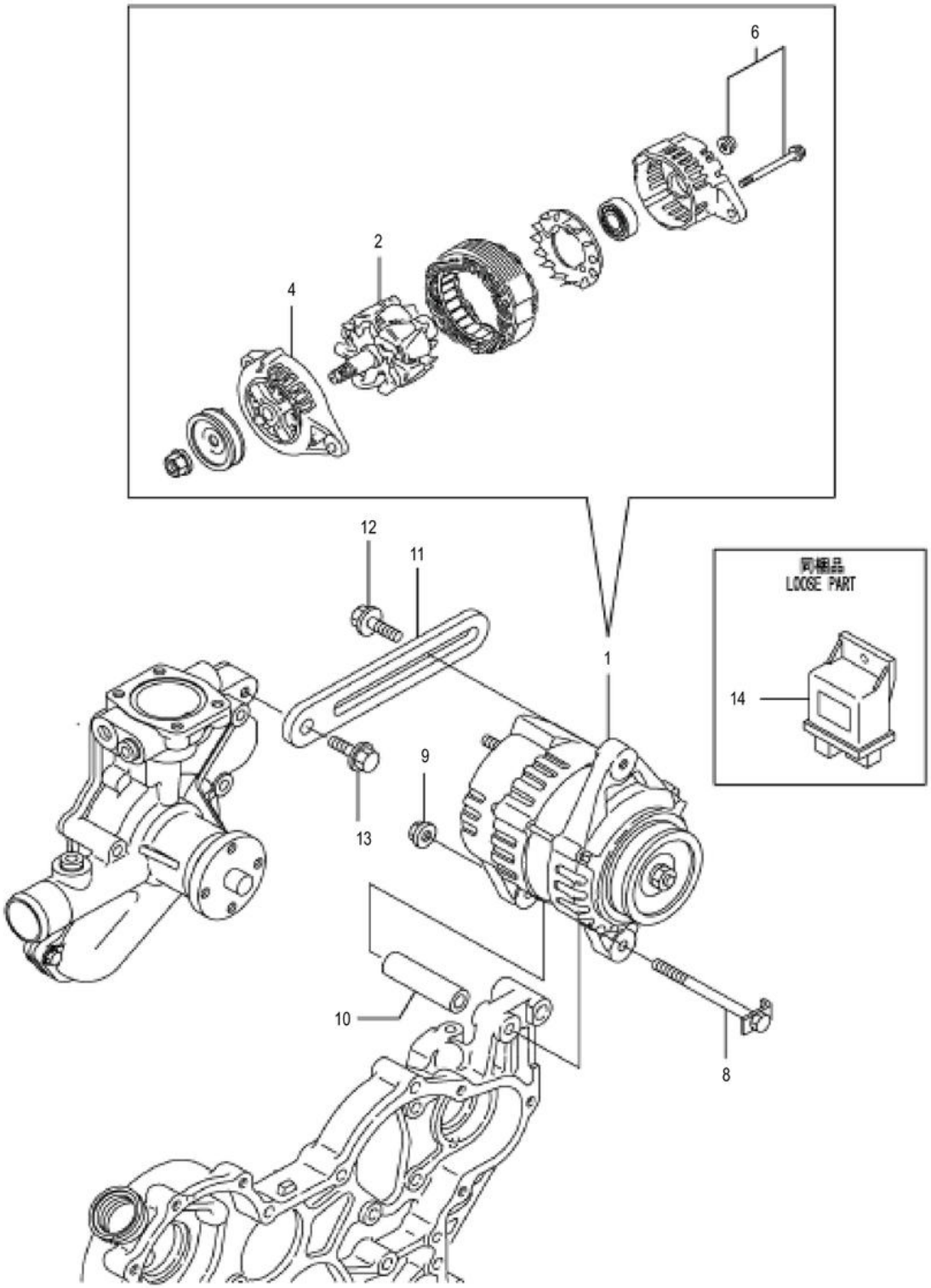

SP154699_000_00 发电机 GENERATOR

件号 ITEM	部件号 PART NO.	零件名称 CH	PART NAME EN	服务代码 SC	互换性 IA	数量 Q'TY	规格 SP.	备注 RE
1	SP126377	发电机	ALTERNATOR			1		
2	SP152798	转子总成	ROTOR ASSY			1		
4	SP152799	前支架总成	FRONT BRACKET ASSY			1		
6		螺钉组件	SCREW KIT	A		1		
8		螺栓	BOLT M 8X110	A		1		
9		发电机螺母	NUT GENERATOR	A		1		
10		调整垫	SPACER	A		1		
11	SP148247	调节器	ADJUSTER			1		
12	SP148248	调整螺栓	BOLTADJUSTER			1		
13	SP148249	螺栓	BOLTM8X25			1		
14	SP126378	控制器	CONTROLLER			1		

SP154700_000_00 垫片总成套装
GASKET

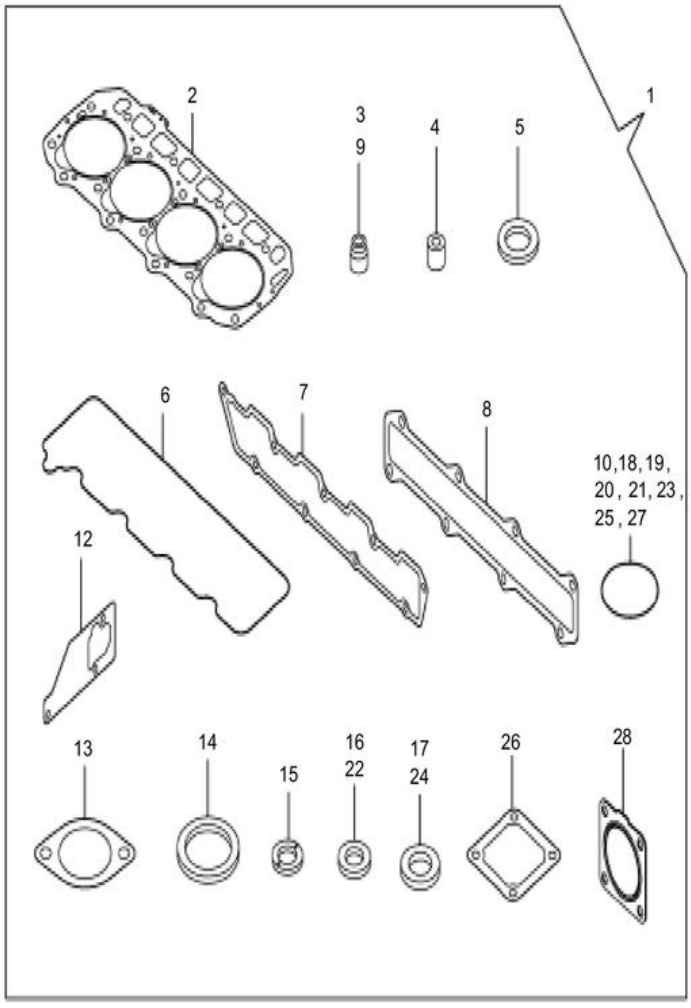

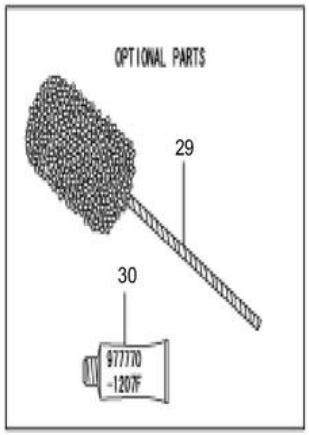

SP154700_000_00 垫片总成套装 GASKET

件号 ITEM	部件号 PART NO.	零件名称 CH	PART NAME EN	服务代码 SC	互换性 IA	数量 Q'TY	规格 SP.	备注 RE
1	SP130850	全车垫	GASKET SET			1		
2	SP130840	缸垫	"GASKET			1		
3	SP114067	进气门杆油封	SEAL			4		
4	SP131841	喷油嘴护垫	"PROTECTER			4		
5	SP131840	喷油嘴垫圈	"GASKET			8		
6	SP126274	汽缸盖罩橡胶垫	GASKET, BONNET			1		
7	SP126276	进气歧管垫	GASKET, SUC.MANIFOLD			1		
8	SP126279	排气歧管垫	GASKET			1		
9	SP114066	排气门杆油封	SEAL			4		
10	SP128270	O 形圈	O-RING			2		
12		水泵垫片	"GASKET	A		1		
13	SP126304	节温器壳垫圈	GASKET, (NON-ASB.)			1		
14	SP112488	节温器密封垫	GASKET			1		
15	SP131832	回油管垫圈	"GASKET			4		
16	SP126268	放油塞垫圈	SEAL WASHER 22S			1		
17	SP126390	垫圈	WASHER			1		
18	SP128276	O 形圈	O-RING			1		
19	SP126392	垫片	GASKET			3		
20	SP126275	加油口盖 O 形圈	O-RING 1A P-32.0			2		
21	SP152806	O 形圈	O-RING 1A S-50.0			1		
22	SP126393	垫片	SNAP RING			5		
23	SP128271	O 形圈	O-RING			1		
24	SP132292	垫片	GASKET			1		
25	SP152745	O 形圈	O-RING P36			2		
26	40C2414	垫片	GASKET			1		
27	SP128275	O 形圈	O-RING			1		
28	90A1898	垫片	GASKET			1		
29	SP128280	软磨石	FLEXHONE			1		
30	SP126379	密封胶	SEAL			1		

液压系统 HYDRAULIC SYSTEM

11Y0739_000_01 门架液压系统
MAST HYDRAULIC SYSTEM

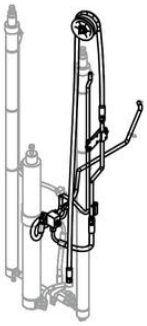

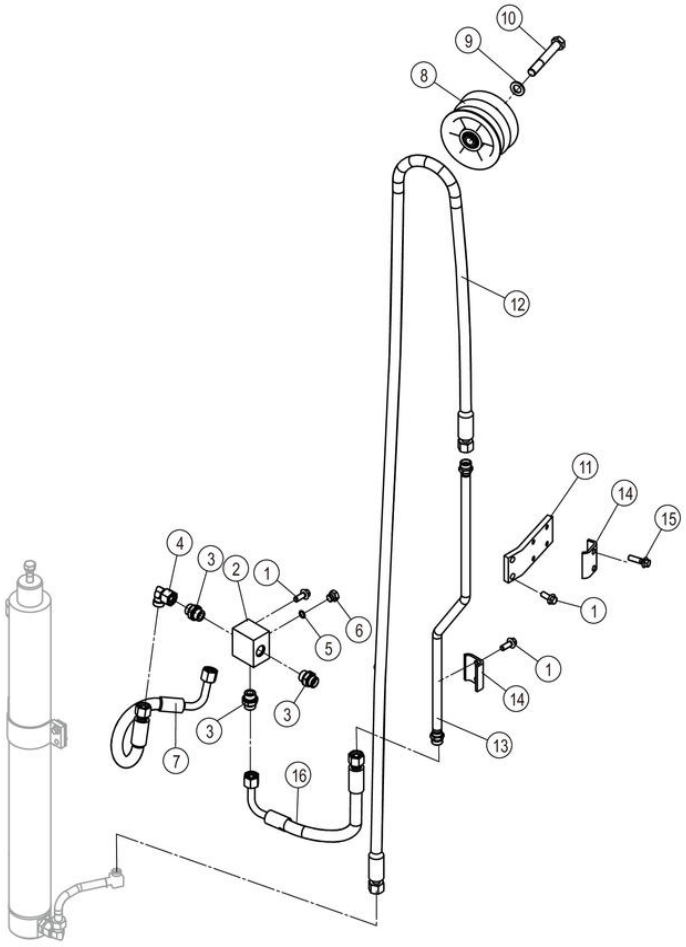

11Y0739_000_01 门架液压系统 MAST HYDRAULIC SYSTEM

件号 ITEM	部件号 PART NO.	零件名称 CH	PART NAME EN	服务代码 SC	互换性 IA	数量 Q'TY	规格 SP.	备注 RE
1	01B1278	螺栓	BOLT			12	M10×25-8.8-ZN.D	
2	03A1383	接头块	BLOCK			1		
3	30C0199	接头	CONNECTOR			3		
4	31C0114	弯接头	CONNECTOR			2		
5	12B1725	O 形圈	O-RING			1	11.3×2.2	
6	03B0093	螺塞	PLUG			1		
7	66C8676	软管总成	HOSE AS			1		
8	34C5758	导向滚轮	GUIDE ROLLER			1		
9	06B0012	垫圈	WASHER			1	16-140HV-ZN.D	
10	01B0286	螺栓	BOLT			1	M16×110-8.8-ZN.D	
11	48A4289	板	PLATE			1		
12	66C8680	软管总成	HOSE AS			1		
13	09D8190	钢管总成	TUBE AS		N	1		KS0000140083_4 替换后
14	90A5212	管夹	CLAMP			2		
15	01B1280	螺栓	BOLT			2	M10×35-8.8-ZN.D	
16	66C9428	软管总成	HOSE AS		N	1		KS0000140083_2 替换后

10C3430_000_00 起升油缸
LIFT CYLINDER

注：该系统无装配图。

Note: No assembly diagram is provided for this system.

10C3430_000_00 起升油缸 LIFT CYLINDER

件号 ITEM	部件号 PART NO.	零件名称 CH	PART NAME EN	服务代码 SC	互换性 IA	数量 Q'TY	规格 SP.	备注 RE
1	10C3430P02	起升油缸	CYLINDER	B		1		
1		起升油缸	LIFTING CYLINDER	B		1		

10C3430P02_000_00 起升油缸(102118)
CYLINDER

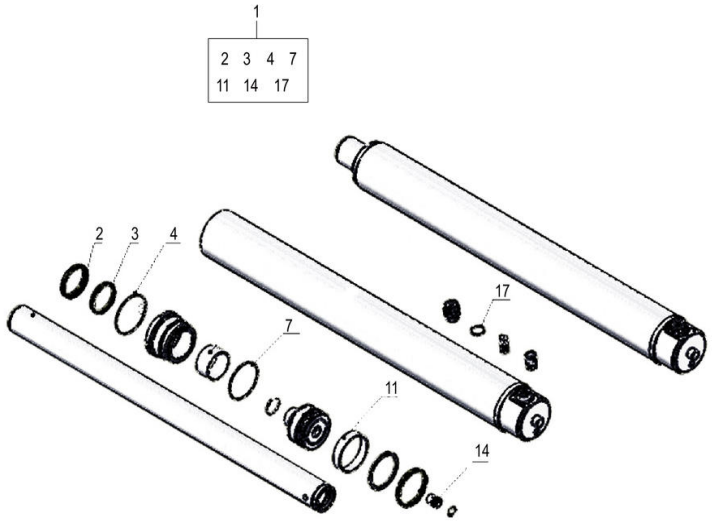

10C3430P02_000_00 起升油缸(102118) CYLINDER

件号 ITEM	部件号 PART NO.	零件名称 CH	PART NAME EN	服务代码 SC	互换性 IA	数量 Q'TY	规格 SP.	备注 RE
1	SP152658	起升油缸修理包	SEAL KIT			1		

10C3995_000_00 起升油缸
LIFT CYLINDER

注：该系统无装配图。

Note: No assembly diagram is provided for this system.

10C3995_000_00 起升油缸 LIFT CYLINDER

件号 ITEM	部件号 PART NO.	零件名称 CH	PART NAME EN	服务代码 SC	互换性 IA	数量 Q'TY	规格 SP.	备注 RE
1	10C3995P01	油缸总成	CYLINDER	B		1		

10C3995P01_000_00 油缸总成(102629)
CYLINDER

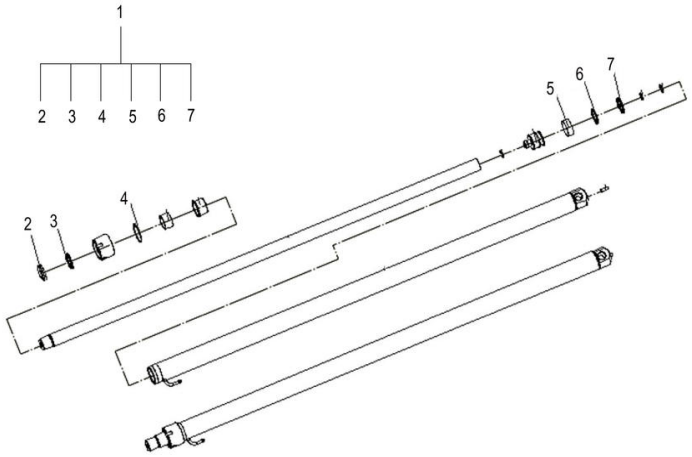

10C3995P01_000_00 油缸总成(102629) CYLINDER

件号 ITEM	部件号 PART NO.	零件名称 CH	PART NAME EN	服务代码 SC	互换性 IA	数量 Q'TY	规格 SP.	备注 RE
1	SP162199	起升油缸修理包	KIT			1		

10C3996_000_00 起升油缸
LIFT CYLINDER

注：该系统无装配图。

Note: No assembly diagram is provided for this system.

10C3996_000_00 起升油缸 LIFT CYLINDER

件号 ITEM	部件号 PART NO.	零件名称 CH	PART NAME EN	服务代码 SC	互换性 IA	数量 Q'TY	规格 SP.	备注 RE
1	10C3996P01	油缸总成	CYLINDER	B		1		

10C3996P01_000_00 油缸总成(102629)
CYLINDER

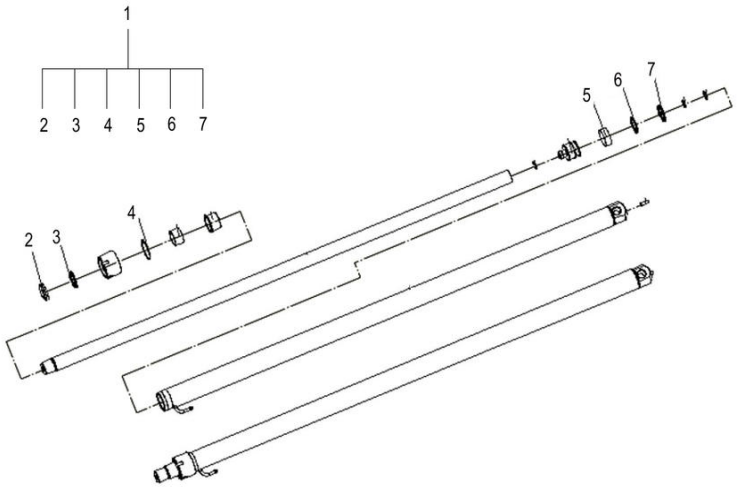

10C3996P01_000_00 油缸总成(102629) CYLINDER

件号 ITEM	部件号 PART NO.	零件名称 CH	PART NAME EN	服务代码 SC	互换性 IA	数量 Q'TY	规格 SP.	备注 RE
1	SP162199	起升油缸修理包	KIT			1		

12C5920_000_00 安全阀
SAFETY VALVE

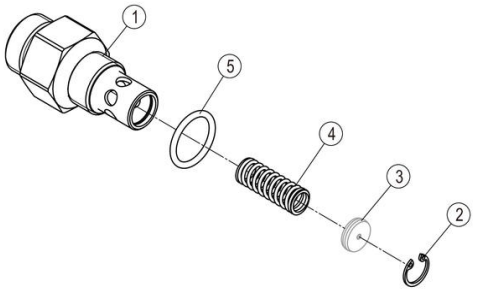

12C5920_000_00 安全阀 SAFETY VALVE

件号 ITEM	部件号 PART NO.	零件名称 CH	PART NAME EN	服务代码 SC	互换性 IA	数量 Q'TY	规格 SP.	备注 RE
1	00A7976	接头	CONNECTOR			1		
2	07B0924	挡圈	SNAP RING			1	12	
3		阀芯	SPOOL	B		1		
4	75A1473	弹簧	SPRING			1		
5	12B1016	O 形圈	O-RING			1	17.3×2.2	

30A5932_000_00 回油管
TUBE

注：该系统无装配图。

Note: No assembly diagram is provided for this system.

30A5932_000_00 回油管 TUBE

件号 ITEM	部件号 PART NO.	零件名称 CH	PART NAME EN	服务代码 SC	互换性 IA	数量 Q'TY	规格 SP.	备注 RE
1	MX100320	低压软管φ10	HOSE			1		改用 MX100320，数量 0.22

30A5933_000_00 回油管
TUBE

注：该系统无装配图。

Note: No assembly diagram is provided for this system.

30A5933_000_00 回油管 TUBE

件号 ITEM	部件号 PART NO.	零件名称 CH	PART NAME EN	服务代码 SC	互换性 IA	数量 Q'TY	规格 SP.	备注 RE
1	MX100320	低压软管φ10	HOSE			1		改用 MX100320，数量 0.22

30C0199_000_00 接头
CONNECTOR

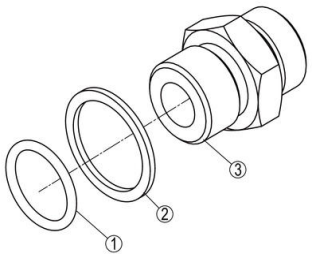

30C0199_000_00 接头 CONNECTOR

件号 ITEM	部件号 PART NO.	零件名称 CH	PART NAME EN	服务代码 SC	互换性 IA	数量 Q'TY	规格 SP.	备注 RE
1	12V0507	O 形圈	O-RING			1	19.3×2.4	
2	10A2534	垫圈	WASHER			1		
3	00A1921	接头	CONNECTOR			1		

30C0934_000_00 管接头
CONNECTOR

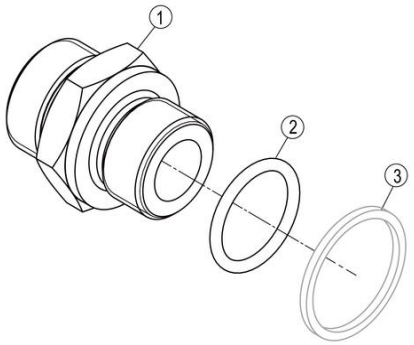

30C0934_000_00 管接头 CONNECTOR

件号 ITEM	部件号 PART NO.	零件名称 CH	PART NAME EN	服务代码 SC	互换性 IA	数量 Q'TY	规格 SP.	备注 RE
1	00A0971	接头	CONNECTOR			1		
2	12V0485	O 形圈	O-RING		Y	1	17.3×2.4	EC0000133225_6 替换前
2	12B1016	O 形圈	O-RING		Y	1	17.3×2.2	EC0000133225_6 替换后
3	10A5629	垫圈	WASHER			1		

31C0085_000_00 弯接头
ELBOW

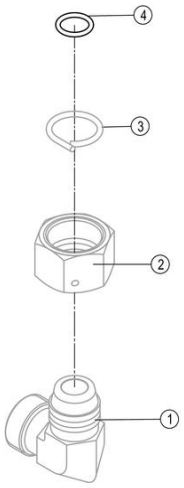

31C0085_000_00 弯接头 ELBOW

件号 ITEM	部件号 PART NO.	零件名称 CH	PART NAME EN	服务代码 SC	互换性 IA	数量 Q'TY	规格 SP.	备注 RE
1		弯接头	ELBOW	B		1		
2		螺母	NUT	B		1		
3		钢丝	STEEL WIRE	B		1		
4	12B0502	O 形圈	O-RING			1	15×2.0	

31C0114_000_00 弯接头
CONNECTOR

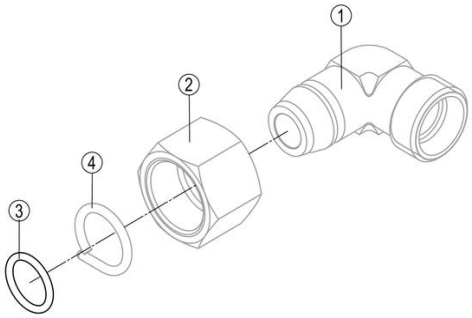

31C0114_000_00 弯接头 CONNECTOR

件号 ITEM	部件号 PART NO.	零件名称 CH	PART NAME EN	服务代码 SC	互换性 IA	数量 Q'TY	规格 SP.	备注 RE
1		过渡接头	CONNECTOR	B		1		
2		螺母	NUT	B		1	M22×1.5	
3	12B0496	O 形圈	O-RING			1	12×2.0	
4		钢丝	STEEL WIRE	B		1		

32C0121_000_00 三通接头
TEE

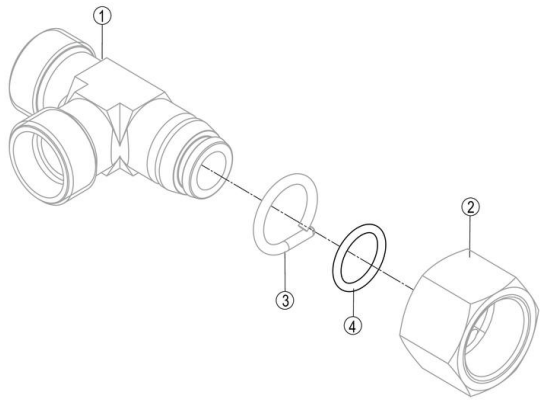

32C0121_000_00 三通接头 TEE

件号 ITEM	部件号 PART NO.	零件名称 CH	PART NAME EN	服务代码 SC	互换性 IA	数量 Q'TY	规格 SP.	备注 RE
1		三通接头	TEE	B		1		
2		螺母	NUT	B		1	M22×1.5	
3		钢丝	STEEL WIRE	B		1		
4	12B0496	O 形圈	O-RING			1	12×2.0	

34C5758_000_00 导向滚轮
GUIDE ROLLER

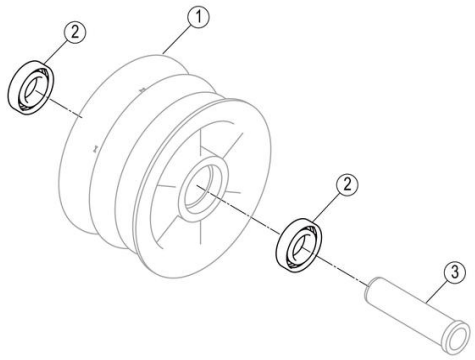

34C5758_000_00 导向滚轮 GUIDE ROLLER

件号 ITEM	部件号 PART NO.	零件名称 CH	PART NAME EN	服务代码 SC	互换性 IA	数量 Q'TY	规格 SP.	备注 RE
1	47A0779	滚轮	ROLLER			1		
2	21B0080	球轴承	BALL BEARING			2	61904-Z	
3	55A7902	套环	COLLAR			1		

57H2002_000_00 调整垫片
SHIM

注：该系统无装配图。

Note: No assembly diagram is provided for this system.

57H2002_000_00 调整垫片 SHIM

件号 ITEM	部件号 PART NO.	零件名称 CH	PART NAME EN	服务代码 SC	互换性 IA	数量 Q'TY	规格 SP.	备注 RE
1	10A5301	垫片	GASKET			1		
2	10A5302	垫片	GASKET			1		

11Y0739_001_00 门架液压系统
MAST HYDRAULIC SYSTEM

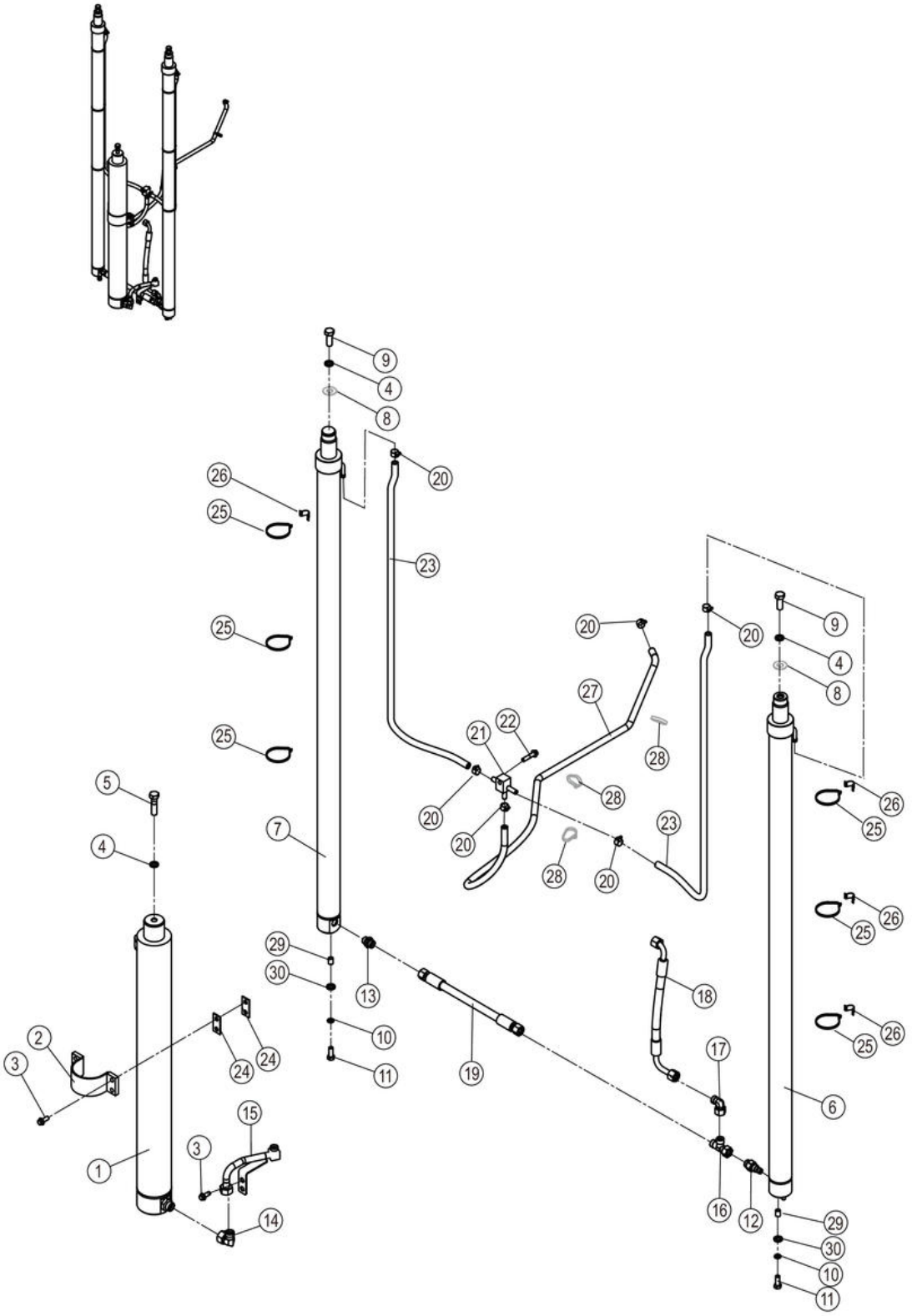

11Y0739_001_00 门架液压系统 MAST HYDRAULIC SYSTEM

件号 ITEM	部件号 PART NO.	零件名称 CH	PART NAME EN	服务代码 SC	互换性 IA	数量 Q'TY	规格 SP.	备注 RE
1	10C3430	起升油缸	LIFT CYLINDER			1		
2	01D6128	固定夹	CLAMP			1		
3	01B1278	螺栓	BOLT			12	M10×25-8.8-ZN.D	
4	06B0015	垫圈	WASHER			3	16	
5	01B0469	螺栓	BOLT			1	M16×1.5×60-10.9-ZN.D	
6	10C3996	起升油缸	LIFT CYLINDER			1		
7	10C3995	起升油缸	LIFT CYLINDER			1		
8	57H2002	调整垫片	SHIM	C		2		
9	01B0526	螺栓	BOLT			2	M16×1.5×40-8.8-ZN.D	
10	06B0008	垫圈	WASHER			2	12	
11	00B0449	螺栓	BOLT		Y	2	M12×1.25×40-8.8-ZN.D	KS0000144698_1 替换后
12	12C5920	安全阀	SAFETY VALVE			1	M22X1.5-6G	
13	30C0934	管接头	CONNECTOR			1		
14	31C0085	弯接头	ELBOW			1	2C9-26	
15	09D8195	钢管总成	TUBE AS		N	1		KS0000140083_3 替换后
16	32C0121	三通接头	TEE			1	CC-22	
17	31C0114	弯接头	CONNECTOR			2		
18	66C9425	软管总成	HOSE AS		N	1		KS0000140083_5 替换后
19	66C8167	软管总成	HOSE AS			1		
20	15J2011	不锈钢卡箍	CLAMP			6	12 ~ 20	
21	15D1442	接头块	BLOCK			1		
22	01B1282	螺栓	BOLT			1	M10×45-8.8-ZN.D	
23	30A5932	回油管	TUBE			2		
24	08A6491	安装板	MOUNTING PLATE		N	4		KS0000140083_1 替换后
25	37J2018	尼龙扎带	NYLON STRAP			6		
26	86A1680	卡箍	CLAMP			4		
27	30A5933	回油管	TUBE			1		
28		尼龙扎带	NYLON STRAP	A		3	250×8	
29	34A1759	间隔套	SPACER SLEEVE		Y	2		KS0000144698_3 替换后
30	06B0020	垫圈	WASHER		Y	2	12-200HV-ZN.D	KS0000144698_2 替换后

11Y0740_000_00 门架液压系统
MAST HYDRAULIC SYSTEM



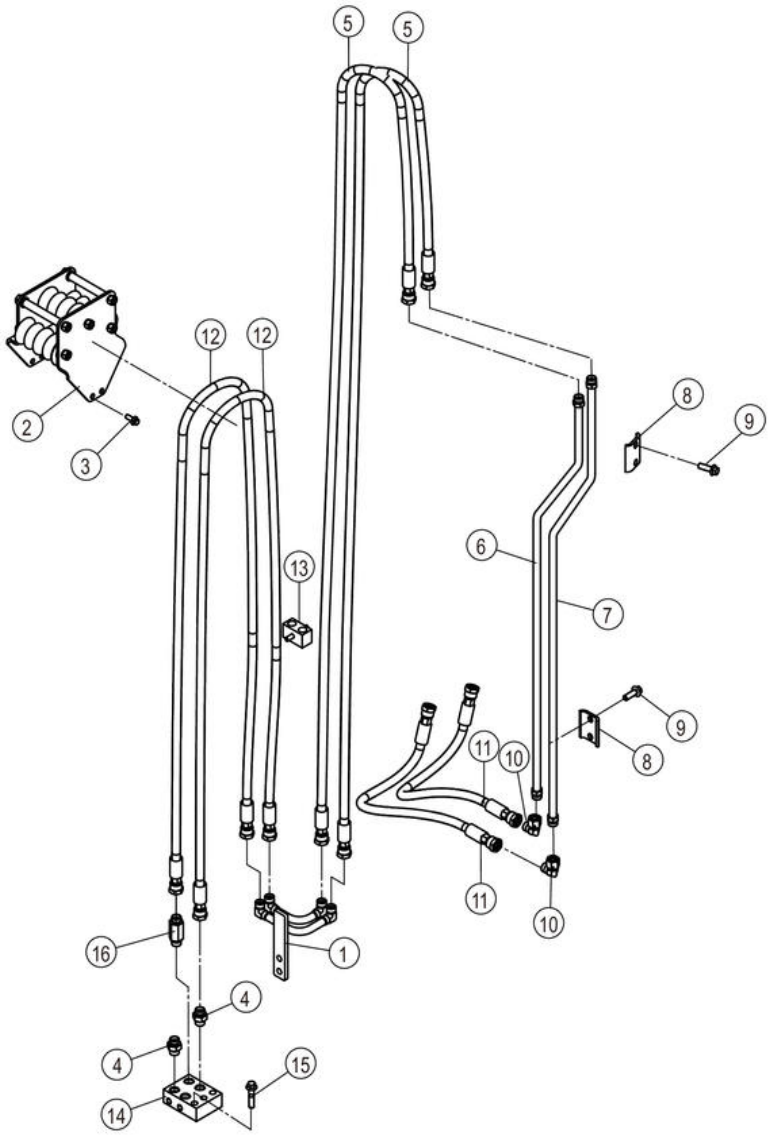

11Y0740_000_00 门架液压系统 MAST HYDRAULIC SYSTEM

件号 ITEM	部件号 PART NO.	零件名称 CH	PART NAME EN	服务代码 SC	互换性 IA	数量 Q'TY	规格 SP.	备注 RE
1	09D8192	钢管总成	TUBE AS		N	1		KS0000140083_7 替换后
2	34C6983	导向滚轮	GUIDE ROLLER			1		
3	01B1289	螺栓	BOLT			4	M8×20-8.8-ZN.D	
4	30C0259	接头	CONNECTOR			3		
5	66C8683	软管总成	HOSE AS			2		
6	09D8207	钢管总成	TUBE AS		N	1		KS0000140083_6 替换后
7	09D8206	钢管总成	TUBE AS		N	1		KS0000140083_8 替换后
8	95A1255	固定夹	CLAMP			2		
9	01B1279	螺栓	BOLT			4	M10×30-8.8-ZN.D	
10	31C0102	弯接头	ELBOW			2		
11	66C8681	软管总成	HOSE AS			2		
12	66C8684	软管总成	HOSE AS			2		
13	34C6133	双管夹	DOUBLE CLAMP			1		
14	15D1443	接头块	BLOCK			1		
15	01B1282	螺栓	BOLT			2	M10×45-8.8-ZN.D	
16	30C3173	接头	FITTING			1		

31C0102_001_00 弯接头
ELBOW

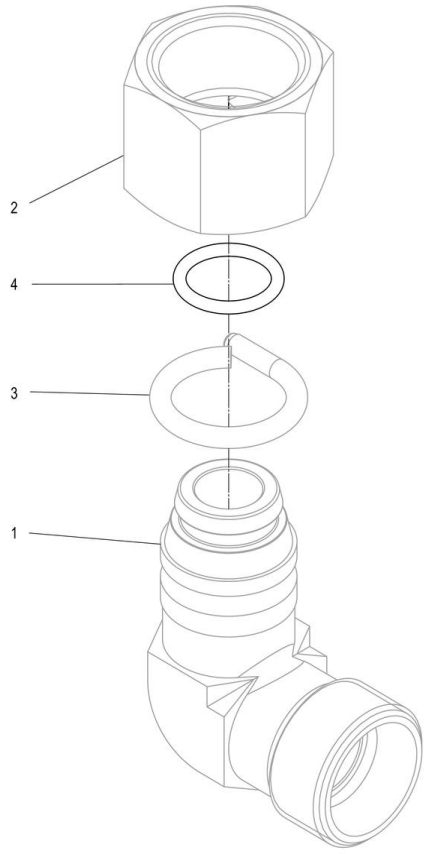

31C0102_001_00 弯接头 ELBOW

件号 ITEM	部件号 PART NO.	零件名称 CH	PART NAME EN	服务代码 SC	互换性 IA	数量 Q'TY	规格 SP.	备注 RE
1		接头	CONNECTOR	B		1		
2		螺母	NUT	B		1		
3		钢丝	STEEL WIRE	B		1	D2.5×52	
4	12B0514	O 形圈	O-RING		Y	1	9×1.5	EC0000133599_12 替换后

34C6983_000_00 导向滚轮
GUIDE ROLLER

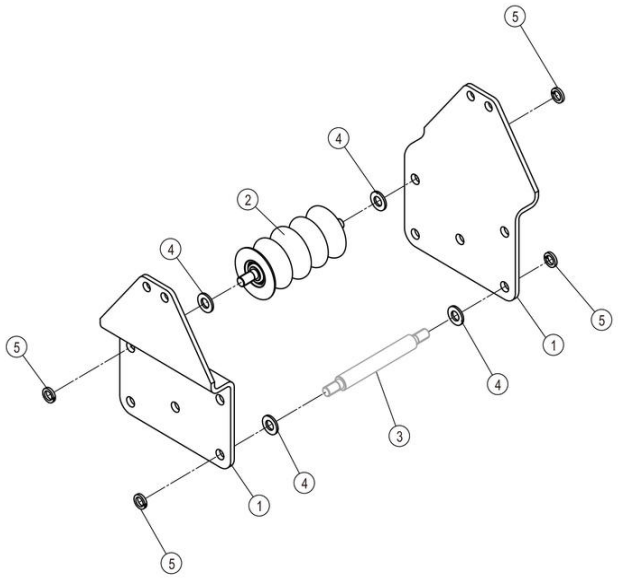

34C6983_000_00 导向滚轮 GUIDE ROLLER

件号 ITEM	部件号 PART NO.	零件名称 CH	PART NAME EN	服务代码 SC	互换性 IA	数量 Q'TY	规格 SP.	备注 RE
1	48A4292	弯板	PLATE			2		
2	34C6984	导向滚轮	GUIDE ROLLER			3		
3	60A5461	销轴	PIN			2		
4	06B0498	垫圈	WASHER			10	10-140HV-ZN.D	
5	06B0002	垫圈	WASHER			10	10	
6	03B0053	螺母	NUT			10	M10-8-ZN.D	

34C6984_000_00 导向滚轮
GUIDE ROLLER

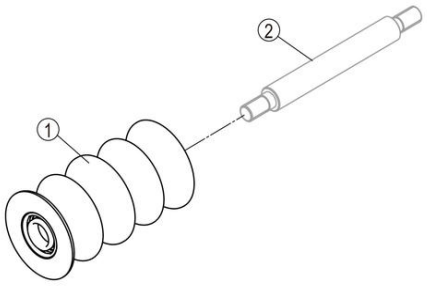

34C6984_000_00 导向滚轮 GUIDE ROLLER

件号 ITEM	部件号 PART NO.	零件名称 CH	PART NAME EN	服务代码 SC	互换性 IA	数量 Q'TY	规格 SP.	备注 RE
1	34C5853	导向滚轮	GUIDE ROLLER			1		
2	60A5461	销轴	PIN			1		

34C5853_000_00 导向滚轮
GUIDE ROLLER

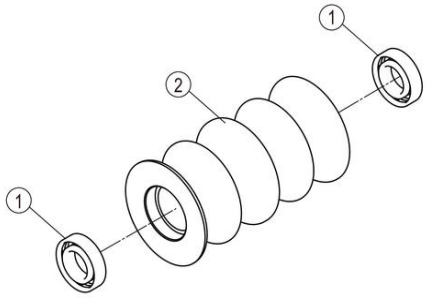

34C5853_000_00 导向滚轮 GUIDE ROLLER

件号 ITEM	部件号 PART NO.	零件名称 CH	PART NAME EN	服务代码 SC	互换性 IA	数量 Q'TY	规格 SP.	备注 RE
1	21B0024	球轴承 100902	BALL BEARING			2	15×28×7	
2	47A0791	滚轮	ROLLER			1		

11Y0741_000_00 门架液压系统
MAST HYDRAULIC SYSTEM



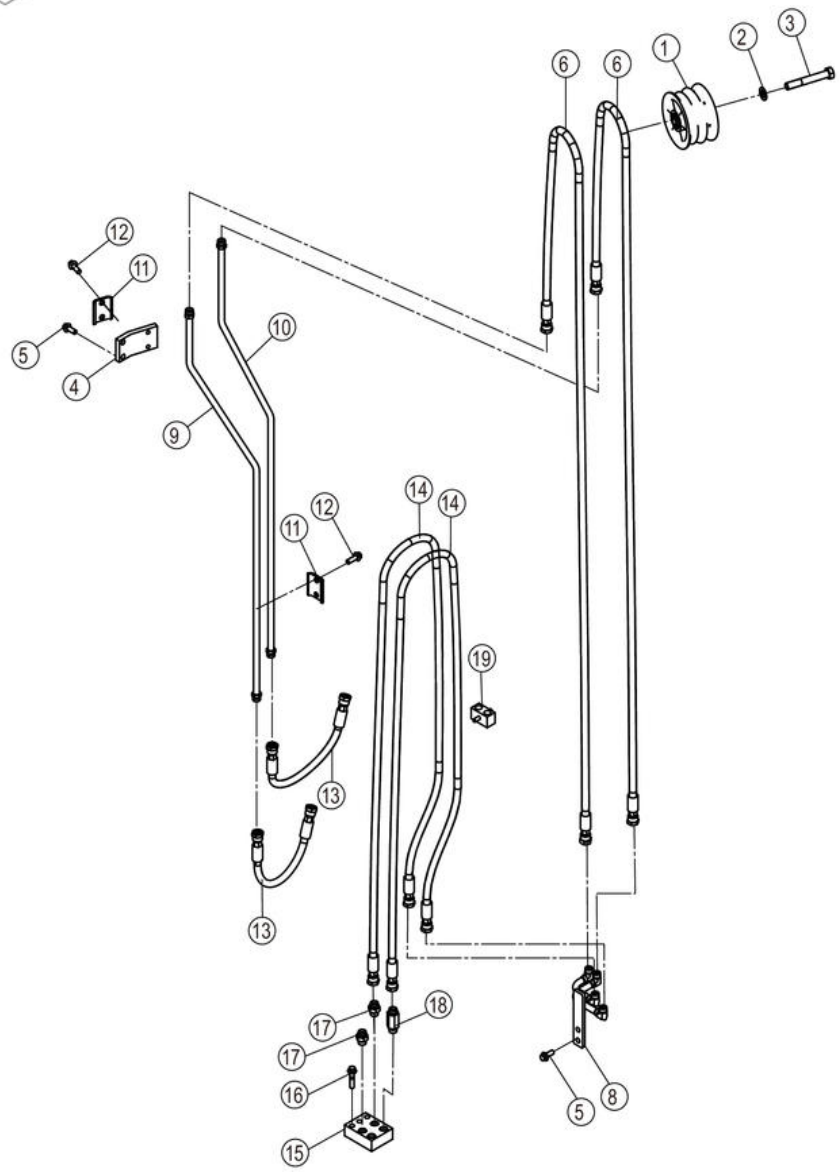

11Y0741_000_00 门架液压系统 MAST HYDRAULIC SYSTEM

件号 ITEM	部件号 PART NO.	零件名称 CH	PART NAME EN	服务代码 SC	互换性 IA	数量 Q'TY	规格 SP.	备注 RE
1	34C5758	导向滚轮	GUIDE ROLLER			1		
2	06B0012	垫圈	WASHER			1	16-140HV-ZN.D	
3	01B0286	螺栓	BOLT			1	M16×110-8.8-ZN.D	
4	48A4293	板	PLATE			1		
5	01B1278	螺栓	BOLT			4	M10×25-8.8-ZN.D	
6	66C8683	软管总成	HOSE AS			2		
7	34C6133	双管夹	DOUBLE CLAMP			1		
8	09D8198	钢管总成	TUBE AS		N	1		KS0000140083_10 替换后
9	09D8207	钢管总成	TUBE AS		N	1		KS0000140083_9 替换后
10	09D8206	钢管总成	TUBE AS		N	1		KS0000140083_11 替换后
11	95A1255	固定夹	CLAMP			2		
12	01B1279	螺栓	BOLT			4	M10×30-8.8-ZN.D	
13	66C8685	软管总成	HOSE AS			2		
14	66C8684	软管总成	HOSE AS			2		
15	15D1443	接头块	BLOCK			1		
16	01B1282	螺栓	BOLT			2	M10×45-8.8-ZN.D	
17	30C0259	接头	CONNECTOR			3		
18	30C3173	接头	FITTING			1		

11Y0839_000_00 门架液压系统
MAST HYDRAULIC SYSTEM

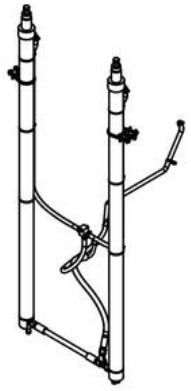

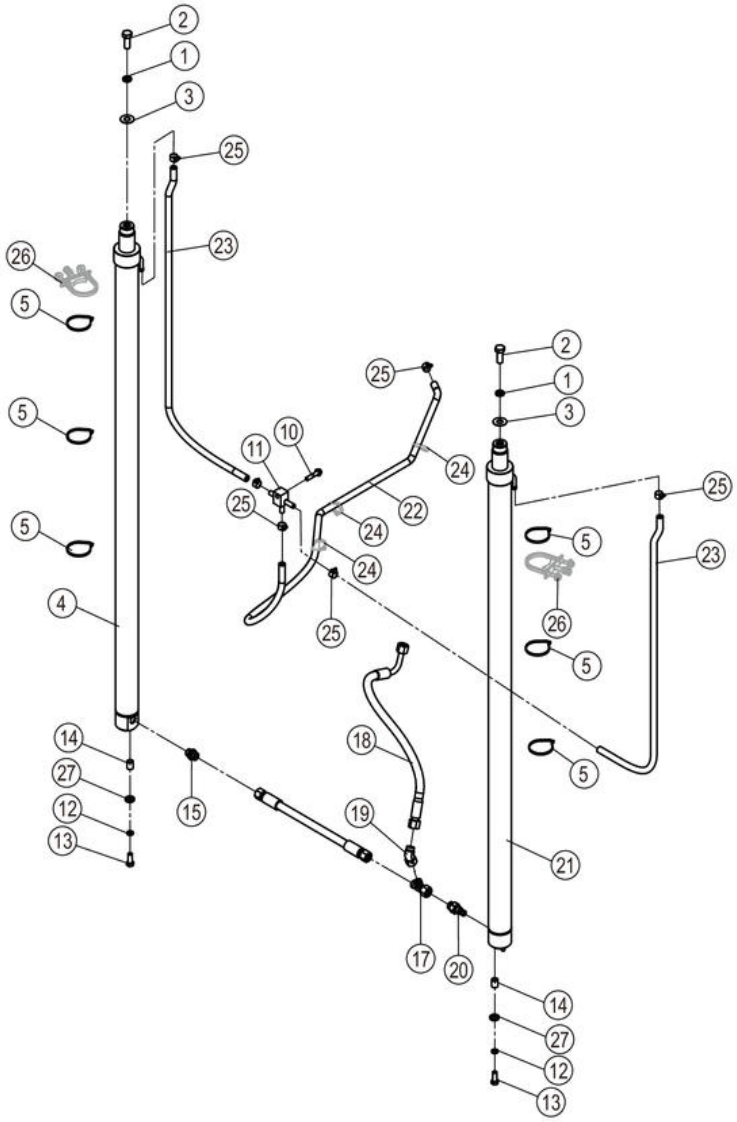

11Y0839_000_00 门架液压系统 MAST HYDRAULIC SYSTEM

件号 ITEM	部件号 PART NO.	零件名称 CH	PART NAME EN	服务代码 SC	互换性 IA	数量 Q'TY	规格 SP.	备注 RE
1	06B0015	垫圈	WASHER			2	16	
2	01B0526	螺栓	BOLT			2	M16×1.5×40-8.8-ZN.D	
3	57H2002	调整垫片	SHIM	C		2		
4	10C4168	起升油缸	LIFT CYLINDER			1		
5	37J2018	尼龙扎带	NYLON STRAP			6		
10	01B1282	螺栓	BOLT			1	M10×45-8.8-ZN.D	
11	15D1442	接头块	BLOCK			1		
12	06B0008	垫圈	WASHER			2	12	
13	00B0516	螺栓	BOLT		Y	2	M12×1.25×30-8.8-ZN.D	KS0000144698_5 替换前
13	00B0449	螺栓	BOLT		Y	2	M12×1.25×40-8.8-ZN.D	KS0000144698_5 替换后
14	34A1759	间隔套	SPACER SLEEVE			2		
15	30C0934	管接头	CONNECTOR			1		
16	66C9714	软管总成	HOSE AS		N	1		KS0000142535_10 替换后
17	32C0121	三通接头	TEE			1	CC-22	
18	66C9476	软管总成	HOSE AS			1		
19	31C0574	弯接头	ELBOW			1		
20	12C5920	安全阀	SAFETY VALVE			1	M22X1.5-6G	
21	10C4167	起升油缸	LIFT CYLINDER			1		
22	30A5933	回油管	TUBE			1		
23	30A6360	回油管	TUBE			2		
24		尼龙扎带	NYLON STRAP	A		3	250×8	
25	15J2011	不锈钢卡箍	CLAMP			6	12 ~ 20	
26	43K2012	缸筒固定组件	CYLINDER SUPPORT	C	N	2		KS0000142535_5 替换后
27	06B0020	垫圈	WASHER		Y	2	12-200HV-ZN.D	KS0000144698_4 替换后

10C4167_000_00 起升油缸
LIFT CYLINDER

注：该系统无装配图，具体装配请参考表中各部件装配图。

Note: No assembly diagram is provided for this system. Please refer to the assembly diagrams of those components in the table for assembly details.

10C4167_000_00 起升油缸 LIFT CYLINDER

件号 ITEM	部件号 PART NO.	零件名称 CH	PART NAME EN	服务代码 SC	互换性 IA	数量 Q'TY	规格 SP.	备注 RE
1	10C4167P01	起升油缸	LIFT CYLINDER	B		1		

10C4167P01_000_00 起升油缸(102629)
LIFT CYLINDER

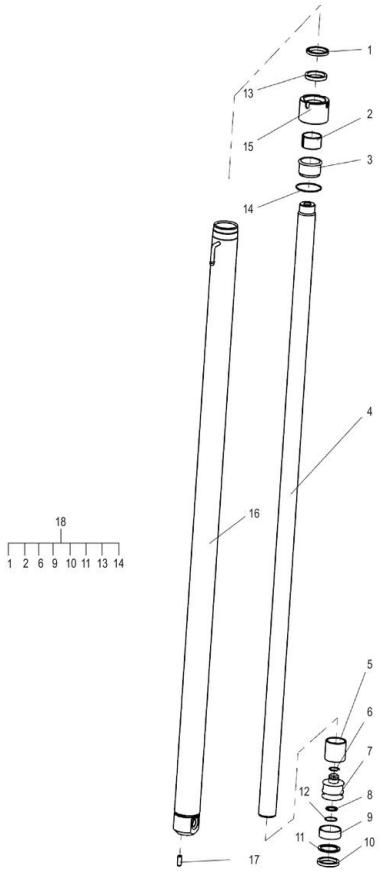

10C4167P01_000_00 起升油缸(102629) LIFT CYLINDER

件号 ITEM	部件号 PART NO.	零件名称 CH	PART NAME EN	服务代码 SC	互换性 IA	数量 Q'TY	规格 SP.	备注 RE
3	SP169837	衬套	BUSH			1		
5	SP169836	调整套	ADJUSTING SLEEVE			1		
7		活塞	PISTON	B		1		
8	SP169826	铜环	COPPER COLLAR			1		
12	SP169825	孔用弹性挡圈	ELASTIC DAMPING RING			1		
15	SP169835	缸盖	CYLINDER HEAD			1		
17	SP169932	销	PIN			1		
18	SP169930	起升油缸修理包	KIT			1		

10C4168_000_00 起升油缸
LIFT CYLINDER

注：该系统无装配图，具体装配请参考表中各部件装配图。

Note: No assembly diagram is provided for this system. Please refer to the assembly diagrams of those components in the table for assembly details.

10C4168_000_00 起升油缸 LIFT CYLINDER

件号 ITEM	部件号 PART NO.	零件名称 CH	PART NAME EN	服务代码 SC	互换性 IA	数量 Q'TY	规格 SP.	备注 RE
1	10C4168P01	起升油缸	LIFT CYLINDER	B		1		

10C4168P01_000_00 起升油缸(102629)
LIFT CYLINDER

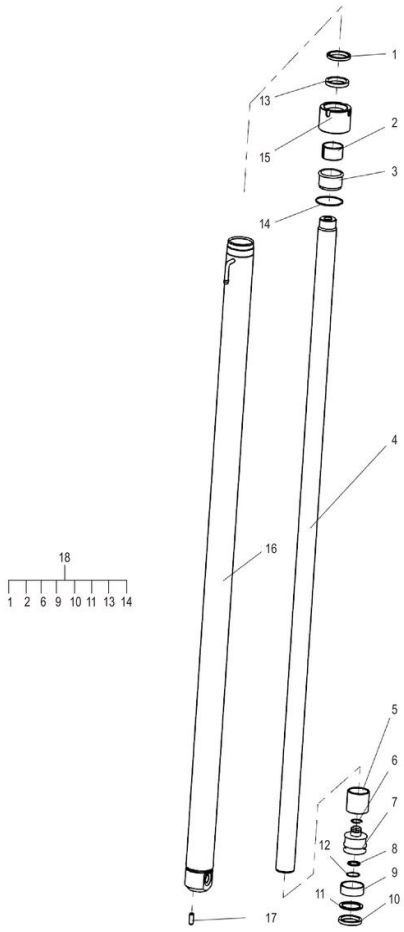

10C4168P01_000_00 起升油缸(102629) LIFT CYLINDER

件号 ITEM	部件号 PART NO.	零件名称 CH	PART NAME EN	服务代码 SC	互换性 IA	数量 Q'TY	规格 SP.	备注 RE
3	SP169837	衬套	BUSH			1		
5	SP169836	调整套	ADJUSTING SLEEVE			1		
7		活塞	PISTON	B		1		
8	SP169826	铜环	COPPER COLLAR			1		
12	SP169825	孔用弹性挡圈	ELASTIC DAMPING RING			1		
15	SP169835	缸盖	CYLINDER HEAD			1		
17	SP169932	销	PIN			1		
18	SP169930	起升油缸修理包	KIT			1		

30A6360_000_00 回油管
TUBE

注：该系统无装配图。

Note: No assembly diagram is provided for this system.

30A6360_000_00 回油管 TUBE

件号 ITEM	部件号 PART NO.	零件名称 CH	PART NAME EN	服务代码 SC	互换性 IA	数量 Q'TY	规格 SP.	备注 RE
1	MX100320	低压软管φ10	HOSE			1		改用 MX100320，数量 0.22

31C0574_000_00 弯接头
ELBOW

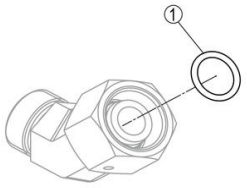

31C0574_000_00 弯接头 ELBOW

件号 ITEM	部件号 PART NO.	零件名称 CH	PART NAME EN	服务代码 SC	互换性 IA	数量 Q'TY	规格 SP.	备注 RE
1	12B0496	O 形圈	O-RING			1	12×2.0	

43K2012_001_00 缸筒固定组件
CYLINDER SUPPORT

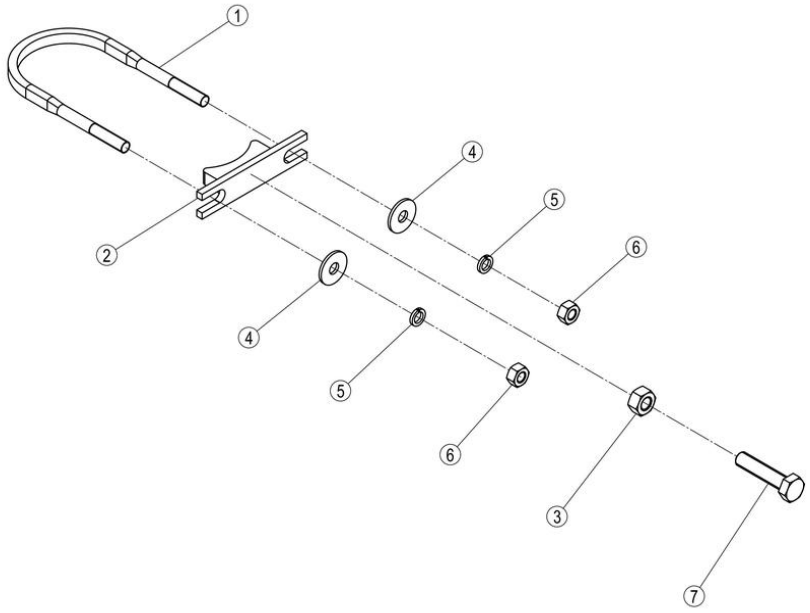

43K2012_001_00 缸筒固定组件 CYLINDER SUPPORT

件号 ITEM	部件号 PART NO.	零件名称 CH	PART NAME EN	服务代码 SC	互换性 IA	数量 Q'TY	规格 SP.	备注 RE
1	76H2002	缸筒固定环	RETAINING RING			1		
2	71H2002	缸筒固定座	RETAINER			1		
3	03B0053	螺母	NUT			1	M10-8-ZN.D	
4	06B0086	垫圈	WASHER			2	8-200HV-ZN.D	
5	06B0006	垫圈	WASHER			2	8	
6	03B0021	螺母	NUT			2	M8-8-ZN.D	
7	00B0048	螺栓	BOLT			1	M10×45-8.8-ZN.D	

11Y0840_000_00 门架液压系统
MAST HYDRAULIC SYSTEM



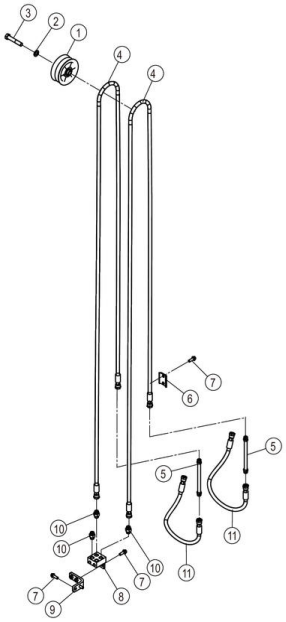

11Y0840_000_00 门架液压系统 MAST HYDRAULIC SYSTEM

件号 ITEM	部件号 PART NO.	零件名称 CH	PART NAME EN	服务代码 SC	互换性 IA	数量 Q'TY	规格 SP.	备注 RE
1	34C7194	导向滚轮	GUIDE ROLLER			1		
2	06B0012	垫圈	WASHER			1	16-140HV-ZN.D	
3	01B0145	螺栓	BOLT			1	M16×90-8.8-ZN.D	
4	66C9480	软管总成	HOSE AS			2		
5	09D8227	钢管总成	TUBE AS			2		
6	95A1255	固定夹	CLAMP			1		
7	01B1279	螺栓	BOLT			6	M10×30-8.8-ZN.D	
8	00D2636	四通底座	BASE		N	1		KS0000140676_1 替换后
9	46D2632	连接板	PLATE			1		
10	37J2003	尼龙扎带	NYLON STRAP		N	1		KS0000140676_2 替换后
11	66C8681	软管总成	HOSE AS			2		
12	30C0350	接头	CONNECTOR			4		

30C0350_001_00 接头
CONNECTOR

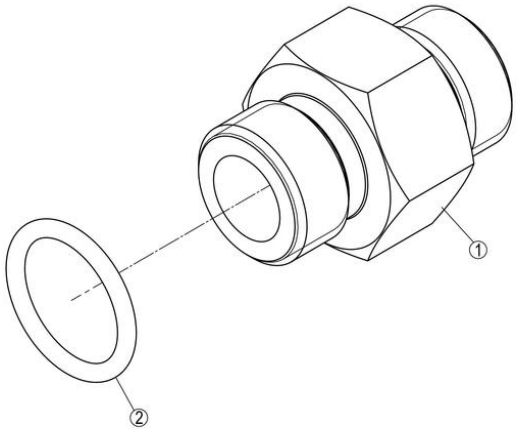

30C0350_001_00 接头 CONNECTOR

件号 ITEM	部件号 PART NO.	零件名称 CH	PART NAME EN	服务代码 SC	互换性 IA	数量 Q'TY	规格 SP.	备注 RE
1	00A1853	接头	CONNECTOR			1		
2	12B1727	O 形圈	O-RING		Y	1	15.3×2.2	EC0000133042_6 替换后
2	12B1272	O 形圈	O-RING			1	02021，20.8×2.4	

34C7194_000_00 导向滚轮
GUIDE ROLLER

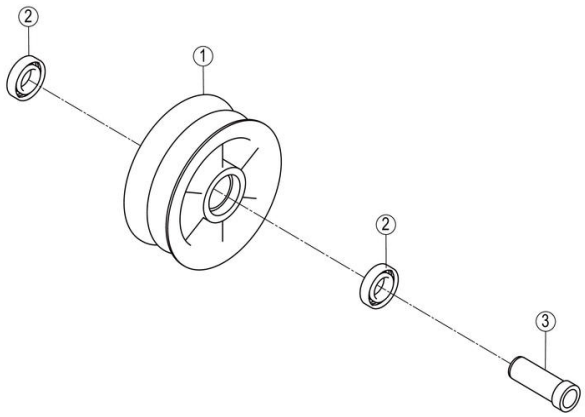

34C7194_000_00 导向滚轮 GUIDE ROLLER

件号 ITEM	部件号 PART NO.	零件名称 CH	PART NAME EN	服务代码 SC	互换性 IA	数量 Q'TY	规格 SP.	备注 RE
1	47A0944	滚轮	ROLLER			1		
2	21B0080	球轴承	BALL BEARING			2	61904-Z	
3	55A8765	套环	COLLAR			1		

11Y0841_000_00 门架液压系统
MAST HYDRAULIC SYSTEM

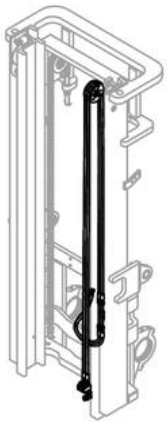

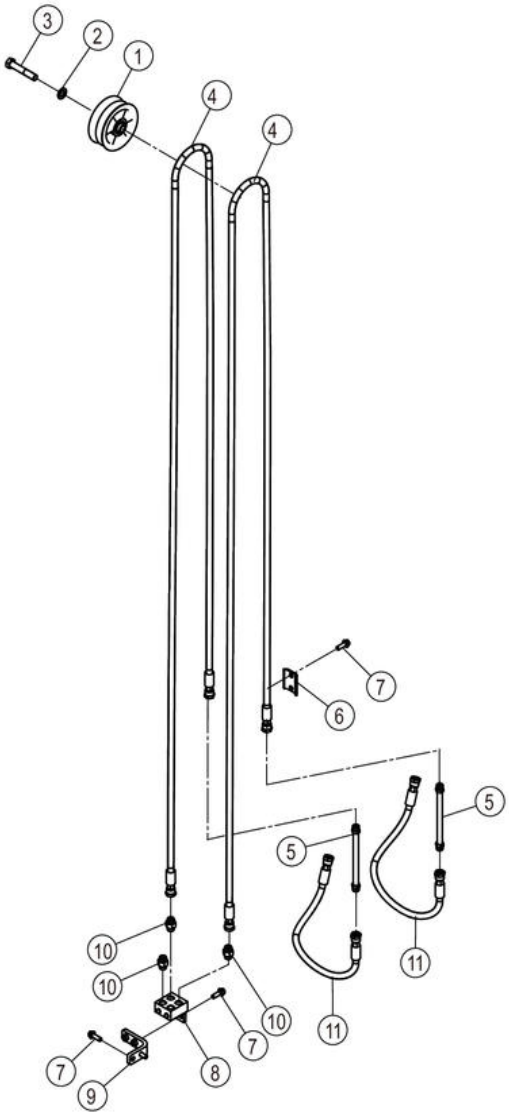

11Y0841_000_00 门架液压系统 MAST HYDRAULIC SYSTEM

件号 ITEM	部件号 PART NO.	零件名称 CH	PART NAME EN	服务代码 SC	互换性 IA	数量 Q'TY	规格 SP.	备注 RE
1	34C7194	导向滚轮	GUIDE ROLLER			1		
2	06B0012	垫圈	WASHER			1	16-140HV-ZN.D	
3	01B0145	螺栓	BOLT			1	M16×90-8.8-ZN.D	
4	66C9480	软管总成	HOSE AS			2		
5	09D8227	钢管总成	TUBE AS			2		
6	95A1255	固定夹	CLAMP			1		
7	01B1279	螺栓	BOLT			6	M10×30-8.8-ZN.D	
8	00D2636	四通底座	BASE		N	1		KS0000140676_3 替换后
9	46D2632	连接板	PLATE			1		
10	66C8685	软管总成	HOSE AS			2		
11	30C0350	接头	CONNECTOR			4		

11Y0845_001_00 门架液压系统
MAST HYDRAULIC SYSTEM

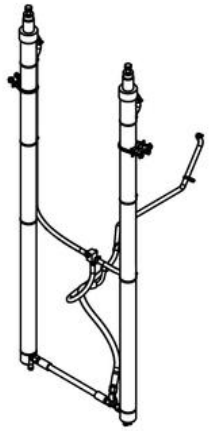

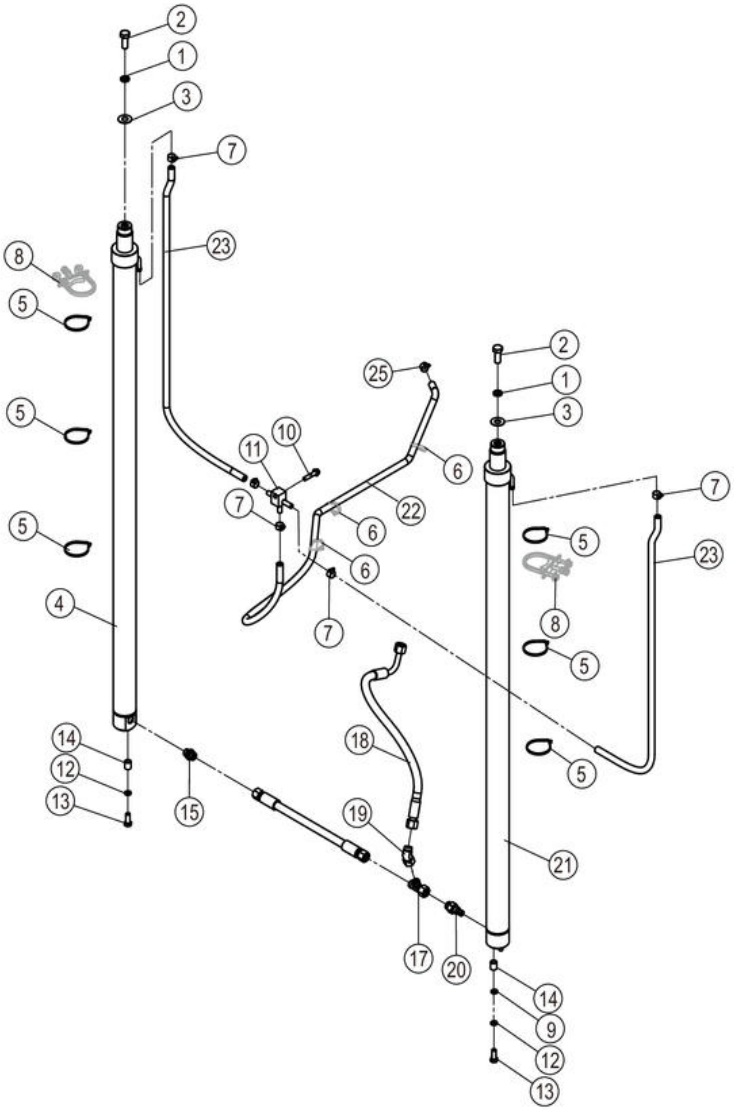

11Y0845_001_00 门架液压系统 MAST HYDRAULIC SYSTEM

件号 ITEM	部件号 PART NO.	零件名称 CH	PART NAME EN	服务代码 SC	互换性 IA	数量 Q'TY	规格 SP.	备注 RE
1	06B0015	垫圈	WASHER			2	16	
2	01B0526	螺栓	BOLT			2	M16×1.5×40-8.8-ZN.D	
3	57H2002	调整垫片	SHIM	C		2		
4	10C4171	起升油缸	LIFT CYLINDER			1		
5	37J2018	尼龙扎带	NYLON STRAP			6		
6		尼龙扎带	NYLON STRAP	A		3	250×8	
7	15J2011	不锈钢卡箍	CLAMP			6	12～20	
8	43K2012	缸筒固定组件	CYLINDER SUPPORT	C	N	2		KS0000142535_11 替换后
9	06B0020	垫圈	WASHER		Y	2	12-200HV-ZN.D	KS0000144698_6 替换后
10	01B1282	螺栓	BOLT			1	M10×45-8.8-ZN.D	
11	15D1442	接头块	BLOCK			1		
12	06B0008	垫圈	WASHER			2	12	
13	00B0449	螺栓	BOLT		Y	2	M12×1.25×40-8.8-ZN.D	KS0000144698_7 替换后
14	34A1759	间隔套	SPACER SLEEVE			2		
15	30C0934	管接头	CONNECTOR			1		
16	66C9714	软管总成	HOSE AS		N	1		KS0000142535_12 替换后
17	32C0121	三通接头	TEE			1	CC-22	
18	66C9476	软管总成	HOSE AS			1		
19	31C0574	弯接头	ELBOW			1		
20	12C5920	安全阀	SAFETY VALVE			1	M22X1.5-6G	
21	10C4170	起升油缸	LIFT CYLINDER			1		
22	30A5933	回油管	TUBE			1		
23	30A6366	回油管	TUBE			2		

10C4170_000_00 起升油缸
LIFT CYLINDER

注：该系统无装配图，具体装配请参考表中各部件装配图。

Note: No assembly diagram is provided for this system. Please refer to the assembly diagrams of those components in the table for assembly details.

10C4170_000_00 起升油缸 LIFT CYLINDER

件号 ITEM	部件号 PART NO.	零件名称 CH	PART NAME EN	服务代码 SC	互换性 IA	数量 Q'TY	规格 SP.	备注 RE
1	10C4170P01	起升油缸	LIFT CYLINDER	B		1		

10C4170P01_000_00 起升油缸(102629)
LIFT CYLINDER

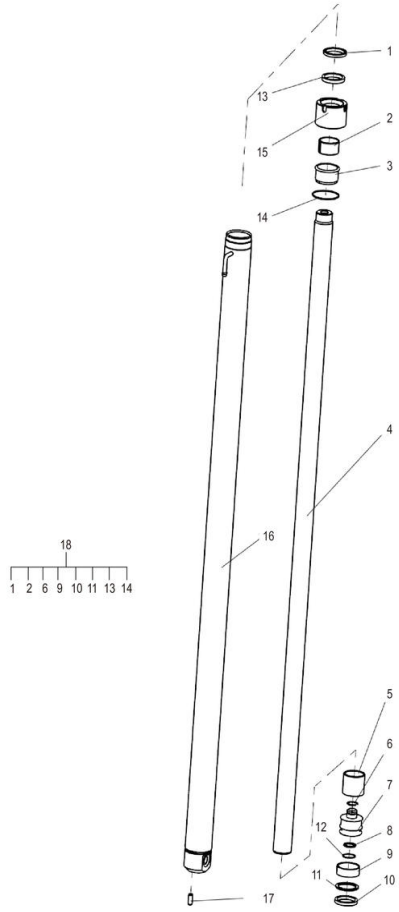

10C4170P01_000_00 起升油缸(102629) LIFT CYLINDER

件号 ITEM	部件号 PART NO.	零件名称 CH	PART NAME EN	服务代码 SC	互换性 IA	数量 Q'TY	规格 SP.	备注 RE
3	SP169837	衬套	BUSH			1		
5	SP169836	调整套	ADJUSTING SLEEVE			1		
7		活塞	PISTON	B		1		
8	SP169826	铜环	COPPER COLLAR			1		
12	SP169825	孔用弹性挡圈	ELASTIC DAMPING RING			1		
15	SP169835	缸盖	CYLINDER HEAD			1		
17	SP169932	销	PIN			1		
18	SP169930	起升油缸修理包	KIT			1		

10C4171_000_00 起升油缸
LIFT CYLINDER

注：该系统无装配图，具体装配请参考表中各部件装配图。

Note: No assembly diagram is provided for this system. Please refer to the assembly diagrams of those components in the table for assembly details.

10C4171_000_00 起升油缸 LIFT CYLINDER

件号 ITEM	部件号 PART NO.	零件名称 CH	PART NAME EN	服务代码 SC	互换性 IA	数量 Q'TY	规格 SP.	备注 RE
1	10C4171P01	起升油缸	LIFT CYLINDER	B		1		

10C4171P01_000_00 起升油缸(102629)
LIFT CYLINDER

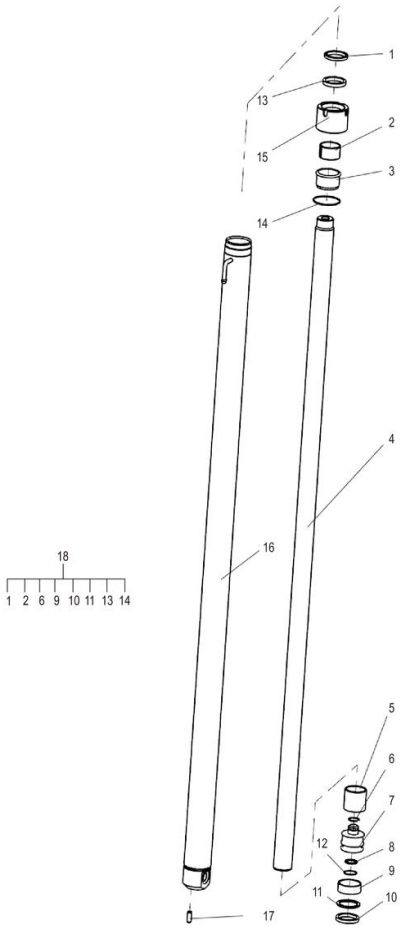

10C4171P01_000_00 起升油缸(102629) LIFT CYLINDER

件号 ITEM	部件号 PART NO.	零件名称 CH	PART NAME EN	服务代码 SC	互换性 IA	数量 Q'TY	规格 SP.	备注 RE
3	SP169837	衬套	BUSH			1		
5	SP169836	调整套	ADJUSTING SLEEVE			1		
7		活塞	PISTON	B		1		
8	SP169826	铜环	COPPER COLLAR			1		
12	SP169825	孔用弹性挡圈	ELASTIC DAMPING RING			1		
15	SP169835	缸盖	CYLINDER HEAD			1		
17	SP169932	销	PIN			1		
18	SP169930	起升油缸修理包	KIT			1		

30A6366_000_00 回油管
TUBE

注：该系统无装配图。

Note: No assembly diagram is provided for this system.

30A6366_000_00 回油管 TUBE

件号 ITEM	部件号 PART NO.	零件名称 CH	PART NAME EN	服务代码 SC	互换性 IA	数量 Q'TY	规格 SP.	备注 RE
1	MX100320	低压软管φ10	HOSE			1		改用 MX100320，数量 0.22

11Y0846_000_00 门架液压系统
MAST HYDRAULIC SYSTEM

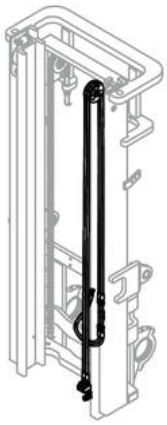

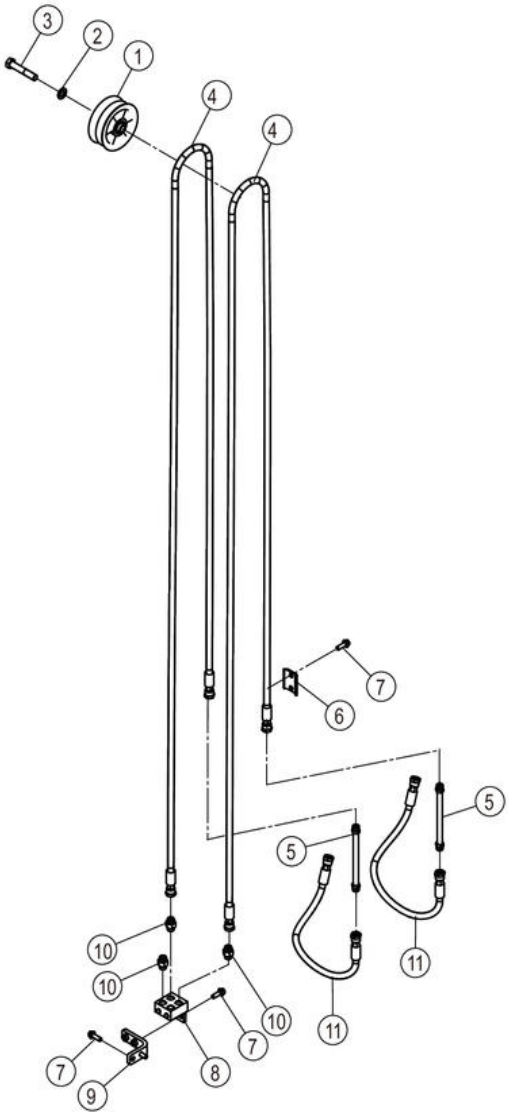

11Y0846_000_00 门架液压系统 MAST HYDRAULIC SYSTEM

件号 ITEM	部件号 PART NO.	零件名称 CH	PART NAME EN	服务代码 SC	互换性 IA	数量 Q'TY	规格 SP.	备注 RE
1	34C7194	导向滚轮	GUIDE ROLLER			1		
2	06B0012	垫圈	WASHER			1	16-140HV-ZN.D	
3	01B0145	螺栓	BOLT			1	M16×90-8.8-ZN.D	
4	66C9482	软管总成	HOSE AS			2		
5	09D8227	钢管总成	TUBE AS			2		
6	95A1255	固定夹	CLAMP			1		
7	01B1279	螺栓	BOLT			6	M10×30-8.8-ZN.D	
8	00D2636	四通底座	BASE			1		
9	46D2632	连接板	PLATE			1		
10	37J2003	尼龙扎带	NYLON STRAP			1		
11	66C8681	软管总成	HOSE AS			2		
12	30C0350	接头	CONNECTOR			4		

11Y0847_000_00 门架液压系统
MAST HYDRAULIC SYSTEM

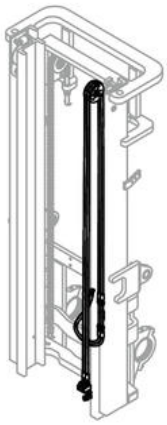

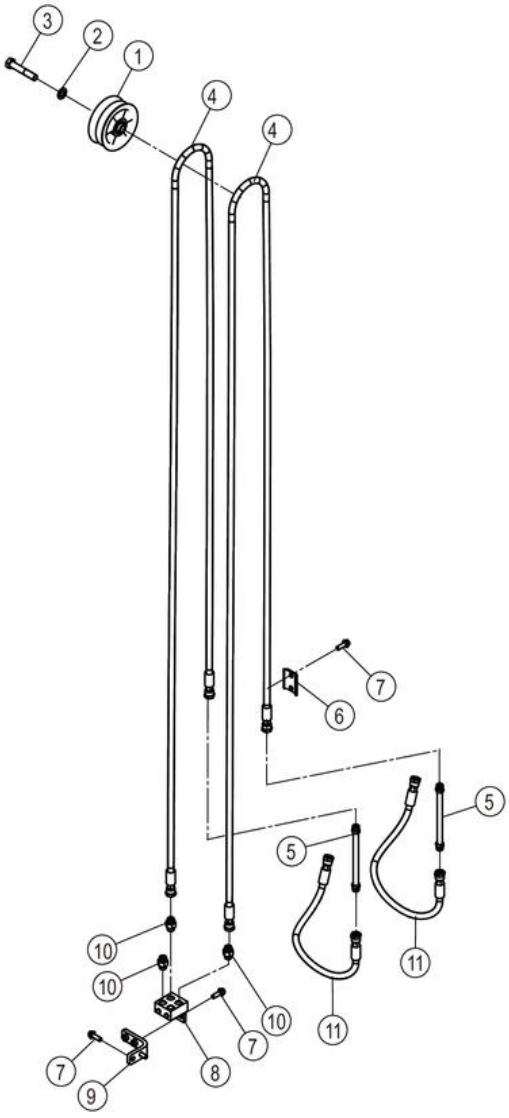

11Y0847_000_00 门架液压系统 MAST HYDRAULIC SYSTEM

件号 ITEM	部件号 PART NO.	零件名称 CH	PART NAME EN	服务代码 SC	互换性 IA	数量 Q'TY	规格 SP.	备注 RE
1	34C7194	导向滚轮	GUIDE ROLLER			1		
2	06B0012	垫圈	WASHER			1	16-140HV-ZN.D	
3	01B0145	螺栓	BOLT			1	M16×90-8.8-ZN.D	
4	66C9482	软管总成	HOSE AS			2		
5	09D8227	钢管总成	TUBE AS			2		
6	95A1255	固定夹	CLAMP			1		
7	01B1279	螺栓	BOLT			6	M10×30-8.8-ZN.D	
8	00D2636	四通底座	BASE			1		
9	46D2632	连接板	PLATE			1		
10	66C8685	软管总成	HOSE AS			2		
11	30C0350	接头	CONNECTOR			4		

11Y0904_000_00 门架液压系统
MAST HYDRAULIC SYSTEM

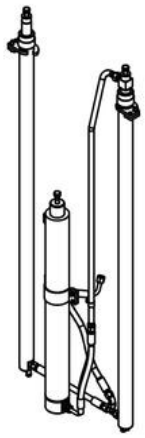

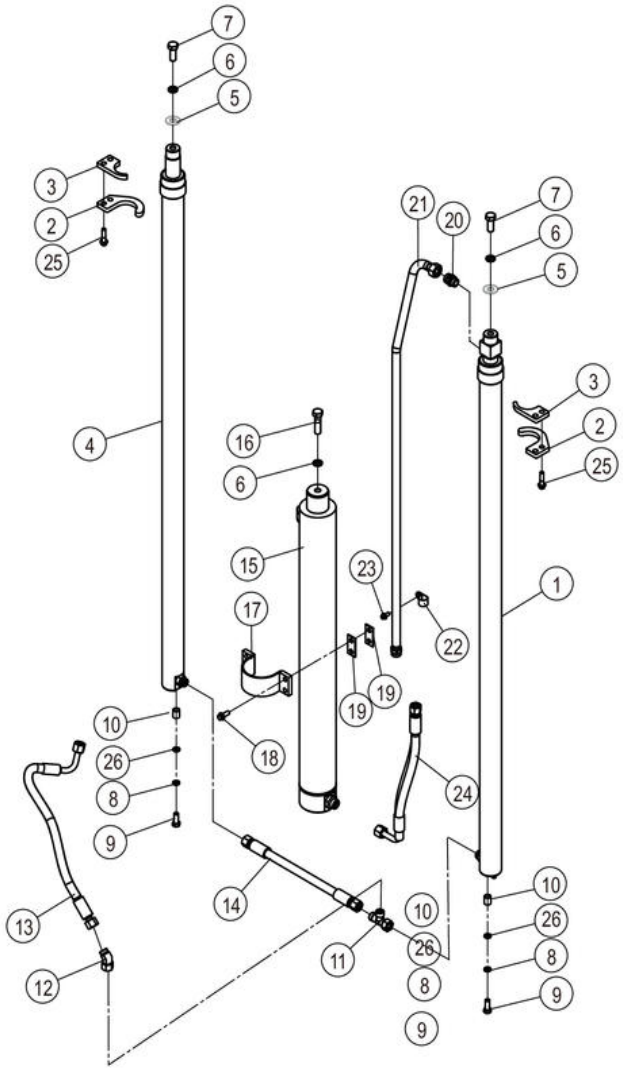

11Y0904_000_00 门架液压系统 MAST HYDRAULIC SYSTEM

件号 ITEM	部件号 PART NO.	零件名称 CH	PART NAME EN	服务代码 SC	互换性 IA	数量 Q'TY	规格 SP.	备注 RE
1	10C2944	起升油缸	LIFT CYLINDER			1		
2	48A5312	板	PLATE			2		
3	48A5311	板	PLATE			2		
4	10C2945	起升油缸	LIFT CYLINDER			1		
5	57H2002	调整垫片	SHIM	C		2		
6	06B0015	垫圈	WASHER			3	16	
7	01B0526	螺栓	BOLT			2	M16×1.5×40-8.8-ZN.D	
8	06B0008	垫圈	WASHER			2	12	
9	00B0449	螺栓	BOLT		Y	2	M12×1.25×40-8.8-ZN.D	KS0000144698_9 替换后
9	00B0516	螺栓	BOLT		Y	2	M12×1.25×30-8.8-ZN.D	KS0000144698_9 替换前
10	34A1759	间隔套	SPACER SLEEVE			2		
11	32C0121	三通接头	TEE			1	CC-22	
12	31C0574	弯接头	ELBOW			1		
13	66C9476	软管总成	HOSE AS			1		
14	66C9714	软管总成	HOSE AS			1		
15	10C3430	起升油缸	LIFT CYLINDER		Y	1		KS0000144698_10 替换前
15	10C3429	起升油缸	LIFT CYLINDER		Y	1		KS0000144698_10 替换后
16	01B0469	螺栓	BOLT			1	M16×1.5×60-10.9-ZN.D	
17	01D6128	固定夹	CLAMP			1		
18	01B1278	螺栓	BOLT			4	M10×25-8.8-ZN.D	
19	08A6491	安装板	MOUNTING PLATE			4		
20	30C0254	接头	CONNECTOR			1	1CH-26-22	
21	09D8514	钢管总成	TUBE AS			1		
22	56A1096	管夹	CLAMP			1		
23	01B1288	螺栓	BOLT			1	M8×16-8.8-ZN.D	
24	66C9715	软管总成	HOSE AS			1		
25	01B1281	螺栓	BOLT			4	M10×40-8.8-ZN.D	
26	06B0020	垫圈	WASHER		Y	2	12-200HV-ZN.D	KS0000144698_8 替换后

10C2944_000_00 起升油缸
LIFT CYLINDER

注：该系统无装配图，具体装配请参考表中各部件装配图。

Note: No assembly diagram is provided for this system. Please refer to the assembly diagrams of those components in the table for assembly details.

10C2944_000_00 起升油缸 LIFT CYLINDER

件号 ITEM	部件号 PART NO.	零件名称 CH	PART NAME EN	服务代码 SC	互换性 IA	数量 Q'TY	规格 SP.	备注 RE
1	10C2944P01	起升油缸	LIFT CYLINDER	B		1		
2	10C2944P02	起升油缸	LIFT CYLINDER	B		1		
3		起升油缸	LIFT CYLINDER	B		1		
4		起升油缸	LIFT CYLINDER	B		1		

10C2944P01_000_00 起升油缸(102629)
LIFT CYLINDER

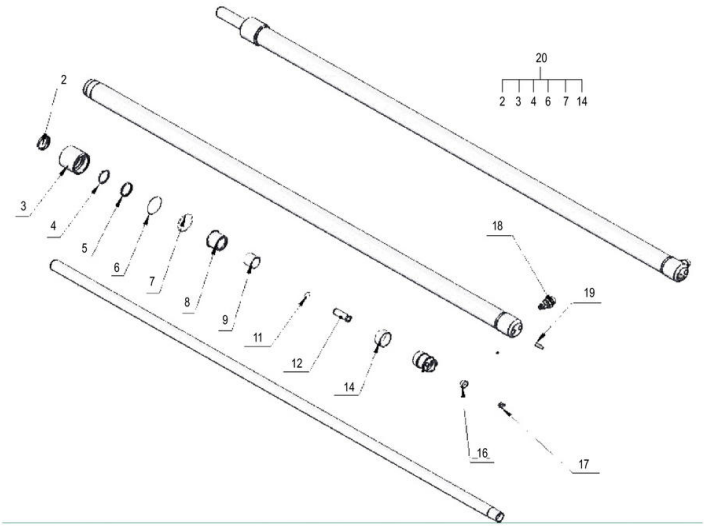

10C2944P01_000_00 起升油缸(102629) LIFT CYLINDER

件号 ITEM	部件号 PART NO.	零件名称 CH	PART NAME EN	服务代码 SC	互换性 IA	数量 Q'TY	规格 SP.	备注 RE
5		缸盖	CYLINDER HEAD	B		1		
8	SP175742	钢背轴承 4030(t=2)	BEARING 4030 T=2			1		
9	SP169843	衬套	BUSH			1		
11	SP170967	轴用钢丝挡圈	SNAP RING			1		
12	SP170101	缓冲柱塞	PISTON			1		
16	SP170100	铜套	SLEEVE			1		
17	SP170102	弹簧	SPRING			1		
18	SP169944	接头组件	CONNECTOR AS			1		
19	08B0047	销轴	PIN			1	B10×25	
20	SP175727	修理包	SEAL KIT			1		

10C2944P02_000_00 起升油缸(102118)
LIFT CYLINDER

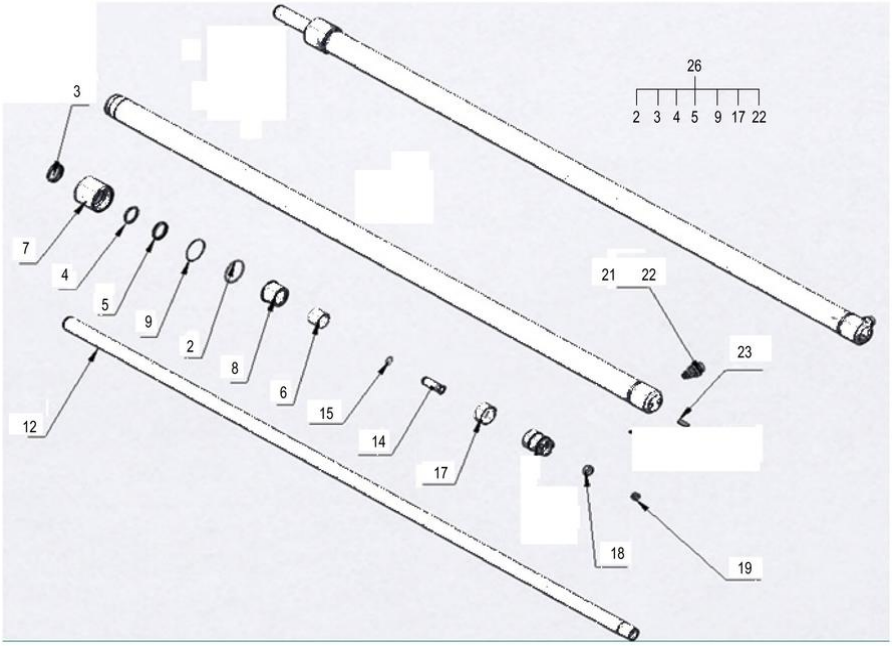

10C2944P02_000_00 起升油缸(102118) LIFT CYLINDER

件号 ITEM	部件号 PART NO.	零件名称 CH	PART NAME EN	服务代码 SC	互换性 IA	数量 Q'TY	规格 SP.	备注 RE
6	SP175734	钢背轴承 4030	BEARING 4030			2		
7		缸盖	CYLINDER HEAD	B		2		
8	SP175740	衬套	BUSHING			2		
14	SP175738	缓冲柱塞	PLUNGER			2		
15	SP175743	轴用钢丝挡圈 20	BEAD FLANGE			2		
18	SP175736	铜套	THE COPPER SLEEVE			2		
19	SP175735	弹簧	SPRING			2		
21	SP175737	接头	CONNECTER			1		
23	08B0047	销轴	PIN			2	B10×25	
26	SP175730	修理包	SEAL KIT			1		

10C2945_000_00 起升油缸
LIFT CYLINDER

注：该系统无装配图。

Note: No assembly diagram is provided for this system.

10C2945_000_00 起升油缸 LIFT CYLINDER

件号 ITEM	部件号 PART NO.	零件名称 CH	PART NAME EN	服务代码 SC	互换性 IA	数量 Q'TY	规格 SP.	备注 RE
1	10C2945P01	起升油缸	LIFT CYLINDER	B		1		
2	10C2945P02	起升油缸	LIFT CYLINDER	B		1		
4		起升油缸	LIFT CYLINDER	B		1		

10C2945P01_000_00 起升油缸(102629)
LIFT CYLINDER

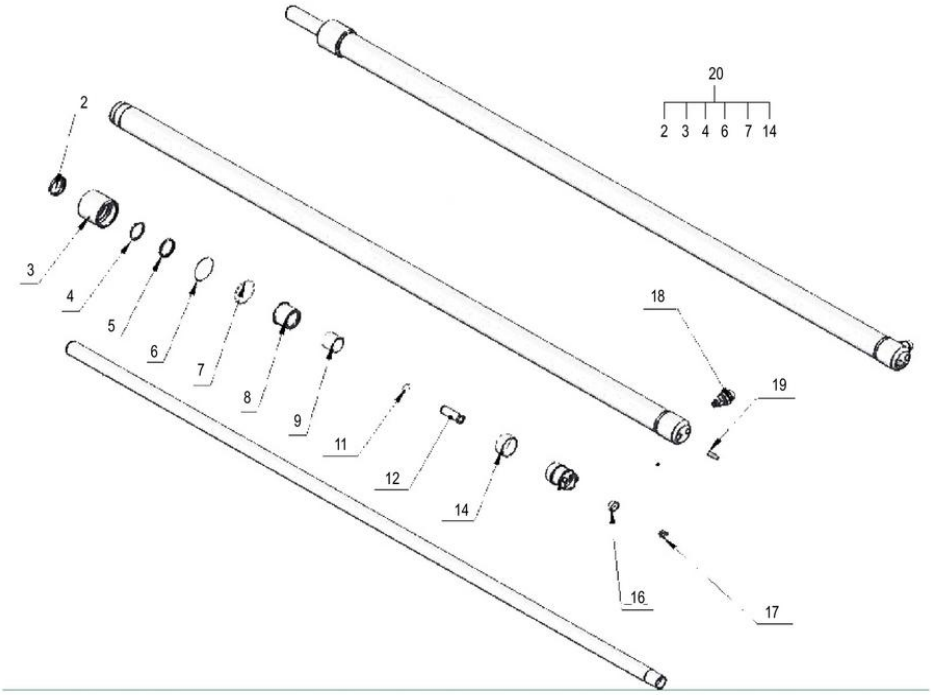

10C2945P01_000_00 起升油缸(102629) LIFT CYLINDER

件号 ITEM	部件号 PART NO.	零件名称 CH	PART NAME EN	服务代码 SC	互换性 IA	数量 Q'TY	规格 SP.	备注 RE
5		缸盖	CYLINDER HEAD	B		1		
8	SP175742	钢背轴承 4030(t=2)	BEARING 4030 T=2			1		
9	SP169843	衬套	BUSH			1		
11	SP170967	轴用钢丝挡圈	SNAP RING			1		
12	SP170101	缓冲柱塞	PISTON			1		
16	SP170100	铜套	SLEEVE			1		
17	SP170102	弹簧	SPRING			1		
18	SP169944	接头组件	CONNECTOR AS			1		
19	08B0047	销轴	PIN			1	B10×25	
20	SP175725	修理包	SEAL KIT			1		

10C2945P02_000_00 起升油缸
LIFT CYLINDER

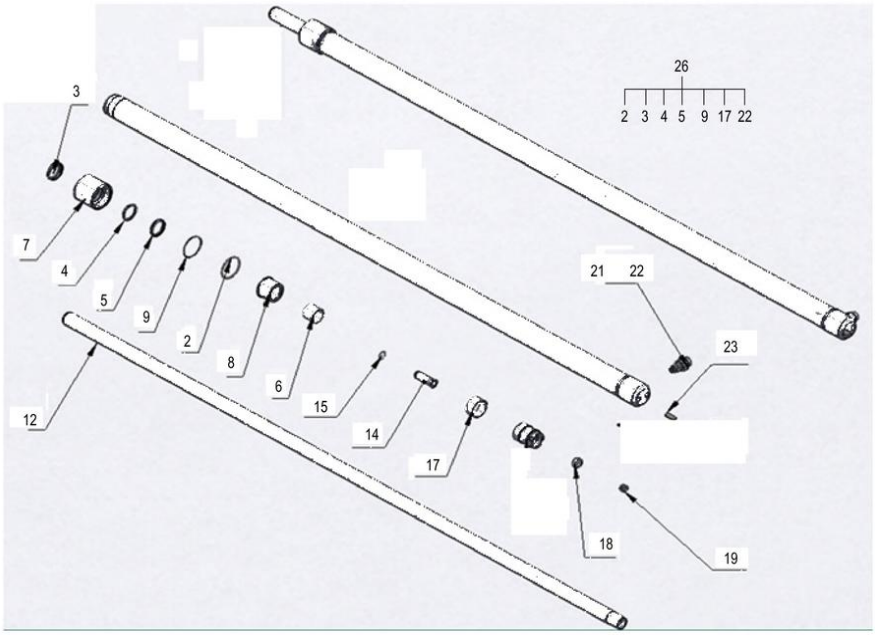

10C2945P02_000_00 起升油缸 LIFT CYLINDER

件号 ITEM	部件号 PART NO.	零件名称 CH	PART NAME EN	服务代码 SC	互换性 IA	数量 Q'TY	规格 SP.	备注 RE
6	SP175734	钢背轴承 4030	BEARING 4030			2		
7		缸盖	CYLINDER HEAD	B		2		
8	SP175740	衬套	BUSHING			2		
14	SP175738	缓冲柱塞	PLUNGER			2		
15	SP175743	轴用钢丝挡圈 20	BEAD FLANGE			2		
18	SP175736	铜套	THE COPPER SLEEVE			2		
19	SP175735	弹簧	SPRING			2		
21	SP175737	接头	CONNECTER			1		
23	08B0047	销轴	PIN			2	B10×25	
26	SP175730	修理包	SEAL KIT			1		

10C3429_000_00 起升油缸
LIFT CYLINDER

注：该系统无装配图。

Note: No assembly diagram is provided for this system.

10C3429_000_00 起升油缸 LIFT CYLINDER

件号 ITEM	部件号 PART NO.	零件名称 CH	PART NAME EN	服务代码 SC	互换性 IA	数量 Q'TY	规格 SP.	备注 RE
1	10C3429P01	起升油缸	LIFT CYLINDER	B		1		

10C3429P01_000_00 起升油缸(102629)
LIFT CYLINDER

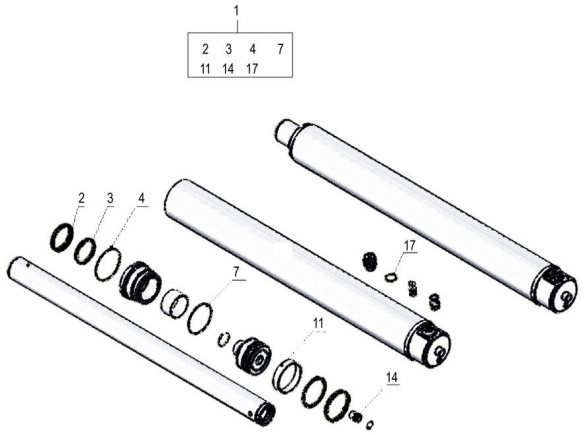

10C3429P01_000_00 起升油缸(102629) LIFT CYLINDER

件号 ITEM	部件号 PART NO.	零件名称 CH	PART NAME EN	服务代码 SC	互换性 IA	数量 Q'TY	规格 SP.	备注 RE
1	SP152658	起升油缸修理包	SEAL KIT			1		

30C0254_000_00 接头
CONNECTOR

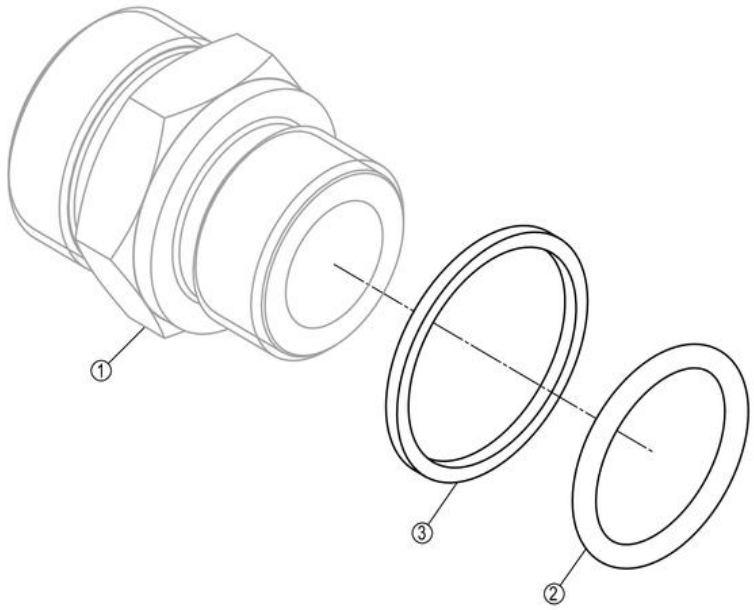

30C0254_000_00 接头 CONNECTOR

件号 ITEM	部件号 PART NO.	零件名称 CH	PART NAME EN	服务代码 SC	互换性 IA	数量 Q'TY	规格 SP.	备注 RE
1		接头	CONNECTOR	B		1		
2	12V0507	O 形圈	O-RING			1	19.3×2.4	
3	10A5631	垫圈	WASHER			1		

11Y0905_000_00 门架液压系统
MAST HYDRAULIC SYSTEM

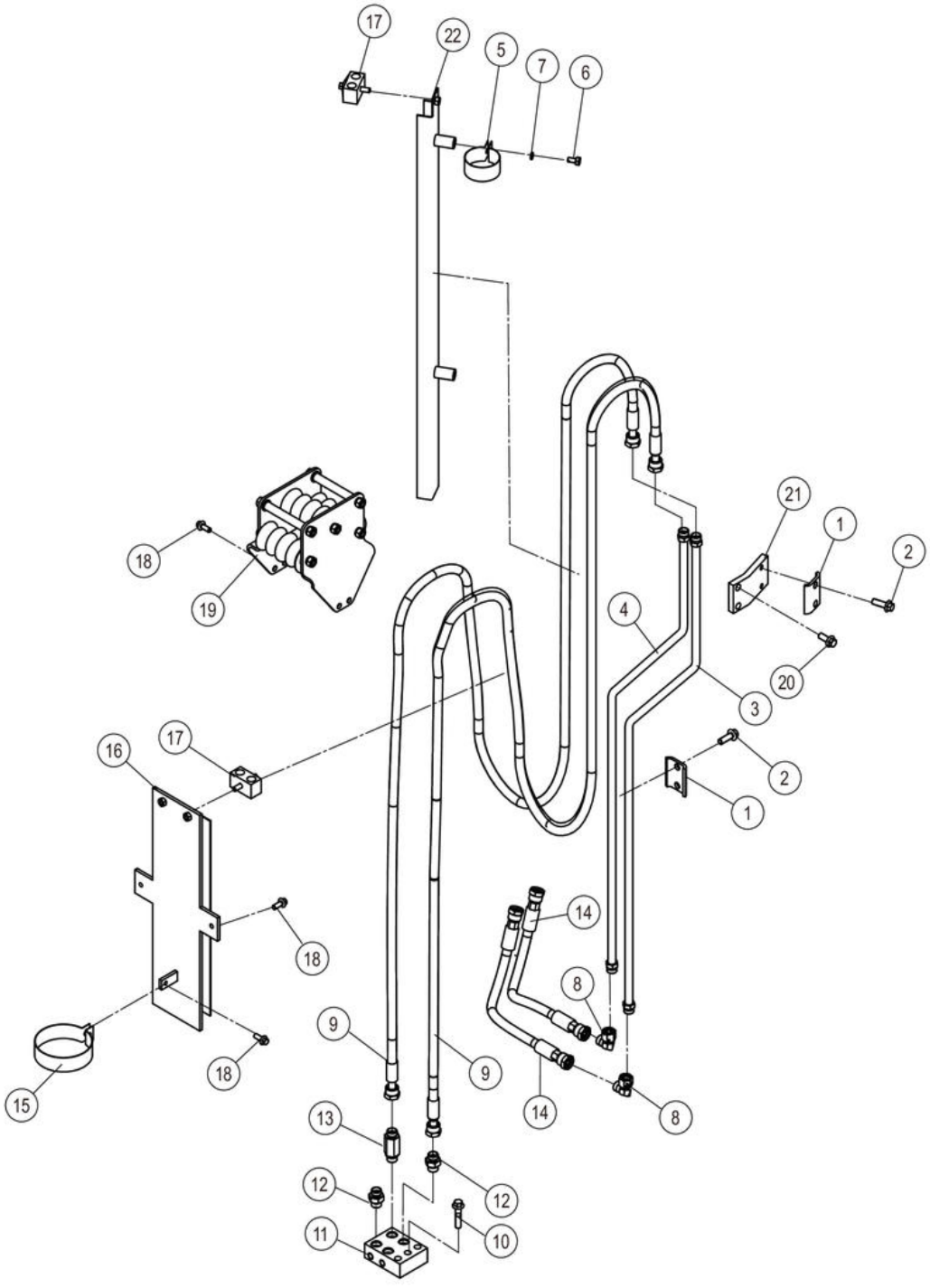

11Y0905_000_00 门架液压系统 MAST HYDRAULIC SYSTEM

件号 ITEM	部件号 PART NO.	零件名称 CH	PART NAME EN	服务代码 SC	互换性 IA	数量 Q'TY	规格 SP.	备注 RE
1	95A1255	固定夹	CLAMP			2		
2	01B1279	螺栓	BOLT			4	M10×30-8.8-ZN.D	
3	09D8504	钢管总成	TUBE AS			1		
4	09D8503	钢管总成	TUBE AS			1		
5	52A0911	卡箍	CLAMP			2		
6	00B0007	螺栓	BOLT			2	M8×16-8.8-ZN.D	
7	06B0006	垫圈	WASHER			2	8	
8	31C0102	弯接头	ELBOW			2		
9	66C9720	软管总成	HOSE AS			2		
10	01B1282	螺栓	BOLT			2	M10×45-8.8-ZN.D	
11	15D1443	接头块	BLOCK			1		
12	30C0259	接头	CONNECTOR			3		
13	30C3173	接头	FITTING			1		
14	66C8681	软管总成	HOSE AS			2		
15	52A0908	卡箍	CLAMP			1		
16	18D1541	支架	BRACKET			1		
17	34C6133	双管夹	DOUBLE CLAMP			2		
18	01B1289	螺栓	BOLT			7	M8×20-8.8-ZN.D	
19	34C6983	导向滚轮	GUIDE ROLLER			1		
20	01B1278	螺栓	BOLT			2	M10×25-8.8-ZN.D	
21	48A4293	板	PLATE			1		
22	18D1551	槽形导轨	CHANNELED RAIL			1		

11Y0906_000_00 门架液压系统
MAST HYDRAULIC SYSTEM

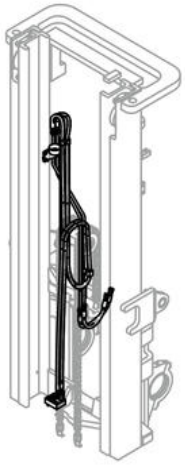

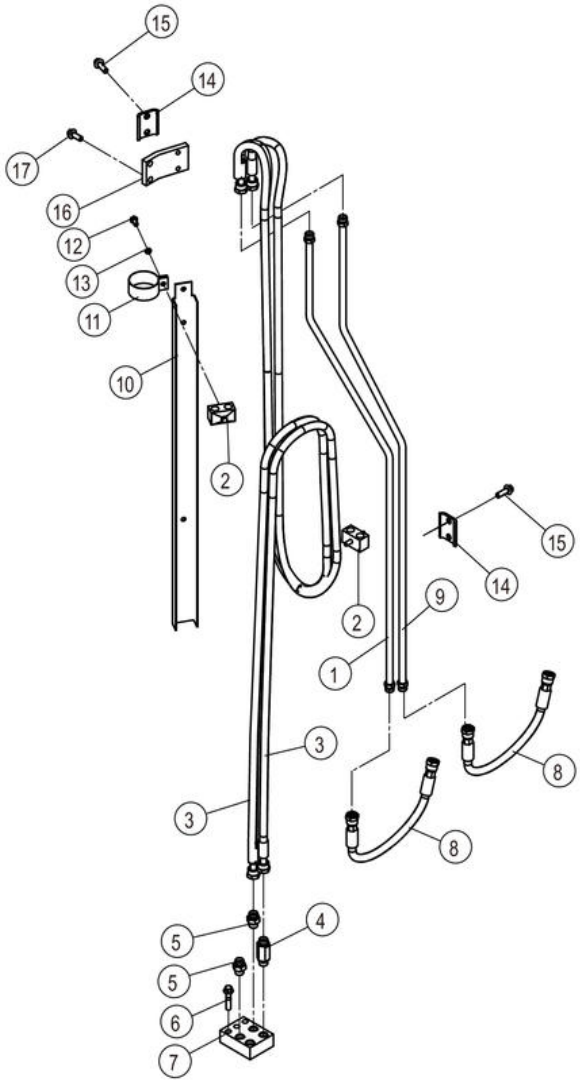

11Y0906_000_00 门架液压系统 MAST HYDRAULIC SYSTEM

件号 ITEM	部件号 PART NO.	零件名称 CH	PART NAME EN	服务代码 SC	互换性 IA	数量 Q'TY	规格 SP.	备注 RE
1	09D8503	钢管总成	TUBE AS			1		
2	34C6133	双管夹	DOUBLE CLAMP			2		
3	66C9720	软管总成	HOSE AS			2		
4	30C3173	接头	FITTING			1		
5	30C0259	接头	CONNECTOR			3		
6	01B1282	螺栓	BOLT			2	M10×45-8.8-ZN.D	
7	15D1443	接头块	BLOCK			1		
8	66C8685	软管总成	HOSE AS			2		
9	09D8504	钢管总成	TUBE AS			1		
10	18D1551	槽形导轨	CHANNELED RAIL			1		
11	52A0911	卡箍	CLAMP			2		
12	00B0007	螺栓	BOLT			2	M8×16-8.8-ZN.D	
13	06B0006	垫圈	WASHER			2	8	
14	95A1255	固定夹	CLAMP			2		
15	01B1279	螺栓	BOLT			4	M10×30-8.8-ZN.D	
16	48A4293	板	PLATE			1		
17	01B1278	螺栓	BOLT			2	M10×25-8.8-ZN.D	

11Y0921_000_01 门架液压系统
MAST HYDRAULIC SYSTEM

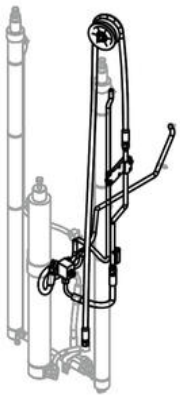

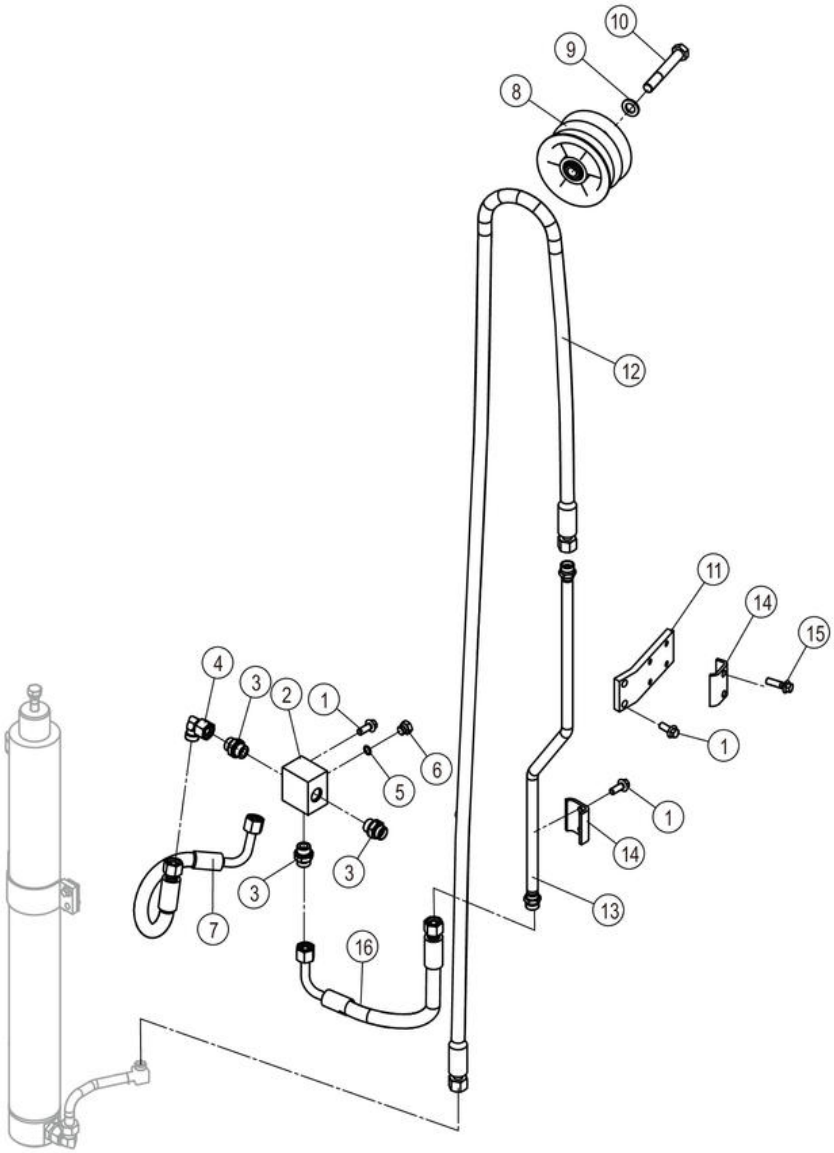

11Y0921_000_01 门架液压系统 MAST HYDRAULIC SYSTEM

件号 ITEM	部件号 PART NO.	零件名称 CH	PART NAME EN	服务代码 SC	互换性 IA	数量 Q'TY	规格 SP.	备注 RE
1	01B1278	螺栓	BOLT			12	M10×25-8.8-ZN.D	
2	03A1383	接头块	BLOCK			1		
3	30C0199	接头	CONNECTOR			3		
4	31C0114	弯接头	CONNECTOR			2		
5	12B1725	O 形圈	O-RING			1	11.3×2.2	
6	03B0093	螺塞	PLUG			1		
7	66C8676	软管总成	HOSE AS			1		
8	34C5758	导向滚轮	GUIDE ROLLER			1		
9	06B0012	垫圈	WASHER			1	16-140HV-ZN.D	
10	01B0286	螺栓	BOLT			1	M16×110-8.8-ZN.D	
11	48A4289	板	PLATE			1		
12	66C9847	软管总成	HOSE AS			1		
13	09D8190	钢管总成	TUBE AS			1		
14	90A5212	管夹	CLAMP			2		
15	01B1280	螺栓	BOLT			2	M10×35-8.8-ZN.D	
16	66C9428	软管总成	HOSE AS			1		

10C3741_000_00 起升油缸
LIFT CYLINDER

注：该系统无装配图，具体装配请参考表中各部件装配图。

Note: No assembly diagram is provided for this system. Please refer to the assembly diagrams of those components in the table for assembly details.

10C3741_000_00 起升油缸 LIFT CYLINDER

件号 ITEM	部件号 PART NO.	零件名称 CH	PART NAME EN	服务代码 SC	互换性 IA	数量 Q'TY	规格 SP.	备注 RE
1	10C3741P01	起升油缸	LIFT CYLINDER	B		1		

10C3741P01_000_00 起升油缸(102629)
LIFT CYLINDER

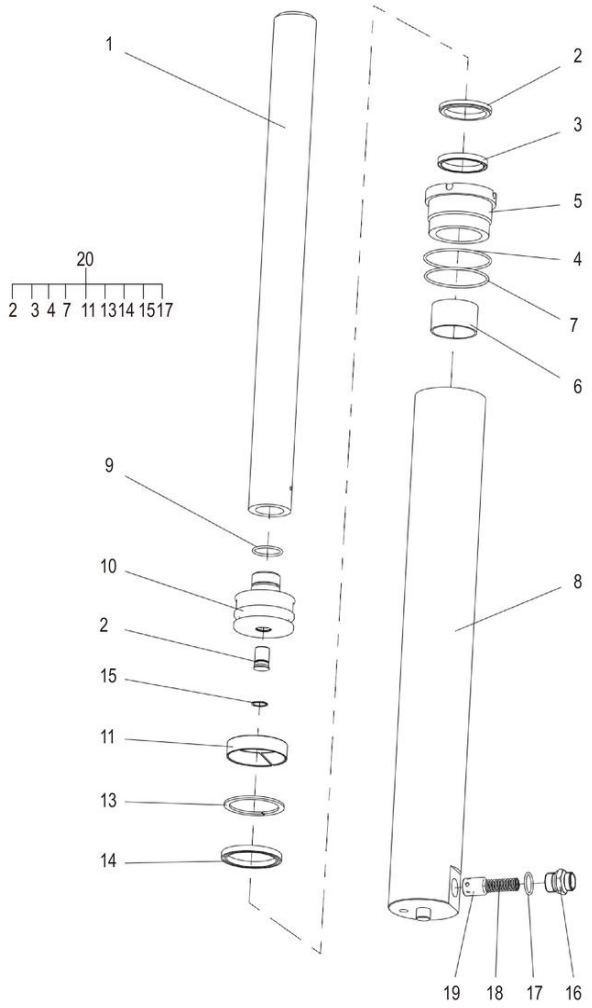

10C3741P01_000_00 起升油缸(102629) LIFT CYLINDER

件号 ITEM	部件号 PART NO.	零件名称 CH	PART NAME EN	服务代码 SC	互换性 IA	数量 Q'TY	规格 SP.	备注 RE
12	SP169833	阀总成	VALVE AS			1		
16	SP169834	接头	JOINT			1		
18	SP169831	弹簧	SPRING			1		
19	SP169832	阀芯	VALVE ELEMENT			1		
20	SP152658	起升油缸修理包	SEAL KIT			1		

10C4263_000_00 起升油缸
LIFT CYLINDER

注：该系统无装配图，具体装配请参考表中各部件装配图。

Note: No assembly diagram is provided for this system. Please refer to the assembly diagrams of those components in the table for assembly details.

10C4263_000_00 起升油缸 LIFT CYLINDER

件号 ITEM	部件号 PART NO.	零件名称 CH	PART NAME EN	服务代码 SC	互换性 IA	数量 Q'TY	规格 SP.	备注 RE
1	10C4263P01	起升油缸	LIFT CYLINDER	B		1		

10C4263P01_000_00 起升油缸(102629)
LIFT CYLINDER

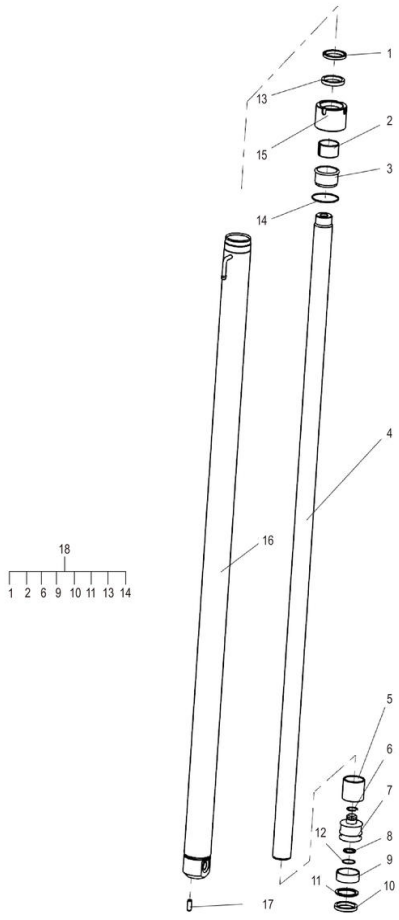

10C4263P01_000_00 起升油缸(102629) LIFT CYLINDER

件号 ITEM	部件号 PART NO.	零件名称 CH	PART NAME EN	服务代码 SC	互换性 IA	数量 Q'TY	规格 SP.	备注 RE
3	SP169837	衬套	BUSH			1		
5	SP169836	调整套	ADJUSTING SLEEVE			1		
7		活塞	PISTON	B		1		
8	SP169826	铜环	COPPER COLLAR			1		
12	SP169825	孔用弹性挡圈	ELASTIC DAMPING RING			1		
15	SP169835	缸盖	CYLINDER HEAD			1		
17	SP169932	销	PIN			1		
18	SP169930	起升油缸修理包	KIT			1		

10C4264_000_00 起升油缸
LIFT CYLINDER

注：该系统无装配图，具体装配请参考表中各部件装配图。

Note: No assembly diagram is provided for this system. Please refer to the assembly diagrams of those components in the table for assembly details.

10C4264_000_00 起升油缸 LIFT CYLINDER

件号 ITEM	部件号 PART NO.	零件名称 CH	PART NAME EN	服务代码 SC	互换性 IA	数量 Q'TY	规格 SP.	备注 RE
1	10C4264P01	起升油缸	LIFT CYLINDER	B		1		

10C4264P01_000_00 起升油缸(102629)
LIFT CYLINDER

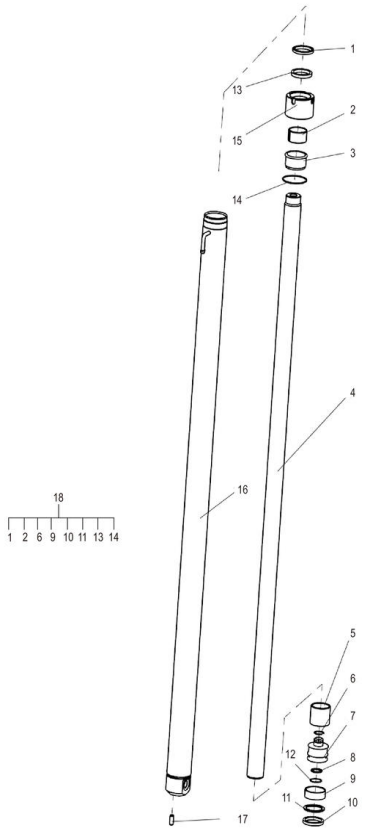

10C4264P01_000_00 起升油缸(102629) LIFT CYLINDER

件号 ITEM	部件号 PART NO.	零件名称 CH	PART NAME EN	服务代码 SC	互换性 IA	数量 Q'TY	规格 SP.	备注 RE
3	SP169837	衬套	BUSH			1		
5	SP169836	调整套	ADJUSTING SLEEVE			1		
7		活塞	PISTON	B		1		
8	SP169826	铜环	COPPER COLLAR			1		
12	SP169825	孔用弹性挡圈	ELASTIC DAMPING RING			1		
15	SP169835	缸盖	CYLINDER HEAD			1		
17	SP169932	销	PIN			1		
18	SP169930	起升油缸修理包	KIT			1		

11Y0921_001_00 门架液压系统
MAST HYDRAULIC SYSTEM

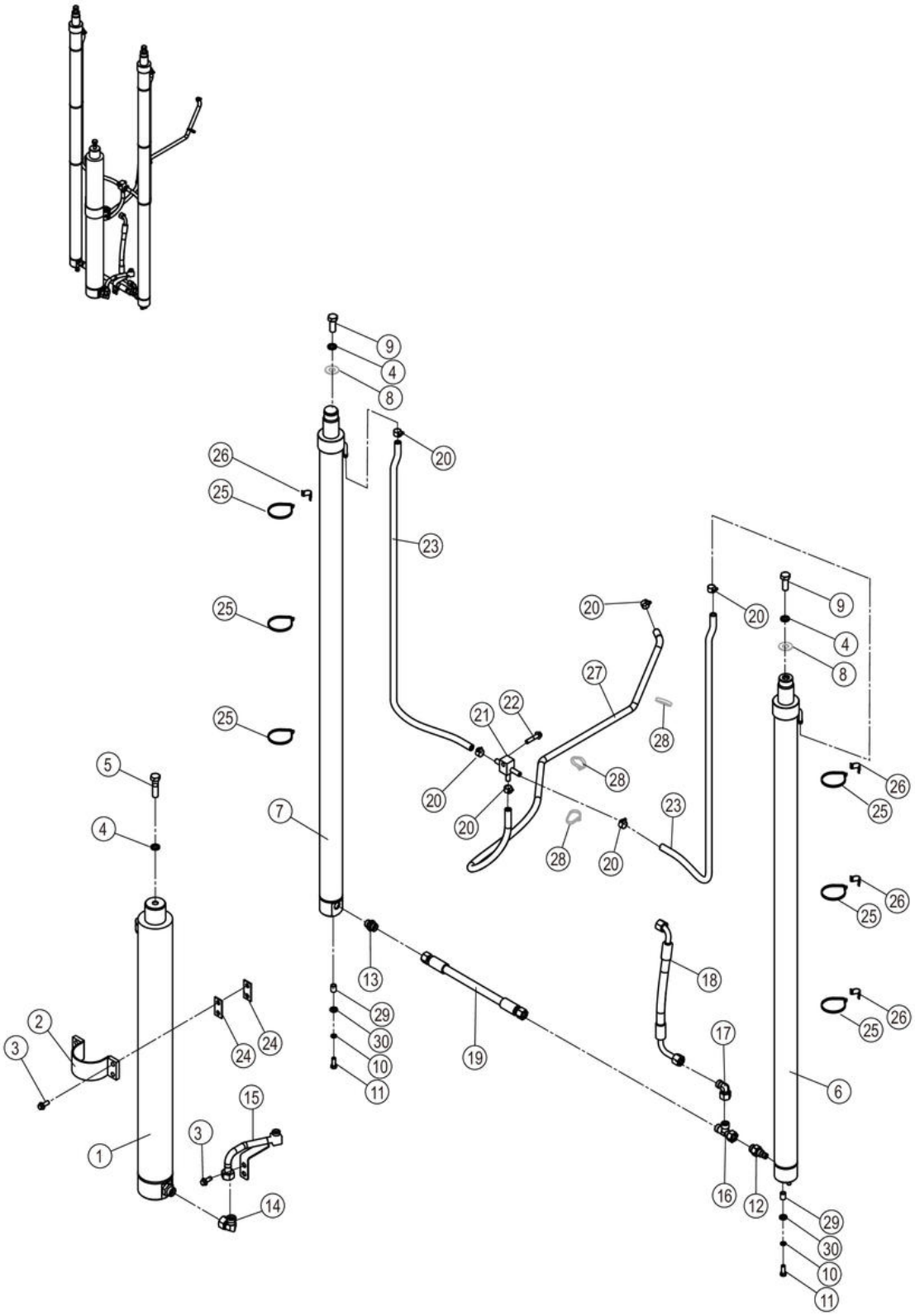

11Y0921_001_00 门架液压系统 MAST HYDRAULIC SYSTEM

件号 ITEM	部件号 PART NO.	零件名称 CH	PART NAME EN	服务代码 SC	互换性 IA	数量 Q'TY	规格 SP.	备注 RE
1	10C3741	起升油缸	LIFT CYLINDER			1		
2	01D6128	固定夹	CLAMP			1		
3	01B1278	螺栓	BOLT			12	M10×25-8.8-ZN.D	
4	06B0015	垫圈	WASHER			3	16	
5	01B0469	螺栓	BOLT			1	M16×1.5×60-10.9-ZN.D	
6	10C4264	起升油缸	LIFT CYLINDER			1		
7	10C4263	起升油缸	LIFT CYLINDER			1		
8	57H2002	调整垫片	SHIM	C		2		
9	01B0526	螺栓	BOLT			2	M16×1.5×40-8.8-ZN.D	
10	06B0008	垫圈	WASHER			2	12	
11	00B0449	螺栓	BOLT		Y	2	M12×1.25×40-8.8-ZN.D	KS0000144698_13 替换后
12	12C5920	安全阀	SAFETY VALVE			1	M22X1.5-6G	
13	30C0934	管接头	CONNECTOR			1		
14	31C0085	弯接头	ELBOW			1	2C9-26	
15	09D8195	钢管总成	TUBE AS			1		
16	32C0121	三通接头	TEE			1	CC-22	
17	31C0114	弯接头	CONNECTOR			2		
18	66C9425	软管总成	HOSE AS			1		
19	66C8167	软管总成	HOSE AS			1		
20	15J2011	不锈钢卡箍	CLAMP			6	12 ~ 20	
21	15D1442	接头块	BLOCK			1		
22	01B1282	螺栓	BOLT			1	M10×45-8.8-ZN.D	
23	30A6534	回油管	TUBE			2		
24	08A6491	安装板	MOUNTING PLATE			4		
25	37J2018	尼龙扎带	NYLON STRAP			6		
26	86A1680	卡箍	CLAMP			4		
27	30A5933	回油管	TUBE			1		
28		尼龙扎带	NYLON STRAP	A		3	250×8	
29	34A1759	间隔套	SPACER SLEEVE		Y	2		KS0000144698_12 替换后
30	06B0020	垫圈	WASHER		Y	2	12-200HV-ZN.D	KS0000144698_11 替换后

11Y0922_000_00 门架液压系统
MAST HYDRAULIC SYSTEM



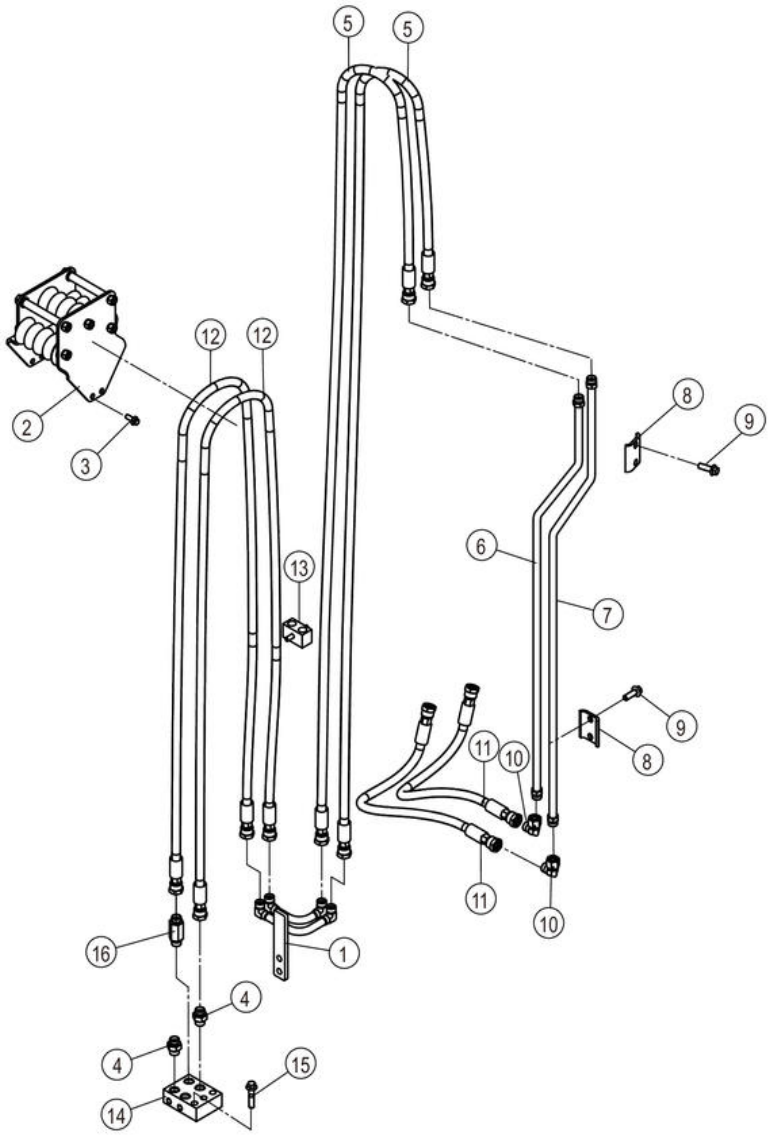

11Y0922_000_00 门架液压系统 MAST HYDRAULIC SYSTEM

件号 ITEM	部件号 PART NO.	零件名称 CH	PART NAME EN	服务代码 SC	互换性 IA	数量 Q'TY	规格 SP.	备注 RE
1	09D8192	钢管总成	TUBE AS			1		
2	34C6983	导向滚轮	GUIDE ROLLER			1		
3	01B1289	螺栓	BOLT			4	M8×20-8.8-ZN.D	
4	30C0259	接头	CONNECTOR			3		
5	66C9848	软管总成	HOSE AS			2		
6	09D8207	钢管总成	TUBE AS			1		
7	09D8206	钢管总成	TUBE AS			1		
8	95A1255	固定夹	CLAMP			2		
9	01B1279	螺栓	BOLT			4	M10×30-8.8-ZN.D	
10	31C0102	弯接头	ELBOW			2		
11	66C8681	软管总成	HOSE AS			2		
12	66C9892	软管总成	HOSE AS			2		
13	34C6133	双管夹	DOUBLE CLAMP			1		
14	15D1443	接头块	BLOCK			1		
15	01B1282	螺栓	BOLT			2	M10×45-8.8-ZN.D	
16	30C3173	接头	FITTING			1		

11Y0923_000_00 门架液压系统
MAST HYDRAULIC SYSTEM



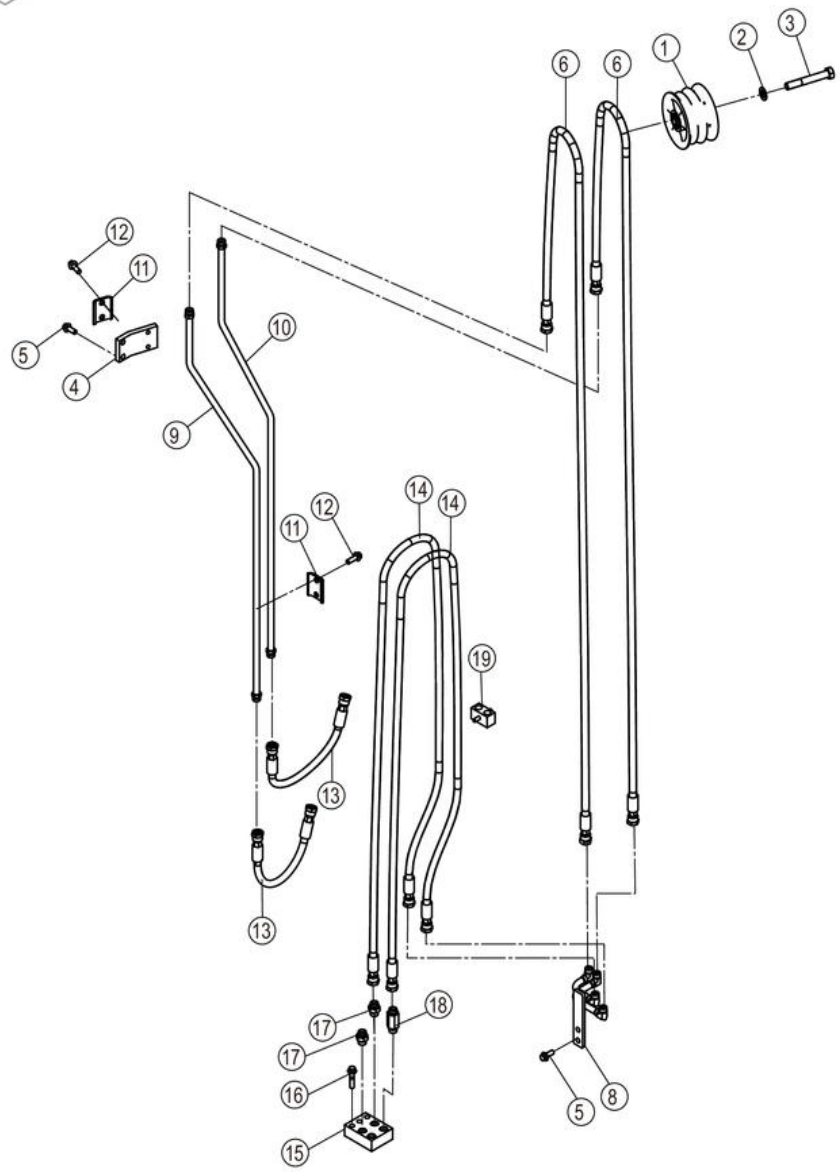

11Y0923_000_00 门架液压系统 MAST HYDRAULIC SYSTEM

件号 ITEM	部件号 PART NO.	零件名称 CH	PART NAME EN	服务代码 SC	互换性 IA	数量 Q'TY	规格 SP.	备注 RE
1	34C5758	导向滚轮	GUIDE ROLLER			1		
2	06B0012	垫圈	WASHER			1	16-140HV-ZN.D	
3	01B0286	螺栓	BOLT			1	M16×110-8.8-ZN.D	
4	48A4293	板	PLATE			1		
5	01B1278	螺栓	BOLT			4	M10×25-8.8-ZN.D	
6	66C9848	软管总成	HOSE AS			2		
7	34C6133	双管夹	DOUBLE CLAMP			1		
8	09D8198	钢管总成	TUBE AS			1		
9	09D8207	钢管总成	TUBE AS			1		
10	09D8206	钢管总成	TUBE AS			1		
11	95A1255	固定夹	CLAMP			2		
12	01B1279	螺栓	BOLT			4	M10×30-8.8-ZN.D	
13	66C8685	软管总成	HOSE AS			2		
14	66C9892	软管总成	HOSE AS			2		
15	15D1443	接头块	BLOCK			1		
16	01B1282	螺栓	BOLT			2	M10×45-8.8-ZN.D	
17	30C0259	接头	CONNECTOR			3		
18	30C3173	接头	FITTING			1		

11Y0925_000_01 门架液压系统
MAST HYDRAULIC SYSTEM

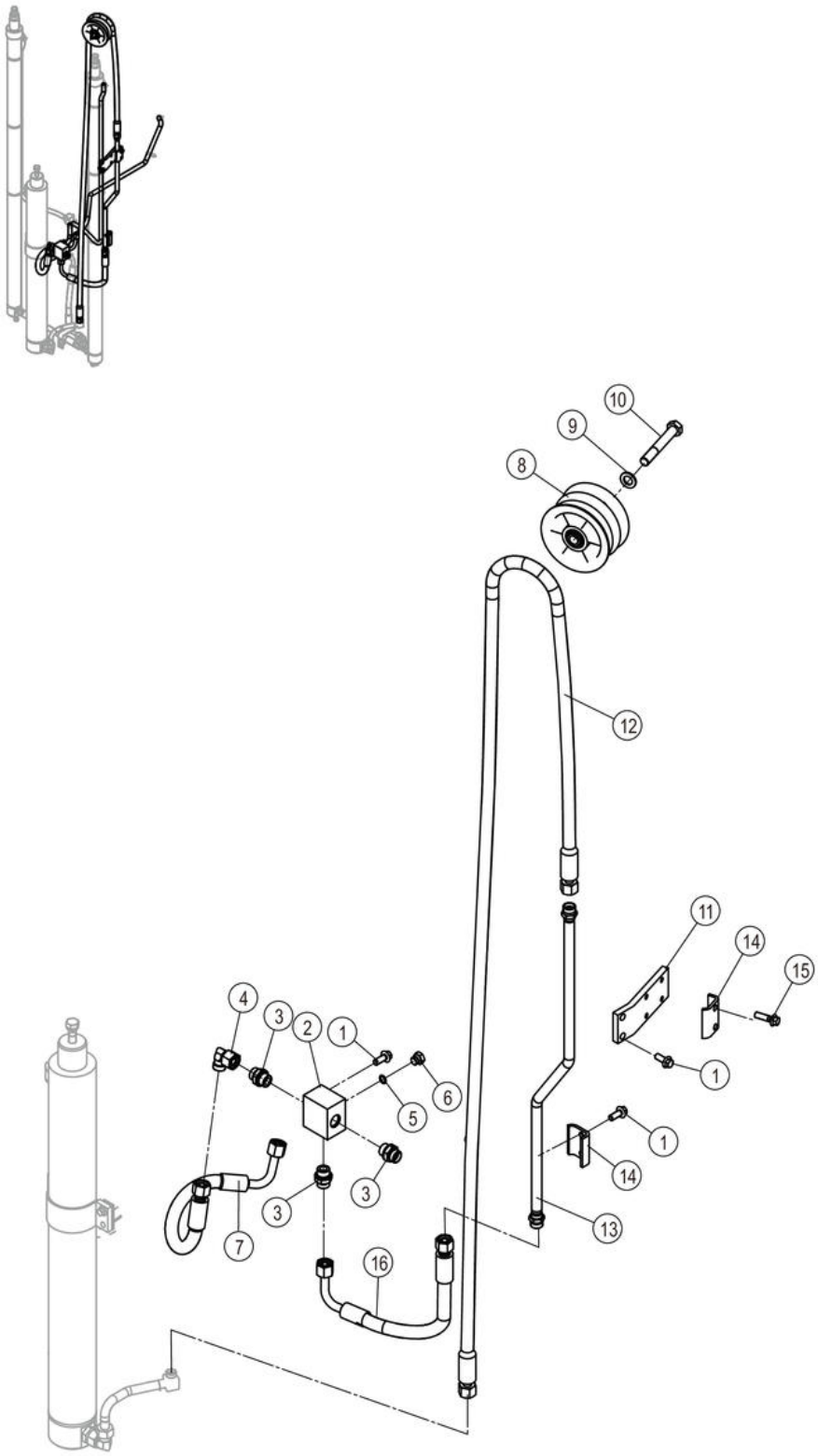

11Y0925_000_01 门架液压系统 MAST HYDRAULIC SYSTEM

件号 ITEM	部件号 PART NO.	零件名称 CH	PART NAME EN	服务代码 SC	互换性 IA	数量 Q'TY	规格 SP.	备注 RE
1	01B1278	螺栓	BOLT			12	M10×25-8.8-ZN.D	
2	03A1383	接头块	BLOCK			1		
3	30C0199	接头	CONNECTOR			3		
4	31C0114	弯接头	CONNECTOR			2		
5	12B1725	O 形圈	O-RING			1	11.3×2.2	
6	03B0093	螺塞	PLUG			1		
7	66C8676	软管总成	HOSE AS			1		
8	34C5758	导向滚轮	GUIDE ROLLER			1		
9	06B0012	垫圈	WASHER			1	16-140HV-ZN.D	
10	01B0286	螺栓	BOLT			1	M16×110-8.8-ZN.D	
11	48A4289	板	PLATE			1		
12	66C9858	软管总成	HOSE AS			1		
13	09D8663	钢管总成	TUBE AS			1		
14	90A5212	管夹	CLAMP			2		
15	01B1280	螺栓	BOLT			2	M10×35-8.8-ZN.D	
16	66C9428	软管总成	HOSE AS			1		

11Y0925_001_00 门架液压系统
MAST HYDRAULIC SYSTEM

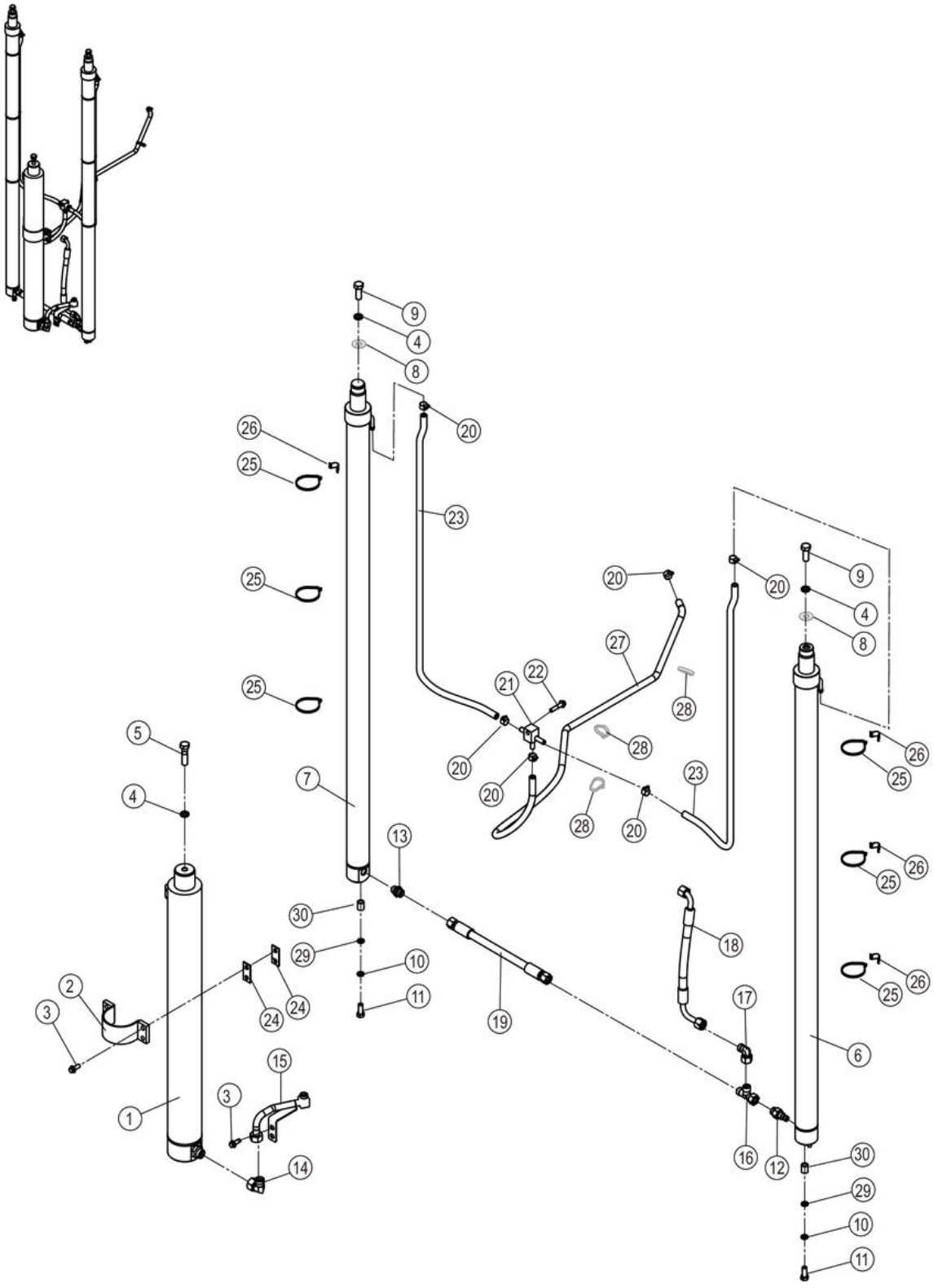

11Y0925_001_00 门架液压系统 MAST HYDRAULIC SYSTEM

件号 ITEM	部件号 PART NO.	零件名称 CH	PART NAME EN	服务代码 SC	互换性 IA	数量 Q'TY	规格 SP.	备注 RE
1	10C3429	起升油缸	LIFT CYLINDER			1		
2	01D6128	固定夹	CLAMP			1		
3	01B1278	螺栓	BOLT			12	M10×25-8.8-ZN.D	
4	06B0015	垫圈	WASHER			3	16	
5	01B0469	螺栓	BOLT			1	M16×1.5×60-10.9-ZN.D	
6	10C4167	起升油缸	LIFT CYLINDER			1		
7	10C4168	起升油缸	LIFT CYLINDER			1		
8	57H2002	调整垫片	SHIM	C		2		
9	01B0526	螺栓	BOLT			2	M16×1.5×40-8.8-ZN.D	
10	06B0008	垫圈	WASHER			2	12	
11	00B0449	螺栓	BOLT		Y	2	M12×1.25×40-8.8-ZN.D	KS0000144698_16 替换后
12	12C5920	安全阀	SAFETY VALVE			1	M22X1.5-6G	
13	30C0934	管接头	CONNECTOR			1		
14	31C0085	弯接头	ELBOW			1	2C9-26	
15	09D8195	钢管总成	TUBE AS			1		
16	32C0121	三通接头	TEE			1	CC-22	
17	31C0114	弯接头	CONNECTOR			2		
18	66C9425	软管总成	HOSE AS			1		
19	66C8167	软管总成	HOSE AS			1		
20	15J2011	不锈钢卡箍	CLAMP			6	12 ~ 20	
21	15D1442	接头块	BLOCK			1		
22	01B1282	螺栓	BOLT			1	M10×45-8.8-ZN.D	
23	30A6535	回油管	TUBE			2		
24	08A6491	安装板	MOUNTING PLATE			4		
25	37J2018	尼龙扎带	NYLON STRAP			6		
26	86A1680	卡箍	CLAMP			4		
27	30A5933	回油管	TUBE			1		
28		尼龙扎带	NYLON STRAP	A		3	250×8	
29	06B0020	垫圈	WASHER		Y	2	12-200HV-ZN.D	KS0000144698_14 替换后
30	34A1759	间隔套	SPACER SLEEVE		Y	2		KS0000144698_15 替换后

11Y0926_000_00 门架液压系统
MAST HYDRAULIC SYSTEM



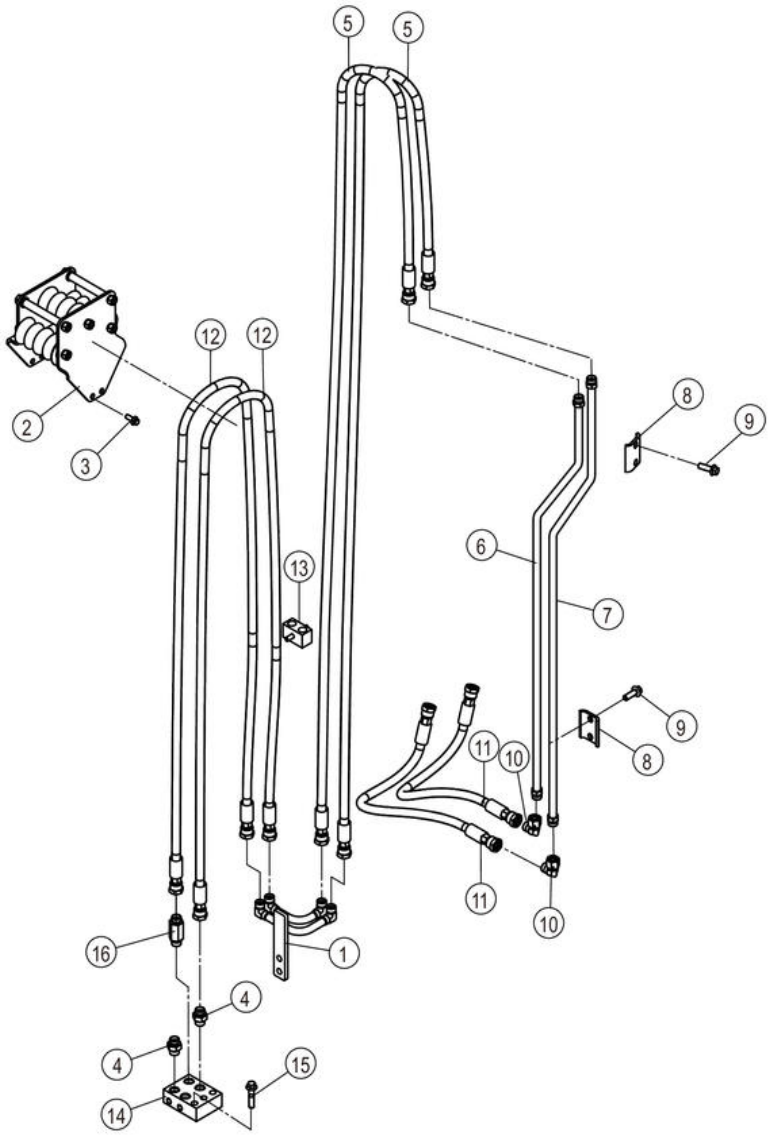

11Y0926_000_00 门架液压系统 MAST HYDRAULIC SYSTEM

件号 ITEM	部件号 PART NO.	零件名称 CH	PART NAME EN	服务代码 SC	互换性 IA	数量 Q'TY	规格 SP.	备注 RE
1	09D8192	钢管总成	TUBE AS			1		
2	34C6983	导向滚轮	GUIDE ROLLER			1		
3	01B1289	螺栓	BOLT			4	M8×20-8.8-ZN.D	
4	30C0259	接头	CONNECTOR			3		
5	66C9859	软管总成	HOSE AS			2		
6	09D8665	钢管总成	TUBE AS			1		
7	09D8664	钢管总成	TUBE AS			1		
8	95A1255	固定夹	CLAMP			2		
9	01B1279	螺栓	BOLT			4	M10×30-8.8-ZN.D	
10	31C0102	弯接头	ELBOW			2		
11	66C8681	软管总成	HOSE AS			2		
12	66C9891	软管总成	HOSE AS			2		
13	34C6133	双管夹	DOUBLE CLAMP			1		
14	15D1443	接头块	BLOCK			1		
15	01B1282	螺栓	BOLT			2	M10×45-8.8-ZN.D	
16	30C3173	接头	FITTING			1		

11Y0927_000_00 门架液压系统
MAST HYDRAULIC SYSTEM



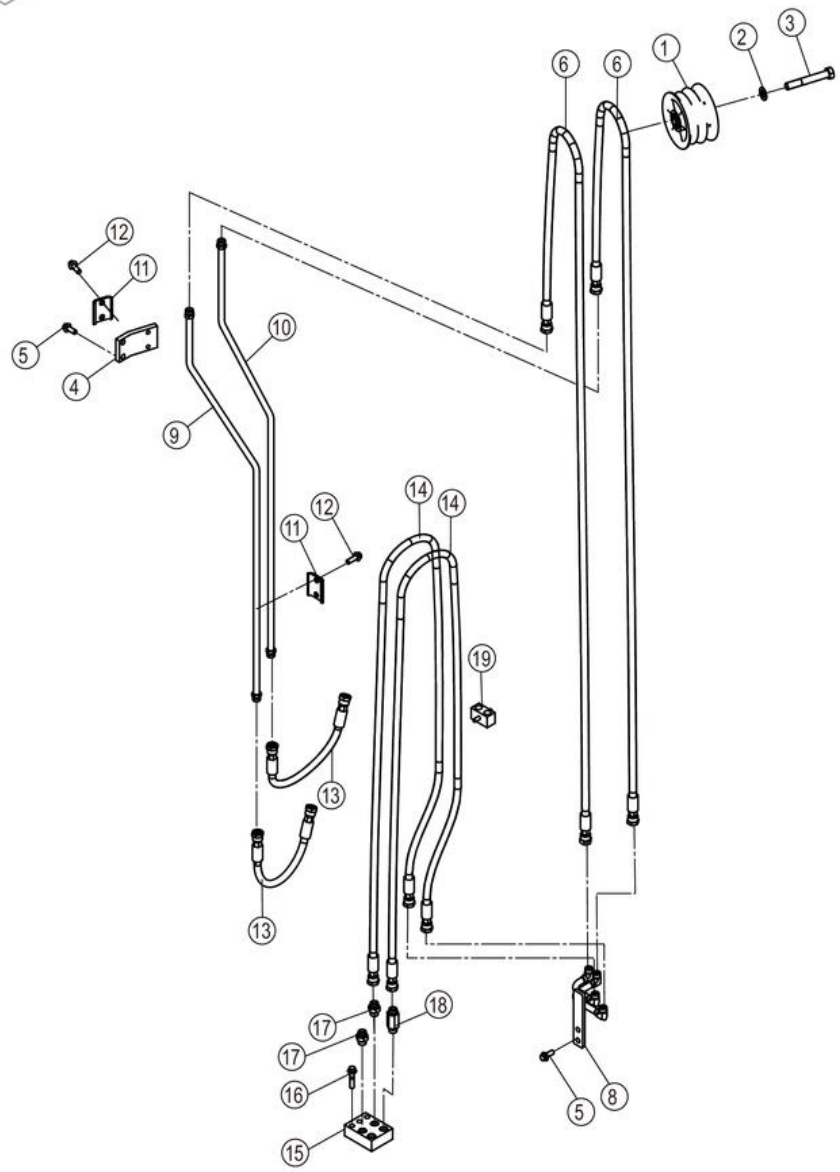

11Y0927_000_00 门架液压系统 MAST HYDRAULIC SYSTEM

件号 ITEM	部件号 PART NO.	零件名称 CH	PART NAME EN	服务代码 SC	互换性 IA	数量 Q'TY	规格 SP.	备注 RE
1	34C5758	导向滚轮	GUIDE ROLLER			1		
2	06B0012	垫圈	WASHER			1	16-140HV-ZN.D	
3	01B0286	螺栓	BOLT			1	M16×110-8.8-ZN.D	
4	48A4293	板	PLATE			1		
5	01B1278	螺栓	BOLT			4	M10×25-8.8-ZN.D	
6	66C9859	软管总成	HOSE AS			2		
7	34C6133	双管夹	DOUBLE CLAMP			1		
8	09D8198	钢管总成	TUBE AS			1		
9	09D8665	钢管总成	TUBE AS			1		
10	09D8664	钢管总成	TUBE AS			1		
11	95A1255	固定夹	CLAMP			2		
12	01B1279	螺栓	BOLT			4	M10×30-8.8-ZN.D	
13	66C8685	软管总成	HOSE AS			2		
14	66C9891	软管总成	HOSE AS			2		
15	15D1443	接头块	BLOCK			1		
16	01B1282	螺栓	BOLT			2	M10×45-8.8-ZN.D	
17	30C0259	接头	CONNECTOR			3		
18	30C3173	接头	FITTING			1		

11Y0928_000_01 门架液压系统
MAST HYDRAULIC SYSTEM

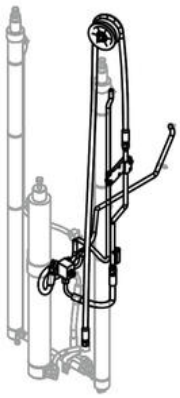

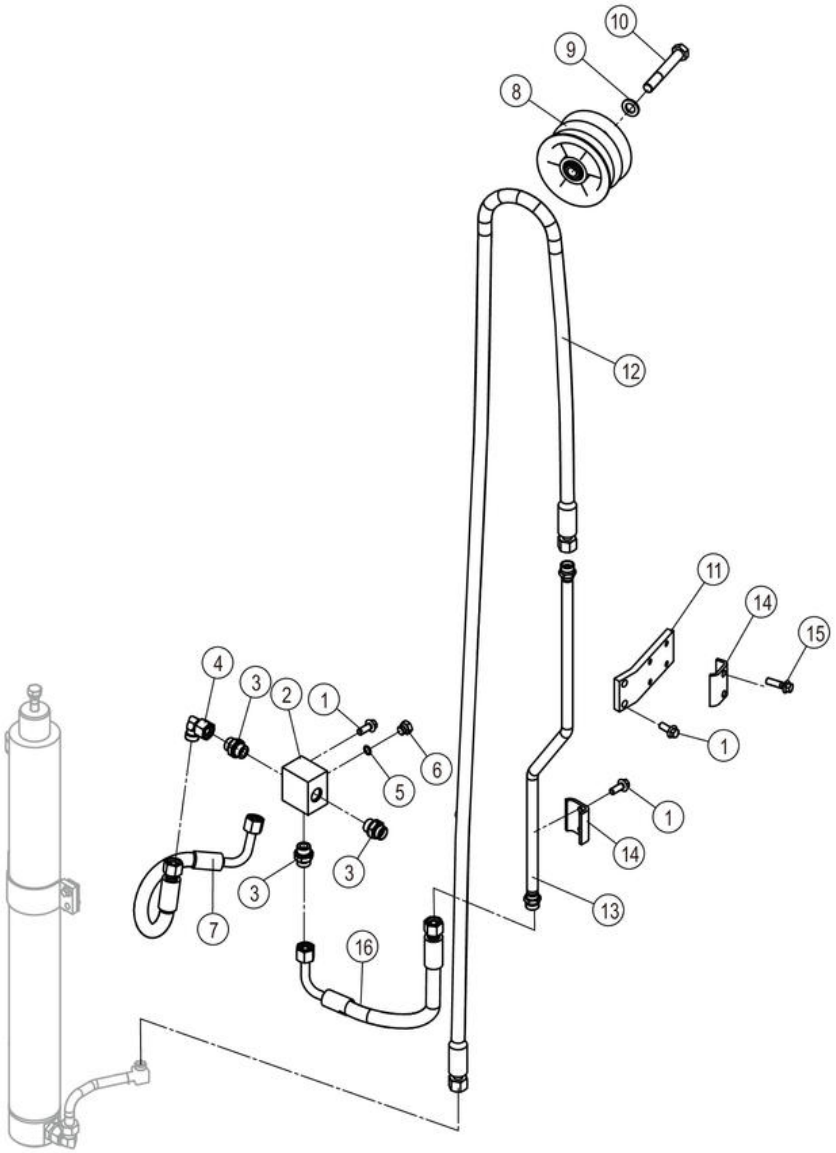

11Y0928_000_01 门架液压系统 MAST HYDRAULIC SYSTEM

件号 ITEM	部件号 PART NO.	零件名称 CH	PART NAME EN	服务代码 SC	互换性 IA	数量 Q'TY	规格 SP.	备注 RE
1	01B1278	螺栓	BOLT			12	M10×25-8.8-ZN.D	
2	03A1383	接头块	BLOCK			1		
3	30C0199	接头	CONNECTOR			3		
4	31C0114	弯接头	CONNECTOR			2		
5	12B1725	O 形圈	O-RING			1	11.3×2.2	
6	03B0093	螺塞	PLUG			1		
7	66C8676	软管总成	HOSE AS			1		
8	34C5758	导向滚轮	GUIDE ROLLER			1		
9	06B0012	垫圈	WASHER			1	16-140HV-ZN.D	
10	01B0286	螺栓	BOLT			1	M16×110-8.8-ZN.D	
11	48A4289	板	PLATE			1		
12	66C9861	软管总成	HOSE AS			1		
13	09D8663	钢管总成	TUBE AS			1		
14	90A5212	管夹	CLAMP			2		
15	01B1280	螺栓	BOLT			2	M10×35-8.8-ZN.D	
16	66C9428	软管总成	HOSE AS			1		

10C3740_000_00 起升油缸
LIFT CYLINDER

注：该系统无装配图，具体装配请参考表中各部件装配图。

Note: No assembly diagram is provided for this system. Please refer to the assembly diagrams of those components in the table for assembly details.

10C3740_000_00 起升油缸 LIFT CYLINDER

件号 ITEM	部件号 PART NO.	零件名称 CH	PART NAME EN	服务代码 SC	互换性 IA	数量 Q'TY	规格 SP.	备注 RE
1	10C3740P01	起升油缸	LIFT CYLINDER	B		1		

10C3740P01_000_00 起升油缸(102629)
LIFT CYLINDER

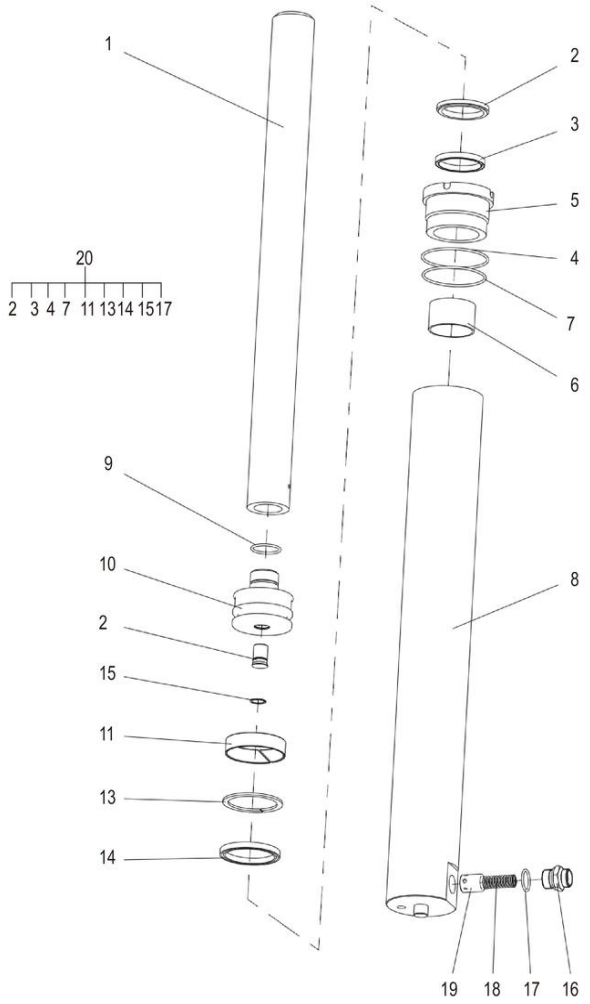

10C3740P01_000_00 起升油缸(102629) LIFT CYLINDER

件号 ITEM	部件号 PART NO.	零件名称 CH	PART NAME EN	服务代码 SC	互换性 IA	数量 Q'TY	规格 SP.	备注 RE
12	SP169833	阀总成	VALVE AS			1		
16	SP169834	接头	JOINT			1		
18	SP169831	弹簧	SPRING			1		
19	SP169832	阀芯	VALVE ELEMENT			1		
20	SP152658	起升油缸修理包	SEAL KIT			1		

10C4273_000_00 起升油缸
LIFT CYLINDER

注：该系统无装配图，具体装配请参考表中各部件装配图。

Note: No assembly diagram is provided for this system. Please refer to the assembly diagrams of those components in the table for assembly details.

10C4273_000_00 起升油缸 LIFT CYLINDER

件号 ITEM	部件号 PART NO.	零件名称 CH	PART NAME EN	服务代码 SC	互换性 IA	数量 Q'TY	规格 SP.	备注 RE
1	10C4273P01	起升油缸	LIFT CYLINDER	B		1		

10C4273P01_000_00 起升油缸(102629)
LIFT CYLINDER

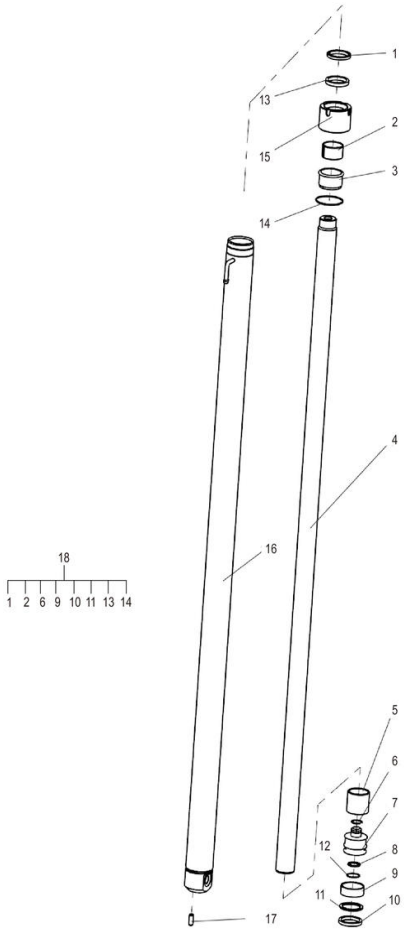

10C4273P01_000_00 起升油缸(102629) LIFT CYLINDER

件号 ITEM	部件号 PART NO.	零件名称 CH	PART NAME EN	服务代码 SC	互换性 IA	数量 Q'TY	规格 SP.	备注 RE
3	SP169837	衬套	BUSH			1		
5	SP169836	调整套	ADJUSTING SLEEVE			1		
7		活塞	PISTON	B		1		
8	SP169826	铜环	COPPER COLLAR			1		
12	SP169825	孔用弹性挡圈	ELASTIC DAMPING RING			1		
15	SP169835	缸盖	CYLINDER HEAD			1		
17	SP169932	销	PIN			1		
18	SP169930	起升油缸修理包	KIT			1		

10C4274_000_00 起升油缸
LIFT CYLINDER

注：该系统无装配图，具体装配请参考表中各部件装配图。

Note: No assembly diagram is provided for this system. Please refer to the assembly diagrams of those components in the table for assembly details.

10C4274_000_00 起升油缸 LIFT CYLINDER

件号 ITEM	部件号 PART NO.	零件名称 CH	PART NAME EN	服务代码 SC	互换性 IA	数量 Q'TY	规格 SP.	备注 RE
1	10C4274P01	起升油缸	LIFT CYLINDER	B		1		

10C4274P01_000_00 起升油缸(102629)
LIFT CYLINDER

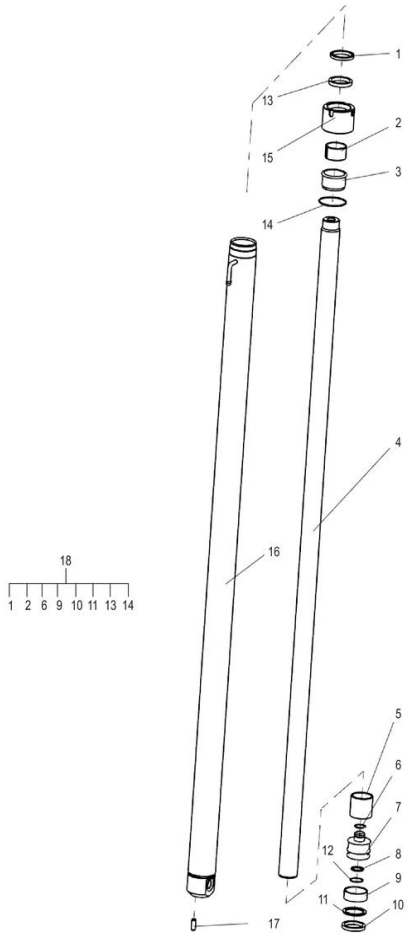

10C4274P01_000_00 起升油缸(102629) LIFT CYLINDER

件号 ITEM	部件号 PART NO.	零件名称 CH	PART NAME EN	服务代码 SC	互换性 IA	数量 Q'TY	规格 SP.	备注 RE
3	SP169837	衬套	BUSH			1		
5	SP169836	调整套	ADJUSTING SLEEVE			1		
7		活塞	PISTON	B		1		
8	SP169826	铜环	COPPER COLLAR			1		
12	SP169825	孔用弹性挡圈	ELASTIC DAMPING RING			1		
15	SP169835	缸盖	CYLINDER HEAD			1		
17	SP169932	销	PIN			1		
18	SP169930	起升油缸修理包	KIT			1		

11Y0928_001_00 门架液压系统
MAST HYDRAULIC SYSTEM

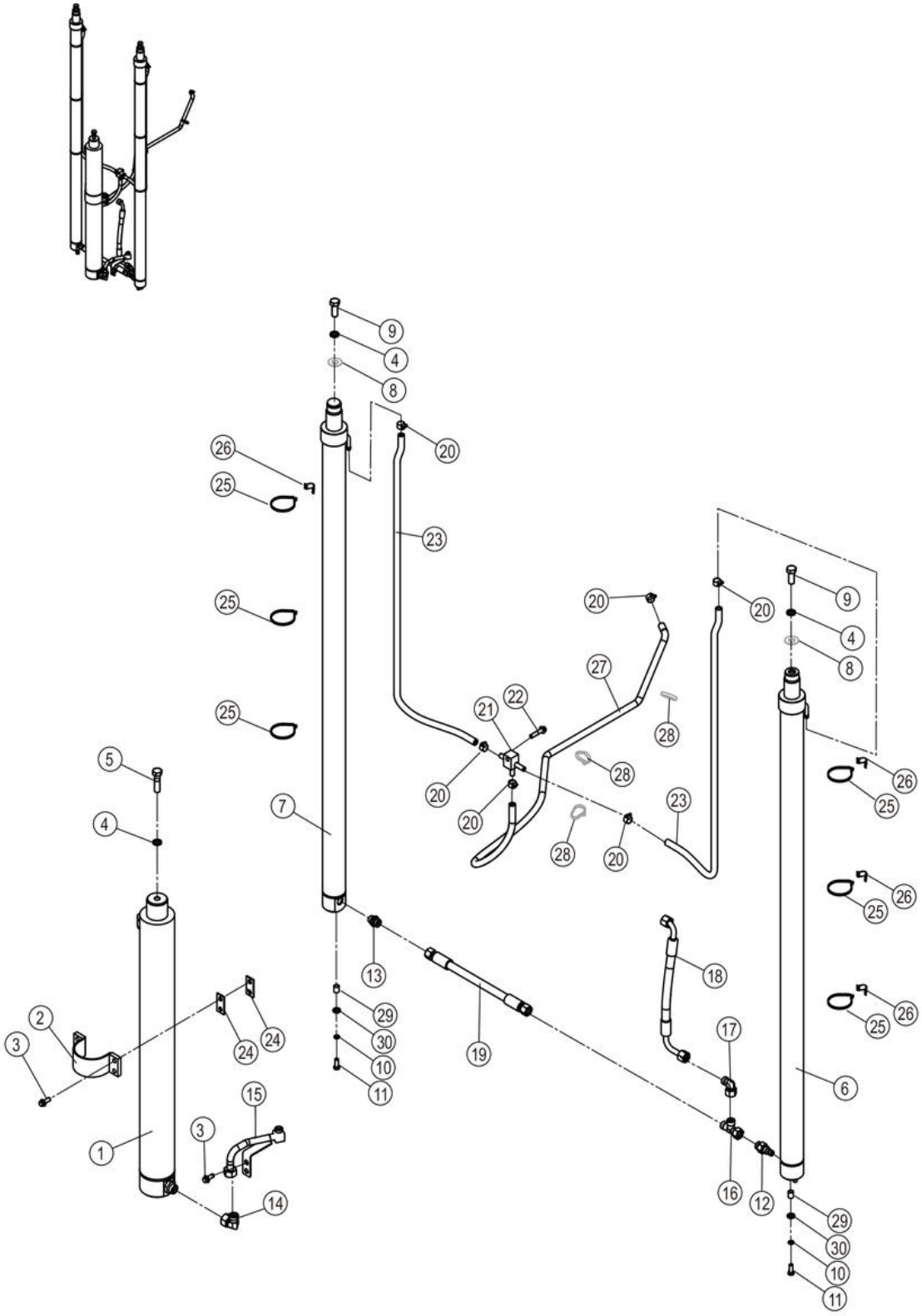

11Y0928_001_00 门架液压系统 MAST HYDRAULIC SYSTEM

件号 ITEM	部件号 PART NO.	零件名称 CH	PART NAME EN	服务代码 SC	互换性 IA	数量 Q'TY	规格 SP.	备注 RE
1	10C3740	起升油缸	LIFT CYLINDER			1		
2	01D6128	固定夹	CLAMP			1		
3	01B1278	螺栓	BOLT			12	M10×25-8.8-ZN.D	
4	06B0015	垫圈	WASHER			3	16	
5	01B0469	螺栓	BOLT			1	M16×1.5×60-10.9-ZN.D	
6	10C4274	起升油缸	LIFT CYLINDER			1		
7	10C4273	起升油缸	LIFT CYLINDER			1		
8	57H2002	调整垫片	SHIM	C		2		
9	01B0526	螺栓	BOLT			2	M16×1.5×40-8.8-ZN.D	
10	06B0008	垫圈	WASHER			2	12	
11	00B0449	螺栓	BOLT		Y	2	M12×1.25×40-8.8-ZN.D	KS0000144698_19 替换后
12	12C5920	安全阀	SAFETY VALVE			1	M22X1.5-6G	
13	30C0934	管接头	CONNECTOR			1		
14	31C0085	弯接头	ELBOW			1	2C9-26	
15	09D8195	钢管总成	TUBE AS			1		
16	32C0121	三通接头	TEE			1	CC-22	
17	31C0114	弯接头	CONNECTOR			2		
18	66C9425	软管总成	HOSE AS			1		
19	66C8167	软管总成	HOSE AS			1		
20	15J2011	不锈钢卡箍	CLAMP			6	12 ~ 20	
21	15D1442	接头块	BLOCK			1		
22	01B1282	螺栓	BOLT			1	M10×45-8.8-ZN.D	
23	30A6536	回油管	TUBE			2		
24	08A6491	安装板	MOUNTING PLATE			4		
25	37J2018	尼龙扎带	NYLON STRAP			6		
26	86A1680	卡箍	CLAMP			4		
27	30A5933	回油管	TUBE			1		
28		尼龙扎带	NYLON STRAP	A		3	250×8	
29	34A1759	间隔套	SPACER SLEEVE		Y	2		KS0000144698_17 替换后
30	06B0020	垫圈	WASHER		Y	2	12-200HV-ZN.D	KS0000144698_18 替换后

11Y0929_000_00 门架液压系统
MAST HYDRAULIC SYSTEM



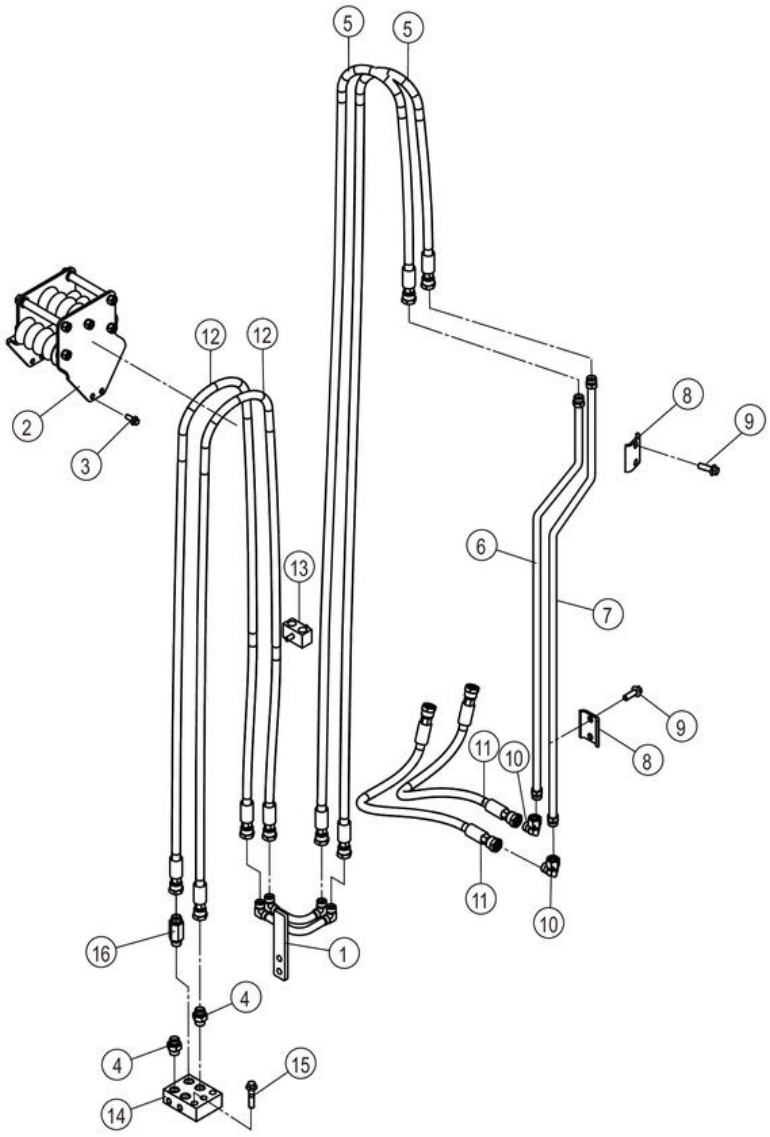

11Y0929_000_00 门架液压系统 MAST HYDRAULIC SYSTEM

件号 ITEM	部件号 PART NO.	零件名称 CH	PART NAME EN	服务代码 SC	互换性 IA	数量 Q'TY	规格 SP.	备注 RE
1	09D8192	钢管总成	TUBE AS			1		
2	34C6983	导向滚轮	GUIDE ROLLER			1		
3	01B1289	螺栓	BOLT			4	M8×20-8.8-ZN.D	
4	30C0259	接头	CONNECTOR			3		
5	66C9862	软管总成	HOSE AS			2		
6	09D8665	钢管总成	TUBE AS			1		
7	09D8664	钢管总成	TUBE AS			1		
8	95A1255	固定夹	CLAMP			2		
9	01B1279	螺栓	BOLT			4	M10×30-8.8-ZN.D	
10	31C0102	弯接头	ELBOW			2		
11	66C8681	软管总成	HOSE AS			2		
12	66C9890	软管总成	HOSE AS			2		
13	34C6133	双管夹	DOUBLE CLAMP			1		
14	15D1443	接头块	BLOCK			1		
15	01B1282	螺栓	BOLT			2	M10×45-8.8-ZN.D	
16	30C3173	接头	FITTING			1		

11Y0930_000_00 门架液压系统
MAST HYDRAULIC SYSTEM



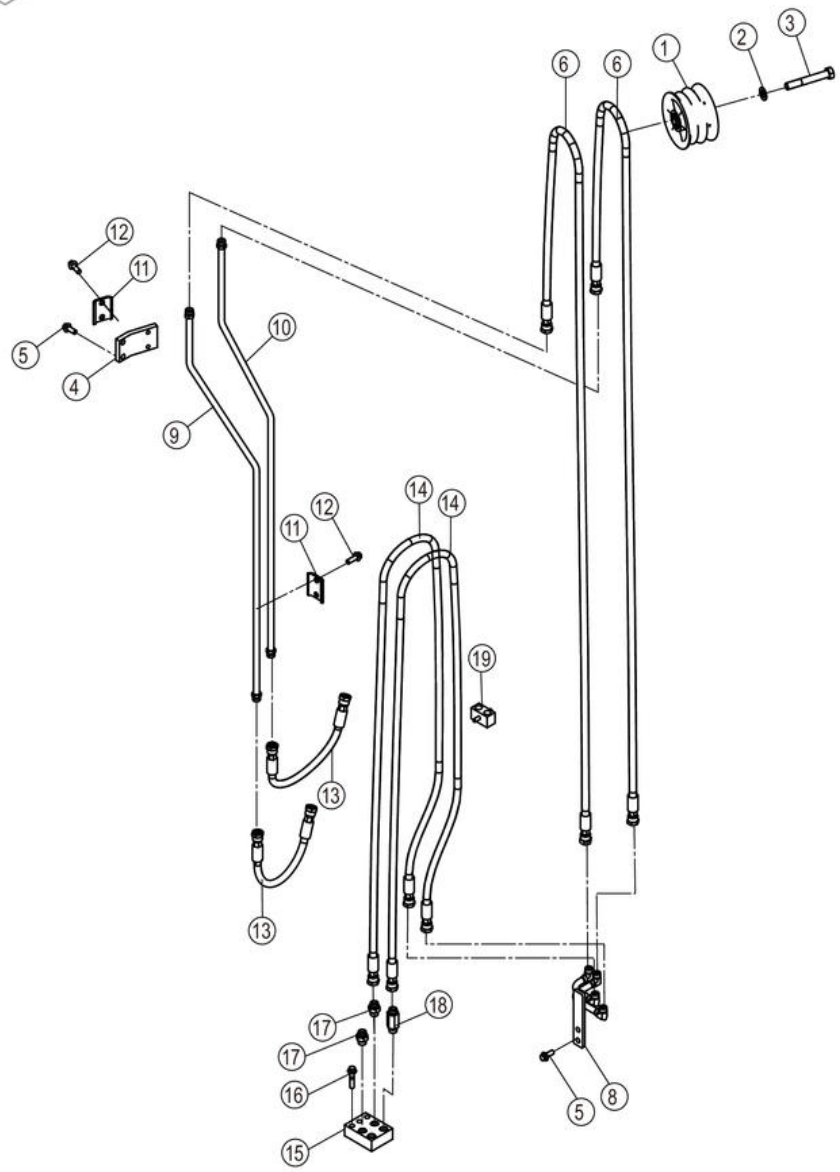

11Y0930_000_00 门架液压系统 MAST HYDRAULIC SYSTEM

件号 ITEM	部件号 PART NO.	零件名称 CH	PART NAME EN	服务代码 SC	互换性 IA	数量 Q'TY	规格 SP.	备注 RE
1	34C5758	导向滚轮	GUIDE ROLLER			1		
2	06B0012	垫圈	WASHER			1	16-140HV-ZN.D	
3	01B0286	螺栓	BOLT			1	M16×110-8.8-ZN.D	
4	48A4293	板	PLATE			1		
5	01B1278	螺栓	BOLT			4	M10×25-8.8-ZN.D	
6	66C9862	软管总成	HOSE AS			2		
7	34C6133	双管夹	DOUBLE CLAMP			1		
8	09D8198	钢管总成	TUBE AS			1		
9	09D8665	钢管总成	TUBE AS			1		
10	09D8664	钢管总成	TUBE AS			1		
11	95A1255	固定夹	CLAMP			2		
12	01B1279	螺栓	BOLT			4	M10×30-8.8-ZN.D	
13	66C8685	软管总成	HOSE AS			2		
14	66C9890	软管总成	HOSE AS			2		
15	15D1443	接头块	BLOCK			1		
16	01B1282	螺栓	BOLT			2	M10×45-8.8-ZN.D	
17	30C0259	接头	CONNECTOR			3		
18	30C3173	接头	FITTING			1		

11Y1077_000_00 门架液压系统
MAST HYDRAULIC SYSTEM

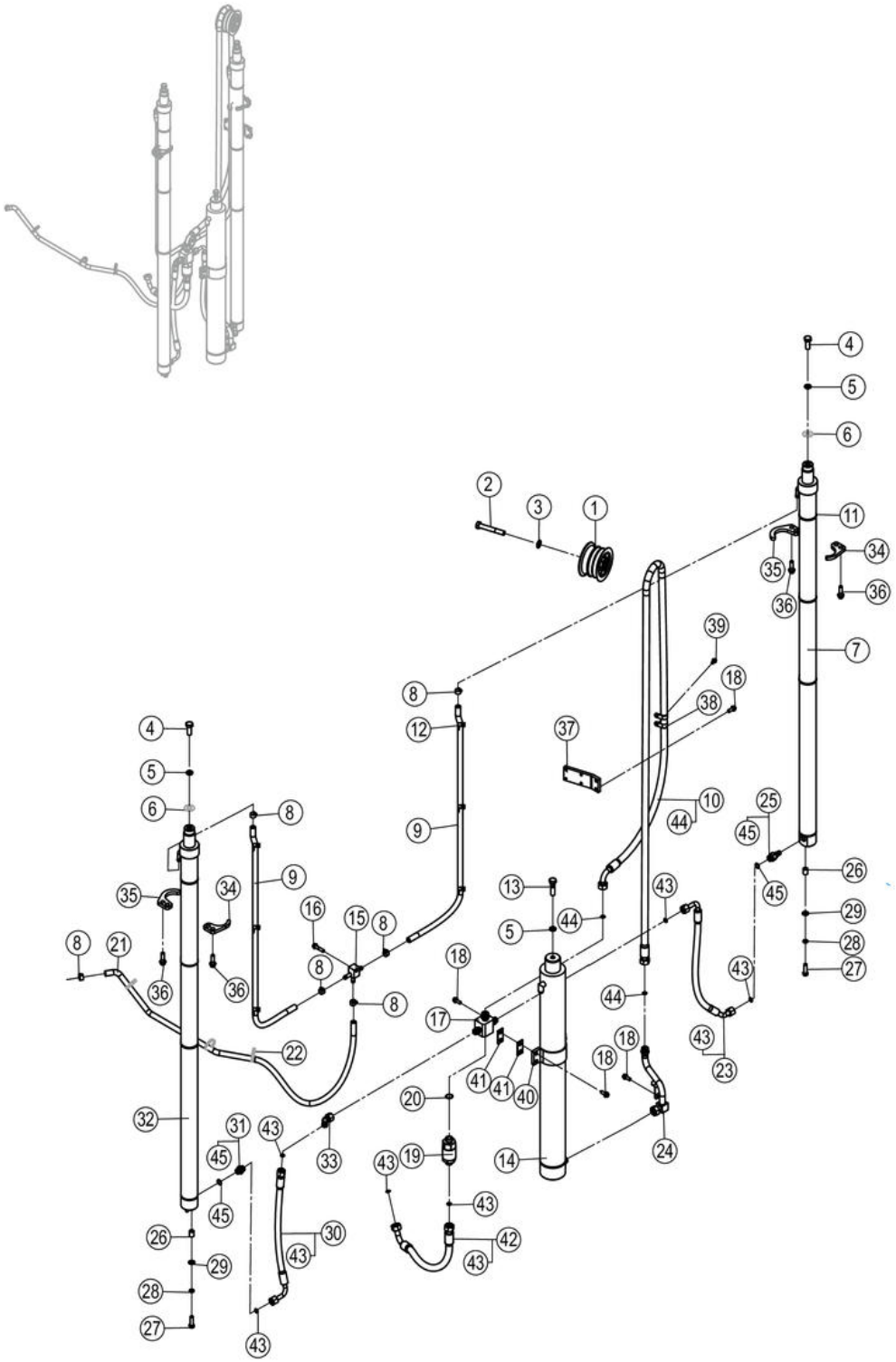

11Y1077_000_00 门架液压系统 MAST HYDRAULIC SYSTEM

件号 ITEM	部件号 PART NO.	零件名称 CH	PART NAME EN	服务代码 SC	互换性 IA	数量 Q'TY	规格 SP.	备注 RE
1	34C7377	导向滚轮	GUIDE ROLLER			1		
2	01B0286	螺栓	BOLT			1	M16×110-8.8-ZN.D	
3	06B0012	垫圈	WASHER			1	16-140HV-ZN.D	
4	01B0526	螺栓	BOLT			2	M16×1.5×40-8.8-ZN.D	
5	06B0015	垫圈	WASHER			3	16	
6	57H2002	调整垫片	SHIM	C		2		
7	10C3996	起升油缸	LIFT CYLINDER			1		
8	15J2011	不锈钢卡箍	CLAMP			6	12～20	
9	30A6870	回油管	TUBE			2		
10	67C0722	软管总成	HOSE AS			1		
11	37J2018	尼龙扎带	NYLON STRAP			6		
12	86A1680	卡箍	CLAMP			6		
13	01B0469	螺栓	BOLT			1	M16×1.5×60-10.9-ZN.D	
14	10C3430	起升油缸	LIFT CYLINDER			1		
15	15D1442	接头块	BLOCK			1		
16	01B1282	螺栓	BOLT			1	M10×45-8.8-ZN.D	
17	15D1536	接头块	BLOCK			1		
18	01B1278	螺栓	BOLT			9	M10×25-8.8-ZN.D	
19	12C6915	限速阀	FLOW CONTROL VALVE			1		
20	12B0493	O 形圈	O-RING			1	23.47×2.95	
21	30A6871	回油管	TUBE			1		
22		尼龙扎带	NYLON STRAP	A		3	250×8	
23	67C0721	软管总成	HOSE AS			1		
24	09D9527	钢管总成	TUBE AS			1		
25	12C5920	安全阀	SAFETY VALVE			1	M22X1.5-6G	
26	34A1759	间隔套	SPACER SLEEVE			2		
27	00B0449	螺栓	BOLT			2	M12×1.25×40-8.8-ZN.D	
28	06B0008	垫圈	WASHER			2	12	
29	06B0020	垫圈	WASHER			2	12-200HV-ZN.D	
30	06C4051	软管总成	HOSE AS		N	1		EC0000152011_2 替换前
30	67C1890	软管总成	HOSE AS		N	1		EC0000152011_2 替换后
31	30C0934	管接头	CONNECTOR			1		
32	10C3995	起升油缸	LIFT CYLINDER			1		
33	31C0114	弯接头	CONNECTOR			1		
34	48A6500	板	PLATE			2		
35	48A6501	板	PLATE			2		

11Y1077_000_00 门架液压系统
MAST HYDRAULIC SYSTEM

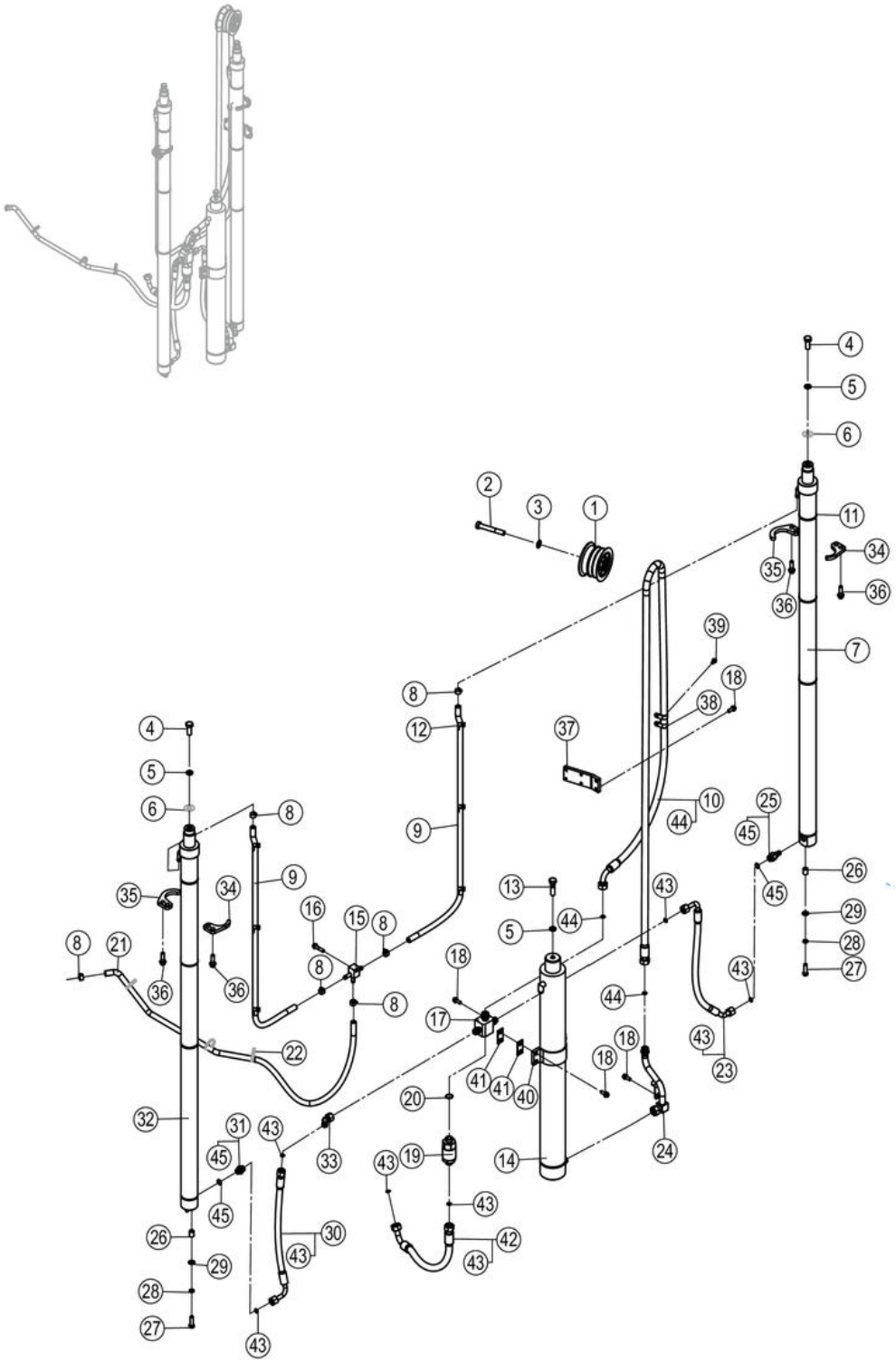

11Y1077_000_00 门架液压系统 MAST HYDRAULIC SYSTEM

件号 ITEM	部件号 PART NO.	零件名称 CH	PART NAME EN	服务代码 SC	互换性 IA	数量 Q'TY	规格 SP.	备注 RE
36	01B1285	螺栓	BOLT			4	M12×40-8.8-ZN.D	
37	48A6462	板	PLATE			1		
38	09C2615	管夹	CLAMP		N	1		EC0000152011_1 替换后
38	09C0560	软管夹	CLAMP		N	2		EC0000152011_1 替换前
39	01B1288	螺栓	BOLT		N	2	M8×16-8.8-ZN.D	EC0000152011_3 替换前
39	01B1357	螺栓	BOLT		N	2	M6×50-8.8-ZN.D	EC0000152011_3 替换后
40	01D6128	固定夹	CLAMP			1		
41	08A6491	安装板	MOUNTING PLATE			4		
42	67C0760	软管总成	HOSE AS			1		
43	12B0496	O 形圈	O-RING			6	12×2.0	
44	12B0502	O 形圈	O-RING			2	15×2.0	
45	12B1016	O 形圈	O-RING			2	17.3×2.2	

30A6870_000_00 回油管
TUBE

注：该系统无装配图。

Note: No assembly diagram is provided for this system.

30A6870_000_00 回油管 TUBE

件号 ITEM	部件号 PART NO.	零件名称 CH	PART NAME EN	服务代码 SC	互换性 IA	数量 Q'TY	规格 SP.	备注 RE
1	MX200912	高温低压软管	HOSE			1	Φ12	

30A6871_000_00 回油管
TUBE

注：该系统无装配图。

Note: No assembly diagram is provided for this system.

30A6871_000_00 回油管 TUBE

件号 ITEM	部件号 PART NO.	零件名称 CH	PART NAME EN	服务代码 SC	互换性 IA	数量 Q'TY	规格 SP.	备注 RE
1	MX200912	高温低压软管	HOSE			1	Φ12	

34C7377_000_00 导向滚轮
GUIDE ROLLER

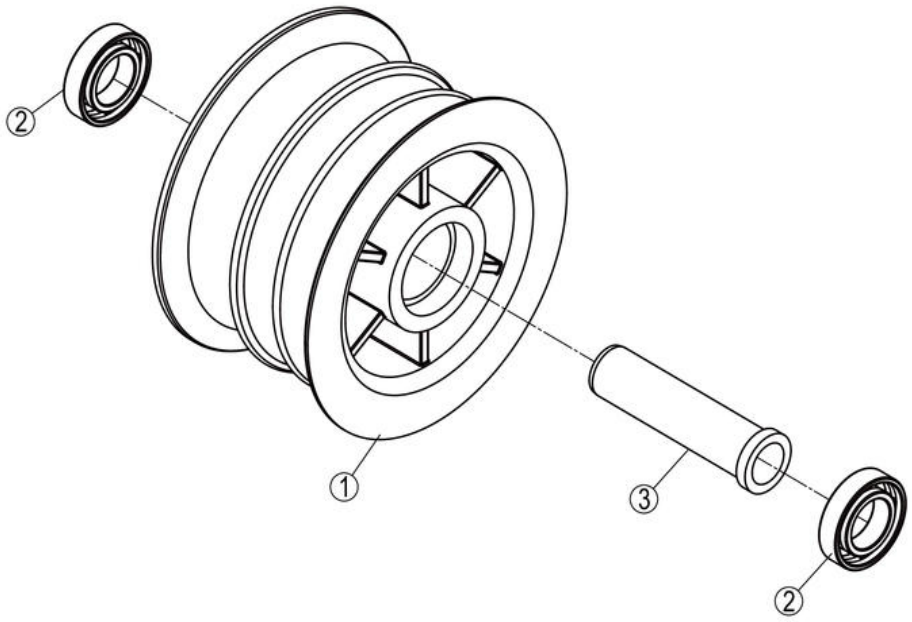

34C7377_000_00 导向滚轮 GUIDE ROLLER

件号 ITEM	部件号 PART NO.	零件名称 CH	PART NAME EN	服务代码 SC	互换性 IA	数量 Q'TY	规格 SP.	备注 RE
1	47A0970	滚轮	ROLLER			1		
2	21B0080	球轴承	BALL BEARING			2	61904-Z	
3	55A7902	套环	COLLAR			1		

11Y1080_000_00 门架液压系统
MAST HYDRAULIC SYSTEM

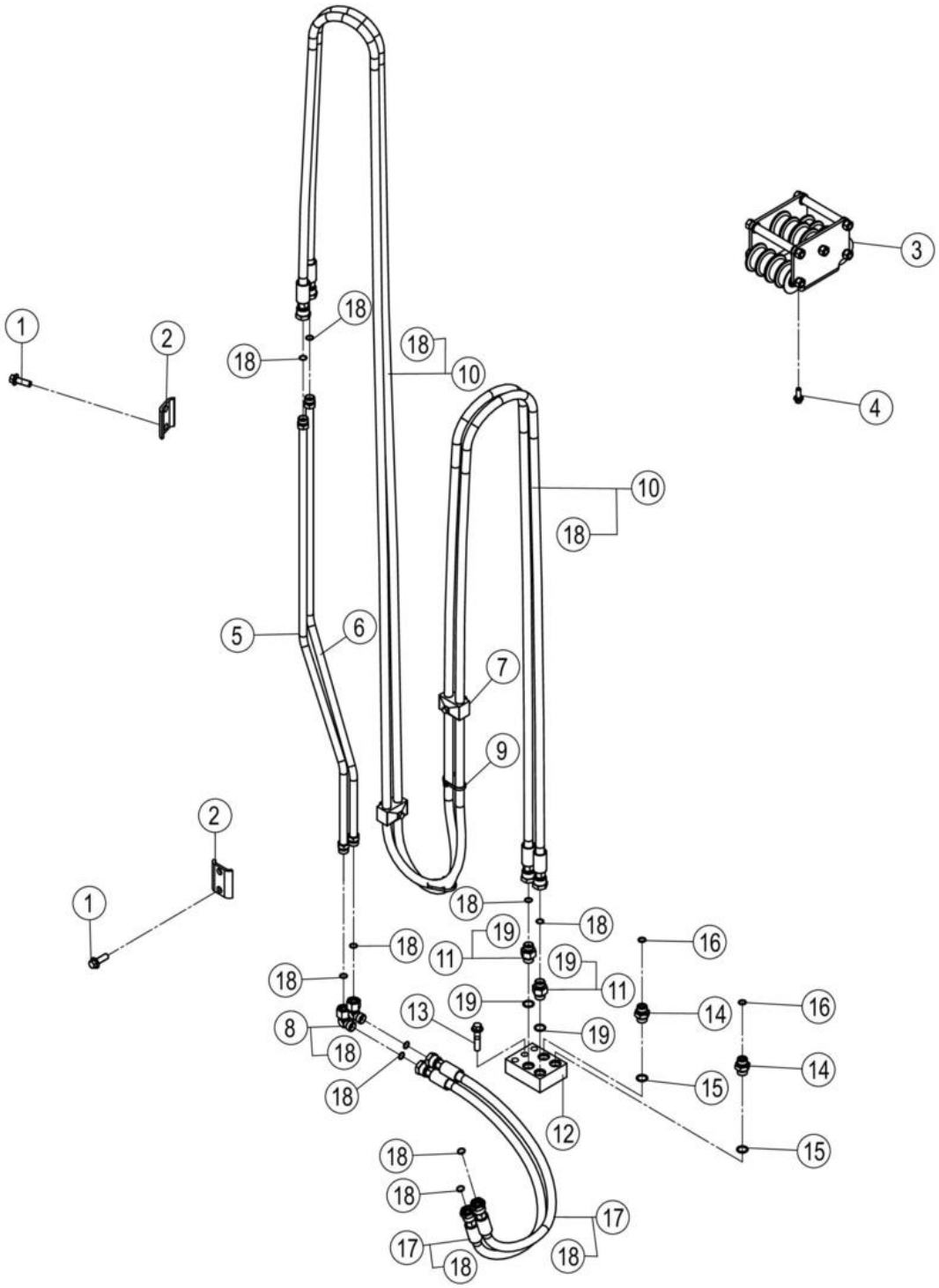

11Y1080_000_00 门架液压系统 MAST HYDRAULIC SYSTEM

件号 ITEM	部件号 PART NO.	零件名称 CH	PART NAME EN	服务代码 SC	互换性 IA	数量 Q'TY	规格 SP.	备注 RE
1	01B1279	螺栓	BOLT			4	M10×30-8.8-ZN.D	
2	95A2656	固定夹	CLAMP		-	2		EC0000152484_1 替换后
2	95A1255	固定夹	CLAMP		-	2		EC0000152484_1 替换前
3	34C6983	导向滚轮	GUIDE ROLLER		Y	1		KS0000147679_1 替换前
3	34C7603	导向滚轮	GUIDE ROLLER		Y	1		KS0000147679_1 替换后
4	01B1289	螺栓	BOLT			4	M8×20-8.8-ZN.D	
5	09D9556	钢管总成	TUBE AS			1		
6	09D9576	钢管总成	TUBE AS			1		
7	34C6133	双管夹	DOUBLE CLAMP			2		
8	31C0102	弯接头	ELBOW			2		
9	37J2003	尼龙扎带	NYLON STRAP			2		
10	66C8022	软管总成	HOSE AS			2		
11	30C0350	接头	CONNECTOR			2		
12	15D1443	接头块	BLOCK			1		
13	01B1282	螺栓	BOLT			2	M10×45-8.8-ZN.D	
14	00A2436	接头	CONNECTOR			2		
14	00A2436X0	接头	CONNECTOR			2		
15	12B0342	O 形密封圈	O-RING			2	20×2.4	
16	12B0285	O 形圈	O-RING			2	10.6×1.8	
17	66C8681	软管总成	HOSE AS			2		
18	12B0514	O 形圈	O-RING			10	9×1.5	
19	12B1727	O 形圈	O-RING			2	15.3×2.2	

34C7603_000_00 导向滚轮
GUIDE ROLLER

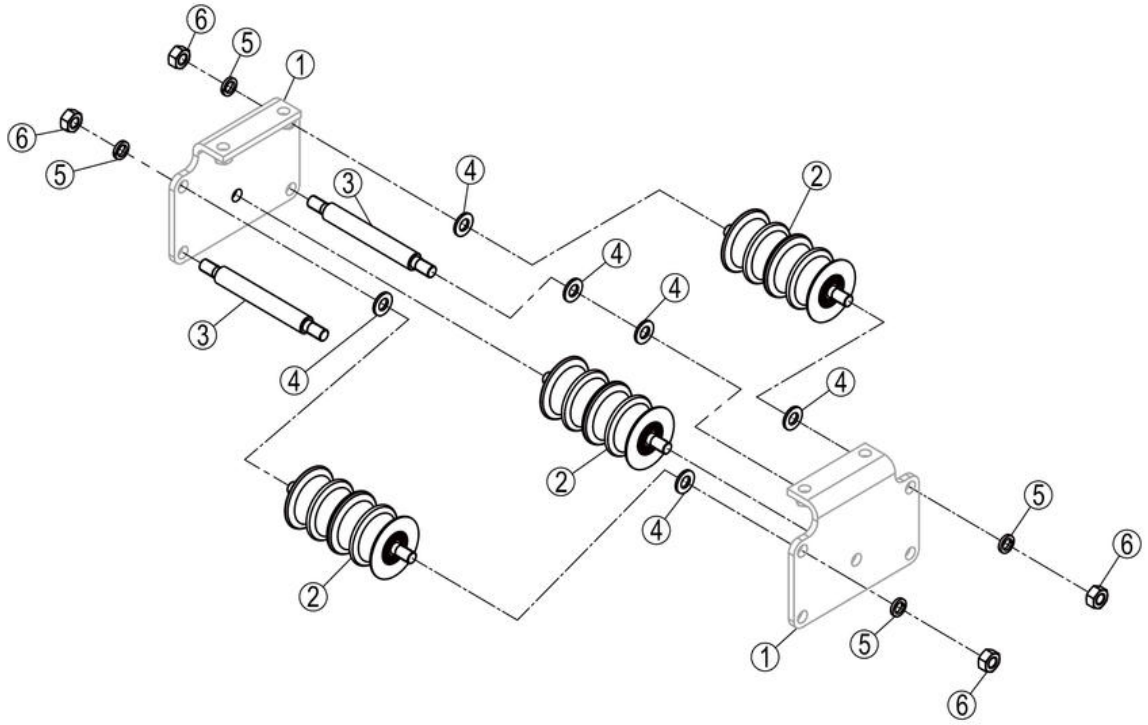

34C7603_000_00 导向滚轮 GUIDE ROLLER

件号 ITEM	部件号 PART NO.	零件名称 CH	PART NAME EN	服务代码 SC	互换性 IA	数量 Q'TY	规格 SP.	备注 RE
1		支架	BRACKET	B		2		
2	34C6984	导向滚轮	GUIDE ROLLER			3		
3	60A5461	销轴	PIN			2		
4	06B0498	垫圈	WASHER			10	10-140HV-ZN.D	
5	06B0002	垫圈	WASHER			10	10	
6	03B0053	螺母	NUT			10	M10-8-ZN.D	

11Y1082_000_00 门架液压系统
MAST HYDRAULIC SYSTEM

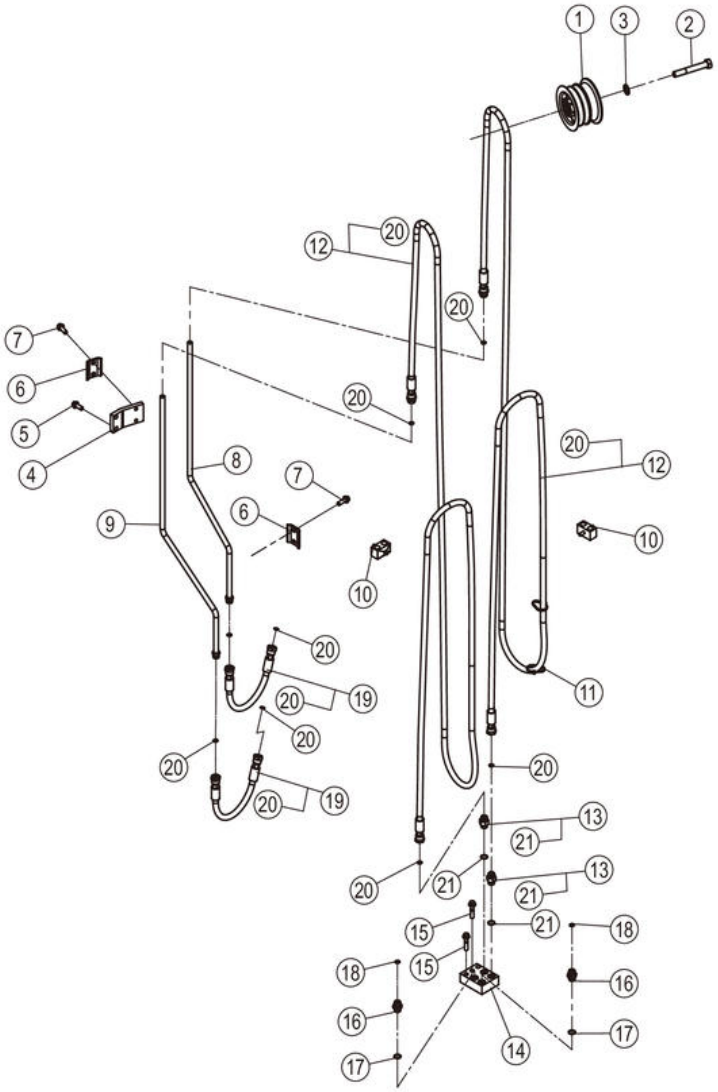

11Y1082_000_00 门架液压系统 MAST HYDRAULIC SYSTEM

件号 ITEM	部件号 PART NO.	零件名称 CH	PART NAME EN	服务代码 SC	互换性 IA	数量 Q'TY	规格 SP.	备注 RE
1	34C7377	导向滚轮	GUIDE ROLLER			1		
2	01B0286	螺栓	BOLT			1	M16×110-8.8-ZN.D	
3	06B0012	垫圈	WASHER			1	16-140HV-ZN.D	
4	48A4293	板	PLATE			1		
5	01B1278	螺栓	BOLT			2	M10×25-8.8-ZN.D	
6	95A1255	固定夹	CLAMP		-	2		EC0000152484_2 替换前
6	95A2656	固定夹	CLAMP		-	2		EC0000152484_2 替换后
7	01B1279	螺栓	BOLT			4	M10×30-8.8-ZN.D	
8	09D9556	钢管总成	TUBE AS			1		
9	09D9576	钢管总成	TUBE AS			1		
10	34C6133	双管夹	DOUBLE CLAMP			2		
11	37J2003	尼龙扎带	NYLON STRAP			2		
12	66C8022	软管总成	HOSE AS			2		
13	30C0350	接头	CONNECTOR			2		
14	15D1443	接头块	BLOCK			1		
15	01B1282	螺栓	BOLT			2	M10×45-8.8-ZN.D	
16	00A2436X0	接头	CONNECTOR			2		
16	00A2436	接头	CONNECTOR			2		
17	12B0342	O 形密封圈	O-RING			2	20×2.4	
18	12B0285	O 形圈	O-RING			2	10.6×1.8	
19	66C8685	软管总成	HOSE AS			2		
20	12B0514	O 形圈	O-RING			8	9×1.5	
21	12B1727	O 形圈	O-RING			2	15.3×2.2	

11Y1083_000_00 门架液压系统
MAST HYDRAULIC SYSTEM

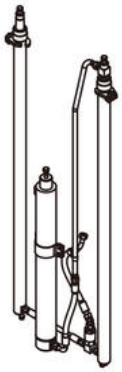

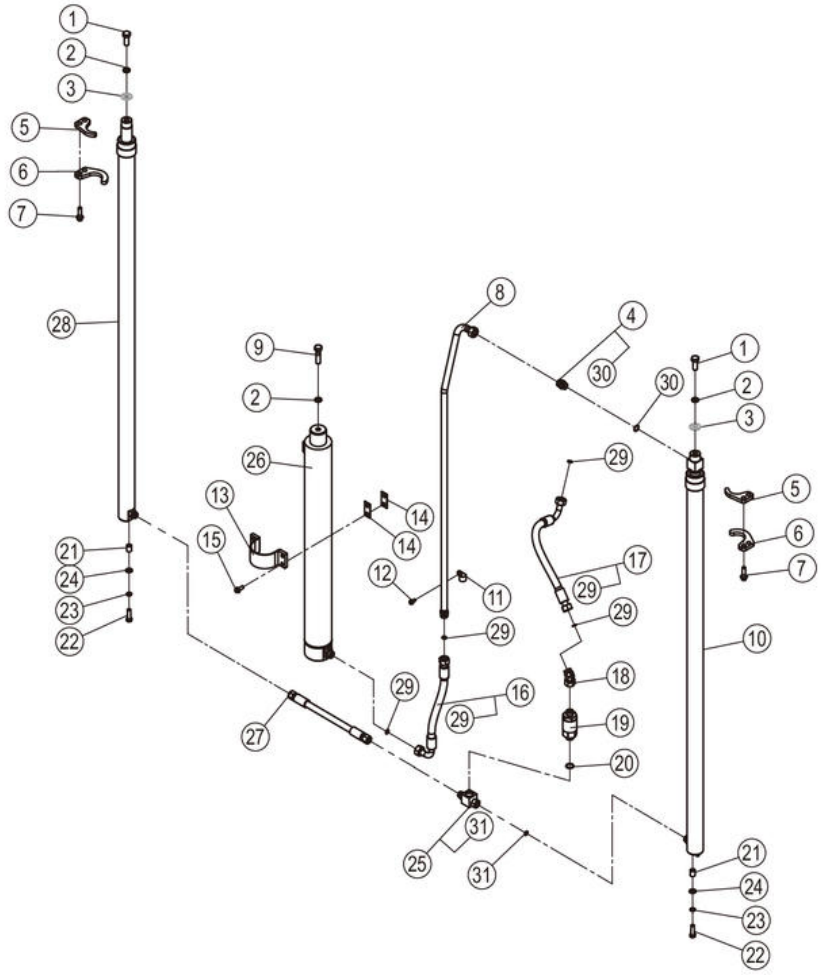

11Y1083_000_00 门架液压系统 MAST HYDRAULIC SYSTEM

件号 ITEM	部件号 PART NO.	零件名称 CH	PART NAME EN	服务代码 SC	互换性 IA	数量 Q'TY	规格 SP.	备注 RE
1	01B0526	螺栓	BOLT			2	M16×1.5×40-8.8-ZN.D	
2	06B0015	垫圈	WASHER			3	16	
3	57H2002	调整垫片	SHIM	C		2		
4	30C0254	接头	CONNECTOR			1	1CH-26-22	
5	48A6504	板	PLATE			2		
6	48A6505	板	PLATE			2		
7	01B1285	螺栓	BOLT			4	M12×40-8.8-ZN.D	
8	09D8514	钢管总成	TUBE AS			1		
9	01B0469	螺栓	BOLT			1	M16×1.5×60-10.9-ZN.D	
10	10C2944	起升油缸	LIFT CYLINDER			1		
11	56A1096	管夹	CLAMP			1		
12	01B1288	螺栓	BOLT			1	M8×16-8.8-ZN.D	
13	01D6128	固定夹	CLAMP			1		
14	08A6491	安装板	MOUNTING PLATE			4		
15	01B1278	螺栓	BOLT			4	M10×25-8.8-ZN.D	
16	67C0760	软管总成	HOSE AS			1		
17	67C0763	软管总成	HOSE AS			1		
18	31C1624	弯接头	ELBOW			1		
19	12C6915	限速阀	FLOW CONTROL VALVE			1		
20	12B0493	O 形圈	O-RING			1	23.47×2.95	
21	34A1759	间隔套	SPACER SLEEVE			2		
22	00B0449	螺栓	BOLT			2	M12×1.25×40-8.8-ZN.D	
23	06B0008	垫圈	WASHER			2	12	
24	06B0020	垫圈	WASHER			2	12-200HV-ZN.D	
25	15D1540	三通接头块	BLOCK			1		
26	10C3429	起升油缸	LIFT CYLINDER			1		
27	66C8167	软管总成	HOSE AS			1		
28	10C2945	起升油缸	LIFT CYLINDER			1		
29	12B0502	O 形圈	O-RING			4	15×2.0	
30	12V0507	O 形圈	O-RING			1	19.3×2.4	
31	12B0496	O 形圈	O-RING			1	12×2.0	

31C1624_000_00 弯接头
ELBOW

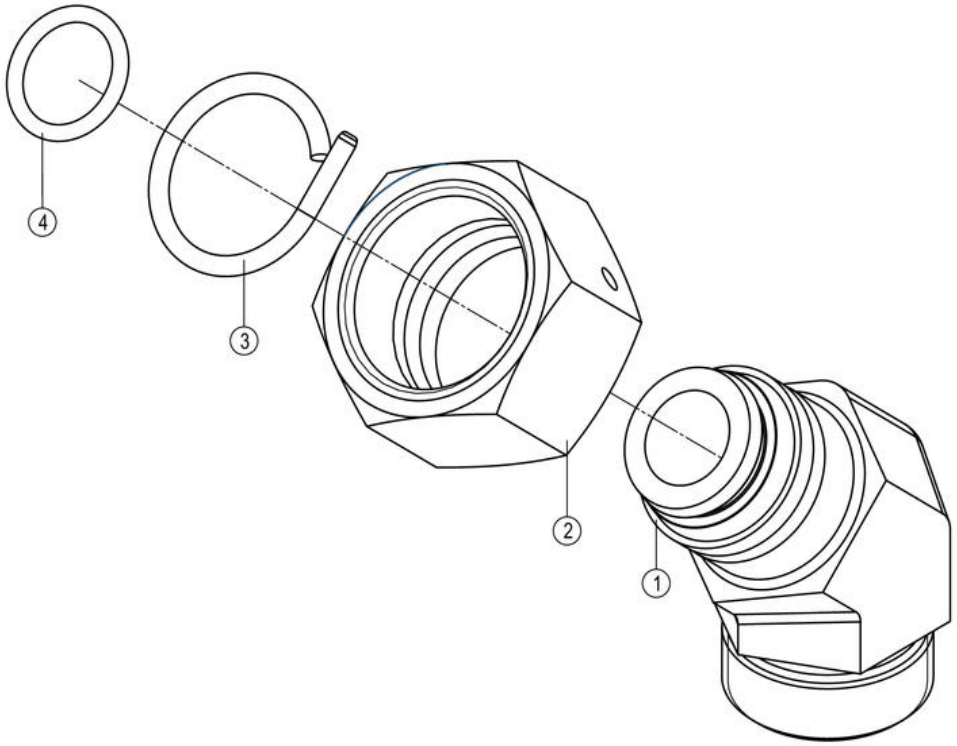

31C1624_000_00 弯接头 ELBOW

件号 ITEM	部件号 PART NO.	零件名称 CH	PART NAME EN	服务代码 SC	互换性 IA	数量 Q'TY	规格 SP.	备注 RE
1		弯接头	ELBOW	B		1		
2		螺母	NUT	B		1		
3		钢丝	STEEL WIRE	B		1		
4	12B0502	O 形圈	O-RING			1	15×2.0	

11Y1090_000_00 门架液压系统
MAST HYDRAULIC SYSTEM

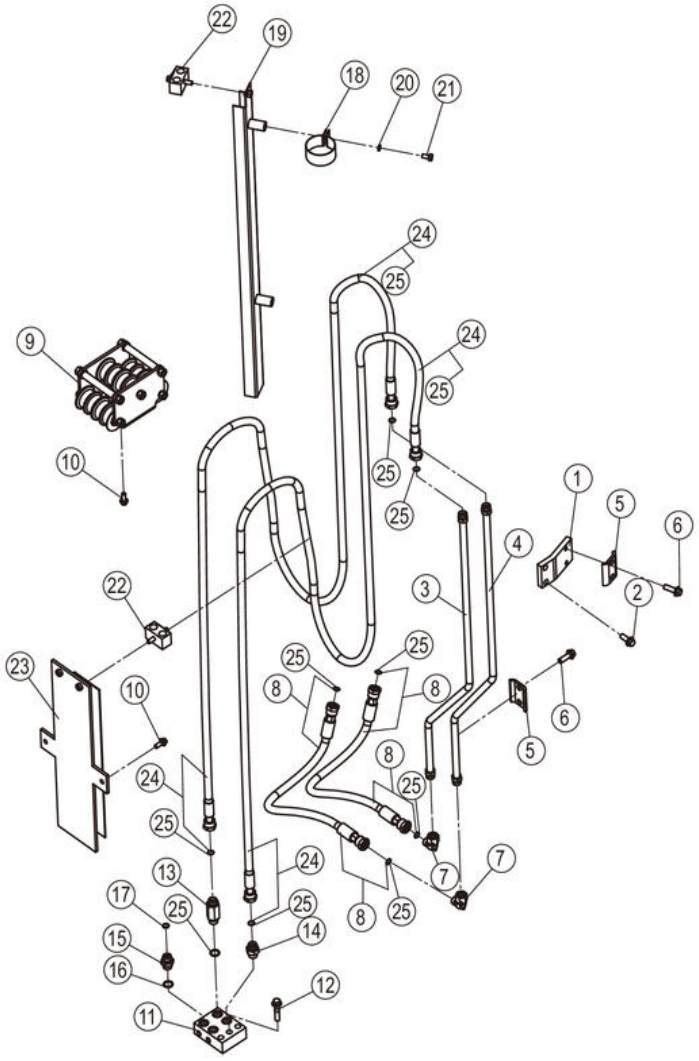

11Y1090_000_00 门架液压系统 MAST HYDRAULIC SYSTEM

件号 ITEM	部件号 PART NO.	零件名称 CH	PART NAME EN	服务代码 SC	互换性 IA	数量 Q'TY	规格 SP.	备注 RE
1	48A4293	板	PLATE			1		
2	01B1278	螺栓	BOLT			2	M10×25-8.8-ZN.D	
3	09D9576	钢管总成	TUBE AS			1		
4	09D9556	钢管总成	TUBE AS			1		
5	95A1255	固定夹	CLAMP		-	2		EC0000152484_3 替换前
5	95A2656	固定夹	CLAMP		-	2		EC0000152484_3 替换后
6	01B1279	螺栓	BOLT			4	M10×30-8.8-ZN.D	
7	31C0102	弯接头	ELBOW			2		
8	66C8681	软管总成	HOSE AS			2		
9	34C6983	导向滚轮	GUIDE ROLLER		Y	1		KS0000147679_2 替换前
9	34C7603	导向滚轮	GUIDE ROLLER		Y	1		KS0000147679_2 替换后
10	01B1289	螺栓	BOLT			6	M8×20-8.8-ZN.D	
11	15D1443	接头块	BLOCK			1		
12	01B1282	螺栓	BOLT			2	M10×45-8.8-ZN.D	
13	30C3173	接头	FITTING			1		
14	30C0259	接头	CONNECTOR			1		
15	00A2436	接头	CONNECTOR			2		
15	00A2436X0	接头	CONNECTOR			2		
16	12B0342	O 形密封圈	O-RING			2	20×2.4	
17	12B0285	O 形圈	O-RING			2	10.6×1.8	
18	52A0911	卡箍	CLAMP			2		
19	18D1551	槽形导轨	CHANNELED RAIL			1		
20	06B0006	垫圈	WASHER			2	8	
21	00B0007	螺栓	BOLT			2	M8×16-8.8-ZN.D	
22	34C6133	双管夹	DOUBLE CLAMP			2		
23	18D3301	支架	BRACKET			1		
24	66C9881	软管总成	HOSE AS			2		
25	12B0514	O 形圈	O-RING			4	9×1.5	

11Y1091_000_00 门架液压系统
MAST HYDRAULIC SYSTEM

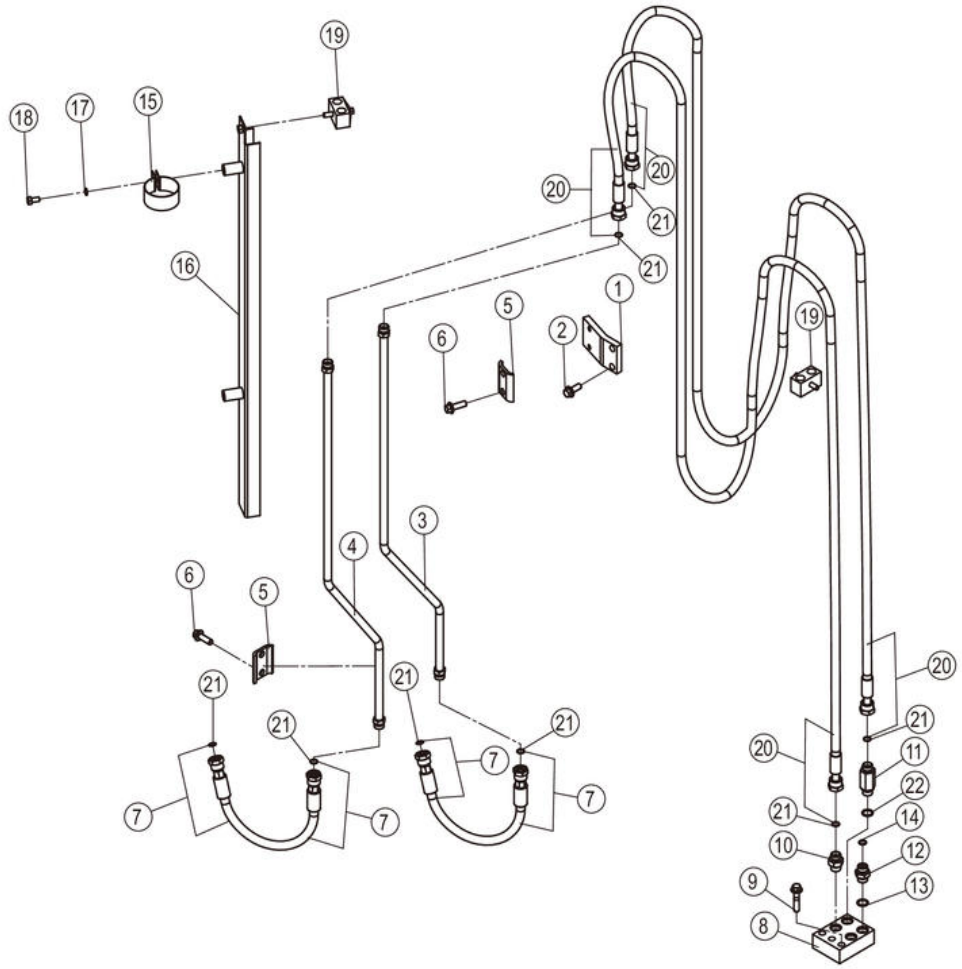

11Y1091_000_00 门架液压系统 MAST HYDRAULIC SYSTEM

件号 ITEM	部件号 PART NO.	零件名称 CH	PART NAME EN	服务代码 SC	互换性 IA	数量 Q'TY	规格 SP.	备注 RE
1	48A4293	板	PLATE			1		
2	01B1278	螺栓	BOLT			2	M10×25-8.8-ZN.D	
3	09D9576	钢管总成	TUBE AS			1		
4	09D9556	钢管总成	TUBE AS			1		
5	95A2656	固定夹	CLAMP		-	2		EC0000152484_4 替换后
5	95A1255	固定夹	CLAMP		-	2		EC0000152484_4 替换前
6	01B1279	螺栓	BOLT			4	M10×30-8.8-ZN.D	
7	66C8685	软管总成	HOSE AS			2		
8	15D1443	接头块	BLOCK			1		
9	01B1282	螺栓	BOLT			2	M10×45-8.8-ZN.D	
10	30C0259	接头	CONNECTOR			1		
11	30C3173	接头	FITTING			1		
12	00A2436	接头	CONNECTOR			2		
12	00A2436X0	接头	CONNECTOR			2		
13	12B0342	O 形密封圈	O-RING			2	20×2.4	
14	12B0285	O 形圈	O-RING			2	10.6×1.8	
15	52A0911	卡箍	CLAMP			2		
16	18D1551	槽形导轨	CHANNELED RAIL			1		
17	06B0006	垫圈	WASHER			2	8	
18	00B0007	螺栓	BOLT			2	M8×16-8.8-ZN.D	
19	34C6133	双管夹	DOUBLE CLAMP			2		
20	66C9881	软管总成	HOSE AS			2		
21	12B0514	O 形圈	O-RING			4	9×1.5	
22	12B1075	O 形圈	O-RING			2	15.8×2.4	

11Y1093_000_00 门架液压系统
MAST HYDRAULIC SYSTEM

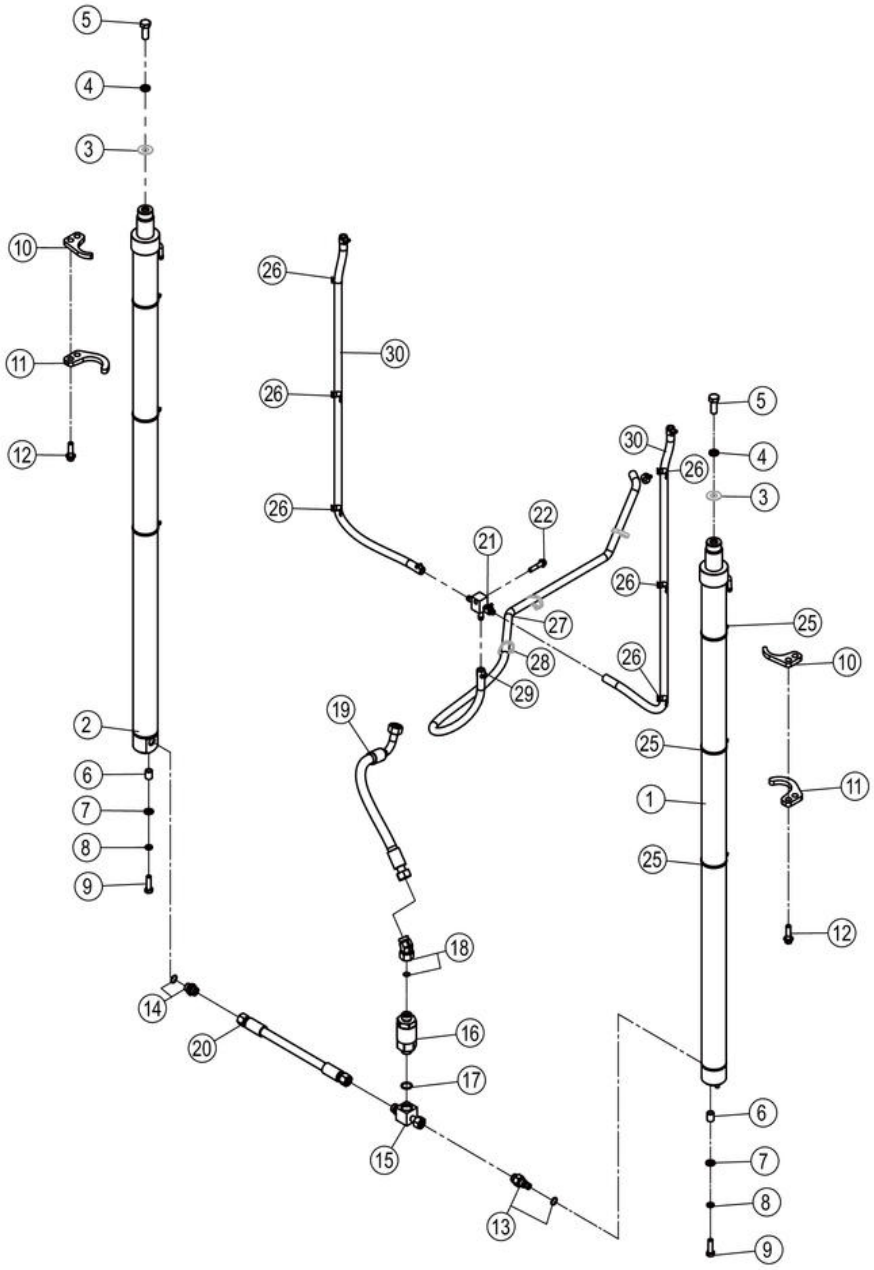

11Y1093_000_00 门架液压系统 MAST HYDRAULIC SYSTEM

件号 ITEM	部件号 PART NO.	零件名称 CH	PART NAME EN	服务代码 SC	互换性 IA	数量 Q'TY	规格 SP.	备注 RE
1	10C4167	起升油缸	LIFT CYLINDER			1		
2	10C4168	起升油缸	LIFT CYLINDER			1		
3	57H2002	调整垫片	SHIM	C		2		
4	06B0015	垫圈	WASHER			2	16	
5	01B0526	螺栓	BOLT			2	M16×1.5×40-8.8-ZN.D	
6	34A1759	间隔套	SPACER SLEEVE			2		
7	06B0020	垫圈	WASHER			2	12-200HV-ZN.D	
8	06B0008	垫圈	WASHER			2	12	
9	00B0449	螺栓	BOLT			2	M12×1.25×40-8.8-ZN.D	
10	48A6500	板	PLATE			2		
11	48A6501	板	PLATE			2		
12	01B1285	螺栓	BOLT			4	M12×40-8.8-ZN.D	
13	12C5920	安全阀	SAFETY VALVE			1	M22X1.5-6G	
14	30C0934	管接头	CONNECTOR			1		
15	15D1540	三通接头块	BLOCK			1		
16	12C6915	限速阀	FLOW CONTROL VALVE			1		
17	12B0493	O 形圈	O-RING			1	23.47×2.95	
18	31C1624	弯接头	ELBOW			1		
19	67C0763	软管总成	HOSE AS			1		
20	66C8167	软管总成	HOSE AS			1		
21	15D1442	接头块	BLOCK			1		
22	01B1282	螺栓	BOLT			1	M10×45-8.8-ZN.D	
25	37J2018	尼龙扎带	NYLON STRAP			6		
26	86A1680	卡箍	CLAMP			6		
27	30A6871	回油管	TUBE			1		
28		尼龙扎带	NYLON STRAP	A		3	250×8	
29	15J2011	不锈钢卡箍	CLAMP			6	12～20	
30	30A6908	回油管	TUBE			2		

30A6908_000_00 回油管
TUBE

注：该系统无装配图。

Note: No assembly diagram is provided for this system.

30A6908_000_00 回油管 TUBE

件号 ITEM	部件号 PART NO.	零件名称 CH	PART NAME EN	服务代码 SC	互换性 IA	数量 Q'TY	规格 SP.	备注 RE
1	MX200912	高温低压软管	HOSE			1	Φ12	

11Y1100_000_00 门架液压系统
MAST HYDRAULIC SYSTEM

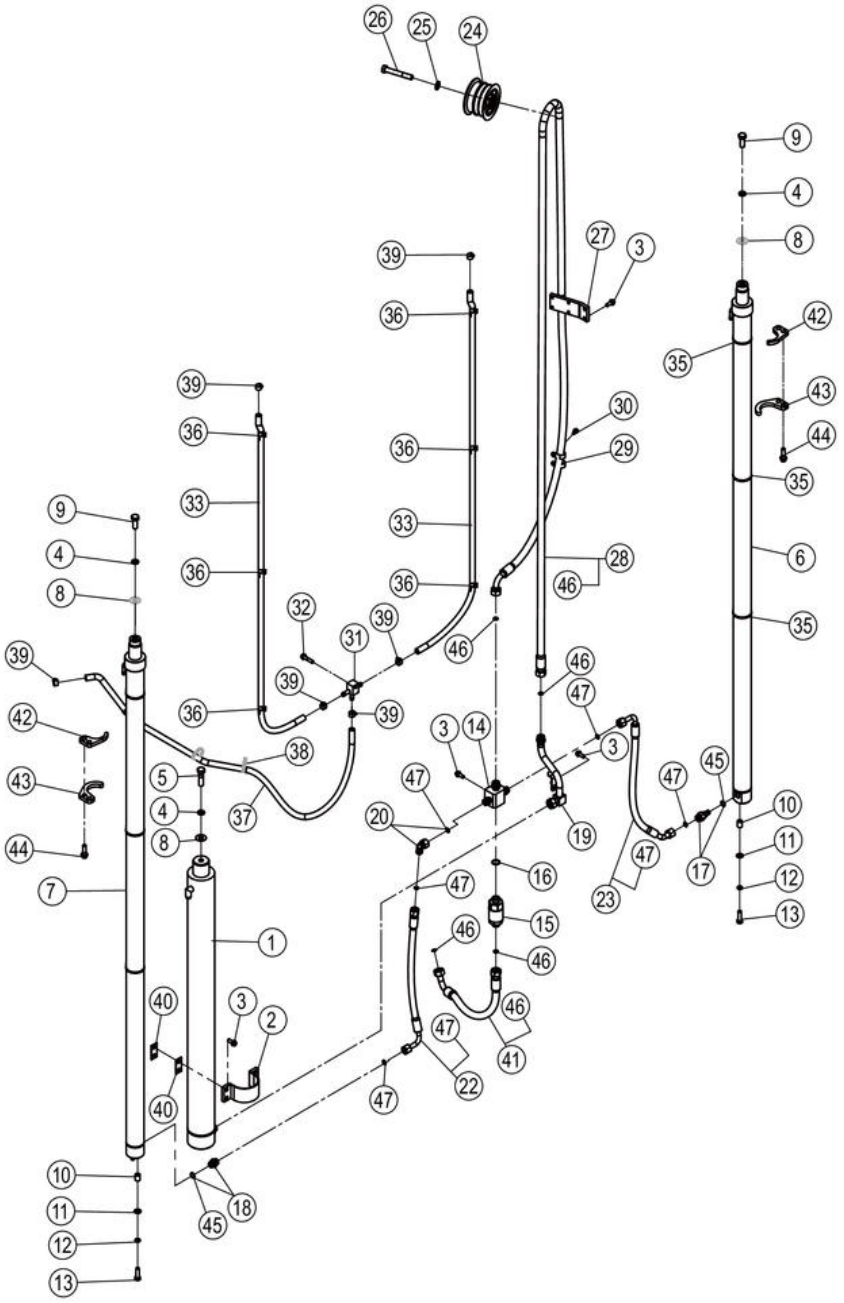

11Y1100_000_00 门架液压系统 MAST HYDRAULIC SYSTEM

件号 ITEM	部件号 PART NO.	零件名称 CH	PART NAME EN	服务代码 SC	互换性 IA	数量 Q'TY	规格 SP.	备注 RE
1	10C3740	起升油缸	LIFT CYLINDER			1		
2	01D6128	固定夹	CLAMP			1		
3	01B1278	螺栓	BOLT			9	M10×25-8.8-ZN.D	
4	06B0015	垫圈	WASHER			3	16	
5	01B0469	螺栓	BOLT			1	M16×1.5×60-10.9-ZN.D	
6	10C4273	起升油缸	LIFT CYLINDER			1		
7	10C4274	起升油缸	LIFT CYLINDER			1		
8	57H2002	调整垫片	SHIM	C		2		
9	01B0526	螺栓	BOLT			2	M16×1.5×40-8.8-ZN.D	
10	34A1759	间隔套	SPACER SLEEVE			2		
11	06B0020	垫圈	WASHER			2	12-200HV-ZN.D	
12	06B0008	垫圈	WASHER			2	12	
13	00B0449	螺栓	BOLT			2	M12×1.25×40-8.8-ZN.D	
14	15D1536	接头块	BLOCK			1		
15	12C6915	限速阀	FLOW CONTROL VALVE			1		
16	12B0493	O 形圈	O-RING			1	23.47×2.95	
17	12C5920	安全阀	SAFETY VALVE			1	M22X1.5-6G	
18	30C0934	管接头	CONNECTOR			1		
19	09D9527	钢管总成	TUBE AS			1		
20	31C0114	弯接头	CONNECTOR			1		
22	06C4051	软管总成	HOSE AS		N	1		EC0000152011_11 替换前
22	67C1890	软管总成	HOSE AS		N	1		EC0000152011_11 替换后
23	67C0721	软管总成	HOSE AS			1		
24	34C7377	导向滚轮	GUIDE ROLLER			1		
25	06B0012	垫圈	WASHER			1	16-140HV-ZN.D	
26	01B0286	螺栓	BOLT			1	M16×110-8.8-ZN.D	
27	48A6462	板	PLATE			1		
28	67C0803	软管总成	HOSE AS			1		
29	09C2615	管夹	CLAMP		N	1		EC0000152011_12 替换后
29	09C0560	软管夹	CLAMP		N	2		EC0000152011_12 替换前
30	01B1357	螺栓	BOLT		N	2	M6×50-8.8-ZN.D	EC0000152011_13 替换后
30	01B1288	螺栓	BOLT		N	2	M8×16-8.8-ZN.D	EC0000152011_13 替换前
31	15D1442	接头块	BLOCK			1		
32	01B1282	螺栓	BOLT			1	M10×45-8.8-ZN.D	

11Y1100_000_00 门架液压系统
MAST HYDRAULIC SYSTEM

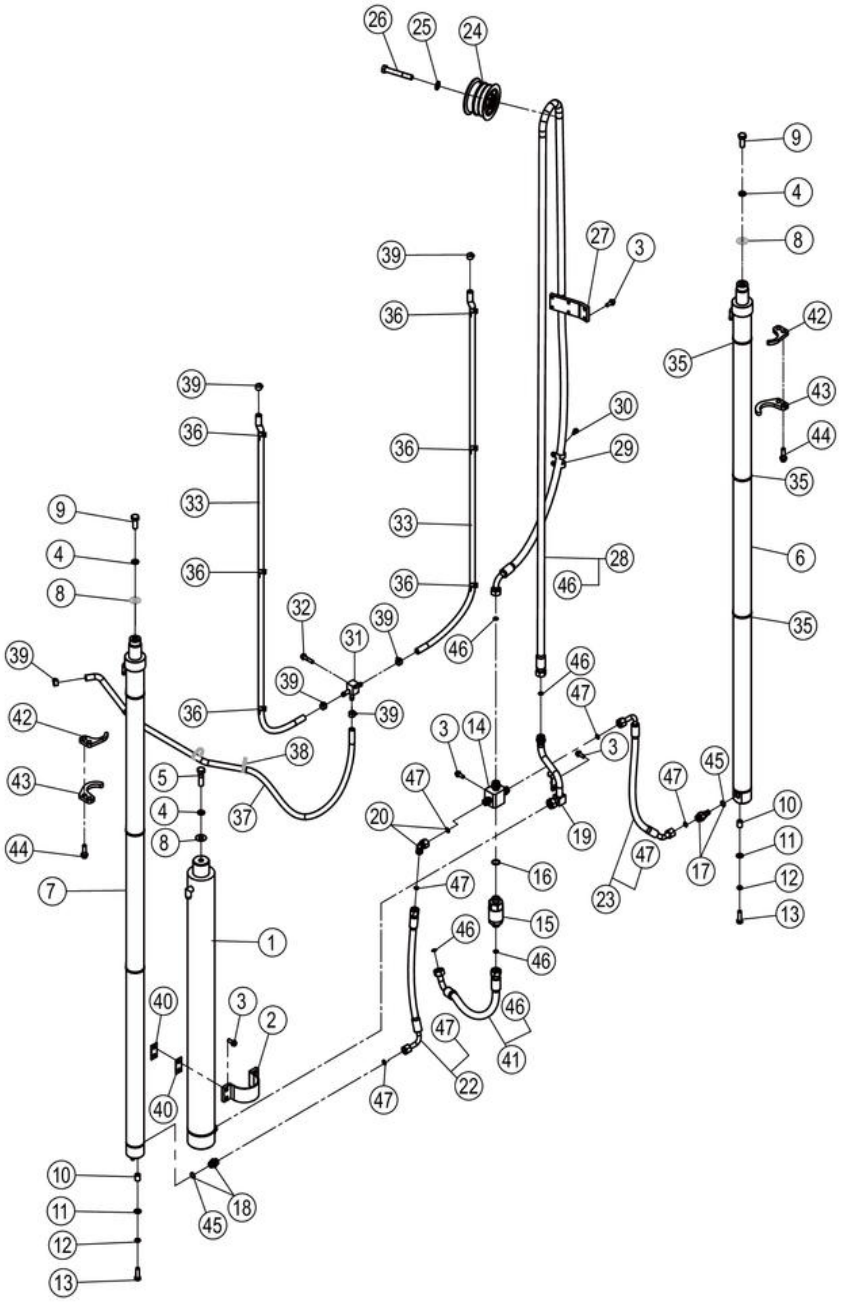

11Y1100_000_00 门架液压系统 MAST HYDRAULIC SYSTEM

件号 ITEM	部件号 PART NO.	零件名称 CH	PART NAME EN	服务代码 SC	互换性 IA	数量 Q'TY	规格 SP.	备注 RE
33	30A6907	回油管	TUBE			2		
35	37J2018	尼龙扎带	NYLON STRAP			4		
36	86A1680	卡箍	CLAMP			4		
37	30A6871	回油管	TUBE			1		
38		尼龙扎带	NYLON STRAP	A		3	250×8	
39	15J2011	不锈钢卡箍	CLAMP			6	12～20	
40	08A6491	安装板	MOUNTING PLATE			4		
41	67C0760	软管总成	HOSE AS			1		
42	48A6500	板	PLATE			2		
43	48A6501	板	PLATE			2		
44	01B1285	螺栓	BOLT			4	M12×40-8.8-ZN.D	
45	12B1016	O 形圈	O-RING			1	17.3×2.2	
46	12B0502	O 形圈	O-RING			2	15×2.0	
47	12B0496	O 形圈	O-RING			1	12×2.0	

30A6907_000_00 回油管
TUBE

注：该系统无装配图。

Note: No assembly diagram is provided for this system.

30A6907_000_00 回油管 TUBE

件号 ITEM	部件号 PART NO.	零件名称 CH	PART NAME EN	服务代码 SC	互换性 IA	数量 Q'TY	规格 SP.	备注 RE
1	MX200912	高温低压软管	HOSE			1	Φ12	

11Y1101_000_00 门架液压系统
MAST HYDRAULIC SYSTEM

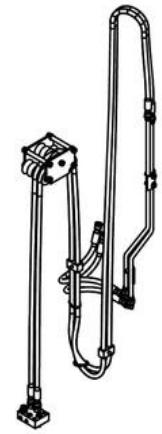

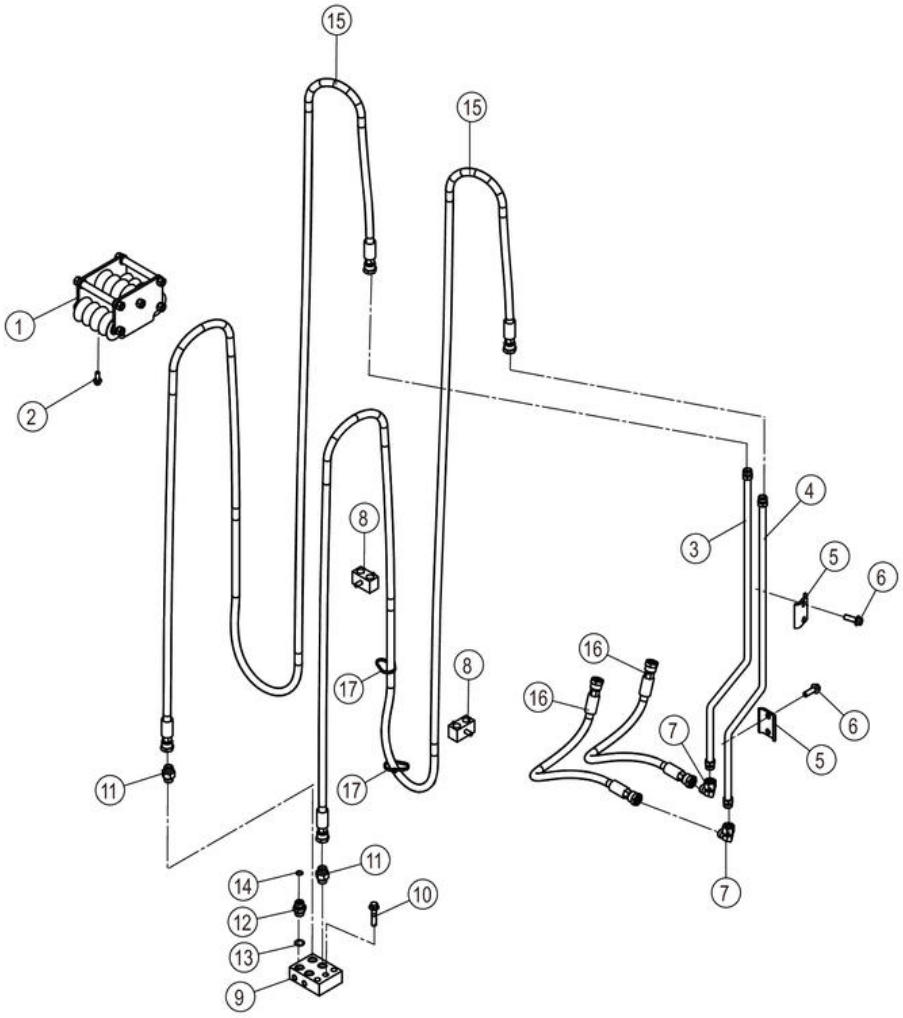

11Y1101_000_00 门架液压系统 MAST HYDRAULIC SYSTEM

件号 ITEM	部件号 PART NO.	零件名称 CH	PART NAME EN	服务代码 SC	互换性 IA	数量 Q'TY	规格 SP.	备注 RE
1	34C6983	导向滚轮	GUIDE ROLLER		Y	1		KS0000147679_3 替换前
1	34C7603	导向滚轮	GUIDE ROLLER		Y	1		KS0000147679_3 替换后
2	01B1289	螺栓	BOLT			4	M8×20-8.8-ZN.D	
3	09D9576	钢管总成	TUBE AS			1		
4	09D9556	钢管总成	TUBE AS			1		
5	95A1255	固定夹	CLAMP		-	2		EC0000152484_5 替换前
5	95A2656	固定夹	CLAMP		-	2		EC0000152484_5 替换后
6	01B1279	螺栓	BOLT			4	M10×30-8.8-ZN.D	
7	31C0102	弯接头	ELBOW			2		
8	34C6133	双管夹	DOUBLE CLAMP			2		
9	15D1443	接头块	BLOCK			1		
10	01B1282	螺栓	BOLT			2	M10×45-8.8-ZN.D	
11	30C0350	接头	CONNECTOR			2		
12	00A2436X0	接头	CONNECTOR			2		
12	00A2436	接头	CONNECTOR			2		
13	12B0342	O 形密封圈	O-RING			2	20×2.4	
14	12B0285	O 形圈	O-RING			2	10.6×1.8	
15	66C6462	软管总成	HOSE AS			2		
16	66C8681	软管总成	HOSE AS			2		
17	37J2003	尼龙扎带	NYLON STRAP			2		

11Y1102_000_00 门架液压系统
MAST HYDRAULIC SYSTEM

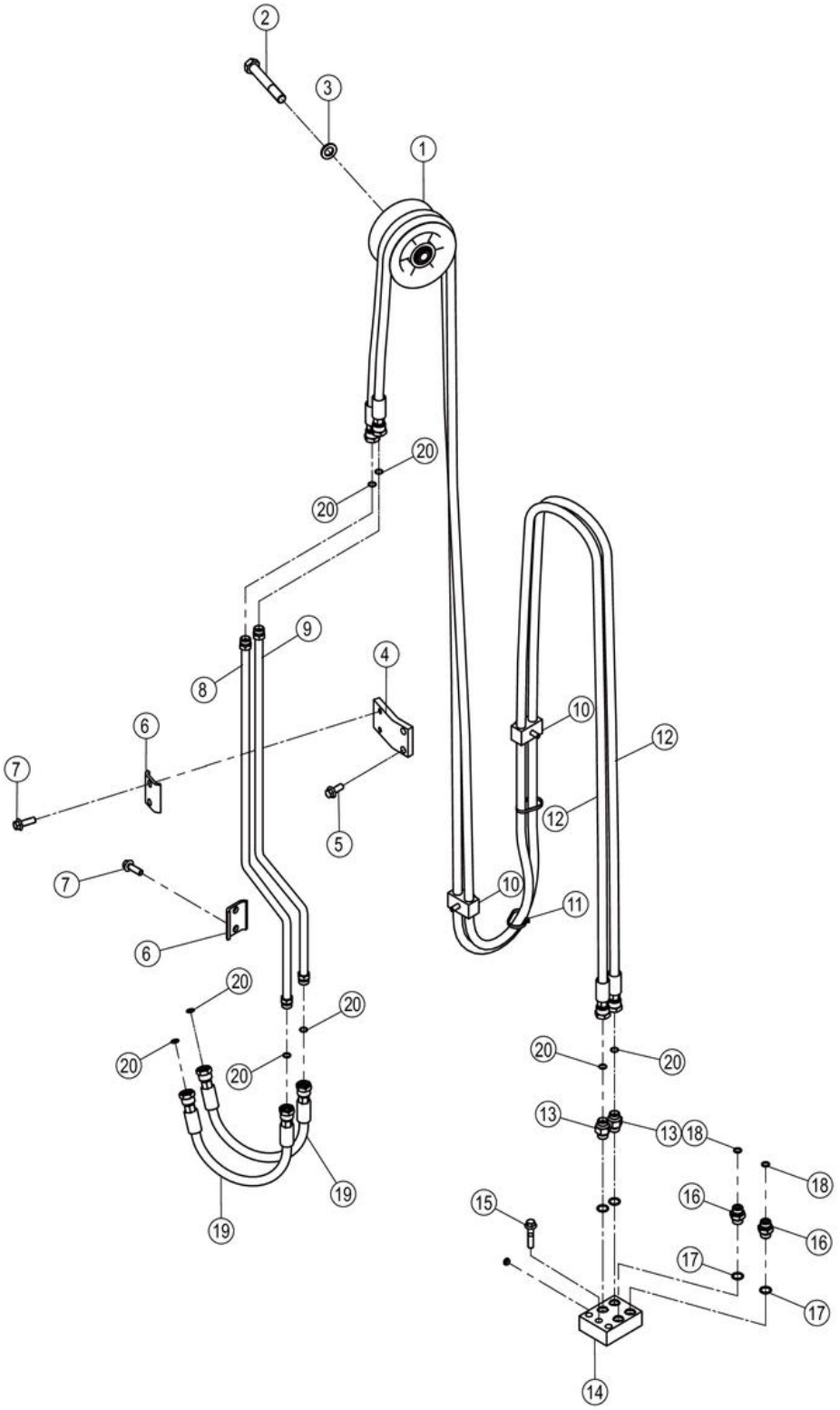

11Y1102_000_00 门架液压系统 MAST HYDRAULIC SYSTEM

件号 ITEM	部件号 PART NO.	零件名称 CH	PART NAME EN	服务代码 SC	互换性 IA	数量 Q'TY	规格 SP.	备注 RE
1	34C7377	导向滚轮	GUIDE ROLLER			1		
2	01B0286	螺栓	BOLT			1	M16×110-8.8-ZN.D	
3	06B0012	垫圈	WASHER			1	16-140HV-ZN.D	
4	48A4293	板	PLATE			1		
5	01B1278	螺栓	BOLT			2	M10×25-8.8-ZN.D	
6	95A2656	固定夹	CLAMP		-	2		EC0000152484_6 替换后
6	95A1255	固定夹	CLAMP		-	2		EC0000152484_6 替换前
7	01B1279	螺栓	BOLT			4	M10×30-8.8-ZN.D	
8	09D9556	钢管总成	TUBE AS			1		
9	09D9576	钢管总成	TUBE AS			1		
10	34C6133	双管夹	DOUBLE CLAMP			2		
11	37J2003	尼龙扎带	NYLON STRAP			2		
12	66C6462	软管总成	HOSE AS			2		
13	30C0350	接头	CONNECTOR			2		
14	15D1443	接头块	BLOCK			1		
15	01B1282	螺栓	BOLT			2	M10×45-8.8-ZN.D	
16	00A2436	接头	CONNECTOR			2		
16	00A2436X0	接头	CONNECTOR			2		
17	12B0342	O 形密封圈	O-RING			2	20×2.4	
18	12B0285	O 形圈	O-RING			2	10.6×1.8	
19	66C8685	软管总成	HOSE AS			2		
20	12B0514	O 形圈	O-RING			8	9×1.5	

11Y1103_000_00 门架液压系统
MAST HYDRAULIC SYSTEM

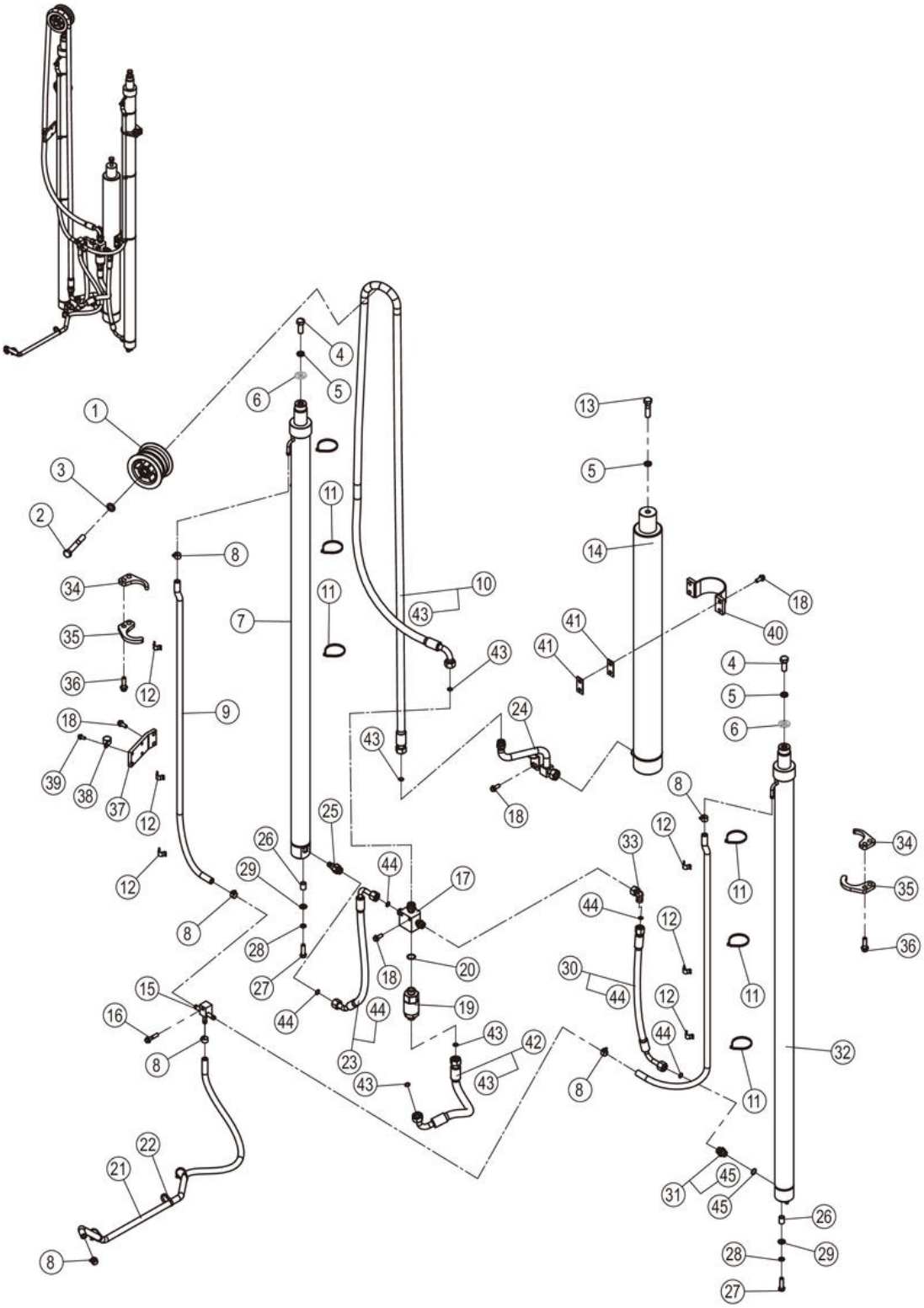

11Y1103_000_00 门架液压系统 MAST HYDRAULIC SYSTEM

件号 ITEM	部件号 PART NO.	零件名称 CH	PART NAME EN	服务代码 SC	互换性 IA	数量 Q'TY	规格 SP.	备注 RE
1	34C7377	导向滚轮	GUIDE ROLLER			1		
2	01B0286	螺栓	BOLT			1	M16×110-8.8-ZN.D	
3	06B0012	垫圈	WASHER			1	16-140HV-ZN.D	
4	01B0526	螺栓	BOLT			2	M16×1.5×40-8.8-ZN.D	
5	06B0015	垫圈	WASHER			3	16	
6	57H2002	调整垫片	SHIM	C		2		
7	10C4167	起升油缸	LIFT CYLINDER			1		
8	15J2011	不锈钢卡箍	CLAMP			6	12～20	
9	30A6908	回油管	TUBE			2		
10	67C0804	软管总成	HOSE AS			1		
11	37J2018	尼龙扎带	NYLON STRAP			6		
12	86A1680	卡箍	CLAMP			6		
13	01B0469	螺栓	BOLT			1	M16×1.5×60-10.9-ZN.D	
14	10C3429	起升油缸	LIFT CYLINDER			1		
15	15D1442	接头块	BLOCK			1		
16	01B1282	螺栓	BOLT			1	M10×45-8.8-ZN.D	
17	15D1536	接头块	BLOCK			1		
18	01B1278	螺栓	BOLT			9	M10×25-8.8-ZN.D	
19	12C6915	限速阀	FLOW CONTROL VALVE			1		
20	12B0493	O 形圈	O-RING			1	23.47×2.95	
21	30A6871	回油管	TUBE			1		
22		尼龙扎带	NYLON STRAP	A		3	250×8	
23	67C0721	软管总成	HOSE AS			1		
24	09D9527	钢管总成	TUBE AS			1		
25	12C5920	安全阀	SAFETY VALVE			1	M22X1.5-6G	
26	34A1759	间隔套	SPACER SLEEVE			2		
27	00B0449	螺栓	BOLT			2	M12×1.25×40-8.8-ZN.D	
28	06B0008	垫圈	WASHER			2	12	
29	06B0020	垫圈	WASHER			2	12-200HV-ZN.D	
30	06C4051	软管总成	HOSE AS		N	1		EC0000152011_15 替换前
30	67C1890	软管总成	HOSE AS		N	1		EC0000152011_15 替换后
31	30C0934	管接头	CONNECTOR			1		
32	10C4168	起升油缸	LIFT CYLINDER			1		
33	31C0114	弯接头	CONNECTOR			1		
34	48A6500	板	PLATE			2		
35	48A6501	板	PLATE			2		

11Y1103_000_00 门架液压系统
MAST HYDRAULIC SYSTEM

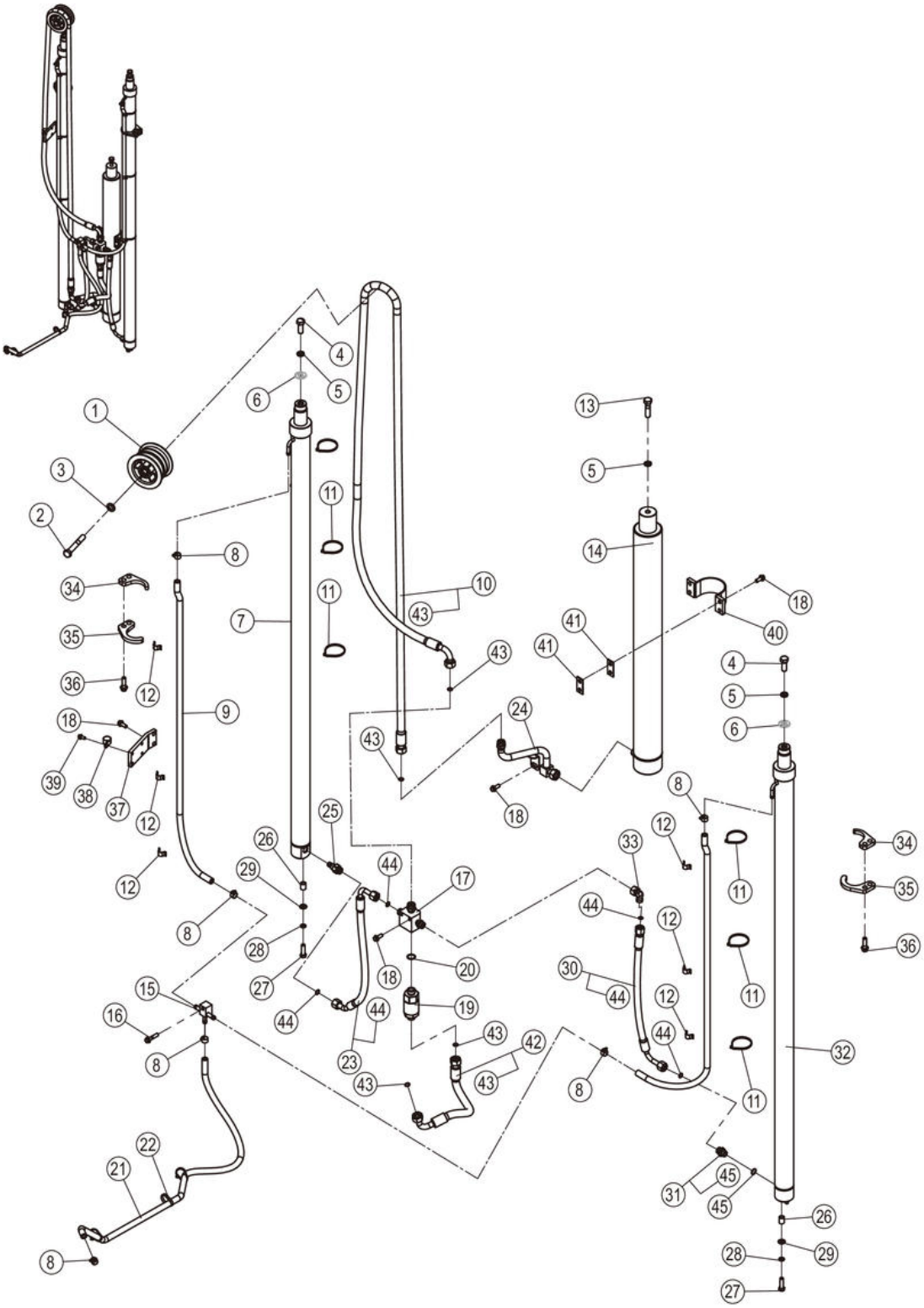

11Y1103_000_00 门架液压系统 MAST HYDRAULIC SYSTEM

件号 ITEM	部件号 PART NO.	零件名称 CH	PART NAME EN	服务代码 SC	互换性 IA	数量 Q'TY	规格 SP.	备注 RE
36	01B1285	螺栓	BOLT			4	M12×40-8.8-ZN.D	
37	48A6462	板	PLATE			1		
38	09C2615	管夹	CLAMP		N	1		EC0000152011_16 替换后
38	09C0560	软管夹	CLAMP		N	2		EC0000152011_16 替换前
39	01B1357	螺栓	BOLT		N	2	M6×50-8.8-ZN.D	EC0000152011_14 替换后
39	01B1288	螺栓	BOLT		N	2	M8×16-8.8-ZN.D	EC0000152011_14 替换前
40	01D6128	固定夹	CLAMP			1		
41	08A6491	安装板	MOUNTING PLATE			4		
42	67C0760	软管总成	HOSE AS			1		
43	12B0502	O 形圈	O-RING			1	15×2.0	
44	12B0496	O 形圈	O-RING			1	12×2.0	
45	12B1016	O 形圈	O-RING			1	17.3×2.2	

11Y1104_000_00 门架液压系统
MAST HYDRAULIC SYSTEM

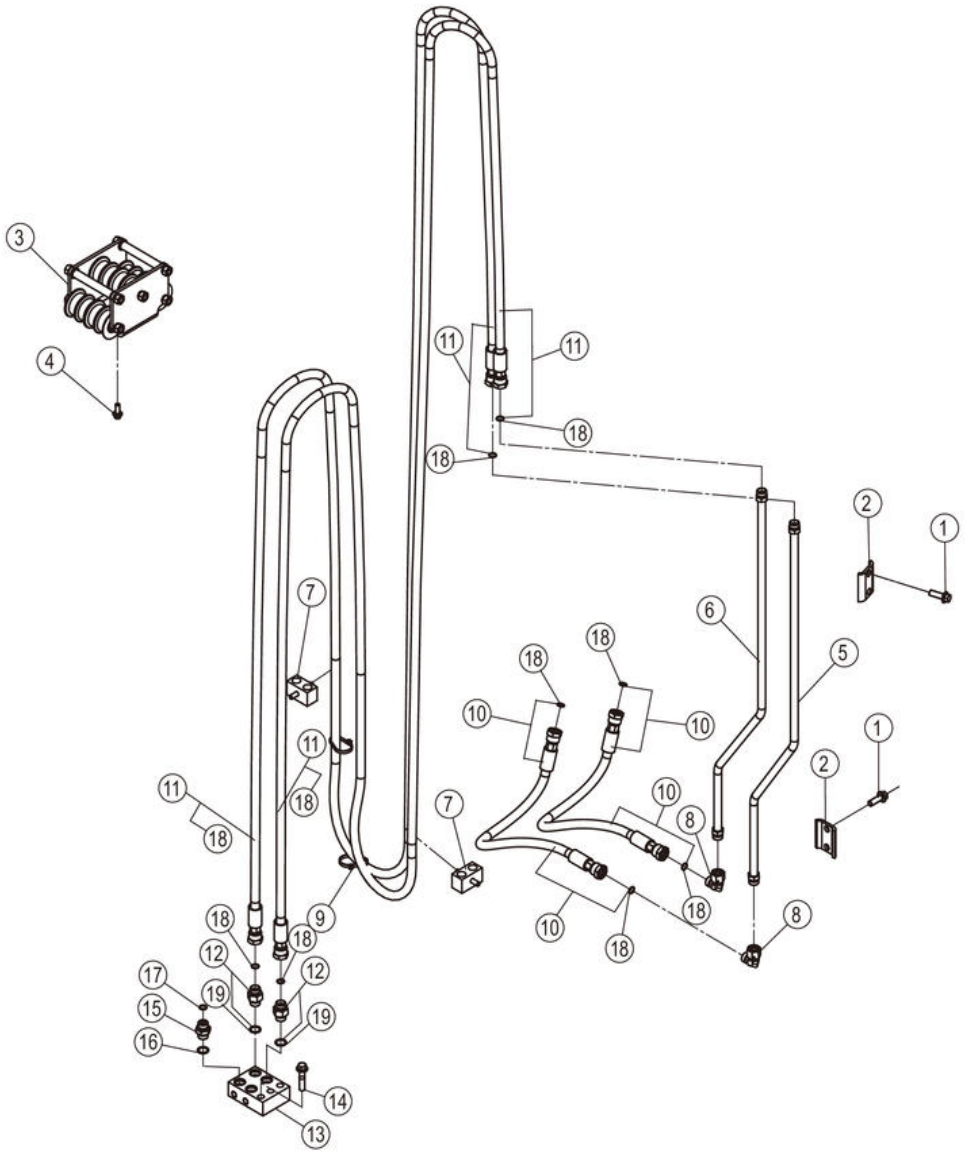

11Y1104_000_00 门架液压系统 MAST HYDRAULIC SYSTEM

件号 ITEM	部件号 PART NO.	零件名称 CH	PART NAME EN	服务代码 SC	互换性 IA	数量 Q'TY	规格 SP.	备注 RE
1	01B1279	螺栓	BOLT			4	M10×30-8.8-ZN.D	
2	95A2656	固定夹	CLAMP		-	2		EC0000152484_7 替换后
2	95A1255	固定夹	CLAMP		-	2		EC0000152484_7 替换前
3	34C7603	导向滚轮	GUIDE ROLLER		Y	1		KS0000147679_4 替换后
3	34C6983	导向滚轮	GUIDE ROLLER		Y	1		KS0000147679_4 替换前
4	01B1289	螺栓	BOLT			4	M8×20-8.8-ZN.D	
5	09D9556	钢管总成	TUBE AS			1		
6	09D9576	钢管总成	TUBE AS			1		
7	34C6133	双管夹	DOUBLE CLAMP			2		
8	31C0102	弯接头	ELBOW			2		
9	37J2003	尼龙扎带	NYLON STRAP			2		
10	66C8681	软管总成	HOSE AS			2		
11	66C2420	软管总成	HOSE AS			2		
12	30C0350	接头	CONNECTOR			2		
13	15D1443	接头块	BLOCK			1		
14	01B1282	螺栓	BOLT			2	M10×45-8.8-ZN.D	
15	00A2436X0	接头	CONNECTOR			2		
15	00A2436	接头	CONNECTOR			2		
16	12B0342	O 形密封圈	O-RING			2	20×2.4	
17	12B0285	O 形圈	O-RING			2	10.6×1.8	
18	12B0514	O 形圈	O-RING			8	9×1.5	
19	12B1727	O 形圈	O-RING			2	15.3×2.2	

11Y1105_000_00 门架液压系统
MAST HYDRAULIC SYSTEM

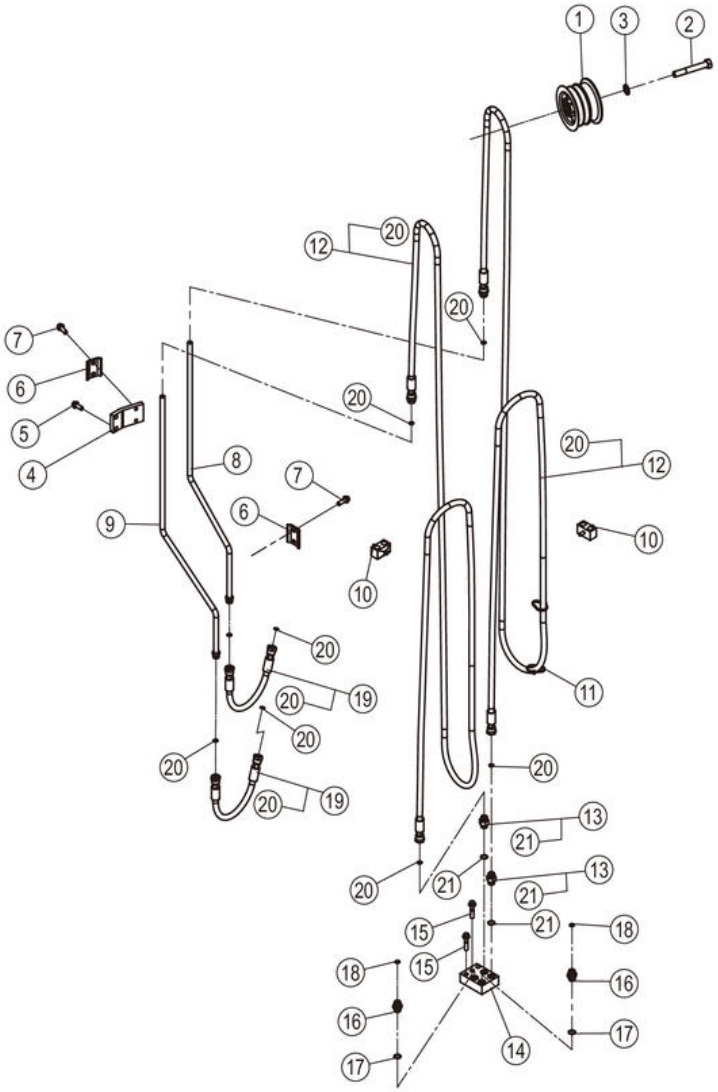

11Y1105_000_00 门架液压系统 MAST HYDRAULIC SYSTEM

件号 ITEM	部件号 PART NO.	零件名称 CH	PART NAME EN	服务代码 SC	互换性 IA	数量 Q'TY	规格 SP.	备注 RE
1	34C7377	导向滚轮	GUIDE ROLLER			1		
2	01B0286	螺栓	BOLT			1	M16×110-8.8-ZN.D	
3	06B0012	垫圈	WASHER			1	16-140HV-ZN.D	
4	48A4293	板	PLATE			1		
5	01B1278	螺栓	BOLT			2	M10×25-8.8-ZN.D	
6	95A1255	固定夹	CLAMP		-	2		EC0000152484_8 替换前
6	95A2656	固定夹	CLAMP		-	2		EC0000152484_8 替换后
7	01B1279	螺栓	BOLT			4	M10×30-8.8-ZN.D	
8	09D9556	钢管总成	TUBE AS			1		
9	09D9576	钢管总成	TUBE AS			1		
10	34C6133	双管夹	DOUBLE CLAMP			2		
11	37J2003	尼龙扎带	NYLON STRAP			2		
12	66C2420	软管总成	HOSE AS			2		
13	30C0350	接头	CONNECTOR			2		
14	15D1443	接头块	BLOCK			1		
15	01B1282	螺栓	BOLT			2	M10×45-8.8-ZN.D	
16	00A2436	接头	CONNECTOR			2		
17	12B0342	O 形密封圈	O-RING			2	20×2.4	
18	12B0285	O 形圈	O-RING			2	10.6×1.8	
19	66C8685	软管总成	HOSE AS			2		
20	12B0514	O 形圈	O-RING			8	9×1.5	
21	12B1727	O 形圈	O-RING			2	15.3×2.2	

11Y1106_000_00 门架液压系统
MAST HYDRAULIC SYSTEM

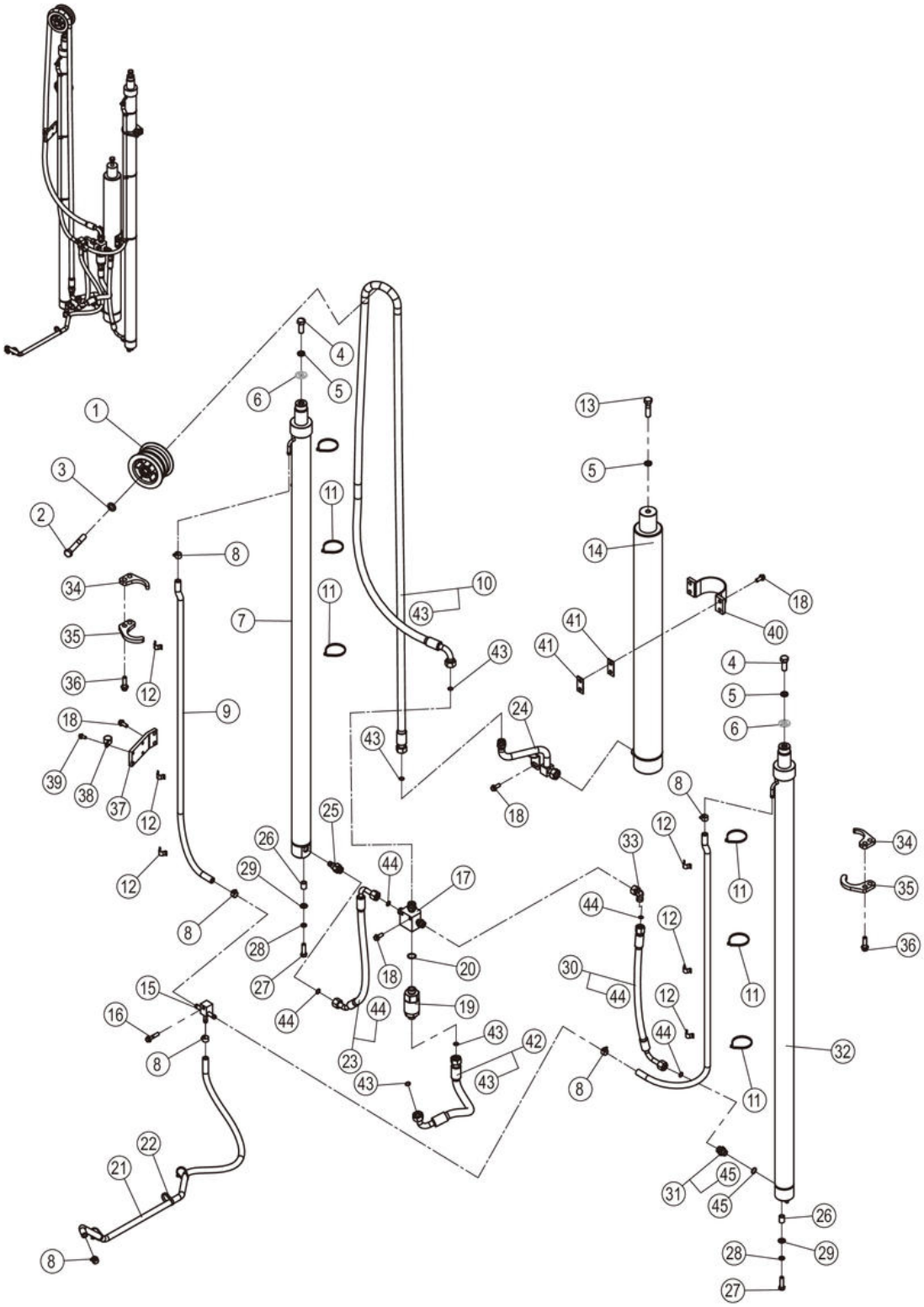

11Y1106_000_00 门架液压系统 MAST HYDRAULIC SYSTEM

件号 ITEM	部件号 PART NO.	零件名称 CH	PART NAME EN	服务代码 SC	互换性 IA	数量 Q'TY	规格 SP.	备注 RE
1	34C7377	导向滚轮	GUIDE ROLLER			1		
2	01B0286	螺栓	BOLT			1	M16×110-8.8-ZN.D	
3	06B0012	垫圈	WASHER			1	16-140HV-ZN.D	
4	01B0526	螺栓	BOLT			2	M16×1.5×40-8.8-ZN.D	
5	06B0015	垫圈	WASHER			3	16	
6	57H2002	调整垫片	SHIM	C		2		
7	10C4264	起升油缸	LIFT CYLINDER			1		
8	15J2011	不锈钢卡箍	CLAMP			6	12～20	
9	30A6909	回油管	TUBE			2		
10	67C0805	软管总成	HOSE AS			1		
11	37J2018	尼龙扎带	NYLON STRAP			6		
12	86A1680	卡箍	CLAMP			6		
13	01B0469	螺栓	BOLT			1	M16×1.5×60-10.9-ZN.D	
14	10C3741	起升油缸	LIFT CYLINDER			1		
15	15D1442	接头块	BLOCK			1		
16	01B1282	螺栓	BOLT			1	M10×45-8.8-ZN.D	
17	15D1536	接头块	BLOCK			1		
18	01B1278	螺栓	BOLT			9	M10×25-8.8-ZN.D	
19	12C6915	限速阀	FLOW CONTROL VALVE			1		
20	12B0493	O 形圈	O-RING			1	23.47×2.95	
21	30A6871	回油管	TUBE			1		
22		尼龙扎带	NYLON STRAP	A		3	250×8	
23	67C0721	软管总成	HOSE AS			1		
24	09D9527	钢管总成	TUBE AS			1		
25	12C5920	安全阀	SAFETY VALVE			1	M22X1.5-6G	
26	34A1759	间隔套	SPACER SLEEVE			2		
27	00B0449	螺栓	BOLT			2	M12×1.25×40-8.8-ZN.D	
28	06B0008	垫圈	WASHER			2	12	
29	06B0020	垫圈	WASHER			2	12-200HV-ZN.D	
30	06C4051	软管总成	HOSE AS		N	1		EC0000152011_19 替换前
30	67C1890	软管总成	HOSE AS		N	1		EC0000152011_19 替换后
31	30C0934	管接头	CONNECTOR			1		
32	10C4263	起升油缸	LIFT CYLINDER			1		
33	31C0114	弯接头	CONNECTOR			1		
34	48A6500	板	PLATE			2		
35	48A6501	板	PLATE			2		

11Y1106_000_00 门架液压系统
MAST HYDRAULIC SYSTEM

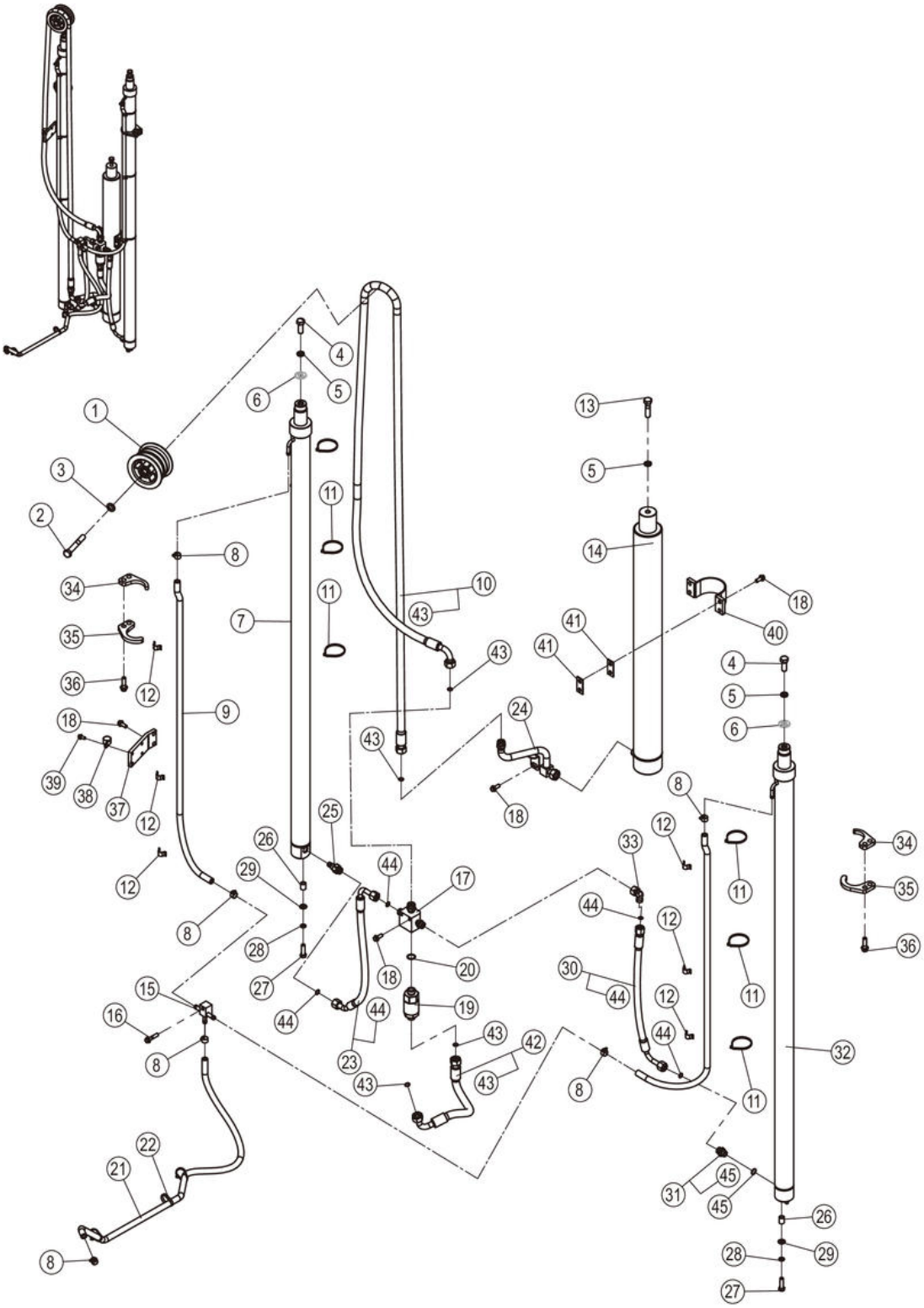

11Y1106_000_00 门架液压系统 MAST HYDRAULIC SYSTEM

件号 ITEM	部件号 PART NO.	零件名称 CH	PART NAME EN	服务代码 SC	互换性 IA	数量 Q'TY	规格 SP.	备注 RE
36	01B1285	螺栓	BOLT			4	M12×40-8.8-ZN.D	
37	48A6462	板	PLATE			1		
38	09C2615	管夹	CLAMP		N	1		EC0000152011_17 替换后
38	09C0560	软管夹	CLAMP		N	2		EC0000152011_17 替换前
39	01B1288	螺栓	BOLT		N	2	M8×16-8.8-ZN.D	EC0000152011_18 替换前
39	01B1357	螺栓	BOLT		N	2	M6×50-8.8-ZN.D	EC0000152011_18 替换后
40	01D6128	固定夹	CLAMP			1		
41	08A6491	安装板	MOUNTING PLATE			4		
42	67C0760	软管总成	HOSE AS			1		
43	12B0502	O 形圈	O-RING			4	15×2.0	
44	12B0496	O 形圈	O-RING			4	12×2.0	
45	12B1016	O 形圈	O-RING			1	17.3×2.2	

30A6909_000_00 回油管
TUBE

注：该系统无装配图。

Note: No assembly diagram is provided for this system.

30A6909_000_00 回油管 TUBE

件号 ITEM	部件号 PART NO.	零件名称 CH	PART NAME EN	服务代码 SC	互换性 IA	数量 Q'TY	规格 SP.	备注 RE
1	MX200912	高温低压软管	HOSE			1	Φ12	

11Y1107_000_00 门架液压系统
MAST HYDRAULIC SYSTEM

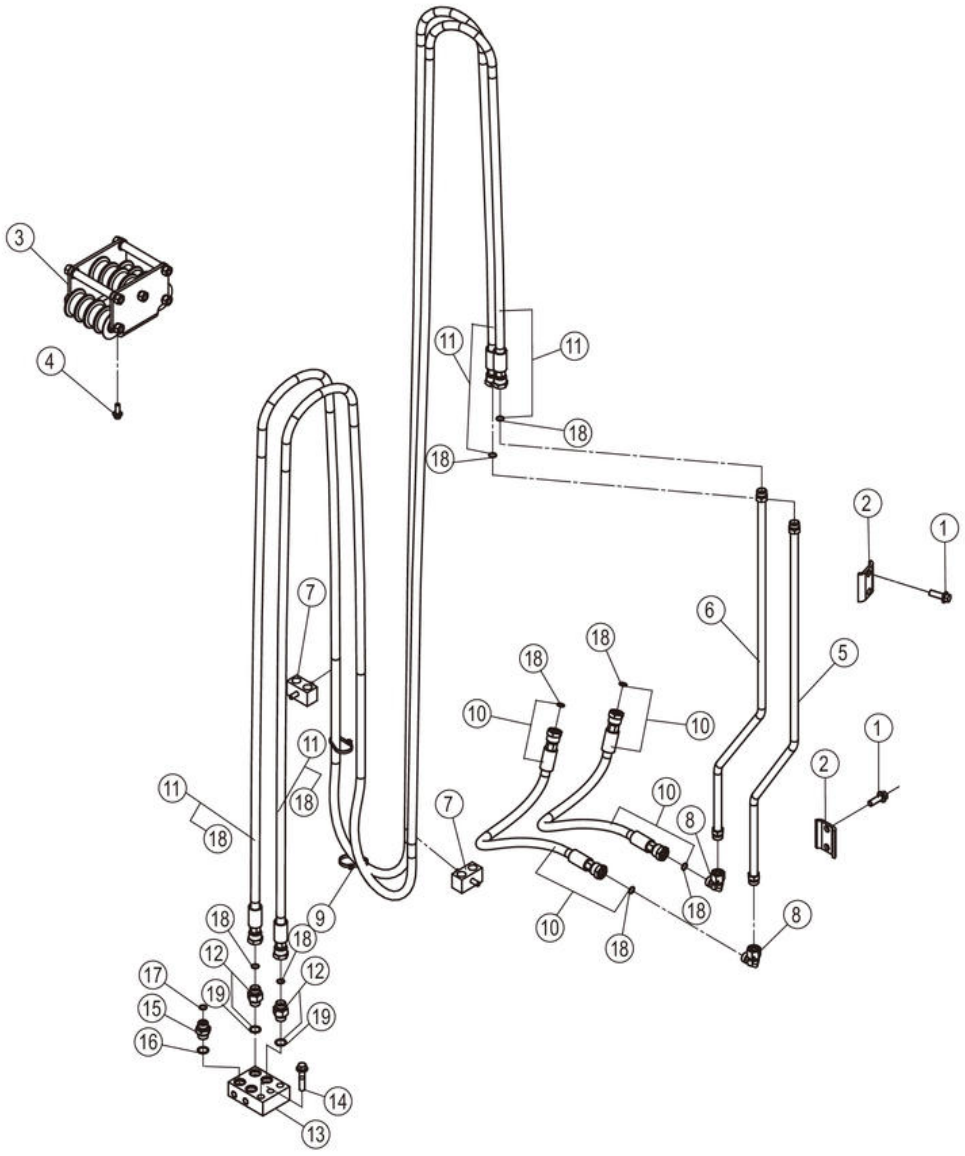

11Y1107_000_00 门架液压系统 MAST HYDRAULIC SYSTEM

件号 ITEM	部件号 PART NO.	零件名称 CH	PART NAME EN	服务代码 SC	互换性 IA	数量 Q'TY	规格 SP.	备注 RE
1	01B1279	螺栓	BOLT			4	M10×30-8.8-ZN.D	
2	95A2656	固定夹	CLAMP		-	2		EC0000152484_9 替换后
2	95A1255	固定夹	CLAMP		-	2		EC0000152484_9 替换前
3	34C7603	导向滚轮	GUIDE ROLLER		Y	1		KS0000147679_5 替换后
3	34C6983	导向滚轮	GUIDE ROLLER		Y	1		KS0000147679_5 替换前
4	01B1289	螺栓	BOLT			4	M8×20-8.8-ZN.D	
5	09D9556	钢管总成	TUBE AS			1		
6	09D9576	钢管总成	TUBE AS			1		
7	34C6133	双管夹	DOUBLE CLAMP			2		
8	31C0102	弯接头	ELBOW			2		
9	37J2003	尼龙扎带	NYLON STRAP			2		
10	66C8681	软管总成	HOSE AS			2		
11	66C9886	软管总成	HOSE AS			2		
12	30C0350	接头	CONNECTOR			2		
13	15D1443	接头块	BLOCK			1		
14	01B1282	螺栓	BOLT			2	M10×45-8.8-ZN.D	
15	00A2436	接头	CONNECTOR			2		
15	00A2436X0	接头	CONNECTOR			2		
16	12B0342	O 形密封圈	O-RING			2	20×2.4	
17	12B0285	O 形圈	O-RING			2	10.6×1.8	
18	12B0514	O 形圈	O-RING			8	9×1.5	
19	12B1727	O 形圈	O-RING			2	15.3×2.2	

11Y1108_000_00 门架液压系统
MAST HYDRAULIC SYSTEM

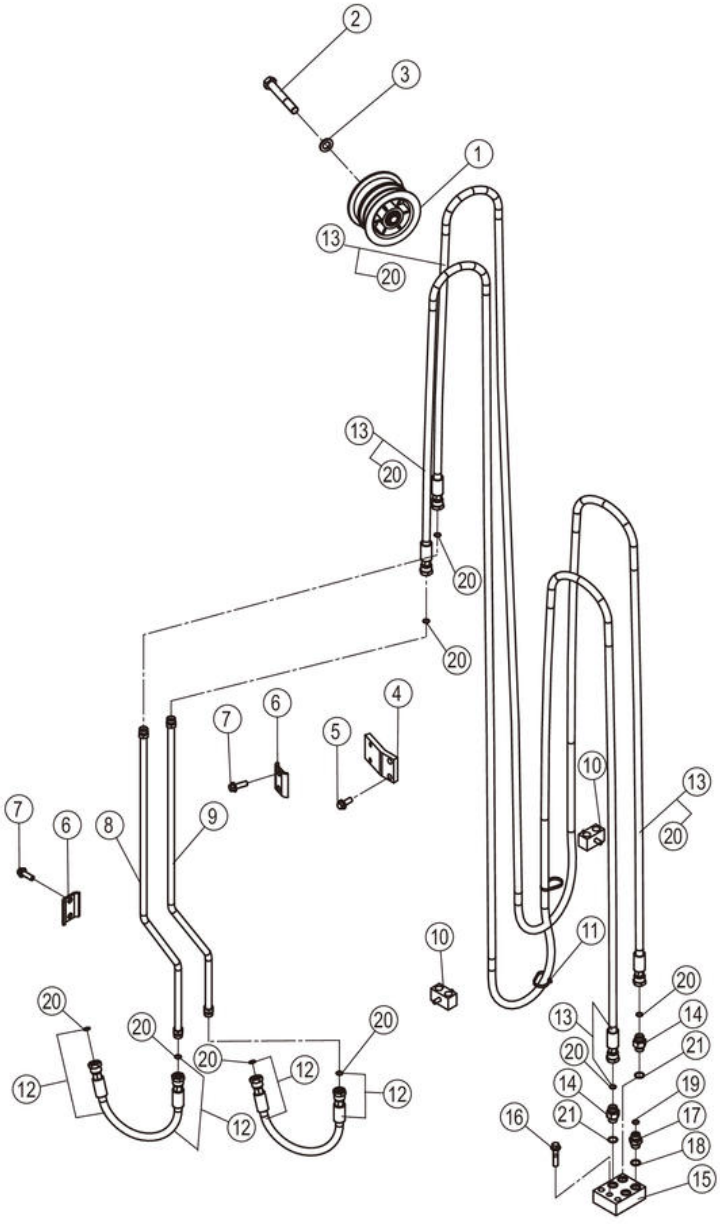

11Y1108_000_00 门架液压系统 MAST HYDRAULIC SYSTEM

件号 ITEM	部件号 PART NO.	零件名称 CH	PART NAME EN	服务代码 SC	互换性 IA	数量 Q'TY	规格 SP.	备注 RE
1	34C7377	导向滚轮	GUIDE ROLLER			1		
2	01B0286	螺栓	BOLT			1	M16×110-8.8-ZN.D	
3	06B0012	垫圈	WASHER			1	16-140HV-ZN.D	
4	48A4293	板	PLATE			1		
5	01B1278	螺栓	BOLT			2	M10×25-8.8-ZN.D	
6	95A2656	固定夹	CLAMP		-	2		EC0000152484_10 替换后
6	95A1255	固定夹	CLAMP		-	2		EC0000152484_10 替换前
7	01B1279	螺栓	BOLT			4	M10×30-8.8-ZN.D	
8	09D9556	钢管总成	TUBE AS			1		
9	09D9576	钢管总成	TUBE AS			1		
10	34C6133	双管夹	DOUBLE CLAMP			2		
11	37J2003	尼龙扎带	NYLON STRAP			2		
12	66C8685	软管总成	HOSE AS			2		
13	66C9886	软管总成	HOSE AS			2		
14	30C0350	接头	CONNECTOR			2		
15	15D1443	接头块	BLOCK			1		
16	01B1282	螺栓	BOLT			2	M10×45-8.8-ZN.D	
17	00A2436	接头	CONNECTOR			2		
17	00A2436X0	接头	CONNECTOR			2		
18	12B0342	O 形密封圈	O-RING			2	20×2.4	
19	12B0285	O 形圈	O-RING			2	10.6×1.8	
20	12B0514	O 形圈	O-RING			8	9×1.5	
21	12B1727	O 形圈	O-RING			2	15.3×2.2	

11Y1109_000_00 门架液压系统
MAST HYDRAULIC SYSTEM

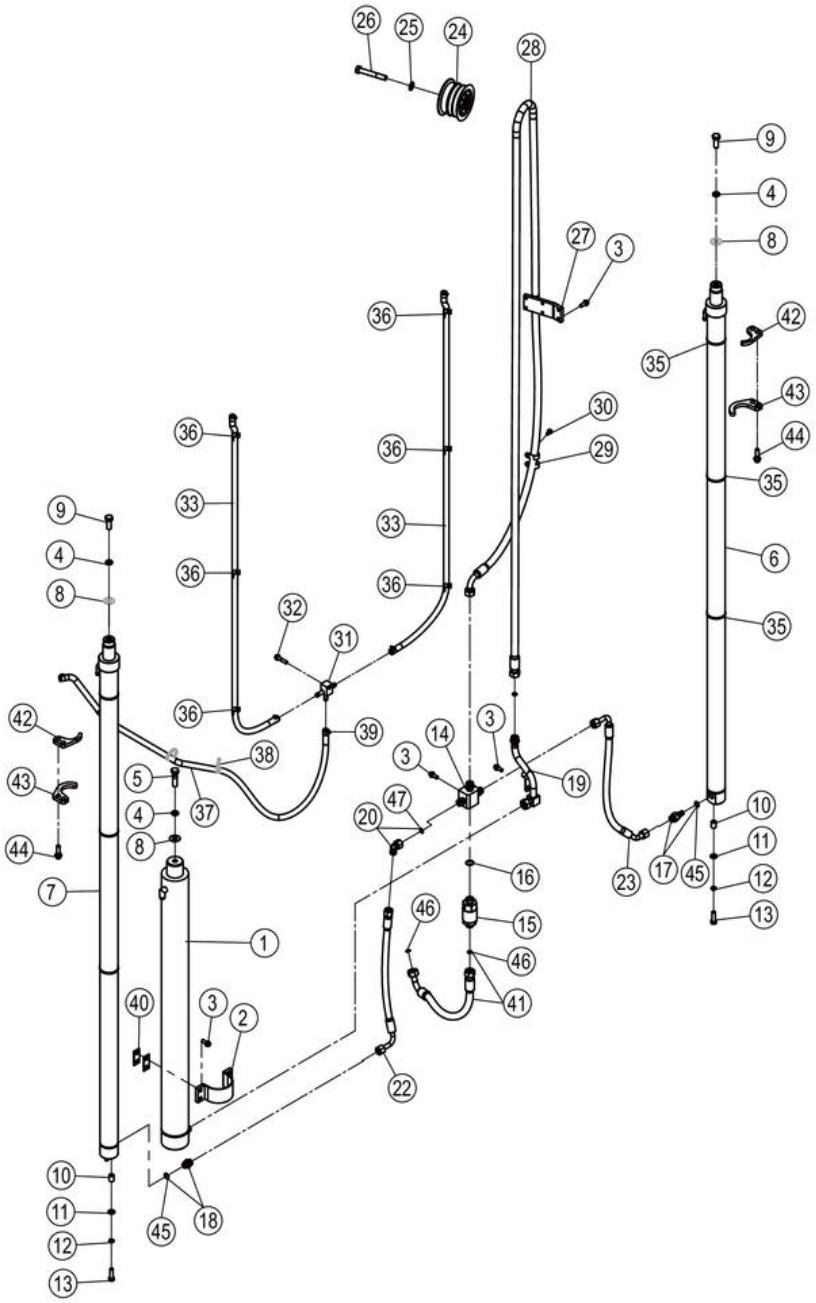

11Y1109_000_00 门架液压系统 MAST HYDRAULIC SYSTEM

件号 ITEM	部件号 PART NO.	零件名称 CH	PART NAME EN	服务代码 SC	互换性 IA	数量 Q'TY	规格 SP.	备注 RE
1	10C3435	起升油缸	LIFT CYLINDER			1		
2	01D6128	固定夹	CLAMP			1		
3	01B1278	螺栓	BOLT			9	M10×25-8.8-ZN.D	
4	06B0015	垫圈	WASHER			3	16	
5	01B0469	螺栓	BOLT			1	M16×1.5×60-10.9-ZN.D	
6	10C4170	起升油缸	LIFT CYLINDER			1		
7	10C4171	起升油缸	LIFT CYLINDER			1		
8	57H2002	调整垫片	SHIM	C		2		
9	01B0526	螺栓	BOLT			2	M16×1.5×40-8.8-ZN.D	
10	34A1759	间隔套	SPACER SLEEVE			2		
11	06B0020	垫圈	WASHER			2	12-200HV-ZN.D	
12	06B0008	垫圈	WASHER			2	12	
13	00B0449	螺栓	BOLT			2	M12×1.25×40-8.8-ZN.D	
14	15D1536	接头块	BLOCK			1		
15	12C6915	限速阀	FLOW CONTROL VALVE			1		
16	12B0493	O 形圈	O-RING			1	23.47×2.95	
17	12C5920	安全阀	SAFETY VALVE			1	M22X1.5-6G	
18	30C0934	管接头	CONNECTOR			1		
19	09D9527	钢管总成	TUBE AS			1		
20	31C0114	弯接头	CONNECTOR			1		
22	67C1890	软管总成	HOSE AS		N	1		EC0000152011_21 替换后
22	06C4051	软管总成	HOSE AS		N	1		EC0000152011_21 替换前
23	67C0721	软管总成	HOSE AS			1		
24	34C7377	导向滚轮	GUIDE ROLLER			1		
25	06B0012	垫圈	WASHER			1	16-140HV-ZN.D	
26	01B0286	螺栓	BOLT			1	M16×110-8.8-ZN.D	
27	48A6462	板	PLATE			1		
28	67C0806	软管总成	HOSE AS			1		
29	09C0560	软管夹	CLAMP		N	2		EC0000152011_22 替换前
29	09C2615	管夹	CLAMP		N	1		EC0000152011_22 替换后
30	01B1288	螺栓	BOLT		N	2	M8×16-8.8-ZN.D	EC0000152011_20 替换前
30	01B1357	螺栓	BOLT		N	2	M6×50-8.8-ZN.D	EC0000152011_20 替换后
31	15D1442	接头块	BLOCK			1		
32	01B1282	螺栓	BOLT			1	M10×45-8.8-ZN.D	

11Y1109_000_00 门架液压系统
MAST HYDRAULIC SYSTEM

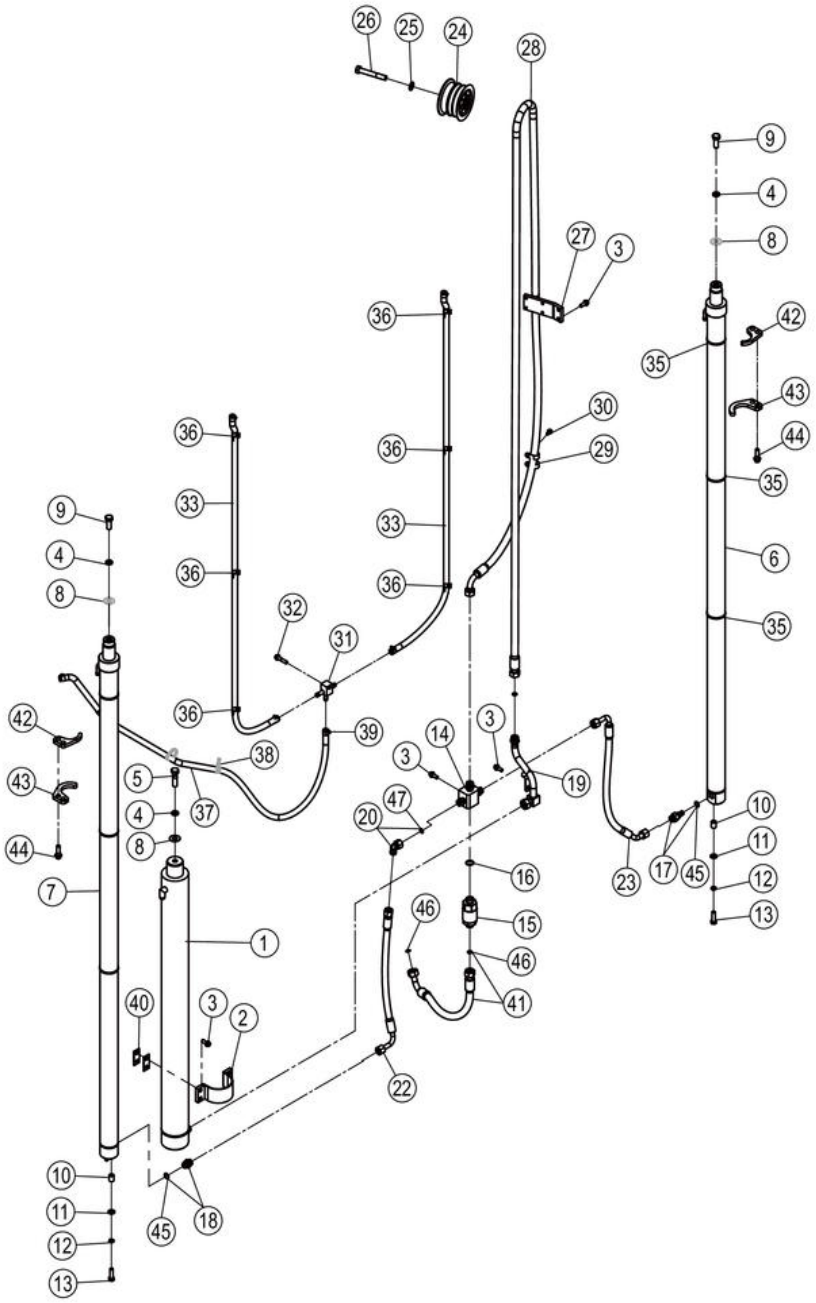

11Y1109_000_00 门架液压系统 MAST HYDRAULIC SYSTEM

件号 ITEM	部件号 PART NO.	零件名称 CH	PART NAME EN	服务代码 SC	互换性 IA	数量 Q'TY	规格 SP.	备注 RE
33	30A6910	回油管	TUBE			2		
35	37J2018	尼龙扎带	NYLON STRAP			6		
36	86A1680	卡箍	CLAMP			6		
37	30A6871	回油管	TUBE			1		
38		尼龙扎带	NYLON STRAP	A		3	250×8	
39	15J2011	不锈钢卡箍	CLAMP			6	12～20	
40	08A6491	安装板	MOUNTING PLATE			4		
41	67C0760	软管总成	HOSE AS			1		
42	48A6500	板	PLATE			2		
43	48A6501	板	PLATE			2		
44	01B1285	螺栓	BOLT			4	M12×40-8.8-ZN.D	
45	12B1016	O 形圈	O-RING			1	17.3×2.2	
46	12B0502	O 形圈	O-RING			2	15×2.0	
47	12B0496	O 形圈	O-RING			1	12×2.0	

10C3435_000_00 起升油缸
LIFT CYLINDER

注：该系统无装配图。

Note: No assembly diagram is provided for this system.

10C3435_000_00 起升油缸 LIFT CYLINDER

件号 ITEM	部件号 PART NO.	零件名称 CH	PART NAME EN	服务代码 SC	互换性 IA	数量 Q'TY	规格 SP.	备注 RE
1	10C3435P01	起升油缸	LIFT CYLINDER	B		1		

10C3435P01_000_00 起升油缸(102629)
LIFT CYLINDER

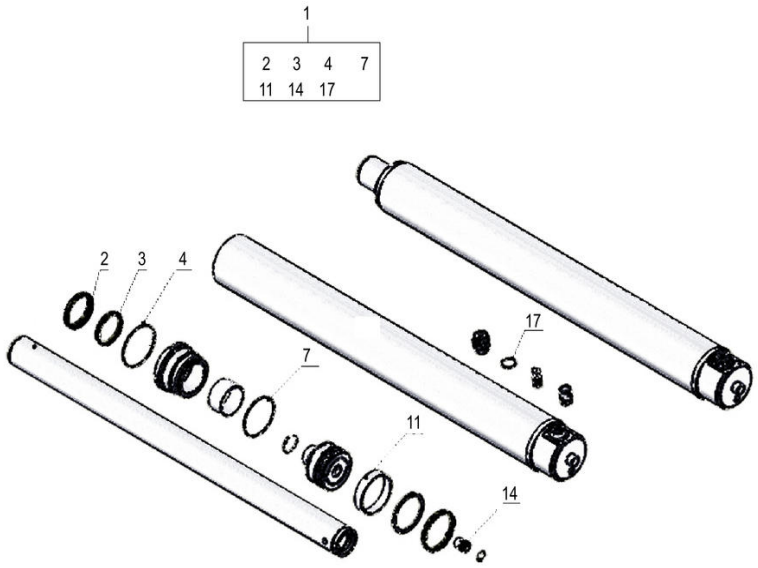

10C3435P01_000_00 起升油缸(102629) LIFT CYLINDER

件号 ITEM	部件号 PART NO.	零件名称 CH	PART NAME EN	服务代码 SC	互换性 IA	数量 Q'TY	规格 SP.	备注 RE
1	SP152658	起升油缸修理包	SEAL KIT			1		

30A6910_000_00 回油管
TUBE

注：该系统无装配图。

Note: No assembly diagram is provided for this system.

30A6910_000_00 回油管 TUBE

件号 ITEM	部件号 PART NO.	零件名称 CH	PART NAME EN	服务代码 SC	互换性 IA	数量 Q'TY	规格 SP.	备注 RE
1	MX200912	高温低压软管	HOSE			1	Φ12	

11Y1110_000_00 门架液压系统
MAST HYDRAULIC SYSTEM

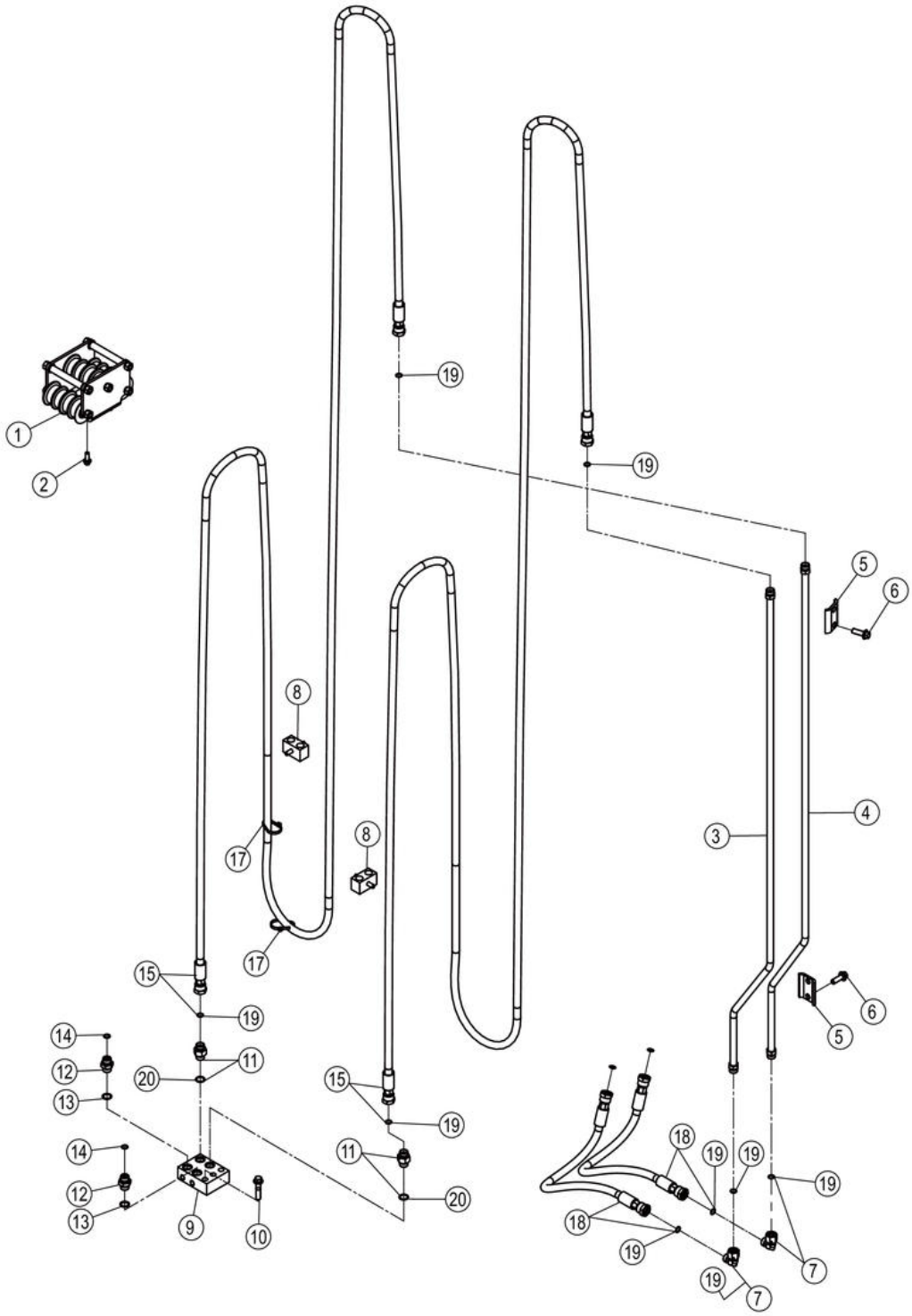

11Y1110_000_00 门架液压系统 MAST HYDRAULIC SYSTEM

件号 ITEM	部件号 PART NO.	零件名称 CH	PART NAME EN	服务代码 SC	互换性 IA	数量 Q'TY	规格 SP.	备注 RE
1	34C7603	导向滚轮	GUIDE ROLLER		Y	1		KS0000147679_6 替换后
1	34C6983	导向滚轮	GUIDE ROLLER		Y	1		KS0000147679_6 替换前
2	01B1289	螺栓	BOLT			4	M8×20-8.8-ZN.D	
3	09D9649	钢管总成	TUBE AS			1		
4	09D9648	钢管总成	TUBE AS			1		
5	95A1255	固定夹	CLAMP		-	2		EC0000152484_11 替换前
5	95A2656	固定夹	CLAMP		-	2		EC0000152484_11 替换后
6	01B1279	螺栓	BOLT			4	M10×30-8.8-ZN.D	
7	31C0102	弯接头	ELBOW			2		
8	34C6133	双管夹	DOUBLE CLAMP			2		
9	15D1443	接头块	BLOCK			1		
10	01B1282	螺栓	BOLT			2	M10×45-8.8-ZN.D	
11	30C0350	接头	CONNECTOR			2		
12	00A2436	接头	CONNECTOR			2		
13	12B0342	O 形密封圈	O-RING			2	20×2.4	
14	12B0285	O 形圈	O-RING			2	10.6×1.8	
15	67C0849	软管总成	HOSE AS			2		
17	37J2003	尼龙扎带	NYLON STRAP			2		
18	66C8681	软管总成	HOSE AS			2		
19	12B0514	O 形圈	O-RING			8	9×1.5	
20	12B1727	O 形圈	O-RING			2	15.3×2.2	

11Y1111_000_00 门架液压系统
MAST HYDRAULIC SYSTEM

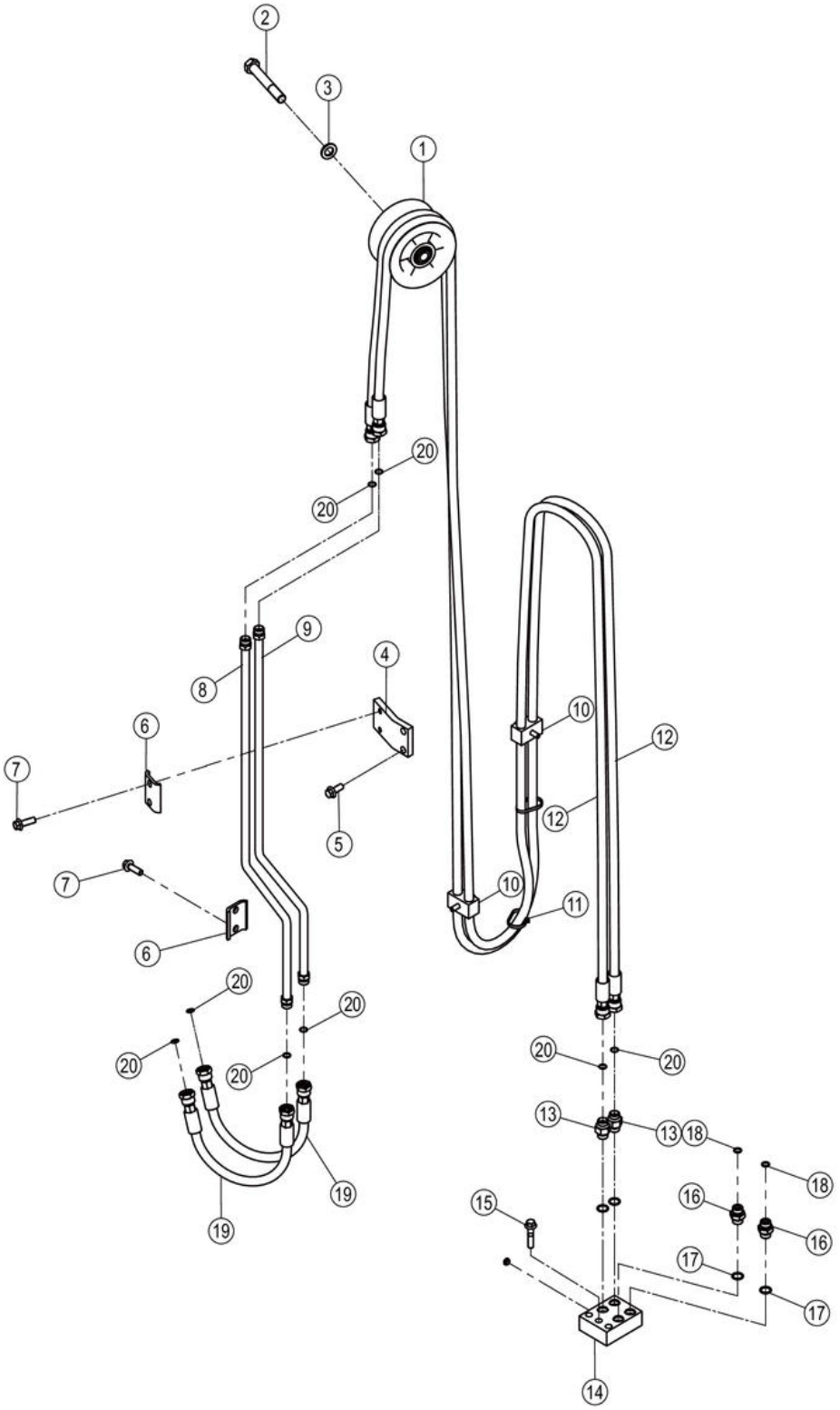

11Y1111_000_00 门架液压系统 MAST HYDRAULIC SYSTEM

件号 ITEM	部件号 PART NO.	零件名称 CH	PART NAME EN	服务代码 SC	互换性 IA	数量 Q'TY	规格 SP.	备注 RE
1	34C7377	导向滚轮	GUIDE ROLLER			1		
2	01B0286	螺栓	BOLT			1	M16×110-8.8-ZN.D	
3	06B0012	垫圈	WASHER			1	16-140HV-ZN.D	
4	48A4293	板	PLATE			1		
5	01B1278	螺栓	BOLT			2	M10×25-8.8-ZN.D	
6	95A2656	固定夹	CLAMP		-	2		EC0000152484_12 替换后
6	95A1255	固定夹	CLAMP		-	2		EC0000152484_12 替换前
7	01B1279	螺栓	BOLT			4	M10×30-8.8-ZN.D	
8	09D9648	钢管总成	TUBE AS			1		
9	09D9649	钢管总成	TUBE AS			1		
10	34C6133	双管夹	DOUBLE CLAMP			2		
11	37J2003	尼龙扎带	NYLON STRAP			2		
12	67C0849	软管总成	HOSE AS			2		
13	30C0350	接头	CONNECTOR			2		
14	15D1443	接头块	BLOCK			1		
15	01B1282	螺栓	BOLT			2	M10×45-8.8-ZN.D	
16	00A2436	接头	CONNECTOR			2		
16	00A2436X0	接头	CONNECTOR			2		
17	12B0342	O 形密封圈	O-RING			2	20×2.4	
18	12B0285	O 形圈	O-RING			2	10.6×1.8	
19	66C8685	软管总成	HOSE AS			2		
20	12B0514	O 形圈	O-RING			8	9×1.5	

11Y1112_000_00 门架液压系统
MAST HYDRAULIC SYSTEM

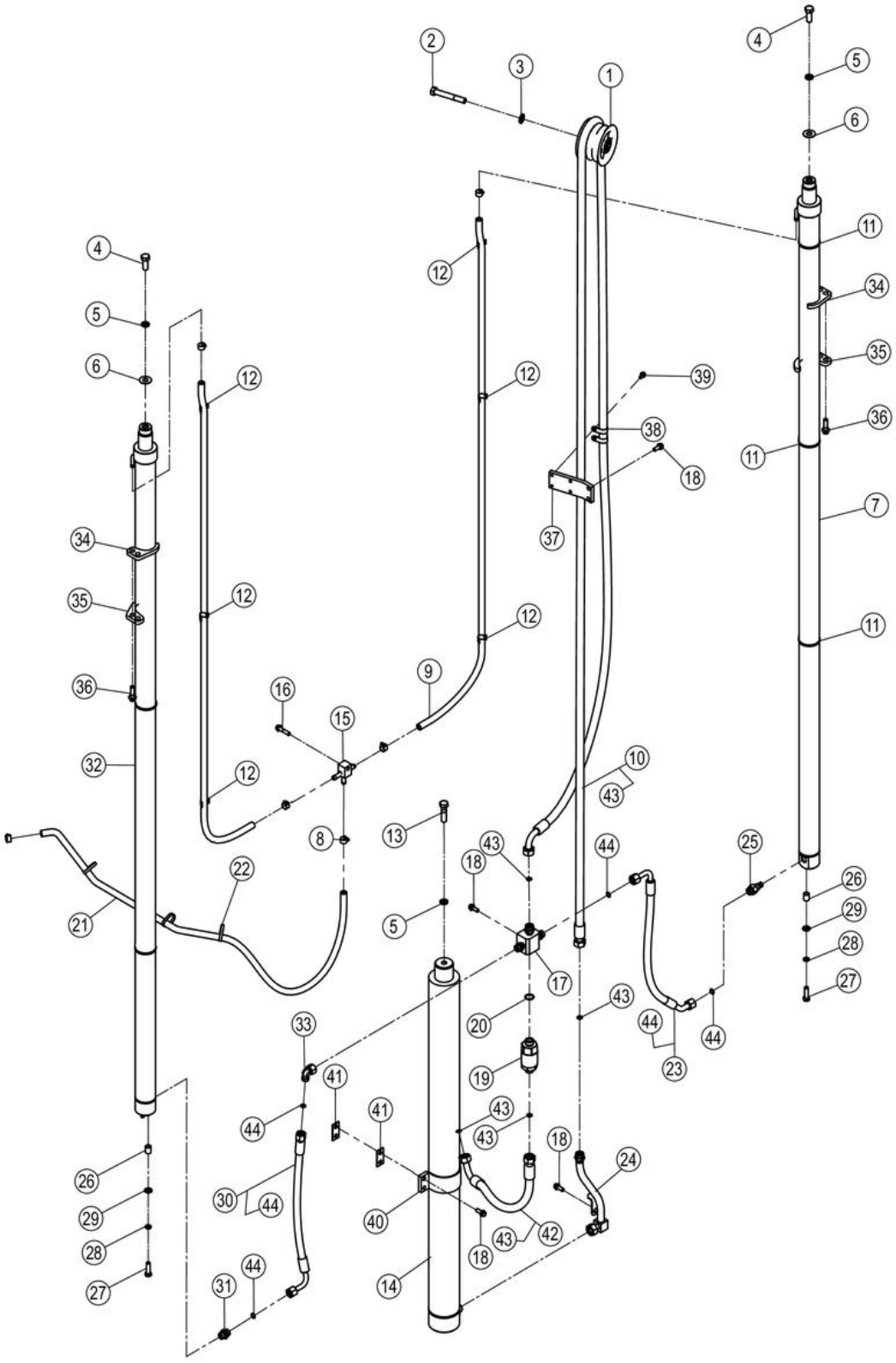

11Y1112_000_00 门架液压系统 MAST HYDRAULIC SYSTEM

件号 ITEM	部件号 PART NO.	零件名称 CH	PART NAME EN	服务代码 SC	互换性 IA	数量 Q'TY	规格 SP.	备注 RE
1	34C7377	导向滚轮	GUIDE ROLLER			1		
2	01B0286	螺栓	BOLT			1	M16×110-8.8-ZN.D	
3	06B0012	垫圈	WASHER			1	16-140HV-ZN.D	
4	01B0526	螺栓	BOLT			2	M16×1.5×40-8.8-ZN.D	
5	06B0015	垫圈	WASHER			3	16	
6	57H2002	调整垫片	SHIM	C		2		
7	10C4278	起升油缸	LIFT CYLINDER			1		
8	15J2011	不锈钢卡箍	CLAMP			6	12～20	
9	30A6911	回油管	TUBE			2		
10	67C0807	软管总成	HOSE AS			1		
11	37J2018	尼龙扎带	NYLON STRAP			6		
12	86A1680	卡箍	CLAMP			6		
13	01B0469	螺栓	BOLT			1	M16×1.5×60-10.9-ZN.D	
14	10C4359	起升油缸	LIFT CYLINDER			1		
15	15D1442	接头块	BLOCK			1		
16	01B1282	螺栓	BOLT			1	M10×45-8.8-ZN.D	
17	15D1536	接头块	BLOCK			1		
18	01B1278	螺栓	BOLT			9	M10×25-8.8-ZN.D	
19	12C6915	限速阀	FLOW CONTROL VALVE			1		
20	12B0493	O 形圈	O-RING			1	23.47×2.95	
21	30A6871	回油管	TUBE			1		
22		尼龙扎带	NYLON STRAP	A		3	250×8	
23	67C0721	软管总成	HOSE AS			1		
24	09D9527	钢管总成	TUBE AS			1		
25	12C5920	安全阀	SAFETY VALVE			1	M22X1.5-6G	
26	34A1759	间隔套	SPACER SLEEVE			2		
27	00B0449	螺栓	BOLT			2	M12×1.25×40-8.8-ZN.D	
28	06B0008	垫圈	WASHER			2	12	
29	06B0020	垫圈	WASHER			2	12-200HV-ZN.D	
30	67C1890	软管总成	HOSE AS		N	1		EC0000152011_25 替换后
30	06C4051	软管总成	HOSE AS		N	1		EC0000152011_25 替换前
31	30C0934	管接头	CONNECTOR			1		
32	10C4277	起升油缸	LIFT CYLINDER			1		
33	31C0114	弯接头	CONNECTOR			1		
34	48A6500	板	PLATE			2		
35	48A6501	板	PLATE			2		

11Y1112_000_00 门架液压系统
MAST HYDRAULIC SYSTEM

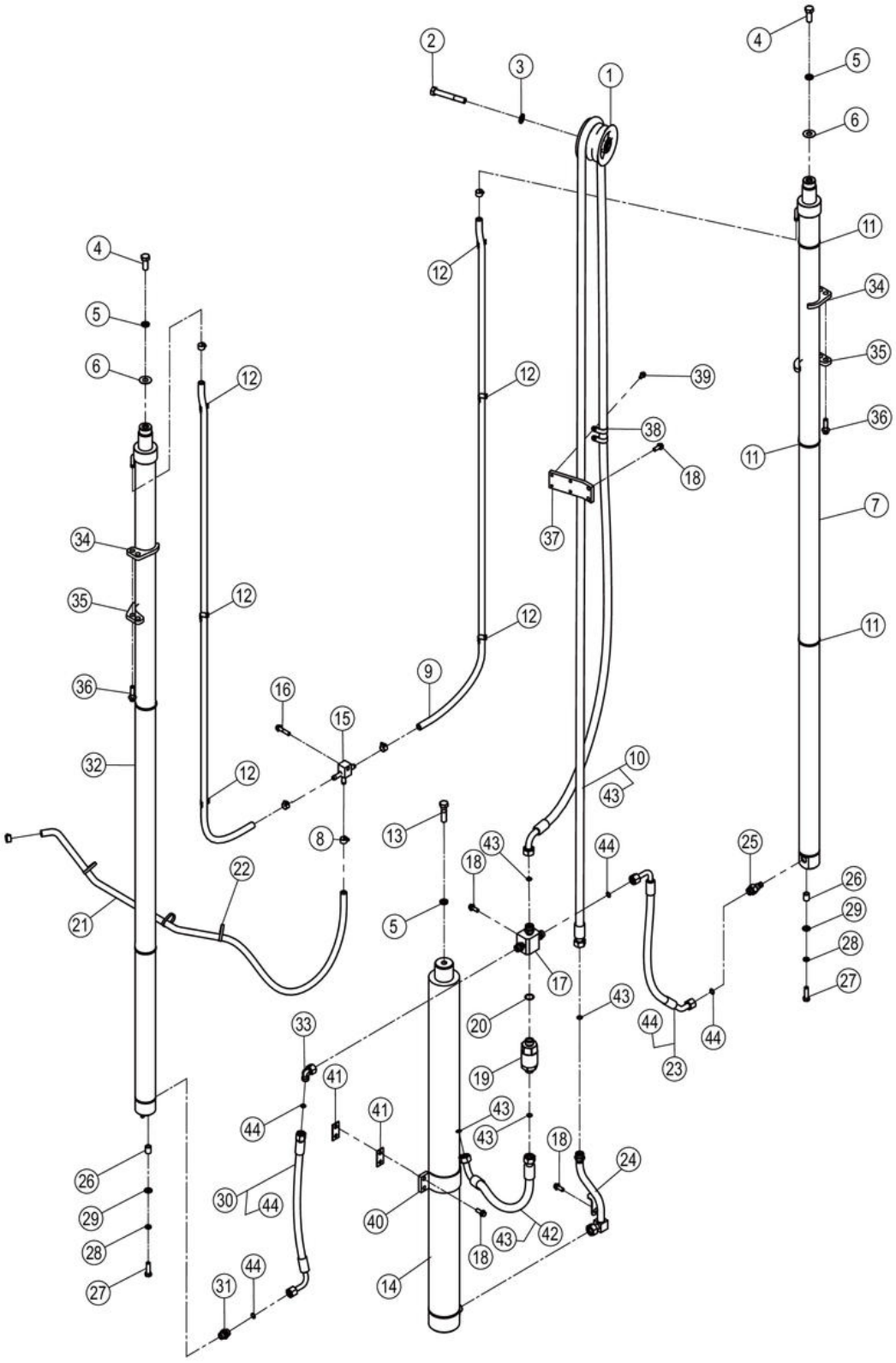

11Y1112_000_00 门架液压系统 MAST HYDRAULIC SYSTEM

件号 ITEM	部件号 PART NO.	零件名称 CH	PART NAME EN	服务代码 SC	互换性 IA	数量 Q'TY	规格 SP.	备注 RE
36	01B1285	螺栓	BOLT			4	M12×40-8.8-ZN.D	
37	48A6462	板	PLATE			1		
38	09C2615	管夹	CLAMP		N	1		EC0000152011_24 替换后
38	09C0560	软管夹	CLAMP		N	2		EC0000152011_24 替换前
39	01B1357	螺栓	BOLT		N	2	M6×50-8.8-ZN.D	EC0000152011_23 替换后
39	01B1288	螺栓	BOLT		N	2	M8×16-8.8-ZN.D	EC0000152011_23 替换前
40	01D6128	固定夹	CLAMP			1		
41	08A6491	安装板	MOUNTING PLATE			4		
42	67C0760	软管总成	HOSE AS			1		
43	12B0502	O 形圈	O-RING			4	15×2.0	
44	12B0496	O 形圈	O-RING			4	12×2.0	

10C4277_000_00 起升油缸
LIFT CYLINDER

注：该系统无装配图，具体装配请参考表中各部件装配图。

Note: No assembly diagram is provided for this system. Please refer to the assembly diagrams of those components in the table for assembly details.

10C4277_000_00 起升油缸 LIFT CYLINDER

件号 ITEM	部件号 PART NO.	零件名称 CH	PART NAME EN	服务代码 SC	互换性 IA	数量 Q'TY	规格 SP.	备注 RE
1	10C4277P01	起升油缸	LIFT CYLINDER	B		1		

10C4277P01_000_00 起升油缸(102629)
LIFT CYLINDER

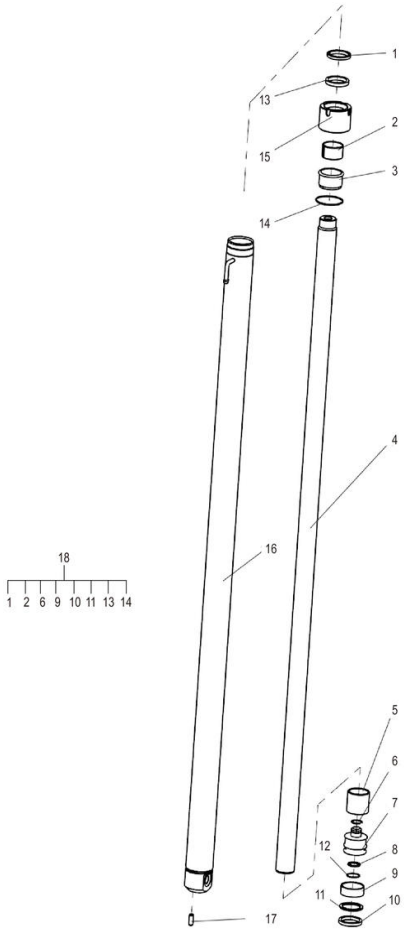

10C4277P01_000_00 起升油缸(102629) LIFT CYLINDER

件号 ITEM	部件号 PART NO.	零件名称 CH	PART NAME EN	服务代码 SC	互换性 IA	数量 Q'TY	规格 SP.	备注 RE
3	SP169837	衬套	BUSH			1		
5	SP169836	调整套	ADJUSTING SLEEVE			1		
7		活塞	PISTON	B		1		
8	SP169826	铜环	COPPER COLLAR			1		
12	SP169825	孔用弹性挡圈	ELASTIC DAMPING RING			1		
15	SP169835	缸盖	CYLINDER HEAD			1		
17	SP169932	销	PIN			1		
18	SP169930	起升油缸修理包	KIT			1		

10C4278_000_00 起升油缸
LIFT CYLINDER

注：该系统无装配图，具体装配请参考表中各部件装配图。

Note: No assembly diagram is provided for this system. Please refer to the assembly diagrams of those components in the table for assembly details.

10C4278_000_00 起升油缸 LIFT CYLINDER

件号 ITEM	部件号 PART NO.	零件名称 CH	PART NAME EN	服务代码 SC	互换性 IA	数量 Q'TY	规格 SP.	备注 RE
1	10C4278P01	起升油缸	LIFT CYLINDER	B		1		

10C4278P01_000_00 起升油缸(102629)
LIFT CYLINDER

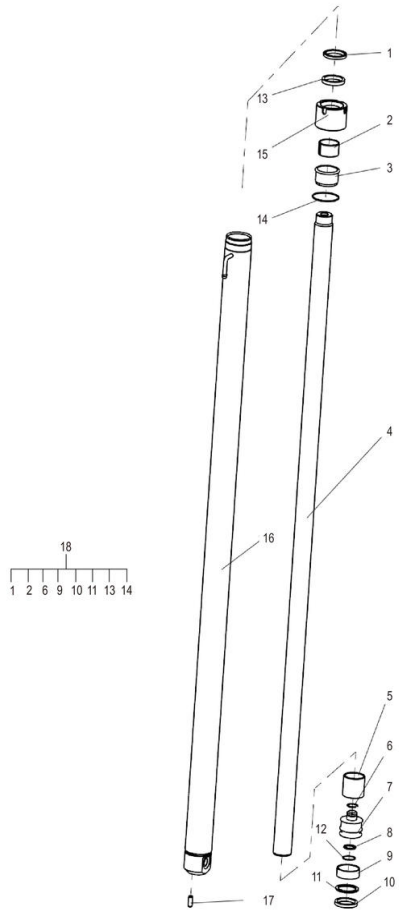

10C4278P01_000_00 起升油缸(102629) LIFT CYLINDER

件号 ITEM	部件号 PART NO.	零件名称 CH	PART NAME EN	服务代码 SC	互换性 IA	数量 Q'TY	规格 SP.	备注 RE
3	SP169837	衬套	BUSH			1		
5	SP169836	调整套	ADJUSTING SLEEVE			1		
7		活塞	PISTON	B		1		
8	SP169826	铜环	COPPER COLLAR			1		
12	SP169825	孔用弹性挡圈	ELASTIC DAMPING RING			1		
15	SP169835	缸盖	CYLINDER HEAD			1		
17	SP169932	销	PIN			1		
18	SP169930	起升油缸修理包	KIT			1		

10C4359_000_00 起升油缸
LIFT CYLINDER

注：该系统无装配图，具体装配请参考表中各部件装配图。

Note: No assembly diagram is provided for this system. Please refer to the assembly diagrams of those components in the table for assembly details.

10C4359_000_00 起升油缸 LIFT CYLINDER

件号 ITEM	部件号 PART NO.	零件名称 CH	PART NAME EN	服务代码 SC	互换性 IA	数量 Q'TY	规格 SP.	备注 RE
1	10C4359P01	起升油缸	LIFT CYLINDER	B		1		

10C4359P01_000_00 起升油缸(102629)
LIFT CYLINDER

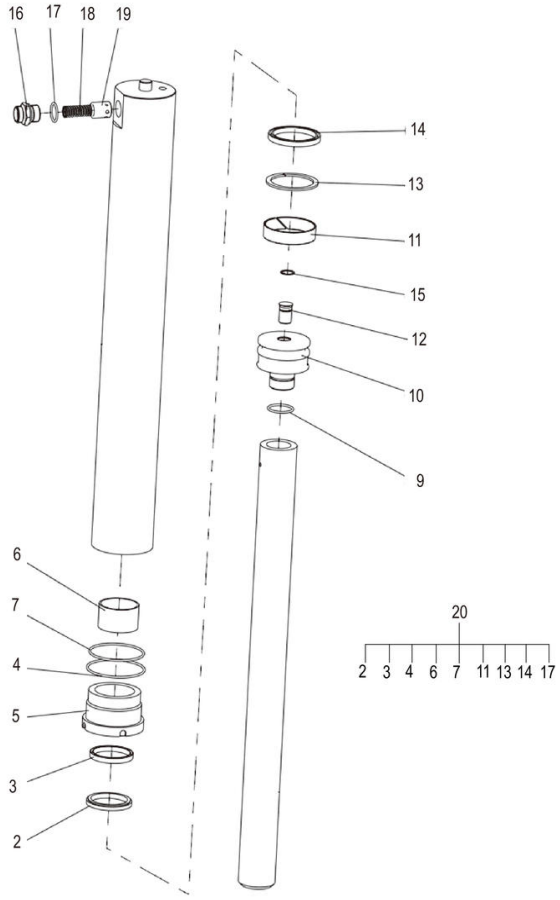

10C4359P01_000_00 起升油缸(102629) LIFT CYLINDER

件号 ITEM	部件号 PART NO.	零件名称 CH	PART NAME EN	服务代码 SC	互换性 IA	数量 Q'TY	规格 SP.	备注 RE
9	SP170090	钢丝挡圈	RETAINING RING			1		
10		活塞	PISTON	B		1		
12	SP169833	阀总成	VALVE AS			1		
15	SP169934	孔用弹性挡圈	DAMPING RING			1		
16	SP169834	接头	JOINT			1		
18	SP169831	弹簧	SPRING			1		
19	SP169832	阀芯	VALVE ELEMENT			1		
20	SP170089	起升油缸修理包	KIT			1		

30A6911_000_00 回油管
TUBE

注：该系统无装配图。

Note: No assembly diagram is provided for this system.

30A6911_000_00 回油管 TUBE

件号 ITEM	部件号 PART NO.	零件名称 CH	PART NAME EN	服务代码 SC	互换性 IA	数量 Q'TY	规格 SP.	备注 RE
1	MX200912	高温低压软管	HOSE			1	Φ12	

11Y1113_000_00 门架液压系统
MAST HYDRAULIC SYSTEM

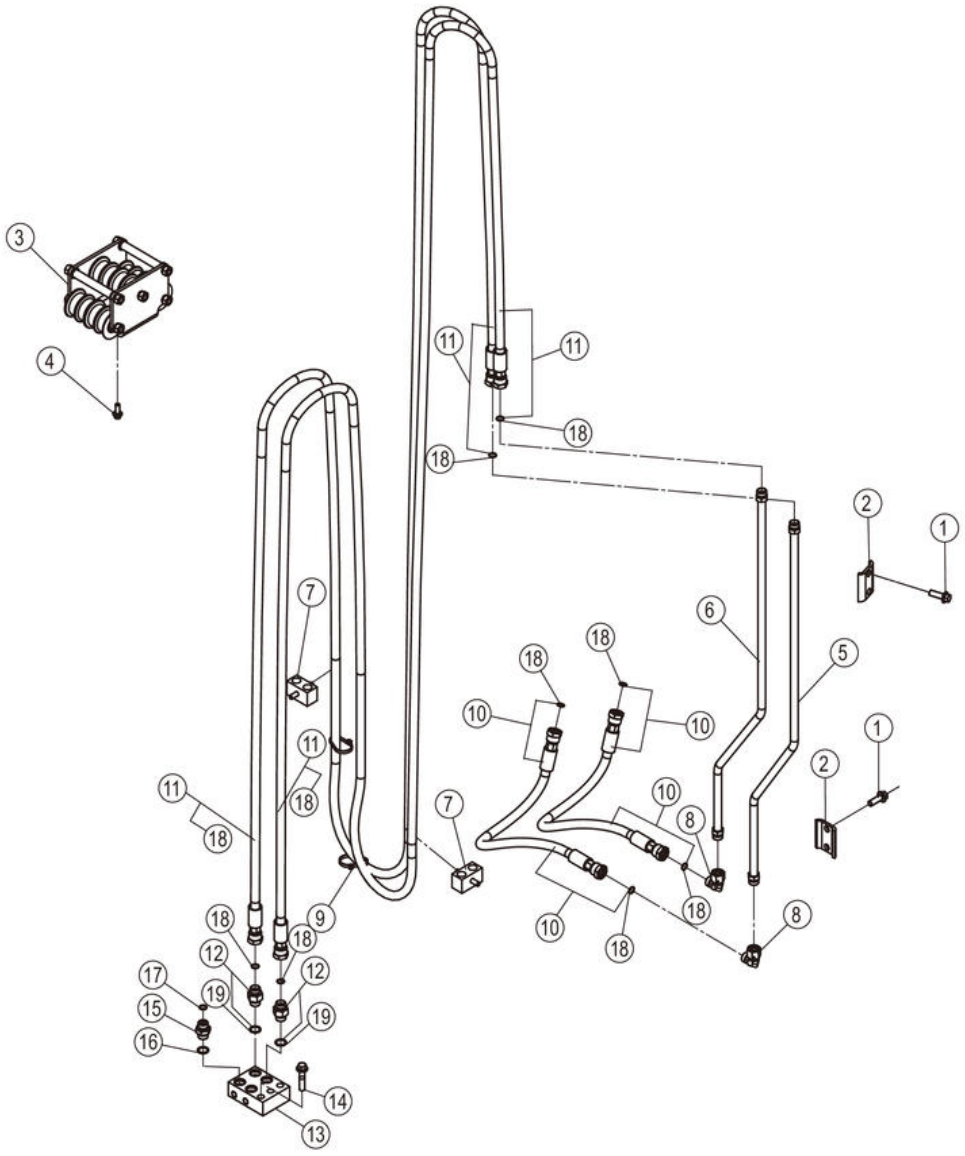

11Y1113_000_00 门架液压系统 MAST HYDRAULIC SYSTEM

件号 ITEM	部件号 PART NO.	零件名称 CH	PART NAME EN	服务代码 SC	互换性 IA	数量 Q'TY	规格 SP.	备注 RE
1	01B1279	螺栓	BOLT			4	M10×30-8.8-ZN.D	
2	95A1255	固定夹	CLAMP		-	2		EC0000152484_13 替换前
2	95A2656	固定夹	CLAMP		-	2		EC0000152484_13 替换后
3	34C7603	导向滚轮	GUIDE ROLLER		Y	1		KS0000147679_7 替换后
3	34C6983	导向滚轮	GUIDE ROLLER		Y	1		KS0000147679_7 替换前
4	01B1289	螺栓	BOLT			4	M8×20-8.8-ZN.D	
5	09D9653	钢管总成	TUBE AS			1		
6	09D9652	钢管总成	TUBE AS			1		
7	34C6133	双管夹	DOUBLE CLAMP			2		
8	31C0102	弯接头	ELBOW			2		
9	37J2003	尼龙扎带	NYLON STRAP			2		
10	66C8681	软管总成	HOSE AS			2		
11	67C0852	软管总成	HOSE AS			2		
12	30C0350	接头	CONNECTOR			2		
13	15D1443	接头块	BLOCK			1		
14	01B1282	螺栓	BOLT			2	M10×45-8.8-ZN.D	
15	00A2436	接头	CONNECTOR			2		
16	12B0342	O 形密封圈	O-RING			2	20×2.4	
17	12B0285	O 形圈	O-RING			2	10.6×1.8	
18	12B0514	O 形圈	O-RING			8	9×1.5	
19	12B1727	O 形圈	O-RING			2	15.3×2.2	

11Y1114_000_00 门架液压系统
MAST HYDRAULIC SYSTEM

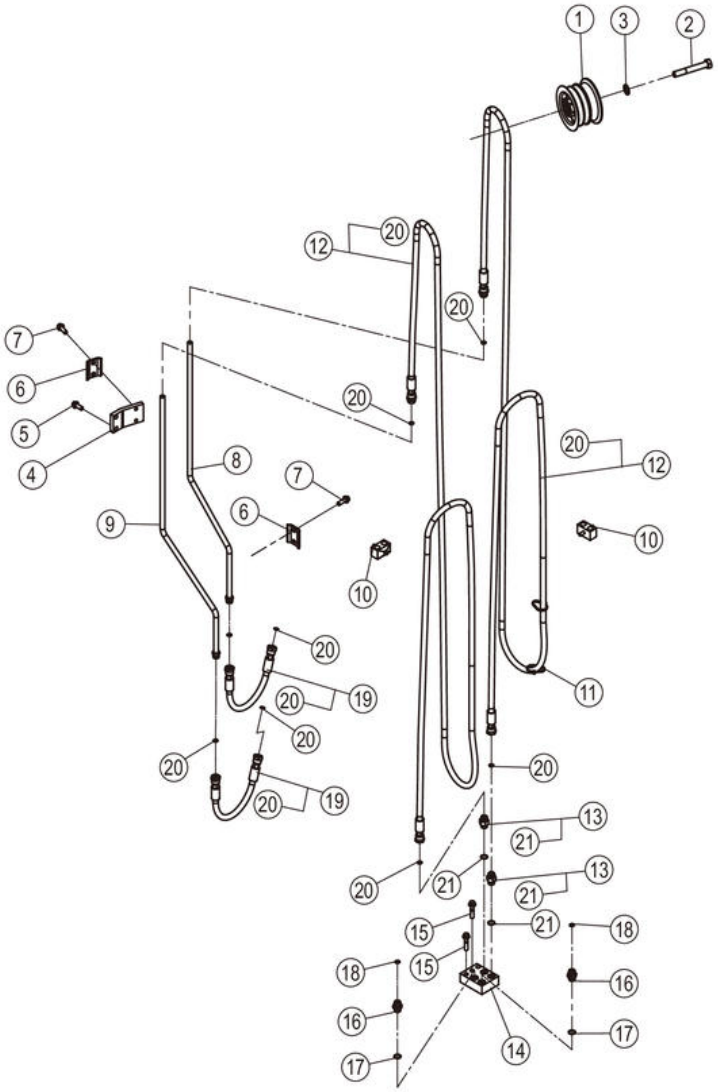

11Y1114_000_00 门架液压系统 MAST HYDRAULIC SYSTEM

件号 ITEM	部件号 PART NO.	零件名称 CH	PART NAME EN	服务代码 SC	互换性 IA	数量 Q'TY	规格 SP.	备注 RE
1	34C7377	导向滚轮	GUIDE ROLLER			1		
2	01B0286	螺栓	BOLT			1	M16×110-8.8-ZN.D	
3	06B0012	垫圈	WASHER			1	16-140HV-ZN.D	
4	48A4293	板	PLATE			1		
5	01B1278	螺栓	BOLT			2	M10×25-8.8-ZN.D	
6	95A2656	固定夹	CLAMP		-	2		EC0000152484_14 替换后
6	95A1255	固定夹	CLAMP		-	2		EC0000152484_14 替换前
7	01B1279	螺栓	BOLT			4	M10×30-8.8-ZN.D	
8	09D9652	钢管总成	TUBE AS			1		
9	09D9653	钢管总成	TUBE AS			1		
10	34C6133	双管夹	DOUBLE CLAMP			2		
11	37J2003	尼龙扎带	NYLON STRAP			2		
12	67C0852	软管总成	HOSE AS			2		
13	30C0350	接头	CONNECTOR			2		
14	15D1443	接头块	BLOCK			1		
15	01B1282	螺栓	BOLT			2	M10×45-8.8-ZN.D	
16	00A2436	接头	CONNECTOR			2		
16	00A2436X0	接头	CONNECTOR			2		
17	12B0342	O 形密封圈	O-RING			2	20×2.4	
18	12B0285	O 形圈	O-RING			2	10.6×1.8	
19	66C8685	软管总成	HOSE AS			2		
20	12B0514	O 形圈	O-RING			8	9×1.5	
21	12B1727	O 形圈	O-RING			2	15.3×2.2	

11Y1124_000_00 门架液压系统
MAST HYDRAULIC SYSTEM

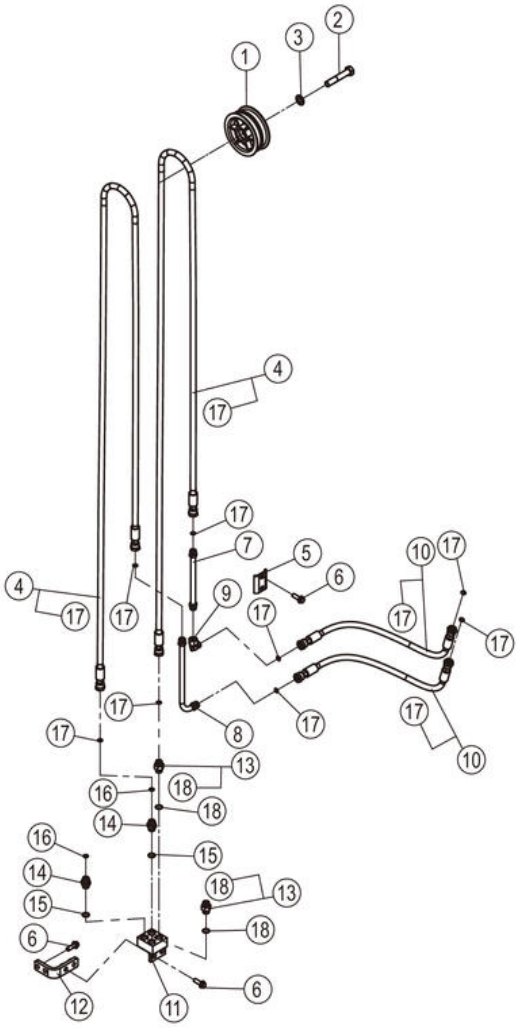

11Y1124_000_00 门架液压系统 MAST HYDRAULIC SYSTEM

件号 ITEM	部件号 PART NO.	零件名称 CH	PART NAME EN	服务代码 SC	互换性 IA	数量 Q'TY	规格 SP.	备注 RE
1	34C7194	导向滚轮	GUIDE ROLLER			1		
2	01B0145	螺栓	BOLT			1	M16×90-8.8-ZN.D	
3	06B0012	垫圈	WASHER			1	16-140HV-ZN.D	
4	66C9480	软管总成	HOSE AS			2		
5	95A2656	固定夹	CLAMP		-	1		EC0000152484_15 替换后
5	95A1255	固定夹	CLAMP		-	1		EC0000152484_15 替换前
6	01B1279	螺栓	BOLT			6	M10×30-8.8-ZN.D	
7	09D8227	钢管总成	TUBE AS			1		
8	09D9697	钢管总成	TUBE AS			1		
9	31C0102	弯接头	ELBOW			1		
10	66C8681	软管总成	HOSE AS			2		
11	00D2636	四通底座	BASE			1		
12	46D2632	连接板	PLATE			1		
13	30C0350	接头	CONNECTOR			2		
14	00A2436	接头	CONNECTOR			2		
14	00A2436X0	接头	CONNECTOR			2		
15	12B0342	O 形密封圈	O-RING			2	20×2.4	
16	12B0285	O 形圈	O-RING			2	10.6×1.8	
17	12B0514	O 形圈	O-RING			8	9×1.5	
18	12B1727	O 形圈	O-RING			2	15.3×2.2	

11Y1125_000_00 门架液压系统
MAST HYDRAULIC SYSTEM

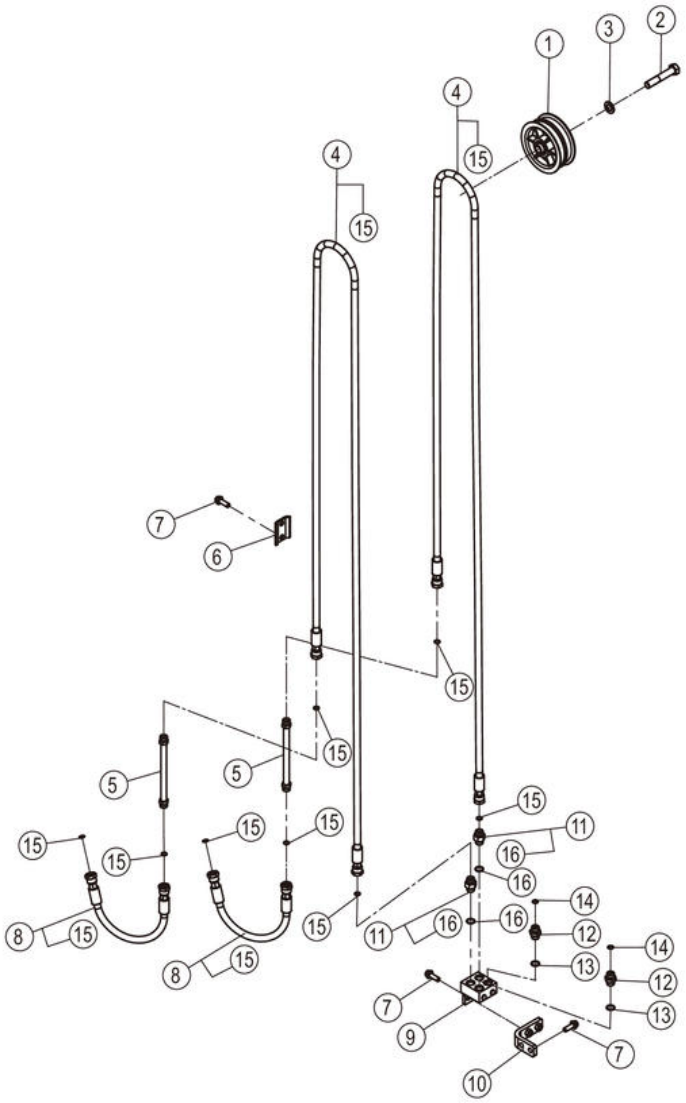

11Y1125_000_00 门架液压系统 MAST HYDRAULIC SYSTEM

件号 ITEM	部件号 PART NO.	零件名称 CH	PART NAME EN	服务代码 SC	互换性 IA	数量 Q'TY	规格 SP.	备注 RE
1	34C7194	导向滚轮	GUIDE ROLLER			1		
2	01B0145	螺栓	BOLT			1	M16×90-8.8-ZN.D	
3	06B0012	垫圈	WASHER			1	16-140HV-ZN.D	
4	66C9480	软管总成	HOSE AS			2		
5	09D8227	钢管总成	TUBE AS			2		
6	95A2656	固定夹	CLAMP		-	1		EC0000152484_16 替换后
6	95A1255	固定夹	CLAMP		-	1		EC0000152484_16 替换前
7	01B1279	螺栓	BOLT			6	M10×30-8.8-ZN.D	
8	66C8685	软管总成	HOSE AS			2		
9	00D2636	四通底座	BASE			1		
10	46D2632	连接板	PLATE			1		
11	30C0350	接头	CONNECTOR			2		
12	00A2436	接头	CONNECTOR			2		
12	00A2436X0	接头	CONNECTOR			2		
13	12B0342	O 形密封圈	O-RING			2	20×2.4	
14	12B0285	O 形圈	O-RING			2	10.6×1.8	
15	12B0514	O 形圈	O-RING			8	9×1.5	
16	12B1727	O 形圈	O-RING			2	15.3×2.2	

11Y1130_000_00 门架液压系统
MAST HYDRAULIC SYSTEM

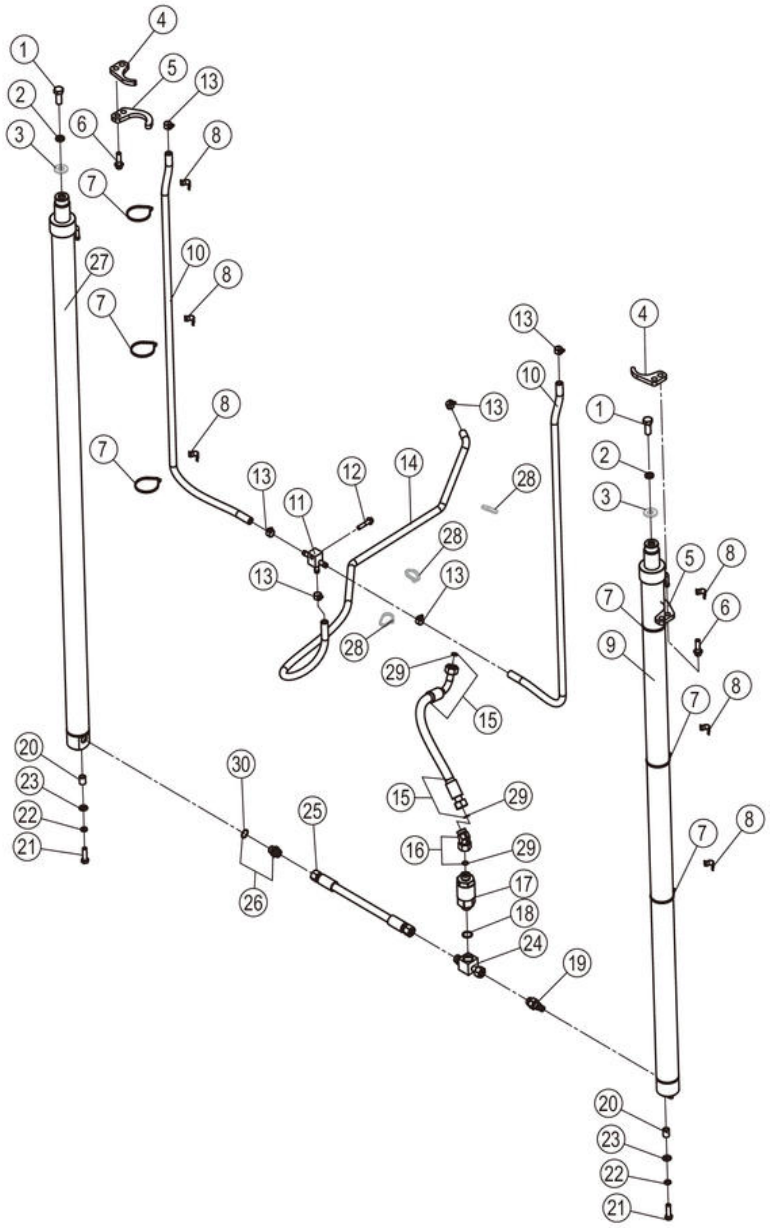

11Y1130_000_00 门架液压系统 MAST HYDRAULIC SYSTEM

件号 ITEM	部件号 PART NO.	零件名称 CH	PART NAME EN	服务代码 SC	互换性 IA	数量 Q'TY	规格 SP.	备注 RE
1	01B0526	螺栓	BOLT			2	M16×1.5×40-8.8-ZN.D	
2	06B0015	垫圈	WASHER			2	16	
3	57H2002	调整垫片	SHIM	C		2		
4	48A6500	板	PLATE			2		
5	48A6501	板	PLATE			2		
6	01B1285	螺栓	BOLT			4	M12×40-8.8-ZN.D	
7	37J2018	尼龙扎带	NYLON STRAP			6		
8	86A1680	卡箍	CLAMP			6		
9	10C4345	起升油缸	LIFT CYLINDER			1		
10	30A6933	回油管	TUBE			2		
11	15D1442	接头块	BLOCK			1		
12	01B1282	螺栓	BOLT			1	M10×45-8.8-ZN.D	
13	15J2011	不锈钢卡箍	CLAMP			6	12～20	
14	30A6871	回油管	TUBE			1		
15	67C0763	软管总成	HOSE AS			1		
16	31C1624	弯接头	ELBOW			1		
17	12C6915	限速阀	FLOW CONTROL VALVE			1		
18	12B0493	O 形圈	O-RING			1	23.47×2.95	
19	12C5920	安全阀	SAFETY VALVE			1	M22X1.5-6G	
20	34A1759	间隔套	SPACER SLEEVE			2		
21	00B0449	螺栓	BOLT			2	M12×1.25×40-8.8-ZN.D	
22	06B0008	垫圈	WASHER			2	12	
23	06B0020	垫圈	WASHER			2	12-200HV-ZN.D	
24	15D1540	三通接头块	BLOCK			1		
25	66C8167	软管总成	HOSE AS			1		
26	30C0934	管接头	CONNECTOR			1		
27	10C4346	起升油缸	LIFT CYLINDER			1		
28		尼龙扎带	NYLON STRAP	A		3	250×8	
29	12B0502	O 形圈	O-RING			3	15×2.0	
30	12B1016	O 形圈	O-RING			1	17.3×2.2	

10C4345_000_00 起升油缸
LIFT CYLINDER

注：该系统无装配图，具体装配请参考表中各部件装配图。

Note: No assembly diagram is provided for this system. Please refer to the assembly diagrams of those components in the table for assembly details.

10C4345_000_00 起升油缸 LIFT CYLINDER

件号 ITEM	部件号 PART NO.	零件名称 CH	PART NAME EN	服务代码 SC	互换性 IA	数量 Q'TY	规格 SP.	备注 RE
1	10C4345P01	起升油缸	LIFT CYLINDER	B		1		

10C4345P01_000_00 起升油缸(102629)
LIFT CYLINDER

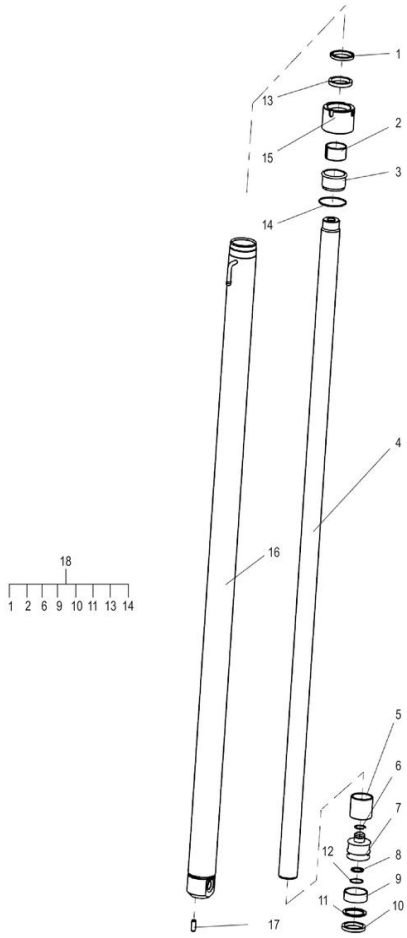

10C4345P01_000_00 起升油缸(102629) LIFT CYLINDER

件号 ITEM	部件号 PART NO.	零件名称 CH	PART NAME EN	服务代码 SC	互换性 IA	数量 Q'TY	规格 SP.	备注 RE
3	SP169837	衬套	BUSH			1		
5	SP169836	调整套	ADJUSTING SLEEVE			1		
7		活塞	PISTON	B		1		
8	SP169826	铜环	COPPER COLLAR			1		
12	SP169825	孔用弹性挡圈	ELASTIC DAMPING RING			1		
15	SP169835	缸盖	CYLINDER HEAD			1		
17	SP169932	销	PIN			1		
18	SP169930	起升油缸修理包	KIT			1		

10C4346_000_00 起升油缸
LIFT CYLINDER

注：该系统无装配图，具体装配请参考表中各部件装配图。

Note: No assembly diagram is provided for this system. Please refer to the assembly diagrams of those components in the table for assembly details.

10C4346_000_00 起升油缸 LIFT CYLINDER

件号 ITEM	部件号 PART NO.	零件名称 CH	PART NAME EN	服务代码 SC	互换性 IA	数量 Q'TY	规格 SP.	备注 RE
1	10C4346P01	起升油缸	LIFT CYLINDER	B		1		

10C4346P01_000_00 起升油缸(102629)
LIFT CYLINDER

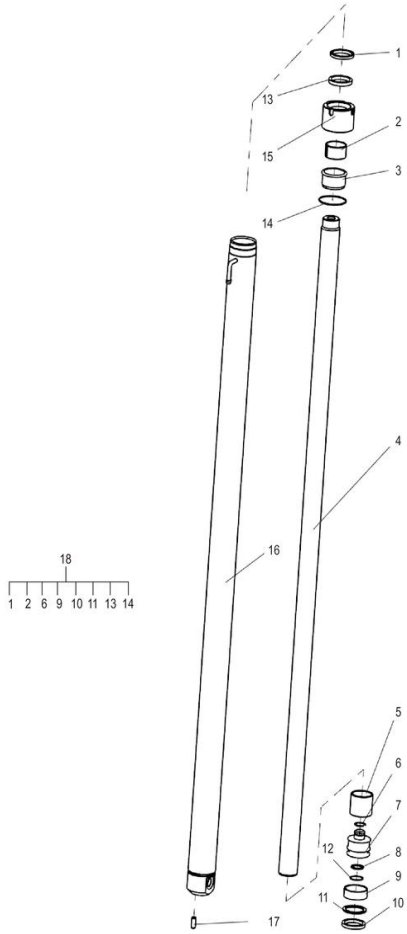

10C4346P01_000_00 起升油缸(102629) LIFT CYLINDER

件号 ITEM	部件号 PART NO.	零件名称 CH	PART NAME EN	服务代码 SC	互换性 IA	数量 Q'TY	规格 SP.	备注 RE
3	SP169837	衬套	BUSH			1		
5	SP169836	调整套	ADJUSTING SLEEVE			1		
7		活塞	PISTON	B		1		
8	SP169826	铜环	COPPER COLLAR			1		
12	SP169825	孔用弹性挡圈	ELASTIC DAMPING RING			1		
15	SP169835	缸盖	CYLINDER HEAD			1		
17	SP169932	销	PIN			1		
18	SP169930	起升油缸修理包	KIT			1		

30A6933_000_00 回油管
TUBE

注：该系统无装配图。

Note: No assembly diagram is provided for this system.

30A6933_000_00 回油管 TUBE

件号 ITEM	部件号 PART NO.	零件名称 CH	PART NAME EN	服务代码 SC	互换性 IA	数量 Q'TY	规格 SP.	备注 RE
1	MX200912	高温低压软管	HOSE			1	Φ12	

11Y1131_000_00 门架液压系统
MAST HYDRAULIC SYSTEM

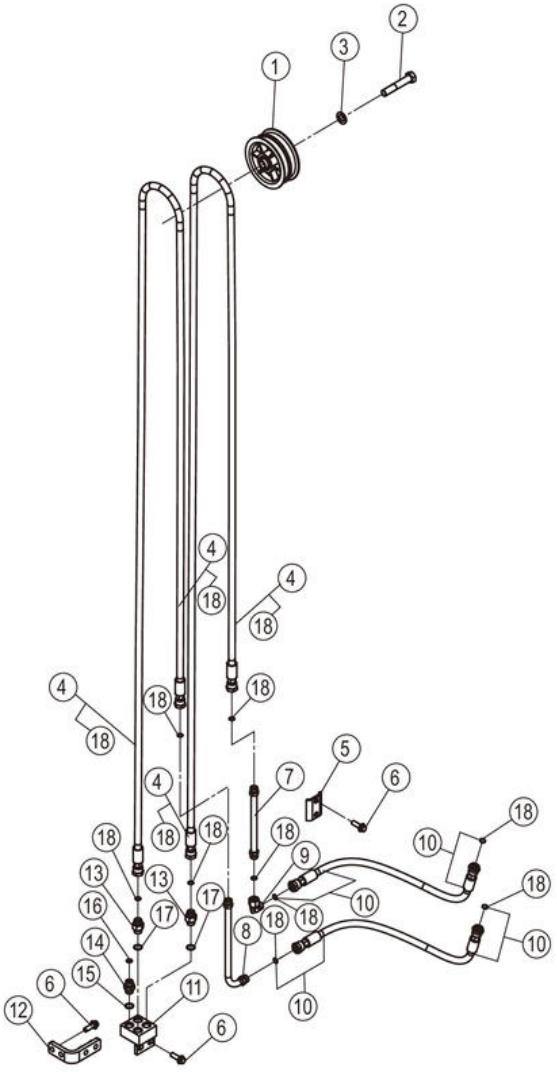

11Y1131_000_00 门架液压系统 MAST HYDRAULIC SYSTEM

件号 ITEM	部件号 PART NO.	零件名称 CH	PART NAME EN	服务代码 SC	互换性 IA	数量 Q'TY	规格 SP.	备注 RE
1	34C7194	导向滚轮	GUIDE ROLLER			1		
2	01B0145	螺栓	BOLT			1	M16×90-8.8-ZN.D	
3	06B0012	垫圈	WASHER			1	16-140HV-ZN.D	
4	07C8597	软管总成	HOSE AS			2		
5	95A1255	固定夹	CLAMP		-	1		EC0000152484_17 替换前
5	95A2656	固定夹	CLAMP		-	1		EC0000152484_17 替换后
6	01B1279	螺栓	BOLT			6	M10×30-8.8-ZN.D	
7	09D8227	钢管总成	TUBE AS			1		
8	09D9697	钢管总成	TUBE AS			1		
9	31C0102	弯接头	ELBOW			1		
10	66C8681	软管总成	HOSE AS			2		
11	00D2636	四通底座	BASE			1		
12	46D2632	连接板	PLATE			1		
13	30C0350	接头	CONNECTOR			2		
14	00A2436	接头	CONNECTOR			2		
14	00A2436X0	接头	CONNECTOR			2		
15	12B0342	O 形密封圈	O-RING			2	20×2.4	
16	12B0285	O 形圈	O-RING			2	10.6×1.8	
17	12B1727	O 形圈	O-RING			2	15.3×2.2	
18	12B0514	O 形圈	O-RING			8	9×1.5	

11Y1132_000_00 门架液压系统
MAST HYDRAULIC SYSTEM

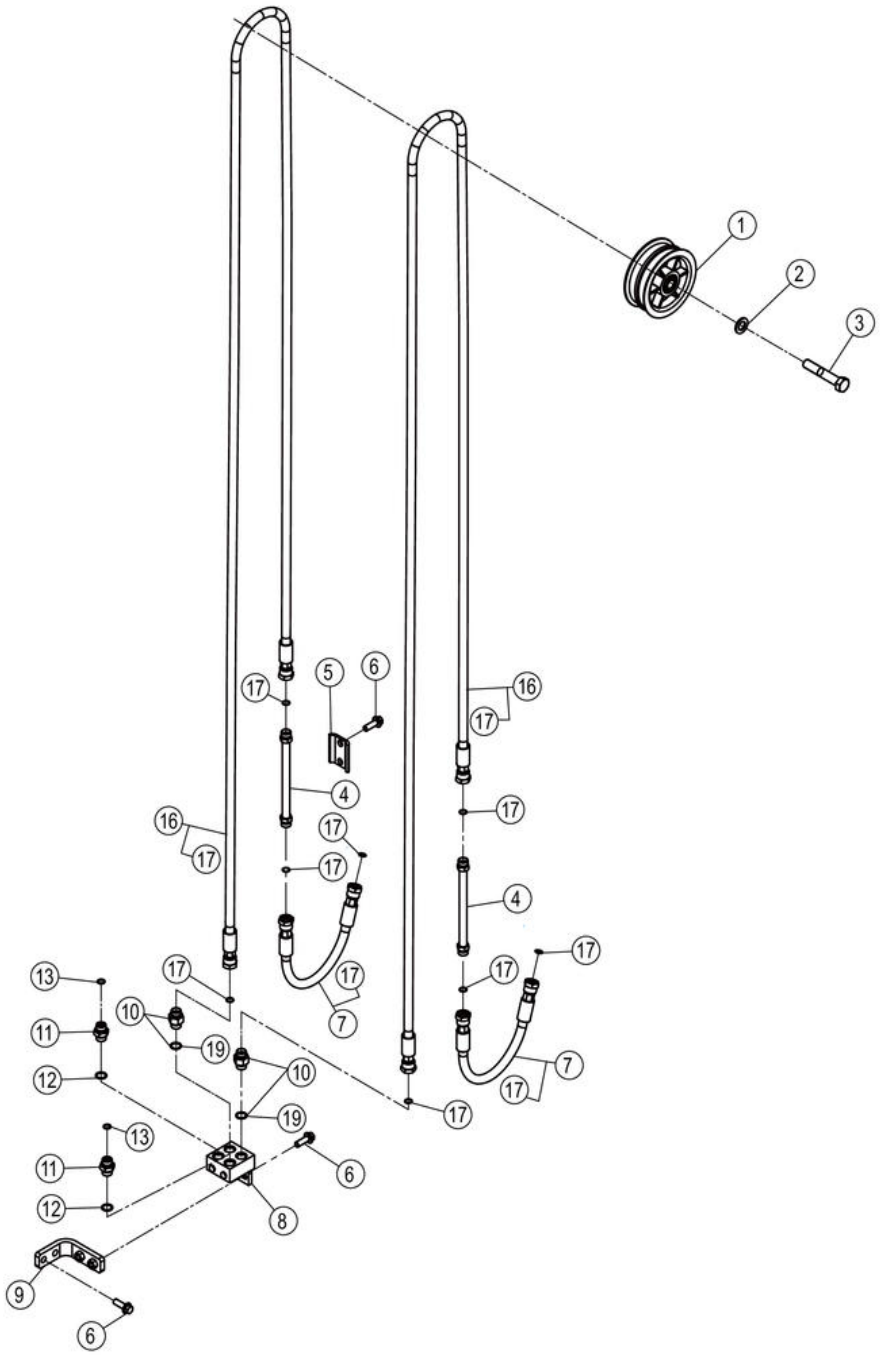

11Y1132_000_00 门架液压系统 MAST HYDRAULIC SYSTEM

件号 ITEM	部件号 PART NO.	零件名称 CH	PART NAME EN	服务代码 SC	互换性 IA	数量 Q'TY	规格 SP.	备注 RE
1	34C7194	导向滚轮	GUIDE ROLLER			1		
2	06B0012	垫圈	WASHER			1	16-140HV-ZN.D	
3	01B0145	螺栓	BOLT			1	M16×90-8.8-ZN.D	
4	09D8227	钢管总成	TUBE AS			2		
5	95A1255	固定夹	CLAMP		-	1		EC0000152484_18 替换前
5	95A2656	固定夹	CLAMP		-	1		EC0000152484_18 替换后
6	01B1279	螺栓	BOLT			6	M10×30-8.8-ZN.D	
7	66C8685	软管总成	HOSE AS			2		
8	00D2636	四通底座	BASE			1		
9	46D2632	连接板	PLATE			1		
10	30C0350	接头	CONNECTOR			2		
11	00A2436	接头	CONNECTOR			2		
11	00A2436X0	接头	CONNECTOR			2		
12	12B0342	O 形密封圈	O-RING			2	20×2.4	
13	12B0285	O 形圈	O-RING			2	10.6×1.8	
16	07C8597	软管总成	HOSE AS			2		
17	12B0514	O 形圈	O-RING			8	9×1.5	
19	12B1727	O 形圈	O-RING			1	15.3×2.2	

11Y1133_000_00 门架液压系统
MAST HYDRAULIC SYSTEM

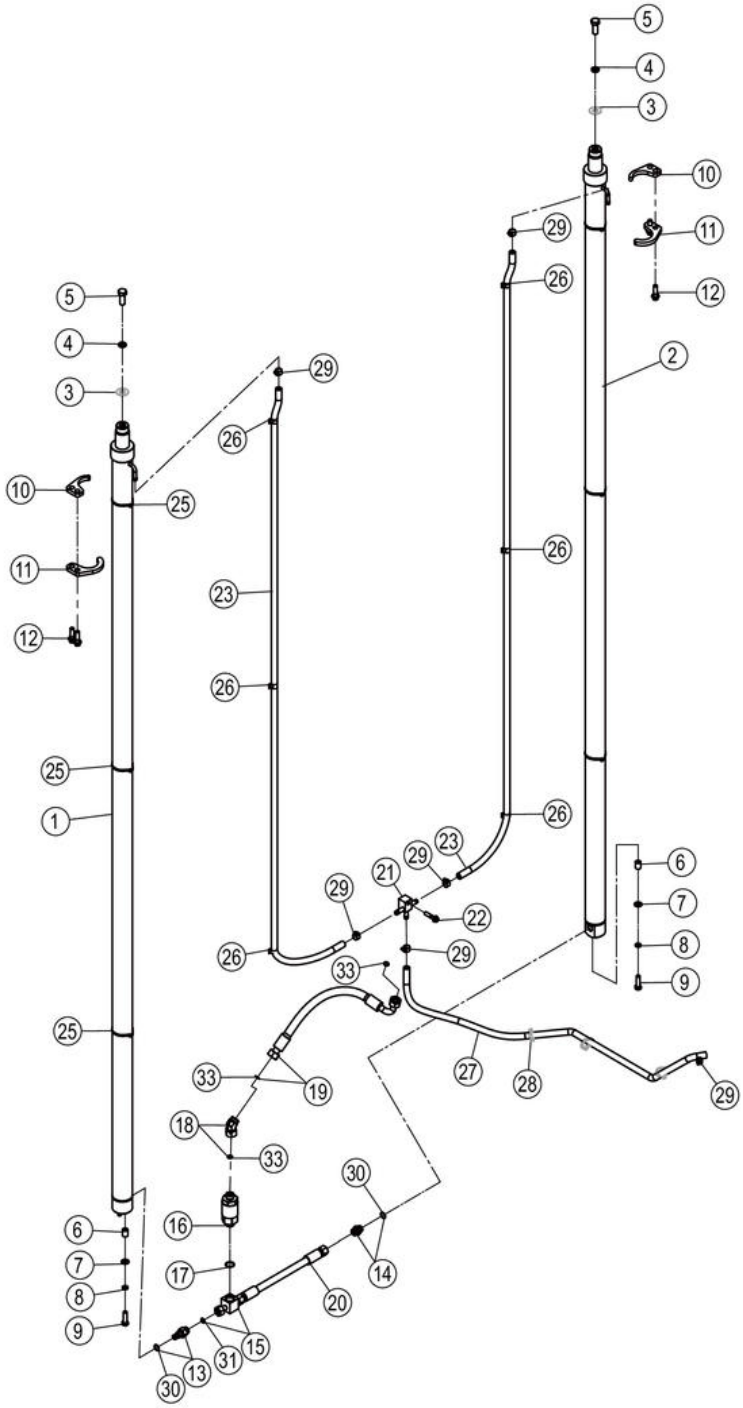

11Y1133_000_00 门架液压系统 MAST HYDRAULIC SYSTEM

件号 ITEM	部件号 PART NO.	零件名称 CH	PART NAME EN	服务代码 SC	互换性 IA	数量 Q'TY	规格 SP.	备注 RE
1	10C4170	起升油缸	LIFT CYLINDER			1		
2	10C4171	起升油缸	LIFT CYLINDER			1		
3	57H2002	调整垫片	SHIM	C		2		
4	06B0015	垫圈	WASHER			2	16	
5	01B0526	螺栓	BOLT			2	M16×1.5×40-8.8-ZN.D	
6	34A1759	间隔套	SPACER SLEEVE			2		
7	06B0020	垫圈	WASHER			2	12-200HV-ZN.D	
8	06B0008	垫圈	WASHER			2	12	
9	00B0449	螺栓	BOLT			2	M12×1.25×40-8.8-ZN.D	
10	48A6500	板	PLATE			2		
11	48A6501	板	PLATE			2		
12	01B1285	螺栓	BOLT			4	M12×40-8.8-ZN.D	
13	12C5920	安全阀	SAFETY VALVE			1	M22X1.5-6G	
14	30C0934	管接头	CONNECTOR			1		
15	15D1540	三通接头块	BLOCK			1		
16	12C6915	限速阀	FLOW CONTROL VALVE			1		
17	12B0493	O 形圈	O-RING			1	23.47×2.95	
18	31C1624	弯接头	ELBOW			1		
19	67C0763	软管总成	HOSE AS			1		
20	66C8167	软管总成	HOSE AS			1		
21	15D1442	接头块	BLOCK			1		
22	01B1282	螺栓	BOLT			1	M10×45-8.8-ZN.D	
23	30A6949	回油管	TUBE			2		
25	37J2018	尼龙扎带	NYLON STRAP			6		
26	86A1680	卡箍	CLAMP			6		
27	30A6871	回油管	TUBE			1		
28		尼龙扎带	NYLON STRAP	A		3	250×8	
29	15J2011	不锈钢卡箍	CLAMP			6	12～20	
30	12B1016	O 形圈	O-RING			2	17.3×2.2	
31	12B0496	O 形圈	O-RING			1	12×2.0	
33	12B0502	O 形圈	O-RING			3	15×2.0	

30A6949_000_00 回油管
TUBE

注：该系统无装配图。

Note: No assembly diagram is provided for this system.

30A6949_000_00 回油管 TUBE

件号 ITEM	部件号 PART NO.	零件名称 CH	PART NAME EN	服务代码 SC	互换性 IA	数量 Q'TY	规格 SP.	备注 RE
1	MX200912	高温低压软管	HOSE			1	Φ12	

11Y1134_000_00 门架液压系统
MAST HYDRAULIC SYSTEM

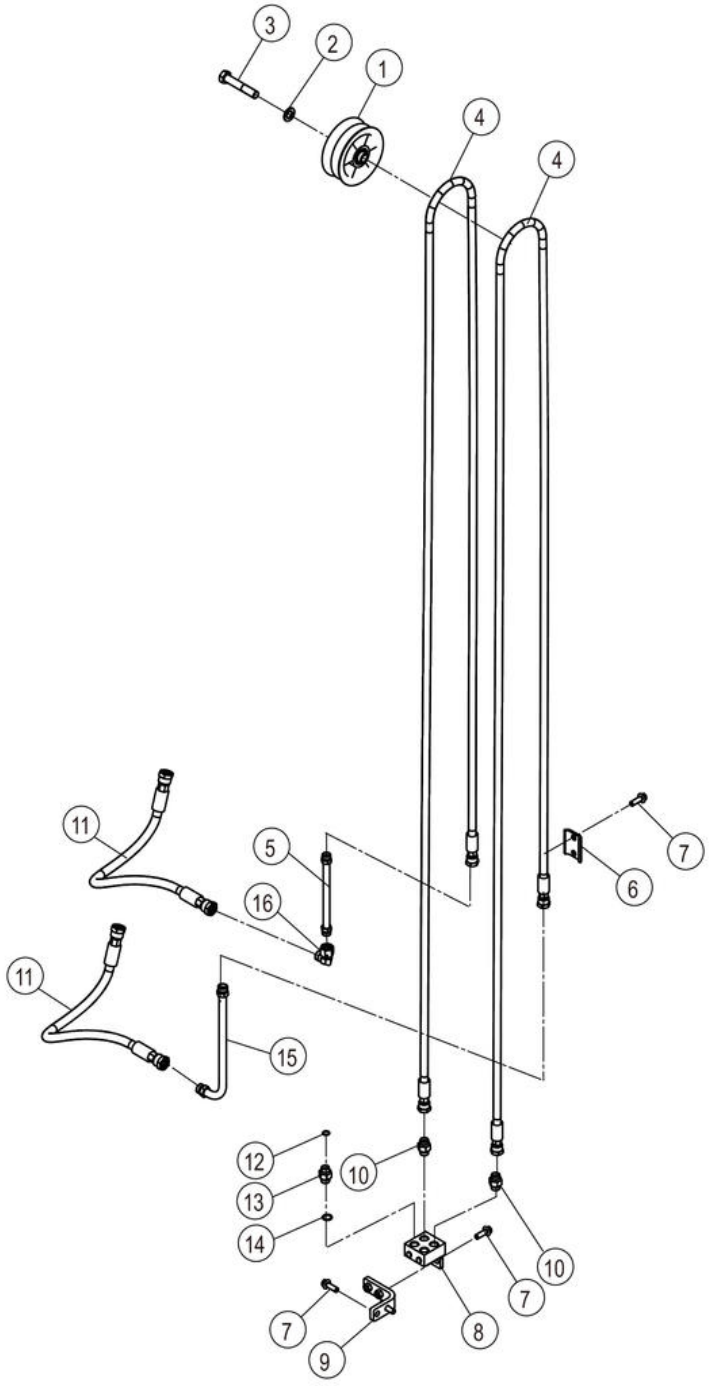

11Y1134_000_00 门架液压系统 MAST HYDRAULIC SYSTEM

件号 ITEM	部件号 PART NO.	零件名称 CH	PART NAME EN	服务代码 SC	互换性 IA	数量 Q'TY	规格 SP.	备注 RE
1	34C7194	导向滚轮	GUIDE ROLLER			1		
2	06B0012	垫圈	WASHER			1	16-140HV-ZN.D	
3	01B0145	螺栓	BOLT			1	M16×90-8.8-ZN.D	
4	66C2417	软管总成	HOSE AS			2		
5	09D8227	钢管总成	TUBE AS			1		
6	95A1255	固定夹	CLAMP		-	1		EC0000152484_19 替换前
6	95A2656	固定夹	CLAMP		-	1		EC0000152484_19 替换后
7	01B1279	螺栓	BOLT			6	M10×30-8.8-ZN.D	
8	00D2636	四通底座	BASE			1		
9	46D2632	连接板	PLATE			1		
10	30C0350	接头	CONNECTOR			2		
11	66C8681	软管总成	HOSE AS			2		
12	12B0285	O 形圈	O-RING			2	10.6×1.8	
13	00A2436	接头	CONNECTOR			2		
14	12B0342	O 形密封圈	O-RING			2	20×2.4	
15	09D9697	钢管总成	TUBE AS			1		
16	31C0102	弯接头	ELBOW			1		

11Y1135_000_00 门架液压系统
MAST HYDRAULIC SYSTEM

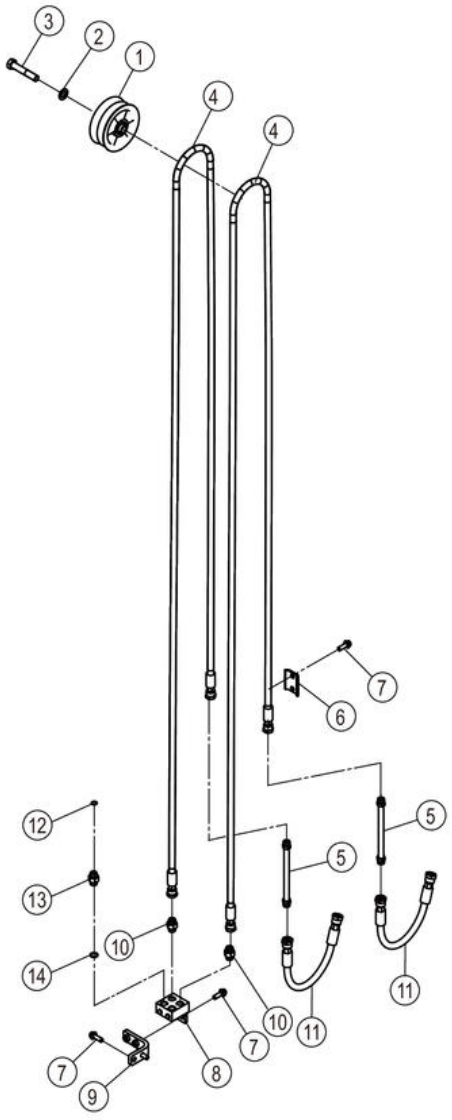

11Y1135_000_00 门架液压系统 MAST HYDRAULIC SYSTEM

件号 ITEM	部件号 PART NO.	零件名称 CH	PART NAME EN	服务代码 SC	互换性 IA	数量 Q'TY	规格 SP.	备注 RE
1	34C7194	导向滚轮	GUIDE ROLLER			1		
2	06B0012	垫圈	WASHER			1	16-140HV-ZN.D	
3	01B0145	螺栓	BOLT			1	M16×90-8.8-ZN.D	
4	66C2417	软管总成	HOSE AS			2		
5	09D8227	钢管总成	TUBE AS			2		
6	95A1255	固定夹	CLAMP		-	1		EC0000152484_20 替换前
6	95A2656	固定夹	CLAMP		-	1		EC0000152484_20 替换后
7	01B1279	螺栓	BOLT			6	M10×30-8.8-ZN.D	
8	00D2636	四通底座	BASE			1		
9	46D2632	连接板	PLATE			1		
10	66C8685	软管总成	HOSE AS			2		
11	30C0350	接头	CONNECTOR			2		
12	12B0285	O 形圈	O-RING			2	10.6×1.8	
13	00A2436	接头	CONNECTOR			2		
14	12B0342	O 形密封圈	O-RING			2	20×2.4	

11Y1136_000_00 门架液压系统
MAST HYDRAULIC SYSTEM

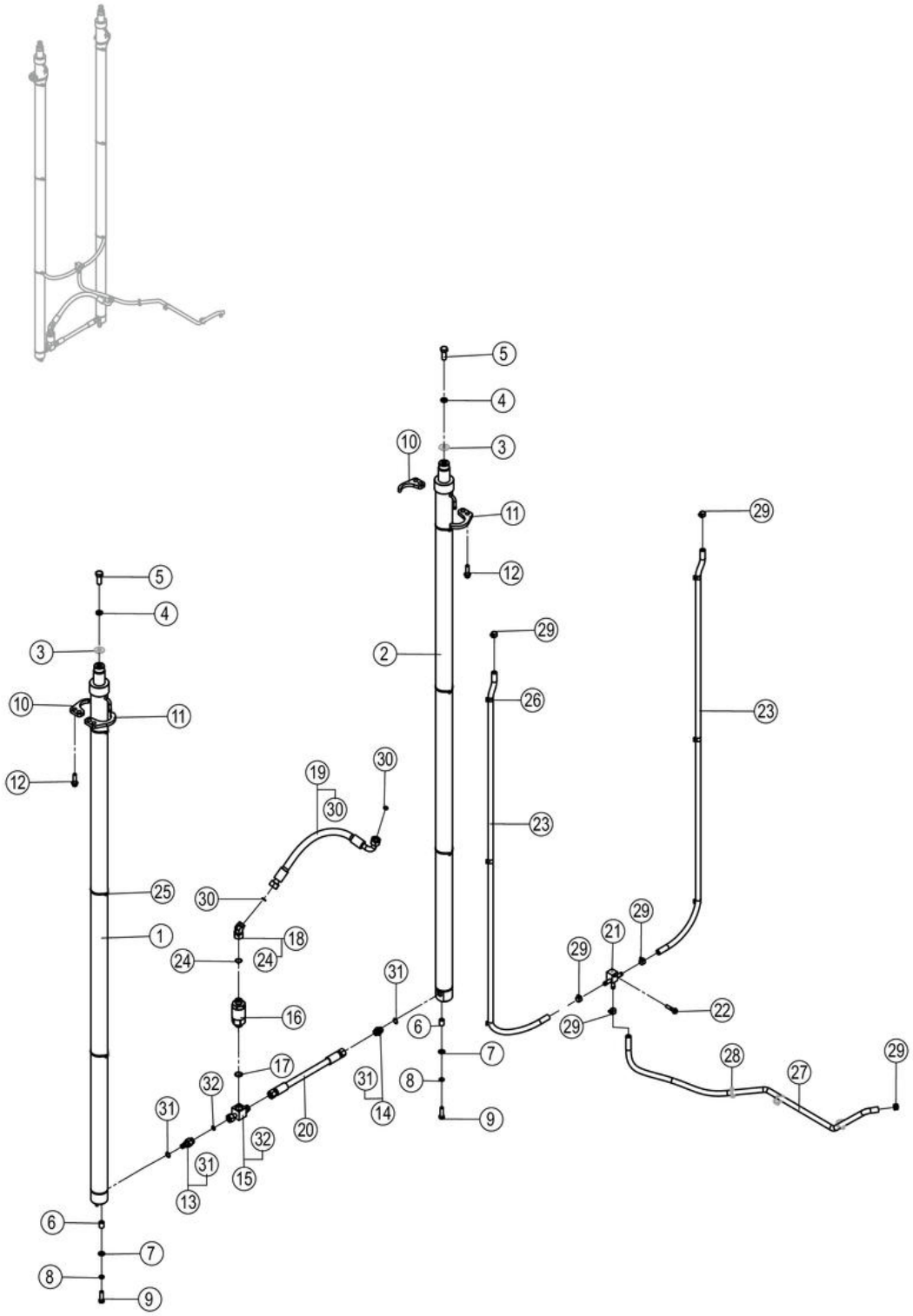

11Y1136_000_00 门架液压系统 MAST HYDRAULIC SYSTEM

件号 ITEM	部件号 PART NO.	零件名称 CH	PART NAME EN	服务代码 SC	互换性 IA	数量 Q'TY	规格 SP.	备注 RE
1	10C4347	起升油缸	LIFT CYLINDER			1		
2	10C4348	起升油缸	LIFT CYLINDER			1		
3	57H2002	调整垫片	SHIM	C		2		
4	06B0015	垫圈	WASHER			2	16	
5	01B0526	螺栓	BOLT			2	M16×1.5×40-8.8-ZN.D	
6	34A1759	间隔套	SPACER SLEEVE			2		
7	06B0020	垫圈	WASHER			2	12-200HV-ZN.D	
8	06B0008	垫圈	WASHER			2	12	
9	00B0449	螺栓	BOLT			2	M12×1.25×40-8.8-ZN.D	
10	48A6500	板	PLATE			2		
11	48A6501	板	PLATE			2		
12	01B1285	螺栓	BOLT			4	M12×40-8.8-ZN.D	
13	12C5920	安全阀	SAFETY VALVE			1	M22X1.5-6G	
14	30C0934	管接头	CONNECTOR			1		
15	15D1540	三通接头块	BLOCK			1		
16	12C6915	限速阀	FLOW CONTROL VALVE			1		
17	12B0493	O 形圈	O-RING			1	23.47×2.95	
18	31C1624	弯接头	ELBOW			1		
19	67C0763	软管总成	HOSE AS			1		
20	66C8167	软管总成	HOSE AS			1		
21	15D1442	接头块	BLOCK			1		
22	01B1282	螺栓	BOLT			1	M10×45-8.8-ZN.D	
23	30A6950	回油管	TUBE			2		
24		钢丝	STEEL WIRE	B		1		
25	37J2018	尼龙扎带	NYLON STRAP			6		
26	86A1680	卡箍	CLAMP			6		
27	30A6871	回油管	TUBE			1		
28		尼龙扎带	NYLON STRAP	A		3	250×8	
29	15J2011	不锈钢卡箍	CLAMP			6	12～20	
30	12B0502	O 形圈	O-RING			2	15×2.0	
31	12B1016	O 形圈	O-RING			2	17.3×2.2	
32	12B0496	O 形圈	O-RING			1	12×2.0	

10C4347_000_00 起升油缸
LIFT CYLINDER

注：该系统无装配图，具体装配请参考表中各部件装配图。

Note: No assembly diagram is provided for this system. Please refer to the assembly diagrams of those components in the table for assembly details.

10C4347_000_00 起升油缸 LIFT CYLINDER

件号 ITEM	部件号 PART NO.	零件名称 CH	PART NAME EN	服务代码 SC	互换性 IA	数量 Q'TY	规格 SP.	备注 RE
1	10C4347P01	起升油缸	LIFT CYLINDER	B		1		

10C4347P01_000_00 起升油缸(102629)
LIFT CYLINDER

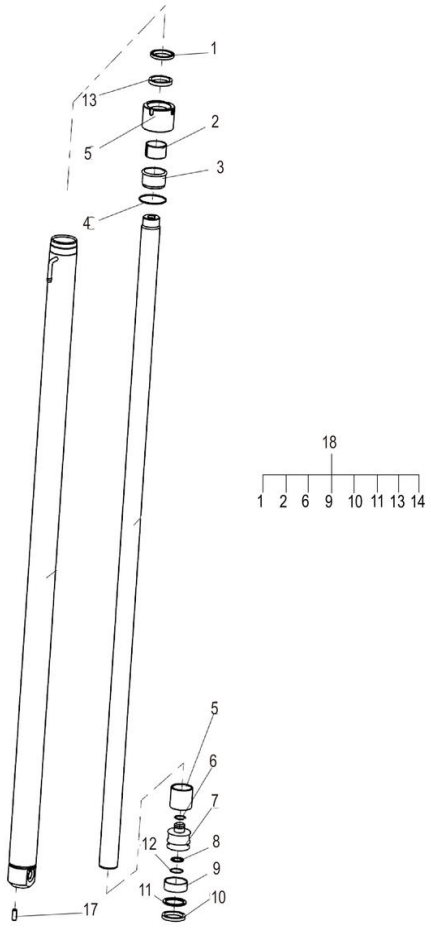

10C4347P01_000_00 起升油缸(102629) LIFT CYLINDER

件号 ITEM	部件号 PART NO.	零件名称 CH	PART NAME EN	服务代码 SC	互换性 IA	数量 Q'TY	规格 SP.	备注 RE
3	SP169837	衬套	BUSH			1		
5	SP169836	调整套	ADJUSTING SLEEVE			1		
7		活塞	PISTON	B		1		
8	SP169826	铜环	COPPER COLLAR			1		
12	SP169825	孔用弹性挡圈	ELASTIC DAMPING RING			1		
15	SP169835	缸盖	CYLINDER HEAD			1		
17	SP169932	销	PIN			1		
18	SP169930	起升油缸修理包	KIT			1		

10C4348_000_00 起升油缸
LIFT CYLINDER

注：该系统无装配图，具体装配请参考表中各部件装配图。

Note: No assembly diagram is provided for this system. Please refer to the assembly diagrams of those components in the table for assembly details.

10C4348_000_00 起升油缸 LIFT CYLINDER

件号 ITEM	部件号 PART NO.	零件名称 CH	PART NAME EN	服务代码 SC	互换性 IA	数量 Q'TY	规格 SP.	备注 RE
1	10C4348P01	起升油缸	LIFT CYLINDER	B		1		

10C4348P01_000_00 起升油缸(102629)
LIFT CYLINDER

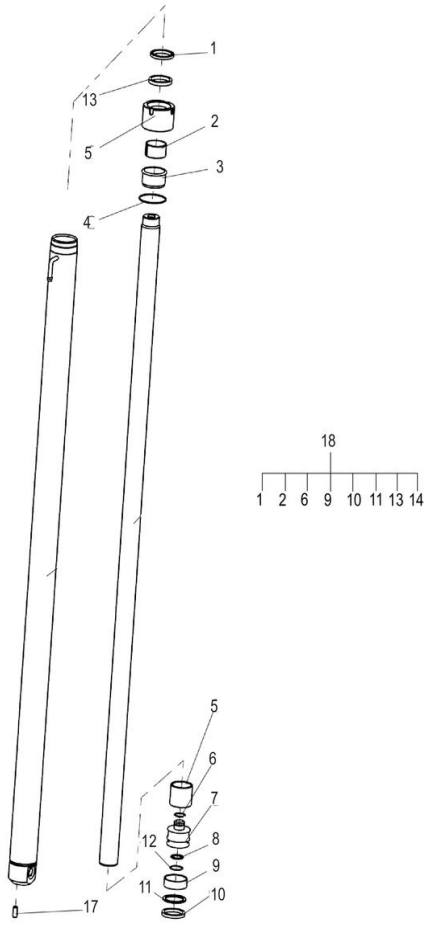

10C4348P01_000_00 起升油缸(102629) LIFT CYLINDER

件号 ITEM	部件号 PART NO.	零件名称 CH	PART NAME EN	服务代码 SC	互换性 IA	数量 Q'TY	规格 SP.	备注 RE
3	SP169837	衬套	BUSH			1		
5	SP169836	调整套	ADJUSTING SLEEVE			1		
7		活塞	PISTON	B		1		
8	SP169826	铜环	COPPER COLLAR			1		
12	SP169825	孔用弹性挡圈	ELASTIC DAMPING RING			1		
15	SP169835	缸盖	CYLINDER HEAD			1		
17	SP169932	销	PIN			1		
18	SP169930	起升油缸修理包	KIT			1		

30A6950_000_00 回油管
TUBE

注：该系统无装配图。

Note: No assembly diagram is provided for this system.

30A6950_000_00 回油管 TUBE

件号 ITEM	部件号 PART NO.	零件名称 CH	PART NAME EN	服务代码 SC	互换性 IA	数量 Q'TY	规格 SP.	备注 RE
1	MX200912	高温低压软管	HOSE			1	Φ12	

11Y1137_000_00 门架液压系统
MAST HYDRAULIC SYSTEM

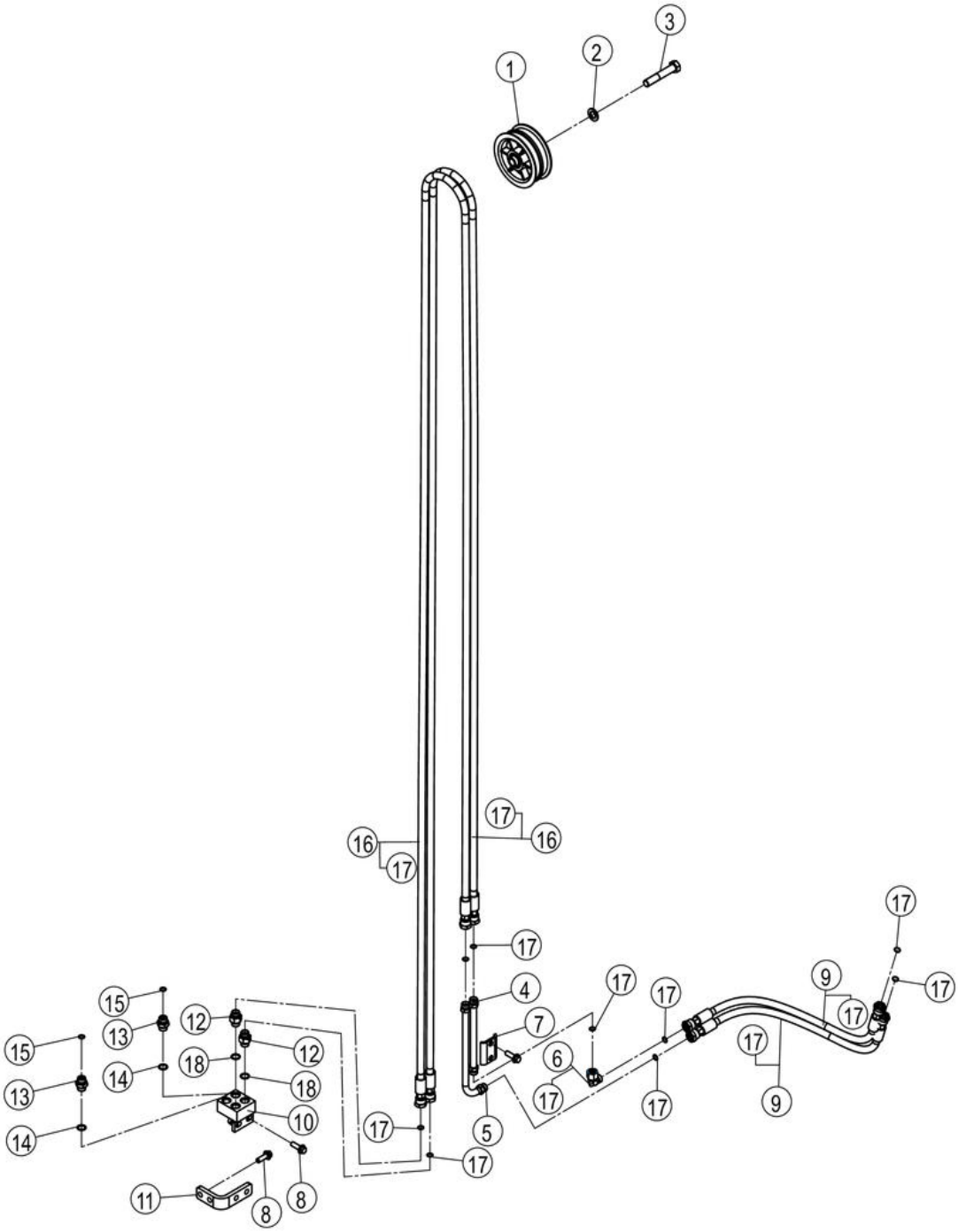

11Y1137_000_00 门架液压系统 MAST HYDRAULIC SYSTEM

件号 ITEM	部件号 PART NO.	零件名称 CH	PART NAME EN	服务代码 SC	互换性 IA	数量 Q'TY	规格 SP.	备注 RE
1	34C7194	导向滚轮	GUIDE ROLLER			1		
2	06B0012	垫圈	WASHER			1	16-140HV-ZN.D	
3	01B0145	螺栓	BOLT			1	M16×90-8.8-ZN.D	
4	09D8227	钢管总成	TUBE AS			1		
5	09D9697	钢管总成	TUBE AS			1		
6	31C0102	弯接头	ELBOW			1		
7	95A2656	固定夹	CLAMP		-	1		EC0000152484_21 替换后
7	95A1255	固定夹	CLAMP		-	1		EC0000152484_21 替换前
8	01B1279	螺栓	BOLT			6	M10×30-8.8-ZN.D	
9	66C8681	软管总成	HOSE AS			2		
10	00D2636	四通底座	BASE			1		
11	46D2632	连接板	PLATE			1		
12	30C0350	接头	CONNECTOR			2		
13	00A2436	接头	CONNECTOR			2		
13	00A2436X0	接头	CONNECTOR			2		
14	12B0342	O 形密封圈	O-RING			2	20×2.4	
15	12B0285	O 形圈	O-RING			2	10.6×1.8	
16	66C2419	软管总成	HOSE AS			2		
17	12B0514	O 形圈	O-RING			9	9×1.5	
18	12B1727	O 形圈	O-RING			2	15.3×2.2	

11Y1138_000_00 门架液压系统
MAST HYDRAULIC SYSTEM

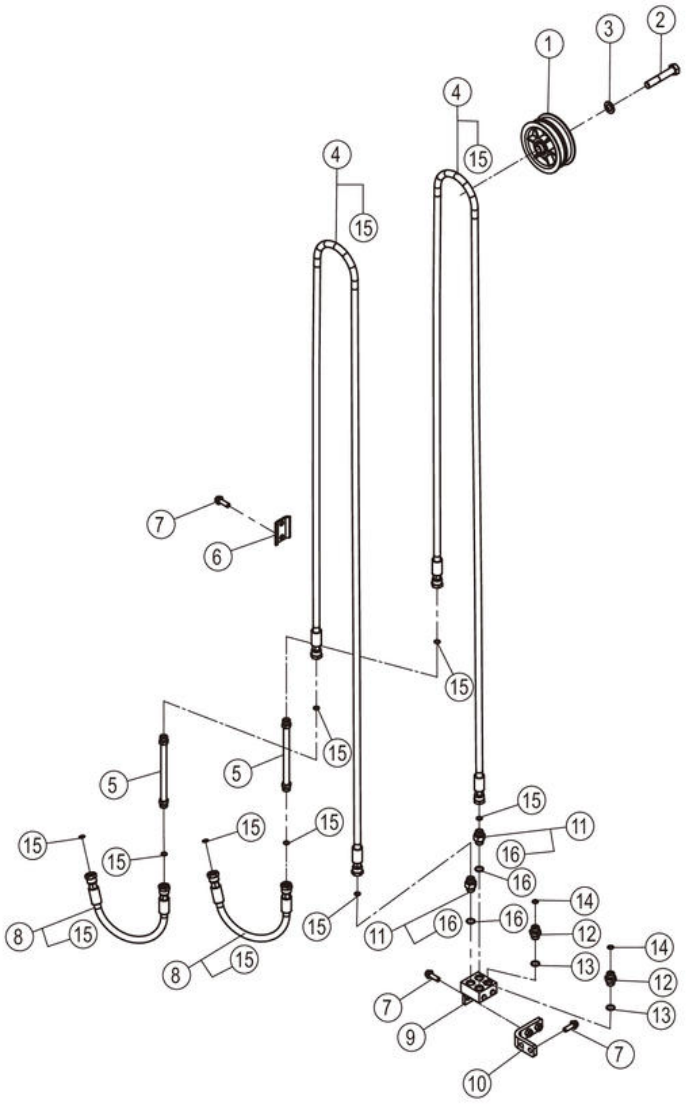

11Y1138_000_00 门架液压系统 MAST HYDRAULIC SYSTEM

件号 ITEM	部件号 PART NO.	零件名称 CH	PART NAME EN	服务代码 SC	互换性 IA	数量 Q'TY	规格 SP.	备注 RE
1	34C7194	导向滚轮	GUIDE ROLLER			1		
2	01B0145	螺栓	BOLT			1	M16×90-8.8-ZN.D	
3	06B0012	垫圈	WASHER			1	16-140HV-ZN.D	
4	66C2419	软管总成	HOSE AS			2		
5	09D8227	钢管总成	TUBE AS			2		
6	95A2656	固定夹	CLAMP		-	1		EC0000152484_22 替换后
6	95A1255	固定夹	CLAMP		-	1		EC0000152484_22 替换前
7	01B1279	螺栓	BOLT			6	M10×30-8.8-ZN.D	
8	66C8685	软管总成	HOSE AS			2		
9	00D2636	四通底座	BASE			1		
10	46D2632	连接板	PLATE			1		
11	30C0350	接头	CONNECTOR			2		
12	00A2436	接头	CONNECTOR			2		
12	00A2436X0	接头	CONNECTOR			2		
13	12B0342	O 形密封圈	O-RING			2	20×2.4	
14	12B0285	O 形圈	O-RING			2	10.6×1.8	
15	12B0514	O 形圈	O-RING			8	9×1.5	
16	12B1727	O 形圈	O-RING			2	15.3×2.2	

11Y1139_000_00 门架液压系统
MAST HYDRAULIC SYSTEM

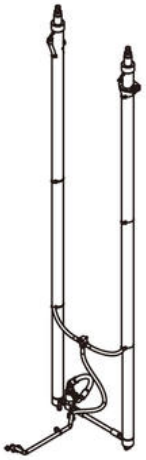

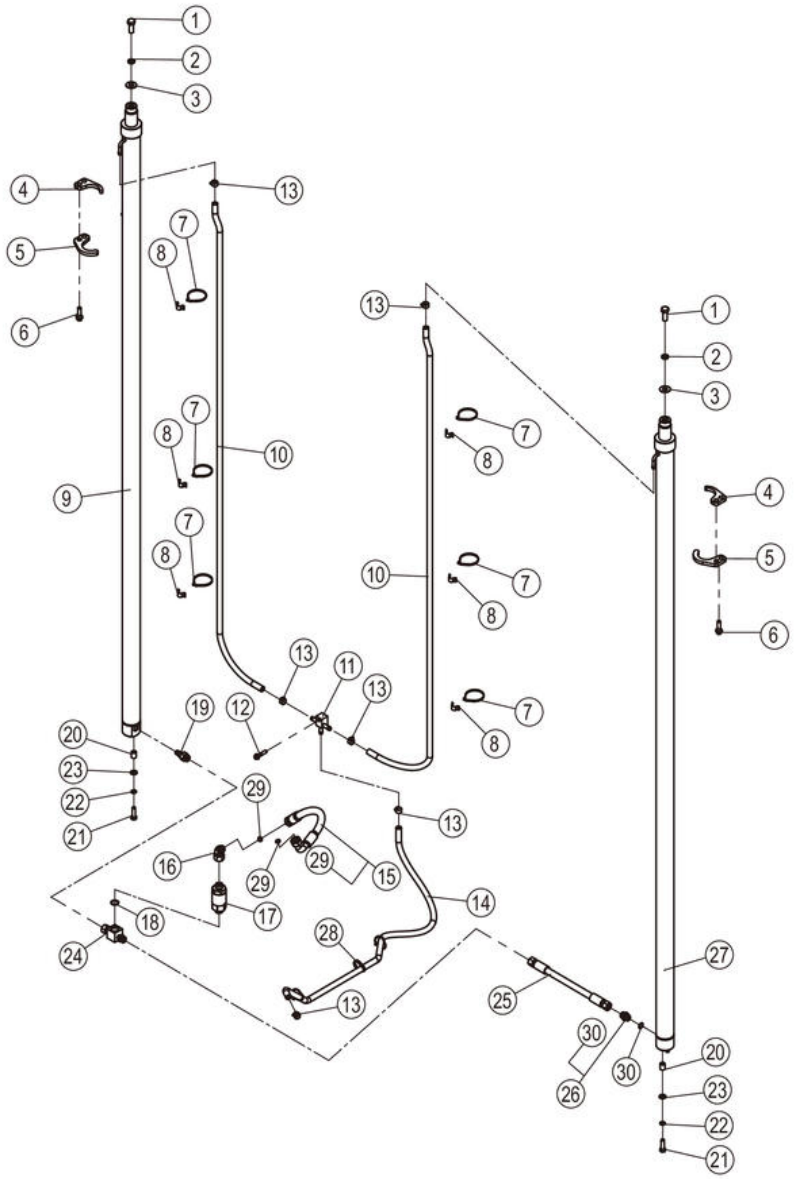

11Y1139_000_00 门架液压系统 MAST HYDRAULIC SYSTEM

件号 ITEM	部件号 PART NO.	零件名称 CH	PART NAME EN	服务代码 SC	互换性 IA	数量 Q'TY	规格 SP.	备注 RE
1	01B0526	螺栓	BOLT			2	M16×1.5×40-8.8-ZN.D	
2	06B0015	垫圈	WASHER			2	16	
3	57H2002	调整垫片	SHIM	C		2		
4	48A6500	板	PLATE			2		
5	48A6501	板	PLATE			2		
6	01B1285	螺栓	BOLT			4	M12×40-8.8-ZN.D	
7	37J2018	尼龙扎带	NYLON STRAP			6		
8	86A1680	卡箍	CLAMP			6		
9	10C4349	起升油缸	LIFT CYLINDER			1		
10	30A6951	回油管	TUBE			2		
11	15D1442	接头块	BLOCK			1		
12	01B1282	螺栓	BOLT			1	M10×45-8.8-ZN.D	
13	15J2011	不锈钢卡箍	CLAMP			6	12～20	
14	30A6871	回油管	TUBE			1		
15	67C0763	软管总成	HOSE AS			1		
16	31C1624	弯接头	ELBOW			1		
17	12C6915	限速阀	FLOW CONTROL VALVE			1		
18	12B0493	O 形圈	O-RING			1	23.47×2.95	
19	12C5920	安全阀	SAFETY VALVE			1	M22X1.5-6G	
20	34A1759	间隔套	SPACER SLEEVE			2		
21	00B0449	螺栓	BOLT			2	M12×1.25×40-8.8-ZN.D	
22	06B0008	垫圈	WASHER			2	12	
23	06B0020	垫圈	WASHER			2	12-200HV-ZN.D	
24	15D1540	三通接头块	BLOCK			1		
25	66C8167	软管总成	HOSE AS			1		
26	30C0934	管接头	CONNECTOR			1		
27	10C4350	起升油缸	LIFT CYLINDER			1		
28		尼龙扎带	NYLON STRAP	A		3	250×8	
29	12B0502	O 形圈	O-RING			2	15×2.0	
30	12B1016	O 形圈	O-RING			1	17.3×2.2	

10C4349_000_00 起升油缸
LIFT CYLINDER

注：该系统无装配图，具体装配请参考表中各部件装配图。

Note: No assembly diagram is provided for this system. Please refer to the assembly diagrams of those components in the table for assembly details.

10C4349_000_00 起升油缸 LIFT CYLINDER

件号 ITEM	部件号 PART NO.	零件名称 CH	PART NAME EN	服务代码 SC	互换性 IA	数量 Q'TY	规格 SP.	备注 RE
1	10C4349P01	起升油缸	LIFT CYLINDER	B		1		

10C4349P01_000_00 起升油缸(102629)
LIFT CYLINDER

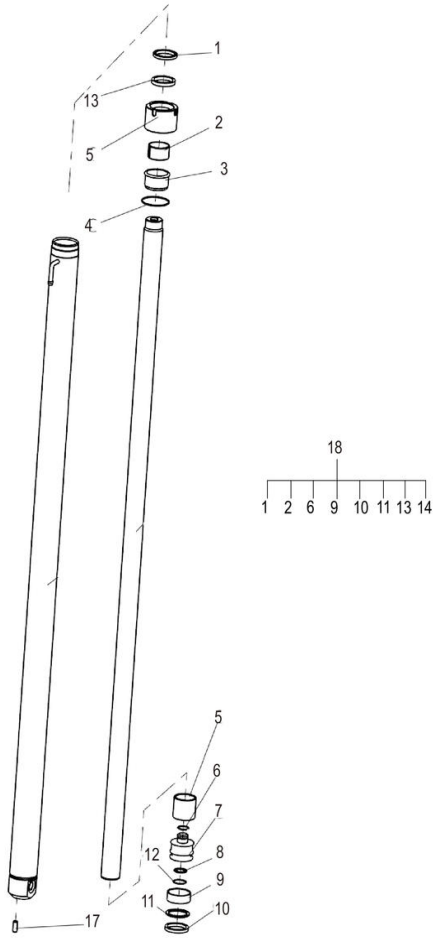

10C4349P01_000_00 起升油缸(102629) LIFT CYLINDER

件号 ITEM	部件号 PART NO.	零件名称 CH	PART NAME EN	服务代码 SC	互换性 IA	数量 Q'TY	规格 SP.	备注 RE
3	SP169837	衬套	BUSH			1		
5	SP169836	调整套	ADJUSTING SLEEVE			1		
7		活塞	PISTON	B		1		
8	SP169826	铜环	COPPER COLLAR			1		
12	SP169825	孔用弹性挡圈	ELASTIC DAMPING RING			1		
15	SP169835	缸盖	CYLINDER HEAD			1		
17	SP169932	销	PIN			1		
18	SP169930	起升油缸修理包	KIT			1		

10C4350_000_00 起升油缸
LIFT CYLINDER

注：该系统无装配图，具体装配请参考表中各部件装配图。

Note: No assembly diagram is provided for this system. Please refer to the assembly diagrams of those components in the table for assembly details.

10C4350_000_00 起升油缸 LIFT CYLINDER

件号 ITEM	部件号 PART NO.	零件名称 CH	PART NAME EN	服务代码 SC	互换性 IA	数量 Q'TY	规格 SP.	备注 RE
1	10C4350P01	起升油缸	LIFT CYLINDER	B		1		

10C4350P01_000_00 起升油缸(102629)
LIFT CYLINDER

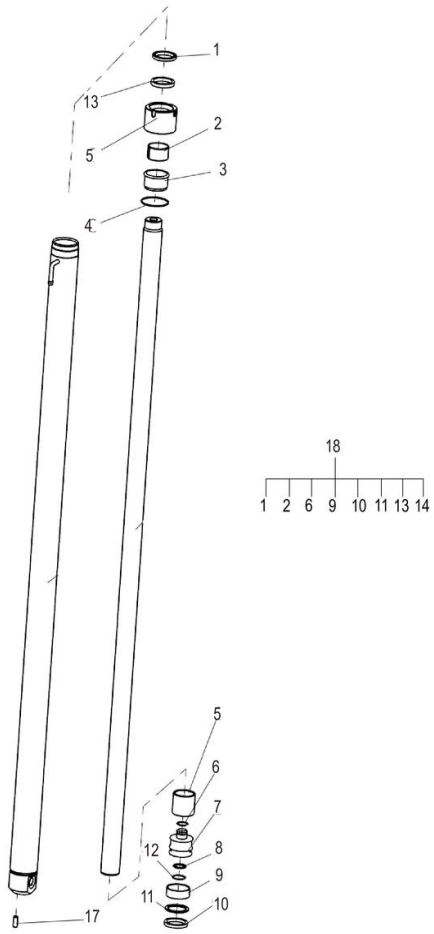

10C4350P01_000_00 起升油缸(102629) LIFT CYLINDER

件号 ITEM	部件号 PART NO.	零件名称 CH	PART NAME EN	服务代码 SC	互换性 IA	数量 Q'TY	规格 SP.	备注 RE
3	SP169837	衬套	BUSH			1		
5	SP169836	调整套	ADJUSTING SLEEVE			1		
7		活塞	PISTON	B		1		
8	SP169826	铜环	COPPER COLLAR			1		
12	SP169825	孔用弹性挡圈	ELASTIC DAMPING RING			1		
15	SP169835	缸盖	CYLINDER HEAD			1		
17	SP169932	销	PIN			1		
18	SP169930	起升油缸修理包	KIT			1		

30A6951_000_00 回油管
TUBE

注：该系统无装配图。

Note: No assembly diagram is provided for this system.

30A6951_000_00 回油管 TUBE

件号 ITEM	部件号 PART NO.	零件名称 CH	PART NAME EN	服务代码 SC	互换性 IA	数量 Q'TY	规格 SP.	备注 RE
1	MX200912	高温低压软管	HOSE			1	Φ12	

11Y1140_000_00 门架液压系统
MAST HYDRAULIC SYSTEM

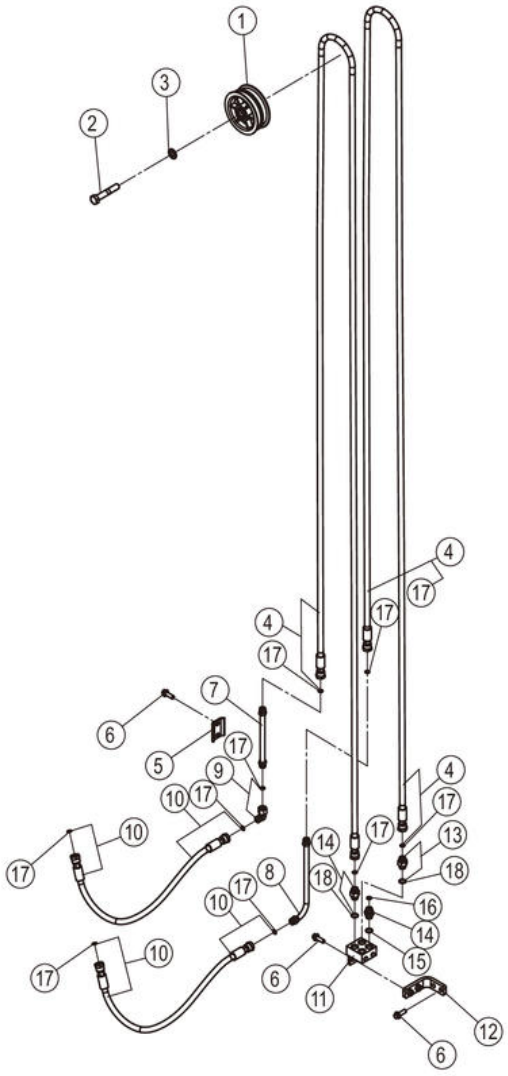

11Y1140_000_00 门架液压系统 MAST HYDRAULIC SYSTEM

件号 ITEM	部件号 PART NO.	零件名称 CH	PART NAME EN	服务代码 SC	互换性 IA	数量 Q'TY	规格 SP.	备注 RE
1	34C7194	导向滚轮	GUIDE ROLLER			1		
2	01B0145	螺栓	BOLT			1	M16×90-8.8-ZN.D	
3	06B0012	垫圈	WASHER			1	16-140HV-ZN.D	
4	66C2421	软管总成	HOSE AS			2		
5	95A2656	固定夹	CLAMP		-	1		EC0000152484_23 替换后
5	95A1255	固定夹	CLAMP		-	1		EC0000152484_23 替换前
6	01B1279	螺栓	BOLT			6	M10×30-8.8-ZN.D	
7	09D8227	钢管总成	TUBE AS			1		
8	09D9697	钢管总成	TUBE AS			1		
9	31C0102	弯接头	ELBOW			1		
10	66C8681	软管总成	HOSE AS			2		
11	00D2636	四通底座	BASE			1		
12	46D2632	连接板	PLATE			1		
13	30C0350	接头	CONNECTOR			2		
14	00A2436	接头	CONNECTOR			2		
14	00A2436X0	接头	CONNECTOR			2		
15	12B0342	O 形密封圈	O-RING			2	20×2.4	
16	12B0285	O 形圈	O-RING			2	10.6×1.8	
17	12B0514	O 形圈	O-RING			8	9×1.5	
18	12B1727	O 形圈	O-RING			2	15.3×2.2	

11Y1141_000_00 门架液压系统
MAST HYDRAULIC SYSTEM

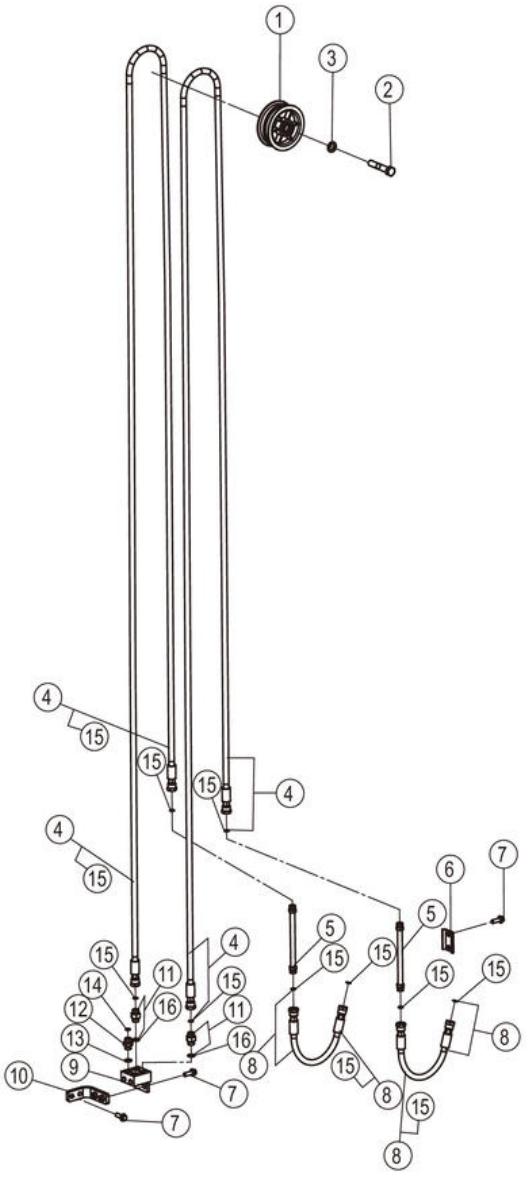

11Y1141_000_00 门架液压系统 MAST HYDRAULIC SYSTEM

件号 ITEM	部件号 PART NO.	零件名称 CH	PART NAME EN	服务代码 SC	互换性 IA	数量 Q'TY	规格 SP.	备注 RE
1	34C7194	导向滚轮	GUIDE ROLLER			1		
2	01B0145	螺栓	BOLT			1	M16×90-8.8-ZN.D	
3	06B0012	垫圈	WASHER			1	16-140HV-ZN.D	
4	66C2421	软管总成	HOSE AS			2		
5	09D8227	钢管总成	TUBE AS			2		
6	95A2656	固定夹	CLAMP		-	1		EC0000152484_24 替换后
6	95A1255	固定夹	CLAMP		-	1		EC0000152484_24 替换前
7	01B1279	螺栓	BOLT			6	M10×30-8.8-ZN.D	
8	66C8685	软管总成	HOSE AS			2		
9	00D2636	四通底座	BASE			1		
10	46D2632	连接板	PLATE			1		
11	30C0350	接头	CONNECTOR			2		
12	00A2436	接头	CONNECTOR			2		
12	00A2436X0	接头	CONNECTOR			2		
13	12B0342	O 形密封圈	O-RING			2	20×2.4	
14	12B0285	O 形圈	O-RING			2	10.6×1.8	
15	12B0514	O 形圈	O-RING			8	9×1.5	
16	12B1727	O 形圈	O-RING			2	15.3×2.2	

11Y1142_000_00 门架液压系统
MAST HYDRAULIC SYSTEM

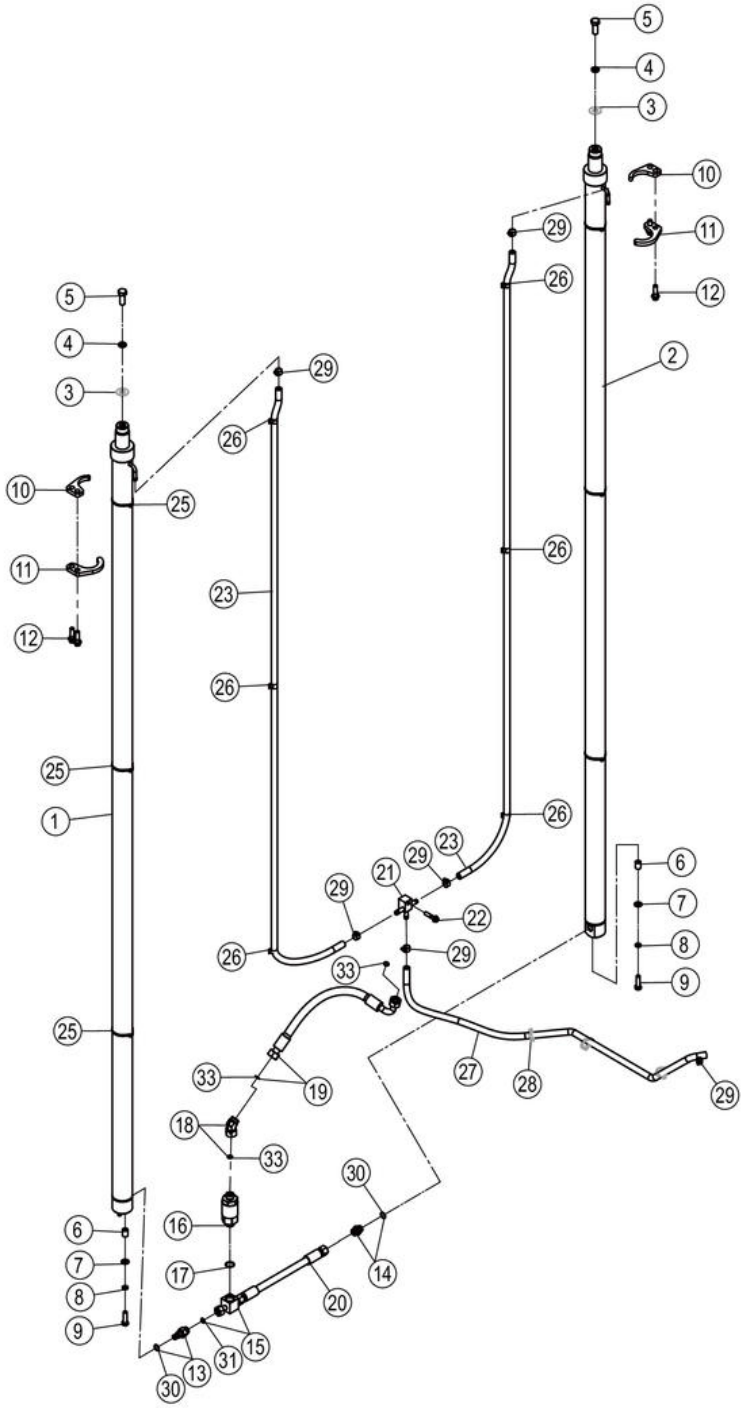

11Y1142_000_00 门架液压系统 MAST HYDRAULIC SYSTEM

件号 ITEM	部件号 PART NO.	零件名称 CH	PART NAME EN	服务代码 SC	互换性 IA	数量 Q'TY	规格 SP.	备注 RE
1	10C4351	起升油缸	LIFT CYLINDER			1		
2	10C4352	起升油缸	LIFT CYLINDER			1		
3	57H2002	调整垫片	SHIM	C		2		
4	06B0015	垫圈	WASHER			2	16	
5	01B0526	螺栓	BOLT			2	M16×1.5×40-8.8-ZN.D	
6	34A1759	间隔套	SPACER SLEEVE			2		
7	06B0020	垫圈	WASHER			2	12-200HV-ZN.D	
8	06B0008	垫圈	WASHER			2	12	
9	00B0449	螺栓	BOLT			2	M12×1.25×40-8.8-ZN.D	
10	48A6500	板	PLATE			2		
11	48A6501	板	PLATE			2		
12	01B1285	螺栓	BOLT			4	M12×40-8.8-ZN.D	
13	12C5920	安全阀	SAFETY VALVE			1	M22X1.5-6G	
14	30C0934	管接头	CONNECTOR			1		
15	15D1540	三通接头块	BLOCK			1		
16	12C6915	限速阀	FLOW CONTROL VALVE			1		
17	12B0493	O 形圈	O-RING			1	23.47×2.95	
18	31C1624	弯接头	ELBOW			1		
19	67C0763	软管总成	HOSE AS			1		
20	66C8167	软管总成	HOSE AS			1		
21	15D1442	接头块	BLOCK			1		
22	01B1282	螺栓	BOLT			1	M10×45-8.8-ZN.D	
23	30A6952	回油管	TUBE			2		
25	37J2018	尼龙扎带	NYLON STRAP			6		
26	86A1680	卡箍	CLAMP			6		
27	30A6871	回油管	TUBE			1		
28		尼龙扎带	NYLON STRAP	A		3	250×8	
29	15J2011	不锈钢卡箍	CLAMP			6	12 ~ 20	
30	12B1016	O 形圈	O-RING			2	17.3×2.2	
31	12B0496	O 形圈	O-RING			1	12×2.0	
33	12B0502	O 形圈	O-RING			3	15×2.0	

10C4351_000_00 起升油缸
LIFT CYLINDER

注：该系统无装配图，具体装配请参考表中各部件装配图。

Note: No assembly diagram is provided for this system. Please refer to the assembly diagrams of those components in the table for assembly details.

10C4351_000_00 起升油缸 LIFT CYLINDER

件号 ITEM	部件号 PART NO.	零件名称 CH	PART NAME EN	服务代码 SC	互换性 IA	数量 Q'TY	规格 SP.	备注 RE
1	10C4351P01	起升油缸	LIFT CYLINDER	B		1		

10C4351P01_000_00 起升油缸(102629)
LIFT CYLINDER

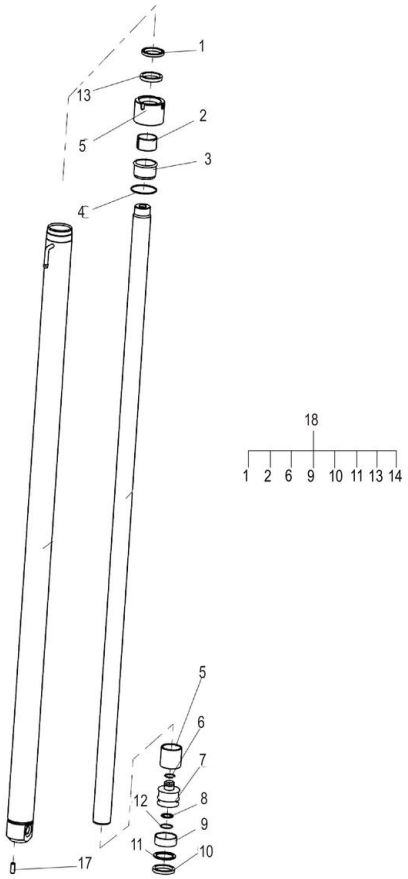

10C4351P01_000_00 起升油缸(102629) LIFT CYLINDER

件号 ITEM	部件号 PART NO.	零件名称 CH	PART NAME EN	服务代码 SC	互换性 IA	数量 Q'TY	规格 SP.	备注 RE
3	SP169837	衬套	BUSH			1		
5	SP169836	调整套	ADJUSTING SLEEVE			1		
7		活塞	PISTON	B		1		
8	SP169826	铜环	COPPER COLLAR			1		
12	SP169825	孔用弹性挡圈	ELASTIC DAMPING RING			1		
15	SP169835	缸盖	CYLINDER HEAD			1		
17	SP169932	销	PIN			1		
18	SP169930	起升油缸修理包	KIT			1		

10C4352_000_00 起升油缸
LIFT CYLINDER

注：该系统无装配图，具体装配请参考表中各部件装配图。

Note: No assembly diagram is provided for this system. Please refer to the assembly diagrams of those components in the table for assembly details.

10C4352_000_00 起升油缸 LIFT CYLINDER

件号 ITEM	部件号 PART NO.	零件名称 CH	PART NAME EN	服务代码 SC	互换性 IA	数量 Q'TY	规格 SP.	备注 RE
1	10C4352P01	起升油缸	LIFT CYLINDER	B		1		

10C4352P01_000_00 起升油缸(102629)
LIFT CYLINDER

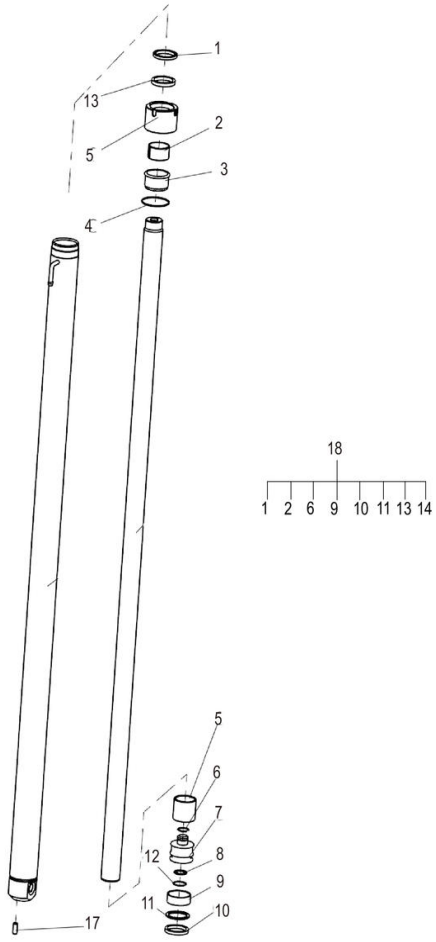

10C4352P01_000_00 起升油缸(102629) LIFT CYLINDER

件号 ITEM	部件号 PART NO.	零件名称 CH	PART NAME EN	服务代码 SC	互换性 IA	数量 Q'TY	规格 SP.	备注 RE
3	SP169837	衬套	BUSH			1		
5	SP169836	调整套	ADJUSTING SLEEVE			1		
7		活塞	PISTON	B		1		
8	SP169826	铜环	COPPER COLLAR			1		
12	SP169825	孔用弹性挡圈	ELASTIC DAMPING RING			1		
15	SP169835	缸盖	CYLINDER HEAD			1		
17	SP169932	销	PIN			1		
18	SP169930	起升油缸修理包	KIT			1		

30A6952_000_00 回油管
TUBE

注：该系统无装配图。

Note: No assembly diagram is provided for this system.

30A6952_000_00 回油管 TUBE

件号 ITEM	部件号 PART NO.	零件名称 CH	PART NAME EN	服务代码 SC	互换性 IA	数量 Q'TY	规格 SP.	备注 RE
1	MX200912	高温低压软管	HOSE			1	Φ12	

11Y1143_000_00 门架液压系统
MAST HYDRAULIC SYSTEM

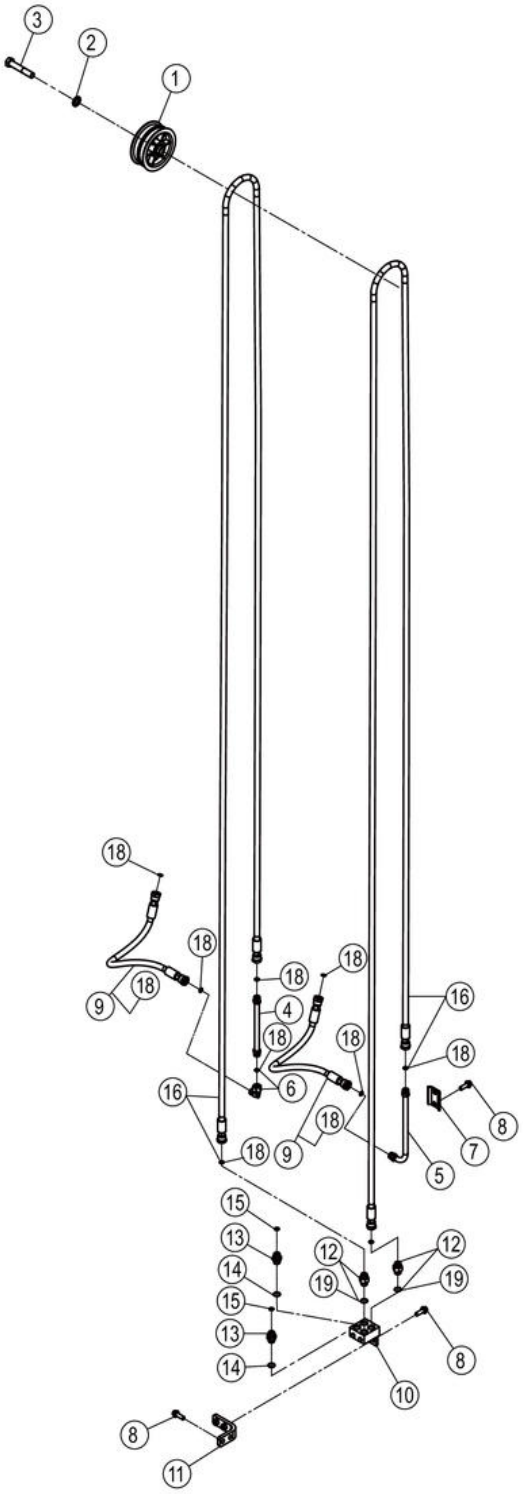

11Y1143_000_00 门架液压系统 MAST HYDRAULIC SYSTEM

件号 ITEM	部件号 PART NO.	零件名称 CH	PART NAME EN	服务代码 SC	互换性 IA	数量 Q'TY	规格 SP.	备注 RE
1	34C7194	导向滚轮	GUIDE ROLLER			1		
2	06B0012	垫圈	WASHER			1	16-140HV-ZN.D	
3	01B0145	螺栓	BOLT			1	M16×90-8.8-ZN.D	
4	09D8227	钢管总成	TUBE AS			1		
5	09D9697	钢管总成	TUBE AS			1		
6	31C0102	弯接头	ELBOW			1		
7	95A2656	固定夹	CLAMP		-	1		EC0000152484_25 替换后
7	95A1255	固定夹	CLAMP		-	1		EC0000152484_25 替换前
8	01B1279	螺栓	BOLT			6	M10×30-8.8-ZN.D	
9	66C8681	软管总成	HOSE AS			2		
10	00D2636	四通底座	BASE			1		
11	46D2632	连接板	PLATE			1		
12	30C0350	接头	CONNECTOR			2		
13	00A2436	接头	CONNECTOR			2		
13	00A2436X0	接头	CONNECTOR			2		
14	12B0342	O 形密封圈	O-RING			2	20×2.4	
15	12B0285	O 形圈	O-RING			2	10.6×1.8	
16	67C0864	软管总成	HOSE AS			2		
18	12B0514	O 形圈	O-RING			8	9×1.5	
19	12B1727	O 形圈	O-RING			2	15.3×2.2	

11Y1144_000_00 门架液压系统
MAST HYDRAULIC SYSTEM

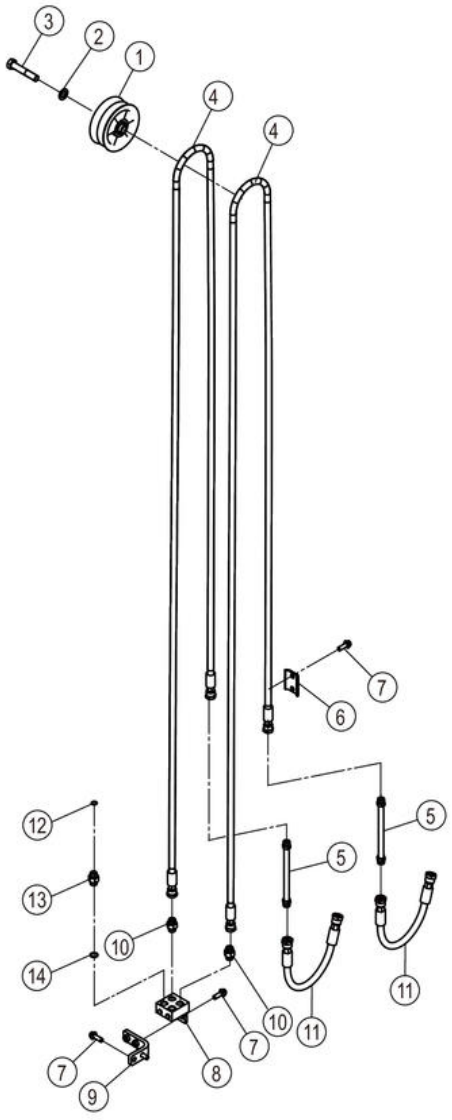

11Y1144_000_00 门架液压系统 MAST HYDRAULIC SYSTEM

件号 ITEM	部件号 PART NO.	零件名称 CH	PART NAME EN	服务代码 SC	互换性 IA	数量 Q'TY	规格 SP.	备注 RE
1	34C7194	导向滚轮	GUIDE ROLLER			1		
2	06B0012	垫圈	WASHER			1	16-140HV-ZN.D	
3	01B0145	螺栓	BOLT			1	M16×90-8.8-ZN.D	
4	67C0864	软管总成	HOSE AS			2		
5	09D8227	钢管总成	TUBE AS			2		
6	95A1255	固定夹	CLAMP		-	1		EC0000152484_26 替换前
6	95A2656	固定夹	CLAMP		-	1		EC0000152484_26 替换后
7	01B1279	螺栓	BOLT			6	M10×30-8.8-ZN.D	
8	00D2636	四通底座	BASE			1		
9	46D2632	连接板	PLATE			1		
10	66C8685	软管总成	HOSE AS			2		
11	30C0350	接头	CONNECTOR			2		
12	12B0285	O 形圈	O-RING			2	10.6×1.8	
13	00A2436X0	接头	CONNECTOR			2		
13	00A2436	接头	CONNECTOR			2		
14	12B0342	O 形密封圈	O-RING			2	20×2.4	

11Y1145_000_00 门架液压系统
MAST HYDRAULIC SYSTEM

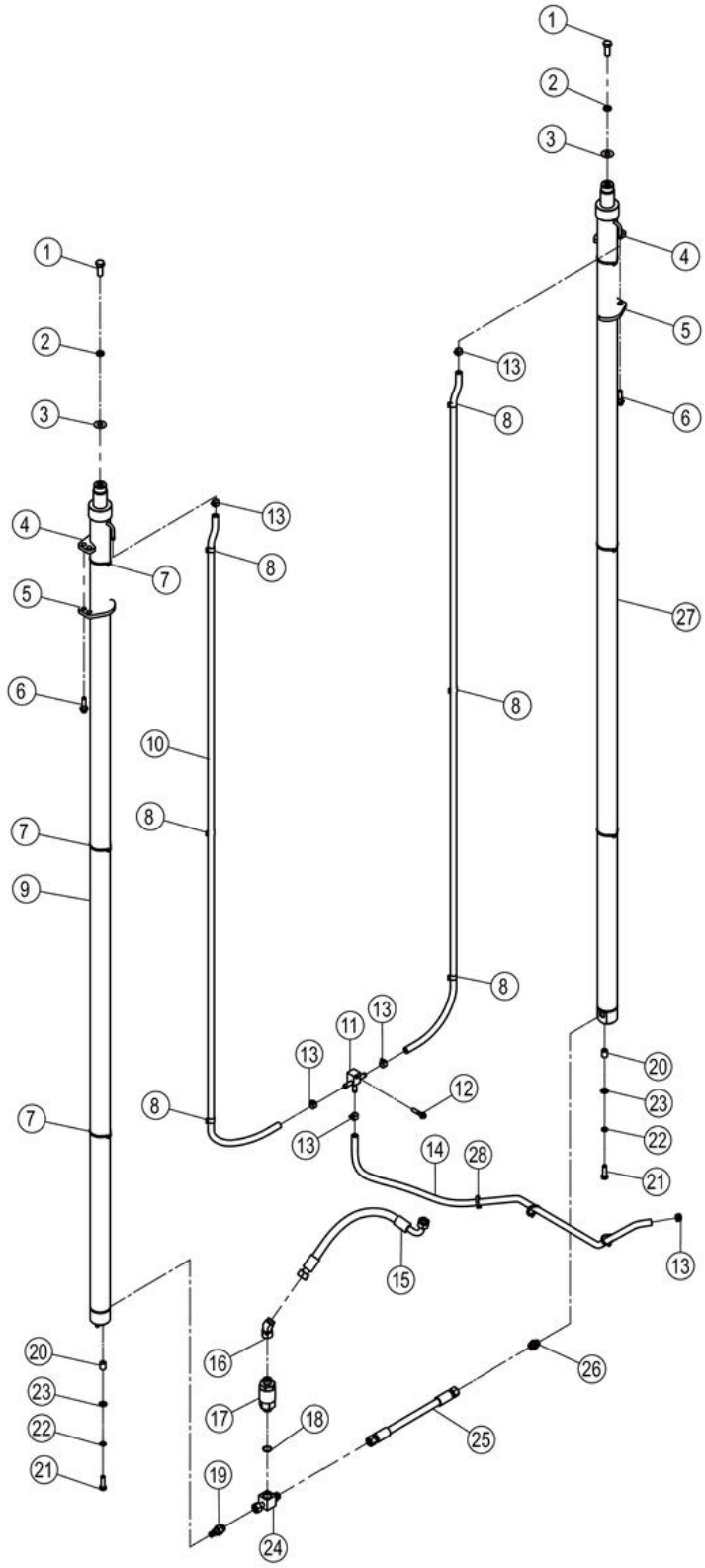

11Y1145_000_00 门架液压系统 MAST HYDRAULIC SYSTEM

件号 ITEM	部件号 PART NO.	零件名称 CH	PART NAME EN	服务代码 SC	互换性 IA	数量 Q'TY	规格 SP.	备注 RE
1	01B0526	螺栓	BOLT			2	M16×1.5×40-8.8-ZN.D	
2	06B0015	垫圈	WASHER			2	16	
3	57H2002	调整垫片	SHIM	C		2		
4	48A6500	板	PLATE			2		
5	48A6501	板	PLATE			2		
6	01B1285	螺栓	BOLT			4	M12×40-8.8-ZN.D	
7	37J2018	尼龙扎带	NYLON STRAP			6		
8	86A1680	卡箍	CLAMP			6		
9	10C4353	起升油缸	LIFT CYLINDER			1		
10	30A6953	回油管	TUBE			2		
11	15D1442	接头块	BLOCK			1		
12	01B1282	螺栓	BOLT			1	M10×45-8.8-ZN.D	
13	15J2011	不锈钢卡箍	CLAMP			6	12～20	
14	30A6871	回油管	TUBE			1		
15	67C0763	软管总成	HOSE AS			1		
16	31C1624	弯接头	ELBOW			1		
17	12C6915	限速阀	FLOW CONTROL VALVE			1		
18	12B0493	O 形圈	O-RING			1	23.47×2.95	
19	12C5920	安全阀	SAFETY VALVE			1	M22X1.5-6G	
20	34A1759	间隔套	SPACER SLEEVE			2		
21	00B0449	螺栓	BOLT			2	M12×1.25×40-8.8-ZN.D	
22	06B0008	垫圈	WASHER			2	12	
23	06B0020	垫圈	WASHER			2	12-200HV-ZN.D	
24	15D1540	三通接头块	BLOCK			1		
25	66C8167	软管总成	HOSE AS			1		
26	30C0934	管接头	CONNECTOR			1		
27	10C4354	起升油缸	LIFT CYLINDER			1		
28		尼龙扎带	NYLON STRAP	A		3	250×8	

10C4353_000_00 起升油缸
LIFT CYLINDER

注：该系统无装配图，具体装配请参考表中各部件装配图。

Note: No assembly diagram is provided for this system. Please refer to the assembly diagrams of those components in the table for assembly details.

10C4353_000_00 起升油缸 LIFT CYLINDER

件号 ITEM	部件号 PART NO.	零件名称 CH	PART NAME EN	服务代码 SC	互换性 IA	数量 Q'TY	规格 SP.	备注 RE
1	10C4353P01	起升油缸	LIFT CYLINDER	B		1		

10C4353P01_000_00 起升油缸(102629)
LIFT CYLINDER

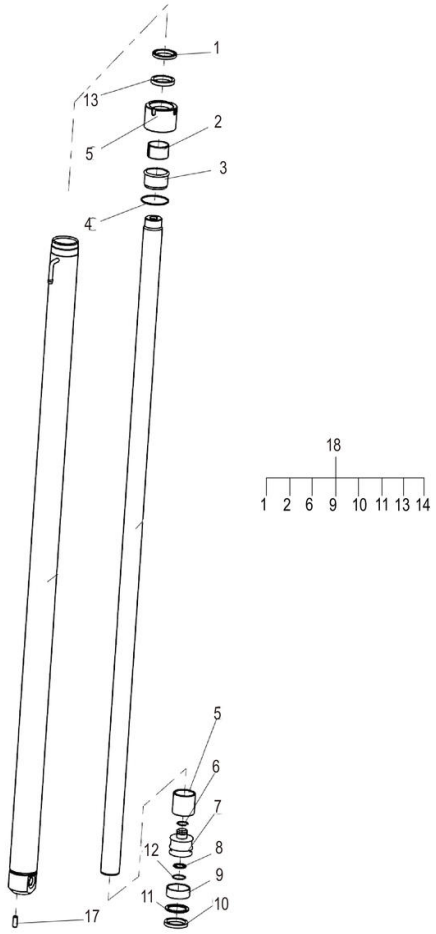

10C4353P01_000_00 起升油缸(102629) LIFT CYLINDER

件号 ITEM	部件号 PART NO.	零件名称 CH	PART NAME EN	服务代码 SC	互换性 IA	数量 Q'TY	规格 SP.	备注 RE
3	SP169837	衬套	BUSH			1		
5	SP169836	调整套	ADJUSTING SLEEVE			1		
7		活塞	PISTON	B		1		
8	SP169826	铜环	COPPER COLLAR			1		
12	SP169825	孔用弹性挡圈	ELASTIC DAMPING RING			1		
15	SP169835	缸盖	CYLINDER HEAD			1		
17	SP169932	销	PIN			1		
18	SP169930	起升油缸修理包	KIT			1		

10C4354_000_00 起升油缸
LIFT CYLINDER

注：该系统无装配图，具体装配请参考表中各部件装配图。

Note: No assembly diagram is provided for this system. Please refer to the assembly diagrams of those components in the table for assembly details.

10C4354_000_00 起升油缸 LIFT CYLINDER

件号 ITEM	部件号 PART NO.	零件名称 CH	PART NAME EN	服务代码 SC	互换性 IA	数量 Q'TY	规格 SP.	备注 RE
1	10C4354P01	起升油缸	LIFT CYLINDER	B		1		

10C4354P01_000_00 起升油缸(102629)
LIFT CYLINDER

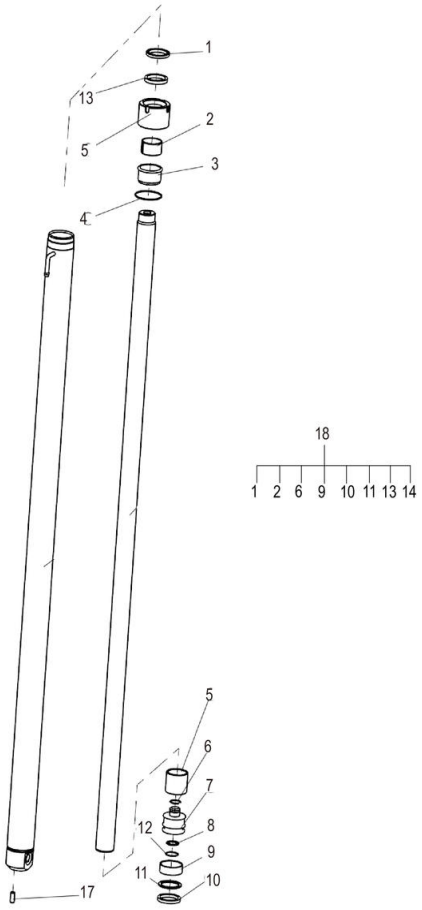

10C4354P01_000_00 起升油缸(102629) LIFT CYLINDER

件号 ITEM	部件号 PART NO.	零件名称 CH	PART NAME EN	服务代码 SC	互换性 IA	数量 Q'TY	规格 SP.	备注 RE
3	SP169837	衬套	BUSH			1		
5	SP169836	调整套	ADJUSTING SLEEVE			1		
7		活塞	PISTON	B		1		
8	SP169826	铜环	COPPER COLLAR			1		
12	SP169825	孔用弹性挡圈	ELASTIC DAMPING RING			1		
15	SP169835	缸盖	CYLINDER HEAD			1		
17	SP169932	销	PIN			1		
18	SP169930	起升油缸修理包	KIT			1		

30A6953_000_00 回油管
TUBE

注：该系统无装配图。

Note: No assembly diagram is provided for this system.

30A6953_000_00 回油管 TUBE

件号 ITEM	部件号 PART NO.	零件名称 CH	PART NAME EN	服务代码 SC	互换性 IA	数量 Q'TY	规格 SP.	备注 RE
1	MX200912	高温低压软管	HOSE			1	Φ12	

11Y1146_000_00 门架液压系统
MAST HYDRAULIC SYSTEM

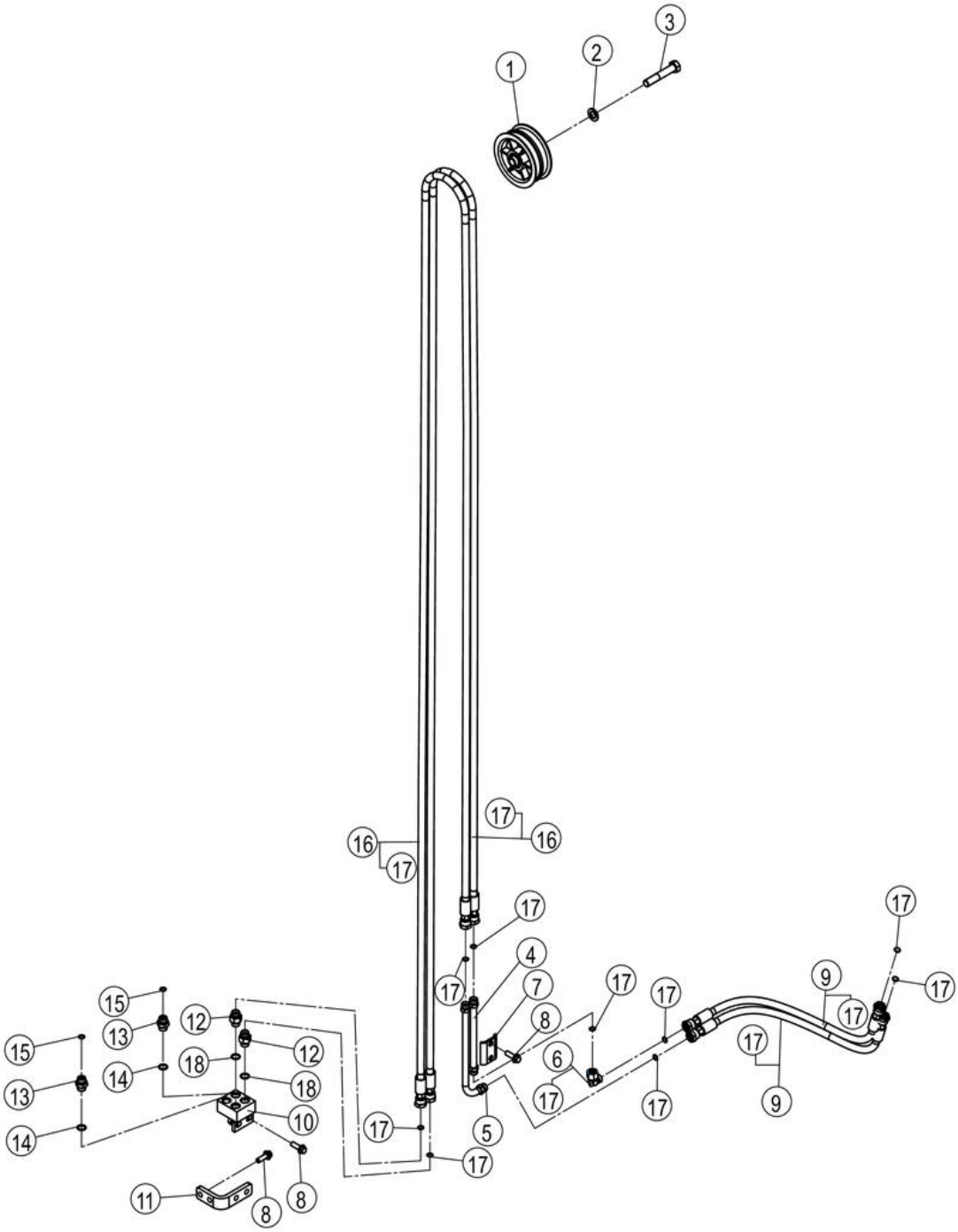

11Y1146_000_00 门架液压系统 MAST HYDRAULIC SYSTEM

件号 ITEM	部件号 PART NO.	零件名称 CH	PART NAME EN	服务代码 SC	互换性 IA	数量 Q'TY	规格 SP.	备注 RE
1	34C7194	导向滚轮	GUIDE ROLLER			1		
2	06B0012	垫圈	WASHER			1	16-140HV-ZN.D	
3	01B0145	螺栓	BOLT			1	M16×90-8.8-ZN.D	
4	09D8227	钢管总成	TUBE AS			1		
5	09D9697	钢管总成	TUBE AS			1		
6	31C0102	弯接头	ELBOW			1		
7	95A2656	固定夹	CLAMP		-	1		EC0000152484_27 替换后
7	95A1255	固定夹	CLAMP		-	1		EC0000152484_27 替换前
8	01B1279	螺栓	BOLT			6	M10×30-8.8-ZN.D	
9	66C8681	软管总成	HOSE AS			2		
10	00D2636	四通底座	BASE			1		
11	46D2632	连接板	PLATE			1		
12	30C0350	接头	CONNECTOR			2		
13	00A2436	接头	CONNECTOR			2		
13	00A2436X0	接头	CONNECTOR			2		
14	12B0342	O 形密封圈	O-RING			2	20×2.4	
15	12B0285	O 形圈	O-RING			2	10.6×1.8	
16	67C0877	软管总成	HOSE AS			2		
17	12B0514	O 形圈	O-RING			9	9×1.5	
18	12B1727	O 形圈	O-RING			2	15.3×2.2	

11Y1147_000_00 门架液压系统
MAST HYDRAULIC SYSTEM

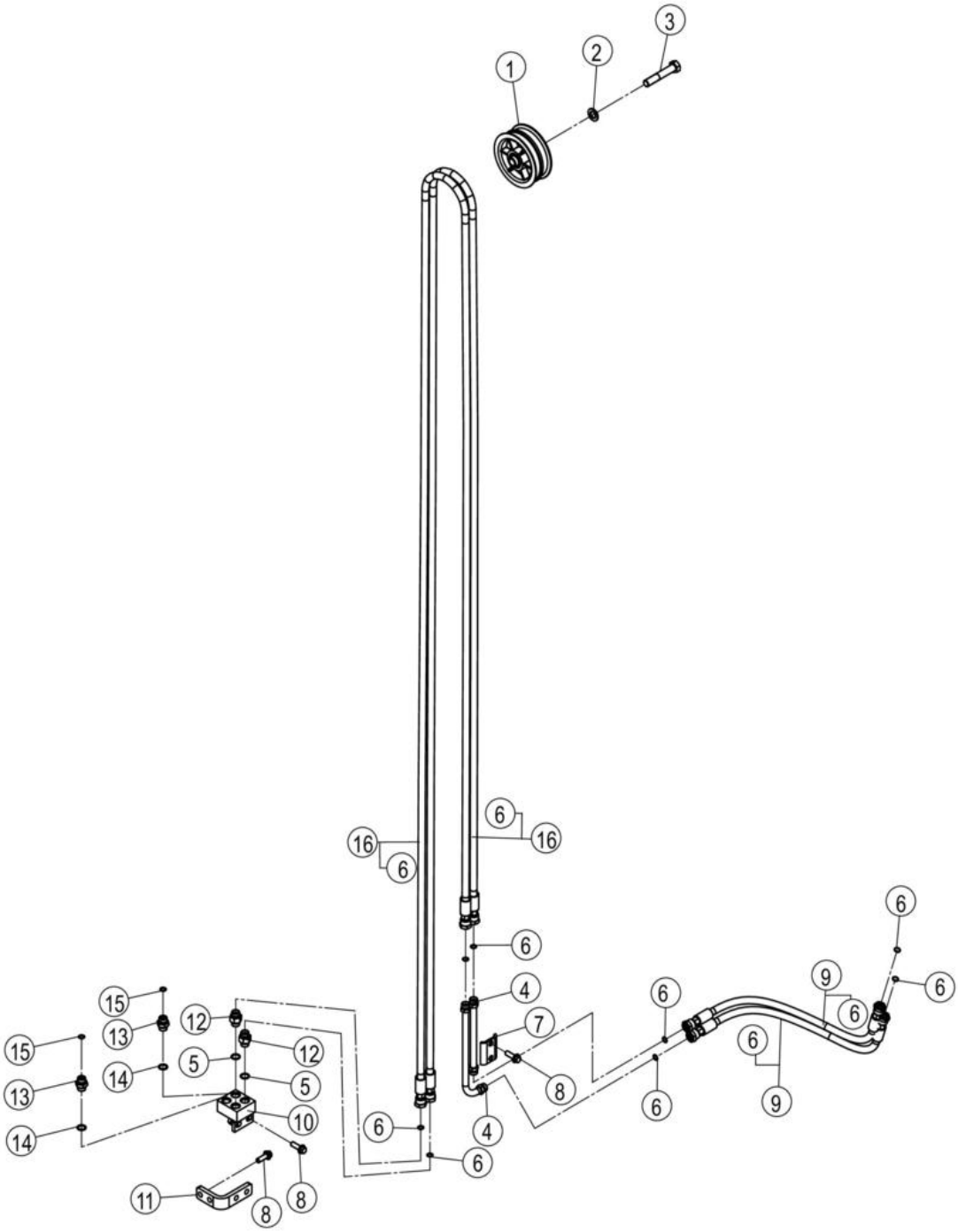

11Y1147_000_00 门架液压系统 MAST HYDRAULIC SYSTEM

件号 ITEM	部件号 PART NO.	零件名称 CH	PART NAME EN	服务代码 SC	互换性 IA	数量 Q'TY	规格 SP.	备注 RE
1	34C7194	导向滚轮	GUIDE ROLLER			1		
2	06B0012	垫圈	WASHER			1	16-140HV-ZN.D	
3	01B0145	螺栓	BOLT			1	M16×90-8.8-ZN.D	
4	09D8227	钢管总成	TUBE AS			2		
5	12B1727	O 形圈	O-RING			2	15.3×2.2	
6	12B0514	O 形圈	O-RING			8	9×1.5	
7	95A2656	固定夹	CLAMP		-	1		EC0000152484_28 替换后
7	95A1255	固定夹	CLAMP		-	1		EC0000152484_28 替换前
8	01B1279	螺栓	BOLT			6	M10×30-8.8-ZN.D	
9	66C8685	软管总成	HOSE AS			2		
10	00D2636	四通底座	BASE			1		
11	46D2632	连接板	PLATE			1		
12	30C0350	接头	CONNECTOR			2		
13	00A2436	接头	CONNECTOR			2		
13	00A2436X0	接头	CONNECTOR			2		
14	12B0342	O 形密封圈	O-RING			2	20×2.4	
15	12B0285	O 形圈	O-RING			2	10.6×1.8	
16	67C0877	软管总成	HOSE AS			2		

21C1102_000_00 吸油法兰
FLANGE

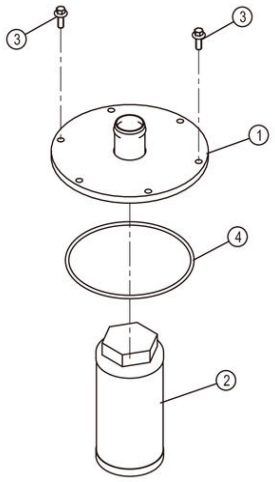

21C1102_000_00 吸油法兰 FLANGE

件号 ITEM	部件号 PART NO.	零件名称 CH	PART NAME EN	服务代码 SC	互换性 IA	数量 Q'TY	规格 SP.	备注 RE
1	12D1058	吸油法兰支座	FLANGE SUPPORT			1		
2	53K2004	吸油滤清器	SUCTION STRAINER			1		
3	01B1330	螺栓	BOLT			6	M6×16-8.8-DK	
4	12B0221	O 形圈	O-RING		N	1	128×3.55	KS0000136120_1 替换后

34C6921_000_00 回油座
SEAT

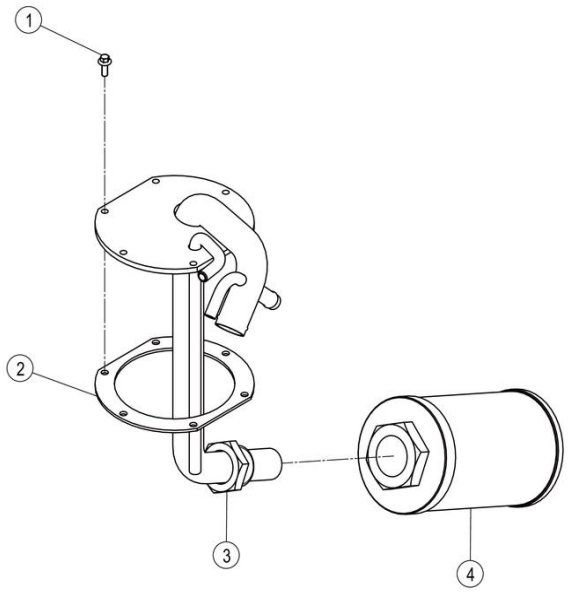

34C6921_000_00 回油座 SEAT

件号 ITEM	部件号 PART NO.	零件名称 CH	PART NAME EN	服务代码 SC	互换性 IA	数量 Q'TY	规格 SP.	备注 RE
1	01B1330	螺栓	BOLT			6	M6×16-8.8-DK	
2	81A0444	密封垫	GASKET			1		
3	09D7570	回油座	SEAT			1		
4	53C0871	回油滤芯	RETUREN OIL FILTER ELEMENT			1	YA160×10L-H	

44C2972_000_00 油泵总成
PUMP AS

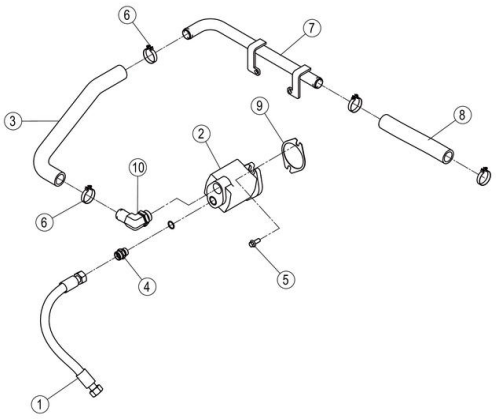

44C2972_000_00 油泵总成 PUMP AS

件号 ITEM	部件号 PART NO.	零件名称 CH	PART NAME EN	服务代码 SC	互换性 IA	数量 Q'TY	规格 SP.	备注 RE
1	66C8139	软管总成	HOSE AS			1		
2	11C2394	齿轮泵	GEAR PUMP			1		
3	32A3368	吸油软管	SUCTION HOSE			1		
4	30C0254	接头	CONNECTOR			1	1CH-26-22	
5	01B1278	螺栓	BOLT			2	M10×25-8.8-ZN.D	
6	15J2005	不锈钢卡箍	CLAMP			4		
7	09D7094	钢管总成	TUBE AS			1		
8	32A3449	吸油软管	SUCTION HOSE			1		
9	82A0575	垫片	GASKET			1		
10	31C2980	直角接头	CONNECTOR			1		

31C2980_000_00 直角接头
CONNECTOR

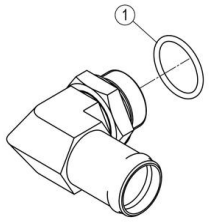

31C2980_000_00 直角接头 CONNECTOR

件号 ITEM	部件号 PART NO.	零件名称 CH	PART NAME EN	服务代码 SC	互换性 IA	数量 Q'TY	规格 SP.	备注 RE
1	12B0842	O 形圈	O-RING			1	29.5×3.0	

44C3056_000_00 多路阀总成
CONTROL VALVE AS

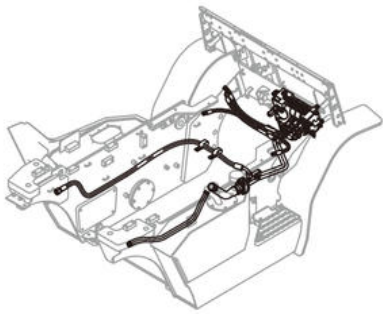



44C3056_000_00 多路阀总成 CONTROL VALVE AS

件号 ITEM	部件号 PART NO.	零件名称 CH	PART NAME EN	服务代码 SC	互换性 IA	数量 Q'TY	规格 SP.	备注 RE
1	12C5889	多路换向阀	CONTROL VALVE			1		
2	30C1022	接头	CONNECTOR			2		
3	31C3026	接头	FITTING			1		
4	30C0226	接头	CONNECTOR			2		
5	31C0102	弯接头	ELBOW			5		
6	30C0199	接头	CONNECTOR			1		
7	30C0254	接头	CONNECTOR			1	1CH-26-22	
8	31C0085	弯接头	ELBOW			1	2C9-26	
9	30C0224	接头	CONNECTOR			1		
10	30C0232	接头	CONNECTOR			1		
11	09D8762	钢管总成	TUBE AS		I	1		KS0000142660_5 替换后
12	09D8763	钢管总成	TUBE AS		N	1		KS0000142660_4 替换后
14	05C7919	软管总成	HOSE AS			2		
15	12C6152	分流阀	BY-PASS VALVE			1		
16	32A3554	回油管	TUBE			1		
17	15J2005	不锈钢卡箍	CLAMP			2		
18	30A5890	软管	HOSE			1		
19	06B0001	垫圈	WASHER			3	10-140HV-ZN.D	
20	06B0002	垫圈	WASHER			3	10	
21	00B0455	螺栓	BOLT		I	2	M10×1.25×25-8.8-ZN.D	KS0000140099_1 替换后
22	00B0457	螺栓	BOLT			3	M10×1.25×30-8.8-ZN.D	
23	30C3184	接头	FITTING			2		
24	90A5373	管夹	CLAMP			2		
25	01B1290	螺栓	BOLT			1	M8×25-8.8-ZN.D	
26	03B0021	螺母	NUT			1	M8-8-ZN.D	
27	15J2004	不锈钢卡箍	CLAMP			2	16～25	
28	66C9969	软管总成	HOSE AS		N	1		KS0000142660_3 替换后
29	09C0157	双管夹片	CLAMP		-	2		KS0000142660_1 替换后
30	05C8501	软管总成	HOSE AS		-	1		KS0000142660_2 替换后
31	05C8502	软管总成	HOSE AS		N	1		KS0000142660_7 替换后

12C5889_000_00 多路换向阀
CONTROL VALVE

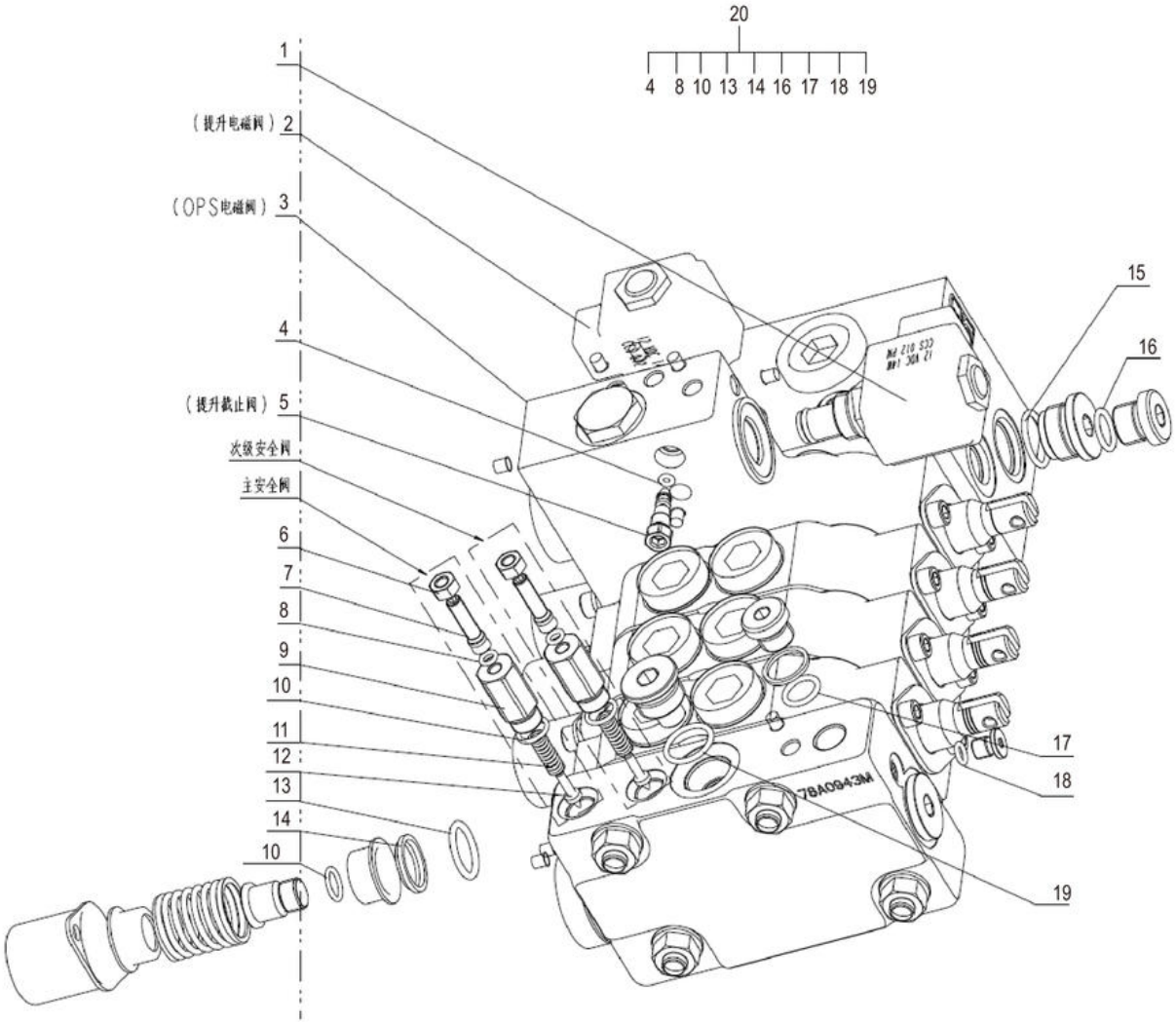

12C5889_000_00 多路换向阀 CONTROL VALVE

件号 ITEM	部件号 PART NO.	零件名称 CH	PART NAME EN	服务代码 SC	互换性 IA	数量 Q'TY	规格 SP.	备注 RE
1	12C6299	电磁阀	SOLENOID VALVE			1		
2	12C6300	电磁阀	SOLENOID VALVE			1		
3	12C6368	多路换向阀	CONTROL VALVE	F		1		叉车所证实实际不使用
5	63A1085	截止阀	STOP VALVE			1		
6	03B2114	螺母	NUT			2	M6-8-DK	
7	04B1406	调整螺钉	ADJUSTING SCREW			2		
9		阀座	VALVE SEAT	B		2		
11	75A0025	调压弹簧	SPRING			2		
12	65A0017	锥阀	POPPET			2		
15	12B1729	O 形圈	O-RING			3	19.3×2.2	
20	SP170210	多路换向阀修理包	KIT			1		

12C6368_000_00 多路换向阀
CONTROL VALVE

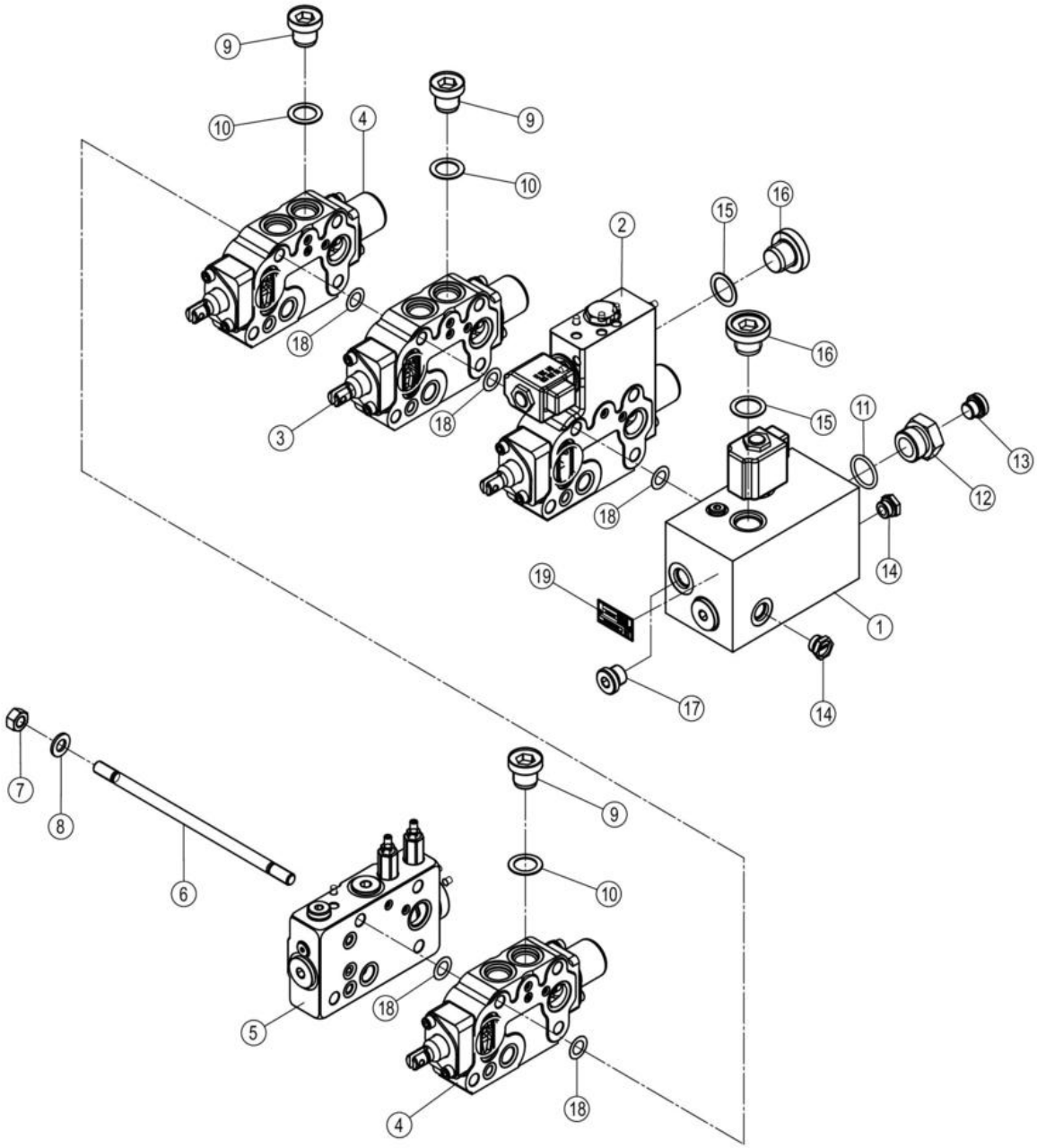

12C6368_000_00 多路换向阀 CONTROL VALVE

件号 ITEM	部件号 PART NO.	零件名称 CH	PART NAME EN	服务代码 SC	互换性 IA	数量 Q'TY	规格 SP.	备注 RE
1	12C6343	阀体组件	VALVE BODY GP	A		1		
2	12C6344	阀体组件	VALVE BODY GP	A		1		
3	12C6345	阀体组件	VALVE BODY GP			1		
4	12C6346	阀体组件	VALVE BODY GP	A		1		
5	12C6968	进油联阀组件	INLET SECTION AS		I	1		EC0000147621_7 替换后
6	01B1459	螺栓	BOLT			4		
7	03B1112	螺母	NUT			4	M10×1.25-10-ZN.D-LH	
8	06B0472	垫圈	WASHER			4	10-300HV-DK	
9	03B2294	螺塞	PLUG			6	M20X1.5	
10	06B1039	橡胶垫圈	RUBBER WASHER			6	Φ20*1	
11	12B1730	O 形圈	O-RING		-	1	23.6×2.9	EC0000147621_6 替换后
11	12B1730	O 形圈	O-RING		-	1	23.6×2.9	EC0000147621_4 替换后
12	00A8186	接头	CONNECTOR		-	1		EC0000147621_12 替换后
13	44C0798	堵头	PLUG		-	1		EC0000147621_10 替换后
14	30C3355	堵头	PLUG		-	2	M14×1.5	EC0000147621_11 替换后
15	06B1038	橡胶垫圈	RUBBER WASHER			2	Φ22*1	
16	03B2295	螺塞	PLUG			2	M22X1.5	
17	30C0732	堵头	PLUG		I	1		EC0000147621_8 替换后
18		垫片	GASKET	B	N	20		EC0000147621_9 替换后
19		铭牌	NAMEPLATE	A		1		

12C6343_000_00 阀体组件
VALVE BODY GP

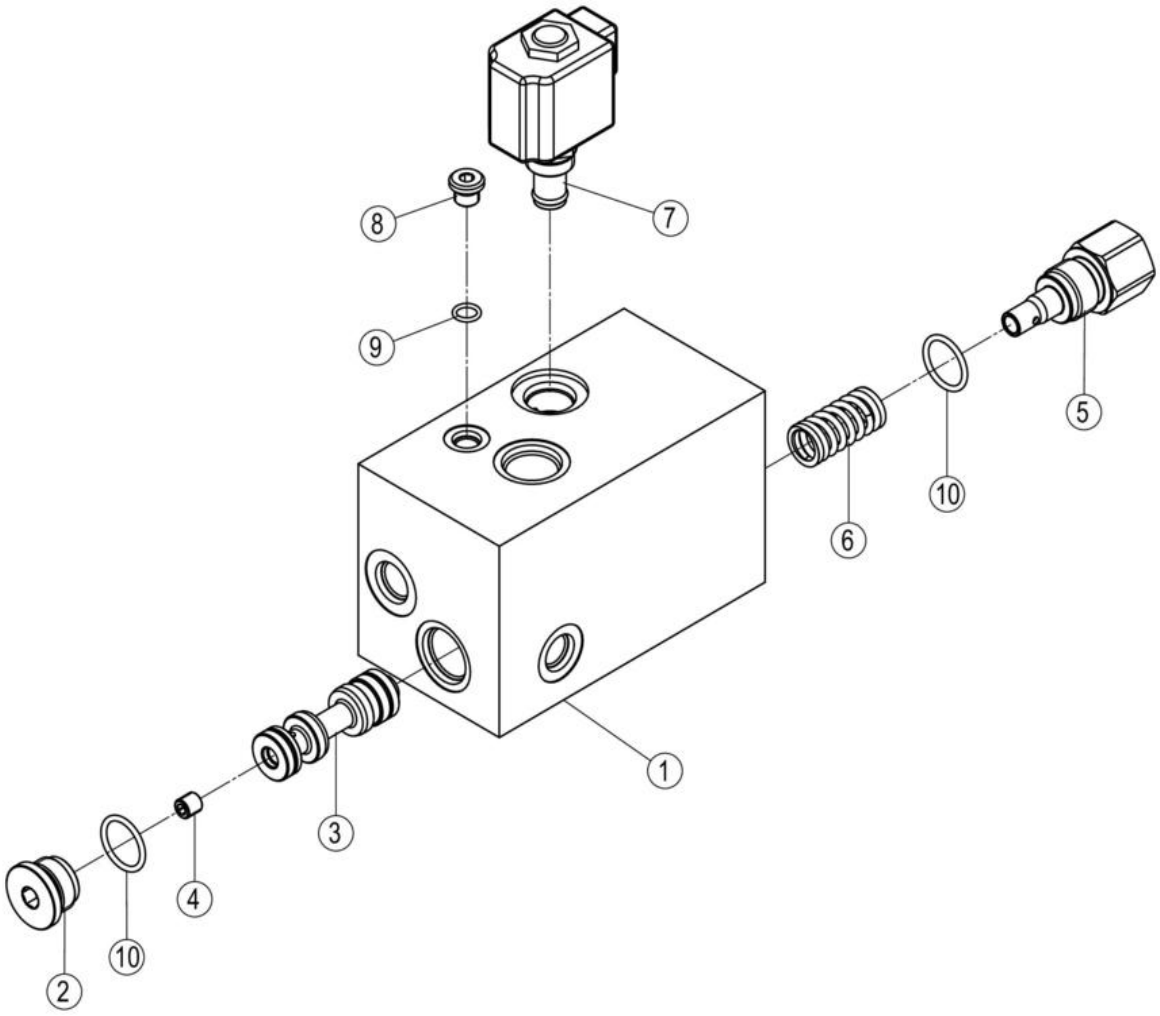

12C6343_000_00 阀体组件 VALVE BODY GP

件号 ITEM	部件号 PART NO.	零件名称 CH	PART NAME EN	服务代码 SC	互换性 IA	数量 Q'TY	规格 SP.	备注 RE
1		阀体	VALVE BODY	B		1		
2	05A1370	螺塞	PLUG			1		
3		阀芯	SPOOL	B		1		
4	05A1375	节流孔	ORIFICE			1		
5	00A8185	接头	CONNECTOR			1		
6	75A1552	弹簧	SPRING			1	Φ2.6	
7	12C6300	电磁阀	SOLENOID VALVE			1		
8	05A0978	堵头	PLUG			1		
9	12B1723	O 形圈	O-RING			1	8.1×1.6	
10	12B1729	O 形圈	O-RING			2	19.3×2.2	

12C6344_000_00 阀体组件
VALVE BODY GP

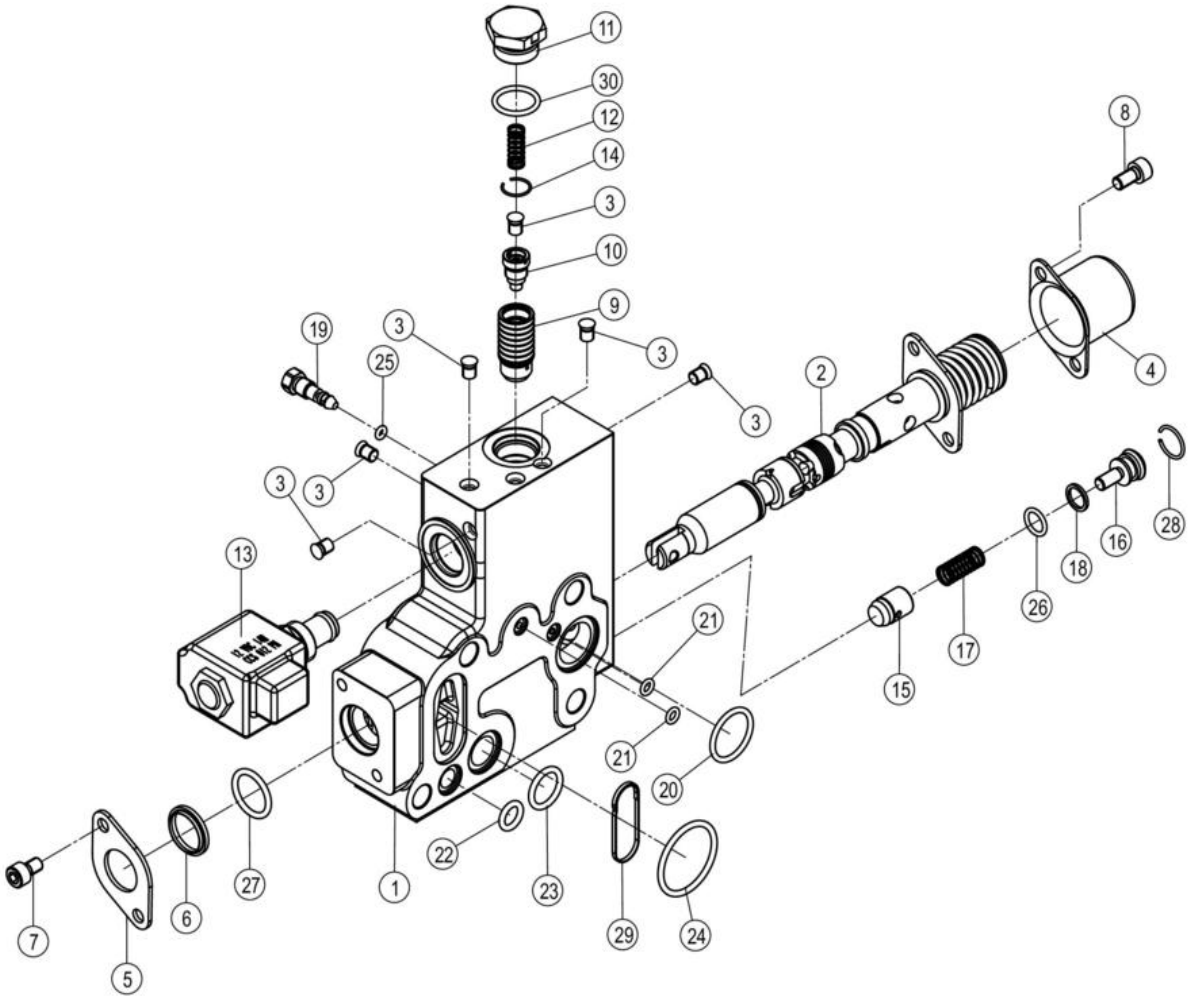

12C6344_000_00 阀体组件 VALVE BODY GP

件号 ITEM	部件号 PART NO.	零件名称 CH	PART NAME EN	服务代码 SC	互换性 IA	数量 Q'TY	规格 SP.	备注 RE
1		阀体	VALVE BODY	B		1		
2	12C6340	阀杆组件	VALVE STEM GP	B		1		
3	03B2129	堵头	PLUG		I	6	M6	KS0000141974_2 替换后
4		端盖	COVER	B		1		
5	90A5371	挡板	PLATE			1		
6	13B1528	防尘圈	DUST RING			1		
7		螺钉	SCREW	B		2	M6×10-8.8-ZN.D	
8		螺钉	SCREW	B		2	M6×12-8.8-ZN.D	
9		阀座	VALVE SEAT	B		1		
10	05A1371	螺塞	PLUG			1		
11	05A1368	螺塞	PLUG			1		
12	75A1545	弹簧	SPRING			1	Φ0.7	
13	12C6299	电磁阀	SOLENOID VALVE			1		
14	76A1126	挡圈	SNAP RING			1		
15		阀芯	SPOOL	B		1		
16	04B1407	调整螺钉	ADJUSTING SCREW			1		
17	75A1546	弹簧	SPRING			1	Φ0.6	
18	76A1127	挡圈	BACKUP RING			1		
19	63A1085	截止阀	STOP VALVE			1		
20		O 形圈	O-RING	F		1	21.8×2.4	
21	12B2845	O 形圈	O-RING			2	4.47×1.78	
22	12B2842	O 形圈	O-RING			1	9.19×2.62	
23	12B2841	O 形圈	O-RING			1	15.54×2.62	
24	12B2843	O 形圈	O-RING			1	31.42×2.62	
25	12B2844	O 形圈	O-RING			1	2.8×1.9	
26	12B0750	O 形圈	O-RING			1	9.8×1.9	
27	12B2840	45 度分型密封圈	O-RING			1	18.72×2.62	
28	76A1125	挡圈	SNAP RING			1		
29	76A1131	挡圈	BACKUP RING		I	1		KS0000139476_2 替换后
30	12B1016	O 形圈	O-RING		I	1	17.3×2.2	KS0000139476_3 替换后

12C6340_000_00 阀杆组件
VALVE STEM GP

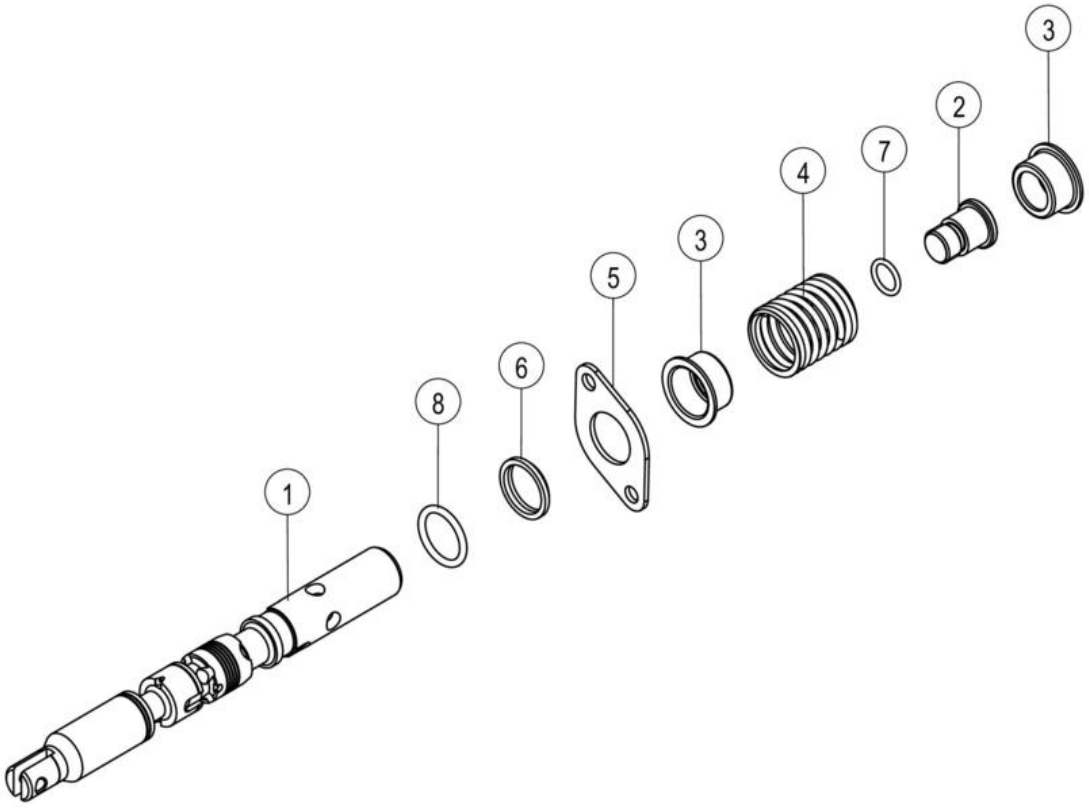

12C6340_000_00 阀杆组件 VALVE STEM GP

件号 ITEM	部件号 PART NO.	零件名称 CH	PART NAME EN	服务代码 SC	互换性 IA	数量 Q'TY	规格 SP.	备注 RE
1		阀杆	SPOOL	B		1		
2		导杆	GUIDE LINK	B	I	1		EC0000147621_2 替换后
3	55A8597	弹簧座	SPRING HOLDER			2		
4	75A1542	弹簧	SPRING			1	Φ2.5	
5	90A5371	挡板	PLATE			1		
6	13B1528	防尘圈	DUST RING			1		
7	12B2847	O 形圈	O-RING			1	10.52×1.83	
8	12B2840	45 度分型密封圈	O-RING			1	18.72×2.62	

12C6345_000_00 阀体组件
VALVE BODY GP

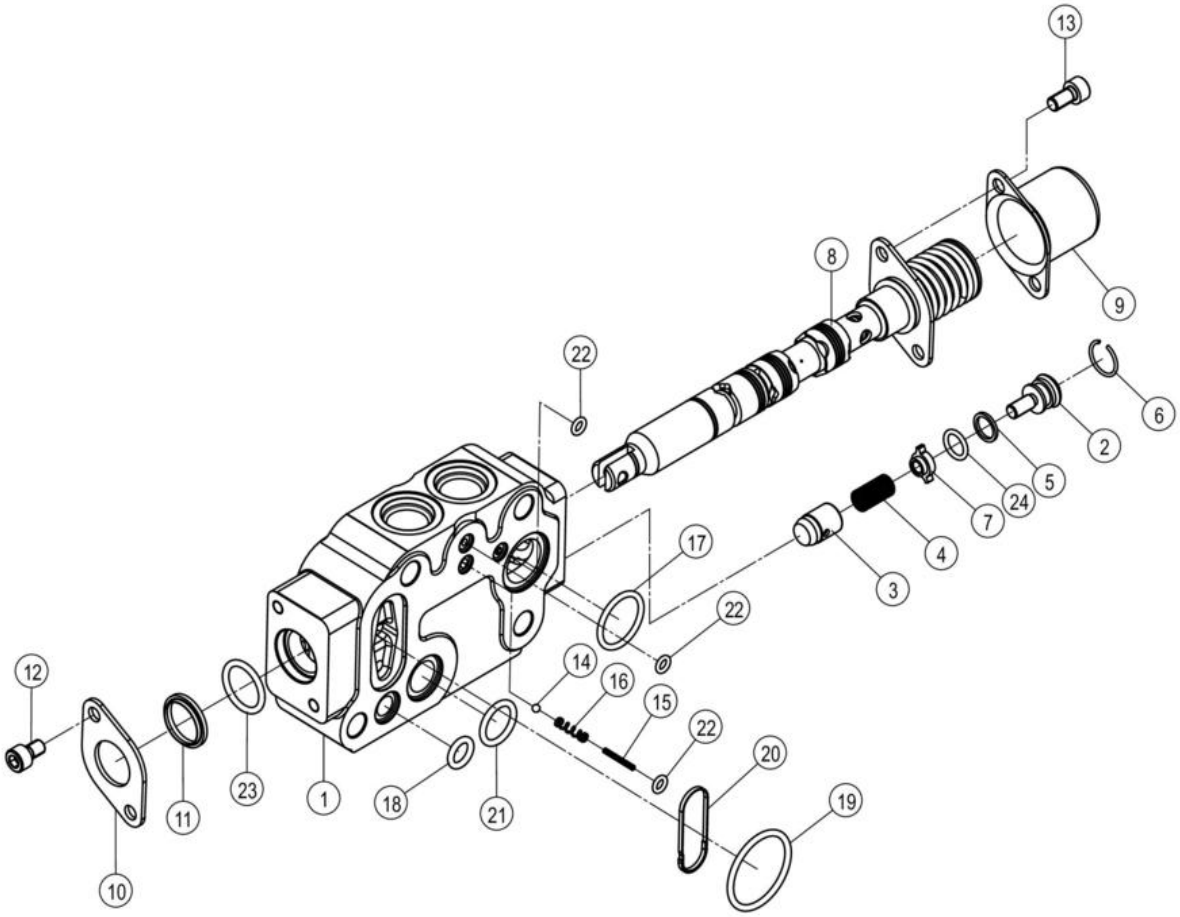

12C6345_000_00 阀体组件 VALVE BODY GP

件号 ITEM	部件号 PART NO.	零件名称 CH	PART NAME EN	服务代码 SC	互换性 IA	数量 Q'TY	规格 SP.	备注 RE
1		阀体	VALVE BODY	B		1		
2	04B1407	调整螺钉	ADJUSTING SCREW			1		
3		阀芯	SPOOL	B		1		
4	75A1546	弹簧	SPRING			1	Φ0.6	
5	76A1127	挡圈	BACKUP RING			1		
6	76A1125	挡圈	SNAP RING			1		
7	03B2303	六角螺母	HEX NUT			1		
8	12C6341	阀杆组件	VALVE STEM GP	A		1		
9		端盖	COVER	B		1		
10	90A5371	挡板	PLATE			1		
11	13B1528	防尘圈	DUST RING			1		
12		螺钉	SCREW	B		2	M6×10-8.8-ZN.D	
13		螺钉	SCREW	B		2	M6×12-8.8-ZN.D	
14	20B0375	钢球	STEEL BALL			1	3.175 G100B	
15	75A1548	弹簧	SPRING			1	Φ1.7	
16	75A1549	弹簧	SPRING			1	Φ0.8	
17		O 形圈	O-RING	F		1	21.8×2.4	
18	12B2842	O 形圈	O-RING			1	9.19×2.62	
19	12B2843	O 形圈	O-RING			1	31.42×2.62	
20	76A1131	挡圈	BACKUP RING		I	1		KS0000139476_5 替换后
21	12B2841	O 形圈	O-RING			1	15.54×2.62	
22	12B2845	O 形圈	O-RING			3	4.47×1.78	
23	12B2840	45 度分型密封圈	O-RING			1	18.72×2.62	
24	12B0750	O 形圈	O-RING			1	9.8×1.9	

12C6341_000_00 阀杆组件
VALVE STEM GP

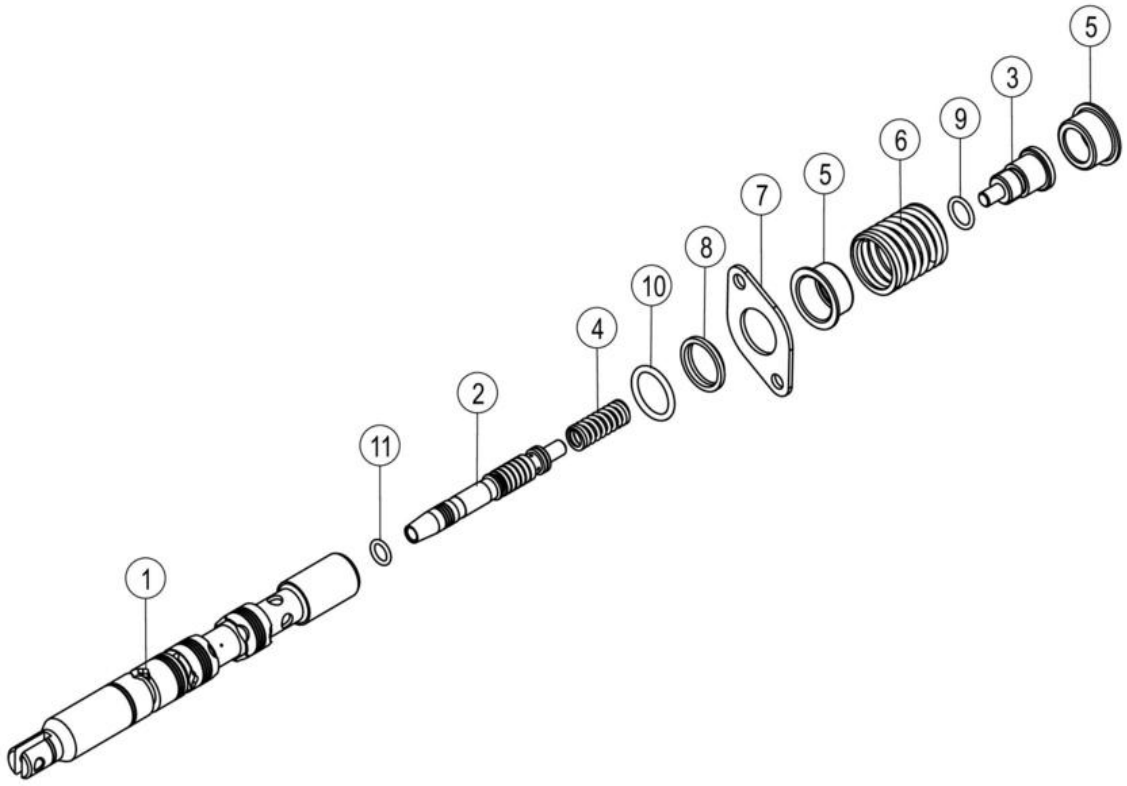

12C6341_000_00 阀杆组件 VALVE STEM GP

件号 ITEM	部件号 PART NO.	零件名称 CH	PART NAME EN	服务代码 SC	互换性 IA	数量 Q'TY	规格 SP.	备注 RE
1		阀杆	SPOOL	B		1		
2		阀芯	SPOOL	B		1		
3		导杆	GUIDE LINK	B		1		
4	75A1547	弹簧	SPRING			1	Φ0.2	
5	55A8597	弹簧座	SPRING HOLDER			2		
6	75A1542	弹簧	SPRING			1	Φ2.5	
7	90A5371	挡板	PLATE			1		
8	13B1528	防尘圈	DUST RING			1		
9	12B2847	O 形圈	O-RING			1	10.52×1.83	
10	12B2840	45 度分型密封圈	O-RING			1	18.72×2.62	
11	12B2846	O 形圈	O-RING			1	7.65×1.78	

12C6346_000_00 阀体组件
VALVE BODY GP

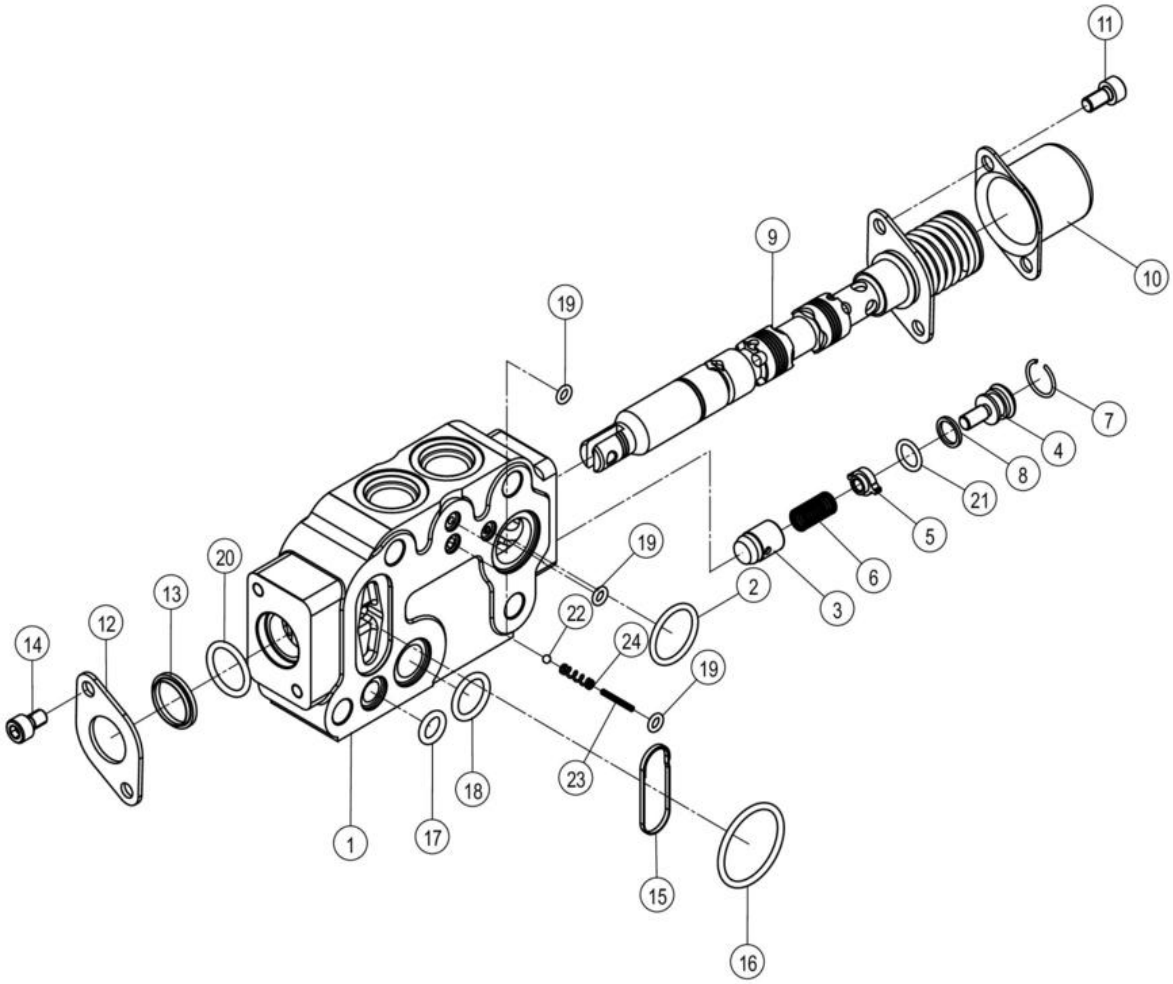

12C6346_000_00 阀体组件 VALVE BODY GP

件号 ITEM	部件号 PART NO.	零件名称 CH	PART NAME EN	服务代码 SC	互换性 IA	数量 Q'TY	规格 SP.	备注 RE
1		阀体	VALVE BODY	B		1		
2		O 形圈	O-RING	F		1	21.8×2.4	
3		阀芯	SPOOL	B		1		
4	04B1407	调整螺钉	ADJUSTING SCREW			1		
5	03B2303	六角螺母	HEX NUT			1		
6	75A1546	弹簧	SPRING			1	Φ0.6	
7	76A1125	挡圈	SNAP RING			1		
8	76A1127	挡圈	BACKUP RING			1		
9	12C6342	阀杆组件	VALVE STEM GP	B		1		
10		端盖	COVER	B		1		
11		螺钉	SCREW	B		2	M6×12-8.8-ZN.D	
12	90A5371	挡板	PLATE			1		
13	13B1528	防尘圈	DUST RING			1		
14		螺钉	SCREW	B		2	M6×10-8.8-ZN.D	
15	76A1131	挡圈	BACKUP RING		I	1		KS0000139476_6 替换后
16	12B2843	O 形圈	O-RING			1	31.42×2.62	
17	12B2842	O 形圈	O-RING			1	9.19×2.62	
18	12B2841	O 形圈	O-RING			1	15.54×2.62	
19	12B2845	O 形圈	O-RING			3	4.47×1.78	
20	12B2840	45 度分型密封圈	O-RING			1	18.72×2.62	
21	12B0750	O 形圈	O-RING			1	9.8×1.9	
22	20B0375	钢球	STEEL BALL			1	3.175 G100B	
23	75A1548	弹簧	SPRING			1	Φ1.7	
24	75A1549	弹簧	SPRING			1	Φ0.8	

12C6342_000_00 阀杆组件
VALVE STEM GP

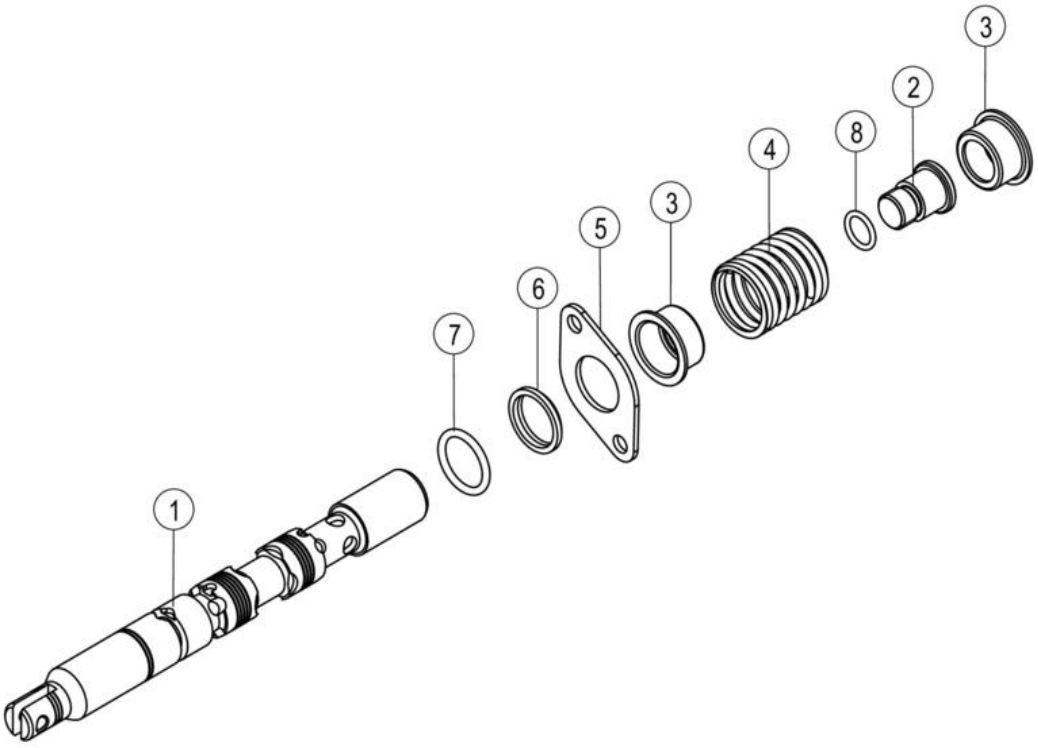

12C6342_000_00 阀杆组件 VALVE STEM GP

件号 ITEM	部件号 PART NO.	零件名称 CH	PART NAME EN	服务代码 SC	互换性 IA	数量 Q'TY	规格 SP.	备注 RE
1		阀杆	SPOOL	B		1		
2		导杆	GUIDE LINK	B		1		
3	55A8597	弹簧座	SPRING HOLDER			2		
4	75A1542	弹簧	SPRING			1	Φ2.5	
5	90A5371	挡板	PLATE			1		
6	13B1528	防尘圈	DUST RING			1		
7	12B2840	45 度分型密封圈	O-RING			1	18.72×2.62	
8	12B2847	O 形圈	O-RING			1	10.52×1.83	

12C6968_000_00 进油联阀组件
INLET SECTION AS

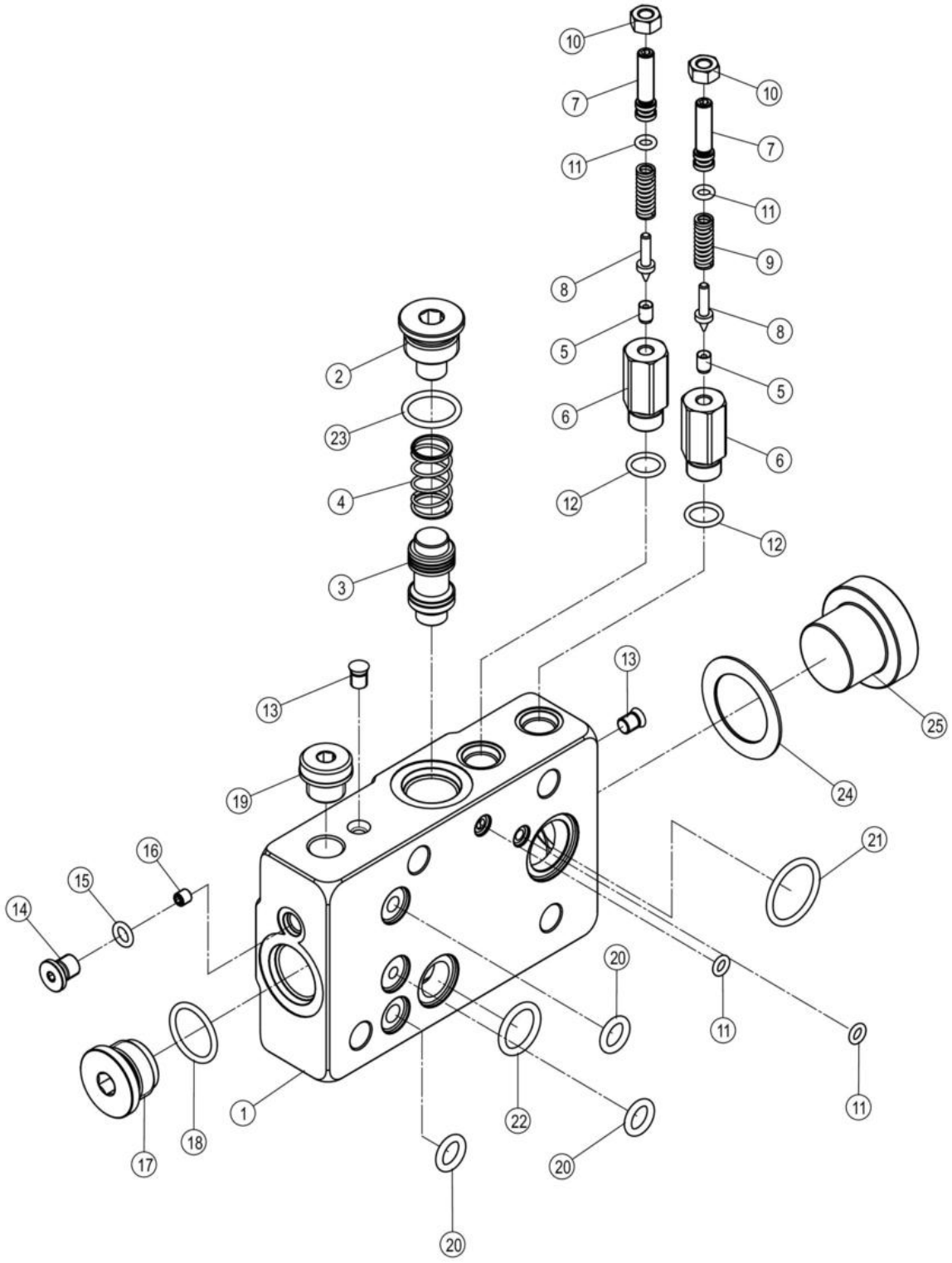

12C6968_000_00 进油联阀组件 INLET SECTION AS

件号 ITEM	部件号 PART NO.	零件名称 CH	PART NAME EN	服务代码 SC	互换性 IA	数量 Q'TY	规格 SP.	备注 RE
1		阀体	VALVE BODY	B		1		
2	05A1369	螺塞	PLUG			1		
3		阀芯	SPOOL	B		1		
4	75A1551	弹簧	SPRING			1	Φ1.1	
5		阀座	VALVE SEAT	B		2		
6		阀座	VALVE SEAT	B		2		
7	04B1406	调整螺钉	ADJUSTING SCREW			2		
8	65A0017	锥阀	POPPET			2		
9	75A0025	调压弹簧	SPRING			2		
10	03B2114	螺母	NUT			2	M6-8-DK	
11	12B2845	O 形圈	O-RING			4	4.47×1.78	
12	12B2847	O 形圈	O-RING			2	10.52×1.83	
13	03B2129	堵头	PLUG			3	M6	
14	03B0066	螺塞	PLUG			1		
15	12B0046	O 形密封圈	O-RING			1	9×1.9	
16	05A1374	节流孔	ORIFICE			1		
17	05A1370	螺塞	PLUG			1		
18	12B1729	O 形圈	O-RING			1	19.3×2.2	
19	44C0798	堵头	PLUG			1		
20	12B2842	O 形圈	O-RING			3	9.19×2.62	
21		O 形圈	O-RING	F		1	21.8×2.4	
22	12B2841	O 形圈	O-RING			1	15.54×2.62	
23	12B1016	O 形圈	O-RING			1	17.3×2.2	
24	06B1043	橡胶垫圈	RUBBER WASHER			1	Φ27*1	
25	03B2314	螺塞	PLUG			1	M27X2	

44C0798_000_00 堵头
PLUG

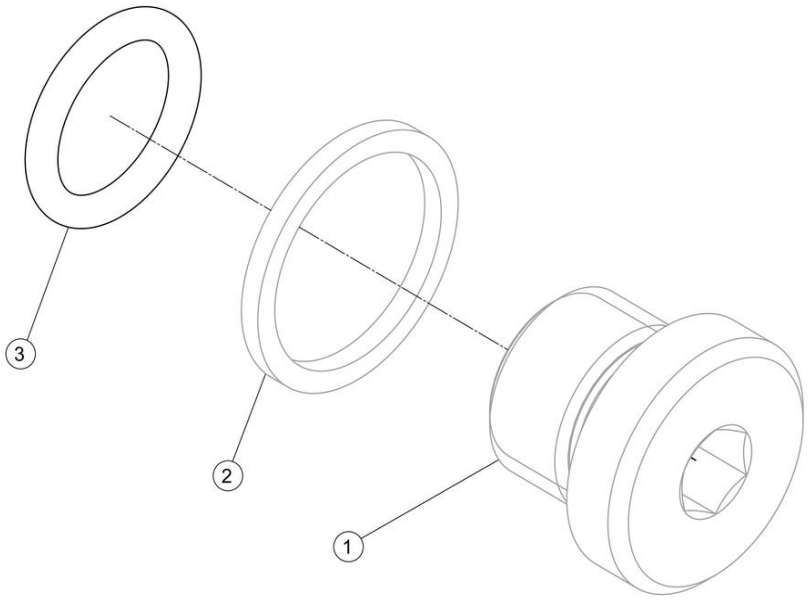

44C0798_000_00 堵头 PLUG

件号 ITEM	部件号 PART NO.	零件名称 CH	PART NAME EN	服务代码 SC	互换性 IA	数量 Q'TY	规格 SP.	备注 RE
1		堵头	PLUG	B		1	M14×1.5	
2		垫圈	WASHER	B		1		改用上级部件 44C0798
3	12B1725	O 形圈	O-RING		Y	1	11.3×2.2	EC0000134345_28 替换后
3	12V0497	O 形圈	O-RING		Y	1	11.3×2.4	EC0000134345_28 替换前

30C0732_000_00 堵头
PLUG

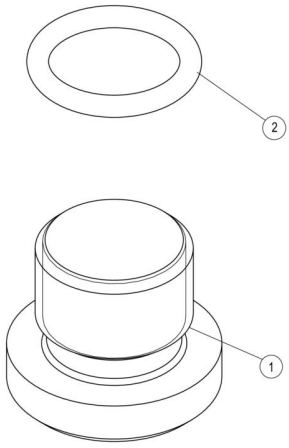

30C0732_000_00 堵头 PLUG

件号 ITEM	部件号 PART NO.	零件名称 CH	PART NAME EN	服务代码 SC	互换性 IA	数量 Q'TY	规格 SP.	备注 RE
1	05A0907	堵头	PLUG			1		
2	12B1726	O 形圈	O-RING			1	13.3×2.2	

12C6152_000_00 分流阀
BY-PASS VALVE

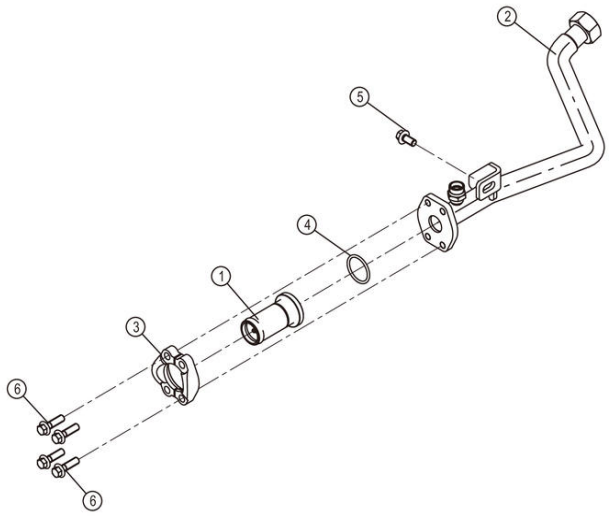

12C6152_000_00 分流阀 BY-PASS VALVE

件号 ITEM	部件号 PART NO.	零件名称 CH	PART NAME EN	服务代码 SC	互换性 IA	数量 Q'TY	规格 SP.	备注 RE
1	12C6183	单向阀	CHECK VALVE			1		
2	09D7438	钢管总成	TUBE AS			1		
3	72A0629	压板	PLATE			2		
4	12B0821	O 形圈	O-RING			1	37.69×3.53	
5	01B1277	螺栓	BOLT			1	M10×20-8.8-ZN.D	
6	01B1280	螺栓	BOLT			4	M10×35-8.8-ZN.D	

12C6183_000_00 单向阀
CHECK VALVE

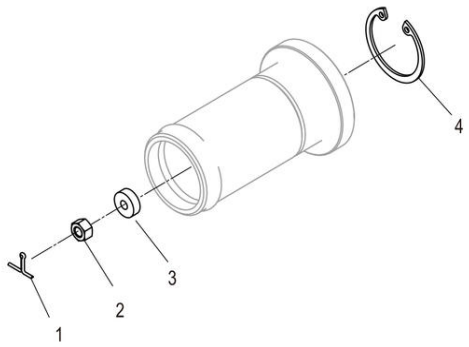

12C6183_000_00 单向阀 CHECK VALVE

件号 ITEM	部件号 PART NO.	零件名称 CH	PART NAME EN	服务代码 SC	互换性 IA	数量 Q'TY	规格 SP.	备注 RE
1	08B0038	销	PIN			1	1.5×12-ZN.D	
2	03B0032	螺母	NUT			1	M5-8-ZN.D	
3	07B0261	挡圈	SNAP RING			1	32	
4	76A0008	挡环	SNAP RING			1		

30C0224_000_00 接头
CONNECTOR

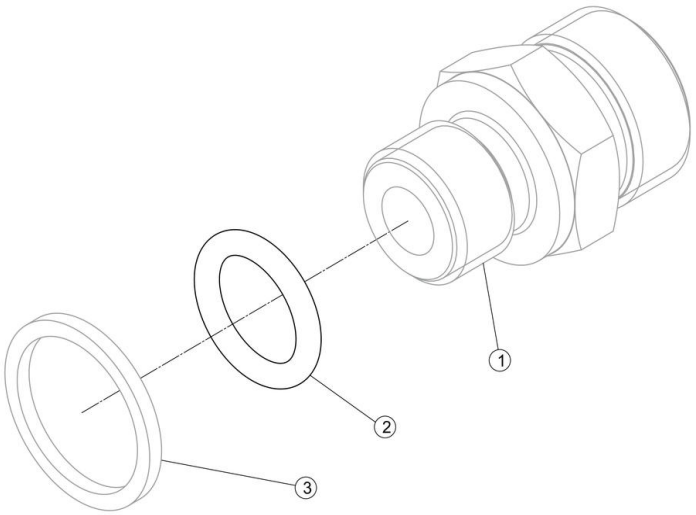

30C0224_000_00 接头 CONNECTOR

件号 ITEM	部件号 PART NO.	零件名称 CH	PART NAME EN	服务代码 SC	互换性 IA	数量 Q'TY	规格 SP.	备注 RE
1		接头	CONNECTOR	B		1		
2	12V0497	O 形圈	O-RING		Y	1	11.3×2.4	EC0000133042_3 替换前
2	12B1725	O 形圈	O-RING		Y	1	11.3×2.2	EC0000133042_3 替换后
3		垫圈	WASHER	B		1		改用上级部件 44C0798

30C0226_001_00 接头
CONNECTOR

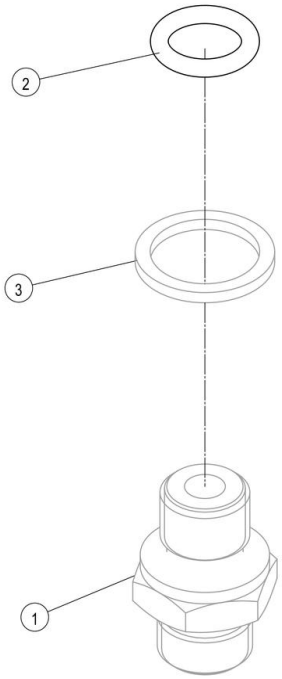

30C0226_001_00 接头 CONNECTOR

件号 ITEM	部件号 PART NO.	零件名称 CH	PART NAME EN	服务代码 SC	互换性 IA	数量 Q'TY	规格 SP.	备注 RE
1	00A1854	接头	CONNECTOR			1		
2	12V0485	O 形圈	O-RING		Y	1	17.3×2.4	EC0000133225_3 替换前
2	12B1016	O 形圈	O-RING		Y	1	17.3×2.2	EC0000133225_3 替换后
3	10A5629	垫圈	WASHER			1		

30C0232_000_00 接头
CONNECTOR

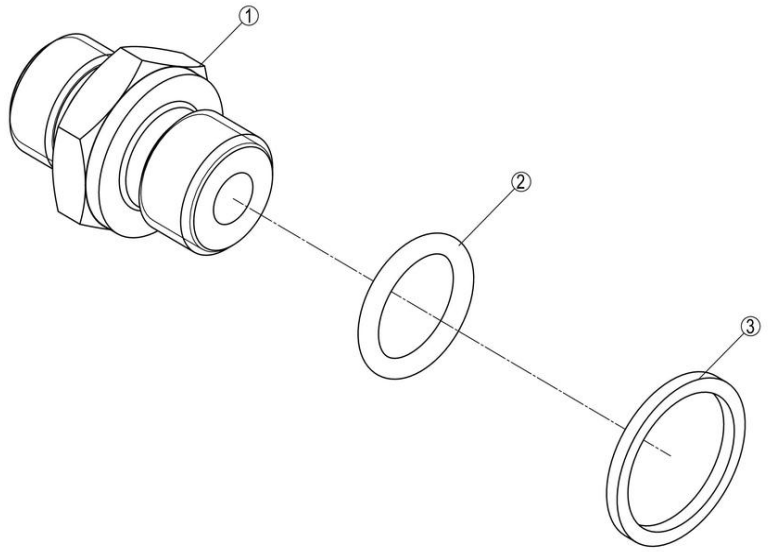

30C0232_000_00 接头 CONNECTOR

件号 ITEM	部件号 PART NO.	零件名称 CH	PART NAME EN	服务代码 SC	互换性 IA	数量 Q'TY	规格 SP.	备注 RE
1		接头	CONNECTOR	B		1		
2	12V0497	O 形圈	O-RING		Y	1	11.3×2.4	EC0000132727_76 替换前
3	12B1725	O 形圈	O-RING			1	11.3×2.2	
3		垫圈	WASHER	B		1		改用上级部件 44C0798

44C3068_001_00 转向液压系统
STEERING HYDRAULIC SYSTEM

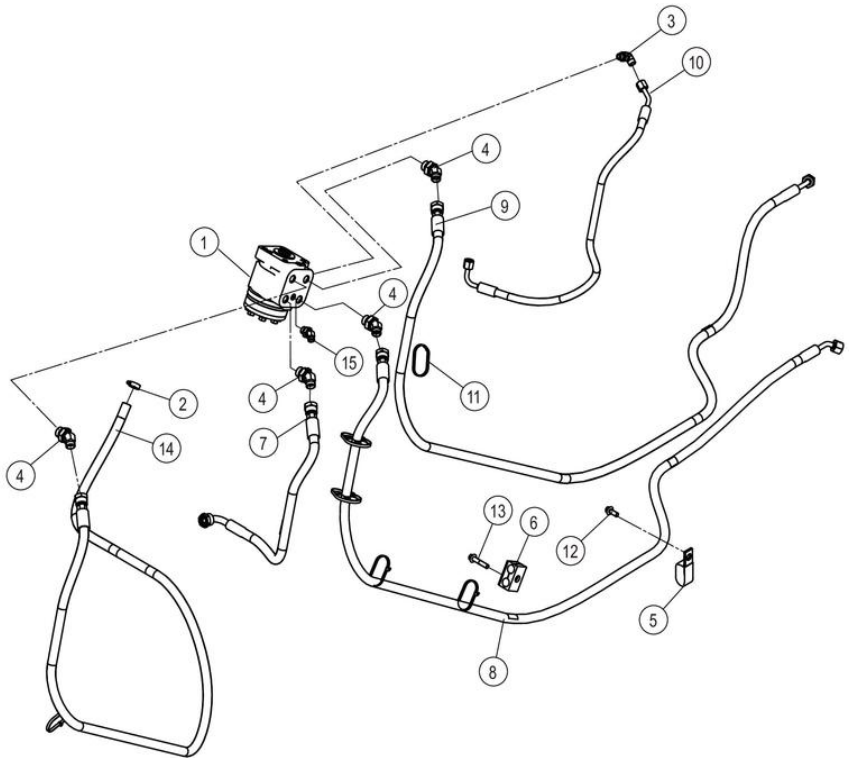

44C3068_001_00 转向液压系统 STEERING HYDRAULIC SYSTEM

件号 ITEM	部件号 PART NO.	零件名称 CH	PART NAME EN	服务代码 SC	互换性 IA	数量 Q'TY	规格 SP.	备注 RE
1	12C6014	转向器	METERING PUMP			1		
2	15J2004	不锈钢卡箍	CLAMP		-	1	16～25	KS0000142660_9 替换后
3	34C0888	可调接头	CONNECTOR		-	1	1CH9-14-12OG	KS0000146164_2 替换前
4	31C3040	接头	CONNECTOR			4		
5	09C0157	双管夹片	CLAMP			2		
6	09C0674	双管夹	DOUBLE CLAMP			1		
7	66C8608	软管总成	HOSE AS			1		
8	66C8609	软管总成	HOSE AS			1		
9	66C8610	软管总成	HOSE AS			1		
10	05C8851	软管总成	HOSE AS		N	1		KS0000146164_3 替换后
11	37J2003	尼龙扎带	NYLON STRAP			3		
12	01B1289	螺栓	BOLT			2	M8×20-8.8-ZN.D	
13	01B1293	螺栓	BOLT			1	M8×40-8.8-ZN.D	
14	66C9995	软管总成	HOSE AS		N	1		KS0000142660_10 替换后

15	31C3193	接头	CONNECTOR		-	1		KS0000146164_1 替换后

44C3140_000_00 倾斜油缸安装
TILT CYLINDER MOUNTING

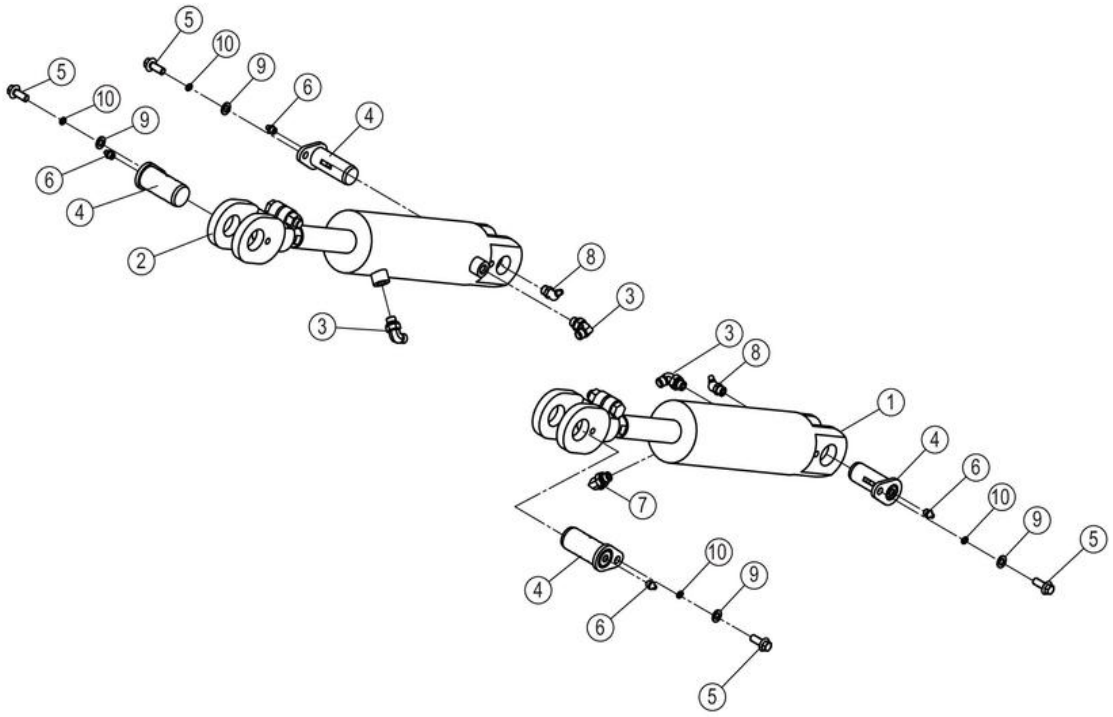

44C3140_000_00 倾斜油缸安装 TILT CYLINDER MOUNTING

件号 ITEM	部件号 PART NO.	零件名称 CH	PART NAME EN	服务代码 SC	互换性 IA	数量 Q'TY	规格 SP.	备注 RE
1	10C3758	倾斜油缸	TILT CYLINDER			1		
2	10C3765	倾斜油缸	TILT CYLINDER			1		
3	31C0184	接头	CONNECTOR			3		
4	11D1802	销轴	PIN		N	4		KS0000142660_14 替换后
5	00B0455	螺栓	BOLT		N	4	M10×1.25×25-8.8-ZN.D	KS0000147346_1 替换后
5	01B1278	螺栓	BOLT		N	4	M10×25-8.8-ZN.D	KS0000146164_6 替换前
6	10B0014	油杯	GREASE FITTING			2	M10×1	
7	30C0232	接头	CONNECTOR		-	1		KS0000142660_11 替换后
8	10B0051	油杯	GREASE FITTING		-	2	45°M10×1	KS0000142660_12 替换后
9	06B0001	垫圈	WASHER		-	4	10-140HV-ZN.D	KS0000146164_4 替换后
10	06B0002	垫圈	WASHER		-	4	10	KS0000146164_5 替换后

10C3758_000_00 倾斜油缸
TILT CYLINDER

注：该系统无装配图。

Note: No assembly diagram is provided for this system.

10C3758_000_00 倾斜油缸 TILT CYLINDER

件号 ITEM	部件号 PART NO.	零件名称 CH	PART NAME EN	服务代码 SC	互换性 IA	数量 Q'TY	规格 SP.	备注 RE
1	10C3758P01	倾斜油缸	TILT CYLINDER	B		1		

10C3758P01_000_00 倾斜油缸(102629)
TILT CYLINDER

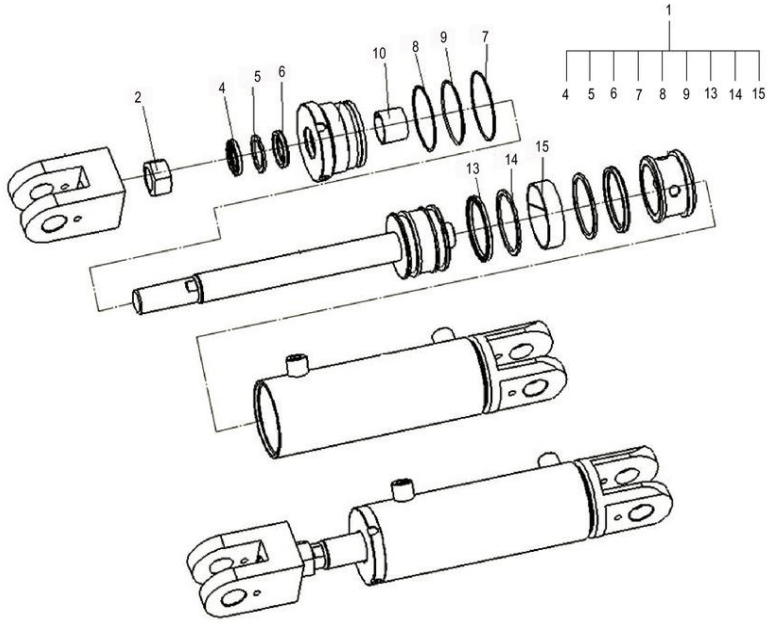

10C3758P01_000_00 倾斜油缸(102629) TILT CYLINDER

件号 ITEM	部件号 PART NO.	零件名称 CH	PART NAME EN	服务代码 SC	互换性 IA	数量 Q'TY	规格 SP.	备注 RE
1	SP163417	倾斜油缸修理包	SEAL KIT			1	102629	
2	SP163415	六角薄螺母细牙 M30%×2	NUT			1		
10	SP163416	钢背轴承 3530	BEARING			1		

10C3765_000_00 倾斜油缸
TILT CYLINDER

注：该系统无装配图。

Note: No assembly diagram is provided for this system.

10C3765_000_00 倾斜油缸 TILT CYLINDER

件号 ITEM	部件号 PART NO.	零件名称 CH	PART NAME EN	服务代码 SC	互换性 IA	数量 Q'TY	规格 SP.	备注 RE
1	10C3765P01	倾斜油缸	TILT CYLINDER	B		1		

10C3765P01_000_00 倾斜油缸(102629)
TILT CYLINDER

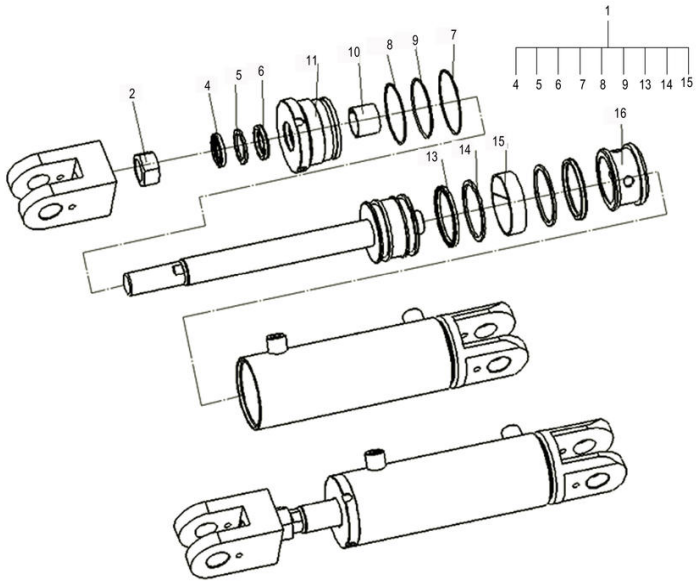

10C3765P01_000_00 倾斜油缸(102629) TILT CYLINDER

件号 ITEM	部件号 PART NO.	零件名称 CH	PART NAME EN	服务代码 SC	互换性 IA	数量 Q'TY	规格 SP.	备注 RE
1	SP163417	倾斜油缸修理包	SEAL KIT			1	102629	
2	SP163415	六角薄螺母细牙 M30%×2	NUT			1		
10	SP163416	钢背轴承 3530	BEARING			1		

31C0184_000_00 接头
CONNECTOR

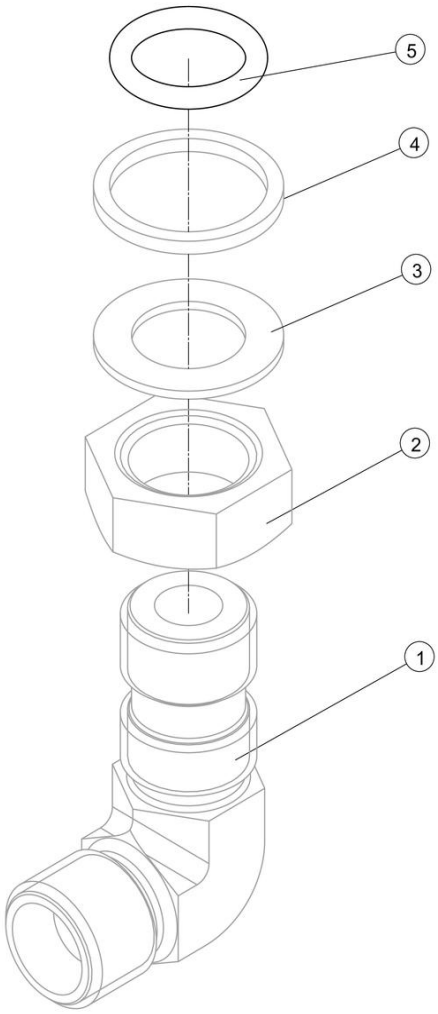

31C0184_000_00 接头 CONNECTOR

件号 ITEM	部件号 PART NO.	零件名称 CH	PART NAME EN	服务代码 SC	互换性 IA	数量 Q'TY	规格 SP.	备注 RE
1		接头	CONNECTOR	B		1		
2		螺母	NUT	B		1		
2	03B0110	螺母	NUT			1	M14×1.5-04-ZN.D	
3		垫圈	WASHER	B		1		
4		垫圈	WASHER	B		1		改用上级部件 44C0798
5	12B1725	O 形圈	O-RING			1	11.3×2.2	
5	12V0497	O 形圈	O-RING			1	11.3×2.4	

44C3204_001_00 倾斜油缸安装
TILT CYLINDER MOUNTING

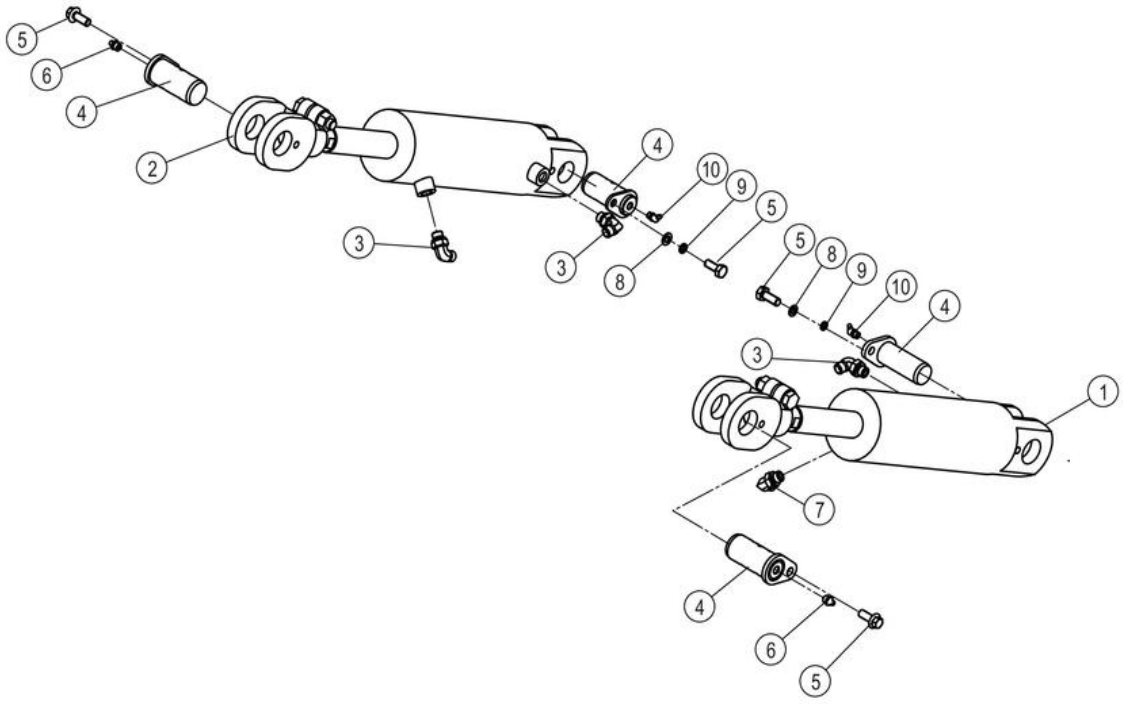

44C3204_001_00 倾斜油缸安装 TILT CYLINDER MOUNTING

件号 ITEM	部件号 PART NO.	零件名称 CH	PART NAME EN	服务代码 SC	互换性 IA	数量 Q'TY	规格 SP.	备注 RE
1	10C3754	倾斜油缸	TILT CYLINDER			1		
2	10C3763	倾斜油缸	TILT CYLINDER			1		
3	31C0184	接头	CONNECTOR			3		
4	11D1802	销轴	PIN		N	4		KS0000146269_5 替换后
5	00B0455	螺栓	BOLT		N	4	M10×1.25×25-8.8-ZN.D	KS0000147346_2 替换后
6	10B0014	油杯	GREASE FITTING			2	M10×1	
7	30C0232	接头	CONNECTOR		-	1		KS0000146269_4 替换后
8	06B0001	垫圈	WASHER		-	4	10-140HV-ZN.D	KS0000146269_1 替换后
9	06B0002	垫圈	WASHER		-	4	10	KS0000146269_2 替换后
10	10B0051	油杯	GREASE FITTING		-	2	45°M10×1	KS0000146269_3 替换后

10C3754_000_00 倾斜油缸
TILT CYLINDER

注：该系统无装配图，具体装配请参考表中各部件装配图。

Note: No assembly diagram is provided for this system. Please refer to the assembly diagrams of those components in the table for assembly details.

10C3754_000_00 倾斜油缸 TILT CYLINDER

件号 ITEM	部件号 PART NO.	零件名称 CH	PART NAME EN	服务代码 SC	互换性 IA	数量 Q'TY	规格 SP.	备注 RE
1	10C3754P01	倾斜油缸	TILT CYLINDER	B		1		

10C3754P01_000_00 倾斜油缸(102629)
TILT CYLINDER

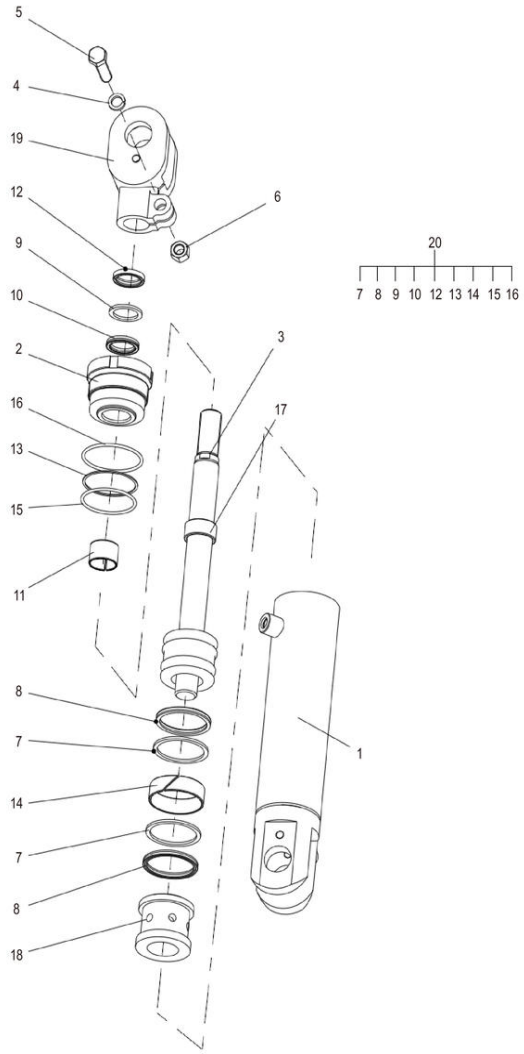

10C3754P01_000_00 倾斜油缸(102629) TILT CYLINDER

件号 ITEM	部件号 PART NO.	零件名称 CH	PART NAME EN	服务代码 SC	互换性 IA	数量 Q'TY	规格 SP.	备注 RE
17	SP169939	调整套 2	ADJUSTING SLEEVE 2			1		
18	SP169940	调整套 1	ADJUSTING SLEEVE 1			1		
19	SP169938	耳环	EARRINGS			1		
20	SP169931	起升油缸修理包	KIT			1		

10C3763_000_00 倾斜油缸
TILT CYLINDER

注：该系统无装配图，具体装配请参考表中各部件装配图。

Note: No assembly diagram is provided for this system. Please refer to the assembly diagrams of those components in the table for assembly details.

10C3763_000_00 倾斜油缸 TILT CYLINDER

件号 ITEM	部件号 PART NO.	零件名称 CH	PART NAME EN	服务代码 SC	互换性 IA	数量 Q'TY	规格 SP.	备注 RE
1	10C3763P01	倾斜油缸	TILT CYLINDER	B		1		

10C3763P01_000_00 倾斜油缸(102629)
TILT CYLINDER

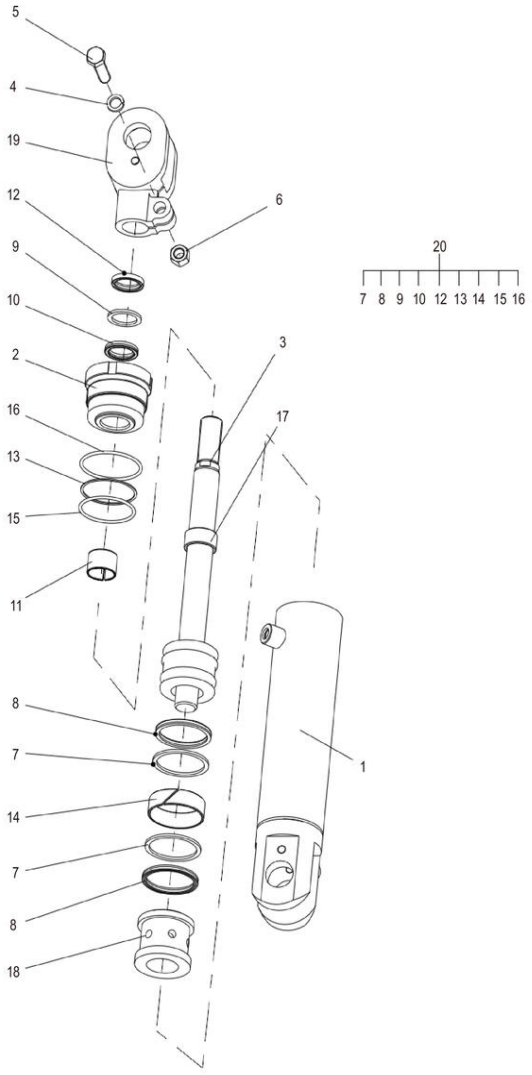

10C3763P01_000_00 倾斜油缸(102629) TILT CYLINDER

件号 ITEM	部件号 PART NO.	零件名称 CH	PART NAME EN	服务代码 SC	互换性 IA	数量 Q'TY	规格 SP.	备注 RE
17	SP169939	调整套 2	ADJUSTING SLEEVE 2			1		
18	SP169940	调整套 1	ADJUSTING SLEEVE 1			1		
19	SP169938	耳环	EARRINGS			1		
20	SP169931	起升油缸修理包	KIT			1		

44C3205_001_00 倾斜油缸安装
TILT CYLINDER MOUNTING

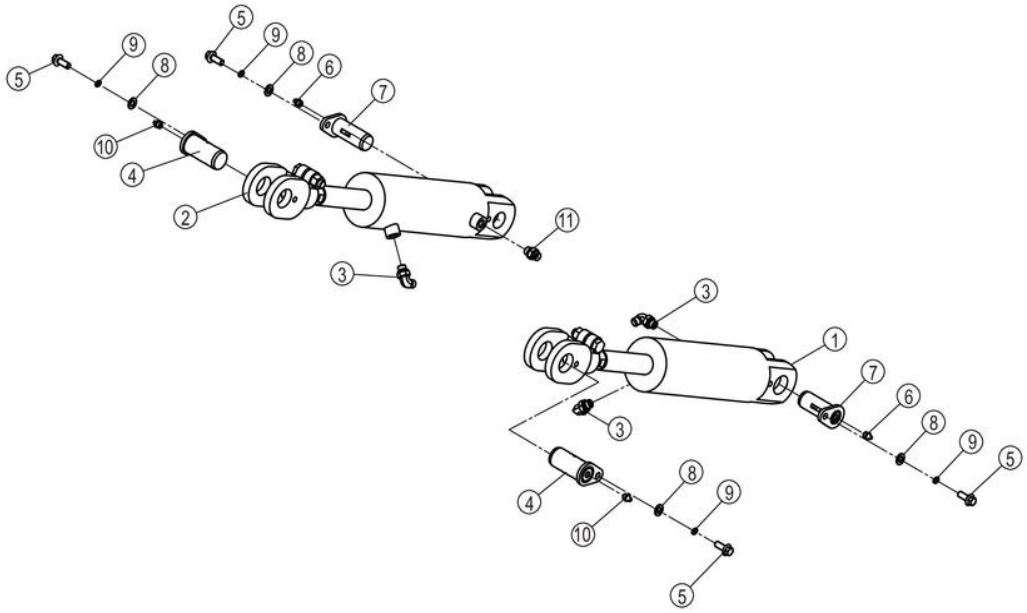

44C3205_001_00 倾斜油缸安装 TILT CYLINDER MOUNTING

件号 ITEM	部件号 PART NO.	零件名称 CH	PART NAME EN	服务代码 SC	互换性 IA	数量 Q'TY	规格 SP.	备注 RE
1	10C3759	倾斜油缸	TILT CYLINDER			1		
2	10C3766	倾斜油缸	TILT CYLINDER			1		
3	31C0184	接头	CONNECTOR			3		
4	11D1802	销轴	PIN		N	4		KS0000146269_13 替换后
4	11D1718	销轴	PIN		N	2		KS0000146269_13 替换前
5	00B0455	螺栓	BOLT		N	4	M10×1.25×25-8.8-ZN.D	KS0000147346_3 替换后
6	10B0014	油杯	GREASE FITTING			2	M10×1	
7	11D1673	销轴	PIN		-	2		KS0000146269_12 替换前
8	06B0001	垫圈	WASHER		-	4	10-140HV-ZN.D	KS0000146269_11 替换后
9	06B0002	垫圈	WASHER		-	4	10	KS0000146269_9 替换后
10	10B0051	油杯	GREASE FITTING		-	2	45°M10×1	KS0000146269_10 替换

11	30C0232	接头	CONNECTOR		-	1		后 KS0000146269_8 替换后

10C3759_000_00 倾斜油缸
TILT CYLINDER

注：该系统无装配图，具体装配请参考表中各部件装配图。

Note: No assembly diagram is provided for this system. Please refer to the assembly diagrams of those components in the table for assembly details.

10C3759_000_00 倾斜油缸 TILT CYLINDER

件号 ITEM	部件号 PART NO.	零件名称 CH	PART NAME EN	服务代码 SC	互换性 IA	数量 Q'TY	规格 SP.	备注 RE
1	10C3759P01	倾斜油缸	TILT CYLINDER	B		1		

10C3759P01_000_00 倾斜油缸(102629)
TILT CYLINDER

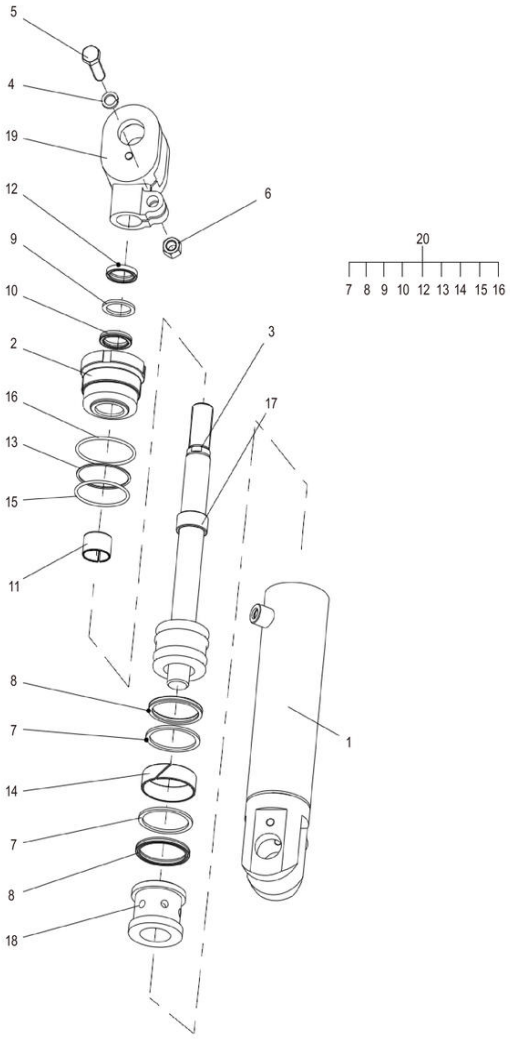

10C3759P01_000_00 倾斜油缸(102629) TILT CYLINDER

件号 ITEM	部件号 PART NO.	零件名称 CH	PART NAME EN	服务代码 SC	互换性 IA	数量 Q'TY	规格 SP.	备注 RE
17	SP169939	调整套 2	ADJUSTING SLEEVE 2			1		
18	SP169940	调整套 1	ADJUSTING SLEEVE 1			1		
19	SP169938	耳环	EARRINGS			1		
20	SP169931	起升油缸修理包	KIT			1		

10C3766_000_00 倾斜油缸
TILT CYLINDER

注：该系统无装配图，具体装配请参考表中各部件装配图。

Note: No assembly diagram is provided for this system. Please refer to the assembly diagrams of those components in the table for assembly details.

10C3766_000_00 倾斜油缸 TILT CYLINDER

件号 ITEM	部件号 PART NO.	零件名称 CH	PART NAME EN	服务代码 SC	互换性 IA	数量 Q'TY	规格 SP.	备注 RE
1	10C3766P01	倾斜油缸	TILT CYLINDER	B		1		

10C3766P01_000_00 倾斜油缸(102629)
TILT CYLINDER

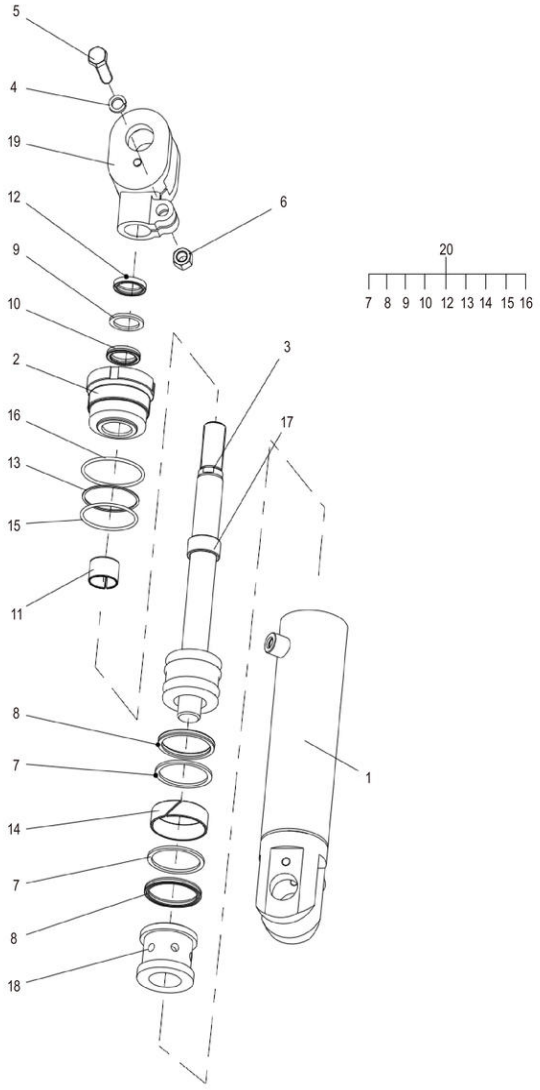

10C3766P01_000_00 倾斜油缸(102629) TILT CYLINDER

件号 ITEM	部件号 PART NO.	零件名称 CH	PART NAME EN	服务代码 SC	互换性 IA	数量 Q'TY	规格 SP.	备注 RE
17	SP169939	调整套 2	ADJUSTING SLEEVE 2			1		
18	SP169940	调整套 1	ADJUSTING SLEEVE 1			1		
19	SP169938	耳环	EARRINGS			1		
20	SP169931	起升油缸修理包	KIT			1		

44C3340_000_00 多路阀总成
CONTROL VALVE AS

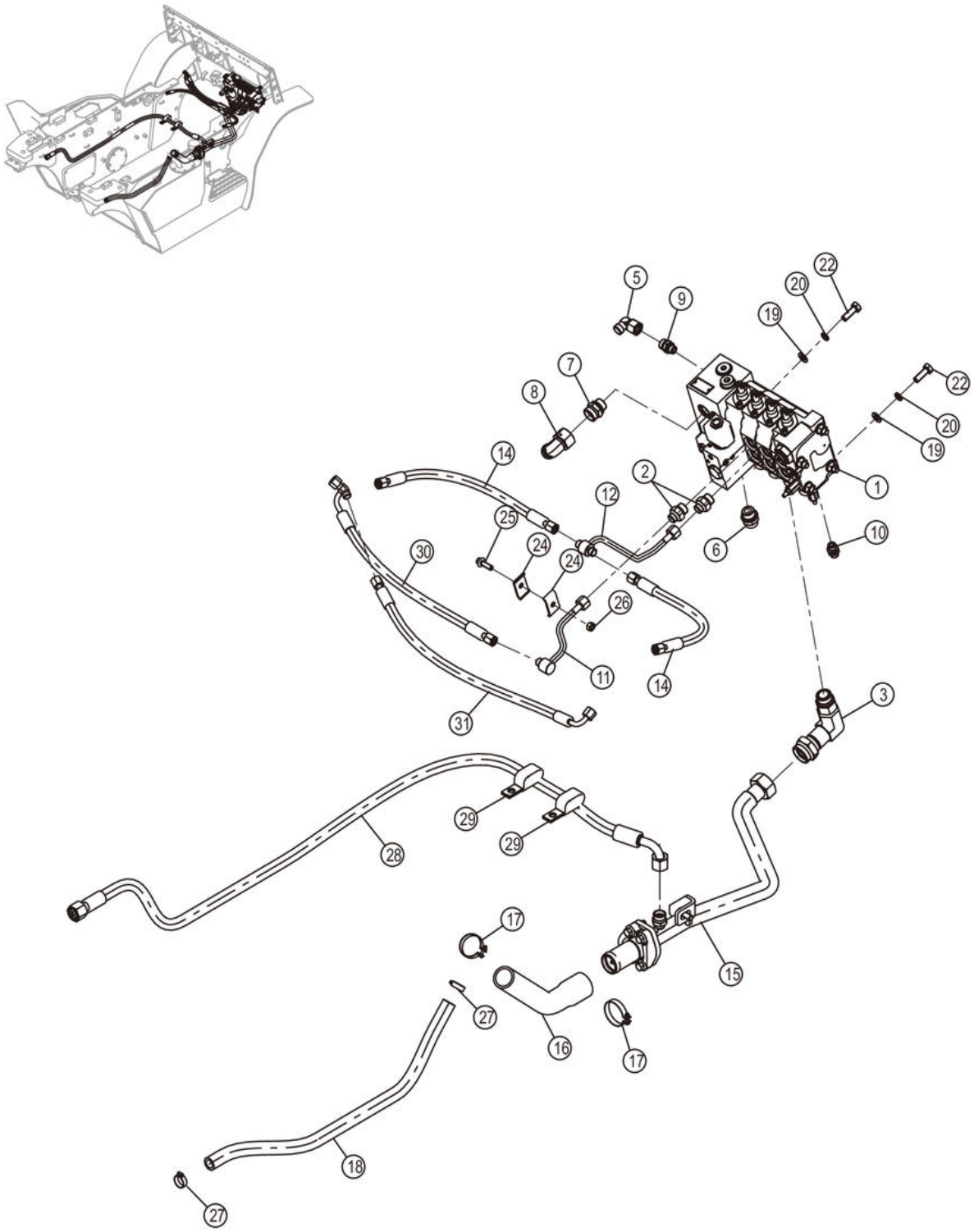

44C3340_000_00 多路阀总成 CONTROL VALVE AS

件号 ITEM	部件号 PART NO.	零件名称 CH	PART NAME EN	服务代码 SC	互换性 IA	数量 Q'TY	规格 SP.	备注 RE
1	12C6736	多路换向阀	CONTROL VALVE			1		
2	30C1022	接头	CONNECTOR			2		
3	31C3026	接头	FITTING			1		
5	31C0102	弯接头	ELBOW			1		
6	30C0199	接头	CONNECTOR			1		
7	30C0254	接头	CONNECTOR			1	1CH-26-22	
8	31C0085	弯接头	ELBOW			1	2C9-26	
9	30C0224	接头	CONNECTOR			1		
10	30C0232	接头	CONNECTOR			1		
11	09D8762	钢管总成	TUBE AS			1		
12	09D8763	钢管总成	TUBE AS			1		
14	05C7919	软管总成	HOSE AS			2		
15	12C6152	分流阀	BY-PASS VALVE			1		
16	32A3554	回油管	TUBE			1		
17	15J2005	不锈钢卡箍	CLAMP			2		
18	30A5890	软管	HOSE			1		
19	06B0001	垫圈	WASHER			3	10-140HV-ZN.D	
20	06B0002	垫圈	WASHER			3	10	
21	00B0455	螺栓	BOLT			1	M10×1.25×25-8.8-ZN.D	
22	00B0457	螺栓	BOLT			2	M10×1.25×30-8.8-ZN.D	
24	90A5373	管夹	CLAMP			2		
25	01B1290	螺栓	BOLT			1	M8×25-8.8-ZN.D	
26	03B0021	螺母	NUT			1	M8-8-ZN.D	
27	15J2004	不锈钢卡箍	CLAMP			2	16～25	
28	66C9969	软管总成	HOSE AS			1		
29	09C0157	双管夹片	CLAMP			2		
30	05C8501	软管总成	HOSE AS			1		
31	05C8502	软管总成	HOSE AS			1		

12C6736_000_00 多路换向阀
CONTROL VALVE

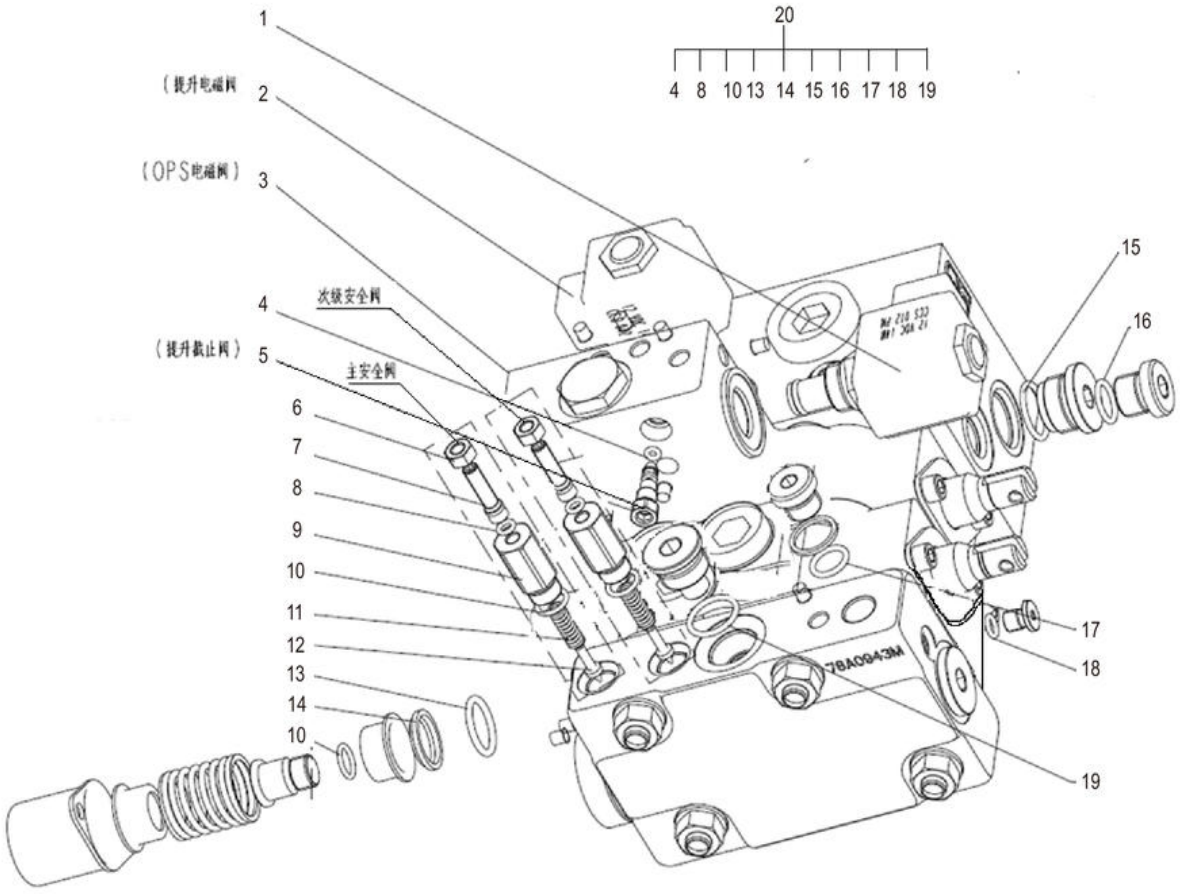

12C6736_000_00 多路换向阀 CONTROL VALVE

件号 ITEM	部件号 PART NO.	零件名称 CH	PART NAME EN	服务代码 SC	互换性 IA	数量 Q'TY	规格 SP.	备注 RE
1	12C6299	电磁阀	SOLENOID VALVE			1		
2	12C6300	电磁阀	SOLENOID VALVE			1		
3		多路换向阀	CONTROL VALVE	A		1		
5	63A1085	截止阀	STOP VALVE			1		
6	03B2114	螺母	NUT			2	M6-8-DK	
7	04B1406	调整螺钉	ADJUSTING SCREW			2		
9		阀座	VALVE SEAT	B		2		
11	75A0025	调压弹簧	SPRING			2		
12	65A0017	锥阀	POPPET			2		
20	SP168888	多路阀修理包	KIT			1		

44C3341_000_00 多路阀总成
CONTROL VALVE AS

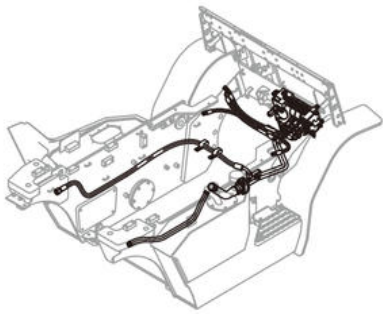



44C3341_000_00 多路阀总成 CONTROL VALVE AS

件号 ITEM	部件号 PART NO.	零件名称 CH	PART NAME EN	服务代码 SC	互换性 IA	数量 Q'TY	规格 SP.	备注 RE
1	12C6737	多路换向阀	CONTROL VALVE			1		
2	30C1022	接头	CONNECTOR			2		
3	31C3026	接头	FITTING			1		
4	30C0226	接头	CONNECTOR			1		
5	31C0102	弯接头	ELBOW			3		
6	30C0199	接头	CONNECTOR			1		
7	30C0254	接头	CONNECTOR			1	1CH-26-22	
8	31C0085	弯接头	ELBOW			1	2C9-26	
9	30C0224	接头	CONNECTOR			1		
10	30C0232	接头	CONNECTOR			1		
11	09D8762	钢管总成	TUBE AS			1		
12	09D8763	钢管总成	TUBE AS			1		
14	05C7919	软管总成	HOSE AS			2		
15	12C6152	分流阀	BY-PASS VALVE			1		
16	32A3554	回油管	TUBE			1		
17	15J2005	不锈钢卡箍	CLAMP			2		
18	30A5890	软管	HOSE			1		
19	06B0001	垫圈	WASHER			3	10-140HV-ZN.D	
20	06B0002	垫圈	WASHER			3	10	
21	00B0455	螺栓	BOLT			1	M10×1.25×25-8.8-ZN.D	
22	00B0457	螺栓	BOLT			2	M10×1.25×30-8.8-ZN.D	
23	30C3184	接头	FITTING			1		
24	90A5373	管夹	CLAMP			2		
25	01B1290	螺栓	BOLT			1	M8×25-8.8-ZN.D	
26	03B0021	螺母	NUT			1	M8-8-ZN.D	
27	15J2004	不锈钢卡箍	CLAMP			2	16～25	
28	66C9969	软管总成	HOSE AS			1		
29	09C0157	双管夹片	CLAMP			2		
30	05C8501	软管总成	HOSE AS			1		
31	05C8502	软管总成	HOSE AS			1		

12C6737_000_00 多路换向阀
CONTROL VALVE

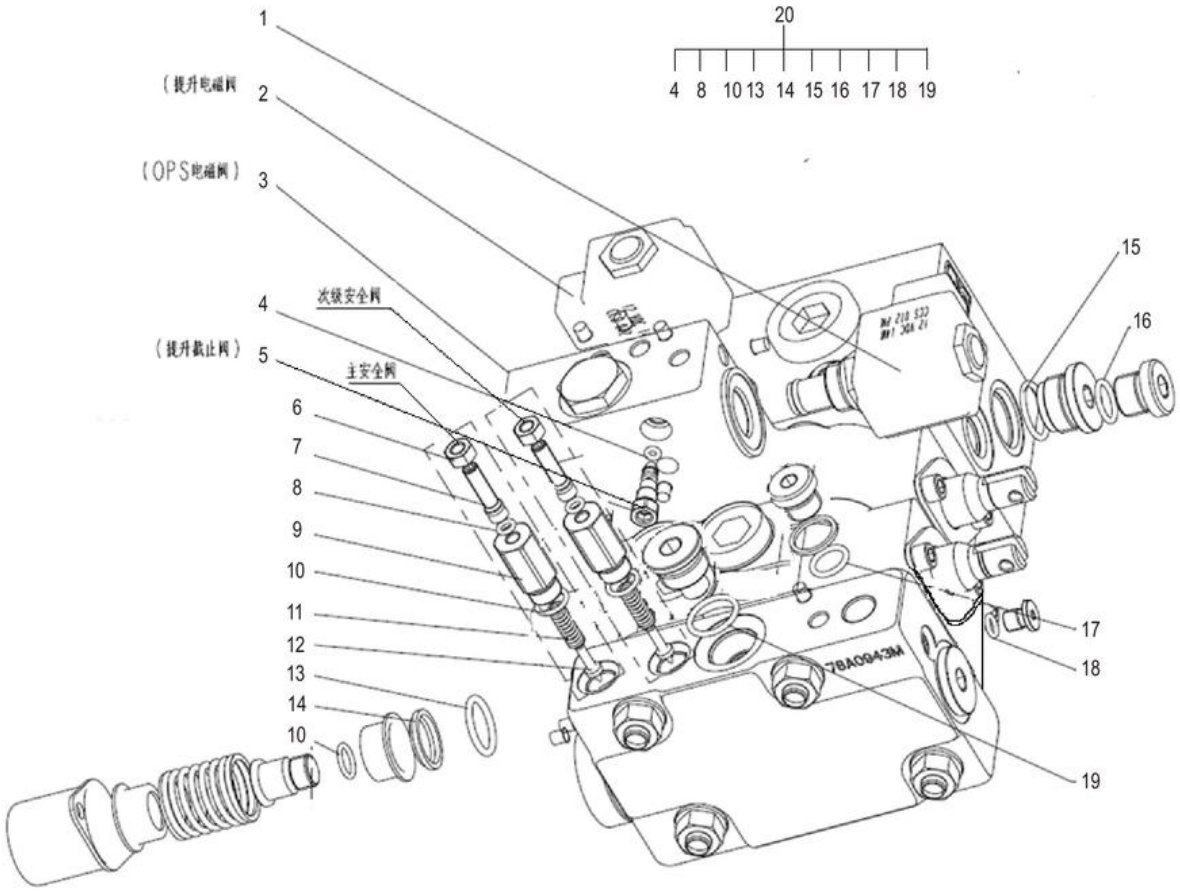

12C6737_000_00 多路换向阀 CONTROL VALVE

件号 ITEM	部件号 PART NO.	零件名称 CH	PART NAME EN	服务代码 SC	互换性 IA	数量 Q'TY	规格 SP.	备注 RE
1	12C6299	电磁阀	SOLENOID VALVE			1		
2	12C6300	电磁阀	SOLENOID VALVE			1		
3	12C6401	多路换向阀	CONTROL VALVE	A		1		
5	63A1085	截止阀	STOP VALVE			1		
6	03B2114	螺母	NUT			2	M6-8-DK	
7	04B1406	调整螺钉	ADJUSTING SCREW			2		
9		阀座	VALVE SEAT	B		2		
11	75A0025	调压弹簧	SPRING			2		
12	65A0017	锥阀	POPPET			2		
20	SP170210	多路换向阀修理包	KIT			1		

12C6401_000_00 多路换向阀
CONTROL VALVE

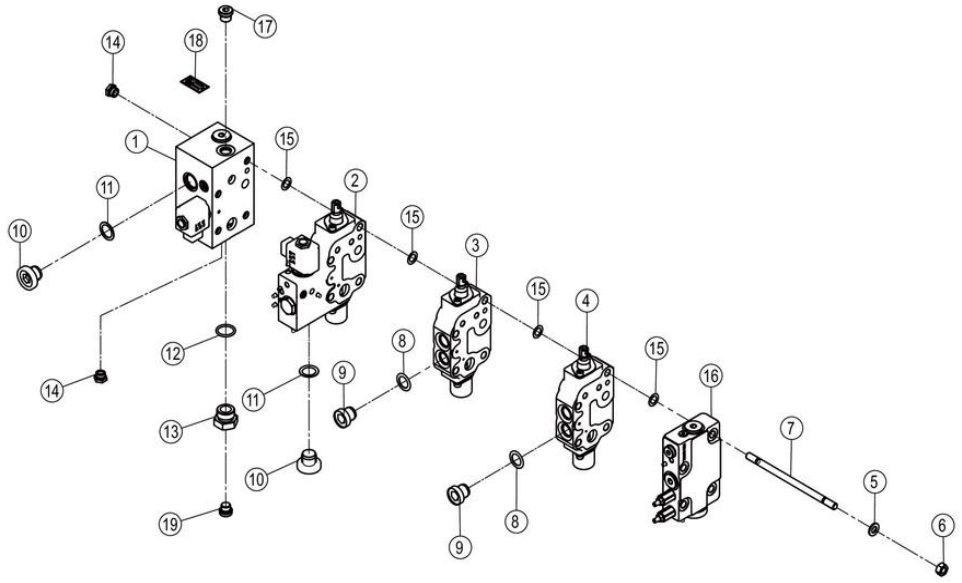

12C6401_000_00 多路换向阀 CONTROL VALVE

件号 ITEM	部件号 PART NO.	零件名称 CH	PART NAME EN	服务代码 SC	互换性 IA	数量 Q'TY	规格 SP.	备注 RE
1	12C6343	阀体组件	VALVE BODY GP	A		1		
2	12C6344	阀体组件	VALVE BODY GP	A		1		
3	12C6345	阀体组件	VALVE BODY GP			1		
4	12C6346	阀体组件	VALVE BODY GP	A	-	1		EC0000147621_29 替换后
5	06B0472	垫圈	WASHER			4	10-300HV-DK	
6	03B1112	螺母	NUT			4	M10×1.25-10-ZN.D-LH	
7	01B1463	螺栓	BOLT			4		
8	06B1039	橡胶垫圈	RUBBER WASHER			4	Φ20*1	
9	03B2294	螺塞	PLUG			4	M20X1.5	
10	03B2295	螺塞	PLUG			2	M22X1.5	
11	06B1038	橡胶垫圈	RUBBER WASHER			2	Φ22*1	
12	12B1730	O 形圈	O-RING		-	1	23.6×2.9	EC0000147621_28 替换后
13	00A8186	接头	CONNECTOR		-	1		EC0000147621_27 替换后
14	30C3355	堵头	PLUG		-	2	M14×1.5	EC0000147621_25 替换后
15		垫片	GASKET	B	-	16		EC0000147621_31 替换后
16	12C6968	进油联阀组件	INLET SECTION AS		-	1		EC0000147621_26 替换后

17	30C0732	堵头	PLUG		-	1		EC0000147621_30 替换后
18		铭牌	NAMEPLATE	A		1		
19	44C0798	堵头	PLUG		-	1		EC0000147621_24 替换后

44C3457_000_00 油泵总成
PUMP AS

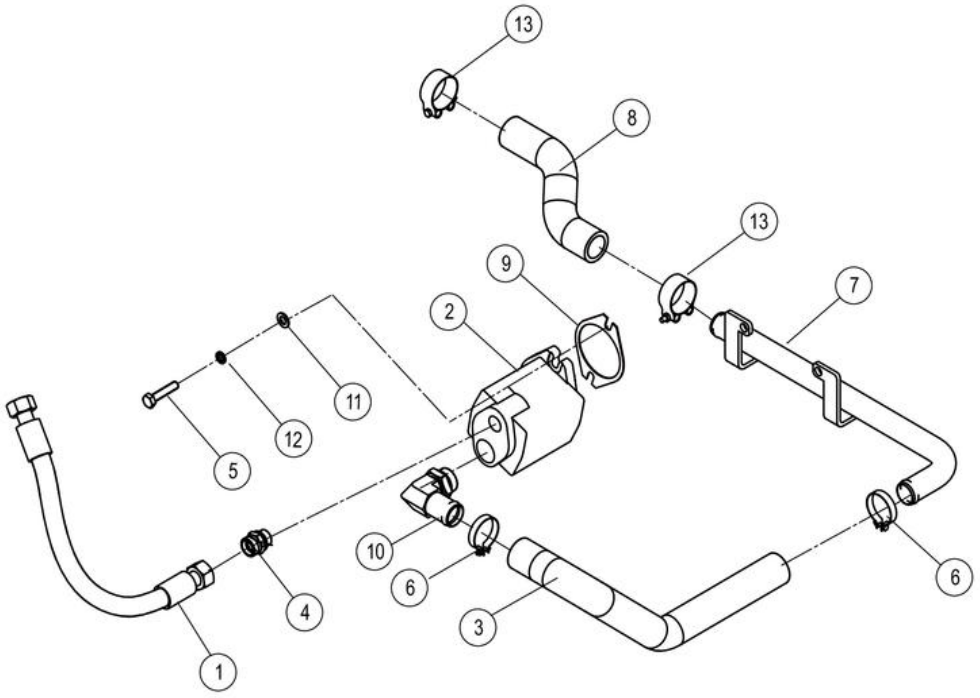

44C3457_000_00 油泵总成 PUMP AS

件号 ITEM	部件号 PART NO.	零件名称 CH	PART NAME EN	服务代码 SC	互换性 IA	数量 Q'TY	规格 SP.	备注 RE
1	66C8139	软管总成	HOSE AS			1		
2	11C2288	齿轮泵	GEAR PUMP			1	TMG1A32D9H5-L847D	
3	32A3368	吸油软管	SUCTION HOSE			1		
4	30C0254	接头	CONNECTOR			1	1CH-26-22	
5	04B0116	螺钉	SCREW			2	M10×30-8.8-ZN.D	
6	15J2005	不锈钢卡箍	CLAMP		-	4		EC0000152484_29 替换前
7	09D7094	钢管总成	TUBE AS			1		
8	32A3449	吸油软管	SUCTION HOSE			1		
9	82A0575	垫片	GASKET			1		
10	31C2980	直角接头	CONNECTOR			1		
11	06B0001	垫圈	WASHER			2	10-140HV-ZN.D	
12	06B0002	垫圈	WASHER			2	10	
13	24C2622	卡箍	CLAMP		-	2	44-47	KS0000146903_1 替换后

44C3465_000_00 多路阀总成
CONTROL VALVE AS

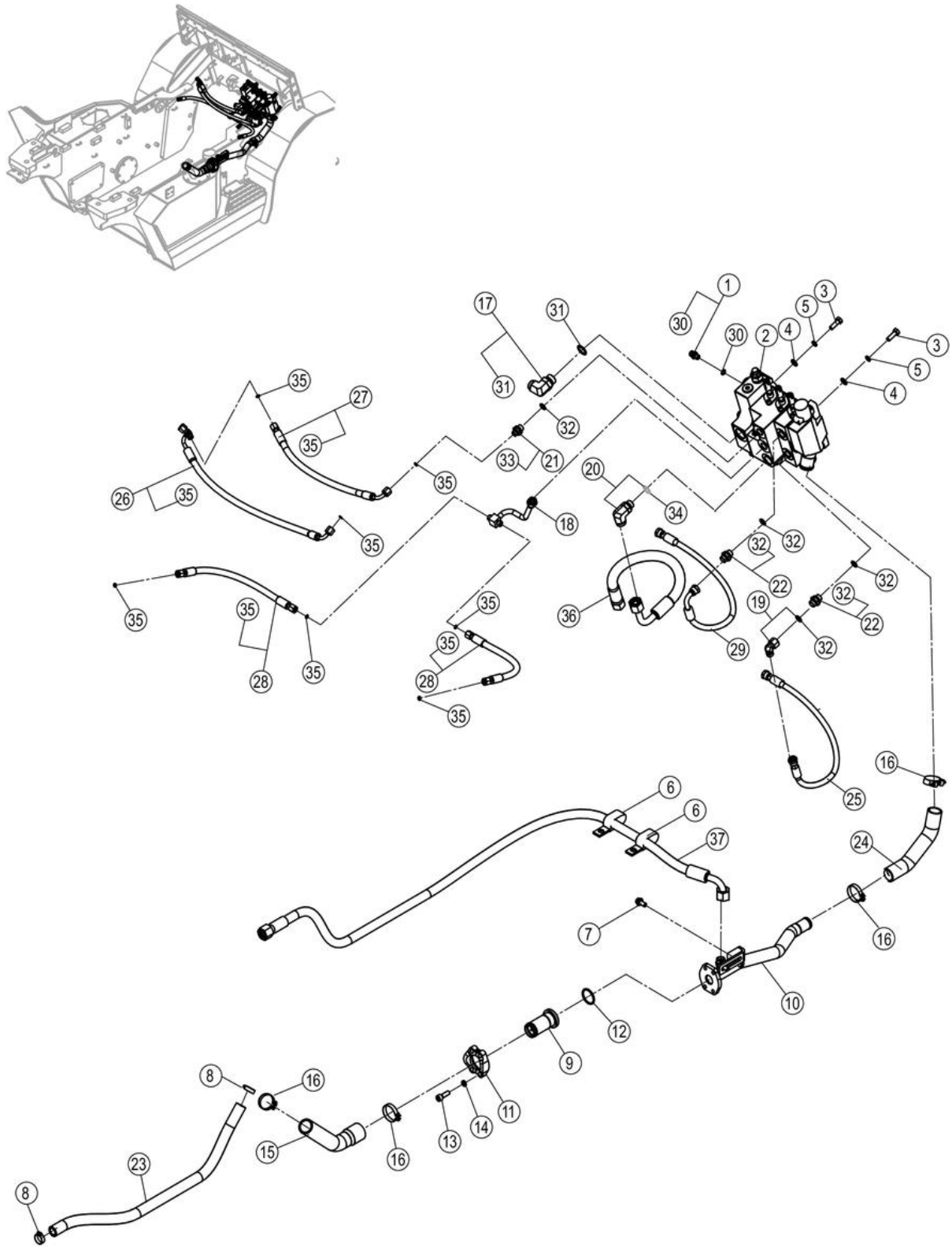

44C3465_000_00 多路阀总成 CONTROL VALVE AS

件号 ITEM	部件号 PART NO.	零件名称 CH	PART NAME EN	服务代码 SC	互换性 IA	数量 Q'TY	规格 SP.	备注 RE
1	30C0846	接头	CONNECTOR			1		
2	12C6883	多路换向阀	CONTROL VALVE			1		
3	00B0457	螺栓	BOLT			4	M10×1.25×30-8.8-ZN.D	
4	06B0001	垫圈	WASHER			4	10-140HV-ZN.D	
5	06B0002	垫圈	WASHER			4	10	
6	09C0157	双管夹片	CLAMP			2		
7	01B1277	螺栓	BOLT			1	M10×20-8.8-ZN.D	
8	15J2004	不锈钢卡箍	CLAMP			2	16～25	
9	12C6183	单向阀	CHECK VALVE			1		
10	09D9428	钢管总成	TUBE AS			1		
11	72A0629	压板	PLATE			2		
12	12B0821	O 形圈	O-RING			1	37.69×3.53	
13	04B0116	螺钉	SCREW			4	M10×30-8.8-ZN.D	
14	06B0347	垫圈	WASHER			4	10-ZN.D	
15	32A3554	回油管	TUBE			1		
16	15J2005	不锈钢卡箍	CLAMP			4		
17	30C0844	弯接头	ELBOW			1		
18	09D9427	钢管总成	TUBE AS			1		
19	31C0143	可调接头	CONNECTOR			2		
20	31C0158	可调接头	CONNECTOR			1		
21	30C0263	接头	CONNECTOR			1		
22	30C0269	接头	CONNECTOR			1		
23	30A5890	软管	HOSE			1		
24	30A6806	软管	HOSE			1		
25	66C8681	软管总成	HOSE AS			1		
26	05C8852	软管总成	HOSE AS			1		
27	05C8853	软管总成	HOSE AS			1		
28	05C7919	软管总成	HOSE AS			2		
29	66C9384	软管总成	HOSE AS			1		
30	12B1724	O 形圈	O-RING			1	9.3×2.2	
31	12B0491	O 形圈	O-RING			1	23.47×2.62	
32	12B0630	O 形圈	O-RING			4	13.94×2.62	
33	12B0514	O 形圈	O-RING			2	9×1.5	
34		O 形圈	O-RING	D		1	17.12×2.62	
35	12B1709	O 形圈	O-RING			7	6×1.5	
36	66C9476	软管总成	HOSE AS			1		
37	66C9969	软管总成	HOSE AS			1		

12C6883_000_00 多路换向阀
CONTROL VALVE

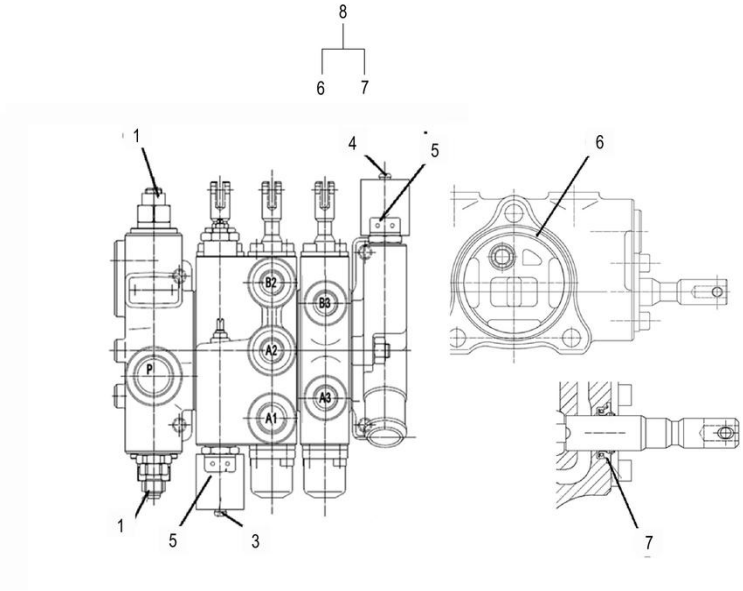

12C6883_000_00 多路换向阀 CONTROL VALVE

件号 ITEM	部件号 PART NO.	零件名称 CH	PART NAME EN	服务代码 SC	互换性 IA	数量 Q'TY	规格 SP.	备注 RE
1	SP170343	主安全阀	RELIEF VALVE			1		
2	SP170344	分流安全阀	RELIEF VALVE			1		
3	SP170342	NC 电磁阀	NC SOLENOID VALVE			1		
4	SP170340	NO 电磁阀	NO SOLENOID VALVE			1		
5	SP170341	DC 线圈	WINDING			2		
8	SP170211	多路阀修理包 102526	KIT			1		

30C0263_000_00 接头
CONNECTOR

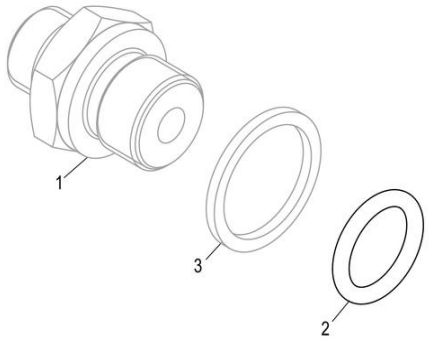

30C0263_000_00 接头 CONNECTOR

件号 ITEM	部件号 PART NO.	零件名称 CH	PART NAME EN	服务代码 SC	互换性 IA	数量 Q'TY	规格 SP.	备注 RE
1		接头	CONNECTOR	B		1		
2	12B0630	O 形圈	O-RING			1	13.94×2.62	
2	12B0429	O 形圈	O-RING			1	13.8×2.4	
3		垫圈	WASHER	B		1		

30C0269_000_00 接头
CONNECTOR

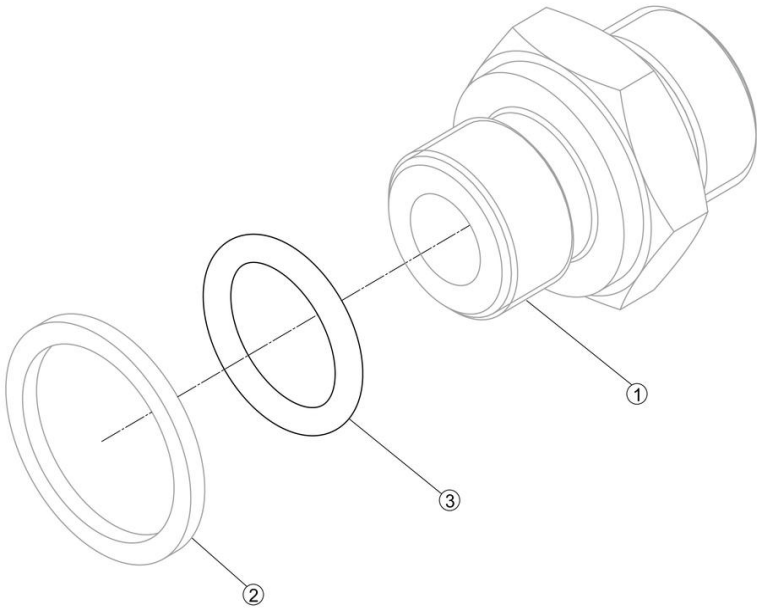

30C0269_000_00 接头 CONNECTOR

件号 ITEM	部件号 PART NO.	零件名称 CH	PART NAME EN	服务代码 SC	互换性 IA	数量 Q'TY	规格 SP.	备注 RE
1	00A5541	接头	CONNECTOR			1		
2		垫圈	WASHER	B		1		
3	12B0630	O 形圈	O-RING			1	13.94×2.62	

30C0846_001_00 接头
CONNECTOR

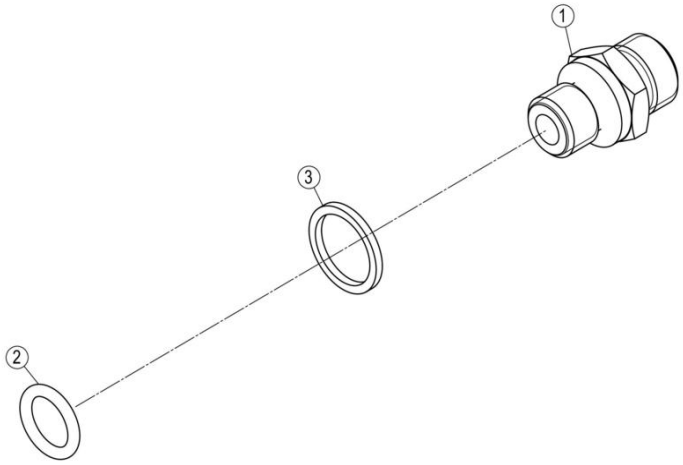

30C0846_001_00 接头 CONNECTOR

件号 ITEM	部件号 PART NO.	零件名称 CH	PART NAME EN	服务代码 SC	互换性 IA	数量 Q'TY	规格 SP.	备注 RE
1		接头	CONNECTOR	B		1		
2	12B1724	O 形圈	O-RING		Y	1	9.3×2.2	EC0000133434_23 替换后
3	10A5633	垫圈	WASHER			1		

31C0143_000_00 可调接头
CONNECTOR

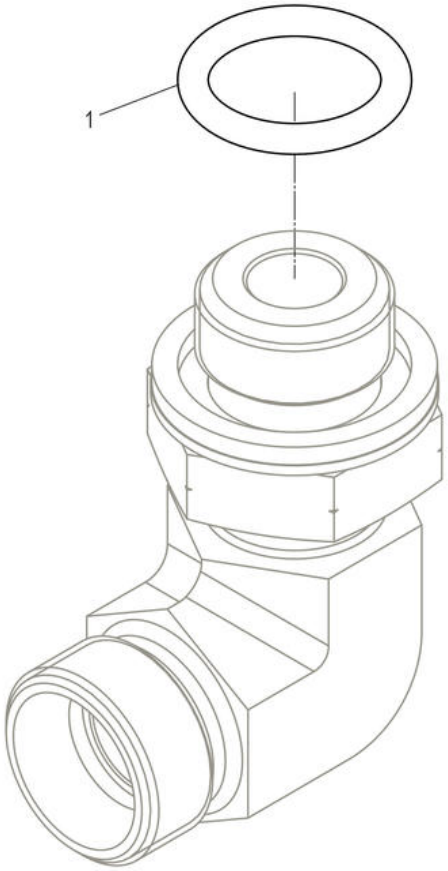

31C0143_000_00 可调接头 CONNECTOR

件号 ITEM	部件号 PART NO.	零件名称 CH	PART NAME EN	服务代码 SC	互换性 IA	数量 Q'TY	规格 SP.	备注 RE
1	12B0630	O 形圈	O-RING			1	13.94×2.62	

44C3466_000_00 多路阀总成
CONTROL VALVE AS

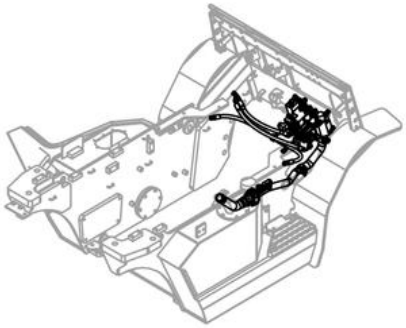

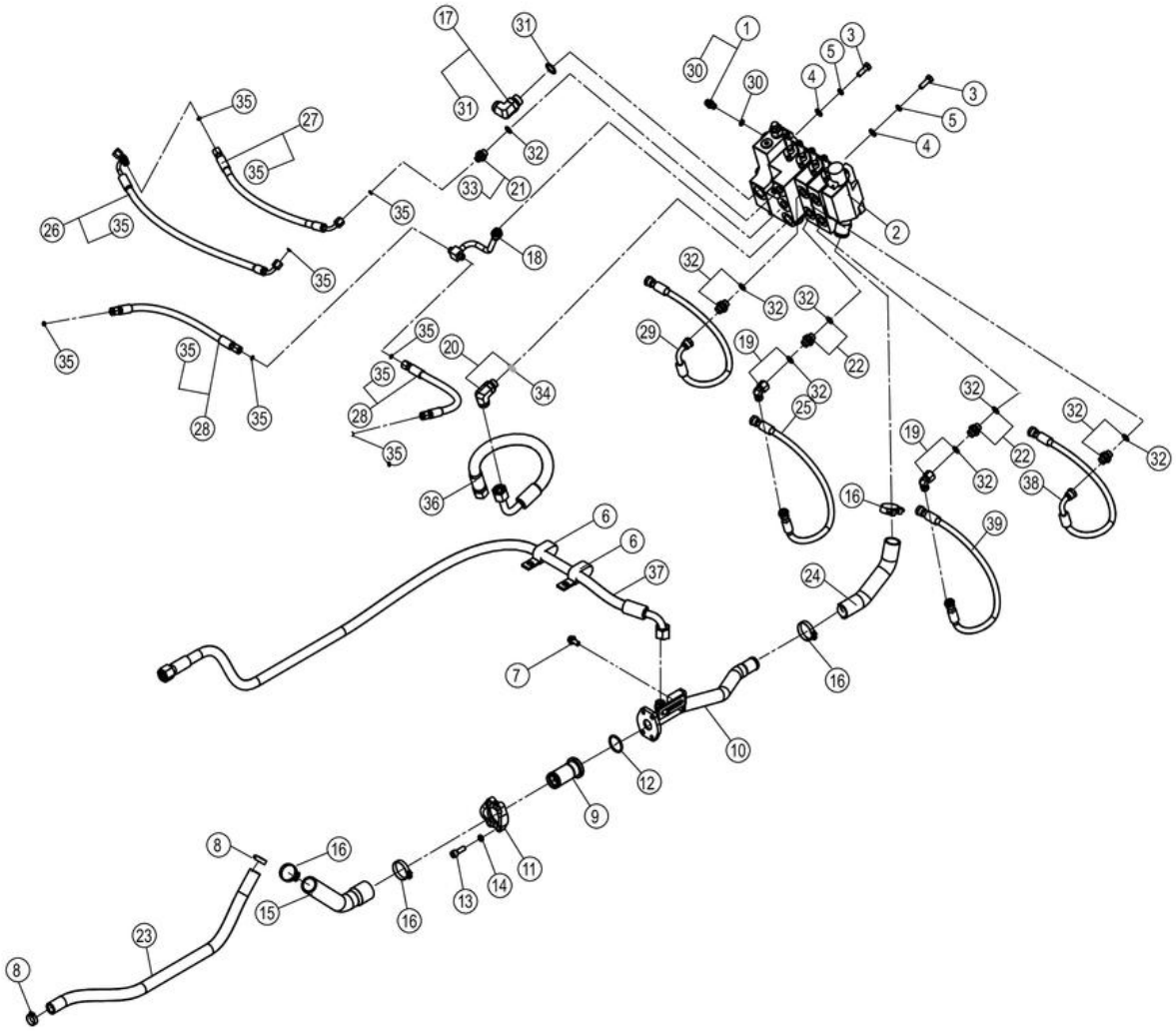

44C3466_000_00 多路阀总成 CONTROL VALVE AS

件号 ITEM	部件号 PART NO.	零件名称 CH	PART NAME EN	服务代码 SC	互换性 IA	数量 Q'TY	规格 SP.	备注 RE
1	30C0846	接头	CONNECTOR			1		
2	12C6729	多路换向阀	CONTROL VALVE			1		
3	00B0457	螺栓	BOLT			4	M10×1.25×30-8.8-ZN.D	
4	06B0001	垫圈	WASHER			4	10-140HV-ZN.D	
5	06B0002	垫圈	WASHER			4	10	
6	09C0157	双管夹片	CLAMP			2		
7	01B1277	螺栓	BOLT			1	M10×20-8.8-ZN.D	
8	15J2004	不锈钢卡箍	CLAMP			2	16～25	
9	12C6183	单向阀	CHECK VALVE			1		
10	09D9428	钢管总成	TUBE AS			1		
11	72A0629	压板	PLATE			2		
12	12B0821	O 形圈	O-RING			1	37.69×3.53	
13	04B0116	螺钉	SCREW			4	M10×30-8.8-ZN.D	
14	06B0347	垫圈	WASHER			4	10-ZN.D	
15	32A3554	回油管	TUBE			1		
16	15J2005	不锈钢卡箍	CLAMP			4		
17	30C0844	弯接头	ELBOW			1		
18	09D9427	钢管总成	TUBE AS			1		
19	31C0143	可调接头	CONNECTOR			3		
20	31C0158	可调接头	CONNECTOR			1		
21	30C0263	接头	CONNECTOR			1		
22	30C0269	接头	CONNECTOR			2		
23	30A5890	软管	HOSE			1		
24	30A6806	软管	HOSE			1		
25	66C8681	软管总成	HOSE AS			1		
26	05C8852	软管总成	HOSE AS			1		
27	05C8853	软管总成	HOSE AS			1		
28	05C7919	软管总成	HOSE AS			2		
29	66C9384	软管总成	HOSE AS			1		
30	12B1724	O 形圈	O-RING			1	9.3×2.2	
31	12B0491	O 形圈	O-RING			1	23.47×2.62	
32	12B0630	O 形圈	O-RING			6	13.94×2.62	
33	12B0514	O 形圈	O-RING			2	9×1.5	
34		O 形圈	O-RING	D		1	17.12×2.62	
35	12B1709	O 形圈	O-RING			7	6×1.5	
36	66C9476	软管总成	HOSE AS			1		
37	66C9969	软管总成	HOSE AS			1		
38	66C0456	软管总成	HOSE AS			1		
39	66C8685	软管总成	HOSE AS			1		

12C6729_000_00 多路换向阀
CONTROL VALVE

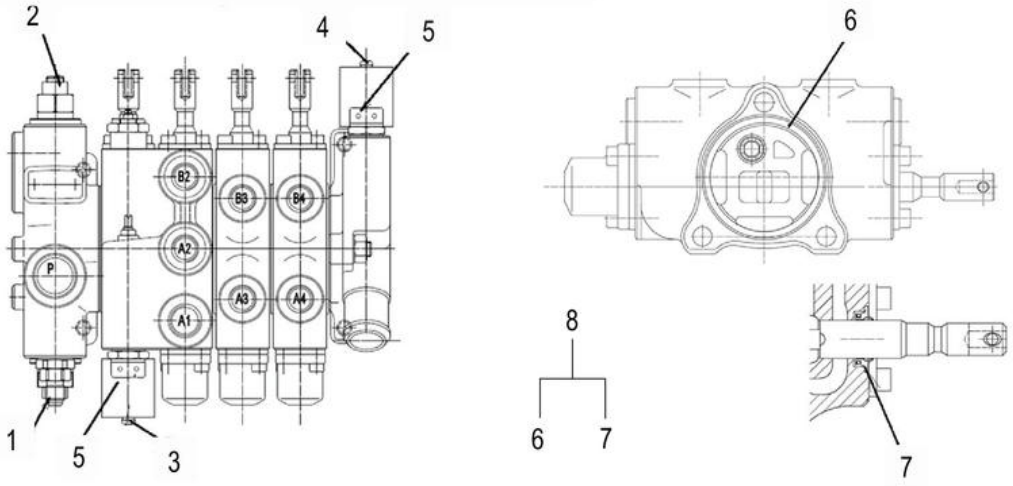

12C6729_000_00 多路换向阀 CONTROL VALVE

件号 ITEM	部件号 PART NO.	零件名称 CH	PART NAME EN	服务代码 SC	互换性 IA	数量 Q'TY	规格 SP.	备注 RE
1	SP170343	主安全阀	RELIEF VALVE			1		
2	SP170344	分流安全阀	RELIEF VALVE			1		
3	SP170342	NC 电磁阀	NC SOLENOID VALVE			1		
4	SP170340	NO 电磁阀	NO SOLENOID VALVE			1		
5	SP170341	DC 线圈	WINDING			2		
8	SP170211	多路阀修理包 102526	KIT			1		

44C3467_000_00 转向液压系统
STEERING HYDRAULIC SYSTEM

序号 NUMBER	软管PDM号 NUMBER OF PDM	软管安装位置 ASSEMBLE POSITION
12	05C8855	转向器Ls口--多路阀Ls口 THE Ls PORT OF STEERING VAVLE-THE Ls PORT OF CONTROL VAVLE
2	05C8854	阀PF口--转向器P口 THE SF PORT OF CONTROL VAVLE-THE P PORT OF STEERING VAVLE
3	66C8609	转向器R口--转向桥左进油口 THE R PORT OF STEERING VAVLE-LEFT P PORT OF STEERING CYLINDER
5	66C8610	转向器L口--转向桥右进油口 THE L PORT OF STEERING VAVLE-RIGHT P PORT OF STEERING CYLINDER

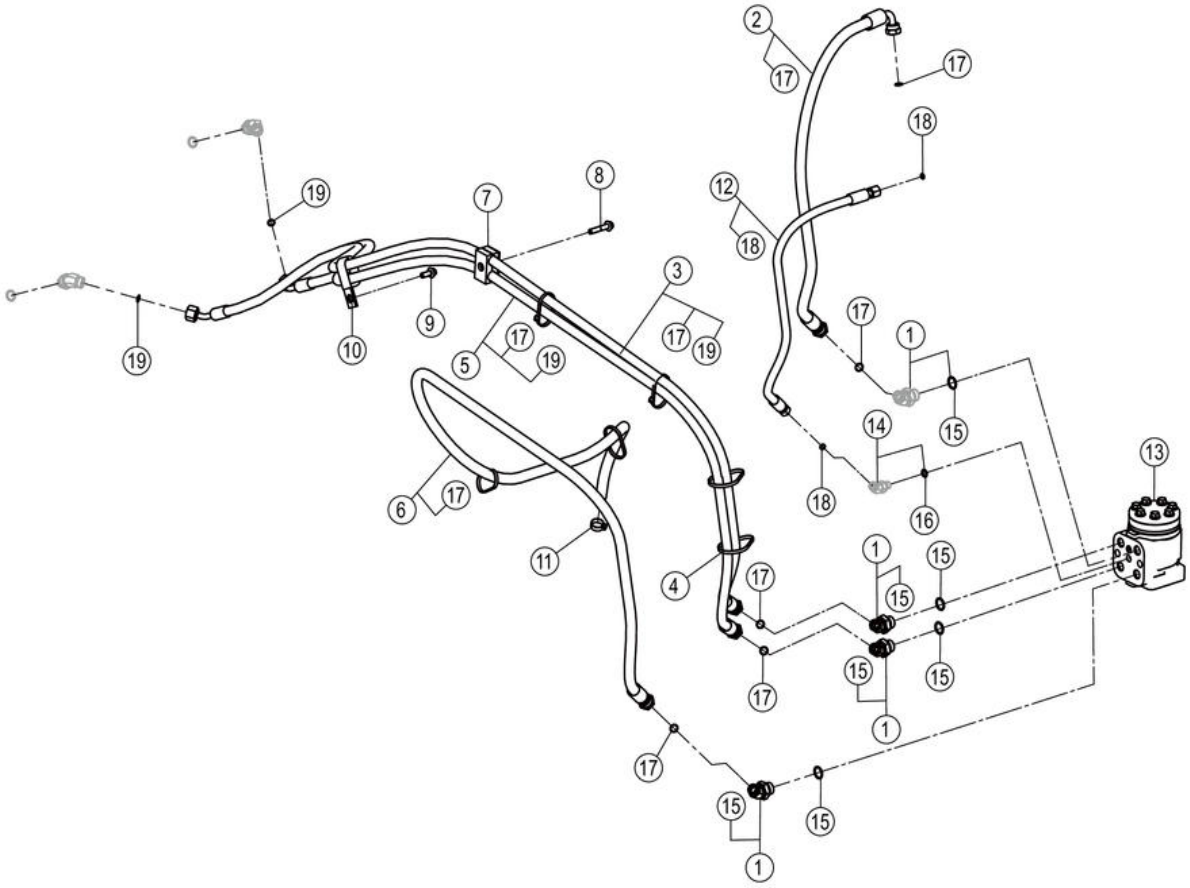

44C3467_000_00 转向液压系统 STEERING HYDRAULIC SYSTEM

件号 ITEM	部件号 PART NO.	零件名称 CH	PART NAME EN	服务代码 SC	互换性 IA	数量 Q'TY	规格 SP.	备注 RE
1	31C3040	接头	CONNECTOR			4		
2	05C8854	软管总成	HOSE AS			1		
3	66C8609	软管总成	HOSE AS			1		
4	37J2003	尼龙扎带	NYLON STRAP			6		
5	66C8610	软管总成	HOSE AS			1		
6	66C9995	软管总成	HOSE AS			1		
7	09C0674	双管夹	DOUBLE CLAMP			1		
8	01B1293	螺栓	BOLT			1	M8×40-8.8-ZN.D	
9	01B1289	螺栓	BOLT			1	M8×20-8.8-ZN.D	
10	09C0157	双管夹片	CLAMP			1		
11	15J2004	不锈钢卡箍	CLAMP			1	16～25	
12	05C8855	软管总成	HOSE AS			1		
13	12C6014	转向器	METERING PUMP			1		
14	31C3193	接头	CONNECTOR			1		
15	12B1016	O 形圈	O-RING			3	17.3×2.2	
16	12B1724	O 形圈	O-RING			1	9.3×2.2	
17	12B0514	O 形圈	O-RING			5	9×1.5	
18	12B1709	O 形圈	O-RING			2	6×1.5	
19	12B1710	O 形圈	O-RING			2	7.5×1.5	

44C3506_000_00 多路阀总成
CONTROL VALVE AS

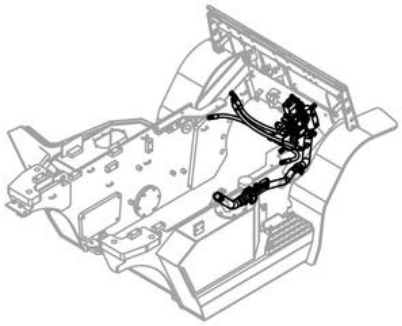

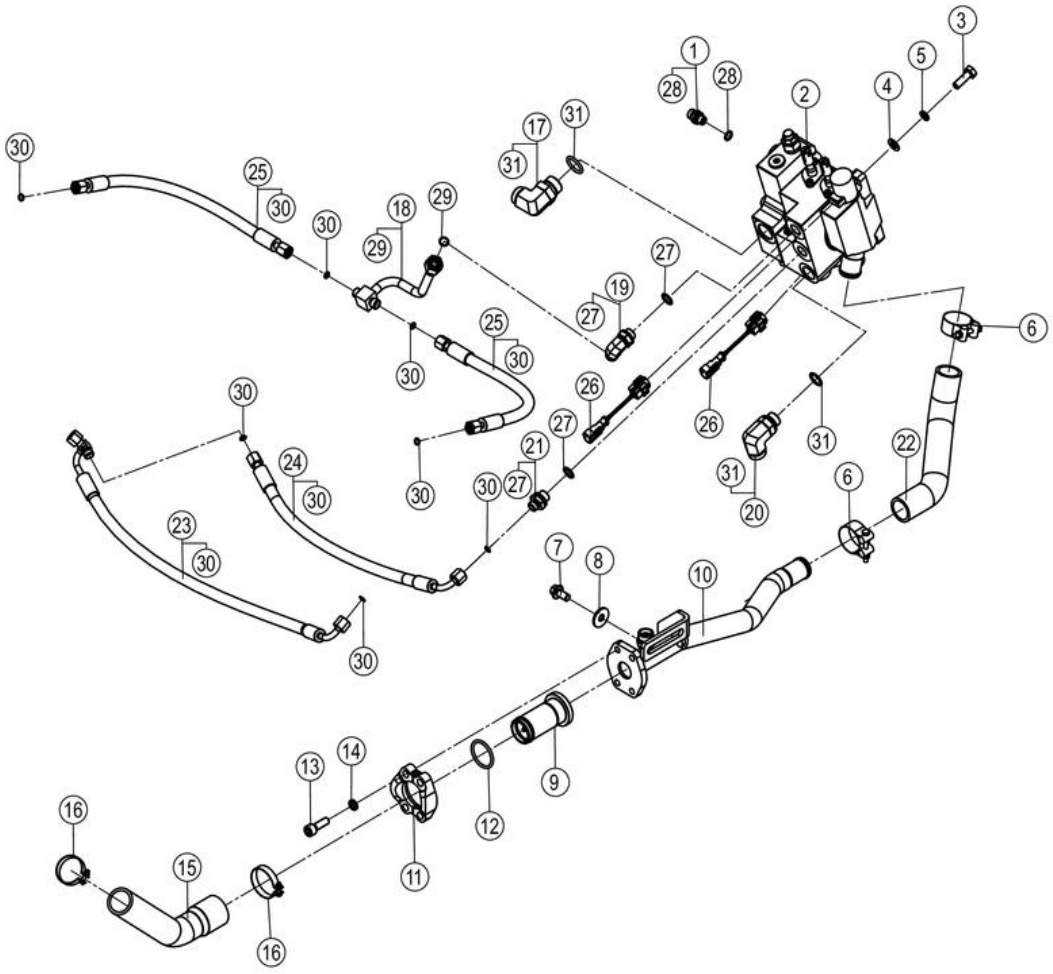

44C3506_000_00 多路阀总成 CONTROL VALVE AS

件号 ITEM	部件号 PART NO.	零件名称 CH	PART NAME EN	服务代码 SC	互换性 IA	数量 Q'TY	规格 SP.	备注 RE
1	30C0846	接头	CONNECTOR			1		
2	12C6884	多路换向阀	CONTROL VALVE			1		
3	00B0457	螺栓	BOLT			4	M10×1.25×30-8.8-ZN.D	
4	06B0001	垫圈	WASHER			4	10-140HV-ZN.D	
5	06B0002	垫圈	WASHER			4	10	
6	09C2561	卡箍	CLAMP			2	YT-40-43	
7	01B1277	螺栓	BOLT			2	M10×20-8.8-ZN.D	
8	06B0030	垫圈	WASHER			2	10-200HV-ZN.D	
9	12C6183	单向阀	CHECK VALVE			1		
10	09D9428	钢管总成	TUBE AS			1		
11	72A0629	压板	PLATE			1		
12	12B0821	O 形圈	O-RING			1	37.69×3.53	
13	04B0116	螺钉	SCREW			4	M10×30-8.8-ZN.D	
14	06B0347	垫圈	WASHER			4	10-ZN.D	
15	32A3554	回油管	TUBE			1		
16	15J2005	不锈钢卡箍	CLAMP			2		
17	31C2154	弯接头	ELBOW			1		
18	09D9427	钢管总成	TUBE AS			1		
19	31C0143	可调接头	CONNECTOR			1		
20	31C1633	弯接头	ELBOW			1		
21	30C0263	接头	CONNECTOR			1		
22	30A6930	软管	HOSE			1		
23	05C8852	软管总成	HOSE AS			1		
24	05C8853	软管总成	HOSE AS			1		
25	05C7919	软管总成	HOSE AS			2		
26	70C1244	过渡线束	HARNESS			2		
27	12B0630	O 形圈	O-RING			2	13.94×2.62	
28	12B1724	O 形圈	O-RING			1	9.3×2.2	
29	12B0514	O 形圈	O-RING			1	9×1.5	
30	12B1709	O 形圈	O-RING			7	6×1.5	
31	12B0355	O 形圈	O-RING			2	23.6×3.55	

12C6884_000_00 多路换向阀
CONTROL VALVE

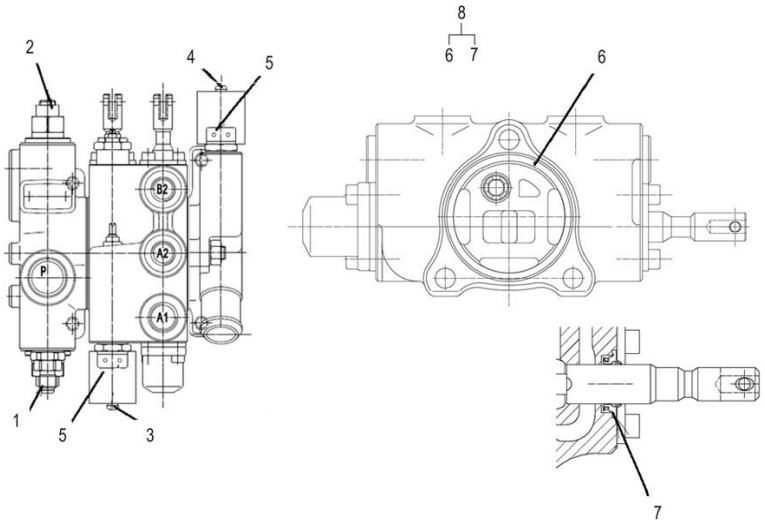

12C6884_000_00 多路换向阀 CONTROL VALVE

件号 ITEM	部件号 PART NO.	零件名称 CH	PART NAME EN	服务代码 SC	互换性 IA	数量 Q'TY	规格 SP.	备注 RE
1	SP170343	主安全阀	RELIEF VALVE			1		
2	SP170344	分流安全阀	RELIEF VALVE			1		
3	SP170342	NC 电磁阀	NC SOLENOID VALVE			1		
4	SP170340	NO 电磁阀	NO SOLENOID VALVE			1		
5	SP170341	DC 线圈	WINDING			2		
8	SP170970	多路阀修理包	KIT			1		

70C1244_000_00 过渡线束
HARNESS

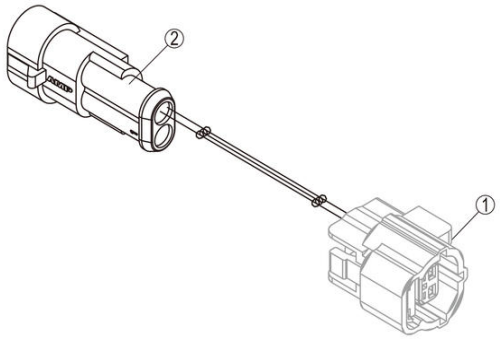

70C1244_000_00 过渡线束 HARNESS

件号 ITEM	部件号 PART NO.	零件名称 CH	PART NAME EN	服务代码 SC	互换性 IA	数量 Q'TY	规格 SP.	备注 RE
1		两线插座	SOCKET	B		1	两线	
2	36B0648	插头	PLUG			1	二线	

44C3507_000_00 多路阀总成
CONTROL VALVE AS

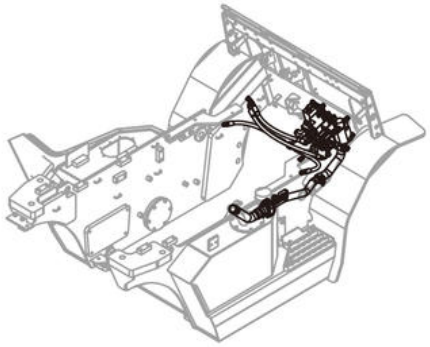

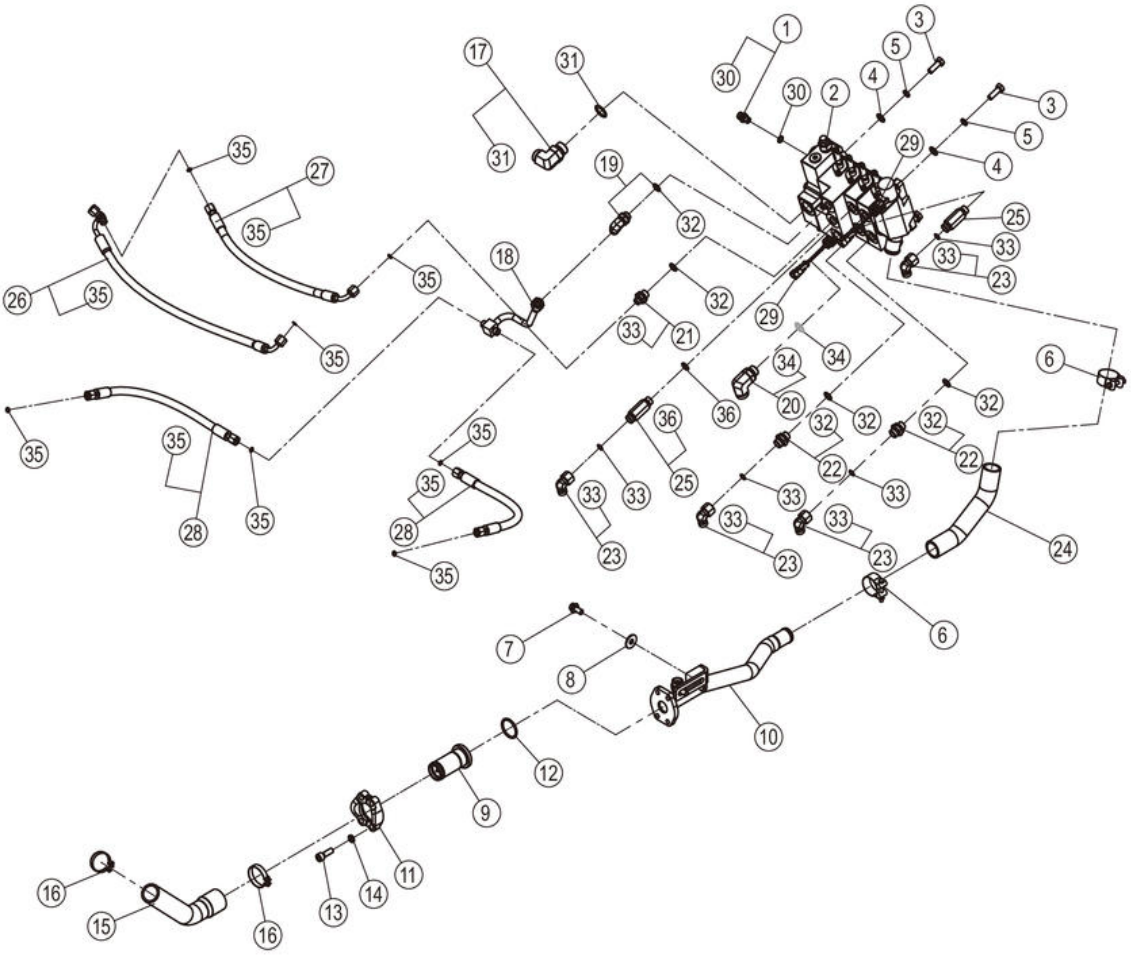

44C3507_000_00 多路阀总成 CONTROL VALVE AS

件号 ITEM	部件号 PART NO.	零件名称 CH	PART NAME EN	服务代码 SC	互换性 IA	数量 Q'TY	规格 SP.	备注 RE
1	30C0846	接头	CONNECTOR			1		
2	12C6883	多路换向阀	CONTROL VALVE			1		
3	00B0457	螺栓	BOLT			4	M10×1.25×30-8.8-ZN.D	
4	06B0001	垫圈	WASHER			4	10-140HV-ZN.D	
5	06B0002	垫圈	WASHER			4	10	
6	09C2561	卡箍	CLAMP			2	YT-40-43	
7	01B1277	螺栓	BOLT			2	M10×20-8.8-ZN.D	
8	06B0030	垫圈	WASHER			2	10-200HV-ZN.D	
9	12C6183	单向阀	CHECK VALVE			1		
10	09D9428	钢管总成	TUBE AS			1		
11	72A0629	压板	PLATE			1		
12	12B0821	O 形圈	O-RING			1	37.69×3.53	
13	04B0116	螺钉	SCREW			4	M10×30-8.8-ZN.D	
14	06B0347	垫圈	WASHER			4	10-ZN.D	
15	32A3554	回油管	TUBE			1		
16	15J2005	不锈钢卡箍	CLAMP			2		
17	31C2154	弯接头	ELBOW			1		
18	09D9427	钢管总成	TUBE AS			1		
19	31C0143	可调接头	CONNECTOR			1		
20	31C1633	弯接头	ELBOW			1		
21	30C0263	接头	CONNECTOR			1		
22	30C0269	接头	CONNECTOR			1		
23	31C0102	弯接头	ELBOW			2		
24	30A6931	软管	HOSE			1		
25	30C3403	接头	CONNECTOR			1		
26	05C8852	软管总成	HOSE AS			1		
27	05C8853	软管总成	HOSE AS			1		
28	05C7919	软管总成	HOSE AS			2		
29	70C1244	过渡线束	HARNESS			2		
30	12B1724	O 形圈	O-RING			1	9.3×2.2	
31	12B0355	O 形圈	O-RING			1	23.6×3.55	
32	12B0630	O 形圈	O-RING			4	13.94×2.62	
33	12B0514	O 形圈	O-RING			4	9×1.5	
34		O 形圈	O-RING	D		1	17.12×2.62	
35	12B1709	O 形圈	O-RING			7	6×1.5	
36	12B0429	O 形圈	O-RING			1	13.8×2.4	

44C3508_000_00 多路阀总成
CONTROL VALVE AS

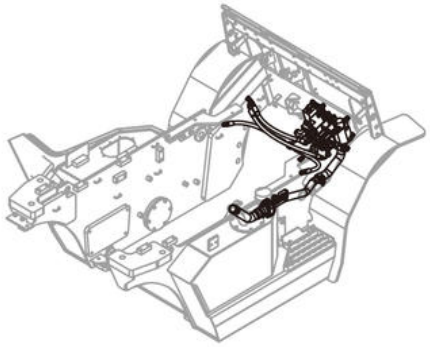

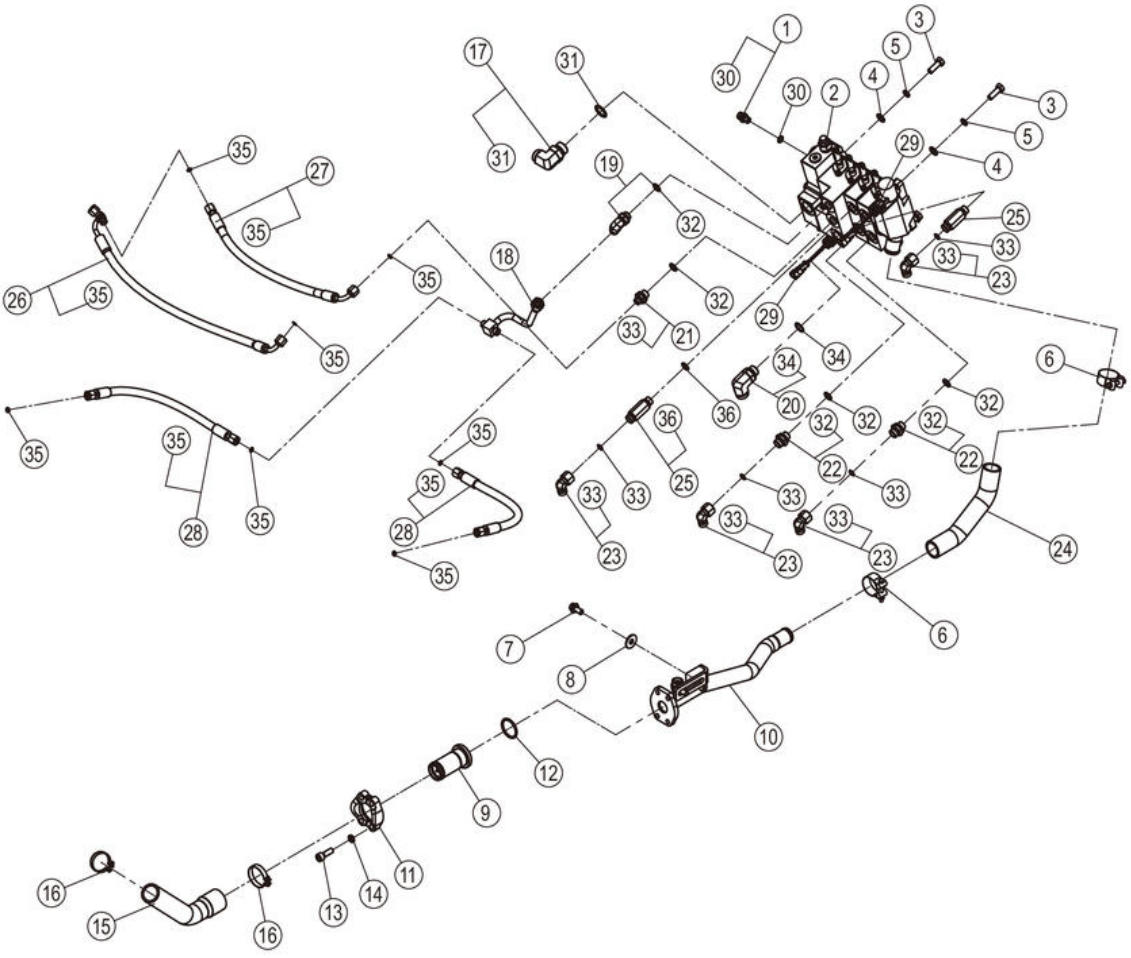

44C3508_000_00 多路阀总成 CONTROL VALVE AS

件号 ITEM	部件号 PART NO.	零件名称 CH	PART NAME EN	服务代码 SC	互换性 IA	数量 Q'TY	规格 SP.	备注 RE
1	30C0846	接头	CONNECTOR			1		
2	12C6729	多路换向阀	CONTROL VALVE			1		
3	00B0457	螺栓	BOLT			4	M10×1.25×30-8.8-ZN.D	
4	06B0001	垫圈	WASHER			4	10-140HV-ZN.D	
5	06B0002	垫圈	WASHER			4	10	
6	09C2561	卡箍	CLAMP			2	YT-40-43	
7	01B1277	螺栓	BOLT			2	M10×20-8.8-ZN.D	
8	06B0030	垫圈	WASHER			2	10-200HV-ZN.D	
9	12C6183	单向阀	CHECK VALVE			1		
10	09D9428	钢管总成	TUBE AS			1		
11	72A0629	压板	PLATE			1		
12	12B0821	O 形圈	O-RING			1	37.69×3.53	
13	04B0116	螺钉	SCREW			4	M10×30-8.8-ZN.D	
14	06B0347	垫圈	WASHER			4	10-ZN.D	
15	32A3554	回油管	TUBE			1		
16	15J2005	不锈钢卡箍	CLAMP			2		
17	31C2154	弯接头	ELBOW			1		
18	09D9427	钢管总成	TUBE AS			1		
19	31C0143	可调接头	CONNECTOR			1		
20	31C1633	弯接头	ELBOW			1		
21	30C0263	接头	CONNECTOR			1		
22	30C0269	接头	CONNECTOR			2		
23	31C0102	弯接头	ELBOW			4		
24	30A6932	软管	HOSE			1		
25	30C3403	接头	CONNECTOR			2		
26	05C8852	软管总成	HOSE AS			1		
27	05C8853	软管总成	HOSE AS			1		
28	05C7919	软管总成	HOSE AS			2		
29	70C1244	过渡线束	HARNESS			2		
30	12B1724	O 形圈	O-RING			1	9.3×2.2	
31	12B0355	O 形圈	O-RING			1	23.6×3.55	
32	12B0630	O 形圈	O-RING			4	13.94×2.62	
33	12B0514	O 形圈	O-RING			4	9×1.5	
34		O 形圈	O-RING	D		1	17.12×2.62	
35	12B1709	O 形圈	O-RING			7	6×1.5	
36	12B0429	O 形圈	O-RING			1	13.8×2.4	

传动系统 POWER TRAIN SYSTEM

26E0155_001_00 后轮总成(8mm 厚轮辋实心轮胎)
REAR WHEEL AS

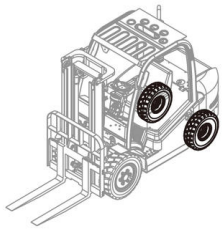

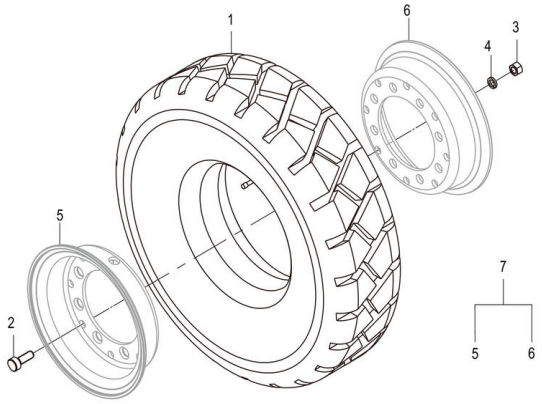

26E0155_001_00 后轮总成(8mm 厚轮辋实心轮胎) REAR WHEEL AS

件号 ITEM	部件号 PART NO.	零件名称 CH	PART NAME EN	服务代码 SC	互换性 IA	数量 Q'TY	规格 SP.	备注 RE
1	16B0044	实心轮胎	CUSHION TYRE			1	6.50-10/5.00F	
2	00J2009	螺栓	BOLT			8		
3	03B0003	螺母	NUT			8	M12-8-ZN.D	
4	06B0008	垫圈	WASHER			8	12	
5		外轮辋	RIM	E		1		
6		内轮辋	RIM	E		1	5.00F-10	
7	27A1394X0	轮辋总成组件	RIM			1		

26E0155X1_000_00 后轮总成
REAR WHEEL AS

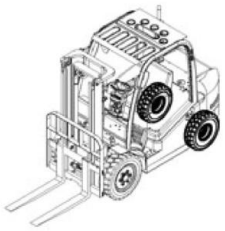

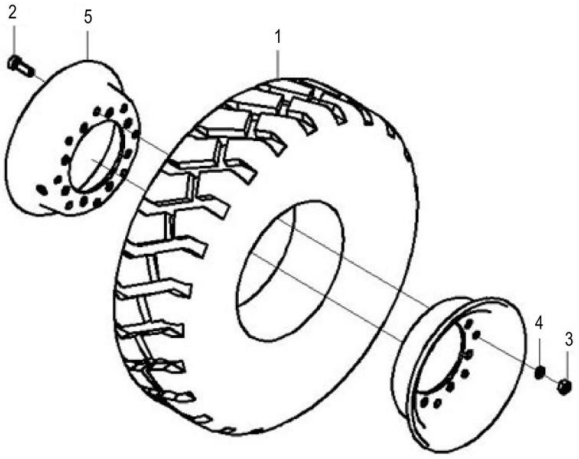

26E0155X1_000_00 后轮总成 REAR WHEEL AS

件号 ITEM	部件号 PART NO.	零件名称 CH	PART NAME EN	服务代码 SC	互换性 IA	数量 Q'TY	规格 SP.	备注 RE
1	16B0044X1	实心轮胎 6.50-10/5.00F	CUSION TYRE			1	6.50-10/5.00F	
1	16B0044	实心轮胎	CUSHION TYRE			2	6.50-10/5.00F	
2	00J2009	螺栓	BOLT			8		
3	03B0003	螺母	NUT			8	M12-8-ZN.D	
4	06B0008	垫圈	WASHER			8	12	
5	27A1394X0	轮辋总成组件	RIM			1		

41C1959_000_00 转向桥总成
STEERING AXLE AS

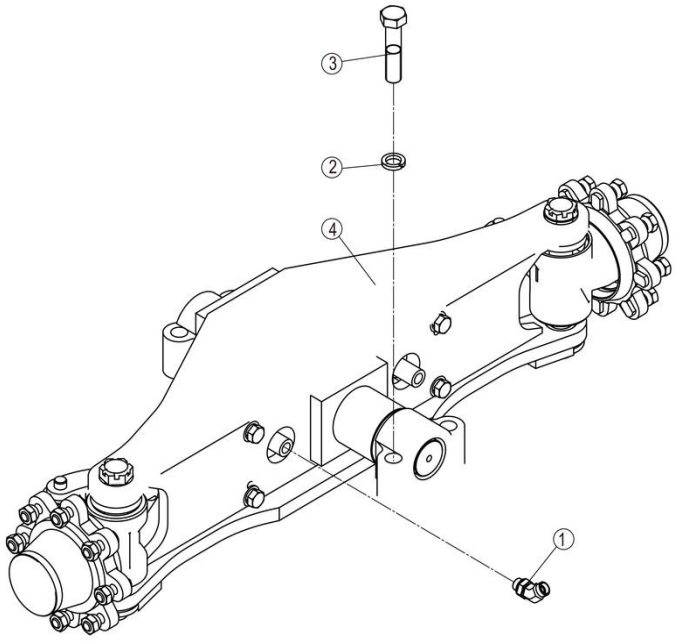

41C1959_000_00 转向桥总成 STEERING AXLE AS

件号 ITEM	部件号 PART NO.	零件名称 CH	PART NAME EN	服务代码 SC	互换性 IA	数量 Q'TY	规格 SP.	备注 RE
1	31C2514	接头	JOINT		I	2		EC0000122622_3 替换后
2	06B0019	垫圈	WASHER			4	20	
3	01B0053	螺栓	BOLT			4	M20×90-8.8-ZN.D	
4	41C1957	转向桥总成	STEERING AXLE AS			1	Z30KD00G	

31C2514_000_00 接头
JOINT

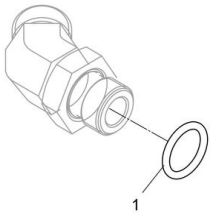

31C2514_000_00 接头 JOINT

件号 ITEM	部件号 PART NO.	零件名称 CH	PART NAME EN	服务代码 SC	互换性 IA	数量 Q'TY	规格 SP.	备注 RE
1	12B1726	O 形圈	O-RING		Y	1	13.3×2.2	EC0000133042_21 替换后

41C1957_000_00 转向桥总成
STEERING AXLE AS

注：该系统无装配图，具体装配请参考表中各部件装配图。

Note: No assembly diagram is provided for this system. Please refer to the assembly diagrams of those components in the table for assembly details.

41C1957_000_00 转向桥总成 STEERING AXLE AS

件号 ITEM	部件号 PART NO.	零件名称 CH	PART NAME EN	服务代码 SC	互换性 IA	数量 Q'TY	规格 SP.	备注 RE
1	41C1957P01	转向桥总成	STEERING AXLE AS	B		1	Z30KD00G	

41C1957P01_000_00 转向桥总成(102521)
STEERING AXLE AS

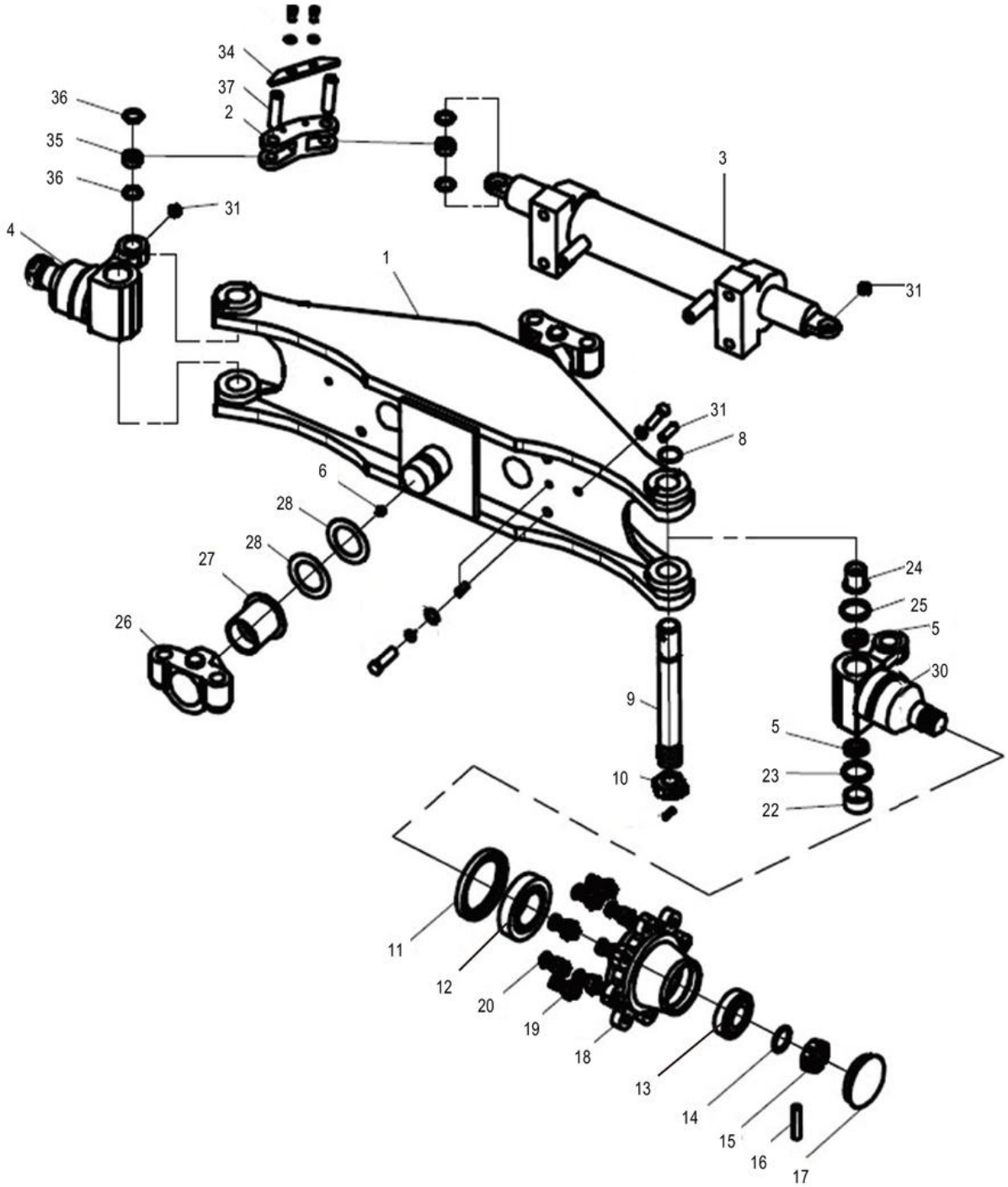

41C1957P01_000_00 转向桥总成(102521) STEERING AXLE AS

件号 ITEM	部件号 PART NO.	零件名称 CH	PART NAME EN	服务代码 SC	互换性 IA	数量 Q'TY	规格 SP.	备注 RE
1	SP146617	转向桥体总成	STEERING AXLE SUPPORT			1		
2	SP131589	连杆	CONNECTING ROD			2		
3	SP146618	转向油缸总成	STEERING CYLINDER ASSEM.			1		
4	SP146619	右转向节总成	STEERING KNURCKLE-RH			1		
5	SP146620	圆锥滚子轴承 33206	BEARING			4		
6	10B0018	油杯	GREASE FITTING			2	90°M10×1	
8	12B0181	O 形圈	O-RING			2	25×3.55	
9	SP146621	主销	MASTER PIN			2		
10	SP146622	锁紧螺母	NUT LOCK			2		
11	SP131595	橡胶油封	SEAL			2		
12	MW101167	轴承 GB297-84	BEARING			2		
13	MW101166	轴承 GB297-84	BEARING			2		
14	06B0064	垫圈	WASHER			2	30-140HV-ZN.D	
15	SP131596	螺母	NUT			2		
16	08B0229	销	PIN			2	6.3×55	
17	SP131597	轮毂盖	COVER			2		
18	SP131598	轮毂	HUB			2		
19	SP113047	轮毂螺栓及帽	BOLT & NUT			16		
22	SP146623	锁紧套	SLEEVE			2		
23	SP146624	复合防尘圈	DUST RING			4		
24	SP146625	防尘圈座	DUST RING HOLDER			2		
25	SP146626	防尘圈	SHIELD			2		
26	SP131603	支承座	FULCRUM BEARING			2		
27	SP131604	油尼龙衬套	BUSHING			2		
28	SP131605	调整垫	WASHER			4		
30	SP146627	左转向节总成	STEERING KNURCKLE-LH			1		
31	10B0014	油杯	GREASE FITTING			4	M10×1	
34	SP131607	挡板	GUARD			2		
35	SP131608	向心关节轴承	BEARING			2		
36	SP131609	衬套	BUSHING			8		
37	SP131610	连杆销	PIN			4		

SP146618_000_00 转向油缸总成
STEERING CYLINDER ASSEM.

注：该系统无装配图。

Note: No assembly diagram is provided for this system.

SP146618_000_00 转向油缸总成 STEERING CYLINDER ASSEM.

件号 ITEM	部件号 PART NO.	零件名称 CH	PART NAME EN	服务代码 SC	互换性 IA	数量 Q'TY	规格 SP.	备注 RE
1	SP160157	转向油缸修理包	SEAL KIT			1	102521	

41C2536_000_00 前轮总成
FRONT WHEEL AS

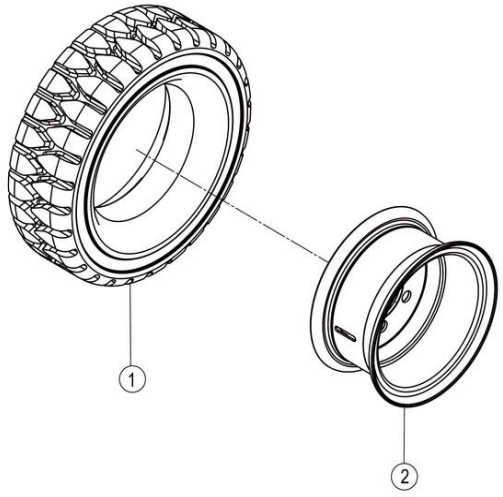

41C2536_000_00 前轮总成 FRONT WHEEL AS

件号 ITEM	部件号 PART NO.	零件名称 CH	PART NAME EN	服务代码 SC	互换性 IA	数量 Q'TY	规格 SP.	备注 RE
1	16B0042	轮胎	TYRE			2	28×9-15-14PR	
2	41C2581	7.00T-15 轮辋总成	RIM AS			2	7.00T-15	

16B0042_000_00 轮胎
TYRE

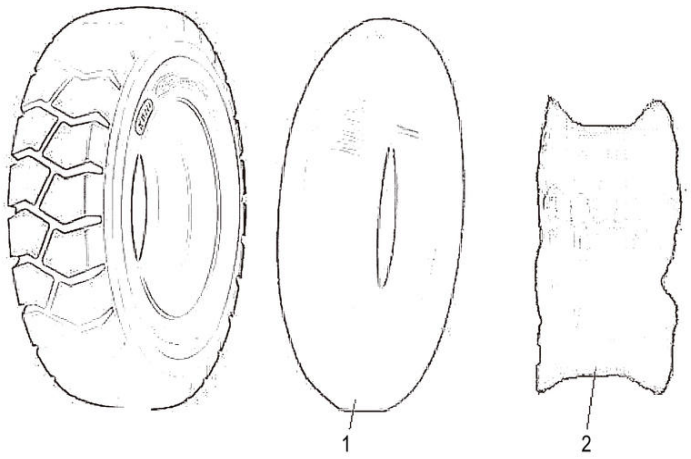

16B0042_000_00 轮胎 TYRE

件号 ITEM	部件号 PART NO.	零件名称 CH	PART NAME EN	服务代码 SC	互换性 IA	数量 Q'TY	规格 SP.	备注 RE
1	SP151769	内胎	TUBE			2		
2	SP151776	垫带	CUSHIONBELT			3		

41C2536X1_000_00 前轮总成
FRONT WHEEL AS

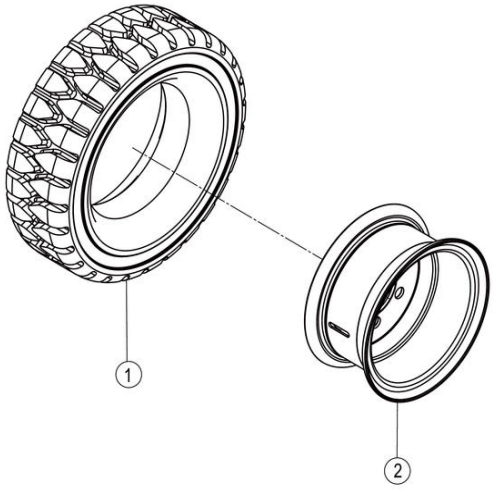

41C2536X1_000_00 前轮总成 FRONT WHEEL AS

件号 ITEM	部件号 PART NO.	零件名称 CH	PART NAME EN	服务代码 SC	互换性 IA	数量 Q'TY	规格 SP.	备注 RE
1	16B0042X1	轮胎 28×9-15-14PR	TYRE			1	28×9-15-14PR	
2	41C2581	7.00T-15 轮辋总成	RIM AS			1	7.00T-15	

16B0042X1_000_00 轮胎 28×9-15-14PR
TYRE



16B0042X1_000_00 轮胎 28×9-15-14PR TYRE

件号 ITEM	部件号 PART NO.	零件名称 CH	PART NAME EN	服务代码 SC	互换性 IA	数量 Q'TY	规格 SP.	备注 RE
1	SP151791	内胎	TUBE			1		
2	SP151792	衬带	LINERBAND			1		

41C2680_001_00 驱动桥安装
DRIVE AXLE MOUNTING

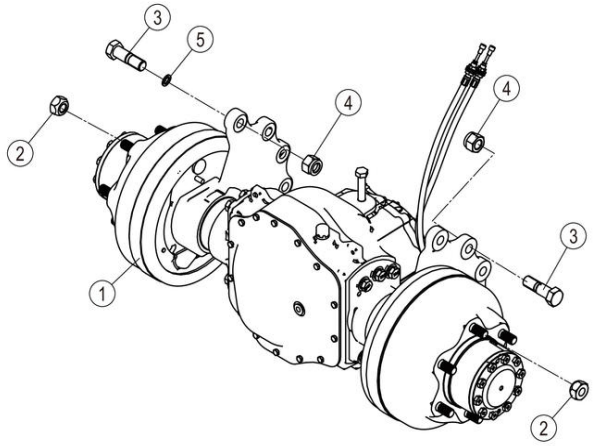

41C2680_001_00 驱动桥安装 DRIVE AXLE MOUNTING

件号 ITEM	部件号 PART NO.	零件名称 CH	PART NAME EN	服务代码 SC	互换性 IA	数量 Q'TY	规格 SP.	备注 RE
1	41C2534	驱动桥	DRIVE AXLE			1		
2	03B1386	轮毂螺母	HUB NUT			12		
3	02B0746	螺栓	BOLT			8		
4	03V0519	防松螺母	LOCKNUT			8	M24×2-10	
5	06B0068	垫圈	WASHER		-	9	24-140HV-ZN.D	KS0000146452_6 替换后

41C2534_000_00 驱动桥
DRIVE AXLE

注：该系统无装配图，具体装配请参考表中各部件装配图。

Note: No assembly diagram is provided for this system. Please refer to the assembly diagrams of those components in the table for assembly details.

41C2534_000_00 驱动桥 DRIVE AXLE

件号 ITEM	部件号 PART NO.	零件名称 CH	PART NAME EN	服务代码 SC	互换性 IA	数量 Q'TY	规格 SP.	备注 RE
1	SP169707	驱动桥I	DRIVING	C		1		
4	SP169708	驱动桥II	DRIVING	C		1		
5	SP169007	差速器总成	DIFFERENTIAL			1		
6	SP169004	左制动器总成	LEFT BRAKE			1		
7	SP169003	右制动器总成	RIGHT BRAKE			1		

SP169003_001_00 右制动器总成
RIGHT BRAKE

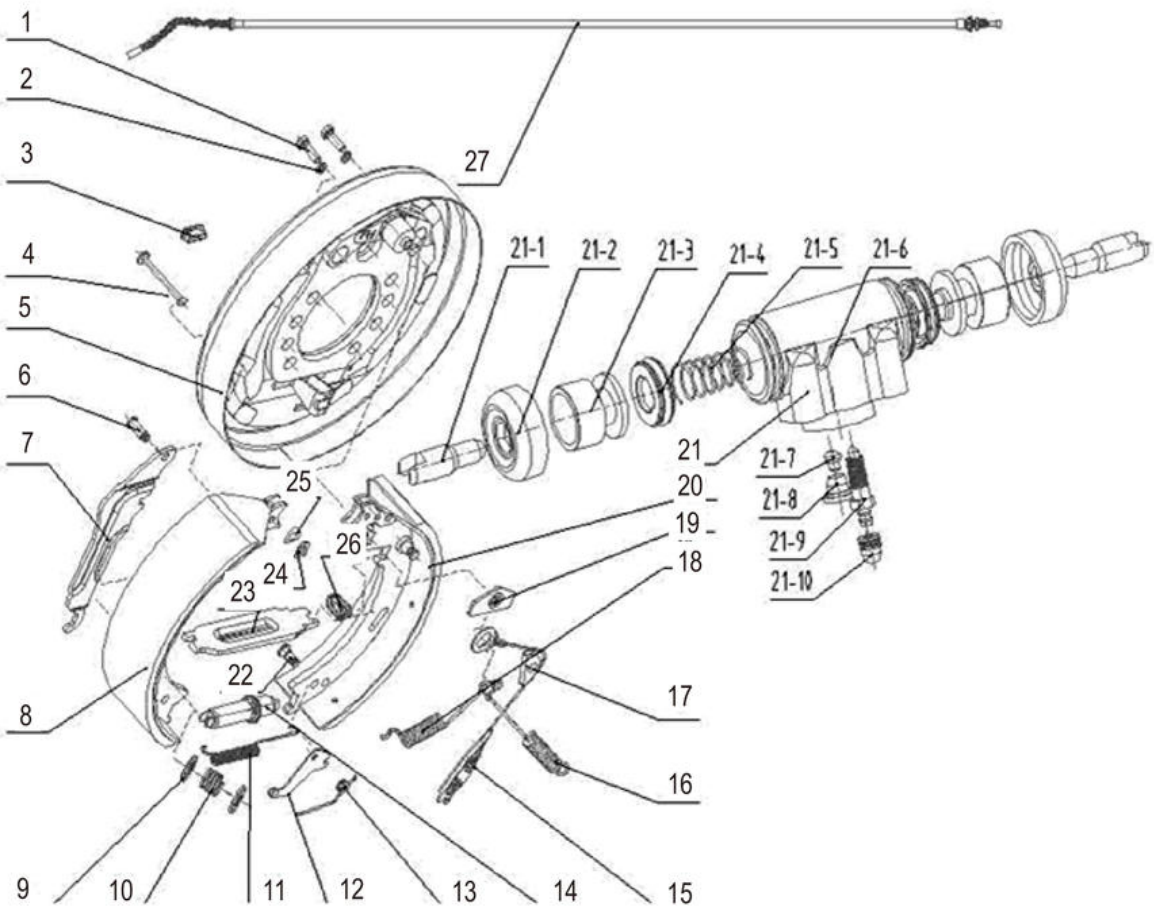

SP169003_001_00 右制动器总成 RIGHT BRAKE

件号 ITEM	部件号 PART NO.	零件名称 CH	PART NAME EN	服务代码 SC	互换性 IA	数量 Q'TY	规格 SP.	备注 RE
3	SP106895	胶堵	RUBBER PLUG			1		
4	SP106892	压簧拉杆	PULL ROD			2		
5	SP110898	底盘总成右	CHASSIS AS.			1		
6		销钉	DOWEL	A		1		
7	SP146745	右手制动拉杆	LINKAGE			1		
8	SP170703	制动蹄带摩擦片总成	BRAKE SHOE WITH FRICTION PLATE			1		
9	SP106893	压簧座	SEAT			4		
10	SP106894	压簧	COMPRESSION SPRING			2		
11	SP106896	回位弹簧	RETRUN SPRING			1		
12	SP138880	棘爪	PAWL			1		
13	SP115722	弹簧	SPRING			1		
14	SP115738	间隙调整器总成右	ADJUSTER			1		
15	SP106891	弹簧拉线装置	Device			1		
16	SP137352	右回位弹簧	SPRING			1		
17	SP106899	导向块	GUIDE BLOCK			1		
18	SP138882	制动蹄回位弹簧	RETAINING SPRING			1		
19	SP106897	导向板	GUIDE PLATE			1		
20	SP170706	右制动蹄带摩擦片及挂簧销总成	RIGHT BRAKE SHOE WITH FRICTION PLATE AND STAY ROD PIN			1		
21	15K2004	刹车分泵	BRAKE PUMP			1		
22		销钉	DOWEL	B		1		
23	SP138881	手制动推杆	PUSH ROD			1		
24		杆销挡圈	REATINING RING	B		1		
25		弹性垫片	SPRING WASHER	B		1		
26	SP106904	弹簧	SPRING			1		
27	SP170707	右制动钢索总成	RIGHT BRAKE CABLE			1		

SP169004_001_00 左制动器总成
LEFT BRAKE

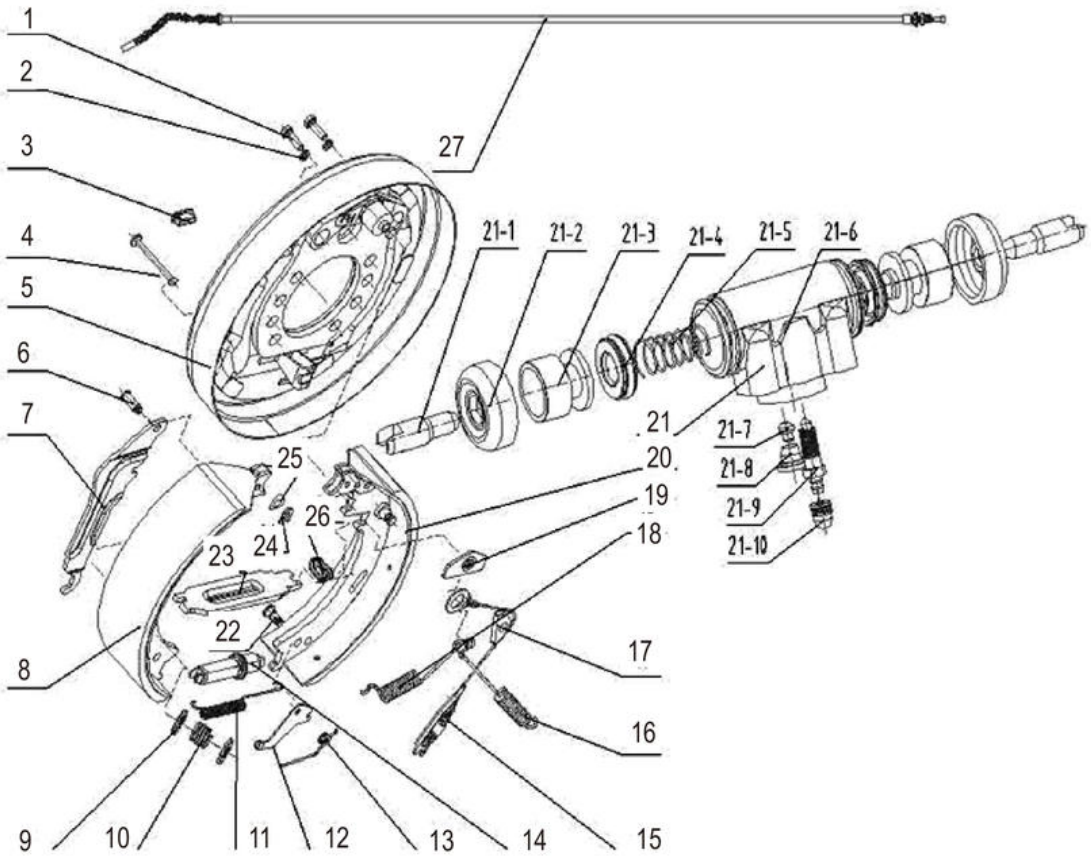

SP169004_001_00 左制动器总成 LEFT BRAKE

件号 ITEM	部件号 PART NO.	零件名称 CH	PART NAME EN	服务代码 SC	互换性 IA	数量 Q'TY	规格 SP.	备注 RE
3	SP106895	胶堵	RUBBER PLUG			1		
4	SP106892	压簧拉杆	PULL ROD			2		
5	SP110897	底盘总成左	CHASSIS AS.			1		
6		销钉	DOWEL	A		1		
7	SP106905	手制动拉杆	HAND BRAKE HANDLE			1		
8	SP170703	制动蹄带摩擦片总成	BRAKE SHOE WITH FRICTION PLATE			1		
9	SP106893	压簧座	SEAT			4		
10	SP106894	压簧	COMPRESSION SPRING			2		
11	SP106896	回位弹簧	RETRUN SPRING			1		
12	SP120934	棘爪	PAWL			1		
13	SP106900	弹簧左	SPRING			1		
14	SP115737	间隙调整器总成左	ADJUSTER			1		
15	SP106891	弹簧拉线装置	Device			1		
16	SP115721	制动蹄回位弹簧	SPRING			1		
17	SP106899	导向块	GUIDE BLOCK			1		
18	SP106898	制动蹄回位弹簧左	S[RING			1		
19	SP106897	导向板	GUIDE PLATE			1		
20	SP170704	左制动蹄带摩擦片及挂簧销总成	LEFT BRAKE SHOE WITH FRICTION PLATE AND STAY ROD PIN			1		
21	15K2004	刹车分泵	BRAKE PUMP			1		
22		销钉	DOWEL	B		1		
23	SP106903	手制动推杆	PUSH ROD			1		
24		杆销挡圈	REATINING RING	B		1		
25		弹性垫片	SPRING WASHER	B		1		
26	SP106904	弹簧	SPRING			1		
27	SP170705	左制动钢索总成	LEFT BRAKE CABLE			1		

SP169007_000_00 差速器总成
DIFFERENTIAL

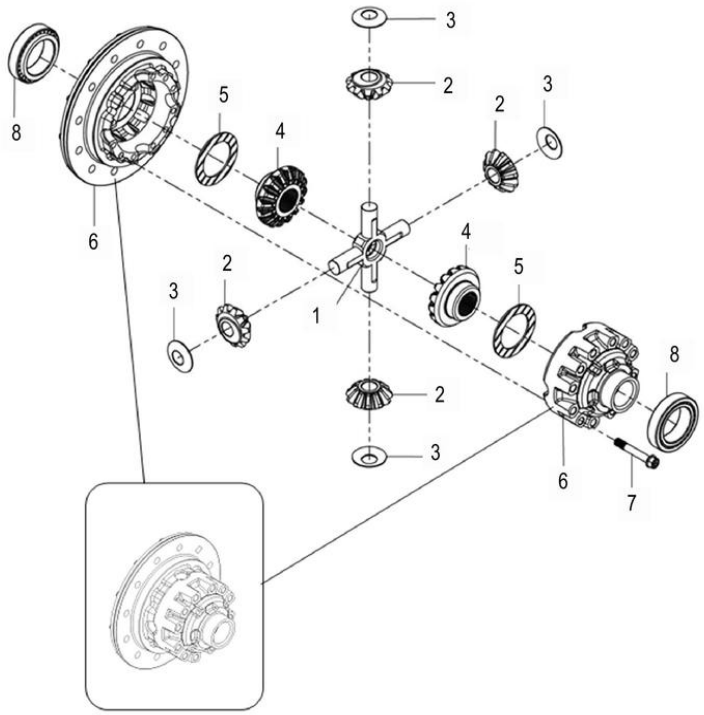

SP169007_000_00 差速器总成 DIFFERENTIAL

件号 ITEM	部件号 PART NO.	零件名称 CH	PART NAME EN	服务代码 SC	互换性 IA	数量 Q'TY	规格 SP.	备注 RE
1	SP169032	十字轴	UNIVERSAL JOINT PIN			1		
2	SP169033	行星齿轮	PLANET GEAR			4		
3	SP168991	蝶形垫片	BUTTERFLY GASKET			4		
4	SP169031	差速齿轮	DIFFERENTIAL GEAR			2		
5	SP168992	垫片	WASHER			2		
6	SP169337	差速器壳组件	DIFFERENTIAL			1		
7	SP168993	螺栓	BOLT			12		
8	23B0086	圆锥滚子轴承	TAP.ROLLER BRG			2	33013	

SP169707_000_00 驱动桥I
DRIVING

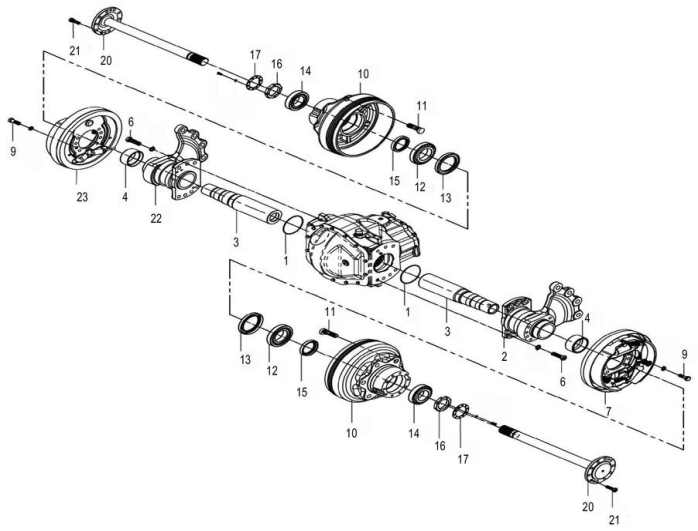

SP169707_000_00 驱动桥Ⅰ DRIVING

件号 ITEM	部件号 PART NO.	零件名称 CH	PART NAME EN	服务代码 SC	互换性 IA	数量 Q'TY	规格 SP.	备注 RE
1	SP170279	O 形密封圈	SEAL O RING			2		
2	SP169015	左支架	LEFT BRACKET			1		
3	SP169014	轴管	SHAFT TUBE			2		
4	SP169013	隔圈	BAFFLE			2		
6	00B0686	螺栓	BOLT			14	M16×1.5×55-10.9-ZN.D	
7	SP169004	左制动器总成	LEFT BRAKE			1		
9	SP168995	螺栓	BOLT			16		
10	SP169006	轮毂	HUB			2		
11	SP169005	轮毂螺栓	HUB BOLT			12		
12	23B0116	圆锥滚子轴承	TAP.ROLLER BRG			2	30214，70×125×26.25	
13	SP168989	油封	OIL SEAL			2		
14	23B0139	圆锥滚子轴承	TAP.ROLLER BRG			2	32212，60×110×29.75	
15	SP168986	油封	OIL SEAL			2		
16	SP169020	锁紧螺母	LOCK NUT			2		
17	SP169021	止退垫圈	THRUST WASHER			2		
20	SP169022	半轴	HALF SHAFT			2		
21	SP168965	螺栓	BOLT			20		
22	SP169012	右支架	RIGHT BRACKET			1		
23	SP169003	右制动器总成	RIGHT BRAKE			1		

SP169708_000_00 驱动桥II
DRIVING

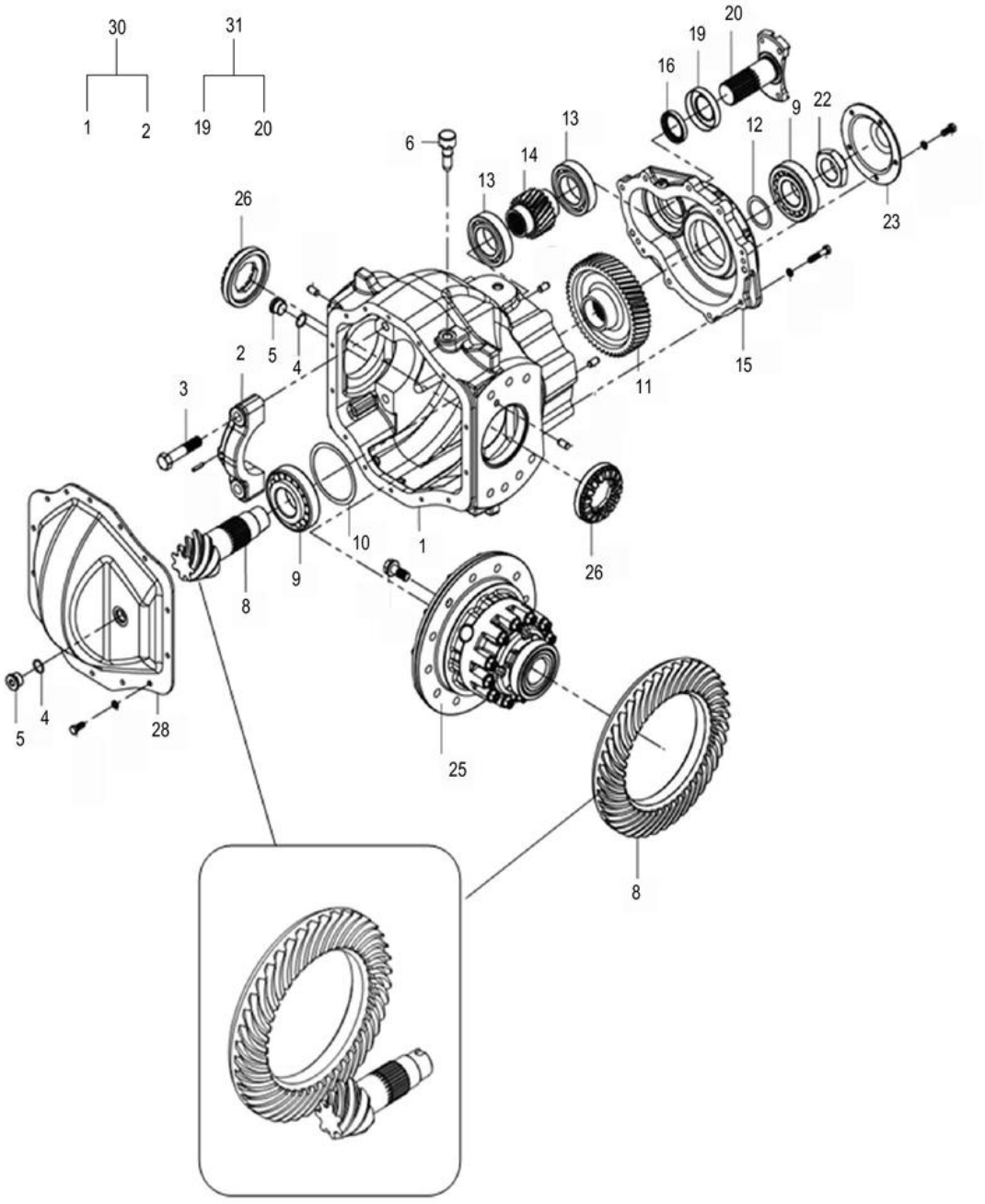

SP169708_000_00 驱动桥□ DRIVING

件号 ITEM	部件号 PART NO.	零件名称 CH	PART NAME EN	服务代码 SC	互换性 IA	数量 Q'TY	规格 SP.	备注 RE
3	SP169008	螺栓	BOLT			4		
4	SP168999	O 形密封圈 GB/T345219×2.5	SEAL O RING			2		
5	SP168971	螺塞	PLUG			2		
6	SP169034	通气塞组件	AIR PLUG			1		
8	SP169339	主动螺旋伞齿轮组件	SPIRAL BEVEL GEAR DRIVING			1		
9	SP169000	轴承 GB/T29730309	BEARING			2		
10	SP168962	调整垫	SPACER SHIM			1		
11	SP169016	从动齿轮	DRIVEN GEAR			1		
12	SP168961	调整垫	SPACER SHIM			1		
13	SP152316	球轴承	BEARING GB/T276-1994 6210N/C3			2		
14	SP169011	主动齿轮	DRIVING GEAR			1		
15	SP169010	差速器盖	DIFFERENTIAL COVER			1		
16	SP168988	油封	OIL SEAL			1		
22	SP168960	螺母	NUT			1		
23	SP169017	从动轴盖	DRIVEN SHAFT COVER			1		
25	SP169007	差速器总成	DIFFERENTIAL			1		
26	SP169019	调整螺母	SPACER NUT			2		
28	SP169018	前盖板	FRONT END PLATE			1		
30	SP169338	差速器座组件	DIFFERENTIAL BLOCK			1		
31	SP169336	输出法兰组件	OUTPUT FLANGE ASS			1		

41C2746_000_00 前轮总成
FRONT WHEEL AS

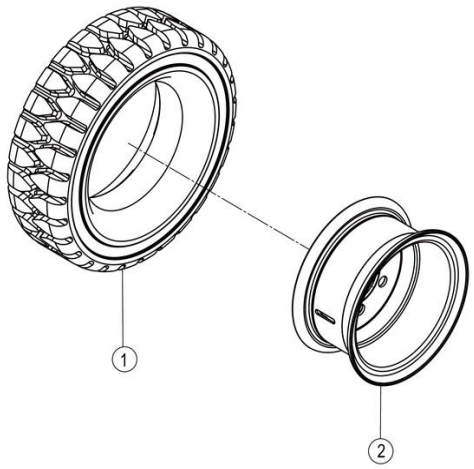

41C2746_000_00 前轮总成 FRONT WHEEL AS

件号 ITEM	部件号 PART NO.	零件名称 CH	PART NAME EN	服务代码 SC	互换性 IA	数量 Q'TY	规格 SP.	备注 RE
1	16B0043	实心轮胎	CUSHION TYRE			2	28×9-15/7.0	
2	41C2581	7.00T-15 轮辋总成	RIM AS			2	7.00T-15	

41C2746X1_000_00 前轮总成
FRONT WHEEL AS

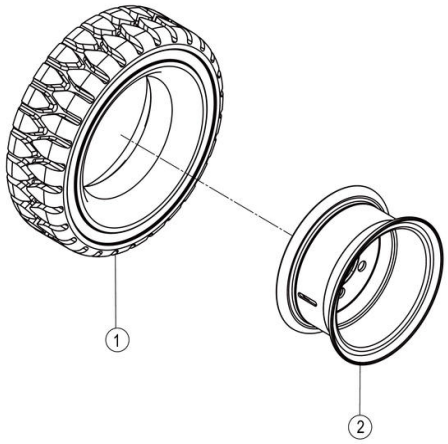

41C2746X1_000_00 前轮总成 FRONT WHEEL AS

件号 ITEM	部件号 PART NO.	零件名称 CH	PART NAME EN	服务代码 SC	互换性 IA	数量 Q'TY	规格 SP.	备注 RE
1	16B0043X1	实心轮胎 28×9-15/7.0	CUSION TYRE			1	28×9-15/7.0	
2	41C2581	7.00T-15 轮辋总成	RIM AS			1	7.00T-15	

41C2762_000_00 前轮总成
FRONT WHEEL AS

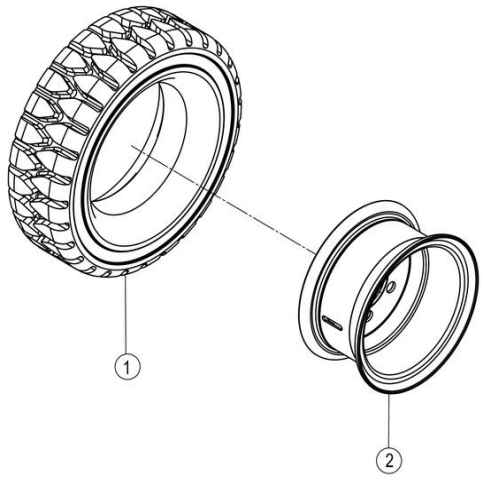

41C2762_000_00 前轮总成 FRONT WHEEL AS

件号 ITEM	部件号 PART NO.	零件名称 CH	PART NAME EN	服务代码 SC	互换性 IA	数量 Q'TY	规格 SP.	备注 RE
1	16B0095	轮胎	TYRE			2	28×9-15/7.0-NM	白色环保充气胎
2	41C2581	7.00T-15 轮辋总成	RIM AS			2	7.00T-15	

41C2762X1_000_00 前轮总成
FRONT WHEEL AS

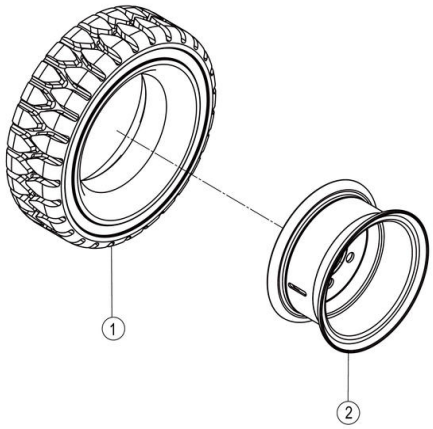

41C2762X1_000_00 前轮总成 FRONT WHEEL AS

件号 ITEM	部件号 PART NO.	零件名称 CH	PART NAME EN	服务代码 SC	互换性 IA	数量 Q'TY	规格 SP.	备注 RE
1	16B0095X1	轮胎	TYRE			1		实心环保胎
2	41C2581	7.00T-15 轮辋总成	RIM AS			1	7.00T-15	

41C2763_000_00 前轮总成
FRONT WHEEL AS

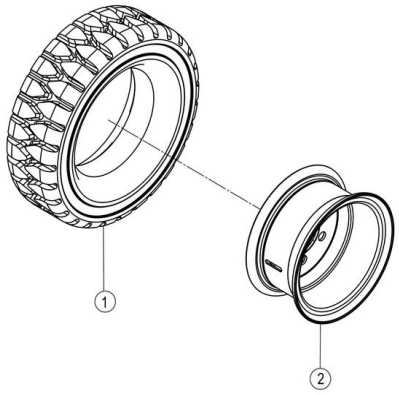

41C2763_000_00 前轮总成 FRONT WHEEL AS

件号 ITEM	部件号 PART NO.	零件名称 CH	PART NAME EN	服务代码 SC	互换性 IA	数量 Q'TY	规格 SP.	备注 RE
1	16B0155	轮胎	TYRE			2		
2	41C2581	7.00T-15 轮辋总成	RIM AS			2	7.00T-15	

42C1670_000_00 变速箱安装
TRANSMISSION MOUNTING

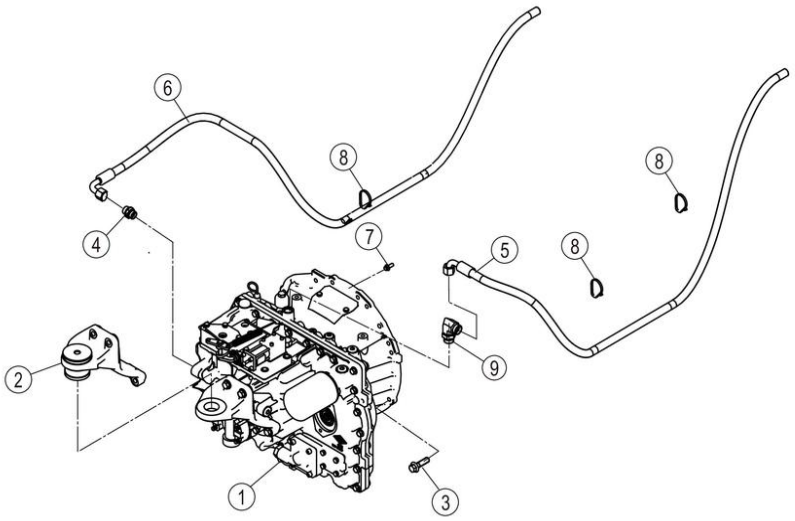

42C1670_000_00 变速箱安装 TRANSMISSION MOUNTING

件号 ITEM	部件号 PART NO.	零件名称 CH	PART NAME EN	服务代码 SC	互换性 IA	数量 Q'TY	规格 SP.	备注 RE
1	42C1605	变速箱	TRANSMISSION			1		
2	22C2508	支座总成	BRACKET AS			1		
3	01B0715	螺栓	BOLT		Y	8	M10×35-10.9-ZN.D	KS0000143645_1 替换后
3	01B1336	螺栓	BOLT		Y	8	M10×35-10.9-DK	KS0000143645_1 替换前
4	30C0199	接头	CONNECTOR			2		
5	66C9761	软管总成	HOSE AS		N	1		EC0000151924_5 替换前
5	67C1901	软管总成	HOSE AS		N	1		EC0000151924_5 替换后
5	66C9761	软管总成	HOSE AS		TY	1		KS0000142356_2 替换后
6	66C9762	软管总成	HOSE AS		TY	1		KS0000142356_2 替换后
7	01B1289	螺栓	BOLT			12	M8×20-8.8-ZN.D	
8	37J2003	尼龙扎带	NYLON STRAP		TY	3		KS0000142356_2 替换前

8	31C0661	可调接头	CONNECTOR		N	1		EC0000151924_4 替换后
8	37J2003	尼龙扎带	NYLON STRAP		TY	3		KS0000142356_2 替换后

42C1605_000_00 变速箱
TRANSMISSION

注：该系统无装配图，具体装配请参考表中各部件装配图。

Note: No assembly diagram is provided for this system. Please refer to the assembly diagrams of those components in the table for assembly details.

42C1605_000_00 变速箱 TRANSMISSION

件号 ITEM	部件号 PART NO.	零件名称 CH	PART NAME EN	服务代码 SC	互换性 IA	数量 Q'TY	规格 SP.	备注 RE
1	42C1605P01	变速箱	TRANSMISSION	B		1		

42C1605P01_000_00 变速箱(102120)
TRANSMISSION

注：该系统无装配图，具体装配请参考表中各部件装配图。

Note: No assembly diagram is provided for this system. Please refer to the assembly diagrams of those components in the table for assembly details.

42C1605P01_000_00 变速箱(102120) TRANSMISSION

件号 ITEM	部件号 PART NO.	零件名称 CH	PART NAME EN	服务代码 SC	互换性 IA	数量 Q'TY	规格 SP.	备注 RE
1	SP169648	变速箱I	TRANSMISSION-I	C		1		
2	SP169649	变速箱II	TRANSMISSION-II	C		1		

SP169648_000_00 变速箱I

TRANSMISSION-□

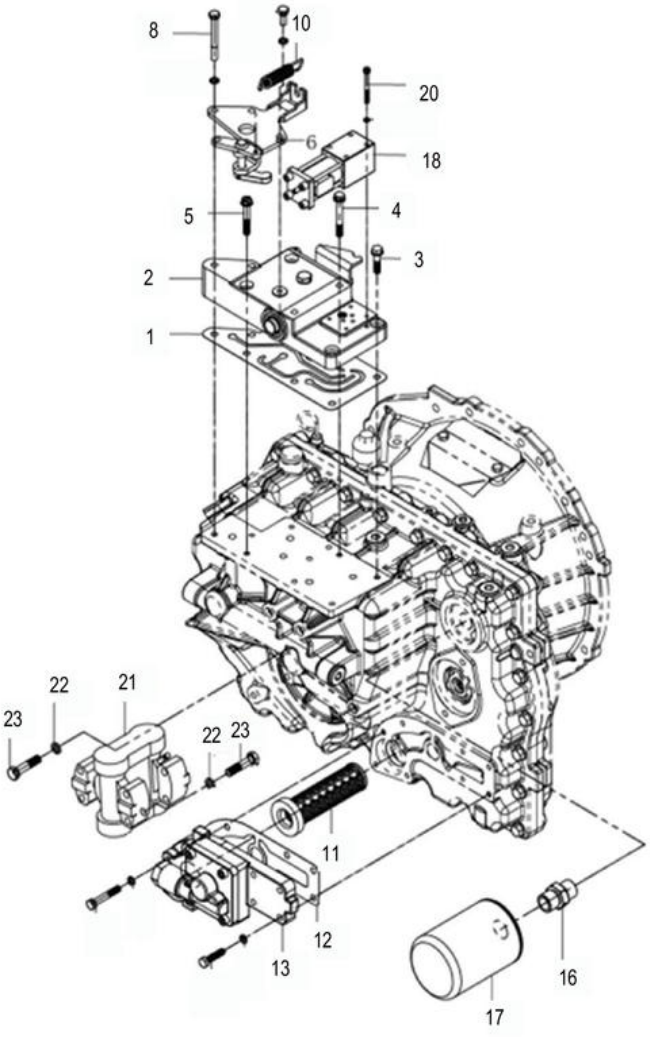

SP169648_000_00 变速箱□ TRANSMISSION-□

件号 ITEM	部件号 PART NO.	零件名称 CH	PART NAME EN	服务代码 SC	互换性 IA	数量 Q'TY	规格 SP.	备注 RE
1	SP168985	密封垫	OIL SEAL			1		
2	SP169327	控制阀总成	CONTROL VALVE ASSEMBLY			1		
3	SP170367	六角法兰螺栓	SCREW HEX FLANGE HEAD CAP			2		
4	SP168966	六角法兰螺栓	SCREW HEX FLANGE HEAD CAP			2		
5	SP170368	六角法兰螺栓	SCREW HEX FLANGE HEAD CAP			2		
6	SP168979	支架组件	BRACKET			1		
8	SP168998	螺栓 GB/T5782M8×70	BOLT			2		
10	SP170369	拉伸弹簧	SPRING			1		
11	SP170370	滤网组件	STRAINER COMPONENTS			1		
12	SP170371	油泵密封垫	OIL SEAL			1		
13	SP170372	油泵总成	OIL PUMP			1		
16	SP170373	接头	CONNECT			1		
17	SP167378	变速箱滤油器	OIL FILTER			1		
18	SP125800	电磁换向阀	DIRECTIONAL VALVE			1		
20	SP168997	螺钉 GB/T70M5×50	SCREW			4		
21	SP170374	联轴器总成	CLUTCH			1		
23	SP168963	螺栓	BOLT			8		
24	SP170375	操纵阀总成	CONTROL VALVE ASSEMBLY			1		

SP170372_000_00 油泵总成
OIL PUMP

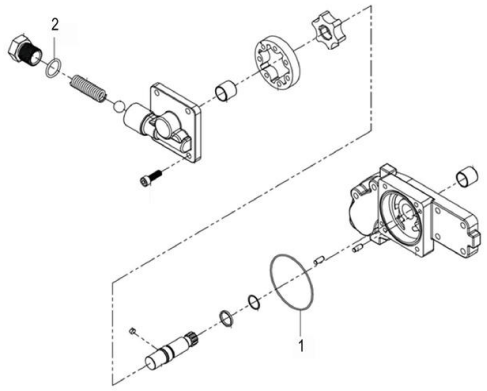

SP170372_000_00 油泵总成 OIL PUMP

件号 ITEM	部件号 PART NO.	零件名称 CH	PART NAME EN	服务代码 SC	互换性 IA	数量 Q'TY	规格 SP.	备注 RE
1	SP170417	O 形密封圈	SEAL O RING			1		
2	SP170418	O 形密封圈	SEAL O RING			1		

SP170375_000_00 操纵阀总成
CONTROL VALVE ASSEMBLY

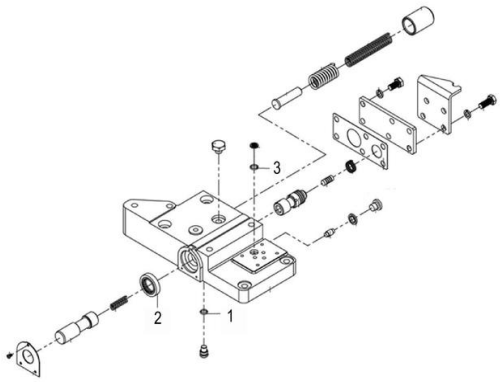

SP170375_000_00 操纵阀总成 CONTROL VALVE ASSEMBLY

件号 ITEM	部件号 PART NO.	零件名称 CH	PART NAME EN	服务代码 SC	互换性 IA	数量 Q'TY	规格 SP.	备注 RE
1	SP170416	O 形密封圈	SEAL O RING			1		
2	SP168990	骨架油封	OIL SEAL			1		
3	12B1883	O 形圈	O-RING			1	12×1.9	

SP169649_000_00 变速箱II

TRANSMISSION-□

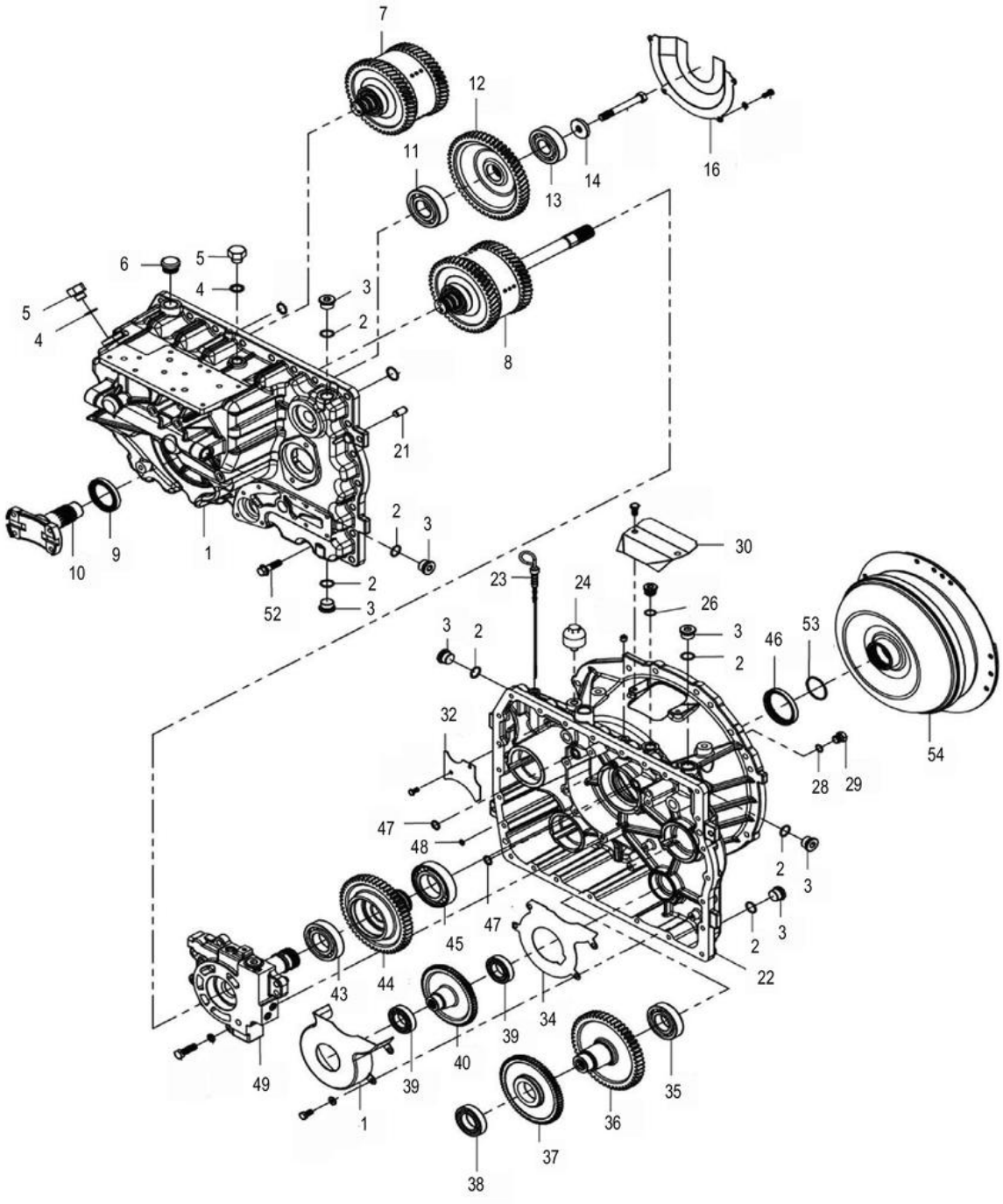

SP169649_000_00 变速箱□ TRANSMISSION-□

件号 ITEM	部件号 PART NO.	零件名称 CH	PART NAME EN	服务代码 SC	互换性 IA	数量 Q'TY	规格 SP.	备注 RE
1	SP168984	箱体	BOX			1		
2	SP168999	O 形密封圈 GB/T345219×2.5	SEAL O RING			7		
3	SP168971	螺塞	PLUG			7		
4	SP130940	密封垫	GASKET			2		
5	SP130941	螺塞	PLUG			2		
6	SP170376	加油口盖	FILLER CAP			1		
7	SP170377	中间轴总成	JACKSHAFT			1		
8	SP170378	输入轴总成	INPUT SHAFT			1		
9	SP168987	油封	OIL SEAL			1		
10	SP170379	输出法兰	OUTPUT FLANGE			1		
11	21B0174	球轴承	BALL BEARING			1	6307-2Z,35×80×21	
12	SP170380	输出齿轮	OUTPUT GEAR			1		
13	21B0170	球轴承	BALL BEARING			1	6306-Z	
14	SP168964	垫圈	WASHER			1		
16	SP168983	挡油板	OIL BAFFLE			1		
21	SP169002	圆柱销 GB/T119B12×24	PIN			2		
22	SP170383	变矩器壳体	TORQUE CONVERTER HOUSING			1		
23	SP170384	油尺	DIPSTICK			1		
24	SP170385	通气帽组件	VENT CAP			1		
26	MW200245	O 形圈	O-RING			1		
28	SP167590	O 形圈	O-RING 12×2			1		
29	03B1296	螺塞	PLUG			1	M14×1.5	
30	SP170388	盖板	BLIND FLANGE			1		
32	SP168982	挡油板	OIL BAFFLE			1		
34	SP168980	挡油垫板	OIL BAFFLE			1		
35	21B0102	球轴承	BALL BEARING			1	6207，35×72×17	
36	SP170389	油泵齿轮	OIL PUMP GEAR			1		
37	SP170390	主动齿轮	DRIVING GEAR			1		
38	SP170391	轴承	BEARING			1		
39	SP169001	轴承 GB/T2766006RS	BEARING			2		
40	SP170392	内泵齿轮	OIL PUMP GEAR			1		
41	SP168981	挡油板	OIL BAFFLE			1		
43	SP170393	轴承	BEARING			1		
44	SP170394	内泵齿轮	OIL PUMP GEAR			1		
45	SP170395	轴承	BEARING			1		

SP169649_000_00 变速箱II

TRANSMISSION-□

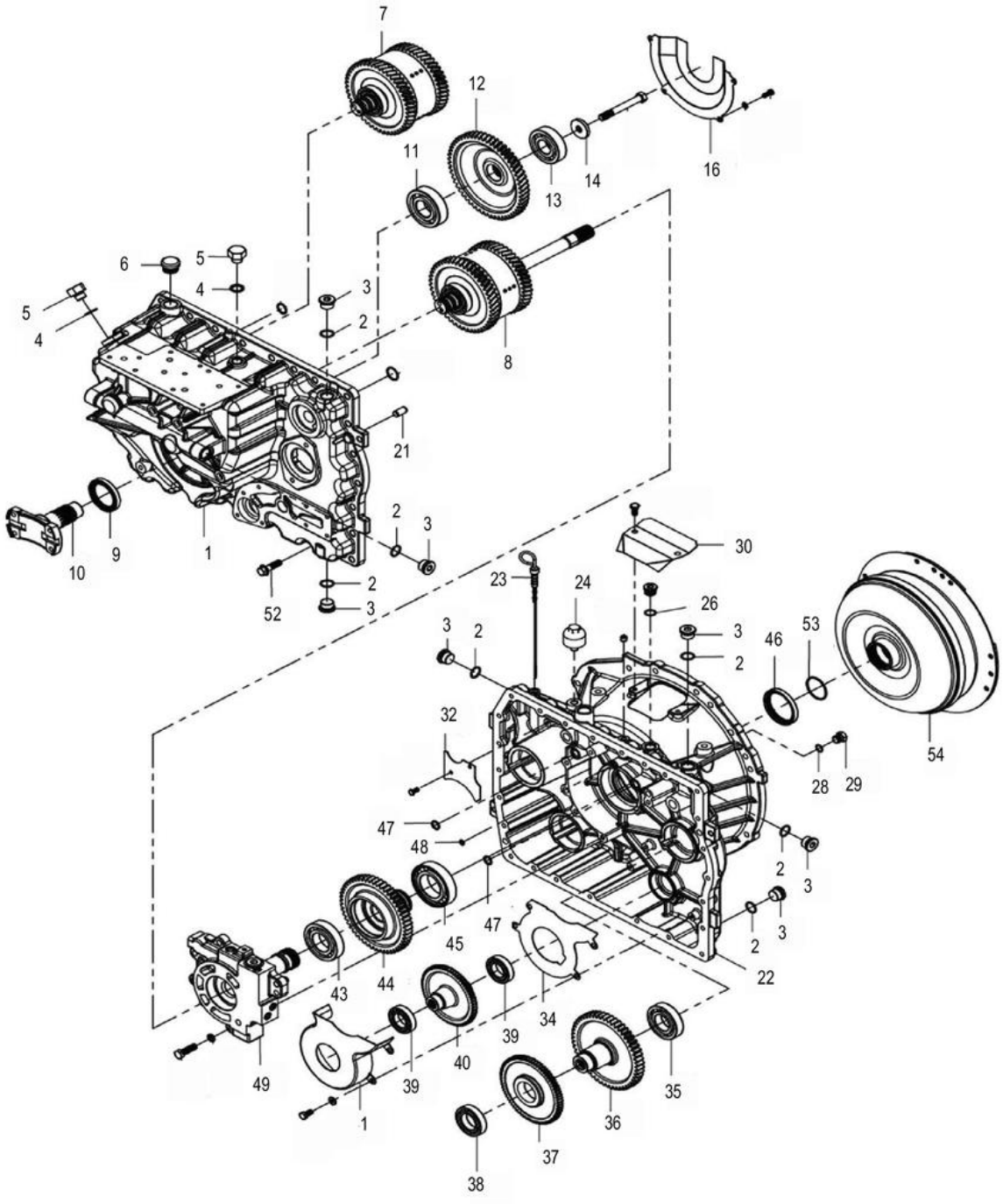

SP169649_000_00 变速箱□ TRANSMISSION-□

件号 ITEM	部件号 PART NO.	零件名称 CH	PART NAME EN	服务代码 SC	互换性 IA	数量 Q'TY	规格 SP.	备注 RE
46	SP170396	油封	OIL SEAL			1		
47	SP170397	O 形圈	SEAL O RING			2		
48	12B0331	O 形密封圈	O-RING			1	11×1.9	
49	SP169650	进油轴套总成	OIL INLET BUSHING ASSY	C		1		
52	SP170398	六角法兰螺栓	SCREW HEX FLANGE HEAD CAP			25		
53	SP170399	O 形密封圈	SEAL O RING			1		
54	SP170400	液力变矩器	CONVERTER			1		
55	SP170401	液力变矩器弹性板	CONVERTER ELASTIC PLATE			1		

SP169650_000_00 进油轴套总成
OIL INLET BUSHING ASSY

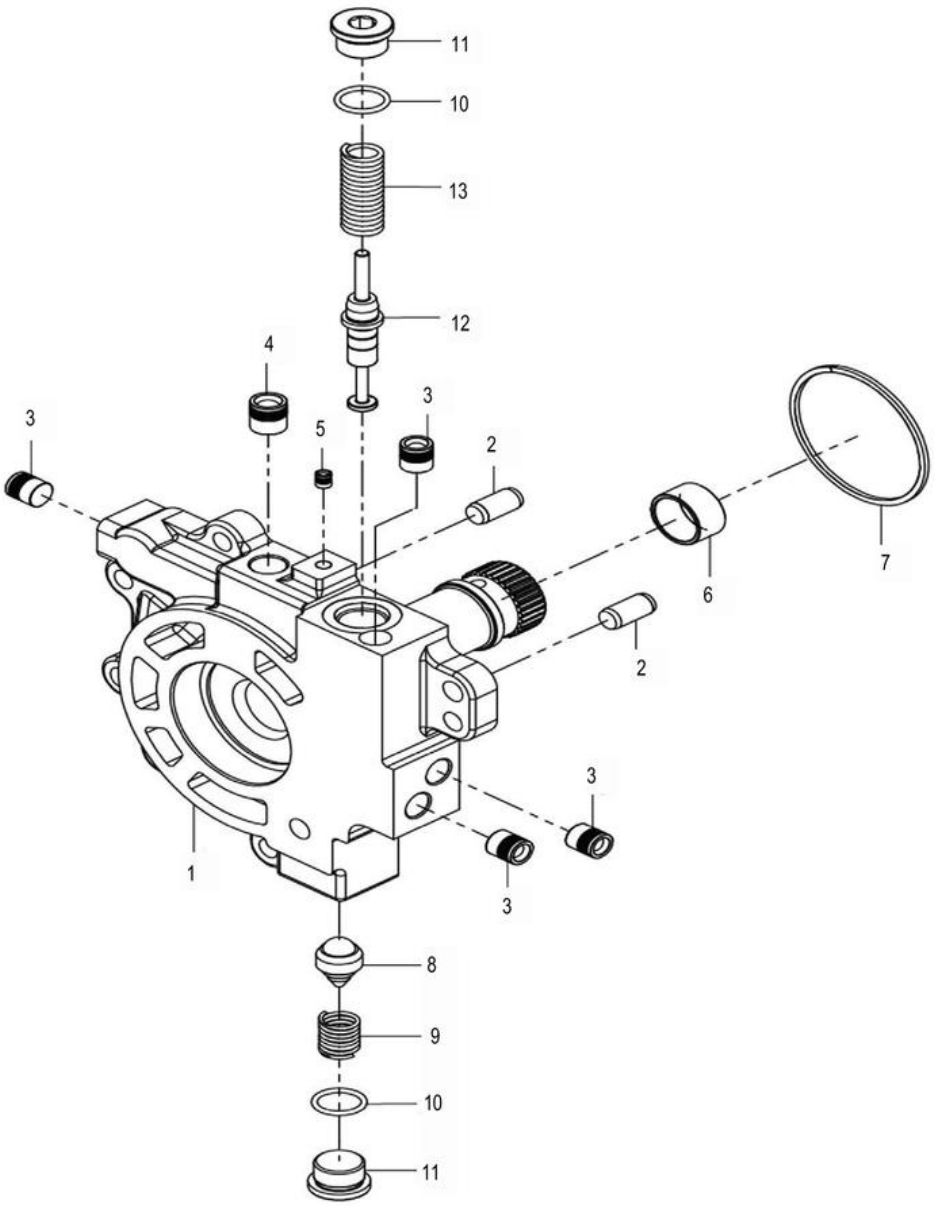

SP169650_000_00 进油轴套总成 OIL INLET BUSHING ASSY

件号 ITEM	部件号 PART NO.	零件名称 CH	PART NAME EN	服务代码 SC	互换性 IA	数量 Q'TY	规格 SP.	备注 RE
1	SP168969	进油轴套	AN OIL SLEEVE			1		
2	SP169002	圆柱销 GB/T119B12×24	PIN			2		
3		球涨式堵头	PLUG	A		4		
4		球涨式堵头	PLUG	A		1		
5	SP170415	球涨式堵头	PLUG			1		
6	SP168968	衬套	BUSH			1		
7	SP168970	密封环	SEAL RING			1		
8	SP168967	活塞组件	PISTON			1		
9	SP168974	弹簧	SPRING			1		
10	SP168999	O 形密封圈 GB/T345219×2.5	SEAL O RING			2		
11	SP168971	螺塞	PLUG			2		
12	SP168973	活塞	PISTON			1		
13	SP168972	弹簧	SPRING			1		

SP170377_000_00 中间轴总成
JACKSHAFT

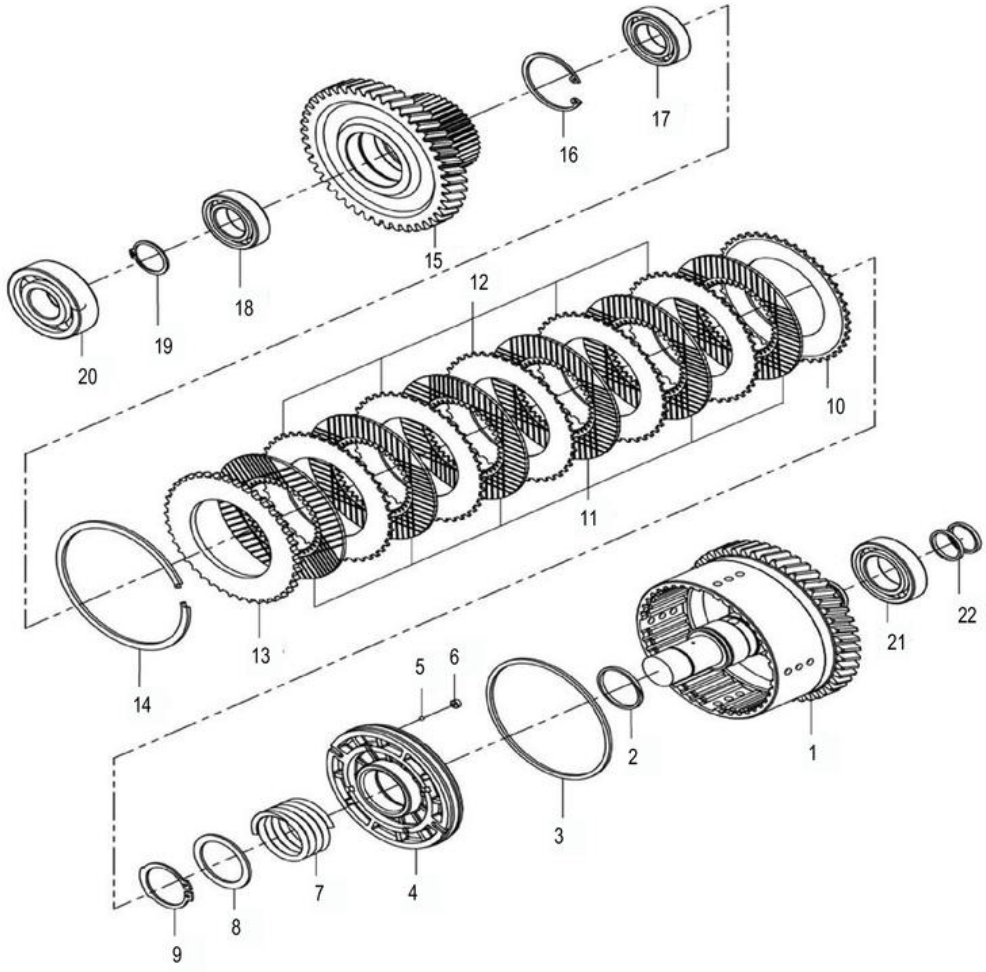

SP170377_000_00 中间轴总成 JACKSHAFT

件号 ITEM	部件号 PART NO.	零件名称 CH	PART NAME EN	服务代码 SC	互换性 IA	数量 Q'TY	规格 SP.	备注 RE
1	SP170402	中间轴组件	JACKSHAFT			1		
2	SP170403	密封环 C	GASKET RING C			1		
3	SP107014	密封环 B	SEAL RING			1		
4	SP168975	活塞	PISTON			1		
6	SP107013	塞	PLUG			1		
7	SP170404	复位弹簧	BACK-MOVING SPRING			1		
8	SP168977	弹簧座	SPRING SEAT			1		
9	SP170405	轴用挡圈	SHAFT RING			1		
10	SP170406	蝶形板	BUTTERFLY PLATE			1		
11	SP143413	摩擦片	FRICTIONPLATE			6		
12	SP170407	隔片	PARTING SLIP			5		
13	SP170408	端板	HEADER			1		
14	SP107017	卡环	SNAP RING			1		
15	SP168978	离合器齿轮	CLUTCH GEAR			1		
16	SP170412	孔用弹性挡圈	CIRCLIP FOR HOLE			1		
17	SP169001	轴承 GB/T2766006 RS	BEARING			1		
18	21B0128	球轴承	BALL BEARING			1	6006-2Z，30×55×13	
19	SP170410	轴用挡圈	SHAFT RING			1		
20	21B0170	球轴承	BALL BEARING			1	6306-Z	
21	21B0138	球轴承	BALL BEARING			1	6007，35×62×14	
22	SP107009	密封环 A	SEAL RING			2		

SP170378_000_00 输入轴总成
INPUT SHAFT

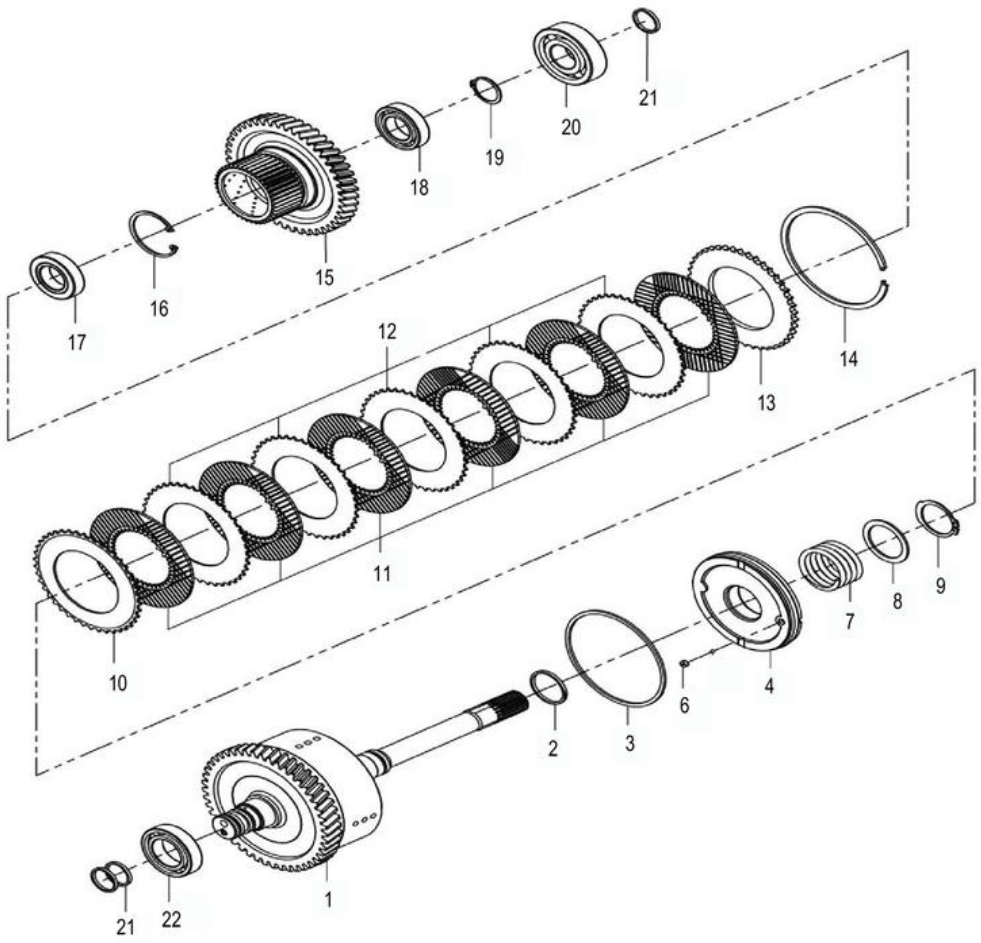

SP170378_000_00 输入轴总成 INPUT SHAFT

件号 ITEM	部件号 PART NO.	零件名称 CH	PART NAME EN	服务代码 SC	互换性 IA	数量 Q'TY	规格 SP.	备注 RE
1	SP168976	输入轴组件	INPUT SHAFT			1		
2	SP170403	密封环 C	GASKET RING C			1		
3	SP107014	密封环 B	SEAL RING			1		
4	SP168975	活塞	PISTON			1		
6	SP107013	塞	PLUG			1		
7	SP170404	复位弹簧	BACK-MOVING SPRING			1		
8	SP168977	弹簧座	SPRING SEAT			1		
9	SP170405	轴用挡圈	SHAFT RING			1		
10	SP170406	蝶形板	BUTTERFLY PLATE			1		
11	SP170411	摩擦片	FRICTION PLATE			6		
12	SP170407	隔片	PARTING SLIP			5		
13	SP170408	端板	HEADER			1		
14	SP107017	卡环	SNAP RING			1		
15	SP168978	离合器齿轮	CLUTCH GEAR			1		
16	SP170412	孔用弹性挡圈	CIRCLIP FOR HOLE			1		
17	SP169001	轴承 GB/T2766006 RS	BEARING			1		
18	21B0128	球轴承	BALL BEARING			1	6006-2Z，30×55×13	
19	SP170410	轴用挡圈	SHAFT RING			1		
20	21B0170	球轴承	BALL BEARING			1	6306-Z	
21	SP107009	密封环 A	SEAL RING			3		
22	21B0138	球轴承	BALL BEARING			1	6007，35×62×14	

42C1683_000_00 变速箱安装
TRANSMISSION MOUNTING

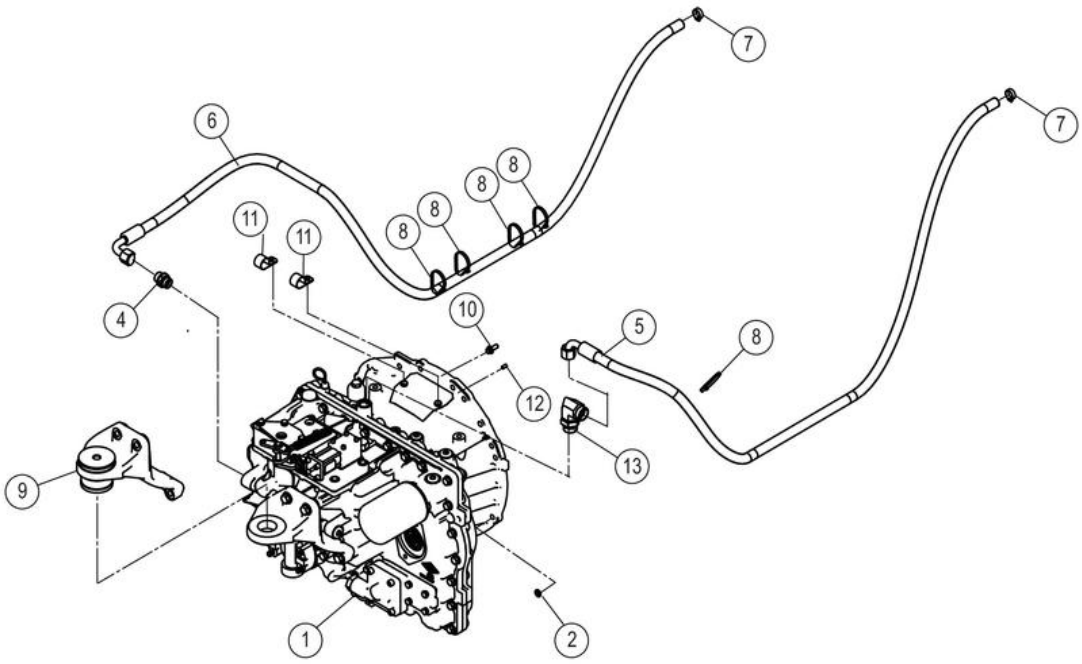

42C1683_000_00 变速箱安装 TRANSMISSION MOUNTING

件号 ITEM	部件号 PART NO.	零件名称 CH	PART NAME EN	服务代码 SC	互换性 IA	数量 Q'TY	规格 SP.	备注 RE
1	42C1605	变速箱	TRANSMISSION			1		
2	06B0002	垫圈	WASHER			7	10	
3	00B0483	螺栓	BOLT			7	M10×1.25×35-10.9-ZN.D	
4	30C0199	接头	CONNECTOR			2		
5	67C1902	软管总成	HOSE AS		N	1		EC0000151924_7 替换后
5	66C9226	软管总成	HOSE AS		N	1		EC0000151924_7 替换前
6	66C9227	软管总成	HOSE AS			1		
7	15J2004	不锈钢卡箍	CLAMP			2	16～25	
7	09C0157	双管夹片	CLAMP		N	2		EC0000151924_8 替换后
8	37J2003	尼龙扎带	NYLON STRAP			5		
9	22C2508	支座总成	BRACKET AS			1		
10	01B1289	螺栓	BOLT			12	M8×20-8.8-ZN.D	
11	19A0782	管夹	CLAMP		N	2		EC0000151924_8 替换前
12	08B0242	销	PIN			2	A6×12	
13	31C0661	可调接头	CONNECTOR		N	1		EC0000151924_6 替换

								后

43K2156_000_00 后轮总成(充气轮胎)
REAR WHEEL AS

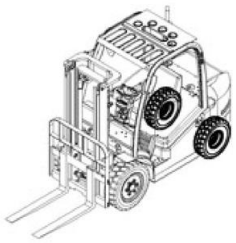

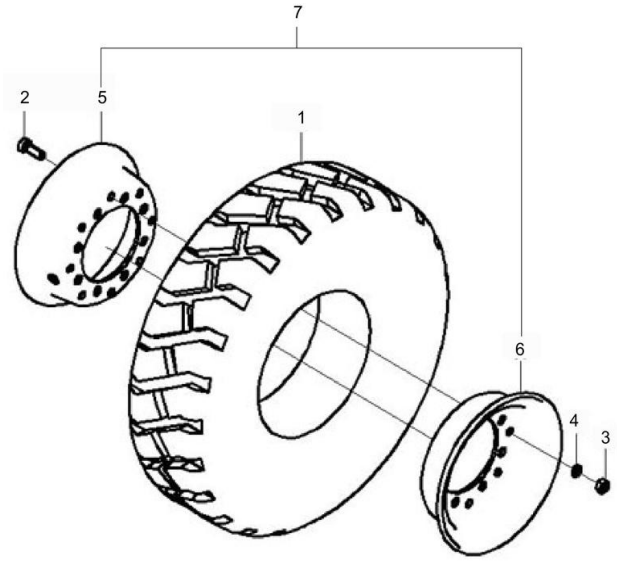

43K2156_000_00 后轮总成(充气轮胎) REAR WHEEL AS

件号 ITEM	部件号 PART NO.	零件名称 CH	PART NAME EN	服务代码 SC	互换性 IA	数量 Q'TY	规格 SP.	备注 RE
1	14K2002	轮胎 6.5-10-10PR	TYRE			1		
2	00J2009	螺栓	BOLT			8		
3	03B0003	螺母	NUT			8	M12-8-ZN.D	
4	06B0008	垫圈	WASHER			8	12	
5		5.0F-10 轮辋(外)	RIM	E		1		
6		5.0F-10 轮辋(内)	RIM	E		1		
7	47H2003X0	5.0F-10 轮辋(内)	RIM			1		

14K2002_000_00 轮胎 6.5-10-10PR
TYRE

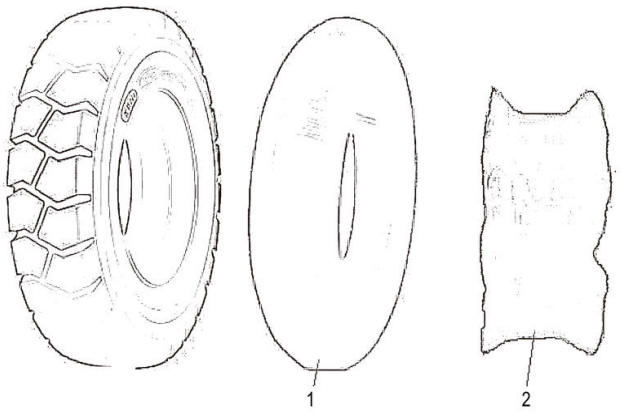

14K2002_000_00 轮胎 6.5-10-10PR TYRE

件号 ITEM	部件号 PART NO.	零件名称 CH	PART NAME EN	服务代码 SC	互换性 IA	数量 Q'TY	规格 SP.	备注 RE
1	SP151774	内胎	TUBE			1		
2	SP151780	垫带	CUSHIONBELT			1		

47H2003X0_000_00 5.0F-10 轮辋(内)
RIM

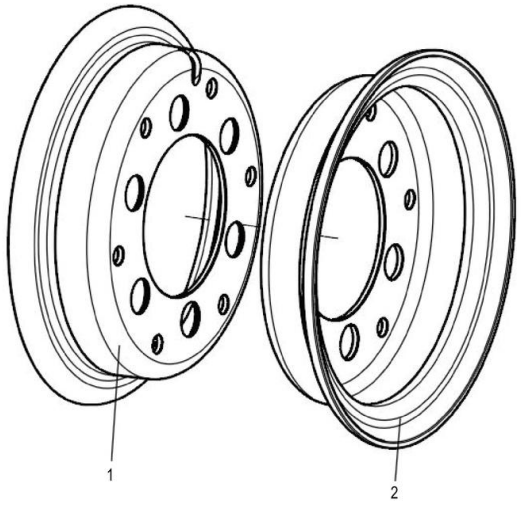

47H2003X0_000_00 5.0F-10 轮辋(内) RIM

件号 ITEM	部件号 PART NO.	零件名称 CH	PART NAME EN	服务代码 SC	互换性 IA	数量 Q'TY	规格 SP.	备注 RE
1		5.0F-10 轮辋(外)	RIM	E		1		
2		5.0F-10 轮辋(内)	RIM	E		1		

43K2156X1_000_00 后轮总成
REAR WHEEL AS

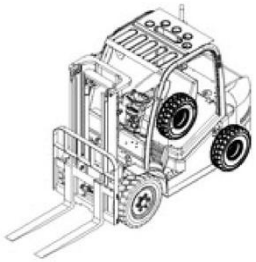

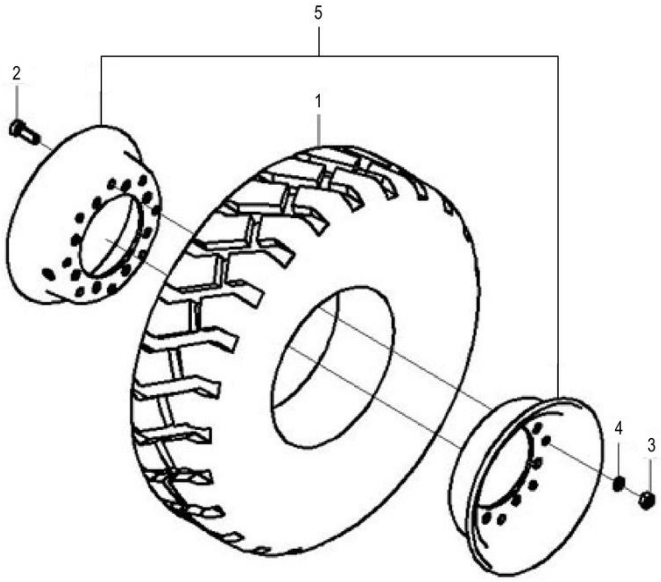

43K2156X1_000_00 后轮总成 REAR WHEEL AS

件号 ITEM	部件号 PART NO.	零件名称 CH	PART NAME EN	服务代码 SC	互换性 IA	数量 Q'TY	规格 SP.	备注 RE
1	14K2002X1	轮胎 6.5-10-10PR	TYRE			1		
2	00J2009	螺栓	BOLT			8		
3	03B0003	螺母	NUT			8	M12-8-ZN.D	
4	06B0008	垫圈	WASHER			8	12	
5	47H2003X0	5.0F-10 轮辋(内)	RIM			1		

14K2002X1_000_00 轮胎 6.5-10-10PR
TYRE

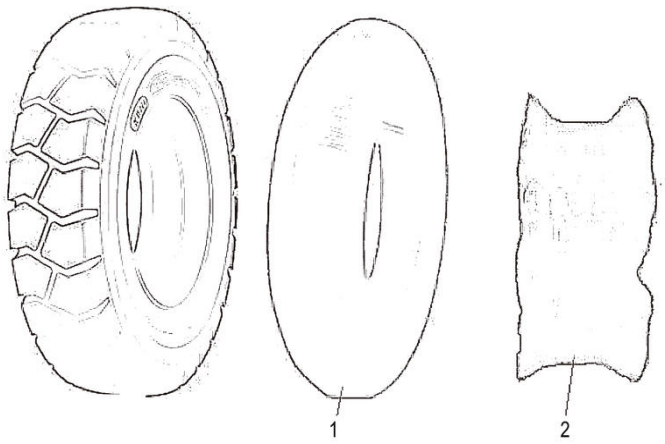

14K2002X1_000_00 轮胎 6.5-10-10PR TYRE

件号 ITEM	部件号 PART NO.	零件名称 CH	PART NAME EN	服务代码 SC	互换性 IA	数量 Q'TY	规格 SP.	备注 RE
1	SP151786	内胎	TUBE			1		
2	SP151787	衬带	LINERBAND			1		

制动系统 BRAKE SYSTEM

20Y0316_000_00 制动系统
BRAKE SYSTEM

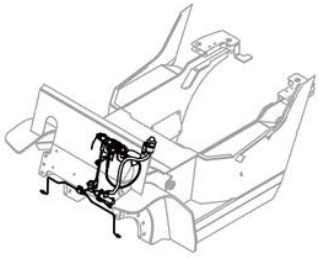

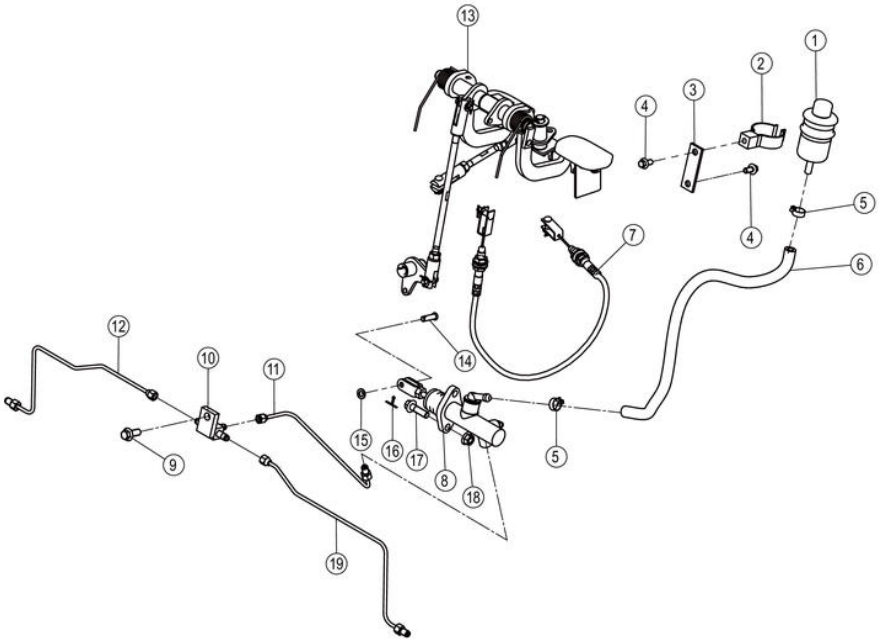

20Y0316_000_00 制动系统 BRAKE SYSTEM

件号 ITEM	部件号 PART NO.	零件名称 CH	PART NAME EN	服务代码 SC	互换性 IA	数量 Q'TY	规格 SP.	备注 RE
1	13C1187	油杯	GREASE FITTING		N	1		KS0000149554_2 替换后
1	15K2001	储油罐	OIL RESERVOIR		N	1		KS0000149554_2 替换前
2	22K2003	储油罐夹	CLAMP		N	1		KS0000149554_1 替换前
2	18D3670	支架	BRACKET		N	1		KS0000149554_1 替换后
3	90A5223	板	PLATE		N	1		KS0000136500_9 替换后
4	01B1288	螺栓	BOLT			2	M8×16-8.8-ZN.D	
5	15J2002	不锈钢卡箍	CLAMP			2		
6	30A5553	软管	HOSE			1		
7	54C0757	限位软轴	FLEXIBLE SHAFT		N	1		KS0000136500_7 替换后
7	54C0757	限位软轴	FLEXIBLE SHAFT		N	1		KS0000136500_5 替换后
8	13C0983	制动阀	BRAKE VALVE			1		
9	01B1278	螺栓	BOLT			1	M10×25-8.8-ZN.D	
10	15D1444	接头块	BLOCK		N	1		KS0000136500_10 替换后
11	01C1393	钢管总成	TUBE AS		N	1		KS0000136500_6 替换后
12	01C1404	钢管总成	TUBE AS		N	1		KS0000136500_2 替换后
12	01C1404	钢管总成	TUBE AS		N	1		KS0000136500_8 替换后
13	22C2372	制动踏板	BRAKE PEDAL			1		
14	08B0006	销轴	PIN			1	B8×28	
15	06B0005	垫圈	WASHER			1	8-200HV-ZN.D	
16	08B0078	销	PIN			1	2.5×20-ZN.D	
17	01B1280	螺栓	BOLT			2	M10×35-8.8-ZN.D	
18	03B2135	螺母	NUT			2	M10-8-ZN.D	
19	01C1403	钢管总成	TUBE AS		N	1		KS0000136500_4 替换后

22C2372_001_00 制动踏板
BRAKE PEDAL

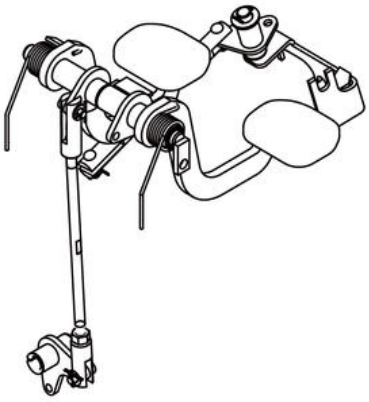

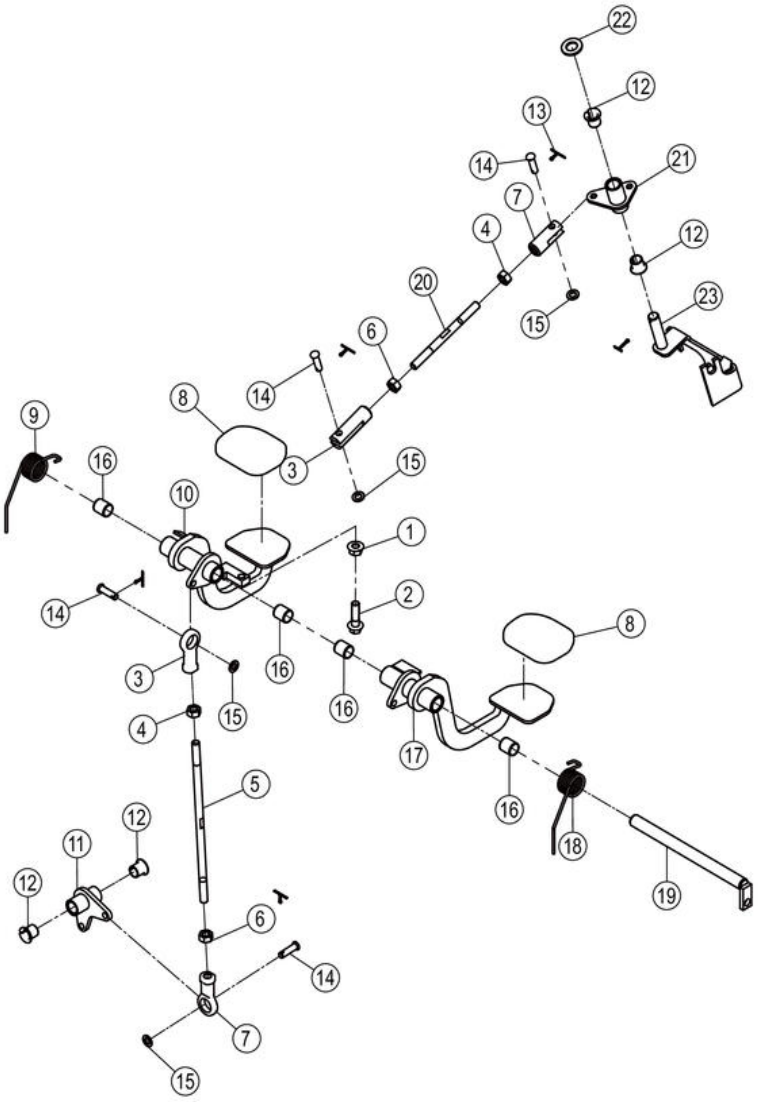

22C2372_001_00 制动踏板 BRAKE PEDAL

件号 ITEM	部件号 PART NO.	零件名称 CH	PART NAME EN	服务代码 SC	互换性 IA	数量 Q'TY	规格 SP.	备注 RE
1	03B2135	螺母	NUT			1	M10-8-ZN.D	
2	01B1280	螺栓	BOLT			1	M10×35-8.8-ZN.D	
3	25B0191	关节轴承	KNUCKLE BEARING		I	1	SI10C M10-6H	KS0000146224_10 替换后
4	03V0420	螺母	NUT			2	M10-8-ZN.D-LH	
5	64A2295	拉杆	LINKAGE		N	1		KS0000136500_12 替换后
6	03B0053	螺母	NUT			2	M10-8-ZN.D	
7	25B0192	关节轴承	KNUCKLE BEARING		I	1	SI10C M10L-6H	KS0000146224_7 替换后
8	83A1877	前踏板	FOOTREST			2		
9	75A1491	弹簧	SPRING			1		
10	12D1145	右脚踏	PEDAL-RH		I	1		KS0000146224_5 替换后
11	16D2594	摇臂	LEVER		I	1		KS0000146224_8 替换后
12	55A6159	衬套	BUSHING			4		
13	08B0078	销	PIN			5	2.5×20-ZN.D	
14	08J0004	销轴	PIN		I	2	B10×32	KS0000146224_9 替换后
15	06B0001	垫圈	WASHER		I	2	10-140HV-ZN.D	KS0000146224_6 替换后
16	26B0081	无油轴承	BEARING			4		
17	12D1078	左脚踏	PEDAL-LH		N	1		KS0000136500_14 替换后
18	75A1492	弹簧	SPRING			1		
19	11D1659	销轴	PIN			1		
20		拉杆	LINKAGE	B		1		
21	01D9052	摇臂	LEVER			1		
22	06B0009	垫圈	WASHER			1	14-200HV-ZN.D	
23	18D0022	安装板	MOUNTING PLATE		N	1		KS0000136500_11 替换后

30A5553_000_00 软管
HOSE

注：该系统无装配图。

Note: No assembly diagram is provided for this system.

30A5553_000_00 软管 HOSE

件号 ITEM	部件号 PART NO.	零件名称 CH	PART NAME EN	服务代码 SC	互换性 IA	数量 Q'TY	规格 SP.	备注 RE
1	MX100319	低压软管φ8	HOSE			1		改用 MX100319，数量 1.25

54C0757_000_00 限位软轴
FLEXIBLE SHAFT

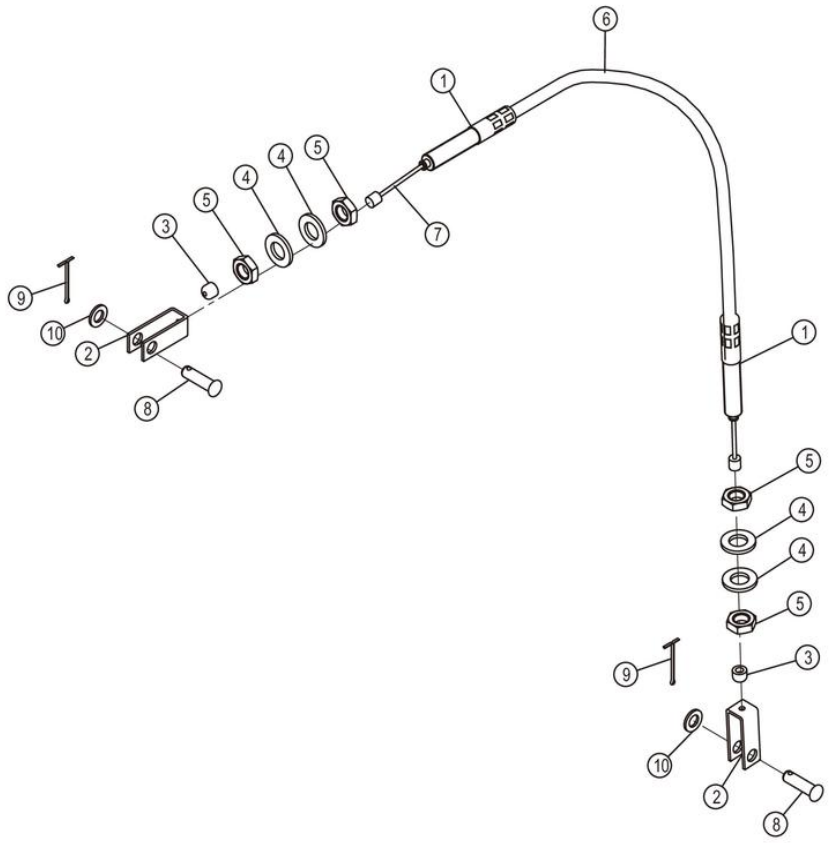

54C0757_000_00 限位软轴 FLEXIBLE SHAFT

件号 ITEM	部件号 PART NO.	零件名称 CH	PART NAME EN	服务代码 SC	互换性 IA	数量 Q'TY	规格 SP.	备注 RE
1		拉杆	LINKAGE	B		2		
2		弯板	PLATE	B		2		
3		护孔圈	GROMMET	B		2		
4	06B0667	垫圈	WASHER			4	12-300HV-DK	
5	03B0141	螺母	NUT			4	M12-04-ZN.D	
6		软轴	FLEXIBLE SHAFT	B		1		
7		钢丝	STEEL WIRE	B		1		
8	08B0006	销轴	PIN			2	B8×28	
9	08B0011	销	PIN			2	2×36-ZN.D	
9	08B0078	销	PIN			2	2.5×20-ZN.D	
10	06B0005	垫圈	WASHER			2	8-200HV-ZN.D	

21Y0122_000_00 停车制动系统
PARKING BRAKE SYSTEM

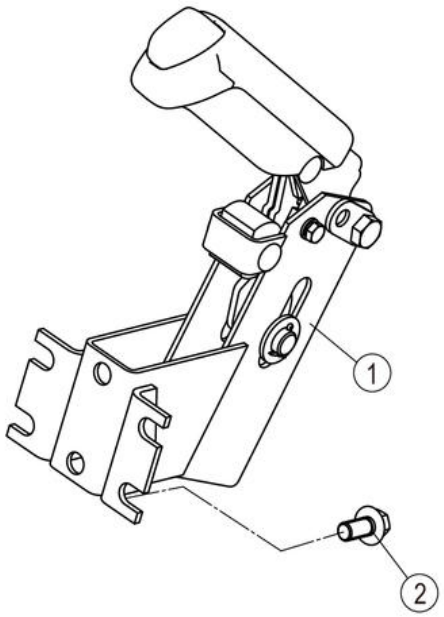

21Y0122_000_00 停车制动系统 PARKING BRAKE SYSTEM

件号 ITEM	部件号 PART NO.	零件名称 CH	PART NAME EN	服务代码 SC	互换性 IA	数量 Q'TY	规格 SP.	备注 RE
1	24C2641	手制动器	HAND BRAKE			1		
2	01B1277	螺栓	BOLT			4	M10×20-8.8-ZN.D	

24C2641_001_00 手制动器
HAND BRAKE

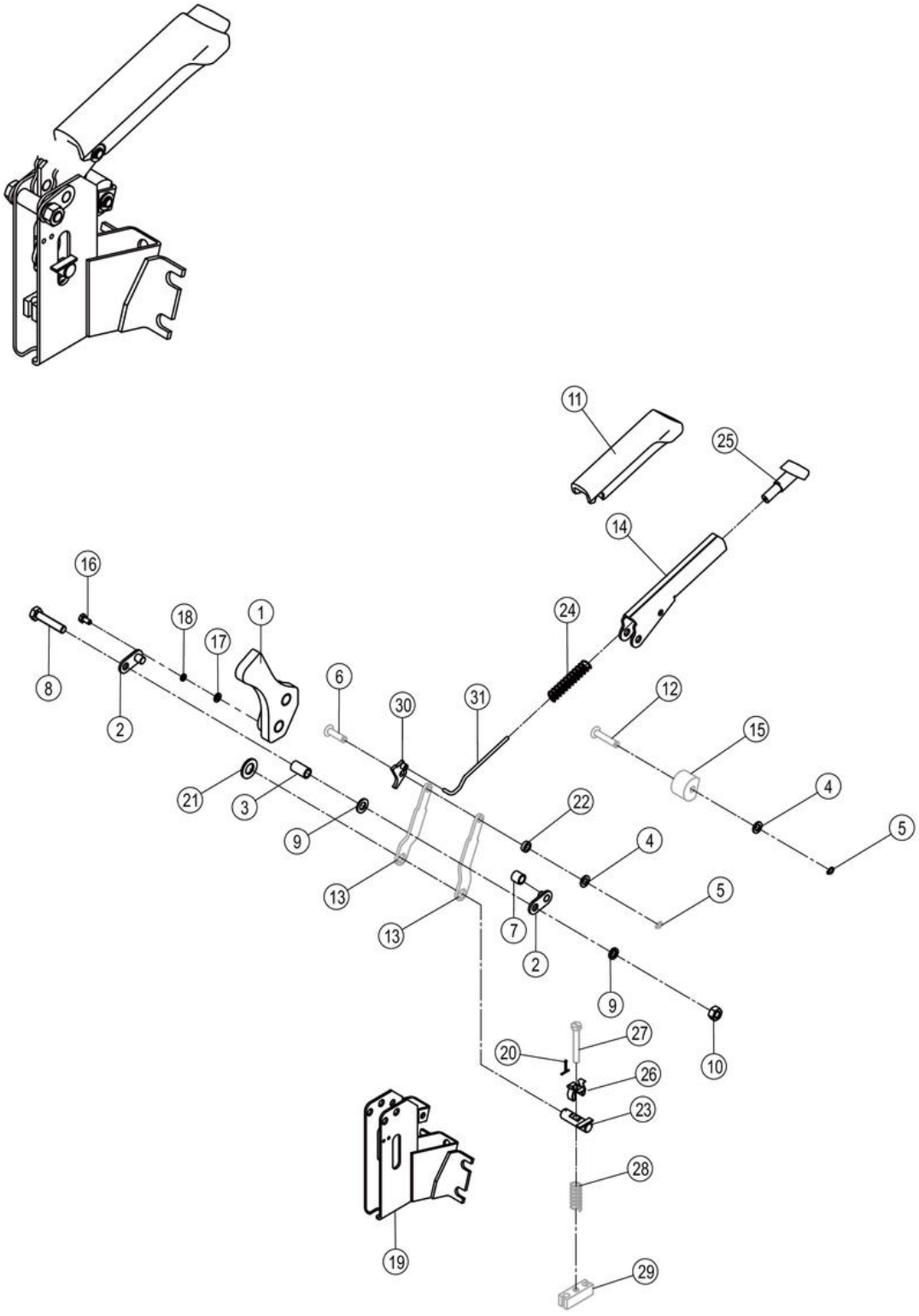

24C2641_001_00 手制动器 HAND BRAKE

件号 ITEM	部件号 PART NO.	零件名称 CH	PART NAME EN	服务代码 SC	互换性 IA	数量 Q'TY	规格 SP.	备注 RE
1	12D1210	定位板	PLATE		N	1		EC0000150767_17 替换后
2	11D1910	连接件	FASTENINGS		N	2		EC0000150767_9 替换后
3	55A9198	轴套	BUSHING		N	1		EC0000150767_22 替换后
4	06B0005	垫圈	WASHER			2	8-200HV-ZN.D	
5		挡圈	SNAP RING	A		2	8	
6		轴	SHAFT	A		1		
7	55A9197	轴套	BUSHING		-	2		EC0000150767_3 替换后
8	00B0004	螺栓	BOLT			1	M10×50-8.8-ZN.D	
9	06B0001	垫圈	WASHER			1	10-140HV-ZN.D	
10	03B0053	螺母	NUT			1	M10-8-ZN.D	
11	86A3749	手柄	HANDLE		N	1		EC0000150767_10 替换后
12		销轴	PIN	A		1		
13		连接板	PLATE	B	N	2		EC0000150767_14 替换后
14	12D1208	手柄	HANDLE		N	1		EC0000150767_23 替换后
15		定位套	SLEEVE	A		1		
16	00B0022	螺栓	BOLT		N	2	M6×16-8.8-ZN.D	EC0000150767_8 替换后
17	06B0037	垫圈	WASHER		N	2	6-200HV-ZN.D	EC0000150767_7 替换后
18	06B0346	垫圈	WASHER		N	2	6-ZN.D	EC0000150767_21 替换后
19	18D4337	基座	BASE		N	1		EC0000150767_15 替换后
20	08B0008	开口销	COTTER PIN			1	2×20-ZN.D	
21	06B0009	垫圈	WASHER			1	14-200HV-ZN.D	
22	55A9196	套环	RING		N	1		EC0000150767_19 替换后
23	11D1911	轴销	PIN		N	1		EC0000150767_20 替换后
24	75A1678	弹簧	SPRING		N	1		EC0000150767_18 替换后
25	81A0503	按钮	KEY		N	1		EC0000150767_24 替换后
26	76A1188	锁紧片	LOCKING PLATE		-	1		EC0000150767_6 替换后
27		螺杆	SCREW ROD	A		1		
28		弹簧	SPRING	A		1		
29		连接板	PLATE	A		1		
30	12D1209	定位板	PLATE		N	1		EC0000150767_11 替换后
31	16D2718	连杆	LINK		N	1		EC0000150767_12 替换

								后

结构 STRUCTURE

22C2440_001_00 支座总成
BRACKET AS

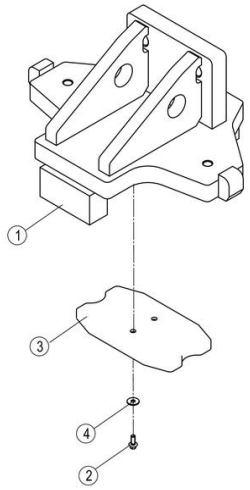

22C2440_001_00 支座总成 BRACKET AS

件号 ITEM	部件号 PART NO.	零件名称 CH	PART NAME EN	服务代码 SC	互换性 IA	数量 Q'TY	规格 SP.	备注 RE
1	01D9290	支座	BRACKET			1		
2	01B1289	螺栓	BOLT			2	M8×20-8.8-ZN.D	
3	82A3168	橡胶板	RUBBER PLATE			1		
4	06B0086	垫圈	WASHER		-	2	8-200HV-ZN.D	KS0000146142_1 替换后

22C7198_000_00 支架
BRACKET

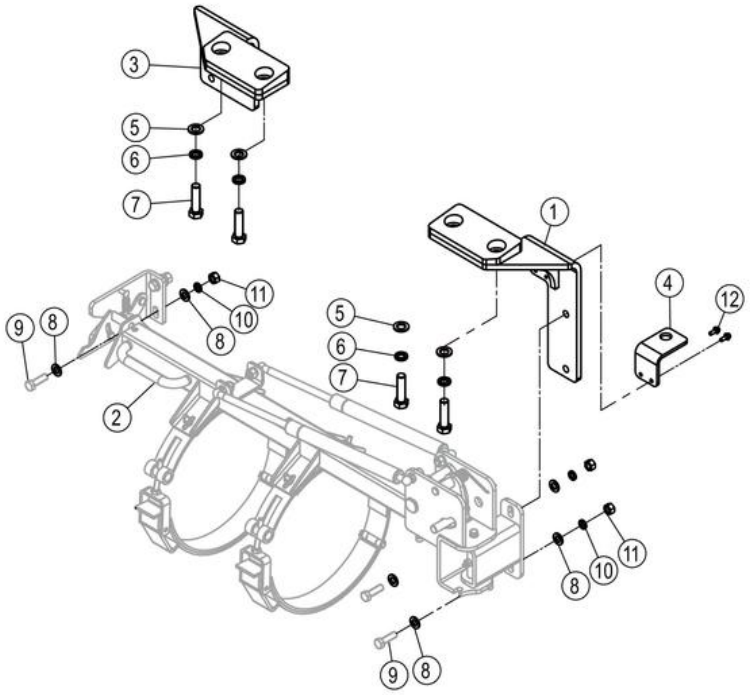

22C7198_000_00 支架 BRACKET

件号 ITEM	部件号 PART NO.	零件名称 CH	PART NAME EN	服务代码 SC	互换性 IA	数量 Q'TY	规格 SP.	备注 RE
1	18D5202	支架	BRACKET		N	1		EC0000151924_1 替换后
1	18D3003	支架	BRACKET		N	1		EC0000151924_1 替换前
2	47C2030	储液罐安装总成	REFRIGERANT RECEIVER MOUNTING	C		1		
3	18D5203	支架	BRACKET		N	1		EC0000151924_2 替换后
3	18D3004	支架	BRACKET		N	1		EC0000151924_2 替换前
4	58A4075	支架	BRACKET			1		
5	06B0012	垫圈	WASHER			4	16-140HV-ZN.D	
6	06B0015	垫圈	WASHER			4	16	
7	00B0442	螺栓	BOLT		I	4	M16×60-8.8-ZN.D	KS0000147610_10 替换后
8	06B0667	垫圈	WASHER			8	12-300HV-DK	
9		螺栓	BOLT	F		4	M12×40-8.8-ZN.D	用 00B0035 采购
10	06B0008	垫圈	WASHER			4	12	

11	03B0003	螺母	NUT			4	M12-8-ZN.D	
12	02B0148	螺栓	BOLT			2	M6×16-8.8-ZN.D	

47C2030_000_00 储液罐安装总成
REFRIGERANT RECEIVER MOUNTING

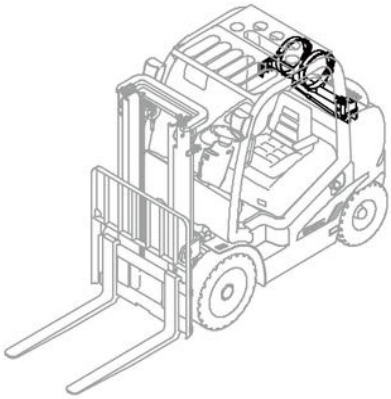

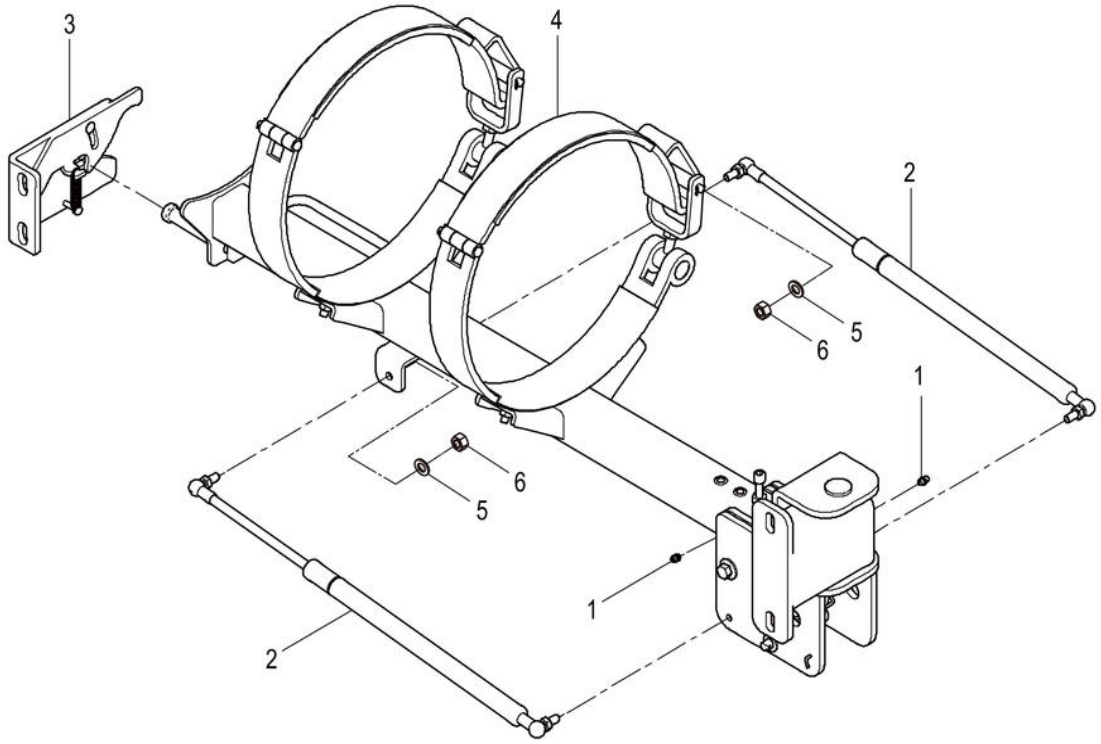

47C2030_000_00 储液罐安装总成 REFRIGERANT RECEIVER MOUNTING

件号 ITEM	部件号 PART NO.	零件名称 CH	PART NAME EN	服务代码 SC	互换性 IA	数量 Q'TY	规格 SP.	备注 RE
1	10B0089	油杯	GREASE FITTING			2	M8×1	
2	13C0403	气弹簧	AIR SPRING			2		
2	13C0601	气弹簧	AIR SPRING			2		
3	34C2623	锁扣	LOCK BUCKLE			1		
4	22C1435	储液罐支架	BRACKET			1		
5	06B0008	垫圈	WASHER			4	12	
6	03B0003	螺母	NUT			4	M12-8-ZN.D	

22C1435_000_00 储液罐支架
BRACKET

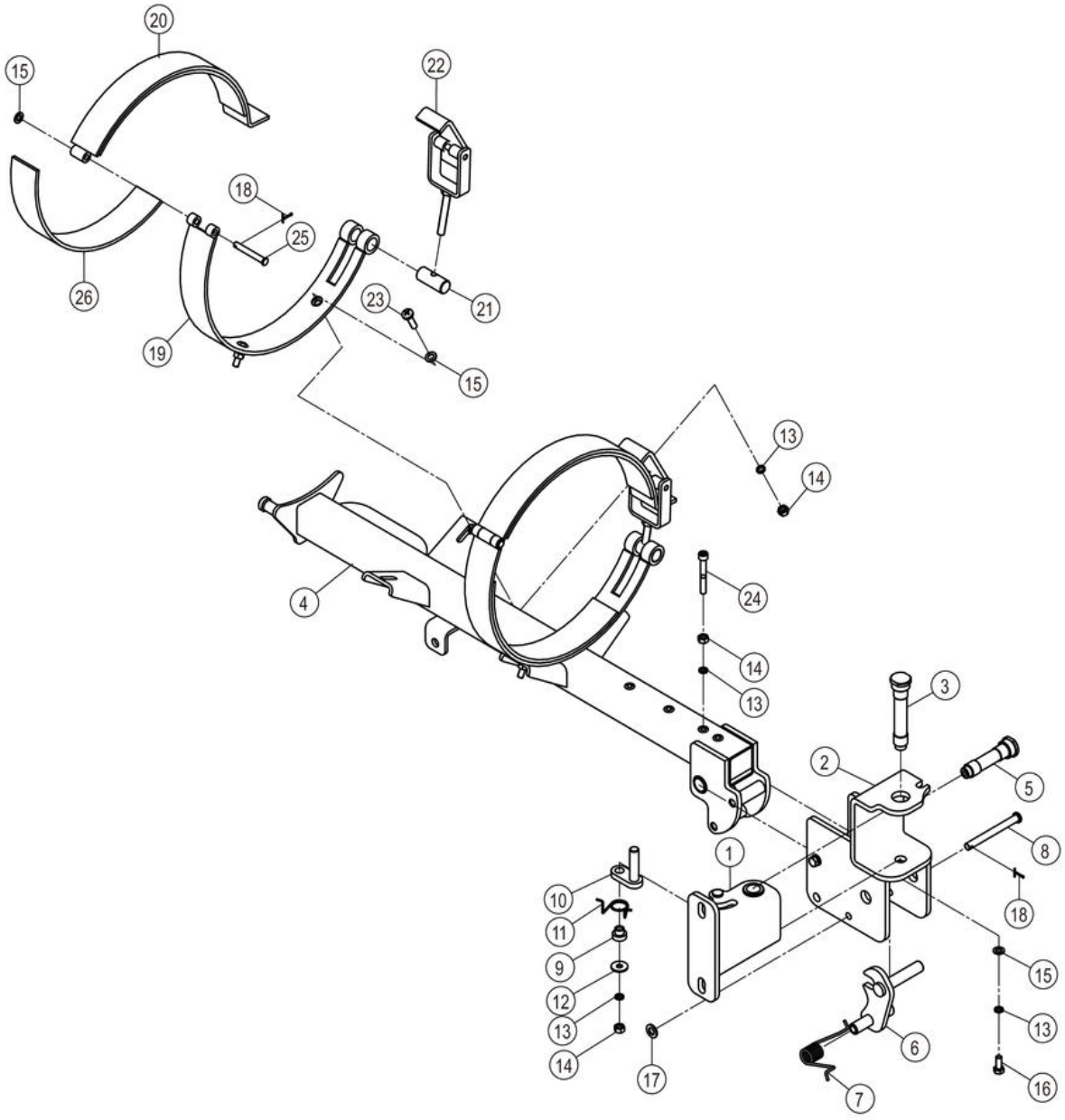

22C1435_000_00 储液罐支架 BRACKET

件号 ITEM	部件号 PART NO.	零件名称 CH	PART NAME EN	服务代码 SC	互换性 IA	数量 Q'TY	规格 SP.	备注 RE
1	02D7505	支架	BRACKET			1		
2	02D7512	支架	BRACKET			1		
3	60A3773	销轴	PIN			1		
4	02D7528	支架	BRACKET			1		
5	60A3778	销轴	PIN			1		
6	16D1526	锁紧机构	LOCK MECHANISM			1		
7	75A0988	扭力弹簧	TORSION SPRING			1		
8	60A3780	销轴	PIN			1		
9	55A5959	轴套	BUSHING			1		
10	16D1527	锁紧机构	LOCK MECHANISM			1		
11	75A0989	扭力弹簧	TORSION SPRING			1		
12	06B0086	垫圈	WASHER			1	8-200HV-ZN.D	
13	06B0006	垫圈	WASHER			8	8	
14	03B0021	螺母	NUT			6	M8-8-ZN.D	
15	06B0005	垫圈	WASHER			8	8-200HV-ZN.D	
16	00B0075	螺栓	BOLT			2	M8×20-8.8-ZN.D	
17	06B0001	垫圈	WASHER			1	10-140HV-ZN.D	
18	08B0008	开口销	COTTER PIN			3	2×20-ZN.D	
19	43D1230	紧固箍	CLAMP			2		
20	43D1231	紧固箍	CLAMP			2		
21	60A3784	销轴	PIN			2		
22	17D0831	支架	BRACKET			2		
23	04B0100	螺钉	SCREW			4	M8×30-4.8-ZN.D	
24	04B0621	螺钉	SCREW			1	M8×60-8.8-ZN.D	
25	60A3785	销轴	PIN			2		
26	82A1550	胶垫	PAD			4		

34C2623_000_00 锁扣
LOCK BUCKLE

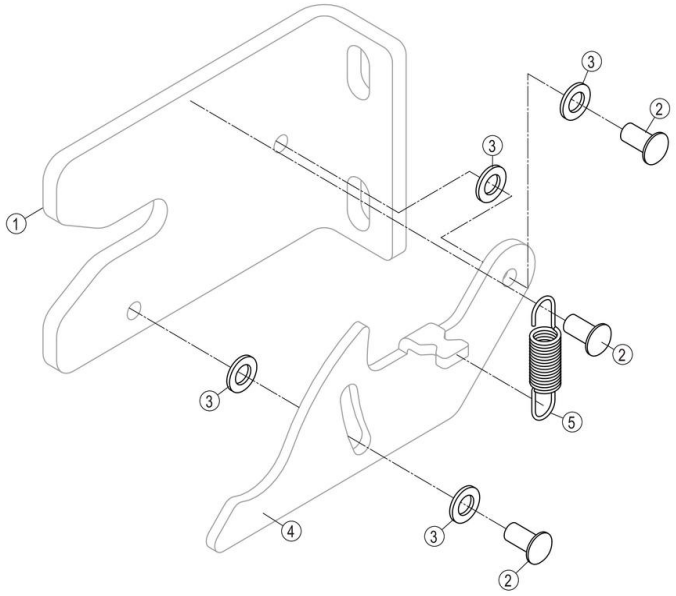

34C2623_000_00 锁扣 LOCK BUCKLE

件号 ITEM	部件号 PART NO.	零件名称 CH	PART NAME EN	服务代码 SC	互换性 IA	数量 Q'TY	规格 SP.	备注 RE
1		弯板	PLATE	B		1		
2	60A3799	销轴	PIN			3		
3	06B0005	垫圈	WASHER			4	8-200HV-ZN.D	
4		锁板	LOCK PLATE	B		1		
5	75A0987	拉簧	TENSION SPRING			1		

27C1049_000_00 平衡重
COUNTERWEIGHT

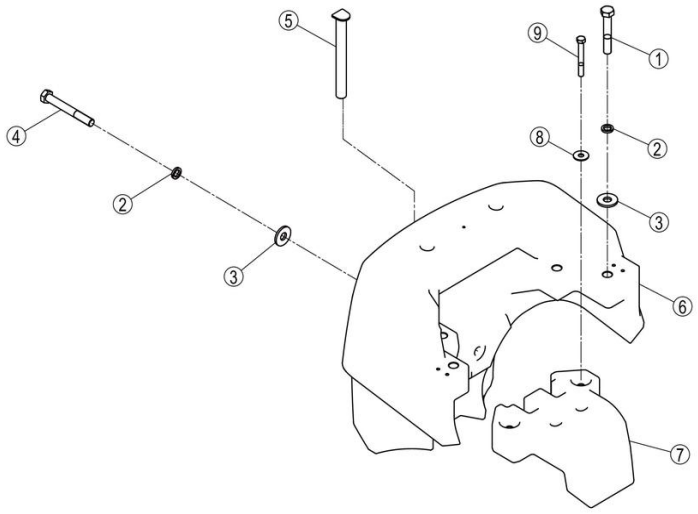

27C1049_000_00 平衡重 COUNTERWEIGHT

件号 ITEM	部件号 PART NO.	零件名称 CH	PART NAME EN	服务代码 SC	互换性 IA	数量 Q'TY	规格 SP.	备注 RE
1	01B1481	螺栓	BOLT		N	4	M30×180-8.8-ZN.D	KS0000147162_4 替换后
1	01B0906	螺栓	BOLT		N	4	M30×180-10.9-ZN.D	KS0000147162_4 替换前
2	06B0058	垫圈	WASHER			7	30	
3		垫圈	WASHER	B	N	7		KS0000147162_1 替换后
3	56A3709	垫圈	WASHER		N	7		KS0000147162_1 替换前
4	01B0537	螺栓	BOLT			3	M30×240-8.8-ZN.D	
5	11D1723	销轴	PIN			1		
6	72A3000	平衡重	COUNTERWEIGHT			1		
7	72A2974	平衡重	COUNTERWEIGHT		-	1		KS0000147162_3 替换前
8	06B0241	垫圈	WASHER		-	2	20-200HV-ZN.D	KS0000147162_2 替换前
9	01B0124	螺栓	BOLT		-	2	M20×160-10.9-ZN.D	KS0000147162_5 替换前

27C1134_000_00 平衡重
COUNTERWEIGHT

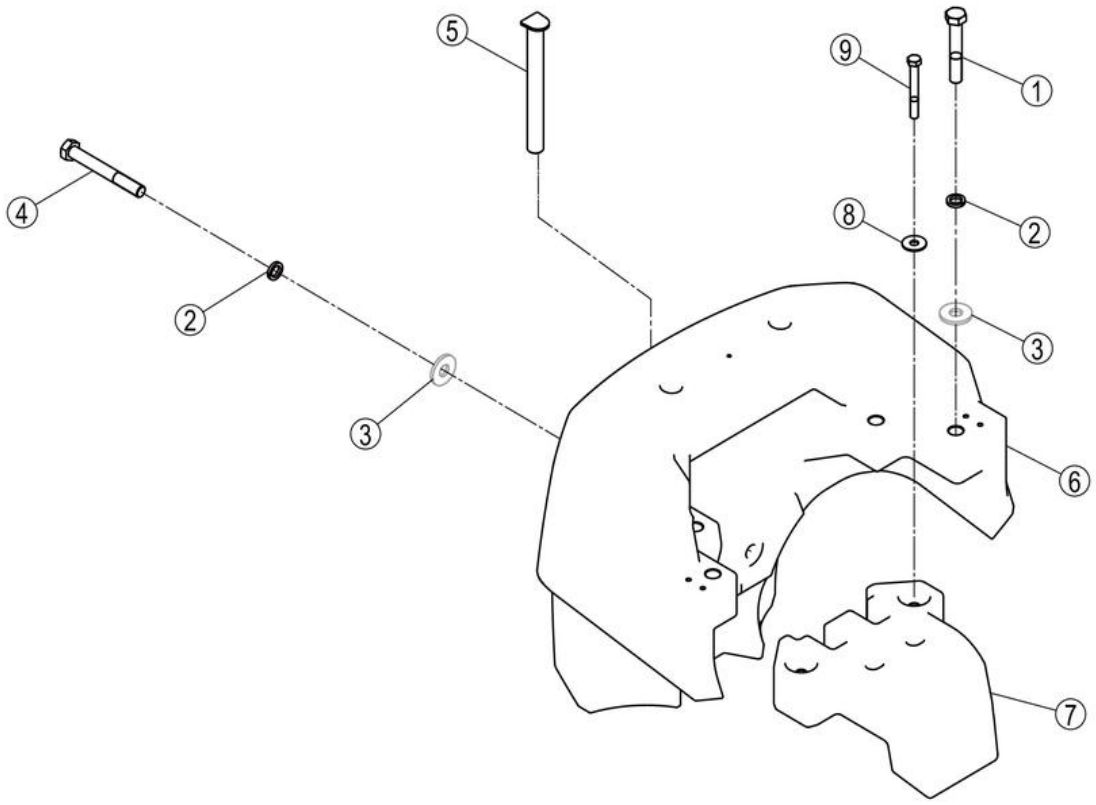

27C1134_000_00 平衡重 COUNTERWEIGHT

件号 ITEM	部件号 PART NO.	零件名称 CH	PART NAME EN	服务代码 SC	互换性 IA	数量 Q'TY	规格 SP.	备注 RE
1	01B1481	螺栓	BOLT		N	4	M30×180-8.8-ZN.D	KS0000147162_7 替换后
2	06B0058	垫圈	WASHER			7	30	
3		垫圈	WASHER	B	N	7		KS0000147162_6 替换后
4	01B0152	螺栓	BOLT			3	M30×280-8.8-ZN.D	
5	11D1723	销轴	PIN			1		
6	72A3047	平衡重	COUNTERWEIGHT			1		
7	72A3073	平衡重	COUNTERWEIGHT		Y	1		KS0000147162_9 替换后
8	06B0241	垫圈	WASHER			2	20-200HV-ZN.D	
9	01B0021	螺栓	BOLT		N	2	M20×160-8.8-ZN.D	KS0000147162_8 替换后

32E0782_001_00 侧移器总成(卡斯卡特 65F-SSS-B195，全自由门架)
SIDESHIFTER AS

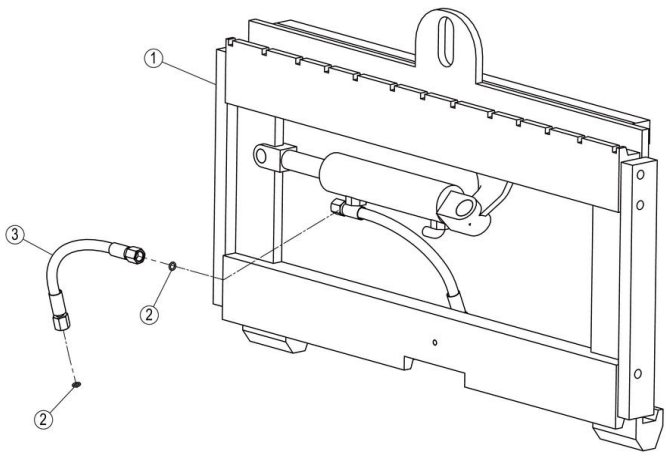

32E0782_001_00 侧移器总成(卡斯卡特 65F-SSS-B195，全自由门架)
SIDESHIFTER AS

件号 ITEM	部件号 PART NO.	零件名称 CH	PART NAME EN	服务代码 SC	互换性 IA	数量 Q'TY	规格 SP.	备注 RE
1	43C1293	侧移器	SIDESHIFTER			1	65F-SSS-B195	
2	12B0380	O 形密封圈	O-RING			4	14×2.4	
3	05C8338	软管总成	HOSE AS		N	2		EC0000141340_2 替换后

43C1293_000_00 侧移器
SIDESHIFTER

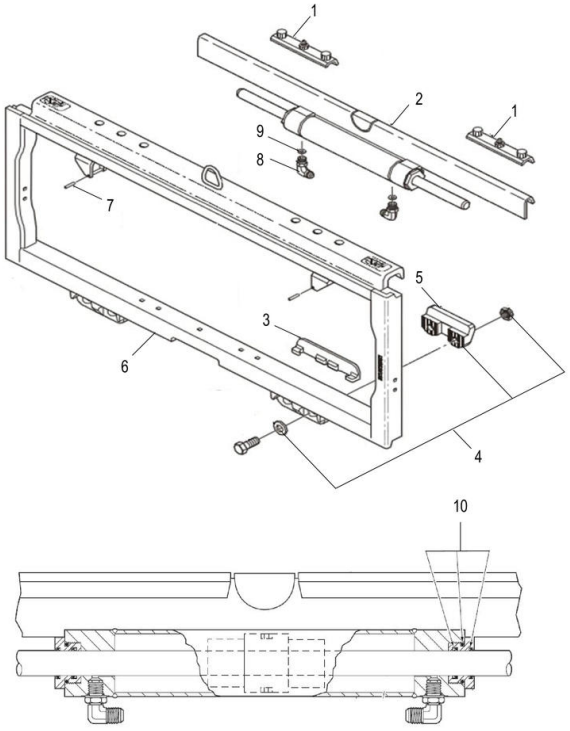

43C1293_000_00 侧移器 SIDESHIFTER

件号 ITEM	部件号 PART NO.	零件名称 CH	PART NAME EN	服务代码 SC	互换性 IA	数量 Q'TY	规格 SP.	备注 RE
1	SP133112	上支承	UPPER BEARING			2		
2	SP127506	油缸总成	CYLINDER AS			1		
3	SP127505	下支承	LOWER BEARING			2		
4	SP128096	下沟组件	LOWER HOOK			1		
5	SP127499	下沟	LOWER HOOK			2		
6	SP128097	框架焊接	FRAME AS			1		
7	SP128098	弹性销	SPRING PIN			2		
8	SP128099	接头组件	JOINT			2		
9	SP133116	节流片	RESTRICTOR GROUP			2		
10	SP127500	侧移器油缸修理包	SEAL KIT			1		

32E0796_000_00 侧移器总成(卡斯卡特 65F-SSS-B195，二级标准门架)
SIDESHIFTER AS

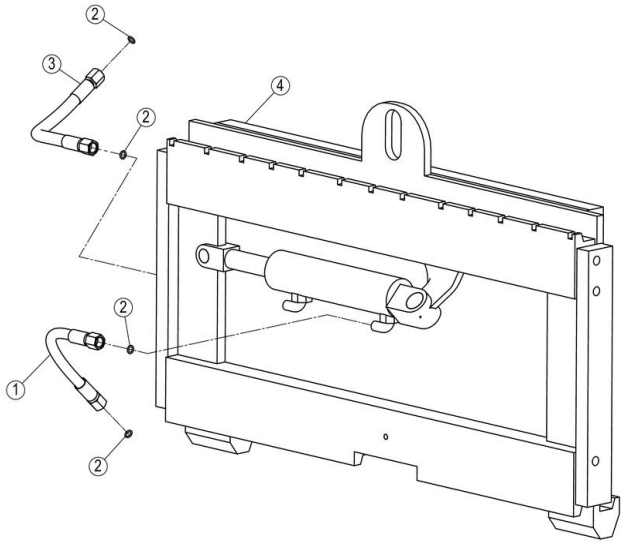

32E0796_000_00 侧移器总成(卡斯卡特 65F-SSS-B195，二级标准门架)
SIDESHIFTER AS

件号 ITEM	部件号 PART NO.	零件名称 CH	PART NAME EN	服务代码 SC	互换性 IA	数量 Q'TY	规格 SP.	备注 RE
1	05C8338	软管总成	HOSE AS		N	1		EC0000141340_3 替换后
2	12B0380	O 形密封圈	O-RING			4	14×2.4	
3	05C8340	软管总成	HOSE AS		N	1		EC0000141340_4 替换后
4	43C1293	侧移器	SIDESHIFTER			1	65F-SSS-B195	

43C1856_000_00 挡货架总成
LOAD-BACKREST AS

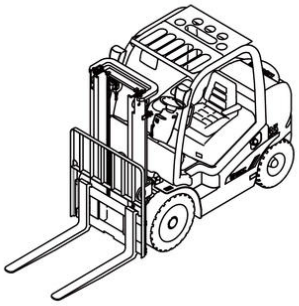

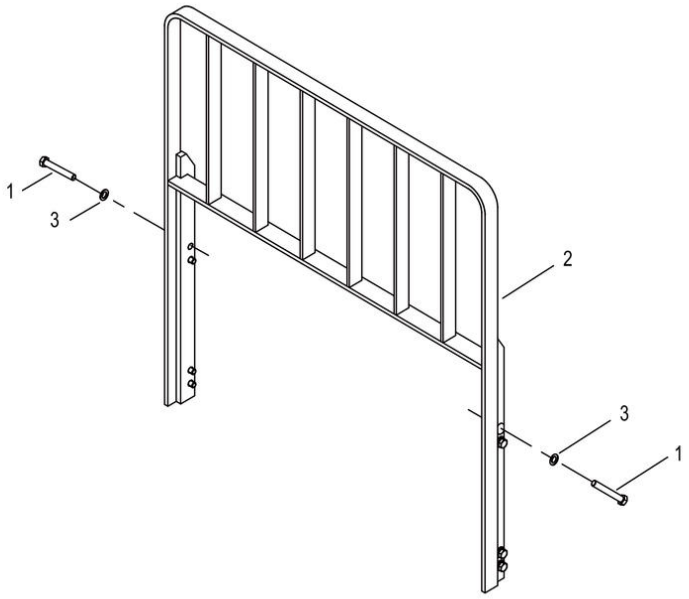

43C1856_000_00 挡货架总成 LOAD-BACKREST AS

件号 ITEM	部件号 PART NO.	零件名称 CH	PART NAME EN	服务代码 SC	互换性 IA	数量 Q'TY	规格 SP.	备注 RE
1	00B0025	螺栓	BOLT			8	M14×35-8.8-ZN.D	
2	20D0454	挡货架	LOAD-BACKREST			1		
3	06B0013	垫圈	WASHER			8	14	
3	06B0009	垫圈	WASHER			8	14-200HV-ZN.D	

43C2538_000_00 挡货架总成(斯卡特侧移器)
LOAD-BACKREST AS

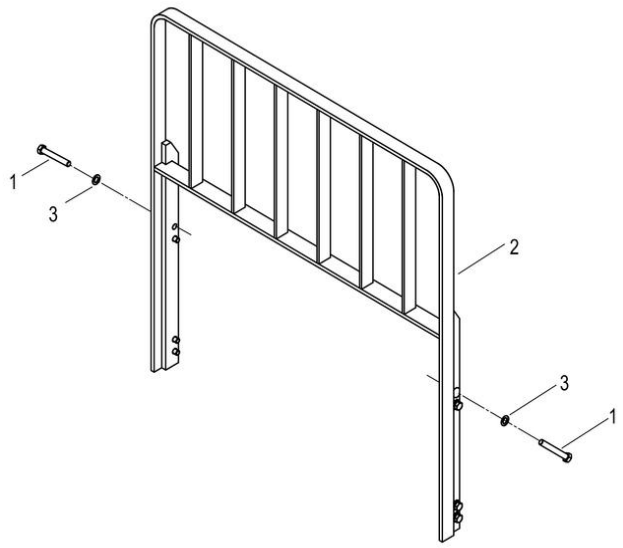

43C2538_000_00 挡货架总成(斯卡特侧移器) LOAD-BACKREST AS

件号 ITEM	部件号 PART NO.	零件名称 CH	PART NAME EN	服务代码 SC	互换性 IA	数量 Q'TY	规格 SP.	备注 RE
1	00B0342	螺栓	BOLT			8	M14×1.5×35-8.8-ZN.D	
2	20D0454	挡货架	LOAD-BACKREST			1		
3	06B0013	垫圈	WASHER			8	14	

43C6143_001_00 门架总成
MAST AS

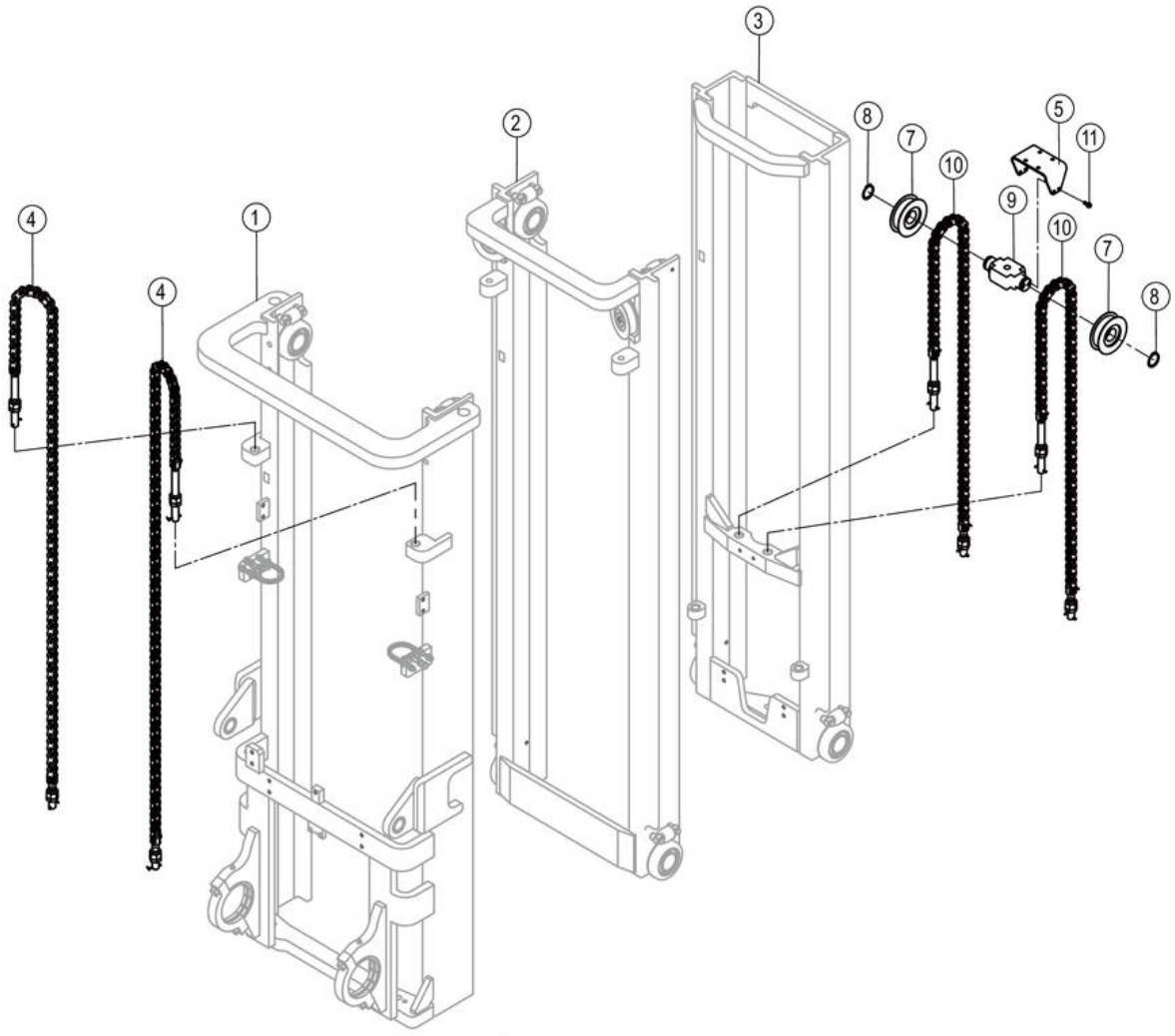

43C6143_001_00 门架总成 MAST AS

件号 ITEM	部件号 PART NO.	零件名称 CH	PART NAME EN	服务代码 SC	互换性 IA	数量 Q'TY	规格 SP.	备注 RE
1	43C6144	外门架总成	OUTER MAST AS	C		1		
2	43C6145	中门架总成	MIDDLE MAST AS	C		1		
3	43C6146	内门架总成	INNER MAST AS	C		1		
4	99C6768	链条总成	CHAIN AS			2	LH1623 79	
5	98A0932	弯板	PLATE		-	1		KS0000147679_8 替换后
7	43C0492	链轮	SPROCKET			2		
8	07B0038	挡圈	SNAP RING			2	40	
9	18A7100	横梁	BEAM			1		
10	99C6902	链条总成	CHAIN AS			2		
11	01B1289	螺栓	BOLT		-	4	M8×20-8.8-ZN.D	KS0000147679_9 替换后

43C6144_000_00 外门架总成
OUTER MAST AS

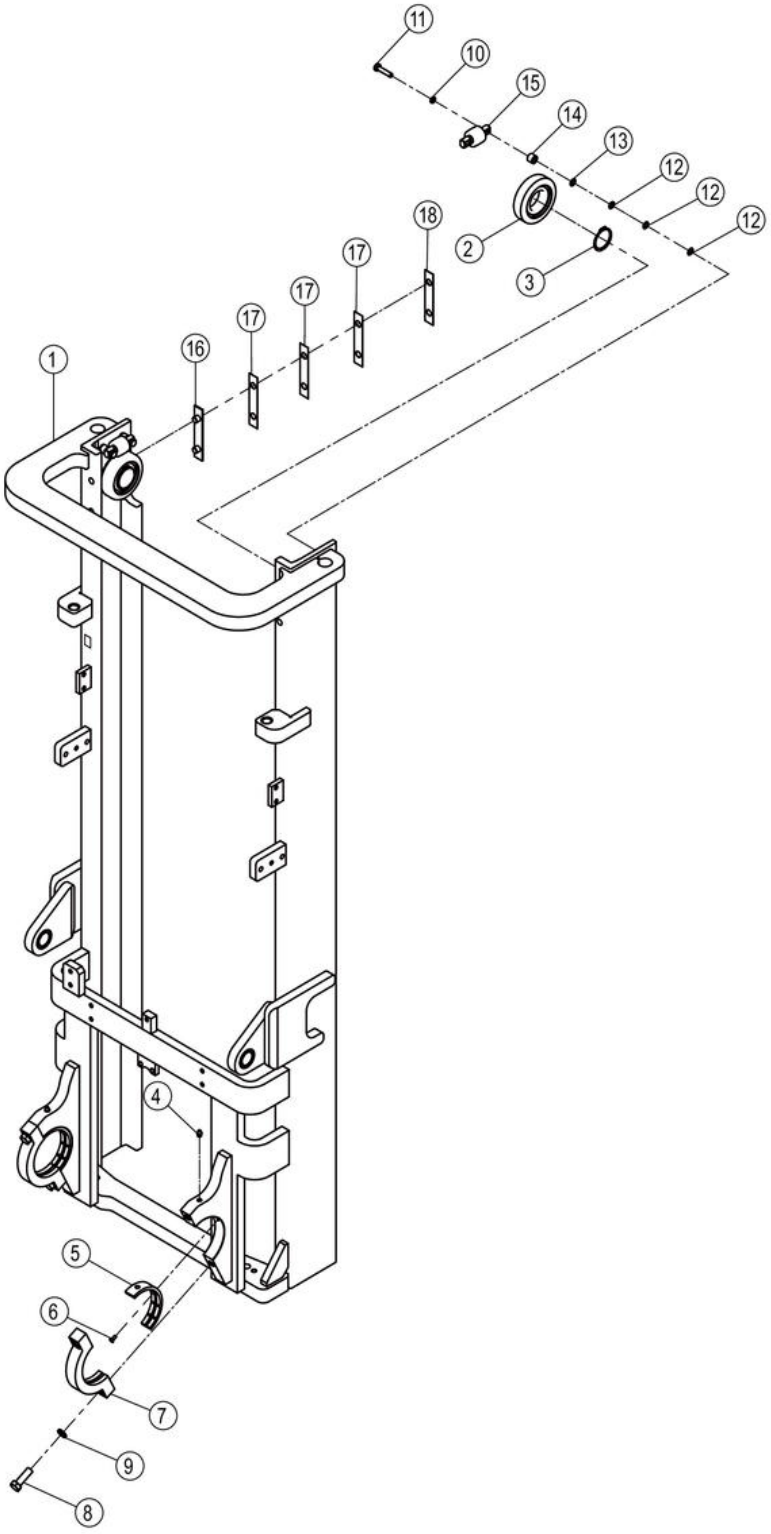

43C6144_000_00 外门架总成 OUTER MAST AS

件号 ITEM	部件号 PART NO.	零件名称 CH	PART NAME EN	服务代码 SC	互换性 IA	数量 Q'TY	规格 SP.	备注 RE
1	26D0620	外门架	OUTER MAST			1		
2	14K2010	滚轮	ROLLER			2		
3	07B0028	挡圈	SNAP RING			2	55	
4	10B0014	油杯	GREASE FITTING			2	M10×1	
5	26J2008	门架摆动轴瓦	BUSHING			2		
6	04B0075	螺钉	SCREW			2	M6×16-4.8-ZN.D	
7	18A3143	安装板	MOUNTING PLATE			2		
8	00B0360	螺栓	BOLT			4	M16×1.5×50-10.9-ZN.D	
9	06B0015	垫圈	WASHER			4	16	
10	06B0002	垫圈	WASHER			4	10	
11	00B0048	螺栓	BOLT			4	M10×45-8.8-ZN.D	
12	10A6302	调整垫圈	WASHER			12		
13	10A6303	调整垫圈	WASHER			4		
14	55A3575	套环	COLLAR			4		
15	43C2060	导向滚轮	GUIDE ROLLER			2		
16	86H2016	限位垫	RETAINER			2		
17	10A5300	垫片	GASKET			6		
18	10A5299	垫片	GASKET			2		

43C6145_000_00 中门架总成
MIDDLE MAST AS

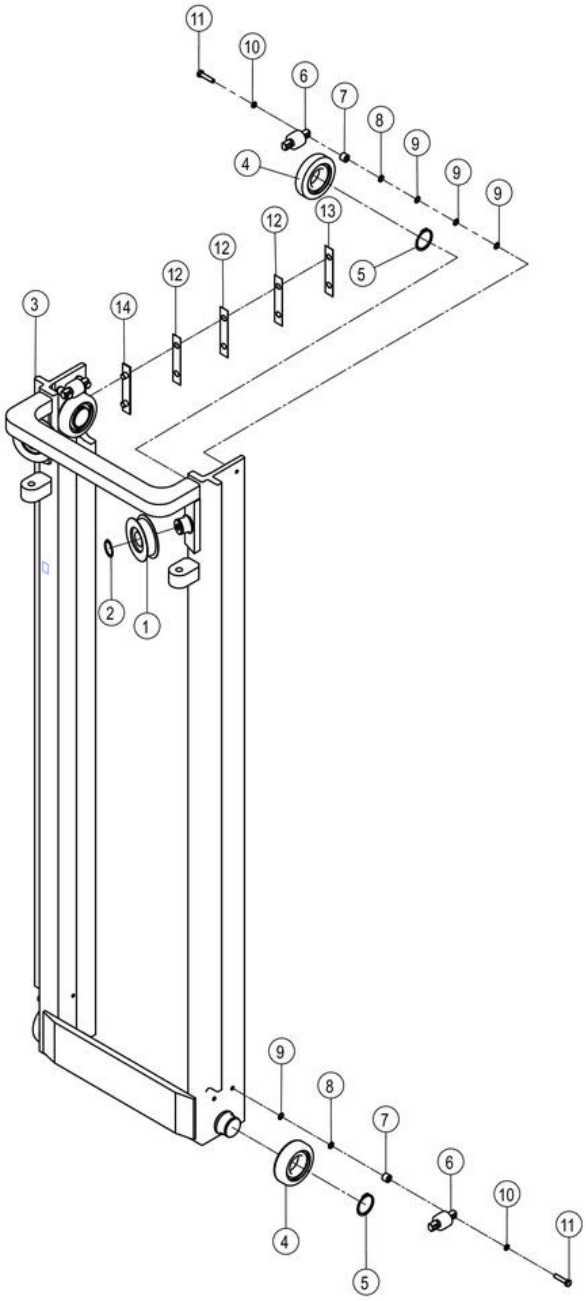

43C6145_000_00 中门架总成 MIDDLE MAST AS

件号 ITEM	部件号 PART NO.	零件名称 CH	PART NAME EN	服务代码 SC	互换性 IA	数量 Q'TY	规格 SP.	备注 RE
1	43C0492	链轮	SPROCKET			2		
2	07B0038	挡圈	SNAP RING			2	40	
3	26D0621	中门架	MIDDLE MAST			1		
4	14K2010	滚轮	ROLLER			4		
5	07B0028	挡圈	SNAP RING			4	55	
6	43C2060	导向滚轮	GUIDE ROLLER			4		
7	55A3575	套环	COLLAR			8		
8	10A6303	调整垫圈	WASHER			8		
9	10A6302	调整垫圈	WASHER			16		
10	06B0002	垫圈	WASHER			8	10	
11	00B0048	螺栓	BOLT			8	M10×45-8.8-ZN.D	
12	10A5300	垫片	GASKET			6		
13	10A5299	垫片	GASKET			2		
14	86H2016	限位垫	RETAINER			2		

43C6146_000_00 内门架总成
INNER MAST AS

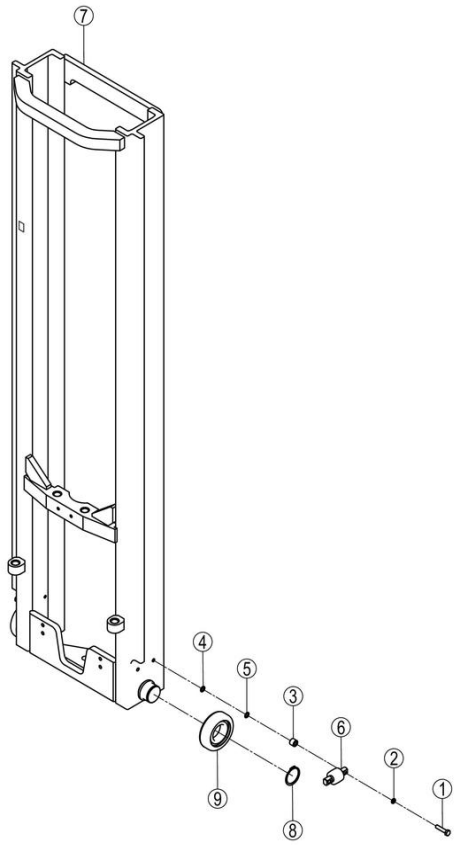

43C6146_000_00 内门架总成 INNER MAST AS

件号 ITEM	部件号 PART NO.	零件名称 CH	PART NAME EN	服务代码 SC	互换性 IA	数量 Q'TY	规格 SP.	备注 RE
1	00B0048	螺栓	BOLT			4	M10×45-8.8-ZN.D	
2	06B0002	垫圈	WASHER			4	10	
3	55A3575	套环	COLLAR			4		
4	10A6303	调整垫圈	WASHER			4		
5	10A6302	调整垫圈	WASHER			4		
6	43C2060	导向滚轮	GUIDE ROLLER			2		
7	26D0622	内门架	INNER MAST			1		
8	07B0028	挡圈	SNAP RING			2	55	
9	14K2010	滚轮	ROLLER			2		

99C6768_000_00 链条总成
CHAIN AS

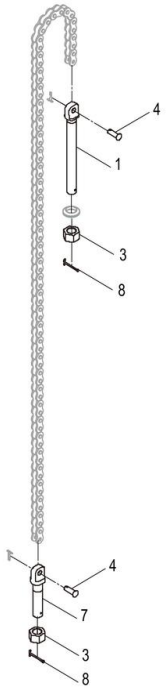

99C6768_000_00 链条总成 CHAIN AS

件号 ITEM	部件号 PART NO.	零件名称 CH	PART NAME EN	服务代码 SC	互换性 IA	数量 Q'TY	规格 SP.	备注 RE
1	02J2003	上铰链连接螺栓	BOLT			1		
2	03B0182	螺母	NUT		I	2	M20×1.5-05-ZN.D	EC0000145567_6 替换前
3	03B0840	螺母	NUT			5	M20×1.5-10-ZN.D	
4	60H2006	销轴	PIN			2		
5		链条	CHAIN	B		1	LH1623（79 节）	
6	08B0004	销	PIN			2	3.2×20-ZN.D	
7	02J2004	下铰链连接螺栓	BOLT			1		
8	66A0028	销	PIN			2	3.2×40-ZN.D	
9	06B0987	垫圈	WASHER			2		

99C6902_001_00 链条总成
CHAIN AS

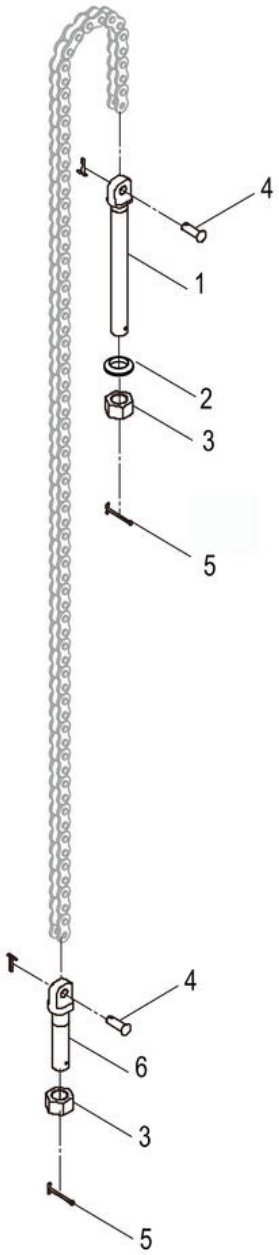

99C6902_001_00 链条总成 CHAIN AS

件号 ITEM	部件号 PART NO.	零件名称 CH	PART NAME EN	服务代码 SC	互换性 IA	数量 Q'TY	规格 SP.	备注 RE
1	02J2003	上铰链连接螺栓	BOLT			1		
2	06B0987	垫圈	WASHER			2		
3	03B0840	螺母	NUT			5	M20×1.5-10-ZN.D	
4	60H2006	销轴	PIN			2		
5	66A0028	销	PIN			2	3.2×40-ZN.D	
6	02J2004	下铰链连接螺栓	BOLT			1		

43C6163_001_00 车架总成
FRAME AS

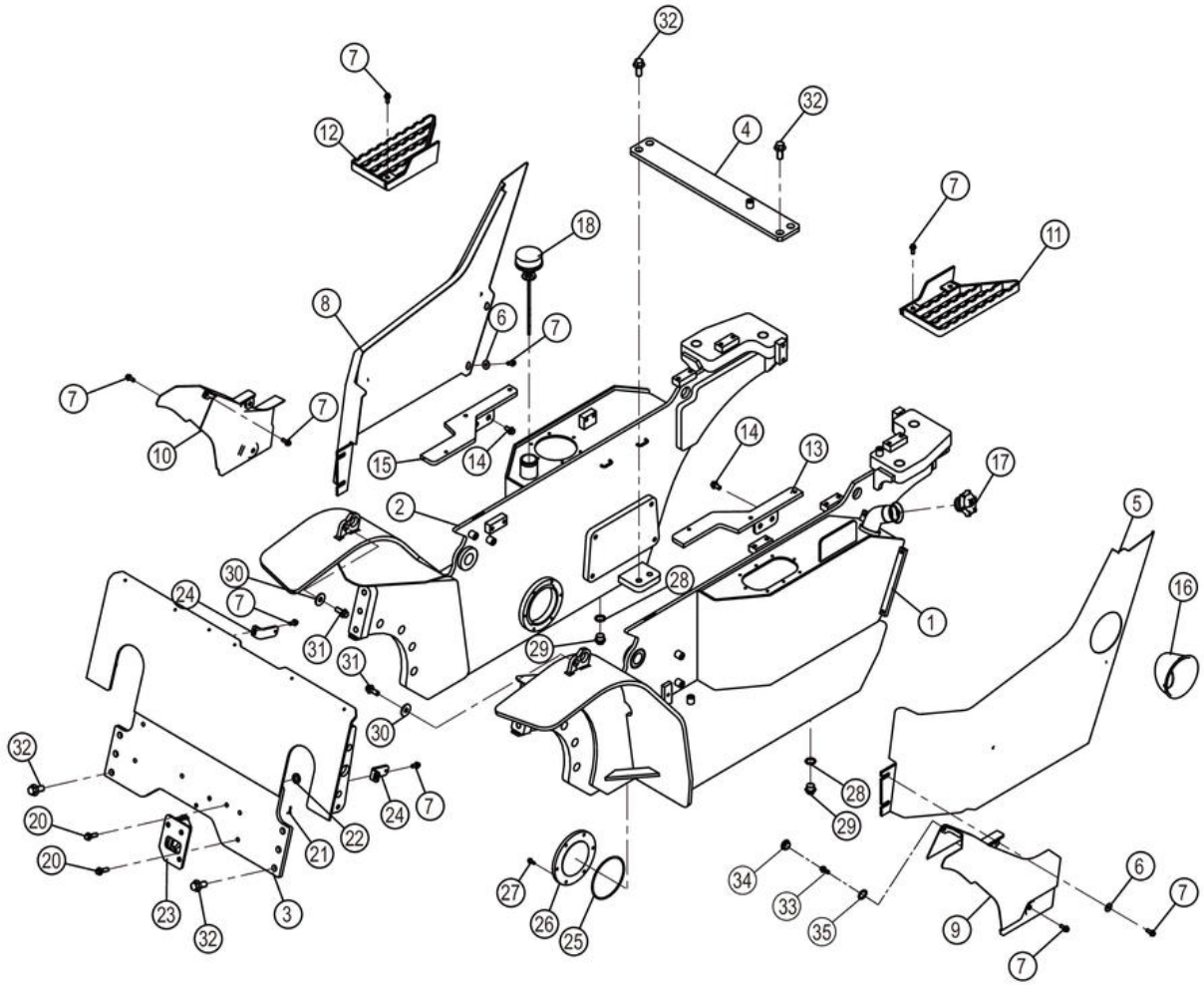

43C6163_001_00 车架总成 FRAME AS

件号 ITEM	部件号 PART NO.	零件名称 CH	PART NAME EN	服务代码 SC	互换性 IA	数量 Q'TY	规格 SP.	备注 RE
1	30D2889	左车架	FRAME-LH			1		
2	30D2890	右车架	FRAME-RH			1		
3	01D9281	前连接板	PLATE			1		
4	46D2487	后连接板	PLATE			1		
5	42D2488	侧罩	SIDE HOOD			1		
6	06B0086	垫圈	WASHER		-	8	8-200HV-ZN.D	KS0000140511_14 替换前
6	06B0086	垫圈	WASHER		-	8	8-200HV-ZN.D	KS0000140511_2 替换后
7	01B1289	螺栓	BOLT		-	21	M8×20-8.8-ZN.D	KS0000140511_10 替换前
7	01B1289	螺栓	BOLT		-	21	M8×20-8.8-ZN.D	KS0000140511_3 替换后
8	42D2489	侧罩	SIDE HOOD			1		
9	42D2570	侧罩	SIDE HOOD			1		
10	42D2571	侧罩	SIDE HOOD			1		
11	41D1717	防滑踏板	STEP		N	1		EC0000152859_1 替换前
11	27A4356	防滑踏板	STEP		N	1		EC0000152859_1 替换后
11	41D1717	防滑踏板	STEP		I	1		KS0000147636_4 替换后
12	41D1718	防滑踏板	STEP		N	1		EC0000152859_2 替换前
12	27A4357	防滑踏板	STEP		N	1		EC0000152859_2 替换后
12	41D1718	防滑踏板	STEP		I	1		KS0000147636_1 替换后
13	18D0040	支架	BRACKET			1		
14	01B1277	螺栓	BOLT		-	10	M10×20-8.8-ZN.D	KS0000140511_4 替换后
14	01B1277	螺栓	BOLT		-	10	M10×20-8.8-ZN.D	KS0000140511_13 替换前
15	18D0041	支架	BRACKET			1		
16	86A3303	加油口	OIL FILLER			1		
17	16K2007	油箱盖	TANK CAP			1		
18	16C0127	油箱加油盖	TANK FILLER CAP		N	1		KS0000140511_1 替换后
19	03B0053	螺母	NUT			2	M10-8-ZN.D	
20	01B1280	螺栓	BOLT			5	M10×35-8.8-ZN.D	
21	08B0078	销	PIN			1	2.5×20-ZN.D	
22	06B0009	垫圈	WASHER			1	14-200HV-ZN.D	
23	18D0614	支座	BRACKET			1		
24	58A3005	弯板	PLATE		N	2		KS0000146142_5 替换前
24	46D2849	安装板	MOUNTING PLATE		N	2		KS0000146142_5 替换后

25	12B0221	O 形圈	O-RING			1	128×3.55	
26	92A3046	板	PLATE			1		
27	02B0148	螺栓	BOLT			6	M6×16-8.8-ZN.D	
28	06B0053	垫圈	WASHER			2	22	
29	03V0505	螺塞	PLUG			2	M22×1.5	
30	06B0059	垫圈	WASHER		-	2	12-200HV-ZN.D	KS0000140085_1 替换后
31	01B1283	螺栓	BOLT			2	M12×30-8.8-ZN.D	
32	01B1286	螺栓	BOLT			10	M16×35-8.8-ZN.D	

43C6163_001_00 车架总成
FRAME AS

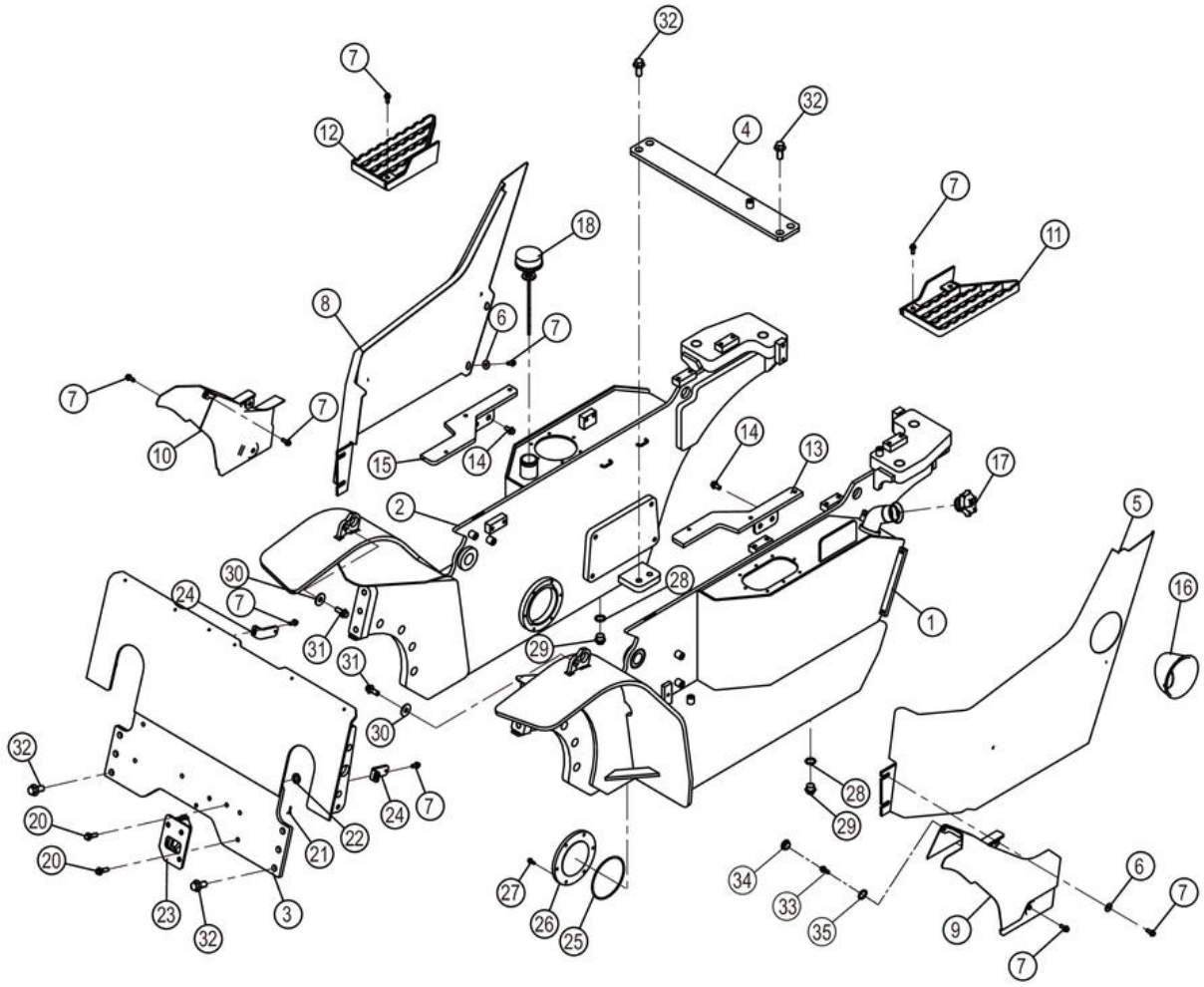

43C6163_001_00 车架总成 FRAME AS

件号 ITEM	部件号 PART NO.	零件名称 CH	PART NAME EN	服务代码 SC	互换性 IA	数量 Q'TY	规格 SP.	备注 RE
33	01B1330	螺栓	BOLT		-	2	M6×16-8.8-DK	KS0000146142_2 替换后
34	83A0505	橡胶塞	RUBBER PLUG		-	2		KS0000146142_4 替换后
35	06B0062	垫圈	WASHER		-	2	6-200HV-ZN.D	KS0000146142_3 替换后

43C6175_000_00 门架总成
MAST AS

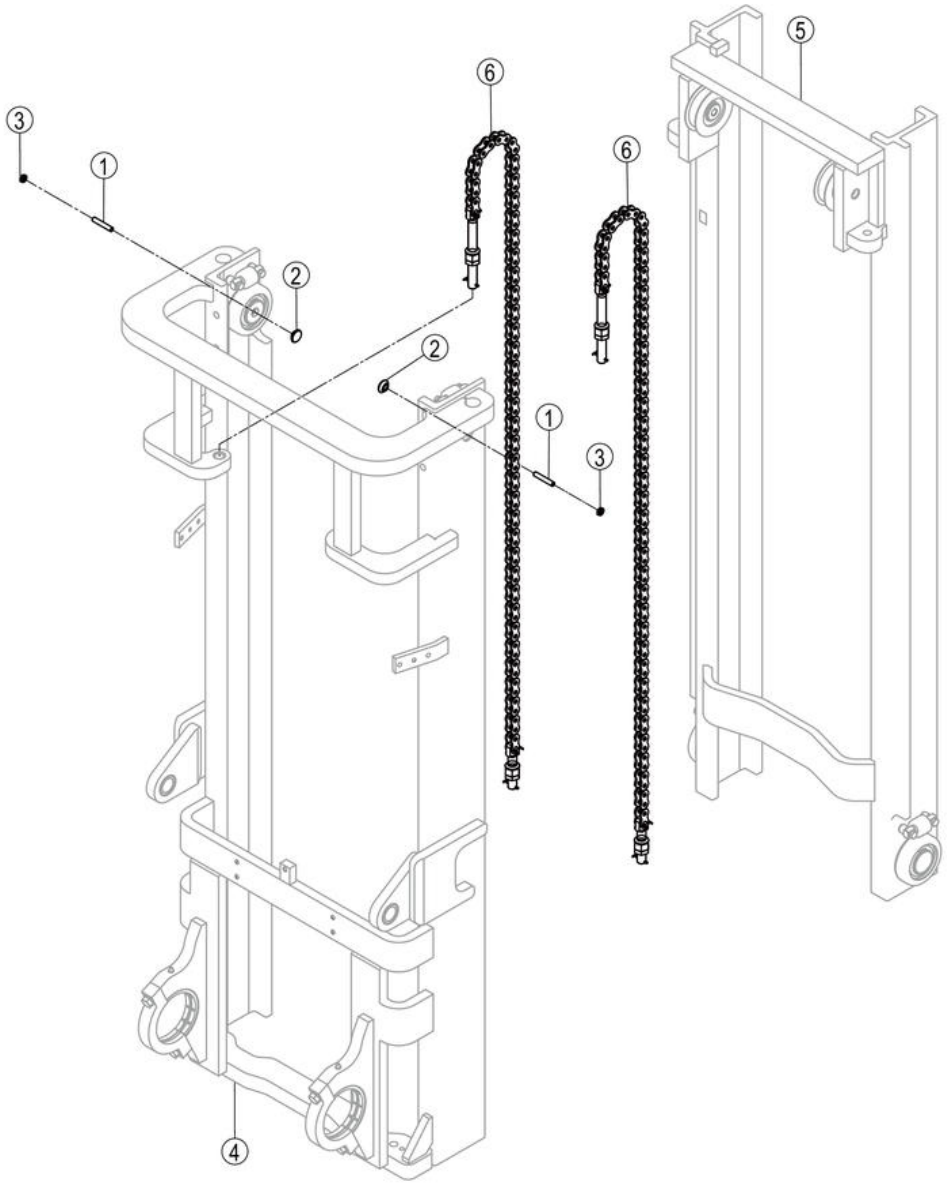

43C6175_000_00 门架总成 MAST AS

件号 ITEM	部件号 PART NO.	零件名称 CH	PART NAME EN	服务代码 SC	互换性 IA	数量 Q'TY	规格 SP.	备注 RE
1	61A1242	调整螺栓	ADJUSTING BOLT			2		
2	53A1342	球形垫套	SPHERICAL BUSHING			2		
3	03B0140	螺母	NUT			2	M10-04-ZN.D	
4	43C6176	外门架总成	OUTER MAST AS	C		1		
5	43C6177	内门架总成	INNER MAST AS	C		1		
6	99C6618	链条总成	CHAIN AS			2		

43C6176_000_00 外门架总成
OUTER MAST AS

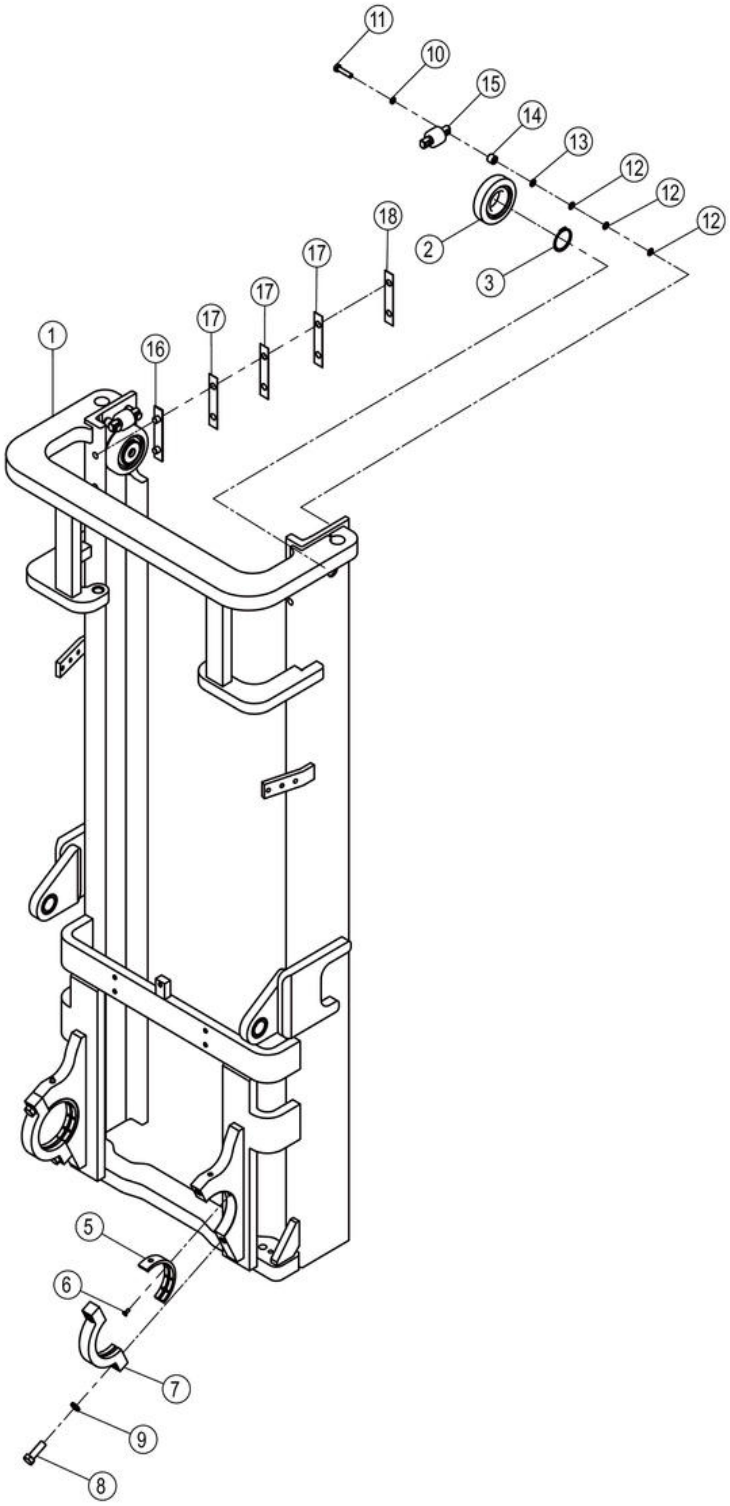

43C6176_000_00 外门架总成 OUTER MAST AS

件号 ITEM	部件号 PART NO.	零件名称 CH	PART NAME EN	服务代码 SC	互换性 IA	数量 Q'TY	规格 SP.	备注 RE
1	26D0627	外门架	OUTER MAST			1		
2	14K2010	滚轮	ROLLER			2		
3	07B0028	挡圈	SNAP RING			2	55	
4	10B0014	油杯	GREASE FITTING			2	M10×1	
5	26J2008	门架摆动轴瓦	BUSHING			2		
6	04B0075	螺钉	SCREW			2	M6×16-4.8-ZN.D	
7	18A3143	安装板	MOUNTING PLATE			2		
8	00B0360	螺栓	BOLT			4	M16×1.5×50-10.9-ZN.D	
9	06B0015	垫圈	WASHER			4	16	
10	06B0002	垫圈	WASHER			4	10	
11	00B0048	螺栓	BOLT			4	M10×45-8.8-ZN.D	
12	10A6302	调整垫圈	WASHER			12		
13	10A6303	调整垫圈	WASHER			4		
14	55A3575	套环	COLLAR			4		
15	43C2060	导向滚轮	GUIDE ROLLER			2		
16	86H2016	限位垫	RETAINER			2		
17	10A5300	垫片	GASKET			6		
18	10A5299	垫片	GASKET			2		

43C6177_000_00 内门架总成
INNER MAST AS

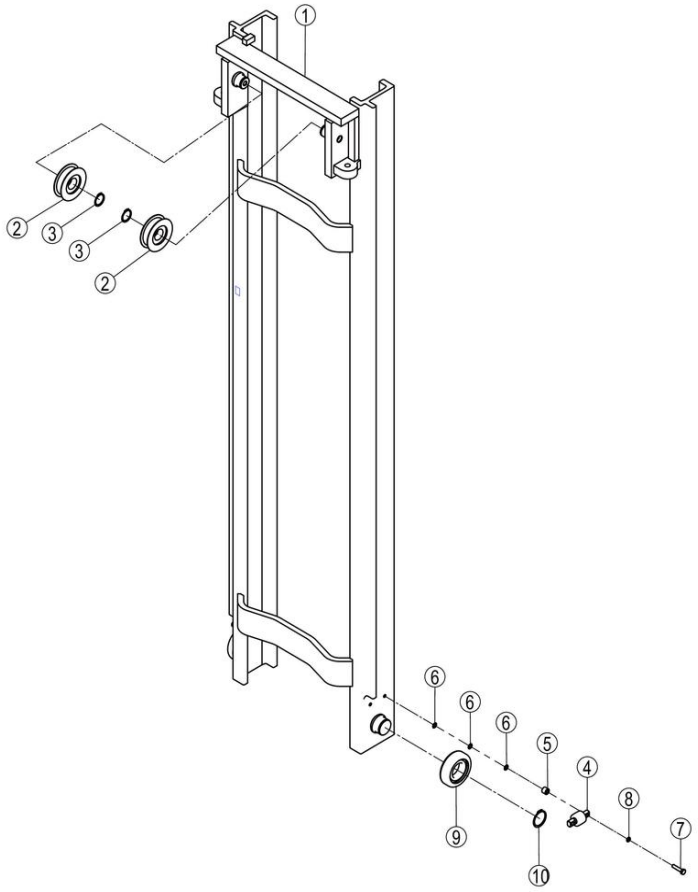

43C6177_000_00 内门架总成 INNER MAST AS

件号 ITEM	部件号 PART NO.	零件名称 CH	PART NAME EN	服务代码 SC	互换性 IA	数量 Q'TY	规格 SP.	备注 RE
1	26D0628	内门架	INNER MAST			1		
2	43C0492	链轮	SPROCKET			2		
3	07B0038	挡圈	SNAP RING			2	40	
4	43C2060	导向滚轮	GUIDE ROLLER			2		
5	55A3575	套环	COLLAR			4		
6	10A6302	调整垫圈	WASHER			12		
7	00B0048	螺栓	BOLT			4	M10×45-8.8-ZN.D	
8	06B0002	垫圈	WASHER			4	10	
9	14K2010	滚轮	ROLLER			2		
10	07B0028	挡圈	SNAP RING			2	55	

99C6618_000_00 链条总成
CHAIN AS

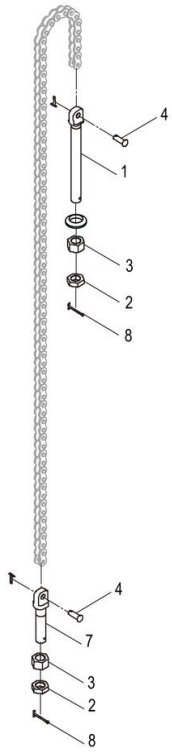

99C6618_000_00 链条总成 CHAIN AS

件号 ITEM	部件号 PART NO.	零件名称 CH	PART NAME EN	服务代码 SC	互换性 IA	数量 Q'TY	规格 SP.	备注 RE
1	02J2003	上铰链连接螺栓	BOLT			1		
2	03B0182	螺母	NUT		I	2	M20×1.5-05-ZN.D	EC0000145567_1 替换前
3	03B0840	螺母	NUT			5	M20×1.5-10-ZN.D	
4	60H2006	销轴	PIN			2		
5		链条	CHAIN	B		1		
6	08B0004	销	PIN			2	3.2×20-ZN.D	
7	02J2004	下铰链连接螺栓	BOLT			1		
8	66A0028	销	PIN			2	3.2×40-ZN.D	
9	06B0987	垫圈	WASHER			2		

43C6178_000_00 货叉架总成
FORK ARM CARRIER AS

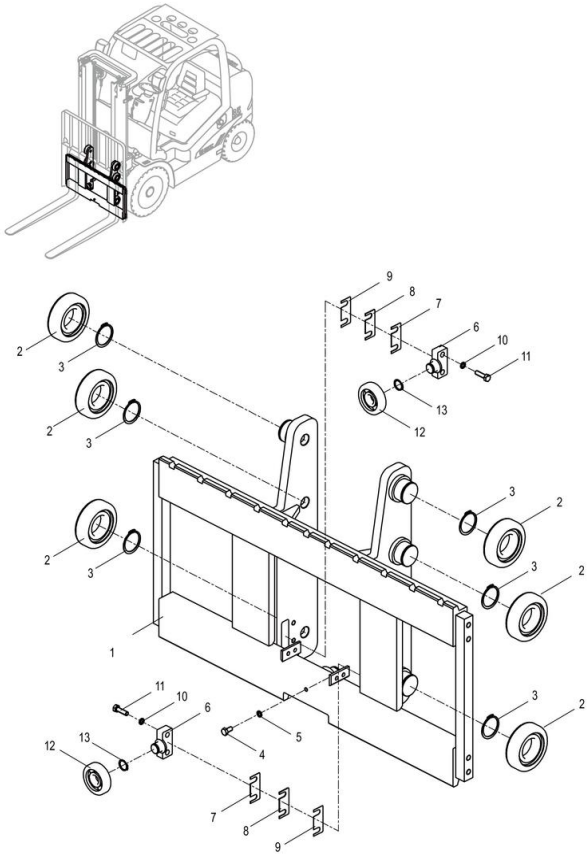

43C6178_000_00 货叉架总成 FORK ARM CARRIER AS

件号 ITEM	部件号 PART NO.	零件名称 CH	PART NAME EN	服务代码 SC	互换性 IA	数量 Q'TY	规格 SP.	备注 RE
1	26D0629	货叉架	FORK ARM CARRIER			1		
2	14K2010	滚轮	ROLLER			6		
3	07B0028	挡圈	SNAP RING			6	55	
4	00B0012	螺栓	BOLT			1	M10×25-8.8-ZN.D	
5	06B0002	垫圈	WASHER			1	10	
6	72A2200	安装座	MOUNTING SUPPORT			4		
7	10A6284	调整垫	SHIM			4		
8	10A6282	调整垫	SHIM			8		
9	10A6281	调整垫	SHIM			4		
10	06B0008	垫圈	WASHER			8	12	
11	00B0058	螺栓	BOLT			8	M12×45-8.8-ZN.D	
12	43C2059	滚轮	ROLLER			4		
13	07B0048	挡圈	SNAP RING			4	25	

43C6186_001_00 门架总成
MAST AS

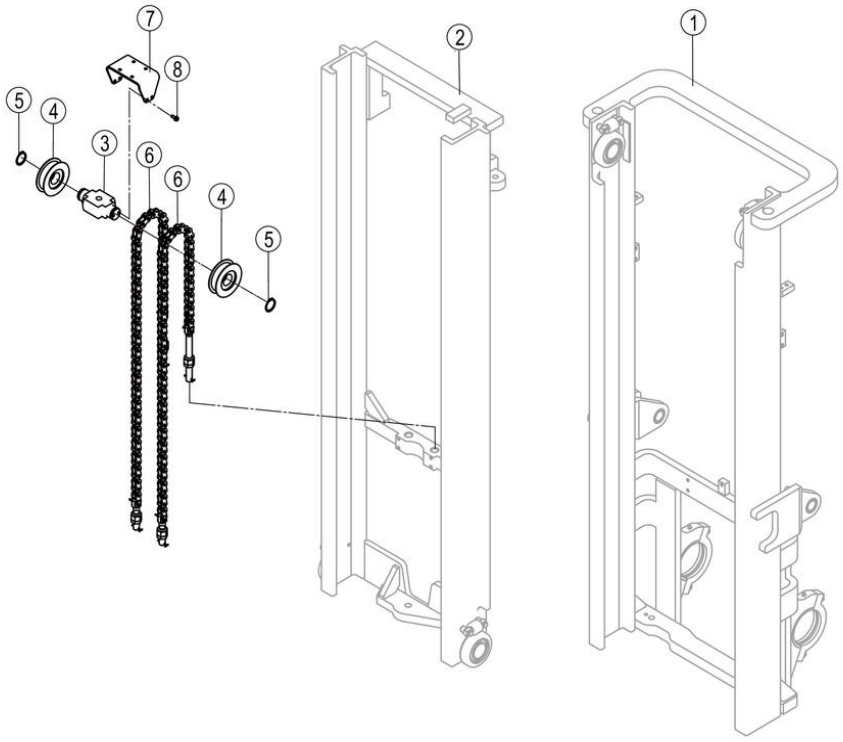

43C6186_001_00 门架总成 MAST AS

件号 ITEM	部件号 PART NO.	零件名称 CH	PART NAME EN	服务代码 SC	互换性 IA	数量 Q'TY	规格 SP.	备注 RE
1	43C6187	外门架总成	OUTER MAST AS	C		1		
2	43C6188	内门架总成	INNER MAST AS	C		1		
3	18A7100	横梁	BEAM			1		
4	43C0492	链轮	SPROCKET			2		
5	07B0038	挡圈	SNAP RING			2	40	
6	99C6902	链条总成	CHAIN AS			2		
7	98A0932	弯板	PLATE		-	1		KS0000147679_10 替换后
8	01B1289	螺栓	BOLT		-	4	M8×20-8.8-ZN.D	KS0000147679_11 替换后

43C6187_000_00 外门架总成
OUTER MAST AS

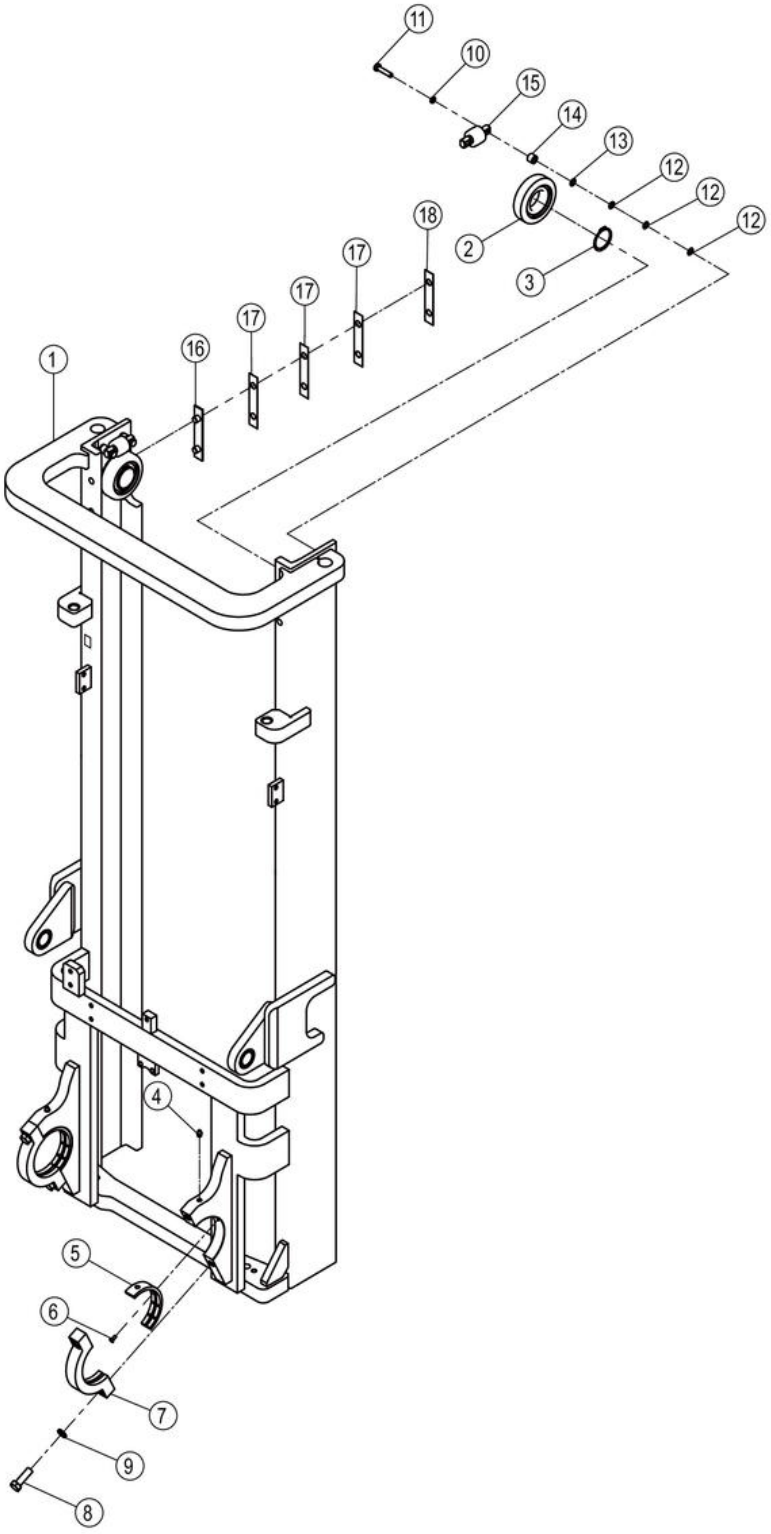

43C6187_000_00 外门架总成 OUTER MAST AS

件号 ITEM	部件号 PART NO.	零件名称 CH	PART NAME EN	服务代码 SC	互换性 IA	数量 Q'TY	规格 SP.	备注 RE
1	26D0630	外门架	OUTER MAST			1		
2	14K2010	滚轮	ROLLER			2		
3	07B0028	挡圈	SNAP RING			2	55	
4	10B0014	油杯	GREASE FITTING			2	M10×1	
5	26J2008	门架摆动轴瓦	BUSHING			2		
6	04B0075	螺钉	SCREW			2	M6×16-4.8-ZN.D	
7	18A3143	安装板	MOUNTING PLATE			2		
8	00B0360	螺栓	BOLT			4	M16×1.5×50-10.9-ZN.D	
9	06B0015	垫圈	WASHER			4	16	
10	06B0002	垫圈	WASHER			4	10	
11	00B0048	螺栓	BOLT			4	M10×45-8.8-ZN.D	
12	10A6302	调整垫圈	WASHER			12		
13	10A6303	调整垫圈	WASHER			4		
14	55A3575	套环	COLLAR			4		
15	43C2060	导向滚轮	GUIDE ROLLER			2		
16	86H2016	限位垫	RETAINER			2		
17	10A5300	垫片	GASKET			6		
18	10A5299	垫片	GASKET			2		

43C6188_000_00 内门架总成
INNER MAST AS

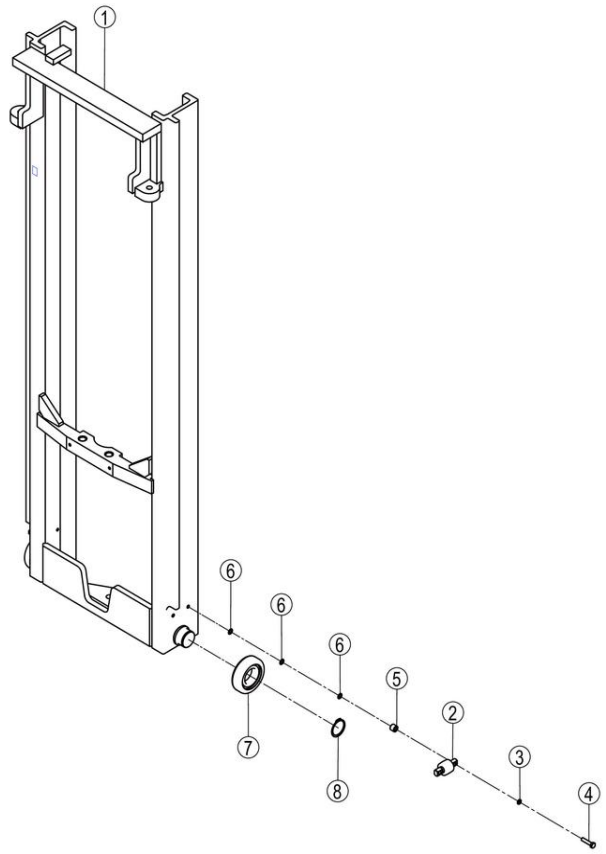

43C6188_000_00 内门架总成 INNER MAST AS

件号 ITEM	部件号 PART NO.	零件名称 CH	PART NAME EN	服务代码 SC	互换性 IA	数量 Q'TY	规格 SP.	备注 RE
1	26D0631	内门架	INNER MAST			1		
2	43C2060	导向滚轮	GUIDE ROLLER			2		
3	06B0002	垫圈	WASHER			4	10	
4	00B0048	螺栓	BOLT			4	M10×45-8.8-ZN.D	
5	55A3575	套环	COLLAR			4		
6	10A6302	调整垫圈	WASHER			12		
7	14K2010	滚轮	ROLLER			2		
8	07B0028	挡圈	SNAP RING			2	55	

43C6350_001_00 门架总成
MAST AS

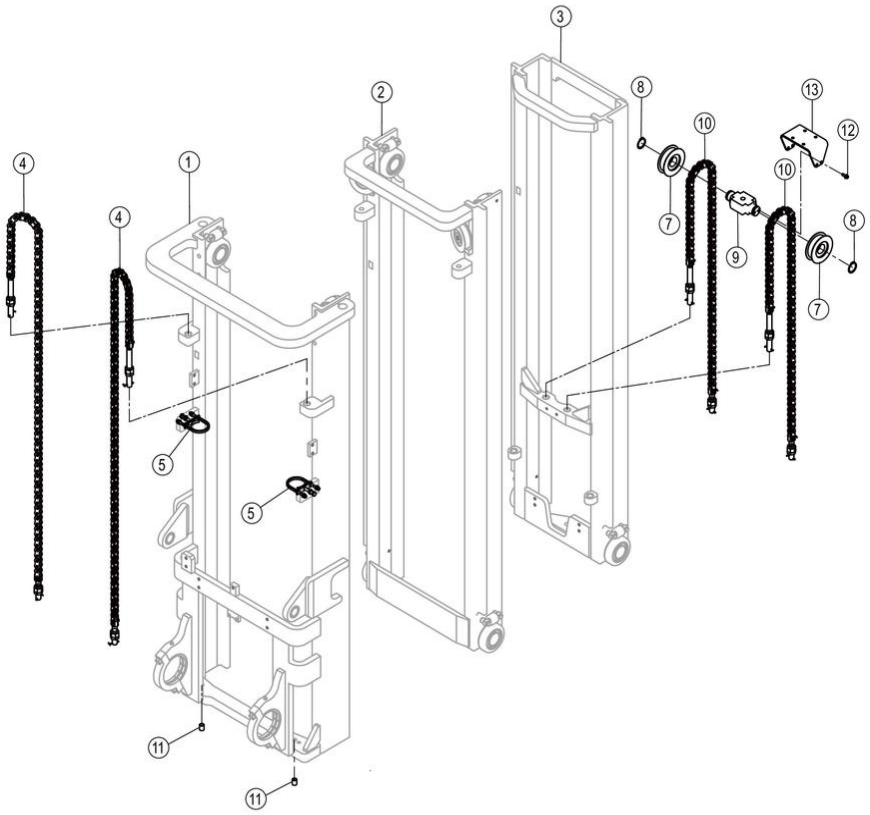

43C6350_001_00 门架总成 MAST AS

件号 ITEM	部件号 PART NO.	零件名称 CH	PART NAME EN	服务代码 SC	互换性 IA	数量 Q'TY	规格 SP.	备注 RE
1	43C6355	外门架总成	OUTER MAST AS	C		1		
2	43C6352	中门架总成	MIDDLE MAST AS	C		1		
3	43C6353	内门架总成	INNER MAST AS	C		1		
4	99C8310	链条总成	CHAIN AS			2	LH1623 81	
5	35C1455	固定组件	RETAINER		N	2		KS0000146726_2 替换前
7	43C0492	链轮	SPROCKET			2		
8	07B0038	挡圈	SNAP RING			2	40	
9	18A7100	横梁	BEAM			1		
10	99C6765	链条总成	CHAIN AS			2		
11	34A1759	间隔套	SPACER SLEEVE		Y	2		KS0000144698_24 替换前
12	01B1289	螺栓	BOLT		-	4	M8×20-8.8-ZN.D	KS0000147679_13 替换后
13	98A0932	弯板	PLATE		-	1		KS0000147679_12 替换

								后

35C1455_000_00 固定组件
RETAINER

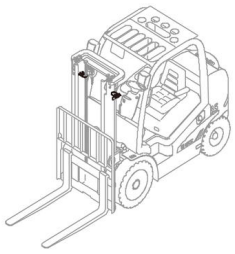

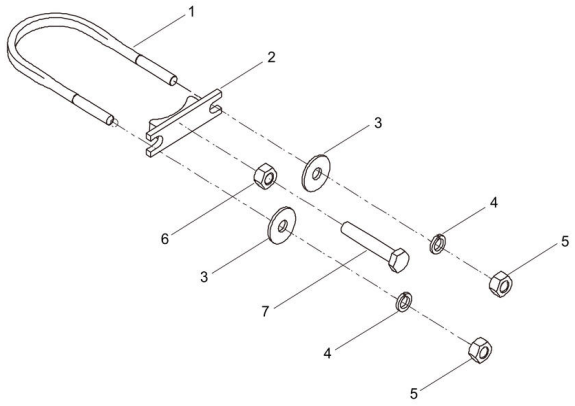

35C1455_000_00 固定组件 RETAINER

件号 ITEM	部件号 PART NO.	零件名称 CH	PART NAME EN	服务代码 SC	互换性 IA	数量 Q'TY	规格 SP.	备注 RE
1	76H2002	缸筒固定环	RETAINING RING			2		
2	56A1696	固定座	RETAINER			2		
3	06B0005	垫圈	WASHER			4	8-200HV-ZN.D	
4	06B0006	垫圈	WASHER			4	8	
5	03B0021	螺母	NUT			4	M8-8-ZN.D	
6	03B0053	螺母	NUT			2	M10-8-ZN.D	
7	00B0004	螺栓	BOLT			2	M10×50-8.8-ZN.D	

43C6352_000_00 中门架总成
MIDDLE MAST AS

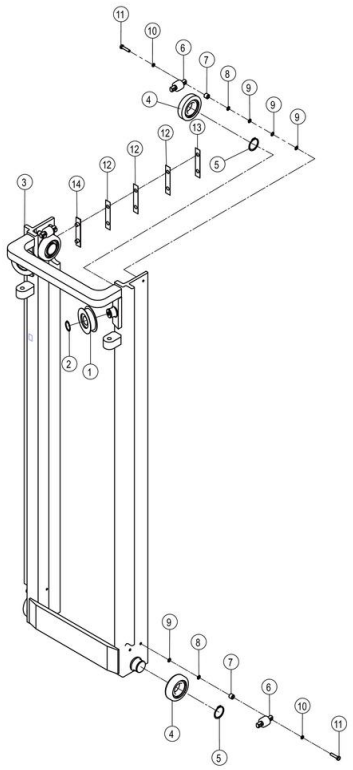

43C6352_000_00 中门架总成 MIDDLE MAST AS

件号 ITEM	部件号 PART NO.	零件名称 CH	PART NAME EN	服务代码 SC	互换性 IA	数量 Q'TY	规格 SP.	备注 RE
1	43C0492	链轮	SPROCKET			2		
2	07B0038	挡圈	SNAP RING			2	40	
3	26D0652	中门架	MIDDLE MAST			1		
4	14K2010	滚轮	ROLLER			4		
5	07B0028	挡圈	SNAP RING			4	55	
6	43C2060	导向滚轮	GUIDE ROLLER			4		
7	55A3575	套环	COLLAR			8		
8	10A6303	调整垫圈	WASHER			8		
9	10A6302	调整垫圈	WASHER			16		
10	06B0002	垫圈	WASHER			8	10	
11	00B0048	螺栓	BOLT			8	M10×45-8.8-ZN.D	
12	10A5300	垫片	GASKET			6		
13	10A5299	垫片	GASKET			2		
14	86H2016	限位垫	RETAINER			2		

43C6353_000_00 内门架总成
INNER MAST AS

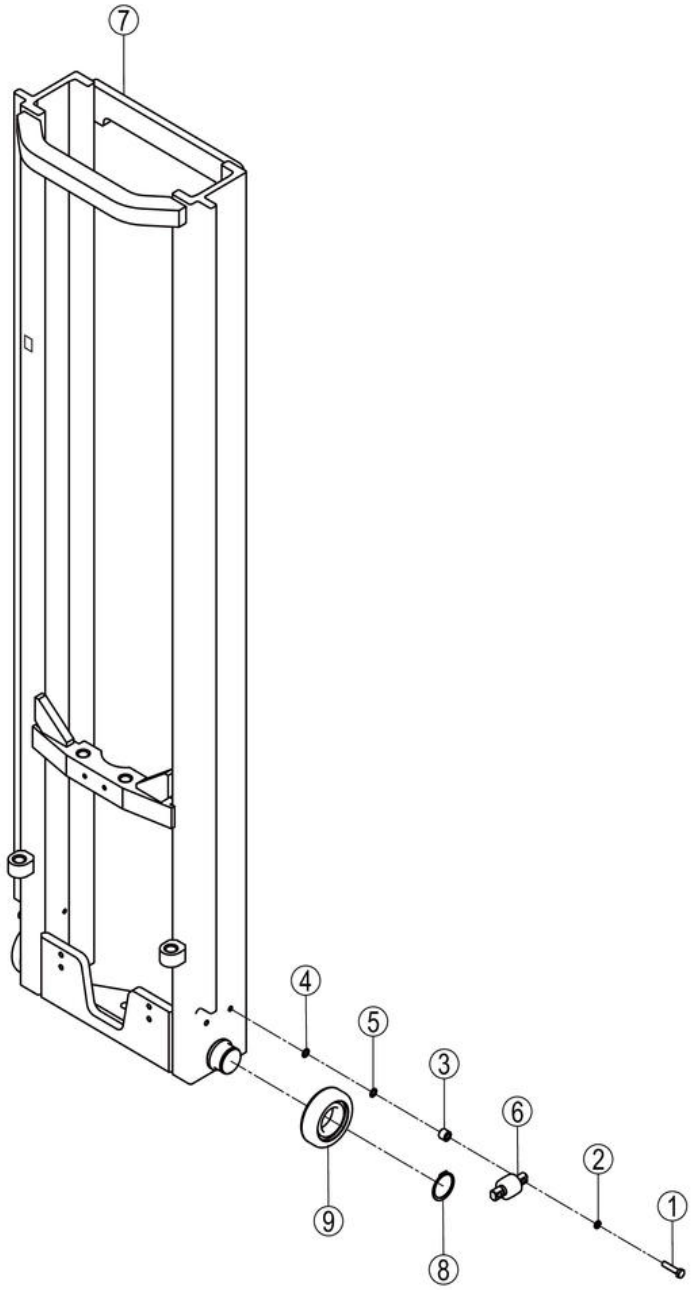

43C6353_000_00 内门架总成 INNER MAST AS

件号 ITEM	部件号 PART NO.	零件名称 CH	PART NAME EN	服务代码 SC	互换性 IA	数量 Q'TY	规格 SP.	备注 RE
1	00B0048	螺栓	BOLT			4	M10×45-8.8-ZN.D	
2	06B0002	垫圈	WASHER			4	10	
3	55A3575	套环	COLLAR			4		
4	10A6303	调整垫圈	WASHER			4		
5	10A6302	调整垫圈	WASHER			4		
6	43C2060	导向滚轮	GUIDE ROLLER			2		
7	26D0653	内门架	INNER MAST			1		
8	07B0028	挡圈	SNAP RING			2	55	
9	14K2010	滚轮	ROLLER			2		

43C6355_000_00 外门架总成
OUTER MAST AS

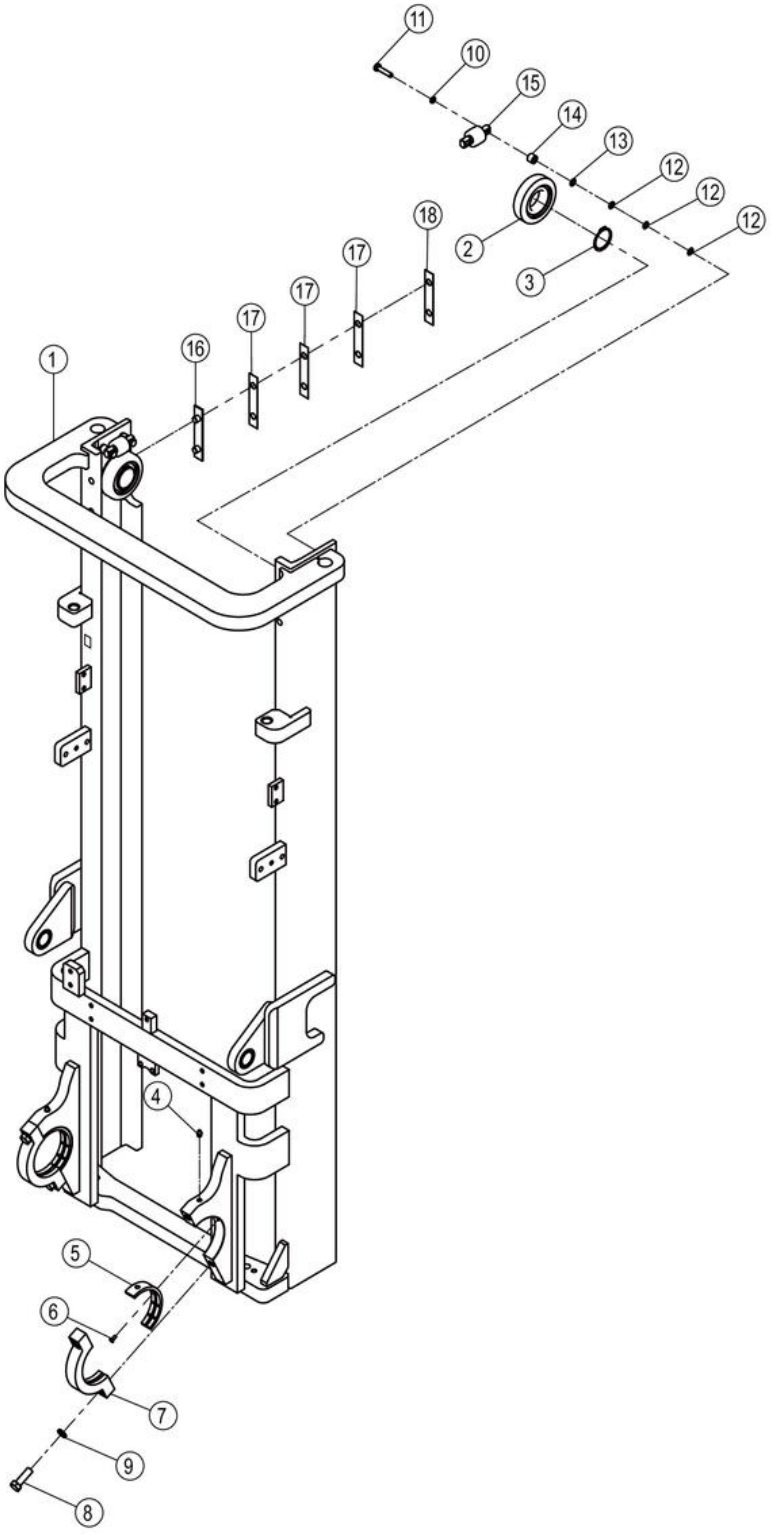

43C6355_000_00 外门架总成 OUTER MAST AS

件号 ITEM	部件号 PART NO.	零件名称 CH	PART NAME EN	服务代码 SC	互换性 IA	数量 Q'TY	规格 SP.	备注 RE
1	26D0651	外门架	OUTER MAST			1		
2	14K2010	滚轮	ROLLER			2		
3	07B0028	挡圈	SNAP RING			2	55	
4	10B0014	油杯	GREASE FITTING			2	M10×1	
5	26J2008	门架摆动轴瓦	BUSHING			2		
6	04B0075	螺钉	SCREW			2	M6×16-4.8-ZN.D	
7	18A3143	安装板	MOUNTING PLATE			2		
8	00B0360	螺栓	BOLT			4	M16×1.5×50-10.9-ZN.D	
9	06B0015	垫圈	WASHER			4	16	
10	06B0002	垫圈	WASHER			4	10	
11	00B0048	螺栓	BOLT			4	M10×45-8.8-ZN.D	
12	10A6302	调整垫圈	WASHER			12		
13	10A6303	调整垫圈	WASHER			4		
14	55A3575	套环	COLLAR			4		
15	43C2060	导向滚轮	GUIDE ROLLER			2		
16	86H2016	限位垫	RETAINER			2		
17	10A5300	垫片	GASKET			6		
18	10A5299	垫片	GASKET			2		

99C6765_001_00 链条总成
CHAIN AS

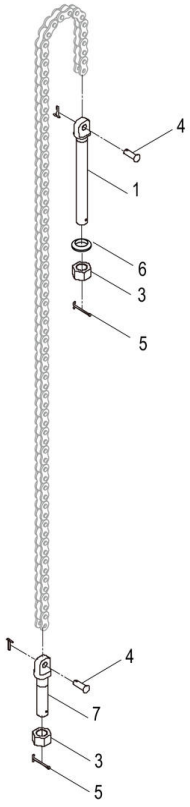

99C6765_001_00 链条总成 CHAIN AS

件号 ITEM	部件号 PART NO.	零件名称 CH	PART NAME EN	服务代码 SC	互换性 IA	数量 Q'TY	规格 SP.	备注 RE
1	02J2003	上铰链连接螺栓	BOLT			1		
3	03B0840	螺母	NUT			5	M20×1.5-10-ZN.D	
4	60H2006	销轴	PIN			2		
5	66A0028	销	PIN			2	3.2×40-ZN.D	
6	06B0987	垫圈	WASHER			2		
7	02J2004	下铰链连接螺栓	BOLT			1		

99C8310_000_00 链条总成
CHAIN AS

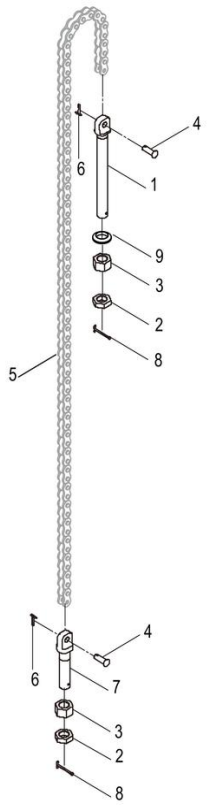

99C8310_000_00 链条总成 CHAIN AS

件号 ITEM	部件号 PART NO.	零件名称 CH	PART NAME EN	服务代码 SC	互换性 IA	数量 Q'TY	规格 SP.	备注 RE
1	02J2003	上铰链连接螺栓	BOLT			1		
2	03B0182	螺母	NUT		I	2	M20×1.5-05-ZN.D	EC0000145567_17 替换前
3	03B0840	螺母	NUT			5	M20×1.5-10-ZN.D	
4	60H2006	销轴	PIN			2		
5		链条	CHAIN	B		1	LH1623（81)	
6	08B0004	销	PIN			2	3.2×20-ZN.D	
7	02J2004	下铰链连接螺栓	BOLT			1		
8	66A0028	销	PIN			2	3.2×40-ZN.D	
9	06B0987	垫圈	WASHER			2		

43C6358_000_00 货叉架总成
FORK ARM CARRIER AS

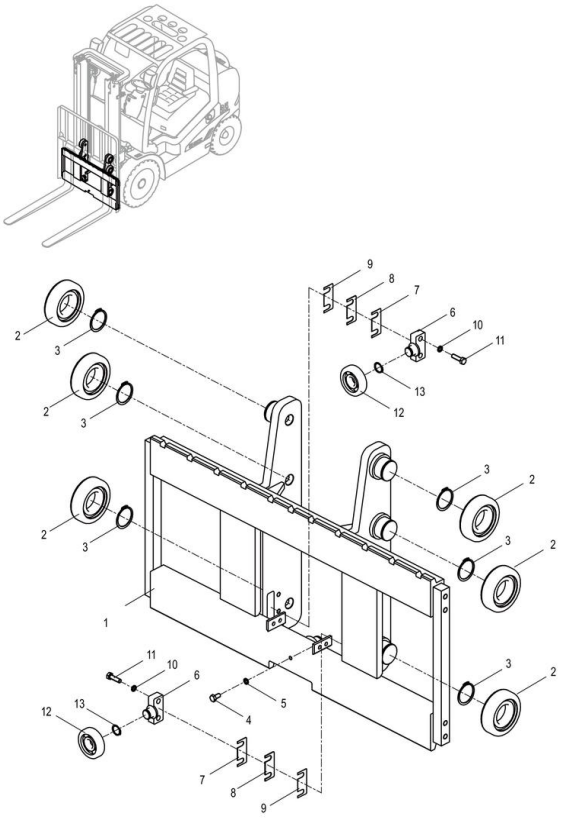

43C6358_000_00 货叉架总成 FORK ARM CARRIER AS

件号 ITEM	部件号 PART NO.	零件名称 CH	PART NAME EN	服务代码 SC	互换性 IA	数量 Q'TY	规格 SP.	备注 RE
1	26D0655	货叉架	FORK ARM CARRIER			1		
2	14K2010	滚轮	ROLLER			4		
3	07B0028	挡圈	SNAP RING			4	55	
4	00B0005	螺栓	BOLT			1	M10×20-8.8-ZN.D	
5	06B0002	垫圈	WASHER			1	10	
6	72A2200	安装座	MOUNTING SUPPORT			4		
7	10A6284	调整垫	SHIM			16		
8	10A6282	调整垫	SHIM			4		
9	10A6281	调整垫	SHIM			4		
10	06B0008	垫圈	WASHER			8	12	
11	00B0058	螺栓	BOLT			8	M12×45-8.8-ZN.D	
12	43C2059	滚轮	ROLLER			4		
13	07B0048	挡圈	SNAP RING			4	25	

43C6419_001_00 门架总成
MAST AS

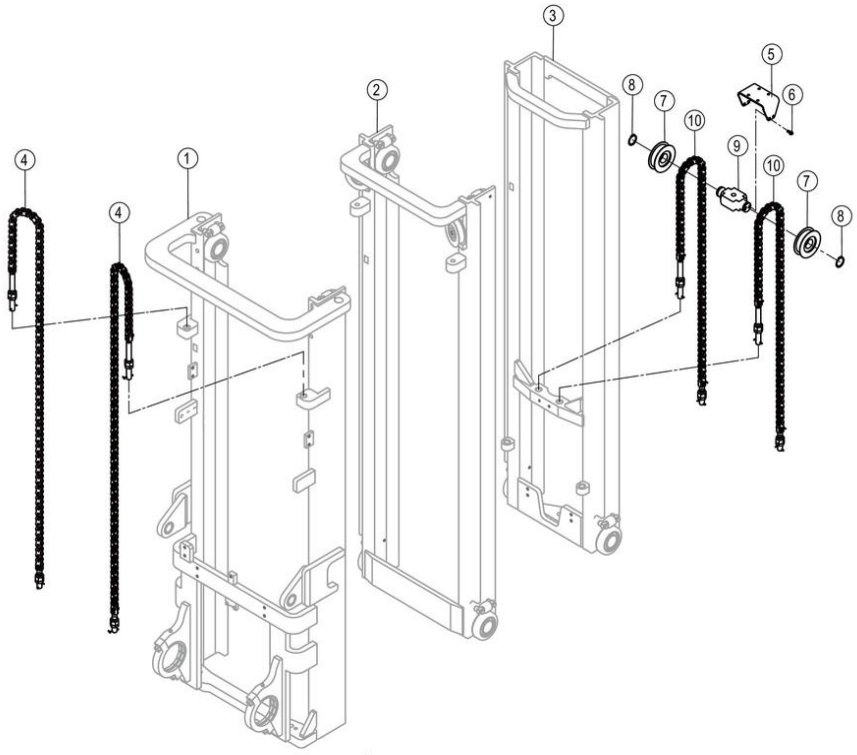

43C6419_001_00 门架总成 MAST AS

件号 ITEM	部件号 PART NO.	零件名称 CH	PART NAME EN	服务代码 SC	互换性 IA	数量 Q'TY	规格 SP.	备注 RE
1	43C6420	外门架总成	OUTER MAST AS	C		1		
2	43C6421	中门架总成	MIDDLE MAST AS	C		1		
3	43C6422	内门架总成	INNER MAST AS	C		1		
4	99C8585	链条总成	CHAIN AS			2	LH1623 85	
5	98A0932	弯板	PLATE		-	1		KS0000147679_16 替换后
6	01B1289	螺栓	BOLT		-	4	M8×20-8.8-ZN.D	KS0000147679_17 替换后
7	43C0492	链轮	SPROCKET			2		
8	07B0038	挡圈	SNAP RING			2	40	
9	18A7100	横梁	BEAM			1		
10	99C8586	链条总成	CHAIN AS			2	LH1623 67	

43C6420_000_00 外门架总成
OUTER MAST AS

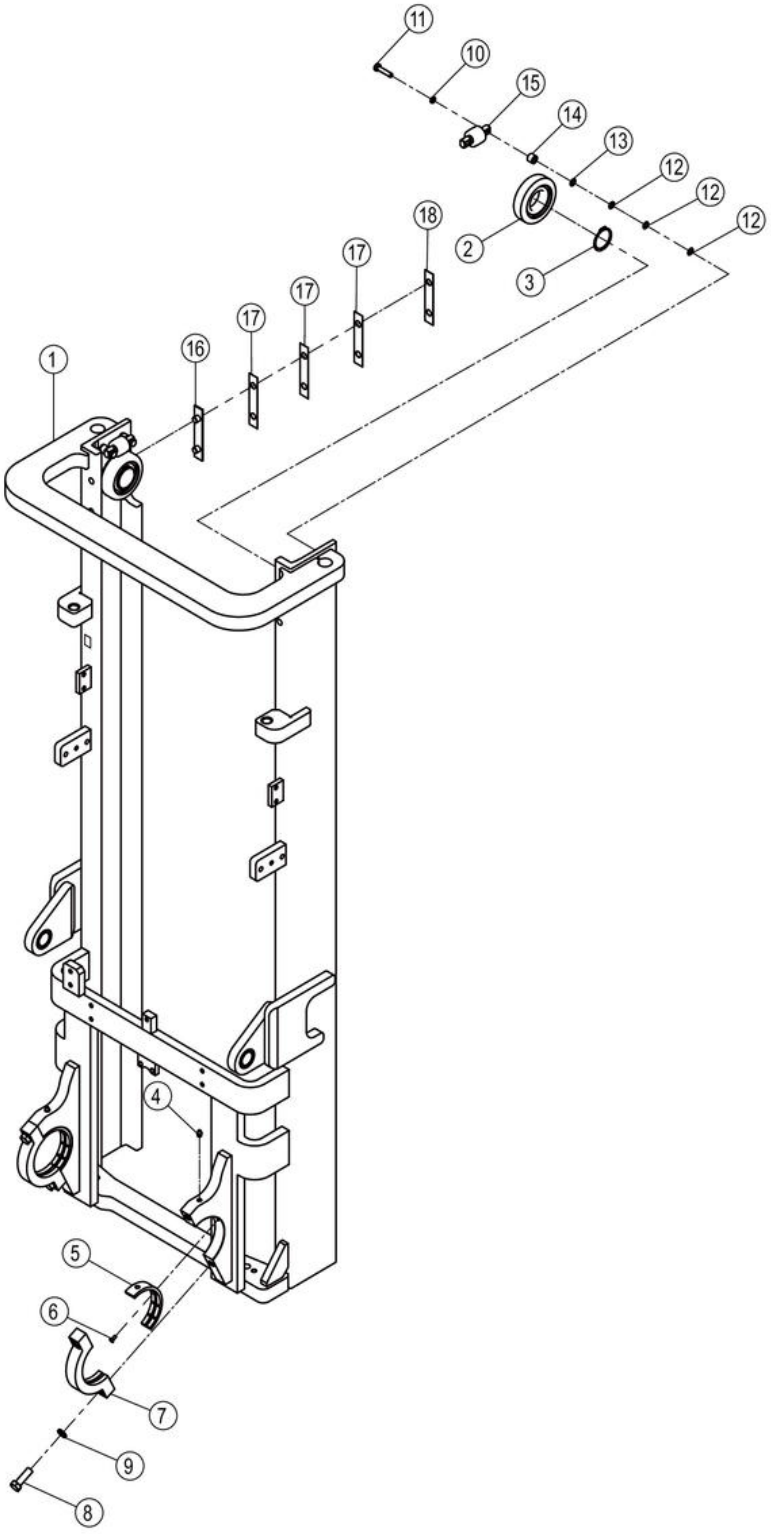

43C6420_000_00 外门架总成 OUTER MAST AS

件号 ITEM	部件号 PART NO.	零件名称 CH	PART NAME EN	服务代码 SC	互换性 IA	数量 Q'TY	规格 SP.	备注 RE
1	26D0669	外门架	OUTER MAST			1		
2	14K2010	滚轮	ROLLER			2		
3	07B0028	挡圈	SNAP RING			2	55	
4	10B0014	油杯	GREASE FITTING			2	M10×1	
5	26J2008	门架摆动轴瓦	BUSHING			2		
6	04B0075	螺钉	SCREW			2	M6×16-4.8-ZN.D	
7	18A3143	安装板	MOUNTING PLATE			2		
8	00B0360	螺栓	BOLT			4	M16×1.5×50-10.9-ZN.D	
9	06B0015	垫圈	WASHER			4	16	
10	06B0002	垫圈	WASHER			4	10	
11	00B0048	螺栓	BOLT			4	M10×45-8.8-ZN.D	
12	10A6302	调整垫圈	WASHER			12		
13	10A6303	调整垫圈	WASHER			4		
14	55A3575	套环	COLLAR			4		
15	43C2060	导向滚轮	GUIDE ROLLER			2		
16	86H2016	限位垫	RETAINER			2		
17	10A5300	垫片	GASKET			6		
18	10A5299	垫片	GASKET			2		

43C6421_000_00 中门架总成
MIDDLE MAST AS

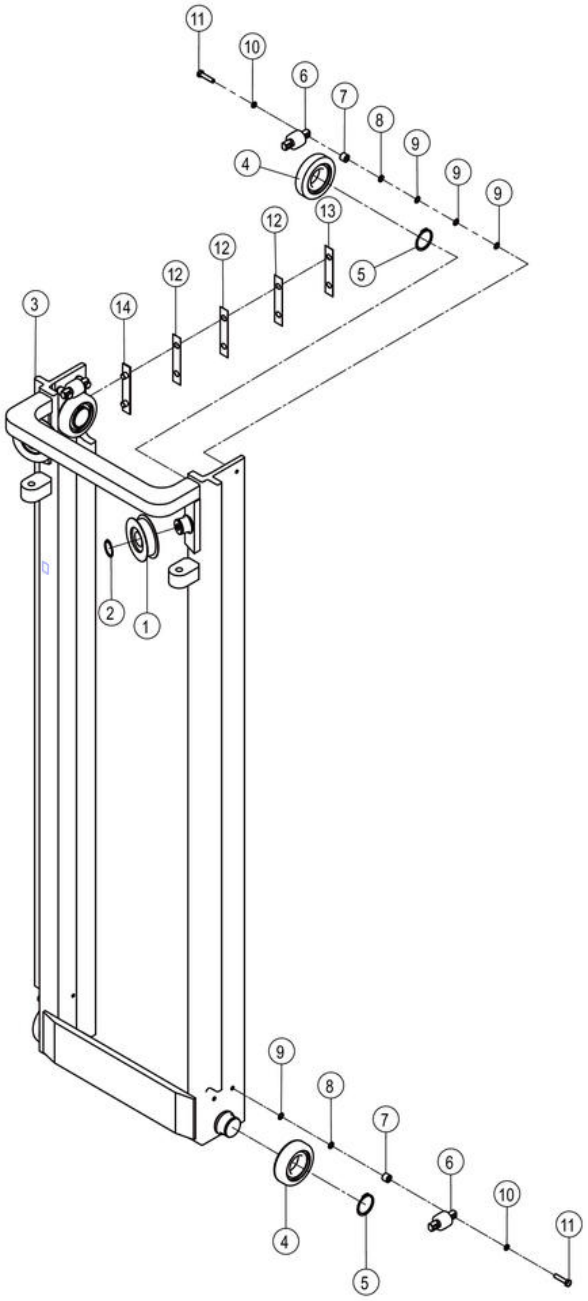

43C6421_000_00 中门架总成 MIDDLE MAST AS

件号 ITEM	部件号 PART NO.	零件名称 CH	PART NAME EN	服务代码 SC	互换性 IA	数量 Q'TY	规格 SP.	备注 RE
1	43C0492	链轮	SPROCKET			2		
2	07B0038	挡圈	SNAP RING			2	40	
3	26D0670	中门架	MIDDLE MAST			1		
4	14K2010	滚轮	ROLLER			4		
5	07B0028	挡圈	SNAP RING			4	55	
6	43C2060	导向滚轮	GUIDE ROLLER			4		
7	55A3575	套环	COLLAR			8		
8	10A6303	调整垫圈	WASHER			8		
9	10A6302	调整垫圈	WASHER			16		
10	06B0002	垫圈	WASHER			8	10	
11	00B0048	螺栓	BOLT			8	M10×45-8.8-ZN.D	
12	10A5300	垫片	GASKET			6		
13	10A5299	垫片	GASKET			2		
14	86H2016	限位垫	RETAINER			2		

43C6422_000_00 内门架总成
INNER MAST AS

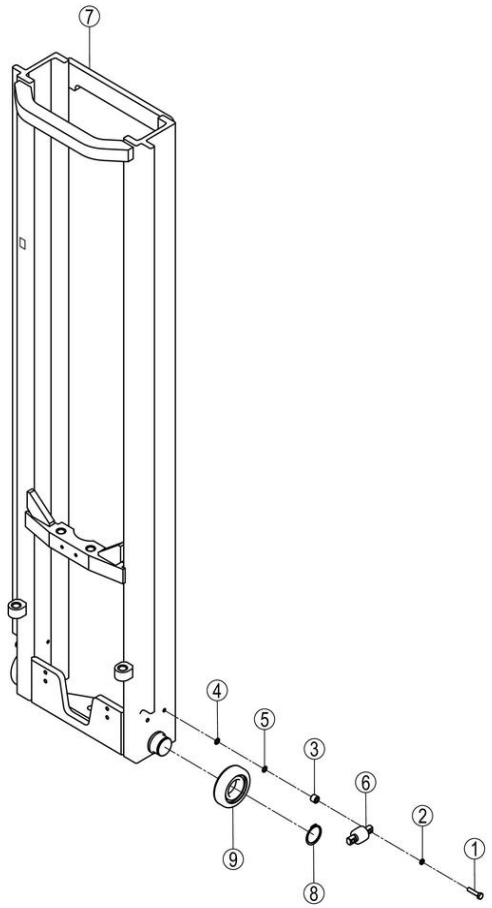

43C6422_000_00 内门架总成 INNER MAST AS

件号 ITEM	部件号 PART NO.	零件名称 CH	PART NAME EN	服务代码 SC	互换性 IA	数量 Q'TY	规格 SP.	备注 RE
1	00B0048	螺栓	BOLT			4	M10×45-8.8-ZN.D	
2	06B0002	垫圈	WASHER			4	10	
3	55A3575	套环	COLLAR			4		
4	10A6303	调整垫圈	WASHER			4		
5	10A6302	调整垫圈	WASHER			4		
6	43C2060	导向滚轮	GUIDE ROLLER			2		
7	26D0671	内门架	INNER MAST			1		
8	07B0028	挡圈	SNAP RING			2	55	
9	14K2010	滚轮	ROLLER			2		

99C8585_000_00 链条总成
CHAIN AS

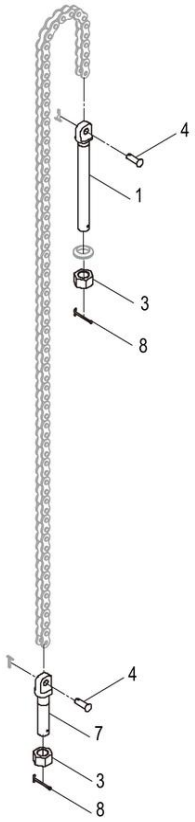

99C8585_000_00 链条总成 CHAIN AS

件号 ITEM	部件号 PART NO.	零件名称 CH	PART NAME EN	服务代码 SC	互换性 IA	数量 Q'TY	规格 SP.	备注 RE
1	02J2003	上铰链连接螺栓	BOLT			1		
2	03B0182	螺母	NUT		I	2	M20×1.5-05-ZN.D	EC0000145567_18 替换前
3	03B0840	螺母	NUT			5	M20×1.5-10-ZN.D	
4	60H2006	销轴	PIN			2		
5		链条	CHAIN	B		1	LH1623（85)	
6	08B0004	销	PIN			2	3.2×20-ZN.D	
7	02J2004	下铰链连接螺栓	BOLT			1		
8	66A0028	销	PIN			2	3.2×40-ZN.D	
9	06B0987	垫圈	WASHER			2		

99C8586_000_00 链条总成
CHAIN AS

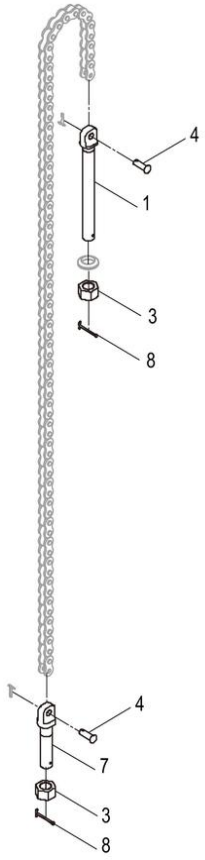

99C8586_000_00 链条总成 CHAIN AS

件号 ITEM	部件号 PART NO.	零件名称 CH	PART NAME EN	服务代码 SC	互换性 IA	数量 Q'TY	规格 SP.	备注 RE
1	02J2003	上铰链连接螺栓	BOLT			1		
2	03B0182	螺母	NUT		I	2	M20×1.5-05-ZN.D	EC0000145567_19 替换前
3	03B0840	螺母	NUT			5	M20×1.5-10-ZN.D	
4	60H2006	销轴	PIN			2		
5		链条	CHAIN	B		1	LH1623（67)	
6	08B0004	销	PIN			2	3.2×20-ZN.D	
7	02J2004	下铰链连接螺栓	BOLT			1		
8	66A0028	销	PIN			2	3.2×40-ZN.D	
9	06B0987	垫圈	WASHER			2		

43C6425_001_00 门架总成
MAST AS

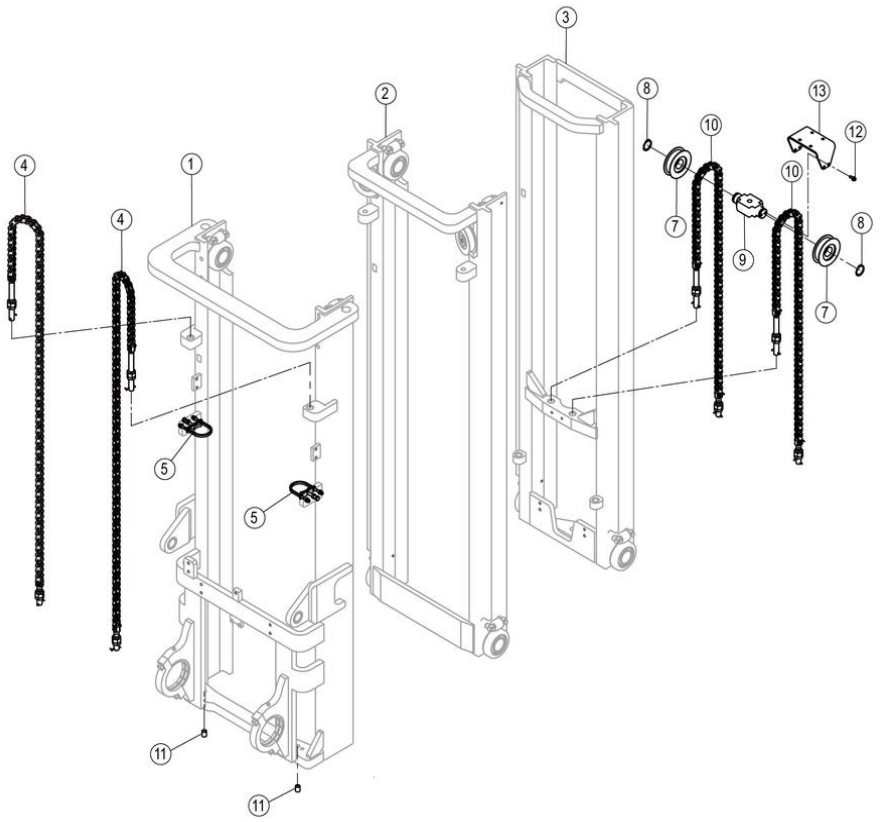

43C6425_001_00 门架总成 MAST AS

件号 ITEM	部件号 PART NO.	零件名称 CH	PART NAME EN	服务代码 SC	互换性 IA	数量 Q'TY	规格 SP.	备注 RE
1	43C6426	外门架总成	OUTER MAST AS	C		1		
2	43C6427	中门架总成	MIDDLE MAST AS	C		1		
3	43C6428	内门架总成	INNER MAST AS	C		1		
4	99C8587	链条总成	CHAIN AS			2	LH1623 71	
5	35C1455	固定组件	RETAINER		N	2		KS0000146726_5 替换前
7	43C0492	链轮	SPROCKET			2		
8	07B0038	挡圈	SNAP RING			2	40	
9	18A7100	横梁	BEAM			1		
10	99C6620	链条总成	CHAIN AS			2		
11	34A1759	间隔套	SPACER SLEEVE		Y	2		KS0000144698_27 替换前
12	01B1289	螺栓	BOLT		-	4	M8×20-8.8-ZN.D	KS0000147679_19 替换后
13	98A0932	弯板	PLATE		-	1		KS0000147679_18 替换

								后

43C6426_000_00 外门架总成
OUTER MAST AS

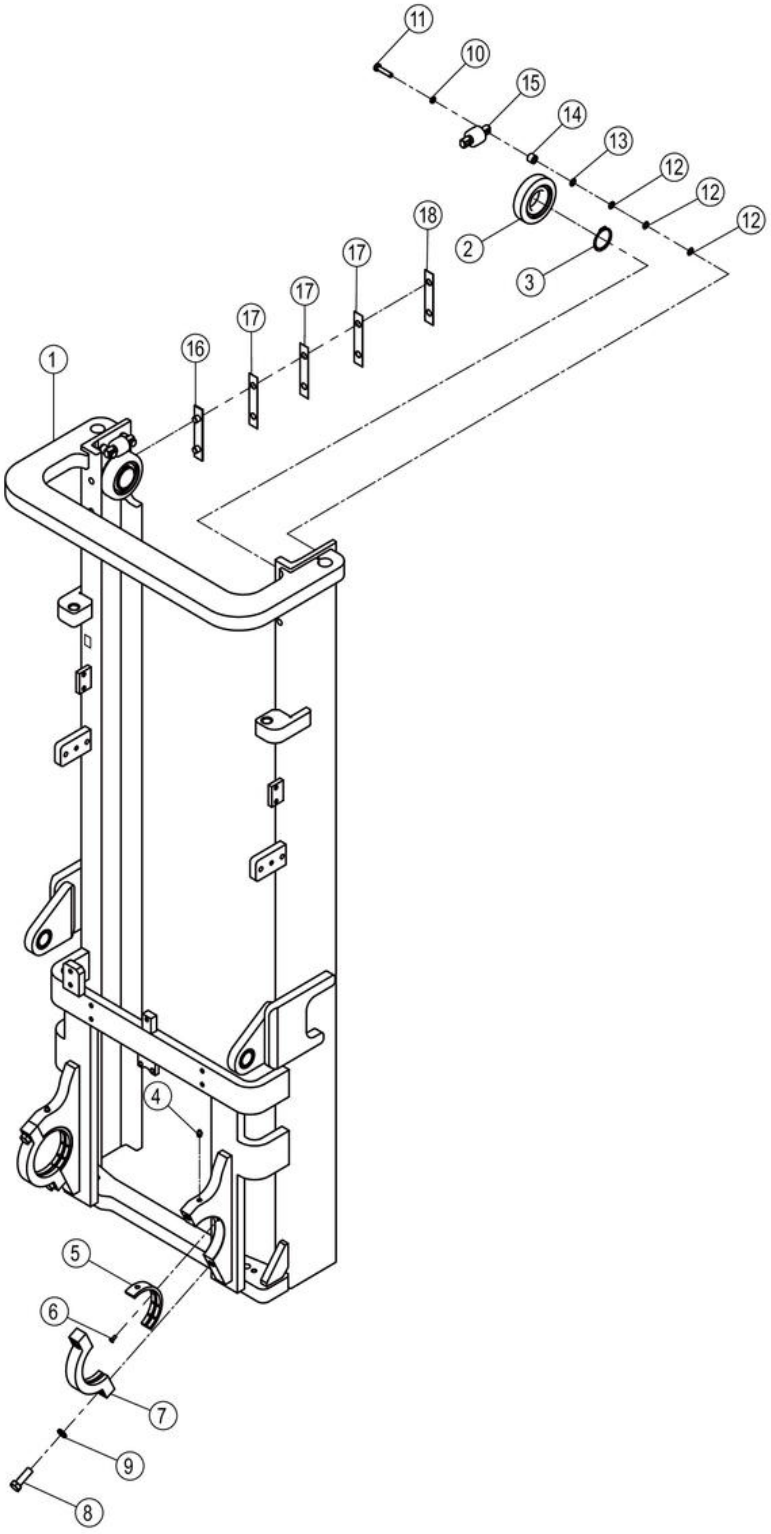

43C6426_000_00 外门架总成 OUTER MAST AS

件号 ITEM	部件号 PART NO.	零件名称 CH	PART NAME EN	服务代码 SC	互换性 IA	数量 Q'TY	规格 SP.	备注 RE
1	26D0672	外门架	OUTER MAST			1		
2	14K2010	滚轮	ROLLER			2		
3	07B0028	挡圈	SNAP RING			2	55	
4	10B0014	油杯	GREASE FITTING			2	M10×1	
5	26J2008	门架摆动轴瓦	BUSHING			2		
6	04B0075	螺钉	SCREW			2	M6×16-4.8-ZN.D	
7	18A3143	安装板	MOUNTING PLATE			2		
8	00B0360	螺栓	BOLT			4	M16×1.5×50-10.9-ZN.D	
9	06B0015	垫圈	WASHER			4	16	
10	06B0002	垫圈	WASHER			4	10	
11	00B0048	螺栓	BOLT			4	M10×45-8.8-ZN.D	
12	10A6302	调整垫圈	WASHER			12		
13	10A6303	调整垫圈	WASHER			4		
14	55A3575	套环	COLLAR			4		
15	43C2060	导向滚轮	GUIDE ROLLER			2		
16	86H2016	限位垫	RETAINER			2		
17	10A5300	垫片	GASKET			6		
18	10A5299	垫片	GASKET			2		

43C6427_000_00 中门架总成
MIDDLE MAST AS

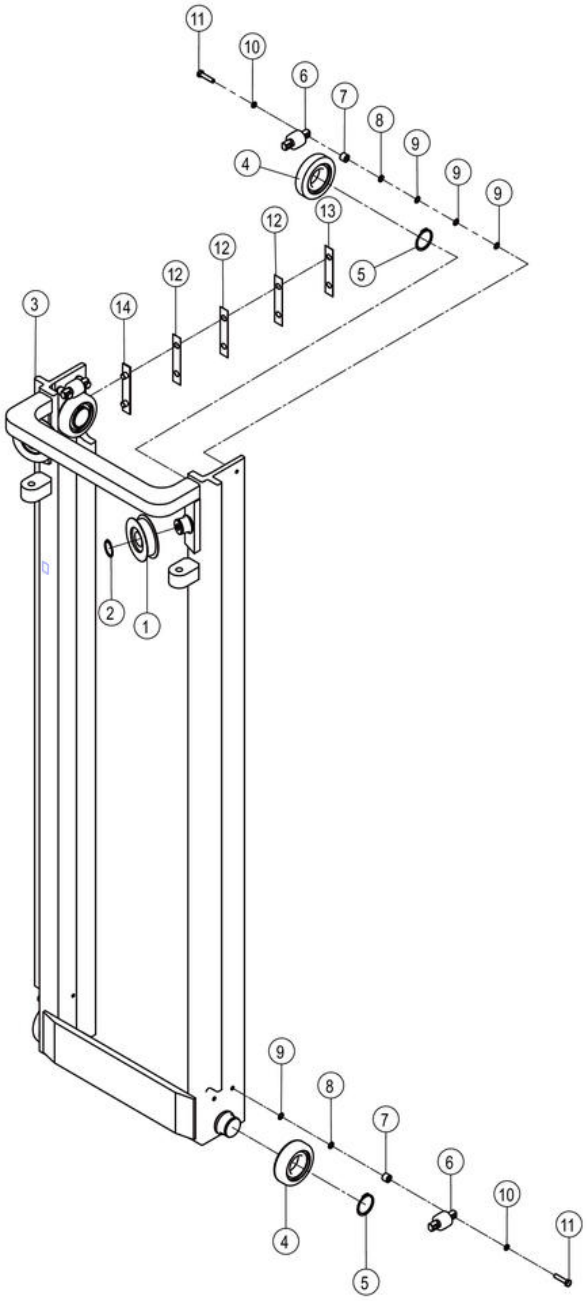

43C6427_000_00 中门架总成 MIDDLE MAST AS

件号 ITEM	部件号 PART NO.	零件名称 CH	PART NAME EN	服务代码 SC	互换性 IA	数量 Q'TY	规格 SP.	备注 RE
1	43C0492	链轮	SPROCKET			2		
2	07B0038	挡圈	SNAP RING			2	40	
3	26D0673	中门架	MIDDLE MAST			1		
4	14K2010	滚轮	ROLLER			4		
5	07B0028	挡圈	SNAP RING			4	55	
6	43C2060	导向滚轮	GUIDE ROLLER			4		
7	55A3575	套环	COLLAR			8		
8	10A6303	调整垫圈	WASHER			8		
9	10A6302	调整垫圈	WASHER			16		
10	06B0002	垫圈	WASHER			8	10	
11	00B0048	螺栓	BOLT			8	M10×45-8.8-ZN.D	
12	10A5300	垫片	GASKET			6		
13	10A5299	垫片	GASKET			2		
14	86H2016	限位垫	RETAINER			2		

43C6428_000_00 内门架总成
INNER MAST AS

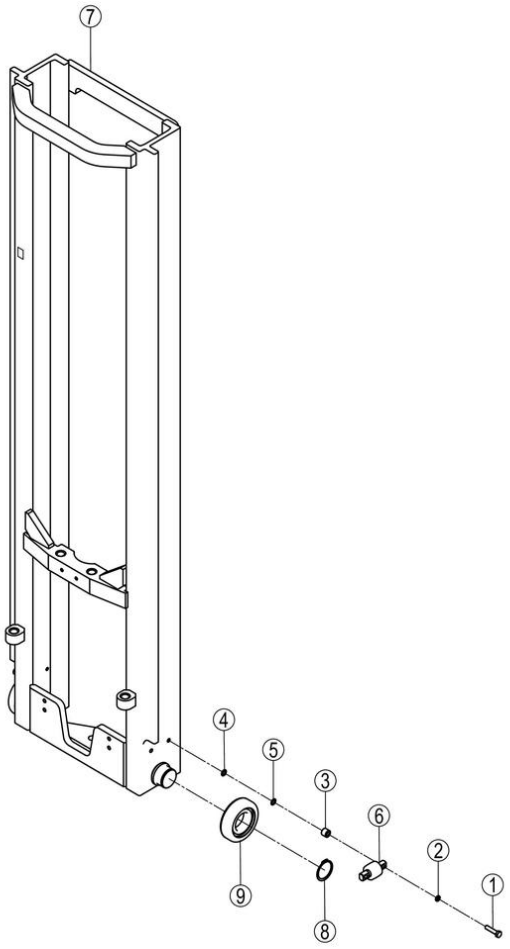

43C6428_000_00 内门架总成 INNER MAST AS

件号 ITEM	部件号 PART NO.	零件名称 CH	PART NAME EN	服务代码 SC	互换性 IA	数量 Q'TY	规格 SP.	备注 RE
1	00B0048	螺栓	BOLT			4	M10×45-8.8-ZN.D	
2	06B0002	垫圈	WASHER			4	10	
3	55A3575	套环	COLLAR			4		
4	10A6303	调整垫圈	WASHER			4		
5	10A6302	调整垫圈	WASHER			4		
6	43C2060	导向滚轮	GUIDE ROLLER			2		
7	26D0675	内门架	INNER MAST			1		
8	07B0028	挡圈	SNAP RING			2	55	
9	14K2010	滚轮	ROLLER			2		

99C6620_000_00 链条总成
CHAIN AS

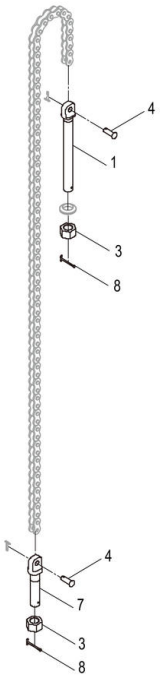

99C6620_000_00 链条总成 CHAIN AS

件号 ITEM	部件号 PART NO.	零件名称 CH	PART NAME EN	服务代码 SC	互换性 IA	数量 Q'TY	规格 SP.	备注 RE
1	02J2003	上铰链连接螺栓	BOLT			1		
2	03B0182	螺母	NUT		I	2	M20×1.5-05-ZN.D	EC0000145567_2 替换前
3	03B0840	螺母	NUT			5	M20×1.5-10-ZN.D	
4	60H2006	销轴	PIN			2		
5		链条	CHAIN	B		1		
6	08B0004	销	PIN			2	3.2×20-ZN.D	
7	02J2004	下铰链连接螺栓	BOLT			1		
8	66A0028	销	PIN			2	3.2×40-ZN.D	
9	06B0987	垫圈	WASHER			2		

99C8587_000_00 链条总成
CHAIN AS

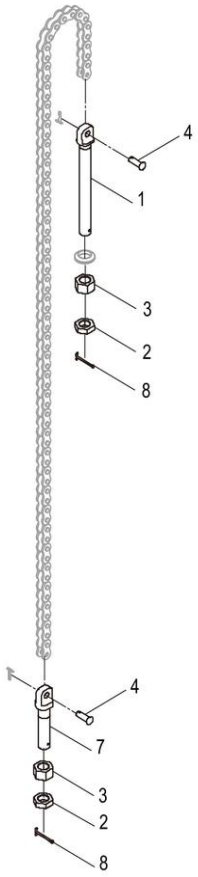

99C8587_000_00 链条总成 CHAIN AS

件号 ITEM	部件号 PART NO.	零件名称 CH	PART NAME EN	服务代码 SC	互换性 IA	数量 Q'TY	规格 SP.	备注 RE
1	02J2003	上铰链连接螺栓	BOLT			1		
2	03B0182	螺母	NUT		I	2	M20×1.5-05-ZN.D	EC0000145567_20 替换前
3	03B0840	螺母	NUT			5	M20×1.5-10-ZN.D	
4	60H2006	销轴	PIN			2		
5		链条	CHAIN	B		1	LH1623（71）	
6	08B0004	销	PIN			2	3.2×20-ZN.D	
7	02J2004	下铰链连接螺栓	BOLT			1		
8	66A0028	销	PIN			2	3.2×40-ZN.D	
9	06B0987	垫圈	WASHER			2		

43C6450_000_00 门架总成
MAST AS

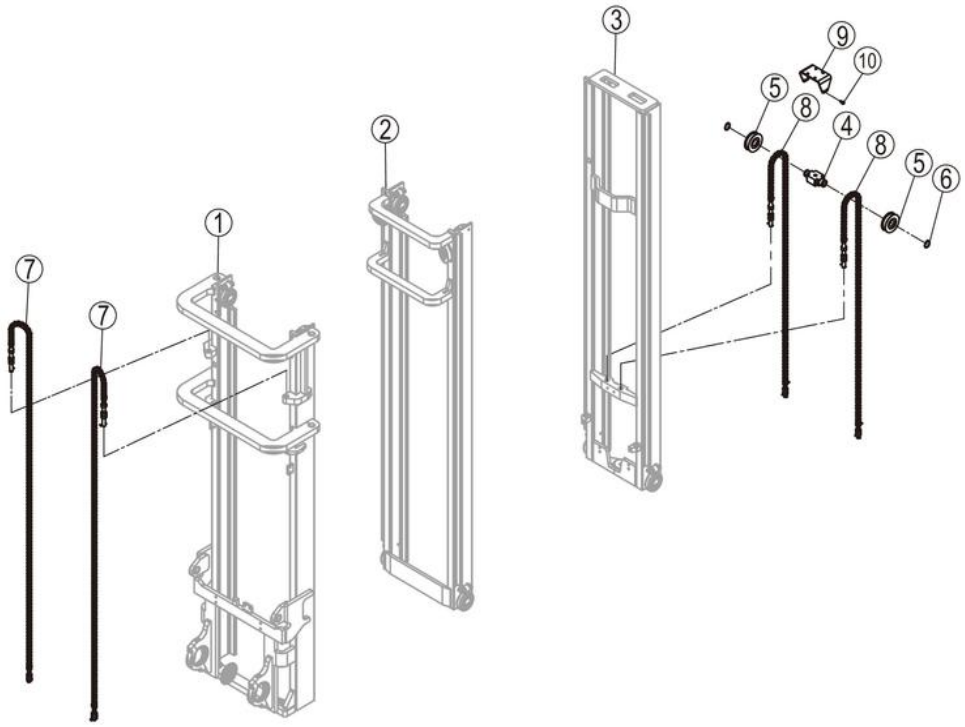

43C6450_000_00 门架总成 MAST AS

件号 ITEM	部件号 PART NO.	零件名称 CH	PART NAME EN	服务代码 SC	互换性 IA	数量 Q'TY	规格 SP.	备注 RE
1	43C6451	外门架总成	OUTER MAST AS	C		1		
2	43C6452	中门架总成	MIDDLE MAST AS	C		1		
3	43C6453	内门架总成	INNER MAST AS	C		1		
4	18A7100	横梁	BEAM			1		
5	43C0492	链轮	SPROCKET			2		
6	07B0038	挡圈	SNAP RING			2	40	
7	99C8645	链条总成	CHAIN AS			2	LH1623 107	
8	99C8310	链条总成	CHAIN AS			2	LH1623 81	
9	98A0932	弯板	PLATE		-	1		KS0000147679_21 替换后
10	01B1289	螺栓	BOLT		-	4	M8×20-8.8-ZN.D	KS0000147679_20 替换后

43C6451_000_00 外门架总成
OUTER MAST AS

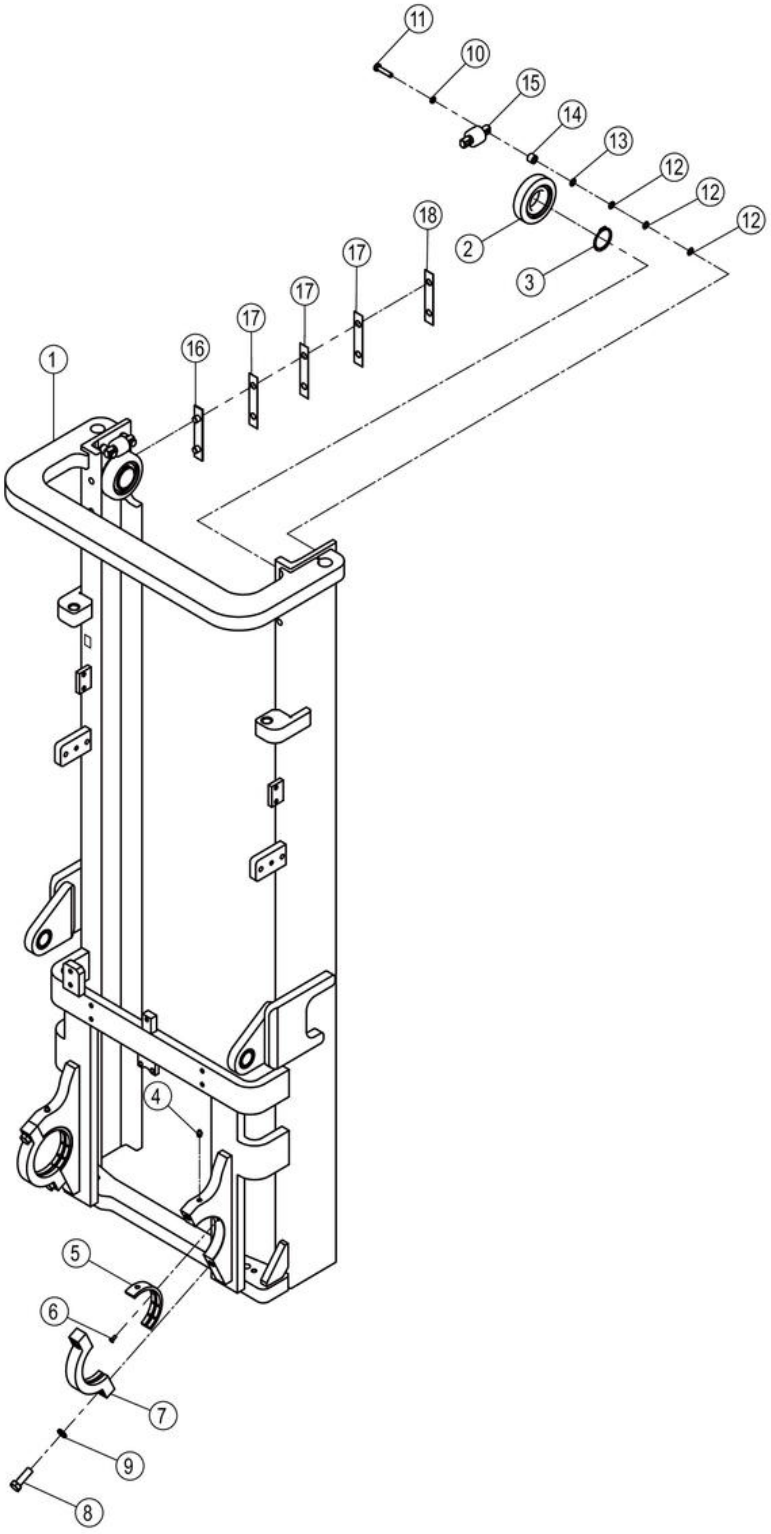

43C6451_000_00 外门架总成 OUTER MAST AS

件号 ITEM	部件号 PART NO.	零件名称 CH	PART NAME EN	服务代码 SC	互换性 IA	数量 Q'TY	规格 SP.	备注 RE
1	26D0679	外门架	OUTER MAST			1		
2	14K2010	滚轮	ROLLER			2		
3	07B0028	挡圈	SNAP RING			2	55	
4	10B0014	油杯	GREASE FITTING			2	M10×1	
5	26J2008	门架摆动轴瓦	BUSHING			2		
6	04B0075	螺钉	SCREW			2	M6×16-4.8-ZN.D	
7	18A3143	安装板	MOUNTING PLATE			2		
8	00B0360	螺栓	BOLT			4	M16×1.5×50-10.9-ZN.D	
9	06B0015	垫圈	WASHER			4	16	
10	06B0002	垫圈	WASHER			4	10	
11	00B0048	螺栓	BOLT			4	M10×45-8.8-ZN.D	
12	10A6302	调整垫圈	WASHER			12		
13	10A6303	调整垫圈	WASHER			4		
14	55A3575	套环	COLLAR			4		
15	43C2060	导向滚轮	GUIDE ROLLER			2		
16	86H2016	限位垫	RETAINER			2		
17	10A5300	垫片	GASKET			6		
18	10A5299	垫片	GASKET			2		

43C6452_000_00 中门架总成
MIDDLE MAST AS

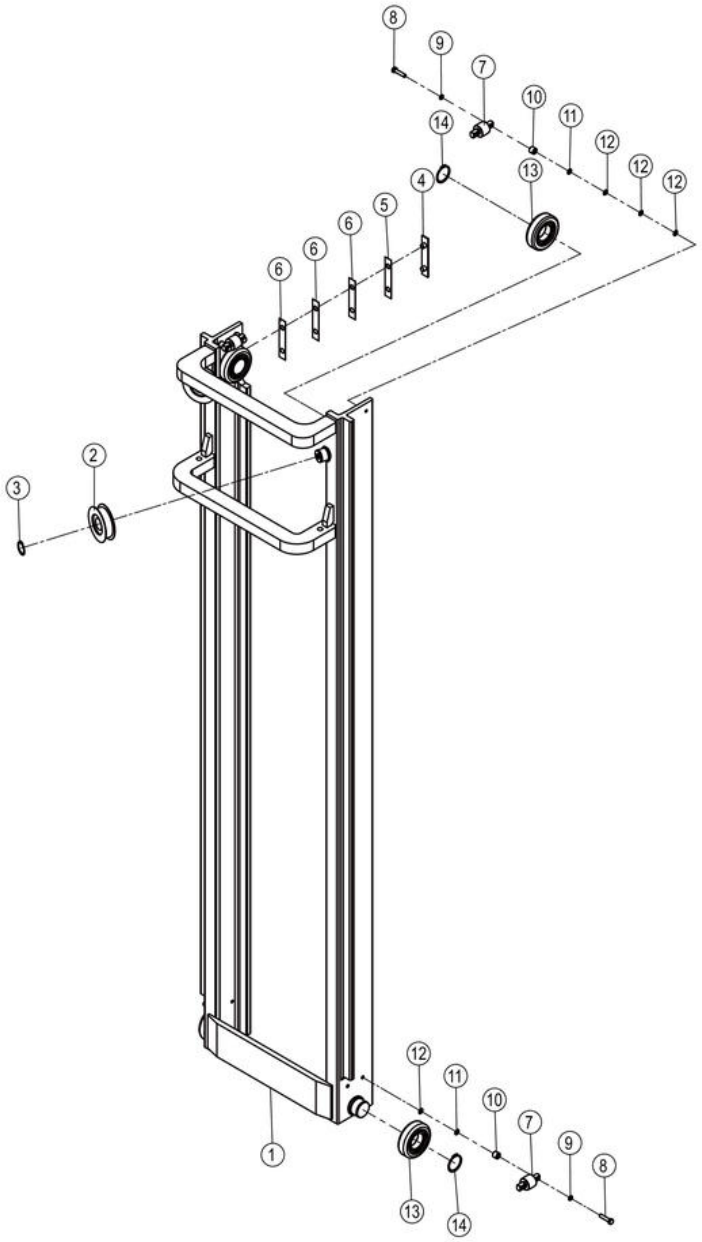

43C6452_000_00 中门架总成 MIDDLE MAST AS

件号 ITEM	部件号 PART NO.	零件名称 CH	PART NAME EN	服务代码 SC	互换性 IA	数量 Q'TY	规格 SP.	备注 RE
1	26D0680	中门架	MIDDLE MAST			1		
2	43C0492	链轮	SPROCKET			2		
3	07B0038	挡圈	SNAP RING			2	40	
4	86H2016	限位垫	RETAINER			2		
5	10A5299	垫片	GASKET			2		
6	10A5300	垫片	GASKET			6		
7	43C2060	导向滚轮	GUIDE ROLLER			4		
8	00B0048	螺栓	BOLT			8	M10×45-8.8-ZN.D	
9	06B0002	垫圈	WASHER			8	10	
10	55A3575	套环	COLLAR			8		
11	10A6303	调整垫圈	WASHER			8		
12	10A6302	调整垫圈	WASHER			16		
13	14K2010	滚轮	ROLLER			4		
14	07B0028	挡圈	SNAP RING			4	55	

43C6453_000_00 内门架总成
INNER MAST AS

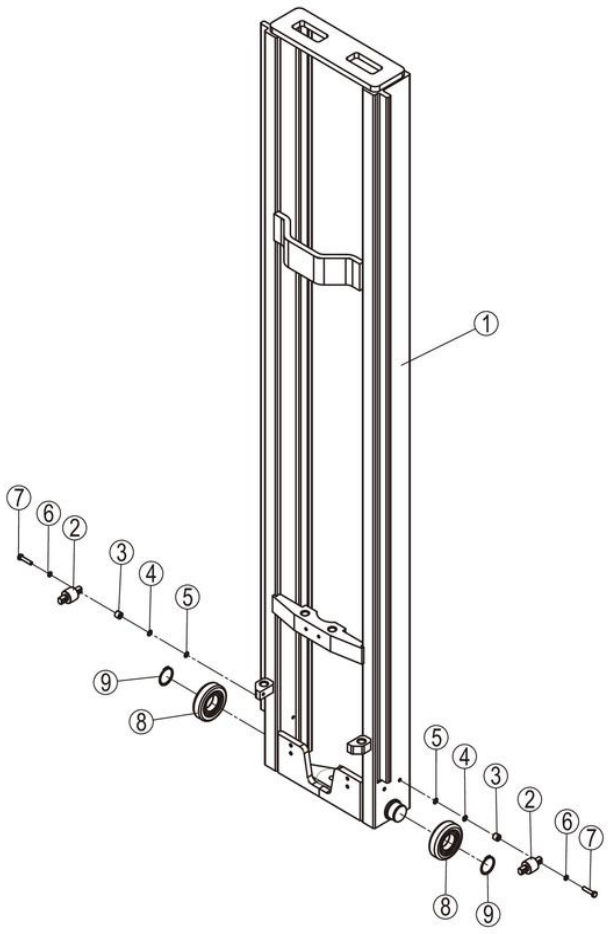

43C6453_000_00 内门架总成 INNER MAST AS

件号 ITEM	部件号 PART NO.	零件名称 CH	PART NAME EN	服务代码 SC	互换性 IA	数量 Q'TY	规格 SP.	备注 RE
1	26D0681	内门架	INNER MAST			1		
2	43C2060	导向滚轮	GUIDE ROLLER			2		
3	55A3575	套环	COLLAR			4		
4	10A6303	调整垫圈	WASHER			4		
5	10A6302	调整垫圈	WASHER			4		
6	06B0002	垫圈	WASHER			4	10	
7	00B0048	螺栓	BOLT			4	M10×45-8.8-ZN.D	
8	14K2010	滚轮	ROLLER			2		
9	07B0028	挡圈	SNAP RING			2	55	

99C8645_000_00 链条总成
CHAIN AS

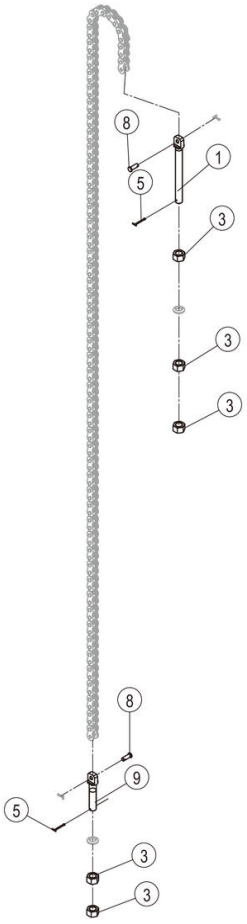

99C8645_000_00 链条总成 CHAIN AS

件号 ITEM	部件号 PART NO.	零件名称 CH	PART NAME EN	服务代码 SC	互换性 IA	数量 Q'TY	规格 SP.	备注 RE
1	02J2003	上铰链连接螺栓	BOLT			1		
2	06B0987	垫圈	WASHER			2		
3	03B0840	螺母	NUT			5	M20×1.5-10-ZN.D	
5	66A0028	销	PIN			2	3.2×40-ZN.D	
6		链条	CHAIN	B		1	LH1623 (107)	
7	08B0004	销	PIN			2	3.2×20-ZN.D	
8	60H2006	销轴	PIN			2		
9	02J2004	下铰链连接螺栓	BOLT			1		

43C6455_000_00 门架总成
MAST AS

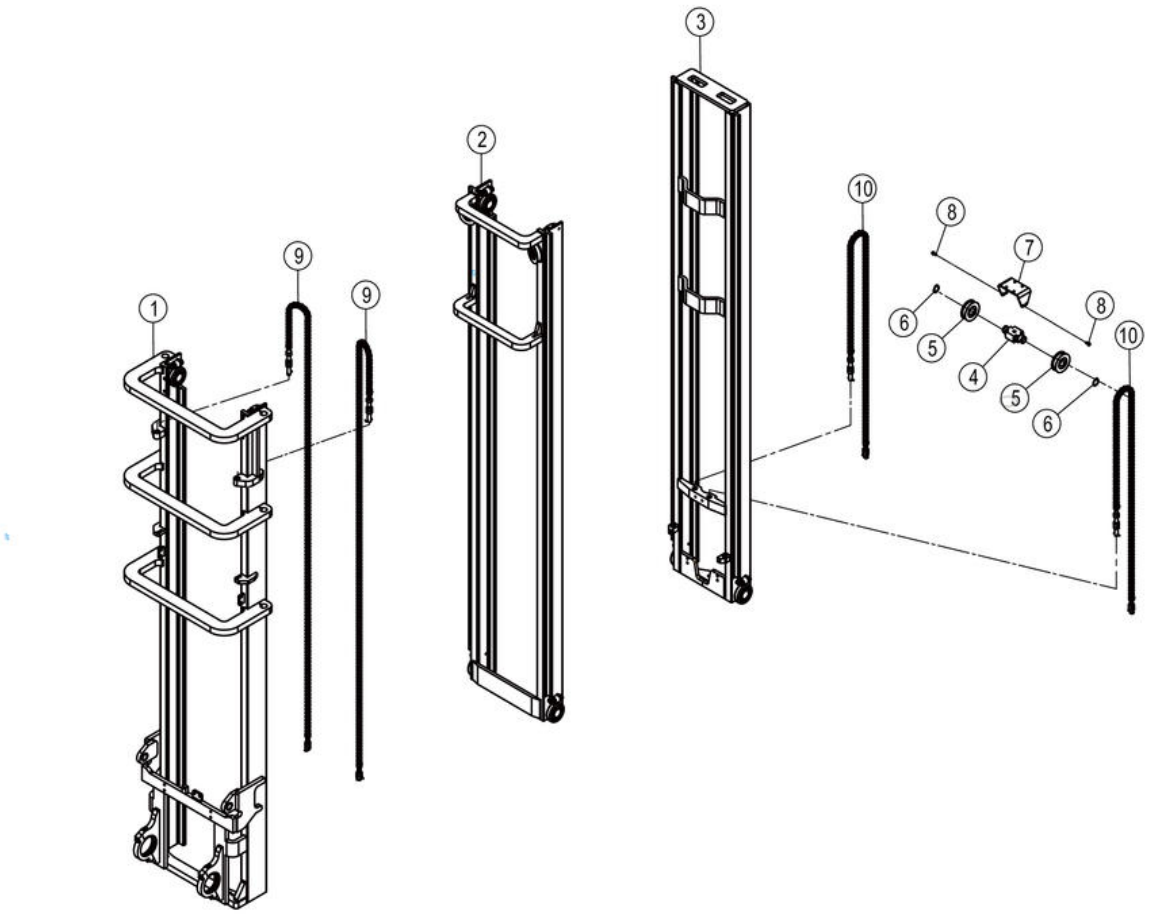

43C6455_000_00 门架总成 MAST AS

件号 ITEM	部件号 PART NO.	零件名称 CH	PART NAME EN	服务代码 SC	互换性 IA	数量 Q'TY	规格 SP.	备注 RE
1	43C6456	外门架总成	OUTER MAST AS	C		1		
2	43C6457	中门架总成	MIDDLE MAST AS	C		1		
3	43C6459	内门架总成	INNER MAST AS	C		1		
4	18A7100	横梁	BEAM			1		
5	43C0492	链轮	SPROCKET			2		
6	07B0038	挡圈	SNAP RING			2	40	
7	98A0932	弯板	PLATE		-	1		KS0000147679_23 替换后
8	01B1289	螺栓	BOLT		-	4	M8×20-8.8-ZN.D	KS0000147679_22 替换后
9	99C9005	链条总成	CHAIN AS			2	LH1623 133	
10	99C9006	链条总成	CHAIN AS			2	LH1623 93	

43C6456_000_00 外门架总成
OUTER MAST AS

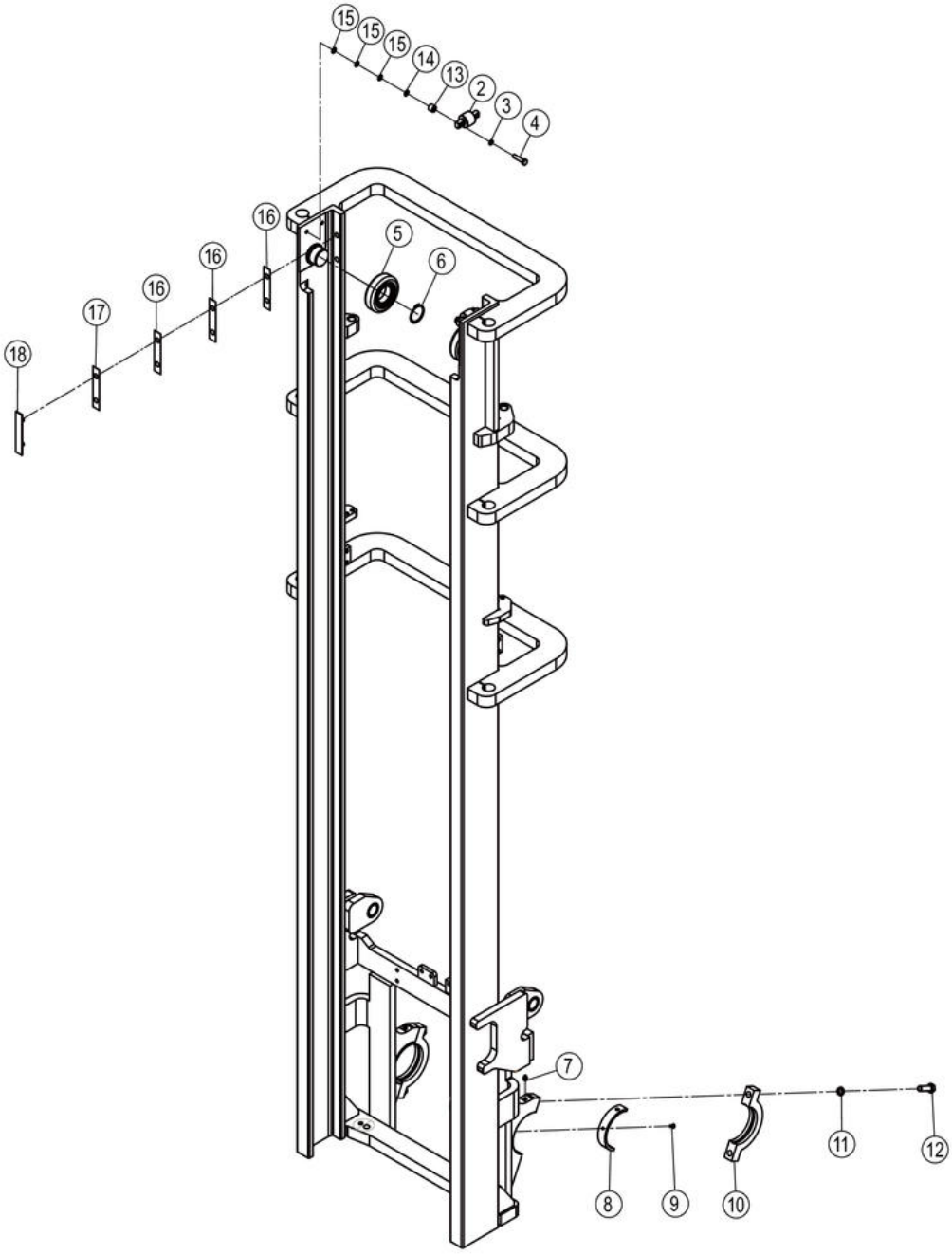

43C6456_000_00 外门架总成 OUTER MAST AS

件号 ITEM	部件号 PART NO.	零件名称 CH	PART NAME EN	服务代码 SC	互换性 IA	数量 Q'TY	规格 SP.	备注 RE
1	26D0682	外门架	OUTER MAST			1		
2	43C2060	导向滚轮	GUIDE ROLLER			2		
3	06B0002	垫圈	WASHER			4	10	
4	00B0048	螺栓	BOLT			4	M10×45-8.8-ZN.D	
5	14K2010	滚轮	ROLLER			2		
6	07B0028	挡圈	SNAP RING			2	55	
7	10B0014	油杯	GREASE FITTING			2	M10×1	
8	26J2008	门架摆动轴瓦	BUSHING			2		
9	04B0075	螺钉	SCREW			2	M6×16-4.8-ZN.D	
10	18A3143	安装板	MOUNTING PLATE			2		
11	06B0015	垫圈	WASHER			4	16	
12	00B0360	螺栓	BOLT			4	M16×1.5×50-10.9-ZN.D	
13	55A3575	套环	COLLAR			4		
14	10A6303	调整垫圈	WASHER			4		
15	10A6302	调整垫圈	WASHER			12		
16	10A5300	垫片	GASKET			6		
17	10A5299	垫片	GASKET			2		
18	86H2016	限位垫	RETAINER			2		

43C6457_000_00 中门架总成
MIDDLE MAST AS

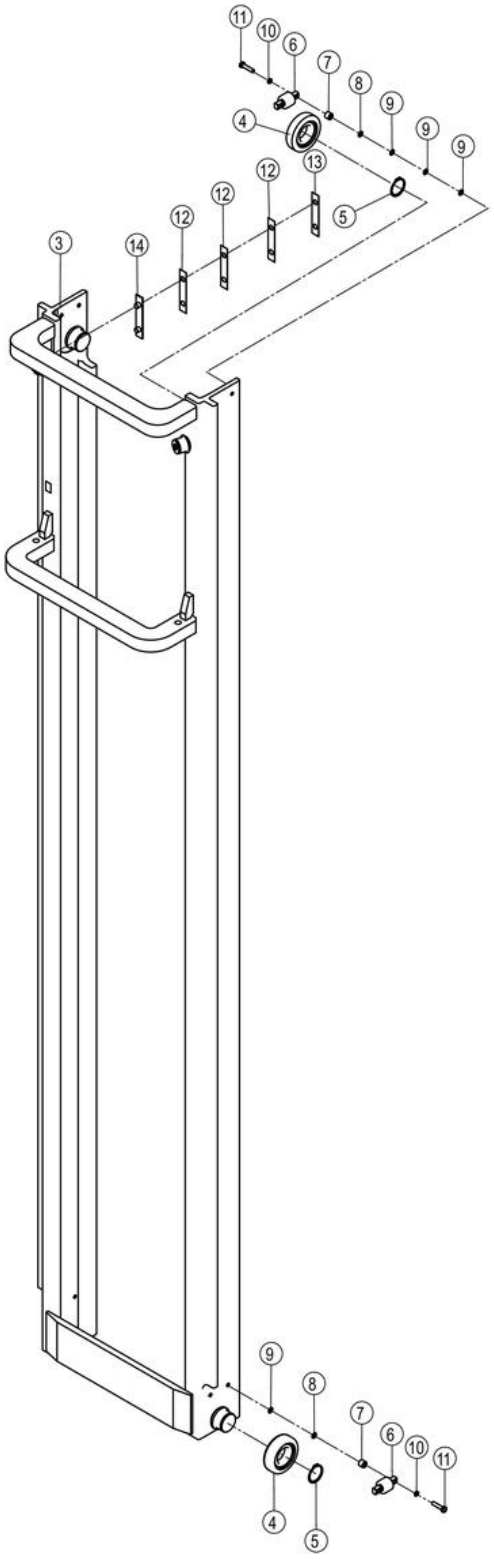

43C6457_000_00 中门架总成 MIDDLE MAST AS

件号 ITEM	部件号 PART NO.	零件名称 CH	PART NAME EN	服务代码 SC	互换性 IA	数量 Q'TY	规格 SP.	备注 RE
1	43C0492	链轮	SPROCKET			2		
2	07B0038	挡圈	SNAP RING			2	40	
3	26D0683	中门架	MIDDLE MAST			1		
4	14K2010	滚轮	ROLLER			4		
5	07B0028	挡圈	SNAP RING			4	55	
6	43C2060	导向滚轮	GUIDE ROLLER			4		
7	55A3575	套环	COLLAR			8		
8	10A6303	调整垫圈	WASHER			8		
9	10A6302	调整垫圈	WASHER			16		
10	06B0002	垫圈	WASHER			8	10	
11	00B0048	螺栓	BOLT			8	M10×45-8.8-ZN.D	
12	10A5300	垫片	GASKET			6		
13	10A5299	垫片	GASKET			2		
14	86H2016	限位垫	RETAINER			2		

43C6459_000_00 内门架总成
INNER MAST AS

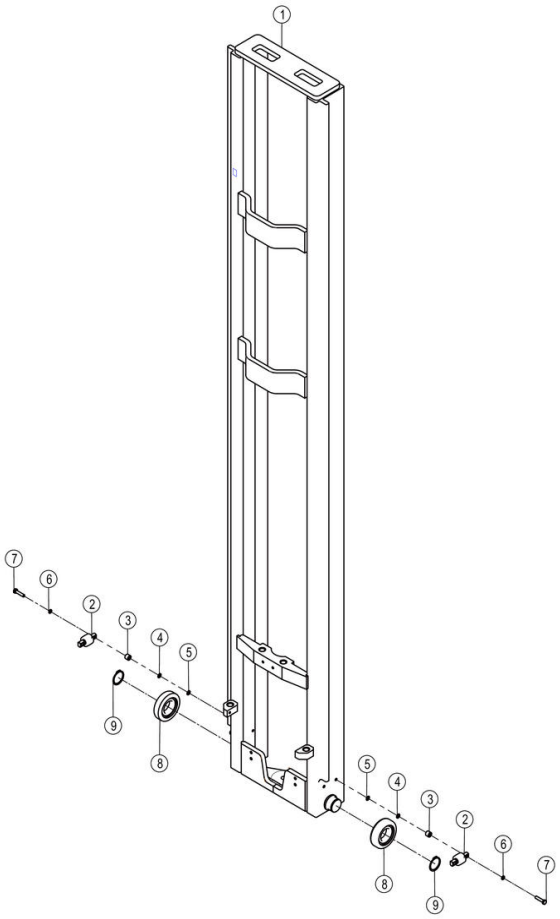

43C6459_000_00 内门架总成 INNER MAST AS

件号 ITEM	部件号 PART NO.	零件名称 CH	PART NAME EN	服务代码 SC	互换性 IA	数量 Q'TY	规格 SP.	备注 RE
1	26D0685	内门架	INNER MAST			1		
2	43C2060	导向滚轮	GUIDE ROLLER			2		
3	55A3575	套环	COLLAR			4		
4	10A6303	调整垫圈	WASHER			4		
5	10A6302	调整垫圈	WASHER			4		
6	06B0002	垫圈	WASHER			4	10	
7	00B0048	螺栓	BOLT			4	M10×45-8.8-ZN.D	
8	14K2010	滚轮	ROLLER			2		
9	07B0028	挡圈	SNAP RING			2	55	

99C9005_000_00 链条总成
CHAIN AS

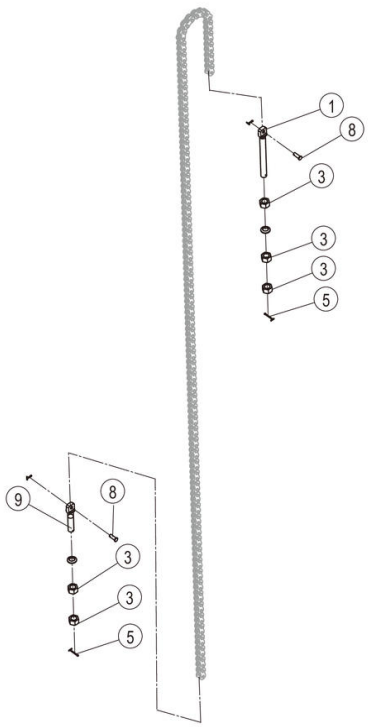

99C9005_000_00 链条总成 CHAIN AS

件号 ITEM	部件号 PART NO.	零件名称 CH	PART NAME EN	服务代码 SC	互换性 IA	数量 Q'TY	规格 SP.	备注 RE
1	02J2003	上铰链连接螺栓	BOLT			1		
2	06B0987	垫圈	WASHER			2		
3	03B0840	螺母	NUT			5	M20×1.5-10-ZN.D	
5	66A0028	销	PIN			2	3.2×40-ZN.D	
6		链条	CHAIN	B		1	LH1623 (133)	
7	08B0004	销	PIN			2	3.2×20-ZN.D	
8	60H2006	销轴	PIN			2		
9	02J2004	下铰链连接螺栓	BOLT			1		

99C9006_000_00 链条总成
CHAIN AS

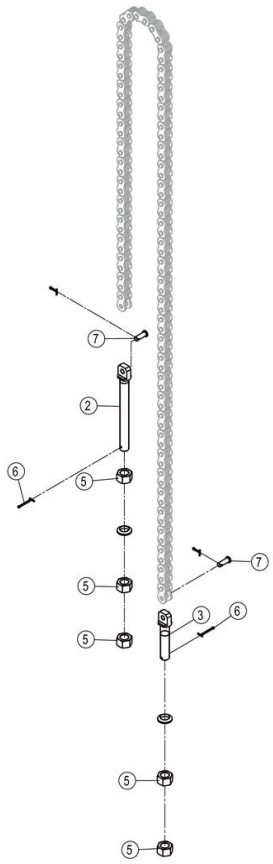

99C9006_000_00 链条总成 CHAIN AS

件号 ITEM	部件号 PART NO.	零件名称 CH	PART NAME EN	服务代码 SC	互换性 IA	数量 Q'TY	规格 SP.	备注 RE
1		链条	CHAIN	B		1	LH1623 (93)	
2	02J2003	上铰链连接螺栓	BOLT			1		
3	02J2004	下铰链连接螺栓	BOLT			1		
4	06B0987	垫圈	WASHER			2		
5	03B0840	螺母	NUT			5	M20×1.5-10-ZN.D	
6	66A0028	销	PIN			2	3.2×40-ZN.D	
7	60H2006	销轴	PIN			2		
8	08B0004	销	PIN			2	3.2×20-ZN.D	

43C6505_000_00 门架总成
MAST AS

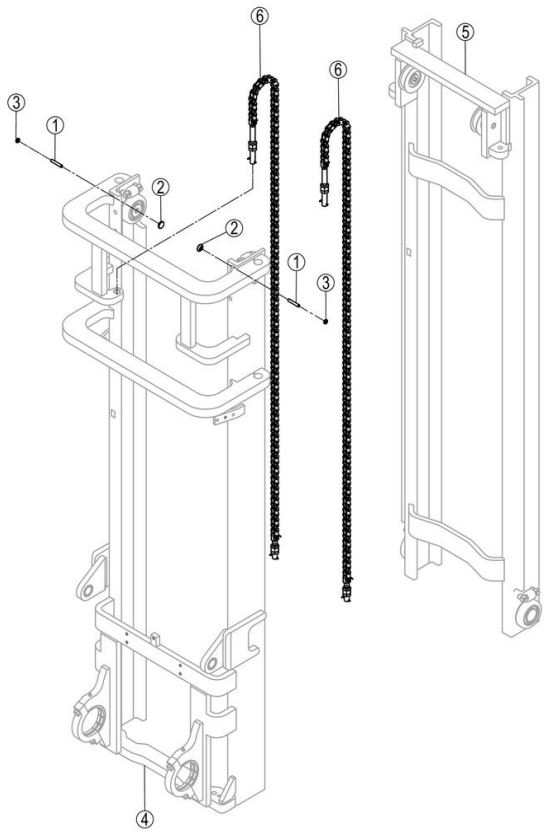

43C6505_000_00 门架总成 MAST AS

件号 ITEM	部件号 PART NO.	零件名称 CH	PART NAME EN	服务代码 SC	互换性 IA	数量 Q'TY	规格 SP.	备注 RE
1	61A1242	调整螺栓	ADJUSTING BOLT			2		
2	53A1342	球形垫套	SPHERICAL BUSHING			2		
3	03B0140	螺母	NUT			2	M10-04-ZN.D	
4	43C6506	外门架总成	OUTER MAST AS	C		1		
5	43C6507	内门架总成	INNER MAST AS	C		1		
6	99C8801	链条总成	CHAIN AS			2		

43C6506_000_00 外门架总成
OUTER MAST AS

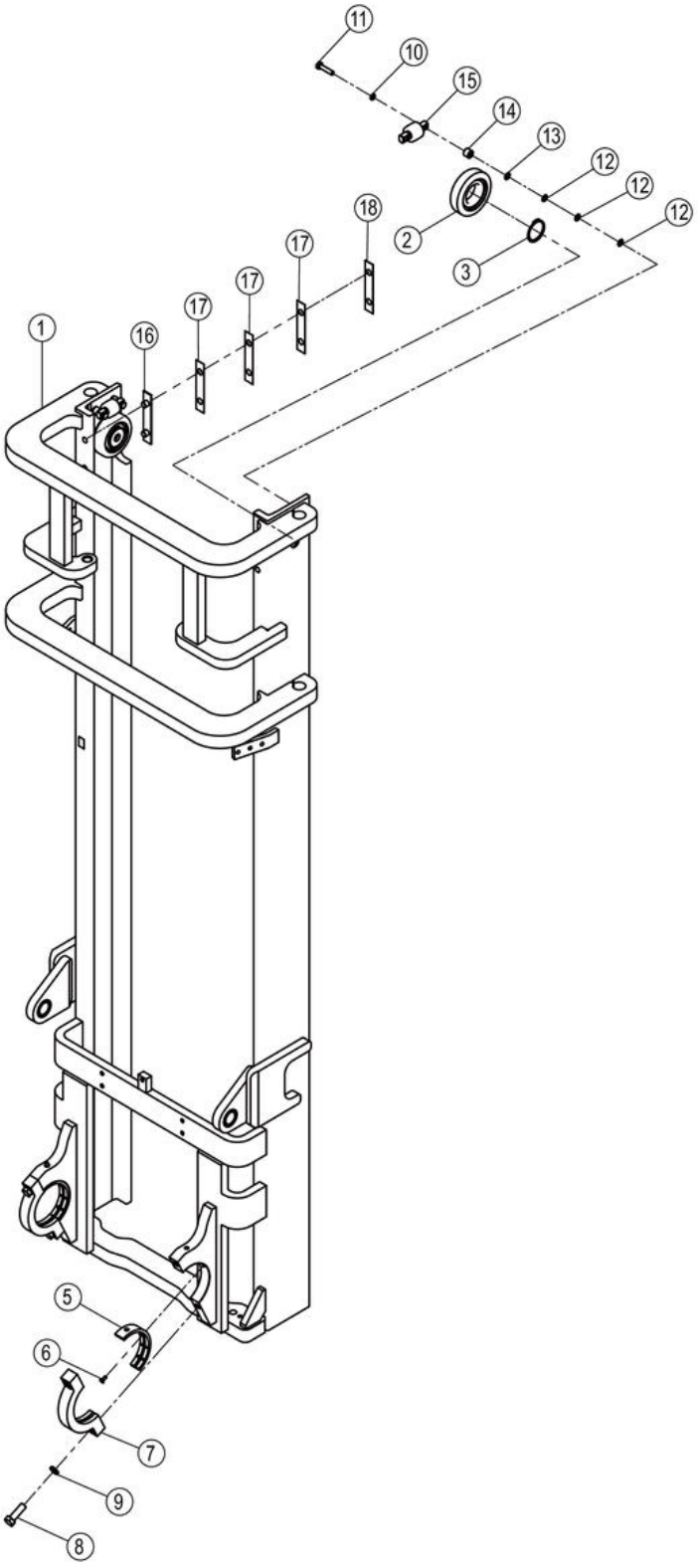

43C6506_000_00 外门架总成 OUTER MAST AS

件号 ITEM	部件号 PART NO.	零件名称 CH	PART NAME EN	服务代码 SC	互换性 IA	数量 Q'TY	规格 SP.	备注 RE
1	26D0697	外门架	OUTER MAST			1		
2	14K2010	滚轮	ROLLER			2		
3	07B0028	挡圈	SNAP RING			2	55	
4	10B0014	油杯	GREASE FITTING			2	M10×1	
5	26J2008	门架摆动轴瓦	BUSHING			2		
6	04B0075	螺钉	SCREW			2	M6×16-4.8-ZN.D	
7	18A3143	安装板	MOUNTING PLATE			2		
8	00B0360	螺栓	BOLT			4	M16×1.5×50-10.9-ZN.D	
9	06B0015	垫圈	WASHER			4	16	
10	06B0002	垫圈	WASHER			4	10	
11	00B0048	螺栓	BOLT			4	M10×45-8.8-ZN.D	
12	10A6302	调整垫圈	WASHER			12		
13	10A6303	调整垫圈	WASHER			4		
14	55A3575	套环	COLLAR			4		
15	43C2060	导向滚轮	GUIDE ROLLER			2		
16	86H2016	限位垫	RETAINER			2		
17	10A5300	垫片	GASKET			6		
18	10A5299	垫片	GASKET			2		

43C6507_000_00 内门架总成
INNER MAST AS

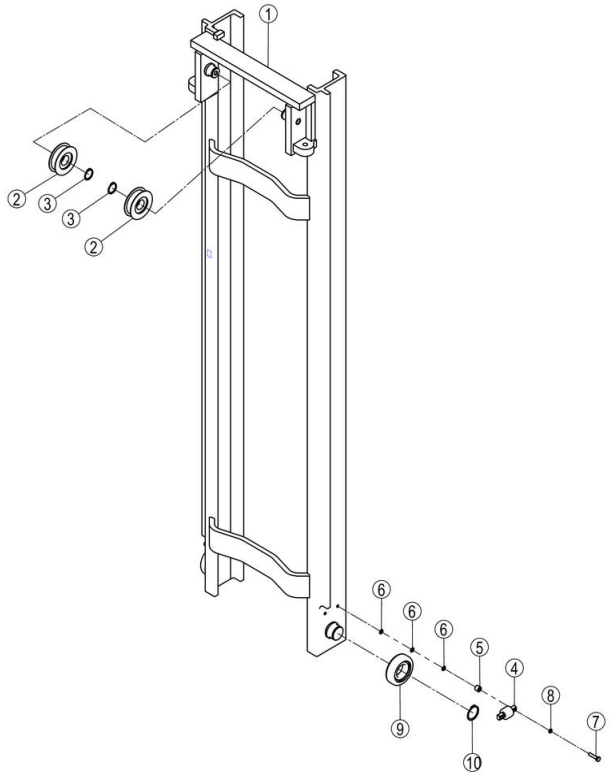

43C6507_000_00 内门架总成 INNER MAST AS

件号 ITEM	部件号 PART NO.	零件名称 CH	PART NAME EN	服务代码 SC	互换性 IA	数量 Q'TY	规格 SP.	备注 RE
1	26D0698	内门架	INNER MAST			1		
2	43C0492	链轮	SPROCKET			2		
3	07B0038	挡圈	SNAP RING			2	40	
4	43C2060	导向滚轮	GUIDE ROLLER			2		
5	55A3575	套环	COLLAR			4		
6	10A6302	调整垫圈	WASHER			12		
7	00B0048	螺栓	BOLT			4	M10×45-8.8-ZN.D	
8	06B0002	垫圈	WASHER			4	10	
9	14K2010	滚轮	ROLLER			2		
10	07B0028	挡圈	SNAP RING			2	55	

99C8801_001_00 链条总成
CHAIN AS

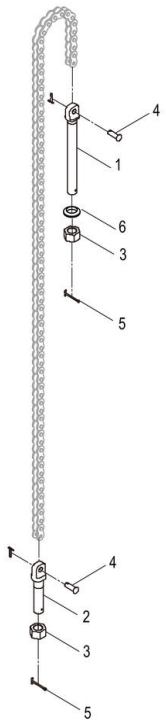

99C8801_001_00 链条总成 CHAIN AS

件号 ITEM	部件号 PART NO.	零件名称 CH	PART NAME EN	服务代码 SC	互换性 IA	数量 Q'TY	规格 SP.	备注 RE
1	02J2003	上铰链连接螺栓	BOLT			1		
2	02J2004	下铰链连接螺栓	BOLT			1		
3	03B0840	螺母	NUT			5	M20×1.5-10-ZN.D	
4	60H2006	销轴	PIN			2		
5	66A0028	销	PIN			2	3.2×40-ZN.D	
6	06B0987	垫圈	WASHER			2		

43C6513_000_00 货叉架总成
FORK ARM CARRIER AS

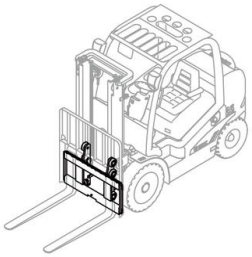

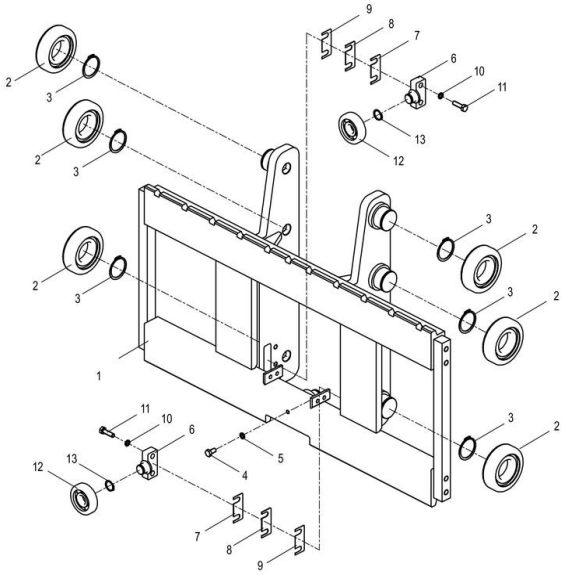

43C6513_000_00 货叉架总成 FORK ARM CARRIER AS

件号 ITEM	部件号 PART NO.	零件名称 CH	PART NAME EN	服务代码 SC	互换性 IA	数量 Q'TY	规格 SP.	备注 RE
1	26D0700	货叉架	FORK ARM CARRIER			1		
2	14K2010	滚轮	ROLLER			6		
3	07B0028	挡圈	SNAP RING			6	55	
4	00B0012	螺栓	BOLT			1	M10×25-8.8-ZN.D	
5	06B0002	垫圈	WASHER			1	10	
6	72A2200	安装座	MOUNTING SUPPORT			4		
7	10A6284	调整垫	SHIM			4		
8	10A6282	调整垫	SHIM			8		
9	10A6281	调整垫	SHIM			4		
10	06B0008	垫圈	WASHER			8	12	
11	00B0058	螺栓	BOLT			8	M12×45-8.8-ZN.D	
12	43C2059	滚轮	ROLLER			4		
13	07B0048	挡圈	SNAP RING			4	25	

43C6637_000_00 门架总成
MAST AS

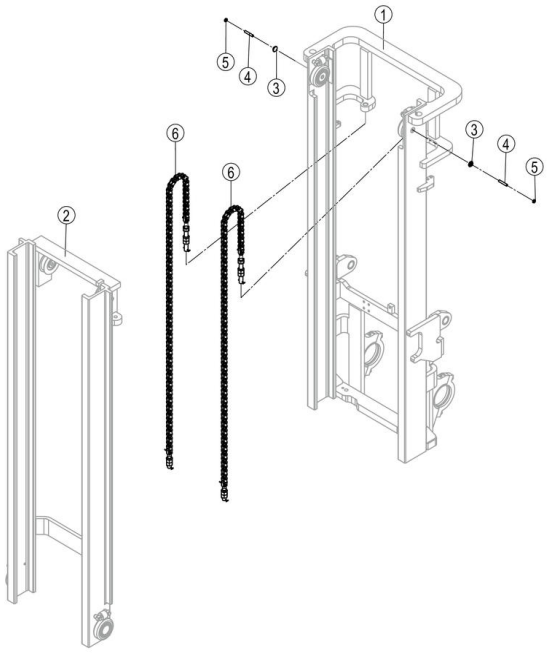

43C6637_000_00 门架总成 MAST AS

件号 ITEM	部件号 PART NO.	零件名称 CH	PART NAME EN	服务代码 SC	互换性 IA	数量 Q'TY	规格 SP.	备注 RE
1	43C6638	外门架总成	OUTER MAST AS	C		1		
2	43C6639	内门架总成	INNER MAST AS	C		1		
3	53A1342	球形垫套	SPHERICAL BUSHING			2		
4	61A1242	调整螺栓	ADJUSTING BOLT			2		
5	03B0140	螺母	NUT			2	M10-04-ZN.D	
6	99C8310	链条总成	CHAIN AS			2	LH1623 81	

43C6638_000_00 外门架总成
OUTER MAST AS

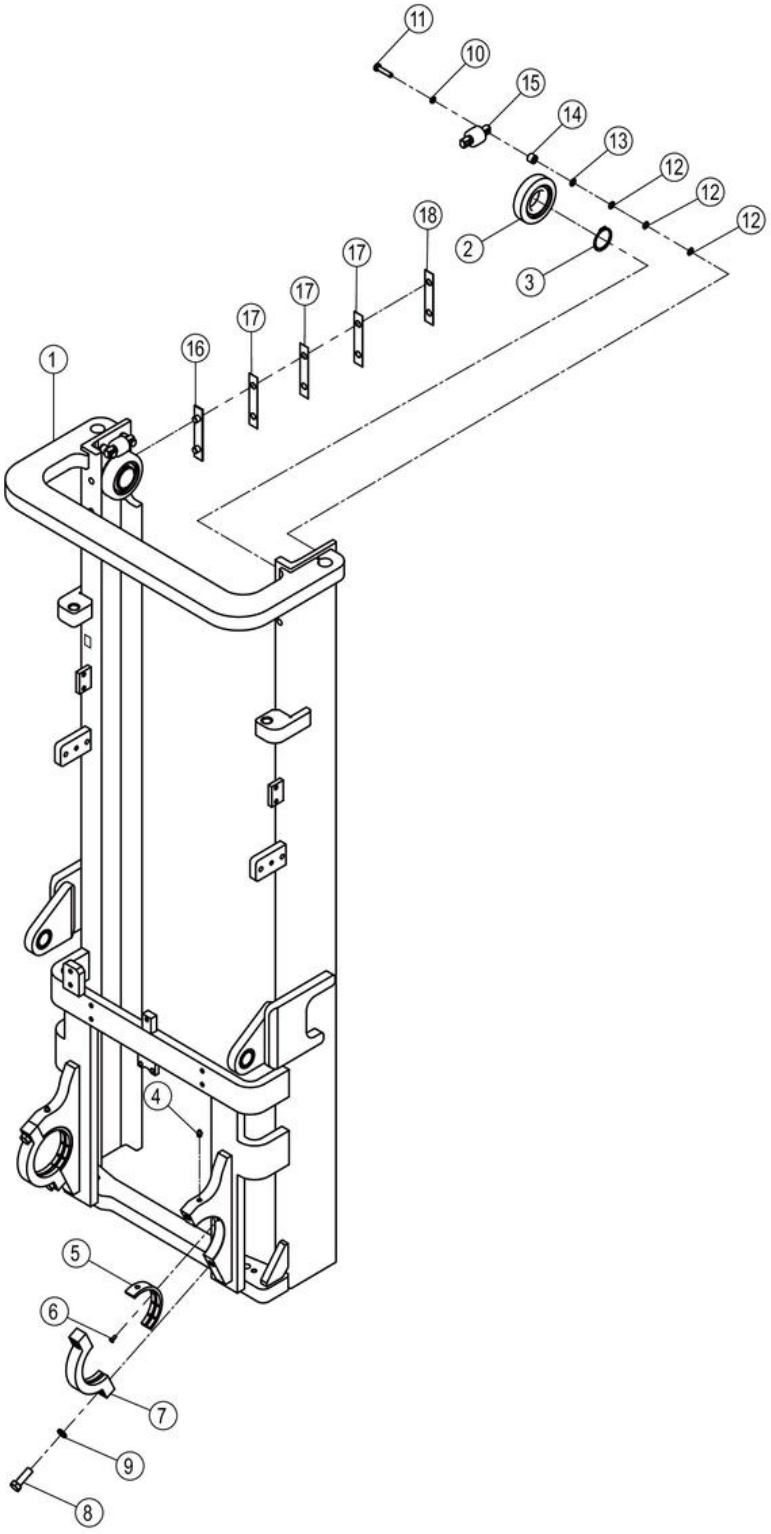

43C6638_000_00 外门架总成 OUTER MAST AS

件号 ITEM	部件号 PART NO.	零件名称 CH	PART NAME EN	服务代码 SC	互换性 IA	数量 Q'TY	规格 SP.	备注 RE
1	26D0727	外门架	OUTER MAST			1		
2	14K2010	滚轮	ROLLER			2		
3	07B0028	挡圈	SNAP RING			2	55	
4	10B0014	油杯	GREASE FITTING			2	M10×1	
5	26J2008	门架摆动轴瓦	BUSHING			2		
6	04B0075	螺钉	SCREW			2	M6×16-4.8-ZN.D	
7	18A3143	安装板	MOUNTING PLATE			2		
8	00B0360	螺栓	BOLT			4	M16×1.5×50-10.9-ZN.D	
9	06B0015	垫圈	WASHER			4	16	
10	06B0002	垫圈	WASHER			4	10	
11	00B0048	螺栓	BOLT			4	M10×45-8.8-ZN.D	
12	10A6302	调整垫圈	WASHER			12		
13	10A6303	调整垫圈	WASHER			4		
14	55A3575	套环	COLLAR			4		
15	43C2060	导向滚轮	GUIDE ROLLER			2		
16	86H2016	限位垫	RETAINER			2		
17	10A5300	垫片	GASKET			6		
18	10A5299	垫片	GASKET			2		

43C6639_000_00 内门架总成
INNER MAST AS

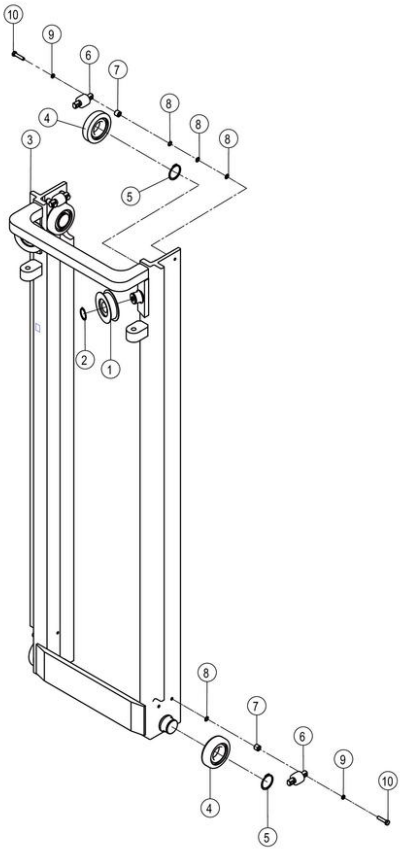

43C6639_000_00 内门架总成 INNER MAST AS

件号 ITEM	部件号 PART NO.	零件名称 CH	PART NAME EN	服务代码 SC	互换性 IA	数量 Q'TY	规格 SP.	备注 RE
1	43C0492	链轮	SPROCKET			2		
2	07B0038	挡圈	SNAP RING			2	40	
3	26D0728	内门架	INNER MAST			1		
4	14K2010	滚轮	ROLLER			2		
5	07B0028	挡圈	SNAP RING			2	55	
6	43C2060	导向滚轮	GUIDE ROLLER			2		
7	55A3575	套环	COLLAR			4		
8	10A6302	调整垫圈	WASHER			12		
9	06B0002	垫圈	WASHER			4	10	
10	00B0048	螺栓	BOLT			4	M10×45-8.8-ZN.D	

43C6650_000_00 门架总成
MAST AS

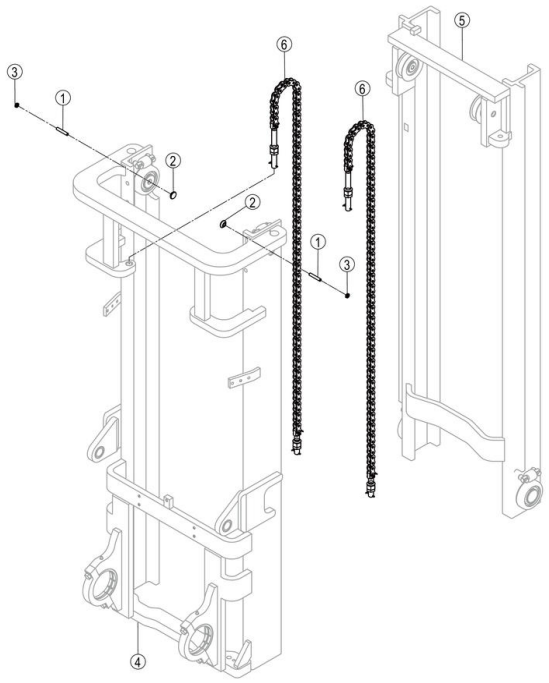

43C6650_000_00 门架总成 MAST AS

件号 ITEM	部件号 PART NO.	零件名称 CH	PART NAME EN	服务代码 SC	互换性 IA	数量 Q'TY	规格 SP.	备注 RE
1	61A1242	调整螺栓	ADJUSTING BOLT			2		
2	53A1342	球形垫套	SPHERICAL BUSHING			2		
3	03B0140	螺母	NUT			2	M10-04-ZN.D	
4	43C6651	外门架总成	OUTER MAST AS	C		1		
5	43C6652	内门架总成	INNER MAST AS	C		1		
6	99C8585	链条总成	CHAIN AS			2	LH1623 85	

43C6651_000_00 外门架总成
OUTER MAST AS

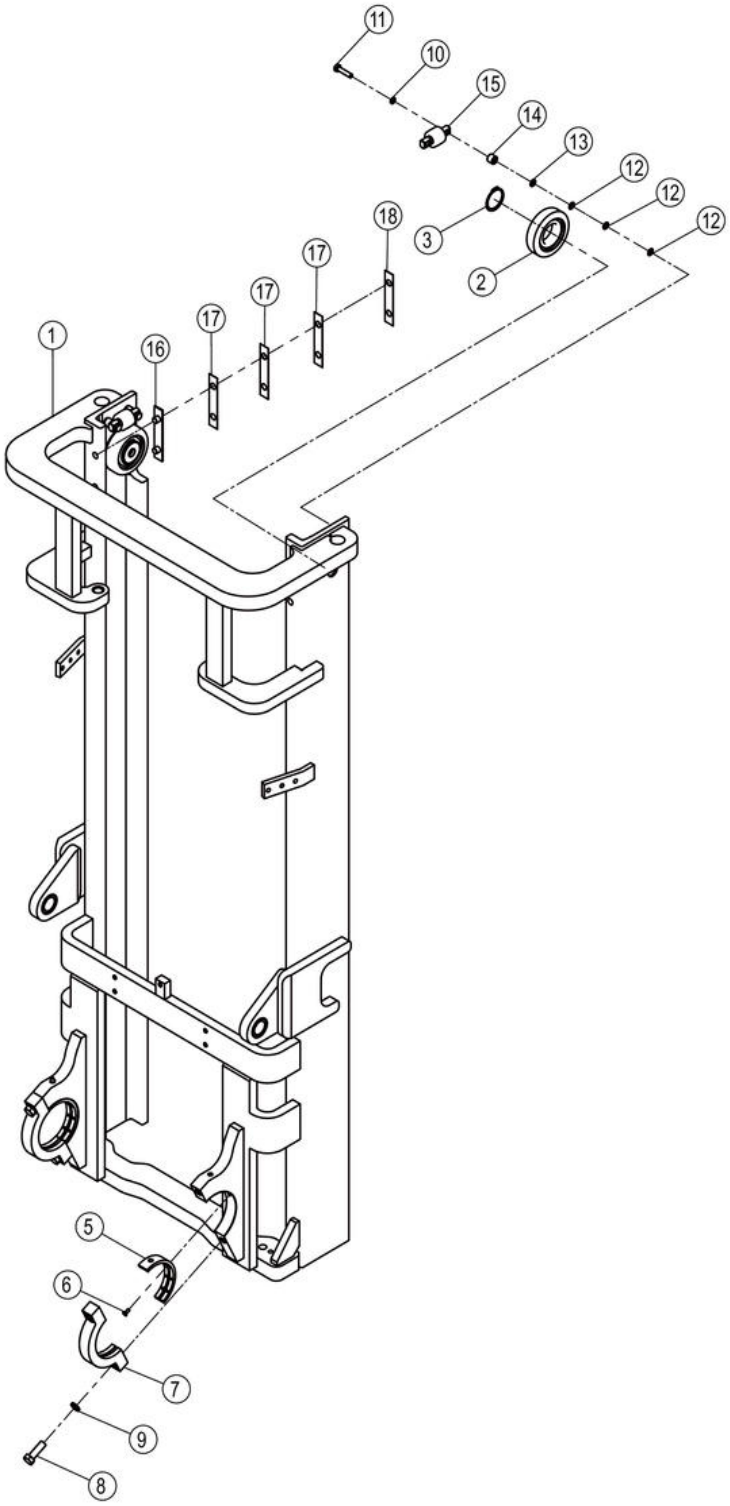

43C6651_000_00 外门架总成 OUTER MAST AS

件号 ITEM	部件号 PART NO.	零件名称 CH	PART NAME EN	服务代码 SC	互换性 IA	数量 Q'TY	规格 SP.	备注 RE
1	26D0729	外门架	OUTER MAST			1		
2	14K2010	滚轮	ROLLER			2		
3	07B0028	挡圈	SNAP RING			2	55	
4	10B0014	油杯	GREASE FITTING			2	M10×1	
5	26J2008	门架摆动轴瓦	BUSHING			2		
6	04B0075	螺钉	SCREW			2	M6×16-4.8-ZN.D	
7	18A3143	安装板	MOUNTING PLATE			2		
8	00B0360	螺栓	BOLT			4	M16×1.5×50-10.9-ZN.D	
9	06B0015	垫圈	WASHER			4	16	
10	06B0002	垫圈	WASHER			4	10	
11	00B0048	螺栓	BOLT			4	M10×45-8.8-ZN.D	
12	10A6302	调整垫圈	WASHER			12		
13	10A6303	调整垫圈	WASHER			4		
14	55A3575	套环	COLLAR			4		
15	43C2060	导向滚轮	GUIDE ROLLER			2		
16	86H2016	限位垫	RETAINER			2		
17	10A5300	垫片	GASKET			6		
18	10A5299	垫片	GASKET			2		

43C6652_000_00 内门架总成
INNER MAST AS

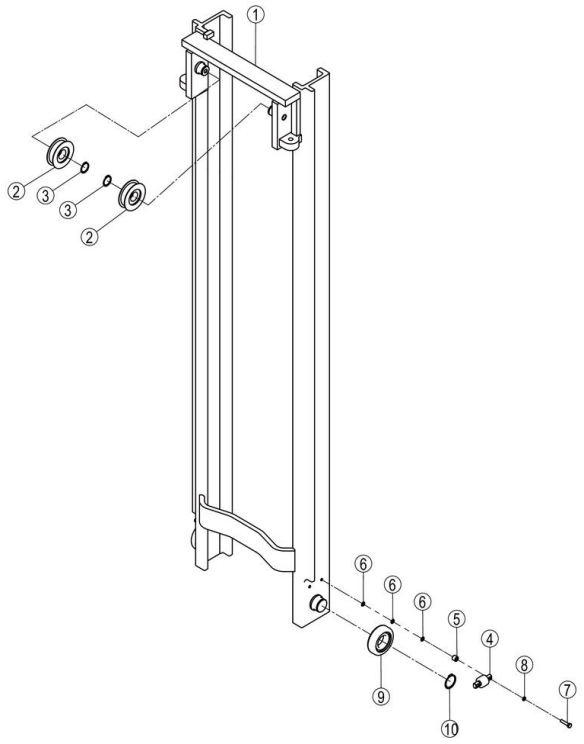

43C6652_000_00 内门架总成 INNER MAST AS

件号 ITEM	部件号 PART NO.	零件名称 CH	PART NAME EN	服务代码 SC	互换性 IA	数量 Q'TY	规格 SP.	备注 RE
1	26D0730	内门架	INNER MAST			1		
2	43C0492	链轮	SPROCKET			2		
3	07B0038	挡圈	SNAP RING			2	40	
4	43C2060	导向滚轮	GUIDE ROLLER			2		
5	55A3575	套环	COLLAR			4		
6	10A6302	调整垫圈	WASHER			12		
7	00B0048	螺栓	BOLT			4	M10×45-8.8-ZN.D	
8	06B0002	垫圈	WASHER			4	10	
9	14K2010	滚轮	ROLLER			2		
10	07B0028	挡圈	SNAP RING			2	55	

43C6655_000_00 门架总成
MAST AS

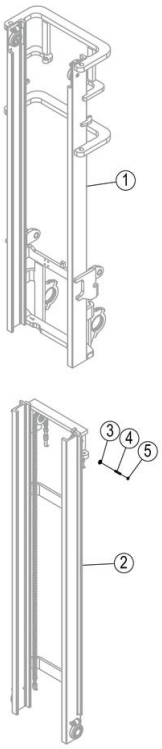

43C6655_000_00 门架总成 MAST AS

件号 ITEM	部件号 PART NO.	零件名称 CH	PART NAME EN	服务代码 SC	互换性 IA	数量 Q'TY	规格 SP.	备注 RE
1	43C6656	外门架总成	OUTER MAST AS	C		1		
2	43C6657	内门架总成	INNER MAST AS	C		1		
3	53A1342	球形垫套	SPHERICAL BUSHING			2		
4	61A1242	调整螺栓	ADJUSTING BOLT			2		
5	03B0140	螺母	NUT			2	M10-04-ZN.D	

43C6656_000_00 外门架总成
OUTER MAST AS

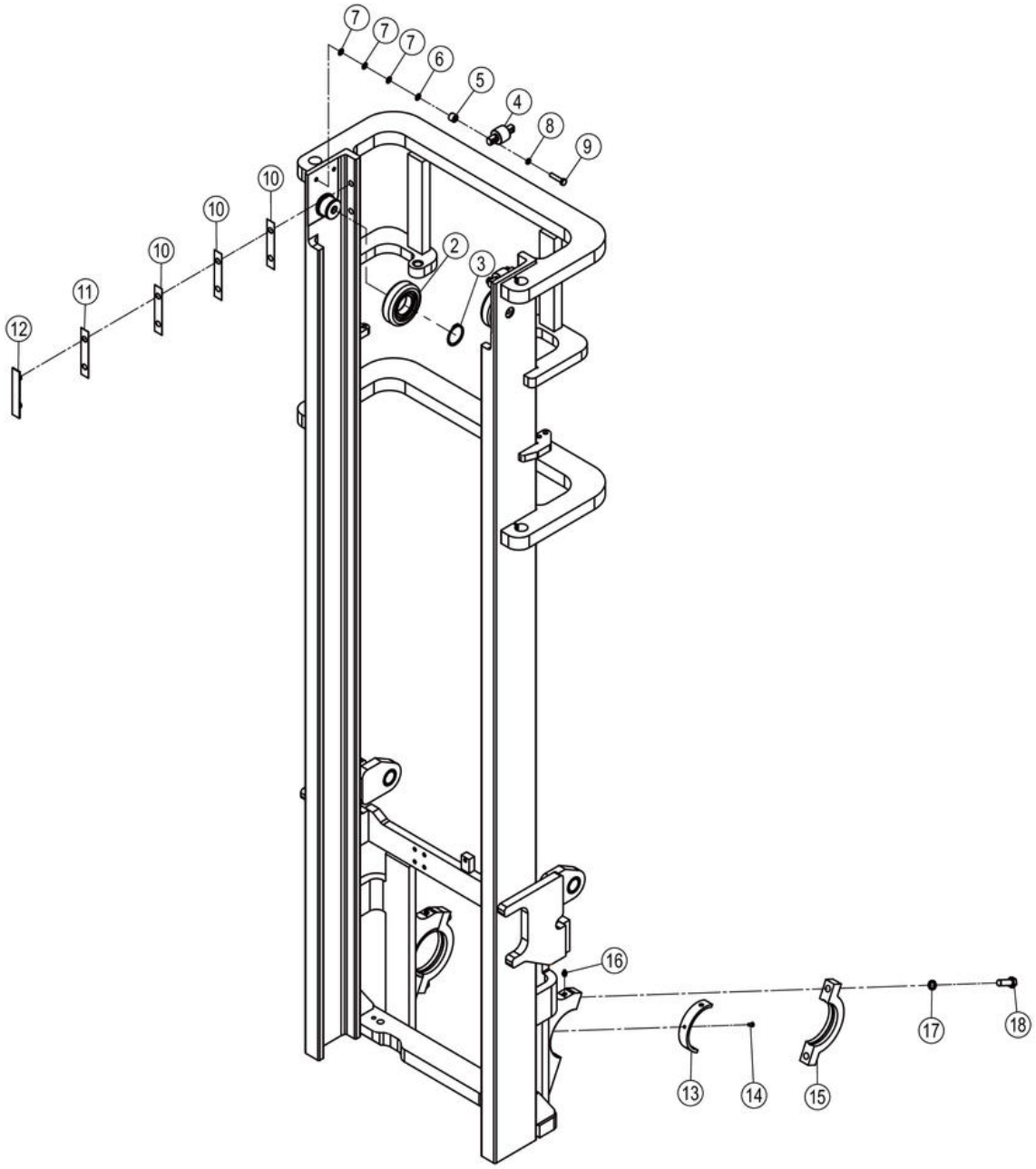

43C6656_000_00 外门架总成 OUTER MAST AS

件号 ITEM	部件号 PART NO.	零件名称 CH	PART NAME EN	服务代码 SC	互换性 IA	数量 Q'TY	规格 SP.	备注 RE
1	26D0731	外门架	OUTER MAST			1		
2	14K2010	滚轮	ROLLER			2		
3	07B0028	挡圈	SNAP RING			2	55	
4	43C2060	导向滚轮	GUIDE ROLLER			2		
5	55A3575	套环	COLLAR			4		
6	10A6303	调整垫圈	WASHER			4		
7	10A6302	调整垫圈	WASHER			12		
8	06B0002	垫圈	WASHER			4	10	
9	00B0048	螺栓	BOLT			4	M10×45-8.8-ZN.D	
10	10A5300	垫片	GASKET			6		
11	10A5299	垫片	GASKET			2		
12	86H2016	限位垫	RETAINER			2		
13	26J2008	门架摆动轴瓦	BUSHING			2		
14	04B0075	螺钉	SCREW			2	M6×16-4.8-ZN.D	
15	18A3143	安装板	MOUNTING PLATE			2		
16	10B0014	油杯	GREASE FITTING			2	M10×1	
17	06B0015	垫圈	WASHER			4	16	
18	00B0360	螺栓	BOLT			4	M16×1.5×50-10.9-ZN.D	

43C6657_000_00 内门架总成
INNER MAST AS

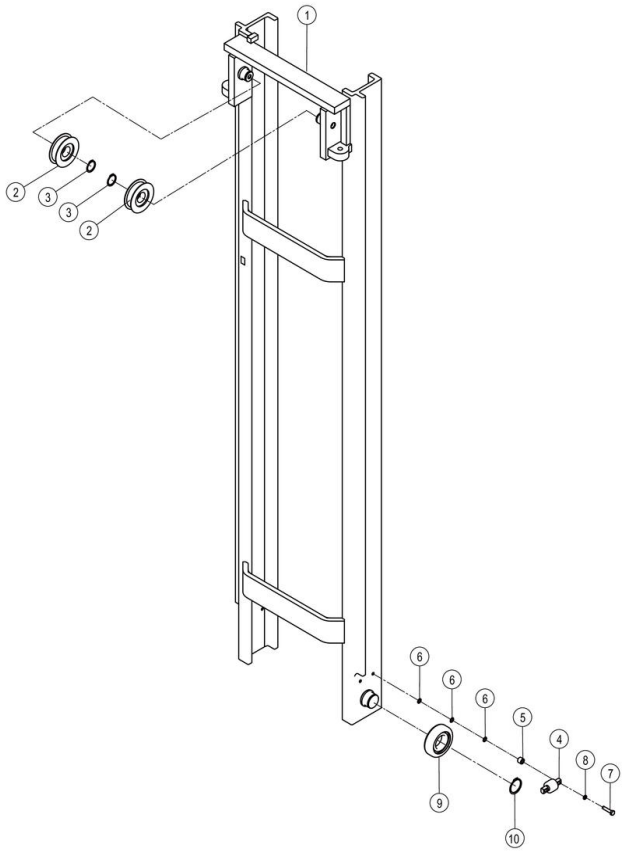

43C6657_000_00 内门架总成 INNER MAST AS

件号 ITEM	部件号 PART NO.	零件名称 CH	PART NAME EN	服务代码 SC	互换性 IA	数量 Q'TY	规格 SP.	备注 RE
1	26D0732	内门架	INNER MAST			1		
2	43C0492	链轮	SPROCKET			2		
3	07B0038	挡圈	SNAP RING			2	40	
4	43C2060	导向滚轮	GUIDE ROLLER			2		
5	55A3575	套环	COLLAR			4		
6	10A6302	调整垫圈	WASHER			12		
7	00B0048	螺栓	BOLT			4	M10×45-8.8-ZN.D	
8	06B0002	垫圈	WASHER			4	10	
9	14K2010	滚轮	ROLLER			2		
10	07B0028	挡圈	SNAP RING			2	55	

43C6658_000_00 门架总成
MAST AS

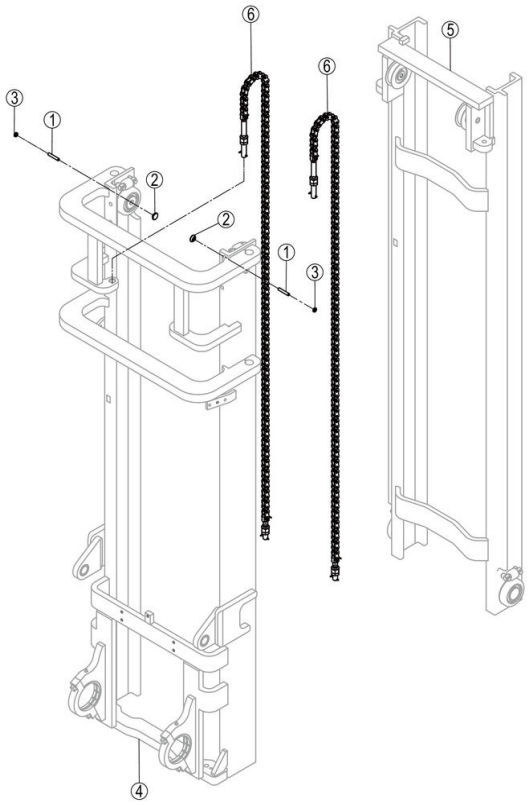

43C6658_000_00 门架总成 MAST AS

件号 ITEM	部件号 PART NO.	零件名称 CH	PART NAME EN	服务代码 SC	互换性 IA	数量 Q'TY	规格 SP.	备注 RE
1	61A1242	调整螺栓	ADJUSTING BOLT			2		
2	53A1342	球形垫套	SPHERICAL BUSHING			2		
3	03B0140	螺母	NUT			2	M10-04-ZN.D	
4	43C6659	外门架总成	OUTER MAST AS	C		1		
5	43C6660	内门架总成	INNER MAST AS	C		1		
6	99C9007	链条总成	CHAIN AS			2	LH1623 117	

43C6659_000_00 外门架总成
OUTER MAST AS

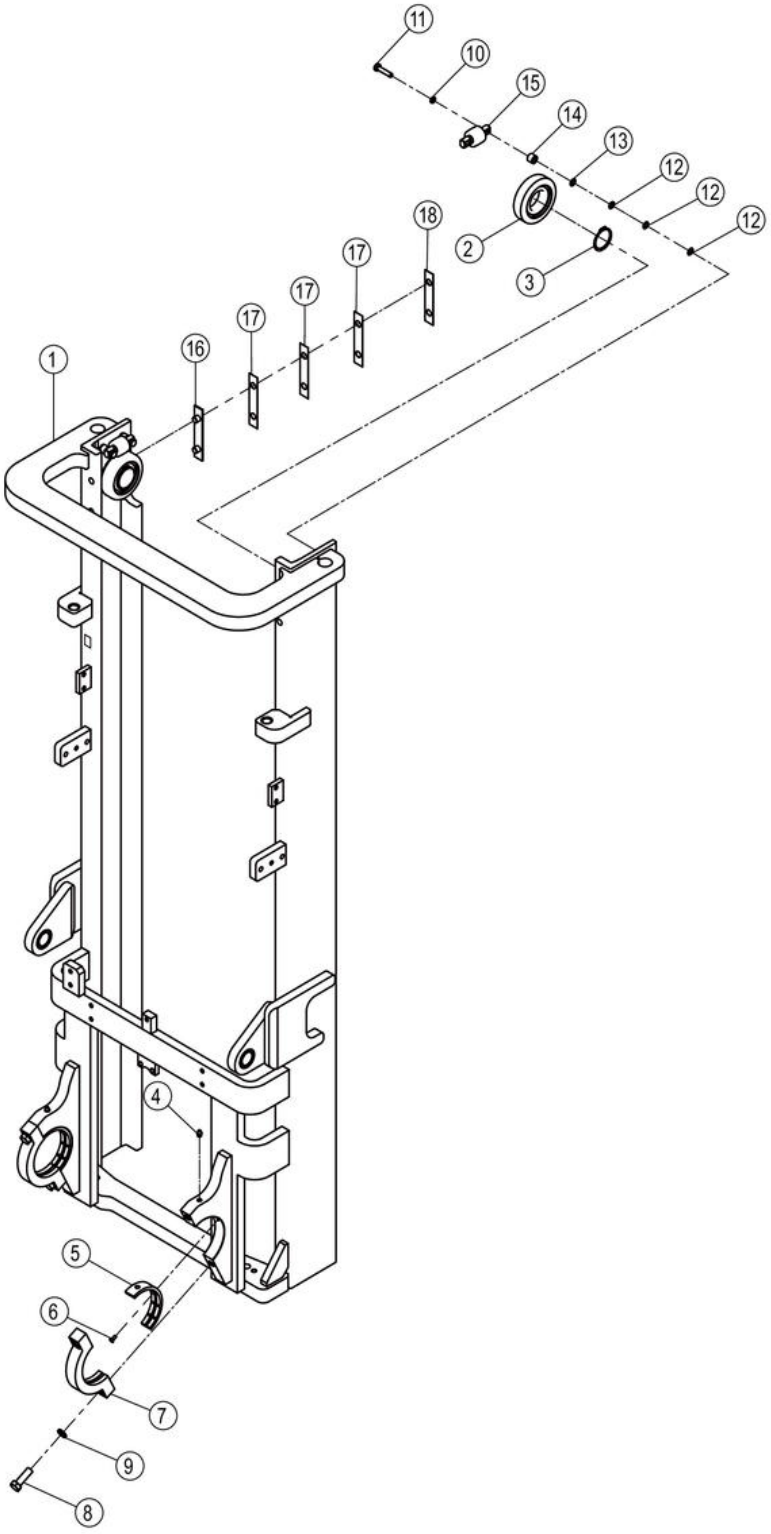

43C6659_000_00 外门架总成 OUTER MAST AS

件号 ITEM	部件号 PART NO.	零件名称 CH	PART NAME EN	服务代码 SC	互换性 IA	数量 Q'TY	规格 SP.	备注 RE
1	26D0733	外门架	OUTER MAST			1		
2	14K2010	滚轮	ROLLER			2		
3	07B0028	挡圈	SNAP RING			2	55	
4	10B0014	油杯	GREASE FITTING			2	M10×1	
5	26J2008	门架摆动轴瓦	BUSHING			2		
6	04B0075	螺钉	SCREW			2	M6×16-4.8-ZN.D	
7	18A3143	安装板	MOUNTING PLATE			2		
8	00B0360	螺栓	BOLT			4	M16×1.5×50-10.9-ZN.D	
9	06B0015	垫圈	WASHER			4	16	
10	06B0002	垫圈	WASHER			4	10	
11	00B0048	螺栓	BOLT			4	M10×45-8.8-ZN.D	
12	10A6302	调整垫圈	WASHER			12		
13	10A6303	调整垫圈	WASHER			4		
14	55A3575	套环	COLLAR			4		
15	43C2060	导向滚轮	GUIDE ROLLER			2		
16	86H2016	限位垫	RETAINER			2		
17	10A5300	垫片	GASKET			6		
18	10A5299	垫片	GASKET			2		

43C6660_000_00 内门架总成
INNER MAST AS

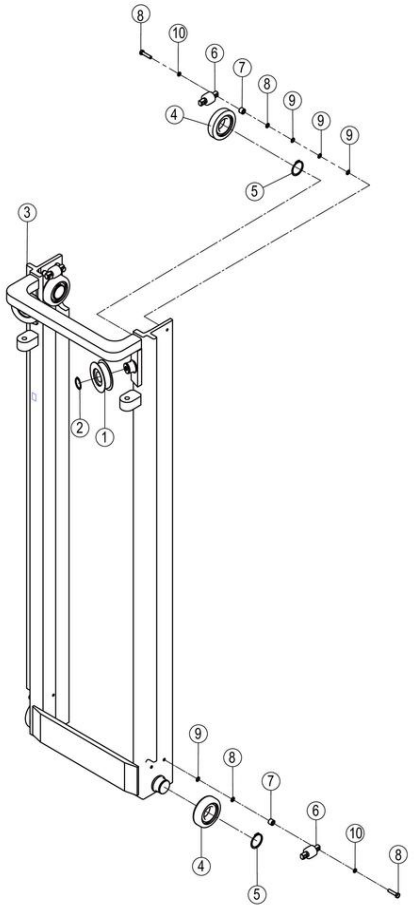

43C6660_000_00 内门架总成 INNER MAST AS

件号 ITEM	部件号 PART NO.	零件名称 CH	PART NAME EN	服务代码 SC	互换性 IA	数量 Q'TY	规格 SP.	备注 RE
1	43C0492	链轮	SPROCKET			2		
2	07B0038	挡圈	SNAP RING			2	40	
3	26D0735	内门架	INNER MAST			1		
4	14K2010	滚轮	ROLLER			2		
5	07B0028	挡圈	SNAP RING			2	55	
6	43C2060	导向滚轮	GUIDE ROLLER			2		
7	55A3575	套环	COLLAR			4		
8	00B0048	螺栓	BOLT			4	M10×45-8.8-ZN.D	
9	10A6302	调整垫圈	WASHER			12		
10	06B0002	垫圈	WASHER			4	10	

99C9007_000_00 链条总成
CHAIN AS

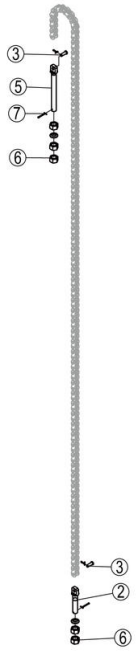

99C9007_000_00 链条总成 CHAIN AS

件号 ITEM	部件号 PART NO.	零件名称 CH	PART NAME EN	服务代码 SC	互换性 IA	数量 Q'TY	规格 SP.	备注 RE
1		链条	CHAIN	B		1	LH1623 117	
2	02J2004	下铰链连接螺栓	BOLT			1		
3	60H2006	销轴	PIN			2		
4	08B0004	销	PIN			2	3.2×20-ZN.D	
5	02J2003	上铰链连接螺栓	BOLT			1		
6	03B0840	螺母	NUT			5	M20×1.5-10-ZN.D	
7	66A0028	销	PIN			2	3.2×40-ZN.D	
8	06B0987	垫圈	WASHER			2		

43C6661_000_00 门架总成
MAST AS

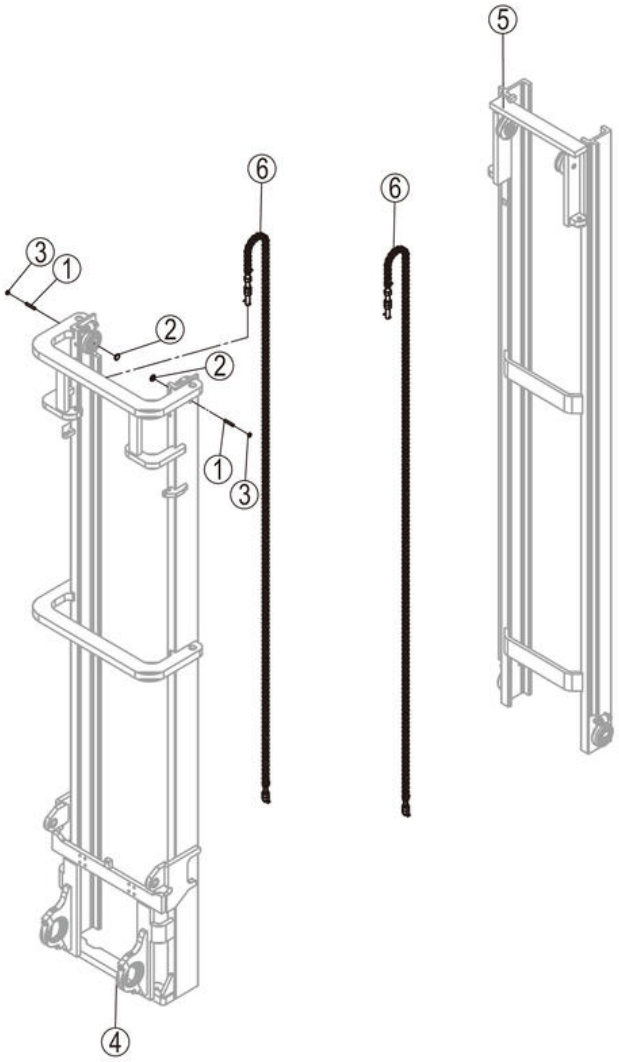

43C6661_000_00 门架总成 MAST AS

件号 ITEM	部件号 PART NO.	零件名称 CH	PART NAME EN	服务代码 SC	互换性 IA	数量 Q'TY	规格 SP.	备注 RE
1	61A1242	调整螺栓	ADJUSTING BOLT			2		
2	53A1342	球形垫套	SPHERICAL BUSHING			2		
3	03B0140	螺母	NUT			2	M10-04-ZN.D	
4	43C6662	外门架总成	OUTER MAST AS	C		1		
5	43C6663	内门架总成	INNER MAST AS	C		1		
6	99C9008	链条总成	CHAIN AS			2	LH1623 137	

43C6662_000_00 外门架总成
OUTER MAST AS

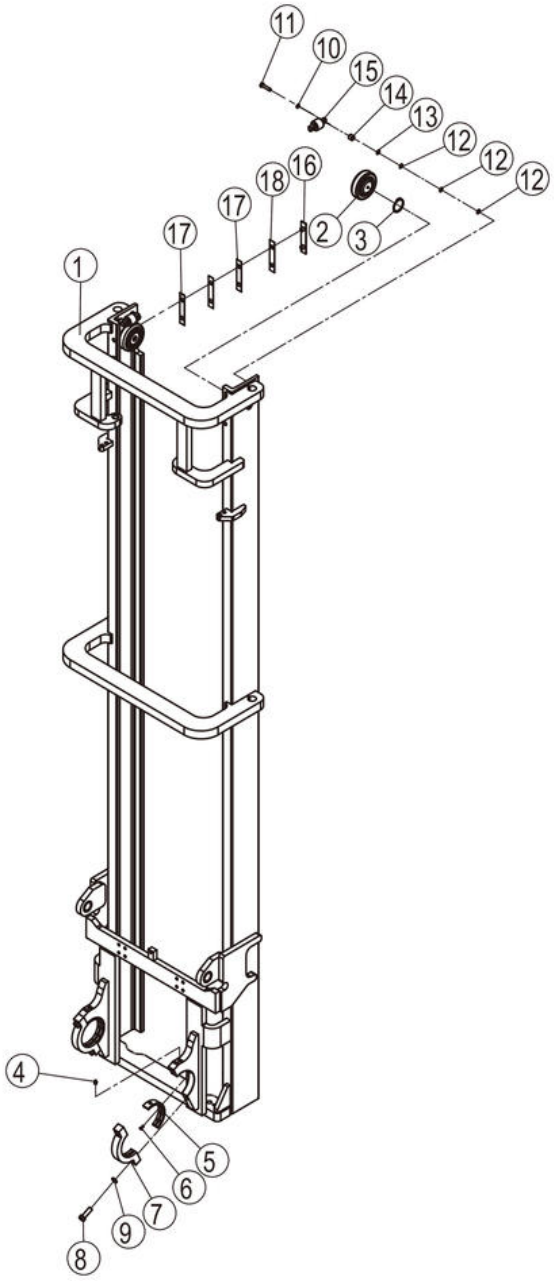

43C6662_000_00 外门架总成 OUTER MAST AS

件号 ITEM	部件号 PART NO.	零件名称 CH	PART NAME EN	服务代码 SC	互换性 IA	数量 Q'TY	规格 SP.	备注 RE
1	26D0736	外门架	OUTER MAST			1		
2	14K2010	滚轮	ROLLER			2		
3	07B0028	挡圈	SNAP RING			2	55	
4	10B0014	油杯	GREASE FITTING			2	M10×1	
5	26J2008	门架摆动轴瓦	BUSHING			2		
6	04B0075	螺钉	SCREW			2	M6×16-4.8-ZN.D	
7	18A3143	安装板	MOUNTING PLATE			2		
8	00B0360	螺栓	BOLT			4	M16×1.5×50-10.9-ZN.D	
9	06B0015	垫圈	WASHER			4	16	
10	06B0002	垫圈	WASHER			4	10	
11	00B0048	螺栓	BOLT			4	M10×45-8.8-ZN.D	
12	10A6302	调整垫圈	WASHER			12		
13	10A6303	调整垫圈	WASHER			4		
14	55A3575	套环	COLLAR			4		
15	43C2060	导向滚轮	GUIDE ROLLER			2		
16	86H2016	限位垫	RETAINER			2		
17	10A5300	垫片	GASKET			6		
18	10A5299	垫片	GASKET			2		

43C6663_000_00 内门架总成
INNER MAST AS

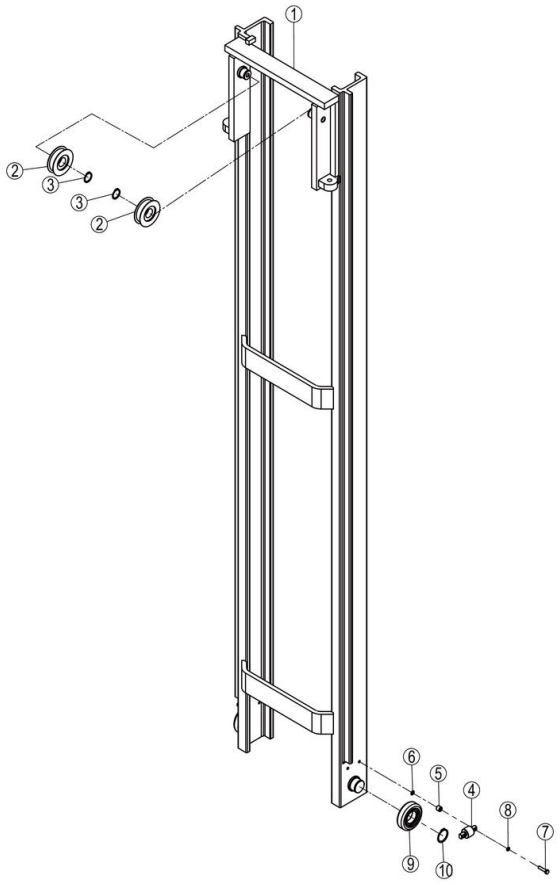

43C6663_000_00 内门架总成 INNER MAST AS

件号 ITEM	部件号 PART NO.	零件名称 CH	PART NAME EN	服务代码 SC	互换性 IA	数量 Q'TY	规格 SP.	备注 RE
1	26D0737	内门架	INNER MAST			1		
2	43C0492	链轮	SPROCKET			2		
3	07B0038	挡圈	SNAP RING			2	40	
4	43C2060	导向滚轮	GUIDE ROLLER			2		
5	55A3575	套环	COLLAR			4		
6	10A6302	调整垫圈	WASHER			12		
7	00B0048	螺栓	BOLT			4	M10×45-8.8-ZN.D	
8	06B0002	垫圈	WASHER			4	10	
9	14K2010	滚轮	ROLLER			2		
10	07B0028	挡圈	SNAP RING			2	55	

99C9008_000_00 链条总成
CHAIN AS

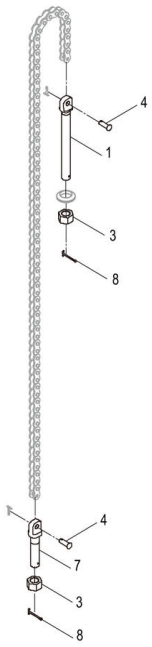

99C9008_000_00 链条总成 CHAIN AS

件号 ITEM	部件号 PART NO.	零件名称 CH	PART NAME EN	服务代码 SC	互换性 IA	数量 Q'TY	规格 SP.	备注 RE
1	02J2003	上铰链连接螺栓	BOLT			1		
2	06B0987	垫圈	WASHER			2		
3	03B0840	螺母	NUT			5	M20×1.5-10-ZN.D	
4	60H2006	销轴	PIN			2		
5		链条	CHAIN	B		1	LH1623 137	
6	08B0004	销	PIN			2	3.2×20-ZN.D	
7	02J2004	下铰链连接螺栓	BOLT			1		
8	66A0028	销	PIN			2	3.2×40-ZN.D	

43C6666_000_00 门架总成
MAST AS

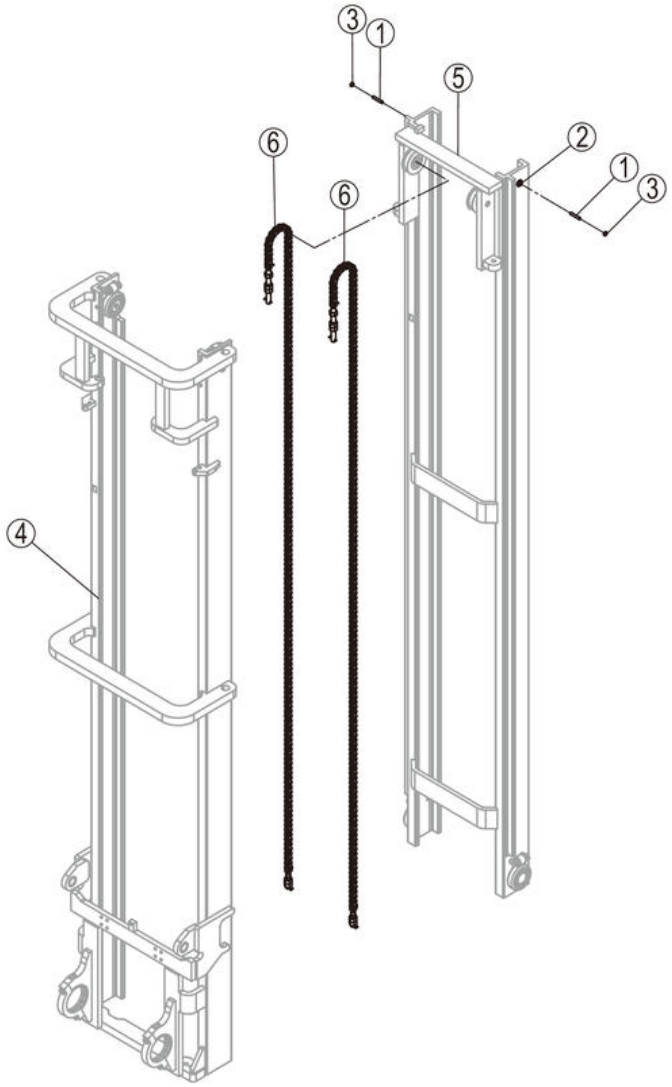

43C6666_000_00 门架总成 MAST AS

件号 ITEM	部件号 PART NO.	零件名称 CH	PART NAME EN	服务代码 SC	互换性 IA	数量 Q'TY	规格 SP.	备注 RE
1	61A1242	调整螺栓	ADJUSTING BOLT			2		
2	53A1342	球形垫套	SPHERICAL BUSHING			2		
3	03B0140	螺母	NUT			2	M10-04-ZN.D	
4	43C6667	外门架总成	OUTER MAST AS	C		1		
5	43C6668	内门架总成	INNER MAST AS	C		1		
6	99C9009	链条总成	CHAIN AS			2	LH1623 145	

43C6667_000_00 外门架总成
OUTER MAST AS

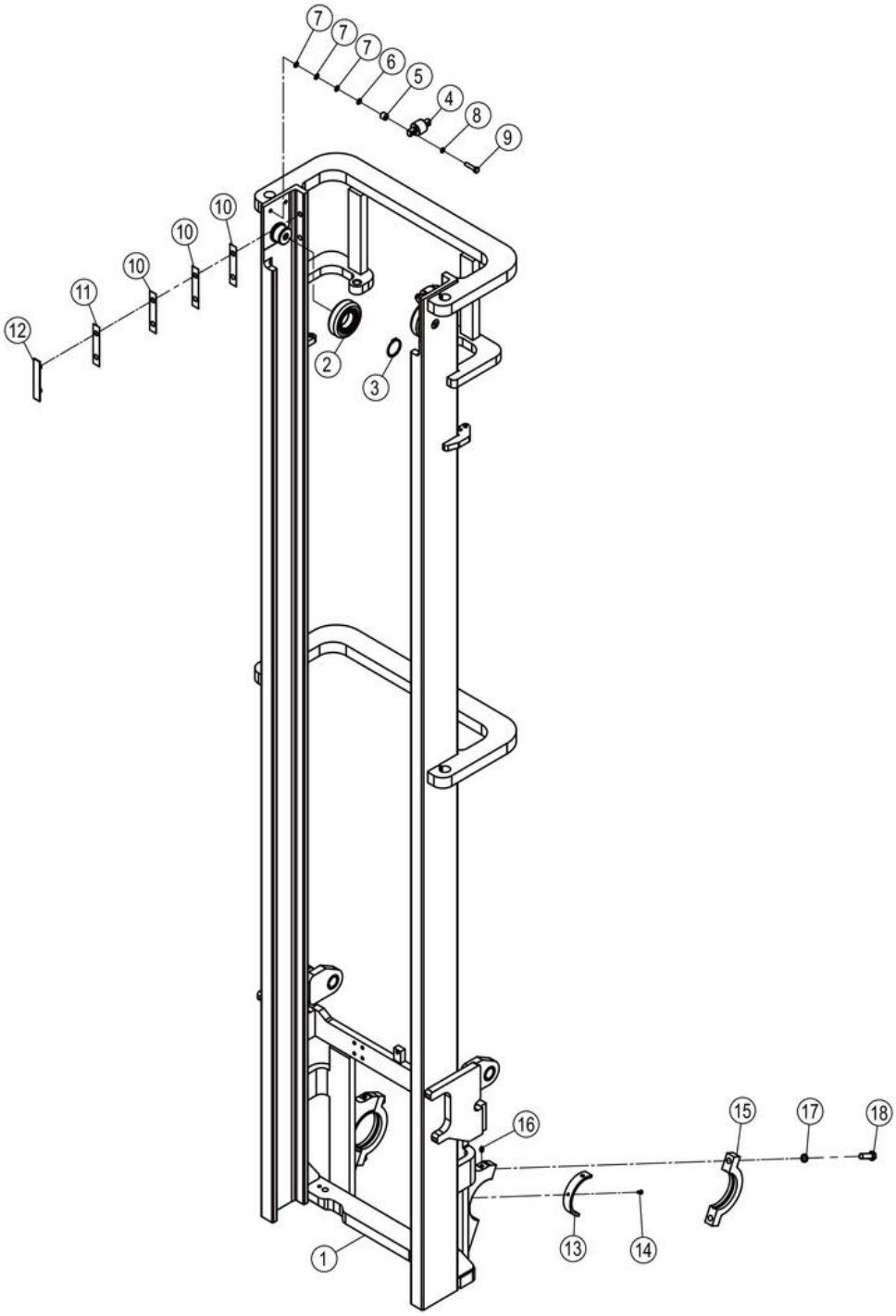

43C6667_000_00 外门架总成 OUTER MAST AS

件号 ITEM	部件号 PART NO.	零件名称 CH	PART NAME EN	服务代码 SC	互换性 IA	数量 Q'TY	规格 SP.	备注 RE
1	26D0738	外门架	OUTER MAST			1		
2	14K2010	滚轮	ROLLER			2		
3	07B0028	挡圈	SNAP RING			2	55	
4	43C2060	导向滚轮	GUIDE ROLLER			2		
5	55A3575	套环	COLLAR			4		
6	10A6303	调整垫圈	WASHER			4		
7	10A6302	调整垫圈	WASHER			12		
8	06B0002	垫圈	WASHER			4	10	
9	00B0048	螺栓	BOLT			4	M10×45-8.8-ZN.D	
10	10A5300	垫片	GASKET			6		
11	10A5299	垫片	GASKET			2		
12	86H2016	限位垫	RETAINER			2		
13	26J2008	门架摆动轴瓦	BUSHING			2		
14	04B0075	螺钉	SCREW			2	M6×16-4.8-ZN.D	
15	18A3143	安装板	MOUNTING PLATE			2		
16	10B0014	油杯	GREASE FITTING			2	M10×1	
17	06B0015	垫圈	WASHER			4	16	
18	00B0360	螺栓	BOLT			4	M16×1.5×50-10.9-ZN.D	

43C6668_000_00 内门架总成
INNER MAST AS

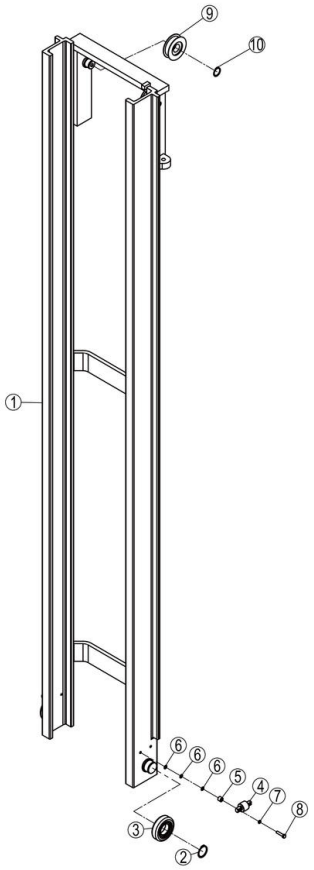

43C6668_000_00 内门架总成 INNER MAST AS

件号 ITEM	部件号 PART NO.	零件名称 CH	PART NAME EN	服务代码 SC	互换性 IA	数量 Q'TY	规格 SP.	备注 RE
1	26D0739	内门架	INNER MAST			1		
2	07B0028	挡圈	SNAP RING			2	55	
3	14K2010	滚轮	ROLLER			2		
4	43C2060	导向滚轮	GUIDE ROLLER			2		
5	55A3575	套环	COLLAR			4		
6	10A6302	调整垫圈	WASHER			12		
7	06B0002	垫圈	WASHER			4	10	
8	00B0048	螺栓	BOLT			4	M10×45-8.8-ZN.D	
9	43C0492	链轮	SPROCKET			2		
10	07B0038	挡圈	SNAP RING			2	40	

99C9009_000_00 链条总成
CHAIN AS

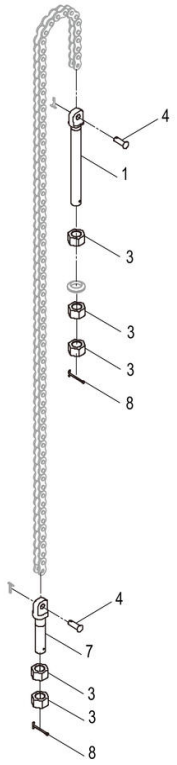

99C9009_000_00 链条总成 CHAIN AS

件号 ITEM	部件号 PART NO.	零件名称 CH	PART NAME EN	服务代码 SC	互换性 IA	数量 Q'TY	规格 SP.	备注 RE
1	02J2003	上铰链连接螺栓	BOLT			1		
3	03B0840	螺母	NUT			5	M20×1.5-10-ZN.D	
4	60H2006	销轴	PIN			2		
5		链条	CHAIN	B		1	LH1623 145	
6	08B0004	销	PIN			2	3.2×20-ZN.D	
7	02J2004	下铰链连接螺栓	BOLT			1		
8	66A0028	销	PIN			2	3.2×40-ZN.D	
9	06B0987	垫圈	WASHER			2		

货叉总成
FORK AS

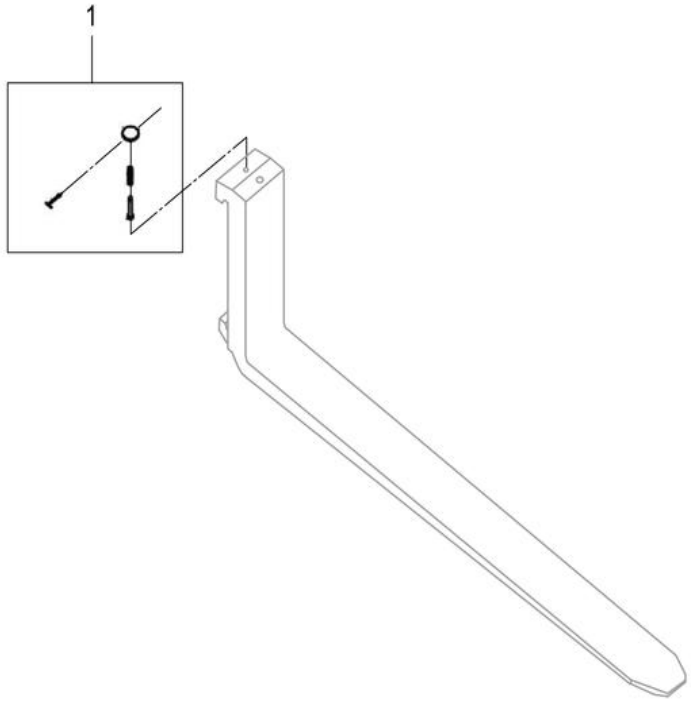

货叉总成 FORK AS

件号 ITEM	部件号 PART NO.	零件名称 CH	PART NAME EN	服务代码 SC	互换性 IA	数量 Q'TY	上级部件特性条件及规格 UPPER PART CHARACTERISTIC CONDITION & SP.	上级部件号 UPPER PART
	SP123072	II 级货叉附件	FORK ATTACHMENT			1		43K2155
1	SP123072	II 级货叉附件	FORK ATTACHMENT			1	卡斯卡特/1070	43C0874
1	SP123072	II 级货叉附件	FORK ATTACHMENT			1	卡斯卡特/1220	43C1026
1	SP123072	II 级货叉附件	FORK ATTACHMENT			1	卡斯卡特/1370	43C1027
1	SP123072	II 级货叉附件	FORK ATTACHMENT			1	卡斯卡特/1520	43C1028
1	SP123072	II 级货叉附件	FORK ATTACHMENT			1	卡斯卡特/1670	43C1031
1	SP123072	II 级货叉附件	FORK ATTACHMENT			1	卡斯卡特/1820	43C1032
1	SP123072	II 级货叉附件	FORK ATTACHMENT			1	卡斯卡特/1970	43C1033
1	SP123072	II 级货叉附件	FORK ATTACHMENT			1	卡斯卡特/2120	43C1034
1	SP123072	II 级货叉附件	FORK ATTACHMENT			1	卡斯卡特/2440	43C1035

驾驶室 CAB

47C0535_000_00 灭火器总成
FIRE EXTINGUISHER

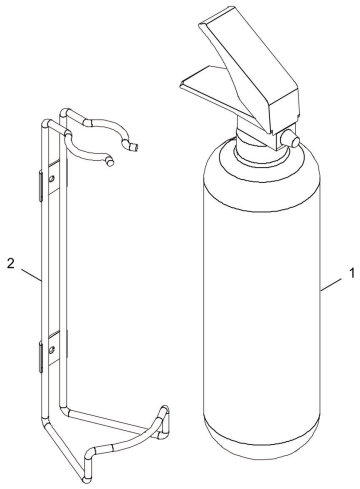

47C0535_000_00 灭火器总成 FIRE EXTINGUISHER

件号 ITEM	部件号 PART NO.	零件名称 CH	PART NAME EN	服务代码 SC	互换性 IA	数量 Q'TY	规格 SP.	备注 RE
1	47C0538	灭火器	FIRE EXTINGUISHER			1		
2	38C0182	1kgABC 干粉灭火器挂具	ATTACHMENT			1		

47C2233_000_00 司机椅总成
SEAT AS

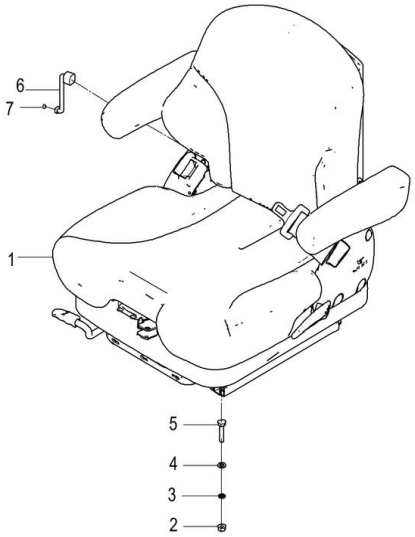

47C2233_000_00 司机椅总成 SEAT AS

件号 ITEM	部件号 PART NO.	零件名称 CH	PART NAME EN	服务代码 SC	互换性 IA	数量 Q'TY	规格 SP.	备注 RE
1	47C2164	司机椅	SEAT			1		
2	03B0021	螺母	NUT			4	M8-8-ZN.D	
3	06B0006	垫圈	WASHER			4	8	
4	06B0005	垫圈	WASHER			4	8-200HV-ZN.D	
5	01B0016	螺栓	BOLT			4	M8×40-8.8-ZN.D	
6	08C3817	线束	HARNESS			1		
7	83A0130	护孔圈	GROMMET		-	1		EC0000151924_9 替换后

08C3817_000_00 线束
HARNESS



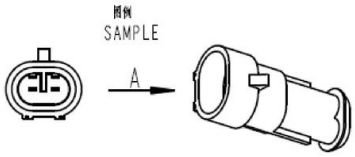

08C3817_000_00 线束 HARNESS

件号 ITEM	部件号 PART NO.	零件名称 CH	PART NAME EN	服务代码 SC	互换性 IA	数量 Q'TY	规格 SP.	备注 RE
1	36B1104	插座	SOCKET		N	1	6PIN	KS0000133070_1 替换后
2	36B0320	两线插头	PLUG		Y	1	两线	KS0000133070_2 替换后

47C2164_000_00 司机椅
SEAT

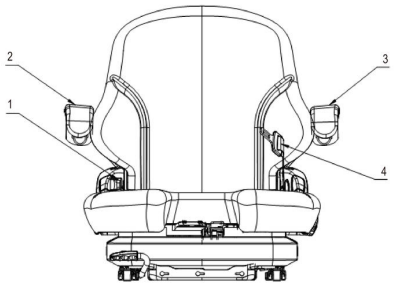

47C2164_000_00 司机椅 SEAT

件号 ITEM	部件号 PART NO.	零件名称 CH	PART NAME EN	服务代码 SC	互换性 IA	数量 Q'TY	规格 SP.	备注 RE
1		安全带	SEAT BELT	G		1		改用 SP146633
2	SP146634	右扶手	HANDRAIL			1		
3	SP146635	左扶手	HANDRAIL			1		
4		安全带	SEAT BELT	G		1		改用 SP146633

47C2640_000_00 司机椅
SEAT

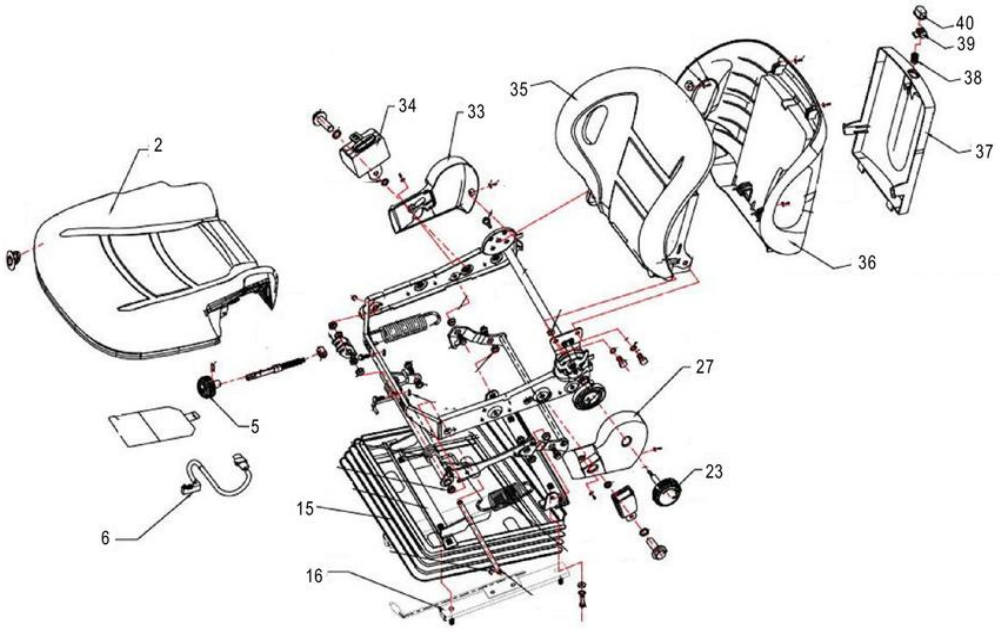

47C2640_000_00 司机椅 SEAT

件号 ITEM	部件号 PART NO.	零件名称 CH	PART NAME EN	服务代码 SC	互换性 IA	数量 Q'TY	规格 SP.	备注 RE
2	SP152496	BF2-3 底垫	MAT			1		
5	SP152507	BF2 新体重调节手柄	NEW BODY WEIGHT ADJUSTING HANDLE			1		
6	SP152663	WS2-A05T4-W200-450	WIRE HARNESS			1		
15	SP152508	BF2/BF5 新防尘罩	BF2/BF5NEW DUST COVER			1		
16	SP152498	H310A-8*35MM-285MM 有珠滑轨	BEADS SLIDE			1		
23	SP152497	BF2 新靠背调角手柄 ¢ 12*78*7	NEW BACK ANGLE REGULATING HANDLE			1		
27	SP152505	BF2 耳罩	EARMUFF			1		
33	SP152506	BF2 耳罩	EARMUFF			1		
34	SP152665	C029-D024	BOX			1		
35	SP152495	BF2 靠背垫	BACK CUSHION			1		
36	SP152501	BF2 新塑背	NEW PLASTIC BACK			1		
37	SP152502	BF2 新文件袋板	NEW FILE BAG BOARD			1		
38	SP152499	BF2 文件袋按钮压簧	FILE BAG PRESS SPRING			1		
39	SP152504	BF5 文件袋按钮	FILE BAG BUTTON			1		
40	SP152503	BF5 文件袋按钮	FILE BAG BUTTON			1		

47C2883_000_00 司机椅
SEAT

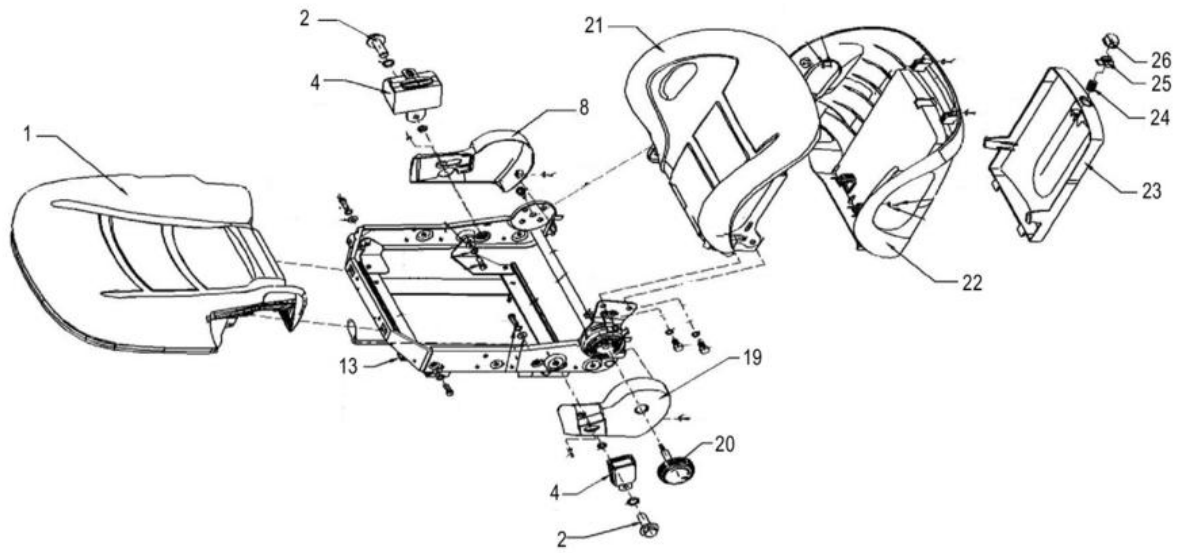

47C2883_000_00 司机椅 SEAT

件号 ITEM	部件号 PART NO.	零件名称 CH	PART NAME EN	服务代码 SC	互换性 IA	数量 Q'TY	规格 SP.	备注 RE
1	SP151762	BF2 座垫	CUSHION			1		
2	SP152664	安全带法兰螺杆/白锌	SAFETY BELT FLANGE SCREW / WHITE ZINC			2		
4	SP152665	C029-D024	BOX			1		
8	SP152506	BF2 耳罩	EARMUFF			1		
13	SP152498	H310A-8*35MM-285MM 有珠滑轨	BEADS SLIDE			1		
19	SP152505	BF2 耳罩	EARMUFF			1		
20	SP152497	BF2 新靠背调角手柄 ¢ 12*78*7	NEW BACK ANGLE REGULATING HANDLE			1		
21	SP152495	BF2 靠背垫	BACK CUSHION			1		
22	SP152501	BF2 新塑背	NEW PLASTIC BACK			1		
23	SP152502	BF2 新文件袋板	NEW FILE BAG BOARD			1		
24	SP152499	BF2 文件袋按钮压簧	FILE BAG PRESS SPRING			1		
25	SP152504	BF5 文件袋按钮	FILE BAG BUTTON			1		
26	SP152503	BF5 文件袋按钮	FILE BAG BUTTON			1		

47C3400_001_00 护顶架总成
OVERHEAD GUARD AS

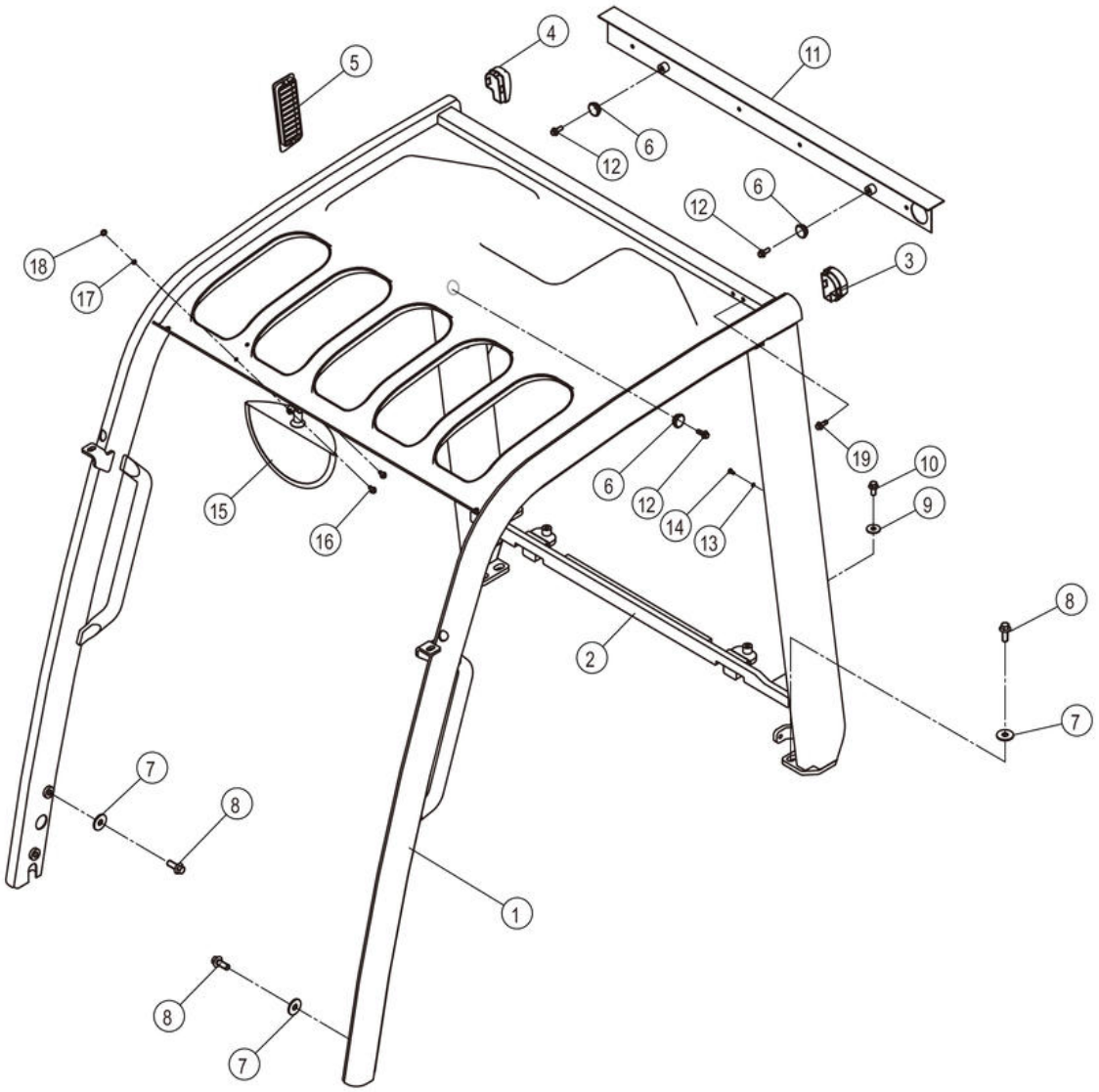

47C3400_001_00 护顶架总成 OVERHEAD GUARD AS

件号 ITEM	部件号 PART NO.	零件名称 CH	PART NAME EN	服务代码 SC	互换性 IA	数量 Q'TY	规格 SP.	备注 RE
1	23D4478	护顶架	OVERHEAD GUARD			1		
2	23D4509	横梁	BEAM		N	1		EC0000139673_5 替换后
3	86A3472	封盖	CAP		N	1		KS0000145239_3 替换后
4	86A3473	封盖	CAP		N	1		KS0000145239_4 替换后
5	86A3300	百叶窗	SHUTTER			1		
6	83A0505	橡胶塞	RUBBER PLUG			3		
7	06B0059	垫圈	WASHER			8	12-200HV-ZN.D	
8	01B1283	螺栓	BOLT			8	M12×30-8.8-ZN.D	
9	06B0030	垫圈	WASHER			4	10-200HV-ZN.D	
10	01B1277	螺栓	BOLT			4	M10×20-8.8-ZN.D	
11	23D4512	安装板	MOUNTING PLATE		N	1		EC0000139673_4 替换后
12	01B1289	螺栓	BOLT		N	4	M8×20-8.8-ZN.D	EC0000139673_3 替换后
13	06B0017	垫圈	WASHER		Y	2	5	EC0000139673_1 替换后
14	04B0006	螺钉	SCREW		Y	2	M5×10-4.8-ZN.D	EC0000139673_2 替换后
15	47C3551	后视镜	REARVIEW MIRROR		N	1		EC0000142159_4 替换后
16	04B0290	螺钉	SCREW		N	2	M6×12-4.8-ZN.D（黑色）	KS0000145239_5 替换后
16	04B0290	螺钉	SCREW		N	2	M6×12-4.8-ZN.D（黑色）	KS0000145239_2 替换后
17	06B0003	垫圈	WASHER		Y	2	6	EC0000142159_1 替换后
18	06B0024	垫圈	WASHER		N	2	6-140HV-ZN.D	KS0000145239_6 替换后
19	02B0148	螺栓	BOLT		N	2	M6×16-8.8-ZN.D	KS0000145239_1 替换后

47C3401_000_00 方向机总成
STEERING COLUMN AS

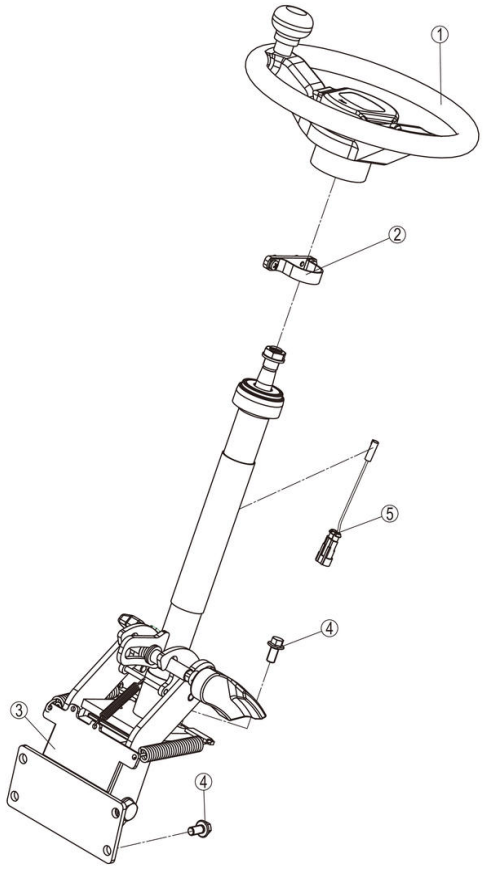

47C3401_000_00 方向机总成 STEERING COLUMN AS

件号 ITEM	部件号 PART NO.	零件名称 CH	PART NAME EN	服务代码 SC	互换性 IA	数量 Q'TY	规格 SP.	备注 RE
1	35C1485	方向盘	STEERING WHEEL		Y	1		KS0000140236_12 替换前
1	35C1141	方向盘	STEERING WHEEL		Y	1		KS0000140236_12 替换后
2	22C7070	支座	BRACKET		N	1		KS0000140236_13 替换后
2	48A3704	弯板	PLATE		N	2		KS0000140236_13 替换前
3	47C3196	方向机柱	STEERING COLUMN			1		
4	01B1278	螺栓	BOLT		-	4	M10×25-8.8-ZN.D	EC0000151504_1 替换后
4	01B1277	螺栓	BOLT		P	8	M10×20-8.8-ZN.D	KS0000140236_11 替换

4	01B1278	螺栓	BOLT		P	4	M10×25-8.8-ZN.D	后 KS0000140236_11 替换 前
5	08C7348	线束	HARNESS		-	1		KS0000140236_10 替换 后

22C7070_000_00 支座
BRACKET

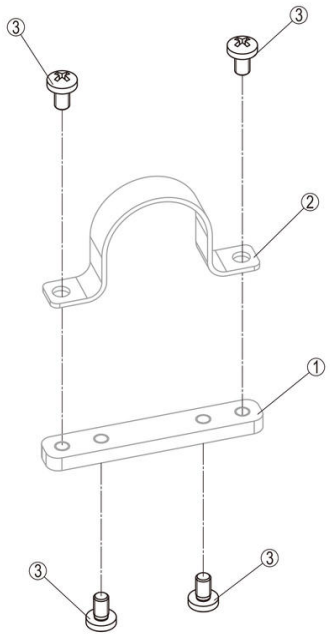

22C7070_000_00 支座 BRACKET

件号 ITEM	部件号 PART NO.	零件名称 CH	PART NAME EN	服务代码 SC	互换性 IA	数量 Q'TY	规格 SP.	备注 RE
1		板	PLATE	B		1		
2		卡箍	CLAMP	B		1		
3	04B0106	螺钉	SCREW			4	M6×10-4.8-ZN.D	

47C3196_000_00 方向机柱
STEERING COLUMN

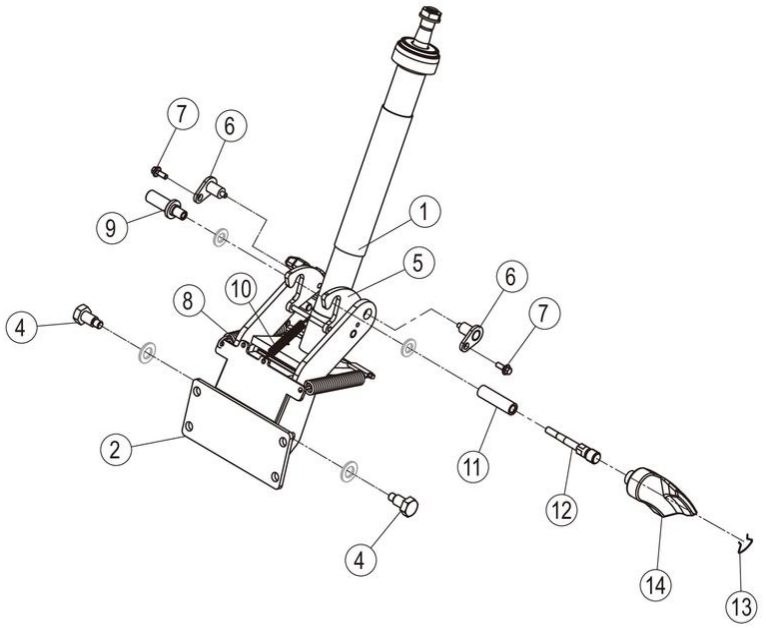

47C3196_000_00 方向机柱 STEERING COLUMN

件号 ITEM	部件号 PART NO.	零件名称 CH	PART NAME EN	服务代码 SC	互换性 IA	数量 Q'TY	规格 SP.	备注 RE
1	24C2653	方向机柱组件	STEERING COLUMN GP			1		
2	01D9294	支座	BRACKET			1		
4	02B0748	螺栓	BOLT			2		
5	22C2447	回转机构	SWING MECHANISM			1		
6	12D1056	销轴	PIN			2		
7	02B0148	螺栓	BOLT		Y	2	M6×16-8.8-ZN.D	KS0000140236_9 替换后
7	01B1330	螺栓	BOLT		Y	2	M6×16-8.8-DK	KS0000140236_9 替换前
8	75A1494	弹簧	SPRING			2		
9	55A8468	轴套	BUSHING			1		
10	75A1495	弹簧	SPRING			1		
11	55A8469	轴套	BUSHING			1		
12	64A2246	拉杆	LINKAGE			1		
13	76A1071	卡环	SNAP RING			1		
14	26C0419	把手	HANDLE		Y	1		KS0000140236_8 替换前
14	26C0455	把手	HANDLE		Y	1		KS0000140236_8 替换后

47C3196_000_01 方向机柱
STEERING COLUMN

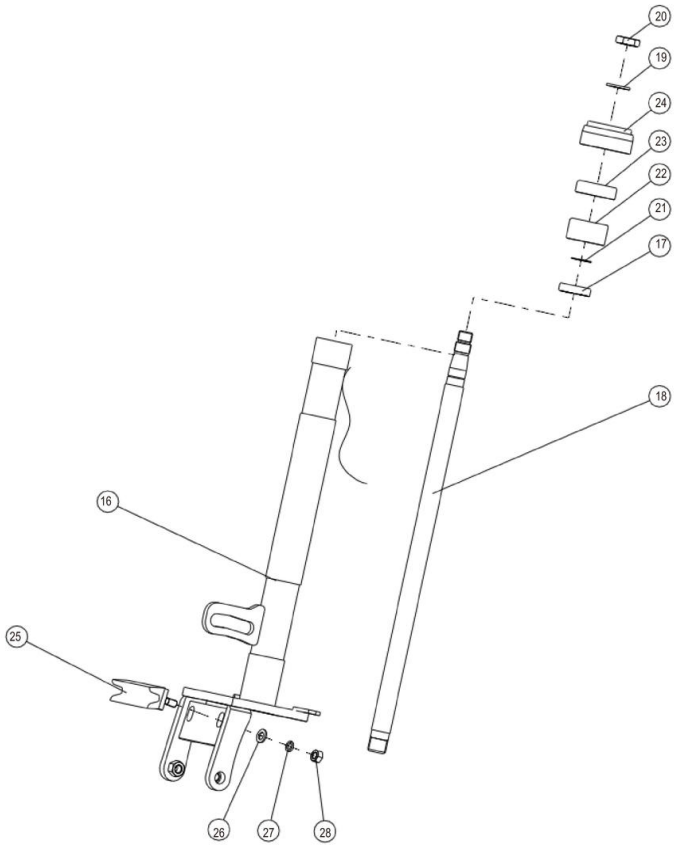

47C3196_000_01 方向机柱 STEERING COLUMN

件号 ITEM	部件号 PART NO.	零件名称 CH	PART NAME EN	服务代码 SC	互换性 IA	数量 Q'TY	规格 SP.	备注 RE
16	12D1055	方向机柱	STEERING COLUMN			1		
17	21B0069	球轴承 61904	BALL BEARING			1	20×37×9	
18	61A3150	转向轴	STEERING SHAFT			1		
20	03B0120	螺母	NUT			1	M16×1.5-04-ZN.D	
21	07B0070	挡圈	SNAP RING			1	20	
22	84A2846	绝缘套	INSULATING BUSHING			1		
23	56A3311	环圈	COLLAR			1		
24	85A4801	盖	CAP			1		
25	28C0357	缓冲垫	CUSHION			1		
28	03B0021	螺母	NUT			2	M8-8-ZN.D	

22C2447_000_00 回转机构
SWING MECHANISM

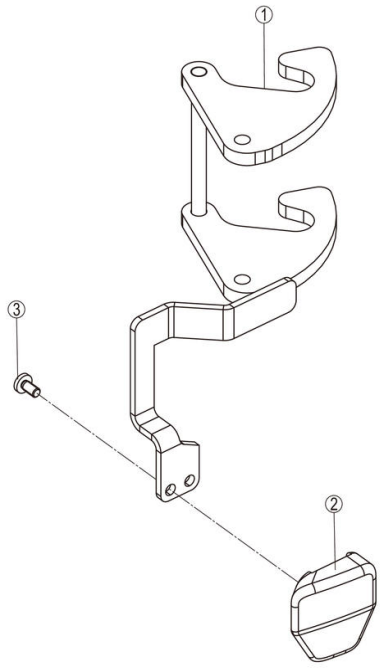

22C2447_000_00 回转机构 SWING MECHANISM

件号 ITEM	部件号 PART NO.	零件名称 CH	PART NAME EN	服务代码 SC	互换性 IA	数量 Q'TY	规格 SP.	备注 RE
1	12D1057	回转机构	SWING MECHANISM			1		
2	86A3324	手柄套	BOOT		Y	1		KS0000140236_1 替换后
2	86A3170	手柄套	BOOT		Y	1		KS0000140236_1 替换前
3	04B0206	螺钉	SCREW			2	M4×8-4.8-ZN.D	

24C2653_000_00 方向机柱组件
STEERING COLUMN GP

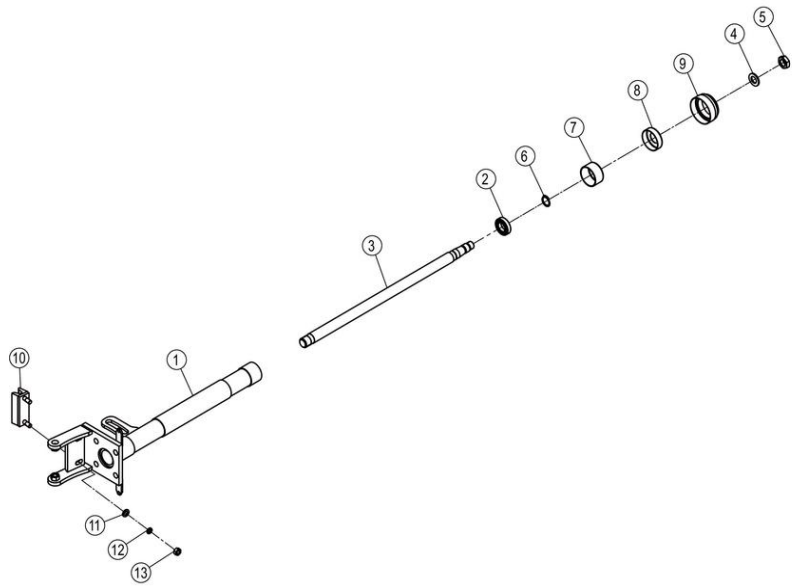

24C2653_000_00 方向机柱组件 STEERING COLUMN GP

件号 ITEM	部件号 PART NO.	零件名称 CH	PART NAME EN	服务代码 SC	互换性 IA	数量 Q'TY	规格 SP.	备注 RE
1	12D1055	方向机柱	STEERING COLUMN			1		
2	21B0069	球轴承 61904	BALL BEARING			1	20×37×9	
3	61A3150	转向轴	STEERING SHAFT			1		
4	06B0583	垫圈	WASHER			1	14-140HV-ZN.D(黑色)	
5	03B0110	螺母	NUT		P	1	M14×1.5-04-ZN.D	KS0000140236_6 替换前
5	03B0120	螺母	NUT		P	1	M16×1.5-04-ZN.D	KS0000140236_6 替换后
6	07B0070	挡圈	SNAP RING			1	20	
7	84A2846	绝缘套	INSULATING BUSHING			1		
8	56A3311	环圈	COLLAR			1		
9	85A4801	盖	CAP			1		
10	28C0357	缓冲垫	CUSHION		-	1		KS0000140236_5 替换后
11	06B0005	垫圈	WASHER		-	2	8-200HV-ZN.D	KS0000140236_4 替换后
12	06B0219	垫圈	WASHER		-	2	8-ZN.D(黑色)	KS0000140236_2 替换后
13	03B0021	螺母	NUT		-	2	M8-8-ZN.D	KS0000140236_3 替换后

28C0357_000_00 缓冲垫
CUSHION

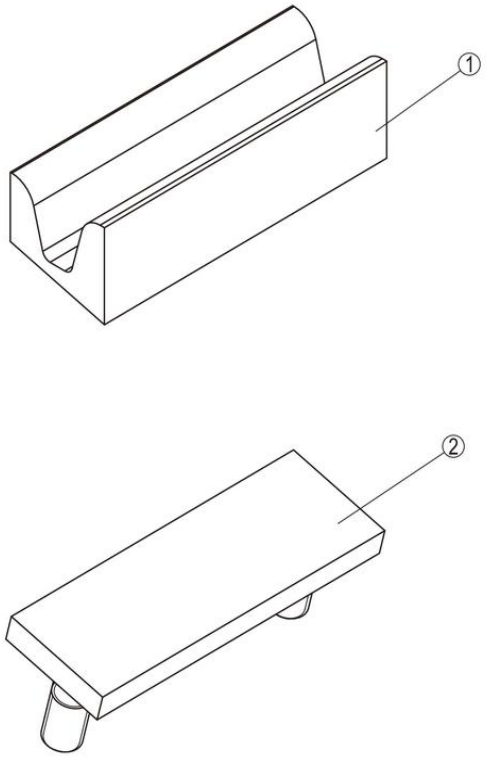

28C0357_000_00 缓冲垫 CUSHION

件号 ITEM	部件号 PART NO.	零件名称 CH	PART NAME EN	服务代码 SC	互换性 IA	数量 Q'TY	规格 SP.	备注 RE
1	84A4268	密封条	SEAL			1		
2	92A4505	板	PLATE			1		

26C0455_000_00 把手
HANDLE

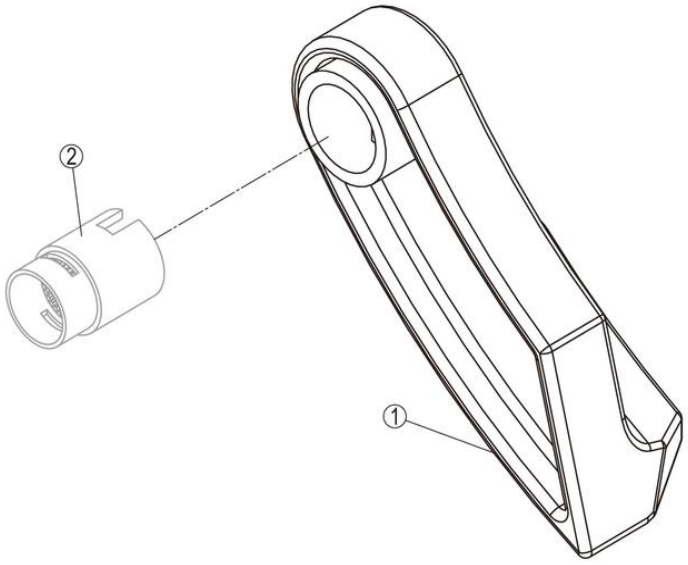

26C0455_000_00 把手 HANDLE

件号 ITEM	部件号 PART NO.	零件名称 CH	PART NAME EN	服务代码 SC	互换性 IA	数量 Q'TY	规格 SP.	备注 RE
1	26C0419	把手	HANDLE			1		
2		花键套	SPLINE HOUSING	B		1		

47C3404_000_00 方向机罩总成
COLUMN BOOT AS

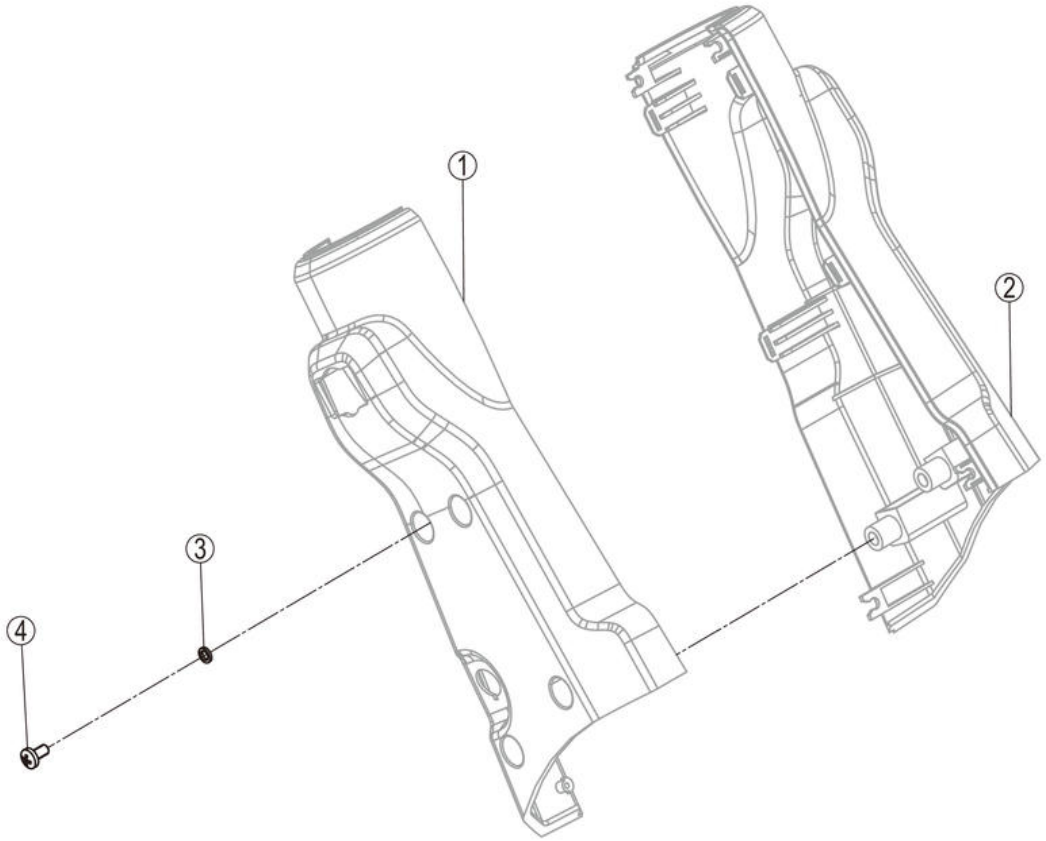

47C3404_000_00 方向机罩总成 COLUMN BOOT AS

件号 ITEM	部件号 PART NO.	零件名称 CH	PART NAME EN	服务代码 SC	互换性 IA	数量 Q'TY	规格 SP.	备注 RE
1		右外壳	HOUSING	B	Y	1		KS0000146486_3 替换后
2		左外壳	HOUSING	B	Y	1		KS0000146486_1 替换后
3	06B0003	垫圈	WASHER		Y	4	6	KS0000146486_2 替换后
4	04B0290	螺钉	SCREW		Y	4	M6×12-4.8-ZN.D（黑色）	KS0000146486_4 替换后

47C3405_000_00 仪表罩总成
COVER AS

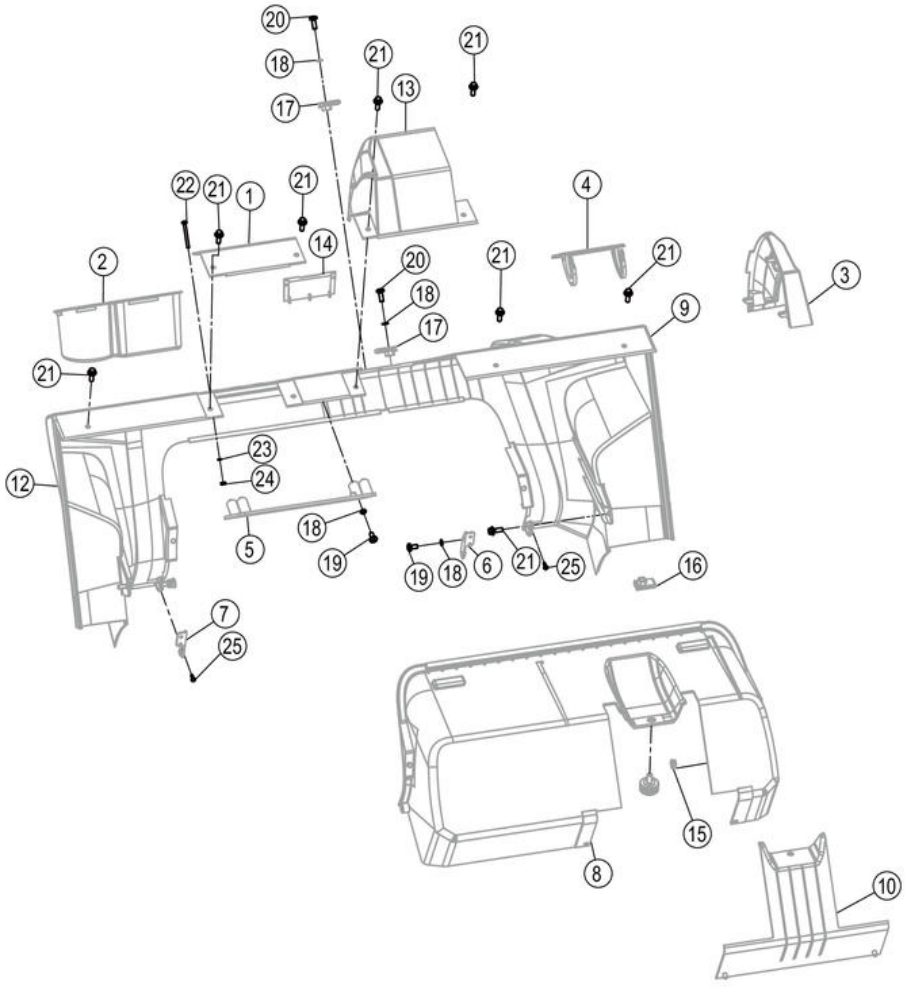

47C3405_000_00 仪表罩总成 COVER AS

件号 ITEM	部件号 PART NO.	零件名称 CH	PART NAME EN	服务代码 SC	互换性 IA	数量 Q'TY	规格 SP.	备注 RE
1		连接板	PLATE	B	N	1		KS0000146486_22 替换后
2		杯座	CUP HOLDER	B	N	1		KS0000146486_5 替换后
3		左侧盖	SIDE COVER-LH	B	N	1		KS0000146486_17 替换后
4		盖板	COVER	B	N	1		KS0000146486_11 替换后
5		支架	BRACKET	B	N	1		KS0000146486_27 替换后
6		安装板	MOUNTING PLATE	B	N	1		KS0000146486_26 替换后
7		安装板	MOUNTING PLATE	B	N	1		KS0000146486_20 替换后
8		检修门	ACCESS DOOR	B	N	1		KS0000146486_10 替换后
9		左仪表罩	COVER-LH	B	N	1		KS0000146486_9 替换后
10		腹板	PLATE	B	N	1		KS0000146486_14 替换后
11	40B0344	圆头螺栓	BUTTON HEAD BOLT		N	1		KS0000146486_15 替换后
12		右仪表罩	COVER-RH	B	N	1		KS0000146486_29 替换后
13		上罩	TOP COVER	B	N	1		KS0000146486_13 替换后
14		封板	PLATE	B	N	1		KS0000146486_23 替换后
15		封盖	CAP	B	N	2		KS0000146486_12 替换后
16		螺母夹	CLIP	B	N	1		KS0000146486_8 替换后
17		螺母夹	CLIP	B	N	2		KS0000146486_19 替换后
18	06B0003	垫圈	WASHER		Y	8	6	KS0000146486_7 替换后
19	04B0290	螺钉	SCREW		Y	6	M6×12-4.8-ZN.D（黑色）	KS0000146486_18 替换后
20	03B0014	螺钉	SCREW		Y	2	M6×16-4.8-ZN.D	KS0000146486_16 替换后
21	02B0148	螺栓	BOLT		Y	9	M6×16-8.8-ZN.D	KS0000146486_6 替换后
22	04B0357	螺钉	SCREW		Y	2	M4×40-4.8-ZN.D	KS0000146486_21 替换后
23	06B0022	垫圈	WASHER		Y	2	4	KS0000146486_28 替换后
24	03B0296	螺母	NUT		Y	2	M4-8-ZN.D	KS0000146486_25 替换后
25	04B0173	螺钉	SCREW		Y	4	ST3.5×9.5-F-H-ZN.D	KS0000146486_24 替换后

机罩及其它覆盖件 ENGINE HOOD

48C4770_001_00 地板
FLOOR

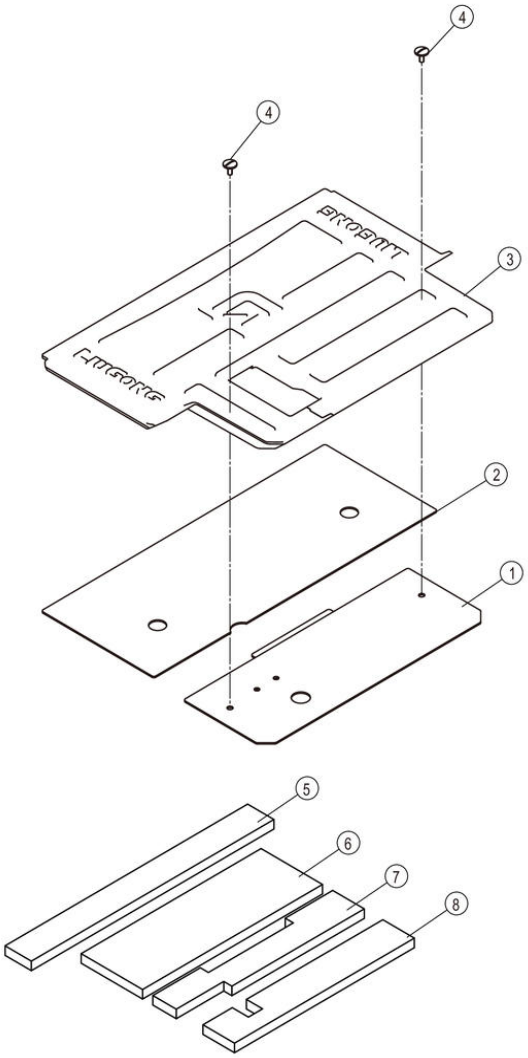

48C4770_001_00 地板 FLOOR

件号 ITEM	部件号 PART NO.	零件名称 CH	PART NAME EN	服务代码 SC	互换性 IA	数量 Q'TY	规格 SP.	备注 RE
1	23D4316	前踏板	FOOTREST			1		
2	23D4318	踏板	STEP			1		
3	82A3371	地板垫	FLOOR MAT			1		
4	04B0456	螺钉	SCREW			2	M8×20-4.8-ZN.D	
5	82A3675	隔音棉	SPONGE		N	1	FH-(EPM5+30DPU+PET03)	KS0000146291_1 替换后
6	82A3677	隔音棉	SPONGE		N	1	FH-(EPM5+30DPU+PET03)	KS0000146291_3 替换后
7	82A3678	隔音棉	SPONGE		N	1	FH-(EPM5+30DPU+PET03)	KS0000146291_2 替换后
8	82A3679	隔音棉	SPONGE		N	1	FH-(EPM5+30DPU+PET03)	KS0000146291_4 替换后

48C4780_000_00 机罩总成
ENGINE HOOD AS

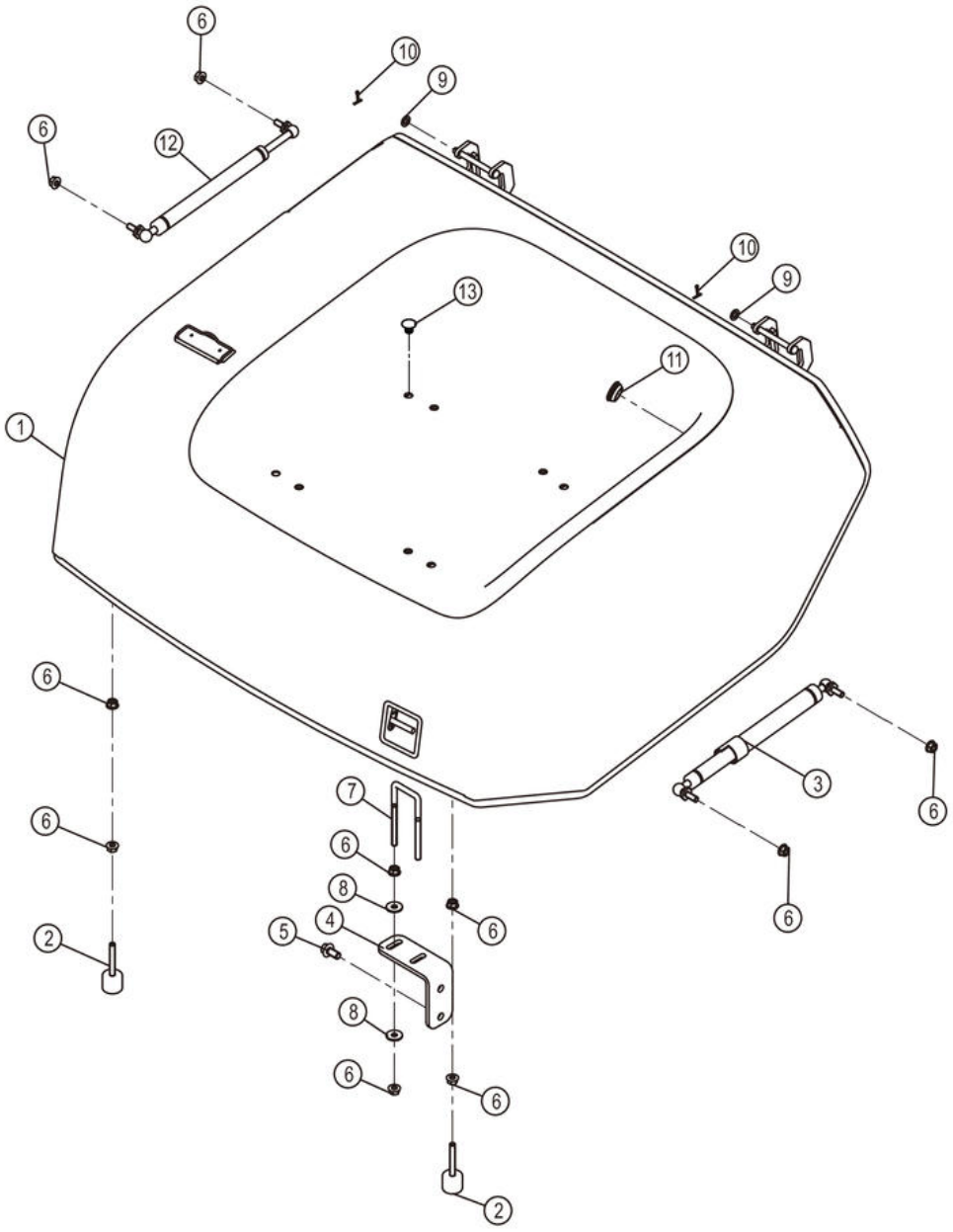

48C4780_000_00 机罩总成 ENGINE HOOD AS

件号 ITEM	部件号 PART NO.	零件名称 CH	PART NAME EN	服务代码 SC	互换性 IA	数量 Q'TY	规格 SP.	备注 RE
1	48C3863	发动机罩	ENGINE HOOD			1		
2	35K2009	调整胶垫	SHIM			2		
3	24C1732	气弹簧	AIR SPRING			1		
4		安装板	MOUNTING PLATE	B	N	1		KS0000147900_2 替换后
4	58A2529	安装板	MOUNTING PLATE		N	1		KS0000147900_2 替换前
5	01B1277	螺栓	BOLT			2	M10×20-8.8-ZN.D	
6	03B2081	螺母	NUT			12	M8-8-ZN.D	
7	02B0438	U 形螺栓	U-BOLT			1		
8	06B0086	垫圈	WASHER			4	8-200HV-ZN.D	
9	06B0005	垫圈	WASHER			2	8-200HV-ZN.D	
10	08B0078	销	PIN			2	2.5×20-ZN.D	
11	83A0505	橡胶塞	RUBBER PLUG			1		
12	23K2013	气弹簧	AIR SPRING		Y	1		EC0000139673_7 替换后
13	84A1680	橡胶塞	RUBBER PLUG		Y	4		KS0000144841_1 替换后

48C3863_000_00 发动机罩
ENGINE HOOD

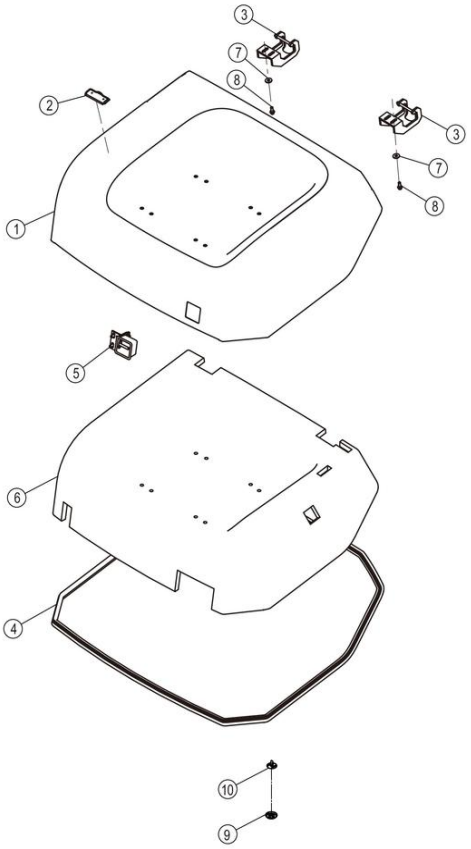

48C3863_000_00 发动机罩 ENGINE HOOD

件号 ITEM	部件号 PART NO.	零件名称 CH	PART NAME EN	服务代码 SC	互换性 IA	数量 Q'TY	规格 SP.	备注 RE
1	43D2437	前罩	COVER		Y	1		EC0000139673_6 替换后
1	43D1889	前罩	COVER		Y	1		EC0000139673_6 替换前
2		夹子	CLIP	A		1		
3	24A4107	铰链	HINGE			2		
4	84A4474	胶条	SEAL			1	HM0075B	
5	24C2774	锁扣	LOCK BUCKLE			1		
6	82A3384	隔音棉	SPONGE			1	FH-(EPM5+30DPU+PET03)	
7	06B0086	垫圈	WASHER			4	8-200HV-ZN.D	
8	01B1289	螺栓	BOLT			4	M8×20-8.8-ZN.D	
9	27A0294	扣钉	NAIL		I	22		KS0000146103_1 替换后
10	86A3180	扣紧件	FASTENER		I	12		KS0000146103_2 替换后
10	86A3180	扣紧件	FASTENER			12		KS0000147900_1 替换

								前

48C4782_000_00 前盖板
COVER

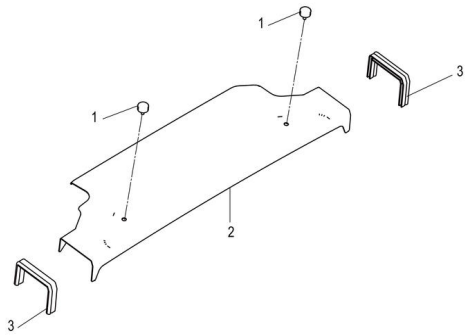

48C4782_000_00 前盖板 COVER

件号 ITEM	部件号 PART NO.	零件名称 CH	PART NAME EN	服务代码 SC	互换性 IA	数量 Q'TY	规格 SP.	备注 RE
1	40B0344	圆头螺栓	BUTTON HEAD BOLT			2		
2	27A3822	前盖板	COVER			1		
3	84A4472	橡胶条	SEAL			2	LXFH-340900	

84A4472_000_00 橡胶条
SEAL

注：该系统无装配图。

Note: No assembly diagram is provided for this system.

84A4472_000_00 橡胶条 SEAL

件号 ITEM	部件号 PART NO.	零件名称 CH	PART NAME EN	服务代码 SC	互换性 IA	数量 Q'TY	规格 SP.	备注 RE
1	MX200685	密封条	SEAL STRIP			1		
2	MX200877	密封条				1	LXFH-340900	

48C4787_000_00 前盖板
COVER

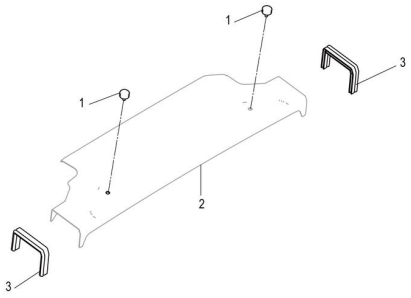

48C4787_000_00 前盖板 COVER

件号 ITEM	部件号 PART NO.	零件名称 CH	PART NAME EN	服务代码 SC	互换性 IA	数量 Q'TY	规格 SP.	备注 RE
1	40B0344	圆头螺栓	BUTTON HEAD BOLT			2		
2		前盖板	COVER	B		1		
3	84A4472	橡胶条	SEAL			2	LXFH-340900	

48C4788_000_00 后盖板
COVER

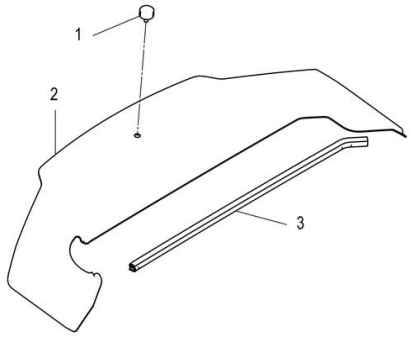

48C4788_000_00 后盖板 COVER

件号 ITEM	部件号 PART NO.	零件名称 CH	PART NAME EN	服务代码 SC	互换性 IA	数量 Q'TY	规格 SP.	备注 RE
1	40B0344	圆头螺栓	BUTTON HEAD BOLT			1		
2	27A3826	后盖板	COVER			1		
3	84A4477	橡胶条	SEAL			1		

84A4477_000_00 橡胶条
SEAL

注：该系统无装配图。

Note: No assembly diagram is provided for this system.

84A4477_000_00 橡胶条 SEAL

件号 ITEM	部件号 PART NO.	零件名称 CH	PART NAME EN	服务代码 SC	互换性 IA	数量 Q'TY	规格 SP.	备注 RE
1	MX200077	密封胶条	SNAP RING			1		

48C4792_001_00 地板
FLOOR

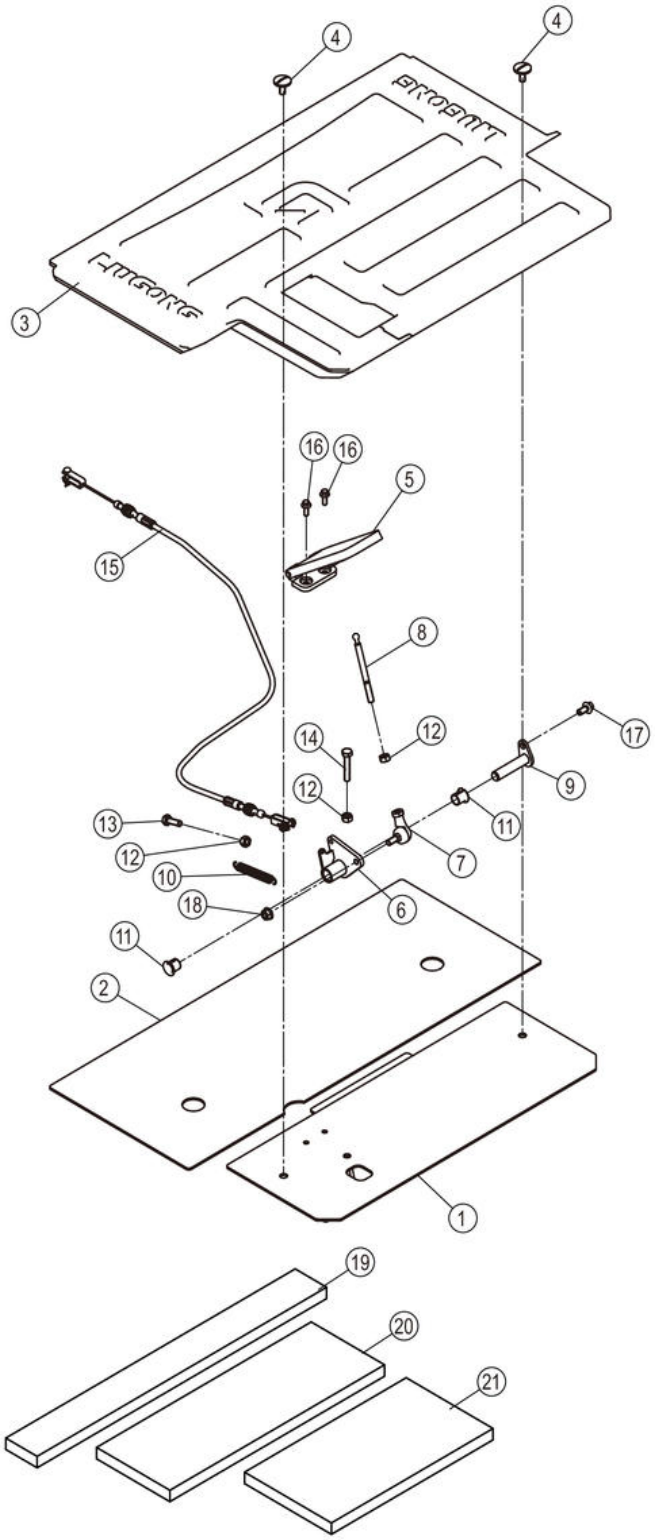

48C4792_001_00 地板 FLOOR

件号 ITEM	部件号 PART NO.	零件名称 CH	PART NAME EN	服务代码 SC	互换性 IA	数量 Q'TY	规格 SP.	备注 RE
1	23D4488	前踏板	FOOTREST			1		
2	23D4318	踏板	STEP			1		
3	82A3371	地板垫	FLOOR MAT			1		
4	04B0456	螺钉	SCREW			2	M8×20-4.8-ZN.D	
5	23C0593	油门踏板	ACCELERATOR PEDAL			1		
6	21D2133	摇臂	LEVER			1		
7	25B0112	关节轴承	KNUCKLE BEARING			1		
8	64A2329	拉杆	LINKAGE			1		
9	11D1725	销轴	PIN			1		
10	75A0765	拉力弹簧	TENSION SPRING			1		
11	55A6159	衬套	BUSHING			2		
12	03B0021	螺母	NUT			3	M8-8-ZN.D	
13	00B0085	螺栓	BOLT			1	M8×25-8.8-ZN.D	
14	00B0070	螺栓	BOLT			1	M8×45-8.8-ZN.D	
15	54C0763	软轴	FLEXIBLE SHAFT			1		
16	01B1330	螺栓	BOLT			2	M6×16-8.8-DK	
17	01B1288	螺栓	BOLT			1	M8×16-8.8-ZN.D	
18	03B2081	螺母	NUT			1	M8-8-ZN.D	
19	82A3675	隔音棉	SPONGE		N	1	FH-(EPM5+30DPU+PET03)	KS0000146291_5 替换后
20	82A3677	隔音棉	SPONGE		N	1	FH-(EPM5+30DPU+PET03)	KS0000146291_6 替换后
21	82A3680	隔音棉	SPONGE		N	1	FH-(EPM5+30DPU+PET03)	KS0000146291_7 替换后

48C4794_000_00 后盖板
COVER

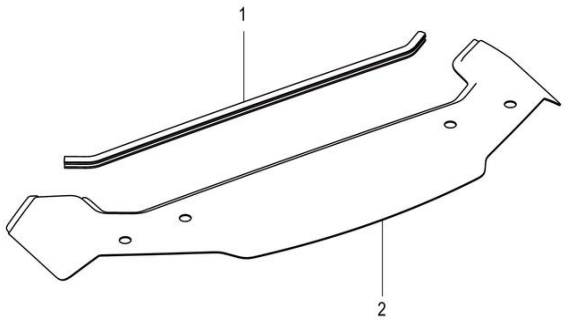

48C4794_000_00 后盖板 COVER

件号 ITEM	部件号 PART NO.	零件名称 CH	PART NAME EN	服务代码 SC	互换性 IA	数量 Q'TY	规格 SP.	备注 RE
1	84A4473	橡胶条	SEAL			1		
2	27A3821	后盖板	COVER			1		

48C5194_000_00 地板
FLOOR

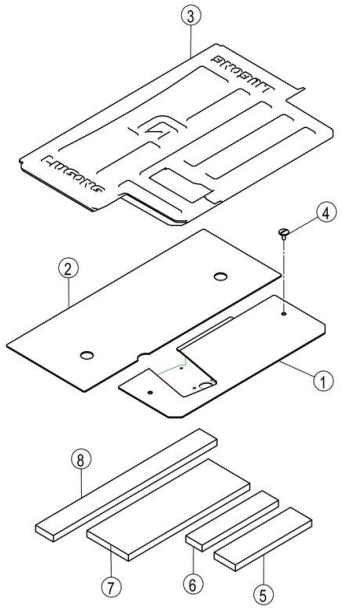

48C5194_000_00 地板 FLOOR

件号 ITEM	部件号 PART NO.	零件名称 CH	PART NAME EN	服务代码 SC	互换性 IA	数量 Q'TY	规格 SP.	备注 RE
1	23D4777	前踏板	FOOTREST			1		
2	23D4318	踏板	STEP			1		
3	82A3371	地板垫	FLOOR MAT			1		
4	04B0456	螺钉	SCREW			2	M8×20-4.8-ZN.D	
5	82A3681	隔音棉	SPONGE			1	FH-(EPM5+30DPU +PET03)	
6	82A3682	隔音棉	SPONGE			1	FH-(EPM5+30DPU +PET03)	
7	82A3677	隔音棉	SPONGE			1	FH-(EPM5+30DPU +PET03)	
8	82A3675	隔音棉	SPONGE			1	FH-(EPM5+30DPU +PET03)	

电器系统 ELECTRICAL SYSTEM

32J2016_000_00 警示灯
WARNING LIGHT

注：该部件无下级拆分，请采购总成件。

Note: This component doesn't have sub-parts, please purchase the whole assembly.

32J2016_000_00 警示灯 WARNING LIGHT

件号 ITEM	部件号 PART NO.	零件名称 CH	PART NAME EN	服务代码 SC	互换性 IA	数量 Q'TY	规格 SP.	备注 RE
0		虚拟零件一	VIRCUAL PART	A		1		

49C2787_000_00 车架线路
FRAME WIRING

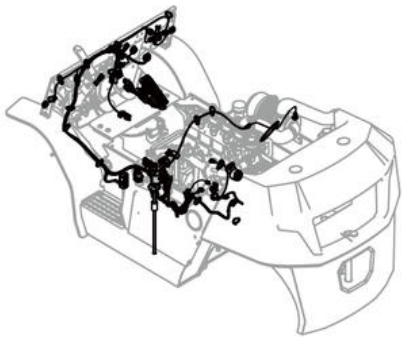

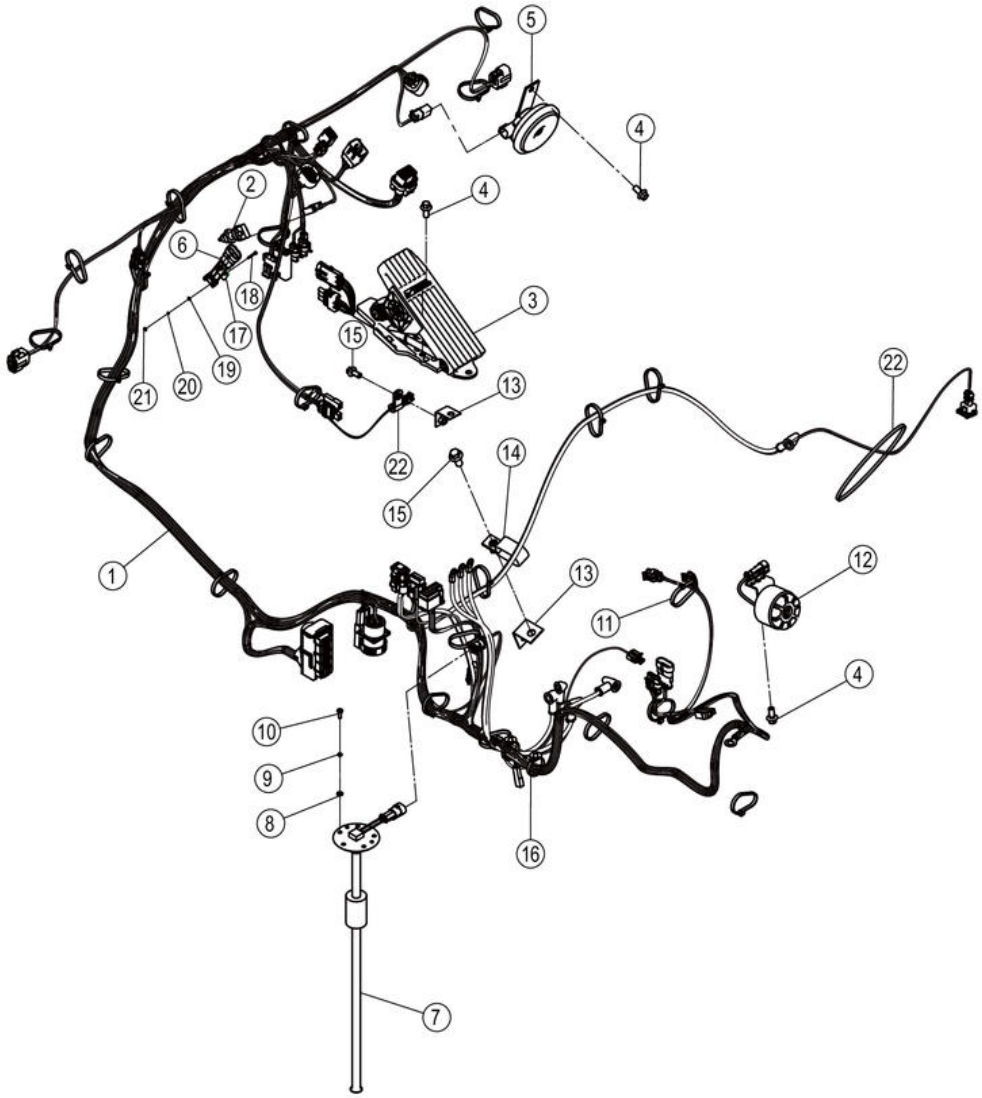

49C2787_000_00 车架线路 FRAME WIRING

件号 ITEM	部件号 PART NO.	零件名称 CH	PART NAME EN	服务代码 SC	互换性 IA	数量 Q'TY	规格 SP.	备注 RE
1	08C9947	车架线束	HARNESS			1		
2	34B1578	制动灯开关	BRAKE LIGHT SWITCH			1		
3	34B1629	加速器	ACCELERATOR		N	1		KS0000135188_15 替换后
4	01B1288	螺栓	BOLT		N	4	M8×16-8.8-ZN.D	KS0000135188_16 替换后
5	38B0280	喇叭	HORN		N	1		KS0000135188_13 替换后
6	34B1725	微动开关	INCHING SWITCH		N	1	6A 30VDC	KS0000143384_7 替换后
7	30B1187	燃油油位传感器	FUEL LEVEL SENSOR			1		
8	06B0097	垫圈	WASHER			5	4-200HV-ZN.D	
9	06B0022	垫圈	WASHER			5	4	
10	04B0198	螺钉	SCREW			5	M4×12-4.8-ZN.D	
11	37J2003	尼龙扎带	NYLON STRAP		N	24		KS0000135188_14 替换前
11	37J2003	尼龙扎带	NYLON STRAP		N	24		KS0000135188_6 替换后
12	38B0096	倒车蜂鸣器	BEEPER			1		
13	01D6132	支架	BRACKET		N	1		KS0000141859_5 替换后
14	09C0157	双管夹片	CLAMP		N	1		KS0000141859_6 替换后
15	01B1277	螺栓	BOLT		N	1	M10×20-8.8-ZN.D	KS0000141859_4 替换后
16	37B0597	尼龙扎带	NYLON STRAP		N	2		KS0000141859_3 替换后
17	90A6177	限位座	RETAINER		-	1		KS0000143384_6 替换后
18	04B1028	螺钉	SCREW		-	2	M2×16	KS0000143384_3 替换后
19	06B0204	垫圈	WASHER		-	2	2-200HV-ZN.D	KS0000143384_4 替换后
20	06B0205	垫圈	WASHER		-	2	2	KS0000143384_1 替换后
21	03B1757	螺母	NUT		-	2	M2-8-ZN.D	KS0000143384_5 替换后
22	20A1852	线夹	CLIP		N	1	15	KS0000146193_1 替换后
22		尼龙扎带	NYLON STRAP	A	-	1		KS0000143384_2 替换后

08C9947_000_00 车架线束
HARNESS

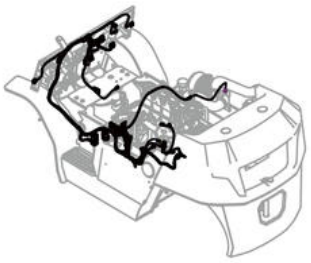

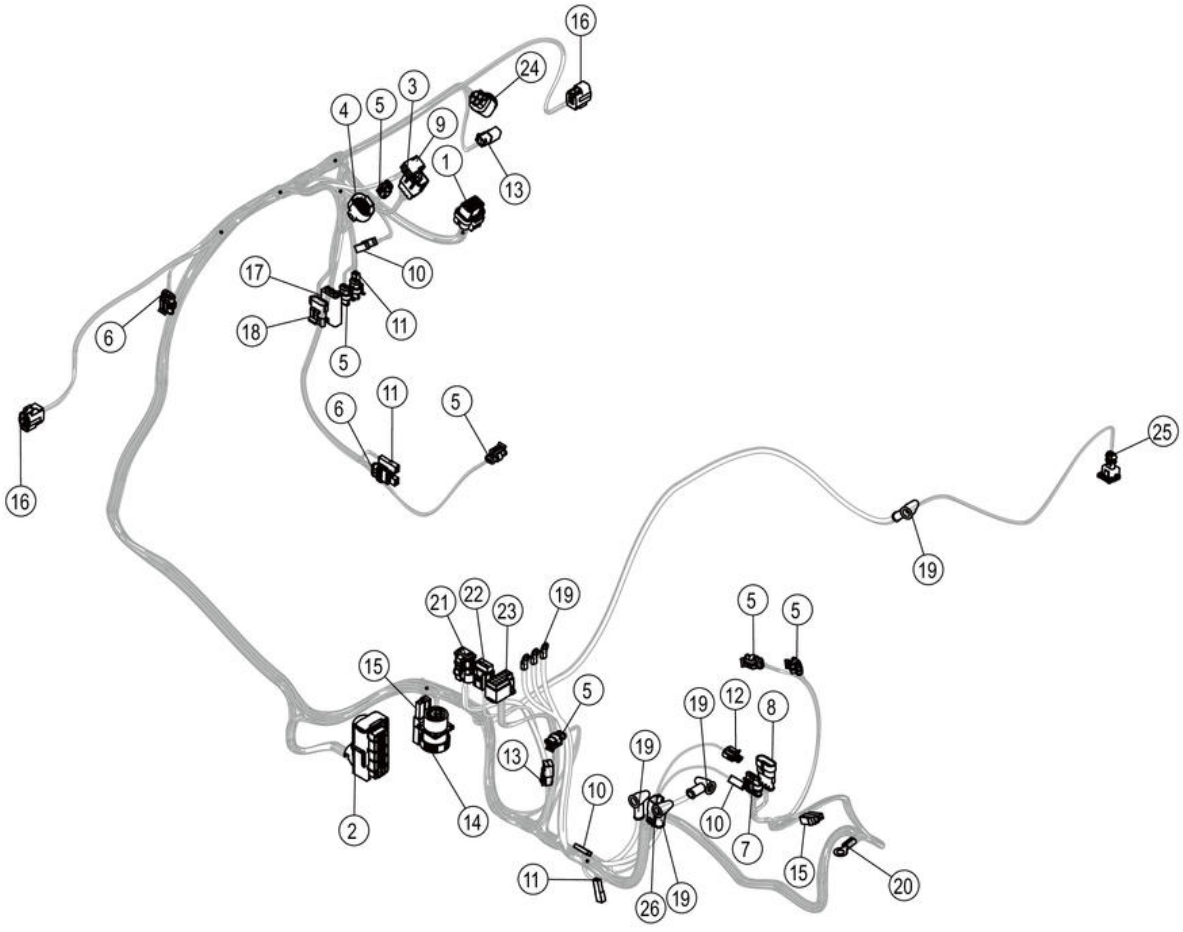

08C9947_000_00 车架线束 HARNESS

件号 ITEM	部件号 PART NO.	零件名称 CH	PART NAME EN	服务代码 SC	互换性 IA	数量 Q'TY	规格 SP.	备注 RE
1	36B1143	插座	SOCKET			1	34-PIN	
2		插座	SOCKET	B		1		
3		插头	PLUG	B		1	八线	
4	36B0277	插座	SOCKET			1	八线	
5	36B0647	插座	SOCKET			7	二线	
6	36B0649	插座	SOCKET			2	三线	
7	36B0651	插座	SOCKET			1	4PIN	
8	36B0652	插头	PLUG			1	4PIN	
9	36B0086	片式插接器	CONNECTOR			1		
10		一线插座	SOCKET	B	N	4		KS0000141859_2 替换前
10		一线插座	SOCKET	B	N	4		KS0000141859_1 替换后
11		护套	BOOT	B		4		
12		插座	SOCKET	A		1		
13		插座	SOCKET	B	N	2		KS0000135188_5 替换前
13		插座	SOCKET	B	N	2		KS0000135188_3 替换后
14	36B0527	9 针 J1939/1587 诊断接头	CONNECTOR			1		
15	34B0007	片式插接器	CONNECTOR			2		
16		插接器	CONNECTOR	B		4	4 芯	
17	36B0825	接头	CONNECTOR			1		
18	36B0259	插接件	CONNECTOR			1		
19		接头	CONNECTOR	B		7		
20		接头	CONNECTOR	B		1		
21		插座	SOCKET	A		1		
22		插座	SOCKET	A		1		
23		插座	SOCKET	A		1		
24		插座	SOCKET	B	N	1	四线	EC0000152852_1 替换前
25		插座	SOCKET	A	N	1		KS0000135188_1 替换后
26	36B1072	插头	PLUG		N	1		KS0000147831_1 替换后

49C3064_000_00 仪表线路
INSTRUMENT WIRING

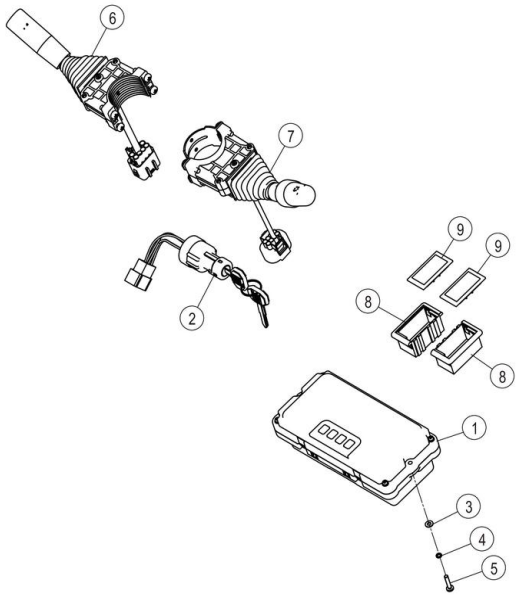

49C3064_000_00 仪表线路 INSTRUMENT WIRING

件号 ITEM	部件号 PART NO.	零件名称 CH	PART NAME EN	服务代码 SC	互换性 IA	数量 Q'TY	规格 SP.	备注 RE
1	35B0497	仪表	INSTRUMENT			1		
2	34B0474	电锁	START SWITCH			1		
3	06B0097	垫圈	WASHER			2	4-200HV-ZN.D	
4	06B0022	垫圈	WASHER			2	4	
5	04B0281	螺钉	SCREW			2	M4×20-4.8-ZN.D	
6	34B0968	换挡手柄	SHIFT CONTROL LEVER		N	1		EC0000150780_2 替换后
6	34B1631	换挡手柄	SHIFT CONTROL LEVER		N	1		EC0000150780_2 替换前
7	34B0971	组合开关	COMBINATION SWITCH		N	1	180 长	EC0000150780_1 替换后
7	34B1632	组合功能手柄	COMBINATION LEVER		N	1		EC0000150780_1 替换前
8	34B0360	侧边单框架	FRAME		N	2		KS0000141859_8 替换后
9	34B0075	盖板	COVER		N	2		KS0000141859_7 替换后

49C3088_001_00 电瓶线路
BATTERY WIRING

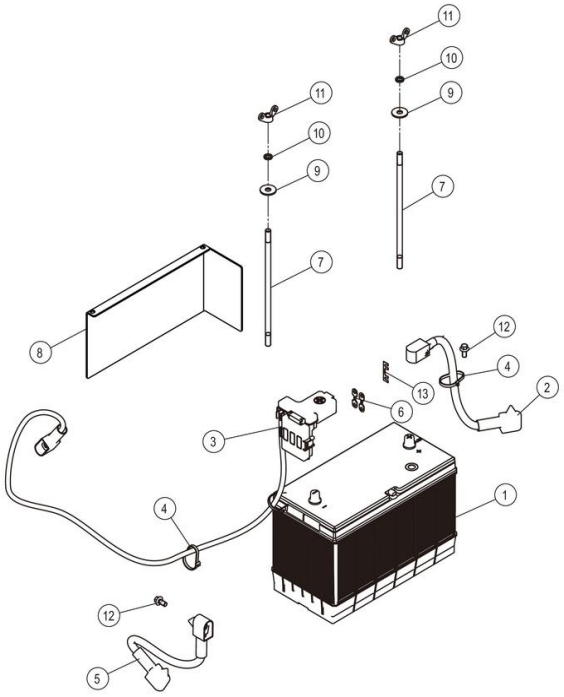

49C3088_001_00 电瓶线路 BATTERY WIRING

件号 ITEM	部件号 PART NO.	零件名称 CH	PART NAME EN	服务代码 SC	互换性 IA	数量 Q'TY	规格 SP.	备注 RE
1	37B0077	蓄电池	BATTERY			1		
2	08C5743	蓄电池负极电缆	BATTERY CABLE(-)			1	QVR25	
3	08C1857	蓄电池正极电缆	BATTERY CABLE(+)			1	QVR25	
4	37J2003	尼龙扎带	NYLON STRAP			3		
5	08C1352	接地铜带	COPPER CABLE			1		
6	37B0753	保险丝	FUSE			2	80A	
7	64A2339	螺杆	SCREW ROD		N	2		EC0000139594_1 替换后
8		弯板	PLATE	B	N	1		KS0000146193_3 替换后
9	06B0030	垫圈	WASHER			2	10-200HV-ZN.D	
10	06B0002	垫圈	WASHER			2	10	
11	03B0592	碟形螺母	NUT			2	M10×1.5-ZN.D	
12	01B1288	螺栓	BOLT		N	2	M8×16-8.8-ZN.D	KS0000135188_18 替换后
13	37B2262	金属熔断片	FUSE			1	150A	

49C3089_000_00 电器箱
ELECTRICAL BOX

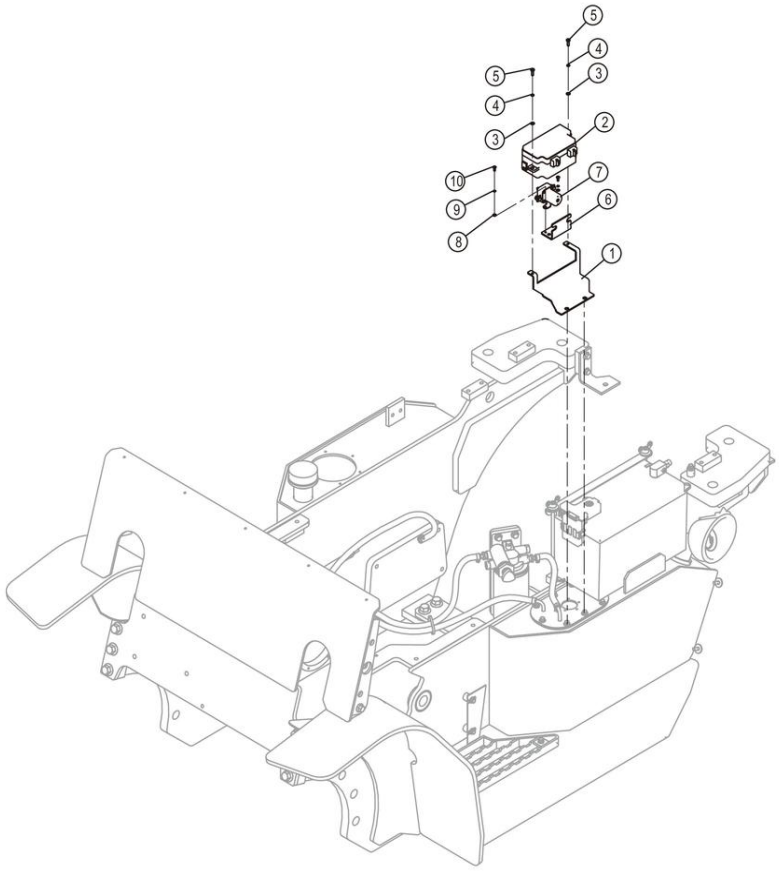

49C3089_000_00 电器箱 ELECTRICAL BOX

件号 ITEM	部件号 PART NO.	零件名称 CH	PART NAME EN	服务代码 SC	互换性 IA	数量 Q'TY	规格 SP.	备注 RE
1	99A7156	弯板	PLATE		N	1		KS0000135188_25 替换后
2	49C2813	保险盒	FUSE BOX			1		
3	06B0066	垫圈	WASHER			2	5-200HV-ZN.D	
4	06B0017	垫圈	WASHER			2	5	
5	04B0066	螺钉	SCREW			2	M5×16-4.8-ZN.D	
6		弯板	PLATE	B		1		
7	31B0038	继电器	RELAY		N	1		KS0000147831_3 替换前
7	46C8754	继电器总成	RELAY AS		N	1		KS0000147831_3 替换后
8	06B0097	垫圈	WASHER			2	4-200HV-ZN.D	
9	06B0022	垫圈	WASHER			2	4	
10	04B0090	螺钉	SCREW		N	2	M4×10-4.8-ZN.D	KS0000147831_2 替换前

10	04B0099	螺钉	SCREW		N	2	M4×16-4.8-ZN.D	KS0000147831_2 替换后

49C2813_000_00 保险盒
FUSE BOX

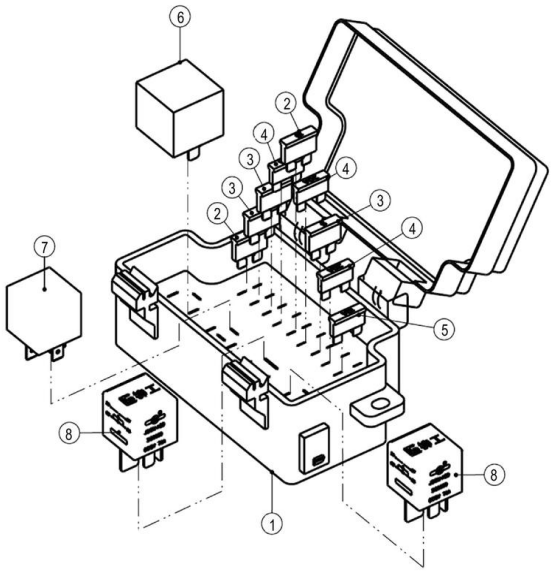

49C2813_000_00 保险盒 FUSE BOX

件号 ITEM	部件号 PART NO.	零件名称 CH	PART NAME EN	服务代码 SC	互换性 IA	数量 Q'TY	规格 SP.	备注 RE
1	SP172943	外壳	COVER			1		
2	37B0062	片式保险	FUSE			2	15A	
3	37B0044	片式保险	FUSE			3	5A	
4	36V0243	片式熔断器 (20A)	FUSE	E		3		改用 36V0243
5	37B0030	片式保险	FUSE			1	10A	
6	31B0434	闪光继电器	FLASH RELAY			1	12V 130W	
7	31B0210	继电器	RELAY			1		
8	31B0069	继电器	RELAY			2		

49C3858_000_00 灯组件
LIGHT GROUP

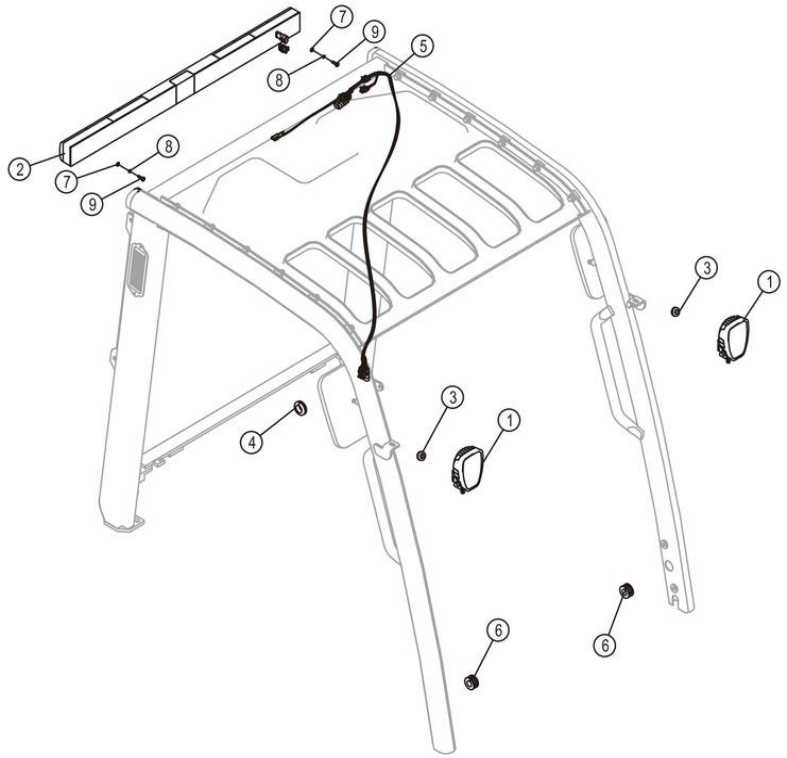

49C3858_000_00 灯组件 LIGHT GROUP

件号 ITEM	部件号 PART NO.	零件名称 CH	PART NAME EN	服务代码 SC	互换性 IA	数量 Q'TY	规格 SP.	备注 RE
1	32B0699	前组合大灯	FRONT COMBINATION FLOODLIGHT			2		
2	32B0700	后组合灯	REAR COMBINATION LIGHT			1		
3	83A0130	护孔圈	GROMMET		N	2		KS0000147831_4 替换后
3	83A0227	护孔圈	GROMMET		N	2		KS0000147831_4 替换前
4	83A0302	护孔圈	GROMMET			1		
5	08C1833	后顶灯线束	HARNESS			1		
6	83A0112	护孔圈	GROMMET			2		
7	06B0024	垫圈	WASHER			4	6-140HV-ZN.D	
8	06B0003	垫圈	WASHER			4	6	
9	04B0005	螺钉	SCREW			4	M6×20-4.8-ZN.D	

08C1833_000_00 后顶灯线束
HARNESS

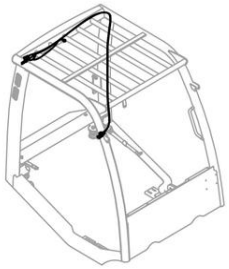

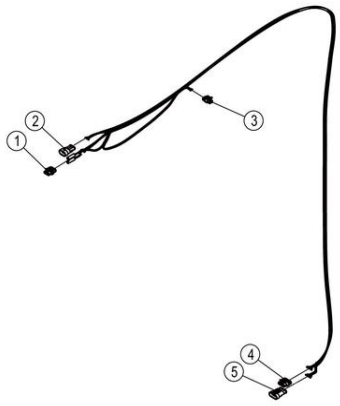

08C1833_000_00 后顶灯线束 HARNESS

件号 ITEM	部件号 PART NO.	零件名称 CH	PART NAME EN	服务代码 SC	互换性 IA	数量 Q'TY	规格 SP.	备注 RE
1	36B0649	插座	SOCKET			1	三线	
2	36B0650	插头	PLUG			1	三线	
3	36B0647	插座	SOCKET			2	二线	
4	36B0651	插座	SOCKET			1	4PIN	
5	36B0652	插头	PLUG			1	4PIN	

32B0700_000_00 后组合灯
REAR COMBINATION LIGHT

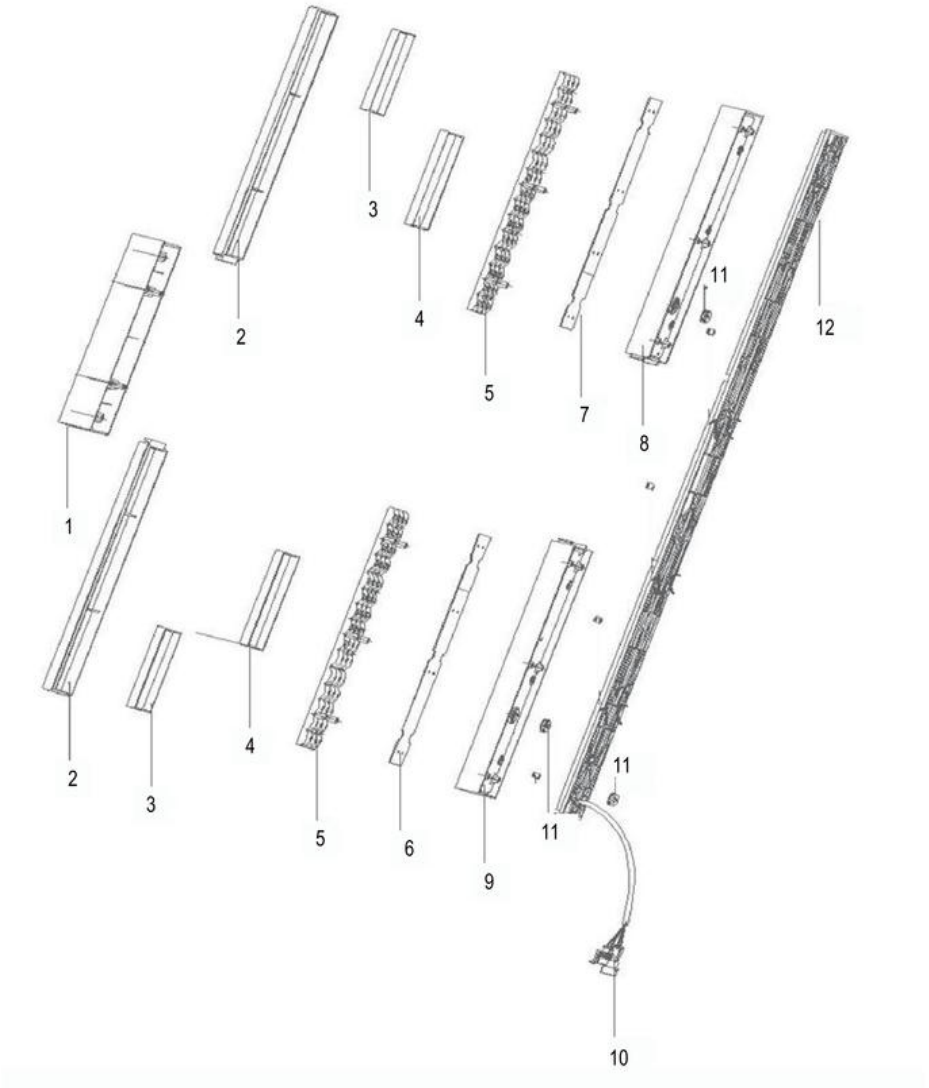

32B0700_000_00 后组合灯 REAR COMBINATION LIGHT

件号 ITEM	部件号 PART NO.	零件名称 CH	PART NAME EN	服务代码 SC	互换性 IA	数量 Q'TY	规格 SP.	备注 RE
1	SP167952	装饰板	PLATE			1		
2	SP167948	灯罩	PART			2		
3	SP167945	转向灯内配	PARTPART			2		
4	SP167944	位置制动灯内配	PART			2		
5	SP167943	LED 装饰板	PLATE			2		
6	SP167955	LED 线路板 L	PLATE			1		
7	SP167954	LED 线路板 R	PLATE			1		
8	SP167951	后壳 R	COVER			1		
9	SP167950	后壳 L	COVER			1		
10	SP167941	线束分总成	WIRE HARNESS			1		
11	SP167953	线塞	PART			3		
12	SP167949	后盖板	PLATE			1		

49C3949_001_00 车架线路
FRAME WIRING

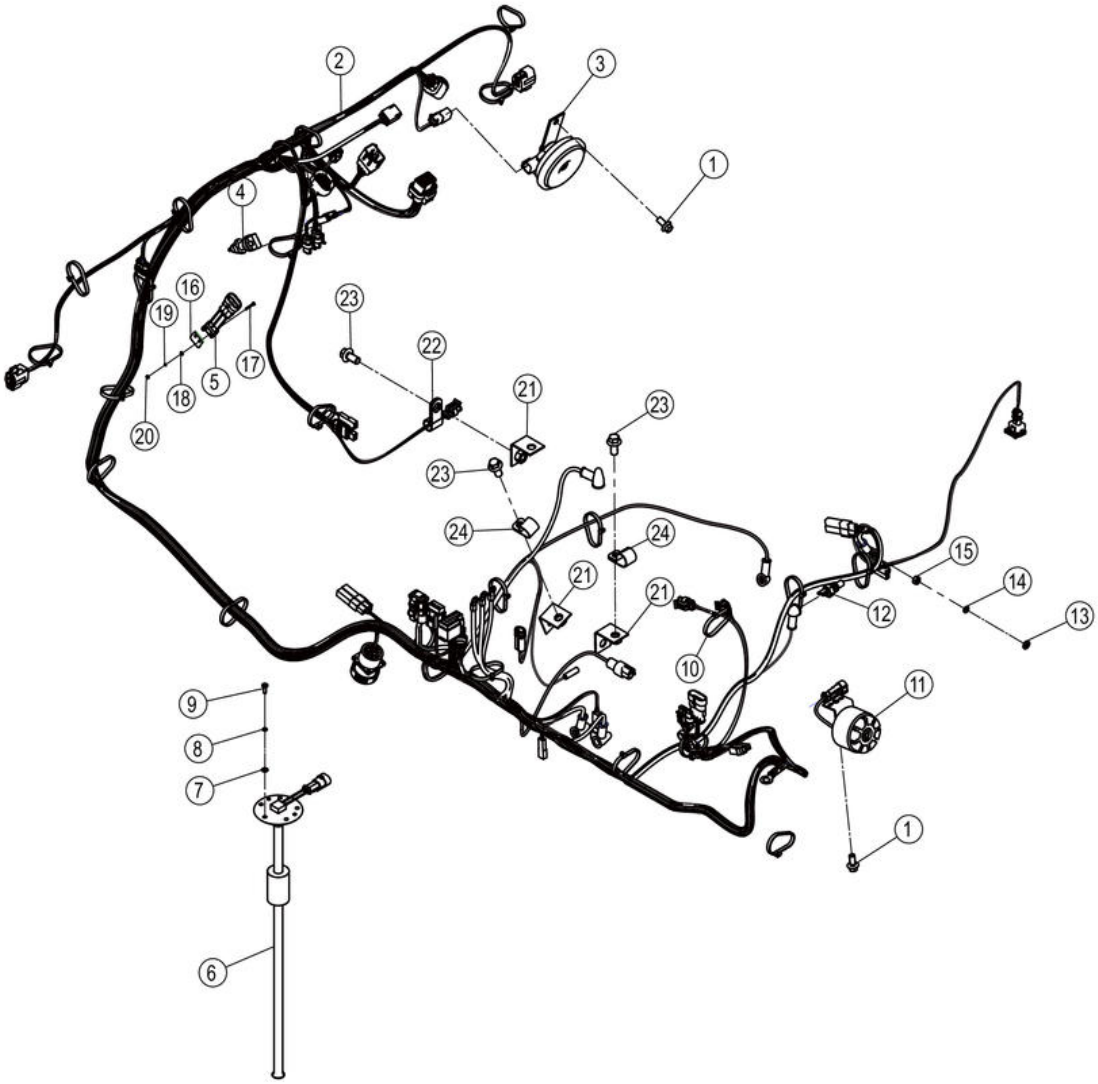

49C3949_001_00 车架线路 FRAME WIRING

件号 ITEM	部件号 PART NO.	零件名称 CH	PART NAME EN	服务代码 SC	互换性 IA	数量 Q'TY	规格 SP.	备注 RE
1	01B1288	螺栓	BOLT			2	M8×16-8.8-ZN.D	
2	70C0174	车架线束	FRAME HARNESS			1		
3	38B0280	喇叭	HORN			1		
4	34B1578	制动灯开关	BRAKE LIGHT SWITCH			1		
5	34B1725	微动开关	INCHING SWITCH		N	1	6A 30VDC	KS0000144338_7 替换后
6	30B1187	燃油油位传感器	FUEL LEVEL SENSOR			1		
7	06B0097	垫圈	WASHER			5	4-200HV-ZN.D	
8	06B0022	垫圈	WASHER			5	4	
9	04B0198	螺钉	SCREW			5	M4×12-4.8-ZN.D	
10	37J2003	尼龙扎带	NYLON STRAP			24		
11	38B0096	倒车蜂鸣器	BEEPER			1		
12	30B0688	发动机水温传感器	ENGINE COOLANT TEMPERATURE SENSOR			1		
13	06B0024	垫圈	WASHER		N	1	6-140HV-ZN.D	KS0000141859_11 替换后
14	06B0003	垫圈	WASHER		N	1	6	KS0000141859_10 替换后
15	03B0036	螺母	NUT		N	1	M6-8-ZN.D	KS0000141859_9 替换后
16	90A6177	限位座	RETAINER		-	1		KS0000144338_4 替换后
17	04B1028	螺钉	SCREW		-	2	M2×16	KS0000144338_3 替换后
18	06B0204	垫圈	WASHER		-	2	2-200HV-ZN.D	KS0000144338_5 替换后
19	06B0205	垫圈	WASHER		-	2	2	KS0000144338_6 替换后
20	03B1757	螺母	NUT		-	2	M2-8-ZN.D	KS0000144338_2 替换后
21	01D6132	支架	BRACKET		N	3		KS0000147831_6 替换后
22	20A1852	线夹	CLIP		N	1	15	KS0000147831_5 替换后
23	01B1277	螺栓	BOLT		N	3	M10×20-8.8-ZN.D	KS0000147831_8 替换后
24	19A2068	管夹	CLAMP		N	2		KS0000147831_7 替换后

70C0174_000_00 车架线束
FRAME HARNESS

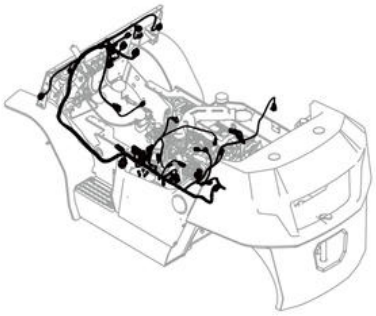

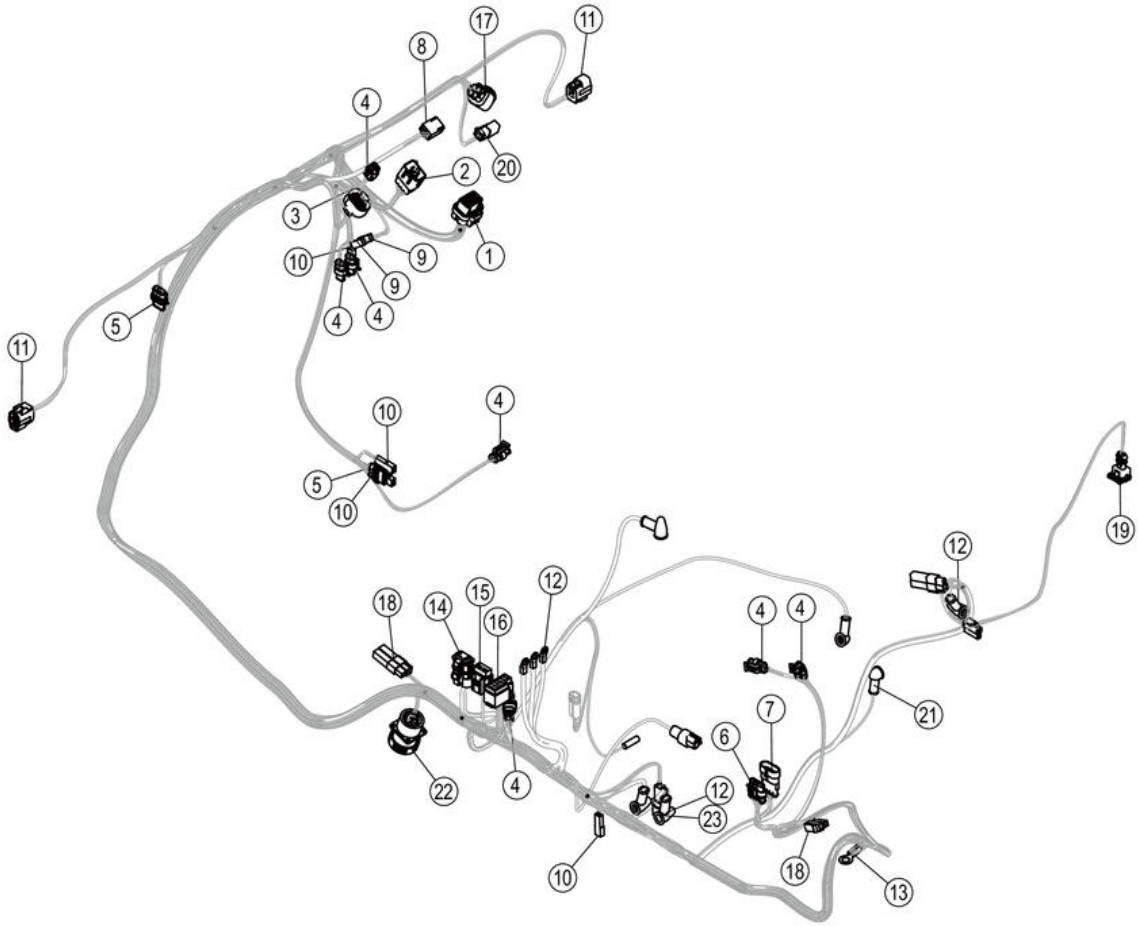

70C0174_000_00 车架线束 FRAME HARNESS

件号 ITEM	部件号 PART NO.	零件名称 CH	PART NAME EN	服务代码 SC	互换性 IA	数量 Q'TY	规格 SP.	备注 RE
1	36B1143	插座	SOCKET			1	34-PIN	
2		插头	PLUG	B		1	八线	
3	36B0277	插座	SOCKET			1	八线	
4	36B0647	插座	SOCKET			7	二线	
5	36B0649	插座	SOCKET			2	三线	
6	36B0651	插座	SOCKET			1	4PIN	
7	36B0652	插头	PLUG			1	4PIN	
8	36B0086	片式插接器	CONNECTOR			1		
9		一线插座	SOCKET	B		2		
10		护套	BOOT	B		4		
11		插接器	CONNECTOR	B		4	4 芯	
12		接头	CONNECTOR	B		6		
13		接头	CONNECTOR	B		1		
14		插座	SOCKET	A		1		
15		插座	SOCKET	A		1		
16		插座	SOCKET	A		1		
17		插座	SOCKET	B	N	1	四线	EC0000152852_2 替换前
18	34B0007	片式插接器	CONNECTOR			2		
19		插座	SOCKET	A		1		
20		插座	SOCKET	B		1		
21	36B0106	圆形接头	CONNECTOR		N	1		KS0000147831_12 替换后
21	36B0106	圆形接头	CONNECTOR		N	1		KS0000147831_13 替换前
22	36B0527	9 针 J1939/1587 诊断接头	CONNECTOR		N	1		KS0000147831_9 替换后
23	36B1072	插头	PLUG		N	1		KS0000147831_11 替换后

49C3952_000_00 电瓶线路
BATTERY WIRING

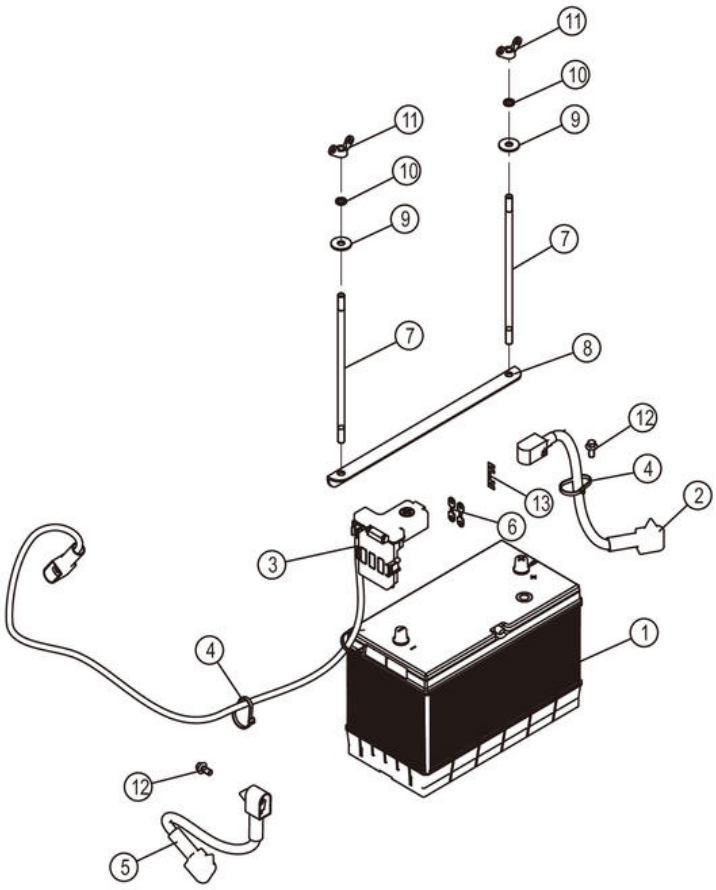

49C3952_000_00 电瓶线路 BATTERY WIRING

件号 ITEM	部件号 PART NO.	零件名称 CH	PART NAME EN	服务代码 SC	互换性 IA	数量 Q'TY	规格 SP.	备注 RE
1	37B0077	蓄电池	BATTERY			1		
2	08C5743	蓄电池负极电缆	BATTERY CABLE(-)			1	QVR25	
3	70C0175	蓄电池正极电缆	BATTERY CABLE(+)			1		
4	37J2003	尼龙扎带	NYLON STRAP			3		
5	08C1352	接地铜带	COPPER CABLE			1		
6	37B0753	保险丝	FUSE			2	80A	
7	64A2339	螺杆	SCREW ROD		N	2		EC0000139594_2 替换后
7	88H2023	螺杆	SCREW ROD		N	2		EC0000139594_2 替换前
8	25A3828	角钢	ANGLE STEEL			1		
9	06B0030	垫圈	WASHER			2	10-200HV-ZN.D	
10	06B0002	垫圈	WASHER			2	10	
11	03B0592	碟形螺母	NUT			2	M10×1.5-ZN.D	
12	01B1288	螺栓	BOLT			2	M8×16-8.8-ZN.D	
13	37B0439	金属熔断片	FUSE			1		

49C4444_000_00 车架线路
FRAME WIRING

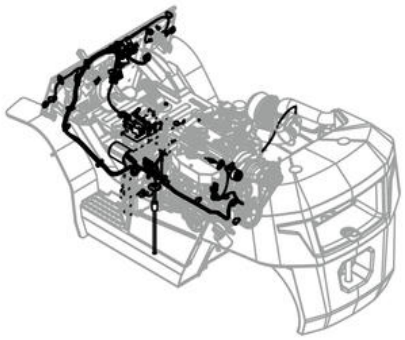

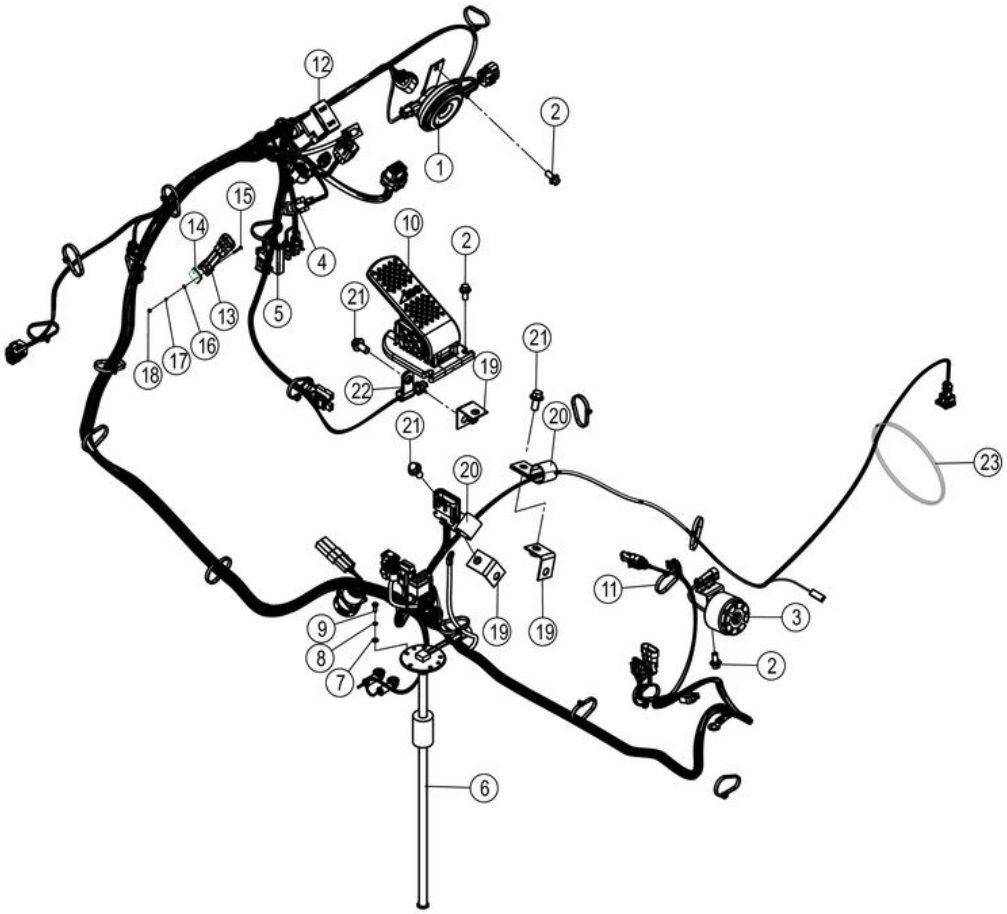

49C4444_000_00 车架线路 FRAME WIRING

件号 ITEM	部件号 PART NO.	零件名称 CH	PART NAME EN	服务代码 SC	互换性 IA	数量 Q'TY	规格 SP.	备注 RE
1	38B0280	喇叭	HORN			1		
2	01B1288	螺栓	BOLT			5	M8×16-8.8-ZN.D	
3	38B0096	倒车蜂鸣器	BEEPER			1		
4	34B1578	制动灯开关	BRAKE LIGHT SWITCH			1		
5	70C0519	车架线束	FRAME HARNESS			1		
6	30B1187	燃油油位传感器	FUEL LEVEL SENSOR			1		
7	06B0097	垫圈	WASHER			5	4-200HV-ZN.D	
8	06B0022	垫圈	WASHER			5	4	
9	04B0198	螺钉	SCREW			5	M4×12-4.8-ZN.D	
10		加速器	ACCELERATOR	B		1		
11	37J2003	尼龙扎带	NYLON STRAP			24		
12	34B1492	转换开关	CHANGEOVER SWITCH			1		
13	34B1725	微动开关	INCHING SWITCH		N	1	6A 30VDC	KS0000145873_11 替换后
13	34B1336	微动开关线束	HARNESS		N	1		KS0000145873_11 替换前
14	90A6177	限位座	RETAINER		N	1		KS0000145873_9 替换后
15	04B1028	螺钉	SCREW		N	2	M2×16	KS0000145873_4 替换后
16	06B0204	垫圈	WASHER		N	2	2-200HV-ZN.D	KS0000145873_1 替换后
17	06B0205	垫圈	WASHER		N	2	2	KS0000145873_7 替换后
18	03B1757	螺母	NUT		N	2	M2-8-ZN.D	KS0000145873_5 替换后
19	01D6132	支架	BRACKET		N	3		KS0000145873_8 替换后
20	20A7460	管夹	CLAMP		N	2		KS0000145873_2 替换后
21	01B1277	螺栓	BOLT		N	3	M10×20-8.8-ZN.D	KS0000145873_6 替换后
22	20A1852	线夹	CLIP		N	1	15	KS0000145873_3 替换后
23		尼龙扎带	NYLON STRAP	A	N	1		KS0000145873_10 替换后

34B1336_000_00 微动开关线束
HARNESS

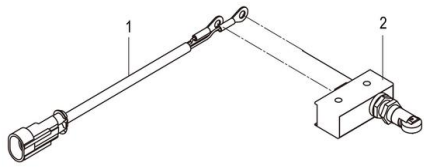

34B1336_000_00 微动开关线束 HARNESS

件号 ITEM	部件号 PART NO.	零件名称 CH	PART NAME EN	服务代码 SC	互换性 IA	数量 Q'TY	规格 SP.	备注 RE
1	08C7356	开关线束	SWITCH HARNESS			1		
2	34B1066	微动开关	MICRO SWITCH			1		

70C0519_000_00 车架线束
FRAME HARNESS

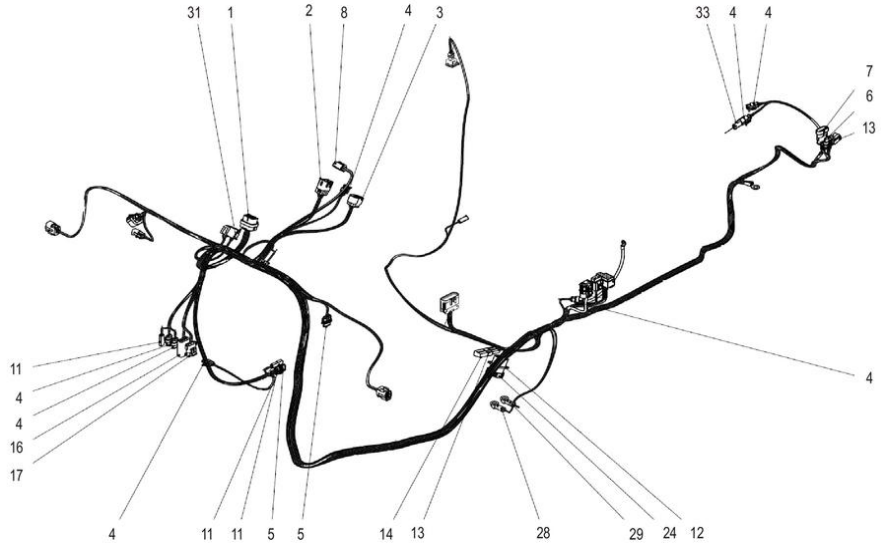

70C0519_000_00 车架线束 FRAME HARNESS

件号 ITEM	部件号 PART NO.	零件名称 CH	PART NAME EN	服务代码 SC	互换性 IA	数量 Q'TY	规格 SP.	备注 RE
1	36B1143	插座	SOCKET			1	34-PIN	
2		插头	PLUG	B		1	八线	
3	36B0277	插座	SOCKET			1	八线	
4	36B0647	插座	SOCKET			7	二线	
5	36B0649	插座	SOCKET			2	三线	
6	36B0651	插座	SOCKET			1	4PIN	
7	36B0652	插头	PLUG			1	4PIN	
8	36B0086	片式插接器	CONNECTOR			1		
11	38J2004	二极管	DIODE			3		
12	36B0527	9 针 J1939/1587 诊断接头	CONNECTOR			1		
13	34B0007	片式插接器	CONNECTOR			2		
14	38B0053	电阻	RESISTOR			1	120 欧姆 1W	
16	36B0825	接头	CONNECTOR			1		
17	36B0259	插接件	CONNECTOR			1		
24		保护盖	GUARD	B		1		
28	36B0009	圆形接头	CONNECTOR			1		
29	36B0106	圆形接头	CONNECTOR			1		
31	36B0496	两线插座	SOCKET			1		
33	36B0648	插头	PLUG			1	二线	

49C4471_000_00 电器箱
ELECTRICAL BOX

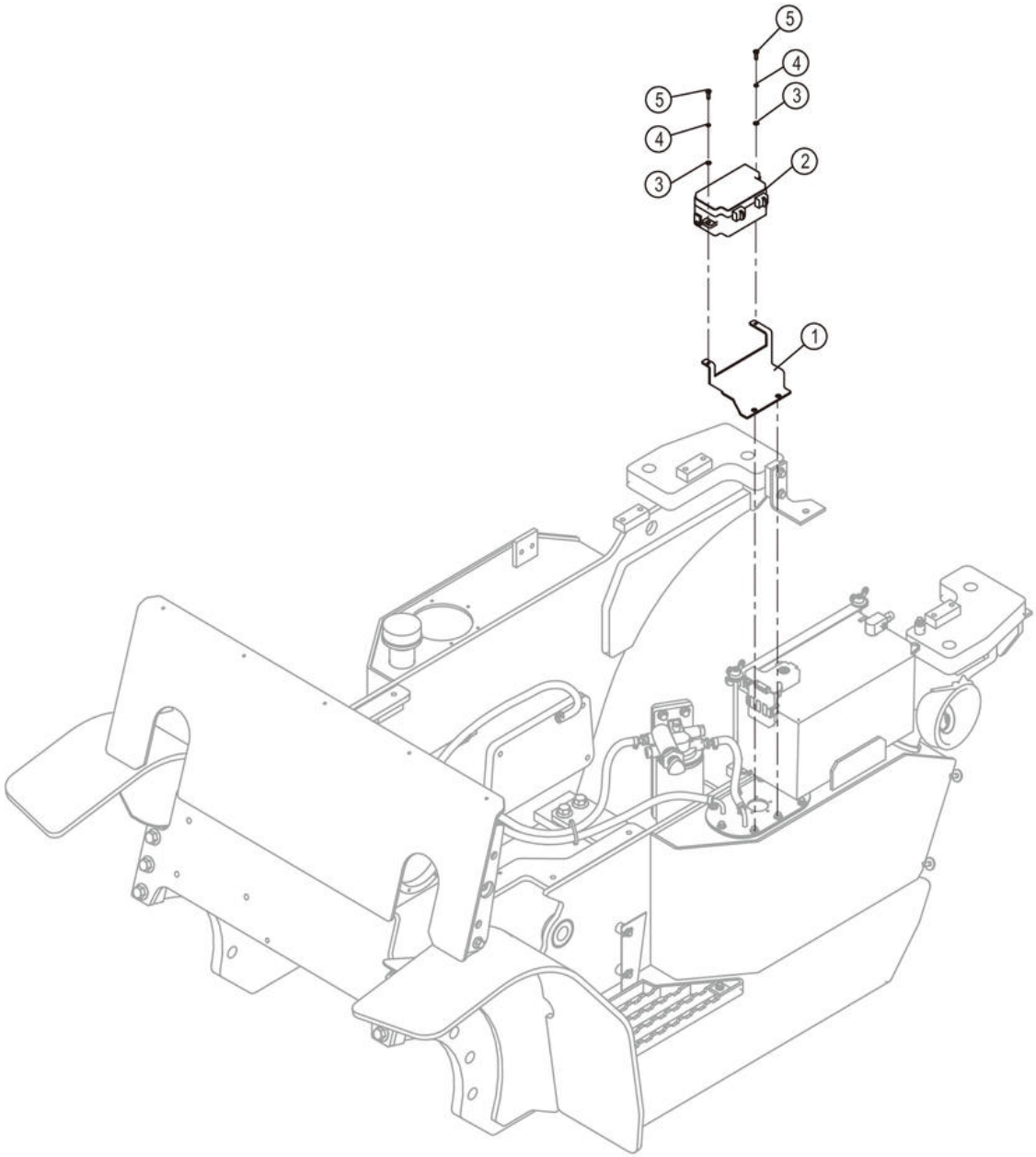

49C4471_000_00 电器箱 ELECTRICAL BOX

件号 ITEM	部件号 PART NO.	零件名称 CH	PART NAME EN	服务代码 SC	互换性 IA	数量 Q'TY	规格 SP.	备注 RE
1	99A7156	弯板	PLATE			1		
2	49C2813	保险盒	FUSE BOX			1		
3	06B0066	垫圈	WASHER			2	5-200HV-ZN.D	
4	06B0017	垫圈	WASHER			2	5	
5	04B0066	螺钉	SCREW			2	M5×16-4.8-ZN.D	

整机附件 MACHINE ACCESSORIES

45E1444_001_00 工具箱
TOOL KIT

注：该系统无装配图。

Note: No assembly diagram is provided for this system.

45E1444_001_00 工具箱 TOOL KIT

件号 ITEM	部件号 PART NO.	零件名称 CH	PART NAME EN	服务代码 SC	互换性 IA	数量 Q'TY	规格 SP.	备注 RE
1	52J2022	套筒 S41×350mm	SLEEVE		N	1		EC0000148980_25 替换前
1	52B0345	套筒	SOCKET		N	1	S41×210MM	EC0000148980_25 替换后
2	52J2025	套筒 S22×22×350	SLEEVE		N	1		EC0000148980_26 替换前
3	27C0889	套筒	SOCKET		N	1	S46×300MM	KS0000121840_1 替换后
4	52J2021	橇杆	PRY BAR			1		
5	40B0015	呆扳手	SOLID SPANNER			1	13×16	
6	40B0016	呆扳手	SOLID SPANNER			1	18×21	
7	40B0017	呆扳手	SOLID SPANNER			1	24×27	
8	52B0090	内六角扳手	SPANNER			1	6	
9	52J2016	鲤鱼钳 165mm	PLIERS			1		
10		一字木柄螺丝刀	SCREWDRIVER	A		1	200	
11		十字木柄螺丝刀	SCREWDRIVER	A		1	100	
12	52J2028	工具箱	TOOL KIT			1		

48Y0654_000_00 标贴组件
DECAL GROUP

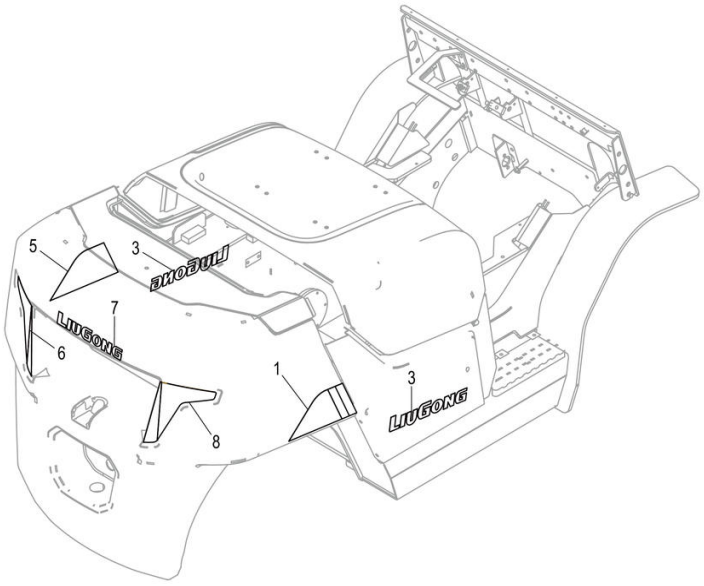

48Y0654_000_00 标贴组件 DECAL GROUP

件号 ITEM	部件号 PART NO.	零件名称 CH	PART NAME EN	服务代码 SC	互换性 IA	数量 Q'TY	规格 SP.	备注 RE
1	79A0203	装饰条	DECORATION		Y	1		EC0000142459_1 替换后
3	74H2092	尾罩标贴	DECAL			2		
5	79A0202	装饰条	DECORATION		Y	1		EC0000142459_4 替换后
6	74A9670	反光标贴	REFLECTOR			1		
7	74A8170	柳工商标	LG TRADEMARK			1		
8	74A9673	反光标贴	REFLECTOR			1		

48Y0753_000_00 标贴组件
DECAL GROUP

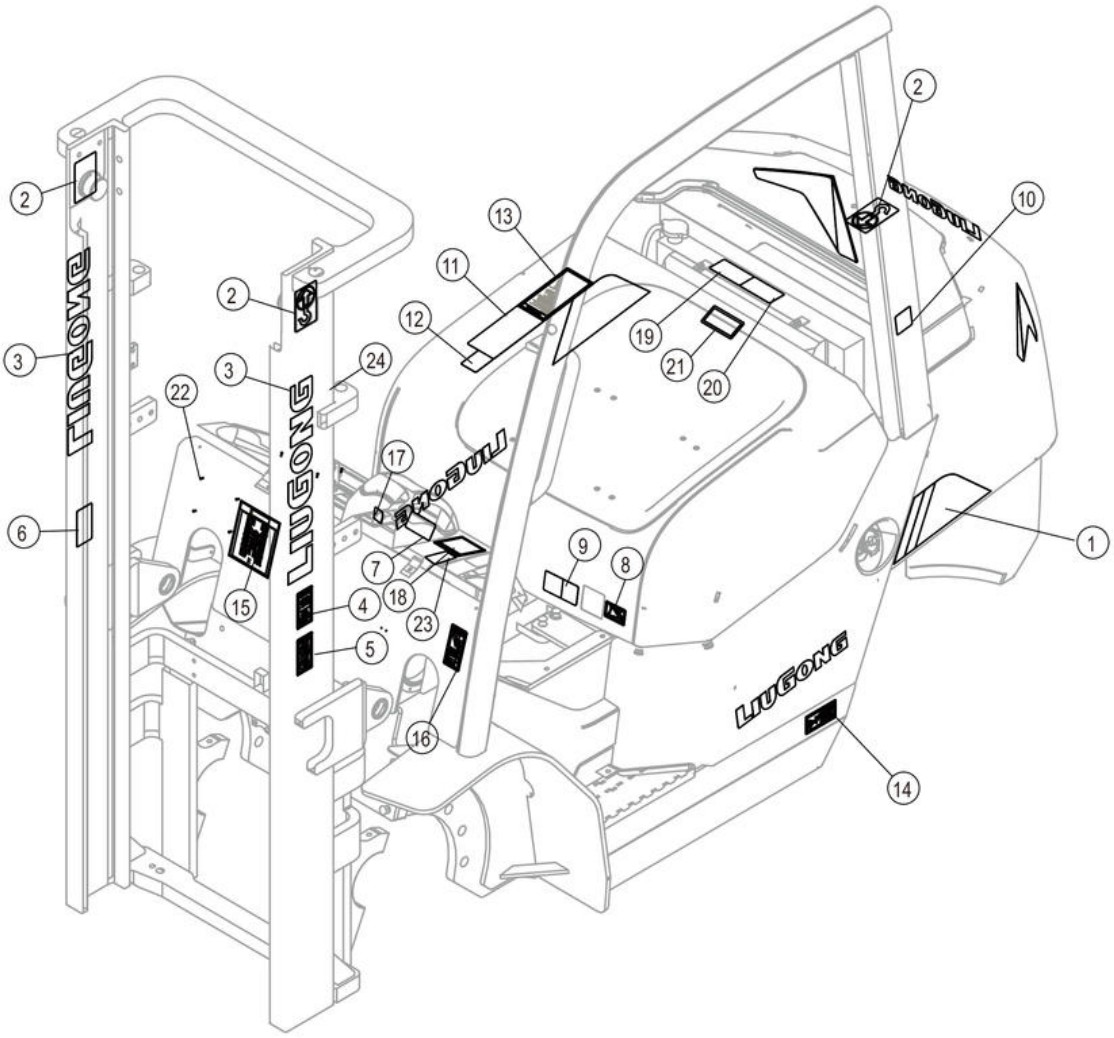

48Y0753_000_00 标贴组件 DECAL GROUP

件号 ITEM	部件号 PART NO.	零件名称 CH	PART NAME EN	服务代码 SC	互换性 IA	数量 Q'TY	规格 SP.	备注 RE
1	48Y0654	标贴组件	DECAL GROUP	C		1		
2	74A2864	起吊点标志	SYMBOL			3		
3	74H2021	门架标贴	DECORATION			2		
4	74A3293	标贴	DECAL			1		
5	74A3301	标贴	DECAL			1		
6	74A3300	标贴	DECAL			1		
7	74A8436	标贴	DECAL			1		
8	74A2296	发动机罩开关贴	DECAL			1		
9	79A0317	注意标贴	NOTICE DECAL		Y	1		KS0000146762_1 替换后
10	74A3664	噪声标贴	SYMBOL		Y	1		KS0000146762_3 替换后
11	74H2070	开车前检查项目	CAUTION DECAL			1		
12	74A8487	标贴	DECAL			1		
13	74A3305	标贴	DECAL			1		
14	74A3304	标贴	DECAL			1		
15	74A2338	润滑系统图	LUBRICATION CHART			1		
16	74A3303	标贴	DECAL			1		
17	74A2822	标贴	DECAL			1		
18	74A3294	标贴	DECAL			1		
19	74A3180	安全标贴	SAFETY SIGN			1		
20	74A3161	安全标贴	SAFETY SIGN			1		
21	74A3171	安全标贴	SAFETY SIGN			1		
22		铆钉	RIVET	A	Y	8	2×8	EC0000142459_5 替换后
23	74A5887	标贴	DECAL		-	1		EC0000152158_2 替换后
24	79A0989	标贴	DECAL		-	1		EC0000152158_1 替换后

48Y0804_000_00 标贴组件
DECAL GROUP

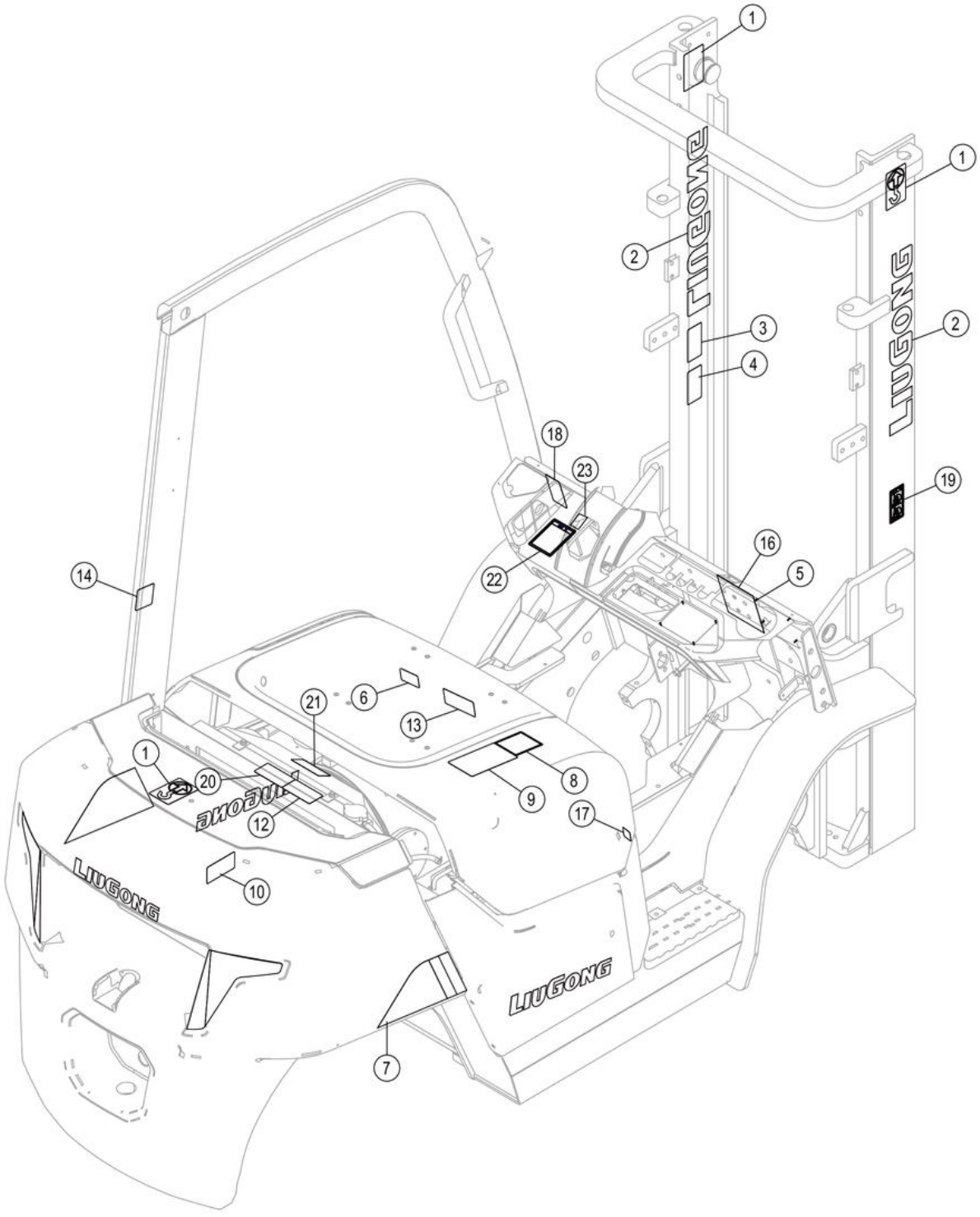

48Y0804_000_00 标贴组件 DECAL GROUP

件号 ITEM	部件号 PART NO.	零件名称 CH	PART NAME EN	服务代码 SC	互换性 IA	数量 Q'TY	规格 SP.	备注 RE
1	74A2864	起吊点标志	SYMBOL			3		
2	74H2021	门架标贴	DECORATION			2		
3	74A2118	门架警告标贴	DANGER DECAL			1		
4	74H2007	叉车警示标贴	WARNING DECAL			1		
5		铆钉	RIVET	A		8	2×8	
6	74A2295	发动机机罩开关贴	DECAL			1		
7	48Y0654	标贴组件	DECAL GROUP	C		1		
8	74H2004	开车前检查项目	CAUTION DECAL			1		
9	74H2006	使用须知	CAUTION DECAL			1		
10	74H2037	叉车警示标贴	WARNING DECAL			1		
12	74A3275	安全标贴	SAFETY SIGN			1		
13	79A0316	注意标贴	NOTICE DECAL		Y	1		KS0000146762_5 替换后
13	79A0988	标贴	DECAL		-	1		EC0000152158_4 替换后
14	74A8959	符号标贴	SYMBOL			1		
16	74H2023	润滑系统图	LUBRICATION CHART			1		
17	74A3258	标贴	DECAL			1		
18	74A3210	安全标贴	WARNING DECAL			1		
19	74H2011	叉车警示标贴	WARNING DECAL			1		
20	74A3251	安全标贴	SAFETY SIGN			1		
21	74A3340	防缠绕标志	WARNING SIGN			1		
22	74A2011	警示牌	WARNING DECAL			1		
23	74A5886	标贴	DECAL		-	1		EC0000152158_3 替换后

48Y0937_000_00 标贴组件
DECAL GROUP

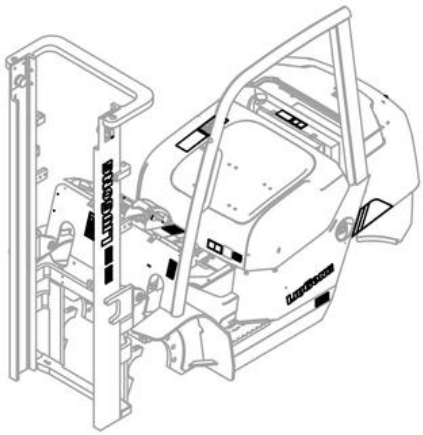

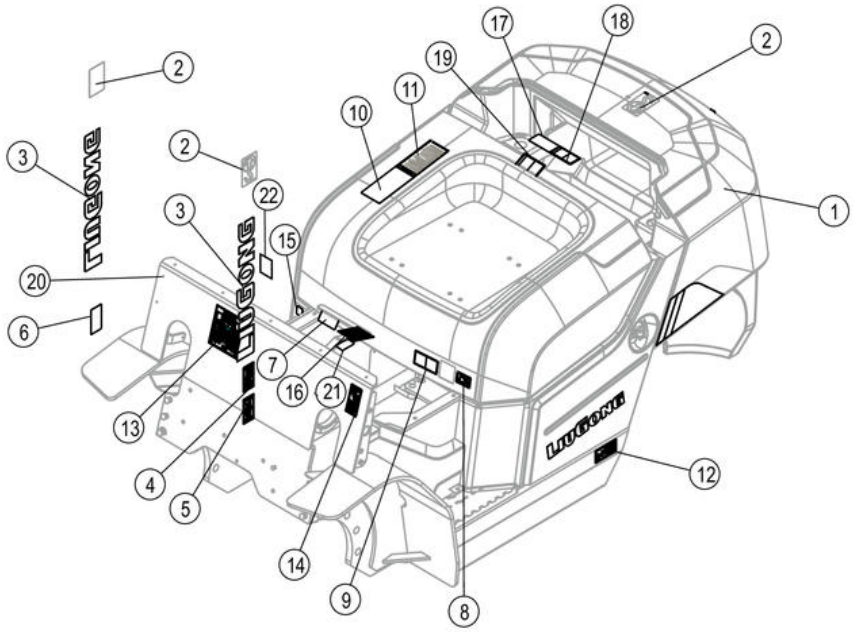

48Y0937_000_00 标贴组件 DECAL GROUP

件号 ITEM	部件号 PART NO.	零件名称 CH	PART NAME EN	服务代码 SC	互换性 IA	数量 Q'TY	规格 SP.	备注 RE
1	48Y0654	标贴组件	DECAL GROUP	C		1		
2	74A2864	起吊点标志	SYMBOL			3		
3	74H2021	门架标贴	DECORATION			2		
4	74A3229	安全标贴	DANGER DECAL			1		
5	74H2054	叉车警示标贴	WARNING DECAL			1		
6	74H2055	叉车警示标贴	WARNING DECAL			1		
7	74A8436	标贴	DECAL			1		
8	74A2296	发动机罩开关贴	DECAL			1		
9	79A0317	注意标贴	NOTICE DECAL			1		
10	74H2070	开车前检查项目	CAUTION DECAL			1		
11	74H2065	使用须知	CAUTION DECAL			1		
12	74A3224	标贴	DECAL			1		
13	74A2338	润滑系统图	LUBRICATION CHART			1		
14	74A3136	标贴	DECAL			1		
15	74A2822	标贴	DECAL			1		
16	74A2021	警示牌	WARNING DECAL			1		
17	74A2841	安全标贴	SAFETY SIGN			1		
18	74A2826	安全标贴	SAFETY SIGN			1		
19	74A2837	安全标贴	SAFETY SIGN			1		
21	74A5887	标贴	DECAL		-	1		EC0000152158_6 替换后
21		铆钉	RIVET	A		8	2×8	
22	79A0989	标贴	DECAL		-	1		EC0000152158_5 替换后

SP166194_000_00 滤芯清单
FILTER LIST

注：该系统无装配图。

Note: No assembly diagram is provided for this system.

SP166194_000_00 滤芯清单 FILTER LIST

件号 ITEM	部件号 PART NO.	零件名称 CH	PART NAME EN	服务代码 SC	互换性 IA	数量 Q'TY	规格 SP.	备注 RE
1	40C0506	滤芯总成	FILTER ELEMENT AS			1		
2	53C0319	机油过滤器	ENGINE OIL FILTER			1		
3	53C0871	回油滤芯	RETUREN OIL FILTER ELEMENT			1	YA160×10L-H	
4	53K2004	吸油滤清器	SUCTION STRAINER			1		
5	53K2005	滤油器	OIL FILTER			1		
6	SP121244	柴油精滤芯	PRIMARY FUEL FILTER ELEMENT			1		
7	SP121245	柴油粗滤芯	SECONDARY FUEL FILTER ELEMENT			1		
8	SP164097	使用维护说明书	OPERATION MANUAL CLG2030H 35H 30H(LPG) 35H(LPG) 201501009-EN			1		
