LiuGong 柳工

201601000

RUTHZIL TRATOR COMERCIAL DE PEÇAS LTDA 11 97083-6812 ROLANDO CITRANGULO

CLG2040H/45H/50HL
CLG2040H(LPG)/45H(LPG)/50HL(LPG)
内燃平衡重式叉车
FORKLIFT TRUCK

零 件 图 册
PARTS MANUAL

How to Use This Manual

- The information, specification, and illustrations in this manual are on the basis of information available at the time it was written. Continuing improvement and advancement of product design may cause changes to your machine which may not be included in this publication. Each publication is reviewed and revised as required to update and include these changes in later editions. Whenever a question arises regarding your product or this publication, please consult LiuGong dealer for the latest available information.
- All kinds of optional attachments based on the current standard configuration are avaiDECAL in this manual to meet the needs of different customers.The part manualue also covers the other models with optional attachment that based on the current standard model. Every machine should be delivered with “Bill of material” on which the configuration is listed. Turn to the “Bill of material” for reference when reading this part manualue.
- Detailed information for the assembly and the parts list:

  Title explanation:

  e.g.:

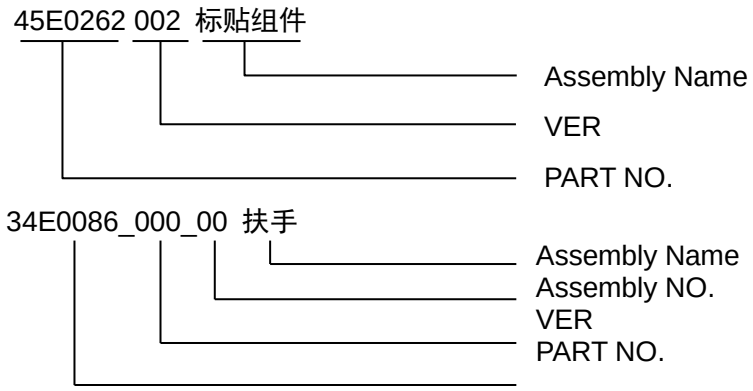

  Assembly Name: The name of an assembly.

  Assembly NO.: The sequence number of an assembly illustration. The number increasingly starts from 00 to N if the illustration is divided into several small illustrations.

  VER: Version number starts from 000. This figure will be improved to 001,002…if there is any modification to the parts.

  PART NO.: The identifying number of the parts, which consists of letters and digitals or just digitals.

  Part Name: The name of the parts that make up the assembly.

  Qty: Indicates the quantity of the parts used per machine. For assembly, it indicates the quantity of the parts used per assembly.

  S.C: Service Code

  A: Parts are not for sale.

  B: Parts are not for sale; repair through upper parts.

  C: Parts are not for sale; repair through sub-parts.

D: Parts are not for sale separately; purchase through service kit.

E: Parts are not for sale; spare parts are provided by new part NO.

F: Parts are not for sale; see parts remark for details.

G: Parts are not for sale separately; purchase through assembly.

Z: There are sub-parts.

Interchangeability Code (IA):

Y: Two-way replaceable, the part before change and that part after change are interchangeable with each other.

N: Not replaceable, the part before change and that part after change are not interchangeable with each other.

I: one-way replaceable, the part after change can replace the part before change, but conversely not replaceable.

P: one-way replaceable, prohibit using the part before change. Use the part after change only.

TY: Two-way replaceable groups, the part group before change and that part group after change are interchangeable with each other.

TN: Not replaceable groups, the part group before change and that part group after change are not interchangeable with each other.

TI: one-way replaceable group, the part group after change can replace the part group before change, but conversely not replaceable.

TP: one-way replaceable group, prohibit using the part group before change. Use the part group after change only.

For new or cancelled parts and assembly only.

目　　录

CONTENTS

标牌 SAFETY SIGNS AND LABLES 1-1
37C0695 000 标识系统（4T，中文）.....1-1
LABEL SYSTEM(4T, CHINESE).....1-1
37C0696 000 标识系统（4T，北美）.....1-3
LABEL SYSTEM(4T, NORTH AMERICA).....1-3
37C0697 001 标识系统(4T，CE).....1-5
LABEL SYSTEM(4T, CE).....1-5
37C0692 000 标识系统（4.5T，中文）.....1-7
LABEL SYSTEM(4.5T, CHINESE).....1-7
37C0693 001 标识系统（4.5T，北美）.....1-9
LABEL SYSTEM(4.5T, NORTH AMERICA).....1-9
37C0694 001 标识系统（4.5T，CE）.....1-11
LABEL SYSTEM(4.5T, CE).....1-11
37C0689 001 标识系统（5T，中文）.....1-13
LABEL SYSTEM(5T, CHINESE).....1-13
37C0690 001 标识系统（5T，北美）.....1-15
LABEL SYSTEM(5T, NORTH AMERICA).....1-15
37C0691 002 标识系统（5T，CE）.....1-17
LABEL SYSTEM(5T, CE).....1-17
37C1052 001 标识系统（5T，西班牙）.....1-19
LABEL SYSTEM(5T, SPANISH).....1-19
37C1053 001 标识系统（5T，葡萄牙）.....1-21
LABEL SYSTEM(5T, PORTUGUESE).....1-21
37C1319_000_00 标贴组件.....1-23
DECAL GROUP.....1-23
48Y0559_000_00 标贴组件.....1-25
DECAL GROUP.....1-25

动力系统 POWER SYSTEM 2-1
柴油机系统（洛拖 LR4B3-22）.....2-1
ENGINE SYSTEM(YTO LR4B3-22).....2-1
40C1315 003 柴油机系统（康明斯 B3.3TAA）.....2-3
ENGINE SYSTEM(CUMMINS B3.3TAA).....2-3
00Y0604_000_00 发动机系统.....2-5
ENGINE SYSTEM.....2-5
00Y0628_000_00 发动机系统.....2-6
ENGINE SYSTEM.....2-6
40K2049 007 发动机减振垫总成.....2-7
CUSHION AS.....2-7
40C1318 003 进气系统（康明斯 B3.3TAA，双空滤）.....2-8
AIR INTAKE SYSTEM(CUMMINS B3.3TAA, DOUBLE AIR FILTER).....2-8
40K2074 003 进气总成（洛拖 LR4B3-22，单空滤）.....2-9
AIR INTAKE SYSTEM(YTO LR4B3-22, SINGLE AIR FILTER).....2-9
40C3507 001 进气系统（洛拖 LR4B3-22，双空滤）.....2-11
AIR INTAKE SYSTEM(YTO LR4B3-22, DOUBLE AIR FILTER).....2-11
40C1545 002 空滤安装.....2-13
AIR FILTER MOUNTING.....2-13

40C0367 003 空滤总成....2-14
AIR CLEANER....2-14
40C1521 004 排气系统(康明斯 B3.3TAA，高位排气)....2-15
EXHAUST SYSTEM(CUMMINS B3.3TAA, HIGH LEVEL EXHAUST)....2-15
40C2235 002 排气系统(洛拖 LR4B3-22，高位排气)....2-17
EXHAUST SYSTEM(YTO LR4B3-22, HIGH LEVEL EXHAUST)....2-17
40K2075 002 排气总成(洛拖 LR4B3-22，低位排气)....2-19
EXHAUST SYSTEM(YTO LR4B3-22, LOW LEVEL EXHAUST)....2-19
40C8789_000_00 进气系统....2-21
AIR INTAKE SYSTEM....2-21
40C0483_000_00 空滤....2-23
AIR FILER....2-23
40C8805_000_00 排气系统....2-25
EXHAUST SYSTEM....2-25
40C9312_000_00 排气系统....2-27
EXHAUST SYSTEM....2-27
40C9313_000_00 排气系统....2-29
EXHAUST SYSTEM....2-29
40C9314_000_00 排气系统....2-31
EXHAUST SYSTEM....2-31
冷却系统(洛拖 LR4B3-22)....2-33
COOLING SYSTEM(YTO LR4B3-22)....2-33
40C4965 001 冷却系统(康明斯 B3. 3TAA)....2-35
COOLINGSYSTEM(CUMMINS B3.3TAA)....2-35
40C8719_000_00 冷却系统....2-37
COOLING SYSTEM....2-37
20C0530 003 散热系统(康明斯 B3.3TAA)....2-39
COOLING SYSTEM(CUMMINS B3.3TAA)....2-39
54K2018 000 熄火软轴(洛拖 LR4B3-22)....2-40
FLEXIBLE SHAFT(YTO LR4B3-22)....2-40
23C0143 001 油门装置(洛拖 LR4B3-22)....2-41
ACCELERATOR AS(YTO LR4B3-22)....2-41
23C0181 001 油门操纵系统(康明斯 B3.3TAA)....2-42
THROTTLE CONTROL SYST(CUMMINS B3.3TAA)....2-42
22C1431 000 油门....2-43
ACCELERATOR....2-43
00C4205 000 机油管(康明斯 B3. 3TAA)....2-44
ENGINE OIL HOSE(CUMMINS B3.3TAA)....2-44
40C9226_000_00 燃油系统....2-45
FUEL SYSTEM....2-45
40C5119_001_00 副水箱....2-47
AUXILIARY TANK....2-47

传动系统 TRANSMISSION SYSTEM....3-1
前轮总成....3-1
FRONT WHEEL AS....3-1
14K2011 003 轮辋总成....3-2
RIM AS....3-2
41C1974_000_00 驱动轮....3-3
SPROCKET....3-3
05E0102 004 液力传动变速箱总成....3-5
GEARBOX AS....3-5

42C1003_000_00 变速箱(供应商代码：102108)....3-7
GEARBOX....3-7
42C1003_000_01 变速箱(供应商代码：102108)....3-9
GEARBOX....3-9
42C1003_000_02 变速箱(供应商代码：102108)....3-11
GEARBOX....3-11
42C1003_000_03 变速箱(供应商代码：102108)....3-13
GEARBOX....3-13
42C1003_000_04 变速箱(供应商代码：102108)....3-15
GEARBOX....3-15
05Y0196_000_00 变矩器-变速箱总成....3-17
GEARBOX &TORQUE CONVERTER AS....3-17
30C0254_000_00 接头....3-19
CONNECTOR....3-19

转向系统 STEERING SYSTEM....4-1
后轮总成....4-1
REAR WHEEL AS....4-1
26E0019 004 转向桥总成....4-2
STEERING AXLE AS....4-2
41K2023_003_00 转向桥(供应商代码：102207)....4-3
STEERING AXLE....4-3

车架系统 FRAME....5-1
车架总成....5-1
FRAME AS....5-1
车架总成（A）....5-3
FRAME AS(A)....5-3
车架总成（B）....5-5
FRAME AS(B)....5-5
43C5476_000_00 车架总成....5-7
FRAME AS....5-7
22C0731_000_00 托架....5-9
CARRIER....5-9
22K2026 003 电池托架....5-11
BRACKET....5-11
16K2009 001 油箱盖....5-12
TANK CAP....5-12
48C1114 000 仪表罩总成....5-13
COVER AS....5-13
48C2252_003_00 仪表罩总成....5-15
COVER AS....5-15
48C0592 004 发动机罩总成....5-17
ENGINE HOOD AS....5-17
24C0363 002 锁扣....5-19
LOCK BUCKLE....5-19
48C2577_000_00 机罩总成....5-21
ENGINE HOOD AS....5-21
48C0593 002 多路阀罩总成....5-23
CONTROL VALVE COVER AS....5-23
22C0743 000 灯支架....5-25
LIGHT BRACKET....5-25

司机椅 5-26
SEAT 5-26
47C1174 000 司机椅总成(带 OPS) 5-27
SEAT AS(WITH OPS OPTIONAL) 5-27
47C1104_000_00 司机椅 5-29
SEAT 5-29
47C2233_000_00 司机椅总成 5-30
SEAT AS 5-30
47C2164_000_00 司机椅 5-31
SEAT 5-31
47K2005_000_00 司机椅 5-33
SEAT 5-33
48C2600 002 护顶架总成 5-35
OVERHEAD GUARD AS 5-35
48C2753 002 护顶架总成 5-37
OVERHEAD GUARD AS 5-37
47C2982_000_00 护顶架总成 5-39
OVERHEAD GUARD AS 5-39
47C2018 000 驾驶室(低位排气) 5-41
CAB(LOW LEVEL EXHAUST) 5-41
43C5745_000_00 挡泥板 5-42
FENDER 5-42

制动系统 BRAKE SYSTEM 6-1
20E0227 002 制动系统 6-1
BRAKE SYSTEM 6-1
13K2034 005 踏板总成 6-3
PEDAL AS 6-3
13K2037 003 助力泵安装总成 6-5
ASSIST PUMP MOUNTING 6-5
22C1215 000 支架 6-7
BRACKET 6-7
21E0087 000 停车制动系统 6-8
PARKING BRAKE SYSTEM 6-8
21Y0061_000_00 停车制动系统 6-9
PARKING BRAKE SYSTEM 6-9
45C0645_000_00 行车制动系统 6-11
SERVICE BRAKE SYSTEM 6-11
45C0644_001_00 制动踏板 6-13
BRAKE PEDAL 6-13
48K2012 007 踏板总成 6-15
PEDAL AS 6-15
48C4183_000_00 地板 6-17
FLOOR 6-17

液压系统 HYDRAULIC SYSTEM 7-1
44C0402 005 转向液压系统 7-1
STEERING HYDRAULIC SYSTEM 7-1
44C2032_000_00 转向液压系统 7-3
STEERING HYDRAULIC SYSTEM 7-3
30C0251_000_00 接头 7-5
CONNECTOR 7-5

48C1801_000_00 方向机罩总成 7-6
COLUMN BOOT AS 7-6
11E0699 002 门架液压系统（4T，二级 3 米门架，两联阀） 7-7
HYDRAULIC SYSTEM(2-STAGE 3M MAST, DOUBLE VALVE) 7-7
11E0398 004 门架液压系统（4. 5T/5T，二级 3 米门架，两联阀） 7-9
HYDRAULIC SYSTEM(2-STAGE 3M MAST, DOUBLE VALVE) 7-9
11E0651 002 工作液压系统（4.5T/5T，二级 4 米门架，两联阀） 7-11
HYDRAULIC SYSTEM(4.5T/5T, 2-STAGE 4M MAST, DOUBLE VALVE) 7-11
11E0708 001 门架液压系统（4.5T/5T，二级 4.5 米门架，两联阀） 7-13
MAST HYDRAULIC SYSTEM(4.5T/5T, 2-STAGE 4.5M MAST, DOUBLE VALVE) 7-13
11E1074 001 门架液压系统（4.5T/5T，二级 5 米门架，两联阀） 7-15
HYDRAULIC SYSTEM(4.5T/5T, 2-STAGE 5M MAST, DOUBLE VALVE) 7-15
11E0649 001 工作液压系统（4.5T/5T，二级 3 米带侧移门架） 7-17
HYDRAULIC SYSTEM(4.5T/5T, 2-STAGE 3M MAST, WITH SIDESHIFTER) 7-17
11E0652 001 工作液压系统（4.5T/5T，二级 4 米带侧移门架） 7-19
HYDRAULIC SYSTEM(4.5T/5T, 2-STAGE 4M MAST, WITH SIDESHIFTER) 7-19
11E0865 001 门架液压系统（4.5T/5T，二级 5 米带侧移门架） 7-21
HYDRAULIC SYSTEM(4.5T/5T, 2-STAGE 5M MAST, WITH SIDESHIFTER) 7-21
11E0760 001 门架液压系统（4.5T/5T，二级 3.5 米门架，四联阀) 7-23
HYDRAULIC SYSTEM(4.5T/5T, 2-STAGE 3.5M MAST, QUADRUPLE VAVLE) 7-23
11E0653 001 工作液压系统（4.5T/5T，二级 4 米门架，四联阀） 7-25
HYDRAULIC SYSTEM(4.5T/5T, 2-STAGE 4M MAST, QUADRUPLE VAVLE) 7-25
11E1076 001 门架液压系统（4.5T/5T，二级 4.5 米门架，四联阀） 7-27
HYDRAULIC SYSTEM(4.5T/5T, 2-STAGE 3.5M MAST, QUADRUPLE VAVLE) 7-27
11E0489 003 门架液压系统（4.5T/5T，二级 2.7 米全自由门架，两联阀） 7-29
HYDRAULIC SYSTEM(4.5T/5T, 2-STAGE 2.7M FULL FREE MAST, DOUBLE VALVE) 7-29
44C0699 003 门架液压系统（4.5T/5T，二级 3 米全自由门架，两联阀） 7-31
HYDRAULIC SYSTEM(4.5T/5T, 2-STAGE 3M FULL FREE MAST, DOUBLE VALVE) 7-31
11E1007 002 门架液压系统（4.5T/5T，二级 2.7 米全自由带侧移门架） 7-34
HYDRAULIC SYSTEM(4.5T/5T, 2-STAGE 2.7M FULL FREE MAST, WITH SIDESHIFTER) 7-34
11E1007(A) 工作液压系统 7-35
HYDRAULIC SYSTEM 7-35
11E1007(B) 工作液压系统 7-37
HYDRAULIC SYSTEM 7-37
11E0856 003 门架液压系统（4.5T/5T，二级 3 米全自由带侧移门架） 7-40
HYDRAULIC SYSTEM(4.5T/5T, 2-STAGE 3M FULL FREE MAST, WITH SIDESHIFTER) 7-40
11E0856(A) 门架液压系统 7-41
HYDRAULIC SYSTEM 7-41
11E0856(B) 门架液压系统 7-43
HYDRAULIC SYSTEM 7-43
11E1015 001 工作液压系统（4.5T/5T，三级 4.8 米全自由门架，两联阀） 7-45
HYDRAULIC SYSTEM(4.5T/5T, 3-STAGE 4.8M FULL FREE MAST, DOUBLE VALVE) 7-45
11E1016 001 工作液压系统（4.5T/5T，三级 5 米全自由门架，两联阀） 7-47
HYDRAULIC SYSTEM(4.5T/5T, 3-STAGE 5M FULL FREE MAST, DOUBLE VALVE) 7-47
11E1017 003 工作液压系统（4.5T/5T，三级 4.8 米全自由带侧移门架） 7-50
HYDRAULIC SYSTEM(4.5T/5T, 3-STAGE 4.8M FULL FREE MAST, WITH SIDESHIFTER) 7-50
11E1017(A) 工作液压系统 7-51
HYDRAULIC SYSTEM 7-51
11E1017(B) 工作液压系统 7-53
HYDRAULIC SYSTEM 7-53
11E1018 003 工作液压系统（4.5T/5T，三级 5 米全自由带侧移门架） 7-56
HYDRAULIC SYSTEM(4.5T/5T, 3-STAGE 5M FULL FREE MAST, WITH SIDESHIFTER) 7-56

11E1018(A) 工作液压系统 7-57
HYDRAULIC SYSTEM 7-57
11E1018(B) 工作液压系统 7-59
HYDRAULIC SYSTEM 7-59
44C1490 000 工作液压系统（1m³铲斗属具管路） 7-61
HYDRAULIC SYSTEM(1m³ BUCKET CIRCUIT) 7-61
11Y0094_000_00 门架液压系统 7-63
MAST HYDRAULIC SYSTEM 7-63
11E0650_000_00 工作液压系统 7-67
HYDRAULIC SYSTEM 7-67
11E1313_000_00 门架液压系统 7-69
MAST HYDRAULIC SYSTEM 7-69
44C2451_000_00 门架液压系统 7-71
MAST HYDRAULIC SYSTEM 7-71
11Y0095_000_00 门架液压系统 7-73
MAST HYDRAULIC SYSTEM 7-73
11Y0545_000_00 门架液压系统 7-75
MAST HYDRAULIC SYSTEM 7-75
11Y0588_000_00 门架液压系统 7-77
MAST HYDRAULIC SYSTEM 7-77
11Y0603_000_00 门架液压系统 7-81
MAST HYDRAULIC SYSTEM 7-81
10C0973_000_00 起升油缸 7-85
LIFT CYLINDER 7-85
22C0497 001 滚轮 7-87
ROLLER 7-87
22C0495 000 滚轮 7-89
ROLLER 7-89
22C0543 001 滚轮 7-90
ROLLER 7-90
25C0643 000 滚轮 7-91
ROLLER 7-91
43C1868 000 滚轮 7-92
ROLLER 7-92
22C1636_000_00 导向滚轮 7-93
GUIDE ROLLER 7-93
22C1432_000_00 导向滚轮 7-94
GUIDE ROLLER 7-94
22C2186_000_00 导向滚轮 7-95
GUIDE ROLLER 7-95
10C0725_000_00 起升油缸 7-97
LIFT CYLINDER 7-97
10C0968_000_00 起升油缸 7-98
LIFT CYLINDER 7-98
多路阀总成（两联阀） 7-99
CONTROL VALVE AS(DOUBLE VALVE) 7-99
多路阀总成（4.5T/5T，三联阀） 7-101
CONTROL VALVE AS(4.5T/5T, TRIPLE VALVE) 7-101
44C0868 002 多路阀总成（4.5T/5T，四联阀） 7-103
CONTROL VALVE AS(4.5T/5T, QUADRUPLE VALVE) 7-103
24C1668_000_00 多路阀操纵总成 7-105
CONTROL VALVE AS 7-105

24C1739_000_00 多路阀操纵总成..... 7-107
CONTROL VALVE AS 7-107
24C1740_000_00 多路阀操纵总成..... 7-109
CONTROL VALVE AS 7-109
24C2370_000_00 多路阀操纵总成..... 7-111
CONTROL VALVE AS 7-111
44C1822_000_00 多路阀总成..... 7-113
CONTROL VALVE AS 7-113
44C1864_000_00 多路阀总成..... 7-117
CONTROL VALVE AS 7-117
44C1865_000_00 多路阀总成..... 7-121
CONTROL VALVE AS 7-121
44C1973_000_00 多路阀总成..... 7-125
CONTROL VALVE AS 7-125
44C2712_000_00 多路阀总成..... 7-127
CONTROL VALVE AS 7-127
44C0413 002 齿轮泵总成（4T）..... 7-129
GEAR PUMP AS(4T)..... 7-129
44C0354 005 齿轮泵总成（4.5T/5T）..... 7-131
GEAR PUMP AS(4.5T/5T)..... 7-131
11C1645_001_00 泵总成..... 7-133
PUMP AS..... 7-133
44C1999_000_00 泵总成 7-135
PUMP AS..... 7-135
00C0855 003 倾斜管路总成 7-137
TILT LINES AS..... 7-137
44C1823_000_00 倾斜油缸安装 7-139
TILT CYLINDER MOUNTING..... 7-139
00C0856 000 回油管路总成 7-141
OIL OUTLET LINES 7-141
44C1884_000_00 倾斜油缸安装 7-143
TILT CYLINDER MOUNTING..... 7-143
10C2486_000_00 倾斜油缸..... 7-145
TILT CYLINDER 7-145
10C2487_000_00 倾斜油缸..... 7-146
TILT CYLINDER 7-146
44C1885_000_00 倾斜油缸安装 7-147
TILT CYLINDER MOUNTING..... 7-147
10C2484_000_00 倾斜油缸..... 7-149
TILT CYLINDER 7-149
10C2485_000_00 倾斜油缸..... 7-150
TILT CYLINDER 7-150

电器系统 ELECTRIC SYSTEM 8-1
22E1270 000 电气系统（康明斯 B3.3TAA，带 OPS）..... 8-1
ELECTRICAL SYSTEM(CUMMINS B3.3TAA, WITH OPS OPTIONAL)..... 8-1
46C5904 001 车架线路（康明斯 B3.3TAA，带 OPS)..... 8-3
FRAME WIRING(CUMMINS B3.3TAA , WITH OPS OPTIONAL)..... 8-3
46C5912 001 仪表线路（康明斯 B3.3TAA，带 OPS)..... 8-5
INSTRUMENT WIRING(CUMMINS B3.3TAA, WITH OPS OPTIONAL)..... 8-5
46C5905 001 电控箱（康明斯 B3.3TAA，带 OPS）..... 8-7
ELECTRONIC CONTROL UNIT (CUMMINS B3.3TAA, WITH OPS OPTIONAL)..... 8-7

46C5906 001 电控箱(康明斯 B3.3TAA，带 OPS) 8-9
ELECTRONIC CONTROL UNIT(CUMMINS B3.3TAA , WITH OPS OPTIONAL) 8-9
22E0714 002 电器系统(洛拖 LR4B3-22) 8-10
ELECTRIC SYSTEM(YTO LR4B3-22) 8-10
46C2375 002 车架线路(洛拖 LR4B3-22) 8-11
FRAME WIRING(YTO LR4B3-22) 8-11
46C2376 000 仪表线路 8-13
INSTRUMENT WIRING 8-13
46C2377 001 灯组件(洛拖 LR4B3-22) 8-14
LIGHT GROUP(YTO LR4B3-22) 8-14
46C2378 000 护顶架线路(洛拖 LR4B3-22) 8-15
OVERHEAD GUARD WIRING(YTO LR4B3-22) 8-15
46C2379 000 电瓶线路(洛拖 LR4B3-22) 8-16
BATTERY WIRING AS(YTO LR4B3-22) 8-16
46C3303 002 电控箱 8-17
ELECTRONIC CONTROL UNIT 8-17
46C3302 001 车架线路(康明斯 B3.3TAA) 8-19
FRAME WIRING(CUMMINS B3.3TAA) 8-19
46C4358 000 车架线路(UL，康明斯 B3.3TAA) 8-21
FRAME WIRING(UL, CUMMINS B3.3TAA) 8-21
46C4429 000 仪表线路(UL，康明斯 B3.3TAA) 8-23
INSTRUMENT WIRING(UL, CUMMINS B3.3TAA) 8-23
46C4428 000 灯组件(康明斯 B3.3TAA) 8-24
LIGHT GROUP(CUMMINS B3.3TAA) 8-24
46C3433 000 电瓶线路(康明斯 B3.3TAA) 8-25
BATTERY WIRING(CUMMINS B3.3TAA) 8-25
46C4362 000 电瓶线路(UL，康明斯 B3.3TAA) 8-26
BATTERY WIRING(UL, CUMMINS B3.3TAA) 8-26
46C3641 001 电控箱(康明斯 B3.3TAA) 8-27
ELECTRONIC CONTROL UNIT(CUMMINS B3.3TAA) 8-27
46C4380 000 电控箱(UL，康明斯 B3.3TAA) 8-28
ELECTRONIC CONTROL UNIT(UL, CUMMINS B3.3TAA) 8-28
46C8289 000 顶灯线路(后大灯) 8-29
WORK LIGHT WIRING(REAR FLOODLIGHT) 8-29
46C8489 000 警示灯线路总成 8-30
ROTATING BEACON WIRING AS 8-30
08C3817 000 线束(OPS) 8-31
HARNESS(OPS) 8-31
49C1754_000_00 车架线路 8-33
FRAME WIRING 8-33
46C4941_000_00 电瓶线路(洋马 4TNE98/尼桑) 8-35
BATTERY WIRING 8-35
46C5073_000_00 灯组件 8-36
LIGHT GROUP 8-36
32B0294_000_00 组合灯 8-37
COMBINATION LIGHT 8-37
32B0296_000_00 组合灯 8-38
COMBINATION LIGHT 8-38
46C8944_000_00 电控箱 8-39
ELECTRONIC CONTROL UNIT 8-39

门架 MAST 9-1
门架总成（二级 3 米-5 米门架)....9-1
MAST AS(2-STAGE 3M-4.5M MAST)....9-1
门架总成（二级 2.7 米/3 米全自由门架，两联阀）....9-3
MAST AS(2-STAGE 2.7M/3M FULL FREE MAST, DOUBLE VALVE)....9-3
门架总成（三级 4.8 米/5 米全自由门架）....9-5
MAST AS(3-STAGE 4.8M/5M FULL FREE MAST)....9-5
32Y0067_000_00 门架总成....9-7
MAST AS....9-7
32Y0246_000_00 门架总成....9-9
MAST AS....9-9
32Y0559_000_00 门架总成....9-11
MAST AS....9-11
32Y0608_000_00 门架总成....9-13
MAST AS....9-13
22C0482_000_00 支座....9-15
BRACKET....9-15
57H2023_000_00 调整垫片组....9-17
SHIM GP....9-17
34K2046_003_00 缸筒固定组件....9-18
CYLINDER SUPPORT....9-18
外门架总成（A）....9-19
OUTER MAST AS(A)....9-19
外门架总成（B）....9-21
OUTER MAST AS(B)....9-21
43C3502 000 外门架总成（二级 4.5 米加强型门架）....9-23
OUTER MAST AS(2-STAGE 4.5M REINFORCING MAST)....9-23
中门架总成....9-25
MIDDLE MAST AS....9-25
内门架总成（A）....9-27
INNER MAST AS(A)....9-27
内门架总成（B）....9-28
INNER MAST AS(B)....9-28
43C3503 000 内门架总成（二级 4.5 米加强型门架）....9-29
INNER MAST AS(2-STAGE 4.5M REINFORCING MAST)....9-29
支座....9-31
BRACKET....9-31
链条（A）....9-32
CHAIN(A)....9-32
链条总成（B）....9-33
CHAIN AS(B)....9-33
链条总成（C）....9-34
CHAIN AS(C)....9-34
链条总成（D）....9-35
CHAIN AS(D)....9-35
34K2046 003 缸筒固定组件....9-36
CYLINDER SUPPORT....9-36
货叉架总成（宽 1394）....9-37
FORK ARM CARRIER AS(WIDTH 1394)....9-37
43C3530 000 货叉架总成（宽 1394，二级 4.5 米加强型门架）....9-39
FORK ARM CARRIER AS(WIDTH 1394, 2-STAGE 4.5M REINFORCING MAST)....9-39
43C2369_000_00 货叉架总成....9-41
FORK ARM CARRIER AS....9-41

43C2491_000_00 货叉架总成 9-43
FORK ARM CARRIER AS 9-43
43C4800_000_00 货叉架总成 9-45
FORK ARM CARRIER AS 9-45
43C5797_000_00 货叉架总成 9-47
FORK ARM CARRIER AS 9-47
43C5798_000_00 挡货架总成 9-49
LOAD-BACKREST AS 9-49
43C4801_000_00 挡货架总成 9-51
LOAD-BACKREST AS 9-51
43C2418 000 挡货架总成(宽 1380，高 1240) 9-52
LOAD-BACKREST AS(WIDTH 1380, HEIGHT 1240) 9-52
43C1883 000 挡货架总成(宽 1394，高 1240，带侧移) 9-53
LOAD-BACKREST AS(WIDTH 1394, HEIGHT 1240, WITH SIDESHIFTER) 9-53
43C3815 000 挡货架总成(宽 1444，高 1240，带侧移) 9-54
LOAD-BACKREST AS(WIDTH 1444, HEIGHT 1240, WITH SIDESHIFTER) 9-54

属具 ATTACHMENT 10-1
CLG2040H 货叉 10-1
FORK 10-1
CLG2045H/CLG2050H 货叉 10-3
FORK 10-3
43C1882 000 侧移器总成(卡斯卡特) 10-5
SIDESHIFTER AS(CASCADE) 10-5
43C3812_000_00 侧移器总成 10-6
SIDESHIFTER AS 10-6
43C5804_000_00 侧移器总成 10-7
SIDESHIFTER AS 10-7
43C2411 001 旋转器总成(卡斯卡特 100D-RRB-20B) 10-8
ROTATOR AS (CASCADE 100D-RRB-20B) 10-8
43C3945 001 铲斗(1m³) 10-9
BUCKET(1m³) 10-9
43C1966 000 叉套(1820) 10-11
FORK EXTENSION(1820) 10-11
43C3806 000 叉套(2000) 10-12
FORK EXTENSION(2000) 10-12
43C3479 000 吊钩(高 1000，长 850-1300) 10-13
HOOK(HEIGHT 1000, LONG 850-1300) 10-13
43C5195_000_00 吊钩 10-15
HOOK 10-15
43C4277_000_00 吊钩 10-17
HOOK 10-17

配重 COUNTERWEIGHT 11-1
配重组件(4T/4.5T) 11-1
COUNTERWEIGHT GP(4T/4.5T) 11-1
27C0386 002 配重组件(5T) 11-3
COUNTERWEIGHT GP(5T) 11-3
45Y0094_000_00 配重组件 11-5
COUNTERWEIGHT GP 11-5

其他 OTHERS..... 12-1
27C0207_000_00 随机备件.....12-3
SPARE PARTS.....12-3
47E0462_000_00 整机油料表.....12-4
OIL SPECIFICATION LIST.....12-4
47C0535_000_00 灭火器总成.....12-5
FIRE EXTINGUISHER.....12-5
22C2367_000_00 支架.....12-6
BRACKET.....12-6
47C2030_000_00 储液罐安装总成.....12-7
REFRIGERANT RECEIVER MOUNTING.....12-7
47E0342_000_00 油料系统(-10℃--40℃).....12-9
OIL SPECIFICATION LIST.....12-9

标准件规格表 STANDARD PART TABLE..... 13-1

原理图 SCHEMATIC..... 14-1
50E0663 000 液压原理图（4T，两联阀）.....14-1
HYDRAULIC SCHEMATIC(4T, DOUBLE VALVE).....14-1
50E0570 000 液压原理图（4.5T/5T，两联阀）.....14-2
HYDRAULIC SCHEMATIC(4.5T/5T, DOUBLE VALVE).....14-2
50E0567 000 液压原理图（5T，三联阀）.....14-3
HYDRAULIC SCHEMATIC(5T, TRIPLE VALVE).....14-3
50E0666 000 液压原理图（5T，四联阀）.....14-4
HYDRAULIC SCHEMATIC(5T, QUADRUPLE VALVE).....14-4
50E0169 000 电器系统原理图（洛拖 LR4B3-22）.....14-5
ELECTRIC SCHEMATIC(YTO LR4B3-22).....14-5
50E0292 002 电器系统原理图（康明斯 B3.3TAA）.....14-6
ELECTRIC SCHEMATIC(CUMMINS B3.3TAA).....14-6
50E0373 000 电器系统原理图（康明斯 B3.3TAA，UL）.....14-7
ELECTRIC SCHEMATIC(CUMMINS B3.3TAA, UL).....14-7
50E0721 001 电气系统原理图（康明斯 B3.3TAA，带 OPS).....14-8
ELECTRICAL SCHEMATIC (CUMMINS B3.3TAA, WITH OPS OPTIONAL).....14-8
50Y0760 000 电气系统原理图.....14-9
ELECTRICAL SCHEMATIC.....14-9

标牌 SAFETY SIGNS AND LABLES

37C0695 000 标识系统（4T，中文）
LABEL SYSTEM(4T, CHINESE)

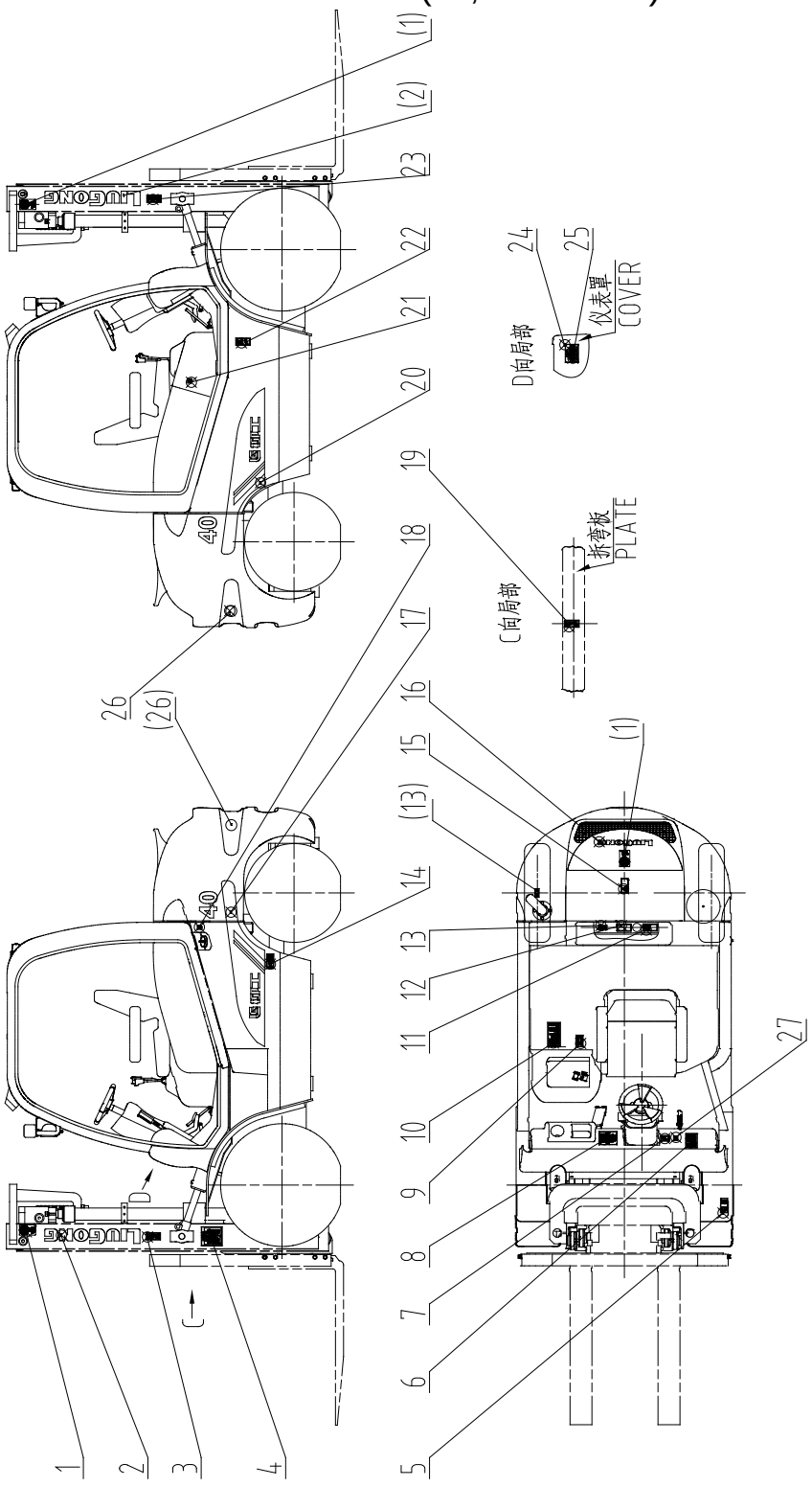

37C0695 000 标识系统 LABEL SYSTEM

件号 ITEM	部件号 PART NO.	版本 VER	零件名称	PART NAME	数量 Q'TY	服务代码 S.C	适用机号 SERIAL NO.	互换性 IA	可替换零件号 REPLACEABLE
1	74A2864	001	起吊点标志	LIFT POINT SIGN	3				
2	74H2010	000	门架标贴	SYMBOL	1				
3	74H2007	002	叉车警示标贴	WARNING DECAL	1				
4	74H2023	000	润滑系统图	LUBRICATION CHART	1				
5	74A2220	001	气压提示牌	SYMBOL	1				
6	74H2004	002	开车前检查项目	CAUTION DECAL	1				
7	74A2295	001	发动机机罩开关贴	DECAL	1				
8	74A4154	000	载荷曲线图	LOAD DIAGRAM	1				
9	74H2005	002	操纵图	SYMBOL	1				
10	74H2006	002	使用须知	CAUTION DECAL	1				
11	74A3275	000	安全标贴	SAFETY SIGN	1				
12	74A3251	001	安全标贴	SAFETY SIGN	1				
13	74A3649	001	安全标贴	SAFETY SIGN	2				
14	74H2037	002	叉车警示标贴	WARNING DECAL	1				
15	74A3335	000	禁踏标志	“DO NOT STEP ”SIGN	1				
16	74H2092	001	尾罩标贴	SYMBOL	1				
17	74A2624	000	车架右标贴	SYMBOL	1				
18	74A3260	000	标贴	DECAL	1				
19	74A3210	000	安全标贴	SAFETY SIGN	1				
20	74A2623	000	车架左标贴	SYMBOL	1				
21	74A3258	000	标贴	DECAL	1				
22	74A2343	001	禁攀爬标贴	DECAL	1				
23	74A2011	001	警示牌	WARNING DECAL	1				
24	09B0036	000	抽芯铆钉	RIVET	8				
25	74A4137	000	铭牌	NAMEPLATE	1				
26	74A2133	000	反光板	PLATE	2				
27	74A3217	000	标贴	DECAL	1				

74A4154,适用于二级门架/三级 4.8 米全自由门架, USED FOR 2-STAGE MAST/3-STAGE 4.8M FULL FREE MAST

37C0696 000 标识系统(4T，北美)
LABEL SYSTEM(4T, NORTH AMERICA)

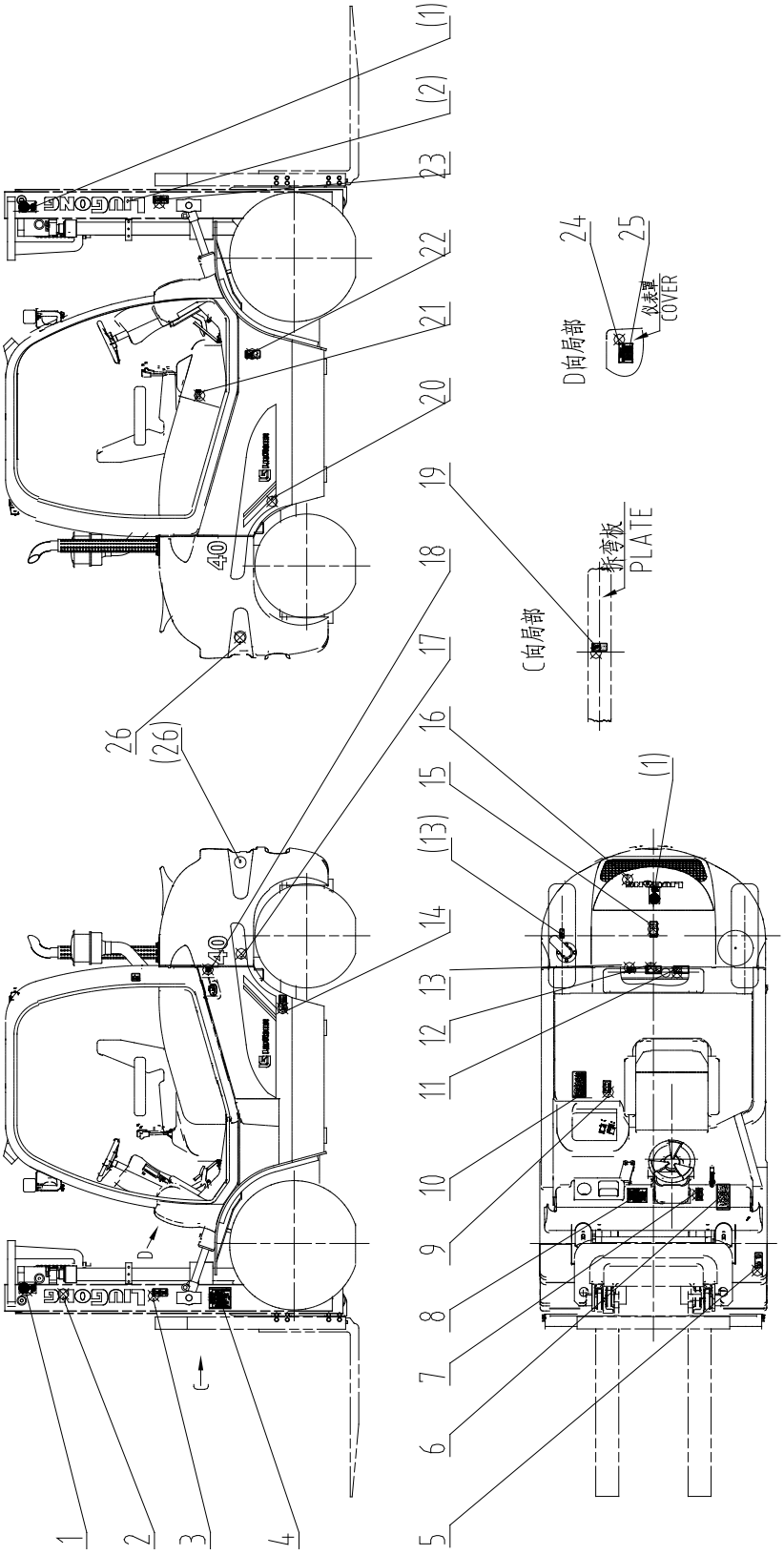

37C0696 000 标识系统 LABEL SYSTEM

件号 ITEM	部件号 PART NO.	版本 VER	零件名称	PART NAME	数量 Q'TY	服务代码 S.C	适用机号 SERIAL NO.	互换性 IA	可替换零件号 REPLACEABLE
1	74A2864	001	起吊点标志	LIFT POINT SIGN	3				
2	74H2010	000	门架标贴	SYMBOL	1				
3	74H2054	001	叉车警示标贴	WARNING LABEL	1				
4	74A2338	000	润滑系统图	LUBRICATION CHART	1				
5	74A3130	001	标贴	DECAL	1				
6	74H2070	001	开车前检查项目	CAUTION DECAL	1				
7	74A2296	002	发动机罩开关贴	DECAL	1				
8	74A4155	000	载荷曲线图	LOAD DIAGRAM	1				
9	74H2064	001	操纵图	SYMBOL	1				
10	74H2065	001	使用须知	CAUTION DECAL	1				
11	74A2841	000	安全标贴	SAFETY SIGN	1				
12	74A2826	000	安全标贴	SAFETYSIGN	1				
13	74A3529	000	安全标贴	SAFETY SIGN	2				
14	74A3224	000	标贴	WARNING DECAL	1				
15	74A2807	000	安全标贴	WARNING BOARD	1				
16	74H2092	001	尾罩标贴	SYMBOL	1				
17	74A4158	000	左标贴	DECAL	1				
18	74A2831	000	标贴	DECAL	1				
19	74A3136	000	标贴	DECAL	1				
20	74A4159	000	右标贴	DECAL	1				
21	74A2822	000	标贴	DECAL	1				
22	74A3228	000	安全标贴	SAFETY SIGN	1				
23	74H2055	001	叉车警示标贴	WRNING DECAL	1				
24	09B0036	000	抽芯铆钉	RIVET	8				
25	74A4136	000	铭牌	NAMEPLATE	1				
26	74A2133	000	反光板	PLATE	2				

74A4155,适用于二级门架/三级 4.8 米全自由门架, USED FOR 2-STAGE MAST/3-STAGE 4.8M FULL FREE MAST

37C0697 001 标识系统(4T，CE)
LABEL SYSTEM(4T, CE)

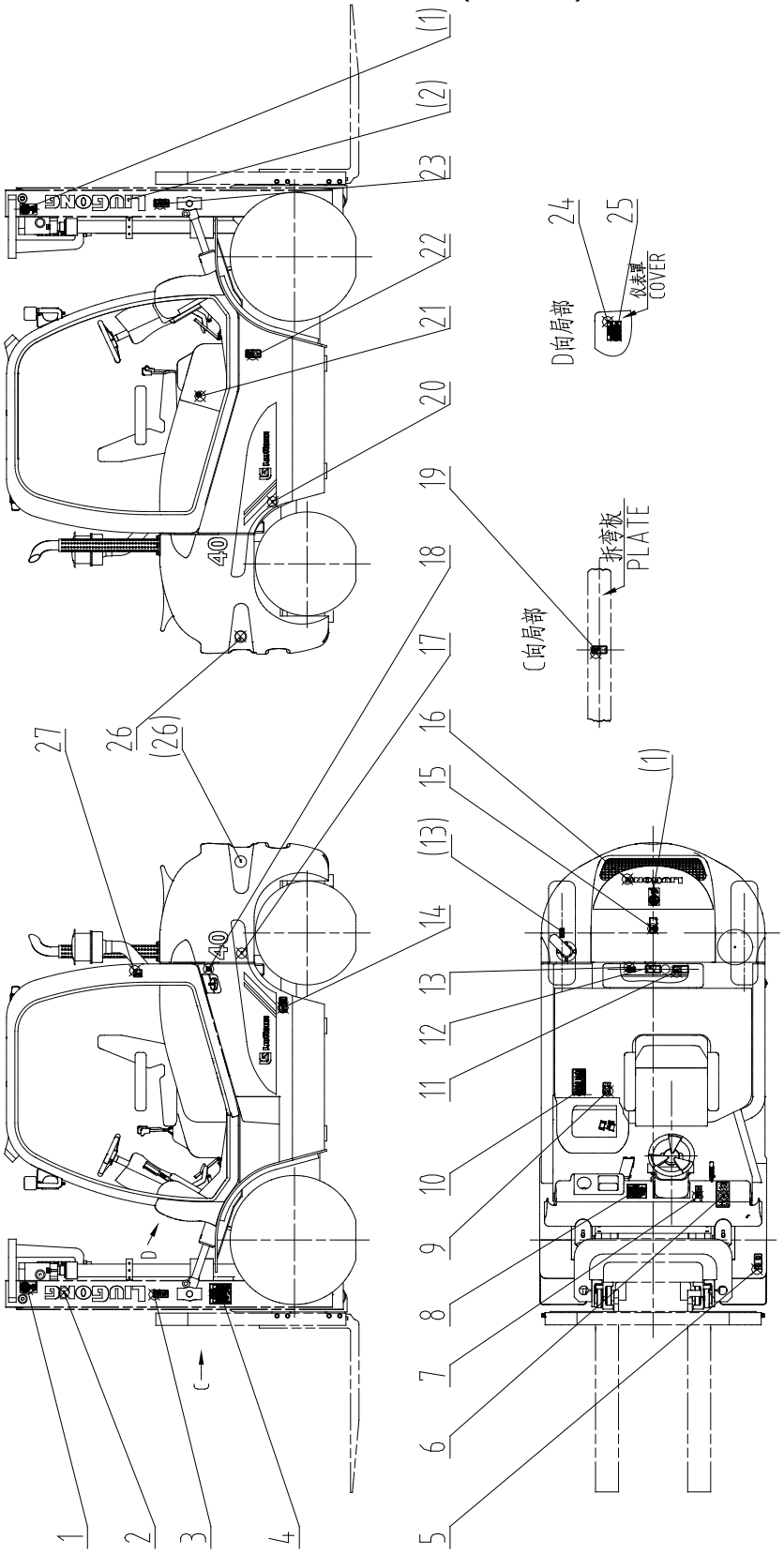

37C0697 001 标识系统 LABEL SYSTEM

件号 ITEM	部件号 PART NO.	版本 VER	零件名称	PART NAME	数量 Q'TY	服务代码 S.C	适用机号 SERIAL NO.	互换性 IA	可替换零件号 REPLACEABLE
1	74A2864	001	起吊点标志	LIFT POINT SIGN	3				
2	74H2010	000	门架标贴	SYMBOL	1				
3	74A3301	000	标贴	DECAL	1				
4	74A2338	000	润滑系统图	LUBRICATION CHART	1				
5	74A3130	001	标贴	DECAL	1				
6	74H2070	001	开车前检查项目	CAUTION DECAL	1				
7	74A2296	002	发动机罩开关贴	DECAL	1				
8	74A4155	000	载荷曲线图	LOAD DIAGRAM	1				
9	74H2064	001	操纵图	SYMBOL	1				
10	74A3305	000	标贴	DECAL	1				
11	74A3180	000	安全标贴	SAFETY SIGN	1				
12	74A3161	000	安全标贴	SAFETY SIGN	1				
13	74A3625	001	安全标贴	SAFETY SIGN	2				
14	74A3304	000	标贴	DECAL	1				
15	74A3192	000	禁踏标志	“DO NOT STEP ”SIGN	1				
16	74H2092	001	尾罩标贴	SYMBOL	1				
17	74A4158	000	左标贴	DECAL	1				
18	74A2831	000	标贴	DECAL	1				
19	74A3303	000	标贴	DECAL	1				
20	74A4159	000	右标贴	DECAL	1				
21	74A2822	000	标贴	DECAL	1				
22	74A3292	000	标贴	DECAL	1				
23	74A3300	000	标贴	DECAL	1				
24	09B0036	000	抽芯铆钉	RIVET	8				
25	74A4139	000	铭牌	NAMEPLATE	1				
26	74A2133	000	反光板	PLATE	2				
27	74A3648	000	噪声标贴	SYMBOL	1				

74A4155,适用于二级门架/三级 4.8 米全自由门架, USED FOR 2-STAGE MAST/3-STAGE 4.8M FULL FREE MAST

37C0692 000 标识系统(4.5T，中文)
LABEL SYSTEM(4.5T, CHINESE)

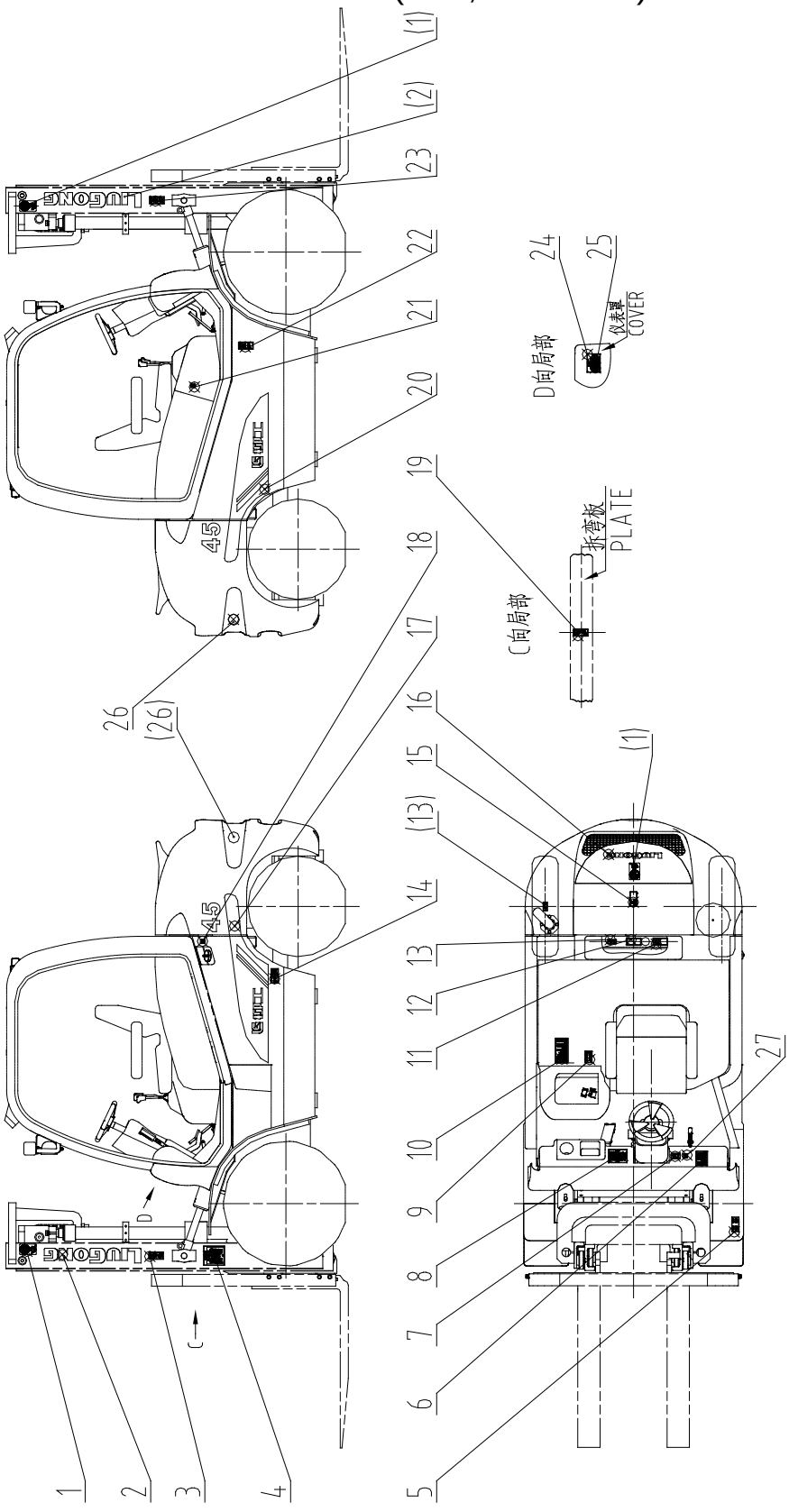

37C0692 000 标识系统 LABEL SYSTEM

件号 ITEM	部件号 PART NO.	版本 VER	零件名称	PART NAME	数量 Q'TY	服务代码 S.C	适用机号 SERIAL NO.	互换性 IA	可替换零件号 REPLACEABLE
1	74A2864	001	起吊点标志	LIFT POINT SIGN	3				
2	74H2010	000	门架标贴	SYMBOL	1				
3	74H2007	002	叉车警示标贴	WARNING DECAL	1				
4	74H2023	000	润滑系统图	LUBRICATION CHART	1				
5	74A2220	001	气压提示牌	SYMBOL	1				
6	74H2004	002	开车前检查项目	CAUTION DECAL	1				
7	74A2295	001	发动机机罩开关贴	DECAL	1				
8	74A4150	000	载荷曲线图	NAMEPLATE	1				
9	74H2005	002	操纵图	SYMBOL	1				
10	74H2006	002	使用须知	CAUTION DECAL	1				
11	74A3275	000	安全标贴	SAFETY SIGN	1				
12	74A3251	001	安全标贴	SAFETY SIGN	1				
13	74A3649	001	安全标贴	SAFETY SIGN	2				
14	74H2037	002	叉车警示标贴	WARNING DECAL	1				
15	74A3335	000	禁踏标志	“DO NOT STEP ”SIGN	1				
16	74H2092	001	尾罩标贴	SYMBOL	1				
17	74A2625	000	车架左标贴	SYMBOL	1				
18	74A3260	000	标贴	DECAL	1				
19	74A3210	000	安全标贴	SAFETY SIGN	1				
20	74A2626	000	车架右标贴	SYMBOL	1				
21	74A3258	000	标贴	DECAL	1				
22	74A2343	001	禁攀爬标贴	DECAL	1				
23	74A2011	001	警示牌	WARNING DECAL	1				
24	09B0036	000	抽芯铆钉	RIVET	8				
25	74A4137	000	铭牌	NAMEPLATE	1				
26	74A2133	000	反光板	PLATE	2				
27	74A3217	000	标贴	DECAL	1				

74A4150,适用于二级门架/三级 4.8 米全自由门架, USED FOR 2-STAGE MAST/3-STAGE 4.8M FULL FREE MAST

37C0693 001 标识系统(4.5T，北美)
LABEL SYSTEM(4.5T, NORTH AMERICA)

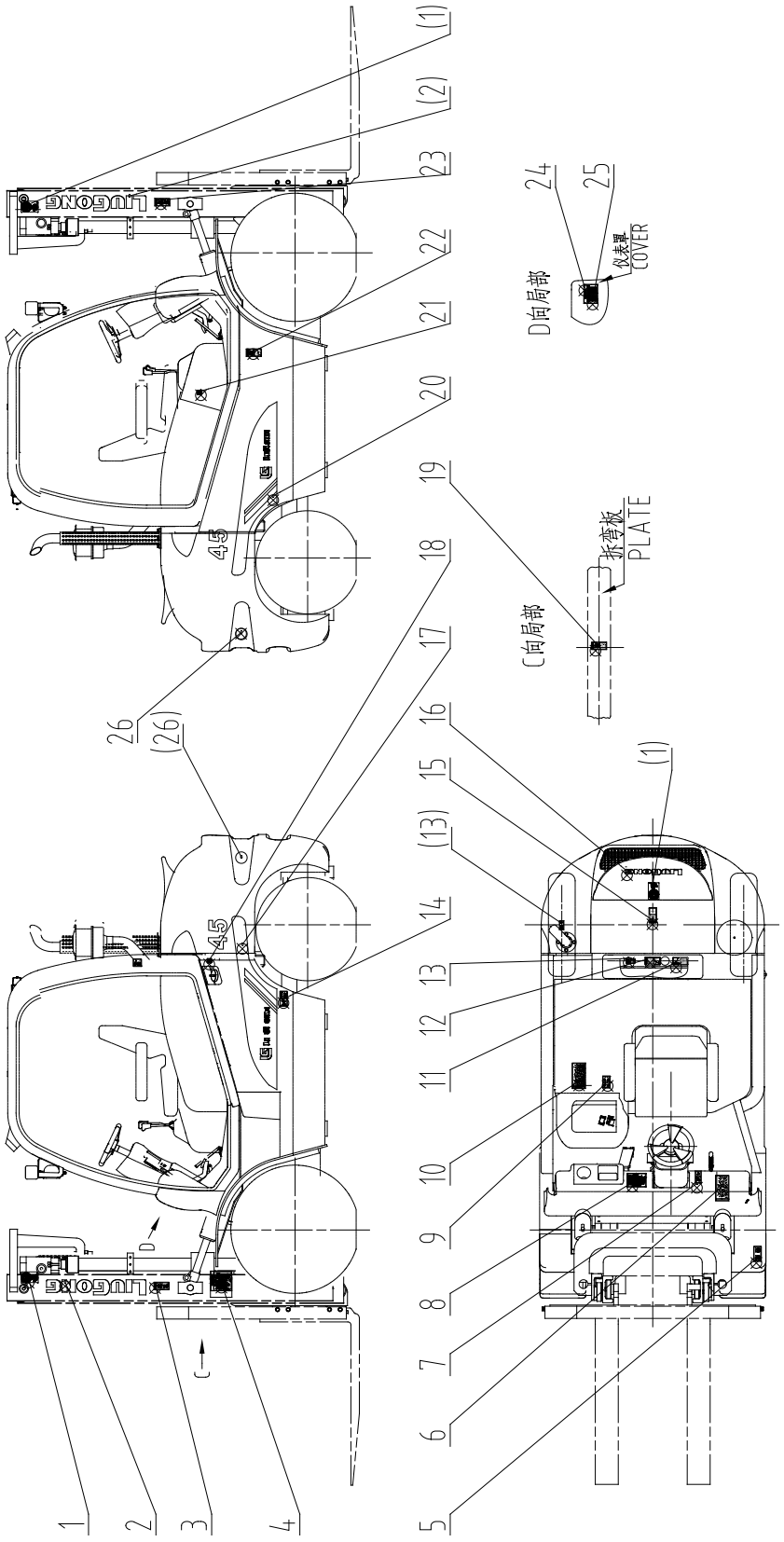

37C0693 001 标识系统 LABEL SYSTEM

件号 ITEM	部件号 PART NO.	版本 VER	零件名称	PART NAME	数量 Q'TY	服务代码 S.C	适用机号 SERIAL NO.	互换性 IA	可替换零件号 REPLACEABLE
1	74A2864	001	起吊点标志	LIFT POINT SIGN	3				
2	74H2010	000	门架标贴	SYMBOL	1				
3	74H2054	001	叉车警示标贴	WARNING LABEL	1				
4	74A2338	000	润滑系统图	LUBRICATION CHART	1				
5	74A3130	001	标贴	DECAL	1				
6	74H2070	001	开车前检查项目	CAUTION DECAL	1				
7	74A2295	001	发动机机罩开关贴	DECAL	1				
8	74A4151	000	载荷曲线图	NAMEPLATE	1				
9	74H2064	001	操纵图	SYMBOL	1				
10	74H2065	001	使用须知	CAUTION DECAL	1				
11	74A2841	000	安全标贴	SAFETY SIGN	1				
12	74A2826	000	安全标贴	SAFETYSIGN	1				
13	74A3529	000	安全标贴	SAFETY SIGN	2				
14	74A3224	000	标贴	WARNING DECAL	1				
15	74A2807	000	安全标贴	WARNING BOARD	1				
16	74H2092	001	尾罩标贴	SYMBOL	1				
17	74A4156	000	左标贴	DECAL	1				
18	74A2831	000	标贴	DECAL	1				
19	74A3136	000	标贴	DECAL	1				
20	74A4157	000	右标贴	DECAL	1				
21	74A2822	000	标贴	DECAL	1				
22	74A3228	000	安全标贴	SAFETY SIGN	1				
23	74H2055	001	叉车警示标贴	WRNING DECAL	1				
24	09B0036	000	抽芯铆钉	RIVET	8				
25	74A4136	000	铭牌	NAMEPLATE	1				
26	74A2133	000	反光板	PLATE	2				

74A4151,适用于二级门架/三级 4.8 米全自由门架, USED FOR 2-STAGE MAST/3-STAGE 4.8M FULL FREE MAST

37C0694 001 标识系统(4.5T，CE)
LABEL SYSTEM(4.5T, CE)

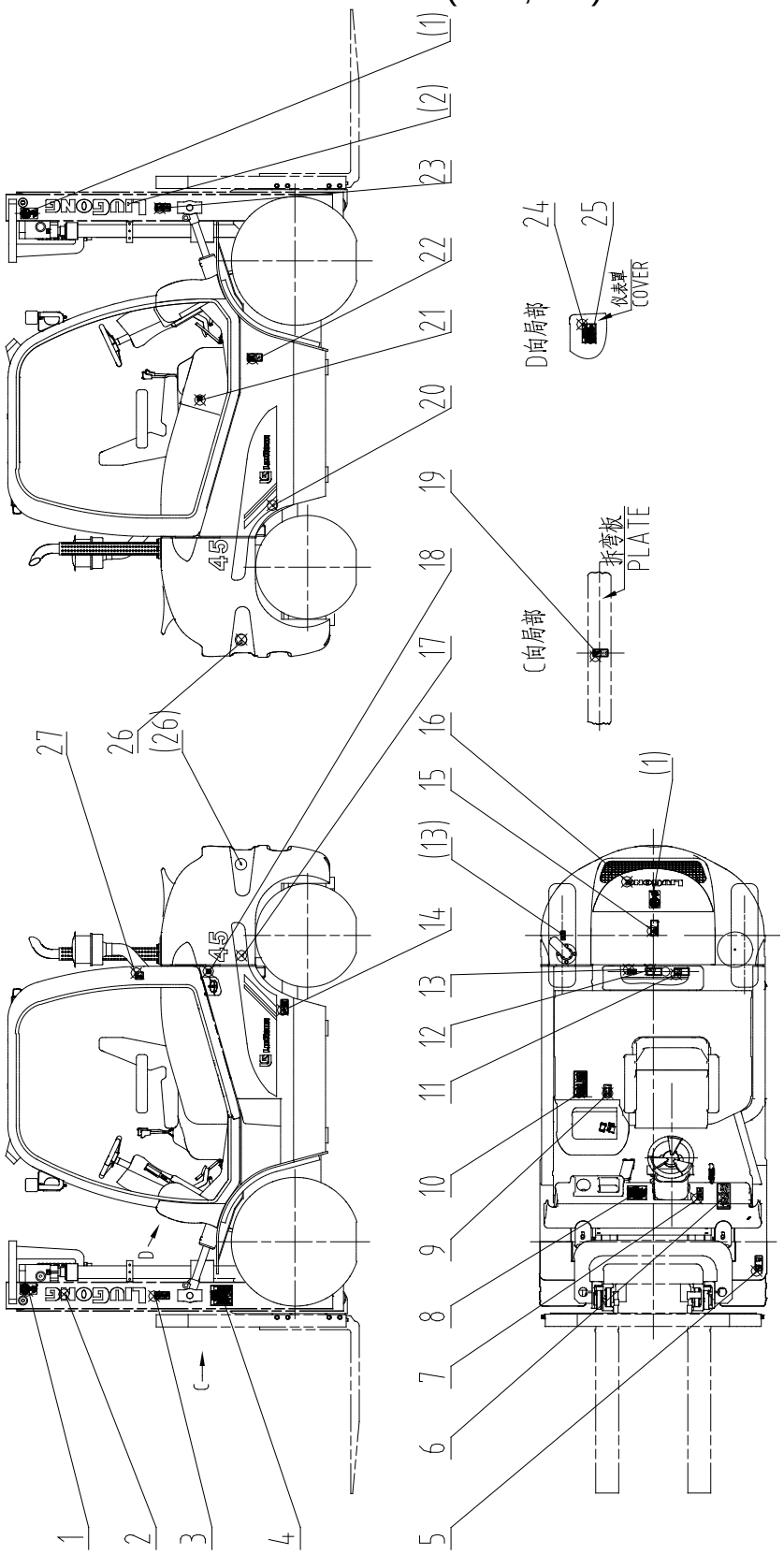

37C0694 001 标识系统 LABEL SYSTEM

件号 ITEM	部件号 PART NO.	版本 VER	零件名称	PART NAME	数量 Q'TY	服务代码 S.C	适用机号 SERIAL NO.	互换性 IA	可替换零件号 REPLACEABLE
1	74A2864	001	起吊点标志	LIFT POINT SIGN	3				
2	74H2010	000	门架标贴	SYMBOL	1				
3	74A3301	000	标贴	DECAL	1				
4	74A2338	000	润滑系统图	LUBRICATION CHART	1				
5	74A3130	001	标贴	DECAL	1				
6	74H2070	001	开车前检查项目	CAUTION DECAL	1				
7	74A2296	002	发动机罩开关贴	DECAL	1				
8	74A4151	000	载荷曲线图	NAMEPLATE	1				
9	74H2064	001	操纵图	SYMBOL	1				
10	74A3305	000	标贴	DECAL	1				
11	74A3180	000	安全标贴	SAFETY SIGN	1				
12	74A3161	000	安全标贴	SAFETY SIGN	1				
13	74A3625	001	安全标贴	SAFETY SIGN	2				
14	74A3304	000	标贴	DECAL	1				
15	74A3192	000	禁踏标志	“DO NOT STEP ”SIGN	1				
16	74H2092	001	尾罩标贴	SYMBOL	1				
17	74A4156	000	左标贴	DECAL	1				
18	74A2831	000	标贴	DECAL	1				
19	74A3303	000	标贴	DECAL	1				
20	74A4157	000	右标贴	DECAL	1				
21	74A2822	000	标贴	DECAL	1				
22	74A3292	000	标贴	DECAL	1				
23	74A3300	000	标贴	DECAL	1				
24	09B0036	000	抽芯铆钉	RIVET	8				
25	74A4139	000	铭牌	NAMEPLATE	1				
26	74A2133	000	反光板	PLATE	2				
27	74A3648	000	噪声标贴	SYMBOL	1				

74A4151,适用于二级门架/三级 4.8 米全自由门架, USED FOR 2-STAGE MAST/3-STAGE 4.8M FULL FREE MAST

37C0689 001 标识系统(5T，中文)
LABEL SYSTEM(5T, CHINESE)

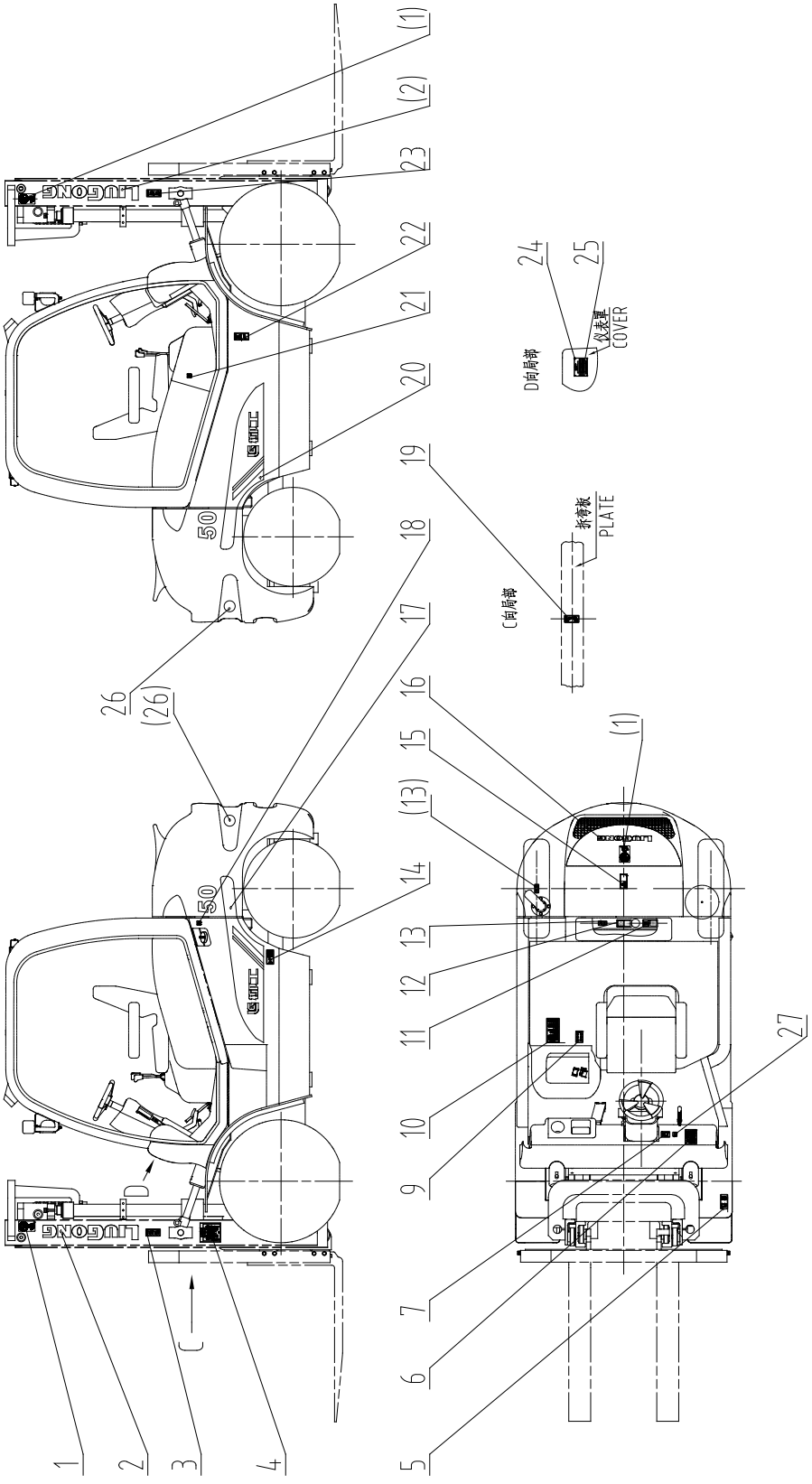

37C0689 001 标识系统 LABEL SYSTEM

件号 ITEM	部件号 PART NO.	版本 VER	零件名称	PART NAME	数量 Q'TY	服务代码 S.C	适用机号 SERIAL NO.	互换性 IA	可替换零件号 REPLACEABLE
1	74A2864	001	起吊点标志	LIFT POINT SIGN	3				
2	74H2010	000	门架标贴	SYMBOL	1				
3	74H2007	002	叉车警示标贴	WARNING DECAL	1				
4	74H2023	000	润滑系统图	LUBRICATION CHART	1				
5	74A2220	001	气压提示牌	SYMBOL	1				
6	74H2004	002	开车前检查项目	CAUTION DECAL	1				
7	74A2295	001	发动机机罩开关贴	DECAL	1				
9	74H2005	002	操纵图	SYMBOL	1				
10	74H2006	002	使用须知	CAUTION DECAL	1				
11	74A3275	000	安全标贴	SAFETY SIGN	1				
12	74A3251	001	安全标贴	SAFETY SIGN	1				
13	74A3649	001	安全标贴	SAFETY SIGN	2				
14	74H2037	002	叉车警示标贴	WARNING DECAL	1				
15	74A3335	000	禁踏标志	“DO NOT STEP ”SIGN	1				
16	74H2092	001	尾罩标贴	SYMBOL	1				
17	74H2115	000	车架标贴(左)	DECAL	1				
18	74A3260	000	标贴	DECAL	1				
19	74A3210	000	安全标贴	SAFETY SIGN	1				
20	74H2116	000	车架标贴(右)	DECAL	1				
21	74A3258	000	标贴	DECAL	1				
22	74A2343	001	禁攀爬标贴	DECAL	1				
23	74A2011	001	警示牌	WARNING DECAL	1				
24	09B0036	000	抽芯铆钉	RIVET	8				
25	74A4137	000	铭牌	NAMEPLATE	1				
26	74A2133	000	反光板	PLATE	2				
27	74A3217	000	标贴	DECAL	1				

37C0690 001 标识系统(5T，北美)
LABEL SYSTEM(5T, NORTH AMERICA)

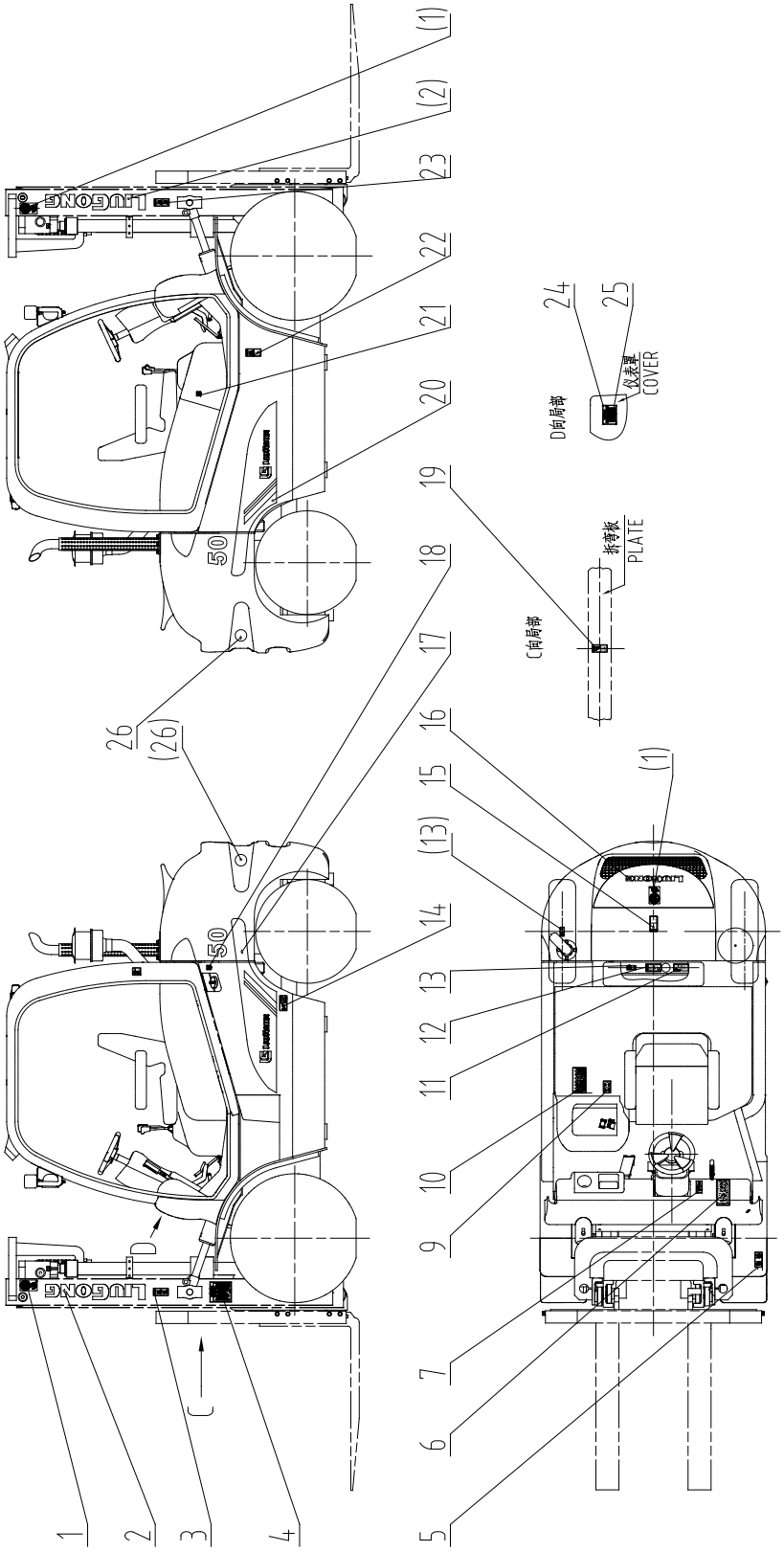

37C0690 001 标识系统 LABEL SYSTEM

件号 ITEM	部件号 PART NO.	版本 VER	零件名称	PART NAME	数量 Q'TY	服务代码 S.C	适用机号 SERIAL NO.	互换性 IA	可替换零件号 REPLACEABLE
1	74A2864	001	起吊点标志	LIFT POINT SIGN	3				
2	74H2010	000	门架标贴	SYMBOL	1				
3	74H2054	001	叉车警示标贴	WARNING LABEL	1				
4	74A2338	000	润滑系统图	LUBRICATION CHART	1				
5	74A3130	001	标贴	DECAL	1				
6	74H2070	001	开车前检查项目	CAUTION DECAL	1				
7	74A2296	002	发动机罩开关贴	DECAL	1				
9	74H2064	001	操纵图	SYMBOL	1				
10	74H2065	001	使用须知	CAUTION DECAL	1				
11	74A2841	000	安全标贴	SAFETY SIGN	1				
12	74A2826	000	安全标贴	SAFETYSIGN	1				
13	74A3529	000	安全标贴	SAFETY SIGN	2				
14	74A3224	000	标贴	WARNING DECAL	1				
15	74A2807	000	安全标贴	WARNING BOARD	1				
16	74H2092	001	尾罩标贴	SYMBOL	1				
17	74A3135	000	左标贴	DECAL	1				
18	74A2831	000	标贴	DECAL	1				
19	74A3136	000	标贴	DECAL	1				
20	74A3133	000	右标贴	DECAL	1				
21	74A2822	000	标贴	DECAL	1				
22	74A3228	000	安全标贴	SAFETY SIGN	1				
23	74H2055	001	叉车警示标贴	WRNING DECAL	1				
24	09B0036	000	抽芯铆钉	RIVET	8				
25	74A4136	000	铭牌	NAMEPLATE	1				
26	74A2133	000	反光板	PLATE	2				

37C0691 002 标识系统(5T，CE)
LABEL SYSTEM(5T, CE)

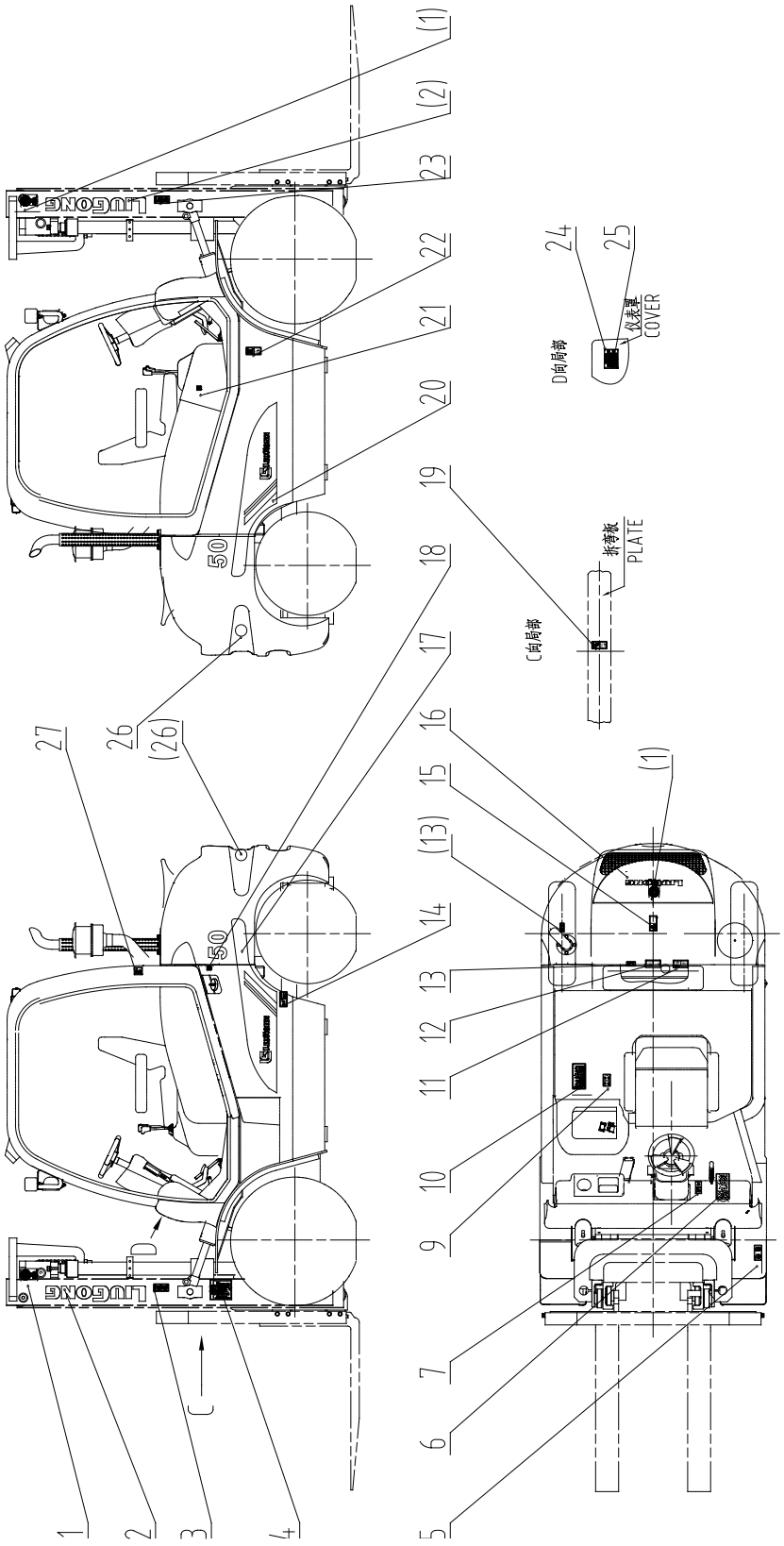

37C0691 002 标识系统 LABEL SYSTEM

件号 ITEM	部件号 PART NO.	版本 VER	零件名称	PART NAME	数量 Q'TY	服务代码 S.C	适用机号 SERIAL NO.	互换性 IA	可替换零件号 REPLACEABLE
1	74A2864	001	起吊点标志	LIFT POINT SIGN	3				
2	74H2010	000	门架标贴	SYMBOL	1				
3	74A3301	000	标贴	DECAL	1				
4	74A2338	000	润滑系统图	LUBRICATION CHART	1				
5	74A3130	001	标贴	DECAL	1				
6	74H2070	001	开车前检查项目	CAUTION DECAL	1				
7	74A2296	002	发动机罩开关贴	DECAL	1				
9	74H2064	001	操纵图	SYMBOL	1				
10	74A3305	000	标贴	DECAL	1				
11	74A3180	000	安全标贴	SAFETY SIGN	1				
12	74A3161	000	安全标贴	SAFETY SIGN	1				
13	74A3625	001	安全标贴	SAFETY SIGN	2				
14	74A3304	000	标贴	DECAL	1				
15	74A3192	000	禁踏标志	“DO NOT STEP ”SIGN	1				
16	74H2092	001	尾罩标贴	SYMBOL	1				
17	74A3135	000	左标贴	DECAL	1				
18	74A2831	000	标贴	DECAL	1				
19	74A3303	000	标贴	DECAL	1				
20	74A3133	000	右标贴	DECAL	1				
21	74A2822	000	标贴	DECAL	1				
22	74A3292	000	标贴	DECAL	1				
23	74A3300	000	标贴	DECAL	1				
24	09B0036	000	抽芯铆钉	RIVET	8				
25	74A4139	000	铭牌	NAMEPLATE	1				
26	74A2133	000	反光板	PLATE	2				
27	74A3648	000	噪声标贴	SYMBOL	1				

37C1052 001 标识系统(5T，西班牙)
LABEL SYSTEM(5T, SPANISH)

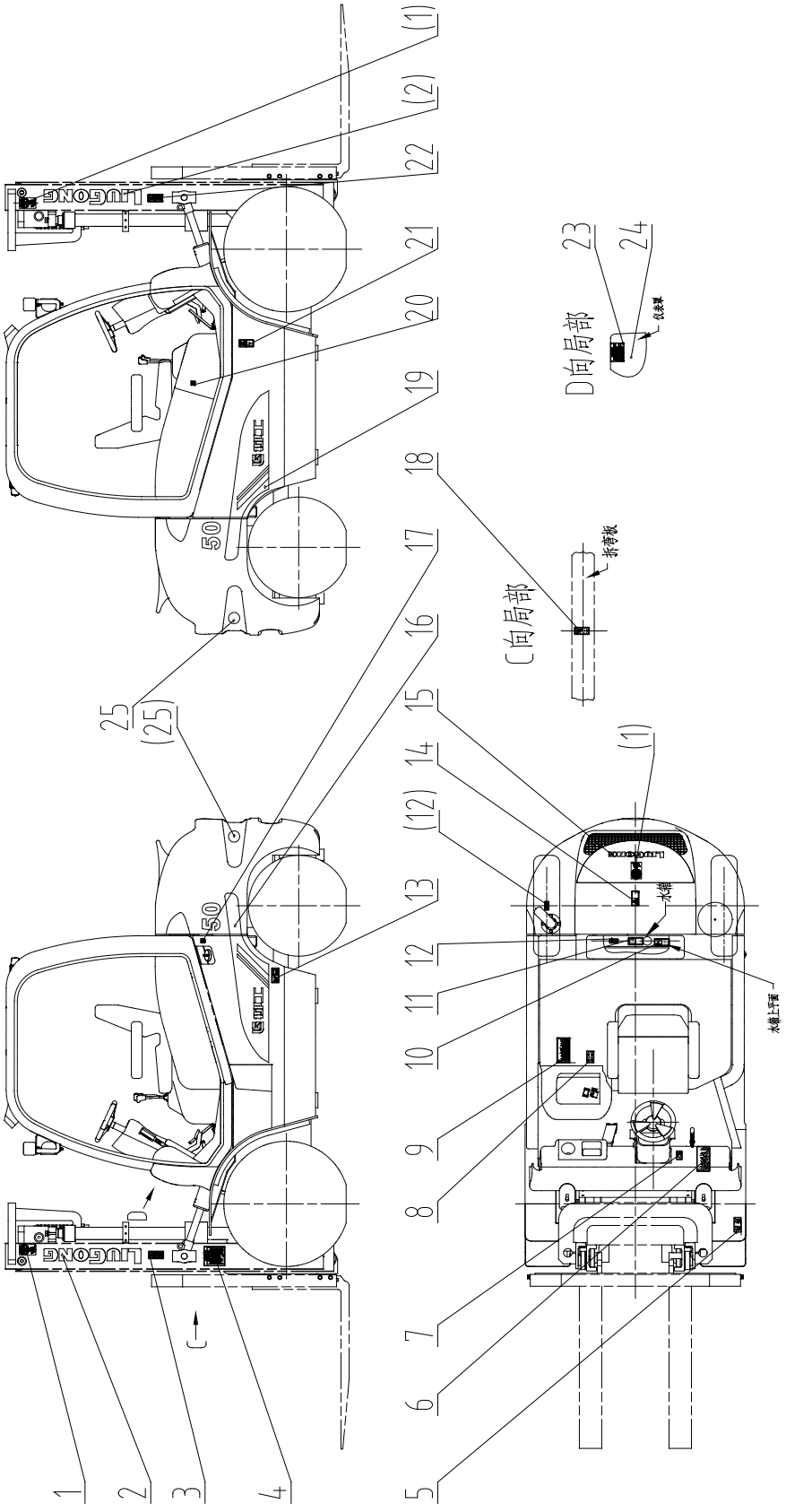

37C1052 001 标识系统 LABEL SYSTEM

件号 ITEM	部件号 PART NO.	版本 VER	零件名称	PART NAME	数量 Q'TY	服务代码 S.C	适用机型 SERIAL NO.	互换性 IA	可替换零件号 REPLACEABLE
1	74A2864	001	起吊点标志	SYMBOL	3				
2	74H2010	000	门架标贴	DECORATION	1				
3	74A6366	000	危险标贴	DANGER DECAL	1				
4	74A2338	001	润滑系统图	LUBRICATION CHART	1				
5	74A6449	001	标贴	DECAL	1				
6	74A6380	000	注意标贴	NOTICEDECAL	1				
7	74A6391	001	标贴	DECAL	1				
8	74A6388	001	标贴	DECAL	1				
9	74A6375	001	警告标贴	WARNING DECAL	1				
10	74A6286	000	警告标贴	WARNING DECAL	1				
11	74A3161	000	安全标贴	SAFETY SIGN	1				
12	74A3625	001	安全标贴	SAFETY DECAL	2				
13	74A6374	000	警告标贴	WARNINGDECAL	1				
14	74A3335	000	禁踏标志	WARNING DECAL	1				
15	74H2092	001	尾罩标贴	DECAL	1				
16	74A3135	000	左标贴	DECAL	1				
17	74A6365	000	标贴	DECAL	1				
18	74A6369	001	警告标贴	WARNING DECAL	1				
19	74A3133	000	右标贴	DECAL	1				
20	74A6290	001	标贴	DECAL	1				
21	74A6372	001	注意标贴	CAUTION DECAL	1				
22	74A6367	000	危险标贴	DANGER DECAL	1				
23	09B0036	000	抽芯铆钉	RIVET	8				
24	74A4139	000	铭牌	NAMEPLATE	1				
25	74A2133	000	反光板	PLATE	2				

37C1053 001 标识系统(5T，葡萄牙)
LABEL SYSTEM(5T, PORTUGUESE)

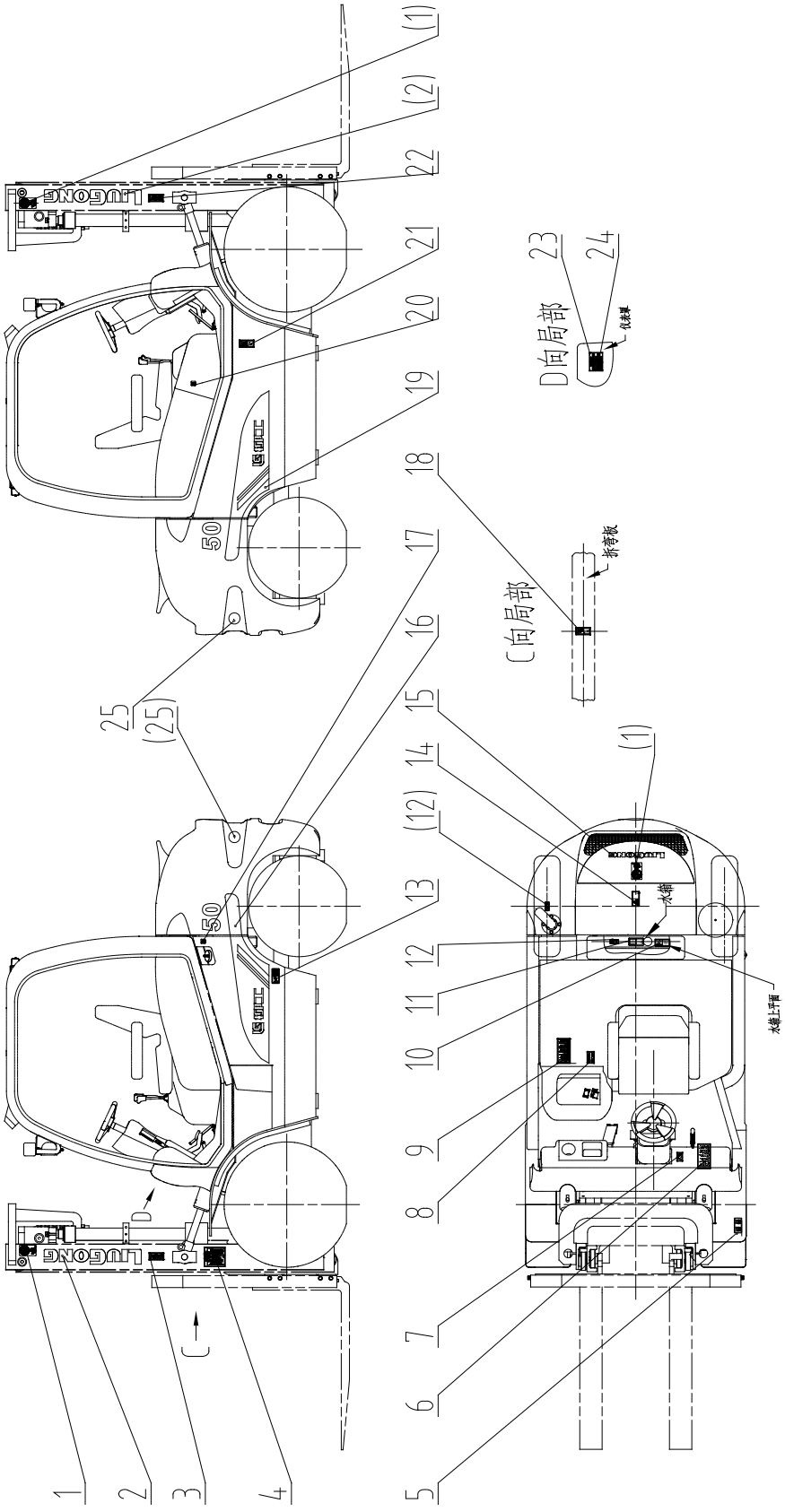

37C1053 001 标识系统 LABEL SYSTEM

件号 ITEM	部件号 PART NO.	版本 VER	零件名称	PART NAME	数量 Q'TY	服务代码 S.C	适用机型 SERIAL NO.	互换性 IA	可替换零件号 REPLACEABLE
1	74A2864	001	起吊点标志	SYMBOL	3				
2	74H2010	000	门架标贴	DECORATION	1				
3	74A6327	000	危险标贴	DANGER DECAL	1				
4	74A2338	001	润滑系统图	LUBRICATION CHART	1				
5	74A6460	000	标贴	DECAL	1				
6	74A6340	000	注意标贴	NOTICEDECAL	1				
7	74A6275	000	标贴	DECAL	1				
8	74A6271	000	标贴	DECAL	1				
9	74A6335	000	警告标贴	WARNING DECAL	1				
10	74A6306	000	警告标贴	WARNING DECAL	1				
11	74A3161	000	安全标贴	SAFETY SIGN	1				
12	74A3625	001	安全标贴	SAFETY DECAL	2				
13	74A6334	001	警告标贴	WARNINGDECAL	1				
14	74A3335	000	禁踏标志	WARNING DECAL	1				
15	74H2092	001	尾罩标贴	DECAL	1				
16	74A3135	000	左标贴	DECAL	1				
17	74A6351	000	标贴	DECAL	1				
18	74A3303	000	标贴	DECAL	1				
19	74A3133	000	右标贴	DECAL	1				
20	74A6291	001	标贴	DECAL	1				
21	74A6333	001	注意标贴	CAUTION DECAL	1				
22	74A6328	000	危险标贴	DANGER DECAL	1				
23	09B0036	000	抽芯铆钉	RIVET	8				
24	74A4139	000	铭牌	NAMEPLATE	1				
25	74A2133	000	反光板	PLATE	2				

37C1319_000_00 标贴组件
DECAL GROUP

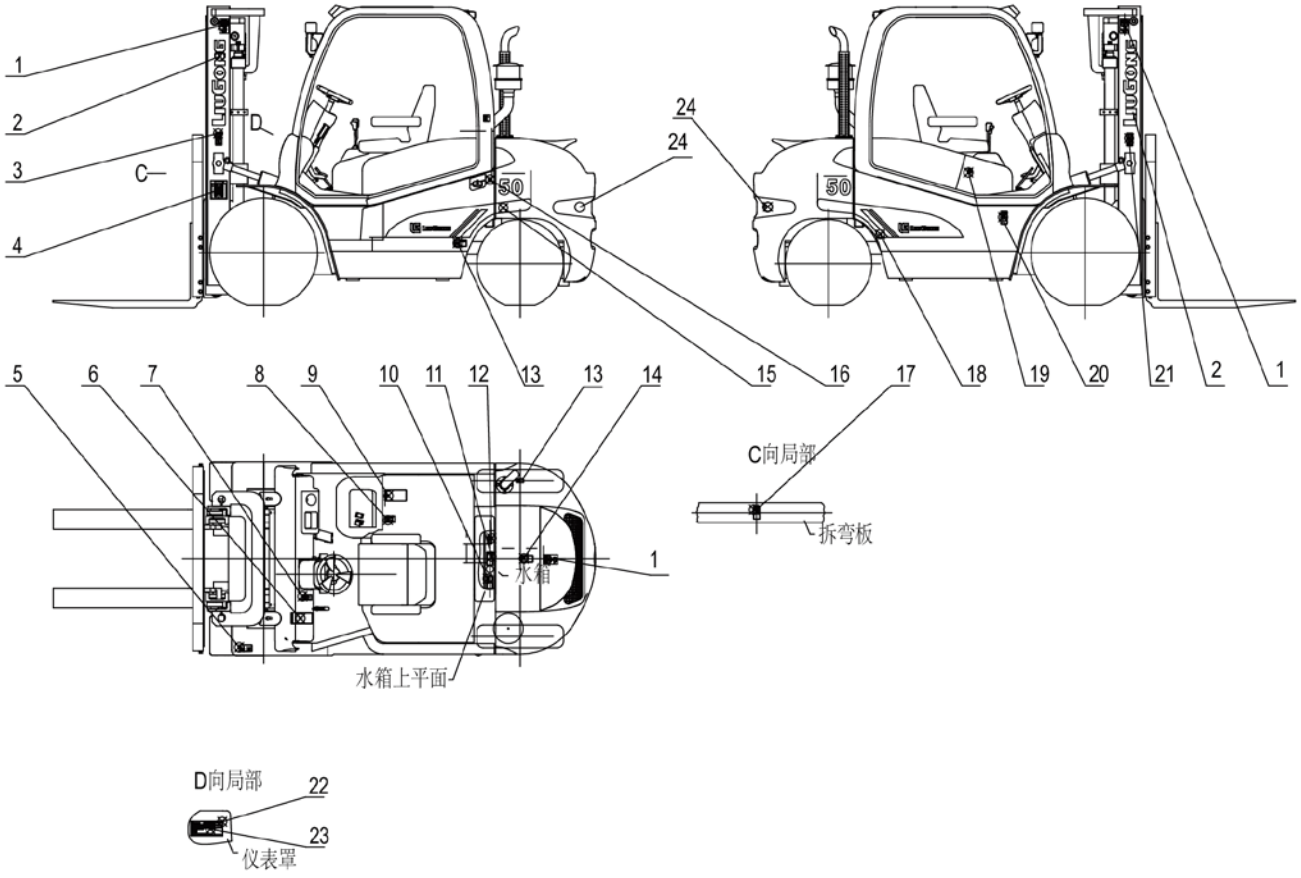

37C1319_000_00 标贴组件 DECAL GROUP

件号 ITEM	部件号 PART NO.	零件名称 CH	PART NAME EN	服务代码 SC	互换性 IA	数量 Q'TY	规格 SP.	备注 RE
1	74A2864	起吊点标志	SYMBOL			3		
2	74H2010	门架标贴	DECORATION			1		
3	74H2054	叉车警示标贴	WARNING DECAL			1		
4	74A2338	润滑系统图	LUBRICATION CHART			1		
5	74A3130	标贴	DECAL			1		
6	74H2070	开车前检查项目	CAUTION DECAL			1		
7	74A2296	发动机罩开关贴	DECAL			1		
8	74H2064	操纵图	SYMBOL			1		
9	74H2065	使用须知	CAUTION DECAL			1		
10	74A2841	安全标贴	SAFETY SIGN			1		
11	74A2826	安全标贴	SAFETY SIGN			1		
12	74A3529	安全标贴	SAFETY SIGN			2		
13	74A3224	标贴	DECAL			1		
14	74A2807	安全标贴	WARNING DECAL			1		
15	74A3135	左标贴	DECAL			1		
16	74A3129	标贴	DECAL			1		
17	74A3136	标贴	DECAL			1		
18	74A3133	右标贴	DECORATION			1		
19	74A2822	标贴	DECAL			1		
20	74A3228	安全标贴	SAFETY SIGN			1		
21	74H2055	叉车警示标贴	WARNING DECAL			1		
22	09B0036	抽芯铆钉	RIVET			8	3.2×12-10	
23		整机铭牌	PIN NAMEPLATE	A		1		
24	74A2133	反光板	PLATE			2		

48Y0559_000_00 标贴组件
DECAL GROUP

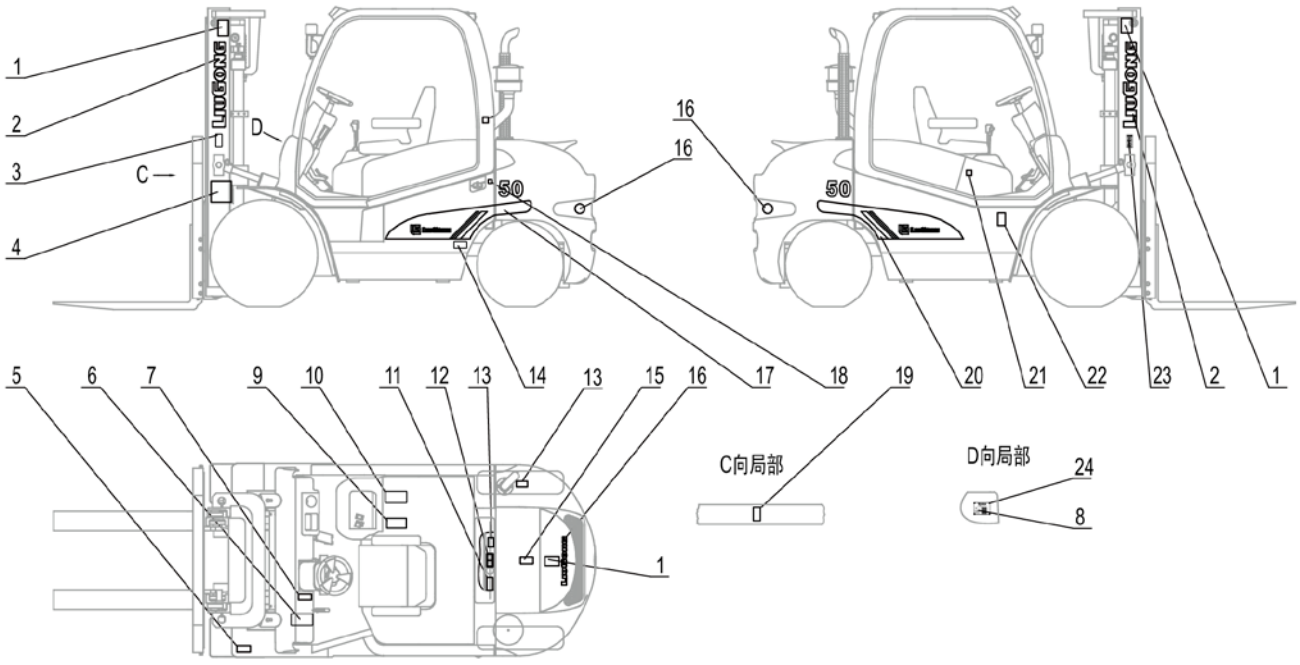

48Y0559_000_00 标贴组件 DECAL GROUP

件号 ITEM	部件号 PART NO.	零件名称 CH	PART NAME EN	服务代码 SC	互换性 IA	数量 Q'TY	规格 SP.	备注 RE
1	74A2864	起吊点标志	SYMBOL			3		
2	74H2010	门架标贴	DECORATION			2		
3	74A3301	标贴	DECAL			1		
4	74A2338	润滑系统图	LUBRICATION CHART			1		
5	74A3130	标贴	DECAL			1		
6	74H2070	开车前检查项目	CAUTION DECAL			1		
7	74A2296	发动机罩开关贴	DECAL			1		
8		铭牌	NAMEPLATE	A		1		
9	74H2064	操纵图	SYMBOL			1		
10	74A3305	标贴	DECAL			1		
11	74A3180	安全标贴	SAFETY SIGN			1		
12	74A3161	安全标贴	SAFETY SIGN			1		
13	74A3625	安全标贴	SAFETY DECAL			2		
14	74A3304	标贴	DECAL			1		
15	74A3192	禁踏标志	WARNING DECAL			1		
16	74A2133	反光板	PLATE			2		
17	74A3135	左标贴	DECAL			1		
18	74A3129	标贴	DECAL			1		
19	74A3303	标贴	DECAL			1		
20	74A3133	右标贴	DECORATION			1		
21	74A2822	标贴	DECAL			1		
22	74A3292	标贴	DECAL			1		
23	74A3300	标贴	DECAL			1		
24	09B0036	抽芯铆钉	RIVET			8	3.2×12-10	

动力系统 POWER SYSTEM

柴油机系统(洛拖 LR4B3-22)
ENGINE SYSTEM(YTO LR4B3-22)

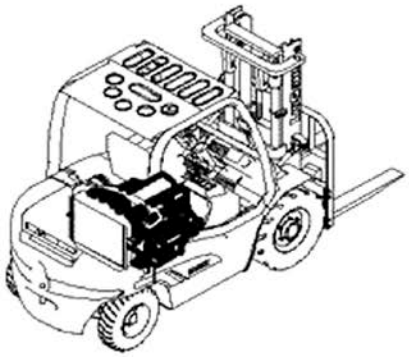

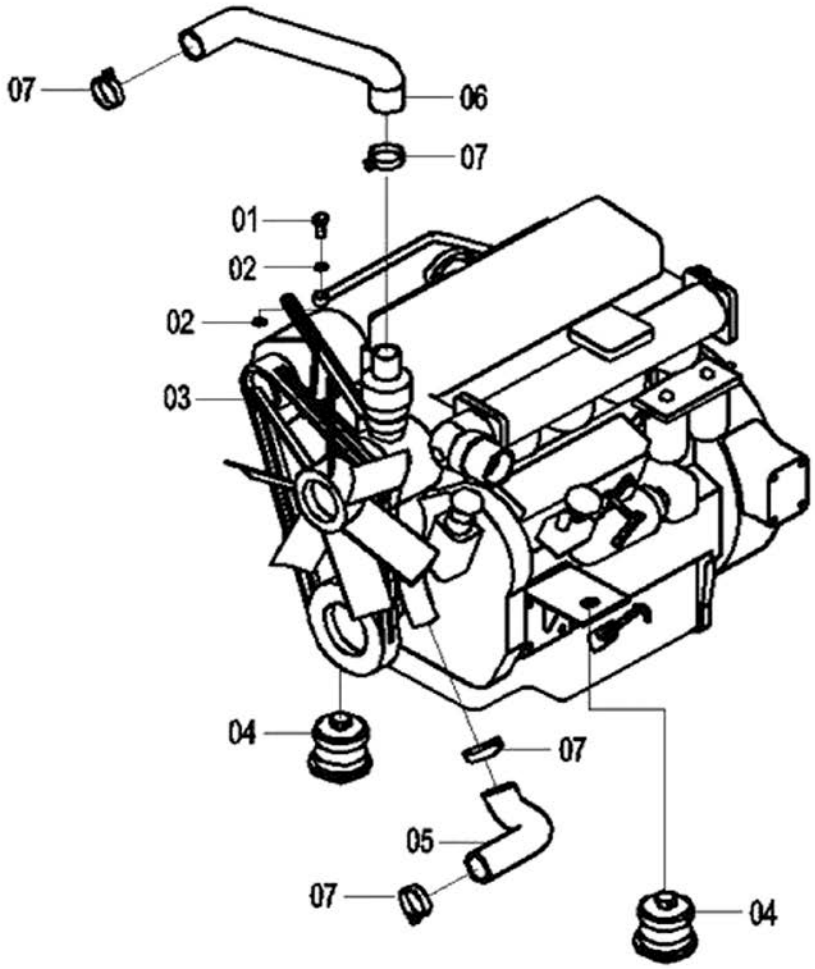

柴油机系统 ENGINE SYSTEM

件号 ITEM	部件号 PART NO.	版本 VER	零件名称	PART NAME	数量 Q'TY	服务代码 S.C	适用机号 SERIAL NO.	互换性 IA	上级部件号 UPPER PART
01	02J2008	001	铰接头螺栓	BANJO BOLT	1				
02	06B0117	000	垫圈	WASHER	2				
03	40C2389	000	柴油机	DIESEL ENGINE	1				00E0807 000
	40C2518	000	柴油机（φ490 大风扇）	DIESEL ENGINE (FAN φ490)	1				00E0840 000
04	40K2049	007	发动机减振垫总成	CUSHION AS	2	Z			
05	32H2027	001	进水管	WATER INTAKE PIPE	1				
06	32H2026	001	出水管	HOSE	1				
07	15J2007	001	不锈钢卡箍	CLAMP	4				

40C1315 003 柴油机系统(康明斯 B3.3TAA)
ENGINE SYSTEM(CUMMINS B3.3TAA)

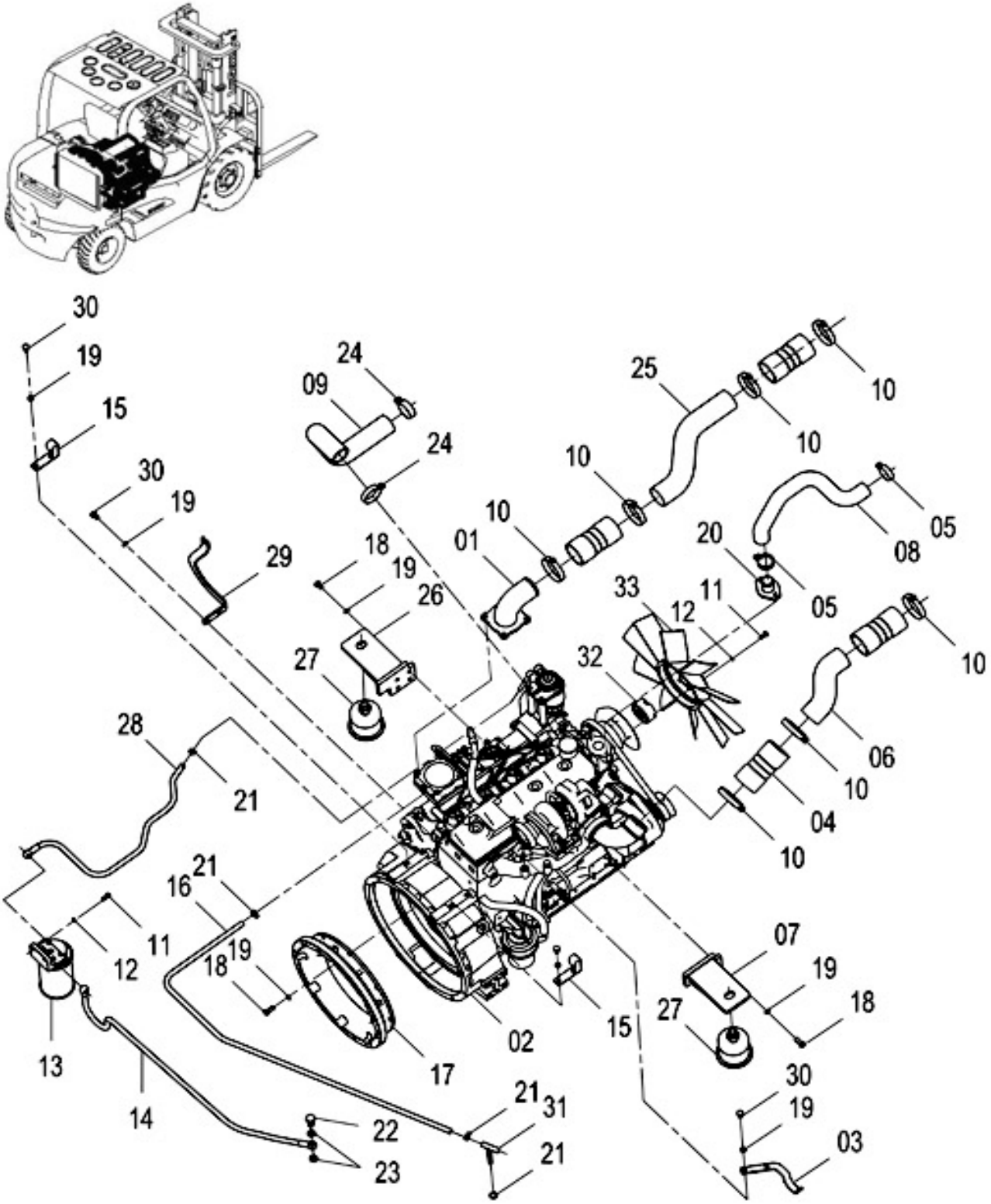

40C1315 003 柴油机系统 ENGINE SYSTEM

件号 ITEM	部件号 PART NO.	版本 VER	零件名称	PART NAME	数量 Q'TY	服务代码 S.C	适用机号 SERIAL NO.	互换性 IA	可替换零件号 REPLACEABLE
01	15D0600	000	接头	CONNECTOR	1				
02	40C1317	001	柴油机	DIESEL ENGINE	1				
03	20A6732	002	托架	CARRIER	1				
04	20C0537	000	连接管	TUBE	4				
05	15J2005	001	不锈钢卡箍	CLAMP	2				
06	38A1568	000	连接管	TUBE	1				
07	02D2529	000	左支座	BRACKET-LH	1				
08	32A0538	000	排水管	DRAIN PIPE	1				
09	32A0537	000	进水管	WATER INTAKE PIPE	1				
10	09C0283	000	T 型抱箍	T-CLAMP	8				
11	00B0075	000	螺栓	BOLT	6				
12	06B0006	000	垫圈	WASHER	6				
13	53C0355	000	油水分离器	OIL-WATER SEPARATOR	1				
14	40K2043	001	发动机进油软管	HOSE	1				
15	20A6731	000	支架	BRACKET	2				
16	30A0601	000	燃油回油管	TUBE	1				
17	47A0129	000	连接法兰	FLANGE	1				
18	00B0012	000	螺栓	BOLT	16				
19	06B0002	000	垫圈	WASHER	24				
20	10D3383	000	接头	CONNECTOR	1				
21	15J2002	002	不锈钢卡箍	CLAMP	5				
22	02J2008	001	铰接头螺栓	BANJO BOLT	1				
23	06B0117	000	垫圈	WASHER	2				
24	15J2010	003	不锈钢卡箍	CLAMP	2				
25	38A1569	000	连接管	TUBE	1				
26	00D3445	000	右支座	BRACKET-RH	1				
27	40K2049	007	发动机减振垫总成	CUSHION AS	2	Z			
28	06C4244	000	燃油管	FUEL HOSE	1				
29	21A4425	003	支架	BRACKET	1				
30	00B0056	000	螺栓	BOLT	8				
31	02A0634	000	三通接头	TEE	1				
32	56A1259	000	法兰块	FLANGE	1				
33	86A0806	000	风扇	FAN	1				

00Y0604_000_00 发动机系统
ENGINE SYSTEM

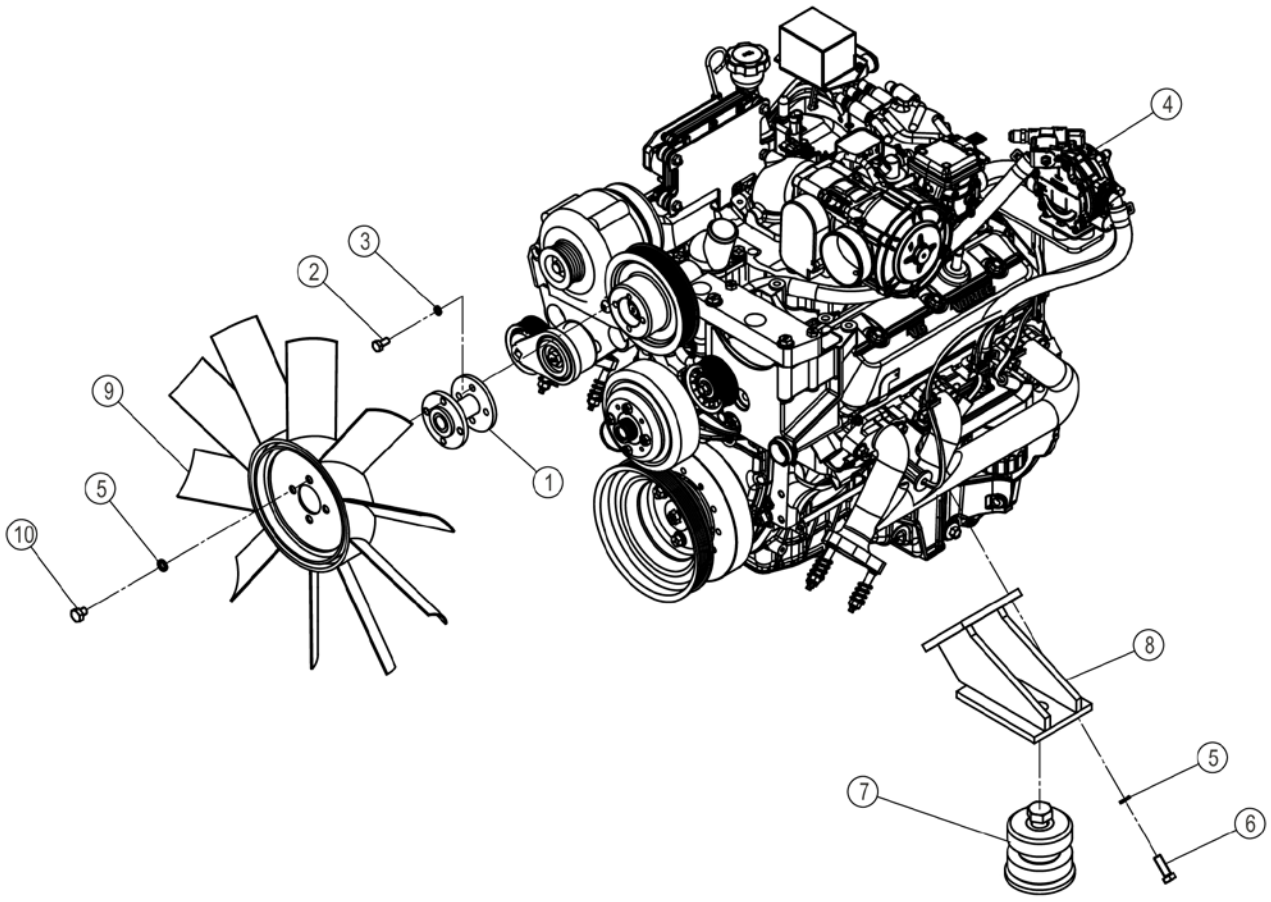

00Y0604_000_00 发动机系统 ENGINE SYSTEM

件号 ITEM	部件号 PART NO.	零件名称 CH	PART NAME EN	服务代码 SC	互换性 IA	数量 Q'TY	规格 SP.	备注 RE
1	12D0955	连接法兰	FLANGE			1		
2	00B0007	螺栓	BOLT			4	M8×16-8.8-ZN.D	
3	06B0006	垫圈	WASHER			4	8	
4	40C8354	发动机	ENGINE			1	GM4.3L	
5	06B0002	垫圈	WASHER			10	10	
6	00B0019	螺栓	BOLT			6	M10×30-8.8-ZN.D	
7	40K2049	发动机减振垫总成	CUSHION AS			2		
8	01D6072	支架	BRACKET			2		
9	86A0806	发动机风扇	ENGINE FAN			1	F510-42-64-10A	
10	00B0301	螺栓	BOLT			4	M10×12-8.8-ZN.D	

00Y0628_000_00 发动机系统
ENGINE SYSTEM

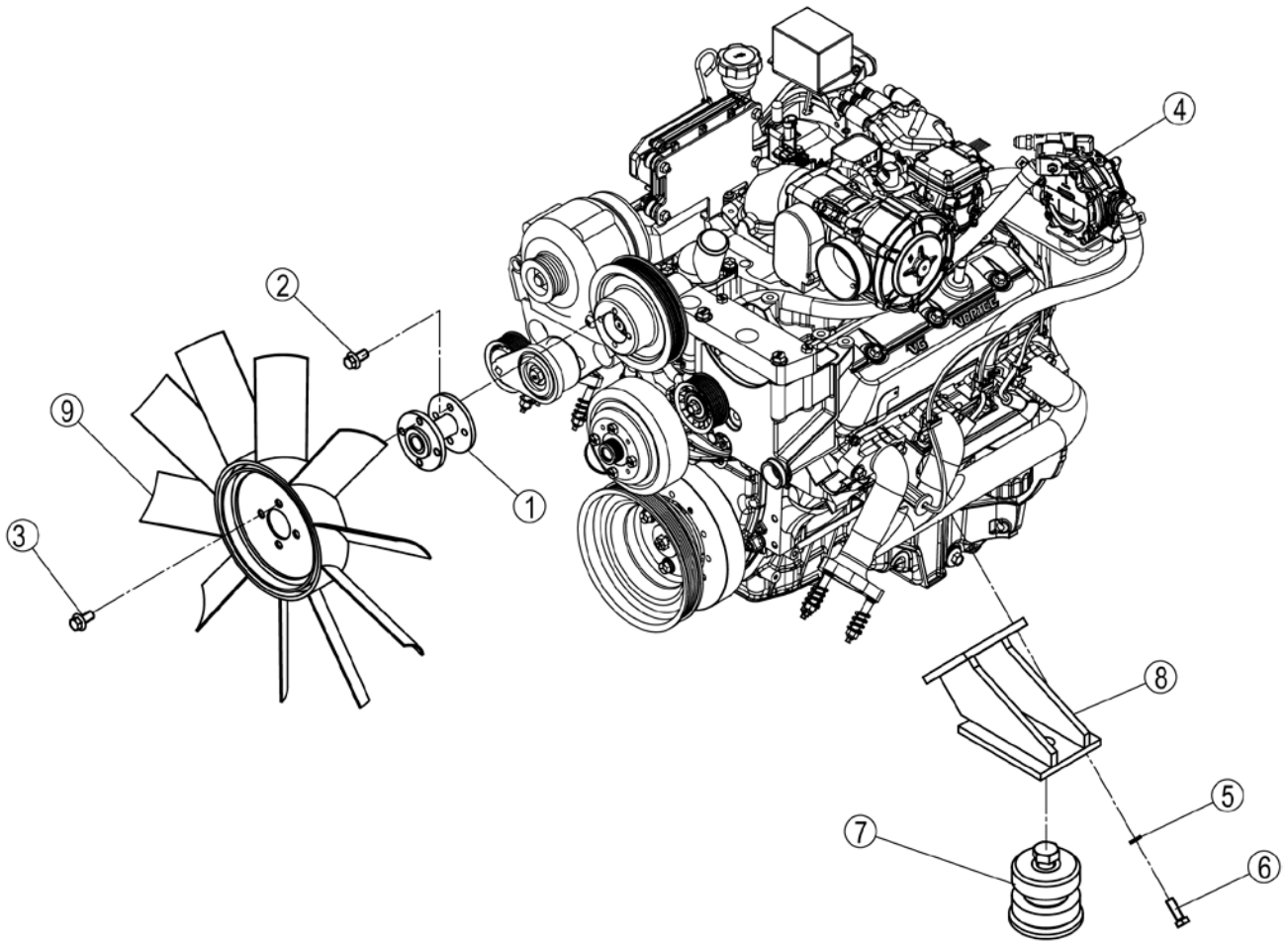

00Y0628_000_00 发动机系统 ENGINE SYSTEM

件号 ITEM	部件号 PART NO.	零件名称 CH	PART NAME EN	服务代码 SC	互换性 IA	数量 Q'TY	规格 SP.	备注 RE
1	12D0955	连接法兰	FLANGE			1		
2	01B1288	螺栓	BOLT			4	M8×16-8.8-ZN.D	
3	01B1277	螺栓	BOLT			4	M10×20-8.8-ZN.D	
4	40C8355	发动机	ENGINE			1	GM4.3L CERTIFIED	
5	06B0002	垫圈	WASHER			6	10	
6	00B0019	螺栓	BOLT			6	M10×30-8.8-ZN.D	
7	40K2049	发动机减振垫总成	CUSHION AS			2		
8	01D6072	支架	BRACKET			2		
9	86A0806	发动机风扇	ENGINE FAN			1	F510-42-64-10A	

40K2049 007 发动机减振垫总成
CUSHION AS

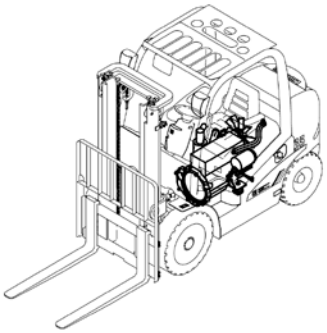

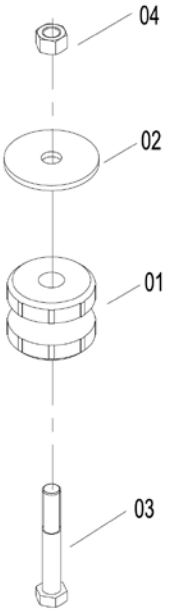

40K2049 007 发动机减振垫总成 CUSHION AS

件号 ITEM	部件号 PART NO.	版本 VER	零件名称	PART NAME	数量 Q'TY	服务代码 S.C	适用机号 SERIAL NO.	互换性 IA	可替换零件号 REPLACEABLE
01	17J2017	003	发动机减振器	CUSHION	1				
02	57H2017	002	垫圈	WASHER	1				
03	00B0221	000	螺栓	BOLT	1				
04	03V0524	000	螺母	NUT	1				

40C1318 003 进气系统(康明斯 B3.3TAA，双空滤)
AIR INTAKE SYSTEM(CUMMINS B3.3TAA, DOUBLE AIR FILTER)

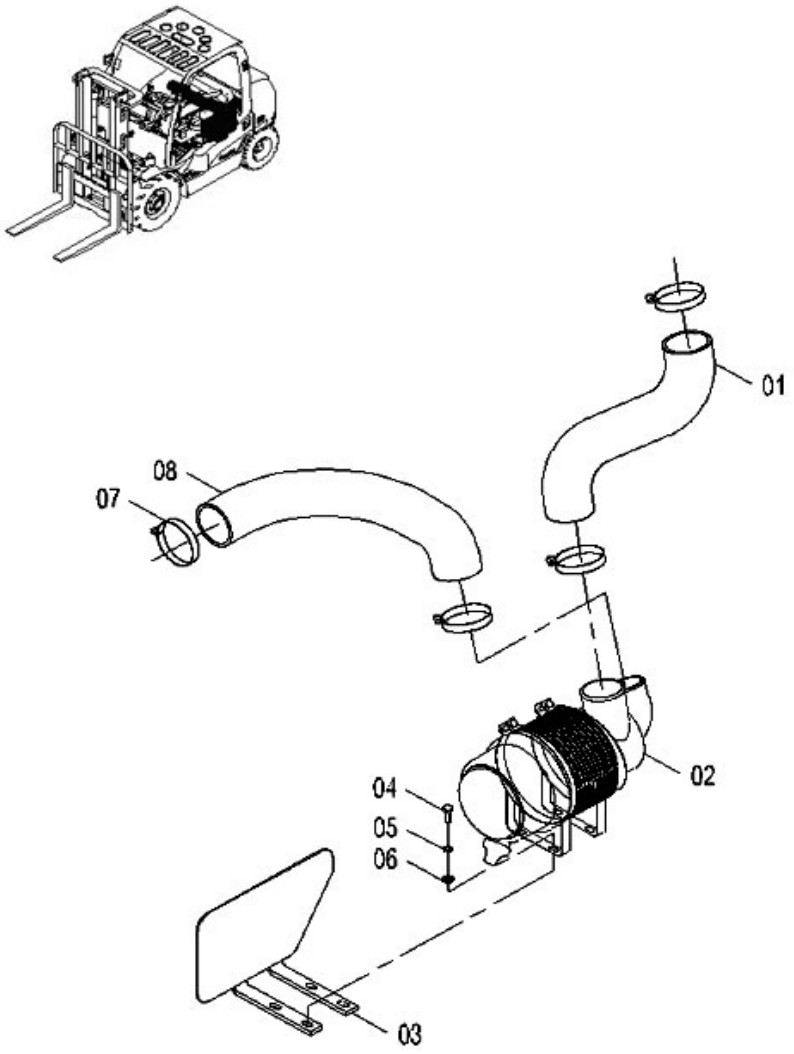

40C1318 003 进气系统 AIR INTAKE SYSTEM

件号 ITEM	部件号 PART NO.	版本 VER	零件名称	PART NAME	数量 Q'TY	服务代码 S.C	适用机号 SERIAL NO.	互换性 IA	可替换零件号 REPLACEABLE
01	32A0640	001	进气管	INTAKE PIPE	1				
02	40C1545	002	空滤安装	AIR FILTER MOUNTING	1	Z			
03	00L2087	001	隔热架	BRACKET	1				
04	00B0012	000	螺栓	BOLT	4				
05	06B0001	000	垫圈	WASHER	4				
06	06B0002	000	垫圈	WASHER	4				
07	15J2008	000	不锈钢卡箍	CLAMP	4				
08	32A0541	003	进气管	INTAKE PIPE	1				

40K2074 003 进气总成(洛拖 LR4B3-22，单空滤)
AIR INTAKE SYSTEM(YTO LR4B3-22, SINGLE AIR FILTER)

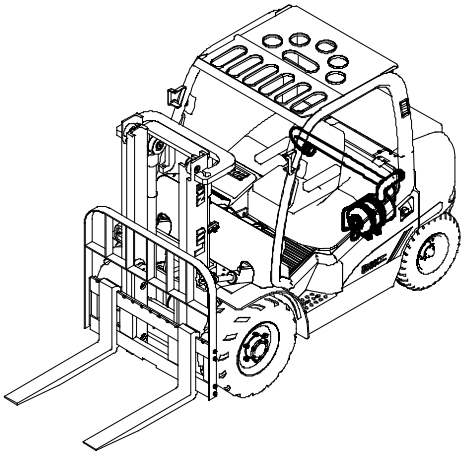

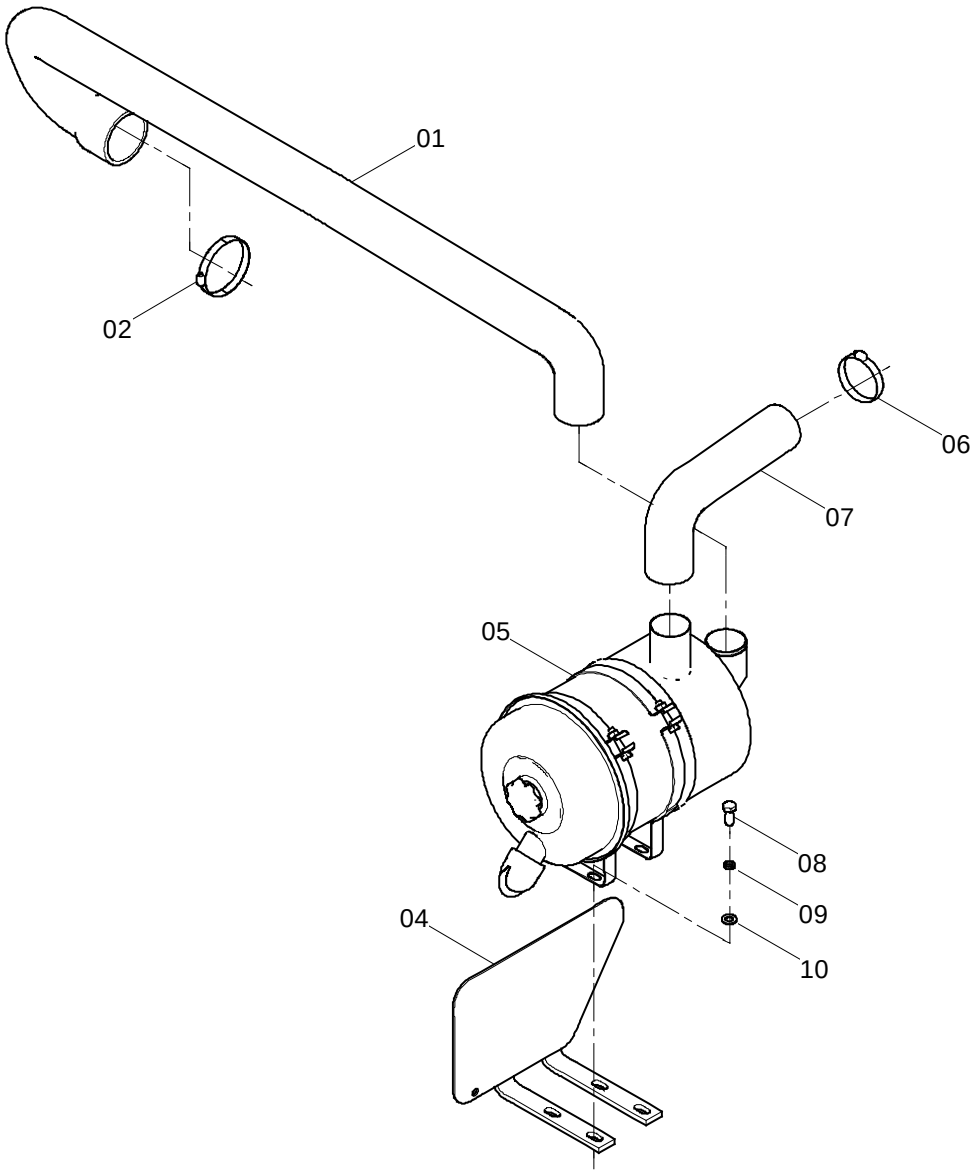

40K2074 003 进气总成 AIR INTAKE SYSTEM

件号 ITEM	部件号 PART NO.	版本 VER	零件名称	PART NAME	数量 Q'TY	服务代码 S.C	适用机号 SERIAL NO.	互换性 IA	可替换零件号 REPLACEABLE
01	32A0552	001	进气管	INTAKE LINE	1				
02	15J2008	000	不锈钢卡箍	CLAMP	1				
04	00L2087	001	隔热架	BRACKET	1				
05	40K2072	002	空滤器	AIR FILTER	1				
06	09K2025	001	不锈钢夹箍	CLAMP	1				
07	32H2025	001	进气管	HOSE	1				
08	00B0012	000	螺栓	BOLT	4				
09	06B0002	000	垫圈	WASHER	4				
10	06B0001	000	垫圈	WASHER	4				

40C3507 001 进气系统(洛拖 LR4B3-22，双空滤)
AIR INTAKE SYSTEM(YTO LR4B3-22, DOUBLE AIR FILTER)

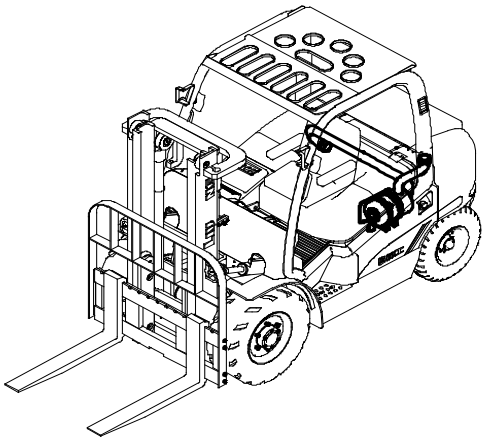

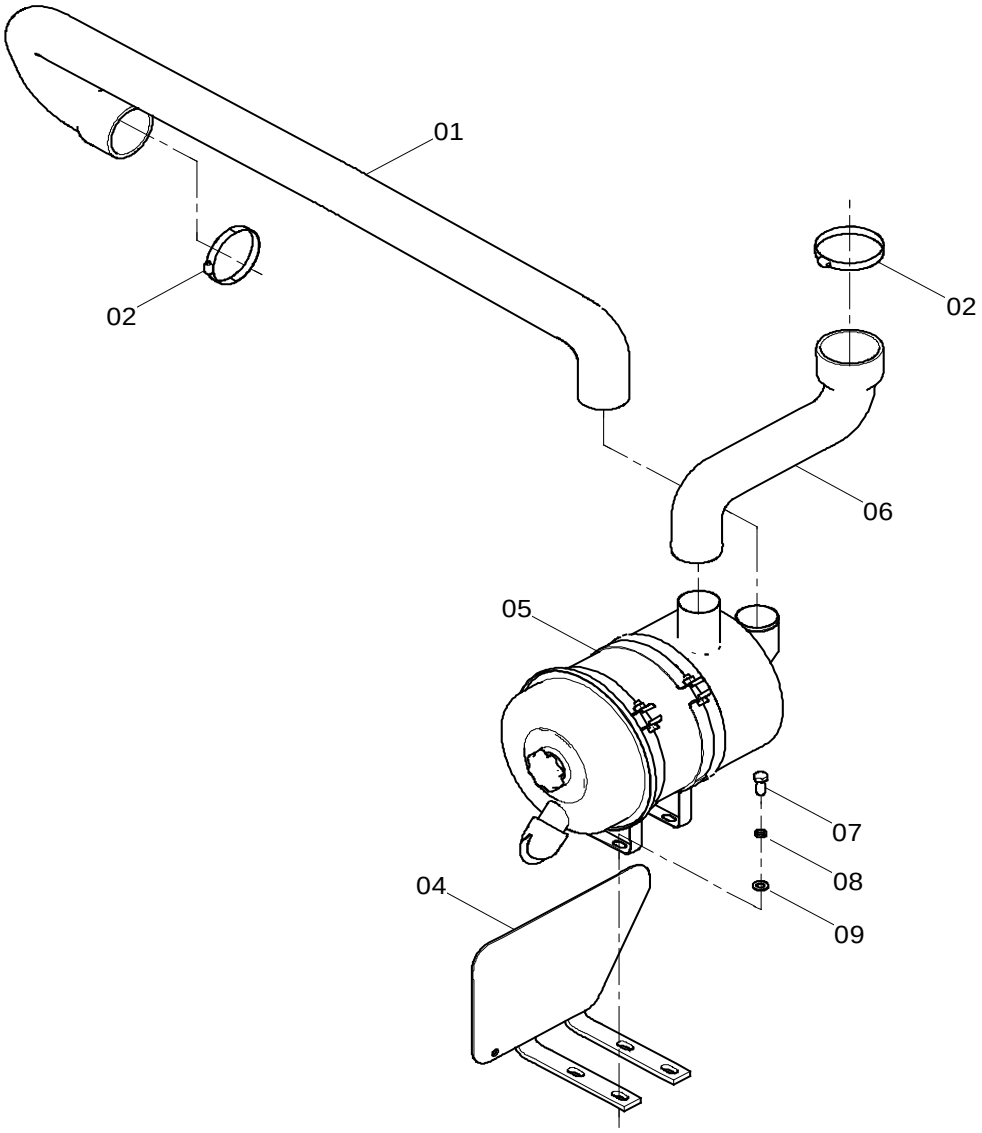

40C3507 001 进气系统 AIR INTAKE SYSTEM

件号 ITEM	部件号 PART NO.	版本 VER	零件名称	PART NAME	数量 Q'TY	服务代码 S.C	适用机型 SERIAL NO.	互换性 IA	可替换零件号 REPLACEABLE
01	32A0552	001	进气管	INTAKE LINE	1				
02	15J2008	001	不锈钢卡箍	CLAMP	2				
04	00L2087	001	隔热架	BRACKET	1				
05	40K2072	002	空滤器	AIR FILTER	1				
06	32A1442	000	进气管	INTAKE PIPE	1				
07	00B0012	000	螺栓	BOLT	4				
08	06B0002	000	垫圈	WASHER	4				
09	06B0001	000	垫圈	WASHER	4				

40C1545 002 空滤安装
AIR FILTER MOUNTING

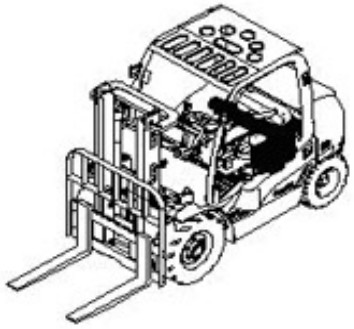

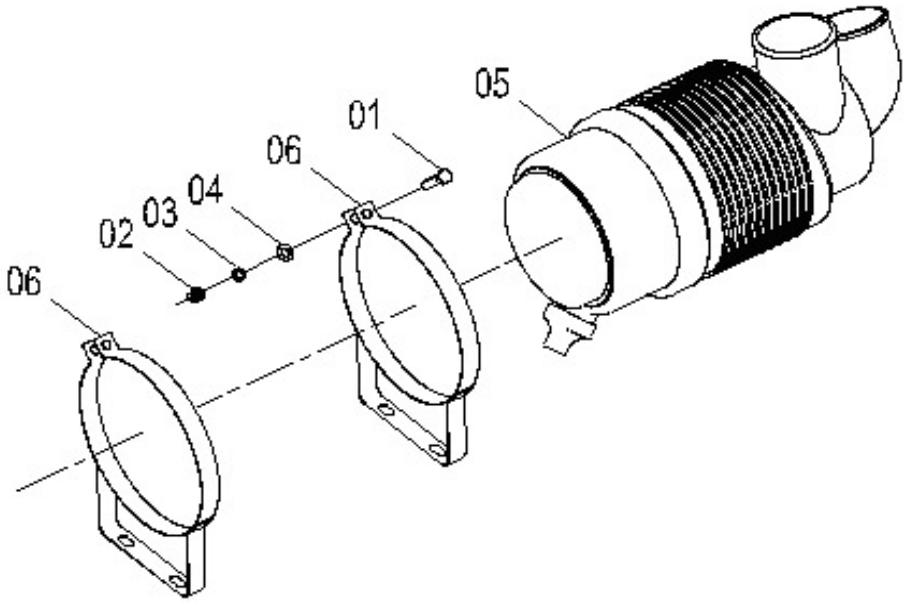

40C1545 002 空滤安装 AIR FILTER MOUNTING

件号 ITEM	部件号 PART NO.	版本 VER	零件名称	PART NAME	数量 Q'TY	服务代码 S.C	适用机号 SERIAL NO.	互换性 IA	可替换零件号 REPLACEABLE
01	01B0016	000	螺栓	BOLT	2				
02	03B0037	001	螺母块	NUT BLOCK	2				
03	06B0005	000	垫圈	WASHER	2				
04	06B0006	000	垫圈	WASHER	2				
05	40C0367	003	空滤总成	AIR CLEANER	1	Z			
06	17D0415	002	空滤抱箍	CLAMP	2				

40C0367 003 空滤总成
AIR CLEANER

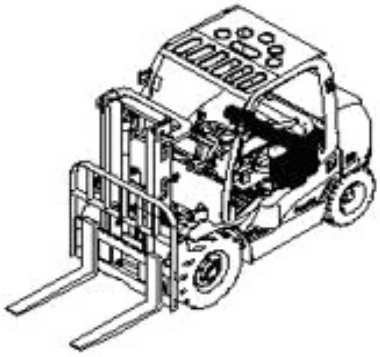

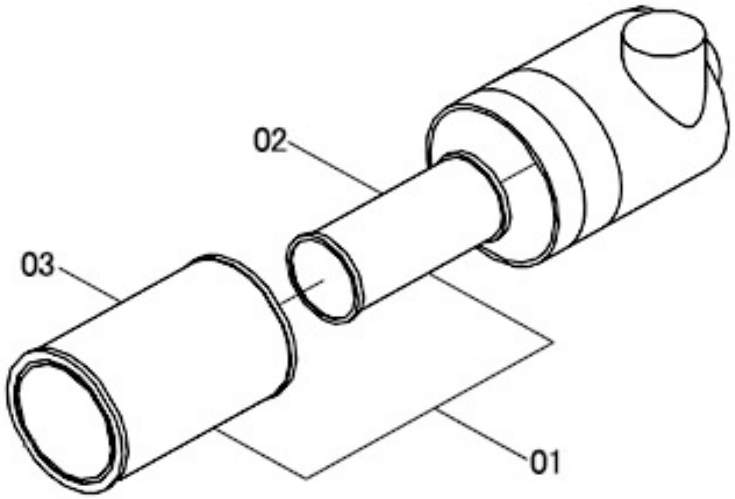

40C0367 003 空滤总成 AIR CLEANER

件号 ITEM	部件号 PART NO.	版本 VER	零件名称	PART NAME	数量 Q'TY	服务代码 S.C	适用机号 SERIAL NO.	互换性 IA	可替换零件号 REPLACEABLE
01	40C0462	000	滤芯总成	FILTER ELEMENT AS	1				
02	40C0368	000	安全滤芯	SAFETY FILTER ELEMENT	1				
03	40C0369	000	主滤芯	MAIN FILTER ELEMENT	1				

40C1521 004 排气系统(康明斯 B3.3TAA，高位排气)
EXHAUST SYSTEM(CUMMINS B3.3TAA, HIGH LEVEL EXHAUST)

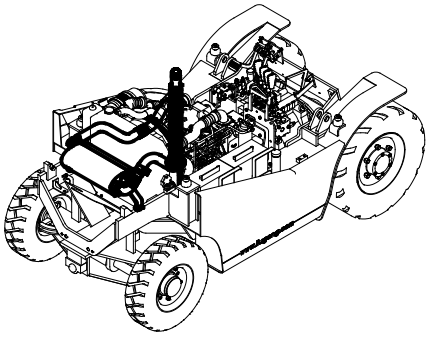

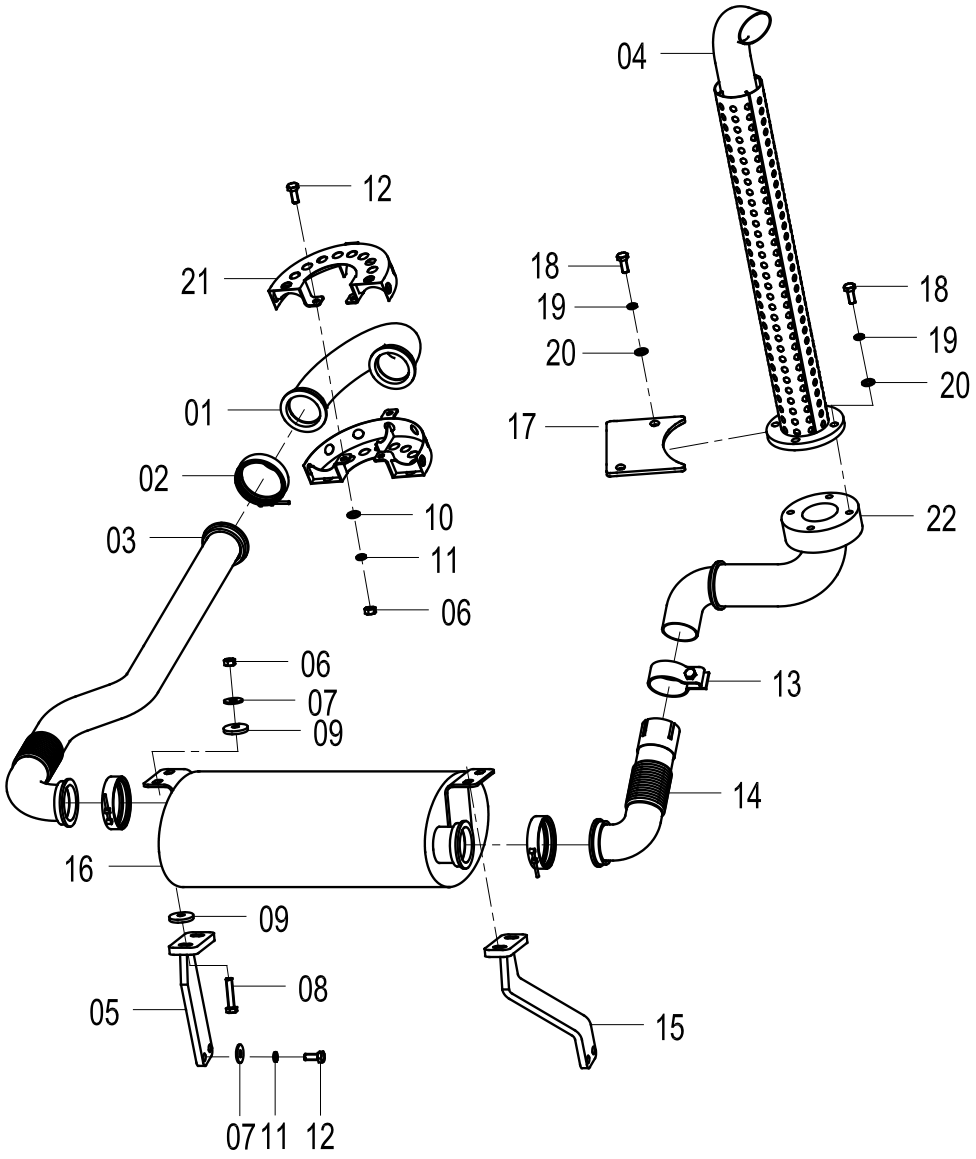

40C1521 004 排气系统 EXHAUST SYSTEM

件号 ITEM	部件号 PART NO.	版本 VER	零件名称	PART NAME	数量 Q'TY	服务代码 S.C	适用机号 SERIAL NO.	互换性 IA	可替换零件号 REPLACEABLE
01	10D3384	000	弯管	ELBOW	1				
02	40C1522	000	卡箍	CLAMP	3				
03	10D9796	001	连接管	TUBE	1				
04	10D3826	001	排气管	EXHAUST PIPE	1				
05	00D3930	000	左支架	BRACKET-LH	1				
06	03J2001	000	尼龙锁紧螺母 M10	LOCKNUT	7				
07	06B0030	000	垫圈	WASHER	8				
08	00B0004	000	螺栓	BOLT	4				
09	56A0701	001	橡胶垫	CUSHION	8				
10	06B0001	000	垫圈	WASHER	3				
11	06B0002	000	垫圈	WASHER	7				
12	00B0012	000	螺栓	BOLT	7				
13	40C1523	000	卡箍	CLAMP	1				
14	10D3825	000	弯管	ELBOW	1				
15	00D3931	000	右支架	BRACKET-RH	1				
16	12D0304	002	消音器	MUFFLER	1				
17	12A3530	001	封板	PLATE	1				
18	00B0035	000	螺栓	BOLT	6				
19	06B0008	000	垫圈	WASHER	6				
20	06B0007	000	垫圈	WASHER	6				
21	45D0556	000	防护罩	PROTECTION SHIELD	2				
22	10D5238	000	连接管	TUBE	1				

40C2235 002 排气系统(洛拖 LR4B3-22，高位排气)
EXHAUST SYSTEM(YTO LR4B3-22, HIGH LEVEL EXHAUST)

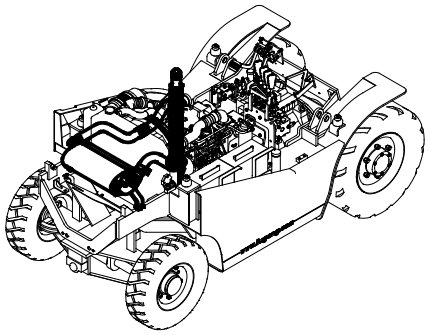

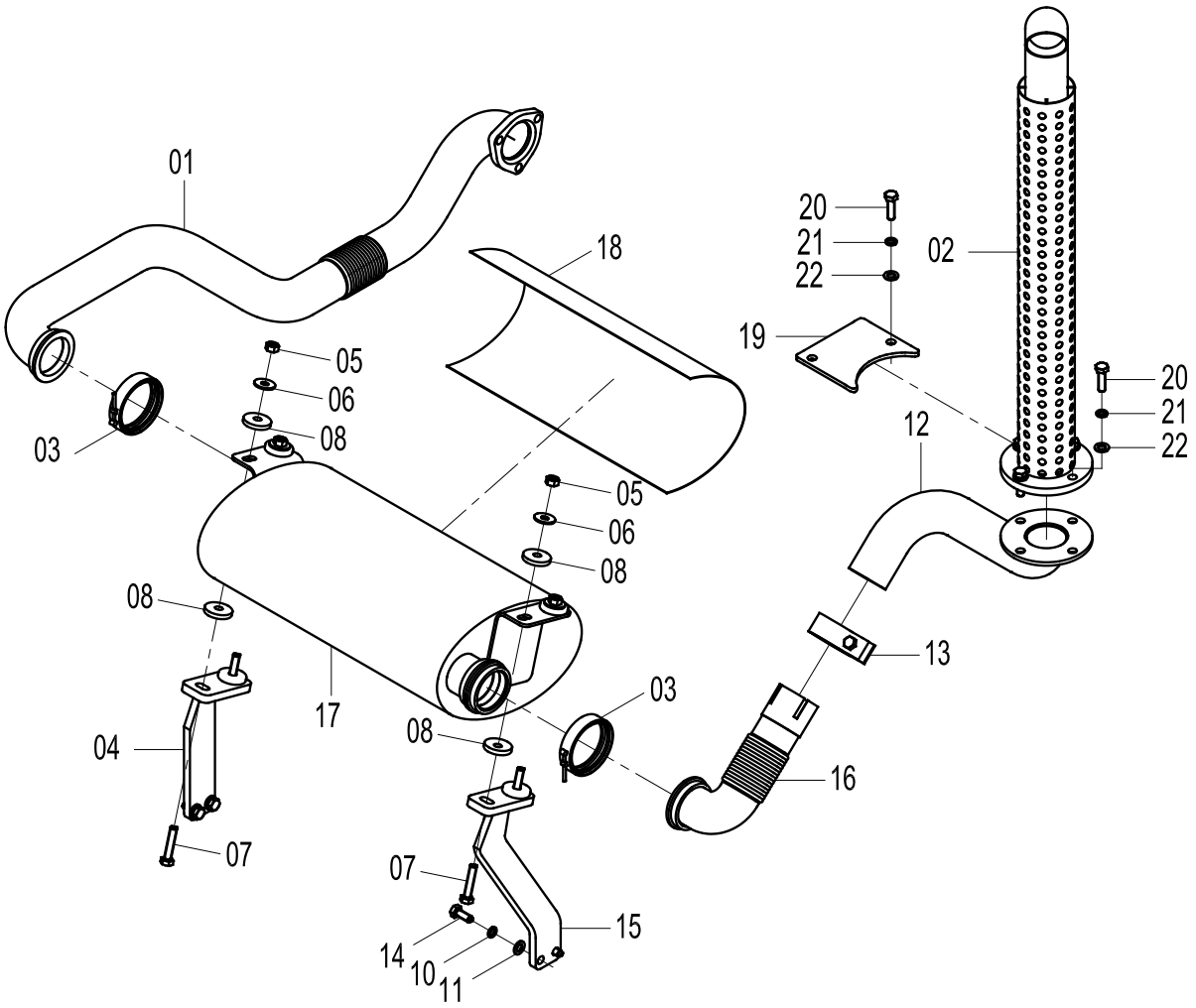

40C2235 002 排气系统 EXHAUST SYSTEM

件号 ITEM	部件号 PART NO.	版本 VER	零件名称	PART NAME	数量 Q'TY	服务代码 S.C	适用机号 SERIAL NO.	互换性 IA	可替换零件号 REPLACEABLE
1	10D5788	000	连接管	TUBE	1				
2	10D3826	001	排气管	EXHAUST PIPE	1				
3	40C1522	000	卡箍	CLAMP	2				
4	00D3930	000	左支架	BRACKET-LH	1				
5	03J2001	000	尼龙锁紧螺母 M10	LOCKNUT	4				
6	06B0030	000	垫圈	WASHER	4				
7	00B0004	000	螺栓	BOLT	4				
8	56A0701	001	橡胶垫	CUSHION	8				
10	06B0002	000	垫圈	WASHER	4				
11	06B0001	000	垫圈	WASHER	4				
12	10D5238	000	连接管	TUBE	1				
13	40C1523	000	卡箍	CLAMP	1				
14	00B0012	000	螺栓	BOLT	4				
15	00D3931	000	右支架	BRACKET-RH	1				
16	10D3825	000	弯管	ELBOW	1				
17	12D0304	002	消音器	MUFFLER	1				
18	85A2547	000	隔热层	HEAT SHIELD	1				
19	12A3530	001	封板	PLATE	1				
20	00B0035	000	螺栓	BOLT	6				
21	06B0008	000	垫圈	WASHER	6				
22	06B0007	000	垫圈	WASHER	6				

40K2075 002 排气总成(洛拖 LR4B3-22，低位排气)
EXHAUST SYSTEM(YTO LR4B3-22, LOW LEVEL EXHAUST)

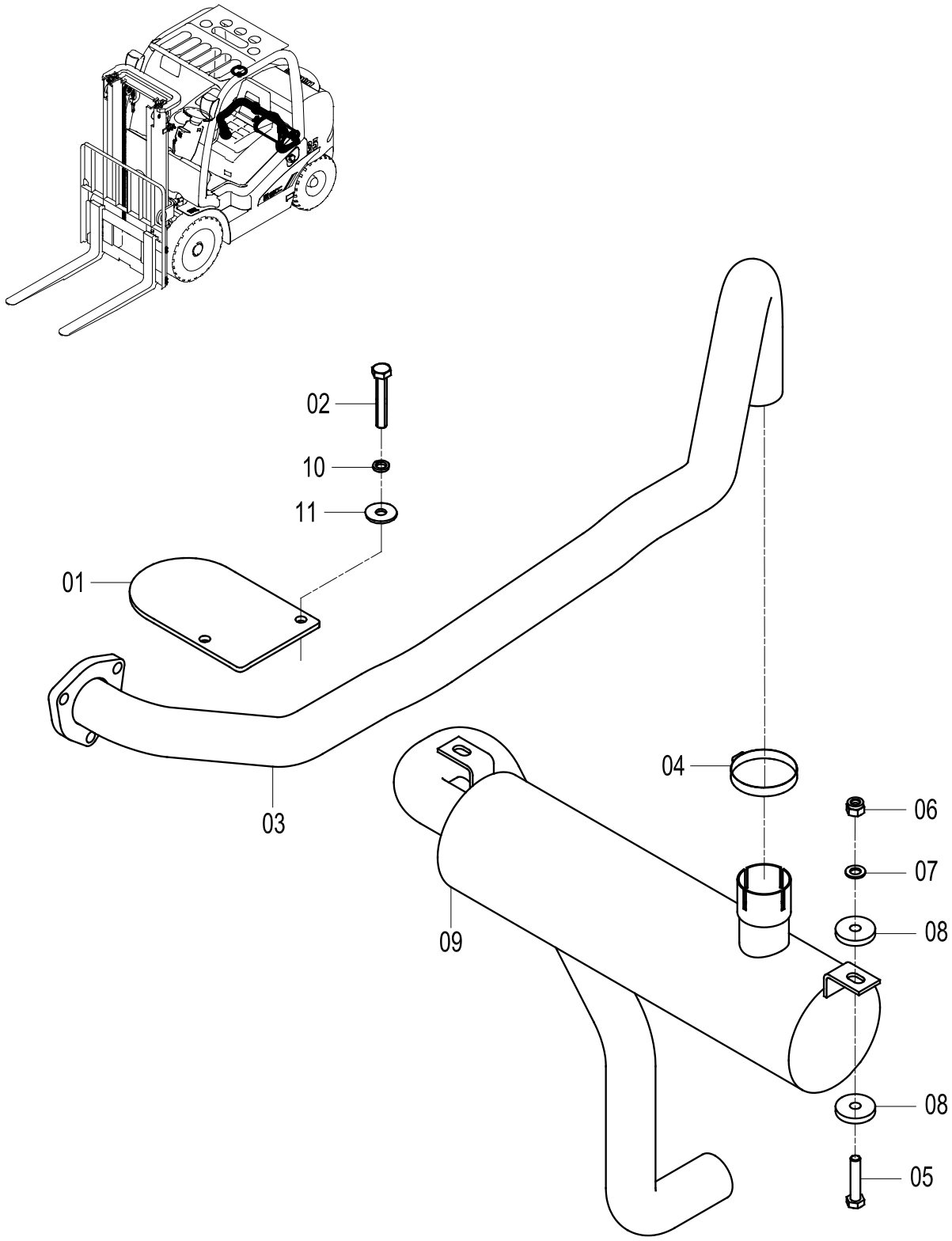

40K2075 002 排气总成 EXHAUST SYSTEM

件号 ITEM	部件号 PART NO.	版本 VER	零件名称	PART NAME	数量 Q'TY	服务代码 S.C	适用机号 SERIAL NO.	互换性 IA	可替换零件号 REPLACEABLE
01	12A3530	001	封板	PLATE	1				
02	00B0035	000	螺栓	BOLT	2				
03	10D3535	000	排气管	EXHAUST PIPE	1				
04	40K2076	001	消声器	MUFFLER	1				
05	17J2001	000	橡胶垫	CUSHION	4				
06	40C1350	000	卡箍	CLAMP	1				
07	00B0004	000	螺栓	BOLT	2				
08	06B0001	000	垫圈	WASHER	2				
09	03J2001	000	尼龙锁紧螺母 M10	LOCKNUT	2				
10	06B0008	000	垫圈	WASHER	2				
11	06B0007	000	垫圈	WASHER	2				

40C8789_000_00 进气系统
AIR INTAKE SYSTEM

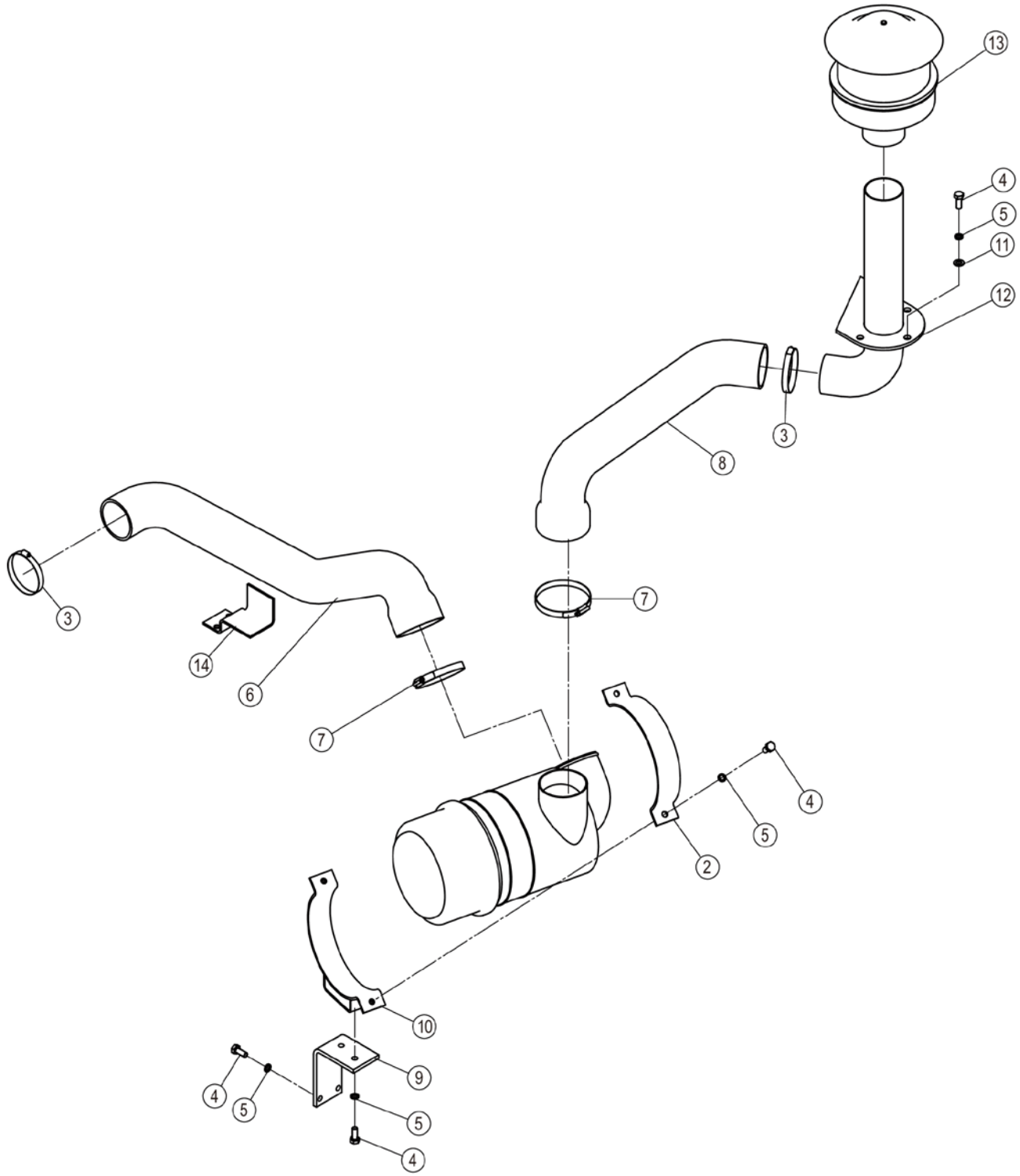

40C8789_000_00 进气系统 AIR INTAKE SYSTEM

件号 ITEM	部件号 PART NO.	零件名称 CH	PART NAME EN	服务代码 SC	互换性 IA	数量 Q'TY	规格 SP.	备注 RE
1	40C0483	空滤	AIR FILER			1		
2	06A9933	弯板	PLATE			1		
3	15J2008	不锈钢卡箍	CLAMP			2	65-89	
4	00B0012	螺栓	BOLT			9	M10×25-8.8-ZN.D	
5	06B0002	垫圈	WASHER			9	10	
6	32A3078	进气管	INTAKE PIPE		I	1		EC0000130333_2 替换后
7	15B0093	喉箍	CLAMP			2	90-120	
8	32A2997	进气管	INTAKE PIPE			1		
9	48A2676	支撑板	PLATE		I	1		EC0000130333_3 替换后
10	01D6256	支架	BRACKET			1		
11	06B0001	垫圈	WASHER			3	10-140HV-ZN.D	
12	09D0777	进气管	INTAKE PIPE			1		
13	40C1389	空气预滤器	AIR PRE-FILTER			1	KA30A-3	
14	07A0200	支撑板	PLATE		-	1		EC0000130333_1 替换后

40C0483_000_00 空滤
AIR FILER

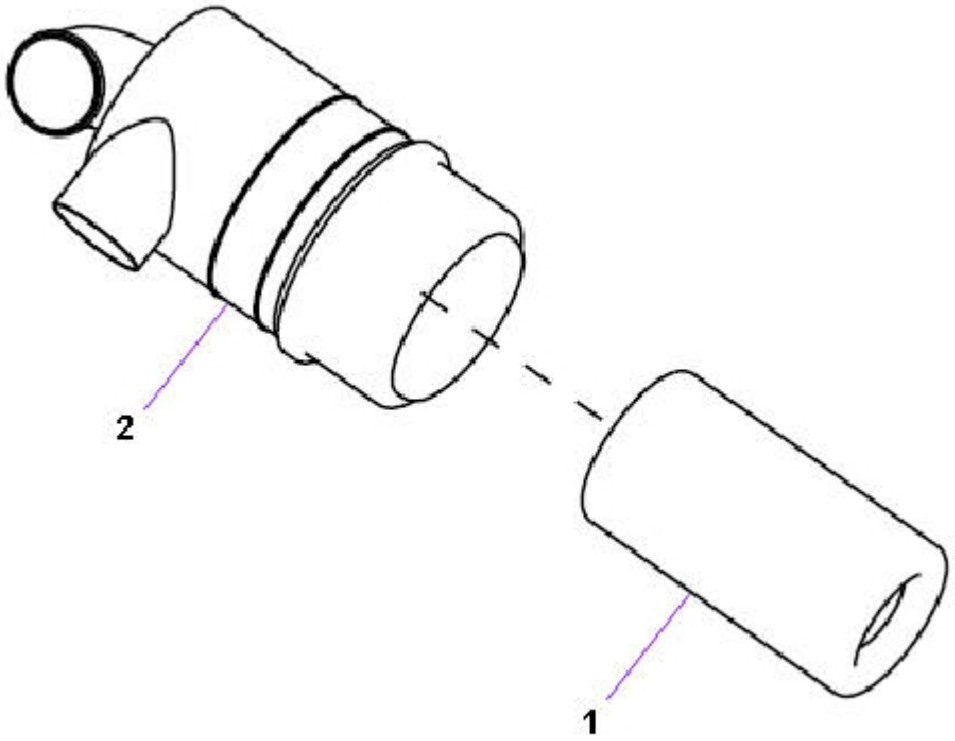

40C0483_000_00 空滤 AIR FILER

件号 ITEM	部件号 PART NO.	零件名称 CH	PART NAME EN	服务代码 SC	互换性 IA	数量 Q'TY	规格 SP.	备注 RE
1	40C0496	滤芯总成	ELEMENT			1		
2		空滤器壳体	AIR FILTER HOUSING	B		1		

40C8805_000_00 排气系统
EXHAUST SYSTEM

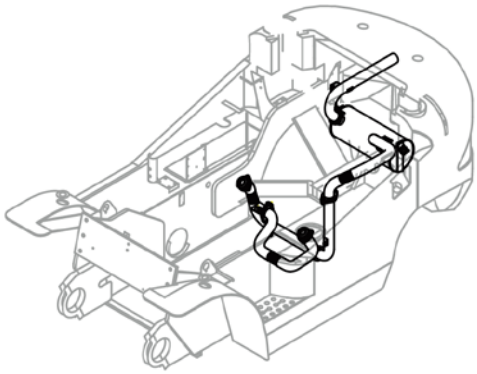

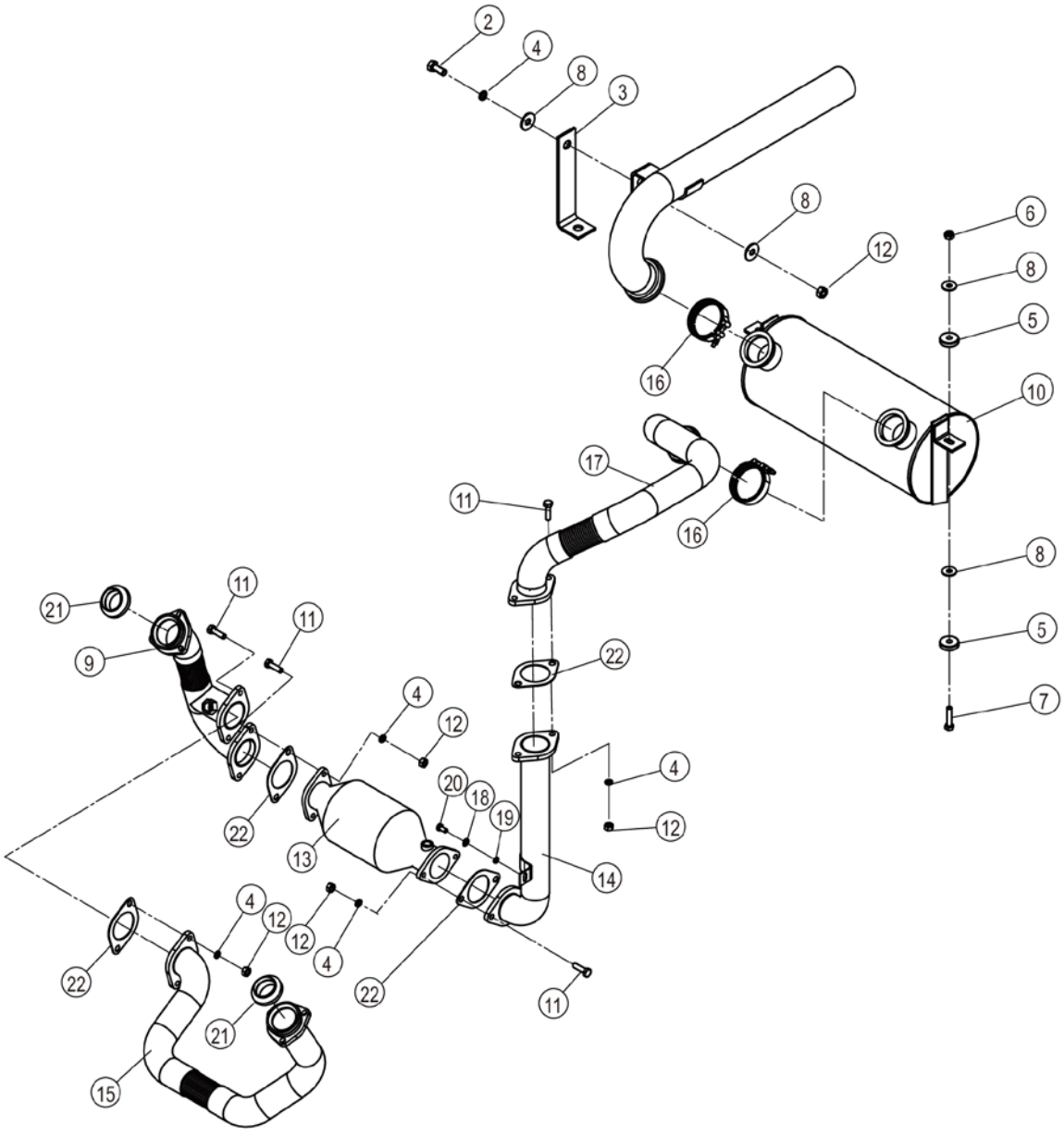

40C8805_000_00 排气系统 EXHAUST SYSTEM

件号 ITEM	部件号 PART NO.	零件名称 CH	PART NAME EN	服务代码 SC	互换性 IA	数量 Q'TY	规格 SP.	备注 RE
1	09D5167	排气管	EXHAUST PIPE			1		
2	00B0012	螺栓	BOLT			1	M10×25-8.8-ZN.D	
3	06A9985	弯板	PLATE			1		
4	06B0002	垫圈	WASHER			9	10	
5	56A0701	橡胶垫	RUBBER WASHER			4		
6	03J2001	尼龙锁紧螺母 M10	LOCKNUT			2		
7	00B0004	螺栓	BOLT			2	M10×50-8.8-ZN.D	
8	06B0030	垫圈	WASHER			4	10-200HV-ZN.D	
9	09D5100	排气管	EXHAUST PIPE			1		
10	05D0647	消声器总成	MUFFLER AS			1		
11	00B0002	螺栓	BOLT			8	M10×35-8.8-ZN.D	
12	03B0053	螺母	NUT			9	M10-8-ZN.D	
13	12D0958	尾气净化器	TAIL GAS CLEANER			1		
14	09D5101	排气管	EXHAUST PIPE			1		
15	09D5390	排气管	EXHAUST PIPE		I	1		EC0000129052_3 替换后
16	40C1522	卡箍	CLAMP			2	Φ81	
17	09D5103	排气管	EXHAUST PIPE			1		
18	06B0005	垫圈	WASHER			1	8-200HV-ZN.D	
19	06B0006	垫圈	WASHER			1	8	
20	00B0007	螺栓	BOLT			1	M8×16-8.8-ZN.D	
21	03A1298	排气管接头	CONNECTOR		-	1		EC0000129052_2 替换后
22	90A3779	密封垫	GASKET		-	4		EC0000129052_1 替换后

40C9312_000_00 排气系统
EXHAUST SYSTEM

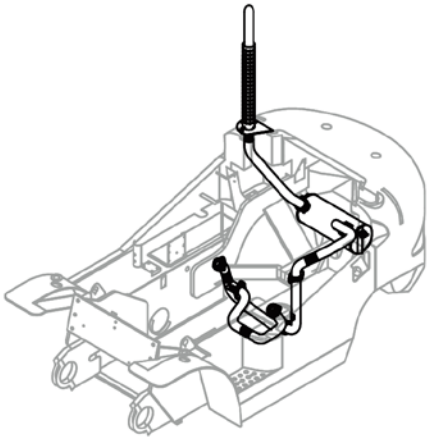

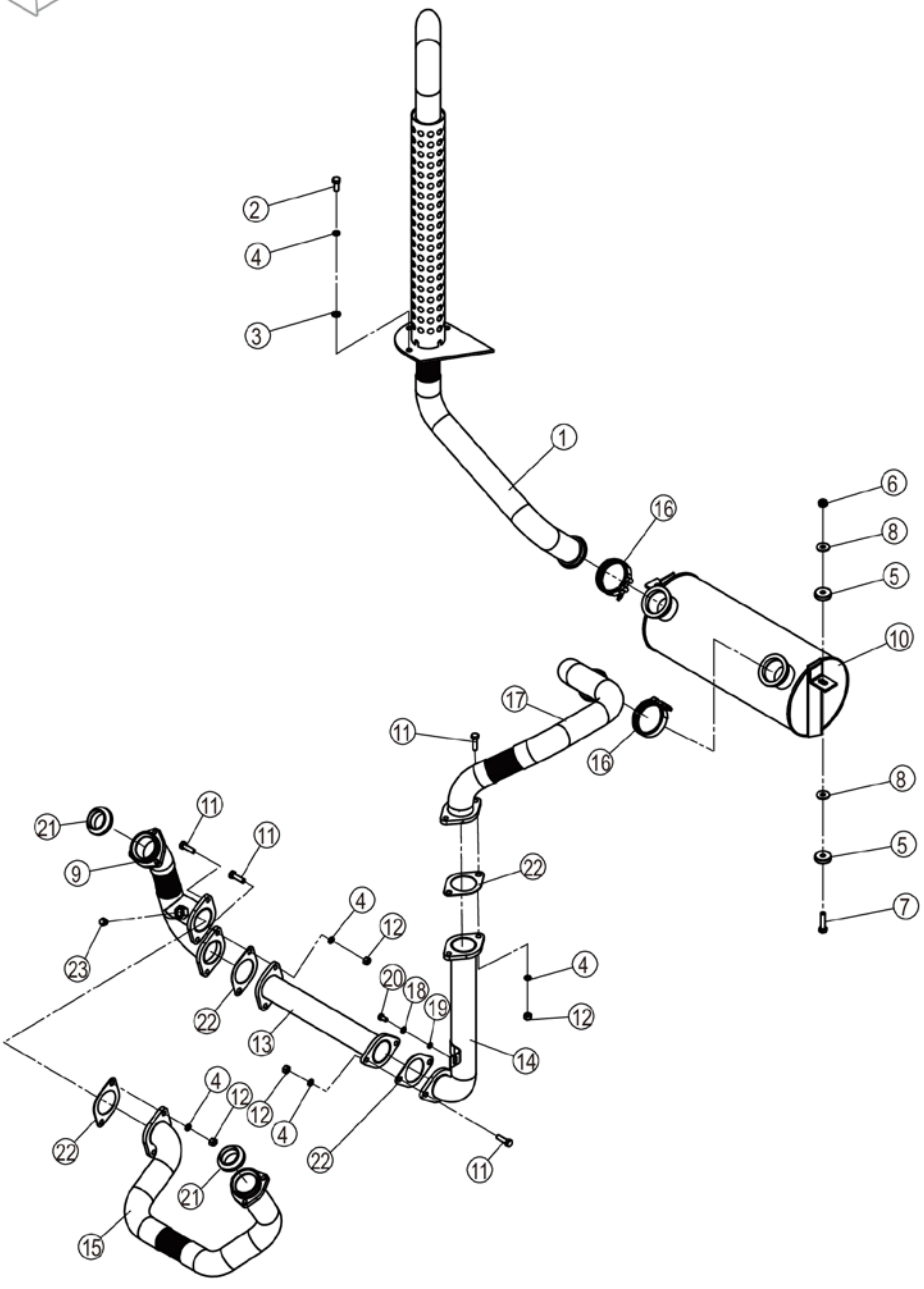

40C9312_000_00 排气系统 EXHAUST SYSTEM

件号 ITEM	部件号 PART NO.	零件名称 CH	PART NAME EN	服务代码 SC	互换性 IA	数量 Q'TY	规格 SP.	备注 RE
1	09D0784	排气管	EXHAUST PIPE			1		
2	00B0012	螺栓	BOLT			3	M10×25-8.8-ZN.D	
3	06B0001	垫圈	WASHER			3	10-140HV-ZN.D	
4	06B0002	垫圈	WASHER			11	10	
5	56A0701	橡胶垫	RUBBER WASHER			4		
6	03J2001	尼龙锁紧螺母 M10	LOCKNUT			2		
7	00B0048	螺栓	BOLT			2	M10×45-8.8-ZN.D	
8	06B0030	垫圈	WASHER			4	10-200HV-ZN.D	
9	09D5100	排气管	EXHAUST PIPE			1		
10	05D0647	消声器总成	MUFFLER AS			1		
11	00B0002	螺栓	BOLT			8	M10×35-8.8-ZN.D	
12	03B0053	螺母	NUT			8	M10-8-ZN.D	
13	09D6321	排气管	EXHAUST PIPE			1		
14	09D5101	排气管	EXHAUST PIPE			1		
15	09D5390	排气管	EXHAUST PIPE			1		
16	40C1522	卡箍	CLAMP			2	Φ81	
17	09D5103	排气管	EXHAUST PIPE			1		
18	06B0005	垫圈	WASHER			1	8-200HV-ZN.D	
19	06B0006	垫圈	WASHER			1	8	
20	00B0007	螺栓	BOLT			1	M8×16-8.8-ZN.D	
21	03A1298	排气管接头	CONNECTOR			2		
22	90A3779	密封垫	GASKET			4		
23	03B0744	螺塞	PLUG			1	M18×1.5	

40C9313_000_00 排气系统
EXHAUST SYSTEM

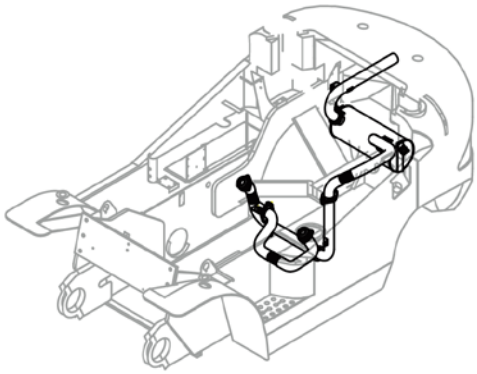

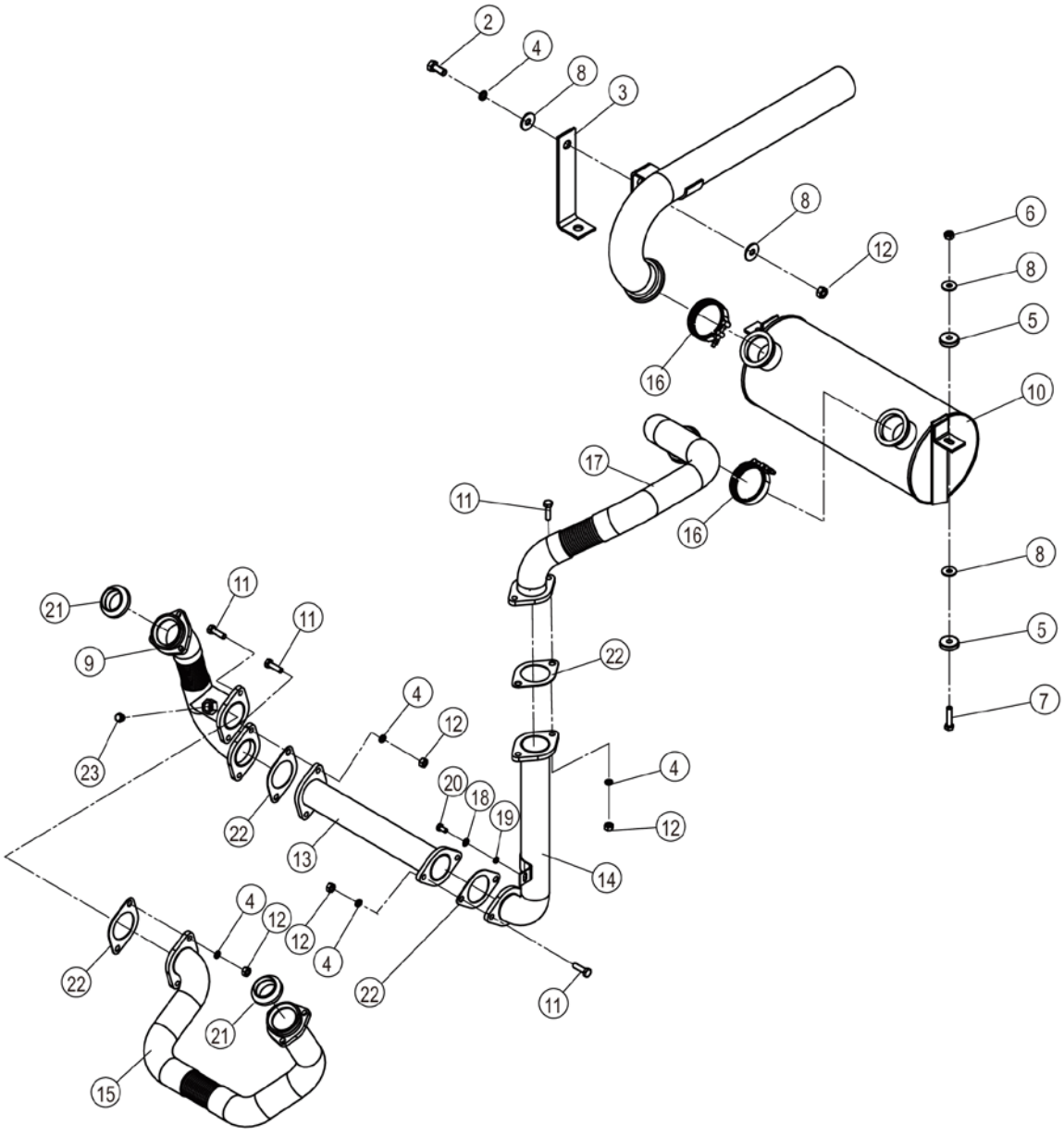

40C9313_000_00 排气系统 EXHAUST SYSTEM

件号 ITEM	部件号 PART NO.	零件名称 CH	PART NAME EN	服务代码 SC	互换性 IA	数量 Q'TY	规格 SP.	备注 RE
1	09D5167	排气管	EXHAUST PIPE			1		
2	00B0012	螺栓	BOLT			1	M10×25-8.8-ZN.D	
3	06A9985	弯板	PLATE			1		
4	06B0002	垫圈	WASHER			9	10	
5	56A0701	橡胶垫	RUBBER WASHER			4		
6	03J2001	尼龙锁紧螺母 M10	LOCKNUT			2		
7	00B0004	螺栓	BOLT			2	M10×50-8.8-ZN.D	
8	06B0030	垫圈	WASHER			4	10-200HV-ZN.D	
9	09D5100	排气管	EXHAUST PIPE			1		
10	05D0647	消声器总成	MUFFLER AS			1		
11	00B0002	螺栓	BOLT			8	M10×35-8.8-ZN.D	
12	03B0053	螺母	NUT			9	M10-8-ZN.D	
13	09D6321	排气管	EXHAUST PIPE			1		
14	09D5101	排气管	EXHAUST PIPE			1		
15	09D5390	排气管	EXHAUST PIPE			1		
16	40C1522	卡箍	CLAMP			2	Φ81	
17	09D5103	排气管	EXHAUST PIPE			1		
18	06B0005	垫圈	WASHER			1	8-200HV-ZN.D	
19	06B0006	垫圈	WASHER			1	8	
20	00B0007	螺栓	BOLT			1	M8×16-8.8-ZN.D	
21	03A1298	排气管接头	CONNECTOR			2		
22	90A3779	密封垫	GASKET			4		
23	03B0744	螺塞	PLUG			1	M18×1.5	

40C9314_000_00 排气系统
EXHAUST SYSTEM

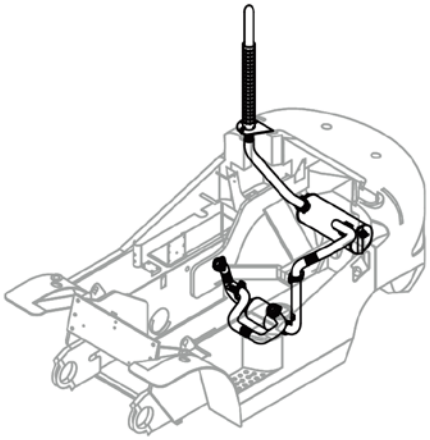

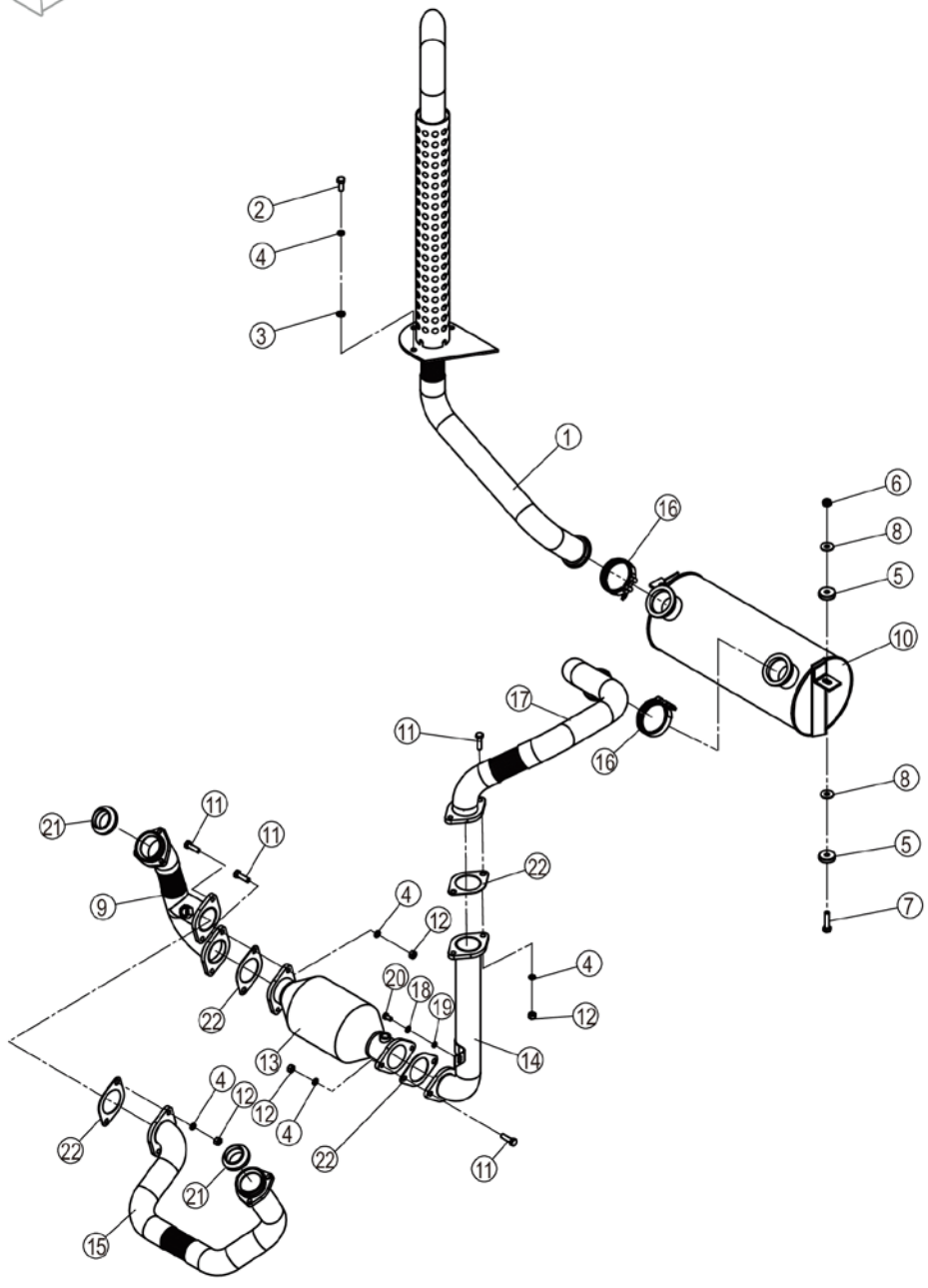

40C9314_000_00 排气系统 EXHAUST SYSTEM

件号 ITEM	部件号 PART NO.	零件名称 CH	PART NAME EN	服务代码 SC	互换性 IA	数量 Q'TY	规格 SP.	备注 RE
1	09D0784	排气管	EXHAUST PIPE			1		
2	00B0012	螺栓	BOLT			3	M10×25-8.8-ZN.D	
3	06B0001	垫圈	WASHER			3	10-140HV-ZN.D	
4	06B0002	垫圈	WASHER			11	10	
5	56A0701	橡胶垫	RUBBER WASHER			4		
6	03J2001	尼龙锁紧螺母 M10	LOCKNUT			2		
7	00B0048	螺栓	BOLT			2	M10×45-8.8-ZN.D	
8	06B0030	垫圈	WASHER			4	10-200HV-ZN.D	
9	09D5100	排气管	EXHAUST PIPE			1		
10	05D0647	消声器总成	MUFFLER AS			1		
11	00B0002	螺栓	BOLT			8	M10×35-8.8-ZN.D	
12	03B0053	螺母	NUT			8	M10-8-ZN.D	
13	12D0958	尾气净化器	TAIL GAS CLEANER			1		
14	09D5101	排气管	EXHAUST PIPE			1		
15	09D5390	排气管	EXHAUST PIPE			1		
16	40C1522	卡箍	CLAMP			2	Φ81	
17	09D5103	排气管	EXHAUST PIPE			1		
18	06B0005	垫圈	WASHER			1	8-200HV-ZN.D	
19	06B0006	垫圈	WASHER			1	8	
20	00B0007	螺栓	BOLT			1	M8×16-8.8-ZN.D	
21	03A1298	排气管接头	CONNECTOR			2		
22	90A3779	密封垫	GASKET			4		

冷却系统(洛拖 LR4B3-22)
COOLING SYSTEM(YTO LR4B3-22)

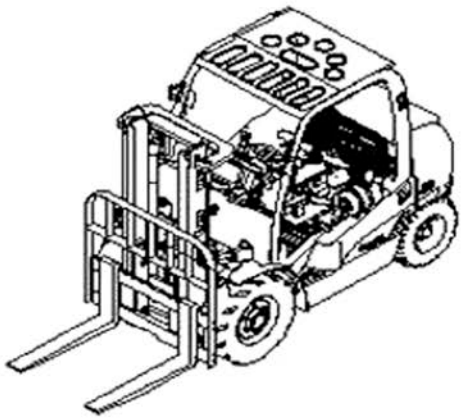

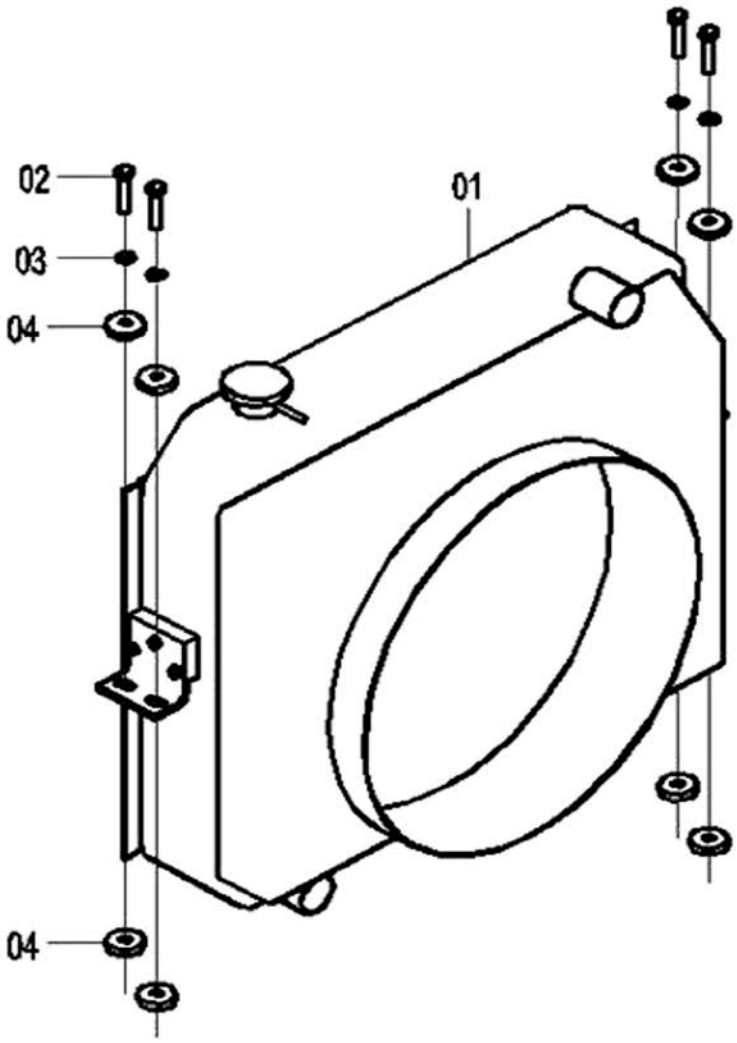

冷却系统 COOLING SYSTEM

件号 ITEM	部件号 PART NO.	版本 VER	零件名称	PART NAME	数量 Q'TY	服务代码 S.C	适用机号 SERIAL NO.	互换性 IA	上级部件号 UPPER PART
01	20C0966	000	散热器	RADIATOR	1				20C0965 000
	20C1002	000	散热器（φ490 大风扇）	RADIATOR(FAN φ490)	1				20C1001 000
02	00B0004	000	螺栓	BOLT	4				
03	06B0030	000	垫圈	WASHER	4				
04	56A0701	001	橡胶垫	CUSHION	8				

40C4965 001 冷却系统(康明斯 B3. 3TAA)
COOLINGSYSTEM(CUMMINS B3.3TAA)

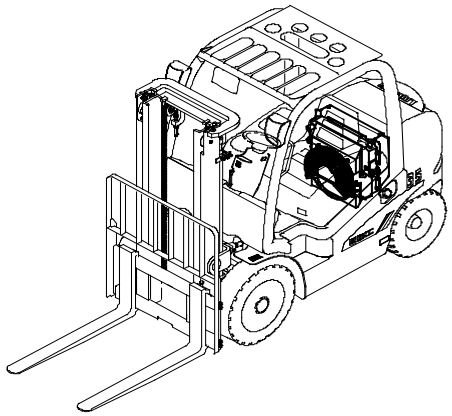

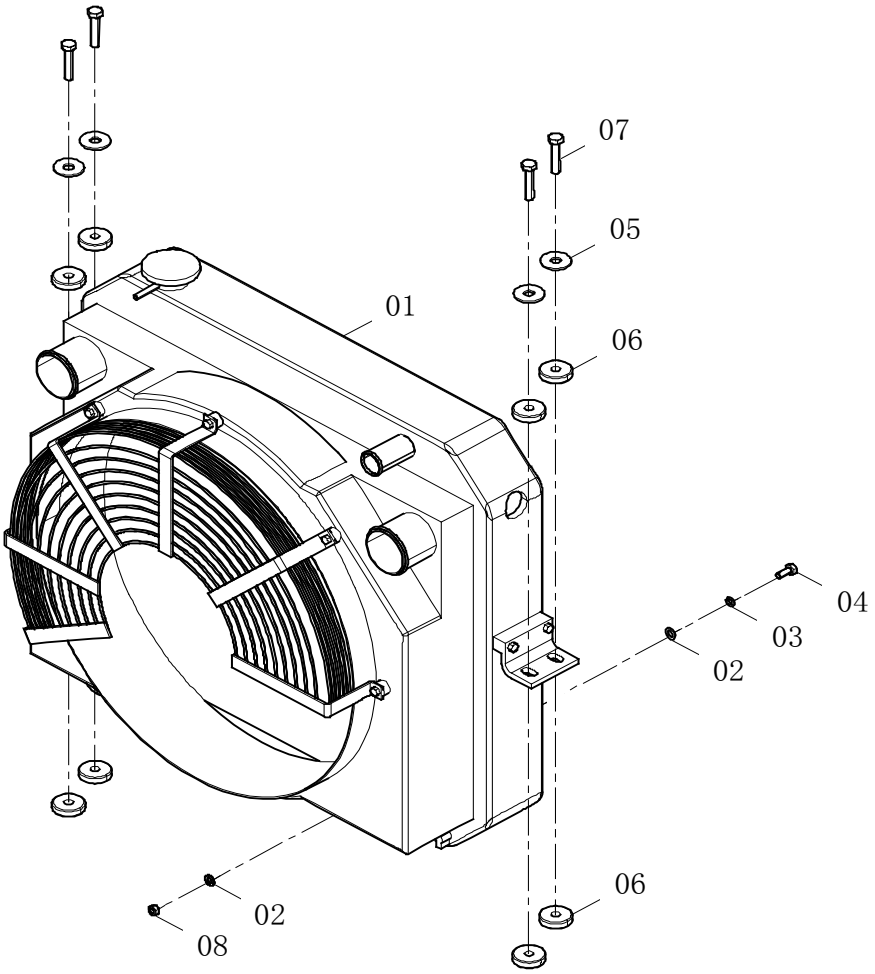

40C4965 001 冷却系统(康明斯 B3.3TAA) COOLINGSYSTEM(CUMMINS B3.3TAA)

件号 ITEM	部件号 PART NO.	版本 VER	零件名称	PART NAME	数量 Q'TY	服务代码 S.C	适用机号 SERIAL NO.	互换性 IA	可替换零件号 REPLACEABLE
01	20C1580	000	散热器	RADIATOR	1				
02	06B0005	000	垫圈	WASHER	4				
03	06B0006	000	垫圈	WASHER	2				
04	00B0075	000	螺栓	BOLT	2				00B0020
04	00B0020	000	螺栓	BOLT	2				
04	00B0075	000	螺栓	BOLT	2				
05	06B0059	000	垫圈	WASHER	4	1			
06	56A0701	001	橡胶垫	CUSHION	8				
07	00B0004	000	螺栓	BOLT	4				
08	03B0021	000	螺母	NUT	4	A			

EC0000117506

40C8719_000_00 冷却系统
COOLING SYSTEM

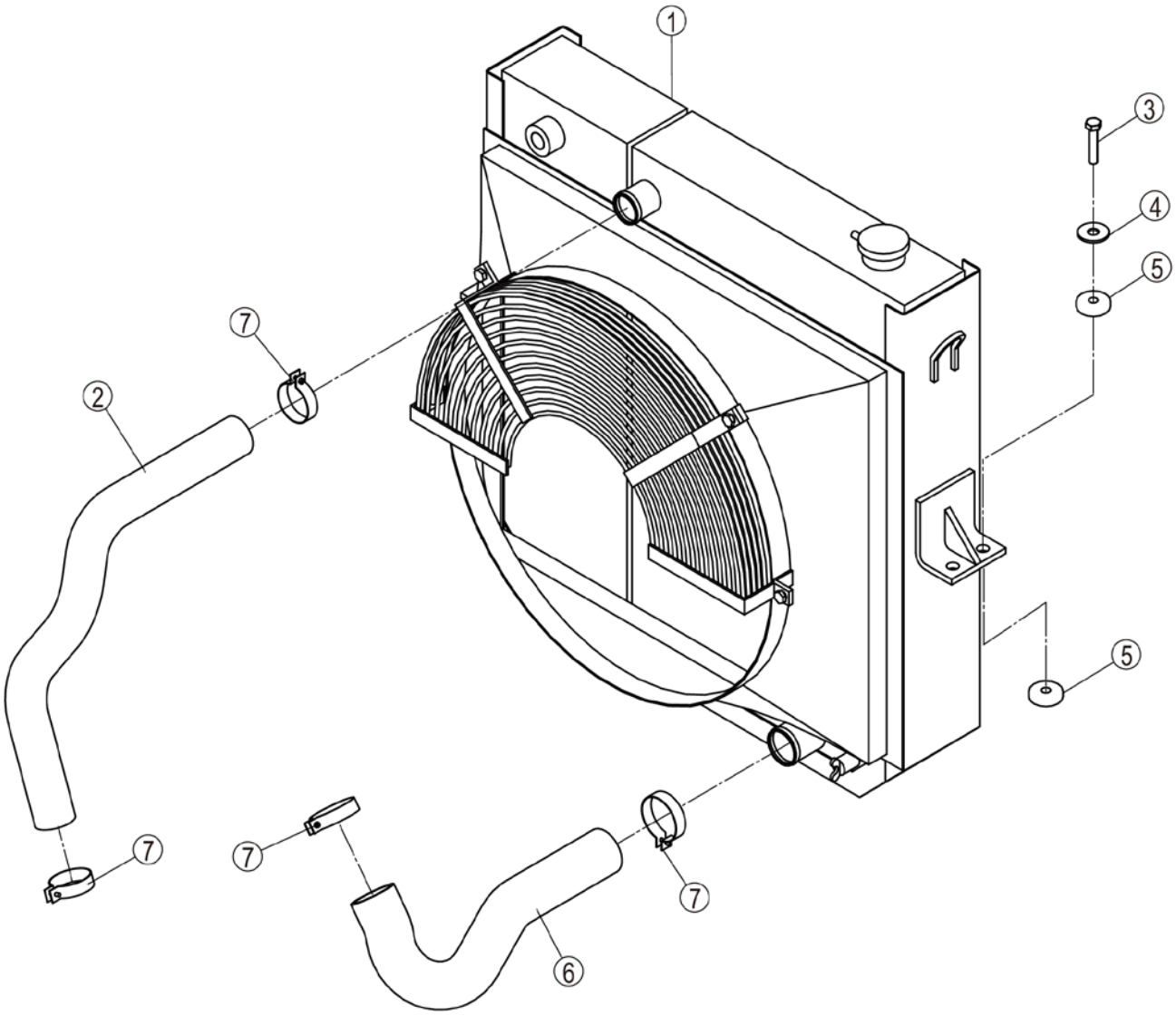

40C8719_000_00 冷却系统 COOLING SYSTEM

件号 ITEM	部件号 PART NO.	零件名称 CH	PART NAME EN	服务代码 SC	互换性 IA	数量 Q'TY	规格 SP.	备注 RE
1	20C2321	散热器	RADIATOR			1		
2	32A2966	上水管	HOSE			1		
3	00B0004	螺栓	BOLT			4	M10×50-8.8-ZN.D	
4	06B0059	垫圈	WASHER			4	12-200HV-ZN.D	
5	56A0701	橡胶垫	RUBBER WASHER			8		
6	32A3196	下水管	HOSE		I	1		EC0000130515_1 替换后
7	15J2007	不锈钢卡箍	CLAMP			4		

20C0530 003 散热系统(康明斯 B3.3TAA)
COOLING SYSTEM(CUMMINS B3.3TAA)

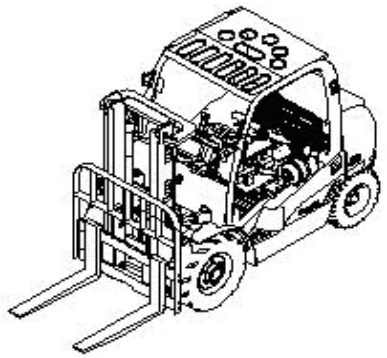

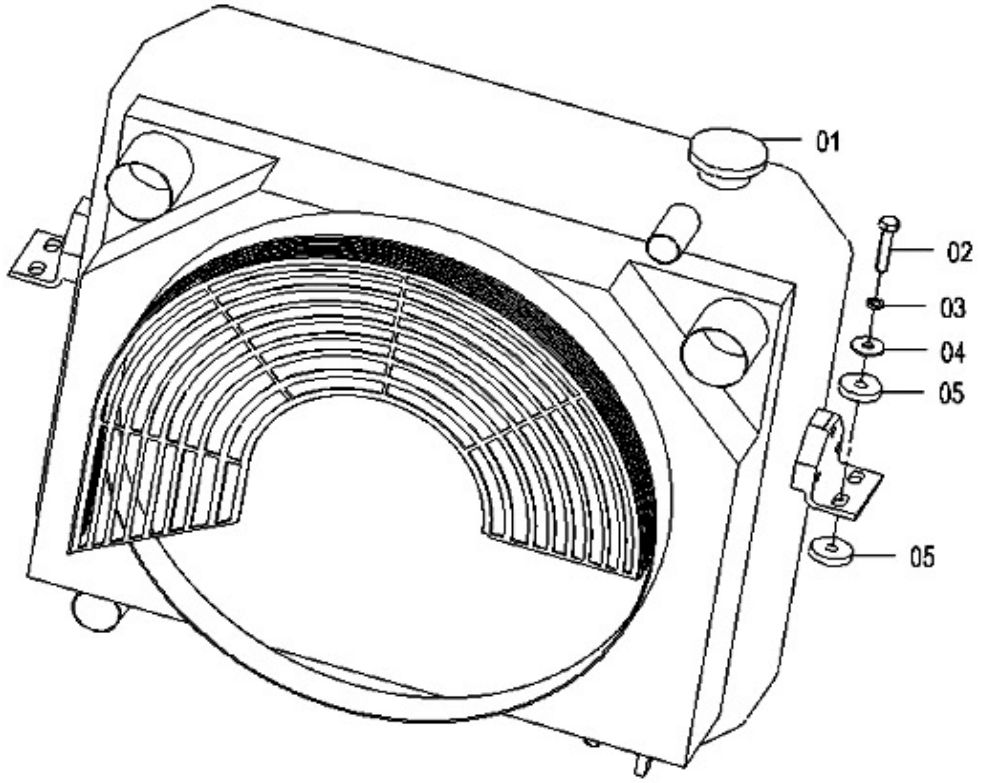

20C0530 003 散热系统 COOLING SYSTEM

件号 ITEM	部件号 PART NO.	版本 VER	零件名称	PART NAME	数量 Q'TY	服务代码 S.C	适用机号 SERIAL NO.	互换性 IA	可替换零件号 REPLACEABLE
01	20C0529	004	水箱	WATER TANK	1				
02	00B0004	000	螺栓	BOLT	4				
03	06B0001	000	垫圈	WASHER	4				
04	06B0002	000	垫圈	WASHER	4				
05	86A0649	000	橡胶垫圈	RUBBER WASHER	8				

54K2018 000 熄火软轴(洛拖 LR4B3-22)
FLEXIBLE SHAFT(YTO LR4B3-22)

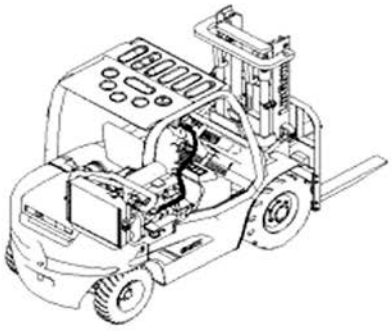

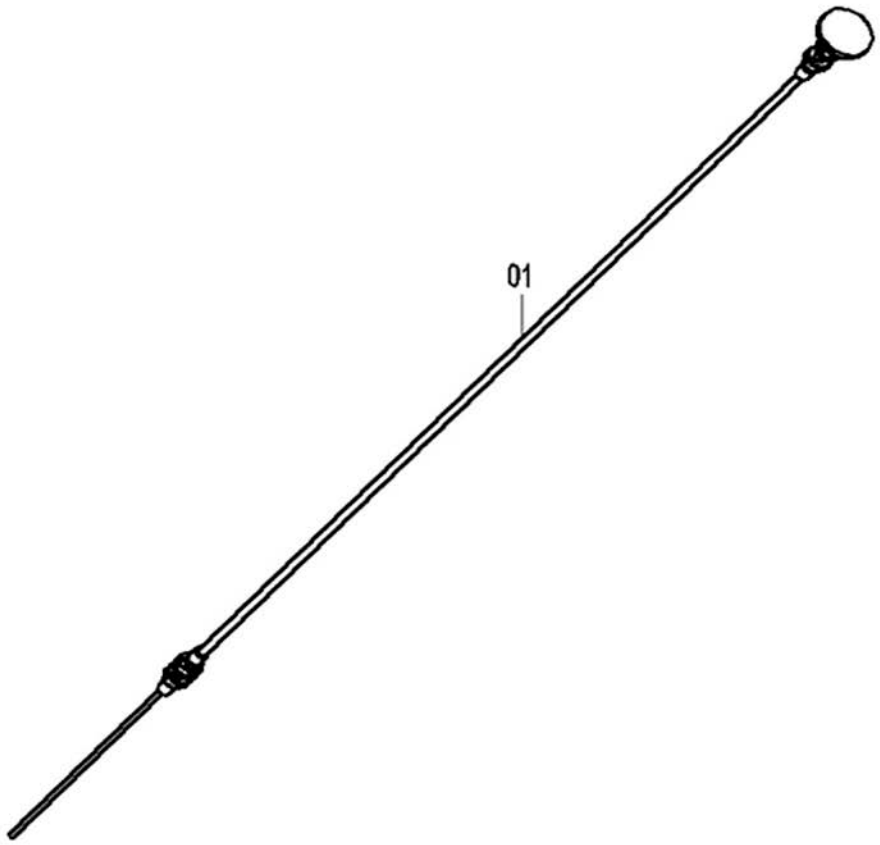

54K2018 000 熄火软轴 FLEXIBLE SHAFT

件号 ITEM	部件号 PART NO.	版本 VER	零件名称	PART NAME	数量 Q'TY	服务代码 S.C	适用机号 SERIAL NO.	互换性 IA	可替换零件号 REPLACEABLE
01	54K2018	000	熄火软轴	FLEXIBLE SHAFT	1				

23C0143 001 油门装置(洛拖 LR4B3-22)
ACCELERATOR AS(YTO LR4B3-22)

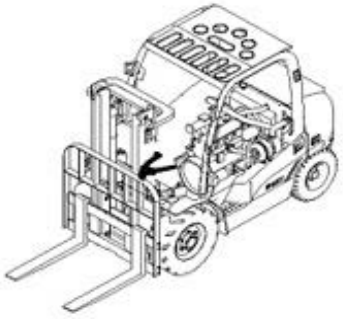

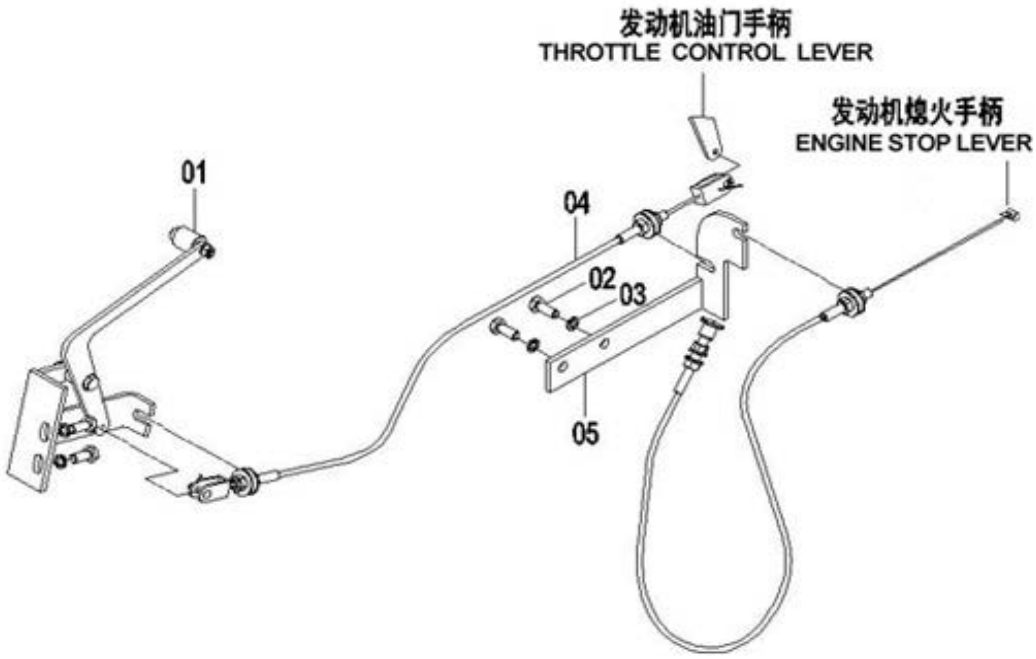

23C0143 001 油门装置 ACCELERATOR AS

件号 ITEM	部件号 PART NO.	版本 VER	零件名称	PART NAME	数量 Q'TY	服务代码 S.C	适用机号 SERIAL NO.	互换性 IA	可替换零件号 REPLACEABLE
01	22C1431	000	油门	ACCELERATOR	1	Z			
02	00B0012	000	螺栓	BOLT	4				
03	06B0002	000	垫圈	WASHER	4				
04	23C0142	001	油门软轴	FLEXIBLE SHAFT	1				
05	00L2085	000	支架	BRACKET	1				

23C0181 001 油门操纵系统(康明斯 B3.3TAA)
THROTTLE CONTROL SYST(CUMMINS B3.3TAA)

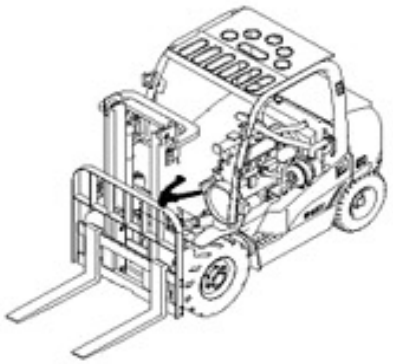

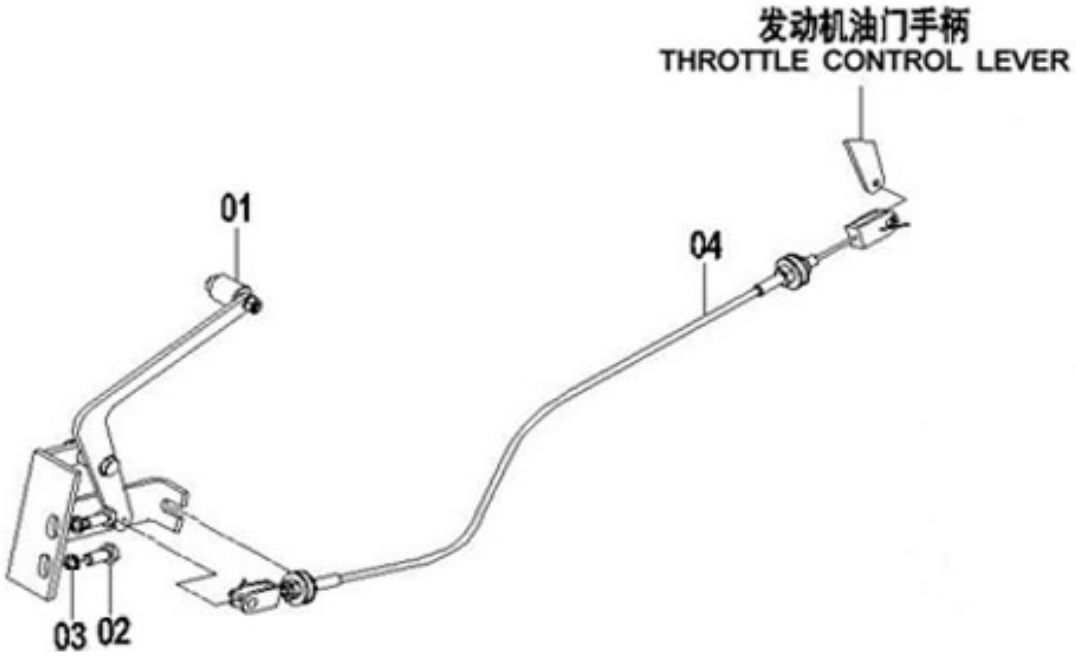

23C0181 001 油门操纵系统 THROTTLE CONTROL SYST

件号 ITEM	部件号 PART NO.	版本 VER	零件名称	PART NAME	数量 Q'TY	服务代码 S.C	适用机号 SERIAL NO.	互换性 IA	可替换零件号 REPLACEABLE
01	22C1431	000	油门	ACCELERATOR	1	Z			
02	00B0012	000	螺栓	BOLT	2				
03	06B0002	000	垫圈	WASHER	2				
04	23C0142	001	油门软轴	FLEXIBLE SHAFT	1				

22C1431 000 油门
ACCELERATOR

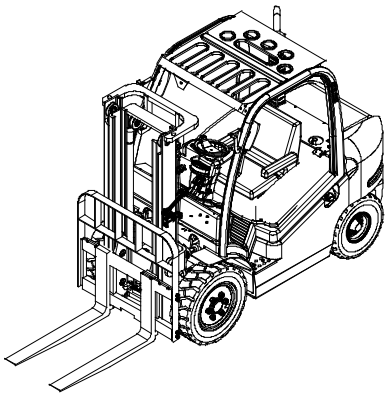

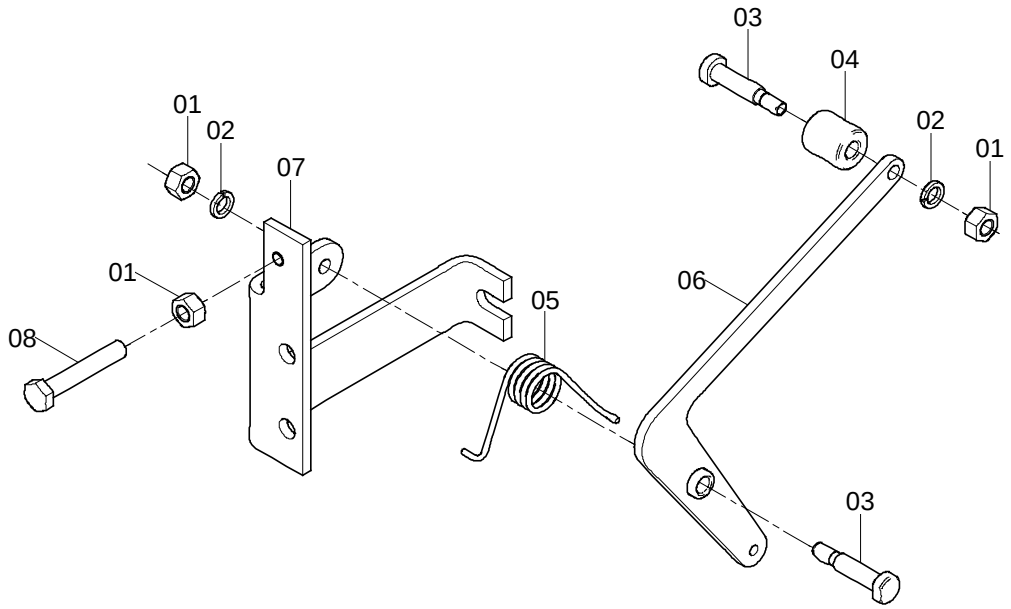

22C1431 000 油门 ACCELERATOR

件号 ITEM	部件号 PART NO.	版本 VER	零件名称	PART NAME	数量 Q'TY	服务代码 S.C	适用机号 SERIAL NO.	互换性 IA	可替换零件号 REPLACEABLE
01	03B0021	000	螺母	NUT	3				
02	06B0006	000	垫圈	WASHER	2				
03	02J2001	003	螺栓	BOLT	2				
04	47H2001	002	滚轮	ROLLER	1				
05	10J2001	005	扭转弹簧	SPRING	1				
06	16D1408	000	摇杆	LEVER	1				
07	12A7264	000	板	PLATE	1				
08	00B0020	000	螺栓	BOLT	1				

00C4205 000 机油管(康明斯 B3. 3TAA)
ENGINE OIL HOSE(CUMMINS B3.3TAA)

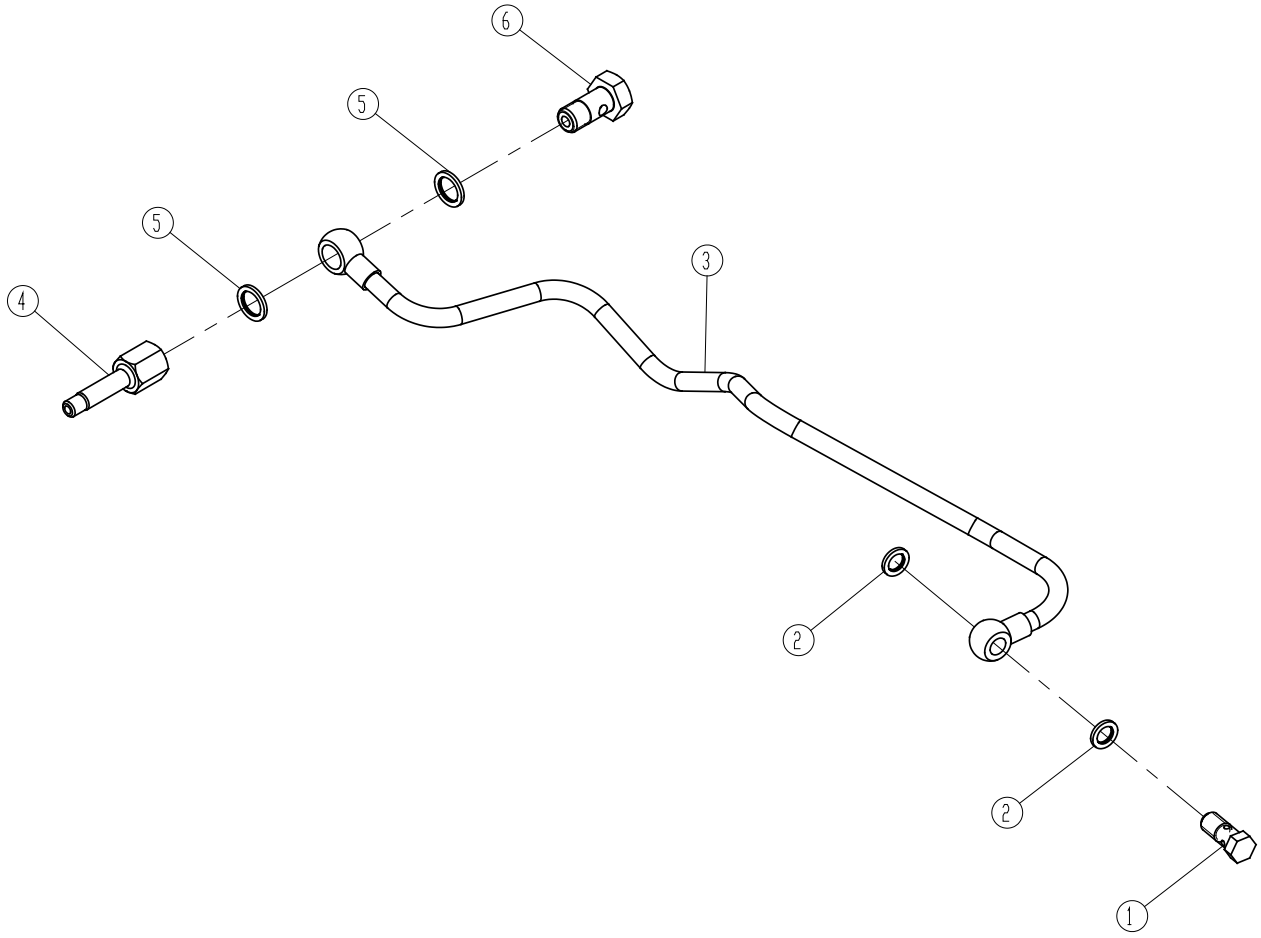

00C4205 000 机油管(康明斯 B3.3TAA) ENGINE OIL HOSE(CUMMINS B3.3TAA)

件号 ITEM	部件号 PART NO.	版本 VER	零件名称	PART NAME	数量 Q'TY	服务代码 S.C	适用机号 SERIAL NO.	互换性 IA	可替换零件号 REPLACEABLE
1	03A1165	000	铰接螺栓	BANJO BOLT	1				
2	34C0090	000	垫圈	WASHER	2				
3	02C2269	000	机油管	ENGINE OIL HOSE	1				
4	03A1166	000	过渡接头	CONNECTOR	1				
5	06B0117	000	垫圈	WASHER	2				
6	02J2008	001	铰接头螺栓	BANJO BOLT	1				

40C9226_000_00 燃油系统
FUEL SYSTEM

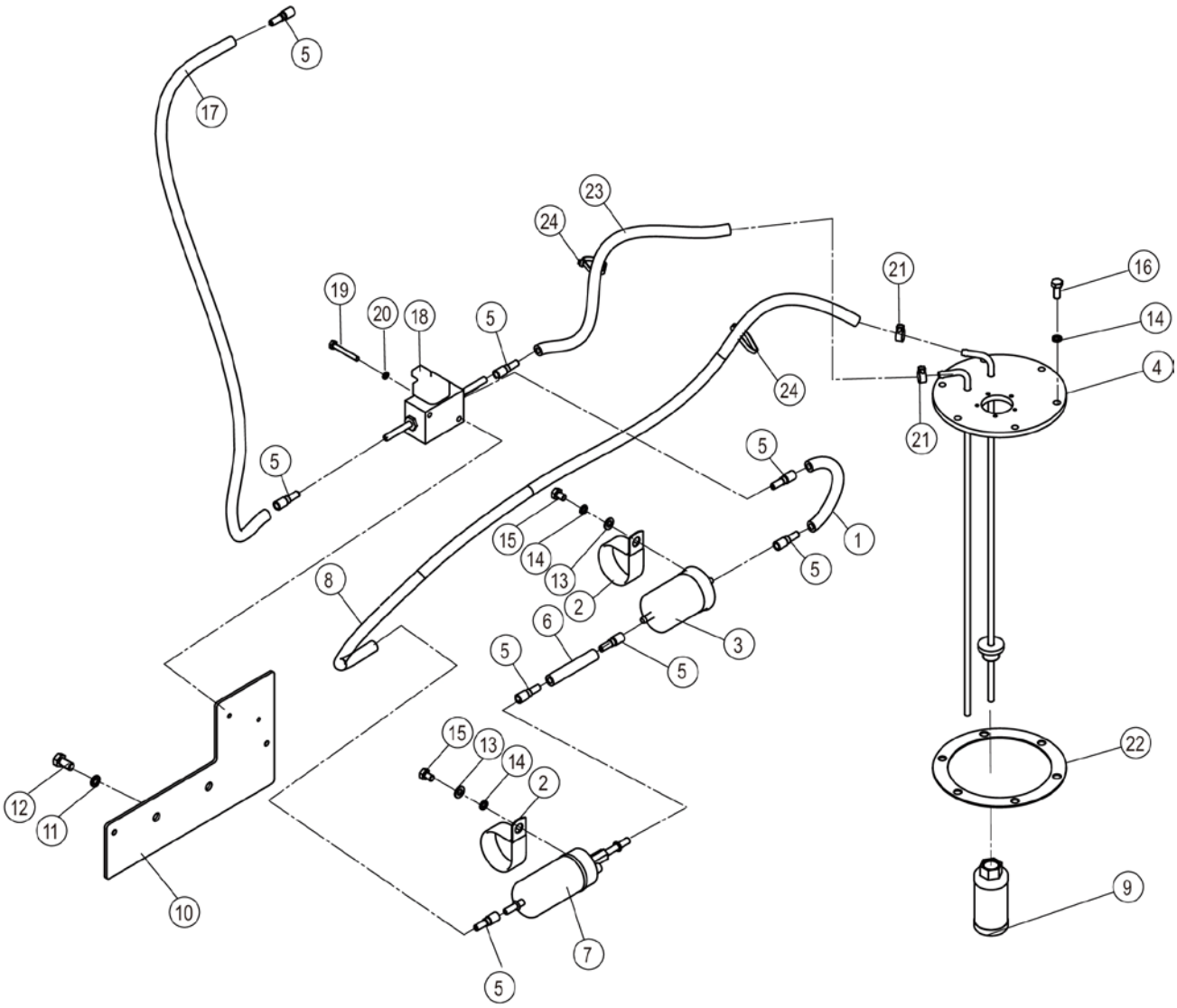

40C9226_000_00 燃油系统 FUEL SYSTEM

件号 ITEM	部件号 PART NO.	零件名称 CH	PART NAME EN	服务代码 SC	互换性 IA	数量 Q'TY	规格 SP.	备注 RE
1	30A5194	燃油管	FUEL HOSE			1		
2	76A0934	卡箍	CLAMP			2		
3	53C1017	滤油器	OIL FILTER			1		
4	36D1359	油箱盖	TANK COVER			1		
5	00A7561	快速接头	COUPLER CONNECTOR			8		
6	30A5193	燃油管	FUEL HOSE			1		
7	15C0668	燃油输送泵	FUEL FEED PUMP			1		
8	30A5191	燃油管	FUEL HOSE			1		
9	53K2005	滤油器	OIL FILTER			1		
10	91A3522	安装板	MOUNTING PLATE			1		
11	06B0002	垫圈	WASHER			2	10	
12	00B0005	螺栓	BOLT			2	M10×20-8.8-ZN.D	
13	06B0670	垫圈	WASHER			2	8-300HV-DK	
14	06B0006	垫圈	WASHER			8	8	
15	00B0026	螺栓	BOLT			2	M8×12-8.8-ZN.D	
16	00B0075	螺栓	BOLT			6	M8×20-8.8-ZN.D	
17	30A5192	燃油管	FUEL HOSE			1		
18	49C0833	燃油传感器	FUEL SENSOR			1		
19	00B0046	螺栓	BOLT			2	M6×45-8.8-ZN.D	
20	06B0003	垫圈	WASHER			2	6	
21	15J2002	不锈钢卡箍	CLAMP			2		
22	80A0045	密封垫	GASKET			1		
23	30A5190	燃油管	FUEL HOSE			1		
24	37J2003	尼龙扎带	NYLON STRAP			2		

40C5119_001_00 副水箱
AUXILIARY TANK

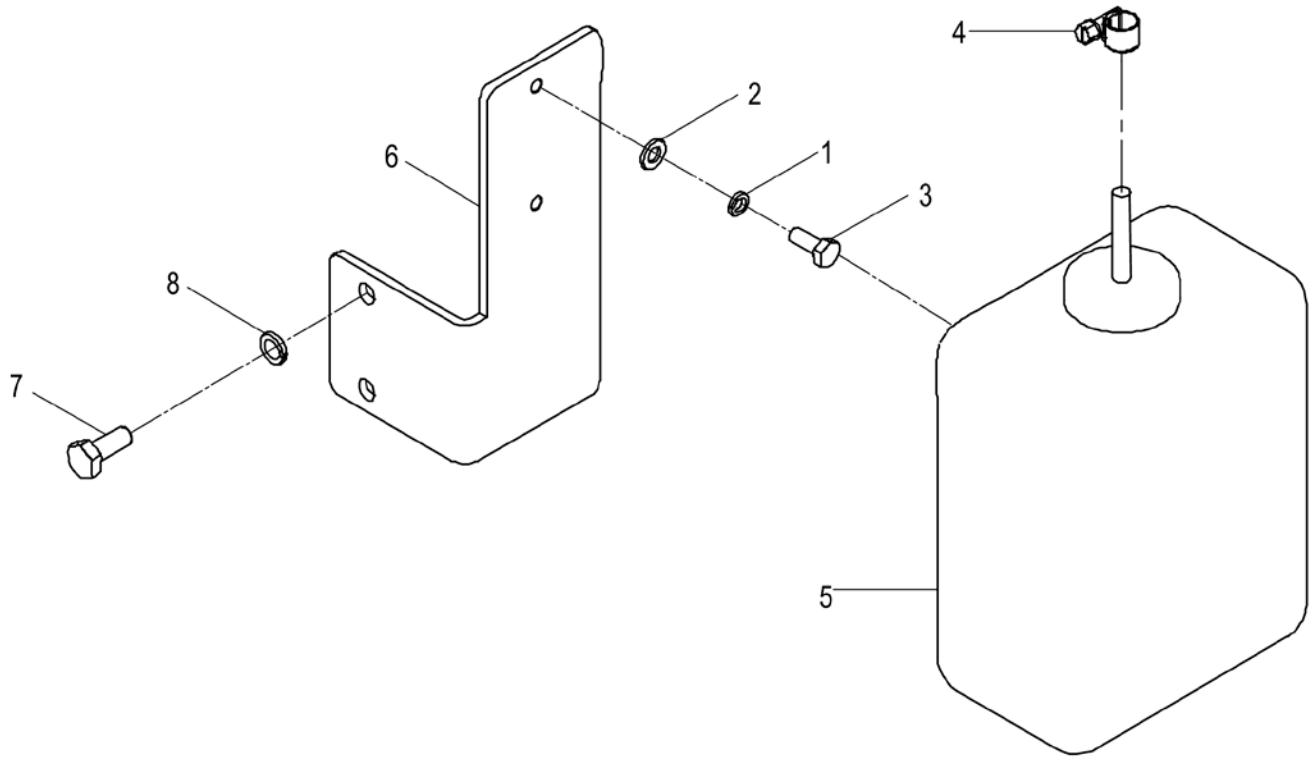

40C5119_001_00 副水箱 AUXILIARY TANK

件号 ITEM	部件号 PART NO.	零件名称 CH	PART NAME EN	服务代码 SC	互换性 IA	数量 Q'TY	规格 SP.	备注 RE
1	06B0003	垫圈	WASHER			2	6	
2	06B0024	垫圈	WASHER			2	6-140HV-ZN.D	
3	00B0021	螺栓	BOLT		I	2	M6×12-8.8-ZN.D	EC0000127050_3 替换后
4	15J2002	不锈钢卡箍	CLAMP		N	1		EC0000127050_2 替换后
5	20C1940	副水箱	AUXILIARY TANK		N	1		EC0000127050_1 替换后
6	06A5076	安装板	MOUNTING PLATE			1		
7	00B0075	螺栓	BOLT			2	M8×20-8.8-ZN.D	
8	06B0006	垫圈	WASHER			2	8	

传动系统 TRANSMISSION SYSTEM

前轮总成
FRONT WHEEL AS



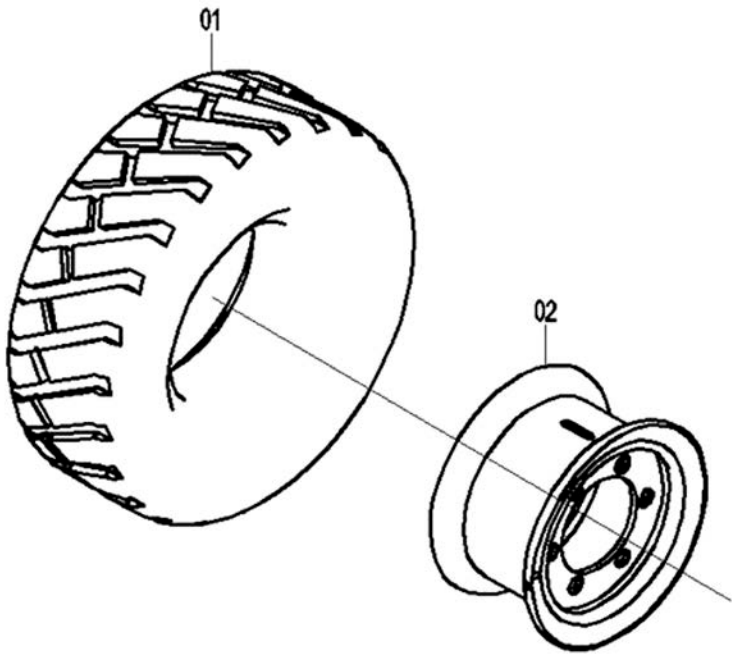

前轮总成 FRONT WHEEL AS

件号 ITEM	部件号 PART NO.	版本 VER	零件名称	PART NAME	数量 Q'TY	服务代码 S.C	适用机号 SERIAL NO.	互换性 IA	上级部件号 UPPER PART
01	16J2006	001	轮胎(充气轮胎)	TYRE(PNEUMATIC TYRE)	1				26E0020 003
	16J2007	001	实心轮胎	CUSHION TYRE	1				26E0021 003
02	14K2011	004	轮辋总成	RIM AS	1	Z			

14K2011 003 轮辋总成
RIM AS

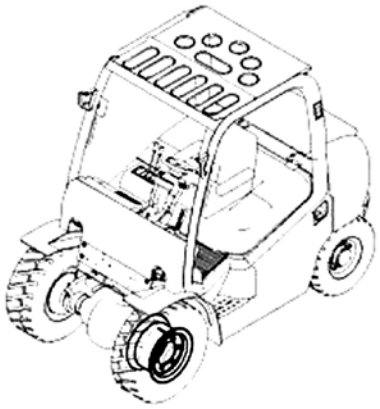

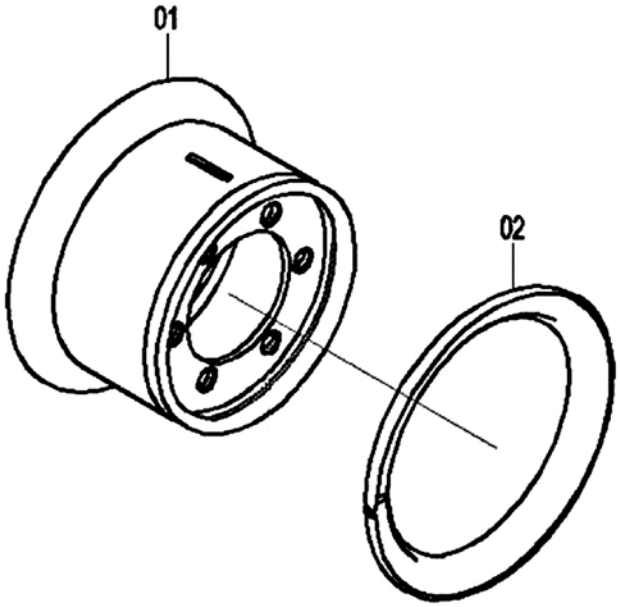

14K2011 004 轮辋总成 RIM AS

件号 ITEM	部件号 PART NO.	版本 VER	零件名称	PART NAME	数量 Q'TY	服务代码 S.C	适用机号 SERIAL NO.	互换性 IA	可替换零件号 REPLACEABLE
01	12D0176	002	轮辋	RIM	1				
02	56A0619	001	挡圈	SNAP RING	1				

41C1974_000_00 驱动轮
SPROCKET

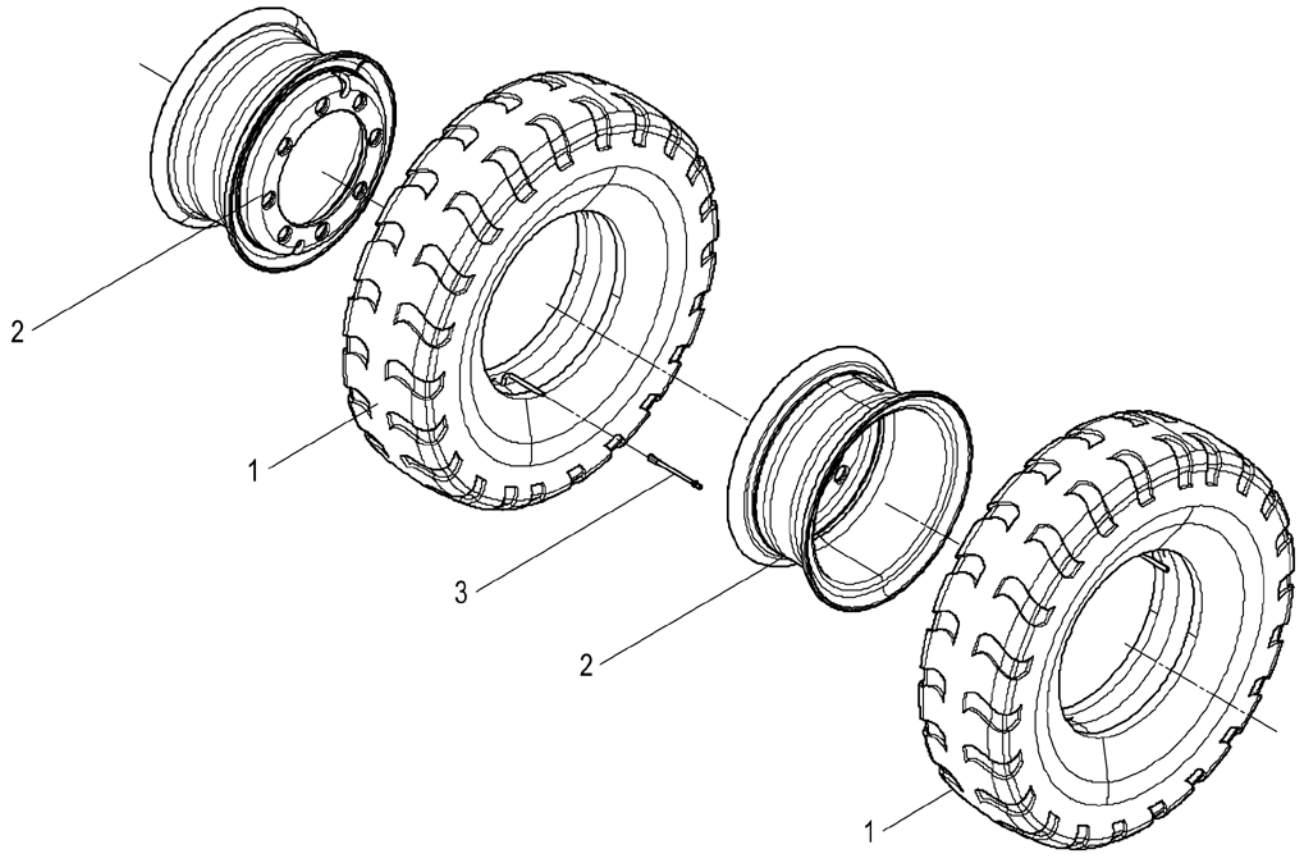

41C1974_000_00 驱动轮 SPROCKET

件号 ITEM	部件号 PART NO.	零件名称 CH	PART NAME EN	服务代码 SC	互换性 IA	数量 Q'TY	规格 SP.	备注 RE
1	16J2002	轮胎	TYRE			4	8.25-15-14PR	
2	51C0502	轮辋	RIM			4	6.5-15	
3	30C0939	充气延长管	TUBE			2	YG8V1-130JXG	

05E0102 004 液力传动变速箱总成
GEARBOX AS

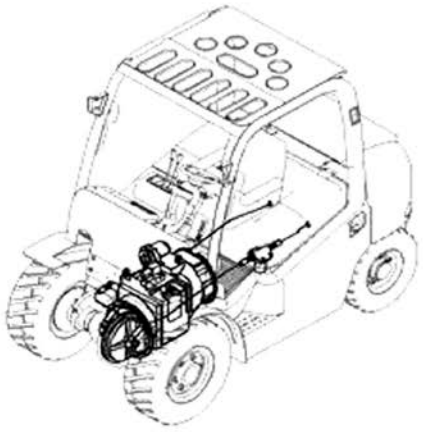

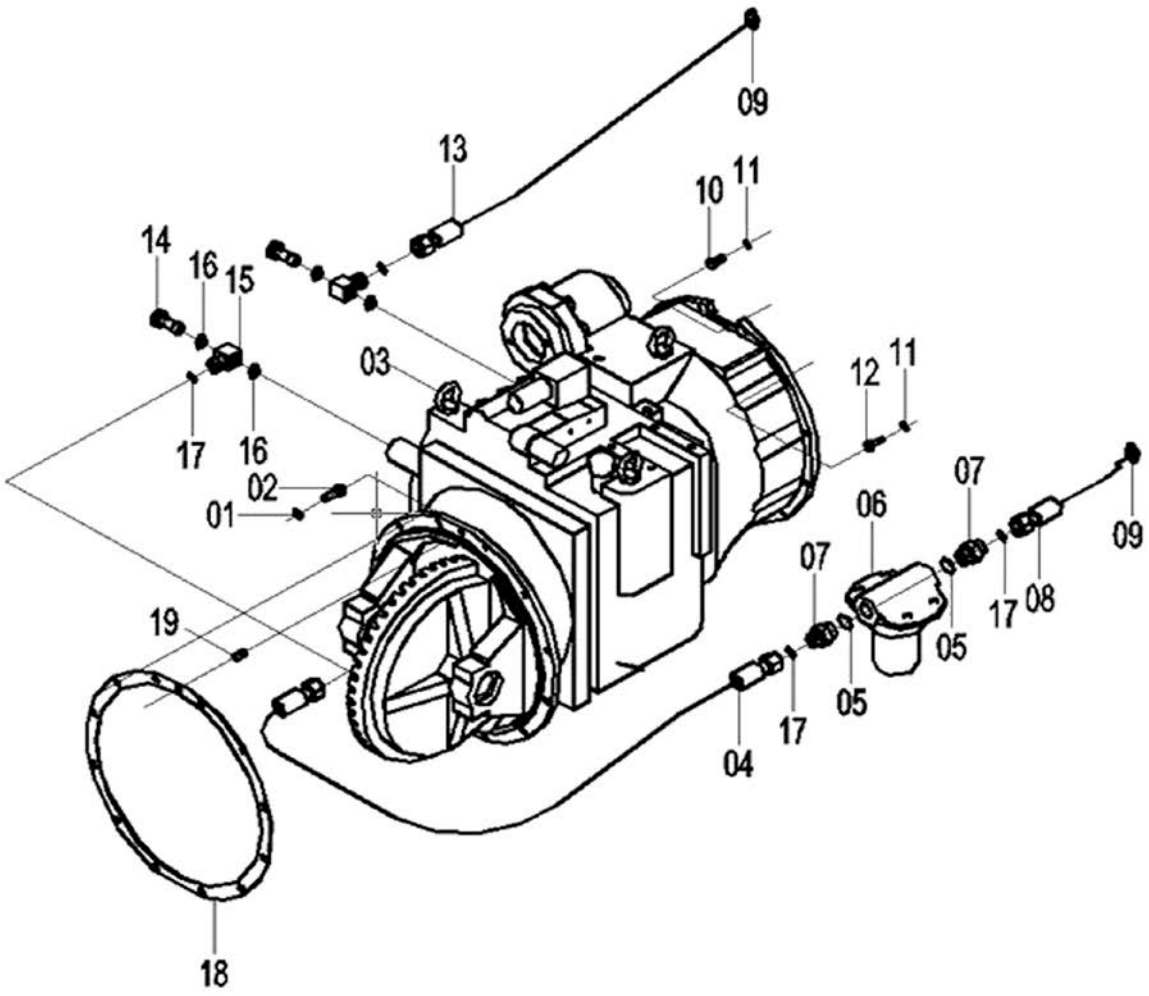

05E0102 004 液力传动变速箱总成 GEARBOX AS

件号 ITEM	部件号 PART NO.	版本 VER	零件名称	PART NAME	数量 Q'TY	服务代码 S.C	适用机号 SERIAL NO.	互换性 IA	可替换零件号 REPLACEABLE
01	06B0008	000	垫圈	WASHER	12				
02	00V0352	000	螺栓	BOLT	12				
03	42K2018	002	电控液力传动变速箱	GAERBOX	1				42C1003
03	42C1003	000	变速箱	GAERBOX	1	Z			YQXD45VIHL LG
04	06C3024	001	软管总成	HOSE AS	1				
05	12B0144	000	O 形密封圈	O-RING	2				
06	53C0001	004	滤油器	OIL FILTER	1	Z			
07	00A2177	002	过滤器接头	CONNECTOR	2				
08	06K2086	002	软管总成	HOSE AS	1				
09	15J2009	002	不锈钢卡箍	CLAMP	2				
10	00B0012	000	螺栓	BOLT	12				
11	06B0002	000	垫圈	WASHER	24				
12	00B0019	000	螺栓	BOLT	12				
13	06K2087	002	软管总成	HOSE AS	1				
14	03H2056	002	接头	CONNECTOR	2				
15	00H2181	002	接头	CONNECTOR	2				
16	12B0224	000	O 形圈	O-RING	4				
17	12B0289	000	O 形圈	O-RING	4				
18	81H2009	002	桥壳衬垫	LINER	1				
19	08B0186	000	销	PIN	1				

42C1003_000_00 变速箱(供应商代码：102108)
GEARBOX

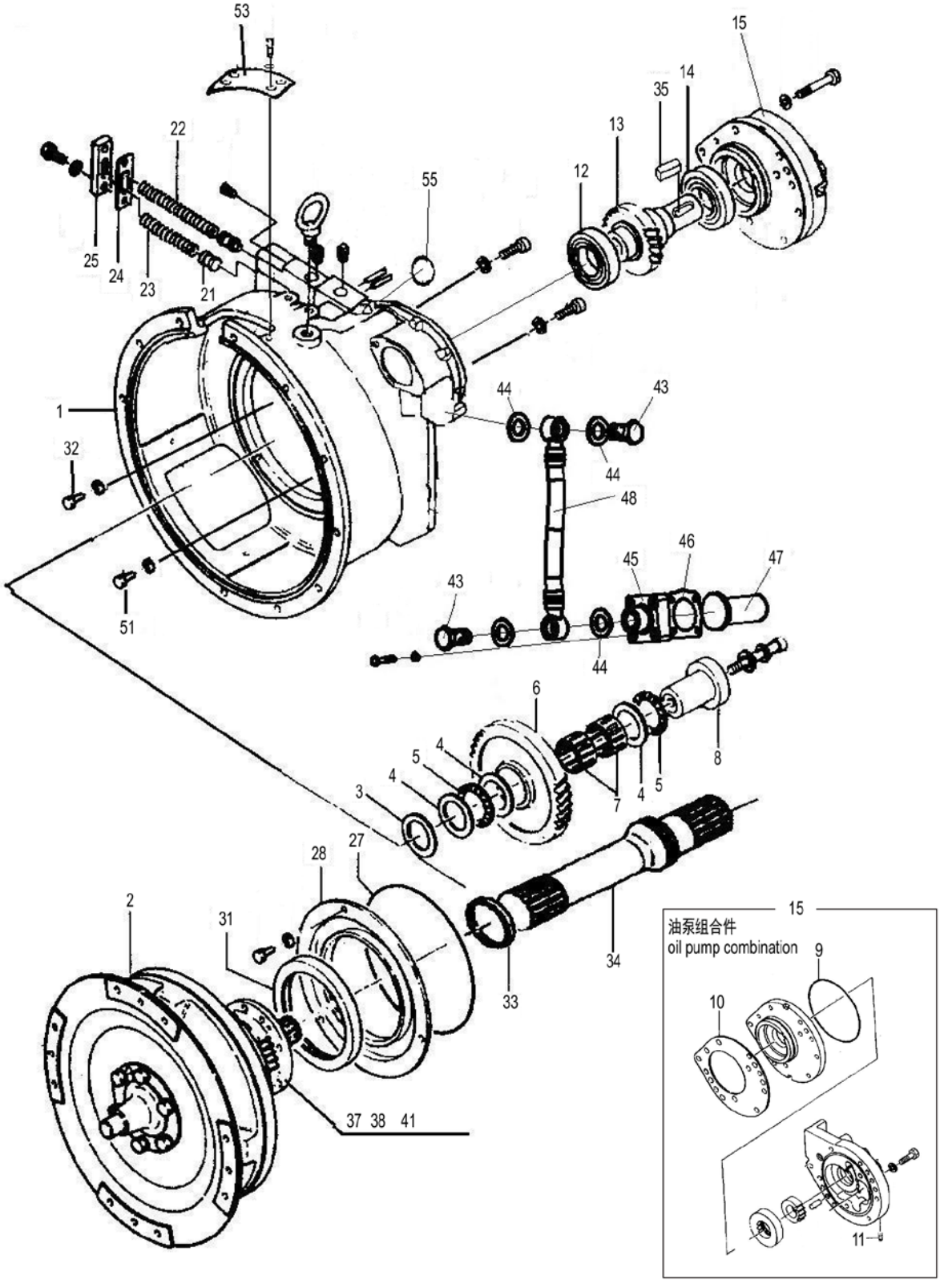

42C1003_000_00 变速箱(供应商代码：102108) GEARBOX

件号 ITEM	部件号 PART NO.	零件名称 CH	PART NAME EN	服务代码 SC	互换性 IA	数量 Q'TY	规格 SP.	备注 RE
1	SP123802	变矩器壳	CONVERTOR HOUSING			1		
2	SP123803	变矩器	TORQUE CONVERTER			1		
3	SP110650	调整垫	SHIM			3		
4	SP143393	推力垫圈	WASHER			3		
5	SP143394	推力滚针轴承	NEEDLEBEARING			2		
6	SP110648	惰轮	IDLER			1		
7	MW102415	滚针轴承	NEEDLE BEARING			2		
8	SP110649	惰轮轴	SHAFT			1		
9	MW101391	O 形圈 GB1235-76	O RING			1		
10	SP110646	纸垫	GASKET			2		
11	SP123774	螺塞	PLUG			13		
12	21B0030	球轴承 6209	BALL BEARING			2	45×85×19	
13	SP110647	泵传动齿轮	GEAR			1		
14		轴承	BEARING	A		1		
15	SP110683	供油泵	OIL FEED PUMP			1		
21	SP110656	阀芯	SPOOL			2		
22	SP123812	弹簧	SPRING			1		
23	SP123813	弹簧	SPRING			1		
24	SP110658	纸垫	GASKET			1		
25	SP110657	盖板	COVER			1		
27	MW101390	O 形圈 GB1235-76	TUBE AS			1		
28	SP110652	隔板	BAFFLE			1		
31	13V0211	密封圈	SEAL RING			1		
33	SP112922	密封环	SEAL RING			1		
34	SP123817	涡轮轴	WORM SHAFT			1		
35	SP110661	键	KEY			1		
37	SP123806	联接座	SUPPORT			1		
38	SP123807	纸垫	GASKET			1		
41	SP123808	纸垫	GASKET			1		
43	SP141488	通油螺栓	BOLT			2		
45	SP141487	滤油器盖	OIL FILTER COVER			1		
46	SP110565	纸垫	GASKET			1		
47	SP143406	粗油滤组件	STRAINER			1		
48	SP123773	加油管	FILLER TUBE			1		
53	SP143403	盖板	COVER			1		
55	12B0256	O 形密封圈	O-RING			1	16×2.4	

42C1003_000_01 变速箱(供应商代码：102108)
GEARBOX

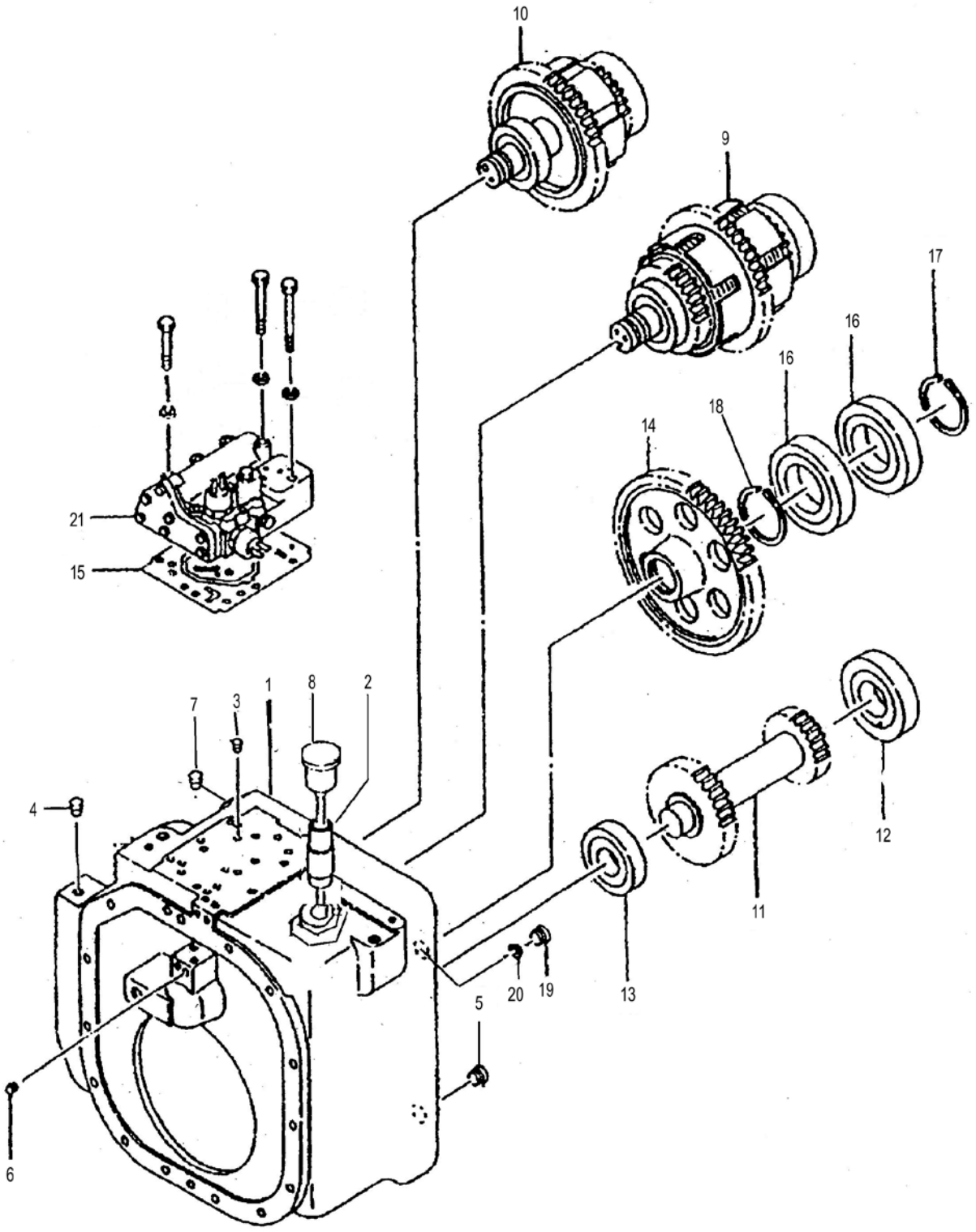

42C1003_000_01 变速箱(供应商代码：102108) GEARBOX

件号 ITEM	部件号 PART NO.	零件名称 CH	PART NAME EN	服务代码 SC	互换性 IA	数量 Q'TY	规格 SP.	备注 RE
1	SP123772	箱体	HOUSING			1		
2	SP143415	加油管总成	FIILLERTUBE			1		
3	SP110643	节流螺栓	BOLT			1		
4	SP110662	螺塞	PLUG			4		
5	SP110663	螺塞	PLUG			2		
6	SP123774	螺塞	PLUG			13		
7	SP141489	塑料堵塞	JAM			2		
8	SP123775	加油口盖	OIL FILLER CAP			1		
9	SP123776	双向离合器鼓总成	FRICTION DRUM			1		
10	SP123777	单向离合器鼓总成	FRICTION DRUM			1		
11	SP143405	惰轮轴	SHAFT			1		
12	21B0028	球轴承 6310	BALL BEARING			2	50×110×27	
13	21B0037	球轴承 6308	BALL BEARING			2	40×90×23	
14	SP123779	输出齿轮	OUTPUT GEAR			1		
15	SP123804	纸垫	GASKET			1		
16	21B0197	球轴承	BALL BEARING			2	6214,70×125×24	
17	07B0100	挡圈	SNAP RING			1	70	
18	07B0044	挡圈	SNAP RING			1	47	
19	SP143400	螺塞	PLUG			1		
20	SP143398	密封圈	SEALRING			1		
21	SP123780	控制阀	CONTROL VALVE			1		

42C1003_000_02 变速箱(供应商代码：102108)
GEARBOX

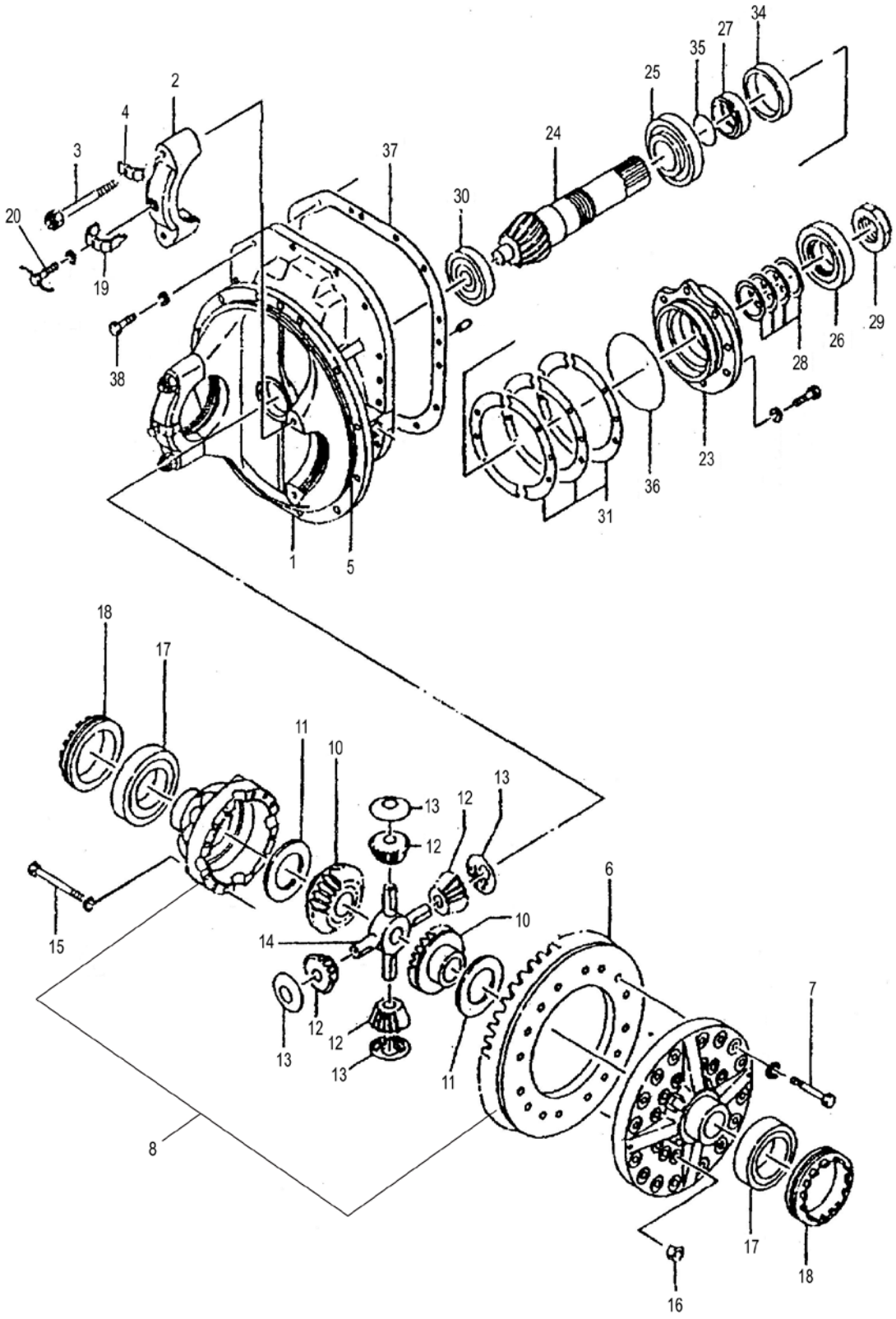

42C1003_000_02 变速箱(供应商代码：102108) GEARBOX

件号 ITEM	部件号 PART NO.	零件名称 CH	PART NAME EN	服务代码 SC	互换性 IA	数量 Q'TY	规格 SP.	备注 RE
1	SP123781	差速架组件	DIFF CARRIER			1		
2	SP123783	轴承盖	BEARING COVER			2		
3	SP123784	螺栓	BOLT			4		
4	SP123785	锁片	LOCK PLATE			4		
5	SP123816	O 形圈	O-RING			1		
6	SP143401	被动弧齿锥齿轮	GEAR			1		
7	00B0575	螺栓	BOLT			16	M14×1.5×45-10.9-ZN.D	
8	SP123782	差速器壳组件	DIFF HOUSING GP			2		
10	SP123787	半轴齿轮	HALF SHAFT GEAR			2		
11	SP123788	垫圈	WASHER			2		
12	SP123789	行星齿轮	PLANETARY GEAR			4		
13	SP123790	止推垫圈	THRUST WASHER			4		
14	SP123791	十字轴	SPIDER			1		
15	SP123792	螺栓	BOLT			12		
16	03B0134	螺母	NUT			12	M14×1.5-8-ZN.D	
17	41C0790	圆锥滚子轴承	TAP.ROLLER BRG			2	单列圆锥滚子轴承，80X125X36	
18	SP123793	调整螺母	ADJUSTING NUT			2		
19	SP123794	锁片	LOCK PLATE			2		
20	SP123795	螺栓	BOLT			2		
23	SP123797	轴承座	BEARING SUPPORT			1		
24	SP143402	输出轴	OUTPUTSHAFT			1		
25	23B0019	圆锥滚子轴承 31312	TAP.ROLLER BRG			1	60×130×33.5	
26	23B0018	圆锥滚子轴承 31311	TAP.ROLLER BRG			1	55×120×31.5	
27	SP123798	隔套	SPACER			1		
28	SP123799	调整垫	SHIM			3		
29	SP123800	螺母	NUT			1		
30	SP123814	轴承	BEARING			1		
31	SP123801	调整垫	SHIM			3		
34	SP123815	油封	OIL SEAL			1		
35	12B0336	O 形密封圈	O-RING			1	60×3.1	
36	12B1886	O 形圈	O-RING			1	150×3.1	
37	SP123805	纸垫	GASKET			1		
38	00B0342	螺栓	BOLT			14	M14×1.5×35-8.8-ZN.D	

42C1003_000_03 变速箱(供应商代码：102108)
GEARBOX

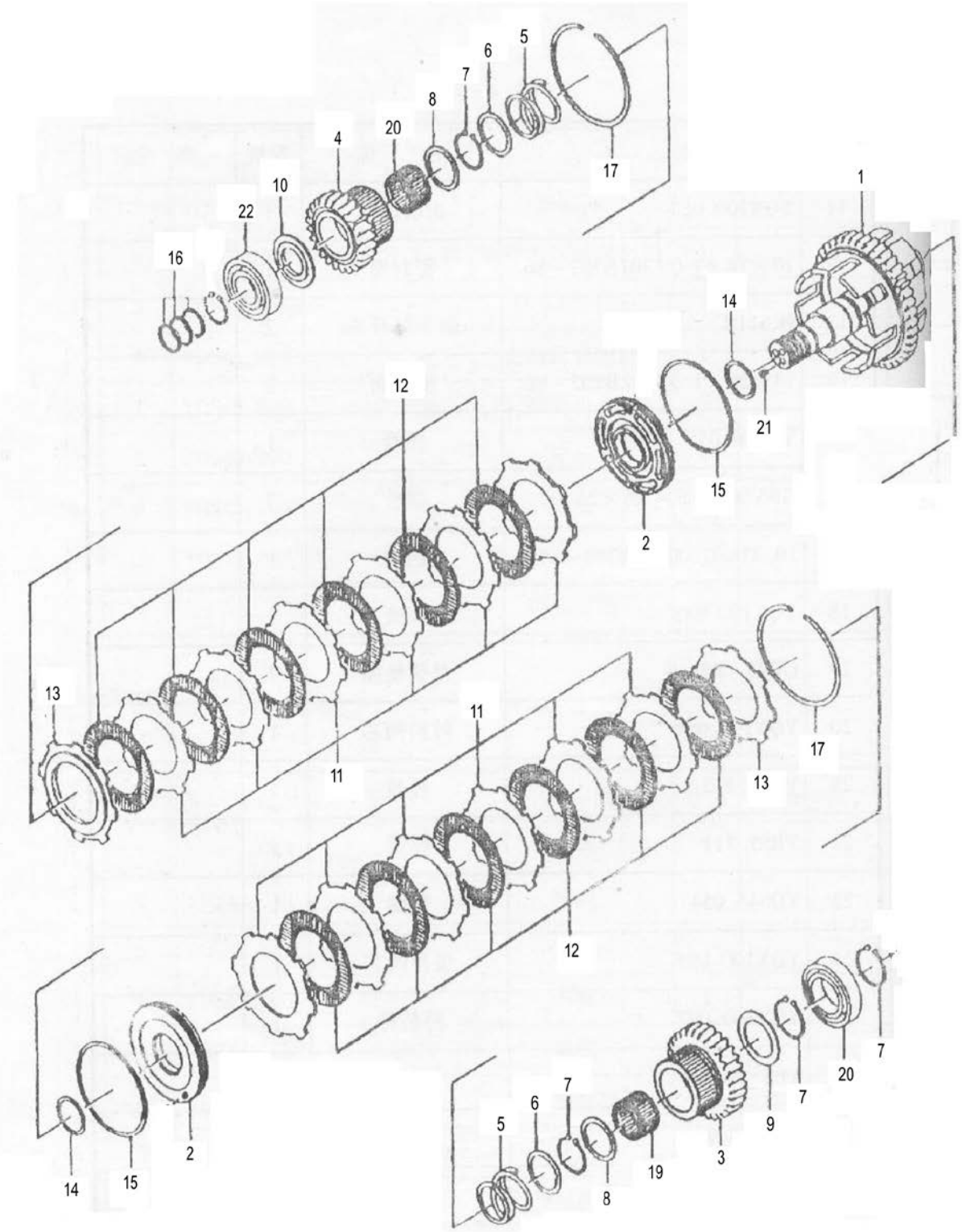

42C1003_000_03 变速箱(供应商代码：102108) GEARBOX

件号 ITEM	部件号 PART NO.	零件名称 CH	PART NAME EN	服务代码 SC	互换性 IA	数量 Q'TY	规格 SP.	备注 RE
1	SP123809	双向离合器鼓组件	FRICTION DRUM			1		
2	SP130276	活塞总成	PISTON			3		
3	SP130277	后退档齿轮	GEAR			1		
4	SP143404	前进Ⅰ档齿轮	GEAR			1		
5	SP130279	弹簧	SPRING			3		
6	SP110670	弹簧座	SPRING HOLDER			3		
7	07B0068	挡圈	SNAP RING			6	50	
8	SP110569	止推环	THRUST RING			3		
9	SP110567	止推环	THRUST RING			2		
10	SP130275	止推垫	THRUSTSHIM			1		
11	SP130271	外摩擦片	OUTERFRICTIONDISC			18		
12	SP130272	内摩擦片	INNERFRICTIONDISC			18		
13	SP110671	端板	PLATE			22		
14	SP110572	密封环	SEAL RING			3		
15	SP110575	密封环	SEAL RING			3		
16	SP110566	密封环	SEAL RING			5		
17	SP110574	卡环	SNAP RING			3		
19	SP143395	滚针轴承	NEEDLEBEARING			3		
20	21B0028	球轴承 6310	BALL BEARING			2	50×110×27	
21	SP123774	螺塞	PLUG			13		
22	21B0037	球轴承 6308	BALL BEARING			2	40×90×23	

42C1003_000_04 变速箱(供应商代码：102108)
GEARBOX

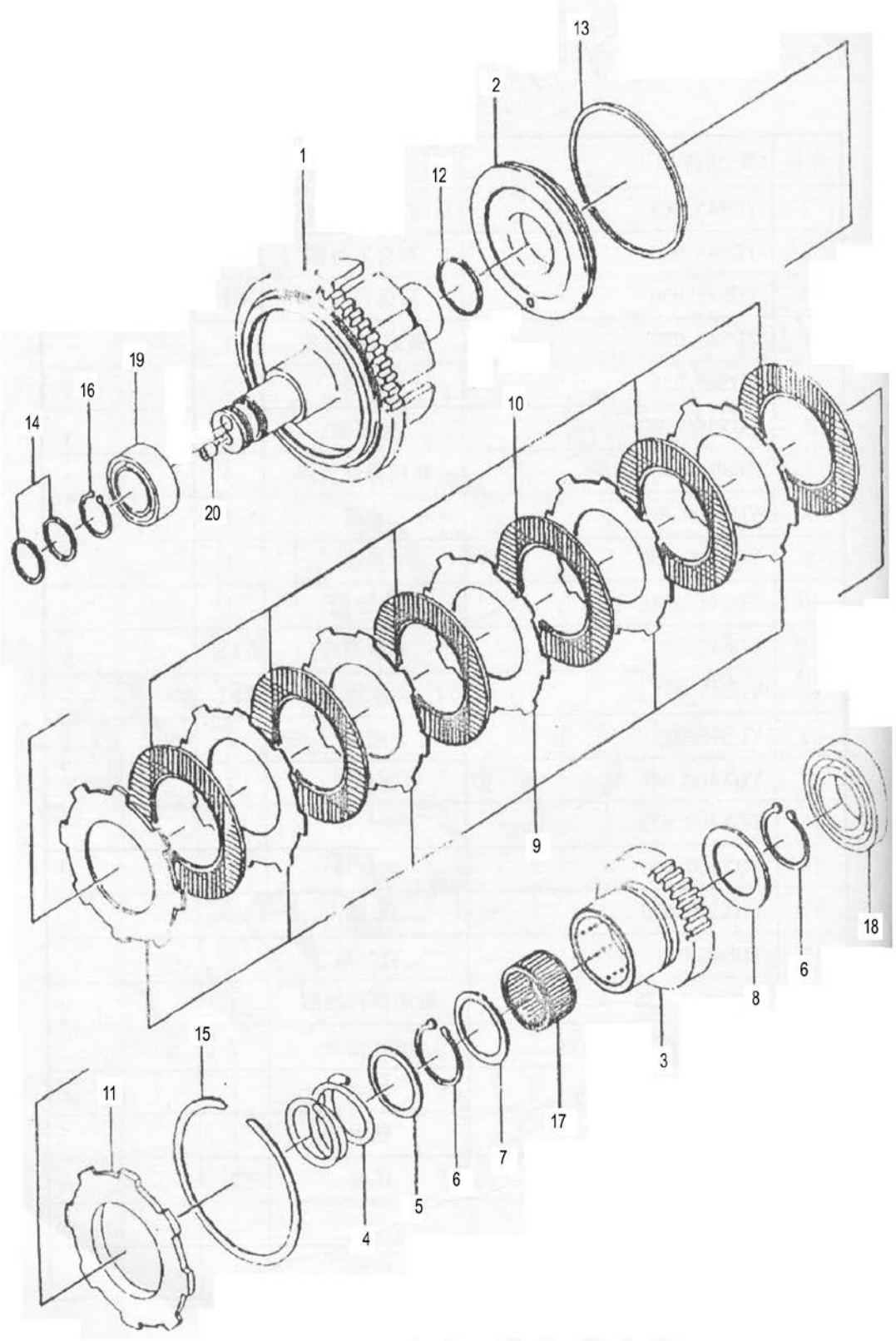

42C1003_000_04 变速箱(供应商代码：102108) GEARBOX

件号 ITEM	部件号 PART NO.	零件名称 CH	PART NAME EN	服务代码 SC	互换性 IA	数量 Q'TY	规格 SP.	备注 RE
1	SP123810	单向离合器鼓总成	FRICTION DRUM			1		
2	SP130276	活塞总成	PISTON			3		
3	SP130274	齿轮	GEAR			1		
4	SP130279	弹簧	SPRING			3		
5	SP110670	弹簧座	SPRING HOLDER			3		
6	07B0068	挡圈	SNAP RING			6	50	
7	SP110569	止推环	THRUST RING			3		
8	SP110567	止推环	THRUST RING			2		
9	SP130271	外摩擦片	OUTERFRICTIONDISC			18		
10	SP130272	内摩擦片	INNERFRICTIONDISC			18		
11	SP110671	端板	PLATE			22		
12	SP110572	密封环	SEAL RING			3		
13	SP110575	密封环	SEAL RING			3		
14	SP110566	密封环	SEAL RING			5		
15	SP110574	卡环	SNAP RING			3		
16	SP133435	外挡圈 GB/T894-86	OUTER RING			1		
17	SP143395	滚针轴承	NEEDLEBEARING			3		
18	21B0028	球轴承 6310	BALL BEARING			2	50×110×27	
19	21B0037	球轴承 6308	BALL BEARING			2	40×90×23	
20	SP123774	螺塞	PLUG			13		

05Y0196_000_00 变矩器-变速箱总成
GEARBOX &TORQUE CONVERTER AS

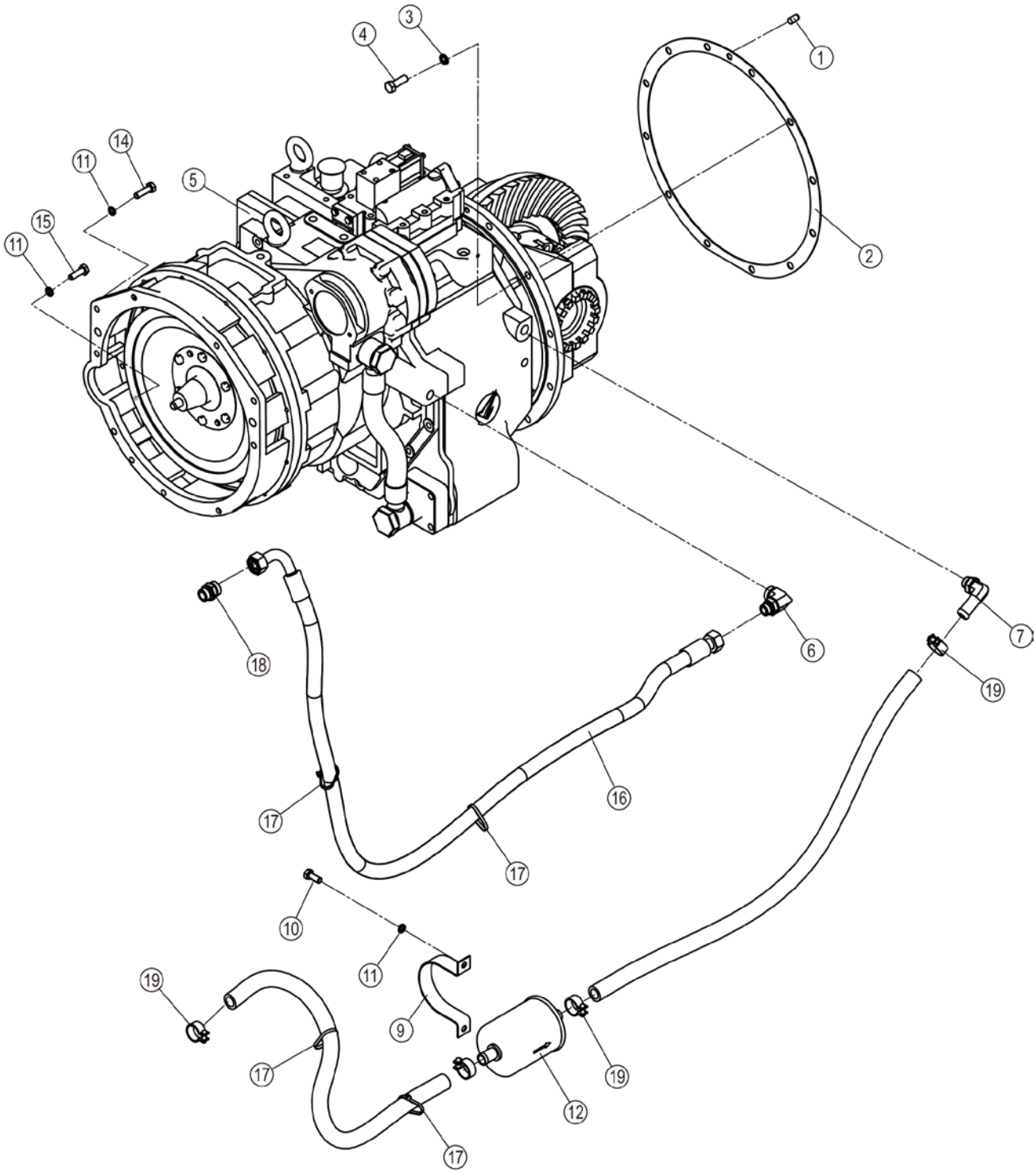

05Y0196_000_00 变矩器-变速箱总成 GEARBOX &TORQUE CONVERTER AS

件号 ITEM	部件号 PART NO.	零件名称 CH	PART NAME EN	服务代码 SC	互换性 IA	数量 Q'TY	规格 SP.	备注 RE
1	08B0186	销	PIN			1	A10×20	
2	81H2009	桥壳衬垫	LINER			1		
3	06B0008	垫圈	WASHER			12	12	
4	00V0352	螺栓	BOLT			12	M12×1.25×35-8.8-ZN.D	
5	42C1421	变速箱	TRANSMISSION			1	YQXD45VID2-2 LG	
6	31C0515	可调接头	CONNECTOR			1		
7	31C2909	直角接头	CONNECTOR		I	1		EC0000130866_4 替换后
8	30A5221	油管	OIL PIPE		I	1		EC0000130866_3 替换后
9	19A1049	卡箍	CLAMP			1		
10	00B0012	螺栓	BOLT			2	M10×25-8.8-ZN.D	
11	06B0002	垫圈	WASHER			18	10	
12	53C0558	滤油器	OIL FILTER			1		
13	30A5222	油管	OIL PIPE		I	1		EC0000130866_1 替换后
14	00B0002	螺栓	BOLT			10	M10×35-8.8-ZN.D	
15	02B0042	螺栓	BOLT			6	3/8-16	
16	66C6450	软管总成	HOSE AS			1		
17	37J2003	尼龙扎带	NYLON STRAP		Y	4		EC0000130866_2 替换后
18	30C0254	接头	CONNECTOR			1		
19	15J2003	不锈钢卡箍	CLAMP			4	22～32	

30C0254_000_00 接头
CONNECTOR

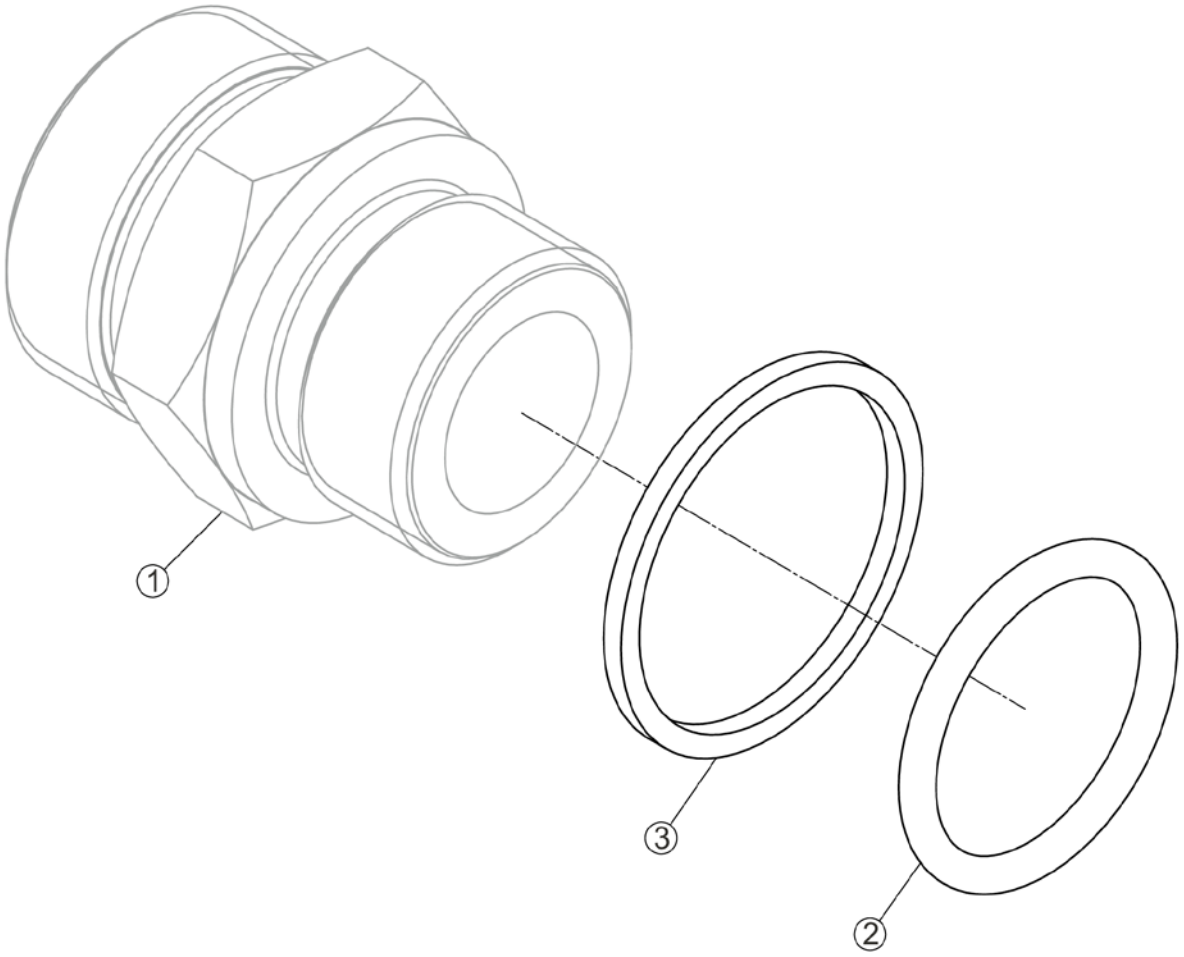

30C0254_000_00 接头 CONNECTOR

件号 ITEM	部件号 PART NO.	零件名称 CH	PART NAME EN	服务代码 SC	互换性 IA	数量 Q'TY	规格 SP.	备注 RE
1		接头	CONNECTOR	B		1		
2	12V0507	O 形圈	O-RING			1	19.3×2.4	
3	10A5631	垫圈	WASHER			1		

转向系统 STEERING SYSTEM

后轮总成
REAR WHEEL AS

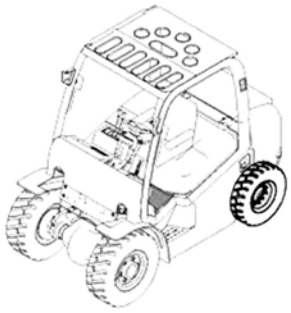

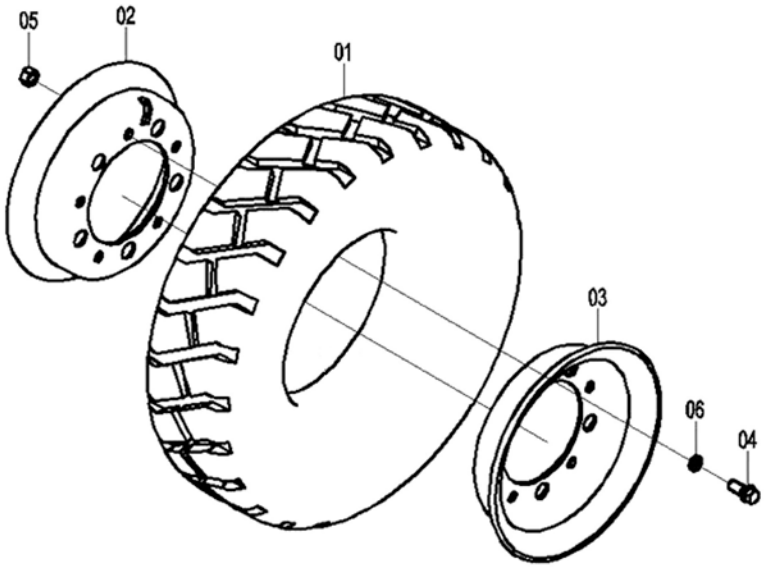

后轮总成 REAR WHEEL AS

件号 ITEM	部件号 PART NO.	版本 VER	零件名称	PART NAME	数量 Q'TY	服务代码 S.C	适用机号 SERIAL NO.	互换性 IA	上级部件号 UPPER PART
01	14K2012	002	轮胎(充气轮胎)	TYRE(PNEUMATIC TYRE)	1				26E0022 003
	14K2013	001	实心轮胎	CUSHION TYRE	1				26E0023 002
02	12L2010	002	外轮辋	RIM	1				
03	12L2011	002	内轮辋	RIM	1				
04	02J2021	002	螺栓	BOLT	5				
05	03B0292	000	螺母	NUT	5				
06	06B0015	000	垫圈	WASHER	5				

26E0019 004 转向桥总成
STEERING AXLE AS

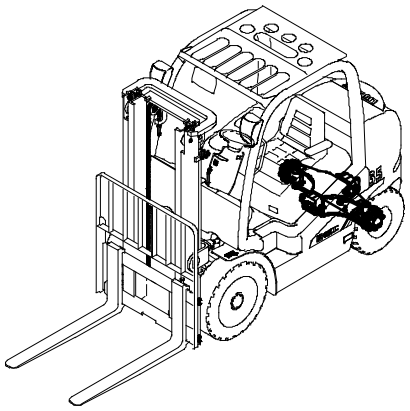

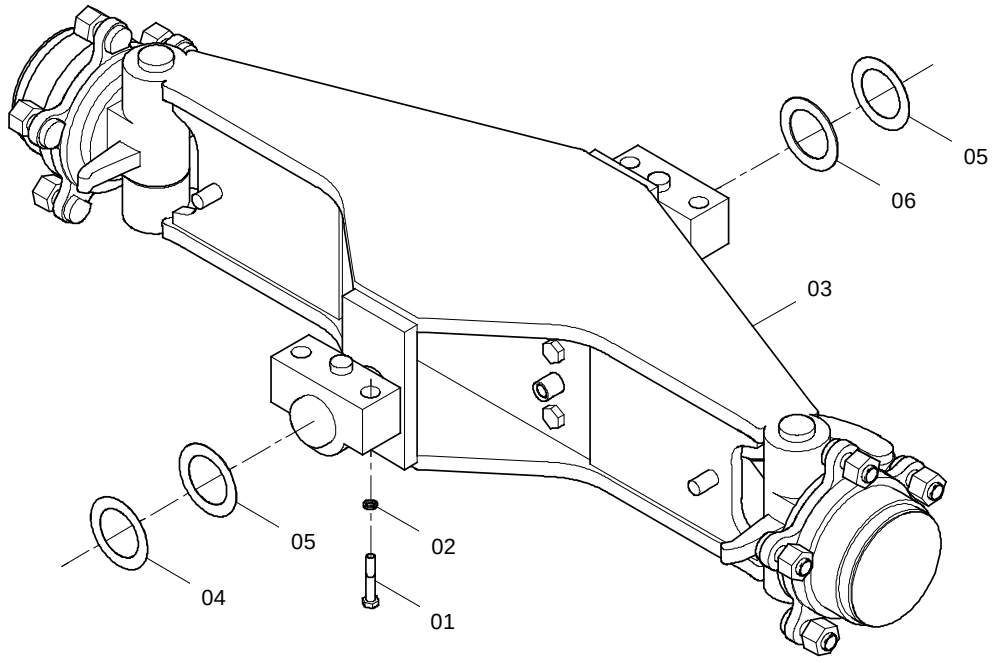

26E0019 004 转向桥总成 STEERING AXLE AS

件号 ITEM	部件号 PART NO.	版本 VER	零件名称	PART NAME	数量 Q'TY	服务代码 S.C	适用机号 SERIAL NO.	互换性 IA	可替换零件号 REPLACEABLE
01	01B0235	000	螺栓	BOLT	4				
02	06B0019	000	垫圈	WASHER	4				
03	41K2023	001	转向桥	STEERING AXLE	1	Z			
04	57A1534	000	调整垫	SHIM	1				
05	57A1535	000	调整垫	SHIM	2				
06	57A1536	000	调整垫	SHIM	1				

41K2023_003_00 转向桥(供应商代码：102207)
STEERING AXLE

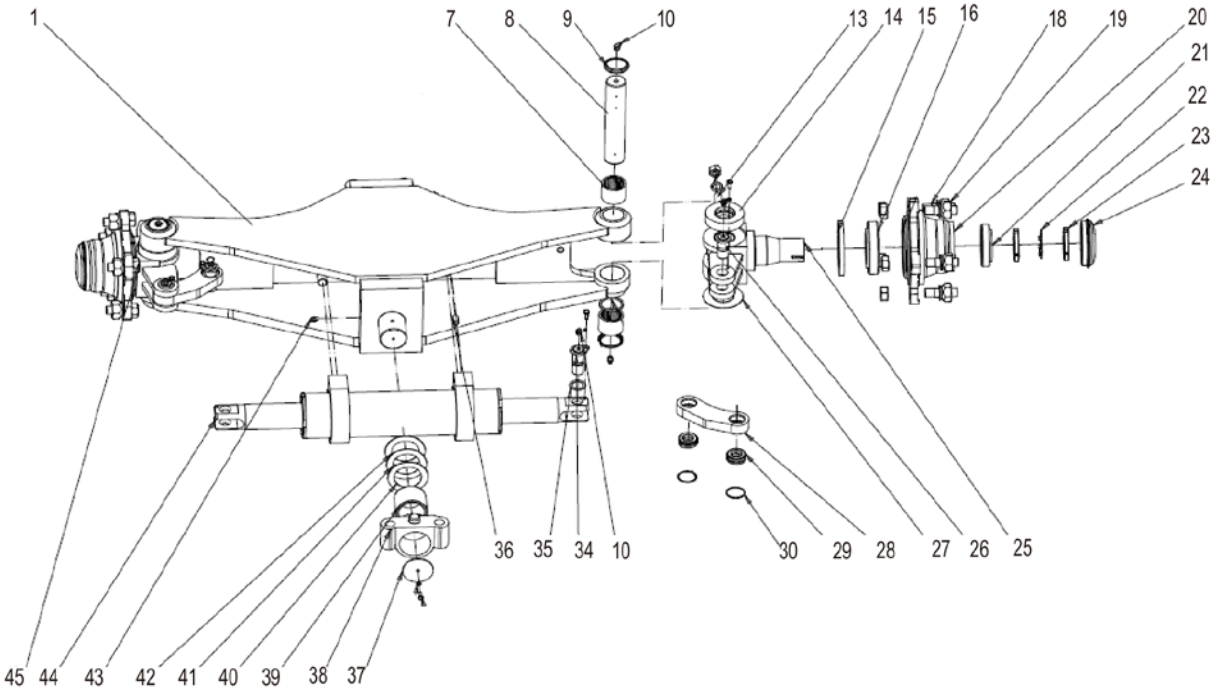

41K2023_003_00 转向桥(供应商代码：102207) STEERING AXLE

件号 ITEM	部件号 PART NO.	零件名称 CH	PART NAME EN	服务代码 SC	互换性 IA	数量 Q'TY	规格 SP.	备注 RE
1	SP128141	桥体总成	AXLE HOUSING AS			1		
7	SP128163	轴承	BEARING			4		
8	SP128146	转向节主销	KINGPIN			2		
9	SP128145	防尘圈	DUST RING			4		
10	SP128170	弯颈滑脂嘴	GREASE NIPPLE			8		
13	04B0536	螺钉	SCREW			2	M16×45-45H-ZN.D	
14	SP128171	轴承	BEARING			2		
15	13B0307	密封圈	SEAL RING			2	FB95×130×12D	
16	23B0116	圆锥滚子轴承	TAP.ROLLER BRG			2	30214，70×125×26.25	
18	SP139847	轮毂螺栓	BOLT			10		
19	SP139848	轮毂螺母	NUT			10		
20	SP128147	轮毂	HUB			2		
21	23B0126	圆锥滚子轴承	TAP.ROLLER BRG			2	32211，55×100×26.75	
22	06B0364	垫圈	WASHER			2	55	
23	03B0765	螺母	NUT			4	M55×2	
24	SP128149	轮毂盖	HUB COVER			2		
25	SP128142	右转向节总成	RIGHT HAND STEERING KNUCKLE AS			1		
26	SP128144	锁紧轴II	LOCKING SHAFT			2		
27	SP128150	调整垫	ADJUSTING SHIM			2		
28	SP128156	连杆	CONROD			2		
29	25V0017	关节轴承	KNUCKLE BEARING			4	GE25ES	
30	07B0005	挡圈	SNAP RING			4	42	
34	SP128143	锁紧轴	LOCKING SHAFT			2		
35	SP128158	调整垫	ADJUSTING SHIM			2		
36	SP128157	定位销	DOWEL PIN			2		
37	SP128159	挡片	BACKUP RING			2		
38	SP128154	转向桥支座	BRACKET			2		
39	SP128155	衬套	BUSHING			2		
40	SP128151	调整垫	ADJUSTING SHIM			2		
41	SP128152	调整垫	ADJUSTING SHIM			2		
42	SP128153	调整垫	ADJUSTING SHIM			2		
43	SP128169	弯颈滑脂嘴	GREASE NIPPLE			1		
44	SP128133	转向油缸	STEERING CYLINDER			1		
45	SP128140	左转向节总成	LEFT STEERING KNURCKLE AS.			2		
46	SP128134	转向油缸修理包	SEAL KIT			1		

车架系统 FRAME

车架总成
FRAME AS

件号 ITEM	部件号 PART NO.	版本 VER	零件名称	PART NAME	数量 Q'TY	服务代码 S.C	适用机号 SERIAL NO.	互换性 IA	上级部件号 UPPER PART
01	43C0846(A)		车架总成(4T)	FRAME AS	1	Z			43C0846 006
	43C0641(A)		车架总成(4.5T/5T)	FRAME AS	1	Z			43C0641 008
02	43C0846(B)		车架总成(4T)	FRAME AS	1	Z			43C0846 006
	43C0641(B)		车架总成(4.5T/5T)	FRAME AS	1	Z			43C0641 008

注：该系统无装配图，具体装配请参考表中各部件装配图。
Note: No assembly diagram is provided for this system. Please refer to the assembly diagrams of those components in the table for assembly details.

(空白页 BLANK PAGE)

车架总成(A)
FRAME AS(A)

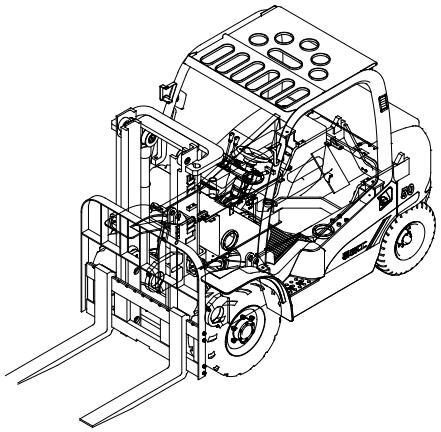

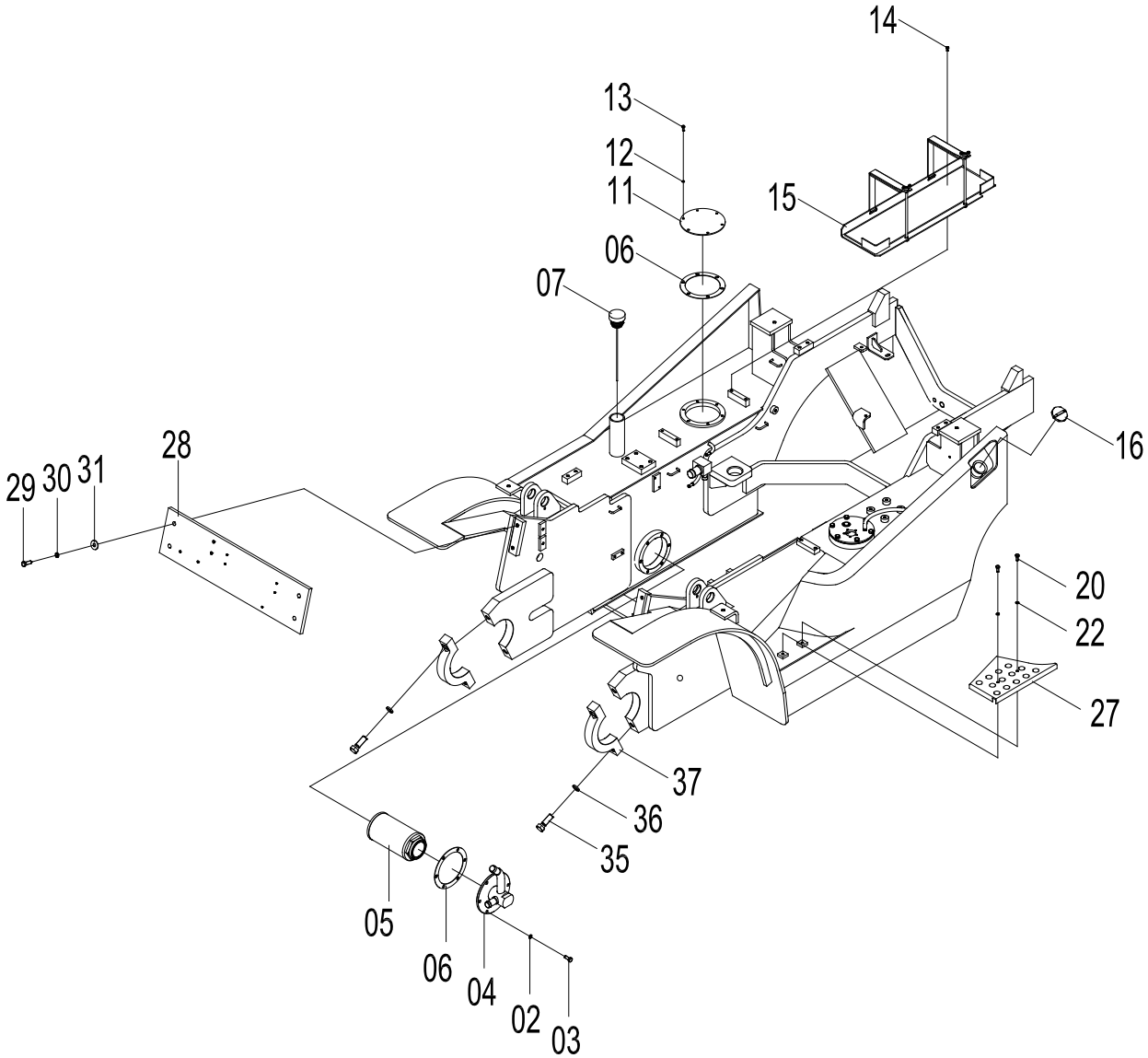

车架总成(A) FRAME AS(A)

件号 ITEM	部件号 PART NO.	版本 VER	零件名称	PART NAME	数量 Q'TY	服务代码 S.C	适用机号 SERIAL NO.	互换性 IA	上级部件号 UPPER PART
02	06B0002	000	垫圈	WASHER	6				
03	00B0012	000	螺栓	BOLT	6				
04	02D2394	001	吸油法兰支座(4T)	OIL SUCTION FLANGE BRACKET	1				43C0846 006
	02L2075	001	吸油座(4.5T/5T)	SUPPORT	1				43C0641 008
05	53C0269	000	滤油器	FUEL FILTER	1				
06	80A0045	001	密封垫	GASKET	2				
07	21C0232	000	油箱盖	TANK CAP	1				
11	53H2013	000	法兰盖	FLANGE COVER	1				
12	06B0003	000	垫圈	WASHER	6				
13	00B0022	000	螺栓	BOLT	6				
14	04B0075	000	螺钉	SCREW	4				
15	22K2026	003	电池托架	BRACKET	1	Z			
16	16K2007	003	油箱盖	TANK CAP	1				
20	00B0075	000	螺栓	BOLT	2				
22	06B0006	000	垫圈	WASHER	2				
27	27H2062	000	脚踏板	STEP	1				
28	32L2019	001	前连接板	PLATE	1				
29	00B0035	000	螺栓	BOLT	4				
30	06B0008	000	垫圈	WASHER	4				
31	06B0059	000	垫圈	WASHER	4				
35	01B0547	000	螺栓	BOLT	2				
36	06B0019	000	垫圈	WASHER	2				
37	18H2094	002	支撑盖	COVER	1				

车架总成(B)
FRAME AS(B)

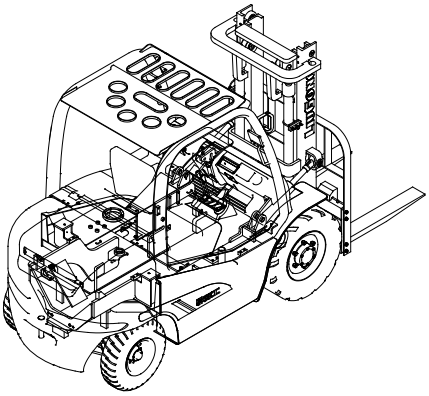

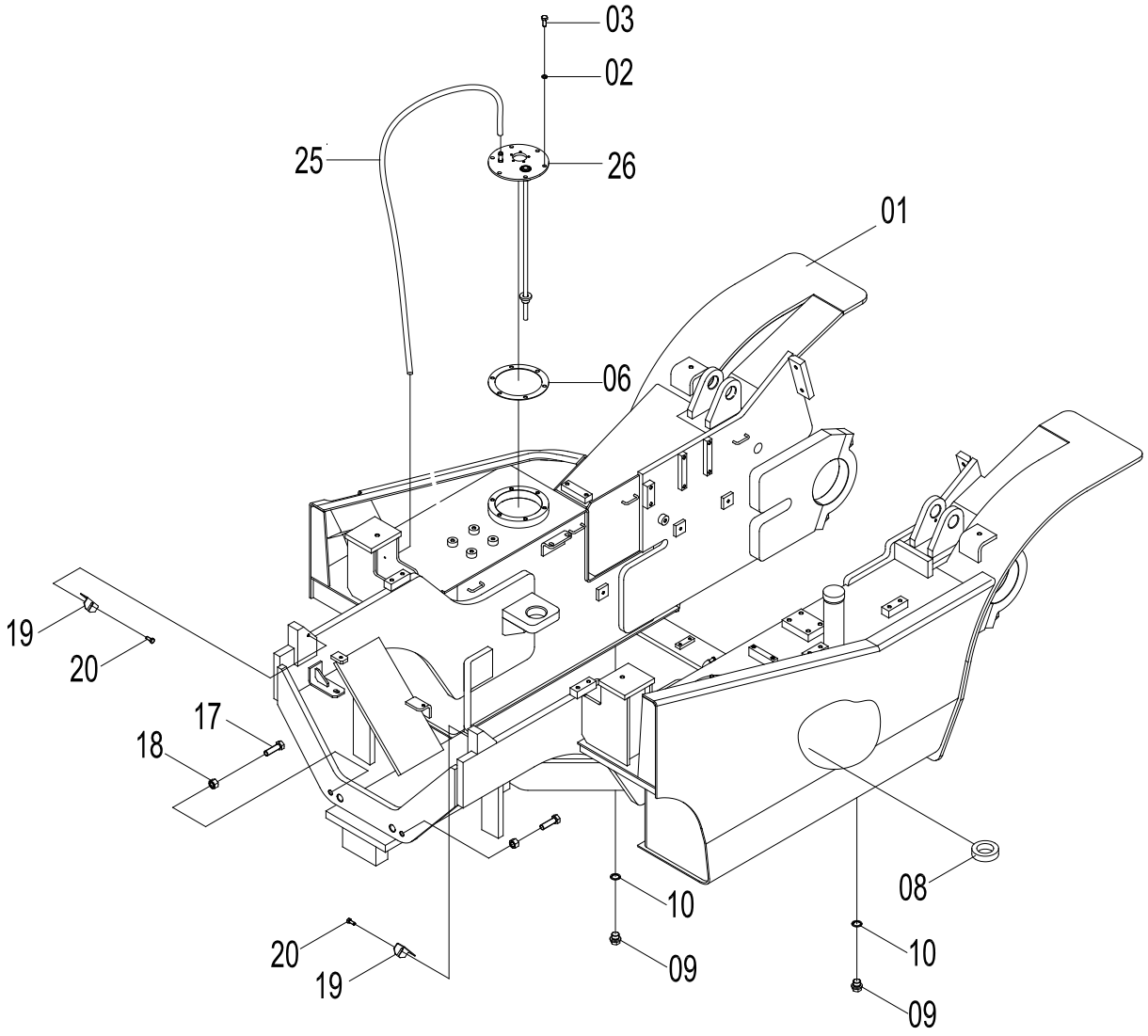

车架总成(B) FRAME AS(B)

件号 ITEM	部件号 PART NO.	版本 VER	零件名称	PART NAME	数量 Q'TY	服务代码 S.C	适用机号 SERIAL NO.	互换性 IA	上级部件号 UPPER PART
01	30L2015	008	车架	FRAME	1				
02	06B0002	000	垫圈	WASHER	6				
03	00B0012	000	螺栓	BOLT	6				
06	80A0045	001	密封垫	GASKET	1				
08	88A0085	001	磁铁	MAGNET	1				
09	03B0705	000	螺塞	PLUG	2				
10	06B0053	000	垫圈	WASHER	2				
17	00B0247	000	螺栓	BOLT	2				
18	03B0095	000	螺母	NUT	2				
19	20H2062	000	垫片	GASKET	2				
20	00B0075	000	螺栓	BOLT	2				
25	11J2031	001	胶管	HOSE	1				
26	16K2009	001	油箱盖	TANK CAP	1	Z			

43C5476_000_00 车架总成
FRAME AS

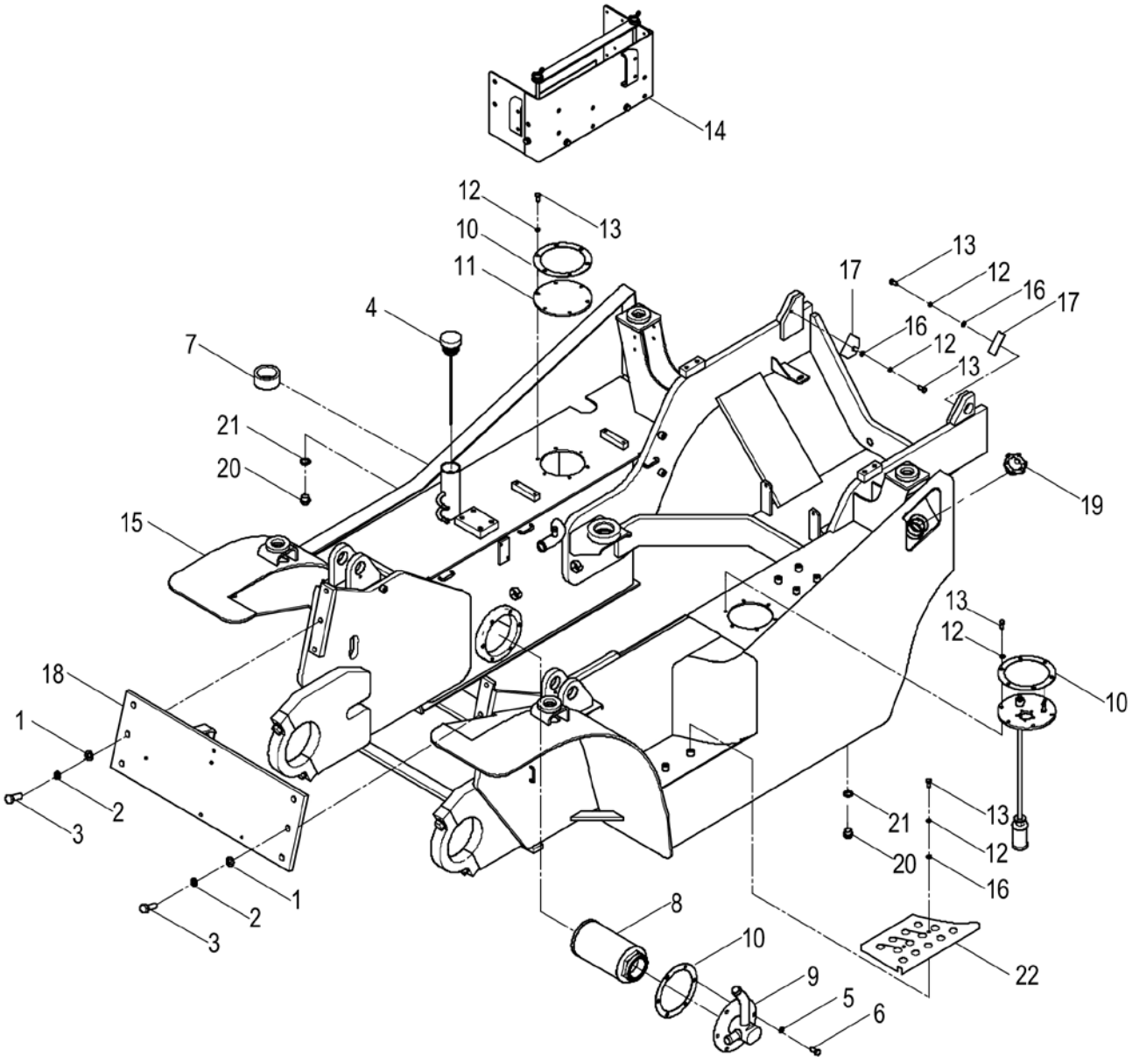

43C5476_000_00 车架总成 FRAME AS

件号 ITEM	部件号 PART NO.	零件名称 CH	PART NAME EN	服务代码 SC	互换性 IA	数量 Q'TY	规格 SP.	备注 RE
1	06B0012	垫圈	WASHER			6	16-140HV-ZN.D	
2	06B0015	垫圈	WASHER			6	16	
3	00B0260	螺栓	BOLT			6	M16×1.5×45-10.9-ZN.D	
4	21C0232	油箱盖	TANK CAP			1		
5	06B0002	垫圈	WASHER			6	10	
6	00B0012	螺栓	BOLT			6	M10×25-8.8-ZN.D	
7	88A0085	磁铁	MAGNET			1	Φ80×Φ60×35	
8	53C0269	滤油器	OIL FILTER			1		
9	02L2075	吸油座	SUPPORT			1		
10	80A0045	密封垫	GASKET			2		
11	53A1904	法兰盖	FLANGE COVER			1		
12	06B0006	垫圈	WASHER			10	8	
13	00B0075	螺栓	BOLT			10	M8×20-8.8-ZN.D	
14	22C0731	托架	CARRIER			1		
16	06B0005	垫圈	WASHER			4	8-200HV-ZN.D	
17	20H2062	垫片	GASKET			2		
20	03V0505	螺塞	PLUG			2	M22×1.5	
21	06B0053	垫圈	WASHER			2	22	
23	30D2520	车架	FRAME			1		
24	32D1670	前连接板	PLATE			1		
25	16K2007	油箱盖	TANK CAP			1		
26	27A2251	踏板	STEP			1		

22C0731_000_00 托架
CARRIER

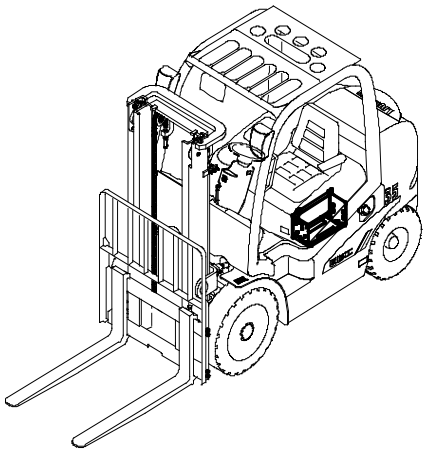

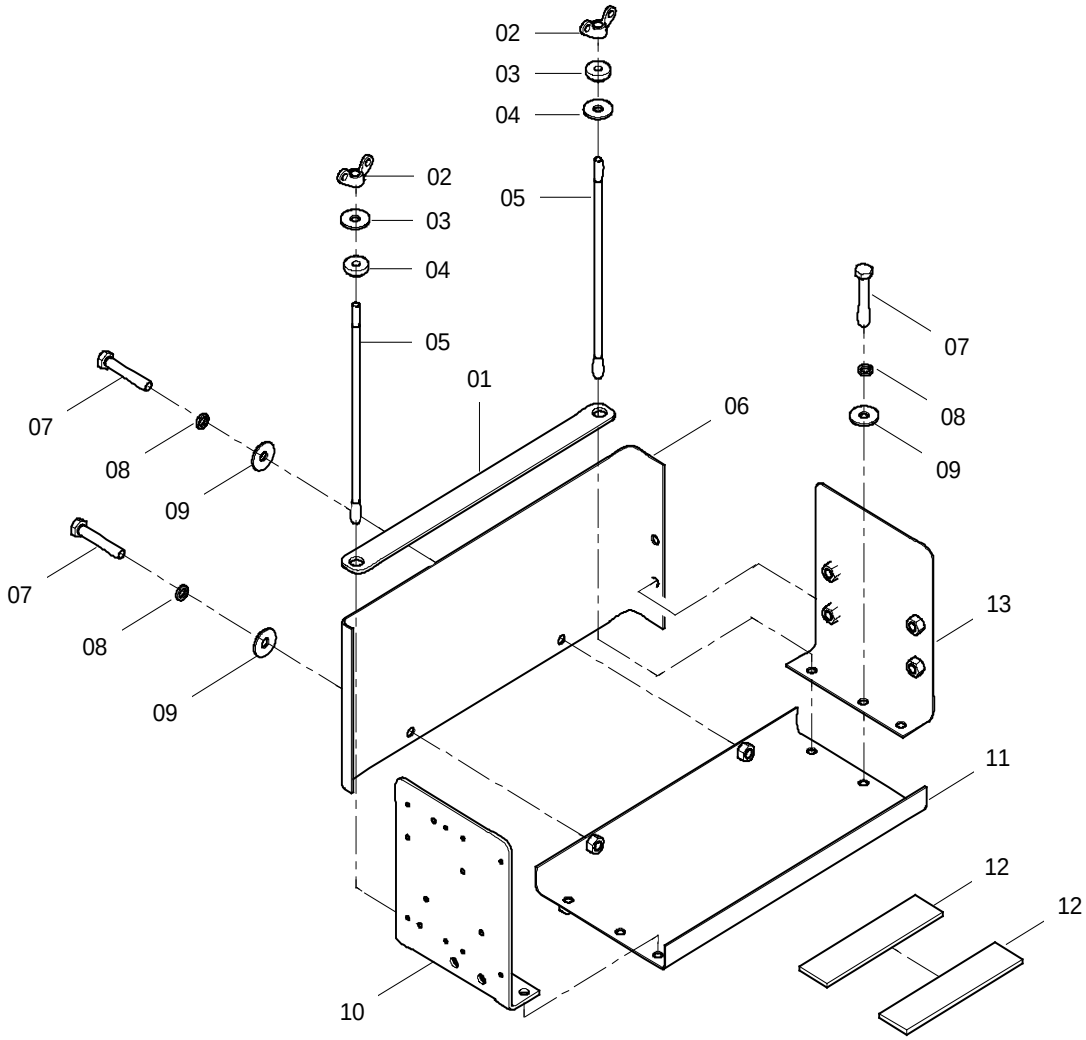

22C0731_000_00 托架 CARRIER

件号 ITEM	部件号 PART NO.	零件名称 CH	PART NAME EN	服务代码 SC	互换性 IA	数量 Q'TY	规格 SP.	备注 RE
1	11A5985	板	PLATE			1		
2	03B0233	蝶形螺母	BUTTERFLY NUT			2	M8×1.25-ZN.D	
3	06B0086	垫圈	WASHER			2	8-200HV-ZN.D	
4	56A1837	橡胶垫圈	RUBBER WASHER			2		
5	88H2023	螺杆	SCREW ROD			2		
6	19A0455	弯板	PLATE		N	1		KS0000120166_1 替换前
7	00B0075	螺栓	BOLT			7	M8×20-8.8-ZN.D	
8	06B0006	垫圈	WASHER			7	8	
9	06B0005	垫圈	WASHER			7	8-200HV-ZN.D	
10	46D0847	侧板	SIDE PLATE			1		
11	46D0845	底板	BOTTOM PLATE			1		
12	82A0573	橡胶垫	RUBBER WASHER			2		
13	46D0846	侧板	SIDE PLATE			1		

22K2026 003 电池托架
BRACKET

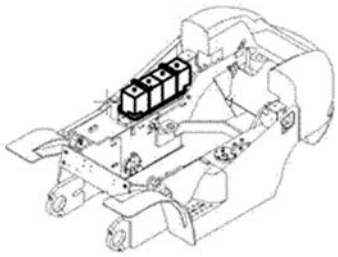

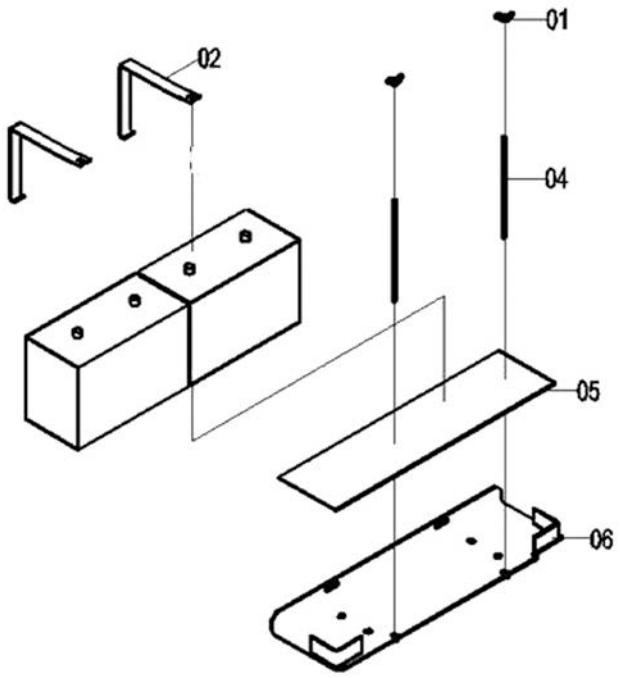

22K2026 003 电池托架 BRACKET

件号 ITEM	部件号 PART NO.	版本 VER	零件名称	PART NAME	数量 Q'TY	服务代码 S.C	适用机号 SERIAL NO.	互换性 IA	可替换零件号 REPLACEABLE
01	03B0233	000	蝶形螺母	BUTTERFLY NUT	2				
02	21H2122	002	夹箍	CLAMP	2				
03	82A0573	001	橡胶垫	CUSHION	2	Q			
04	88H2023	001	螺杆	SCREW ROD	2				
05	82H2042	000	橡胶垫	CUSHION	1				
06	00L2092	001	支架	BRACKET	1				

16K2009 001 油箱盖
TANK CAP

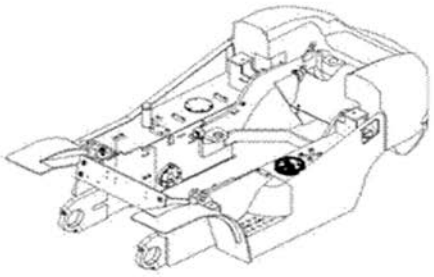

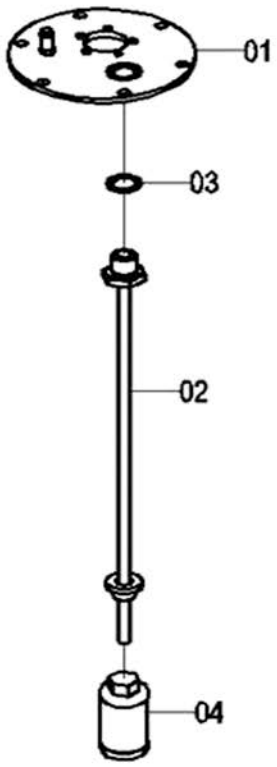

16K2009 001 油箱盖 TANK CAP

件号 ITEM	部件号 PART NO.	版本 VER	零件名称	PART NAME	数量 Q'TY	服务代码 S.C	适用机号 SERIAL NO.	互换性 IA	可替换零件号 REPLACEABLE
01	36L2018	000	法兰盖	FLANGE COVER	1				
02	10L2087	002	进油管	PIPE	1				
03	06B0189	000	垫圈	WASHER	1				
04	53K2005	001	滤油器	OIL FILTER	1				

48C1114 000 仪表罩总成
COVER AS

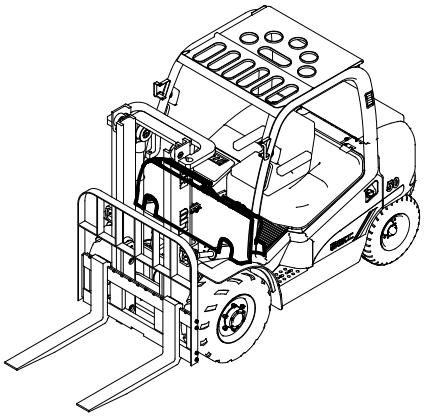

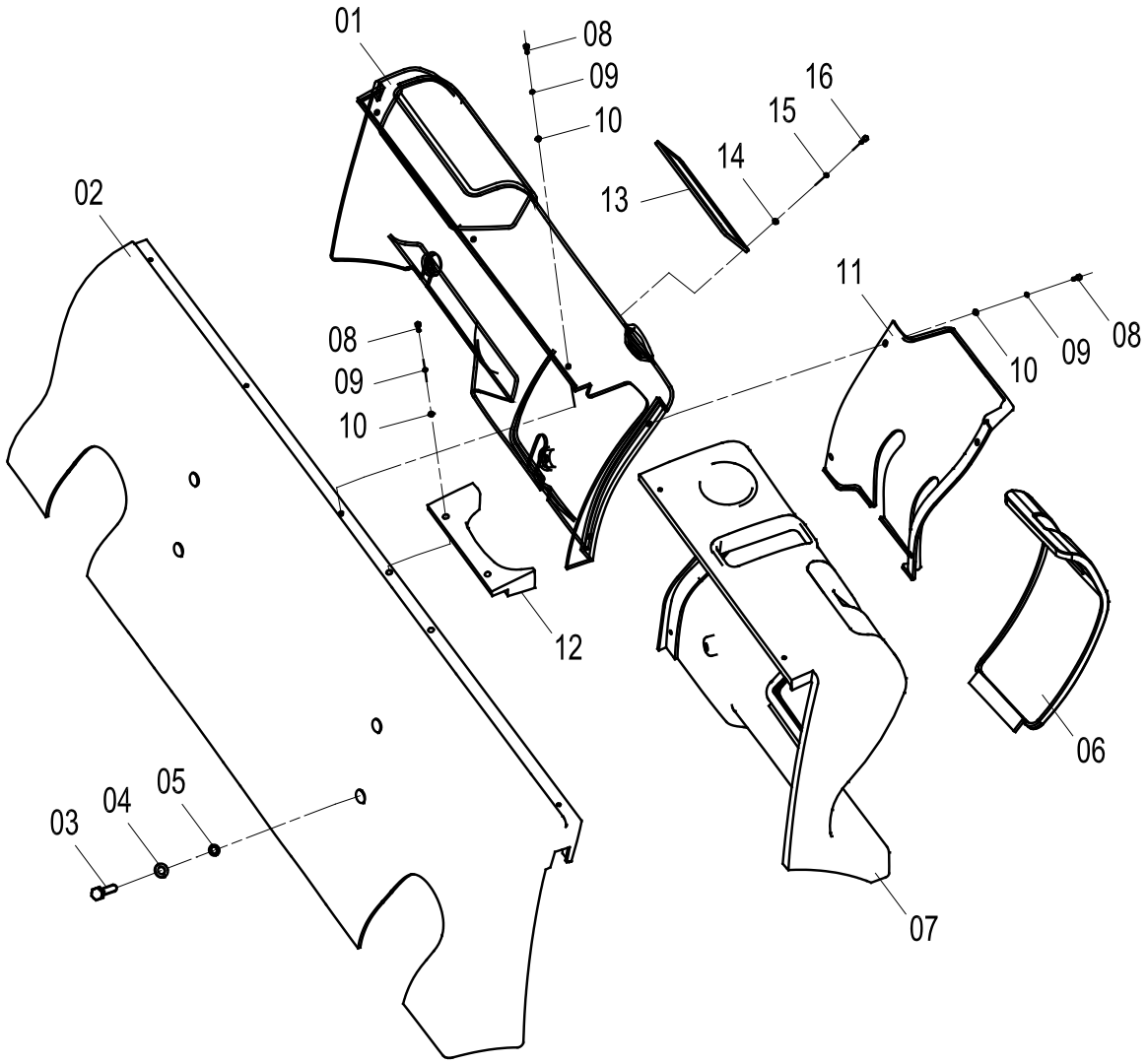

48C1114 000 仪表罩总成 COVER AS

件号 ITEM	部件号 PART NO.	版本 VER	零件名称	PART NAME	数量 Q'TY	服务代码 S.C	适用机号 SERIAL NO.	互换性 IA	可替换零件号 REPLACEABLE
01	86A0916	001	右仪表罩体	COVER-RH	1				
02	86A0917	002	仪表罩体	COVER	1				
03	04B0016	000	螺钉	SCREW	8				
04	06B0005	000	垫圈	WASHER	8				
05	06B0006	000	垫圈	WASHER	8				
06	86A0918	000	护罩	SHIELD	1				
07	86A0919	000	左仪表罩体	COVER-LH	1				
08	00B0022	000	螺栓	BOLT	11				
09	06B0062	000	垫圈	WASHER	11				
10	06B0003	000	垫圈	WASHER	11				
11	86A0920	000	封板	PLATE	1				
12	86A0921	000	围板	PLATE	1				
13	10H2041	000	翘板开关安装板	MOUNTING PLATE	1				
14	06B0022	000	垫圈	WASHER	4				
15	06B0097	000	垫圈	WASHER	4				
16	04B0090	000	螺钉	SCREW	4				

48C2252_003_00 仪表罩总成
COVER AS

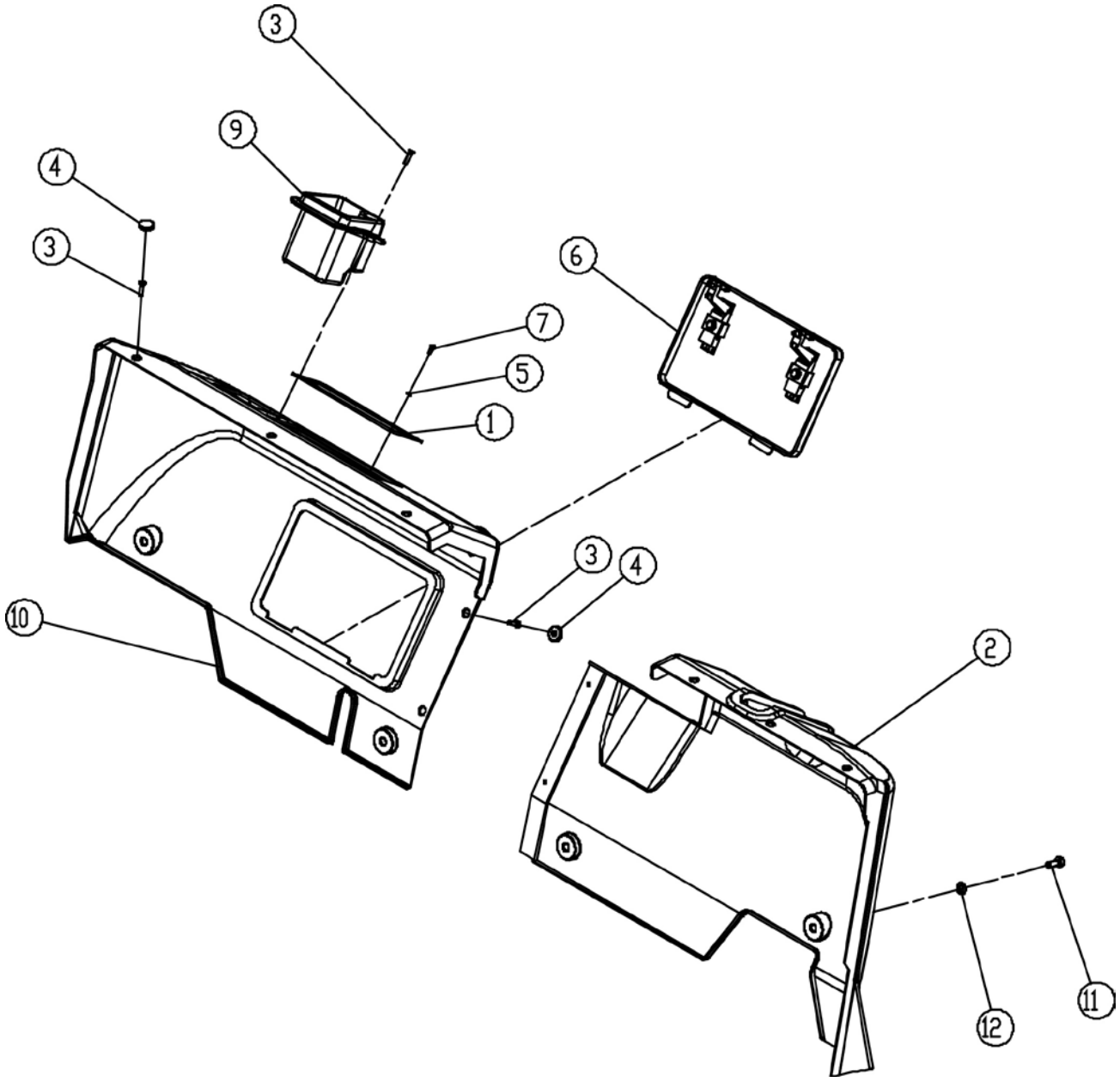

48C2252_003_00 仪表罩总成 COVER AS

件号 ITEM	部件号 PART NO.	零件名称 CH	PART NAME EN	服务代码 SC	互换性 IA	数量 Q'TY	规格 SP.	备注 RE
1	10H2041	翘板开关安装板	MOUNTING PLATE			1		
1	34C2428	扣紧件	FASTENER			6		
2	86A1927	左仪表罩	COVER-LH			1		
3	04B0886	螺钉	SCREW			10	M5*20	
4	34C2430	套环	RING			8		
5	03B1290	螺母夹	CLIP			2		
5	06B0022	垫圈	WASHER			4	4	
6	24C1683	锁紧机构	LOCK MECHANISM			1		
7	04B0090	螺钉	SCREW			4	M4×10-4.8-ZN.D	
7	03B0014	螺钉	SCREW			2	M6×16-4.8-ZN.D	
8	06B0003	垫圈	WASHER			2	6	
9	86A0888	杯座	CUP HOLDER			1		
10	86A1928	右仪表罩	COVER-RH			1		
11	00B0075	螺栓	BOLT			4	M8×20-8.8-ZN.D	
12	06B0005	垫圈	WASHER			4	8-200HV-ZN.D	

48C0592 004 发动机罩总成
ENGINE HOOD AS

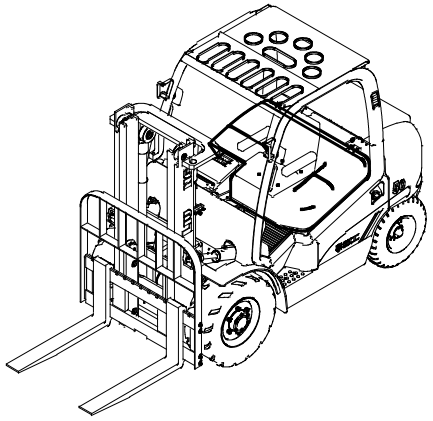

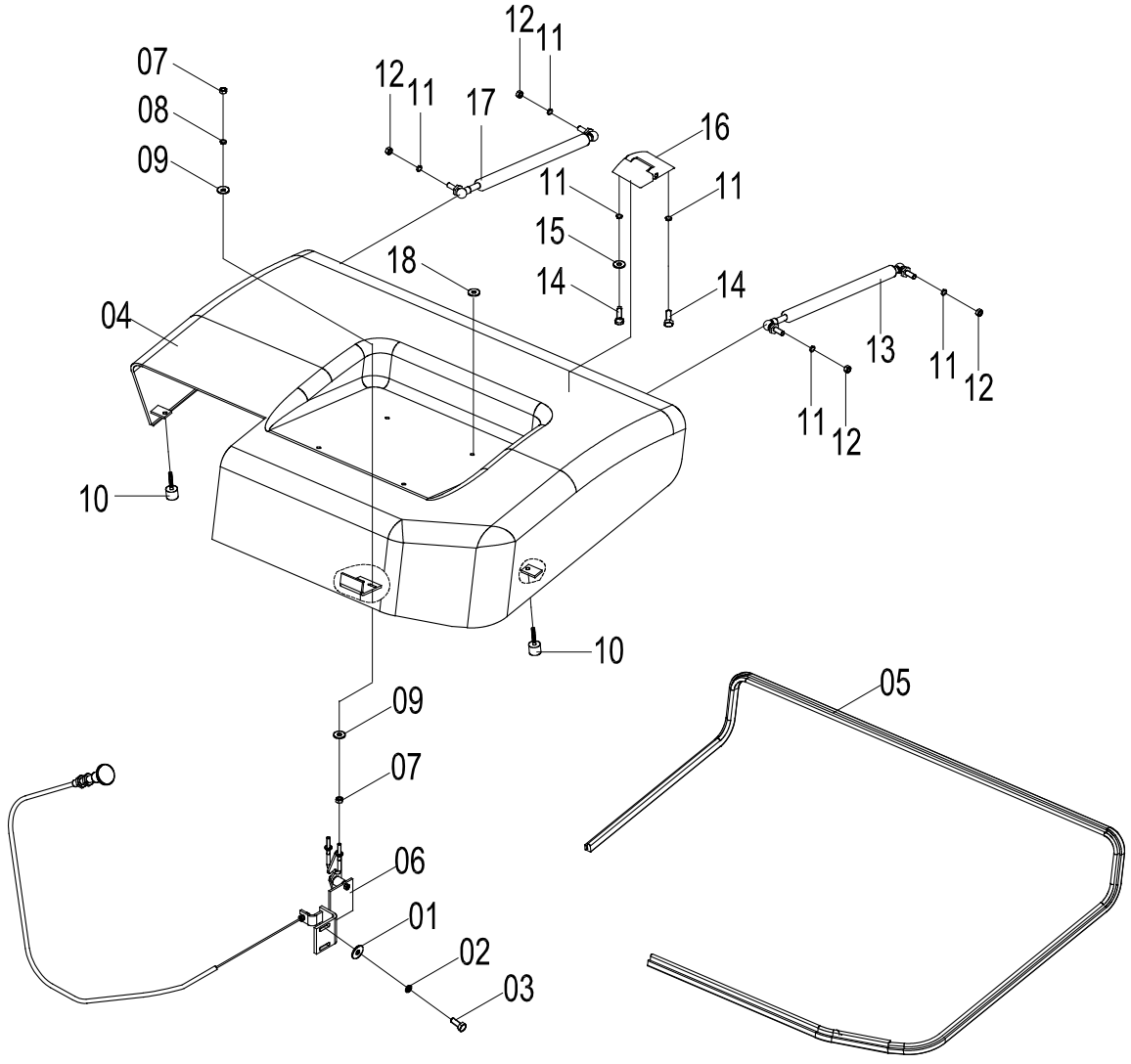

48C0592 004 发动机罩总成 ENGINE HOOD AS

件号 ITEM	部件号 PART NO.	版本 VER	零件名称	PART NAME	数量 Q'TY	服务代码 S.C	适用机号 SERIAL NO.	互换性 IA	可替换零件号 REPLACEABLE
01	06B0030	000	垫圈	WASHER	2				
02	06B0002	000	垫圈	WASHER	2				
03	00B0012	000	螺栓	BOLT	2				
04	35K2023	001	发动机罩主体	ENGINE HOOD	1				
05	35K2028	000	胶条	RUBBER STRIP	1				
06	24C0363	002	锁扣	LOCK BUCKLE	1	Z			
07	03B0036	000	螺母	NUT	4				
08	06B0003	000	垫圈	WASHER	2				
09	06B0024	000	垫圈	WASHER	4				
10	35K2009	001	调整胶垫	SHIM	2				
11	06B0006	000	垫圈	WASHER	12				
12	03B0021	000	螺母	NUT	4				
13	48C0509	001	气弹簧	AIR SPRING	1				
14	00B0075	000	螺栓	BOLT	4				
15	06B0086	000	垫圈	WASHER	2				
16	25C0146	000	铰链	HINGE	2				
17	34C2446	001	气弹簧	AIR SPRING	1				
18	84A1680	000	橡胶塞	RUBBER PLUG	4				

24C0363 002 锁扣
LOCK BUCKLE

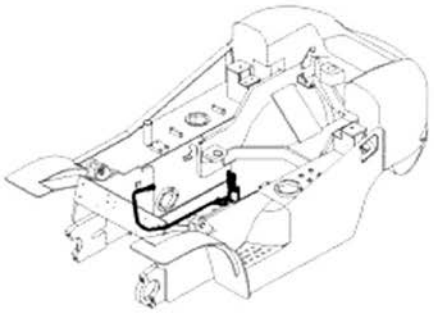

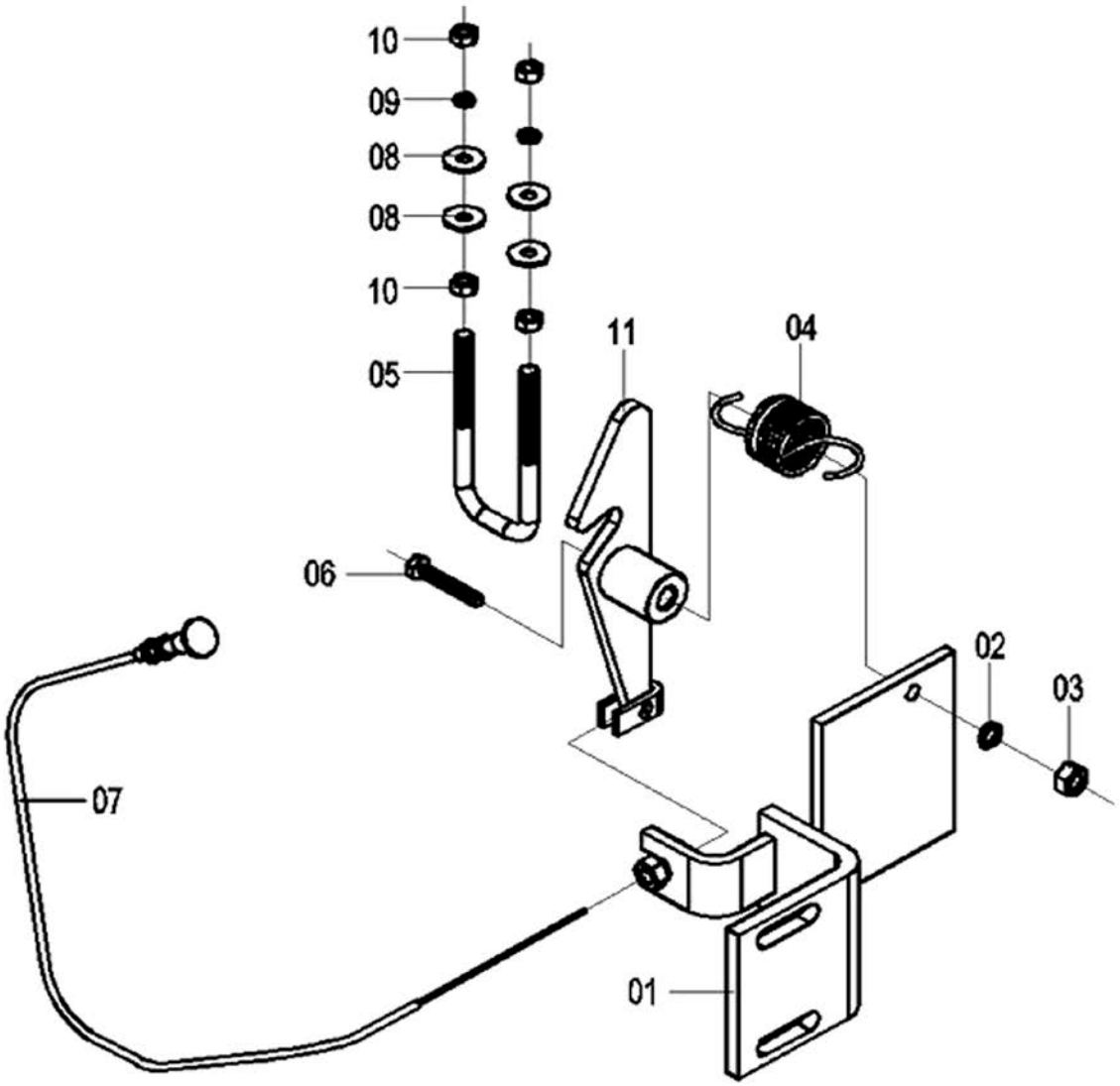

24C0363 002 锁扣 LOCK BUCKLE

件号 ITEM	部件号 PART NO.	版本 VER	零件名称	PART NAME	数量 Q'TY	服务代码 S.C	适用机号 SERIAL NO.	互换性 IA	可替换零件号 REPLACEABLE
01	02L2074	001	支座	SUPPORT	1				
02	06B0006	000	垫圈	WASHER	1				
03	03B0021	000	螺母	NUT	1				
04	75A0437	000	扭力弹簧	SPRING	1				
05	77H2031	003	U 形箍	U-CLAMP	1				
06	02J2020	000	螺栓	BOLT	1				
07	54K2016	000	软轴	FLEXIBLE SHAFT	1				
08	06B0030	000	垫圈	WASHER	4				
09	06B0002	000	垫圈	WASHER	2				
10	03B0053	000	螺母	NUT	4				
11	17L2004	000	锁勾	LOCK HOOK	1				

48C2577_000_00 机罩总成
ENGINE HOOD AS

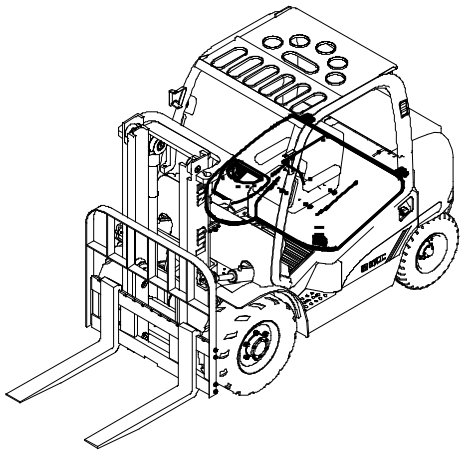

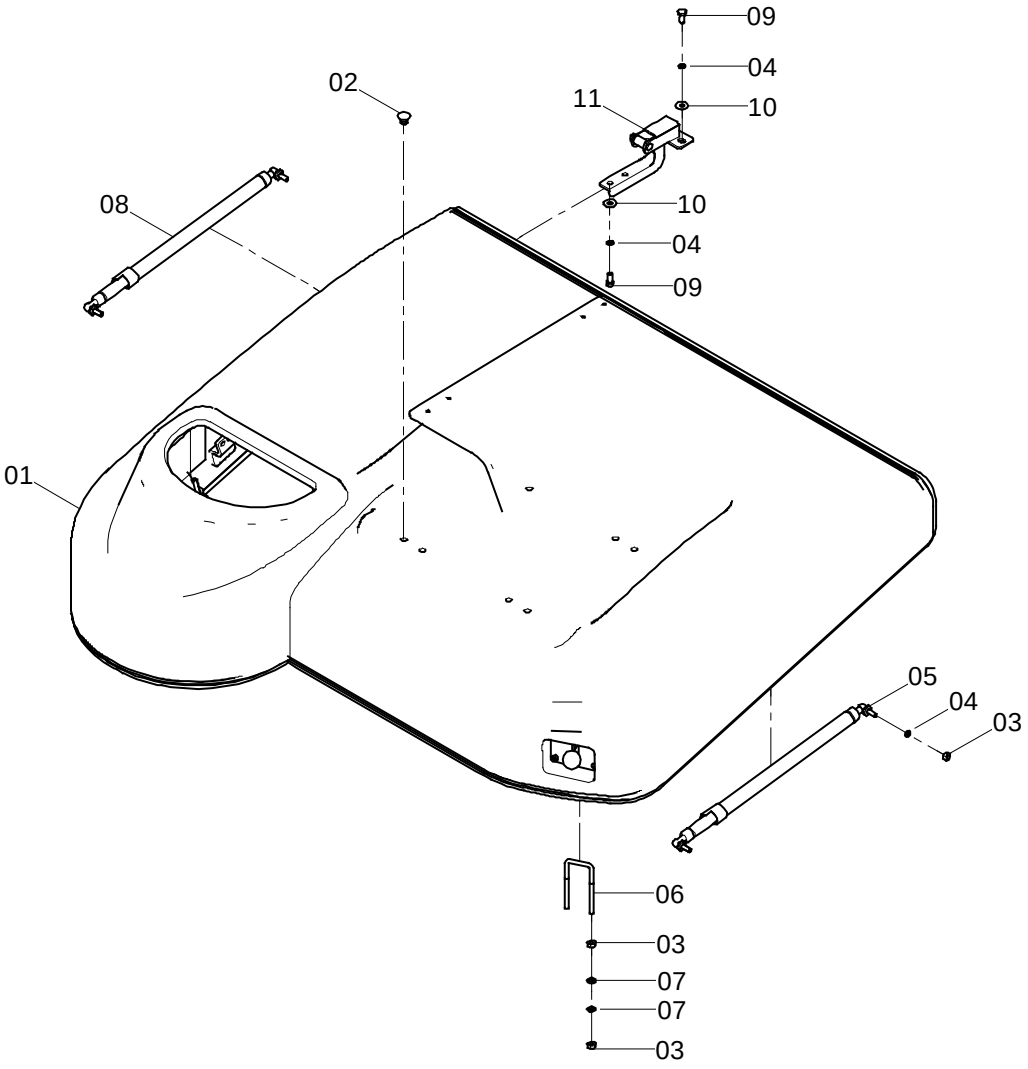

48C2577_000_00 机罩总成 ENGINE HOOD AS

件号 ITEM	部件号 PART NO.	零件名称 CH	PART NAME EN	服务代码 SC	互换性 IA	数量 Q'TY	规格 SP.	备注 RE
1	35C1093	发动机罩	ENGINE HOOD			1		
2	84A1680	橡胶塞	RUBBER PLUG			4		
3	03B0021	螺母	NUT			6	M8-8-ZN.D	
4	06B0006	垫圈	WASHER			10	8	
5	48C2586	气弹簧	AIR SPRING			1		
6	02B0438	U形螺栓	U-BOLT			1		
7	06B0005	垫圈	WASHER			4	8-200HV-ZN.D	
8	48C2587	气弹簧	AIR SPRING			1		
9	00B0075	螺栓	BOLT			8	M8×20-8.8-ZN.D	
10	06B0086	垫圈	WASHER			8	8-200HV-ZN.D	
11	25C0523	铰链	HINGE			2		

48C0593 002 多路阀罩总成
CONTROL VALVE COVER AS

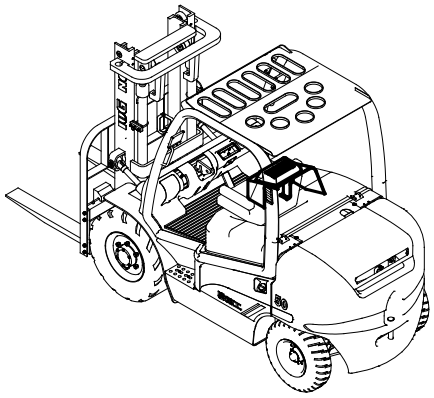

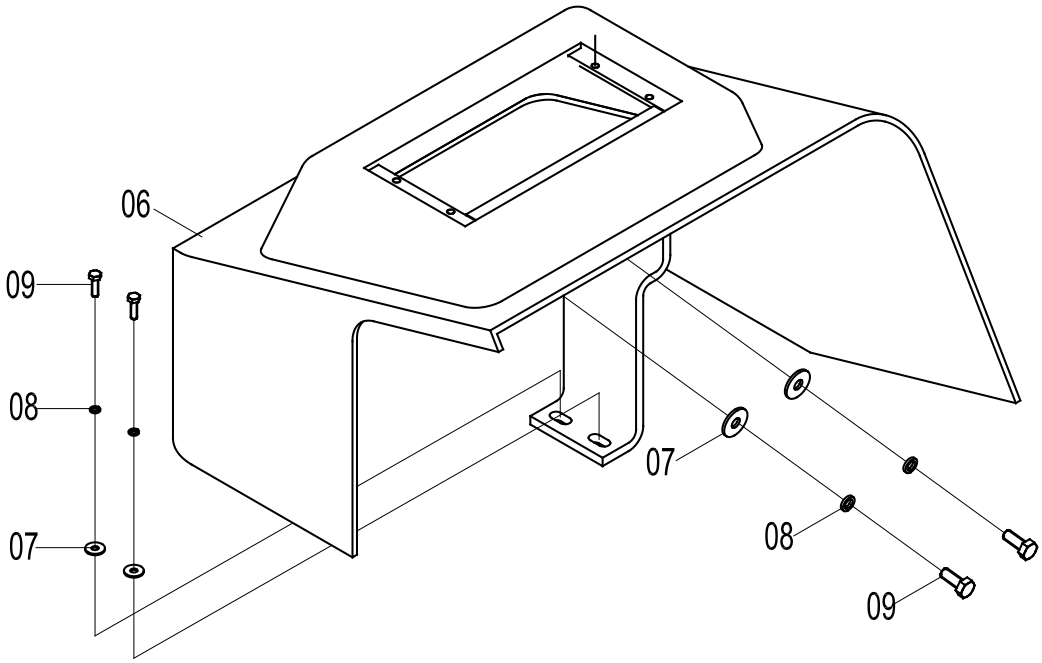

48C0593 002 多路阀罩总成 CONTROL VALVE COVER AS

件号 ITEM	部件号 PART NO.	版本 VER	零件名称	PART NAME	数量 Q'TY	服务代码 S.C	适用机号 SERIAL NO.	互换性 IA	可替换零件号 REPLACEABLE
06	48C0506	003	多路阀罩	CONTROL VALVE COVER	1				
07	06B0086	000	垫圈	WASHER	4				
08	06B0006	000	垫圈	WASHER	4				
09	00B0085	000	螺栓	BOLT	4				

22C0743 000 灯支架
LIGHT BRACKET

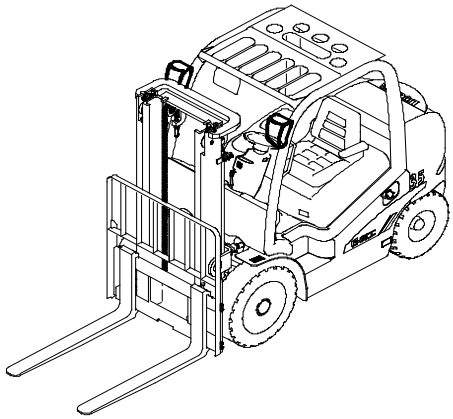

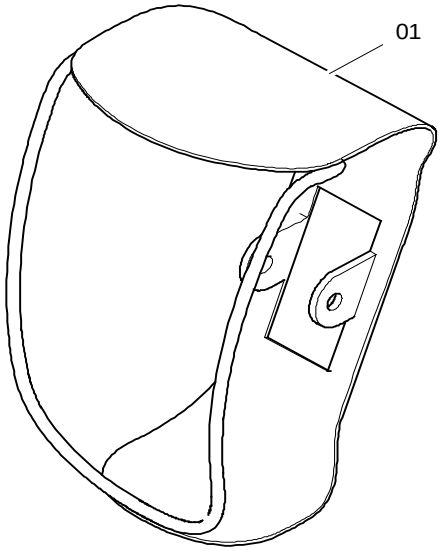

22C0743 000 灯支架 LIGHT BRACKET

件号 ITEM	部件号 PART NO.	版本 VER	零件名称	PART NAME	数量 Q'TY	服务代码 S.C	适用机号 SERIAL NO.	互换性 IA	可替换零件号 REPLACEABLE
01	22C0743	000	灯支架	LIGHT BRACKET	2				

司机椅
SEAT

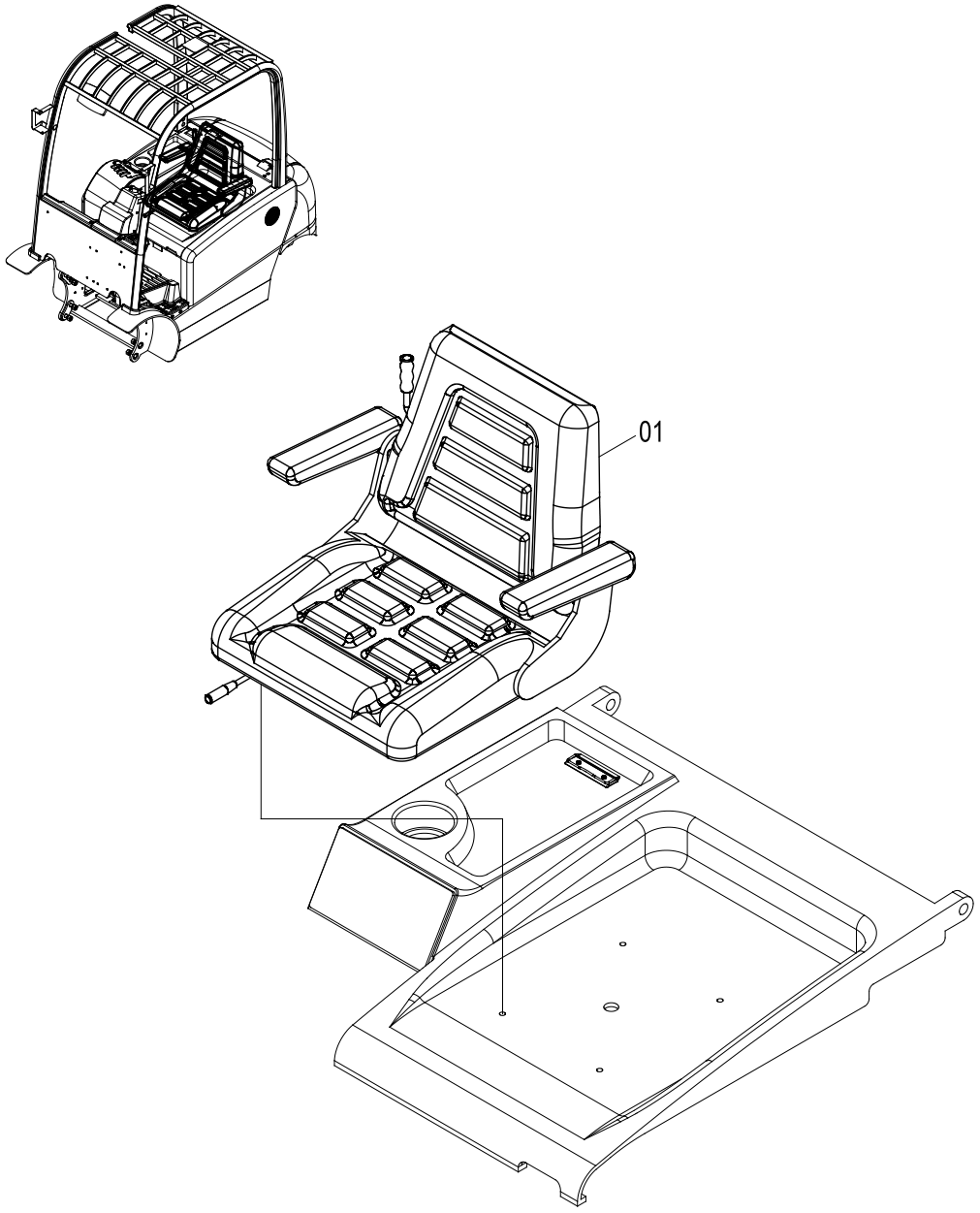

司机椅 SEAT

件号 ITEM	部件号 PART NO.	版本 VER	零件名称	PART NAME	数量 Q'TY	服务代码 S.C	适用机号 SERIAL NO.	互换性 IA	可替换零件号 REPLACEABLE
01	47C0829	001	司机椅(格拉默座椅)	SEAT(GRAMMER SEAT)	1				
01	47K2005	001	司机椅(安全带)	SEAT(SEATBELT)	1				

47C1174 000 司机椅总成(带 OPS)
SEAT AS(WITH OPS OPTIONAL)

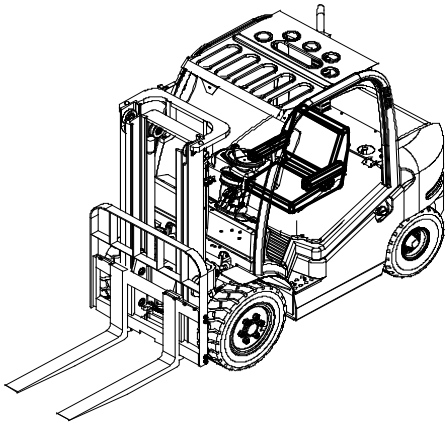

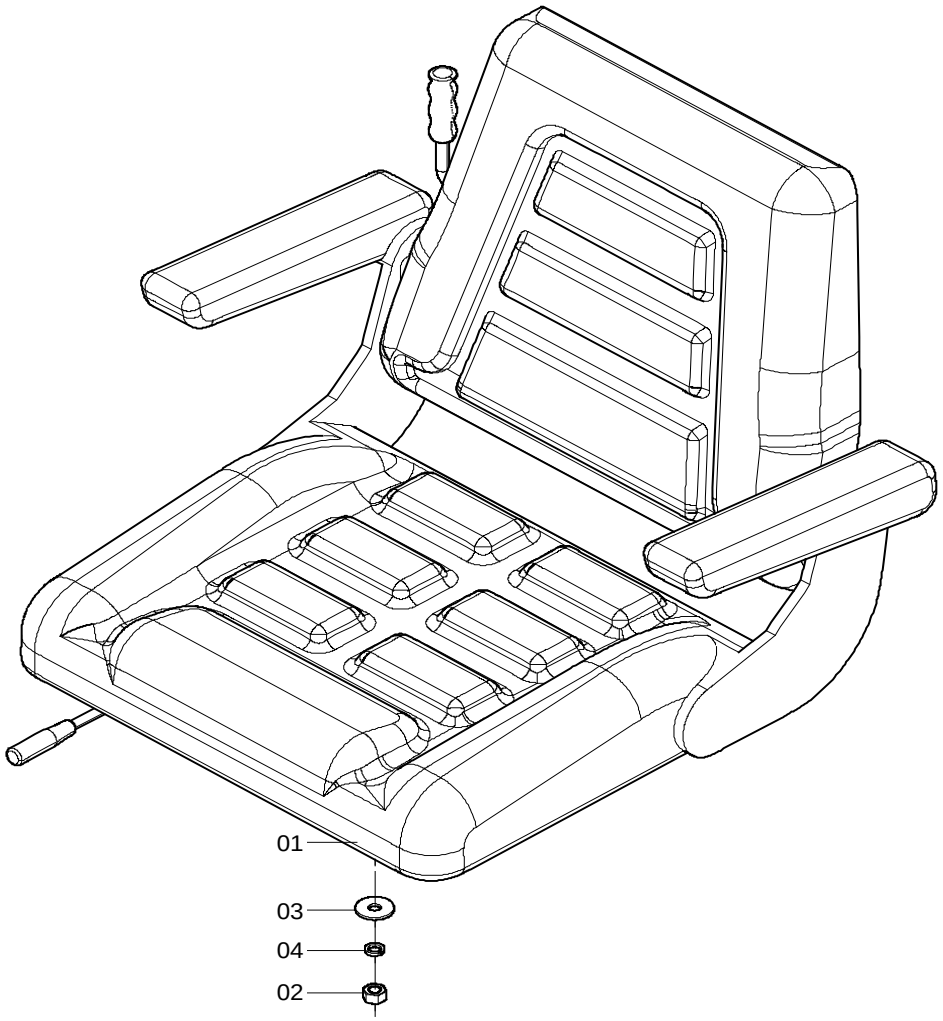

47C1174 000 司机椅总成 SEAT AS

件号 ITEM	部件号 PART NO.	版本 VER	零件名称	PART NAME	数量 Q'TY	服务代码 S.C	适用机号 SERIAL NO.	互换性 IA	可替换零件号 REPLACEABLE
01	46E0047	001	司机座椅(天成)	SEAT AS(TIANCHENG)	1	Z			
02	03B0021	000	螺母	NUT	4				
03	06B0005	000	垫圈	WASHER	4				
04	06B0006	000	垫圈	WASHER	4				

47C1104_000_00 司机椅
SEAT

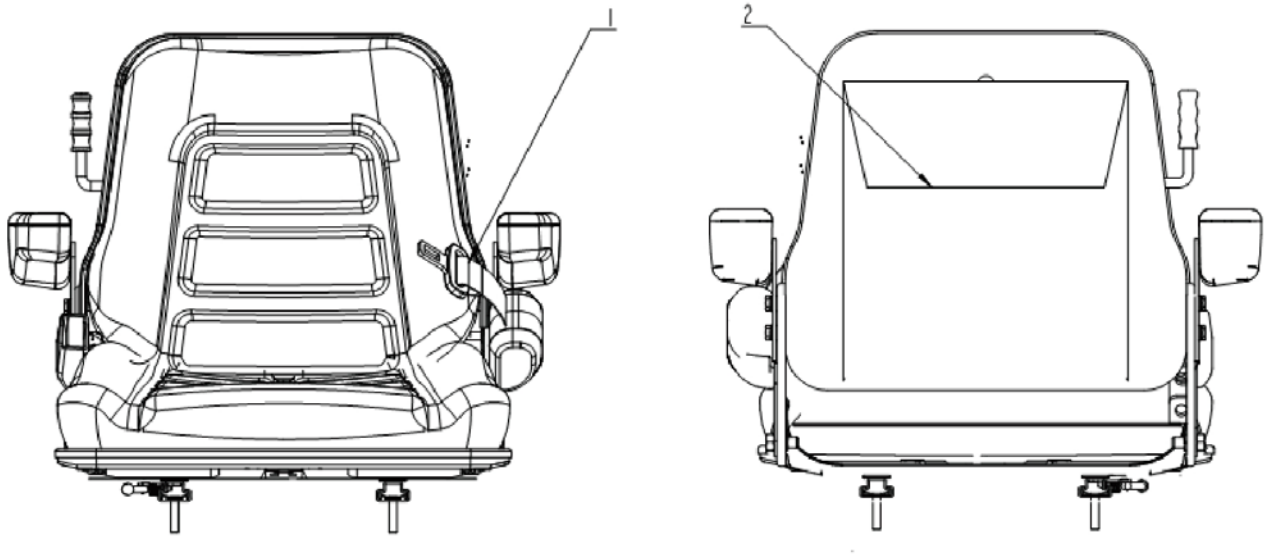

47C1104_000_00 司机椅 SEAT

件号 ITEM	部件号 PART NO.	零件名称 CH	PART NAME EN	服务代码 SC	互换性 IA	数量 Q'TY	规格 SP.	备注 RE
1	SP146716	安全带	SEAT BELT			1		
2	SP146717	资料袋	FILE BAG			1		

47C2233_000_00 司机椅总成
SEAT AS

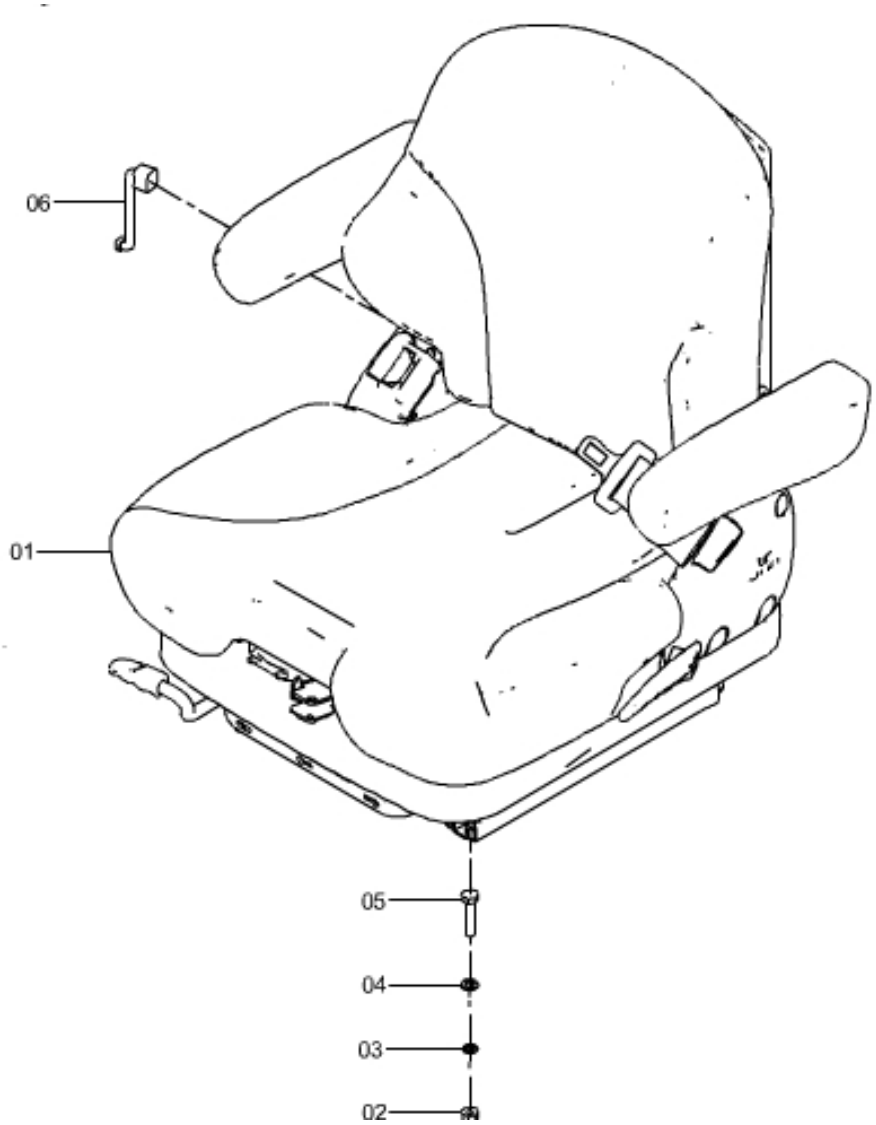

47C2233_000_00 司机椅总成 SEAT AS

件号 ITEM	部件号 PART NO.	零件名称 CH	PART NAME EN	服务代码 SC	互换性 IA	数量 Q'TY	规格 SP.	备注 RE
1	47C2164	司机椅	SEAT			1		
2	03B0021	螺母	NUT			4	M8-8-ZN.D	
3	06B0006	垫圈	WASHER			4	8	
4	06B0005	垫圈	WASHER			4	8-200HV-ZN.D	
5	01B0016	螺栓	BOLT			4	M8×40-8.8-ZN.D	
6	08C3817	线束	HARNESS			1		

47C2164_000_00 司机椅
SEAT

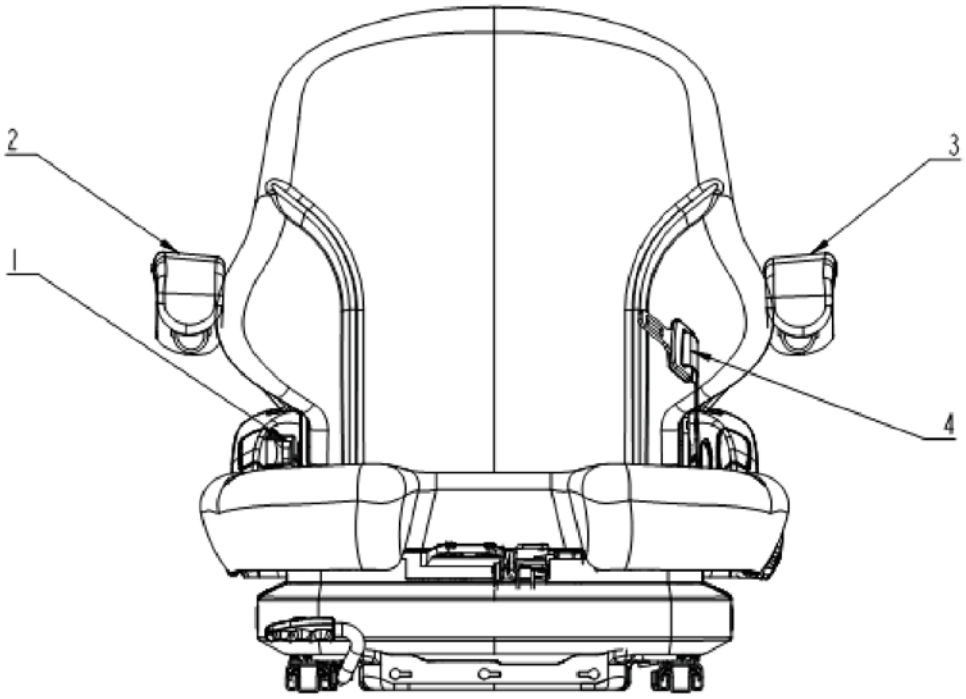

47C2164_000_00 司机椅 SEAT

件号 ITEM	部件号 PART NO.	零件名称 CH	PART NAME EN	服务代码 SC	互换性 IA	数量 Q'TY	规格 SP.	备注 RE
1	SP146633	安全带	SEAT BELT			1		
2	SP146634	右扶手	HANDRAIL			1		
3	SP146635	左扶手	HANDRAIL			1		
4	SP146636	安全带	SEAT BELT			1		

47K2005_000_00 司机椅
SEAT

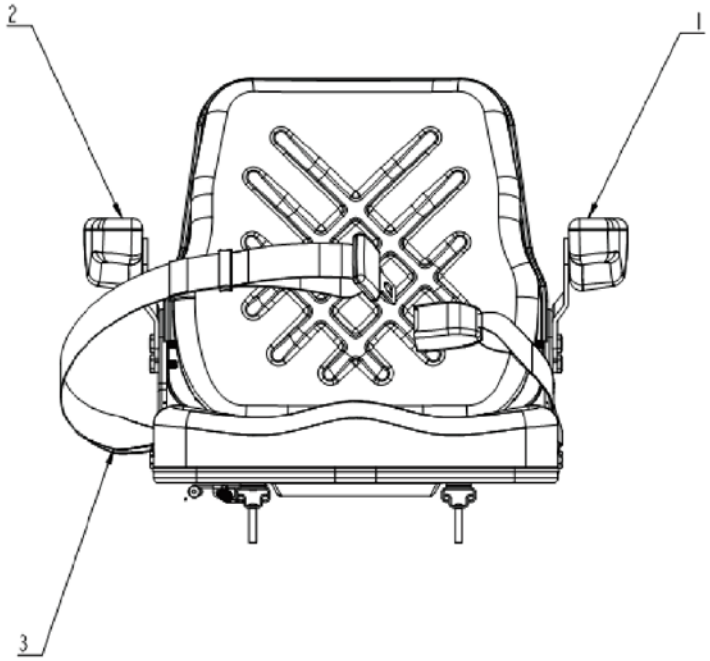

47K2005_000_00 司机椅 SEAT

件号 ITEM	部件号 PART NO.	零件名称 CH	PART NAME EN	服务代码 SC	互换性 IA	数量 Q'TY	规格 SP.	备注 RE
1	SP146718	左扶手	HANDRAIL			1		
2	SP146719	右扶手	HANDRAIL			1		
3	SP146720	安全带	SEAT BELT			1		

48C2600 002 护顶架总成
OVERHEAD GUARD AS

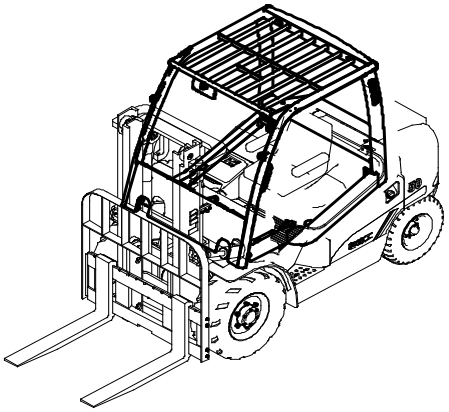

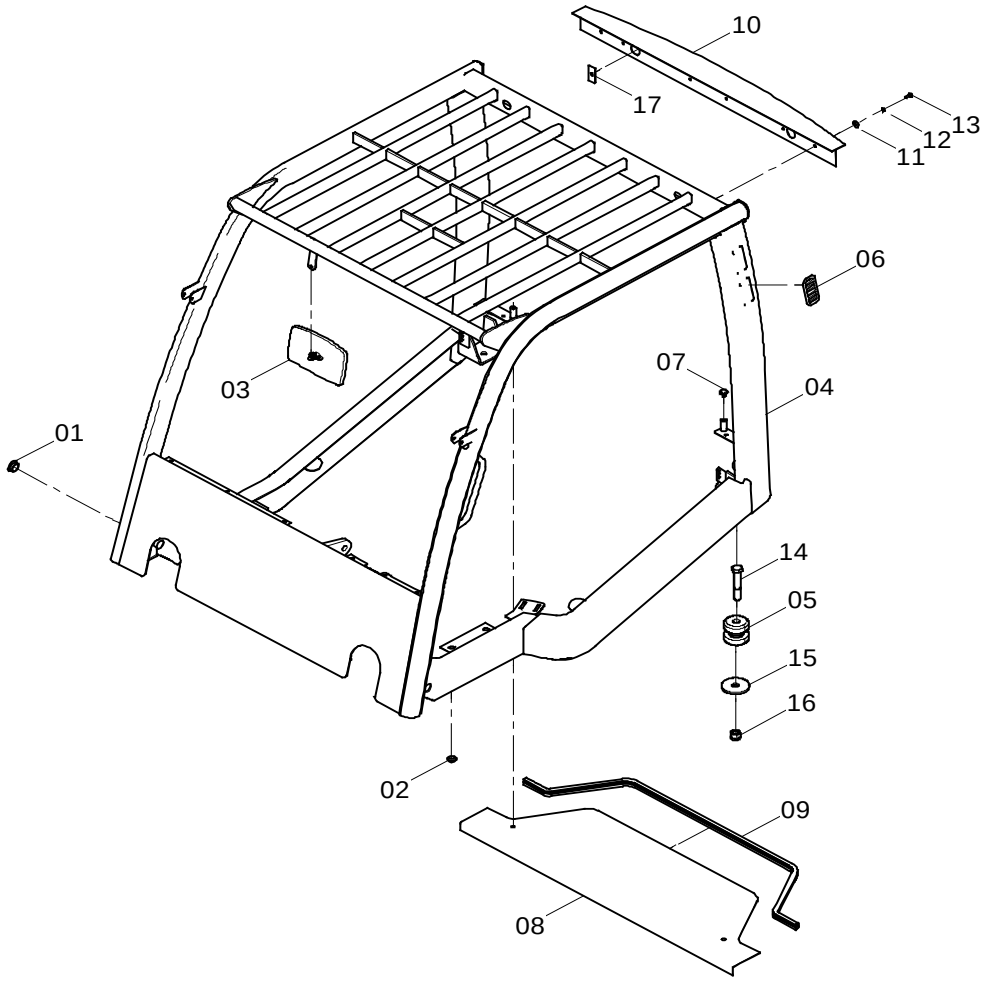

48C2600 002 护顶架总成 OVERHEAD GUARD AS

件号 ITEM	部件号 PART NO.	版本 VER	零件名称	PART NAME	数量 Q'TY	服务代码 S.C	适用机号 SERIAL NO.	互换性 IA	可替换零件号 REPLACEABLE
01	83A0697	001	盖	COVER	6				
02	83A0227	001	护孔圈	GROMMET	4				
03	47C0676	000	后视镜	REARVIEW MIRROR	1				
04	23D2489	000	护顶架	OVERHEAD GUARD	1				
05	56A1848	000	减震垫	CUSHION	4				
06	86A0492	002	百叶窗	SHUTTER	2				
07	35K2021	001	胶木头螺栓 M8×10	BOLT	2				
08	19A7199	000	后盖板	COVER	1				
09	82A1555	000	胶条	RUBBER STRIP	1				
10	23D2757	000	安装架	MOUNTING BRACKET	1				
11	06B0086	000	垫圈	WASHER	2				
12	06B0006	000	垫圈	WASHER	2				
13	04B0059	000	螺钉	SCREW	2				
14	01B0218	000	螺栓	BOLT	4	A			
15	06B0087	000	垫圈	WASHER	4	A			
16	03B0193	000	螺母	NUT	4	A			
17	91A2014	000	板	PLATE	1	A			

KS0000112776
EC0000116630

48C2753 002 护顶架总成
OVERHEAD GUARD AS

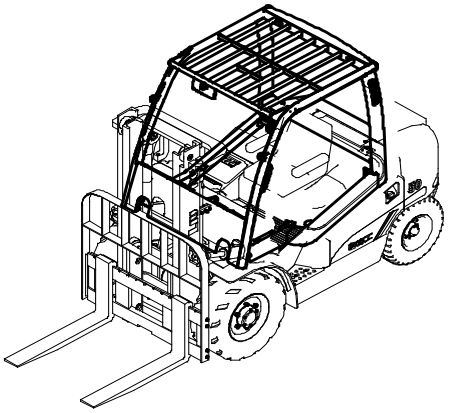

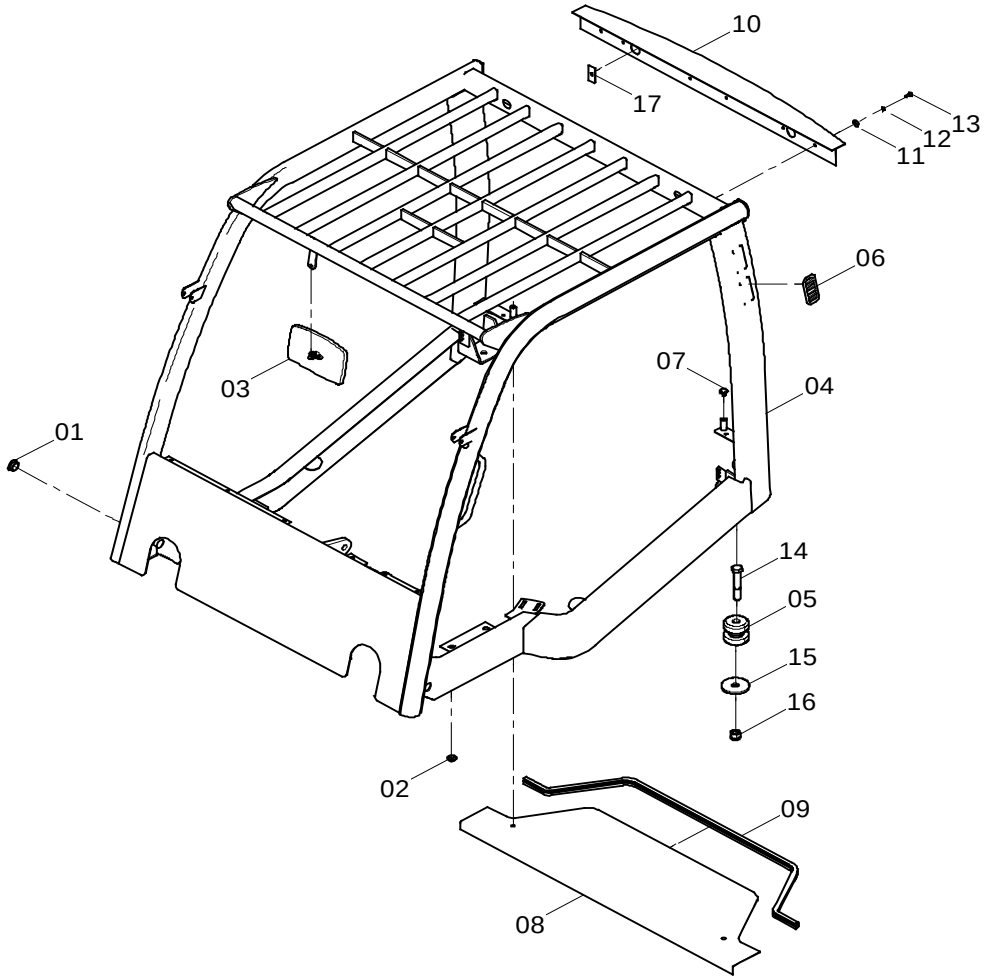

48C2753 002 护顶架总成 OVERHEAD GUARD AS

件号 ITEM	部件号 PART NO.	版本 VER	零件名称	PART NAME	数量 Q'TY	服务代码 S.C	适用机号 SERIAL NO.	互换性 IA	可替换零件号 REPLACEABLE
01	83A0697	001	盖	COVER	6				
02	83A0227	001	护孔圈	GROMMET	4				
03	47C0676	000	后视镜	REARVIEW MIRROR	1				
04	23D2809	000	护顶架	OVERHEAD GUARD	1				
05	56A1848	000	减震垫	CUSHION	4				
05	22C0742	001	减震垫	CUSHION	4	Z			
06	86A0492	002	百叶窗	SHUTTER	2				
07	35K2021	001	胶木头螺栓 M8×10	BOLT	2				
08	19A7199	000	后盖板	COVER	1				
09	82A1555	000	胶条	RUBBER STRIP	1				
10	23D2757	000	安装架	MOUNTING BRACKET	1				
11	06B0086	000	垫圈	WASHER	2				
12	06B0006	000	垫圈	WASHER	2				
13	04B0059	000	螺钉	SCREW	2				
14	01B0218	000	螺栓	BOLT	4	A			
15	06B0087	000	垫圈	WASHER	4	A			
16	03B0193	000	螺母	NUT	4	A			
17	91A2014	000	板	PLATE	1	A			

KS0000112776
EC0000116630

47C2982_000_00 护顶架总成
OVERHEAD GUARD AS

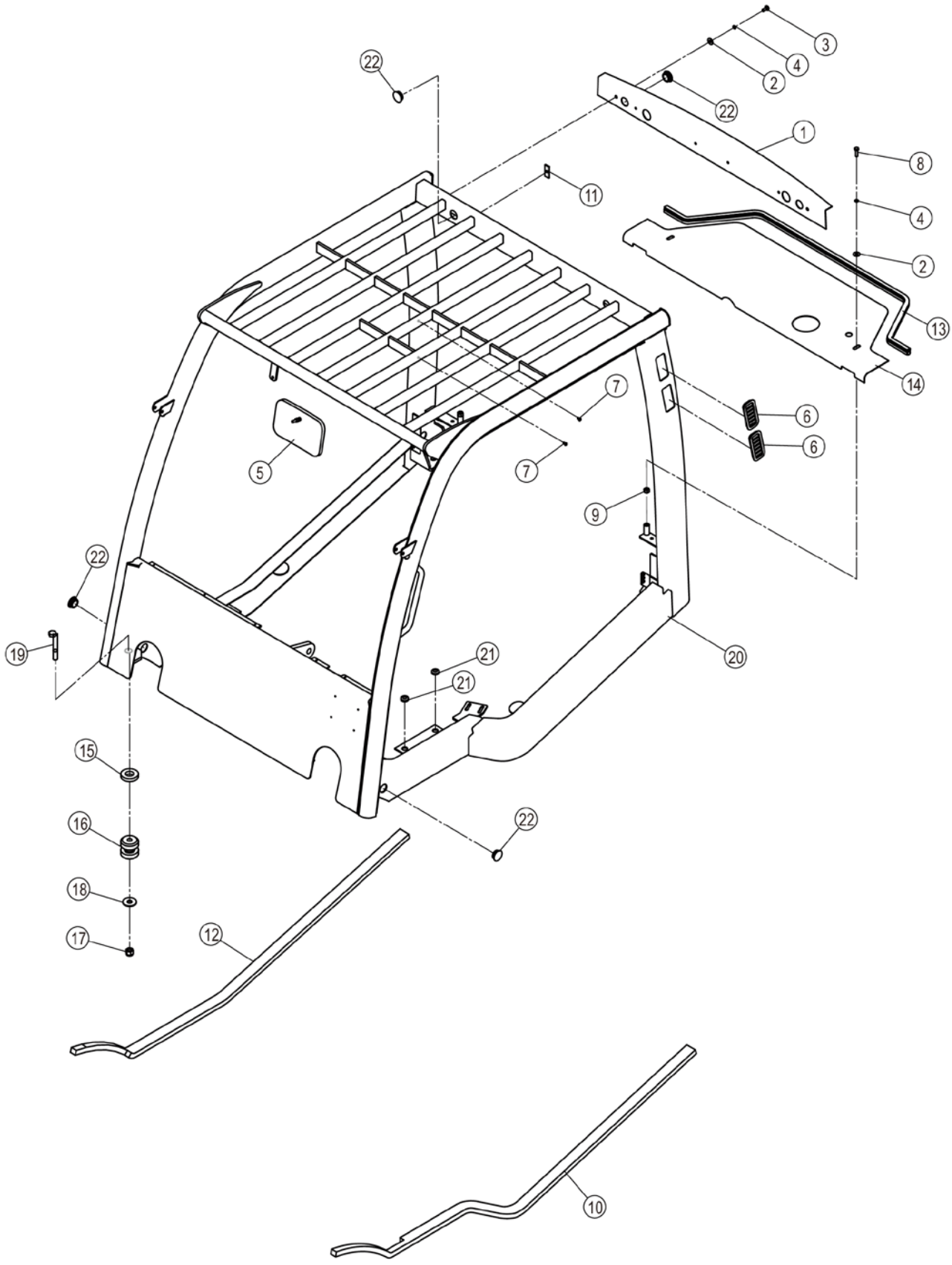

47C2982_000_00 护顶架总成 OVERHEAD GUARD AS

件号 ITEM	部件号 PART NO.	零件名称 CH	PART NAME EN	服务代码 SC	互换性 IA	数量 Q'TY	规格 SP.	备注 RE
1	99A3436	灯座	HOLDER			1		
2	06B0086	垫圈	WASHER			4	8-200HV-ZN.D	
3	04B0059	螺钉	SCREW			2	M8×20-4.8-ZN.D	
4	06B0006	垫圈	WASHER			4	8	
5	47C1206	后视镜	REARVIEW MIRROR			1		
6	86A0492	百叶窗	SHUTTER			2		
7	04B0006	螺钉	SCREW			2	M5×10-4.8-ZN.D	
8	00B0020	螺栓	BOLT			2	M8×30-8.8-ZN.D	
9	03B0003	螺母	NUT			2	M12-8-ZN.D	
10	82A2917	海绵	SPONGE			1		
11	91A2014	板	PLATE			1		
12	82A2916	海绵	SPONGE			1		
13	82A1555	胶条	RUBBER STRIP			1		
14	99A4835	后盖板	COVER			1		
15	56A0753	垫片	GASKET			4		
16	56A1848	减震垫	CUSHION			4		
17	03B0193	螺母	NUT			4	M16-8-ZN.D	
18	06B0087	垫圈	WASHER			4	16-200HV-ZN.D	
19	01B0095	螺栓	BOLT			4	M16×120-8.8-ZN.D	
20	23D3893	护顶架	OVERHEAD GUARD			1		
21	83A0227	护孔圈	GROMMET			4		
22	83A0697	盖	COVER			6		

47C2018 000 驾驶室(低位排气)
CAB(LOW LEVEL EXHAUST)

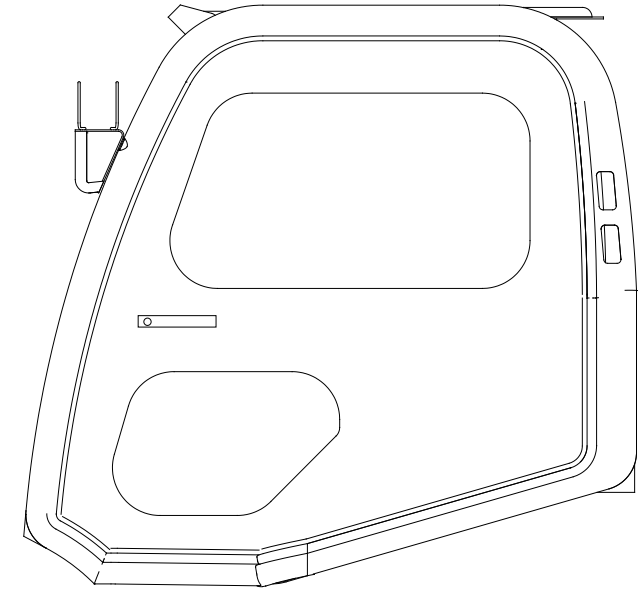

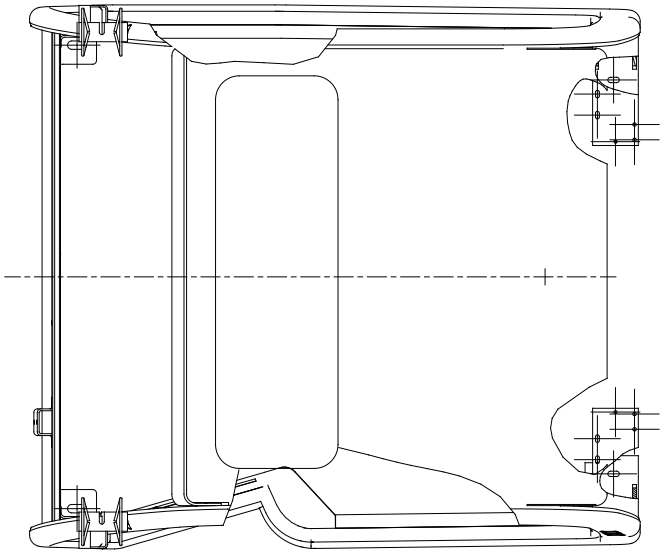

47C2018 000 驾驶室(低位排气) CAB(LOW LEVEL EXHAUST)

件号 ITEM	部件号 PART NO.	版本 VER	零件名称	PART NAME	数量 Q'TY	服务代码 S.C	适用机型 SERIAL NO.	互换性 IA	可替换零件号 REPLACEABLE
01	47C2018	000	驾驶室	CAB	1				

43C5745_000_00 挡泥板
FENDER

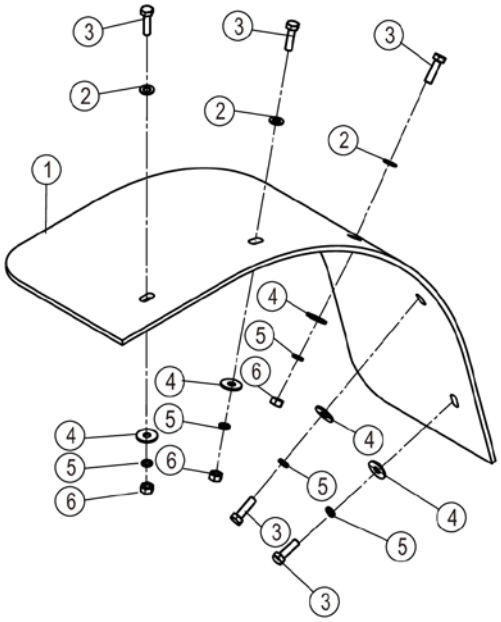

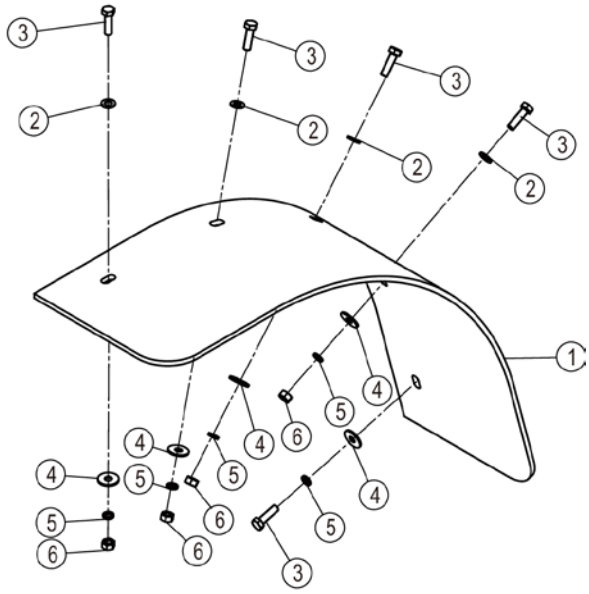

43C5745_000_00 挡泥板 FENDER

件号 ITEM	部件号 PART NO.	零件名称 CH	PART NAME EN	服务代码 SC	互换性 IA	数量 Q'TY	规格 SP.	备注 RE
1	48A2539	挡泥板	FENDER			2		
2	06B0001	垫圈	WASHER			7	10-140HV-ZN.D	
3	00B0002	螺栓	BOLT			10	M10×35-8.8-ZN.D	
4	06B0030	垫圈	WASHER			10	10-200HV-ZN.D	
5	06B0002	垫圈	WASHER			10	10	
6	03B0053	螺母	NUT			7	M10-8-ZN.D	

制动系统 BRAKE SYSTEM

20E0227 002 制动系统
BRAKE SYSTEM

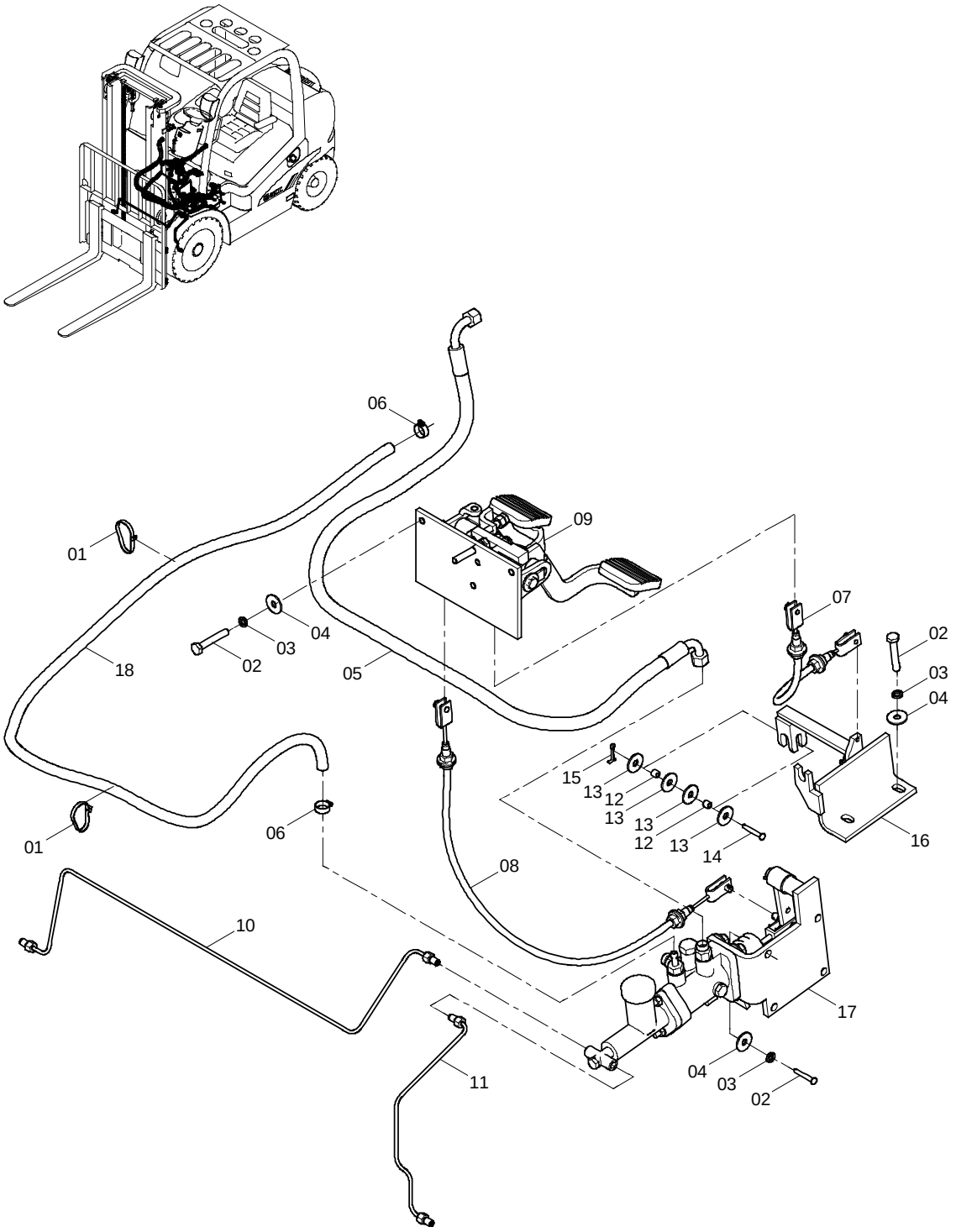

20E0227 002 制动系统 BRAKE SYSTEM

件号 ITEM	部件号 PART NO.	版本 VER	零件名称	PART NAME	数量 Q'TY	服务代码 S.C	适用机号 SERIAL NO.	互换性 IA	可替换零件号 REPLACEABLE
01	37J2003	002	尼龙扎带	NYLON STRAP	2				
02	00B0012	000	螺栓	BOLT	9				
03	06B0002	000	垫圈	WASHER	9				
04	06B0001	000	垫圈	WASHER	9				
05	06C3721	000	软管总成	HOSE AS	1				
06	15J2004	002	不锈钢卡箍	CLAMP	2				
07	54K2020	002	微动软轴	FLEXIBLE SHAFT	1				
08	54K2019	003	制动软轴	FLEXIBLE SHAFT	1				
09	13K2034	005	踏板总成	PEDAL AS	1	Z			
10	01C0218	001	钢管总成	TUBE AS	1				
11	01C0219	001	钢管总成	TUBE AS	1				
12	88H2025	001	滚子	ROLLER	2				
13	06B0062	000	垫圈	WASHER	4				
14	00B0391	000	销	PIN	1				
15	08B0079	000	销轴	PIN	1				
16	22C1215	000	支架	BRACKET	1	Z			
17	13K2037	003	助力泵安装总成	ASSIST PUMP MOUNTING	1	Z			
18	30A0379	001	回油软管	HOSE	1				

13K2034 005 踏板总成
PEDAL AS

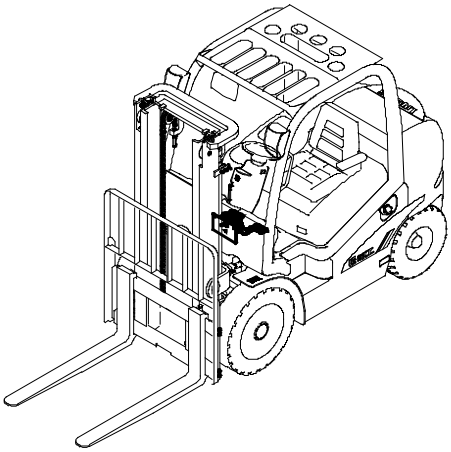

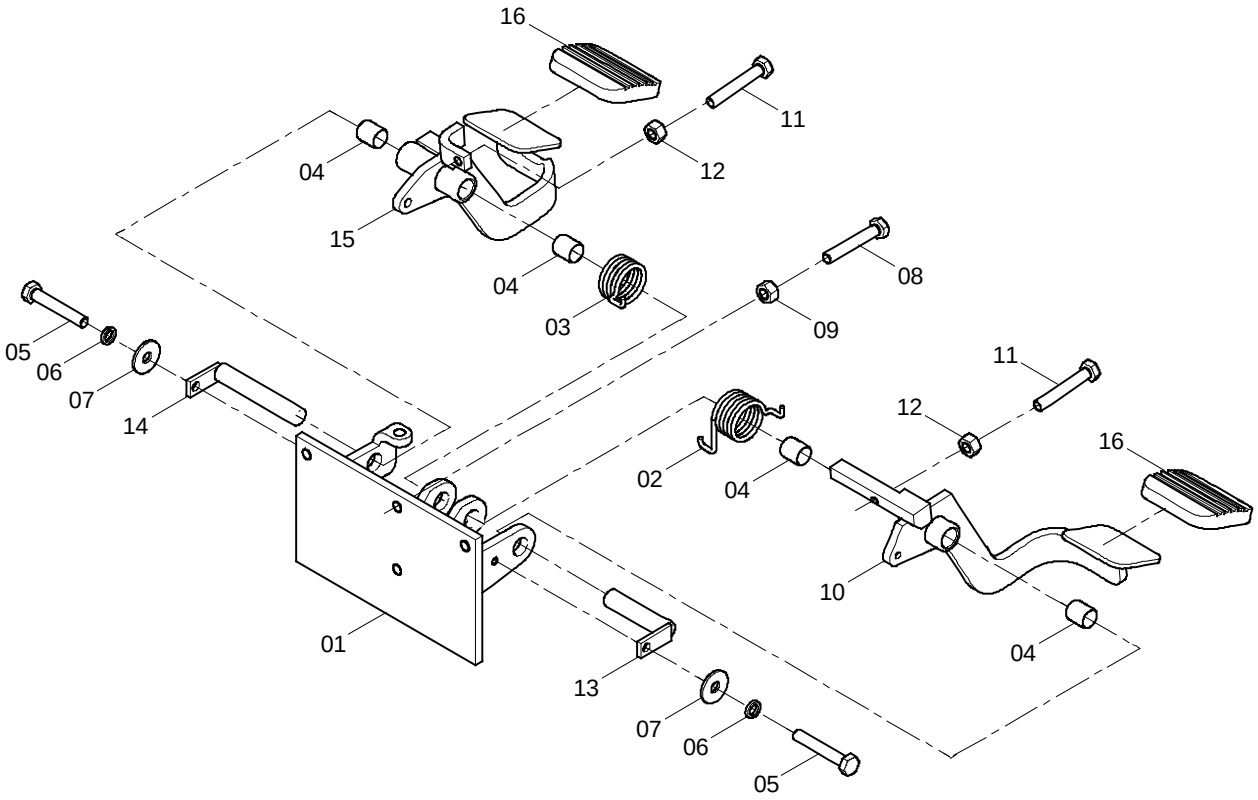

13K2034 005 踏板总成 PEDAL AS

件号 ITEM	部件号 PART NO.	版本 VER	零件名称	PART NAME	数量 Q'TY	服务代码 S.C	适用机号 SERIAL NO.	互换性 IA	可替换零件号 REPLACEABLE
01	00L2083	002	踏板架	BRACKET	1				
02	75H2005	001	左扭簧	SPRING	1				
03	75H2006	002	右扭簧	SPRING	1				
04	26B0081	001	无油轴承	BEARING	4				
05	00B0022	000	螺栓	BOLT	2				
06	06B0003	000	垫圈	WASHER	2				
07	06B0024	000	垫圈	WASHER	2				
08	00B0002	000	螺栓	BOLT	1				
09	03B0053	000	螺母	NUT	1				
10	40L2013	004	左踏板	STEP	1				
11	01B0016	000	螺栓	BOLT	2				
12	03B0021	000	螺母	NUT	2				
13	11D0491	001	左转轴	SHAFT	1				
14	11D0492	002	右转轴	SHAFT	1				
15	40L2014	005	右踏板	STEP	1				
16	56H2004	002	踏板垫	RUBBER PEDAL	2				

13K2037 003 助力泵安装总成
ASSIST PUMP MOUNTING

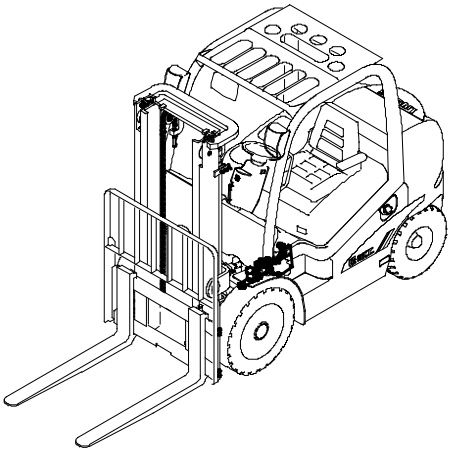

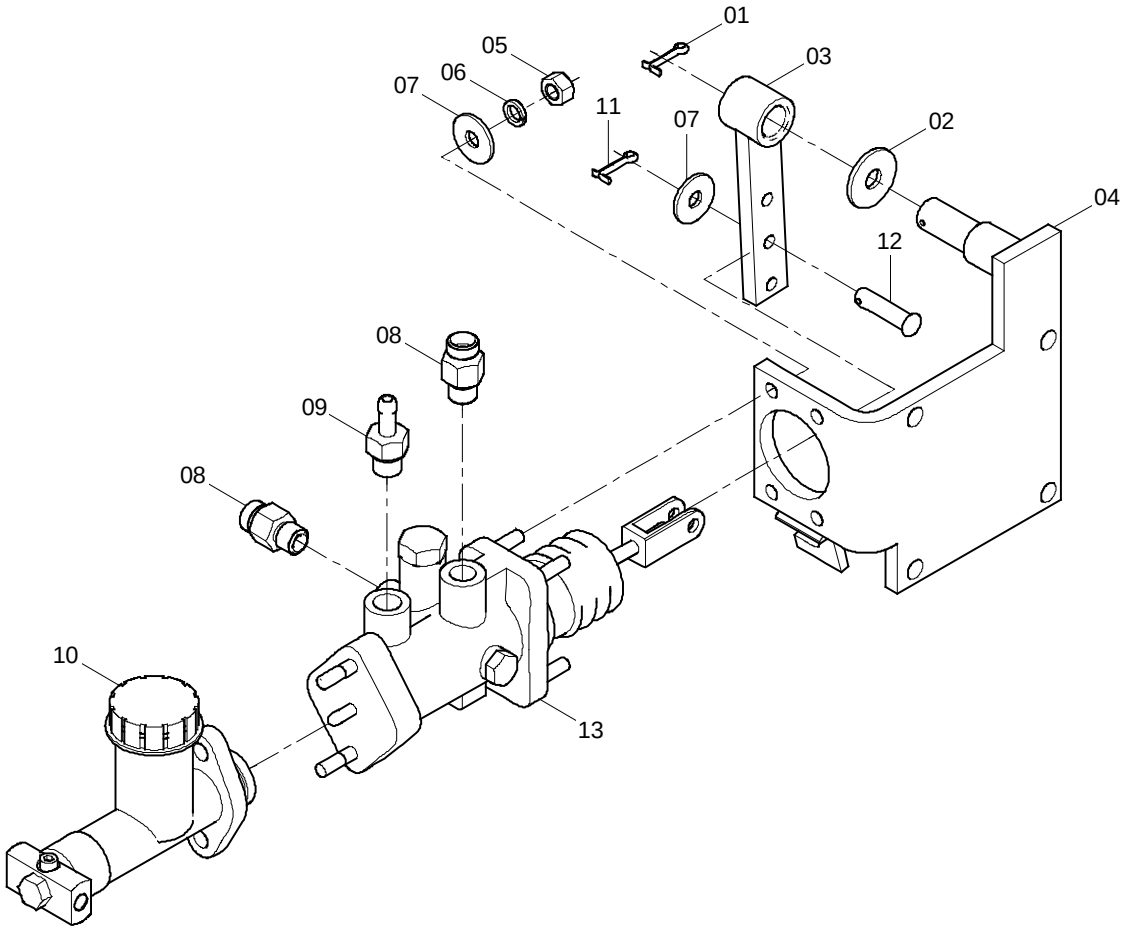

13K2037 003 助力泵安装总成 ASSIST PUMP MOUNTING

件号 ITEM	部件号 PART NO.	版本 VER	零件名称	PART NAME	数量 Q'TY	服务代码 S.C	适用机号 SERIAL NO.	互换性 IA	可替换零件号 REPLACEABLE
01	08B0040	000	销	PIN	1				
02	06B0016	000	垫圈	WASHER	1				
03	16L2041	001	杆	ROD	1				
04	00D8154	000	支架	BRACKET	1				
05	03B0021	000	螺母	NUT	4				
06	06B0006	000	垫圈	WASHER	4				
07	06B0005	000	垫圈	WASHER	5				
08	00H2144	002	接头	CONNECTOR	2				
09	00H2148	001	接头	CONNECTOR	1				
10	13C0522	000	制动油缸	BRAKE CYLINDER	1				
11	08B0031	000	销	PIN	1				
12	08B0165	000	销	PIN	1				
13	13C0523	000	助力器	ASSISTOR	1				

22C1215 000 支架
BRACKET

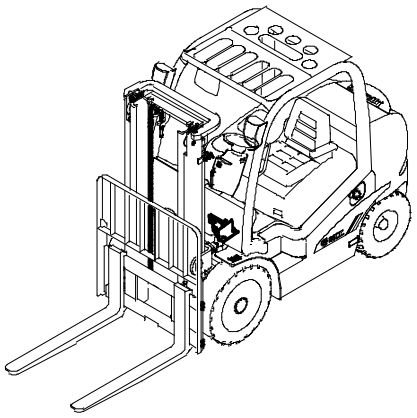

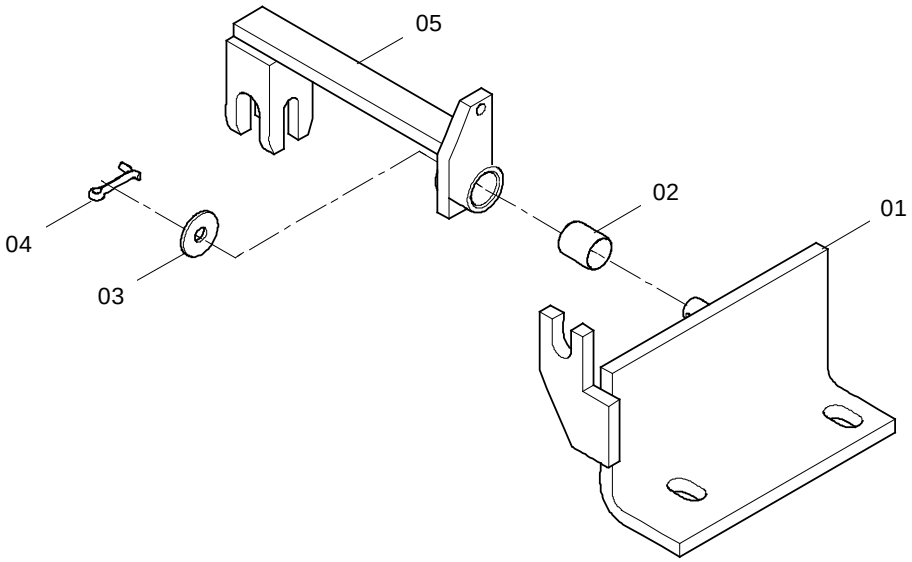

22C1215 000 支架 BRACKET

件号 ITEM	部件号 PART NO.	版本 VER	零件名称	PART NAME	数量 Q'TY	服务代码 S.C	适用机号 SERIAL NO.	互换性 IA	可替换零件号 REPLACEABLE
01	00D9159	000	支架	BRACKET	1				
02	26B0081	001	无油轴承	BEARING	1				
03	06B0007	000	垫圈	WASHER	1				
04	08B0052	000	销	PIN	1				
05	16D1248	000	连杆	LINK	1				

21E0087 000 停车制动系统
PARKING BRAKE SYSTEM

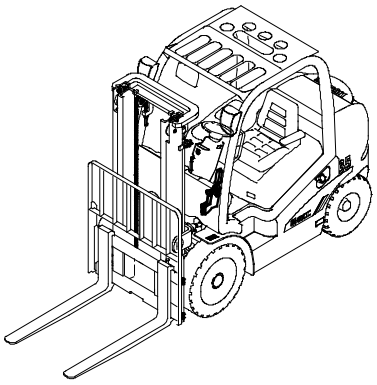

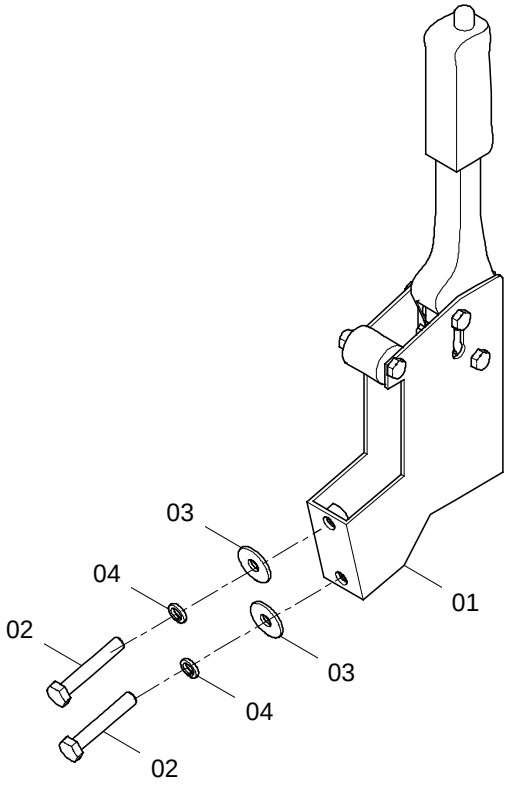

21E0087 000 停车制动系统 PARKING BRAKE SYSTEM

件号 ITEM	部件号 PART NO.	版本 VER	零件名称	PART NAME	数量 Q'TY	服务代码 S.C	适用机号 SERIAL NO.	互换性 IA	可替换零件号 REPLACEABLE
01	45C0517	000	停车制动器	PARKING BRAKE	1				
02	00B0012	000	螺栓	BOLT	2				
03	06B0001	000	垫圈	WASHER	2				
04	06B0002	000	垫圈	WASHER	2				

21Y0061_000_00 停车制动系统
PARKING BRAKE SYSTEM

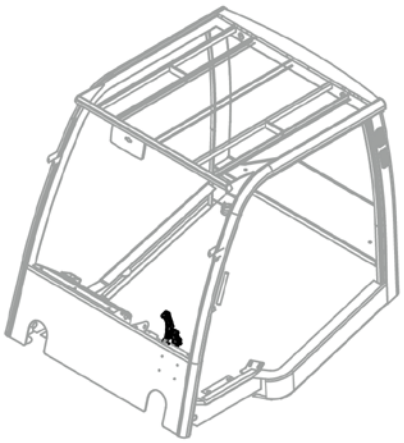

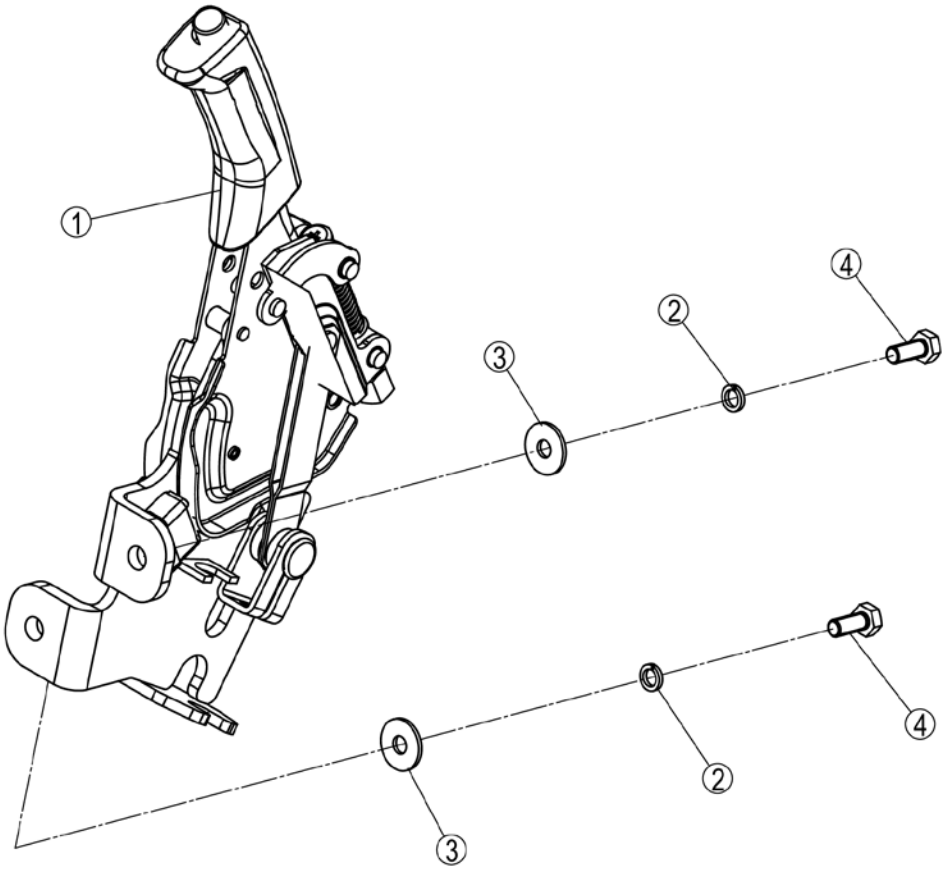

21Y0061_000_00 停车制动系统 PARKING BRAKE SYSTEM

件号 ITEM	部件号 PART NO.	零件名称 CH	PART NAME EN	服务代码 SC	互换性 IA	数量 Q'TY	规格 SP.	备注 RE
1	45C0707	手制动器	HAND BRAKE			1		
2	06B0006	垫圈	WASHER			2	8	
3	06B0086	垫圈	WASHER			2	8-200HV-ZN.D	
4	00B0075	螺栓	BOLT			2	M8×20-8.8-ZN.D	

45C0645_000_00 行车制动系统
SERVICE BRAKE SYSTEM

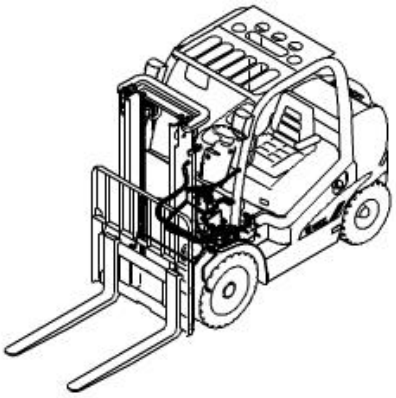

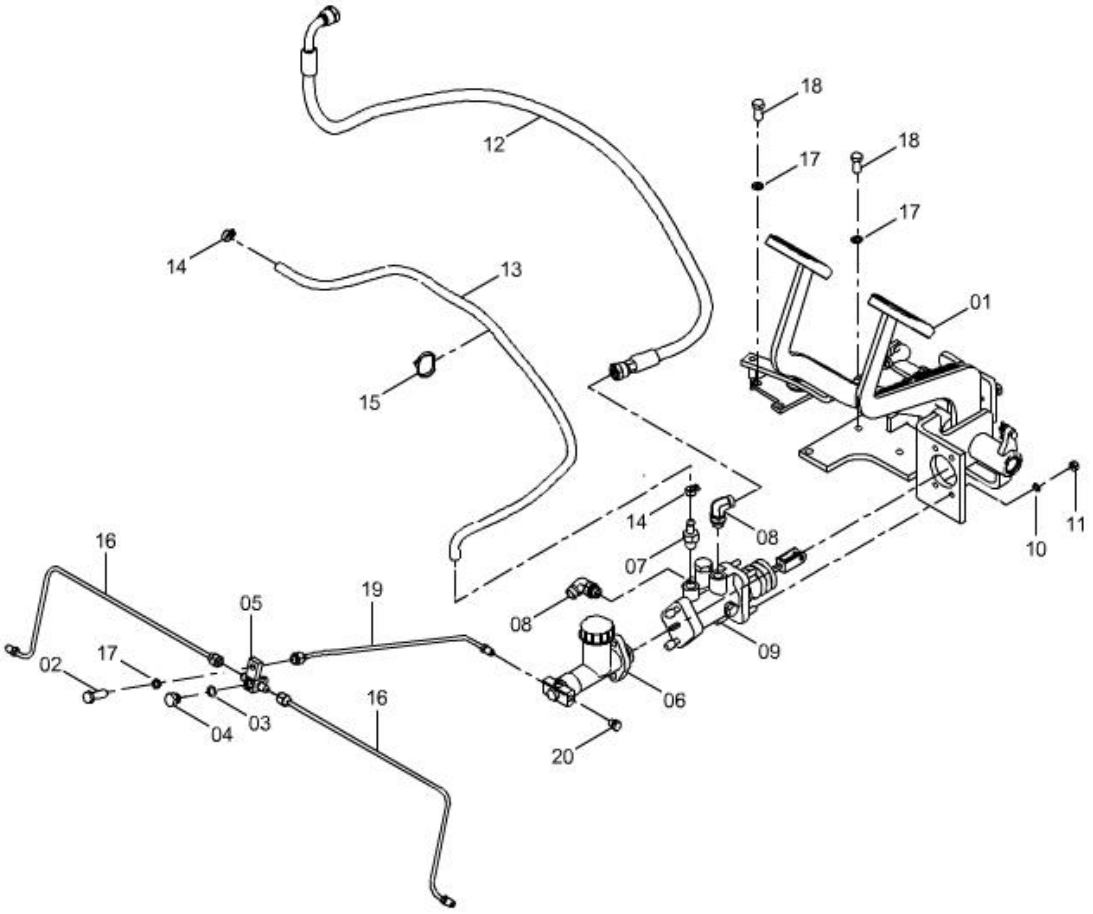

45C0645_000_00 行车制动系统 SERVICE BRAKE SYSTEM

件号 ITEM	部件号 PART NO.	零件名称 CH	PART NAME EN	服务代码 SC	互换性 IA	数量 Q'TY	规格 SP.	备注 RE
1	45C0644	制动踏板	BRAKE PEDAL			1		
2	00B0002	螺栓	BOLT			1	M10×35-8.8-ZN.D	
3	12B0351	O 形密封圈	O-RING			1	16×2.4	
4	03B0093	螺塞	PLUG			1		
5	15D0656	接头块	BLOCK			1		
6	13C0522	制动油缸	BRAKE CYLINDER			1	JI8501006	
7		接头	CONNECTOR	B		1		
8	31C0163	可调接头	CONNECTOR			2		
9	13C0523	助力器	ASSISTOR			1		
10	06B0006	垫圈	WASHER			4	8	
11	03B0021	螺母	NUT			4	M8-8-ZN.D	
12	66C1814	软管总成	HOSE AS			1		
13	30A2660	软管	HOSE			1		
14	15J2002	不锈钢卡箍	CLAMP			2		
15	37J2018	尼龙扎带	NYLON STRAP			1		
16	01C0689	钢管总成	TUBE AS			2		
17	06B0002	垫圈	WASHER			6	10	
18	00B0455	螺栓	BOLT			3	M10×1.25×25-8.8-ZN.D	
19	01C0675	钢管总成	TUBE AS			1		
20	30C2428	接头	FITTING			1		

45C0644_001_00 制动踏板
BRAKE PEDAL

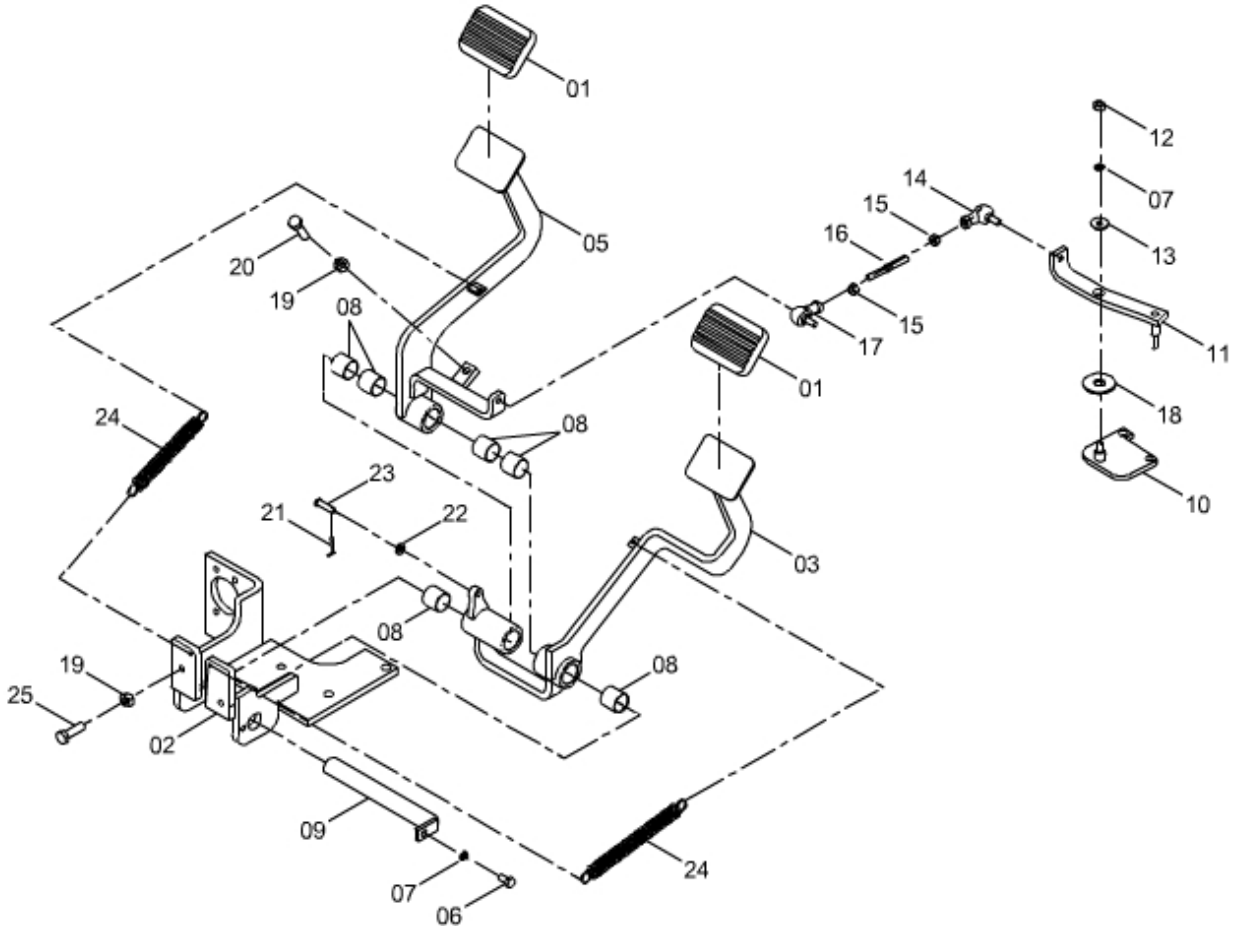

45C0644_001_00 制动踏板 BRAKE PEDAL

件号 ITEM	部件号 PART NO.	零件名称 CH	PART NAME EN	服务代码 SC	互换性 IA	数量 Q'TY	规格 SP.	备注 RE
1		前踏板	FOOTREST	B		2		
2	02D7903	支座	BRACKET			1		
3	02D7909	右脚踏	PEDAL-RH			1		
5	02D7907	左脚踏	PEDAL-LH			1		
6	00B0007	螺栓	BOLT			1	M8×16-8.8-ZN.D	
7	06B0006	垫圈	WASHER			2	8	
8		轴套	BUSHING	B		6		
9	16D1600	轴	SHAFT			1		
10	02D8562	支座	BRACKET			1		
11	16D1553	连杆	LINK			1		
12	03B0021	螺母	NUT			3	M8-8-ZN.D	
13	06B0086	垫圈	WASHER			1	8-200HV-ZN.D	
14	25B0112	关节轴承	KNUCKLE BEARING			1		
15	03B0474	螺母	NUT			1	M8-8-ZN.D-LH	
16	64A1508	拉杆	LINKAGE			1		
17	25B0113	关节轴承	KNUCKLE BEARING			1		
18	06B0060	垫圈	WASHER			2	14-200HV-ZN.D	
19	03B0053	螺母	NUT			3	M10-8-ZN.D	
20	00B0002	螺栓	BOLT			2	M10×35-8.8-ZN.D	
20	00B0004	螺栓	BOLT			1	M10×50-8.8-ZN.D	
21	08V0118	开口销	COTTER PIN			1	3×25	
22	06B0005	垫圈	WASHER			1	8-200HV-ZN.D	
23		销轴	PIN	B		1	B8×28	
24	75A1002	弹簧	SPRING			2		
25	00B0019	螺栓	BOLT			2	M10×30-8.8-ZN.D	

48K2012 007 踏板总成
PEDAL AS

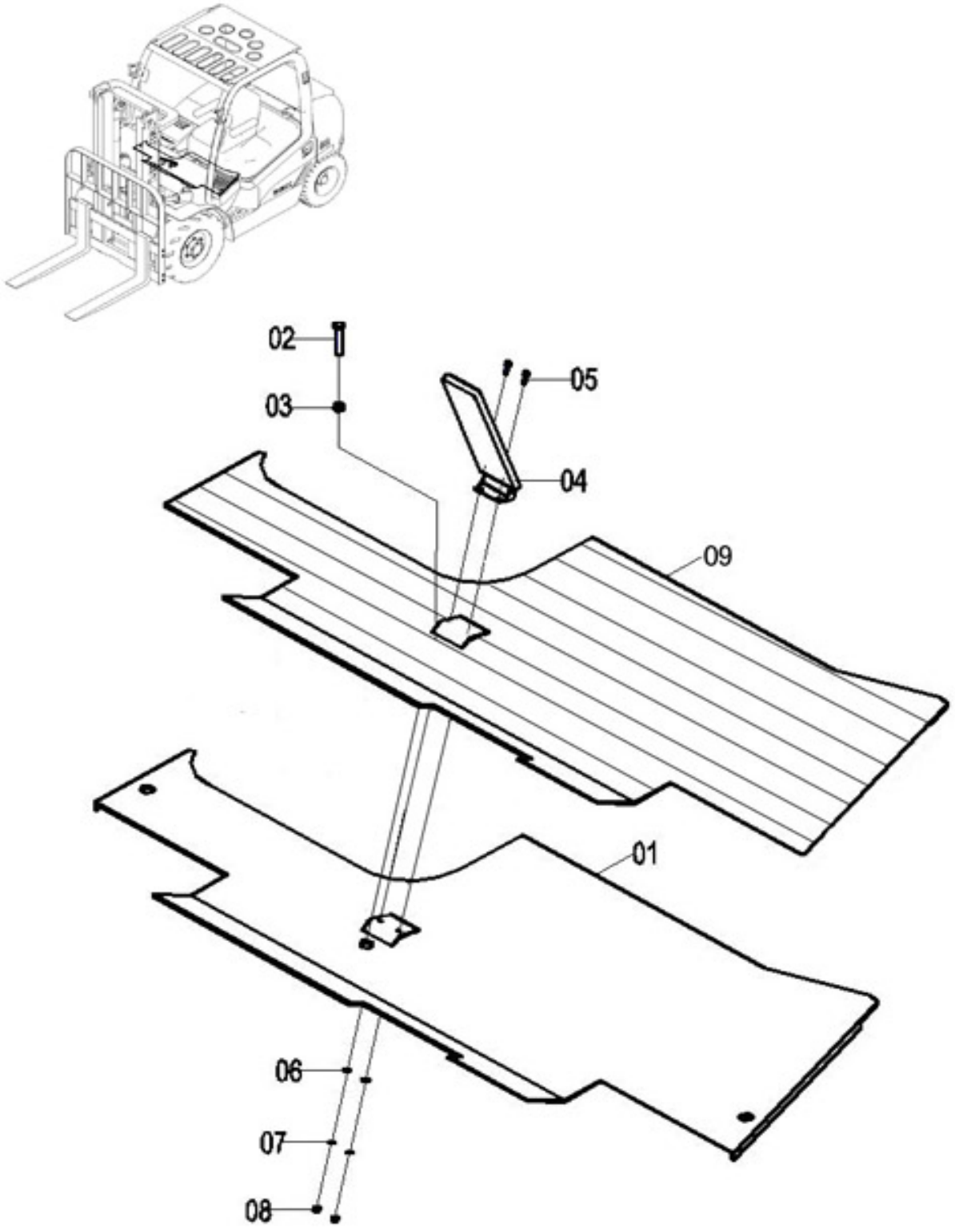

48K2012 007 踏板总成 PEDAL AS

件号 ITEM	部件号 PART NO.	版本 VER	零件名称	PART NAME	数量 Q'TY	服务代码 S.C	适用机号 SERIAL NO.	互换性 IA	可替换零件号 REPLACEABLE
01	50L2015	004	踏板	PEDAL	1				
02	00B0297	000	螺栓	BOLT	1				
03	03B0021	000	螺母	NUT	1				
04	23C0229	001	踏板	STEP	1				
05	00B0153	000	螺栓	BOLT	2				
06	06B0066	000	垫圈	WASHER	2				
07	06B0017	000	垫圈	WASHER	2				
08	03B0032	000	螺母	NUT	2				
09	82A0574	001	踏板胶	RUBBER PEDAL	1				

48C4183_000_00 地板
FLOOR

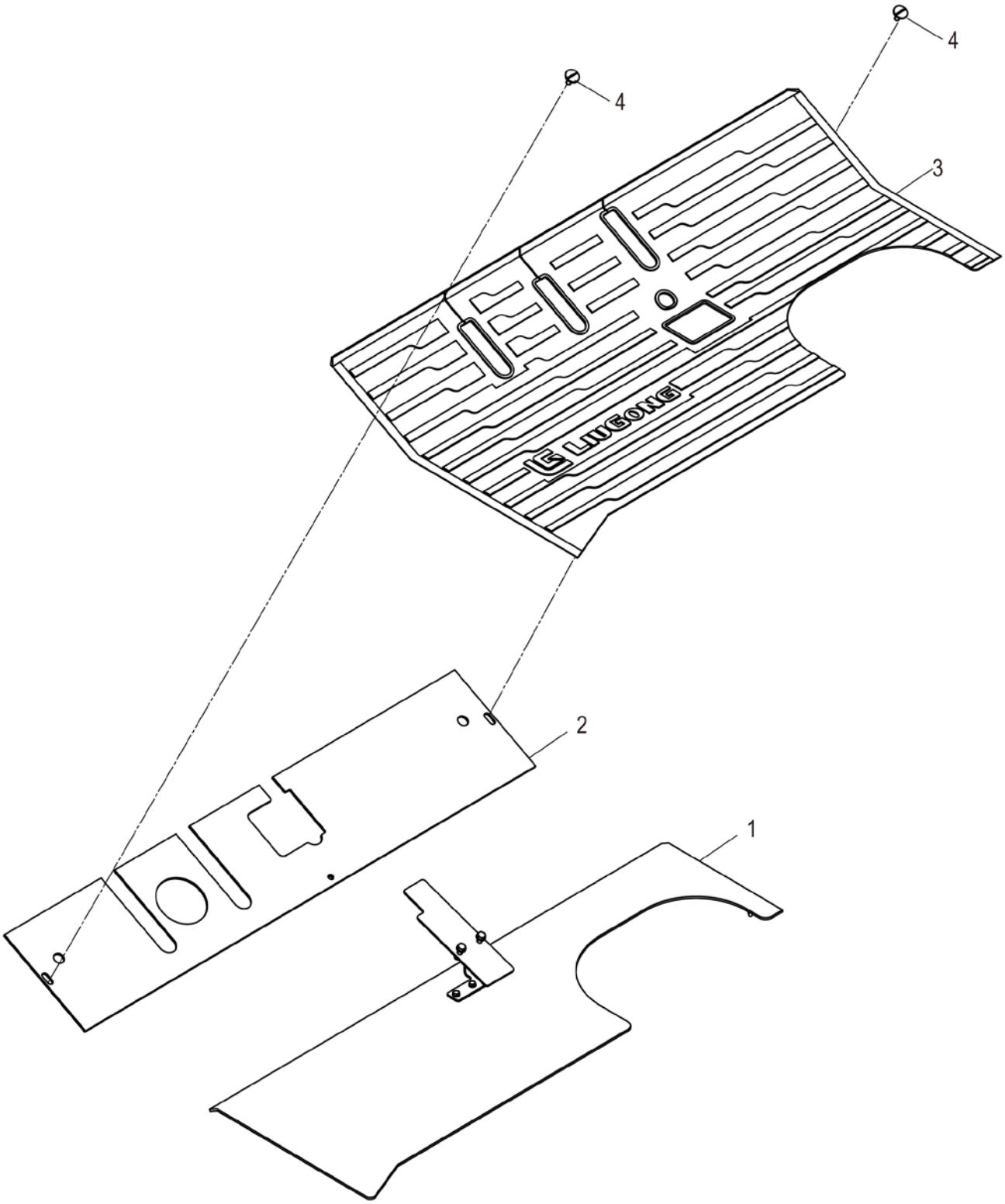

48C4183_000_00 地板 FLOOR

件号 ITEM	部件号 PART NO.	零件名称 CH	PART NAME EN	服务代码 SC	互换性 IA	数量 Q'TY	规格 SP.	备注 RE
1	48C4184	踏板	STEP			1		
2	23D2834	前踏板	FOOTREST			1		
3	82A1766	地板垫	FLOOR MAT			1		
4	04B0456	螺钉	SCREW			2	M8×20-4.8-ZN.D	

液压系统 HYDRAULIC SYSTEM

44C0402 005 转向液压系统
STEERING HYDRAULIC SYSTEM

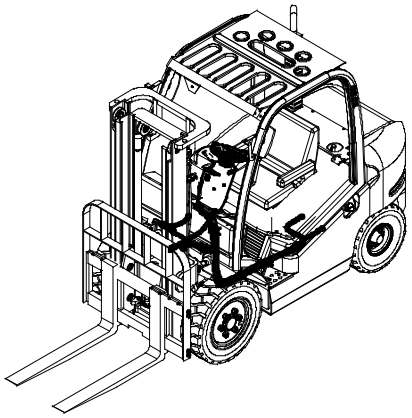

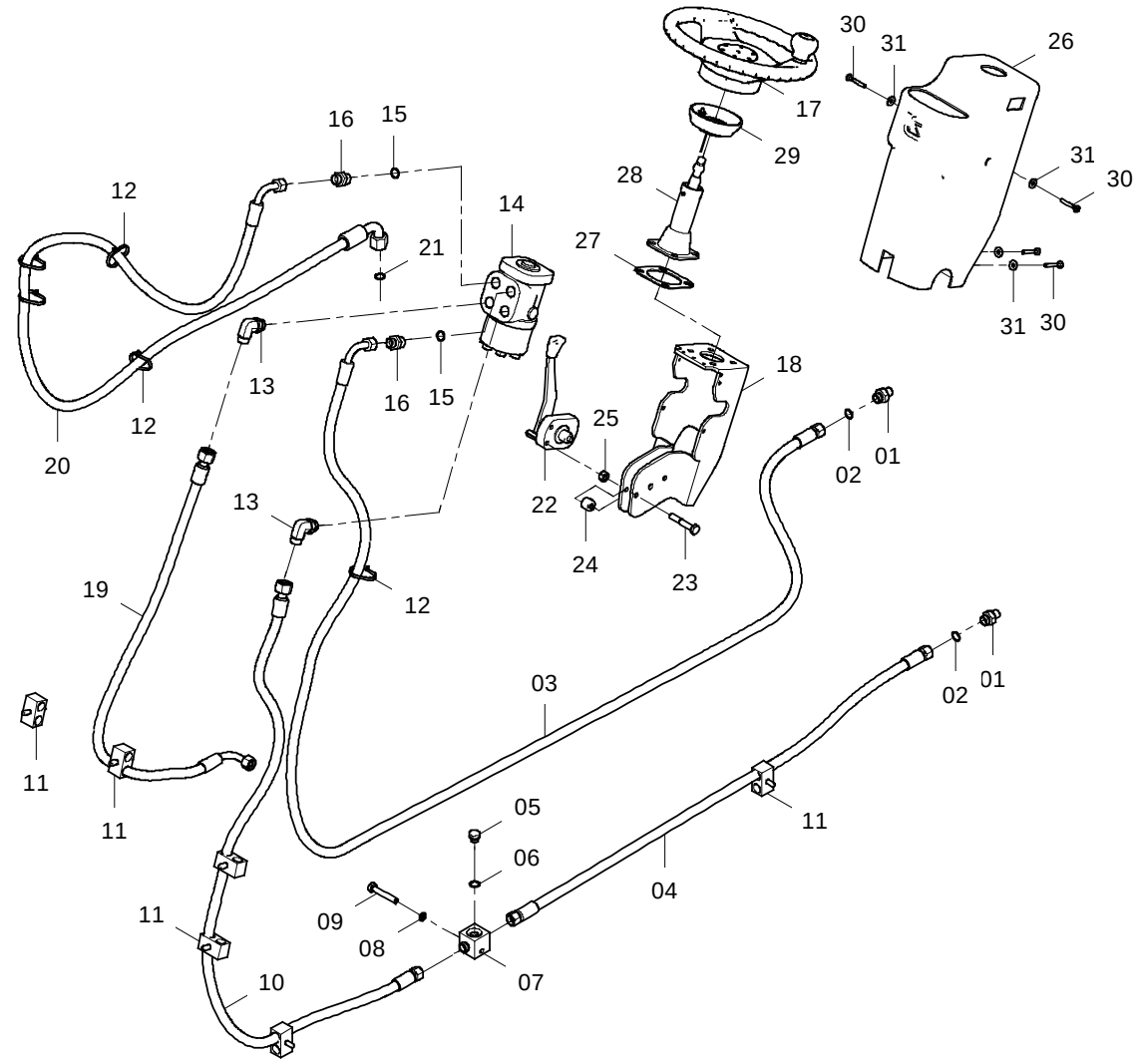

44C0402 005 转向液压系统 STEERING HYDRAULIC SYSTEM

件号 ITEM	部件号 PART NO.	版本 VER	零件名称	PART NAME	数量 Q'TY	服务代码 S.C	适用机号 SERIAL NO.	互换性 IA	可替换零件号 REPLACEABLE
01	00H2152	001	接头	CONNECTOR	2				
02	12B0343	000	O 形密封圈	O-RING	2				
03	06K2098	001	软管总成	HOSE AS	1				
04	06K2099	001	软管总成	HOSE AS	1				
05	03B0093	002	螺塞	PLUG	1				
06	12B0351	000	O 形密封圈	O-RING	1				
07	02A0607	001	三通接头	TEE	1				
08	06B0006	000	垫圈	WASHER	1				
09	00B0297	000	螺栓	BOLT	1				
10	06K2100	001	软管总成	HOSE AS	1				
11	09C0478	000	双管夹	DOUBLE CLAMP	6				
12	37J2003	002	尼龙扎带	NYLON STRAP	5				
13	31K2018	001	可调接头	CONNECTOR	2				
14	12C1442	000	全液压转向器	METERING PUMP	1	Z			
15	12B0291	000	O 形密封圈	O-RING	2				
16	00H2153	001	接头	CONNECTOR	2				
17	47K2049	000	方向盘总成	STEERING WHEEL AS	1				
18	00D6093	001	支架	BRACKET	1				
19	06K2101	002	软管总成	HOSE AS	1				
20	06C3797	000	软管总成	HOSE AS	1				
21	12B0370	000	O 形圈	O-RING	1				
22	24C0856	000	锁紧机构	LOCK MECHANISM	1				
23	00B0199	000	螺栓	BOLT	2				
24	85A2567	000	滚轮	ROLLER	2				
25	03B0021	000	螺母	NUT	2				
26	48C1801	001	方向机罩总成	COLUMN BOOT AS	1				
27	19A4096	001	弯板	PLATE	1				
28	22C0970	000	方向机柱	STEERING COLUMN	1				
29	27C0497	000	环圈	COLLAR	1				
30	04B0066	000	螺钉	SCREW	4				
31	06B0066	000	垫圈	WASHER	4				

44C2032_000_00 转向液压系统
STEERING HYDRAULIC SYSTEM

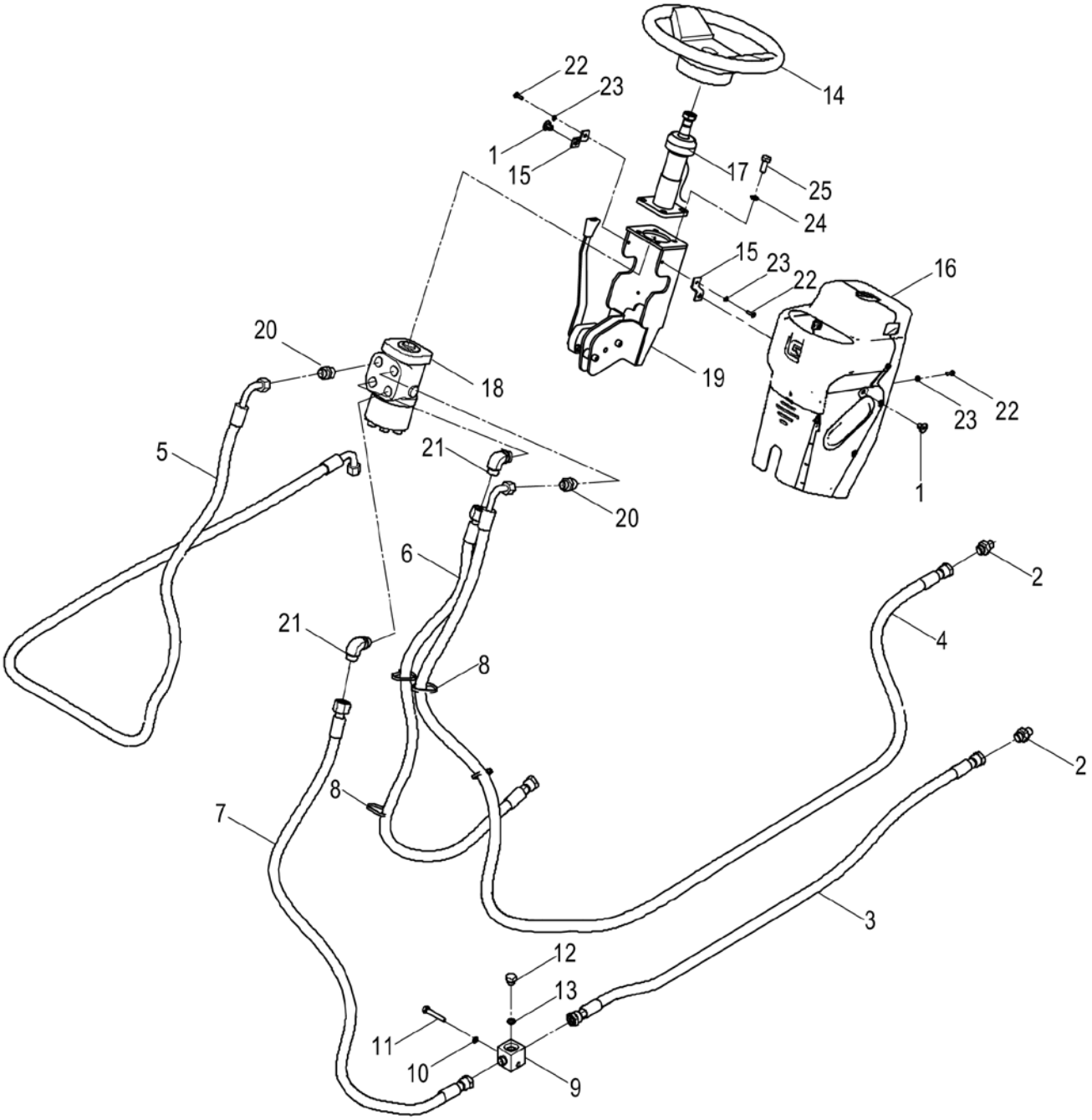

44C2032_000_00 转向液压系统 STEERING HYDRAULIC SYSTEM

件号 ITEM	部件号 PART NO.	零件名称 CH	PART NAME EN	服务代码 SC	互换性 IA	数量 Q'TY	规格 SP.	备注 RE
1	34C2428	扣紧件	FASTENER			2		
2	30C0251	接头	CONNECTOR			2		
3	66C1777	软管总成	HOSE AS			1		
4	66C1756	软管总成	HOSE AS			1		
5	66C1778	软管总成	HOSE AS			1		
6	66C1782	软管总成	HOSE AS			1		
7	66C1776	软管总成	HOSE AS			1		
8	37J2003	尼龙扎带	NYLON STRAP			4		
9	02A0607	三通接头	TEE			1		
10	06B0006	垫圈	WASHER			1	8	
11	00B0297	螺栓	BOLT			1	M8×50-8.8-ZN.D	
12	03B0093	螺塞	PLUG			1		
13	12B0351	O 形密封圈	O-RING			1	16×2.4	
14	47K2049	方向盘总成 Φ360	STEERING WHEEL			1		
15	19A4096	弯板	PLATE			2		
16	48C1801	方向机罩总成	COLUMN BOOT AS			1		
17	22C1697	方向机柱组件	STEERING COLUMN GP			1		
18	12C1442	全液压转向器	METERING PUMP			1		
19	22C1716	支座总成	BRACKET AS			1		
20	30C0657	接头	CONNECTOR			2		
21	31C0739	可调接头	CONNECTOR			2	1CH9-22-200G	
22	04B0066	螺钉	SCREW			2	M5×16-4.8-ZN.D	
23	06B0066	垫圈	WASHER			2	5-200HV-ZN.D	
24	06B0002	垫圈	WASHER			4	10	
25	00B0012	螺栓	BOLT			4	M10×25-8.8-ZN.D	

30C0251_000_00 接头
CONNECTOR

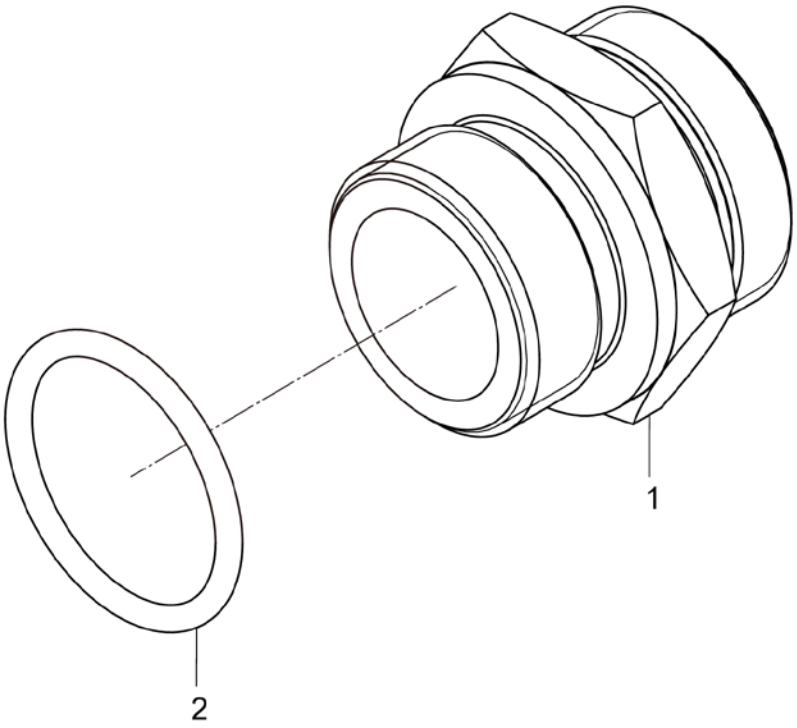

30C0251_000_00 接头 CONNECTOR

件号 ITEM	部件号 PART NO.	零件名称 CH	PART NAME EN	服务代码 SC	互换性 IA	数量 Q'TY	规格 SP.	备注 RE
1	00A1875	接头	CONNECTOR			1		
2	12V0500	O 形圈	O-RING			1	13.3×2.4	

48C1801_000_00 方向机罩总成
COLUMN BOOT AS

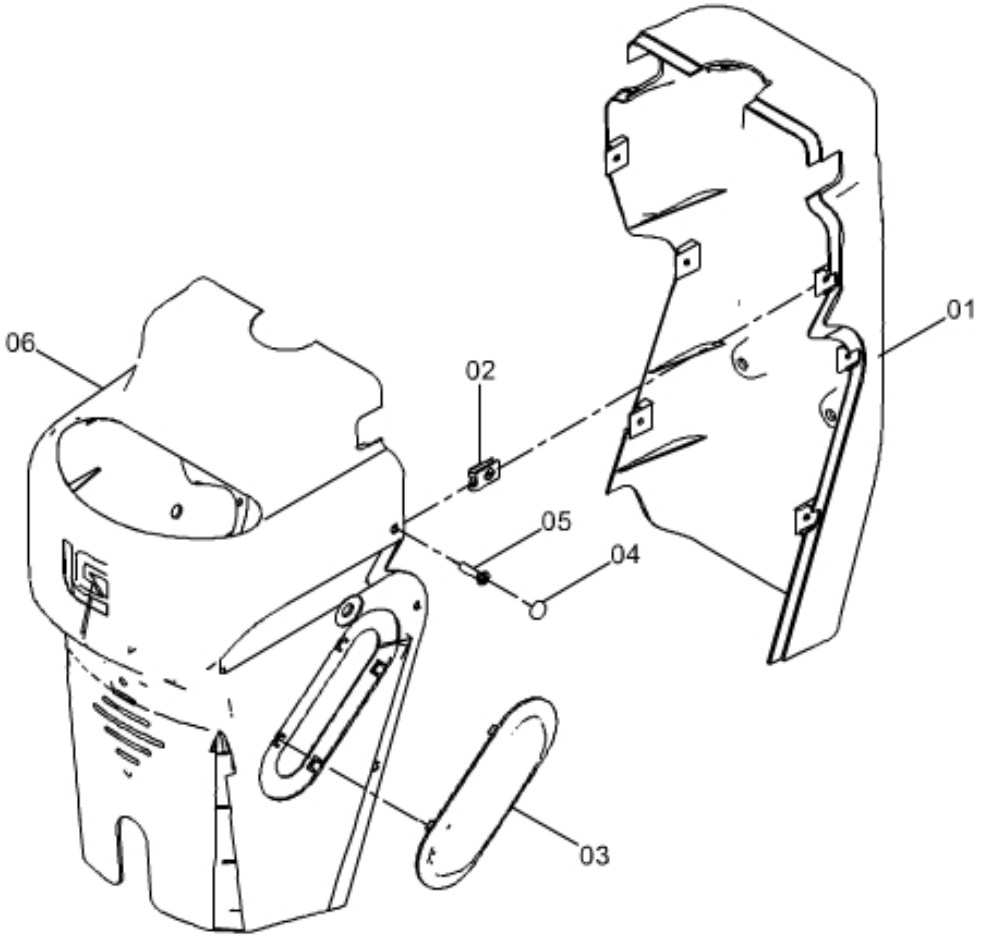

48C1801_000_00 方向机罩总成 COLUMN BOOT AS

件号 ITEM	部件号 PART NO.	零件名称 CH	PART NAME EN	服务代码 SC	互换性 IA	数量 Q'TY	规格 SP.	备注 RE
1	86A1701	后罩	COVER			1		
2	03B1290	螺母夹	CLIP			6		
3	86A1702	盖	COVER			1		
4	84A2155	橡胶塞	RUBBER PLUG			6		
5	04B0886	螺钉	SCREW			6	M5*20	
6	86A1700	前罩	COVER			1		

11E0699 002 门架液压系统(4T，二级 3 米门架，两联阀)
HYDRAULIC SYSTEM(2-STAGE 3M MAST, DOUBLE VALVE)

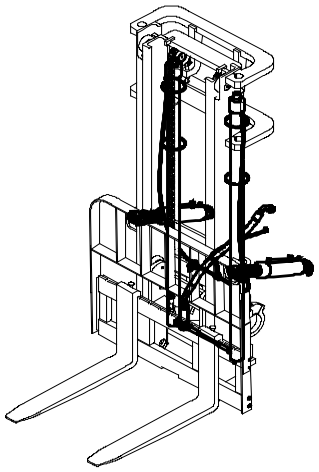

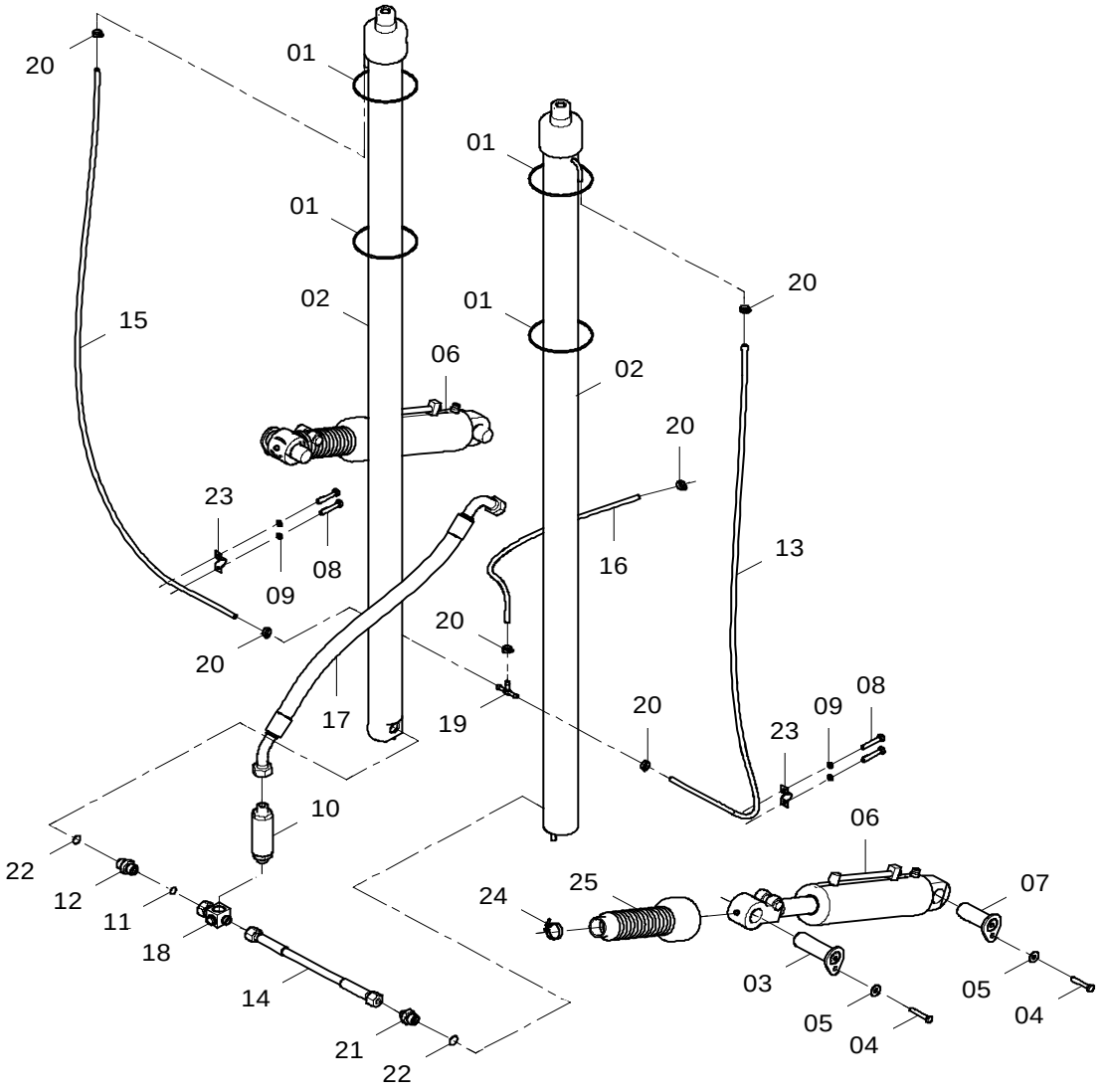

门架液压系统 HYDRAULIC SYSTEM

件号 ITEM	部件号 PART NO.	版本 VER	零件名称	PART NAME	数量 Q'TY	服务代码 S.C	适用机号 SERIAL NO.	互换性 IA	上级部件号 UPPER PART
01	37J2019	001	尼龙扎带	NYLON STRAP	4				
02	10C0724	000	起升油缸	LIFT CYLINDER	2				
03	11L2007	002	倾斜油缸销轴	PIN	2				
04	00B0075	000	螺栓	BOLT	4				
05	06B0086	000	垫圈	WASHER	4				
06	10C0723	001	倾斜油缸	TILT CYLINDER	2				
00	SP124002	000	倾斜油缸修理包；燎原	SEAL KIT;TILT CYLINDER	1				
	SP132655	000	倾斜油缸修理包；力恒	SEAL KIT;TILT CYLINDER	1				
07	11L2009	002	销轴	PIN	2				
08	00B0022	000	螺栓	BOLT	4				
09	06B0003	000	垫圈	WASHER	4				
10	12C1576	000	限速阀	FLOW CONTROL VALVE	1				
11	12B0289	000	O 形圈	O-RING	1				
12	00H2011	003	接头	CONNECTOR	1				
13	30H2008	002	回油软管	HOSE	1				
14	06K2091	001	软管总成	HOSE AS	1				
15	30H2007	002	回油软管	HOSE	1				
16	30H2006	002	回油软管	HOSE	1				
17	06C3416	001	软管总成	HOSE AS	1				
18	33K2003	001	接头	CONNECTOR	1				
19	10L2010	001	三通接头	TEE	1				
20	15J2004	002	不锈钢卡箍	CLAMP	6				
21	00H2142	002	接头	CONNECTOR	1				
22	12B0379	000	O 形密封圈	O-RING	2				
23	27H2005	001	管箍	CLAMP	2				
24	15J2005	001	不锈钢卡箍	CLAMP	2				
25	86A0704	001	橡胶套	BOOT	2				

11E0398 004 门架液压系统（4.5T/5T，二级 3 米门架，两联阀）
HYDRAULIC SYSTEM(2-STAGE 3M MAST, DOUBLE VALVE)

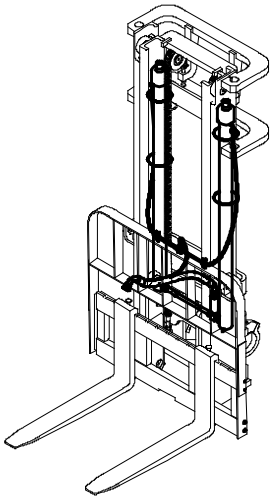

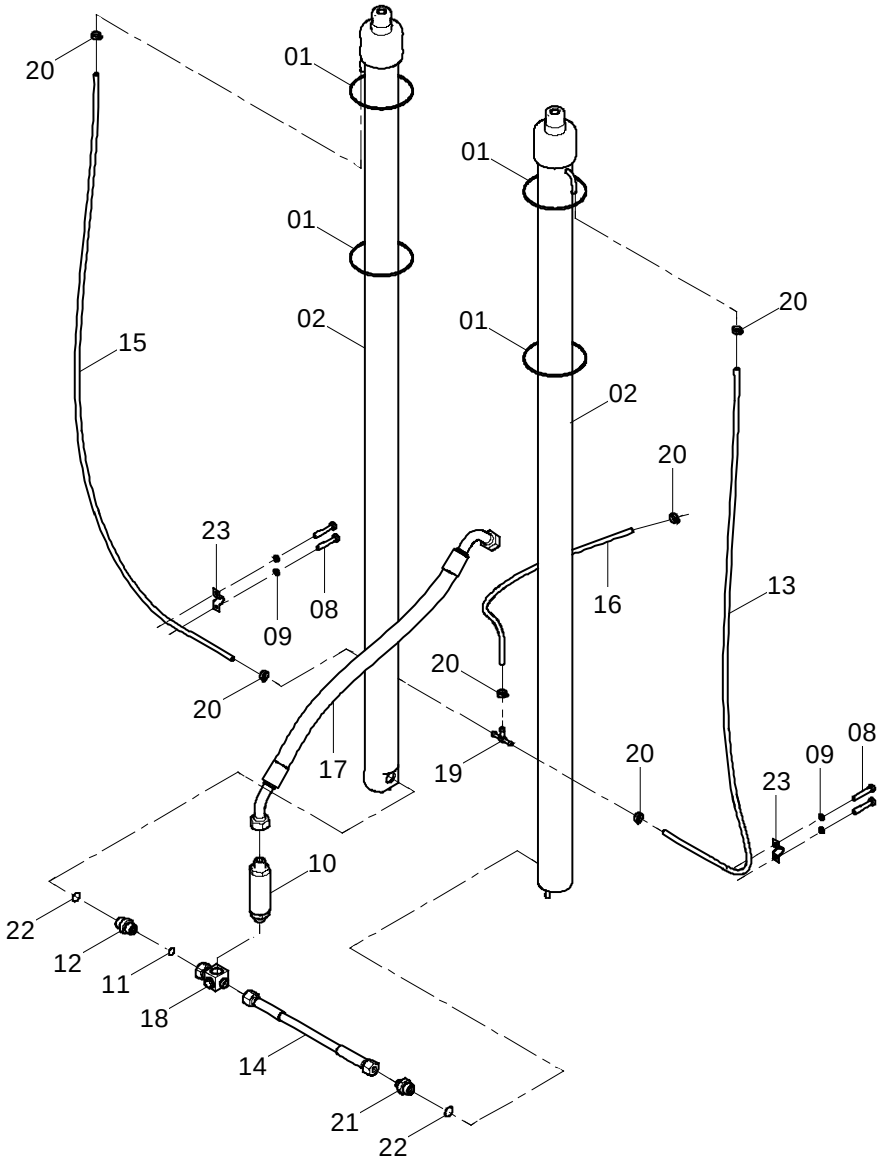

门架液压系统 HYDRAULIC SYSTEM

件号 ITEM	部件号 PART NO.	版本 VER	零件名称	PART NAME	数量 Q'TY	服务代码 S.C	适用机号 SERIAL NO.	互换性 IA	上级部件号 UPPER PART
01	37J2019	001	尼龙扎带	NYLON STRAP	4				
02	10C0725	000	起升油缸	LIFT CYLINDER	2	Z			
00	SP124003	000	起升油缸修理包；燎原	SEAL KIT;LIFT CYLINDER	1				
	SP132656	000	起升油缸修理包；力恒	SEAL KIT;LIFT CYLINDER	1				
08	00B0022	000	螺栓	BOLT	4				
09	06B0003	000	垫圈	WASHER	4				
10	12K2033	001	限速阀	FLOW CONTROL VALVE	1				
11	12B0289	000	O 形圈	O-RING	1				
12	00H2011	003	接头	CONNECTOR	1				
13	30H2008	002	回油软管	HOSE	1				
14	06K2091	001	软管总成	HOSE AS	1				
15	30H2007	002	回油软管	HOSE	1				
16	30H2006	002	回油软管	HOSE	1				
17	06C3416	001	软管总成	HOSE AS	1				
18	33K2003	001	接头	CONNECTOR	1				
19	10L2010	001	三通接头	TEE	1				
20	15J2004	002	不锈钢卡箍	CLAMP	6				
21	00H2142	002	接头	CONNECTOR	1				
22	12B0379	000	O 形密封圈	O-RING	2				
23	27H2005	001	管箍	CLAMP	2				

11E0651 002 工作液压系统(4.5T/5T，二级 4 米门架，两联阀)
HYDRAULIC SYSTEM(4.5T/5T, 2-STAGE 4M MAST, DOUBLE VALVE)

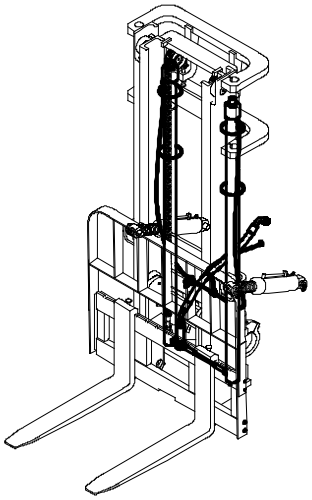

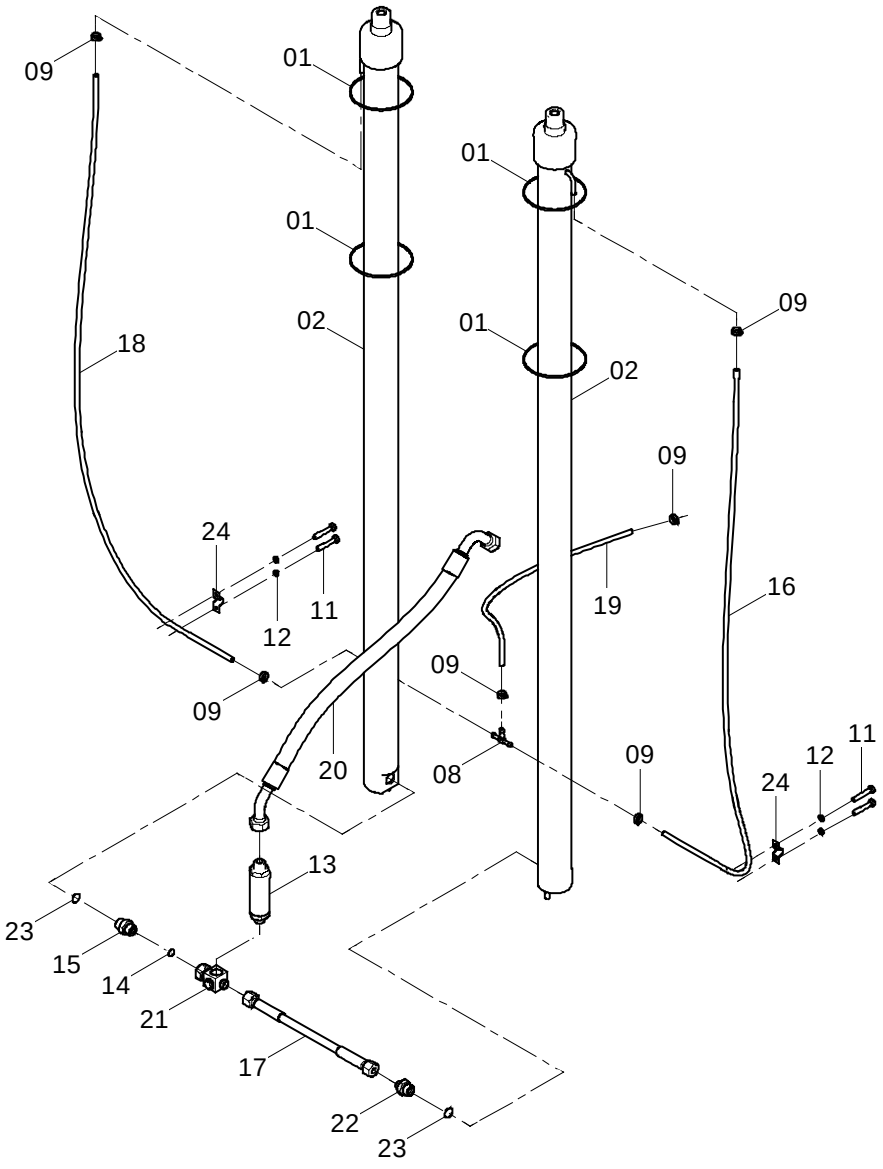

11E0651 002 工作液压系统 HYDRAULIC SYSTEM

件号 ITEM	部件号 PART NO.	版本 VER	零件名称	PART NAME	数量 Q'TY	服务代码 S.C	适用机号 SERIAL NO.	互换性 IA	可替换零件号 REPLACEABLE
01	37J2019	001	尼龙扎带	NYLON STRAP	4				
02	10C0971	000	起升油缸	LIFT CYLINDER	2				
08	10L2010	001	三通接头	TEE	1				
09	15J2004	002	不锈钢卡箍	CLAMP	6				
11	00B0022	000	螺栓	BOLT	4				
12	06B0003	000	垫圈	WASHER	4				
13	12K2033	001	限速阀	FLOW CONTROL VALVE	1				
14	12B0289	000	O 形圈	O-RING	1				
15	00H2011	003	接头	CONNECTOR	1				
16	30A1121	000	回油管	TUBE	1				
17	06K2091	001	软管总成	HOSE AS	1				
18	30A1122	000	回油管	TUBE	1				
19	30H2006	002	回油软管	HOSE	1				
20	06C3416	001	软管总成	HOSE AS	1				
21	33K2003	001	接头	CONNECTOR	1				
22	00H2142	002	接头	CONNECTOR	1				
23	12B0379	000	O 形密封圈	O-RING	2				
24	27H2005	001	管箍	CLAMP	2				

11E0708 001 门架液压系统(4.5T/5T，二级 4.5 米门架，两联阀)
MAST HYDRAULIC SYSTEM(4.5T/5T, 2-STAGE 4.5M MAST, DOUBLE VALVE)

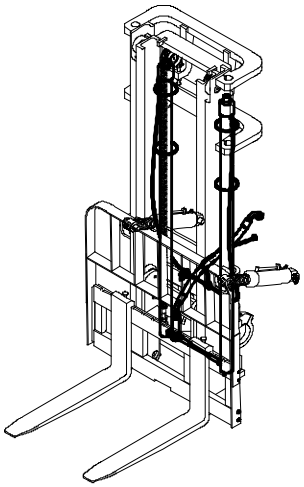

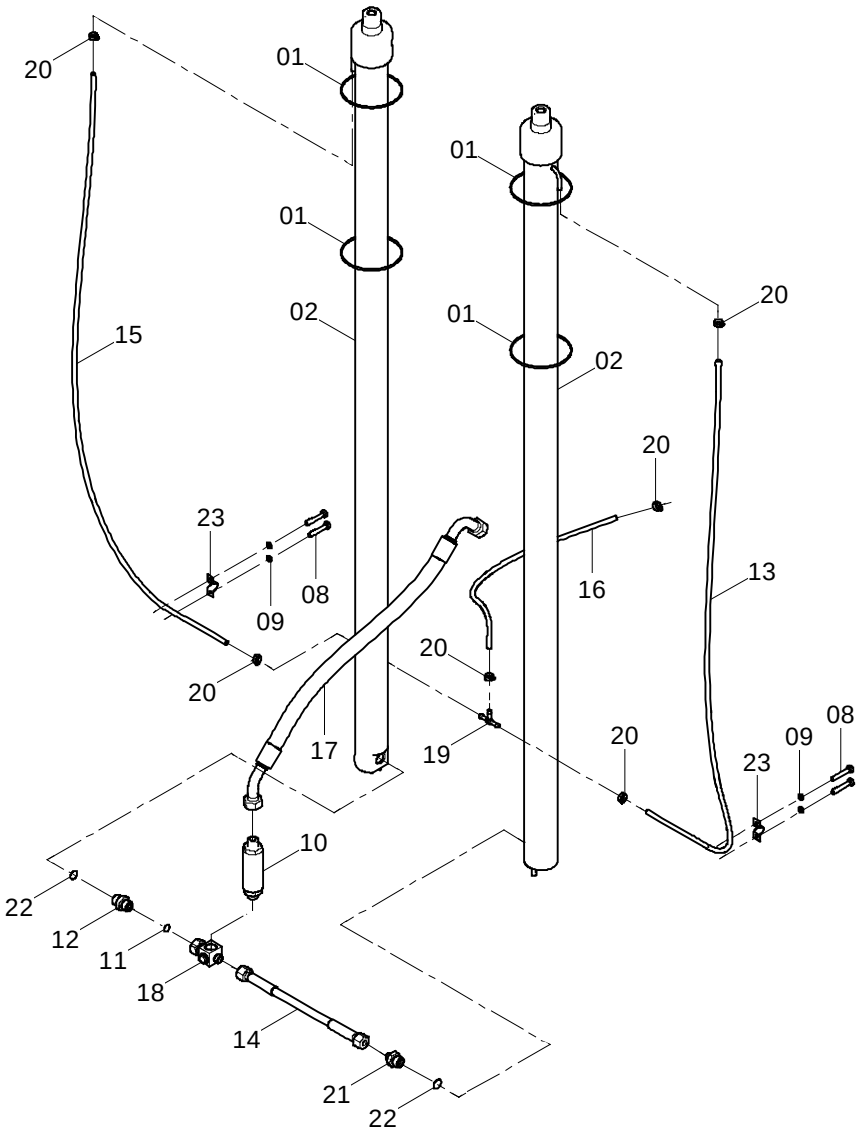

11E0708 001 门架液压系统 MAST HYDRAULIC SYSTEM

件号 ITEM	部件号 PART NO.	版本 VER	零件名称	PART NAME	数量 Q'TY	服务代码 S.C	适用机号 SERIAL NO.	互换性 IA	可替换零件号 REPLACEABLE
01	37J2019	001	尼龙扎带	NYLON STRAP	4				
02	10C0973	000	起升油缸	LIFT CYLINDER	2				
08	00B0022	000	螺栓	BOLT	4				
09	06B0003	000	垫圈	WASHER	4				
10	12K2033	001	限速阀	FLOW CONTROL VALVE	1				
11	12B0289	000	O 形圈	O-RING	1				
12	00H2011	003	接头	CONNECTOR	1				
13	30A1343	000	软管	HOSE	1				
14	06K2091	001	软管总成	HOSE AS	1				
15	30A1344	000	软管	HOSE	1				
16	30H2006	002	回油软管	HOSE	1				
17	06C3416	001	软管总成	HOSE AS	1				
18	33K2003	001	接头	CONNECTOR	1				
19	10L2010	001	三通接头	TEE	1				
20	15J2004	002	不锈钢卡箍	CLAMP	6				
21	00H2142	002	接头	CONNECTOR	1				
22	12B0379	000	O 形密封圈	O-RING	2				
23	27H2005	001	管箍	CLAMP	2				

11E1074 001 门架液压系统(4.5T/5T，二级 5 米门架，两联阀)
HYDRAULIC SYSTEM(4.5T/5T, 2-STAGE 5M MAST, DOUBLE VALVE)

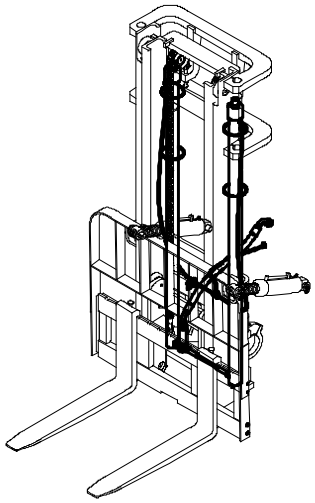

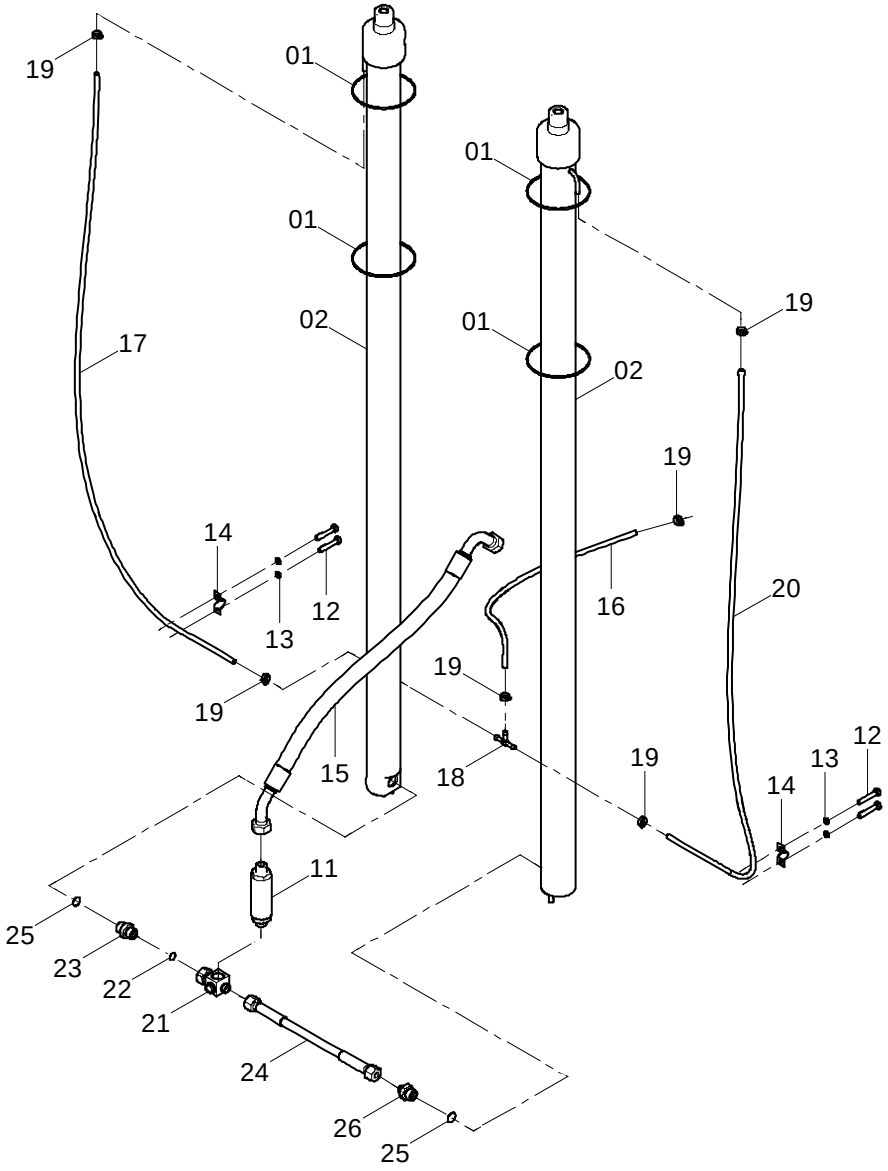

11E1074 001 门架液压系统 HYDRAULIC SYSTEM

件号 ITEM	部件号 PART NO.	版本 VER	零件名称	PART NAME	数量 Q'TY	服务代码 S.C	适用机型 SERIAL NO.	互换性 IA	可替换零件号 REPLACEABLE
01	37J2019	001	尼龙扎带	NYLON STRAP	4				
02	10C0975	000	起升油缸	LIFT CYLINDER	2				
11	12K2033	001	限速阀	FLOW CONTROL VALVE	1				
12	00B0022	000	螺栓	BOLT	4				
13	06B0003	000	垫圈	WASHER	4				
14	27H2005	001	管箍	CLAMP	2				
15	06C3416	001	软管总成	HOSE AS	1				
16	30H2006	002	回油软管	HOSE	1				
17	30A1611	000	软管	HOSE	1				
18	10L2010	001	三通接头	TEE	1				
19	15J2004	002	不锈钢卡箍	CLAMP	6				
20	30A1610	000	软管	HOSE	1				
21	33K2003	001	接头	CONNECTOR	1				
22	12B0289	000	O 形圈	O-RING	1				
23	00H2011	003	接头	CONNECTOR	1				
24	06K2091	001	软管总成	HOSE AS	1				
25	12B0379	000	O 形密封圈	O-RING	2				
26	00H2142	002	接头	CONNECTOR	1				

11E0649 001 工作液压系统(4.5T/5T，二级 3 米带侧移门架)
HYDRAULIC SYSTEM(4.5T/5T, 2-STAGE 3M MAST, WITH SIDESHIFTER)

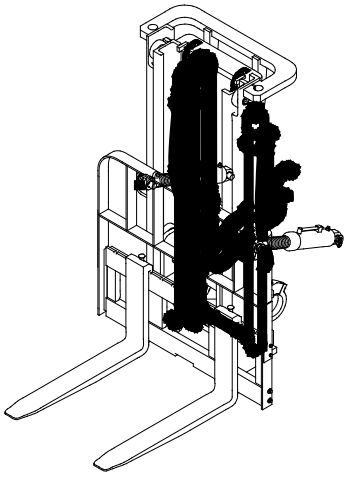

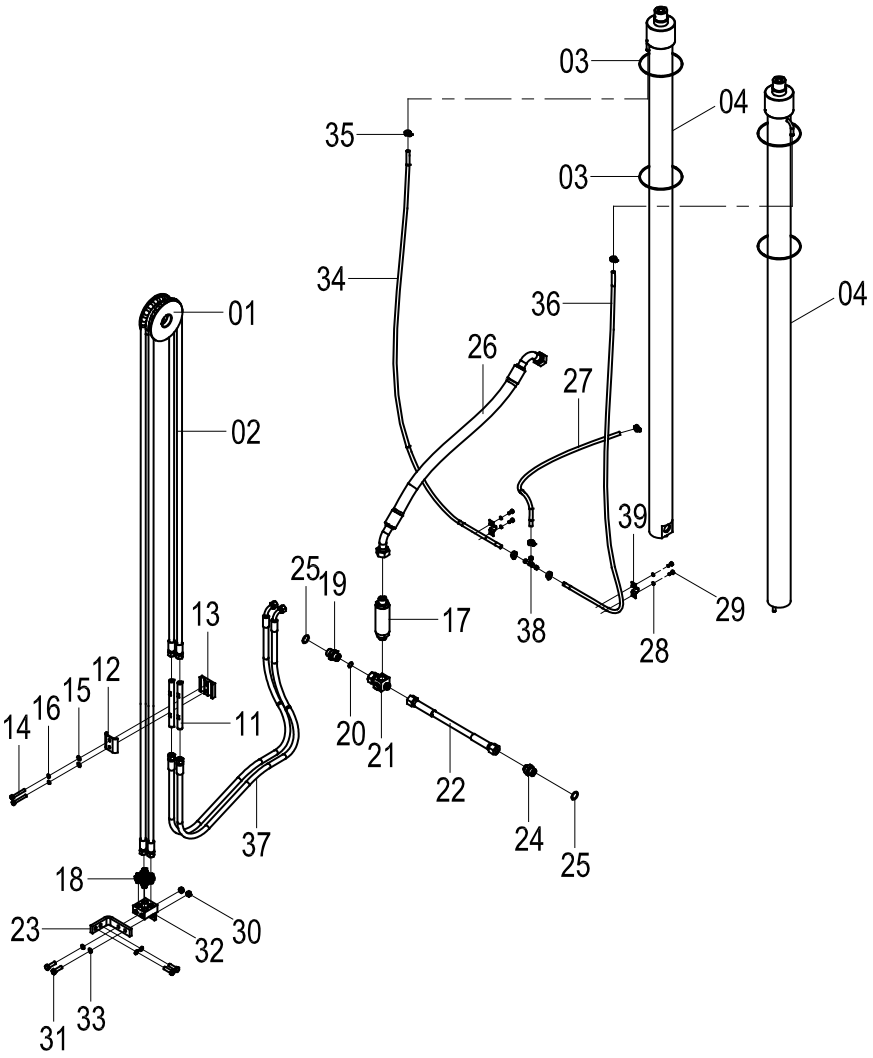

11E0649 001 工作液压系统 HYDRAULIC SYSTEM

件号 ITEM	部件号 PART NO.	版本 VER	零件名称	PART NAME	数量 Q'TY	服务代码 S.C	适用机号 SERIAL NO.	互换性 IA	可替换零件号 REPLACEABLE
01	43C1868	000	滚轮	ROLLER	1	Z			
02	06C6488	000	软管总成	HOSE AS	2				
03	37J2019	001	尼龙扎带	NYLON STRAP	4				
04	10C0725	000	起升油缸	LIFT CYLINDER	2				
00	SP124003	000	起升油缸修理包;燎原	SEAL KIT;LIFT CYLINDER	1				
	SP132656	000	起升油缸修理包;力恒	SEAL KIT;LIFT CYLINDER	1				
11	00A4715	000	连接管	TUBE	2				
12	11A2998	001	固定板	PLATE	1				
13	15A4343	000	安装座	MOUNTING SUPPORT	1				
14	01B0268	000	螺栓	BOLT	2				
15	06B0005	000	垫圈	WASHER	2				
16	06B0006	000	垫圈	WASHER	2				
17	12K2033	001	限速阀	FLOW CONTROL VALVE	1				
18	30C0259	001	接头	CONNECTOR	4				
19	00H2011	003	接头	CONNECTOR	1				
20	12B0289	000	O 形圈	O-RING	1				
21	33K2003	001	接头	CONNECTOR	1				
22	06K2091	001	软管总成	HOSE AS	1				
23	23A9271	000	连接板	PLATE	1				
24	00H2142	002	接头	CONNECTOR	1				
25	12B0379	000	O 形密封圈	O-RING	2				
26	06C3416	001	软管总成	HOSE AS	1				
27	30H2006	002	回油软管	HOSE	1				
28	06B0003	000	垫圈	WASHER	4				
29	00B0022	000	螺栓	BOLT	4				
30	03B0053	000	螺母	NUT	2				
31	00B0002	000	螺栓	BOLT	4				
32	00D2636	000	四通底座	SEAT	1				
33	06B0002	000	垫圈	WASHER	4				
34	30H2007	002	回油软管	HOSE	1				
35	15J2004	002	不锈钢卡箍	CLAMP	6				
36	30H2008	002	回油软管	HOSE	1				
37	06C6475	000	软管总成	HOSE AS	2				
38	10L2010	001	三通接头	TEE	1				
39	27H2005	001	管箍	CLAMP	2				

11E0652 001 工作液压系统(4.5T/5T，二级 4 米带侧移门架)
HYDRAULIC SYSTEM(4.5T/5T, 2-STAGE 4M MAST, WITH SIDESHIFTER)

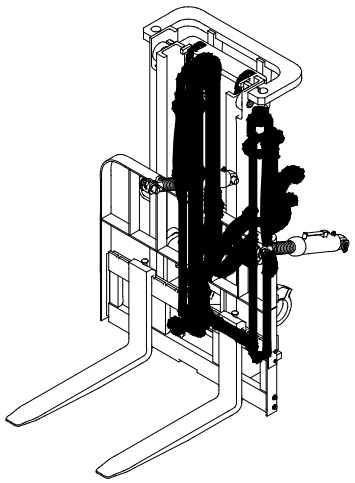

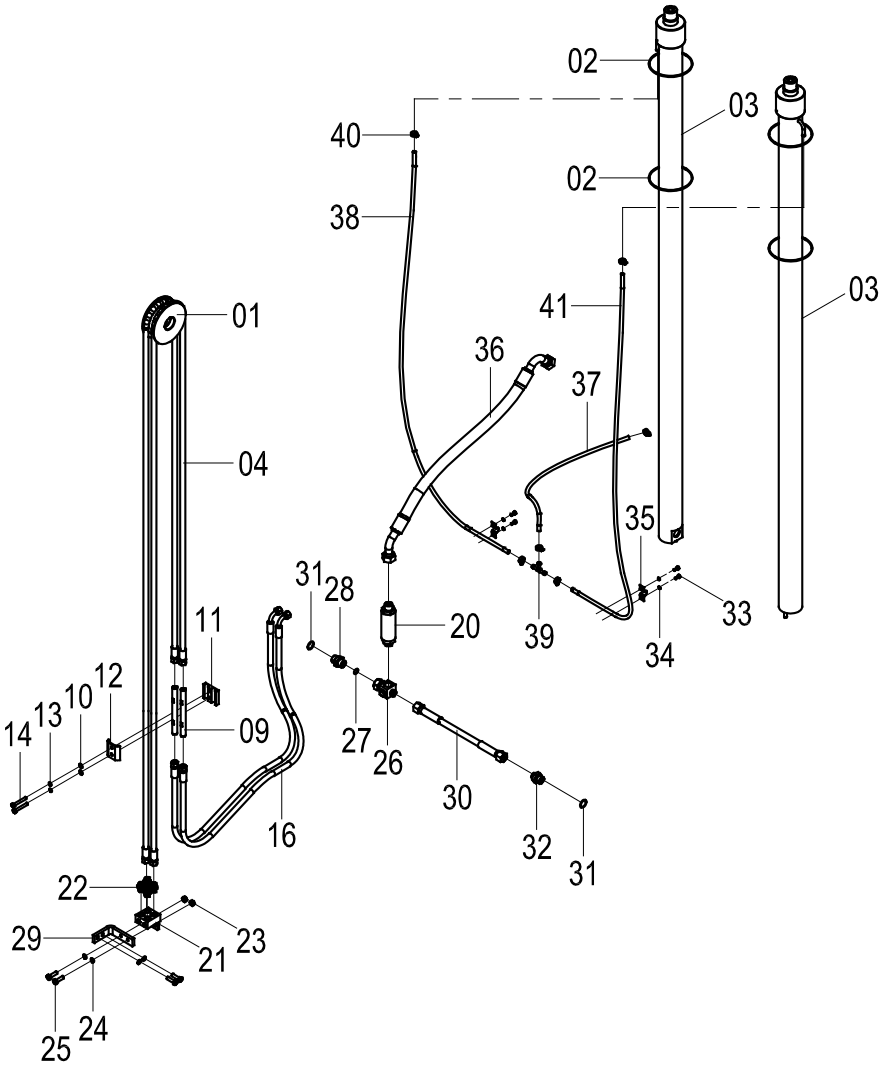

11E0652 001 工作液压系统 HYDRAULIC SYSTEM

件号 ITEM	部件号 PART NO.	版本 VER	零件名称	PART NAME	数量 Q'TY	服务代码 S.C	适用机号 SERIAL NO.	互换性 IA	可替换零件号 REPLACEABLE
01	43C1868	000	滚轮	ROLLER	1	Z			
02	37J2019	001	尼龙扎带	NYLON STRAP	4				
03	10C0971	000	起升油缸	LIFT CYLINDER	2				
04	06C6455	000	软管总成	HOSE AS	2				
09	00A4715	000	连接管	TUBE	2				
10	06B0005	000	垫圈	WASHER	2				
11	15A4343	000	安装座	MOUNTING SUPPORT	1				
12	11A2998	001	固定板	PLATE	1				
13	06B0006	000	垫圈	WASHER	2				
14	01B0268	000	螺栓	BOLT	2				
16	06C6475	000	软管总成	HOSE AS	2				
20	12K2033	001	限速阀	FLOW CONTROL VALVE	1				
21	00D2636	000	四通底座	SEAT	1				
22	30C0259	001	接头	CONNECTOR	4				
23	03B0053	000	螺母	NUT	2				
24	06B0002	000	垫圈	WASHER	4				
25	00B0002	000	螺栓	BOLT	4				
26	33K2003	001	接头	CONNECTOR	1				
27	12B0289	000	O 形圈	O-RING	1				
28	00H2011	003	接头	CONNECTOR	1				
29	23A9271	000	连接板	PLATE	1				
30	06K2091	001	软管总成	HOSE AS	1				
31	12B0379	000	O 形密封圈	O-RING	2				
32	00H2142	002	接头	CONNECTOR	1				
33	00B0022	000	螺栓	BOLT	4				
34	06B0003	000	垫圈	WASHER	4				
35	27H2005	001	管箍	CLAMP	2				
36	06C3416	001	软管总成	HOSE AS	1				
37	30H2006	002	回油软管	HOSE	1				
38	30A1122	000	回油管	TUBE	1				
39	10L2010	001	三通接头	TEE	1				
40	15J2004	002	不锈钢卡箍	CLAMP	6				
41	30A1121	000	回油管	TUBE	1				

11E0865 001 门架液压系统(4.5T/5T，二级 5 米带侧移门架)
HYDRAULIC SYSTEM(4.5T/5T, 2-STAGE 5M MAST, WITH SIDESHIFTER)

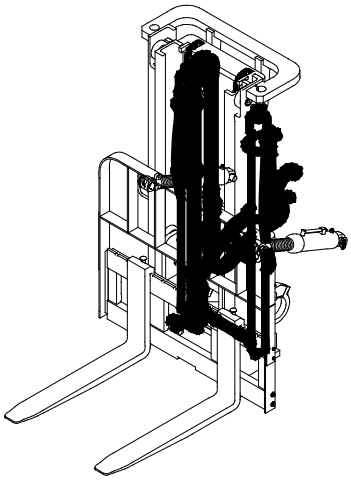

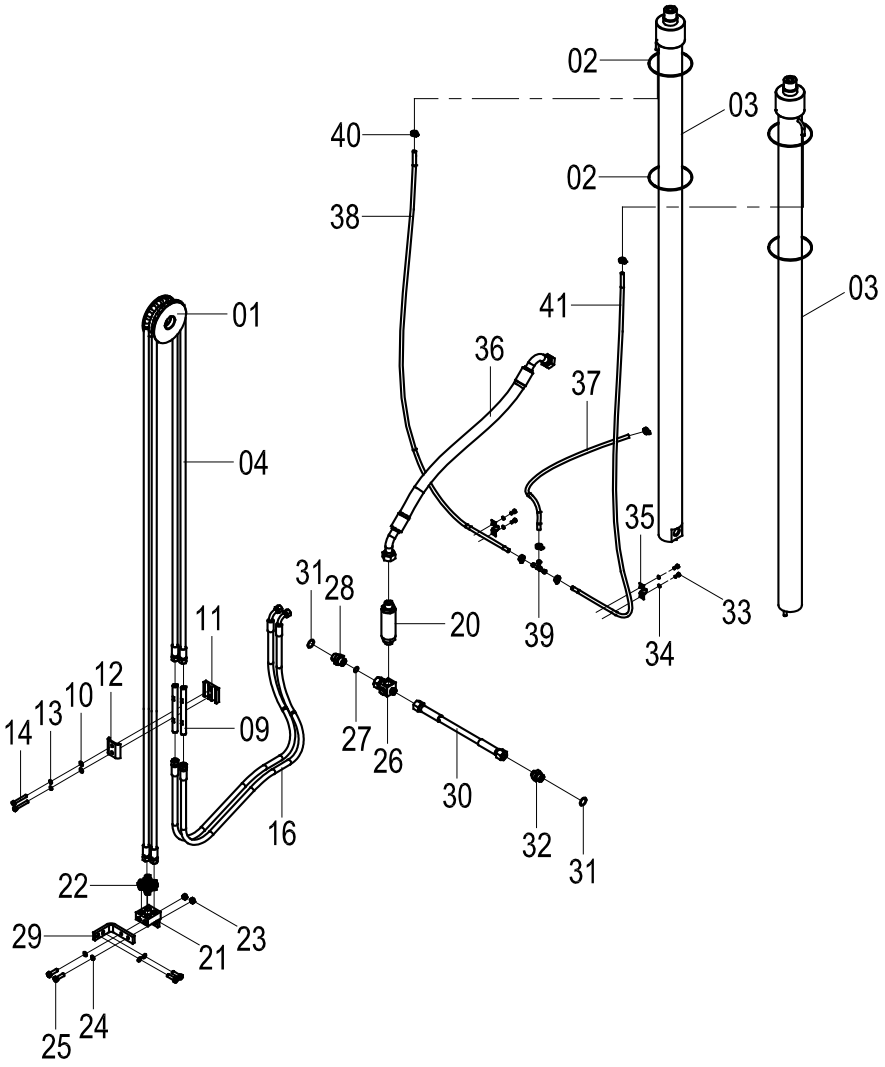

11E0865 001 门架液压系统 HYDRAULIC SYSTEM

件号 ITEM	部件号 PART NO.	版本 VER	零件名称	PART NAME	数量 Q'TY	服务代码 S.C	适用机号 SERIAL NO.	互换性 IA	可替换零件号 REPLACEABLE
01	43C1868	000	滚轮	ROLLER	1	Z			
02	37J2019	001	尼龙扎带	NYLON STRAP	4				
03	10C0975	000	起升油缸	LIFT CYLINDER	2				
04	06C8205	000	软管总成	HOSE AS	2				
09	00A4715	000	连接管	TUBE	2				
10	06B0005	000	垫圈	WASHER	2				
11	15A4343	000	安装座	MOUNTING SUPPORT	1				
12	11A2998	002	固定板	COMBINATION VALVE BOARD	1				
13	06B0006	000	垫圈	WASHER	2				
14	01B0268	000	螺栓	BOLT	2				
16	06C6475	000	软管总成	HOSE AS	2				
20	12K2033	001	限速阀	FLOW CONTROL VALVE	1				
21	00D2636	001	四通底座	SEAT	1				
22	30C0259	002	接头	CONNECTOR	4				
23	03B0053	000	螺母	NUT	2				
24	06B0002	000	垫圈	WASHER	4				
25	00B0002	000	螺栓	BOLT	4				
26	33K2003	001	接头	CONNECTOR	1				
27	12B0289	000	O 形圈	O-RING	1				
28	00H2011	003	接头	CONNECTOR	1				
29	23A9271	001	连接板	PLATE	1				
30	06K2091	001	软管总成	HOSE AS	1				
31	12B0379	000	O 形密封圈	O-RING	2				
32	00H2142	002	接头	CONNECTOR	1				
33	00B0022	000	螺栓	BOLT	4				
34	06B0003	000	垫圈	WASHER	4				
35	27H2005	001	管箍	CLAMP	2				
36	06C3416	001	软管总成	HOSE AS	1				
37	30H2006	002	回油软管	HOSE	1				
38	30A1611	000	软管	HOSE	1				
39	10L2010	001	三通接头	TEE	1				
40	15J2004	002	不锈钢卡箍	CLAMP	6				
41	30A1610	000	软管	HOSE	1				

11E0760 001 门架液压系统(4.5T/5T，二级 3.5 米门架，四联阀)
HYDRAULIC SYSTEM(4.5T/5T, 2-STAGE 3.5M MAST, QUADRUPLE VAVLE)

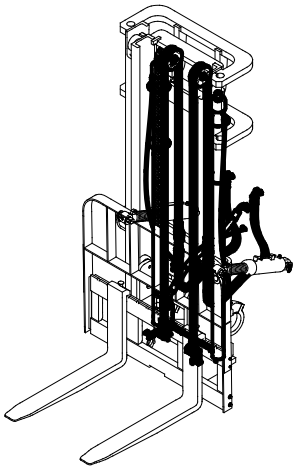

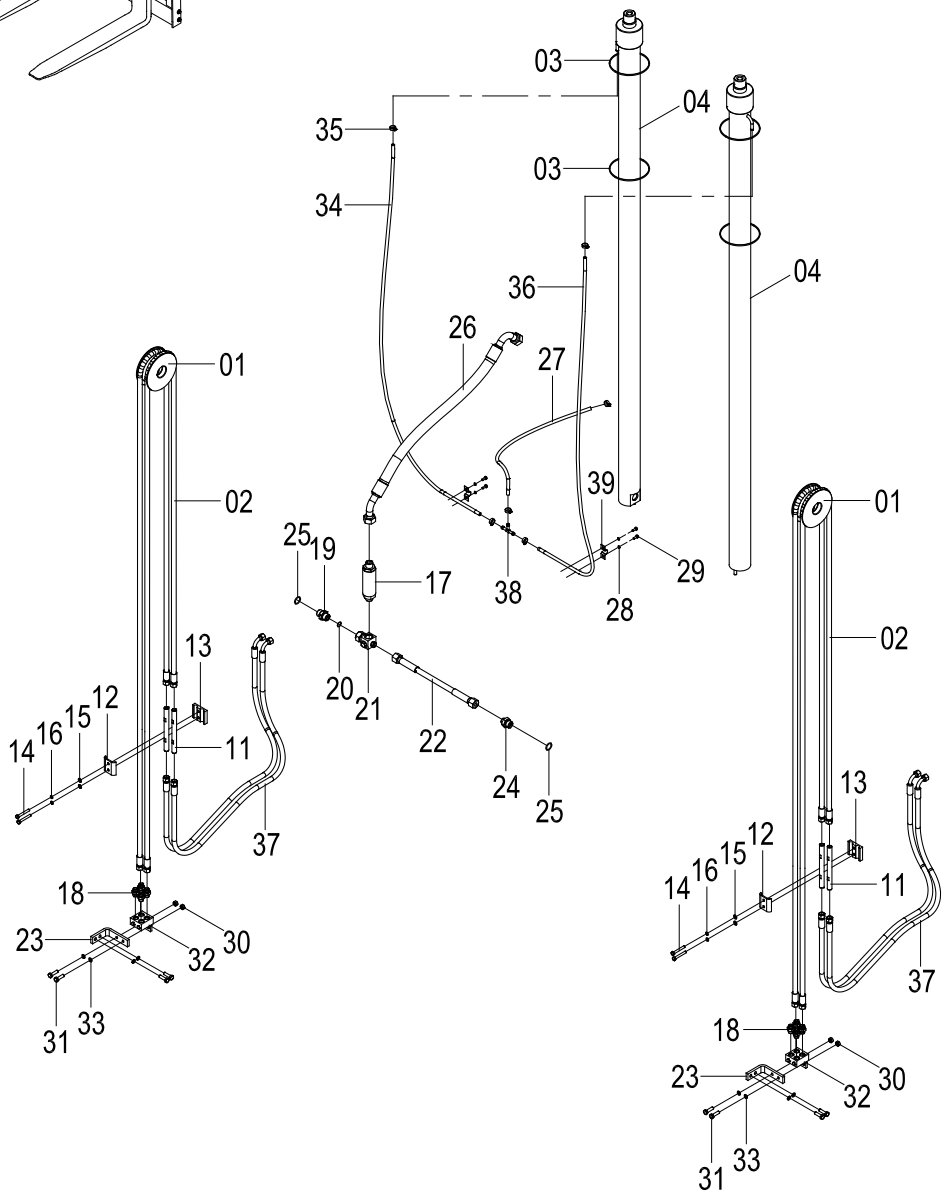

11E0760 001 门架液压系统 HYDRAULIC SYSTEM

件号 ITEM	部件号 PART NO.	版本 VER	零件名称	PART NAME	数量 Q'TY	服务代码 S.C	适用机号 SERIAL NO.	互换性 IA	可替换零件号 REPLACEABLE
01	43C1868	000	滚轮	ROLLER	2	Z			
02	06C7433	000	软管总成	HOSE AS	4				
03	37J2019	001	尼龙扎带	NYLON STRAP	4				
04	10C0968	000	起升油缸	LIFT CYLINDER	2				
11	00A4715	000	连接管	TUBE	4				
12	11A2998	001	固定板	PLATE	2				
13	15A4343	000	安装座	MOUNTING SUPPORT	2				
14	01B0268	000	螺栓	BOLT	4				
15	06B0005	000	垫圈	WASHER	4				
16	06B0006	000	垫圈	WASHER	4				
17	12K2033	001	限速阀	FLOW CONTROL VALVE	1				
18	30C0259	001	接头	CONNECTOR	8				
19	00H2011	003	接头	CONNECTOR	1				
20	12B0289	000	O 形圈	O-RING	1				
21	33K2003	001	接头	CONNECTOR	1				
22	06K2091	001	软管总成	HOSE AS	1				
23	23A9271	000	连接板	PLATE	2				
24	00H2142	002	接头	CONNECTOR	1				
25	12B0379	000	O 形密封圈	O-RING	2				
26	06C3416	001	软管总成	HOSE AS	4				
27	30H2006	002	回油软管	HOSE	1				
28	06B0003	000	垫圈	WASHER	4				
29	00B0022	000	螺栓	BOLT	4				
30	03B0053	000	螺母	NUT	4				
31	00B0002	000	螺栓	BOLT	8				
32	00D2636	000	四通底座	SEAT	2				
33	06B0002	000	垫圈	WASHER	8				
34	30A1383	000	软管	HOSE	1				
35	15J2004	002	不锈钢卡箍	CLAMP	6				
36	30A1382	000	软管	HOSE	1				
37	06C6475	000	软管总成	HOSE AS	4				
38	10L2010	001	三通接头	TEE	1				
39	27H2005	001	管箍	CLAMP	2				

11E0653 001 工作液压系统(4.5T/5T，二级 4 米门架，四联阀)
HYDRAULIC SYSTEM(4.5T/5T, 2-STAGE 4M MAST, QUADRUPLE VAVLE)

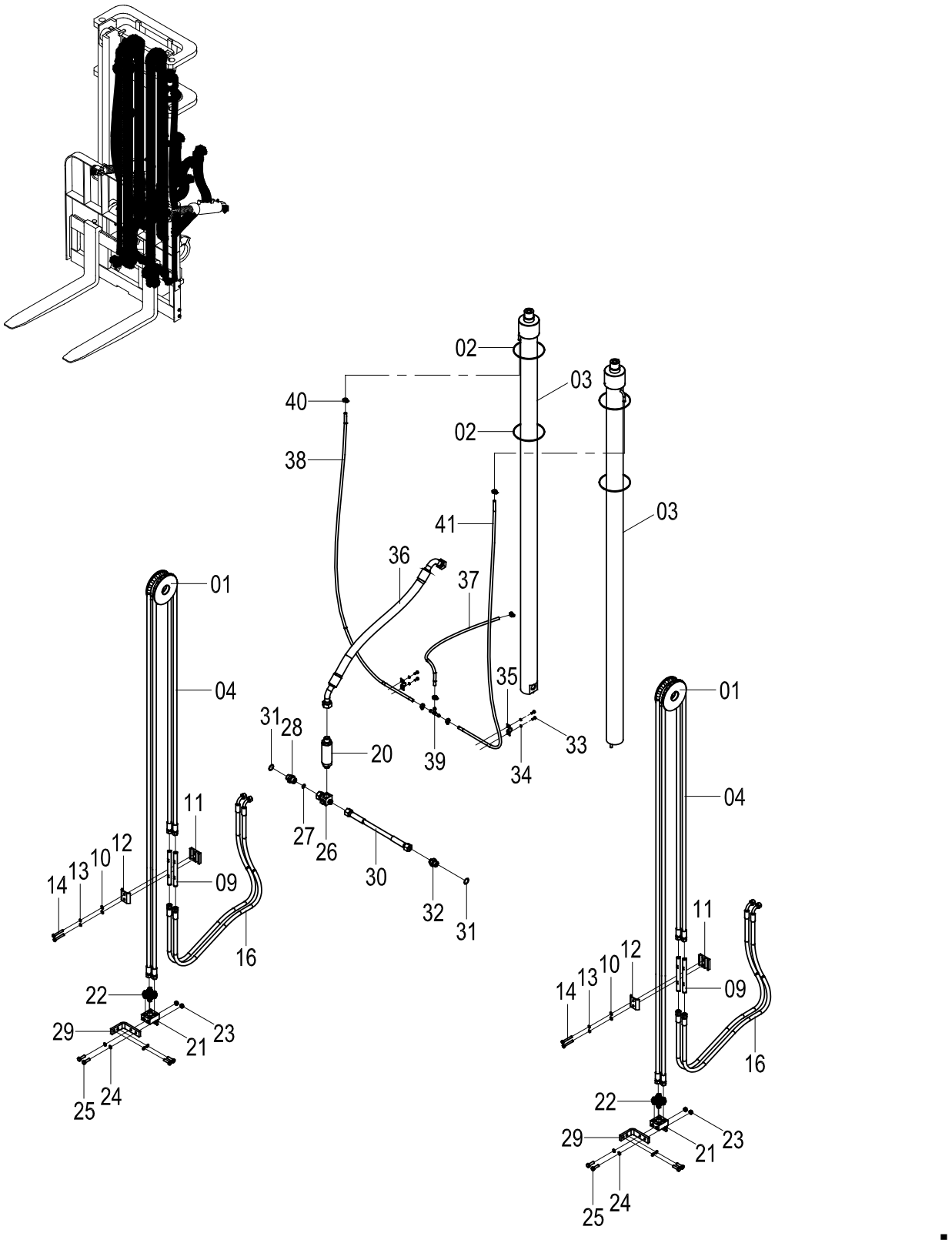

11E0653 001 工作液压系统 HYDRAULIC SYSTEM

件号 ITEM	部件号 PART NO.	版本 VER	零件名称	PART NAME	数量 Q'TY	服务代码 S.C	适用机号 SERIAL NO.	互换性 IA	可替换零件号 REPLACEABLE
01	43C1868	000	滚轮	ROLLER	2	Z			
02	37J2019	001	尼龙扎带	NYLON STRAP	4				
03	10C0971	000	起升油缸	LIFT CYLINDER	2				
04	06C6455	000	软管总成	HOSE AS	4				
09	00A4715	000	连接管	TUBE	4				
10	06B0005	000	垫圈	WASHER	4				
11	15A4343	000	安装座	MOUNTING SUPPORT	2				
12	11A2998	001	固定板	PLATE	2				
13	06B0006	000	垫圈	WASHER	4				
14	01B0268	000	螺栓	BOLT	4				
16	06C6475	000	软管总成	HOSE AS	4				
20	12K2033	001	限速阀	FLOW CONTROL VALVE	1				
21	00D2636	000	四通底座	SEAT	2				
22	30C0259	001	接头	CONNECTOR	8				
23	03B0053	000	螺母	NUT	4				
24	06B0002	000	垫圈	WASHER	8				
25	00B0002	000	螺栓	BOLT	8				
26	33K2003	001	接头	CONNECTOR	1				
27	12B0289	000	O 形圈	O-RING	1				
28	00H2011	003	接头	CONNECTOR	1				
29	23A9271	000	连接板	PLATE	2				
30	06K2091	001	软管总成	HOSE AS	1				
31	12B0379	000	O 形密封圈	O-RING	2				
32	00H2142	002	接头	CONNECTOR	1				
33	00B0022	000	螺栓	BOLT	4				
34	06B0003	000	垫圈	WASHER	4				
35	27H2005	001	管箍	CLAMP	2				
36	06C3416	001	软管总成	HOSE AS	1				
37	30H2006	002	回油软管	HOSE	1				
38	30A1122	000	回油管	TUBE	1				
39	10L2010	001	三通接头	TEE	1				
40	15J2004	002	不锈钢卡箍	CLAMP	6				
41	30A1121	000	回油管	TUBE	1				

11E1076 001 门架液压系统(4.5T/5T，二级 4.5 米门架，四联阀)
HYDRAULIC SYSTEM(4.5T/5T, 2-STAGE 3.5M MAST, QUADRUPLE VAVLE)

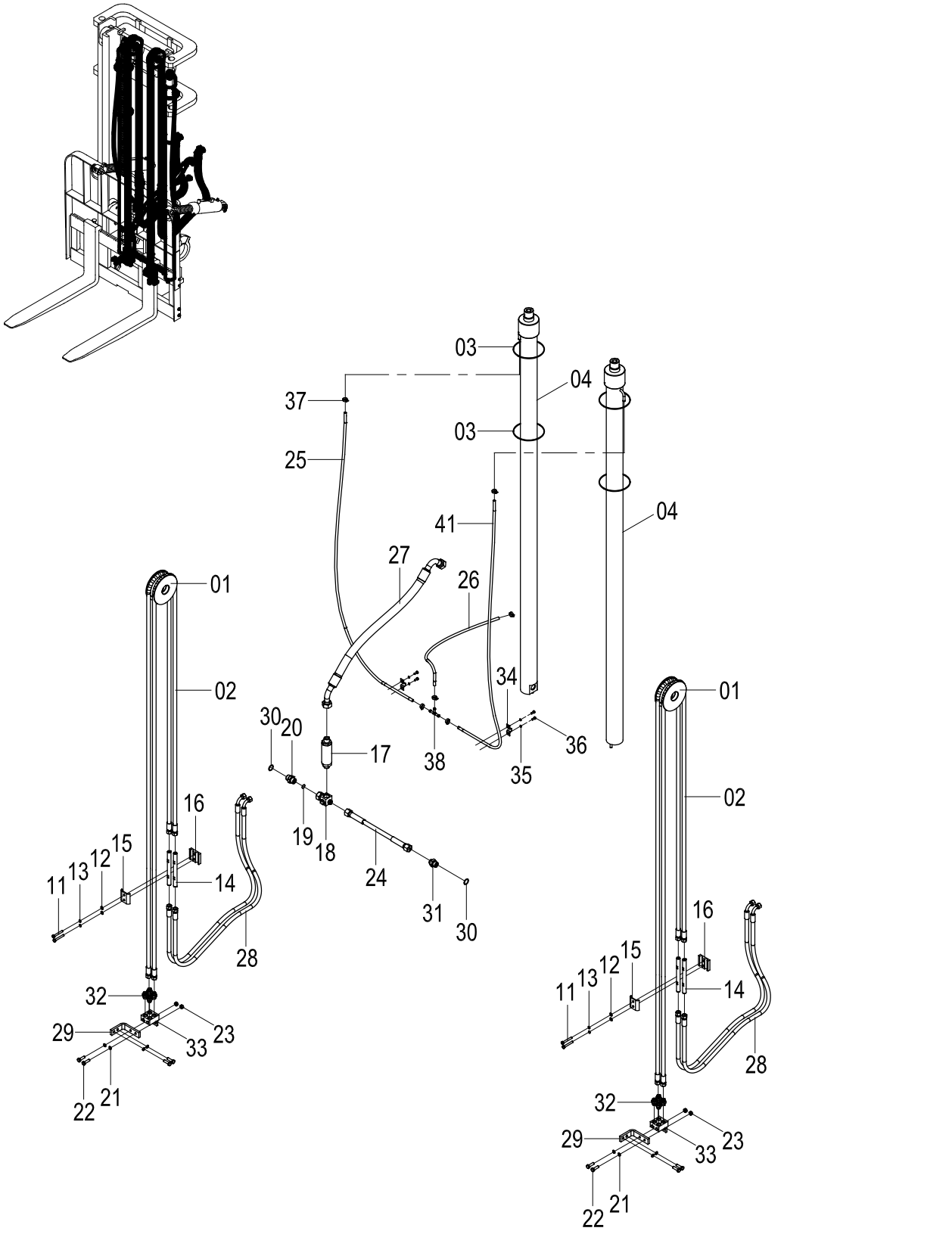

11E1076 001 门架液压系统 HYDRAULIC SYSTEM

件号 ITEM	部件号 PART NO.	版本 VER	零件名称	PART NAME	数量 Q'TY	服务代码 S.C	适用机型 SERIAL NO.	互换性 IA	可替换零件号 REPLACEABLE
01	43C1868	000	滚轮	ROLLER	2	Z			
02	06C9690	000	软管总成	HOSE AS	4				
03	37J2019	001	尼龙扎带	NYLON STRAP	4				
04	10C0973	000	起升油缸	LIFT CYLINDER	2				
11	01B0268	000	螺栓	BOLT	4				
12	06B0005	000	垫圈	WASHER	4				
13	06B0006	000	垫圈	WASHER	4				
14	00A4715	000	连接管	TUBE	4				
15	11A2998	002	固定板	PLATE	2				
16	15A4343	000	安装座	MOUNTING SUPPORT	2				
17	12K2033	001	限速阀	FLOW CONTROL VALVE	1				
18	33K2003	001	接头	CONNECTOR	1				
19	12B0289	000	O 形圈	O-RING	1				
20	00H2011	003	接头	CONNECTOR	1				
21	06B0002	000	垫圈	WASHER	8				
22	00B0002	000	螺栓	BOLT	8				
23	03B0053	000	螺母	NUT	4				
24	06K2091	001	软管总成	HOSE AS	1				
25	30A1344	000	软管	HOSE	1				
26	30H2006	002	回油软管	HOSE	1				
27	06C3416	001	软管总成	HOSE AS	1				
28	06C6475	000	软管总成	HOSE AS	4				
29	23A9271	002	连接板	PLATE	2				
30	12B0379	000	O 形密封圈	O-RING	2				
31	00H2142	002	接头	CONNECTOR	1				
32	30C0259	002	接头	CONNECTOR	8				
33	00D2636	001	四通底座	BASE	2				
34	27H2005	001	管箍	CLAMP	2				
35	06B0003	000	垫圈	WASHER	4				
36	00B0022	000	螺栓	BOLT	4				
37	15J2004	002	不锈钢卡箍	CLAMP	6				
38	10L2010	001	三通接头	TEE	1				
41	30A1343	000	软管	HOSE	1				

11E0489 003 门架液压系统(4.5T/5T，二级 2.7 米全自由门架，两联阀) HYDRAULIC SYSTEM(4.5T/5T, 2-STAGE 2.7M FULL FREE MAST, DOUBLE VALVE)

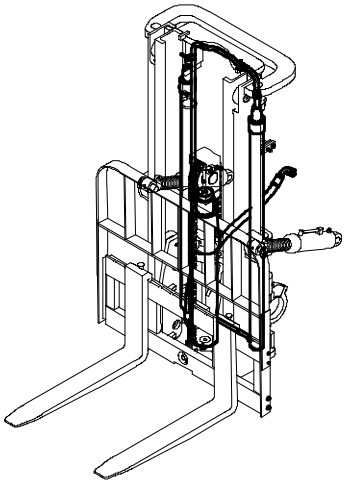

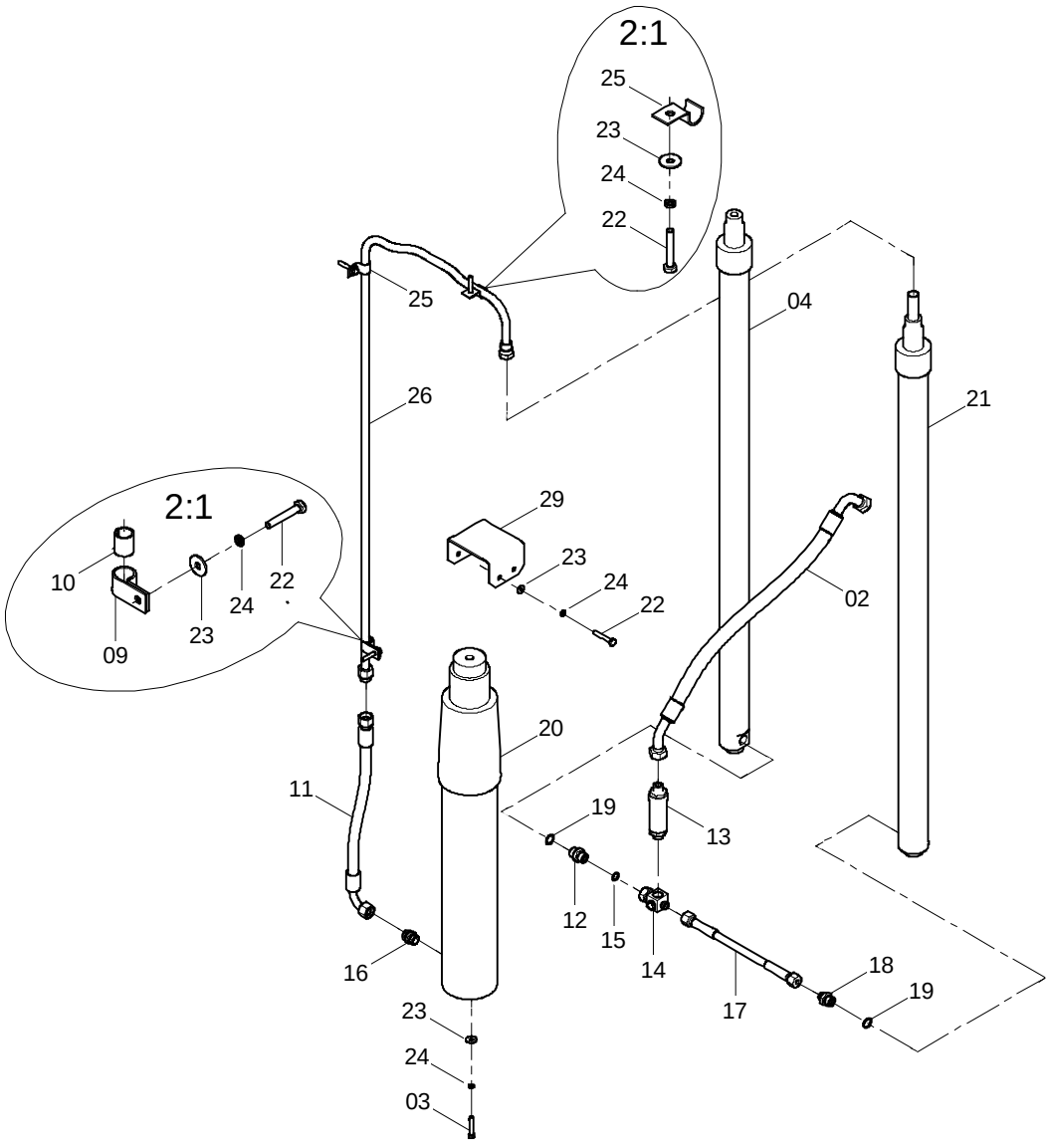

11E0489 003 门架液压系统 HYDRAULIC SYSTEM

件号 ITEM	部件号 PART NO.	版本 VER	零件名称	PART NAME	数量 Q'TY	服务代码 S.C	适用机号 SERIAL NO.	互换性 IA	可替换零件号 REPLACEABLE
02	06C3416	001	软管总成	HOSE AS	1				
03	00B0164	000	螺栓	BOLT	1				
04	10C0909	001	起升油缸	LIFT CYLINDER	1				
09	20A7460	001	管夹	CLAMP	1				
10	83A0998	000	橡胶套	BOOT	1				
11	06C4915	000	软管总成	HOSE AS	1				
12	00H2011	003	接头	CONNECTOR	1				
13	12K2033	001	限速阀	FLOW CONTROL VALVE	1				
14	33K2003	001	接头	CONNECTOR	1				
15	12B0289	000	O 形圈	O-RING	1				
16	00A3802	000	接头	FITTING	1				
17	06K2091	001	软管总成	HOSE AS	1				
18	00H2142	002	接头	CONNECTOR	1				
19	12B0379	000	O 形密封圈	O-RING	2				
20	10C0908	001	起升油缸	LIFT CYLINDER	1				
21	10C0910	001	起升油缸	LIFT CYLINDER	1				
22	00B0005	000	螺栓	BOLT	7				
23	06B0001	000	垫圈	WASHER	8				
24	06B0002	000	垫圈	WASHER	8				
25	20A7459	000	管夹	CLAMP	2				
26	02C0709	002	钢管总成	TUBE AS	1				
29	21A5110	000	弯板	PLATE	1				

44C0699 003 门架液压系统(4.5T/5T，二级 3 米全自由门架，两联阀)
HYDRAULIC SYSTEM(4.5T/5T, 2-STAGE 3M FULL FREE MAST, DOUBLE VALVE)

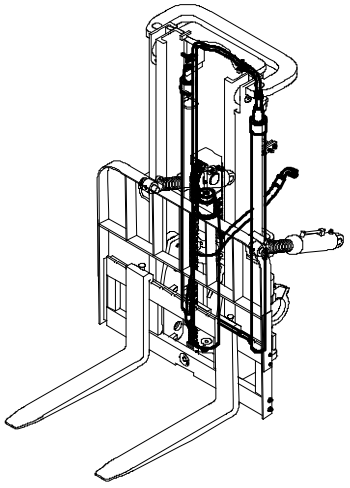

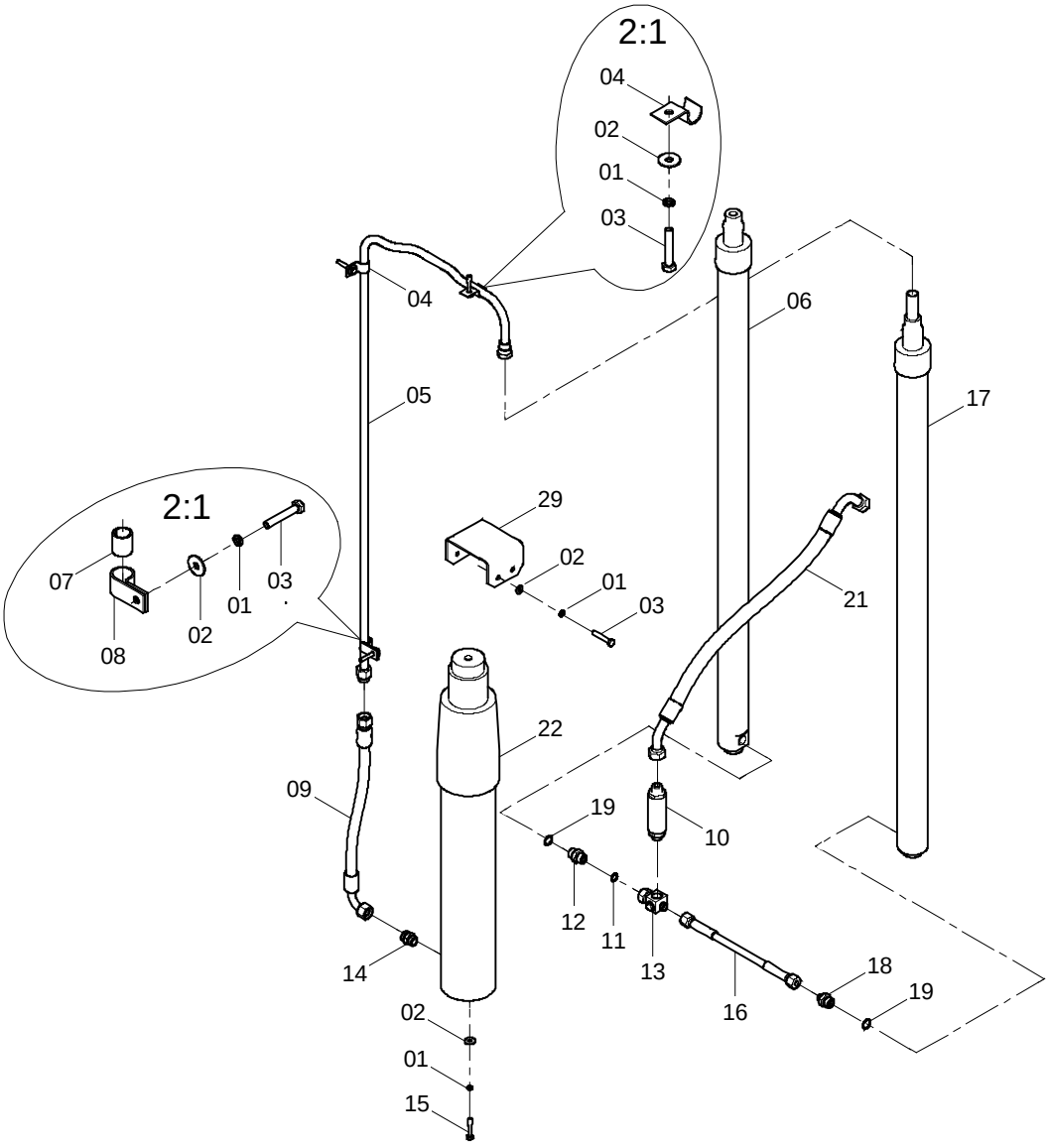

44C0699 003 门架液压系统 HYDRAULIC SYSTEM

件号 ITEM	部件号 PART NO.	版本 VER	零件名称	PART NAME	数量 Q'TY	服务代码 S.C	适用机号 SERIAL NO.	互换性 IA	可替换零件号 REPLACEABLE
01	06B0002	000	垫圈	WASHER	8				
02	06B0001	000	垫圈	WASHER	8				
03	00B0005	000	螺栓	BOLT	7				
04	20A7459	000	管夹	CLAMP	2				
05	02C0789	001	钢管总成	TUBE AS	1				
06	10C1018	000	起升油缸	LIFT CYLINDER	1				
07	83A0998	000	橡胶套	BOOT	1				
08	20A7460	001	管夹	CLAMP	1				
09	06C4915	000	软管总成	HOSE AS	1				
10	12K2033	001	限速阀	FLOW CONTROL VALVE	1				
11	12B0289	000	O 形圈	O-RING	1				
12	00H2011	003	接头	CONNECTOR	1				
13	33K2003	001	接头	CONNECTOR	1				
14	00A3802	000	接头	FITTING	1				
15	00B0164	000	螺栓	BOLT	1				
16	06K2091	001	软管总成	HOSE AS	1				
17	10C1019	000	起升油缸	LIFT CYLINDER	1				
18	00H2142	002	接头	CONNECTOR	1				
19	12B0379	000	O 形密封圈	O-RING	2				
21	06C3416	001	软管总成	HOSE AS	1				
22	10C1017	000	起升油缸	LIFT CYLINDER	1				
29	21A5110	000	弯板	PLATE	1				

（空白页 BLANK PAGE）

11E1007 002 门架液压系统(4.5T/5T，二级 2.7 米全自由带侧移门架) HYDRAULIC SYSTEM(4.5T/5T, 2-STAGE 2.7M FULL FREE MAST, WITH SIDESHIFTER)

件号 ITEM	部件号 PART NO.	版本 VER	零件名称	PART NAME	数量 Q'TY	服务代码 S.C	适用机型 SERIAL NO.	互换性 IA	可替换零件号 REPLACEABLE
01	11E1007(A)		工作液压系统	HYDRAULIC SYSTEM	1				
02	11E1007(B)		工作液压系统	HYDRAULIC SYSTEM	1				

注：该系统无装配图，具体装配请参考表中各部件装配图。
Note: No assembly diagram is provided for this system. Please refer to the assembly diagrams of those components in the table for assembly details.

11E1007(A) 工作液压系统
HYDRAULIC SYSTEM

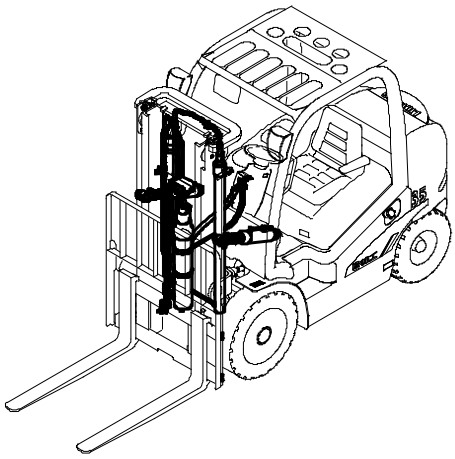

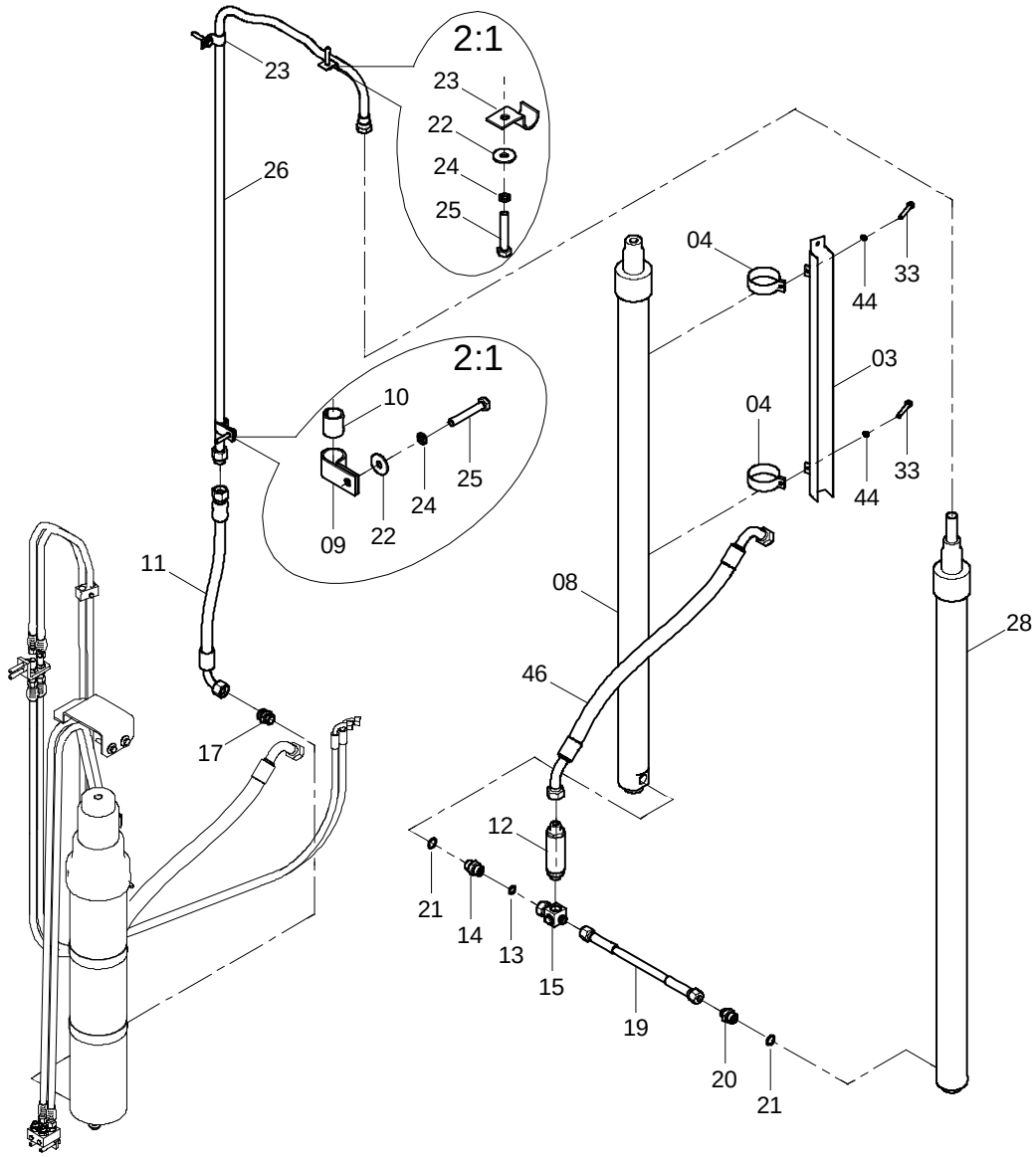

11E1007(A) 工作液压系统 HYDRAULIC SYSTEM

件号 ITEM	部件号 PART NO.	版本 VER	零件名称	PART NAME	数量 Q'TY	服务代码 S.C	适用机型 SERIAL NO.	互换性 IA	可替换零件号 REPLACEABLE
03	00D9030	000	槽形导轨	CHANNELED RAIL	1				
04	56A1994	000	卡箍	CLAMP	2				
08	10C0909	001	起升油缸	LIFT CYLINDER	1				
09	20A7460	001	管夹	CLAMP	1				
10	83A0998	000	橡胶套	BOOT	1				
11	06C4915	000	软管总成	HOSE AS	1				
12	12K2033	001	限速阀	FLOW CONTROL VALVE	1				
13	12B0289	000	O 形圈	O-RING	1				
14	00H2011	003	接头	CONNECTOR	1				
15	33K2003	001	接头	CONNECTOR	1				
17	00A3802	000	接头	FITTING	1				
19	06K2091	001	软管总成	HOSE AS	1				
20	00H2142	002	接头	CONNECTOR	1				
21	12B0379	000	O 形密封圈	O-RING	2				
22	06B0001	000	垫圈	WASHER	3				
23	20A7459	000	管夹	CLAMP	2				
24	06B0002	000	垫圈	WASHER	3				
25	00B0005	000	螺栓	BOLT	3				
26	02C0709	002	钢管总成	TUBE AS	1				
28	10C0910	001	起升油缸	LIFT CYLINDER	1				
33	00B0075	000	螺栓	BOLT	2				
46	06C3416	001	软管总成	HOSE AS	1				

11E1007(B) 工作液压系统
HYDRAULIC SYSTEM

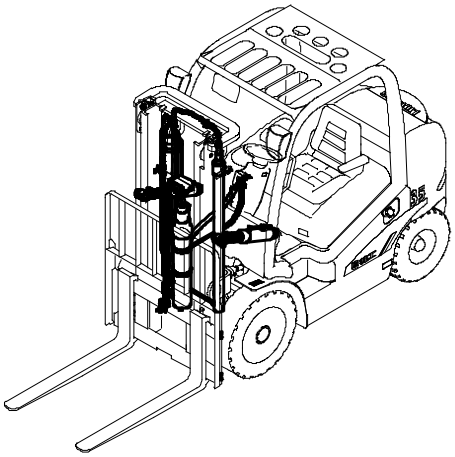

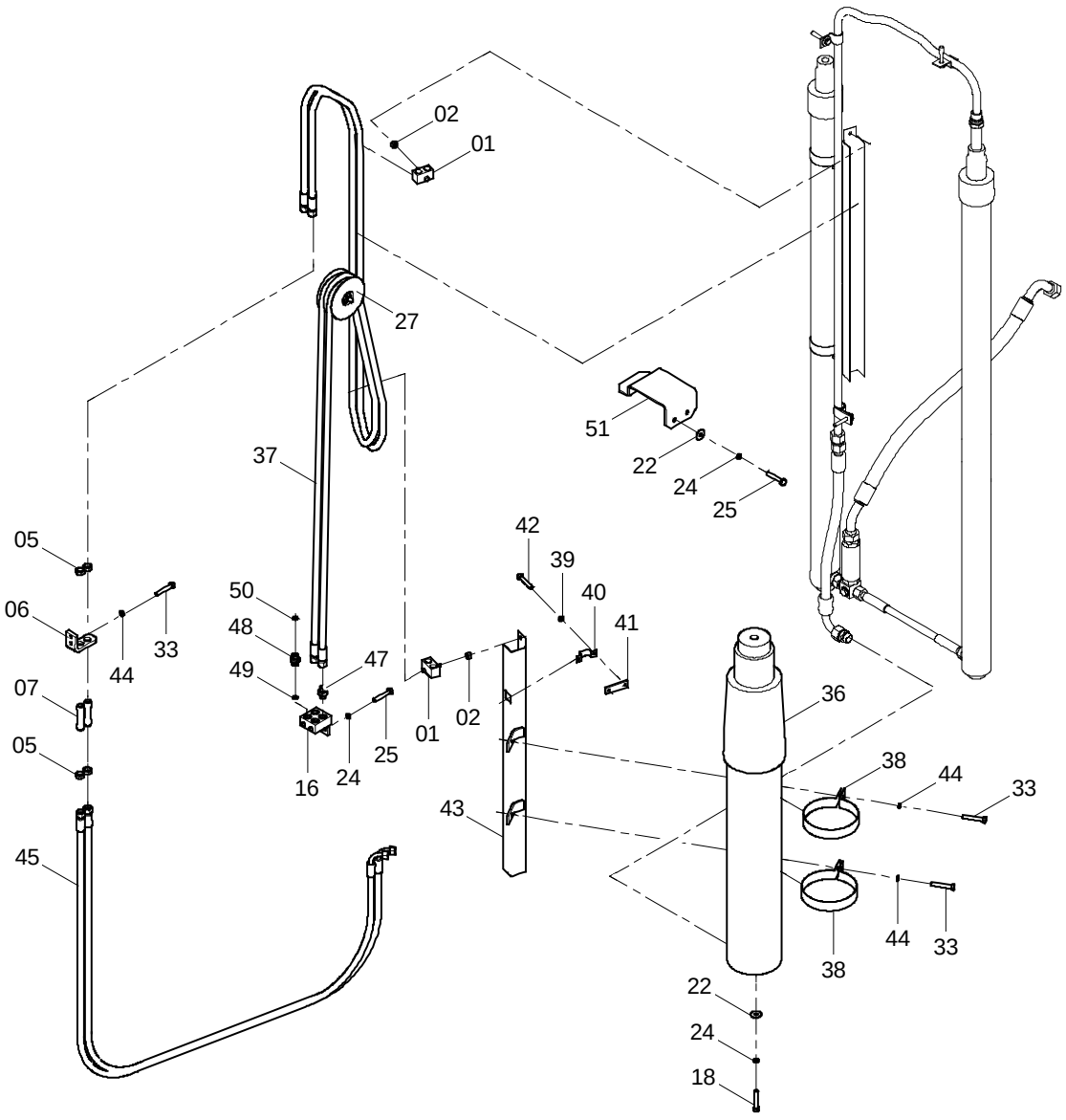

11E1007(B) 工作液压系统 HYDRAULIC SYSTEM

件号 ITEM	部件号 PART NO.	版本 VER	零件名称	PART NAME	数量 Q'TY	服务代码 S.C	适用机型 SERIAL NO.	互换性 IA	可替换零件号 REPLACEABLE
01	09C0478	000	双管夹	DOUBLE CLAMP	2				
02	03B0021	000	螺母	NUT	2				
05	26A1953	000	锁紧螺母	LOCKNUT	4				
06	29A0291	000	弯板	PLATE	1				
07	00A4170	001	连接管	TUBE	2				
16	00D2636	001	四通底座	BASE	1				
18	00B0164	000	螺栓	BOLT	1				
22	06B0001	000	垫圈	WASHER	3				
24	06B0002	000	垫圈	WASHER	5				
25	00B0005	000	螺栓	BOLT	4				
27	25C0643	000	滚轮	ROLLER	1	Z			
33	00B0075	000	螺栓	BOLT	4				
36	10C0908	001	起升油缸	LIFT CYLINDER	1				
37	06C9270	000	软管总成	HOSE AS	2				
38	56A1993	000	卡箍	CLAMP	2				
39	06B0003	000	垫圈	WASHER	2				
40	19A2156	001	管夹	CLAMP	1				
41	12A5326	000	安装板	MOUNTING PLATE	1				
42	00B0021	000	螺栓	BOLT	2				
43	00D7621	000	槽形导轨	CHANNELED RAIL	1				
44	06B0006	000	垫圈	WASHER	6				
45	06C9271	000	软管总成	HOSE AS	2				
47	30C0259	002	接头	CONNECTOR	2				
48	00A2436	001	接头	CONNECTOR	2				
49	12B0342	000	O 形密封圈	O-RING	2				
50	12B0285	000	O 形圈	O-RING	2				
51	06A1833	000	弯板	PLATE	1				

（空白页 BLANK PAGE）

11E0856 003 门架液压系统(4.5T/5T，二级 3 米全自由带侧移门架) HYDRAULIC SYSTEM(4.5T/5T, 2-STAGE 3M FULL FREE MAST, WITH SIDESHIFTER)

件号 ITEM	部件号 PART NO.	版本 VER	零件名称	PART NAME	数量 Q'TY	服务代码 S.C	适用机号 SERIAL NO.	互换性 IA	可替换零件号 REPLACEABLE
01	11E0856(A)		门架液压系统	MAST HYDRAULIC SYSTEM	1				
02	11E0856(B)		门架液压系统	MAST HYDRAULIC SYSTEM	1				

注：该系统无装配图，具体装配请参考表中各部件装配图。
Note: No assembly diagram is provided for this system. Please refer to the assembly diagrams of those components in the table for assembly details.

11E0856(A) 门架液压系统
HYDRAULIC SYSTEM

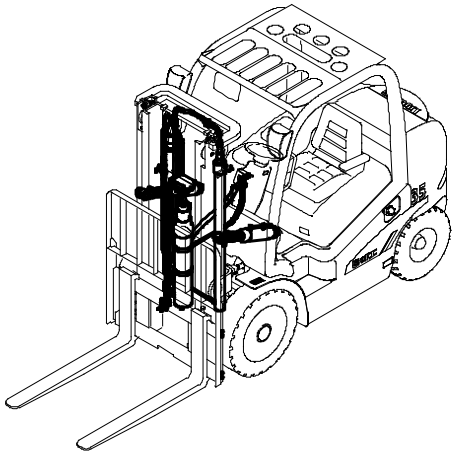

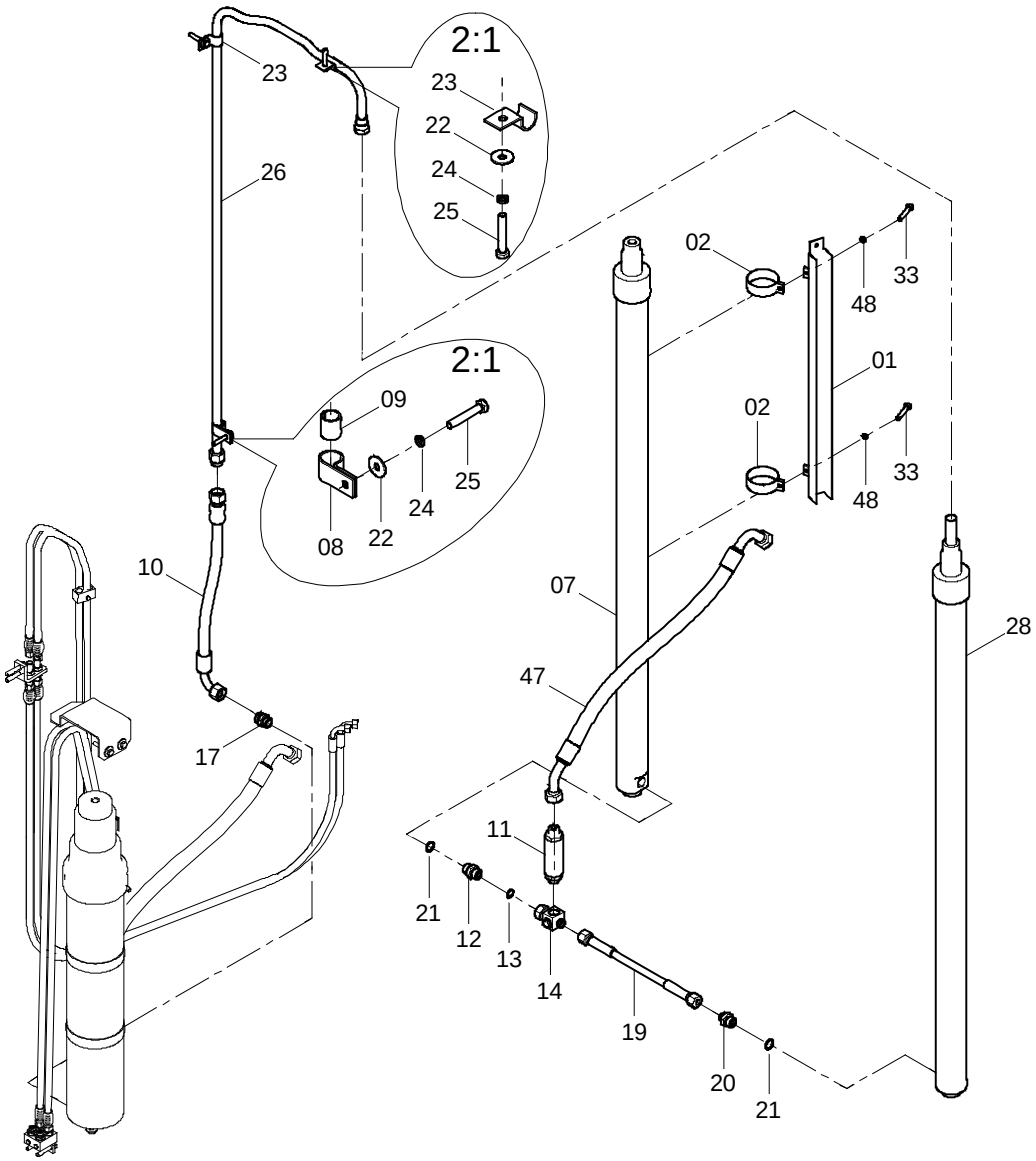

11E0856(A) 门架液压系统 HYDRAULIC SYSTEM

件号 ITEM	部件号 PART NO.	版本 VER	零件名称	PART NAME	数量 Q'TY	服务代码 S.C	适用机号 SERIAL NO.	互换性 IA	可替换零件号 REPLACEABLE
01	00D7623	000	槽形导轨	CHANNELED RAIL	1				
02	56A1994	000	卡箍	CLAMP	2				
07	10C1018	000	起升油缸	LIFT CYLINDER	1				
08	20A7460	001	管夹	CLAMP	1				
09	83A0998	000	橡胶套	BOOT	1				
10	06C4915	000	软管总成	HOSE AS	1				
11	12K2033	001	限速阀	FLOW CONTROL VALVE	1				
12	00H2011	003	接头	CONNECTOR	1				
13	12B0289	000	O 形圈	O-RING	1				
14	33K2003	001	接头	CONNECTOR	1				
17	00A3802	000	接头	FITTING	1				
19	06K2091	001	软管总成	HOSE AS	1				
20	00H2142	002	接头	CONNECTOR	1				
21	12B0379	000	O 形密封圈	O-RING	2				
22	06B0001	000	垫圈	WASHER	3				
23	20A7459	000	管夹	CLAMP	2				
24	06B0002	000	垫圈	WASHER	3				
25	00B0005	000	螺栓	BOLT	3				
26	02C0789	001	钢管总成	TUBE AS	1				
28	10C1019	000	起升油缸	LIFT CYLINDER	1				
33	00B0075	000	螺栓	BOLT	4				
47	06C3416	001	软管总成	HOSE AS	1				
48	06B0006	000	垫圈	WASHER	2				

11E0856(B) 门架液压系统
HYDRAULIC SYSTEM

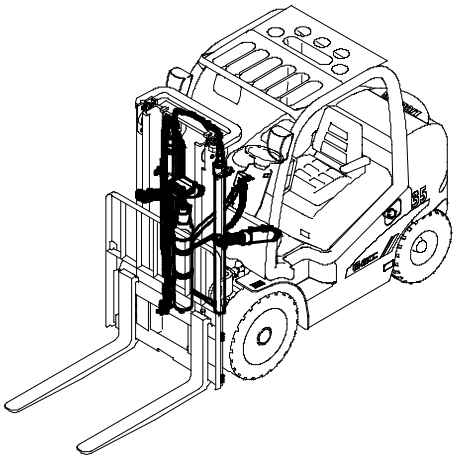

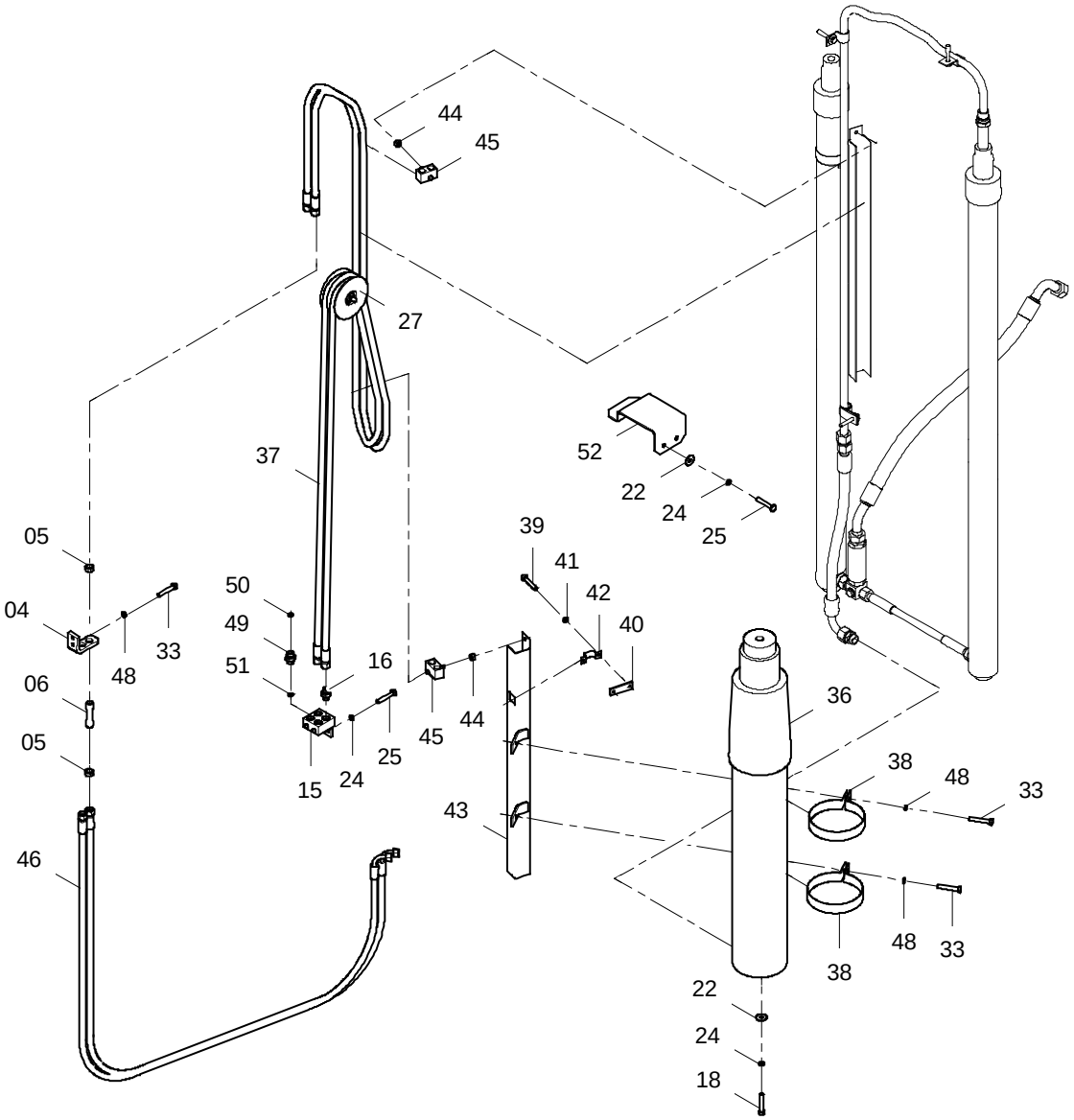

11E0856(B) 门架液压系统 HYDRAULIC SYSTEM

件号 ITEM	部件号 PART NO.	版本 VER	零件名称	PART NAME	数量 Q'TY	服务代码 S.C	适用机号 SERIAL NO.	互换性 IA	可替换零件号 REPLACEABLE
04	29A0291	000	弯板	PLATE	1				
05	26A1953	000	锁紧螺母	LOCKNUT	4				
06	00A4170	001	连接管	TUBE	2				
15	00D2636	001	四通底座	BASE	1				
16	30C0259	002	接头	CONNECTOR	2				
18	00B0164	000	螺栓	BOLT	1				
22	06B0001	000	垫圈	WASHER	3				
24	06B0002	000	垫圈	WASHER	5				
25	00B0005	000	螺栓	BOLT	4				
27	25C0643	000	滚轮	ROLLER	1	Z			
33	00B0075	000	螺栓	BOLT	4				
36	10C1017	000	起升油缸	LIFT CYLINDER	1				
37	06C8159	000	软管总成	HOSE AS	2				
38	56A1993	000	卡箍	CLAMP	2				
39	00B0021	000	螺栓	BOLT	2				
40	12A5326	000	安装板	MOUNTING PLATE	1				
41	06B0003	000	垫圈	WASHER	2				
42	19A2156	000	管夹	CLAMP	1				
43	00D7621	000	槽形导轨	CHANNELED RAIL	1				
44	03B0021	000	螺母	NUT	2				
45	09C0478	000	双管夹	DOUBLE CLAMP	2				
46	06C8161	000	软管总成	HOSE AS	2				
48	06B0006	000	垫圈	WASHER	4				
49	00A2436	001	接头	CONNECTOR	2				
50	12B0285	000	O 形圈	O-RING	2				
51	12B0342	000	O 形密封圈	O-RING	2				
52	06A1833	000	弯板	PLATE	1				

11E1015 001 工作液压系统(4.5T/5T，三级 4.8 米全自由门架，两联阀) HYDRAULIC SYSTEM(4.5T/5T, 3-STAGE 4.8M FULL FREE MAST, DOUBLE VALVE)

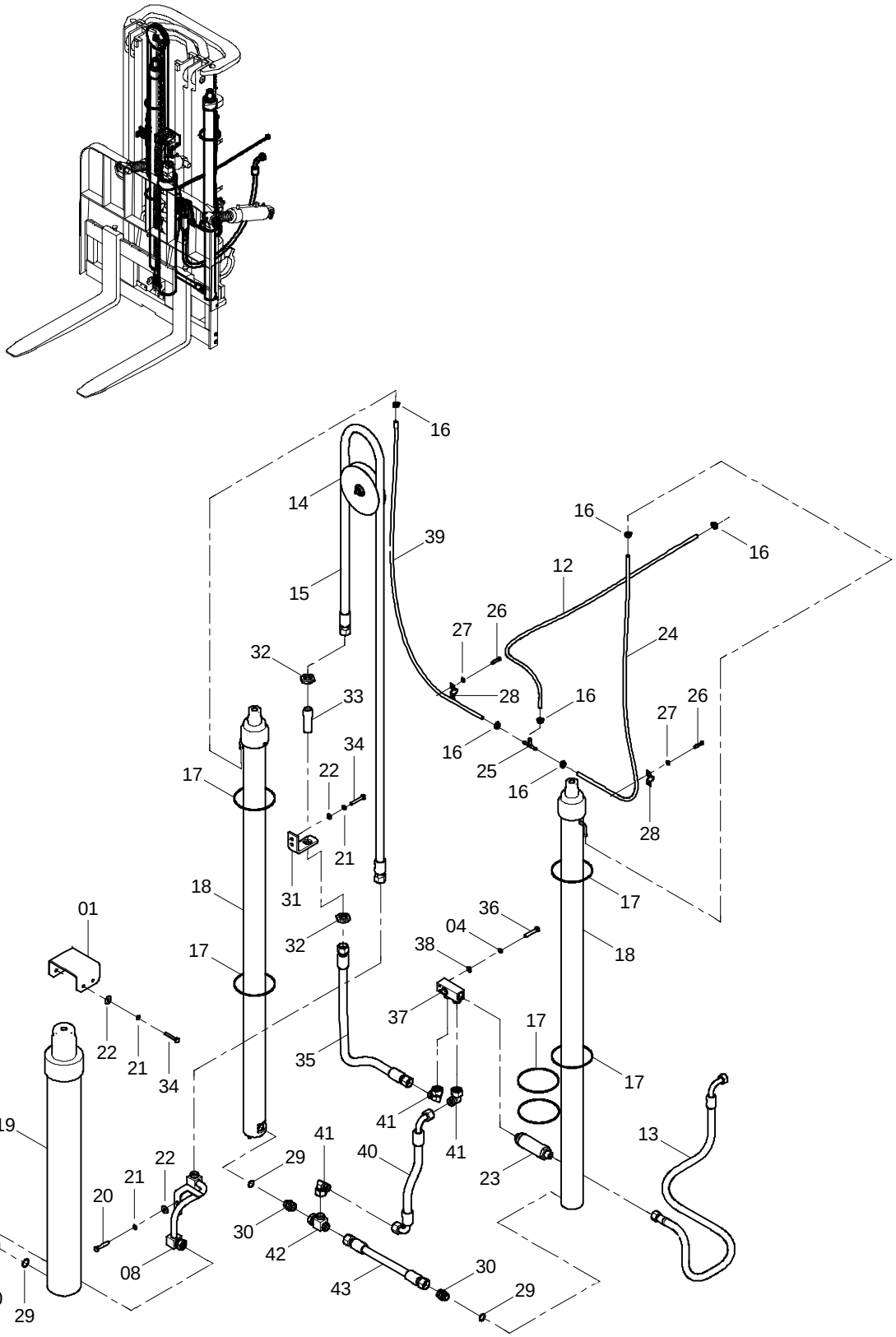

11E1015 001 工作液压系统 HYDRAULIC SYSTEM

件号 ITEM	部件号 PART NO.	版本 VER	零件名称	PART NAME	数量 Q'TY	服务代码 S.C	适用机型 SERIAL NO.	互换性 IA	可替换零件号 REPLACEABLE
01	21A5110	000	弯板	PLATE	1				
04	06B0006	000	垫圈	WASHER	2				
08	02C0782	001	钢管总成	TUBE AS	1				
12	30A0536	000	低压软管	HOSE	1				
13	06C9645	000	软管总成	HOSE AS	1				
14	22C0495	000	滚轮	ROLLER	1	Z			
15	06C9679	000	软管总成	HOSE AS	1				
16	15J2004	002	不锈钢卡箍	CLAMP	6				
17	37J2019	001	尼龙扎带	NYLON STRAP	6				
18	10C0987	001	起升油缸	LIFT CYLINDER	2				
19	10C0986	001	起升油缸	LIFT CYLINDER	1				
20	00B0002	000	螺栓	BOLT	2				
21	06B0002	000	垫圈	WASHER	8				
22	06B0001	000	垫圈	WASHER	8				
23	12K2033	001	限速阀	FLOW CONTROL VALVE	1				
24	30A0908	000	回油管	TUBE	1				
25	10L2010	001	三通接头	TEE	1				
26	04B0106	000	螺钉	SCREW	4				
27	06B0003	000	垫圈	WASHER	4				
28	27H2005	001	管箍	CLAMP	2				
29	12B0379	000	O 形密封圈	O-RING	3				
30	00A5389	000	接头	FITTING	3				
31	23A8272	000	弯板	PLATE	1				
32	26A1952	000	锁紧螺母	LOCKNUT	2				
33	00A4217	000	连接管	TUBE	1				
34	00B0012	000	螺栓	BOLT	6				
35	06C9643	000	软管总成	HOSE AS	1				
36	00B0030	000	螺栓	BOLT	2				
37	33C0106	000	接头块	BLOCK	1				
38	06B0005	000	垫圈	WASHER	2				
39	30A0909	000	回油管	TUBE	1				
40	06C9642	000	软管总成	HOSE AS	1				
41	31C0113	003	过渡接头	CONNECTOR	3				
42	32C0478	000	三通接头	TEE	1				
43	06C9641	000	软管总成	HOSE AS	1				

11E1016 001 工作液压系统(4.5T/5T，三级 5 米全自由门架，两联阀) HYDRAULIC SYSTEM(4.5T/5T, 3-STAGE 5M FULL FREE MAST, DOUBLE VALVE)

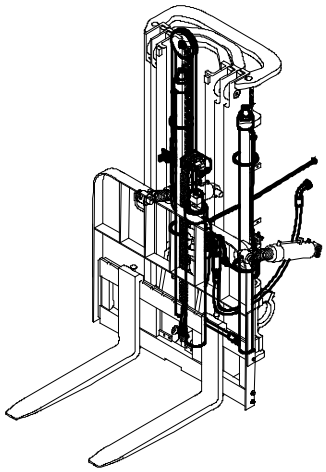

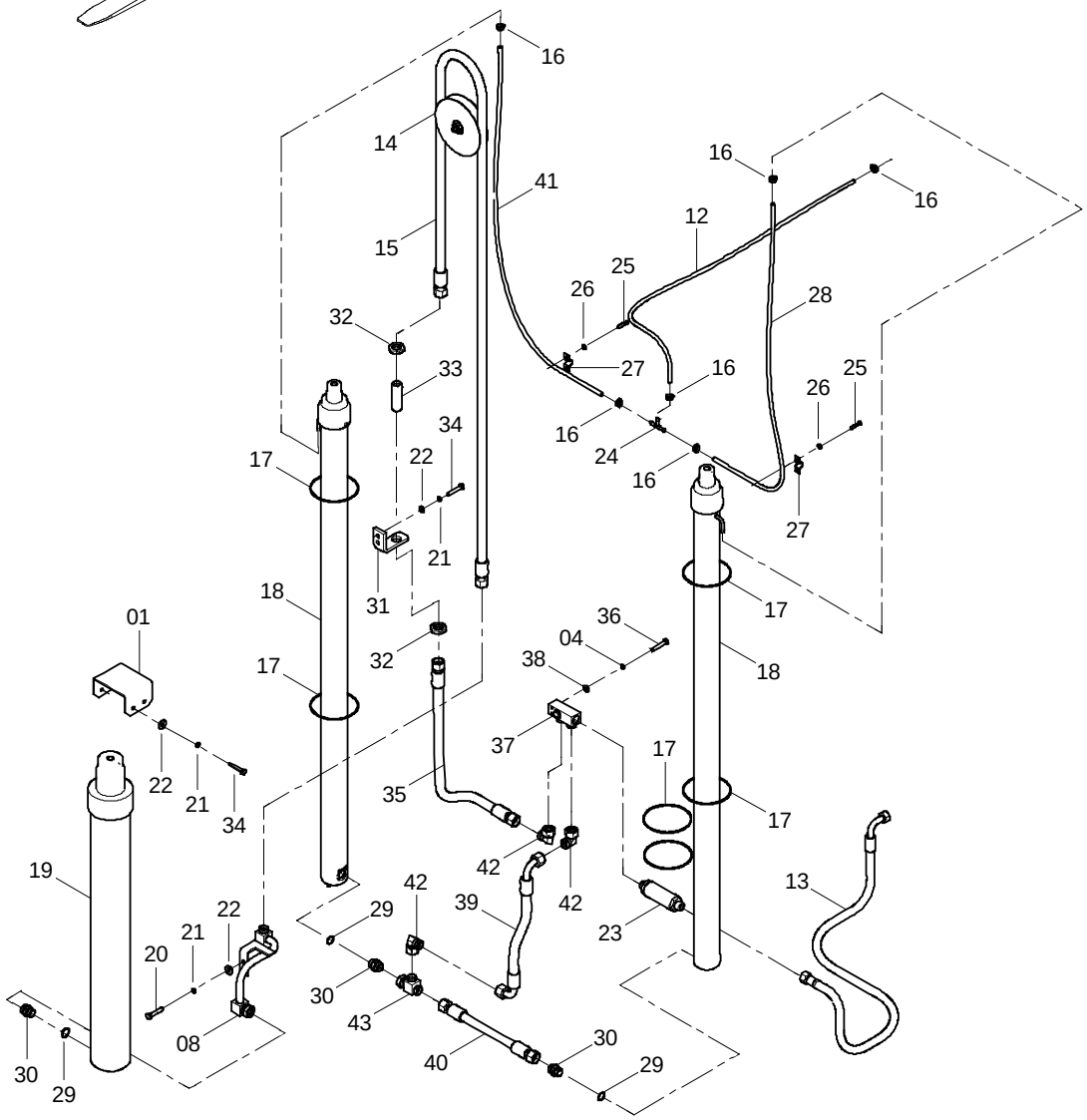

11E1016 001 工作液压系统 HYDRAULIC SYSTEM

件号 ITEM	部件号 PART NO.	版本 VER	零件名称	PART NAME	数量 Q'TY	服务代码 S.C	适用机型 SERIAL NO.	互换性 IA	可替换零件号 REPLACEABLE
01	21A5110	000	弯板	PLATE	1				
04	06B0006	000	垫圈	WASHER	2				
08	02C0782	001	钢管总成	TUBE AS	1				
12	30A0536	000	低压软管	HOSE	1				
13	06C9645	000	软管总成	HOSE AS	1				
14	22C0495	000	滚轮	ROLLER	1				
15	06C9644	000	软管总成	HOSE AS	1				
16	15J2004	002	不锈钢卡箍	CLAMP	6				
17	37J2019	001	尼龙扎带	NYLON STRAP	6				
18	10C1227	000	起升油缸	LIFT CYLINDER	2				
19	10C1229	000	起升油缸	LIFT CYLINDER	1				
20	00B0002	000	螺栓	BOLT	2				
21	06B0002	000	垫圈	WASHER	8				
22	06B0001	000	垫圈	WASHER	8				
23	12K2033	001	限速阀	FLOW CONTROL VALVE	1				
24	10L2010	001	三通接头	TEE	1				
25	04B0106	000	螺钉	SCREW	4				
26	06B0003	000	垫圈	WASHER	4				
27	27H2005	001	管箍	CLAMP	2				
28	30A1134	000	回油管	TUBE	1				
29	12B0379	000	O 形密封圈	O-RING	3				
30	00A5389	000	接头	FITTING	3				
31	23A8272	000	弯板	PLATE	1				
32	26A1952	000	锁紧螺母	LOCKNUT	2				
33	00A4217	000	连接管	TUBE	1				
34	00B0012	000	螺栓	BOLT	6				
35	06C9643	000	软管总成	HOSE AS	1				
36	00B0030	000	螺栓	BOLT	2				
37	33C0106	000	接头块	BLOCK	1				
38	06B0005	000	垫圈	WASHER	2				
39	06C9642	000	软管总成	HOSE AS	1				
40	06C9641	000	软管总成	HOSE AS	1				
41	30A1133	000	回油管	TUBE	1				
42	31C0113	003	过渡接头	CONNECTOR	3				
43	32C0478	000	三通接头	TEE	1				

(空白页 BLANK PAGE)

11E1017 003 工作液压系统(4.5T/5T，三级 4.8 米全自由带侧移门架) HYDRAULIC SYSTEM(4.5T/5T, 3-STAGE 4.8M FULL FREE MAST, WITH SIDESHIFTER)

件号 ITEM	部件号 PART NO.	版本 VER	零件名称	PART NAME	数量 Q'TY	服务代码 S.C	适用机型 SERIAL NO.	互换性 IA	可替换零件号 REPLACEABLE
01	11E1017(A)		工作液压系统	HYDRAULIC SYSTEM	1				
02	11E1017(B)		工作液压系统	HYDRAULIC SYSTEM	1				

注：该系统无装配图，具体装配请参考表中各部件装配图。
Note: No assembly diagram is provided for this system. Please refer to the assembly diagrams of those components in the table for assembly details.

11E1017(A) 工作液压系统
HYDRAULIC SYSTEM

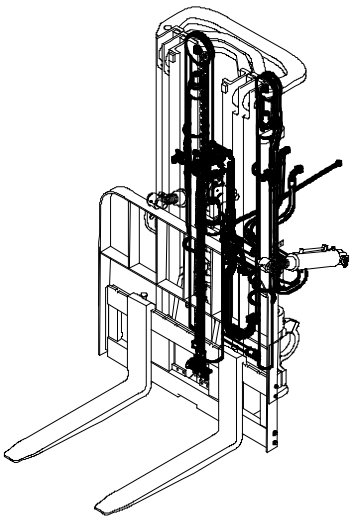

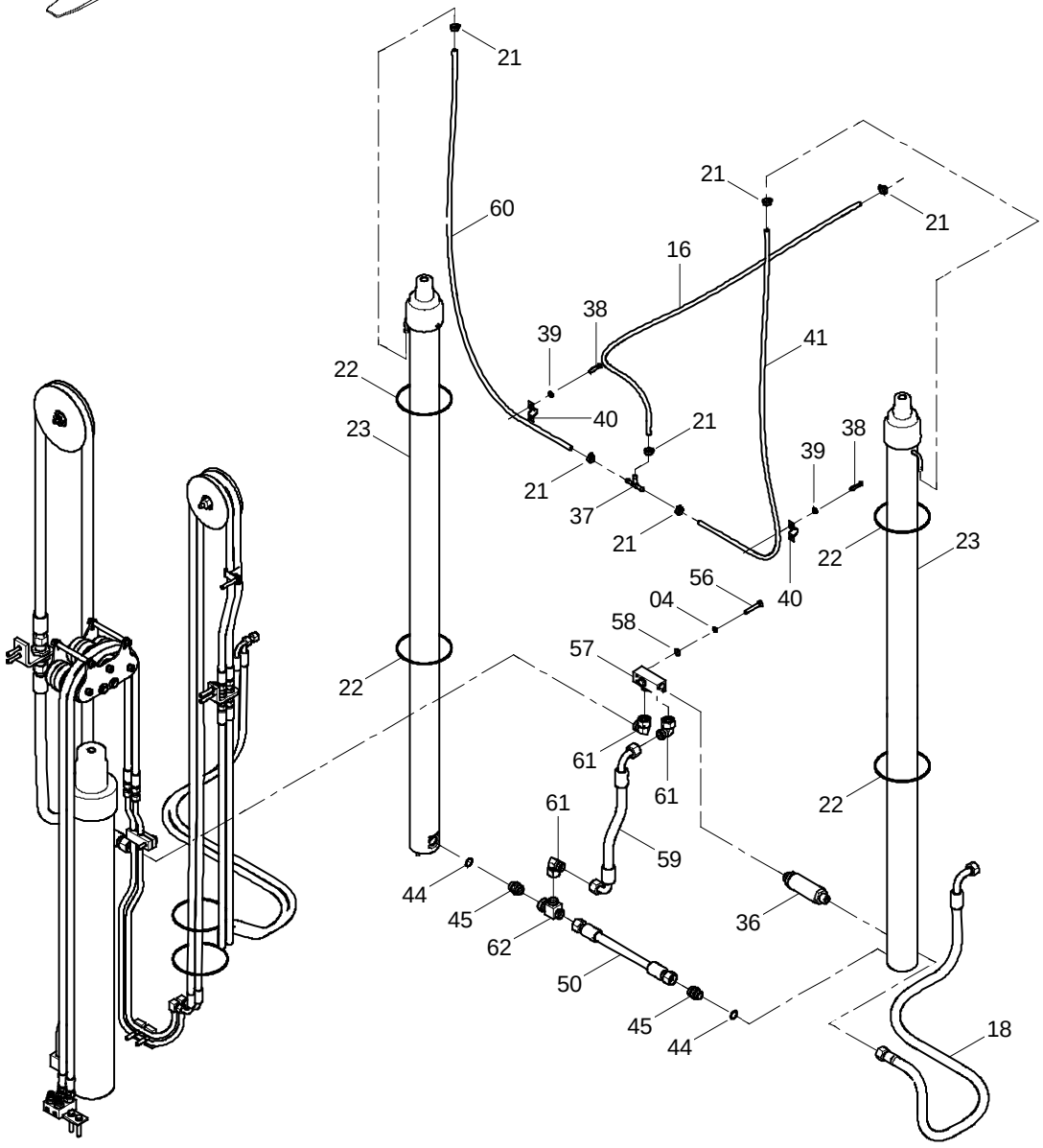

11E1017(A) 工作液压系统 HYDRAULIC SYSTEM

件号 ITEM	部件号 PART NO.	版本 VER	零件名称	PART NAME	数量 Q'TY	服务代码 S.C	适用机型 SERIAL NO.	互换性 IA	可替换零件号 REPLACEABLE
04	06B0006	000	垫圈	WASHER	2				
16	30A0536	000	低压软管	HOSE	1				
18	06C9645	000	软管总成	HOSE AS	1				
21	15J2004	002	不锈钢卡箍	CLAMP	6				
22	37J2019	001	尼龙扎带	NYLON STRAP	4				
23	10C0987	001	起升油缸	LIFT CYLINDER	2				
36	12K2033	001	限速阀	FLOW CONTROL VALVE	1				
37	10L2010	001	三通接头	TEE	1				
38	04B0106	000	螺钉	SCREW	4				
39	06B0003	000	垫圈	WASHER	4				
40	27H2005	001	管箍	CLAMP	2				
41	30A0908	000	回油管	TUBE	1				
44	12B0379	000	O 形密封圈	O-RING	2				
45	00A5389	000	接头	FITTING	2				
50	06C9641	000	软管总成	HOSE AS	1				
56	00B0030	000	螺栓	BOLT	2				
57	33C0106	000	接头块	BLOCK	1				
58	06B0005	000	垫圈	WASHER	2				
59	06C9642	000	软管总成	HOSE AS	1				
60	30A0909	000	回油管	TUBE	1				
61	31C0113	003	过渡接头	CONNECTOR	3				
62	32C0478	000	三通接头	TEE	1				

11E1017(B) 工作液压系统
HYDRAULIC SYSTEM

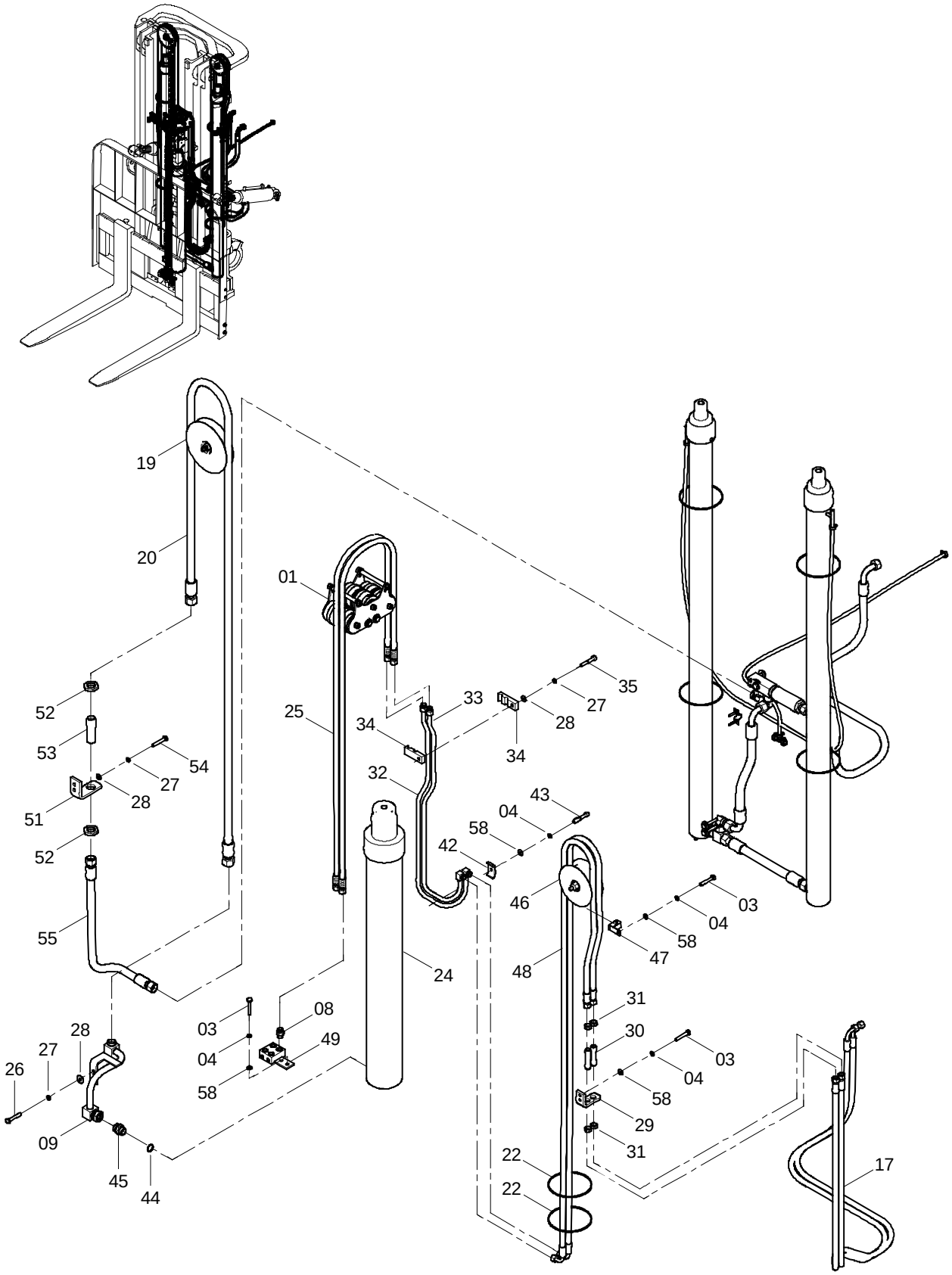

11E1017(B) 工作液压系统 HYDRAULIC SYSTEM

件号 ITEM	部件号 PART NO.	版本 VER	零件名称	PART NAME	数量 Q'TY	服务代码 S.C	适用机型 SERIAL NO.	互换性 IA	可替换零件号 REPLACEABLE
01	22C0497	001	滚轮	ROLLER	1	Z			
03	00B0075	000	螺栓	BOLT	5				
04	06B0006	000	垫圈	WASHER	7				
08	30C0259	002	接头	CONNECTOR	4				
09	02C0782	001	钢管总成	TUBE AS	1				
17	06C9648	001	软管总成	HOSE AS	2				
19	22C1636	000	导向滚轮	GUIDE ROLLER	1	Z			
20	06C9679	000	软管总成	HOSE AS	1				
22	37J2019	001	尼龙扎带	NYLON STRAP	2				
24	10C0986	001	起升油缸	LIFT CYLINDER	1				
25	06C9681	001	软管总成	HOSE AS	2				
26	00B0002	000	螺栓	BOLT	2				
27	06B0002	000	垫圈	WASHER	5				
28	06B0001	000	垫圈	WASHER	5				
29	29A0291	000	弯板	PLATE	1				
30	00A4170	001	连接管	TUBE	2				
31	26A1953	000	锁紧螺母	LOCKNUT	4				
32	10D4534	001	钢管总成	TUBE AS	1				
33	10D4535	001	钢管总成	TUBE AS	1				
34	17A3349	000	安装板	MOUNTING PLATE	2				
35	00B0064	000	螺栓	BOLT	1				
42	15A6373	000	固定夹	CLAMP	2				
43	04B0051	000	螺钉	SCREW	2				
44	12B0379	000	O 形密封圈	O-RING	1				
45	00A5389	000	接头	FITTING	1				
46	22C1432	000	导向滚轮	GUIDE ROLLER	1	Z			
47	19A1901	000	管夹	CLAMP	1				
48	06C9680	001	软管总成	HOSE AS	2				
49	15D0859	000	接头块	BLOCK	1				
51	23A8272	000	弯板	PLATE	1				
52	26A1952	000	锁紧螺母	LOCKNUT	2				
53	00A4217	000	连接管	TUBE	1				
54	00B0012	000	螺栓	BOLT	2				
55	06C9643	000	软管总成	HOSE AS	1				
58	06B0005	000	垫圈	WASHER	7				

（空白页 BLANK PAGE）

11E1018 003 工作液压系统(4.5T/5T，三级 5 米全自由带侧移门架) HYDRAULIC SYSTEM(4.5T/5T, 3-STAGE 5M FULL FREE MAST, WITH SIDESHIFTER)

件号 ITEM	部件号 PART NO.	版本 VER	零件名称	PART NAME	数量 Q'TY	服务代码 S.C	适用机型 SERIAL NO.	互换性 IA	可替换零件号 REPLACEABLE
01	11E1018(A)		工作液压系统	HYDRAULIC SYSTEM	1				
02	11E1018(B)		工作液压系统	HYDRAULIC SYSTEM	1				

注：该系统无装配图，具体装配请参考表中各部件装配图。
Note: No assembly diagram is provided for this system. Please refer to the assembly diagrams of those components in the table for assembly details.

11E1018(A) 工作液压系统
HYDRAULIC SYSTEM

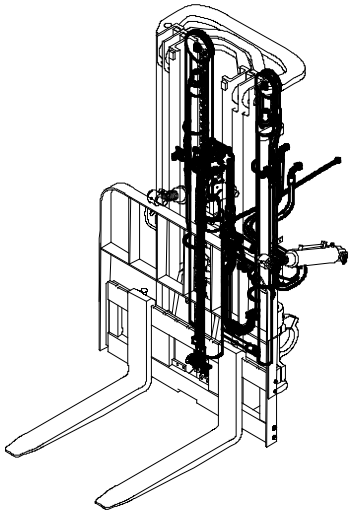

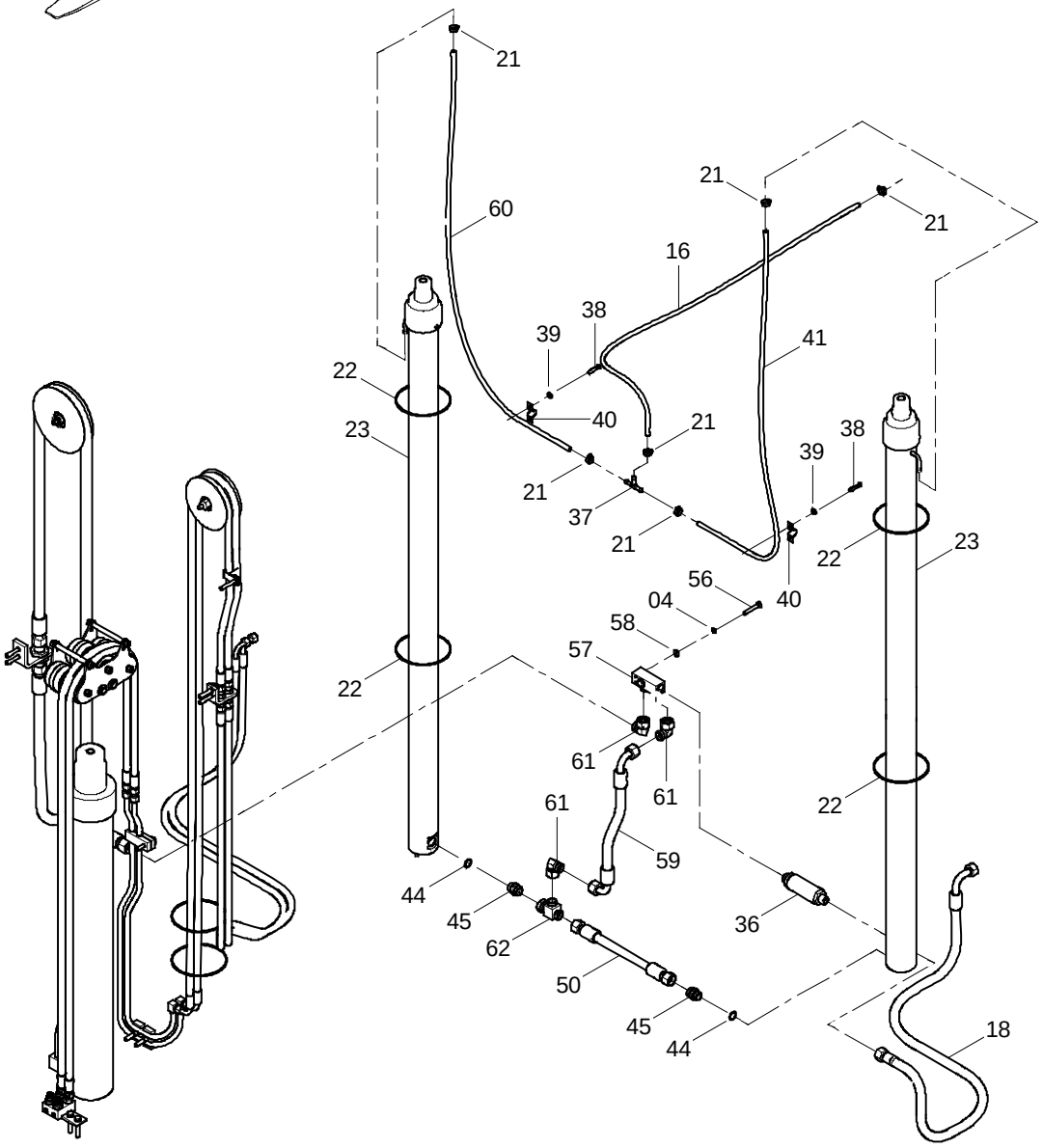

11E1018(A) 工作液压系统 HYDRAULIC SYSTEM

件号 ITEM	部件号 PART NO.	版本 VER	零件名称	PART NAME	数量 Q'TY	服务代码 S.C	适用机型 SERIAL NO.	互换性 IA	可替换零件号 REPLACEABLE
04	06B0006	000	垫圈	WASHER	2				
16	30A0536	000	低压软管	HOSE	1				
18	06C9645	000	软管总成	HOSE AS	1				
21	15J2004	002	不锈钢卡箍	CLAMP	6				
22	37J2019	001	尼龙扎带	NYLON STRAP	4				
23	10C1227	000	起升油缸	LIFT CYLINDER	2				
36	12K2033	001	限速阀	FLOW CONTROL VALVE	1				
37	10L2010	001	三通接头	TEE	1				
38	04B0106	000	螺钉	SCREW	4				
39	06B0003	000	垫圈	WASHER	4				
40	27H2005	001	管箍	CLAMP	2				
41	30A1134	000	回油管	TUBE	1				
44	12B0379	000	O 形密封圈	O-RING	2				
45	00A5389	000	接头	FITTING	2				
50	06C9641	000	软管总成	HOSE AS	1				
56	00B0030	000	螺栓	BOLT	2				
57	33C0106	000	接头块	BLOCK	1				
58	06B0005	000	垫圈	WASHER	2				
59	06C9642	000	软管总成	HOSE AS	1				
60	30A1133	000	回油管	TUBE	1				
61	31C0113	003	过渡接头	CONNECTOR	3				
62	32C0478	000	三通接头	TEE	1				

11E1018(B) 工作液压系统
HYDRAULIC SYSTEM

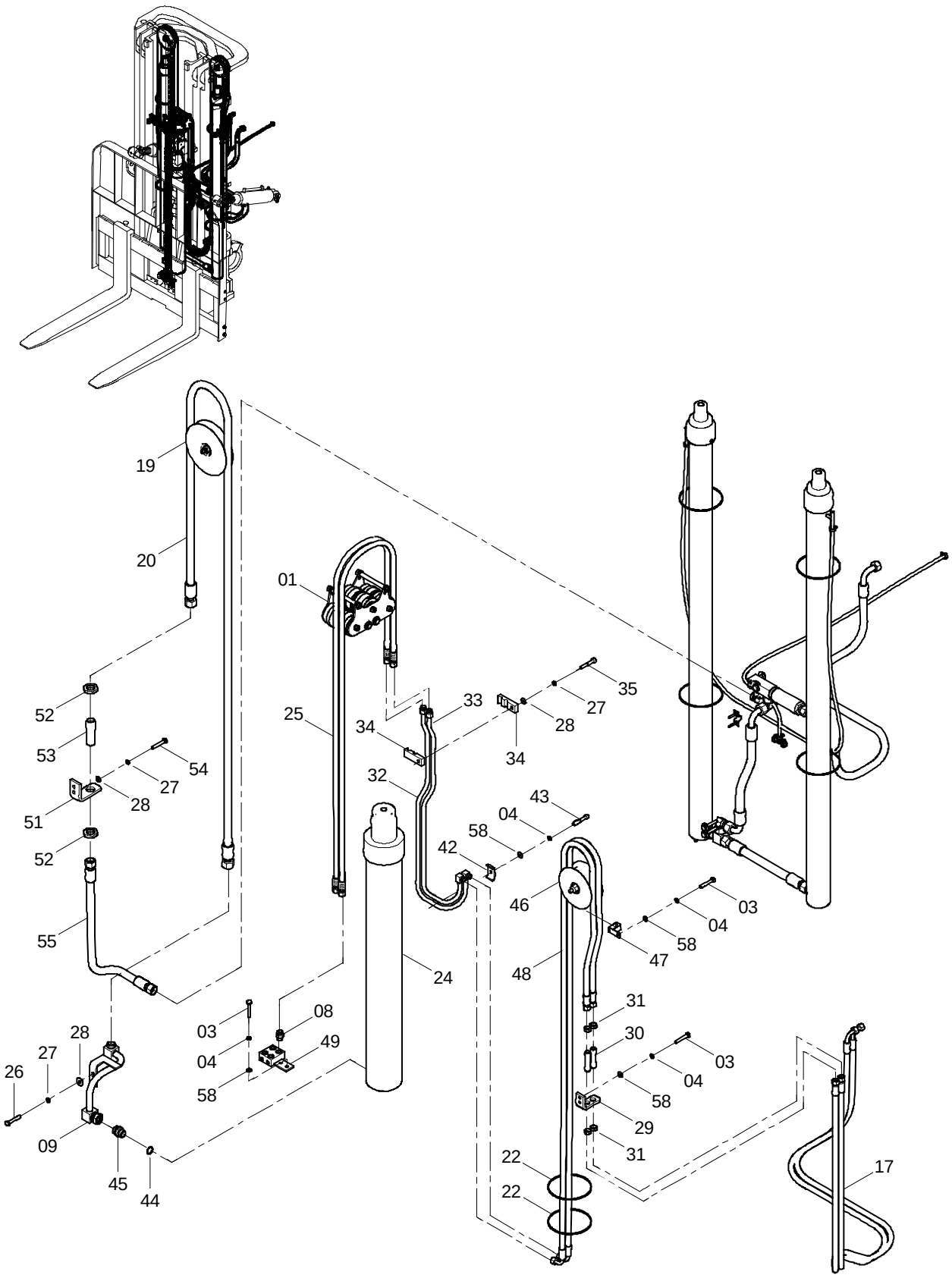

11E1018(B) 工作液压系统 HYDRAULIC SYSTEM

件号 ITEM	部件号 PART NO.	版本 VER	零件名称	PART NAME	数量 Q'TY	服务代码 S.C	适用机型 SERIAL NO.	互换性 IA	可替换零件号 REPLACEABLE
01	22C0497	001	滚轮	ROLLER	1	Z			
03	00B0075	000	螺栓	BOLT	5				
04	06B0006	000	垫圈	WASHER	7				
08	30C0259	002	接头	CONNECTOR	4				
09	02C0782	001	钢管总成	TUBE AS	1				
17	06C9648	001	软管总成	HOSE AS	2				
19	22C1636	000	导向滚轮	GUIDE ROLLER	1	Z			
20	06C9644	000	软管总成	HOSE AS	1				
22	37J2019	001	尼龙扎带	NYLON STRAP	2				
24	10C1229	000	起升油缸	LIFT CYLINDER	1				
25	06C9647	001	软管总成	HOSE AS	2				
26	00B0002	000	螺栓	BOLT	2				
27	06B0002	000	垫圈	WASHER	5				
28	06B0001	000	垫圈	WASHER	5				
29	29A0291	000	弯板	PLATE	1				
30	00A4170	001	连接管	TUBE	2				
31	26A1953	000	锁紧螺母	LOCKNUT	4				
32	10D4534	001	钢管总成	TUBE AS	1				
33	10D4535	001	钢管总成	TUBE AS	1				
34	17A3349	000	安装板	MOUNTING PLATE	2				
35	00B0064	000	螺栓	BOLT	1				
42	15A6373	000	固定夹	CLAMP	2				
43	04B0051	000	螺钉	SCREW	2				
44	12B0379	000	O 形密封圈	O-RING	1				
45	00A5389	000	接头	FITTING	1				
46	22C1432	000	导向滚轮	GUIDE ROLLER	1	Z			
47	19A1901	000	管夹	CLAMP	1				
48	06C9646	001	软管总成	HOSE AS	2				
49	15D0859	000	接头块	BLOCK	1				
51	23A8272	000	弯板	PLATE	1				
52	26A1952	000	锁紧螺母	LOCKNUT	2				
53	00A4217	000	连接管	TUBE	1				
54	00B0012	000	螺栓	BOLT	2				
55	06C9643	000	软管总成	HOSE AS	1				
58	06B0005	000	垫圈	WASHER	7				

44C1490 000 工作液压系统(1m³铲斗属具管路)
HYDRAULIC SYSTEM(1m³ BUCKET CIRCUIT)

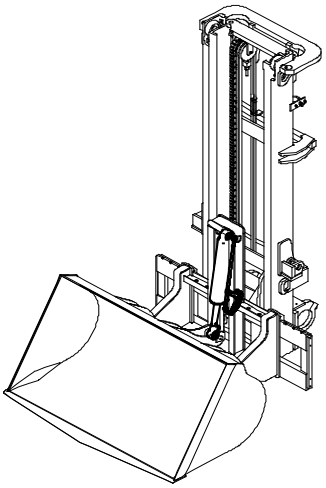

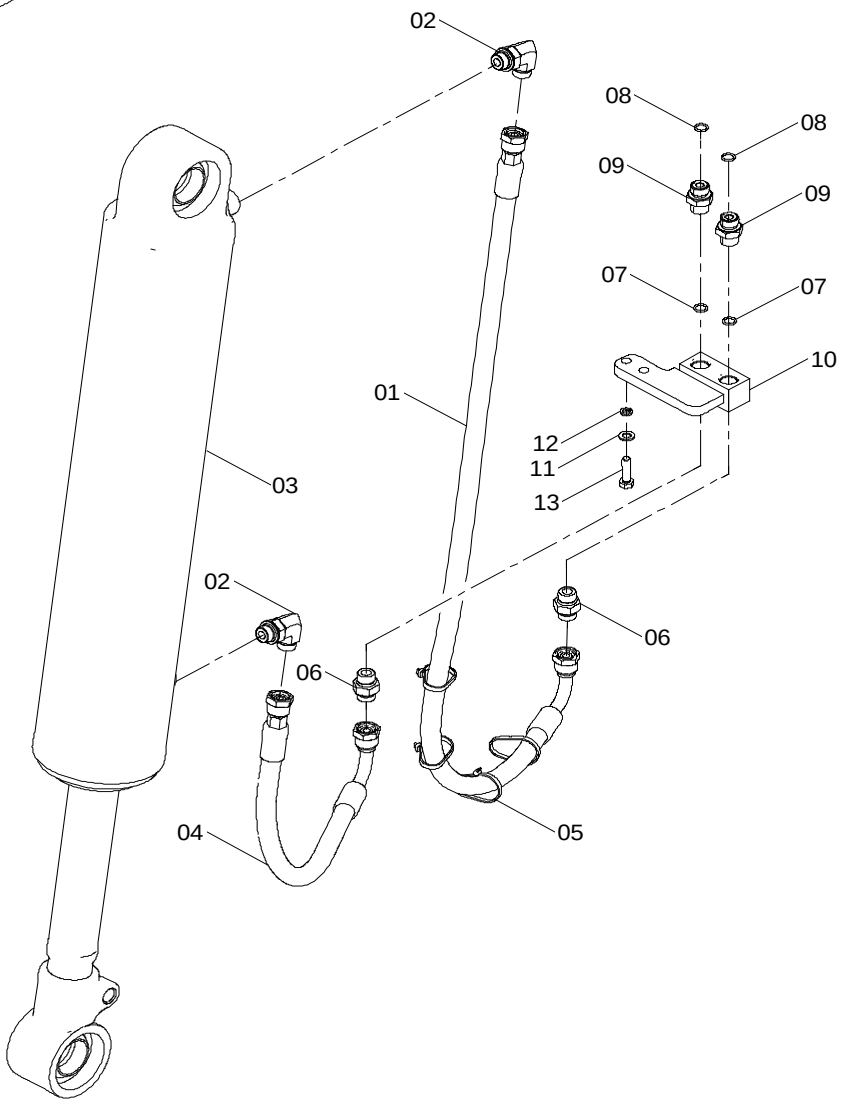

44C1490 000 工作液压系统 HYDRAULIC SYSTEM

件号 ITEM	部件号 PART NO.	版本 VER	零件名称	PART NAME	数量 Q'TY	服务代码 S.C	适用机型 SERIAL NO.	互换性 IA	可替换零件号 REPLACEABLE
01	06C9766	000	软管总成	HOSE AS	1				
02	31C0338	000	直角接头	CONNECTOR	2				
03	10C2090	000	油缸	CYLINDER	1				
04	06C9765	000	软管总成	HOSE AS	1				
05	37J2003	002	尼龙扎带	NYLON STRAP	4				
06	30C0259	002	接头	CONNECTOR	2				
07	12B0035	000	O 形圈	O-RING	2				
08	12B0285	000	O 形圈	O-RING	2				
09	00A2436	001	接头	CONNECTOR	2				
10	15D0892	000	接头块	BLOCK	1				
11	06B0005	000	垫圈	WASHER	2				
12	06B0006	000	垫圈	WASHER	2				
13	00B0020	000	螺栓	BOLT	2				

11Y0094_000_00 门架液压系统
MAST HYDRAULIC SYSTEM

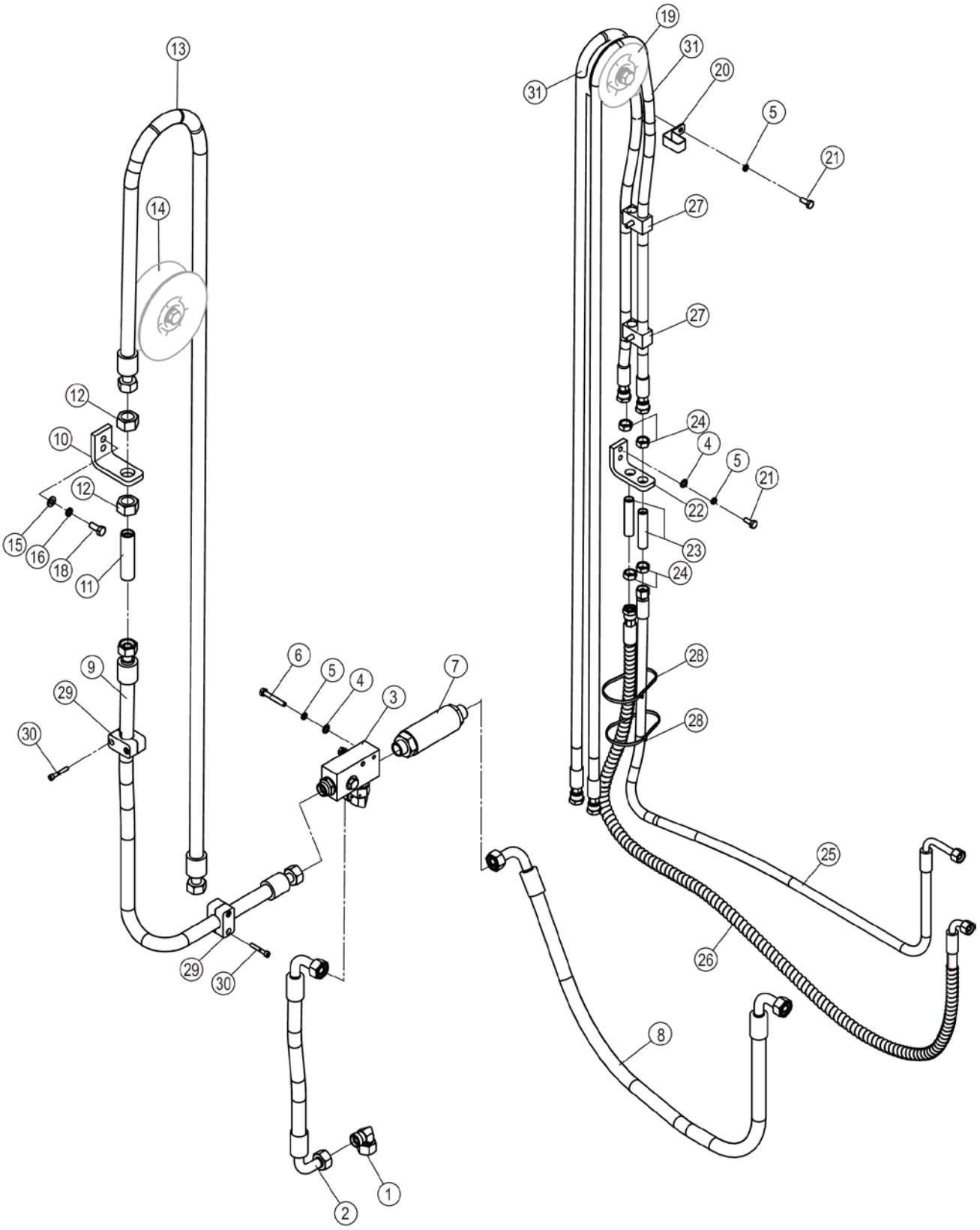

11Y0094_000_00 门架液压系统 MAST HYDRAULIC SYSTEM

件号 ITEM	部件号 PART NO.	零件名称 CH	PART NAME EN	服务代码 SC	互换性 IA	数量 Q'TY	规格 SP.	备注 RE
1	31C0085	弯接头	ELBOW			1		
2	66C2041	软管总成	HOSE AS			1		
3	33C0207	接头块	BLOCK			1		
4	06B0005	垫圈	WASHER			5	8-200HV-ZN.D	
5	06B0006	垫圈	WASHER			10	8	
6	00B0030	螺栓	BOLT			3	M8×55-8.8-ZN.D	
7	12K2033	限速阀	FLOW CONTROL VALVE			1		
8	66C2039	软管总成	HOSE AS			1		
9	66C2035	软管总成	HOSE AS			1		
10	29A6371	弯板	PLATE			1		
11	00A6785	连接管	TUBE			1		
12	55A6090	锁紧螺母	LOCKNUT			2		
13	66C2040	软管总成	HOSE AS			1		
14	22C1636	导向滚轮	GUIDE ROLLER	C		1		
15	06B0001	垫圈	WASHER			4	10-140HV-ZN.D	
16	06B0002	垫圈	WASHER			4	10	
17	00B0002	螺栓	BOLT			2	M10×35-8.8-ZN.D	
18	00B0012	螺栓	BOLT			2	M10×25-8.8-ZN.D	
19	22C1432	导向滚轮	GUIDE ROLLER	C		1		
20	19A1901	管夹	CLAMP			1		
21	00B0075	螺栓	BOLT			4	M8×20-8.8-ZN.D	
22	29A0291	弯板	PLATE			1		
23	00A4170	连接管	TUBE			2		
24	26A1953	锁紧螺母	LOCKNUT			4		
25	66C2043	软管总成	HOSE AS			1		
26	66C2044	软管总成	HOSE AS			1		
27	09C0478	双管夹	DOUBLE CLAMP			2		
28	37J2003	尼龙扎带	NYLON STRAP			6		
29	09C1567	管夹	CLAMP			2		
30	04B0589	螺钉	SCREW			4	M6×40-10.9-ZN.D	
31	66C6193	软管总成	HOSE AS		N	2		EC0000124195_1 替换后

11Y0094_000_01 门架液压系统
MAST HYDRAULIC SYSTEM

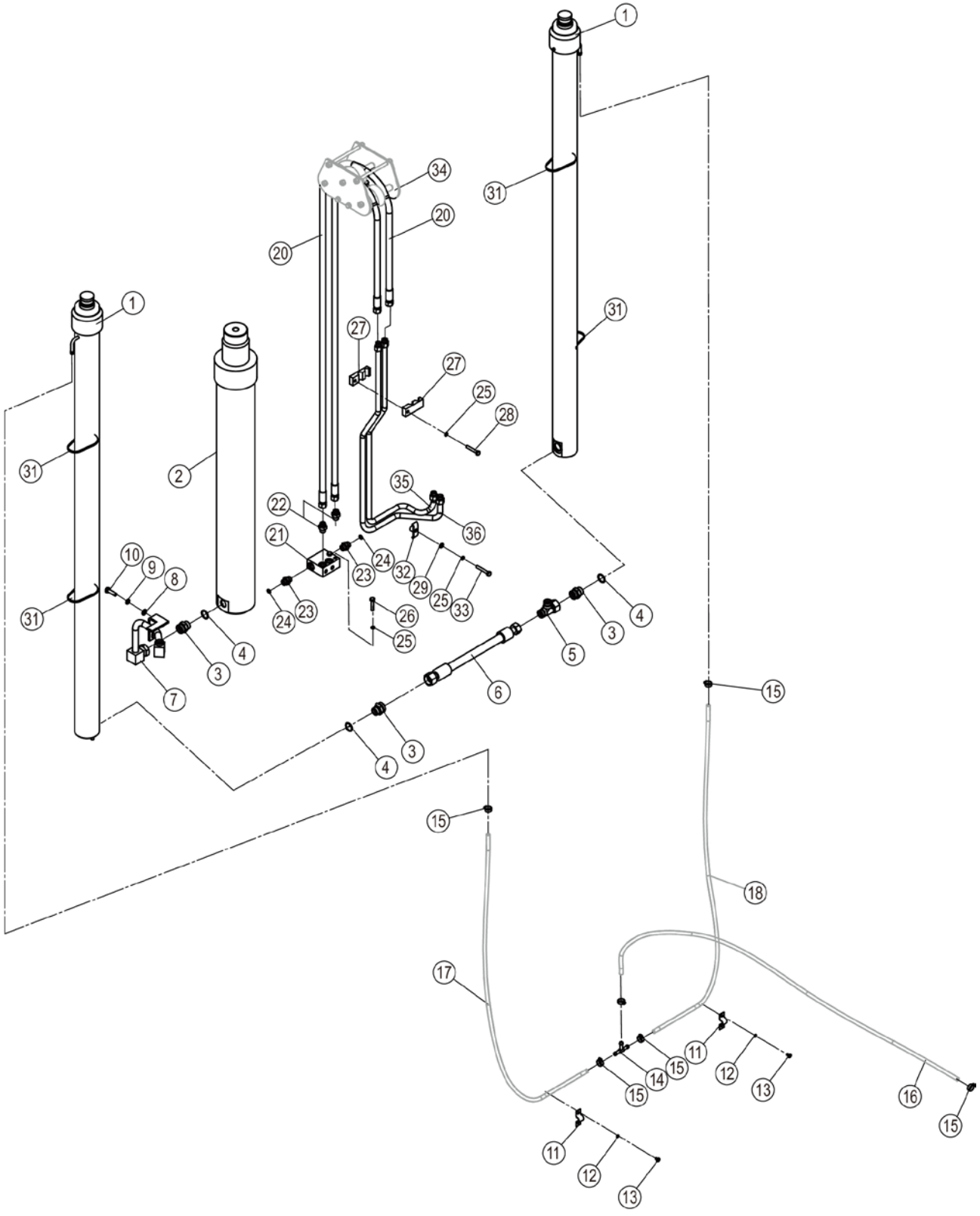

11Y0094_000_01 门架液压系统 MAST HYDRAULIC SYSTEM

件号 ITEM	部件号 PART NO.	零件名称 CH	PART NAME EN	服务代码 SC	互换性 IA	数量 Q'TY	规格 SP.	备注 RE
1	10C2435	起升油缸	LIFT CYLINDER			2		
2	10C2434	起升油缸	LIFT CYLINDER			1		
3	00A5389	接头	FITTING			3		
4	12B0379	O 形密封圈	O-RING			3	30×3.1	
5	32C0671	三通接头	TEE			1		
6	66C2034	软管总成	HOSE AS			1		
7	02C1974	钢管总成	TUBE AS			1		
8	06B0001	垫圈	WASHER			4	10-140HV-ZN.D	
9	06B0002	垫圈	WASHER			4	10	
10	00B0002	螺栓	BOLT			2	M10×35-8.8-ZN.D	
11	27H2005	管箍	CLAMP			2		
12	06B0003	垫圈	WASHER			4	6	
13	04B0106	螺钉	SCREW			4	M6×10-4.8-ZN.D	
14	10L2010	三通接头	TEE			1		
15	15J2004	不锈钢卡箍	CLAMP			6	16～25	
16		低压软管	HOSE	C		1		
17		软管	HOSE	C		1		
18		软管	HOSE	C		1		
19	00B0012	螺栓	BOLT			2	M10×25-8.8-ZN.D	
20	66C2042	软管总成	HOSE AS			2		
21	15D1057	接头块	BLOCK			1		
22	30C0259	接头	CONNECTOR			2		
23	00A2436	接头	CONNECTOR			2		
24	12B0285	O 形圈	O-RING			2	10.6×1.8	
25	06B0006	垫圈	WASHER			10	8	
26	01B0016	螺栓	BOLT			2	M8×40-8.8-ZN.D	
27	86A1266	管夹	CLAMP			2		
28	00B0297	螺栓	BOLT			1	M8×50-8.8-ZN.D	
29	06B0005	垫圈	WASHER			5	8-200HV-ZN.D	
30	00B0075	螺栓	BOLT			4	M8×20-8.8-ZN.D	
31	37J2003	尼龙扎带	NYLON STRAP			6		
32	17D0331	压板	PLATE			1		
33	00B0030	螺栓	BOLT			3	M8×55-8.8-ZN.D	
34	22C2186	导向滚轮	GUIDE ROLLER	C	N	1		EC0000123674_3 替换后
35	09D4744	钢管总成	TUBE AS		N	1		EC0000124195_2 替换后
36	09D4745	钢管总成	TUBE AS		N	1		EC0000124195_3 替换后

11E0650_000_00 工作液压系统
HYDRAULIC SYSTEM

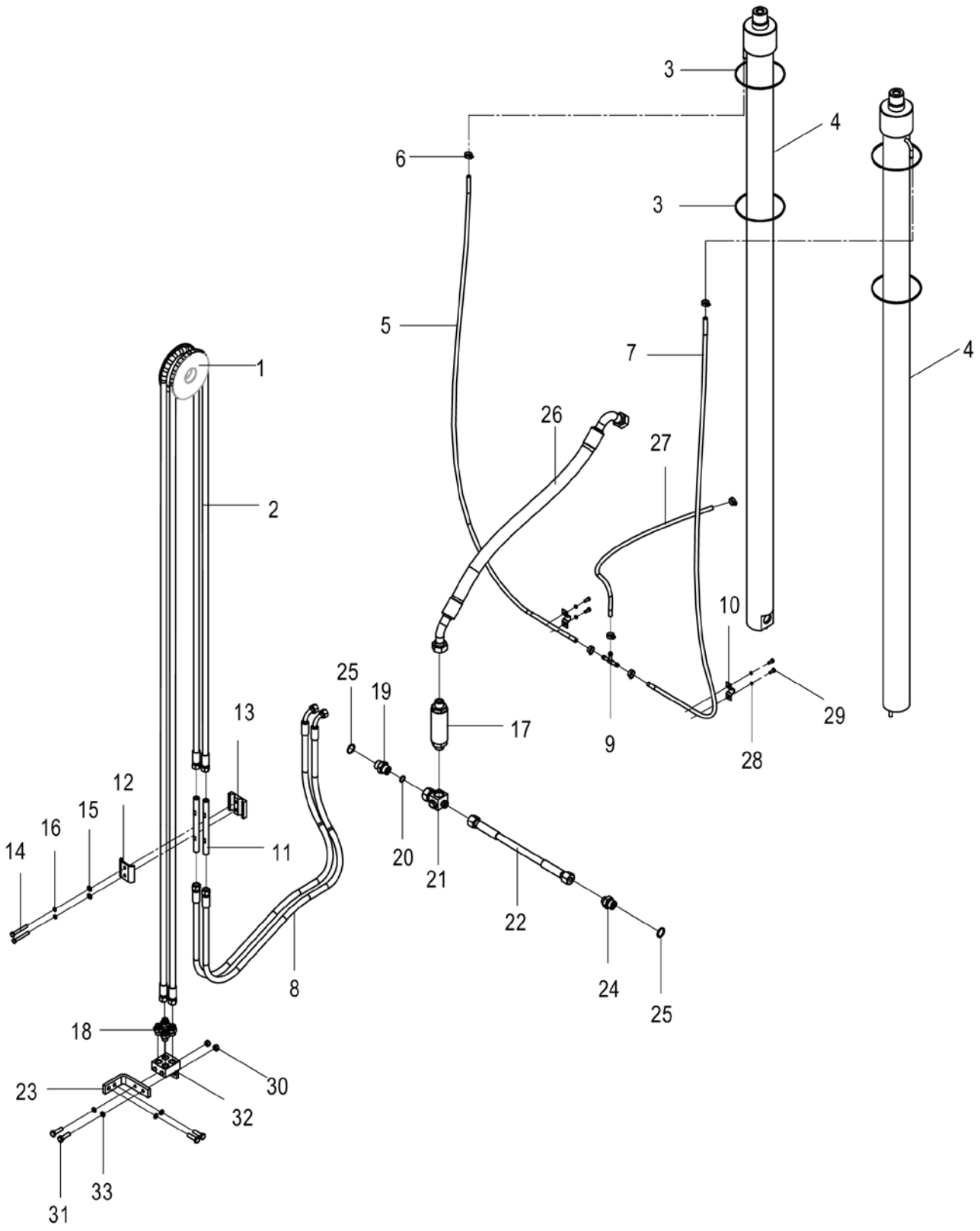

11E0650_000_00 工作液压系统 HYDRAULIC SYSTEM

件号 ITEM	部件号 PART NO.	零件名称 CH	PART NAME EN	服务代码 SC	互换性 IA	数量 Q'TY	规格 SP.	备注 RE
1	43C1868	滚轮	ROLLER	C		2		
2	06C6488	软管总成	HOSE AS			4		
3		尼龙扎带	NYLON STRAP	A		4		
4	10C0725	起升油缸	LIFT CYLINDER			2		
5	30H2007	回油软管	HOSE			1		
6	15J2004	不锈钢卡箍	CLAMP			6	16～25	
7	30H2008	回油软管	CONNECTOR			1		
8	06C6475	软管总成	HOSE AS			4		
9	10L2010	三通接头	TEE			1		
10	27H2005	管箍	CLAMP			2		
11	00A4715	连接管	TUBE			4		
12	11A2998	固定板	PLATE			2		
13	15A4343	安装座	MOUNTING SUPPORT			2		
14	01B0268	螺栓	BOLT			4	M8×60-8.8-ZN.D	
15	06B0005	垫圈	WASHER			4	8-200HV-ZN.D	
16	06B0006	垫圈	WASHER			4	8	
17	12K2033	限速阀	FLOW CONTROL VALVE			1		
18	30C0259	接头	CONNECTOR			8		
19	00H2011	接头	CONNECTOR			1		
20	12B0289	O形圈	O-RING			1	17×1.8	
21	33K2003	接头	CONNECTOR			1		
22	06K2091	软管总成	HOSE AS			1		
23	23A9271	连接板	PLATE			2		
24	00H2142	接头	CONNECTOR			1		
25	12B0379	O形密封圈	O-RING			2	30×3.1	
26	06C3416	软管总成	HOSE AS			1		
27	30H2006	回油软管	HOSE			1		
28	06B0003	垫圈	WASHER			4	6	
29	00B0022	螺栓	BOLT			4	M6×16-8.8-ZN.D	
30	03B0053	螺母	NUT			4	M10-8-ZN.D	
31	00B0002	螺栓	BOLT			8	M10×35-8.8-ZN.D	
32	00D2636	四通底座	BASE			2		
33	06B0002	垫圈	WASHER			8	10	

11E1313_000_00 门架液压系统
MAST HYDRAULIC SYSTEM

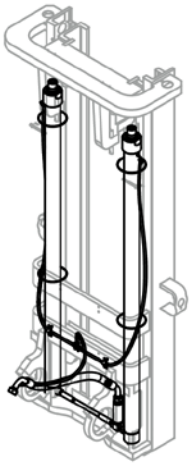

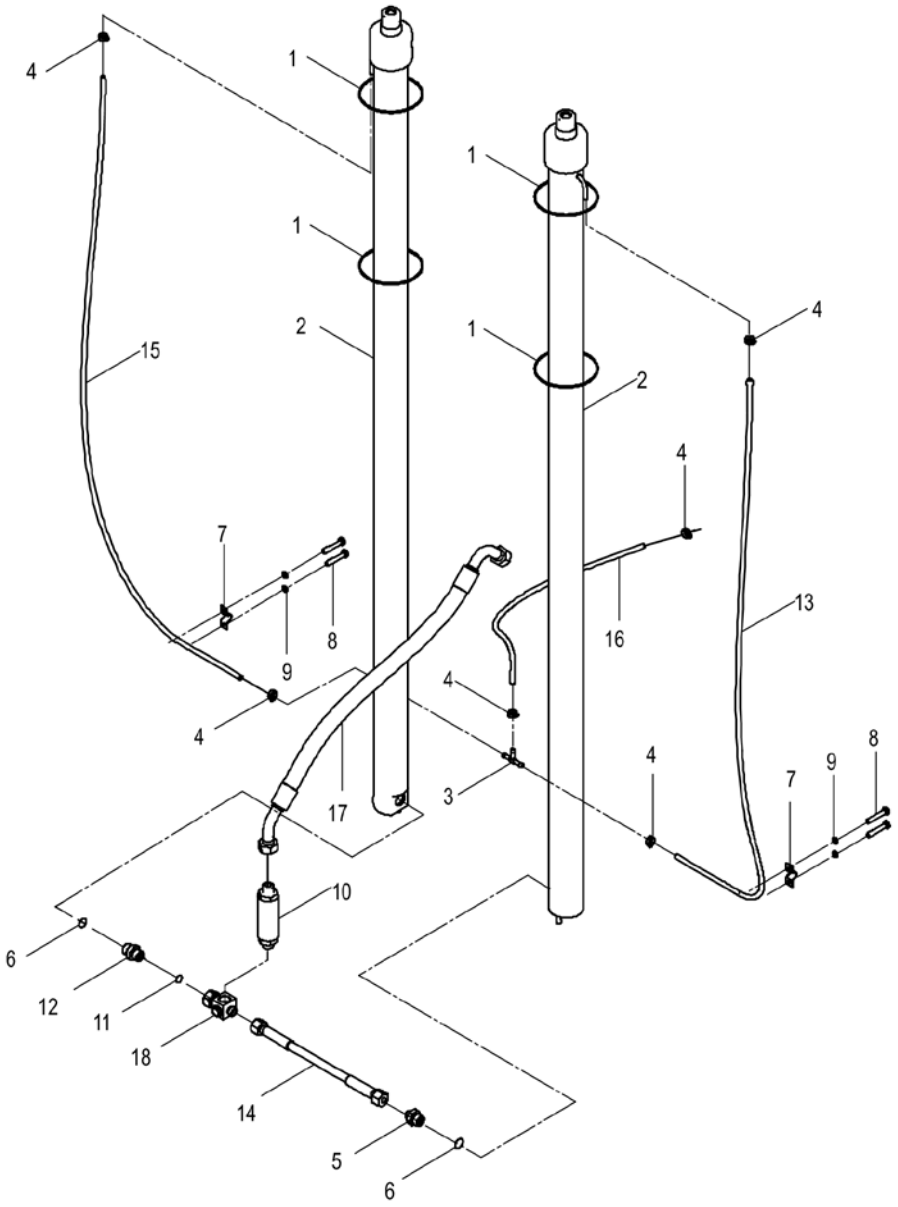

11E1313_000_00 门架液压系统 MAST HYDRAULIC SYSTEM

件号 ITEM	部件号 PART NO.	零件名称 CH	PART NAME EN	服务代码 SC	互换性 IA	数量 Q'TY	规格 SP.	备注 RE
1		尼龙扎带	NYLON STRAP	A		4		
2	10C0968	起升油缸	LIFT CYLINDER			2	Φ70×Φ50×1745	
3	10L2010	三通接头	TEE			1		
4	15J2004	不锈钢卡箍	CLAMP			6	16～25	
5	00H2142	接头	CONNECTOR			1		
6	12B0379	O 形密封圈	O-RING			2	30×3.1	
7	27H2005	管箍	CLAMP			2		
8	00B0022	螺栓	BOLT			4	M6×16-8.8-ZN.D	
9	06B0003	垫圈	WASHER			4	6	
10	12K2033	限速阀	FLOW CONTROL VALVE			1		
11	12B0289	O 形圈	O-RING			1	17×1.8	
12	00H2011	接头	CONNECTOR			1		
13	30A1383	软管	HOSE			1		
14	06K2091	软管总成	HOSE AS			1		
15	30A1382	软管	HOSE			1		
16	30H2006	回油软管	HOSE			1		
17	06C3416	软管总成	HOSE AS			1		
18	33K2003	接头	CONNECTOR			1		

44C2451_000_00 门架液压系统
MAST HYDRAULIC SYSTEM

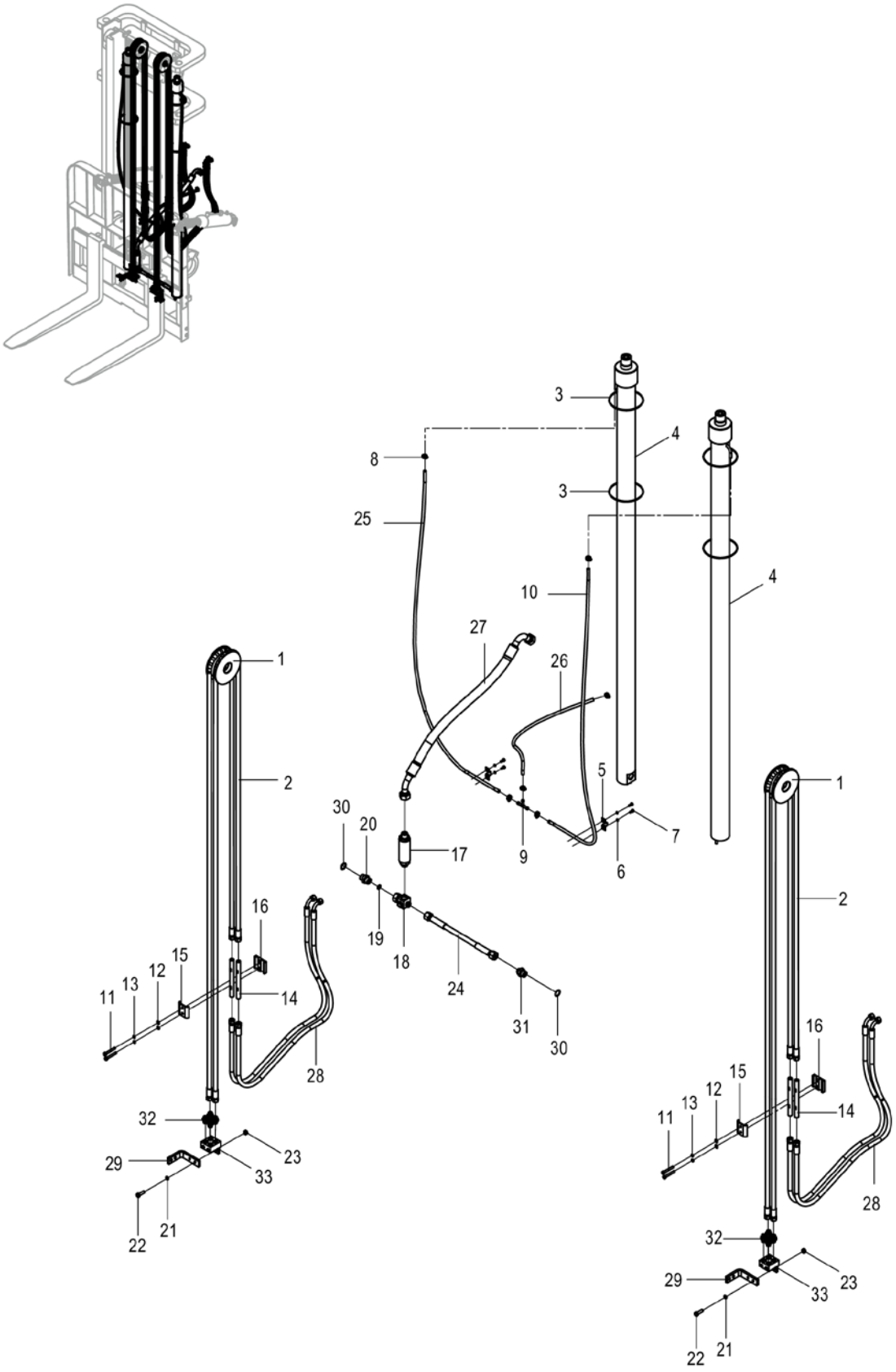

44C2451_000_00 门架液压系统 MAST HYDRAULIC SYSTEM

件号 ITEM	部件号 PART NO.	零件名称 CH	PART NAME EN	服务代码 SC	互换性 IA	数量 Q'TY	规格 SP.	备注 RE
1	43C1868	滚轮	ROLLER	C		1		
2	06C9690	软管总成	HOSE AS			2		
3		尼龙扎带	NYLON STRAP	A		4		
4	10C0973	起升油缸	LIFT CYLINDER			2		
5	27H2005	管箍	CLAMP			2		
6	06B0003	垫圈	WASHER			4	6	
7	00B0022	螺栓	BOLT			4	M6×16-8.8-ZN.D	
8	15J2004	不锈钢卡箍	CLAMP			6	16～25	
9	10L2010	三通接头	TEE			1		
10		软管	HOSE	C		1		
11	01B0268	螺栓	BOLT			2	M8×60-8.8-ZN.D	
12	06B0005	垫圈	WASHER			2	8-200HV-ZN.D	
13	06B0006	垫圈	WASHER			2	8	
14	00A4715	连接管	TUBE			2		
15	11A2998	固定板	PLATE			1		
16	15A4343	安装座	MOUNTING SUPPORT			1		
17	12K2033	限速阀	FLOW CONTROL VALVE			1		
18	33K2003	接头	CONNECTOR			1		
19	12B0289	O形圈	O-RING			1	17×1.8	
20	00H2011	接头	CONNECTOR			1		
21	06B0002	垫圈	WASHER			4	10	
22	00B0002	螺栓	BOLT			4	M10×35-8.8-ZN.D	
23	03B0053	螺母	NUT			2	M10-8-ZN.D	
24	06K2091	软管总成	HOSE AS			1		
25		软管	HOSE	C		1		
26	30H2006	回油软管	HOSE			1		
27	06C3416	软管总成	HOSE AS			1		
28	06C6475	软管总成	HOSE AS			2		
29	23A9271	连接板	PLATE			1		
30	12B0379	O形密封圈	O-RING			2	30×3.1	
31	00H2142	接头	CONNECTOR			1		
32	30C0259	接头	CONNECTOR			4		
33	00D2636	四通底座	BASE			1		

11Y0095_000_00 门架液压系统
MAST HYDRAULIC SYSTEM

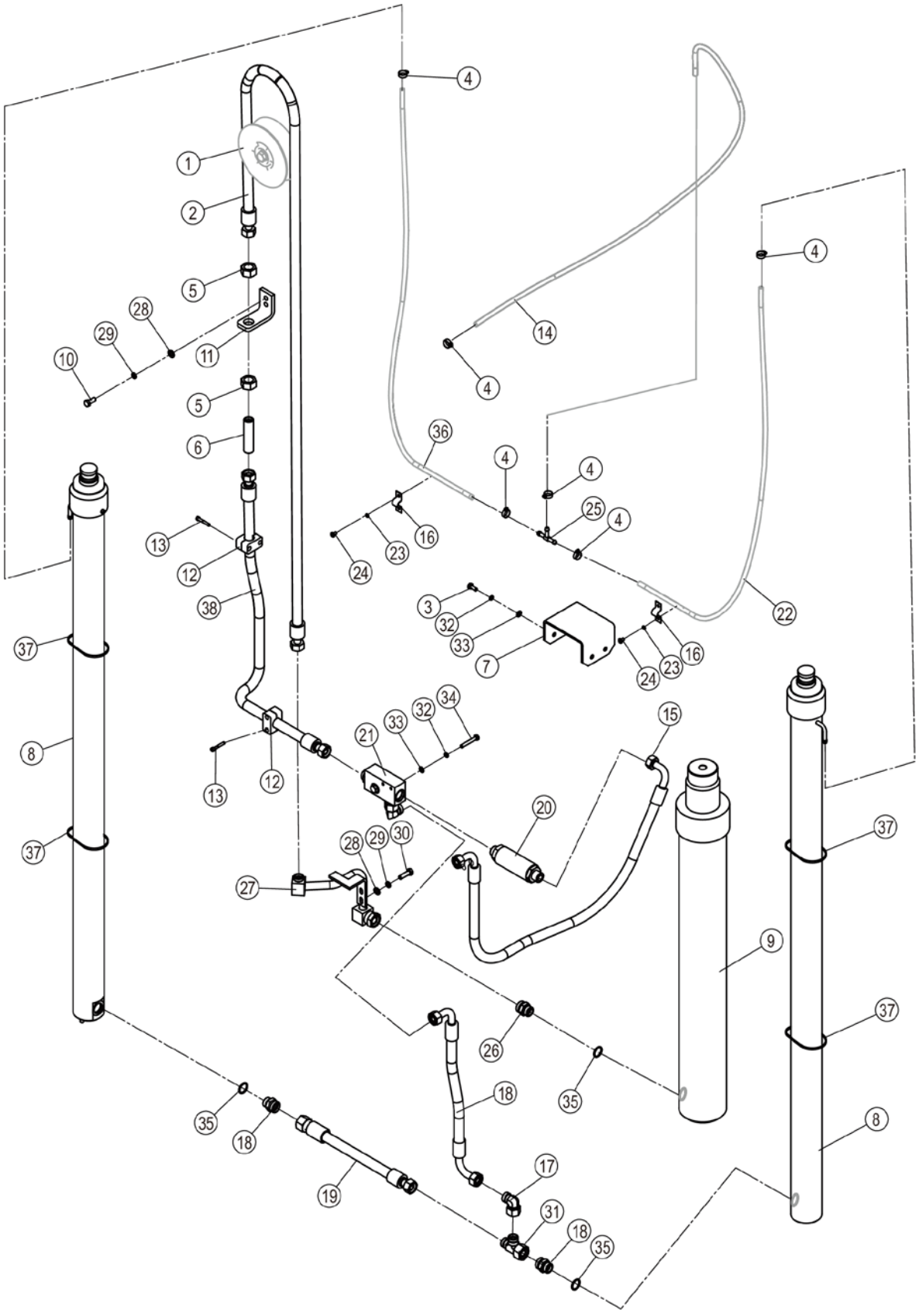

11Y0095_000_00 门架液压系统 MAST HYDRAULIC SYSTEM

件号 ITEM	部件号 PART NO.	零件名称 CH	PART NAME EN	服务代码 SC	互换性 IA	数量 Q'TY	规格 SP.	备注 RE
1	22C1636	导向滚轮	GUIDE ROLLER	C		1		
2	66C2040	软管总成	HOSE AS			1		
3	00B0075	螺栓	BOLT			5	M8×20-8.8-ZN.D	
4	15J2004	不锈钢卡箍	CLAMP			6	16～25	
5	55A6090	锁紧螺母	LOCKNUT			2		
6	00A6785	连接管	TUBE			1		
7	21A5110	弯板	PLATE			1		
8	10C2435	起升油缸	LIFT CYLINDER			2		
9	10C2434	起升油缸	LIFT CYLINDER			1		
10	00B0012	螺栓	BOLT			2	M10×25-8.8-ZN.D	
11	29A6371	弯板	PLATE			1		
12	09C1567	管夹	CLAMP			2		
13	04B0589	螺钉	SCREW			4	M6×40-10.9-ZN.D	
14		低压软管	HOSE	C		1		
15	66C2039	软管总成	HOSE AS			1		
16	27H2005	管箍	CLAMP			2		
17	31C0085	弯接头	ELBOW			1		
18	00A5389	接头	FITTING			3		
19	66C2034	软管总成	HOSE AS			1		
20	12K2033	限速阀	FLOW CONTROL VALVE			1		
21	33C0207	接头块	BLOCK			1		
22		软管	HOSE	C		1		
23	06B0003	垫圈	WASHER			4	6	
24	04B0106	螺钉	SCREW			4	M6×10-4.8-ZN.D	
25	10L2010	三通接头	TEE			1		
26	66C2041	软管总成	HOSE AS			1		
27	02C1974	钢管总成	TUBE AS			1		
28	06B0001	垫圈	WASHER			4	10-140HV-ZN.D	
29	06B0002	垫圈	WASHER			4	10	
30	00B0002	螺栓	BOLT			2	M10×35-8.8-ZN.D	
31	32C0671	三通接头	TEE			1		
32	06B0006	垫圈	WASHER			7	8	
33	06B0005	垫圈	WASHER			6	8-200HV-ZN.D	
34	00B0030	螺栓	BOLT			2	M8×55-8.8-ZN.D	
35	12B0379	O 形密封圈	O-RING			3	30×3.1	
36		软管	HOSE	C		1		
37	37J2003	尼龙扎带	NYLON STRAP			4		
38	66C2035	软管总成	HOSE AS			1		

11Y0545_000_00 门架液压系统
MAST HYDRAULIC SYSTEM

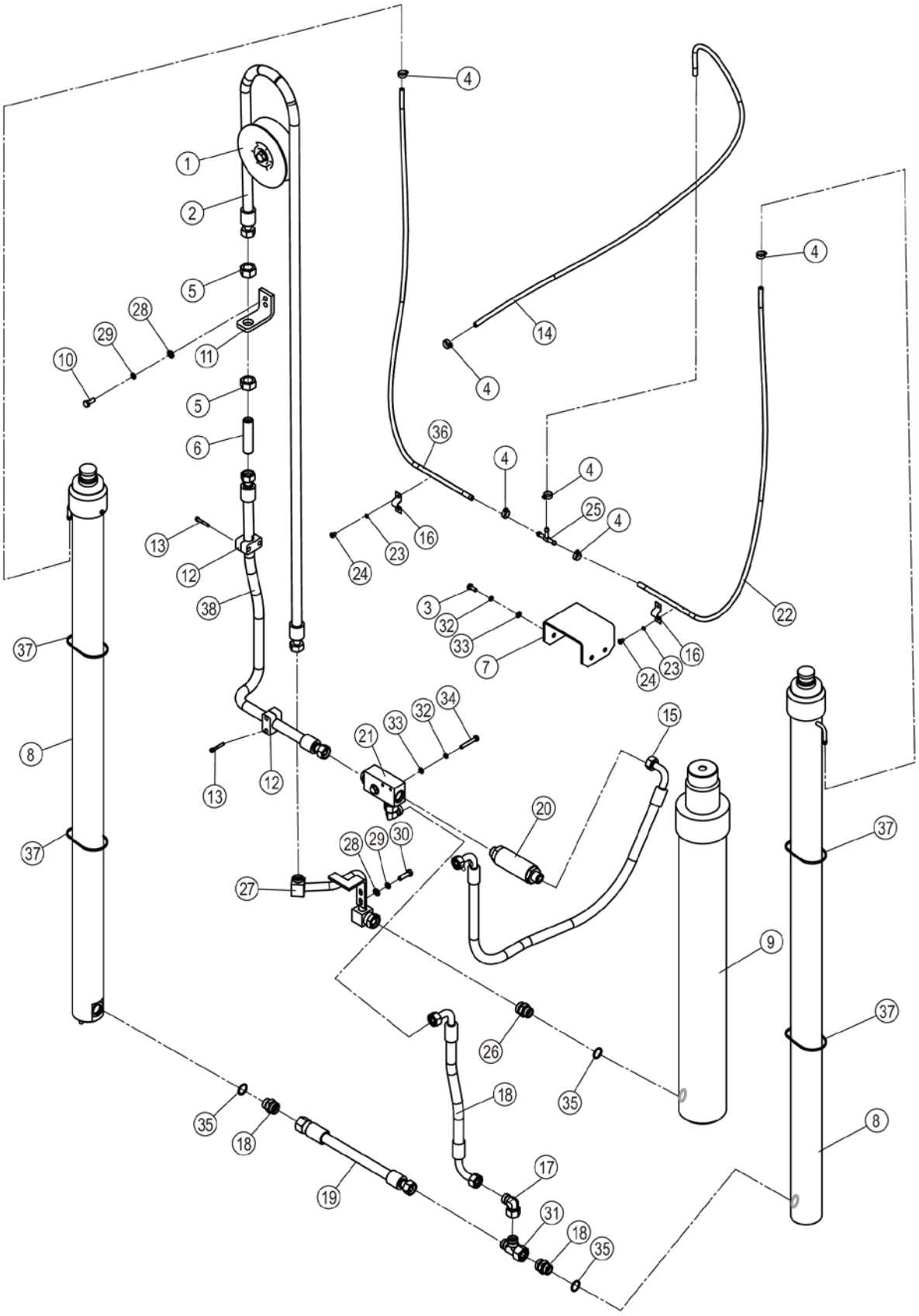

11Y0545_000_00 门架液压系统 MAST HYDRAULIC SYSTEM

件号 ITEM	部件号 PART NO.	零件名称 CH	PART NAME EN	服务代码 SC	互换性 IA	数量 Q'TY	规格 SP.	备注 RE
1	22C1636	导向滚轮	GUIDE ROLLER	C		1		
2	66C7020	软管总成	HOSE AS			1		
3	00B0075	螺栓	BOLT			5	M8×20-8.8-ZN.D	
4	15J2004	不锈钢卡箍	CLAMP			6	16～25	
5	55A6090	锁紧螺母	LOCKNUT			2		
6	00A6785	连接管	TUBE			1		
7	21A5110	弯板	PLATE			1		
8	10C3426	起升油缸	LIFT CYLINDER			2	CG020453GX-4000	
9	10C3427	起升油缸	LIFT CYLINDER			1	CG010453GX-4000	
10	00B0012	螺栓	BOLT			2	M10×25-8.8-ZN.D	
11	29A6371	弯板	PLATE			1		
12	09C1567	管夹	CLAMP			2		
13	04B0589	螺钉	SCREW			4	M6×40-10.9-ZN.D	
14		低压软管	HOSE	C		1		
15	66C2039	软管总成	HOSE AS			1		
16	27H2005	管箍	CLAMP			2		
17	31C0085	弯接头	ELBOW			1		
18	00A5389	接头	FITTING			3		
19	66C2034	软管总成	HOSE AS			1		
20	12K2033	限速阀	FLOW CONTROL VALVE			1		
21	33C0207	接头块	BLOCK			1		
22		软管	HOSE	C		1		
23	06B0003	垫圈	WASHER			4	6	
24	04B0106	螺钉	SCREW			4	M6×10-4.8-ZN.D	
25	10L2010	三通接头	TEE			1		
26	66C2041	软管总成	HOSE AS			1		
27	02C1974	钢管总成	TUBE AS			1		
28	06B0001	垫圈	WASHER			4	10-140HV-ZN.D	
29	06B0002	垫圈	WASHER			4	10	
30	00B0002	螺栓	BOLT			2	M10×35-8.8-ZN.D	
31	32C0671	三通接头	TEE			1		
32	06B0006	垫圈	WASHER			7	8	
33	06B0005	垫圈	WASHER			6	8-200HV-ZN.D	
34	00B0030	螺栓	BOLT			2	M8×55-8.8-ZN.D	
35	12B0379	O 形密封圈	O-RING			3	30×3.1	
36		软管	HOSE	C		1		
37	37J2003	尼龙扎带	NYLON STRAP			4		
38	66C7019	软管总成	HOSE AS			1		

11Y0588_000_00 门架液压系统
MAST HYDRAULIC SYSTEM

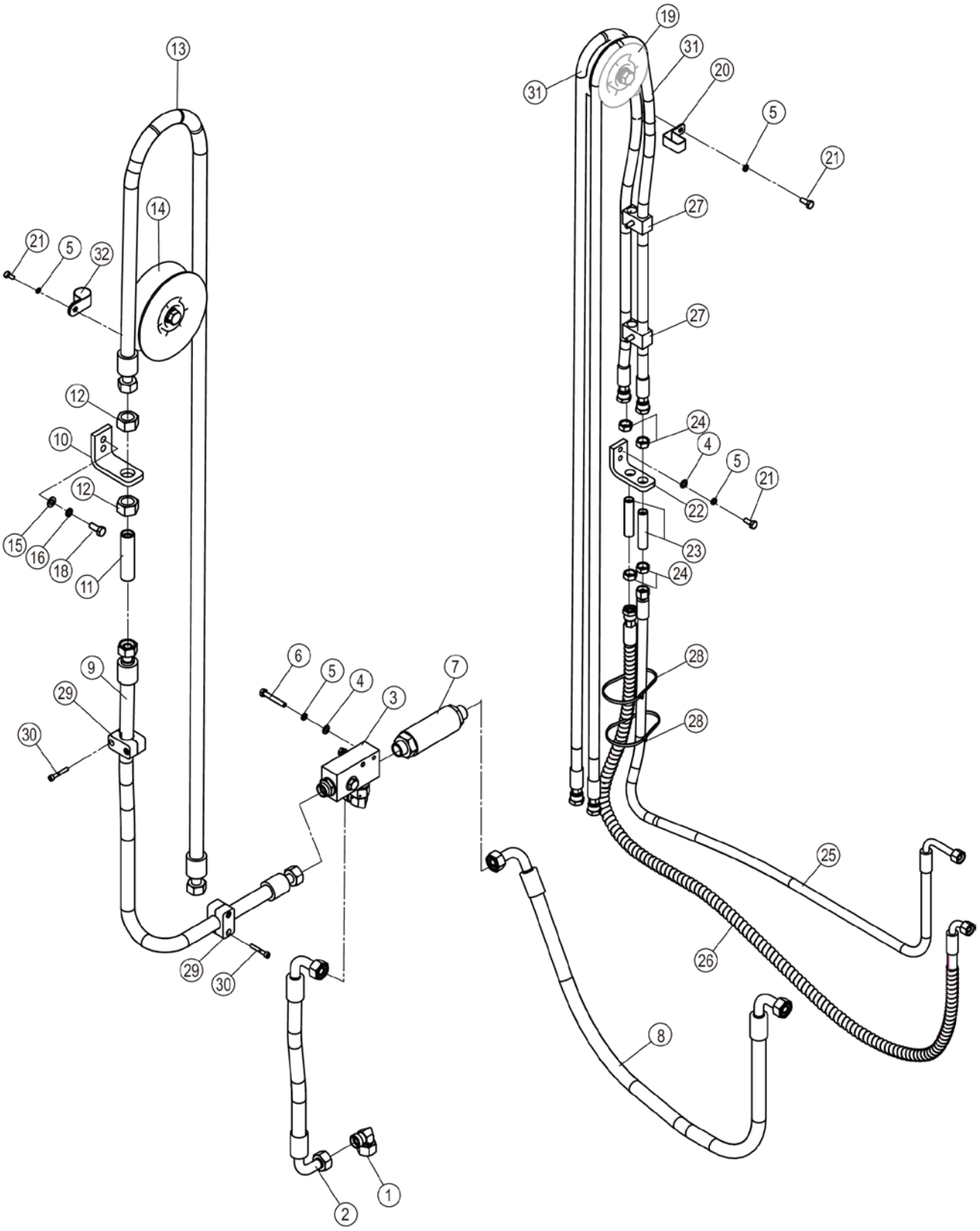

11Y0588_000_00 门架液压系统 MAST HYDRAULIC SYSTEM

件号 ITEM	部件号 PART NO.	零件名称 CH	PART NAME EN	服务代码 SC	互换性 IA	数量 Q'TY	规格 SP.	备注 RE
1	31C0085	弯接头	ELBOW			1		
2	66C2041	软管总成	HOSE AS			1		
3	33C0207	接头块	BLOCK			1		
4	06B0005	垫圈	WASHER			5	8-200HV-ZN.D	
5	06B0006	垫圈	WASHER			10	8	
6	00B0030	螺栓	BOLT			3	M8×55-8.8-ZN.D	
7	12K2033	限速阀	FLOW CONTROL VALVE			1		
8	66C2039	软管总成	HOSE AS			1		
9	66C2035	软管总成	HOSE AS			1		
10	29A6371	弯板	PLATE			1		
11	00A6785	连接管	TUBE			1		
12	55A6090	锁紧螺母	LOCKNUT			2		
13	66C3711	软管总成	HOSE AS			1		
14	22C1636	导向滚轮	GUIDE ROLLER	C		1		
15	06B0001	垫圈	WASHER			4	10-140HV-ZN.D	
16	06B0002	垫圈	WASHER			4	10	
17	00B0002	螺栓	BOLT			2	M10×35-8.8-ZN.D	
18	00B0012	螺栓	BOLT			2	M10×25-8.8-ZN.D	
19	22C1432	导向滚轮	GUIDE ROLLER	C		1		
20	19A1901	管夹	CLAMP			1		
21	00B0075	螺栓	BOLT			4	M8×20-8.8-ZN.D	
22	29A0291	弯板	PLATE			1		
23	00A4170	连接管	TUBE			2		
24	26A1953	锁紧螺母	LOCKNUT			4		
25	66C2043	软管总成	HOSE AS			1		
26	66C2044	软管总成	HOSE AS			1		
27	09C0478	双管夹	DOUBLE CLAMP			2		
28	37J2003	尼龙扎带	NYLON STRAP			6		
29	09C1567	管夹	CLAMP			2		
30	04B0589	螺钉	SCREW			4	M6×40-10.9-ZN.D	
31	66C7297	软管总成	HOSE AS			2		
32	27A2297	管夹	CLAMP			1		

11Y0588_000_01 门架液压系统
MAST HYDRAULIC SYSTEM

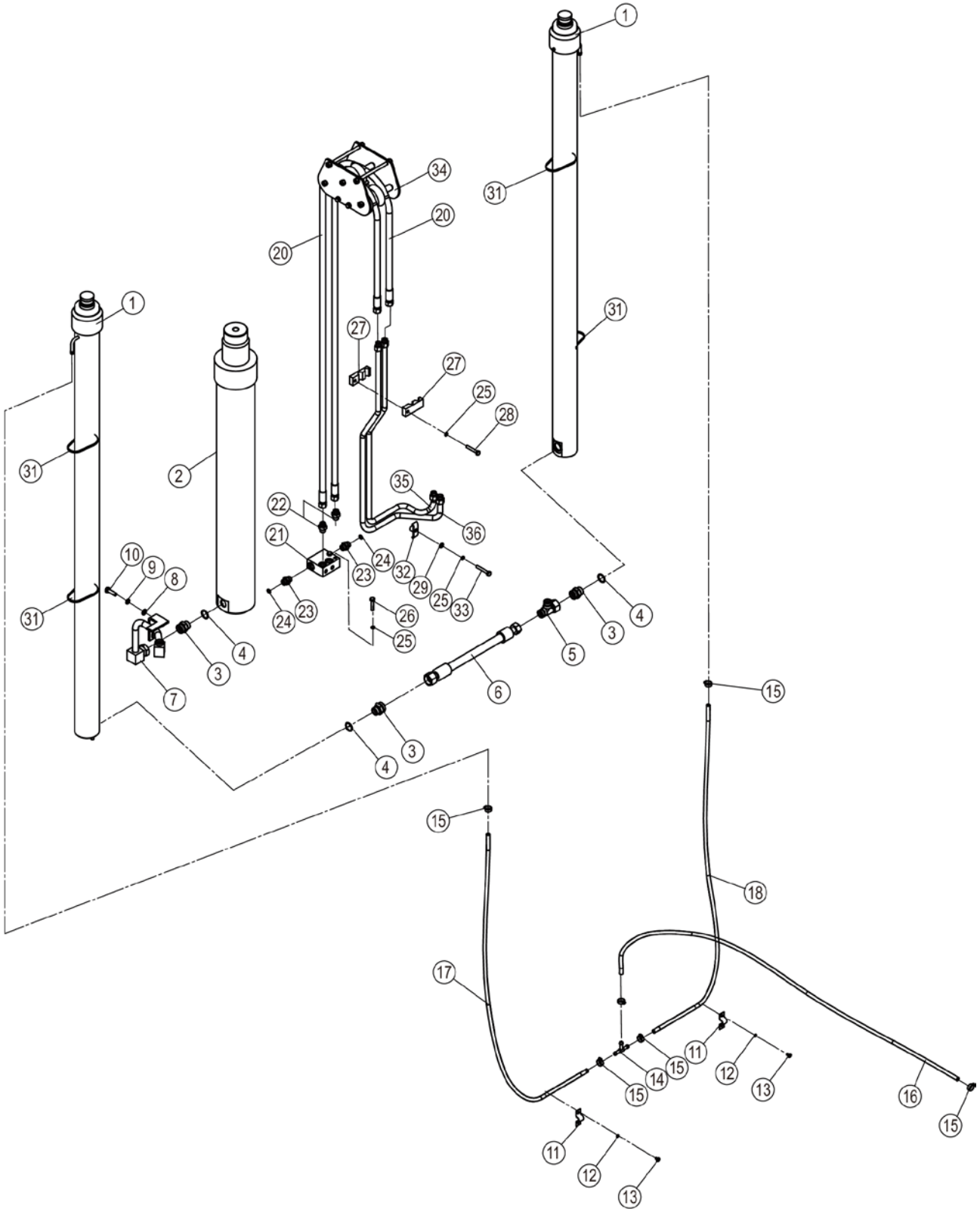

11Y0588_000_01 门架液压系统 MAST HYDRAULIC SYSTEM

件号 ITEM	部件号 PART NO.	零件名称 CH	PART NAME EN	服务代码 SC	互换性 IA	数量 Q'TY	规格 SP.	备注 RE
1	10C3520	起升油缸	LIFT CYLINDER			2		
2	10C3522	起升油缸	LIFT CYLINDER			1		
3	00A5389	接头	FITTING			3		
4	12B0379	O 形密封圈	O-RING			3	30×3.1	
5	32C0671	三通接头	TEE			1		
6	66C2034	软管总成	HOSE AS			1		
7	02C1974	钢管总成	TUBE AS			1		
8	06B0001	垫圈	WASHER			4	10-140HV-ZN.D	
9	06B0002	垫圈	WASHER			4	10	
10	00B0002	螺栓	BOLT			2	M10×35-8.8-ZN.D	
11	27H2005	管箍	CLAMP			2		
12	06B0003	垫圈	WASHER			4	6	
13	04B0106	螺钉	SCREW			4	M6×10-4.8-ZN.D	
14	10L2010	三通接头	TEE			1		
15	15J2004	不锈钢卡箍	CLAMP			6	16～25	
16		低压软管	HOSE	C		1		
17	30A3630	软管	HOSE			1		
18	30A3632	软管	HOSE			1		
19	00B0012	螺栓	BOLT			2	M10×25-8.8-ZN.D	
20	66C3713	软管总成	HOSE AS			2		
21	15D1057	接头块	BLOCK			1		
22	30C0259	接头	CONNECTOR			2		
23	00A2436	接头	CONNECTOR			2		
24	12B0285	O 形圈	O-RING			2	10.6×1.8	
25	06B0006	垫圈	WASHER			10	8	
26	00B0070	螺栓	BOLT			2	M8×45-8.8-ZN.D	
27	86A1266	管夹	CLAMP			2		
28	00B0297	螺栓	BOLT			1	M8×50-8.8-ZN.D	
29	06B0005	垫圈	WASHER			5	8-200HV-ZN.D	
30	00B0075	螺栓	BOLT			4	M8×20-8.8-ZN.D	
31	37J2003	尼龙扎带	NYLON STRAP			6		
32	17D0331	压板	PLATE			1		
33	00B0030	螺栓	BOLT			3	M8×55-8.8-ZN.D	
34		导向滚轮	GUIDE ROLLER	C		1		
35	09D4744	钢管总成	TUBE AS			1		
36	09D4745	钢管总成	TUBE AS			1		

11Y0603_000_00 门架液压系统
MAST HYDRAULIC SYSTEM

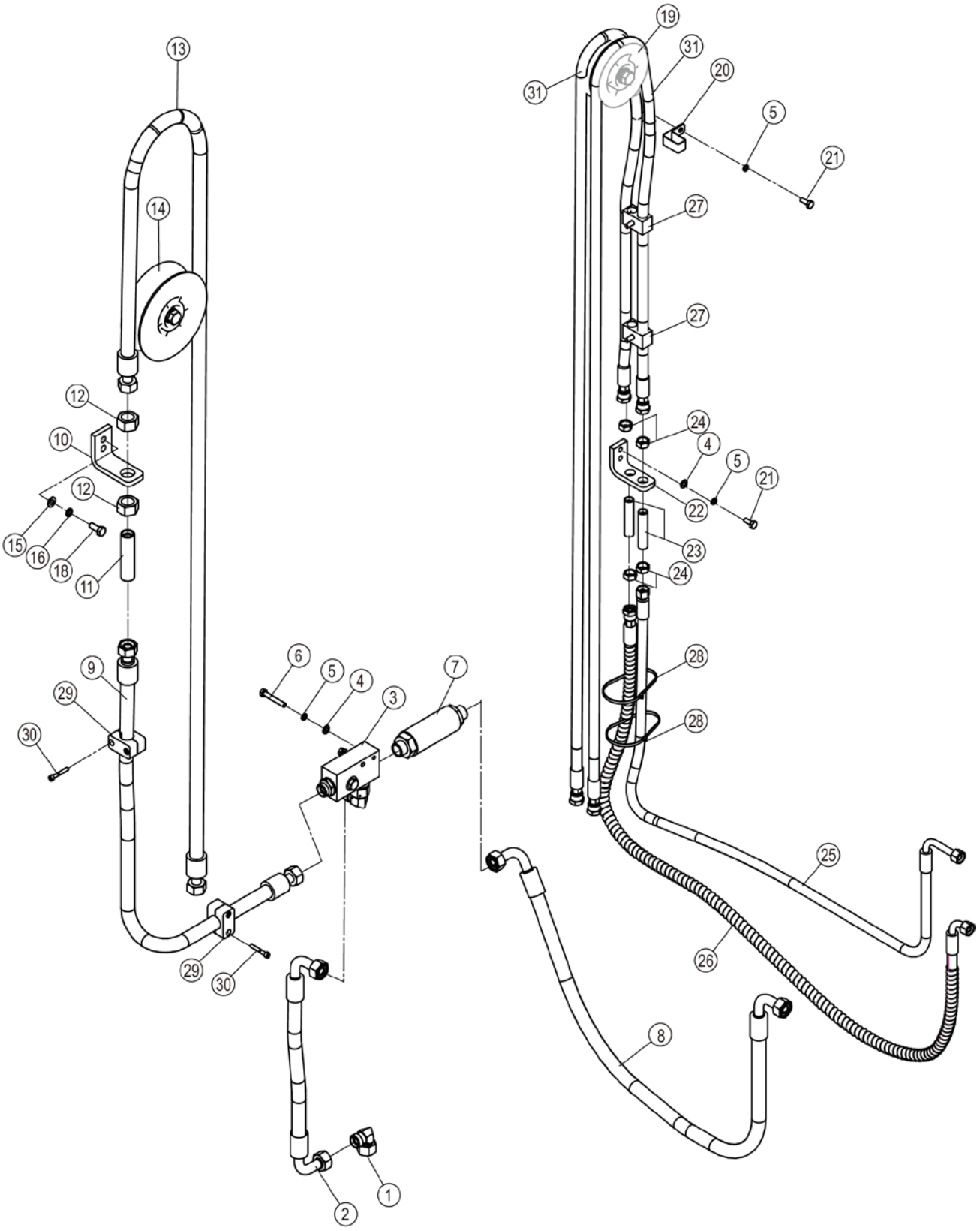

11Y0603_000_00 门架液压系统 MAST HYDRAULIC SYSTEM

件号 ITEM	部件号 PART NO.	零件名称 CH	PART NAME EN	服务代码 SC	互换性 IA	数量 Q'TY	规格 SP.	备注 RE
1	31C0085	弯接头	ELBOW			1		
2	66C2041	软管总成	HOSE AS			1		
3	33C0207	接头块	BLOCK			1		
4	06B0005	垫圈	WASHER			5	8-200HV-ZN.D	
5	06B0006	垫圈	WASHER			9	8	
6	00B0030	螺栓	BOLT			3	M8×55-8.8-ZN.D	
7	12K2033	限速阀	FLOW CONTROL VALVE			1		
8	66C2039	软管总成	HOSE AS			1		
9	66C2035	软管总成	HOSE AS			1		
10	29A6371	弯板	PLATE			1		
11	00A6785	连接管	TUBE			1		
12	55A6090	锁紧螺母	LOCKNUT			2		
13	66C7482	软管总成	HOSE AS			1		
14	22C1636	导向滚轮	GUIDE ROLLER	C		1		
15	06B0001	垫圈	WASHER			4	10-140HV-ZN.D	
16	06B0002	垫圈	WASHER			4	10	
17	00B0002	螺栓	BOLT			2	M10×35-8.8-ZN.D	
18	00B0012	螺栓	BOLT			2	M10×25-8.8-ZN.D	
19	22C1432	导向滚轮	GUIDE ROLLER	C		1		
20	19A1901	管夹	CLAMP			1		
21	00B0075	螺栓	BOLT			3	M8×20-8.8-ZN.D	
22	29A0291	弯板	PLATE			1		
23	00A4170	连接管	TUBE			2		
24	26A1953	锁紧螺母	LOCKNUT			4		
25	66C2043	软管总成	HOSE AS			1		
26	66C2044	软管总成	HOSE AS			1		
27	09C0478	双管夹	DOUBLE CLAMP			2		
28	37J2003	尼龙扎带	NYLON STRAP			6		
29	09C1567	管夹	CLAMP			2		
30	04B0589	螺钉	SCREW			4	M6×40-10.9-ZN.D	
31	66C7484	软管总成	HOSE AS			2		

11Y0603_000_01 门架液压系统
MAST HYDRAULIC SYSTEM

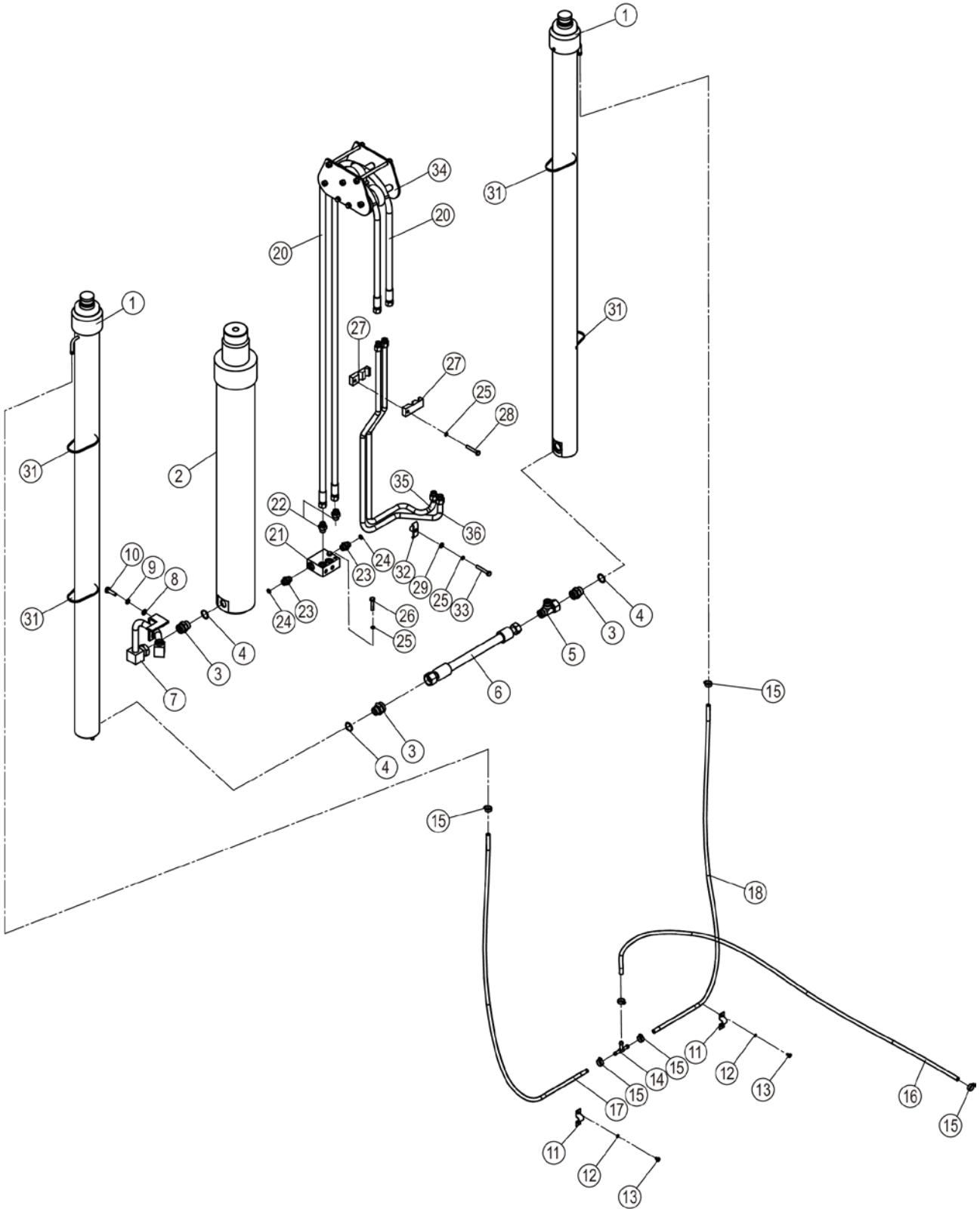

11Y0603_000_01 门架液压系统 MAST HYDRAULIC SYSTEM

件号 ITEM	部件号 PART NO.	零件名称 CH	PART NAME EN	服务代码 SC	互换性 IA	数量 Q'TY	规格 SP.	备注 RE
1	10C3469	起升油缸	LIFT CYLINDER			2		
2	10C3466	起升油缸	LIFT CYLINDER			1		
3	00A5389	接头	FITTING			3		
4	12B0379	O 形密封圈	O-RING			3	30×3.1	
5	32C0671	三通接头	TEE			1		
6	66C2034	软管总成	HOSE AS			1		
7	02C1974	钢管总成	TUBE AS			1		
8	06B0001	垫圈	WASHER			4	10-140HV-ZN.D	
9	06B0002	垫圈	WASHER			4	10	
10	00B0002	螺栓	BOLT			2	M10×35-8.8-ZN.D	
11	27H2005	管箍	CLAMP			2		
12	06B0003	垫圈	WASHER			4	6	
13	04B0106	螺钉	SCREW			4	M6×10-4.8-ZN.D	
14	10L2010	三通接头	TEE			1		
15	15J2004	不锈钢卡箍	CLAMP			6	16～25	
16		低压软管	HOSE	C		1		
17		软管	HOSE	C		1		
18		软管	HOSE	C		1		
19	00B0012	螺栓	BOLT			2	M10×25-8.8-ZN.D	
20	66C7483	软管总成	HOSE AS			2		
21	15D1057	接头块	BLOCK			1		
22	30C0259	接头	CONNECTOR			2		
23	00A2436	接头	CONNECTOR			2		
24	12B0285	O 形圈	O-RING			2	10.6×1.8	
25	06B0006	垫圈	WASHER			9	8	
26	01B0016	螺栓	BOLT			2	M8×40-8.8-ZN.D	
27	86A1266	管夹	CLAMP			2		
28	00B0297	螺栓	BOLT			1	M8×50-8.8-ZN.D	
29	06B0005	垫圈	WASHER			5	8-200HV-ZN.D	
30	00B0075	螺栓	BOLT			3	M8×20-8.8-ZN.D	
31	37J2003	尼龙扎带	NYLON STRAP			6		
32	17D0331	压板	PLATE			1		
33	00B0030	螺栓	BOLT			3	M8×55-8.8-ZN.D	
34	22C2186	导向滚轮	GUIDE ROLLER	C		1		
35	09D4744	钢管总成	TUBE AS			1		
36	09D4745	钢管总成	TUBE AS			1		

10C0973_000_00 起升油缸
LIFT CYLINDER

注：该系统无装配图。

Note: No assembly diagram is provided for this system.

10C0973_000_00 起升油缸 LIFT CYLINDER

件号 ITEM	部件号 PART NO.	零件名称 CH	PART NAME EN	服务代码 SC	互换性 IA	数量 Q'TY	规格 SP.	备注 RE
1	SP132656	起升油缸修理包	SEAL KIT			1		

22C0497 001 滚轮
ROLLER

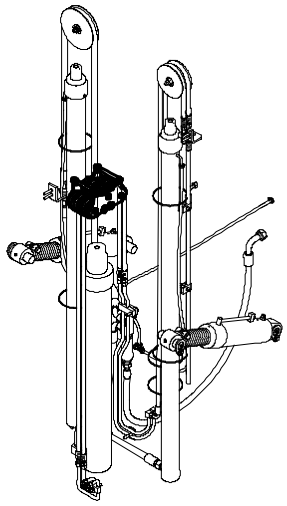

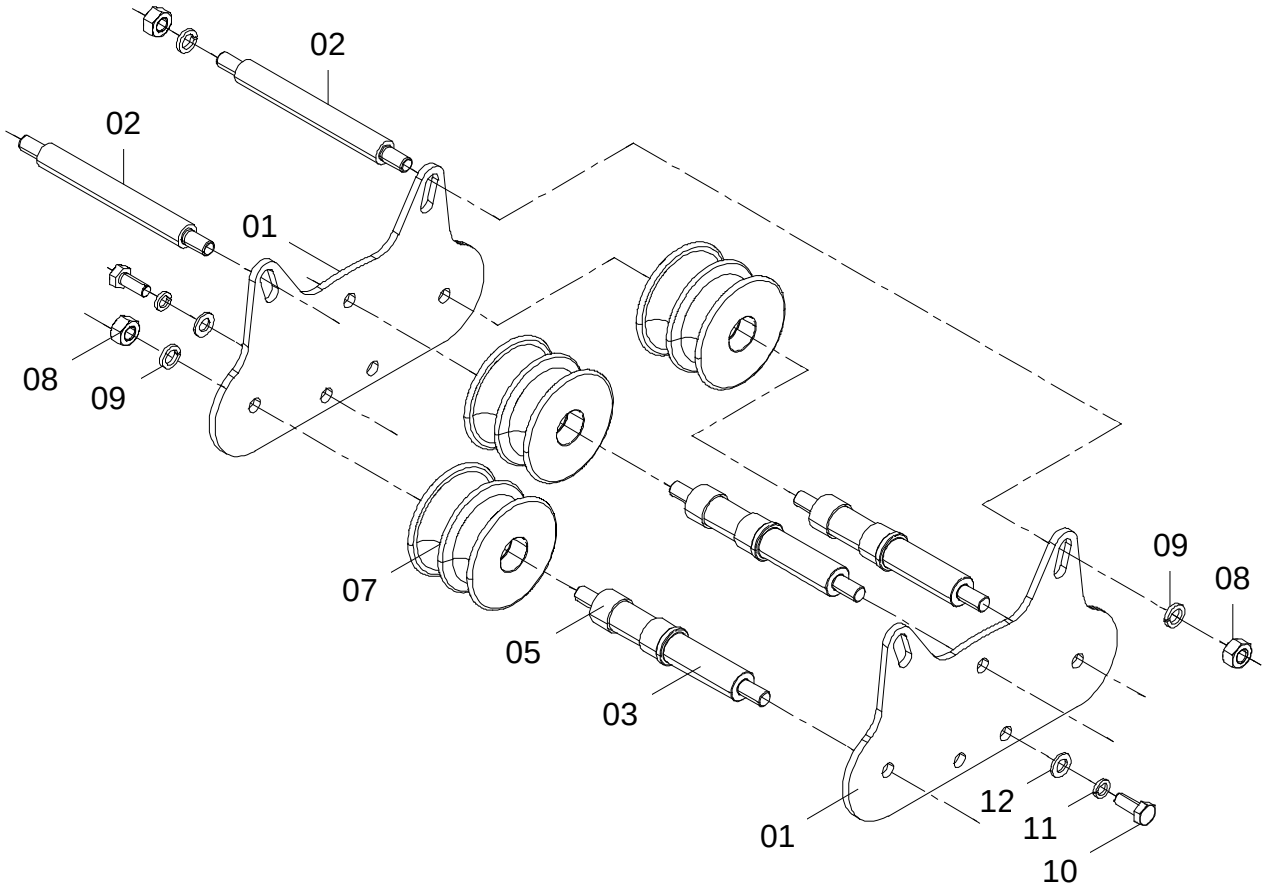

22C0497 001 滚轮 ROLLER

件号 ITEM	部件号 PART NO.	版本 VER	零件名称	PART NAME	数量 Q'TY	服务代码 S.C	适用机号 SERIAL NO.	互换性 IA	可替换零件号 REPLACEABLE
01	11A4400	000	板	PLATE	2				
02	60A1815	001	销轴	PIN	2				
03	60A3516	000	销轴	PIN	3				
05	55A5624	000	轴套	BUSHING	6				
07	47A0475	000	滚轮	PULLEY	3				
08	03B0053	000	螺母	NUT	10				
09	06B0002	000	垫圈	WASHER	10				
10	00B0075	000	螺栓	BOLT	4				
11	06B0005	000	垫圈	WASHER	4				
12	06B0006	000	垫圈	WASHER	4				

22C0495 000 滚轮
ROLLER

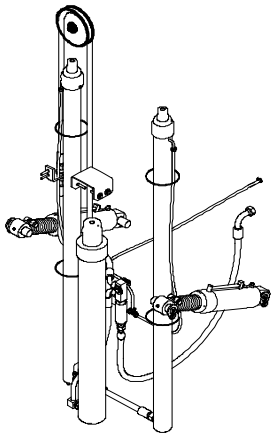

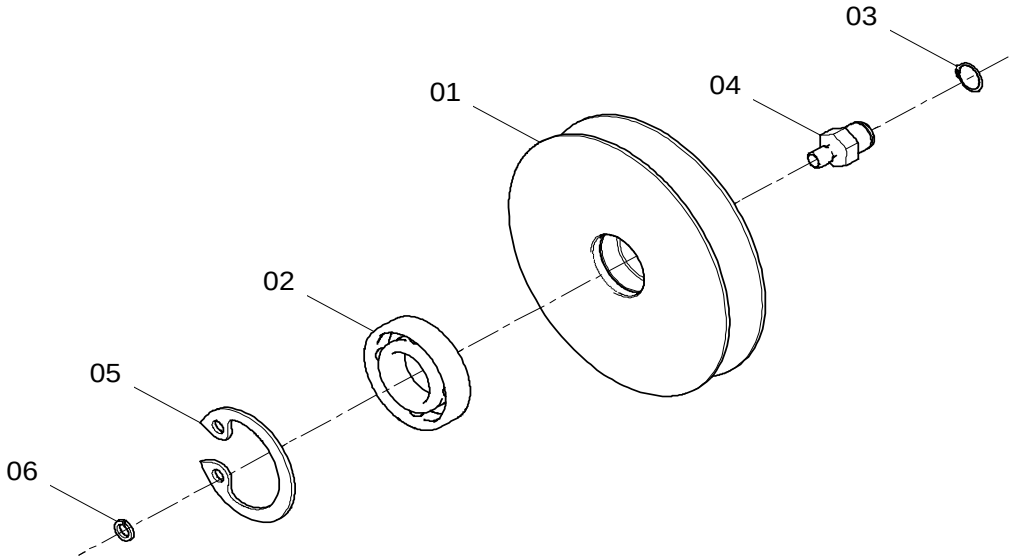

22C0495 000 滚轮 ROLLER

件号 ITEM	部件号 PART NO.	版本 VER	零件名称	PART NAME	数量 Q'TY	服务代码 S.C	适用机号 SERIAL NO.	互换性 IA	可替换零件号 REPLACEABLE
01	86A0811	000	滚轮	ROLLER	1				
02	21B0009	000	球轴承 6204	BALL BEARING	1				
03	07B0070	000	挡圈	SNAP RING	1				
04	61A1132	000	轴	SHAFT	1				
05	07B0044	000	挡圈	SNAP RING	1				
06	06B0006	000	垫圈	WASHER	1				

22C0543 001 滚轮
ROLLER

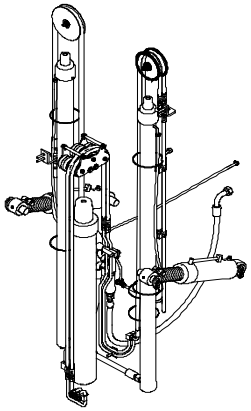

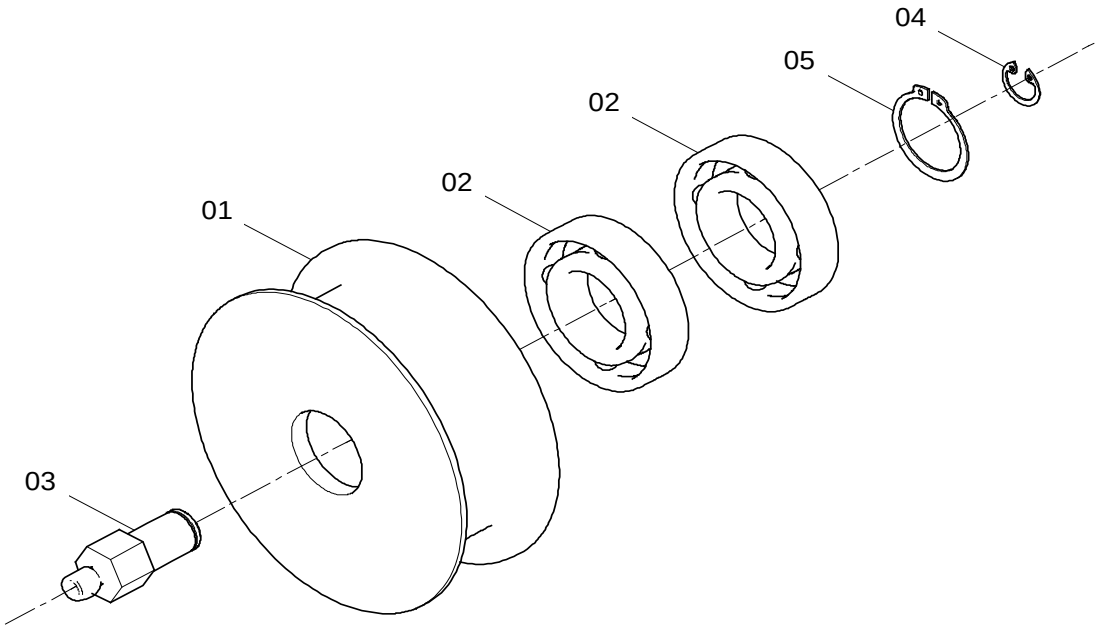

22C0543 001 滚轮 ROLLER

件号 ITEM	部件号 PART NO.	版本 VER	零件名称	PART NAME	数量 Q'TY	服务代码 S.C	适用机号 SERIAL NO.	互换性 IA	可替换零件号 REPLACEABLE
01	86A0869	000	滚轮	ROLLER	1				
02	21B0009	000	球轴承 6204	BALL BEARING	2				
03	34A1191	002	滚轮轴	ROLLER SHAFT	1				
04	07B0044	000	挡圈	SNAP RING	1				
05	07B0070	000	挡圈	SNAP RING	1				

25C0643 000 滚轮
ROLLER

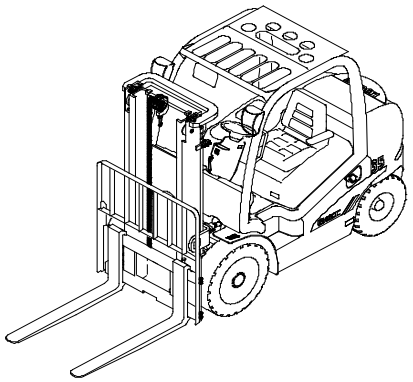

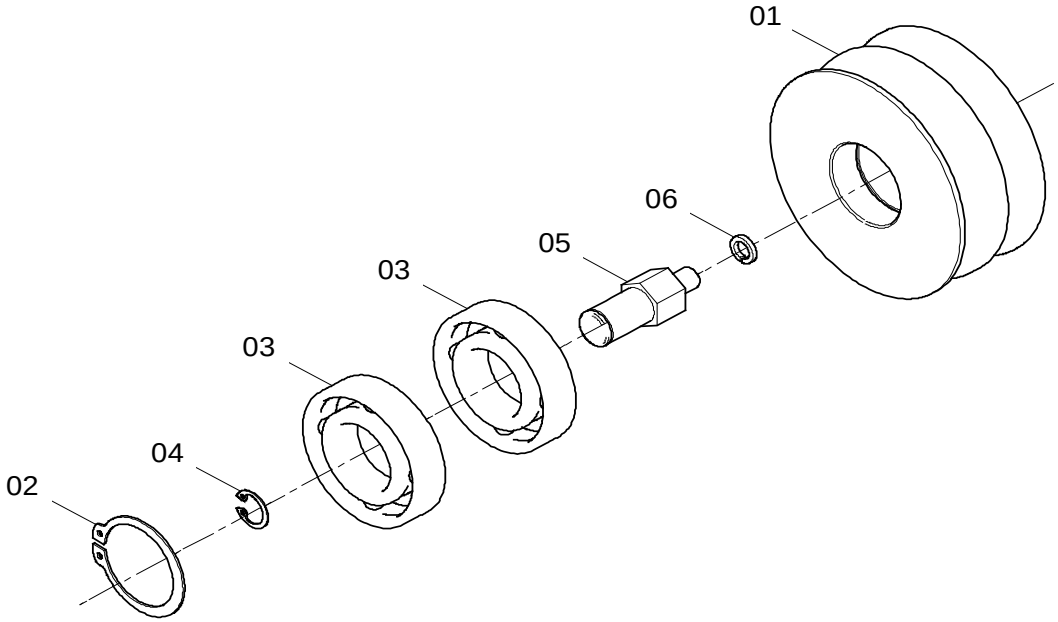

25C0643 000 滚轮 ROLLER

件号 ITEM	部件号 PART NO.	版本 VER	零件名称	PART NAME	数量 Q'TY	服务代码 S.C	适用机号 SERIAL NO.	互换性 IA	可替换零件号 REPLACEABLE
01	47A0077	003	双滚轮	PULLEY	1				
02	07B0044	000	挡圈	SNAP RING	1	47			
03	21B0009	000	球轴承 6204	BALL BEARING	2				
04	07B0070	000	挡圈	SNAP RING	1	20	20		
05	60A2660	000	销轴	PIN	1				
06	06B0008	000	垫圈	WASHER	1	12	12		

43C1868 000 滚轮
ROLLER

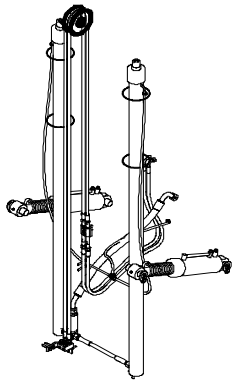

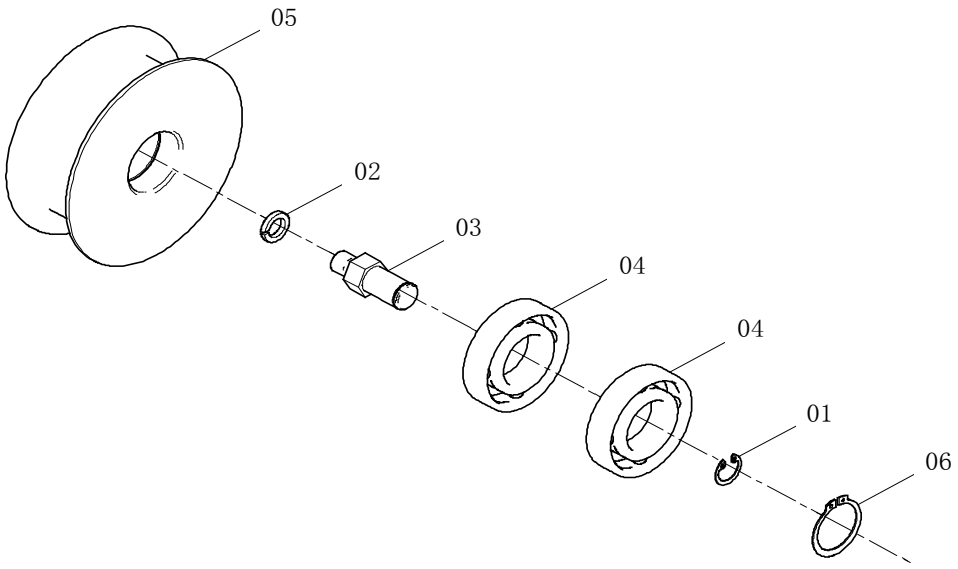

43C1868 000 滚轮 ROLLER

件号 ITEM	部件号 PART NO.	版本 VER	零件名称	PART NAME	数量 Q'TY	服务代码 S.C	适用机号 SERIAL NO.	互换性 IA	可替换零件号 REPLACEABLE
01	07B0070	000	挡圈	SNAP RING	1				
02	06B0008	000	垫圈	WASHER	1				
03	60A2074	000	销轴	PIN	1				
04	21B0009	000	球轴承 6204	BALL BEARING	2				
05	86A0869	000	滚轮	ROLLER	1				
06	07B0044	000	挡圈	SNAP RING	1				

22C1636_000_00 导向滚轮
GUIDE ROLLER

件号 ITEM	部件号 PART NO.	零件名称 CH	PART NAME EN	服务代码 SC	互换性 IA	数量 Q'TY	规格 SP.	备注 RE
1	55A5652	套环	COLLAR		I	1		EC0000131585_3 替换前
2	06B0012	垫圈	WASHER			1	16-140HV-ZN.D	
3	56A2886	无油润滑轴承	BEARING		I	1		EC0000131585_2 替换前
4	00B0247	螺栓	BOLT		I	1	M16×55-8.8-ZN.D	EC0000131585_1 替换前
5	06B0015	垫圈	WASHER			1	16	
6	86A2141	滚轮	ROLLER		I	1		EC0000131585_4 替换前

22C1432_000_00 导向滚轮
GUIDE ROLLER

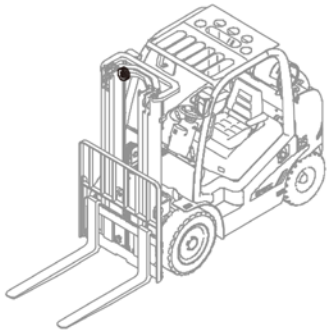

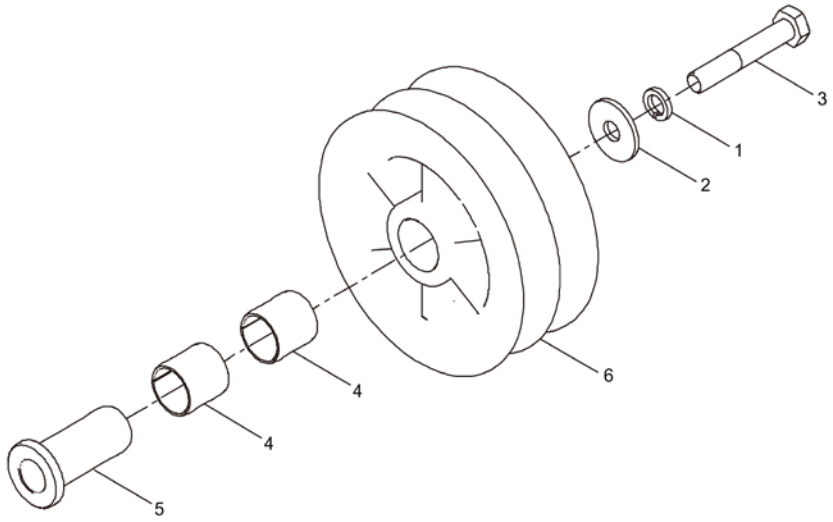

22C1432_000_00 导向滚轮 GUIDE ROLLER

件号 ITEM	部件号 PART NO.	零件名称 CH	PART NAME EN	服务代码 SC	互换性 IA	数量 Q'TY	规格 SP.	备注 RE
1	06B0015	垫圈	WASHER			1	16	
2	06B0012	垫圈	WASHER			1	16-140HV-ZN.D	
3	01B0163	螺栓	BOLT			1	M16×75-8.8-ZN.D	
4	56A2887	无油润滑轴承	BEARING			2		
5	55A5651	套环	COLLAR			1		
6	86A1996	滚轮	ROLLER			1		

22C2186_000_00 导向滚轮
GUIDE ROLLER

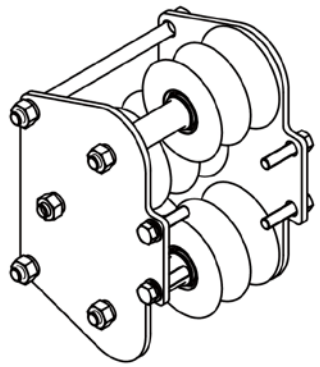

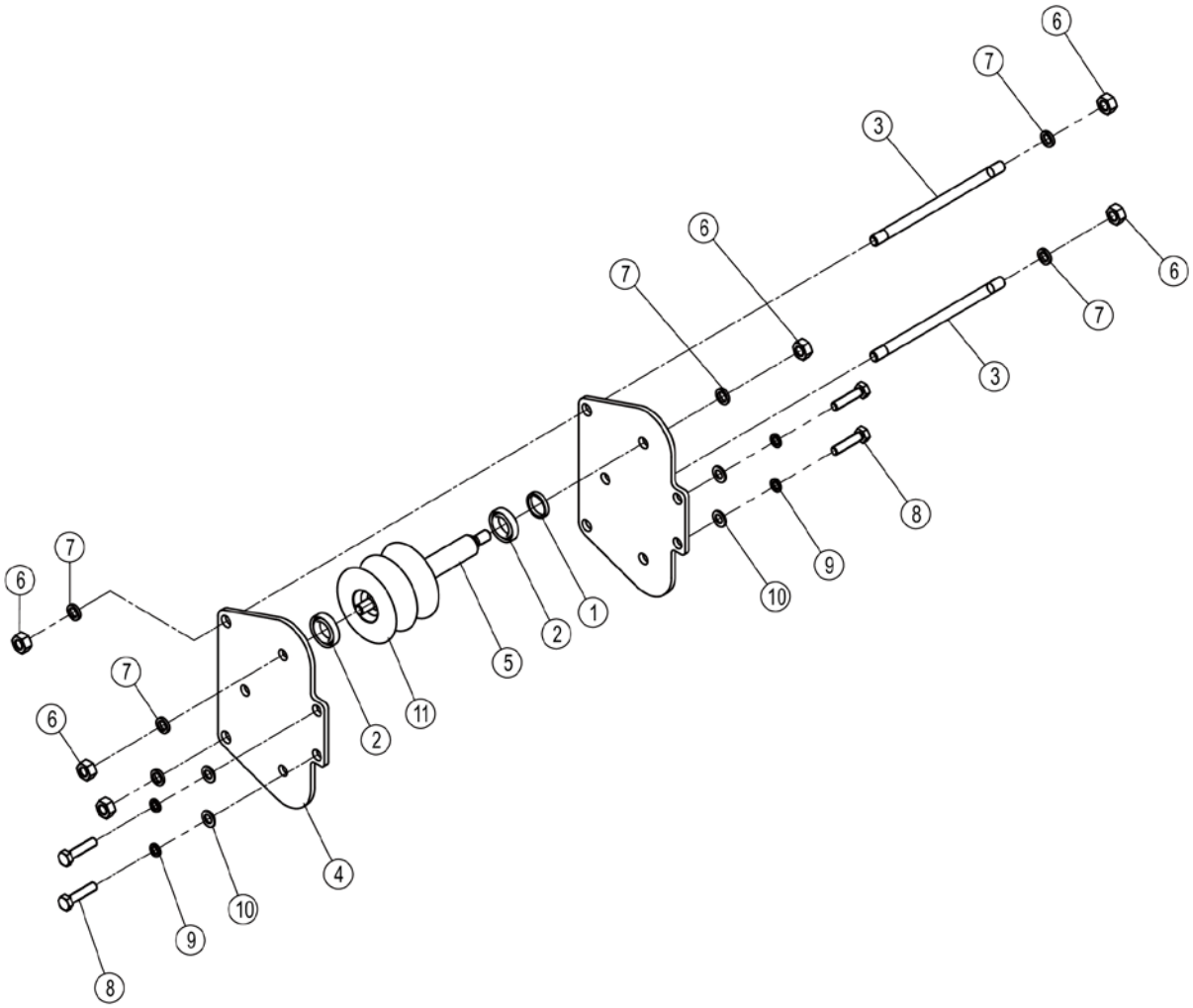

22C2186_000_00 导向滚轮 GUIDE ROLLER

件号 ITEM	部件号 PART NO.	零件名称 CH	PART NAME EN	服务代码 SC	互换性 IA	数量 Q'TY	规格 SP.	备注 RE
1	55A7202	轴套	BUSHING			3		
2	21B0271	球轴承	BALL BEARING			6	61804-2Z, 20×32×7	
3	60A4684	销轴	PIN			2		
4	91A3665	板	PLATE			2		
5	60A4543	销轴	PIN			3		
6	03B0053	螺母	NUT			10	M10-8-ZN.D	
7	06B0002	垫圈	WASHER			10	10	
8	00B0102	螺栓	BOLT			4	M8×35-8.8-ZN.D	
9	06B0006	垫圈	WASHER			4	8	
10	06B0218	垫圈	WASHER			4	8-200HV-ZN.D(黑色)	
11	47A0700	滚轮	ROLLER			3		

10C0725_000_00 起升油缸
LIFT CYLINDER

注：该系统无装配图。

Note: No assembly diagram is provided for this system.

10C0725_000_00 起升油缸 LIFT CYLINDER

件号 ITEM	部件号 PART NO.	零件名称 CH	PART NAME EN	服务代码 SC	互换性 IA	数量 Q'TY	规格 SP.	备注 RE
0	SP132656	起升油缸修理包	SEAL KIT			1		
0	SP124003	起升油缸修理包	kit			1		

10C0968_000_00 起升油缸
LIFT CYLINDER

注：该系统无装配图。

Note: No assembly diagram is provided for this system.

10C0968_000_00 起升油缸 LIFT CYLINDER

件号 ITEM	部件号 PART NO.	零件名称 CH	PART NAME EN	服务代码 SC	互换性 IA	数量 Q'TY	规格 SP.	备注 RE
1	SP132656	起升油缸修理包	SEAL KIT			1		

多路阀总成(两联阀)
CONTROL VALVE AS(DOUBLE VALVE)

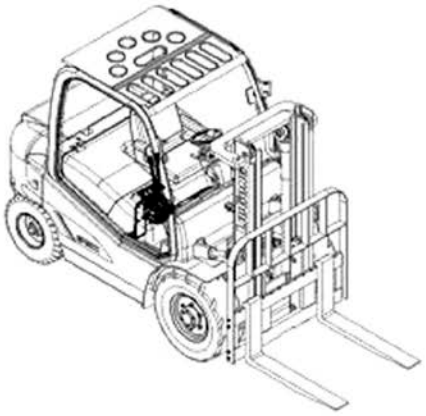

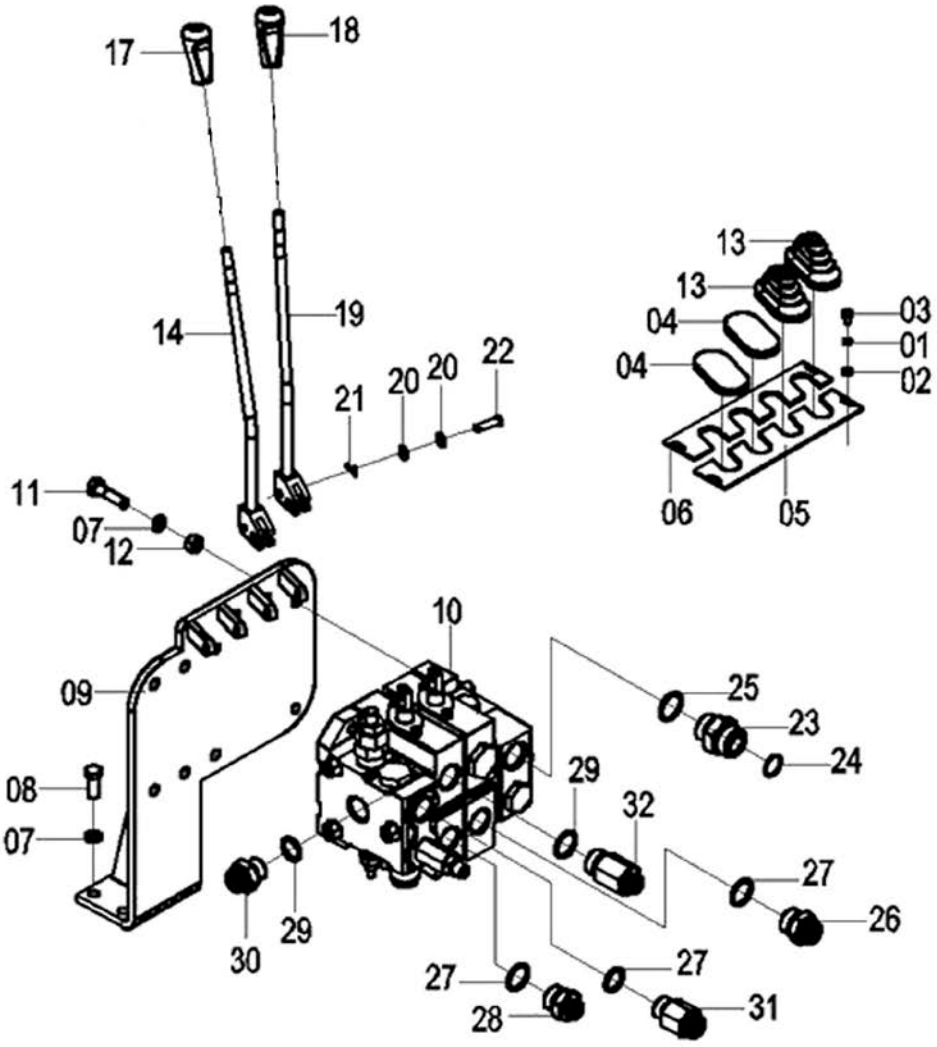

多路阀总成 CONTROL VALVE AS

件号 ITEM	部件号 PART NO.	版本 VER	零件名称	PART NAME	数量 Q'TY	服务代码 S.C	适用机号 SERIAL NO.	互换性 IA	上级部件号 UPPER PART
01	06B0003	000	垫圈	WASHER	4				
02	06B0024	000	垫圈	WASHER	4				
03	04B0056	000	螺钉	SCREW	4				
04	83A0713	000	防尘盖	DUST COVER	2				
05	11A2662	003	板	PLATE	1				
06	11A2663	003	板	PLATE	1				
07	06B0008	000	垫圈	WASHER	8				
08	00B0017	000	螺栓	BOLT	4				
09	00D2814	003	支架	BRACKET	1				
10	12C2249	000	多路换向阀(4T)	CONTROL VALVE(4T)	1				44C0759 001
	12C1483	000	多路换向阀(4.5T/5T)	CONTROL VALVE (4.5T/5T)	1				44C0400 001
11	01V0387	000	螺栓	BOLT	4				
12	03B0003	000	螺母	NUT	4				
13	86A0547	000	防尘套	BOOT	2				
14	16D0504	000	操纵杆	CONTROL LEVER	1				
17	86A0884	001	手柄	HANDLE	1				
18	86A0883	001	手柄	HANDLE	1				
19	16D0503	000	操纵杆	CONTROL LEVER	1				
20	06B0005	000	垫圈	WASHER	8				
21	08B0078	000	销	PIN	4				
22	08V0129	000	销轴	PIN	4				
23	00H2008	002	接头	CONNECTOR	1				
24	12B0224	000	O 形圈	O-RING	1				
25	12B0055	000	O 形密封圈	O-RING	1				
26	00H2140	001	接头	CONNECTOR	1				
27	12B0198	000	O 形密封圈	O-RING	3				
28	00H2138	001	接头	CONNECTOR	1				
29	12B0355	000	O 形圈	O-RING	2				
30	05A0078	001	螺塞	PLUG	1				
31	00H2137	002	接头	CONNECTOR	1				
32	00H2139	001	接头	CONNECTOR	1				

多路阀总成（4.5T/5T，三联阀）
CONTROL VALVE AS(4.5T/5T, TRIPLE VALVE)

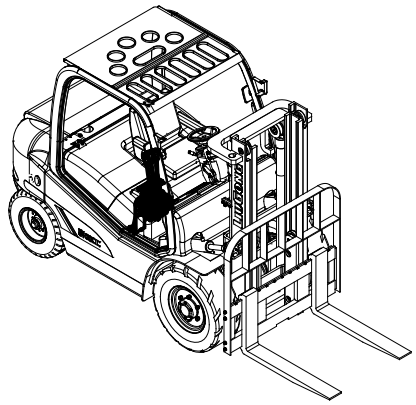

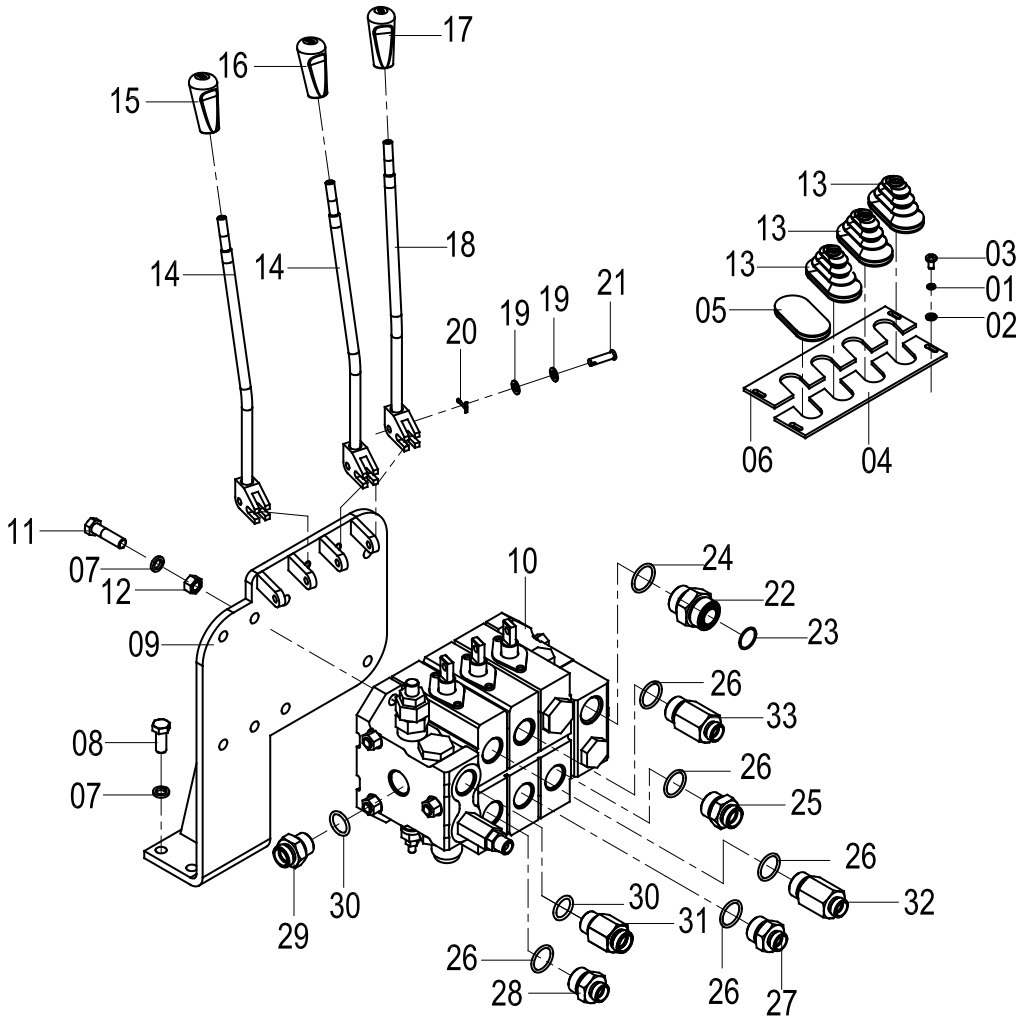

多路阀总成 CONTROL VALVE AS

件号 ITEM	部件号 PART NO.	版本 VER	零件名称	PART NAME	数量 Q'TY	服务代码 S.C	适用机号 SERIAL NO.	互换性 IA	可替换零件号 REPLACEABLE
01	06B0003	000	垫圈	WASHER	4				
02	06B0024	000	垫圈	WASHER	4				
03	04B0056	000	螺钉	SCREW	4				
04	11A2662	003	板	PLATE	1				
05	83A0713	000	防尘盖	DUST COVER	1				
06	11A2663	003	板	PLATE	1				
07	06B0008	000	垫圈	WASHER	8				
08	00B0017	000	螺栓	BOLT	4				
09	00D2814	003	支架	BRACKET	1				
10	12C1487	001	多路换向阀	CONTROL VALVE	1				44C0857 002
	12C1377	000	多路换向阀(铲斗)	CONTROL VALVE(BUCKET)	1				44C1747 000
11	01V0387	000	螺栓	BOLT	4				
12	03B0003	000	螺母	NUT	4				
13	86A0547	000	防尘套	BOOT	3				
14	16D0504	000	操纵杆	CONTROL LEVER	2				
15	86A0885	001	手柄	HANDLE	1				
16	86A0884	001	手柄	HANDLE	1				
17	86A0883	001	手柄	HANDLE	1				
18	16D0503	000	操纵杆	CONTROL LEVER	1				
19	06B0005	000	垫圈	WASHER	8				
20	08B0078	000	销	PIN	4				
21	08V0129	000	销轴	PIN	4				
22	00H2008	002	接头	CONNECTOR	1				
23	12B0224	000	O 形圈	O-RING	1				
24	12B0055	000	O 形密封圈	O-RING	1				
25	00H2140	001	接头	CONNECTOR	1				
26	12B0198	000	O 形密封圈	O-RING	5				
27	00H2138	001	接头	CONNECTOR	1				
28	00A4458	000	接头	CONNECTOR	1				
29	00H2136	001	接头	CONNECTOR	1				
30	12B0355	000	O 形圈	O-RING	2				
31	00H2137	002	接头	CONNECTOR	1				
32	00A4457	000	接头	CONNECTOR	1				
33	00H2139	001	接头	CONNECTOR	1				

44C0868 002 多路阀总成(4.5T/5T，四联阀)
CONTROL VALVE AS(4.5T/5T, QUADRUPLE VALVE)

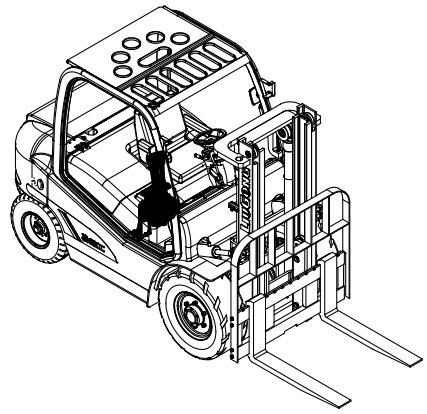

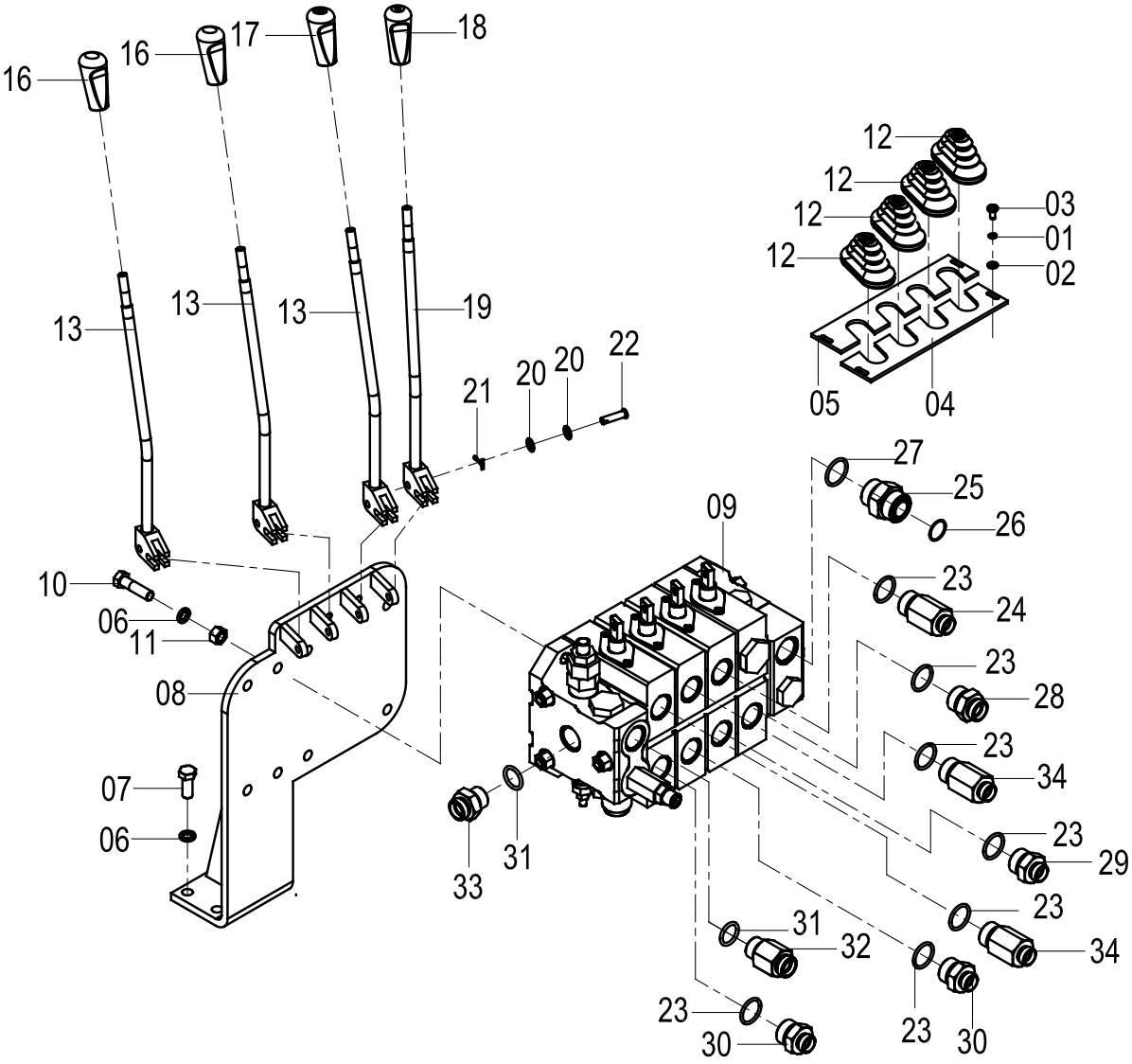

44C0868 002 多路阀总成 CONTROL VALVE AS

件号 ITEM	部件号 PART NO.	版本 VER	零件名称	PART NAME	数量 Q'TY	服务代码 S.C	适用机号 SERIAL NO.	互换性 IA	可替换零件号 REPLACEABLE
01	06B0003	000	垫圈	WASHER	4				
02	06B0024	000	垫圈	WASHER	4				
03	04B0056	000	螺钉	SCREW	4				
04	11A2662	003	板	PLATE	1				
05	11A2663	003	板	PLATE	1				
06	06B0008	000	垫圈	WASHER	8				
07	00B0017	000	螺栓	BOLT	4				
08	00D2814	003	支架	BRACKET	1				
09	12C1488	001	多路换向阀	CONTROL VALVE	1				
10	01V0387	000	螺栓	BOLT	4				
11	03B0003	000	螺母	NUT	4				
12	86A0547	000	防尘套	BOOT	4				
13	16D0504	000	操纵杆	CONTROL LEVER	3				
16	86A0885	001	手柄	HANDLE	2				
17	86A0884	001	手柄	HANDLE	1				
18	86A0883	001	手柄	HANDLE	1				
19	16D0503	000	操纵杆	CONTROL LEVER	1				
20	06B0005	000	垫圈	WASHER	16				
21	08B0078	000	销	PIN	8				
22	08V0129	000	销轴	PIN	8				
23	12B0198	000	O 形密封圈	O-RING	7				
24	00H2139	001	接头	CONNECTOR	1				
25	00H2008	002	接头	CONNECTOR	1				
26	12B0224	000	O 形圈	O-RING	1				
27	12B0055	000	O 形密封圈	O-RING	1				
28	00H2140	001	接头	CONNECTOR	1				
29	00H2138	001	接头	CONNECTOR	1				
30	00A4458	000	接头	CONNECTOR	2				
31	12B0355	000	O 形圈	O-RING	2				
32	00H2137	002	接头	CONNECTOR	1				
33	00H2136	001	接头	CONNECTOR	1				
34	00A4457	000	接头	CONNECTOR	2				

24C1668_000_00 多路阀操纵总成
CONTROL VALVE AS

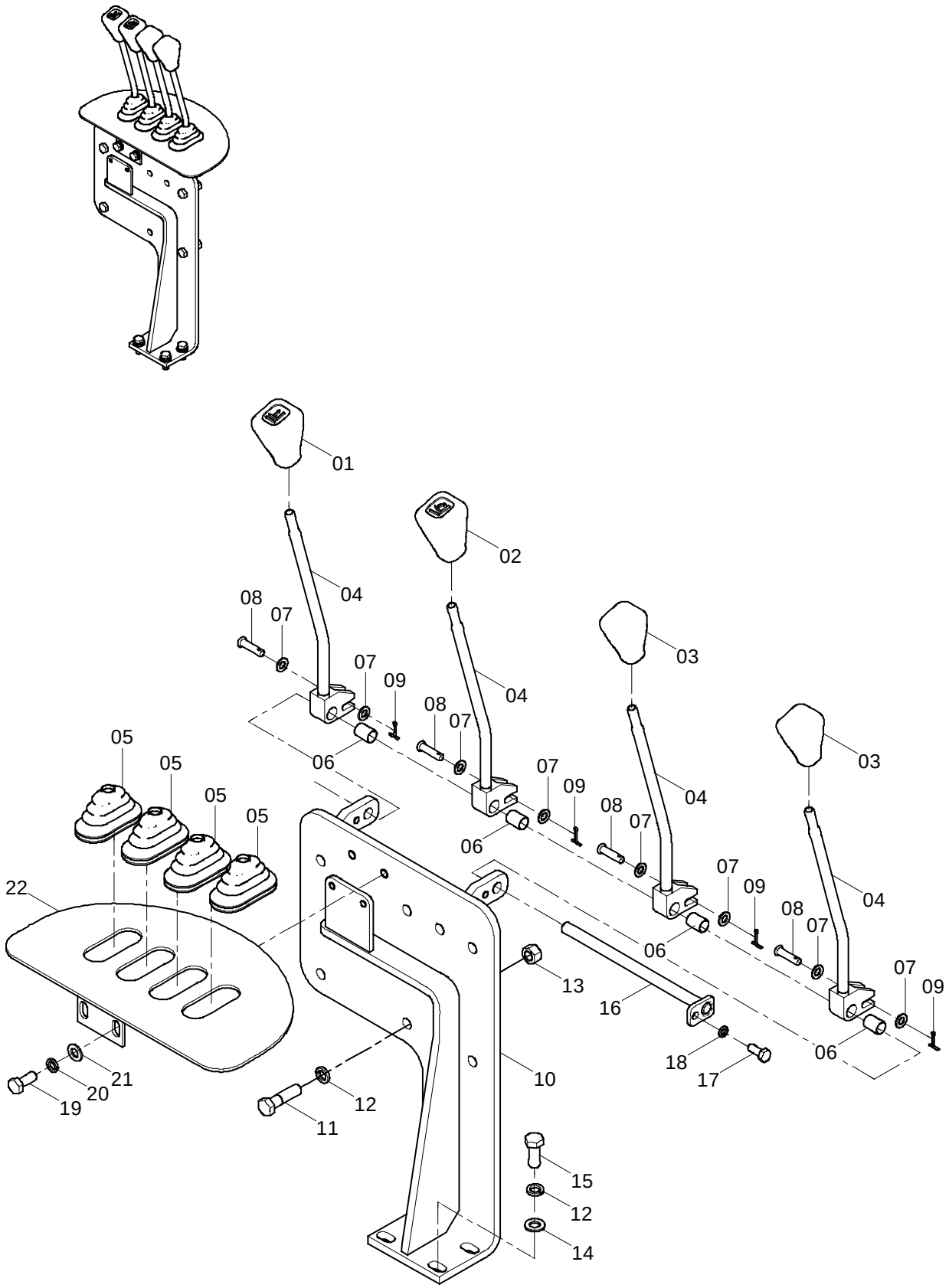

24C1668_000_00 多路阀操纵总成 CONTROL VALVE AS

件号 ITEM	部件号 PART NO.	零件名称 CH	PART NAME EN	服务代码 SC	互换性 IA	数量 Q'TY	规格 SP.	备注 RE
1	86A0883	手柄	HANDLE			1		
2	86A0884	手柄	HANDLE			1		
3	86A0885	手柄	HANDLE			2		
4	16D1570	操纵杆	CONTROL LEVER			4		
5	86A0547	防尘套	BOOT			4		
6	26B0137	无油润滑轴承	BEARING			4		
7	06B0005	垫圈	WASHER			8	8-200HV-ZN.D	
8	08V0129	销轴	PIN			4	B8×30	
9	08B0078	销	PIN			4	2.5×20-ZN.D	
10	02D8445	支架	BRACKET			1		
11	01V0387	螺栓	BOLT			4	M12×45-8.8-ZN.D	
12	06B0008	垫圈	WASHER			8	12	
13	03B0003	螺母	NUT			4	M12-8-ZN.D	
14	06B0007	垫圈	WASHER			4	12-140HV	
15	00B0017	螺栓	BOLT			4	M12×30-8.8-ZN.D	
16	11D0764	耳轴	TRUNNION			1		
17	00B0075	螺栓	BOLT			1	M8×20-8.8-ZN.D	
18	06B0006	垫圈	WASHER			1	8	
19	00B0012	螺栓	BOLT			2	M10×25-8.8-ZN.D	
20	06B0002	垫圈	WASHER			2	10	
21	06B0001	垫圈	WASHER			2	10-140HV-ZN.D	
22	02D8428	支座	BRACKET			1		

24C1739_000_00 多路阀操纵总成
CONTROL VALVE AS

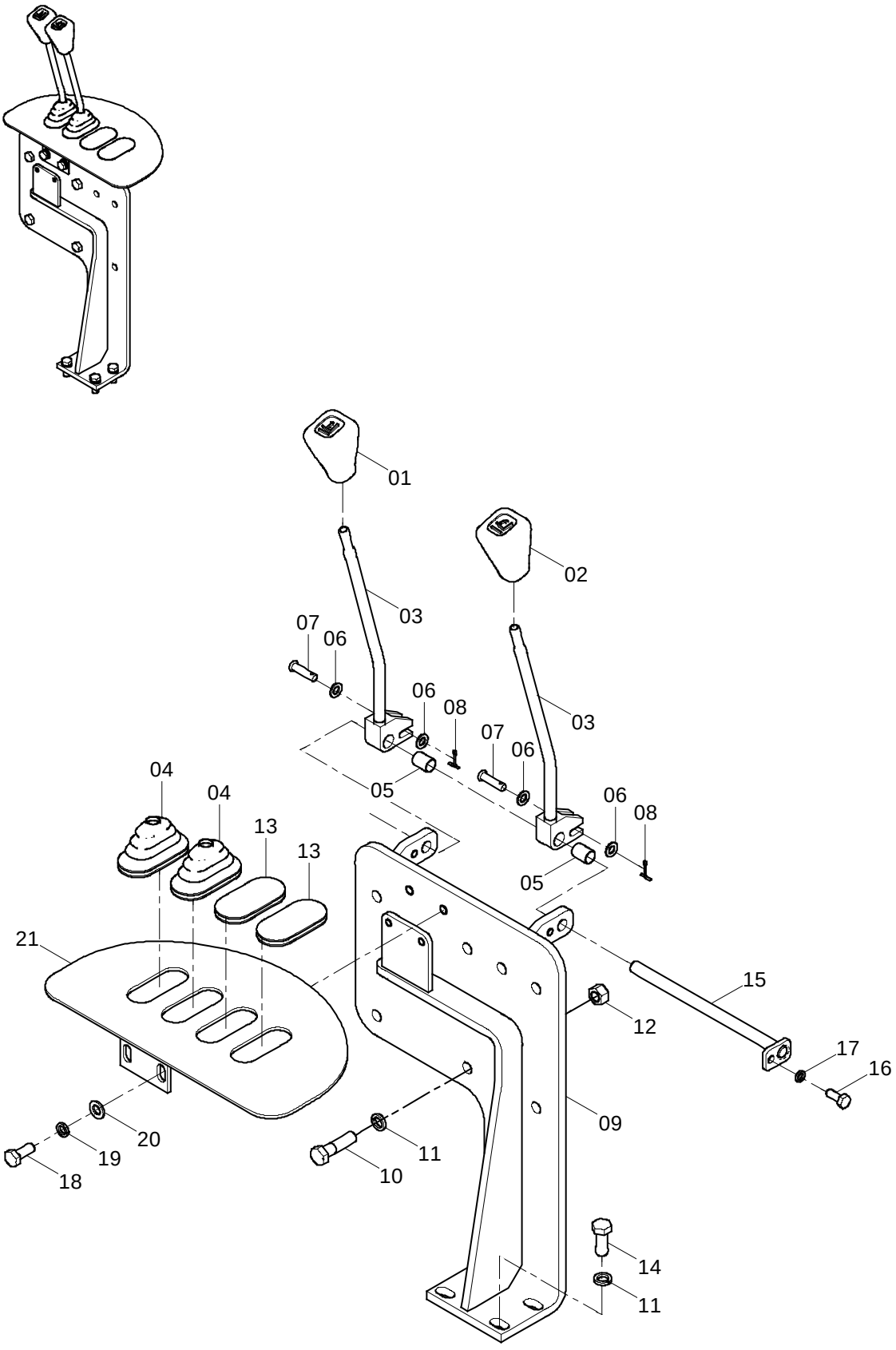

24C1739_000_00 多路阀操纵总成 CONTROL VALVE AS

件号 ITEM	部件号 PART NO.	零件名称 CH	PART NAME EN	服务代码 SC	互换性 IA	数量 Q'TY	规格 SP.	备注 RE
1	86A0883	手柄	HANDLE			1		
2	86A0884	手柄	HANDLE			1		
3	16D1570	操纵杆	CONTROL LEVER			2		
4	86A0547	防尘套	BOOT			2		
5	26B0137	无油润滑轴承	BEARING			2		
6	06B0005	垫圈	WASHER			4	8-200HV-ZN.D	
7	08V0129	销轴	PIN			2	B8×30	
8	08B0078	销	PIN			2	2.5×20-ZN.D	
9	02D8445	支架	BRACKET			1		
10	01V0387	螺栓	BOLT			4	M12×45-8.8-ZN.D	
11	06B0008	垫圈	WASHER			8	12	
12	03B0003	螺母	NUT			4	M12-8-ZN.D	
13	83A0713	防尘盖	DUST COVER			2		
14	00B0017	螺栓	BOLT			4	M12×30-8.8-ZN.D	
15	11D0764	耳轴	TRUNNION			1		
16	00B0075	螺栓	BOLT			1	M8×20-8.8-ZN.D	
17	06B0006	垫圈	WASHER			1	8	
18	00B0012	螺栓	BOLT			2	M10×25-8.8-ZN.D	
19	06B0002	垫圈	WASHER			2	10	
20	06B0001	垫圈	WASHER			2	10-140HV-ZN.D	
21	02D8428	支座	BRACKET			1		

24C1740_000_00 多路阀操纵总成
CONTROL VALVE AS

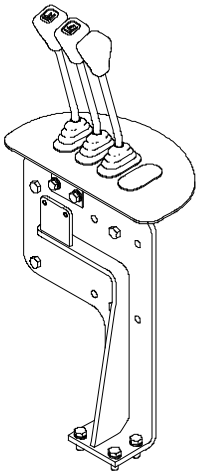

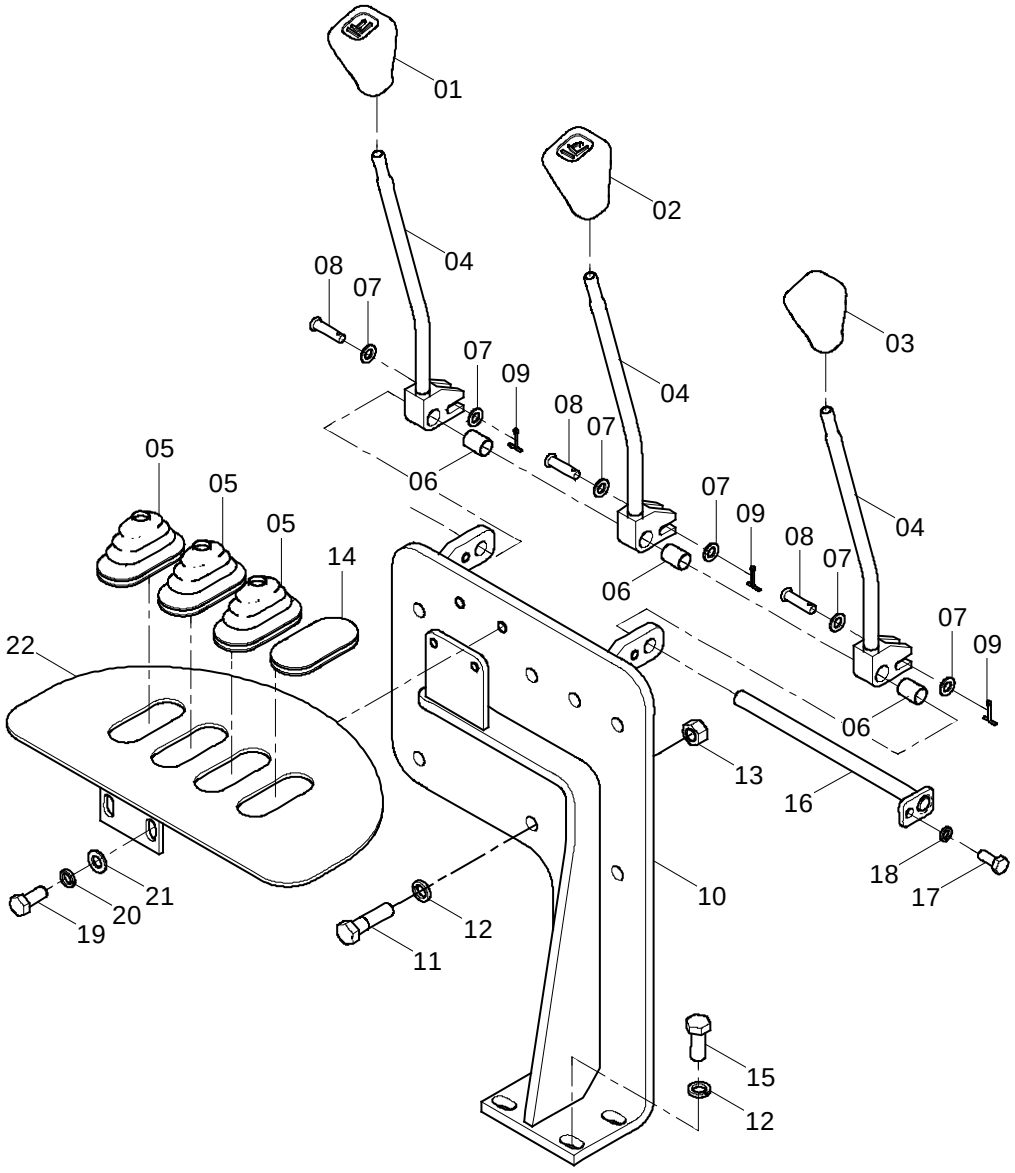

24C1740_000_00 多路阀操纵总成 CONTROL VALVE AS

件号 ITEM	部件号 PART NO.	零件名称 CH	PART NAME EN	服务代码 SC	互换性 IA	数量 Q'TY	规格 SP.	备注 RE
1	86A0883	手柄	HANDLE			1		
2	86A0884	手柄	HANDLE			1		
3	86A0885	手柄	HANDLE			1		
4	16D1570	操纵杆	CONTROL LEVER			3		
5	86A0547	防尘套	BOOT			3		
6	26B0137	无油润滑轴承	BEARING			3		
7	06B0005	垫圈	WASHER			6	8-200HV-ZN.D	
8	08V0129	销轴	PIN			3	B8×30	
9	08B0078	销	PIN			3	2.5×20-ZN.D	
10	02D8445	支架	BRACKET			1		
11	01V0387	螺栓	BOLT			4	M12×45-8.8-ZN.D	
12	06B0008	垫圈	WASHER			8	12	
13	03B0003	螺母	NUT			4	M12-8-ZN.D	
14	83A0713	防尘盖	DUST COVER			1		
15	00B0017	螺栓	BOLT			4	M12×30-8.8-ZN.D	
16	11D0764	耳轴	TRUNNION			1		
17	00B0075	螺栓	BOLT			1	M8×20-8.8-ZN.D	
18	06B0006	垫圈	WASHER			1	8	
19	00B0012	螺栓	BOLT			2	M10×25-8.8-ZN.D	
20	06B0002	垫圈	WASHER			2	10	
21	06B0001	垫圈	WASHER			2	10-140HV-ZN.D	
22	02D8428	支座	BRACKET			1		

24C2370_000_00 多路阀操纵总成
CONTROL VALVE AS

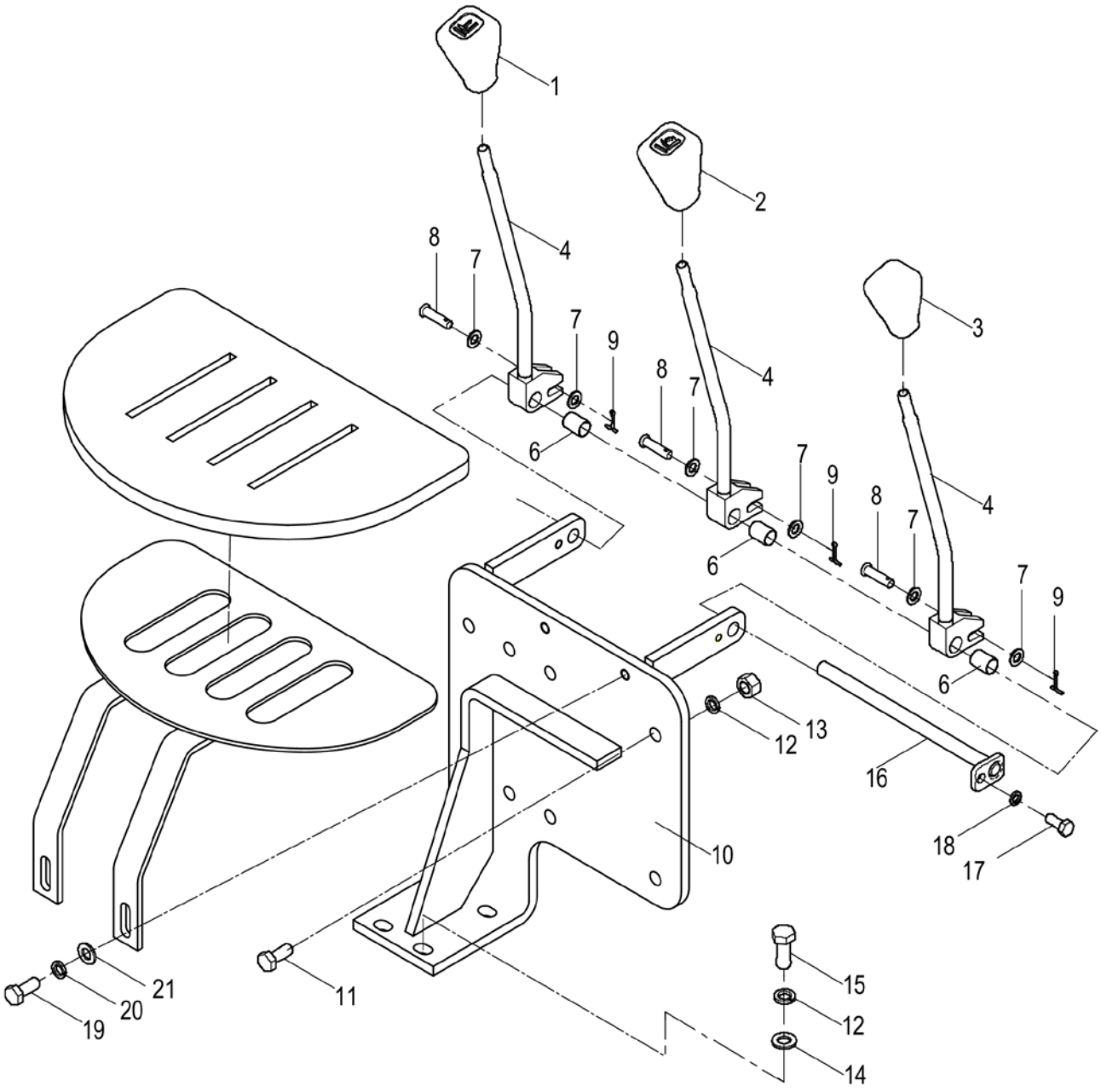

24C2370_000_00 多路阀操纵总成 CONTROL VALVE AS

件号 ITEM	部件号 PART NO.	零件名称 CH	PART NAME EN	服务代码 SC	互换性 IA	数量 Q'TY	规格 SP.	备注 RE
1	86A0883	手柄	HANDLE			1		
2	86A0884	手柄	HANDLE			1		
3	86A0885	手柄	HANDLE			1		
4	16D2177	操纵杆	CONTROL LEVER			3		
5	35C1368	密封海绵	SPONGE			1		
6	26B0137	无油润滑轴承	BEARING			3		
7	06B0005	垫圈	WASHER			6	8-200HV-ZN.D	
8	08V0129	销轴	PIN			3	B8×30	
9	08B0078	销	PIN			3	2.5×20-ZN.D	
10	01D5597	支架	BRACKET			1		
11	01V0387	螺栓	BOLT			4	M12×45-8.8-ZN.D	
12	06B0008	垫圈	WASHER			8	12	
13	03B0003	螺母	NUT			4	M12-8-ZN.D	
14	06B0007	垫圈	WASHER			4	12-140HV	
15	00B0017	螺栓	BOLT			4	M12×30-8.8-ZN.D	
16	11D0764	耳轴	TRUNNION			1		
17	00B0075	螺栓	BOLT			1	M8×20-8.8-ZN.D	
18	06B0006	垫圈	WASHER			1	8	
19	00B0012	螺栓	BOLT			2	M10×25-8.8-ZN.D	
20	06B0002	垫圈	WASHER			2	10	
21	06B0001	垫圈	WASHER			2	10-140HV-ZN.D	
22	01D5772	支架	BRACKET			1		

44C1822_000_00 多路阀总成
CONTROL VALVE AS

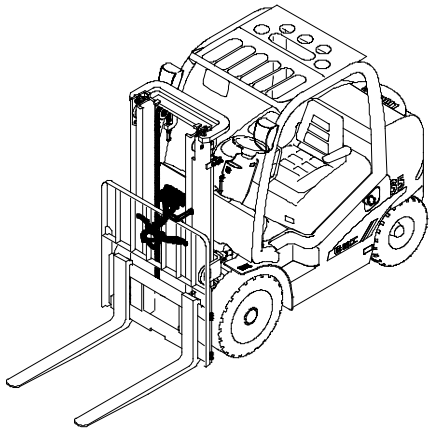

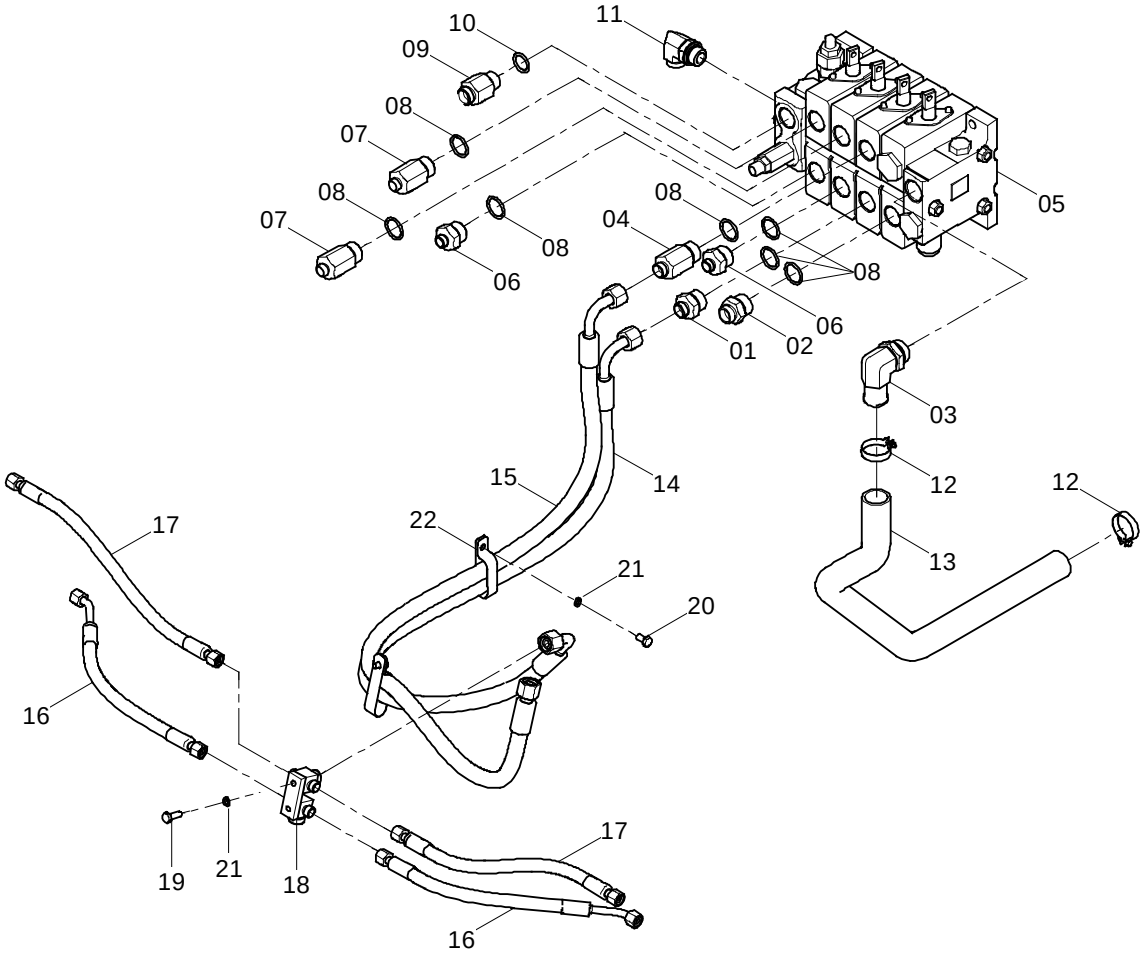

44C1822_000_00 多路阀总成 CONTROL VALVE AS

件号 ITEM	部件号 PART NO.	零件名称 CH	PART NAME EN	服务代码 SC	互换性 IA	数量 Q'TY	规格 SP.	备注 RE
1	00H2138	接头	CONNECTOR			1		
2	00H2140	接头	CONNECTOR			1		
3	31C1929	可调接头	CONNECTOR			1		
4	00H2139	接头	CONNECTOR			1		
5	12C1488	多路换向阀	CONTROL VALVE			1		
6	00A4458	接头	CONNECTOR			2	1CH-18-30×2(L=41)	
7	00A4457	接头	CONNECTOR			2	1CH-18-30×2（L=71）	
8	12B0198	O 形密封圈	O-RING			7	33×3.1	
9	00H2137	接头	CONNECTOR			1		
10	12B0355	O 形圈	O-RING			1	23.6×3.55	
11	30C0844	弯接头	ELBOW		I	1		EC0000131366_1 替换前
12	15J2005	不锈钢卡箍	CLAMP			2		
13	32A1962	回油管	TUBE			1		
14	66C1990	软管总成	HOSE AS			1		
15	66C1989	软管总成	HOSE AS			1		
16	66C1992	软管总成	HOSE AS			2		
17	66C1991	软管总成	HOSE AS			2		
18	15L2017	接头块	BLOCK			1		
19	00B0085	螺栓	BOLT			2	M8×25-8.8-ZN.D	
20	00B0007	螺栓	BOLT			2	M8×16-8.8-ZN.D	
21	06B0006	垫圈	WASHER			4	8	
22	27A0549	管夹	CLAMP			2		

44C1822_000_01 多路阀总成
CONTROL VALVE AS

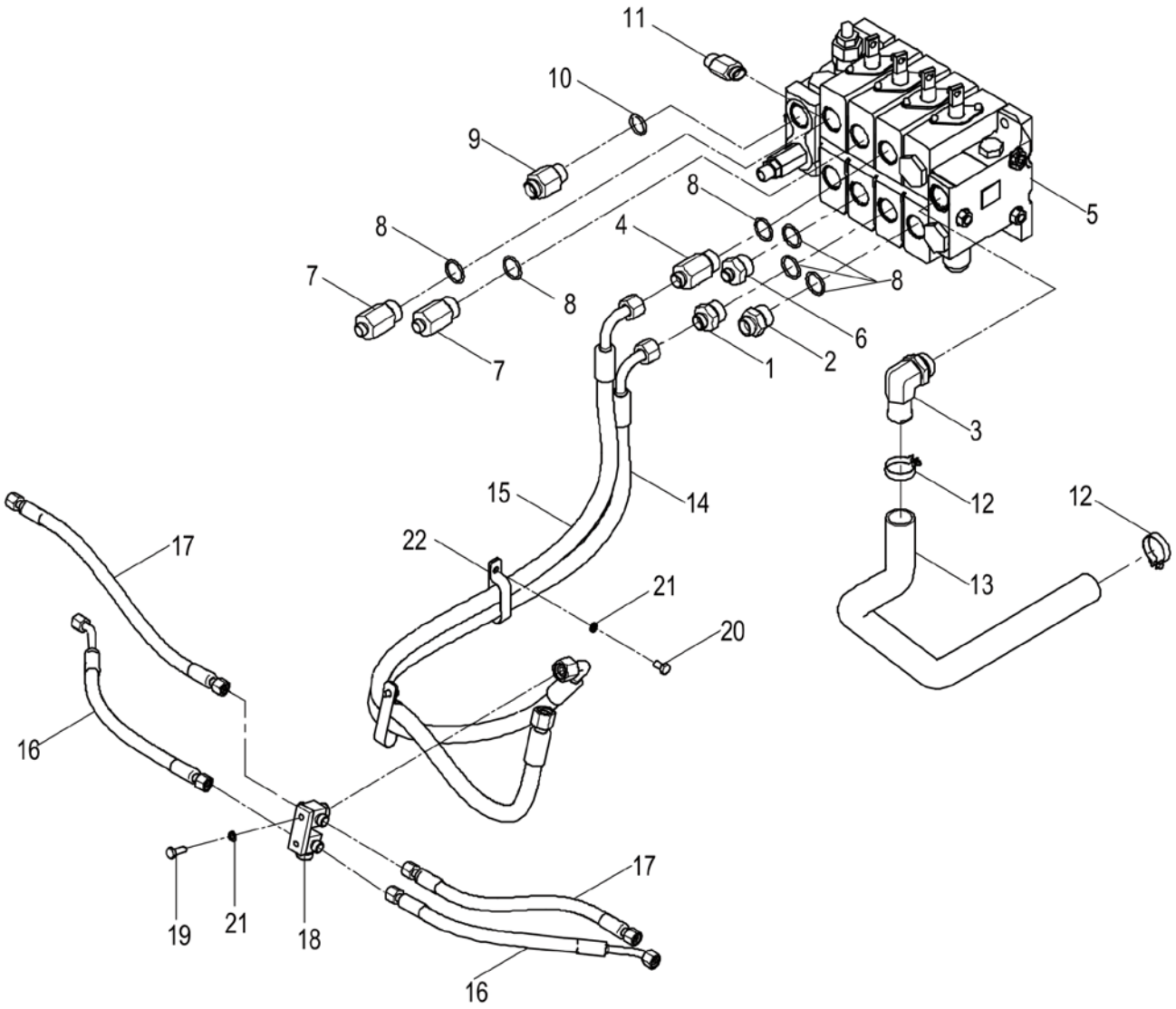

44C1822_000_01 多路阀总成 CONTROL VALVE AS

件号 ITEM	部件号 PART NO.	零件名称 CH	PART NAME EN	服务代码 SC	互换性 IA	数量 Q'TY	规格 SP.	备注 RE
1	00H2138	接头	CONNECTOR			1		
2	00H2140	接头	CONNECTOR			1		
3	31C1929	可调接头	CONNECTOR			1		
4	00H2139	接头	CONNECTOR			1		
5	12C1488	多路换向阀	CONTROL VALVE			1		
6	00A4458	接头	CONNECTOR			2	1CH-18-30×2(L=41)	
7	00A4457	接头	CONNECTOR			2	1CH-18-30×2（L=71）	
8	12B0198	O 形密封圈	O-RING			7	33×3.1	
9	00H2137	接头	CONNECTOR			1		
10	12B0355	O 形圈	O-RING			1	23.6×3.55	
11	31C2914	直角接头	CONNECTOR		I	1		EC0000131366_1 替换后
12	15J2005	不锈钢卡箍	CLAMP			2		
13	32A1962	回油管	TUBE			1		
14	66C1990	软管总成	HOSE AS			1		
15	66C1989	软管总成	HOSE AS			1		
16	66C1992	软管总成	HOSE AS			2		
17	66C1991	软管总成	HOSE AS			2		
18	15L2017	接头块	BLOCK			1		
19	00B0085	螺栓	BOLT			2	M8×25-8.8-ZN.D	
20	00B0007	螺栓	BOLT			2	M8×16-8.8-ZN.D	
21	06B0006	垫圈	WASHER			4	8	
22	27A0549	管夹	CLAMP			2		

44C1864_000_00 多路阀总成
CONTROL VALVE AS

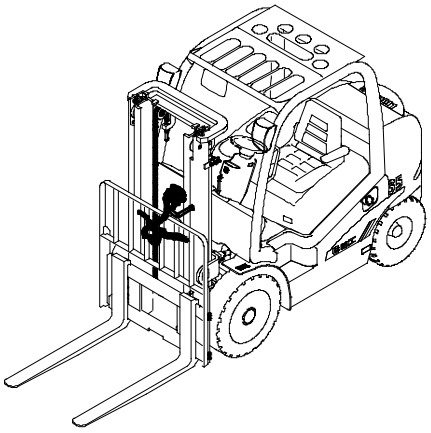

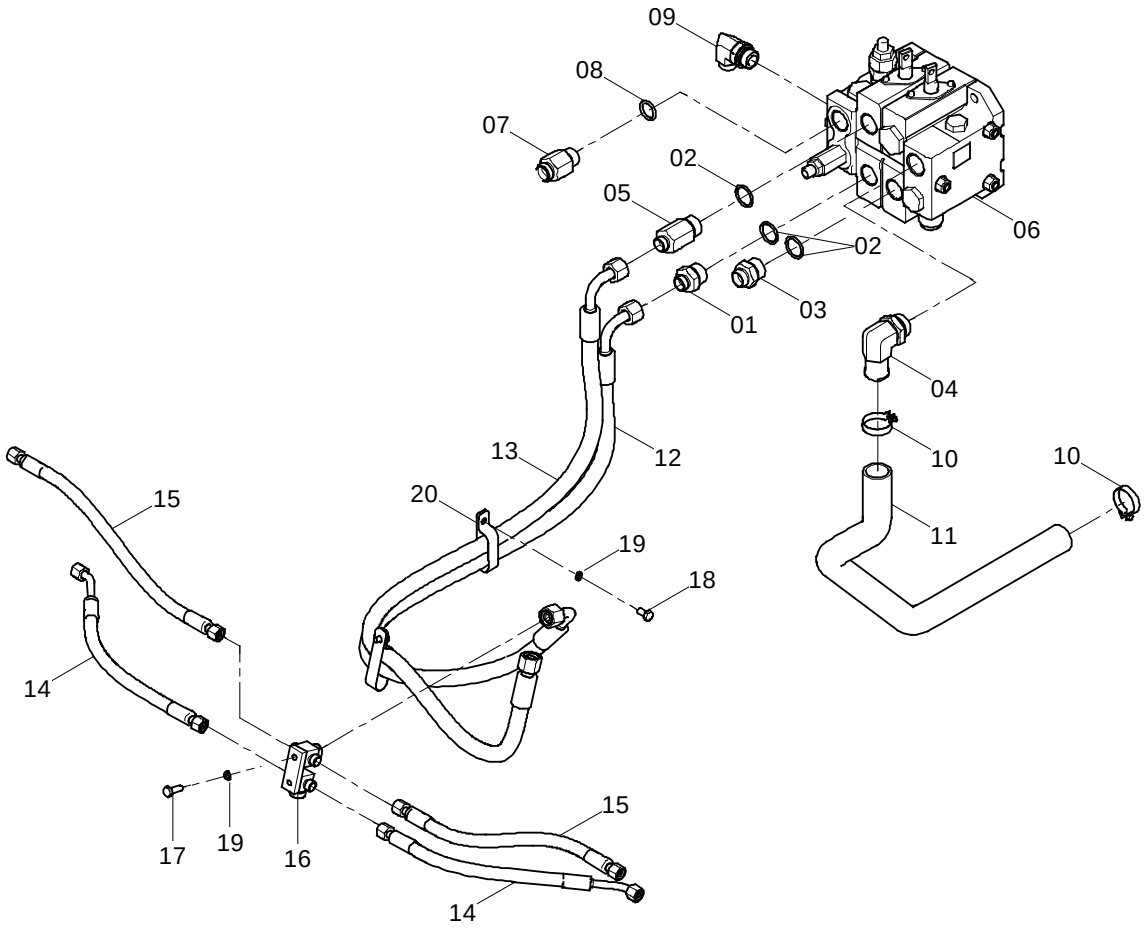

44C1864_000_00 多路阀总成 CONTROL VALVE AS

件号 ITEM	部件号 PART NO.	零件名称 CH	PART NAME EN	服务代码 SC	互换性 IA	数量 Q'TY	规格 SP.	备注 RE
1	00H2138	接头	CONNECTOR			1		
2	12B0198	O 形密封圈	O-RING			3	33×3.1	
3	00H2140	接头	CONNECTOR			1		
4	31C1929	可调接头	CONNECTOR			1		
5	00H2139	接头	CONNECTOR			1		
6	12C1483	多路换向阀	CONTROL VALVE			1		
7	00H2137	接头	CONNECTOR			1		
8	12B0355	O 形圈	O-RING			1	23.6×3.55	
9	30C0844	弯接头	ELBOW		I	1		EC0000131366_2 替换前
10	15J2005	不锈钢卡箍	CLAMP			2		
11	32A1962	回油管	TUBE			1		
12	66C1990	软管总成	HOSE AS			1		
13	66C1989	软管总成	HOSE AS			1		
14	66C1992	软管总成	HOSE AS			2		
15	66C1991	软管总成	HOSE AS			2		
16	15L2017	接头块	BLOCK			1		
17	00B0085	螺栓	BOLT			2	M8×25-8.8-ZN.D	
18	00B0007	螺栓	BOLT			2	M8×16-8.8-ZN.D	
19	06B0006	垫圈	WASHER			4	8	
20	27A0549	管夹	CLAMP			2		

44C1864_000_01 多路阀总成
CONTROL VALVE AS

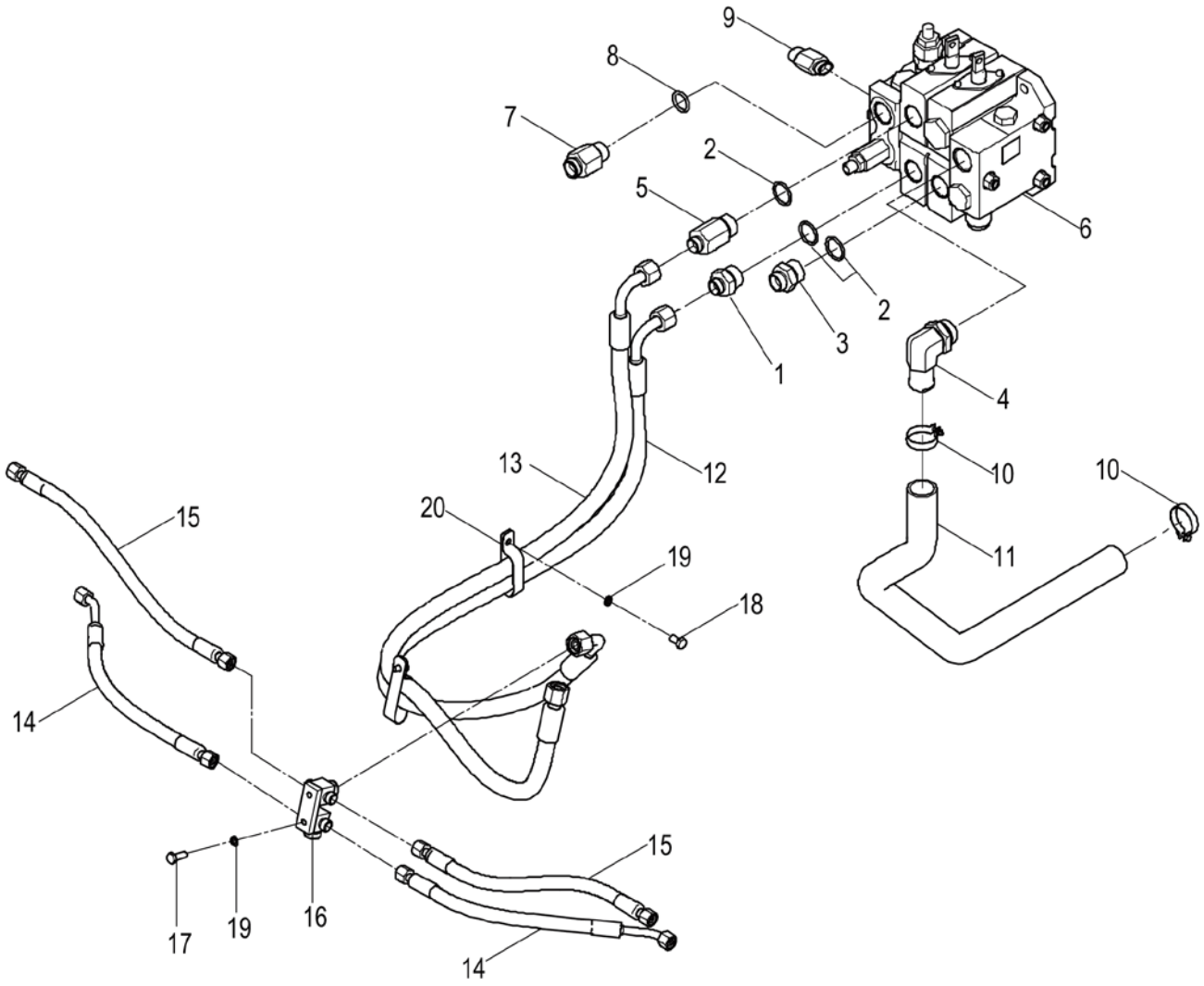

44C1864_000_01 多路阀总成 CONTROL VALVE AS

件号 ITEM	部件号 PART NO.	零件名称 CH	PART NAME EN	服务代码 SC	互换性 IA	数量 Q'TY	规格 SP.	备注 RE
1	00H2138	接头	CONNECTOR			1		
2	12B0198	O 形密封圈	O-RING			3	33×3.1	
3	00H2140	接头	CONNECTOR			1		
4	31C1929	可调接头	CONNECTOR			1		
5	00H2139	接头	CONNECTOR			1		
6	12C1483	多路换向阀	CONTROL VALVE			1		
7	00H2137	接头	CONNECTOR			1		
8	12B0355	O 形圈	O-RING			1	23.6×3.55	
9	31C2914	直角接头	CONNECTOR		I	1		EC0000131366_2 替换后
10	15J2005	不锈钢卡箍	CLAMP			2		
11	32A1962	回油管	TUBE			1		
12	66C1990	软管总成	HOSE AS			1		
13	66C1989	软管总成	HOSE AS			1		
14	66C1992	软管总成	HOSE AS			2		
15	66C1991	软管总成	HOSE AS			2		
16	15L2017	接头块	BLOCK			1		
17	00B0085	螺栓	BOLT			2	M8×25-8.8-ZN.D	
18	00B0007	螺栓	BOLT			2	M8×16-8.8-ZN.D	
19	06B0006	垫圈	WASHER			4	8	
20	27A0549	管夹	CLAMP			2		

44C1865_000_00 多路阀总成
CONTROL VALVE AS

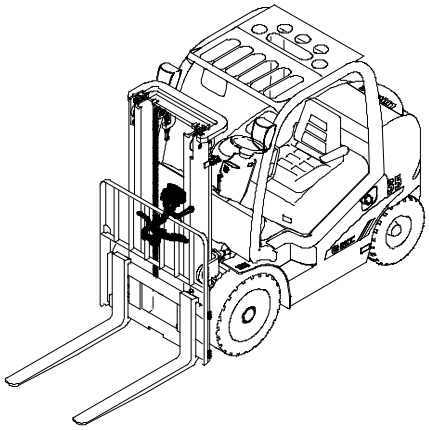

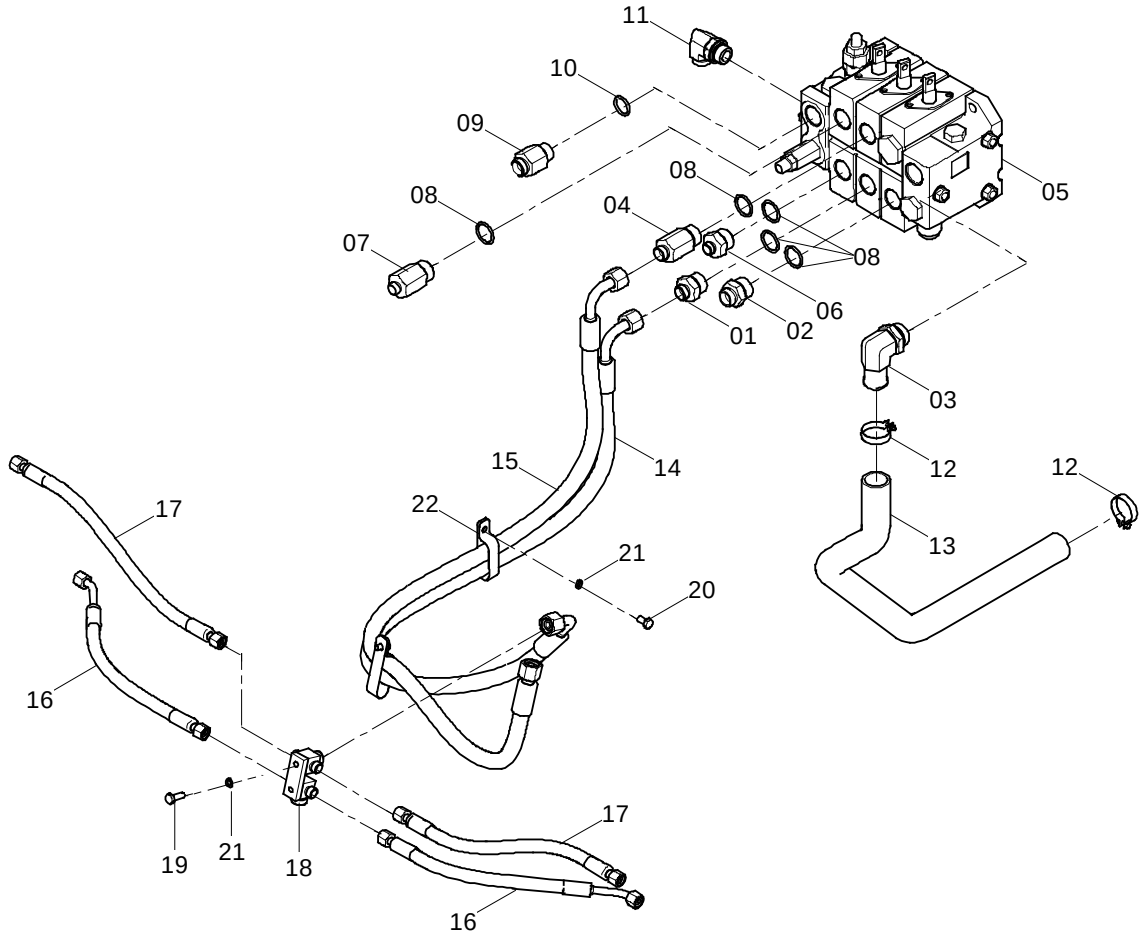

44C1865_000_00 多路阀总成 CONTROL VALVE AS

件号 ITEM	部件号 PART NO.	零件名称 CH	PART NAME EN	服务代码 SC	互换性 IA	数量 Q'TY	规格 SP.	备注 RE
1	00H2138	接头	CONNECTOR			1		
2	00H2140	接头	CONNECTOR			1		
3	31C1929	可调接头	CONNECTOR			1		
4	00H2139	接头	CONNECTOR			1		
5	12C1487	多路换向阀	CONTROL VALVE			1		
6	00A4458	接头	CONNECTOR			1	1CH-18-30×2(L=41)	
7	00A4457	接头	CONNECTOR			1	1CH-18-30×2（L=71）	
8	12B0198	O 形密封圈	O-RING			5	33×3.1	
9	00H2137	接头	CONNECTOR			1		
10	12B0355	O 形圈	O-RING			1	23.6×3.55	
11	30C0844	弯接头	ELBOW		I	1		EC0000131366_3 替换前
12	15J2005	不锈钢卡箍	CLAMP			2		
13	32A1962	回油管	TUBE			1		
14	66C1990	软管总成	HOSE AS			1		
15	66C1989	软管总成	HOSE AS			1		
16	66C1992	软管总成	HOSE AS			2		
17	66C1991	软管总成	HOSE AS			2		
18	15L2017	接头块	BLOCK			1		
19	00B0085	螺栓	BOLT			2	M8×25-8.8-ZN.D	
20	00B0007	螺栓	BOLT			2	M8×16-8.8-ZN.D	
21	06B0006	垫圈	WASHER			4	8	
22	27A0549	管夹	CLAMP			2		

44C1865_000_01 多路阀总成
CONTROL VALVE AS

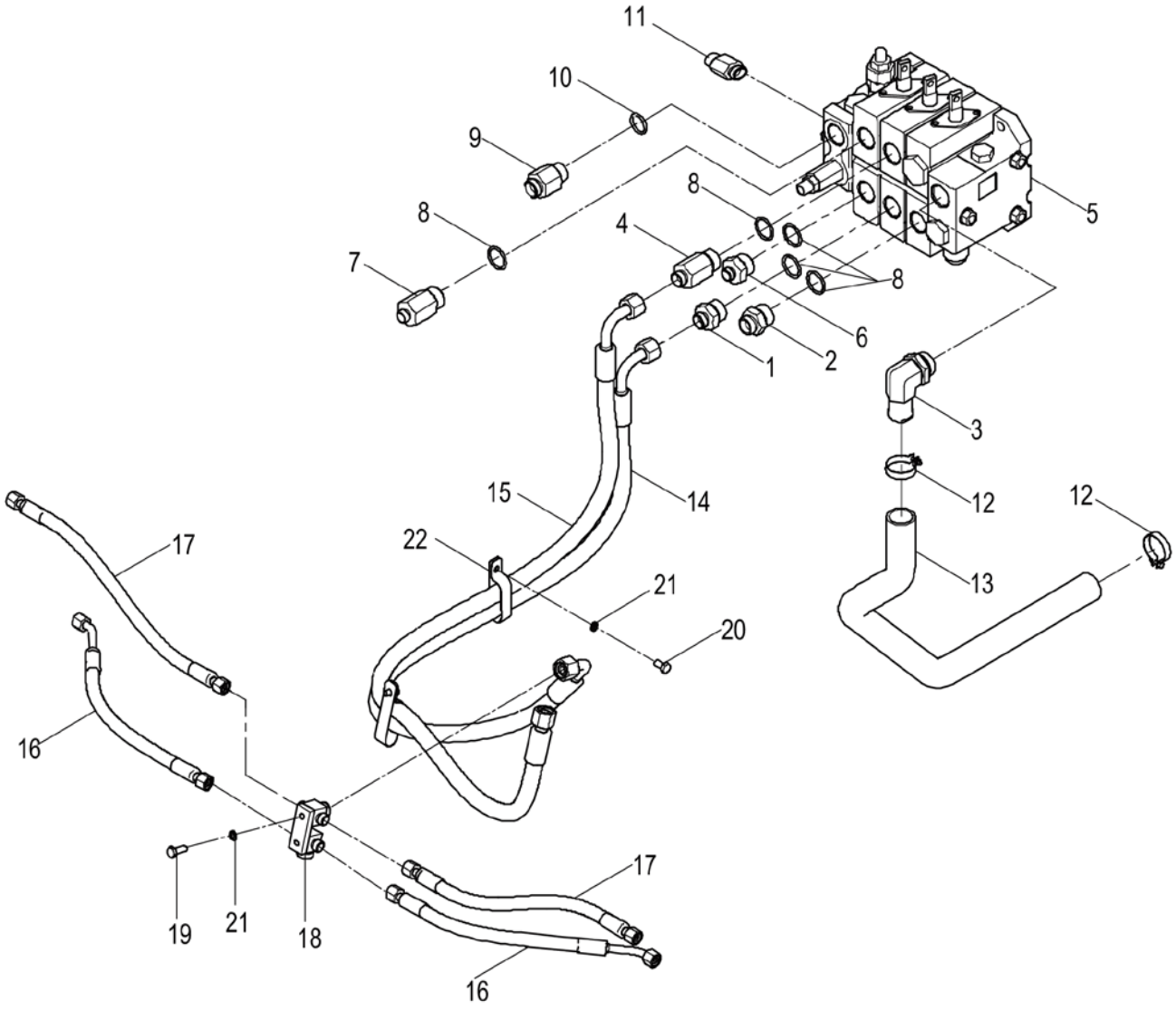

44C1865_000_01 多路阀总成 CONTROL VALVE AS

件号 ITEM	部件号 PART NO.	零件名称 CH	PART NAME EN	服务代码 SC	互换性 IA	数量 Q'TY	规格 SP.	备注 RE
1	00H2138	接头	CONNECTOR			1		
2	00H2140	接头	CONNECTOR			1		
3	31C1929	可调接头	CONNECTOR			1		
4	00H2139	接头	CONNECTOR			1		
5	12C1487	多路换向阀	CONTROL VALVE			1		
6	00A4458	接头	CONNECTOR			1	1CH-18-30×2(L=41)	
7	00A4457	接头	CONNECTOR			1	1CH-18-30×2（L=71）	
8	12B0198	O形密封圈	O-RING			5	33×3.1	
9	00H2137	接头	CONNECTOR			1		
10	12B0355	O形圈	O-RING			1	23.6×3.55	
11	31C2914	直角接头	CONNECTOR		I	1		EC0000131366_3 替换后
12	15J2005	不锈钢卡箍	CLAMP			2		
13	32A1962	回油管	TUBE			1		
14	66C1990	软管总成	HOSE AS			1		
15	66C1989	软管总成	HOSE AS			1		
16	66C1992	软管总成	HOSE AS			2		
17	66C1991	软管总成	HOSE AS			2		
18	15L2017	接头块	BLOCK			1		
19	00B0085	螺栓	BOLT			2	M8×25-8.8-ZN.D	
20	00B0007	螺栓	BOLT			2	M8×16-8.8-ZN.D	
21	06B0006	垫圈	WASHER			4	8	
22	27A0549	管夹	CLAMP			2		

44C1973_000_00 多路阀总成
CONTROL VALVE AS

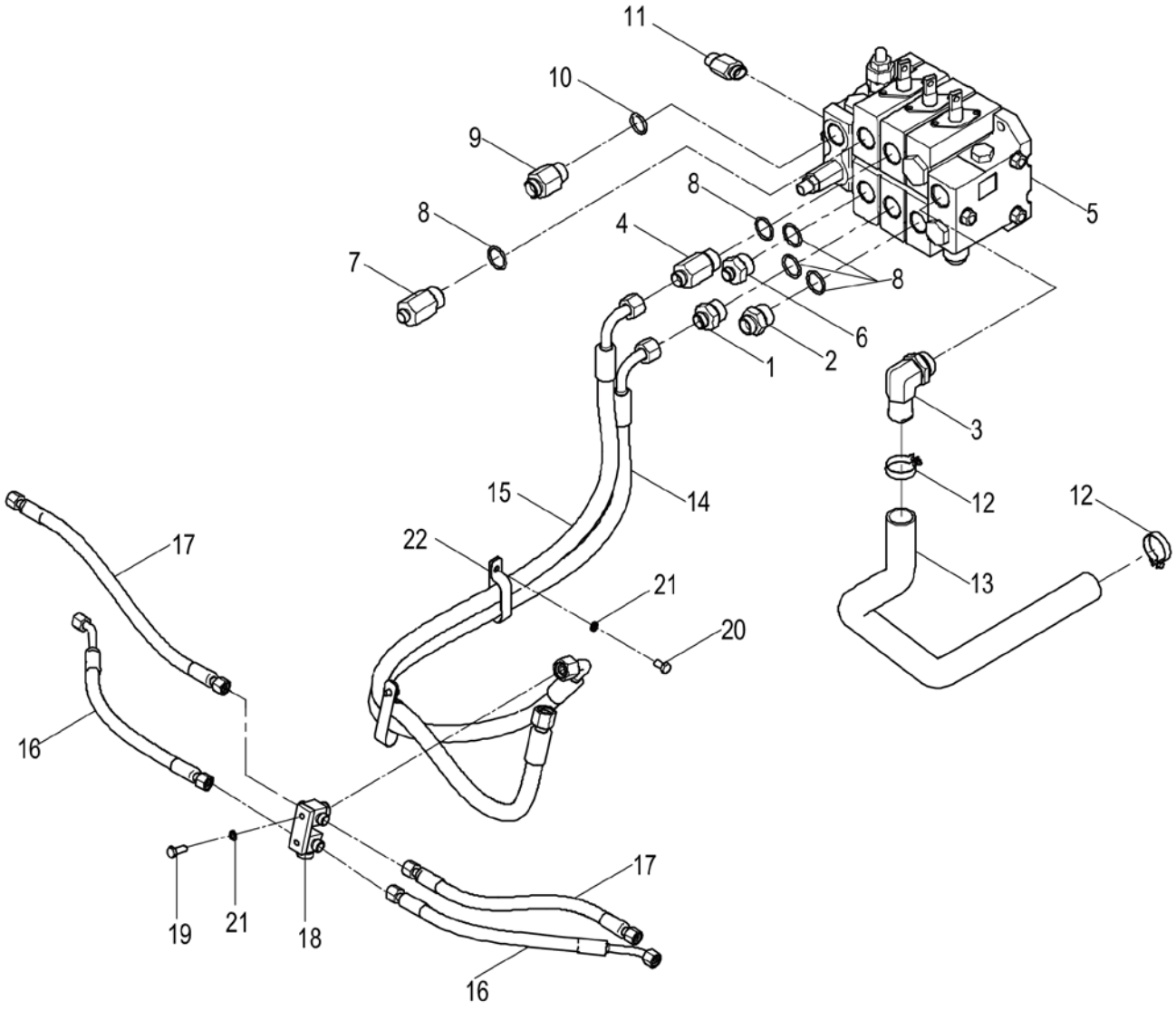

44C1973_000_00 多路阀总成 CONTROL VALVE AS

件号 ITEM	部件号 PART NO.	零件名称 CH	PART NAME EN	服务代码 SC	互换性 IA	数量 Q'TY	规格 SP.	备注 RE
1	00H2138	接头	CONNECTOR			1		
2	00H2140	接头	CONNECTOR			1		
3	31C1929	可调接头	CONNECTOR			1		
4	00H2139	接头	CONNECTOR			1		
5	12C1377	多路换向阀	CONTROL VALVE			1	CDB-F20HLG4-03T	
6	00A4458	接头	CONNECTOR			1	1CH-18-30×2(L=41)	
7	00A4457	接头	CONNECTOR			1	1CH-18-30×2（L=71）	
8	12B0198	O 形密封圈	O-RING			5	33×3.1	
9	00H2137	接头	CONNECTOR			1		
10	12B0355	O 形圈	O-RING			1	23.6×3.55	
11	31C2914	直角接头	CONNECTOR		I	1		EC0000131366_4 替换后
12	15J2005	不锈钢卡箍	CLAMP			2		
13	32A1962	回油管	TUBE			1		
14	66C1990	软管总成	HOSE AS			1		
15	66C1989	软管总成	HOSE AS			1		
16	66C1992	软管总成	HOSE AS			2		
17	66C1991	软管总成	HOSE AS			2		
18	15L2017	接头块	BLOCK			1		
19	00B0085	螺栓	BOLT			2	M8×25-8.8-ZN.D	
20	00B0007	螺栓	BOLT			2	M8×16-8.8-ZN.D	
21	06B0006	垫圈	WASHER			4	8	
22	27A0549	管夹	CLAMP			2		

44C2712_000_00 多路阀总成
CONTROL VALVE AS

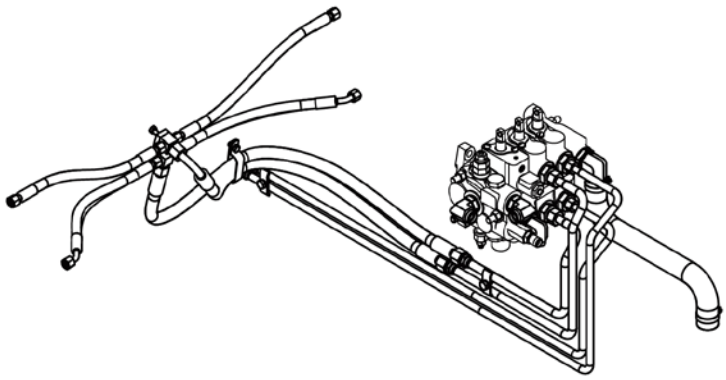

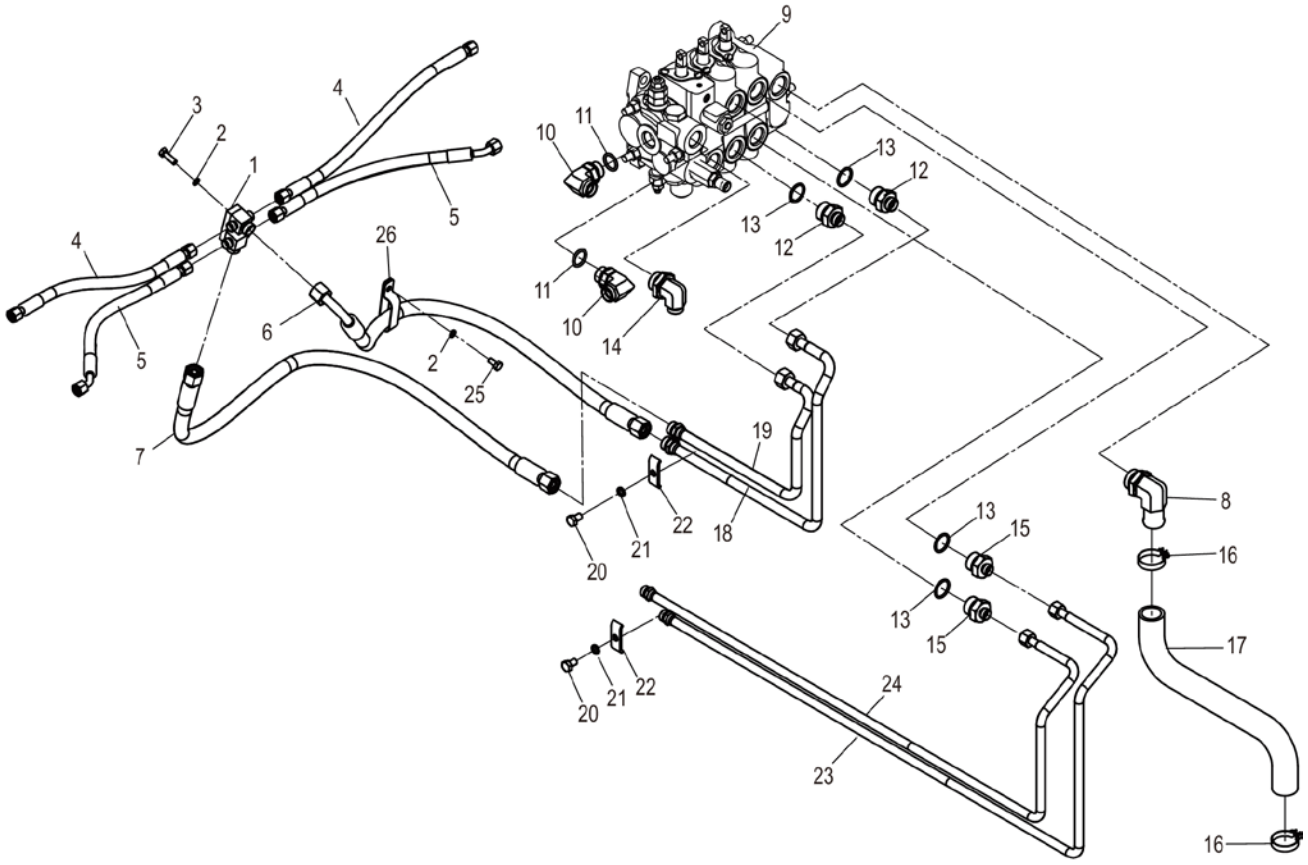

44C2712_000_00 多路阀总成 CONTROL VALVE AS

件号 ITEM	部件号 PART NO.	零件名称 CH	PART NAME EN	服务代码 SC	互换性 IA	数量 Q'TY	规格 SP.	备注 RE
1	15L2017	接头块	BLOCK			1		
2	06B0006	垫圈	WASHER			3	8	
3	00B0085	螺栓	BOLT			2	M8×25-8.8-ZN.D	
4	66C1991	软管总成	HOSE AS			2		
5	66C1992	软管总成	HOSE AS			2		
6	66C6252	软管总成	HOSE AS			1		
7	66C6249	软管总成	HOSE AS			1		
8	31C1929	可调接头	CONNECTOR			1		
9	12C5425	多路换向阀	CONTROL VALVE			1		
10	30C0844	弯接头	ELBOW			2		
11	12B0355	O 形圈	O-RING			2	23.6×3.55	
12	00H2138	接头	CONNECTOR			2		
13	12B0144	O 形密封圈	O-RING			4	32×3.1	
14	31C1653	弯接头	ELBOW			1		
15	00A4458	接头	CONNECTOR			2	1CH-18-30×2(L=41)	
16	15J2005	不锈钢卡箍	CLAMP			2		
17	32A2985	回油管	TUBE			1		
18	09D4764	钢管总成	TUBE AS			1		
19	09D4765	钢管总成	TUBE AS			1		
20	00B0056	螺栓	BOLT			2	M10×16-8.8-ZN.D	
21	06B0002	垫圈	WASHER			2	10	
22	21A4172	压板	PLATE			2		
23	09D4766	钢管总成	TUBE AS			1		
24	09D4767	钢管总成	TUBE AS			1		
25	00B0007	螺栓	BOLT			1	M8×16-8.8-ZN.D	
26	27A0549	管夹	CLAMP			1		

44C0413 002 齿轮泵总成(4T)
GEAR PUMP AS(4T)

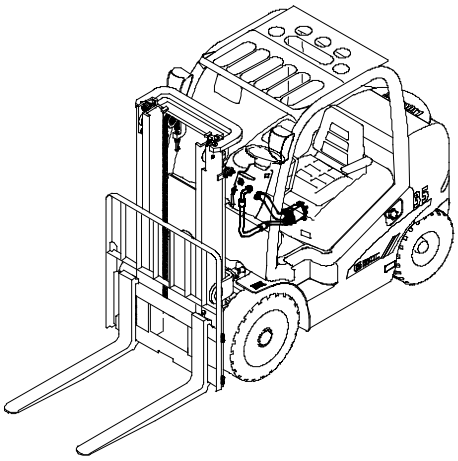

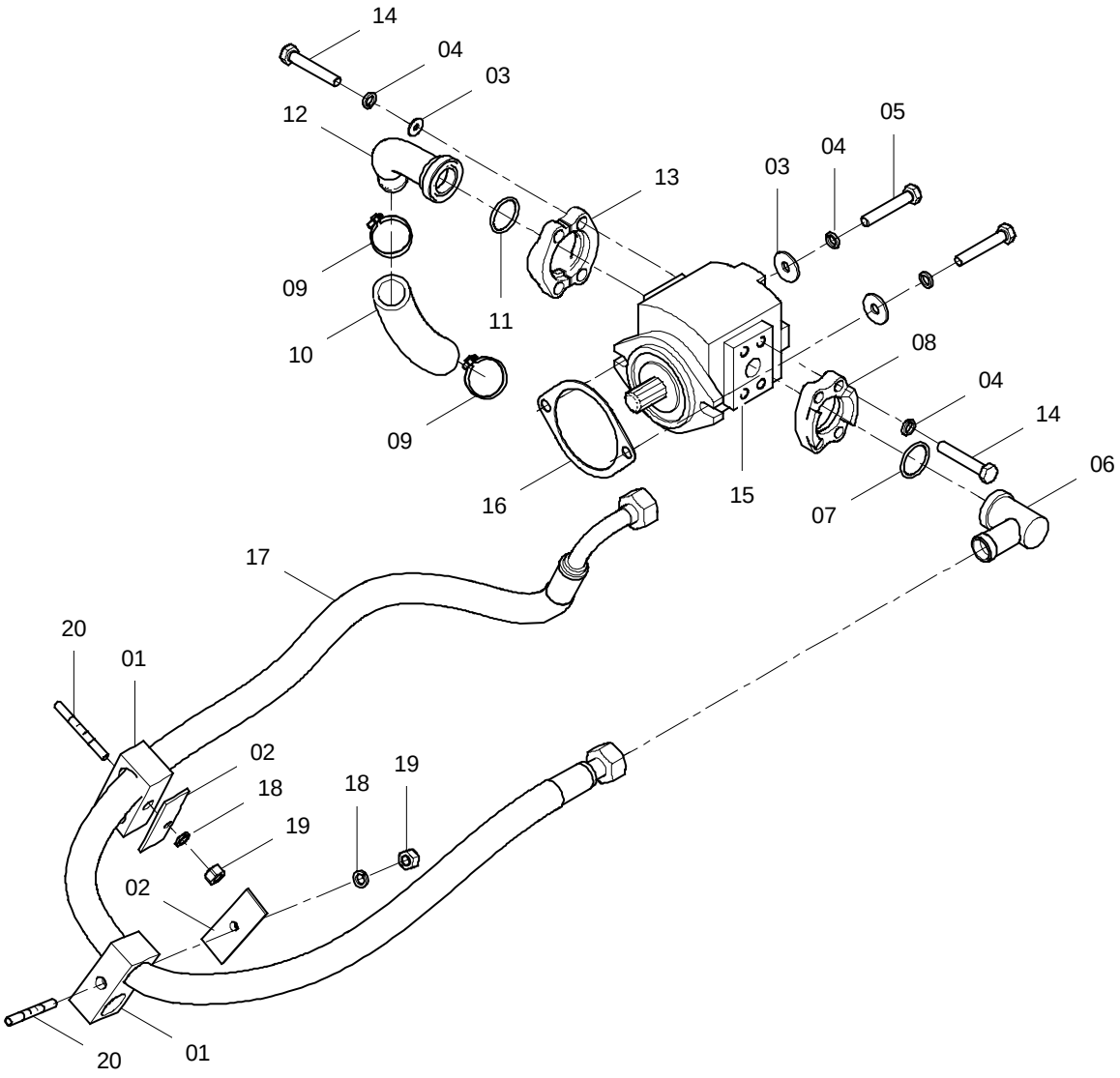

44C0413 002 齿轮泵总成 GEAR PUMP AS

件号 ITEM	部件号 PART NO.	版本 VER	零件名称	PART NAME	数量 Q'TY	服务代码 S.C	适用机号 SERIAL NO.	互换性 IA	可替换零件号 REPLACEABLE
01	09C0477	000	双管夹	DOUBLE CLAMP	2				
02	54H2011	002	盖板	COVER	2				
03	06B0030	000	垫圈	WASHER	6				
04	06B0002	000	垫圈	WASHER	10				
05	00B0457	000	螺栓	BOLT	2				
06	15L2027	002	接头	CONNECTOR	1				
07	12B0294	000	O 形圈	O-RING	1				
08	72A0072	001	压板	PLATE	1				
09	15J2009	002	不锈钢卡箍	CLAMP	2				
10	30A1672	000	油软管	HOSE	1				
11	12B0251	000	O 形圈	O-RING	1				
12	10K7673	000	油管接头	CONNECTOR	1				
13	72A0010	003	压板	PLATE	1				
14	04B0116	000	螺钉	SCREW	8				
15	11C0652	000	齿轮泵	GEAR PUMP	1				
16	82H2010	001	垫片	WASHER	1				
17	06C3843	001	软管总成	HOSE AS	1				
18	06B0006	000	垫圈	WASHER	2				
19	03B0021	000	螺母	NUT	2				
20	75A0388	000	螺杆	SCREW ROD	2				

44C0354 005 齿轮泵总成(4.5T/5T)
GEAR PUMP AS(4.5T/5T)

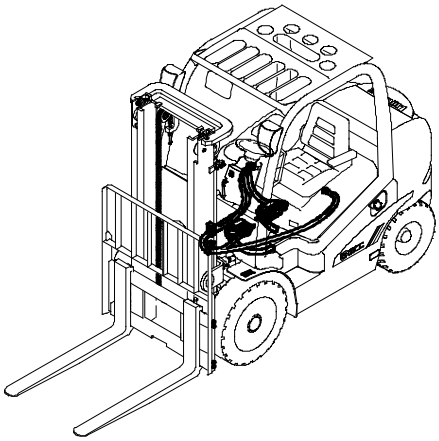

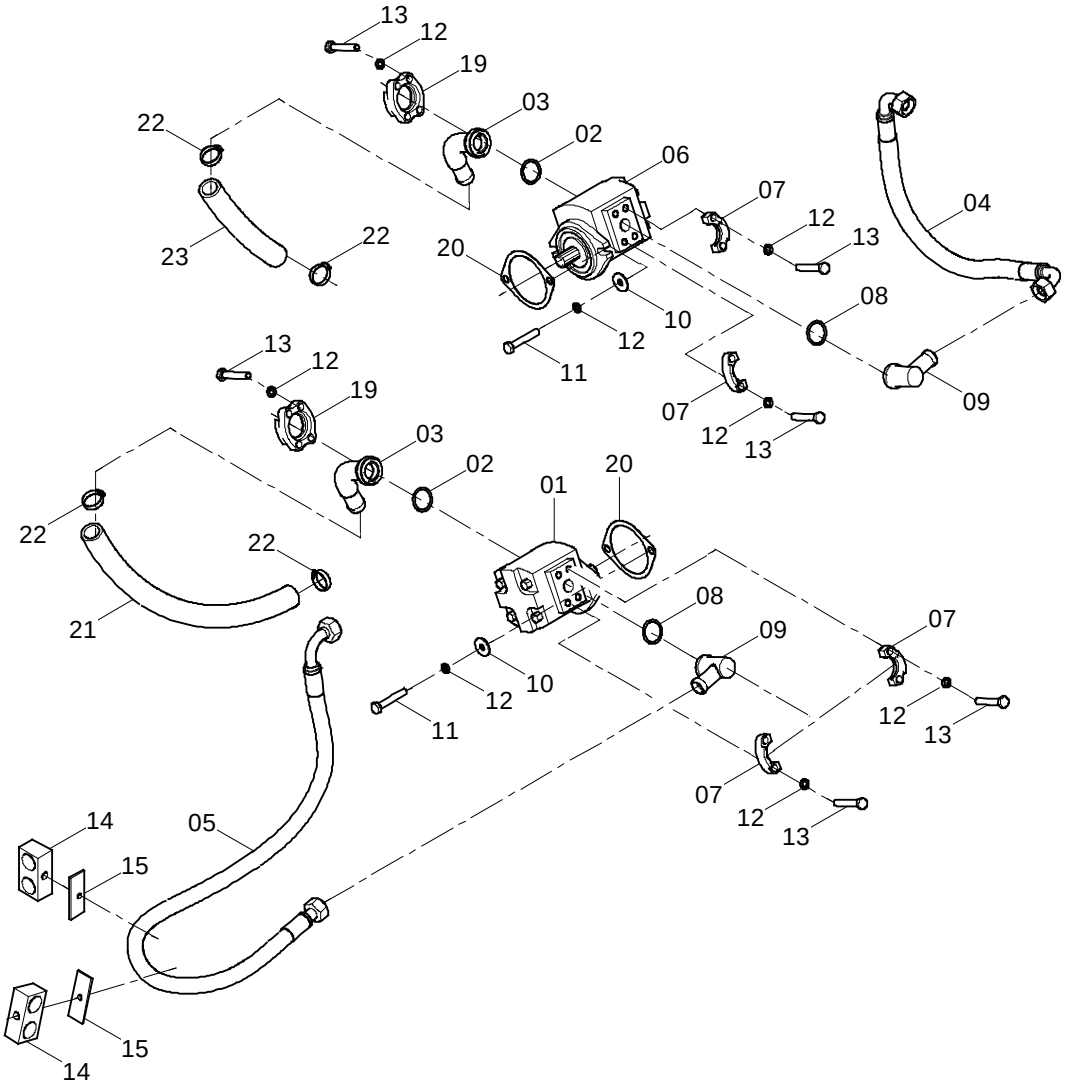

44C0354 005 齿轮泵总成 GEAR PUMP AS

件号 ITEM	部件号 PART NO.	版本 VER	零件名称	PART NAME	数量 Q'TY	服务代码 S.C	适用机号 SERIAL NO.	互换性 IA	可替换零件号 REPLACEABLE
01	11C0533	001	齿轮泵	GEAR PUMP	1				
02	12B0294	000	O 形圈	O-RING	2				
03	10L2097	001	钢管总成	TUBE AS	2				
04	06K2094	002	软管总成	HOSE AS	1				
05	06K2095	001	软管总成	HOSE AS	1				
06	11C0534	001	齿轮泵	GEAR PUMP	1				
07	72A0189	001	压板	PLATE	4				
08	12B0181	000	O 形圈	O-RING	2				
09	15D0865	001	接头	CONNECTOR	2				
10	06B0030	000	垫圈	WASHER	4				
11	00B0457	000	螺栓	BOLT	4				
12	06B0002	000	垫圈	WASHER	20				
13	04B0116	000	螺钉	SCREW	16				
14	09C0477	000	双管夹	DOUBLE CLAMP	2				
15	54H2011	002	盖板	COVER	2				
16	75A0388	000	螺杆	SCREW ROD	2	Q			
17	03B0021	000	螺母	NUT	2	Q			
18	06B0006	000	垫圈	WASHER	2	Q			
19	72A0027	001	压板	CLAMP	4				
20	82H2010	001	垫片	WASHER	2				
21	30A0931	000	软管	HOSE	1				
22	15J2009	002	不锈钢卡箍	CLAMP	4				
23	30H2070	003	低压软管	HOSE	1				

11C1645_001_00 泵总成
PUMP AS

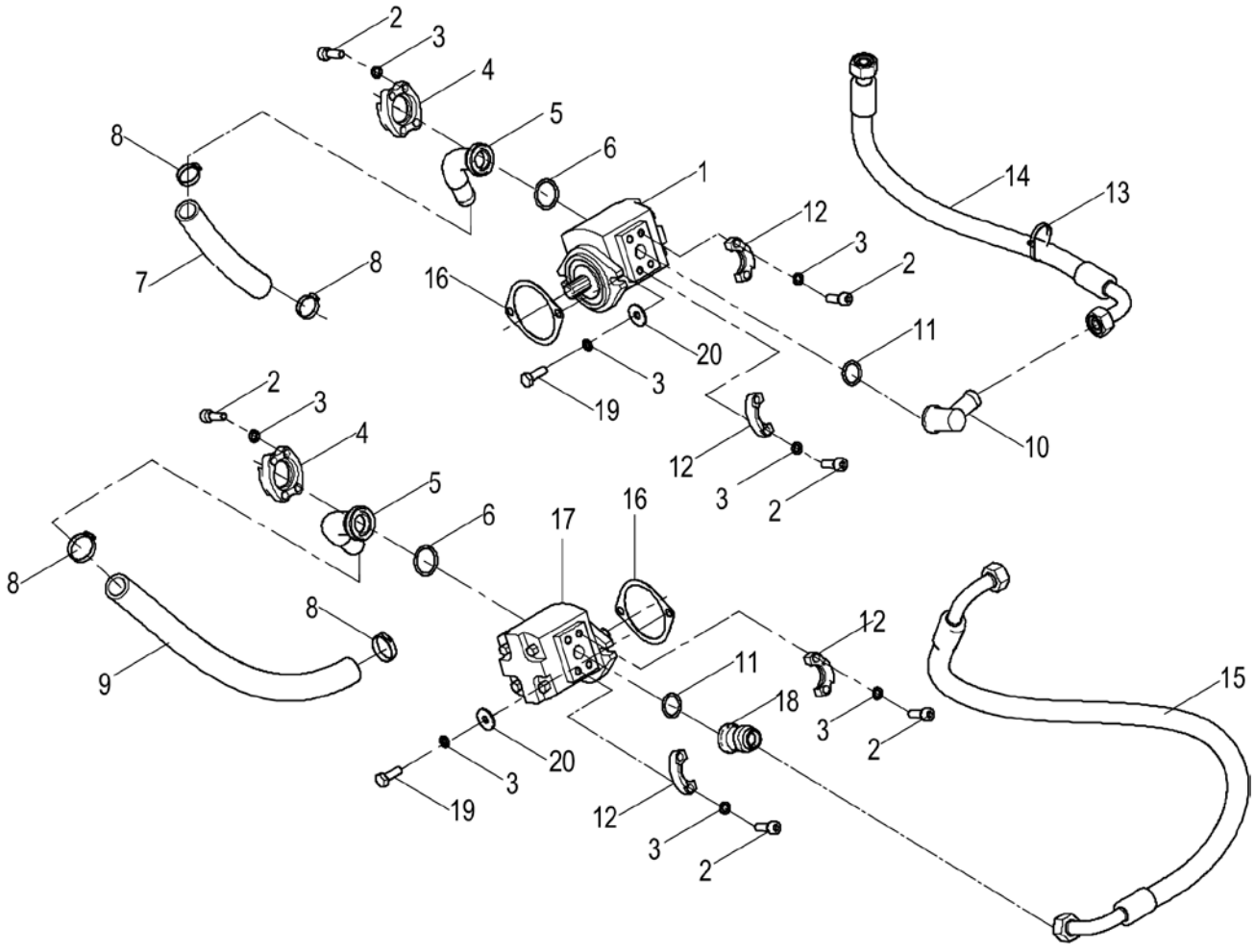

11C1645_001_00 泵总成 PUMP AS

件号 ITEM	部件号 PART NO.	零件名称 CH	PART NAME EN	服务代码 SC	互换性 IA	数量 Q'TY	规格 SP.	备注 RE
1	11C0534	齿轮泵	GEAR PUMP			1		
2	04B0116	螺钉	SCREW			16	M10×30-8.8-ZN.D	
3	06B0002	垫圈	WASHER			20	10	
4	72A0027	压板	PLATE			4		
5	09D6785	钢管总成	TUBE AS		I	2		EC0000133024_1 替换后
6	12B0294	O 形圈	O-RING		I	2	32.5×3.55	EC0000133024_2 替换前
7	30H2070	低压软管	HOSE			1		
8	15J2009	不锈钢卡箍	CLAMP			4		
9	30A0931	软管	HOSE			1		
10	15D0865	接头	CONNECTOR			1		
11	12B0181	O 形圈	O-RING			2	25×3.55	
12		压板	PLATE	B		4		
13	37J2018	尼龙扎带	NYLON STRAP			1		
14	66C1864	软管总成	HOSE AS			1		
15	66C2338	软管总成	HOSE AS			1		
16	82H2010	垫片	GASKET			2		
17	11C0533	齿轮泵	GEAR PUMP			1		
18	00A3868	过渡接头	CONNECTOR			1		
19	00B0457	螺栓	BOLT			4	M10×1.25×30-8.8-ZN.D	
20	06B0030	垫圈	WASHER			4	10-200HV-ZN.D	

44C1999_000_00 泵总成
PUMP AS

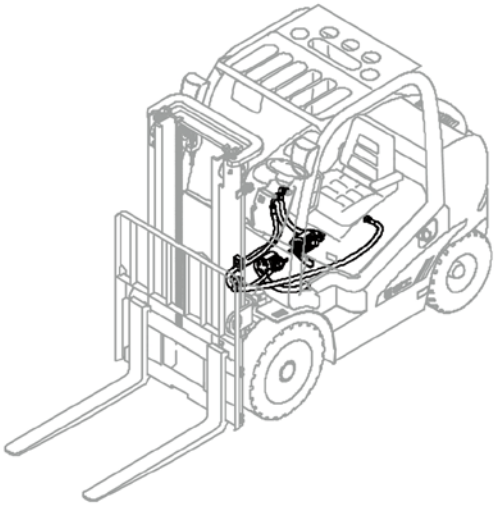

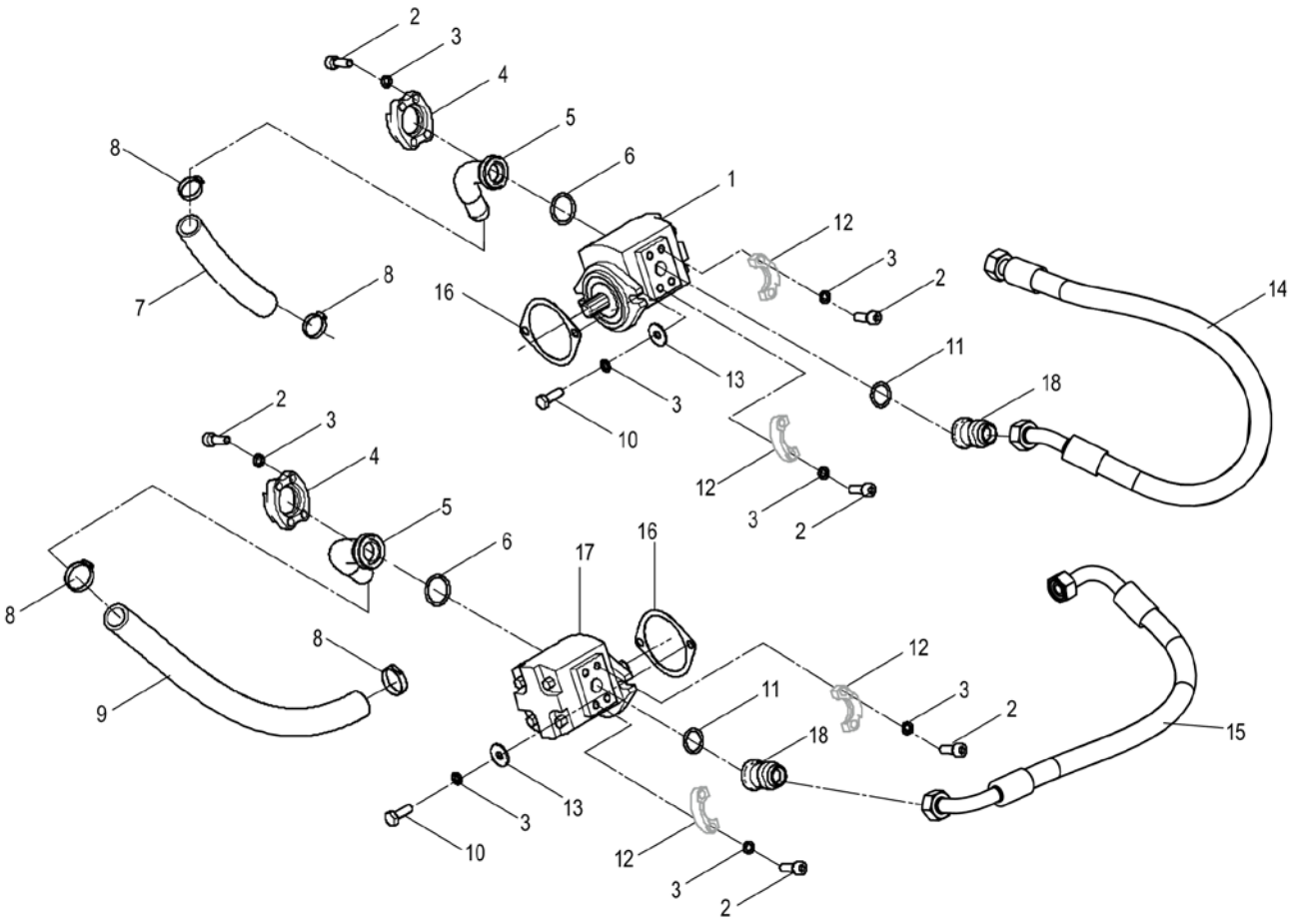

44C1999_000_00 泵总成 PUMP AS

件号 ITEM	部件号 PART NO.	零件名称 CH	PART NAME EN	服务代码 SC	互换性 IA	数量 Q'TY	规格 SP.	备注 RE
1	11C0534	齿轮泵	GEAR PUMP			1		
2	04B0116	螺钉	SCREW			16	M10×30-8.8-ZN.D	
3	06B0002	垫圈	WASHER			20	10	
4	72A0027	压板	PLATE			4		
5	09D6785	钢管总成	TUBE AS		I	2		EC0000133024_3 替换后
6	12B0294	O 形圈	O-RING		I	2	32.5×3.55	EC0000133024_4 替换前
7	30H2070	低压软管	HOSE			1		
8	15J2009	不锈钢卡箍	CLAMP			4		
9	30A0931	软管	HOSE			1		
10	00B0457	螺栓	BOLT			4	M10×1.25×30-8.8-ZN.D	
11	12B0181	O 形圈	O-RING			2	25×3.55	
12		压板	PLATE	B		4		
13	06B0030	垫圈	WASHER			4	10-200HV-ZN.D	
14	66C6254	软管总成	HOSE AS			1		
15	66C2685	软管总成	HOSE AS			1		
16	82H2010	垫片	GASKET			2		
17	11C0533	齿轮泵	GEAR PUMP			1		
18	00A3868	过渡接头	CONNECTOR			1		

00C0855 003 倾斜管路总成
TILT LINES AS

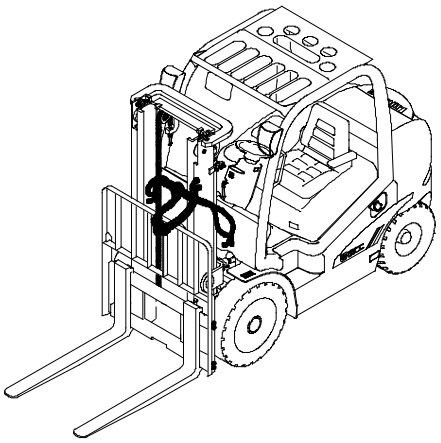

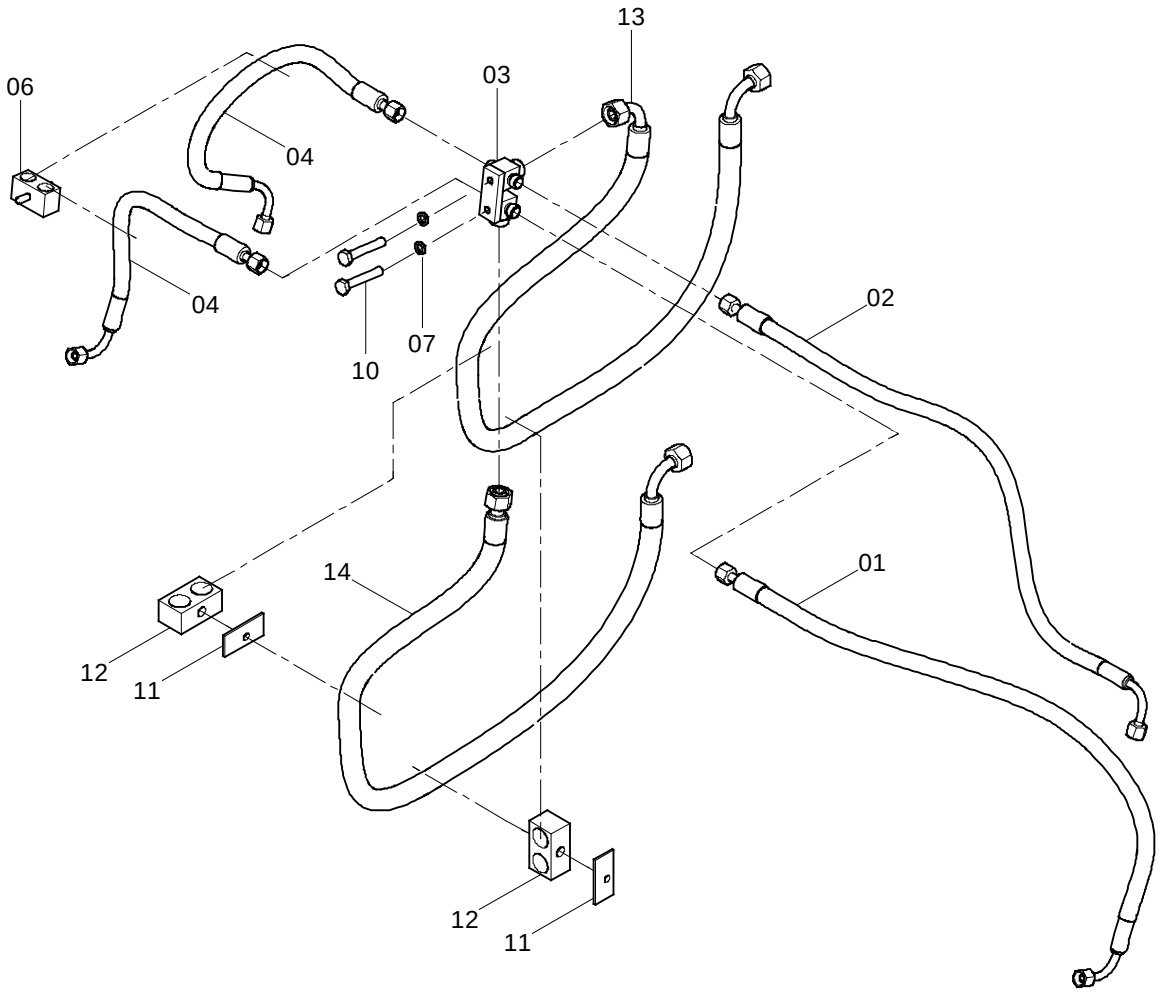

00C0855 003 倾斜管路总成 TILT LINES AS

件号 ITEM	部件号 PART NO.	版本 VER	零件名称	PART NAME	数量 Q'TY	服务代码 S.C	适用机号 SERIAL NO.	互换性 IA	可替换零件号 REPLACEABLE
01	05C1615	001	软管总成	HOSE AS	1				
02	05C1676	001	软管总成	HOSE AS	1				
03	15L2017	001	接头块	BLOCK	1				
04	05C3734	000	软管总成	HOSE AS	2				
06	09C0478	000	双管夹	DOUBLE CLAMP	1				
07	06B0006	000	垫圈	WASHER	2				
08	03B0021	000	螺母	NUT	2	Q			
09	75A0388	000	螺杆	SCREW ROD	2	Q			
10	00B0007	000	螺栓	BOLT	2				
11	27H2063	001	盖板	COVER	2				
12	34K2061	001	管夹	CLAMP	2				
13	06C3731	000	软管总成	HOSE AS	1				
14	06C3720	000	软管总成	HOSE AS	1				

44C1823_000_00 倾斜油缸安装
TILT CYLINDER MOUNTING

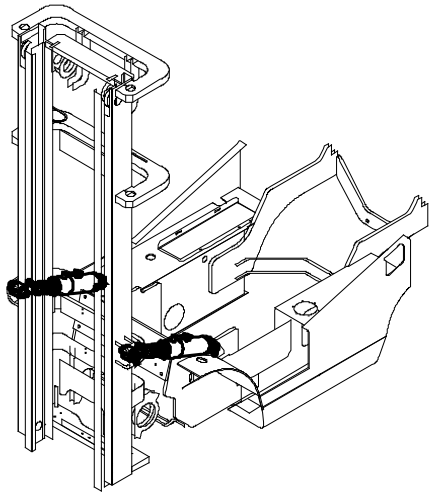

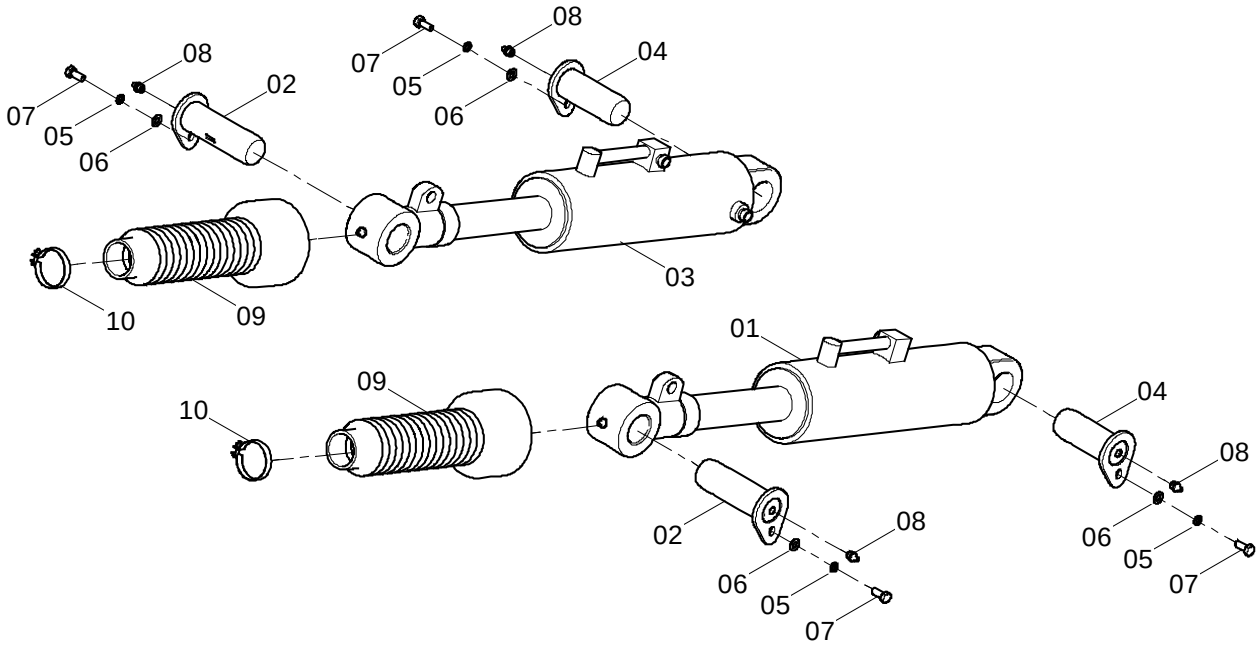

44C1823_000_00 倾斜油缸安装 TILT CYLINDER MOUNTING

件号 ITEM	部件号 PART NO.	零件名称 CH	PART NAME EN	服务代码 SC	互换性 IA	数量 Q'TY	规格 SP.	备注 RE
1	10C2171	倾斜油缸	TILT CYLINDER			1		
2	11L2007	倾斜油缸销轴	PIN			2		
3	10C2170	倾斜油缸	TILT CYLINDER			1		
4	11L2009	销轴	PIN			2		
5	06B0006	垫圈	WASHER			4	8	
6	06B0005	垫圈	WASHER			4	8-200HV-ZN.D	
7	00B0075	螺栓	BOLT			4	M8×20-8.8-ZN.D	
8	10B0014	油杯	GREASE FITTING			4	M10×1	
9	86A0704	橡胶套	BOOT			2		
10	15J2005	不锈钢卡箍	CLAMP			2		

00C0856 000 回油管路总成
OIL OUTLET LINES

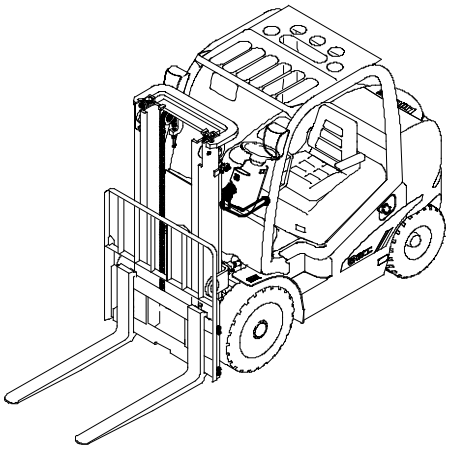

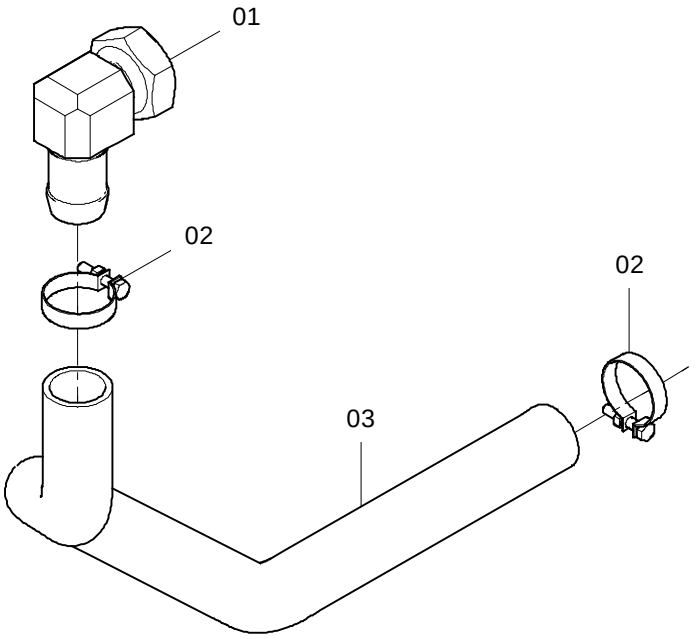

00C0856 000 回油管路总成 OIL OUTLET LINES

件号 ITEM	部件号 PART NO.	版本 VER	零件名称	PART NAME	数量 Q'TY	服务代码 S.C	适用机号 SERIAL NO.	互换性 IA	可替换零件号 REPLACEABLE
01	34K2021	001	钢管总成	PIPE AS	1				
02	15J2005	001	不锈钢卡箍	CLAMP	1				
03	32A0486	000	软管	HOSE	1				

44C1884_000_00 倾斜油缸安装
TILT CYLINDER MOUNTING

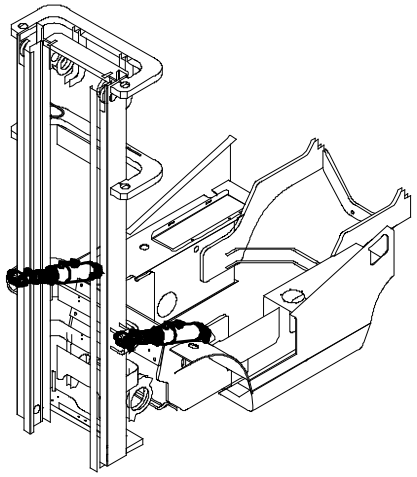

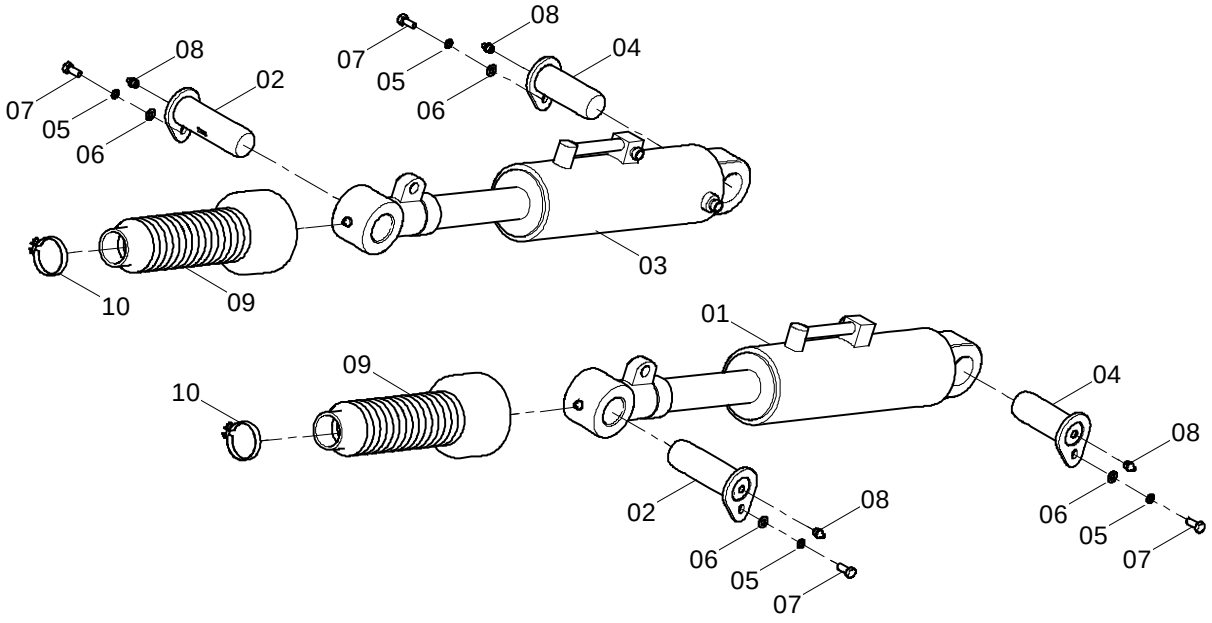

44C1884_000_00 倾斜油缸安装 TILT CYLINDER MOUNTING

件号 ITEM	部件号 PART NO.	零件名称 CH	PART NAME EN	服务代码 SC	互换性 IA	数量 Q'TY	规格 SP.	备注 RE
1	10C2486	倾斜油缸	TILT CYLINDER			1		
2	11L2007	倾斜油缸销轴	PIN			2		
3	10C2487	倾斜油缸	TILT CYLINDER			1		
4	11L2009	销轴	PIN			2		
5	06B0006	垫圈	WASHER			4	8	
6	06B0005	垫圈	WASHER			4	8-200HV-ZN.D	
7	00B0075	螺栓	BOLT			4	M8×20-8.8-ZN.D	
8	10B0014	油杯	GREASE FITTING			4	M10×1	
9	86A0704	橡胶套	BOOT			2		
10	15J2005	不锈钢卡箍	CLAMP			2		

10C2486_000_00 倾斜油缸
TILT CYLINDER

注：该系统无装配图。

Note: No assembly diagram is provided for this system.

10C2486_000_00 倾斜油缸 TILT CYLINDER

件号 ITEM	部件号 PART NO.	零件名称 CH	PART NAME EN	服务代码 SC	互换性 IA	数量 Q'TY	规格 SP.	备注 RE
1	SP132655	倾斜油缸修理包	SEAL KIT			1		

10C2487_000_00 倾斜油缸
TILT CYLINDER

注：该系统无装配图。

Note: No assembly diagram is provided for this system.

10C2487_000_00 倾斜油缸 TILT CYLINDER

件号 ITEM	部件号 PART NO.	零件名称 CH	PART NAME EN	服务代码 SC	互换性 IA	数量 Q'TY	规格 SP.	备注 RE
1	SP132655	倾斜油缸修理包	SEAL KIT			1		

44C1885_000_00 倾斜油缸安装
TILT CYLINDER MOUNTING

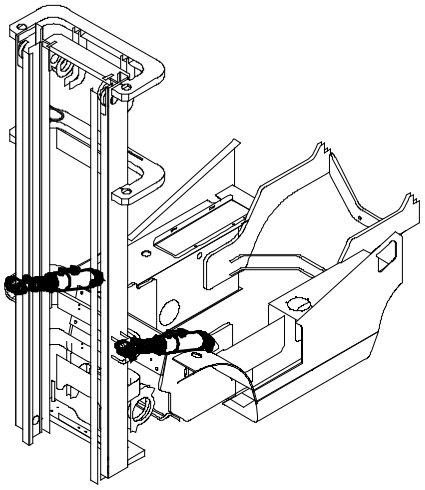

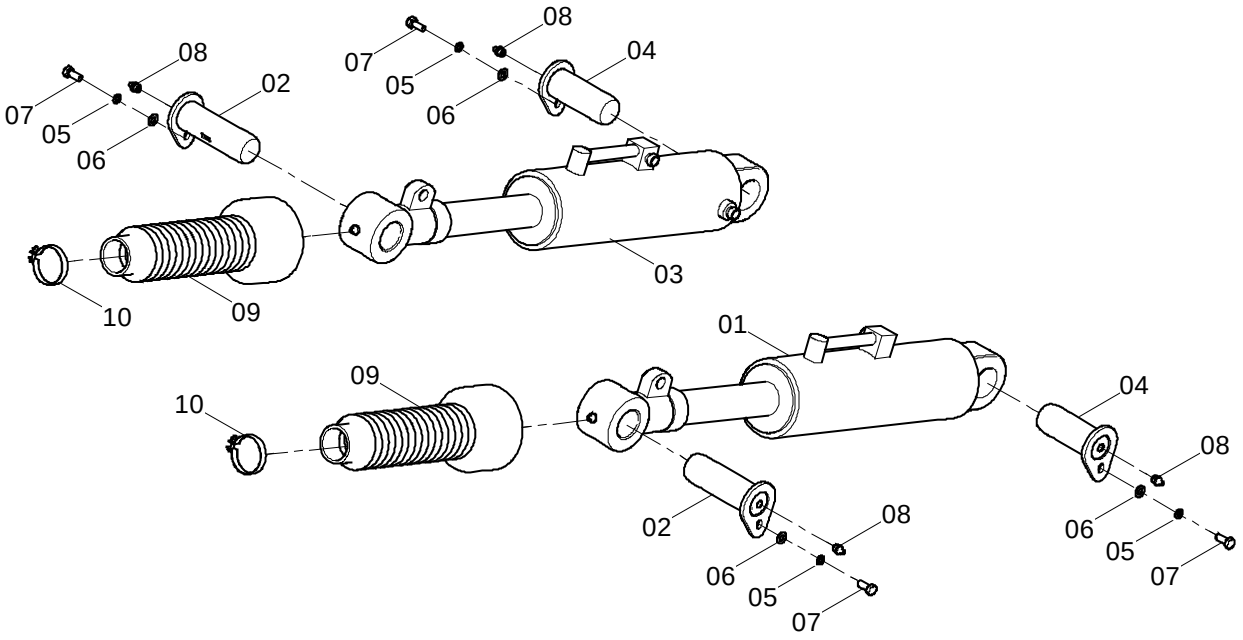

44C1885_000_00 倾斜油缸安装 TILT CYLINDER MOUNTING

件号 ITEM	部件号 PART NO.	零件名称 CH	PART NAME EN	服务代码 SC	互换性 IA	数量 Q'TY	规格 SP.	备注 RE
1	10C2484	倾斜油缸	TILT CYLINDER			1		
2	11L2007	倾斜油缸销轴	PIN			2		
3	10C2485	倾斜油缸	TILT CYLINDER			1		
4	11L2009	销轴	PIN			2		
5	06B0006	垫圈	WASHER			4	8	
6	06B0005	垫圈	WASHER			4	8-200HV-ZN.D	
7	00B0075	螺栓	BOLT			4	M8×20-8.8-ZN.D	
8	10B0014	油杯	GREASE FITTING			4	M10×1	
9	86A0704	橡胶套	BOOT			2		
10	15J2005	不锈钢卡箍	CLAMP			2		

10C2484_000_00 倾斜油缸
TILT CYLINDER

注：该系统无装配图。

Note: No assembly diagram is provided for this system.

10C2484_000_00 倾斜油缸 TILT CYLINDER

件号 ITEM	部件号 PART NO.	零件名称 CH	PART NAME EN	服务代码 SC	互换性 IA	数量 Q'TY	规格 SP.	备注 RE
1	SP132655	倾斜油缸修理包	SEAL KIT			1		

10C2485_000_00 倾斜油缸
TILT CYLINDER

注：该系统无装配图。

Note: No assembly diagram is provided for this system.

10C2485_000_00 倾斜油缸 TILT CYLINDER

件号 ITEM	部件号 PART NO.	零件名称 CH	PART NAME EN	服务代码 SC	互换性 IA	数量 Q'TY	规格 SP.	备注 RE
1	SP132655	倾斜油缸修理包	SEAL KIT			1		

电器系统 ELECTRIC SYSTEM

22E1270 000 电气系统(康明斯 B3.3TAA，带 OPS)
ELECTRICAL SYSTEM(CUMMINS B3.3TAA, WITH OPS OPTIONAL)

件号 ITEM	部件号 PART NO.	版本 VER	零件名称	PART NAME	数量 Q'TY	服务代码 S.C	适用机号 SERIAL NO.	互换性 IA	可替换零件号 REPLACEABLE
01	46C5904	000	车架线路	FRAME WIRING	1	Z			
02	46C5912	001	仪表线路	INSTRUMENT WIRING	1	Z			
03	46C4428	001	灯组件	LIGHT GROUP	1	Z			
04	46C3433	000	电瓶线路	BATTERY WIRING	1	Z			
05	46C5905	000	电控箱	ELECTRONIC CONTROL UNIT	1	Z			
06	46C5906	001	电控箱	ELECTRONIC CONTROL UNIT	1	Z			

注：该系统无装配图，具体装配请参考表中各部件装配图。
Note: No assembly diagram is provided for this system. Please refer to the assembly diagrams of those components in the table for assembly details.

(空白页 BLANK PAGE)

46C5904 001 车架线路(康明斯 B3.3TAA，带 OPS)
FRAME WIRING(CUMMINS B3.3TAA , WITH OPS OPTIONAL)

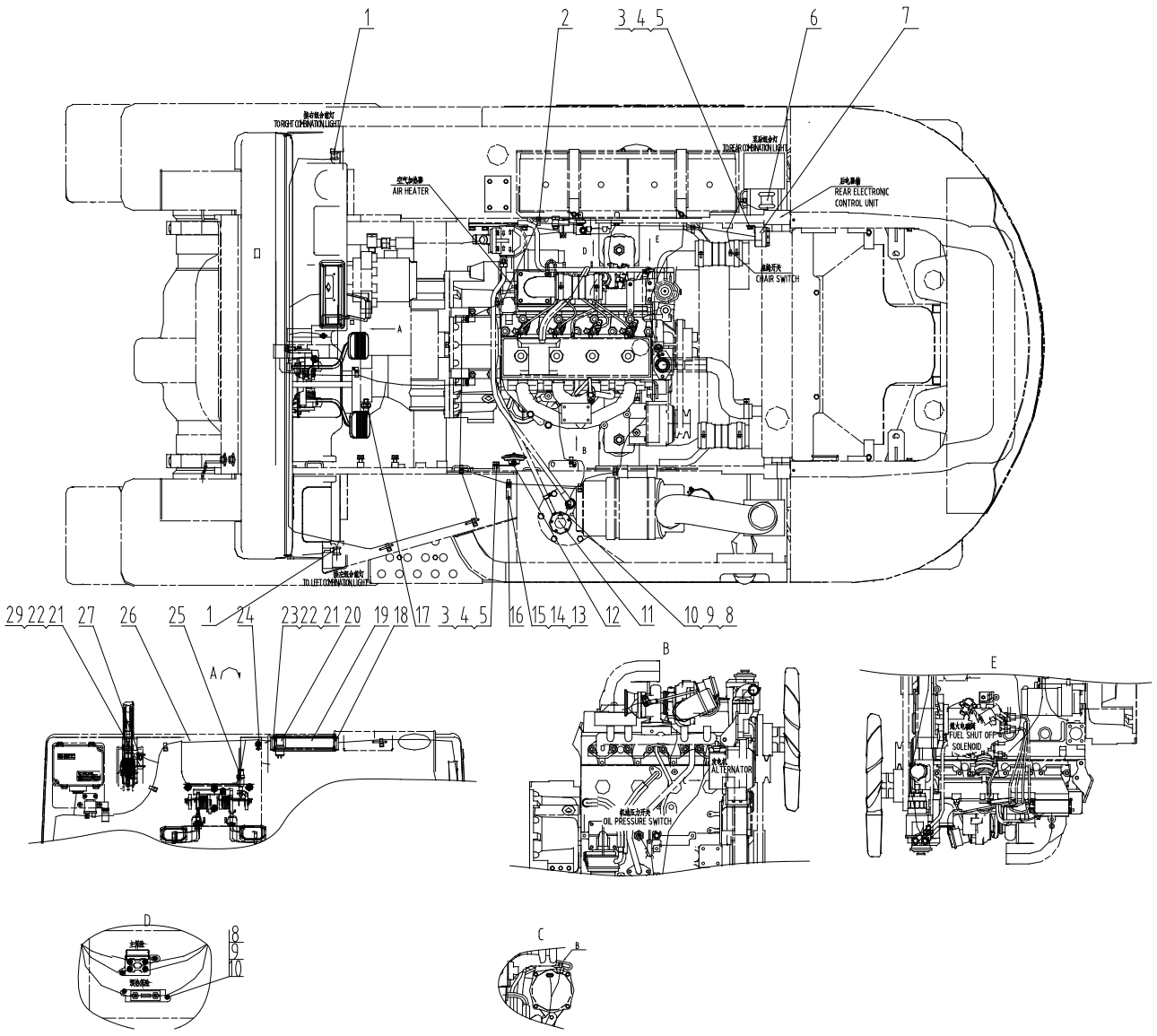

46C5904 001 车架线路 FRAME WIRING

件号 ITEM	部件号 PART NO.	版本 VER	零件名称	PART NAME	数量 Q'TY	服务代码 S.C	适用机号 SERIAL NO.	互换性 IA	可替换零件号 REPLACEABLE
01	11J2047	000	护孔圈	GROMMET	2				
02	37J2003	002	尼龙扎带	NYLON STRAP	12				
03	00B0075	000	螺栓	BOLT	2				
04	06B0006	000	垫圈	WASHER	2				
05	06B0005	000	垫圈	WASHER	2				
06	11J2088	000	护孔圈	GROMMET	1				
07	38B0092	000	倒车蜂鸣器	BEEPER	1				
08	04B0066	000	螺钉	SCREW	9				
09	06B0017	000	垫圈	WASHER	9				
10	06B0066	000	垫圈	WASHER	9				
11	30B0459	000	燃油油位传感器	FUEL LEVEL SENSOR	1				
12	38J2001	000	电喇叭	HORN	1				
13	06B0001	000	垫圈	WASHER	2				
14	06B0002	000	垫圈	WASHER	2				
15	00B0005	000	螺栓	BOLT	2				
16	21A6504	000	弯板	PLATE	1				
17	34B0442	000	变矩器油温报警开关	OIL TEMP ALERT SW	1				
18	10H2041	000	翘板开关安装板	MOUNTING PLATE	1				
19	34B0622	000	翘板组合开关	SWITCH AS	1				
21	06B0097	000	垫圈	WASHER	6				
22	06B0022	000	垫圈	WASHER	6				
23	04B0090	000	螺钉	SCREW	4				
24	34B0474	000	电锁	START SWITCH	1				
25	34B0496	000	刹车灯开关	BRAKE LIGHT SWITCH	1				
26	08C4471	001	车架线束	FRAME HARNESS	1				
27	34B0605	001	制动灯开关	BRAKE LIGHT SWITCH	1				
28	30B0348	001	温度传感器	TEMP SENSOR	1				
29	04B0281	000	螺钉	SCREW	2				

46C5912 001 仪表线路(康明斯 B3.3TAA，带 OPS)
INSTRUMENT WIRING(CUMMINS B3.3TAA, WITH OPS OPTIONAL)

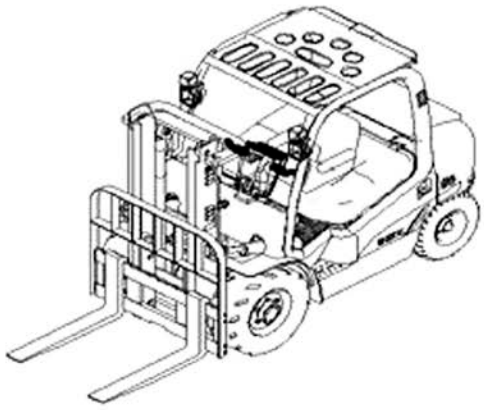

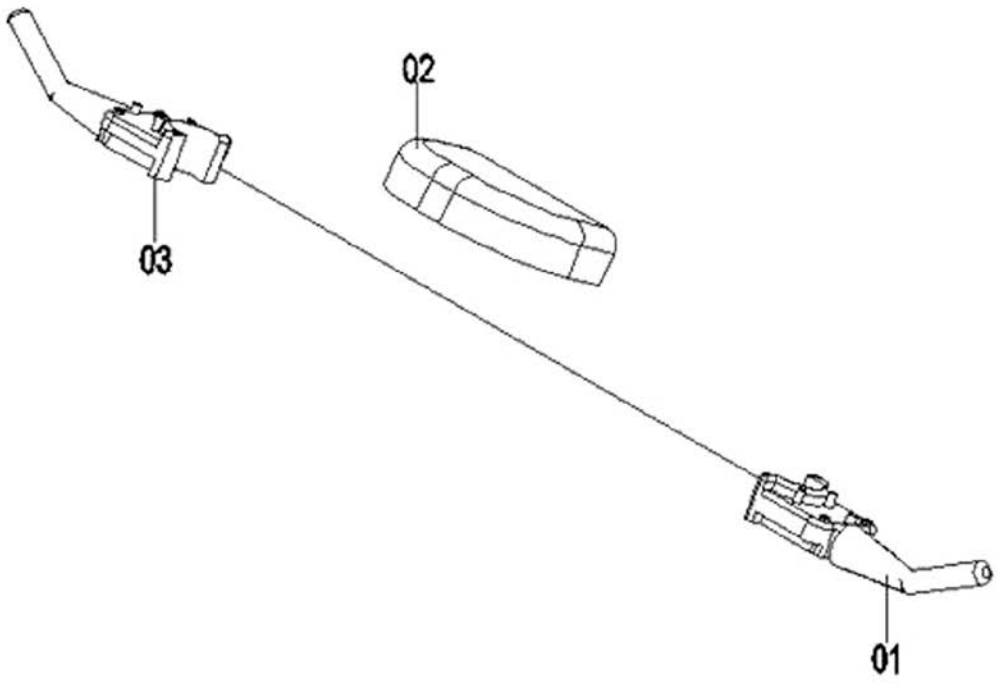

46C5912 001 仪表线路 INSTRUMENT WIRING

件号 ITEM	部件号 PART NO.	版本 VER	零件名称	PART NAME	数量 Q'TY	服务代码 S.C	适用机号 SERIAL NO.	互换性 IA	可替换零件号 REPLACEABLE
01	34B0969	001	换档手柄	SHIFT CONTROL LEVER	1				
02	35B0200	000	仪表	INSTRUMENT	1				
03	34B0971	001	组合开关	COMBINATION SWITCH	1				

46C5905 001 电控箱(康明斯 B3.3TAA，带 OPS)
ELECTRONIC CONTROL UNIT (CUMMINS B3.3TAA, WITH OPS OPTIONAL)

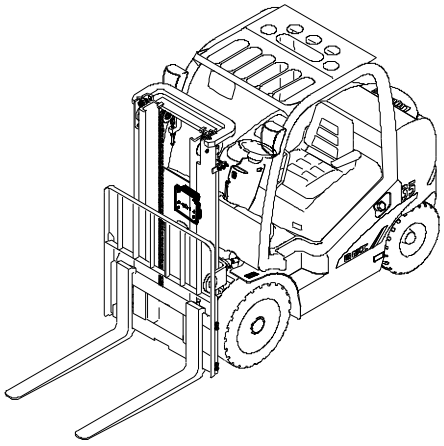

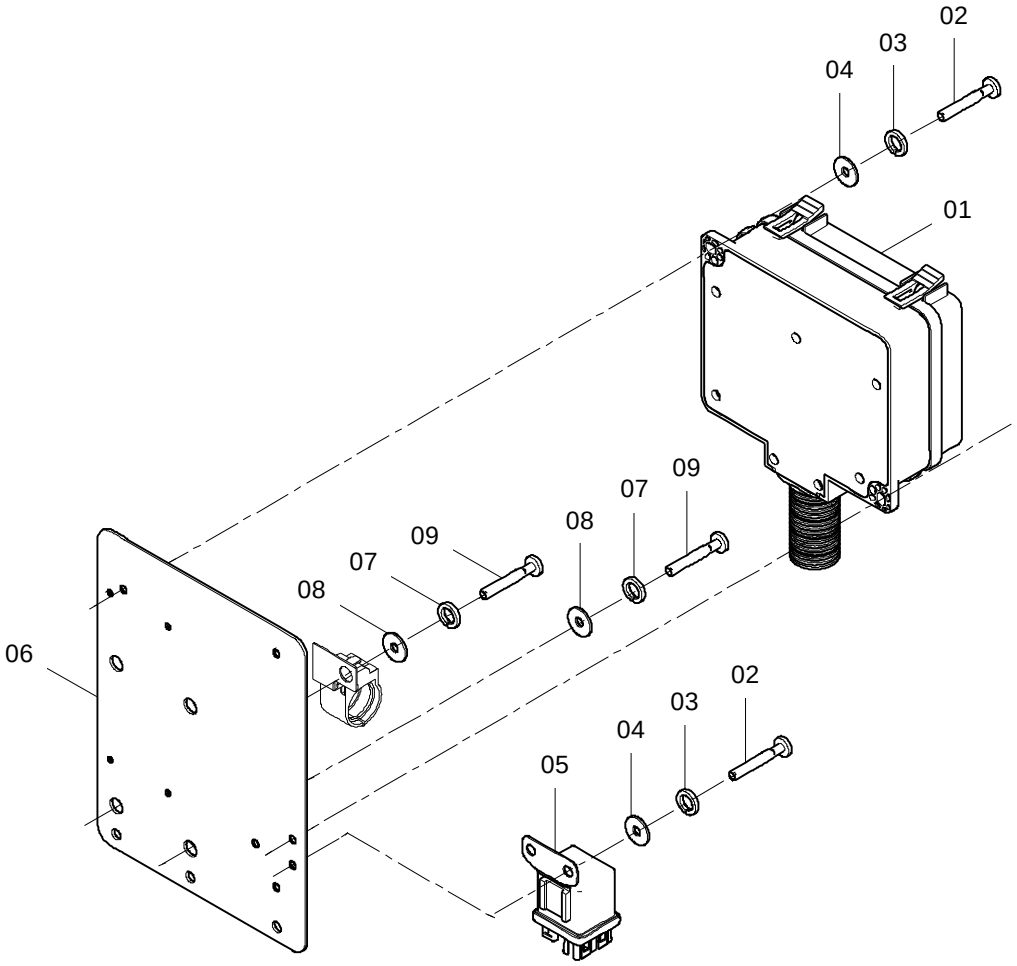

46C5905 001 电控箱 ELECTRONIC CONTROL UNIT

件号 ITEM	部件号 PART NO.	版本 VER	零件名称	PART NAME	数量 Q'TY	服务代码 S.C	适用机号 SERIAL NO.	互换性 IA	可替换零件号 REPLACEABLE
01	46C5780	000	控制器总成	CONTROLLER AS	1				
02	04B0066	000	螺钉	SCREW	4				
03	06B0017	000	垫圈	WASHER	4				
04	06B0066	000	垫圈	WASHER	4				
05	31B0220	000	继电器	RELAY	1				
06	11A4140	000	安装板	MOUNTING PLATE	1				
07	06B0006	000	垫圈	WASHER	2				
08	06B0005	000	垫圈	WASHER	2				
09	04B0059	000	螺钉	SCREW	2				

46C5906 001 电控箱(康明斯 B3.3TAA，带 OPS)
ELECTRONIC CONTROL UNIT(CUMMINS B3.3TAA , WITH OPS OPTIONAL)

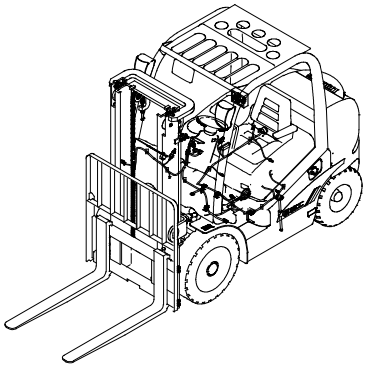

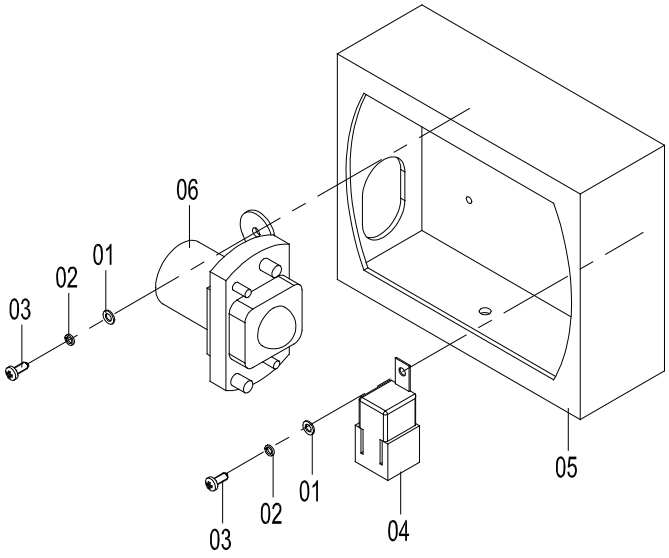

46C5906 001 电控箱 ELECTRONIC CONTROL UNIT

件号 ITEM	部件号 PART NO.	版本 VER	零件名称	PART NAME	数量 Q'TY	服务代码 S.C	适用机号 SERIAL NO.	互换性 IA	可替换零件号 REPLACEABLE
01	06B0066	000	垫圈	WASHER	3				
02	06B0017	000	垫圈	WASHER	3				
03	04B0221	000	螺钉	SCREW	3				
04	31B0083	000	继电器	RELAY	2				
05	46C3541	000	控制器箱体	BOX	1				
06	31B0042	001	继电器	RELAY	1				

22E0714 002 电器系统(洛拖 LR4B3-22)
ELECTRIC SYSTEM(YTO LR4B3-22)

件号 ITEM	部件号 PART NO.	版本 VER	零件名称	PART NAME	数量 Q'TY	服务代码 S.C	适用机号 SERIAL NO.	互换性 IA	可替换零件号 REPLACEABLE
01	46C2375	002	车架线路	FRAME WIRING	1	Z			
02	46C2376	000	仪表线路	INSTRUMENT WIRING	1	Z			
03	46C2377	001	灯组件	LIGHT GROUP	1	Z			
04	46C2378	000	护顶架线路	OVERHEAD GUARD WIRING	1	Z			
05	46C2379	000	电瓶线路	BATTERY WIRING AS	1	Z			
06	46C3303	002	电控箱	ELECTRONIC CONTROL UNIT	1	Z			

注：该系统无装配图，具体装配请参考表中各部件装配图。
Note: No assembly diagram is provided for this system. Please refer to the assembly diagrams of those components in the table for assembly details.

46C2375 002 车架线路(洛拖 LR4B3-22)
FRAME WIRING(YTO LR4B3-22)

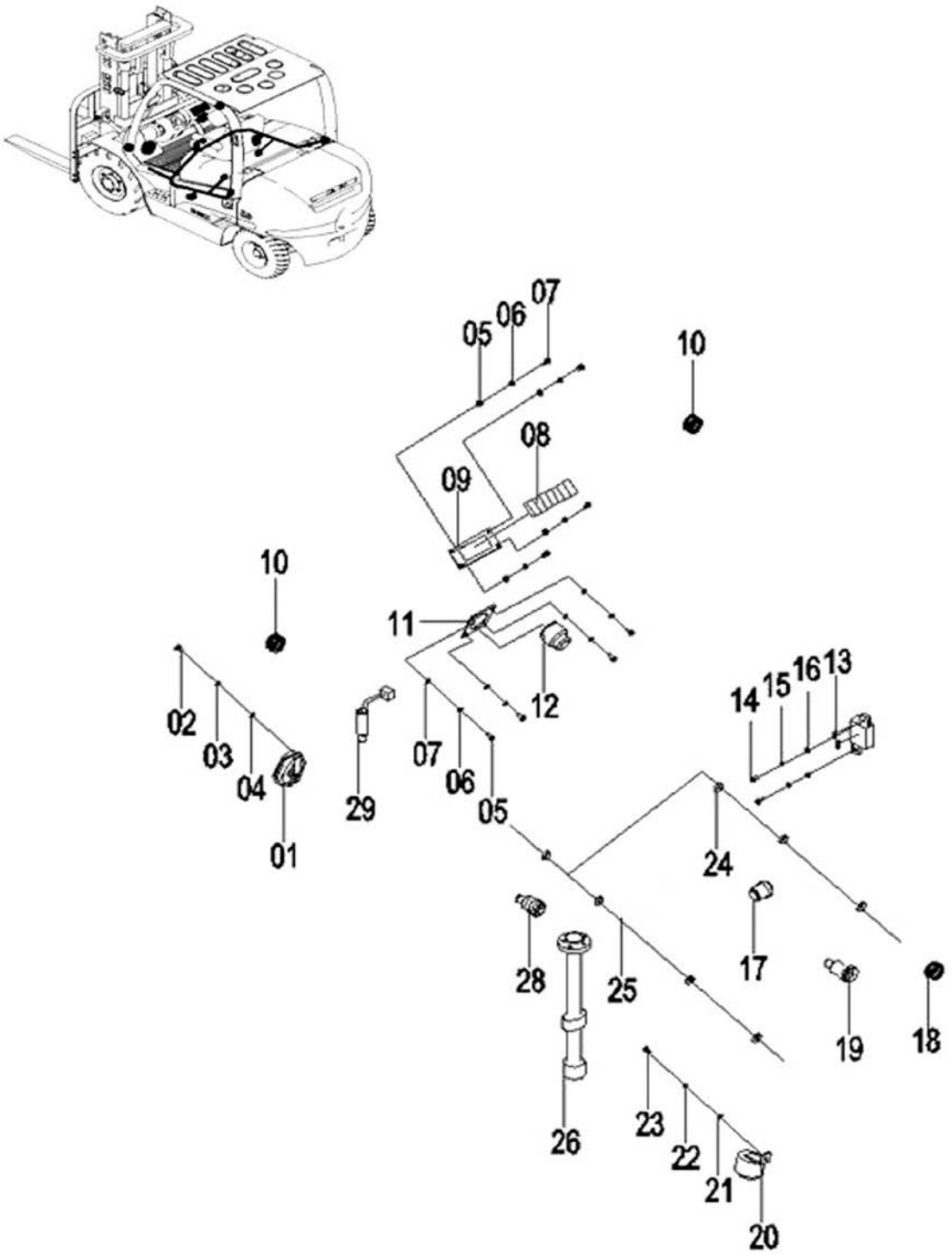

46C2375 002 车架线路 FRAME WIRING

件号 ITEM	部件号 PART NO.	版本 VER	零件名称	PART NAME	数量 Q'TY	服务代码 S.C	适用机号 SERIAL NO.	互换性 IA	可替换零件号 REPLACEABLE
01	38J2001	000	电喇叭	HORN	1				
02	00B0075	000	螺栓	BOLT	1				
03	06B0006	000	垫圈	WASHER	1				
04	06B0005	000	垫圈	WASHER	1				
05	04B0090	000	螺钉	SCREW	2				
06	06B0022	000	垫圈	WASHER	2				
07	06B0097	000	垫圈	WASHER	2				
08	34B0622	000	翘板组合开关	SWITCH AS	1				
09	10H2041	000	翘板开关安装板	MOUNTING PLATE	1				
10	11B0133	000	护孔圈	GROMMET	2				
11	10A3433	000	板	PLATE	1				
12	34B0474	000	电锁	START SWITCH	1				
13	37B0439	000	金属熔断片	FUSE	1				
14	04B0066	000	螺钉	SCREW	1				
15	06B0017	000	垫圈	WASHER	1				
16	06B0066	000	垫圈	WASHER	1				
17	34B0443	000	机油压力报警开关	PRESSURE ALERT SW	1				
18	11J2088	000	护孔圈	GROMMET	1				
19	30B0348	000	温度传感器	TEMP SENSOR	1				
20	38B0092	000	倒车蜂鸣器	BACKUP BUZZER	1				
21	06B0024	000	垫圈	WASHER	1				
22	06B0003	000	垫圈	WASHER	1				
23	04B0106	000	螺钉	SCREW	1				
24	37J2003	002	尼龙扎带	NYLON STRAP	21				
25	08C2107	000	车架线束	FRAME HARNESS	1				
26	30B0459	000	燃油油位传感器	FUEL LEVEL SENSOR	1				
28	34B0442	000	变矩器油温报警开关	OIL TEMP ALERT SW	1				
29	34B0496	000	刹车灯开关	BRAKE LIGHT SWITCH	1				

46C2376 000 仪表线路
INSTRUMENT WIRING

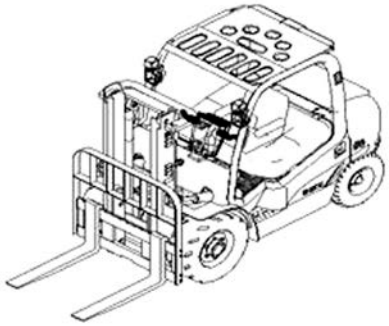

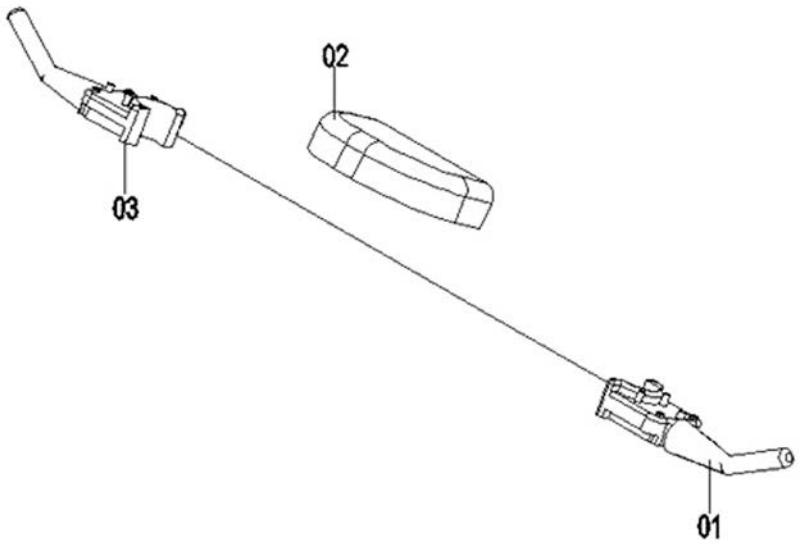

46C2376 000 仪表线路 INSTRUMENT WIRING

件号 ITEM	部件号 PART NO.	版本 VER	零件名称	PART NAME	数量 Q'TY	服务代码 S.C	适用机号 SERIAL NO.	互换性 IA	可替换零件号 REPLACEABLE
01	34B0451	001	行走换档手柄	SHIFT CONTROL LEVER	1				
02	35J2012	000	仪表总成	INSTRUMENT AS	1				
03	34B0452	001	转向灯光组合开关	COMBINATON SWITCH	1				

46C2377 001 灯组件(洛拖 LR4B3-22)
LIGHT GROUP(YTO LR4B3-22)

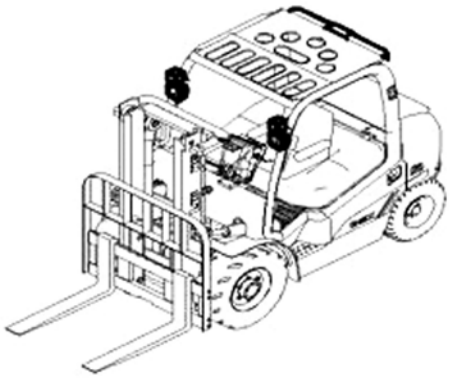

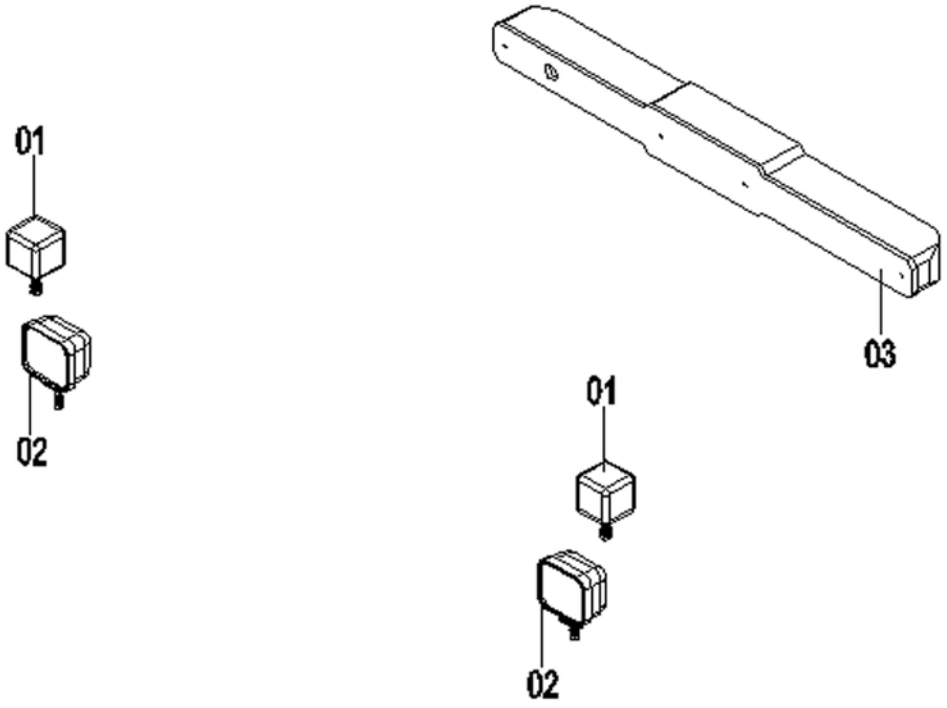

46C2377 001 灯组件 LIGHT GROUP

件号 ITEM	部件号 PART NO.	版本 VER	零件名称	PART NAME	数量 Q'TY	服务代码 S.C	适用机号 SERIAL NO.	互换性 IA	可替换零件号 REPLACEABLE
01	32B0191	000	双面前小灯	POSITION LIGHT	2				
02	32B0230	000	前大灯	FRONT FLOODLIGHT	2				
03	32B0190	000	三色后组合灯	COMBINATION LIGHT	1				

46C2378 000 护顶架线路(洛拖 LR4B3-22)
OVERHEAD GUARD WIRING(YTO LR4B3-22)

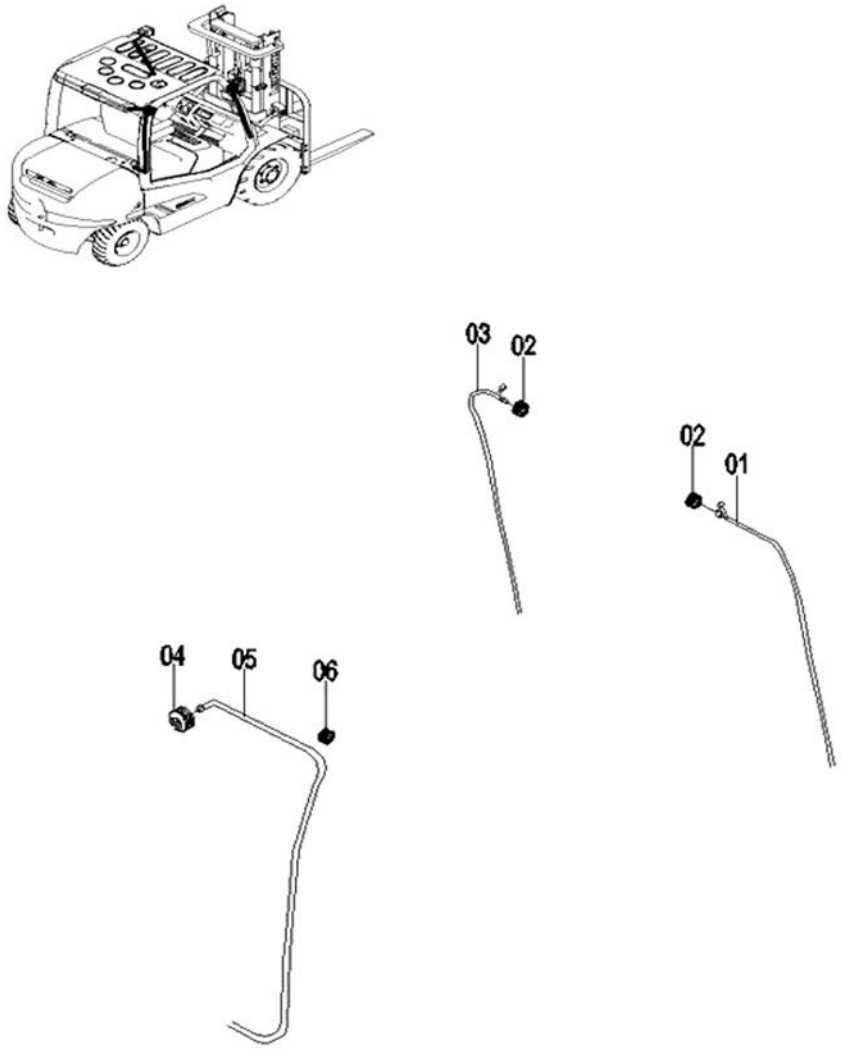

46C2378 000 护顶架线路 OVERHEAD GUARD WIRING

件号 ITEM	部件号 PART NO.	版本 VER	零件名称	PART NAME	数量 Q'TY	服务代码 S.C	适用机号 SERIAL NO.	互换性 IA	可替换零件号 REPLACEABLE
01	08C2104	000	右前大小灯线束	HARNESS	1				
02	83A0302	000	护孔圈	GROMMET	2				
03	08C2103	000	左前大小灯线束	HARNESS	1				
04	86A0456	000	护孔圈	GROMMET	1				
05	08C2105	000	后组合灯线束	REAR COMBINATION LIGHT HARNESS	1				
06	83H2002	001	盖	CAP	1				

46C2379 000 电瓶线路(洛拖 LR4B3-22)
BATTERY WIRING AS(YTO LR4B3-22)



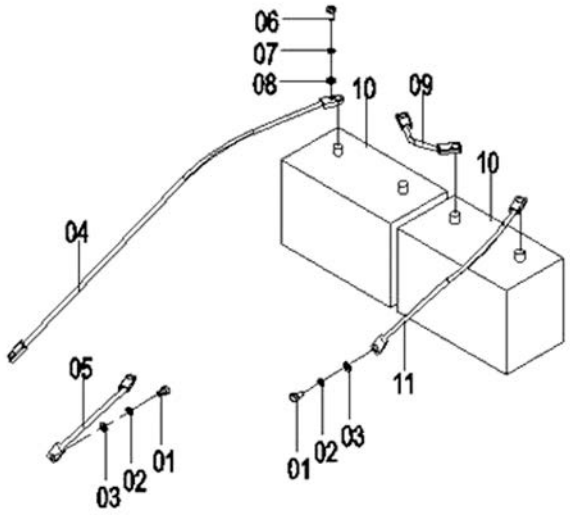

46C2379 000 电瓶线路 BATTERY WIRING AS

件号 ITEM	部件号 PART NO.	版本 VER	零件名称	PART NAME	数量 Q'TY	服务代码 S.C	适用机号 SERIAL NO.	互换性 IA	可替换零件号 REPLACEABLE
01	00B0005	000	螺栓	BOLT	2				
02	06B0002	000	垫圈	WASHER	2				
03	06B0001	000	垫圈	WASHER	2				
04	08K2189	000	蓄电池正极至起动机电缆	CABLE	1				
05	08K2188	000	启动机搭铁电缆	CABLE	1				
06	04B0106	000	螺钉	SCREW	1				
07	06B0003	000	垫圈	WASHER	1				
08	06B0024	000	垫圈	WASHER	1				
09	08K2191	000	蓄电池间连接电缆	CABLE	1				
10	37B0108	001	蓄电池	BATTERY	2				
11	08K2192	000	蓄电池负极搭铁电缆	CABLE	1				

46C3303 002 电控箱
ELECTRONIC CONTROL UNIT

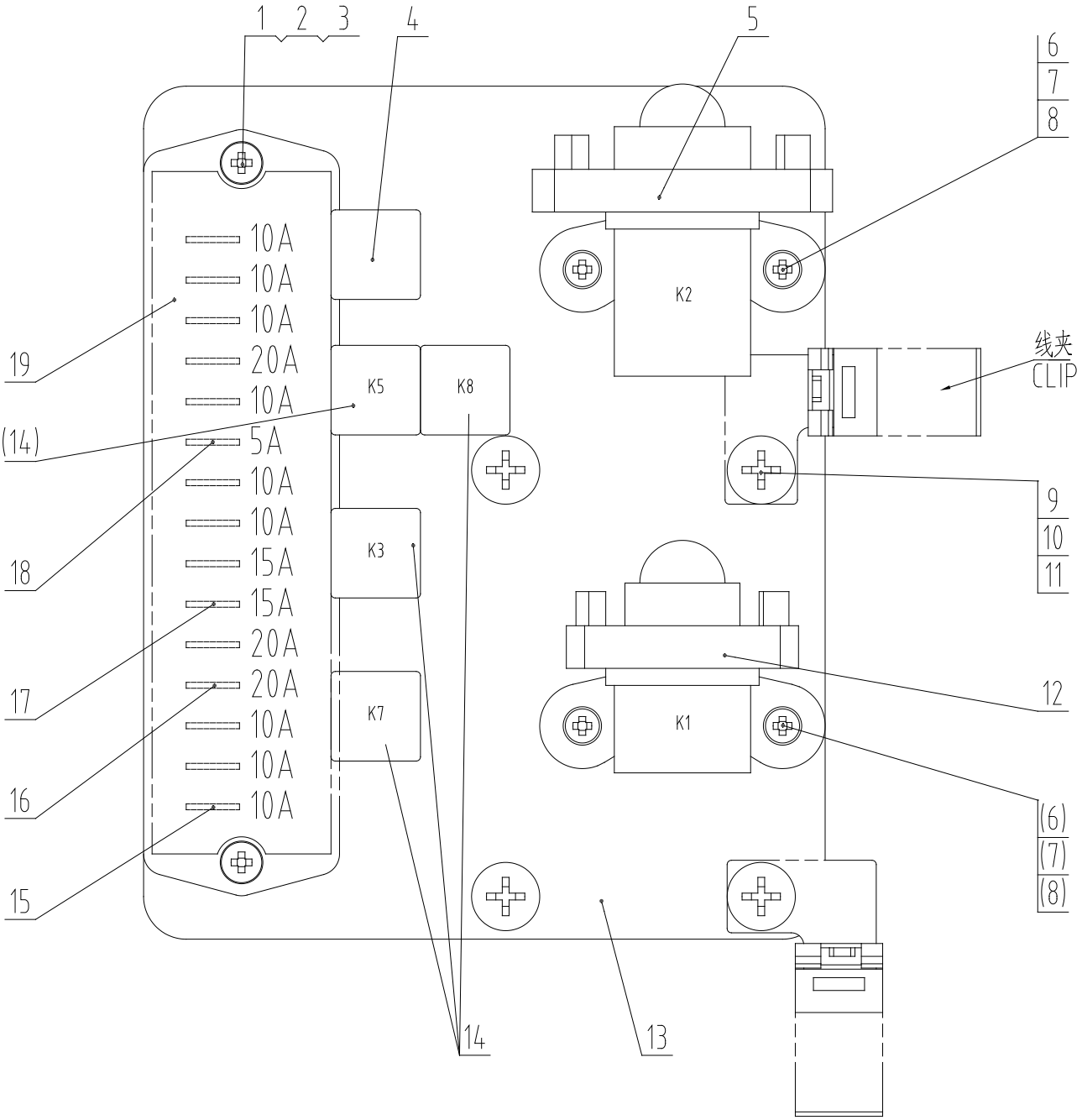

46C3303 002 电控箱 ELECTRONIC CONTROL UNIT

件号 ITEM	部件号 PART NO.	版本 VER	零件名称	PART NAME	数量 Q'TY	服务代码 S.C	适用机号 SERIAL NO.	互换性 IA	可替换零件号 REPLACEABLE
1	06B0066	000	垫圈	WASHER	2				
2	06B0017	000	垫圈	WASHER	2				
3	04B0221	000	螺钉	SCREW	2				
4	31B0147	000	闪光继电器	FLASH RELAY	1				
5	31B0011	001	继电器	RELAY	1				
6	06B0097	000	垫圈	WASHER	4				
7	06B0022	000	垫圈	WASHER	4				
8	04B0206	000	螺钉	SCREW	4				
9	06B0005	000	垫圈	WASHER	4				
10	06B0006	000	垫圈	WASHER	4				
11	04B0059	000	螺钉	SCREW	4				
12	31B0006	001	起动继电器	START RELAY	1				
13	11A4140	001	安装板	MOUNTING PLATE	1				
14	31B0083	000	继电器	RELAY	4				
15	37B0030	001	片式保险	FUSE	9				
16	36B0073	001	20A 片式保险	FUSE	3				
17	37B0062	001	片式保险	FUSE	2				
18	37B0044	002	片式保险	FUSE	1				
19	74A3916	000	标牌	SIGN	1				

46C3302 001 车架线路(康明斯 B3.3TAA)
FRAME WIRING(CUMMINS B3.3TAA)

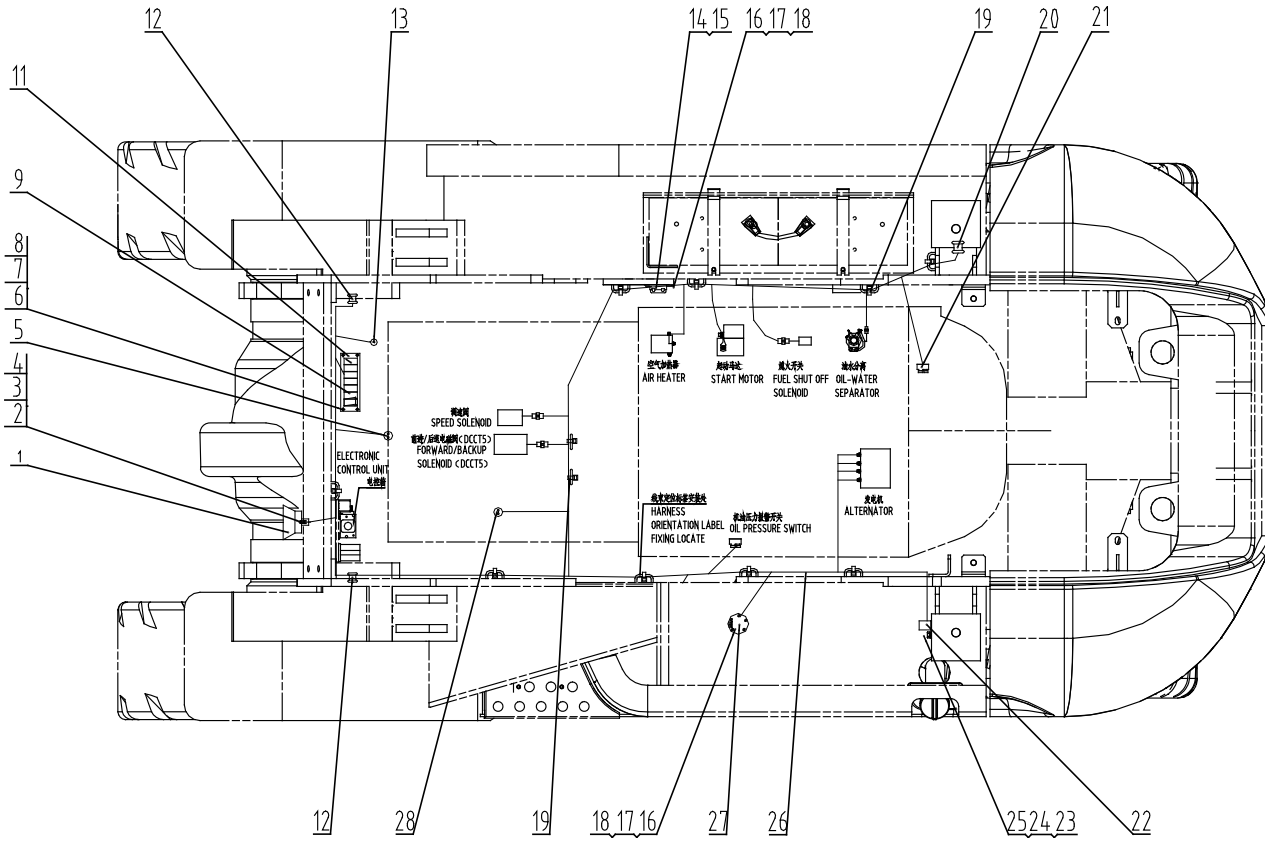

46C3302 001 车架线路 FRAME WIRING

件号 ITEM	部件号 PART NO.	版本 VER	零件名称	PART NAME	数量 Q'TY	服务代码 S.C	适用机号 SERIAL NO.	互换性 IA	可替换零件号 REPLACEABLE
1	38J2001	000	电喇叭	HORN	1				
2	00B0075	000	螺栓	BOLT	1				
3	06B0006	000	垫圈	WASHER	1				
4	06B0005	000	垫圈	WASHER	1				
5	34B0496	000	刹车灯开关	BRAKE LIGHT SWITCH	1				
6	04B0090	000	螺钉	SCREW	4				
7	06B0022	000	垫圈	WASHER	4				
8	06B0097	000	垫圈	WASHER	4				
9	34B0622	000	翘板组合开关	SWITCH AS	1				
11	10H2041	000	翘板开关安装板	MOUNTING PLATE	1				
12	11J2047	000	护孔圈	GROMMET	2				
13	34B0474	000	电锁	START SWITCH	1				
14	37B0337	001	金属熔断片	FUSE	2				
15	37B0754	000	保险丝	FUSE	1				
16	04B0066	000	螺钉	SCREW	7				
17	06B0017	000	垫圈	WASHER	7				
18	06B0066	000	垫圈	WASHER	7				
19	37J2003	002	尼龙扎带	NYLON STRAP	12				
20	11J2088	000	护孔圈	GROMMET	1				
21	30B0348	000	温度传感器	TEMP SENSOR	1				
22	38B0092	000	倒车蜂鸣器	BACKUP BUZZER	1				
23	04B0106	000	螺钉	SCREW	1				
24	06B0003	000	垫圈	WASHER	1				
25	06B0024	000	垫圈	WASHER	1				
26	08C2753	003	车架线束	FRAME HARNESS	1				
27	30B0459	000	燃油油位传感器	FUEL LEVEL SENSOR	1				
28	34B0442	000	变矩器油温报警开关	OIL TEMP ALERT SW	1				

46C4358 000 车架线路(UL，康明斯 B3.3TAA)
FRAME WIRING(UL, CUMMINS B3.3TAA)

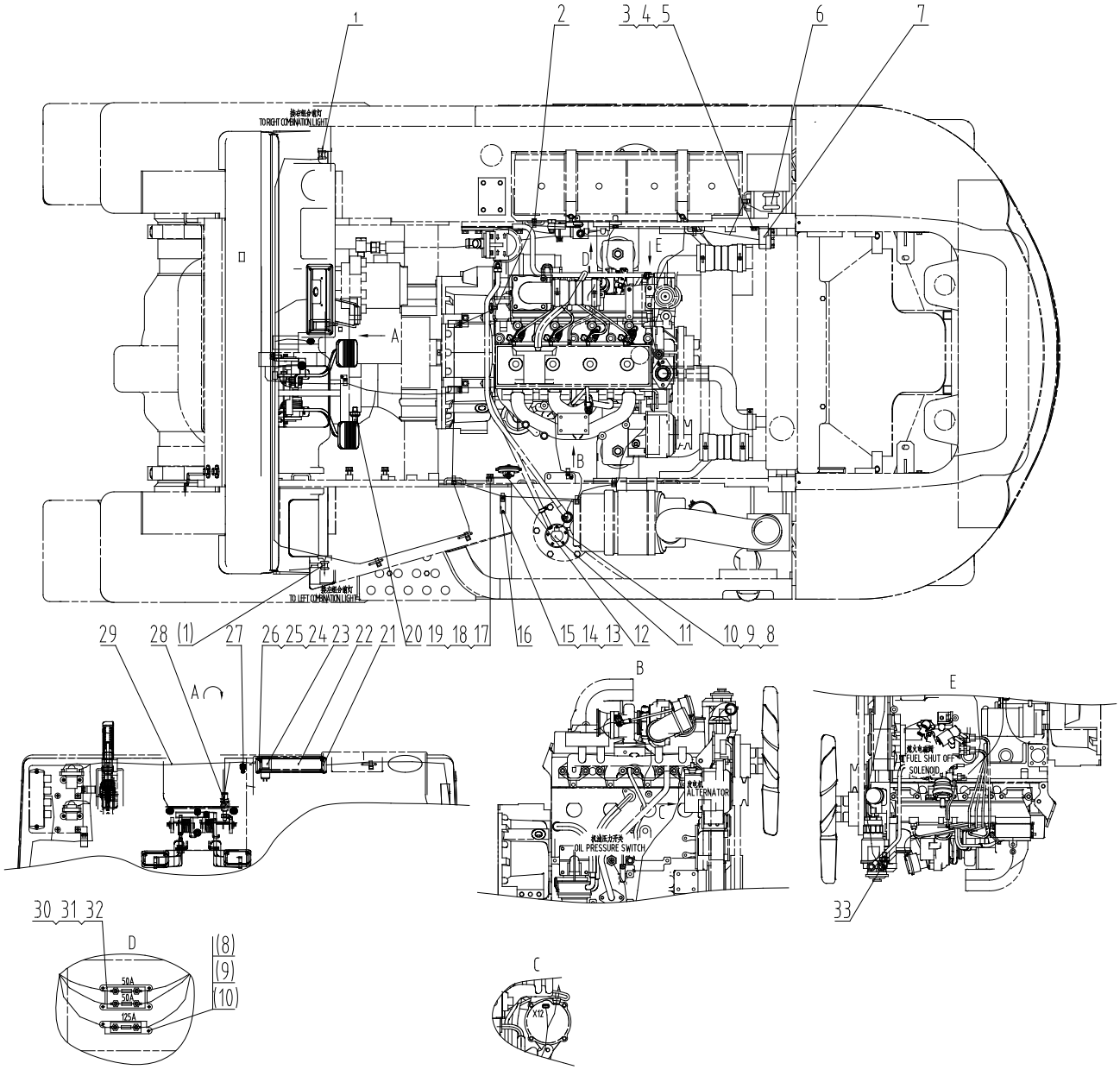

46C4358 000 车架线路 FRAME WIRING

件号 ITEM	部件号 PART NO.	版本 VER	零件名称	PART NAME	数量 Q'TY	服务代码 S.C	适用机号 SERIAL NO.	互换性 IA	可替换零件号 REPLACEABLE
1	11J2047	000	护孔圈	GROMMET	2				
2	37J2003	002	尼龙扎带	NYLON STRAP	12				
3	04B0106	000	螺钉	SCREW	1				
4	06B0003	000	垫圈	WASHER	1				
5	06B0024	000	垫圈	WASHER	1				
6	11J2088	000	护孔圈	GROMMET	1				
7	38B0092	000	倒车蜂鸣器	BACKUP BUZZER	1				
8	04B0066	000	螺钉	SCREW	7				
9	06B0017	000	垫圈	WASHER	7				
10	06B0066	000	垫圈	WASHER	7				
11	30B0459	000	燃油油位传感器	FUEL LEVEL SENSOR	1				
12	38J2001	000	电喇叭	HORN	1				
13	06B0001	000	垫圈	WASHER	2				
14	06B0002	000	垫圈	WASHER	2				
15	00B0005	000	螺栓	BOLT	2				
16	21A6504	000	弯板	PLATE	1				
17	06B0005	000	垫圈	WASHER	1				
18	06B0006	000	垫圈	WASHER	1				
19	00B0075	000	螺栓	BOLT	1				
20	34B0442	000	变矩器油温报警开关	OIL TEMP ALERT SW	1				
21	10H2041	000	翘板开关安装板	MOUNTING PLATE	1				
22	34B0622	000	翘板组合开关	SWITCH AS	1				
23	34J2007	000	旋转警灯开关	BEACON SWITCH	1				
24	06B0097	000	垫圈	WASHER	4				
25	06B0022	000	垫圈	WASHER	4				
26	04B0090	000	螺钉	SCREW	4				
27	34B0474	000	电锁	START SWITCH	1				
28	34B0496	000	刹车灯开关	BRAKE LIGHT SWITCH	1				
29	08C3527	001	车架线束	FRAME HARNESS	1				
30	06B0133	000	垫圈	WASHER	4				
31	06B0101	000	垫圈	WASHER	4				
32	04B0234	000	螺钉	SCREW	4				
33	30B0348	000	温度传感器	TEMP SENSOR	1				

46C4429 000 仪表线路(UL，康明斯 B3.3TAA)
INSTRUMENT WIRING(UL, CUMMINS B3.3TAA)

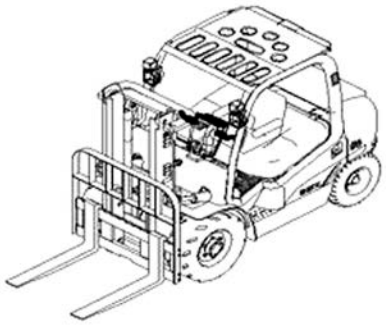

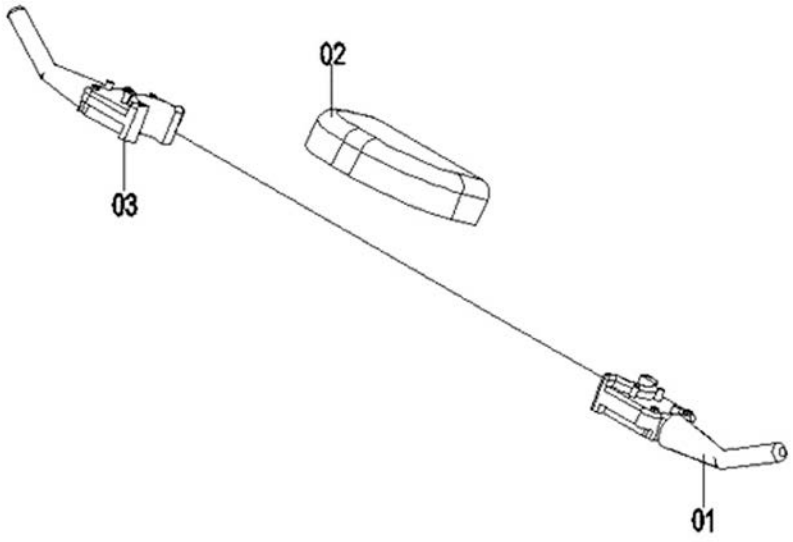

46C4429 000 仪表线路 INSTRUMENT WIRING

件号 ITEM	部件号 PART NO.	版本 VER	零件名称	PART NAME	数量 Q'TY	服务代码 S.C	适用机号 SERIAL NO.	互换性 IA	可替换零件号 REPLACEABLE
01	34B0451	001	行走换档手柄	SHIFT CONTROL LEVER	1				
02	35B0160	000	仪表	INSTRUMENT	1				
03	34B0452	001	转向灯光组合开关	COMBINATON SWITCH	1				

46C4428 000 灯组件(康明斯 B3.3TAA)
LIGHT GROUP(CUMMINS B3.3TAA)

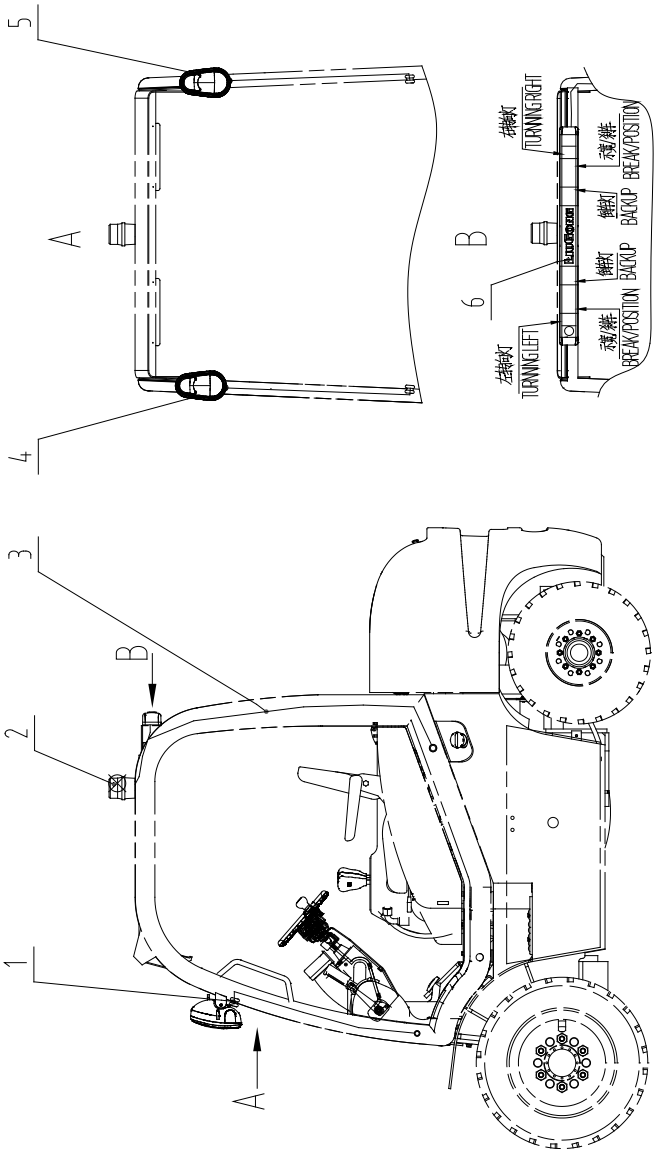

46C4428 000 灯组件 LIGHT GROUP

件号 ITEM	部件号 PART NO.	版本 VER	零件名称	PART NAME	数量 Q'TY	服务代码 S.C	适用机号 SERIAL NO.	互换性 IA	可替换零件号 REPLACEABLE
1	83A0302	000	护孔圈	GROMMET	2				
2	32J2016	000	警示灯	WARNING LIGHT	1				
3	08C3647	000	后顶灯线束	HARNESS	1				
4	32B0241	002	组合灯	COMBINATION IGHT	1				
5	32B0290	002	组合灯	COMBINATION LIGHT	1				
6	32B0240	001	后组合灯	REAR COMBINATION LIGHT	1				

46C3433 000 电瓶线路(康明斯 B3.3TAA)
BATTERY WIRING(CUMMINS B3.3TAA)

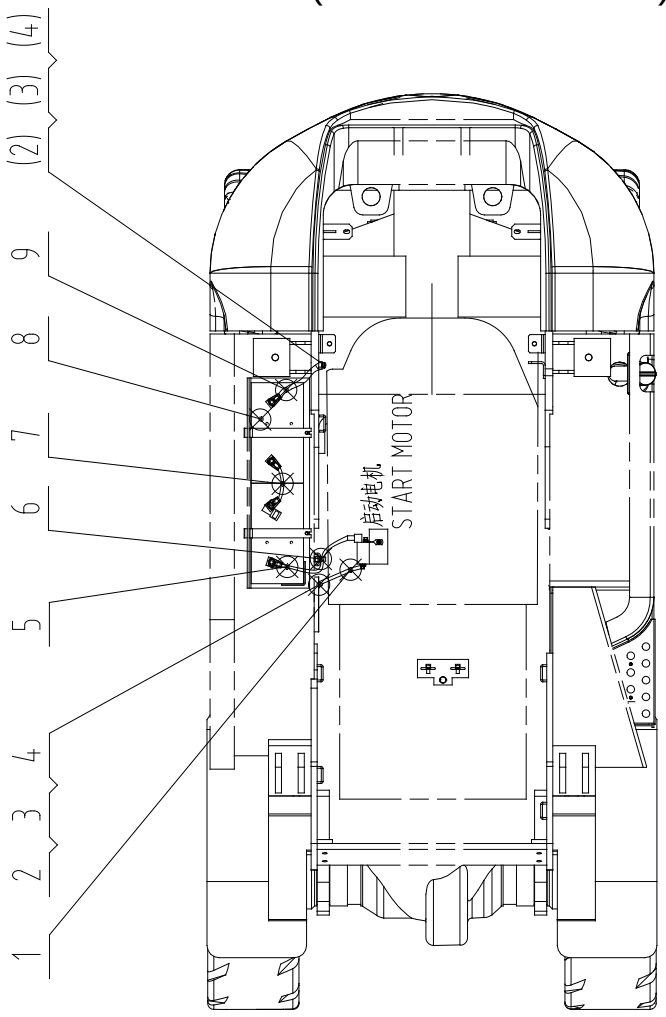

46C3433 000 电瓶线路 BATTERY WIRING

件号 ITEM	部件号 PART NO.	版本 VER	零件名称	PART NAME	数量 Q'TY	服务代码 S.C	适用机号 SERIAL NO.	互换性 IA	可替换零件号 REPLACEABLE
1	08K2188	000	启动机搭铁电缆	CABLE	1				
2	06B0001	000	垫圈	WASHER	2				
3	06B0002	000	垫圈	WASHER	2				
4	00B0005	000	螺栓	BOLT	2				
5	08C2758	000	蓄电池正极电缆	BATTERY CABLE(+)	1				
6	37J2003	002	尼龙扎带	NYLON STRAP	1				
7	08K2191	000	蓄电池间连接电缆	CABLE	1				
8	37B0077	000	蓄电池	BATTERY	2				
9	08K2192	000	蓄电池负极搭铁电缆	CABLE	1				

46C4362 000 电瓶线路(UL，康明斯 B3.3TAA)
BATTERY WIRING(UL, CUMMINS B3.3TAA)

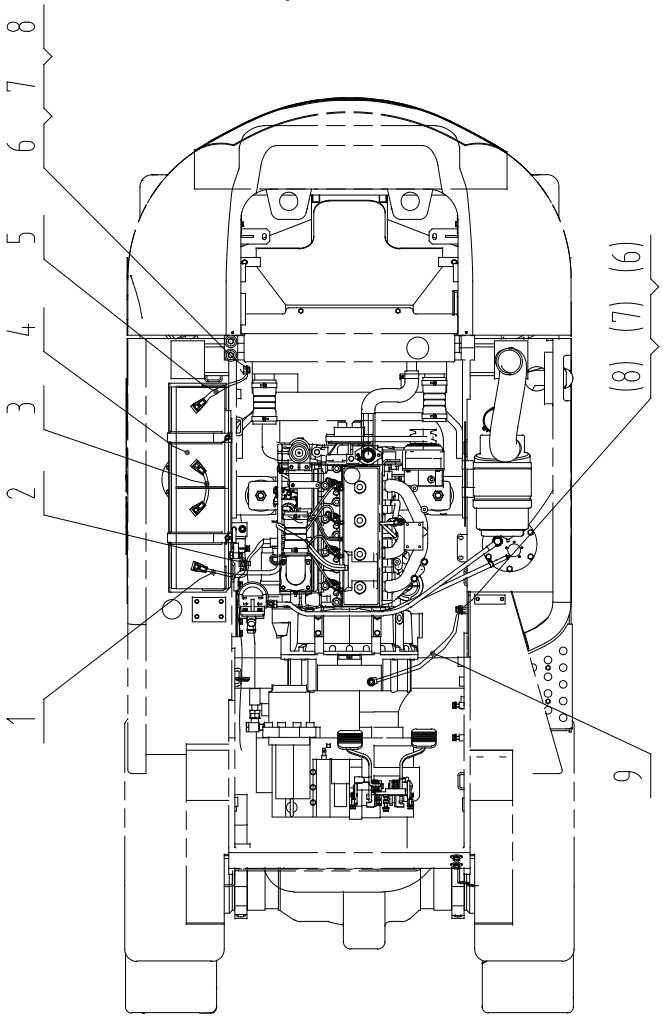

46C4362 000 电瓶线路 BATTERY WIRING

件号 ITEM	部件号 PART NO.	版本 VER	零件名称	PART NAME	数量 Q'TY	服务代码 S.C	适用机号 SERIAL NO.	互换性 IA	可替换零件号 REPLACEABLE
1	08C3582	000	蓄电池正极电缆	BATTERY CABLE(+)	1				
2	37J2003	002	尼龙扎带	NYLON STRAP	1				
3	08C3584	000	连接电缆	CABEL	1				
4	37B0077	000	蓄电池	BATTERY	2				
5	08C3587	000	蓄电池负极电缆	BATTERY CABLE(-)	1				
6	06B0001	000	垫圈	WASHER	2				
7	06B0002	000	垫圈	WASHER	2				
8	00B0005	000	螺栓	BOLT	2				
9	08C3600	000	启动机至车架电缆	CABLE	1				

46C3641 001 电控箱(康明斯 B3.3TAA)
ELECTRONIC CONTROL UNIT(CUMMINS B3.3TAA)

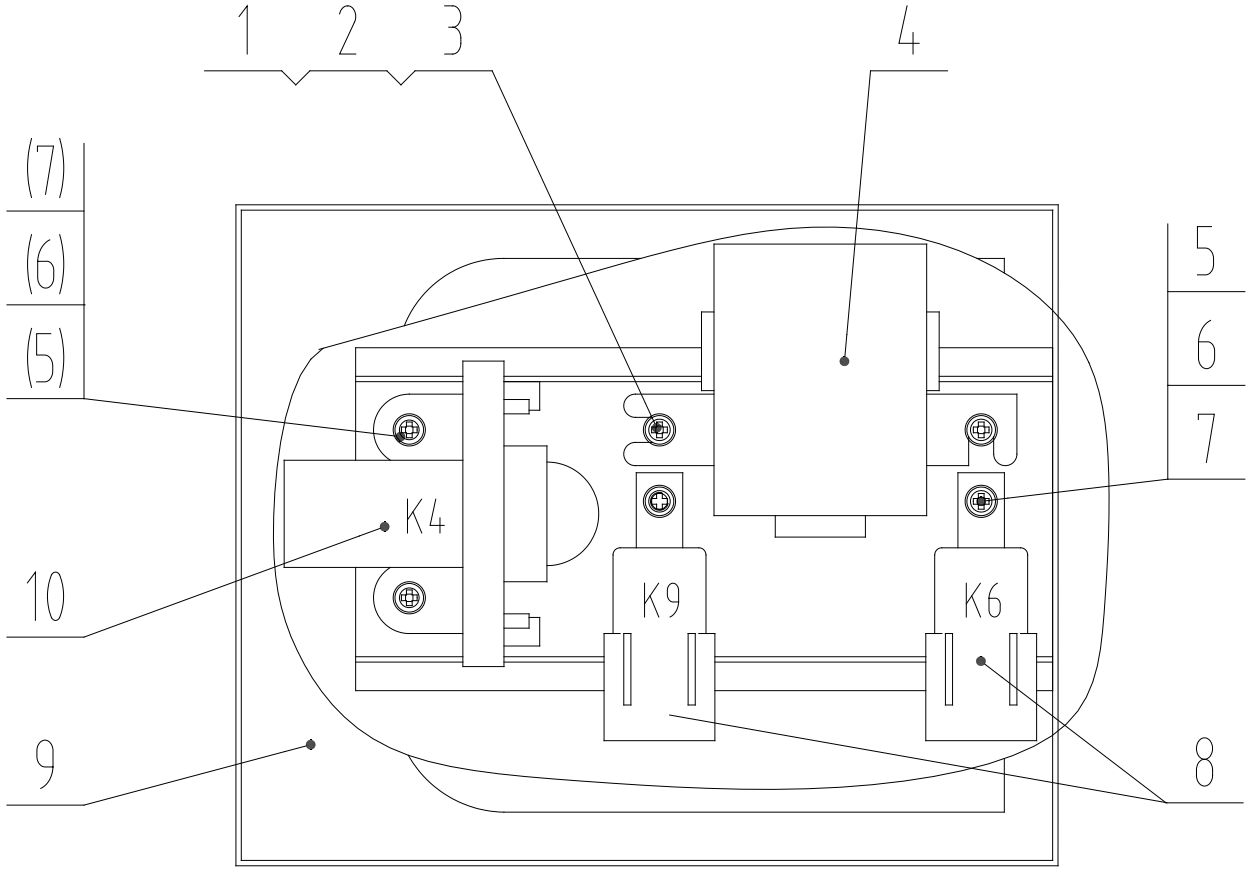

46C3641 001 电控箱 ELECTRONIC CONTROL UNIT

件号 ITEM	部件号 PART NO.	版本 VER	零件名称	PART NAME	数量 Q'TY	服务代码 S.C	适用机号 SERIAL NO.	互换性 IA	可替换零件号 REPLACEABLE
1	04B0056	000	螺钉	SCREW	2				
2	06B0024	000	垫圈	WASHER	2				
3	06B0003	000	垫圈	WASHER	2				
4	37B0704	000	控制器	CONTROLLER	1				
5	06B0066	000	垫圈	WASHER	3				
6	06B0017	000	垫圈	WASHER	3				
7	04B0221	000	螺钉	SCREW	3				
8	31B0083	000	继电器	RELAY	2				
9	46C3541	000	控制器箱体	BOX	1				
10	31B0042	001	继电器	RELAY	1				

46C4380 000 电控箱(UL，康明斯 B3.3TAA)
ELECTRONIC CONTROL UNIT(UL, CUMMINS B3.3TAA)

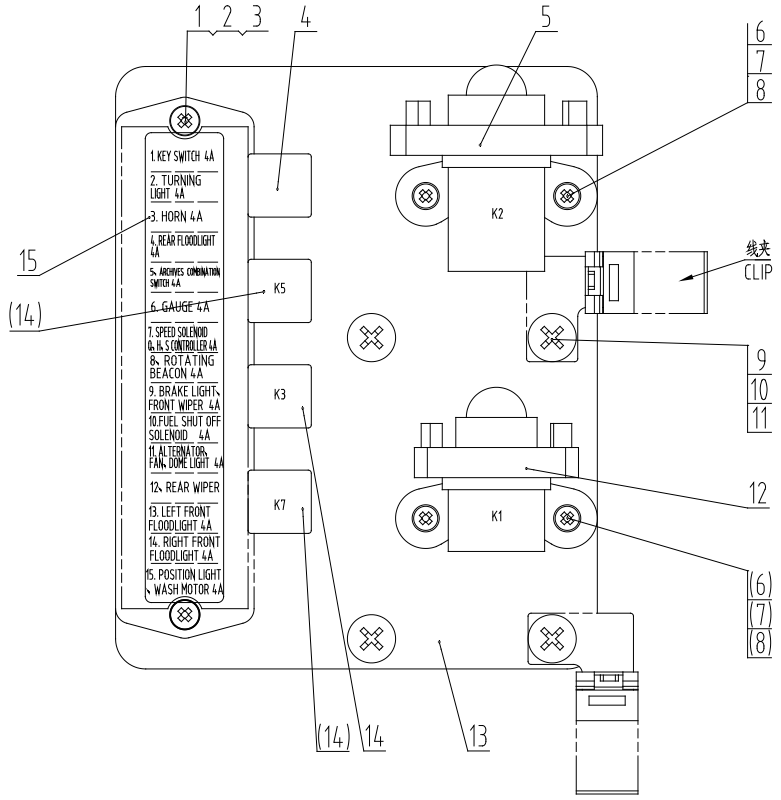

46C4380 000 电控箱 ELECTRONIC CONTROL UNIT

件号 ITEM	部件号 PART NO.	版本 VER	零件名称	PART NAME	数量 Q'TY	服务代码 S.C	适用机号 SERIAL NO.	互换性 IA	可替换零件号 REPLACEABLE
1	06B0066	000	垫圈	WASHER	2				
2	06B0017	000	垫圈	WASHER	2				
3	04B0066	000	螺钉	SCREW	2				
4	31B0147	000	闪光继电器	FLASH RELAY	1				
5	31B0011	001	继电器	RELAY	1				
6	06B0097	000	垫圈	WASHER	4				
7	06B0022	000	垫圈	WASHER	4				
8	04B0206	000	螺钉	SCREW	4				
9	06B0005	000	垫圈	WASHER	4				
10	06B0006	000	垫圈	WASHER	4				
11	04B0059	000	螺钉	SCREW	4				
12	31B0006	001	起动继电器	START RELAY	1				
13	11A4140	001	安装板	MOUNTING PLATE	1				
14	31B0083	000	继电器	RELAY	3				
15	74A4806	000	标牌	SIGN	1				

46C8289 000 顶灯线路(后大灯)
WORK LIGHT WIRING(REAR FLOODLIGHT)

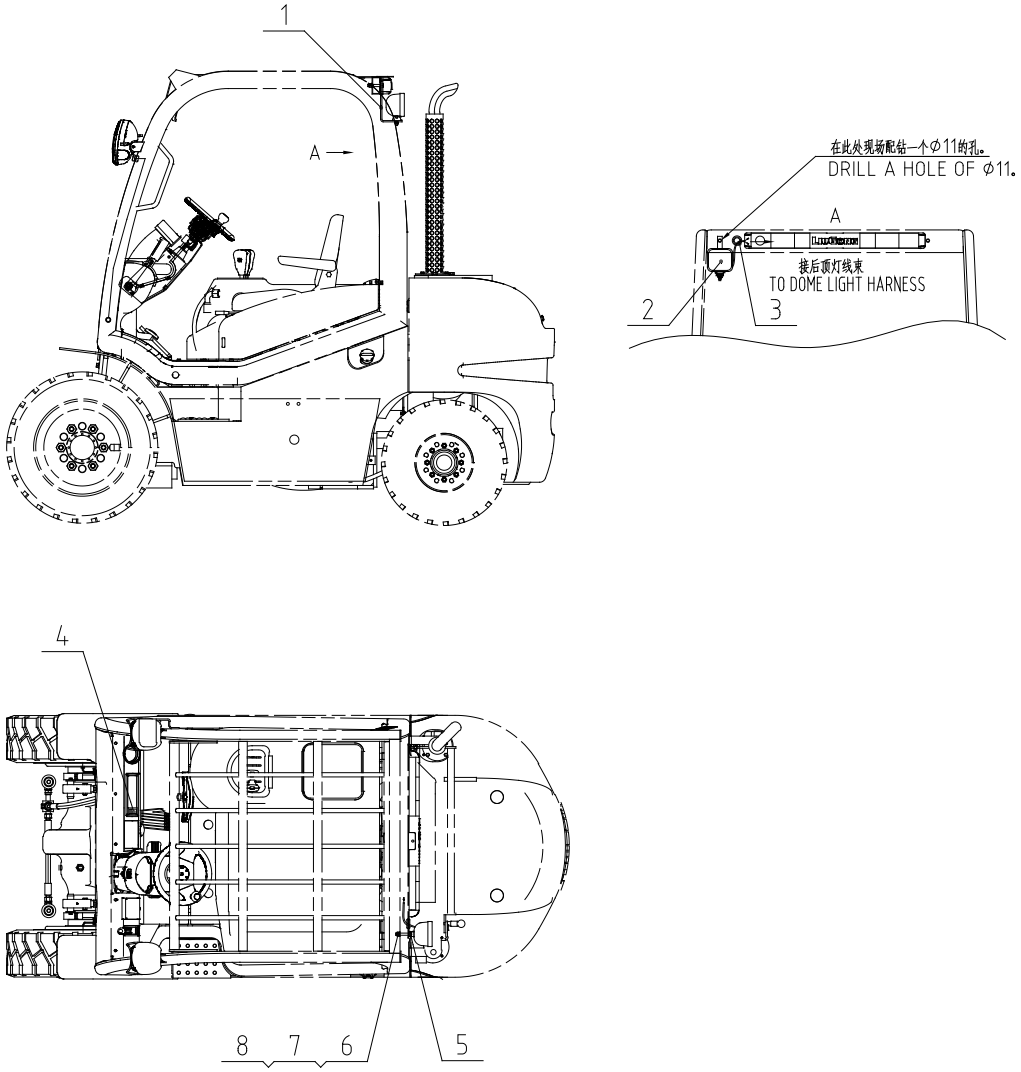

46C8289 000 顶灯线路 WORK LIGHT WIRING

件号 ITEM	部件号 PART NO.	版本 VER	零件名称	PART NAME	数量 Q'TY	服务代码 S.C	适用机型 SERIAL NO.	互换性 IA	可替换零件号 REPLACEABLE
1	06A4088	000	弯板	PLATE	1				
2	32J2001	000	前大灯	FRONT FLOODLIGHT	1				
3	83A0302	000	护孔圈	GROMMET	1				
4	34B0129	000	后大灯开关	REAR FLOODLIGHT SW	1				
5	01B0100	000	螺栓	BOLT	1				
6	06B0001	000	垫圈	WASHER	1				
7	06B0002	000	垫圈	WASHER	1				
8	03B0053	000	螺母	NUT	1				

46C8489 000 警示灯线路总成
ROTATING BEACON WIRING AS

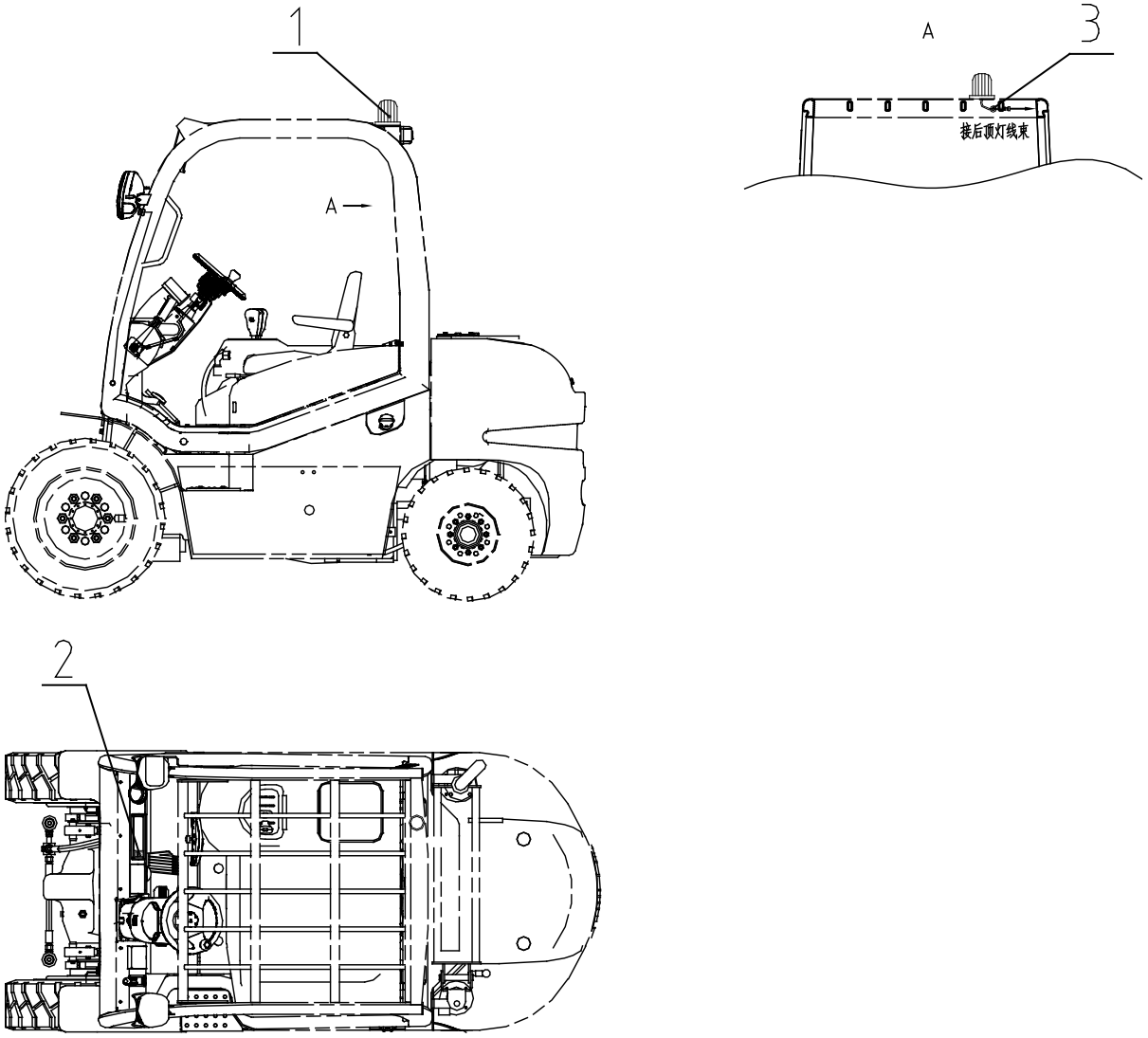

46C8489 000 警示灯线路总成 ROTATING BEACON WIRING AS

件号 ITEM	部件号 PART NO.	版本 VER	零件名称	PART NAME	数量 Q'TY	服务代码 S.C	适用机型 SERIAL NO.	互换性 IA	可替换零件号 REPLACEABLE
1	32J2016	000	警示灯	WARNING LIGHT	1				
2	34J2007	000	旋转警灯开关	BEACON SWITCH	1				
3	83A0302	000	护孔圈	GROMMET	1				

08C3817 000 线束(OPS)
HARNESS(OPS)

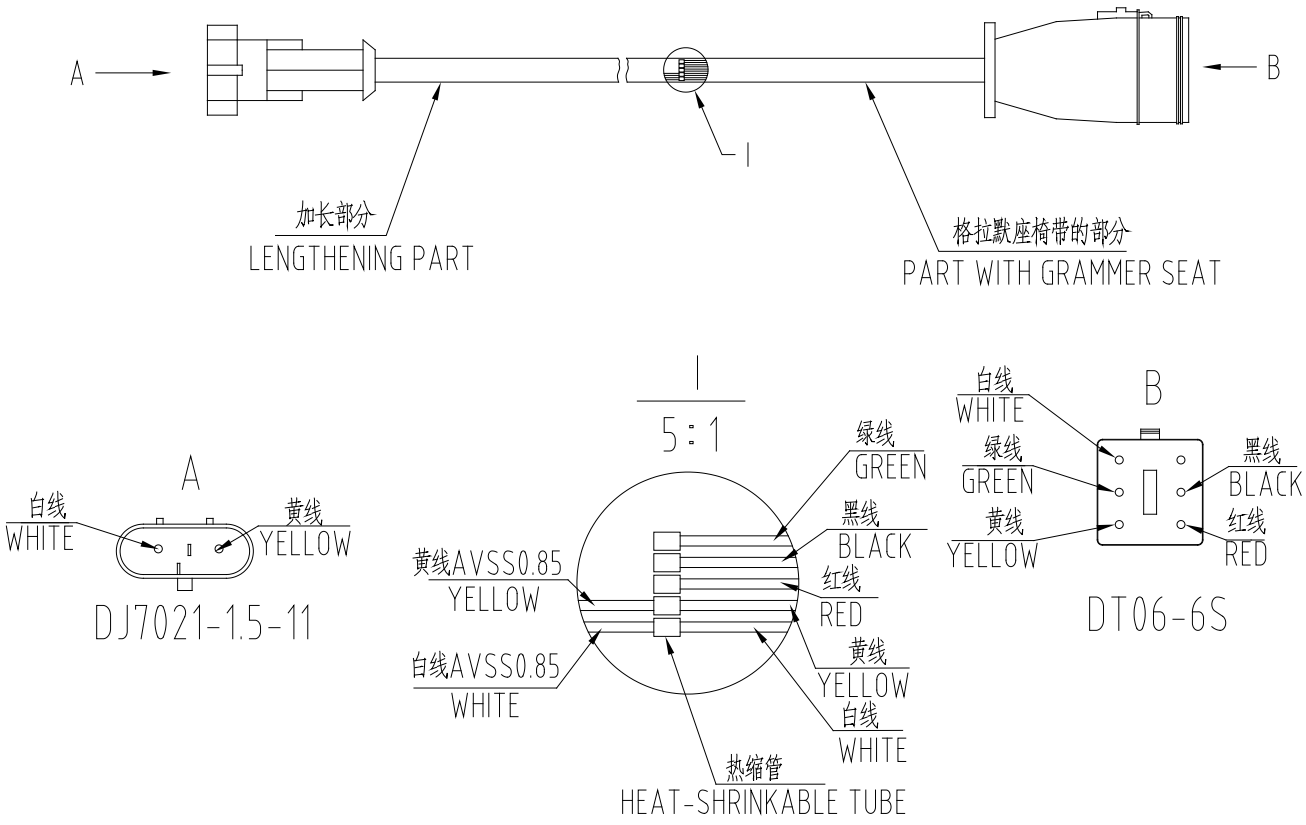

08C3817 000 线束 HARNESS

件号 ITEM	部件号 PART NO.	版本 VER	零件名称	PART NAME	数量 Q'TY	服务代码 S.C	适用机型 SERIAL NO.	互换性 IA	可替换零件号 REPLACEABLE
01	08C3817	000	线束	HARNESS	1				

49C1754_000_00 车架线路
FRAME WIRING

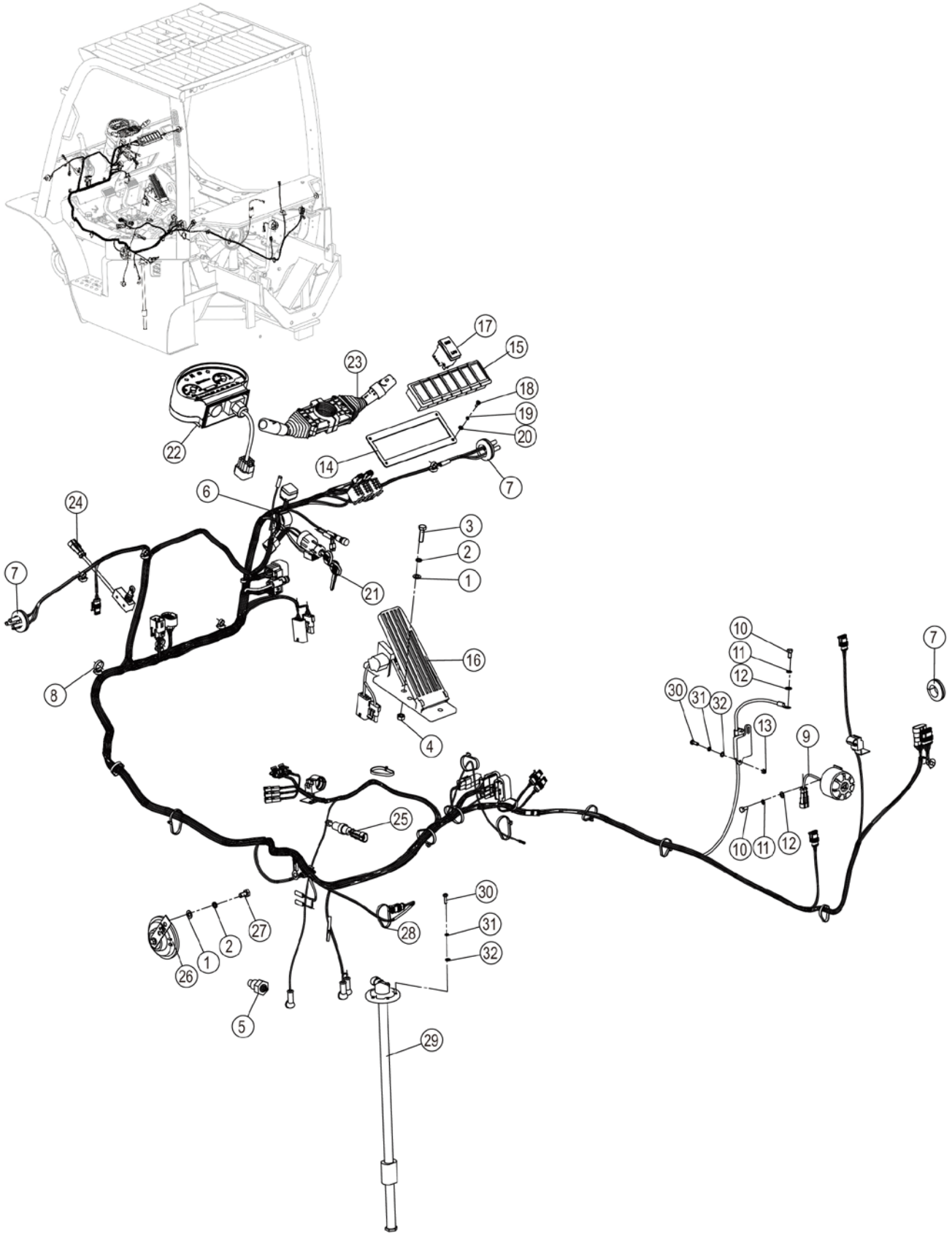

49C1754_000_00 车架线路 FRAME WIRING

件号 ITEM	部件号 PART NO.	零件名称 CH	PART NAME EN	服务代码 SC	互换性 IA	数量 Q'TY	规格 SP.	备注 RE
1	06B0005	垫圈	WASHER			3	8-200HV-ZN.D	
2	06B0006	垫圈	WASHER			3	8	
3	00B0020	螺栓	BOLT			2	M8×30-8.8-ZN.D	
4	03B0474	螺母	NUT			2	M8-8-ZN.D-LH	
5	34B0442	变矩器油温报警开关	OIL TEMP ALERT SW			1		
6	08C9079	车架线束	FRAME HARNESS			1		
7	83A0302	护孔圈	GROMMET			3		
8	37B0597	尼龙扎带	NYLON STRAP			8		
9	38B0096	倒车蜂鸣器	BEEPER			1		
10	00B0021	螺栓	BOLT			2	M6×12-8.8-ZN.D	
11	06B0003	垫圈	WASHER			2	6	
12	06B0024	垫圈	WASHER			2	6-140HV-ZN.D	
13	03B0032	螺母	NUT			1	M5-8-ZN.D	
14	10H2041	翘板开关安装板	MOUNTING PLATE			1		
15	34B0622	翘板组合开关	SWITCH AS			1		
16	46C9437	油门踏板	ACCELERATOR PEDAL			1		
17	34B1492	转换开关	CHANGEOVER SWITCH			1		
18	04B0198	螺钉	SCREW			4	M4×12-4.8-ZN.D	
19	06B0022	垫圈	WASHER			4	4	
20	06B0097	垫圈	WASHER			4	4-200HV-ZN.D	
21	34B0474	电锁	START SWITCH			1		
22	35B0200	仪表	INSTRUMENT			1		
23	34B1286	组合开关	COMBINATION SWITCH			1		
24	34B1336	微动开关线束	HARNESS			1		
25	34B0496	刹车灯开关	BRAKE LIGHT SWITCH			1		
26	38J2002	电喇叭	HORN			1		
27	00B0007	螺栓	BOLT			1	M8×16-8.8-ZN.D	
28	37J2003	尼龙扎带	NYLON STRAP			13		
29	30B0459	燃油油位传感器	FUEL LEVEL SENSOR			1		
30	04B0066	螺钉	SCREW			6	M5×16-4.8-ZN.D	
31	06B0017	垫圈	WASHER			6	5	
32	06B0066	垫圈	WASHER			6	5-200HV-ZN.D	

46C4941_000_00 电瓶线路(洋马 4TNE98/尼桑)
BATTERY WIRING

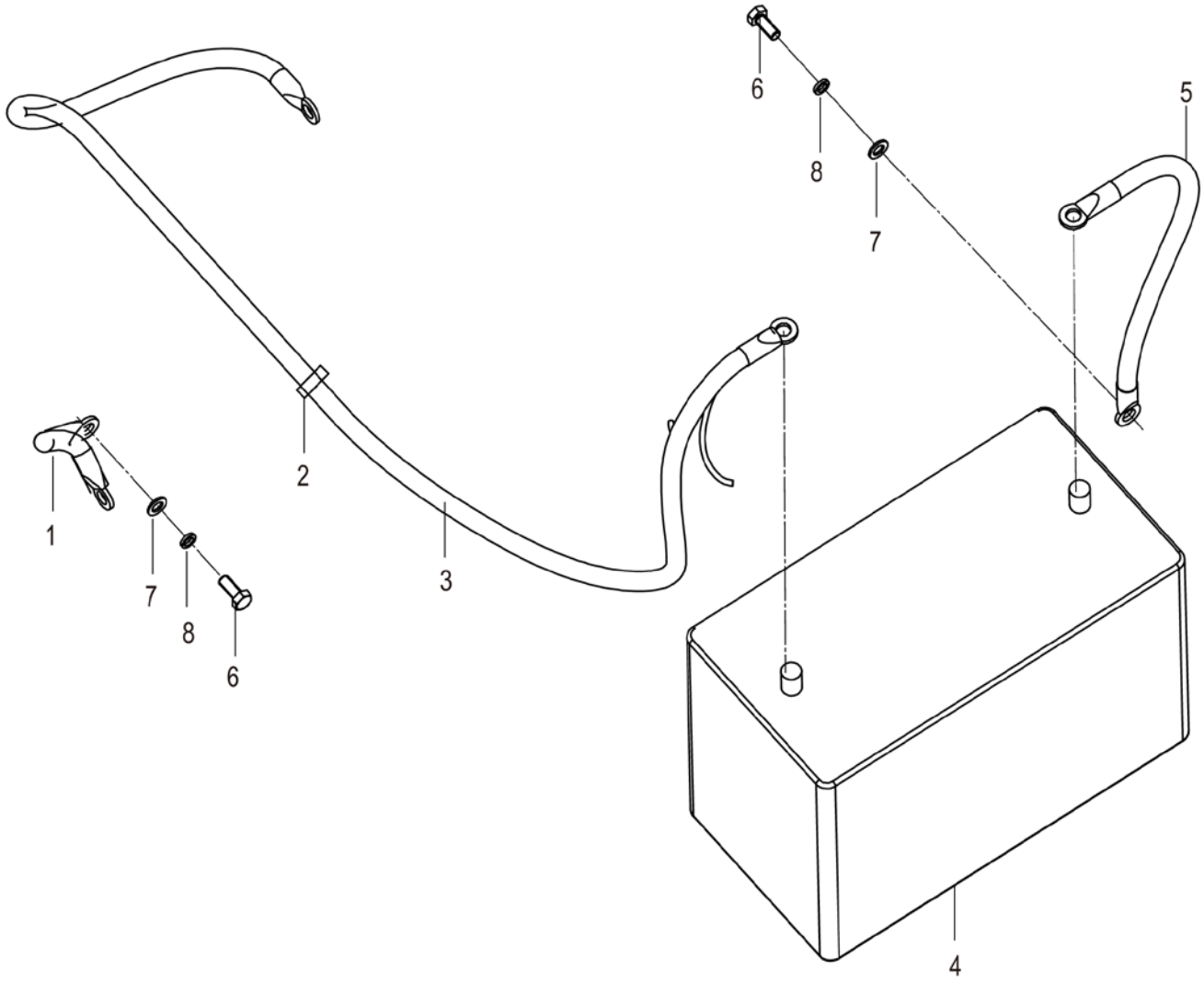

46C4941_000_00 电瓶线路(洋马 4TNE98/尼桑) BATTERY WIRING

件号 ITEM	部件号 PART NO.	零件名称 CH	PART NAME EN	服务代码 SC	互换性 IA	数量 Q'TY	规格 SP.	备注 RE
1	08C4005	电缆	CABLE			1		
2	37J2003	尼龙扎带	NYLON STRAP			3		
3	08C4004	启动器电缆	CABLE			1		
4	37B0077	蓄电池	BATTERY			1		
5	08C2860	蓄电池负极电缆	CABLE			1		
6	00B0075	螺栓	BOLT			2	M8×20-8.8-ZN.D	
7	06B0005	垫圈	WASHER			2	8-200HV-ZN.D	
8	06B0006	垫圈	WASHER			2	8	

46C5073_000_00 灯组件
LIGHT GROUP

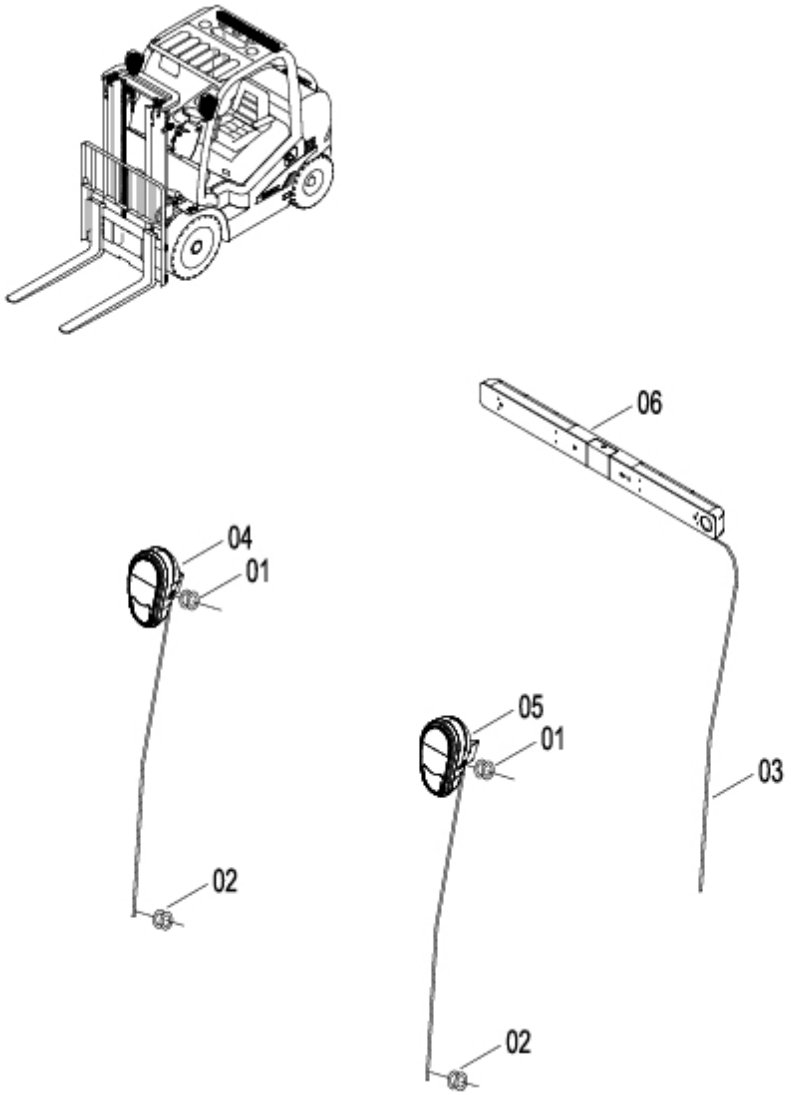

46C5073_000_00 灯组件 LIGHT GROUP

件号 ITEM	部件号 PART NO.	零件名称 CH	PART NAME EN	服务代码 SC	互换性 IA	数量 Q'TY	规格 SP.	备注 RE
1	83A0227	护孔圈	GROMMET			2		
2	83A0302	护孔圈	GROMMET			2		
2	83A0309	护孔圈	GROMMET			2		
3	08C3443	后顶灯线束	HARNESS			1		
4	32B0294	组合灯	COMBINATION LIGHT			1		
5	32B0296	组合灯	COMBINATION LIGHT			1		
6	32B0295	后组合灯	REAR COMBINATION LIGHT			1		

32B0294_000_00 组合灯
COMBINATION LIGHT

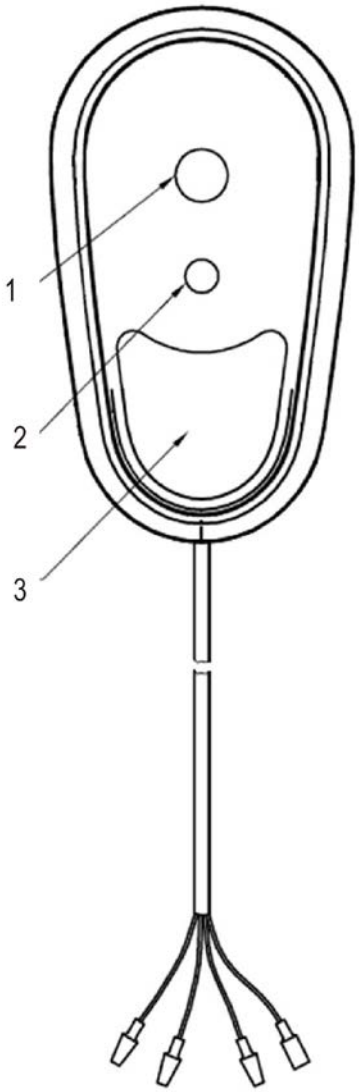

32B0294_000_00 组合灯 COMBINATION LIGHT

件号 ITEM	部件号 PART NO.	零件名称 CH	PART NAME EN	服务代码 SC	互换性 IA	数量 Q'TY	规格 SP.	备注 RE
1	SP113044	卤钨灯泡	BULB			1		
2	MD200600	灯泡	BULB			1		
3	SP113158	灯泡	BULB			1		

32B0296_000_00 组合灯
COMBINATION LIGHT

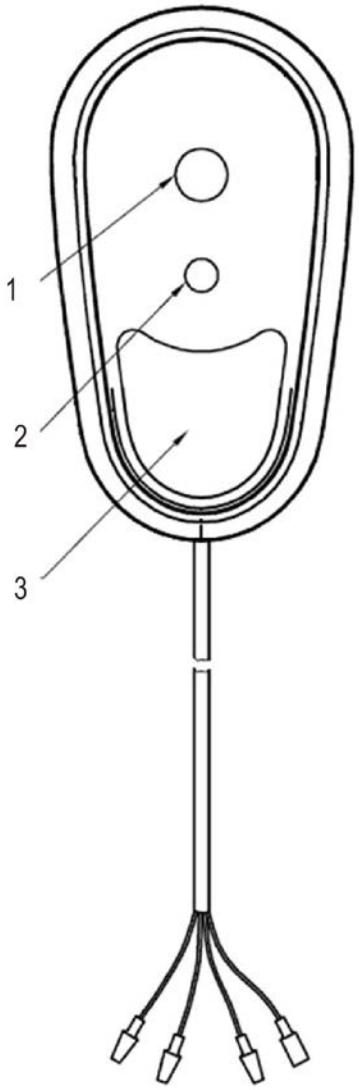

32B0296_000_00 组合灯 COMBINATION LIGHT

件号 ITEM	部件号 PART NO.	零件名称 CH	PART NAME EN	服务代码 SC	互换性 IA	数量 Q'TY	规格 SP.	备注 RE
1	SP113044	卤钨灯泡	BULB			1		
2	MD200600	灯泡	BULB			1		
3	SP113158	灯泡	BULB			1		

46C8944_000_00 电控箱
ELECTRONIC CONTROL UNIT

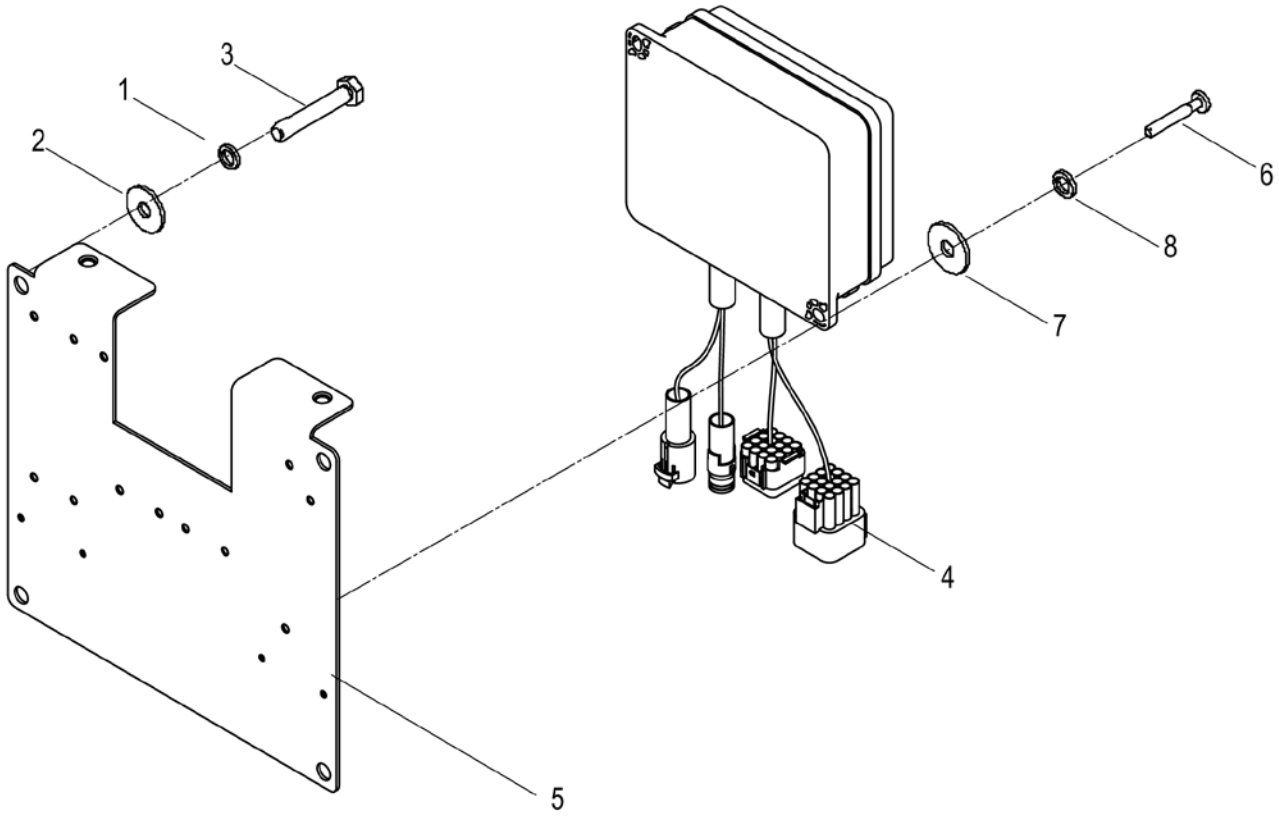

46C8944_000_00 电控箱 ELECTRONIC CONTROL UNIT

件号 ITEM	部件号 PART NO.	零件名称 CH	PART NAME EN	服务代码 SC	互换性 IA	数量 Q'TY	规格 SP.	备注 RE
1	06B0006	垫圈	WASHER			4	8	
2	06B0005	垫圈	WASHER			4	8-200HV-ZN.D	
3	00B0075	螺栓	BOLT			4	M8×20-8.8-ZN.D	
4	46C8017	电器集中控制盒	CONTROL BOX			1		
5	11A5913	板	PLATE			1		
6	04B0066	螺钉	SCREW			2	M5×16-4.8-ZN.D	
7	06B0066	垫圈	WASHER			2	5-200HV-ZN.D	
8	06B0017	垫圈	WASHER			2	5	

门架 MAST

门架总成(二级 3 米-5 米门架)
MAST AS(2-STAGE 3M-4.5M MAST)

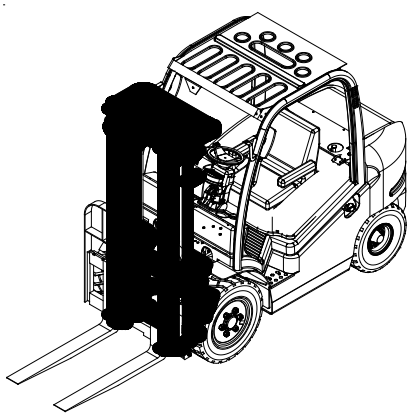

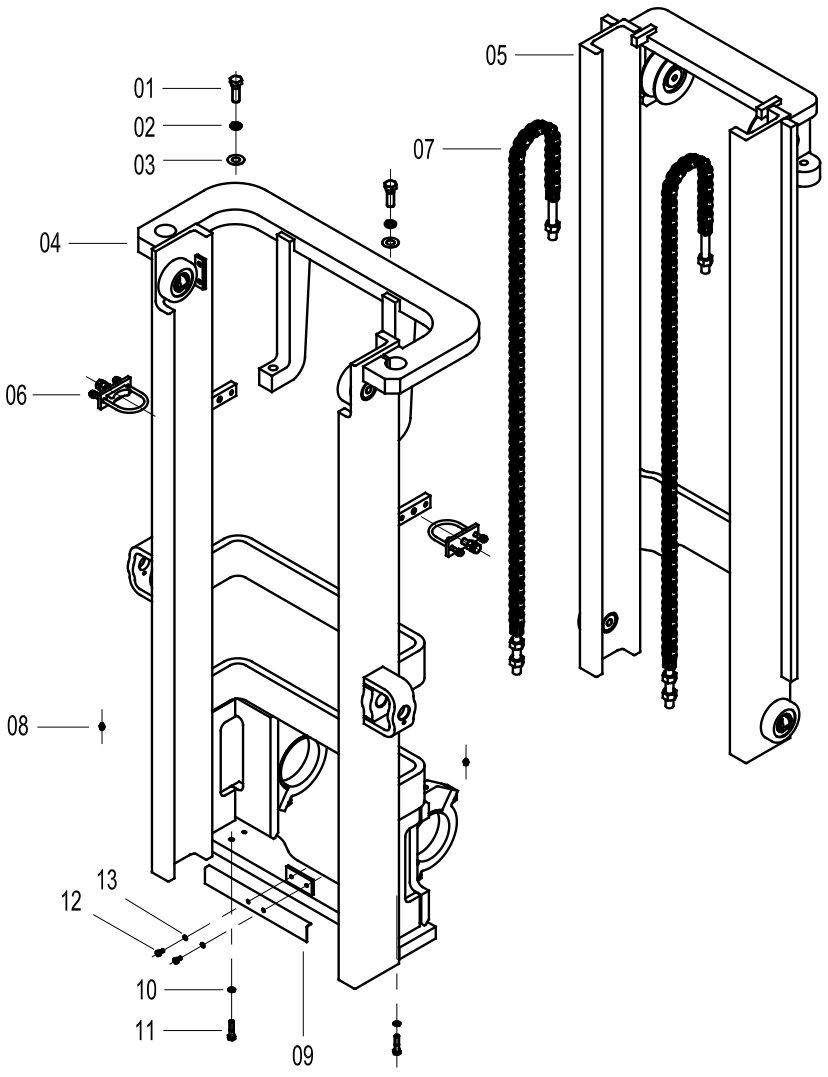

门架总成 MAST AS

件号 ITEM	部件号 PART NO.	版本 VER	零件名称	PART NAME	数量 Q'TY	服务代码 S.C	适用机号 SERIAL NO.	互换性 IA	上级部件号 UPPER PART
01	00V0353	000	螺栓	BOLT	2				
	01B0547	000	螺栓	BOLT	2				32E1673 000
02	06B0019	000	垫圈	WASHER	2				
	06B0019	000	垫圈	WASHER	2				32E1673 000
03	57H2023	001	调整垫片组	SHIM GP	2				
04	43C0759	001	外门架总成(3M)	OUTER MAST AS	1	Z			32E0632 002
	43C2210	000	外门架总成(3.5M)	OUTER MAST AS	1	Z			32E1156 001
	43C1840	002	外门架总成(4M)	OUTER MAST AS	1	Z			32E1014 003
	43C2123	000	外门架总成(4.5M)	OUTER MAST AS	1	Z			32E1101 001
	43C3502	000	外门架总成(4.5 米加强型门架)	OUTER MAST AS(4.5M REINFORCING MAST)	1	Z			32E1673 000
	43C2600	000	外门架总成(5M)	OUTER MAST AS	1	Z			32E1299 001
05	43C0761	001	内门架总成(3M)	INNER MAST AS	1	Z			32E0632 002
	43C2211	000	内门架总成(3.5M)	INNER MAST AS	1	Z			32E1156 001
	43C1841	001	内门架总成(4M)	INNER MAST AS	1	Z			32E1014 003
	43C2124	000	内门架总成(4.5M)	INNER MAST AS	1	Z			32E1101 001
	43C3503	000	内门架总成(4.5 米加强型门架)	INNER MAST AS(4.5M REINFORCING MAST)	1	Z			32E1673 000
	43C2601	000	内门架总成(5M)	INNER MAST AS	1	Z			32E1299 001
06	34K2046	003	缸筒固定组件	CYLINDER SUPPORT	2	Z			
07	25K2011	004	链条总成(3M)	CHAIN AS	2				32E0632 002
	25C0562	000	链条总成(3.5M)	CHAIN	2	Z			32E1156 001
	25C0461	001	链条(4M)	CHAIN	2	Z			32E1014 003
	25C0533	000	链条(4.5M)	CHAIN	2	Z			32E1101 001 32E1673 000
	25C0653	000	链条(5M)	CHAIN	2	Z			32E1299 001
08	10B0014	000	油杯	GREASE FITTING	2				
09	20H2009	003	挡板	BAFFLE	1				
10	06B0008	000	垫圈	WASHER	2				
11	00B0449	000	螺栓	BOLT	2				
	01B0548	000	螺栓	BOLT	2				32E1673 000
12	00B0007	000	螺栓	BOLT	2				
13	06B0006	000	垫圈	WASHER	2				

门架总成(二级 2.7 米/3 米全自由门架，两联阀)
MAST AS(2-STAGE 2.7M/3M FULL FREE MAST, DOUBLE VALVE)

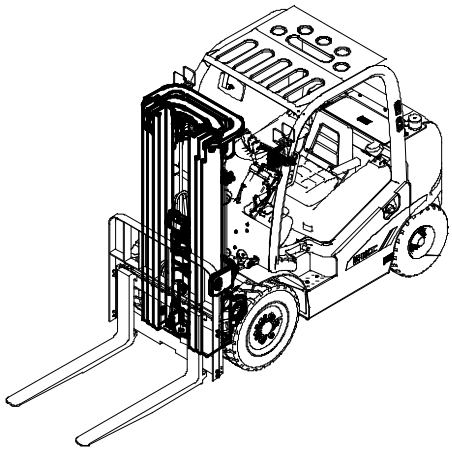

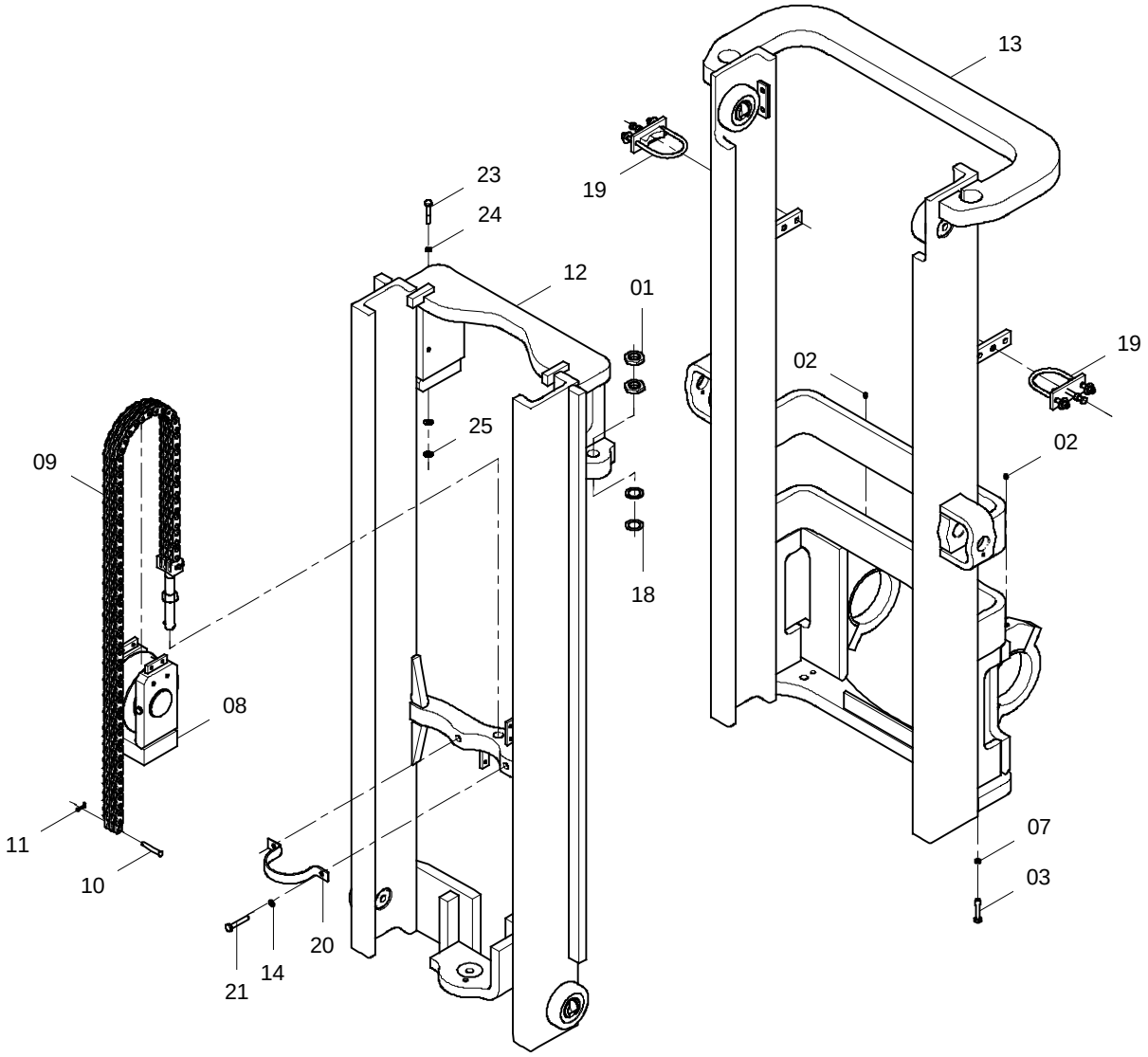

门架总成 MAST AS

件号 ITEM	部件号 PART NO.	版本 VER	零件名称	PART NAME	数量 Q'TY	服务代码 S.C	适用机号 SERIAL NO.	互换性 IA	上级部件号 UPPER PART
01	26A1704	000	锁紧螺母	LOCKNUT	2				
02	10B0014	000	油杯	GREASE FITTING	2				
03	00B0002	000	螺栓	BOLT	2				
07	06B0002	000	垫圈	WASHER	2				
08	22C0431	001	支座	BRACKET	1	Z			
09	25C0321	002	链条(2.7M)	CHAIN	1	Z			32E0776 002
	25C0377	001	链条总成(3M)	CHAIN AS	1	Z			32E0856 002
10	60A1701	002	销轴	PIN	1				
11	66A0028	000	销	PIN	1				
12	43C1266	000	内门架总成(2.7M)	INNER MAST AS	1	Z			32E0776 002
	43C1462	000	内门架总成(3M)	INNER MAST AS	1	Z			32E0856 002
13	43C1267	000	外门架总成(2.7M)	OUTER MAST AS	1	Z			32E0776 002
	43C1459	000	外门架总成(3M)	OUTER MAST AS	1	Z			32E0856 002
14	06B0015	000	垫圈	WASHER	2				
18	10A4666	001	调整垫片	SHIM	2				
19	34K2046	003	缸筒固定组件	CYLINDER SUPPORT	2	Z			
20	22A5143	000	护板	GUARD	1				
21	00B0014	000	螺栓	BOLT	2				
23	00V0353	000	螺栓	BOLT	1				
24	06B0019	000	垫圈	WASHER	1				
25	57H2023	001	调整垫片组	SHIM GP	2				

门架总成(三级 4.8 米/5 米全自由门架)
MAST AS(3-STAGE 4.8M/5M FULL FREE MAST)

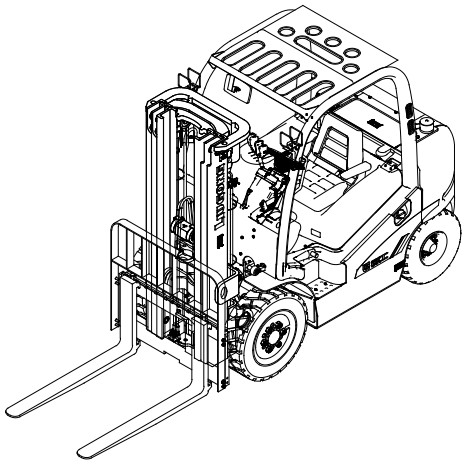

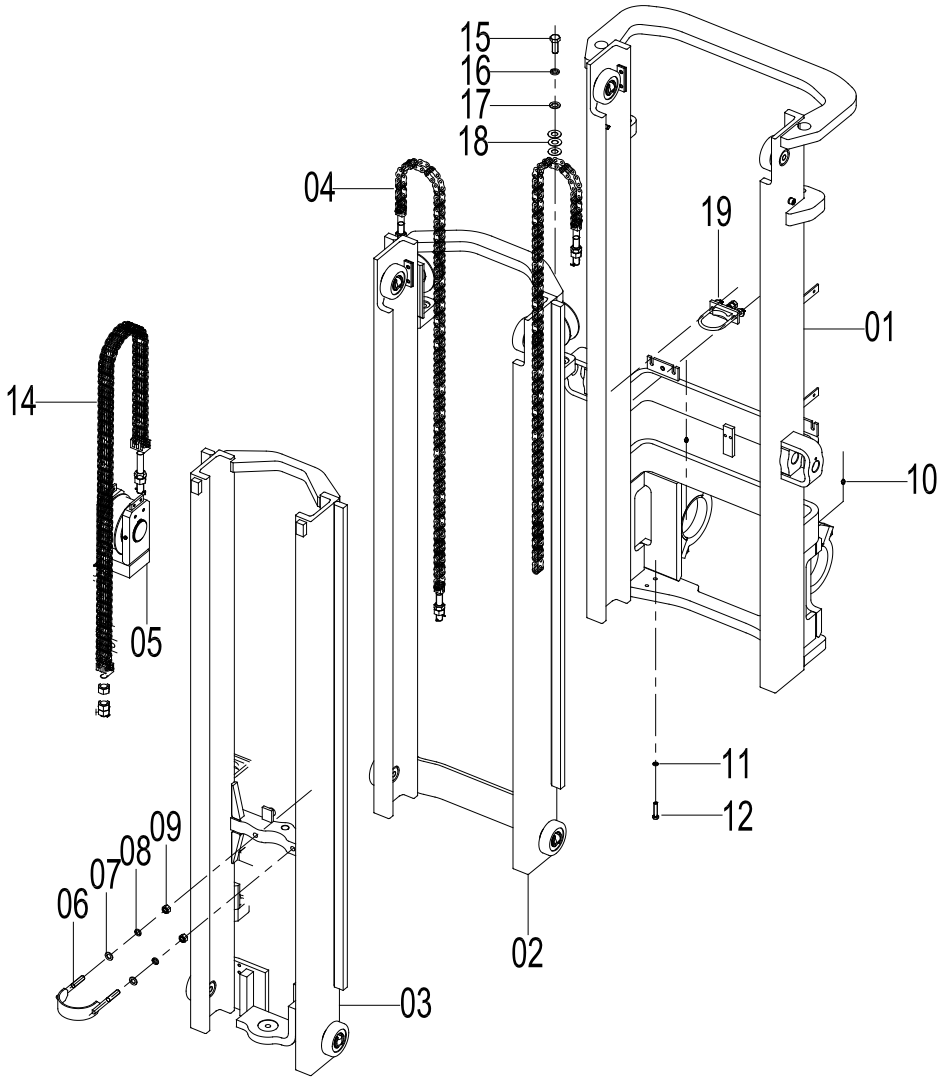

门架总成 MAST AS

件号 ITEM	部件号 PART NO.	版本 VER	零件名称	PART NAME	数量 Q'TY	服务代码 S.C	适用机号 SERIAL NO.	互换性 IA	上级部件号 UPPER PART
01	43C1390	001	外门架总成(4.8M)	OUTER MAST AS	1	Z			32E0818 001
	43C1876	000	外门架总成(5M)	OUTER MAST AS	1	Z			32E1015 001
02	43C1391	001	中门架总成(4.8M)	MIDDLE MAST AS	1	Z			32E0818 001
	43C1877	000	中门架总成(5M)	MIDDLE MAST AS	1	Z			32E1015 001
03	43C1392	000	内门架总成(4.8M)	INNER MAST AS	1	Z			32E0818 001
	43C1878	000	内门架总成(5M)	INNER MAST AS	1	Z			32E1015 001
04	25C0372	001	链条总成(4.8M)	CHAIN AS	1	Z			32E0818 001
	25C0478	001	链条总成(5M)	CHAIN AS	1	Z			32E1015 001
05	22C0482	001	支座	BRACKET	1	Z			
06	16D0756	000	固定杆	FIXED LINK	1				
07	06B0012	000	垫圈	WASHER	2				
08	06B0015	000	垫圈	WASHER	2				
09	03B0095	000	螺母	NUT	2				
10	10B0014	000	油杯	GREASE FITTING	2				
11	06B0008	000	垫圈	WASHER	2				
12	00B0449	000	螺栓	BOLT	2				
14	25C0365	001	链条(4.8M)	CHAIN	2	Z			32E0818 001
	25C0469	001	链条总成(5M)	CHAIN AS	2	Z			32E1015 001
15	00V0353	000	螺栓	BOLT	2				
16	06B0016	000	垫圈	WASHER	2				
17	06B0019	000	垫圈	WASHER	2				
18	57H2023	001	调整垫片组	SHIM GP	6				
19	34K2046	003	缸筒固定组件	CYLINDER SUPPORT	2	Z			

32Y0067_000_00 门架总成
MAST AS

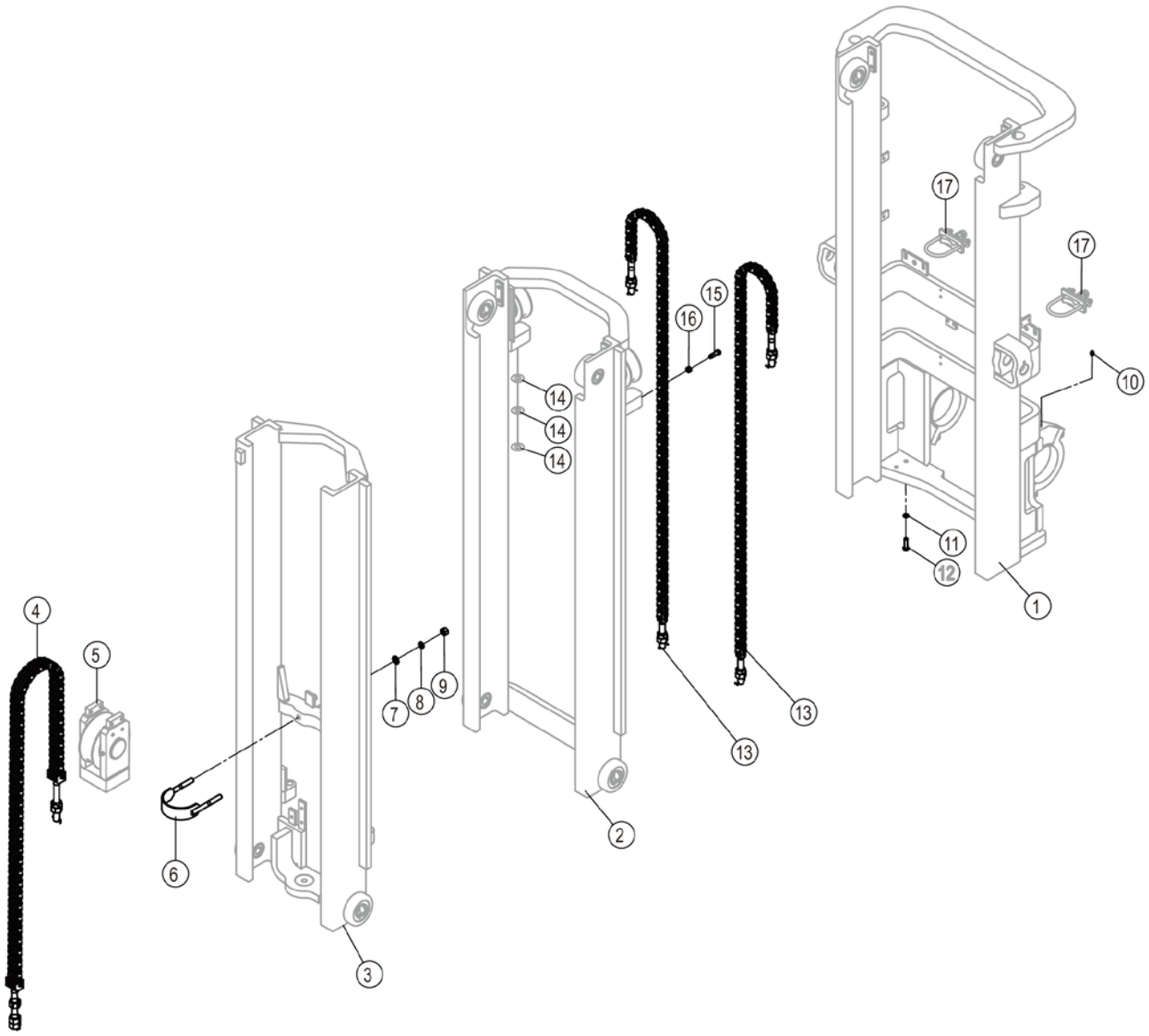

32Y0067_000_00 门架总成 MAST AS

件号 ITEM	部件号 PART NO.	零件名称 CH	PART NAME EN	服务代码 SC	互换性 IA	数量 Q'TY	规格 SP.	备注 RE
1		外门架总成	OUTER MAST AS	C		1		
2		中门架总成	MIDDLE MAST AS	C		1		
3		内门架总成	INNER MAST AS	C		1		
4	25C1037	链条	CHAIN			1		
5	22C0482	支座	BRACKET	C		1		
6	16D0756	固定杆	FIXED LINK			1		
7	06B0012	垫圈	WASHER			2	16-140HV-ZN.D	
8	06B0015	垫圈	WASHER			2	16	
9	03B0095	螺母	NUT			2	M16-8-ZN.D	
10	10B0014	油杯	GREASE FITTING			2	M10×1	
11	06B0008	垫圈	WASHER			2	12	
12	00B0449	螺栓	BOLT			2	M12×1.25×40-8.8-ZN.D	
13	25C1035	链条	CHAIN			2		
14	57H2023	调整垫片组	SHIM GP	C		6		
15	00B0906	螺栓	BOLT			2		
16	03B0003	螺母	NUT			2	M12-8-ZN.D	
17	34K2046	缸筒固定组件	CYLINDER SUPPORT	C		2		

32Y0246_000_00 门架总成
MAST AS

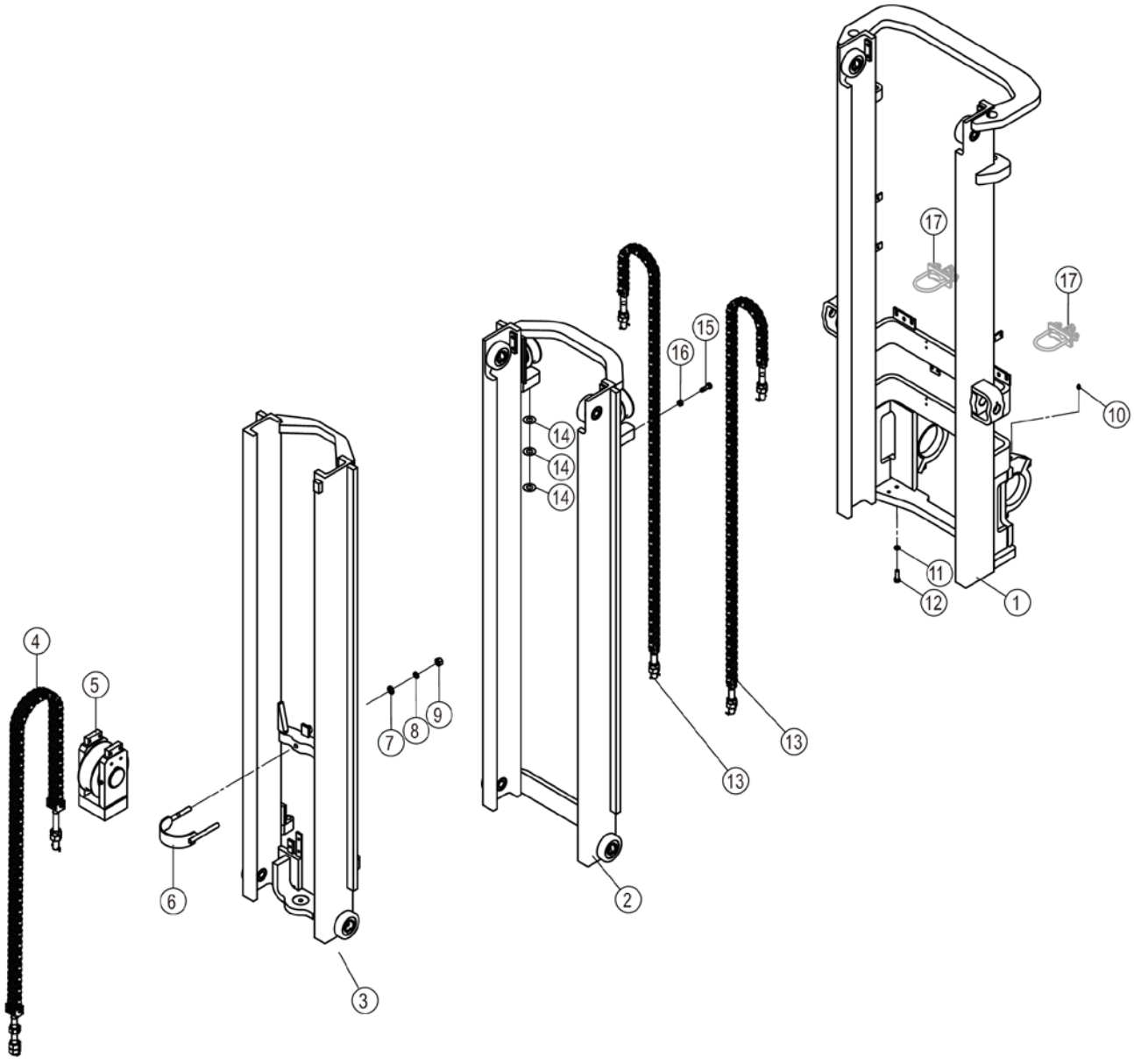

32Y0246_000_00 门架总成 MAST AS

件号 ITEM	部件号 PART NO.	零件名称 CH	PART NAME EN	服务代码 SC	互换性 IA	数量 Q'TY	规格 SP.	备注 RE
1		外门架总成	OUTER MAST AS	C		1		
2		中门架总成	MIDDLE MAST AS	C		1		
3		内门架总成	INNER MAST AS	C		1		
4	25C1151	链条	CHAIN			1		
5	22C0482	支座	BRACKET	C		1		
6	16D0756	固定杆	FIXED LINK			1		
7	06B0012	垫圈	WASHER			2	16-140HV-ZN.D	
8	06B0015	垫圈	WASHER			2	16	
9	03B0095	螺母	NUT			2	M16-8-ZN.D	
10	10B0014	油杯	GREASE FITTING			2	M10×1	
11	06B0008	垫圈	WASHER			2	12	
12	00B0449	螺栓	BOLT			2	M12×1.25×40-8.8-ZN.D	
13	25C1147	链条	CHAIN			2		
14	57H2023	调整垫片组	SHIM GP	C		6		
15	00B0906	螺栓	BOLT			2		
16	03B0003	螺母	NUT			2	M12-8-ZN.D	
17	34K2046	缸筒固定组件	CYLINDER SUPPORT	C		2		

32Y0559_000_00 门架总成
MAST AS

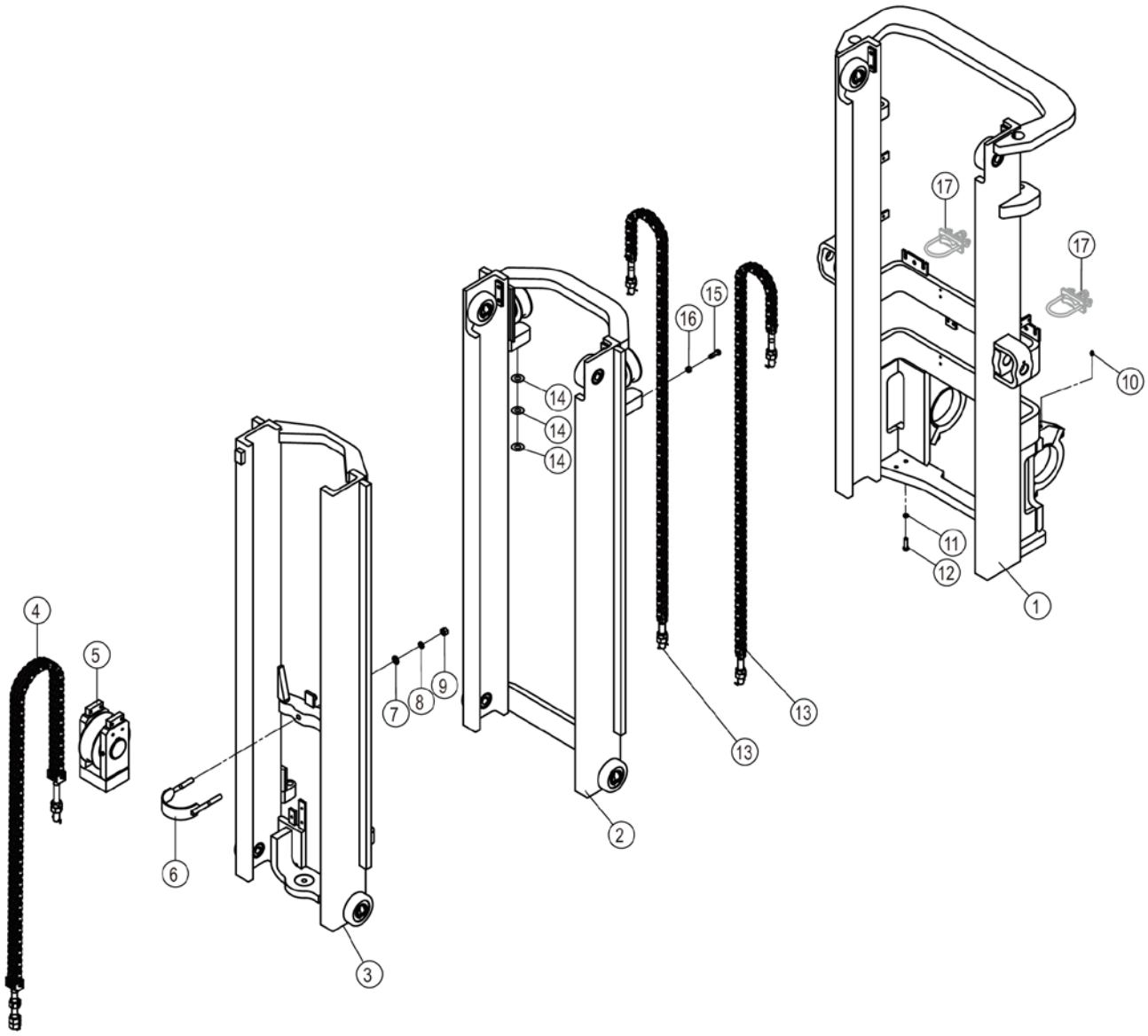

32Y0559_000_00 门架总成 MAST AS

件号 ITEM	部件号 PART NO.	零件名称 CH	PART NAME EN	服务代码 SC	互换性 IA	数量 Q'TY	规格 SP.	备注 RE
1		外门架总成	OUTER MAST AS	C		1		
2		中门架总成	MIDDLE MAST AS	C		1		
3		内门架总成	INNER MAST AS	C		1		
4	25C1462	链条	CHAIN			1		
5	22C0482	支座	BRACKET	C		1		
6	16D0756	固定杆	FIXED LINK			1		
7	06B0012	垫圈	WASHER			2	16-140HV-ZN.D	
8	06B0015	垫圈	WASHER			2	16	
9	03B0095	螺母	NUT			2	M16-8-ZN.D	
10	10B0014	油杯	GREASE FITTING			2	M10×1	
11	06B0008	垫圈	WASHER			2	12	
12	00B0449	螺栓	BOLT			2	M12×1.25×40-8.8-ZN.D	
13	25C1460	链条	CHAIN			2		
14	57H2023	调整垫片组	SHIM GP	C		6		
15	00B0906	螺栓	BOLT			2		
16	03B0003	螺母	NUT			2	M12-8-ZN.D	
17	34K2046	缸筒固定组件	CYLINDER SUPPORT	C		2		

32Y0608_000_00 门架总成
MAST AS

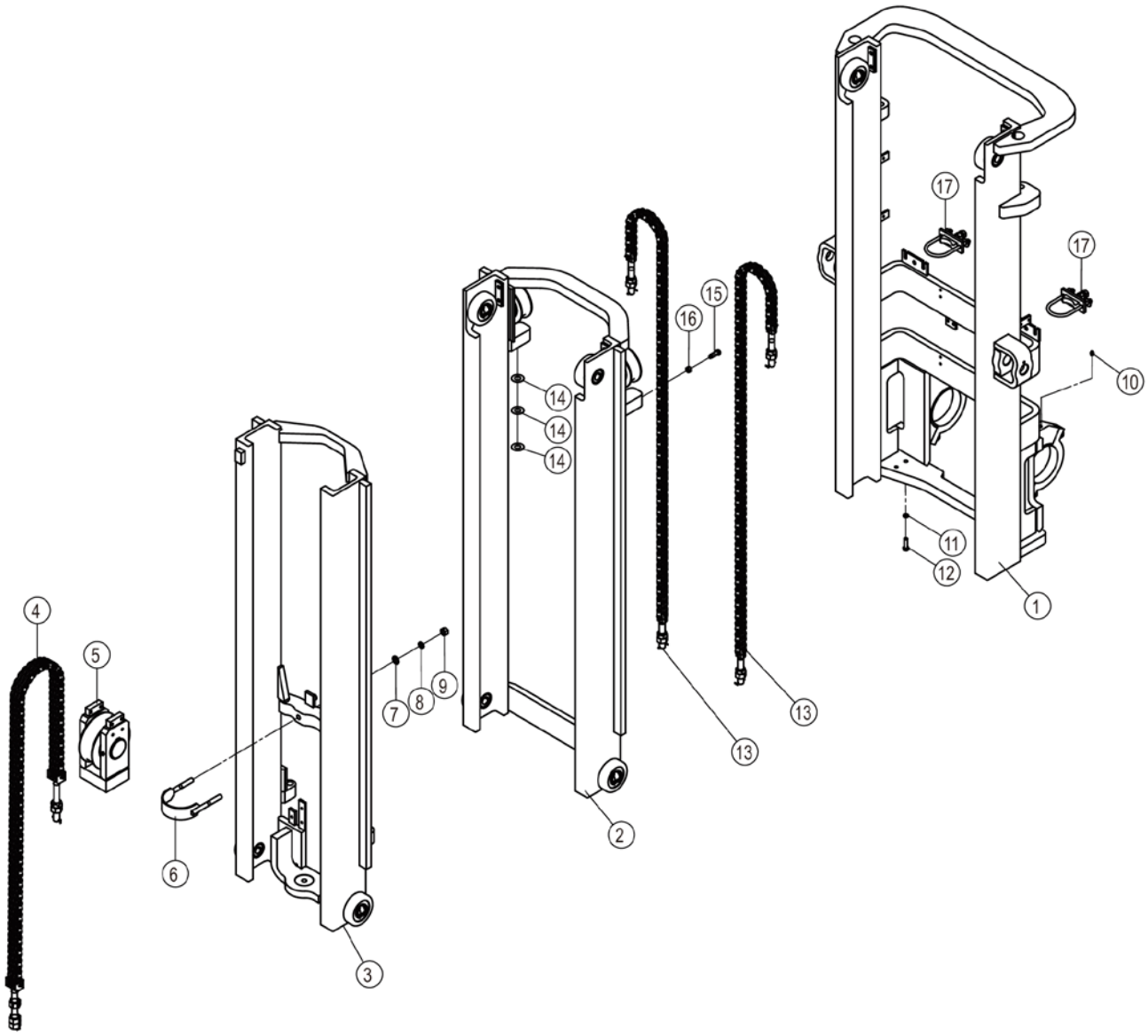

32Y0608_000_00 门架总成 MAST AS

件号 ITEM	部件号 PART NO.	零件名称 CH	PART NAME EN	服务代码 SC	互换性 IA	数量 Q'TY	规格 SP.	备注 RE
1		外门架总成	OUTER MAST AS	C		1		
2		中门架总成	MIDDLE MAST AS	C		1		
3		内门架总成	INNER MAST AS	C		1		
4	25C1165	链条	CHAIN			1		
5	22C0482	支座	BRACKET	C		1		
6	16D0756	固定杆	FIXED LINK			1		
7	06B0012	垫圈	WASHER			2	16-140HV-ZN.D	
8	06B0015	垫圈	WASHER			2	16	
9	03B0095	螺母	NUT			2	M16-8-ZN.D	
10	10B0014	油杯	GREASE FITTING			2	M10×1	
11	06B0008	垫圈	WASHER			2	12	
12	00B0449	螺栓	BOLT			2	M12×1.25×40-8.8-ZN.D	
13	25C1570	链条	CHAIN			2	LH1644×75	
14	57H2023	调整垫片组	SHIM GP	C		6		
15	00B0906	螺栓	BOLT			2		
16	03B0003	螺母	NUT			2	M12-8-ZN.D	
17	34K2046	缸筒固定组件	CYLINDER SUPPORT	C		2		

22C0482_000_00 支座
BRACKET

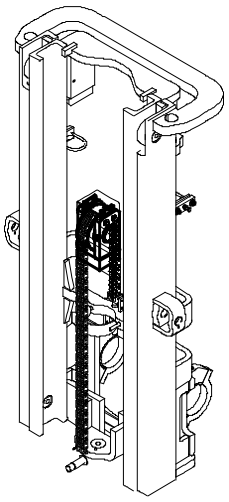

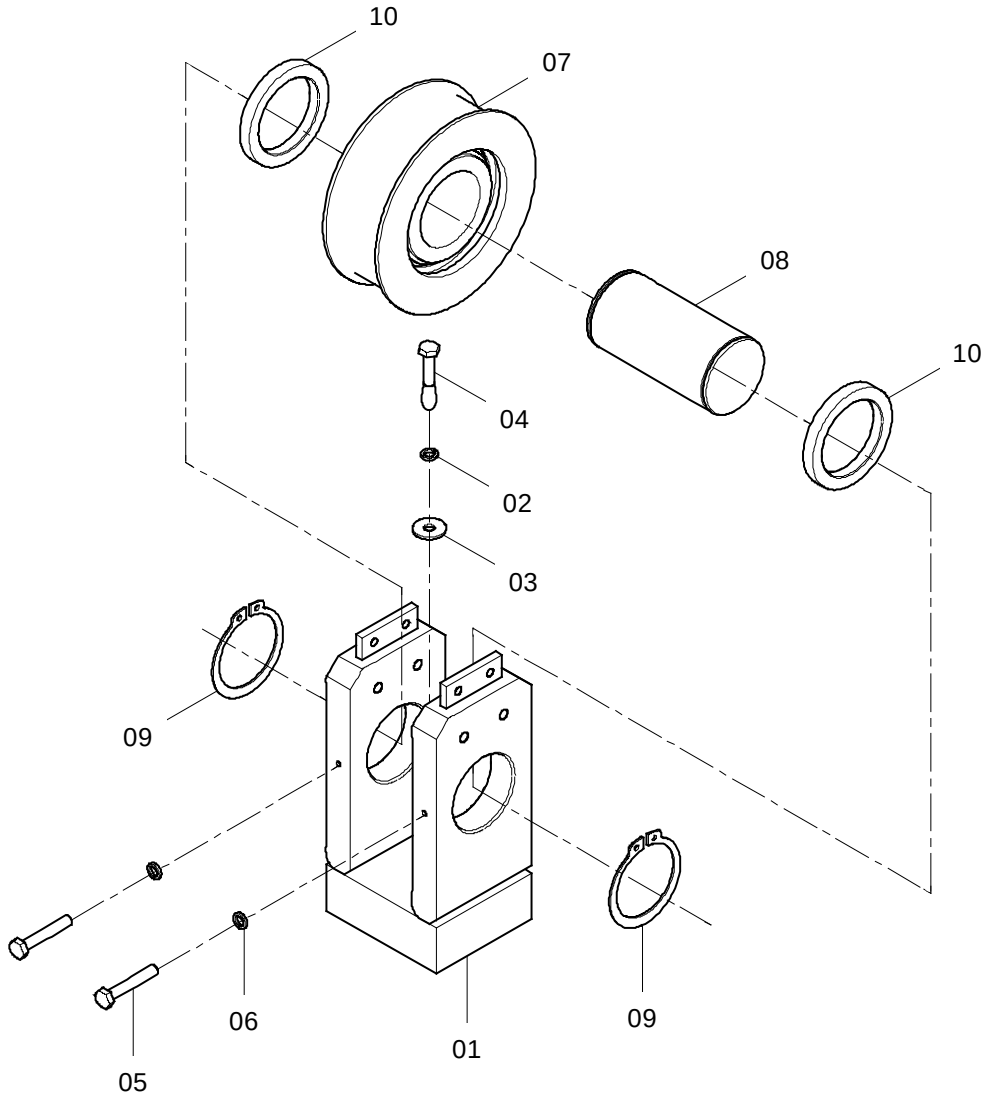

22C0482_000_00 支座 BRACKET

件号 ITEM	部件号 PART NO.	零件名称 CH	PART NAME EN	服务代码 SC	互换性 IA	数量 Q'TY	规格 SP.	备注 RE
1	02D3047	安装座	MOUNTING SUPPORT		TN	1		EC0000121208_4 替换前
2	06B0019	垫圈	WASHER			1	20	
3	06B0016	垫圈	WASHER			1	20-200HV-ZN.D	
4	00B0189	螺栓	BOLT			1	M20×1.5×50-10.9-ZN.D	
5	00B0023	螺栓	BOLT			2	M6×25-8.8-ZN.D	
6	06B0003	垫圈	WASHER			2	6	
7	47A0135	链轮	SPROCKET			1		
8	60A1682	销轴	PIN			1		
9	07B0255	挡圈	SNAP RING			2	75	
10	56A1732	调整垫	SHIM			2		

57H2023_000_00 调整垫片组

SHIM GP

件号 ITEM	部件号 PART NO.	零件名称 CH	PART NAME EN	服务代码 SC	互换性 IA	数量 Q'TY	规格 SP.	备注 RE
1	57A1810	垫片	GASKET			1		
2	57A1811	垫片	GASKET			1		

34K2046_003_00 缸筒固定组件
CYLINDER SUPPORT

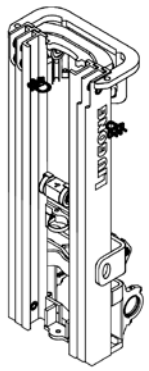

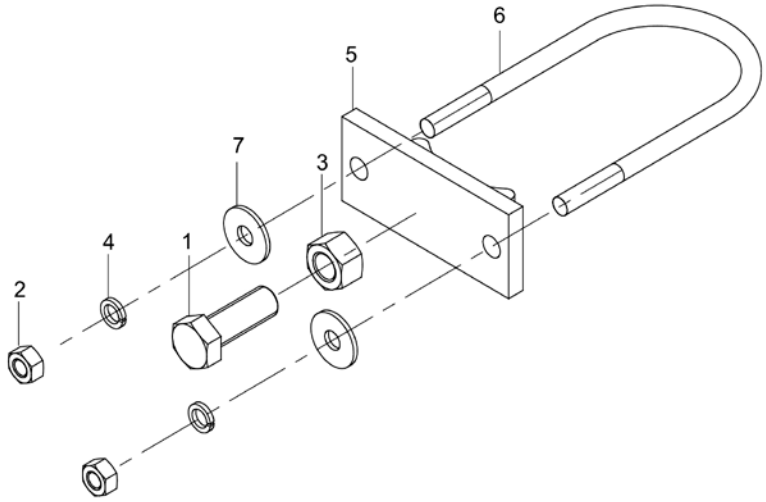

34K2046_003_00 缸筒固定组件 CYLINDER SUPPORT

件号 ITEM	部件号 PART NO.	零件名称 CH	PART NAME EN	服务代码 SC	互换性 IA	数量 Q'TY	规格 SP.	备注 RE
1	00B0045	螺栓	BOLT		Y	1	M16×50-8.8-ZN.D	KS0000129691_1 替换后
1	00B0094	螺栓	BOLT		Y	1	M16×45-8.8-ZN.D	KS0000129691_2 替换前
2	03B0053	螺母	NUT			2	M10-8-ZN.D	
3	03B0095	螺母	NUT			1	M16-8-ZN.D	
4	06B0002	垫圈	WASHER			2	10	
5	71H2015	固定座	RETAINER			1		
6	76H2012	缸筒固定环	RETAINING RING			1		
7	06B0030	垫圈	WASHER			2	10-200HV-ZN.D	

外门架总成(A)
OUTER MAST AS(A)

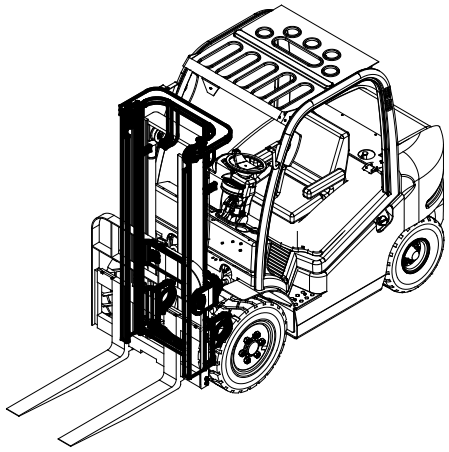

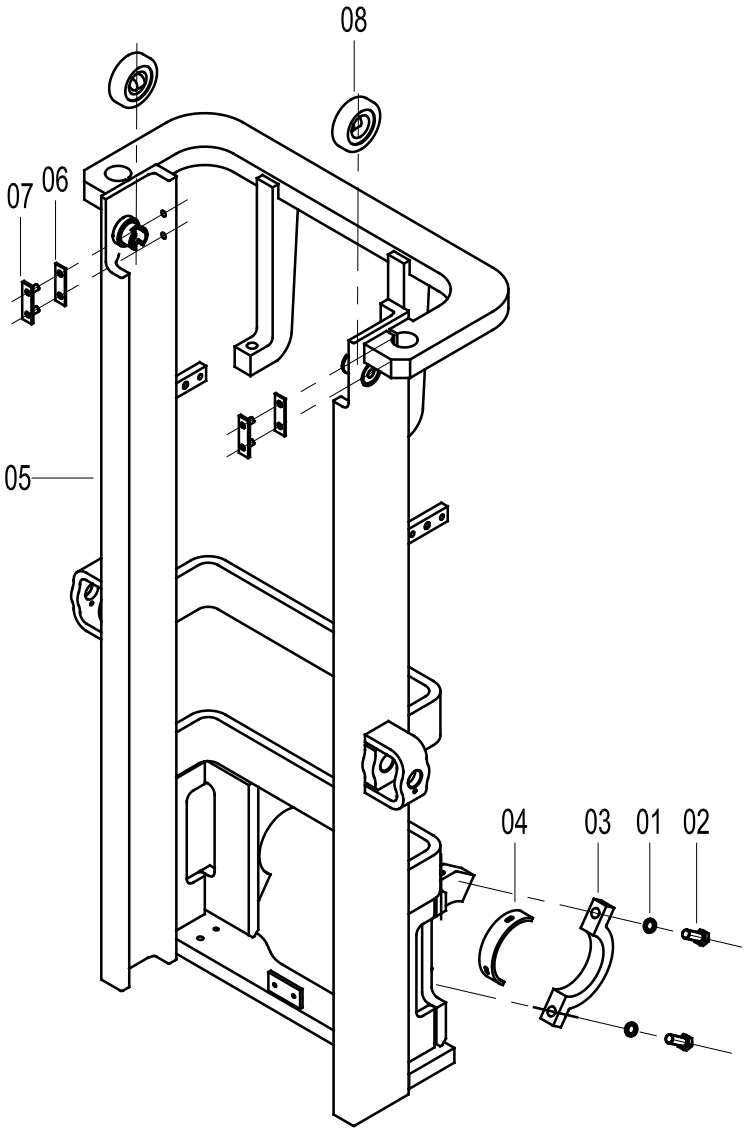

外门架总成(A) OUTER MAST AS(A)

件号 ITEM	部件号 PART NO.	版本 VER	零件名称	PART NAME	数量 Q'TY	服务代码 S.C	适用机号 SERIAL NO.	互换性 IA	上级部件号 UPPER PART
01	06B0019	000	垫圈	WASHER	4				
02	00B0465	000	螺栓	BOLT	4				
03	54H2016	002	支座盖	CAP	2				
04	83A0710	001	衬套	BUSHING	2				
05	20D0223	003	外门架(3M)	OUTER MAST	1				43C0759 002
	20D0720	000	外门架(3.5M)	OUTER MAST	1				43C2210 001
	20D0530	002	外门架(4M)	OUTER MAST	1				43C1840 003
	20D0676	000	外门架(4.5M)	OUTER MAST	1				43C2123 001
	20D0347	001	外门架(2.7M)	OUTER MAST	1				43C1267 001
	20D0421	001	外门架(3M)	OUTER MAST	1				43C1459 001
	20D0873	000	外门架(5M)	OUTER MAST	1				43C2600 001
06	57H2010	001	垫片组	SHIM GP	2				
07	11L2003	001	限位滑块	SLIDER	2				
08	34C4439	000	滚轮	ROLLER	2				

EC0000116933

外门架总成(B)
OUTER MAST AS(B)

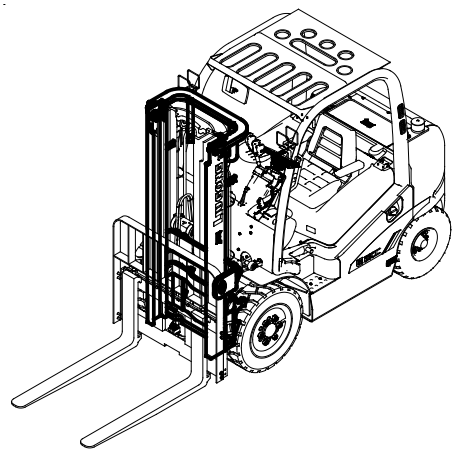

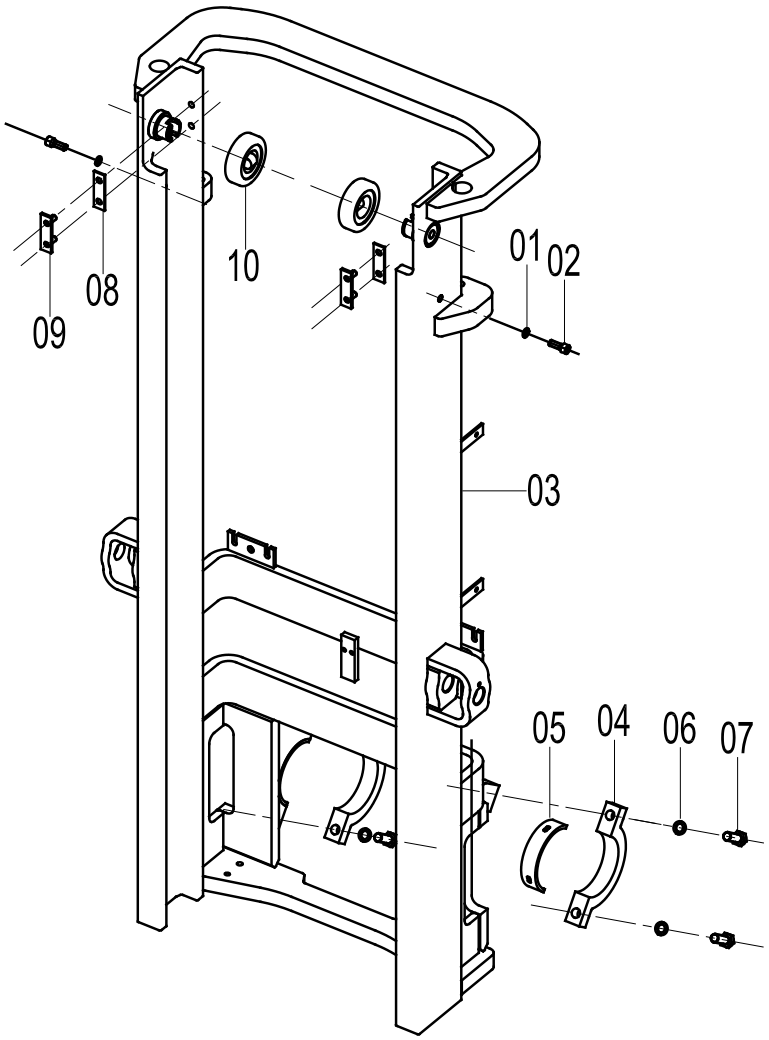

外门架总成(B) OUTER MAST AS(B)

件号 ITEM	部件号 PART NO.	版本 VER	零件名称	PART NAME	数量 Q'TY	服务代码 S.C	适用机号 SERIAL NO.	互换性 IA	上级部件号 UPPER PART
01	06B0013	000	垫圈	WASHER	2				
02	04B0333	000	螺钉	SCREW	2				
03	20D0396	003	外门架(4.8M)	OUTER MAST	1				43C1390 002
	20D0566	001	外门架(5M)	OUTER MAST	1				43C1876 001
04	54H2016	002	支座盖	CAP	2				
05	83A0710	001	衬套	BUSHING	2				
06	06B0019	000	垫圈	WASHER	4				
07	00B0465	000	螺栓	BOLT	4				
08	57H2010	001	垫片组	SHIM GP	2				
09	11L2003	001	限位滑块	SLIDER	2				
10	34C4439	000	滚轮	ROLLER	2				

EC0000116933

43C3502 000 外门架总成(二级 4.5 米加强型门架)
OUTER MAST AS(2-STAGE 4.5M REINFORCING MAST)

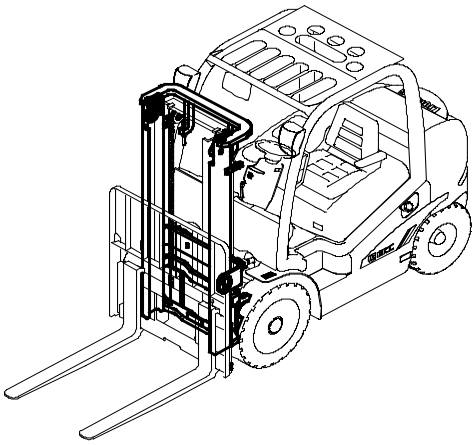

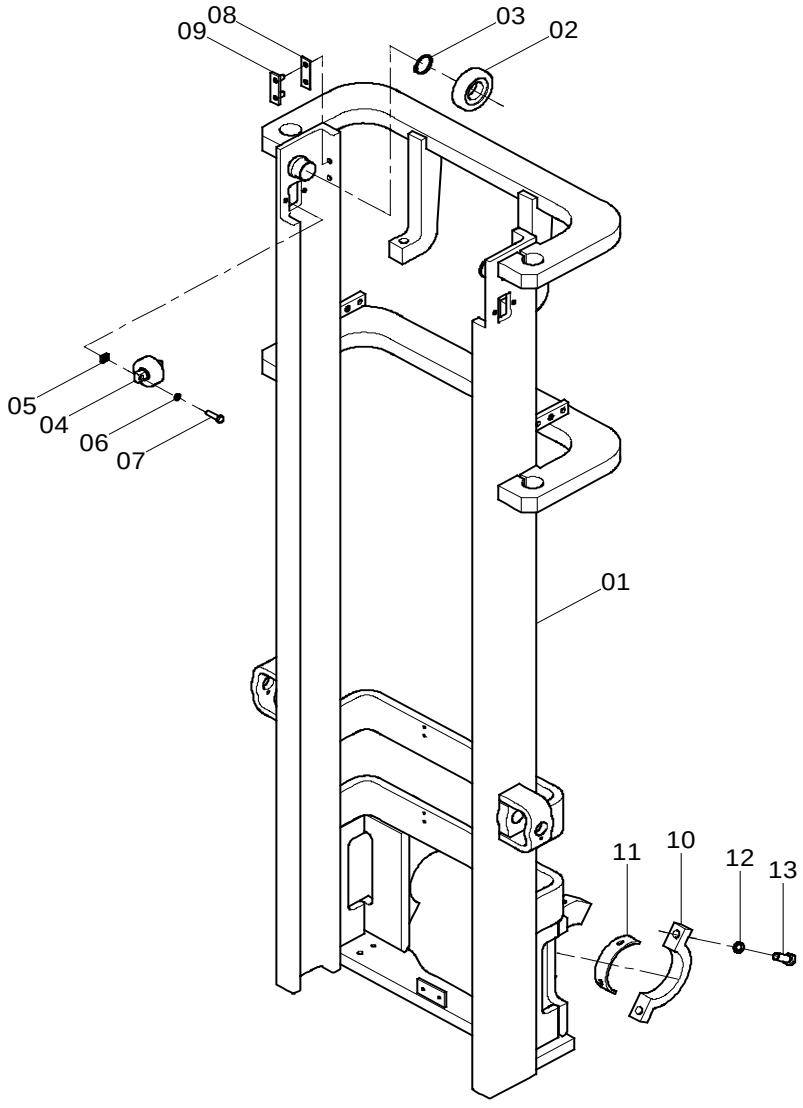

43C3502 000 外门架总成 OUTER MAST AS

件号 ITEM	部件号 PART NO.	版本 VER	零件名称	PART NAME	数量 Q'TY	服务代码 S.C	适用机型 SERIAL NO.	互换性 IA	可替换零件号 REPLACEABLE
01	20D1268	000	外门架	OUTER MAST	1				
02	14C0126	000	滚轮	ROLLER	2				
03	07B0028	000	挡圈	SNAP RING	2				
04	34C0800	003	门架侧滚轮	PULLEY	2				
05	28C0112	001	组合垫片	GASKET	4				
06	06B0008	000	垫圈	WASHER	4				
07	00B0058	000	螺栓	BOLT	4				
08	57H2010	001	垫片组	GASKET GP	2				
09	11L2003	001	限位滑块	SLIDER	2				
10	54H2016	002	支座盖	CAP	2				
11	83A0710	001	衬套	BUSHING	2				
12	06B0019	000	垫圈	WASHER	4				
13	00B0465	000	螺栓	BOLT	4				

中门架总成
MIDDLE MAST AS

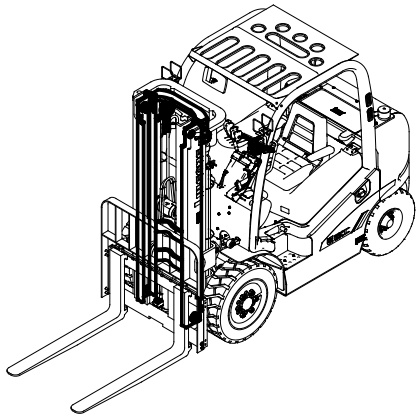

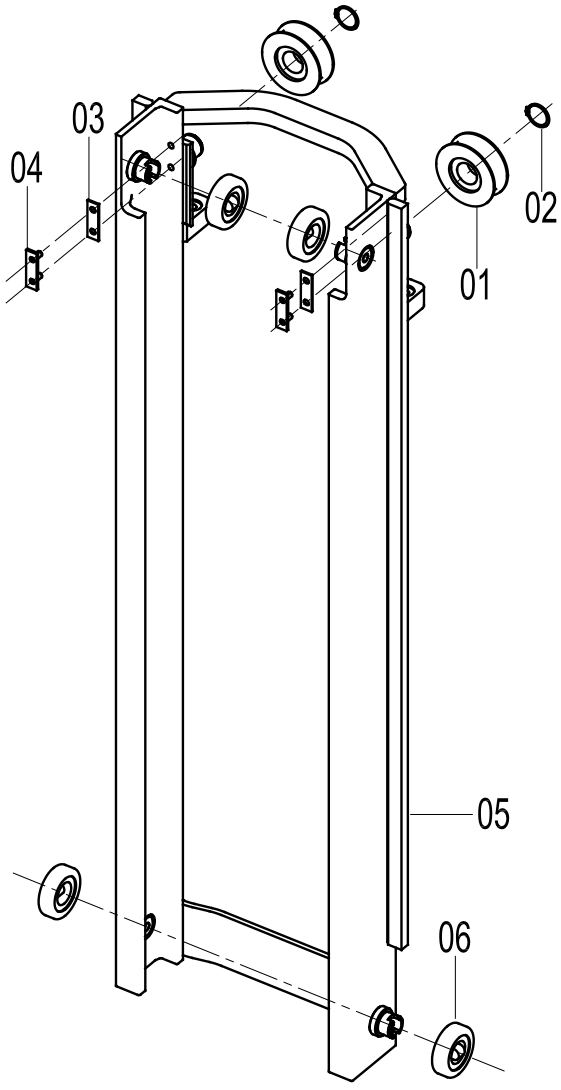

中门架总成 MIDDLE MAST AS

件号 ITEM	部件号 PART NO.	版本 VER	零件名称	PART NAME	数量 Q'TY	服务代码 S.C	适用机号 SERIAL NO.	互换性 IA	上级部件号 UPPER PART
01	22J2015	001	链轮	SPROCKET	2				
02	07B0028	000	挡圈	SNAP RING	2				
03	57H2010	001	垫片组	SHIM GP	2				
04	11L2003	001	限位滑块	SLIDER	2				
05	20D0397	002	中门架(4.8M)	MIDDLE MAST	1				43C1391 002
	20D0567	001	中门架(5M)	MIDDLE MAST	1				43C1877 001
06	34C4439	000	滚轮	ROLLER	4				

EC0000116933

内门架总成(A)
INNER MAST AS(A)

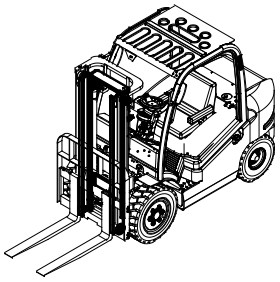

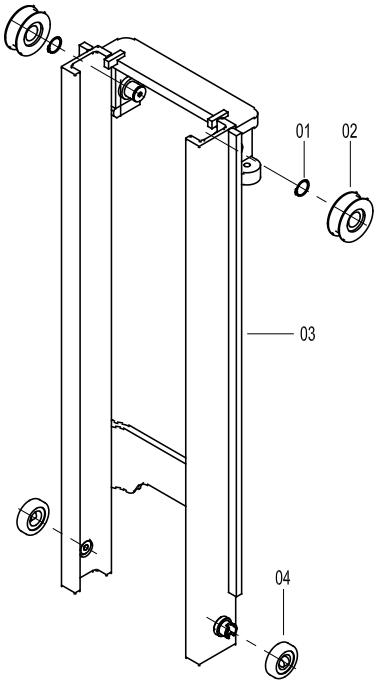

内门架总成(A) INNER MAST AS(A)

件号 ITEM	部件号 PART NO.	版本 VER	零件名称	PART NAME	数量 Q'TY	服务代码 S.C	适用机号 SERIAL NO.	互换性 IA	上级部件号 UPPER PART
01	07B0028	000	挡圈	SNAP RING	2				
02	22J2015	001	链轮(3M/4M/4.5M)	SPROCKET	2				
	14C0118	000	链轮(3.5M)	SPROCKET	2				43C2211 001
03	20D0224	003	内门架(3M)	INNER MAST	1				43C0761 002
	20D0721	000	内门架(3.5M)	INNER MAST	1				43C2211 001
	20D0531	002	内门架(4M)	INNER MAST	1				43C1841 002
	20D0677	000	内门架(4.5M)	INNER MAST	1				43C2124 001
	20D0874	000	内门架(5M)	INNER MAST	1				43C2601 001
04	34C4439	000	滚轮	ROLLER	2				

EC0000116933

内门架总成(B)
INNER MAST AS(B)

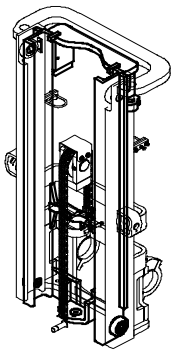

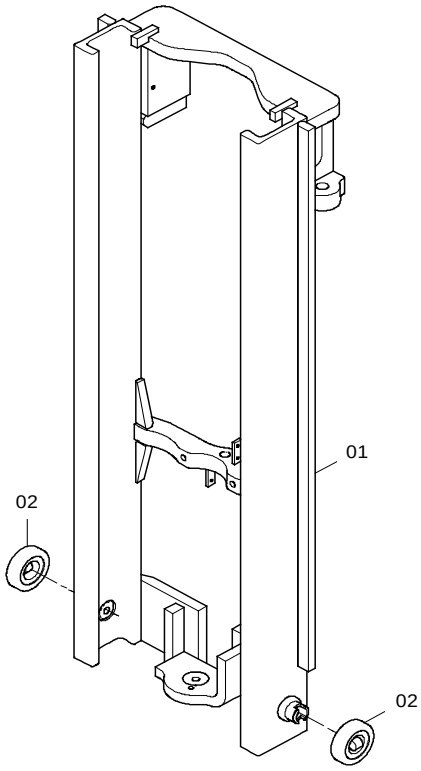

内门架总成(B) INNER MAST AS(B)

件号 ITEM	部件号 PART NO.	版本 VER	零件名称	PART NAME	数量 Q'TY	服务代码 S.C	适用机号 SERIAL NO.	互换性 IA	上级部件号 UPPER PART
01	20D0346	001	内门架(2.7M)	INNER MAST	1				43C1266 001
	20D0422	001	内门架(3M)	INNER MAST	1				43C1462 001
	20D0398	002	内门架(4.8M)	INNER MAST	1				43C1392 001
	20D0568	001	内门架(5M)	INNER MAST	1				43C1878 001
02	34C4439	000	滚轮	ROLLER	2				
EC0000116933									

43C3503 000 内门架总成(二级 4.5 米加强型门架)
INNER MAST AS(2-STAGE 4.5M REINFORCING MAST)

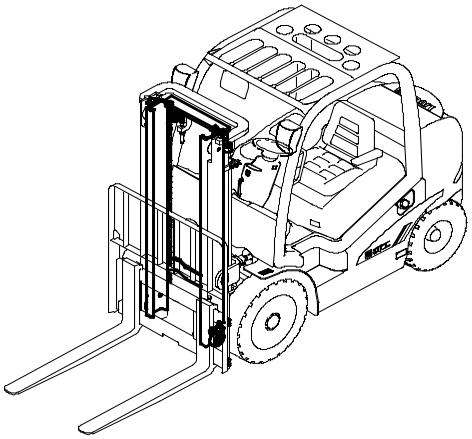

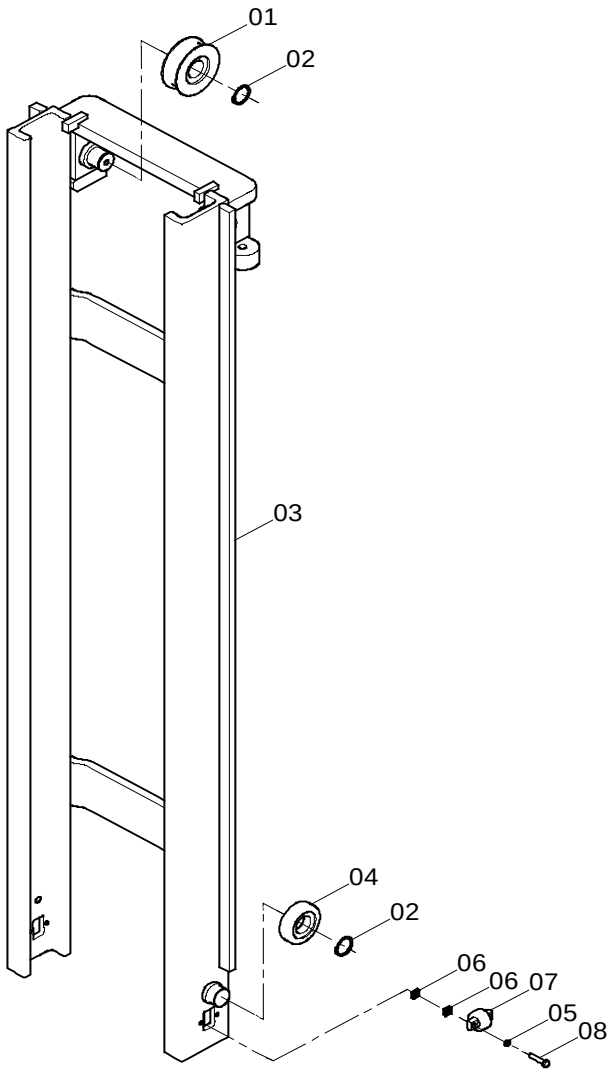

43C3503 000 内门架总成 INNER MAST AS

件号 ITEM	部件号 PART NO.	版本 VER	零件名称	PART NAME	数量 Q'TY	服务代码 S.C	适用机型 SERIAL NO.	互换性 IA	可替换零件号 REPLACEABLE
01	22J2015	001	链轮	SPROCKET	2				
02	07B0028	000	挡圈	SNAP RING	4				
03	20D1269	000	内门架	INNER MAST	1				
04	14C0126	000	滚轮	ROLLER	2				
05	06B0008	000	垫圈	WASHER	4				
06	28C0112	001	组合垫片	GASKET	8				
07	43C3544	000	滚轮	ROLLER	2				
08	01B0036	000	螺栓	BOLT	4				

支座
BRACKET

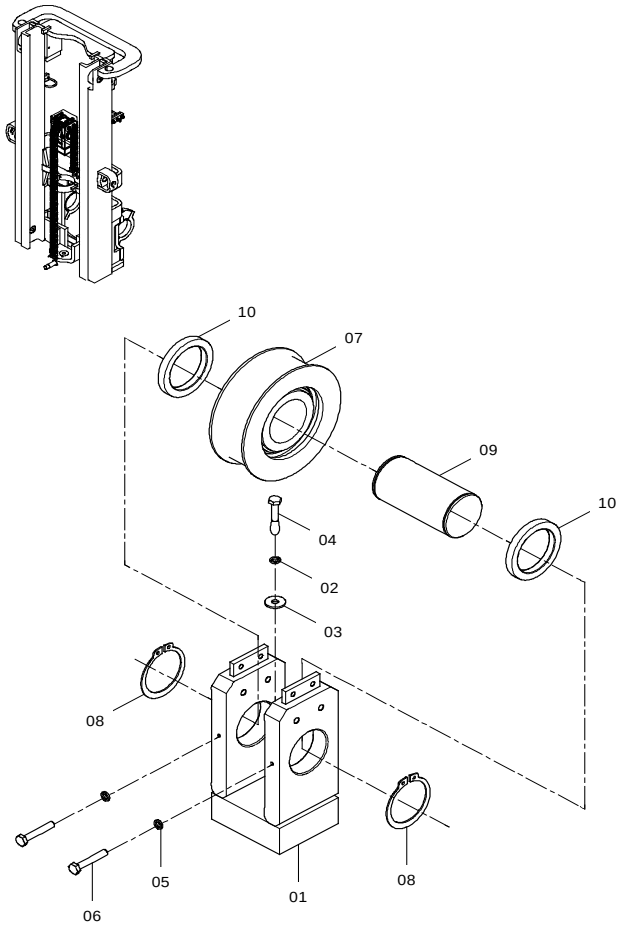

支座 BRACKET

件号 ITEM	部件号 PART NO.	版本 VER	零件名称	PART NAME	数量 Q'TY	服务代码 S.C	适用机号 SERIAL NO.	互换性 IA	上级部件号 UPPER PART
01	02D2828	001	安装座	MOUNTING SUPPORT	1				22C0431 001
	02D3047	001	安装座	MOUNTING SUPPORT	1				22C0482 001
02	06B0019	000	垫圈	WASHER	1				
03	06B0016	000	垫圈	WASHER	1				
04	01B0547	000	螺栓	BOLT	1				22C0431 001
	00B0189	000	螺栓	BOLT	1				22C0482 001
05	06B0003	000	垫圈	WASHER	2				
06	00B0023	000	螺栓	BOLT	2				
07	47A0135	000	链轮	SPROCKET	1				
08	07B0255	000	挡圈	SNAP RING	2				
09	60A1682	002	销轴	PIN	1				
10	56A1732	001	调整垫	WASHER	2				

链条(A)
CHAIN(A)

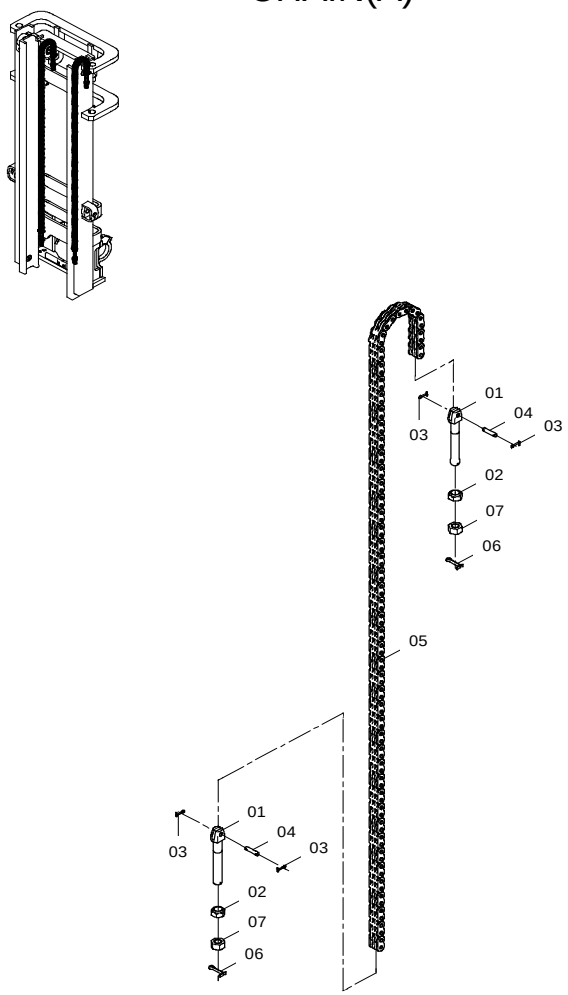

链条(A) CHAIN(A)

件号 ITEM	部件号 PART NO.	版本 VER	零件名称	PART NAME	数量 Q'TY	服务代码 S.C	适用机号 SERIAL NO.	互换性 IA	可替换零件号 REPLACEABLE
01	60A1818	000	铰接螺栓	BANJO BOLT	2				
02	53A1072	000	圆螺母	ROUND NUT	2				
03	08B0031	000	销	PIN	4				
04	60A1819	000	轴	SHAFT	2				
05	25C0460	000	链条(3.5M)	CHAIN	2				25C0562 000
	25C0460	000	链条(4M)	CHAIN	1				25C0461 001
	25C0534	000	链条(4.5M)	CHAIN	1				25C0533 000
	25C0460	000	链条(5M)	CHAIN	1				25C0653 000
06	66A0028	000	销	PIN	2				
07	03B0139	000	螺母	NUT	2				

链条总成(B)
CHAIN AS(B)

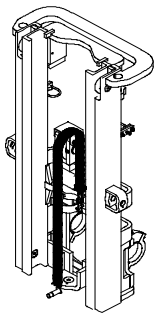

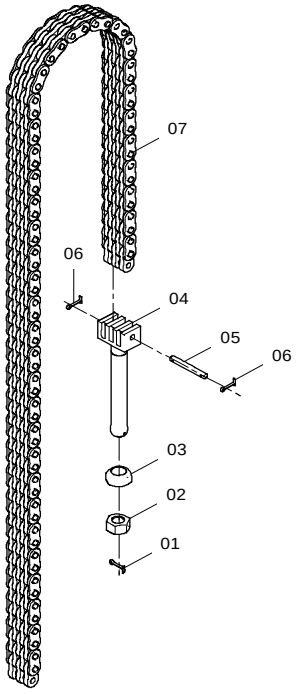

链条总成(B) CHAIN AS(B)

件号 ITEM	部件号 PART NO.	版本 VER	零件名称	PART NAME	数量 Q'TY	服务代码 S.C	适用机号 SERIAL NO.	互换性 IA	上级部件号 UPPER PART
01	66A0028	000	销	PIN	1				
02	03B0454	000	螺母	NUT	1				
03	26A1748	001	圆螺母	ROUND NUT	1				
04	60A1712	001	螺杆	SCREW ROD	1				
05	61A1079	001	销	PIN	1				
06	08B0078	000	销	PIN	2				
07	25C0378	000	链条	CHAIN	1				25C0377 001
	25C0336	000	链条	CHAIN	1				25C0321 002

链条总成(C)
CHAIN AS(C)

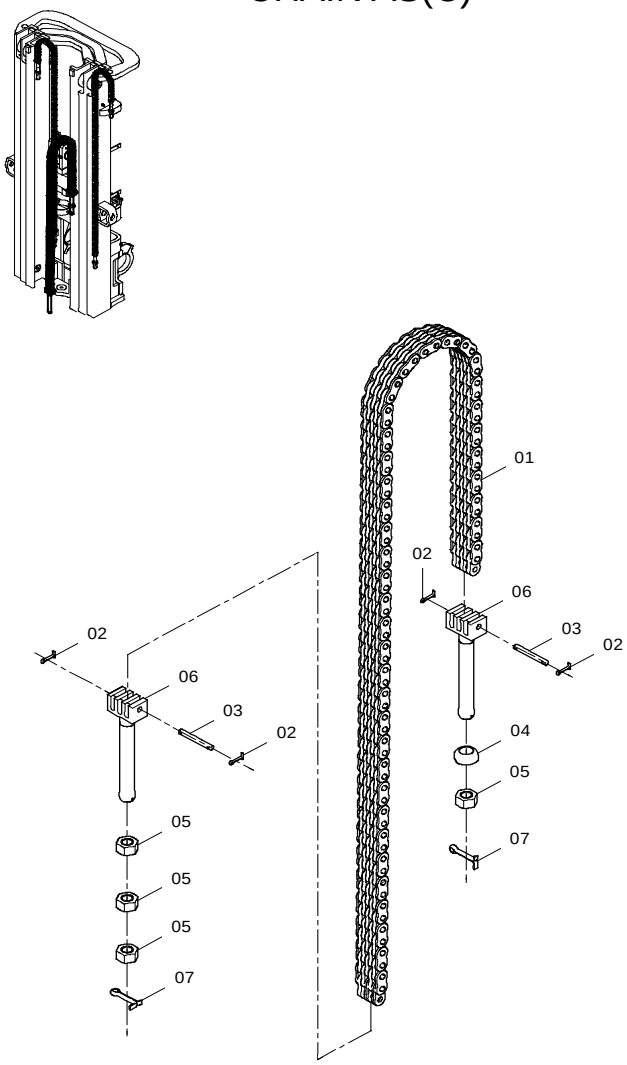

链条总成(C) CHAIN AS(C)

件号 ITEM	部件号 PART NO.	版本 VER	零件名称	PART NAME	数量 Q'TY	服务代码 S.C	适用机号 SERIAL NO.	互换性 IA	上级部件号 UPPER PART
01	25C0371	000	链条	CHAIN	1				25C0372 001
	25C0470	000	链条	CHAIN	1				25C0478 001
02	08B0078	000	销	PIN	4				
03	61A1079	001	销	PIN	2				
04	26A1748	001	圆螺母	ROUND NUT	1				
05	03B0454	000	螺母	NUT	4				
06	60A1712	001	螺杆	SCREW ROD	2				
07	66A0028	000	销	PIN	2				

链条总成(D)
CHAIN AS(D)

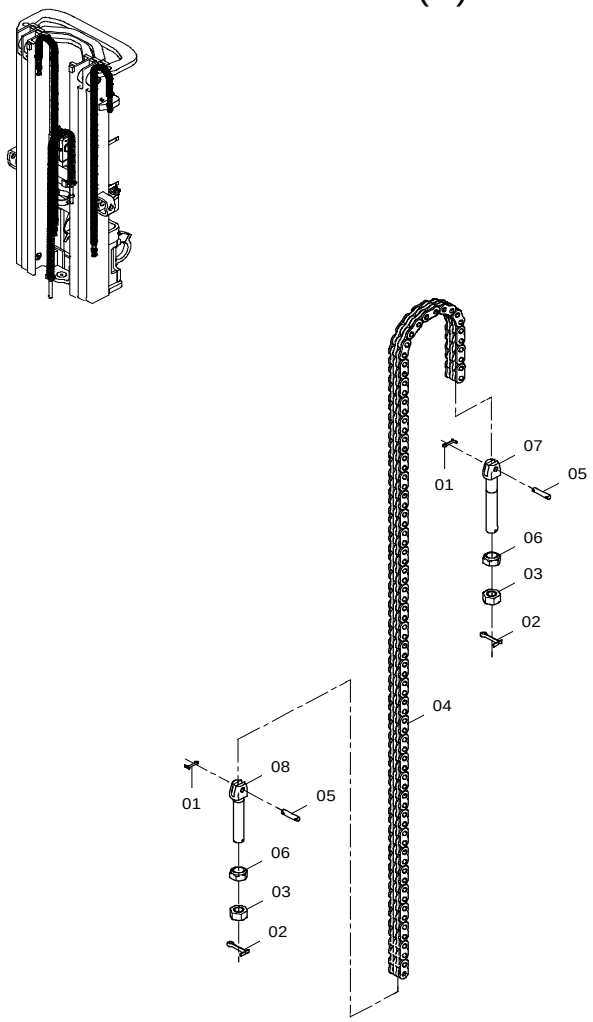

链条总成(D) CHAIN AS(D)

件号 ITEM	部件号 PART NO.	版本 VER	零件名称	PART NAME	数量 Q'TY	服务代码 S.C	适用机号 SERIAL NO.	互换性 IA	上级部件号 UPPER PART
01	08B0031	000	销	PIN	2				
02	66A0028	000	销	PIN	2				
03	03B0139	000	螺母	NUT	2				
04	25C0373	000	链条	CHAIN	1				25C0365 001
	25C0468	000	链条	CHAIN	1				25C0469 001
05	60A1819	000	轴	SHAFT	2				
06	53A1072	000	圆螺母	ROUND NUT	2				
07	60A1818	000	铰接螺栓	BANJO BOLT	1				
08	60A2080	000	铰接螺栓	BANJO BOLT	1				

34K2046 003 缸筒固定组件
CYLINDER SUPPORT

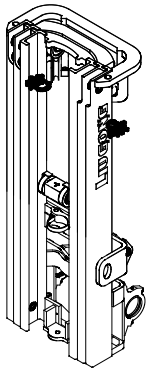

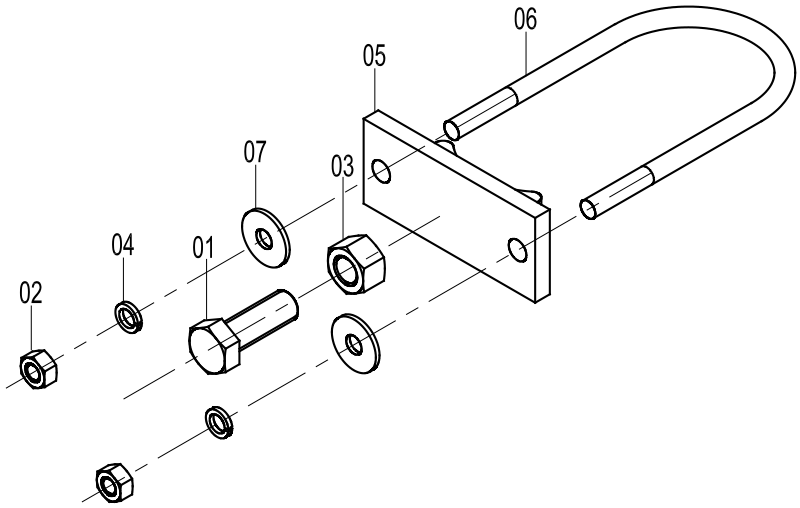

34K2046 003 缸筒固定组件 CYLINDER SUPPORT

件号 ITEM	部件号 PART NO.	版本 VER	零件名称	PART NAME	数量 Q'TY	服务代码 S.C	适用机号 SERIAL NO.	互换性 IA	可替换零件号 REPLACEABLE
01	00B0094	000	螺栓	BOLT	1				
02	03B0053	000	螺母	NUT	2				
03	03B0095	000	螺母	NUT	1				
04	06B0002	000	垫圈	WASHER	2				
05	71H2015	002	固定座	SUPPORT	1				
06	76H2012	003	缸筒固定环	RETAINING RING	2				
07	06B0030	000	垫圈	WASHER	2				

货叉架总成(宽 1394)
FORK ARM CARRIER AS(WIDTH 1394)

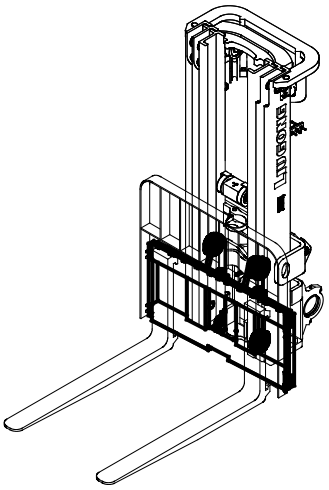

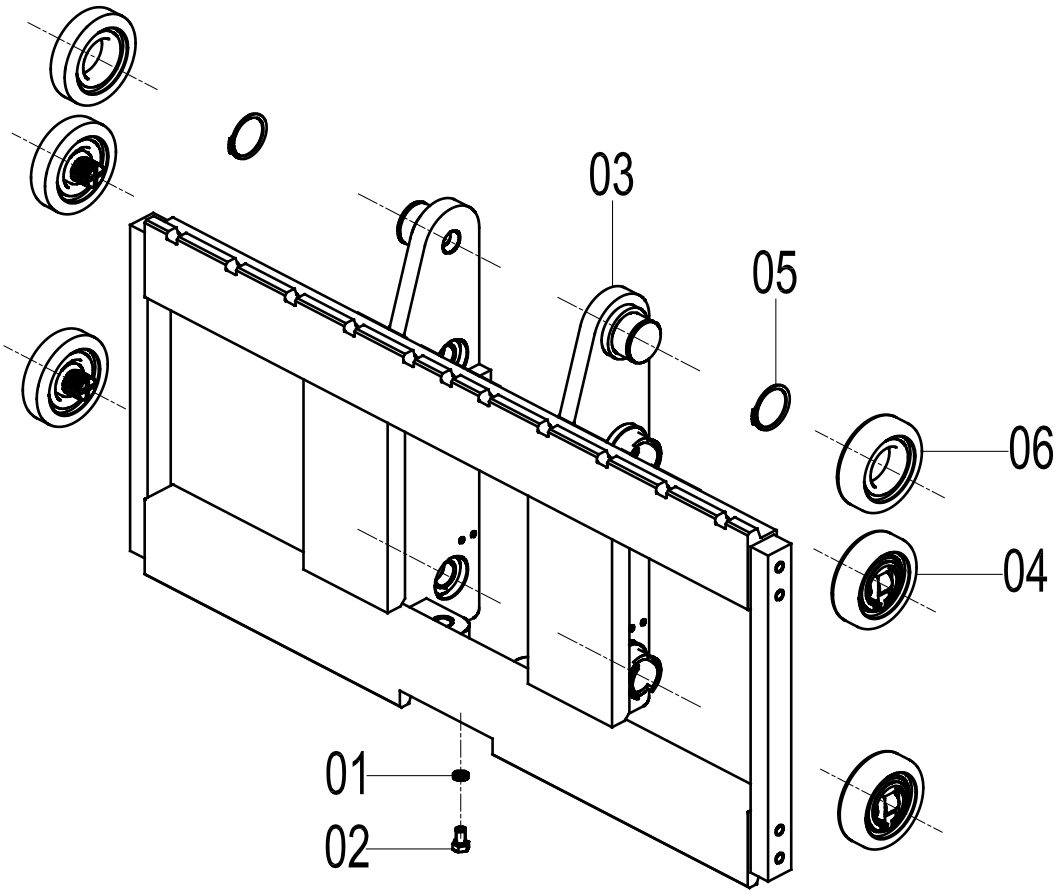

货叉架总成 FORK ARM CARRIER AS

件号 ITEM	部件号 PART NO.	版本 VER	零件名称	PART NAME	数量 Q'TY	服务代码 S.C	适用机号 SERIAL NO.	互换性 IA	上级部件号 UPPER PART
01	06B0008	000	垫圈	WASHER	1				
02	00B0381	000	螺栓	BOLT	1				
03	20L2065	002	货叉架(二级门架)	FORK ARM CARRIER (2-STAGE MAST)	1				32E0524 002
	20D0349	002	货叉架(二级 2.7 米/3 米全自由门架)	FORK ARM CARRIER (2-STAGE 2.7M/3M FULL FREE MAST)	1				32E0773 001
	20D0399	003	货叉架(三级 4.8 米/5 米全自由门架)	FORK ARM CARRIER (3-STAGE 4.8M/5M FULL FREE MAST)	1				43C1393 003
04	22J2014	001	复合滚轮	ROLLER	4				
05	07B0028	000	挡圈	SNAP RING	2				
06	34C4439	000	滚轮	ROLLER	2				

EC0000116933

43C3530 000 货叉架总成(宽 1394，二级 4.5 米加强型门架)
FORK ARM CARRIER AS(WIDTH 1394, 2-STAGE 4.5M REINFORCING MAST)

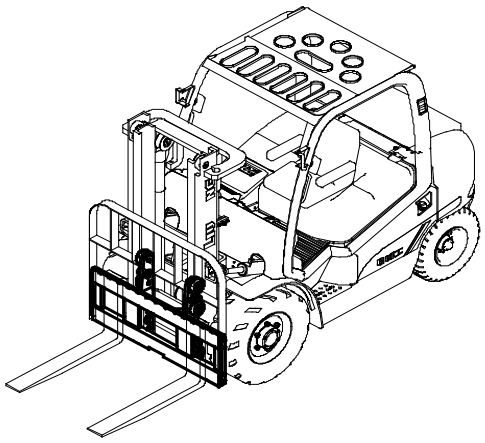

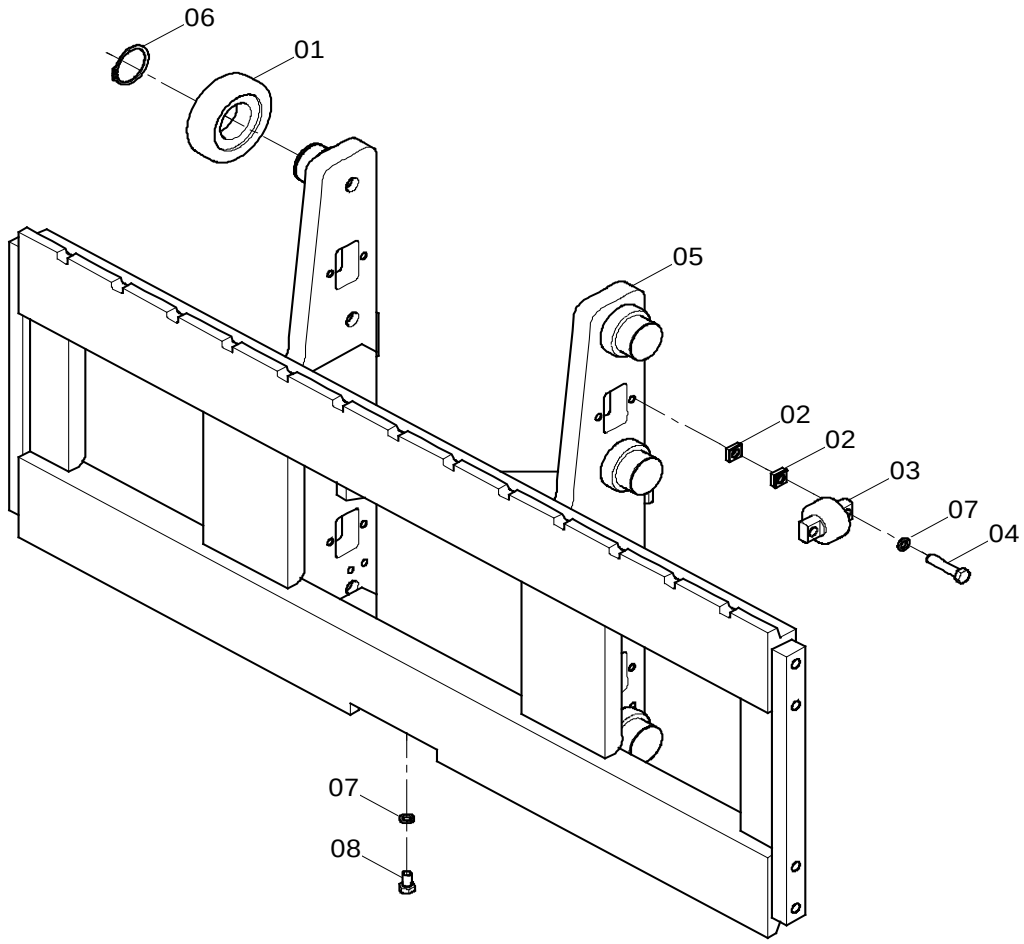

43C3530 000 货叉架总成 FORK ARM CARRIER AS

件号 ITEM	部件号 PART NO.	版本 VER	零件名称	PART NAME	数量 Q'TY	服务代码 S.C	适用机型 SERIAL NO.	互换性 IA	可替换零件号 REPLACEABLE
01	14C0126	000	滚轮	ROLLER	6				
02	28C0112	001	组合垫片	GASKET	16				
03	43C3544	000	滚轮	ROLLER	4				
04	01B0036	000	螺栓	BOLT	8				
05	20D1291	000	货叉架	FORK ARM CARRIER	1				
06	07B0028	000	挡圈	SNAP RING	6				
07	06B0008	000	垫圈	WASHER	9				
08	00B0381	000	螺栓	BOLT	1				

43C2369_000_00 货叉架总成
FORK ARM CARRIER AS

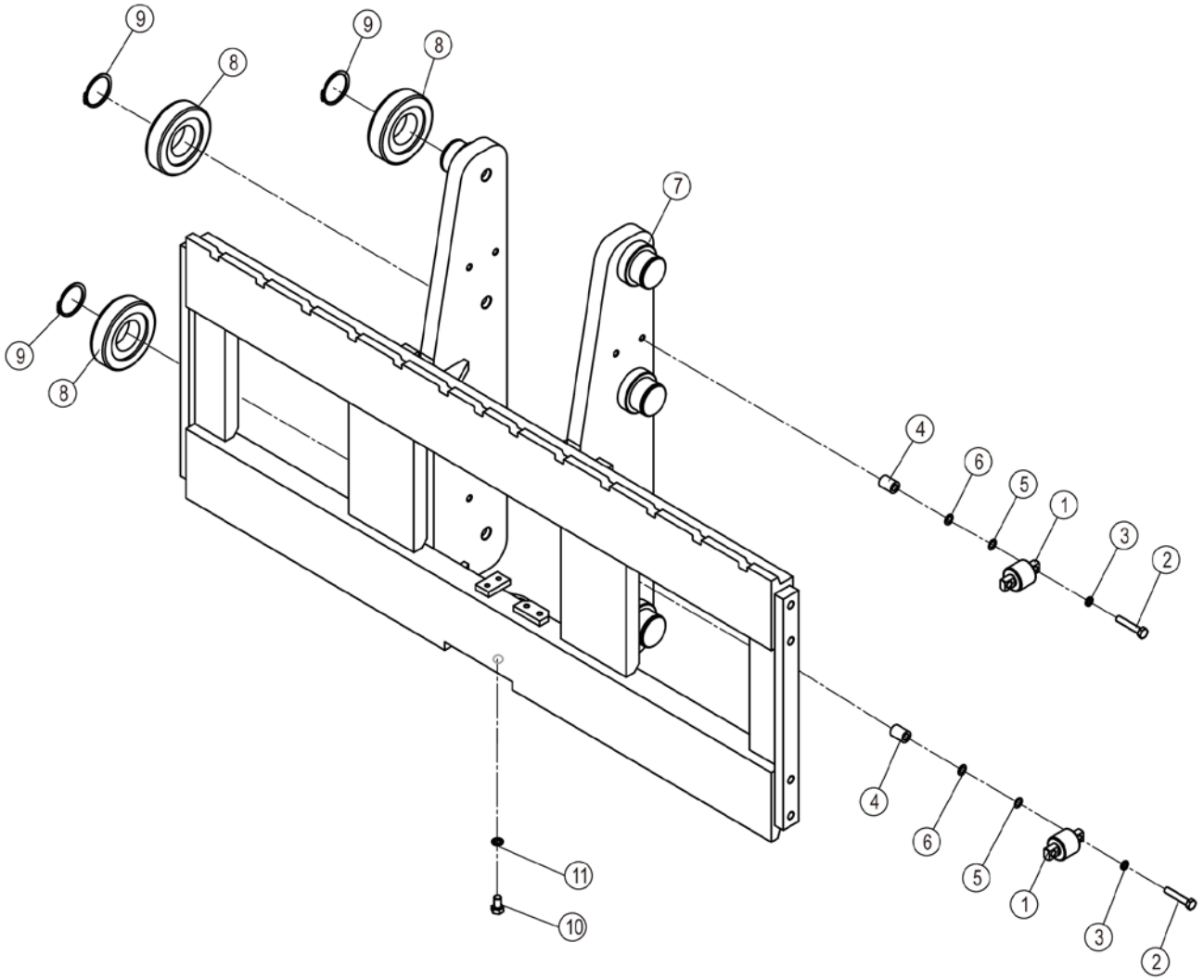

43C2369_000_00 货叉架总成 FORK ARM CARRIER AS

件号 ITEM	部件号 PART NO.	零件名称 CH	PART NAME EN	服务代码 SC	互换性 IA	数量 Q'TY	规格 SP.	备注 RE
1	00B0064	螺栓	BOLT			8	M10×55-8.8-ZN.D	
2	00B0381	螺栓	BOLT			1	M12×20-10.9-ZN.D	
3	06B0002	垫圈	WASHER			8	10	
4	06B0008	垫圈	WASHER			1	12	
5	07B0028	挡圈	SNAP RING			6	55	
6	10A6302	调整垫圈	WASHER			8		
7	10A6303	调整垫圈	WASHER			8		
8	14C0125	侧滚轮	ROLLER			4		
9	14C0126	滚轮	ROLLER			6		
10	20D0802	货叉架	FORK ARM CARRIER			1		
11	55A4156	套环	COLLAR			8		

43C2491_000_00 货叉架总成
FORK ARM CARRIER AS

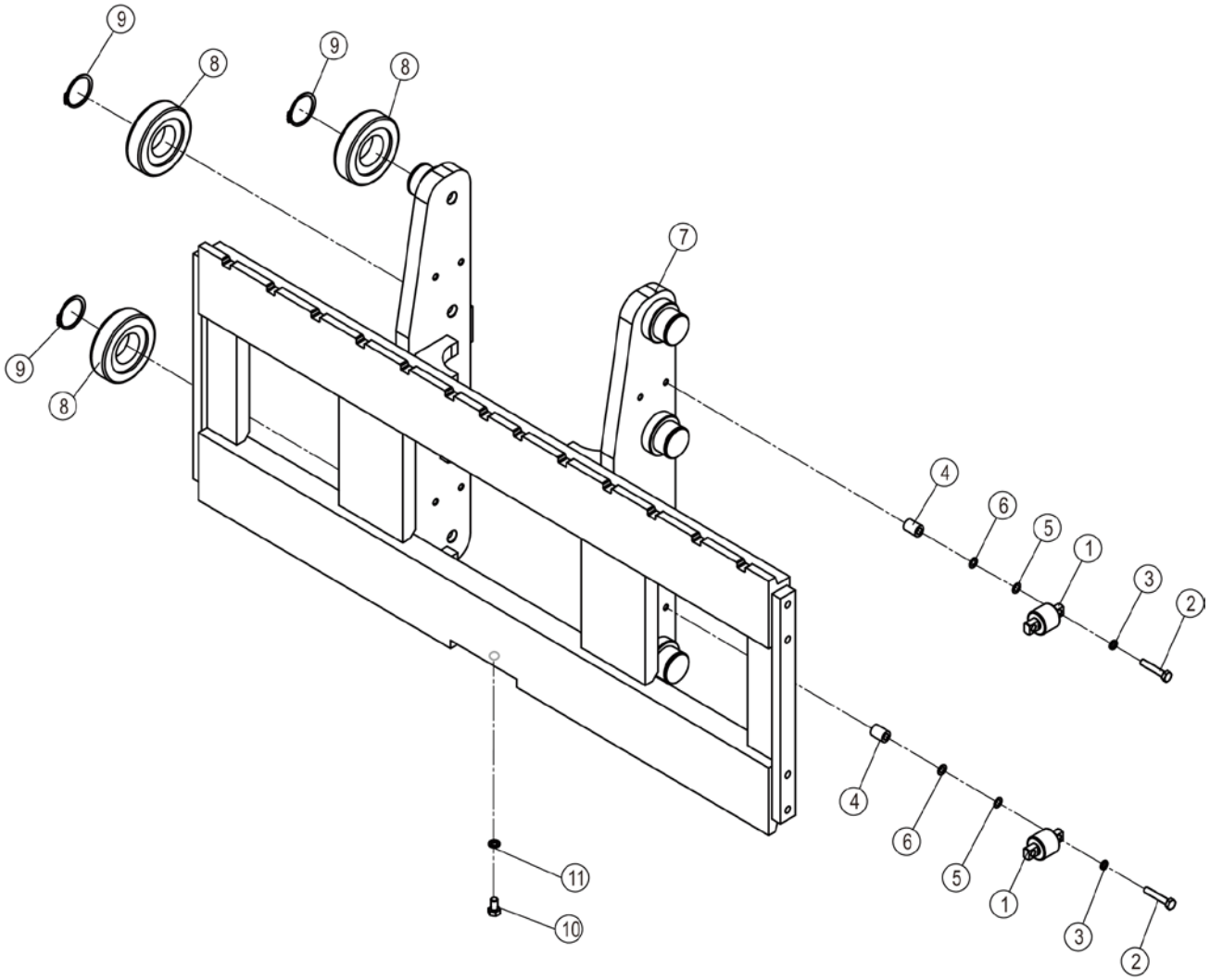

43C2491_000_00 货叉架总成 FORK ARM CARRIER AS

件号 ITEM	部件号 PART NO.	零件名称 CH	PART NAME EN	服务代码 SC	互换性 IA	数量 Q'TY	规格 SP.	备注 RE
1	14C0125	侧滚轮	ROLLER			4		
2	00B0064	螺栓	BOLT			8	M10×55-8.8-ZN.D	
3	06B0002	垫圈	WASHER			8	10	
4	55A4156	套环	COLLAR			8		
5	10A6302	调整垫圈	WASHER			8		
6	10A6303	调整垫圈	WASHER			8		
7	20D0831	货叉架	FORK ARM CARRIER			1		
8	14C0126	滚轮	ROLLER			6		
9	07B0028	挡圈	SNAP RING			6	55	
10	00B0381	螺栓	BOLT			1	M12×20-10.9-ZN.D	
11	06B0008	垫圈	WASHER			1	12	

43C4800_000_00 货叉架总成
FORK ARM CARRIER AS

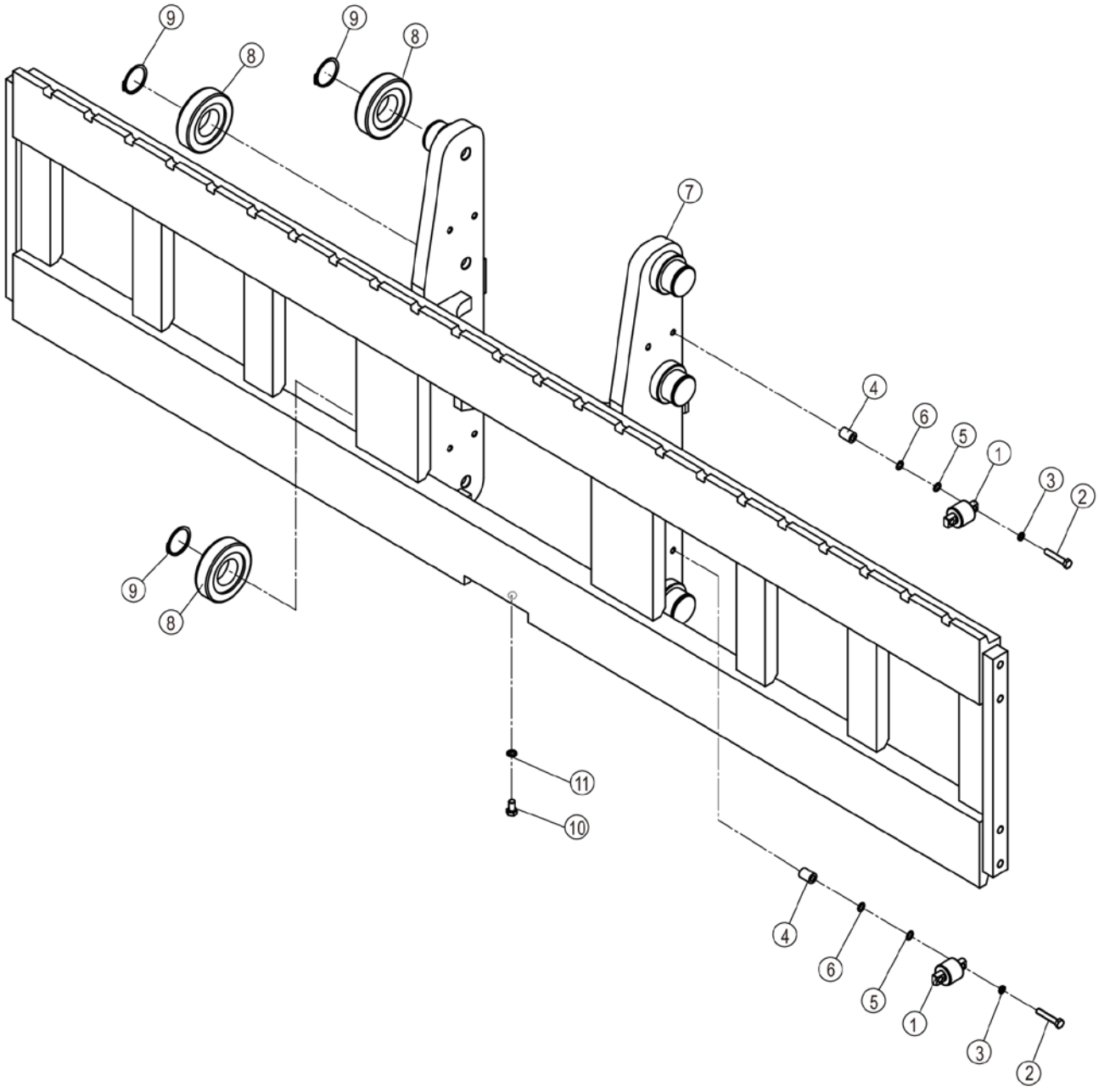

43C4800_000_00 货叉架总成 FORK ARM CARRIER AS

件号 ITEM	部件号 PART NO.	零件名称 CH	PART NAME EN	服务代码 SC	互换性 IA	数量 Q'TY	规格 SP.	备注 RE
1	14C0125	侧滚轮	ROLLER			4		
2	00B0064	螺栓	BOLT			8	M10×55-8.8-ZN.D	
3	06B0002	垫圈	WASHER			8	10	
4	55A4156	套环	COLLAR			8		
5	10A6302	调整垫圈	WASHER			8		
6	10A6303	调整垫圈	WASHER			8		
7	26D0165	货叉架	FORK ARM CARRIER			1		
8	14C0126	滚轮	ROLLER			6		
9	07B0028	挡圈	SNAP RING			6	55	
10	00B0381	螺栓	BOLT			1	M12×20-10.9-ZN.D	
11	06B0008	垫圈	WASHER			1	12	

43C5797_000_00 货叉架总成
FORK ARM CARRIER AS

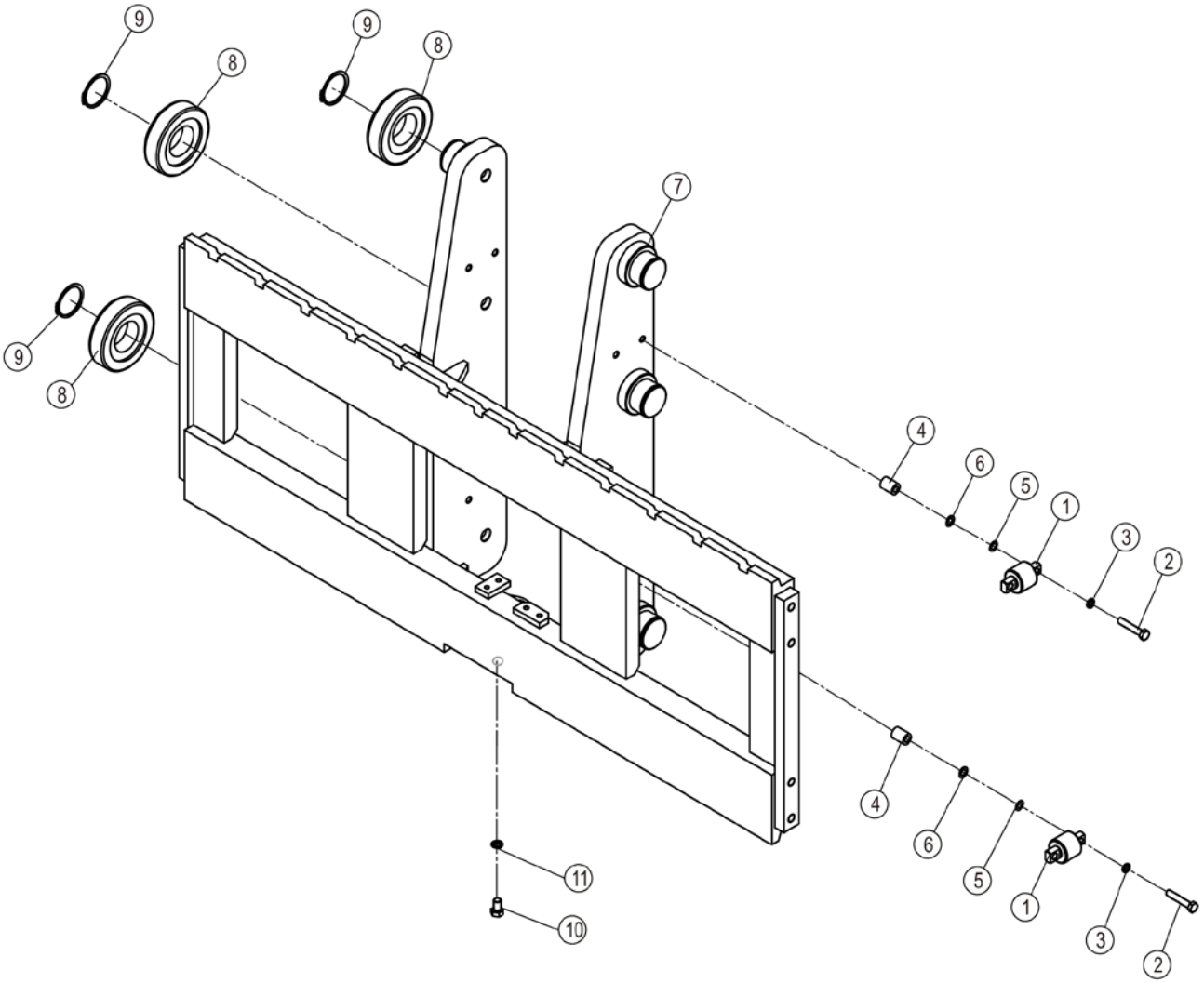

43C5797_000_00 货叉架总成 FORK ARM CARRIER AS

件号 ITEM	部件号 PART NO.	零件名称 CH	PART NAME EN	服务代码 SC	互换性 IA	数量 Q'TY	规格 SP.	备注 RE
1	14C0125	侧滚轮	ROLLER			4		
2	00B0064	螺栓	BOLT			8	M10×55-8.8-ZN.D	
3	06B0002	垫圈	WASHER			8	10	
4	55A4156	套环	COLLAR			8		
5	10A6302	调整垫圈	WASHER			8		
6	10A6303	调整垫圈	WASHER			8		
7	20D2288	货叉架	FORK ARM CARRIER			1		
8	14C0126	滚轮	ROLLER			6		
9	07B0028	挡圈	SNAP RING			6	55	
10	00B0381	螺栓	BOLT			1	M12×20-10.9-ZN.D	
11	06B0008	垫圈	WASHER			1	12	

43C5798_000_00 挡货架总成
LOAD-BACKREST AS

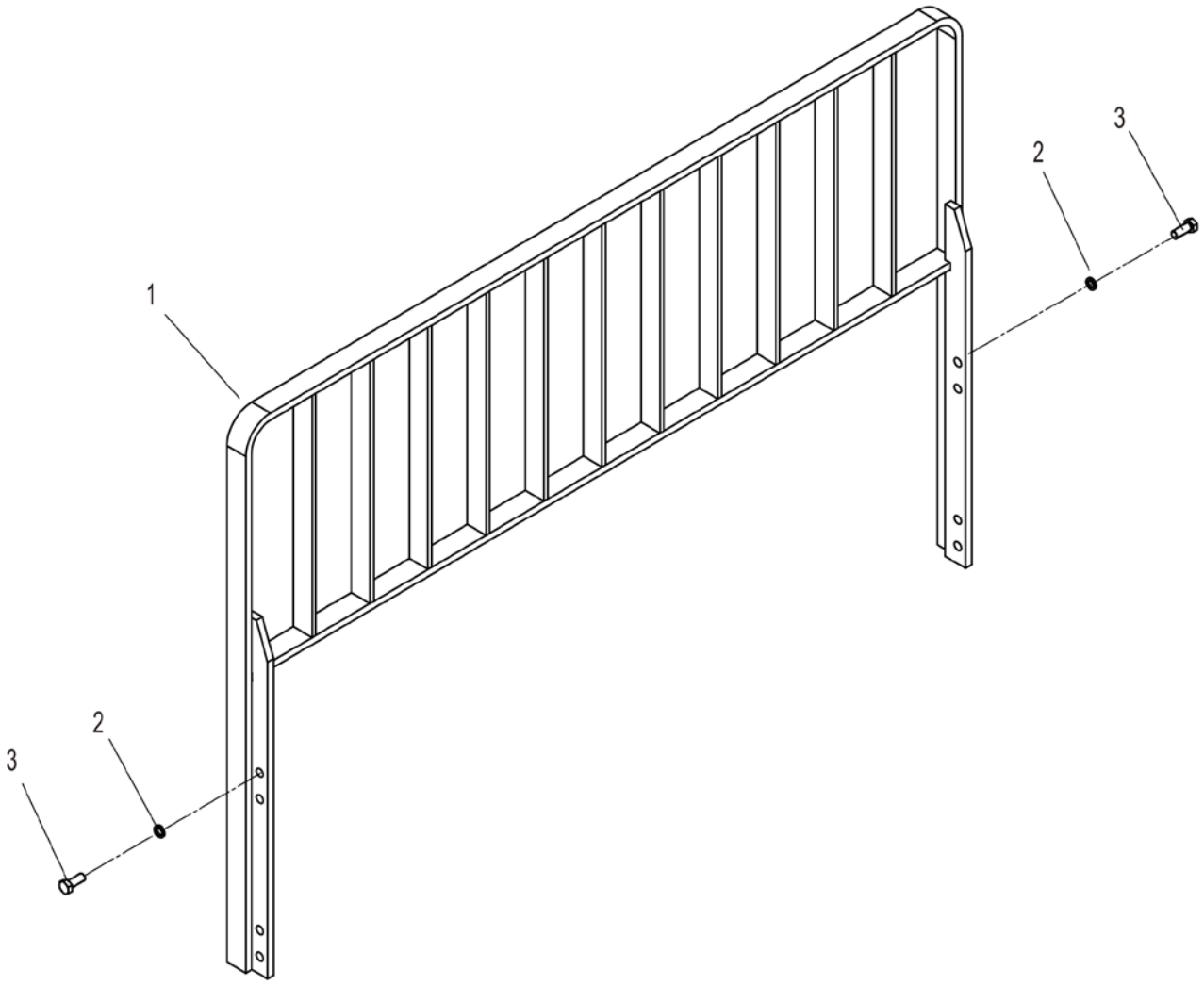

43C5798_000_00 挡货架总成 LOAD-BACKREST AS

件号 ITEM	部件号 PART NO.	零件名称 CH	PART NAME EN	服务代码 SC	互换性 IA	数量 Q'TY	规格 SP.	备注 RE
1	20D2289	挡货架	LOAD-BACKREST			1		
2	06B0015	垫圈	WASHER			8	16	
3	00B0014	螺栓	BOLT			8	M16×40-8.8-ZN.D	

43C4801_000_00 挡货架总成
LOAD-BACKREST AS

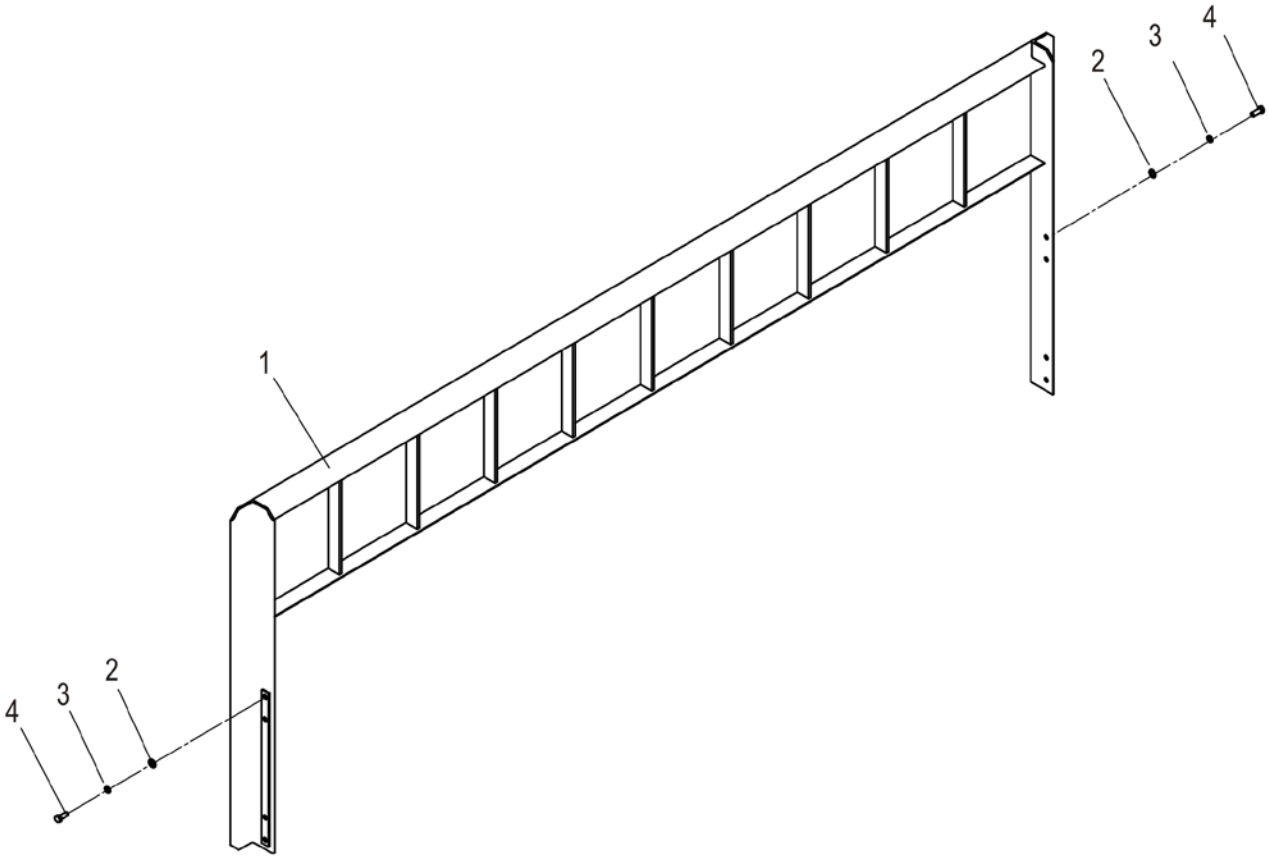

43C4801_000_00 挡货架总成 LOAD-BACKREST AS

件号 ITEM	部件号 PART NO.	零件名称 CH	PART NAME EN	服务代码 SC	互换性 IA	数量 Q'TY	规格 SP.	备注 RE
1	26D0166	挡货架	LOAD-BACKREST			1		
2	06B0009	垫圈	WASHER			8	14-200HV-ZN.D	
3	06B0013	垫圈	WASHER			8	14	
4	00B0025	螺栓	BOLT			8	M14×35-8.8-ZN.D	

43C2418 000 挡货架总成(宽 1380，高 1240)
LOAD-BACKREST AS(WIDTH 1380, HEIGHT 1240)

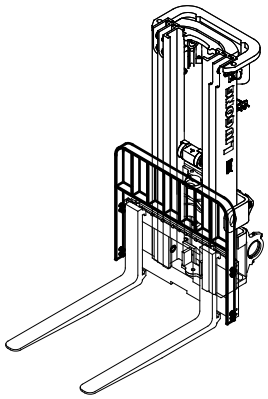

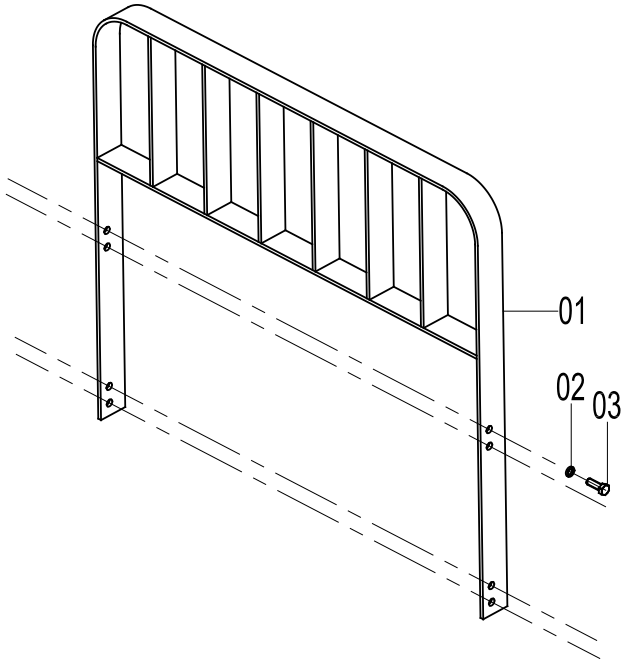

43C2418 000 挡货架总成 LOAD-BACKREST AS

件号 ITEM	部件号 PART NO.	版本 VER	零件名称	PART NAME	数量 Q'TY	服务代码 S.C	适用机号 SERIAL NO.	互换性 IA	可替换零件号 REPLACEABLE
01	20D0810	000	挡货架	LOAD-BACKREST	1				
02	06B0013	000	垫圈	WASHER	8				
03	00B0025	000	螺栓	BOLT	8				

43C1883 000 挡货架总成(宽 1394，高 1240，带侧移)
LOAD-BACKREST AS(WIDTH 1394, HEIGHT 1240, WITH SIDESHIFTER)

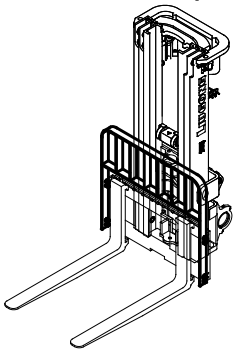

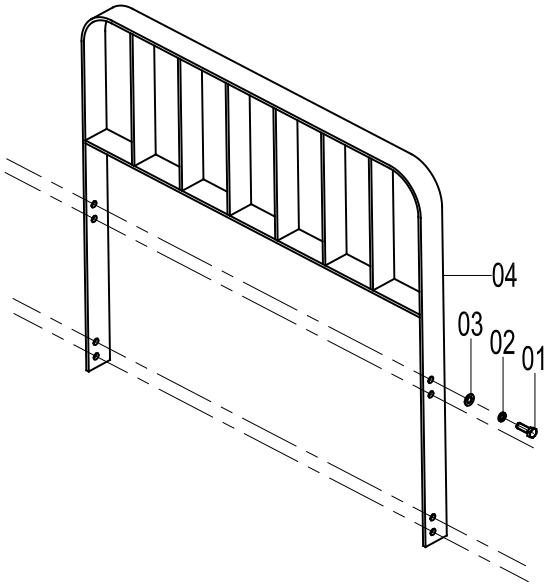

43C1883 000 挡货架总成 LOAD-BACKREST AS

件号 ITEM	部件号 PART NO.	版本 VER	零件名称	PART NAME	数量 Q'TY	服务代码 S.C	适用机号 SERIAL NO.	互换性 IA	可替换零件号 REPLACEABLE
01	00B0045	000	螺栓	BOLT	4				
02	06B0015	000	垫圈	WASHER	4				
03	06B0087	000	垫圈	WASHER	4				
04	20D0571	000	挡货架	LOAD-BACKREST	1				

43C3815 000 挡货架总成(宽 1444，高 1240，带侧移)
LOAD-BACKREST AS(WIDTH 1444, HEIGHT 1240, WITH SIDESHIFTER)

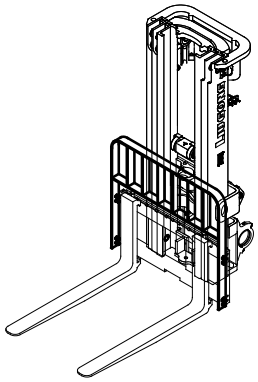

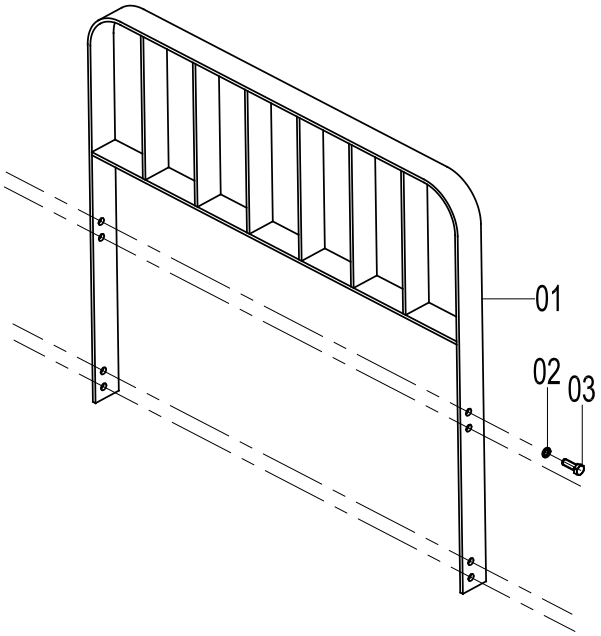

43C3815 000 挡货架总成 LOAD-BACKREST AS

件号 ITEM	部件号 PART NO.	版本 VER	零件名称	PART NAME	数量 Q'TY	服务代码 S.C	适用机型 SERIAL NO.	互换性 IA	可替换零件号 REPLACEABLE
01	20D1417	000	挡货架	LOAD-BACKREST	1				
02	06B0015	001	垫圈	WASHER	6				
03	01B0526	000	螺栓	BOLT	6				

属具 ATTACHMENT

CLG2040H 货叉
FORK

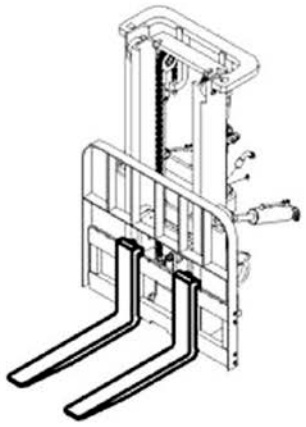

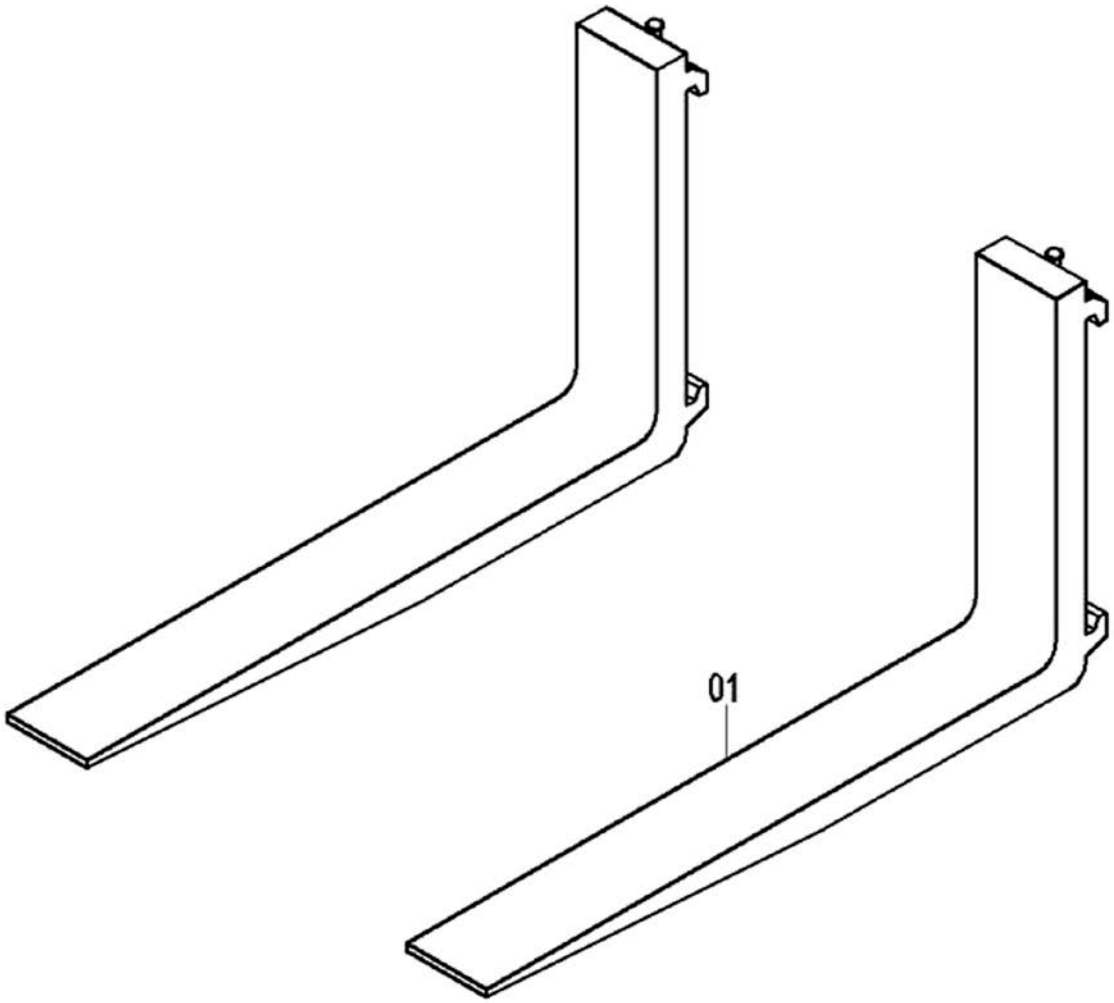

CLG2040H 货叉 FORK

件号 ITEM	部件号 PART NO.	版本 VER	零件名称	PART NAME	数量 Q'TY	服务代码 S.C	适用机号 SERIAL NO.	互换性 IA	可替换零件号 REPLACEABLE
01	43C0862	000	货叉 150*50*1070	FORK	2				
01	43C2069	000	货叉总成 125*50*1220	FORK AS	2				
01	43C2070	000	货叉总成 125*50*1370	FORK AS	2				
01	43C2071	000	货叉总成 125*50*1520	FORK AS	2				
01	43C2072	000	货叉总成 125*50*1670	FORK AS	2				
01	43C2074	000	货叉总成 125*50*1820	FORK AS	2				
01	43C0875	000	货叉总成(卡斯卡特)122*50*1070	FORK AS (CASCADE)	2				
01	43C1036	000	货叉总成(卡斯卡特)122*50*1220	FORK AS (CASCADE)	2				
01	43C1037	000	货叉总成(卡斯卡特)122*50*1370	FORK AS (CASCADE)	2				
01	43C1038	000	货叉总成(卡斯卡特)122*50*1520	FORK AS (CASCADE)	2				
01	43C1039	000	货叉总成(卡斯卡特)122*50*1670	FORK AS (CASCADE)	2				
01	43C1040	000	货叉总成(卡斯卡特)122*50*1820	FORK AS (CASCADE)	2				
01	43C1041	000	货叉总成(卡斯卡特)122*50*1970	FORK A S(CASCADE)	2				
01	43C1042	000	货叉总成(卡斯卡特)122*50*2120	FORK AS (CASCADE)	2				
01	43C1043	000	货叉总成(卡斯卡特)122*50*2440	FORK AS (CASCADE)	2				

CLG2045H/CLG2050H 货叉
FORK

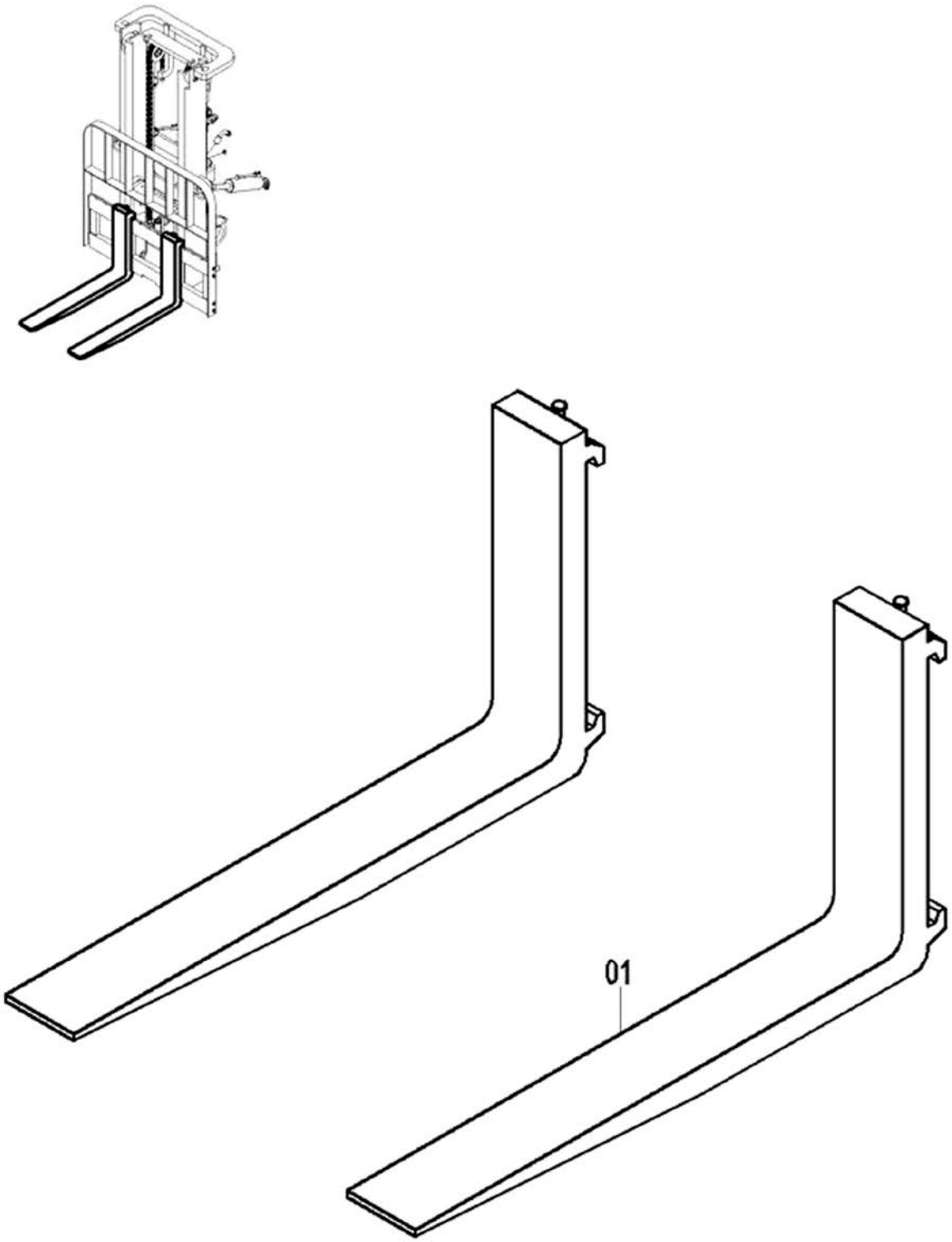

CLG2045H/CLG2050H 货叉 FORK

件号 ITEM	部件号 PART NO.	版本 VER	零件名称	PART NAME	数量 Q'TY	服务代码 S.C	适用机号 SERIAL NO.	互换性 IA	可替换零件号 REPLACEABLE
01	43C0455	001	小五吨货叉 150*55*1070	FORK	2				
01	43C2086	000	货叉总成 150*50*1220	FORK AS	2				
01	43C2087	000	货叉总成 150*50*1370	FORK AS	2				
01	43C2088	000	货叉总成 150*50*1520	FORK AS	2				
01	43C2089	000	货叉总成 150*50*1670	FORK AS	2				
01	43C2090	000	货叉总成 150*50*1800	FORK AS	2				
01	43C0876	000	货叉总成(卡斯卡特)150*50*1070	FORK AS (CASCADE)	2				
01	43C1045	001	货叉总成(卡斯卡特)150*50*1220	FORK AS (CASCADE)	2				
01	43C1046	001	货叉总成(卡斯卡特)150*50*1370	FORK AS (CASCADE)	2				
01	43C1047	001	货叉总成(卡斯卡特)150*50*1520	FORK AS (CASCADE)	2				
01	43C1048	001	货叉总成(卡斯卡特)150*50*1670	FORK AS (CASCADE)	2				
01	43C1049	001	货叉总成(卡斯卡特)150*50*1820	FORK AS (CASCADE)	2				
01	43C1050	001	货叉总成(卡斯卡特)150*50*2000	FORK AS (CASCADE)	2				
01	43C1051	001	货叉总成(卡斯卡特)150*50*2120	FORK AS (CASCADE)	2				
01	43C1052	001	货叉总成(卡斯卡特)150*50*2440	FORK AS (CASCADE)	2				

43C1882 000 侧移器总成(卡斯卡特)
SIDESHIFTER AS(CASCADE)

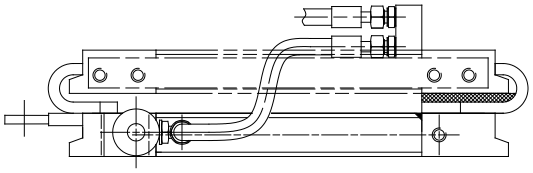

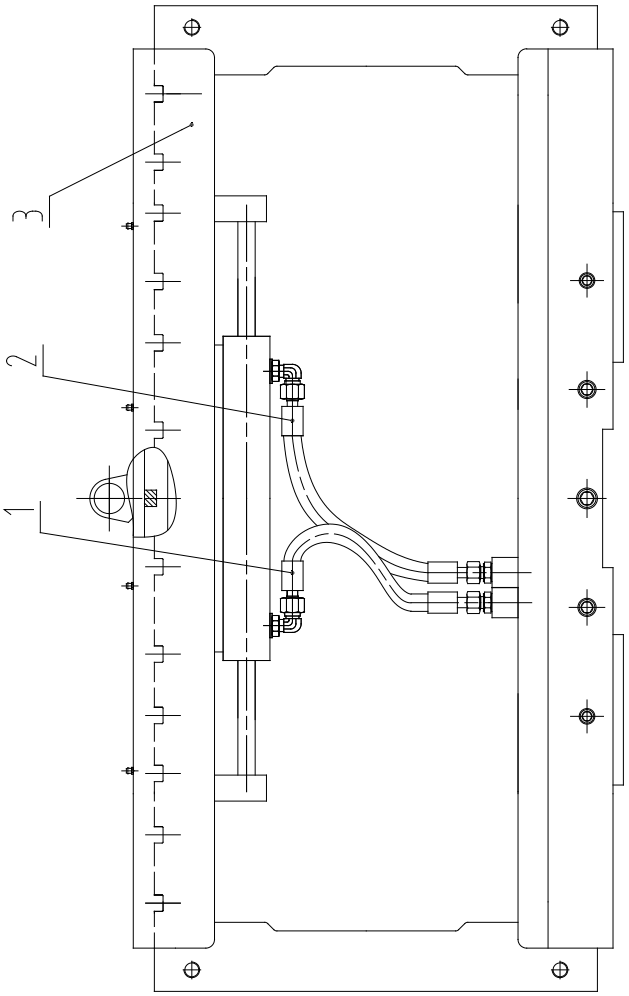

43C1882 000 侧移器总成 SIDESHIFTER AS

件号 ITEM	部件号 PART NO.	版本 VER	零件名称	PART NAME	数量 Q'TY	服务代码 S.C	适用机号 SERIAL NO.	互换性 IA	可替换零件号 REPLACEABLE
1	06C6526	000	软管总成	HOSE AS	2				
2	12B0285	000	O 形圈	O-RING	4				
3	43C1384	000	侧移器	SIDESHIFTER	1				

43C3812_000_00 侧移器总成
SIDESHIFTER AS

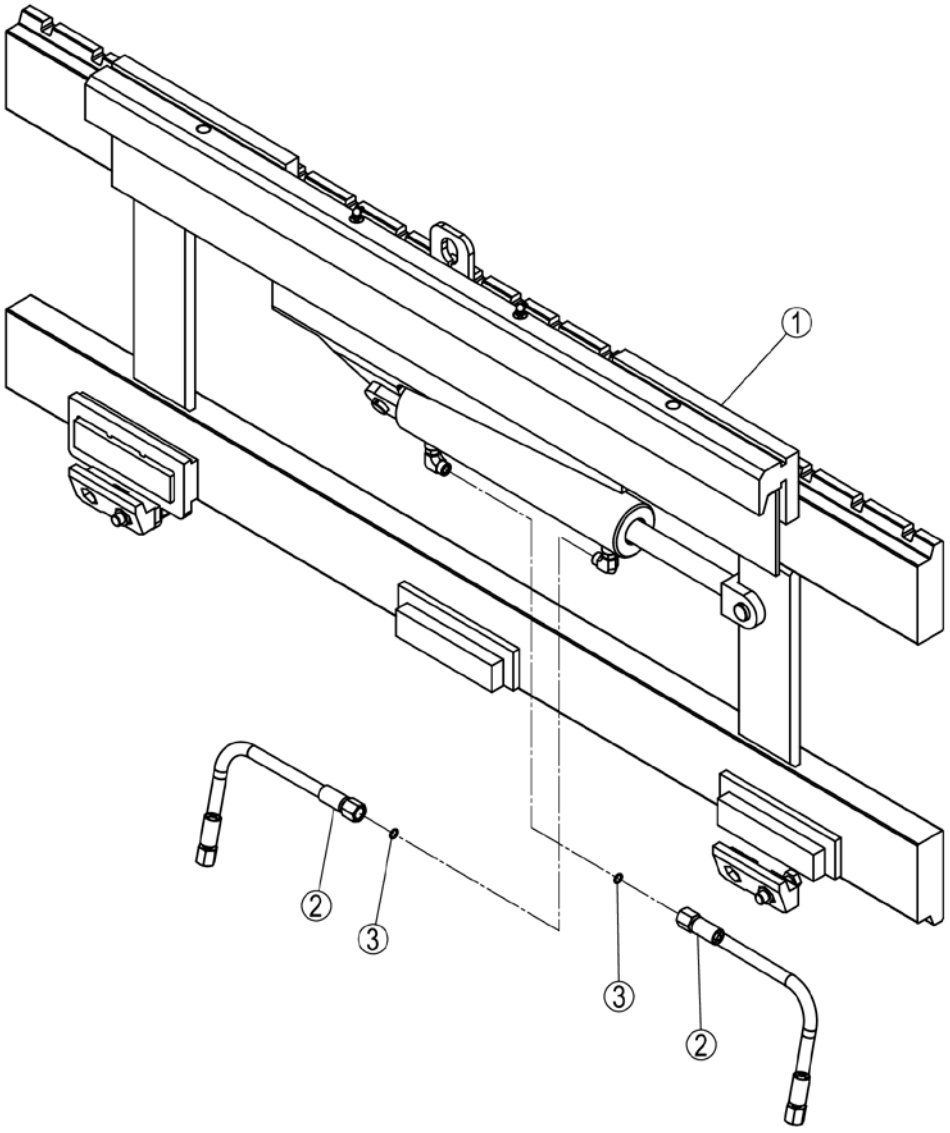

43C3812_000_00 侧移器总成 SIDESHIFTER AS

件号 ITEM	部件号 PART NO.	零件名称 CH	PART NAME EN	服务代码 SC	互换性 IA	数量 Q'TY	规格 SP.	备注 RE
1	43C3811	侧移器	SIDESHIFTER			1		
2	05C1437	软管总成	HOSE AS			2		
3	12B0285	O 形圈	O-RING			2	10.6×1.8	

43C5804_000_00 侧移器总成
SIDESHIFTER AS

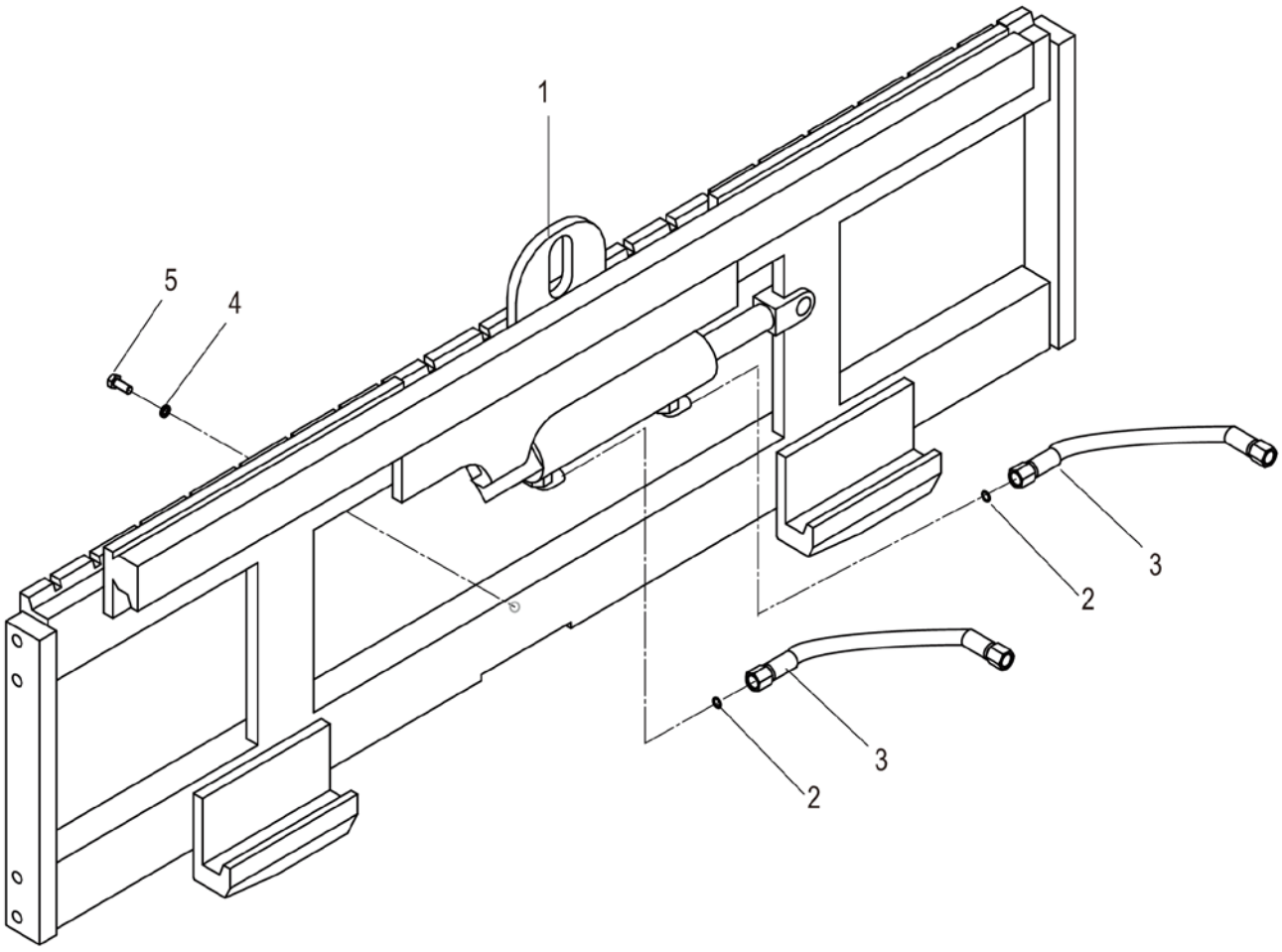

43C5804_000_00 侧移器总成 SIDESHIFTER AS

件号 ITEM	部件号 PART NO.	零件名称 CH	PART NAME EN	服务代码 SC	互换性 IA	数量 Q'TY	规格 SP.	备注 RE
1	26D0525	侧移器	SIDESHIFTER			1	100D-SSS-47B	
2	12B0285	O 形圈	O-RING			2	10.6×1.8	
3	05C1437	软管总成	HOSE AS			2		
4	06B0002	垫圈	WASHER			1	10	
5	00B0012	螺栓	BOLT			1	M10×25-8.8-ZN.D	

43C2411 001 旋转器总成(卡斯卡特 100D-RRB-20B)
ROTATOR AS (CASCADE 100D-RRB-20B)

件号 ITEM	部件号 PART NO.	版本 VER	零件名称	PART NAME	数量 Q'TY	服务代码 S.C	适用机号 SERIAL NO.	互换性 IA	可替换零件号 REPLACEABLE
01	43C2411	000	旋转器总成	ROTATOR AS	1				

注：该系统无装配图。
Note: No assembly diagram is provided for this system.

43C3945 001 铲斗(1m³)
BUCKET(1m³)

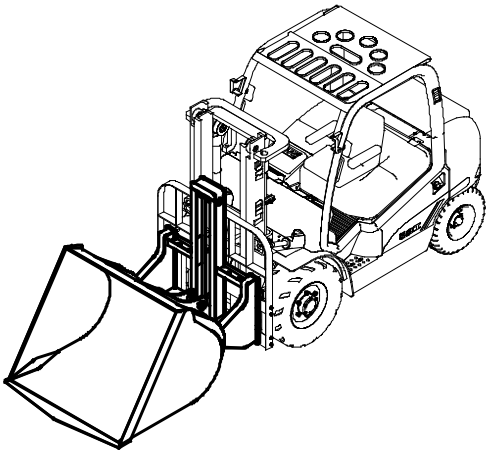

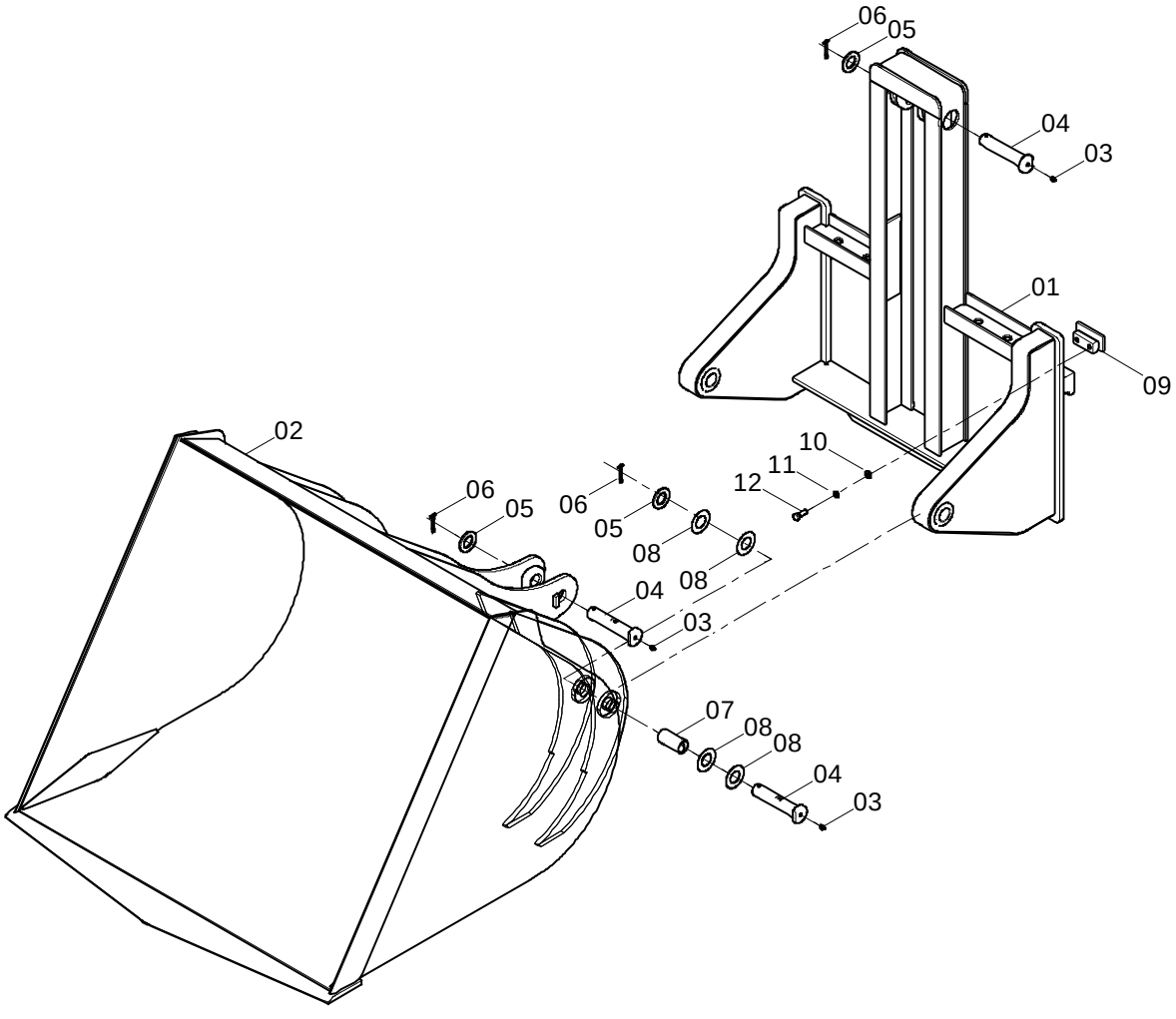

43C3945 001 铲斗 BUCKET

件号 ITEM	部件号 PART NO.	版本 VER	零件名称	PART NAME	数量 Q'TY	服务代码 S.C	适用机型 SERIAL NO.	互换性 IA	可替换零件号 REPLACEABLE
01	21D1202	000	滑移架	GLIDING BRACKET	1				
02	22D1078	000	料斗	HOPPER	1				
03	10B0014	000	油杯	GREASE FITTING	4				
04	60A3220	000	销轴	PIN	4				
05	12A6502	000	垫片	GASKET	4				
06	08B0032	000	销	PIN	4				
07	55A5195	000	轴套	BUSHING	2				
08	56A2568	000	调整垫	SHIM	8				
09	72A0929	001	止动块	BLOCK	2				02D5261
09	02D5261	000	限位座	RETAINER	1				
10	06B0068	000	垫圈	WASHER	2				
11	06B0052	000	垫圈	WASHER	2				
12	00B0274	000	螺栓	BOLT	2				

EC0000109005

43C1966 000 叉套(1820)
FORK EXTENSION(1820)

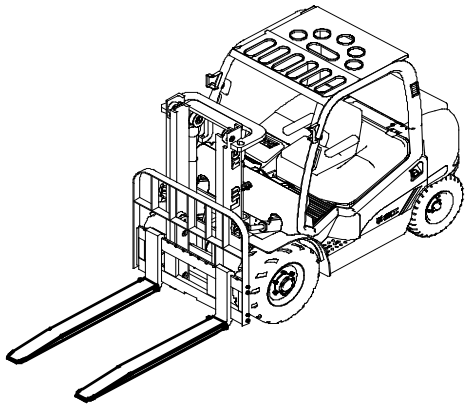

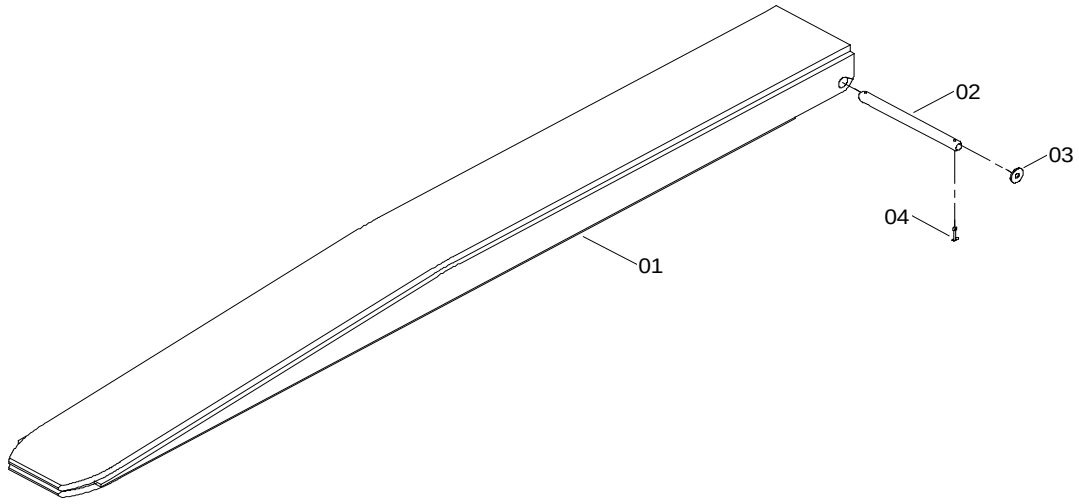

43C1966 000 叉套 FORK EXTENSION

件号 ITEM	部件号 PART NO.	版本 VER	零件名称	PART NAME	数量 Q'TY	服务代码 S.C	适用机型 SERIAL NO.	互换性 IA	可替换零件号 REPLACEABLE
01	25D0222	000	叉套	FORK EXTENSION	1				
02	60A2161	000	销轴	PIN	1				
03	06B0016	000	垫圈	WASHER	2				
04	08B0021	000	销	PIN	2				

43C3806 000 叉套(2000)
FORK EXTENSION(2000)

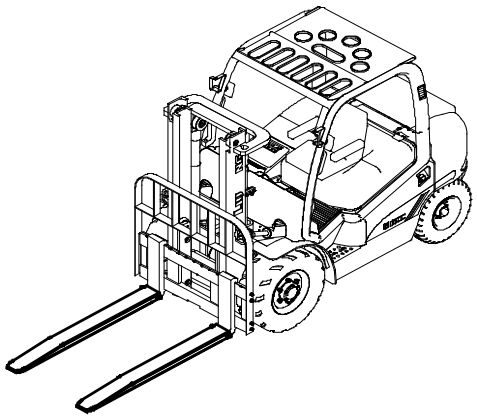

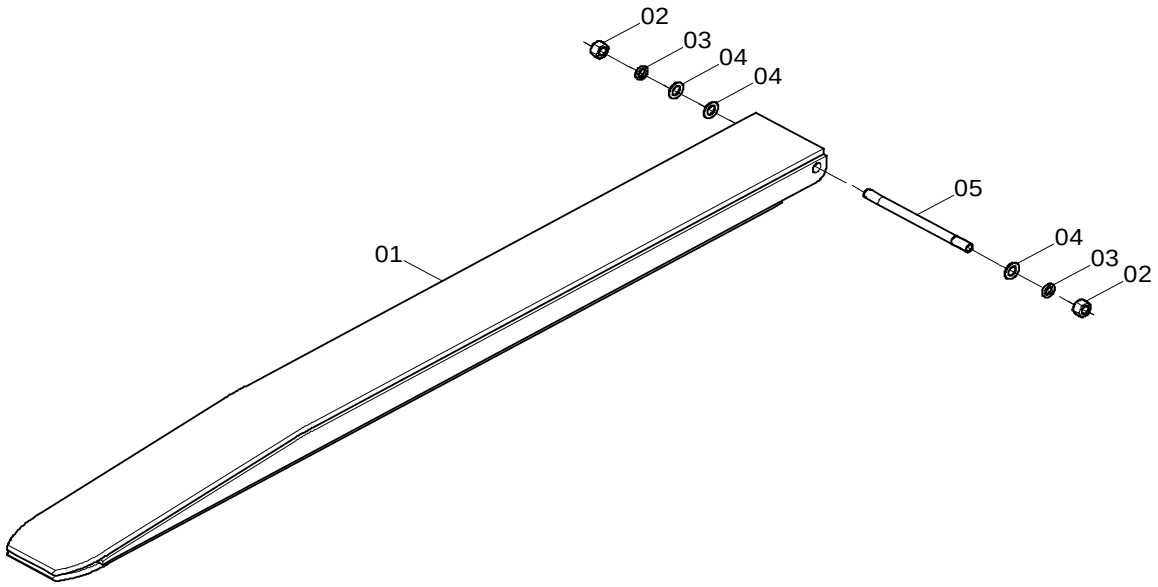

43C3806 000 叉套 FORK EXTENSION

件号 ITEM	部件号 PART NO.	版本 VER	零件名称	PART NAME	数量 Q'TY	服务代码 S.C	适用机型 SERIAL NO.	互换性 IA	可替换零件号 REPLACEABLE
01	25D0289	000	叉套	FORK EXTENSION	1				
02	03B0047	000	螺母	NUT	2				
03	06B0019	000	垫圈	WASHER	2				
04	06B0016	000	垫圈	WASHER	3				
05	61A2088	000	销轴	PIN	1				

43C3479 000 吊钩(高 1000，长 850-1300)
HOOK(HEIGHT 1000, LONG 850-1300)

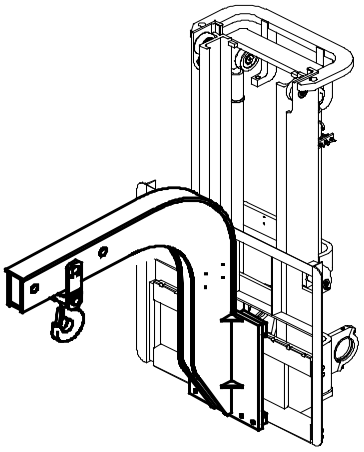

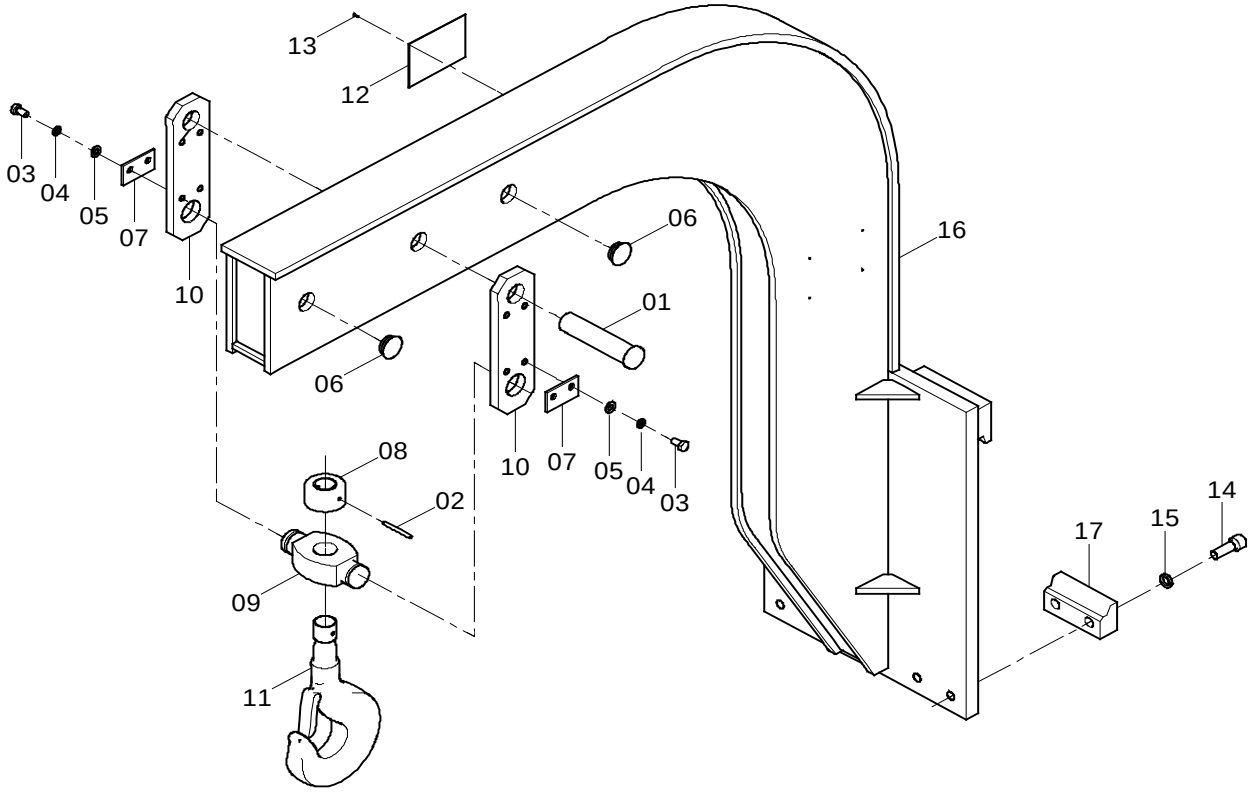

43C3479 000 吊钩 HOOK

件号 ITEM	部件号 PART NO.	版本 VER	零件名称	PART NAME	数量 Q'TY	服务代码 S.C	适用机型 SERIAL NO.	互换性 IA	可替换零件号 REPLACEABLE
01	60A3330	000	销轴	PIN	1				
02	08B0163	000	销	PIN	1				
03	00B0005	000	螺栓	BOLT	6				
04	06B0002	000	垫圈	WASHER	6				
05	06B0001	000	垫圈	WASHER	6				
06	83A0697	001	盖	COVER	4				
07	11A3149	001	安装板	MOUNTING PLATE	3				
08	03J2043	001	螺母	NUT	1				
09	72A1926	000	横梁	BEAM	1				
10	15A6620	000	侧板	SIDE PLATE	2				
11	52B0092	002	直柄单钩	HOOK	1				
12	74A4096	002	铭牌	NAMEPLATE	1				
13	09B0027	000	铆钉	RIVET	4				
14	04B0124	000	螺钉	SCREW	4				
15	06B0015	001	垫圈	WASHER	4				
16	00D9654	000	支架	BRACKET	1				
17	72A0929	001	止动块	BLOCK	2				

43C5195_000_00 吊钩
HOOK

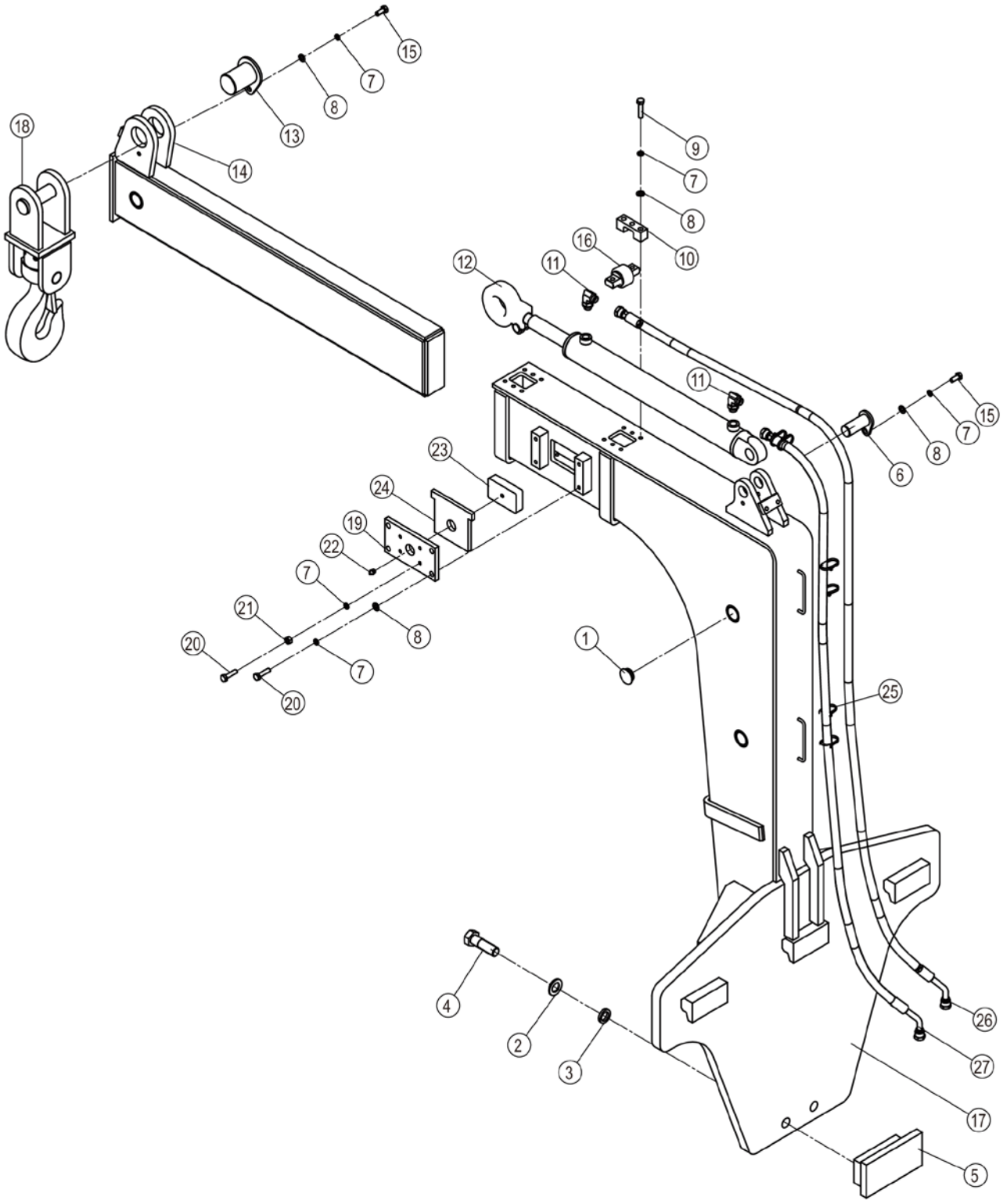

43C5195_000_00 吊钩 HOOK

件号 ITEM	部件号 PART NO.	零件名称 CH	PART NAME EN	服务代码 SC	互换性 IA	数量 Q'TY	规格 SP.	备注 RE
1	83A0697	盖	COVER			8		
2	06B0068	垫圈	WASHER			2	24-140HV-ZN.D	
3	06B0052	垫圈	WASHER			2	24	
4	01B0147	螺栓	BOLT			2	M24×80-8.8-ZN.D	
5	02D5261	限位座	RETAINER			1		
6	11D1494	销	PIN			1		
7	06B0002	垫圈	WASHER			42	10	
8	06B0001	垫圈	WASHER			58	10-140HV-ZN.D	
9	00B0048	螺栓	BOLT			24	M10×45-8.8-ZN.D	
10	17A7617	安装座	MOUNTING SUPPORT			8		
11	31C0338	直角接头	CONNECTOR			2		
12	10C2243	油缸	CYLINDER			1		
13	11D1496	销	PIN			1		
14	21D1735	吊臂	JIB			1		
15	00B0012	螺栓	BOLT			2	M10×25-8.8-ZN.D	
16	14C0221	滚轮	ROLLER			4		
17	21D1733	吊臂	JIB			1		
18	43C4277	吊钩	HOOK	C		1		
19	08A1870	板	PLATE			2		
20	00B0029	螺栓	BOLT			16	M10×40-8.8-ZN.D	
21	03B0053	螺母	NUT			8	M10-8-ZN.D	
22	10B0014	油杯	GREASE FITTING			2	M10×1	
23	86A2729	滑块	SLIDER			2		
24	08A1871	板	PLATE			2		
25	37J2018	尼龙扎带	NYLON STRAP			6		
26	66C5396	软管总成	HOSE AS			1		
27	66C5397	软管总成	HOSE AS			1		

43C4277_000_00 吊钩
HOOK

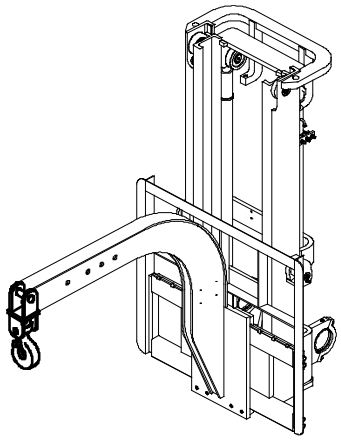

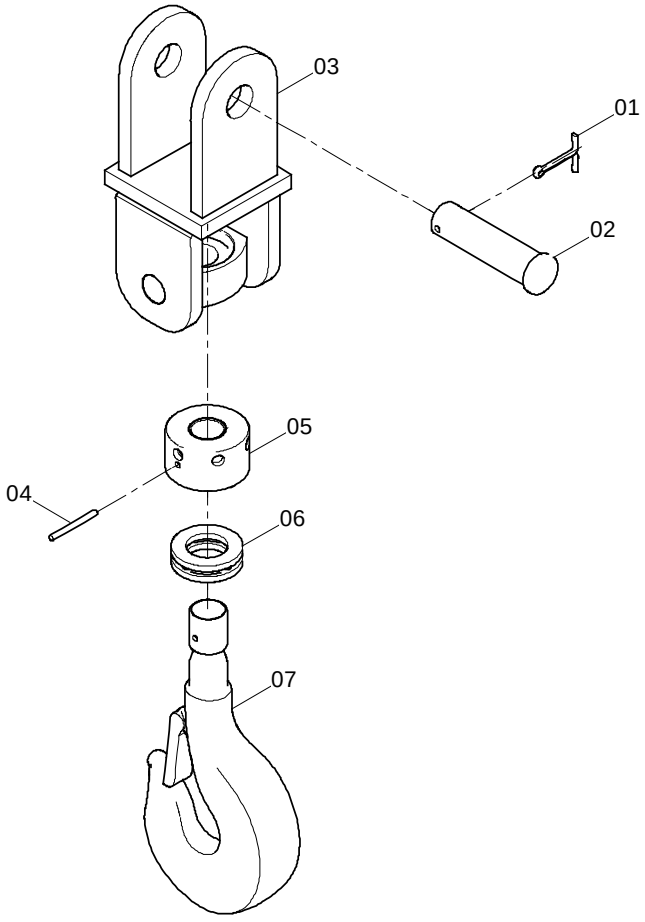

43C4277_000_00 吊钩 HOOK

件号 ITEM	部件号 PART NO.	零件名称 CH	PART NAME EN	服务代码 SC	互换性 IA	数量 Q'TY	规格 SP.	备注 RE
1	08B0032	销	PIN			1	6.3×60-ZN.D	
2	60A3916	销轴	PIN			1		
3	02D8611	支架	BRACKET			1		
4	08B0163	销	PIN			1	6×60	
5	53A1955	装配螺母	NUT			1		
6	26B0161	推力球轴承	THRUST BALL BRG			1	51208,40×68×19	
7	52B0092	直柄单钩	HOOK			1	LM2.5-P	

配重 COUNTERWEIGHT

配重组件（4T/4.5T）
COUNTERWEIGHT GP(4T/4.5T)

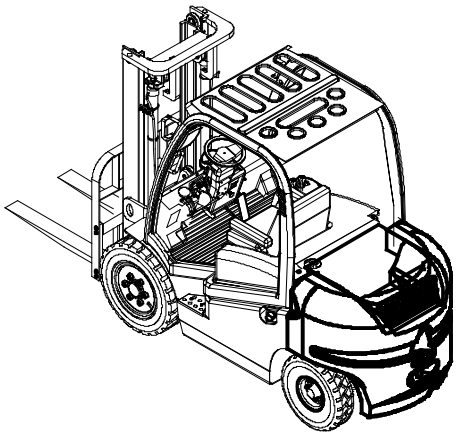

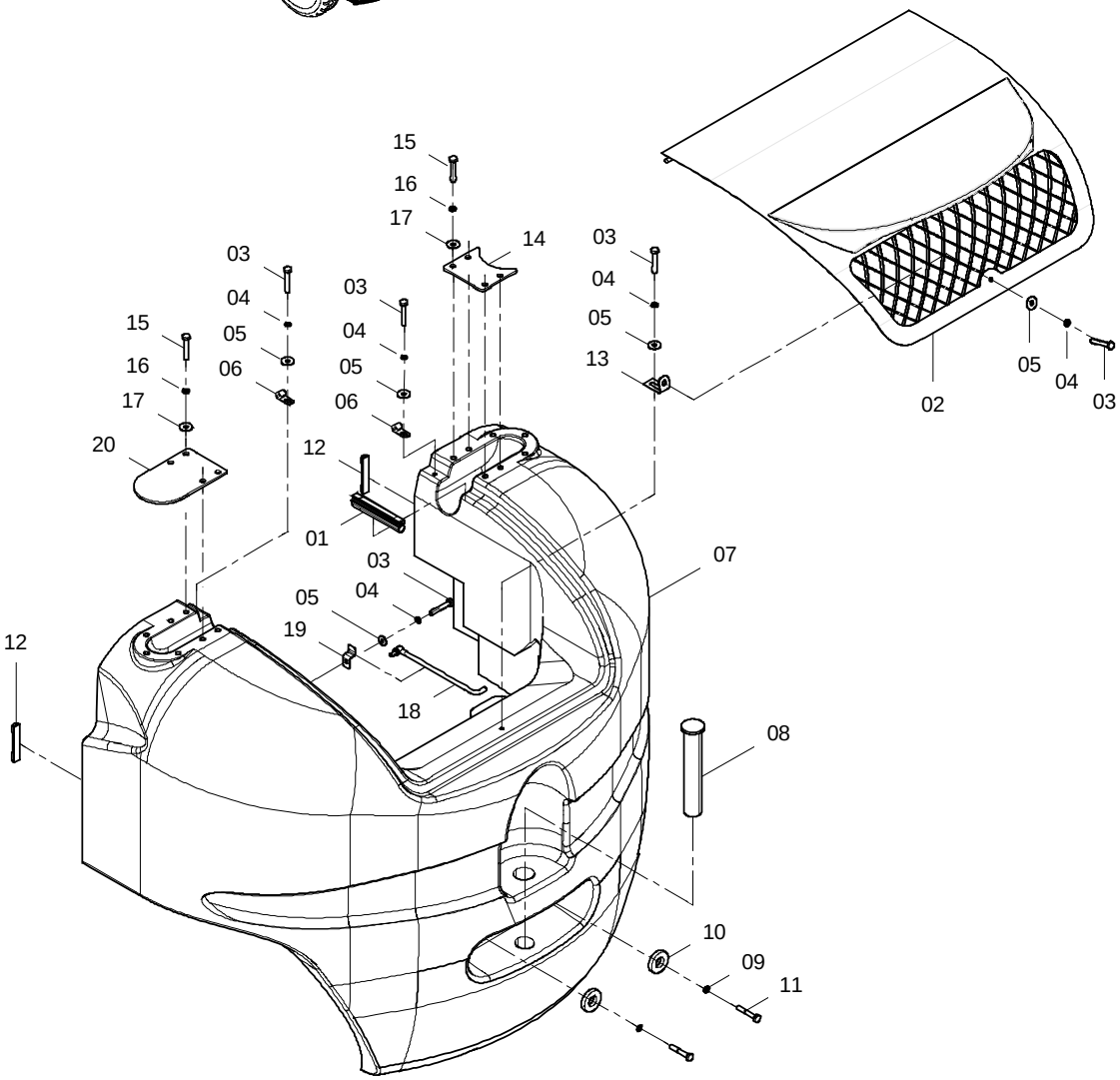

配重组件 COUNTERWEIGHT GP

件号 ITEM	部件号 PART NO.	版本 VER	零件名称	PART NAME	数量 Q'TY	服务代码 S.C	适用机号 SERIAL NO.	互换性 IA	上级部件号 UPPER PART
01	84A1787	000	橡胶条	SEAL	1				
02	45D0801	000	后罩总成	COVER AS	1				
03	00B0075	000	螺栓	BOLT	5				
04	06B0006	000	垫圈	WASHER	5				
05	06B0005	000	垫圈	WASHER	5				
06	17D0419	000	回转支座	SWING SEAT	2				
07	72A1548	001	平衡重(4T)	COUNTERWEIGHT	1				27C0440 000
	72A1547	002	平衡重(4.5T)	COUNTERWEIGHT	1				27C0439 000
08	60H2023	002	牵引销	TRACTION PIN	1				
09	06B0052	000	垫圈	WASHER	2				
10	56H2050	002	垫圈	WASHER	2				
11	01B0222	000	螺栓	BOLT	2				
12	84A1490	000	橡胶条	SEAL	2				
13	00D3970	000	支架	BRACKET	1				
14	12A3530	001	封板	PLATE	1				
15	00B0035	000	螺栓	BOLT	6				
16	06B0008	000	垫圈	WASHER	6				
17	06B0007	000	垫圈	WASHER	6				
18	34C0919	001	撑杆	HOLDER	1				
19	19A0178	001	弯板	PLATE	1				
20	12A3531	000	封板	PLATE	1				

27C0386 002 配重组件(5T)
COUNTERWEIGHT GP(5T)

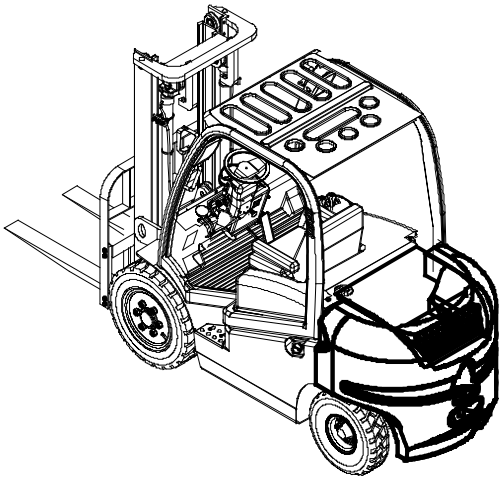

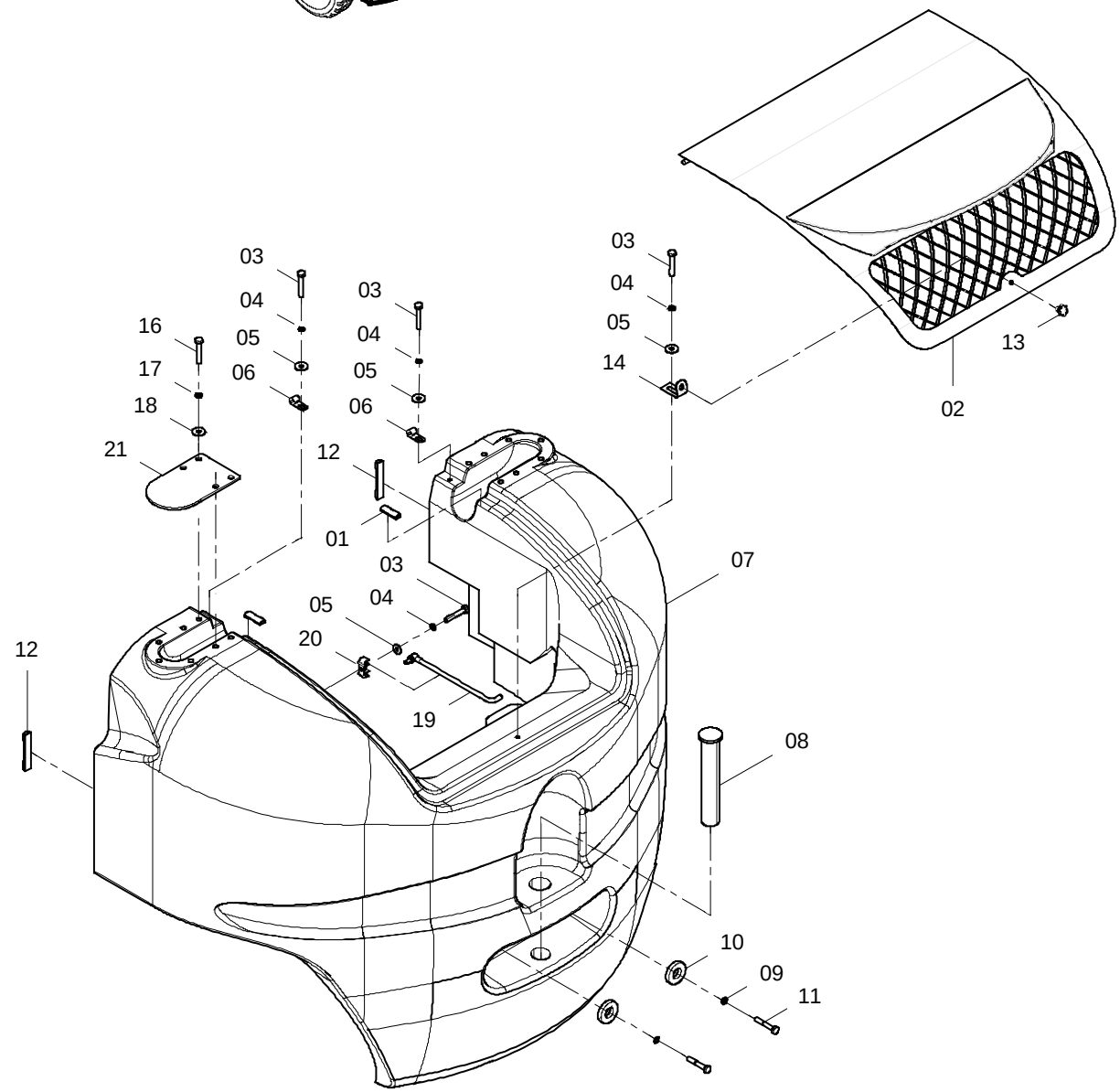

27C0386 002 配重组件 COUNTERWEIGHT GP

件号 ITEM	部件号 PART NO.	版本 VER	零件名称	PART NAME	数量 Q'TY	服务代码 S.C	适用机号 SERIAL NO.	互换性 IA	可替换零件号 REPLACEABLE
01	35C0558	000	胶条	RUBBER STRIP	2				
02	45D0724	003	后罩总成(5T)	COVER AS	1				
03	00B0075	000	螺栓	BOLT	4				
04	06B0006	000	垫圈	WASHER	4				
05	06B0005	000	垫圈	WASHER	4				
06	17D0419	000	回转支座	SWING SEAT	2				
07	72A1444	002	平衡重(5T)	COUNTERWEIGHT	1				
08	60H2023	002	牵引销	TRACTION PIN	1				
09	06B0052	000	垫圈	WASHER	2				
10	56H2050	002	垫圈	WASHER	2				
11	01B0584	000	螺栓	BOLT	2				
13	35K2021	001	胶木头螺栓 M8×10	BOLT	1				
14	00D3970	000	支架	BRACKET	1				
16	00B0035	000	螺栓	BOLT	2				
17	06B0008	000	垫圈	WASHER	2				
18	06B0007	000	垫圈	WASHER	2				
19	34C0919	000	撑杆	HOLDER	1				
20	86A0503	000	弹性夹	CLIP	1				
21	12A3531	000	封板	PLATE	1				

45Y0094_000_00 配重组件
COUNTERWEIGHT GP

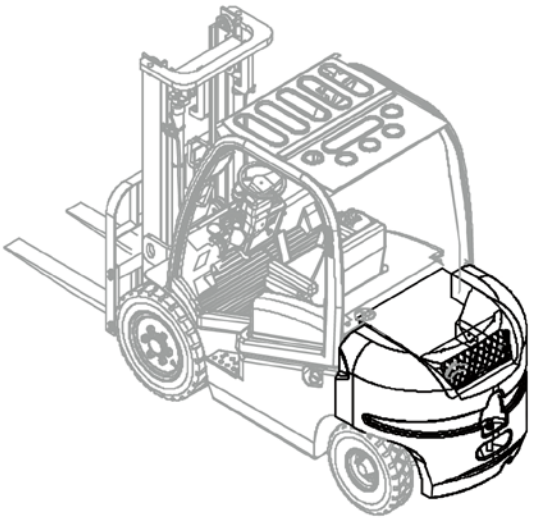

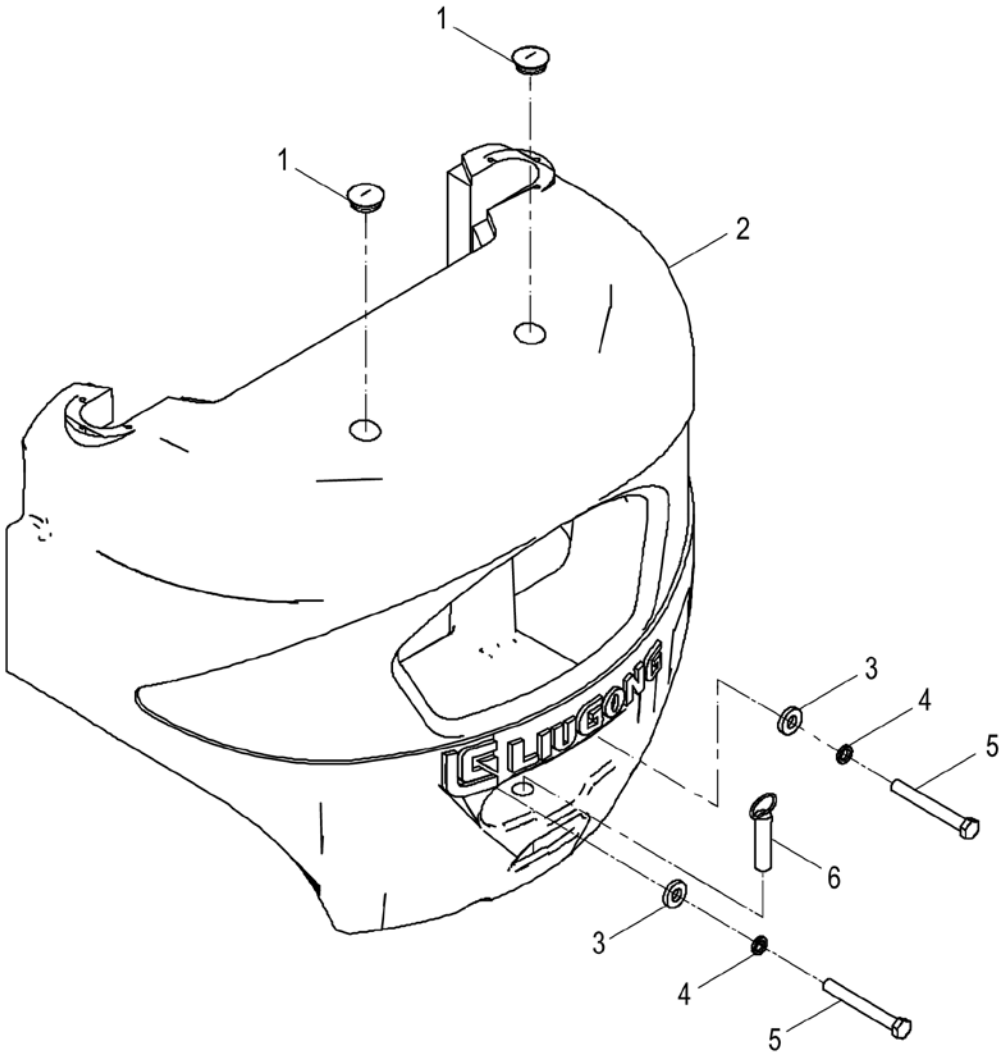

45Y0094_000_00 配重组件 COUNTERWEIGHT GP

件号 ITEM	部件号 PART NO.	零件名称 CH	PART NAME EN	服务代码 SC	互换性 IA	数量 Q'TY	规格 SP.	备注 RE
1	81H2001	盖	CAP			2		
2	72A2667	平衡重	COUNTERWEIGHT			1		
3	56H2050	垫圈	WASHER			2		
4	06B0052	垫圈	WASHER			2	24	
5	01B0584	螺栓	BOLT			2	M24×200-10.9-ZN.D	
6	43K2044	拖销	PIN			1		

其他 OTHERS

27C0206_000_00 工具箱
TOOL KIT

注：该系统无装配图。

Note: No assembly diagram is provided for this system.

27C0206_000_00 工具箱 TOOL KIT

件号 ITEM	部件号 PART NO.	零件名称 CH	PART NAME EN	服务代码 SC	互换性 IA	数量 Q'TY	规格 SP.	备注 RE
1	52J2015	轮胎套筒 S38/22×22	SLEEVE			1		
2	52J2001	钩形扳手	SPANNER			1		
3	39A0358	套筒	SLEEVE			1		
4	40B0013	呆扳手	SOLID SPANNER			1	8×10	
5	40B0015	呆扳手	SOLID SPANNER			1	13×16	
6	52J2017	双头扳手 14×17	SPANNER			1		
7	40B0016	呆扳手	SOLID SPANNER			1	18×21	
8	52B0018	呆扳手	SOLID SPANNER			1	19×22	
9	53B0009	双头扳手 21×24	SPANNER			1		
10	52J2016	鲤鱼钳 165mm	PLIERS			1		
11	52J2013	一字螺丝刀 125×6	SCREWDRIVER			1		
12	52J2014	十字螺丝刀 125×6	SCREWDRIVER			1		
13	52B0015	活扳手	SPANNER			1	300	
14	52J2008	压杆黄油枪	GREASE GUN			1		
15	52J2021	橇杆	PRY BAR			1		
16	52J2011	顶棚	CANOPY			1		
17	52J2028	工具箱	TOOL KIT			1		

27C0207_000_00 随机备件
SPARE PARTS

件号 ITEM	部件号 PART NO.	零件名称 CH	PART NAME EN	服务代码 SC	互换性 IA	数量 Q'TY	规格 SP.	备注 RE
1	12B0005	O形圈	O-RING			1	109×3.55	
2	12B0021	O形圈	O-RING			2	19×1.8	
3	12B0181	O形圈	O-RING			2	25×3.55	
4	12B0224	O形圈	O-RING			2	23.6×1.8	
5	12B0251	O形圈	O-RING			1	30×3.55	
6	12B0271	O形圈	O-RING			1	25.8×3.55	
7	12B0355	O形圈	O-RING			1	23.6×3.55	
8	12B0370	O形圈	O-RING			1	15×1.8	
9	12B0289	O形圈	O-RING			1	17×1.8	
10	12B0055	O形密封圈	O-RING			1	35×3.1	
11	12B0144	O形密封圈	O-RING			1	32×3.1	
12	12B0198	O形密封圈	O-RING			1	33×3.1	
13	12B0291	O形密封圈	O-RING			2	22×2.4	
14	12B0343	O形密封圈	O-RING			1	18×2.4	
15	12B0351	O形密封圈	O-RING			1	16×2.4	
16	12B0379	O形密封圈	O-RING			1	30×3.1	
17	37B0030	片式保险	FUSE			2	10A	
18	36B0073	20A片式保险	FUSE			2	20A	

注：该系统无装配图，具体装配请参考表中各部件装配图。

Note: No assembly diagram is provided for this system. Please refer to the assembly diagrams of those components in the table for assembly details.

47E0462_000_00 整机油料表
OIL SPECIFICATION LIST

件号 ITEM	部件号 PART NO.	零件名称 CH	PART NAME EN	服务代码 SC	互换性 IA	数量 Q'TY	规格 SP.	备注 RE
1		-35 号轻柴油	DIESEL OIL	A		1		
2		美孚黑霸王 1300	MOBIL GREASE	F		8	15W-40	
2	SP132836	ZF 箱 WG120-250 专用油	OIL 18L/DR	F		8		
3	SP115731	二硫化钼锂基润滑脂	GREASE	F		.2		
4	41B0014Y18L	重负荷车轮齿轮油	GEAR OIL	F		15	85W-90 GL-5	
4	41B0014Y4L	重负荷车轮齿轮油	GEAR OIL	F		15	85W-90 GL-5	
4	SP116312	重负荷齿轮油	GEAR OIL	F		15		
4	SP133735	重负荷车辆齿轮油	OIL	F		15		
5	41B0013Y18L	8 号液力传动油	TRANSMISSION OIL	F		10	8#	
5	41B0013Y4L	8 号液力传动油	TRANSMISSION OIL	F		10	8#	
5	SP126716	液力传动油 8#	OIL	F		10		
6		低温抗磨液压油	HYDRAULIC OIL	F		81	HV-46	
7		防冻液	ANTI-FREEZE	E		12.57	-35℃	
8	41B0008Y1L	合成制动液	BRAKE FLUID	F		.8	美孚 DOT3	
8	SP103936	刹车油	BRAKE FLUID	F		.8		
9	74A5651	标贴	DECAL			1		
10	74A5652	标贴	DECAL			1		

注：该系统无装配图，具体装配请参考表中各部件装配图。

Note: No assembly diagram is provided for this system. Please refer to the assembly diagrams of those components in the table for assembly details.

47C0535_000_00 灭火器总成
FIRE EXTINGUISHER

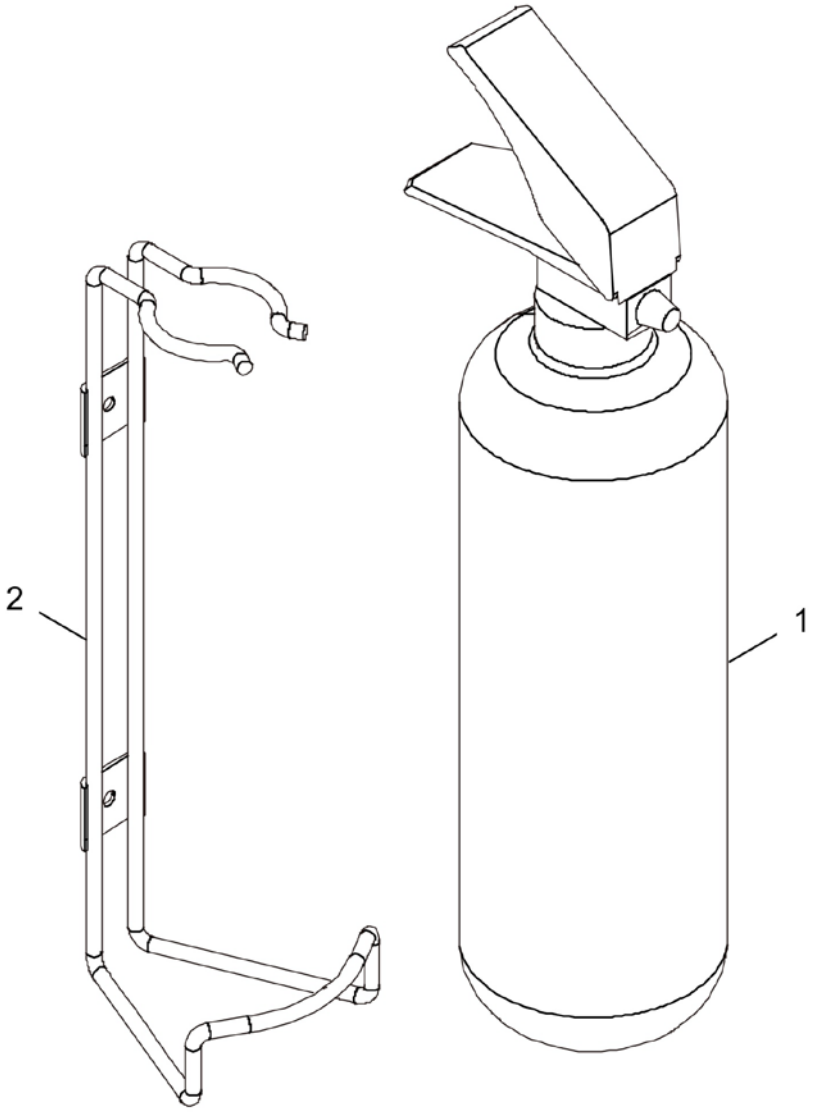

47C0535_000_00 灭火器总成 FIRE EXTINGUISHER

件号 ITEM	部件号 PART NO.	零件名称 CH	PART NAME EN	服务代码 SC	互换性 IA	数量 Q'TY	规格 SP.	备注 RE
1	47C0538	灭火器	FIRE EXTINGUISHER			1		
2	38C0182	1kgABC 干粉灭火器挂具	ATTACHMENT			1		

22C2367_000_00 支架
BRACKET

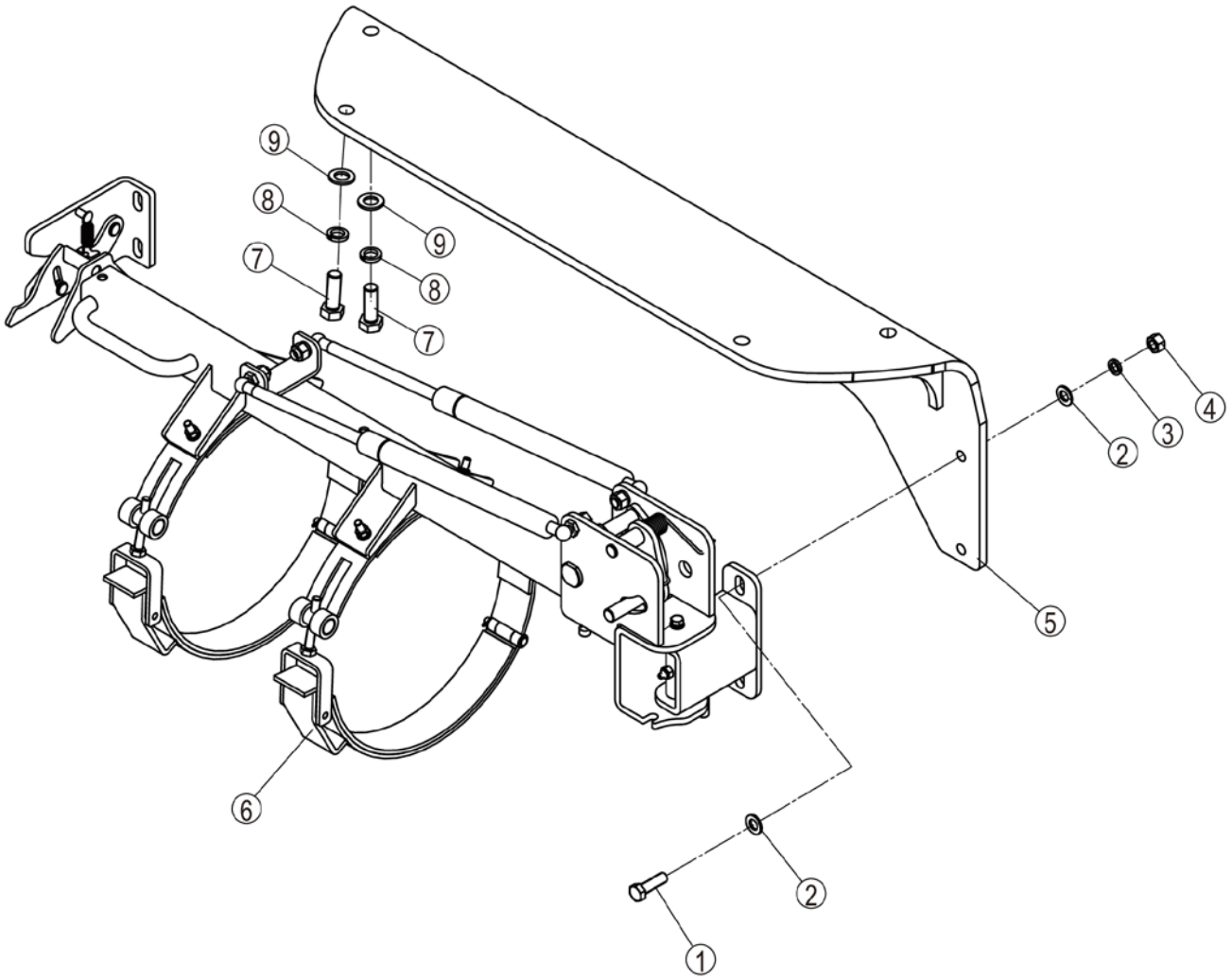

22C2367_000_00 支架 BRACKET

件号 ITEM	部件号 PART NO.	零件名称 CH	PART NAME EN	服务代码 SC	互换性 IA	数量 Q'TY	规格 SP.	备注 RE
1		螺栓	BOLT	F		4	M12×40-8.8-ZN.D	
2	06B0007	垫圈	WASHER			8	12-140HV	
3	06B0008	垫圈	WASHER			4	12	
4	03B0003	螺母	NUT			4	M12-8-ZN.D	
5	01D7769	支架	BRACKET			1		
6	47C2030	储液罐安装总成	REFRIGERANT RECEIVER MOUNTING	C		1		
7	00B0094	螺栓	BOLT			4	M16×45-8.8-ZN.D	
8	06B0015	垫圈	WASHER			4	16	
9	06B0012	垫圈	WASHER			4	16-140HV-ZN.D	

47C2030_000_00 储液罐安装总成
REFRIGERANT RECEIVER MOUNTING

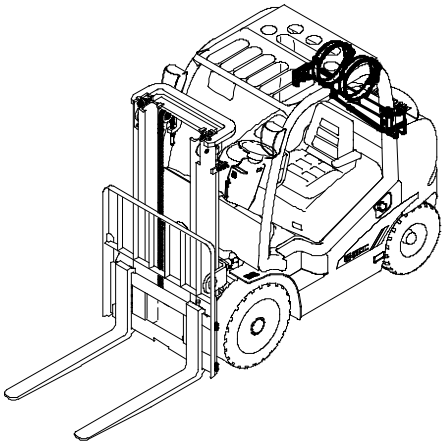

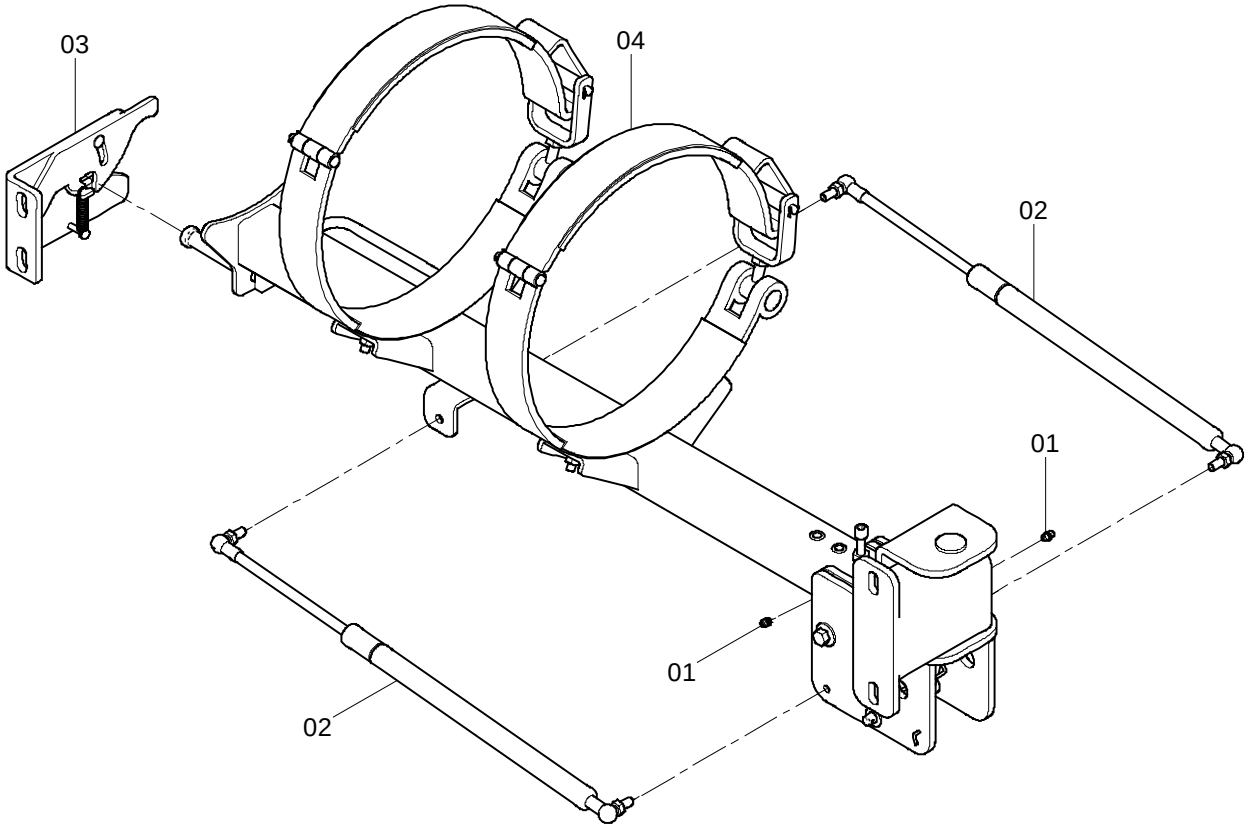

47C2030_000_00 储液罐安装总成 REFRIGERANT RECEIVER MOUNTING

件号 ITEM	部件号 PART NO.	零件名称 CH	PART NAME EN	服务代码 SC	互换性 IA	数量 Q'TY	规格 SP.	备注 RE
1	10B0089	油杯	GREASE FITTING			2	M8×1	
2	13C0403	气弹簧	AIR SPRING			2		
3	34C2623	锁扣	LOCK BUCKLE			1		
4	22C1435	储液罐支架	BRACKET			1		

47E0342_000_00 油料系统(-10℃--40℃)
OIL SPECIFICATION LIST

注：该系统无装配图。

Note: No assembly diagram is provided for this system.

47E0342_000_00 油料系统(-10℃--40℃) OIL SPECIFICATION LIST

件号 ITEM	部件号 PART NO.	零件名称 CH	PART NAME EN	服务代码 SC	互换性 IA	数量 Q'TY	规格 SP.	备注 RE
1		柴油	DIESEL OIL	A		40	0#	
2		美孚黑霸王 1300	MOBIL GREASE	F		8	15W-40	
2	SP132836	ZF 箱 WG120-250 专用油	OIL 18L/DR	F		8		
3	SP115731	二硫化钼锂基润滑脂	GREASE	F		1		
4	41B0014Y18L	重负荷车轮齿轮油	GEAR OIL	F		15	85W-90 GL-5	
4	41B0014Y4L	重负荷车轮齿轮油	GEAR OIL	F		15	85W-90 GL-5	
4	SP116312	重负荷齿轮油	GEAR OIL	F		15		
4	SP133735	重负荷车辆齿轮油	OIL	F		15		
5	41B0013Y18L	8 号液力传动油	TRANSMISSION OIL	F		10	8#	
5	41B0013Y4L	8 号液力传动油	TRANSMISSION OIL	F		10	8#	
5	SP126716	液力传动油 8#	OIL	F		10		
6		抗磨液压油	HYDRAULIC OIL	E		80	L-HM32	
7	42B0001	美孚防冻液	MOBIL ANTI-FREEZE			4		
7		防冻液	ANTI-FREEZE	F		21.39	-15℃	
8	41B0008Y1L	合成制动液	BRAKE FLUID	F		.6	美孚 DOT3	
8	SP103936	刹车油	BRAKE FLUID	F		.6		
9	74A3237	标贴	DECAL			1		
10	74A2868	安全标贴	SAFETY SIGN			1		

标准件规格表 STANDARD PART TABLE

序号 NO.	零件号 PART NO	代号 CODE	零件名称 DESCRIPTION		规格 SIZE
1	00B0002	GB/T 5783-2000	螺栓	BOLT	M10×35-8.8-ZN.D
2	00B0004	GB/T 5783-2000	螺栓	BOLT	M10×50-8.8-ZN.D
3	00B0005	GB/T 5783-2000	螺栓	BOLT	M10×20-8.8-ZN.D
4	00B0007	GB/T 5783-2000	螺栓	BOLT	M8×16-8.8-ZN.D
5	00B0012	GB/T 5783-2000	螺栓	BOLT	M10×25-8.8-ZN.D
6	00B0014	GB/T 5783-2000	螺栓	BOLT	M16×40-8.8-ZN.D
7	00B0017	GB/T 5783-2000	螺栓	BOLT	M12×30-8.8-ZN.D
8	00B0019	GB/T 5783-2000	螺栓	BOLT	M10×30-8.8-ZN.D
9	00B0020	GB/T 5783-2000	螺栓	BOLT	M8×30-8.8-ZN.D
10	00B0021	GB/T 5783-2000	螺栓	BOLT	M6×12-8.8-ZN.D
11	00B0022	GB/T 5783-2000	螺栓	BOLT	M6×16-8.8-ZN.D
12	00B0023	GB/T 5783-2000	螺栓	BOLT	M6×25-8.8-ZN.D
13	00B0025	GB/T 5783-2000	螺栓	BOLT	M14×35-8.8-ZN.D
14	00B0030	GB/T 5783-2000	螺栓	BOLT	M8×55-8.8-ZN.D
15	00B0035	GB/T 5783-2000	螺栓	BOLT	M12×35-8.8-ZN.D
16	00B0045	GB/T 5783-2000	螺栓	BOLT	M16×50-8.8-ZN.D
17	00B0056	GB/T 5783-2000	螺栓	BOLT	M10×16-8.8-ZN.D
18	00B0058	GB/T 5783-2000	螺栓	BOLT	M12×45-8.8-ZN.D
19	00B0064	GB/T 5783-2000	螺栓	BOLT	M10×55-8.8-ZN.D
20	00B0075	GB/T 5783-2000	螺栓	BOLT	M8×20-8.8-ZN.D
21	00B0085	GB/T 5783-2000	螺栓	BOLT	M8×25-8.8-ZN.D
22	00B0094	GB/T 5783-2000	螺栓	BOLT	M16×45-8.8-ZN.D
23	00B0153	GB/T 5783-2000	螺栓	BOLT	M5×16-8.8-ZN.D
24	00B0164	GB/T 5786-2000	螺栓	BOLT	M10×1×35-10.9-ZN.D
25	00B0189	GB/T 5786-2000	螺栓	BOLT	M20×1.5×50-10.9-ZN.D
26	00B0199	GB/T 5782-2000	螺栓	BOLT	M8×80-8.8-ZN.D
27	00B0221	GB/T 5782-2000	螺栓	BOLT	M20×120-10.9-ZN.D
28	00B0247	GB/T 5783-2000	螺栓	BOLT	M16×55-8.8-ZN.D
29	00B0274	GB/T 5782-2000	螺栓	BOLT	M24×65-8.8-ZN.D
30	00B0297	GB/T 5783-2000	螺栓	BOLT	M8×50-8.8-ZN.D
31	00B0381	GB/T 5783-2000	螺栓	BOLT	M12×20-10.9-ZN.D
32	00B0449	GB/T 5786-2000	螺栓	Bolt	M12×1.25×40-8.8-ZN.D
33	00B0457	GB/T 5786-2000	螺栓	BOLT	M10×1.25×30-8.8-ZN.D
34	00B0465	GB/T 5786-2000	螺栓	BOLT	M20×1.5×55-10.9-ZN.D
35	00V0352	GB/T 5786-2000	螺栓	Bolt	M12×1.25×35-8.8-ZN.D
36	00V0353	GB/T 5786-2000	螺栓	Bolt	M20×1.5×55-8.8-ZN.D
37	01B0016	GB/T 5783-2000	螺栓	BOLT	M8×40-8.8-ZN.D
38	01B0036	GB/T 5783-2000	螺栓	BOLT	M12×55-8.8-ZN.D
39	01B0100	GB/T 5782-2000	螺栓	BOLT	M10×65-8.8-ZN.D
40	01B0218	GB/T 5782-2000	螺栓	BOLT	M16×100-8.8-ZN.D
41	01B0222	GB/T 5782-2000	螺栓	BOLT	M24×240-8.8-ZN.D
42	01B0235	GB/T 5785-2000	螺栓	BOLT	M20×1.5×90-10.9-ZN.D
43	01B0268	GB/T 5782-2000	螺栓	BOLT	M8×60-8.8-ZN.D

标准件规格表 STANDARD PART TABLE

序号 NO.	零件号 PART NO	代号 CODE	零件名称 DESCRIPTION		规格 SIZE
44	01B0526	GB/T 5785-2000	螺栓	BOLT	M16×1.5×40-8.8-ZN.D
45	01B0547	GB/T 5785-2000	螺栓	BOLT	M20×1.5×60-8.8-ZN.D
46	01B0548	GB/T 5785-2000	螺栓	BOLT	M12×1.25×50-8.8-ZN.D
47	01B0584	GB/T 5782-2000	螺栓	BOLT	M24×200-10.9-ZN.D
48	01V0387	GB/T 5782-2000	螺栓	BOLT	M12×45-8.8-ZN.D
49	03B0003	GB/T 6170-2000	螺母	NUT	M12-8-ZN.D
50	03B0021	GB/T 6170-2000	螺母	NUT	M8-8-ZN.D
51	03B0032	GB/T 6170-2000	螺母	NUT	M5-8-ZN.D
52	03B0036	GB/T 6170-2000	螺母	NUT	M6-8-ZN.D
53	03B0047	GB/T 6170-2000	螺母	NUT	M20-8-ZN.D
54	03B0053	GB/T 6170-2000	螺母	NUT	M10-8-ZN.D
55	03B0095	GB/T 6170-2000	螺母	NUT	M16-8-ZN.D
56	03B0139	GB/T 6171-2000	螺母	Nut	M22×1.5-10-ZN.D
57	03B0193	GB/T 889.1-2000	螺母	NUT	M16-8-ZN.D
58	03B0233	GB62-88	螺母	NUT	M8×1.25-ZN.D
59	03B0292	GB/T 6170-2000	螺母	Nut	M16-10-ZN.D
60	03B0454	GB/T 6171-2000	螺母	NUT	M24×2-10-ZN.D
61	03B0705		螺塞	PLUG	M22×1.5-ZN.D
62	03V0524	GB/T 6186-2000	锁紧螺母	LOCKNUT	M20-8-ZN.D
63	04B0016	GB/T 70.1-2008	螺钉	SCREW	M8×35-8.8-ZN.D
64	04B0051	GB/T 70.1-2008	螺钉	SCREW	M8×50-10.9-ZN.D
65	04B0056	GB/T 818-2000	螺钉	SCREW	M6×12-4.8-ZN.D
66	04B0059	GB/T 818-2000	螺钉	SCREW	M8×20-4.8-ZN.D
67	04B0066	GB/T 818-2000	螺钉	SCREW	M5×16-4.8-ZN.D
68	04B0075	GB/T 819.1-2000	螺钉	SCREW	M6×16-4.8-ZN.D
69	04B0090	GB/T 818-2000	螺钉	SCREW	M4×10-4.8-ZN.D
70	04B0106	GB/T 818-2000	螺钉	SCREW	M6×10-4.8-ZN.D
71	04B0116	GB/T 70.1-2008	螺钉	SCREW	M10×30-8.8-ZN.D
72	04B0124	GB/T 70.1-2008	螺钉	SCREW	M16×45-8.8-ZN.D
73	04B0206	GB/T 818-2000	螺钉	SCREW	M4×8-4.8-ZN.D
74	04B0221	GB/T 818-2000	螺钉	SCREW	M5×12-4.8-ZN.D
75	04B0234	GB/T 818-2000	螺钉	SCREW	M3×16-4.8-ZN.D
76	04B0281	GB/T 818-2000	螺钉	SCREW	M4×20-4.8-ZN.D
77	04B0333	GB/T 70.1-2008	螺钉	SCREW	M14×35-8.8-ZN.D
78	06B0001	GB97.1-85	垫圈	WASHER	10-140HV-ZN.D
79	06B0002	GB93-87	垫圈	WASHER	10
80	06B0003	GB93-87	垫圈	WASHER	6
81	06B0005	GB/T 97.1-2002	垫圈	WASHER	8-200HV-ZN.D
82	06B0006	GB93-87	垫圈	WASHER	8
83	06B0007	GB97.1-85	垫圈	WASHER	12-140HV-ZN.D
84	06B0008	GB93-87	垫圈	WASHER	12
85	06B0012	GB97.1-85	垫圈	WASHER	16-140HV-ZN.D
86	06B0013	GB93-87	垫圈	WASHER	14

标准件规格表 STANDARD PART TABLE

序号 NO.	零件号 PART NO	代号 CODE	零件名称 DESCRIPTION		规格 SIZE
87	06B0015	GB93-87	垫圈	WASHER	16
88	06B0016	GB/T 97.1-2002	垫圈	WASHER	20-200HV-ZN.D
89	06B0017	GB93-87	垫圈	WASHER	5
90	06B0019	GB93-87	垫圈	WASHER	20
91	06B0022	GB93-87	垫圈	WASHER	4
92	06B0024	GB97.1-85	垫圈	WASHER	6-140HV-ZN.D
93	06B0030	GB/T 96.1-2002	垫圈	WASHER	10-200HV-ZN.D
94	06B0052	GB93-87	垫圈	WASHER	24
95	06B0053		垫圈	WASHER	22
96	06B0059	GB/T 96.1-2002	垫圈	WASHER	12-200HV-ZN.D
97	06B0062	GB/T 96.1-2002	垫圈	WASHER	6-200HV-ZN.D
98	06B0066	GB/T 97.1-2002	垫圈	WASHER	5-200HV-ZN.D
99	06B0068	GB97.1-85	垫圈	WASHER	24-140HV-ZN.D
100	06B0086	GB/T 96.1-2002	垫圈	WASHER	8-200HV-ZN.D
101	06B0087	GB/T 96.1-2002	垫圈	WASHER	16-200HV-ZN.D
102	06B0097	GB/T 97.1-2002	垫圈	WASHER	4-200HV-ZN.D
103	06B0101	GB93-87	垫圈	WASHER	3
104	06B0117		垫圈	WASHER	14
105	06B0133	GB/T 97.1-2002	垫圈	WASHER	3-200HV-ZN.D
106	06B0189		垫圈	WASHER	24
107	07B0028	GB894.1-86	挡圈	SNAP RING	55
108	07B0044	GB893.1-86	挡圈	SNAP RING	47
109	07B0070	GB894.1-86	挡圈	SNAP RING	20
110	07B0255	GB894.1-86	挡圈	SNAP RING	75
111	08B0021	GB91-86	销	PIN	4×30-ZN.D
112	08B0031	GB/T 91-2000	销	PIN	3.2×16-ZN.D
113	08B0032	GB91-86	销	PIN	6.3×60-ZN.D
114	08B0040	GB91-86	销	PIN	3.2×30-ZN.D
115	08B0052	GB91-86	销	PIN	3.2×26-ZN.D
116	08B0078	GB/T 91-2000	销	PIN	2.5×20-ZN.D
117	08B0079	GB/T 91-2000	销	PIN	2×16-ZN.D
118	08B0163	GB119-86	销	PIN	6×60
119	08B0165	GB/T 879.1-2000	销	PIN	8×30
120	08B0186	GB119-86	销	PIN	A10×20
121	08V0129	GB882-86	销轴	PIN	B8×30
122	09B0027	GB827-86	铆钉	RIVET	2×8
123	09B0036	GB12618-90	抽芯铆钉	RIVET	3.2×12-10
124	10B0014	GB1152-89	油杯	GREASE FITTING	M10×1
125	12B0035	ISO3601-1 ： 2002	O 形圈	O-RING	15×2.65
126	12B0055	GB1235-76	O 形圈	O-RING	35×3.1
127	12B0144	GB1235-76	O 形密封圈	O-RING	32×3.1
128	12B0181	ISO3601-1 ： 2002	O 形圈	O-RING	25×3.55
129	12B0198	GB1235-76	O 形密封圈	O-RING	33×3.1
130	12B0224	ISO3601-1 ： 2002	O 形圈	O-RING	23.6×1.8

标准件规格表 STANDARD PART TABLE

序号 NO.	零件号 PART NO	代号 CODE	零件名称 DESCRIPTION		规格 SIZE
131	12B0251	ISO3601-1 : 2002	O形圈	O-RING	30×3.55
132	12B0285	ISO3601-1 : 2002	O形圈	O-RING	10.6×1.8
133	12B0289	ISO3601-1 : 2002	O形圈	O-RING	17×1.8
134	12B0291	GB1235-76	O形密封圈	O-RING	22×2.4
135	12B0294	ISO3601-1 : 2002	O形圈	O-RING	32.5×3.55
136	12B0342	GB1235-76	O形密封圈	O-RING	20×2.4
137	12B0343	GB1235-76	O形密封圈	O-RING	18×2.4
138	12B0351	GB1235-76	O形密封圈	O-RING	16×2.4
139	12B0355	ISO3601-1 : 2002	O形圈	O-RING	23.6×3.55
140	12B0370	ISO3601-1 : 2002	O形圈	O-RING	15×1.8
141	12B0379	GB1235-76	O形密封圈	O-RING	30×3.1
142	21B0009	GB/T276-1994	球轴承	BALL BEARING	20×47×14
143	34C0090		垫圈	WASHER	10
144	52B0092	GB10051.5-88	直柄单钩	HOOK	LM2.5-P
145	66A0028	GB/T 91-2000	销	PIN	3.2×40-ZN.D

原理图 SCHEMATIC

50E0663 000 液压原理图(4T，两联阀)
HYDRAULIC SCHEMATIC(4T, DOUBLE VALVE)

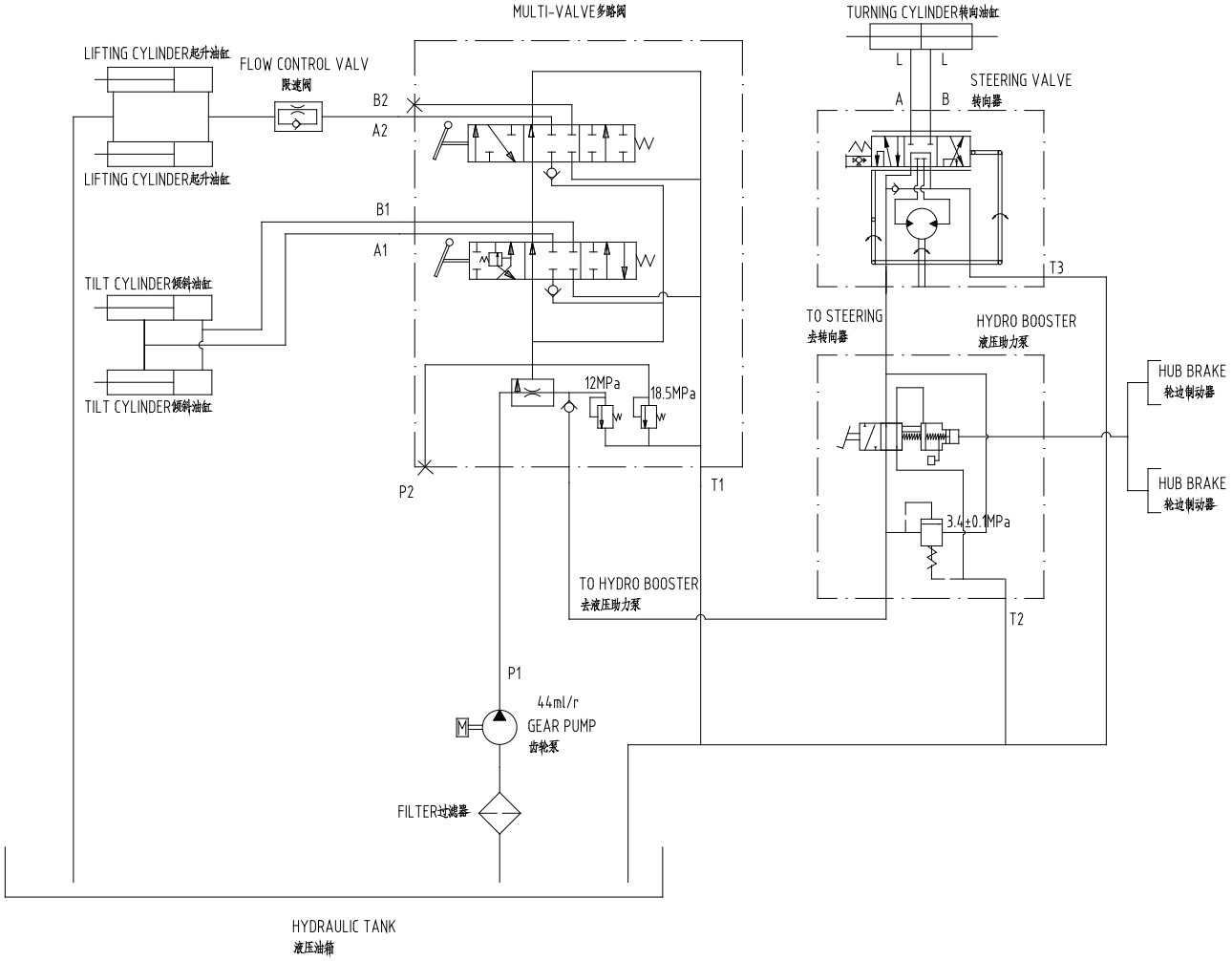

50E0570 000 液压原理图(4.5T/5T，两联阀)
HYDRAULIC SCHEMATIC(4.5T/5T, DOUBLE VALVE)

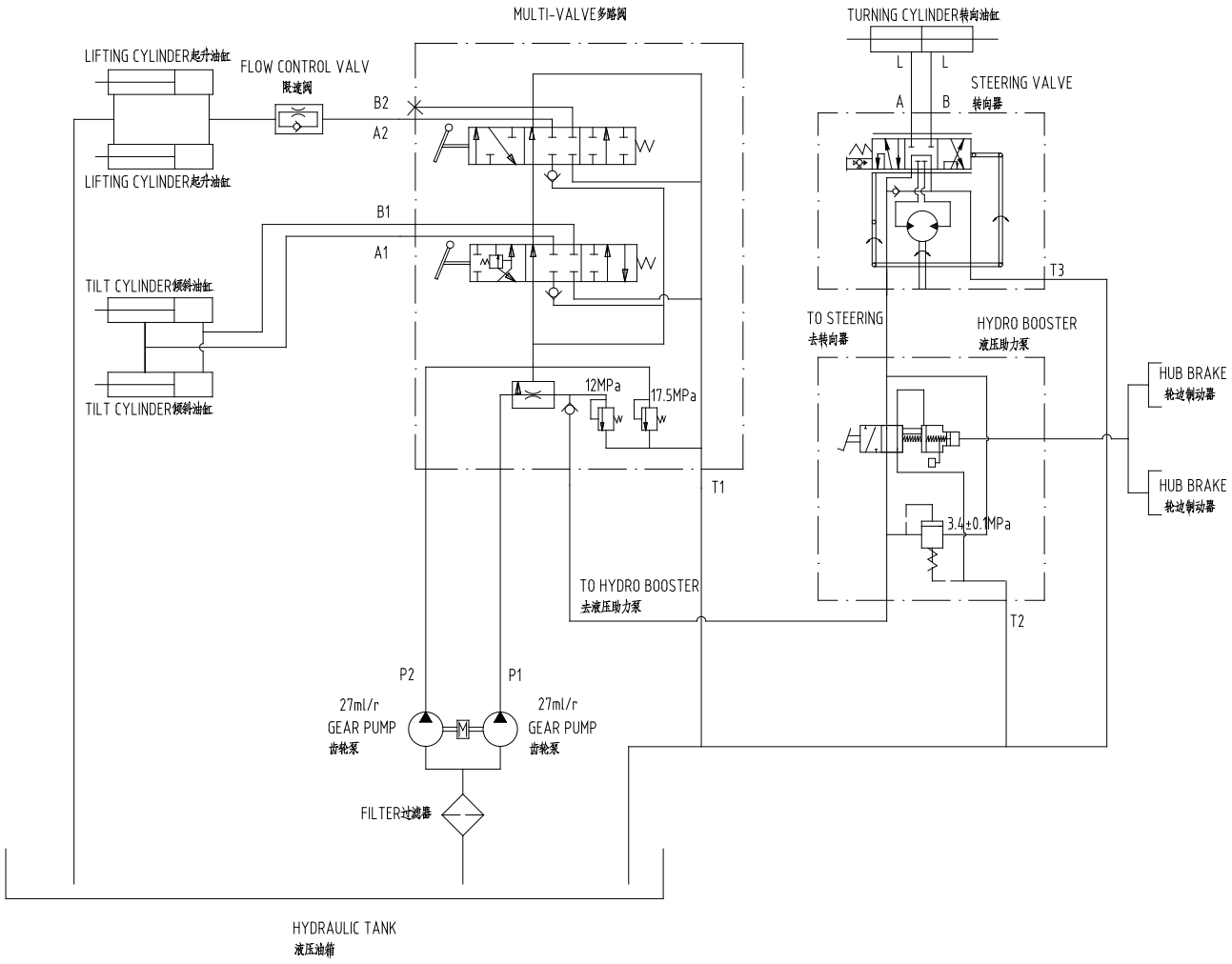

50E0567 000 液压原理图(5T，三联阀)
HYDRAULIC SCHEMATIC(5T, TRIPLE VALVE)

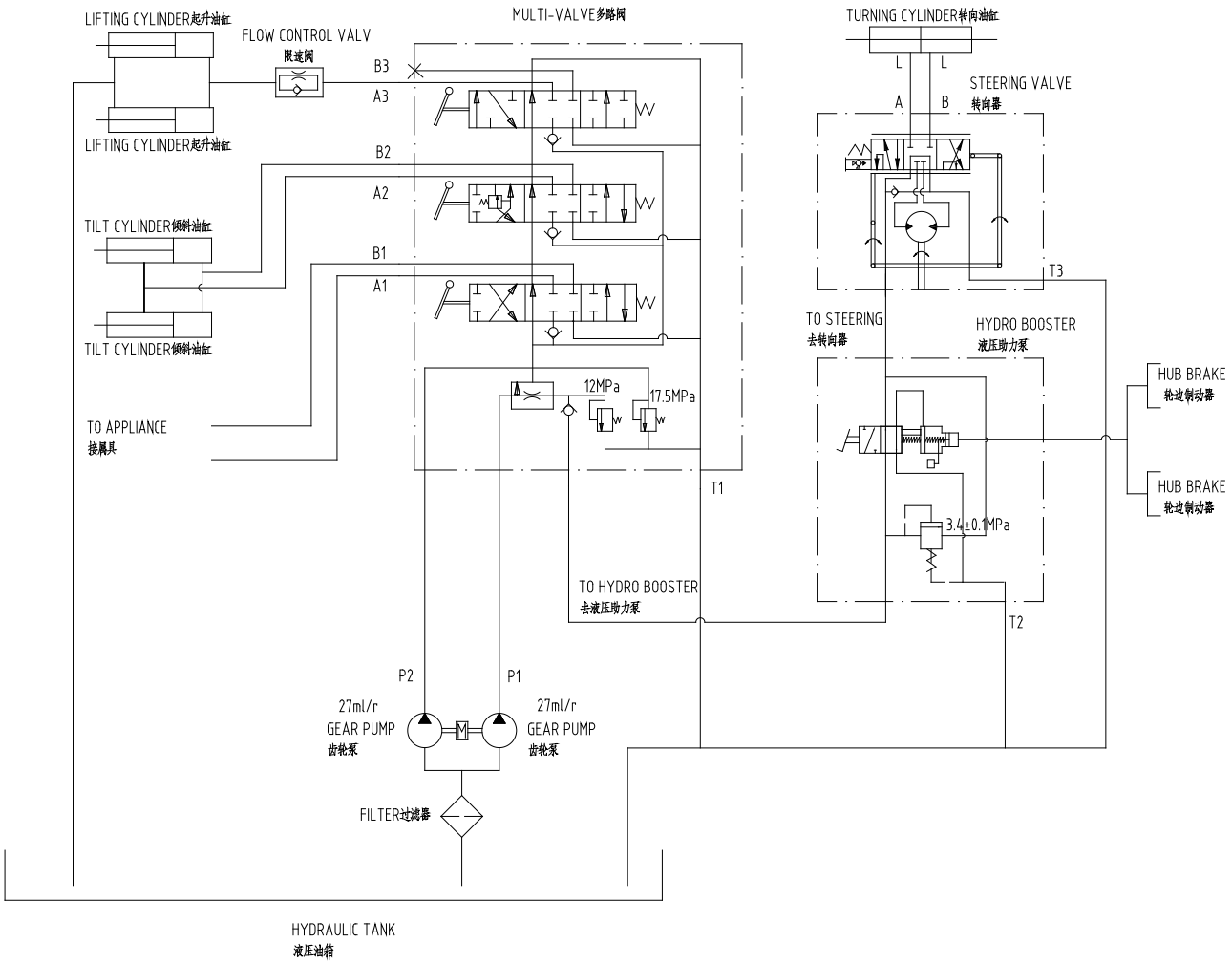

50E0666 000 液压原理图(5T，四联阀)
HYDRAULIC SCHEMATIC(5T, QUADRUPLE VALVE)

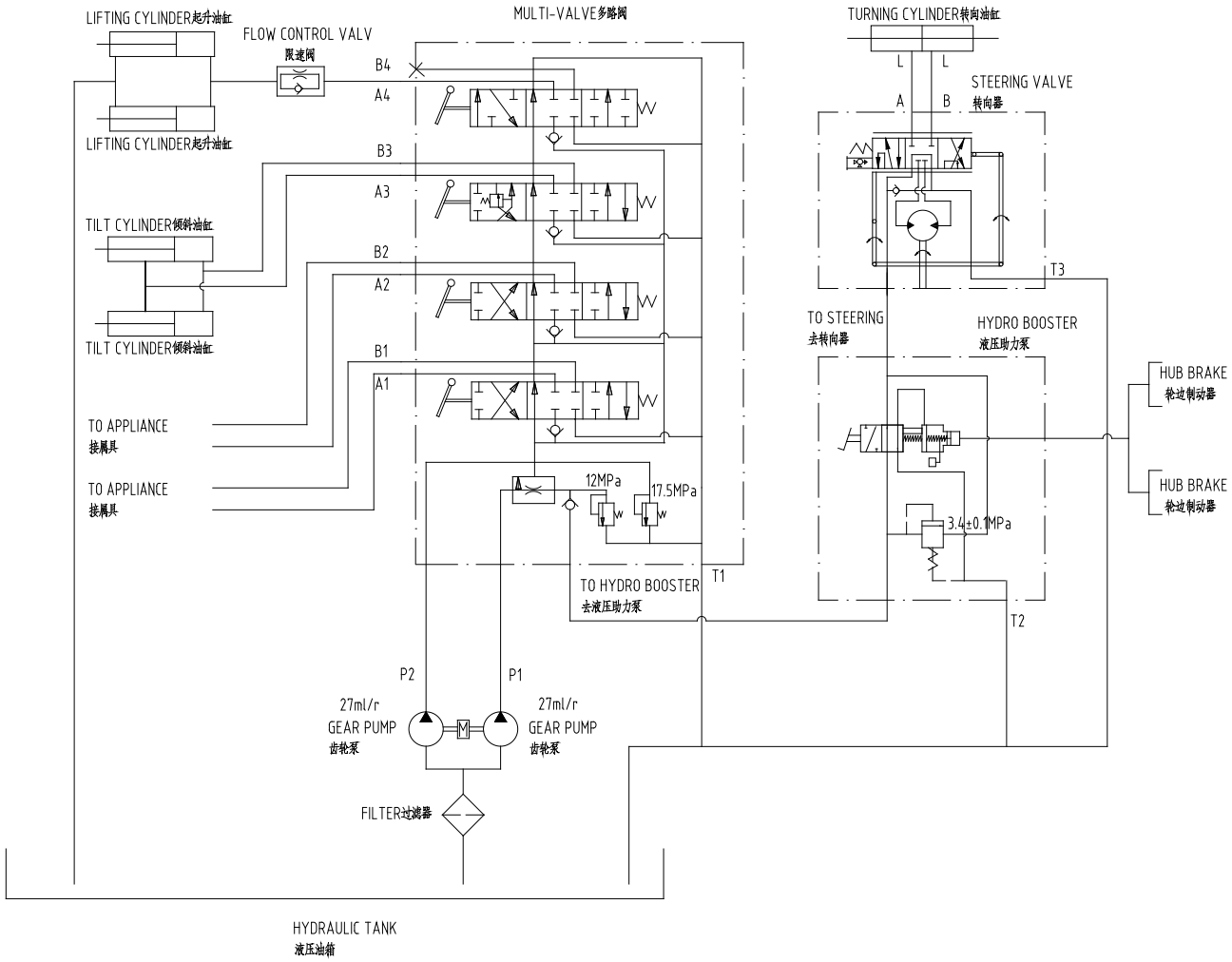

50E0169 000 电器系统原理图(洛拖 LR4B3-22)
ELECTRIC SCHEMATIC(YTO LR4B3-22)

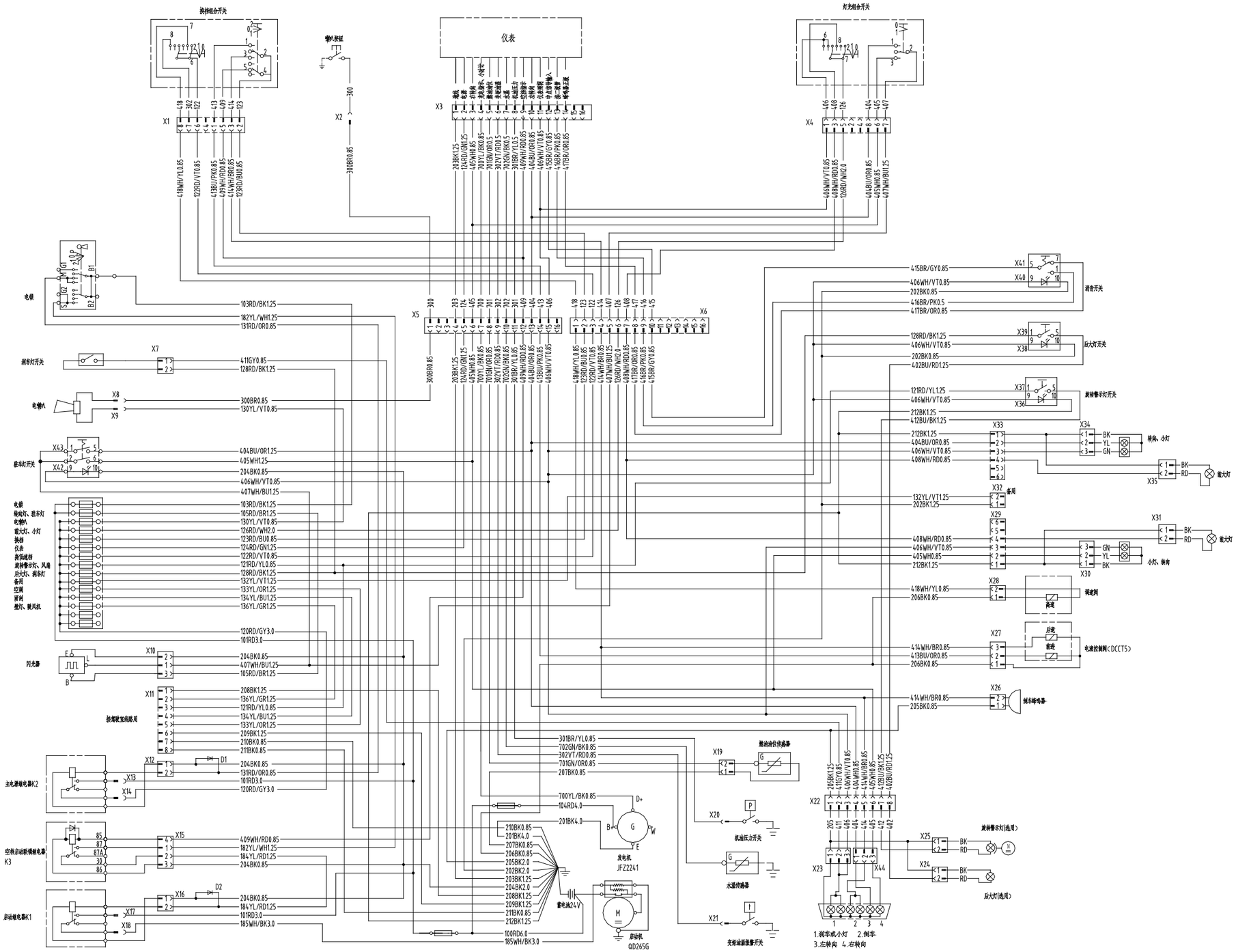

50E0292 002 电器系统原理图(康明斯 B3.3TAA)
ELECTRIC SCHEMATIC(CUMMINS B3.3TAA)

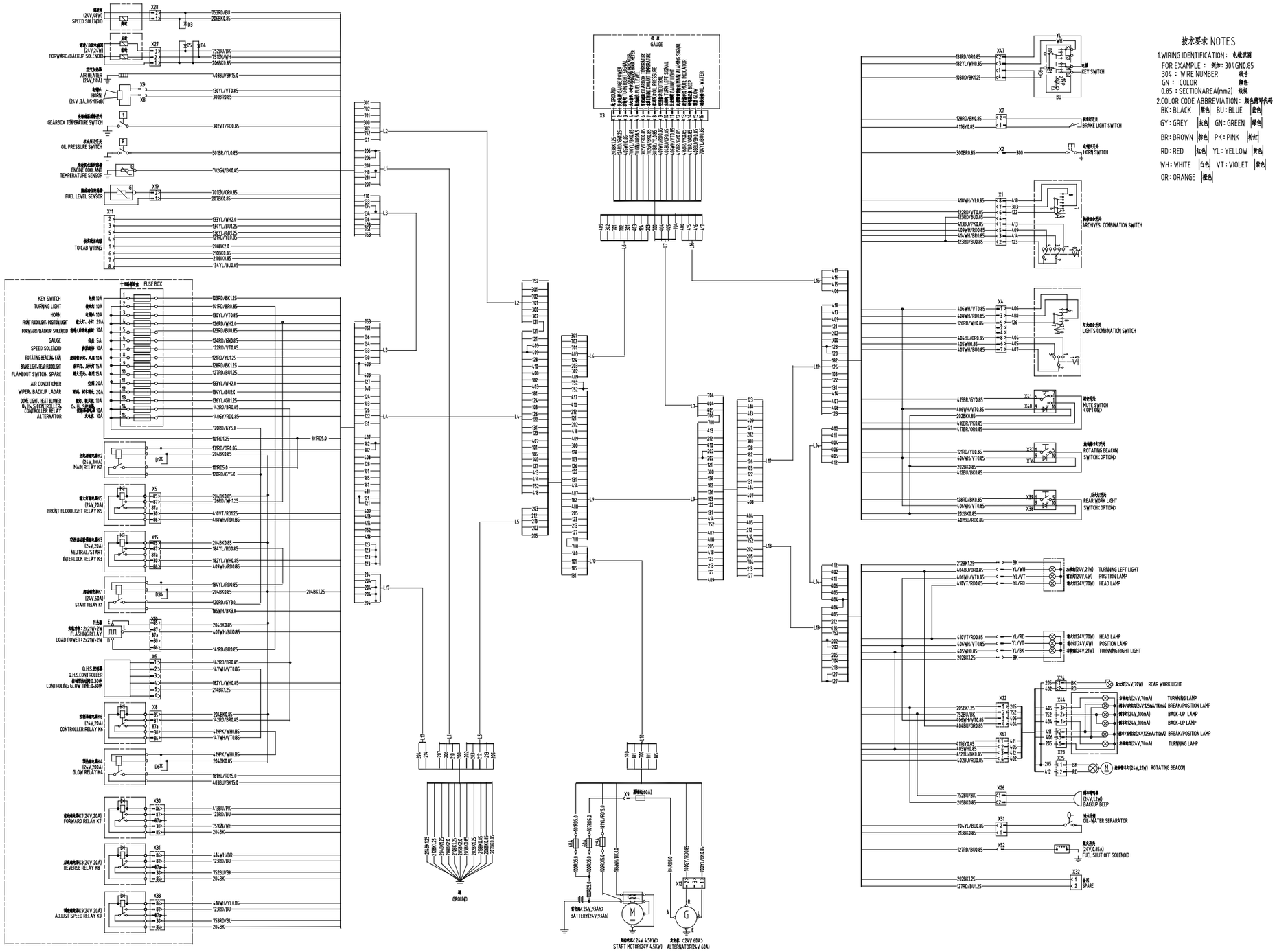

50E0373 000 电器系统原理图(康明斯 B3.3TAA，UL)
ELECTRIC SCHEMATIC(CUMMINS B3.3TAA, UL)

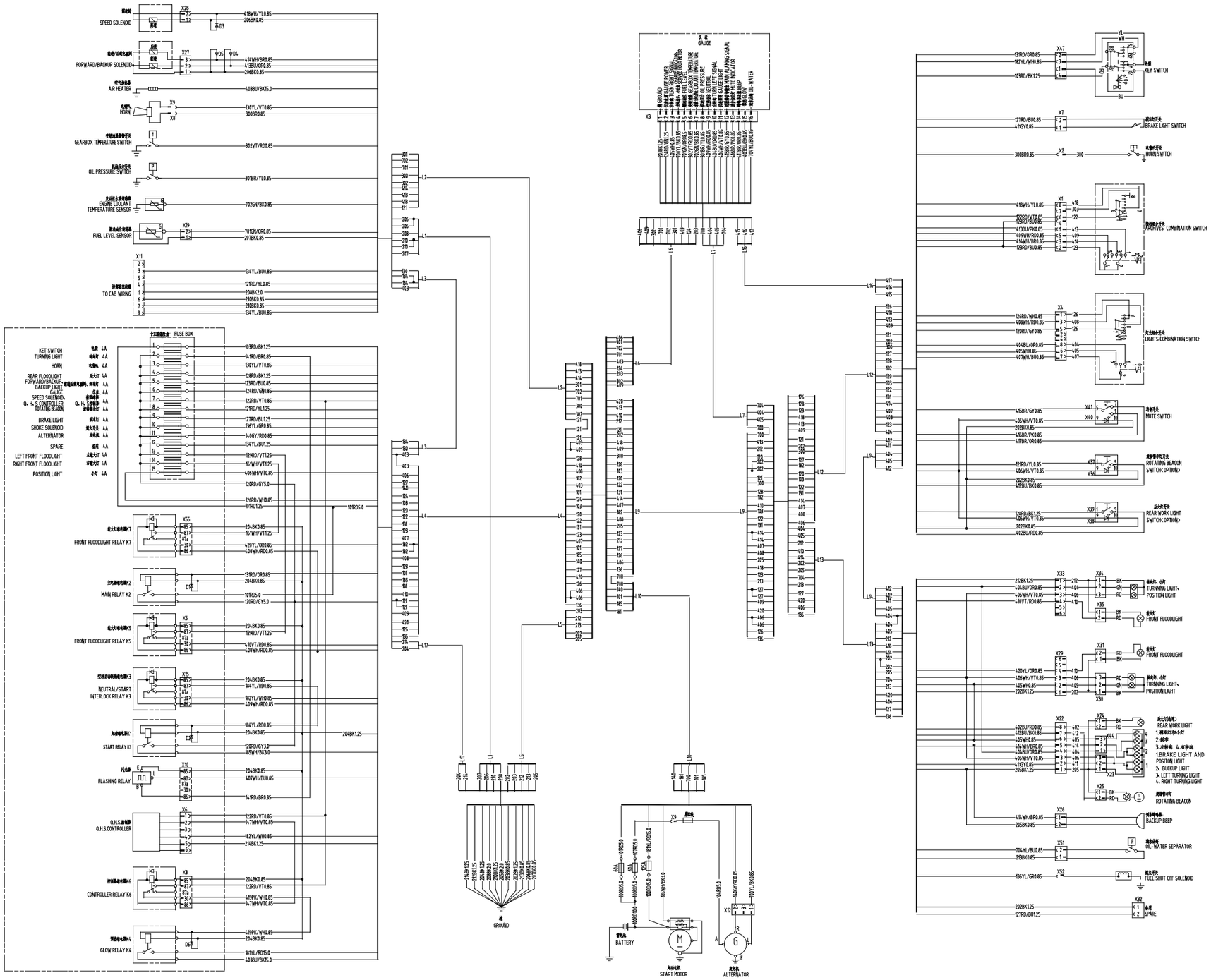

50E0721 001 电气系统原理图(康明斯 B3.3TAA，带 OPS)
ELECTRICAL SCHEMATIC (CUMMINS B3.3TAA, WITH OPS OPTIONAL)

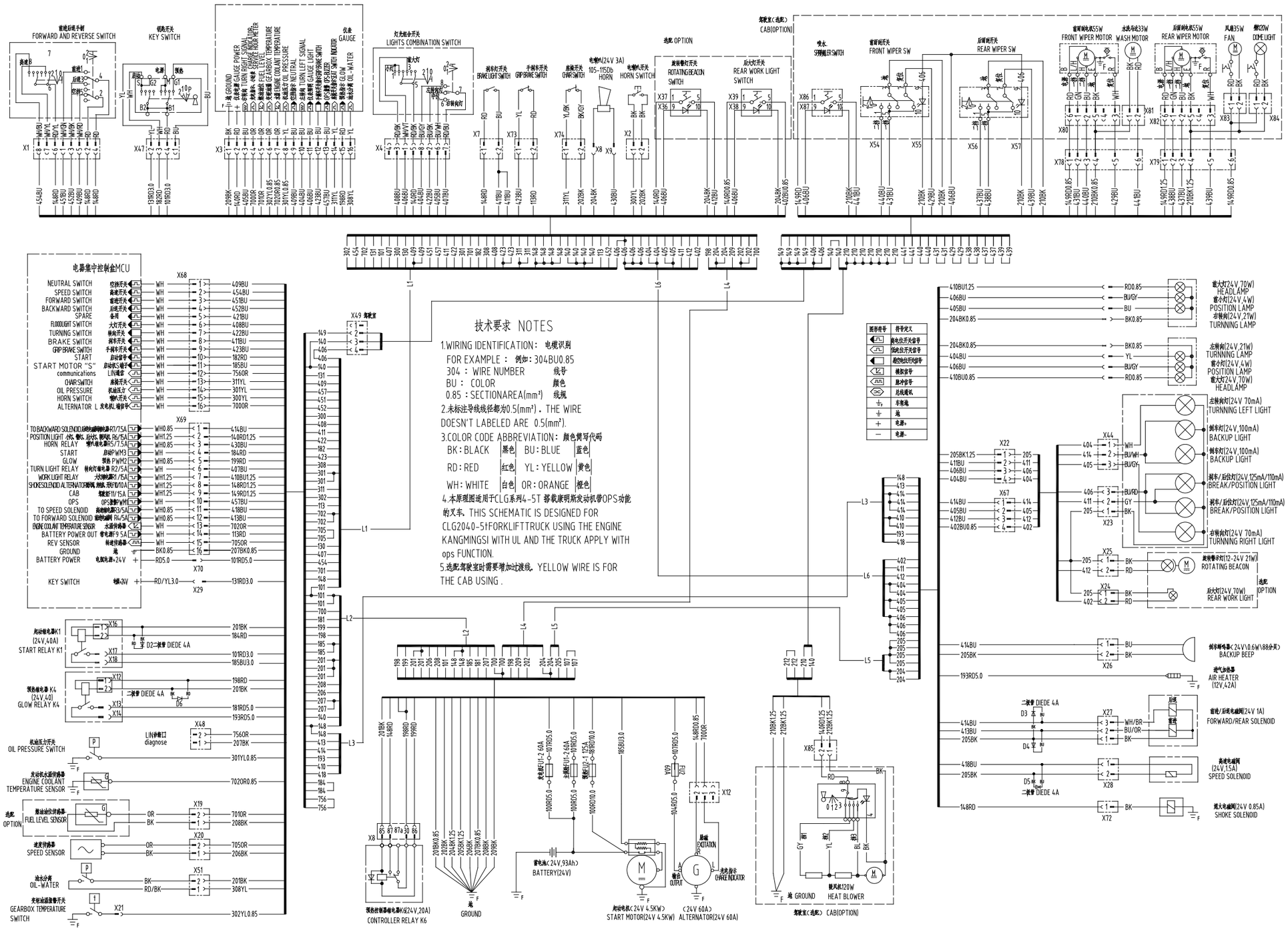

50Y0760 000 电气系统原理图
ELECTRICAL SCHEMATIC

