RUTHZIL TRATOR COMERCIAL DE PEÇAS LTDA 11 97083-6812 ROLANDO CITRANGULO

LiuGong 柳工

CLG2040H/45H/50H 内燃平衡重式叉车
CLG2040H/45H/50H FORKLIFT TRUCK

零 件 图 册
PARTS MANUAL

零件图册使用说明

- 本图册收录的资料为截止印刷时所获得的最新信息，这些信息内容可能会因产品改进而随时变更，柳工保留对零部件持续改进过程中的解释。对于机器设计过后的持续改进有可能会在该手册中无法一一体现。但是会在将来对其进行更新和修订再印刷。任何时候，如果您对该手册或柳工的机器有任何疑问，都可以咨询柳工的经销商，向他们获取最新的信息。
- 柳工根据用户的不同需求，在现有的基础配置上增加了各种选配系统（每种系统有相应的模块号），形成了不同的机型。您使用的零件图册，集合现有基础配置下的该机型所有选装配置，因此该图册包含多个不同配置机型，每种机型都随车配送《整车配置明细》，该明细详细列出了相应机型的配置（模块号）。使用零件图册时，请查看《整车配置明细》。
- 在零件图册中，相同名称但部件号不同的装配部件并列编排，其后紧跟下级部件。如：11E0097 工作液压系统和 11E0250 工作液压系统均属于整机装配部件，在目录中并列编排。另外，构成装配部件的零件仍可能为装配部件，如有需要，请您仔细查看装配部件下所列的零件清单、目录或索引，确认该零件是否仍为装配部件，以获取正确的信息。
- 如何使用零件图册

  关于零件图册中装配部件以及表格清单各项内容的描述：

  示例：



部件名称　各零件组合成的装配件。

件号　件号即机器插图中的零件序号。

部件号　零件图号由英文字母和数字组成或仅由数字构成。

版本　版本代表了机器零部件持续改进的过程。初始版本为 000，修订后零部件或文档的版次升级（例如，从 000 到 001、从 001 到 002、依次类推）。

零件名称　组成装配部件的各零件。

数量　表示单个液压件所用的零件数量，但对于装配部件则表示组装一套该部件的零件数量。

服务代码　服务代码的含义如下：

W：表示该零件装机前要进行现场加工。

H：表示改零件为精密零件，拆卸、修理时请向最近的代理店询问。

D：表示该零件为装配部件的组成部分,不能单独购买。应购买包含该零件的部件。

K：表示服务备件箱内有该零件。

R：表示不同机器中该零件的数量不同,如调整垫片。

S： 表示该零件是服务用的特殊零件,出厂时不装配。

C： 表示和更改前相比，该零件有更改。

A： 表示和更改前相比，该零件为新增零件。

Q： 表示和更改前相比，该零件已删除。

Z： 表示此部件有单独展开图。

OP：可供选装件。

OS：比标准尺寸大的零件。

US：比标准尺寸小的零件。

(注:带有“OS”或“US”的零件写在标准尺寸零件的下面一行。)

#： 表示该页部件中新增加的零件。

适用机号　本零件图册中的适用机号采用产品序列号的方式来表示。

当同一装配部件出现不同的版本时，都在“适用机号”栏中注明该装配部件适用的产品序列号。在选用零件时，应确认机器的产品序列号在“适用机号”栏中的产品序列号范围。

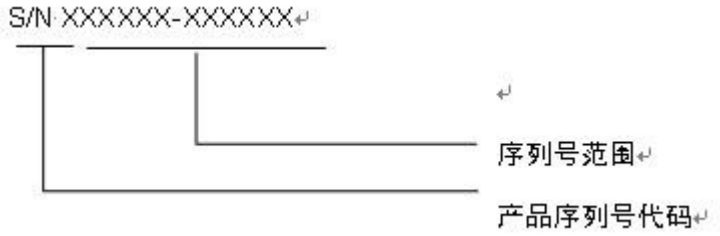

互换性　表示原有零件与改进后零件的互换性。此栏中所用符号含义如下：

Y： 表示该零件和“可替换零件”栏所示的零件可互换。

I： 表示“可替换零件”栏中的零件可代替该零件，但反之不行。

P： 表示禁止使用该零件。应使用“可替换零件”栏中的零件。

J： 表示该零件可代替“可替换零件”栏中的零件，但反之不行。

N1： 表示该零件和“可替换零件”栏所示的零件不可互换，并且“可替换零件”栏所示的零件和其它零件组合一起后与该零件也不互换。

N2： 表示禁止使用该零件。该零件和“可替换零件”栏所示的零件不可互换，并且“可替换零件”栏所示的零件和其它零件组合一起后与该零件也不互换。

TY： 表示可继续使用该零件。该零件和“可替换零件”栏所示的零件不可互换，但“可替换零件”栏所示的零件和其它零件组合一起后可与该零件互换。

TP： 表示禁止使用该零件。该零件和“可替换零件”栏所示的零件不可互换，但“可替换零件”栏所示的零件和其它零件组合一起后可与该零件互换。

可替换零件　互换性零件的图号及其所需的数量记录在此栏中。

注：订购互换性零件时，应参考其互换性特点。

How to Use This Manual

- The information, specification, and illustrations in this manual are on the basis of information available at the time it was written. Continuing improvement and advancement of product design may cause changes to your machine which may not be included in this publication. Each publication is reviewed and revised as required to update and include these changes in later editions. Whenever a question arises regarding your product or this publication, please consult Liugong dealer for the latest available information.
- In this manual, those assemblies with the same description but different number are arranged together, followed by the parts list. For example: assembly 15E0263 Hydraulic System and 15E0410 Hydraulic System are arranged together in table of contents. Some assemblies could consist of secondary assemblies. Therefore, check the parts list, contents or index carefully to get correct information for the parts.
- Detailed information for the assembly and the parts list.

  Title explanation.

  e.g.:

  45E0575 004 DECAL

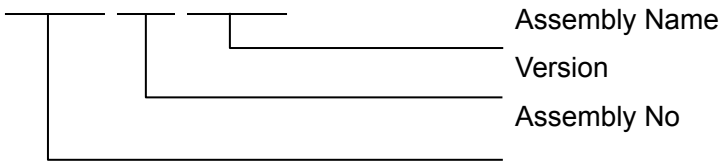

  Assembly Name: The name of an assembly.

  Item: The sequence number in the illustration.

  PART NO: The identifying number of parts, consist of letters and digitals or just digitals.

  VER: Start from 000. This figure will be improved to 001,002…if there is any modification to the part.

  Part Name: The name of the parts that make up the assembly.

  Qty: Indicates the total number of that item used in this illustration.

  S.C: Service Code

  W： Machining this part before installing it to the machines.

  H： An accurate part. Consult the nearest dealer when removing or repairing it.

  D： Can not be purchased separately. It is an assembly.

  K： This part is available in the spare parts box.

  R： Quantity is different on different machine.

  S： Special service part, not assembled at factory.

  C： This part has been modified.

  A： This part is a new part.

  Q： This part has been deleted.

  Z： Individual drawing of this part is available.

OP： Optional parts

OS： Oversize parts

US： Undersize parts

(NOTE: Part with “OS" or "US" is placed below the standard-sized part.)

#： New part in this page.

SERIAL NO: the Production Identification Numbers (PIN) of machine. If more than one version is included for any assembly, this column identifies the specific machine serial numbers to which each version applies.

e.g.:

IA： Shows the interchangeability between the original and the improved parts. More details are as follows:

I： Part in the “Replaceable part" column can be used instead of this part but not vice versa.

J： This part can be used instead of that in "Replaceable part" column but not vice versa.

P： Not permitted to use this part. Use that in “Replaceable part” column instead.

Y： This part and that part in the column of "Replaceable part" are interchangeable with each other.

N1： This part and that part in the column of "Replaceable part" are not interchangeable with each other, and the part in the column of "Replaceable part" used as an assembly also is not interchangeable with this part.

N2： Not permitted to use this part. This part and that part in the column of "Replaceable part" are not interchangeable with each other, and the part in the column of "Replaceable part" used as an assembly also is not interchangeable with this part.

TY： Keep on using this part. This part and that part in the column of "Replaceable part" are not interchangeable with each other, but the part in the column of "Replaceable part" used as an assembly is interchangeable with this part.

TP： Not permitted to use this part. This part and that part in the column of "Replaceable part" are not interchangeable with each other, but the part in the column of "Replaceable part" used as an assembly is interchangeable with this part.

REPLACEABLE: Interchangeable part number and the quantity are shown in this column.

Note: The interchangeable parts should refer to “I”, “J”, “P”, “Y”, “N1”, “N2”, “TY” or “TP” in the IA column.

目　　录
CONTENTS

动力系统 POWER SYSTEM.....1-1
柴油机系统（洛拖 LR4B3-22）.....1-1
ENGINE SYSTEM(YTO LR4B3-22).....1-1
40C1315 003 柴油机系统（康明斯 B3.3TAA）.....1-3
ENGINE SYSTEM(CUMMINS B3.3TAA).....1-3
40K2049 004 发动机减振垫总成.....1-5
CUSHION AS.....1-5
40C1318 002 进气系统（康明斯 B3.3TAA，双空滤）.....1-6
AIR INTAKE SYSTEM(CUMMINS B3.3TAA, DOUBLE AIR FILTER).....1-6
40K2074 001 进气总成（洛拖 LR4B3-22，单空滤）.....1-7
AIR INTAKE SYSTEM(YTO LR4B3-22, SINGLE AIR FILTER).....1-7
40C1545 001 空滤安装.....1-9
AIR FILTER MOUNTING.....1-9
40C0367 000 空滤总成.....1-10
AIR CLEANER.....1-10
40C1521 003 排气系统（康明斯 B3.3TAA，高位排气）.....1-11
EXHAUST SYSTEM(CUMMINS B3.3TAA, HIGH LEVEL EXHAUST).....1-11
40C2235 002 排气系统（洛拖 LR4B3-22，高位排气）.....1-13
EXHAUST SYSTEM(YTO LR4B3-22, HIGH LEVEL EXHAUST).....1-13
40K2075 002 排气总成（洛拖 LR4B3-22，低位排气）.....1-15
EXHAUST SYSTEM(YTO LR4B3-22, LOW LEVEL EXHAUST).....1-15
冷却系统（洛拖 LR4B3-22）.....1-17
COOLING SYSTEM(YTO LR4B3-22).....1-17
20C0530 003 散热系统（康明斯 B3.3TAA）.....1-18
COOLING SYSTEM(CUMMINS B3.3TAA).....1-18
54K2018 000 熄火软轴（洛拖 LR4B3-22）.....1-19
FLEXIBLE SHAFT(YTO LR4B3-22).....1-19
23C0143 000 油门装置（洛拖 LR4B3-22）.....1-20
ACCELERATOR AS(YTO LR4B3-22).....1-20
23C0181 000 油门操纵系统（康明斯 B3.3TAA）.....1-21
THROTTLE CONTROL SYST(CUMMINS B3.3TAA).....1-21
23K2022 002 油门支架总成.....1-22
SUPPORT.....1-22

传动系统 TRANSMISSION SYSTEM.....2-1
前轮总成.....2-1
FRONT WHEEL AS.....2-1
14K2011 003 轮辋总成.....2-2
RIM AS.....2-2
41K2021 002 驱动桥.....2-3
FRONT AXLE.....2-3
41K2021-8 行车制动器总成.....2-5
WHEEL.....2-5
05E0102 003 液力传动变速箱总成.....2-7
GEARBOX AS.....2-7
42K2018 002 电控液力传动变速箱.....2-10
GAERBOX.....2-10
42K2018(A) 002 电控液力传动变速箱（A）.....2-11
TRANSMISSION.....2-11
42K2018(B) 002 电控液力传动变速箱（B）.....2-13
TRANSMISSION.....2-13
42K2018(C) 002 电控液力传动变速箱（C）.....2-17

TRANSMISSION....2-17
53C0001 004 滤油器....2-21
OIL FILTER....2-21

转向系统 STEERING SYSTEM....3-1
后轮总成....3-1
REAR WHEEL AS....3-1
26E0019 003 转向桥总成....3-2
STEERING AXLE AS....3-2
41K2023 001 转向桥....3-3
STEERING AXLE....3-3
41K2023-44 转向油缸....3-7
STEERING CYLINDER....3-7

车架系统 FRAME....4-1
车架总成....4-1
FRAME AS....4-1
车架总成（A）....4-2
FRAME AS(A)....4-2
车架总成（B）....4-4
FRAME AS(B)....4-4
22K2026 001 电池托架....4-6
BRACKET....4-6
16K2009 001 油箱盖....4-7
TANK CAP....4-7
48C1114 000 仪表罩总成....4-8
COVER AS....4-8
48C0592 001 发动机罩总成....4-10
ENGINE HOOD AS....4-10
24C0363 002 锁扣....4-12
LOCK BUCKLE....4-12
48C0593 001 多路阀罩总成....4-14
CONTROL VALVE COVER AS....4-14
48K2012 006 踏板总成....4-16
PEDAL AS....4-16
22C0743 000 灯支架....4-18
LIGHT BRACKET....4-18
司机椅....4-19
SEAT....4-19
47C1174 000 司机椅总成(带 OPS)....4-20
SEAT AS(WITH OPS OPTIONAL)....4-20
48C0792 002 护顶架总成（康明斯 B3.3TAA）....4-21
OVERHEAD GUARD AS(CUMMINS B3.3TAA)....4-21
护顶架总成（洛拖 LR4B3-22）....4-22
OVERHEAD GUARD AS(YTO LR4B3-22)....4-22
22C0359 000 减震垫....4-23
CUSHION....4-23

制动系统 BRAKE SYSTEM....5-1
20E0227 000 制动系统....5-1
BRAKE SYSTEM....5-1
13K2034 004 踏板总成....5-3
PEDAL AS....5-3
13K2037 002 助力泵安装总成....5-5
ASSIST PUMP MOUNTING....5-5

22K2027 002 微动支架总成.....5-7
BRACKET.....5-7
21E0087 000 停车制动系统.....5-8
PARKING BRAKE SYSTEM.....5-8

液压系统 HYDRAULIC SYSTEM.....6-1
44C0402 003 转向液压系统.....6-1
STEERING HYDRAULIC SYSTEM.....6-1
12C1442 000 全液压转向器.....6-3
METERING PUMP.....6-3
门架液压系统（二级 3 米门架，两联阀）.....6-5
HYDRAULIC SYSTEM(3M DOUBLE MAST, DUAL VALVE).....6-5
11E0651 001 工作液压系统（4.5T/5T，二级 4 米门架，两联阀）.....6-7
HYDRAULIC SYSTEM(4.5T/5T, 4M DOUBLE MAST, DUAL VALVE).....6-7
11E0708 000 门架液压系统（4.5T/5T，二级 4.5 米门架，两联阀）.....6-9
MAST HYDRAULIC SYSTEM(4.5T/5T, 4.5M DOUBLE MAST, DUAL VALVE).....6-9
11E0489 001 门架液压系统（4.5T/5T，二级 2.7 米全自由门架，两联阀）.....6-11
HYDRAULIC SYSTEM(4.5T/5T, 2.7M DOUBLE FULL FREE MAST, DUAL VALVE).....6-11
44C0699 001 门架液压系统（4.5T/5T，二级 3 米全自由门架，两联阀）.....6-13
HYDRAULIC SYSTEM(4.5T/5T, 3M DOUBLE FULL FREE MAST, DUAL VALVE).....6-13
11E0649 000 工作液压系统（4.5T/5T，二级 3 米带侧移门架）.....6-15
HYDRAULIC SYSTEM(4.5T/5T, 3M DOUBLE MAST, WITH SIDESHIFTER).....6-15
11E0652 000 工作液压系统（4.5T/5T，二级 4 米带侧移门架）.....6-17
HYDRAULIC SYSTEM(4.5T/5T, 4M DOUBLE MAST, WITH SIDESHIFTER).....6-17
11E0865 000 门架液压系统 4.5T/5T，二级 5 米带侧移门架）.....6-19
MAST HYDRAULIC SYSTEM(4.5T/5T, 5M DOUBLE MAST, WITH SIDESHIFTER).....6-19
11E0760 000 门架液压系统（4.5T/5T，二级 3.5 米门架，四联阀）.....6-21
MAST HYDRAULIC SYSTEM(4.5T/5T, 3.5M DOUBLE MAST, QUADRUPLE VAVLE).....6-21
11E0653 000 工作液压系统（4.5T/5T，二级 4 米门架，四联阀）.....6-23
HYDRAULIC SYSTEM(4.5T/5T, 4M DOUBLE MAST, QUADRUPLE VAVLE).....6-23
11E0518 001 工作液压系统（4.5T/5T，三级 4.8 米全自由门架，两联阀）.....6-25
HYDRAULIC SYSTEM(4.5T/5T, 4.8M TRIPLE FULL FREE MAST, DUAL VALVE).....6-25
11E0654 000 工作液压系统（4.5T/5T，三级 5 米全自由门架，两联阀）.....6-27
HYDRAULIC SYSTEM(4.5T/5T, 5M TRIPLE FULL FREE MAST, DUAL VALVE).....6-27
11E0856 001 门架液压系统（4.5T/5T，三级 3 米全自由带侧移门架）.....6-30
MAST HYDRAULIC SYSTEM(4.5T/5T, 3M TRIPLE FULL FREE MAST, WITH SIDESHIFTER).6-30
11E0856(A) 001 门架液压系统.....6-31
MAST HYDRAULIC SYSTEM.....6-31
11E0856(B) 001 门架液压系统.....6-33
MAST HYDRAULIC SYSTEM.....6-33
11E0519 002 工作液压系统（4.5T/5T，三级 4.8 米全自由带侧移门架）.....6-36
HYDRAULIC SYSTEM(4.5T/5T, 4.8M TRIPLE FULL FREE MAST, WITH SIDESHIFTER).....6-36
11E0519(A) 002 工作液压系统.....6-37
HYDRAULIC SYSTEM.....6-37
11E0519(B) 002 工作液压系统.....6-39
HYDRAULIC SYSTEM.....6-39
11E0655 000 工作液压系统（4.5T/5T，三级 5 米全自由带侧移门架）.....6-42
HYDRAULIC SYSTEM(4.5T/5T, 5M TRIPLE FULL FREE MAST, WITH SIDESHIFTER).....6-42
11E0655(A) 000 工作液压系统.....6-43
HYDRAULIC SYSTEM.....6-43
11E0655(B) 000 工作液压系统.....6-45
HYDRAULIC SYSTEM.....6-45
10C0997 001 倾斜油缸.....6-47
TILT CYLINDER.....6-47
10C0723 001 倾斜油缸.....6-49
TILT CYLINDER.....6-49

10C0725 000 起升油缸.....6-51
LIFT CYLINDER.....6-51
22C0497 001 滚轮.....6-53
ROLLER.....6-53
22C0495 000 滚轮.....6-55
ROLLER.....6-55
22C0543 001 滚轮.....6-56
ROLLER.....6-56
25C0643 000 滚轮.....6-57
ROLLER.....6-57
43C1868 000 滚轮.....6-58
ROLLER.....6-58
多路阀总成（两联阀）.....6-59
CONTROL VALVE AS(DOUBLE VALVE).....6-59
44C0857 002 多路阀总成（4.5T/5T，三联阀）.....6-61
CONTROL VALVE AS(4.5T/5T, TRIPLE VALVE).....6-61
44C0868 002 多路阀总成（4.5T/5T，四联阀）.....6-63
CONTROL VALVE AS(4.5T/5T, QUADRUPLE VALVE).....6-63
44C0413 001 齿轮泵总成（4T）.....6-65
GEAR PUMP AS(4T).....6-65
44C0354 003 齿轮泵总成（4.5T/5T）.....6-67
GEAR PUMP AS(4.5T/5T).....6-67
00C0856 000 回油管路总成.....6-69
OIL OUTLET LINES.....6-69
00C0855 002 倾斜管路总成.....6-70
TILT LINES AS.....6-70

电器系统 ELECTRIC SYSTEM.....7-1
22E1270 000 电气系统（康明斯 B3.3TAA 带 OPS）.....7-1
ELECTRICAL SYSTEM（CUMMINS B3.3TAA WITH OPS OPTIONAL）.....7-1
46C5904 000 车架线路(康明斯 B3.3TAA 带 OPS).....7-2
FRAME WIRING（CUMMINS B3.3TAA WITH OPS OPTIONAL）.....7-2
46C5912 000 仪表线路(康明斯 B3.3TAA 带 OPS).....7-4
INSTRUMENT WIRING（CUMMINS B3.3TAA WITH OPS OPTIONAL）.....7-4
46C5905 000 电控箱(康明斯 B3.3TAA 带 OPS).....7-5
ELECTRONIC CONTROL UNIT (CUMMINS B3.3TAA WITH OPS OPTIONAL).....7-5
46C5906 000 电控箱(康明斯 B3.3TAA 带 OPS).....7-6
ELECTRONIC CONTROL UNIT（CUMMINS B3.3TAA WITH OPS OPTIONAL）.....7-6
22E0714 002 电器系统（洛拖 LR4B3-22）.....7-7
ELECTRIC SYSTEM(YTO LR4B3-22).....7-7
46C2375 002 车架线路（洛拖 LR4B3-22）.....7-8
FRAME WIRING(YTO LR4B3-22).....7-8
46C2376 000 仪表线路（洛拖 LR4B3-22）.....7-10
INSTRUMENT WIRING(YTO LR4B3-22).....7-10
46C2377 001 灯组件（洛拖 LR4B3-22）.....7-11
LIGHT GROUP(YTO LR4B3-22).....7-11
46C2378 000 护顶架线路（洛拖 LR4B3-22）.....7-12
OVERHEAD GUARD WIRING(YTO LR4B3-22).....7-12
46C2379 000 电瓶线路（洛拖 LR4B3-22）.....7-13
BATTERY WIRING AS(YTO LR4B3-22).....7-13
46C3303 002 电控箱（洛拖 LR4B3-22）.....7-14
ELECTRONIC CONTROL UNIT(YTO LR4B3-22).....7-14
46C3302 000 车架线路（康明斯 B3.3TAA）.....7-16
FRAME WIRING(CUMMINS B3.3TAA).....7-16
46C4358 000 车架线路（UL，康明斯 B3.3TAA）.....7-18

FRAME WIRING(UL, CUMMINS B3.3TAA).....7-18
46C4429 000 仪表线路（UL，康明斯 B3.3TAA）.....7-20
INSTRUMENT WIRING(UL, CUMMINS B3.3TAA).....7-20
46C4428 000 灯组件（康明斯 B3.3TAA）.....7-21
LIGHT GROUP(CUMMINS B3.3TAA).....7-21
46C3433 000 电瓶线路(康明斯 B3.3TAA).....7-22
BATTERY WIRING(CUMMINS B3.3TAA).....7-22
46C4362 000 电瓶线路（UL，康明斯 B3.3TAA）.....7-23
BATTERY WIRING(UL, CUMMINS B3.3TAA).....7-23
46C3641 001 电控箱（UL，康明斯 B3.3TAA）.....7-24
ELECTRONIC CONTROL UNIT(UL, CUMMINS B3.3TAA).....7-24
46C4380 000 电控箱（UL，康明斯 B3.3TAA）.....7-25
ELECTRONIC CONTROL UNIT(UL, CUMMINS B3.3TAA).....7-25

门架 MAST.....8-1
门架总成（二级 3 米-4.5 米门架）.....8-1
MAST AS(3M-4.5M DOUBLE MAST).....8-1
门架总成（二级 2.7 米/4.8 米全自由门架，两联阀）.....8-3
MAST AS(2.7M/4.8M DOUBLE FULL FREE MAST, DUAL VALVE).....8-3
门架总成（三级 4.8 米/5 米全自由门架）.....8-5
MAST AS(4.8M/5M DOUBLE FULL FREE MAST).....8-5
外门架总成（A）.....8-7
OUTER MAST AS(A).....8-7
外门架总成（B）.....8-9
OUTER MAST AS(B).....8-9
中门架总成.....8-11
MIDDLE MAST AS.....8-11
内门架总成（A）.....8-12
INNER MAST AS(A).....8-12
内门架总成（B）.....8-13
INNER MAST AS(B).....8-13
支座.....8-14
BRACKET.....8-14
25C0461 001 链条（A）.....8-15
CHAIN(A).....8-15
链条总成（B）.....8-16
CHAIN AS(B).....8-16
链条总成（C）.....8-17
CHAIN AS(C).....8-17
链条总成（D）.....8-18
CHAIN AS(D).....8-18
34K2046 003 缸筒固定组件.....8-19
CYLINDER SUPPORT.....8-19
货叉架总成（宽 1394）.....8-20
FORK ARM CARRIER AS(WIDTH 1394).....8-20
30E0356 000 挡货架总成（宽 1394，高 1240）.....8-21
LOAD-BACKREST AS(WIDTH 1294, HEIGHT 1240).....8-21
43C1883 000 挡货架总成（宽 1394，高 1240，带侧移）.....8-22
LOAD-BACKREST AS(WIDTH 1394, HEIGHT 1240, WITH SIDESHIFTER).....8-22

属具 ATTACHMENT.....9-1
CLG2040H 货叉.....9-1
FORK.....9-1
CLG2045H/CLG2050H 货叉.....9-3
FORK.....9-3

43C1882 000 侧移器总成（卡斯卡特）.....9-5
SIDESHIFTER AS(CASCADE).....9-5
43C2411 000 旋转器总成.....9-6
ROTATOR AS.....9-6

标牌 SAFETY SIGNS AND LABLES.....10-1
37C0695 000 标识系统（4T，中文标牌）.....10-1
LABEL SYSTEM(4T, CHINESE DECAL).....10-1
37C0696 000 标识系统（4T，北美标牌）.....10-3
LABEL SYSTEM(4T, NORTH AMERICA DECAL).....10-3
37C0697 001 标识系统（4T，CE 标牌）.....10-5
LABEL SYSTEM(4T, CE DECAL).....10-5
37C0692 000 标识系统（4.5T，中文标牌）.....10-7
LABEL SYSTEM(4.5T, CHINESE DECAL).....10-7
37C0693 001 标识系统（4.5T，北美标牌）.....10-9
LABEL SYSTEM(4.5T, NORTH AMERICA DECAL).....10-9
37C0694 001 标识系统（4.5T，CE 标牌）.....10-11
LABEL SYSTEM(4.5T, CE DECAL).....10-11
37C0689 000 标识系统（5T，中文标牌）.....10-13
LABEL SYSTEM(5T, CHINESE DECAL).....10-13
37C0690 000 标识系统（5T，北美标牌）.....10-15
LABEL SYSTEM(5T, NORTH AMERICA DECAL).....10-15
37C0691 001 标识系统（5T，CE 标牌）.....10-17
LABEL SYSTEM(5T, CE DECAL).....10-17

配重 COUNTERWEIGHT.....11-1
配重组件（4T/4.5T）.....11-1
COUNTERWEIGHT GP(4T/4. 5T).....11-1
27C0386 001 配重组件（5T）.....11-3
COUNTERWEIGHT GP(5T).....11-3

标准件规格表 STANDARD PART TABLE.....12-1

原理图 SCHEMATIC.....13-1
50E0663 000 液压原理图（4T，两联阀）.....13-1
HYDRAULIC SCHEMATIC(4T, DOUBLE VALVE).....13-1
50E0570 000 液压原理图（4.5T/5T，两联阀）.....13-2
HYDRAULIC SCHEMATIC(4.5T/5T, DOUBLE VALVE).....13-2
50E0567 000 液压原理图（5T，三联阀）.....13-3
HYDRAULIC SCHEMATIC(5T, TRIPLE VALVE).....13-3
50E0666 000 液压原理图（5T，四联阀）.....13-4
HYDRAULIC SCHEMATIC(5T, QUADRUPLE VALVE).....13-4
50E0169 000 电器系统原理图（洛拖 LR4B3-22）.....13-5
ELECTRIC SCHEMATIC(YTO LR4B3-22).....13-5
50E0292 002 电器系统原理图（康明斯 B3.3TAA）.....13-6
ELECTRIC SCHEMATIC(CUMMINS B3.3TAA).....13-6
50E0373 000 电器系统原理图（康明斯 B3.3TAA，UL）.....13-7
ELECTRIC SCHEMATIC(CUMMINS B3.3TAA, UL).....13-7
50E0271 000 电气系统原理图（康明斯 B3.3TAA 带 OPS）.....13-8
ELECTRICAL SCHEMATIC (CUMMINS B3.3TAA WITH OPS OPTIONAL).....13-8

动力系统 POWER SYSTEM

柴油机系统（洛拖 LR4B3-22）
ENGINE SYSTEM(YTO LR4B3-22)

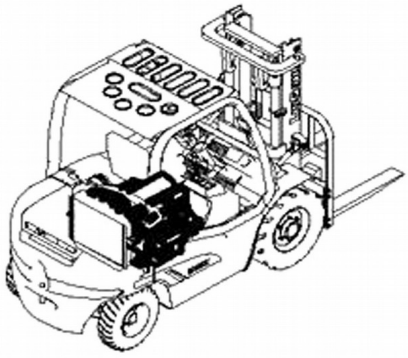

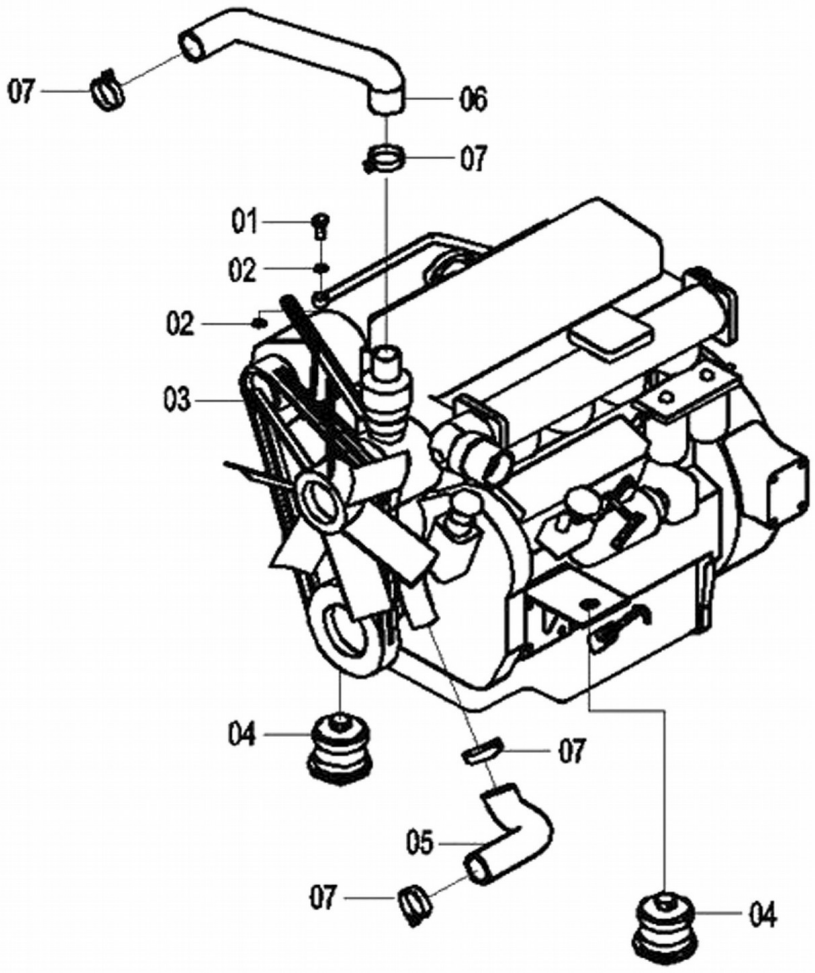

柴油机系统 ENGINE SYSTEM

件号 ITEM	部件号 PART NO.	版本 VER	零件名称	PART NAME	数量 Q'TY	服务代码 S.C	适用机号 SERIAL NO.	互换性 IA	可替换零件号 REPLACEABLE
01	02J2008	001	铰接头螺栓	BANJO BOLT	1				
02	06B0117	000	垫圈	WASHER	2				
03	40C2389	000	柴油机	DIESEL ENGINE	1				00E0807 000
03	40C2518	000	柴油机（φ490 大风扇）	DIESEL ENGINE (FAN φ490)	1				00E0840 000
04	40K2049	004	发动机减振垫总成	CUSHION AS	2	Z			
05	32H2027	001	进水管	WATER INTAKE PIPE	1				
06	32H2026	001	出水管	HOSE	1				
07	15J2007	001	不锈钢卡箍	CLAMP	4				

Z — 此部件有单独展开图
Z — SEPARATE ILLUSTRATION

40C1315 003 柴油机系统（康明斯 B3.3TAA）

ENGINE SYSTEM(CUMMINS B3.3TAA)

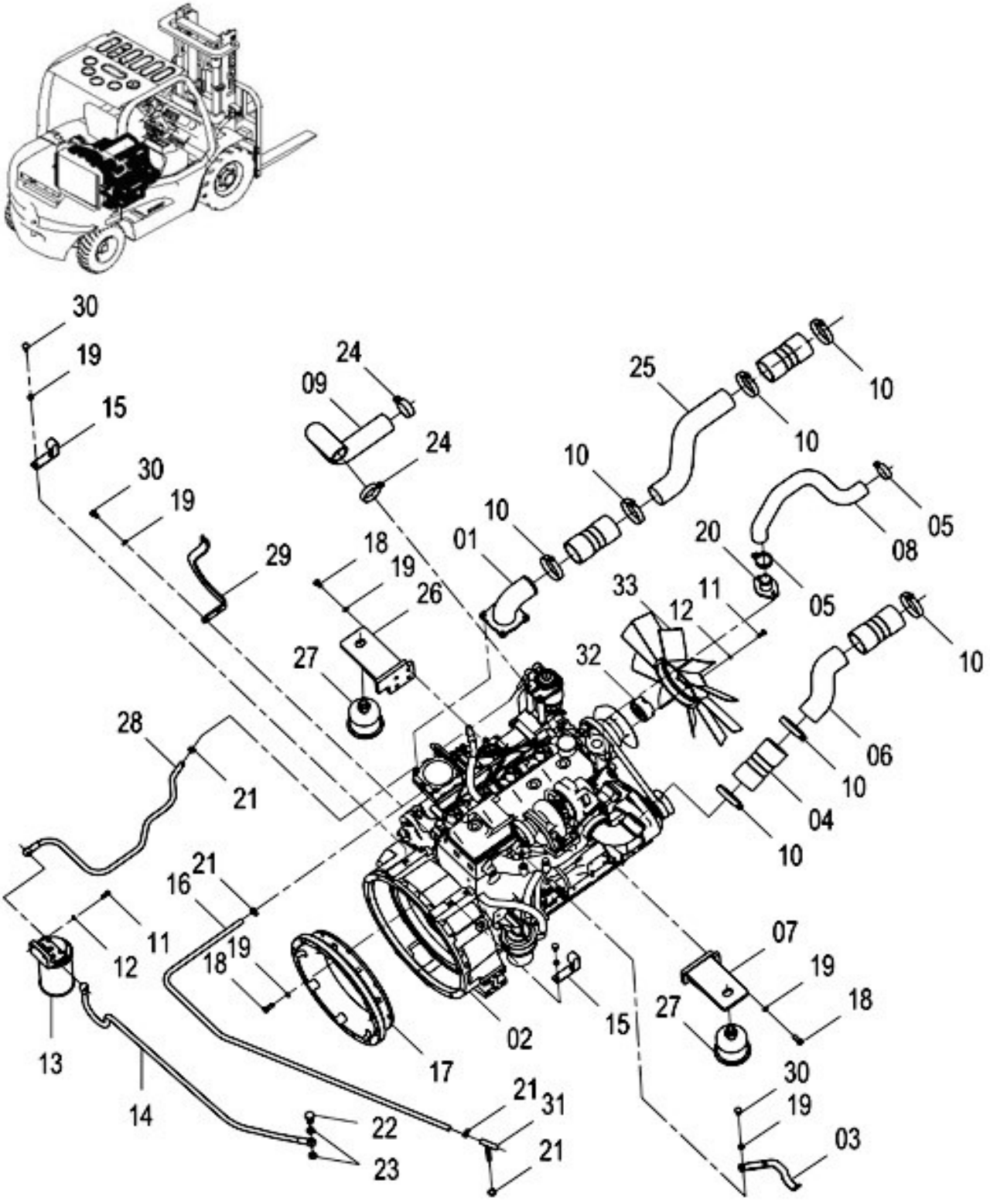

40C1315 003 柴油机系统 ENGINE SYSTEM

件号 ITEM	部件号 PART NO.	版本 VER	零件名称	PART NAME	数量 Q'TY	服务代码 S.C	适用机号 SERIAL NO.	互换性 IA	可替换零件号 REPLACEABLE
01	15D0600	000	接头	CONNECTOR	1				
02	40C1317	000	柴油机	DIESEL ENGINE	1				
03	20A6732	001	托架	CARRIER	1				
04	20C0537	000	连接管	TUBE	4				
05	15J2005	001	不锈钢卡箍	CLAMP	2				
06	38A1568	000	连接管	TUBE	1				
07	02D2529	000	左支座	BRACKET-LH	1				
08	32A0538	000	排水管	DRAIN PIPE	1				
09	32A0537	000	进水管	WATER INTAKE PIPE	1				
10	09C0283	000	T型抱箍	T-CLAMP	8				
11	00B0075	000	螺栓	BOLT	6				
12	06B0006	000	垫圈	WASHER	6				
13	53C0355	000	油水分离器	OIL-WATER SEPARATOR	1				
14	40K2043	001	发动机进油软管	HOSE	1				
15	20A6731	000	支架	BRACKET	2				
16	30A0601	000	燃油回油管	TUBE	1				
17	47A0129	000	连接法兰	FLANGE	1				
18	00B0012	000	螺栓	BOLT	16				
19	06B0002	000	垫圈	WASHER	24				
20	10D3383	000	接头	CONNECTOR	1				
21	15J2002	002	不锈钢卡箍	CLAMP	5				
22	02J2008	001	铰接头螺栓	BANJO BOLT	1				
23	06B0117	000	垫圈	WASHER	2				
24	15J2010	003	不锈钢卡箍	CLAMP	2				
25	38A1569	000	连接管	TUBE	1				
26	00D3445	000	右支座	BRACKET-RH	1				
27	40K2049	004	发动机减振垫总成	CUSHION AS	2	Z			
28	06C4244	000	燃油管	FUEL HOSE	1				
29	21A4425	001	支架	BRACKET	1				
30	00B0056	000	螺栓	BOLT	8				
31	02A0634	000	三通接头	TEE	1				
32	56A1259	000	法兰块	FLANGE	1				
33	86A0806	000	风扇	FAN	1				

Z — 此部件有单独展开图
Z — SEPARATE ILLUSTRATION

40K2049 004 发动机减振垫总成
CUSHION AS

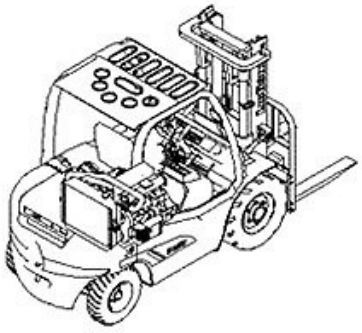

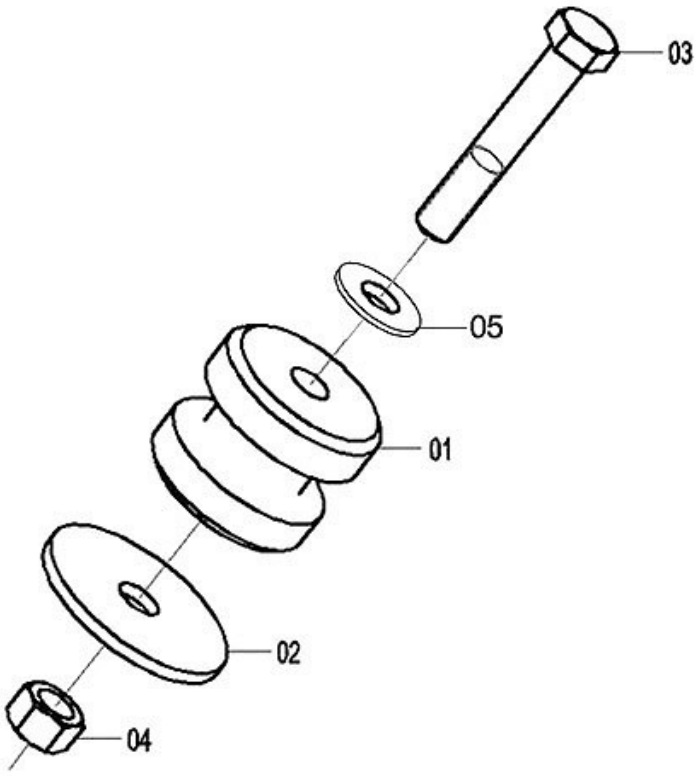

40K2049 004 发动机减振垫总成 CUSHION AS

件号 ITEM	部件号 PART NO.	版本 VER	零件名称	PART NAME	数量 Q'TY	服务代码 S.C	适用机号 SERIAL NO.	互换性 IA	可替换零件号 REPLACEABLE
01	17J2017	003	发动机减振器	CUSHION	1				
02	57H2017	002	垫圈	WASHER	1				
03	00B0221	000	螺栓	BOLT	1				
04	03B0205	001	锁紧螺母	LOCKNUT	1				
05	06B0016	000	垫圈	WASHER	1				

40C1318 002 进气系统（康明斯 B3.3TAA，双空滤）
AIR INTAKE SYSTEM(CUMMINS B3.3TAA, DOUBLE AIR FILTER)

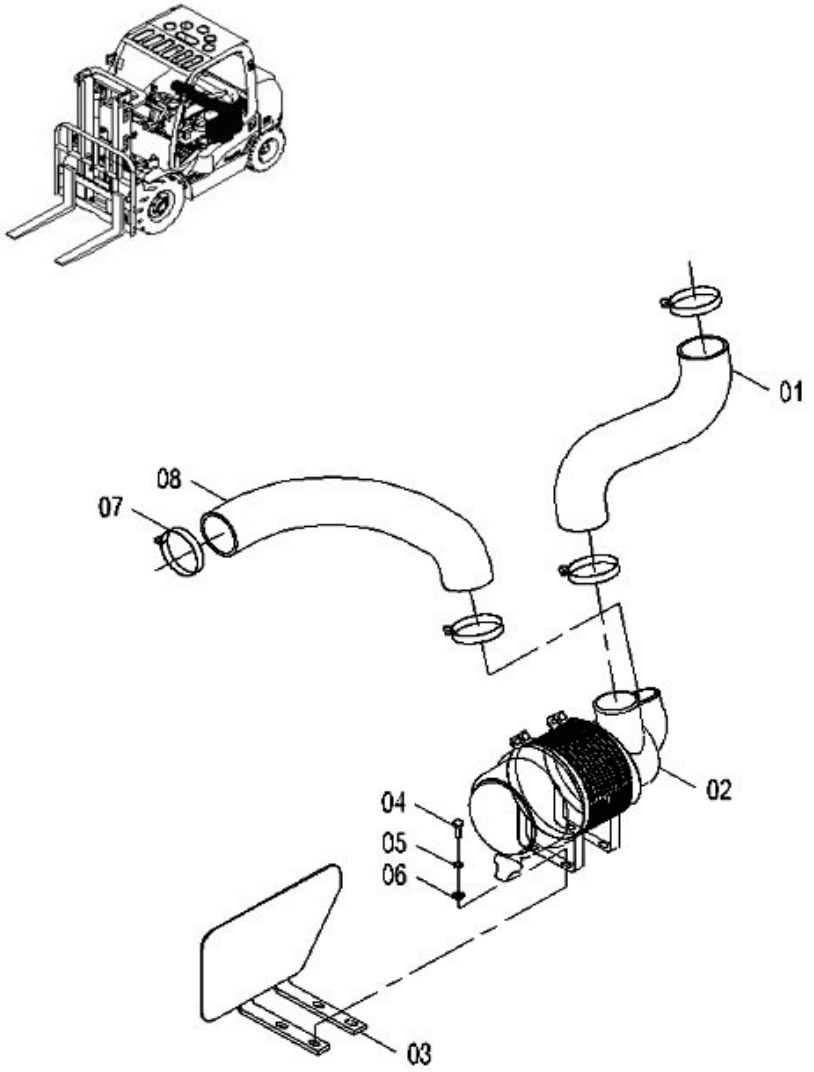

40C1318 002 进气系统 AIR INTAKE SYSTEM

件号 ITEM	部件号 PART NO.	版本 VER	零件名称	PART NAME	数量 Q'TY	服务代码 S.C	适用机号 SERIAL NO.	互换性 IA	可替换零件号 REPLACEABLE
01	32A0640	001	进气管	INTAKE PIPE	1				
02	40C1545	001	空滤安装	AIR FILTER MOUNTING	1	Z			
03	00L2087	000	隔热架	BRACKET	1				
04	00B0012	000	螺栓	BOLT	4				
05	06B0001	000	垫圈	WASHER	4				
06	06B0002	000	垫圈	WASHER	4				
07	15J2008	000	不锈钢卡箍	CLAMP	4				
08	32A0541	002	进气管	INTAKE PIPE	1				

Z — 此部件有单独展开图
Z — SEPARATE ILLUSTRATION

40K2074 001 进气总成（洛拖 LR4B3-22，单空滤）

AIR INTAKE SYSTEM(YTO LR4B3-22, SINGLE AIR FILTER)

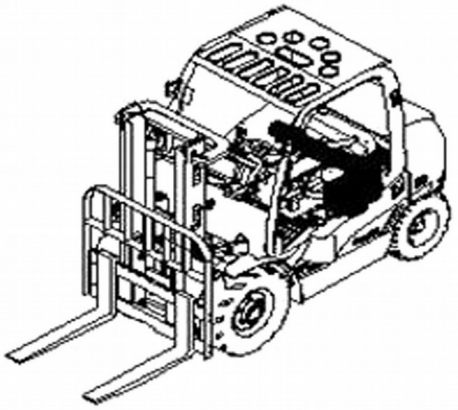

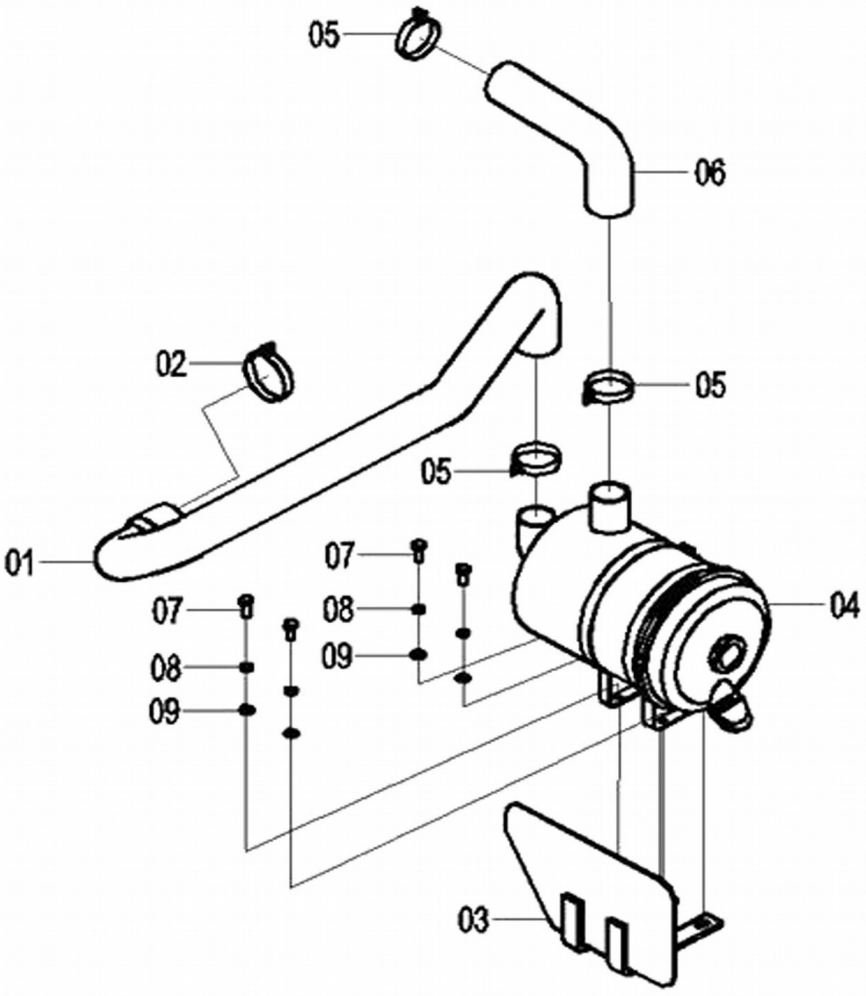

40K2074 001 进气总成 AIR INTAKE SYSTEM

件号 ITEM	部件号 PART NO.	版本 VER	零件名称	PART NAME	数量 Q'TY	服务代码 S.C	适用机号 SERIAL NO.	互换性 IA	可替换零件号 REPLACEABLE
01	32A0552	000	进气管	INTAKE LINE	1				
02	15J2008	000	不锈钢卡箍	CLAMP	1				
03	00L2087	000	隔热架	BRACKET	1				
04	40K2072	001	空滤器	AIR FILTER	1				
05	09K2025	000	不锈钢夹箍	CLAMP	3				
06	32H2025	000	进气管	HOSE	1				
07	00B0012	000	螺栓	BOLT	4				
08	06B0002	000	垫圈	WASHER	4				
09	06B0001	000	垫圈	WASHER	4				

40C1545 001 空滤安装
AIR FILTER MOUNTING

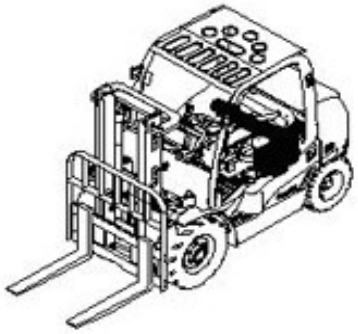

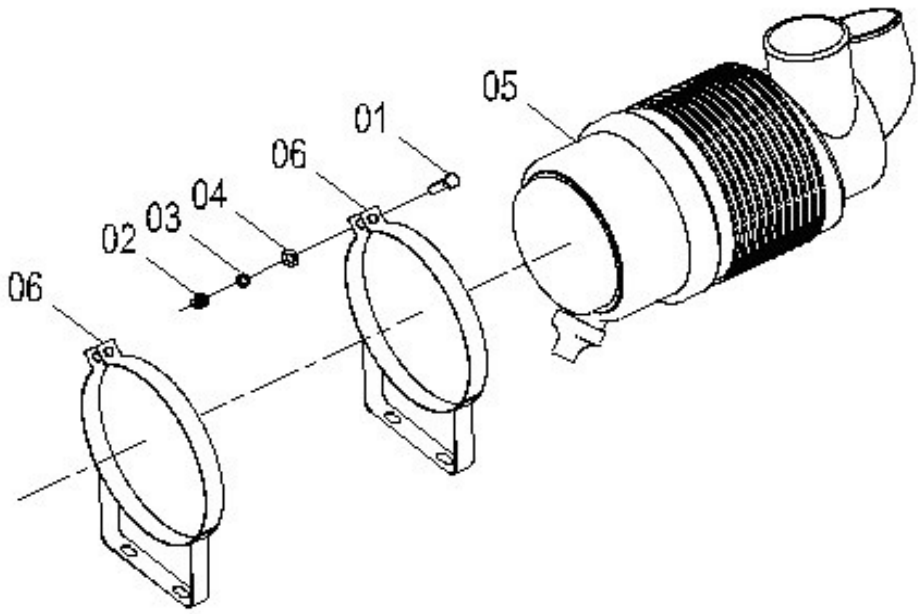

40C1545 001 空滤安装 AIR FILTER MOUNTING

件号 ITEM	部件号 PART NO.	版本 VER	零件名称	PART NAME	数量 Q'TY	服务代码 S.C	适用机号 SERIAL NO.	互换性 IA	可替换零件号 REPLACEABLE
01	01B0016	000	螺栓	BOLT	2				
02	03B0037	001	螺母块	NUT BLOCK	2				
03	06B0005	000	垫圈	WASHER	2				
04	06B0006	000	垫圈	WASHER	2				
05	40C0367	000	空滤总成	AIR CLEANER	1	Z			
06	17D0415	001	空滤抱箍	CLAMP	2				

Z — 此部件有单独展开图
Z — SEPARATE ILLUSTRATION

40C0367 000 空滤总成
AIR CLEANER

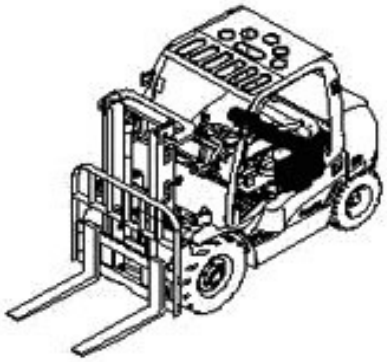

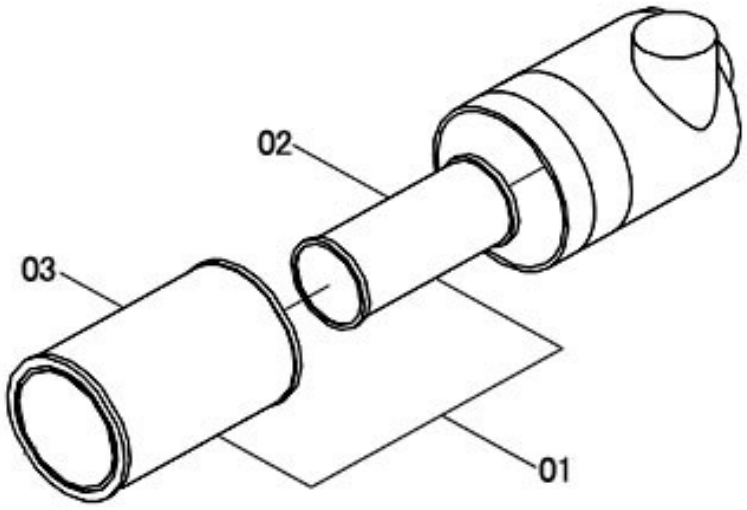

40C0367 000 空滤总成 AIR CLEANER

件号 ITEM	部件号 PART NO.	版本 VER	零件名称	PART NAME	数量 Q'TY	服务代码 S.C	适用机号 SERIAL NO.	互换性 IA	可替换零件号 REPLACEABLE
01	40C0462	000	滤芯总成	FILTER ELEMENT AS	1				
02	40C0368	000	安全滤芯	SAFETY FILTER ELEMENT	1				
03	40C0369	000	主滤芯	MAIN FILTER ELEMENT	1				

40C1521 003 排气系统（康明斯 B3.3TAA，高位排气）
EXHAUST SYSTEM(CUMMINS B3.3TAA, HIGH LEVEL EXHAUST)

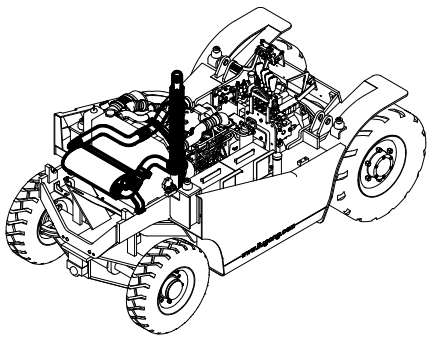

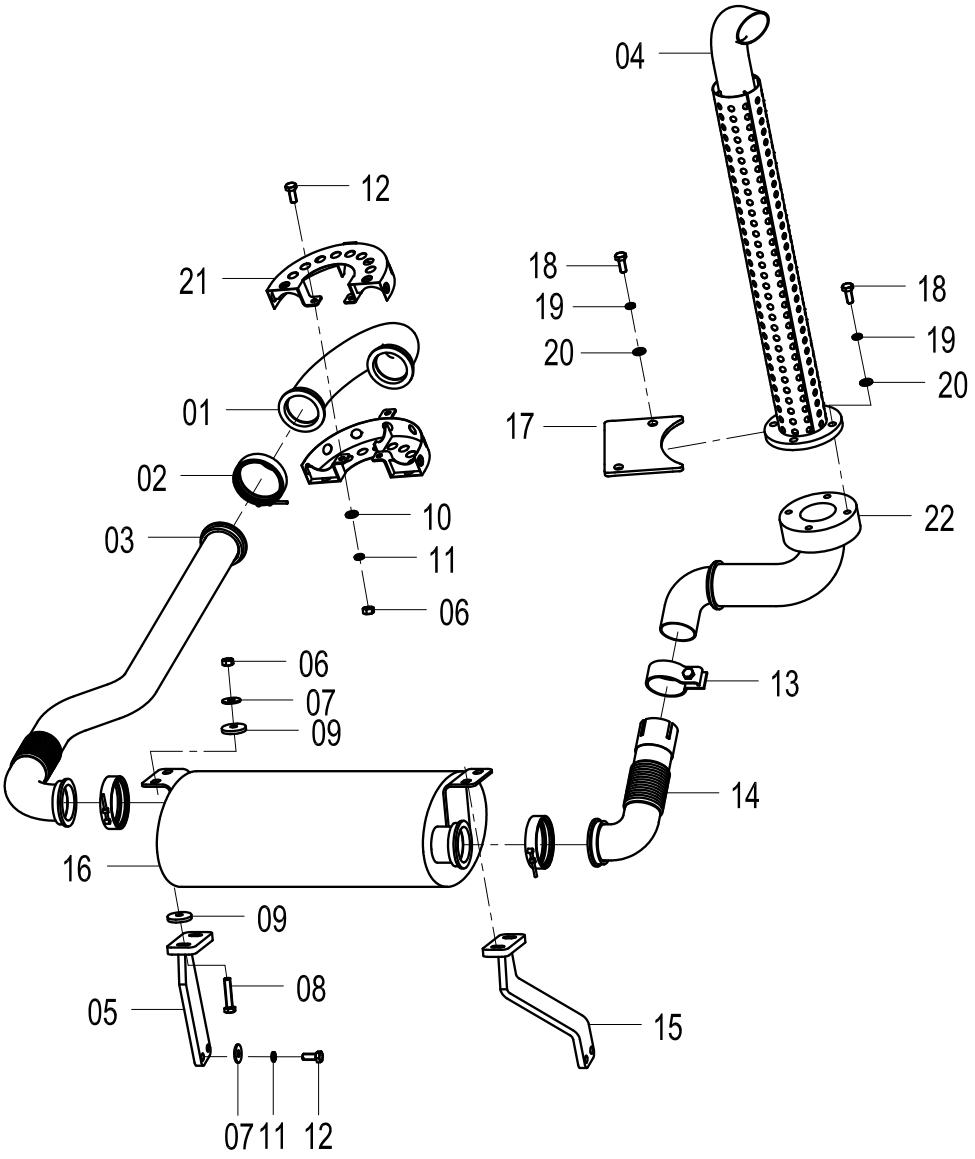

40C1521 003 排气系统 EXHAUST SYSTEM

件号 ITEM	部件号 PART NO.	版本 VER	零件名称	PART NAME	数量 Q'TY	服务代码 S.C	适用机号 SERIAL NO.	互换性 IA	可替换零件号 REPLACEABLE
01	10D3384	000	弯管	ELBOW	1				
02	40C1522	000	卡箍	CLAMP	3				
03	10D3824	001	连接管	TUBE	1				
04	10D3826	001	排气管	EXHAUST PIPE	1				
05	00D3930	000	左支架	BRACKET-LH	1				
06	03J2001	000	尼龙锁紧螺母M10	LOCKNUT	7				
07	06B0030	000	垫圈	WASHER	8				
08	00B0004	000	螺栓	BOLT	4				
09	56A0701	001	橡胶垫	CUSHION	8				
10	06B0001	000	垫圈	WASHER	3				
11	06B0002	000	垫圈	WASHER	7				
12	00B0012	000	螺栓	BOLT	7				
13	40C1523	000	卡箍	CLAMP	1				
14	10D3825	000	弯管	ELBOW	1				
15	00D3931	000	右支架	BRACKET-RH	1				
16	12D0304	002	消音器	MUFFLER	1				
17	12A3530	001	封板	PLATE	1				
18	00B0035	000	螺栓	BOLT	6				
19	06B0008	000	垫圈	WASHER	6				
20	06B0007	000	垫圈	WASHER	6				
21	45D0556	000	防护罩	PROTECTION SHIELD	2				
22	10D5238	000	连接管	TUBE	1				

40C2235 002 排气系统（洛拖 LR4B3-22，高位排气）
EXHAUST SYSTEM(YTO LR4B3-22, HIGH LEVEL EXHAUST)

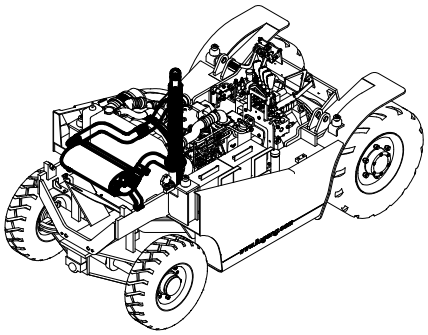

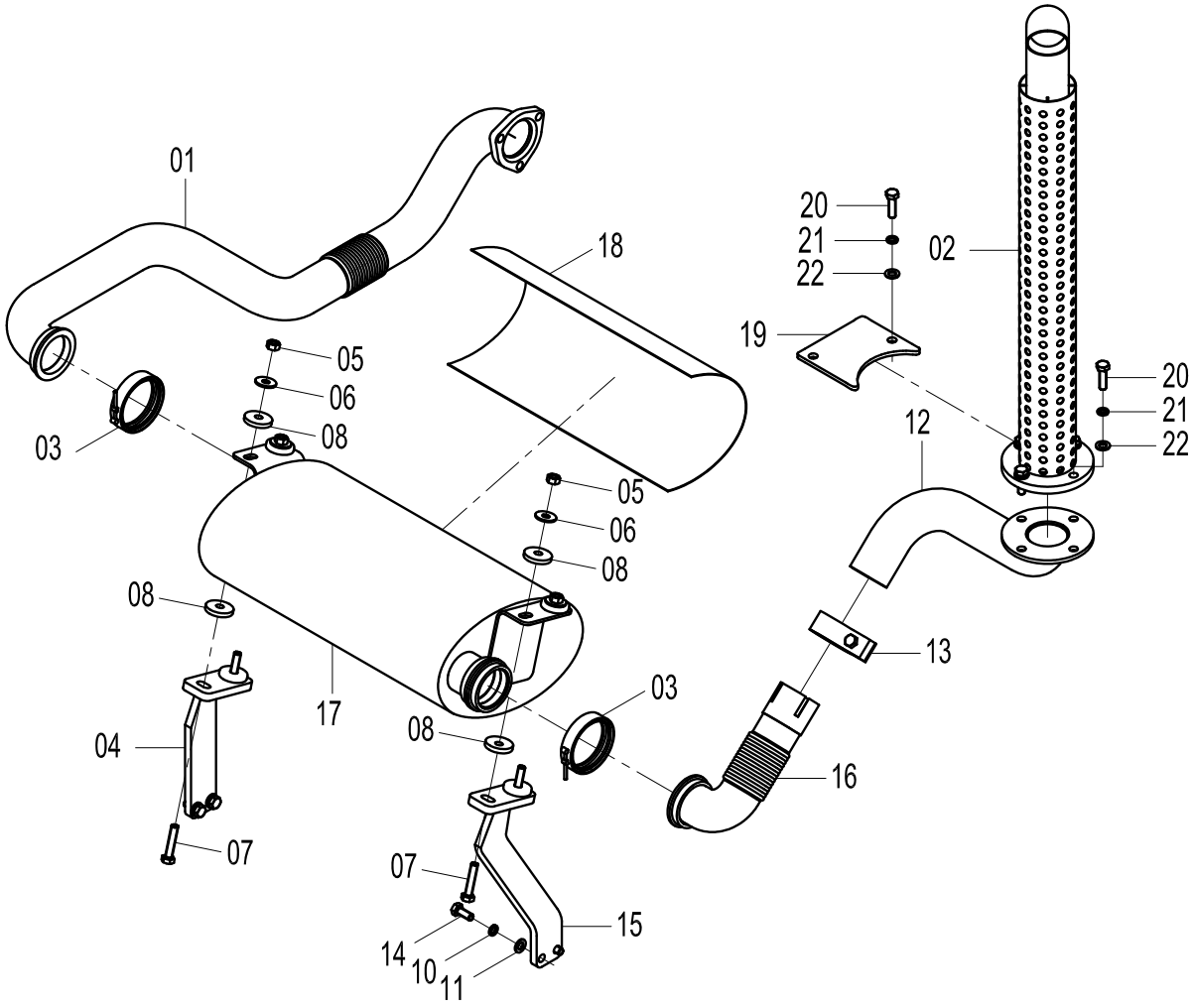

40C2235 002 排气系统 EXHAUST SYSTEM

件号 ITEM	部件号 PART NO.	版本 VER	零件名称	PART NAME	数量 Q'TY	服务代码 S.C	适用机号 SERIAL NO.	互换性 IA	可替换零件号 REPLACEABLE
1	10D5788	000	连接管	TUBE	1				
2	10D3826	001	排气管	EXHAUST PIPE	1				
3	40C1522	000	卡箍	CLAMP	2				
4	00D3930	000	左支架	BRACKET-LH	1				
5	03J2001	000	尼龙锁紧螺母M10	LOCKNUT	4				
6	06B0030	000	垫圈	WASHER	4				
7	00B0004	000	螺栓	BOLT	4				
8	56A0701	001	橡胶垫	CUSHION	8				
10	06B0002	000	垫圈	WASHER	4				
11	06B0001	000	垫圈	WASHER	4				
12	10D5238	000	连接管	TUBE	1				
13	40C1523	000	卡箍	CLAMP	1				
14	00B0012	000	螺栓	BOLT	4				
15	00D3931	000	右支架	BRACKET-RH	1				
16	10D3825	000	弯管	ELBOW	1				
17	12D0304	002	消音器	MUFFLER	1				
18	85A2547	000	隔热层	HEAT SHIELD	1				
19	12A3530	001	封板	PLATE	1				
20	00B0035	000	螺栓	BOLT	6				
21	06B0008	000	垫圈	WASHER	6				
22	06B0007	000	垫圈	WASHER	6				

40K2075 002 排气总成（洛拖 LR4B3-22，低位排气）
EXHAUST SYSTEM(YTO LR4B3-22, LOW LEVEL EXHAUST)

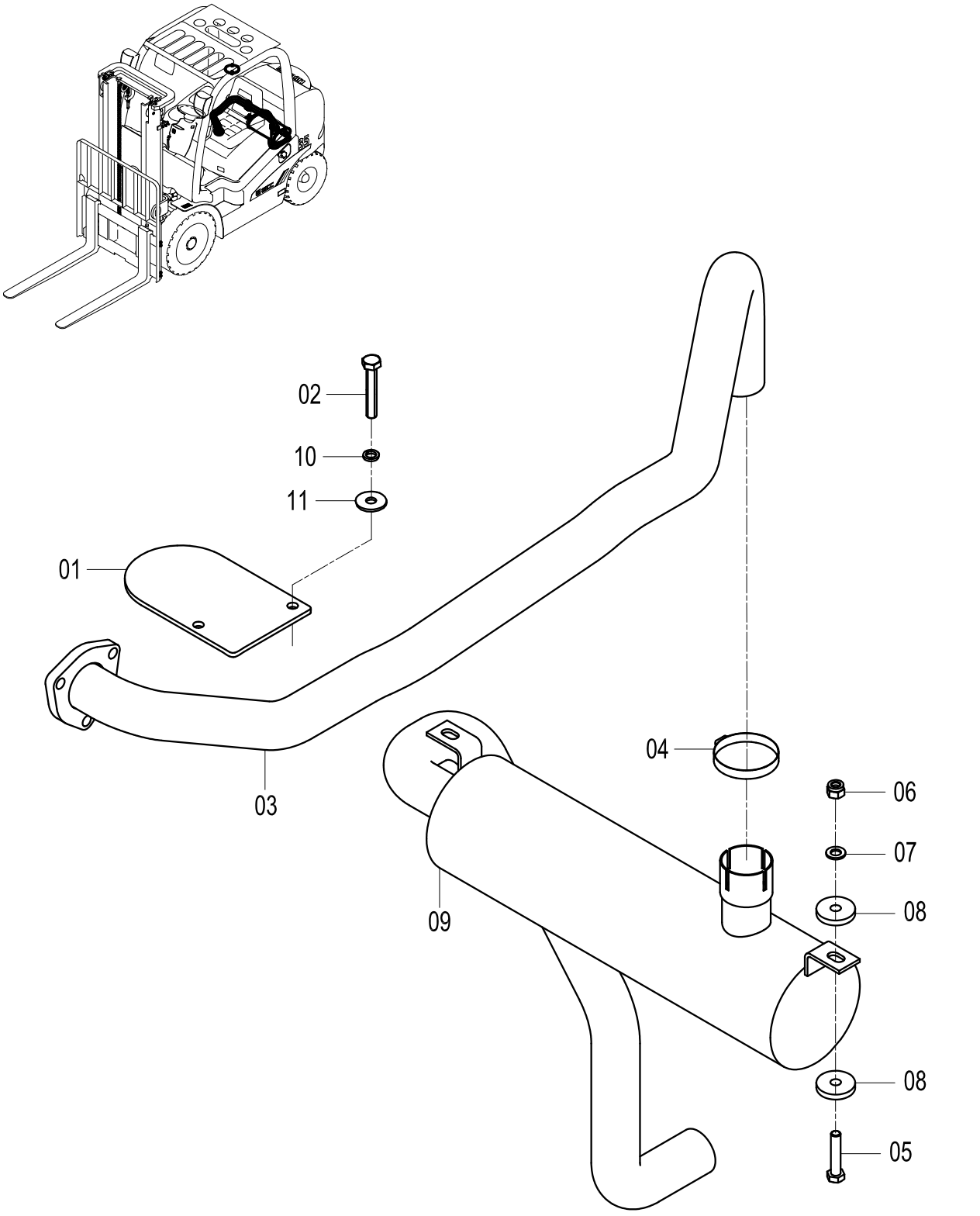

40K2075 002 排气总成 EXHAUST SYSTEM

件号 ITEM	部件号 PART NO.	版本 VER	零件名称	PART NAME	数量 Q'TY	服务代码 S.C	适用机号 SERIAL NO.	互换性 IA	可替换零件号 REPLACEABLE
01	12A3530	001	封板	PLATE	1				
02	00B0035	000	螺栓	BOLT	2				
03	10D3535	000	排气管	EXHAUST PIPE	1				
04	40K2076	001	消声器	MUFFLER	1				
05	17J2001	000	橡胶垫	CUSHION	4				
06	40C1350	000	卡箍	CLAMP	1				
07	00B0004	000	螺栓	BOLT	2				
08	06B0001	000	垫圈	WASHER	2				
09	03J2001	000	尼龙锁紧螺母M10	LOCKNUT	2				
10	06B0008	000	垫圈	WASHER	2				
11	06B0007	000	垫圈	WASHER	2				

冷却系统（洛拖 LR4B3-22）
COOLING SYSTEM(YTO LR4B3-22)

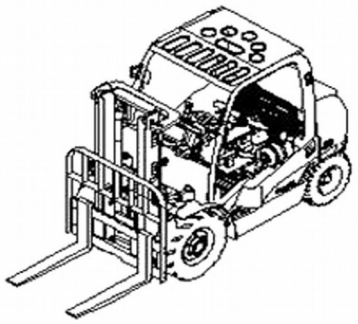

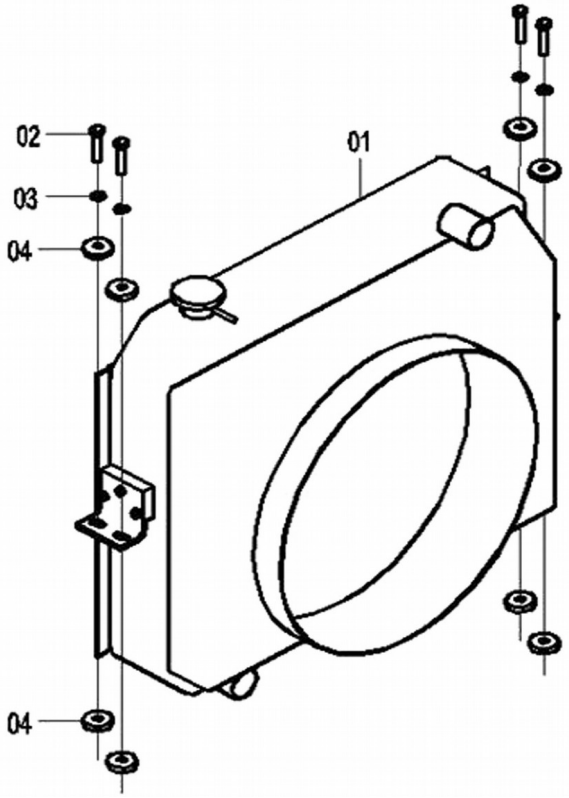

冷却系统 COOLING SYSTEM

件号 ITEM	部件号 PART NO.	版本 VER	零件名称	PART NAME	数量 Q'TY	服务代码 S.C	适用机号 SERIAL NO.	互换性 IA	可替换零件号 REPLACEABLE
01	20C0966	000	散热器	RADIATOR	1				20C0965 000
01	20C1002	000	散热器（φ490 大风扇）	RADIATOR(FAN φ490)	1				20C1001 000
02	00B0004	000	螺栓	BOLT	4				
03	06B0030	000	垫圈	WASHER	4				
04	56A0701	001	橡胶垫	CUSHION	8				

20C0530 003 散热系统（康明斯 B3.3TAA）
COOLING SYSTEM(CUMMINS B3.3TAA)

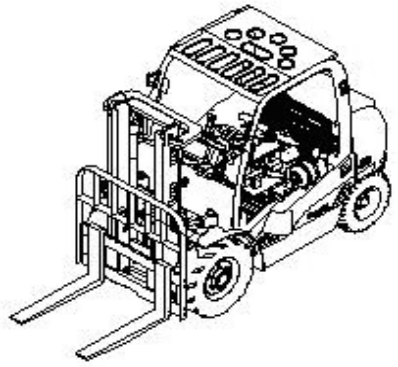

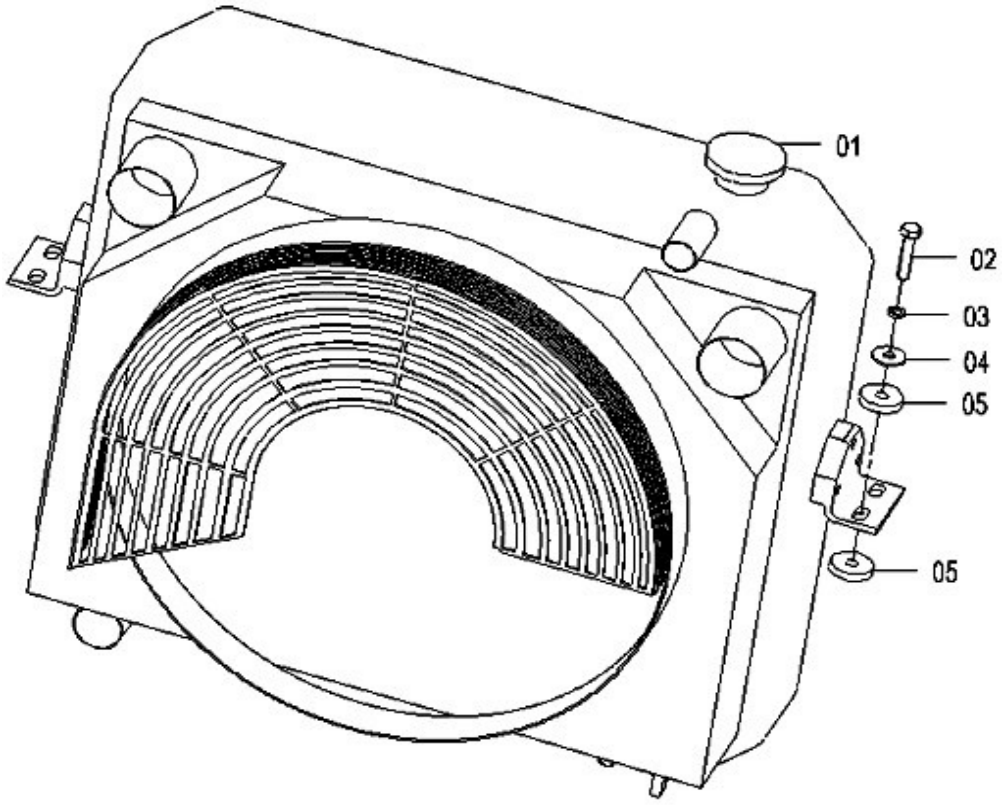

20C0530 003 散热系统 COOLING SYSTEM

件号 ITEM	部件号 PART NO.	版本 VER	零件名称	PART NAME	数量 Q'TY	服务代码 S.C	适用机号 SERIAL NO.	互换性 IA	可替换零件号 REPLACEABLE
01	20C0529	003	水箱	WATER TANK	1				
02	00B0004	000	螺栓	BOLT	4				
03	06B0001	000	垫圈	WASHER	4				
04	06B0002	000	垫圈	WASHER	4				
05	86A0649	000	橡胶垫圈	RUBBER WASHER	8				

54K2018 000 熄火软轴（洛拖 LR4B3-22）
FLEXIBLE SHAFT(YTO LR4B3-22)

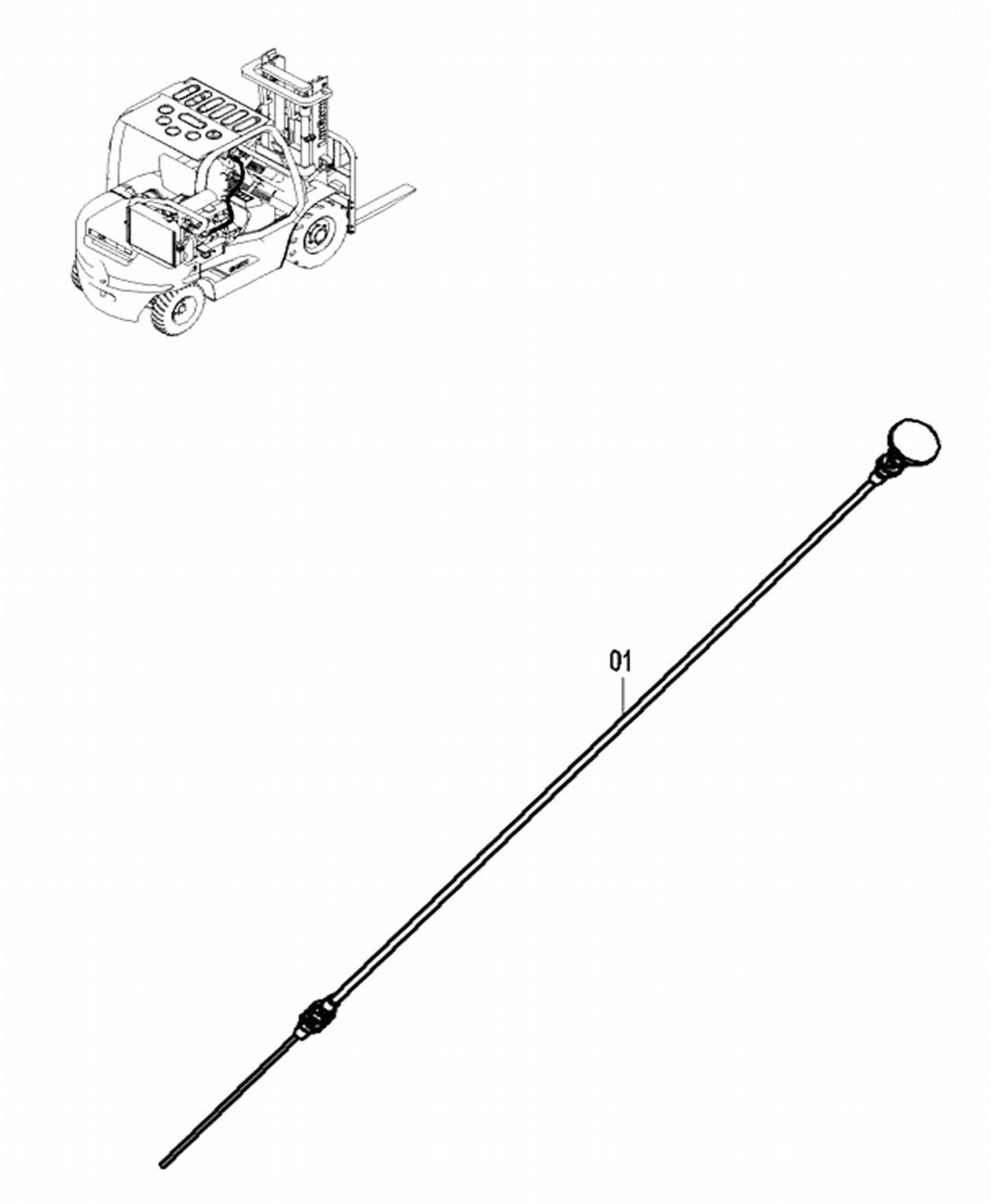

54K2018 000 熄火软轴 FLEXIBLE SHAFT

件号 ITEM	部件号 PART NO.	版本 VER	零件名称	PART NAME	数量 Q'TY	服务代码 S.C	适用机号 SERIAL NO.	互换性 IA	可替换零件号 REPLACEABLE
01	54K2018	000	熄火软轴	FLEXIBLE SHAFT	1				

23C0143 000 油门装置（洛拖 LR4B3-22）
ACCELERATOR AS(YTO LR4B3-22)

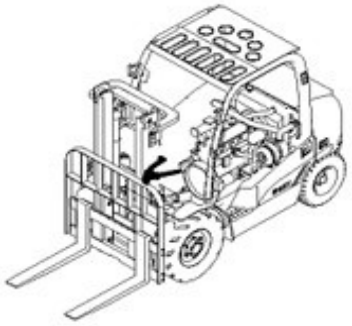

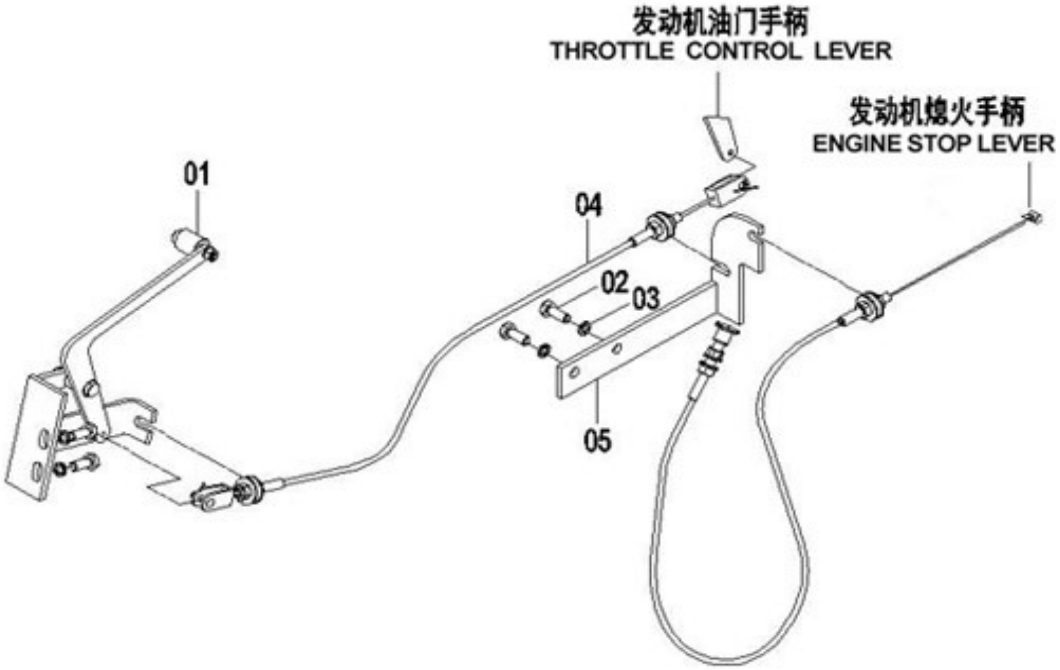

23C0143 000 油门装置 ACCELERATOR AS

件号 ITEM	部件号 PART NO.	版本 VER	零件名称	PART NAME	数量 Q'TY	服务代码 S.C	适用机号 SERIAL NO.	互换性 IA	可替换零件号 REPLACEABLE
01	23K2022	002	油门支架总成	SUPPORT	1	Z			
02	00B0012	000	螺栓	BOLT	4				
03	06B0002	000	垫圈	WASHER	4				
04	23C0142	001	油门软轴	FLEXIBLE SHAFT	1				
05	00L2085	000	支架	BRACKET	1				

Z — 此部件有单独展开图
Z — SEPARATE ILLUSTRATION

23C0181 000 油门操纵系统（康明斯 B3.3TAA）
THROTTLE CONTROL SYST(CUMMINS B3.3TAA)

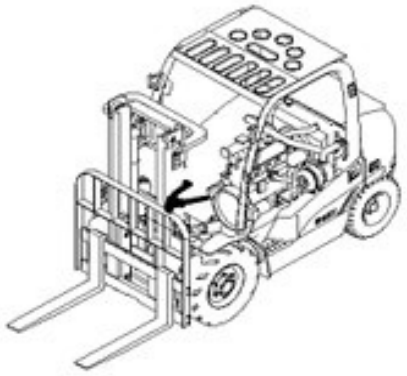

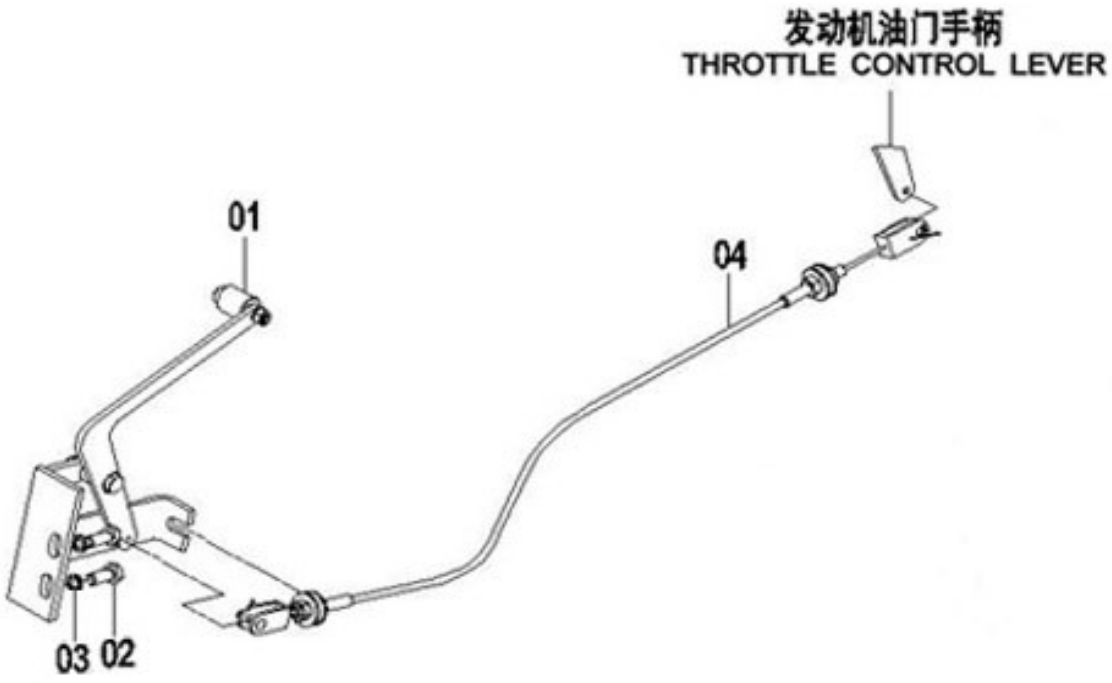

23C0181 000 油门操纵系统 THROTTLE CONTROL SYST

件号 ITEM	部件号 PART NO.	版本 VER	零件名称	PART NAME	数量 Q'TY	服务代码 S.C	适用机号 SERIAL NO.	互换性 IA	可替换零件号 REPLACEABLE
01	23K2022	002	油门支架总成	SUPPORT	1	Z			
02	00B0012	000	螺栓	BOLT	2				
03	06B0002	000	垫圈	WASHER	2				
04	23C0142	001	油门软轴	FLEXIBLE SHAFT	1				

Z — 此部件有单独展开图
Z — SEPARATE ILLUSTRATION

23K2022 002 油门支架总成
SUPPORT

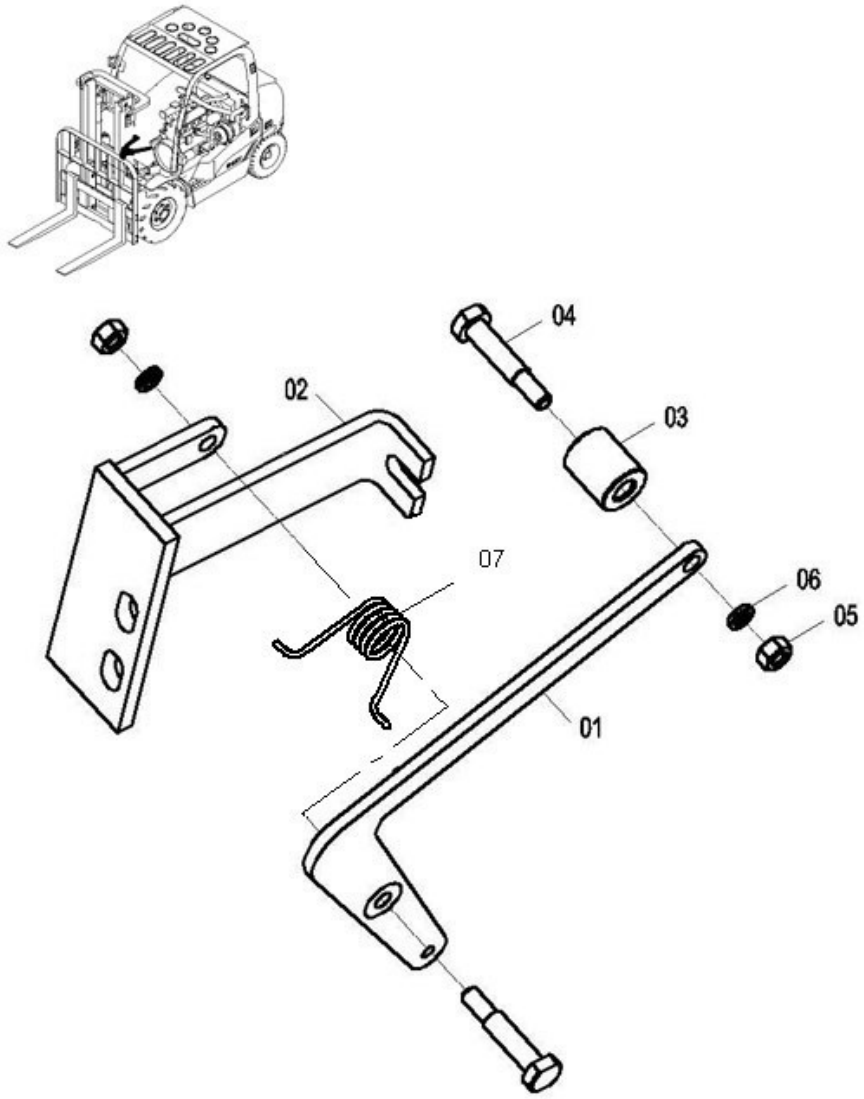

23K2022 002 油门支架总成 SUPPORT

件号 ITEM	部件号 PART NO.	版本 VER	零件名称	PART NAME	数量 Q'TY	服务代码 S.C	适用机号 SERIAL NO.	互换性 IA	可替换零件号 REPLACEABLE
01	16L2037	001	连接板	PLATE	1				
02	00L2086	001	支架	BRACKET	1				
03	47H2001	002	滚轮	ROLLER	1				
04	02J2001	003	螺栓	BOLT	2				
05	03B0021	000	螺母	NUT	2				
06	06B0006	000	垫圈	WASHER	2				
07	10J2001	005	扭转弹簧	SPRING	1				

传动系统 TRANSMISSION SYSTEM

前轮总成
FRONT WHEEL AS

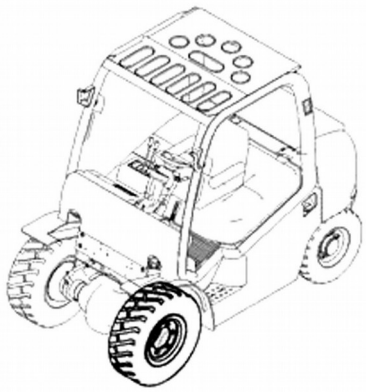

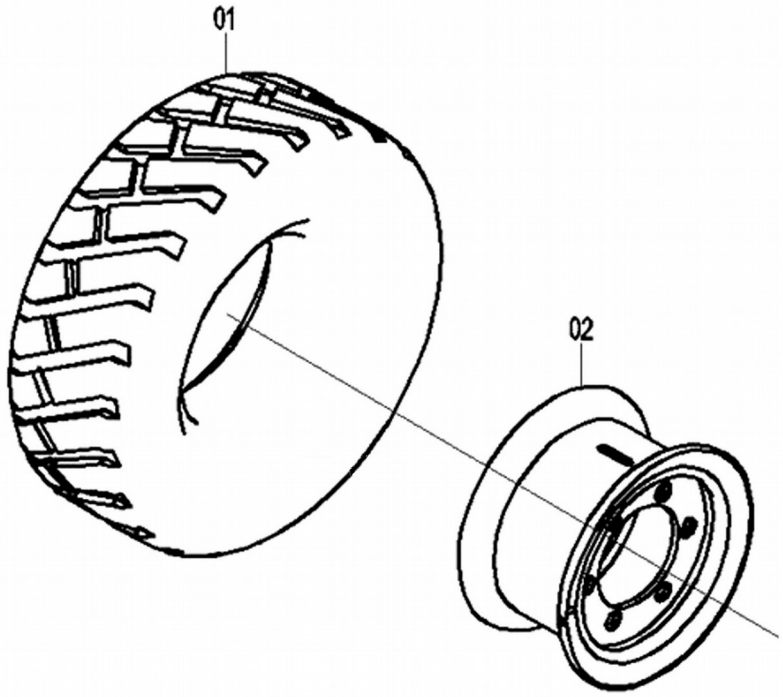

前轮总成 FRONT WHEEL AS

件号 ITEM	部件号 PART NO.	版本 VER	零件名称	PART NAME	数量 Q'TY	服务代码 S.C	适用机号 SERIAL NO.	互换性 IA	上级部件号 UPPER PART
01	16J2006	001	轮胎（充气轮胎）	TYRE(PNEUMATIC TYRE)	1				26E0020 002
01	16J2007	001	实心轮胎	CUSHION TYRE	1				26E0021 002
02	14K2011	003	轮辋总成	RIM AS	1	Z			
Z — 此部件有单独展开图									

Z — SEPARATE ILLUSTRATION

14K2011 003 轮辋总成
RIM AS

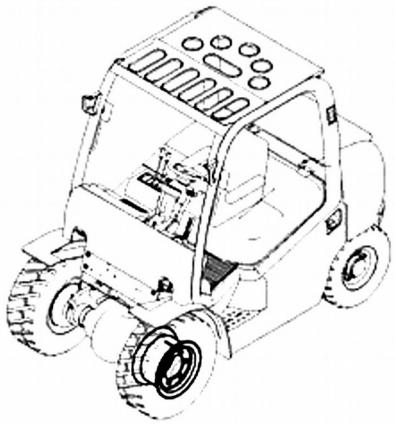

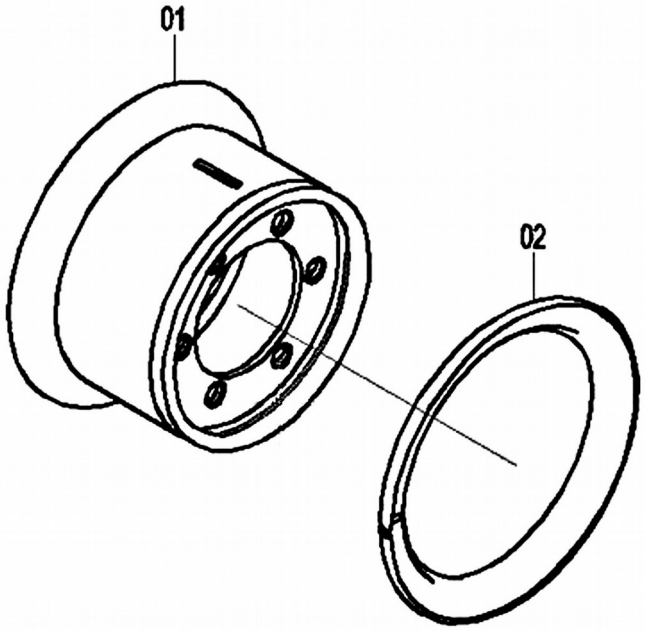

14K2011 003 轮辋总成 RIM AS

件号 ITEM	部件号 PART NO.	版本 VER	零件名称	PART NAME	数量 Q'TY	服务代码 S.C	适用机号 SERIAL NO.	互换性 IA	可替换零件号 REPLACEABLE
01	12D0176	001	轮辋	RIM	1				
02	56A0619	001	挡圈	SNAP RING	1				

41K2021 002 驱动桥
FRONT AXLE

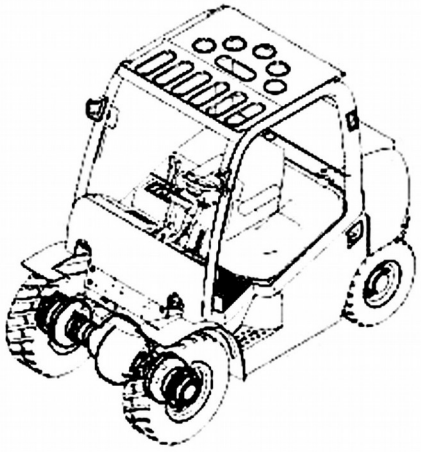

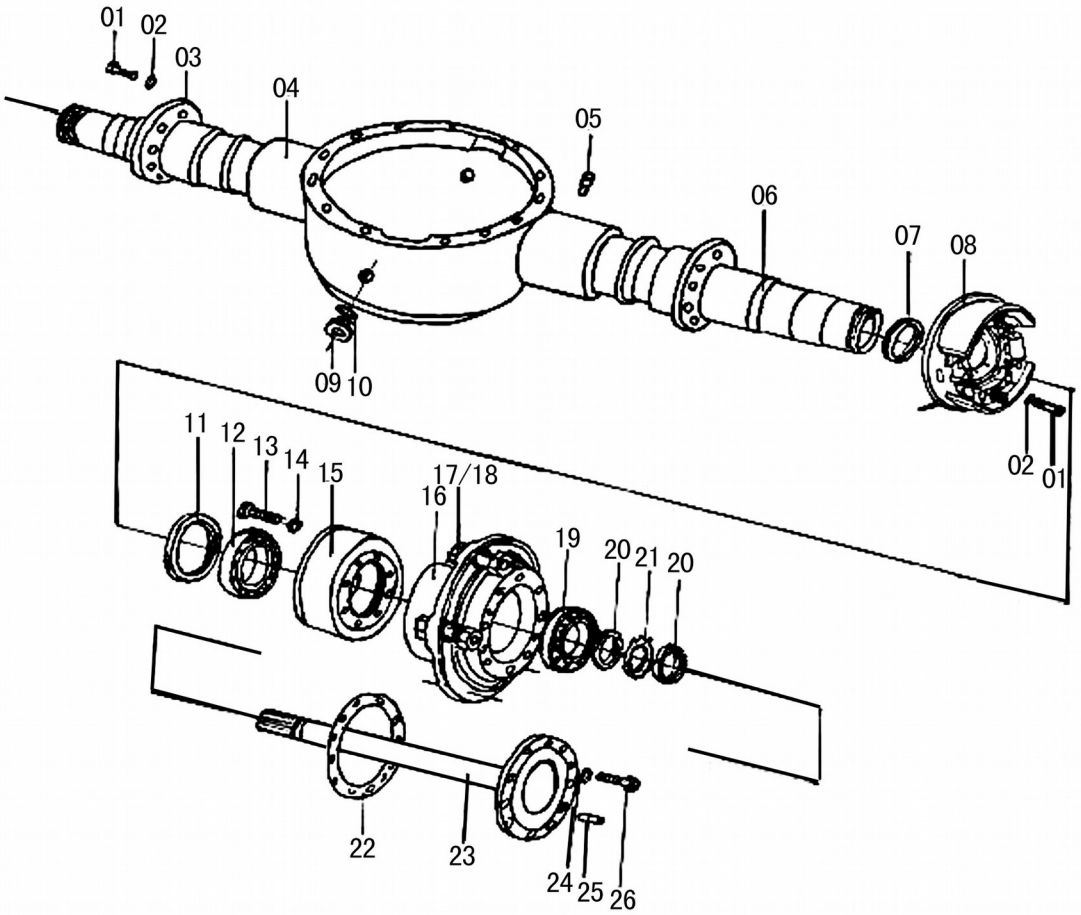

41K2021 002 驱动桥 FRONT AXLE

件号 ITEM	部件号 PART NO.	版本 VER	零件名称	PART NAME	数量 Q'TY	服务代码 S.C	适用机号 SERIAL NO.	互换性 IA	可替换零件号 REPLACEABLE
01	41K2021-1-1		螺栓	BOLT	4				
	41K2021-1-2		螺栓	BOLT	12				
02	41K2021-2		垫	WASHER	16				
03	41K2021-3		制动器支架	MOUNTING	2				
04	41K2021-4		桥壳	HOUSING,AXLE	1				
05	41K2021-5		通气塞	BREATHER,AIR	1				
06	41K2021-6		油封座	SEAL, MOUNTING	2				
07	41K2021-7		骨架油封	SEAL	2				
08	41K2021-8		行车制动器总成	WHEEL	各1	Z			
09	41K2021-9-1		油塞	FLUG	2				
	41K2021-9-2		油塞	FLUG	2				
10	41K2021-10-1		组合垫圈	WASHER	3				
	41K2021-10-2		组合垫圈	WASHER	2				
11	41K2021-11		骨架油封	SEAL	2				
12	41K2021-12		轴承	BEARING	2				
13	41K2021-13		螺栓	BOLT	16				
14	41K2021-14		垫	WASHER	16				
15	41K2021-15		制动鼓	DRUM,BRAKE	2				
16	41K2021-16		轮毂	HUB,FRONT	2				
17	41K2021-17		轮辋螺栓	BOLT	12				
18	41K2021-18		垫	WASHER	12				
19	41K2021-19		轴承	BEARING	2				
20	41K2021-20		圆螺母	NUT	4				
21	41K2021-21		止退锁片	WASHER,LOCK	2				
22	41K2021-22		纸垫	WASHER	2				
23	41K2021-23		半轴	SHAFT,DRIVE	2				
24	41K2021-24		垫	WASHER	16				
25	41K2021-25		圆柱销	PIN	4				
26	41K2021-26		螺栓	BOLT	16				

Z — 此部件有单独展开图
Z — SEPARATE ILLUSTRATION

41K2021-8 行车制动器总成

WHEEL

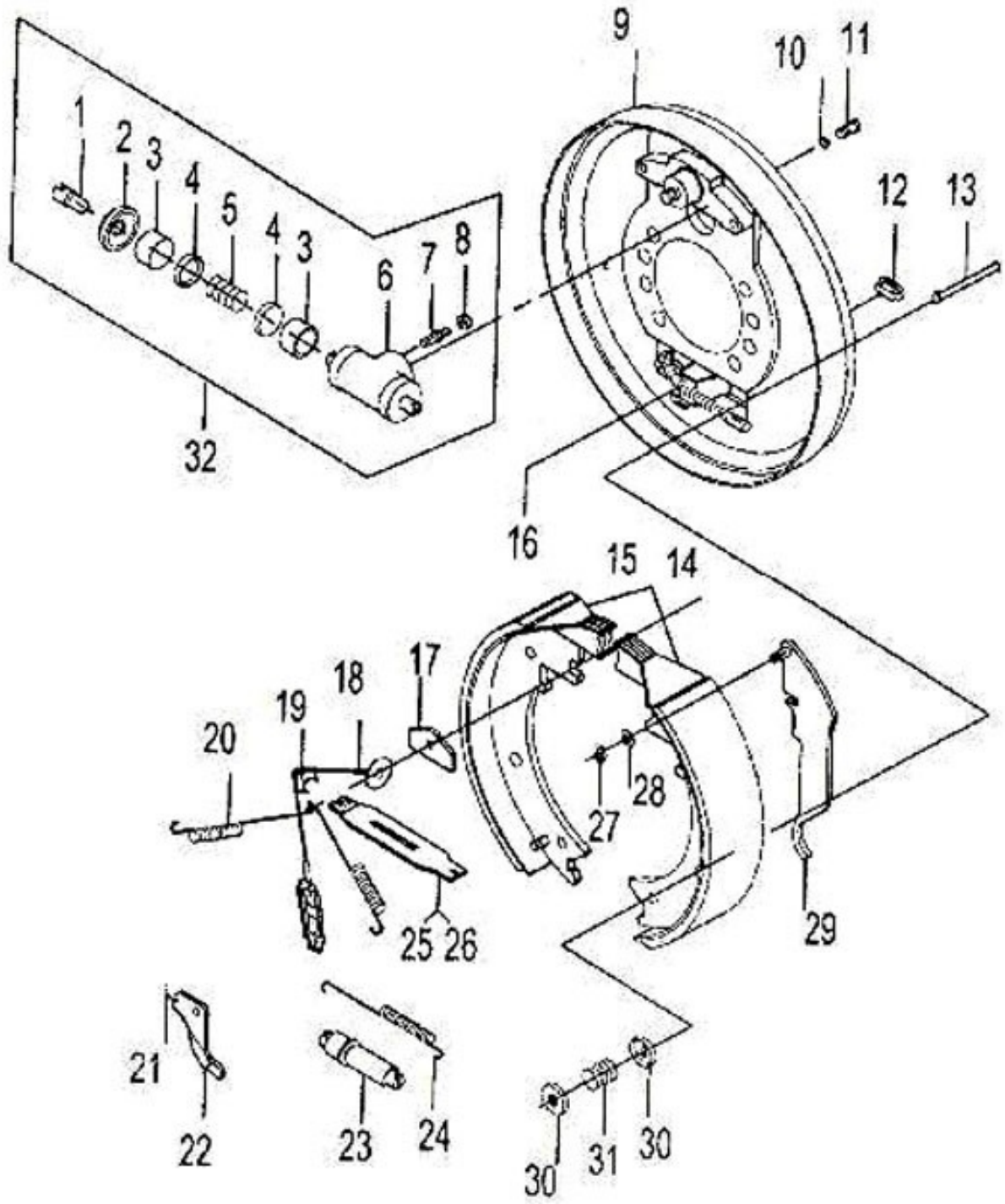

41K2021-8 行车制动器总成 WHEEL

件号 ITEM	部件号 PART NO.	版本 VER	零件名称	PART NAME	数量 Q'TY	服务代码 S.C	适用机号 SERIAL NO.	互换性 IA	可替换零件号 REPLACEABLE
1	41K2021-8.1		分泵活塞顶杆	ROD,PISTON	2				
2	41K2021-8.2		分泵防尘罩	COVER,DUST	2				
3	41K2021-8.3		分泵活塞	PISTON	2				
4	41K2021-8.4		分泵皮碗	CUP,PISTON	1				
5	41K2021-8.5		分泵弹簧	SPING	1				
6	41K2021-8.6		制动分泵缸	BODY	1				
7	41K2021-8.7		分泵放气螺钉	SCREW,BLEADER	1				
8	41K2021-8.8-1		分泵放气螺钉帽	CAP,SCREW	1				
	41K2021-8.8-2		制动分泵油塞	SEAT,TUBE	1				
	41K2021-8.8-3		螺纹防护塞	CAP	1				
9	41K2021-8.9		制动底板总成	BACKE PLATE	1				
10	41K2021-8.10		垫圈	WASHER	2				
11	41K2021-8.11		螺栓 M8X1.25X20-6g	BOLT	2				
12	41K2021-8.12		胶堵	PLUG,RUBBER	1				
13	41K2021-8.13		压簧拉杆	PIN,SHOE HOLD	2				
14	41K2021-8.14		制动蹄带摩擦片总成（前）	PIN,SHOE&LINING ASS’Y	1				
15	41K2021-8.15		制动蹄带摩擦片总成（后）	PIN,SHOE&LINING ASS’Y	1				
16	41K2021-8.16-1		制动钢索总成（右）	CABLE L.H	1				
	41K2021-8.16-2		制动钢索总成（左）	CABLE R.H	1				
17	41K2021-8.17		导向板	GUIDE PLATE	1				
18	41K2021-8.18		弹簧拉线装置	SPRING&FITTING ASS’Y	1				
19	41K2021-8.19		导向块	GUIDE PLATE	1				
20	41K2021-8.20		制动蹄回位弹簧	RETRUN SPRING,BRAKE SHOE	各1				
21	41K2021-8.21		弹簧	SPRING	1				
22	41K2021-8.22		棘爪	LEVER	1				
23	41K2021-8.23		间隙调整器总成	EARANCE ADJUSTER	1				
24	41K2021-8.24		回位弹簧	SPRING SHOE	1				
25	41K2021-8.25		手制动推杆	STRUT L.H.	1				
26	41K2021-8.26		弹簧	SPRING	1				
27	41K2021-8.27		杆销挡圈	SNAP,RING,PIN AXLE	1				
28	41K2021-8.28		弹性垫片	WASHER,SPRING	1				
29	41K2021-8.29-1		手制动拉杆	ROD	1				
	41K2021-8.29-2		销钉	PIN	1				
30	41K2021-8.30		压簧座	CUP, SHOE HOLD DOWN	4				
31	41K2021-8.31		压簧	SPRING, SHOE HOLD DOWN	2				
32	41K2021-8.32		制动分泵总成	WHEEL CYLINDER	1				

				ASS’Y					

05E0102 003 液力传动变速箱总成

GEARBOX AS

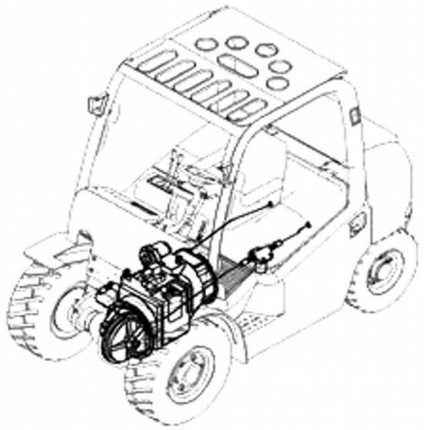

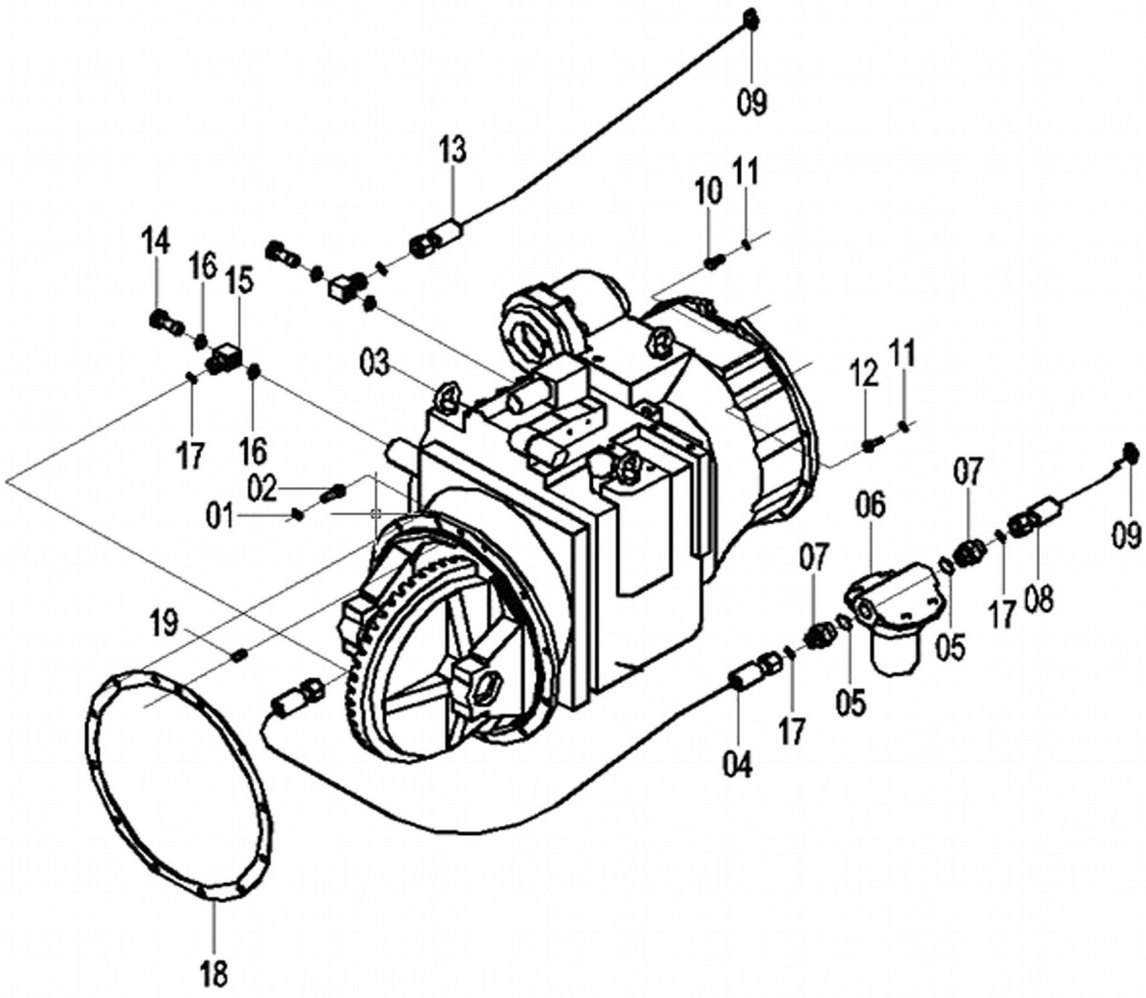

05E0102 003 液力传动变速箱总成 GEARBOX AS

件号 ITEM	部件号 PART NO.	版本 VER	零件名称	PART NAME	数量 Q'TY	服务代码 S.C	适用机号 SERIAL NO.	互换性 IA	可替换零件号 REPLACEABLE
01	06B0008	000	垫圈	WASHER	12				
02	00V0352	000	螺栓	BOLT	12				
03	42K2018	002	电控液力传动变速箱	GAERBOX	1	Z			
04	06C3024	001	软管总成	HOSE AS	1				
05	12B0144	000	O形密封圈	O-RING	2				
06	53C0001	004	滤油器	OIL FILTER	1	Z			
07	00A2177	002	过滤器接头	CONNECTOR	2				
08	06K2086	001	软管总成	HOSE AS	1				
09	15J2009	002	不锈钢卡箍	CLAMP	2				
10	00B0012	000	螺栓	BOLT	12				
11	06B0002	000	垫圈	WASHER	24				
12	00B0019	000	螺栓	BOLT	12				
13	06K2087	001	软管总成	HOSE AS	1				
14	03H2056	002	接头	CONNECTOR	2				
15	00H2181	002	接头	CONNECTOR	2				
16	12B0224	000	O形圈	O-RING	4				
17	12B0289	000	O形圈	O-RING	4				
18	81H2009	002	桥壳衬垫	LINER	1				
19	08B0186	000	销	PIN	1				

Z — 此部件有单独展开图
Z — SEPARATE ILLUSTRATION

此页空白

42K2018 002 电控液力传动变速箱
GAERBOX

件号 ITEM	部件号 PART NO.	版本 VER	零件名称	PART NAME	数量 Q'TY	服务代码 S.C	适用机号 SERIAL NO.	互换性 IA	可替换零件号 REPLACEABLE
01	42K2018(A)	002	电控液力传动变速箱（A）	GEARBOX	1	Z			
02	42K2018(B)	002	电控液力传动变速箱（B）	GEARBOX	1	Z			
03	42K2018(C)	002	电控液力传动变速箱（C）	GEARBOX	1	Z			

Z — 此部件有单独展开图
Z — SEPARATE ILLUSTRATION

注：该系统无装配图，具体装配请参考表中各部件装配图。
Note: No assembly diagram is provided for this system. Please refer to the assembly diagrams of those components in the table for assembly details.

42K2018(A) 002 电控液力传动变速箱（A）
TRANSMISSION

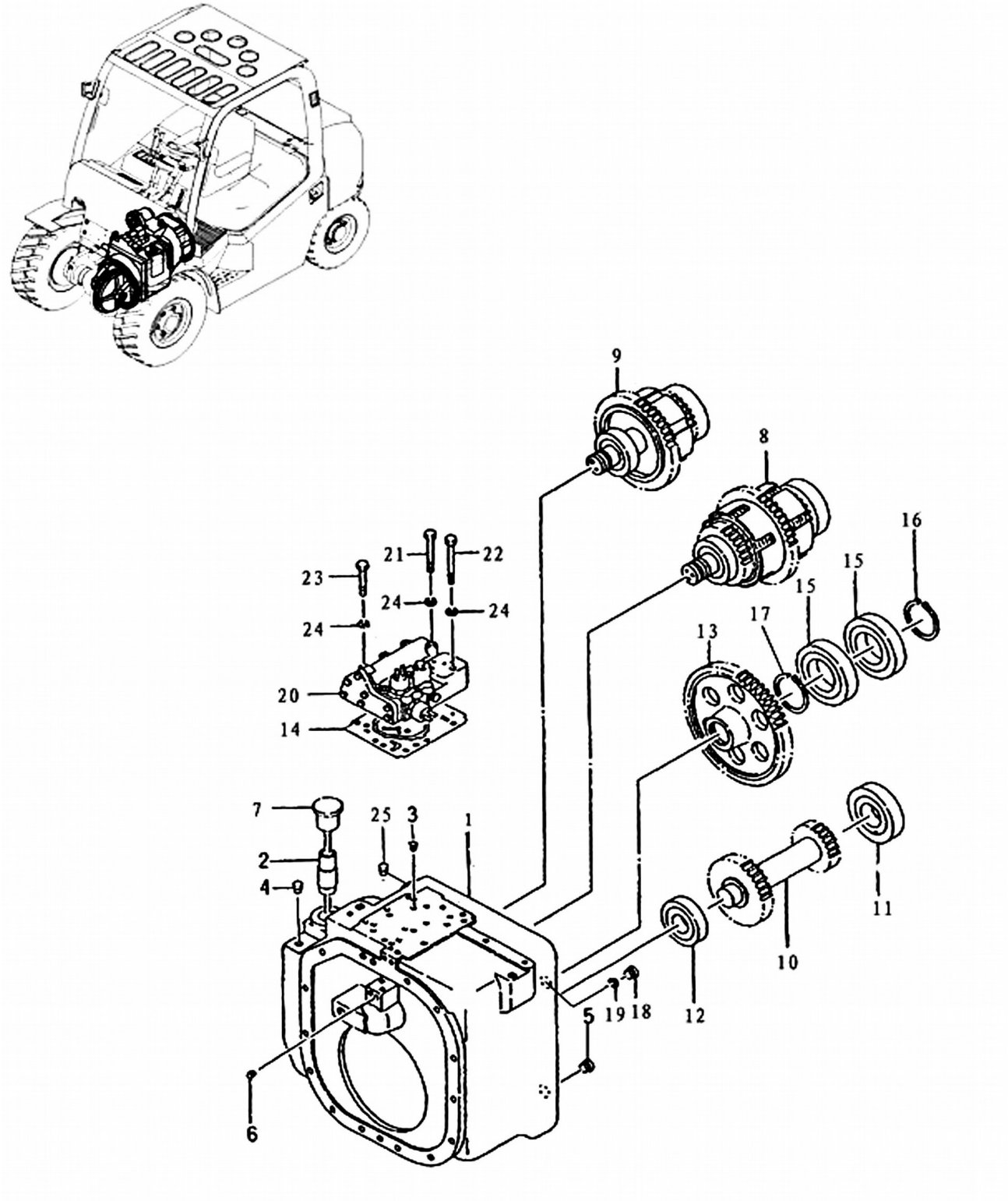

42K2018(A) 002 电控液力传动变速箱（A） TRANSMISSION

件号 ITEM	部件号 PART NO.	版本 VER	零件名称	PART NAME	数量 Q'TY	服务代码 S.C	适用机号 SERIAL NO.	互换性 IA	可替换零件号 REPLACEABLE
1	42K2018(A)-1		箱体	CASE	1				
2	42K2018(A)-2		进油管	HOSE	1				
3	42K2018(A)-3		节流螺塞	PLUG	1				
4	42K2018(A)-4		螺塞	PLUG	4				
5	42K2018(A)-5		螺塞	PLUG	2				
6	42K2018(A)-6		螺塞	PLUG	12				
7	42K2018(A)-7		加油口盖	COVER	1				
8	42K2018(A)-8		双向离合器总成	CLUTCH,HYDRAULIC	1				
9	42K2018(A)-9		单向离合器总成	CLUTCH,HYDRAULIC	1				
10	42K2018(A)-10		惰轮轴	SHAFT,IDLER	1				
11	42K2018(A)-11		轴承 6310	BEARING	1				
12	42K2018(A)-12		轴承 6308	BEARING	1				
13	42K2018(A)-13		输出齿轮	GEAR	1				
14	42K2018(A)-14		纸垫	SHIM	1				
15	42K2018(A)-15		轴承 6214	BEARING	2				
16	42K2018(A)-16		轴用弹性挡圈	RING	1				
17	42K2018(A)-17		孔用弹性挡圈	RING	1				
18	42K2018(A)-18		螺塞	PLUG	1				
19	42K2018(A)-19		密封圈	RING	1				
20	42K2018(A)-20		控制阀总成	CONTROL VAVE AS	1				
21	00B0199	000	螺栓 M8×80	BOLT	1				
22	01B0121	000	螺栓 M8×65	BOLT	4				
23	42K2018(A)-23		螺栓 M8×55	BOLT	3				
24	06B0006	000	弹簧垫圈 8	WASHER	8				
25	42K2018(A)-25		塑料堵塞	PLUG	1				

42K2018(B) 002 电控液力传动变速箱（B）
TRANSMISSION

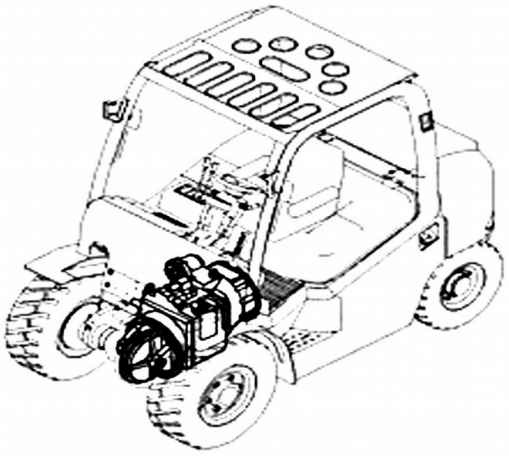

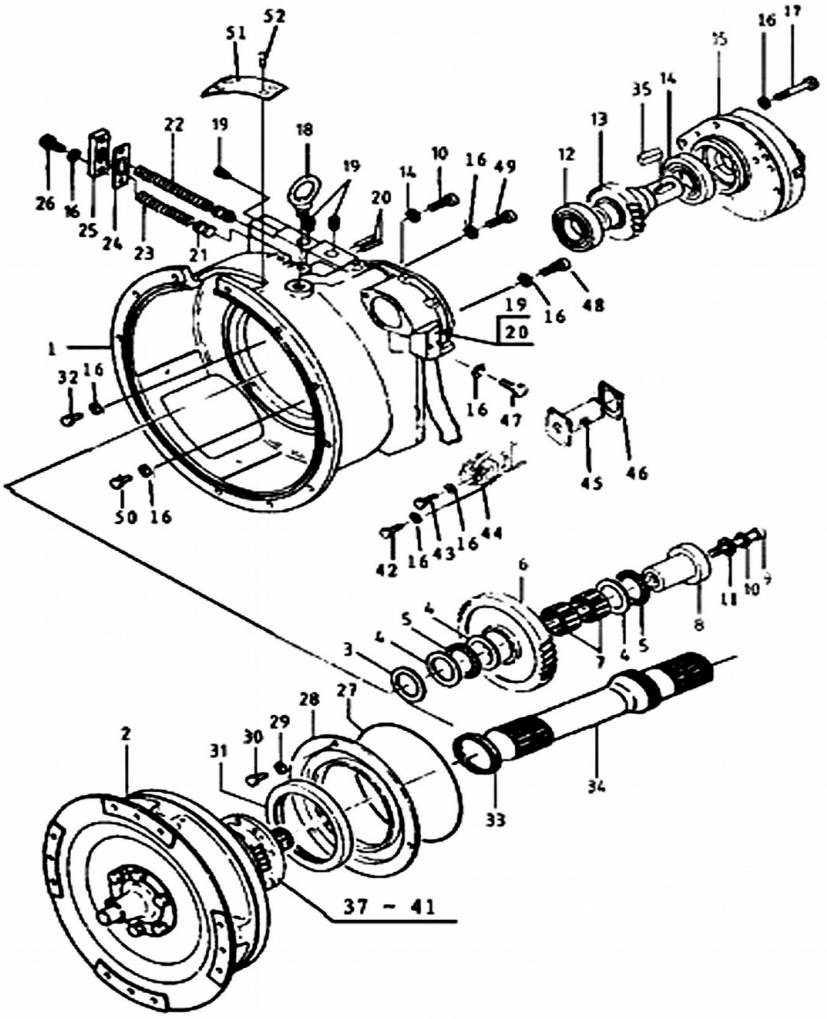

42K2018(B) 002 电控液力传动变速箱（B） TRANSMISSION

件号 ITEM	部件号 PART NO.	版本 VER	零件名称	PART NAME	数量 Q'TY	服务代码 S.C	适用机号 SERIAL NO.	互换性 IA	可替换零件号 REPLACEABLE
1	42K2018(B)-1		变矩器壳体组件	CASE,TOR-CON	1				
2	42K2018(B)-2		变矩器	TORQUE CONVERTER	1				
3	42K2018(B)-3		调整垫	SHIM	3/3				
4	42K2018(B)-4		推力垫圈 AS 4565	WASHER	3				
5	42K2018(B)-5		推力滚针轴承 AXK 4565	BEARING	2				
6	42K2018(B)-6		惰轮	GEAR,KDLER	1				
7	42K2018(B)-7		滚针轴承 K455325	BEARING	2				
8	42K2018(B)-8		惰轮轴	SHAFT,IDLER	1				
9	42K2018(B)-9		螺栓	BOLT	1				
10	06B0002	000	弹簧垫圈 10	WASHER	1				
11	42K2018(B)-11		垫圈 10-140HV	WASHER	1				
12	42K2018(B)-12		深沟球轴承 6209	BEARING	1				
13	42K2018(B)-13		泵传动齿轮	GEAR	1				
14	42K2018(B)-14		深沟球轴承 6209-RS	BEARING	1				
15	42K2018(B)-15		油泵组合件	CHARGING PUMP	1				
16	06B0002	000	弹簧垫圈 10	SPRING WASHER	29				
17	42K2018(B)-17		螺栓 M10×1.25×60	BOLT	7				
18	42K2018(B)-18		吊环螺钉 M16	SCREW	3				
19	42K2018(B)-19		吸油管总成	PIPE IOL FILL	1				
20	12B0055	000	O形密封圈 35×3.1	O-RING	2				
21	42K2018(B)-21		阀芯	PLUG	2				
22	42K2018(B)-22		弹簧	SPRING	1				
23	42K2018(B)-23		弹簧	SPRING	1				
24	42K2018(B)-24		纸垫	WASHER	1				
25	42K2018(B)-25		盖板	COVER	1				
26	42K2018(B)-26		螺栓 M10×1.25×30	BOLT	1				
27	42K2018(B)-27		O形密封圈 220×5.7	O-RING	2				
28	42K2018(B)-28		隔板	PLATE,BAFFLE	1				
29	42K2018(B)-29		弹簧垫圈 8	WASHER	1				
30	42K2018(B)-30		螺栓 M8×20	BOLT	3				
31	42K2018(B)-31		旋转轴唇形密封圈 FB13016012	RING	1				
32	42K2018(B)-32		螺栓 M10×1.25×30	BOLT	9				
33	42K2018(B)-33		密封环	RING	1				
34	42K2018(B)-34		涡轮轴	SHAFT	1				
35	42K2018(B)-35		键	KEY	1				
36	42K2018(B)-36		纸垫	WASHER	1				
37	42K2018(B)-37		联接座	CASE	1				
38	42K2018(B)-38		纸垫	WASHER	1				
39	00B0012	000	螺栓 M10×25	BOLT	6				
40	42K2018(B)-40		弹簧垫圈 10	WASHER	6				

41	42K2018(B)-41		纸垫	WASHER	1				
42	42K2018(B)-42		螺栓 M10×1.25×80	BOLT	2				

42K2018(B) 002 电控液力传动变速箱（B）
TRANSMISSION

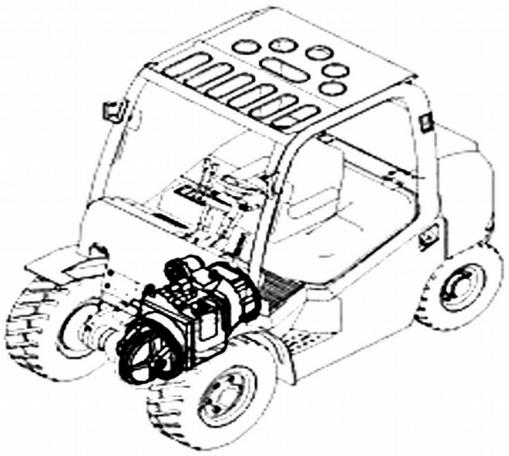

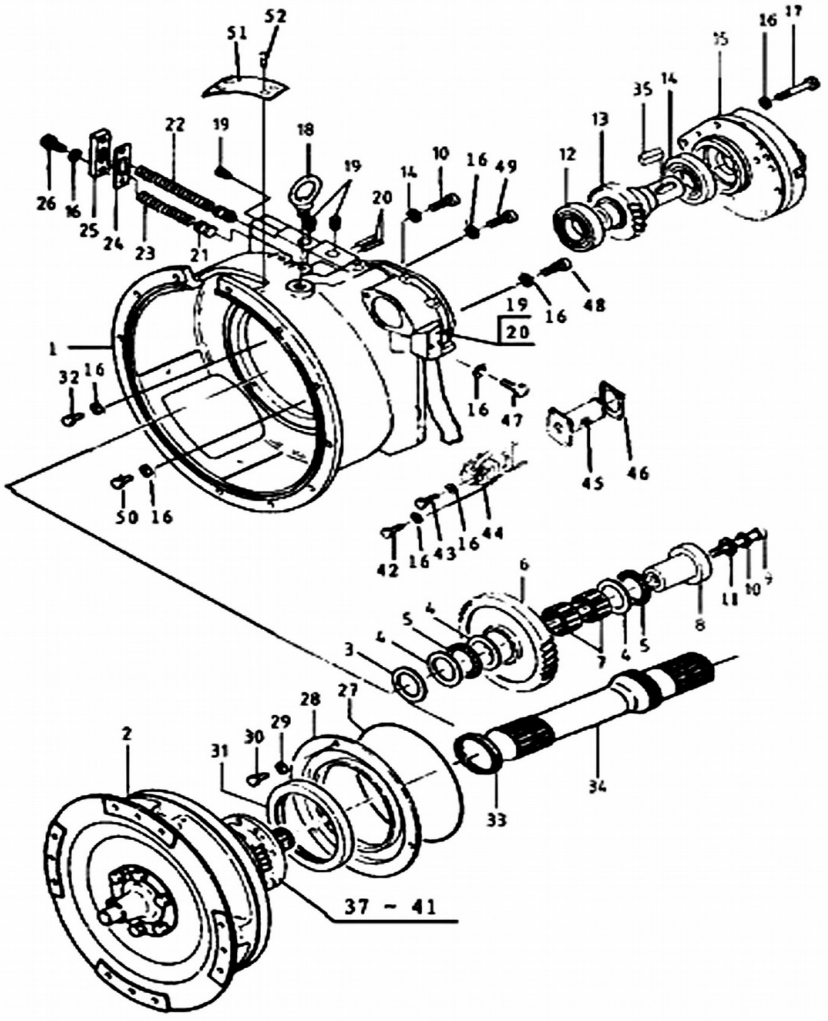

42K2018(B) 002 电控液力传动变速箱（B） TRANSMISSION

件号 ITEM	部件号 PART NO.	版本 VER	零件名称	PART NAME	数量 Q'TY	服务代码 S.C	适用机号 SERIAL NO.	互换性 IA	可替换零件号 REPLACEABLE
43	42K2018(B)-43		螺栓 M10×1.25×50	BOLT	2				
44	42K2018(B)-44		滤油器盖	COVER	1				
45	42K2018(B)-45		滤油器	FILTER	1				
46	42K2018(B)-46		纸垫	WASHER	1				
47	42K2018(B)-47		螺栓 M10×1.25×70	BOLT	2				
48	42K2018(B)-48		螺栓 M10×1.25×30	BOLT	4				
49	42K2018(B)-49		螺栓 M10×1.25×80	BOLT	1				
50	42K2018(B)-50		螺栓 M10×1.25×50	BOLT	1				
51	42K2018(B)-51		盖板	COVER	1				
52	00B0323	000	螺栓 M16×25	BOLT	1				

42K2018(C) 002 电控液力传动变速箱（C）
TRANSMISSION

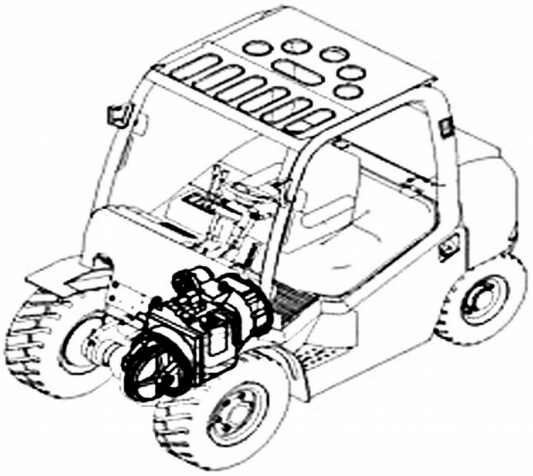

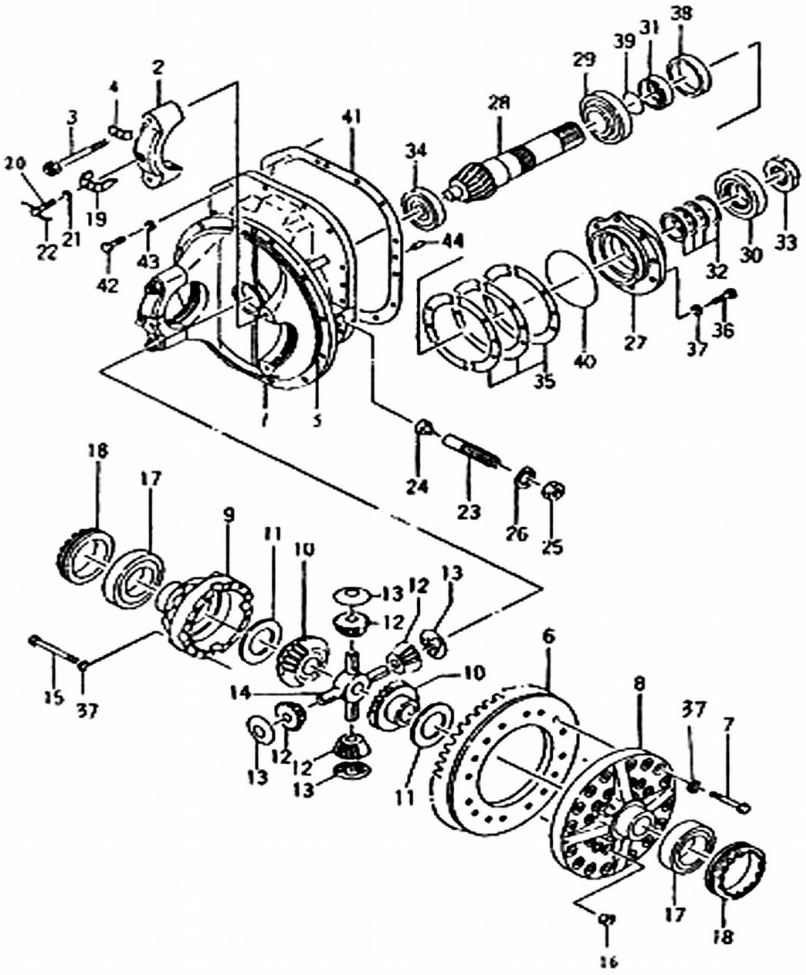

42K2018(C) 002 电控液力传动变速箱（C） TRANSMISSION

件号 ITEM	部件号 PART NO.	版本 VER	零件名称	PART NAME	数量 Q'TY	服务代码 S.C	适用机号 SERIAL NO.	互换性 IA	可替换零件号 REPLACEABLE
1	42K2018(C)-1		差速架	CASE	1				
2	42K2018(C)-2		轴承盖	COVER	2				
3	42K2018(C)-3		螺栓	BOLT	4				
4	42K2018(C)-4		锁片	LOCK PLATE	4				
5	42K2018(C)-5		O形密封圈	O-RING	1				
6	42K2018(C)-6		被动弧齿锥齿轮	GEAR	1				
7	01V0392	000	螺栓 M14×1.5×50	BOLT	16				
8	42K2018(C)-8		左差速器壳	DIFF HOUSING-LH	1				
9	42K2018(C)-9		右差速器壳	DIFF HOUSING-RH	1				
10	42K2018(C)-10		半轴齿轮	GEAR	2				
11	42K2018(C)-11		垫圈	WASHER	1/4×2				
12	42K2018(C)-12		行星齿轮	GEAR	4				
13	42K2018(C)-13		止推垫圈	WASHER	4				
14	42K2018(C)-14		十字轴	SPIDER	1				
15	42K2018(C)-15		螺栓	BOLT	12				
16	03B0134	000	螺母M14×1.5	NUT	12				
17	42K2018(C)-17		圆锥滚子轴承 33016	TAP. ROLLER BRG	2				
18	42K2018(C)-18		调整螺母	NUT	2				
19	42K2018(C)-19		锁片	LOCK PLATE	2				
20	42K2018(C)-20		六角头带孔螺栓	BOLT	2				
21	06B0002	000	弹簧垫圈 10	SPRING WASHER	2				
22	42K2018(C)-22		钢丝Ⅱ-1.80	STEEL WIRE	2				
23	42K2018(C)-23		螺柱	BOLT	2				
24	42K2018(C)-24		滑块	SLIDER	1				
25	03B0154	000	螺母M27×2	NUT	1				
26	42K2018(C)-26		止推垫圈	THRUST WASHER	1				
27	42K2018(C)-27		轴承座	BEARING SUPPORT	1				
28	42K2018(C)-28		主动弧齿锥齿轮	GEAR	1				
29	42K2018(C)-29		圆锥滚子轴承 31312	TAP. ROLLER BRG	1				
30	42K2018(C)-30		圆锥滚子轴承 31311	TAP. ROLLER BRG	1				
31	42K2018(C)-31		隔套	SPACER SLEEVE	1				
32	42K2018(C)-32		调整垫	SHIM	3/4				
33	42K2018(C)-33		螺母	NUT	1				
34	42K2018(C)-34		圆柱滚子轴承	BEARING	1				
35	42K2018(C)-35		调整垫	SHIM	3/3				
36	00B0120	000	螺栓 M14×1.5×40	BOLT	6				
37	06B0013	000	弹簧垫圈14	WASHER	34				
38	42K2018(C)-38		双向油封	SEAL OIL	1				
39	12B0336	000	O形密封圈 60×3.1	O-RING	1				

42K2018(C) 002 电控液力传动变速箱（C）
TRANSMISSION

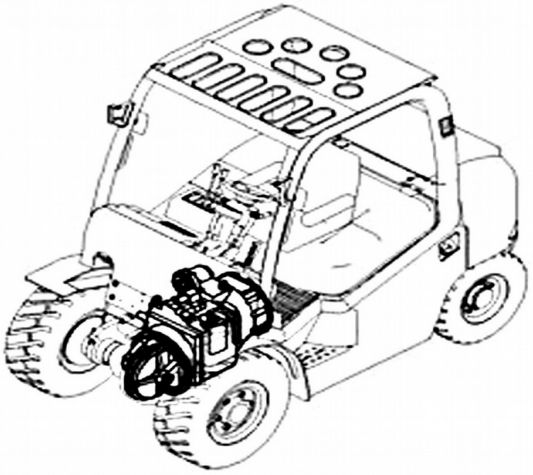

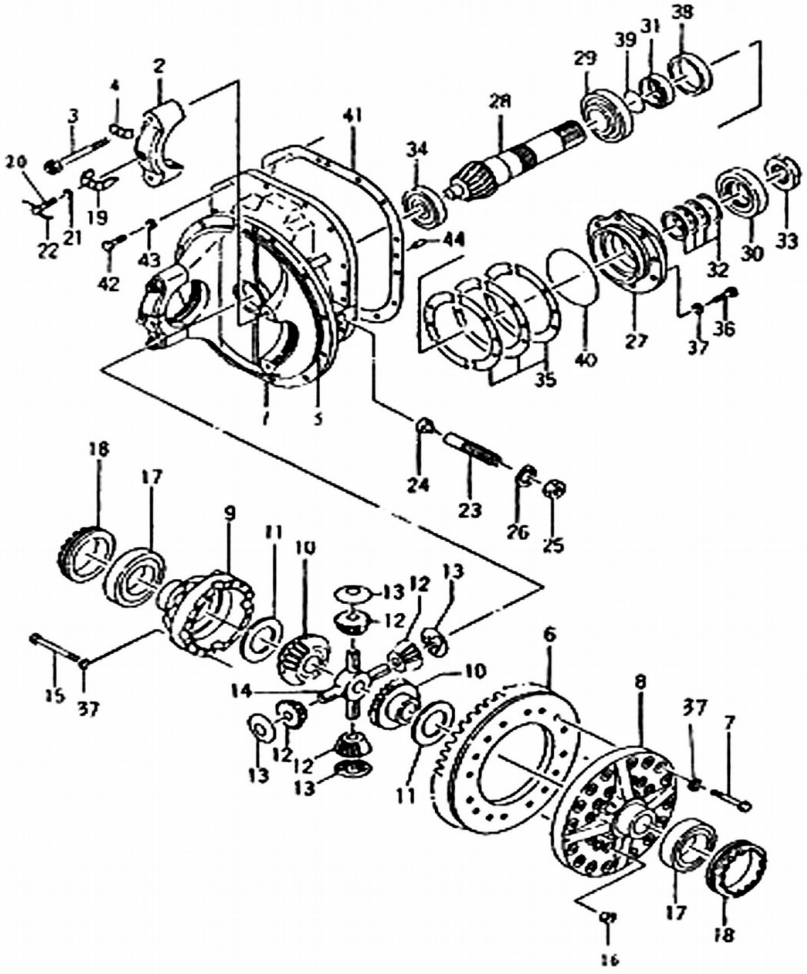

42K2018(C) 002 电控液力传动变速箱（C） TRANSMISSION

件号 ITEM	部件号 PART NO.	版本 VER	零件名称	PART NAME	数量 Q'TY	服务代码 S.C	适用机号 SERIAL NO.	互换性 IA	可替换零件号 REPLACEABLE
40	42K2018(C)-40		O形密封圈 150×3.1	O-RING	1				
41	42K2018(C)-41		纸垫	WASHER	1				
42	00B0342	000	螺栓 M14×1.25×35	BOLT	14				
43	06B0002	000	弹簧垫圈 12	WASHER	14				
44	42K2018(C)-44		圆柱销 B10×20	PIN	2				

53C0001 004 滤油器
OIL FILTER

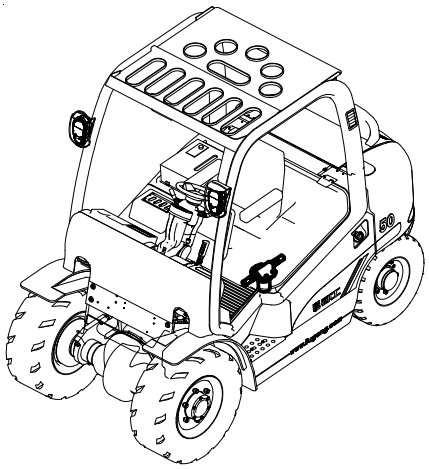

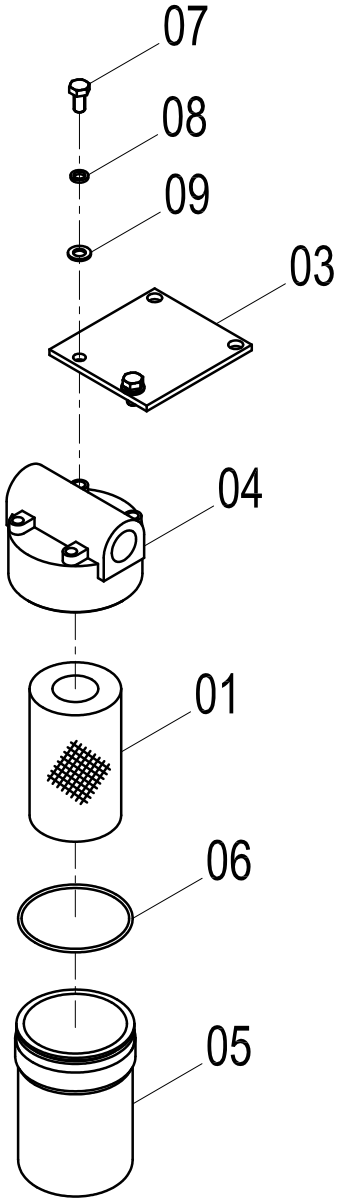

53C0001 004 滤油器 OIL FILTER

件号 ITEM	部件号 PART NO.	版本 VER	零件名称	PART NAME	数量 Q'TY	服务代码 S.C	适用机号 SERIAL NO.	互换性 IA	可替换零件号 REPLACEABLE
01	SP103424		滤芯	FILTER ELEMENT	1				
03	SFM-360A3		挂板	COVER	1				
04	SFM-360A4		上壳体	HOUSING	1				
05	SFM-360A5		下壳体	HOUSING	1				
06	SFM-360A6		O型圈97×3.1	O-RING	1				
07	SFM-360A7		螺栓M10×20-8.8-ZN	BOLT	2				
08	SFM-360A8		弹簧垫圈	SPRING WASHER	2				
09	SFM-360A9		垫圈	WASHER	2				

转向系统 STEERING SYSTEM

后轮总成
REAR WHEEL AS

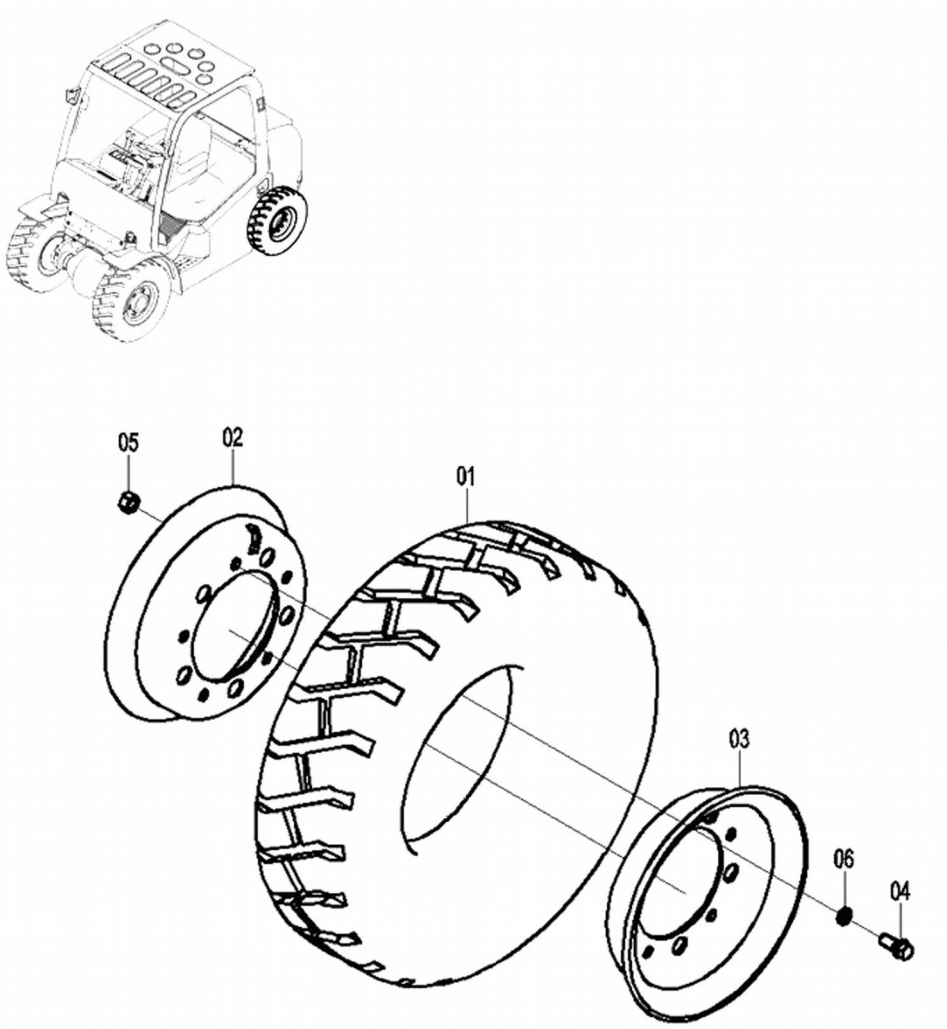

后轮总成 REAR WHEEL AS

件号 ITEM	部件号 PART NO.	版本 VER	零件名称	PART NAME	数量 Q'TY	服务代码 S.C	适用机号 SERIAL NO.	互换性 IA	上级部件号 UPPER PART
01	14K2012	002	轮胎（充气轮胎）	TYRE(PNEUMATIC TYRE)	1				26E0022 003
01	14K2013	001	实心轮胎	CUSHION TYRE	1				26E0023 002
02	12L2010	002	外轮辋	RIM	1				
03	12L2011	002	内轮辋	RIM	1				
04	02J2021	002	螺栓	BOLT	5				
05	03B0292	000	螺母	NUT	5				
06	06B0015	000	垫圈	WASHER	5				

26E0019 003 转向桥总成
STEERING AXLE AS

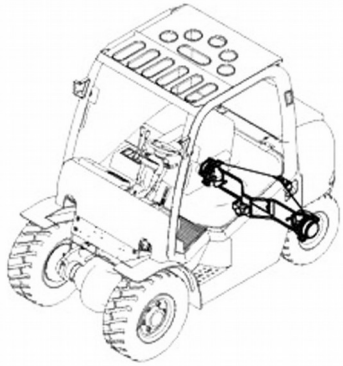

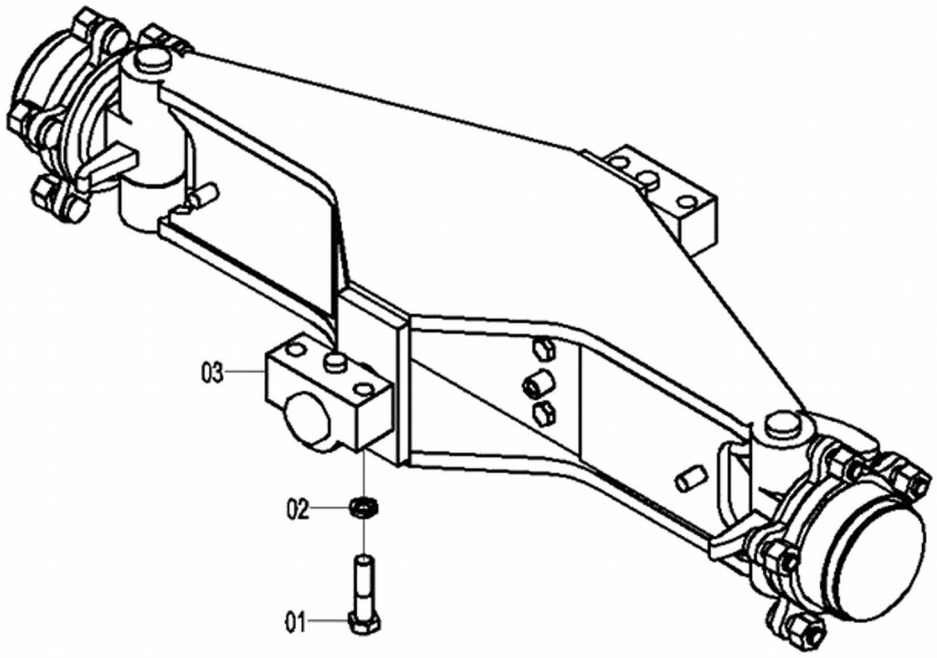

26E0019 003 转向桥总成 STEERING AXLE AS

件号 ITEM	部件号 PART NO.	版本 VER	零件名称	PART NAME	数量 Q'TY	服务代码 S.C	适用机号 SERIAL NO.	互换性 IA	可替换零件号 REPLACEABLE
01	01B0235	000	螺栓	BOLT	4				
02	06B0019	000	垫圈	WASHER	4				
03	41K2023	001	转向桥	STEERING AXLE	1	Z			

Z — 此部件有单独展开图
Z — SEPARATE ILLUSTRATION

41K2023 001 转向桥
STEERING AXLE

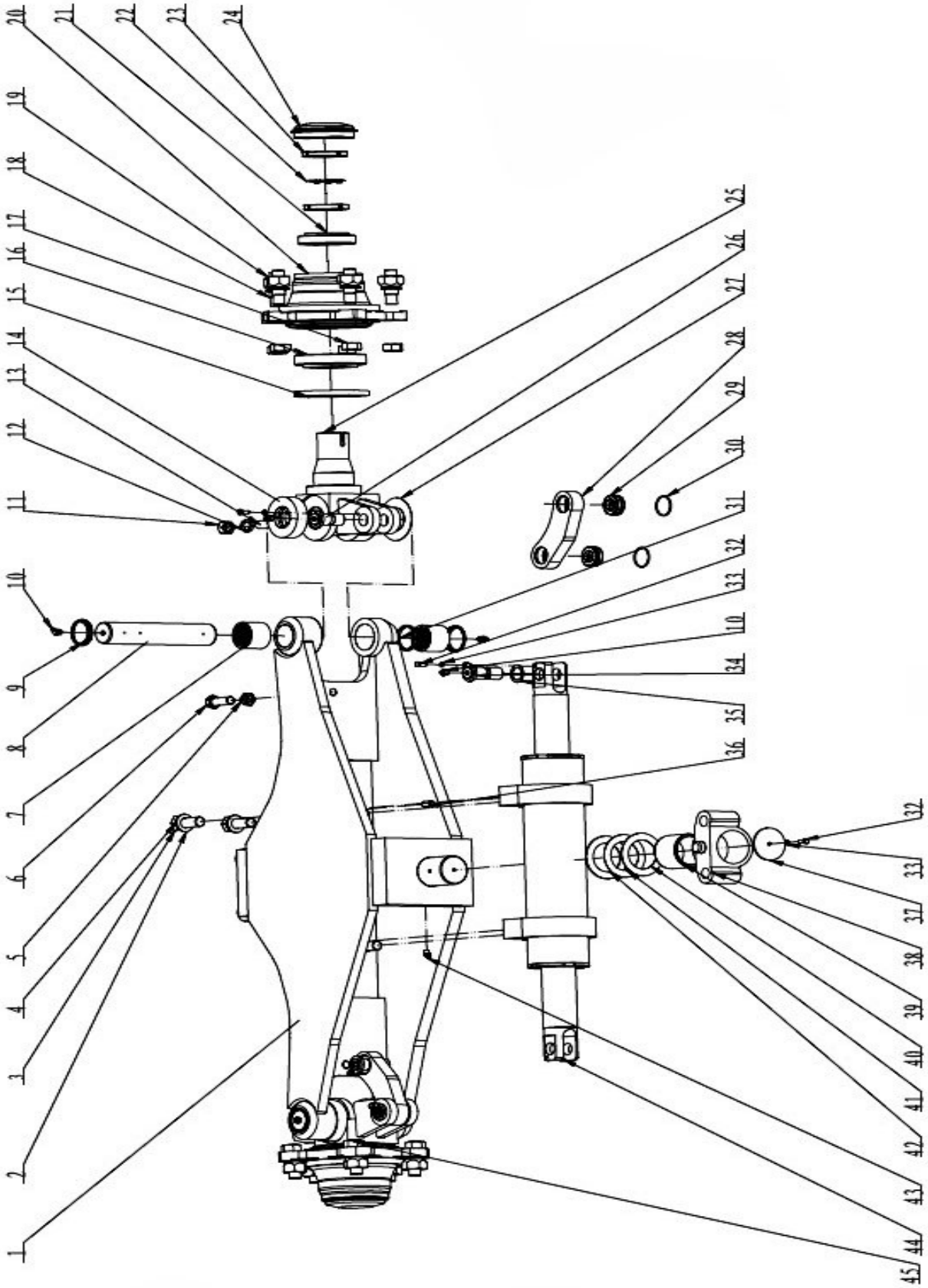

41K2023 001 转向桥 STEERING AXLE

件号 ITEM	部件号 PART NO.	版本 VER	零件名称	PART NAME	数量 Q'TY	服务代码 S.C	适用机号 SERIAL NO.	互换性 IA	可替换零件号 REPLACEABLE
1	41K2023-1		桥体总成	AXLE BODY	1				
2	41K2023-2		垫圈 20	WASHER	4				
3	41K2023-3		垫圈 20	WASHER	4				
4	41K2023-4		螺栓 M20*1.5*50	BOLT	4				
5	41K2023-5		螺母 M16	NUT	2				
6	41K2023-6		螺栓 M16*45	BOLT	2				
7	41K2023-7		轴承 90942/45	BEARING	4				
8	41K2023-8		转向节主销	CHAIN LINK	2				
9	41K2023-9		防尘圈	DUST RING	4				
10	41K2023-10		弯颈滑脂嘴	GREASE FITTING	8				
11	41K2023-11		螺母 M16	NUT	2				
12	41K2023-12		弹簧垫圈 16	SPRING WASHER	2				
13	41K2023-13		内六角尖头紧定螺钉 M16*45	HEX SETSCREW	2				
14	41K2023-14		轴承 198909	BEARING	2				
15	41K2023-15		油封 PD95*130*12	OIL SEAL	2				
16	41K2023-16		圆锥滚子轴承 30000 型 30214	TAP. ROLLER BRG	2				
17	41K2023-17		螺母 M20*1.5	NUT	10				
18	41K2023-18		轮毂螺栓	BOLT	10				
19	41K2023-19		轮毂螺母	HUB NUT	10				
20	41K2023-20		轮毂	HUB	2				
21	41K2023-21		圆锥滚子轴承 30000 型 32211	TAP. ROLLER BRG	2				
22	41K2023-22		垫圈 55	WASHER	2				
23	41K2023-23		螺母 M55*2	NUT	4				
24	41K2023-24		轮毂盖	HUB COVER	2				
25	41K2023-25		右转向节总成	R-STEERING KNURCKLE AS	1				
26	41K2023-26		锁紧轴 II	SHAFT	2				
27	41K2023-27		调整垫	SHIM	2				
28	41K2023-28		连杆	LINK	2				
29	41K2023-29		关节轴承 GB 25 ES	KNUCKLE BEARING	4				
30	41K2023-30		孔用挡圈 42	SNAP RING	4				
31	41K2023-31		密封圈	SEAL	2				
32	41K2023-32		螺栓 M6*16	BOLT	6				
33	41K2023-33		弹簧垫圈 6	SPRING WASHER	6				
34	41K2023-34		锁紧轴	SHAFT	2				
35	41K2023-35		调整垫	SHIM	8				
36	41K2023-36		定位销	DOWEL PIN	2				
37	41K2023-37		挡片	SPACER	2				
38	41K2023-38		转向桥支座	BRACKET	2				
39	41K2023-39		衬套	BUSHING	2				
40	41K2023-40		调整垫	SHIM	2				

41K2023 001 转向桥
STEERING AXLE

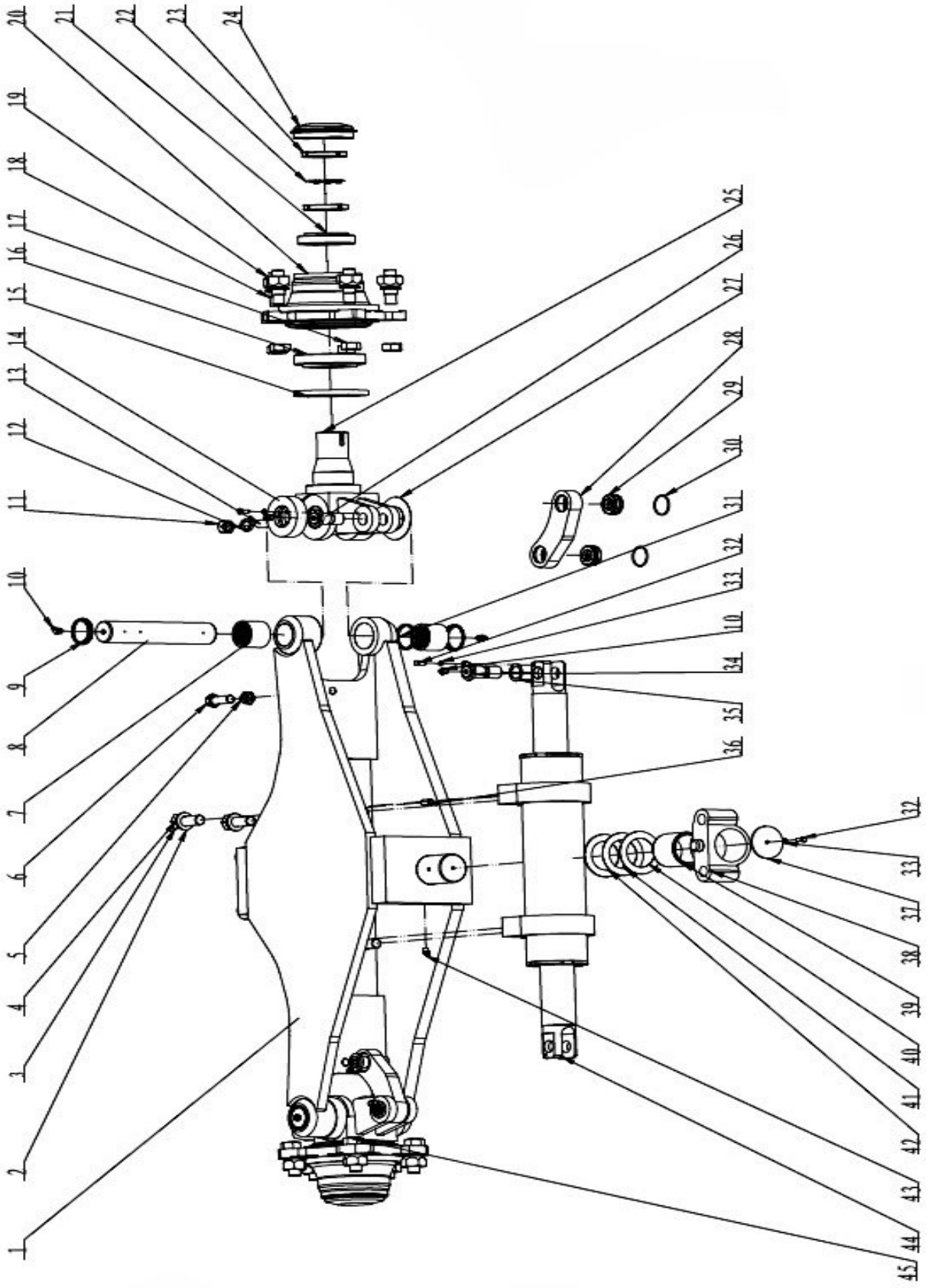

41K2023 001 转向桥 STEERING AXLE

件号 ITEM	部件号 PART NO.	版本 VER	零件名称	PART NAME	数量 Q'TY	服务代码 S.C	适用机号 SERIAL NO.	互换性 IA	可替换零件号 REPLACEABLE
41	41K2023-41		调整垫	SHIM	2				
42	41K2023-42		调整垫	SHIM	2				
43	41K2023-43		弯颈滑脂嘴	GREASE FITTING	2				
44	41K2023-44		转向油缸	STEERING CYLINDER	1	Z			
45	41K2023-45		左转向节总成	L-STEERING KNURCKLE AS	1				

41K2023-44 转向油缸
STEERING CYLINDER

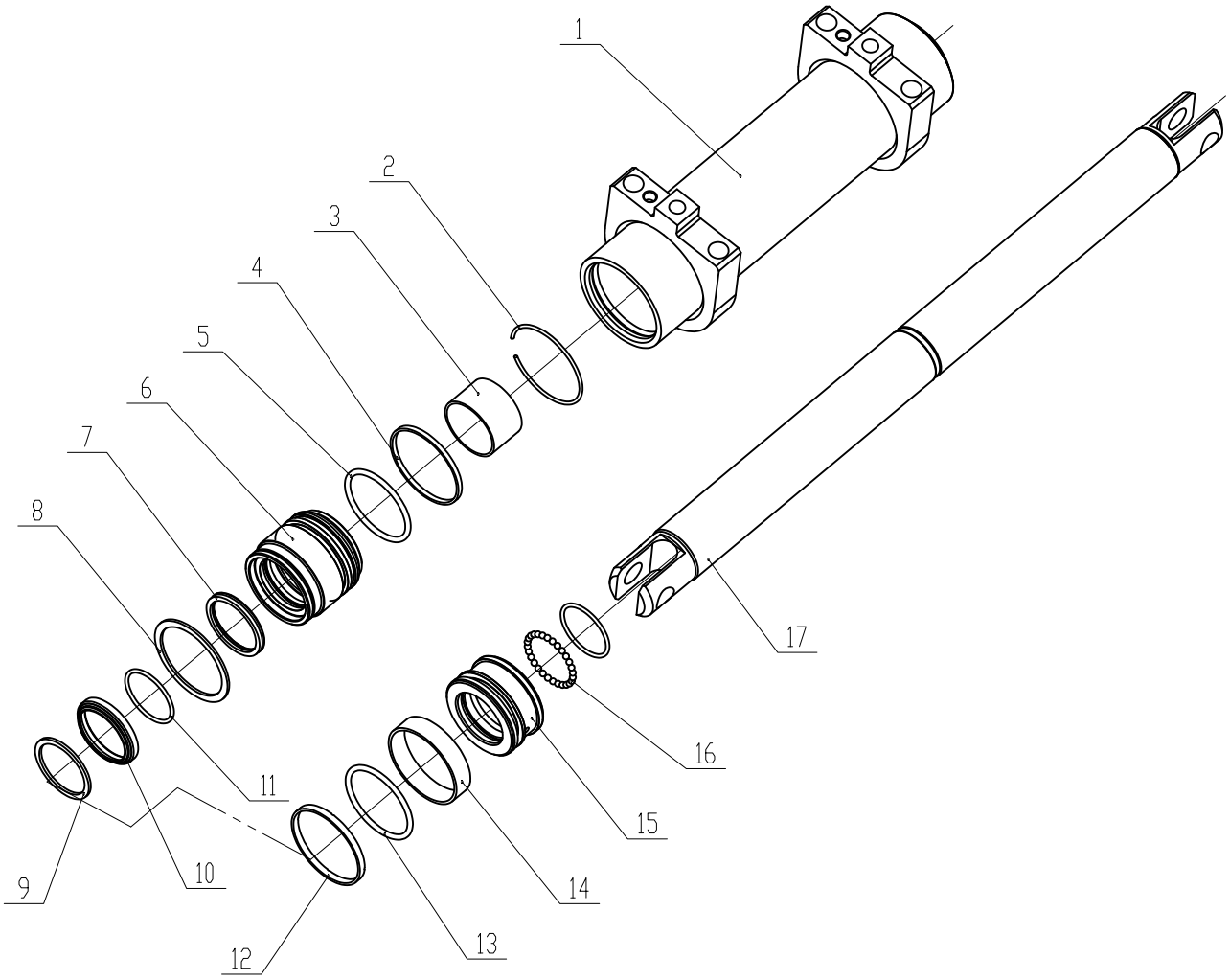

41K2023-44 转向油缸 STEERING CYLINDER

件号 ITEM	部件号 PART NO.	版本 VER	零件名称	PART NAME	数量 Q'TY	服务代码 S.C	适用机号 SERIAL NO.	互换性 IA	可替换零件号 REPLACEABLE
1	41K2023-44.1		缸筒体	CYLINDER BODY	1				
2	41K2023-44.2		孔用钢丝挡圈 90(Æ3.2)	SNAP RING	2				
3	41K2023-44.3		钢背轴承 6040	BEARING	2				
4	41K2023-44.4		导向套支承环	SUPPORT RING	2				
5	41K2023-44.5		O型密封圈 80×5.3	O-SEAL	2				
6	41K2023-44.6		缸头	CYLINDER HEAD	2				
7	41K2023-44.7		Y×密封圈 70×60×6	Y-SEAL	2				
8	41K2023-44.8		轴用弹性挡圈 85	SNAP RING	2				
9	41K2023-44.9		挡片 70×60×3	SPACER	2				
10	41K2023-44.10		防尘圈 60×74×8/11	DUST RING	2				
11	41K2023-44.11		O型密封圈 60×3.55	O-SEAL	3				
12	41K2023-44.12		支承环	SUPPORT RING	1				
13	41K2023-44.13		O型密封圈 75×5.3	O-SEAL	1				
14	41K2023-44.14		支承环 90×20×3	SUPPORT RING	1				
15	41K2023-44.15		活塞	PISTON	1				
16	41K2023-44.16		钢球 Æ6	STEEL BALL	28				
17	41K2023-44.17		活塞杆	PISTON ROD	1				

此页空白

车架系统 FRAME

车架总成
FRAME AS

件号 ITEM	部件号 PART NO.	版本 VER	零件名称	PART NAME	数量 Q'TY	服务代码 S.C	适用机号 SERIAL NO.	互换性 IA	可替换零件号 REPLACEABLE
01	43C0846(A)	005	车架总成（4T）	FRAME AS	1	Z			
01	43C0641(A)	006	车架总成（4.5T/5T）	FRAME AS	1	Z			
02	43C0846(B)	005	车架总成（4T）	FRAME AS	1	Z			
02	43C0641(B)	006	车架总成（4.5T/5T）	FRAME AS	1	Z			

Z — 此部件有单独展开图
Z — SEPARATE ILLUSTRATION

注：该系统无装配图，具体装配请参考表中各部件装配图。

Note: No assembly diagram is provided for this system. Please refer to the assembly diagrams of those components in the table for assembly details.

车架总成（A）
FRAME AS(A)

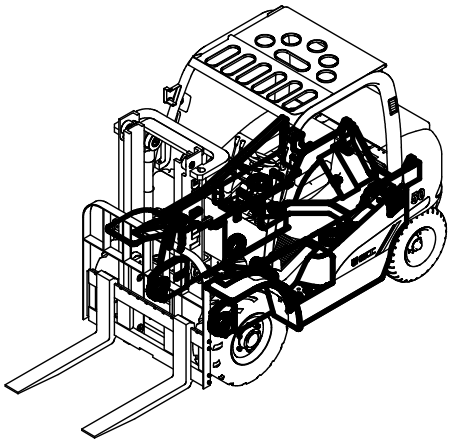

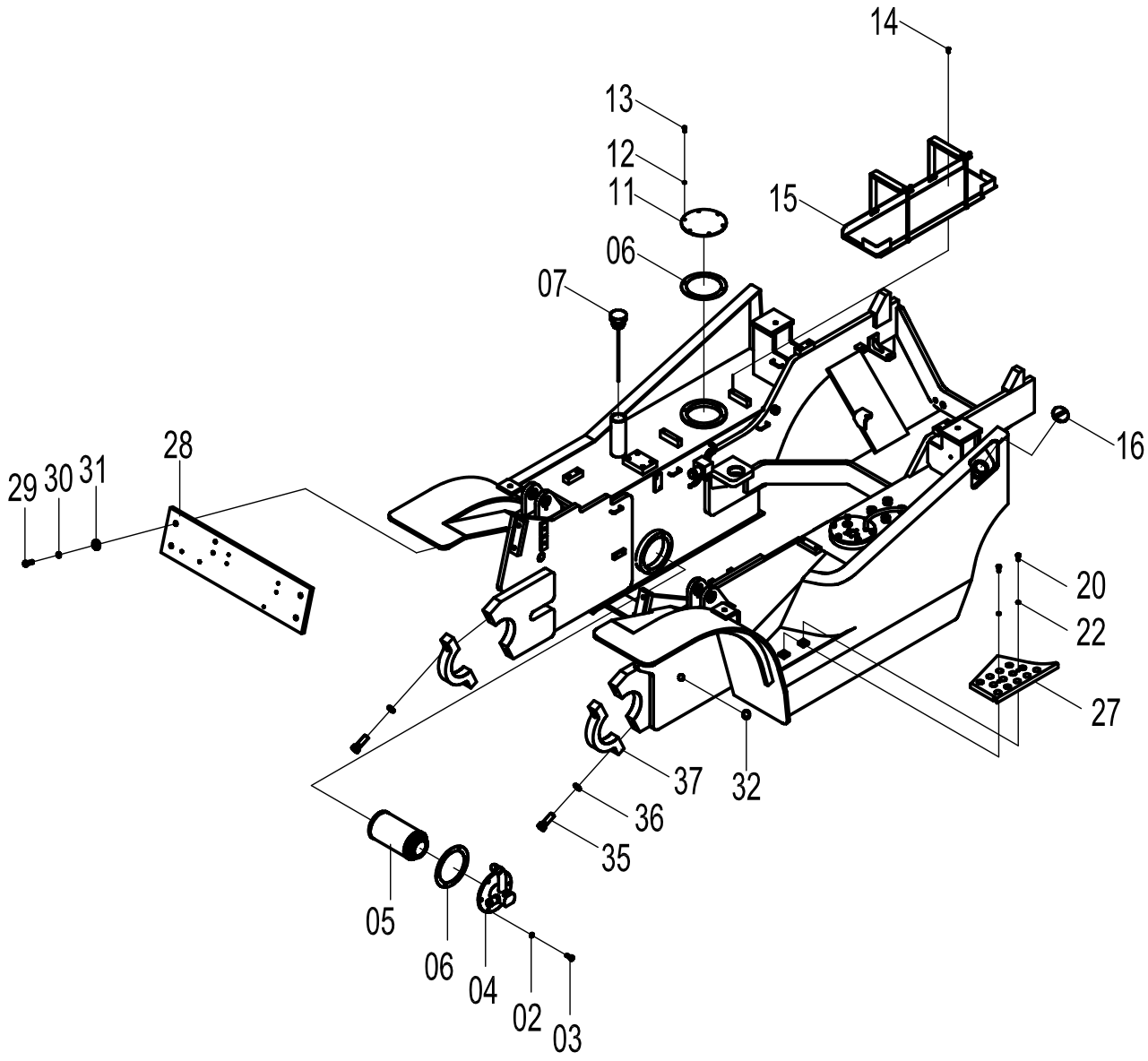

车架总成（A） FRAME AS(A)

件号 ITEM	部件号 PART NO.	版本 VER	零件名称	PART NAME	数量 Q'TY	服务代码 S.C	适用机号 SERIAL NO.	互换性 IA	上级部件号 UPPER PART
02	06B0002	000	垫圈	WASHER	6				
03	00B0012	000	螺栓	BOLT	6				
04	02D2394	001	吸油法兰支座（4T）	OIL SUCTION FLANGE BRACKET	1				43C0846 005
04	02L2075	001	吸油座（4.5T/5T）	SUPPORT	1				43C0641 006
05	53C0269	000	滤油器	FUEL FILTER	1				
06	80A0045	001	密封垫	GASKET	2				
07	21C0232	000	油箱盖	TANK CAP	1				
11	53H2013	000	法兰盖	FLANGE COVER	1				
12	06B0003	000	垫圈	WASHER	6				
13	00B0022	000	螺栓	BOLT	6				
14	04B0075	000	螺钉	SCREW	4				
15	22K2026	001	电池托架	BRACKET	1	Z			
16	16K2007	002	油箱盖	TANK CAP	1				
20	00B0075	000	螺栓	BOLT	2				
22	06B0006	000	垫圈	WASHER	2				
27	27H2062	000	脚踏板	STEP	1				
28	32L2019	001	前连接板	PLATE	1				
29	00B0035	000	螺栓	BOLT	4				
30	06B0008	000	垫圈	WASHER	4				
31	06B0059	000	垫圈	WASHER	4				
32	83A0085	000	橡胶护孔圈	GROMMET	2				
35	01B0547	000	螺栓	BOLT	2				
36	06B0019	000	垫圈	WASHER	2				
37	18H2094	002	支撑盖	COVER	1				

Z — 此部件有单独展开图
Z — SEPARATE ILLUSTRATION

车架总成（B）
FRAME AS(B)

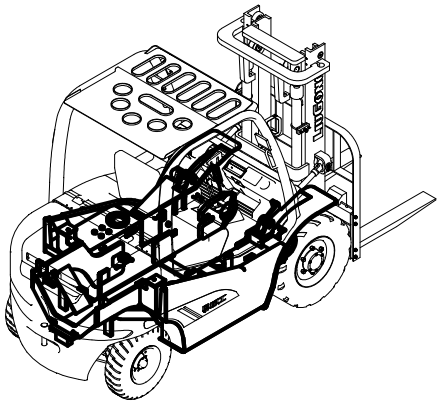

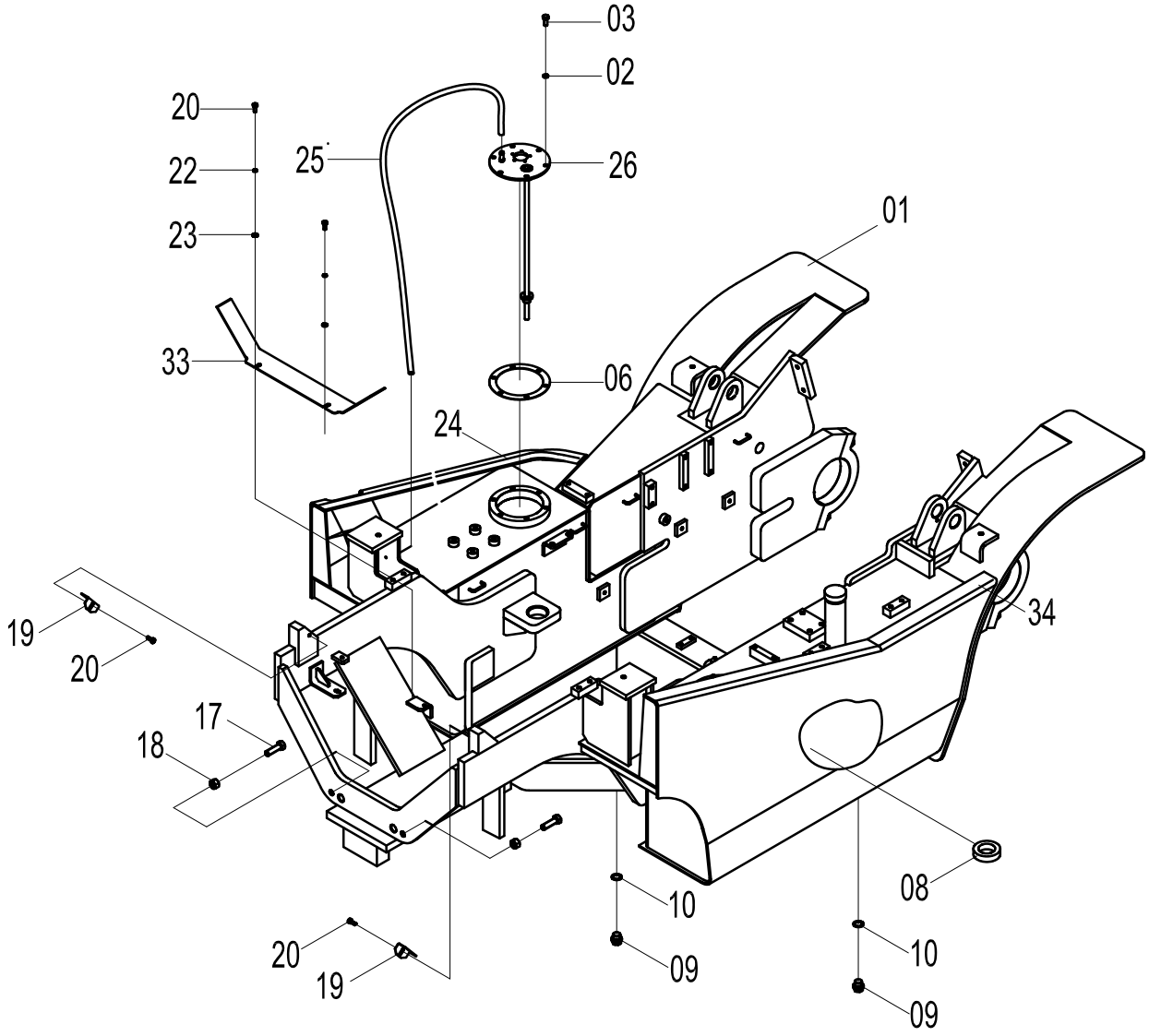

车架总成（B） FRAME AS(B)

件号 ITEM	部件号 PART NO.	版本 VER	零件名称	PART NAME	数量 Q'TY	服务代码 S.C	适用机号 SERIAL NO.	互换性 IA	上级部件号 UPPER PART
01	30L2015	008	车架	FRAME	1				
02	06B0002	000	垫圈	WASHER	6				
03	00B0012	000	螺栓	BOLT	6				
06	80A0045	001	密封垫	GASKET	1				
08	88A0085	001	磁铁	MAGNET	1				
09	03B0705	000	螺塞	PLUG	2				
10	06B0053	000	垫圈	WASHER	2				
17	00B0247	000	螺栓	BOLT	2				
18	03B0095	000	螺母	NUT	2				
19	20H2062	000	垫片	GASKET	2				
20	00B0075	000	螺栓	BOLT	4				
22	06B0006	000	垫圈	WASHER	2				
23	06B0005	000	垫圈	WASHER	2				
24	84A1488	000	橡胶条	SEAL	1				
25	11J2031	001	胶管	HOSE	1				
26	16K2009	001	油箱盖	TANK CAP	1	Z			
33	21A5157	001	弯板	PLATE	1				
34	84A1489	000	橡胶条	SEAL	1				

Z — 此部件有单独展开图
Z — SEPARATE ILLUSTRATION

22K2026 001 电池托架
BRACKET

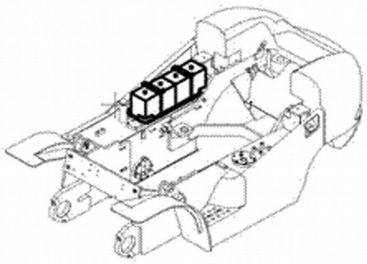

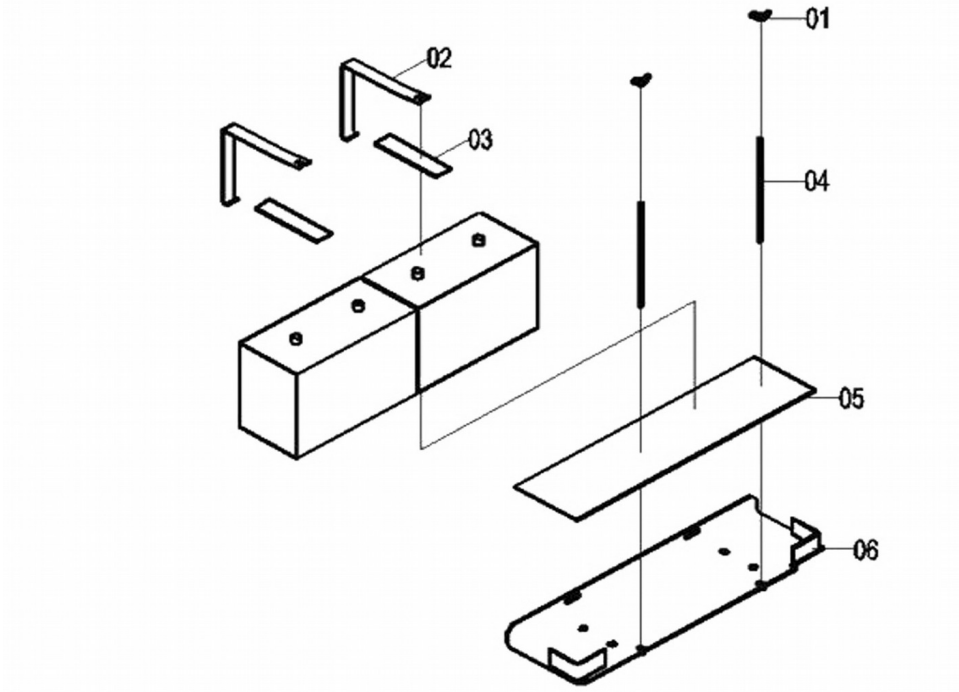

22K2026 001 电池托架 BRACKET

件号 ITEM	部件号 PART NO.	版本 VER	零件名称	PART NAME	数量 Q'TY	服务代码 S.C	适用机号 SERIAL NO.	互换性 IA	可替换零件号 REPLACEABLE
01	03B0233	000	蝶形螺母	BUTTERFLY NUT	2				
02	21H2122	002	夹箍	CLAMP	2				
03	82A0573	001	橡胶垫	CUSHION	2				
04	88H2023	001	螺杆	SCREW ROD	2				
05	82H2042	000	橡胶垫	CUSHION	1				
06	00L2092	001	支架	BRACKET	1				

16K2009 001 油箱盖
TANK CAP

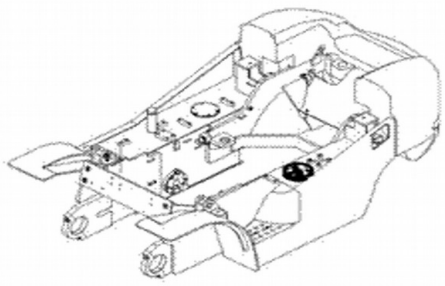

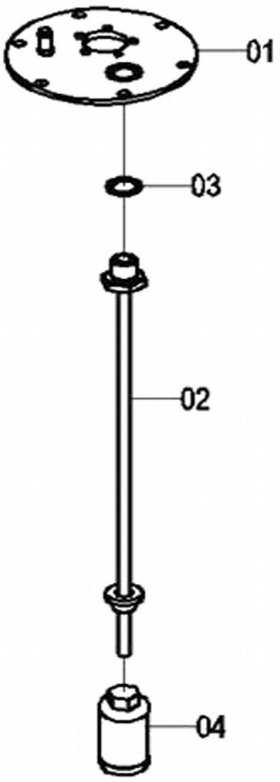

16K2009 001 油箱盖 TANK CAP

件号 ITEM	部件号 PART NO.	版本 VER	零件名称	PART NAME	数量 Q'TY	服务代码 S.C	适用机号 SERIAL NO.	互换性 IA	可替换零件号 REPLACEABLE
01	36L2018	000	法兰盖	FLANGE COVER	1				
02	10L2087	002	进油管	PIPE	1				
03	06B0189	000	垫圈	WASHER	1				
04	53K2005	001	滤油器	OIL FILTER	1				

48C1114 000 仪表罩总成
COVER AS

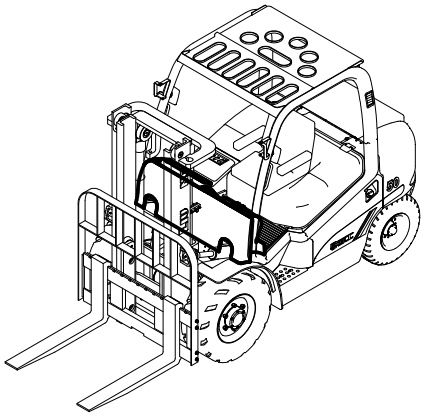

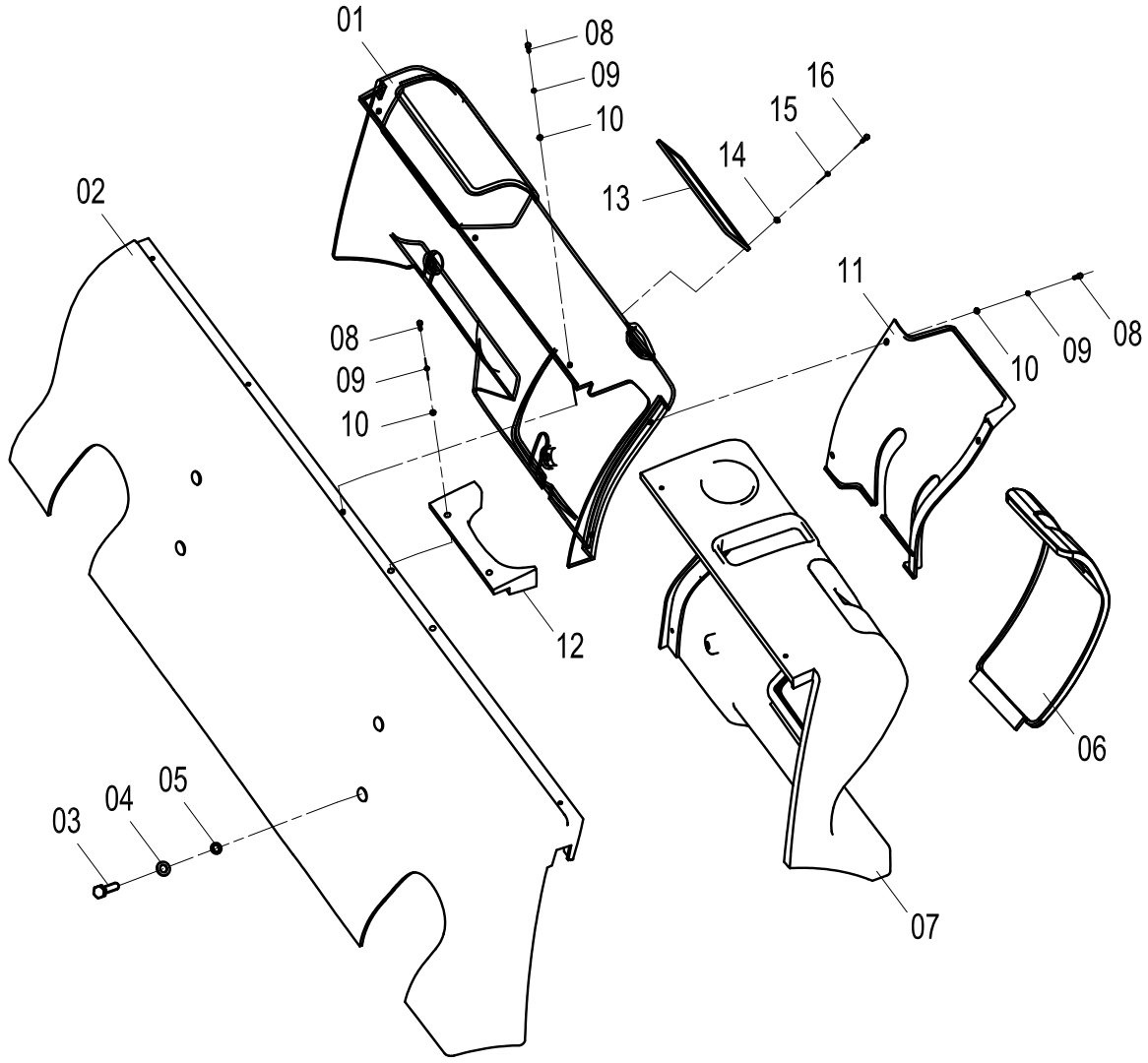

48C1114 000 仪表罩总成 COVER AS

件号 ITEM	部件号 PART NO.	版本 VER	零件名称	PART NAME	数量 Q'TY	服务代码 S.C	适用机号 SERIAL NO.	互换性 IA	可替换零件号 REPLACEABLE
01	86A0916	000	右仪表罩体	COVER-RH	1				
02	86A0917	000	仪表罩体	COVER	1				
03	04B0016	000	螺钉	SCREW	8				
04	06B0005	000	垫圈	WASHER	8				
05	06B0006	000	垫圈	WASHER	8				
06	86A0918	000	护罩	SHIELD	1				
07	86A0919	000	左仪表罩体	COVER-LH	1				
08	00B0022	000	螺栓	BOLT	11				
09	06B0062	000	垫圈	WASHER	11				
10	06B0003	000	垫圈	WASHER	11				
11	86A0920	000	封板	PLATE	1				
12	86A0921	000	围板	PLATE	1				
13	10H2041	000	翘板开关安装板	MOUNTING PLATE	1				
14	06B0022	000	垫圈	WASHER	4				
15	06B0097	000	垫圈	WASHER	4				
16	04B0090	000	螺钉	SCREW	4				

48C0592 001 发动机罩总成
ENGINE HOOD AS

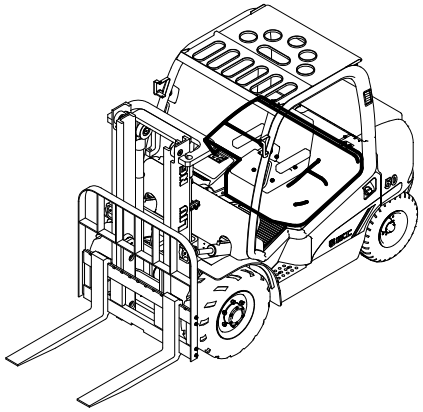

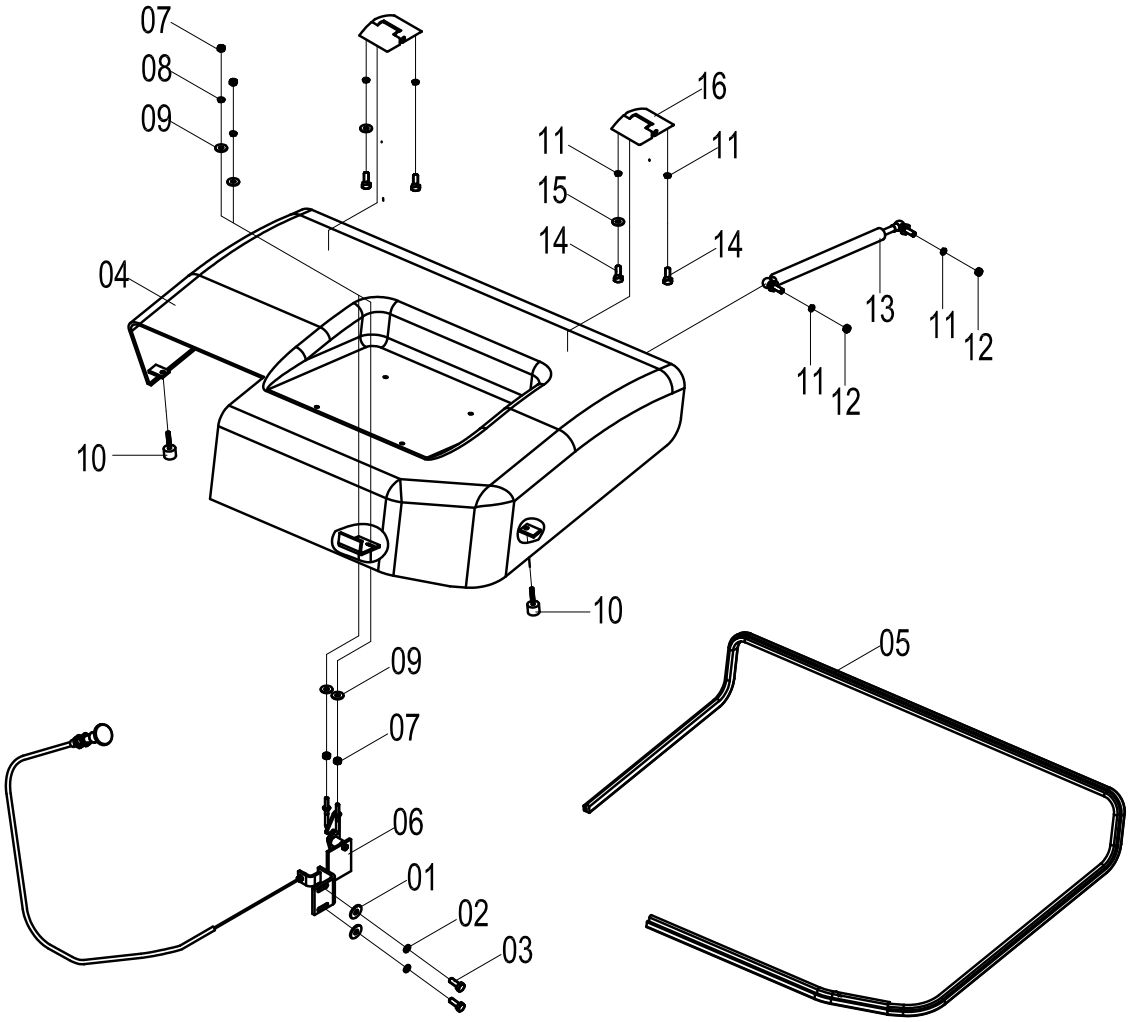

48C0592 001 发动机罩总成 ENGINE HOOD AS

件号 ITEM	部件号 PART NO.	版本 VER	零件名称	PART NAME	数量 Q'TY	服务代码 S.C	适用机号 SERIAL NO.	互换性 IA	可替换零件号 REPLACEABLE
01	06B0030	000	垫圈	WASHER	2				
02	06B0002	000	垫圈	WASHER	2				
03	00B0012	000	螺栓	BOLT	2				
04	35K2023	001	发动机罩主体	ENGINE HOOD	1				
05	35K2028	000	胶条	RUBBER STRIP	1				
06	24C0363	002	锁扣	LOCK BUCKLE	1	Z			
07	03B0036	000	螺母	NUT	4				
08	06B0003	000	垫圈	WASHER	2				
09	06B0024	000	垫圈	WASHER	4				
10	35K2009	001	调整胶垫	SHIM	2				
11	06B0006	000	垫圈	WASHER	10				
12	03B0021	000	螺母	NUT	2				
13	48C0509	001	气弹簧	AIR SPRING	1				
14	00B0075	000	螺栓	BOLT	4				
15	06B0086	000	垫圈	WASHER	2				
16	25C0146	000	铰链	HINGE	2				

Z — 此部件有单独展开图
Z — SEPARATE ILLUSTRATION

24C0363 002 锁扣
LOCK BUCKLE

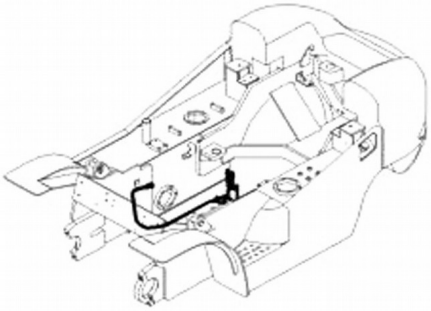

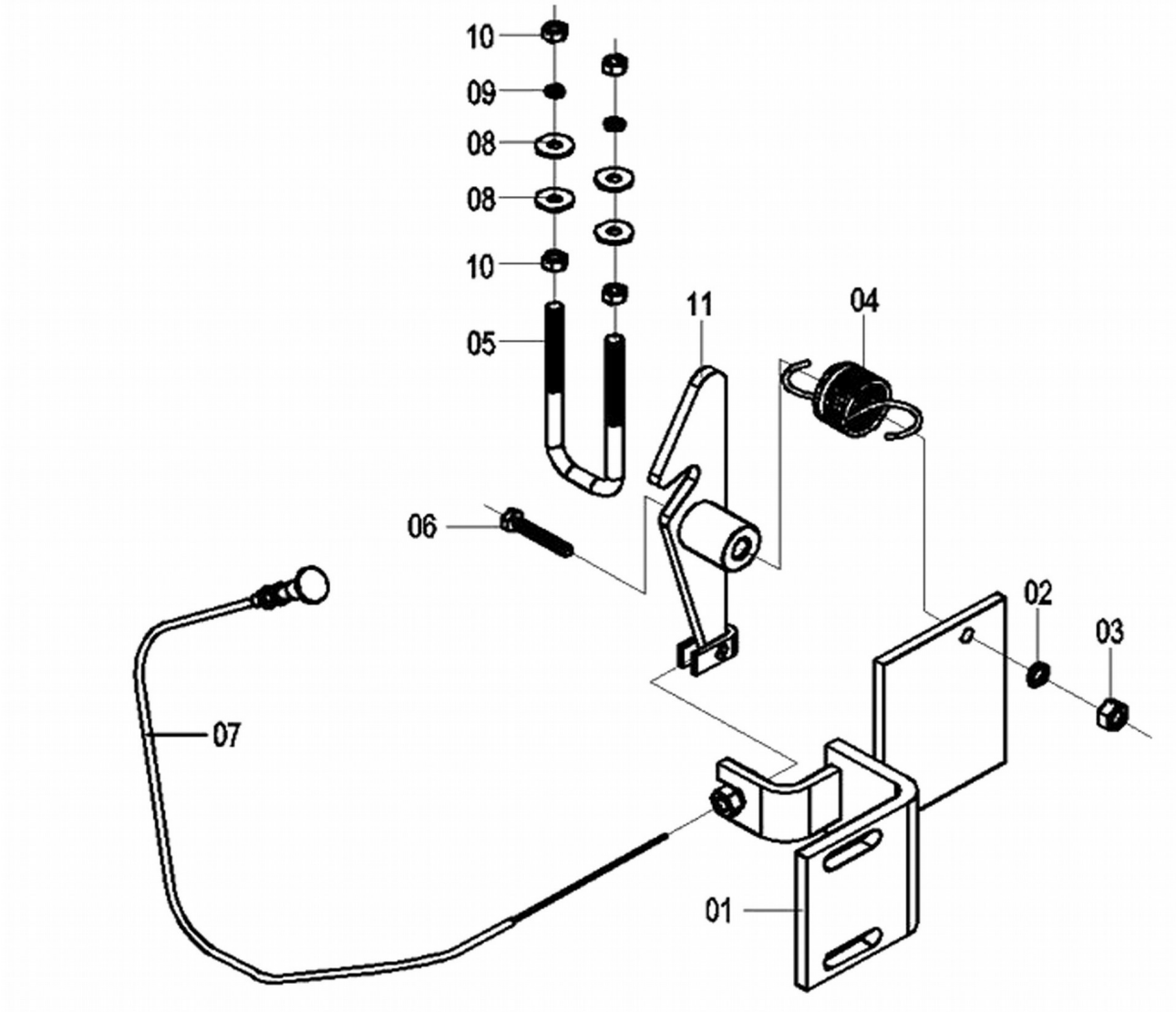

24C0363 002 锁扣 LOCK BUCKLE

件号 ITEM	部件号 PART NO.	版本 VER	零件名称	PART NAME	数量 Q'TY	服务代码 S.C	适用机号 SERIAL NO.	互换性 IA	可替换零件号 REPLACEABLE
01	02L2074	001	支座	SUPPORT	1				
02	06B0006	000	垫圈	WASHER	1				
03	03B0021	000	螺母	NUT	1				
04	75A0437	000	扭力弹簧	SPRING	1				
05	77H2031	000	U形箍	U-CLAMP	1				
06	02J2020	000	螺栓	BOLT	1				
07	54K2016	000	软轴	FLEXIBLE SHAFT	1				
08	06B0030	000	垫圈	WASHER	4				
09	06B0002	000	垫圈	WASHER	2				
10	03B0053	000	螺母	NUT	4				
11	17L2004	000	锁勾	LOCK HOOK	1				

48C0593 001 多路阀罩总成
CONTROL VALVE COVER AS

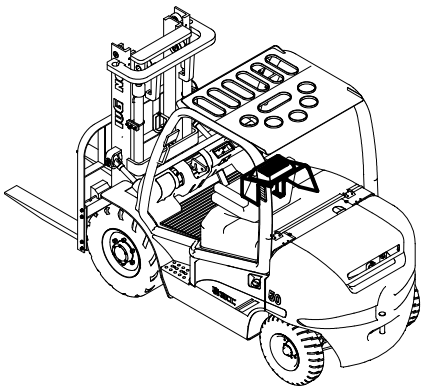

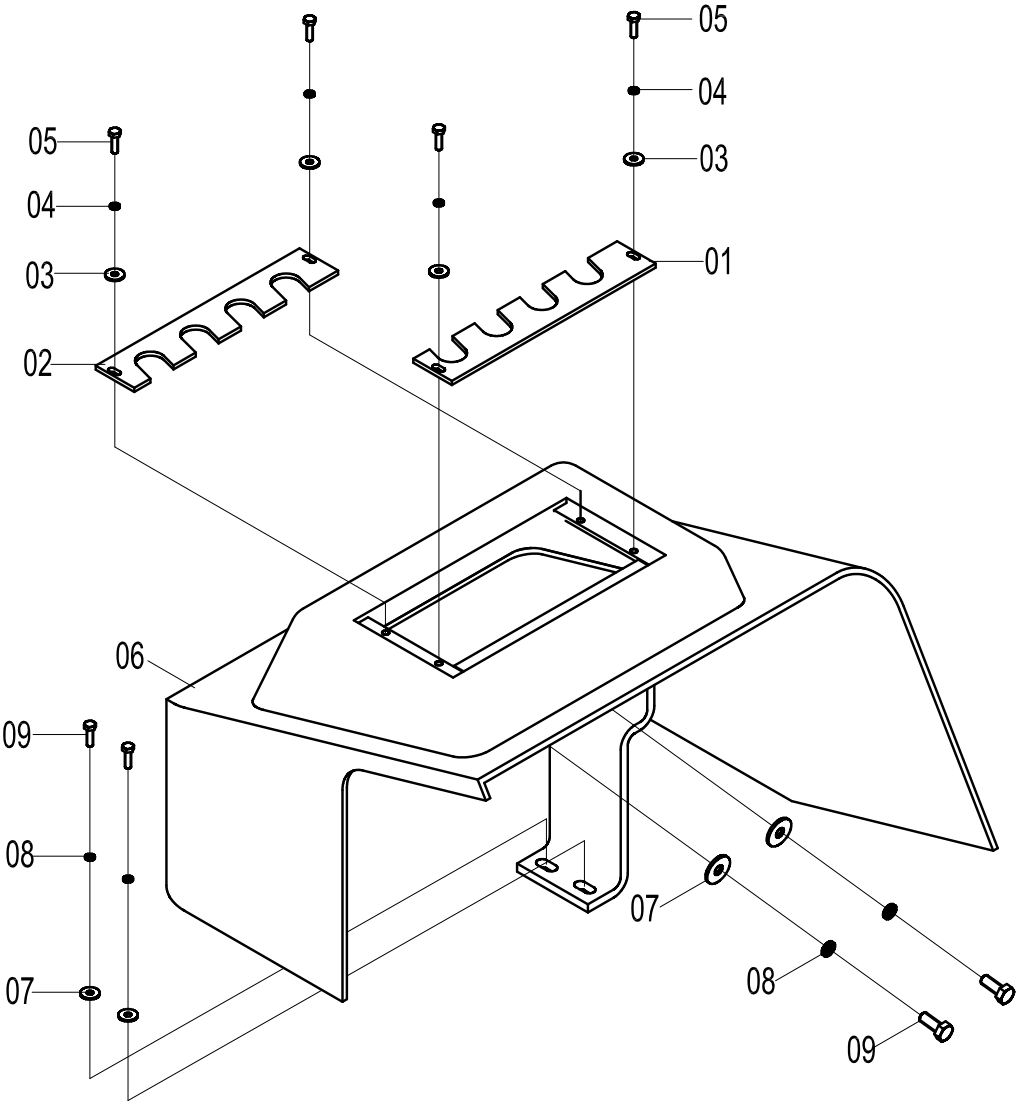

48C0593 001 多路阀罩总成 CONTROL VALVE COVER AS

件号 ITEM	部件号 PART NO.	版本 VER	零件名称	PART NAME	数量 Q'TY	服务代码 S.C	适用机号 SERIAL NO.	互换性 IA	可替换零件号 REPLACEABLE
01	11A2663	003	板	PLATE	1				
02	11A2662	003	板	PLATE	1				
03	06B0024	000	垫圈	WASHER	4				
04	06B0003	000	垫圈	WASHER	4				
05	04B0056	000	螺钉	SCREW	4				
06	48C0506	003	多路阀罩	CONTROL VALVE COVER	1				
07	06B0086	000	垫圈	WASHER	4				
08	06B0006	000	垫圈	WASHER	4				
09	00B0085	000	螺栓	BOLT	4				

48K2012 006 踏板总成
PEDAL AS

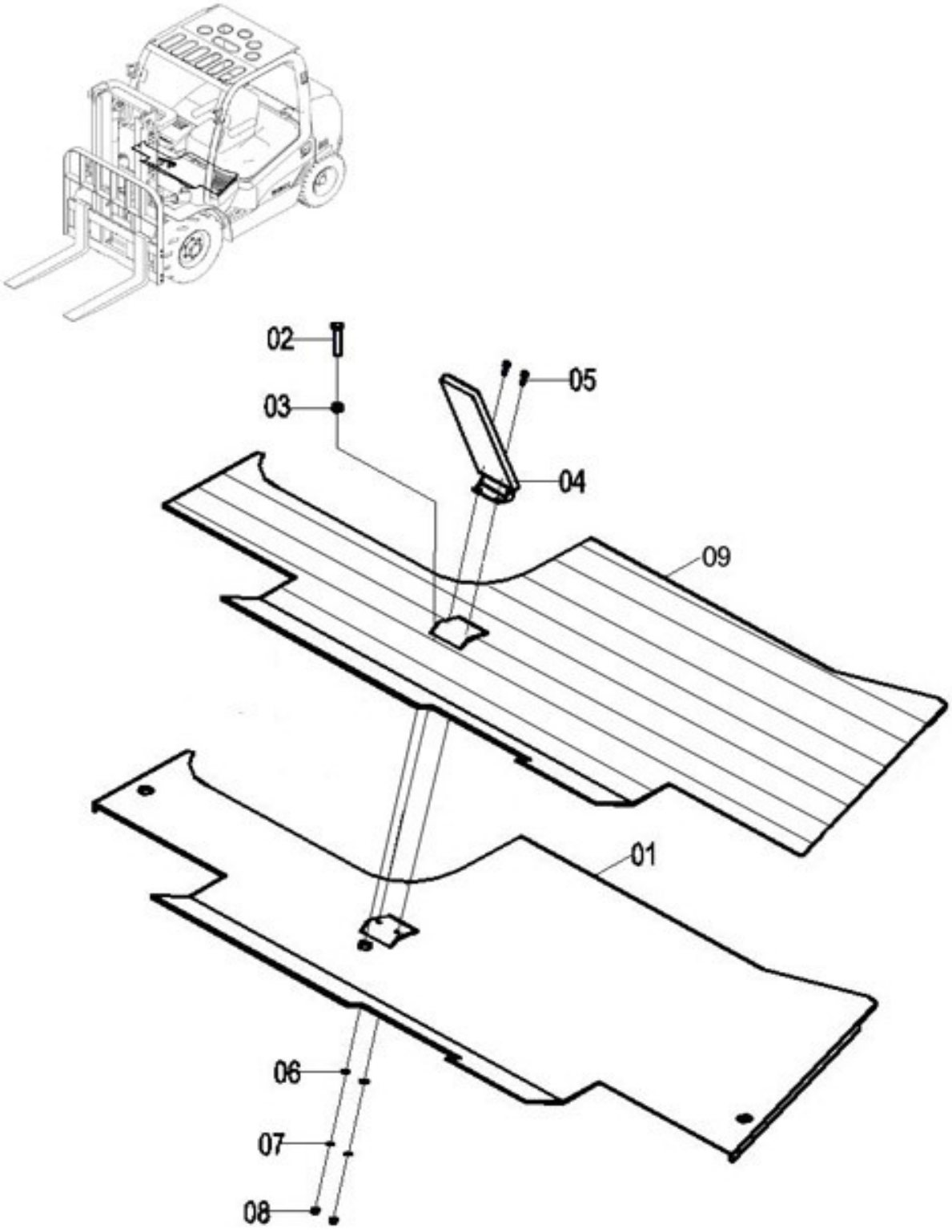

48K2012 006 踏板总成 PEDAL AS

件号 ITEM	部件号 PART NO.	版本 VER	零件名称	PART NAME	数量 Q'TY	服务代码 S.C	适用机号 SERIAL NO.	互换性 IA	可替换零件号 REPLACEABLE
01	50L2015	002	踏板	PEDAL	1				
02	00B0297	000	螺栓	BOLT	1				
03	03B0021	000	螺母	NUT	1				
04	23C0229	001	踏板	STEP	1				
05	00B0153	000	螺栓	BOLT	2				
06	06B0066	000	垫圈	WASHER	2				
07	06B0017	000	垫圈	WASHER	2				
08	03B0032	000	螺母	NUT	2				
09	82A0574	001	踏板胶	RUBBER PEDAL	1				

22C0743 000 灯支架
LIGHT BRACKET

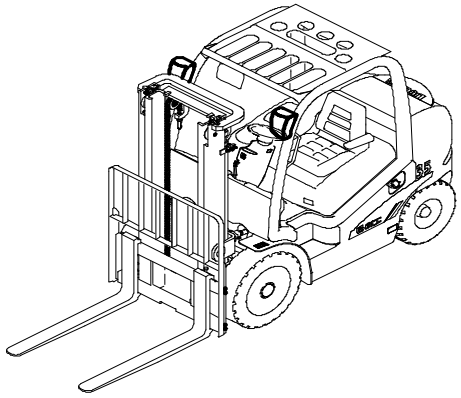

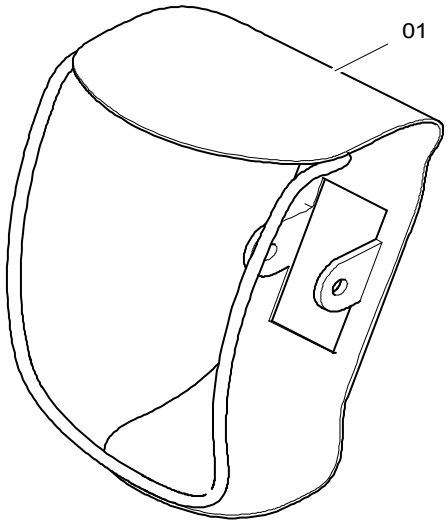

22C0743 000 灯支架 LIGHT BRACKET

件号 ITEM	部件号 PART NO.	版本 VER	零件名称	PART NAME	数量 Q'TY	服务代码 S.C	适用机号 SERIAL NO.	互换性 IA	可替换零件号 REPLACEABLE
01	22C0743	000	灯支架	LIGHT BRACKET	2				

司机椅
SEAT

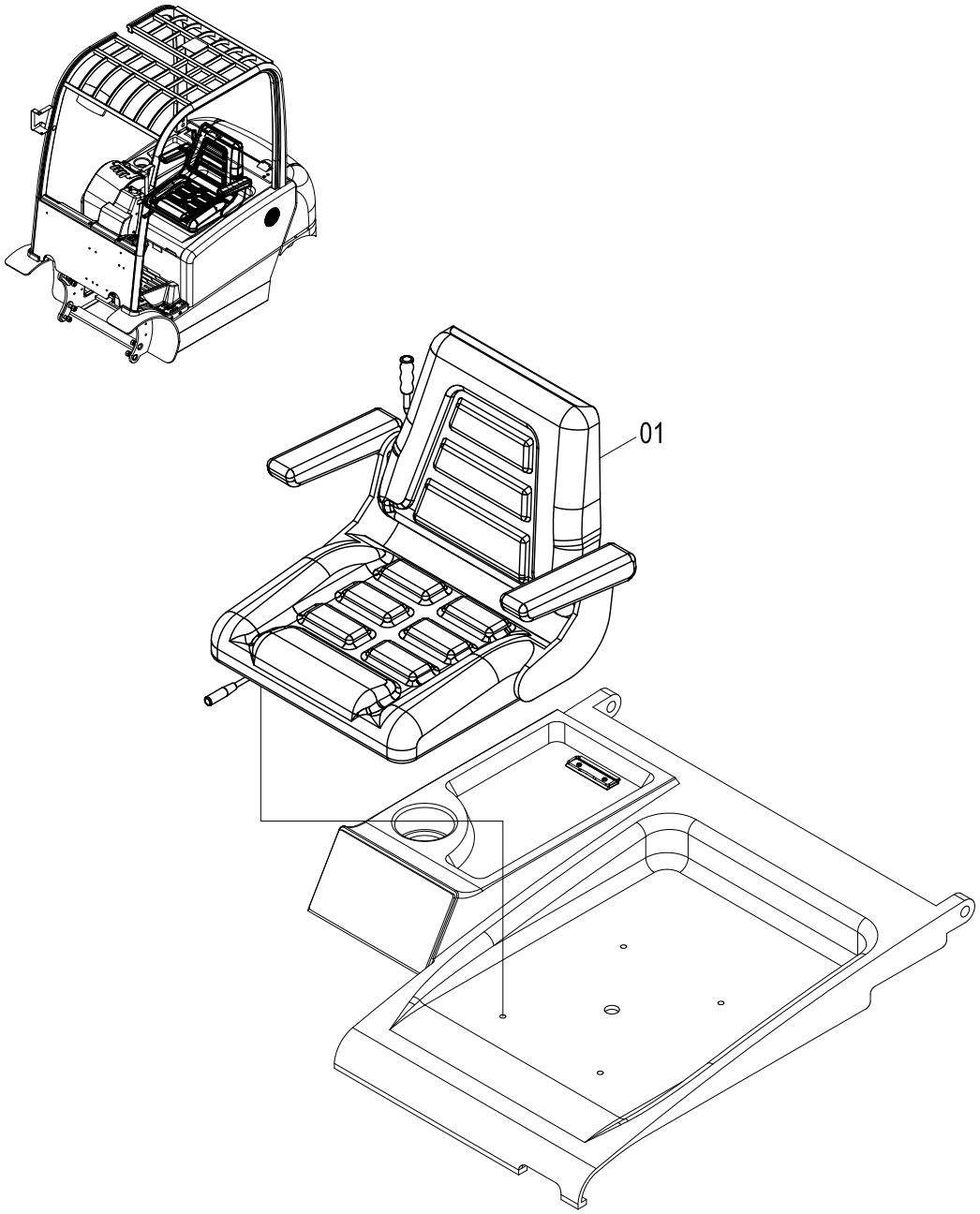

司机椅 SEAT

件号 ITEM	部件号 PART NO.	版本 VER	零件名称	PART NAME	数量 Q'TY	服务代码 S.C	适用机号 SERIAL NO.	互换性 IA	可替换零件号 REPLACEABLE
01	47C0829	001	司机椅(格拉默座椅)	SEAT(GRAMMER SEAT)	1				
01	47K2005	001	司机椅（安全带）	SEAT(SEATBELT)	1				

47C1174 000 司机椅总成(带 OPS)
SEAT AS(WITH OPS OPTIONAL)

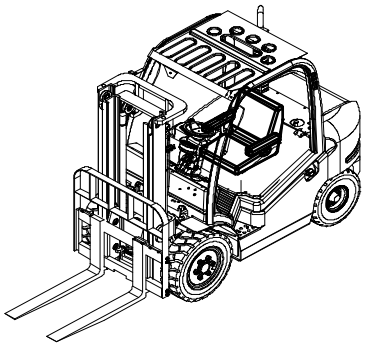

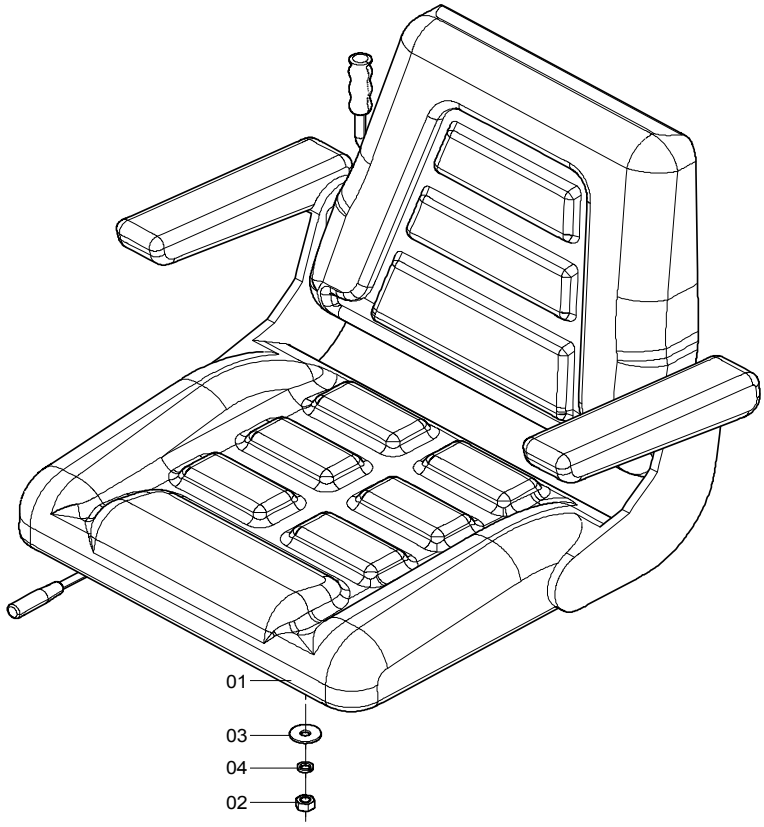

47C1174 000 司机椅总成 SEAT AS

件号 ITEM	部件号 PART NO.	版本 VER	零件名称	PART NAME	数量 Q'TY	服务代码 S.C	适用机号 SERIAL NO.	互换性 IA	可替换零件号 REPLACEABLE
01	46E0047	001	司机座椅(天成)	SEAT AS(TIANCHENG)	1	Z			
02	03B0021	000	螺母	NUT	4				
03	06B0005	000	垫圈	WASHER	4				
04	06B0006	000	垫圈	WASHER	4				

48C0792 002 护顶架总成（康明斯 B3.3TAA）
OVERHEAD GUARD AS(CUMMINS B3.3TAA)

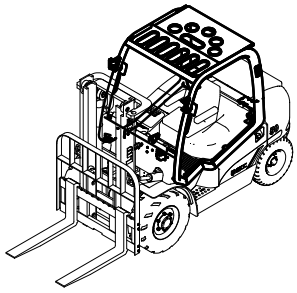

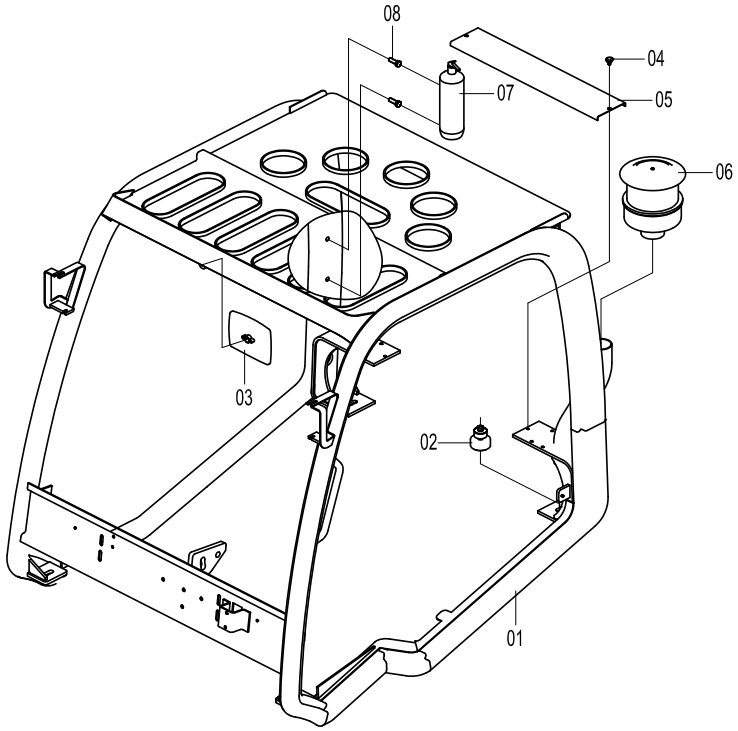

48C0792 002 护顶架总成 OVERHEAD GUARD AS

件号 ITEM	部件号 PART NO.	版本 VER	零件名称	PART NAME	数量 Q'TY	服务代码 S.C	适用机号 SERIAL NO.	互换性 IA	可替换零件号 REPLACEABLE
01	23D1300	004	护顶架	OVERHEAD GUARD	1				
02	22C0359	000	减震垫	CUSHION	4	Z			
03	47C0676	000	后视镜	REARVIEW MIRROR	1				
04	35K2021	001	胶木头螺栓 M8×10	BOLT	2				
05	20H2060	002	罩板	PLATE	1				
06	40C1389	000	空气预滤器	AIR PRE-FILTER	1				
07	47C0535	000	灭火器总成	FIRE EXTINGUISHER	1	Z			
08	04B0182	000	螺钉	SCREW	2				

Z — 此部件有单独展开图
Z — SEPARATE ILLUSTRATION

护顶架总成（洛拖 LR4B3-22）
OVERHEAD GUARD AS(YTO LR4B3-22)

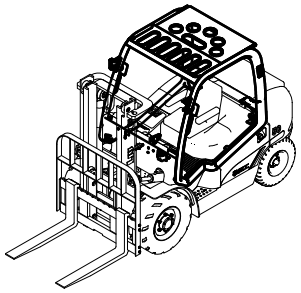

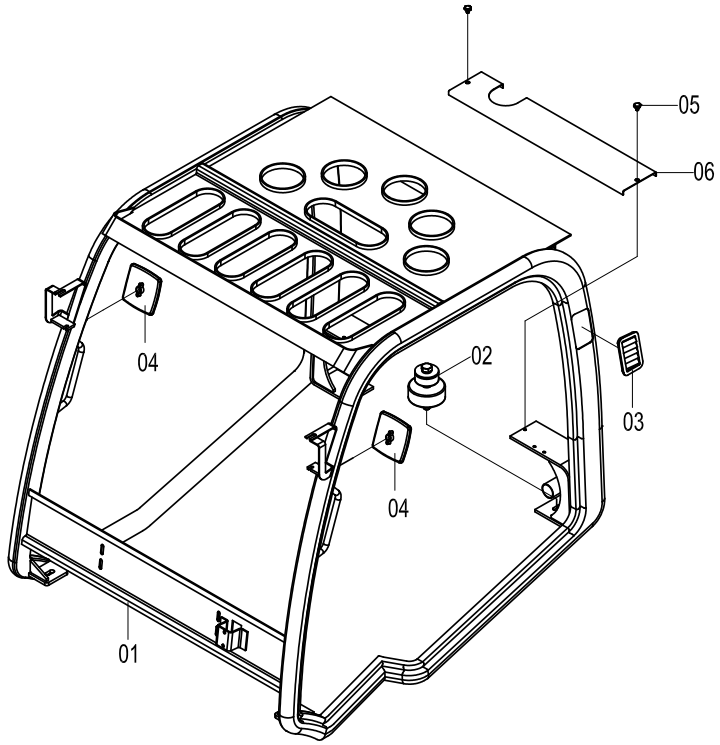

护顶架总成 OVERHEAD GUARD AS

件号 ITEM	部件号 PART NO.	版本 VER	零件名称	PART NAME	数量 Q'TY	服务代码 S.C	适用机号 SERIAL NO.	互换性 IA	上级部件号 UPPER PART
01	23D1308	001	护顶架	OVERHEAD GUARD	1				48C0803 000
01	23D1370	004	护顶架（矮50mm）	OVERHEAD GUARD (50mm LOW)	1				48C0840 000
02	22C0359	000	减震垫	CUSHION	4	Z			
03	86A0492	002	百叶窗	SHUTTER	2				
04	47C0676	000	后视镜	REARVIEW MIRROR	1				
05	35K2021	001	胶木头螺栓 M8×10	BOLT	2				
06	20H2060	002	罩板	PLATE	1				

Z — 此部件有单独展开图
Z — SEPARATE ILLUSTRATION

22C0359 000 减震垫
CUSHION

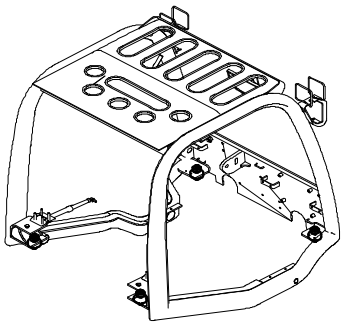

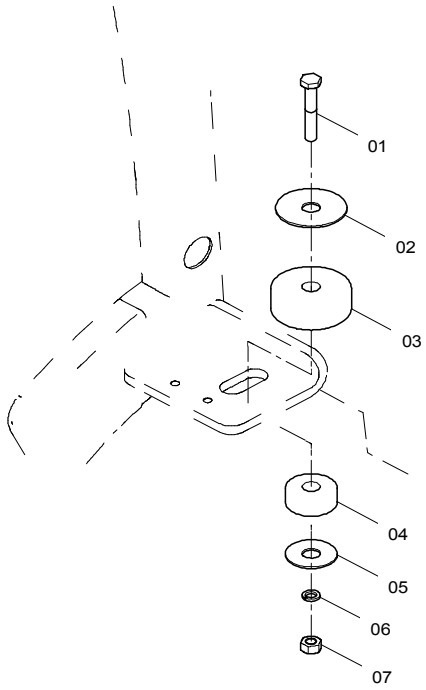

22C0359 000 减震垫 CUSHION

件号 ITEM	部件号 PART NO.	版本 VER	零件名称	PART NAME	数量 Q'TY	服务代码 S.C	适用机号 SERIAL NO.	互换性 IA	可替换零件号 REPLACEABLE
01	01B0285	000	螺栓	BOLT	1				
02	56A0568	001	垫圈	WASHER	1				
03	84A0897	001	橡胶垫	CUSHION	1				
04	84A0898	001	橡胶垫	CUSHION	1				
05	56A0567	001	垫圈	WASHER	1				
06	06B0008	000	垫圈	WASHER	1				
07	03B0290	000	螺母	NUT	1				

制动系统 BRAKE SYSTEM

20E0227 000 制动系统
BRAKE SYSTEM

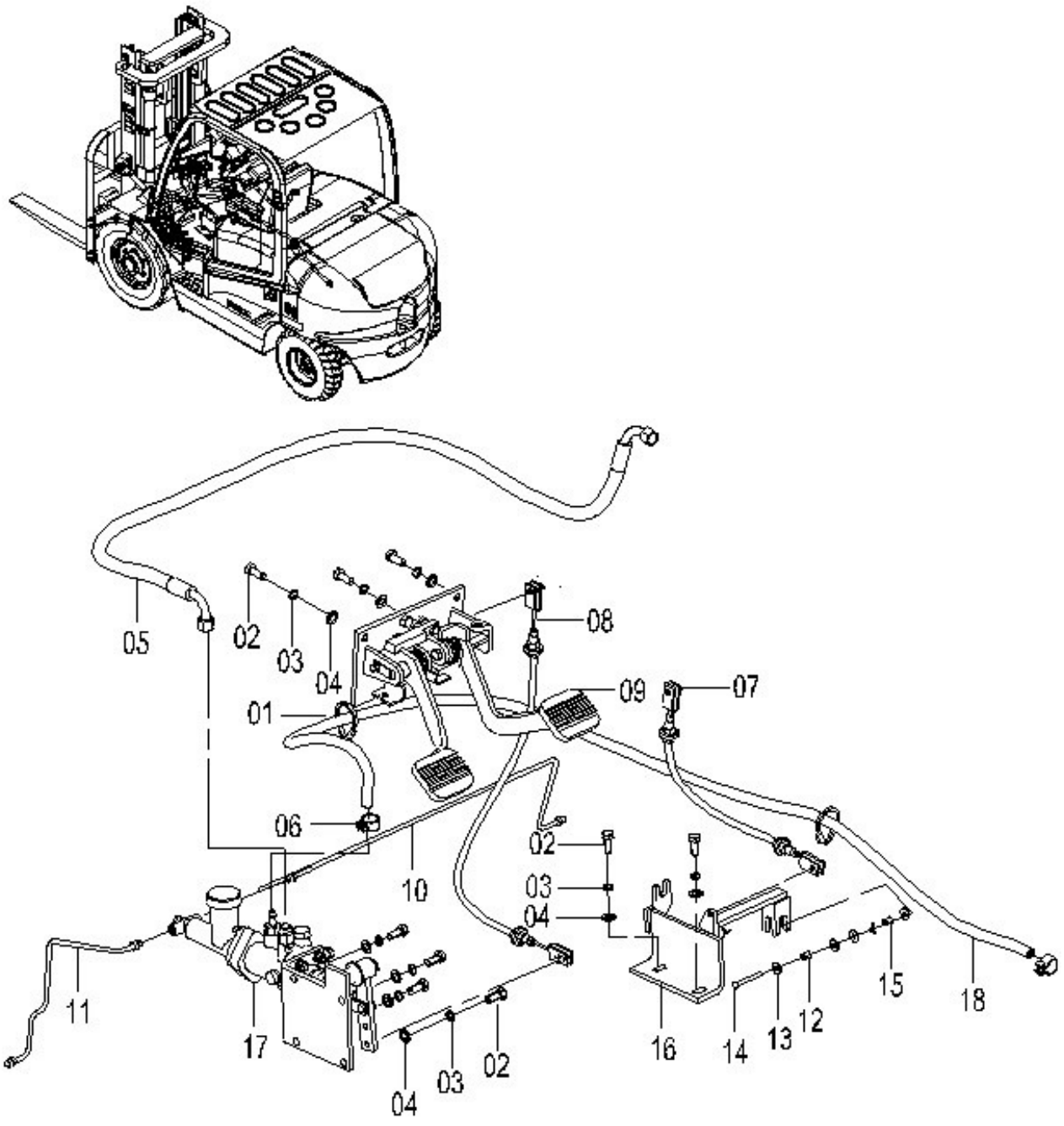

20E0227 000 制动系统 BRAKE SYSTEM

件号 ITEM	部件号 PART NO.	版本 VER	零件名称	PART NAME	数量 Q'TY	服务代码 S.C	适用机号 SERIAL NO.	互换性 IA	可替换零件号 REPLACEABLE
01	37J2003	002	尼龙扎带	NYLON STRAP	2				
02	00B0012	000	螺栓	BOLT	9				
03	06B0002	000	垫圈	WASHER	9				
04	06B0001	000	垫圈	WASHER	9				
05	06C3721	000	软管总成	HOSE AS	1				
06	15J2004	002	不锈钢卡箍	CLAMP	2				
07	54K2020	001	微动软轴	FLEXIBLE SHAFT	1				
08	54K2019	002	制动软轴	FLEXIBLE SHAFT	1				
09	13K2034	004	踏板总成	PEDAL AS	1	Z			
10	01C0218	001	钢管总成	TUBE AS	1				
11	01C0219	001	钢管总成	TUBE AS	1				
12	88H2025	001	滚子	ROLLER	2				
13	06B0062	000	垫圈	WASHER	4				
14	08B0276	000	销	PIN	1				
15	08B0079	000	销	PIN	1				
16	22K2027	002	微动支架总成	BRACKET	1	Z			
17	13K2037	002	助力泵安装总成	ASSIST PUMP MOUNTING	1	Z			
18	30A0379	001	回油软管	HOSE	1				

Z — 此部件有单独展开图
Z — SEPARATE ILLUSTRATION

13K2034 004 踏板总成
PEDAL AS

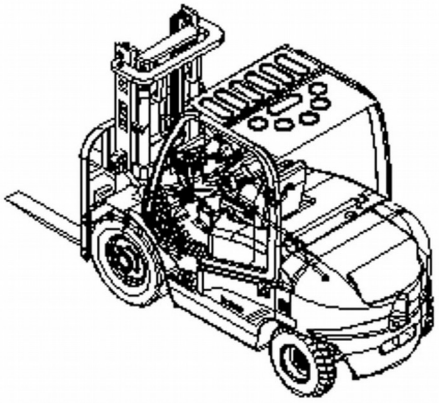

13K2034 004 踏板总成 PEDAL AS

件号 ITEM	部件号 PART NO.	版本 VER	零件名称	PART NAME	数量 Q'TY	服务代码 S.C	适用机号 SERIAL NO.	互换性 IA	可替换零件号 REPLACEABLE
01	00L2083	002	踏板架	BRACKET	1				
02	75H2005	001	左扭簧	SPRING	1				
03	75H2006	002	右扭簧	SPRING	1				
04	26B0081	001	无油轴承	BEARING	4				
05	00B0022	000	螺栓	BOLT	2				
06	06B0003	000	垫圈	WASHER	2				
07	06B0024	000	垫圈	WASHER	2				
08	00B0002	000	螺栓	BOLT	1				
09	03B0053	000	螺母	NUT	1				
10	40L2013	004	左踏板	STEP	1				
11	01B0016	000	螺栓	BOLT	2				
12	03B0021	000	螺母	NUT	2				
13	11D0491	001	左转轴	SHAFT	1				
14	11D0492	002	右转轴	SHAFT	1				
15	40L2014	005	右踏板	STEP	1				
16	56H2004	002	踏板垫	RUBBER PEDAL	2				

13K2037 002 助力泵安装总成
ASSIST PUMP MOUNTING

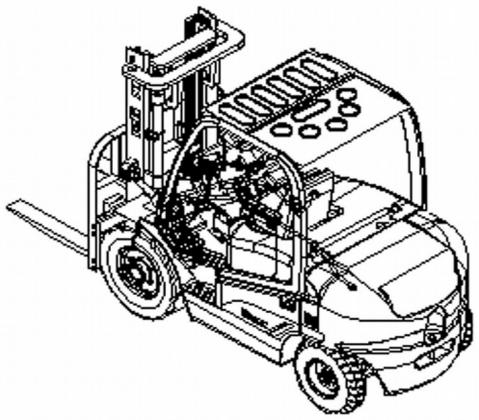

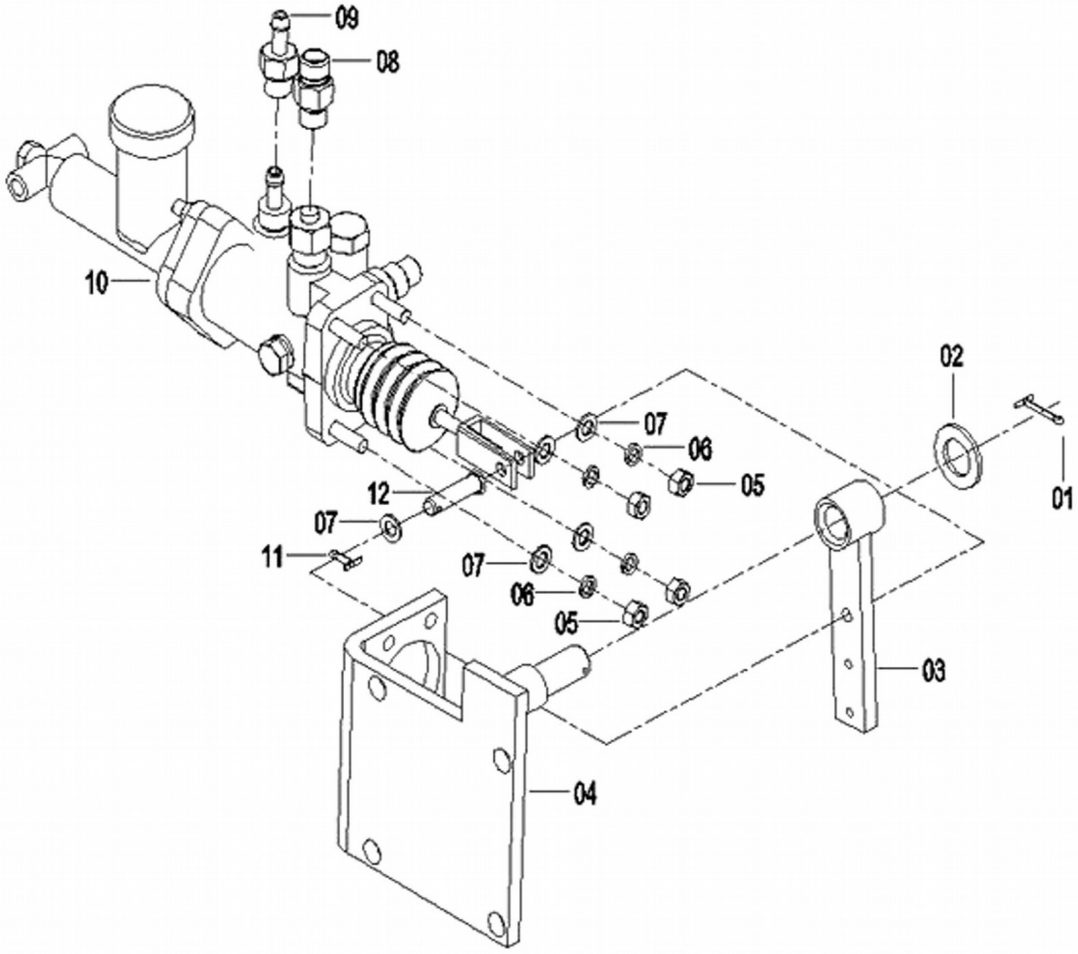

13K2037 002 助力泵安装总成 ASSIST PUMP MOUNTING

件号 ITEM	部件号 PART NO.	版本 VER	零件名称	PART NAME	数量 Q'TY	服务代码 S.C	适用机号 SERIAL NO.	互换性 IA	可替换零件号 REPLACEABLE
01	08B0040	000	销	PIN	1				
02	06B0016	000	垫圈	WASHER	1				
03	16L2041	001	杆	ROD	1				
04	00D8154	000	支架	BRACKET	1				
05	03B0021	000	螺母	NUT	4				
06	06B0006	000	垫圈	WASHER	4				
07	06B0005	000	垫圈	WASHER	5				
08	00H2144	001	接头	CONNECTOR	2				
09	00H2148	001	接头	CONNECTOR	1				
10	13C0255	001	液压助力泵	HYDRAULIC PUMP	1				
11	08B0031	000	销	PIN	1				
12	08B0165	000	销	PIN	1				

22K2027 002 微动支架总成
BRACKET

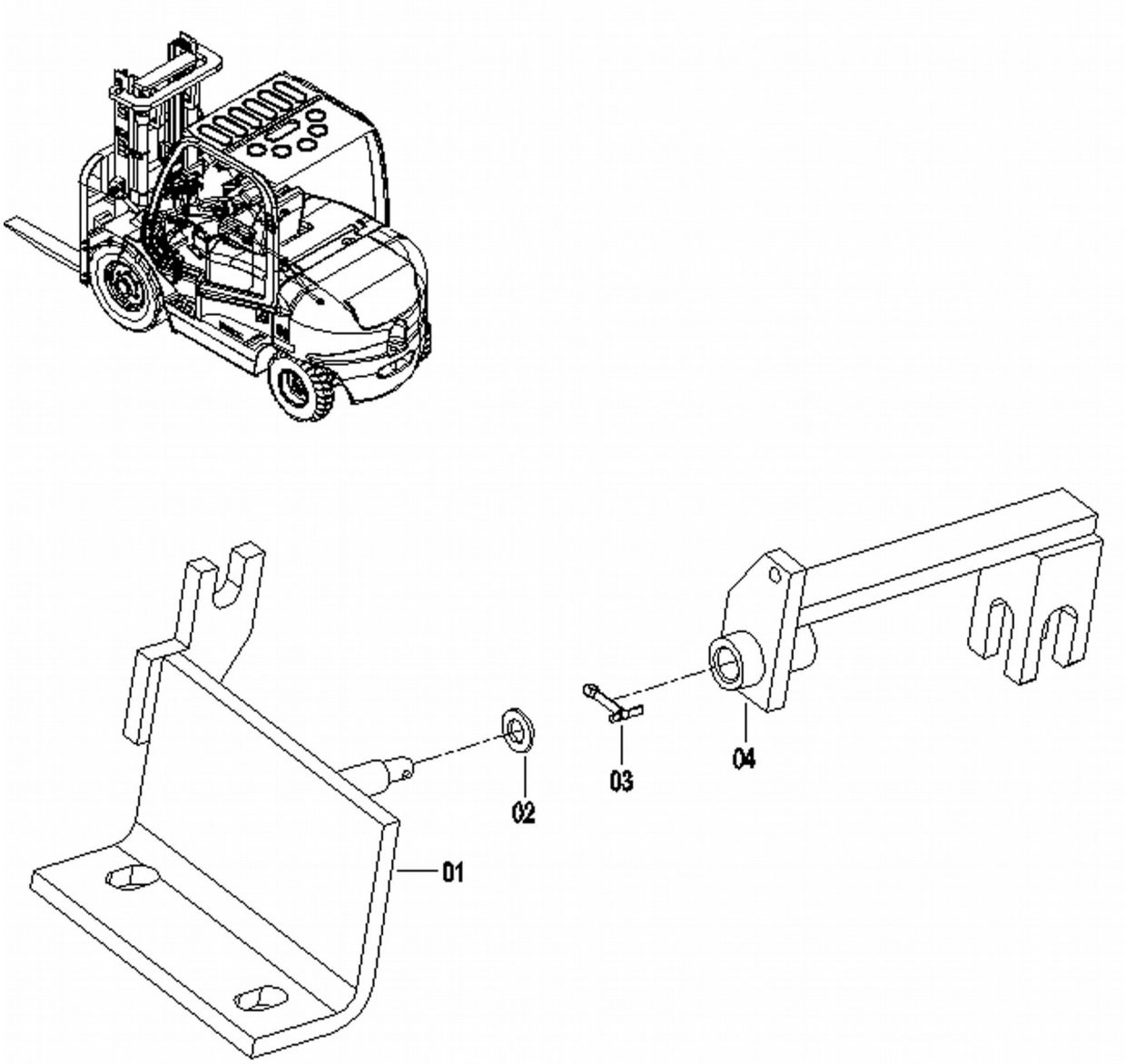

22K2027 002 微动支架总成 BRACKET

件号 ITEM	部件号 PART NO.	版本 VER	零件名称	PART NAME	数量 Q'TY	服务代码 S.C	适用机号 SERIAL NO.	互换性 IA	可替换零件号 REPLACEABLE
01	00L2088	002	支架	BRACKET	1				
02	06B0005	000	垫圈	WASHER	1				
03	08B0004	000	销	PIN	1				
04	16L2040	001	连杆	LINKAGE	1				

21E0087 000 停车制动系统
PARKING BRAKE SYSTEM

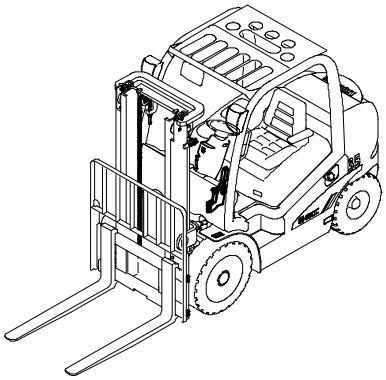

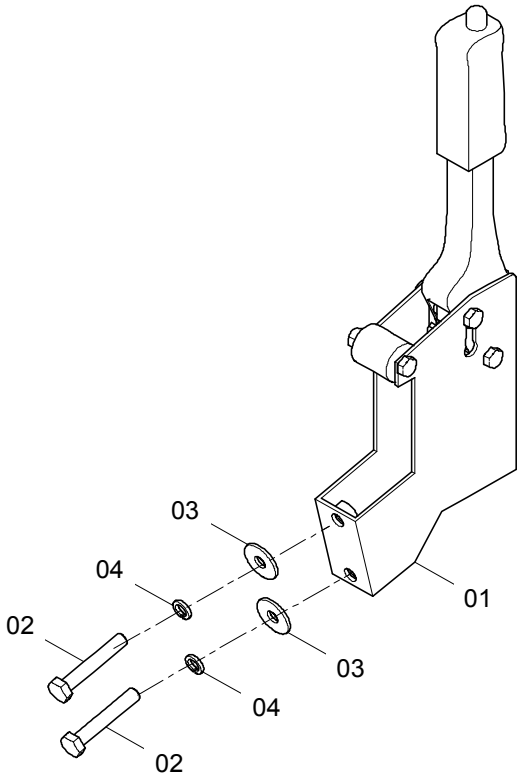

21E0087 000 停车制动系统 PARKING BRAKE SYSTEM

件号 ITEM	部件号 PART NO.	版本 VER	零件名称	PART NAME	数量 Q'TY	服务代码 S.C	适用机号 SERIAL NO.	互换性 IA	可替换零件号 REPLACEABLE
01	45C0517	000	停车制动器	PARKING BRAKE	1				
02	00B0012	000	螺栓	BOLT	2				
03	06B0001	000	垫圈	WASHER	2				
04	06B0002	000	垫圈	WASHER	2				

液压系统 HYDRAULIC SYSTEM

44C0402 003 转向液压系统
STEERING HYDRAULIC SYSTEM

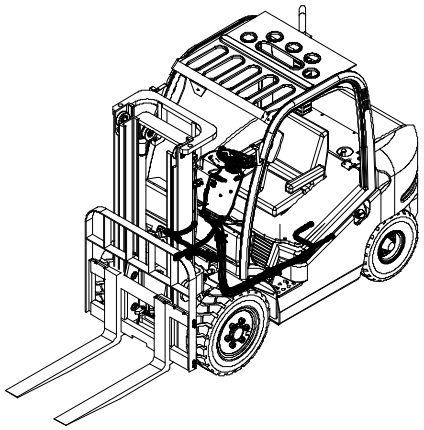

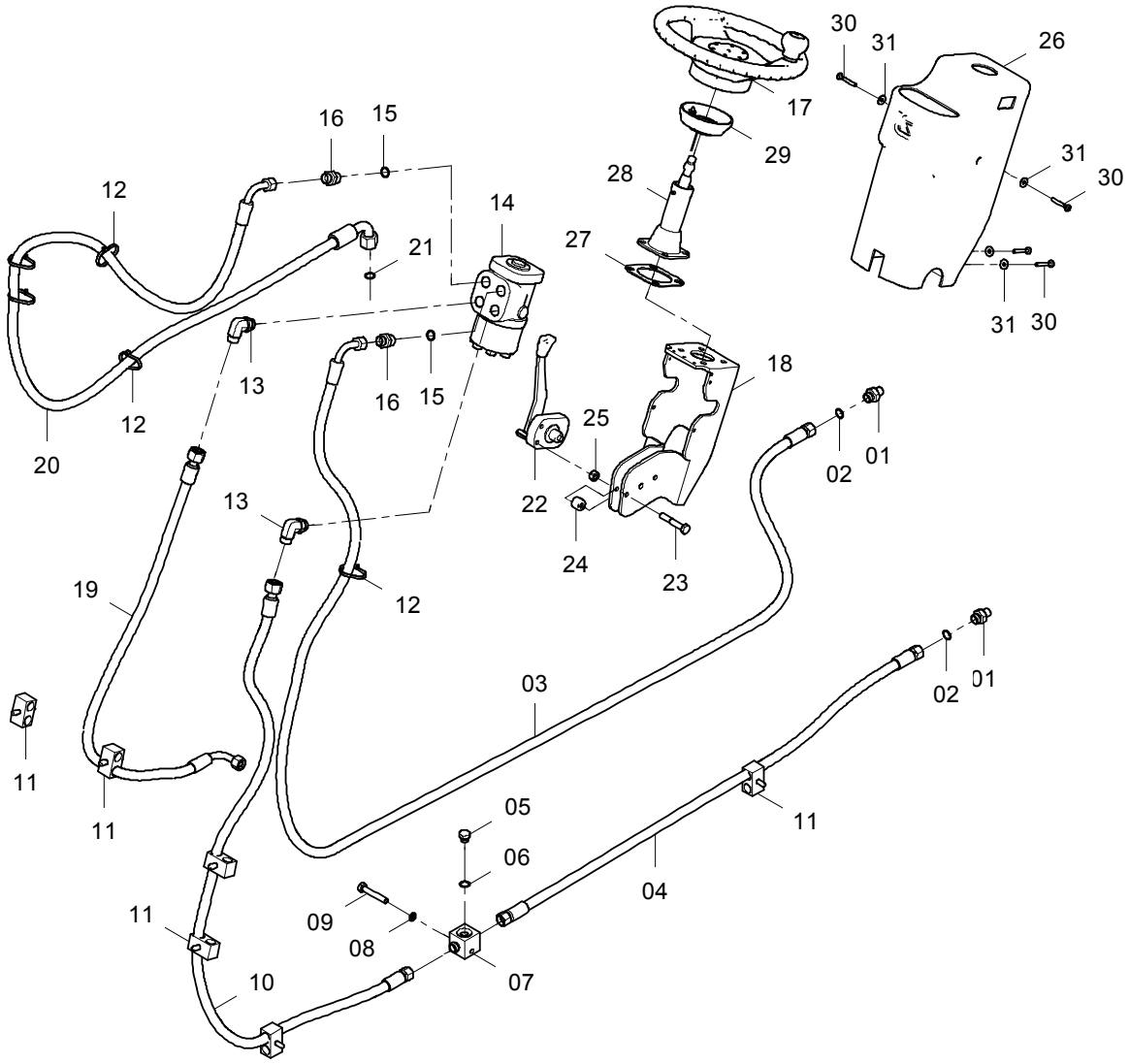

44C0402 003 转向液压系统 STEERING HYDRAULIC SYSTEM

件号 ITEM	部件号 PART NO.	版本 VER	零件名称	PART NAME	数量 Q'TY	服务代码 S.C	适用机号 SERIAL NO.	互换性 IA	可替换零件号 REPLACEABLE
01	00H2152	001	接头	CONNECTOR	2				
02	12B0343	000	O形密封圈	O-RING	2				
03	06K2098	001	软管总成	HOSE AS	1				
04	06K2099	001	软管总成	HOSE AS	1				
05	03B0093	002	螺塞	PLUG	1				
06	12B0351	000	O形密封圈	O-RING	1				
07	02A0607	001	三通接头	TEE	1				
08	06B0006	000	垫圈	WASHER	1				
09	00B0297	000	螺栓	BOLT	1				
10	06K2100	001	软管总成	HOSE AS	1				
11	09C0478	000	双管夹	DOUBLE CLAMP	6				
12	37J2003	002	尼龙扎带	NYLON STRAP	5				
13	31K2018	001	可调接头	CONNECTOR	2				
14	12C1442	000	全液压转向器	METERING PUMP	1	Z			
15	12B0291	000	O形密封圈	O-RING	2				
16	00H2153	001	接头	CONNECTOR	2				
17	47K2049	000	方向盘总成	STEERING WHEEL AS	1				
18	00D6093	001	支架	BRACKET	1				
19	06K2101	002	软管总成	HOSE AS	1				
20	06C3797	000	软管总成	HOSE AS	1				
21	12B0370	000	O形圈	O-RING	1				
22	24C0856	000	锁紧机构	LOCK MECHANISM	1				
23	00B0199	000	螺栓	BOLT	2				
24	85A2567	000	滚轮	ROLLER	2				
25	03B0021	000	螺母	NUT	2				
26	48C1317	000	方向机罩总成	COLUMN BOOT AS	1				
27	10A7180	000	垫板	PLATE	1				
28	22C0970	000	方向机柱	STEERING COLUMN	1				
29	27C0497	000	环圈	COLLAR	1				
30	04B0066	000	螺钉	SCREW	4				
31	06B0066	000	垫圈	WASHER	4				

Z — 此部件有单独展开图
Z — SEPARATE ILLUSTRATION

12C1442 000 全液压转向器
METERING PUMP

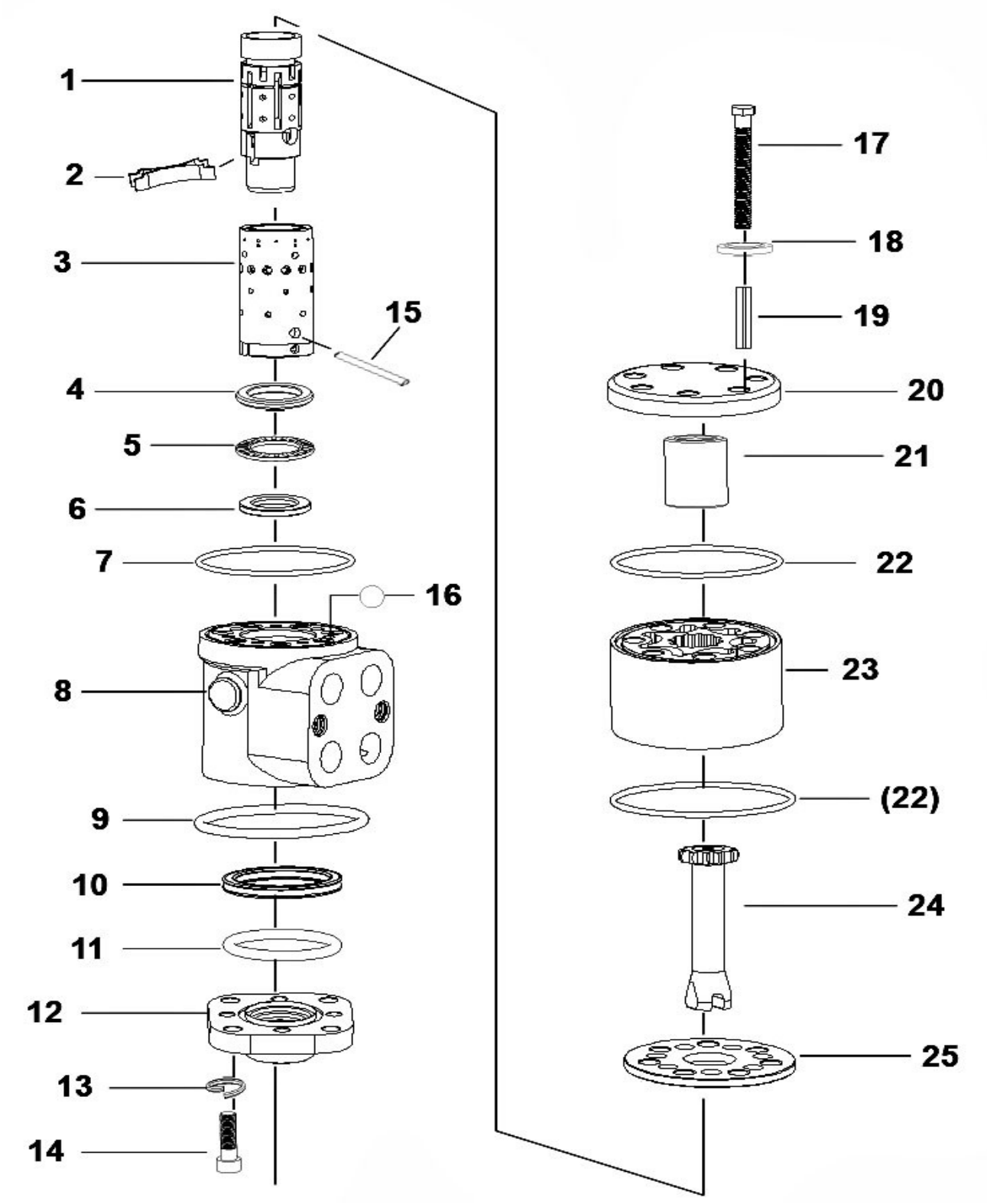

12C1442 000 全液压转向器 METERING PUMP

件号 ITEM	部件号 PART NO.	版本 VER	零件名称	PART NAME	数量 Q'TY	服务代码 S.C	适用机号 SERIAL NO.	互换性 IA	可替换零件号 REPLACEABLE
1	12C1442-1		阀芯	SPOOL	1				
2	12C1442-2		弹簧片	SPRING	4				
3	12C1442-3		阀套	VALVE BUSHING	1				
4	12C1442-4		大挡环	SNAP RING	1				
5	12C1442-5		推力滚针轴承	NEEDLE BEARING	1				
6	12C1442-6		小挡环	SNAP RING	1				
7	12C1442-7		O形密封圈 77.5×2.65	O-SEAL	1				
8	12C1442-8		阀体	VALVE BODY	1				
9	12C1442-9		O形密封圈 50×3.1	O-SEAL	1				
10	12C1442-10		X形密封圈	X-SEAL	1				
11	12C1442-11		O形密封圈 25.8×2.65	O-SEAL	1				
12	12C1442-12		前盖	COVER	1				
13	12C1442-13		轻型弹簧垫圈 8	SPRING WASHER	4				
14	12C1442-14		内六角圆柱头螺钉 M8×20	HEX SCREW	4				
15	12C1442-15		拨销	PIN	1				
16	12C1442-16		钢球 8	STEEL BALL	1				
17	12C1442-17		六角头螺栓	HEX BOLT	7				
18	12C1442-18		组合密封垫圈	SEALING WASHER	7				
19	12C1442-19		销 4×32	PIN	7				
20	12C1442-20		后盖	REAR COVER	1				
21	12C1442-21		限位柱	BLOCK	1				
22	12C1442-22		O形密封圈 79×2	O-SEAL	2				
23	12C1442-23		转定子副	ROTOR&STATOR GP	1				
24	12C1442-24		联动轴	SHAFT	1				
25	12C1442-25		隔盘	DISC	1				

门架液压系统（二级 3 米门架，两联阀）
HYDRAULIC SYSTEM(3M DOUBLE MAST, DUAL VALVE)

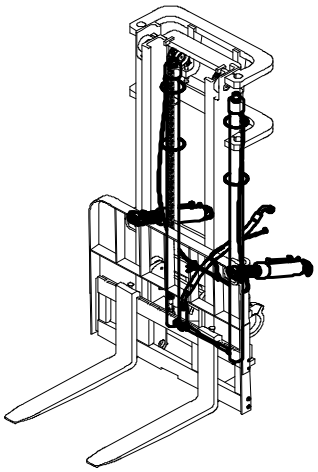

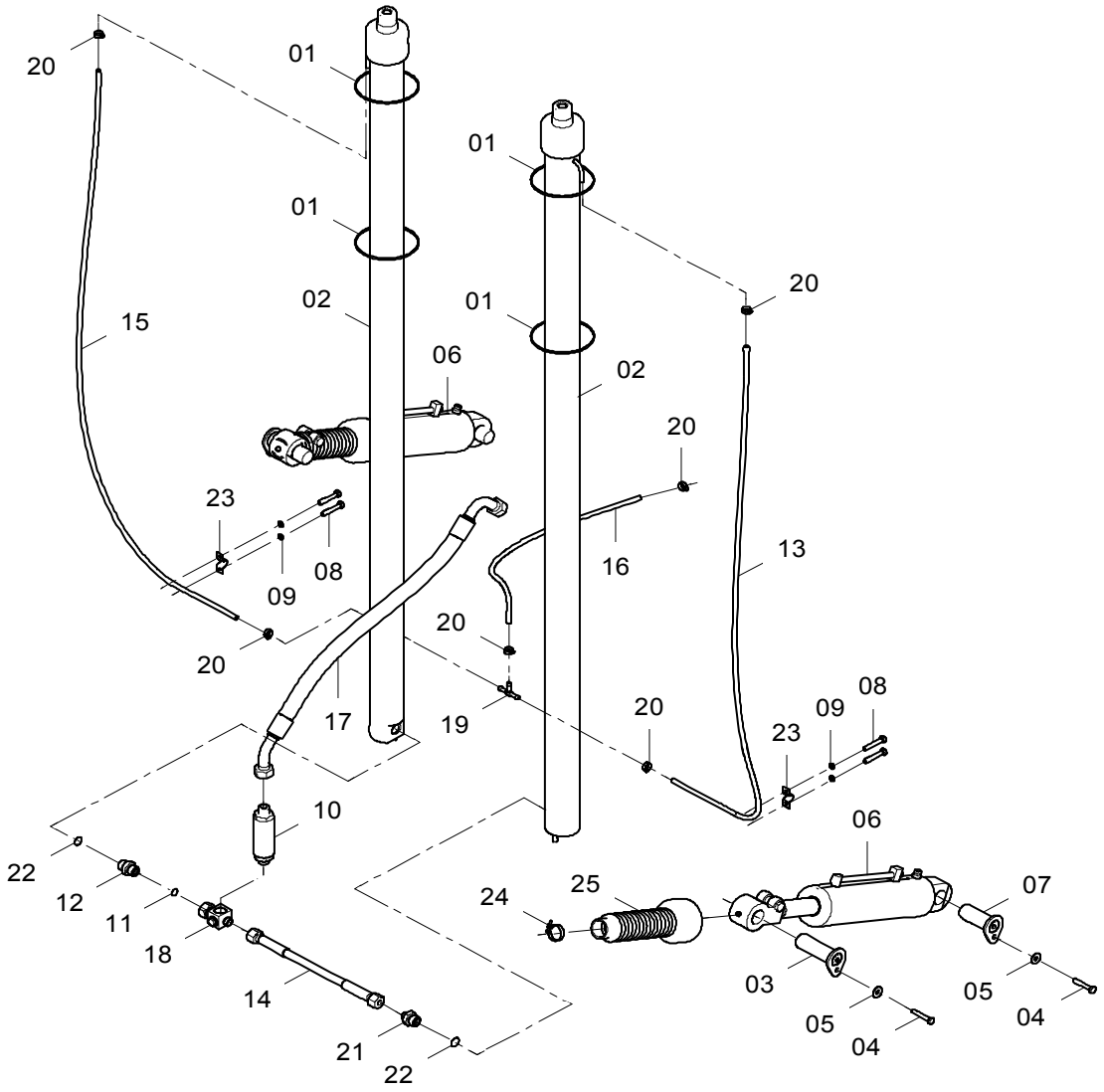

门架液压系统 HYDRAULIC SYSTEM

件号 ITEM	部件号 PART NO.	版本 VER	零件名称	PART NAME	数量 Q'TY	服务代码 S.C	适用机号 SERIAL NO.	互换性 IA	上级部件号 UPPER PART
01	37J2019	001	尼龙扎带	NYLON STRAP	4				
02	10C0724	000	起升油缸（4T）	LIFT CYLINDER	2				11E0699 002
02	10C0725	000	起升油缸（4.5T/5T）	LIFT CYLINDER	2	Z			11E0398 003
03	11L2007	002	倾斜油缸销轴	PIN	2				
04	00B0075	000	螺栓	BOLT	4				
05	06B0086	000	垫圈	WASHER	4				
06	10C0723	001	倾斜油缸	TILT CYLINDER	2	Z			
07	11L2009	002	销轴	PIN	2				
08	00B0022	000	螺栓	BOLT	4				
09	06B0003	000	垫圈	WASHER	4				
10	12C1576	000	限速阀（4T）	FLOW CONTROL VALVE	1				11E0699 002
10	12K2033	001	限速阀（4.5T/5T）	FLOW CONTROL VALVE	1				11E0398 003
11	12B0289	000	O形圈	O-RING	1				
12	00H2011	003	接头	CONNECTOR	1				
13	30H2008	002	回油软管	HOSE	1				
14	06K2091	001	软管总成	HOSE AS	1				
15	30H2007	002	回油软管	HOSE	1				
16	30H2006	002	回油软管	HOSE	1				
17	06C3416	001	软管总成	HOSE AS	1				
18	33K2003	001	接头	CONNECTOR	1				
19	10L2010	001	三通接头	TEE	1				
20	15J2004	002	不锈钢卡箍	CLAMP	6				
21	00H2142	002	接头	CONNECTOR	1				
22	12B0379	000	O形密封圈	O-RING	2				
23	27H2005	001	管箍	CLAMP	2				
24	15J2005	001	不锈钢卡箍	CLAMP	2				
25	86A0704	001	橡胶套	BOOT	2				

Z — 此部件有单独展开图

Z — SEPARATE ILLUSTRATION

11E0651 001 工作液压系统（4.5T/5T，二级 4 米门架，两联阀）

HYDRAULIC SYSTEM(4.5T/5T, 4M DOUBLE MAST, DUAL VALVE)

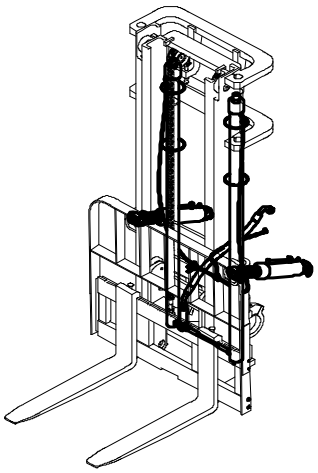

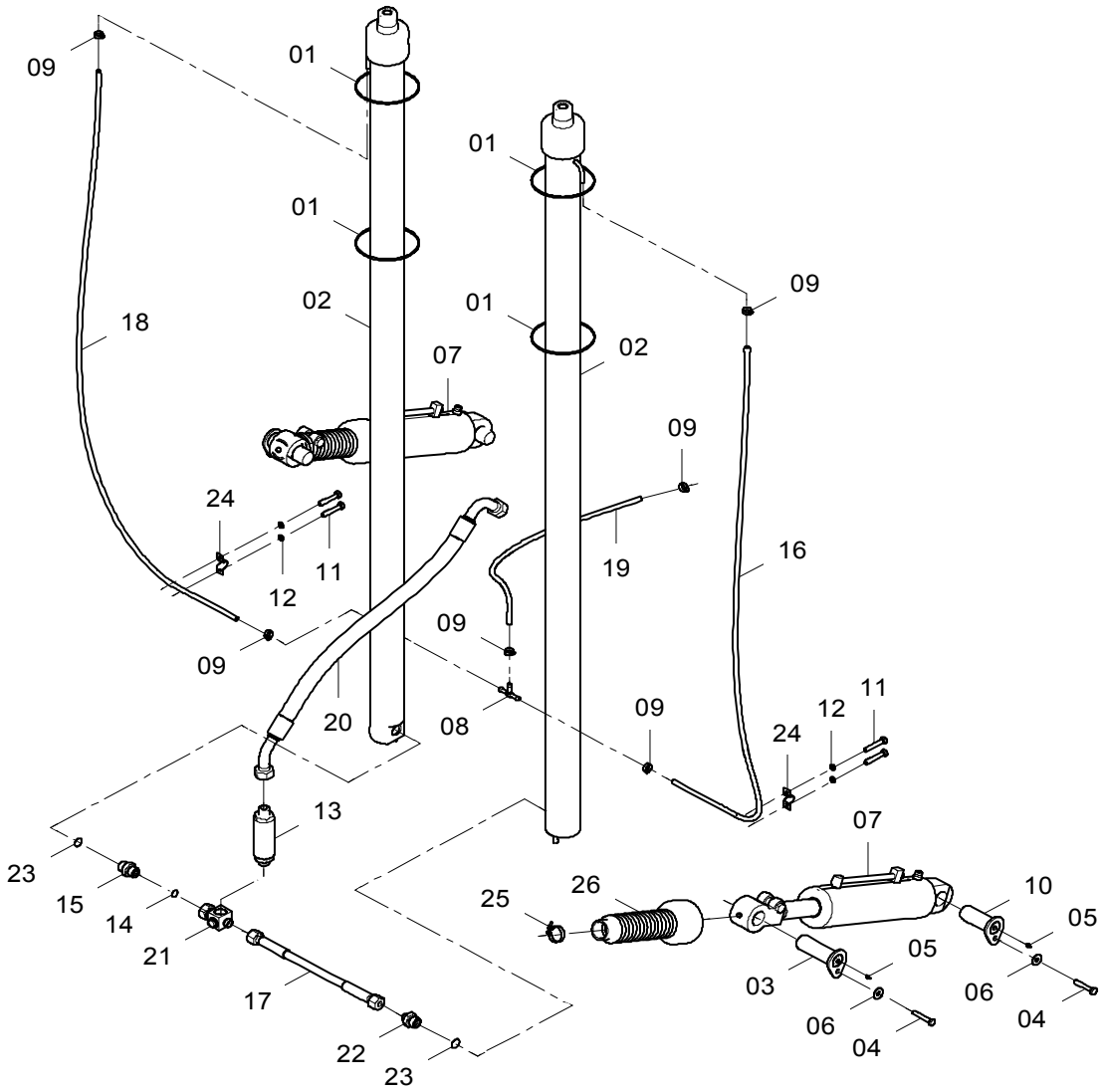

11E0651 001 工作液压系统 HYDRAULIC SYSTEM

件号 ITEM	部件号 PART NO.	版本 VER	零件名称	PART NAME	数量 Q'TY	服务代码 S.C	适用机号 SERIAL NO.	互换性 IA	可替换零件号 REPLACEABLE
01	37J2019	001	尼龙扎带	NYLON STRAP	4				
02	10C0971	000	起升油缸	LIFT CYLINDER	2				
03	11L2007	002	倾斜油缸销轴	PIN	2				
04	00B0075	000	螺栓	BOLT	4				
05	10B0014	000	油杯	GREASE FITTING	4				
06	06B0086	000	垫圈	WASHER	4				
07	10C1228	000	倾斜油缸	TILT CYLINDER	2				
08	10L2010	001	三通接头	TEE	1				
09	15J2004	002	不锈钢卡箍	CLAMP	6				
10	11L2009	002	销轴	PIN	2				
11	00B0022	000	螺栓	BOLT	4				
12	06B0003	000	垫圈	WASHER	4				
13	12K2033	001	限速阀	FLOW CONTROL VALVE	1				
14	12B0289	000	O形圈	O-RING	1				
15	00H2011	003	接头	CONNECTOR	1				
16	30A1121	000	回油管	TUBE	1				
17	06K2091	001	软管总成	HOSE AS	1				
18	30A1122	000	回油管	TUBE	1				
19	30H2006	002	回油软管	HOSE	1				
20	06C3416	001	软管总成	HOSE AS	1				
21	33K2003	001	接头	CONNECTOR	1				
22	00H2142	002	接头	CONNECTOR	1				
23	12B0379	000	O形密封圈	O-RING	2				
24	27H2005	001	管箍	CLAMP	2				
25	15J2005	001	不锈钢卡箍	CLAMP	2				
26	86A0704	001	橡胶套	BOOT	2				

11E0708 000 门架液压系统（4.5T/5T，二级 4.5 米门架，两联阀）

MAST HYDRAULIC SYSTEM(4.5T/5T, 4.5M DOUBLE MAST, DUAL VALVE)

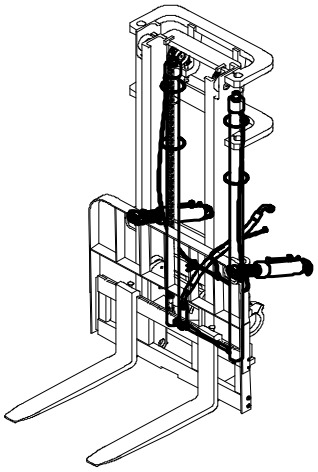

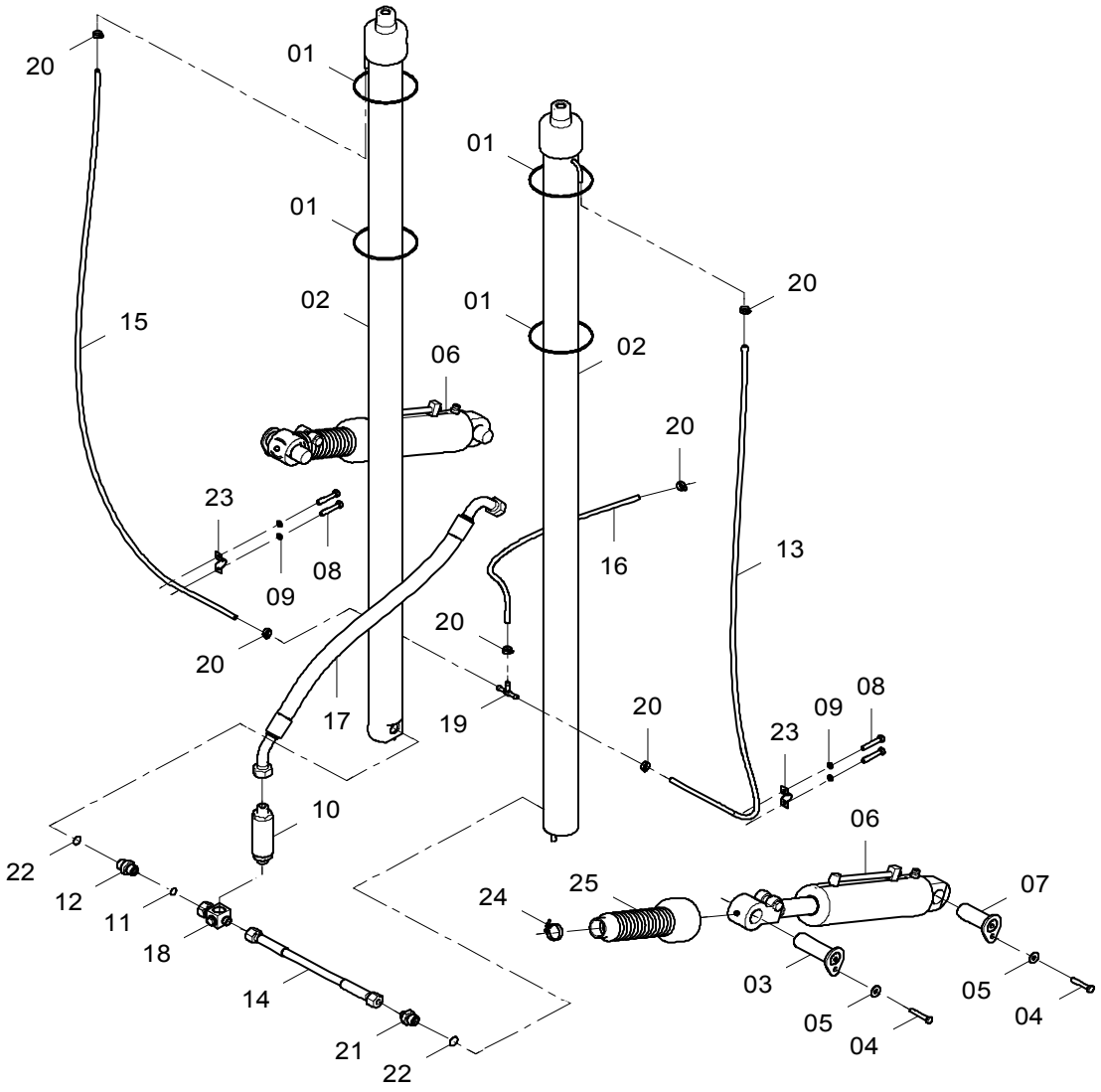

11E0708 000 门架液压系统 MAST HYDRAULIC SYSTEM

件号 ITEM	部件号 PART NO.	版本 VER	零件名称	PART NAME	数量 Q'TY	服务代码 S.C	适用机号 SERIAL NO.	互换性 IA	可替换零件号 REPLACEABLE
01	37J2019	001	尼龙扎带	NYLON STRAP	4				
02	10C0973	000	起升油缸	LIFT CYLINDER	2				
03	11L2007	002	倾斜油缸销轴	PIN	2				
04	00B0075	000	螺栓	BOLT	4				
05	06B0086	000	垫圈	WASHER	4				
06	10C1228	000	倾斜油缸	TILT CYLINDER	2				
07	11L2009	002	销轴	PIN	2				
08	00B0022	000	螺栓	BOLT	4				
09	06B0003	000	垫圈	WASHER	4				
10	12K2033	001	限速阀	FLOW CONTROL VALVE	1				
11	12B0289	000	O形圈	O-RING	1				
12	00H2011	003	接头	CONNECTOR	1				
13	30A1343	000	软管	HOSE	1				
14	06K2091	001	软管总成	HOSE AS	1				
15	30A1344	000	软管	HOSE	1				
16	30H2006	002	回油软管	HOSE	1				
17	06C3416	001	软管总成	HOSE AS	1				
18	33K2003	001	接头	CONNECTOR	1				
19	10L2010	001	三通接头	TEE	1				
20	15J2004	002	不锈钢卡箍	CLAMP	6				
21	00H2142	002	接头	CONNECTOR	1				
22	12B0379	000	O形密封圈	O-RING	2				
23	27H2005	001	管箍	CLAMP	2				
24	15J2005	001	不锈钢卡箍	CLAMP	2				
25	86A0704	001	橡胶套	BOOT	2				

11E0489 001 门架液压系统（4.5T/5T，二级 2.7 米全自由门架，两联阀）

HYDRAULIC SYSTEM(4.5T/5T, 2.7M DOUBLE FULL FREE MAST, DUAL VALVE)

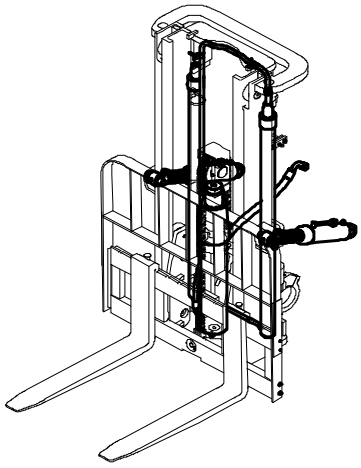

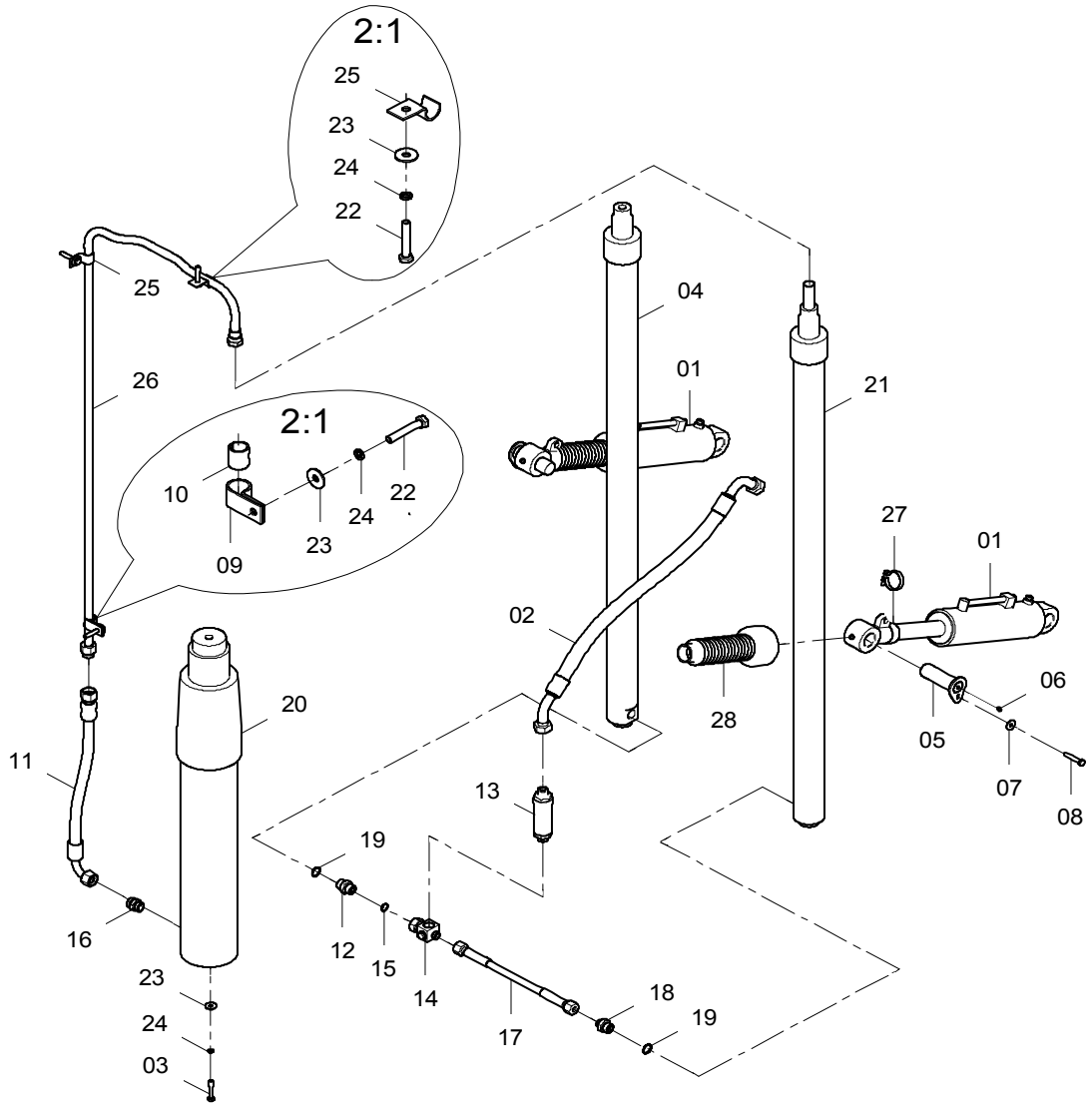

11E0489 001 门架液压系统 HYDRAULIC SYSTEM

件号 ITEM	部件号 PART NO.	版本 VER	零件名称	PART NAME	数量 Q'TY	服务代码 S.C	适用机号 SERIAL NO.	互换性 IA	可替换零件号 REPLACEABLE
01	10C0723	001	倾斜油缸	TILT CYLINDER	2	Z			
02	06C3416	001	软管总成	HOSE AS	1				
03	00B0164	000	螺栓	BOLT	1				
04	10C0909	001	起升油缸	LIFT CYLINDER	1				
05	11L2007	002	倾斜油缸销轴	PIN	2				
06	10B0014	000	油杯	GREASE FITTING	2				
07	06B0086	000	垫圈	WASHER	2				
08	00B0075	000	螺栓	BOLT	2				
09	20A7460	000	管夹	CLAMP	1				
10	83A0998	000	橡胶套	BOOT	1				
11	06C4915	000	软管总成	HOSE AS	1				
12	00H2011	003	接头	CONNECTOR	1				
13	12K2033	001	限速阀	FLOW CONTROL VALVE	1				
14	33K2003	001	接头	CONNECTOR	1				
15	12B0289	000	O形圈	O-RING	1				
16	00A3802	000	接头	FITTING	1				
17	06K2091	001	软管总成	HOSE AS	1				
18	00H2142	002	接头	CONNECTOR	1				
19	12B0379	000	O形密封圈	O-RING	2				
20	10C0908	001	起升油缸	LIFT CYLINDER	1				
21	10C0910	001	起升油缸	LIFT CYLINDER	1				
22	00B0005	000	螺栓	BOLT	3				
23	06B0001	000	垫圈	WASHER	4				
24	06B0002	000	垫圈	WASHER	4				
25	20A7459	000	管夹	CLAMP	2				
26	02C0709	002	钢管总成	TUBE AS	1				
27	15J2005	001	不锈钢卡箍	CLAMP	2				
28	86A0704	001	橡胶套	BOOT	2				

Z — 此部件有单独展开图
Z — SEPARATE ILLUSTRATION

44C0699 001 门架液压系统（4.5T/5T，二级 3 米全自由门架，两联阀）

HYDRAULIC SYSTEM(4.5T/5T, 3M DOUBLE FULL FREE MAST, DUAL VALVE)

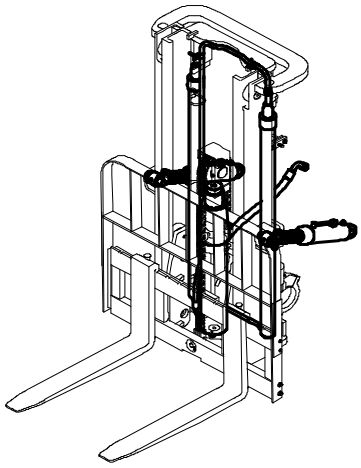

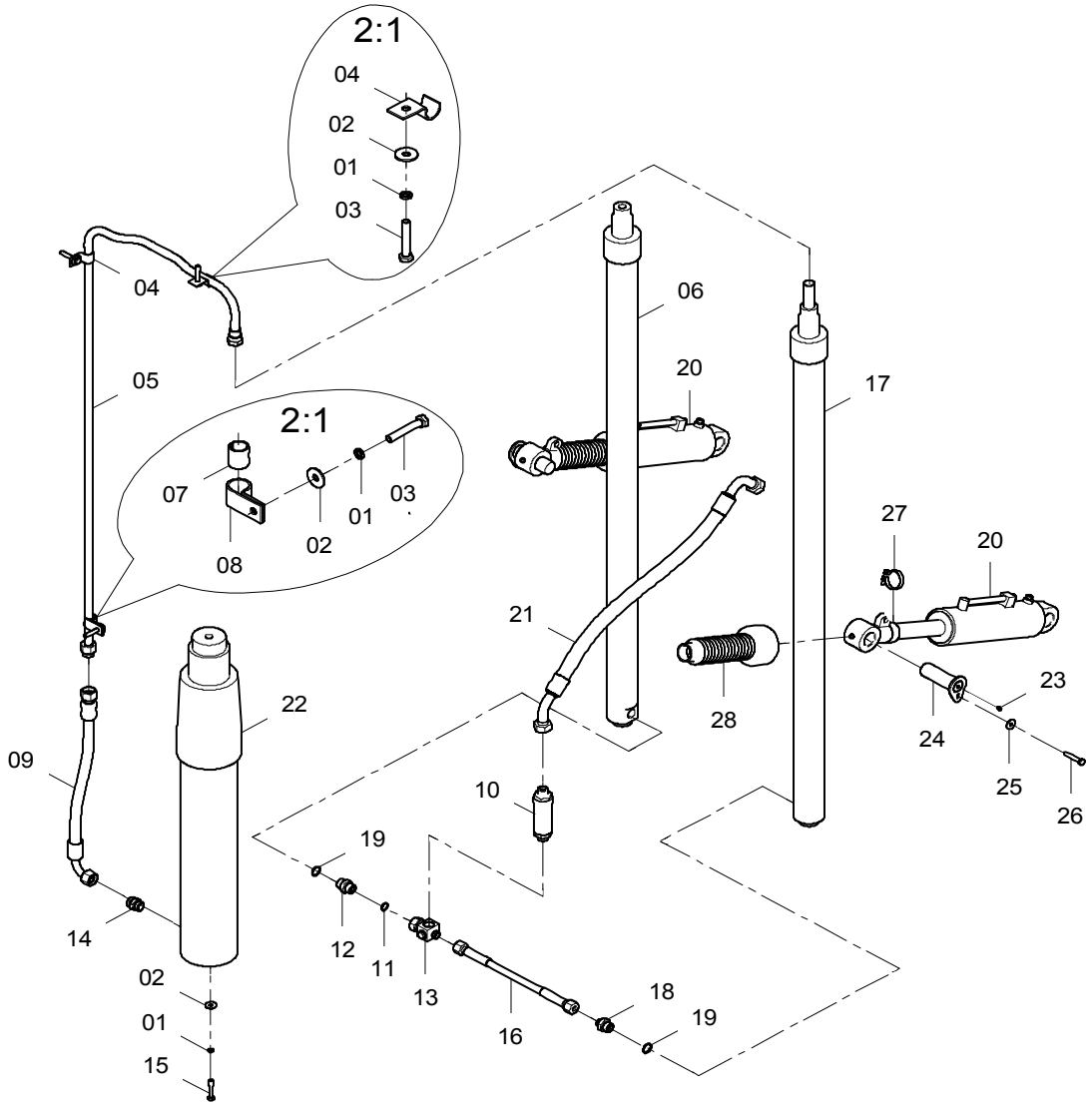

44C0699 001 门架液压系统 HYDRAULIC SYSTEM

件号 ITEM	部件号 PART NO.	版本 VER	零件名称	PART NAME	数量 Q'TY	服务代码 S.C	适用机号 SERIAL NO.	互换性 IA	可替换零件号 REPLACEABLE
01	06B0002	000	垫圈	WASHER	4				
02	06B0001	000	垫圈	WASHER	4				
03	00B0005	000	螺栓	BOLT	3				
04	20A7459	000	管夹	CLAMP	2				
05	02C0789	001	钢管总成	TUBE AS	1				
06	10C1018	000	起升油缸	LIFT CYLINDER	1				
07	83A0998	000	橡胶套	BOOT	1				
08	20A7460	000	管夹	CLAMP	1				
09	06C4915	000	软管总成	HOSE AS	1				
10	12K2033	001	限速阀	FLOW CONTROL VALVE	1				
11	12B0289	000	O形圈	O-RING	1				
12	00H2011	003	接头	CONNECTOR	1				
13	33K2003	001	接头	CONNECTOR	1				
14	00A3802	000	接头	FITTING	1				
15	00B0164	000	螺栓	BOLT	1				
16	06K2091	001	软管总成	HOSE AS	1				
17	10C1019	000	起升油缸	LIFT CYLINDER	1				
18	00H2142	002	接头	CONNECTOR	1				
19	12B0379	000	O形密封圈	O-RING	2				
20	10C0723	001	倾斜油缸	TILT CYLINDER	2	Z			
21	06C3416	001	软管总成	HOSE AS	1				
22	10C1017	000	起升油缸	LIFT CYLINDER	1				
23	10B0014	000	油杯	GREASE FITTING	2				
24	11L2007	002	倾斜油缸销轴	PIN	2				
25	06B0086	000	垫圈	WASHER	2				
26	00B0075	000	螺栓	BOLT	2				
27	15J2005	001	不锈钢卡箍	CLAMP	2				
28	86A0704	001	橡胶套	BOOT	2				

Z — 此部件有单独展开图
Z — SEPARATE ILLUSTRATION

11E0649 000 工作液压系统（4.5T/5T，二级 3 米带侧移门架）

HYDRAULIC SYSTEM(4.5T/5T, 3M DOUBLE MAST, WITH SIDESHIFTER)

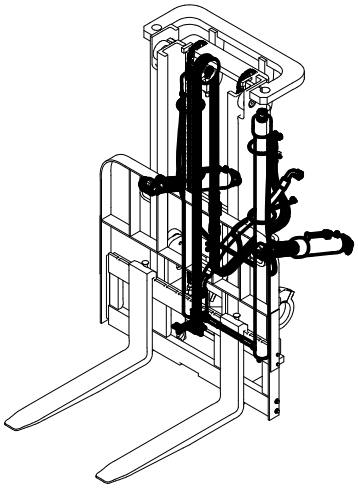

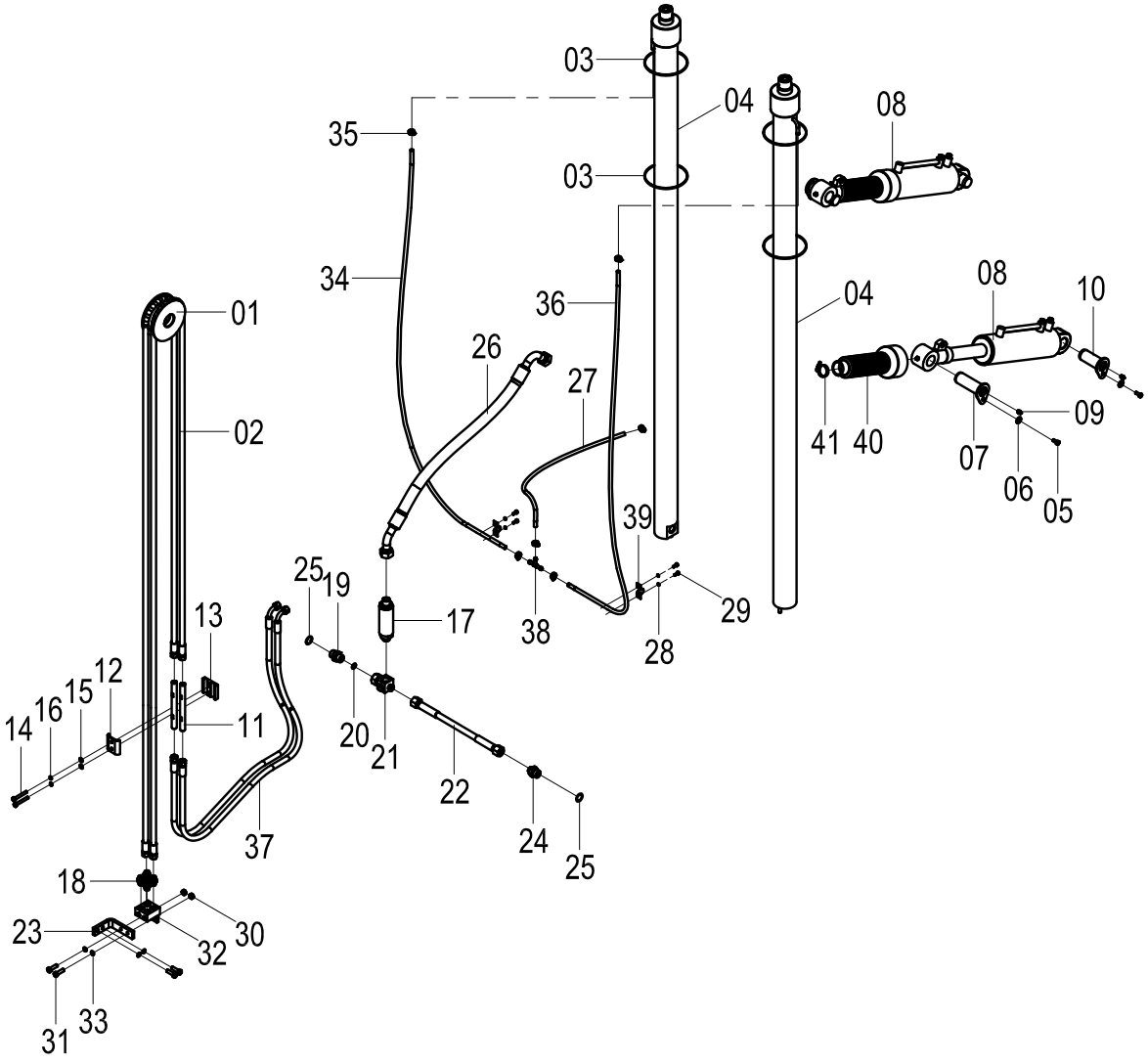

11E0649 000 工作液压系统 HYDRAULIC SYSTEM

件号 ITEM	部件号 PART NO.	版本 VER	零件名称	PART NAME	数量 Q'TY	服务代码 S.C	适用机号 SERIAL NO.	互换性 IA	可替换零件号 REPLACEABLE
01	43C1868	000	滚轮	ROLLER	1	Z			
02	06C6488	000	软管总成	HOSE AS	2				
03	37J2019	001	尼龙扎带	NYLON STRAP	4				
04	10C0725	000	起升油缸	LIFT CYLINDER	2	Z			
05	00B0075	000	螺栓	BOLT	4				
06	06B0086	000	垫圈	WASHER	4				
07	11L2007	002	倾斜油缸销轴	PIN	2				
08	10C0723	001	倾斜油缸	TILT CYLINDER	2	Z			
09	10B0014	000	油杯	GREASE FITTING	4				
10	11L2009	002	销轴	PIN	2				
11	00A4715	000	连接管	TUBE	2				
12	11A2998	001	固定板	PLATE	1				
13	15A4343	000	安装座	MOUNTING SUPPORT	1				
14	01B0268	000	螺栓	BOLT	2				
15	06B0005	000	垫圈	WASHER	2				
16	06B0006	000	垫圈	WASHER	2				
17	12K2033	001	限速阀	FLOW CONTROL VALVE	1				
18	30C0259	001	接头	CONNECTOR	4				
19	00H2011	003	接头	CONNECTOR	1				
20	12B0289	000	O形圈	O-RING	1				
21	33K2003	001	接头	CONNECTOR	1				
22	06K2091	001	软管总成	HOSE AS	1				
23	23A9271	000	连接板	PLATE	1				
24	00H2142	002	接头	CONNECTOR	1				
25	12B0379	000	O形密封圈	O-RING	2				
26	06C3416	001	软管总成	HOSE AS	1				
27	30H2006	002	回油软管	HOSE	1				
28	06B0003	000	垫圈	WASHER	4				
29	00B0022	000	螺栓	BOLT	4				
30	03B0053	000	螺母	NUT	2				
31	00B0002	000	螺栓	BOLT	4				
32	00D2636	000	四通底座	SEAT	1				
33	06B0002	000	垫圈	WASHER	4				
34	30H2007	002	回油软管	HOSE	1				
35	15J2004	002	不锈钢卡箍	CLAMP	6				
36	30H2008	002	回油软管	HOSE	1				
37	06C6475	000	软管总成	HOSE AS	2				
38	10L2010	001	三通接头	TEE	1				
39	27H2005	001	管箍	CLAMP	2				
40	86A0704	001	橡胶套	BOOT	2				
41	15J2005	001	不锈钢卡箍	CLAMP	2				

Z — 此部件有单独展开图
Z — SEPARATE ILLUSTRATION

11E0652 000 工作液压系统（4.5T/5T，二级 4 米带侧移门架）

HYDRAULIC SYSTEM(4.5T/5T, 4M DOUBLE MAST, WITH SIDESHIFTER)

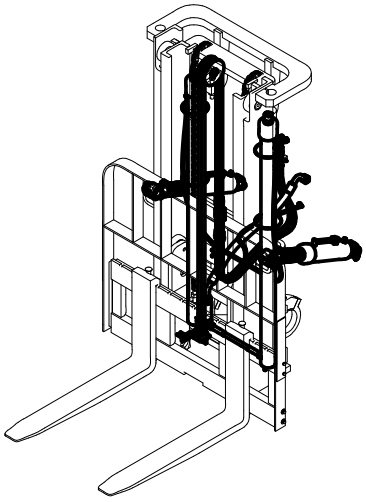

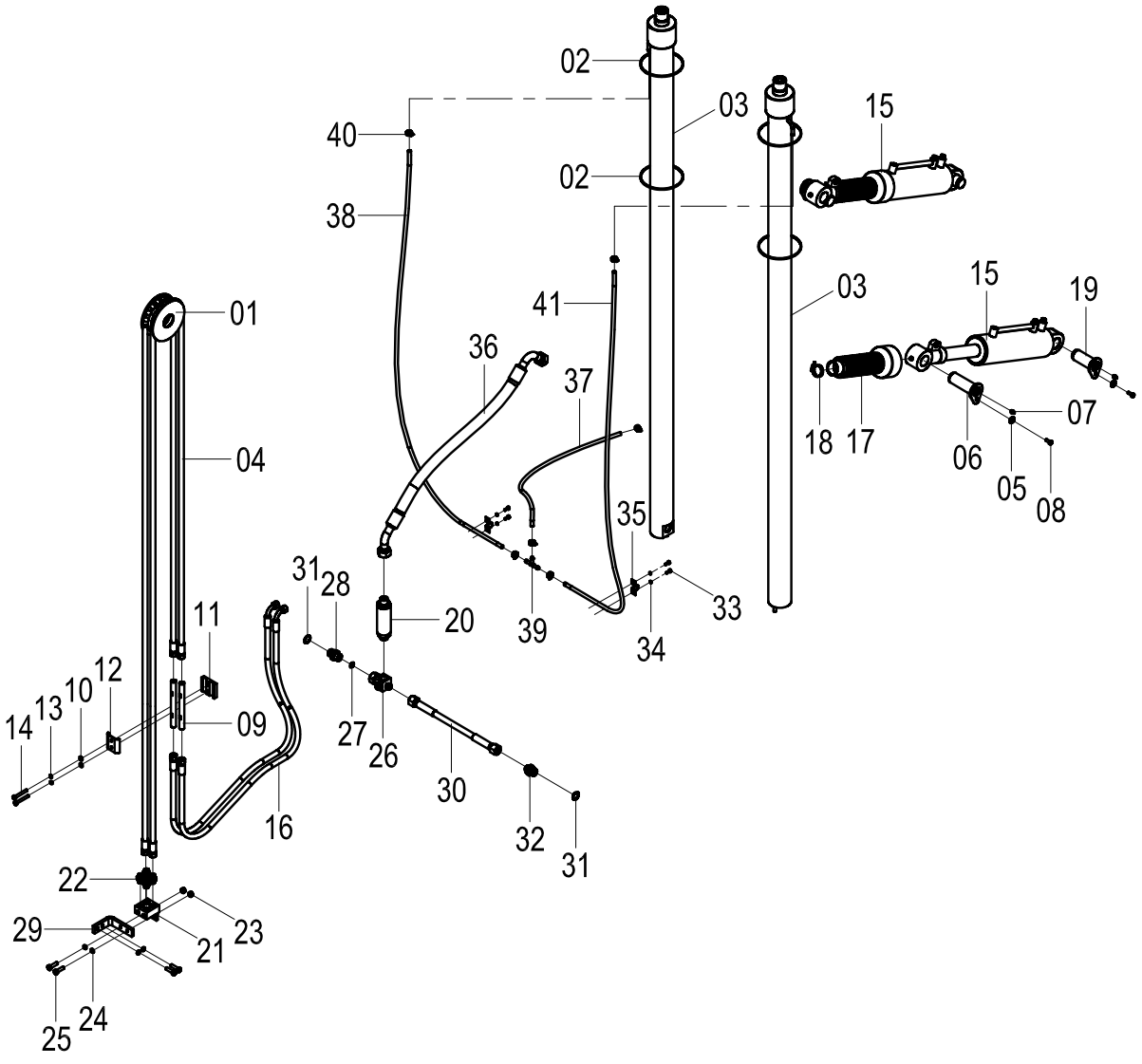

11E0652 000 工作液压系统 HYDRAULIC SYSTEM

件号 ITEM	部件号 PART NO.	版本 VER	零件名称	PART NAME	数量 Q'TY	服务代码 S.C	适用机号 SERIAL NO.	互换性 IA	可替换零件号 REPLACEABLE
01	43C1868	000	滚轮	ROLLER	1	Z			
02	37J2019	001	尼龙扎带	NYLON STRAP	4				
03	10C0971	000	起升油缸	LIFT CYLINDER	2				
04	06C6455	000	软管总成	HOSE AS	2				
05	06B0086	000	垫圈	WASHER	4				
06	11L2007	002	倾斜油缸销轴	PIN	2				
07	10B0014	000	油杯	GREASE FITTING	4				
08	00B0075	000	螺栓	BOLT	4				
09	00A4715	000	连接管	TUBE	2				
10	06B0005	000	垫圈	WASHER	2				
11	15A4343	000	安装座	MOUNTING SUPPORT	1				
12	11A2998	001	固定板	PLATE	1				
13	06B0006	000	垫圈	WASHER	2				
14	01B0268	000	螺栓	BOLT	2				
15	10C0723	001	倾斜油缸	TILT CYLINDER	2	Z			
16	06C6475	000	软管总成	HOSE AS	2				
17	86A0704	001	橡胶套	BOOT	2				
18	15J2005	001	不锈钢卡箍	CLAMP	2				
19	11L2009	002	销轴	PIN	2				
20	12K2033	001	限速阀	FLOW CONTROL VALVE	1				
21	00D2636	000	四通底座	SEAT	1				
22	30C0259	001	接头	CONNECTOR	4				
23	03B0053	000	螺母	NUT	2				
24	06B0002	000	垫圈	WASHER	4				
25	00B0002	000	螺栓	BOLT	4				
26	33K2003	001	接头	CONNECTOR	1				
27	12B0289	000	O形圈	O-RING	1				
28	00H2011	003	接头	CONNECTOR	1				
29	23A9271	000	连接板	PLATE	1				
30	06K2091	001	软管总成	HOSE AS	1				
31	12B0379	000	O形密封圈	O-RING	2				
32	00H2142	002	接头	CONNECTOR	1				
33	00B0022	000	螺栓	BOLT	4				
34	06B0003	000	垫圈	WASHER	4				
35	27H2005	001	管箍	CLAMP	2				
36	06C3416	001	软管总成	HOSE AS	1				
37	30H2006	002	回油软管	HOSE	1				
38	30A1122	000	回油管	TUBE	1				
39	10L2010	001	三通接头	TEE	1				
40	15J2004	002	不锈钢卡箍	CLAMP	6				
41	30A1121	000	回油管	TUBE	1				

Z — 此部件有单独展开图
Z — SEPARATE ILLUSTRATION

11E0865 000 门架液压系统 4.5T/5T，二级 5 米带侧移门架）

MAST HYDRAULIC SYSTEM(4.5T/5T, 5M DOUBLE MAST, WITH SIDESHIFTER)

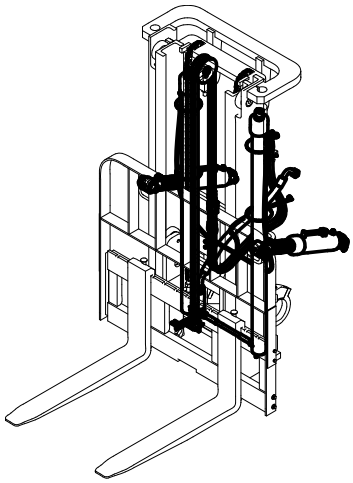

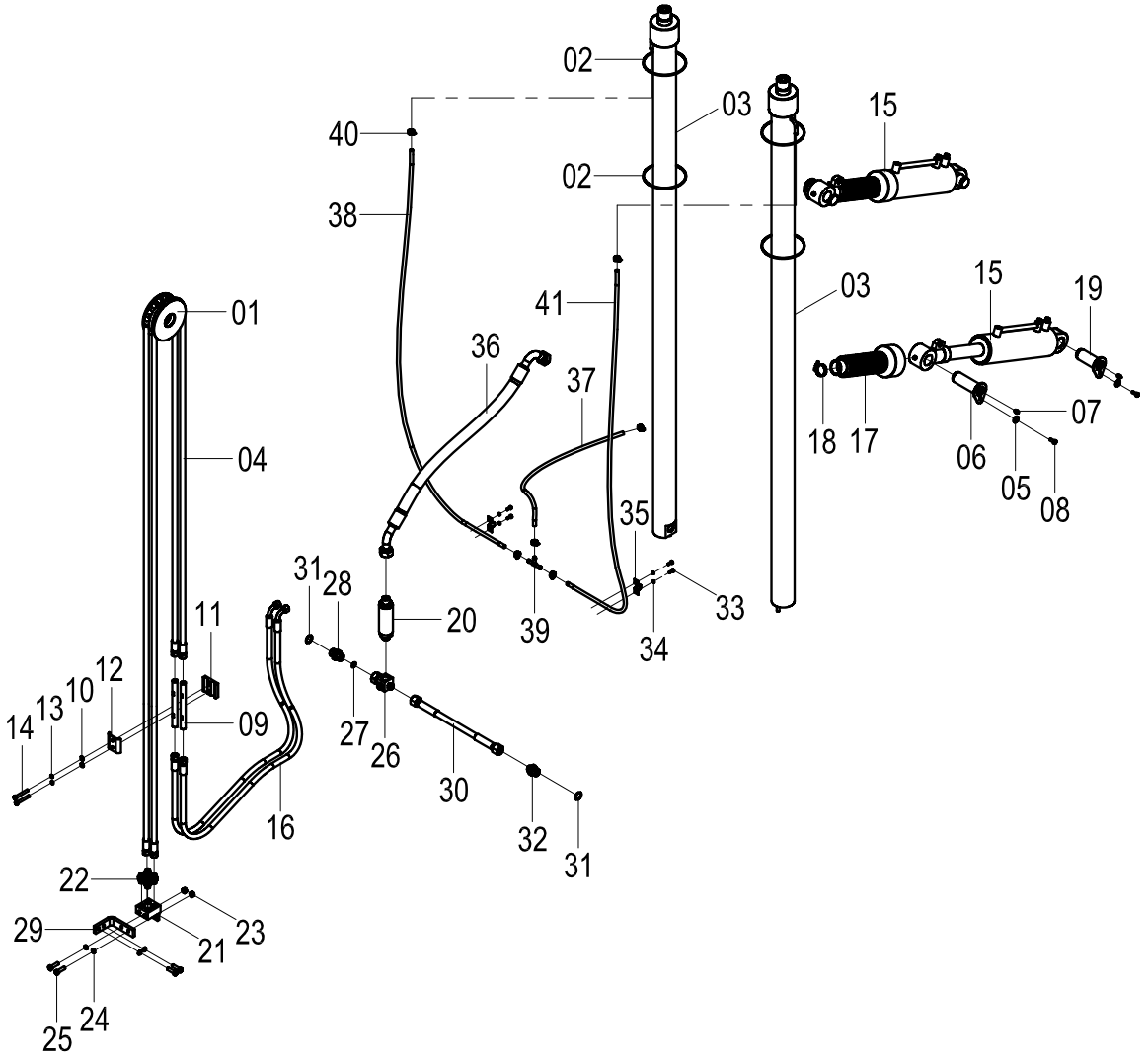

11E0865 000 门架液压系统 MAST HYDRAULIC SYSTEM

件号 ITEM	部件号 PART NO.	版本 VER	零件名称	PART NAME	数量 Q'TY	服务代码 S.C	适用机号 SERIAL NO.	互换性 IA	可替换零件号 REPLACEABLE
01	43C1868	000	滚轮	ROLLER	1	Z			
02	37J2019	001	尼龙扎带	NYLON STRAP	4				
03	10C0975	000	起升油缸	LIFT CYLINDER	2				
04	06C8205	000	软管总成	HOSE AS	2				
05	06B0086	000	垫圈	WASHER	4				
06	11L2007	002	倾斜油缸销轴	PIN	2				
07	10B0014	000	油杯	GREASE FITTING	4				
08	00B0075	000	螺栓	BOLT	4				
09	00A4715	000	连接管	TUBE	2				
10	06B0005	000	垫圈	WASHER	2				
11	15A4343	000	安装座	MOUNTING SUPPORT	1				
12	11A2998	002	固定板	COMBINATION VALVE BOARD	1				
13	06B0006	000	垫圈	WASHER	2				
14	01B0268	000	螺栓	BOLT	2				
15	10C0997	001	倾斜油缸	TILT CYLINDER	2	Z			
16	06C6475	000	软管总成	HOSE AS	2				
17	86A0704	001	橡胶套	BOOT	2				
18	15J2005	001	不锈钢卡箍	CLAMP	2				
19	11L2009	002	销轴	PIN	2				
20	12K2033	001	限速阀	FLOW CONTROL VALVE	1				
21	00D2636	001	四通底座	SEAT	1				
22	30C0259	002	接头	CONNECTOR	4				
23	03B0053	000	螺母	NUT	2				
24	06B0002	000	垫圈	WASHER	4				
25	00B0002	000	螺栓	BOLT	4				
26	33K2003	001	接头	CONNECTOR	1				
27	12B0289	000	O形圈	O-RING	1				
28	00H2011	003	接头	CONNECTOR	1				
29	23A9271	001	连接板	PLATE	1				
30	06K2091	001	软管总成	HOSE AS	1				
31	12B0379	000	O形密封圈	O-RING	2				
32	00H2142	002	接头	CONNECTOR	1				
33	00B0022	000	螺栓	BOLT	4				
34	06B0003	000	垫圈	WASHER	4				
35	27H2005	001	管箍	CLAMP	2				
36	06C3416	001	软管总成	HOSE AS	1				
37	30H2006	002	回油软管	HOSE	1				
38	30A1611	000	软管	HOSE	1				
39	10L2010	001	三通接头	TEE	1				
40	15J2004	002	不锈钢卡箍	CLAMP	6				
41	30A1610	000	软管	HOSE	1				

Z — 此部件有单独展开图
Z — SEPARATE ILLUSTRATION

11E0760 000 门架液压系统（4.5T/5T，二级 3.5 米门架，四联阀）

MAST HYDRAULIC SYSTEM(4.5T/5T, 3.5M DOUBLE MAST, QUADRUPLE VAVLE)

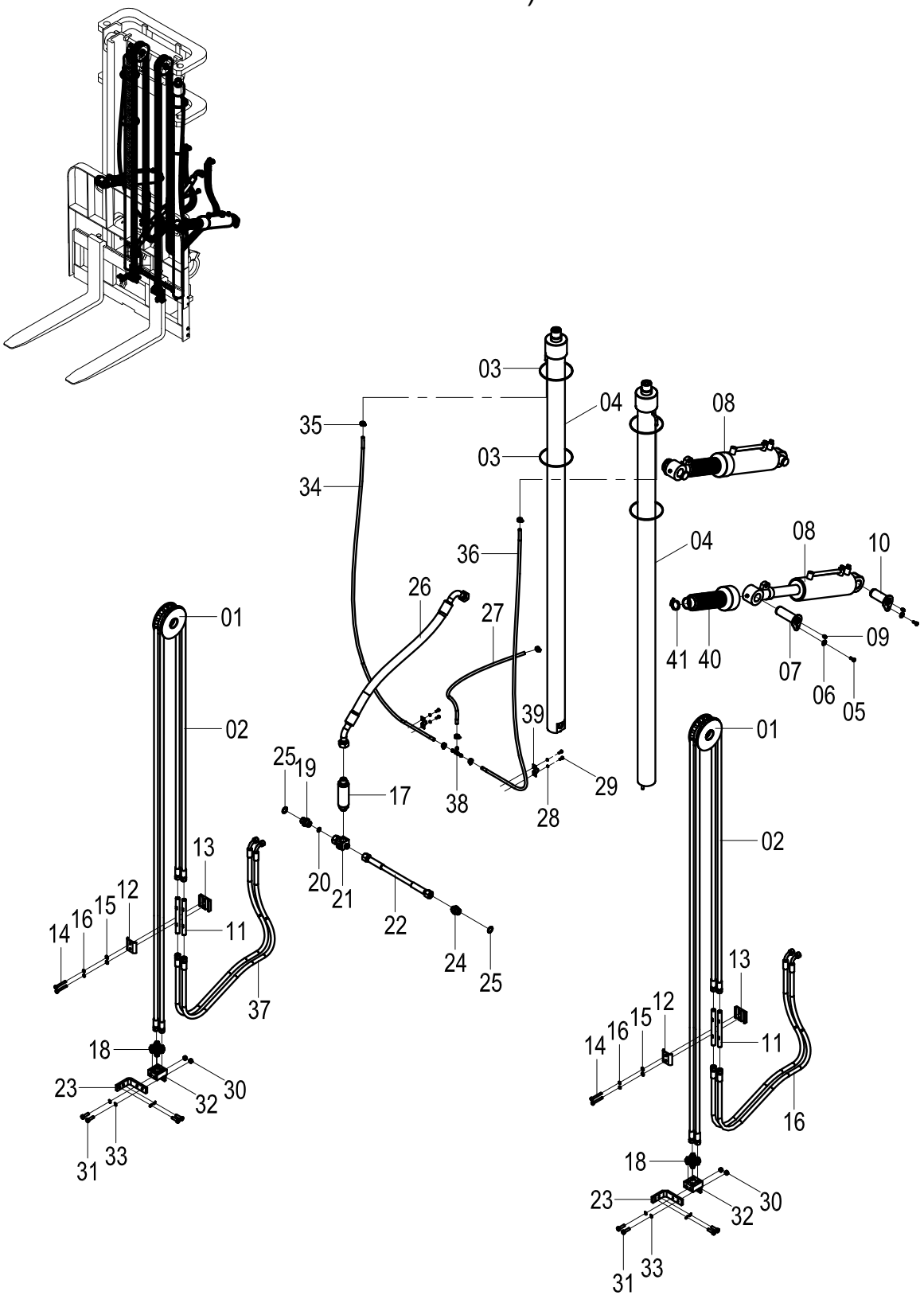

11E0760 000 门架液压系统 MAST HYDRAULIC SYSTEM

件号 ITEM	部件号 PART NO.	版本 VER	零件名称	PART NAME	数量 Q'TY	服务代码 S.C	适用机号 SERIAL NO.	互换性 IA	可替换零件号 REPLACEABLE
01	43C1868	000	滚轮	ROLLER	2	Z			
02	06C7433	000	软管总成	HOSE AS	4				
03	37J2019	001	尼龙扎带	NYLON STRAP	4				
04	10C0968	000	起升油缸	LIFT CYLINDER	2				
05	00B0075	000	螺栓	BOLT	4				
06	06B0086	000	垫圈	WASHER	4				
07	11L2007	002	倾斜油缸销轴	PIN	2				
08	10C0723	001	倾斜油缸	TILT CYLINDER	2	Z			
09	10B0014	000	油杯	GREASE FITTING	4				
10	11L2009	002	销轴	PIN	2				
11	00A4715	000	连接管	TUBE	4				
12	11A2998	001	固定板	PLATE	2				
13	15A4343	000	安装座	MOUNTING SUPPORT	2				
14	01B0268	000	螺栓	BOLT	4				
15	06B0005	000	垫圈	WASHER	4				
16	06B0006	000	垫圈	WASHER	4				
17	12K2033	001	限速阀	FLOW CONTROL VALVE	1				
18	30C0259	001	接头	CONNECTOR	8				
19	00H2011	003	接头	CONNECTOR	1				
20	12B0289	000	O形圈	O-RING	1				
21	33K2003	001	接头	CONNECTOR	1				
22	06K2091	001	软管总成	HOSE AS	1				
23	23A9271	000	连接板	PLATE	2				
24	00H2142	002	接头	CONNECTOR	1				
25	12B0379	000	O形密封圈	O-RING	2				
26	06C3416	001	软管总成	HOSE AS	4				
27	30H2006	002	回油软管	HOSE	1				
28	06B0003	000	垫圈	WASHER	4				
29	00B0022	000	螺栓	BOLT	4				
30	03B0053	000	螺母	NUT	4				
31	00B0002	000	螺栓	BOLT	8				
32	00D2636	000	四通底座	SEAT	2				
33	06B0002	000	垫圈	WASHER	8				
34	30A1383	000	软管	HOSE	1				
35	15J2004	002	不锈钢卡箍	CLAMP	6				
36	30A1382	000	软管	HOSE	1				
37	06C6475	000	软管总成	HOSE AS	4				
38	10L2010	001	三通接头	TEE	1				
39	27H2005	001	管箍	CLAMP	2				
40	86A0704	001	橡胶套	BOOT	2				
41	15J2005	001	不锈钢卡箍	CLAMP	2				

Z — 此部件有单独展开图
Z — SEPARATE ILLUSTRATION

11E0653 000 工作液压系统（4.5T/5T，二级 4 米门架，四联阀）

HYDRAULIC SYSTEM(4.5T/5T, 4M DOUBLE MAST, QUADRUPLE VAVLE)

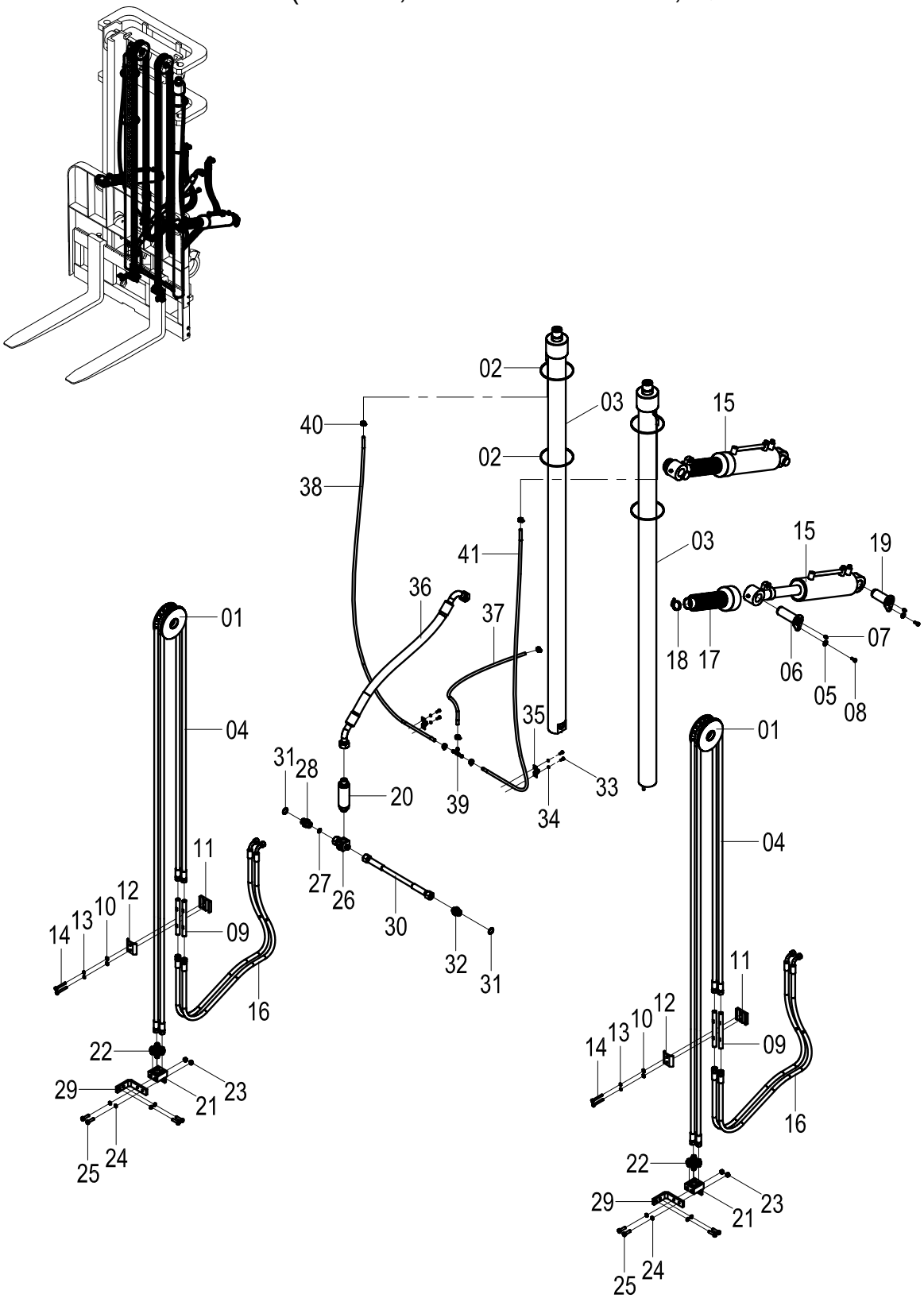

11E0653 000 工作液压系统 HYDRAULIC SYSTEM

件号 ITEM	部件号 PART NO.	版本 VER	零件名称	PART NAME	数量 Q'TY	服务代码 S.C	适用机号 SERIAL NO.	互换性 IA	可替换零件号 REPLACEABLE
01	43C1868	000	滚轮	ROLLER	2	Z			
02	37J2019	001	尼龙扎带	NYLON STRAP	4				
03	10C0971	000	起升油缸	LIFT CYLINDER	2				
04	06C6455	000	软管总成	HOSE AS	4				
05	06B0086	000	垫圈	WASHER	4				
06	11L2007	002	倾斜油缸销轴	PIN	2				
07	10B0014	000	油杯	GREASE FITTING	4				
08	00B0075	000	螺栓	BOLT	4				
09	00A4715	000	连接管	TUBE	4				
10	06B0005	000	垫圈	WASHER	4				
11	15A4343	000	安装座	MOUNTING SUPPORT	2				
12	11A2998	001	固定板	PLATE	2				
13	06B0006	000	垫圈	WASHER	4				
14	01B0268	000	螺栓	BOLT	4				
15	10C0723	001	倾斜油缸	TILT CYLINDER	2	Z			
16	06C6475	000	软管总成	HOSE AS	4				
17	86A0704	001	橡胶套	BOOT	2				
18	15J2005	001	不锈钢卡箍	CLAMP	2				
19	11L2009	002	销轴	PIN	2				
20	12K2033	001	限速阀	FLOW CONTROL VALVE	1				
21	00D2636	000	四通底座	SEAT	2				
22	30C0259	001	接头	CONNECTOR	8				
23	03B0053	000	螺母	NUT	4				
24	06B0002	000	垫圈	WASHER	8				
25	00B0002	000	螺栓	BOLT	8				
26	33K2003	001	接头	CONNECTOR	1				
27	12B0289	000	O形圈	O-RING	1				
28	00H2011	003	接头	CONNECTOR	1				
29	23A9271	000	连接板	PLATE	2				
30	06K2091	001	软管总成	HOSE AS	1				
31	12B0379	000	O形密封圈	O-RING	2				
32	00H2142	002	接头	CONNECTOR	1				
33	00B0022	000	螺栓	BOLT	4				
34	06B0003	000	垫圈	WASHER	4				
35	27H2005	001	管箍	CLAMP	2				
36	06C3416	001	软管总成	HOSE AS	1				
37	30H2006	002	回油软管	HOSE	1				
38	30A1122	000	回油管	TUBE	1				
39	10L2010	001	三通接头	TEE	1				
40	15J2004	002	不锈钢卡箍	CLAMP	6				
41	30A1121	000	回油管	TUBE	1				

Z — 此部件有单独展开图
Z — SEPARATE ILLUSTRATION

11E0518 001 工作液压系统（4.5T/5T，三级 4.8 米全自由门架，两联阀）
HYDRAULIC SYSTEM(4.5T/5T, 4.8M TRIPLE FULL FREE MAST, DUAL VALVE)

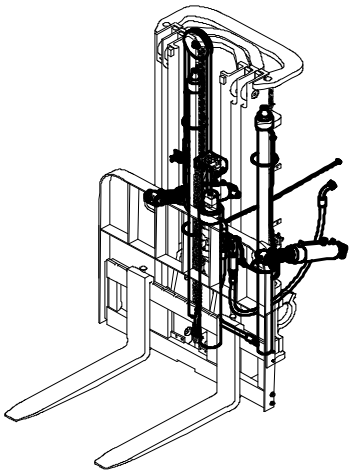

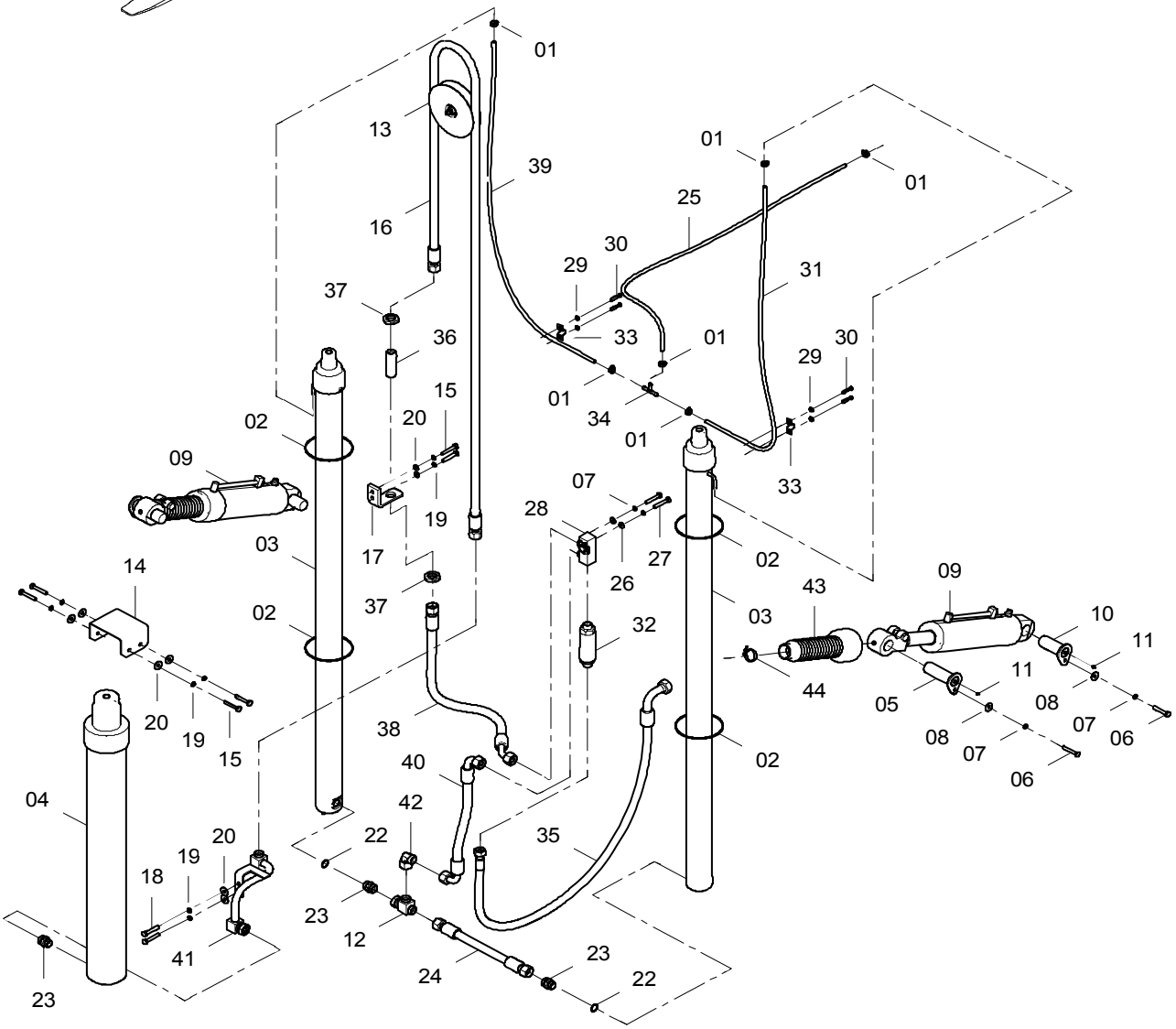

11E0518 001 工作液压系统 HYDRAULIC SYSTEM

件号 ITEM	部件号 PART NO.	版本 VER	零件名称	PART NAME	数量 Q'TY	服务代码 S.C	适用机号 SERIAL NO.	互换性 IA	可替换零件号 REPLACEABLE
01	15J2004	002	不锈钢卡箍	CLAMP	6				
02	37J2019	001	尼龙扎带	NYLON STRAP	4				
03	10C0987	001	起升油缸	LIFT CYLINDER	2				
04	10C0986	001	起升油缸	LIFT CYLINDER	1				
05	11L2007	002	倾斜油缸销轴	PIN	2				
06	00B0075	000	螺栓	BOLT	4				
07	06B0006	000	垫圈	WASHER	6				
08	06B0086	000	垫圈	WASHER	4				
09	10C1228	000	倾斜油缸	TILT CYLINDER	2				
10	11L2009	002	销轴	PIN	2				
11	10B0014	000	油杯	GREASE FITTING	4				
12	32C0478	000	三通接头	TEE	1				
13	22C0495	000	滚轮	ROLLER	1	Z			
14	21A5110	000	弯板	PLATE	1				
15	00B0012	000	螺栓	BOLT	6				
16	06C5340	000	软管总成	HOSE AS	1				
17	23A8272	000	弯板	PLATE	1				
18	00B0002	000	螺栓	BOLT	2				
19	06B0002	000	垫圈	WASHER	8				
20	06B0001	000	垫圈	WASHER	8				
22	12B0379	000	O形密封圈	O-RING	2				
23	00A3802	000	接头	FITTING	3				
24	06C5338	001	软管总成	HOSE AS	1				
25	30A0536	000	低压软管	HOSE	1				
26	06B0005	000	垫圈	WASHER	2				
27	00B0030	000	螺栓	BOLT	2				
28	33C0106	000	接头块	BLOCK	1				
29	06B0003	000	垫圈	WASHER	4				
30	04B0106	000	螺钉	SCREW	4				
31	30A0908	000	回油管	TUBE	1				
32	12K2033	001	限速阀	FLOW CONTROL VALVE	1				
33	27H2005	001	管箍	CLAMP	2				
34	10L2010	001	三通接头	TEE	1				
35	06C5348	001	油管总成	OIL PIPE AS	1				
36	00A4217	000	连接管	TUBE	1				
37	26A1952	000	锁紧螺母	LOCKNUT	2				
38	06C5648	001	软管总成	HOSE AS	1				
39	30A0909	000	回油管	TUBE	1				
40	06C5339	001	软管总成	HOSE AS	1				
41	02C0782	000	钢管总成	TUBE AS	1				
42	31C0083	002	弯接头	ELBOW	1				
43	86A0704	001	橡胶套	BOOT	2				
44	15J2005	001	不锈钢卡箍	CLAMP	2				

Z — 此部件有单独展开图
Z — SEPARATE ILLUSTRATION

11E0654 000 工作液压系统（4.5T/5T，三级 5 米全自由门架，两联阀）

HYDRAULIC SYSTEM(4.5T/5T, 5M TRIPLE FULL FREE MAST, DUAL VALVE)

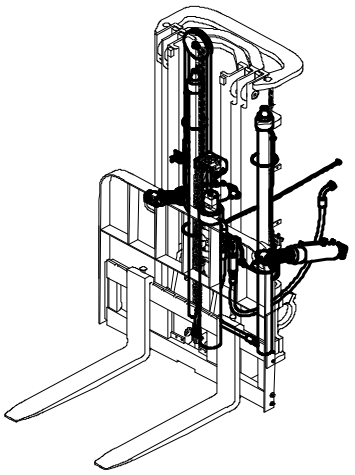

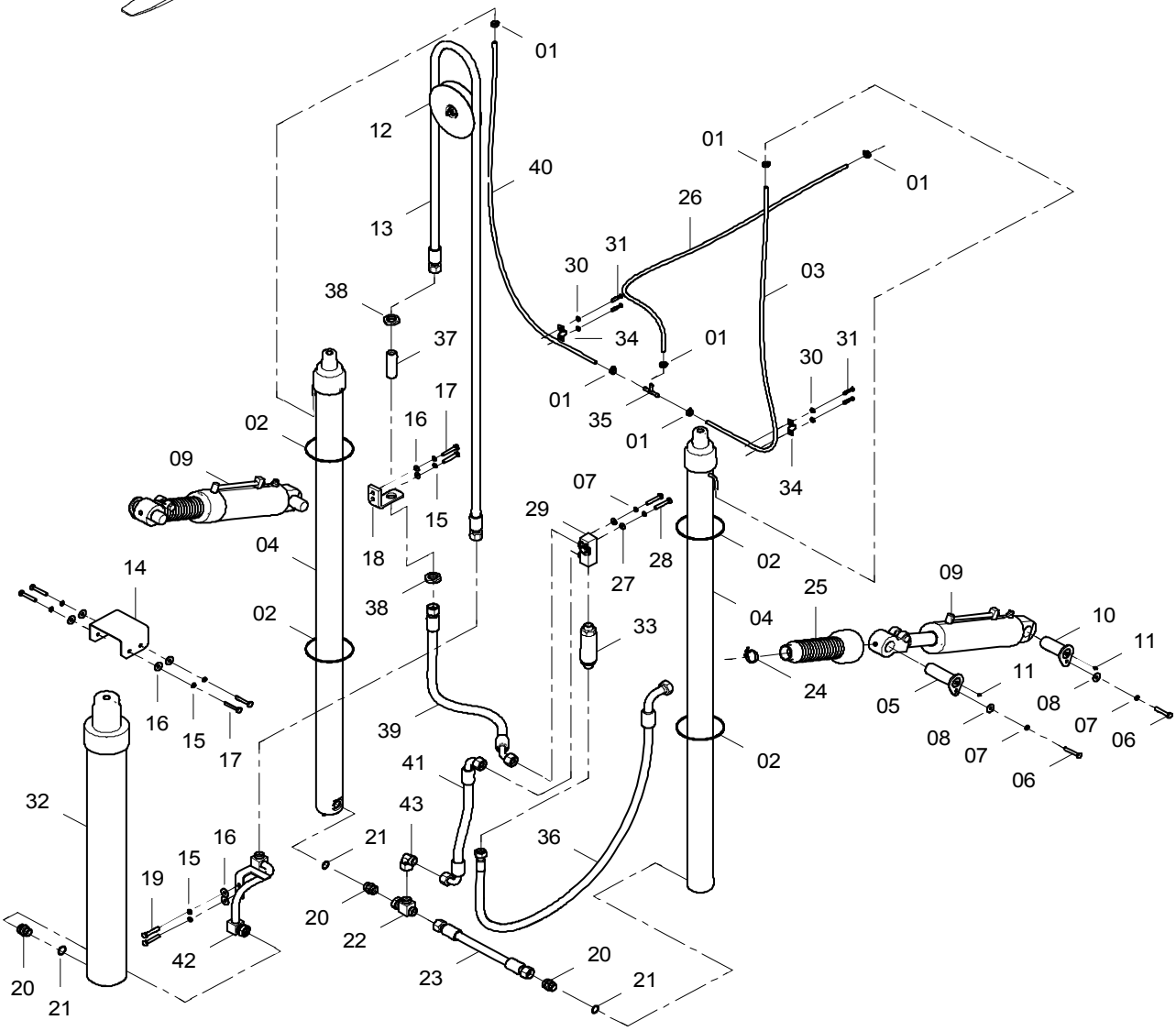

11E0654 000 工作液压系统 HYDRAULIC SYSTEM

件号 ITEM	部件号 PART NO.	版本 VER	零件名称	PART NAME	数量 Q'TY	服务代码 S.C	适用机号 SERIAL NO.	互换性 IA	可替换零件号 REPLACEABLE
01	15J2004	002	不锈钢卡箍	CLAMP	6				
02	37J2019	001	尼龙扎带	NYLON STRAP	4				
03	30A1134	000	回油管	TUBE	1				
04	10C1227	000	起升油缸	LIFT CYLINDER	2				
05	11L2007	002	倾斜油缸销轴	PIN	2				
06	00B0075	000	螺栓	BOLT	4				
07	06B0006	000	垫圈	WASHER	6				
08	06B0086	000	垫圈	WASHER	4				
09	10C1228	000	倾斜油缸	TILT CYLINDER	2				
10	11L2009	002	销轴	PIN	2				
11	10B0014	000	油杯	GREASE FITTING	4				
12	22C0495	000	滚轮	ROLLER	1	Z			
13	06C6513	000	软管总成	HOSE AS	1				
14	21A5110	000	弯板	PLATE	1				
15	06B0002	000	垫圈	WASHER	8				
16	06B0001	000	垫圈	WASHER	8				
17	00B0012	000	螺栓	BOLT	6				
18	23A8272	000	弯板	PLATE	1				
19	00B0002	000	螺栓	BOLT	2				
20	00A3802	000	接头	FITTING	3				
21	12B0379	000	O形密封圈	O-RING	3				
22	32C0478	000	三通接头	TEE	1				
23	06C5338	001	软管总成	HOSE AS	1				
24	15J2005	001	不锈钢卡箍	CLAMP	2				
25	86A0704	001	橡胶套	BOOT	2				
26	30A0536	000	低压软管	HOSE	1				
27	06B0005	000	垫圈	WASHER	2				
28	00B0030	000	螺栓	BOLT	2				
29	33C0106	000	接头块	BLOCK	1				
30	06B0003	000	垫圈	WASHER	4				
31	04B0106	000	螺钉	SCREW	4				
32	10C1229	000	起升油缸	LIFT CYLINDER	1				
33	12K2033	001	限速阀	FLOW CONTROL VALVE	1				
34	27H2005	001	管箍	CLAMP	2				
35	10L2010	001	三通接头	TEE	1				
36	06C5348	001	油管总成	OIL PIPE AS	1				
37	00A4217	000	连接管	TUBE	1				
38	26A1952	000	锁紧螺母	LOCKNUT	2				
39	06C5648	001	软管总成	HOSE AS	1				
40	30A1133	000	回油管	TUBE	1				
41	06C5339	001	软管总成	HOSE AS	1				
42	02C0782	000	钢管总成	TUBE AS	1				
43	31C0083	002	弯接头	ELBOW	1				

Z — 此部件有单独展开图
Z — SEPARATE ILLUSTRATION

此页空白

11E0856 001 门架液压系统（4.5T/5T，三级 3 米全自由带侧移门架）
MAST HYDRAULIC SYSTEM(4.5T/5T, 3M TRIPLE FULL FREE MAST, WITH SIDESHIFTER)

件号 ITEM	部件号 PART NO.	版本 VER	零件名称	PART NAME	数量 Q'TY	服务代码 S.C	适用机号 SERIAL NO.	互换性 IA	可替换零件号 REPLACEABLE
01	11E0856(A)	001	门架液压系统	MAST HYDRAULIC SYSTEM	1				
02	11E0856(B)	001	门架液压系统	MAST HYDRAULIC SYSTEM	1				

Z — 此部件有单独展开图
Z — SEPARATE ILLUSTRATION

注：该系统无装配图，具体装配请参考表中各部件装配图。

Note: No assembly diagram is provided for this system. Please refer to the assembly diagrams of those components in the table for assembly details.

11E0856(A) 001 门架液压系统
MAST HYDRAULIC SYSTEM

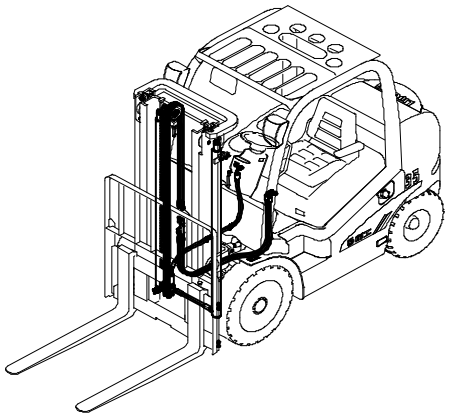

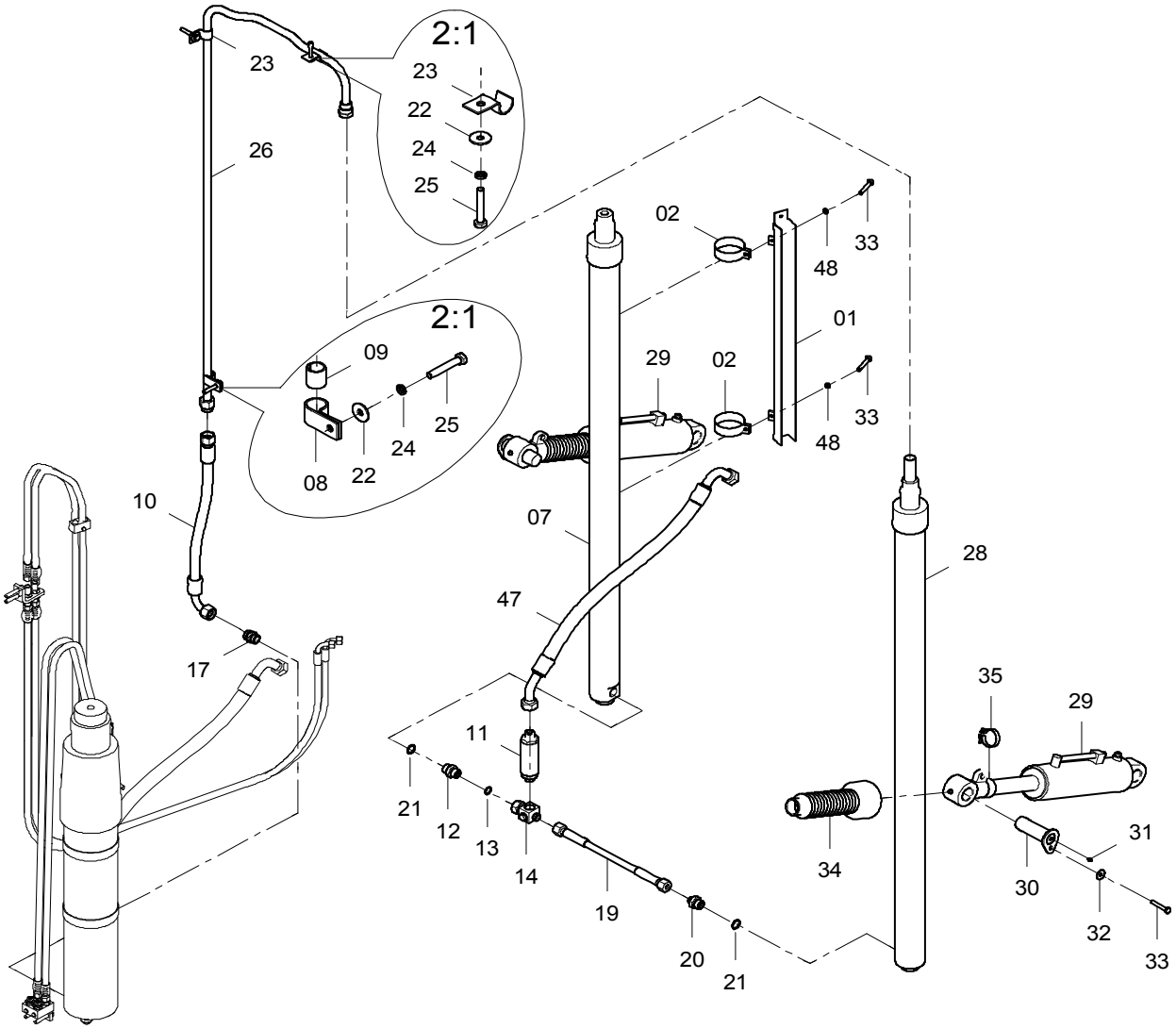

11E0856(A) 001 门架液压系统 MAST HYDRAULIC SYSTEM

件号 ITEM	部件号 PART NO.	版本 VER	零件名称	PART NAME	数量 Q'TY	服务代码 S.C	适用机号 SERIAL NO.	互换性 IA	可替换零件号 REPLACEABLE
01	00D7623	000	槽形导轨	CHANNELED RAIL	1				
02	56A1994	000	卡箍	CLAMP	2				
07	10C1018	000	起升油缸	LIFT CYLINDER	1				
08	20A7460	000	管夹	CLAMP	1				
09	83A0998	000	橡胶套	BOOT	1				
10	06C4915	000	软管总成	HOSE AS	1				
11	12K2033	001	限速阀	FLOW CONTROL VALVE	1				
12	00H2011	003	接头	CONNECTOR	1				
13	12B0289	000	O形圈	O-RING	1				
14	33K2003	001	接头	CONNECTOR	1				
17	00A3802	000	接头	FITTING	1				
19	06K2091	001	软管总成	HOSE AS	1				
20	00H2142	002	接头	CONNECTOR	1				
21	12B0379	000	O形密封圈	O-RING	2				
22	06B0001	000	垫圈	WASHER	3				
23	20A7459	000	管夹	CLAMP	2				
24	06B0002	000	垫圈	WASHER	3				
25	00B0005	000	螺栓	BOLT	3				
26	02C0789	001	钢管总成	TUBE AS	1				
28	10C1019	000	起升油缸	LIFT CYLINDER	1				
29	10C0723	001	倾斜油缸	TILT CYLINDER	2	Z			
30	11L2007	002	倾斜油缸销轴	PIN	2				
31	10B0014	000	油杯	GREASE FITTING	2				
32	06B0086	000	垫圈	WASHER	2				
33	00B0075	000	螺栓	BOLT	4				
34	86A0704	001	橡胶套	BOOT	2				
35	15J2005	001	不锈钢卡箍	CLAMP	2				
47	06C3416	001	软管总成	HOSE AS	1				
48	06B0006	000	垫圈	WASHER	2				

Z — 此部件有单独展开图
Z — SEPARATE ILLUSTRATION

11E0856(B) 001 门架液压系统
MAST HYDRAULIC SYSTEM

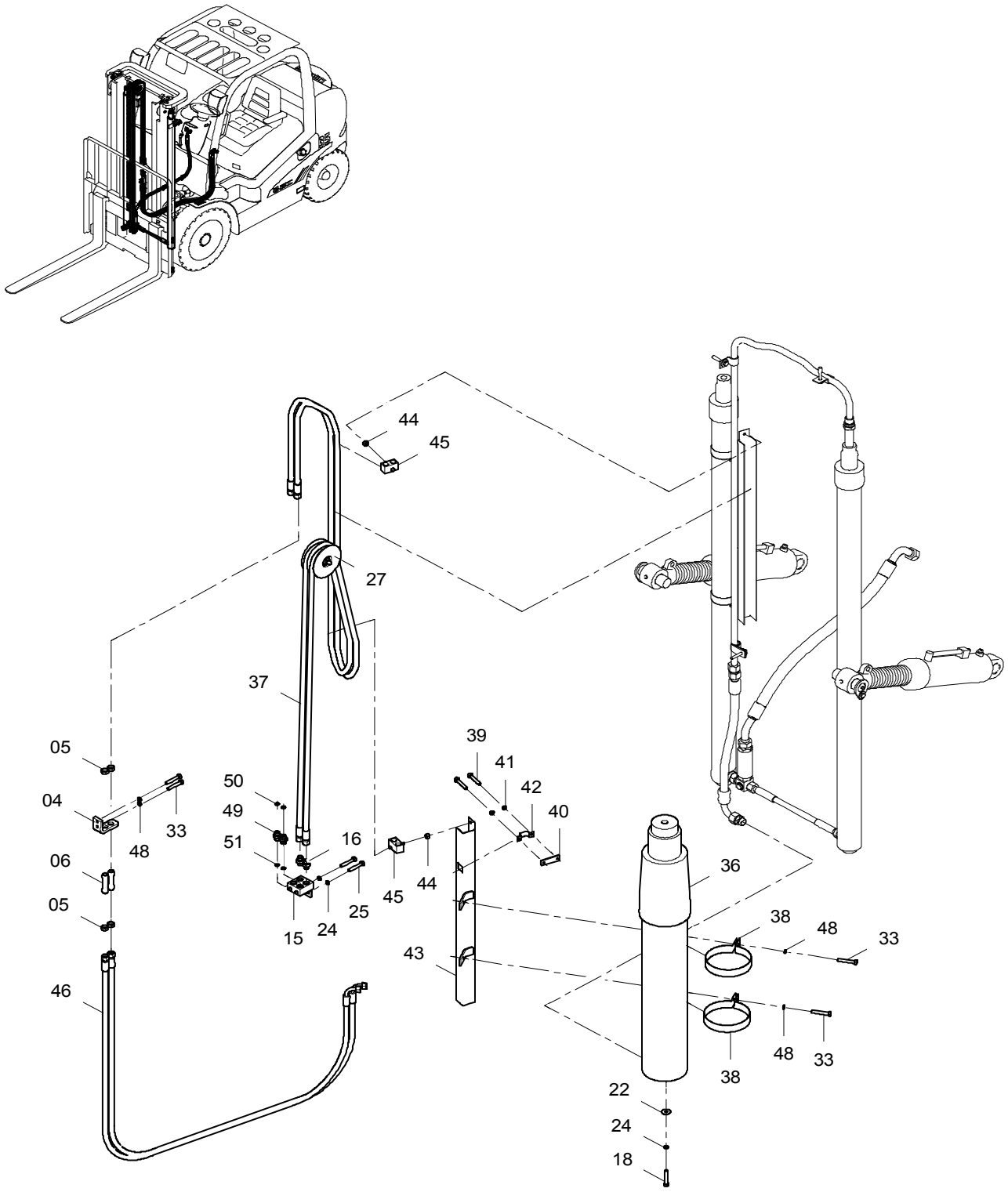

11E0856(B) 001 门架液压系统 MAST HYDRAULIC SYSTEM

件号 ITEM	部件号 PART NO.	版本 VER	零件名称	PART NAME	数量 Q'TY	服务代码 S.C	适用机号 SERIAL NO.	互换性 IA	可替换零件号 REPLACEABLE
04	29A0291	000	弯板	PLATE	1				
05	26A1953	000	锁紧螺母	LOCKNUT	4				
06	00A4170	001	连接管	TUBE	2				
15	00D2636	001	四通底座		1				
16	30C0259	002	接头	CONNECTOR	2				
18	00B0164	000	螺栓	BOLT	1				
22	06B0001	000	垫圈	WASHER	1				
24	06B0002	000	垫圈	WASHER	3				
25	00B0005	000	螺栓	BOLT	2				
27	25C0643	000	滚轮	ROLLER	1	Z			
33	00B0075	000	螺栓	BOLT	4				
36	10C1017	000	起升油缸	LIFT CYLINDER	1				
37	06C8159	000	软管总成	HOSE AS	2				
38	56A1993	000	卡箍	CLAMP	2				
39	00B0021	000	螺栓	BOLT	2				
40	12A5326	000	安装板	MOUNTING PLATE	1				
41	06B0003	000	垫圈	WASHER	2				
42	19A2156	000	管夹	CLAMP	1				
43	00D7621	000	槽形导轨	CHANNELED RAIL	1				
44	03B0021	000	螺母	NUT	2				
45	09C0478	000	双管夹	DOUBLE CLAMP	2				
46	06C8161	000	软管总成	HOSE AS	2				
48	06B0006	000	垫圈	WASHER	4				
49	00A2436	001	接头	CONNECTOR	2				
50	12B0285	000	O形圈	O-RING	2				
51	12B0342	000	O形密封圈	O-RING	2				

Z — 此部件有单独展开图
Z — SEPARATE ILLUSTRATION

此页空白

11E0519 002 工作液压系统（4.5T/5T，三级 4.8 米全自由带侧移门架）
HYDRAULIC SYSTEM(4.5T/5T, 4.8M TRIPLE FULL FREE MAST, WITH SIDESHIFTER)

件号 ITEM	部件号 PART NO.	版本 VER	零件名称	PART NAME	数量 Q'TY	服务代码 S.C	适用机号 SERIAL NO.	互换性 IA	可替换零件号 REPLACEABLE
01	11E0519(A)	002	工作液压系统	HYDRAULIC SYSTEM	1				
02	11E0519(B)	002	工作液压系统	HYDRAULIC SYSTEM	1				

Z — 此部件有单独展开图
Z — SEPARATE ILLUSTRATION

注：该系统无装配图，具体装配请参考表中各部件装配图。
Note: No assembly diagram is provided for this system. Please refer to the assembly diagrams of those components in the table for assembly details.

11E0519(A) 002 工作液压系统
HYDRAULIC SYSTEM

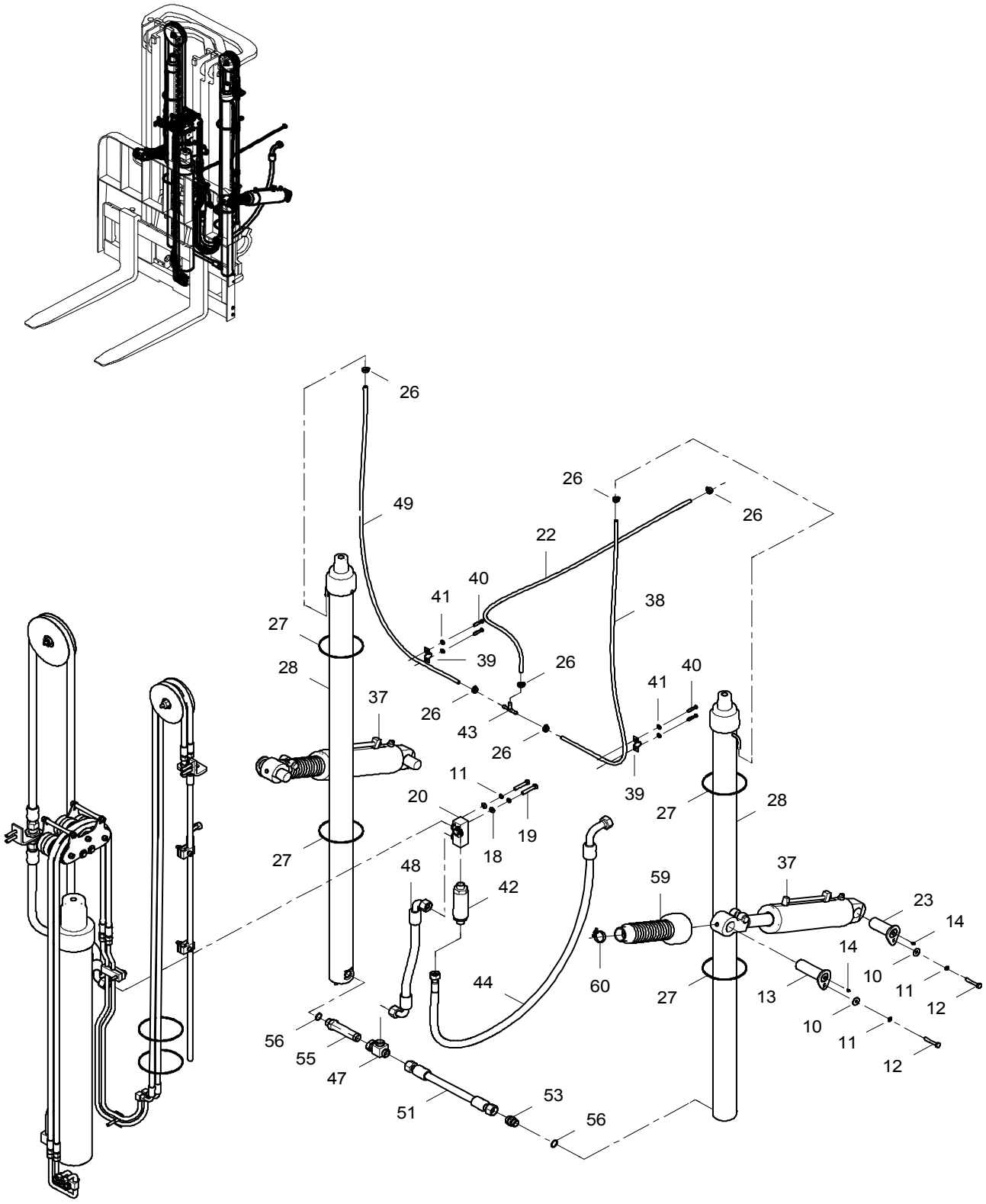

11E0519(A) 002 工作液压系统 HYDRAULIC SYSTEM

件号 ITEM	部件号 PART NO.	版本 VER	零件名称	PART NAME	数量 Q'TY	服务代码 S.C	适用机号 SERIAL NO.	互换性 IA	可替换零件号 REPLACEABLE
10	06B0086	000	垫圈	WASHER	4				
11	06B0006	000	垫圈	WASHER	6				
12	00B0075	000	螺栓	BOLT	4				
13	11L2007	002	倾斜油缸销轴	PIN	2				
14	10B0014	000	油杯	GREASE FITTING	4				
18	06B0005	000	垫圈	WASHER	2				
19	00B0030	000	螺栓	BOLT	2				
20	33C0106	000	接头块	BLOCK	1				
22	30A0536	000	低压软管	HOSE	1				
23	11L2009	002	销轴	PIN	2				
26	15J2004	002	不锈钢卡箍	CLAMP	6				
27	37J2019	001	尼龙扎带	NYLON STRAP	4				
28	10C0987	001	起升油缸	LIFT CYLINDER	2				
37	10C0997	001	倾斜油缸	TILT CYLINDER	2	Z			
38	30A0908	000	回油管	TUBE	1				
39	27H2005	001	管箍	CLAMP	2				
40	04B0106	000	螺钉	SCREW	4				
41	06B0003	000	垫圈	WASHER	4				
42	12K2033	001	限速阀	FLOW CONTROL VALVE	1				
43	10L2010	001	三通接头	TEE	1				
44	06C5348	001	油管总成	OIL PIPE AS	1				
47	32C0478	000	三通接头	TEE	1				
48	06C5339	001	软管总成	HOSE AS	1				
49	30A0909	000	回油管	TUBE	1				
51	06C5338	001	软管总成	HOSE AS	1				
53	00A3802	000	接头	FITTING	1				
55	00A4061	000	接头	FITTING	1				
56	12B0379	000	O形密封圈	O-RING	2				
59	86A0704	001	橡胶套	BOOT	2				
60	15J2005	001	不锈钢卡箍	CLAMP	2				

Z — 此部件有单独展开图
Z — SEPARATE ILLUSTRATION

11E0519(B) 002 工作液压系统
HYDRAULIC SYSTEM

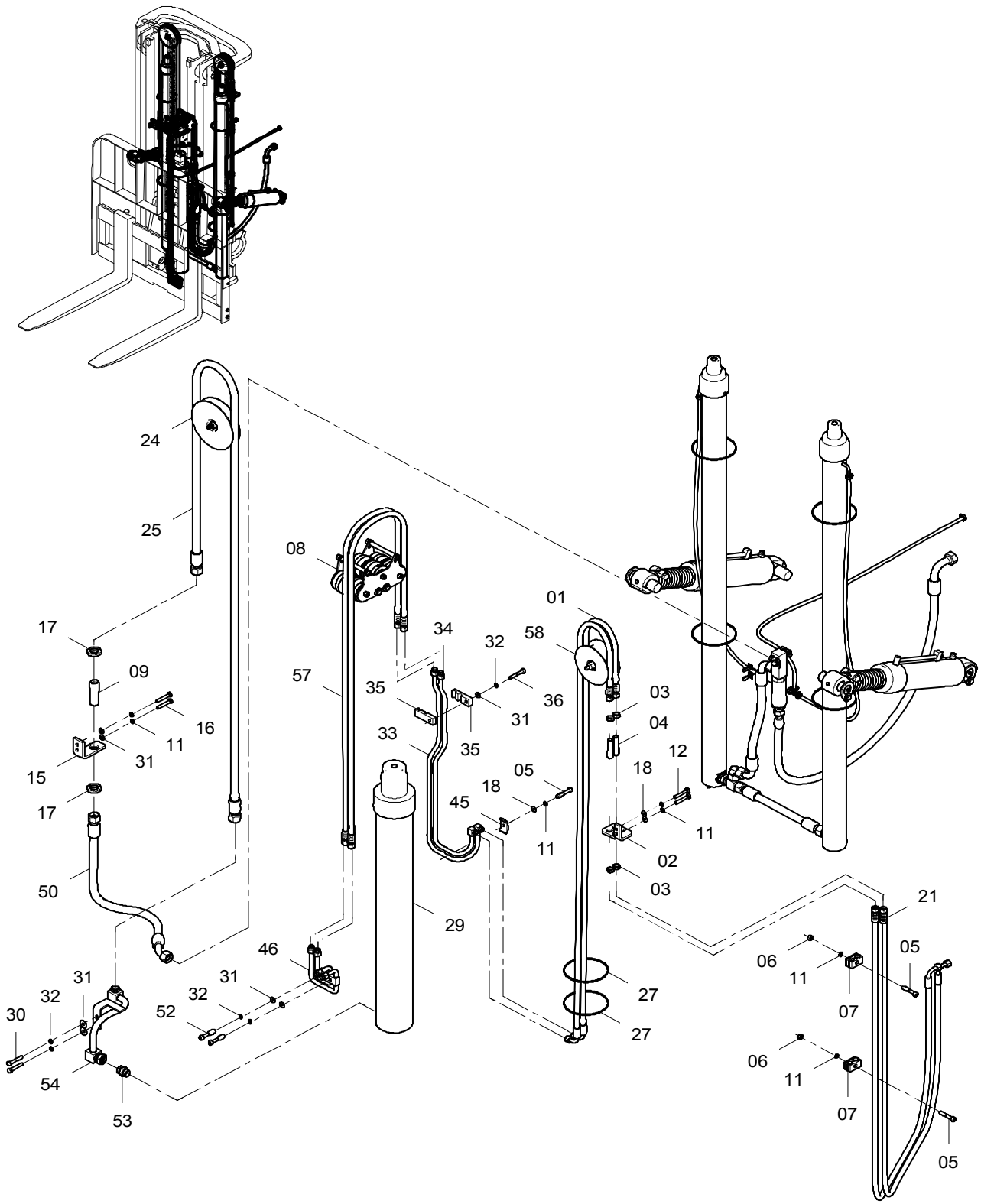

11E0519(B) 002 工作液压系统 HYDRAULIC SYSTEM

件号 ITEM	部件号 PART NO.	版本 VER	零件名称	PART NAME	数量 Q'TY	服务代码 S.C	适用机号 SERIAL NO.	互换性 IA	可替换零件号 REPLACEABLE
01	06C5645	001	软管总成	HOSE AS	2				
02	23A8189	001	弯板	PLATE	1				
03	26A1953	000	锁紧螺母	LOCKNUT	4				
04	00A4170	001	连接管	TUBE	2				
05	04B0051	000	螺钉	SCREW	3				
06	03B0021	000	螺母	NUT	2				
07	09C0674	000	双管夹	DOUBLE CLAMP	2				
08	22C0497	001	滚轮	ROLLER	1	Z			
09	00A4217	000	连接管	TUBE	1				
11	06B0006	000	垫圈	WASHER	7				
12	00B0075	000	螺栓	BOLT	2				
15	23A8272	000	弯板	PLATE	1				
16	00B0012	000	螺栓	BOLT	2				
17	26A1952	000	锁紧螺母	LOCKNUT	2				
18	06B0005	000	垫圈	WASHER	3				
21	06C5561	000	软管总成	HOSE AS	2				
24	22C0495	000	滚轮	ROLLER	1	Z			
25	06C5340	000	软管总成	HOSE AS	1				
27	37J2019	001	尼龙扎带	NYLON STRAP	2				
29	10C0986	001	起升油缸	LIFT CYLINDER	1				
30	00B0002	000	螺栓	BOLT	2				
31	06B0001	000	垫圈	WASHER	7				
32	06B0002	000	垫圈	WASHER	5				
33	10D4534	001	钢管总成	TUBE AS	1				
34	10D4535	001	钢管总成	TUBE AS	1				
35	17A3349	000	安装板	MOUNTING PLATE	2				
36	00B0064	000	螺栓	BOLT	1				
45	21A5804	001	管夹	CLAMP	1				
46	10D4540	001	钢管总成	TUBE AS	1				
50	06C5648	001	软管总成	HOSE AS	1				
52	00B0084	000	螺钉	SCREW	2				
53	00A3802	000	接头	FITTING	1				
54	02C0782	000	钢管总成	TUBE AS	1				
57	06C5559	000	软管总成	HOSE AS	2				
58	22C0543	001	滚轮	ROLLER	1	Z			

Z — 此部件有单独展开图
Z — SEPARATE ILLUSTRATION

此页空白

11E0655 000 工作液压系统（4.5T/5T，三级 5 米全自由带侧移门架）
HYDRAULIC SYSTEM(4.5T/5T, 5M TRIPLE FULL FREE MAST, WITH SIDESHIFTER)

11E0655 000 工作液压系统 HYDRAULIC SYSTEM

件号 ITEM	部件号 PART NO.	版本 VER	零件名称	PART NAME	数量 Q'TY	服务代码 S.C	适用机号 SERIAL NO.	互换性 IA	可替换零件号 REPLACEABLE
01	11E0655(A)	000	工作液压系统	HYDRAULIC SYSTEM	1				
02	11E0655(B)	000	工作液压系统	HYDRAULIC SYSTEM	1				

Z — 此部件有单独展开图
Z — SEPARATE ILLUSTRATION

注：该系统无装配图，具体装配请参考表中各部件装配图。
Note: No assembly diagram is provided for this system. Please refer to the assembly diagrams of those components in the table for assembly details.

11E0655(A) 000 工作液压系统
HYDRAULIC SYSTEM

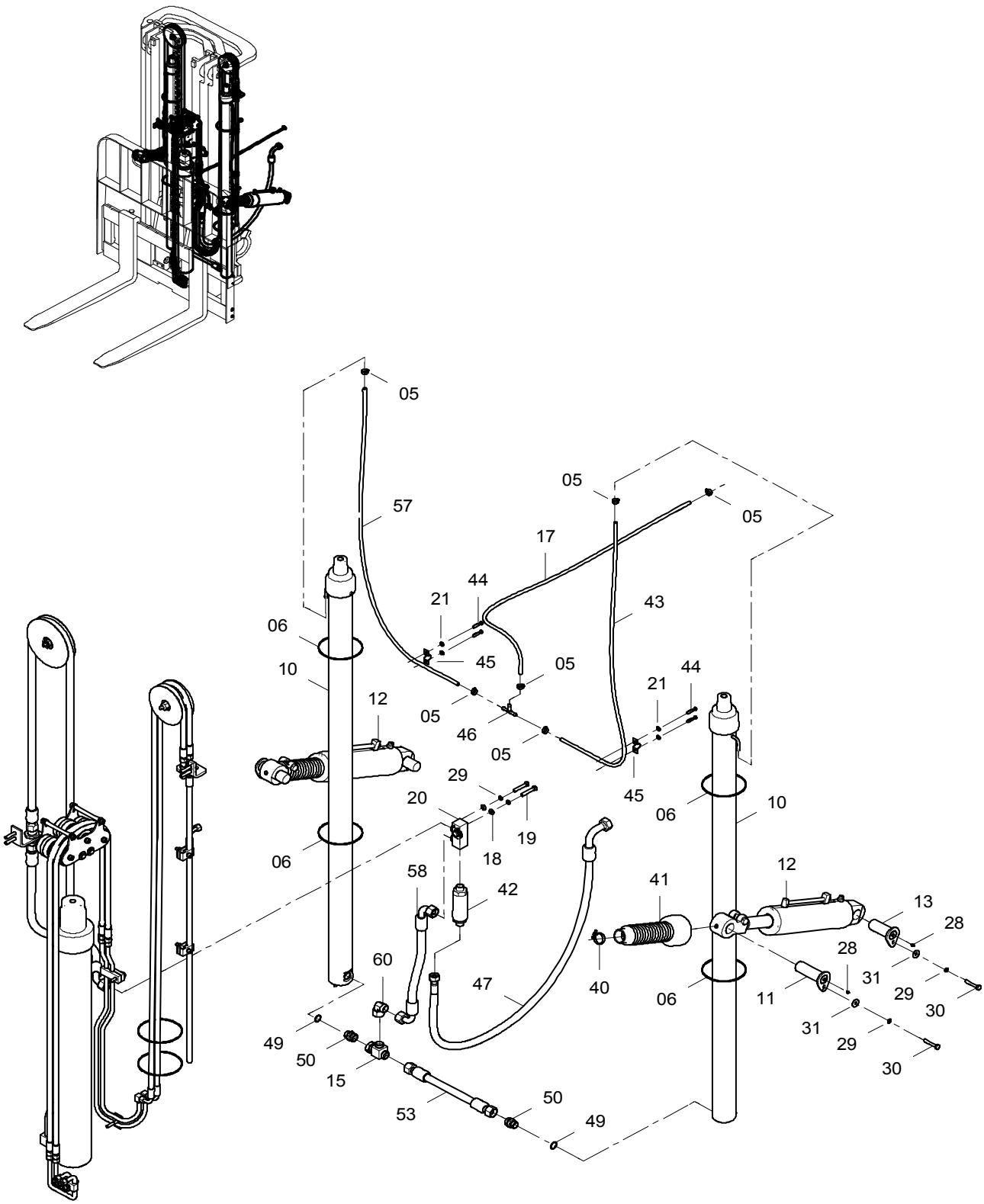

11E0655(A) 000 工作液压系统 HYDRAULIC SYSTEM

件号 ITEM	部件号 PART NO.	版本 VER	零件名称	PART NAME	数量 Q'TY	服务代码 S.C	适用机号 SERIAL NO.	互换性 IA	可替换零件号 REPLACEABLE
05	15J2004	002	不锈钢卡箍	CLAMP	6				
06	37J2019	001	尼龙扎带	NYLON STRAP	6				
10	10C1227	000	起升油缸	LIFT CYLINDER	2				
11	11L2007	002	倾斜油缸销轴	PIN	2				
12	10C1228	000	倾斜油缸	TILT CYLINDER	2				
13	11L2009	002	销轴	PIN	2				
15	32C0478	000	三通接头	TEE	1				
17	30A0536	000	低压软管	HOSE	1				
18	06B0005	000	垫圈	WASHER	2				
19	00B0030	000	螺栓	BOLT	2				
20	33C0106	000	接头块	BLOCK	1				
21	06B0003	000	垫圈	WASHER	4				
28	10B0014	000	油杯	GREASE FITTING	4				
29	06B0006	000	垫圈	WASHER	6				
30	00B0075	000	螺栓	BOLT	4				
31	06B0086	000	垫圈	WASHER	4				
40	15J2005	001	不锈钢卡箍	CLAMP	2				
41	86A0704	001	橡胶套	BOOT	2				
42	12K2033	001	限速阀	FLOW CONTROL VALVE	1				
43	30A1134	000	回油管	TUBE	1				
44	04B0106	000	螺钉	SCREW	4				
45	27H2005	001	管箍	CLAMP	2				
46	10L2010	001	三通接头	TEE	1				
47	06C5348	001	油管总成	OIL PIPE AS	1				
49	12B0379	000	O形密封圈	O-RING	2				
50	00A3802	000	接头	FITTING	2				
53	06C5338	001	软管总成	HOSE AS	1				
57	30A1133	000	回油管	TUBE	1				
58	06C5339	001	软管总成	HOSE AS	1				
60	31C0083	002	弯接头	ELBOW	1				

11E0655(B) 000 工作液压系统
HYDRAULIC SYSTEM

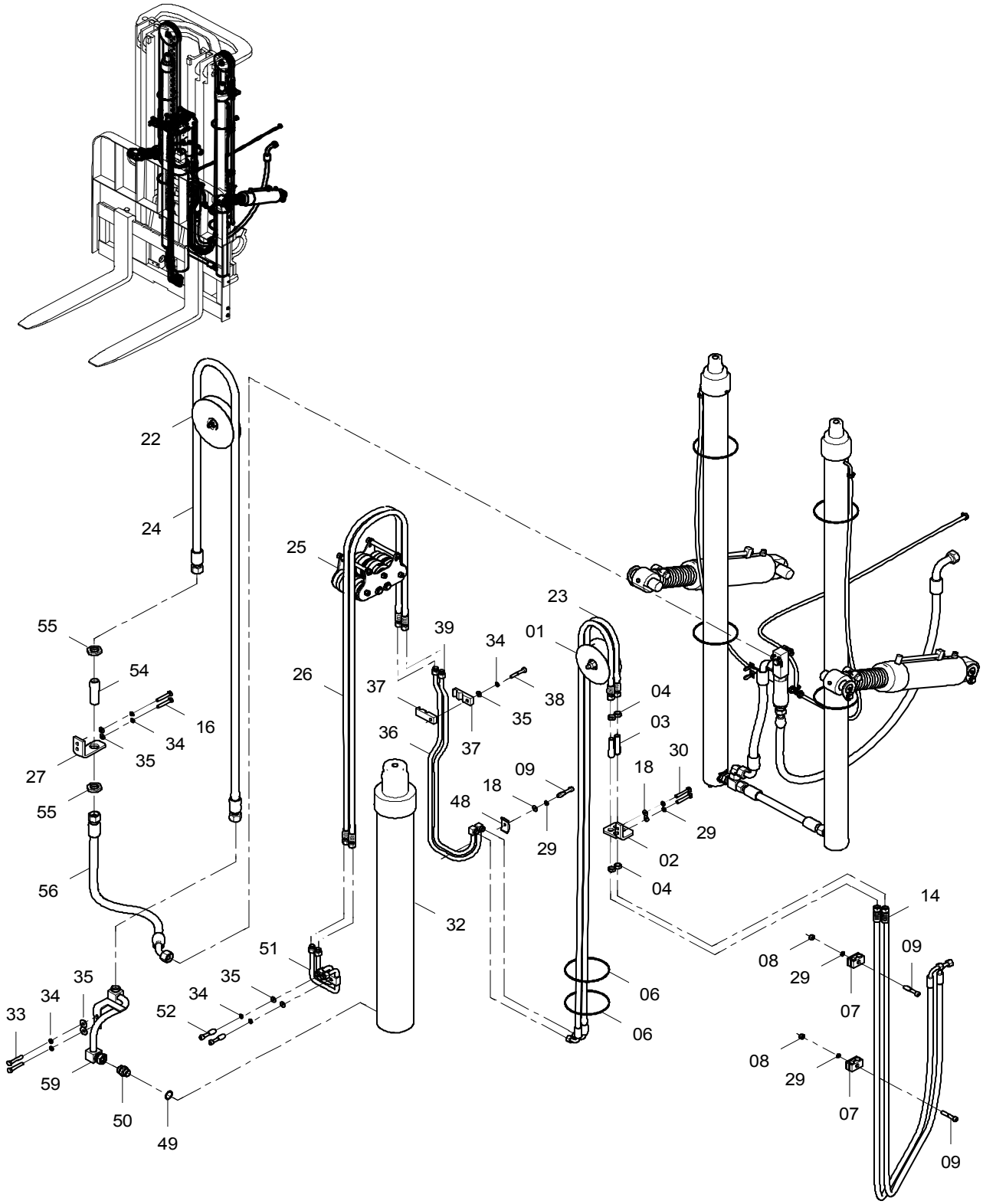

11E0655(B) 000 工作液压系统 HYDRAULIC SYSTEM

件号 ITEM	部件号 PART NO.	版本 VER	零件名称	PART NAME	数量 Q'TY	服务代码 S.C	适用机号 SERIAL NO.	互换性 IA	可替换零件号 REPLACEABLE
01	22C0543	001	滚轮	ROLLER	1	Z			
02	23A8189	001	弯板	PLATE	1				
03	00A4170	001	连接管	TUBE	2				
04	26A1953	000	锁紧螺母	LOCKNUT	4				
06	37J2019	001	尼龙扎带	NYLON STRAP	6				
07	09C0674	000	双管夹	DOUBLE CLAMP	2				
08	03B0021	000	螺母	NUT	2				
09	04B0051	000	螺钉	SCREW	3				
14	06C6570	000	软管总成	HOSE AS	2				
16	00B0012	000	螺栓	BOLT	2				
18	06B0005	000	垫圈	WASHER	3				
22	22C0495	000	滚轮	ROLLER	1	Z			
23	06C6514	000	软管总成	HOSE AS	2				
24	06C6513	000	软管总成	HOSE AS	1				
25	22C0497	001	滚轮	ROLLER	1	Z			
26	06C6515	000	软管总成	HOSE AS	2				
27	23A8272	000	弯板	PLATE	1				
29	06B0006	000	垫圈	WASHER	5				
30	00B0075	000	螺栓	BOLT	2				
32	10C1229	000	起升油缸	LIFT CYLINDER	1				
33	00B0002	000	螺栓	BOLT	2				
34	06B0002	000	垫圈	WASHER	7				
35	06B0001	000	垫圈	WASHER	7				
36	10D4534	001	钢管总成	TUBE AS	1				
37	17A3349	000	安装板	MOUNTING PLATE	2				
38	00B0064	000	螺栓	BOLT	1				
39	10D4535	001	钢管总成	TUBE AS	1				
48	21A5804	001	管夹	CLAMP	1				
49	12B0379	000	O形密封圈	O-RING	1				
50	00A3802	000	接头	FITTING	1				
51	10D4540	001	钢管总成	TUBE AS	1				
52	00B0084	000	螺钉	SCREW	2				
54	00A4217	000	连接管	TUBE	1				
55	26A1952	000	锁紧螺母	LOCKNUT	2				
56	06C5648	001	软管总成	HOSE AS	1				
59	02C0782	000	钢管总成	TUBE AS	1				

Z — 此部件有单独展开图
Z — SEPARATE ILLUSTRATION

10C0997 001 倾斜油缸
TILT CYLINDER

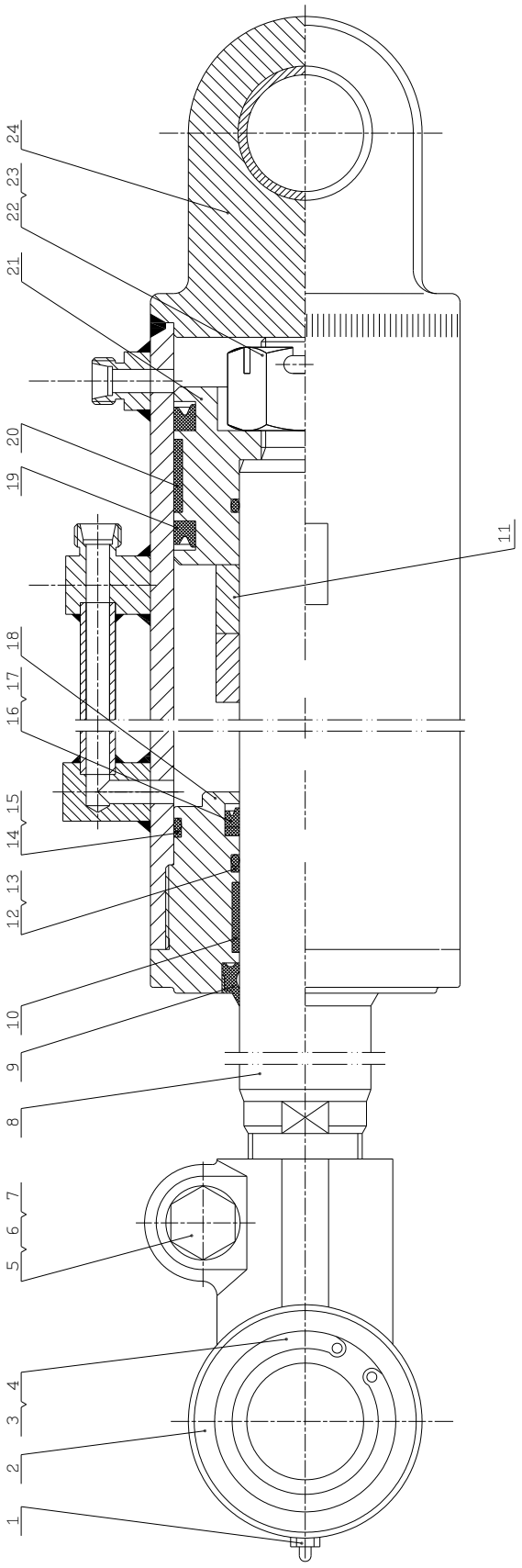

10C0997 001 倾斜油缸 TILT CYLINDER

件号 ITEM	部件号 PART NO.	版本 VER	零件名称	PART NAME	数量 Q'TY	服务代码 S.C	适用机号 SERIAL NO.	互换性 IA	可替换零件号 REPLACEABLE
1	10C0997-1		油杯	GREASE FITTING	1				
2	10C0997-2		耳环	RING	1				
3	10C0997-3		挡圈	SNAP RING	2				
4	10C0997-4		关节轴承	KNUCKLE BEARING	1				
5	10C0997-5		螺栓	BOLT	1				
6	10C0997-6		垫片	SHIM	1				
7	10C0997-7		螺母	NUT	1				
8	10C0997-8		活塞杆	PISTON ROD	1				
9	10C0997-9		DKB 型防尘圈	DUST RING	1				
10	10C0997-10		支承圈	SUPPORT RING	1				
11	10C0997-11		限位套	SLEEVE	2				
12	10C0997-12		保护圈	GROMMET	1				
13	10C0997-13		O 形圈	O-RING	2				
14	10C0997-14		保护圈	GROMMET	1				
15	10C0997-15		O 形圈	O-RING	1				
16	10C0997-16		保护圈	GROMMET	1				
17	10C0997-17		密封圈 ISI	SEAL	1				
18	10C0997-18		导向套	GUIDE SEELVE	1				
19	10C0997-19		密封圈 ODI	SEAL	2				
20	10C0997-20		支承圈	SUPPORT RING	1				
21	10C0997-21		活塞	PISTON	1				
22	10C0997-22		自锁螺母	LOCKNUT	1				
23	10C0997-23		开口销	COTTER PIN	1				
24	10C0997-24		缸体	CYLINDER BODY	1				

10C0723 001 倾斜油缸
TILT CYLINDER

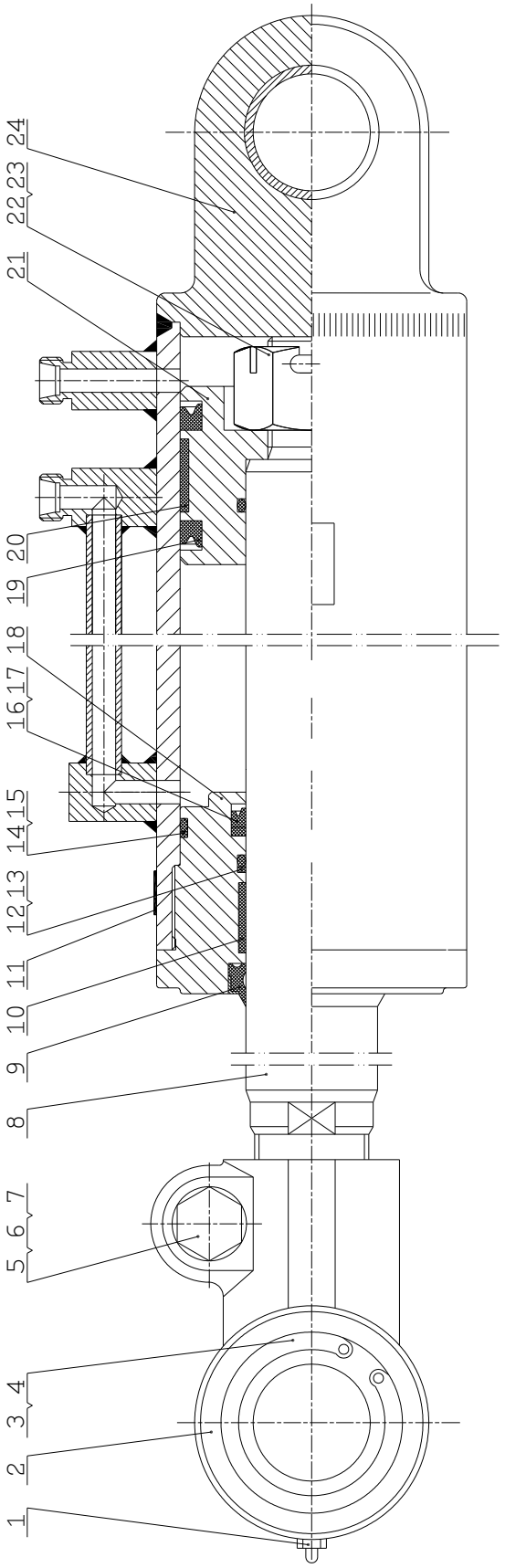

10C0723 001 倾斜油缸 TILT CYLINDER

件号 ITEM	部件号 PART NO.	版本 VER	零件名称	PART NAME	数量 Q'TY	服务代码 S.C	适用机号 SERIAL NO.	互换性 IA	可替换零件号 REPLACEABLE
1	10C0723-1		油杯	GREASE FITTING				1	
2	10C0723-2		耳环	RING				1	
3	10C0723-3		挡圈	SNAP RING				2	
4	10C0723-4		关节轴承	KNUCKLE BEARING				1	
5	10C0723-5		螺栓	BOLT				1	
6	10C0723-6		垫片	SHIM				1	
7	10C0723-7		螺母	NUT				1	
8	10C0723-8		活塞杆	PISTON ROD				1	
9	10C0723-9		DKB 型防尘圈	DUST RING				1	
10	10C0723-10		支承圈	SUPPORT RING				1	
11	10C0723-11		标牌	SIGN				1	
12	10C0723-12		保护圈	GROMMET				1	
13	10C0723-13		O 形圈	O-RING				2	
14	10C0723-14		保护圈	GROMMET				1	
15	10C0723-15		O 形圈	O-RING				1	
16	10C0723-16		保护圈	GROMMET				1	
17	10C0723-17		密封圈 ISI	SEAL				1	
18	10C0723-18		导向套	GUIDE SEELVE				1	
19	10C0723-19		密封圈 ODI	SEAL				2	
20	10C0723-20		支承圈	SUPPORT RING				1	
21	10C0723-21		活塞	PISTON				1	
22	10C0723-22		自锁螺母	LOCKNUT				1	
23	10C0723-23		开口销	COTTER PIN				1	
24	10C0723-24		缸体	CYLINDER BODY				1	

10C0725 000 起升油缸
LIFT CYLINDER

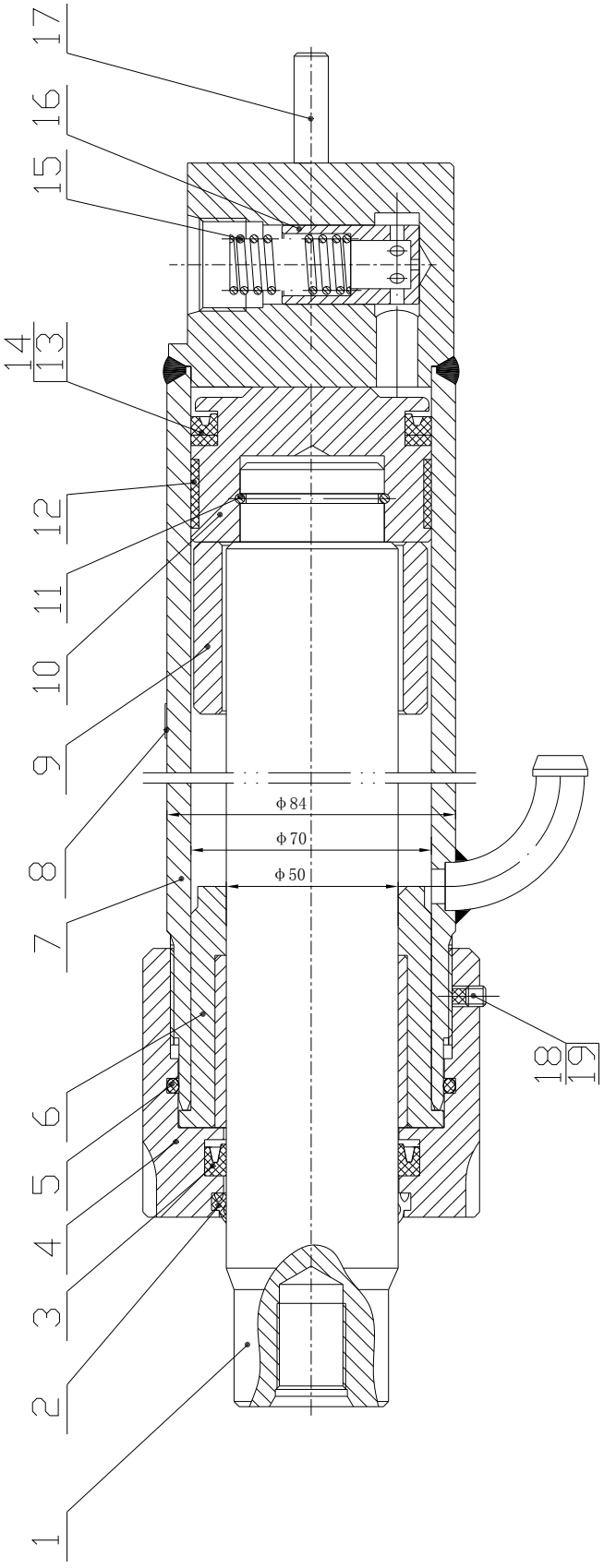

10C0725 000 起升油缸 LIFT CYLINDER

件号 ITEM	部件号 PART NO.	版本 VER	零件名称	PART NAME	数量 Q'TY	服务代码 S.C	适用机号 SERIAL NO.	互换性 IA	可替换零件号 REPLACEABLE
1	10C0725-1		活塞杆	PISTON ROD	1				
2	10C0725-2		防尘圈 DKB	DUST RING	1				
3	10C0725-3		密封圈 ISI	SEAL	1				
4	10C0725-4		缸盖	CYLINDER HEAD	1				
5	10C0725-5		O 形圈	O-RING	1				
6	10C0725-6		导向套	GUIDE SEELVE	1				
7	10C0725-7		缸体	CYLINDER BODY	1				
8	10C0725-8		标牌	SIGN	1				
9	10C0725-9		限位套	SLEEVE	按需				
10	10C0725-10		活塞	PISTON	1				
11	10C0725-11		孔用钢丝挡圈	SNAP RING	1				
12	10C0725-12		支承圈	SUPPORT RING	1				
13	10C0725-13		保护圈	GROMMET	1				
14	10C0725-14		密封圈 OSI	SEAL	1				
15	10C0725-15		弹簧	SPRING	1				
16	10C0725-16		滑阀	SLIDE VALVE	1				
17	10C0725-17		销	PIN	1				
18	10C0725-18		紧定螺钉	SCREW	1				
19	10C0725-19		垫子	GASKET	1				

22C0497 001 滚轮
ROLLER

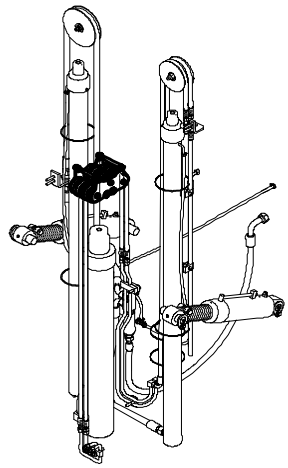

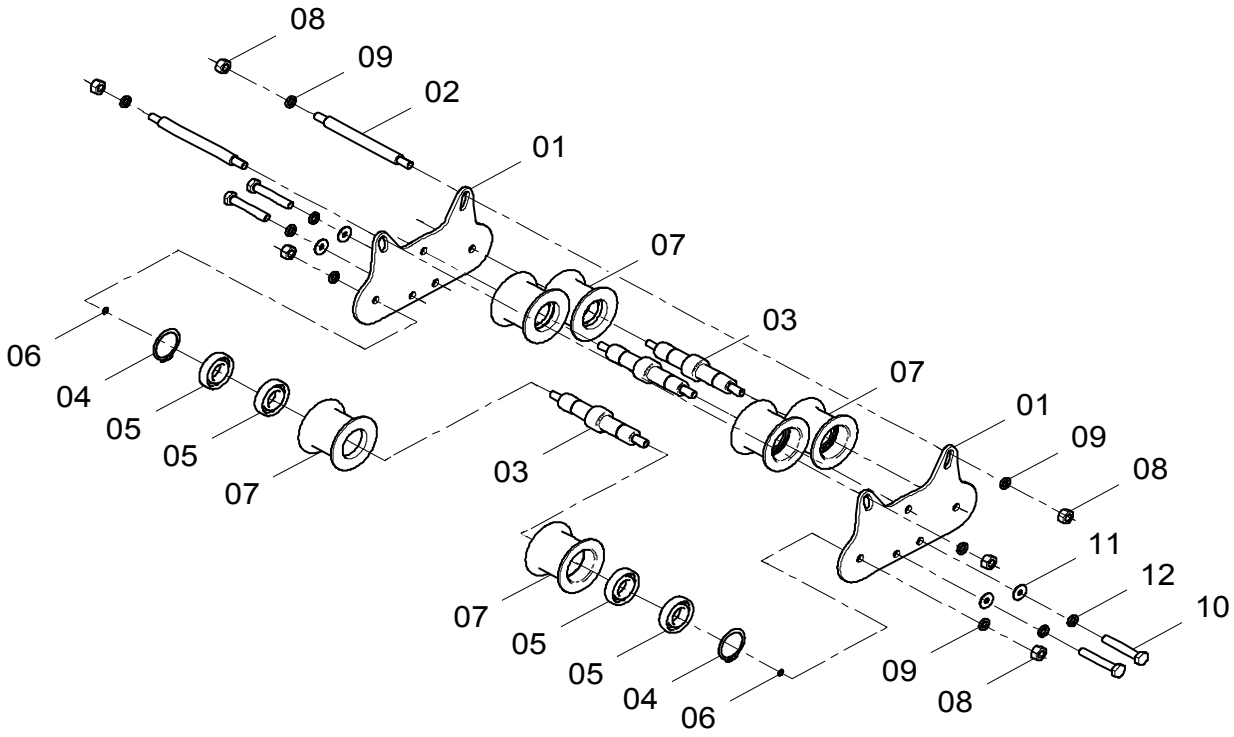

22C0497 001 滚轮 ROLLER

件号 ITEM	部件号 PART NO.	版本 VER	零件名称	PART NAME	数量 Q'TY	服务代码 S.C	适用机号 SERIAL NO.	互换性 IA	可替换零件号 REPLACEABLE
01	11A4400	000	板	PLATE	2				
02	60A1815	001	销轴	PIN	2				
03	60A1817	000	销轴	PIN	3				
04	07B0044	000	挡圈	SNAP RING	6				
05	21B0009	000	球轴承 6204	BALL BEARING	12				
06	07B0070	000	挡圈	SNAP RING	6				
07	86A0860	000	滚轮	ROLLER	6				
08	03B0053	000	螺母	NUT	10				
09	06B0002	000	垫圈	WASHER	10				
10	00B0075	000	螺栓	BOLT	4				
11	06B0005	000	垫圈	WASHER	4				
12	06B0006	000	垫圈	WASHER	4				

22C0495 000 滚轮
ROLLER

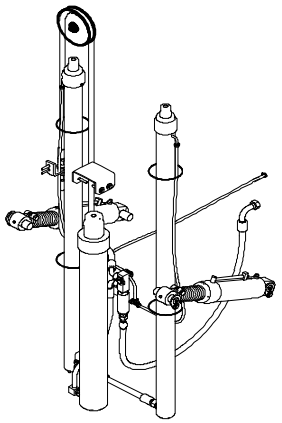

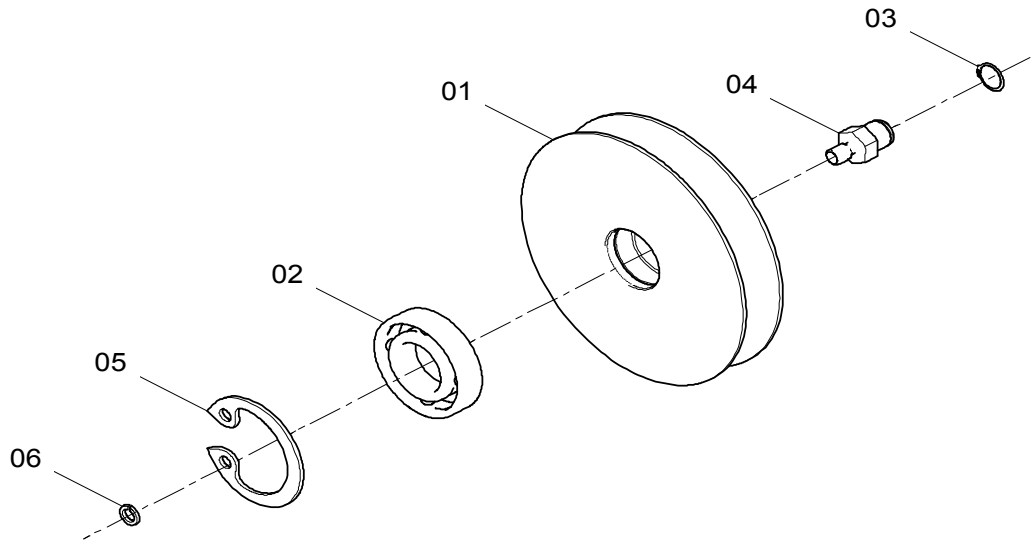

22C0495 000 滚轮 ROLLER

件号 ITEM	部件号 PART NO.	版本 VER	零件名称	PART NAME	数量 Q'TY	服务代码 S.C	适用机号 SERIAL NO.	互换性 IA	可替换零件号 REPLACEABLE
01	86A0811	000	滚轮	ROLLER	1				
02	21B0009	000	球轴承 6204	BALL BEARING	1				
03	07B0070	000	挡圈	SNAP RING	1				
04	61A1132	000	轴	SHAFT	1				
05	07B0044	000	挡圈	SNAP RING	1				
06	06B0006	000	垫圈	WASHER	1				

22C0543 001 滚轮
ROLLER

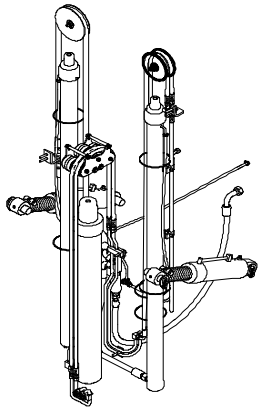

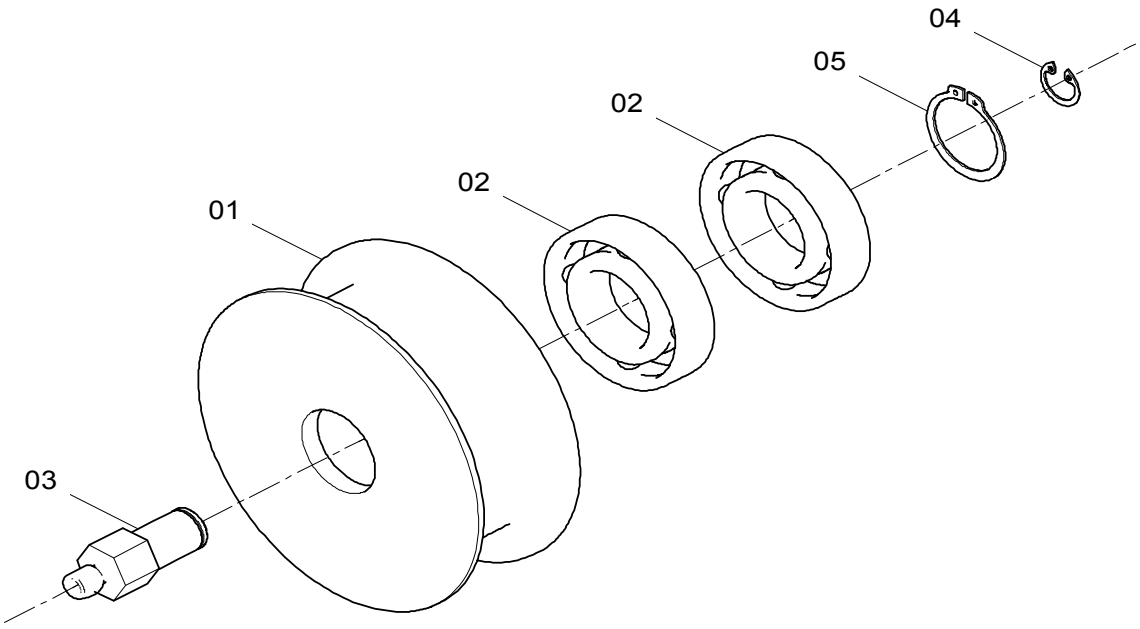

22C0543 001 滚轮 ROLLER

件号 ITEM	部件号 PART NO.	版本 VER	零件名称	PART NAME	数量 Q'TY	服务代码 S.C	适用机号 SERIAL NO.	互换性 IA	可替换零件号 REPLACEABLE
01	86A0869	000	滚轮	ROLLER	1				
02	21B0009	000	球轴承 6204	BALL BEARING	2				
03	34A1191	002	滚轮轴	ROLLER SHAFT	1				
04	07B0044	000	挡圈	SNAP RING	1				
05	07B0070	000	挡圈	SNAP RING	1				

25C0643 000 滚轮
ROLLER

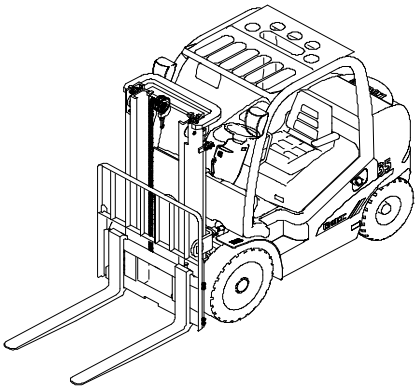

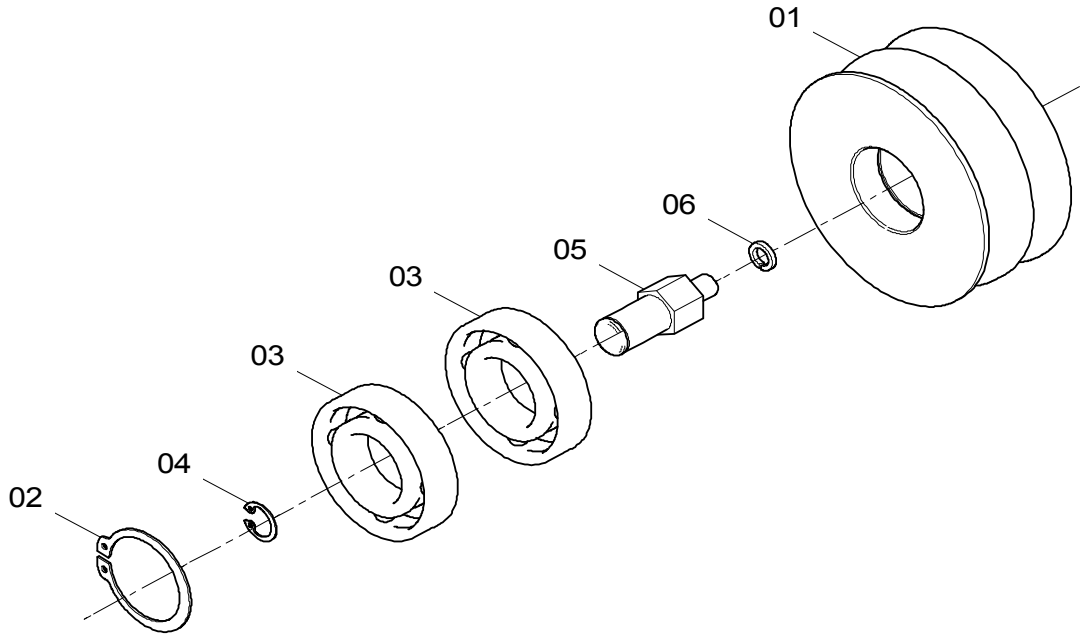

25C0643 000 滚轮 ROLLER

件号 ITEM	部件号 PART NO.	版本 VER	零件名称	PART NAME	数量 Q'TY	服务代码 S.C	适用机号 SERIAL NO.	互换性 IA	可替换零件号 REPLACEABLE
01	47A0077	003	双滚轮	PULLEY	1				
02	07B0044	000	挡圈	SNAP RING	1	47			
03	21B0009	000	球轴承 6204	BALL BEARING	2				
04	07B0070	000	挡圈	SNAP RING	1	20	20		
05	60A2660	000	销轴	PIN	1				
06	06B0008	000	垫圈	WASHER	1	12	12		

43C1868 000 滚轮
ROLLER

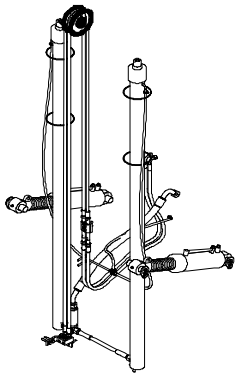

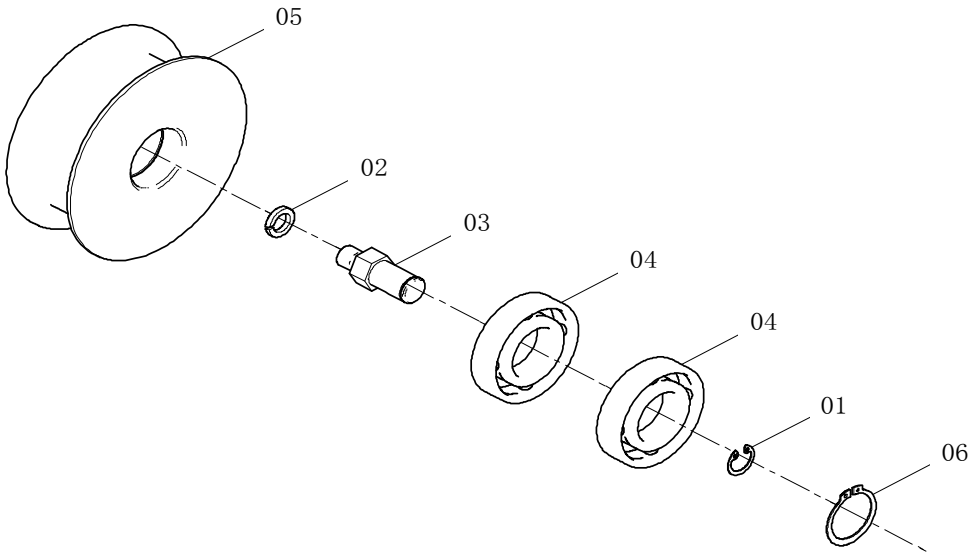

43C1868 000 滚轮 ROLLER

件号 ITEM	部件号 PART NO.	版本 VER	零件名称	PART NAME	数量 Q'TY	服务代码 S.C	适用机号 SERIAL NO.	互换性 IA	可替换零件号 REPLACEABLE
01	07B0070	000	挡圈	SNAP RING	1				
02	06B0008	000	垫圈	WASHER	1				
03	60A2074	000	销轴	PIN	1				
04	21B0009	000	球轴承 6204	BALL BEARING	2				
05	86A0869	000	滚轮	ROLLER	1				
06	07B0044	000	挡圈	SNAP RING	1				

多路阀总成（两联阀）
CONTROL VALVE AS(DOUBLE VALVE)

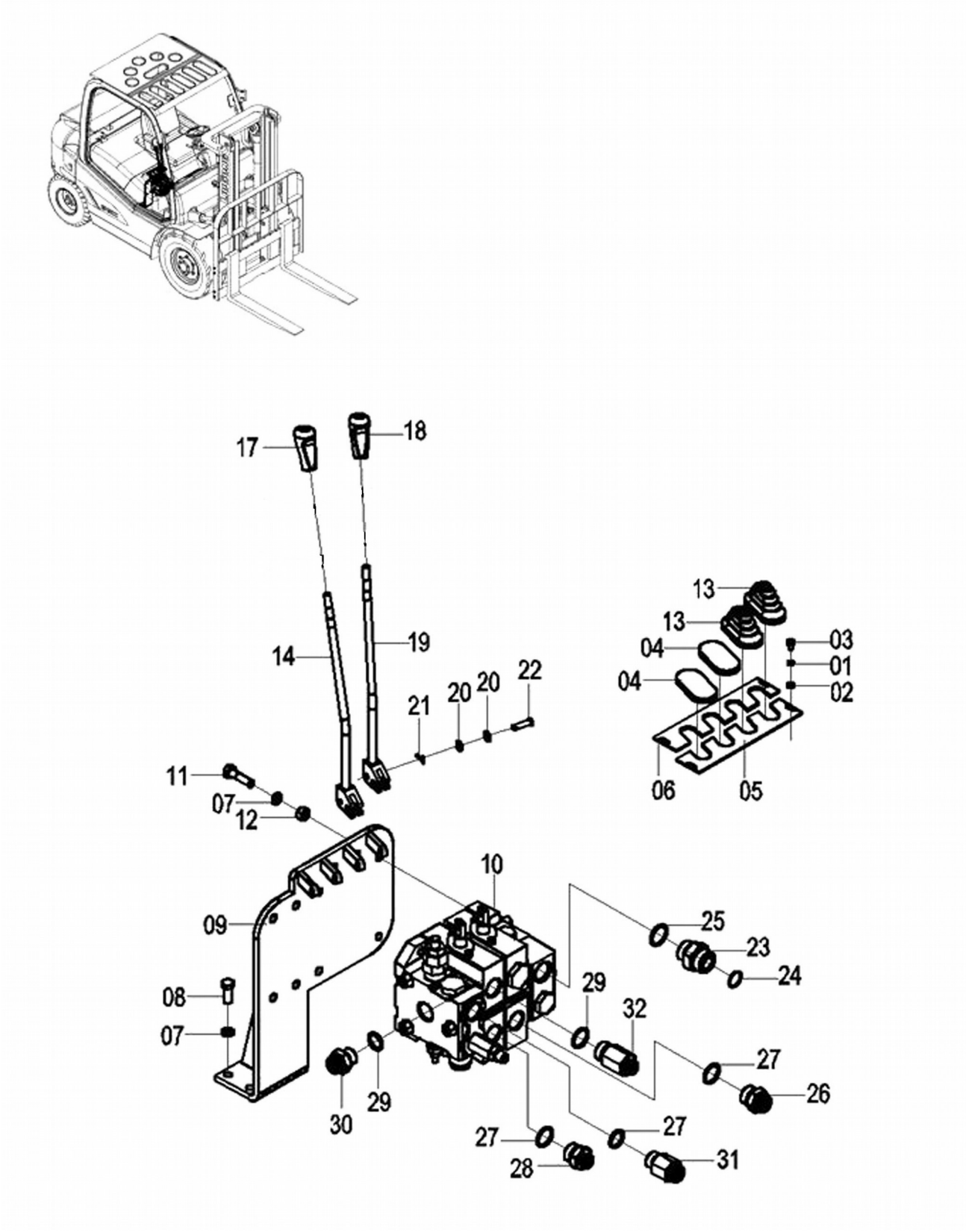

多路阀总成 CONTROL VALVE AS

件号 ITEM	部件号 PART NO.	版本 VER	零件名称	PART NAME	数量 Q'TY	服务代码 S.C	适用机号 SERIAL NO.	互换性 IA	上级部件号 UPPER PART
01	06B0003	000	垫圈	WASHER	4				
02	06B0024	000	垫圈	WASHER	4				
03	04B0056	000	螺钉	SCREW	4				
04	83A0713	000	防尘盖	DUST COVER	2				
05	11A2662	003	板	PLATE	1				
06	11A2663	003	板	PLATE	1				
07	06B0008	000	垫圈	WASHER	8				
08	00B0017	000	螺栓	BOLT	4				
09	00D2814	003	支架	BRACKET	1				
10	12C2249	000	多路换向阀（4T）	CONTROL VALVE(4T)	1				44C0759 001
10	12C1483	000	多路换向阀（4.5T/5T）	CONTROL VALVE (4.5T/5T)	1				44C0400 001
11	01V0387	000	螺栓	BOLT	4				
12	03B0003	000	螺母	NUT	4				
13	86A0547	000	防尘套	BOOT	2				
14	16D0504	000	操纵杆	CONTROL LEVER	1				
17	86A0884	001	手柄	HANDLE	1				
18	86A0883	001	手柄	HANDLE	1				
19	16D0503	000	操纵杆	CONTROL LEVER	1				
20	06B0005	000	垫圈	WASHER	8				
21	08B0078	000	销	PIN	4				
22	08V0129	000	销轴	PIN	4				
23	00H2008	002	接头	CONNECTOR	1				
24	12B0224	000	O形圈	O-RING	1				
25	12B0055	000	O形密封圈	O-RING	1				
26	00H2140	001	接头	CONNECTOR	1				
27	12B0198	000	O形密封圈	O-RING	3				
28	00H2138	001	接头	CONNECTOR	1				
29	12B0355	000	O形圈	O-RING	2				
30	05A0078	001	螺塞	PLUG	1				
31	00H2137	002	接头	CONNECTOR	1				
32	00H2139	001	接头	CONNECTOR	1				

44C0857 002 多路阀总成（4.5T/5T，三联阀）
CONTROL VALVE AS(4.5T/5T, TRIPLE VALVE)

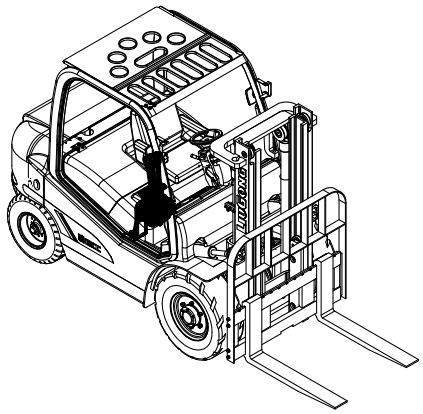

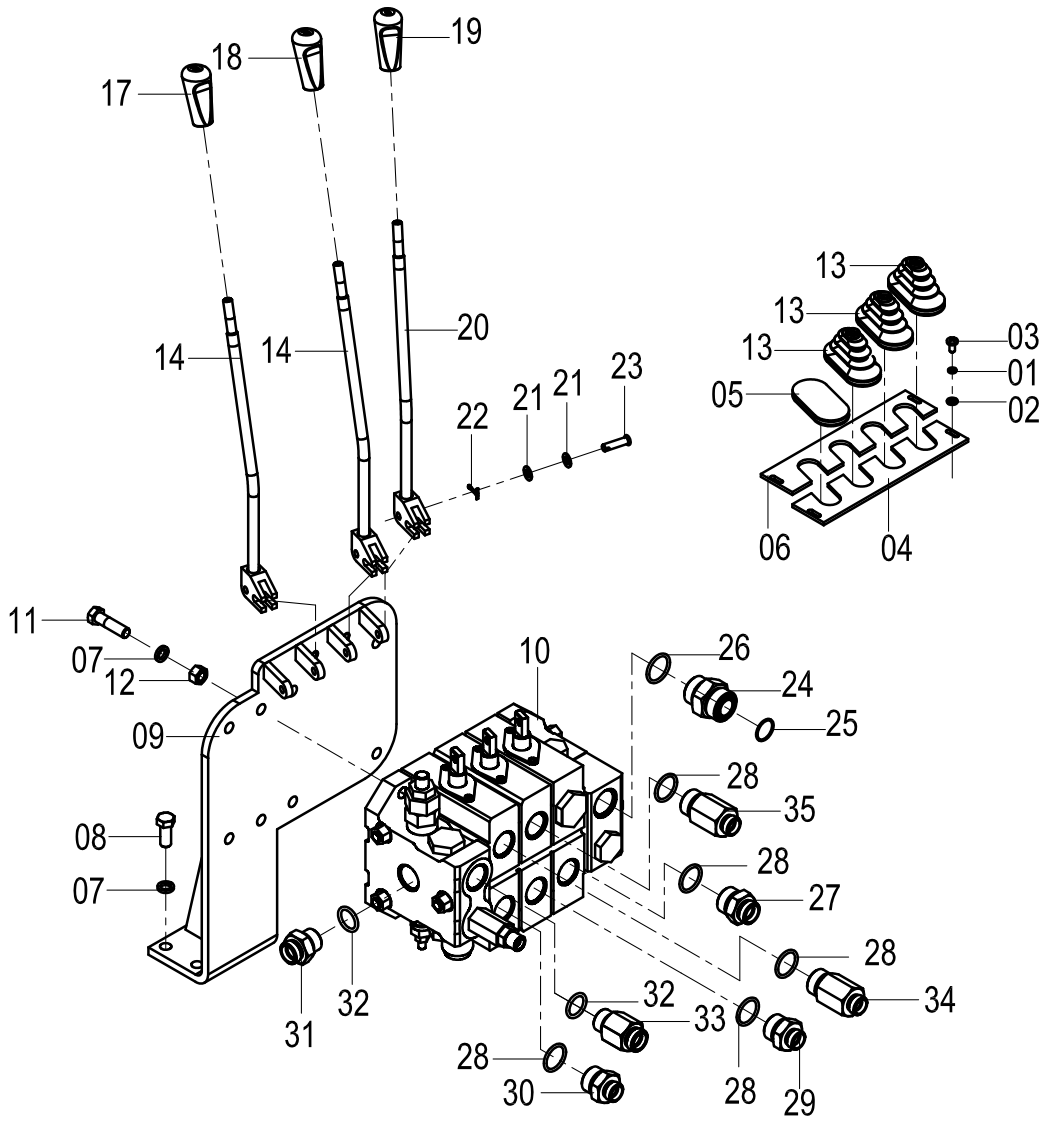

44C0857 002 多路阀总成 CONTROL VALVE AS

件号 ITEM	部件号 PART NO.	版本 VER	零件名称	PART NAME	数量 Q'TY	服务代码 S.C	适用机号 SERIAL NO.	互换性 IA	可替换零件号 REPLACEABLE
01	06B0003	000	垫圈	WASHER	4				
02	06B0024	000	垫圈	WASHER	4				
03	04B0056	000	螺钉	SCREW	4				
04	11A2662	003	板	PLATE	1				
05	83A0713	000	防尘盖	DUST COVER	1				
06	11A2663	003	板	PLATE	1				
07	06B0008	000	垫圈	WASHER	8				
08	00B0017	000	螺栓	BOLT	4				
09	00D2814	003	支架	BRACKET	1				
10	12C1487	001	多路换向阀	CONTROL VALVE	1				
11	01V0387	000	螺栓	BOLT	4				
12	03B0003	000	螺母	NUT	4				
13	86A0547	000	防尘套	BOOT	3				
14	16D0504	000	操纵杆	CONTROL LEVER	2				
17	86A0885	001	手柄	HANDLE	1				
18	86A0884	001	手柄	HANDLE	1				
19	86A0883	001	手柄	HANDLE	1				
20	16D0503	000	操纵杆	CONTROL LEVER	1				
21	06B0005	000	垫圈	WASHER	8				
22	08B0078	000	销	PIN	4				
23	08V0129	000	销轴	PIN	4				
24	00H2008	002	接头	CONNECTOR	1				
25	12B0224	000	O形圈	O-RING	1				
26	12B0055	000	O形密封圈	O-RING	1				
27	00H2140	001	接头	CONNECTOR	1				
28	12B0198	000	O形密封圈	O-RING	5				
29	00H2138	001	接头	CONNECTOR	1				
30	00A4458	000	接头	CONNECTOR	1				
31	00H2136	001	接头	CONNECTOR	1				
32	12B0355	000	O形圈	O-RING	2				
33	00H2137	002	接头	CONNECTOR	1				
34	00A4457	000	接头	CONNECTOR	1				
35	00H2139	001	接头	CONNECTOR	1				

44C0868 002 多路阀总成（4.5T/5T，四联阀）

CONTROL VALVE AS(4.5T/5T, QUADRUPLE VALVE)

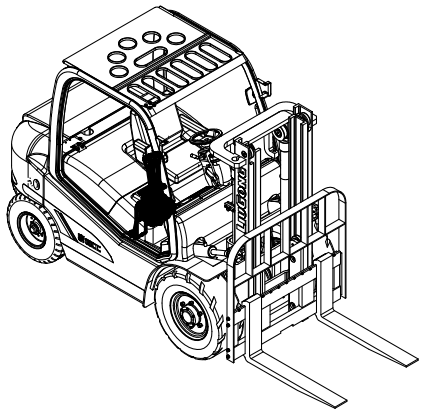

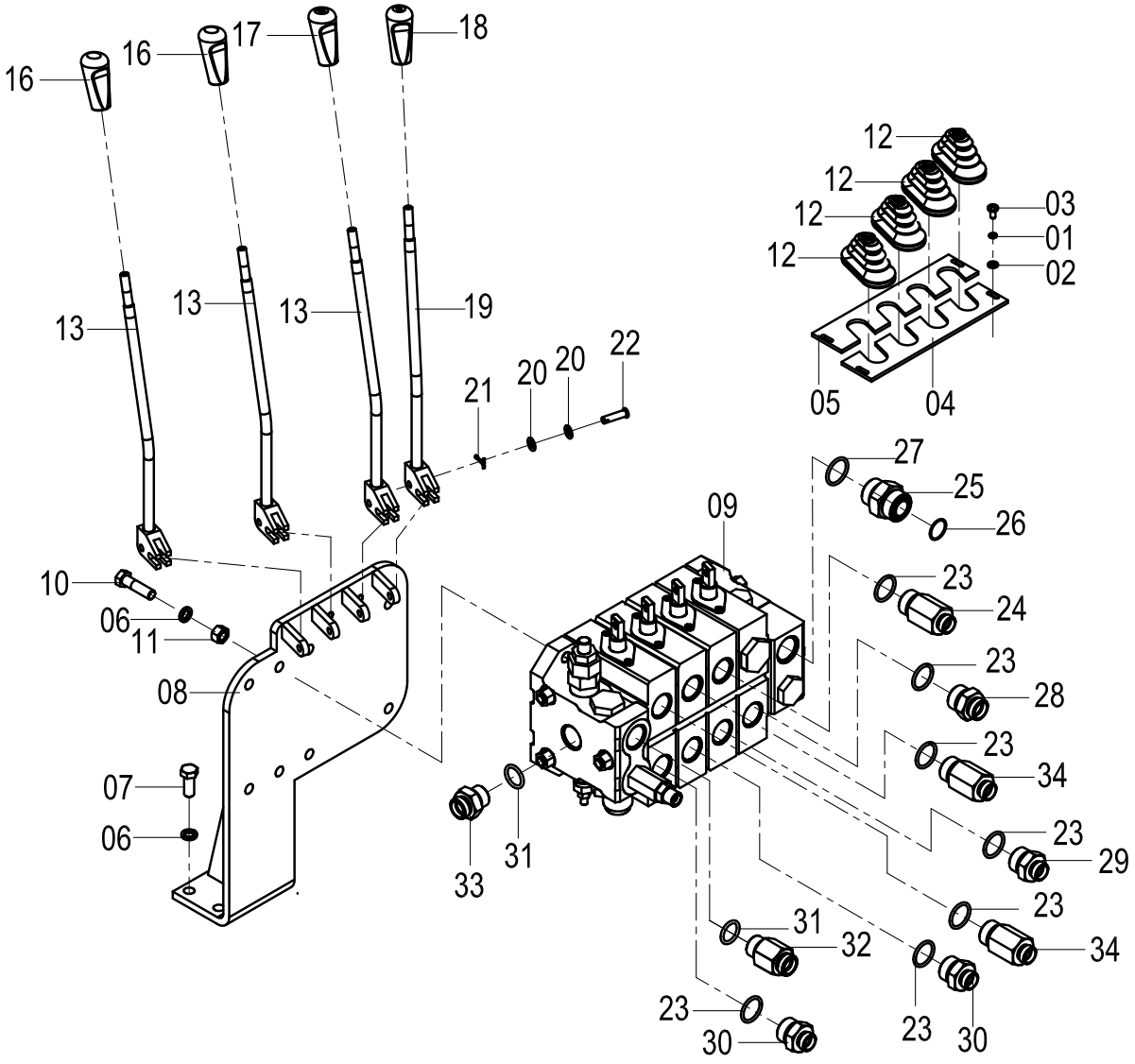

44C0868 002 多路阀总成 CONTROL VALVE AS

件号 ITEM	部件号 PART NO.	版本 VER	零件名称	PART NAME	数量 Q'TY	服务代码 S.C	适用机号 SERIAL NO.	互换性 IA	可替换零件号 REPLACEABLE
01	06B0003	000	垫圈	WASHER	4				
02	06B0024	000	垫圈	WASHER	4				
03	04B0056	000	螺钉	SCREW	4				
04	11A2662	003	板	PLATE	1				
05	11A2663	003	板	PLATE	1				
06	06B0008	000	垫圈	WASHER	8				
07	00B0017	000	螺栓	BOLT	4				
08	00D2814	003	支架	BRACKET	1				
09	12C1488	001	多路换向阀	CONTROL VALVE	1				
10	01V0387	000	螺栓	BOLT	4				
11	03B0003	000	螺母	NUT	4				
12	86A0547	000	防尘套	BOOT	4				
13	16D0504	000	操纵杆	CONTROL LEVER	3				
16	86A0885	001	手柄	HANDLE	2				
17	86A0884	001	手柄	HANDLE	1				
18	86A0883	001	手柄	HANDLE	1				
19	16D0503	000	操纵杆	CONTROL LEVER	1				
20	06B0005	000	垫圈	WASHER	16				
21	08B0078	000	销	PIN	8				
22	08V0129	000	销轴	PIN	8				
23	12B0198	000	O形密封圈	O-RING	7				
24	00H2139	001	接头	CONNECTOR	1				
25	00H2008	002	接头	CONNECTOR	1				
26	12B0224	000	O形圈	O-RING	1				
27	12B0055	000	O形密封圈	O-RING	1				
28	00H2140	001	接头	CONNECTOR	1				
29	00H2138	001	接头	CONNECTOR	1				
30	00A4458	000	接头	CONNECTOR	2				
31	12B0355	000	O形圈	O-RING	2				
32	00H2137	002	接头	CONNECTOR	1				
33	00H2136	001	接头	CONNECTOR	1				
34	00A4457	000	接头	CONNECTOR	2				

44C0413 001 齿轮泵总成（4T）
GEAR PUMP AS(4T)

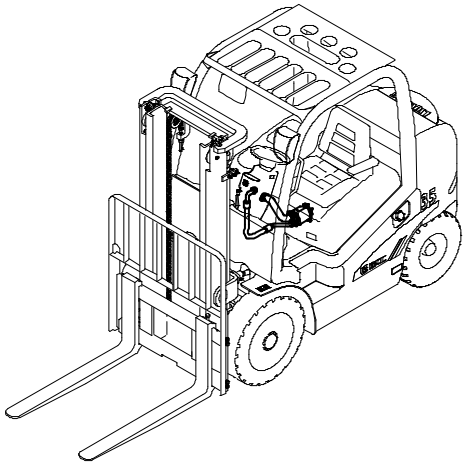

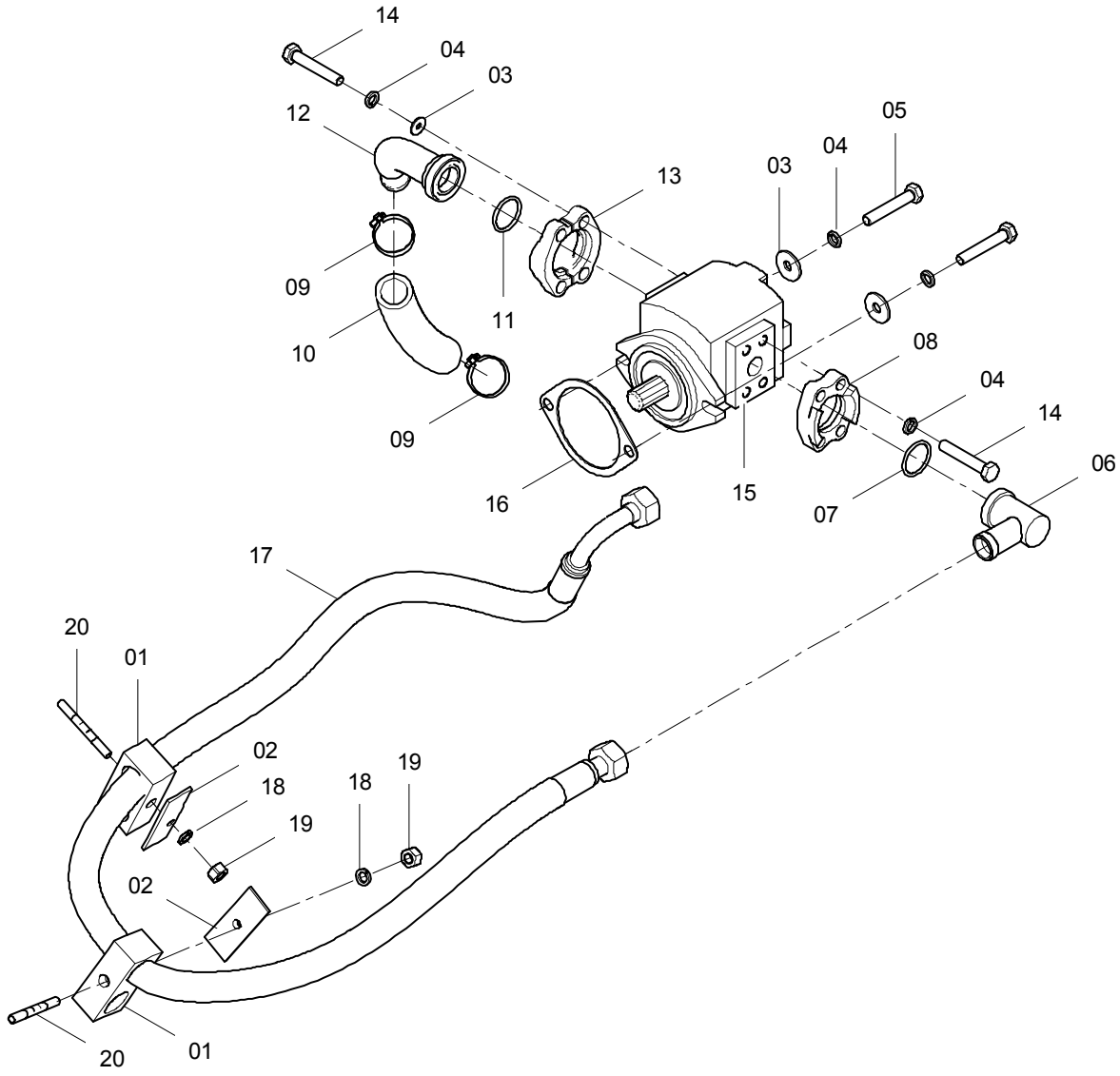

44C0413 001 齿轮泵总成 GEAR PUMP AS

件号 ITEM	部件号 PART NO.	版本 VER	零件名称	PART NAME	数量 Q'TY	服务代码 S.C	适用机号 SERIAL NO.	互换性 IA	可替换零件号 REPLACEABLE
01	09C0477	000	双管夹	DOUBLE CLAMP	2				
02	54H2011	002	盖板	COVER	2				
03	06B0030	000	垫圈	WASHER	6				
04	06B0002	000	垫圈	WASHER	10				
05	00B0457	000	螺栓	BOLT	2				
06	15L2027	002	接头	CONNECTOR	1				
07	12B0294	000	O形圈	O-RING	1				
08	72A0072	001	压板	PLATE	1				
09	15J2009	002	不锈钢卡箍	CLAMP	2				
10	30A1672	000	油软管	HOSE	1				
11	12B0251	000	O形圈	O-RING	1				
12	10K7673	000	油管接头	CONNECTOR	1				
13	72A0010	003	压板	PLATE	1				
14	00B0019	000	螺栓	BOLT	8				
15	11C0652	000	齿轮泵	GEAR PUMP	1				
16	82H2010	001	垫片	WASHER	1				
17	06C3843	001	软管总成	HOSE AS	1				
18	06B0006	000	垫圈	WASHER	2				
19	03B0021	000	螺母	NUT	2				
20	75A0388	000	螺杆	SCREW ROD	2				

44C0354 003 齿轮泵总成（4.5T/5T）

GEAR PUMP AS(4.5T/5T)

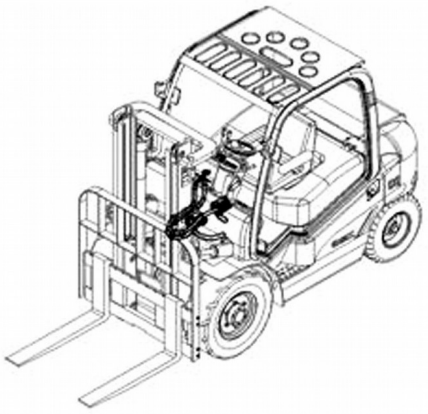

44C0354 003 齿轮泵总成 GEAR PUMP AS

件号 ITEM	部件号 PART NO.	版本 VER	零件名称	PART NAME	数量 Q'TY	服务代码 S.C	适用机号 SERIAL NO.	互换性 IA	可替换零件号 REPLACEABLE
01	11C0533	001	齿轮泵	GEAR PUMP	1				
02	12B0294	000	O形圈	O-RING	2				
03	10L2097	001	钢管总成	TUBE AS	2				
04	06K2094	002	软管总成	HOSE AS	1				
05	06K2095	001	软管总成	HOSE AS	1				
06	11C0534	001	齿轮泵	GEAR PUMP	1				
07	72A0189	001	压板	PLATE	4				
08	12B0181	000	O形圈	O-RING	2				
09	15D0865	001	接头	CONNECTOR	2				
10	06B0030	000	垫圈	WASHER	4				
11	00B0457	000	螺栓	BOLT	4				
12	06B0002	000	垫圈	WASHER	20				
13	00B0019	000	螺栓	BOLT	16				
14	09C0477	000	双管夹	DOUBLE CLAMP	2				
15	54H2011	002	盖板	COVER	2				
16	75A0388	000	螺杆	SCREW ROD	2				
17	03B0021	000	螺母	NUT	2				
18	06B0006	000	垫圈	WASHER	2				
19	72A0027	001	压板	CLAMP	4				
20	82H2010	001	垫片	WASHER	2				
21	30A0931	000	软管	HOSE	1				
22	15J2009	002	不锈钢卡箍	CLAMP	4				
23	30H2070	002	低压软管	HOSE	1				

00C0856 000 回油管路总成
OIL OUTLET LINES

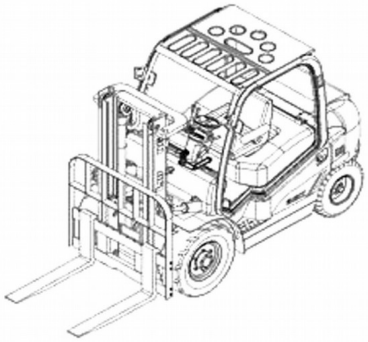

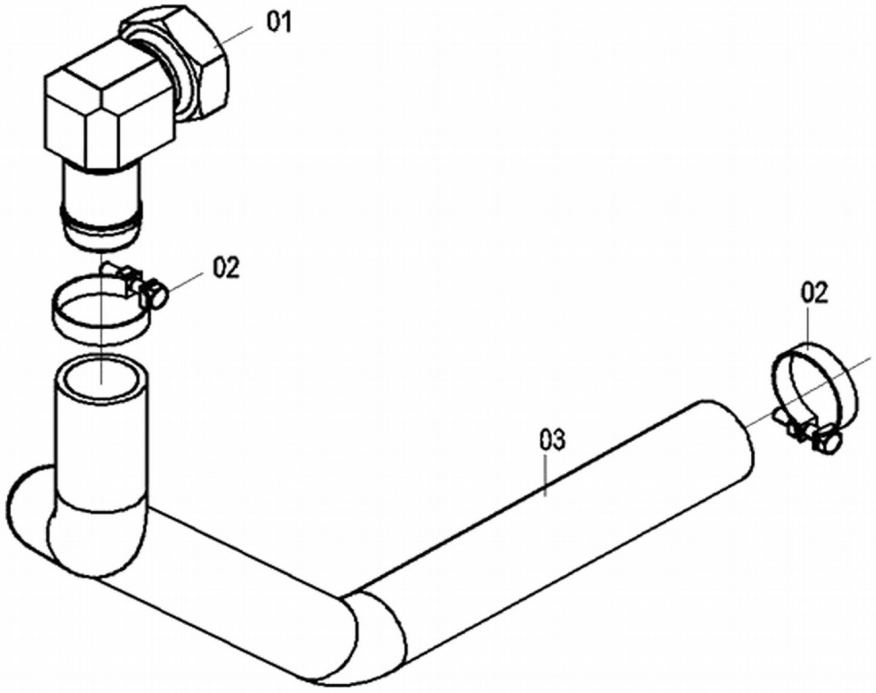

00C0856 000 回油管路总成 OIL OUTLET LINES

件号 ITEM	部件号 PART NO.	版本 VER	零件名称	PART NAME	数量 Q'TY	服务代码 S.C	适用机号 SERIAL NO.	互换性 IA	可替换零件号 REPLACEABLE
01	34K2021	001	钢管总成	PIPE AS	1				
02	15J2005	001	不锈钢卡箍	CLAMP	1				
03	32A0486	000	软管	HOSE	1				

00C0855 002 倾斜管路总成
TILT LINES AS

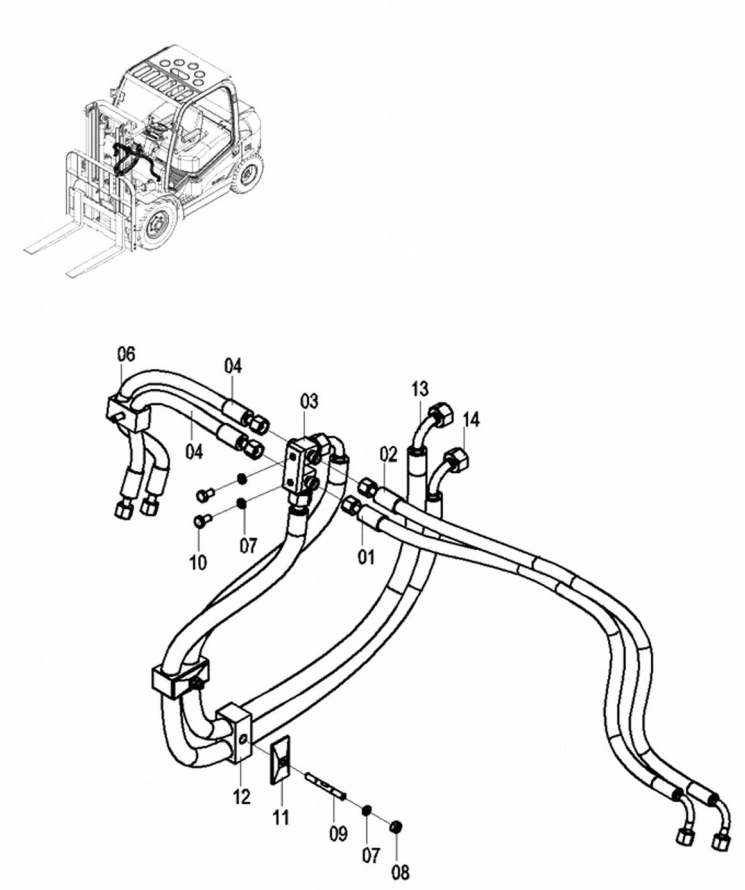

00C0855 002 倾斜管路总成 TILT LINES AS

件号 ITEM	部件号 PART NO.	版本 VER	零件名称	PART NAME	数量 Q'TY	服务代码 S.C	适用机号 SERIAL NO.	互换性 IA	可替换零件号 REPLACEABLE
01	05C1615	001	软管总成	HOSE AS	1				
02	05C1676	001	软管总成	HOSE AS	1				
03	15L2017	001	接头块	BLOCK	1				
04	05C3734	000	软管总成	HOSE AS	2				
06	09C0478	000	双管夹	DOUBLE CLAMP	1				
07	06B0006	000	垫圈	WASHER	4				
08	03B0021	000	螺母	NUT	2				
09	75A0388	000	螺杆	SCREW ROD	2				
10	00B0007	000	螺栓	BOLT	2				
11	27H2063	001	盖板	COVER	2				
12	34K2061	001	管夹	CLAMP	2				
13	06C3731	000	软管总成	HOSE AS	1				
14	06C3720	000	软管总成	HOSE AS	1				

此页空白

电器系统 ELECTRIC SYSTEM

22E1270 000 电气系统（康明斯 B3.3TAA 带 OPS）
ELECTRICAL SYSTEM（CUMMINS B3.3TAA WITH OPS OPTIONAL）

件号 ITEM	部件号 PART NO.	版本 VER	零件名称	PART NAME	数量 Q'TY	服务代码 S.C	适用机号 SERIAL NO.	互换性 IA	可替换零件号 REPLACEABLE
01	46C5904	000	车架线路	FRAME WIRING	1	Z			
02	46C5912	000	仪表线路	INSTRUMENT WIRING	1	Z			
03	46C4428	001	灯组件	LIGHT GROUP	1	Z			
04	46C3433	000	电瓶线路	BATTERY WIRING	1	Z			
05	46C5905	000	电控箱	ELECTRONIC CONTROL UNIT	1	Z			
06	46C5906	000	电控箱	ELECTRONIC CONTROL UNIT	1	Z			

Z — 此部件有单独展开图
Z — SEPARATE ILLUSTRATION

注：该系统无装配图，具体装配请参考表中各部件装配图。
Note: No assembly diagram is provided for this system. Please refer to the assembly diagrams of those components in the table for assembly details.

46C5904 000 车架线路(康明斯 B3.3TAA 带 OPS)

FRAME WIRING（CUMMINS B3.3TAA WITH OPS OPTIONAL）

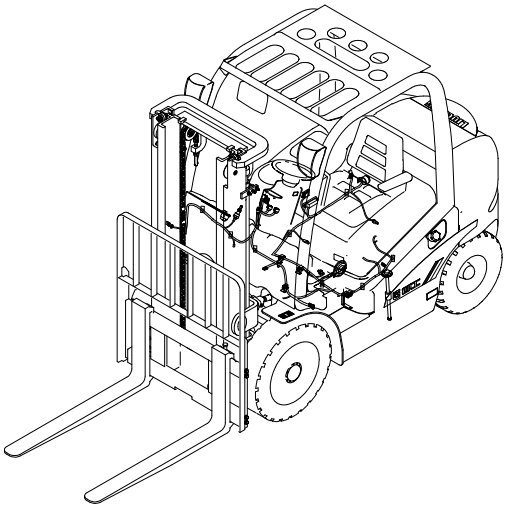

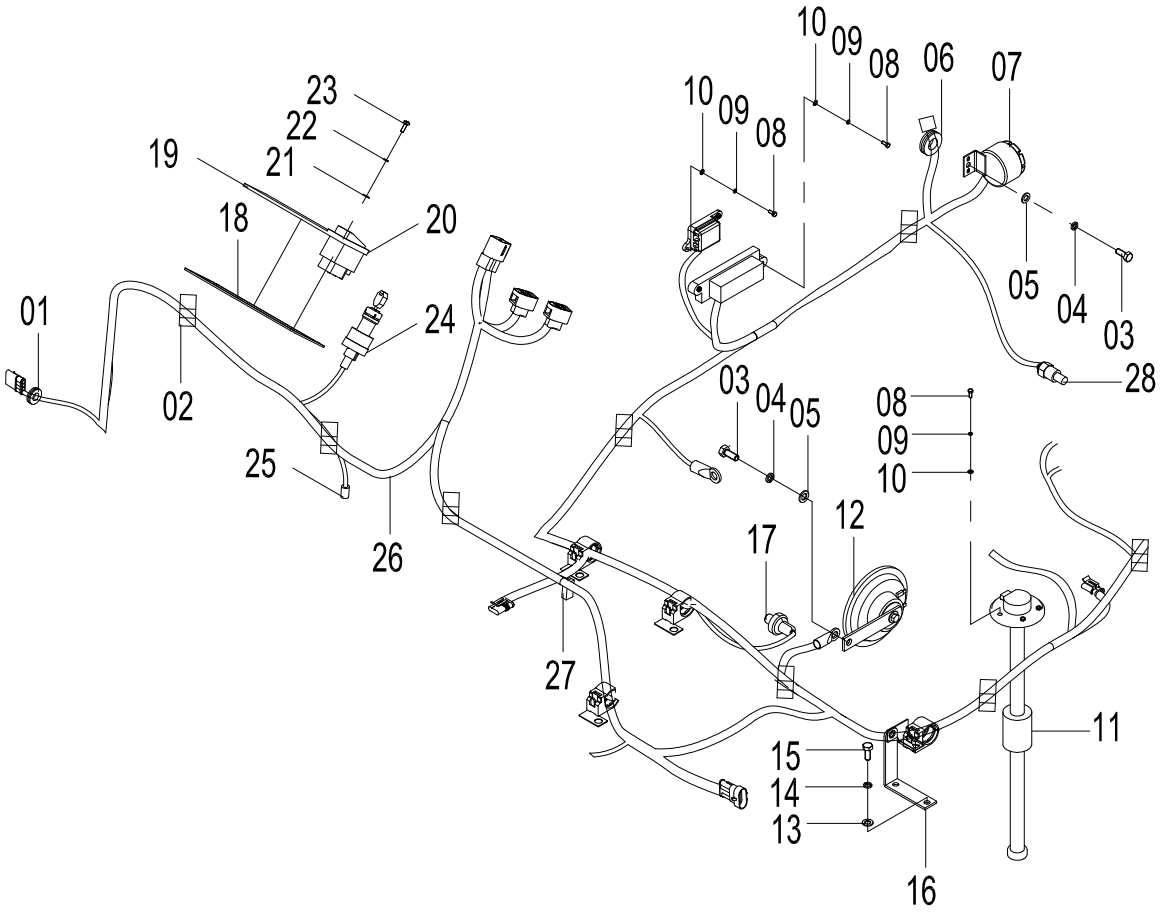

46C5904 000 车架线路 FRAME WIRING

件号 ITEM	部件号 PART NO.	版本 VER	零件名称	PART NAME	数量 Q'TY	服务代码 S.C	适用机号 SERIAL NO.	互换性 IA	可替换零件号 REPLACEABLE
01	11J2047	000	护孔圈	GROMMET	2				
02	37J2003	002	尼龙扎带	NYLON STRAP	12				
03	00B0075	000	螺栓	BOLT	2				
04	06B0006	000	垫圈	WASHER	2				
05	06B0005	000	垫圈	WASHER	2				
06	11J2088	000	护孔圈	GROMMET	1				
07	38B0092	000	倒车蜂鸣器	BEEPER	1				
08	04B0066	000	螺钉	SCREW	9				
09	06B0017	000	垫圈	WASHER	9				
10	06B0066	000	垫圈	WASHER	9				
11	30B0459	000	燃油油位传感器	FUEL LEVEL SENSOR	1				
12	38J2001	000	电喇叭	HORN	1				
13	06B0001	000	垫圈	WASHER	2				
14	06B0002	000	垫圈	WASHER	2				
15	00B0005	000	螺栓	BOLT	2				
16	21A6504	000	弯板	PLATE	1				
17	34B0442	000	变矩器油温报警开关	OIL TEMP ALERT SW	1				
18	10H2041	000	翘板开关安装板	MOUNTING PLATE	1				
19	34B0622	000	翘板组合开关	SWITCH AS	1				
20	34J2007	000	旋转警灯开关	BEACON SWITCH	1				
21	06B0097	000	垫圈	WASHER	4				
22	06B0022	000	垫圈	WASHER	4				
23	04B0090	000	螺钉	SCREW	4				
24	34B0474	000	电锁	START SWITCH	1				
25	34B0496	000	刹车灯开关	BRAKE LIGHT SWITCH	1				
26	08C4471	000	车架线束	FRAME HARNESS	1				
27	08C2552	000	微动开关线束	HARNESS	1				
28	30B0348	001	温度传感器	TEMP SENSOR	1				

46C5912 000 仪表线路(康明斯 B3.3TAA 带 OPS)
INSTRUMENT WIRING（CUMMINS B3.3TAA WITH OPS OPTIONAL）

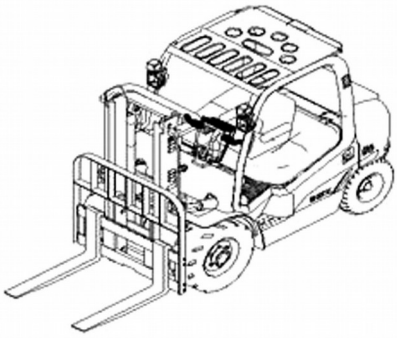

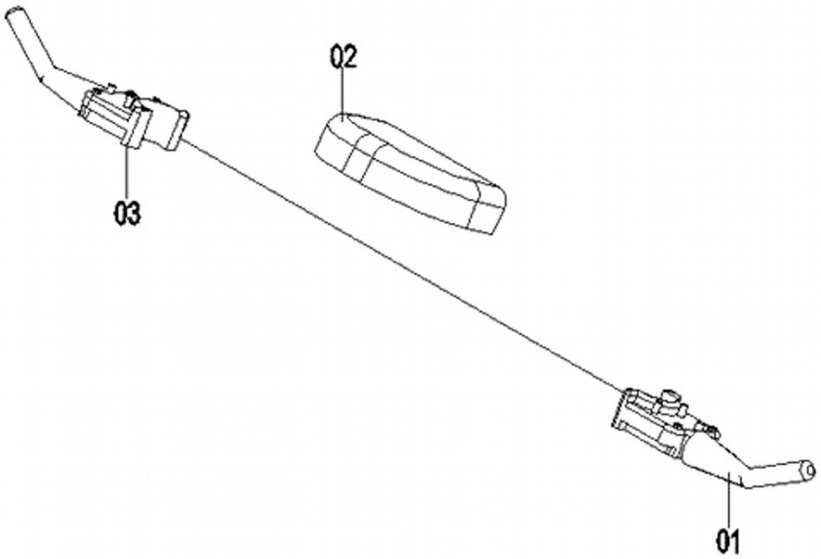

46C5912 000 仪表线路 INSTRUMENT WIRING

件号 ITEM	部件号 PART NO.	版本 VER	零件名称	PART NAME	数量 Q'TY	服务代码 S.C	适用机号 SERIAL NO.	互换性 IA	可替换零件号 REPLACEABLE
01	34B0451	001	行走换档手柄	SHIFT CONTROL LEVER	1				
02	35B0200	000	仪表	INSTRUMENT	1				
03	34B0452	001	转向灯光组合开关	COMBINATION SWITCH	1				

46C5905 000 电控箱(康明斯 B3.3TAA 带 OPS)
ELECTRONIC CONTROL UNIT (CUMMINS B3.3TAA WITH OPS OPTIONAL)

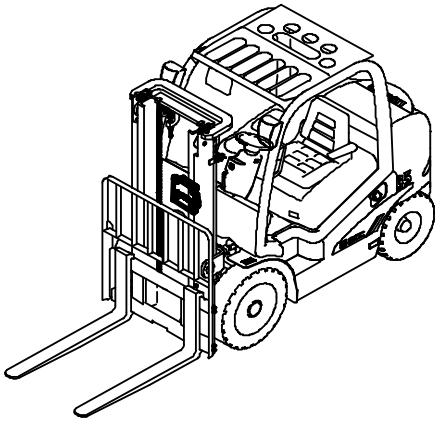

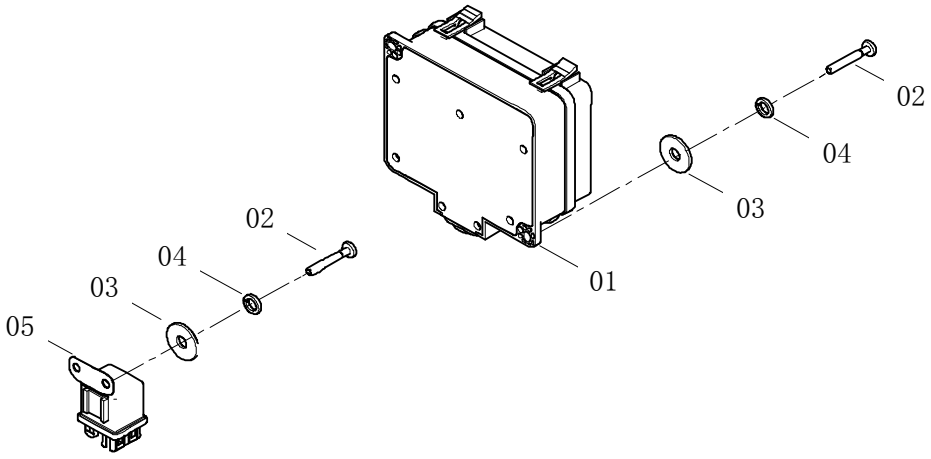

46C5905 000 电控箱 ELECTRONIC CONTROL UNIT

件号 ITEM	部件号 PART NO.	版本 VER	零件名称	PART NAME	数量 Q'TY	服务代码 S.C	适用机号 SERIAL NO.	互换性 IA	可替换零件号 REPLACEABLE
01	46C5780	000	控制器总成	CONTROLLER AS	1				
02	04B0066	000	螺钉	SCREW	4				
03	06B0017	000	垫圈	WASHER	4				
04	06B0066	000	垫圈	WASHER	4				
05	31B0220	000	继电器	RELAY	1				

46C5906 000 电控箱(康明斯 B3.3TAA 带 OPS)

ELECTRONIC CONTROL UNIT（CUMMINS B3.3TAA WITH OPS OPTIONAL）

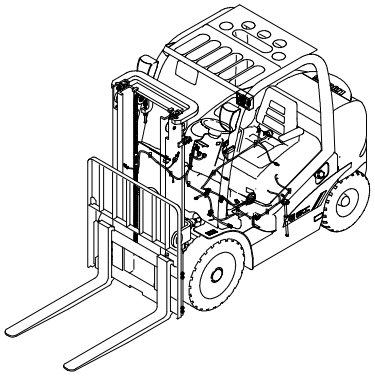

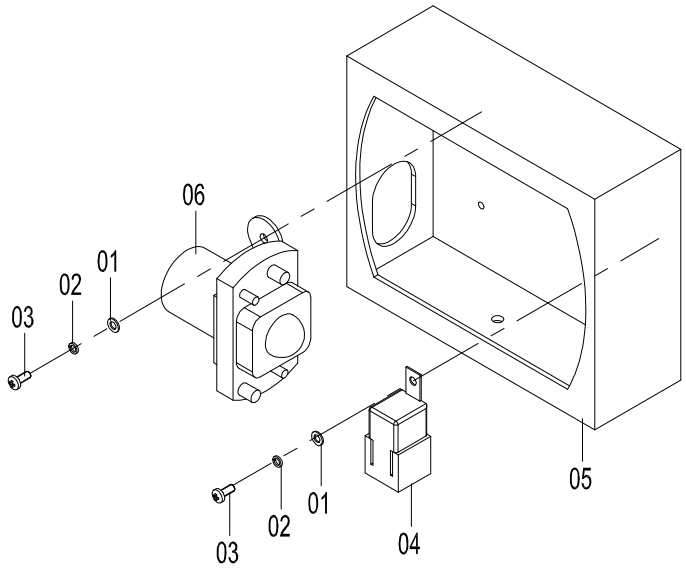

46C5906 000 电控箱 ELECTRONIC CONTROL UNIT

件号 ITEM	部件号 PART NO.	版本 VER	零件名称	PART NAME	数量 Q'TY	服务代码 S.C	适用机号 SERIAL NO.	互换性 IA	可替换零件号 REPLACEABLE
01	06B0066	000	垫圈	WASHER	3				
02	06B0017	000	垫圈	WASHER	3				
03	04B0221	000	螺钉	SCREW	3				
04	31B0083	000	继电器	RELAY	2				
05	46C3541	000	控制器箱体	BOX	1				
06	31B0042	001	继电器	RELAY	1				

22E0714 002 电器系统（洛拖 LR4B3-22）
ELECTRIC SYSTEM(YTO LR4B3-22)

件号 ITEM	部件号 PART NO.	版本 VER	零件名称	PART NAME	数量 Q'TY	服务代码 S.C	适用机号 SERIAL NO.	互换性 IA	可替换零件号 REPLACEABLE
01	46C2375	002	车架线路	FRAME WIRING	1	Z			
02	46C2376	000	仪表线路	INSTRUMENT WIRING	1	Z			
03	46C2377	001	灯组件	LIGHT GROUP	1	Z			
04	46C2378	000	护顶架线路	OVERHEAD GUARD WIRING	1	Z			
05	46C2379	000	电瓶线路	BATTERY WIRING AS	1	Z			
06	46C3303	002	电控箱	ELECTRONIC CONTROL UNIT	1	Z			

Z — 此部件有单独展开图
Z — SEPARATE ILLUSTRATION

注：该系统无装配图，具体装配请参考表中各部件装配图。
Note: No assembly diagram is provided for this system. Please refer to the assembly diagrams of those components in the table for assembly details.

46C2375 002 车架线路（洛拖 LR4B3-22）

FRAME WIRING(YTO LR4B3-22)

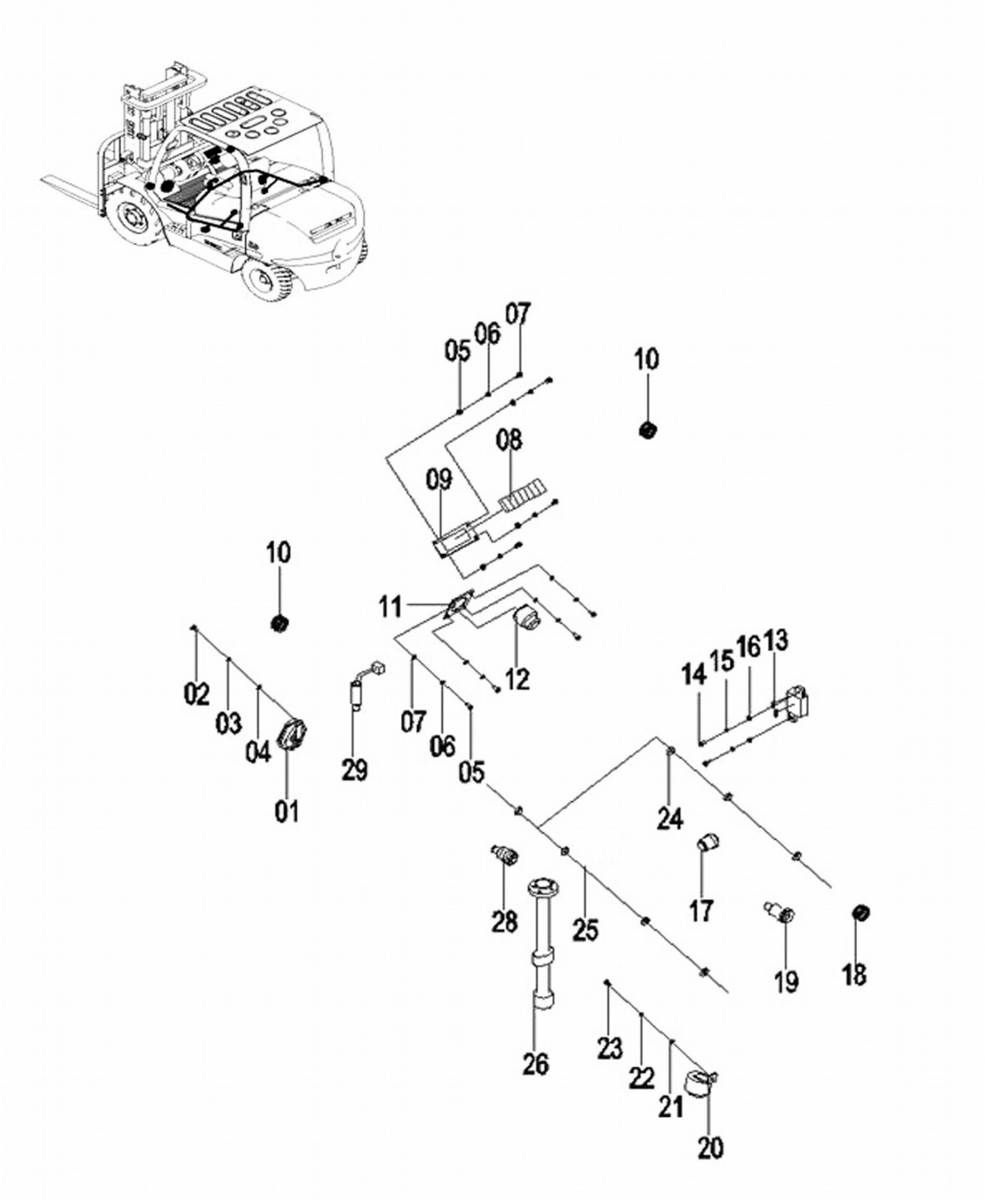

46C2375 002 车架线路 FRAME WIRING

件号 ITEM	部件号 PART NO.	版本 VER	零件名称	PART NAME	数量 Q'TY	服务代码 S.C	适用机号 SERIAL NO.	互换性 IA	可替换零件号 REPLACEABLE
01	38J2001	000	电喇叭	HORN	1				
02	00B0075	000	螺栓	BOLT	1				
03	06B0006	000	垫圈	WASHER	1				
04	06B0005	000	垫圈	WASHER	1				
05	04B0090	000	螺钉	SCREW	2				
06	06B0022	000	垫圈	WASHER	2				
07	06B0097	000	垫圈	WASHER	2				
08	34B0622	000	翘板组合开关	SWITCH AS	1				
09	10H2041	000	翘板开关安装板	MOUNTING PLATE	1				
10	11B0133	000	护孔圈	GROMMET	2				
11	10A3433	000	板	PLATE	1				
12	34B0474	000	电锁	START SWITCH	1				
13	37B0439	000	金属熔断片	FUSE	1				
14	04B0066	000	螺钉	SCREW	1				
15	06B0017	000	垫圈	WASHER	1				
16	06B0066	000	垫圈	WASHER	1				
17	34B0443	000	机油压力报警开关	PRESSURE ALERT SW	1				
18	11J2088	000	护孔圈	GROMMET	1				
19	30B0348	000	温度传感器	TEMP SENSOR	1				
20	38B0092	000	倒车蜂鸣器	BACKUP BUZZER	1				
21	06B0024	000	垫圈	WASHER	1				
22	06B0003	000	垫圈	WASHER	1				
23	04B0106	000	螺钉	SCREW	1				
24	37J2003	002	尼龙扎带	NYLON STRAP	21				
25	08C2107	000	车架线束	FRAME HARNESS	1				
26	30B0459	000	燃油油位传感器	FUEL LEVEL SENSOR	1				
28	34B0442	000	变矩器油温报警开关	OIL TEMP ALERT SW	1				
29	34B0496	000	刹车灯开关	BRAKE LIGHT SWITCH	1				

46C2376 000 仪表线路（洛拖 LR4B3-22）
INSTRUMENT WIRING(YTO LR4B3-22)

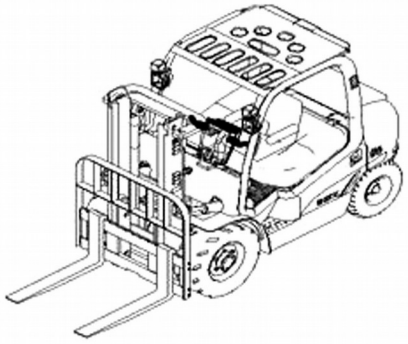

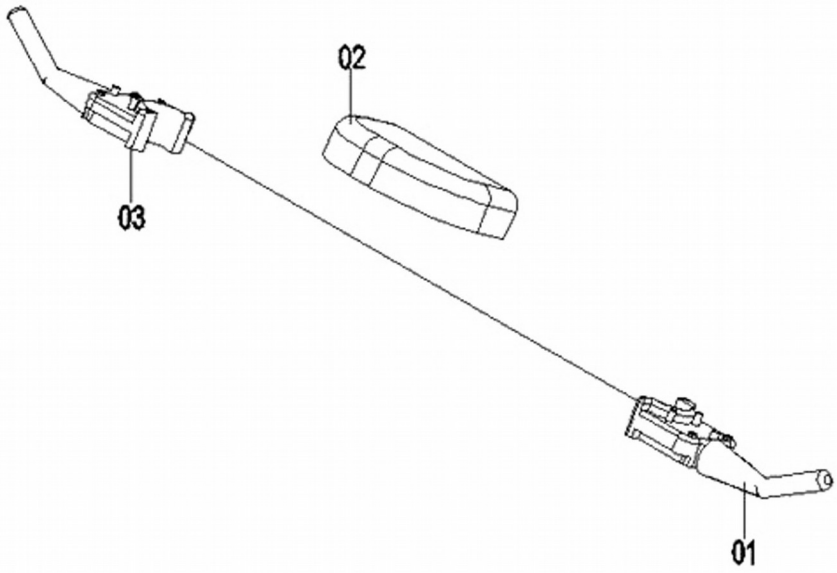

46C2376 000 仪表线路 INSTRUMENT WIRING

件号 ITEM	部件号 PART NO.	版本 VER	零件名称	PART NAME	数量 Q'TY	服务代码 S.C	适用机号 SERIAL NO.	互换性 IA	可替换零件号 REPLACEABLE
01	34B0451	001	行走换档手柄	SHIFT CONTROL LEVER	1				
02	35J2012	000	仪表总成	INSTRUMENT AS	1				
03	34B0452	001	转向灯光组合开关	COMBINATON SWITCH	1				

46C2377 001 灯组件（洛拖 LR4B3-22）
LIGHT GROUP(YTO LR4B3-22)

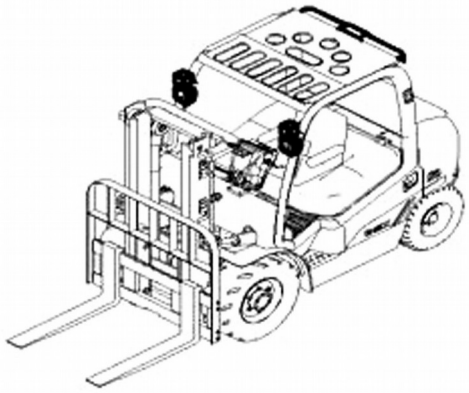

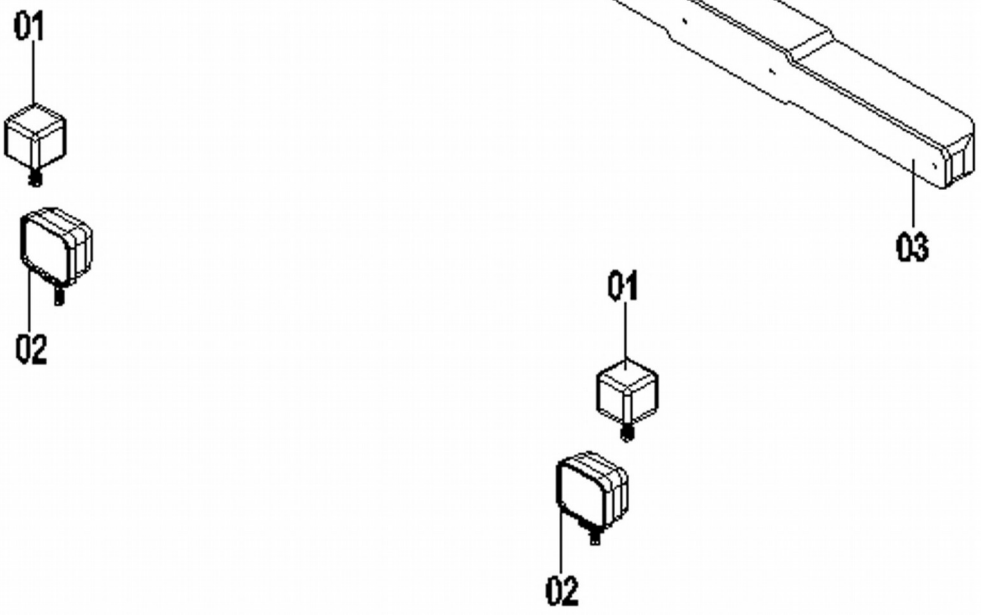

46C2377 001 灯组件 LIGHT GROUP

件号 ITEM	部件号 PART NO.	版本 VER	零件名称	PART NAME	数量 Q'TY	服务代码 S.C	适用机号 SERIAL NO.	互换性 IA	可替换零件号 REPLACEABLE
01	32B0191	000	双面前小灯	POSITION LIGHT	2				
02	32B0230	000	前大灯	FRONT FLOODLIGHT	2				
03	32B0190	000	三色后组合灯	COMBINATION LIGHT	1				

46C2378 000 护顶架线路（洛拖 LR4B3-22）
OVERHEAD GUARD WIRING(YTO LR4B3-22)

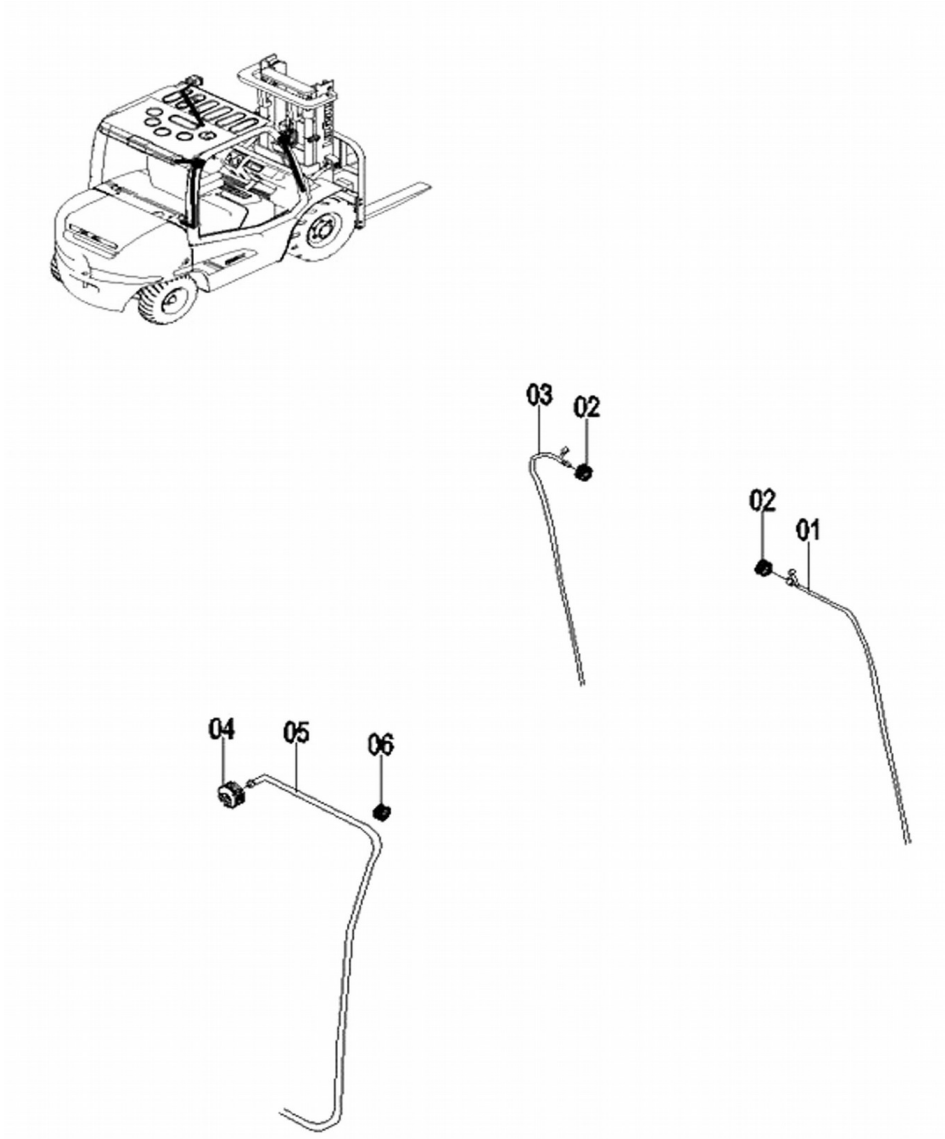

46C2378 000 护顶架线路 OVERHEAD GUARD WIRING

件号 ITEM	部件号 PART NO.	版本 VER	零件名称	PART NAME	数量 Q'TY	服务代码 S.C	适用机号 SERIAL NO.	互换性 IA	可替换零件号 REPLACEABLE
01	08C2104	000	右前大小灯线束	HARNESS	1				
02	83A0302	000	护孔圈	GROMMET	2				
03	08C2103	000	左前大小灯线束	HARNESS	1				
04	86A0456	000	护孔圈	GROMMET	1				
05	08C2105	000	后组合灯线束	REAR COMBINATION LIGHT HARNESS	1				
06	83H2002	001	盖	CAP	1				

46C2379 000 电瓶线路（洛拖 LR4B3-22）
BATTERY WIRING AS(YTO LR4B3-22)

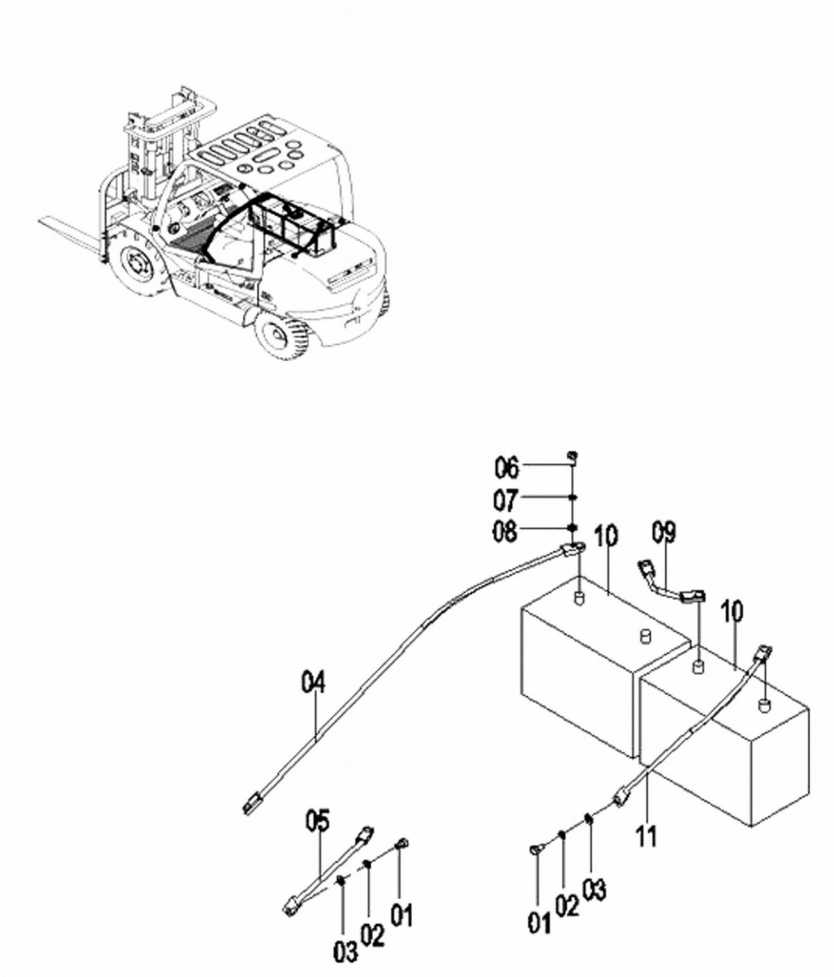

46C2379 000 电瓶线路 BATTERY WIRING AS

件号 ITEM	部件号 PART NO.	版本 VER	零件名称	PART NAME	数量 Q'TY	服务代码 S.C	适用机号 SERIAL NO.	互换性 IA	可替换零件号 REPLACEABLE
01	00B0005	000	螺栓	BOLT	2				
02	06B0002	000	垫圈	WASHER	2				
03	06B0001	000	垫圈	WASHER	2				
04	08K2189	000	蓄电池正极至起动机电缆	CABLE	1				
05	08K2188	000	启动机搭铁电缆	CABLE	1				
06	04B0106	000	螺钉	SCREW	1				
07	06B0003	000	垫圈	WASHER	1				
08	06B0024	000	垫圈	WASHER	1				
09	08K2191	000	蓄电池间连接电缆	CABLE	1				
10	37B0108	001	蓄电池	BATTERY	2				
11	08K2192	000	蓄电池负极搭铁电缆	CABLE	1				

46C3303 002 电控箱（洛拖 LR4B3-22）

ELECTRONIC CONTROL UNIT(YTO LR4B3-22)

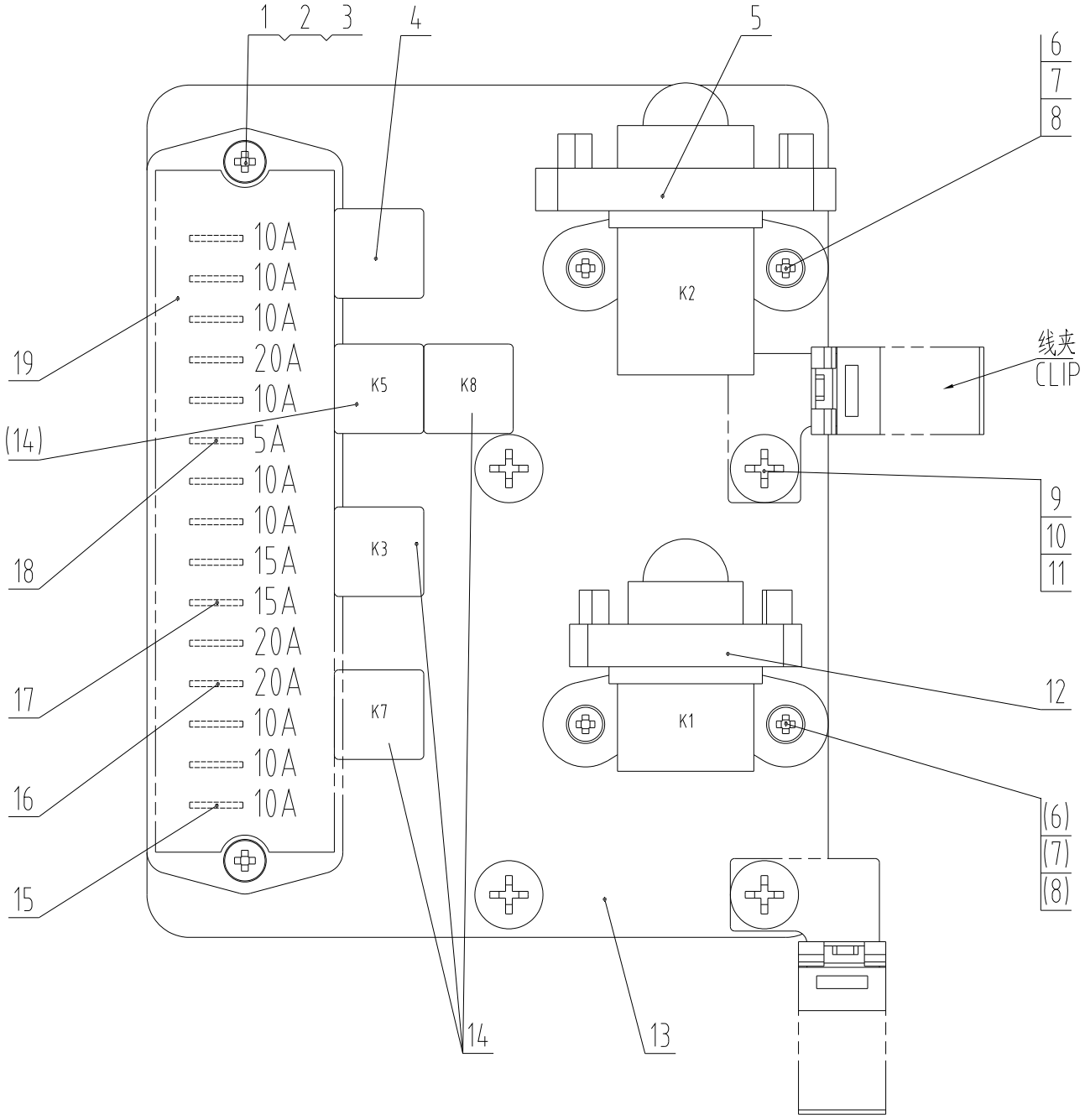

46C3303 002 电控箱 ELECTRONIC CONTROL UNIT

件号 ITEM	部件号 PART NO.	版本 VER	零件名称	PART NAME	数量 Q'TY	服务代码 S.C	适用机号 SERIAL NO.	互换性 IA	可替换零件号 REPLACEABLE
1	06B0066	000	垫圈	WASHER	2				
2	06B0017	000	垫圈	WASHER	2				
3	04B0221	000	螺钉	SCREW	2				
4	31B0147	000	闪光继电器	FLASH RELAY	1				
5	31B0011	001	继电器	RELAY	1				
6	06B0097	000	垫圈	WASHER	4				
7	06B0022	000	垫圈	WASHER	4				
8	04B0206	000	螺钉	SCREW	4				
9	06B0005	000	垫圈	WASHER	4				
10	06B0006	000	垫圈	WASHER	4				
11	04B0059	000	螺钉	SCREW	4				
12	31B0006	001	起动继电器	START RELAY	1				
13	11A4140	000	安装板	MOUNTING PLATE	1				
14	31B0083	000	继电器	RELAY	4				
15	37B0030	001	片式保险	FUSE	9				
16	36B0073	001	20A 片式保险	FUSE	3				
17	37B0062	001	片式保险	FUSE	2				
18	37B0044	002	片式保险	FUSE	1				
19	74A3916	000	标牌	SIGN	1				

46C3302 000 车架线路（康明斯 B3.3TAA）

FRAME WIRING(CUMMINS B3.3TAA)

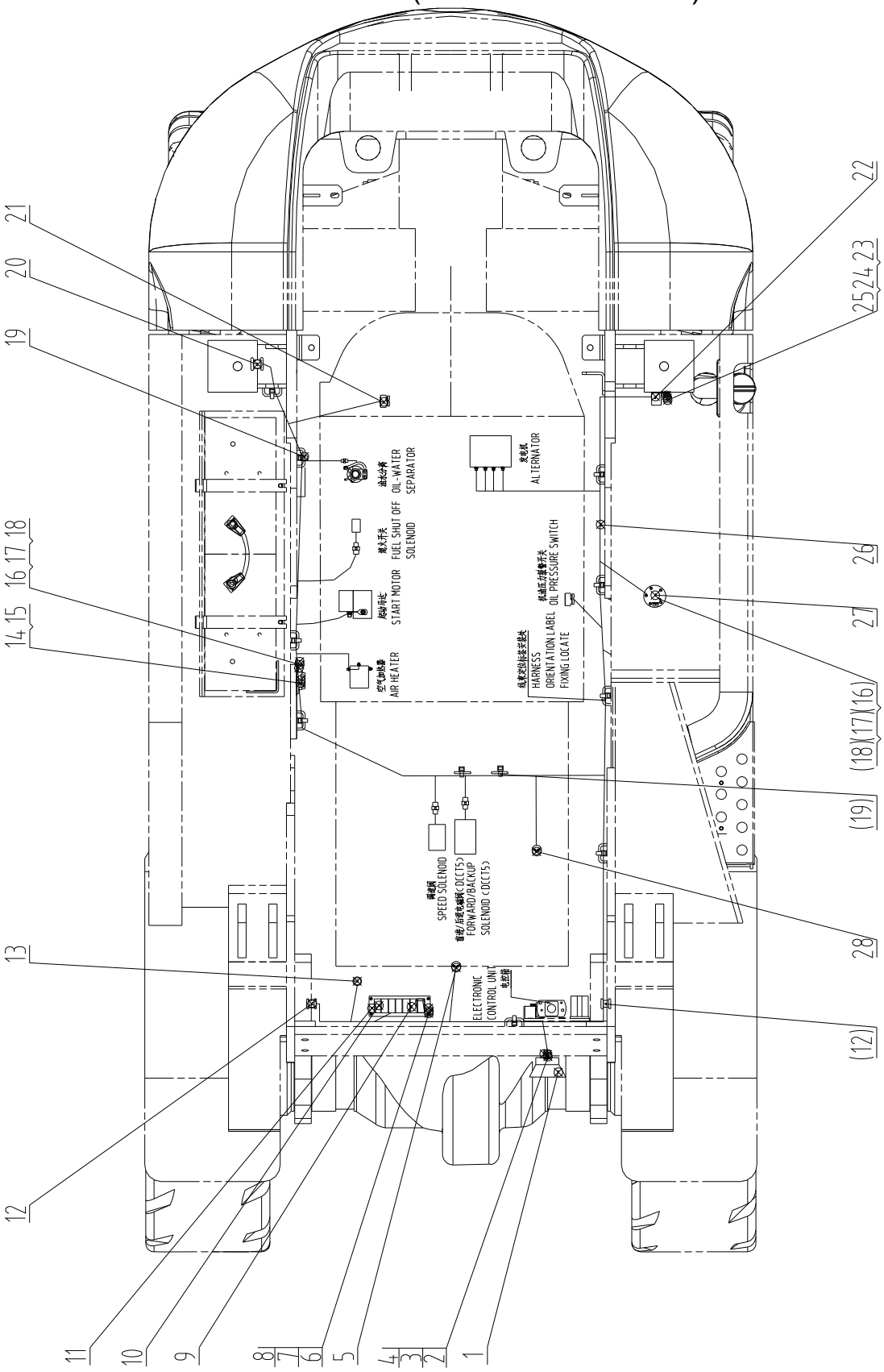

46C3302 000 车架线路 FRAME WIRING

件号 ITEM	部件号 PART NO.	版本 VER	零件名称	PART NAME	数量 Q'TY	服务代码 S.C	适用机号 SERIAL NO.	互换性 IA	可替换零件号 REPLACEABLE
1	38J2001	000	电喇叭	HORN	1				
2	00B0075	000	螺栓	BOLT	1				
3	06B0006	000	垫圈	WASHER	1				
4	06B0005	000	垫圈	WASHER	1				
5	34B0496	000	刹车灯开关	BRAKE LIGHT SWITCH	1				
6	04B0090	000	螺钉	SCREW	4				
7	06B0022	000	垫圈	WASHER	4				
8	06B0097	000	垫圈	WASHER	4				
9	34B0622	000	翘板组合开关	SWITCH AS	1				
10	34J2007	000	旋转警灯开关	BEACON SWITCH	1				
11	10H2041	000	翘板开关安装板	MOUNTING PLATE	1				
12	11J2047	000	护孔圈	GROMMET	2				
13	34B0474	000	电锁	START SWITCH	1				
14	37B0337	001	金属熔断片	FUSE	2				
15	37B0754	000	保险丝	FUSE	1				
16	04B0066	000	螺钉	SCREW	7				
17	06B0017	000	垫圈	WASHER	7				
18	06B0066	000	垫圈	WASHER	7				
19	37J2003	002	尼龙扎带	NYLON STRAP	12				
20	11J2088	000	护孔圈	GROMMET	1				
21	30B0348	000	温度传感器	TEMP SENSOR	1				
22	38B0092	000	倒车蜂鸣器	BACKUP BUZZER	1				
23	04B0106	000	螺钉	SCREW	1				
24	06B0003	000	垫圈	WASHER	1				
25	06B0024	000	垫圈	WASHER	1				
26	08C2753	002	车架线束	FRAME HARNESS	1				
27	30B0459	000	燃油油位传感器	FUEL LEVEL SENSOR	1				
28	34B0442	000	变矩器油温报警开关	OIL TEMP ALERT SW	1				

46C4358 000 车架线路（UL，康明斯 B3.3TAA）

FRAME WIRING(UL, CUMMINS B3.3TAA)

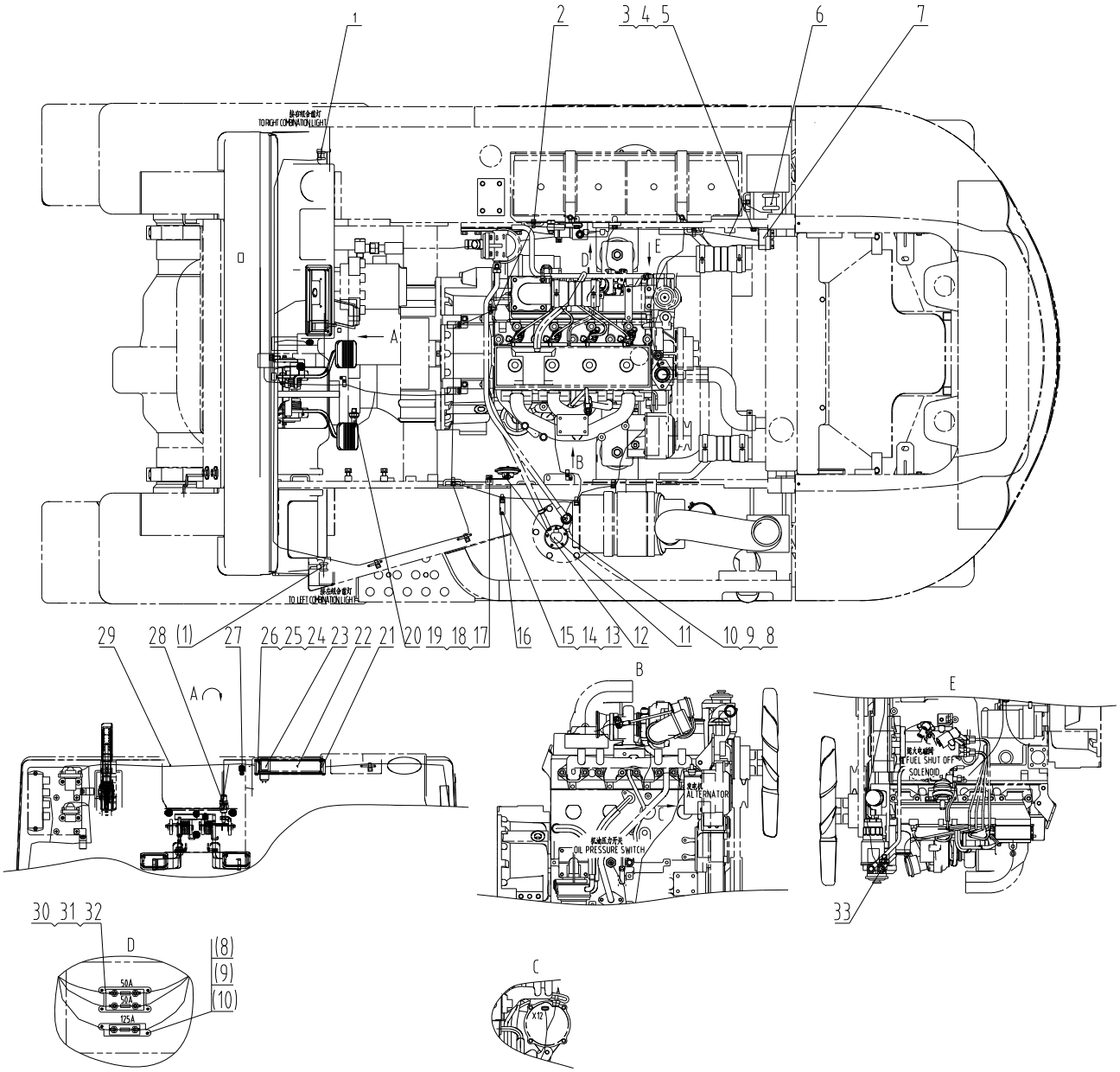

46C4358 000 车架线路 FRAME WIRING

件号 ITEM	部件号 PART NO.	版本 VER	零件名称	PART NAME	数量 Q'TY	服务代码 S.C	适用机号 SERIAL NO.	互换性 IA	可替换零件号 REPLACEABLE
1	11J2047	000	护孔圈	GROMMET	2				
2	37J2003	002	尼龙扎带	NYLON STRAP	12				
3	04B0106	000	螺钉	SCREW	1				
4	06B0003	000	垫圈	WASHER	1				
5	06B0024	000	垫圈	WASHER	1				
6	11J2088	000	护孔圈	GROMMET	1				
7	38B0092	000	倒车蜂鸣器	BACKUP BUZZER	1				
8	04B0066	000	螺钉	SCREW	7				
9	06B0017	000	垫圈	WASHER	7				
10	06B0066	000	垫圈	WASHER	7				
11	30B0459	000	燃油油位传感器	FUEL LEVEL SENSOR	1				
12	38J2001	000	电喇叭	HORN	1				
13	06B0001	000	垫圈	WASHER	2				
14	06B0002	000	垫圈	WASHER	2				
15	00B0005	000	螺栓	BOLT	2				
16	21A6504	000	弯板	PLATE	1				
17	06B0005	000	垫圈	WASHER	1				
18	06B0006	000	垫圈	WASHER	1				
19	00B0075	000	螺栓	BOLT	1				
20	34B0442	000	变矩器油温报警开关	OIL TEMP ALERT SW	1				
21	10H2041	000	翘板开关安装板	MOUNTING PLATE	1				
22	34B0622	000	翘板组合开关	SWITCH AS	1				
23	34J2007	000	旋转警灯开关	BEACON SWITCH	1				
24	06B0097	000	垫圈	WASHER	4				
25	06B0022	000	垫圈	WASHER	4				
26	04B0090	000	螺钉	SCREW	4				
27	34B0474	000	电锁	START SWITCH	1				
28	34B0496	000	刹车灯开关	BRAKE LIGHT SWITCH	1				
29	08C3527	000	车架线束	FRAME HARNESS	1				
30	06B0133	000	垫圈	WASHER	4				
31	06B0101	000	垫圈	WASHER	4				
32	04B0234	000	螺钉	SCREW	4				
33	30B0348	000	温度传感器	TEMP SENSOR	1				

46C4429 000 仪表线路（UL，康明斯 B3.3TAA）
INSTRUMENT WIRING(UL, CUMMINS B3.3TAA)

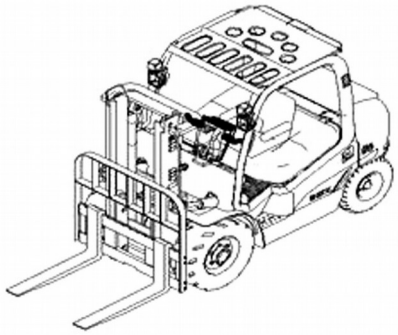

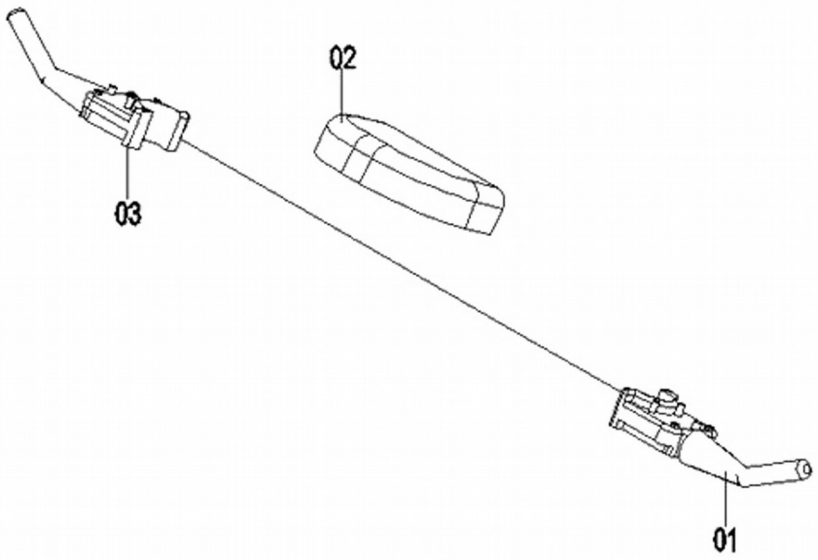

46C4429 000 仪表线路 INSTRUMENT WIRING

件号 ITEM	部件号 PART NO.	版本 VER	零件名称	PART NAME	数量 Q'TY	服务代码 S.C	适用机号 SERIAL NO.	互换性 IA	可替换零件号 REPLACEABLE
01	34B0451	001	行走换档手柄	SHIFT CONTROL LEVER	1				
02	35B0160	000	仪表	INSTRUMENT	1				
03	34B0452	001	转向灯光组合开关	COMBINATON SWITCH	1				

46C4428 000 灯组件（康明斯 B3.3TAA）

LIGHT GROUP(CUMMINS B3.3TAA)

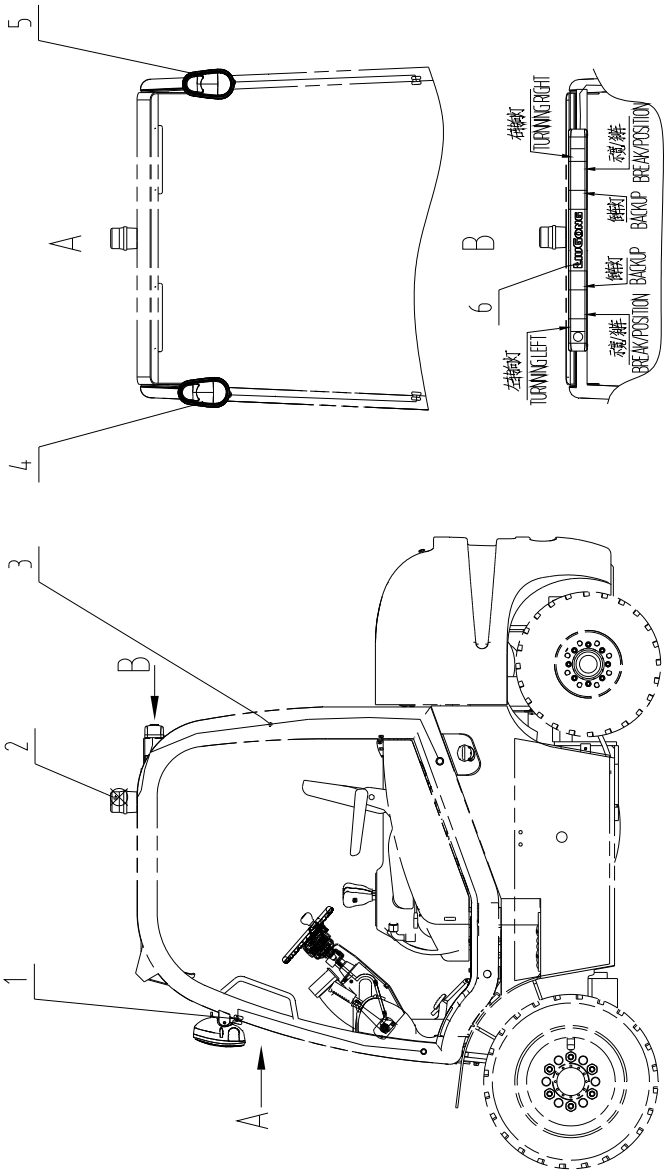

46C4428 000 灯组件 LIGHT GROUP

件号 ITEM	部件号 PART NO.	版本 VER	零件名称	PART NAME	数量 Q'TY	服务代码 S.C	适用机号 SERIAL NO.	互换性 IA	可替换零件号 REPLACEABLE
1	83A0302	000	护孔圈	GROMMET	2				
2	32J2016	000	警示灯	WARNING LIGHT	1				
3	08C3647	000	后顶灯线束	HARNESS	1				
4	32B0241	002	组合灯	COMBINATION IGHT	1				
5	32B0290	002	组合灯	COMBINATION LIGHT	1				
6	32B0240	001	后组合灯	REAR COMBINATION LIGHT	1				

46C3433 000 电瓶线路(康明斯 B3.3TAA)
BATTERY WIRING(CUMMINS B3.3TAA)

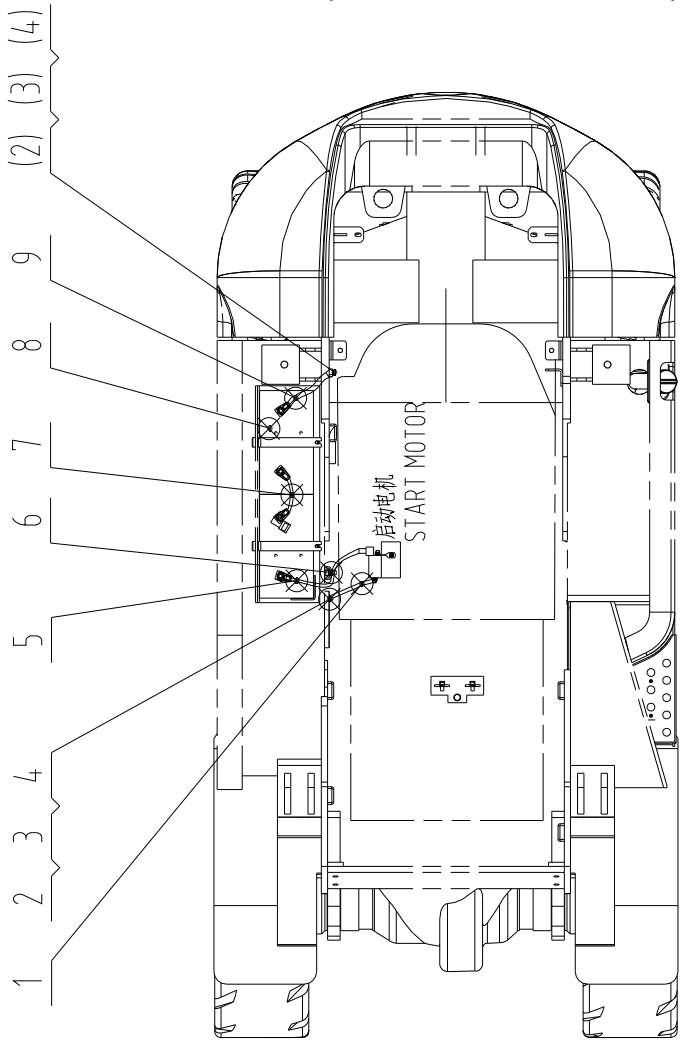

46C3433 000 电瓶线路 BATTERY WIRING

件号 ITEM	部件号 PART NO.	版本 VER	零件名称	PART NAME	数量 Q'TY	服务代码 S.C	适用机号 SERIAL NO.	互换性 IA	可替换零件号 REPLACEABLE
1	08K2188	000	启动机搭铁电缆	CABLE	1				
2	06B0001	000	垫圈	WASHER	2				
3	06B0002	000	垫圈	WASHER	2				
4	00B0005	000	螺栓	BOLT	2				
5	08C2758	000	蓄电池正极电缆	BATTERY CABLE(+)	1				
6	37J2003	002	尼龙扎带	NYLON STRAP	1				
7	08K2191	000	蓄电池间连接电缆	CABLE	1				
8	37B0077	000	蓄电池	BATTERY	2				
9	08K2192	000	蓄电池负极搭铁电缆	CABLE	1				

46C4362 000 电瓶线路（UL，康明斯 B3.3TAA）
BATTERY WIRING(UL, CUMMINS B3.3TAA)

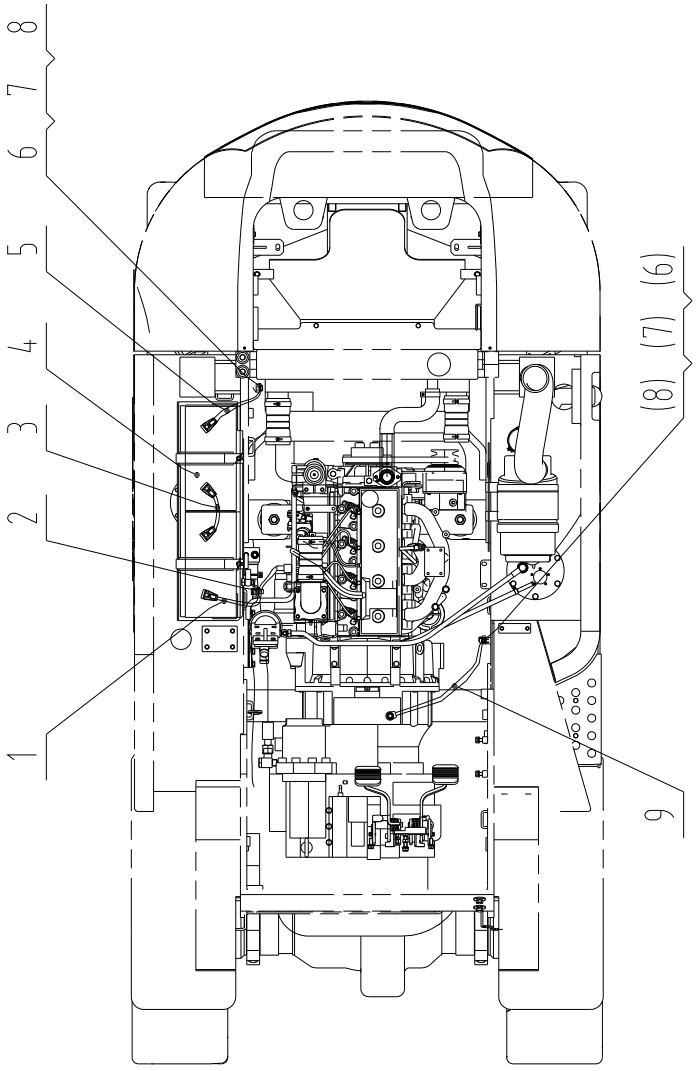

46C4362 000 电瓶线路 BATTERY WIRING

件号 ITEM	部件号 PART NO.	版本 VER	零件名称	PART NAME	数量 Q'TY	服务代码 S.C	适用机号 SERIAL NO.	互换性 IA	可替换零件号 REPLACEABLE
1	08C3582	000	蓄电池正极电缆	BATTERY CABLE(+)	1				
2	37J2003	002	尼龙扎带	NYLON STRAP	1				
3	08C3584	000	连接电缆	CABEL	1				
4	37B0077	000	蓄电池	BATTERY	2				
5	08C3587	000	蓄电池负极电缆	BATTERY CABLE(-)	1				
6	06B0001	000	垫圈	WASHER	2				
7	06B0002	000	垫圈	WASHER	2				
8	00B0005	000	螺栓	BOLT	2				
9	08C3600	000	启动机至车架电缆	CABLE	1				

46C3641 001 电控箱（UL，康明斯 B3.3TAA）
ELECTRONIC CONTROL UNIT(UL, CUMMINS B3.3TAA)

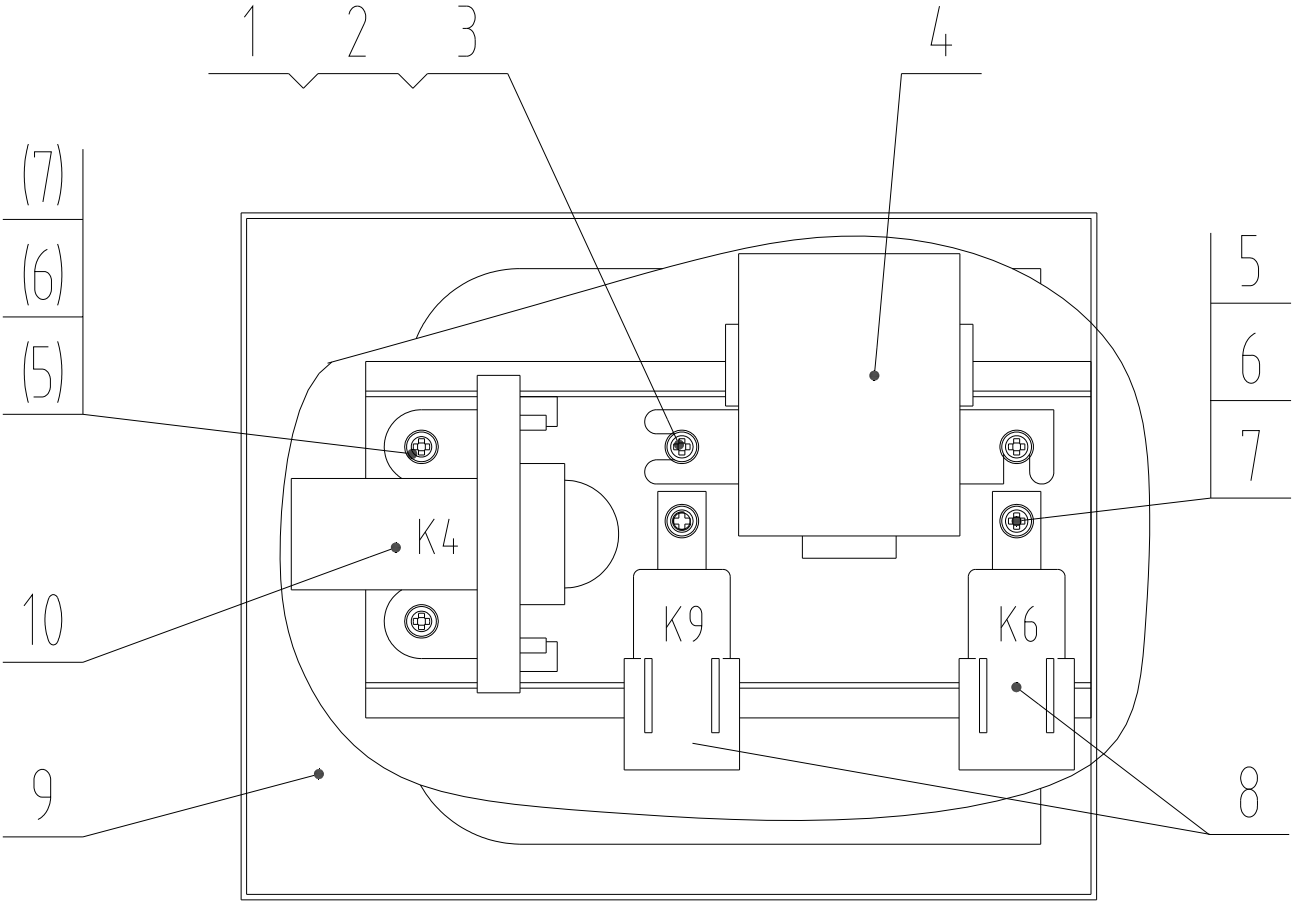

46C3641 001 电控箱 ELECTRONIC CONTROL UNIT

件号 ITEM	部件号 PART NO.	版本 VER	零件名称	PART NAME	数量 Q'TY	服务代码 S.C	适用机号 SERIAL NO.	互换性 IA	可替换零件号 REPLACEABLE
1	04B0056	000	螺钉	SCREW	2				
2	06B0024	000	垫圈	WASHER	2				
3	06B0003	000	垫圈	WASHER	2				
4	37B0704	000	控制器	CONTROLLER	1				
5	06B0066	000	垫圈	WASHER	3				
6	06B0017	000	垫圈	WASHER	3				
7	04B0221	000	螺钉	SCREW	3				
8	31B0083	000	继电器	RELAY	2				
9	46C3541	000	控制器箱体	BOX	1				
10	31B0042	001	继电器	RELAY	1				

46C4380 000 电控箱（UL，康明斯 B3.3TAA）
ELECTRONIC CONTROL UNIT(UL, CUMMINS B3.3TAA)

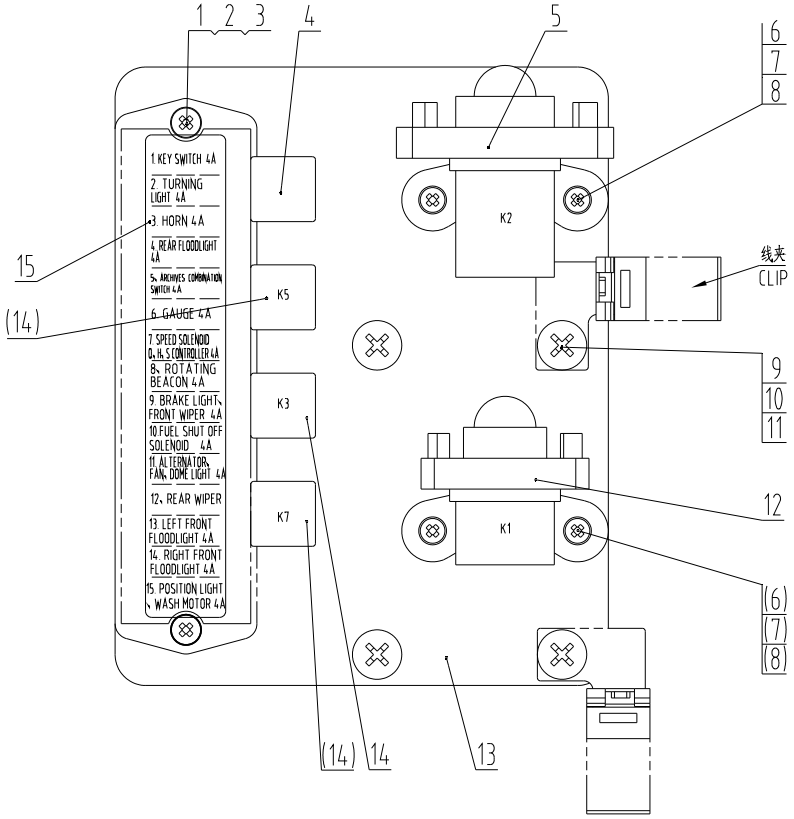

46C4380 000 电控箱 ELECTRONIC CONTROL UNIT

件号 ITEM	部件号 PART NO.	版本 VER	零件名称	PART NAME	数量 Q'TY	服务代码 S.C	适用机号 SERIAL NO.	互换性 IA	可替换零件号 REPLACEABLE
1	06B0066	000	垫圈	WASHER	2				
2	06B0017	000	垫圈	WASHER	2				
3	04B0066	000	螺钉	SCREW	2				
4	31B0147	000	闪光继电器	FLASH RELAY	1				
5	31B0011	001	继电器	RELAY	1				
6	06B0097	000	垫圈	WASHER	4				
7	06B0022	000	垫圈	WASHER	4				
8	04B0206	000	螺钉	SCREW	4				
9	06B0005	000	垫圈	WASHER	4				
10	06B0006	000	垫圈	WASHER	4				
11	04B0059	000	螺钉	SCREW	4				
12	31B0006	001	起动继电器	START RELAY	1				
13	11A4140	000	安装板	MOUNTING PLATE	1				
14	31B0083	000	继电器	RELAY	3				
15	74A4806	000	标牌	SIGN	1				

门架 MAST

门架总成（二级 3 米-4.5 米门架）
MAST AS(3M-4.5M DOUBLE MAST)

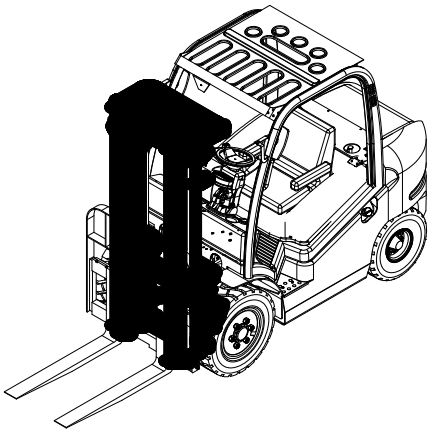

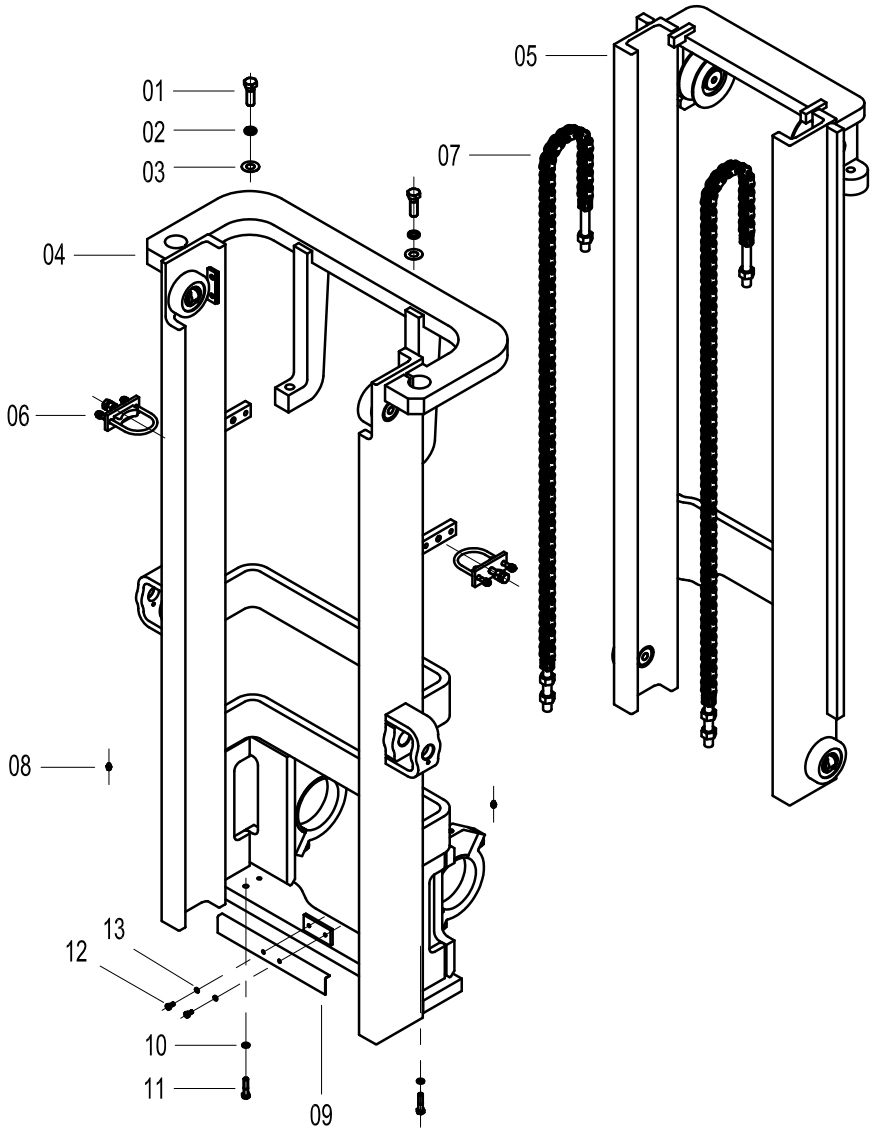

门架总成 MAST AS

件号 ITEM	部件号 PART NO.	版本 VER	零件名称	PART NAME	数量 Q'TY	服务代码 S.C	适用机号 SERIAL NO.	互换性 IA	上级部件号 UPPER PART
01	01B0547	000	螺栓	BOLT	2				
02	06B0019	000	垫圈	WASHER	2				
03	57H2023	001	调整垫片组	SHIM GP	2				
04	43C0759	001	外门架总成（3M）	OUTER MAST AS	1	Z			32E0632 001
04	43C2210	000	外门架总成（3.5M）	OUTER MAST AS	1	Z			32E1156 000
04	43C1840	002	外门架总成（4M）	OUTER MAST AS	1	Z			32E1014 002
06	43C2123	000	外门架总成（4.5M）	OUTER MAST AS	1	Z			32E1101 000
05	43C0761	001	内门架总成（3M）	INNER MAST AS	1	Z			32E0632 001
05	43C2211	000	内门架总成（3.5M）	INNER MAST AS	1	Z			32E1156 000
05	43C1841	001	内门架总成（4M）	INNER MAST AS	1	Z			32E1014 002
05	43C2124	000	内门架总成（4.5M）	INNER MAST AS	1	Z			32E1101 000
06	34K2046	003	缸筒固定组件	CYLINDER SUPPORT	2	Z			32E1156 000
07	25K2011	002	链条总成（3M）	CHAIN AS	2				32E0632 001
07	25C0562	000	链条总成（3.5M）	CHAIN	2	Z			32E1156 000
07	25C0461	001	链条（4M）	CHAIN	2	Z			32E1014 002
07	25C0533	000	链条（4.5M）	CHAIN	2	Z			32E1101 000
08	10B0014	000	油杯	GREASE FITTING	2				
09	20H2009	003	挡板	BAFFLE	1				
10	06B0008	000	垫圈	WASHER	2				
11	01B0548	000	螺栓	BOLT	2				
12	00B0007	000	螺栓	BOLT	2				
13	06B0006	000	垫圈	WASHER	2				

Z — 此部件有单独展开图
Z — SEPARATE ILLUSTRATION

门架总成（二级 2.7 米/4.8 米全自由门架，两联阀）
MAST AS(2.7M/4.8M DOUBLE FULL FREE MAST, DUAL VALVE)

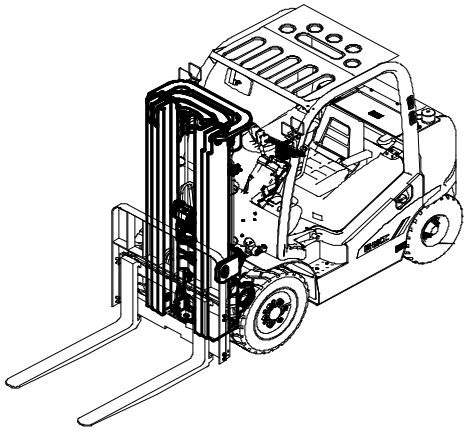

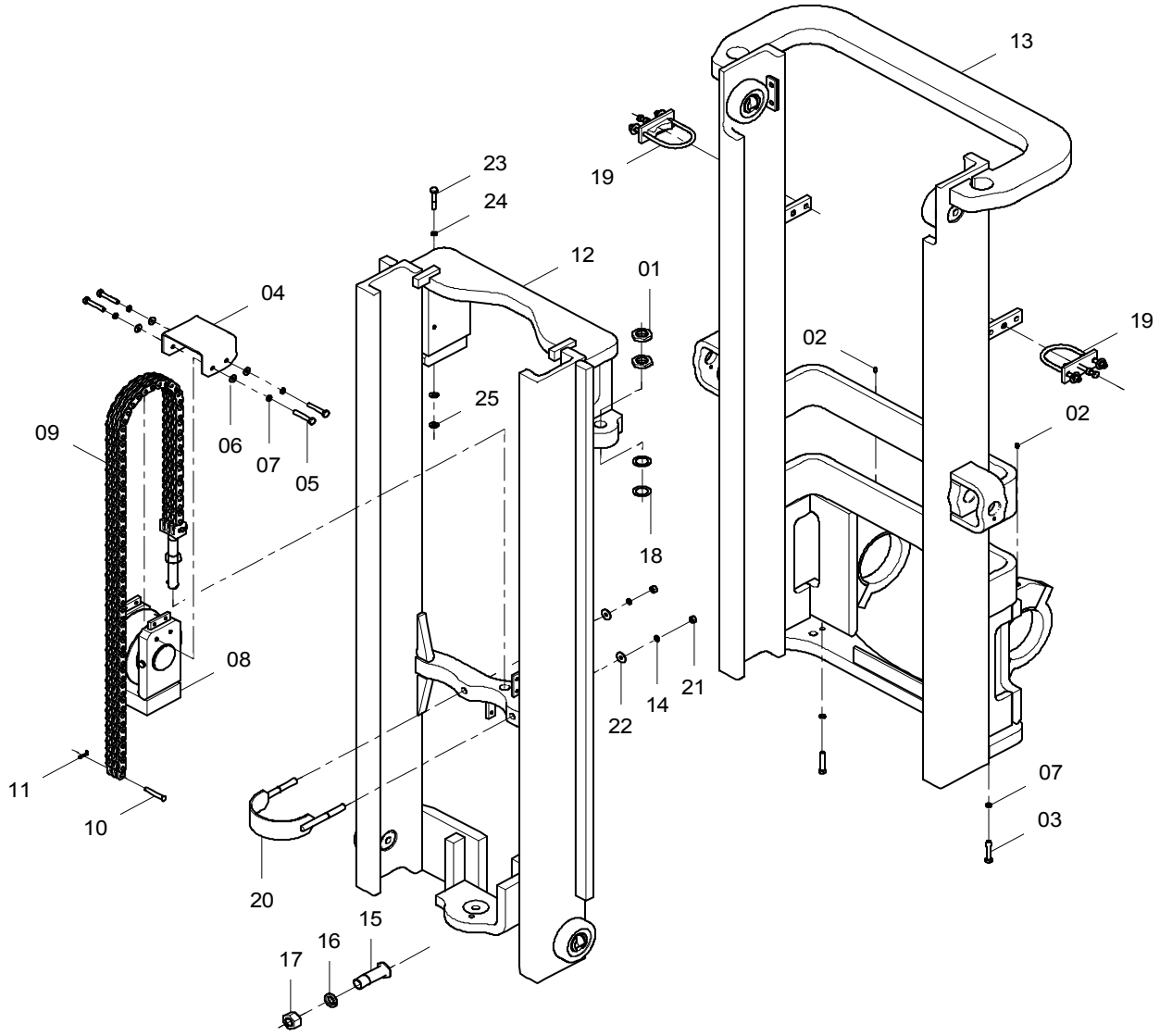

门架总成 MAST AS

件号 ITEM	部件号 PART NO.	版本 VER	零件名称	PART NAME	数量 Q'TY	服务代码 S.C	适用机号 SERIAL NO.	互换性 IA	上级部件号 UPPER PART
01	26A1704	000	锁紧螺母	LOCKNUT	2				
02	10B0014	000	油杯	GREASE FITTING	2				
03	00B0164	000	螺栓	BOLT	2				
04	21A5110	000	弯板	PLATE	1				
05	00B0005	000	螺栓	BOLT	4				
06	06B0001	000	垫圈	WASHER	4				
07	06B0002	000	垫圈	WASHER	6				
08	22C0431	001	支座	BRACKET	1	Z			
09	25C0321	002	链条（2.7M）	CHAIN	1	Z			32E0776 000
09	25C0377	000	链条总成（4.8M）	CHAIN AS	1	Z			32E0856 000
10	60A1701	002	销轴	PIN	1				
11	66A0028	000	销	PIN	1				
12	43C1266	000	内门架总成（2.7M）	INNER MAST AS	1	Z			32E0776 000
12	43C1462	000	内门架总成（4.8M）	INNER MAST AS	1	Z			32E0856 000
13	43C1267	000	外门架总成（2.7M）	OUTER MAST AS	1	Z			32E0776 000
13	43C1459	000	外门架总成（4.8M）	OUTER MAST AS	1	Z			32E0856 000
14	06B0015	000	垫圈	WASHER	2				
15	61A1064	000	支承轴	SHAFT	1				
16	06B0058	000	垫圈	WASHER	1				
17	03B0176	000	螺母	NUT	1				
18	10A4666	001	调整垫片	SHIM	2				
19	34K2046	003	缸筒固定组件	CYLINDER SUPPORT	2	Z			
20	16D0694	000	固定杆	FIXED LINK	1				
21	03B0095	000	螺母	NUT	2				
22	06B0012	000	垫圈	WASHER	2				
23	01B0547	000	螺栓	BOLT	1				
24	06B0019	000	垫圈	WASHER	1				
25	57H2023	001	调整垫片组	SHIM GP	2				

Z — 此部件有单独展开图
Z — SEPARATE ILLUSTRATION

门架总成（三级 4.8 米/5 米全自由门架）
MAST AS(4.8M/5M DOUBLE FULL FREE MAST)

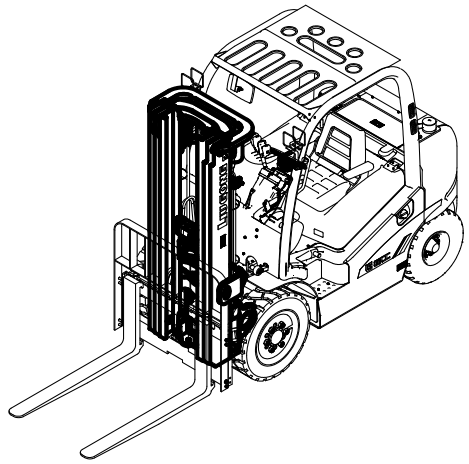

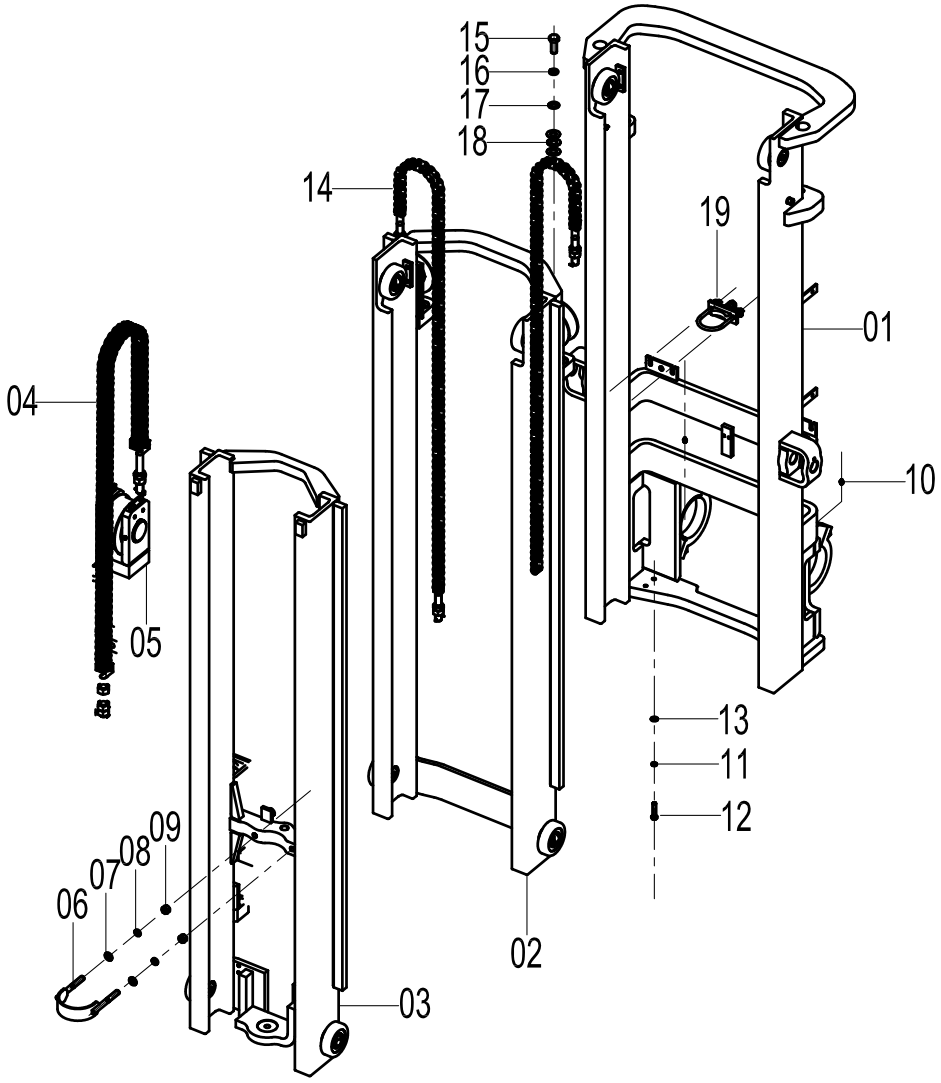

门架总成 MAST AS

件号 ITEM	部件号 PART NO.	版本 VER	零件名称	PART NAME	数量 Q'TY	服务代码 S.C	适用机号 SERIAL NO.	互换性 IA	上级部件号 UPPER PART
01	43C1390	001	外门架总成（4.8M）	OUTER MAST AS	1	Z			32E0818 000
01	43C1876	000	外门架总成（5M）	OUTER MAST AS	1	Z			32E1015 000
02	43C1391	001	中门架总成（4.8M）	MIDDLE MAST AS	1	Z			32E0818 000
02	43C1877	000	中门架总成（5M）	MIDDLE MAST AS	1	Z			32E1015 000
03	43C1392	000	内门架总成（4.8M）	INNER MAST AS	1	Z			32E0818 000
03	43C1878	000	内门架总成（5M）	INNER MAST AS	1	Z			32E1015 000
04	25C0372	001	链条总成（4.8M）	CHAIN AS	1	Z			32E0818 000
04	25C0478	000	链条总成（5M）	CHAIN AS	1	Z			32E1015 000
05	22C0482	001	支座	BRACKET	1	Z			
06	16D0756	000	固定杆	FIXED LINK	1				
07	06B0012	000	垫圈	WASHER	2				
08	06B0015	000	垫圈	WASHER	2				
09	03B0095	000	螺母	NUT	2				
10	10B0014	000	油杯	GREASE FITTING	2				
11	06B0008	000	垫圈	WASHER	2				
12	00B0353	000	螺栓	BOLT	2				
13	06B0007	000	垫圈	WASHER	2				
14	25C0365	001	链条（4.8M）	CHAIN	2	Z			32E0818 000
14	25C0469	000	链条总成（5M）	CHAIN AS	2	Z			32E1015 000
15	00B0189	000	螺栓	BOLT	2				
16	06B0016	000	垫圈	WASHER	2				
17	06B0019	000	垫圈	WASHER	2				
18	57H2023	001	调整垫片组	SHIM GP	6				
19	34K2046	003	缸筒固定组件	CYLINDER SUPPORT	2	Z			

Z — 此部件有单独展开图

Z — SEPARATE ILLUSTRATION

外门架总成（A）
OUTER MAST AS(A)

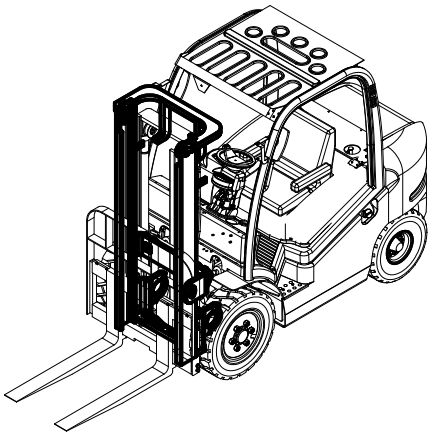

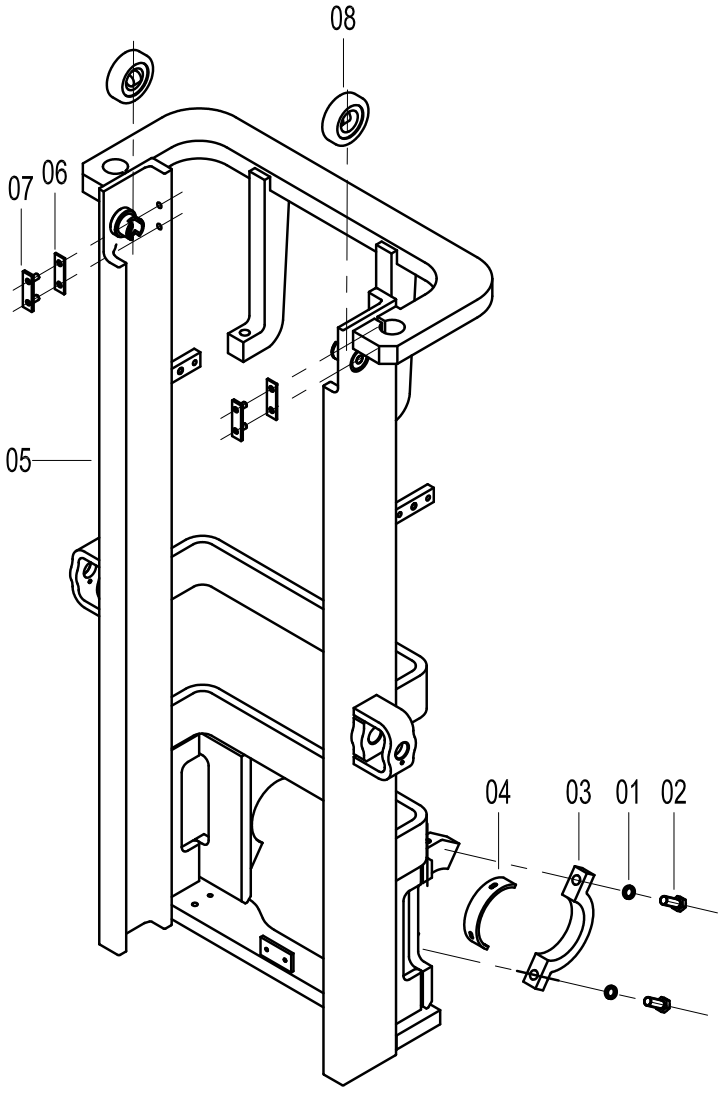

外门架总成（A） OUTER MAST AS(A)

件号 ITEM	部件号 PART NO.	版本 VER	零件名称	PART NAME	数量 Q'TY	服务代码 S.C	适用机号 SERIAL NO.	互换性 IA	上级部件号 UPPER PART
01	06B0019	000	垫圈	WASHER	4				
02	00B0465	000	螺栓	BOLT	4				
03	54H2016	002	支座盖	CAP	2				
04	83A0710	001	衬套	BUSHING	2				
05	20D0223	003	外门架（3M）	OUTER MAST	1				43C0759 001
05	20D0720	000	外门架（3.5M）	OUTER MAST	1				43C2210 000
05	20D0530	002	外门架（4M）	OUTER MAST	1				43C1840 002
05	20D0676	000	外门架（4.5M）	OUTER MAST	1				43C2123 000
05	20D0347	000	外门架（2.7M）	OUTER MAST	1				43C1267 000
05	20D0421	000	外门架（4.8M）	OUTER MAST	1				43C1459 000
06	57H2010	001	垫片组	SHIM GP	2				
07	11L2003	001	限位滑块	SLIDER	2				
08	22J2014	001	复合滚轮	ROLLER	2				

外门架总成（B）
OUTER MAST AS(B)

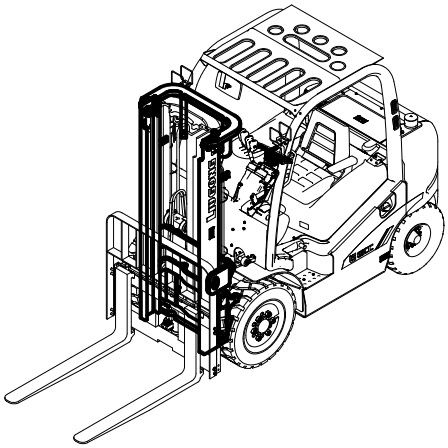

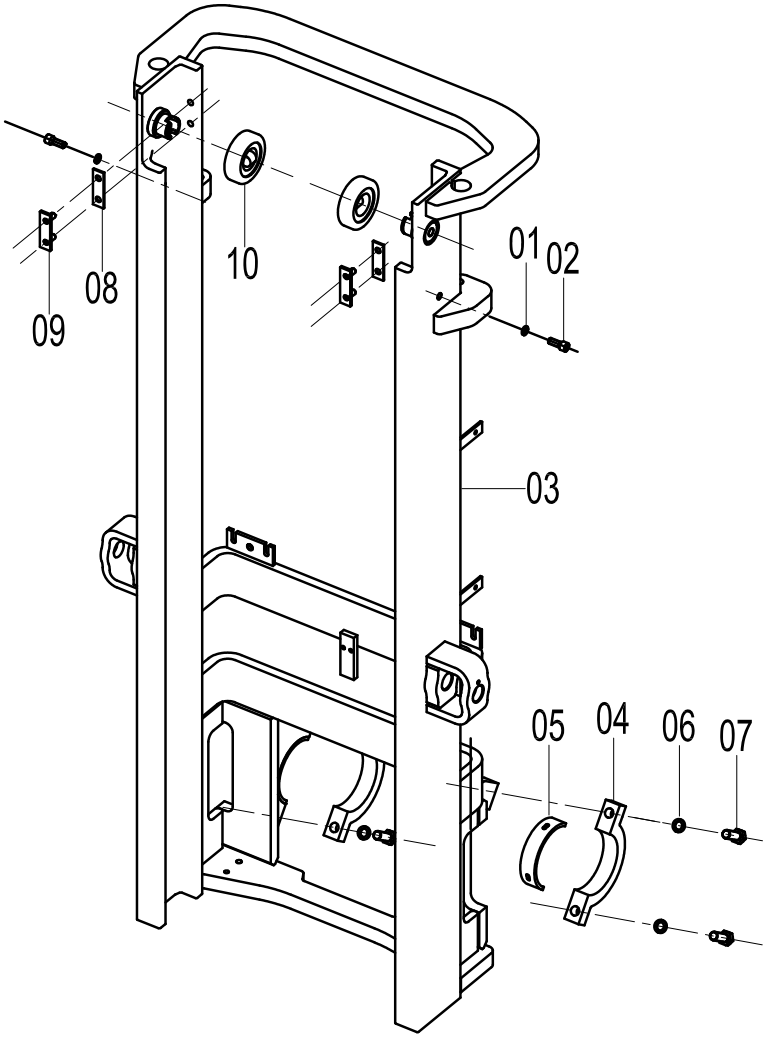

外门架总成（B） OUTER MAST AS(B)

件号 ITEM	部件号 PART NO.	版本 VER	零件名称	PART NAME	数量 Q'TY	服务代码 S.C	适用机号 SERIAL NO.	互换性 IA	上级部件号 UPPER PART
01	06B0013	000	垫圈	WASHER	2				
02	04B0333	000	螺钉	SCREW	2				
03	20D0396	002	外门架（4.8M）	OUTER MAST	1				43C1390 001
03	20D0566	000	外门架（5M）	OUTER MAST	1				43C1876 000
04	54H2016	002	支座盖	CAP	2				
05	83A0710	001	衬套	BUSHING	2				
06	06B0019	000	垫圈	WASHER	4				
07	00B0465	000	螺栓	BOLT	4				
08	57H2010	001	垫片组	SHIM GP	2				
09	11L2003	001	限位滑块	SLIDER	2				
10	22J2014	001	复合滚轮	ROLLER	2				

中门架总成
MIDDLE MAST AS

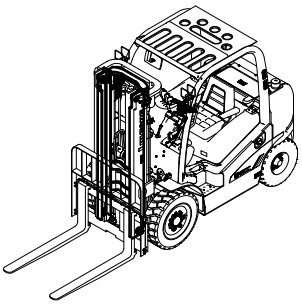

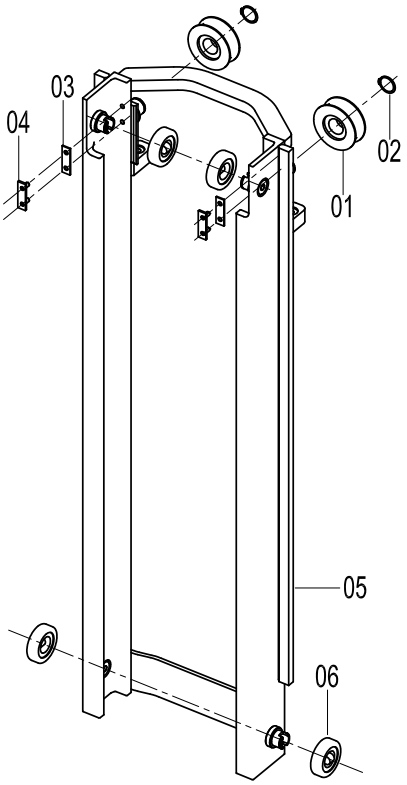

中门架总成 MIDDLE MAST AS

件号 ITEM	部件号 PART NO.	版本 VER	零件名称	PART NAME	数量 Q'TY	服务代码 S.C	适用机号 SERIAL NO.	互换性 IA	上级部件号 UPPER PART
01	22J2015	001	链轮	SPROCKET	2				
02	07B0028	000	挡圈	SNAP RING	2				
03	57H2010	001	垫片组	SHIM GP	2				
04	11L2003	001	限位滑块	SLIDER	2				
05	20D0397	001	中门架（4.8M）	MIDDLE MAST	1				43C1391 001
05	20D0567	000	中门架（5M）	MIDDLE MAST	1				43C1877 000
06	22J2014	001	复合滚轮	ROLLER	4				

内门架总成（A）
INNER MAST AS(A)

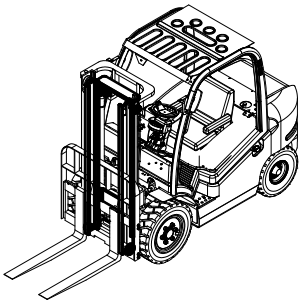

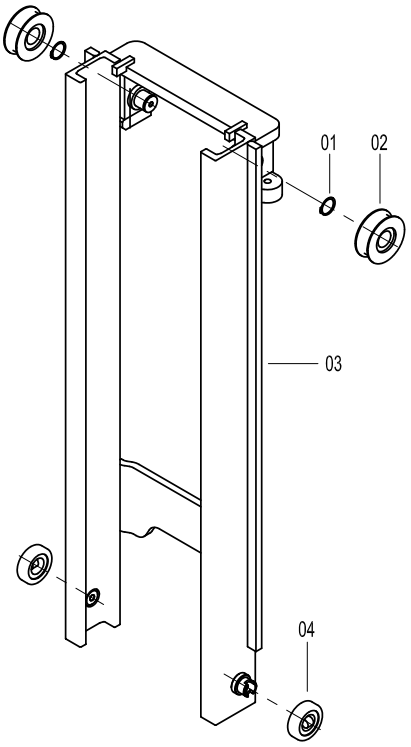

内门架总成（A） INNER MAST AS(A)

件号 ITEM	部件号 PART NO.	版本 VER	零件名称	PART NAME	数量 Q'TY	服务代码 S.C	适用机号 SERIAL NO.	互换性 IA	上级部件号 UPPER PART
01	07B0028	000	挡圈	SNAP RING	2				
02	22J2015	001	链轮（3M/4M/4.5M）	SPROCKET	2				
02	14C0118	000	链轮（3.5M）	SPROCKET	2				43C2211 000
03	20D0224	003	内门架（3M）	INNER MAST	1				43C0761 001
03	20D0721	000	内门架（3.5M）	INNER MAST	1				43C2211 000
03	20D0531	002	内门架（4M）	INNER MAST	1				43C1841 001
03	20D0677	000	内门架（4.5M）	INNER MAST	1				43C2124 000
04	22J2014	001	复合滚轮	ROLLER	2				

内门架总成（B）
INNER MAST AS(B)

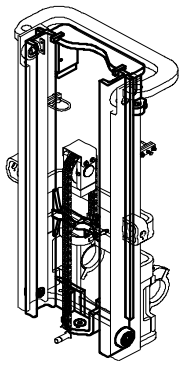

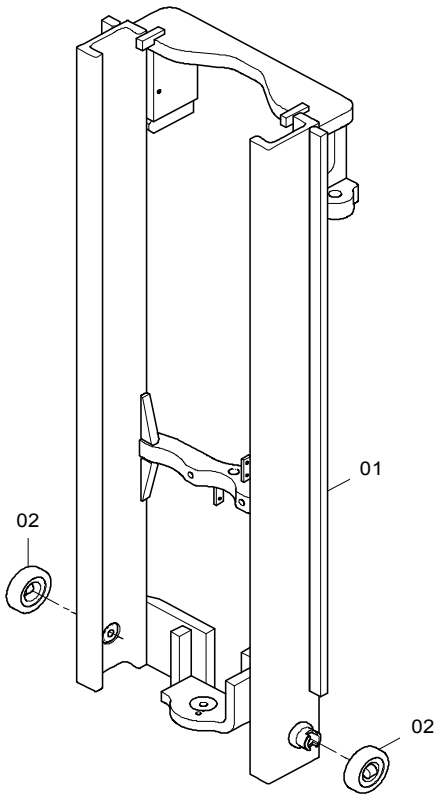

内门架总成（B） INNER MAST AS(B)

件号 ITEM	部件号 PART NO.	版本 VER	零件名称	PART NAME	数量 Q'TY	服务代码 S.C	适用机号 SERIAL NO.	互换性 IA	上级部件号 UPPER PART
01	20D0346	000	内门架（2.7M）	INNER MAST	1				43C1266 000
01	20D0422	000	内门架（4.8M）	INNER MAST	1				43C1462 000
01	20D0398	001	内门架（4.8M）	INNER MAST	1				43C1392 000
01	20D0568	000	内门架（5M）	INNER MAST	1				43C1878 000
02	22J2014	001	复合滚轮	ROLLER	2				

支座
BRACKET

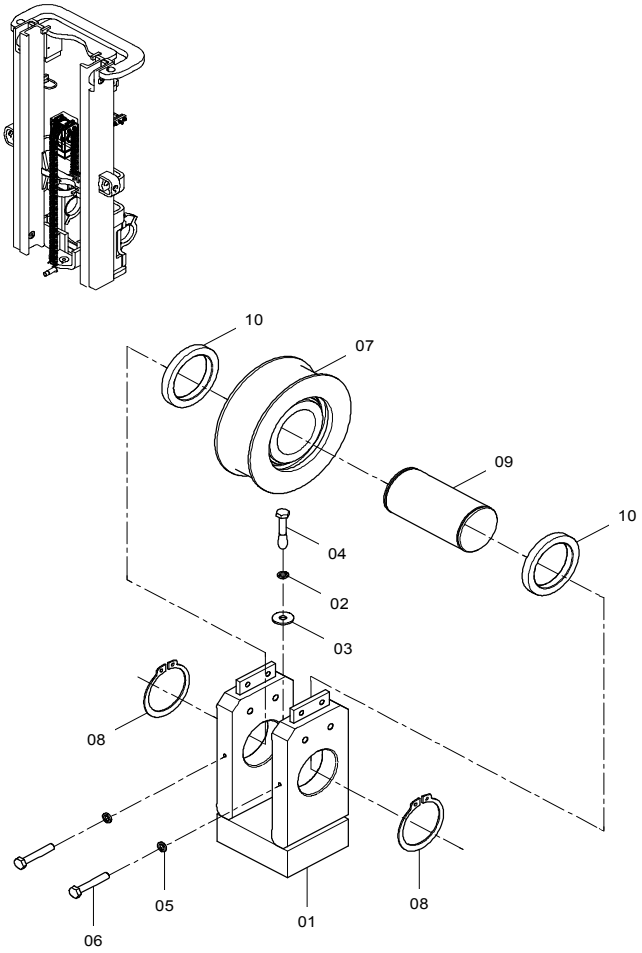

支座 BRACKET

件号 ITEM	部件号 PART NO.	版本 VER	零件名称	PART NAME	数量 Q'TY	服务代码 S.C	适用机号 SERIAL NO.	互换性 IA	上级部件号 UPPER PART
01	02D2828	000	安装座	MOUNTING SUPPORT	1				22C0431 001
01	02D3047	001	安装座	MOUNTING SUPPORT	1				22C0482 001
02	06B0019	000	垫圈	WASHER	1				
03	06B0016	000	垫圈	WASHER	1				
04	01B0547	000	螺栓	BOLT	1				22C0431 001
04	00B0189	000	螺栓	BOLT	1				22C0482 001
05	06B0003	000	垫圈	WASHER	2				
06	00B0023	000	螺栓	BOLT	2				
07	47A0135	000	链轮	SPROCKET	1				
08	07B0255	000	挡圈	SNAP RING	2				
09	60A1682	001	销轴	PIN	1				
10	56A1732	001	调整垫	WASHER	2				

# 25C0461 001 链条（A）
CHAIN(A)

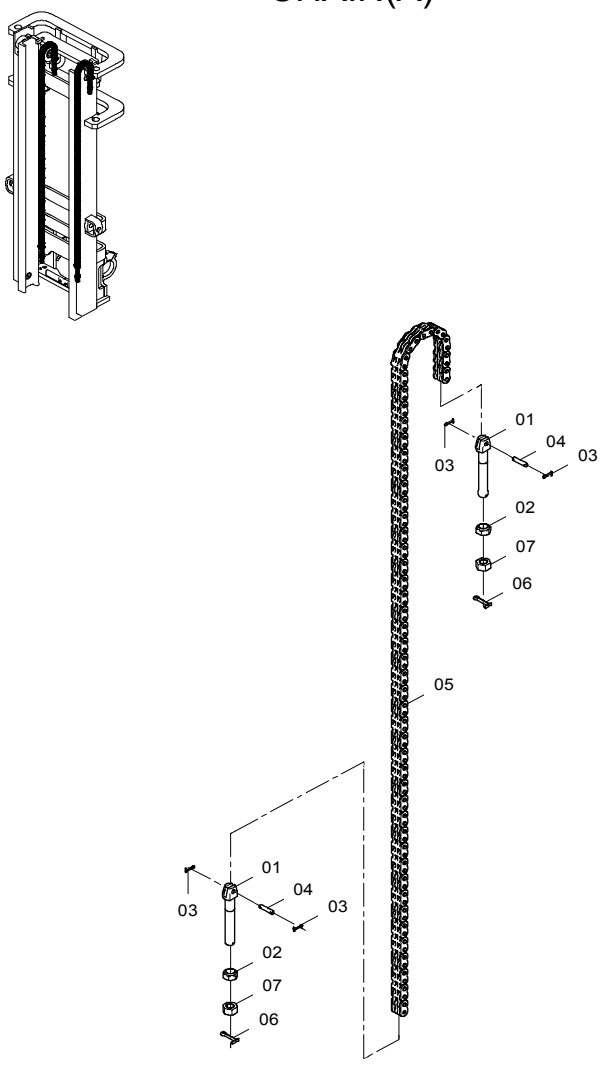

25C0461 001 链条（A） CHAIN(A)

件号 ITEM	部件号 PART NO.	版本 VER	零件名称	PART NAME	数量 Q'TY	服务代码 S.C	适用机号 SERIAL NO.	互换性 IA	可替换零件号 REPLACEABLE
01	60A1818	000	铰接螺栓	BANJO BOLT	2				
02	53A1072	000	圆螺母	ROUND NUT	2				
03	08B0031	000	销	PIN	4				
04	60A1819	000	轴	SHAFT	2				
05	25C0460	000	链条（3.5M）	CHAIN	2				25C0562 000
05	25C0460	000	链条（4M）	CHAIN	1				25C0461 001
05	25C0534	000	链条（4.5M）	CHAIN					25C0533 000
06	66A0028	000	销	PIN	2				
07	03B0139	000	螺母	NUT	2				

链条总成（B）
CHAIN AS(B)

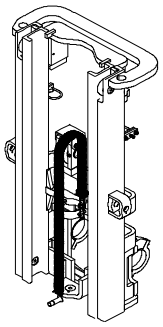

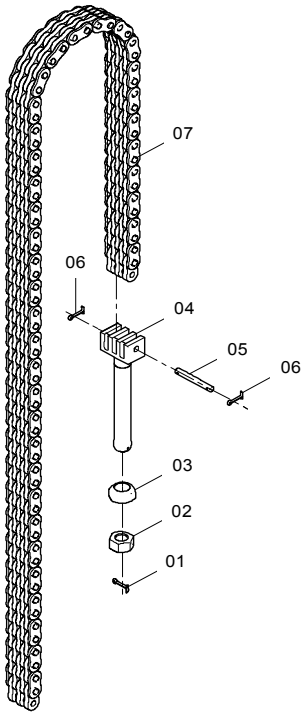

链条总成（B） CHAIN AS(B)

件号 ITEM	部件号 PART NO.	版本 VER	零件名称	PART NAME	数量 Q'TY	服务代码 S.C	适用机号 SERIAL NO.	互换性 IA	上级部件号 UPPER PART
01	66A0028	000	销	PIN	1				
02	03B0454	000	螺母	NUT	1				
03	26A1748	001	圆螺母	ROUND NUT	1				
04	60A1712	001	螺杆	SCREW ROD	1				
05	61A1079	001	销	PIN	1				
06	08B0078	000	销	PIN	2				
07	25C0378	000	链条	CHAIN	1				25C0377 000
07	25C0336	000	链条	CHAIN	1				25C0321 002

链条总成（C）
CHAIN AS(C)

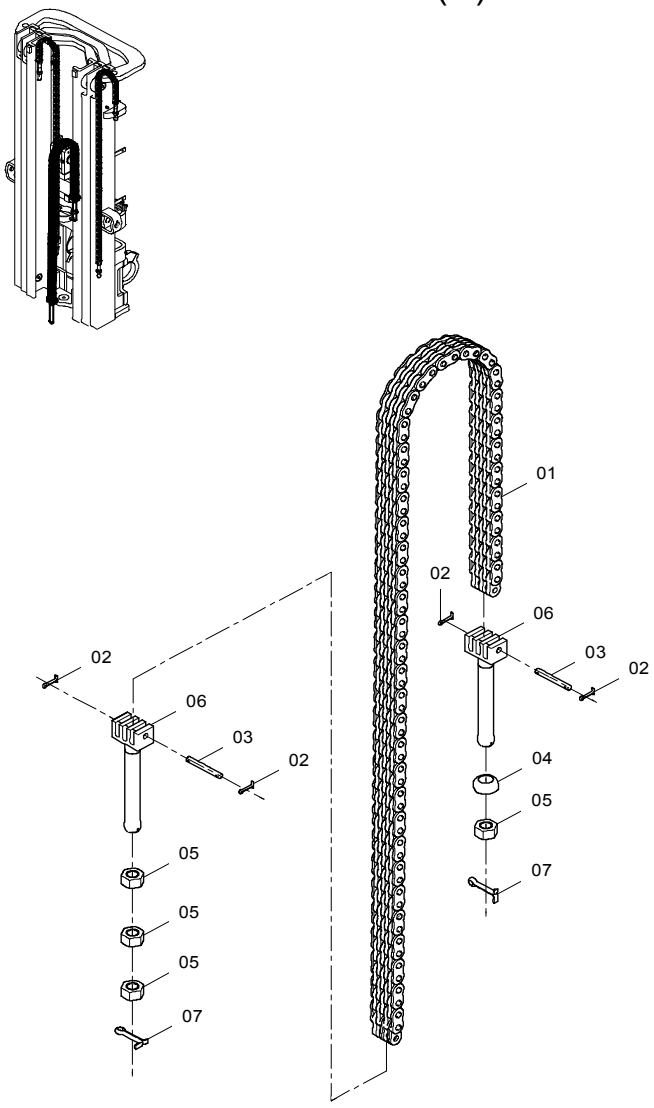

链条总成（BC） CHAIN AS(C)

件号 ITEM	部件号 PART NO.	版本 VER	零件名称	PART NAME	数量 Q'TY	服务代码 S.C	适用机号 SERIAL NO.	互换性 IA	上级部件号 UPPER PART
01	25C0371	000	链条	CHAIN	1				25C0372 001
01	25C0470	000	链条	CHAIN	1				25C0478 000
02	08B0078	000	销	PIN	4				
03	61A1079	001	销	PIN	2				
04	26A1748	001	圆螺母	ROUND NUT	1				
05	03B0454	000	螺母	NUT	4				
06	60A1712	001	螺杆	SCREW ROD	2				
07	66A0028	000	销	PIN	2				

链条总成（D）
CHAIN AS(D)

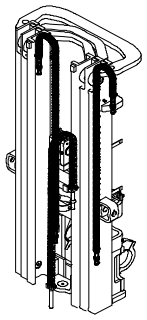

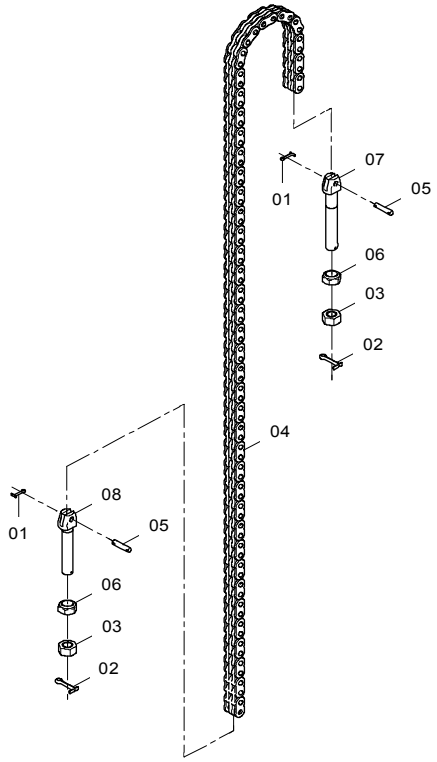

链条总成（D） CHAIN AS(D)

件号 ITEM	部件号 PART NO.	版本 VER	零件名称	PART NAME	数量 Q'TY	服务代码 S.C	适用机号 SERIAL NO.	互换性 IA	上级部件号 UPPER PART
01	08B0031	000	销	PIN	2				
02	66A0028	000	销	PIN	2				
03	03B0139	000	螺母	NUT	2				
04	25C0373	000	链条	CHAIN	1				25C0365 001
04	25C0468	000	链条	CHAIN	1				25C0469 000
05	60A1819	000	轴	SHAFT	2				
06	53A1072	000	圆螺母	ROUND NUT	2				
07	60A1818	000	铰接螺栓	BANJO BOLT	1				
08	60A2080	000	铰接螺栓	BANJO BOLT	1				

34K2046 003 缸筒固定组件
CYLINDER SUPPORT

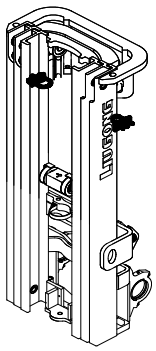

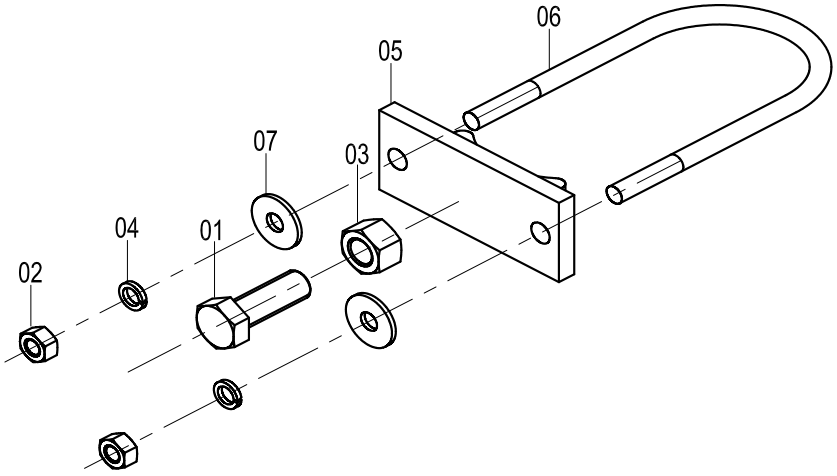

34K2046 003 缸筒固定组件 CYLINDER SUPPORT

件号 ITEM	部件号 PART NO.	版本 VER	零件名称	PART NAME	数量 Q'TY	服务代码 S.C	适用机号 SERIAL NO.	互换性 IA	可替换零件号 REPLACEABLE
01	00B0094	000	螺栓	BOLT	1				
02	03B0053	000	螺母	NUT	2				
03	03B0095	000	螺母	NUT	1				
04	06B0002	000	垫圈	WASHER	2				
05	71H2015	002	固定座	SUPPORT	1				
06	76H2012	003	缸筒固定环	RETAINING RING	2				
07	06B0030	000	垫圈	WASHER	2				

货叉架总成（宽 1394）
FORK ARM CARRIER AS(WIDTH 1394)

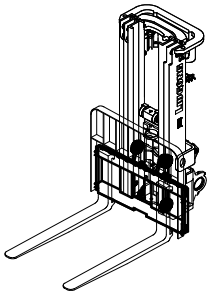

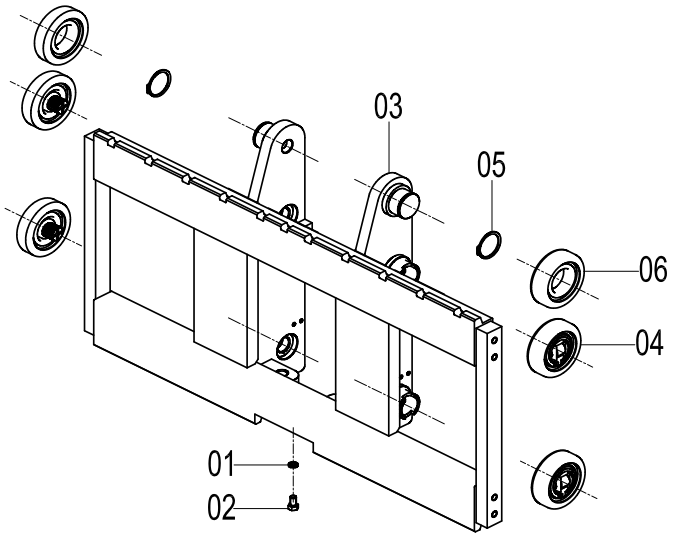

货叉架总成 FORK ARM CARRIER AS

件号 ITEM	部件号 PART NO.	版本 VER	零件名称	PART NAME	数量 Q'TY	服务代码 S.C	适用机号 SERIAL NO.	互换性 IA	上级部件号 UPPER PART
01	06B0008	000	垫圈	WASHER	1				
02	00B0381	000	螺栓	BOLT	1				
03	20L2065	002	货叉架（二级门架）	FORK ARM CARRIER (DOUBLE MAST)	1				32E0524 001
03	20D0349	000	货叉架（二级 2.7 米/3 米全自由门架）	FORK ARM CARRIER (2.7M/3M DOUBLE FULL FREE MAST)	1				32E0773 000
03	20D0399	001	货叉架（三级 4.8 米/5 米全自由门架）	FORK ARM CARRIER (4.8M/5M TRIPLE FULL FREE MAST)	1				43C1393 001
04	22J2014	001	复合滚轮	ROLLER	4				
05	07B0028	000	挡圈	SNAP RING	2				
06	22J2016	001	滚轮	ROLLER	2				

30E0356 000 挡货架总成（宽 1394，高 1240）
LOAD-BACKREST AS(WIDTH 1294, HEIGHT 1240)

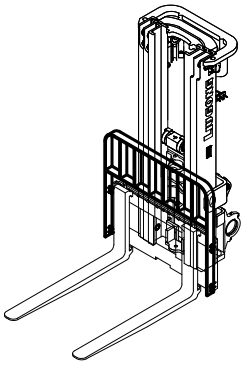

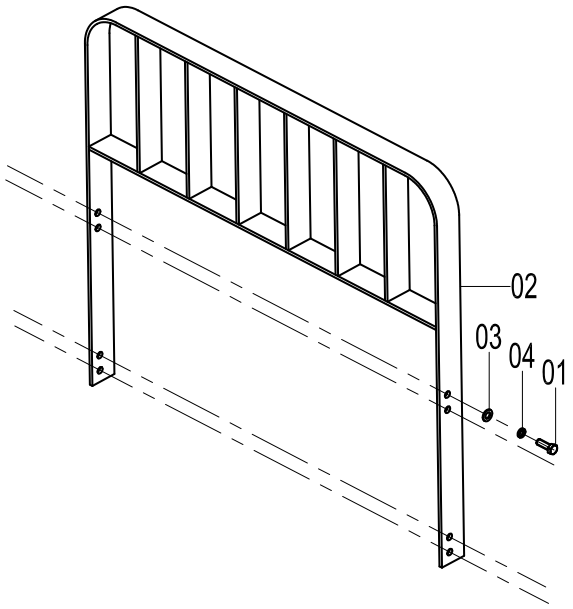

30E0356 000 挡货架总成 LOAD-BACKREST AS

件号 ITEM	部件号 PART NO.	版本 VER	零件名称	PART NAME	数量 Q'TY	服务代码 S.C	适用机号 SERIAL NO.	互换性 IA	可替换零件号 REPLACEABLE
01	00B0025	000	螺栓	BOLT	8				
02	00D3017	001	挡货架	LOAD-BACKREST	1				
03	06B0009	000	垫圈	WASHER	8				
04	06B0013	000	垫圈	WASHER	8				

43C1883 000 挡货架总成（宽 1394，高 1240，带侧移）
LOAD-BACKREST AS(WIDTH 1394, HEIGHT 1240, WITH SIDESHIFTER)

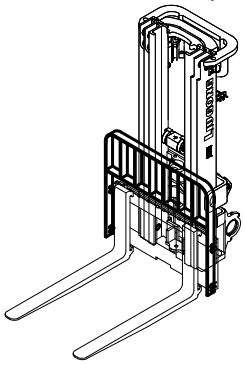

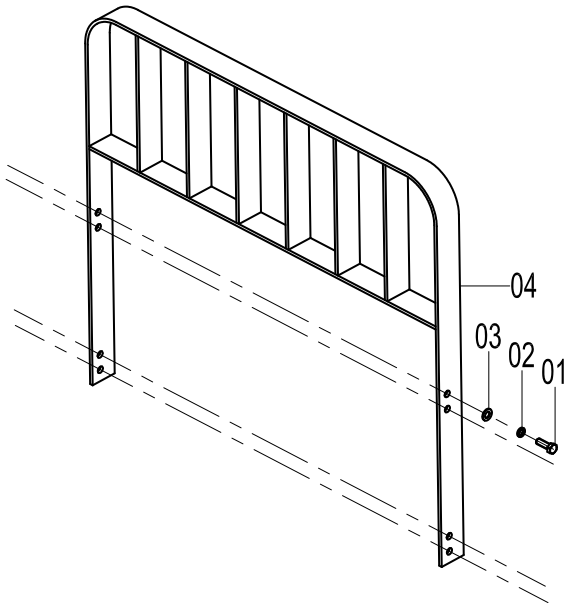

43C1883 000 挡货架总成 LOAD-BACKREST AS

件号 ITEM	部件号 PART NO.	版本 VER	零件名称	PART NAME	数量 Q'TY	服务代码 S.C	适用机号 SERIAL NO.	互换性 IA	可替换零件号 REPLACEABLE
01	00B0045	000	螺栓	BOLT	4				
02	06B0015	000	垫圈	WASHER	4				
03	06B0087	000	垫圈	WASHER	4				
04	20D0571	000	挡货架	LOAD-BACKREST	1				

属具 ATTACHMENT

CLG2040H 货叉
FORK

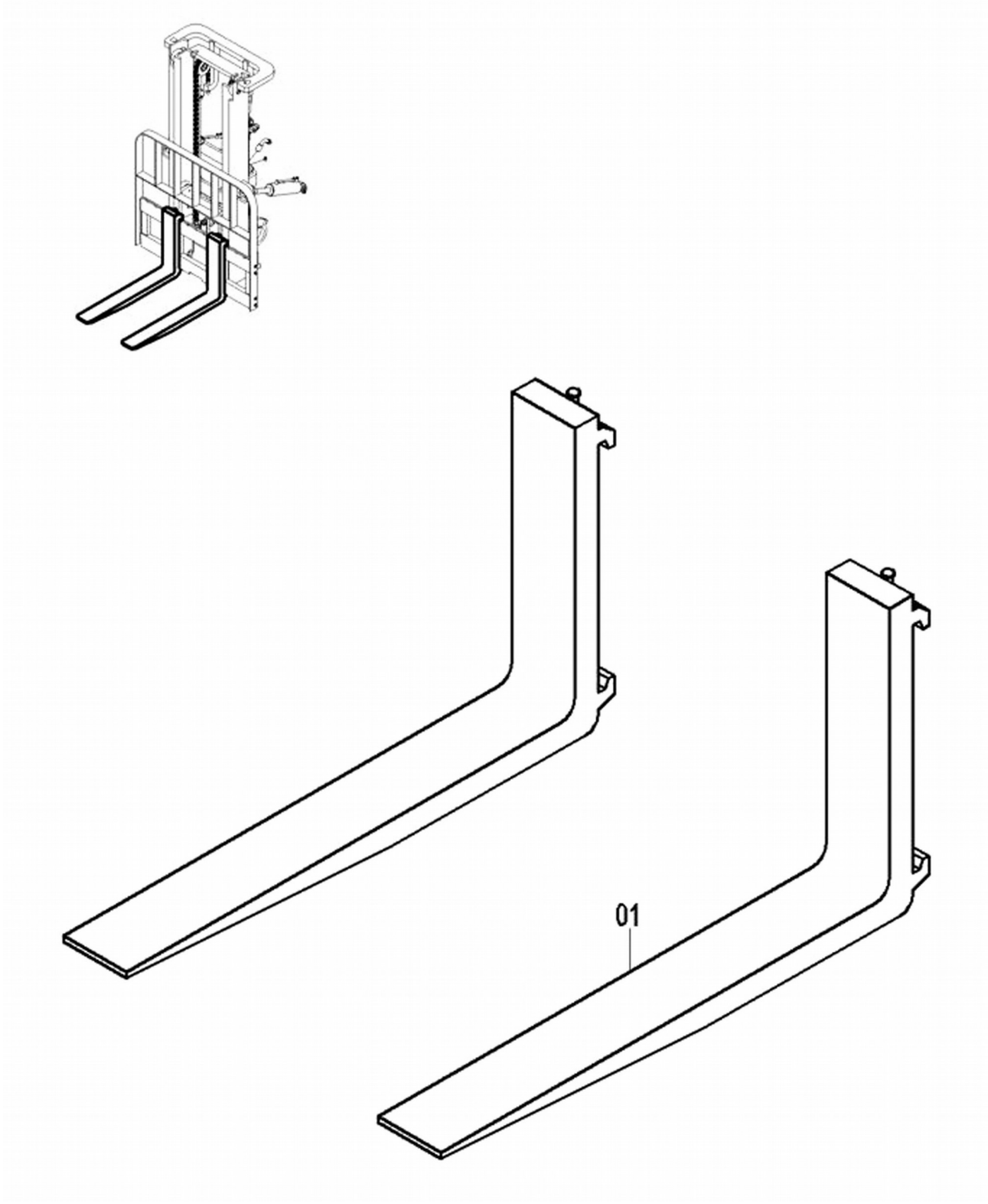

CLG2040H 货叉 FORK

件号 ITEM	部件号 PART NO.	版本 VER	零件名称	PART NAME	数量 Q'TY	服务代码 S.C	适用机号 SERIAL NO.	互换性 IA	可替换零件号 REPLACEABLE
01	43C0862	000	货叉 150*50*1070	FORK	2				
01	43C2069	000	货叉总成 125*50*1220	FORK AS	2				
01	43C2070	000	货叉总成 125*50*1370	FORK AS	2				
01	43C2071	000	货叉总成 125*50*1520	FORK AS	2				
01	43C2072	000	货叉总成 125*50*1670	FORK AS	2				
01	43C2074	000	货叉总成 125*50*1820	FORK AS	2				
01	43C0875	000	货叉总成（卡斯卡特）122*50*1070	FORK AS (CASCADE)	2				
01	43C1036	000	货叉总成（卡斯卡特）122*50*1220	FORK AS (CASCADE)	2				
01	43C1037	000	货叉总成（卡斯卡特）122*50*1370	FORK AS (CASCADE)	2				
01	43C1038	000	货叉总成（卡斯卡特）122*50*1520	FORK AS (CASCADE)	2				
01	43C1039	000	货叉总成（卡斯卡特）122*50*1670	FORK AS (CASCADE)	2				
01	43C1040	000	货叉总成（卡斯卡特）122*50*1820	FORK AS (CASCADE)	2				
01	43C1041	000	货叉总成（卡斯卡特）122*50*1970	FORK AS(CASCADE)	2				
01	43C1042	000	货叉总成（卡斯卡特）122*50*2120	FORK AS (CASCADE)	2				
01	43C1043	000	货叉总成（卡斯卡特）122*50*2440	FORK AS (CASCADE)	2				

CLG2045H/CLG2050H 货叉
FORK

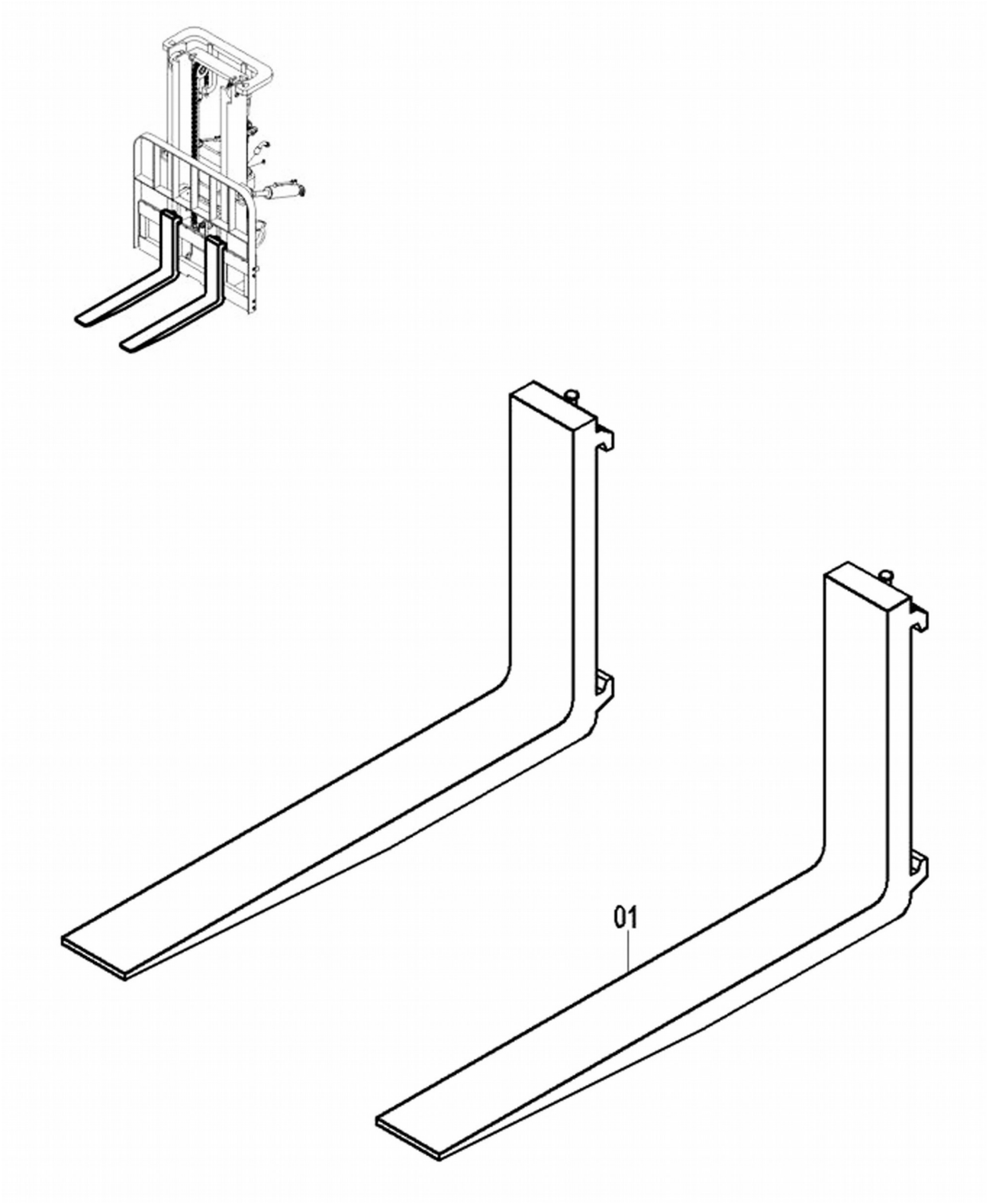

CLG2045H/CLG2050H 货叉 FORK

件号 ITEM	部件号 PART NO.	版本 VER	零件名称	PART NAME	数量 Q'TY	服务代码 S.C	适用机号 SERIAL NO.	互换性 IA	可替换零件号 REPLACEABLE
01	43C0455	001	小五吨货叉 150*55*1070	FORK	2				
01	43C2086	000	货叉总成 150*50*1220	FORK AS	2				
01	43C2087	000	货叉总成 150*50*1370	FORK AS	2				
01	43C2088	000	货叉总成 150*50*1520	FORK AS	2				
01	43C2089	000	货叉总成 150*50*1670	FORK AS	2				
01	43C2090	000	货叉总成 150*50*1800	FORK AS	2				
01	43C0876	000	货叉总成（卡斯卡特）150*50*1070	FORK AS (CASCADE)	2				
01	43C1045	000	货叉总成（卡斯卡特）150*50*1220	FORK AS (CASCADE)	2				
01	43C1046	000	货叉总成（卡斯卡特）150*50*1370	FORK AS (CASCADE)	2				
01	43C1047	000	货叉总成（卡斯卡特）150*50*1520	FORK AS (CASCADE)	2				
01	43C1048	000	货叉总成（卡斯卡特）150*50*1670	FORK AS (CASCADE)	2				
01	43C1049	000	货叉总成（卡斯卡特）150*50*1820	FORK AS (CASCADE)	2				
01	43C1050	000	货叉总成（卡斯卡特）150*50*2000	FORK AS (CASCADE)	2				
01	43C1051	000	货叉总成（卡斯卡特）150*50*2120	FORK AS (CASCADE)	2				
01	43C1052	000	货叉总成（卡斯卡特）150*50*2440	FORK AS (CASCADE)	2				

43C1882 000 侧移器总成（卡斯卡特）
SIDESHIFTER AS(CASCADE)

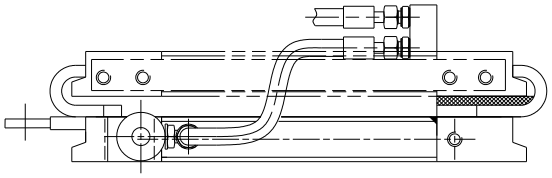

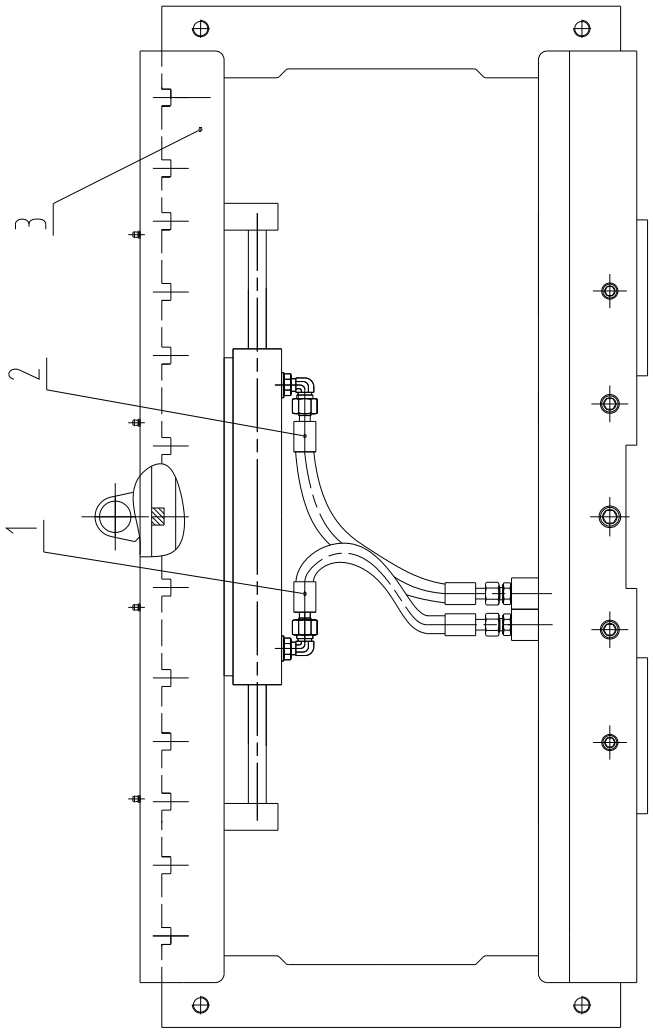

43C1882 000 侧移器总成 SIDESHIFTER AS

件号 ITEM	部件号 PART NO.	版本 VER	零件名称	PART NAME	数量 Q'TY	服务代码 S.C	适用机号 SERIAL NO.	互换性 IA	可替换零件号 REPLACEABLE
1	06C6526	000	软管总成	HOSE AS	2				
2	12B0285	000	O形圈	O-RING	4				
3	43C1384	000	侧移器	SIDESHIFTER	1				

43C2411 000 旋转器总成
ROTATOR AS

件号 ITEM	部件号 PART NO.	版本 VER	零件名称	PART NAME	数量 Q'TY	服务代码 S.C	适用机号 SERIAL NO.	互换性 IA	可替换零件号 REPLACEABLE
01	43C2411	000	旋转器总成	ROTATOR AS	1				

注：该系统无装配图。
Note: No assembly diagram is provided for this system.

标牌 SAFETY SIGNS AND LABLES

37C0695 000 标识系统（4T，中文标牌）

LABEL SYSTEM(4T, CHINESE DECAL)

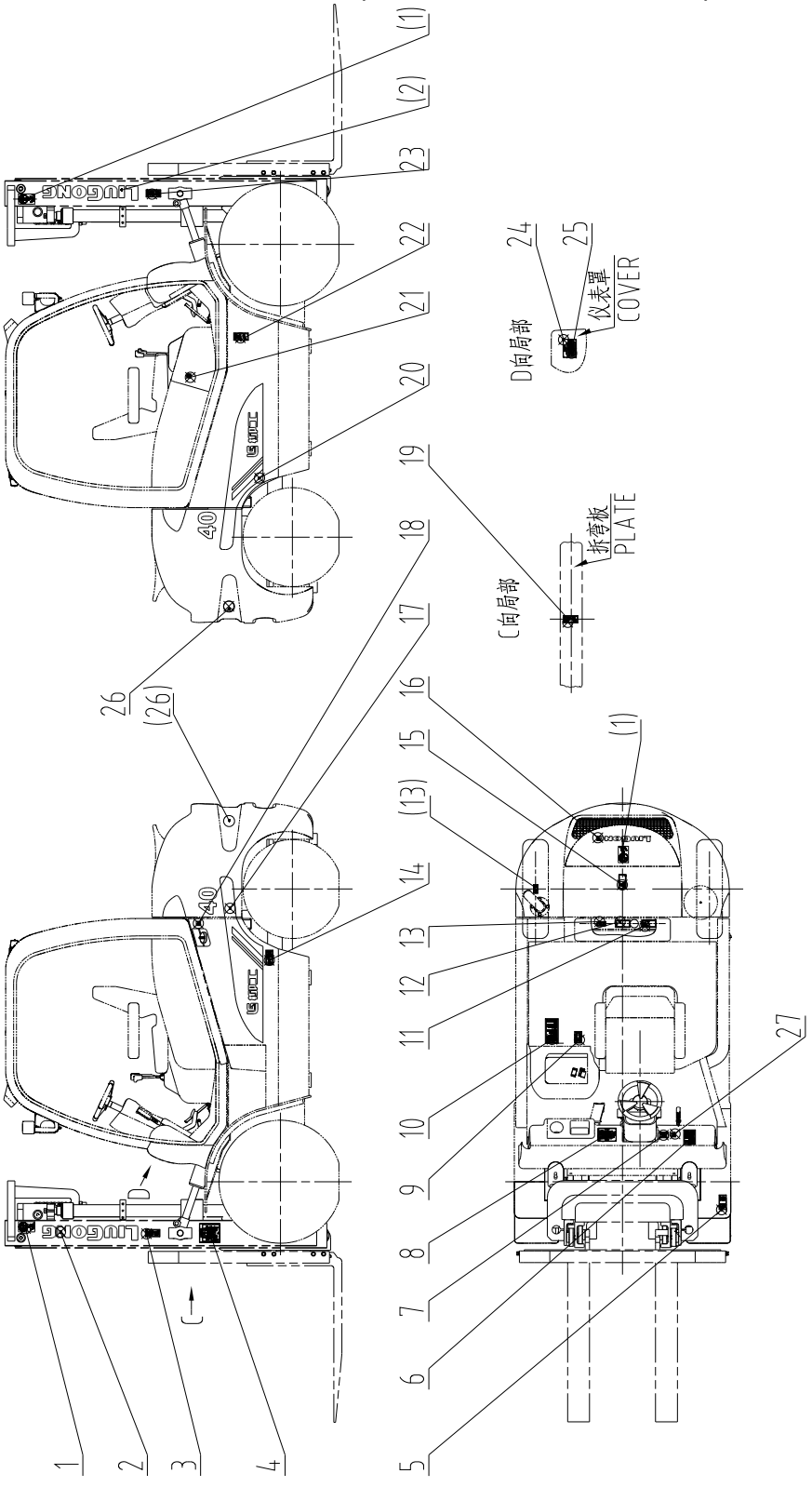

37C0695 000 标识系统 LABEL SYSTEM

件号 ITEM	部件号 PART NO.	版本 VER	零件名称	PART NAME	数量 Q'TY	服务代码 S.C	适用机号 SERIAL NO.	互换性 IA	可替换零件号 REPLACEABLE
1	74A2864	001	起吊点标志	LIFT POINT SIGN	3				
2	74H2010	000	门架标贴	SYMBOL	1				
3	74H2007	002	叉车警示标贴	WARNING DECAL	1				
4	74H2023	000	润滑系统图	LUBRICATION CHART	1				
5	74A2220	001	气压提示牌	SYMBOL	1				
6	74H2004	002	开车前检查项目	CAUTION DECAL	1				
7	74A2295	001	发动机机罩开关贴	DECAL	1				
8	74A4154	000	载荷曲线图	LOAD DIAGRAM	1				
9	74H2005	002	操纵图	SYMBOL	1				
10	74H2006	002	使用须知	CAUTION DECAL	1				
11	74A3275	000	安全标贴	SAFETY SIGN	1				
12	74A3251	001	安全标贴	SAFETY SIGN	1				
13	74A3649	001	安全标贴	SAFETY SIGN	2				
14	74H2037	002	叉车警示标贴	WARNING DECAL	1				
15	74A3335	000	禁踏标志	“DO NOT STEP ” SIGN	1				
16	74H2092	001	尾罩标贴	SYMBOL	1				
17	74A2624	000	车架右标贴	SYMBOL	1				
18	74A3260	000	标贴	DECAL	1				
19	74A3210	000	安全标贴	SAFETY SIGN	1				
20	74A2623	000	车架左标贴	SYMBOL	1				
21	74A3258	000	标贴	DECAL	1				
22	74A2343	001	禁攀爬标贴	DECAL	1				
23	74A2011	001	警示牌	WARNING DECAL	1				
24	09B0036	000	抽芯铆钉	RIVET	8				
25	74A4137	000	铭牌	NAMEPLATE	1				
26	74A2133	000	反光板	PLATE	2				
27	74A3217	000	标贴	DECAL	1				

37C0696 000 标识系统（4T，北美标牌）

LABEL SYSTEM(4T, NORTH AMERICA DECAL)

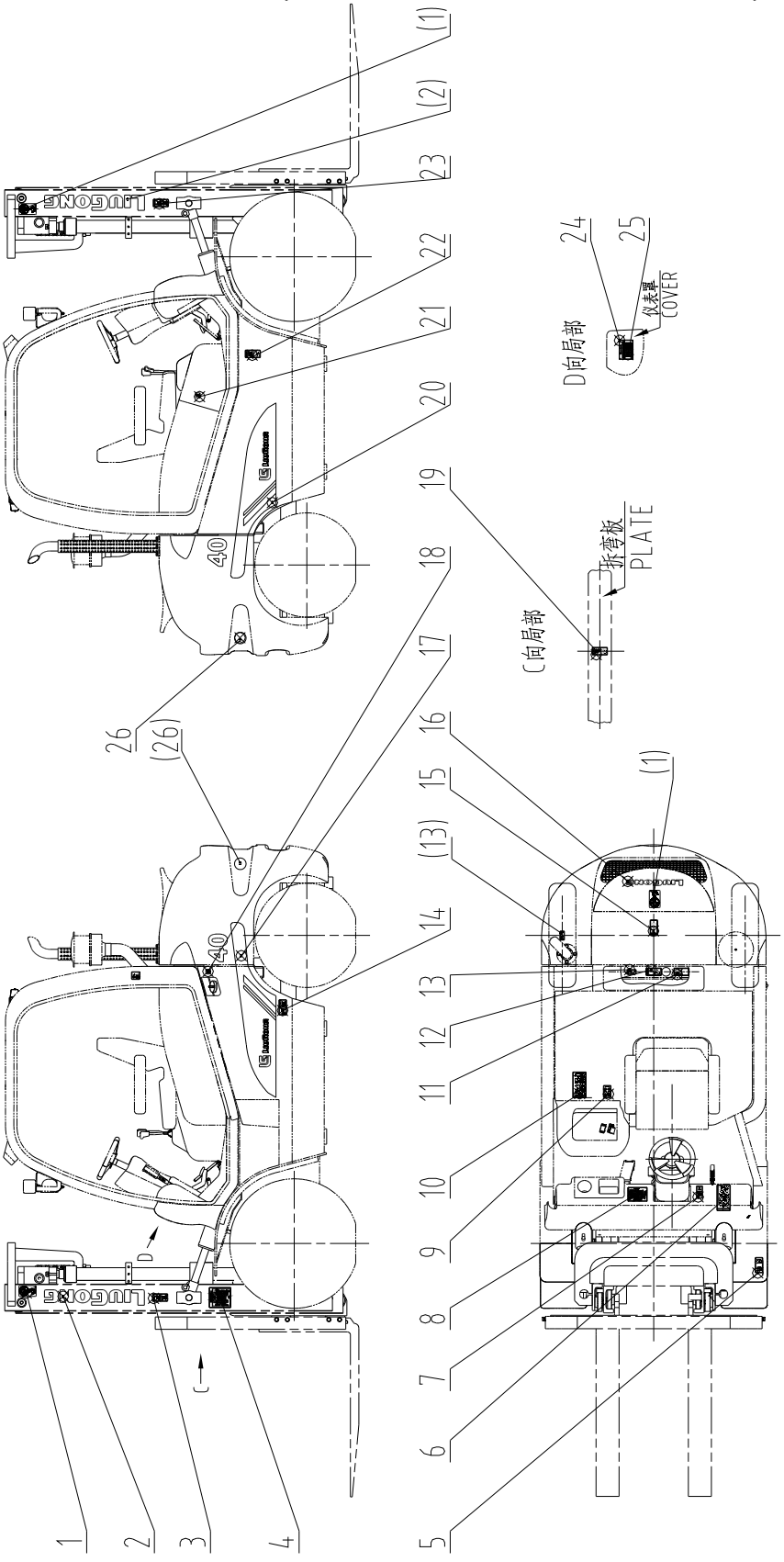

37C0696 000 标识系统 LABEL SYSTEM

件号 ITEM	部件号 PART NO.	版本 VER	零件名称	PART NAME	数量 Q'TY	服务代码 S.C	适用机号 SERIAL NO.	互换性 IA	可替换零件号 REPLACEABLE
1	74A2864	001	起吊点标志	LIFT POINT SIGN	3				
2	74H2010	000	门架标贴	SYMBOL	1				
3	74H2054	001	叉车警示标贴	WARNING LABEL	1				
4	74A2338	000	润滑系统图	LUBRICATION CHART	1				
5	74A3130	001	标贴	DECAL	1				
6	74H2070	001	开车前检查项目	CAUTION DECAL	1				
7	74A2296	002	发动机罩开关贴	DECAL	1				
8	74A4155	000	载荷曲线图	LOAD DIAGRAM	1				
9	74H2064	001	操纵图	SYMBOL	1				
10	74H2065	001	使用须知	CAUTION DECAL	1				
11	74A2841	000	安全标贴	SAFETY SIGN	1				
12	74A2826	000	安全标贴	SAFETYSIGN	1				
13	74A3529	000	安全标贴	SAFETY SIGN	2				
14	74A3224	000	标贴	WARNING DECAL	1				
15	74A2807	000	安全标贴	WARNING BOARD	1				
16	74H2092	001	尾罩标贴	SYMBOL	1				
17	74A4158	000	左标贴	DECAL	1				
18	74A2831	000	标贴	DECAL	1				
19	74A3136	000	标贴	DECAL	1				
20	74A4159	000	右标贴	DECAL	1				
21	74A2822	000	标贴	DECAL	1				
22	74A3228	000	安全标贴	SAFETY SIGN	1				
23	74H2055	001	叉车警示标贴	WRNING DECAL	1				
24	09B0036	000	抽芯铆钉	RIVET	8				
25	74A4136	000	铭牌	NAMEPLATE	1				
26	74A2133	000	反光板	PLATE	2				

37C0697 001 标识系统（4T，CE 标牌）

LABEL SYSTEM(4T, CE DECAL)

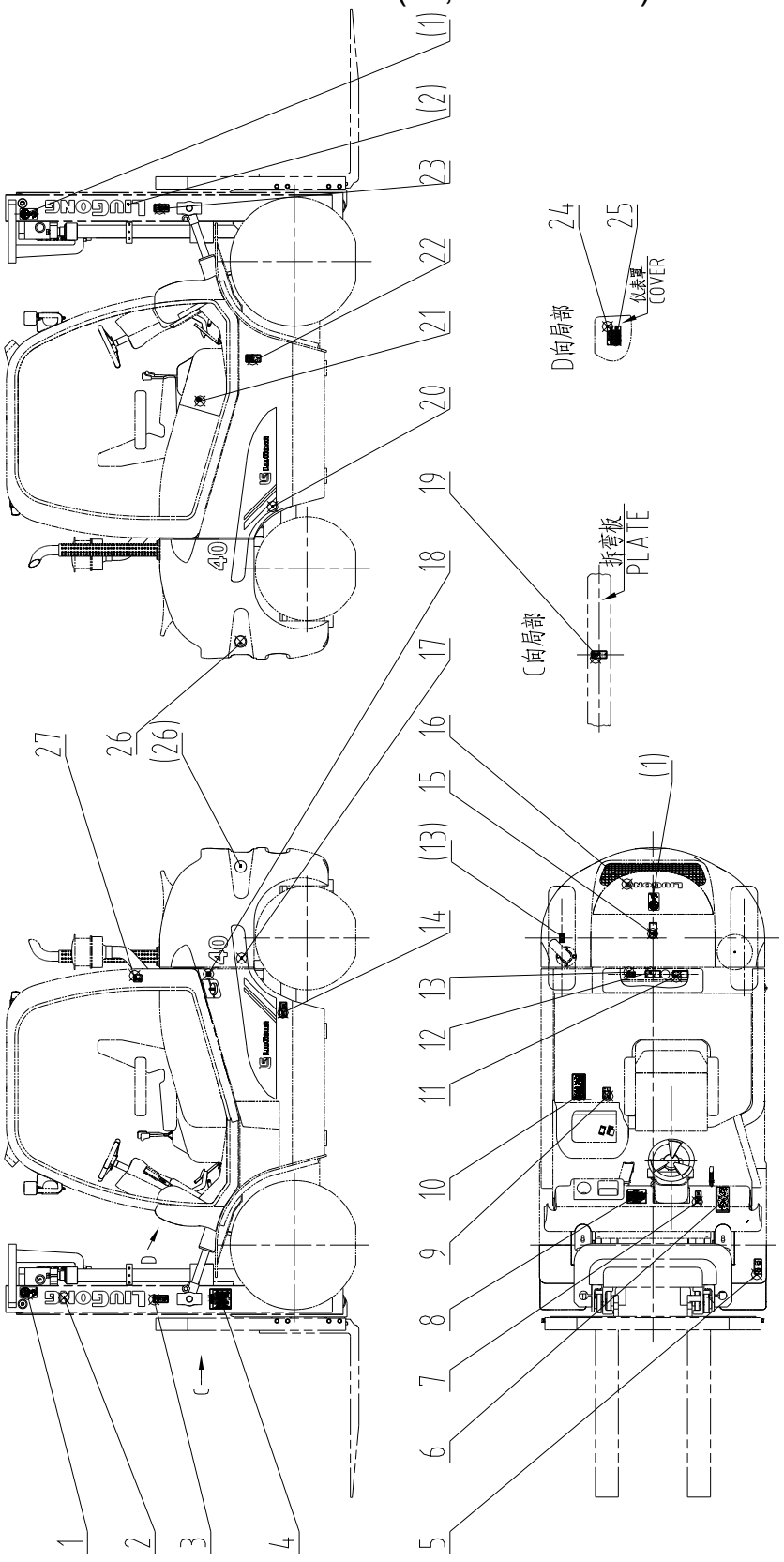

37C0697 001 标识系统 LABEL SYSTEM

件号 ITEM	部件号 PART NO.	版本 VER	零件名称	PART NAME	数量 Q'TY	服务代码 S.C	适用机号 SERIAL NO.	互换性 IA	可替换零件号 REPLACEABLE
1	74A2864	001	起吊点标志	LIFT POINT SIGN	3				
2	74H2010	000	门架标贴	SYMBOL	1				
3	74A3301	000	标贴	DECAL	1				
4	74A2338	000	润滑系统图	LUBRICATION CHART	1				
5	74A3130	001	标贴	DECAL	1				
6	74H2070	001	开车前检查项目	CAUTION DECAL	1				
7	74A2296	002	发动机罩开关贴	DECAL	1				
8	74A4155	000	载荷曲线图	LOAD DIAGRAM	1				
9	74H2064	001	操纵图	SYMBOL	1				
10	74A3305	000	标贴	DECAL	1				
11	74A3180	000	安全标贴	SAFETY SIGN	1				
12	74A3161	000	安全标贴	SAFETY SIGN	1				
13	74A3625	001	安全标贴	SAFETY SIGN	2				
14	74A3304	000	标贴	DECAL	1				
15	74A3192	000	禁踏标志	“DO NOT STEP ” SIGN	1				
16	74H2092	001	尾罩标贴	SYMBOL	1				
17	74A4158	000	左标贴	DECAL	1				
18	74A2831	000	标贴	DECAL	1				
19	74A3303	000	标贴	DECAL	1				
20	74A4159	000	右标贴	DECAL	1				
21	74A2822	000	标贴	DECAL	1				
22	74A3292	000	标贴	DECAL	1				
23	74A3300	000	标贴	DECAL	1				
24	09B0036	000	抽芯铆钉	RIVET	8				
25	74A4139	000	铭牌	NAMEPLATE	1				
26	74A2133	000	反光板	PLATE	2				
27	74A3648	000	噪声标贴	SYMBOL	1				

37C0692 000 标识系统（4.5T，中文标牌）

LABEL SYSTEM(4.5T, CHINESE DECAL)

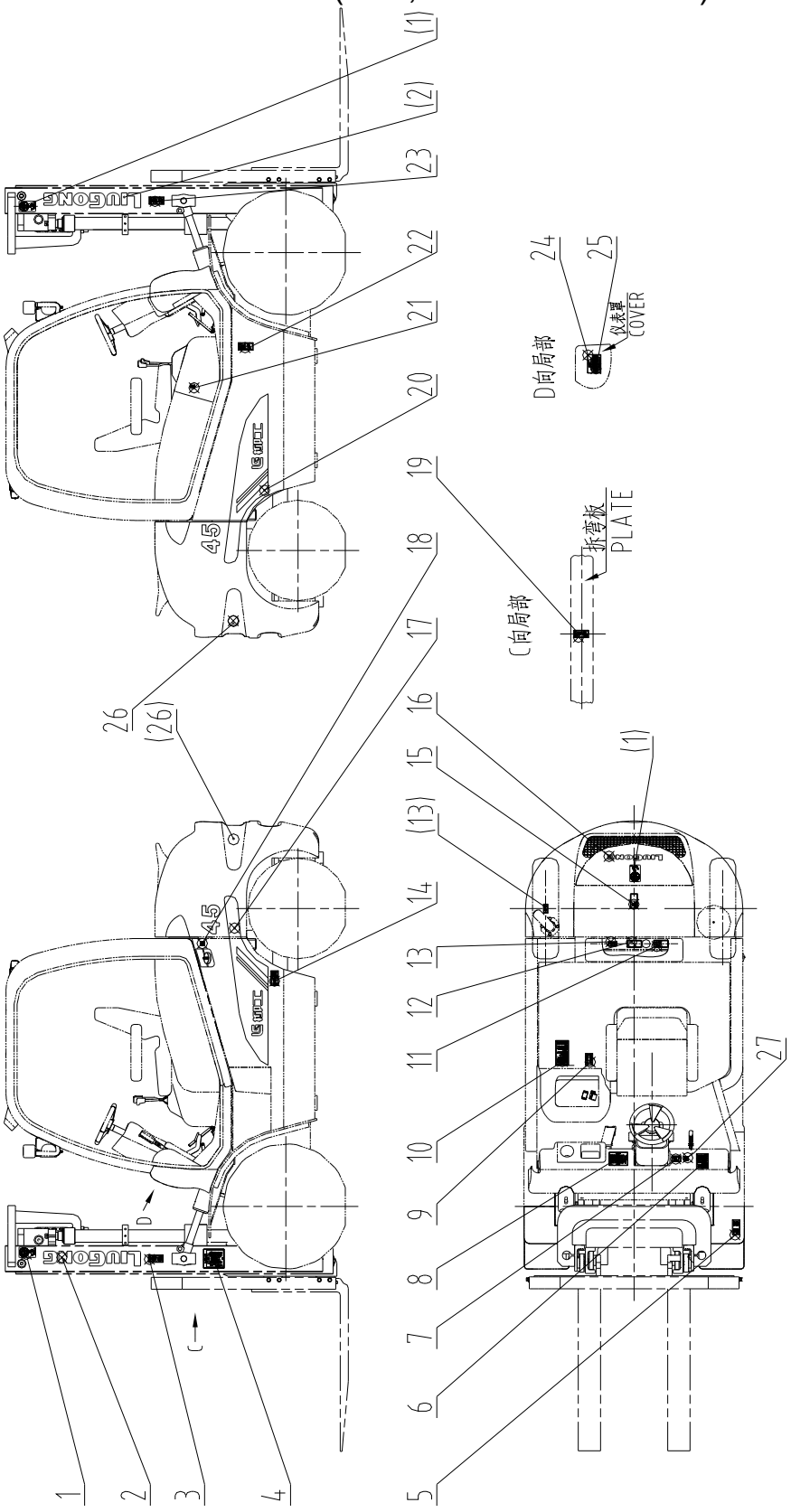

37C0692 000 标识系统 LABEL SYSTEM

件号 ITEM	部件号 PART NO.	版本 VER	零件名称	PART NAME	数量 Q'TY	服务代码 S.C	适用机号 SERIAL NO.	互换性 IA	可替换零件号 REPLACEABLE
1	74A2864	001	起吊点标志	LIFT POINT SIGN	3				
2	74H2010	000	门架标贴	SYMBOL	1				
3	74H2007	002	叉车警示标贴	WARNING DECAL	1				
4	74H2023	000	润滑系统图	LUBRICATION CHART	1				
5	74A2220	001	气压提示牌	SYMBOL	1				
6	74H2004	002	开车前检查项目	CAUTION DECAL	1				
7	74A2295	001	发动机机罩开关贴	DECAL	1				
8	74A4150	000	载荷曲线图	NAMEPLATE	1				
9	74H2005	002	操纵图	SYMBOL	1				
10	74H2006	002	使用须知	CAUTION DECAL	1				
11	74A3275	000	安全标贴	SAFETY SIGN	1				
12	74A3251	001	安全标贴	SAFETY SIGN	1				
13	74A3649	001	安全标贴	SAFETY SIGN	2				
14	74H2037	002	叉车警示标贴	WARNING DECAL	1				
15	74A3335	000	禁踏标志	“DO NOT STEP ” SIGN	1				
16	74H2092	001	尾罩标贴	SYMBOL	1				
17	74A2625	000	车架左标贴	SYMBOL	1				
18	74A3260	000	标贴	DECAL	1				
19	74A3210	000	安全标贴	SAFETY SIGN	1				
20	74A2626	000	车架右标贴	SYMBOL	1				
21	74A3258	000	标贴	DECAL	1				
22	74A2343	001	禁攀爬标贴	DECAL	1				
23	74A2011	001	警示牌	WARNING DECAL	1				
24	09B0036	000	抽芯铆钉	RIVET	8				
25	74A4137	000	铭牌	NAMEPLATE	1				
26	74A2133	000	反光板	PLATE	2				
27	74A3217	000	标贴	DECAL	1				

37C0693 001 标识系统（4.5T，北美标牌）

LABEL SYSTEM(4.5T, NORTH AMERICA DECAL)

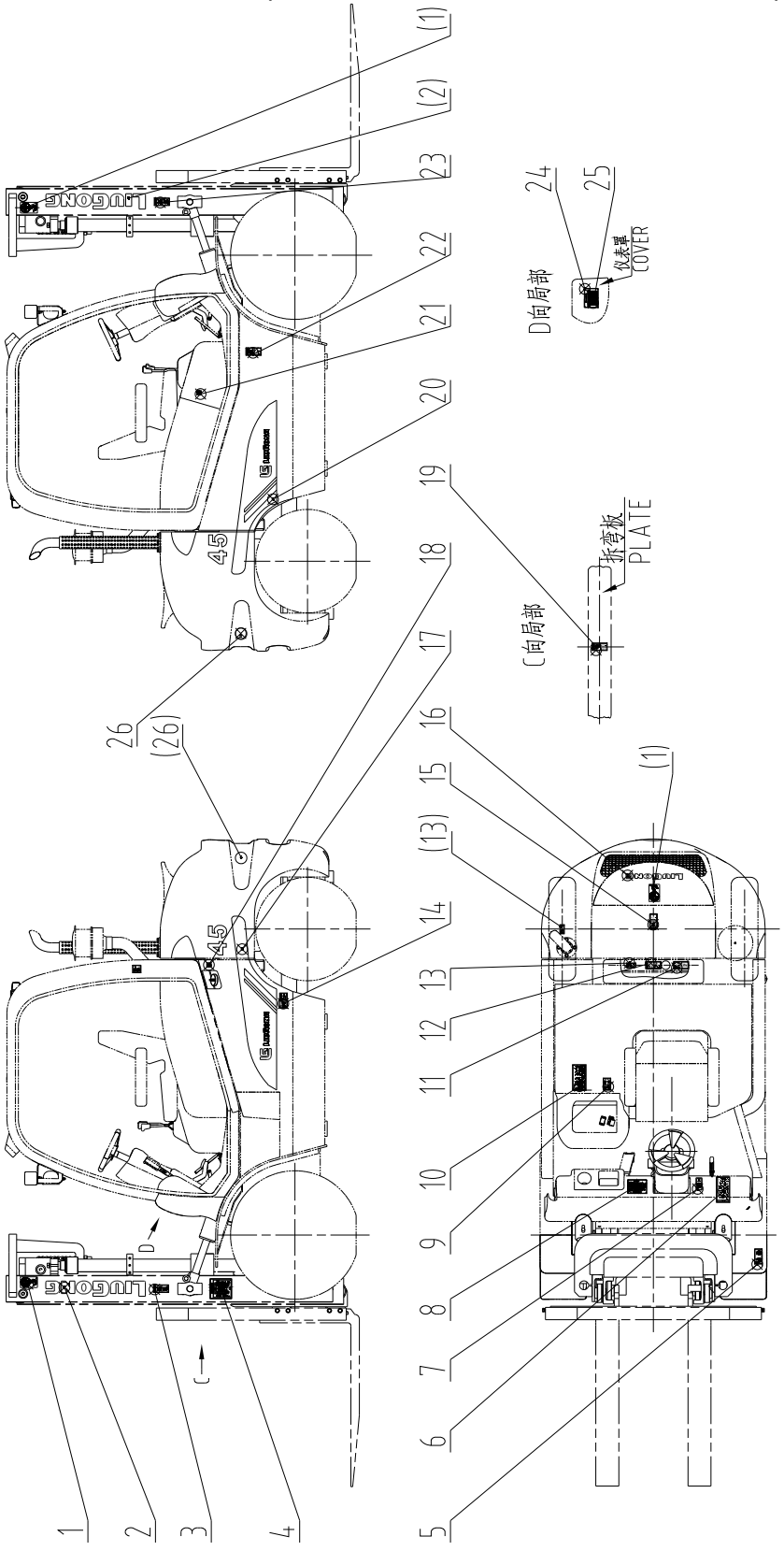

37C0693 001 标识系统 LABEL SYSTEM

件号 ITEM	部件号 PART NO.	版本 VER	零件名称	PART NAME	数量 Q'TY	服务代码 S.C	适用机号 SERIAL NO.	互换性 IA	可替换零件号 REPLACEABLE
1	74A2864	001	起吊点标志	LIFT POINT SIGN	3				
2	74H2010	000	门架标贴	SYMBOL	1				
3	74H2054	001	叉车警示标贴	WARNING LABEL	1				
4	74A2338	000	润滑系统图	LUBRICATION CHART	1				
5	74A3130	001	标贴	DECAL	1				
6	74H2070	001	开车前检查项目	CAUTION DECAL	1				
7	74A2295	001	发动机机罩开关贴	DECAL	1				
8	74A4151	000	载荷曲线图	NAMEPLATE	1				
9	74H2064	001	操纵图	SYMBOL	1				
10	74H2065	001	使用须知	CAUTION DECAL	1				
11	74A2841	000	安全标贴	SAFETY SIGN	1				
12	74A2826	000	安全标贴	SAFETYSIGN	1				
13	74A3529	000	安全标贴	SAFETY SIGN	2				
14	74A3224	000	标贴	WARNING DECAL	1				
15	74A2807	000	安全标贴	WARNING BOARD	1				
16	74H2092	001	尾罩标贴	SYMBOL	1				
17	74A4156	000	左标贴	DECAL	1				
18	74A2831	000	标贴	DECAL	1				
19	74A3136	000	标贴	DECAL	1				
20	74A4157	000	右标贴	DECAL	1				
21	74A2822	000	标贴	DECAL	1				
22	74A3228	000	安全标贴	SAFETY SIGN	1				
23	74H2055	001	叉车警示标贴	WRNING DECAL	1				
24	09B0036	000	抽芯铆钉	RIVET	8				
25	74A4136	000	铭牌	NAMEPLATE	1				
26	74A2133	000	反光板	PLATE	2				

37C0694 001 标识系统（4.5T，CE 标牌）

LABEL SYSTEM(4.5T, CE DECAL)

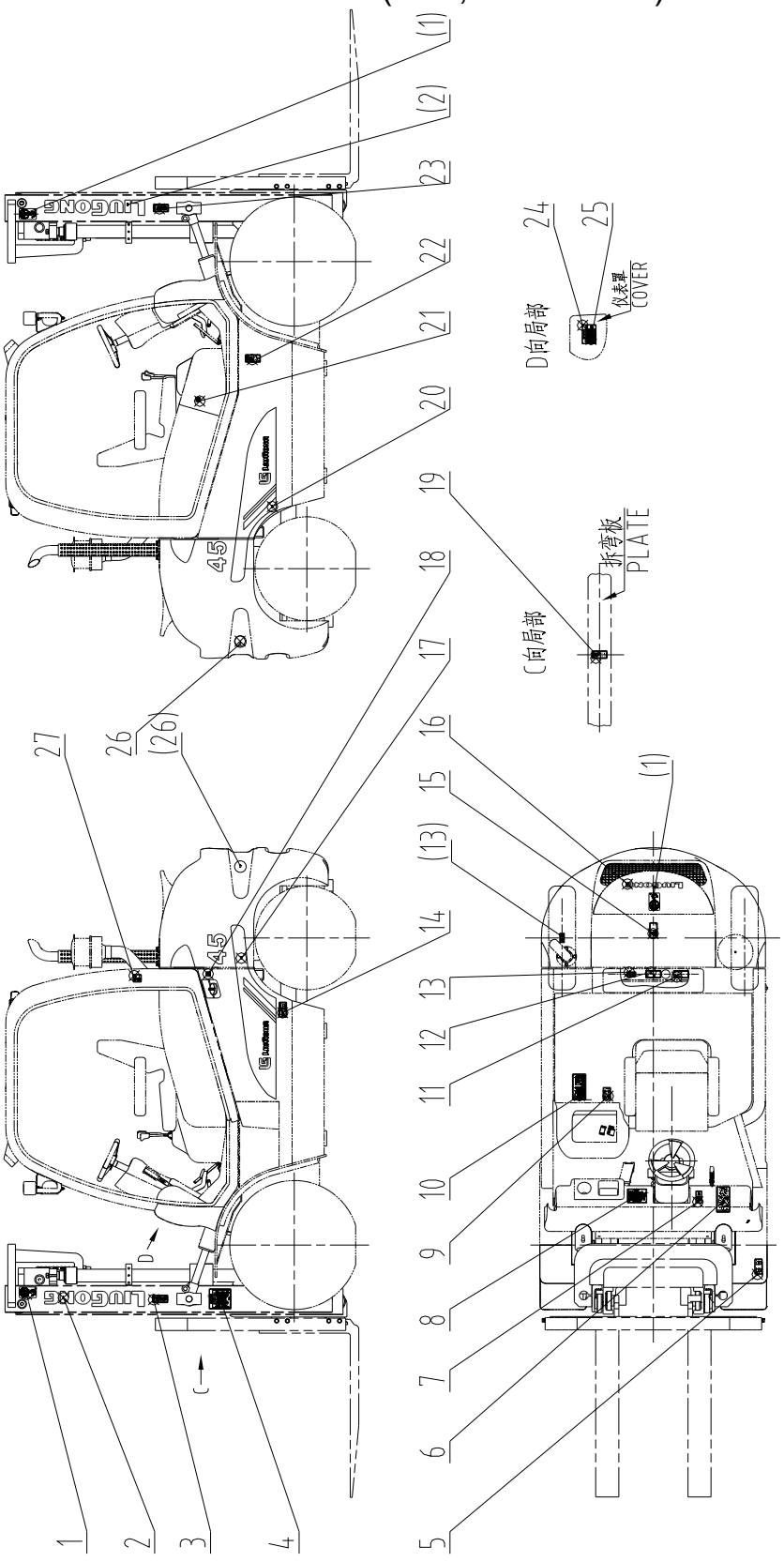

37C0694 001 标识系统 LABEL SYSTEM

件号 ITEM	部件号 PART NO.	版本 VER	零件名称	PART NAME	数量 Q'TY	服务代码 S.C	适用机号 SERIAL NO.	互换性 IA	可替换零件号 REPLACEABLE
1	74A2864	001	起吊点标志	LIFT POINT SIGN	3				
2	74H2010	000	门架标贴	SYMBOL	1				
3	74A3301	000	标贴	DECAL	1				
4	74A2338	000	润滑系统图	LUBRICATION CHART	1				
5	74A3130	001	标贴	DECAL	1				
6	74H2070	001	开车前检查项目	CAUTION DECAL	1				
7	74A2296	002	发动机罩开关贴	DECAL	1				
8	74A4151	000	载荷曲线图	NAMEPLATE	1				
9	74H2064	001	操纵图	SYMBOL	1				
10	74A3305	000	标贴	DECAL	1				
11	74A3180	000	安全标贴	SAFETY SIGN	1				
12	74A3161	000	安全标贴	SAFETY SIGN	1				
13	74A3625	001	安全标贴	SAFETY SIGN	2				
14	74A3304	000	标贴	DECAL	1				
15	74A3192	000	禁踏标志	“DO NOT STEP ” SIGN	1				
16	74H2092	001	尾罩标贴	SYMBOL	1				
17	74A4156	000	左标贴	DECAL	1				
18	74A2831	000	标贴	DECAL	1				
19	74A3303	000	标贴	DECAL	1				
20	74A4157	000	右标贴	DECAL	1				
21	74A2822	000	标贴	DECAL	1				
22	74A3292	000	标贴	DECAL	1				
23	74A3300	000	标贴	DECAL	1				
24	09B0036	000	抽芯铆钉	RIVET	8				
25	74A4139	000	铭牌	NAMEPLATE	1				
26	74A2133	000	反光板	PLATE	2				
27	74A3648	000	噪声标贴	SYMBOL	1				

37C0689 000 标识系统（5T，中文标牌）

LABEL SYSTEM(5T, CHINESE DECAL)

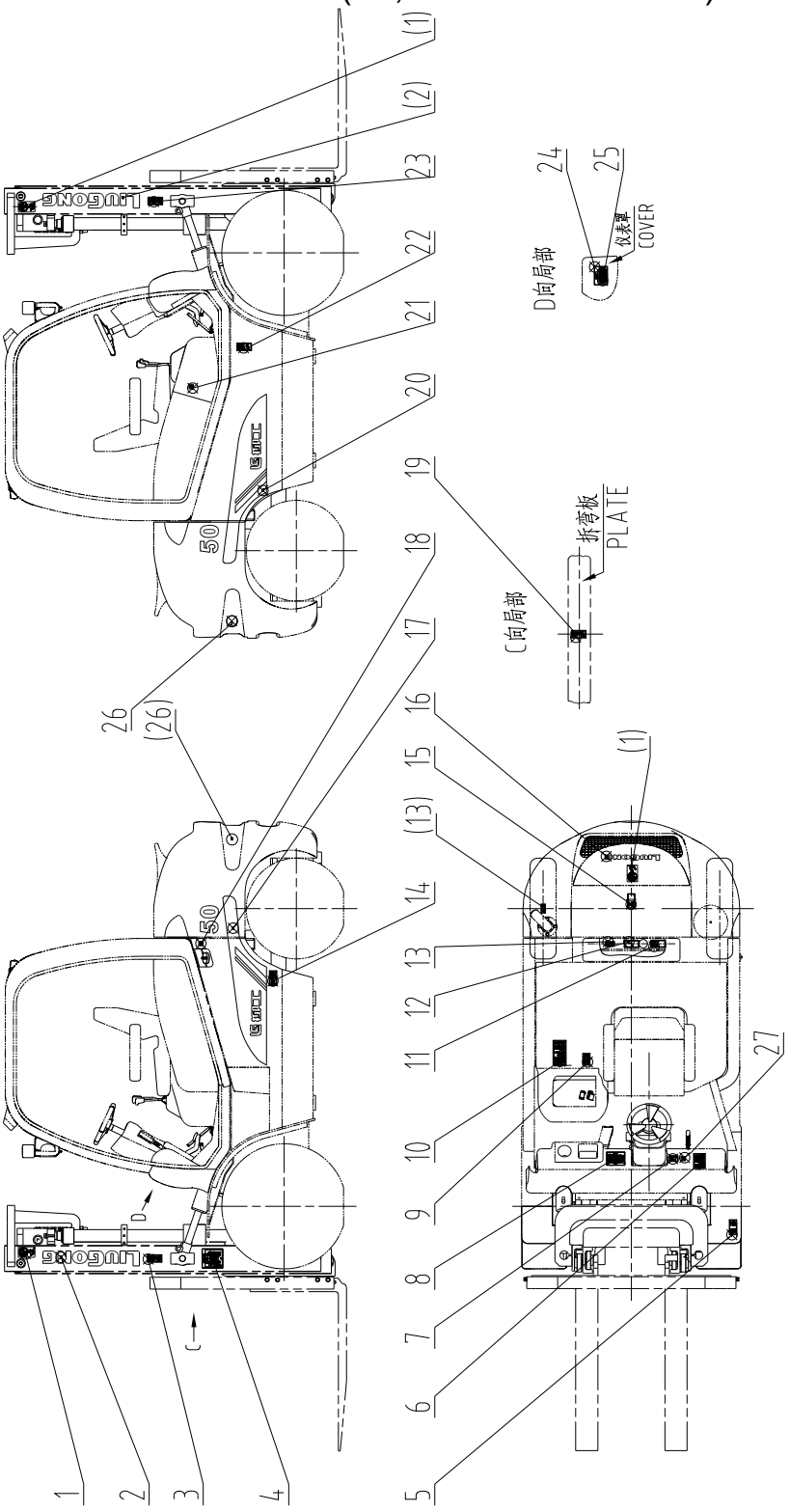

37C0689 000 标识系统 LABEL SYSTEM

件号 ITEM	部件号 PART NO.	版本 VER	零件名称	PART NAME	数量 Q'TY	服务代码 S.C	适用机号 SERIAL NO.	互换性 IA	可替换零件号 REPLACEABLE
1	74A2864	001	起吊点标志	LIFT POINT SIGN	3				
2	74H2010	000	门架标贴	SYMBOL	1				
3	74H2007	002	叉车警示标贴	WARNING DECAL	1				
4	74H2023	000	润滑系统图	LUBRICATION CHART	1				
5	74A2220	001	气压提示牌	SYMBOL	1				
6	74H2004	002	开车前检查项目	CAUTION DECAL	1				
7	74A2295	001	发动机机罩开关贴	DECAL	1				
8	74A4132	000	载荷曲线图	LOAD DIAGRAM	1				
9	74H2005	002	操纵图	SYMBOL	1				
10	74H2006	002	使用须知	CAUTION DECAL	1				
11	74A3275	000	安全标贴	SAFETY SIGN	1				
12	74A3251	001	安全标贴	SAFETY SIGN	1				
13	74A3649	001	安全标贴	SAFETY SIGN	2				
14	74H2037	002	叉车警示标贴	WARNING DECAL	1				
15	74A3335	000	禁踏标志	“DO NOT STEP ” SIGN	1				
16	74H2092	001	尾罩标贴	SYMBOL	1				
17	74H2115	000	车架标贴（左）	DECAL	1				
18	74A3260	000	标贴	DECAL	1				
19	74A3210	000	安全标贴	SAFETY SIGN	1				
20	74H2116	000	车架标贴（右）	DECAL	1				
21	74A3258	000	标贴	DECAL	1				
22	74A2343	001	禁攀爬标贴	DECAL	1				
23	74A2011	001	警示牌	WARNING DECAL	1				
24	09B0036	000	抽芯铆钉	RIVET	8				
25	74A4137	000	铭牌	NAMEPLATE	1				
26	74A2133	000	反光板	PLATE	2				
27	74A3217	000	标贴	DECAL	1				

37C0690 000 标识系统（5T，北美标牌）

LABEL SYSTEM(5T, NORTH AMERICA DECAL)

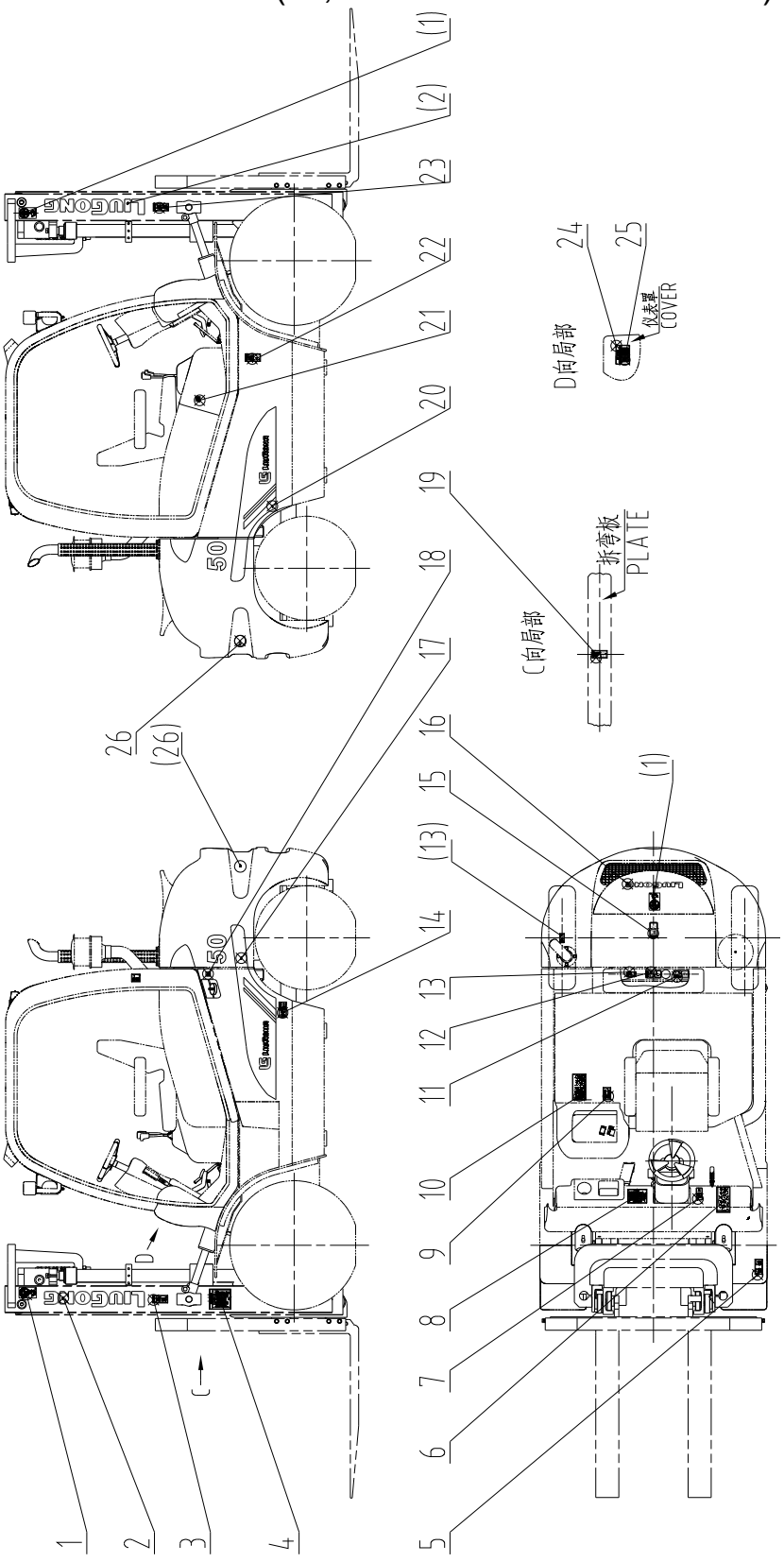

37C0690 000 标识系统 LABEL SYSTEM

件号 ITEM	部件号 PART NO.	版本 VER	零件名称	PART NAME	数量 Q'TY	服务代码 S.C	适用机号 SERIAL NO.	互换性 IA	可替换零件号 REPLACEABLE
1	74A2864	001	起吊点标志	LIFT POINT SIGN	3				
2	74H2010	000	门架标贴	SYMBOL	1				
3	74H2054	001	叉车警示标贴	WARNING LABEL	1				
4	74A2338	000	润滑系统图	LUBRICATION CHART	1				
5	74A3130	001	标贴	DECAL	1				
6	74H2070	001	开车前检查项目	CAUTION DECAL	1				
7	74A2296	002	发动机罩开关贴	DECAL	1				
8	74A4135	000	载荷曲线图	LOAD DIAGRAM	1				
9	74H2064	001	操纵图	SYMBOL	1				
10	74H2065	001	使用须知	CAUTION DECAL	1				
11	74A2841	000	安全标贴	SAFETY SIGN	1				
12	74A2826	000	安全标贴	SAFETYSIGN	1				
13	74A3529	000	安全标贴	SAFETY SIGN	2				
14	74A3224	000	标贴	WARNING DECAL	1				
15	74A2807	000	安全标贴	WARNING BOARD	1				
16	74H2092	001	尾罩标贴	SYMBOL	1				
17	74A3135	000	左标贴	DECAL	1				
18	74A2831	000	标贴	DECAL	1				
19	74A3136	000	标贴	DECAL	1				
20	74A3133	000	右标贴	DECAL	1				
21	74A2822	000	标贴	DECAL	1				
22	74A3228	000	安全标贴	SAFETY SIGN	1				
23	74H2055	001	叉车警示标贴	WRNING DECAL	1				
24	09B0036	000	抽芯铆钉	RIVET	8				
25	74A4136	000	铭牌	NAMEPLATE	1				
26	74A2133	000	反光板	PLATE	2				

37C0691 001 标识系统（5T，CE 标牌）

LABEL SYSTEM(5T, CE DECAL)

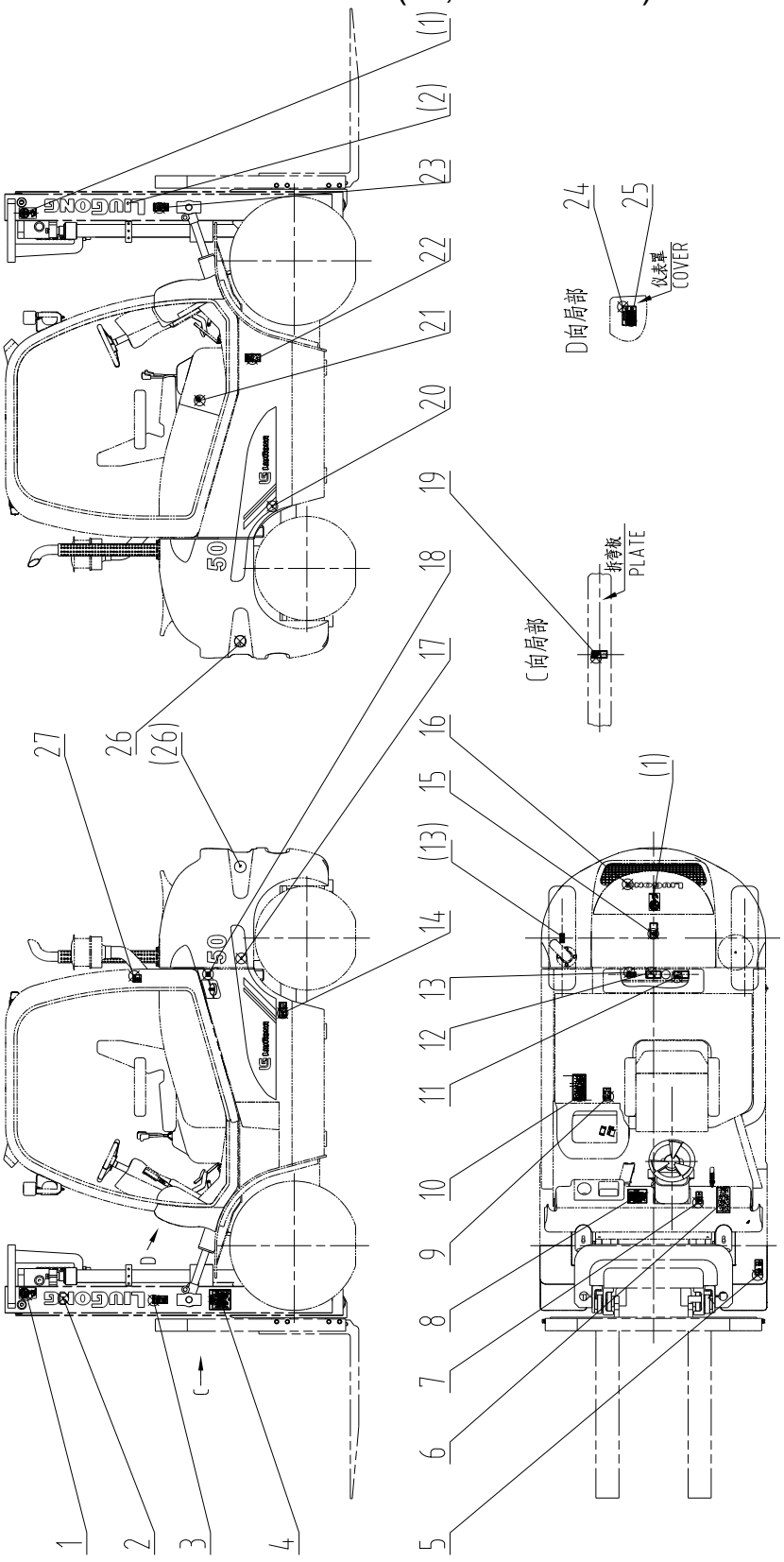

37C0691 001 标识系统 LABEL SYSTEM

件号 ITEM	部件号 PART NO.	版本 VER	零件名称	PART NAME	数量 Q'TY	服务代码 S.C	适用机号 SERIAL NO.	互换性 IA	可替换零件号 REPLACEABLE
1	74A2864	001	起吊点标志	LIFT POINT SIGN	3				
2	74H2010	000	门架标贴	SYMBOL	1				
3	74A3301	000	标贴	DECAL	1				
4	74A2338	000	润滑系统图	LUBRICATION CHART	1				
5	74A3130	001	标贴	DECAL	1				
6	74H2070	001	开车前检查项目	CAUTION DECAL	1				
7	74A2296	002	发动机罩开关贴	DECAL	1				
8	74A4135	000	载荷曲线图	LOAD DIAGRAM	1				
9	74H2064	001	操纵图	SYMBOL	1				
10	74A3305	000	标贴	DECAL	1				
11	74A3180	000	安全标贴	SAFETY SIGN	1				
12	74A3161	000	安全标贴	SAFETY SIGN	1				
13	74A3625	001	安全标贴	SAFETY SIGN	2				
14	74A3304	000	标贴	DECAL	1				
15	74A3192	000	禁踏标志	“DO NOT STEP ” SIGN	1				
16	74H2092	001	尾罩标贴	SYMBOL	1				
17	74A3135	000	左标贴	DECAL	1				
18	74A2831	000	标贴	DECAL	1				
19	74A3303	000	标贴	DECAL	1				
20	74A3133	000	右标贴	DECAL	1				
21	74A2822	000	标贴	DECAL	1				
22	74A3292	000	标贴	DECAL	1				
23	74A3300	000	标贴	DECAL	1				
24	09B0036	000	抽芯铆钉	RIVET	8				
25	74A4139	000	铭牌	NAMEPLATE	1				
26	74A2133	000	反光板	PLATE	2				
27	74A3648	000	噪声标贴	SYMBOL	1				

配重 COUNTERWEIGHT

配重组件（4T/4.5T）
COUNTERWEIGHT GP(4T/4. 5T)

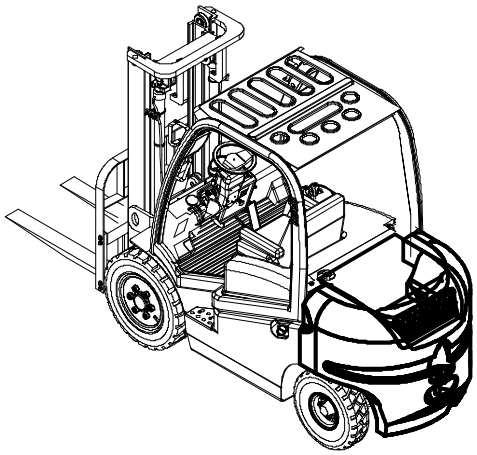

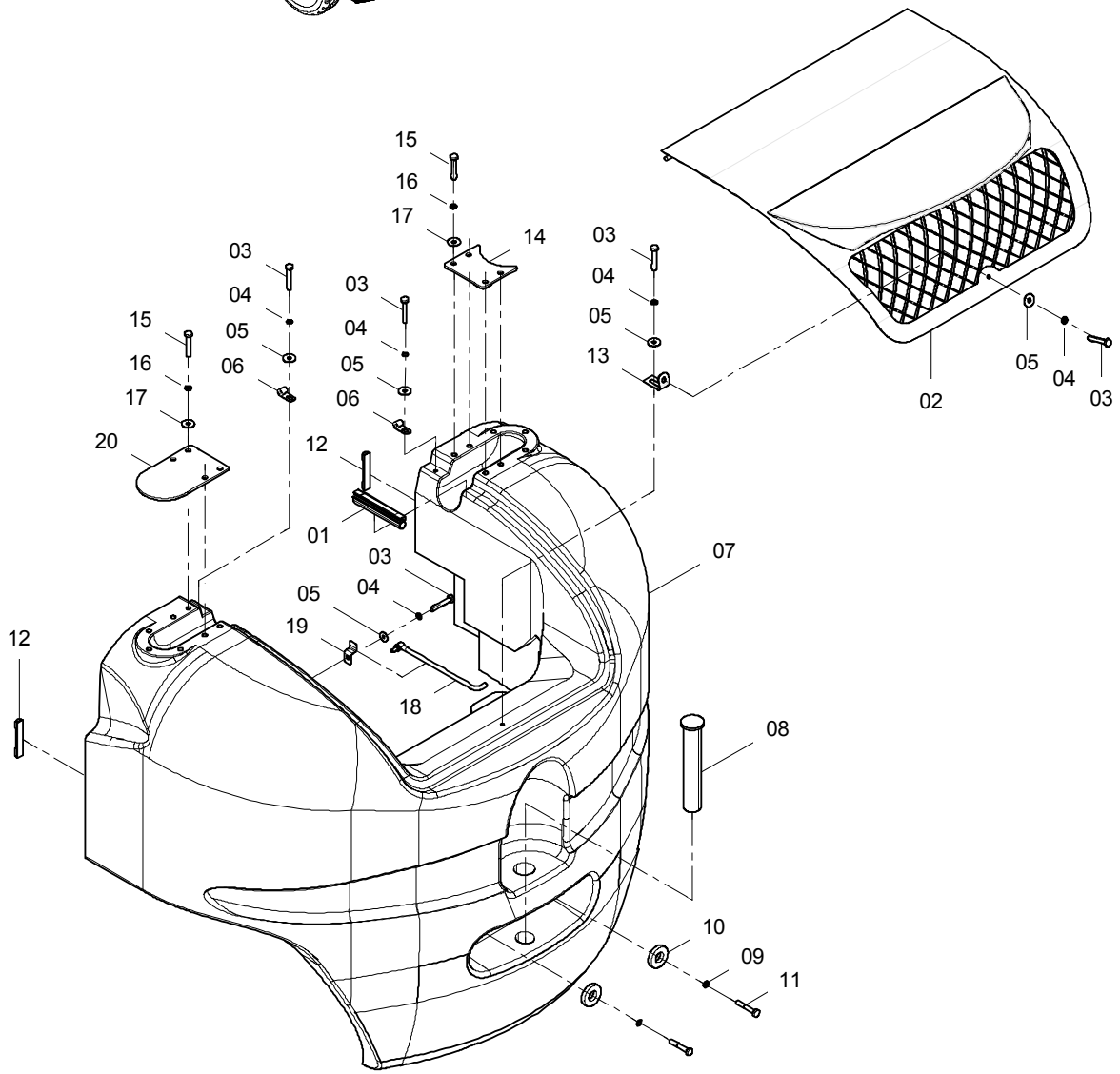

配重组件 COUNTERWEIGHT GP

件号 ITEM	部件号 PART NO.	版本 VER	零件名称	PART NAME	数量 Q'TY	服务代码 S.C	适用机号 SERIAL NO.	互换性 IA	上级部件号 UPPER PART
01	84A1787	000	橡胶条	SEAL	1				
02	45D0801	000	后罩总成	COVER AS	1				
03	00B0075	000	螺栓	BOLT	5				
04	06B0006	000	垫圈	WASHER	5				
05	06B0005	000	垫圈	WASHER	5				
06	17D0419	000	回转支座	SWING SEAT	2				
07	72A1548	000	平衡重（4T）	COUNTERWEIGHT	1				27C0440 000
07	72A1547	001	平衡重（4.5T）	COUNTERWEIGHT	1				27C0439 000
08	60H2023	002	牵引销	TRACTION PIN	1				
09	06B0052	000	垫圈	WASHER	2				
10	56H2050	002	垫圈	WASHER	2				
11	01B0222	000	螺栓	BOLT	2				
12	84A1490	000	橡胶条	SEAL	2				
13	00D3970	000	支架	BRACKET	1				
14	12A3530	001	封板	PLATE	1				
15	00B0035	000	螺栓	BOLT	6				
16	06B0008	000	垫圈	WASHER	6				
17	06B0007	000	垫圈	WASHER	6				
18	34C0919	001	撑杆	HOLDER	1				
19	19A0178	001	弯板	PLATE	1				
20	12A3531	000	封板	PLATE	1				

27C0386 001 配重组件（5T）

COUNTERWEIGHT GP(**5T**)

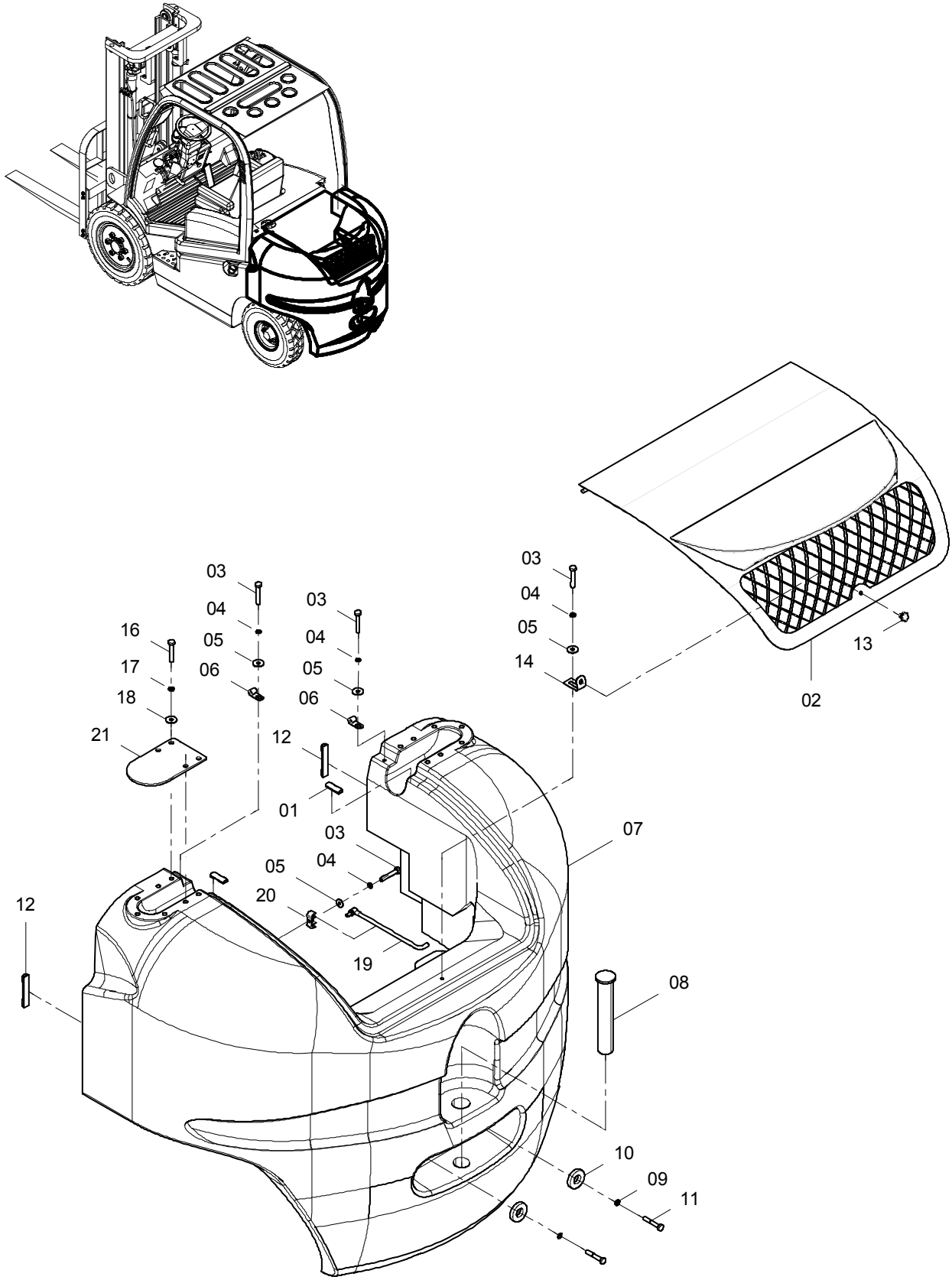

27C0386 001 配重组件 COUNTERWEIGHT GP

件号 ITEM	部件号 PART NO.	版本 VER	零件名称	PART NAME	数量 Q'TY	服务代码 S.C	适用机号 SERIAL NO.	互换性 IA	可替换零件号 REPLACEABLE
01	35C0558	000	胶条	RUBBER STRIP	2				
02	45D0724	001	后罩总成（5T）	COVER AS	1				
03	00B0075	000	螺栓	BOLT	4				
04	06B0006	000	垫圈	WASHER	4				
05	06B0005	000	垫圈	WASHER	4				
06	17D0419	000	回转支座	SWING SEAT	2				
07	72A1444	001	平衡重（5T）	COUNTERWEIGHT	1				
08	60H2023	002	牵引销	TRACTION PIN	1				
09	06B0052	000	垫圈	WASHER	2				
10	56H2050	002	垫圈	WASHER	2				
11	01B0584	000	螺栓	BOLT	2				
12	84A1490	000	橡胶条	SEAL	2				
13	35K2021	001	胶木头螺栓 M8×10	BOLT	1				
14	00D3970	000	支架	BRACKET	1				
16	00B0035	000	螺栓	BOLT	2				
17	06B0008	000	垫圈	WASHER	2				
18	06B0007	000	垫圈	WASHER	2				
19	34C0919	000	撑杆	HOLDER	1				
20	86A0503	000	弹性夹	CLIP	1				
21	12A3531	000	封板	PLATE	1				

标准件规格表 STANDARD PART TABLE

序号 NO.	零件号 PART NO	代号 CODE	零件名称 DESCRIPTION		规格 SIZE
1	00A1247	GB3289.27-82	异径内接头	CONNECTOR	25×10
2	00A1248	GB3289.27-82	异径内接头	CONNECTOR	20×10
3	00A1249	GB3289.26-82	内接头	CONNECTOR	40
4	00A1250	GB3289.26-82	内接头	CONNECTOR	25
5	00A1251	GB3289.26-82	内接头	CONNECTOR	20
6	00A1252	GB3289.26-82	内接头	CONNECTOR	65
7	00B0002	GB5783-86	螺栓	BOLT	M10×35-8.8-Zn.D
8	00B0004	GB5783-86	螺栓	BOLT	M10×50-8.8-Zn.D
9	00B0005	GB5783-86	螺栓	BOLT	M10×20-8.8-Zn.D
10	00B0007	GB5783-86	螺栓	BOLT	M8×16-8.8-Zn.D
11	00B0010	GB5783-86	螺栓	BOLT	M6×20-8.8-Zn.D
12	00B0011	GB5783-86	螺栓	BOLT	M12×25-8.8-Zn.D
13	00B0012	GB5783-86	螺栓	BOLT	M10×25-8.8-Zn.D
14	00B0013	GB5783-86	螺栓	BOLT	M12×40-8.8-Zn.D
15	00B0014	GB5783-86	螺栓	BOLT	M16×40-8.8-Zn.D
16	00B0016	GB5783-86	螺栓	BOLT	M18×40-8.8-Zn.D
17	00B0017	GB5783-86	螺栓	BOLT	M12×30-8.8-Zn.D
18	00B0018	GB5782-86	螺栓	BOLT	M10×70-8.8-Zn.D
19	00B0019	GB5783-86	螺栓	BOLT	M10×30-8.8-Zn.D
20	00B0020	GB5783-86	螺栓	BOLT	M8×30-8.8-Zn.D
21	00B0021	GB5783-86	螺栓	BOLT	M6×12-8.8-Zn.D
22	00B0022	GB5783-86	螺栓	BOLT	M6×16-8.8-Zn.D
23	00B0023	GB5783-86	螺栓	BOLT	M6×25-8.8-Zn.D
24	00B0024	GB5783-86	螺栓	BOLT	M5×35-8.8-Zn.D
25	00B0025	GB5783-86	螺栓	BOLT	M14×35-8.8-Zn.D
26	00B0026	GB5783-86	螺栓	BOLT	M8×12-8.8-Zn.D
27	00B0027	GB5782-86	螺栓	BOLT	M14×90-8.8-Zn.D
28	00B0028	GB5783-86	螺栓	BOLT	M5×12-8.8-Zn.D
29	00B0029	GB5783-86	螺栓	BOLT	M10×40-8.8-Zn.D
30	00B0030	GB5783-86	螺栓	BOLT	M8×55-8.8-Zn.D
31	00B0031	GB5783-86	螺栓	BOLT	M12×20-8.8-Zn.D
32	00B0033	GB5782-86	螺栓	BOLT	M12×70-8.8-Zn.D
33	00B0034	GB5782-86	螺栓	BOLT	M20×65-8.8-Zn.D
34	00B0035	GB5783-86	螺栓	BOLT	M12×35-8.8-Zn.D
35	00B0036	GB5783-86	螺栓	BOLT	M4×12-8.8-Zn.D
36	00B0038	GB5783-86	螺栓	BOLT	M14×30-8.8-Zn.D
37	00B0042	GB93-87	垫圈	WASHER	22
38	00B0045	GB5783-86	螺栓	BOLT	M16×50-8.8-Zn.D
39	00B0046	GB5783-86	螺栓	BOLT	M6×45-8.8-Zn.D
40	00B0048	GB5783-86	螺栓	BOLT	M10×45-8.8-Zn.D
41	00B0052	GB5783-86	螺栓	BOLT	M8×22-8.8-Zn.D
42	00B0054	GB5783-86	螺栓	BOLT	M6×10-8.8-Zn.D
43	00B0055	GB5783-86	螺栓	BOLT	M20×40-8.8-Zn.D
44	00B0056	GB5783-86	螺栓	BOLT	M10×16-8.8-Zn.D
45	00B0057	GB5783-86	螺栓	BOLT	M14×45-8.8-Zn.D

标准件规格表 standard Part table

序号 NO.	零件号 PART NO	代号 CODE	零件名称 DESCRIPTION		规格 SIZE
46	00B0058	GB5783-86	螺栓	BOLT	M12×45-8.8-Zn.D
47	00B0059	GB5783-86	螺栓	BOLT	M16×35-8.8-Zn.D
48	00B0060	GB5783-86	螺栓	BOLT	M20×50-8.8-Zn.D
49	00B0064	GB5783-86	螺栓	BOLT	M10×55-8.8-Zn.D
50	00B0065	GB5783-86	螺栓	BOLT	M6×35-8.8-Zn.D
51	00B0070	GB5783-86	螺栓	BOLT	M8×45-8.8-Zn.D
52	00B0075	GB5783-86	螺栓	BOLT	M8×20-8.8-Zn.D
53	00B0083	GB5783-86	螺栓	BOLT	M18×40-10.9-Zn.D
54	00B0084	GB70-85	螺钉	SCREW	M10×35-10.9-Zn.D
55	00B0085	GB5783-86	螺栓	BOLT	M8×25-8.8-Zn.D
56	00B0087	GB5783-86	螺栓	BOLT	M12×50-10.9-Zn.D
57	00B0090	GB5783-86	螺栓	BOLT	M12×130-8.8-Zn.D
58	00B0093	GB5783-86	螺栓	BOLT	M16×30-8.8-Zn.D
59	00B0094	GB5783-86	螺栓	BOLT	M16×45-8.8-Zn.D
60	00B0095	GB5783-86	螺栓	BOLT	M16×45-10.9-Zn.D
61	00B0097	GB5782-86	螺栓	BOLT	M27×60-10.9-Zn.D
62	00B0098	GB5783-86	螺栓	BOLT	M4×10-8.8-Zn.D
63	00B0100	GB5786-86	螺栓	BOLT	M12×1.5×35-8.8-Zn.D
64	00B0101	GB70-85	螺钉	SCREW	M12×40-8.8-Zn.D
65	00B0102	GB5783-86	螺栓	BOLT	M8×35-8.8-Zn.D
66	00B0103	GB5783-86	螺栓	BOLT	M14×50-10.9-Zn.D
67	00B0104	GB5782-86	螺栓	BOLT	M20×60-8.8-Zn.D
68	00B0105	GB5783-86	螺栓	BOLT	M22×55-8.8-Zn.D
69	00B0106	GB5786-86	螺栓	BOLT	M20×1.5×50-12.9-Zn
70	00B0109	GB5783-86	螺栓	BOLT	M18×35-8.8-Zn.D
71	00B0115	GB5783-86	螺栓	BOLT	M12×140-8.8-Zn.D
72	00B0118	GB5782-86	螺栓	BOLT	M24×70-8.8-Zn.D
73	00B0120	GB5786-86	螺栓	BOLT	M14×1.5×30-8.8-Zn.D
74	00B0121	GB5786-86	螺栓	BOLT	M12×1.5×35-10.9-Zn.D
75	00B0122	GB5783-86	螺栓	BOLT	M5×40-8.8-Zn.D
76	00B0123	GB5783-86	螺栓	BOLT	M24×50-8.8-Zn.D
77	00B0128	GB5783-86	螺栓	BOLT	M12×50-8.8-Zn.D
78	00B0128	GB5783-86	螺栓	BOLT	M12×50-8.8-Zn.D
79	00B0152	GB5783-86	螺栓	BOLT	M5×10-8.8-Zn.D
80	00B0153	GB5783-86	螺栓	BOLT	M5×16-8.8-Zn.D
81	00B0159	GB5783-86	螺栓	BOLT	M18×55-10.9-Zn.D
82	00B0160	GB5783-86	螺栓	BOLT	M20×45-10.9-Zn.D
83	00B0162	GB5783-86	螺栓	BOLT	M8×10-8.8-Zn.D
84	00B0163	GB5783-86	螺栓	BOLT	M20×45-8.8-Zn.D
85	00B0164	GB5786-86	螺栓	BOLT	M10×1×35-10.9-Zn.D
86	00B0165	GB5786-86	螺栓	BOLT	M16×1.5×90-10.9-Zn.D
87	00B0168	GB5783-86	螺栓	BOLT	M20×50-12.9-Zn.D
88	00B0169	GB5783-86	螺栓	BOLT	M6×30-8.8-Zn.D
89	00B0174	GB5785-86	螺栓	BOLT	M24×2×130-8.8-Zn.D
90	00B0175	GB5783-86	螺栓	BOLT	M18×50-8.8-Zn.D

标准件规格表 standard Part table

序号 NO.	零件号 PART NO	代号 CODE	零件名称 DESCRIPTION		规格 SIZE
91	00B0178	GB32.1-88	螺栓	BOLT	M10×40-8.8-Zn.D
92	00B0179	GB32.1-88	螺栓	BOLT	M10×45-8.8-Zn.D
93	00B0180	GB32.1-88	螺栓	BOLT	M10×50-8.8-Zn.D
94	00B0181	GB32.1-88	螺栓	BOLT	M10×60-8.8-Zn.D
95	00B0182	GB32.1-88	螺栓	BOLT	M12×60-8.8-Zn.D
96	00B0183	GB5783-86	螺栓	BOLT	M18×45-8.8-Zn.D
97	00B0185	GB5782-86	螺栓	BOLT	M24×60-8.8-Zn.D
98	00B0188	GB5783-86	螺栓	BOLT	M14×40-10.9-Zn.D
99	00B0189	GB5786-86	螺栓	BOLT	M20×1.5×50-10.9-Zn.D
100	00B0190	GB5786-86	螺栓	BOLT	M12×1.5×40-10.9-Zn.D
101	00B0191	GB5782-86	螺栓	BOLT	M8×75-8.8-Zn.D
102	00B0198	GB5782-86	螺栓	BOLT	M8×70-8.8-Zn.D
103	00B0199	GB5782-86	螺栓	BOLT	M8×80-8.8-Zn.D
104	00B0202	GB5783-86	螺栓	BOLT	M14×55-10.9-Zn.D
105	00B0203	GB5782-86	螺栓	BOLT	M14×60-10.9-Zn.D
106	00B0204	GB5782-86	螺栓	BOLT	M14×70-10.9-Zn.D
107	00B0205	GB5782-86	螺栓	BOLT	M14×80-10.9-Zn.D
108	00B0206	GB5782-86	螺栓	BOLT	M14×90-10.9-Zn.D
109	00B0207	GB5782-86	螺栓	BOLT	M14×100-10.9-Zn.D
110	00B0208	GB5782-86	螺栓	BOLT	M14×120-10.9-Zn.D
111	00B0209	GB5782-86	螺栓	BOLT	M16×65-10.9-Zn.D
112	00B0210	GB5782-86	螺栓	BOLT	M16×70-10.9-Zn.D
113	00B0211	GB5782-86	螺栓	BOLT	M16×90-10.9-Zn.D
114	00B0212	GB5782-86	螺栓	BOLT	M16×100-10.9-Zn.D
115	00B0213	GB5782-86	螺栓	BOLT	M16×120-10.9-Zn.D
116	00B0214	GB5782-86	螺栓	BOLT	M16×130-10.9-Zn.D
117	00B0215	GB5782-86	螺栓	BOLT	M16×140-10.9-Zn.D
118	00B0216	GB5782-86	螺栓	BOLT	M18×60-10.9-Zn.D
119	00B0217	GB5782-86	螺栓	BOLT	M18×70-10.9-Zn.D
120	00B0218	GB5782-86	螺栓	BOLT	M18×90-10.9-Zn.D
121	00B0219	GB5782-86	螺栓	BOLT	M20×90-10.9-Zn.D
122	00B0220	GB5782-86	螺栓	BOLT	M20×110-10.9-Zn.D
123	00B0221	GB5782-86	螺栓	BOLT	M20×120-10.9-Zn.D
124	00B0222	GB5782-86	螺栓	BOLT	M20×130-10.9-Zn.D
125	00B0223	GB5782-86	螺栓	BOLT	M20×140-10.9-Zn.D
126	00B0224	GB5782-86	螺栓	BOLT	M20×180-10.9-Zn.D
127	00B0225	GB5783-86	螺栓	BOLT	M4×16-8.8-Zn.D
128	00B0227	GB5783-86	螺栓	BOLT	M18×55-8.8-Zn.D
129	00B0228	GB5782-86	螺栓	BOLT	M22×65-8.8-Zn.D
130	00B0230	GB5782-86	螺栓	BOLT	M14×65-8.8-Zn.D
131	00B0231	GB5783-86	螺栓	BOLT	M20×35-8.8-Zn.D
132	00B0231	GB5783-86	螺栓	BOLT	M20×35-8.8-Zn.D
133	00B0232	GB5783-86	螺栓	BOLT	M14×50-8.8-Zn.D
134	00B0234	GB5783-86	螺栓	BOLT	M20×50-10.9-Zn.D
135	00B0236	GB5783-86	螺栓	BOLT	M10×20-10.9-Zn.D

标准件规格表 standard Part table

序号 NO.	零件号 PART NO	代号 CODE	零件名称 DESCRIPTION		规格 SIZE
136	00B0237	GB5783-86	螺栓	BOLT	M10×35-10.9-Zn.D
137	00B0238	GB5783-86	螺栓	BOLT	M12×30-10.9-Zn.D
138	00B0239	GB5783-86	螺栓	BOLT	M12×40-10.9-Zn.D
139	00B0239	GB5783-86	螺栓	BOLT	M12×40-10.9-Zn.D
140	00B0241	GB5783-86	螺栓	BOLT	M14×20-8.8-Zn.D
141	00B0242	GB5782-86	螺栓	BOLT	M14×80-8.8-Zn.D
142	00B0243	GB5783-86	螺栓	BOLT	M16×35-10.9-Zn.D
143	00B0244	GB5783-86	螺栓	BOLT	M16×40-10.9-Zn.D
144	00B0245	GB5783-86	螺栓	BOLT	M16×50-10.9-Zn.D
145	00B0246	GB5783-86	螺栓	BOLT	M16×55-10.9-Zn.D
146	00B0247	GB5783-86	螺栓	BOLT	M16×55-8.8-Zn.D
147	00B0249	GB5783-86	螺栓	BOLT	M24×120-12.9-Zn.D
148	00B0250	GB5783-86	螺栓	BOLT	M24×120-8.8-Zn.D
149	00B0251	GB5783-86	螺栓	BOLT	M4×20-10.9-Zn.D
150	00B0252	GB5783-86	螺栓	BOLT	M4×20-8.8-Zn.D
151	00B0253	GB5783-86	螺栓	BOLT	M5×35-10.9-Zn.D
152	00B0254	GB5783-86	螺栓	BOLT	M6×16-10.9-Zn.D
153	00B0255	GB5783-86	螺栓	BOLT	M6×25-10.9-Zn.D
154	00B0256	GB5783-86	螺栓	BOLT	M8×16-10.9-Zn.D
155	00B0257	GB5783-86	螺栓	BOLT	M8×20-10.9-Zn.D
156	00B0259	GB5786-86	螺栓	BOLT	M14×1.5×30-10.9-Zn.D
157	00B0260	GB5786-86	螺栓	BOLT	M16×1.5×45-10.9-Zn.D
158	00B0266	GB5783-86	螺栓	BOLT	M3×12-8.8-Zn.D
159	00B0272	GB5785-86	螺栓	BOLT	M24×2×100-8.8-Zn.D
160	00B0273	GB5783-86	螺栓	BOLT	M14×40-8.8-Zn.D
161	00B0274	GB5782-86	螺栓	BOLT	M24×65-8.8-Zn.D
162	00B0275	GB5783-86	螺栓	BOLT	M14×55-8.8-Zn.D
163	00B0283	GB5783-86	螺栓	BOLT	M6×40-8.8-Zn.D
164	00B0297	GB5783-86	螺栓	BOLT	M8×50-8.8-Zn.D
165	00B0301	GB5783-86	螺栓	BOLT	M10×12-8.8-Zn.D
166	00B0305	GB5783-86	螺栓	BOLT	M25×50-8.8-Zn.D
167	00B0317	GB5783-86	螺栓	BOLT	M5×15-8.8-Zn.D
168	00B0319	GB5782-86	螺栓	BOLT	M14×60-8.8-Zn.D
169	00B0321	GB5785-86	螺栓	BOLT	M18×1.5×90-8.8-Zn.D
170	00B0322	GB5786-86	螺栓	BOLT	M10×1×30-8.8-Zn.D
171	00B0323	GB5783-86	螺栓	BOLT	M16×25-8.8-Zn.D
172	00B0328	GB5782-86	螺栓	BOLT	M33×220-10.9-Zn.D
173	00B0331	GB5783-86	螺栓	BOLT	M10×30-10.9-Zn.D
174	00B0333	GB5783-86	螺栓	BOLT	M6×50-8.8-Zn.D
175	00B0335	GB5783-86	螺栓	BOLT	M5×20-8.8-Zn.D
176	00B0336	GB5783-86	螺栓	BOLT	M8×25-8.8-Zn.D(黑色)
177	00B0337	GB5783-86	螺栓	BOLT	M10×20-8.8-Zn.D(黑色)
178	00B0338	GB5786-86	螺栓	BOLT	M18×1.5×90-10.9-Zn.D
179	00B0341	GB5783-86	螺栓	BOLT	M10×25-10.9-Zn.D
180	00B0342	GB5786-86	螺栓	BOLT	M14×1.5×35-8.8-Zn.D

标准件规格表 standard Part table

序号 NO.	零件号 PART NO	代号 CODE	零件名称 DESCRIPTION		规格 SIZE
181	00B0348	GB5783-86	螺栓	BOLT	M22×55-10.9-Zn.D
182	00B0349	GB5786-86	螺栓	BOLT	M12×1.5×25-8.8-Zn.D
183	00B0350	GB5783-86	螺栓	BOLT	M12×70-8.8-Zn.D
184	00B0352	GB5783-86	螺栓	BOLT	M16×70-10.9-Zn.D
185	00B0353	GB5786-86	螺栓	BOLT	M12×1.5×55-10.9-Zn.D
186	00B0356	GB5783-86	螺栓	BOLT	M20×40-10.9-Zn.D
187	00B0357	GB5782-86	螺栓	BOLT	M16×180-10.9-Zn.D
188	00B0358	GB5786-86	螺栓	BOLT	M24X2X70-10.9-Zn.D
189	00B0359	GB5783-86	螺栓	BOLT	M6×16-8.8-Zn.D（黑色）
190	00B0360	GB5786-86	螺栓	BOLT	M16×1.5×50-10.9-Zn.D
191	00B0361	GB5783-86	螺栓	BOLT	M18×110-8.8-Zn.D
192	00B0363	GB5783-86	螺栓	BOLT	M36×80-8.8-Zn.D
193	00B0364	GB/T5783-2000	螺栓	BOLT	M20×70-8.8-Zn.D
194	00B0365	GB5783-86	螺栓	BOLT	M10×100-8.8-Zn.D
195	00B0366	GB5783-86	螺栓	BOLT	M14×35-10.9-Zn.D
196	00B0371	GB5783-86	螺栓	BOLT	M18×180-10.9-Zn.D
197	00B0375	GB5783-86	螺栓	BOLT	M14×45-10.9-Zn.D
198	00B0377	GB5786-86	螺栓	BOLT	M10×1×20-10.9-Zn.D
199	00B0379	GB5783-86	螺栓	BOLT	M16×80-8.8-Zn.D
200	00B0381	GB5783-86	螺栓	BOLT	M12×20-10.9-Zn.D
201	00B0382	GB5783-86	螺栓	BOLT	M30×80-8.8-Zn.D
202	00B0386	GB5783-86	螺栓	BOLT	M12×35-10.9-Zn.D
203	00B0401	GB5789-86	螺栓	BOLT	M20×40-8.8-Zn.D
204	00B0402	GB5783-86	螺栓	BOLT	M18×45-10.9-Zn.D
205	00B0403	GB27-88	螺栓	BOLT	M24×120-8.8-Zn.D
206	00B0405	GB5783-86	螺栓	BOLT	M18×80-10.9-Zn.D
207	00B0426	GB5783-86	螺栓	BOLT	M10×20-10.9-DK
208	00B0427	GB5783-86	螺栓	BOLT	M12×30-10.9-DK
209	00B0428	GB5783-86	螺栓	BOLT	M12×35-10.9-DK
210	00B0429	GB5783-86	螺栓	BOLT	M12×40-10.9-DK
211	00B0430	GB5783-86	螺栓	BOLT	M12×50-10.9-DK
212	00B0431	GB5783-86	螺栓	BOLT	M14×40-10.9-DK
213	00B0432	GB5783-86	螺栓	BOLT	M14×50-10.9-DK
214	00B0433	GB5783-86	螺栓	BOLT	M16×35-10.9-DK
215	00B0434	GB5783-86	螺栓	BOLT	M16×40-10.9-DK
216	00B0435	GB5783-86	螺栓	BOLT	M16×45-10.9-DK
217	00B0436	GB5783-86	螺栓	BOLT	M16×50-10.9-DK
218	00B0437	GB5783-86	螺栓	BOLT	M16×55-10.9-DK
219	00B0438	GB5783-86	螺栓	BOLT	M16×70-10.9-DK
220	00B0439	GB5783-86	螺栓	BOLT	M20×55-10.9-DK
221	00B0440	GB5783-86	螺栓	BOLT	M22×55-10.9-DK
222	00B0441	GB5786-86	螺栓	BOLT	M20×1.5×50-12.9-DK
223	00B0442	GB5783-86	螺栓	BOLT	M16×60-8.8-Zn.D
224	00B0443	GB5783-86	螺栓	BOLT	M24×100-8.8-Zn.D
225	00B0444	GB5783-86	螺栓	BOLT	M8×65-8.8-Zn.D

标准件规格表 standard Part table

序号 NO.	零件号 PART NO	代号 CODE	零件名称 DESCRIPTION		规格 SIZE
226	00B0445	GB5786-86	螺栓	BOLT	M30×2×180-8.8-Zn.D
227	00B0446	GB5786-86	螺栓	BOLT	M30×2×150-8.8-Zn.D
228	00B0447	GB5786-86	螺栓	BOLT	M8×1×35-8.8-Zn.D
229	00B0448	GB5786-86	螺栓	BOLT	M20×1.5×130-10.9-O
230	00B0449	GB5786-86	螺栓	BOLT	M12×1.25×40-8.8-Zn.D
231	00B0450	GB5783-86	螺栓	BOLT	M24×70-10.9-DK
232	00B0455	GB5786-86	螺栓	BOLT	M10×1.25×25-8.8-Zn.D
233	00B0456	GB5786-86	螺栓	BOLT	M14×1.5×40-8.8-Zn.D
234	00B0457	GB5786-86	螺栓	BOLT	M10×1.25×30-8.8-Zn.D
235	00B0458	GB5783-86	螺栓	BOLT	M10×35-10.9-DK
236	00B0460	GB5786-86	螺栓	BOLT	M12×1.5×50-10.9-Zn.D
237	00B0465	GB5786-86	螺栓	BOLT	M20×1.5×55-10.9-Zn.D
238	00B0471	GB5786-86	螺栓	BOLT	M12×1.25×25-8.8-Zn.D
239	00B0473	GB5786-86	螺栓	BOLT	M30×2×70-8.8-Zn.D
240	00B0480	GB5786-86	螺栓	BOLT	M20×1.5×65-10.9-Zn.D
241	00B0483	GB5786-86	螺栓	BOLT	M10×1.25×35-10.9-Zn.D
242	00B0484	GB5786-86	螺栓	BOLT	M10×1.25×20-8.8-Zn.D
243	00B0513	GB5783-86	螺栓	BOLT	M12×25-10.9-Zn.D
244	00B0516	GB5786-86	螺栓	BOLT	M12×1.25×30-8.8-Zn.D
245	00B0517	GB5783-86	螺栓	BOLT	M10×25-10.9-DK
246	00B0520	GB5783-86	螺栓	BOLT	M10×30-10.9-DK
247	00B0524	GB5783-86	螺栓	BOLT	M10×40-10.9-Zn.D
248	00B0525	GB5783-86	螺栓	BOLT	M12×45-10.9-Zn.D
249	00B0529	GB5783-86	螺栓	BOLT	M33×60-10.9-Zn.D
250	00B0530	GB5783-86	螺栓	BOLT	M10×16-10.9-Zn.D
251	00B0531	GB5783-86	螺栓	BOLT	M18×50-10.9-Zn.D
252	00B0532	GB5783-86	螺栓	BOLT	M12×25-Zn.D
253	00B0533	GB5783-86	螺栓	BOLT	M10×30-Zn.D
254	00B0534	QJ/LGB09311-1998	螺栓	BOLT	M12×37-10.9-Zn.D
255	00B0538	GB5783-86	螺栓	BOLT	M20×80-10.9-Zn.D
256	00B0539	GB5786-86	螺栓	BOLT	M16×1.5×40-10.9-Zn.D
257	00B0540	GB5783-86	螺栓	BOLT	M8×30-10.9-Zn.D
258	00B0563	GB5783-86	螺栓	BOLT	M10×50-10.9-Zn.D
259	00B0564	GB5783-86	螺栓	BOLT	M10×55-10.9-Zn.D
260	00B0565	GB5783-86	螺栓	BOLT	M12×65-10.9-Zn.D
261	00B0566	GB5783-86	螺栓	BOLT	M14×20-10.9-Zn.D
262	00B0567	M24×55-10.9-Zn.D	螺栓	BOLT	GB5783-86
263	00B0568	GB5783-86	螺栓	BOLT	M6×30-10.9-Zn.D
264	00B0569	GB5783-86	螺栓	BOLT	M8×35-10.9-Zn.D
265	00B0570	GB5783-86	螺栓	BOLT	M8×45-10.9-Zn.D
266	00B0571	GB5783-86	螺栓	BOLT	M8×55-10.9-Zn.D
267	00B0572	GB5783-86	螺栓	BOLT	M8×65-10.9-Zn.D
268	00B0575	GB5786-86	螺栓	BOLT	M14×1.5×45-10.9-Zn.D
269	00B0580	GB/T5783-2000	螺栓	BOLT	M14×25-8.8-Zn.D
270	00B0581	GB/T5783-2000	螺栓	BOLT	M14×60-8.8-Zn.D

标准件规格表 standard Part table

序号 NO.	零件号 PART NO	代号 CODE	零件名称 DESCRIPTION		规格 SIZE
271	00B0582	GB/T5783-2000	螺栓	BOLT	M10×45-10.9-Zn.D
272	00B0583	GB/T5783-2000	螺栓	BOLT	M20×80-8.8-Zn.D
273	00B0584	GB/T5783-2000	螺栓	BOLT	M24×70-8.8-Zn.D
274	00B0585	GB/T5783-2000	螺栓	BOLT	M24×80-8.8-Zn.D
275	00B0586	GB/T5786-2000	螺栓	BOLT	M8×1×30-8.8-Zn.D
276	00B0606	GB/T5783-2000	螺栓	BOLT	M14×30-10.9-Zn.D
277	00B0621	GB/T5786-2000	螺栓	BOLT	M12×1.25×25-10.9-Zn.D
278	00B0626	GB/T5786-2000	螺栓	BOLT	M16×1.5×100-8.8-Zn.D
279	00B0630	GB/T5783-2000	螺栓	BOLT	M12×80-8.8-Zn.D
280	00B0631	GB/T5783-2000	螺栓	BOLT	M16×100-8.8-Zn.D
281	00B0632	GB/T5783-2000	螺栓	BOLT	M16×140-8.8-Zn.D
282	00B0633	GB/T5783-2000	螺栓	BOLT	M16×20-8.8-Zn.D
283	00B0634	GB/T5783-2000	螺栓	BOLT	M12×120-8.8-Zn.D
284	00J0001	GB5787-86	法兰螺栓	BOLT	M12x30-8.8-Zn.
285	00V0084	GB70-85	螺钉	SCREW	M10×35-12.9-Zn.D
286	00V0104	GB5783-86	螺栓	BOLT	M20×60-8.8-Zn.D
287	00V0185	GB5783-86	螺栓	BOLT	M24×60-8.8-Zn.D
288	00V0202	GB5782-86	螺栓	BOLT	M14×55-10.9-Zn.D
289	00V0343	GB5783-86	螺栓	BOLT	M16×16-8.8-Zn.D
290	00V0344	GB5783-86	螺栓	BOLT	M10×60-8.8-Zn.D
291	00V0346	GB5782-86	螺栓	BOLT	M14×55-8.8-Zn.D
292	00V0347	GB5783-86	螺栓	BOLT	M16×65-8.8-Zn.D
293	00V0349	GB5783-86	螺栓	BOLT	M24×145-8.8-Zn.D
294	00V0350	GB5782-86	螺栓	BOLT	M24×55-8.8-Zn.D
295	00V0352	GB5786-86	螺栓	BOLT	M12×1.25×35-8.8-Zn.D
296	00V0353	GB5786-86	螺栓	BOLT	M20×1.5×55-8.8-Zn.D
297	00V0354	GB5786-86	螺栓	BOLT	M20×1.5×70-8.8-Zn.D
298	00V0355	GB5783-86	螺栓	BOLT	M8×16-10.9-Zn.D
299	00V0356	GB5782-86	螺栓	BOLT	M20×120-12.9-Zn.D
300	00V0357	GB5782-86	螺栓	BOLT	M20×140-12.9-Zn.D
301	00V0358	GB5782-86	螺栓	BOLT	M24×2×245-12.9-Zn.D
302	01A0404	GB3289.3-82	45°弯头	CONNECTOR	65
303	01A0405	GB3289.2-82	弯头	ELBOW	10
304	01A0406	GB3289.2-82	弯头	ELBOW	65
305	01A0407	GB3289.2-82	弯头	ELBOW	20
306	01A0408	GB3289.2-82	弯头	ELBOW	25
307	01A0409	GB3289.2-82	弯头	ELBOW	40
308	01B0001	GB5785-86	螺栓	BOLT	M30×2×160-8.8-Zn.D
309	01B0009	GB5782-86	螺栓	BOLT	M12×75-8.8-Zn.D
310	01B0009	GB5782-86	螺栓	BOLT	M12×75-8.8-Zn.D
311	01B0010	GB5782-86	螺栓	BOLT	M12×60-8.8-Zn.D
312	01B0014	GB5782-86	螺栓	BOLT	M27×260-10.9-Zn.D
313	01B0016	GB5783-86	螺栓	BOLT	M8×40-8.8-Zn.D
314	01B0018	GB32.1-88	螺栓	BOLT	M10×65-8.8-Zn.D
315	01B0020	GB5782-86	螺栓	BOLT	M18×90-8.8-Zn.D

标准件规格表 standard Part table

序号 NO.	零件号 PART NO	代号 CODE	零件名称 DESCRIPTION		规格 SIZE
316	01B0020	GB5782-86	螺栓	BOLT	M18×90-8.8-Zn.D
317	01B0021	GB5782-86	螺栓	BOLT	M20×160-8.8-Zn.D
318	01B0023	GB5782-86	螺栓	BOLT	M22×70-10.9-Zn.D
319	01B0026	GB5782-86	螺栓	BOLT	M18×80-10.9-Zn.D
320	01B0027	GB5782-86	螺栓	BOLT	M16×60-8.8-Zn.D
321	01B0028	GB5782-86	螺栓	BOLT	M10×75-8.8-Zn.D
322	01B0033	GB5782-86	螺栓	BOLT	M10×80-8.8-Zn.D
323	01B0036	GB5783-86	螺栓	BOLT	M12×55-8.8-Zn.D
324	01B0036	GB5783-86	螺栓	BOLT	M12×55-8.8-Zn.D
325	01B0050	GB5782-86	螺栓	BOLT	M12×165-8.8-Zn.D
326	01B0051	GB5782-86	螺栓	BOLT	M12×145-8.8-Zn.D
327	01B0053	GB5782-86	螺栓	BOLT	M20×90-8.8-Zn.D
328	01B0057	GB5785-86	螺栓	BOLT	M24×2×90-10.9-Zn.D
329	01B0058	GB5785-86	螺栓	BOLT	M22×2×80-10.9-Zn.D
330	01B0059	GB5785-86	螺栓	BOLT	M22×2×120-10.9-Zn.D
331	01B0083	GB5782-86	螺栓	BOLT	M10×60-8.8-Zn.D
332	01B0084	GB5782-86	螺栓	BOLT	M16×65-8.8-Zn.D
333	01B0085	GB5782-86	螺栓	BOLT	M24×110-8.8-Zn.D
334	01B0086	GB5785-86	螺栓	BOLT	M24×2×240-8.8-Zn.D
335	01B0088	GB5785-86	螺栓	BOLT	M14×1.5×90-10.9-Zn.D
336	01B0090	GB5785-86	螺栓	BOLT	M30×2×150-8.8-Zn.D
337	01B0093	GB5782-86	螺栓	BOLT	M10×90-8.8-Zn.D
338	01B0095	GB5782-86	螺栓	BOLT	M16×120-8.8-Zn.D
339	01B0096	GB5782-86	螺栓	BOLT	M24×120-10.9-Zn.D
340	01B0097	GB5782-86	螺栓	BOLT	M24×160-8.8-Zn.D
341	01B0100	GB5782-86	螺栓	BOLT	M10×65-8.8-Zn.D
342	01B0102	GB5782-86	螺栓	BOLT	M12×65-8.8-Zn.D
343	01B0103	GB5782-86	螺栓	BOLT	M12×80-8.8-Zn.D
344	01B0104	GB5783-86	螺栓	BOLT	M12×110-8.8-Zn.D
345	01B0106	GB5782-86	螺栓	BOLT	M14×95-8.8-Zn.D
346	01B0107	GB5782-86	螺栓	BOLT	M14×110-8.8-Zn.D
347	01B0108	GB5782-86	螺栓	BOLT	M20×140-8.8-Zn.D
348	01B0110	GB5782-86	螺栓	BOLT	M12×140-8.8-Zn.D
349	01B0111	GB5782-86	螺栓	BOLT	M16×130-8.8-Zn.D
350	01B0119	GB5782-86	螺栓	BOLT	M16×140-8.8-Zn.D
351	01B0121	GB5782-86	螺栓	BOLT	M8×65-8.8-Zn.D
352	01B0122	GB5782-86	螺栓	BOLT	M12×160-8.8-Zn.D
353	01B0123	GB5782-86	螺栓	BOLT	M14×110-10.9-Zn.D
354	01B0124	GB5782-86	螺栓	BOLT	M20×160-10.9-Zn.D
355	01B0127	GB5782-86	螺栓	BOLT	M20×120-8.8-Zn.D
356	01B0128	GB5782-86	螺栓	BOLT	M20×80-10.9-Zn.D
357	01B0129	GB5782-86	螺栓	BOLT	M20×80-8.8-Zn.D
358	01B0141	GB5782-86	螺栓	BOLT	M10×110-8.8-Zn.D
359	01B0142	GB5782-86	螺栓	BOLT	M12×90-8.8-Zn.D
360	01B0143	GB5782-86	螺栓	BOLT	M16×70-8.8-Zn.D

标准件规格表 standard Part table

序号 NO.	零件号 PART NO	代号 CODE	零件名称 DESCRIPTION		规格 SIZE
361	01B0144	GB5782-86	螺栓	BOLT	M16×80-8.8-Zn.D
362	01B0145	GB5782-86	螺栓	BOLT	M16×90-8.8-Zn.D
363	01B0146	GB5782-86	螺栓	BOLT	M20×100-8.8-Zn.D
364	01B0147	GB5782-86	螺栓	BOLT	M24×80-8.8-Zn.D
365	01B0148	GB5782-86	螺栓	BOLT	M24×90-8.8-Zn.D
366	01B0149	GB5782-86	螺栓	BOLT	M24×130-8.8-Zn.D
367	01B0149	GB5782-86	螺栓	BOLT	M24×130-8.8-Zn.D
368	01B0150	GB5782-86	螺栓	BOLT	M30×120-8.8-Zn.D
369	01B0151	GB5782-86	螺栓	BOLT	M30×220-10.9-Zn.D
370	01B0152	GB5782-86	螺栓	BOLT	M30×280-8.8-Zn.D
371	01B0158	GB5782-86	螺栓	BOLT	M10×100-8.8-Zn.D
372	01B0160	GB5782-86	螺栓	BOLT	M12×100-8.8-Zn.D
373	01B0163	GB5782-86	螺栓	BOLT	M16×75-8.8-Zn.D
374	01B0164	GB5782-86	螺栓	BOLT	M20×110-8.8-Zn.D
375	01B0165	GB5782-86	螺栓	BOLT	M22×65-10.9-Zn.D
376	01B0166	GB5782-86	螺栓	BOLT	M12×90-10.9-Zn.D
377	01B0167	GB5785-86	螺栓	BOLT	M24×2×130-10.9-Zn.D
378	01B0170	GB5785-86	螺栓	BOLT	M24×2×150-10.9-Zn.D
379	01B0172	GB5785-86	螺栓	BOLT	M16×1.5×90-10.9-Zn.D
380	01B0175	GB5782-86	螺栓	BOLT	M12×150-8.8-Zn.D
381	01B0177	GB5782-86	螺栓	BOLT	M22×130-10.9-Zn.D
382	01B0179	GB5782-86	螺栓	BOLT	M20×65-10.9-Zn.D
383	01B0186	GB5782-86	螺栓	BOLT	M24×90-10.9-Zn.D
384	01B0187	GB5782-86	螺栓	BOLT	M18×100-8.8-Zn.D
385	01B0188	GB5782-86	螺栓	BOLT	M24×80-10.9-Zn.D
386	01B0191	GB5782-86	螺栓	BOLT	M20×180-12.9-Zn.D
387	01B0194	GB5785-86	螺栓	BOLT	M22×2×110-10.9-Zn.D
388	01B0195	GB5782-86	螺栓	BOLT	M22×80-10.9-Zn.D
389	01B0198	GB5782-86	螺栓	BOLT	M24×100-10.9-Zn.D
390	01B0203	GB5782-86	螺栓	BOLT	M36×130-8.8-Zn.D
391	01B0205	GB5782-86	螺栓	BOLT	M10×120-8.8-Zn.D
392	01B0206	GB5782-86	螺栓	BOLT	M12×130-8.8-Zn.D
393	01B0207	GB5786-86	螺栓	BOLT	M12×1.5×55-8.8-Zn.D
394	01B0208	GB5782-86	螺栓	BOLT	M12×120-10.9-Zn.D
395	01B0210	GB5782-86	螺栓	BOLT	M8×90-8.8-Zn.D
396	01B0212	GB5782-86	螺栓	BOLT	M14×70-8.8-Zn.D
397	01B0213	GB5782-86	螺栓	BOLT	M27×130-10.9-Zn.D
398	01B0215	GB5782-86	螺栓	BOLT	M10×60-10.9-Zn.D
399	01B0217	GB5782-86	螺栓	BOLT	M12×110-8.8-Zn.D
400	01B0218	GB5782-86	螺栓	BOLT	M16×100-8.8-Zn.D
401	01B0220	GB5782-86	螺栓	BOLT	M16×150-8.8-Zn.D
402	01B0221	GB5782-86	螺栓	BOLT	M20×130-8.8-Zn.D
403	01B0222	GB5782-86	螺栓	BOLT	M24×240-8.8-Zn.D
404	01B0223	GB5782-86	螺栓	BOLT	M27×130-8.8-Zn.D
405	01B0224	GB5782-86	螺栓	BOLT	M27×90-8.8-Zn.D

标准件规格表 standard Part table

序号 NO.	零件号 PART NO	代号 CODE	零件名称 DESCRIPTION		规格 SIZE
406	01B0225	GB5782-86	螺栓	BOLT	M33×450-10.9-Zn.D
407	01B0228	GB5782-86	螺栓	BOLT	M8×85-8.8-Zn.D
408	01B0230	GB5785-86	螺栓	BOLT	M14×1.5×70-10.9-Zn.D
409	01B0231	GB5785-86	螺栓	BOLT	M18×1.5×100-10.9-Zn.D
410	01B0232	GB5785-86	螺栓	BOLT	M18×1.5×130-10.9-Zn.D
411	01B0233	GB5785-86	螺栓	BOLT	M18×1.5×70-10.9-Zn.D
412	01B0234	GB5785-86	螺栓	BOLT	M18×1.5×90-10.9-Zn.D
413	01B0235	GB5785-86	螺栓	BOLT	M20×1.5×90-10.9-Zn.D
414	01B0237	GB5785-86	螺栓	BOLT	M24×2×120-10.9-Zn.D
415	01B0238	GB5785-86	螺栓	BOLT	M30×2×150-10.9-Zn.D
416	01B0239	GB5785-86	螺栓	BOLT	M30×2×280-10.9-Zn.D
417	01B0240	GB5785-86	螺栓	BOLT	M36×3×110-10.9-Zn.D
418	01B0242	GB5782-86	螺栓	BOLT	M36×150-8.8-Zn.D
419	01B0249	GB5782-86	螺栓	BOLT	M36×250-8.8-Zn.D
420	01B0250	GB5782-86	螺栓	BOLT	M12×130-10.9-Zn.D
421	01B0251	GB5782-86	螺栓	BOLT	M12×180-10.9-Zn.D
422	01B0266	GB5782-86	螺栓	BOLT	M27×70-8.8-Zn.D
423	01B0267	GB5782-86	螺栓	BOLT	M24×120-8.8-Zn.D
424	01B0268	GB5782-86	螺栓	BOLT	M8×60-8.8-Zn.D
425	01B0271	GB5782-86	螺栓	BOLT	M30×200-12.9-Zn.D
426	01B0272	GB5782-86	螺栓	BOLT	M30×90-10.9-Zn.D
427	01B0273	GB5782-86	螺栓	BOLT	M10×115-8.8-Zn.D
428	01B0276	GB5782-86	螺栓	BOLT	M33×430-10.9-Zn.D
429	01B0279	GB5782-86	螺栓	BOLT	M8×110-8.8-Zn.D
430	01B0280	GB5782-86	螺栓	BOLT	M20×70-12.9-Zn.D
431	01B0281	GB5785-86	螺栓	BOLT	M30×2×130-8.8-Zn.D
432	01B0283	GB5782-86	螺栓	BOLT	M12×120-8.8-Zn.D
433	01B0284	GB5782-86	螺栓	BOLT	M10×160-8.8-Zn.D
434	01B0285	GB5782-86	螺栓	BOLT	M12×95-8.8-Zn.D
435	01B0286	GB5782-86	螺栓	BOLT	M16×110-8.8-Zn.D
436	01B0287	GB5785-86	螺栓	BOLT	M14×1.5×30-10.9-Zn.D
437	01B0297	GB5782-86	螺栓	BOLT	M12×85-8.8-Zn.D
438	01B0298	GB5782-86	螺栓	BOLT	M20×170-8.8-Zn.D
439	01B0302	GB5782-86	螺栓	BOLT	M30×160-8.8-Zn.D
440	01B0306	GB5782-86	螺栓	BOLT	M14×100-8.8-Zn.D
441	01B0307	GB5785-86	螺栓	BOLT	M18×1.5×80-10.9-Zn.D
442	01B0308	GB5785-86	螺栓	BOLT	M20×1.5×80-10.9-Zn.D
443	01B0309	GB5785-86	螺栓	BOLT	M20×1.5×100-10.9-Zn.D
444	01B0311	GB5782-86	螺栓	BOLT	M24×140-8.8-Zn.D
445	01B0313	GB5782-86	螺栓	BOLT	M12×140-10.9-Zn.D
446	01B0315	GB5785-86	螺栓	BOLT	M12×1.5×65-10.9-Zn.D
447	01B0316	GB5782-86	螺栓	BOLT	M12×160-10.9-Zn.D
448	01B0319	GB5782-86	螺栓	BOLT	M16×150-10.9-Zn.D
449	01B0321	GB5783-86	螺栓	BOLT	M20×55-10.9-Zn.D
450	01B0325	GB5782-86	螺栓	BOLT	M16×80-10.9-Zn.D

标准件规格表 standard Part table

序号 NO.	零件号 PART NO	代号 CODE	零件名称 DESCRIPTION		规格 SIZE
451	01B0326	GB5782-86	螺栓	BOLT	M14×40-10.9-Zn.D
452	01B0327	GB5782-86	螺栓	BOLT	M24×65-10.9-Zn.D
453	01B0338	GB5782-86	螺栓	BOLT	M16×95-8.8-Zn.D
454	01B0339	GB5782-86	螺栓	BOLT	M33×180-10.9-Zn.D
455	01B0340	GB5785-86	螺栓	BOLT	M16×1.5×80-10.9
456	01B0343	GB5782-86	螺栓	BOLT	M6×80-8.8-Zn.D
457	01B0344	GB5782-86	螺栓	BOLT	M36×320-8.8-Zn.D
458	01B0346	GB5782-86	螺栓	BOLT	M20×200-10.9-Zn.D
459	01B0350	GB5782-86	螺栓	BOLT	M27×80-10.9-Zn.D
460	01B0351	GB5782-86	螺栓	BOLT	M33×300-10.9-Zn.D
461	01B0352	GB5782-86	螺栓	BOLT	M20×100-10.9-Zn.D
462	01B0353	GB5785-86	螺栓	BOLT	M24×2×270-10.9-Zn.D
463	01B0355	GB5782-86	螺栓	BOLT	M16×60-10.9-Zn.D
464	01B0356	GB5783-86	螺栓	BOLT	M5×30-8.8-Zn.D
465	01B0357	GB5782-86	螺栓	BOLT	M24×130-10.9-Zn.D
466	01B0358	GB5782-86	螺栓	BOLT	M30×280-10.9-Zn.D
467	01B0360	GB31.3-88	螺栓	BOLT	M12×1.5×50-8.8-Zn.D
468	01B0361	GB5785-86	螺栓	BOLT	M12×1.5×70-8.8-Zn.D
469	01B0368	GB5782-86	螺栓	BOLT	M24×150-8.8-Zn.D
470	01B0369	GB5785-86	螺栓	BOLT	M30×2×260-10.9-Zn.D
471	01B0371	GB5782-86	螺栓	BOLT	M33×100-8.8-Zn.D
472	01B0372	GB5785-86	螺栓	BOLT	M24×2×220-10.9-Zn.D
473	01B0375	GB5782-86	螺栓	BOLT	M36×360-8.8-Zn.D
474	01B0376	GB5782-86	螺栓	BOLT	M30×260-10.9-Zn.D
475	01B0377	GB5782-86	螺栓	BOLT	M6×60-8.8-Zn.D
476	01B0380	GB5785-86	螺栓	BOLT	M27×2×290-10.9-Zn.D
477	01B0381	GB5782-86	螺栓	BOLT	M12×180-8.8-Zn.D
478	01B0382	GB5782-86	螺栓	BOLT	M22×100-10.9-Zn.D
479	01B0384	GB5782-86	螺栓	BOLT	M16×110-10.9-Zn.D
480	01B0385	GB5782-86	螺栓	BOLT	M24×140-10.9-Zn.D
481	01B0386	GB5782-86	螺栓	BOLT	M12×80-10.9-Zn.D
482	01B0395	GB5782-86	螺栓	BOLT	M12×70-10.9-Zn.D
483	01B0397	GB5782-86	螺栓	BOLT	M12×190-8.8-Zn.D
484	01B0400	GB5787-86	螺栓	BOLT	M10×100-10.9-Zn.D
485	01B0401	GB5787-86	螺栓	BOLT	M8×25-10.9-Zn.D
486	01B0405	GB5785-86	螺栓	BOLT	M22×1.5×80-10.9-Zn.D
487	01B0411	GB27-88	螺栓	BOLT	M24×140-8.8-Zn.D
488	01B0412	GB27-88	螺栓	BOLT	M24×90-8.8-Zn.D
489	01B0413	GB5785-86	螺栓	BOLT	M16×1.5×150-Zn.D
490	01B0415	GB5782-86	螺栓	BOLT	M18×120-10.9-Zn.D
491	01B0418	GB5787-86	螺栓	BOLT	M8×16-10.9-Zn.D
492	01B0419	GB5785-86	螺栓	BOLT	M12×1.5×120-8.8-Zn.D
493	01B0420	GB5785-86	螺栓	BOLT	M12×1.5×100-10.9-Zn.D
494	01B0425	GB5785-86	螺栓	BOLT	M27×2×180-10.9-Zn.D
495	01B0426	GB5785-86	螺栓	BOLT	M24×2×80-10.9-Zn.D

标准件规格表 standard Part table

序号 NO.	零件号 PART NO	代号 CODE	零件名称 DESCRIPTION		规格 SIZE
496	01B0427	GB5785-86	螺栓	BOLT	M24×2×100-10.9-Zn.D
497	01B0428	GB5785-86	螺栓	BOLT	M27×2×90-10.9-Zn.D
498	01B0429	GB5785-86	螺栓	BOLT	M27×2×120-10.9-Zn.D
499	01B0432	GB5782-86	螺栓	BOLT	M33×150-10.9-Zn.D
500	01B0433	GB5782-86	螺栓	BOLT	M36×220-10.9-Zn.D
501	01B0439	GB32.1-88	螺栓	BOLT	M12×70-10.9-Zn.D
502	01B0440	GB32.1-88	螺栓	BOLT	M16×70-10.9-Zn.D
503	01B0442	GB5782-86	螺栓	BOLT	M24×110-10.9-Zn.D
504	01B0447	GB5782-86	螺栓	BOLT	M20×60-10.9-Zn.D
505	01B0451	GB5782-86	螺栓	BOLT	M30×130-8.8-Zn.D
506	01B0462	GB5782-86	螺栓	BOLT	M16×220-8.8-Zn.D
507	01B0464	GB5787-86	螺栓	BOLT	M8×35-10.9-Zn.D
508	01B0465	GB5782-86	螺栓	BOLT	M10×130-8.8-Zn.D
509	01B0467	GB5782-86	螺栓	BOLT	M42×260-10.9-Zn.D
510	01B0469	GB5785-86	螺栓	BOLT	M16×1.5×60-10.9-Zn.D
511	01B0470	GB5785-86	螺栓	BOLT	M18×1.5×60-10.9-Zn.D
512	01B0471	GB27-88	螺栓	BOLT	M12×35-8.8-Zn.D
513	01B0473	GB5782-86	螺栓	BOLT	M10×110-10.9-Zn.D
514	01B0474	GB5782-86	螺栓	BOLT	M16×240-8.8-Zn.D
515	01B0476	GB32.1-88	螺栓	BOLT	M12×45-10.9-Zn.D
516	01B0477	GB5787-86	螺栓	BOLT	M6×20-8.8-Zn.D
517	01B0479	GB32.1-88	螺栓	BOLT	M22×100-10.9-DK
518	01B0480	GB5782-86	螺栓	BOLT	M12×120-10.9-DK
519	01B0481	GB5782-86	螺栓	BOLT	M12×70-10.9-DK
520	01B0482	GB5782-86	螺栓	BOLT	M12×90-10.9-DK
521	01B0483	GB5782-86	螺栓	BOLT	M14×40-10.9-DK
522	01B0484	GB5782-86	螺栓	BOLT	M16×100-10.9-DK
523	01B0485	GB5782-86	螺栓	BOLT	M16×110-10.9-DK
524	01B0486	GB5782-86	螺栓	BOLT	M16×130-10.9-DK
525	01B0487	GB5782-86	螺栓	BOLT	M16×140-10.9-DK
526	01B0488	GB5782-86	螺栓	BOLT	M16×150-10.9-DK
527	01B0489	GB5782-86	螺栓	BOLT	M16×60-10.9-DK
528	01B0489	GB5782-86	螺栓	BOLT	M16×60-10.9-DK
529	01B0490	GB5782-86	螺栓	BOLT	M16×70-10.9-DK
530	01B0491	GB5782-86	螺栓	BOLT	M16×80-10.9-DK
531	01B0492	GB5782-86	螺栓	BOLT	M16×90-10.9-DK
532	01B0493	GB5782-86	螺栓	BOLT	M20×100-10.9-DK
533	01B0494	GB5782-86	螺栓	BOLT	M20×110-10.9-DK
534	01B0495	GB5782-86	螺栓	BOLT	M20×120-10.9-DK
535	01B0496	GB5782-86	螺栓	BOLT	M20×160-10.9-DK
536	01B0496	GB5782-86	螺栓	BOLT	M20×160-10.9-DK
537	01B0497	GB5782-86	螺栓	BOLT	M20×180-10.9-DK
538	01B0498	GB5782-86	螺栓	BOLT	M20×180-12.9-DK
539	01B0499	GB5782-86	螺栓	BOLT	M20×200-10.9-DK
540	01B0500	GB5782-86	螺栓	BOLT	M20×65-10.9-DK

标准件规格表 standard Part table

序号 NO.	零件号 PART NO	代号 CODE	零件名称 DESCRIPTION		规格 SIZE
541	01B0501	GB5782-86	螺栓	BOLT	M20×80-10.9-DK
542	01B0502	GB5782-86	螺栓	BOLT	M20×90-10.9-DK
543	01B0503	GB5782-86	螺栓	BOLT	M20×95-10.9-DK
544	01B0504	GB5782-86	螺栓	BOLT	M22×100-10.9-DK
545	01B0505	GB5782-86	螺栓	BOLT	M22×130-10.9-DK
546	01B0506	GB5782-86	螺栓	BOLT	M22×135-10.9-DK
547	01B0507	GB5782-86	螺栓	BOLT	M22×160-10.9-DK
548	01B0508	GB5782-86	螺栓	BOLT	M22×65-10.9-DK
549	01B0509	GB5782-86	螺栓	BOLT	M22×70-10.9-DK
550	01B0509	GB5782-86	螺栓	BOLT	M22×70-10.9-DK
551	01B0510	GB5782-86	螺栓	BOLT	M22×80-10.9-DK
552	01B0511	GB5782-86	螺栓	BOLT	M24×100-10.9-DK
553	01B0512	GB5782-86	螺栓	BOLT	M24×130-10.9-DK
554	01B0513	GB5782-86	螺栓	BOLT	M24×90-10.9-DK
555	01B0513	GB5782-86	螺栓	BOLT	M24×90-10.9-DK
556	01B0514	GB5782-86	螺栓	BOLT	M27×260-10.9-DK
557	01B0515	GB5782-86	螺栓	BOLT	M27×75-10.9-DK
558	01B0516	GB5782-86	螺栓	BOLT	M27×80-10.9-DK
559	01B0517	GB5782-86	螺栓	BOLT	M30×200-12.9-DK
560	01B0518	GB5782-86	螺栓	BOLT	M30×260-10.9-DK
561	01B0519	GB5782-86	螺栓	BOLT	M30×280-10.9-DK
562	01B0520	GB5782-86	螺栓	BOLT	M30×90-12.9-DK
563	01B0521	GB5785-86	螺栓	BOLT	M24×2×150-10.9-DK
564	01B0522	GB5785-86	螺栓	BOLT	M16×1.5×35-8.8-Zn.D
565	01B0523	GB5785-86	螺栓	BOLT	M30×2×70-8.8-Zn.D
566	01B0524	GB5785-86	螺栓	BOLT	M16×1.5×45-8.8-Zn.D
567	01B0526	GB5785-86	螺栓	BOLT	M16×1.5×40-8.8-Zn.D
568	01B0527	GB5782-86	螺栓	BOLT	M20×140-10.9-DK
569	01B0528	GB5782-86	螺栓	BOLT	M24×120-10.9-DK
570	01B0531	GB5782-86	螺栓	BOLT	M20×130-10.9-DK
571	01B0532	GB5782-86	螺栓	BOLT	M16×120-10.9-DK
572	01B0533	GB5782-86	螺栓	BOLT	M12×100-10.9-DK
573	01B0535	GB5782-86	螺栓	BOLT	M30×260-8.8-Zn.D
574	01B0536	GB5785-86	螺栓	BOLT	M20×1.5×130-10.9-Zn.D
575	01B0537	GB5782-86	螺栓	BOLT	M30×240-8.8-Zn.D
576	01B0539	GB5782-86	螺栓	BOLT	M42×260-10.9-DK
577	01B0540	GB10-88	螺栓	BOLT	M22×80-8.8-Zn.D
578	01B0541	GB10-88	螺栓	BOLT	M22×120-8.8-Zn.D
579	01B0544	GB5782-86	螺栓	BOLT	M42×360-10.9-DK
580	01B0547	GB5785-86	螺栓	BOLT	M20×1.5×60-8.8-Zn.D
581	01B0548	GB5785-86	螺栓	BOLT	M12×1.25×50-8.8-Zn.D
582	01B0549	ASMEB18.2.1-1996	螺栓	BOLT	UNC5/16-18×30
583	01B0550	ASMEB18.2.1-1996	螺栓	BOLT	UNC3/8-16×25
584	01B0551	GB5782-86	螺栓	BOLT	M20×125-10.9-Zn.D
585	01B0552	GB5782-86	螺栓	BOLT	M10×35-8.8-Zn.D

标准件规格表 standard Part table

序号 NO.	零件号 PART NO	代号 CODE	零件名称 DESCRIPTION		规格 SIZE
586	01B0573	GB5782-86	螺栓	BOLT	M16×200-8.8-Zn.D
587	01B0574	GB5782-86	螺栓	BOLT	M18×110-10.9-Zn.D
588	01B0575	GB5782-86	螺栓	BOLT	M33×460-10.9-Zn.D
589	01B0579	GB5782-86	螺栓	BOLT	M30×150-10.9-Zn.D
590	01B0584	GB5782-86	螺栓	BOLT	M24×200-10.9-Zn.D
591	01B0585	GB5782-86	螺栓	BOLT	M33×360-10.9-Zn.D
592	01B0586	GB5782-86	螺栓	BOLT	M33×400-10.9-Zn.D
593	01B0587	GB5785-86	螺栓	BOLT	M14×1.5×155-10.9-Zn.D
594	01B0588	GB5782-86	螺栓	BOLT	M6×90-10.9-Zn.D
595	01B0589	GB5782-86	螺栓	BOLT	M8×100-8.8-Zn.D
596	01B0601	GB5782-86	螺栓	BOLT	M30×130-10.9-Zn.D
597	01B0602	GB5782-86	螺栓	BOLT	M10×150-8.8-Zn.D
598	01B0603	GB5782-86	螺栓	BOLT	M6×70-8.8-Zn.D
599	01B0609	GB5782-86	螺栓	BOLT	M6×90-8.8-Zn.D
600	01B0610	GB5782-86	螺栓	BOLT	M30×320-8.8-Zn.D
601	01B0611	GB5785-86	螺栓	BOLT	M12×1.5×45-8.8-Zn.D
602	01B0621	GB5785-86	螺栓	BOLT	M10×1.25×45-10.9-Zn.D
603	01B0622	GB5785-86	螺栓	BOLT	M10×1.25×60-10.9-Zn.D
604	01B0625	GB5785-86	螺栓	BOLT	M20×2×140-8.8-Zn.D
605	01B0626	GB5785-86	螺栓	BOLT	M18×1.5×170-10.9-Zn.D
606	01B0627	GB5782-86	螺栓	BOLT	M16×190-10.9-Zn.D
607	01B0628	GB5782-86	螺栓	BOLT	M33×90-10.9-Zn.D
608	01B0629	GB5782-86	螺栓	BOLT	M33×80-10.9-Zn.D
609	01B0630	GB5787-86	螺栓	BOLT	M8×60-10.9-Zn.D
610	01B0631	GB5782-86	螺栓	BOLT	M24×150-10.9-Zn.D
611	01B0632	QJ/LGB02010-1998	螺栓	BOLT	70870，U1/2×70
612	01B0633	QJ/LGB02010-1998	螺栓	BOLT	70838，U1/2×38
613	01B0634	GB5782-86	螺栓	BOLT	M27×200-10.9-Zn.D
614	01B0635	QJ/LGB02010-1998	螺栓	BOLT	70632，U3/8×32
615	01B0636	GB5782-86	螺栓	BOLT	M8×80-10.9-Zn.D
616	01B0637	GB5785-86	螺栓	BOLT	M22×1.5×120-10.9-Zn.D
617	01B0638	GB5785-86	螺栓	BOLT	M22×1.5×105-10.9-Zn.D
618	01B0639	GB5782-86	螺栓	BOLT	M12×55-10.9-Zn.D
619	01B0640	GB5787-86	螺栓	BOLT	M12×70-10.9-Zn.D
620	01B0641	GB5782-86	螺栓	BOLT	M10×65-10.9-Zn.D
621	01B0642	GB5782-86	螺栓	BOLT	M16×55-10.9-DK
622	01B0643	GB5787-86	螺栓	BOLT	M12×40-10.9-Zn.D
623	01B0644	GB5787-86	螺栓	BOLT	M14×40-10.9-Zn.D
624	01B0645	GB27-88	螺栓	BOLT	M22×100-10.9-DK
625	01B0647	GB5782-86	螺栓	BOLT	M10×70-10.9-Zn.D
626	01B0648	GB5782-86	螺栓	BOLT	M10×80-10.9-Zn.D
627	01B0649	GB5782-86	螺栓	BOLT	M12×135-10.9-Zn.D
628	01B0650	GB5782-86	螺栓	BOLT	M12×115-10.9-Zn.D
629	01B0651	GB5782-86	螺栓	BOLT	M10×85-10.9-Zn.D
630	01B0652	GB5787-86	螺栓	BOLT	M12×35-10.9-Zn.D

标准件规格表 standard Part table

序号 NO.	零件号 PART NO	代号 CODE	零件名称 DESCRIPTION		规格 SIZE
631	01B0653	GB5787-86	螺栓	BOLT	M12×45-10.9-Zn.D
632	01B0654	GB5787-86	螺栓	BOLT	M10×75-10.9-Zn.D
633	01B0655	GB5787-86	螺栓	BOLT	M10×110-10.9-Zn.D
634	01B0661	GB5782-86	螺栓	BOLT	M18×140-10.9-DK
635	01B0663	GB5785-86	螺栓	BOLT	M12×1.5×60-10.9-Zn.D
636	01B0664	GB5782-86	螺栓	BOLT	M18×120-10.9-DK
637	01B0665	GB5782-86	螺栓	BOLT	M27×150-10.9-Zn.D
638	01B0671	GB5782—86	螺栓	BOLT	M24×60-10.9-Zn.D
639	01B0672	GB5782-86	螺栓	BOLT	M30×140-10.9-Zn.D
640	01B0675	GB5782-86	螺栓	BOLT	M14×100-10.9-DK
641	01B0679	GB5782-86	螺栓	BOLT	M20×210-10.9-DK
642	01B0683	GB5782-86	螺栓	BOLT	M18×130-10.9-DK
643	01B0684	GB5782-86	螺栓	BOLT	M6*90-8.8-Zn.D
644	01B0685	GB31.3-88	螺栓	BOLT	M12×1.5×65-10.9-Zn.D
645	01B0686	GB5782-86	螺栓	BOLT	M27×100-10.9-Zn.D
646	01B0687	GB5782-86	螺栓	BOLT	M27×160-10.9-Zn.D
647	01B0690	GB5787-86	螺栓	BOLT	M8×45-10.9-Zn.D
648	01B0691	GB5787-86	螺栓	BOLT	M8×50-10.9-Zn.D
649	01B0696	GB5782-86	螺栓	BOLT	M12×80-10.9-DK
650	01B0698	GB5785-86	螺栓	BOLT	M14×1.5×60-10.9-Zn.D
651	01B0702	GB/T1228-2006	螺栓	BOLT	M16×45-10.9S-Zn.D
652	01B0703	GB/T1228-2006	螺栓	BOLT	M24×140-10.9S-Zn.D
653	01B0704	GB/T1228-2006	螺栓	BOLT	M24×150-10.9S-Zn.D
654	01B0705	GB/T1228-2006	螺栓	BOLT	M24×170-10.9S-Zn.D
655	01B0706	GB/T1228-2006	螺栓	BOLT	M24×180-10.9S-Zn.D
656	01B0707	GB/T1228-2006	螺栓	BOLT	M24×200-10.9S-Zn.D
657	01B0708	GB/T1228-2006	螺栓	BOLT	M24×220-10.9S-Zn.D
658	01B0709	GB/T32.1-1988	螺栓	BOLT	M14×30-8.8-Zn.D
659	01B0710	GB/T32.1-1988	螺栓	BOLT	M20×150-8.8-Zn.D
660	01B0711	GB/T32.3-1988	螺栓	BOLT	M10×1×25-8.8-Zn.D
661	01B0712	JB/T999-1977	螺栓	BOLT	M10×1×25
662	01B0713	GB/T31.1-1988	螺栓	BOLT	M12×65-8.8-Zn.D
663	01B0715	GB5787-86	螺栓	BOLT	M10×35-10.9-Zn.D
664	01B0716	GB5787-86	螺栓	BOLT	M10×40-10.9-Zn.D
665	01B0721	GB/T5782-2000	螺栓	BOLT	M30×365-10.9-DK
666	01B0722	GB/T5782-2000	螺栓	BOLT	M14×165-10.9-Zn.D
667	01B0723	GB/T5782-2000	螺栓	BOLT	M14×180-10.9-Zn.D
668	01B0724	GB/T5782-2000	螺栓	BOLT	M30×100-10.9-Zn.D
669	01B0725	GB/T5785-2000	螺栓	BOLT	M27×2×200-10.9-Zn.D
670	01B0726	GB/T5782-2000	螺栓	BOLT	M42×375-10.9-DK
671	01B0727	GB/T5782-2000	螺栓	BOLT	M22×110-10.9-DK
672	01B0734	GB/T31.1-1988	螺栓	BOLT	M24×85-10.9-Zn.D
673	01B0736	GB/T5782-2000	螺栓	BOLT	M10×75-10.9-Zn.D
674	01B0737	GB/T5782-2000	螺栓	BOLT	M12×75-10.9-Zn.D
675	01B0738	GB/T5782-2000	螺栓	BOLT	M12×85-10.9-Zn.D

标准件规格表 standard Part table

序号 NO.	零件号 PART NO	代号 CODE	零件名称 DESCRIPTION		规格 SIZE
676	01B0739	QJ/LGB01084-1998	螺栓	BOLT	02060，M20×1.5×60-10.9-Zn.D
677	01B0740	GB/T32.1-1988	螺栓	BOLT	M10×25-10.9-Zn.D
678	01B0741	GB/T32.1-1988	螺栓	BOLT	M10×20-10.9-Zn.D
679	01B0786	GB/T5785-2000	螺栓	BOLT	M12×1.25×70-10.9-Zn.D
680	01B0828	GB/T5782-2000	螺栓	BOLT	M12×50-8.8-Zn.D
681	01B0848	GB/T5782-2000	螺栓	BOLT	M10×100-10.9-DK
682	01B0850	GB/T1228-2006	螺栓	BOLT	M22×120-10.9S-Zn.D
683	01B0851	GB/T1228-2006	螺栓	BOLT	M22×160-10.9S-Zn.D
684	01B0863	GB/T1228-2006	螺栓	BOLT	M20×130-10.9S-Zn.D
685	01B0864	GB/T1228-2006	螺栓	BOLT	M20×55-10.9S-Zn.D
686	01B0865	GB/T1228-2006	螺栓	BOLT	M20×60-10.9S-Zn.D
687	01B0866	GB/T5785-2000	螺栓	BOLT	M14×1.5×160-10.9-Zn.D
688	01B0868	GB/T1228-2006	螺栓	BOLT	M20×150-10.9S-Zn.D
689	01B0869	GB/T1228-2006	螺栓	BOLT	M20×120-10.9S-Zn.D
690	01J0001	GB5783-86	螺栓	BOLT	M10×65-8.8-Zn.D
691	01J0002	GB5785-86	螺栓	BOLT	M30×2-140-10.9-Zn.D
692	01J0003	GB5785-86	螺栓	BOLT	M30×2×110-10.9-Zn.D
693	01J0004	GB5782-86	螺栓	BOLT	M10χ40-8.8-Zn.D
694	01J0005	GB5785-86	螺栓	BOLT	M30×2×110-8.8-Zn.D
695	01V0034	GB5782-86	螺栓	BOLT	M10×40-8.8-Zn.D
696	01V0381	GB5782-86	螺栓	BOLT	M12×200-8.8-Zn.D
697	01V0382	GB5782-86	螺栓	BOLT	M24×75-8.8-Zn.D
698	01V0385	GB5782-86	螺栓	BOLT	M14×50-8.8-Zn.D
699	01V0386	GB5782-86	螺栓	BOLT	M10×50-8.8-Zn.D
700	01V0387	GB5782-86	螺栓	BOLT	M12×45-8.8-Zn.D
701	01V0388	GB5782-86	螺栓	BOLT	M24×155-8.8-Zn.D
702	01V0390	GB5782-86	螺栓	BOLT	M20×165-8.8-Zn.D
703	01V0391	GB5785-86	螺栓	BOLT	M24×2×245-10.9-Zn.D
704	01V0392	GB5785-2000	螺栓	BOLT	M14×1.5×50-10.9-Zn.D
705	01V0394	GB5782-86	螺栓	BOLT	M20×205-10.9-Zn.D
706	01V0395	GB/T5785	螺栓	BOLT	M24×285-12.9-Zn.D
707	01V0396	GB/T5785	螺栓	BOLT	M22×285-12.9-Zn.D
708	01V0397	GB/T5785	螺栓	BOLT	M24×2×285-12.9-Zn.D
709	01V0398	GB/T5785	螺栓	BOLT	M22×2×285-12.9-Zn.D
710	01V0399	GB5782-86	螺栓	BOLT	M20×150-10.9-Zn.D
711	01V0401	GB5782-86	螺栓	BOLT	M10×120-10.9-Zn.D
712	01V0402	GB5782-86	螺栓	BOLT	M20×125-8.8-Zn.D
713	01V0403	GB5783-86	螺栓	BOLT	M20×55-8.8-Zn.D
714	01V0406	GB5782-86	螺栓	BOLT	M16×75-10.9-Zn.D
715	02A0358	GB3289.10-82	内外丝三通	TEE	40
716	02A0359	GB3289.10-82	内外丝三通	TEE	25
717	02A0360	GB3289.10-82	内外丝三通	TEE	20
718	02B0002	GB32.1-88	螺栓	BOLT	M12×100-8.8-Zn.D
719	02B0003	GB27-88	螺栓	BOLT	M10×70-8.8-Zn.D
720	02B0004	GB6173-86	螺母	NUT	M18×1.5-05-Zn.D

标准件规格表 standard Part table

序号 NO.	零件号 PART NO	代号 CODE	零件名称 DESCRIPTION		规格 SIZE
721	02B0012	GB32.1-88	螺栓	BOLT	M10×20-8.8-Zn.D
722	02B0014	GB32.1-88	螺栓	BOLT	M22×90-8.8-Zn.D
723	02B0015	GB32.1-88	螺栓	BOLT	M22×100-10.9-Zn.D
724	02B0020	JB/ZQ4321-86	U 型螺栓	U-BOLT	42-Zn
725	02B0026	GB32.1-88	螺栓	BOLT	M10×35-8.8-Zn.D
726	02B0029	GB32.1-88	螺栓	BOLT	M12×110-8.8-Zn.D
727	02B0030	GB32.1-88	螺栓	BOLT	M20×85-10.9-Zn.D
728	02B0032	GB32.1-88	螺栓	BOLT	M22×90-10.9-Zn.D
729	02B0047	GB32.1-88	螺栓	BOLT	M10×55-8.8-Zn.D
730	02B0071	GB32.1-88	螺栓	BOLT	M12×25-8.8-Zn.D
731	02B0072	GB32.1-88	螺栓	BOLT	M27×130-8.8-Zn.D
732	02B0081	JB/ZQ4321-86	U 型螺栓	U-BOLT	51-Zn
733	02B0101	GB10-88	螺栓	BOLT	M16×70-4.8
734	02B0108	GB10-88	螺栓	BOLT	M16×55-8.8-Zn.D
735	02B0118	GB798-88	螺栓	BOLT	M12×50-4.6-Zn.D
736	02B0119	GB32.1-88	螺栓	BOLT	M24×90-8.8-Zn.D
737	02B0129	GB/T31.1-1988	螺栓	BOLT	M12×110-8.8-Zn.D
738	02B0130	GB/T31.1-1988	螺栓	BOLT	M12×80-8.8-Zn.D
739	02B0141	GB32.1-88	螺栓	BOLT	M20×80-10.9-Zn.D
740	02B0145	GB/T31.1-1988	螺栓	BOLT	M20×120-8.8-Zn.D
741	02B0146	GB798-88	螺栓	BOLT	M30×110-4.6-Zn.D
742	02B0147	GB5787-86	螺栓	BOLT	M6×12-8.8-Zn.D
743	02B0148	GB5787-86	螺栓	BOLT	M6×16-8.8-Zn.D
744	02B0155	GB32.1-88	螺栓	BOLT	M12×40-10.9-Zn.D
745	02B0156	GB32.1-88	螺栓	BOLT	M16×35-10.9-Zn.D
746	02B0178	GB32.1-88	螺栓	BOLT	M27×120-8.8-Zn.D
747	02B0227	GB27-88	螺栓	BOLT	M24*70-8.8-Zn.D
748	02B0299	JB/ZQ4321-1997	U 形螺栓	U-BOLT	76-Zn
749	02J0002	GB5787-86	螺栓	BOLT	M8x20-8.8-Zn.D
750	02U0014	GB3289.10-82	三通	TEE	1.5
751	02V0015	GB32.1-88	螺栓	BOLT	M22×100-8.8-Zn.D
752	02V0085	JB/T999-1977	铰接螺栓	BANJO BOLT	M14×1.5×35
753	02V0087	GB898-88	螺柱	STUD	AM14×55-8.8-Zn.D
754	02V0090	GB819-85	平头螺栓	BOLT	M10X25-8.8-Zn.D
755	03A0060	JB978-77	铰接管接头	CONNECTOR	14
756	03A0121	JB981-77	螺母	NUT	M42×2
757	03B0003	GB6170-86	螺母	NUT	M12-8-Zn.D
758	03B0011	GB889-86	螺母	NUT	M14-8-Zn.D
759	03B0014	GB818-85	螺钉	SCREW	M6×16-4.8-Zn.D
760	03B0019	GB6171-86	螺母	NUT	M12×1.25-8-Zn.D
761	03B0021	GB6170-86	螺母	NUT	M8-8-Zn.D
762	03B0027	GB6173-86	螺母	NUT	M12×1.5-04-Zn.D
763	03B0029	GB6171-86	螺母	NUT	M6×0.75-8-Zn.D
764	03B0032	GB6170-86	螺母	NUT	M5-8-Zn.D
765	03B0035	GB6171-86	螺母	NUT	M10×1-8-Zn.D

标准件规格表 standard Part table

序号 NO.	零件号 PART NO	代号 CODE	零件名称 DESCRIPTION		规格 SIZE
766	03B0036	GB6170-86	螺母	Nut	M6-8-Zn.D
767	03B0043	JB1000-77	螺塞	PLUG	M48×2
768	03B0047	GB6170-86	螺母	NUT	M20-8-Zn.D
769	03B0048	GB6170-86	螺母	NUT	M22-10-Zn.D
770	03B0053	GB6170-86	螺母	NUT	M10-8-Zn.D
771	03B0058	GB889-86	螺母	NUT	M10-8-Zn.D
772	03B0059	GB6172-86	螺母	NUT	M14-05-Zn.D
773	03B0087	GB6170-86	螺母	NUT	M8-10-Zn.D
774	03B0088	GB6173-86	螺母	NUT	M12×1.25-05-Zn.D
775	03B0095	GB6170-86	螺母	NUT	M16-8-Zn.D
776	03B0103	GB6171-86	螺母	NUT	M16×1.5-8-Zn.D
777	03B0110	GB6173-86	螺母	NUT	M14×1.5-04-Zn.D
778	03B0111	GB6170-86	螺母	NUT	M14-8-Zn.D
779	03B0112	GB6173-86	螺母	NUT	M22×1.5-05-Zn.D
780	03B0120	GB6173-86	螺母	NUT	M16×1.5-04-Zn.D
781	03B0134	GB6171-86	螺母	NUT	M14×1.5-8-Zn.D
782	03B0137	GB808-88	螺母	NUT	M12×1.25-Zn.D
783	03B0139	GB6171-86	螺母	NUT	M22×1.5-10-Zn.D
784	03B0140	GB6172-86	螺母	NUT	M10-04-Zn.D
785	03B0141	GB6172-86	螺母	NUT	M12-04-Zn.D
786	03B0145	GB808-88	螺母	NUT	M10×1-Zn.D
787	03B0147	GB6170-86	螺母	NUT	M18-8-Zn.D
788	03B0148	GB6170-86	螺母	NUT	M24-8-Zn.D
789	03B0149	GB6171-86	螺母	NUT	M18×1.5-8-Zn.D
790	03B0150	GB6171-86	螺母	NUT	M20×1.5-8-Zn.D
791	03B0151	GB6172-86	螺母	NUT	M10-05-Zn.D
792	03B0152	GB6172-86	螺母	NUT	M20-04-Zn.D
793	03B0154	GB6173-86	螺母	NUT	M27×2-04-Zn.D
794	03B0156	GB9457-88	螺母	NUT	M14×1.5-8-Zn.D
795	03B0158	GB6171-86	螺母	NUT	M10×1.25-8-Zn.D
796	03B0159	GB923-88	螺母	NUT	M4-5-Zn.D
797	03B0161	GB6173-86	螺母	NUT	M18×1.5-04-Zn.D
798	03B0162	GB6173-86	螺母	NUT	M22×1.5-04-Zn.D
799	03B0163	GB9457-88	螺母	NUT	M10×1-8-Zn.D
800	03B0173	GB6172-86	螺母	NUT	M12-05-Zn.D
801	03B0175	GB6170-86	螺母	NUT	M24-10-Zn.D
802	03B0176	GB6170-86	螺母	NUT	M30-10-Zn.D
803	03B0180	GB6173-86	螺母	NUT	M14×1.5-05-Zn.D
804	03B0181	GB6173-86	螺母	NUT	M16×1.5-05-Zn.D
805	03B0182	GB6173-86	螺母	NUT	M20×1.5-05-Zn.D
806	03B0184	GB6173-86	螺母	NUT	M27×2-05-Zn.D
807	03B0193	GB889-86	螺母	NUT	M16-8-Zn.D
808	03B0207	GB6172-86	螺母	NUT	M30-04-Zn.D
809	03B0216	GB6173-86	螺母	NUT	M24×2-05-Zn.D
810	03B0221	GB6172-86	螺母	NUT	M16-04-Zn.D

标准件规格表 standard Part table

序号 NO.	零件号 PART NO	代号 CODE	零件名称 DESCRIPTION		规格 SIZE
811	03B0223	GB6170-86	螺母	NUT	M20-12-Zn.D
812	03B0227	GB6171-86	螺母	NUT	M12×1.5-8-Zn.D
813	03B0233	GB62-88	蝶形螺母	BUTTERFLY NUT	M8×1.25-Zn.D
814	03B0238	GB6173-86	螺母	NUT	M10×1-04-Zn.D
815	03B0243	GB6170-86	螺母	NUT	M3-8-Zn.D
816	03B0287	GB/T13681-92	螺母		M6
817	03B0288	GB6170-86	螺母	NUT	M22-12-Zn.D
818	03B0289	GB6170-86	螺母	NUT	M10-10-Zn.D
819	03B0290	GB6170-86	螺母	NUT	M12-10-Zn.D
820	03B0291	GB6170-86	螺母	NUT	M14-10-Zn.D
821	03B0292	GB6170-86	螺母	NUT	M16-10-Zn.D
822	03B0293	GB6170-86	螺母	NUT	M18-10-Zn.D
823	03B0294	GB6170-86	螺母	NUT	M20-10-Zn.D
824	03B0295	GB6170-86	螺母	NUT	M33-10-Zn.D
825	03B0296	GB6170-86	螺母	NUT	M4-8-Zn.D
826	03B0297	GB6171-86	螺母	NUT	M30×2-10-Zn.D
827	03B0298	GB6171-86	螺母	NUT	M33×2-10-Zn.D
828	03B0300	GB6173-86	螺母	NUT	M8×1-04-Zn.D
829	03B0303	GB9457-88	螺母	NUT	M12×1.5-8-Zn.D
830	03B0305	GB9457-88	螺母	NUT	M8×1-8-Zn.D
831	03B0309	GB6170-86	螺母	NUT	M36-8-Zn.D
832	03B0314	GB6173-86	螺母	NUT	M33×2-04-Zn.D
833	03B0319	GB6170-86	螺母	NUT	M30-12-Zn.D
834	03B0321	GB6170-86	螺母	NUT	M27-8-Zn.D
835	03B0322	GB6172-86	螺母	NUT	M33-05-Zn.D
836	03B0334	GB6173-86	螺母	NUT	M10×1-05-Zn.D
837	03B0340	GB41-86	螺母	NUT	M5-4.5-Zn.D
838	03B0346	GB6173-86	螺母	NUT	M12×1.25-04-Zn.D
839	03B0351	GB41-86	螺母	NUT	M4-4.5-Zn.D
840	03B0355	GB6170-86	螺母	NUT	M30-8-Zn.D
841	03B0370	GB6170-86	螺母	NUT	M5-10-Zn.D
842	03B0375	GB6172-86	螺母	NUT	M8-05-Zn.D
843	03B0379	GB6172-86	螺母	NUT	M8-04-Zn.D
844	03B0402	GB9457-88	螺母	NUT	M16×1.5-8-Zn.D
845	03B0405	GB6170-86	螺母	NUT	M27-10-Zn.D
846	03B0414	GB810-88	螺母	NUT	M60×2
847	03B0415	GB6180-86	螺母	NUT	M36-9-Zn.D
848	03B0435	GB/T13681-92	螺母	NUT	M8
849	03B0436	GB/T13681-92	螺母	NUT	M10
850	03B0437	GB/T13681-92	螺母	NUT	M12
851	03B0451	GB/T13681-92	螺母	NUT	M4
852	03B0454	GB6171-86	螺母	NUT	M24×2-10-Zn.D
853	03B0461	GB9457-86	螺母	NUT	M24×2-8-Zn.D
854	03B0472	GB889-86	螺母	NUT	M12-8-Zn.D
855	03B0474	GB6170-86	螺母	NUT	M8-8-Zn.D-LH

标准件规格表 standard Part table

序号 NO.	零件号 PART NO	代号 CODE	零件名称 DESCRIPTION		规格 SIZE
856	03B0481	GB923-88	螺母	NUT	M20-5-Zn.D
857	03B0487	GB9457-88	螺母	NUT	M30×2-8-Zn.D
858	03B0488	GB6172-86	螺母	NUT	M36-04-Zn.D
859	03B0489	GB/T13681-92	螺母	NUT	M5
860	03B0493	GB9457-88	螺母	NUT	M36×3-8-Zn.D
861	03B0494	GB6178-86	螺母	NUT	M30-8-Zn.D
862	03B0495	GB923-88	螺母	NUT	M16-5-Zn.D
863	03B0499	GB809-88	螺母	NUT	M5×16
864	03B0515	GB923-88	螺母	NUT	M20-8-Zn.D
865	03B0518	GB812-88	圆螺母	NUT	M115×2
866	03B0519	GB6178-86	螺母	NUT	M24-8-Zn.D
867	03B0538	GB62-88	蝶形螺母	BUTTERFLY NUT	M12×1.75-Zn.D
868	03B0541	GB9457-88	螺母	NUT	M20×1.5-8-Zn.D
869	03B0542	GB6172-86	螺母	NUT	M24
870	03B0582	GB6173-86	螺母	NUT	M8×1-04-Zn.D-LH
871	03B0591	GB923-88	螺母	NUT	M6×5-Zn.D
872	03B0592	GB62-88	碟形螺母	NUT	M10×1.5-Zn.D
873	03B0593	GB4664	锁紧螺母	LOCKNUT	KMW10
874	03B0615	GB812-88	螺母	NUT	M39×1.5
875	03B0654	GB6170-86	螺母	NUT	M14-10-DK
876	03B0655	GB6170-86	螺母	NUT	M16-10-DK
877	03B0656	GB6170-86	螺母		M20-10-DK
878	03B0657	GB6170-86	螺母	NUT	M22-10-DK
879	03B0658	GB6170-86	螺母	NUT	M27-10-DK
880	03B0659	GB6170-86	螺母	NUT	M30-10-DK
881	03B0660	GB6170-86	螺母	NUT	M30-12-DK
882	03B0661	GB6170-86	螺母	NUT	M8-10-DK
883	03B0662	GB6172	螺母	NUT	M10-8-Zn.D
884	03B0663	GB6173-86	螺母	NUT	M20×1.5-10-Zn.D
885	03B0668	GB6170-86	螺母	NUT	M24-10-DK
886	03B0687	GB6184-86	锁紧螺母	LOCKNUT	M8
887	03B0688	GB6178-86	螺母	NUT	M12-8-Zn.D
888	03B0689	GB6173-86	螺母	NUT	M20×1.5-8-Zn.D
889	03B0703	JB1001-77	螺塞	PLUG	M18×1.5-6g
890	03B0705	JB/ZQ4450-86	螺塞	PLUG	M22×1.5-Zn.D
891	03B0710	GB6173-86	螺母	NUT	M16×1.5-8-Zn.D
892	03B0711	GB6170-86	螺母	NUT	M12-8-Zn.D-LH
893	03B0712	GB6171-86	螺母	NUT	M10×1.25-8-Zn.D-LH
894	03B0717	GB6171-86	螺母	NUT	M12×1.5-10-Zn.D
895	03B0739	GB6181-86	螺母	NUT	M30-8-Zn.D
896	03B0741	GB812-88	螺母	NUT	M27×1.5
897	03B0743	JB1000-77	螺塞	PLUG	M22×1.5
898	03B0744	JB1000-77	螺塞	PLUG	M18×1.5
899	03B0754	GB41-86	螺母	NUT	M10-4.5-Zn.D
900	03B0764	GB889-86	螺母	NUT	M30-10-Zn.D

标准件规格表 standard Part table

序号 NO.	零件号 PART NO	代号 CODE	零件名称 DESCRIPTION		规格 SIZE
901	03B0765	GB812-88	螺母	NUT	M55×2
902	03B0768	GB/T6185.1-2000	锁紧螺母	LOCKNUT	M14-8-Zn.D
903	03B0769	GB804-88	螺母	NUT	M12
904	03B0833	JB981-77	螺母	NUT	M22×1.5-7H
905	03B0840	GB6171-86	螺母	NUT	M20×1.5-10-Zn.D
906	03B0862	JB/ZQ4447-1997	螺塞	PLUG	NPT1/2
907	03B0898	GB923-88	螺母	NUT	M10-5-Zn.D
908	03B0923	GB812-88	螺母	NUT	M72×2
909	03B0952	GB6171-86	螺母	NUT	M10×1.25-10-Zn.D
910	03B0963	GB6171-86	螺母	NUT	M20×2-8-Zn.D
911	03B0967	GB6171-86	螺母	NUT	M36×3-8-Zn.D
912	03B0968	GB9459-88	螺母	NUT	M10×1.25-05-Zn.D
913	03B0969	GB9459-88	螺母	NUT	M12×1.5-05-Zn.D
914	03B0970	GB6171-86	螺母	NUT	M18×1.5-10-Zn.D
915	03B0971	GB6171-86	螺母	NUT	M24×1.5-8-Zn.D
916	03B0972	GB6178-86	螺母	NUT	M8-8-Zn.D
917	03B0973	M12×25-Zn.D	螺母	NUT	M16×1.5-8-Zn.D-LH
918	03B0974	QJ/LGB01803-1998	螺母	NUT	02228，M22×1.5
919	03B0975	QJ/LGB07042-1998	螺塞	PLUG	30108，R1/8
920	03B0976	GB6171-86	螺母	NUT	M22×1.5-10-Zn.D
921	03B0979	GB6173	六角螺母	HEX NUT	M24*1.5-10-Zn
922	03B0982	QJ/LGB07040—19	螺塞	PLUG	13618，M36×1.5
923	03B0997	GB812-88	螺母	NUT	M68×2-6H
924	03B0998	GB812-88	螺母	NUT	M52×1.5-6H
925	03B1006	GB812-88	螺母	NUT	M60×2-6H
926	03B1032	GB6178-86	螺母	NUT	M12-10-Zn.D
927	03B1033	QJ/LGB07040-1998	螺塞	PLUG	13016，M30×1.5
928	03B1108	GB6171-86	螺母	NUT	
929	03B1111	GB6170-86	螺母	NUT	M8-10-Zn.D-LH
930	03B1112	GB6171-86	螺母	NUT	M10×1.25-10-Zn.D-LH
931	03B1113	GB6171-86	螺母	NUT	M12×1.5-10-Zn.D-LH
932	03B1114	GB6171-86	螺母	NUT	M14×1.5-10-Zn.D-LH
933	03B1115	GB6171-86	螺母	NUT	M24×1.5-6H-10
934	03B1116	GB6171-86	螺母	NUT	M14×1.5-8-Zn.D-LH
935	03B1117	GB6178-86	螺母	NUT	M8-10-Zn.D
936	03B1118	GB9457-88	螺母	NUT	M10×1.25-10-Zn.D
937	03B1119	GB9457-88	螺母	NUT	M30×2-10-Zn.D
938	03B1120	QJ/LGB01803-1998	螺母	NUT	M24×1.5-10-Zn.D
939	03B1121	QJ/LGB07044-1998	螺塞	PLUG	13620，M36×1.5
940	03B1122	QJ/LGB07239-1998	螺母	NUT	13320，M33×1.25
941	03B1124	JB1001-77	螺塞	PLUG	M10×1
942	03B1151	GB/T62.1-2004	螺母	NUT	M16-8-Zn.D
943	03B1152	GB/T810-1988	螺母	NUT	M125×2
944	03B1153	GB/T817-1988	螺母	NUT	M8-8-Zn.D
945	03B1154	GB/T1229-2006	螺母	NUT	M24-10H-Zn.D

标准件规格表 standard Part table

序号 NO.	零件号 PART NO	代号 CODE	零件名称 DESCRIPTION		规格 SIZE
946	03B1155	GB/T6170-2000	螺母	NUT	M42-8-Zn.D
947	03B1156	GB/T6172.1-2000	螺母	NUT	M42-04-Zn.D
948	03B1157	GB/T9459-1988	螺母	NUT	M20×1.5-05-Zn.D
949	03B1158	GB/T6171-2000	螺母	NUT	M8×1-8-Zn.D
950	03B1159	GB/T889.1-2000	螺母	NUT	M8-8-Zn.D
951	03B1160	GB/T923-1988	螺母	NUT	M12-6-Zn.D
952	03B1180	GB/T6170-2000	螺母	NUT	M10-8-Zn.D
953	03B1215	GB/T17880.5-1999	螺母	NUT	M10×19.5
954	03B1253	GB/T13681-92	螺母	NUT	M16-8-Zn.D
955	03B1254	GB/T889.1-2000	螺母	NUT	M5-8-Zn.D
956	03B1255	GB/T889.1-2000	螺母	NUT	M6-8-Zn.D
957	03B1256	GB/T889.1-2000	螺母	NUT	M20-8-Zn.D
958	03B1268	GB923-88	螺母	NUT	M8-5-Zn.D
959	03B1269	GB/T1229-2006	螺母	NUT	M22-10H-Zn.D
960	03B1270	GB/T6172.1-2000	螺母	NUT	M22-04-Zn.D
961	03B1279	GB/T1229-2006	螺母	NUT	M20-10H-Zn.D
962	03B1280	GB/T6178-1986	螺母	NUT	M16-8-Zn.D
963	03B1281	GB/T1229-2006	螺母	NUT	M16-10H-Zn.D
964	03V0420	GB6170-86	螺母	NUT	M10-8-Zn.D 左
965	03V0435	GB6170-86	螺母	NUT	M8-8-T
966	03V0436	GB6170-86	螺母	NUT	M10-8-T
967	03V0437	GB6170-86	螺母	NUT	M12-8-T
968	03V0500	GB6182-86	锁紧螺母	LOCKNUT	M8-8-Zn.D
969	03V0501	GB071215-3	锁紧螺母	LOCKNUT	M12
970	03V0505	JB1000-77	螺塞	PLUG	M22×1.5
971	03V0507	GB072428-3	螺母	NUT	M24
972	03V0510	JB1000-77	螺塞	PLUG	M27×2
973	03V0511	GB6182-86	螺母	NUT	M16-8-Zn.D
974	03V0512	GB6182-86	嵌件锁紧螺母	NUT	M10
975	03V0515	GB072428-3	锁紧螺母	LOCKNUT	M24-8-Zn.D
976	03V0516	GB6182-86	螺母	NUT	M14-8-Zn.D
977	03V0519	GB/T889-2000	防松螺母	LOCKNUT	M24×2-10
978	03V0521	GB6186-86	锁紧螺母	LOCKNUT	M14-8-Zn.D
979	03V0522	GB60-76	开口槽螺母	NUT	M24×1.5
980	03V0524	GB6186-86	锁紧螺母	LOCKNUT	M20-8-Zn.D
981	03V0527	GB071215-3	锁紧螺母	LOCKNUT	M14×1.5-12-Zn.D
982	03V0528	GB071215-3	锁紧螺母	LOCKNUT	M20
983	03V0529	GB6184-86	螺母	NUT	M12-8-Zn.D
984	03V0532	JB1000-77	螺塞	PLUG	M33×2
985	03V0533	GB/T6187.1-2000	锁紧螺母	LOCKNUT	M6
986	03V0535	GB/T889.1-2000	锁紧螺母	LOCKNUT	M24-8-Zn.D
987	03V0536	GB/T805-1988	扣紧螺母	NUT	M14×1.5-10-Zn.D
988	03V0537	GB/T6171-2000	螺母	NUT	M14×1.5-10-Zn.D
989	03V0540	GB812-88	螺母	NUT	M64×2-Zn.D
990	03V0542	GB812-88	螺母	NUT	M100×2-Zn.D

标准件规格表 standard Part table

序号 NO.	零件号 PART NO	代号 CODE	零件名称 DESCRIPTION		规格 SIZE
991	03V0543	GB071215-3	锁紧螺母	LOCKNUT	M20-10-Zn.D
992	03V0544	GB/T889.2	锁紧螺母	LOCKNUT	M22×2-8-Zn.D
993	04B0005	GB818-85	螺钉	SCREW	M6×20-4.8-Zn.D
994	04B0006	GB818-85	螺钉	SCREW	M5×10-4.8-Zn.D
995	04B0011	GB70-85	螺钉	SCREW	M10×70-10.9-Zn.D
996	04B0012	GB70-85	螺钉	SCREW	M20×60-10.9-Zn.D
997	04B0014	GB70-85	螺钉	SCREW	M14×40-12.9-Zn.D
998	04B0015	GB70-85	螺钉	SCREW	M12×40-12.9-Zn.D
999	04B0016	GB70-85	螺钉	SCREW	M8×35-8.8-Zn.D
1000	04B0017	GB70-85	螺钉	SCREW	M8×70-8.8-Zn.D
1001	04B0021	GB70-85	螺钉	SCREW	M10×20-12.9-Zn.D
1002	04B0022	GB70-85	螺钉	SCREW	M10×25-8.8-Zn.D
1003	04B0025	GB70-85	螺钉	SCREW	M16×80-12.9-Zn.D
1004	04B0026	GB70-85	螺钉	SCREW	M18×80-12.9-Zn.D
1005	04B0029	GB70-85	螺钉	SCREW	M8×100-8.8-Zn.D
1006	04B0031	GB818-85	螺钉	SCREW	M3×12-4.8-Zn.D
1007	04B0036	GB100-86	螺钉	SCREW	3×20
1008	04B0037	GB70-85	螺钉	SCREW	M10×45-12.9-Zn.D
1009	04B0039	GB70-85	螺钉	SCREW	M10×65-8.8-Zn.D
1010	04B0040	GB77-85	螺钉	SCREW	M12×12-45H-Zn.D
1011	04B0042	GB818-85	螺钉	SCREW	M6×30-4.8-Zn.D
1012	04B0044	GB845-85	螺钉	SCREW	ST4.8×16-C-H-Zn.D
1013	04B0045	GB6560-86	螺钉	SCREW	M4×12
1014	04B0047	GB70-85	螺钉	SCREW	M6×20-8.8-Zn.D
1015	04B0048	GB70-85	螺钉	SCREW	M6×55-8.8-Zn.D
1016	04B0049	GB70-85	螺钉	SCREW	M8×25-8.8-Zn.D
1017	04B0050	GB70-85	螺钉	SCREW	M8×45-8.8-Zn.D
1018	04B0051	GB70-85	螺钉	SCREW	M8×50-10.9-Zn.D
1019	04B0055	GB818-85	螺钉	SCREW	M5×20-4.8-Zn.D
1020	04B0056	GB818-85	螺钉	SCREW	M6×12-4.8-Zn.D
1021	04B0057	GB818-85	螺钉	SCREW	M6×25-4.8-Zn.D
1022	04B0058	GB818-85	螺钉	SCREW	M6×45-4.8-Zn.D
1023	04B0059	GB818-85	螺钉	SCREW	M8×20-4.8-Zn.D
1024	04B0060	GB847-85	螺钉	SCREW	ST3.5×9.5-F-H
1025	04B0066	GB818-85	螺钉	SCREW	M5×16-4.8-Zn.D
1026	04B0070	GB818-85	螺钉	SCREW	M10×20-4.8-Zn.D
1027	04B0073	GB819-85	螺钉	SCREW	M5×12-4.8-Zn.D
1028	04B0074	GB819-85	螺钉	SCREW	M6×12-4.8-Zn.D
1029	04B0075	GB819-85	螺钉	SCREW	M6×16-4.8-Zn.D
1030	04B0076	GB819-85	螺钉	SCREW	M8×16-4.8-Zn.D
1031	04B0077	GB70-85	螺钉	SCREW	M12×110-8.8-Zn.D
1032	04B0078	GB70-85	螺钉	SCREW	M8×20-8.8-Zn.D
1033	04B0080	GB73-85	螺钉	SCREW	M10×35-14H-Zn.D
1034	04B0081	GB73-85	螺钉	SCREW	M12×45-14H-Zn.D
1035	04B0082	GB100-86	螺钉	SCREW	3.5×20

标准件规格表 standard Part table

序号 NO.	零件号 PART NO	代号 CODE	零件名称 DESCRIPTION		规格 SIZE
1036	04B0083	GB100-86	螺钉	SCREW	3×16
1037	04B0084	GB100-86	螺钉	SCREW	4×30
1038	04B0085	GB100-86	螺钉	SCREW	4×25
1039	04B0087	GB825-88	螺钉	SCREW	M20
1040	04B0088	GB845-85	螺钉	SCREW	ST4.8×10-C-H-Zn.D
1041	04B0090	GB818-85	螺钉	SCREW	M4×10-4.8-Zn.D
1042	04B0091	GB818-85	螺钉	SCREW	M6×60-4.8-Zn.D
1043	04B0093	GB77-85	螺钉	SCREW	M12×16-45H-Zn.D
1044	04B0099	GB818-85	螺钉	SCREW	M4×16-4.8-Zn.D
1045	04B0100	GB818-85	螺钉	SCREW	M8×30-4.8-Zn.D
1046	04B0106	GB818-85	螺钉	SCREW	M6×10-4.8-Zn.D
1047	04B0108	GB819-85	螺钉	SCREW	M4×10-4.8-Zn.D
1048	04B0109	GB819-85	螺钉	SCREW	M6×30-4.8-Zn.D
1049	04B0110	GB845-85	螺钉	SCREW	ST2.9×9.5-C-H-Zn.D
1050	04B0112	GB845-85	螺钉	SCREW	ST4.8×32-C-H-Zn.D
1051	04B0114	GB845-85	螺钉	SCREW	ST4.8×19-C-H-Zn.D
1052	04B0116	GB70-85	螺钉	SCREW	M10×30-8.8-Zn.D
1053	04B0117	GB70-85	螺钉	SCREW	M10×35-8.8-Zn.D
1054	04B0119	GB70-85	螺钉	SCREW	M10×70-8.8-Zn.D
1055	04B0120	GB70-85	螺钉	SCREW	M12×45-8.8-Zn.D
1056	04B0121	GB70-85	螺钉	SCREW	M12×60-8.8-Zn.D
1057	04B0122	GB70-85	螺钉	SCREW	M14×40-8.8-Zn.D
1058	04B0123	GB70-85	螺钉	SCREW	M14×50-8.8-Zn.D
1059	04B0124	GB70-85	螺钉	SCREW	M16×45-8.8-Zn.D
1060	04B0125	GB70-85	螺钉	SCREW	M16×100-8.8-Zn.D
1061	04B0127	GB70-85	螺钉	SCREW	M20×70-8.8-Zn.D
1062	04B0128	GB70-85	螺钉	SCREW	M20×70-12.9-Zn.D
1063	04B0129	GB70-85	螺钉	SCREW	M20×100-12.9-Zn.D
1064	04B0134	GB100-86	螺钉	SCREW	4×20
1065	04B0142	GB77-85	螺钉	SCREW	M12×25-45H-Zn.D
1066	04B0143	GB70-85	螺钉	SCREW	M8×40-10.9-Zn.D
1067	04B0146	GB818-85	螺钉	SCREW	M8×40-4.8-Zn.D
1068	04B0147	GB70-85	螺钉	SCREW	M20×90-12.9-Zn.D
1069	04B0148	GB70-85	螺钉	SCREW	M16×90-8.8-Zn.D
1070	04B0151	GB70-85	螺钉	SCREW	M10×45-10.9-Zn.D
1071	04B0153	GB70-85	螺钉	SCREW	M12×60-10.9-Zn.D
1072	04B0154	GB70-85	螺钉	SCREW	M12×75-12.9-Zn.D
1073	04B0155	GB70-85	螺钉	SCREW	M10×65-12.9-Zn.D
1074	04B0156	GB70-85	螺钉	SCREW	M10×55-12.9-Zn.D
1075	04B0157	GB70-85	螺钉	SCREW	M20×160-12.9-Zn.D
1076	04B0159	GB845-85	螺钉	SCREW	ST4.2×16-C-H-Zn.D
1077	04B0163	GB70-85	螺钉	SCREW	M4×8-8.8-Zn.D
1078	04B0164	GB73-85	螺钉	SCREW	M6×8-14H-Zn.D
1079	04B0165	GB78-85	螺钉	SCREW	M6×5-33H-Zn.D
1080	04B0166	GB78-85	螺钉	SCREW	M6×10-33H-Zn.D

标准件规格表 standard Part table

序号 NO.	零件号 PART NO	代号 CODE	零件名称 DESCRIPTION		规格 SIZE
1081	04B0169	GB818-85	螺钉	SCREW	M3×30-4.8-Zn.D
1082	04B0170	GB70-85	螺钉	SCREW	M6×10-8.8-Zn.D
1083	04B0171	GB70-85	螺钉	SCREW	M20×200-8.8-Zn.D
1084	04B0173	GB845-85	螺钉	SCREW	ST3.5×9.5-F-H-Zn.D
1085	04B0174	GB70-85	螺钉	SCREW	M8×30-8.8-Zn.D
1086	04B0177	GB819-85	螺钉	SCREW	M6×25-4.8-Zn.D
1087	04B0182	GB819-85	螺钉	SCREW	M4×16-4.8-Zn.D
1088	04B0183	GB947-88	螺钉	SCREW	M5×14
1089	04B0185	GB70-85	螺钉	SCREW	M10×45-8.8-Zn.D
1090	04B0186	GB70-85	螺钉	SCREW	M10×30-10.9-Zn.D
1091	04B0187	GB70-85	螺钉	SCREW	M14×50-12.9-Zn.D
1092	04B0194	GB70-85	螺钉	SCREW	M6×25-10.9-Zn.D
1093	04B0195	GB70-85	螺钉	SCREW	M6×25-8.8-Zn.D
1094	04B0196	GB70-85	螺钉	SCREW	M8×40-8.8-Zn.D
1095	04B0198	GB818-85	螺钉	SCREW	M4×12-4.8-Zn.D
1096	04B0200	GB845-85	螺钉	SCREW	ST5.5×13-C-H-Zn.D
1097	04B0203	GB73-85	螺钉	SCREW	M6×12-14H-Zn.D
1098	04B0204	GB818-85	螺钉	SCREW	M3×10-4.8-Zn.D
1099	04B0205	GB5282-85	螺钉	SCREW	ST4.2×13-C
1100	04B0206	GB818-85	螺钉	SCREW	M4×8-4.8-Zn.D
1101	04B0210	GB845-85	螺钉	SCREW	ST3.5×16-C-H-Zn.D
1102	04B0211	GB818-85	螺钉	SCREW	M8×25-4.8-Zn.D
1103	04B0214	GB823-88	螺钉	SCREW	M5×25-4.8-Zn.D
1104	04B0216	GB823-88	螺钉	SCREW	M6×12-4.8-Zn.D
1105	04B0218	GB818-85	螺钉	SCREW	M8×16-4.8-Zn.D
1106	04B0219	GB825-88	吊环螺钉	SCREW	M16
1107	04B0220	GB70-85	螺钉	SCREW	M12×30-8.8-Zn.D
1108	04B0221	GB818-85	螺钉	SCREW	M5×12-4.8-Zn.D
1109	04B0223	GB818-85	螺钉	SCREW	M5×25-4.8-Zn.D
1110	04B0226	GB5282-85	螺钉	SCREW	ST3.5×25-C
1111	04B0228	GB99-86	螺钉	SCREW	5×20-Zn.D
1112	04B0230	GB845-85	螺钉	SCREW	ST5×20-C-H-Zn.D
1113	04B0231	GB818-85	螺钉	SCREW	M4×5-4.8-Zn.D
1114	04B0232	GB845-85	螺钉	SCREW	ST2.9×13-C-H-Zn.D
1115	04B0234	GB818-85	螺钉	SCREW	M3×16-4.8-Zn.D
1116	04B0240	GB70-85	螺钉	SCREW	M10×50-8.8-Zn.D
1117	04B0246	GB77-85	螺钉	SCREW	M8×10-45H-Zn.D
1118	04B0247	GB70-85	螺钉	SCREW	M12×70-12.9-Zn.D
1119	04B0248	GB70-85	螺钉	SCREW	M14×70-12.9-Zn.D
1120	04B0249	GB846-85	螺钉	SCREW	ST4.2×13-C-H-Zn.D
1121	04B0251	GB70-85	螺钉	SCREW	M12×35-10.9-Zn.D
1122	04B0252	GB70-85	螺钉	SCREW	M8×90-8.8-Zn.D
1123	04B0254	GB70-85	螺钉	SCREW	M16×70-8.8-Zn.D
1124	04B0255	GB70-85	螺钉	SCREW	M20×150-12.9-Zn.D
1125	04B0256	GB818-85	螺钉	SCREW	M6×16-4.8-Zn.D(黑色)

标准件规格表 standard Part table

序号 NO.	零件号 PART NO	代号 CODE	零件名称 DESCRIPTION		规格 SIZE
1126	04B0257	GB818-85	螺钉	SCREW	M8×25-4.8-Zn.D(黑色)
1127	04B0258	GB845-85	自攻螺钉	SCREW	ST2.9×6.5-C-H-Zn.D
1128	04B0259	GB846-85	螺钉	SCREW	ST3.5×16-C-H-Zn.D
1129	04B0259	GB846-85	螺钉	SCREW	ST3.5×16-C-H-Zn.D
1130	04B0260	GB70-85	螺钉	SCREW	M6×30-8.8-Zn.D
1131	04B0262	GB830-88	螺钉	SCREW	M6×12-4.8-Zn.D
1132	04B0263	GB70-85	螺钉	SCREW	M8×16-8.8-Zn.D
1133	04B0264	GB825-88	螺钉	SCREW	M12
1134	04B0265	GB70-85	螺钉	SCREW	M16×100-12.9-Zn.D
1135	04B0266	GB70-85	螺钉	SCREW	M12×45-12.9-Zn.D
1136	04B0269	GB845-85	螺钉	SCREW	ST4.2×25-C-H-Zn.D
1137	04B0271	GB819-85	螺钉	SCREW	M5×20-4.8-Zn.D
1138	04B0272	GB818-85	螺钉	SCREW	M8×50-4.8-Zn.D
1139	04B0273	GB70-85	螺钉	SCREW	M10×90-8.8-Zn.D
1140	04B0275	GB825-88	螺钉	SCREW	M8
1141	04B0278	GB70-85	螺钉	SCREW	M10×50-10.9-Zn.D
1142	04B0279	GB70-85	螺钉	SCREW	M12×55-12.9-Zn.D
1143	04B0281	GB818-85	螺钉	SCREW	M4×20-4.8-Zn.D
1144	04B0283	GB70-85	螺钉	SCREW	M14×80-10.9-Zn.D
1145	04B0289	GB819-85	螺钉	SCREW	M10×25-4.8-Zn.D
1146	04B0290	GB818-85	螺钉	SCREW	M6×12-4.8-Zn.D（黑色）
1147	04B0292	GB819-85	螺钉	SCREW	M4×10-4.8-Zn.D（黑色）
1148	04B0293	GB819-85	螺钉	SCREW	M4×16-4.8-Zn.D（黑色）
1149	04B0294	GB818-85	螺钉	SCREW	M6×25-4.8-Zn.D（黑色）
1150	04B0296	GB/T70.3-2000	螺钉	SCREW	M8×20-8.8-Zn.D
1151	04B0297	GB70.3-2000	内六角沉头螺钉	SCREW	M16×45-10.9-Zn.D
1152	04B0298	GB70-85	螺钉	SCREW	M16×40-10.9-Zn.D
1153	04B0299		螺钉	SCREW	M8×12-8.8-Zn.D
1154	04B0300	GB70-85	螺钉	SCREW	M14×35-12.9-Zn.D
1155	04B0301	GB70-85	螺钉	SCREW	M4×20-8.8-Zn.D
1156	04B0302	GB70-85	螺钉	SCREW	M12×20-8.8-Zn.D
1157	04B0303	GB70-85	螺钉	SCREW	M16×35-8.8-Zn.D
1158	04B0304	GB70-85	螺钉	SCREW	M16×60-8.8-Zn.D
1159	04B0314	GB818-85	螺钉	SCREW	M10×25-4.8-Zn.D（黑色）
1160	04B0315	GB71-85	螺钉	SCREW	M10×30-14H-Zn.D
1161	04B0316	GB70-85	螺钉	SCREW	M20×110-8.8-Zn.D
1162	04B0318	GB79-85	螺钉	SCREW	M8×16
1163	04B0322	GB70-85	螺钉	SCREW	M16×60-10.9-Zn.D
1164	04B0323	GB70-85	螺钉	SCREW	M16×35-10.9-Zn.D
1165	04B0324	GB70-85	螺钉	SCREW	M4×20-12.9-Zn.D
1166	04B0327	GB78-85	螺钉	SCREW	M8×12-33H-Zn.D
1167	04B0328	GB819-85	螺钉	SCREW	M8×20-4.8-Zn.D
1168	04B0329	GB70-85	螺钉	SCREW	M6×60-8.8-Zn.D
1169	04B0330	GB70-85	螺钉	SCREW	M5×50-8.8-Zn.D
1170	04B0333	GB70-85	螺钉	SCREW	M14×35-8.8-Zn.D

标准件规格表 standard Part table

序号 NO.	零件号 PART NO	代号 CODE	零件名称 DESCRIPTION		规格 SIZE
1171	04B0334	GB819-85	螺钉	SCREW	M8×30-4.8-Zn.D
1172	04B0339	GB/T70.3-2000	螺钉	SCREW	M16×35-10.9-Zn.D
1173	04B0340	GB818-85	螺钉	SCREW	M4×6-4.8-Zn.D
1174	04B0341	GB819-85	螺钉	SCREW	M4×30-4.8-Zn.D(黑色)
1175	04B0345	GB77-85	螺钉	SCREW	M6×8-45H-Zn.D
1176	04B0353	GB/T70.3-2000	螺钉	SCREW	M16×25-10.9-Zn.D
1177	04B0357	GB818-85	螺钉	SCREW	M4×40-4.8-Zn.D
1178	04B0360	GB70-85	螺钉	SCREW	M6×70-8.8-Zn.D
1179	04B0361	GB71-85	螺钉	SCREW	M10×16-14H-Zn.D
1180	04B0362	GB70-85	螺钉	SCREW	M8×55-8.8-Zn.D
1181	04B0363	GB70-85	螺钉	SCREW	M8×65-8.8-Zn.D
1182	04B0364	GB78-85	螺钉	SCREW	M12×30-45H-Zn.D
1183	04B0365	GB/T70.3-2000	螺钉	SCREW	M10×30-8.8-Zn.D
1184	04B0366	GB70-85	螺钉	SCREW	M10×60-8.8-Zn.D
1185	04B0369	GB819-85	螺钉	SCREW	M10×35-4.8-Zn.D
1186	04B0370	GB70-85	螺钉	SCREW	M5×35-8.8-Zn.D
1187	04B0371	GB70-85	螺钉	SCREW	M16×180-8.8-Zn.D
1188	04B0372	GB/T70.3-2000	螺钉	SCREW	M12×20-8.8-Zn.D
1189	04B0379	GB70-85	螺钉	SCREW	M16×55-12.9-Zn.D
1190	04B0390	GB70-85	螺钉	SCREW	M12×40-10.9-Zn.D
1191	04B0391	GB70-85	螺钉	SCREW	M14×45-10.9-Zn.D
1192	04B0393	GB70-85	螺钉	SCREW	M8×80-8.8-Zn.D
1193	04B0405	GB70-85	螺钉	SCREW	M18×45-8.8-Zn.D
1194	04B0406	GB70-85	螺钉	SCREW	M16×120-8.8-Zn.D
1195	04B0407	GB70-85	螺钉	SCREW	M16×130-8.8-Zn.D
1196	04B0411	GB819-85	螺钉	SCREW	M10×16-4.8-Zn.D
1197	04B0412	GB70-85	螺钉	SCREW	M10×20-12.9-DK
1198	04B0413	GB70-85	螺钉	SCREW	M10×30-10.9-DK
1199	04B0414	GB70-85	螺钉	SCREW	M10×30-12.9-DK
1200	04B0415	GB70-85	螺钉	SCREW	M10×35-10.9-DK
1201	04B0416	GB70-85	螺钉	SCREW	M10×35-12.9-DK
1202	04B0417	GB70-85	螺钉	SCREW	M10×45-12.9-DK
1203	04B0418	GB70-85	螺钉	SCREW	M10×50-10.9-DK
1204	04B0419	GB70-85	螺钉	SCREW	M10×50-12.9-DK
1205	04B0420	GB70-85	螺钉	SCREW	M10×55-12.9-DK
1206	04B0421	GB70-85	螺钉	SCREW	M10×65-12.9-DK
1207	04B0422	GB70-85	螺钉	SCREW	M10×70-10.9-DK
1208	04B0423	GB70-85	螺钉	SCREW	M10×70-12.9-DK
1209	04B0423	GB70-85	螺钉	SCREW	M10×70-12.9-DK
1210	04B0424	GB70-85	螺钉	SCREW	M12×35-10.9-DK
1211	04B0426	GB70-85	螺钉	SCREW	M12×35-12.9-DK
1212	04B0426	GB70-85	螺钉	SCREW	M12×35-12.9-DK
1213	04B0427	GB70-85	螺钉	SCREW	M12×40-12.9-DK
1214	04B0428	GB70-85	螺钉	SCREW	M12×55-12.9-DK
1215	04B0428	GB70-85	螺钉	SCREW	M12×55-12.9-DK

标准件规格表 standard Part table

序号 NO.	零件号 PART NO	代号 CODE	零件名称 DESCRIPTION		规格 SIZE
1216	04B0429	GB70-85	螺钉	SCREW	M12×60-10.9-DK
1217	04B0430	GB70-85	螺钉	SCREW	M12×60-12.9-DK
1218	04B0431	GB70-85	螺钉	SCREW	M12×75-12.9-DK
1219	04B0432	GB70-85	螺钉	SCREW	M14×40-12.9-DK
1220	04B0433	GB70-85	螺钉	SCREW	M14×45-12.9-DK
1221	04B0434	GB70-85	螺钉	SCREW	M14×50-12.9-DK
1222	04B0435	GB70-85	螺钉	SCREW	M14×80-10.9-DK
1223	04B0436	GB70-85	螺钉	SCREW	M14×80-12.9-DK
1224	04B0437	GB70-85	螺钉	SCREW	M16×80-12.9-DK
1225	04B0438	GB70-85	螺钉	SCREW	M20×100-12.9-DK
1226	04B0439	GB70-85	螺钉	SCREW	M20×150-12.9-DK
1227	04B0440	GB70-85	螺钉	SCREW	M20×160-12.9-DK
1228	04B0441	GB70-85	螺钉	SCREW	M20×60-10.9-DK
1229	04B0442	GB70-85	螺钉	SCREW	M20×60-12.9-DK
1230	04B0442	GB70-85	螺钉	SCREW	M20×60-12.9-DK
1231	04B0443	GB70-85	螺钉	SCREW	M20×70-12.9-DK
1232	04B0444	GB70-85	螺钉	SCREW	M20×90-12.9-DK
1233	04B0445	GB70-85	螺钉	SCREW	M8×70-10.9-DK
1234	04B0446	GB70-85	螺钉	SCREW	M10×20-8.8-O
1235	04B0447	GB78-85	螺钉	SCREW	M12×40-45H-Zn.D
1236	04B0450	GB70-85	螺钉	SCREW	M16×60-12.9-DK
1237	04B0451	GB70-85	螺钉	SCREW	M12×30-12.9-DK
1238	04B0452	GB70-85	螺钉	SCREW	M10×120-8.8-Zn.D
1239	04B0456	GB947-88	螺钉	SCREW	M8×20-4.8-Zn.D
1240	04B0457	GB70-85	螺钉	SCREW	M10×20-8.8-Zn.D
1241	04B0458	GB70-85	螺钉	SCREW	M12×80-10.9-Zn.D
1242	04B0461	JB4110-85	防松螺钉	SCREW	M12×35-10.9-Zn.D
1243	04B0462	GB70-85	螺钉	SCREW	M16×120-12.9-DK
1244	04B0470	GB70-85	螺钉	SCREW	M24×50-10.9
1245	04B0496	GB/T70.1-2000	螺钉	SCREW	M16×50-8.8-Zn.D
1246	04B0523	GB70-85	螺钉	SCREW	M16×40-12.9-DK
1247	04B0524	GB70-85	螺钉	SCREW	M10×25-12.9-DK
1248	04B0526	GB818-85	螺钉	SCREW	M8×25
1249	04B0527	GB818-85	螺钉	SCREW	M8×16
1250	04B0528	GB818-85	螺钉	SCREW	M5×16
1251	04B0529	GB/70.3-2000	螺钉	SCREW	M8×20
1252	04B0534	GB78-85	螺钉	SCREW	M10×30-45H-Zn.D
1253	04B0536	GB78-85	螺钉	SCREW	M16×45-45H-Zn.D
1254	04B0537	GB834-88	螺钉	SCREW	M8×20-4.8-Zn.D(黑色)
1255	04B0538	GB70-85	螺钉	SCREW	M14×1.5×40-8.8-Zn.D
1256	04B0542	GB70-85	螺钉	SCREW	M12×50-12.9-DK
1257	04B0544	GB85-88	螺钉	SCREW	M10×30-33H
1258	04B0545	GB819-85	螺钉	SCREW	M6×35-4.8-Zn.D
1259	04B0547	GB70-85	螺钉	SCREW	M16×1.5×120-12.9-DK
1260	04B0548	GB70-85	螺钉	SCREW	M6×85-8.8-Zn.D

标准件规格表 standard Part table

序号 NO.	零件号 PART NO	代号 CODE	零件名称 DESCRIPTION		规格 SIZE
1261	04B0549	GB825-88	螺钉	SCREW	M48
1262	04B0550	GB/T80-2000	螺钉	SCREW	M10×8-45H
1263	04B0578	GB834-88	螺钉	SCREW	M10×20-4.8-Zn.D
1264	04B0581	GB/T70.3-2000	螺钉	SCREW	M10×25-8.8-Zn.D
1265	04B0582	GB71-85	螺钉	SCREW	M10×40-14H-Zn.D
1266	04B0583	GB71-85	螺钉	SCREW	M10×25-14H-Zn.D
1267	04B0587	GB818-85	螺钉	SCREW	M5×8-4.8-Zn.D
1268	04B0588	QJ/LGB01306-1998	螺钉	SCREW	00616，M6×1×16
1269	04B0589	GB70-85	螺钉	SCREW	M6×40-10.9-Zn.D
1270	04B0590	GB77-85	螺钉	BOLT	M10×16-45H-Zn.D
1271	04B0621	GB70-85	螺钉	SCREW	M8×60-8.8-Zn.D
1272	04B0640	GB70-85	螺钉	SCREW	
1273	04B0641	GB/T2673-2007	螺钉	SCREW	M10×45-4.8-Zn.D
1274	04B0642	GB/T2673-2007	螺钉	SCREW	M10×50-4.8-Zn.D
1275	04B0643	GB/T2673-2007	螺钉	SCREW	M8×45-4.8-Zn.D
1276	04B0644	GB/T67-2008	螺钉	SCREW	M6×16-4.8-Zn.D
1277	04B0645	GB/T67-2008	螺钉	SCREW	M8×20-4.8-Zn.D
1278	04B0646	GB/T67-2008	螺钉	SCREW	M10×30-4.8-Zn.D
1279	04B0647	GB/T67-2008	螺钉	SCREW	M5×25-4.8-Zn.D
1280	04B0648	GB/T67-2008	螺钉	SCREW	M6×20-5.8-Zn.D
1281	04B0649	GB/T68-2000	螺钉	SCREW	M10×16-4.8-Zn.D
1282	04B0650	GB/T68-2000	螺钉	SCREW	M10×20-4.8-Zn.D
1283	04B0651	GB/T68-2000	螺钉	SCREW	M10×35-4.8-Zn.D
1284	04B0652	GB/T68-2000	螺钉	SCREW	M10×40-4.8-Zn.D
1285	04B0653	GB/T68-2000	螺钉	SCREW	M8×20-4.8-Zn.D
1286	04B0654	GB/T68-2000	螺钉	SCREW	M8×25-4.8-Zn.D
1287	04B0655	GB/T68-2000	螺钉	SCREW	M8×30-4.8-Zn.D
1288	04B0656	GB/T70.1-2008	螺钉	SCREW	M24×110-8.8-Zn.D
1289	04B0657	GB/T70.1-2008	螺钉	SCREW	M6×35-8.8-Zn.D
1290	04B0658	GB/T71-1985	螺钉	SCREW	M5×16-14H-Zn.D
1291	04B0659	GB/T71-1985	螺钉	SCREW	M6×10-14H-Zn.D
1292	04B0660	GB/T71-1985	螺钉	SCREW	M6×16-14H-Zn.D
1293	04B0661	GB/T71-1985	螺钉	SCREW	M6×20-14H-Zn.D
1294	04B0662	GB/T71-1985	螺钉	SCREW	M8×12-14H-Zn.D
1295	04B0663	GB/T71-1985	螺钉	SCREW	M8×20-14H-Zn.D
1296	04B0664	GB/T73-1985	螺钉	SCREW	M8×16-14H-Zn.D
1297	04B0665	GB/T9074.9-1988	螺钉	SCREW	M8×20-4.8-Zn.D
1298	04B0666	GB/T9074.9-1988	螺钉	SCREW	M8×30-4.8-Zn.D
1299	04B0667	GB/T819.1-2000	螺钉	SCREW	M6×20-4.8-Zn.D
1300	04B0668	GB/T845-1985	螺钉	SCREW	ST5.5×13-C-H-Zn.D
1301	04B0670	GB/T70.1-2008	螺钉	SCREW	M10×45-10.9-DK
1302	04B0671	GB/T70.1-2008	螺钉	SCREW	M12×50-10.9-DK
1303	04B0672	GB/T70.1-2008	螺钉	SCREW	M12×55-10.9-DK
1304	04B0674	GB/T85-1988	螺钉	SCREW	M10×25-33H-Zn.D
1305	04B0676	GB/T70.1-2008	螺钉	SCREW	M12×50-8.8-Zn.D

标准件规格表 standard Part table

序号 NO.	零件号 PART NO	代号 CODE	零件名称 DESCRIPTION		规格 SIZE
1306	04B0677	GB/T70.3-2008	螺钉	SCREW	M10×20-8.8-Zn.D
1307	04B0678	GB/T71-1985	螺钉	SCREW	M8×10-14H-Zn.D
1308	04B0679	GB/T70.1-2008	螺钉	SCREW	M10×20-10.9-DK
1309	04B0680	GB/T70.1-2008	螺钉	SCREW	M10×25-10.9-DK
1310	04B0685	GB/T819.1-2000	螺钉	SCREW	M5×30-4.8-Zn.D
1311	04B0686	GB/T70.1-2008	螺钉	SCREW	M5×10-10.9-Zn.D
1312	04B0690	GB/T70.1-2008	螺钉	SCREW	M5×40-8.8-Zn.D
1313	04B0691	GB/T70.1-2008	螺钉	SCREW	M5×30-8.8-Zn.D
1314	04B0692	GB/T70.1-2008	螺钉	SCREW	M6×45-8.8-Zn.D
1315	04B0701	GB/T70.1-2008	螺钉	SCREW	M10×80-12.9-DK
1316	04B0702	GB/T70.1-2008	螺钉	SCREW	M12×30-10.9-DK
1317	04B0703	GB/T70.1-2008	螺钉	SCREW	M12×40-10.9-DK
1318	04B0704	GB/T70.1-2008	螺钉	SCREW	M4×12-8.8-Zn.D
1319	04B0705	GB/T70.3-2000	螺钉	SCREW	M10×45-8.8-Zn.D
1320	04B0706	GB/T70.1-2008	螺钉	SCREW	M20×140-10.9-Zn.D
1321	04B0710	GB/T70.3-2008	螺钉	SCREW	M4×20-8.8-Zn.D
1322	04B0711	GB/T70.3-2008	螺钉	SCREW	M5×16-8.8-Zn.D
1323	04B0712	GB/T68-2000	螺钉	SCREW	M8×16-5.8-Zn.D
1324	04B0713	GB/T68-2000	螺钉	SCREW	M8×40-5.8-Zn.D
1325	04B0714	GB/T68-2000	螺钉	SCREW	M6×16-5.8-Zn.D
1326	04B0715	GB/T70.1-2008	螺钉	SCREW	M10×110-8.8-Zn.D
1327	04J0003	GB70-85	螺钉	SCREW	M6×14-8.8-Zn.D
1328	04J0004	GB79-85	螺钉	SCREW	M8×28
1329	04J0005	GB79-85	螺钉	SCREW	M8×18
1330	04V0011	GB70-85	螺钉	SCREW	M10×70-12.9-Zn.D
1331	04V0012	GB70-85	螺钉	SCREW	M20×60-12.9-Zn.D
1332	04V0153	GB70-85	螺钉	SCREW	M12×60-12.9-Zn.D
1333	04V0186	GB70-85	螺钉	SCREW	M10×30-12.9-Zn.D
1334	04V0280	GB70-85	螺钉	SCREW	M10×40-10.9-Zn.D
1335	04V0284	GB70-85	螺钉	SCREW	M14×30-8.8-Zn.D
1336	04V0285	GB819-85	螺钉	SCREW	M8×25
1337	04V0287	GB85-76	螺钉	SCREW	M12×40-8.8-Zn.D
1338	04V0288	GB85-86	螺钉	SCREW	M12×60-8.8-Zn.D
1339	04V0289	GB77-85	紧定螺钉	SETSCREW	M12×128.8-Zn.D
1340	04V0290	GB70-76	螺钉	SCREW	M18×60-8.8
1341	04V0294	GB70-85	螺钉	SCREW	M24×45-8.8-Zn.D
1342	04V0295	GB/T70.2-2000	内六角平圆头螺钉	SCREW	M5×16
1343	04V0296	GB/T70.2-2000	内六角平圆头螺钉	SCREW	M8×20
1344	04V0298	GB832-88	螺钉	SCREW	M8×12-8.8-Zn.D
1345	04V0301	GB70.2-2000	螺钉	SCREW	M5×15-8.8-Zn.D
1346	04V0302	GB/T70.2-2000	螺钉	SCREW	M5×8-8.8-Zn.D
1347	04V0303	GB77-85	紧定螺钉	SETSCREW	M8×16-8.8-Zn.D
1348	04V0308	GB85-88	螺钉	SCREW	M12×50
1349	04V0310	GB/T825-88	吊环螺钉	SCREW	M12-Zn.D
1350	04V0311	GB70-85	螺钉	SCREW	M16×1.5×50-8.8-Zn.D

标准件规格表 standard Part table

序号 NO.	零件号 PART NO	代号 CODE	零件名称 DESCRIPTION		规格 SIZE
1351	04V0313	GB70-85	螺钉	SCREW	M16×2×30-8.8
1352	04V0314	GB70-85	螺钉	SCREW	M20×50-8.8-Zn.D
1353	04V0317	GB818-85	螺钉	SCREW	M5×40-4.8-Zn.D
1354	04V0318	GB70-85	螺钉	SCREW	M16×55-8.8-Zn.D
1355	05A0173	GB3289.34-82	管帽	CAP	20
1356	05B0006	GB898-88	螺柱	STUD	AM12×35-8.8-Zn.D
1357	05B0007	GB901-88	螺柱	STUD	M8×35-8.8-Zn.D
1358	05B0008	GB898-88	螺柱	STUD	M14×35-8.8-Zn.D
1359	05B0010	GB898-88	螺柱	STUD	AM8×85-8.8-Zn.D
1360	05B0024	GB898-88	螺柱	STUD	AM12×32-8.8-Zn.D
1361	05B0026	GB898-88	螺柱	STUD	AM14×35-8.8-Zn.D
1362	05B0029	GB899-88	双头螺柱	STUD BOLT	M12×32-8.8-Zn.D
1363	05B0030	GB898-88	螺柱	STUD	AM16×40-8.8-Zn.D
1364	05B0031	GB898-88	螺柱	STUD	M24×100-8.8-Zn.D
1365	05B0033	GB897-88	螺柱	STUD	M12×32-8.8-Zn.D
1366	05B0034	GB898-88	螺柱	STUD	AM10×45-8.8-Zn.D
1367	05B0035	GB898-88	螺柱	STUD	AM12×30-8.8-Zn.D
1368	05B0036	GB898-88	螺柱	STUD	AM12×60-8.8-Zn.D
1369	05B0038	GB898-88	螺柱	STUD	AM8×20-8.8-Zn.D
1370	05B0040	GB901-88	螺柱	STUD	M8×120-8.8-Zn.D
1371	05B0041	GB901-88	螺柱	STUD	M8×35-10.9-Zn.D
1372	05B0047	GB900-88	螺柱	STUD	M12×35-8.8-Zn.D
1373	05B0052	GB5783-86	螺栓	BOLT	M6×12-10.9-Zn.D
1374	05B0054	GB898-88	螺柱	STUD	AM14×40-8.8-Zn.D
1375	05B0058	GB900-88	螺柱	STUD	AM20×70-10.9-Zn.D
1376	05B0067	GB898-88	螺柱	STUD	AM10×85-8.8-Zn.D
1377	05B0068	GB900-88	螺柱	STUD	M12×60-8.8-Zn.D
1378	05B0083	GB898-88	螺柱	STUD	AM16×40-10.9-Zn.D
1379	05B0084	GB900-88	螺柱	STUD	M16×40-10.9-Zn.D
1380	05B0088	GB897-88	螺柱	STUD	AM14×35-8.8-Zn.D
1381	05B0091	GB899-88	螺栓	BOLT	AYM12-M12×80-8.8-Zn.D
1382	05B0098	GB899-88	螺柱	STUD	AYM12-M12×55-8.8-Zn.D
1383	05B0099	GB899-88	螺柱	STUD	AYM12-M12×45-8.8-Zn.D
1384	05B0107	GB/T900-1988	螺柱	STUD	M10×30-8.8-Zn.D
1385	05B0120	GB899-88	螺柱	STUD	AM10×40-8.8-Zn.D
1386	05B0123	GB899-88	螺柱	STUD	M12×100-10.9-Zn.D
1387	05B0124	GB899-88	螺柱	STUD	M12×70-10.9-Zn.D
1388	05B0130	GB898-88	螺柱	STUD	AM14×50-10.9-Zn.D
1389	05B0131	GB898-88	双头螺柱	STUD BOLT	AM14×1.5-M14×85-10.9-Zn.D
1390	05B0138	GB898-88	双头螺柱	STUD BOLT	AM14×1.5-M14×70-8.8-Zn.D
1391	05B0148	GB898-88	螺柱	STUD	M33×80-10.9-Zn.D
1392	05B0152	GB899-88	螺柱	STUD	AM20-M20×1.5×70-10.9-Zn.D
1393	05V0059	GB898-88	螺柱	STUD	AM16×55-8.8-Zn.D
1394	05V0060	GB898-98	螺柱	STUD	AM14×55-8.8-Zn.D
1395	05V0061	GB898-88	双头螺柱	STUD BOLT	AM16×75-8.8-Zn.D

标准件规格表 standard Part table

序号 NO.	零件号 PART NO	代号 CODE	零件名称 DESCRIPTION		规格 SIZE
1396	05V0062	GB898-88	螺柱	STUD	AM14×55-10.9-Zn.D
1397	06B0001	GB97.1-85	垫圈	WASHER	10-140HV-Zn.D
1398	06B0002	GB93-87	垫圈	WASHER	10
1399	06B0003	GB93-87	垫圈	WASHER	6
1400	06B0005	GB97.1-85	垫圈	WASHER	8-140HV-Zn.D
1401	06B0006	GB93-87	垫圈	WASHER	8
1402	06B0007	GB97.1-85	垫圈	WASHER	12-140HV-Zn.D
1403	06B0008	GB93-87	垫圈	WASHER	12
1404	06B0009	GB97.1-85	垫圈	WASHER	14-140HV-Zn.D
1405	06B0012	GB97.1-85	垫圈	WASHER	16-140HV-Zn.D
1406	06B0013	GB93-87	垫圈	WASHER	14
1407	06B0014	GB93-87	垫圈	WASHER	18
1408	06B0015	GB93-87	垫圈	WASHER	16
1409	06B0016	GB97.1-85	垫圈	WASHER	20-140HV-Zn.D
1410	06B0017	GB93-87	垫圈	WASHER	5
1411	06B0019	GB93-87	垫圈	WASHER	20
1412	06B0020	GB97.1-85	垫圈	WASHER	12-200HV-Zn.D
1413	06B0021	GB7244-87	垫圈	WASHER	20
1414	06B0022	GB93-87	垫圈	WASHER	4
1415	06B0023	JB982-77	垫圈	WASHER	48
1416	06B0024	GB97.1-85	垫圈	WASHER	6-140HV-Zn.D
1417	06B0030	GB96-85	垫圈	WASHER	10-140HV-Zn.D
1418	06B0037	GB97.1-85	垫圈	WASHER	6-200HV-Zn.D
1419	06B0038	GB93-87	垫圈	WASHER	36
1420	06B0039	GB853-88	垫圈	WASHER	36-Zn.D
1421	06B0052	GB93-87	垫圈	WASHER	24
1422	06B0053	JB982-77	垫圈	WASHER	22
1423	06B0054	JB982-77	垫圈	WASHER	33
1424	06B0055	JB982-77	垫圈	WASHER	27
1425	06B0057	GB93-87	垫圈	WASHER	27
1426	06B0058	GB93-87	垫圈	WASHER	30
1427	06B0059	GB96-85	垫圈	WASHER	12-140HV-Zn.D
1428	06B0060	GB96-85	垫圈	WASHER	14-140HV-Zn.D
1429	06B0061	GB96-85	垫圈	WASHER	5-140HV-Zn.D
1430	06B0062	GB96-85	垫圈	WASHER	6-140HV-Zn.D
1431	06B0064	GB97.1-85	垫圈	WASHER	30-140HV-Zn.D
1432	06B0065	JB982-77	垫圈	WASHER	18
1433	06B0066	GB97.1-85	垫圈	WASHER	5-140HV-Zn.D
1434	06B0067	GB97.1-85	垫圈	WASHER	22-140HV-Zn.D
1435	06B0068	GB97.1-85	垫圈	WASHER	24-140HV-Zn.D
1436	06B0068	GB97.1-85	垫圈	WASHER	24-140HV-Zn.D
1437	06B0070	GB96-85	垫圈	WASHER	4-140HV-Zn.D
1438	06B0077	GB97.1-85	垫圈	WASHER	18-140HV-Zn.D
1439	06B0081	GB861.1-87	垫圈	WASHER	12
1440	06B0083	JB982-77	垫圈	WASHER	12

标准件规格表 standard Part table

序号 NO.	零件号 PART NO	代号 CODE	零件名称 DESCRIPTION		规格 SIZE
1441	06B0086	GB96-85	垫圈	WASHER	8-140HV-Zn.D
1442	06B0087	GB96-85	垫圈	WASHER	16-140HV-Zn.D
1443	06B0097	GB97.1-85	垫圈	WASHER	4-140HV-Zn.D
1444	06B0098	GB97.1-85	垫圈	WASHER	16-200HV-Zn.D
1445	06B0099	GB97.1-85	垫圈	WASHER	24-200HV-Zn.D
1446	06B0101	GB93-87	垫圈	WASHER	3
1447	06B0115	GB97.1-85	垫圈	WASHER	14-300HV-Zn.D
1448	06B0116	JB982-77	垫圈	WASHER	42
1449	06B0117	JB982-77	垫圈	WASHER	14
1450	06B0118	GB97.1-85	垫圈	WASHER	20-300HV-Zn.D
1451	06B0119	JB982-77	垫圈	WASHER	20
1452	06B0127	GB5287-85	垫圈	WASHER	12-140HV-Zn.D
1453	06B0128	GB97.1-85	垫圈	WASHER	36-140HV-Zn.D
1454	06B0133	GB97.1-85	垫圈	WASHER	3-140HV-Zn.D
1455	06B0139	GB5287-85	垫圈	WASHER	6-100HV-Zn.D(黑）
1456	06B0140	GB853-88	垫圈	WASHER	24-Zn.D
1457	06B0142	GB854-88	垫圈	WASHER	12-Zn.D
1458	06B0143	GB854-88	垫圈	WASHER	18-Zn.D
1459	06B0144	GB861.1-87	垫圈	WASHER	14
1460	06B0145	GB861.2-87	垫圈	WASHER	12
1461	06B0146	GB862.1-87	垫圈	WASHER	10
1462	06B0147	GB862.1-87	垫圈	WASHER	5
1463	06B0150	GB93-87	垫圈	WASHER	33
1464	06B0152	GB97.1-85	垫圈	WASHER	10-200HV-Zn.D
1465	06B0154	GB97.1-85	垫圈	WASHER	18-200HV-Zn.D
1466	06B0156	GB97.1-85	垫圈	WASHER	22-200HV-Zn.D
1467	06B0157	GB97.1-85	垫圈	WASHER	30-200HV-Zn.D
1468	06B0161	GB5287-85	垫圈	WASHER	16-100HV-Zn.D
1469	06B0189	JB982-77	垫圈	WASHER	24
1470	06B0204	GB97.1-85	垫圈	WASHER	2-140HV-Zn.D
1471	06B0205	GB93-87	垫圈	WASHER	2
1472	06B0218	GB97.1-85	垫圈	WASHER	8-140HV-Zn.D(黑色)
1473	06B0219	GB93-87	垫圈	WASHER	8-Zn.D(黑色)
1474	06B0220	GB/T1230-91	垫圈	WASHER	22
1475	06B0221	GB/T1230-91	垫圈	WASHER	16
1476	06B0223	GB/T1230-91	垫圈	WASHER	18
1477	06B0224	GB5287-85	垫圈	WASHER	8-100HV-Zn.D
1478	06B0225	GB/T1230-91	垫圈	WASHER	20
1479	06B0226	GB/T1230-91	垫圈	WASHER	24
1480	06B0231	GB858-88	垫圈	WASHER	60
1481	06B0232	GB7244-87	垫圈	WASHER	8
1482	06B0237	GB/T1230-91	垫圈	WASHER	12
1483	06B0241	GB96-85	垫圈	WASHER	20-140HV-Zn.D
1484	06B0245	GB7244-87	垫圈	WASHER	16
1485	06B0247	GB97.1-85	垫圈	WASHER	6-140HV-Zn.D（黑色）

标准件规格表 standard Part table

序号 NO.	零件号 PART NO	代号 CODE	零件名称 DESCRIPTION		规格 SIZE
1486	06B0249	JB982-77	垫圈	WASHER	30
1487	06B0250	GB96-85	垫圈	WASHER	8-140HV-Zn.D（黑色）
1488	06B0251	GB856-88	垫圈	WASHER	20
1489	06B0253	GB850-88	垫圈	WASHER	30
1490	06B0254	GB849-88	垫圈	WASHER	30
1491	06B0265	GB7245-87	垫圈	WASHER	16
1492	06B0268	GB858-88	垫圈	WASHER	115
1493	06B0269	GB854-88	垫圈	WASHER	16-Zn.D
1494	06B0277	GB96-85	垫圈	WASHER	24-140HV-Zn.D
1495	06B0278	GB/T1230-91	垫圈	WASHER	30
1496	06B0289	GB850-88	垫圈	WASHER	12
1497	06B0290	GB849-88	垫圈	WASHER	12
1498	06B0292	GB4664	锁紧垫圈	LOCKWASHER	MBB10
1499	06B0293	JB982-77	垫圈	WASHER	39
1500	06B0297	GB858-88	垫圈	WASHER	39
1501	06B0300	NSK AW13	垫圈	WASHER	65
1502	06B0312	GB95-85	垫圈	WASHER	8-140HV-Zn.D
1503	06B0315	JB982-77	垫圈	WASHER	8
1504	06B0316	GB858-88	垫圈	WASHER	30
1505	06B0342	GB97.1-85	垫圈	WASHER	8
1506	06B0343	GB858-88	垫圈	WASHER	27
1507	06B0346	GB93-87	垫圈	WASHER	6-Zn.D
1508	06B0347	GB93-87	垫圈	WASHER	10-Zn.D
1509	06B0348	GB93-87	垫圈	WASHER	8-Zn.D
1510	06B0349	GB93-87	垫圈	WASHER	12-Zn.D
1511	06B0350	GB93-87	垫圈	WASHER	14-Zn.D
1512	06B0351	GB93-87	垫圈	WASHER	16-Zn.D
1513	06B0352	GB93-87	垫圈	WASHER	4-Zn.D
1514	06B0353	GB93-87	垫圈	WASHER	3-Zn.D
1515	06B0354	GB/T1230-91	垫圈	WASHER	16-Zn.D
1516	06B0359	GB93-87	垫圈	WASHER	18-Zn.D
1517	06B0360	GB93-87	垫圈	WASHER	20-Zn.D
1518	06B0361	GB93-87	垫圈	WASHER	5-Zn.D
1519	06B0364	GB858-88	垫圈	WASHER	55
1520	06B0366	GB894.1-86	挡圈	SNAP RING	35
1521	06B0394	GB855-1988	垫圈	WASHER	27
1522	06B0395	QJ/LGB01643-1998	垫圈	WASHER	30823
1523	06B0396	QJ/LGB01643-1998	垫圈	WASHER	31032
1524	06B0397	QJ/LGB01643-1998	垫圈	WASHER	31232
1525	06B0398	QJ/LGB01643-1998	垫圈	WASHER	31645
1526	06B0399	QJ/LGB01643-1998	垫圈	WASHER	32060
1527	06B0401	QJ/LGB01643-1998	垫圈	WASHER	31845
1528	06B0402	GB861.2-87	垫圈	WASHER	18
1529	06B0403	GB861.2-87	垫圈	WASHER	20
1530	06B0406	QJ/LGB01643-1998	垫圈	WASHER	32780

标准件规格表 standard Part table

序号 NO.	零件号 PART NO	代号 CODE	零件名称 DESCRIPTION		规格 SIZE
1531	06B0412	GB858-88	垫圈	WASHER	72
1532	06B0415	GB7244-87	垫圈	WASHER	12
1533	06B0416	QJ/LGB01643-1998	垫圈	WASHER	31445，14
1534	06B0417	QJ/LGB01643-1998	垫圈	WASHER	33380，33
1535	06B0418	QJ/LGB01643-1998	垫圈	WASHER	32260，22
1536	06B0426	GB858-88	垫圈	WASHER	68
1537	06B0427	GB858-88	垫圈	WASHER	52
1538	06B0428	QJ/LGB001643-	垫圈	WASHER	51032，10
1539	06B0429	QJ/LGB001643-	垫圈	WASHER	50823，08
1540	06B0446	GB7244-87	垫圈	WASHER	6
1541	06B0447	GB7244-87	垫圈	WASHER	10
1542	06B0448	GB7244-87	垫圈	WASHER	14
1543	06B0449	GB7244-87	垫圈	WASHER	18
1544	06B0450	GB7244-87	垫圈	WASHER	22
1545	06B0451	GB7244-87	垫圈	WASHER	24
1546	06B0452	GB7244-87	垫圈	WASHER	27
1547	06B0453	GB7244-87	垫圈	WASHER	30
1548	06B0455	GB7244-87	垫圈	WASHER	33
1549	06B0456	QJ/LGB01643-1998	垫圈	WASHER	32460，24
1550	06B0457	GB862.1-87	垫圈	WASHER	20
1551	06B0472	GB97.1-85	垫圈	WASHER	10-300HV-DK
1552	06B0474	QJ/LGB01643-1998	垫圈	WASHER	30623，6
1553	06B0475	QJ/LGB01643-1998	垫圈	WASHER	33080，30
1554	06B0476	QJ/LGB01643-1998	垫圈	WASHER	33690，36
1555	06B0477	QJ/LGB01643-1998	垫圈	WASHER	33990，39
1556	06B0478	QJ/LGB01643-1998	垫圈	WASHER	34212，42
1557	06B0479	QJ/LGB01643-1998	垫圈	WASHER	34512，45
1558	06B0488	GB/T97.3-2000	垫圈	WASHER	5-Zn.D
1559	06B0489	GB/T97.3-2000	垫圈	WASHER	8-Zn.D
1560	06B0490	GB/T5287-2002	垫圈	WASHER	24-100HV-Zn.D
1561	06B0498	GB/T97.1-2002	垫圈	WASHER	10-140HV-Zn.D
1562	06B0499	GB93-87	垫圈	WASHER	10
1563	06B0501	GB/T956.1-1987	垫圈	WASHER	10-Zn.D
1564	06B0564	GB/T956.1-1987	垫圈	WASHER	8-Zn.D
1565	06B0569	GB/T956.1-1987	垫圈	WASHER	6-Zn.D
1566	06J0001	JB982-77	垫圈	WASHER	45
1567	06V0139	GB5287-85	垫圈	WASHER	6-100HV-Zn.D
1568	06V0241	JB988-77	垫圈	WASHER	12
1569	06V0244	GB97.1-85	垫圈	WASHER	8
1570	06V0245	GB93-87	弹垫圈	WASHER	8
1571	06V0247	GB97.1-85	铜平垫圈	WASHER	8
1572	06V0249		铜平垫圈	WASHER	14
1573	06V0250	GB858-88	垫圈	WASHER	100--Zn.D
1574	06V0251	GB858-88	垫圈	WASHER	64-Zn.D
1575	07B0001	GB894.1-86	挡圈	SNAP RING	85

标准件规格表 standard Part table

序号 NO.	零件号 PART NO	代号 CODE	零件名称 DESCRIPTION	规格 SIZE
1576	07B0002	GB893.1-86	挡圈 SNAP RING	52
1577	07B0003	GB893.1-86	挡圈 SNAP RING	75
1578	07B0005	GB893.1-86	挡圈 SNAP RING	42
1579	07B0008	GB894.1-86	挡圈 SNAP RING	56
1580	07B0009	GB893.1-86	挡圈 SNAP RING	130
1581	07B0010	GB894.1-86	挡圈 SNAP RING	65
1582	07B0011	GB893.1-86	挡圈 SNAP RING	90
1583	07B0012	GB893.1-86	挡圈 SNAP RING	70
1584	07B0013	GB894.1-86	挡圈 SNAP RING	58
1585	07B0014	GB893.1-86	挡圈 SNAP RING	62
1586	07B0016	GB893.1-86	挡圈 SNAP RING	30
1587	07B0019	GB893.1-86	挡圈 SNAP RING	65
1588	07B0020	GB894.1-86	挡圈 SNAP RING	6
1589	07B0023	GB893.1-86	挡圈 SNAP RING	80
1590	07B0026	GB893.1-86	挡圈 SNAP RING	58
1591	07B0027	GB894.1-86	挡圈 SNAP RING	30
1592	07B0028	GB894.1-86	挡圈 SNAP RING	55
1593	07B0038	GB894.1-86	挡圈 SNAP RING	40
1594	07B0040	GB894.1-86	挡圈 SNAP RING	60
1595	07B0042	GB893.1-86	挡圈 SNAP RING	18
1596	07B0043	GB893.1-86	挡圈 SNAP RING	10
1597	07B0044	GB893.1-86	挡圈 SNAP RING	47
1598	07B0045	GB893.1-86	挡圈 SNAP RING	68
1599	07B0046	GB893.1-86	挡圈 SNAP RING	110
1600	07B0047	GB894.1-86	挡圈 SNAP RING	8
1601	07B0048	GB894.1-86	挡圈 SNAP RING	25
1602	07B0049	GB894.1-86	挡圈 SNAP RING	45
1603	07B0050	GB893.1-86	挡圈 SNAP RING	28
1604	07B0051	GB893.1-86	挡圈 SNAP RING	34
1605	07B0052	GB894.1-86	挡圈 SNAP RING	15
1606	07B0058	GB893.1-86	挡圈 SNAP RING	56
1607	07B0059	GB894.1-86	挡圈 SNAP RING	62
1608	07B0060	GB893.1-86	挡圈 SNAP RING	40
1609	07B0061	GB893.1-86	挡圈 SNAP RING	19
1610	07B0062	GB893.1-86	挡圈 SNAP RING	120
1611	07B0063	GB894.1-86	挡圈 SNAP RING	48
1612	07B0064	GB894.1-86	挡圈 SNAP RING	72
1613	07B0065	GB893.1-86	挡圈 SNAP RING	155
1614	07B0066	GB893.1-86	挡圈 SNAP RING	150
1615	07B0068	GB894.1-86	挡圈 SNAP RING	50
1616	07B0069	GB894.1-86	挡圈 SNAP RING	38
1617	07B0070	GB894.1-86	挡圈 SNAP RING	20
1618	07B0071	GB893.1-86	挡圈 SNAP RING	37
1619	07B0072	GB894.1-86	挡圈 SNAP RING	10
1620	07B0073	GB894.1-86	挡圈 SNAP RING	16

标准件规格表 standard Part table

序号 NO.	零件号 PART NO	代号 CODE	零件名称 DESCRIPTION		规格 SIZE
1621	07B0074	GB893.1-86	挡圈	SNAP RING	25
1622	07B0081	GB893.1-86	挡圈	SNAP RING	35
1623	07B0096	GB893.1-86	挡圈	SNAP RING	140
1624	07B0098	GB893.1-86	挡圈	SNAP RING	100
1625	07B0099	GB893.1-86	挡圈	SNAP RING	125
1626	07B0100	GB894.1-86	挡圈	SNAP RING	70
1627	07B0103	GB894.1-86	挡圈	SNAP RING	35
1628	07B0106	GB893.1-86	挡圈	SNAP RING	200
1629	07B0118	GB893.1-86	挡圈	SNAP RING	170
1630	07B0120	GB895.1-86	挡圈	SNAP RING	65
1631	07B0152	GB893.1-86	挡圈	SNAP RING	17
1632	07B0153	GB894.1-86	挡圈	SNAP RING	140
1633	07B0160	GB894.1-86	挡圈	SNAP RING	90
1634	07B0162	GB893.1-86	挡圈	SNAP RING	8
1635	07B0178	GB894.1-86	挡圈	SNAP RING	78
1636	07B0179	GB893.1-86	挡圈	SNAP RING	180
1637	07B0180	GB893.1-86	挡圈	SNAP RING	85
1638	07B0217	GB894.1-86	挡圈	SNAP RING	80
1639	07B0224	GB894.1-86	挡圈	SNAP RING	18
1640	07B0225	GB894.1-86	挡圈	SNAP RING	28
1641	07B0251	GB894.1-86	挡圈	SNAP RING	17
1642	07B0252	GB894.1-86	挡圈	SNAP RING	20-Zn.D
1643	07B0253	GB894.1-86	挡圈	SNAP RING	15-Zn.D
1644	07B0254	GB894.1-86	挡圈	SNAP RING	35-Zn.D
1645	07B0255	GB894.1-86	挡圈	SNAP RING	75
1646	07B0257	GB893.1-86	挡圈	SNAP RING	26
1647	07B0259	GB895.1-86	挡圈	SNAP RING	25
1648	07B0260	GB893.1-86	挡圈	SNAP RING	95
1649	07B0261	GB893.1-86	挡圈	SNAP RING	32
1650	07B0295	GB894.1-86	挡圈	RETAINER	150
1651	07B0301	GB894.1-86	挡圈	RETAINER	22
1652	07B0302	GB893.1-86	挡圈	RETAINER	55
1653	07B0303	QJ/LGB04071-1998	挡圈	RETAINER	250
1654	07B0305	GB893.1-85	挡圈	RETAINER	165
1655	07B0322	GB894.1-86	挡圈	RETAINER	100
1656	07B0324	GB895.1-86	挡圈	RETAINER	2
1657	07B0362	GB893.1-86	挡圈	RETAINER	72
1658	07B0363	QJ/LGB04071-1998	挡圈	RETAINER	280
1659	07B0377	GB894.1-86	挡圈	SNAP RING	8-Zn.D
1660	07B0403	GB/T893.1-1986	挡圈	SNAP RING	22
1661	07B0404	GB/T895.1-1986	挡圈	SNAP RING	22
1662	07B0421	GB1235-76	挡圈	BACKUP RING	A42×1.5
1663	07B0422	GB1235-76	挡圈	BACKUP RING	A100×2
1664	07B0423	GB1235-76	挡圈	BACKUP RING	A135×2
1665	07B0424	GB1235-76	挡圈	BACKUP RING	A150×2

标准件规格表 standard Part table

序号 NO.	零件号 PART NO	代号 CODE	零件名称 DESCRIPTION		规格 SIZE
1666	07B0425	GB/T894.1-1986	挡圈	SNAP RING	115
1667	07B0426	GB/T894.1-1986	挡圈	BACKUP RING	110
1668	07B0427	GB/T894.1-1986	挡圈	BACKUP RING	180
1669	07V0075	GB893.2-86	挡圈	SNAP RING	80
1670	07V0076	GB/T895.2-86	轴用钢丝挡圈	SNAP RING	GB/T895.2-86
1671	07V0077	GB893.2-86	挡圈	SNAP RING	72
1672	07V0078	GB894.1-86	挡圈	SNAP RING	12
1673	07V0080	GB893.1-86	挡圈	SNAP RING	160
1674	07V0081	GB894.1-86	挡圈	SNAP RING	105
1675	07V0082	GB894.1-86	挡圈	SNAP RING	95
1676	08B0002	GB91-86	销	PIN	1.6×12-Zn.D
1677	08B0004	GB91-86	销	PIN	3.2×20-Zn.D
1678	08B0004	GB91-86	销	PIN	3.2×20-Zn.D
1679	08B0005	GB91-86	销	PIN	4×25-Zn.D
1680	08B0006	GB882-86	销轴	PIN	B8×28
1681	08B0007	GB91-86	销	PIN	2×12-Zn.D
1682	08B0008	GB91-86	开口销	COTTER PIN	2×20-Zn.D
1683	08B0009	GB91-86	销	PIN	3×20-Zn.D
1684	08B0010	GB91-86	销	PIN	1.6×20-Zn.D
1685	08B0011	GB91-86	销	PIN	2×36-Zn.D
1686	08B0012	GB91-86	销	PIN	2×22-Zn.D
1687	08B0013	GB879-86	销	PIN	16×85
1688	08B0014	GB879-86	销	PIN	20×110
1689	08B0015	GB879-86	销	PIN	5×18
1690	08B0017	GB91-86	销	PIN	6×60-Zn.D
1691	08B0018	GB119-86	销	PIN	D10×30
1692	08B0019	GB91-86	销	Pin	12×70-Zn.D
1693	08B0020	GB91-86	销	PIN	4×40-Zn.D
1694	08B0021	GB91-86	销	PIN	4×30-Zn.D
1695	08B0026	GB879-86	销	PIN	2.5×12
1696	08B0027	GB879-86	销	PIN	2.5×10
1697	08B0028	GB91-86	销	PIN	4×26-Zn.D
1698	08B0029	GB882-86	销轴	PIN	B12×40
1699	08B0031	GB91-86	销	PIN	3.2×16-Zn.D
1700	08B0032	GB91-86	销	PIN	6.3×60-Zn.D
1701	08B0033	GB91-86	销	PIN	3.2×36-Zn.D
1702	08B0036	GB91-86	销	PIN	6.3×40-Zn.D
1703	08B0038	GB91-86	销	PIN	1.5×12-Zn.D
1704	08B0039	GB91-86	销	PIN	3×16-Zn.D
1705	08B0040	GB91-86	销	PIN	3.2×30-Zn.D
1706	08B0041	GB91-86	销	PIN	8×80-Zn.D
1707	08B0042	GB882-86	销轴	PIN	6×22
1708	08B0043	GB882-86	销轴	PIN	16×55
1709	08B0045	GB882-86	销轴	PIN	B6×24
1710	08B0046	GB882-86	销轴	PIN	B25×85

标准件规格表 standard Part table

序号 NO.	零件号 PART NO	代号 CODE	零件名称 DESCRIPTION		规格 SIZE
1711	08B0047	GB882-86	销轴	PIN	B10×25
1712	08B0051	GB882-86	销轴	PIN	B8×35
1713	08B0052	GB91-86	销	PIN	3.2×26-Zn.D
1714	08B0054	GB91-86	销	PIN	5×20-Zn.D
1715	08B0056	GB879-86	销	PIN	3×28
1716	08B0057	GB882-86	销轴	PIN	6×18
1717	08B0061	GB119-86	销	PIN	B3×24
1718	08B0062	GB879-86	销	PIN	6×16
1719	08B0063	GB119-86	销	PIN	D4×14
1720	08B0065	GB91-86	销	PIN	10×80-Zn.D
1721	08B0066	GB119-86	销	PIN	A4×20
1722	08B0068	GB882-86	销轴	PIN	10×50
1723	08B0070	GB882-86	销轴	PIN	B10×28
1724	08B0071	GB882-86	销轴	PIN	B12×120
1725	08B0073	GB119-86	销	PIN	D8×20
1726	08B0074	GB882-86	销轴	PIN	12×40
1727	08B0075	GB882-86	销轴	PIN	8×28
1728	08B0078	GB91-86	销	PIN	2.5×20-Zn.D
1729	08B0079	GB91-86	销	PIN	2×16-Zn.D
1730	08B0080	GB91-86	销	PIN	4×20-Zn.D
1731	08B0082	GB91-86	销	PIN	5×45-Zn.D
1732	08B0084	GB882-86	销轴	PIN	10×30
1733	08B0090	GB91-86	销	PIN	3×30-Zn.D
1734	08B0093	GB119-86	销	PIN	A3×40
1735	08B0095	GB91-86	销	PIN	8×65-Zn.D
1736	08B0096	GB119-86	销	PIN	D10×20
1737	08B0099	GB882-86	销轴	PIN	B25×65
1738	08B0100	GB91-86	销	PIN	6.3×65-Zn.D
1739	08B0101	GB91-86	销	PIN	10×60-Zn.D
1740	08B0102	GB91-86	销	PIN	8×55-Zn.D
1741	08B0104	GB882-86	销轴	PIN	B30×140
1742	08B0105	GB882-86	销轴	PIN	B16×80
1743	08B0111	GB882-86	销轴	PIN	10×65
1744	08B0112	GB119-86	销	PIN	D12×22
1745	08B0116	GB882-86	销轴	PIN	10×20
1746	08B0116	GB882-86	销轴	PIN	10×20
1747	08B0119	GB882-86	销轴	PIN	B8×22
1748	08B0123	GB879-86	销	PIN	4×12
1749	08B0124	GB879-86	销	PIN	12×35
1750	08B0132	GB882-86	销	PIN	B20×50
1751	08B0133	GB91-86	销	PIN	5×90
1752	08B0134	GB91-86	销	PIN	5×30-Zn.D
1753	08B0135	GB/T882-86	销	PIN	B5×18
1754	08B0136	GB879-86	销	PIN	12×70
1755	08B0137	GB879-86	销	PIN	16×50

标准件规格表 standard Part table

序号 NO.	零件号 PART NO	代号 CODE	零件名称 DESCRIPTION		规格 SIZE
1756	08B0138	GB882-86	销轴	PIN	4×30
1757	08B0139	GB91-86	开口销	COTTER PIN	1.6×10
1758	08B0142	GB882-86	销轴	PIN	14×85
1759	08B0143	GB882-86	销轴	PIN	B8×16
1760	08B0145	GB/T120.2-2000	销	PIN	20×65-A-Zn.D
1761	08B0147	GB119-86	销	PIN	B10×60
1762	08B0148	GB882-86	销轴	PIN	B12×20
1763	08B0149	GB882-86	销轴	PIN	B12×35
1764	08B0150	GB882-86	销轴	PIN	B12×60
1765	08B0157	GB879-86	销	PIN	12×55
1766	08B0159	GB879-86	销	PIN	5×30
1767	08B0160	GB879-86	销	PIN	16×75
1768	08B0161	GB882-86	销轴	PIN	B22×30
1769	08B0162	GB882-86	销轴	PIN	B5×40
1770	08B0163	GB119-86	销	PIN	6×60
1771	08B0164	GB879-86	销	PIN	30×50
1772	08B0165	GB879-86	销	PIN	8×30
1773	08B0166	GB879-86	销	PIN	6×35
1774	08B0167	GB879-86	销	PIN	4×35
1775	08B0167	GB879-86	销	PIN	4×35
1776	08B0169	GB882-86	销轴	PIN	B10×16
1777	08B0170	GB882-86	销轴	PIN	B6×28
1778	08B0172	GB882-86	销轴	PIN	B30×75
1779	08B0173	GB882-86	销轴	PIN	B30×100
1780	08B0174	GB882-86	销轴	PIN	B25×80
1781	08B0175	GB879-86	销	PIN	8×50
1782	08B0177	GB879-86	销	PIN	16×40
1783	08B0186	GB119-86	销	PIN	A10×20
1784	08B0187	GB119-86	销	PIN	A10×26
1785	08B0188	GB882-86	销轴	PIN	B8×40
1786	08B0189	GB882-86	销轴	PIN	B14×26
1787	08B0190	GB91-86	销	PIN	2.5×32-Zn.D
1788	08B0192	GB882-86	销轴	PIN	B8×45-Zn.D
1789	08B0193	GB91-86	销	PIN	3×25-Zn.D
1790	08B0194	GB882-86	销轴	PIN	B5×20
1791	08B0222	GB91-86	销	PIN	6.3×112-Zn.D
1792	08B0223	GB91-86	销	PIN	4X56
1793	08B0224	GB882-86	销轴	PIN	B16×80-Zn.D
1794	08B0225	GB879-86	销	PIN	8×60
1795	08B0226	GB882-86	销轴	PIN	B8×28-Zn.D
1796	08B0227	GB882-86	销轴	PIN	B12×40-Zn.D
1797	08B0229	GB91-86	销	PIN	6.3×55
1798	08B0230	GB119-86	销	PIN	10×22
1799	08B0232	GB119-86	销	PIN	16×40
1800	08B0233	GB/T119.1-2000	销	PIN	16×35

标准件规格表 standard Part table

序号 NO.	零件号 PART NO	代号 CODE	零件名称 DESCRIPTION		规格 SIZE
1801	08B0235	GB/T119.1-2000	销	PIN	8m6×30
1802	08B0236	GB/T119.1-2000	销	PIN	16m6×45
1803	08B0237	GB119-86	圆柱销	PIN	B16×55
1804	08B0238	GB882-86	销轴	PIN	B10×45
1805	08B0239	GB882-86	销轴	PIN	B12×50
1806	08B0240	GB882-86	销轴	PIN	B16×45
1807	08B0241	GB119-86	销	PIN	6×16
1808	08B0242	GB119-86	销	PIN	A6×12
1809	08B0243	GB119-86	销	PIN	A8×30
1810	08B0244	GB119-86	销	PIN	A10×26
1811	08B0245	GB119-86	销	PIN	12×30
1812	08B0246	GB119-86	销	PIN	B12×28
1813	08B0247	GB119-86	销轴	PIN	8×60
1814	08B0248	GB119-86	销轴	PIN	B8×50
1815	08B0275	GB879-86	销	PIN	12×90
1816	08B0276	GB882-86	销	PIN	B6×50
1817	08B0285	GB119-86	销	PIN	B6×30
1818	08B0286	GB882-86	销轴	PIN	B14×38
1819	08B0287	GB119-86	销	PIN	12×28
1820	08B0288	GB119-86	销	PIN	18×42
1821	08B0289	GB119-86	销	PIN	16×40
1822	08B0291	QJ/LGB04020-1998	销	PIN	01842，A18×42
1823	08B0292	QJ/LGB04205-1998	销	PIN	11645，16×45
1824	08B0293	QJ/LGB09243-1998	销	PIN	01230，12×30
1825	08B0302	GB91-86	销	PIN	3.2×63-Zn.D
1826	08B0306	GB879-86	销	PIN	10×50
1827	08B0313	GB119-86	销	PIN	A10×40
1828	08B0316	GB882-86	销轴	PIN	B14×40
1829	08B0330	GB/T879.1-2000	销	PIN	6×45
1830	08B0331	GB/T879.1-2000	销	PIN	6×28
1831	08B0332	GB/T882-2008	销轴	PIN	B20×90
1832	08B0333	GB/T882-2008	销轴	PIN	B16×60
1833	08B0334	GB/T882-2008	销轴	PIN	B20×140
1834	08B0335	GB/T882-2008	销轴	PIN	B12×30
1835	08B0336	GB/T882-2008	销轴	PIN	B18×80
1836	08B0341	GB/T91-2000	销	PIN	2×28-Zn.D
1837	08B0344	GB/T882-2008	销轴	PIN	B10×75
1838	08B0346	QJ/LGB04020-1998	销	PIN	01638，A16×38
1839	08B0347	GB/T882-2008	销轴	PIN	B4×22-Zn.D
1840	08B0348	GB/T882-2008	销轴	PIN	B12×200-Zn.D
1841	08B0349	GB/T882-2008	销轴	PIN	B16×85-Zn.D
1842	08B0350	GB/T882-2008	销轴	PIN	B30×90-Zn.D
1843	08B0364	GB/T879.1-2000	销	PIN	3×8
1844	08B0375	GB/T882-2008	销轴	PIN	B22×70
1845	08B0376	GB/T882-2008	销轴	PIN	B40×75

标准件规格表 standard Part table

序号 NO.	零件号 PART NO	代号 CODE	零件名称 DESCRIPTION		规格 SIZE
1846	08B0377	GB/T91-2000	销	PIN	6.3×45-Zn.D
1847	08B0378	GB/T91-2000	销	PIN	6.3×80-Zn.D
1848	08B0382	GB/T882-2008	销轴	PIN	B30×70
1849	08B0383	GB/T882-2008	销轴	PIN	B20×120
1850	08B0384	GB/T882-2008	销轴	PIN	B12×100
1851	08J0004	GB882-86	销轴	PIN	B10×32
1852	08J0006	GB882-86	销轴	PIN	5×22
1853	08V0109	GB882-76	销轴	PIN	A8×28
1854	08V0110	GB91-76	开口销	COTTER PIN	3×25
1855	08V0111	GB119-86	圆柱销	PIN	φ30×50
1856	08V0112	GB882-76	销轴	PIN	A8×25
1857	08V0114	GB/T91	开口销	COTTER PIN	2×25
1858	08V0115	GB/T119.1-2000	销	PIN	12m6×45
1859	08V0118	GB/T91-2000	开口销	COTTER PIN	3×25
1860	08V0120	GB877-86	开尾圆锥销	PIN	6×35
1861	08V0121	GB91-86	开口销	COTTER PIN	5×55
1862	08V0123	GB119-86	圆柱销	PIN	φ10×60
1863	08V0127	GB91-86	开口销	COTTER PIN	5×60
1864	08V0128	GB91-86	开口销	COTTER PIN	4×50
1865	08V0129	GB882-86	销轴	PIN	B8×30
1866	08V0130	GB119-86	圆柱销	PIN	φ30×45
1867	08V0131	GB882-86	销轴	PIN	B14×45-Zn.D
1868	08V0132	GB91-86	销	PIN	10×130
1869	08V0133	GB119-86	销	PIN	A12×35-Zn.D
1870	08V0134	GB119-86	销	PIN	A20×30
1871	08V0135	GB119-86	销	PIN	A20×40
1872	10B0006	GB/T2088-1997	拉簧	SPRING	LIIIA1.6×8×76-D.Zn
1873	10B0028	GB/T2089-1994	压簧	COMPRESSION SPRING	YA2×14×108-D.Zn
1874	10B0032	GB/T2089-1994	压簧	COMPRESSION SPRING	YA1.2×12×35-D.Zn
1875	10B0033	GB/T2089-1994	压簧	COMPRESSION SPRING	YA1.8×14×22-D.Zn
1876	10B0034	GB/T2089-1994	压簧	COMPRESSION SPRING	YA2×22×30-D.Zn
1877	10B0035	GB/T2088-1997	拉簧	SPRING	LIIIB1.6×14×76-D.Zn
1878	10B0042	GB/T2088-1997	拉簧	SPRING	LIIIA1.6×14×76-D.Zn
1879	10B0045	GB/T2089-1994	压簧	COMPRESSION SPRING	YA0.6×6×15-D.Zn
1880	10B0047	GB/T2088-1997	拉簧	SPRING	LIIIA1.6×18×76-D.Zn
1881	10B0049	GB/T2089-1994	压簧	COMPRESSION SPRING	YA1.2×7×16-D.Zn
1882	10B0057	GB/T2088-1997	拉簧	SPRING	LIIIB2×14×78-D.Zn
1883	10B0058	GB/T2088-1997	拉簧	SPRING	LIIIA1.2×14×76-D.Zn
1884	10B0059	GB/T2088-1997	拉簧	SPRING	LIIIA1.6×18×26-D.Zn
1885	10B0062	GB/T2088-1997	拉簧	SPRING	LIIIA1.6×18×80-D.Zn
1886	10B0065	GB/T2089-1994	压簧	COMPRESSION SPRING	YA1×14×45-D.Zn
1887	10B0072	GB/T2088-1997	弹簧	SPRING	LIIIA1.2×8×37.6-D.Zn
1888	10B0072	GB/T2088-1997	弹簧	SPRING	LIIIA1.2×8×37.6-D.Zn
1889	10B0178	GB/T1972-2005	碟形弹簧	DISK SPRING	A20-1
1890	10B0269	GB/T1972-2005	碟形弹簧	DISK SPRING	A40-1

标准件规格表 standard Part table

序号 NO.	零件号 PART NO	代号 CODE	零件名称 DESCRIPTION		规格 SIZE
1891	10V0042	GB/T2088-1997	拉簧	SPRING	LIIIA1.6×14×76-D.Zn
1892	10V0058	GB/T2088-1997	拉簧	SPRING	LIIIA1.2×14×76-D.Zn
1893	10V0073		拉伸弹簧	TENSION SPRING	0.5×7×60
1894	12B0005	GB3452.1-92	O 形圈	O-RING	109×3.55
1895	12B0013	GB3452.1-92	O 形圈	O-RING	28×3.55
1896	12B0018	GB3452.1-92	O 形圈	O-RING	9×1.8
1897	12B0020	GB3452.1-92	O 形圈	O-RING	65×3.55
1898	12B0021	GB3452.1-92	O 形圈	O-RING	19×1.8
1899	12B0023	GB3452.1-92	O 形圈	O-RING	14×2.65
1900	12B0024	GB3452.1-92	O 形圈	O-RING	60×3.55
1901	12B0026	GB3452.1-92	O 形圈	O-RING	125×5.3
1902	12B0027	GB3452.1-92	O 形圈	O-RING	6.7×1.8
1903	12B0028	GB3452.1-92	O 形圈	O-RING	58×3.55
1904	12B0029	GB3452.1-92	O 形圈	O-RING	33.5×2.65
1905	12B0030	GB3452.1-92	O 形圈	O-RING	65×2.65
1906	12B0031	GB3452.1-92	O 形圈	O-RING	45×2.65
1907	12B0032	GB3452.1-92	O 形圈	O-RING	69×3.55
1908	12B0034	GB3452.1-92	O 形圈	O-RING	122×3.55
1909	12B0035	GB3452.1-92	O 形圈	O-RING	15×2.65
1910	12B0036	GB3452.1-92	O 形圈	O-RING	5.3×1.8
1911	12B0037	GB3452.1-92	O 形圈	O-RING	118×3.55
1912	12B0040	GB3452.1-92	O 形圈	O-RING	18×2.65
1913	12B0046	GB1235-76	O 形密封圈	O-RING	9×1.9
1914	12B0048	GB3452.1-92	O 形圈	O-RING	43.7×3.55
1915	12B0050	GB3452.1-92	O 形圈	O-RING	12.5×1.8
1916	12B0051	GB3452.1-92	O 形圈	O-RING	21.2×3.55
1917	12B0055	GB1235-76	O 形密封圈	O-RING	35×3.1
1918	12B0058	GB3452.1-92	O 形圈	O-RING	45×3.55
1919	12B0059	GB3452.1-92	O 形圈	O-RING	53×3.55
1920	12B0060	GB3452.1-92	O 形圈	O-RING	92.5×3.55
1921	12B0061	GB3452.1-92	O 形圈	O-RING	82.5×5.3
1922	12B0062	GB3452.1-92	O 形圈	O-RING	40×3.55
1923	12B0064	GB3452.1-92	O 形圈	O-RING	19×3.55
1924	12B0065	GB3452.1-92	O 形圈	O-RING	145×7
1925	12B0066	GB3452.1-92	O 形圈	O-RING	22.4×2.65
1926	12B0071	GB3452.1-92	O 形圈	O-RING	18×1.8
1927	12B0073	GB3452.1-92	O 形圈	O-RING	43.7×2.65
1928	12B0076	GB3452.1-92	O 形圈	O-RING	38.7×3.55
1929	12B0085	GB3452.1-92	O 形圈	O-RING	175×7
1930	12B0088	GB3452.1-92	O 形圈	O-RING	48.7×3.55
1931	12B0089	GB3452.1-92	O 形圈	O-RING	150×7
1932	12B0091	GB3452.1-92	O 形圈	O-RING	7.1×1.8
1933	12B0094	GB1235-76	O 形密封圈	O-RING	48×3.1
1934	12B0095	GB3452.1-92	O 形圈	O-RING	10×1.8
1935	12B0105	GB3452.1-92	O 形圈	O-RING	42.5×5.3

标准件规格表 standard Part table

序号 NO.	零件号 PART NO	代号 CODE	零件名称 DESCRIPTION		规格 SIZE
1936	12B0107	GB3452.1-92	O 形圈	O-RING	115×5.3
1937	12B0108	GB3452.1-92	O 形圈	O-RING	128×7
1938	12B0114	GB3452.1-92	O 形圈	O-RING	26.5×3.55
1939	12B0117	GB3452.1-92	O 形圈	O-RING	73×3.55
1940	12B0126	GB3452.1-92	O 形圈	O-RING	11.8×2.65
1941	12B0138	GB3452.1-92	O 形圈	O-RING	165×3.55
1942	12B0139	GB3452.1-92	O 形圈	O-RING	530×7
1943	12B0141	GB1235-76	O 形密封圈	O-RING	13×1.9
1944	12B0142	GB1235-76	O 形密封圈	O-RING	28×3.1
1945	12B0144	GB1235-76	O 形密封圈	O-RING	32×3.1
1946	12B0145	GB1235-76	O 形密封圈	O-RING	45×3.5
1947	12B0146	GB1235-76	O 形密封圈	O-RING	50×3.1
1948	12B0147	GB1235-76	O 形密封圈	O-RING	65×3.1
1949	12B0148	GB1235-76	O 形密封圈	O-RING	70×3.1
1950	12B0149	GB1235-76	O 形密封圈	O-RING	75×3.1
1951	12B0150	GB1235-76	O 形密封圈	O-RING	80×3.1
1952	12B0151	GB1235-76	O 形密封圈	O-RING	85×3.1
1953	12B0152	GB1235-76	O 形密封圈	O-RING	125×3.1
1954	12B0153	GB1235-76	O 形密封圈	O-RING	140×3.1
1955	12B0154	GB1235-76	O 形密封圈	O-RING	190×5.7
1956	12B0156	GB3452.1-92	O 形圈	O-RING	128×5.3
1957	12B0158	GB3452.1-92	O 形圈	O-RING	50×3.55
1958	12B0165	GB1235-76	O 形密封圈	O-RING	170×5.7
1959	12B0166	GB3452.1-92	O 形圈	O-RING	100×3.55
1960	12B0172	GB3452.1-92	O 形圈	O-RING	462×7
1961	12B0173	GB3452.1-92	O 形圈	O-RING	73×5.3
1962	12B0174	GB3452.1-92	O 形圈	O-RING	82.5×3.55
1963	12B0175	GB3452.1-92	O 形圈	O-RING	9.5×1.8
1964	12B0176	GB3452.1-92	O 形圈	O-RING	115×3.55
1965	12B0181	GB3452.1-92	O 形圈	O-RING	25×3.55
1966	12B0189	GB3452.1-92	O 形圈	O-RING	75×3.55
1967	12B0190	GB3452.1-92	O 形圈	O-RING	87.5×3.55
1968	12B0192	GB3452.1-92	O 形圈	O-RING	155×5.3
1969	12B0195	GB3452.1-92	O 形圈	O-RING	140×5.3
1970	12B0197	GB1235-76	O 形密封圈	O-RING	26×2.4
1971	12B0198	GB1235-76	O 形密封圈	O-RING	33×3.1
1972	12B0199	GB3452.1-92	O 形圈	O-RING	11.2×2.65
1973	12B0200	GB3452.1-92	O 形圈	O-RING	160×3.55
1974	12B0202	GB3452.1-92	O 形圈	O-RING	80×5.3
1975	12B0203	GB3452.1-92	O 形圈	O-RING	170×5.3
1976	12B0205	GB3452.1-92	O 形圈	O-RING	150×5.3
1977	12B0206	GB3452.1-92	O 形圈	O-RING	475×7
1978	12B0212	GB3452.1-92	O 形圈	O-RING	30×3
1979	12B0216	GB3452.1-92	O 形圈	O-RING	97.5×3.55
1980	12B0221	GB3452.1-92	O 形圈	O-RING	128×3.55

标准件规格表 standard Part table

序号 NO.	零件号 PART NO	代号 CODE	零件名称 DESCRIPTION		规格 SIZE
1981	12B0222	GB3452.1-92	O 形圈	O-RING	140×3.55
1982	12B0223	GB3452.1-92	O 形圈	O-RING	33.5×3.55
1983	12B0224	GB3452.1-92	O 形圈	O-RING	23.6×1.8
1984	12B0230	GB3452.1-92	O 形圈	O-RING	90×5.3
1985	12B0234	GB3452.1-92	O 形圈	O-RING	6.3×1.8
1986	12B0235	GB3452.1-92	O 形圈	O-RING	180×7
1987	12B0238	GB3452.1-92	O 形圈	O-RING	145×3.55
1988	12B0239	GB1235-76	O 形密封圈	O-RING	48×3.5
1989	12B0241	GB3452.1-92	O 形圈	O-RING	25×2.65
1990	12B0242	GB1235-76	O 形密封圈	O-RING	25×2.4
1991	12B0245	GB3452.1-92	O 形圈	O-RING	20×1.8
1992	12B0246	GB3452.1-92	O 形圈	O-RING	200×5.3
1993	12B0249	GB3452.1-92	O 形圈	O-RING	30×1.8
1994	12B0250	GB3452.1-92	O 形圈	O-RING	37.5×3.55
1995	12B0251	GB3452.1-92	O 形圈	O-RING	30×3.55
1996	12B0252	GB3452.1-92	O 形圈	O-RING	132×3.55
1997	12B0255	GB3452.1-92	O 形圈	O-RING	335×5.30
1998	12B0256	GB1235-76	O 形密封圈	O-RING	16×2.4
1999	12B0257	GB3452.1-92	O 形圈	O-RING	37.5×2.65
2000	12B0258	GB3452.1-92	O 形圈	O-RING	16×1.8
2001	12B0259	GB3452.1-92	O 形圈	O-RING	46.2×3.55
2002	12B0260	GB3452.1-92	O 形圈	O-RING	37.5×2.65
2003	12B0268	GB3452.1-92	O 形圈	O-RING	47.5×3.55
2004	12B0270	GB3452.1-92	O 形圈	O-RING	51.5×5.3
2005	12B0271	GB3452.1-92	O 形圈	O-ring	25.8×3.55
2006	12B0277	GB1235-76	O 形密封圈	O-RING	10×1.9
2007	12B0280	GB3452.1-92	O 形圈	O-RING	71×3.55
2008	12B0282	GB3452.1-92	O 形圈	O-RING	21.2×2.65
2009	12B0283	GB3452.1-92	O 形圈	O-RING	9×1.8
2010	12B0284	GB3452.1-92	O 形圈	O-RING	7.5×1.8
2011	12B0285	GB3452.1-92	O 形圈	O-RING	10.6×1.8
2012	12B0286	GB3452.1-92	O 形圈	O-RING	23.6×2.65
2013	12B0287	GB3452.1-92	O 形圈	O-RING	36.5×3.55
2014	12B0288	GB3452.1-92	O 形圈	O-RING	103×3.55
2015	12B0289	GB3452.1-92	O 形圈	O-RING	17×1.8
2016	12B0291	GB1235-76	O 形密封圈	O-RING	22×2.4
2017	12B0292	GB3452.1-92	O 形圈	O-RING	21.2×1.8
2018	12B0293	GB3452.1-92	O 形圈	O-RING	212×5.3
2019	12B0294	GB3452.1-92	O 形圈	O-RING	32.5×3.55
2020	12B0296	GB3452.1-92	O 形圈	O-RING	6×1.8
2021	12B0297	GB3452.1-92	O 形圈	O-RING	42.5×3.55
2022	12B0298	GB3452.1-92	O 形圈	O-RING	11.2×1.8
2023	12B0299	GB1235-76	O 形密封圈	O-RING	36×3.1
2024	12B0300	GB3452.1-92	O 形圈	O-RING	31.5×3.55
2025	12B0302	GB3452.1-92	O 形圈	O-RING	46.2×3.55

标准件规格表 standard Part table

序号 NO.	零件号 PART NO	代号 CODE	零件名称 DESCRIPTION		规格 SIZE
2026	12B0303	GB3452.1-92	O 形圈	O-RING	56×3.55
2027	12B0306	GB3452.1-92	O 形圈	O-RING	190×5.3
2028	12B0307	GB3452.1-92	O 形圈	O-RING	125×2.65
2029	12B0309	GB3452.1-92	O 形圈	O-RING	17×2.65
2030	12B0310	GB3452.1-92	O 形圈	O-RING	8.75×1.8
2031	12B0317	GB3452.1-92	O 形圈	O-RING	26.5×1.8
2032	12B0319	GB1235-76	O 形密封圈	O-RING	38×3.1
2033	12B0320	GB1235-76	O 形密封圈	O-RING	14×1.9
2034	12B0321	GB3452.1-92	O 形圈	O-RING	18×3.55
2035	12B0323	GB3452.1-92	O 形圈	O-RING	92.5×5.3
2036	12B0328	GB3452.1-92	O 形圈	O-RING	103×5.3
2037	12B0330	GB3452.1-92	O 形圈	O-RING	345×7
2038	12B0331	GB1235-76	O 形密封圈	O-RING	11×1.9
2039	12B0332	GB3452.1-92	O 形圈	O-RING	38.7×2.65
2040	12B0333	GB3452.1-92	O 形圈	O-RING	31.5×2.65
2041	12B0334	GB1235-76	O 形密封圈	O-RING	100×3.1
2042	12B0336	GB1235-76	O 形密封圈	O-RING	60×3.1
2043	12B0339	GB1235-76	O 形密封圈	O-RING	24×2.4
2044	12B0341	GB1235-76	O 形密封圈	O-RING	40×4.6
2045	12B0342	GB1235-76	O 形密封圈	O-RING	20×2.4
2046	12B0343	GB1235-76	O 形密封圈	O-RING	18×2.4
2047	12B0344	GB3452.1-92	O 形圈	O-RING	11.8×1.8
2048	12B0345	GB3452.1-92	O 形圈	O-RING	160×5.3
2049	12B0347	GB3452.1-92	O 形圈	O-RING	95×5.3
2050	12B0351	GB1235-76	O 形密封圈	O-RING	16×2.4
2051	12B0353	GB3452.1-92	O 形圈	O-RING	19×2.65
2052	12B0355	GB3452.1-92	O 形圈	O-RING	23.6×3.55
2053	12B0356	GB3452.1-92	O 形圈	O-RING	16×1.8
2054	12B0358	GB3452.1-92	O 形圈	O-RING	500×7
2055	12B0361	GB3452.1-92	O 形圈	O-RING	54.5×3.55
2056	12B0364	GB3452.1-92	O 形圈	O-RING	125×3.55
2057	12B0365	GB3452.1-92	O 形圈	O-RING	355×5.3
2058	12B0366	GB3452.1-92	O 形圈	O-RING	206×5.3
2059	12B0367	GB3452.1-92	O 形圈	O-RING	160×7
2060	12B0370	GB3452.1-92	O 形圈	O-RING	15×1.8
2061	12B0371	GB3452.1-92	O 形圈	O-RING	14×1.8
2062	12B0372	GB3452.1-92	O 形圈	O-RING	63×5.3
2063	12B0373	GB3452.1-92	O 形圈	O-RING	30×2.65
2064	12B0375	GB3452.1-92	O 形圈	O-RING	150×3.55
2065	12B0376	GB3452.1-92	O 形圈	O-RING	85×3.55
2066	12B0379	GB1235-76	O 形密封圈	O-RING	30×3.1
2067	12B0380	GB1235-76	O 形密封圈	O-RING	14×2.4
2068	12B0381	GB1235-76	O 形密封圈	O-RING	40×3.1
2069	12B0385	GB3452.1-92	O 形圈	O-RING	34.5×2.65
2070	12B0406	GB1235-76	O 形密封圈	O-RING	45×3.1

标准件规格表 standard Part table

序号 NO.	零件号 PART NO	代号 CODE	零件名称 DESCRIPTION		规格 SIZE
2071	12B0412	GB3452.1-92	O 形圈	O-RING	100×5.3
2072	12B0414	GB3452.1-92	O 形圈	O-RING	63×3.55
2073	12B0418	GB3452.1-92	O 形圈	O-RING	132×5.3
2074	12B0419	GB3452.1-92	O 形圈	O-RING	85×5.3
2075	12B0423	GB3452.1-92	O 形圈	O-RING	106×3.55
2076	12B0424	GB3452.1-92	O 形圈	O-RING	387×7
2077	12B0426	GB3452.1-92	O 形圈	O-RING	365×7
2078	12B0481	GB1235-76	O 形密封圈	O-RING	70×3.1
2079	12B0526	HG4-692-67	O 形圈	O-RING	
2080	12B0544	GB3452.1-92	O 形圈	O-RING	315×7
2081	12B0545	GB3452.1-92	O 形圈	O-RING	95×3.55
2082	12B0595	GB1235-76	O 形密封圈	O-RING	90×3.1
2083	12B0599	GB3452.1-92	O 形圈	O-RING	109×7
2084	12B0600	GB3452.1-92	O 形圈	O-RING	122×7
2085	12B0601	GB3452.1-92	O 形圈	O-RING	136×7
2086	12B0640	GB3452.1-92	O 形圈	O-RING	450×7
2087	12B0641	GB3452.1-92	O 形圈	O-RING	265×7
2088	12B0662	GB3452.1-92	O 形圈	O-RING	71×2.65
2089	12B0666	GB3452.1-92	O 形圈	O-RING	180×3.55
2090	12B0691	GB3452.1-92	O 形圈	O-RING	50×5.3
2091	12B0693	GB3452.1-92	O 形圈	O-RING	600×7
2092	12B0694	GB3452.1-92	O 形圈	O-RING	243×5.3
2093	12B0697	GB/T3452.1-1992	O 形圈	O-RING	140×2.65G
2094	12B0698	GB/T3452.1-1992	O 型圈	O-RING	85×2.65G
2095	12B0719	GB3452.1-92	O 形圈	O-RING	69×2.65
2096	12B0777	GB3452.1-92	0 型圈	O-RING	132×2.65
2097	12B0780	GB3452.1-92	O 形圈	O-RING	60×1.8
2098	12B0781	GB3452.1-92	O 形圈	O-RING	87.5×2.65
2099	12B0784	GB3452.1-92	O 形圈	O-RING	75×2.65
2100	12B0785	GB3452.1-92	O 形圈	O-RING	67×3.55
2101	12B0803	GB3452.1-92	O 形圈	O-RING	272×7
2102	12B0822	GB3452.1-92	O 形圈	O-RING	128×2.65
2103	12B0828	GB3452.1-92	O 形圈	O-RING	224×7
2104	12B0832	GB3452.1-92	O 形圈	O-RING	80×3.55
2105	12B0833	GB3452.1-92	O 形圈	O-RING	42.5×1.8
2106	12B0834	BS4518	O 形圈	O-RING	6.1×1.6
2107	12B0835	BS4518	O 形圈	O-RING	8.1×1.6
2108	12B0842	BS4518	O 形圈	O-RING	29.5×3.0
2109	12B0843	BS4518	O 形圈	O-RING	44.5×3.0
2110	12B0844	SMS1586	O 形圈	O-RING	56.2×3.0
2111	12B0848	AS568-228	O 形圈	O-RING	56.74×3.53
2112	12B0849	AS568-232	O 形圈	O-RING	69.44×3.53
2113	12B0850	AS568-237	O 形圈	O-RING	85.32×3.53
2114	12B0851	AS568-245	O 形圈	O-RING	110.72×3.53
2115	12B0852	AS568-253	O 形圈	O-RING	136.12×3.53

标准件规格表 standard Part table

序号 NO.	零件号 PART NO	代号 CODE	零件名称 DESCRIPTION		规格 SIZE
2116	12B0857	GB3452.1-92	O 形圈	O-RING	236×5.3
2117	12B0858	GB3452.1-92	O 形圈	O-RING	112×3.55
2118	12B0970	GB3452.1-92	O 形圈	O-RING	10.6×2.4
2119	12B0971	GB3452.1-92	O 形圈	O-RING	315×3.55
2120	12B0977	GB3452.1-92	O 形圈	O-RING	155×3.55
2121	12B0978	GB1235-76	O 形圈	O-RING	63×3.1
2122	12B0989	GB3452.1-92	O 形圈	O-RING	45×5.3
2123	12B0998	GB1235-76	O 形圈	O-RING	95×3.1
2124	12B1008	GB3452.1-92	O 形圈	O-RING	10×2.65
2125	12B1009	GB3452.1-92	O 形圈	O-RING	22.4×3.55
2126	12B1108	GB3452.1-92	O 形圈	O-RING	54.5×5.3
2127	12B1111	GB3452.1-92	O 形圈	O-RING	36.5×1.8
2128	12B1112	GB3452.1-92	O 形圈	O-RING	90×2.65
2129	12B1127	GB3452.1-92	O 形圈	O-RING	212*7
2130	12B1129	QJ/LGB02892-1998	O 形圈	O-RING	03148，148.82×3.53
2131	12B1130	QJ/LGB07000-1998	O 形圈	O-RING	05440，440×5.7
2132	12B1131	QJ/LGB07000-1998	O 形圈	O-RING	02018，18×2.4
2133	12B1132	QJ/LGB07000-1998	O 形圈	O-RING	02095，95×3.1
2134	12B1133	QJ/LGB07000-1998	O 形圈	O-RING	03025，25×3.5
2135	12B1134	QJ/LGB07000-1998	O 形圈	O-RING	03030，30×3.5
2136	12B1135	QJ/LGB07000-1998	O 形圈	O-RING	05150，150×160×5.7
2137	12B1136	QJ/LGB07000-1998	O 形圈	O-RING	05220，220×5.7
2138	12B1137	QJ/LGB07000-1998	O 形圈	O-RING	05225，225×5.7
2139	12B1138	QJ/LGB07000-1998	O 形圈	O-RING	05315，315×5.7
2140	12B1139	QJ/LGB07000-1998	O 形圈	O-RING	05410，410×420×5.7
2141	12B1140	QJ/LGB07000-1998	O 形圈	O-RING	02060，60×3.1
2142	12B1141	QJ/LGB07000-1998	O 形圈	O-RING	02065，65×3.1
2143	12B1142	QJ/LGB07000-1998	O 形圈	O-RING	02085，85×3.1
2144	12B1143	QJ/LGB07000-1998	O 形圈	O-RING	02105，105×3.1
2145	12B1144	QJ/LGB07000-1998	O 形圈	O-RING	03028，28×3.5
2146	12B1145	QJ/LGB07000-1998	O 形圈	O-RING	03032，32×3.5
2147	12B1146	QJ/LGB07000-1998	O 形圈	O-RING	03035，35×3.5
2148	12B1147	QJ/LGB07000-1998	O 形圈	O-RING	03038，38×3.5
2149	12B1148	QJ/LGB07000-1998	O 形圈	O-RING	03023，22×3.5
2150	12B1149	QJ/LGB07000-1998	O 形圈	O-RING	03042，42×3.5
2151	12B1150	QJ/LGB07000-1998	O 形圈	O-RING	33045，45×3.5
2152	12B1151	QJ/LGB07002-1998	O 形圈	O-RING	01623，12.9×2.3
2153	12B1152	QJ/LGB07002-1998	O 形圈	O-RING	02034，16.7×3.4
2154	12B1153	QJ/LGB07002-1998	O 形圈	O-RING	02434，20.7×3.4
2155	12B1154	QJ/LGB07000-1998	O 形圈	O-RING	42070，70×3.1
2156	12B1158	GB3452.1-92	O 形圈	O-RING	300×5.3
2157	12B1161	QJ/LGB07000-1998	O 形圈	O-RING	02055，55×3.1
2158	12B1162	QJ/LGB07000-1998	O 形圈	O-RING	02130，130×3.1
2159	12B1163	QJ/LGB07000-1998	O 形圈	O-RING	03050，50×3.5
2160	12B1164	GB3452.1-92	O 形圈	O-RING	95×2.65

标准件规格表 standard Part table

序号 NO.	零件号 PART NO	代号 CODE	零件名称 DESCRIPTION		规格 SIZE
2161	12B1165	QJ/LGB07000-1998	O 形圈	O-RING	13023，22×3.5
2162	12B1166	QJ/LGB07000-1998	O 形圈	O-RING	13025，25×3.5
2163	12B1167	QJ/LGB07000-1998	O 形圈	O-RING	13032，32×38×3.5
2164	12B1168	QJ/LGB07000-1998	O 形圈	O-RING	13035，35×3.5
2165	12B1169	QJ/LGB07000-1998	O 形圈	O-RING	13038，38×3.5
2166	12B1170	QJ/LGB07000-1998	O 形圈	O-RING	13045，45×3.5
2167	12B1171	QJ/LGB07000-1998	O 形圈	O-RING	13048，48×3.5
2168	12B1172	QJ/LGB07000-1998	O 形圈	O-RING	12055，55×60×3.1
2169	12B1173	QJ/LGB07002-1998	O 形圈	O-RING	12034，16.7×3.4
2170	12B1174	QJ/LGB07002-1998	O 形圈	O-RING	12434，20.7×3.4
2171	12B1196	AS568	O 形圈	O-RING	24.99×3.53
2172	12B1197	QJ/LGB07000-1998	O 形圈	O-RING	11×2.4
2173	12B1198	QJ/LGB07002-1998	O 形圈	O-RING	10.9×2.3
2174	12B1199	QJ/LGB07002-1998	O 形圈	O-RING	5.4×2.3
2175	12B1211	GB3452.1-92	O 形圈	O-RING	387×5.3
2176	12B1218	AS 568	O 形圈	O-RING	101.2×3.53
2177	12B1219	AS568	O 形圈	O-RING	50.4×3.53
2178	12B1243	QJ/LGB07000-1998	O 形圈	O-RING	15090，90×5.7
2179	12B1244	QJ/LGB07002-1998	O 形圈	O-RING	13034，26.7×3.4
2180	12B1302	GB1235-76	O 形圈	O-RING	155×5.7
2181	12B1307	GB3452.1-92	O 形圈	O-RING	145×2.65
2182	12B1316	QJ/LGB07000-1998	O 形圈	O-RING	05155，155×5.7
2183	12B1317	QJ/LGB07000-1998	O 形圈	O-RING	05185，185×195×5.7
2184	12B1318	QJ/LGB07000-1998	O 形圈	O-RING	05260，260×270×5.7
2185	12B1319	QJ/LGB07000-1998	O 形圈	O-RING	12018，18×22×2.4
2186	12B1320	QJ/LGB07000-1998	O 形圈	O-RING	13023，22×28×3.5
2187	12B1321	QJ/LGB07000-1998	O 形圈	O-RING	13028，28×34×3.5
2188	12B1322	QJ/LGB07000-1998	O 形圈	O-RING	13040，40×46×3.5
2189	12B1323	QJ/LGB07000-1998	O 形圈	O-RING	13042，42×48×3.5
2190	12B1324	QJ/LGB07000-1998	O 形圈	O-RING	13050，50×56×3.5
2191	12B1325	QJ/LGB07000-1998	O 形圈	O-RING	13075，75×81×3.5
2192	12B1326	QJ/LGB07000-1998	O 形圈	O-RING	13082，82×88×3.5
2193	12B1327	QJ/LGB07000-1998	O 形圈	O-RING	13090，90×96×3.5
2194	12B1328	QJ/LGB07000-1998	O 形圈	O-RING	13095，95×101×3.5
2195	12B1329	QJ/LGB07002-1998	O 形圈	O-RING	10823，5.4×2.3
2196	12B1330	QJ/LGB07002-1998	O 形圈	O-RING	10.9×2.3
2197	12B1331	QJ/LGB07002-1998	O 形圈	O-RING	11623，12.9×2.3
2198	12B1332	QJ/LGB07002-1998	O 形圈	O-RING	13334，29.7×3.4
2199	12B1333	QJ/LGB07002-1998	O 形圈	O-RING	13634，32.7×3.4
2200	12B1335	GB3452.1-92	O 形圈	O-RING	265×5.3
2201	12B1366	AS568B-2001	O 形圈	O-RING	139.05×5.33
2202	12B1367	JIS B2401:2005	O 形圈	O-RING	7.8×1.9
2203	12B1390	GB/T3452.1-2005	O 形圈	O-RING	195×2.65
2204	12B1391	QJ/LGB07000-1998	O 形圈	O-RING	12075，75×3.1
2205	12B1392	QJ/LGB07000-1998	O 形圈	O-RING	12060，60×3.1

标准件规格表 standard Part table

序号 NO.	零件号 PART NO	代号 CODE	零件名称 DESCRIPTION		规格 SIZE
2206	12B1393	QJ/LGB07000-1998	O 形圈	O-RING	12080，80×3.1
2207	12B1394	QJ/LGB07000-1998	O 形圈	O-RING	05345，345×5.7
2208	12B1395	QJ/LGB07000-1998	O 形圈	O-RING	05270，270×5.7
2209	12B1396	QJ/LGB07000-1998	O 形圈	O-RING	05230，230×5.7
2210	12B1397	QJ/LGB07000-1998	O 形圈	O-RING	05165，165×5.7
2211	12B1398	QJ/LGB07000-1998	O 形圈	O-RING	05170，170×5.7
2212	12B1399	QJ/LGB07000-1998	O 形圈	O-RING	02140，140×3.1
2213	12B1400	GB1235-76	O 形圈	O-RING	130×3.1
2214	12B1452	GB/T3452.1-2005	O 形圈	O-RING	45×1.8
2215	12B1453	GB/T3452.1-2005	O 形圈	O-RING	73×2.65
2216	12B1505	GB/T3452.1-2005	O 形圈	O-RING	224×5.3
2217	12B1507	GB1235-76	O 形圈	O-RING	70×5.7
2218	12B1511	GB1235-76	O 形圈	O-RING	42×3.5
2219	12B1512	GB1235-76	O 形圈	O-RING	110×3.1
2220	12B1513	GB1235-76	O 形圈	O-RING	125×5.7
2221	12B1514	GB1235-76	O 形圈	O-RING	135×5.7
2222	12B1520	GB1235-76	O 形圈	O-RING	145×5.7
2223	12B1521	GB1235-76	O 形圈	O-RING	150×5.7
2224	12B1522	GB1235-76	O 形圈	O-RING	200×5.7
2225	12B1529	GB1235-76	O 形圈	O-RING	110×5.7
2226	12J0002	GB3452.1-92	O 形圈	O-RING	180×5.3
2227	12J0009	GB3452.1-92	O 形圈	O-RING	80×2.65
2228	12J0010	GB3452.1-92	O 形圈	O-RING	100×2.65
2229	12J0011	GB3452.1-92	O 形圈	O-RING	60×2.65
2230	12J0012	GB3452.1-92	O 形圈	O-RING	34.5×3.55
2231	12V0117	GB3452.1-92	O 形圈	O-RING	67×3.55
2232	12V0323	GB3452.1-92	O 形圈	O-RING	92.5×5
2233	12V0427	GB3452.1-92	O 形圈	O-RING	210×3.55
2234	12V0429	GB1235-76	O 型密封圈	O-RING	36×3.5
2235	12V0430	GB3452.1-92	O 形圈	O-RING	560×7
2236	12V0431	AS568-021	O 形圈	O-RING	23.52×1.78
2237	12V0432	AS568-015	O 形圈	O-RING	14×1.78
2238	12V0433	GB3452.1-92	O 形圈	O-RING	23.5×2.65
2239	12V0434	AS568-018	O 形圈	O-RING	18.77×1.78
2240	12V0435	AS568-912	O 形圈	O-RING	23.47×2.95
2241	12V0436	AS568-017	O 形圈	O-RING	17.17×1.78
2242	12V0437	AS568-916	O 形圈	O-RING	29.75×2.95
2243	12V0438	AS568-219	O 形圈	O-RING	32.92×3.53
2244	12V0439	AS568-918	O 形圈	O-RING	34.42×2.95
2245	12V0440	GB1235-76	O 形圈	O-RING	38×3.5
2246	12V0441	GB3452.1-92	O 形圈	O-RING	106×2.65
2247	12V0442	GB3452.1-82	O 形圈	O-RING	200×5.3
2248	12V0443	GB1235-76	O 形圈	O-RING	100×5.7
2249	12V0444	GB3452.1-92	O 形圈	O-RING	55×3.55
2250	12V0445	GB3452.1-92	O 形圈	O-RING	8×1.8

标准件规格表 standard Part table

序号 NO.	零件号 PART NO	代号 CODE	零件名称 DESCRIPTION		规格 SIZE
2251	12V0446	GB3452.1-92	O 形圈	O-RING	170×3.55
2252	12V0447	GB3452.1-76	O 形圈	O-RING	180×2.65
2253	12V0448	GB1235-86	O 形圈	O-RING	φ4×2
2254	12V0449	GB3452.1-92	O 形圈	O-RING	46×4.6
2255	12V0450	GB3452.1-92	O 形圈	O-RING	52×5.3
2256	12V0451	Gb3452.1-92	O 形圈	O-RING	55×3.1
2257	12V0452	GB3452.1-92	O 形圈	O-RING	60×5.7
2258	12V0453	GB3452.1-92	O 形圈	O-RING	53×2.65
2259	12V0455	GB3452.1-92	O 形圈	O-RING	90×5.7
2260	12V0456	GB3452.1-92	O 形圈	O-RING	95×5.7
2261	12V0457	GB3452.1-92	O 形圈	O-RING	100×5.7
2262	12V0458	GB3452.1-92	O 形圈	O-RING	100×3.1
2263	12V0459	GB3452.1-92	O 形圈	O-RING	125×3.1
2264	12V0460	GB3452.1-92	O 形圈	O-RING	135×5.7
2265	12V0461	GB3452.1-92	O 形圈	O-RING	210×5.7
2266	12V0462	G3452.1-92	O 形圈	O-RING	9.25×1.78
2267	12V0463	GB3452.1-92	O 形圈	O-RING	11.89×1.98
2268	12V0467	GB3542.1-92	O 形圈	O-RING	29.87×1.78
2269	12V0468	GB3542.1-92	O 形圈	O-RING	37.5×2.65
2270	12V0469	GB3452.1-92	O 形圈	O-RING	37.69×3.53
2271	12V0470	GB2452.1-92	O 形圈	O-RING	128×3.55
2272	12V0471	AS568	O 形圈	O-RING	23.47×2.95
2273	12V0472	GB3452.1-92	O 形圈	O-RING	34.42×2.95
2274	12V0473	GB3452.1-92	O 形圈	O-RING	32×3.5
2275	12V0474	G3452.1-92	O 形圈	O-RING	37×3.1
2276	12V0475	G3452.1-92	O 形圈	O-RING	65×3.1
2277	12V0477	GB1235-76	O 形圈	O-RING	24×3.1
2278	12V0478	GB3452.1-92	O 形圈	O-RING	32.5×2.65
2279	12V0480	GB3452.1-92	O 形圈	O-RING	35×3.5
2280	12V0481	SAE J515	O 形圈	O-RING	26.0×2.0
2281	12V0482	DIN 3865	O 形圈	O-RING	25.3×2.4
2282	12V0483	SAE J515	O 形圈	O-RING	20.0×2.0
2283	12V0484	SAE J515	O 形圈	O-RING	13.0×2.0
2284	12V0485	SAE J515	O 形圈	O-RING	17.3×2.4
2285	12V0487	SAE J515	O 形圈	O-RING	23.5×3.0
2286	12V0488	AS568-225	O 形圈	O-RING	47.22×3.53
2287	12V0489	SAE J515	O 形圈	O-RING	29.74×2.95
2288	12V0490	SAE J515	O 形圈	O-RING	19.18×2.46
2289	12V0491	DIN 3865	O 形圈	O-RING	32.0×2.5
2290	12V0492	SAE J515	O 形圈	O-RING	73×2.65
2291	12V0493	GB3452.1-82	O 形圈	O-RING	48.7×5.3
2292	12V0494	GB3452.1-82	O 形圈	O-RING	10.6×2.65
2293	12V0495	GB3452.1-92	O 形圈	O-RING	265×3.55
2294	13B0003	GB9877.1-88	密封圈	SEAL RING	FB70×95×12D
2295	13B0004	HG4-692-67	油封	OIL SEAL	PG45×62×12

标准件规格表 standard Part table

序号 NO.	零件号 PART NO	代号 CODE	零件名称 DESCRIPTION		规格 SIZE
2296	13B0005	JB2600-80	骨架油封	SEAL	W60×80×7
2297	13B0007	GB9877.1-88	密封圈	SEAL RING	FB140×170×15D
2298	13B0010	Q/ZB336-77	防尘圈	DUST RING	40
2299	13B0027	HG4-692-67	油封环	OIL SEAL	SD70×95×12
2301	13B0030	HG4-692-67	油封	OIL SEAL	PG32×52×12
2302	13B0031	HG4-692-67	油封	OIL SEAL	SG38×58×12
2303	13B0032	HG4-692-67	油封	OIL SEAL	SD25×40×10
2304	13B0033	HG4-692-67	油封	OIL SEAL	SD140×170×16
2305	13B0035	HG4-692-67	油封	OIL SEAL	PD150×180×16
2306	13B0036	HG4-692-67	油封	OIL SEAL	SC85×115×12
2307	13B0037	HG4-692-67	油封	OIL SEAL	SD25×45×10
2308	13B0038	HG4-692-67	油封	OIL SEAL	SD150×180×16
2309	13B0039	HG4-335-66	Y 形密封圈	Y-SEAL	130×160×15
2310	13B0041	GB10708.1-89	Y 形密封圈	Y-SEAL	50×60×8
2311	13B0042	GB10708.3-89	防尘圈	DUST RING	FB50×60×7
2312	13B0043	GB10708.1-89	Y 形密封圈	Y-SEAL	80×95×12.5
2313	13B0044	GB10708.3-89	防尘圈	DUST RING	FB80×90×7
2314	13B0045	GB9877.1-88	密封圈	SEAL RING	FB70×95×10D
2315	13B0049	GB9877.1-88	密封圈	SEAL RING	FB150×180×15D
2316	13B0052	HG4-335-66	防尘圈	DUST RING	75
2317	13B0056	Q/ZB336-77	防尘圈	DUST RING	50
2318	13B0062	Q/ZB336-77	油封	OIL SEAL	SD140×170×16
2319	13B0082	GB10708.1-89	Y 形密封圈	Y-SEAL	45×55×8
2320	13B0083	GB10708.3-89	防尘圈	DUST RING	FC45×53×5
2321	13B0085	GB9877.1-88	密封圈	SEAL RING	B80×100×10D
2322	13B0086	GB9877.1-88	密封圈	SEAL RING	B60×80×8D
2323	13B0087	GB9877.1-88	密封圈	SEAL RING	FB85×110×12D
2324	13B0093	GB9877.1-88	密封圈	SEAL RING	FB12×30×7D
2325	13B0110	GB9877.1-88	密封圈	SEAL RING	FB85×110×12F
2326	13B0111	HG4-692-67	油封	OIL SEAL	SG70×95×12
2327	13B0122	GB9877.1-88	密封圈	SEAL RING	60×85×12
2328	13B0123	GB10708.3-89	防尘圈	DUST RING	FB40×50×7
2329	13B0124	GB10708.1-89	Y 形密封圈	Y-SEAL	70×85×12.5
2330	13B0130	GB9877.1-88	密封圈	SEAL RING	B18×30×10D
2331	13B0133	GB9877.1-88	密封圈	SEAL RING	B90×120×12D
2332	13B0134	GB10708.3-89	防尘圈	DUST RING	FB45×55×7
2333	13B0142	GB10708.3-89	防尘圈	DUST RING	FB60×70×7
2334	13B0147	GB9877.2-88	密封圈	SEAL RING	W170×200×15D
2335	13B0148	GB9877.2-88	密封圈	SEAL RING	W130×160×12D
2336	13B0150	HG4-692-67	油封	OIL SEAL	SG60×85×12
2337	13B0151	HG4-692-67	油封	OIL SEAL	SG115×140×14
2338	13B0155	GB9877.1-88	密封圈	SEAL RING	FB240×270×15D
2339	13B0170	GB9877.1-88	密封圈	SEAL RING	FB120×150×12D
2340	13B0175	GB9877.1-88	密封圈	SEAL RING	FB45×62×8D
2341	13B0176	GB9877.1-88	密封圈	SEAL RING	FB38×55×8D

标准件规格表 standard Part table

序号 NO.	零件号 PART NO	代号 CODE	零件名称 DESCRIPTION		规格 SIZE
2342	13B0177	GB9877.1-88	密封圈	SEAL RING	B40×62×8D
2343	13B0179	GB9877.1-88	密封圈	SEAL RING	B190×220×15D
2344	13B0293	GB9877.1-88	密封圈	SEAL RING	FB75×95×10D
2345	13B0306	GB9877.1-88	密封圈	SEAL RING	B55×72×8D
2346	13B0307	GB9877.1-88	密封圈	SEAL RING	FB95×130×12D
2347	13B0328	JB/ZQ4606-86	毡圈	FELT WASHER	90
2348	13B0366	GB9877.2-88	密封圈	SEAL RING	W190×220×15D
2349	13B0369	GB9877.1-88	密封圈	SEAL RING	B80×110×10D
2350	13B0370	GB9877.1-88	密封圈	SEAL RING	B120×150×12D
2351	13B0371	JB/T8547-1997	密封环	SEAL RING	YH×40
2352	13B0379	GB9877.1-88	密封圈	SEAL RING	FB65×90×10
2353	13B0407	JB/ZQ4606-86	毡圈	FELT WASHER	50
2354	13B0408	JB/T8547-1997	密封环	SEAL RING	YH×80
2355	13B0409	JB/T8547-1997	密封环	SEAL RING	YH×110
2356	13B0417	JB/T8547-1997	密封环	SEAL RING	YH×65
2357	13B0419	GB9877.1-88	密封圈	SEAL RING	FB110×140×12
2358	13B0420	GB9877.1-88	密封圈	SEAL RING	B220×250×15
2359	13B0438	JB/T8547-1997	密封环	SEAL RING	YH×50
2360	13B0457	JB/T8547-1997	密封环	SEAL RING	YH×30
2361	13B0458	JB/T8547-1997	密封环	SEAL RING	YH×78
2362	13B0504	JB/T8547-1997	密封环	SEAL RING	YH×68
2363	13B0506	HG4-692-67	油封	OIL SEAL	SD100×130×12
2364	13B0511	GB9877.1-88	密封圈	SEAL RING	FB25×40×7
2365	13B0520	HG4-692	油封	OIL SEAL	SD170×210×16
2366	13B0525	GB9877.1-88	密封圈	SEAL RING	B100×125×12
2367	13B0526	HG4-692-67	油封	OIL SEAL	PD65×90×12
2368	13B0527	GB9877.1-88	密封圈	SEAL RING	B100×125×12
2369	13B0606	GB9877.1-88	密封圈	SEAL RING	FB100×130×12
2370	13B0624	GB9877.1-88	密封圈	SEAL RING	FB60×80×8D
2371	13B0631	GB10708.3-89	防尘圈	DUST RING	FA40×48×5
2372	13B0632	GB10708.1-89	Y 形密封圈	Y-SEAL	40×55×12.5
2373	13B0633	GB/T15242.1-94	同轴密封件	CO-AXIAL SEAL	TJ0400
2374	13B0634	GB/T15242.1-94	同轴密封件	CO-AXIAL SEAL	TF0900C
2375	13B0636	GB9877.1-88	密封圈	SEAL RING	FB105×140×12D
2376	13B0669	GB9877.2-88	密封圈	SEAL RING	W160×190×15D
2377	13B0670	GB9877.2-88	密封圈	SEAL RING	W125×150×12D
2378	13B0671	GB9877.2-88	密封圈	SEAL RING	W115×140×12D
2379	13B0672	QJ/LGB07013-1998	油封	OIL SEAL	10120120
2380	13B0673	QJ/LGB07011-1998	油封	OIL SEAL	10090，90
2381	13B0772	GB/T13871.1-2007	油封	OIL SEAL	FB80×100×10
2382	13B0783	QJ/LGB07013-1998	油封	OIL SEAL	10090，90×115×20
2383	13B0790	JB/T8547-1997	密封环	SEAL RING	YH×45
2384	13V0087	GB9877.1-88	密封圈	SEAL RING	B85×110×12D
2385	13V0132	GB9811.7-88	唇形密封圈	LIP TYPE SEAL	B90×120×12D
2386	13V0180	GB9877.1-88	密封圈	SEAL RING	B200×230×15

标准件规格表 standard Part table

序号 NO.	零件号 PART NO	代号 CODE	零件名称 DESCRIPTION		规格 SIZE
2387	13V0181	GB9877.1-88	密封圈	SEAL RING	B60×80×12
2388	13V0183	GB9877.1-88	密封圈	SEAL RING	FB45×65×8
2389	13V0184	GB9877.1-88	密封圈	SEAL RING	FB55×80×8
2390	13V0186		密封圈	SEAL RING	B55×72×8
2391	13V0187	GB9877.1-88	密封圈	SEAL RING	B160×190×15
2392	13V0188	HG4-338-66	油封	OIL SEAL	60×85×12
2393	13V0194		油封	OIL SEAL	FB55×80×8
2394	13V0207		油封	OIL SEAL	FB55×72×8
2395	13V0208	GB9877.1-88	密封圈	SEAL RING	B170×200×15
2396	13V0209	GB9877.1-88	密封圈	SEAL RING	B60×75×8
2397	13V0210	GB9877.3-88	唇形密封圈	LIP TYPE SEAL	FZ95×120×10
2398	13V0211	GB9877.1-88	密封圈	SEAL RING	B130×160×12
2399	20V0047	GB297-64	单列圆锥滚子轴承	TAP.ROLLER BRG	7515
2400	21B0001	GB/T276-1994	球轴承 6210	BALL BEARING	50×90×20
2401	21B0002	GB/T276-1994	球轴承 6017	BALL BEARING	85×130×22
2402	21B0003	GB/T276-1994	球轴承 113	BALL BEARING	65×100×18
2403	21B0005	GB/T276-1994	球轴承 6012	BALL BEARING	60×95×18
2404	21B0006	GB/T276-1994	球轴承 6311	BALL BEARING	55×120×29
2405	21B0007	GB/T276-1994	球轴承 6016	BALL BEARING	80×125×22
2406	21B0008	GB/T276-1994	球轴承 6312	BALL BEARING	60×130×31
2407	21B0009	GB/T276-1994	球轴承 6204	BALL BEARING	20×47×14
2408	21B0010	GB/T276-1994	球轴承 6022	BALL BEARING	110×170×28
2409	21B0011	GB/T276-1994	球轴承 6211	BALL BEARING	55×100×21
2410	21B0012	GB/T276-1994	球轴承	BALL BEARING	25×42×9
2411	21B0013	GB/T276-1994	球轴承	BALL BEARING	50×80×16
2412	21B0014	GB/T276-1994	球轴承	BALL BEARING	12×28×8
2413	21B0020	GB/T276-1994	球轴承	BALL BEARING	30×42×7
2414	21B0021	GB/T276-1994	球轴承	BALL BEARING	12×28×8
2415	21B0022	GB/T276-1994	球轴承	BALL BEARING	20×32×7
2416	21B0024	GB/T276-1994	球轴承	BALL BEARING	15×28×7
2417	21B0025	GB278-82	轴承	BEARING	60105
2418	21B0026	GB/T276-1994	球轴承 6208	BALL BEARING	40×80×18
2419	21B0028	GB/T276-1994	球轴承 6310	BALL BEARING	50×110×27
2420	21B0029	GB/T276-1994	球轴承 6009	BALL BEARING	45×75×16
2421	21B0030	GB/T276-1994	球轴承 6209	BALL BEARING	45×85×19
2422	21B0031	GB/T276-1994	球轴承 6008	BALL BEARING	40×68×15
2423	21B0032	GB/T276-1994	球轴承 6209N	BALL BEARING	45×85×19
2424	21B0034	GB/T276-1994	球轴承 6011	BALL BEARING	55×90×18
2425	21B0035	GB277-82	球轴承 50208	BALL BEARING	40×80×18
2426	21B0037	GB/T276-1994	球轴承 6308	BALL BEARING	40×90×23
2427	21B0038	GB/T276-1994	球轴承 6210N	BALL BEARING	50×90×20
2428	21B0039	GB/T276-1994	球轴承 61910	BALL BEARING	50×72×12
2429	21B0040	GB/T281-1994	球轴承 1205	BALL BEARING	25×52×15
2430	21B0057	GB/T276-94	轴承	BEARING	6310-2Z
2431	21B0068	GB/T276-1994	球轴承 61805	BALL BEARING	25×37×7

标准件规格表 standard Part table

序号 NO.	零件号 PART NO	代号 CODE	零件名称 DESCRIPTION		规格 SIZE
2432	21B0069	GB/T276-1994	球轴承 61904	BALL BEARING	20×37×9
2433	21B0080	GB/T276-1994	球轴承	BALL BEARING	61904-Z
2434	21B0081	GB/T276-1994	球轴承	BALL BEARING	61904-2Z
2435	21B0082	GB/T276-1994	球轴承	BALL BEARING	6003，17×35×10
2436	21B0083	GB/T276-1994	球轴承	BALL BEARING	6304，20×52×15
2437	21B0085	GB/T276-1994	球轴承	BALL BEARING	6206E-RS，30×62×16
2438	21B0086	GB/T276-1994	球轴承	BALL BEARING	6205-Z，25×52×15
2439	21B0100	GB/T276-1994	球轴承	BALL BEARING	6201-2Z，12×32×10
2440	21B0101	GB/T276-1994	球轴承	BALL BEARING	75×130×25
2441	21B0102	GB/T276-1994	球轴承	BALL BEARING	6207，35×72×17
2442	21B0103	GB/T276-1994	球轴承	BALL BEARING	6207N，35×72×17
2443	21B0104	NSK	球轴承	BALL BEARING	6005，25×47×12
2444	21B0105	GB/T276-1994	球轴承	BALL BEARING	6306，30×72×19
2445	21B0106	GB/T276-1994	球轴承	BALL BEARING	6213，65×120×23
2446	21B0128	GB/T276-1994	球轴承	BALL BEARING	6006-2Z，30×55×13
2447	21B0129	GB/T276-1994	球轴承	BALL BEARING	6204-Z，20×47×14
2448	21B0137	GB/T276-1994	球轴承	BALL BEARING	6224，120×215×40
2449	21B0138	GB/T276-1994	球轴承	BALL BEARING	6007，35×62×14
2450	21B0143	GB/T276-1994	球轴承	20×42×12	6004
2451	21B0144	GB/T276-1994	球轴承	17×40×12	6203
2452	21B0145	GB/T276-1994	球轴承	BALL BEARING	6216-Z 80×140×26
2453	21B0169	GB/T276-1994	球轴承	BALL BEARING	6207-2RZ
2454	21B0170	GB/T276-1994	球轴承	BALL BEARING	6306-Z
2455	21B0172	GB/T276-1994	球轴承	30×62×16	6206Z
2456	21V0041	GB276-64	轴承 6309Z	BEARING	6309Z
2457	21V0042	GB276-64	轴承 309Z	BEARING	309Z
2458	21V0043	GB276-82	轴承 312	BEARING	312
2459	21V0044	GB276-82	轴承 213	BEARING	213
2460	21V0045	GB276-82	轴承 409	BEARING	409
2461	22B0001	GB/T283-1994	圆柱滚子轴承	ROLLER BEARING	30×72×27
2462	22B0002	GB/T283-1994	圆柱滚子轴承	ROLLER BEARING	40×80×23
2463	22B0003	GB/T283-1994	圆柱滚子轴承	ROLLER BEARING	40×80×23
2464	22B0007	GB/T283-1994	圆柱滚子轴承	ROLLER BEARING	30×72×19
2465	22B0012	GB/T301-1995	轴承	BEARING	51209
2466	22B0021	GB/T283-1994	圆柱滚子轴承	ROLLER BEARING	NJ311E/C3
2467	22B0022	GB/T283-1994	圆柱滚子轴承	ROLLER BEARING	NJ2308E/C3
2468	22B0023	GB/T283-1994	圆柱滚子轴承	ROLLER BEARING	NJ308/C3
2469	22B0026	GB/T283-1994	圆柱滚子轴承	ROLLER BEARING	NU226，130×230×40
2470	22B0027	GB/T283-1994	圆柱滚子轴承	ROLLER BEARING	NJ226，130×230×40
2471	22V0001	GB/T283-1994	圆柱滚子轴承	ROLLER BEARING	92606
2472	22V0011	GB283-87	轴承	BEARING	NJ324EMC5
2473	22V0012	GB/T283-1994	圆柱滚子轴承	ROLLER BEARING	110×240×50
2474	22V0013	GB5801-86	滚针轴承	NEEDLE BEARING	10643/40
2475	22V0014	GB5801-86	无内环滚针轴承	ROLLER BEARING	
2476	22V0016	GB283-87	轴承	BEARING	100×180×34

标准件规格表 standard Part table

序号 NO.	零件号 PART NO	代号 CODE	零件名称 DESCRIPTION	规格 SIZE
2477	23B0001	GB/T297-1994	圆锥滚子轴 TAP.ROLLER BRG	110×170×38
2478	23B0005	GB/T297-1994	圆锥滚子轴 TAP.ROLLER BRG	105×160×35
2479	23B0009	GB/T297-1994	圆锥滚子轴 TAP.ROLLER BRG	120×180×38X29
2480	23B0010	GB/T297-1994	圆锥滚子轴 TAP.ROLLER BRG	105×190×53X43
2481	23B0011	GB/T297-1994	圆锥滚子轴 TAP.ROLLER BRG	60×130×33.5
2482	23B0012	GB/T297-1994	圆锥滚子轴 TAP.ROLLER BRG	80×140×35.25
2483	23B0013	GB/T297-1994	圆锥滚子轴 TAP.ROLLER BRG	55×120×31.5
2484	23B0014	GB/T297-1994	圆锥滚子轴 TAP.ROLLER BRG	60×110×23.75
2485	23B0017	GB/T297-1994	圆锥滚子轴 TAP.ROLLER BRG	75×130×33.25
2486	23B0018	GB/T297-1994	圆锥滚子轴 TAP.ROLLER BRG	55×120×31.5
2487	23B0019	GB/T297-1994	圆锥滚子轴 TAP.ROLLER BRG	60×130×33.5
2488	23B0020	GB/T297-1994	圆锥滚子轴 TAP.ROLLER BRG	70×125×32.25
2489	23B0028	GB/T297-1994	圆锥滚子轴 TAP.ROLLER BRG	50×90×24.75
2490	23B0029	GB/T297-1994	圆锥滚子轴 TAP.ROLLER BRG	90×190×46.5
2491	23B0030	GB/T297-1994	圆锥滚子轴 TAP.ROLLER BRG	100×215×51.5
2492	23B0031	GB/T297-1994	圆锥滚子轴 TAP.ROLLER BRG	45×100×27.5
2493	23B0033	GB/T297-1994	圆锥滚子轴 TAP.ROLLER BRG	65×110×30
2494	23B0034	GB/T297-1994	圆锥滚子轴 TAP.ROLLER BRG	90×140×32
2495	23B0035	GB/T297-1994	圆锥滚子轴 TAP.ROLLER BRG	85×150×38.5
2496	23B0043	GB/T297-1994	圆锥滚子轴 TAP.ROLLER BRG	65×110×34
2497	23B0044	GB/T297-1994	圆锥滚子轴 TAP.ROLLER BRG	50×110×29.25
2498	23B0045	GB/T297-1994	圆锥滚子轴 TAP.ROLLER BRG	95×170×45.5
2499	23B0046	GB/T297-1994	圆锥滚子轴 TAP.ROLLER BRG	100×150×32
2500	23B0047	GB/T297-1994	圆锥滚子轴 TAP.ROLLER BRG	65×140×36
2501	23B0048	GB/T297-1994	圆锥滚子轴 TAP.ROLLER BRG	70×150×38
2502	23B0060	GB/T297-1994	圆锥滚子轴 TAP.ROLLER BRG	32018
2503	23B0061	GB/T297-1994	圆锥滚子轴 TAP.ROLLER BRG	32015
2504	23B0062	GB/T301-1995	轴承 BEARING	3624
2505	23B0063	GB/T297-1994	圆锥滚子轴 TAP.ROLLER BRG	80×170×39
2506	23B0064	GB/T297-1994	圆锥滚子轴 TAP.ROLLER BRG	95×200×45
2507	23B0107	GB/T297-1994	圆锥滚子轴 TAP.ROLLER BRG	50×80×24
2508	23B0108	GB/T297-1994	圆锥滚子轴 TAP.ROLLER BRG	25×47×15
2509	23B0115	GB/T297-1994	圆锥滚子轴 TAP.ROLLER BRG	32012，60×95×23
2510	23B0116	GB/T297-1994	圆锥滚子轴 TAP.ROLLER BRG	30214，70×125×26.25
2511	23B0117	GB/T297-1994	圆锥滚子轴 TAP.ROLLER BRG	30208，40×80×19.75
2512	23B0118	GB/T297-1994	圆锥滚子轴 TAP.ROLLER BRG	30206，30×62×17.25
2513	23B0119	SKF	圆锥滚子轴 TAP.ROLLER BRG	30320，100×215×51.5
2514	23B0120	SKF	圆锥滚子轴 TAP.ROLLER BRG	30324，120×260×59.5
2515	23B0121	GB/T297-1994	圆锥滚子轴 TAP.ROLLER BRG	33012，60×95×27
2516	23B0122	GB/T297-1994	圆锥滚子轴 TAP.ROLLER BRG	32224，120×215×61.5
2517	23B0123	GB/T297-1994	圆锥滚子轴 TAP.ROLLER BRG	31313，65×140×36
2518	23B0124	GB/T297-1994	圆锥滚子轴 TAP.ROLLER BRG	30207，35×72×18.25
2519	23B0125	GB/T297-1994	圆锥滚子轴 TAP.ROLLER BRG	30211，55×100×22.75
2520	23B0126	GB/T297-1994	圆锥滚子轴 TAP.ROLLER BRG	32211，55×100×26.75
2521	23B0128	GB/T297-1994	圆锥滚子轴 TAP.ROLLER BRG	33017，85×130×36

标准件规格表 standard Part table

序号 NO.	零件号 PART NO	代号 CODE	零件名称 DESCRIPTION		规格 SIZE
2522	23B0135	GB/T297-1994	圆锥滚子轴承	TAP. ROLLER BRG	32305，25×62×25.25
2523	23B0136	NSK	圆锥滚子轴承	TAP. ROLLER BRG	32208，40×80×24.75
2524	23B0137	GB/T297-1994	圆锥滚子轴承	TAP. ROLLER BRG	32207，35×72×24.25
2525	23B0138	GB/T297-1994	圆锥滚子轴承	TAP. ROLLER BRG	32218，90×160×42.5
2526	23B0139	GB/T297-1994	圆锥滚子轴承	TAP. ROLLER BRG	32212，60×110×29.75
2527	23B0151	GB/T297-1994	圆锥滚子轴承	TAP. ROLLER BRG	32213，65×120×32.75
2528	23B0159	GB/T297-1994	圆锥滚子轴承	TAP. ROLLER BRG	32924，120×165×29
2529	23V0009	GB/T297-1994	圆锥滚子轴承	TAP.ROLLER BRG	120×180×38
2530	23V0010	GB/T297-1994	圆锥滚子轴承	TAP.ROLLER BRG	105×190×53
2531	23V0030	GB/T297-1994	圆锥滚子轴承	TAP.ROLLER BRG	100×215×56.5
2532	23V0060	GB299-85	轴承	BEARING	2097128E
2533	23V0061	GB297-64	轴承 7208	BEARING	7208
2534	23V0062	GB297-64	轴承 7211	BEARING	7211
2535	23V0063	GB297-64	轴承 7308	BEARING	7308
2536	23V0064	GB299-85	滚子轴承	TAP.ROLLER BRG	2097722
2537	23V0065	GB297-84	轴承 7530E	BEARING	7530E
2538	23V0066	GB297-84	轴承 7524E	BEARING	7524E
2539	23V0067	GB297-84	轴承 7517E	BEARING	φ85×φ150×38.5
2540	23V0068	GB297-84	轴承 7516E	BEARING	φ80×φ140×32.25
2541	25B0001	GB/T9163-2001	关节轴承	KNUCKLE BEARING	70×105×49
2542	25B0002	GB/T9163-2001	关节轴承	KNUCKLE BEARING	45×68×32
2543	25B0004	GB/T9163-2001	关节轴承	KNUCKLE BEARING	60×90×44
2544	25B0005	GB/T9163-2001	关节轴承	KNUCKLE BEARING	25×42×20
2545	25B0006	GB/T9163-2001	关节轴承	KNUCKLE BEARING	40×62×28
2546	25B0010	GB/T9163-2001	关节轴承	KNUCKLE BEARING	10×19×9
2547	25B0011	GB/T9163-2001	关节轴承	KNUCKLE BEARING	50×75×35
2548	25B0013	GB4222-91	轴承	BEARING	SABJK25S
2549	25B0014	GB4222-91	轴承	BEARING	SALBJK25S
2550	25B0023	GE50ES.02	关节轴承内圈	INNER RACE	
2551	25B0024	GB/T9164-2001	轴承	BEARING	68×40×19
2552	25B0025	GB/T9163-2001	轴承	BEARING	130×90×60
2553	25B0026	GB/T9163-2001	轴承 GEG90ES	BEARING	150×90×85
2554	25B0027	GB/T9163-2001	轴承 SIJK8C	BEARING	19×8×12
2555	25B0049	GB304.1-88	关节轴承	KNUCKLE BEARING	GE50ES
2556	25B0053	GB9163-90	关节轴承	KNUCKLE BEARING	GE15ES-2RS
2557	25B0056	GB/T9163-2001	关节轴承	KNUCKLE BEARING	GE12E，12×22×10
2558	25B0057	GB/T9163-2001	关节轴承	KNUCKLE BEARING	GE15ES，15×26×12
2559	25B0058	GB/T9163-2001	关节轴承	KNUCKLE BEARING	GE35ES-2RS，35×55×25
2560	25B0061	GB/T 9161-2001	关节轴承	KNUCKLE BEARING	SI8E
2561	25B0068	GB/T9163-2001	关节轴承	KNUCKLE BEARING	GE35ES，35×55×25
2562	25B0071	GB/T9164-2001	关节轴承	KNUCKLE BEARING	GAC65T
2563	25B0072	GB/T9164-2001	关节轴承	KNUCKLE BEARING	GAC40T
2564	25B0091	GB/T9163-2001	关节轴承	KNUCKLE BEARING	GE80ES，80×120×55
2565	25K0004	GB/T9163-2001	关节轴承	KNUCKLE BEARING	30×47×22
2566	25V0015	GB/T9164-2001	关节轴承	KNUCKLE BEARING	GAC85S/K

标准件规格表 standard Part table

序号 NO.	零件号 PART NO	代号 CODE	零件名称 DESCRIPTION		规格 SIZE
2567	25V0016	GB304.5-81	关节轴承	KNUCKLE BEARING	
2568	25V0017	GB304.5-81	关节轴承	KNUCKLE BEARING	GE25ES
2569	25V0020	GB304-88	关节轴承	KNUCKLE BEARING	GE40ES
2570	26B0002	GB/T301-1995	推力球轴承	BALL BEARING	55×78×16
2571	26B0003	GB/T301-1995	推力球轴承	BALL BEARING	15×28×9
2572	26B0005	GB/T301-1995	推力球轴承	BALL BEARING	40×60×13
2573	26B0013	GB4605-84	轴承	BEARING	889112
2574	26B0029	GB/T292-94	角接触球轴承	BALL BEARING	7216B
2575	26B0030	GB/T288-94	调心滚子轴承	ROLLER BEARING	22308C
2576	26B0062	GB/T301-1995	推力球轴承	BALL BEARING	51205，25×47×15
2577	26B0063	GB/T290-1998	滚针轴承	NEEDLE BEARING	HK2518，25×32×18
2578	26B0071	GB/T281-1994	调心球轴承	BALL BEARING	2208，40×80×23
2579	26B0076	GB/T290-1998	滚针轴承	NEEDLE BEARING	HKH4524，45×55×24
2580	26B0078	GB/T301-1995	推力球轴承	BALL BEARING	51211ZS，55×90×25
2581	26B0090	GB/T301-1995	推力球轴承	THRUST BALL BRG	51210，50×78×22
2582	26B0101	GB288-94	调心滚子轴承	ALIGNING BRG	95×2.65
2583	26B0121	GB/T301-1995	推力球轴承	THRUST BALL BRG	51104，20×35×10
2584	26V0006	GB278-64	轴承 308	BEARING	308
2585	26V0007	GB/T288-94	调心滚子轴承	ROLLER BEARING	222222C
2586	26V0008	GB288-87	轴承	BEARING	110×200×53
2587	26V0009	DIM635	调心滚子轴承	ROLLER BEARING	22315E1.T41A
2588	34C0090	JB982-77	垫圈	WASHER	10
2589	34C0091	JB982-77	垫圈	WASHER	16
2590	34C0113	GB10708.3-89	防尘圈	DUST RING	FB70×80×7
2591	40B0004	GB349-88	圆钢钉	NAIL	50
2592	40B0059	GB/T3289.22-1982	接头	JOINT	25
2593	40B0060	GB/T3289.28-1982	螺丝	SCREW	40×20
2594	40B0061	GB/T3289.28-1982	螺丝	SCREW	40×25
2595	40B0062	GB/T3289.3-1982	弯头	ELBOW	40
2596	66A0028	GB91-86	销	PIN	3.2×40-Zn.D
2597	75A0117	GB/T2089-1994	压簧	COMPRESSION SPRING	YA1×12×48-D.Zn
2598	83A0119	GB3452.1-92	O 形圈	O-RING	106×5.3
2599	83A0120	GB3452.1-92	O 形圈	O-RING	250×5.3

原理图 SCHEMATIC

50E0663 000 液压原理图（4T，两联阀）

HYDRAULIC SCHEMATIC(4T, DOUBLE VALVE)

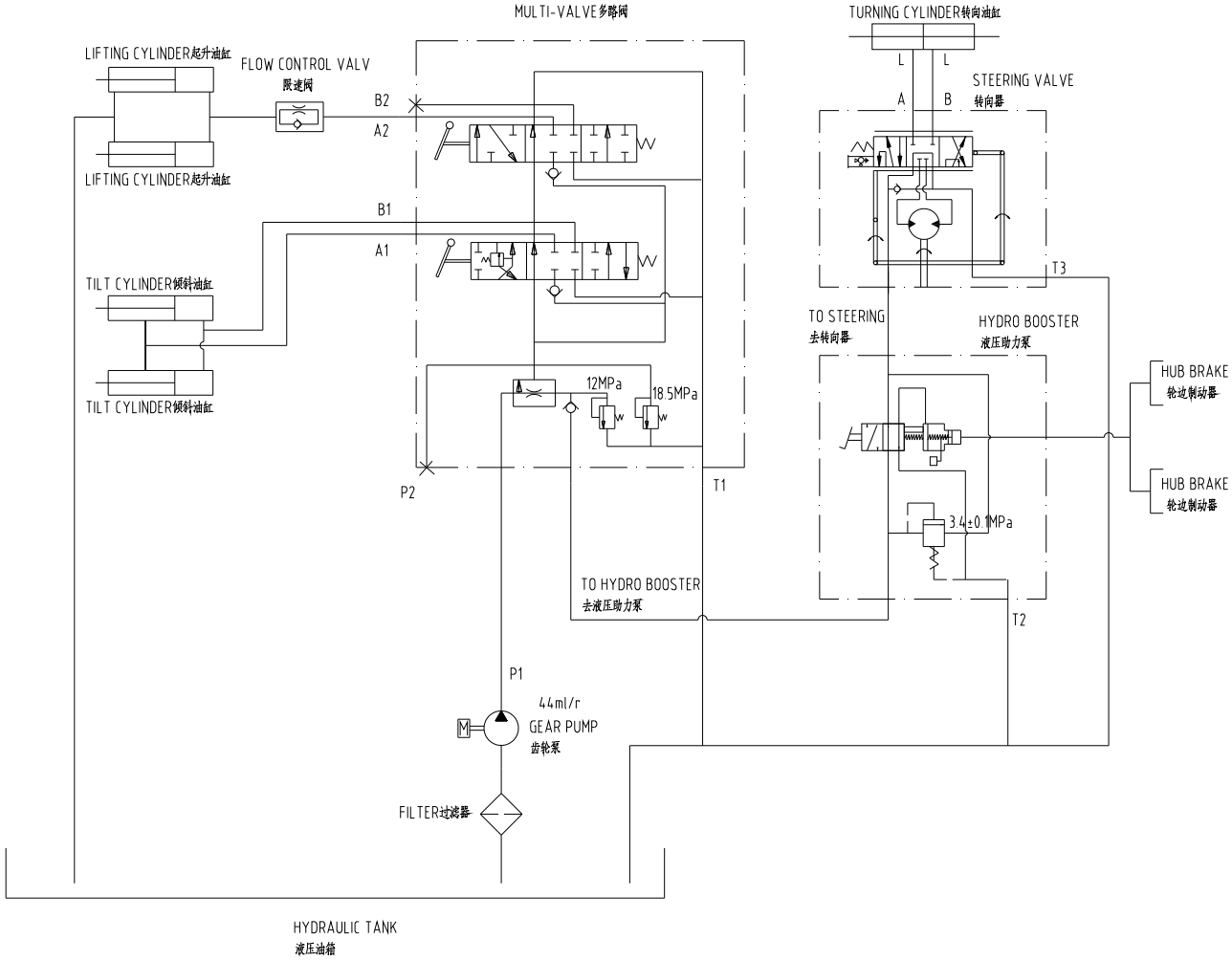

50E0570 000 液压原理图（4.5T/5T，两联阀）

HYDRAULIC SCHEMATIC(4.5T/5T, DOUBLE VALVE)

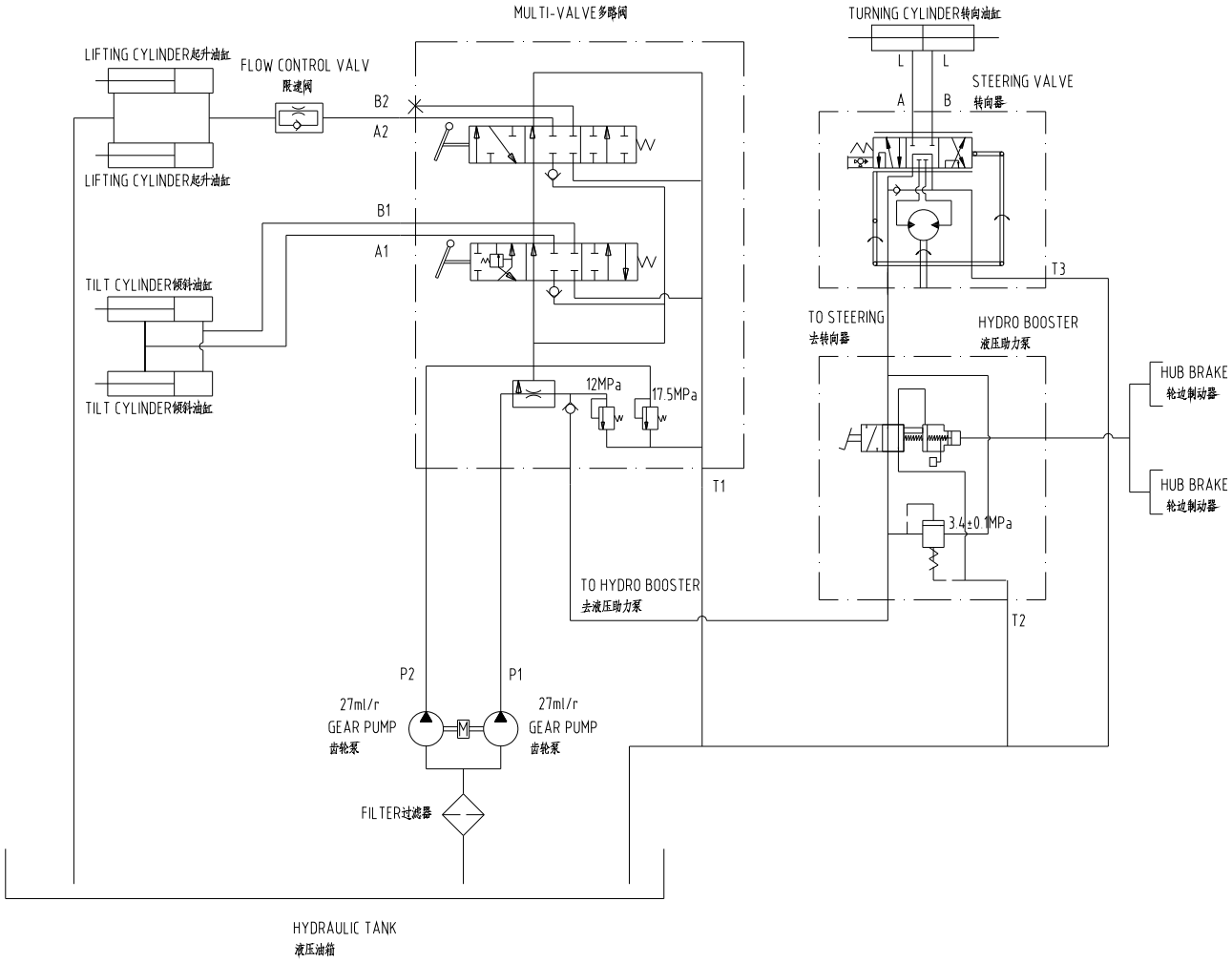

50E0567 000 液压原理图（5T，三联阀）

HYDRAULIC SCHEMATIC(5T, TRIPLE VALVE)

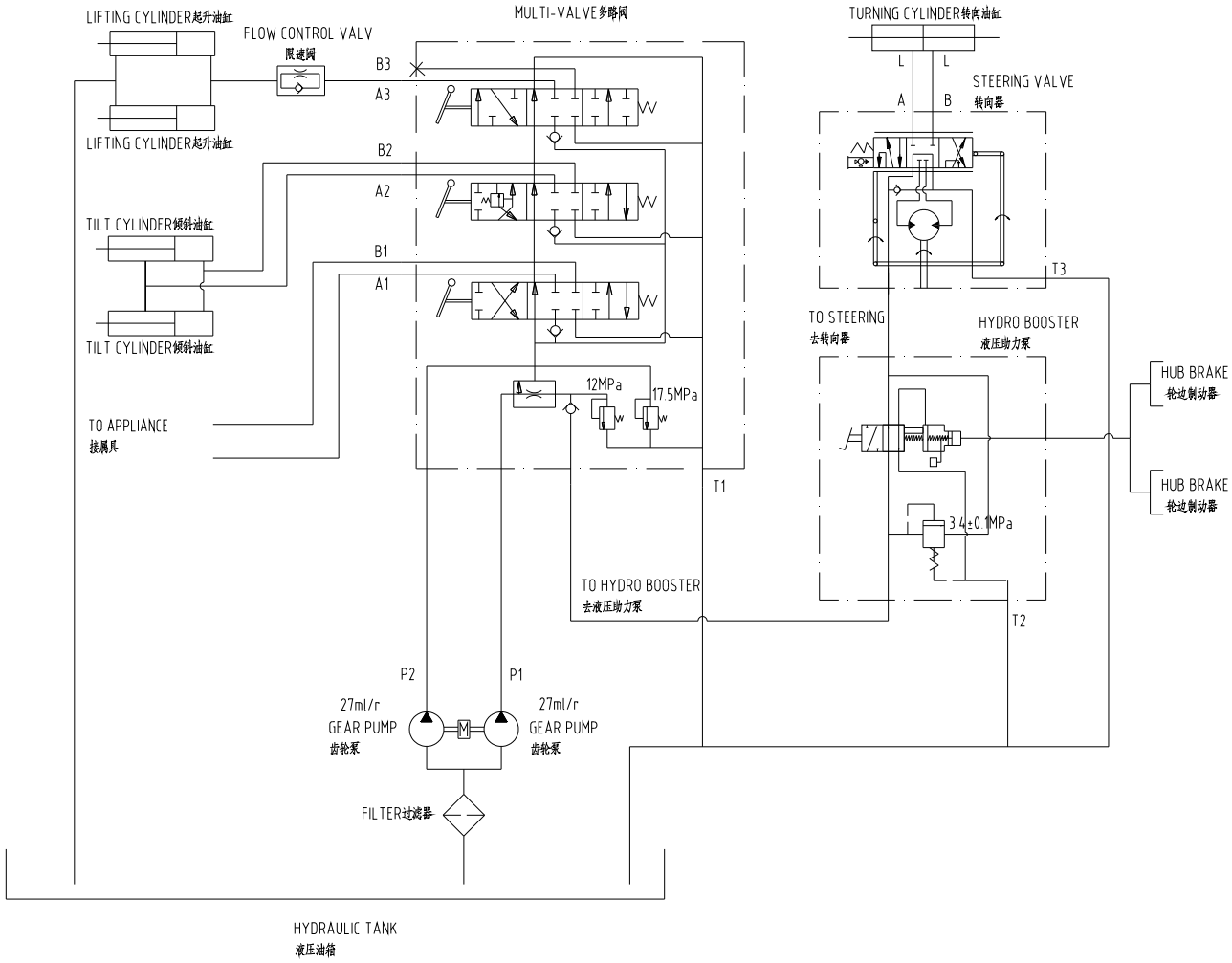

50E0666 000 液压原理图（5T，四联阀）

HYDRAULIC SCHEMATIC(5T, QUADRUPLE VALVE)

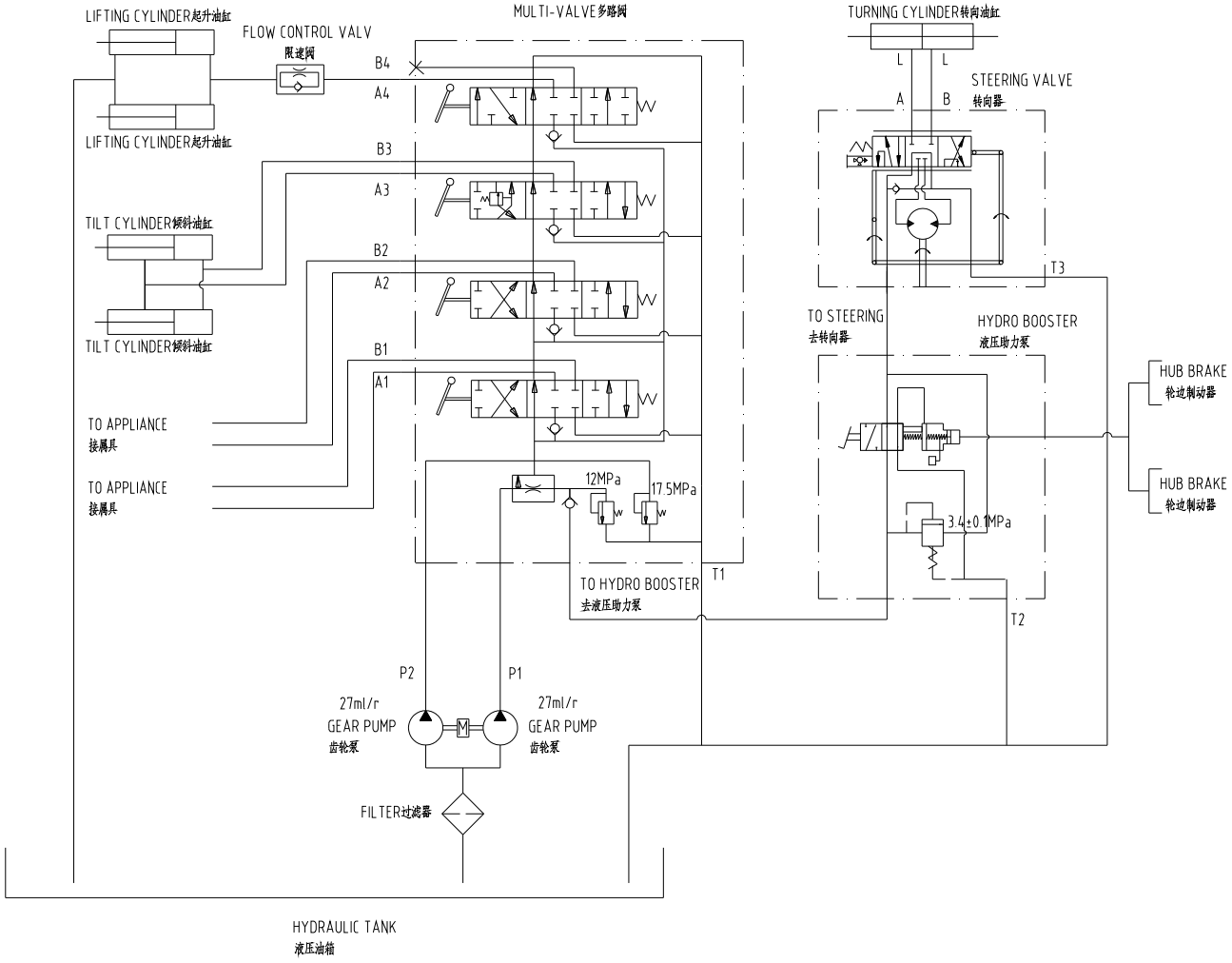

50E0169 000 电器系统原理图（洛拖 LR4B3-22）

ELECTRIC SCHEMATIC(YTO LR4B3-22)

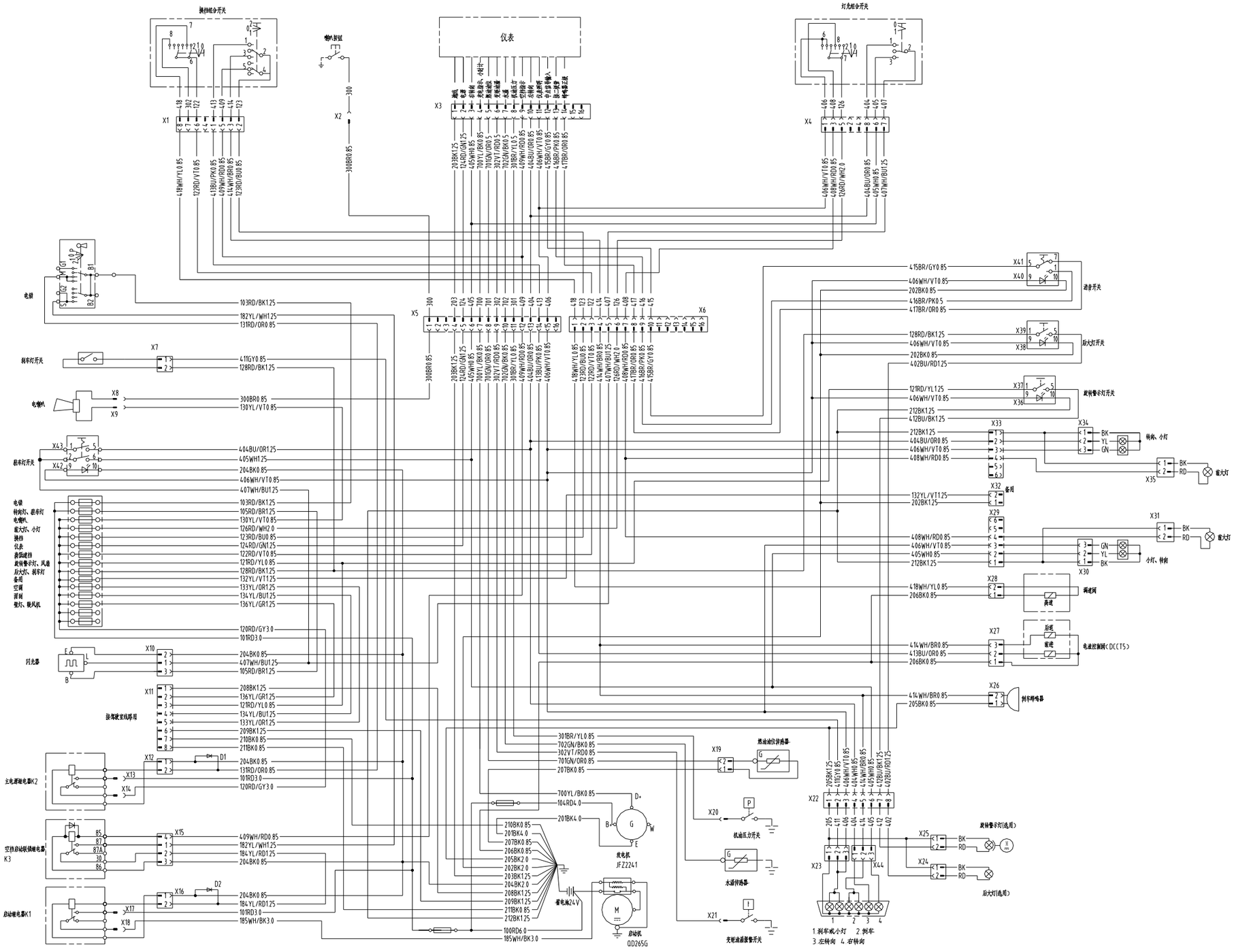

50E0292 002 电器系统原理图（康明斯 B3.3TAA）

ELECTRIC SCHEMATIC(CUMMINS B3.3TAA)

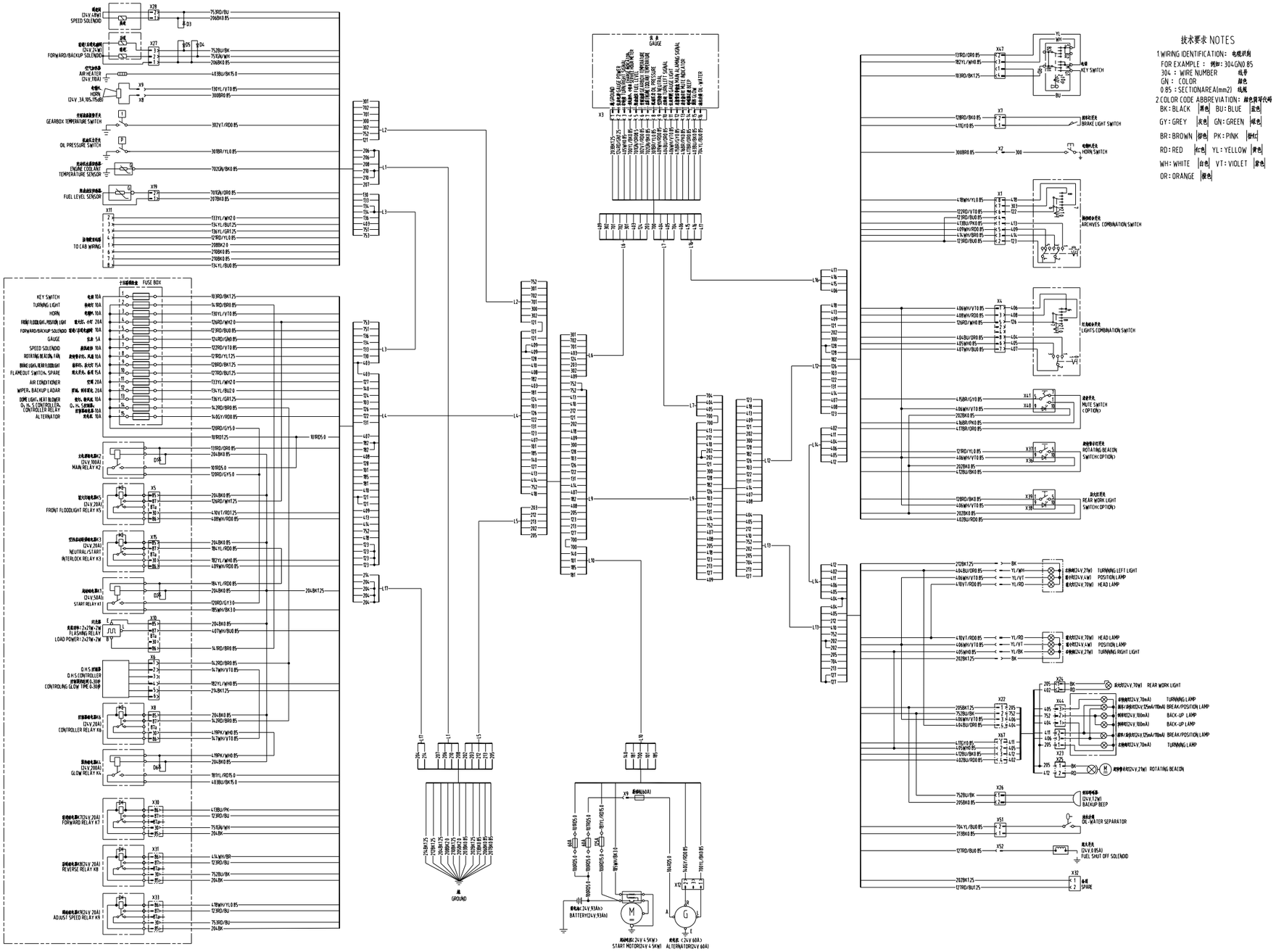

技术要求 NOTES

1 WIRING IDENTIFICATION：电缆识别
FOR EXAMPLE： 例如：304GN0.85
304：WIRE NUMBER 线号
GN：COLOR 颜色
0.85：SECTIONAREA(mm2) 线规
2 COLOR CODE ABBREVIATION：颜色简写代号

BK：BLACK	黑色	BU：BLUE	蓝色
GY：GREY	灰色	GN：GREEN	绿色
BR：BROWN	棕色	PK：PINK	粉红
RD：RED	红色	YL：YELLOW	黄色
WH：WHITE	白色	VT：VIOLET	紫色
OR：ORANGE	橙色		

50E0373 000 电器系统原理图（康明斯 B3.3TAA，UL）

ELECTRIC SCHEMATIC(CUMMINS B3.3TAA, UL)

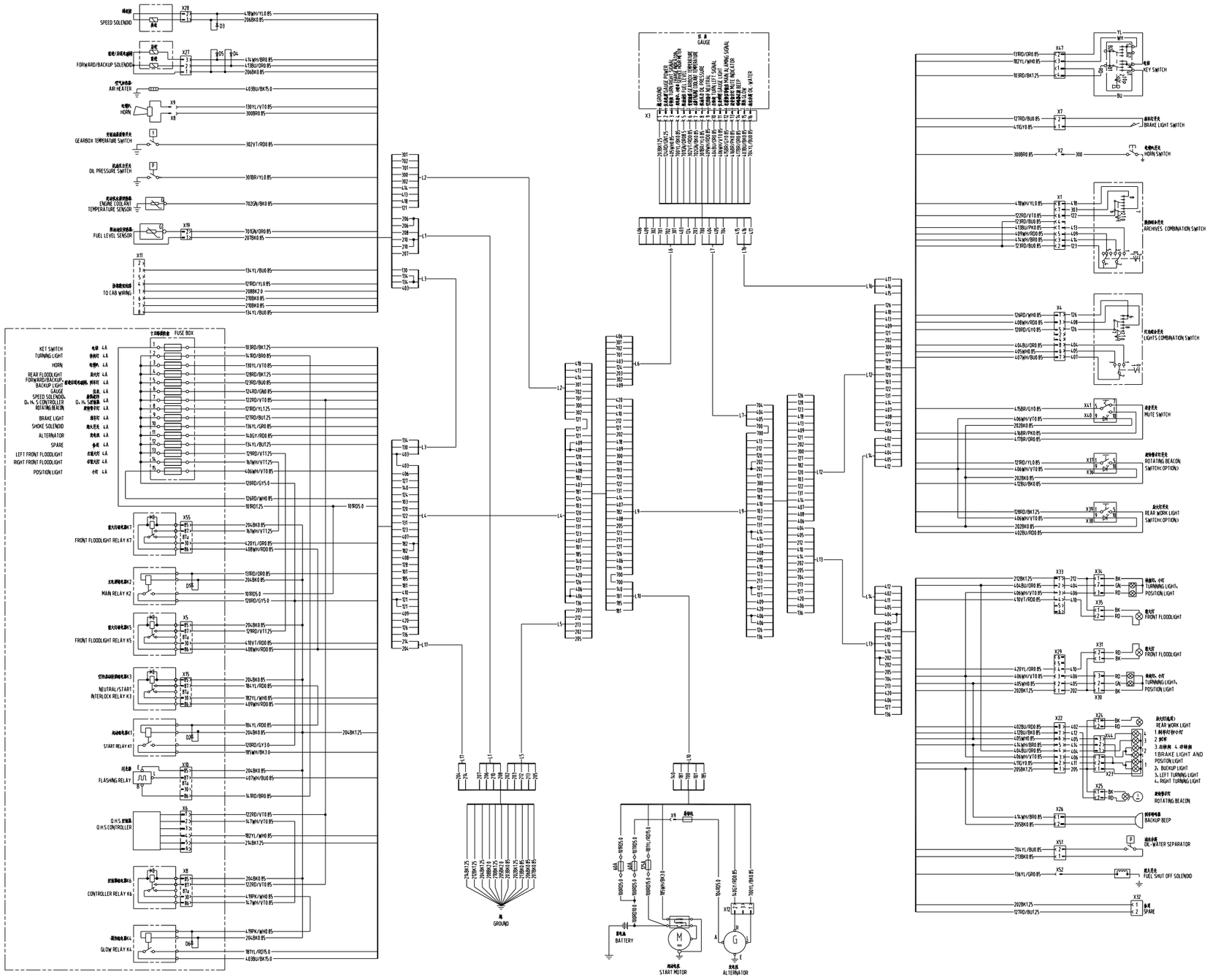

50E0271 000 电气系统原理图（康明斯 B3.3TAA 带 OPS）
ELECTRICAL SCHEMATIC (CUMMINS B3.3TAA WITH OPS OPTIONAL)

