LiuGong 柳工

CLG 225C
HYDRAULIC EXCAVATOR

RUTHZIL TRATOR COMERCIAL DE PEÇAS LTDA 11 97083-6812 ROLANDO CITRANGULO

PARTS CATALOG

备注栏
MEMORANDUM

请使用下面的表格订购零部件及进行机器维修等事项。

Please utilize under-table for parts-order and maintenance of your machine, etc.

产品识别号 Product identification no.	
发动机型号 Engine type	
发动机制造编号 Engine mfg.no.	

前言

- 本图册后编制了零部件图号索引，索引中带“ * ”标记的为新增零部件。
- 本图册收录的为截止印刷时所获得的最新信息，这些信息内容可能会因产品改进而随时变更，恕不另行通知。我们会在再版时对图册进行必要的更改，在此之前，若对机器或图册有疑问，请与柳工经销商联系。
- 发动机零部件，请参阅另册发行的发动机零件图册。
- 本图册“左”,“右”,“前”和“后”的基准定义如下：

  工作装置侧为“前”,发动机侧为“后”,驾驶室侧为“左”侧，相对的一侧为“右”。对于下车，行走马达侧为“后”,相对的一侧为“前”。
- 如何使用零件图册

  件号　　件号即机器插图中的零件序号。

  零件图号　　零件图号由英文字母和数字组成或仅由数字构成。

  零件名　　装配部件的各组成零件，用标记“· ”表示，且写在该装配部件的下面一行或几行。若带“· ”的零件仍为装配部件，则其组成零件用标记“· ”表示。

  数量　　表示单个液压件所用的零件数量，但对于装配部件则表示组装一套该部件的零件数量。

  服务代码　　服务代码的含义如下：

  W：　表示该零件装机前要进行现场加工。

  H：　表示改零件为精密零件，拆卸、修理时请向最近的代理店询问。

  D：　表示该零件为装配部件的组成部分,不能单独购买。应购买包含该零件的部件。

  K：　表示服务备件箱内有该零件。

  R：　表示不同机器中该零件的数量不同,如调整垫片。

  S：　表示该零件是服务用的特殊零件,出厂时不装配。

  Z：　表示该零件为发动机关联部件。

  OP：　可供选装件。

  OS：　比标准尺寸大的零件。

  US：　比标准尺寸小的零件。

  （注:带有“OS”或“US”的零件写在标准尺寸零件的下面一行。）

  #：　表示该页部件中新增加的零件。

  适用机号　　适用机号印在各页的“适用机号”栏上方。

  适用机号适用于该页所有的零件。

  零件修改后,无论是旧零件,还是新零件,都应在“适用机号”栏中注明适用的机号。

选用零件时，应确认机器的机号在“适用机号”栏中或其上方的适用机号范围。

以字母 D 开头，表示零件变更切换的年月。(例：“D01/04-”表示 2001 年 4 月后使用该零件。)

互换性　　表示原有零件与改进后零件的互换性。此栏中所用符号含义如下：

I：　表示“替换零件”栏中的零件可代替本零件，但反之不行。

J：　表示本零件可代替“替换零件”栏中的零件，但反之不行。

P：　表示禁止使用该零件。应使用“替换零件”栏中的零件。

T：　表示可使用“替换零件”栏中的零件组装成的部件代替该零部件。

X：　表示该零件和“替换零件”栏所示的零件不可互相替换。

Y：　表示该零件和“替换零件”栏所示的零件可互相替换。

替换零件　　互换性零件的图号及其所需的数量记录在此栏中。

注：订购互换性零件时，按“替换零件”栏中的“I”、“J”、“P”、“T”、“X”或“Y”供货。

FOREWORD

- The numerical part No. index is provided at the end of this parts catalog. In the parts index, a part No. with“*”mark shows a newly added part on the parts catalog.
- This parts catalog contains the most recent information available at the time of printing, and the contents of the list are based on information in effect at that time and are subject to change without notice.
- For the engine parts ,please refer to the parts catalog of diesel engine issued separately.
- The references in the parts catalog of “LEFT”, “RIGHT”, “FRONT” and “REAR” are identified as follows.

  The driver’s seat is positioned “LEFT” side, and the opposite side is “RIGHT”.

  The front-end attachments is at the “FRONT”. The counterweight is attached at the “REAR”

  For the undercarriage, the travel motor is at the “REAR”, and the opposite is “FRONT”.
- How to use this parts catalog

  ITEM Item No. shows the reference No. on the machine illustration.

  PART NO. Part No. consists of a letter of the alphabet and numerical, or numerical only.

  PART NAME Components of an assembly part are shown with“· ”marks and are shown on the line, or lines, below the assembly part. Also, if the component with “· ”mark consists of further components part, these further components are shown by the marks“·· ”.

  Q’TY Q'ty shows the quantity used for a particular single hydraulic unit, however quantity of components shows the quantity for one assembly part.

  SERVICE CODE Abbreviations in the column of service code have their own meaning as shown below.

  W: The part with this abbreviation shows that the part requires some work on it before installing in the machine.

  H: Indicate a precise part. Ask your nearest Liugong dealer.

  D: The part with this abbreviation is a component of an assembly and is not available independently. The assembly part containing this part should be ordered.

  K: This means that the part is contained in the service parts kit.

  R: The part with this abbreviation shows that the quantity of the part is changed depending upon the machine, such as an adjusting shim etceteras.

S: This part is specially provided as a service part, which was not provided in the machine before from shipping the factory.

Z: Engine related parts.

OP: Optional parts

OS: Over-sized parts

US: Under-sized parts

(NOTE: Part with abbreviation “OS" or "US" is described on the line below the standard-sized part.)

#: The part with this mark is newly added on that page of the equipment.

SERIAL No The machine serial number is printed just above the SERIAL No. column on all parts list pages.

[The serial number corresponds to the figures following the last letter in the PIN (Product Identification Number) on the name-plate.]

This serial number indicates the machine serial number applicable to the group unit (or component) described on this page.

When parts are modified, both the old and new parts are shown in the parts catalog with the applicable machine serial numbers in the SERIAL No Column.

Be sure to check that your machine serial number is included in the range of the serial numbers shown above or in the SERIAL No. column when selecting parts.

Descriptions starting with letter D indicate the date when the part was modified. (Example:D01/04: New modification part has been applied to the products manufactured in and after April 2001.)

ICA ICA shows the interchangeability between the original and the improved parts. Abbreviations used in this column are as follows.

I: Part No. in the column of "Replaceable part" can be used instead of this part but not vice versa.

J: This part can be used instead of Part No. in the column of "Replaceable part" but not vice versa.

P: This must not be used for the machine. The part No. in the column "Replaceable part" should be used instead.

T: Parts Nos. those in the column of "Replaceable part" can be used as an assembly instead of this part.

X: This part and the part in the column of "Replaceable part" are not interchangeable with each other.

Y: This part and the part in the column of "Replaceable part" are interchangeable with each other.

REPLACEABLE PART Interchangeable parts Nos. and their required quantity are shown in this column.

NOTE: If interchangeable improved parts are provided for the parts which you may order, the improved parts classified as “I”, “J”, “P”, “T”, “X” or “Y” may be supplied.

目 录

CONTENTS

扶手 1
HANDRAIL 1
回转平台 3
REVOLVING FRAME 3
柴油机 5
ENGINE 5
柴油机安装 7
ENGINE SUPPORT 7
风扇安装 9
FAN SUPPORT 9
散热器 11
RADIATOR 11
散热器安装 13
RADIATOR SUPPORT 13
空滤 15
AIR CLEANER 15
空滤安装 17
AIR CLEANER SUPPORT 17
消声器 19
MUFFLER 19
柴油箱 21
FUEL TANK 21
柴油配管 23
FUEL PIPING 23
法兰安装 25
FLANGE SUPPORT 25
柴油机手动控制 27
MANUAL CONTROL CABLE 27
先导管路（A） 29
PILOT PIPE (A) 29
先导管路（B） 31
PILOT PIPE (B) 31
先导管路（C） 33
PILOT PIPE (C) 33
先导管路（D） 35
PILOT PIPE (D) 35

先导管路（E） 37
PILOT PIPE (E) 37
先导管路（F） 39
PILOT PIPE (F) 39
先导管路（G） 41
PILOT PIPE (G) 41
先导管路（H） 43
PILOT PIPE (H) 43
先导管路（I） 45
PILOT PIPE (I) 45
先导管路（J） 47
PILOT PIPE (J) 47
先导管路（K） 49
PILOT PIPE (K) 49
先导管路（L） 51
PILOT PIPE (L) 51
先导管路（M） 53
PILOT PIPE (M) 53
附属装置先导管路（A） 55
OPTION PIPE (A) 55
附属装置先导管路（B） 57
OPTION PIPE (B) 57
左手先导阀 12C0925 59
LEFT PILOT VALVE 12C0925 59
右手先导阀 12C0926 61
RIGHT PILOT VALVE 12C0926 61
脚先导阀 12C0912-1 63
TRAVEL PILOT VALVE 12C0912-1 63
脚先导阀 12C0912-2 65
TRAVEL PILOT VALVE 12C0912-2 65
脚先导阀 12C0912 67
OPTION PILOT VALVE 12C0912 67
先导阀块 69
BLOCK PILOT VALVE 69
主泵安装 71
PUMP DEVICE SUPPORT 71
吸油管路 73
SUCTION PIPING 73
进油管路 75
DELIVERY PIPING 75

主管路(A) 77
MAIN PIPING(A) 77
主管路(B) 79
MAIN PIPING(B) 79
主管路(C) 81
MAIN PIPING(C) 81
主管路(D) 83
MAIN PIPING(D) 83
回油管路(A) 85
DRAIN PIPING(A) 85
回油管路(B) 87
DRAIN PIPING(B) 87
主回油路-1 89
RETURN PIPING-1 89
主回油路-2 91
RETURN PIPING-2 91
液压油箱 93
OIL TANK 93
液压锤管路 95
HAMMER PIPING 95
行走管路 97
TRAVEL PIPING 97
中心接头安装 99
CENTER JOINT SUPPORT 99
回转马达安装 101
SWING MOTOR SUPPORT 101
回转马达-1 11C0164 103
SWING MOTOR-1 11C0164 103
回转马达-2 11C0164 107
SWING MOTOR-2 11C0164 107
主控阀安装 109
CONTROL VALVE SUPPORT 109
中心接头 111
CENTER JOINT 111
主泵-1 113
MAIN PUMP-1 113
主泵-2 119
MAIN PUMP-2 119
主控阀(A) 125
MULTICONTROL VALVE(A) 125

主控阀(B) 127
MULTICONTROL VALVE(B) 127
主控阀(C-1) 129
MULTICONTROL VALVE(C-1) 129
主控阀(C-2) 131
MULTICONTROL VALVE(C-2) 131
工作装置管路（A）（标准配置：动臂 5680mm 斗杆 2910mm） 133
FRONT PIPE（A）（STANDARD CONFIGURATION：BOOM 5680mm ARM 2910mm） 133
工作装置管路（B）（标准配置：动臂 5680mm 斗杆 2910mm） 135
FRONT PIPE（B）（STANDARD CONFIGURATION：BOOM 5680mm ARM 2910mm） 135
工作装置管路（C-1）（标准配置：动臂 5680mm 斗杆 2910mm） 137
FRONT PIPE（C-1）（STANDARD CONFIGURATION：BOOM 5680mm ARM 2910mm） 137
工作装置管路（C-2）（标准配置：动臂 5680mm 斗杆 2910mm） 139
FRONT PIPE（C-2）（STANDARD CONFIGURATION：BOOM 5680mm ARM 2910mm） 139
工作装置管路（D）（标准配置：动臂 5680mm 斗杆 2910mm） 141
FRONT PIPE（D）（STANDARD CONFIGURATION：BOOM 5680mm ARM 2910mm） 141
工作装置管路（A）(超长臂：动臂 6680mm 斗杆 4400mm) 143
FRONT PIPE（A）（LONG ARM：BOOM 6680mm ARM 4400mm） 143
工作装置管路（B）(超长臂：动臂 6680mm 斗杆 4400mm) 145
FRONT PIPE（B）（LONG ARM：BOOM 6680mm ARM 4400mm） 145
工作装置管路（C-1）(超长臂：动臂 6680mm 斗杆 4400mm) 147
FRONT PIPE（C-1）（LONG ARM：BOOM 6680mm ARM 4400mm） 147
工作装置管路（C-2）(超长臂：动臂 6680mm 斗杆 4400mm) 149
FRONT PIPE（C-2）（LONG ARM：BOOM 6680mm ARM 4400mm） 149
工作装置管路（D）(超长臂：动臂 6680mm 斗杆 4400mm) 151
FRONT PIPE（D）（LONG ARM：BOOM 6680mm ARM 4400mm） 151
附属装置工作管路（A） 153
OPTION PIPE（A） 153
附属装置工作管路（B）(2910mm 斗杆) 155
OPTION PIPE（B）(2910mm ARM) 155
附属装置工作管路（C）(2400mm 斗杆) 157
OPTION PIPE（C）(2400mm ARM) 157
动臂油缸 10C0107&10C0106 159
BOOM CYLINDER 10C0107&10C0106 159
斗杆油缸-1 10C0271 161

ARM CYLINDER-1 10C0271 161
斗杆油缸-2 10C0271 163
ARM CYLINDER-2 10C0271 163
铲斗油缸-1 10C0212 165
BUCKET CYLINDER-1 10C0212 165
铲斗油缸-2 167
BUCKET CYLINDER-2 167
右扶手箱电器总成 169
ELECTRICAL ELEMENTS ASSEMBLY 169
左扶手箱电器总成 171
ELECTRICAL ELEMENTS ASSEMBLY 171
雨刮器、显示器总成 173
WIPER、MONITOR ASSEMBLY 173
收音机线路总成 175
HARNESS ASSEMBLY (RADIO) 175
驾驶室线路总成 177
HARNESS ASSEMBLY (CAB) 177
控制器总成 179
CONTROLLER ASSEMBLE 179
电瓶线路总成 181
BATTERY ASSEMBLY 181
电气元件(A) 183
ELECTRIC PARTS(A) 183
电气元件(B) 185
ELECTRIC PARTS(B) 185
电气元件(C) 187
ELECTRIC PARTS(C) 187
车架线束 189
FRAME HARNESS 189
电气元件 191
ELECTRIC PARTS 191
发动机线束 193
ENGINE HARNESS 193
控制箱总成-1 195
CONTROL BOX ASSEMBLE-1 195
控制箱总成-2 197
CONTROL BOX ASSEMBLE-2 197
动臂灯线路总成 199
HARNESS ASSEMBLY (BOOM LAMP) 199
空调系统(A) 201

AIR CONDITIONER(A) 201
空调系统（B） 203
AIR CONDITIONER（B） 203
空调系统（C） 205
AIR CONDITIONER（C） 205
空调系统（D） 207
AIR CONDITIONER（D） 207
驾驶室总成 209
CAB ASSEMBLY 209
地板架总成 211
FLOOR ASSEMBLY 211
操纵杆总成 213
CONTROL LEVEL ASSEMBLY 213
司机椅座 215
SEAT STAND 215
司机椅 217
SEAT 217
驾驶室(1) 219
CAB(1) 219
驾驶室(2) 221
CAB(2) 221
驾驶室(3) 223
CAB(3) 223
驾驶室(3) 225
CAB(3) 225
驾驶室(4) 227
CAB(4) 227
驾驶室(5) 229
CAB(5) 229
驾驶室(5) 231
CAB(5) 231
驾驶室(6) 233
CAB(6) 233
驾驶室(6) 235
CAB(6) 235
驾驶室(7) 237
CAB(7) 237
机罩（A） 239
COVER（A） 239
机罩（B） 241

COVER(B)..... 241
机罩（C）..... 243
COVER（C）..... 243
发动机盖..... 245
ENGINE COVER..... 245
底封板..... 247
UNDER COVER..... 247
工具箱..... 249
TOOL COVER..... 249
配重..... 251
COUNTERWEIGHT..... 251
行走架..... 253
TRACK FRAME..... 253
履带总成..... 255
TRACK ASSEMBLY..... 255
回转支承..... 257
SWING BEARING..... 257
支重轮..... 259
LOWER ROLLER..... 259
托链轮..... 261
UPPER ROLLER..... 261
引导轮总成..... 263
IDLER ASSEMBLY..... 263
张紧装置..... 265
TENSION DEVICE..... 265
驱动轮..... 267
SPROCKET..... 267
行走马达及减速机 11C0264..... 269
TRAVEL MOTOR 11C0264..... 269
行走马达及减速机 11C0264..... 270
TRAVEL MOTOR 11C0264..... 270
动臂(5680mm)..... 275
BOOM(5680mm)..... 275
斗杆(2910mm)..... 277
ARM(2910mm)..... 277
斗杆（2400mm）..... 279
ARM(2400mm)..... 279
连杆（标准配置：动臂 5680mm 斗杆 2910mm）..... 281
LINK（STANDARD CONFIGURATION：BOOM 5680mm ARM 2910mm）..... 281
摇杆（标准配置：动臂 5680mm 斗杆 2910mm）..... 283

PENDULUM LEVER（STANDARD CONFIGURATION：BOOM 5680mm ARM 2910mm）
.... 283
动臂(6680mm).... 285
BOOM（6680mm）.... 285
斗杆(4400mm).... 287
ARM(4400mm).... 287
连杆(超长臂：动臂 6680mm 斗杆 4400mm).... 289
LINK（LONG ARM：BOOM 6680mm ARM 4400mm）.... 289
摇杆(超长臂：动臂 6680mm 斗杆 4400mm).... 291
PENDULUM LEVER（LONG ARM：BOOM 6680mm ARM 4400mm）.... 291
铲斗(0.8).... 293
BUCKET(0.8).... 293
铲斗(0.95).... 295
BUCKET(0.95).... 295
铲斗(1.05).... 297
BUCKET(1.05).... 297
黄油管路（标准配置：动臂 5680mm 斗杆 2910mm）.... 299
LUBE SYSTEM（STANDARD CONFIGURATION：BOOM 5680mm ARM 2910mm）.... 299
黄油管路(超长臂：动臂 6680mm 斗杆 4400mm).... 301
LUBE SYSTEM（LONG ARM：BOOM 6680mm ARM 4400mm）.... 301
标志牌(1).... 303
NAME PLATE(1).... 303
标志牌(2).... 305
NAME PLATE(2).... 305
索引.... 307

扶手

HANDRAIL

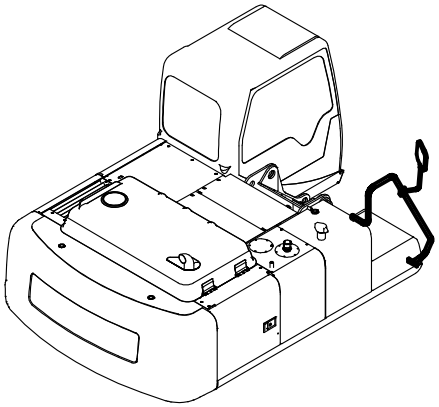

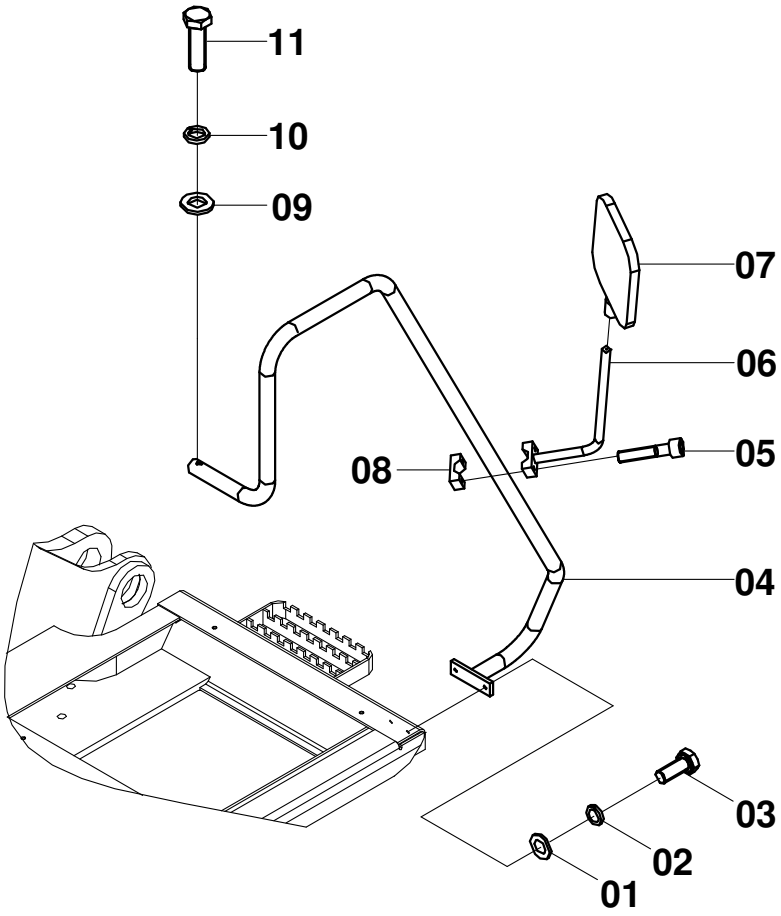

扶手 HANDRAIL

件号 ITEM	零件图号 PART NO.	零件名	PART NAME	数量 Q'TY	服务代码 S.C	适用机号 SERIAL NO.	互换性 IA	替换零件 REPLACEABLE	
								零件图号 PART NO.	数量 Q'TY
01	06B0001	垫圈	WASHER	2					
02	06B0002	弹簧垫圈	LOCK WASHER	2					
03	00B0012	螺栓	BOLT	2					
04	41D0144	扶手	HANDRAIL	1					
05	04B0016	螺钉	BOLT	2					
06	00D0537	支撑杆	STAY	1					
07	47C0110	后视镜	REARVIEW MIRROR	1					
08	54A0100	座	CLAMP	1					
09	06B0007	垫圈	WASHER	1					
10	06B0008	弹簧垫圈	LOCK WASHER	1					
11	00B0035	螺栓	BOLT	1					

回转平台

REVOLVING FRAME

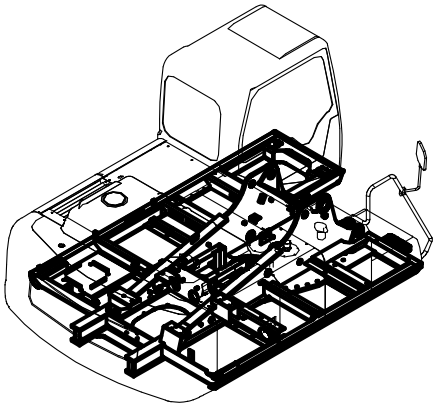

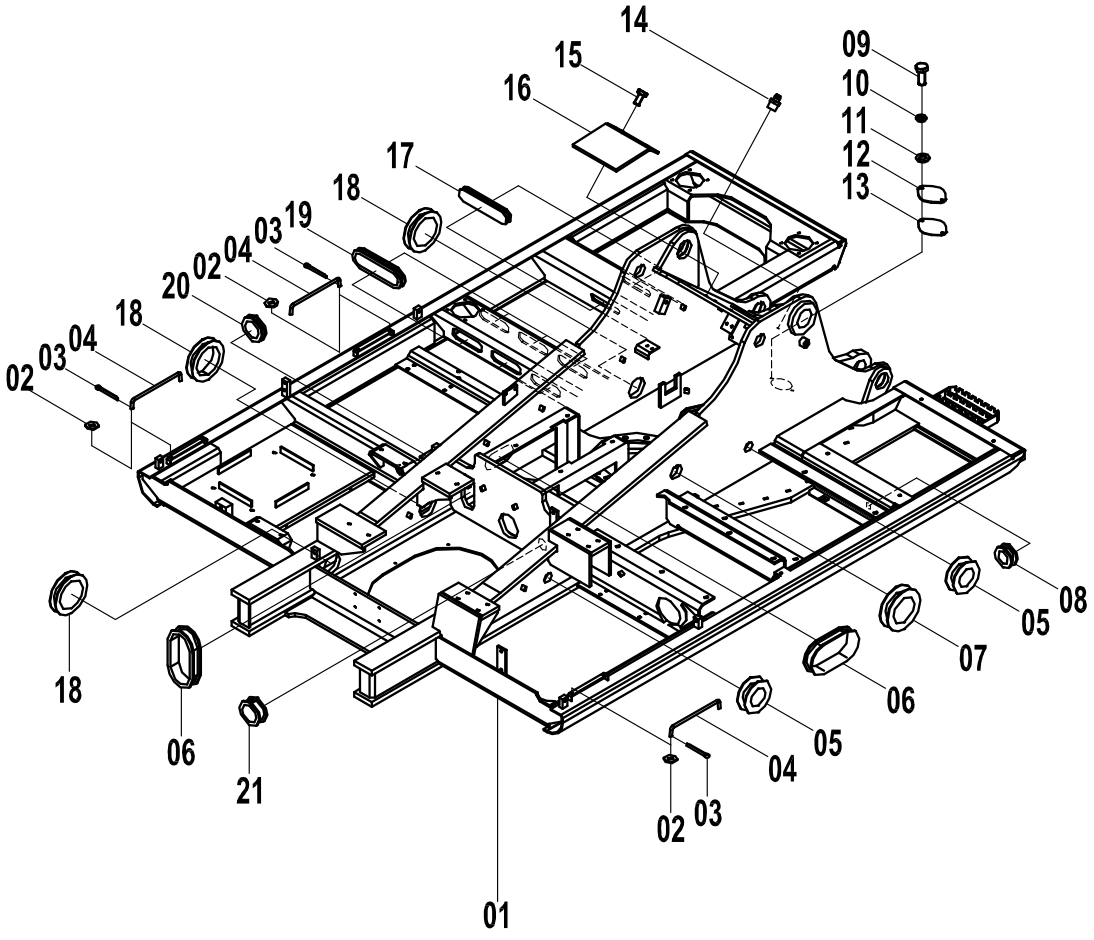

回转平台 REVOLVING FRAME

件号 ITEM	零件图号 PART NO.	零件名	PART NAME	数量 Q'TY	服务代码 S.C	适用机号 SERIAL NO.	互换性 IA	替换零件 REPLACEABLE	
								零件图号 PART NO.	数量 Q'TY
01	20D0140	回转平台	REVOLVING FRAME	1					
02	06B0086	垫圈	WASHER	3					
03	08B0079	开口销	COTTER PIN	3					
04	33A0173	门钩	STAY	3					
05	83A0016	橡胶圈	RUBBER BUSHING	2					
06	83A0034	橡胶圈	RUBBER BUSHING	2					
07	83A0017	橡胶圈	RUBBER BUSHING	1					
08	83A0009	橡胶圈	RUBBER BUSHING	1					
09	00B0012	螺栓	BOLT	2					
10	06B0002	弹簧垫圈	LOCK WASHER	2					
11	06B0001	垫圈	WASHER	2					
12	12A0520	盖板	COVER	1					
13	82A0196	垫	SHIM	1					
14	10B0014	油杯	GREASE NIPPLE	1					
15	00B0007	螺栓	BOLT	2					
16	30A0015	挡雨板	RAIN BAFFLE	1					
17	83A0008	橡胶圈	RUBBER BUSHING	2					
18	83A0014	橡胶圈	RUBBER BUSHING	3					
19	83A0029	橡胶圈	RUBBER BUSHING	6					
20	83A0011	橡胶圈	RUBBER BUSHING	1					
21	83A0035	橡胶圈	RUBBER BUSHING	1					

柴油机

ENGINE

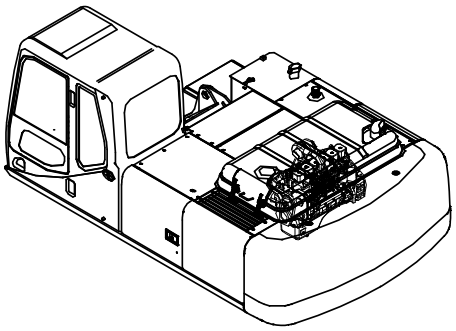

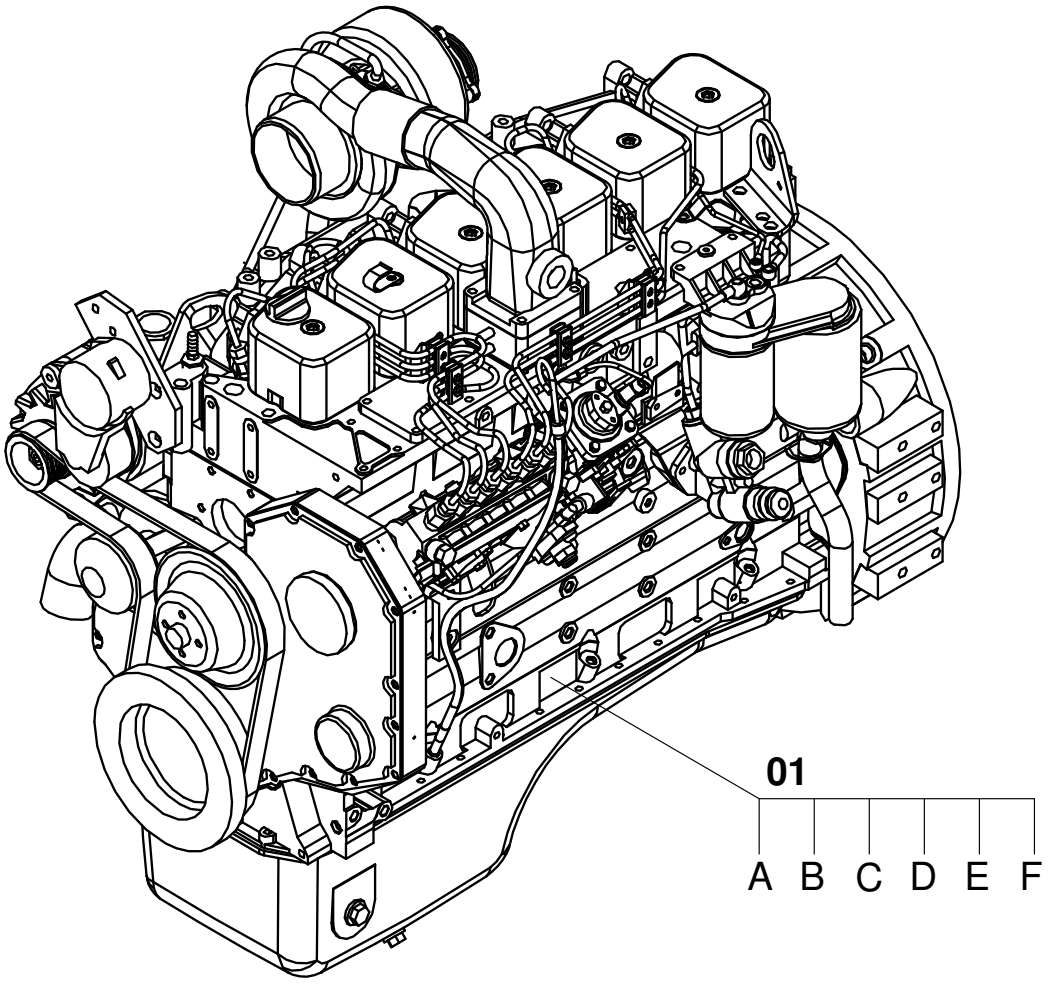

柴油机 ENGINE

件号 ITEM	零件图号 PART NO.	零件名	PART NAME	数量 Q'TY	服务代码 S.C	适用机号 SERIAL NO.	互换性 IA	替换零件 REPLACEABLE 零件图号 PART NO.	数量 Q'TY
01	40C0042	柴油机	ENGINE	1					
01A	11C0089	·起动马达	STARTER	1					
01B	53C0051	·油水分离器滤芯	FILTER; FUEL	1					
01C	53C0052	·柴油滤芯	FILTER; FUEL	1					
01D	53C0054	·机油滤芯	FILTER; OIL	1					
01E	82A0416	·皮带	BELT	1					
01F	40C0263	·手压泵	LIFT PUMP	1					

柴油机安装

ENGINE SUPPORT

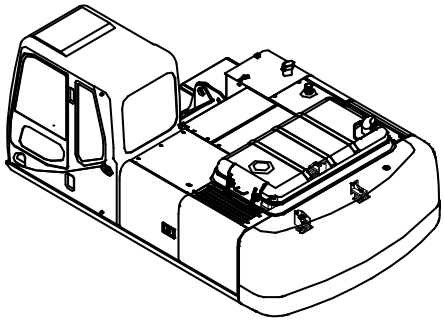

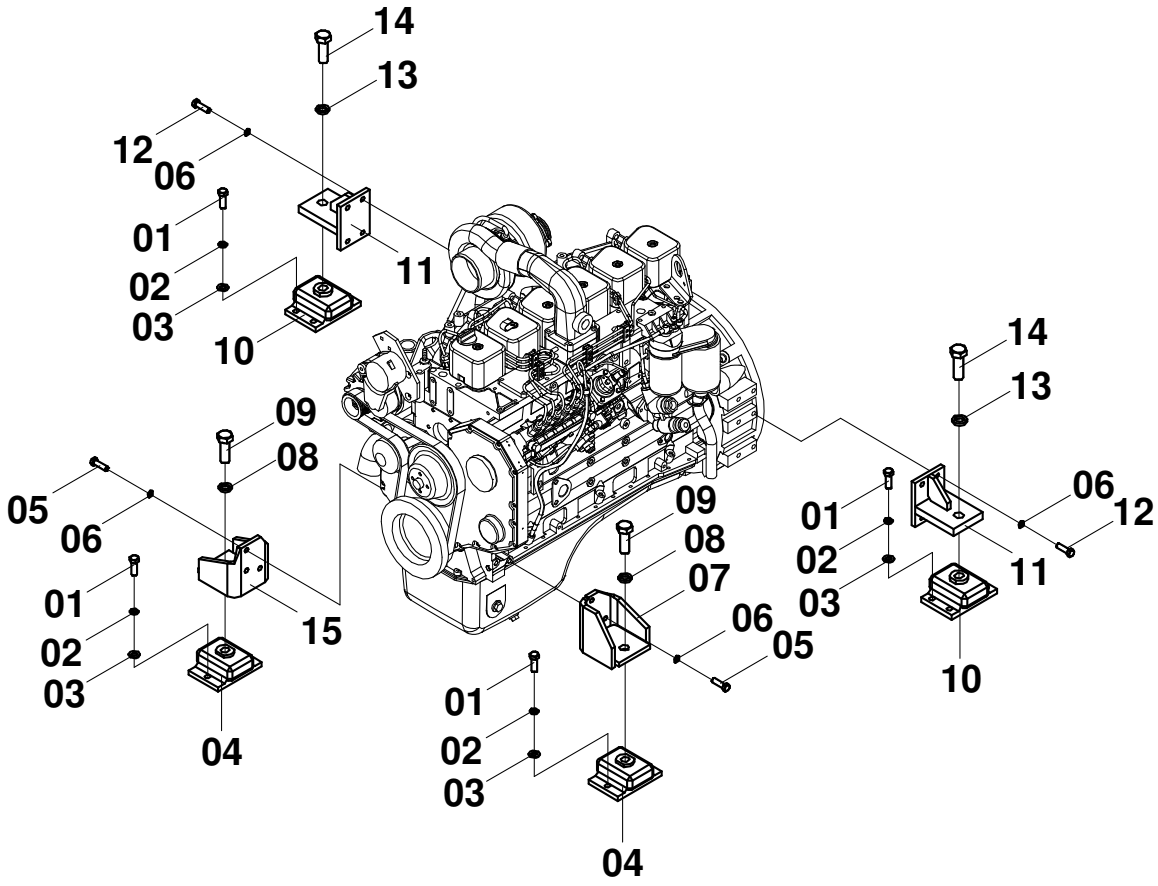

柴油机安装 ENGINE SUPPORT

件号 ITEM	零件图号 PART NO.	零件名	PART NAME	数量 Q'TY	服务代码 S.C	适用机号 SERIAL NO.	互换性 IA	替换零件 REPLACEABLE 零件图号 PART NO.	数量 Q'TY
01	00B0273	螺栓	BOLT	12					
02	06B0013	垫圈	WASHER	12					
03	06B0009	垫圈	WASHER	12					
04	17B0025	减震垫	SHOCK ABSORBER	2					
05	00B0035	螺栓	BOLT	6					
06	06B0008	垫圈	WASHER	14					
07	02D0131	柴油机前左支架	BRACKET	1					
08	00B0042	垫圈	WASHER	2					
09	00B0105	螺栓	BOLT	2					
10	17B0052	减震垫	SHOCK ABSORBER	2					
11	02D0132	柴油机后支架	BRACKET	2					
12	00B0013	螺栓	BOLT	8					
13	06B0052	垫圈	WASHER	2					
14	00B0274	螺栓	BOLT	2					
15	02D0130	柴油机前右支架	BRACKET	1					

风扇安装

FAN SUPPORT

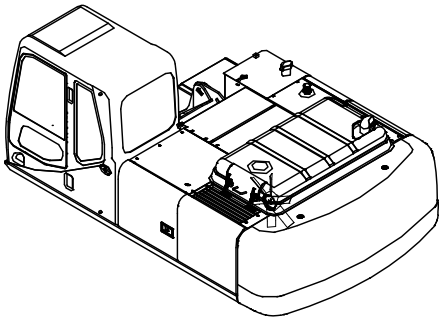

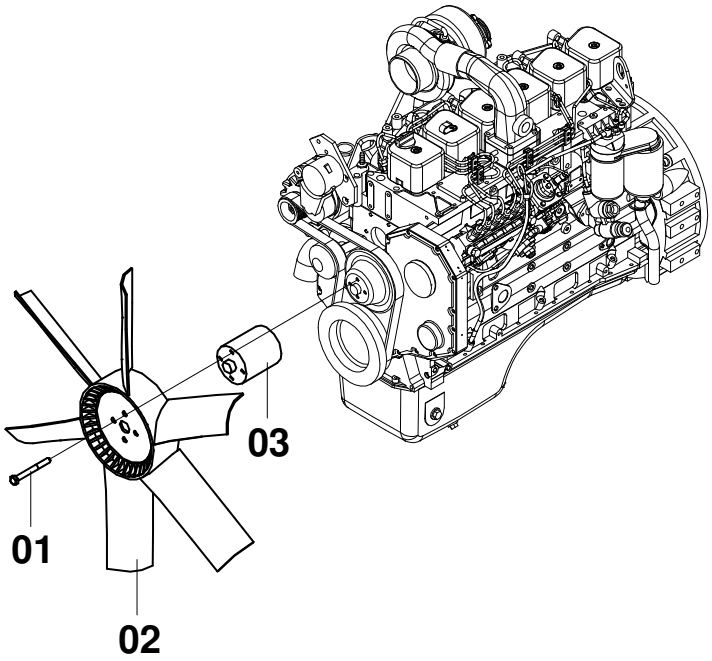

风扇安装 FAN SUPPORT

件号 ITEM	零件图号 PART NO.	零件名	PART NAME	数量 Q'TY	服务代码 S.C	适用机号 SERIAL NO.	互换性 IA	替换零件 REPLACEABLE 零件图号 PART NO.	数量 Q'TY
01	01B0205	螺栓	BOLT	4					
02	50C0049	风扇	FAN	1					
03	55A1268	风扇垫块	FAN SPACER	1					

散热器

RADIATOR

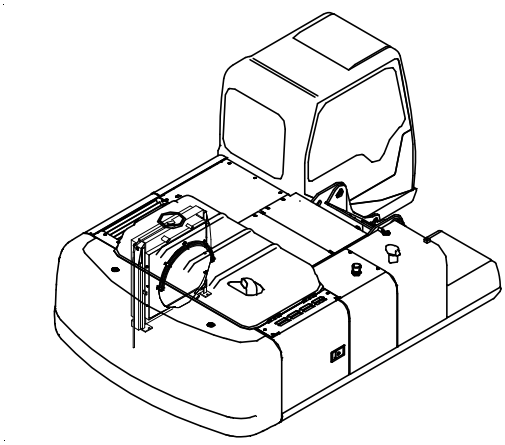

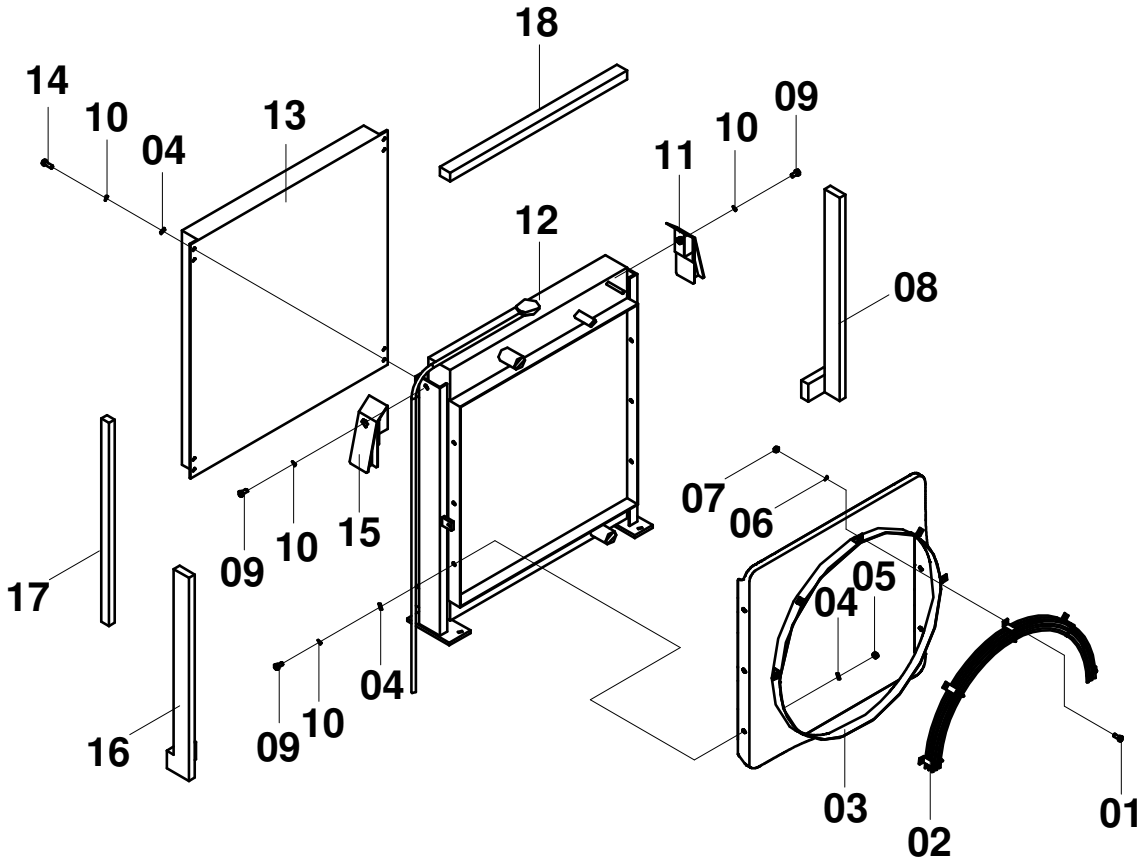

散热器 RADIATOR

件号 ITEM	零件图号 PART NO.	零件名	PART NAME	数量 Q'TY	服务代码 S.C	适用机号 SERIAL NO.	互换性 IA	替换零件 REPLACEABLE	
								零件图号 PART NO.	数量 Q'TY
01	00B0022	螺栓	BOLT	5					
02	45D0021	防护罩	PARTITION	1					
03	45D0295	导风罩	GUARD; FAN	1					
04	06B0001	垫圈	WASHER	20					
05	03B0053	螺母	NUT	6					
06	06B0003	垫圈	WASHER	5					
07	03B0036	螺母	NUT	5					
08	85A0683	海绵	SPONGE	1					
09	00B0005	螺栓	BOLT	8					
10	06B0002	垫圈	WASHER	16					
11	00D1767	支架	BRACKET	1					
12	20C0367	水散热器	RADIATOR	1					
13	20C0268	油冷却器	COOLER; OIL	1					
14	00B0019	螺栓	BOLT	8					
15	00D1766	支架	BRACKET	1					
16	85A0682	海绵	SPONGE	1					
17	85A1040	海绵	SPONGE	2					
18	85A1041	海绵	SPONGE	2					

散热器安装

RADIATOR SUPPORT

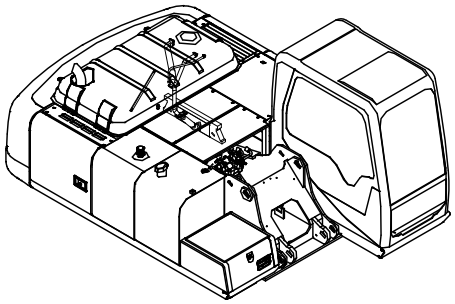

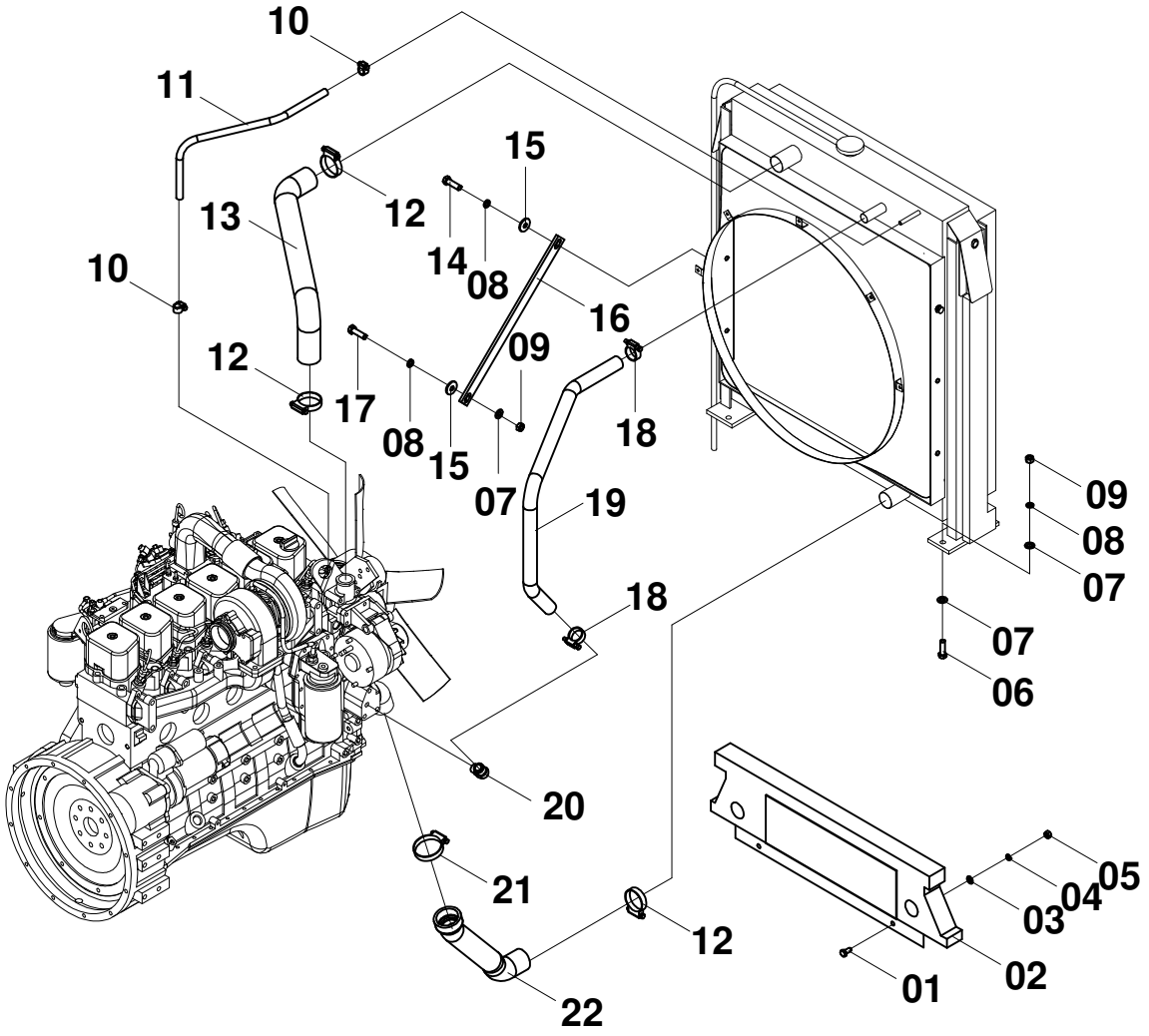

散热器安装 RADIATOR SUPPORT

件号 ITEM	零件图号 PART NO.	零件名	PART NAME	数量 Q'TY	服务代码 S.C	适用机号 SERIAL NO.	互换性 IA	替换零件 REPLACEABLE	
								零件图号 PART NO.	数量 Q'TY
01	00B0075	螺栓	BOLT	2					
02	35C0010	下挡风板	PLATE	1					
03	06B0005	垫圈	WASHER	2					
04	06B0006	垫圈	WASHER	2					
05	03B0021	螺母	NUT	2					
06	00B0128	螺栓	BOLT	4					
07	06B0007	垫圈	WASHER	9					
08	06B0008	垫圈	WASHER	6					
09	03B0003	螺母	NUT	5					
10	09C0026	软管卡箍	CLAMP	2					
11	32A0023	软管	HOSE	1					
12	09C0029	软管卡箍	CLAMP	3					
13	32A0162	柴油机出水管	HOSE	1					
14	00B0011	螺栓	BOLT	1					
15	06B0059	垫圈	WASHER	2					
16	13A0012	板	STAY	1					
17	00B0058	螺栓	BOLT	1					
18	09C0027	软管卡箍	CLAMP	2					
19	32A0028	软管	HOSE	1					
20	01A0128	接头	TIE-IN	1					
21	09C0028	软管卡箍	CLAMP	1					
22	32A0024	柴油机进水管	HOSE	1					

空滤

AIR CLEANER

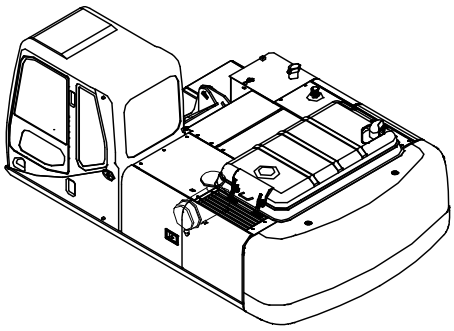

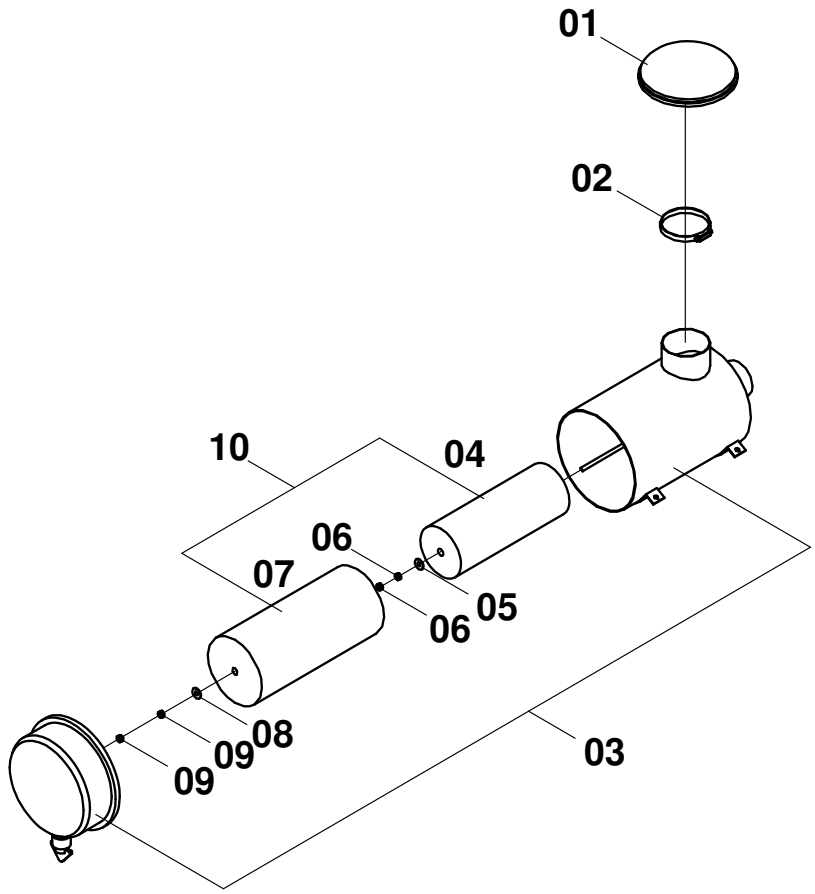

空滤 AIR CLEANER

件号 ITEM	零件图号 PART NO.	零件名	PART NAME	数量 Q'TY	服务代码 S.C	适用机号 SERIAL NO.	互换性 IA	替换零件 REPLACEABLE 零件图号 PART NO.	数量 Q'TY
00	50C0052	空气滤清器总成	AIR CLEANER AS	1					
01		·雨帽	INLET HOOT	1					
02		·卡箍	CLAMP	1					
03		·壳体	BODY	1					
04	81A0082	··内滤芯	SAFETY FILTER	1					
05		·垫圈	WASHER	1					
06		·螺母	NUT	2					
07	81A0083	··外滤芯	PRIMARY FILTER	1					
08		·垫圈	WASHER	1					
09		·螺母	NUT	2					
10	40C0171	·空气滤芯总成	FILTER AS	1					

空滤安装

AIR CLEANER SUPPORT

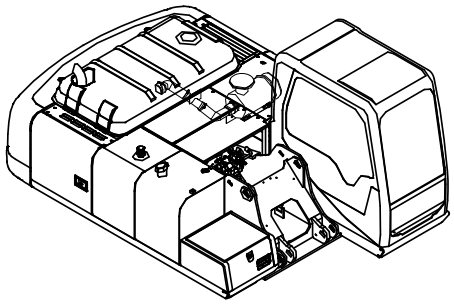

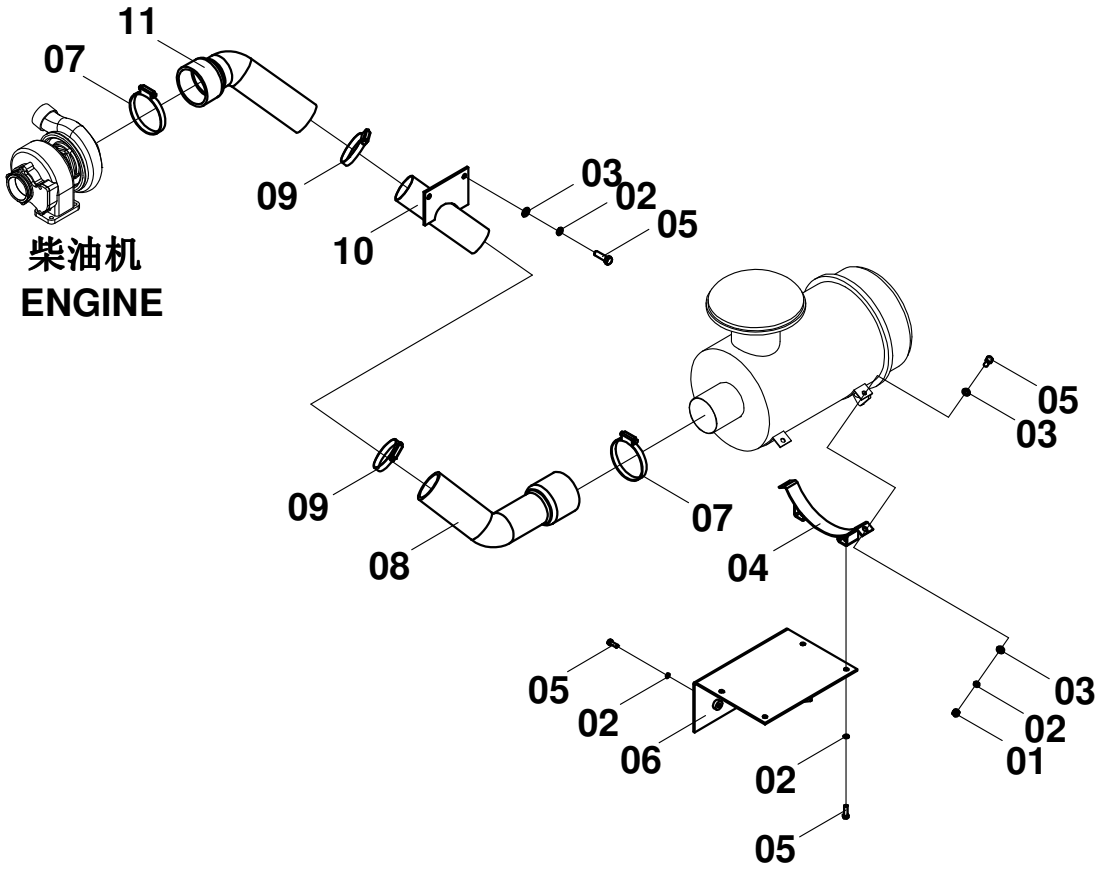

空滤安装 AIR CLEANER SUPPORT

件号 ITEM	零件图号 PART NO.	零件名	PART NAME	数量 Q'TY	服务代码 S.C	适用机号 SERIAL NO.	互换性 IA	替换零件 REPLACEABLE	
								零件图号 PART NO.	数量 Q'TY
01	03B0053	螺母	NUT	4					
02	06B0002	垫圈	WASHER	14					
03	06B0001	垫圈	WASHER	10					
04	17D0024	紧固带	BRACKET	2					
05	00B0012	螺栓	BOLT	14					
06	00D0232	托架	BRACKET	1					
07	09C0031	T 型抱箍	CLAMP	2					
08	32A0285	气管	HOSE	1					
09	09C0030	T 型抱箍	CLAMP	2					
10	10D1503	钢管	DUCT	1					
11	32A0286	气管	HOSE	1					

消声器

MUFFLER

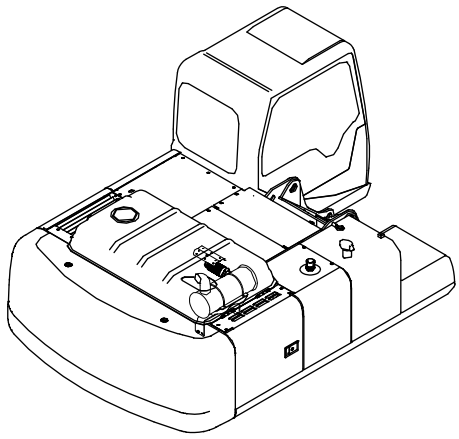

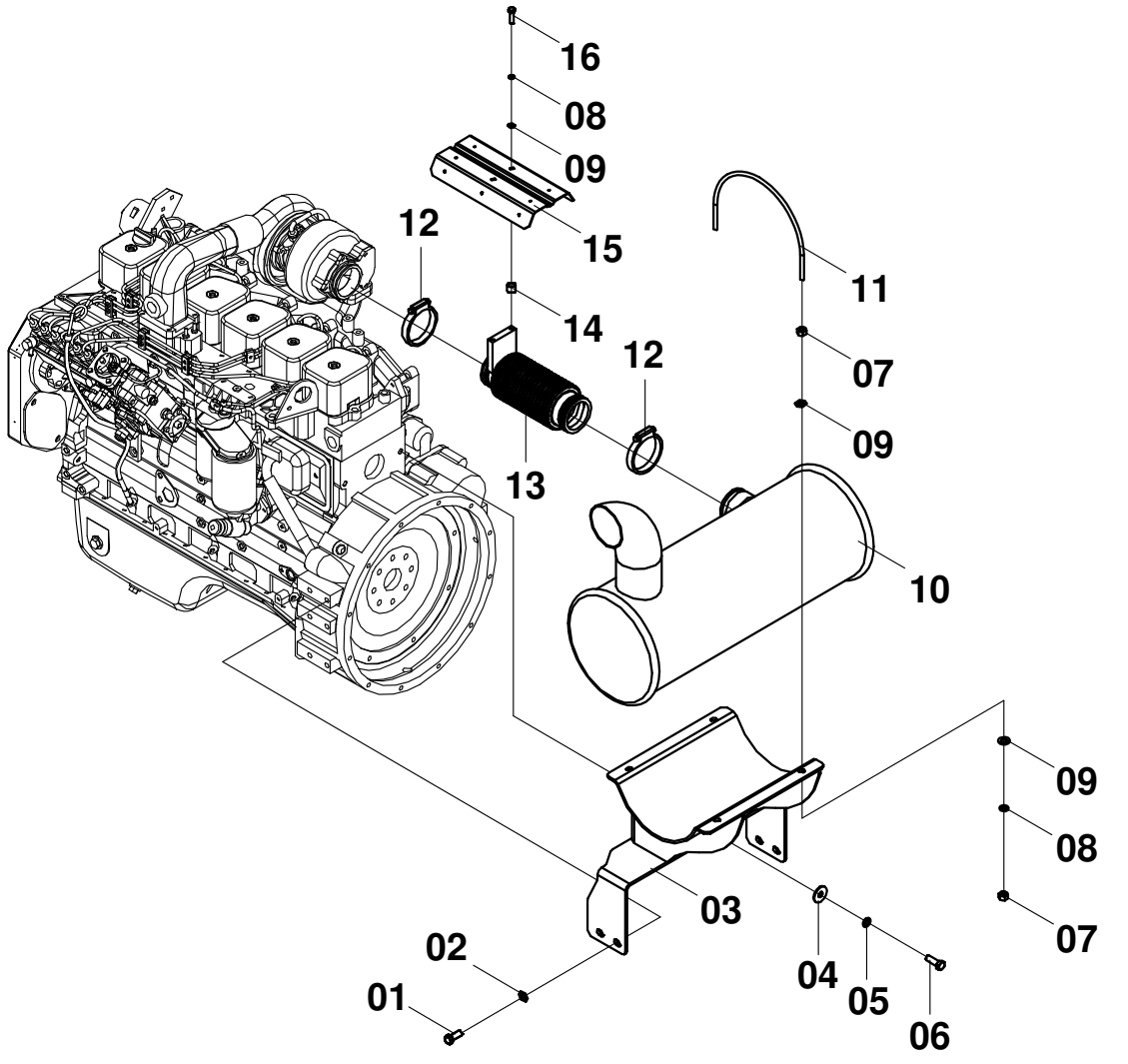

消声器 MUFFLER

件号 ITEM	零件图号 PART NO.	零件名	PART NAME	数量 Q'TY	服务代码 S.C	适用机号 SERIAL NO.	互换性 IA	替换零件 REPLACEABLE 零件图号 PART NO.	数量 Q'TY
01	00B0017	螺栓	BOLT	4					
02	06B0007	垫圈	WASHER	4					
03	00D1464	托架	BRACKET	1					
04	06B0059	垫圈	WASHER	2					
05	06B0008	垫圈	WASHER	2					
06	00B0035	螺栓	BOLT	2					
07	03B0021	螺母	NUT	8					
08	06B0006	垫圈	WASHER	4					
09	06B0005	垫圈	WASHER	10					
10	50C0050	消声器总成	MUFFLER	1					
11	26A0472	紧固圈	CLAMP	2					
12	50C0125	V 型管夹	CLAMP	2					
13	10D1781	波纹管	DUCT	1					
14	55A1252	垫套	WASHER	2					
15	38C0128	隔热板	PLANK	1					
16	00B0020	螺栓	BOLT	2					

柴油箱

FUEL TANK

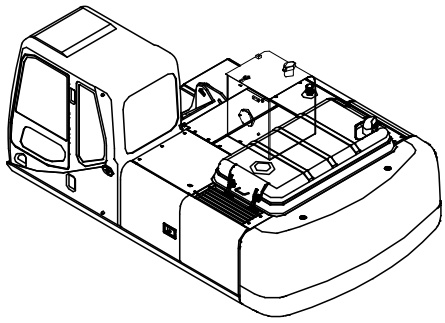

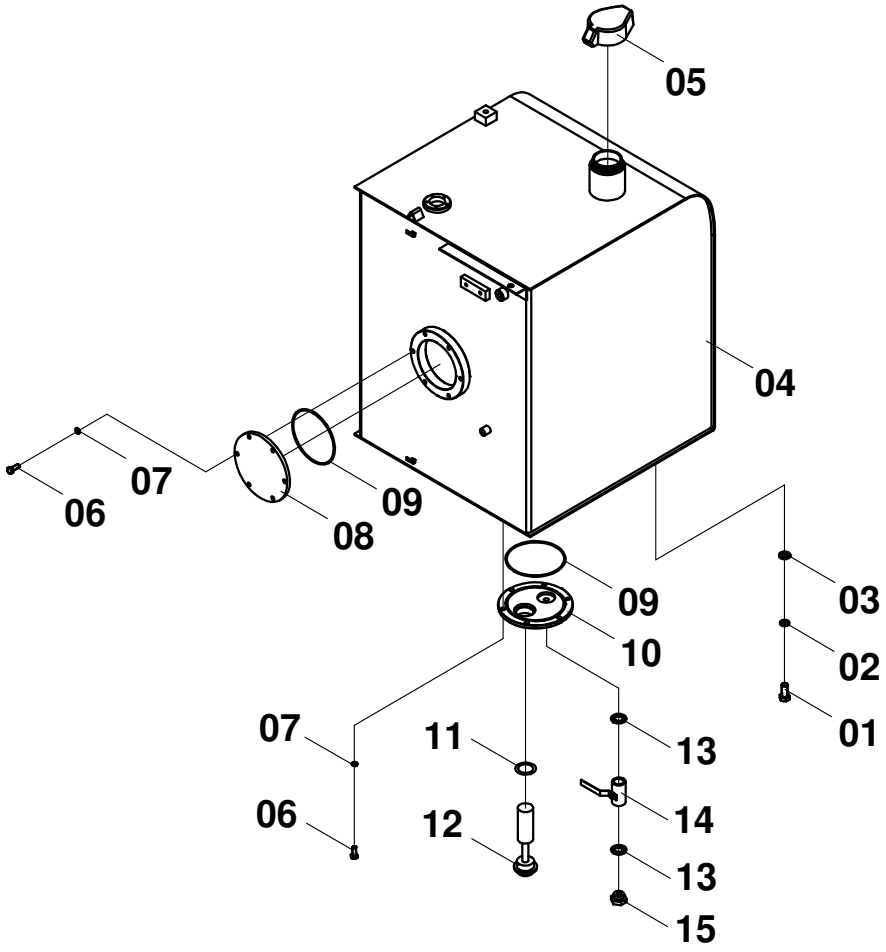

柴油箱 FUEL TANK

件号 ITEM	零件图号 PART NO.	零件名	PART NAME	数量 Q'TY	服务代码 S.C	适用机号 SERIAL NO.	互换性 IA	替换零件 REPLACEABLE	
								零件图号 PART NO.	数量 Q'TY
01	00B0059	螺栓	BOLT	4					
02	06B0015	垫圈	WASHER	4					
03	06B0012	垫圈	WASHER	4					
04	04D0098	箱体	TANK	1					
05	21C0130	油箱盖总成	CAP	1					
06	00B0012	螺栓	BOLT	12					
07	06B0002	垫圈	WASHER	12					
08	04A0046	法兰盖	FLANGE	1					
09	12B0375	O形圈	O-RING	2					
10	36D0181	法兰盖	FLANGE	1					
11	12B0239	O形圈	O-RING	1					
12	05D0050	滤筒	FILTER	1					
13	06B0055	垫圈	WASHER	2					
14	15C0066	排水阀	VALVE	1					
15	00A1088	接头	TIE-IN	1					

柴油配管

FUEL PIPING

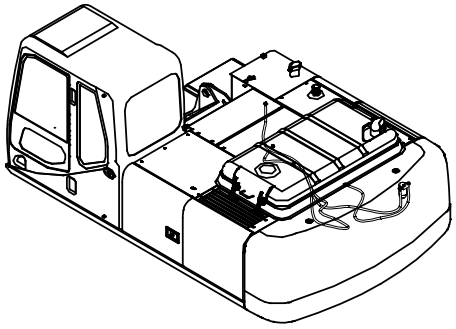

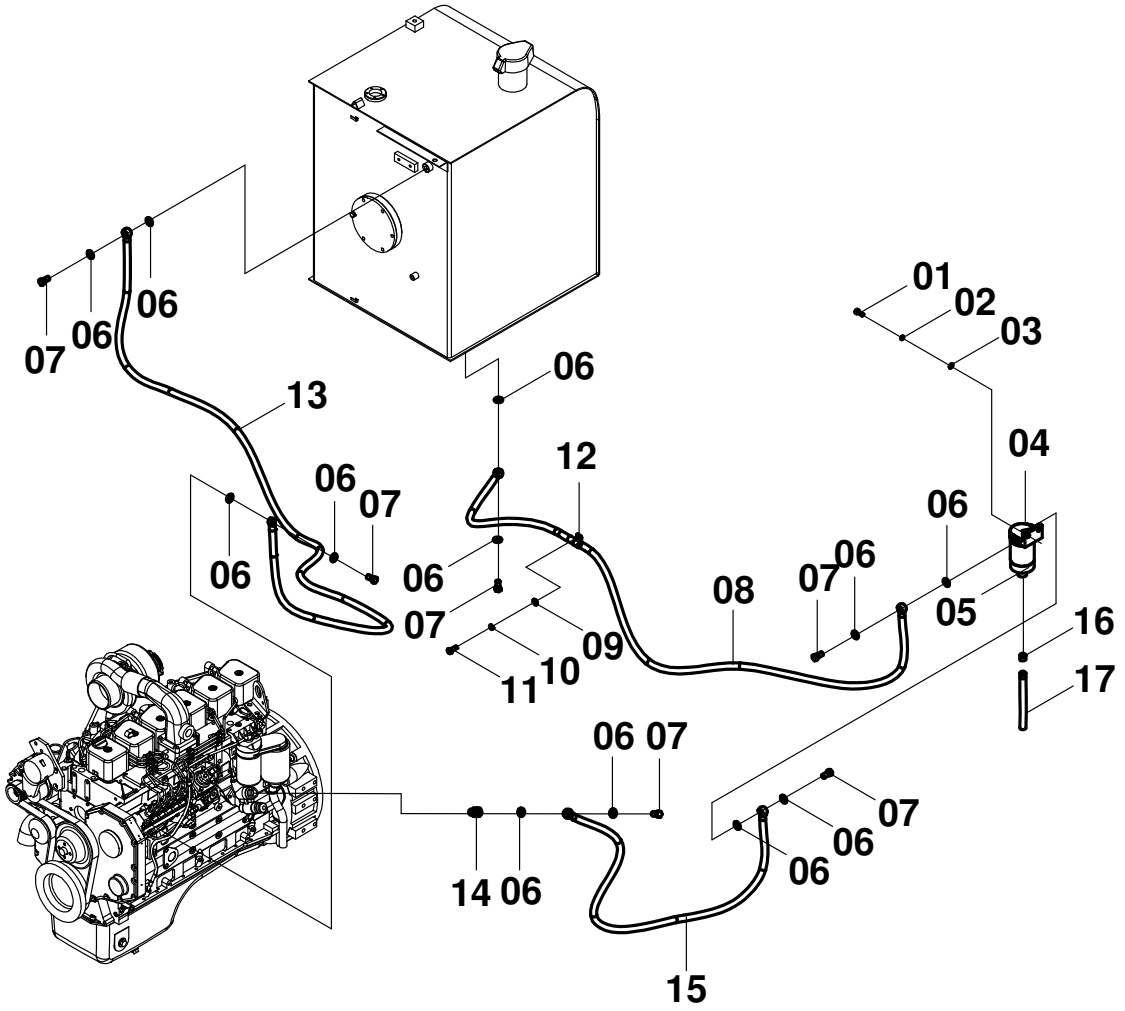

柴油配管 FUEL PIPING

件号 ITEM	零件图号 PART NO.	零件名	PART NAME	数量 Q'TY	服务代码 S.C	适用机号 SERIAL NO.	互换性 IA	替换零件 REPLACEABLE 零件图号 PART NO.	数量 Q'TY
01	00B0085	螺栓	BOLT	2					
02	06B0086	垫圈	WASHER	2					
03	06B0086	垫圈	WASHER	2					
04	53C0126	柴油预滤器	FUEL FILTER	1					
05	53C0045	·预滤芯	FILTER	1					
06	06B0117	垫圈	WASHER	12					
07	88A0096	螺钉	BOLT	6					
08	06C0985	柴油管	HOSE; FUEL	1					
09	06B0001	垫圈	WASHER	1					
10	06B0002	垫圈	WASHER	1					
11	00B0005	螺栓	BOLT	1					
12	09C0156	单管夹片	CLAMP	1					
13	06C0987	柴油管	HOSE; FUEL	1					
14	00A0085	接头	TIE-IN	1					
15	06C0984	柴油管	HOSE; FUEL	1					
16	09C0255	卡箍φ8-φ12	CLAMP	1					
17	30A0335	软管	HOSE	1					

法兰安装

FLANGE SUPPORT

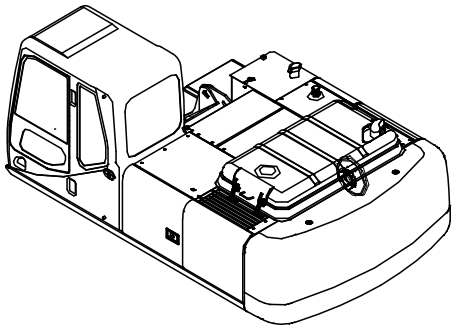

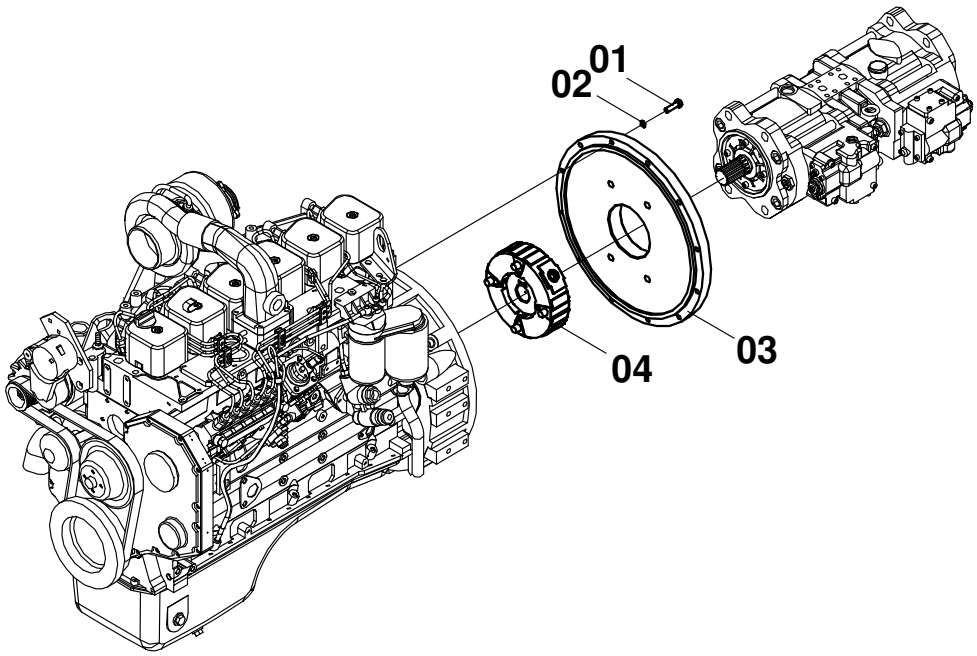

法兰安装 FLANGE SUPPORT

件号 ITEM	零件图号 PART NO.	零件名	PART NAME	数量 Q'TY	服务代码 S.C	适用机号 SERIAL NO.	互换性 IA	替换零件 REPLACEABLE 零件图号 PART NO.	数量 Q'TY
01	00B0004	螺栓	BOLT	12					
02	06B0002	垫圈	WASHER	12					
03	04A0043	法兰	FLANGE	1					
04	50C0060	联轴器	COUPLING	1					

柴油机手动控制

MANUAL CONTROL CABLE

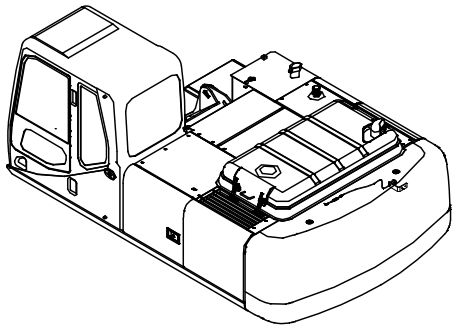

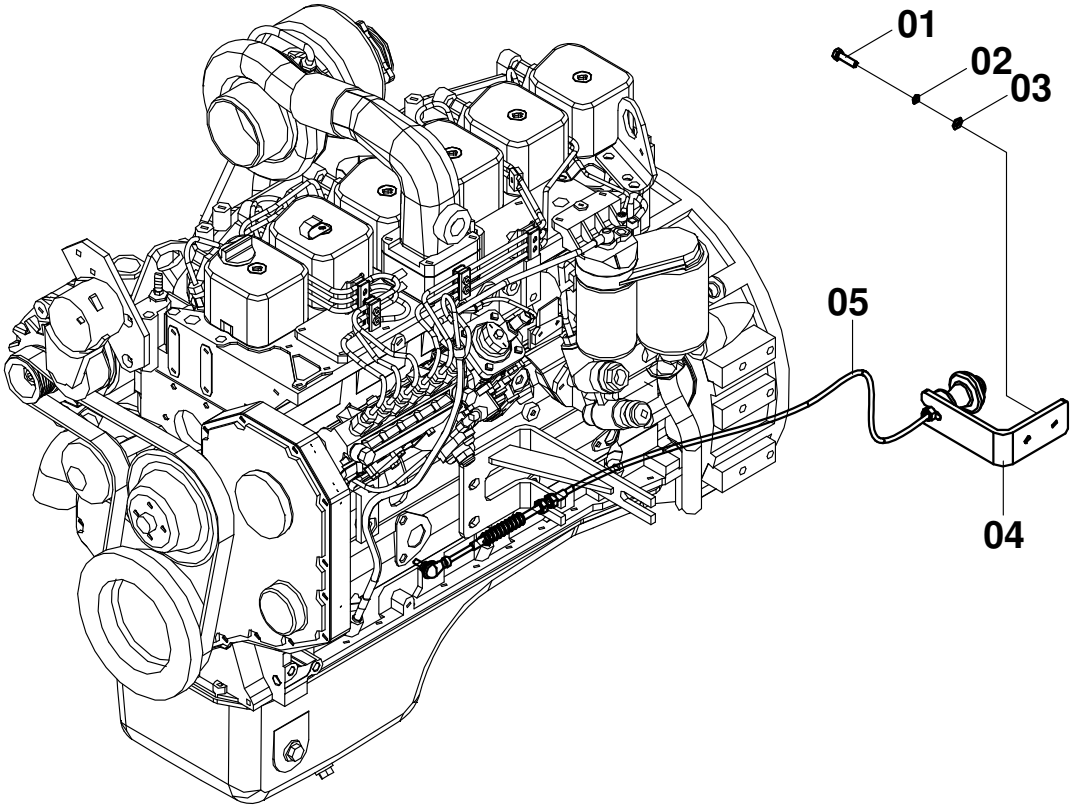

柴油机手动控制 MANUAL CONTROL CABLE

件号 ITEM	零件图号 PART NO.	零件名	PART NAME	数量 Q'TY	服务代码 S.C	适用机号 SERIAL NO.	互换性 IA	替换零件 REPLACEABLE 零件图号 PART NO.	数量 Q'TY
01	00B0020	螺栓	BOLT	2					
02	06B0006	垫圈	WASHER	2					
03	06B0005	垫圈	WASHER	2					
04	23A2894	弯板	BRACKET	1					
05	23C0077	推拉软轴	CABLE; CONTROL	1					

先导管路（A）

PILOT PIPE (A)

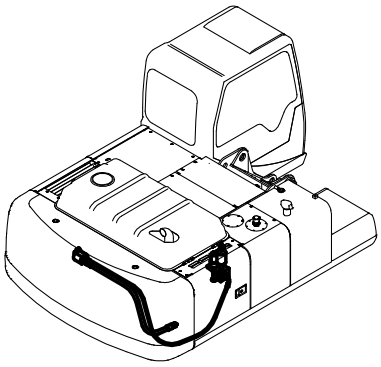

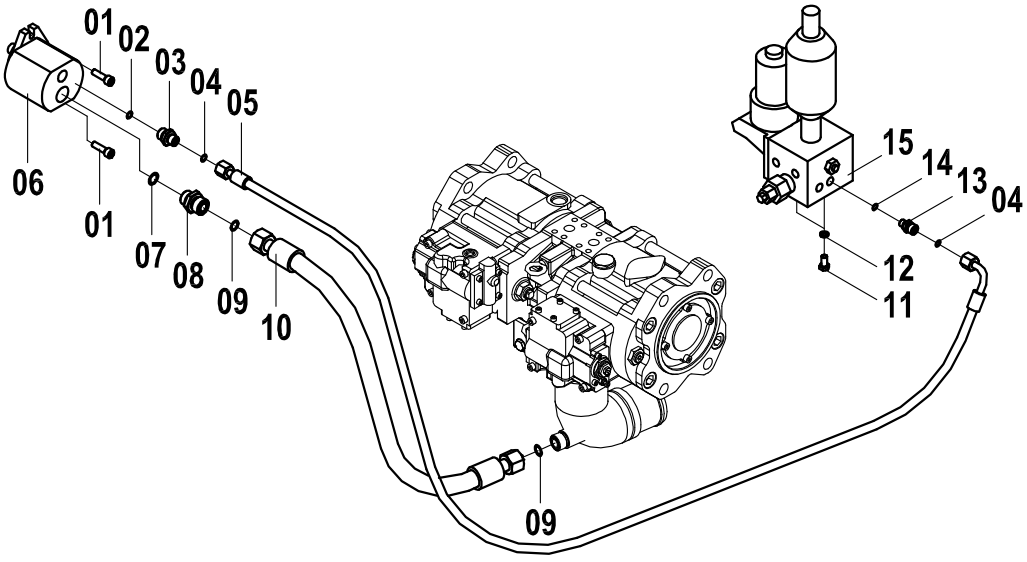

先导管路(A) PILOT PIPE (A)

件号 ITEM	零件图号 PART NO.	零件名	PART NAME	数量 Q'TY	服务代码 S.C	适用机号 SERIAL NO.	互换性 IA	替换零件 REPLACEABLE 零件图号 PART NO.	数量 Q'TY
01	00B0084	螺钉	SCREW	2					
02	06B0022	垫圈	WASHER	1					
03	00A0564	接头	JOINT	1					
04	12B0285	O形圈	O-RING	2					
05	06C1609	软管总成	HOSE	1					
06	11C0034	齿轮泵	GEAR PUMP	1					
07	06B0055	垫圈	WASHER	1					
08	00A0234	接头	JOINT	1					
09	12B0021	O形圈	O-RING	2					
10	06C1608	软管总成	HOSE	1					
11	00B0005	螺栓	BLOT	2					
12	06B0002	垫圈	LOCK WASHER	2					
13	00A1391	接头	JOINT	1					
14	12B0351	O形圈	O-RING	1					
15	12C1014	先导阀块	BLOCK	1					

先导管路（B）

PILOT PIPE (B)

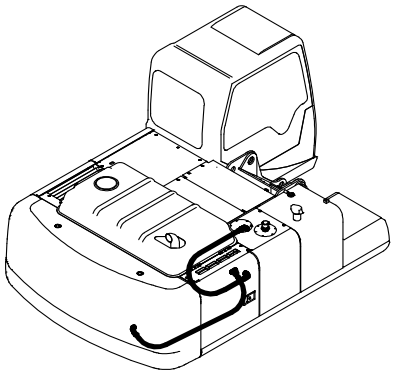

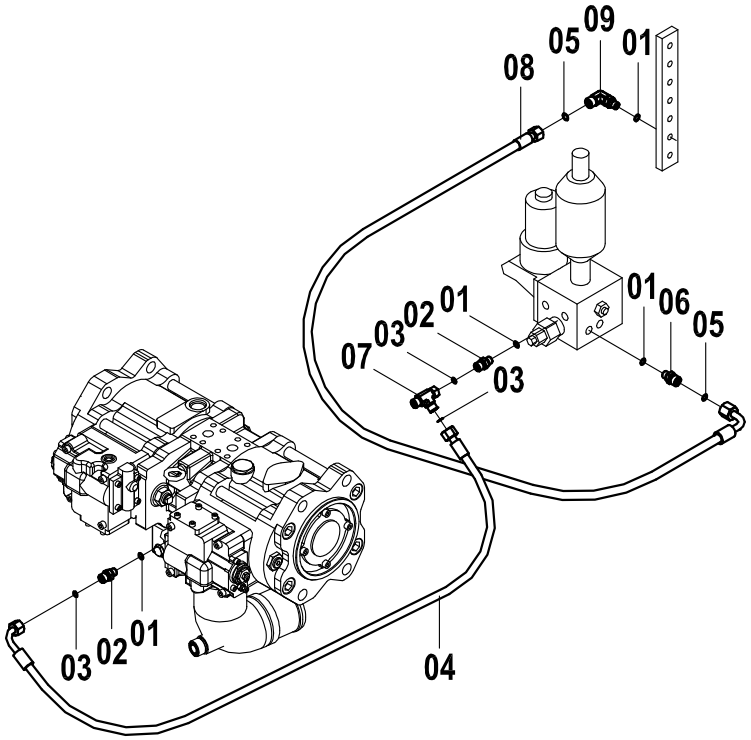

先导管路(B) PILOT PIPE (B)

件号 ITEM	零件图号 PART NO.	零件名	PART NAME	数量 Q'TY	服务代码 S.C	适用机号 SERIAL NO.	互换性 IA	替换零件 REPLACEABLE 零件图号 PART NO.	数量 Q'TY
01	12B0351	O形圈	O-RING	3					
02	00A0016	接头	JOINT	2					
03	12B0283	O形圈	O-RING	3					
04	05C0004	软管总成	HOSE	1					
05	12B0285	O形圈	O-RING	2					
06	00A1391	接头	JOINT	1					
07	32C0242	三通接头	JOINT	1					
08	06C1607	软管总成	HOSE	1					
09	31C0272	接头	JOINT	1					

先导管路（C）

PILOT PIPE (C)

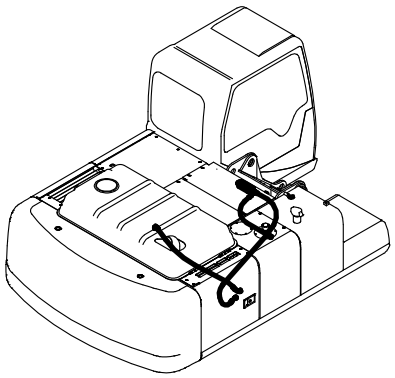

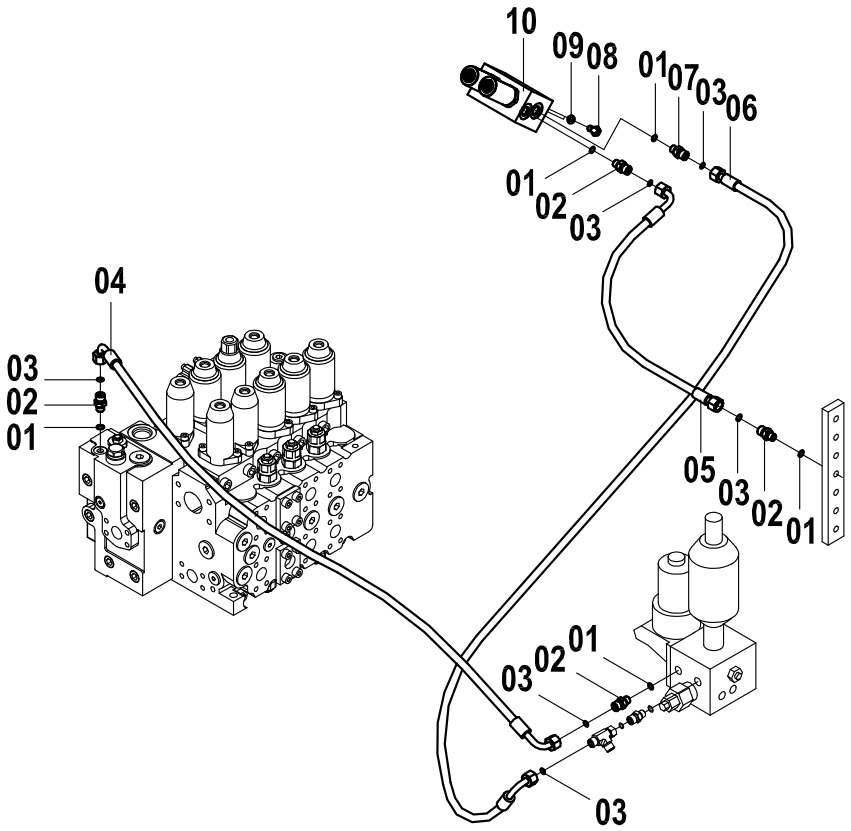

先导管路(C) PILOT PIPE (C)

件号 ITEM	零件图号 PART NO.	零件名	PART NAME	数量 Q'TY	服务代码 S.C	适用机号 SERIAL NO.	互换性 IA	替换零件 REPLACEABLE	
								零件图号 PART NO.	数量 Q'TY
01	12B0351	O形圈	O-RING	5					
02	00A0016	接头	JOINT	4					
03	12B0283	O形圈	O-RING	6					
04	05C0694	软管总成	HOSE	1					
05	05C0015	软管总成	HOSE	1					
06	06C0003	软管总成	HOSE	1					
07	30C0415	滤网接头	JOINT	1					
08	06B0006	垫圈	LOCK WASHER	2					
09	00B0007	螺栓	BLOT	2					
10	12C0672	电磁阀	SOLENOID VALVE	1					

先导管路（D）

PILOT PIPE (D)

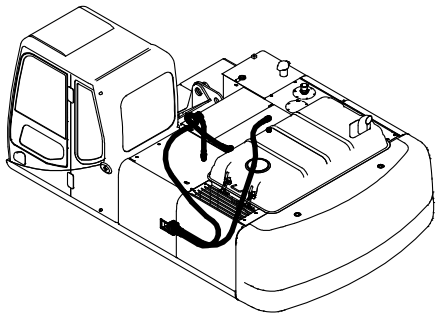

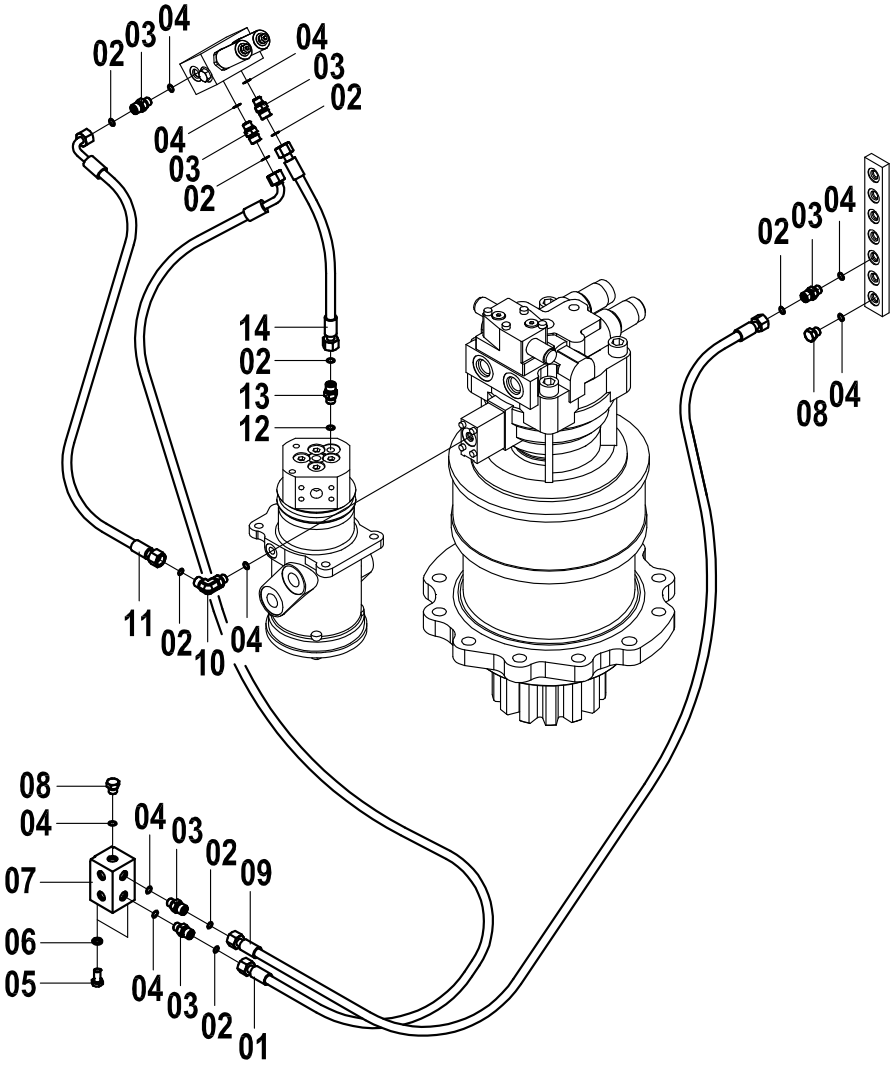

先导管路(D) PILOT PIPE (D)

件号 ITEM	零件图号 PART NO.	零件名	PART NAME	数量 Q'TY	服务代码 S.C	适用机号 SERIAL NO.	互换性 IA	替换零件 REPLACEABLE	
								零件图号 PART NO.	数量 Q'TY
01	05C0036	软管总成	HOSE	1					
02	12B0283	O形圈	O-RING	8					
03	00A0016	接头	JOINT	6					
04	12B0351	O形圈	O-RING	9					
05	00B0005	螺栓	BOLT	2					
06	06B0002	垫圈	LOCK WASHER	2					
07	78A0047	接头块	JOINT BLOCK	1					
08	05A0053	螺塞	PLUG	2					
09	05C0064	软管总成	HOSE	1					
10	31C0004	直角接头	JOINT	1					
11	05C0275	软管总成	HOSE	1					
12	12B0351	O形圈	O-RING	1					
13	00A0018	接头	JOINT	1					
14	05C0005	软管总成	HOSE	1					

先导管路（E）

PILOT PIPE (E)

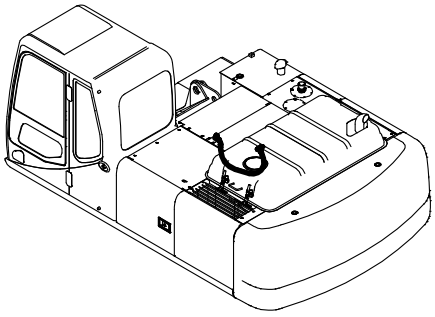

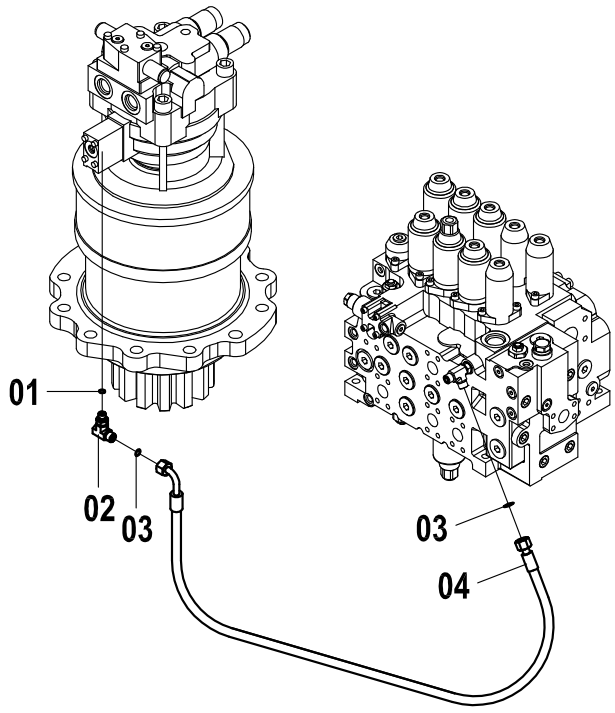

先导管路(E) PILOT PIPE (E)

件号 ITEM	零件图号 PART NO.	零件名	PART NAME	数量 Q'TY	服务代码 S.C	适用机号 SERIAL NO.	互换性 IA	替换零件 REPLACEABLE 零件图号 PART NO.	数量 Q'TY
01	12B0351	O形圈	O-RING	1					
02	32C0260	三通接头	JOINT	1					
03	12B0283	O形圈	O-RING	2					
04	05C0046	软管总成	HOSE	1					

先导管路（F）

PILOT PIPE (F)

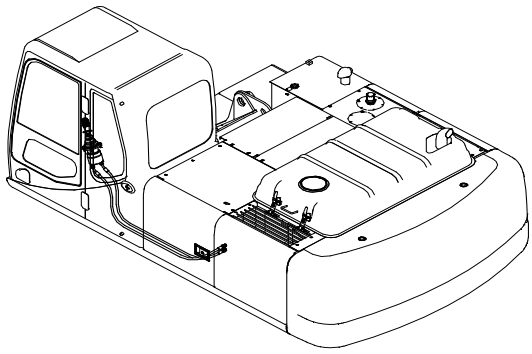

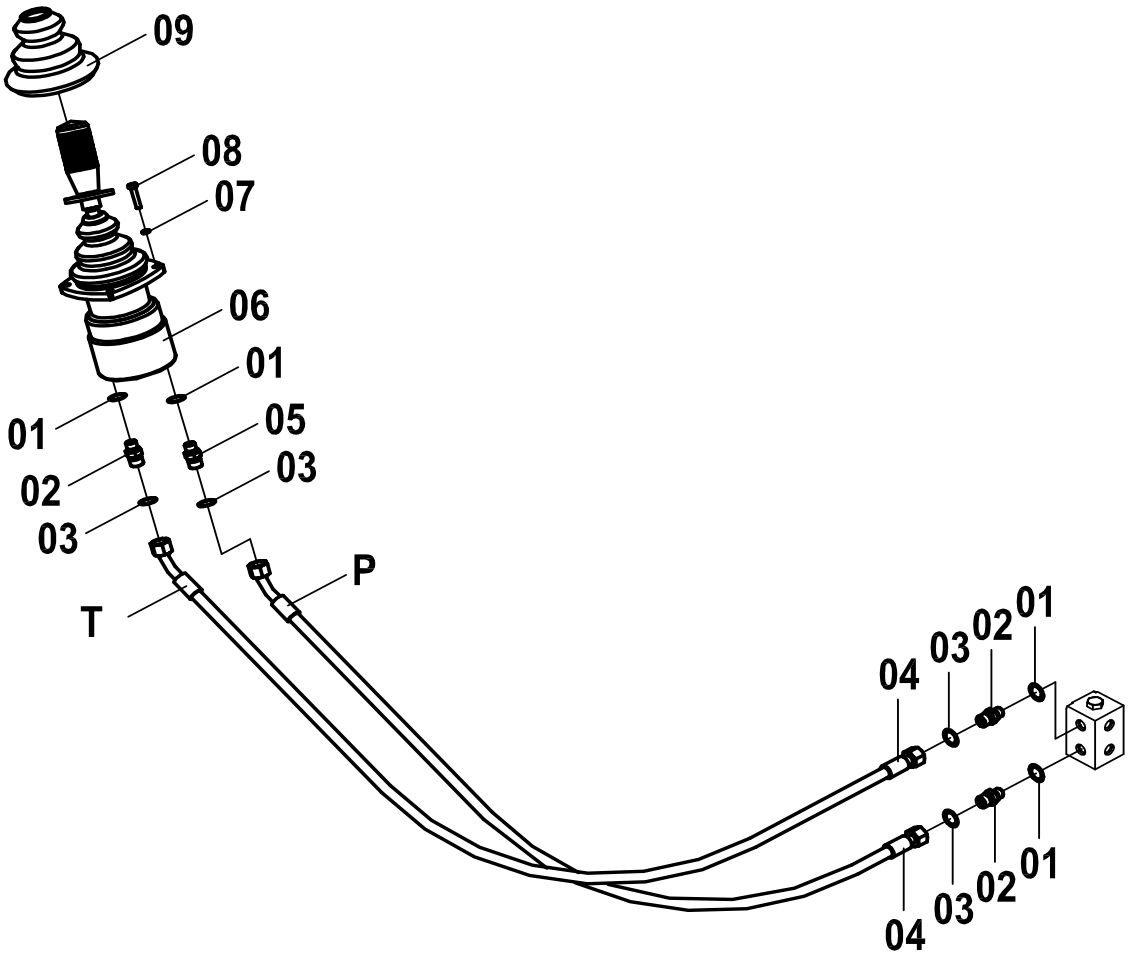

先导管路(F) PILOT PIPE (F)

件号 ITEM	零件图号 PART NO.	零件名	PART NAME	数量 Q'TY	服务代码 S.C	适用机号 SERIAL NO.	互换性 IA	替换零件 REPLACEABLE 零件图号 PART NO.	数量 Q'TY
01	12B0351	O形圈	O-RING	4					
02	00A0016	接头	JOINT	3					
03	12B0283	O形圈	O-RING	4					
04	05C0589	软管总成	HOSE	2					
05	30C0415	滤网接头	JOINT	1					
06	12C0925	手先导阀	PILOT VALVE	1					
07	06B0003	垫圈	LOCK WASHER	4					
08	00B0169	螺栓	BOLT	4					
09	86A0191	胶套	BOOT	1					

先导管路（G）

PILOT PIPE (G)

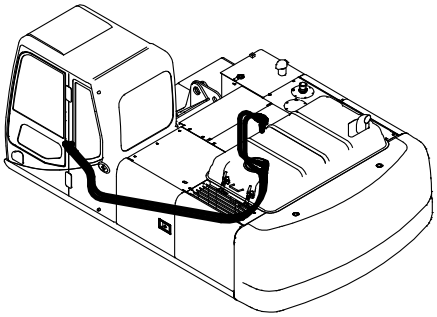

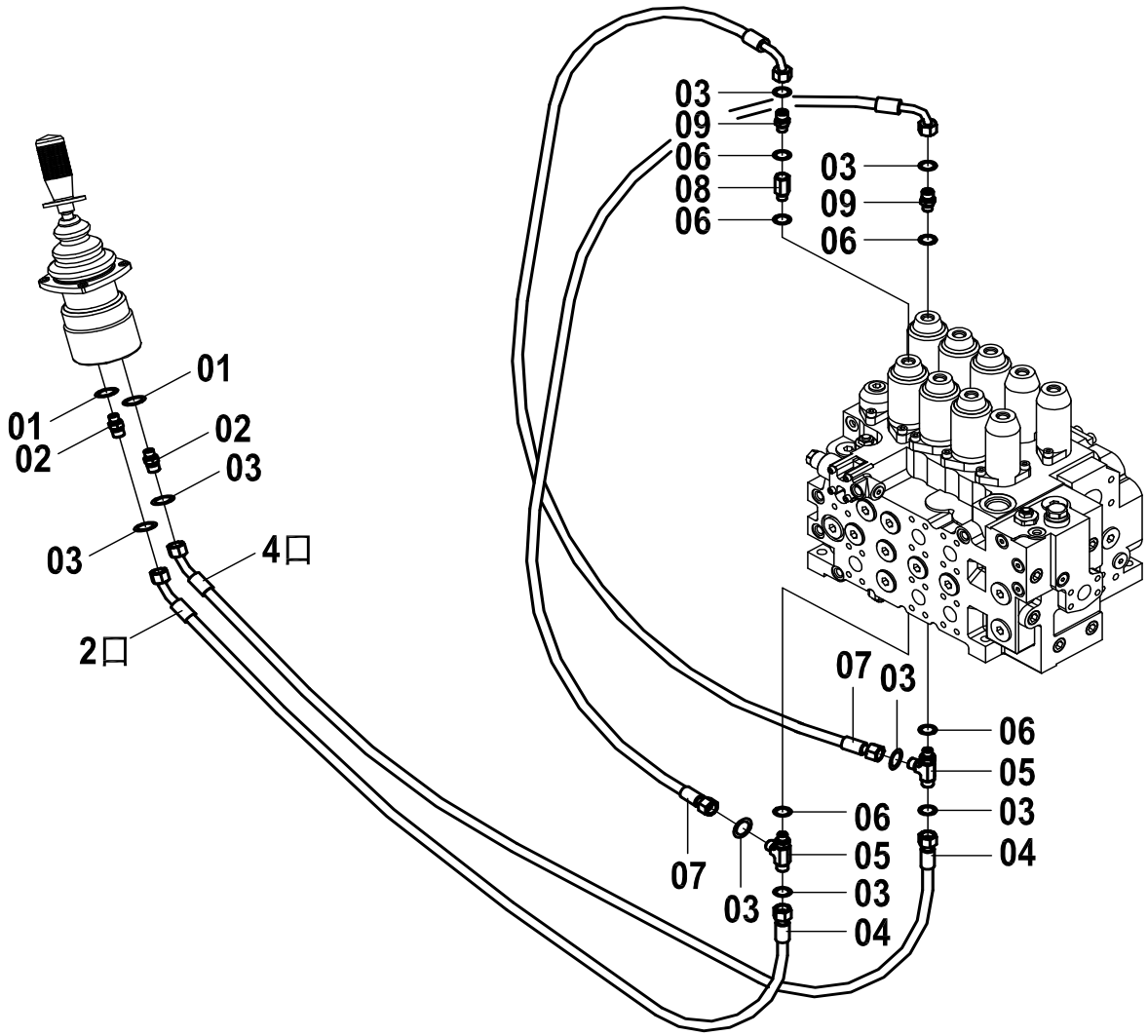

先导管路(G) PILOT PIPE (G)

件号 ITEM	零件图号 PART NO.	零件名	PART NAME	数量 Q'TY	服务代码 S.C	适用机号 SERIAL NO.	互换性 IA	替换零件 REPLACEABLE	
								零件图号 PART NO.	数量 Q'TY
01	12B0351	O形圈	O-RING	2					
02	00A0016	接头	JOINT	2					
03	12B0283	O形圈	O-RING	8					
04	05C0310	软管总成	HOSE	2					
05	32C0259	三通接头	JOINT	2					
06	12B0023	O形圈	O-RING	5					
07	05C0046	软管总成	HOSE	2					
08	12C0162	单向节流阀	CHECK VALVE	1					
09	00A0022	接头	JOINT	2					

先导管路（H）

PILOT PIPE (H)

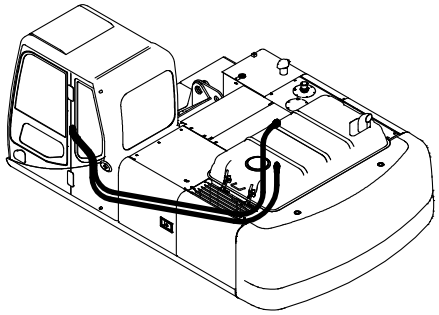

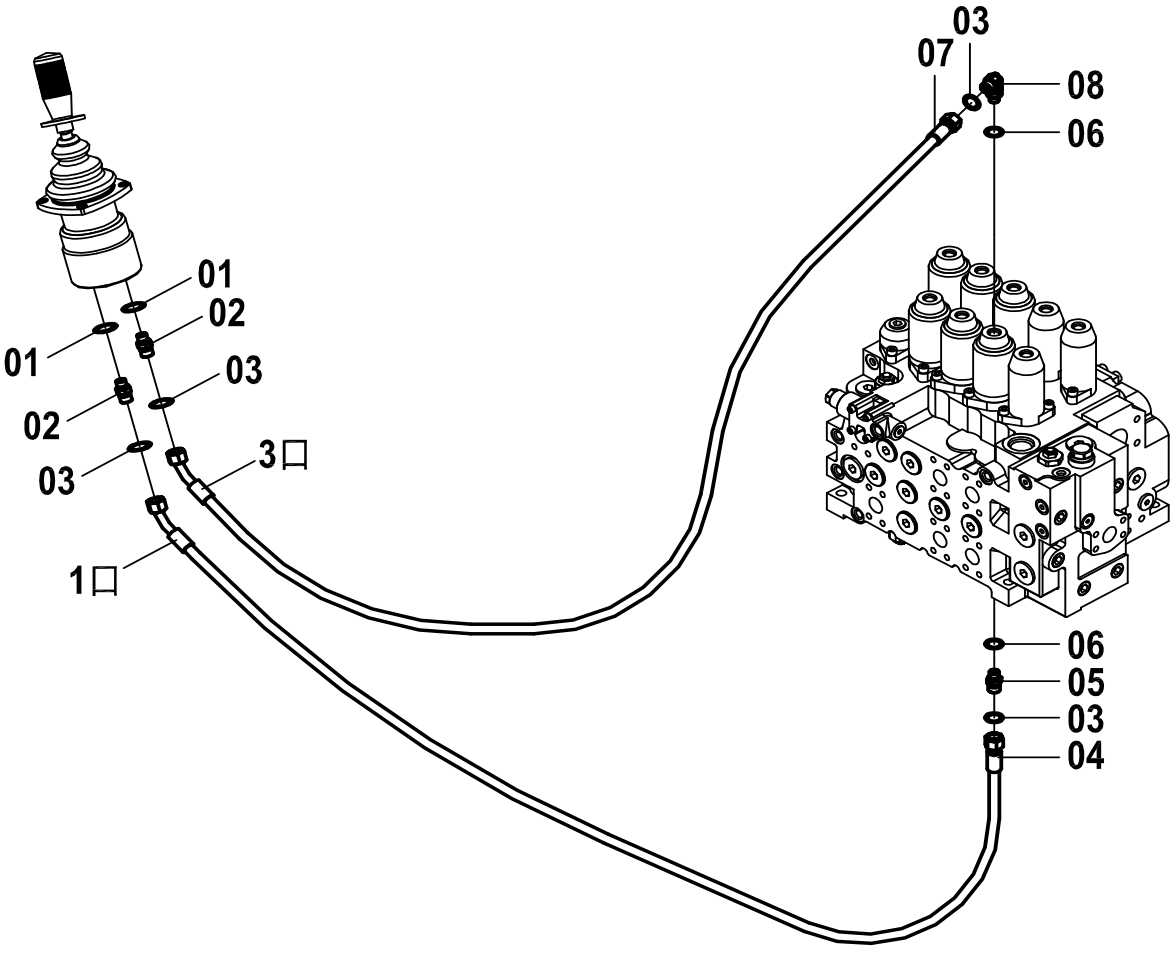

先导管路(H) PILOT PIPE (H)

件号 ITEM	零件图号 PART NO.	零件名	PART NAME	数量 Q'TY	服务代码 S.C	适用机号 SERIAL NO.	互换性 IA	替换零件 REPLACEABLE	
								零件图号 PART NO.	数量 Q'TY
01	12B0351	O形圈	O-RING	2					
02	00A0016	接头	JOINT	2					
03	12B0283	O形圈	O-RING	4					
04	05C0310	软管总成	HOSE	1					
05	00A0022	接头	JOINT	1					
06	12B0023	O形圈	O-RING	2					
07	05C0320	软管总成	HOSE	1					
08	31C0273	直角接头	JOINT	1					

先导管路（I）

PILOT PIPE（I）

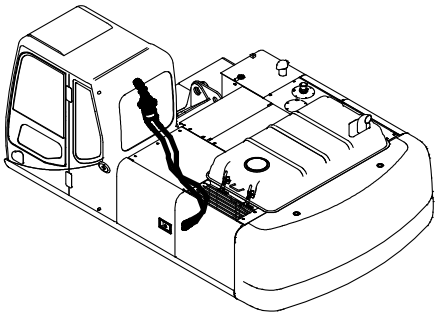

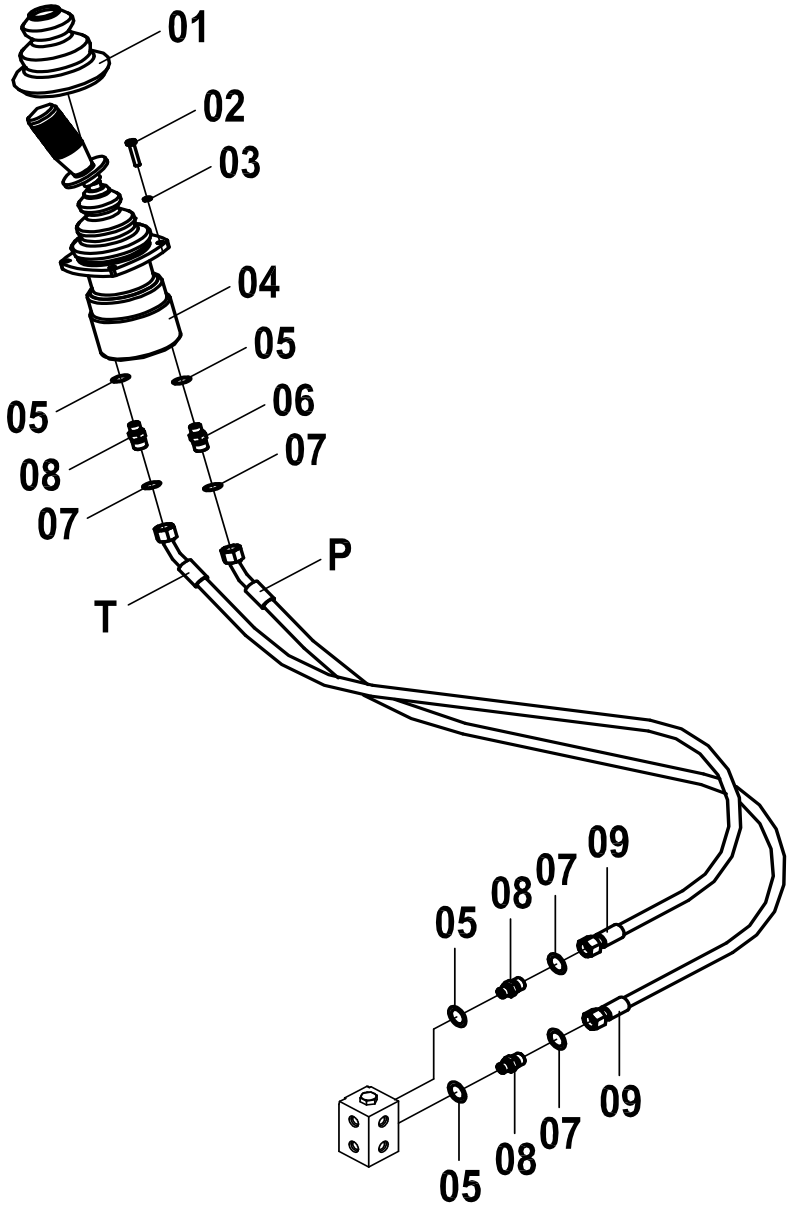

先导管路(I) PILOT PIPE (I)

件号 ITEM	零件图号 PART NO.	零件名	PART NAME	数量 Q'TY	服务代码 S.C	适用机号 SERIAL NO.	互换性 IA	替换零件 REPLACEABLE	
								零件图号 PART NO.	数量 Q'TY
01	86A0191	胶套	BOOT	1					
02	00B0169	螺栓	BOLT	4					
03	06B0003	垫圈	LOCK WASHER	4					
04	12C0926	手先导阀	PILOT VALVE	1					
05	12B0351	O形圈	O-RING	4					
06	00A0016	接头	JOINT	3					
07	12B0283	O形圈	O-RING	4					
08	30C0415	滤网接头	JOINT	1					
09	05C0589	软管总成	HOSE	2					

先导管路（J）

PILOT PIPE (J)

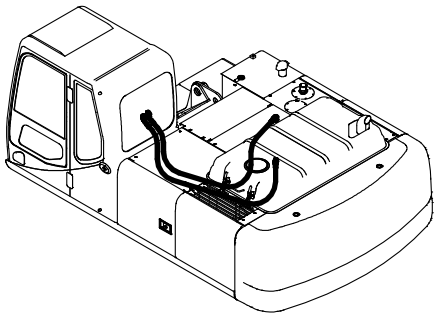

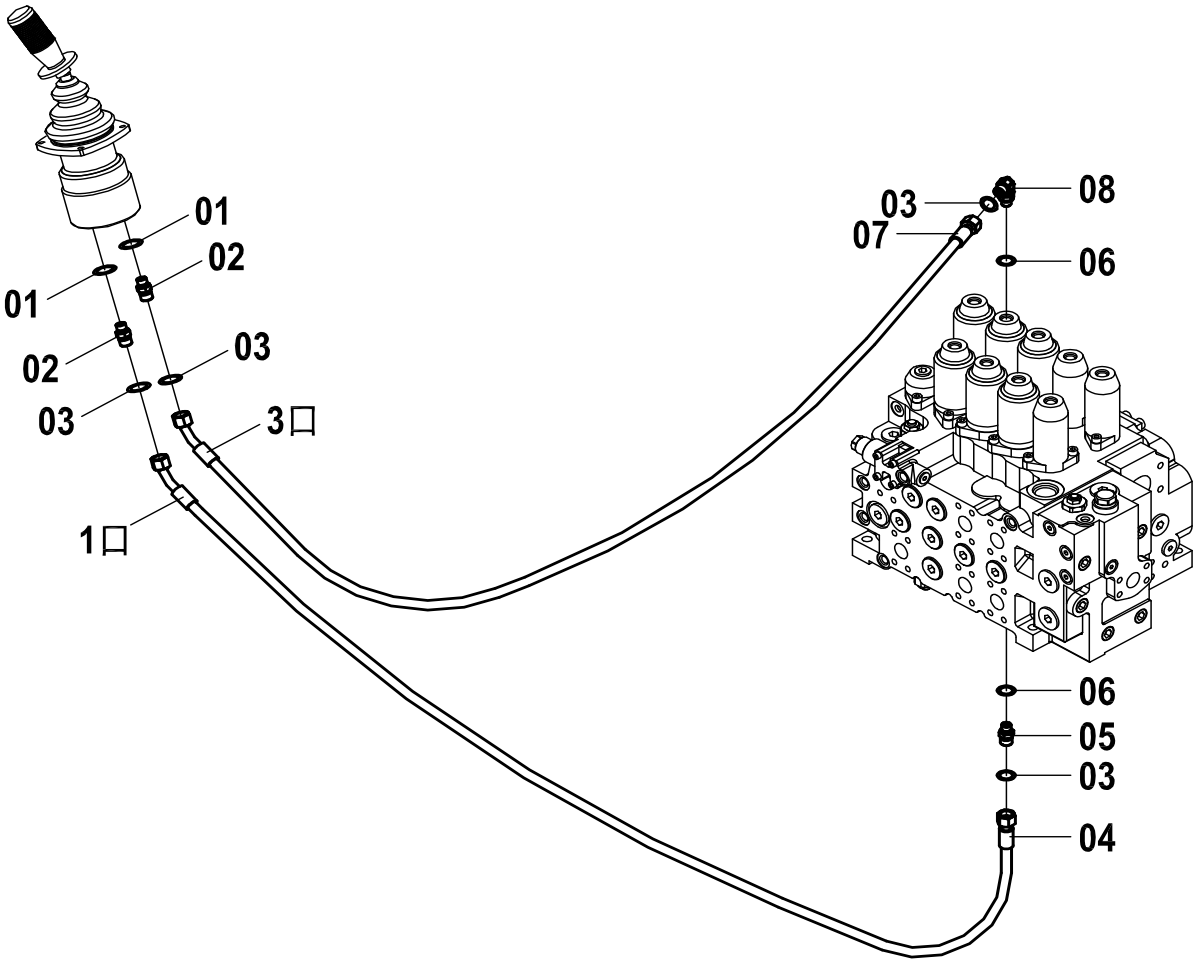

先导管路(J) PILOT PIPE (J)

件号 ITEM	零件图号 PART NO.	零件名	PART NAME	数量 Q'TY	服务代码 S.C	适用机号 SERIAL NO.	互换性 IA	替换零件 REPLACEABLE	
								零件图号 PART NO.	数量 Q'TY
01	12B0351	O形圈	O-RING	2					
02	00A0016	接头	JOINT	2					
03	12B0283	O形圈	O-RING	4					
04	05C0312	软管总成	HOSE	1					
05	00A0022	接头	JOINT	1					
06	12B0023	O形圈	O-RING	2					
07	05C0310	软管总成	HOSE	1					
08	31C0273	直角接头	JOINT	1					

先导管路（K）

PILOT PIPE (K)

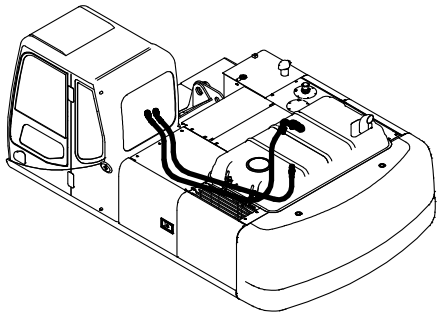

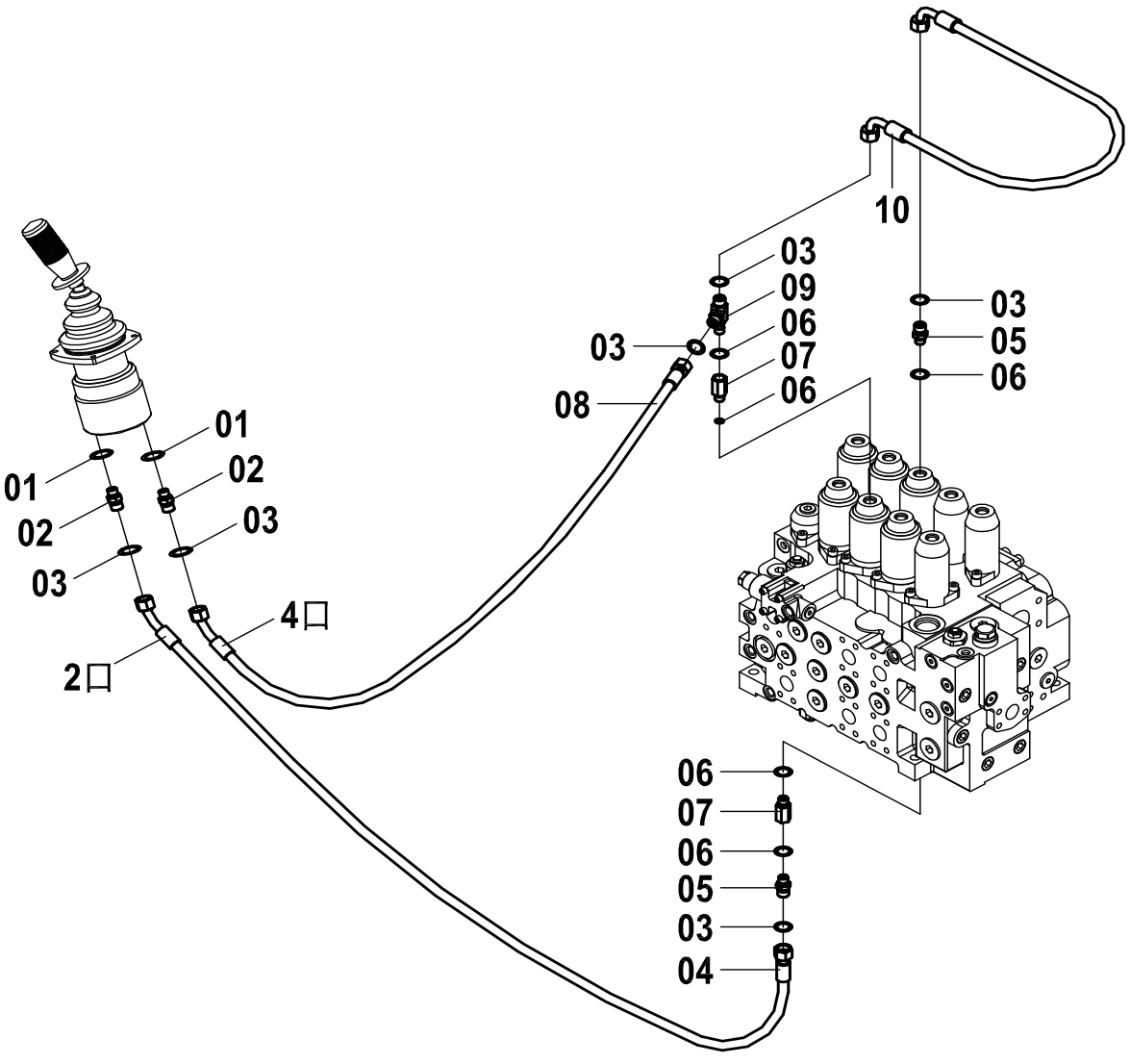

先导管路(K) PILOT PIPE (K)

件号 ITEM	零件图号 PART NO.	零件名	PART NAME	数量 Q'TY	服务代码 S.C	适用机号 SERIAL NO.	互换性 IA	替换零件 REPLACEABLE	
								零件图号 PART NO.	数量 Q'TY
01	12B0351	O形圈	O-RING	2					
02	00A0016	接头	JOINT	2					
03	12B0283	O形圈	O-RING	4					
04	05C0310	软管总成	HOSE	1					
05	00A0022	接头	JOINT	2					
06	12B0023	O形圈	O-RING	5					
07	12C0163	单向节流阀	CHECK VALVE	2					
08	05C0312	软管总成	HOSE	1					
09	32C0065	三通接头	JOINT	1					
10	05C0308	软管总成	HOSE	1					

先导管路（L）

PILOT PIPE (L)

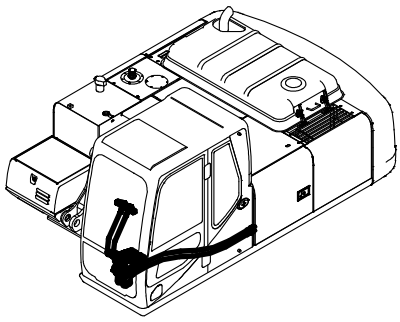

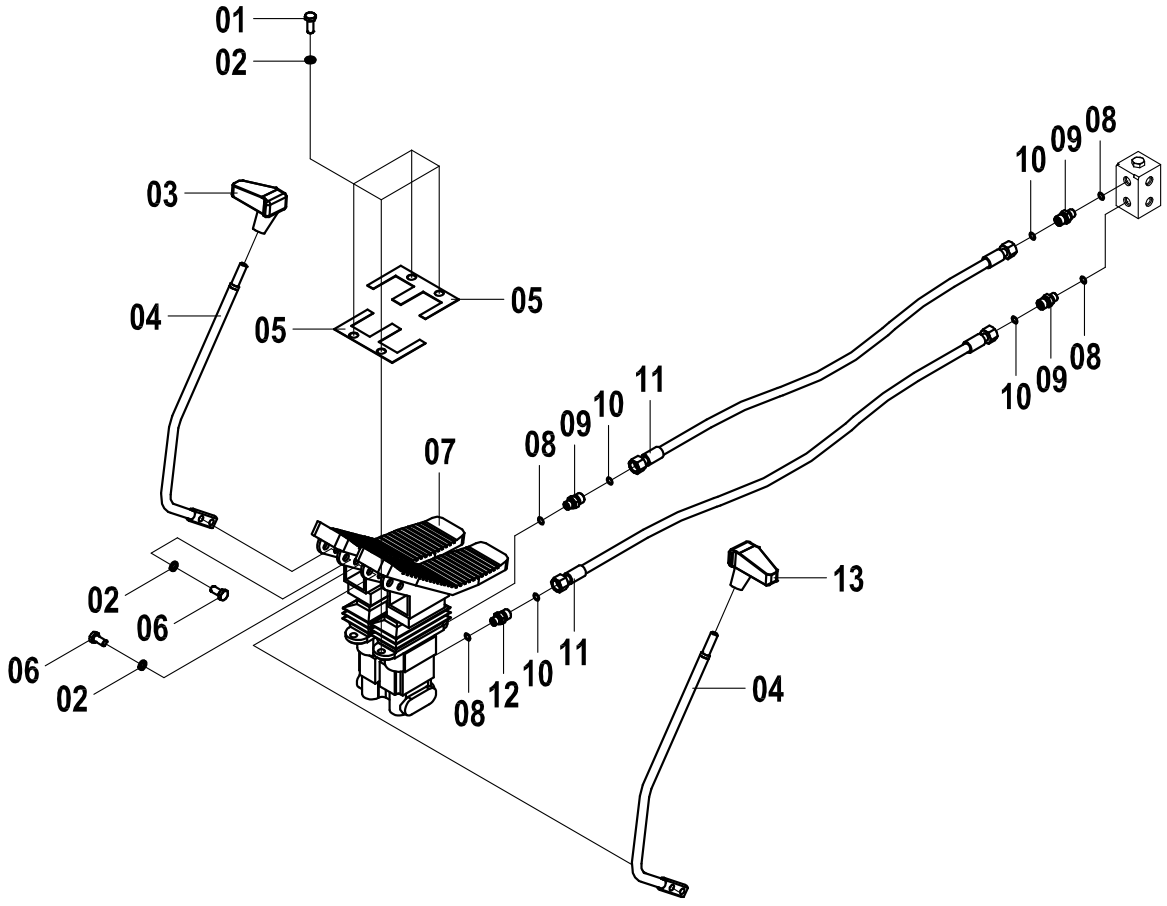

先导管路(L) PILOT PIPE (L)

件号 ITEM	零件图号 PART NO.	零件名	PART NAME	数量 Q'TY	服务代码 S.C	适用机号 SERIAL NO.	互换性 IA	替换零件 REPLACEABLE 零件图号 PART NO.	数量 Q'TY
01	00B0012	螺栓	BOLT	4					
02	06B0002	垫圈	LOCK WASHER	8					
03	35C0024	右手柄	GRIP	1					
04	16D0146	操纵杆	LEVER	2					
05	10A1142	盖板	PLATE	2					
06	00B0005	螺栓	BOLT	4					
07	12C0912	脚先导阀	TRAVEL PILOT VALVE	1					
08	12B0351	O形圈	O-RING	4					
09	00A0016	接头	JOINT	3					
10	12B0283	O形圈	O-RING	4					
11	05C0017	软管总成	HOSE	2					
12	30C0145	滤网接头	JOINT	1					
13	35C0022	左手柄	GRIP	1					

先导管路（M）

PILOT PIPE (M)

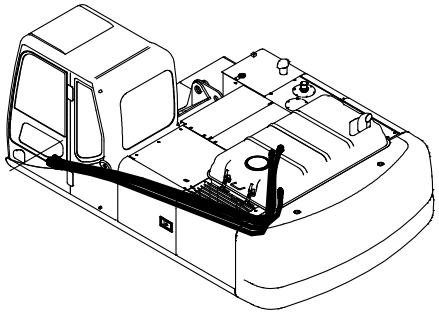

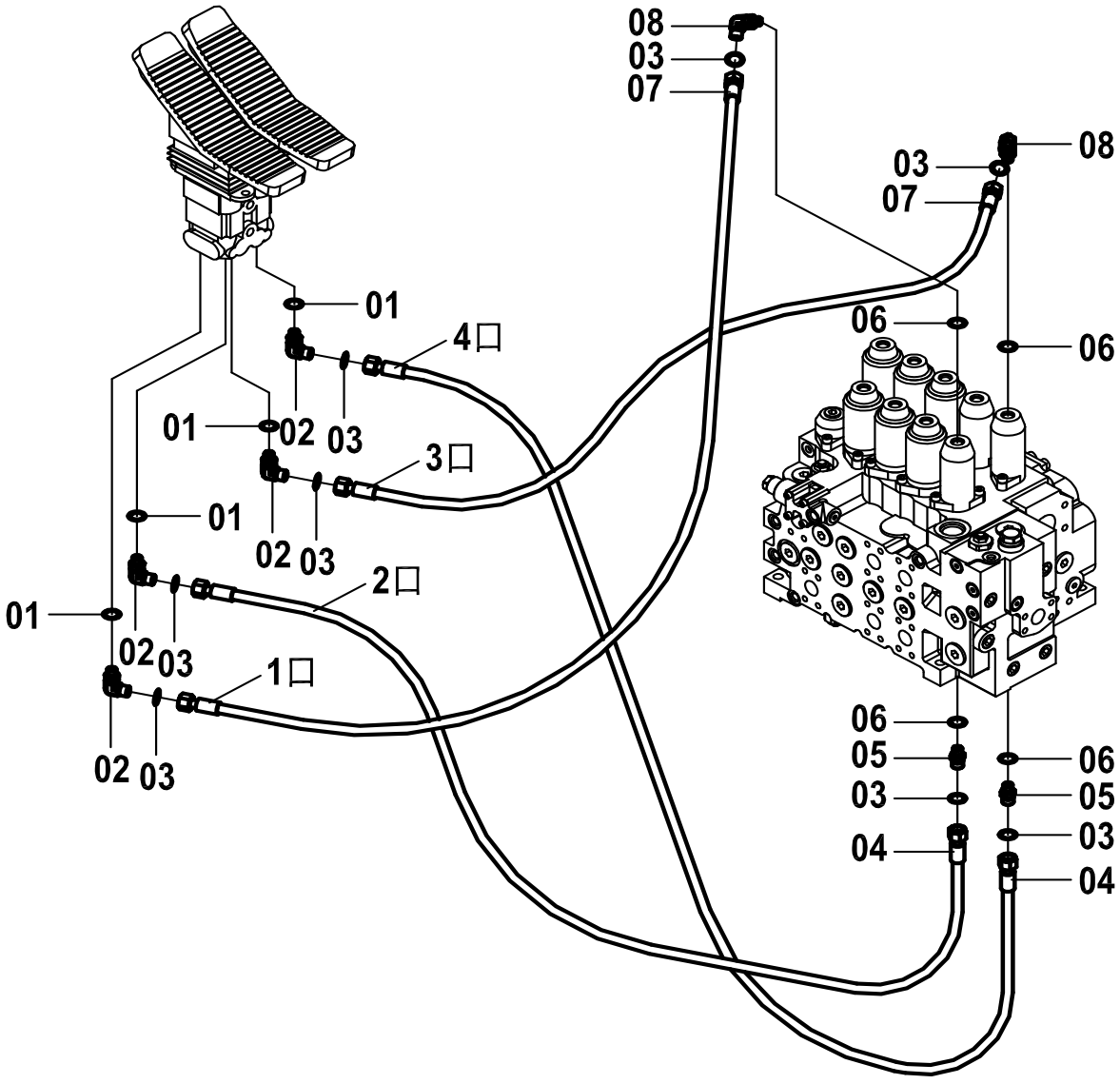

先导管路(M) PILOT PIPE (M)

件号 ITEM	零件图号 PART NO.	零件名	PART NAME	数量 Q'TY	服务代码 S.C	适用机号 SERIAL NO.	互换性 IA	替换零件 REPLACEABLE	
								零件图号 PART NO.	数量 Q'TY
01	12B0351	O形圈	O-RING	4					
02	31C0004	直角接头	JOINT	4					
03	12B0283	O形圈	O-RING	8					
04	05C0087	软管总成	HOSE	2					
05	00A0022	接头	JOINT	2					
06	12B0023	O形圈	O-RING	4					
07	05C0598	软管总成	HOSE	2					
08	31C0273	直角接头	JOINT	2					

附属装置先导管路（A）

OPTION PIPE (A)

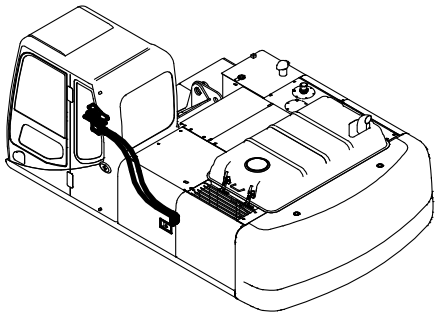

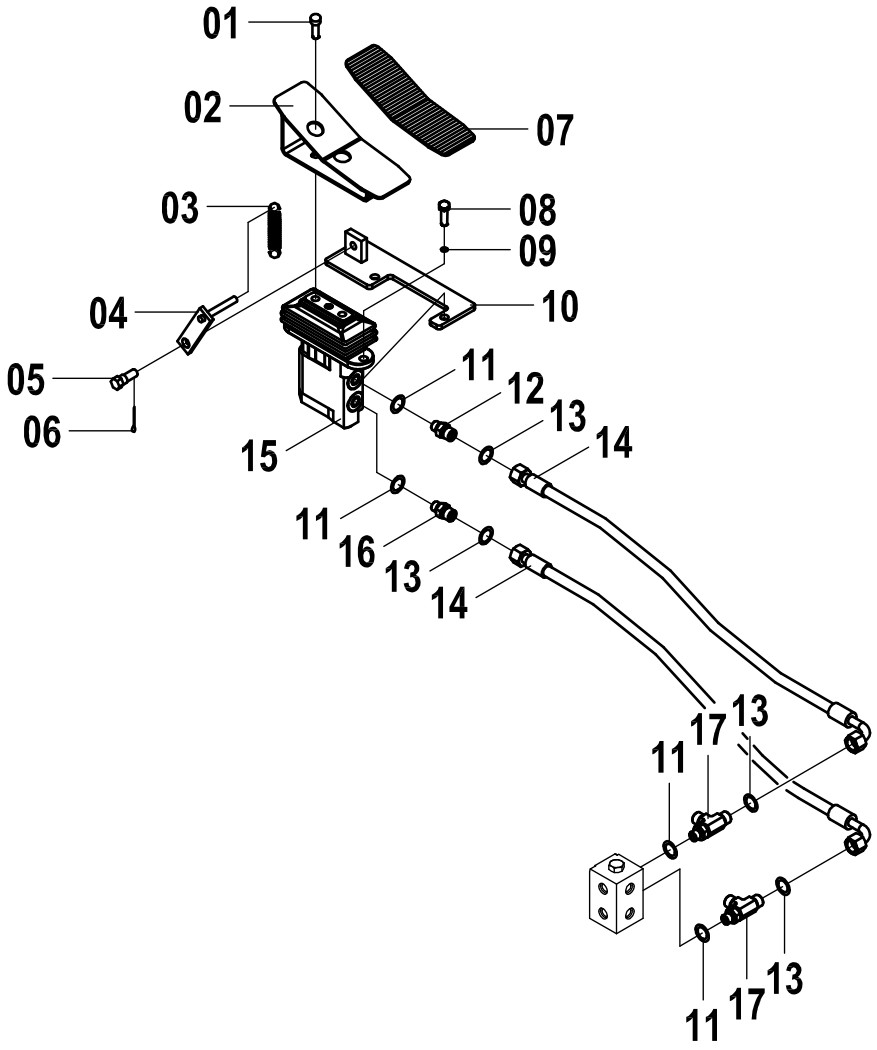

附属装置先导管路(A) OPTION PIPE (A)

件号 ITEM	零件图号 PART NO.	零件名	PART NAME	数量 Q'TY	服务代码 S.C	适用机号 SERIAL NO.	互换性 IA	替换零件 REPLACEABLE 零件图号 PART NO.	数量 Q'TY
01	04B0021	螺钉	SCREW	2					
02	00D1032	脚踏	PEDAL	1					
03	10B0072	弹簧	SPRING	1					
04	16D0156	杆	ROD	1					
05	08B0116	销	PIN	1					
06	08B0004	销	PIN	1					
07	84A0365	脚踏胶套	COVER	1					
08	00B0019	螺栓	BOLT	2					
09	06B0002	垫圈	LOCK WASHER	2					
10	00D1031	支架	BRACKET	1					
11	12B0428	O形圈	O-RING	4					
12	30C0415	滤网接头	JOINT	1					
13	12B0434	O形圈	O-RING	4					
14	05C0010	软管总成	HOSE	2					
15	12C0912	脚先导阀	PILOT VALVE	1					
16	00A0022	接头	JOINT	1					
17	32C0257	三通接头	JOINT	2					

附属装置先导管路（B）

OPTION PIPE (B)

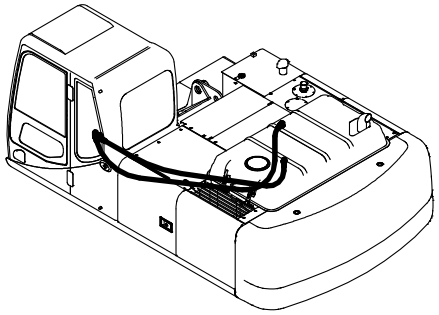

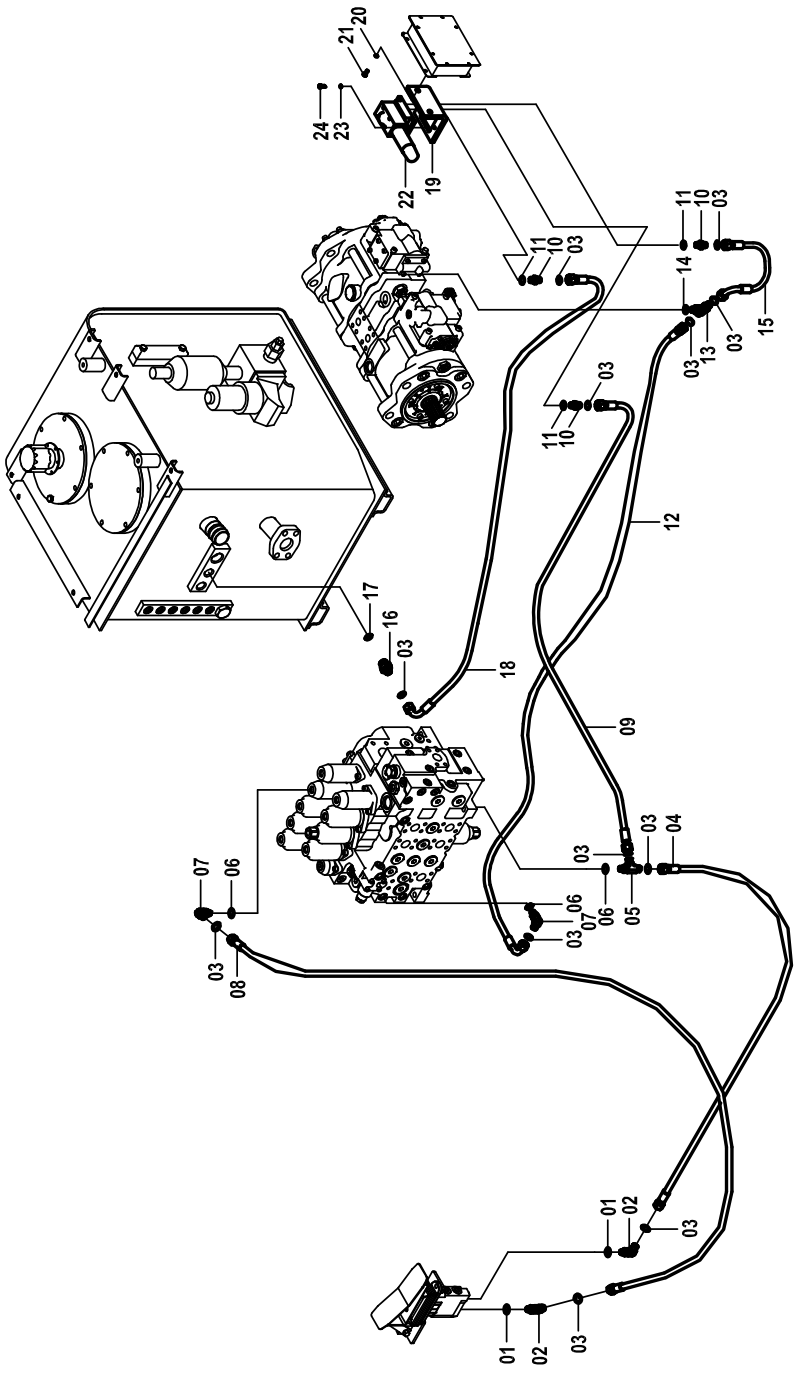

附属装置先导管路(B) OPTION PIPE (B)

件号 ITEM	零件图号 PART NO.	零件名	PART NAME	数量 Q'TY	服务代码 S.C	适用机号 SERIAL NO.	互换性 IA	替换零件 REPLACEABLE 零件图号 PART NO.	数量 Q'TY
01	12B0428	O形圈	O-RING	2					
02	31C0004	直角接头	JOINT	2					
03	12B0434	O形圈	O-RING	4					
04	05C0087	软管总成	HOSE	1					
05	32C0065	接头	JOINT	1					
06	12B0429	O形圈	O-RING	2					
07	31C0273	直角接头	JOINT	1					
08	05C0598	软管总成	HOSE	1					
09	05C0088	软管总成	HOSE	1					
10	00A1441	接头	JOINT	1					
11	06B0117	垫圈	WASHER	3					
12	05C0026	软管总成	HOSE	1					
13	12C0932	梭阀	VALVE	1					
14	12B0428	O形圈	O-RING	1					
15	05C1158	软管总成	HOSE	1					
16	00A0975	接头	JOINT	1					
17	12B0430	O形圈	O-RING	1					
18	05C0010	软管总成	HOSE	1					
19	23A3132	弯板	SUPPORT	1					
20	06B0002	垫圈 10	WASHER	4					
21	00B0019	螺栓 M10X30	BOLT	4					
22	12C0933	减压阀	VALVE	1					
23	06B0003	垫圈	WASHER	2					
24	00B0023	螺栓 M6X25	BOLT	2					

左手先导阀 12C0925

LEFT PILOT VALVE 12C0925

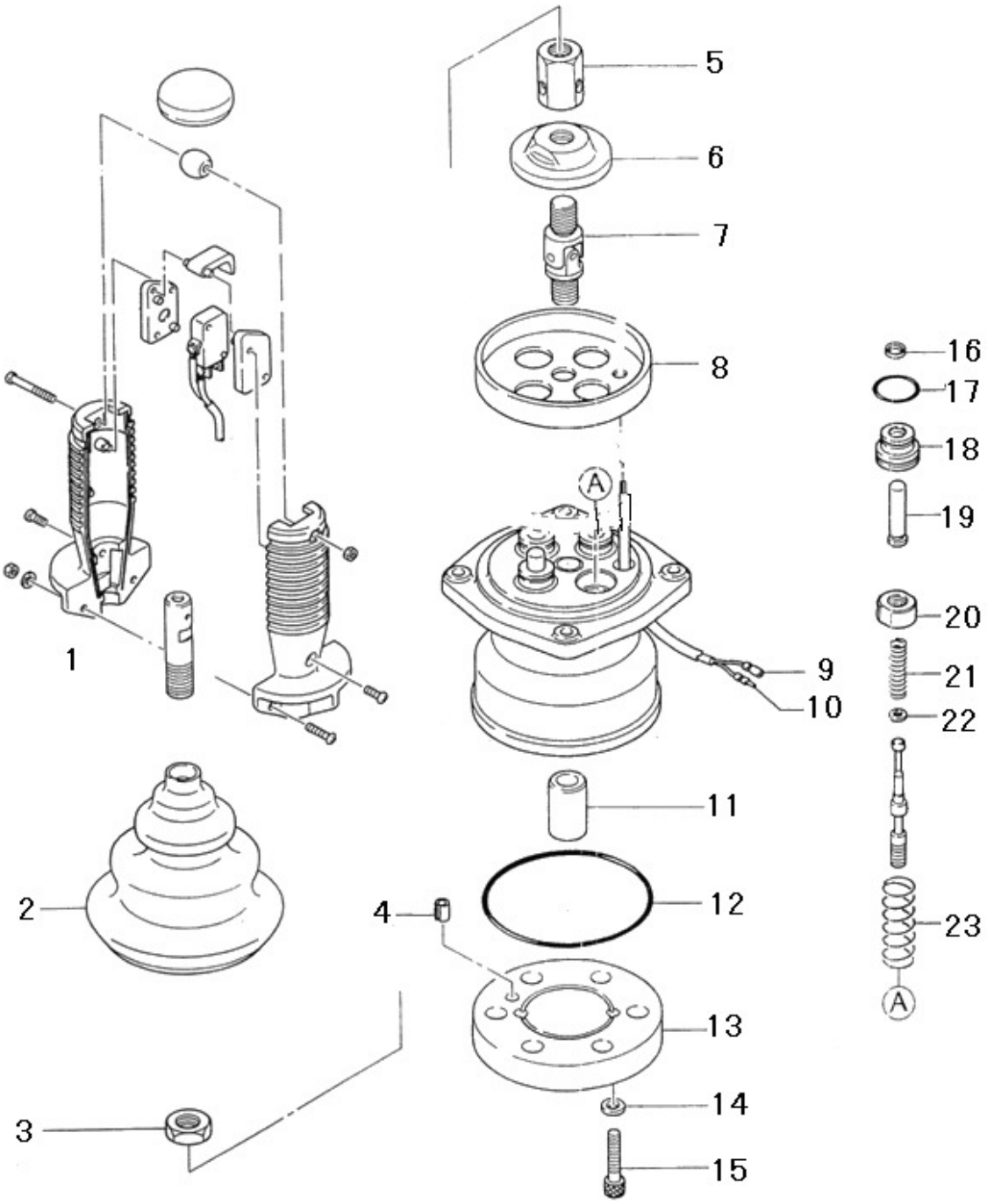

左手先导阀 12C0925 LEFT PILOT VALVE 12C0925

件号 ITEM	零件图号 PART NO.	零件名	PART NAME	数量 Q'TY	服务代码 S.C	适用机号 SERIAL NO.	互换性 IA	替换零件 REPLACEABLE	
								零件图号 PART NO.	数量 Q'TY
01	24C0273	手柄组件（左）	HANDLE SUB	1					
02	83A0458	胶套	BELLOWS	1					
03	03B0611	锁定螺母	NUT	1					
04	08B0176	销	PIN	1					
05	03B0612	调节螺母	NUT	1					
06	52A0271	压盘	PLATE	1					
07	25C0106	接头	JOINT	1					
08	52A0272	板	PLATE	1					
09	83A0459	绝缘套	SLEEVE	2					
10	88A0606	接线柱	CONNECTOR	2					
11	39A0263	衬套	BUSH	1					
12	12B0997	O形圈	O-RING	1	D				
13	78A0215	配流盘	PLATE	1					
14	06B0295	垫圈	WASHER	2	D				
15	04B0541	内六角螺钉	SCREW	2					
16	80A0239	密封圈	SEAL	4	D				
17	12B0692	O形圈	O-RING	4	D				
18	05A0242	螺塞	PLUG	4					
19	65A0097	杆	ROD	4					
20	56A0559	弹簧支座(1)	SEAT	4					
21	10B0176	弹簧	SPRING	4					
22	06B0337	垫圈	WASHER	4					
23	10B0175	弹簧	SPRING	4					
	80A0357	密封包	SEAL KIT	1					

右手先导阀 12C0926

RIGHT PILOT VALVE 12C0926

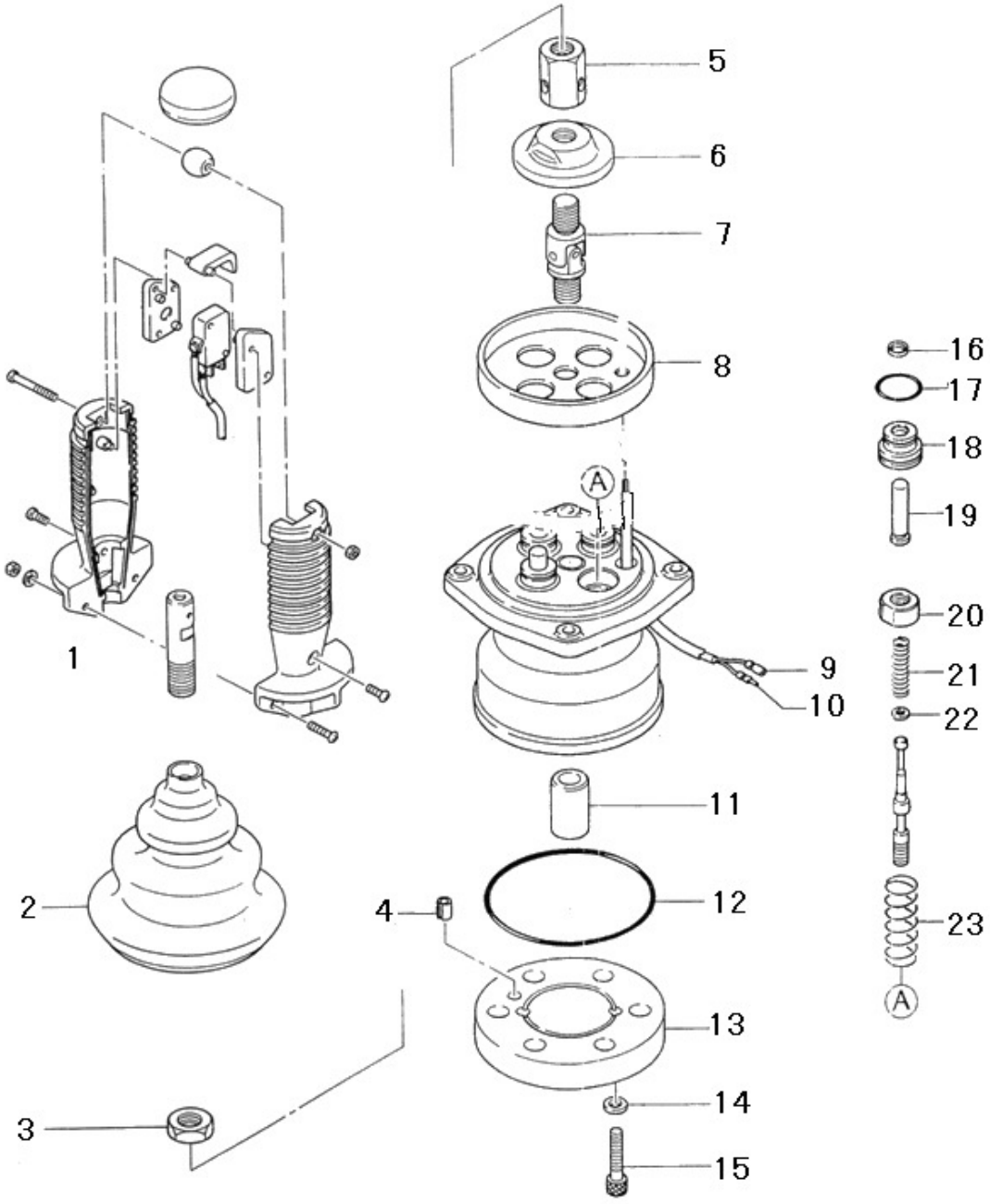

右手先导阀 12C0926 RIGHT PILOT VALVE 12C0926

件号 ITEM	零件图号 PART NO.	零件名	PART NAME	数量 Q'TY	服务代码 S.C	适用机号 SERIAL NO.	互换性 IA	替换零件 REPLACEABLE	
								零件图号 PART NO.	数量 Q'TY
01	24C0274	手柄组件（右）	HANDLE SUB	1					
02	83A0458	胶套	BELLOWS	1					
03	03B0611	锁定螺母	NUT	1					
04	08B0176	销	PIN	1					
05	03B0612	调节螺母	NUT	1					
06	52A0271	压盘	PLATE	1					
07	25C0106	接头	JOINT	1					
08	52A0272	板	PLATE	1					
09	83A0459	绝缘套	SLEEVE	2					
10	88A0606	接线柱	CONNECTOR	2					
11	39A0263	衬套	BUSH	1					
12	12B0997	O形圈	O-RING	1	D				
13	78A0215	配流盘	PLATE	1					
14	06B0295	垫圈	WASHER	2	D				
15	04B0541	内六角螺钉	SCREW	2					
16	80A0239	密封圈	SEAL	4	D				
17	12B0692	O形圈	O-RING	4	D				
18	05A0242	螺塞	PLUG	4					
19	65A0097	杆	ROD	4					
20	56A0559	弹簧支座(1)	SEAT	4					
21	10B0176	弹簧	SPRING	4					
22	06B0337	垫圈	WASHER	4					
23	10B0175	弹簧	SPRING	4					
	80A0357	密封包	SEAL KIT	1					

脚先导阀 12C0912-1

TRAVEL PILOT VALVE 12C0912-1

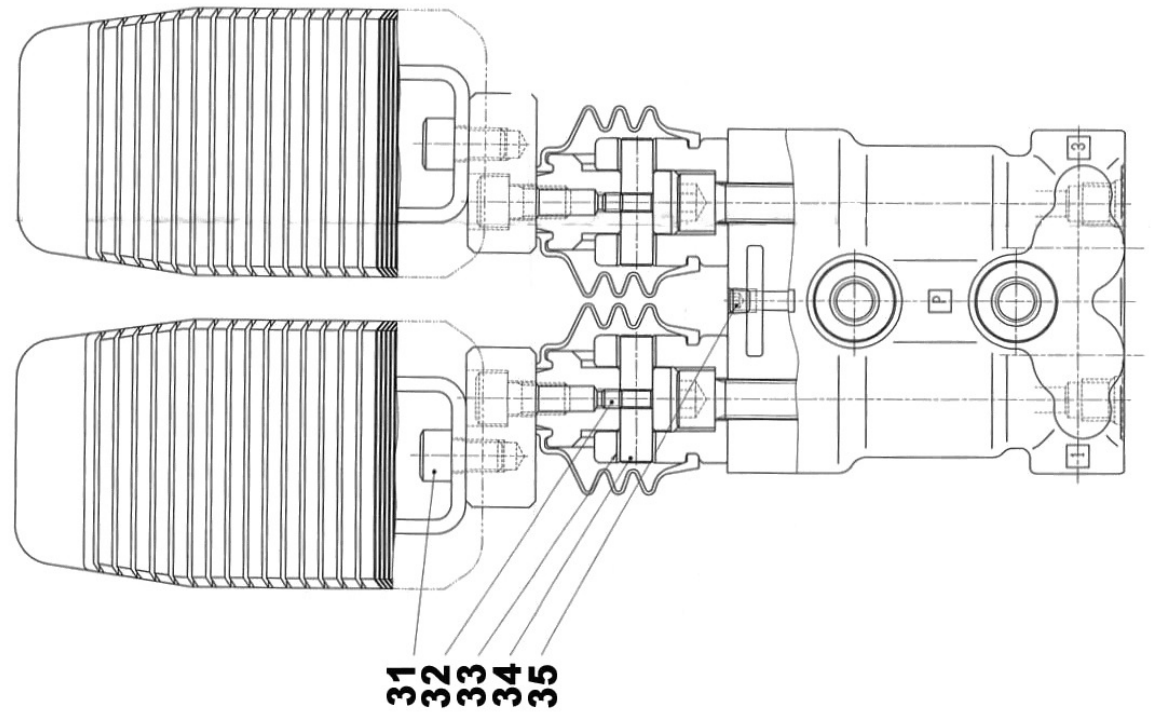

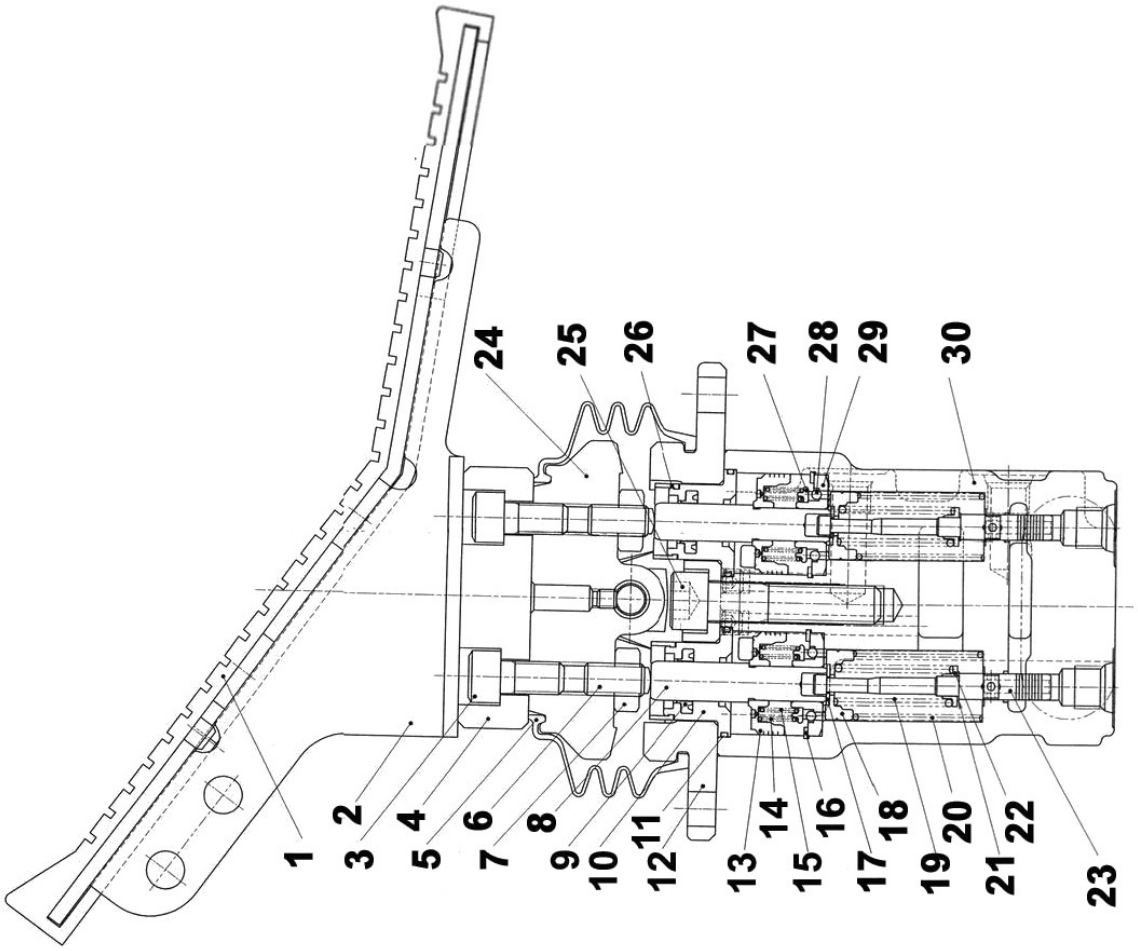

脚先导阀 12C0912 TRAVEL PILOT VALVE 12C0912

件号 ITEM	零件图号 PART NO.	零件名	PART NAME	数量 Q'TY	服务代码 S.C	适用机号 SERIAL NO.	互换性 IA	替换零件 REPLACEABLE 零件图号 PART NO.	数量 Q'TY
01	83A0461	脚踏垫	COVER PEDAL	2					
02	26A0537	踏板	PEDAL	2					
03	04B0383	螺钉	SCREW	4					
04	18A1156	块	BLOCK	2					
05	83A0460	胶套	BELLOWS	2					
06	04B0382	调节螺钉	SET SCREW	4					
07	03B0614	锁紧螺母	LOCK NUT	4					
08	65A0101	杆	ROD	4					
09	80A0241	密封圈	PACKING	4					
10	05A0243	螺塞	PLUG	4					
11	12B0727	O形圈	O-RING	4					
12	78A0120	阀盖	COVER	2					
13	50A0147	活塞	PISTON	4					
14	10B0111	弹簧	SPRING	4					
15	10B0112	弹簧	SPRING	4					
16	80A0242	保持环	RETAINING RINGS	4					
17	56A0365	垫圈	WASHER	8					
18	71A0244	弹簧座	SEAT	4					
19	10B0113	弹簧	SPRING	4					
20	10B0110	弹簧	SPRING	4					
21	57A0478	垫圈	WASHER	4					
22	06B0302	垫圈	WASHER	4					
23	65A0102	滑阀	SPOOL	2					
24	47A0060	凸轮	CAM	2					
25	04B0384	螺钉	SCREW	2					
26	88A0611	黄油罩	GREASE CAP	4					
27	71A0245	弹簧座	SEAT	4					

脚先导阀 12C0912-2

TRAVEL PILOT VALVE 12C0912-2

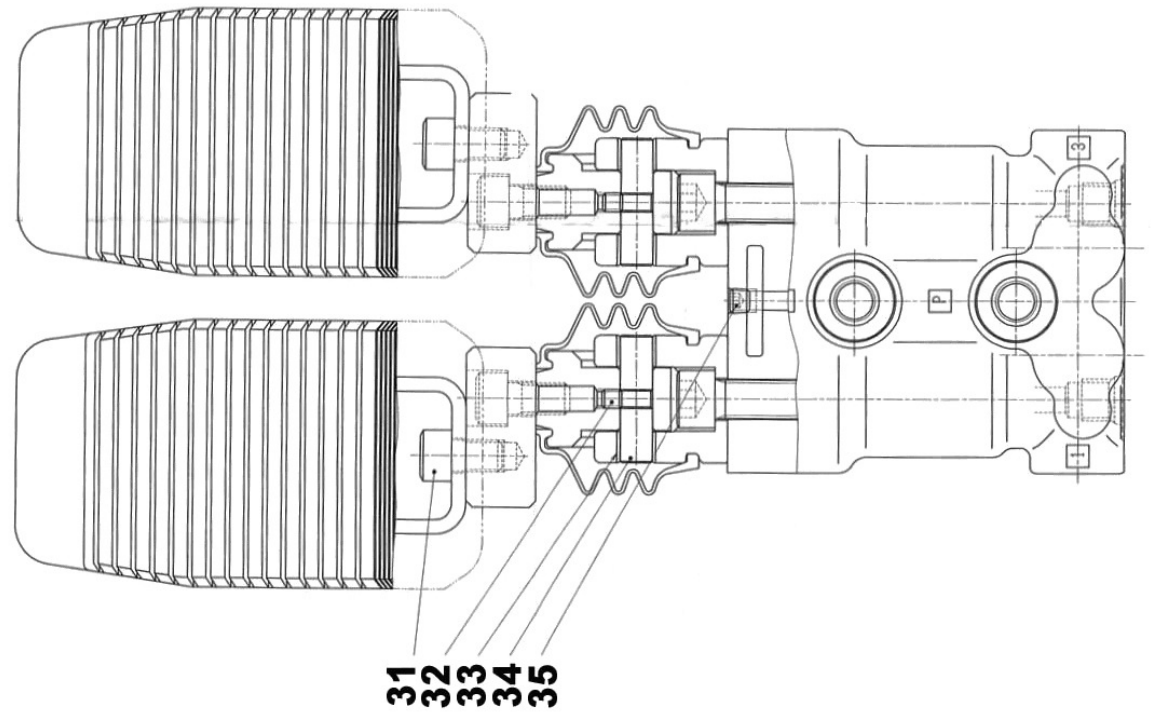

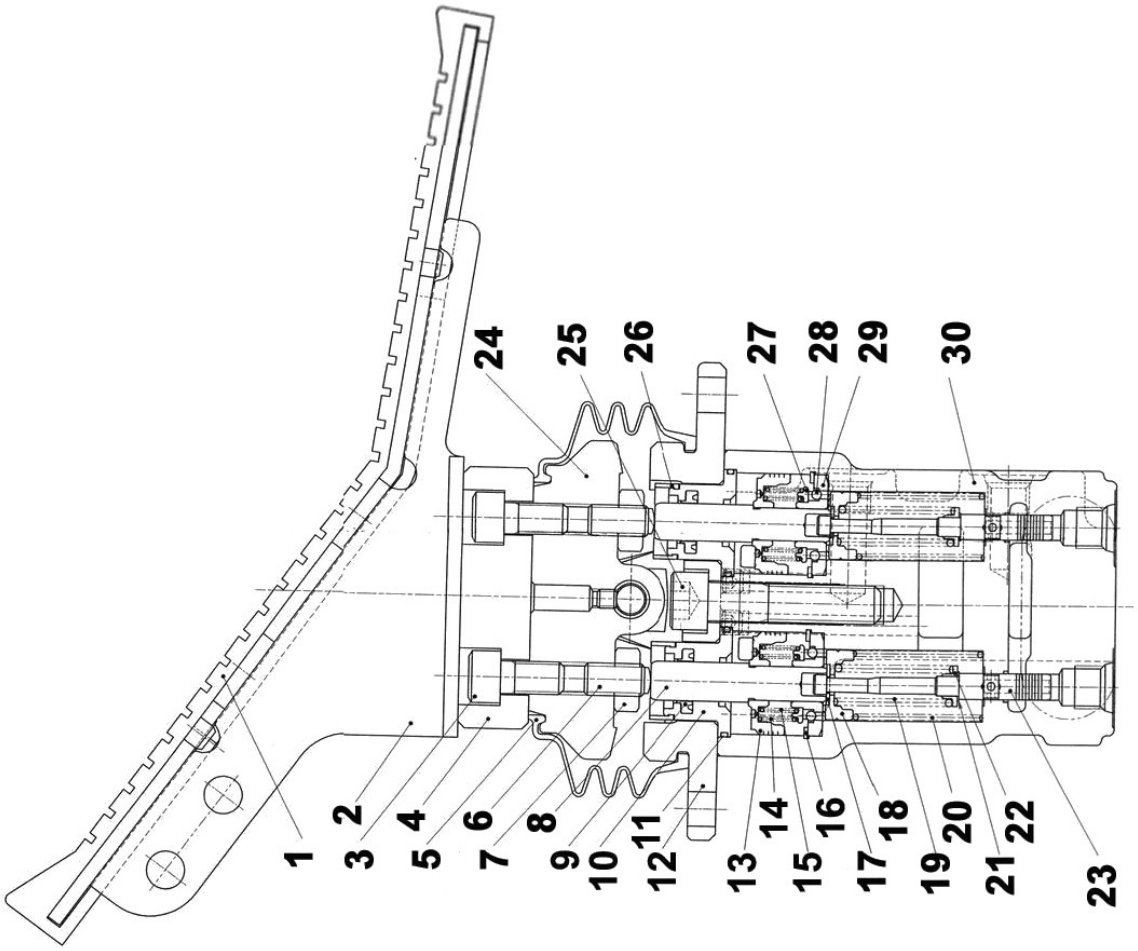

脚先导阀 12C0912 TRAVEL PILOT VALVE 12C0912

件号 ITEM	零件图号 PART NO.	零件名	PART NAME	数量 Q'TY	服务代码 S.C	适用机号 SERIAL NO.	互换性 IA	替换零件 REPLACEABLE 零件图号 PART NO.	数量 Q'TY
28	20B0058	钢球	BALL	12					
29	55A1324	轴套	BUSH	4					
30	78A0121	阀体	CASING	1					
31	04B0385	螺钉	SCREW	4					
32	04B0381	调节螺钉	SET SCREW	2					
33	55A1325	轴套	BUSH	4					
34	61A0549	凸轮轴	CAM SHAFT	2					
35	05A0244	螺塞	PLUG	2					

脚先导阀 12C0912

OPTION PILOT VALVE 12C0912

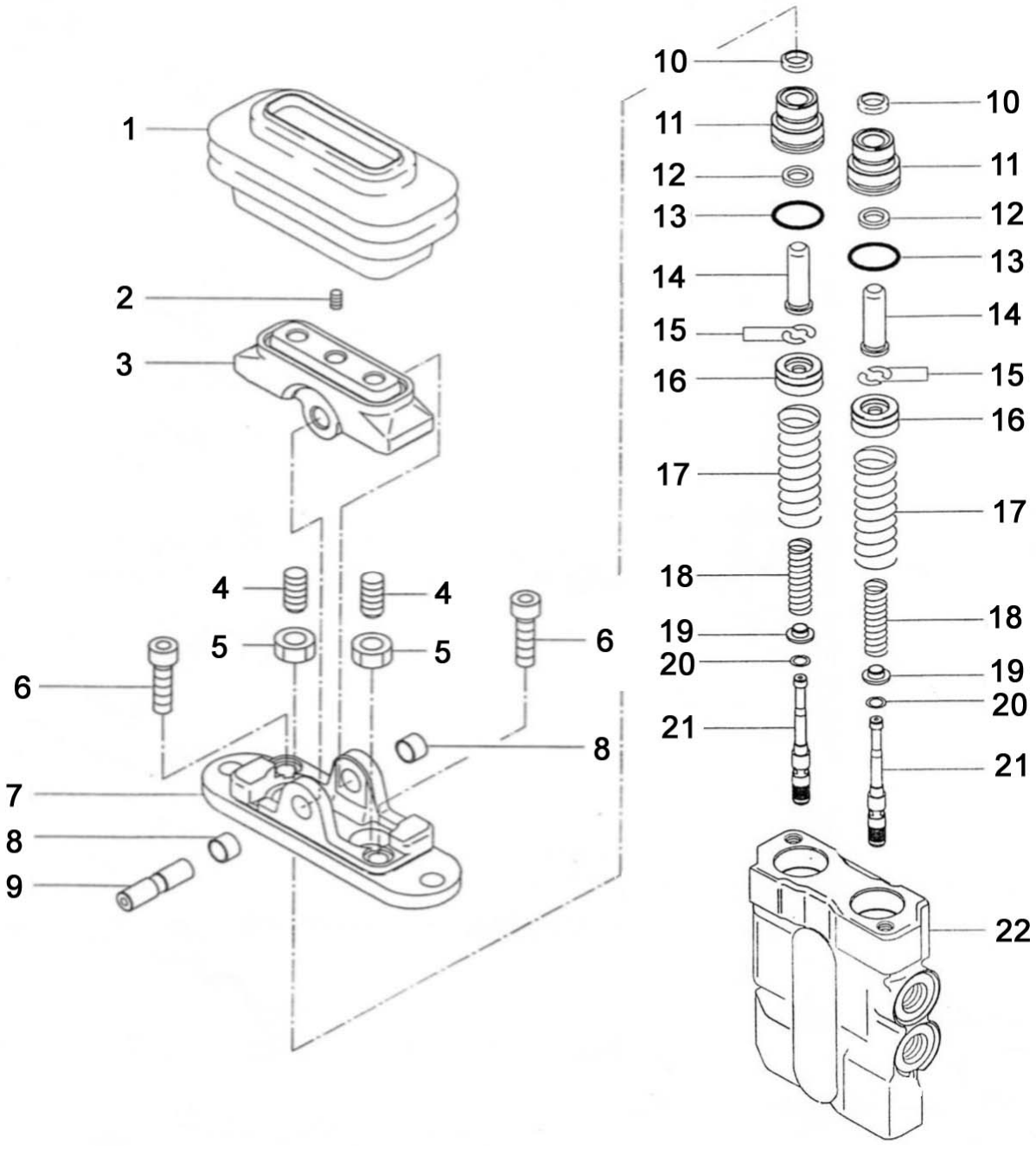

脚先导阀 12C0912 OPTION PILOT VALVE 12C0912

件号 ITEM	零件图号 PART NO.	零件名	PART NAME	数量 Q'TY	服务代码 S.C	适用机号 SERIAL NO.	互换性 IA	替换零件 REPLACEABLE 零件图号 PART NO.	数量 Q'TY
01	83A0460	胶套	BELLOWS	1					
02	04B0381	调节螺钉	SET SCREW	1					
03	47A0060	凸轮	CAM	1					
04	04B0382	调节螺钉	SET SCREW	2					
05	03B0614	锁紧螺母	LOCK NUT	2					
06	04B0380	螺钉	SCREW	2					
07	70A0149	阀盖	COVER	1					
08	39A0264	轴套	BUSH	2					
09	61A0549	凸轮轴	CAM SHAFT	1					
10	80A0240	刮油环	SCRAPER	2					
11	03B0613	螺塞	PLUG	2					
12	80A0239	密封圈	SEAL	2					
13	12B0692	O形圈	O-RING	2					
14	65A0099	杆	ROD	2					
15	56A0365	垫圈	WASHER	4					
16	10B0108	弹簧座	SEAT	2					
17	10B0110	弹簧	SPRING	2					
18	10B0109	弹簧	SPRING	2					
19	57A0478	垫圈	WASHER	2					
20	06B0296	垫圈	WASHER	2					
21	65A0100	滑阀	SPOOL	2					
22	78A0118	阀体	CASING	1					

先导阀块

BLOCK PILOT VALVE

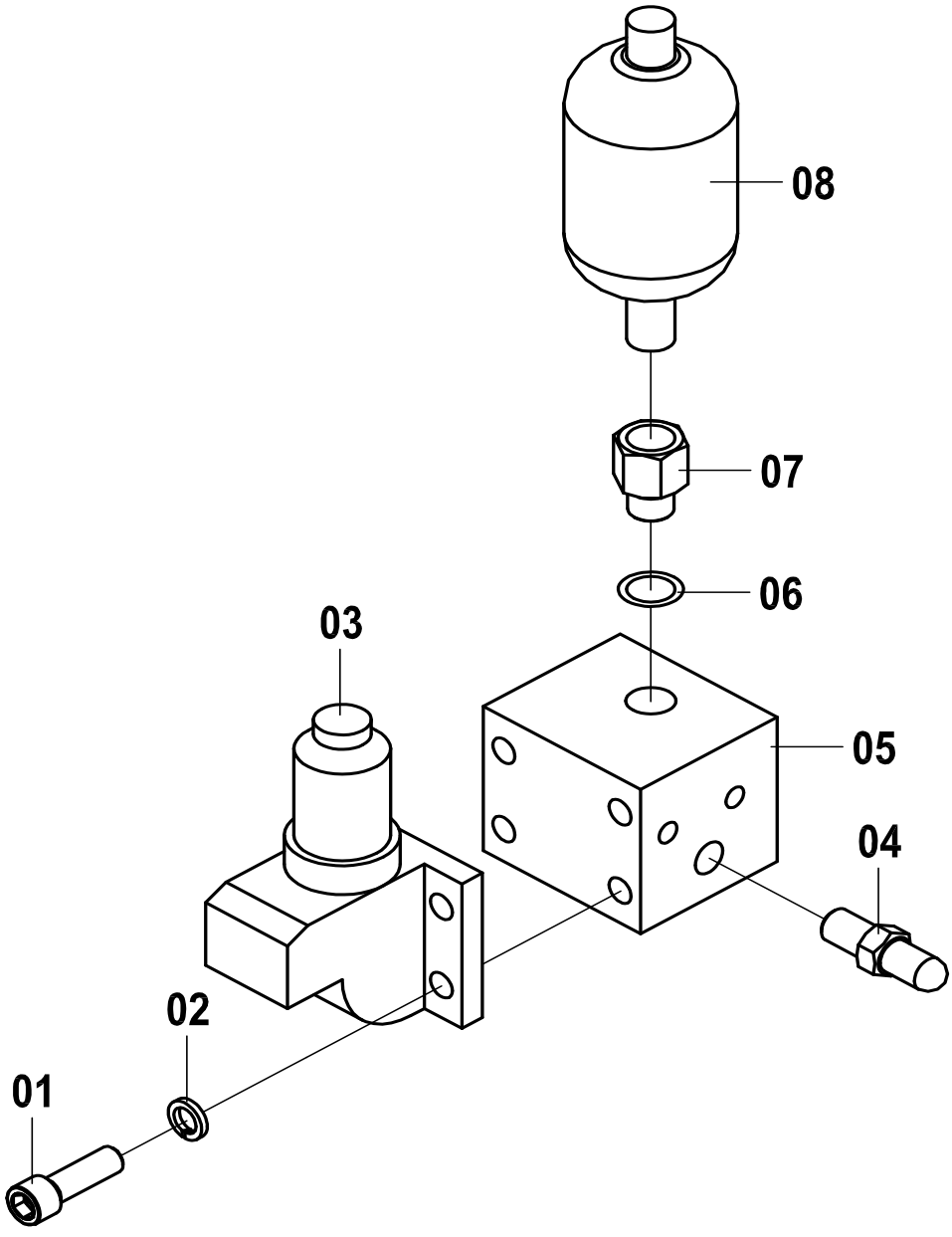

先导阀块 BLOCK PILOT VALVE

件号 ITEM	零件图号 PART NO.	零件名	PART NAME	数量 Q'TY	服务代码 S.C	适用机号 SERIAL NO.	互换性 IA	替换零件 REPLACEABLE 零件图号 PART NO.	数量 Q'TY
01	04B0323	螺钉	SCREW	4					
02	06B0015	垫圈	LOCK WASHER	4					
03	53C0196	高压过滤器	FILTER	1					
04	12C0755	溢流阀	SAFETY VALVE	1					
05	78A0122	阀块部件	CASING	1					
06	06B0055	组合垫圈	WASHER	2					
07	00A1630	接头	JOINT	1					
08	13C0202	蓄能器	ACCUMULATOR	1					

主泵安装

PUMP DEVICE SUPPORT

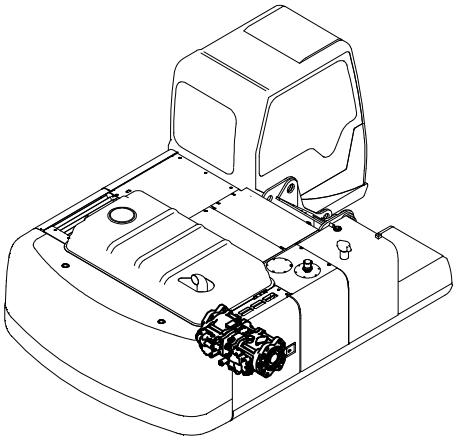

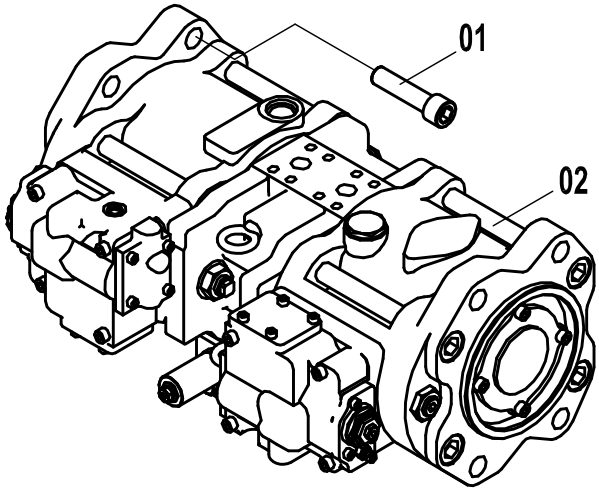

主泵安装 PUMP DEVICE SUPPORT

件号 ITEM	零件图号 PART NO.	零件名	PART NAME	数量 Q'TY	服务代码 S.C	适用机号 SERIAL NO.	互换性 IA	替换零件 REPLACEABLE 零件图号 PART NO.	数量 Q'TY
01	04B0012	螺钉	SCREW	1					
02	11C0168	变量双泵	PUMP; MAIN	1					

吸油管路

SUCTION PIPING

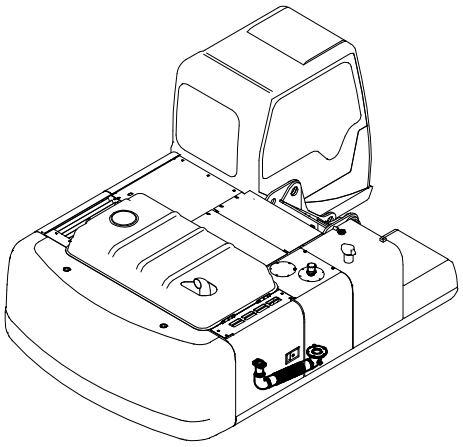

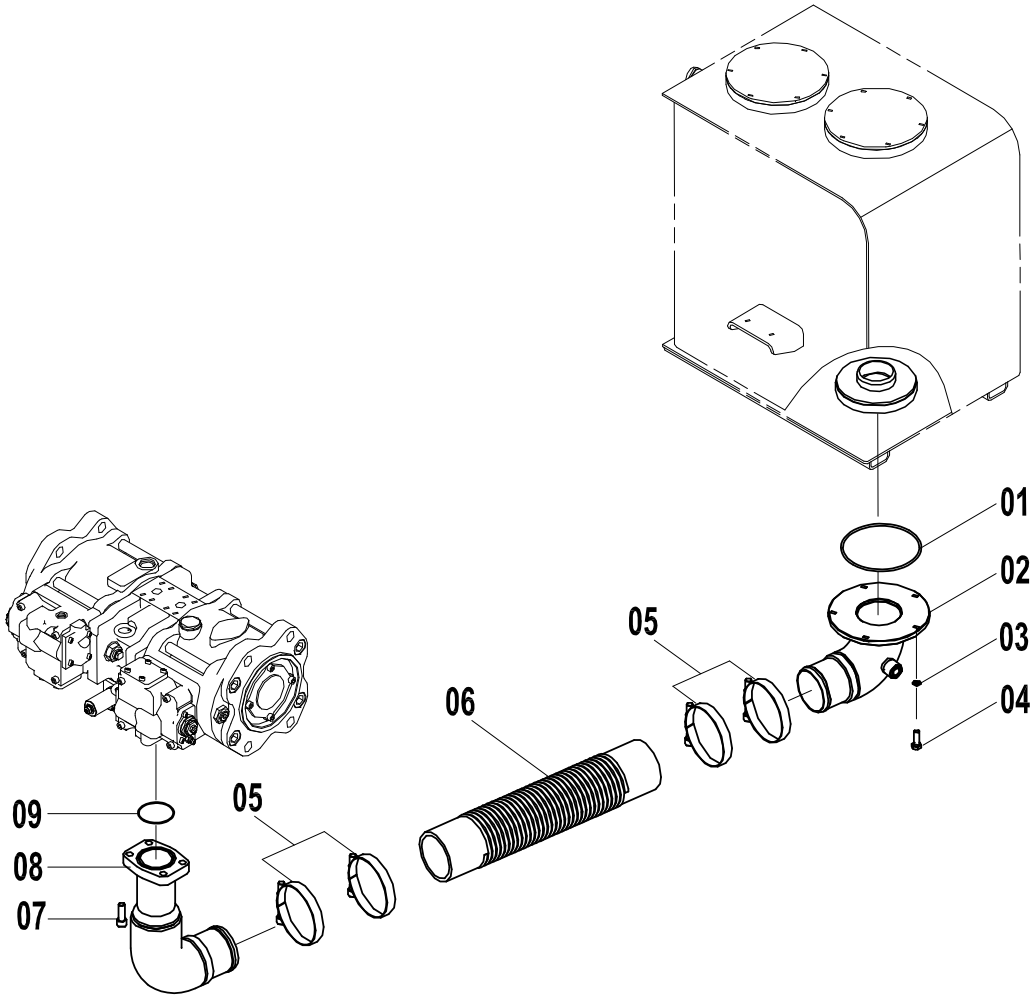

吸油管路 SUCTION PIPING

件号 ITEM	零件图号 PART NO.	零件名	PART NAME	数量 Q'TY	服务代码 S.C	适用机号 SERIAL NO.	互换性 IA	替换零件 REPLACEABLE 零件图号 PART NO.	数量 Q'TY
01	12B0026	O形圈	O-RING	1					
02	10D1538	油箱出油管	PIPE; SUCTION	1					
03	06B0002	垫圈	WASHER	5					
04	00B0016	螺栓	BOLT	5					
05	09C0040	T型抱箍	CLAMP	4					
06	30A0067	胶管	HOSE	1					
07	04B0251	螺钉	SCREW	4					
08	10D1535	吸油钢管	PIPE; SUCTION	1					
09	12B0020	O形圈	O-RING	1					

进油管路

DELIVERY PIPING

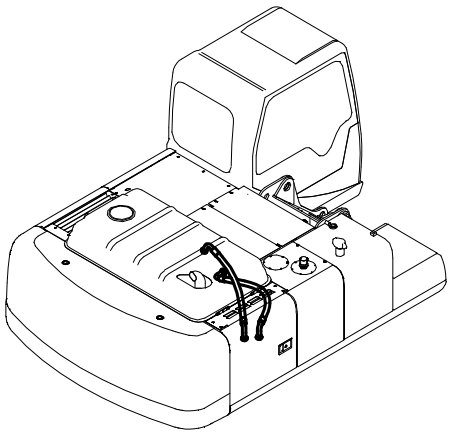

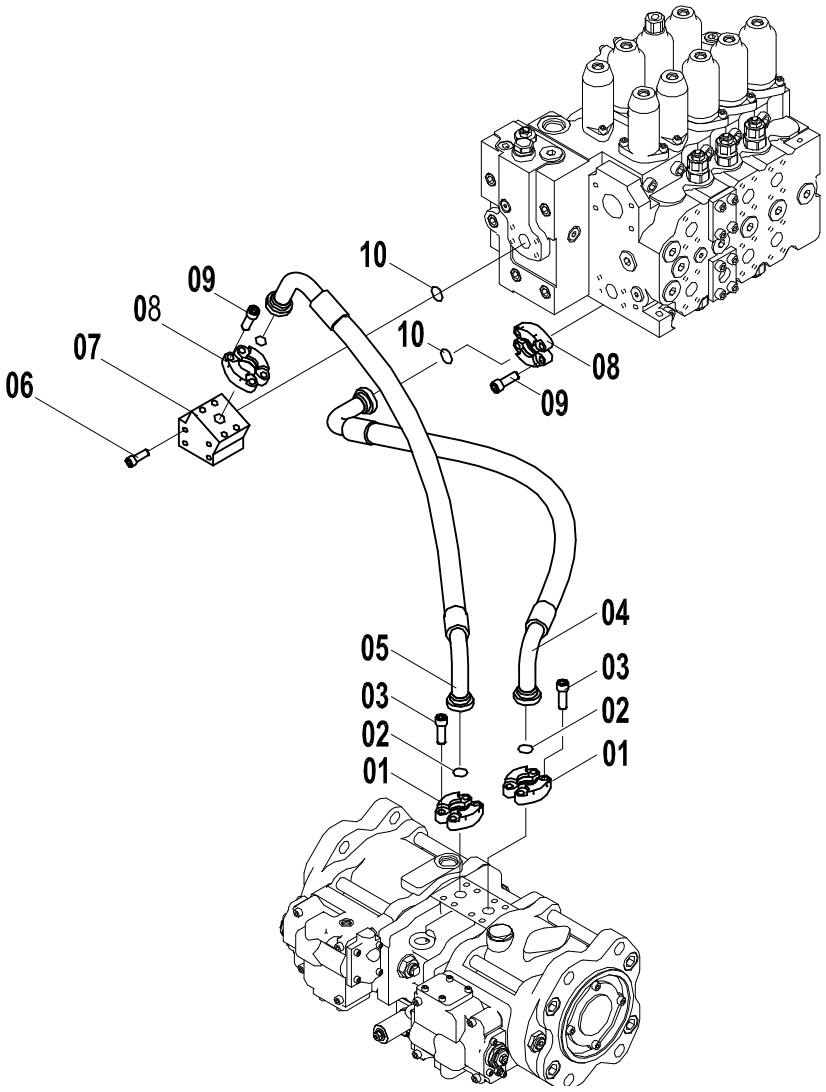

进油管路 DELIVERY PIPING

件号 ITEM	零件图号 PART NO.	零件名	PART NAME	数量 Q'TY	服务代码 S.C	适用机号 SERIAL NO.	互换性 IA	替换零件 REPLACEABLE 零件图号 PART NO.	数量 Q'TY
01	04A0252	法兰压板	FLANGE; SPLIT	2					
02	12B0271	O形圈	O-RING	2					
03	00B0084	螺钉	SCREW	8					
04	06C0009	软管总成	HOSE	1					
05	06C0631	软管总成	HOSE	1					
06	04B0001	螺钉	SCREW	4					
07	03A0261	接头块	JOINT; BLOCK	1					
08	04A0250	法兰压板	FLANGE; SPLIT	2					
09	04B0186	螺钉	SCREW	8					
10	12B0251	O形圈	O-RING	2					

主管路(A)

MAIN PIPING(A)

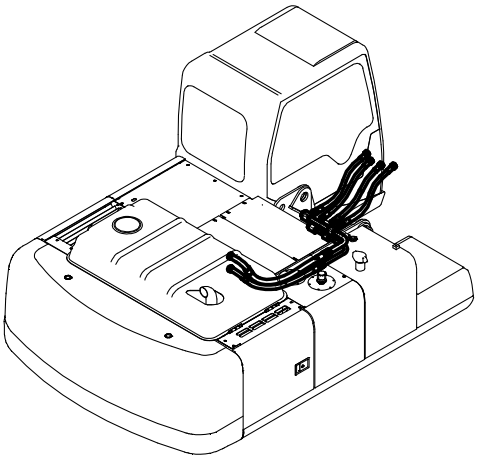

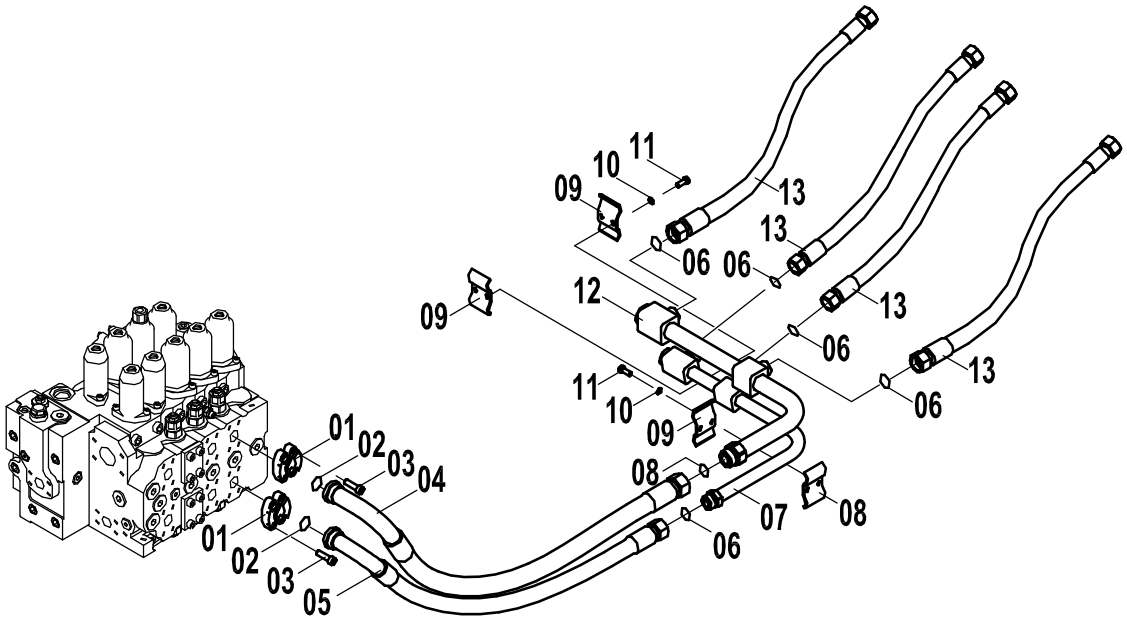

主管路(A) PIPING(A)

件号 ITEM	零件图号 PART NO.	零件名	PART NAME	数量 Q'TY	服务代码 S.C	适用机号 SERIAL NO.	互换性 IA	替换零件 REPLACEABLE 零件图号 PART NO.	数量 Q'TY
01	04A0250	法兰压板	FLANGE; SPLIT	2					
02	12B0251	O形圈	O-RING	2					
03	04B0186	螺钉	SCREW	8					
04	06C1922	软管总成	HOSE	1					
05	06C0010	软管总成	HOSE	1					
06	12B0224	O形圈	O-RING	5					
07	10D0989	钢管	PIPE	1					
08	12B0021	O形圈	O-RING	1					
09	22A0495	管夹	CLAMP	4					
10	06B0008	垫圈	WASHER	4					
11	00B0239	螺栓	BOLT	4					
12	10D0990	钢管	PIPE	1					
13	06C0020	软管总成	HOSE	4					

主管路(B)

MAIN PIPING(B)

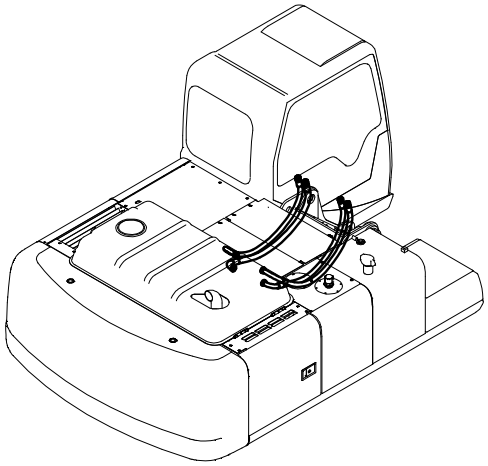

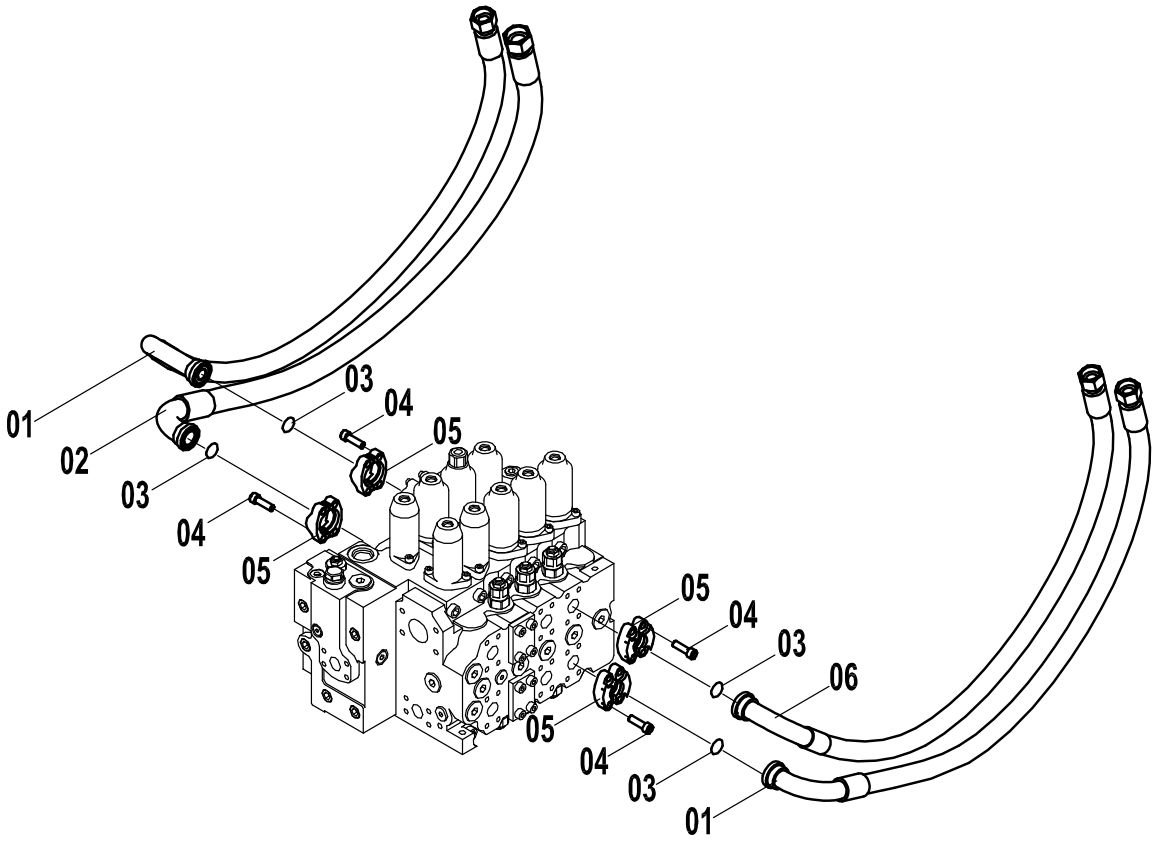

主管路(B) MAIN PIPING(B)

件号 ITEM	零件 图号 PART NO.	零件名	PART NAME	数量 Q'TY	服务 代码 S.C	适用 机号 SERIAL NO.	互 换 性 IA	替换零件 REPLACEABLE	
								零件图号 PART NO.	数量 Q'TY
01	06C0916	软管总成	HOSE	2					
02	07C0329	软管总成	HOSE	1					
03	12B0445	O形圈	O-RING	4					
04	04B0186	螺钉	SCREW	16					
05	04A0250	法兰压板	FLANGE; SPLIT	4					
06	06C0623	软管总成	HOSE	1					

主管路(C)

MAIN PIPING(C)

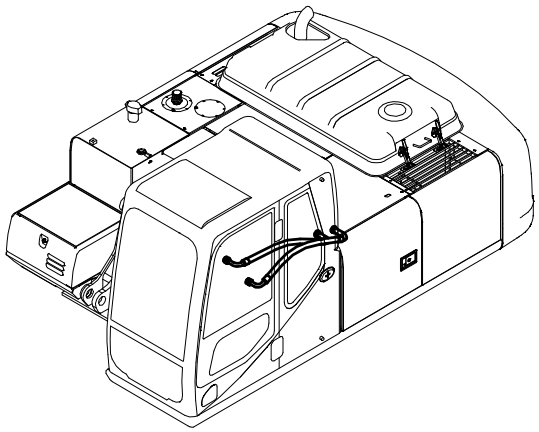

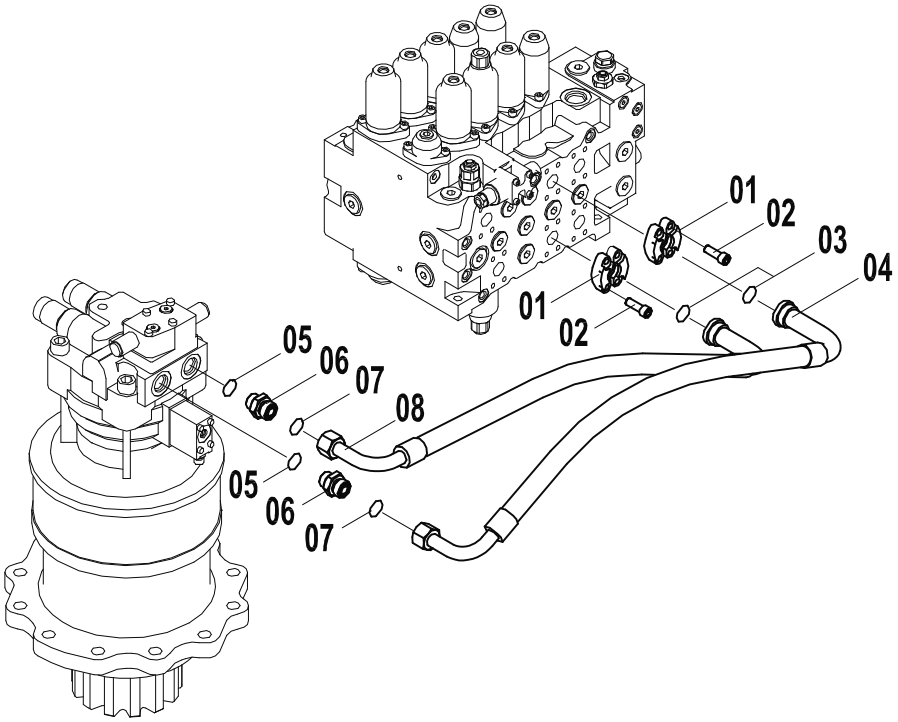

主管路(C)MAIN PIPING(C)

件号 ITEM	零件 图号 PART NO.	零件名	PART NAME	数量 Q'TY	服务 代码 S.C	适用 机号 SERIAL NO.	互 换 性 IA	替换零件 REPLACEABLE	
								零件图号 PART NO.	数量 Q'TY
01	04A0250	法兰压板	FLANGE; SPLIT	2					
02	04B0186	螺钉	SCREW	8					
03	12B0445	O形圈	O-RING	2					
04	06C1936	软管总成	HOSE	1					
05	12B0355	O形圈	O-RING	2					
06	00A0013	接头	JOINT	2					
07	12B0021	O形圈	O-RING	2					
08	06C1937	软管总成	HOSE	1					

主管路(D)

MAIN PIPING(D)

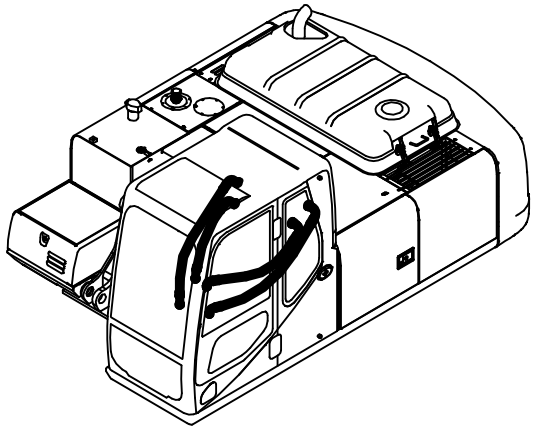

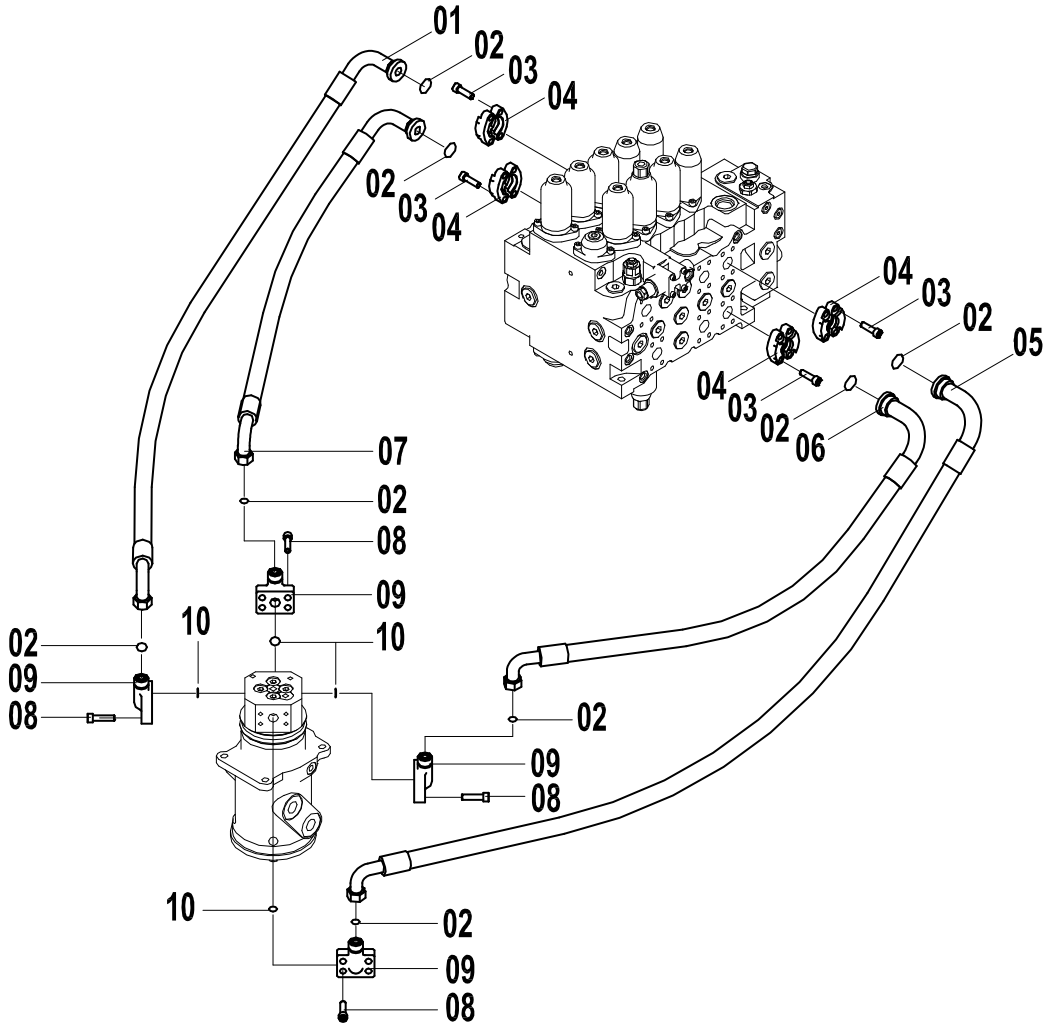

主管路(D) MAIN PIPING(D)

件号 ITEM	零件图号 PART NO.	零件名	PART NAME	数量 Q'TY	服务代码 S.C	适用机号 SERIAL NO.	互换性 IA	替换零件 REPLACEABLE 零件图号 PART NO.	数量 Q'TY
01	06C0015	软管总成	HOSE	1					
02	12B0445	O形圈	O-RING	8					
03	04B0186	螺钉	SCREW	16					
04	04A0250	法兰压板	FLANGE; SPLIT	4					
05	06C1924	软管总成	HOSE	1					
06	06C1925	软管总成	HOSE	1					
07	06C2211	软管总成	HOSE	1					
08	00B0084	螺钉	SCREW	16					
09	03A0021	法兰接头	FLANGE; JOINT	4					
10	12B0271	O形圈	O-RING	4					

回油管路(A)

DRAIN PIPING(A)

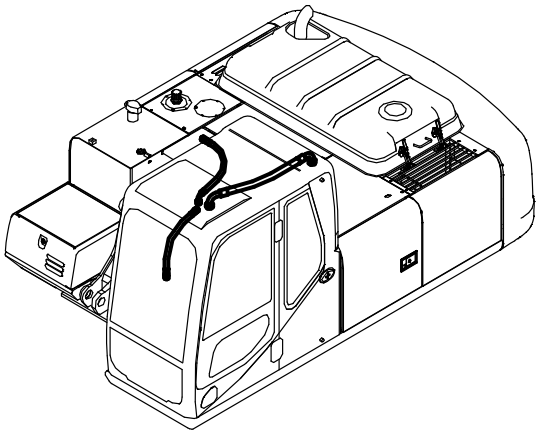

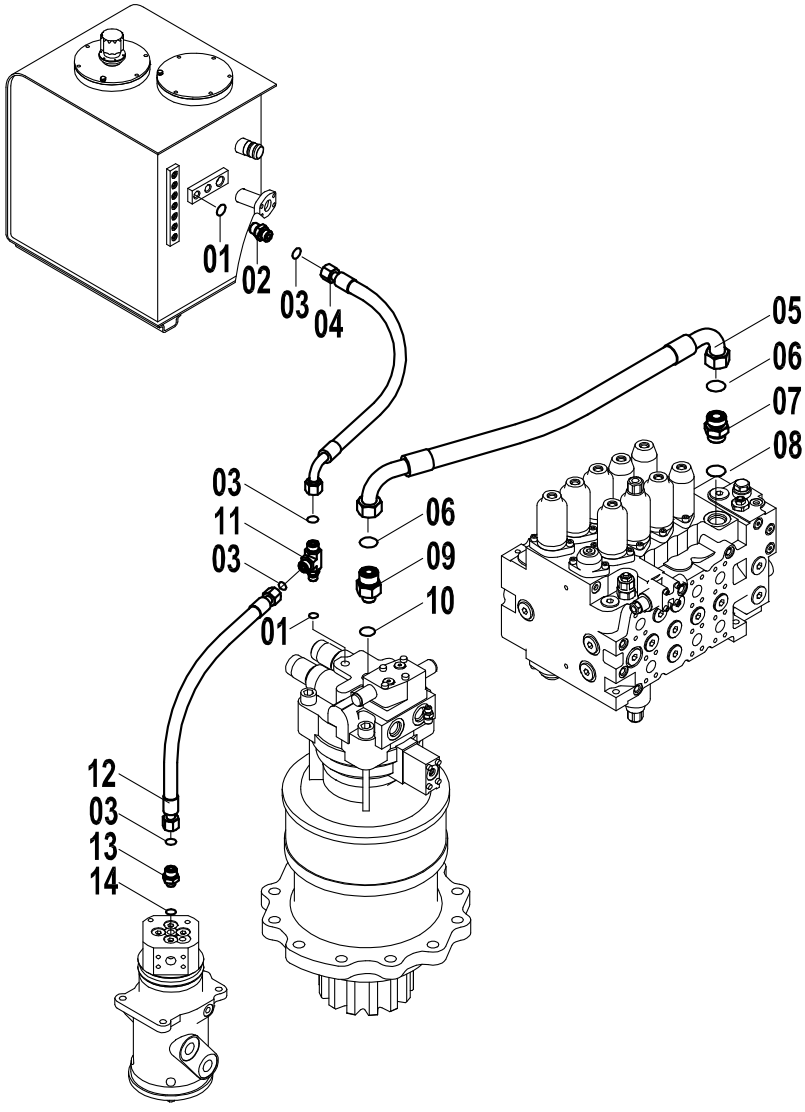

回油管路(A) DRAIN PIPING(A)

件号 ITEM	零件图号 PART NO.	零件名	PART NAME	数量 Q'TY	服务代码 S.C	适用机号 SERIAL NO.	互换性 IA	替换零件 REPLACEABLE 零件图号 PART NO.	数量 Q'TY
01	12B0040	O形圈	O-RING	2					
02	00A0731	接头	JOINT	1					
03	12B0370	O形圈	O-RING	2					
04	06C2157	软管总成	HOSE	1					
05	07C0327	软管总成	HOSE	1					
06	12B0224	O形圈	O-RING	2					
07	00A0010	接头	JOINT	1					
08	12B0013	O形圈	O-RING	1					
09	00A0009	接头	JOINT	1					
10	12B0355	O形圈	O-RING	1					
11	32C0258	三通接头	JOINT	1					
12	06C0871	软管总成	HOSE	1					
13	00A0007	接头	JOINT	1					
14	12B0343	O形圈	O-RING	1					

回油管路(B)

DRAIN PIPING(B)

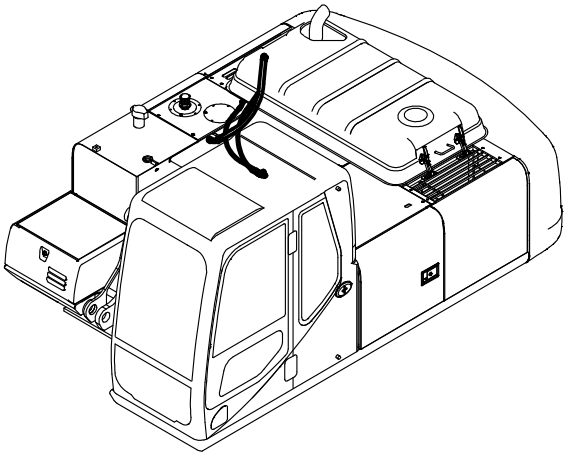

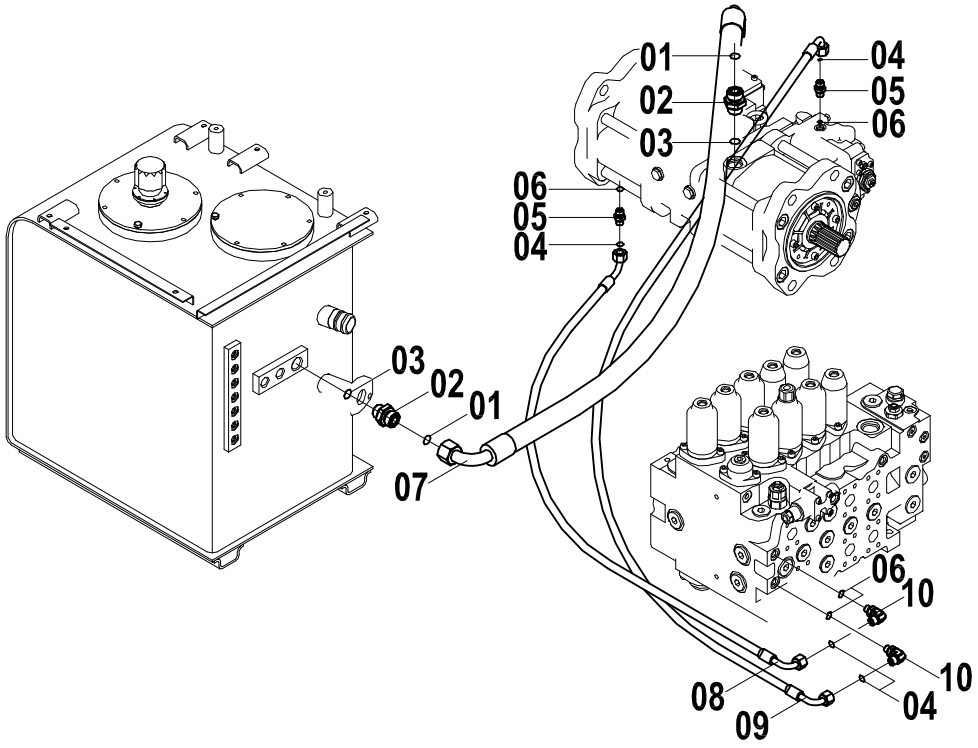

回油管路(B) MAIN PIPING(B)

件号 ITEM	零件图号 PART NO.	零件名	PART NAME	数量 Q'TY	服务代码 S.C	适用机号 SERIAL NO.	互换性 IA	替换零件 REPLACEABLE	
								零件图号 PART NO.	数量 Q'TY
01	12B0021	O形圈	O-RING	2					
02	00A0013	接头	JOINT	2					
03	12B0355	O形圈	O-RING	2					
04	12B0283	O形圈	O-RING	4					
05	00A0014	接头	JOINT	2					
06	12B0351	O形圈	O-RING	4					
07	06C1610	软管总成	HOSE	1					
08	05C0003	软管总成	HOSE	1					
09	05C0002	软管总成	HOSE	1					
10	31C0004	直角接头	JOINT	2					

主回油路-1

RETURN PIPING-1

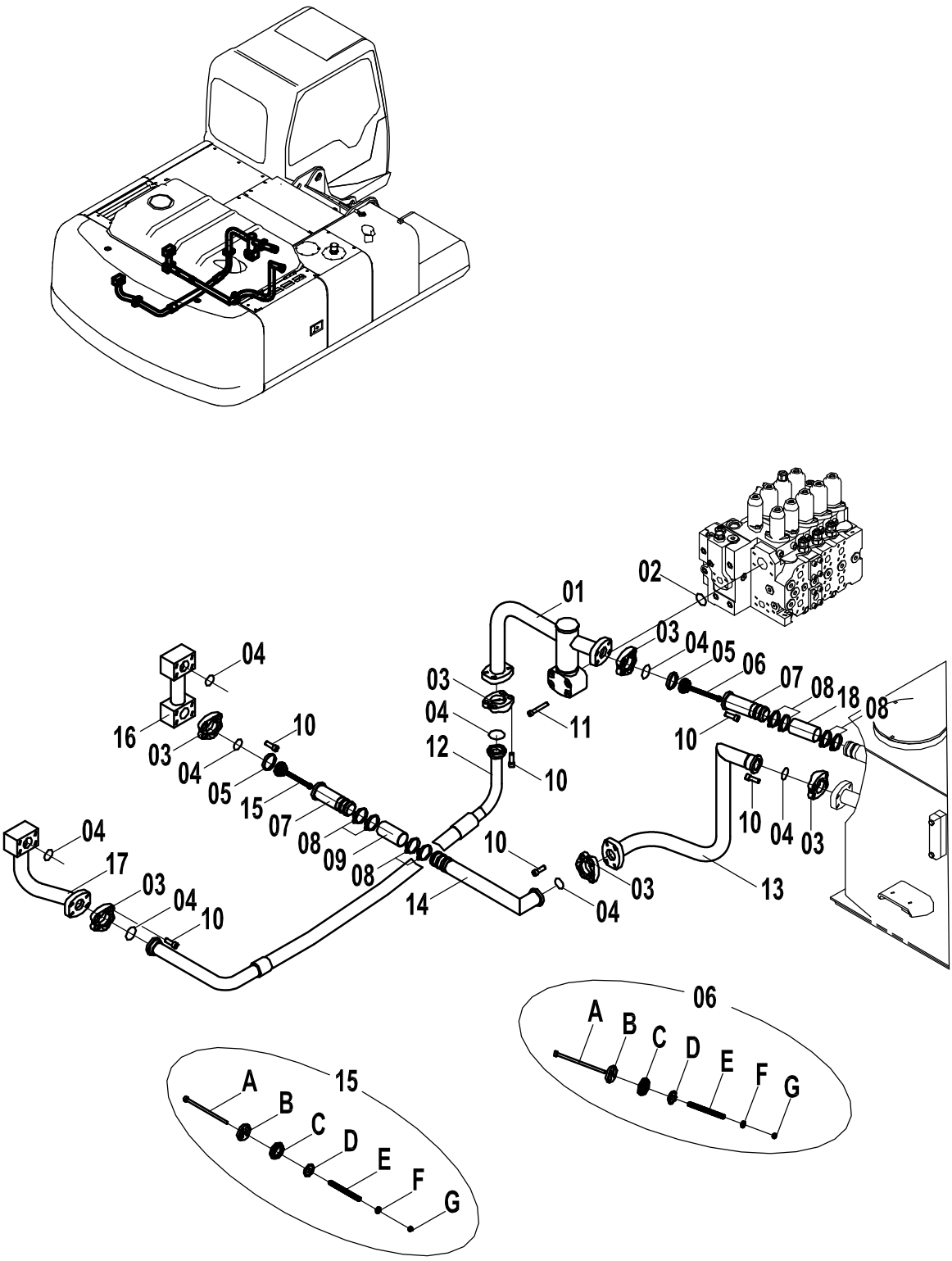

主回油路-1 RETURN PIPING-1

件号 ITEM	零件图号 PART NO.	零件名	PART NAME	数量 Q'TY	服务代码 S.C	适用机号 SERIAL NO.	互换性 IA	替换零件 REPLACEABLE 零件图号 PART NO.	 数量 Q'TY
01	10D1537	回油钢管	PIPE; RETURN	1					
02	12B0447	O形圈	O-RING	1					
03	04A0251	法兰压板	FLANGE; SPLIT	6					
04	12B0446	O形圈	O-RING	8					
05	07B0005	挡圈	RING; RETAINING	2					
06	12C0154	单向阀	CHECK VALVE	1					
06A	16D0126	螺杆	LINK	1					
06B	78A0046	阀块	BASE	1					
06C	55A0055	阀套	SLEEVE	1					
06D	65A0055	阀芯	SPOOL	1					
06E	75A0006	弹簧	SPRING	1					
06F	76A0103	挡环	RING; RETAINING	1					
06G	03B0036	螺母	NUT	2					
07	37A0339	法兰接管	PIPE; RETURN	2					
08	09C0029	软管卡箍	CLAMP	8					
09	30A0229	低压软管	PIPE	1					
10	04B0251	螺钉	SCREW	24					
11	01B0142	螺栓	BOLT	4					
12	07C0004	软管总成	HOSE	1					
13	15D0317	回油钢管	PIPE; RETURN	1					
14	10D1670	弯接管	PIPE; RETURN	1					
15	12C0155	单向阀	CHECK VALVE	1					
15A	16D0127	螺杆	LINK	1					
15B	78A0045	阀块	BASE	1					
15C	55A0056	阀套	SLEEVE	1					
15D	65A0008	阀芯	SPOOL	1					
15E	75A0006	弹簧	SPRING	1					

主回油路-2

RETURN PIPING-2

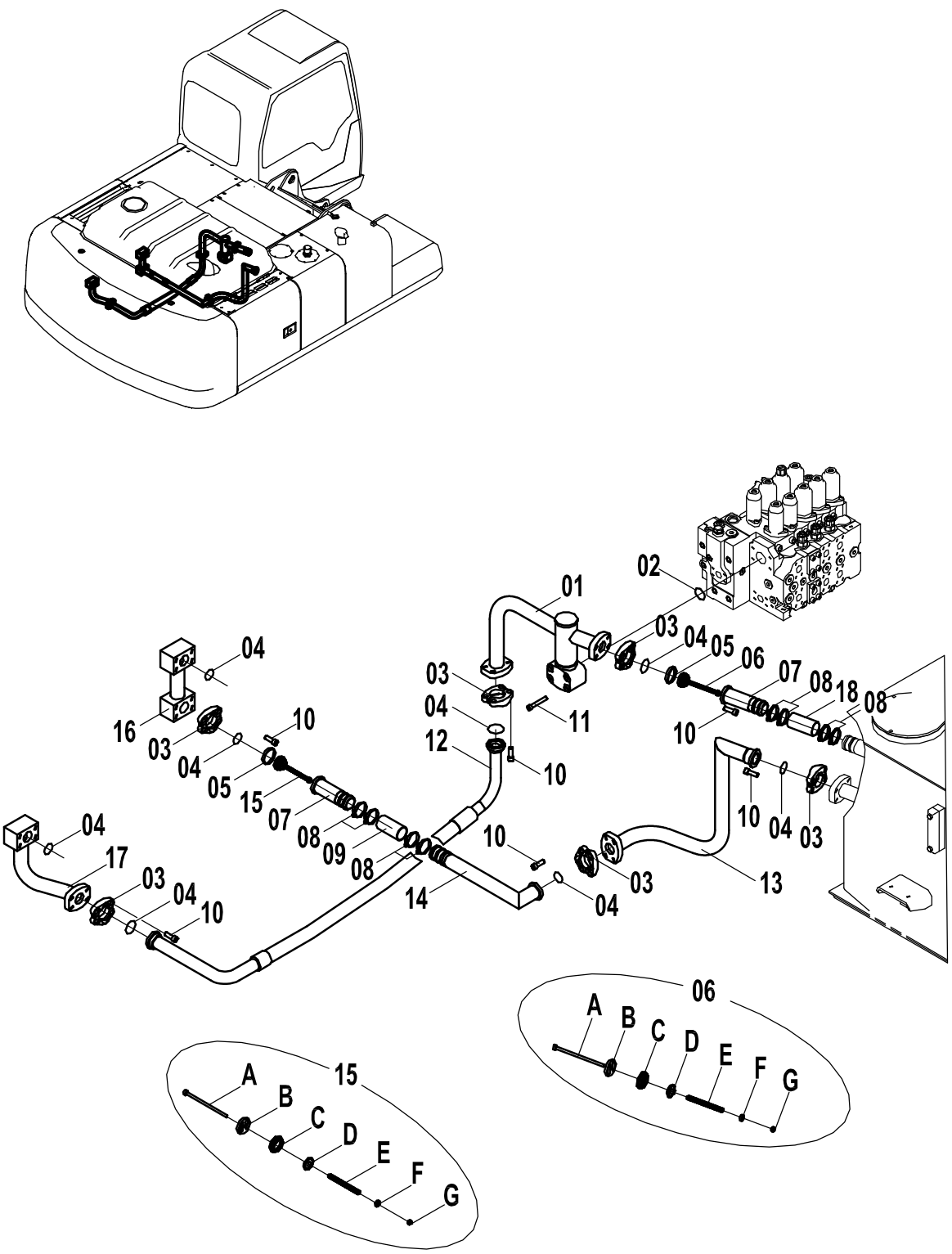

主回油路-2 RETURN PIPING-2

件号 ITEM	零件图号 PART NO.	零件名	PART NAME	数量 Q'TY	服务代码 S.C	适用机号 SERIAL NO.	互换性 IA	替换零件 REPLACEABLE	
								零件图号 PART NO.	数量 Q'TY
15F	76A0008	挡环	RING; RETAINING	1					
15G	03B0032	螺母	NUT	2					
16	10D1551	法兰钢管	PIPE; RETURN	1					
17	10D0012	法兰钢管	PIPE; RETURN	1					
18	30A0290	低压软管	PIPE	1					

液压油箱

OIL TANK

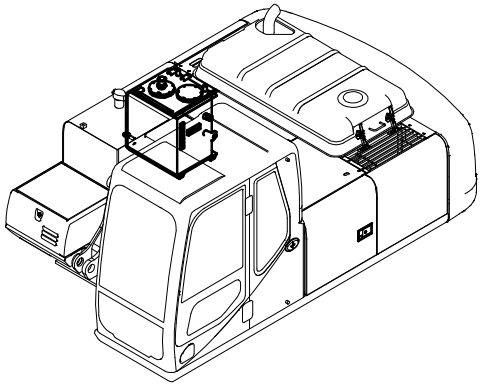

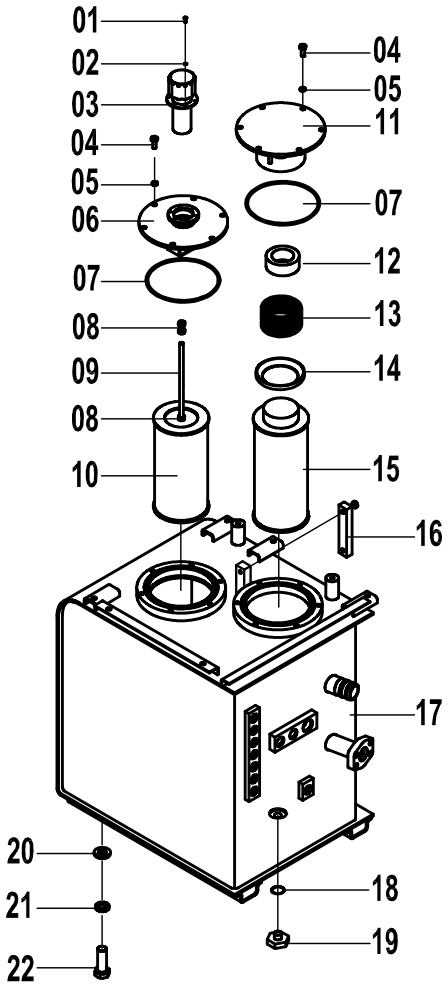

液压油箱 OIL TANK

件号 ITEM	零件图号 PART NO.	零件名	PART NAME	数量 Q'TY	服务代码 S.C	适用机号 SERIAL NO.	互换性 IA	替换零件 REPLACEABLE	
								零件图号 PART NO.	数量 Q'TY
01	00B0036	螺栓	BOLT	6					
02	06B0022	垫圈	WASHER	6					
03	88A0084	空气滤清器	AIR FILTER	1					
04	00B0012	螺栓	BOLT	12					
05	06B0002	垫圈	WASHER	12					
06	36D0107	盖	COVER	1					
07	12B0306	O形圈	O-RING	2					
08	03B0053	螺母	NUT	3					
09	64A0178	杆	LINK	1					
10	53C0002	吸油滤芯	FILTER	1					
11	36D0008	盖	COVER	1					
12	88A0085	磁铁	MAGNET	1					
13	10B0011	弹簧	SPRING	1					
14	53A0269	盖	COVER	1					
15	53C0066	回油滤芯	FILTER	1					
16	44C0050	液位计	LEVER; INDICATOR	1					
17	04D0444	液压油箱	TANK	1					
18	06B0023	垫圈	WASHER	1					
19	03B0024	螺塞	PLUG	1					
20	06B0012	垫圈	WASHER	6					
21	06B0015	垫圈	WASHER	6					
22	00B0014	螺栓	BOLT	6					

液压锤管路

HAMMER PIPING

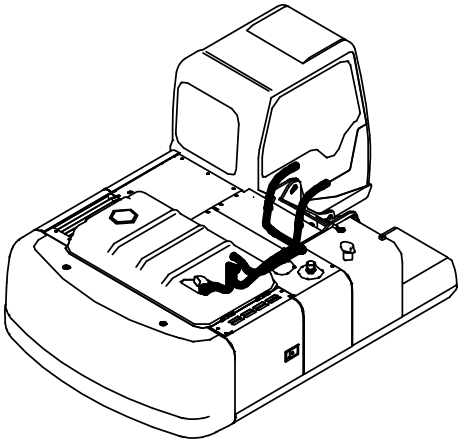

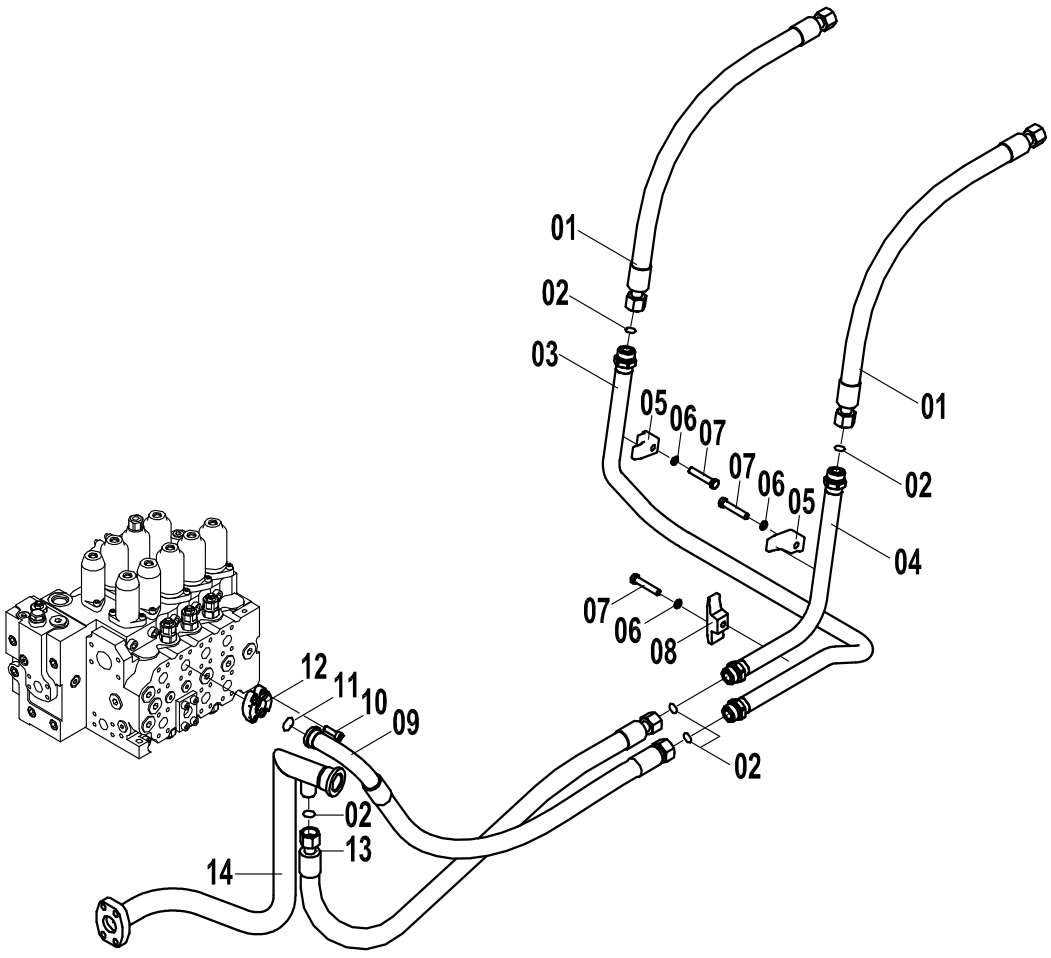

液压锤管路 HAMMER PIPING

件号 ITEM	零件图号 PART NO.	零件名	PART NAME	数量 Q'TY	服务代码 S.C	适用机号 SERIAL NO.	互换性 IA	替换零件 REPLACEABLE 零件图号 PART NO.	数量 Q'TY
01	07C0386	软管总成	HOSE	2					
02	12B0224	O形圈	O-RING	5					
03	10D1002	钢管	PIPE	1					
04	10D1003	钢管	PIPE	1					
05	72A0248	管夹	CLAMP	2					
06	06B0008	垫圈	WASHER	3					
07	01B0102	螺栓	BOLT	3					
08	72A0348	管夹	CLAMP	1					
09	07C0379	软管总成	HOSE	1					
10	04B0186	螺钉	SCREW	4					
11	12B0251	O形圈	O-RING	1					
12	04A0250	法兰压板	FLANGE; SPLIT	1					
13	07C0394	软管总成	HOSE	1					
14	10D1823	钢管	PIPE	1					

行走管路

TRAVEL PIPING

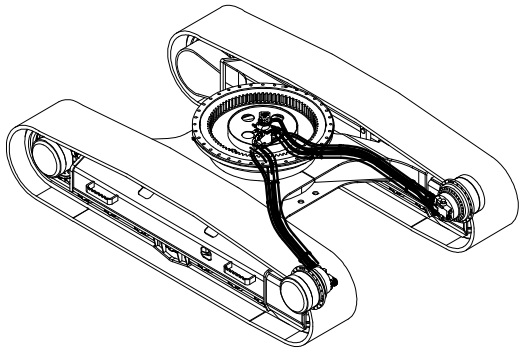

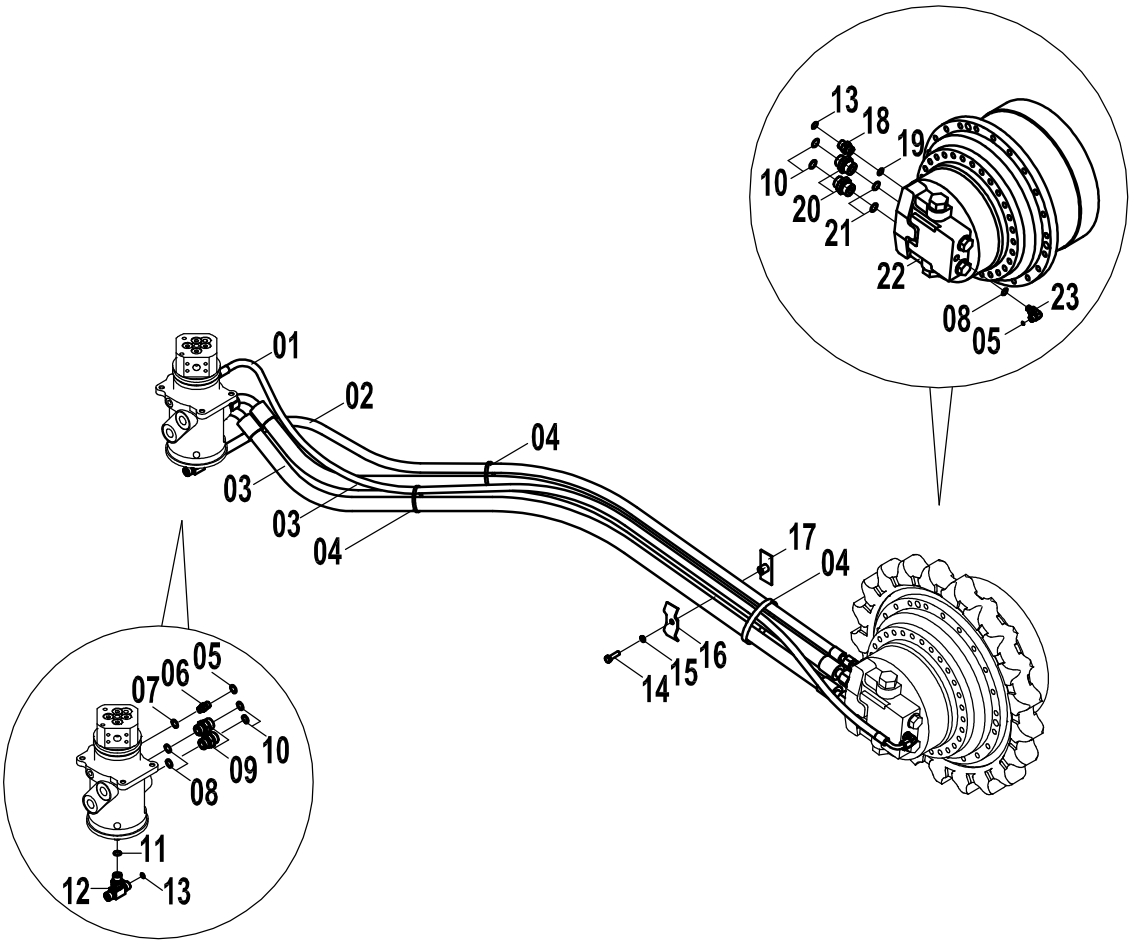

行走管路 TRAVEL PIPING

件号 ITEM	零件 图号 PART NO.	零件名	PART NAME	数量 Q'TY	服务 代码 S.C	适用 机号 SERIAL NO.	互 换 性 IA	替换零件 REPLACEABLE 零件图号 PART NO.	数量 Q'TY
01	06C0003	软管总成	HOSE	2					
02	06C0004	软管总成	HOSE	2					
03	07C0002	软管总成	HOSE	4					
04	37B0009	扎带	CLIP; BAND	6					
05	12B0283	O形圈	O-RING	4					
06	00A0018	接头	JOINT	2					
07	12B0351	O形圈	O-RING	2					
08	12B0379	O形圈	O-RING	6					
09	36B0043	接头	JOINT	4					
10	12B0021	O形圈	O-RING	8					
11	12B0339	O形圈	O-RING	1					
12	32C0001	接头	JOINT	1					
13	12B0370	O形圈	O-RING	4					
14	00B0048	螺栓	BOLT	2					
15	06B0002	垫圈	WASHER	2					
16	20A0085	压板	CLAMP	2					
17	00D0019	座	CLAMP	2					
18	00A0006	接头	JOINT	2					
19	12B0291	O形圈	O-RING	2					
20	00A0005	接头	JOINT	4					
21	12B0013	O形圈	O-RING	4					
22	11C0264	行走马达	TRAVEL MOTOR	2					
23	31C0064	直角接头	JOINT	2					

中心接头安装

CENTER JOINT SUPPORT

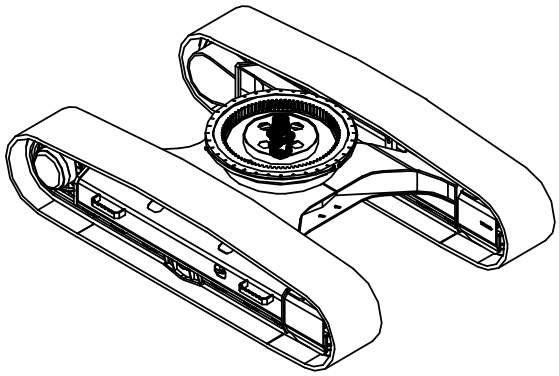

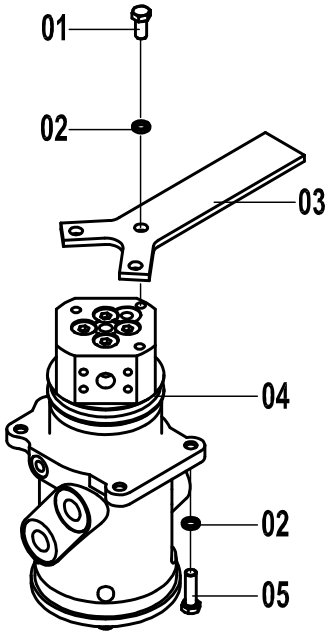

中心接头安装 CENTER JOINT SUPPORT

件号 ITEM	零件图号 PART NO.	零件名	PART NAME	数量 Q'TY	服务代码 S.C	适用机号 SERIAL NO.	互换性 IA	替换零件 REPLACEABLE	
								零件图号 PART NO.	数量 Q'TY
01	00B0011	螺栓	BOLT	3					
02	06B0008	垫圈	WASHER	7					
03	13A0670	固定板	PLATE	1					
04	12C0002	中心接头	CENTER JOINT	1					
05	00B0013	螺栓	BOLT	4					

回转马达安装

SWING MOTOR SUPPORT

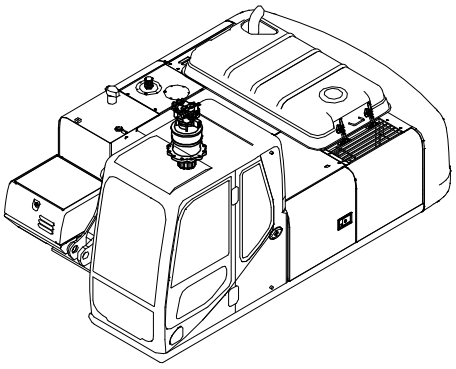

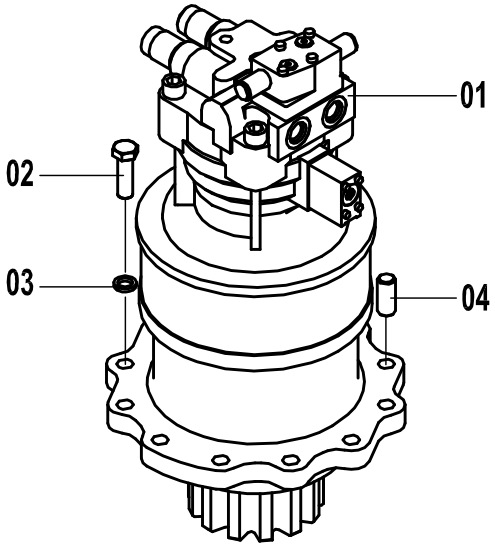

回转马达安装 SWING MOTOR SUPPORT

件号 ITEM	零件图号 PART NO.	零件名	PART NAME	数量 Q'TY	服务代码 S.C	适用机号 SERIAL NO.	互换性 IA	替换零件 REPLACEABLE 零件图号 PART NO.	数量 Q'TY
01	11C0164	回转马达	SWING MOTOR	1					
02	01B0503	螺栓	BOLT	11					
03	06B0021	垫圈	WASHER	11					
04	66A0005	销	PIN	1					

回转马达-1 11C0164

SWING MOTOR-1 11C0164

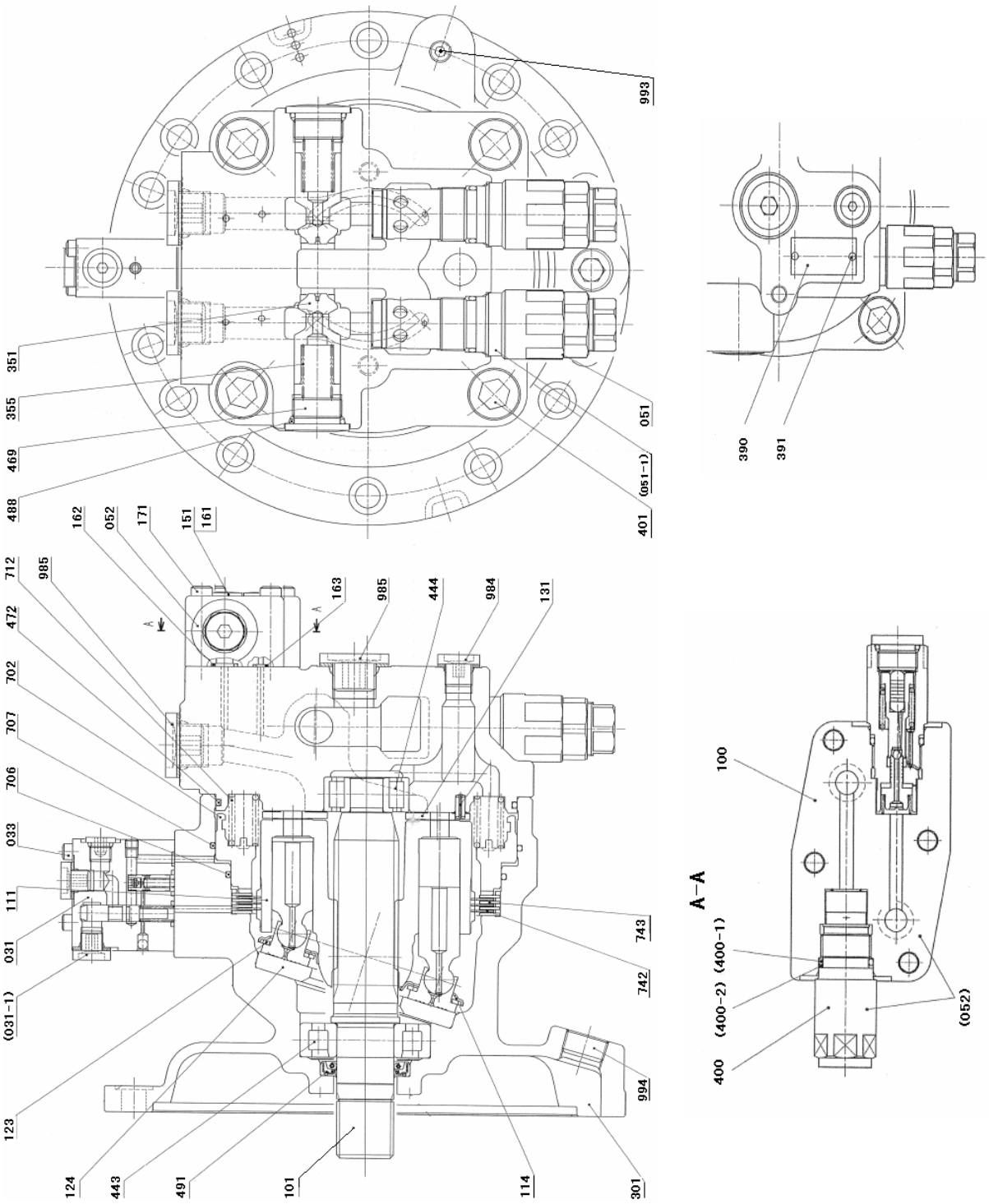

回转马达-1 11C0164 SWING MOTOR-1 11C0164

件号 ITEM	零件图号 PART NO.	零件名	PART NAME	数量 Q'TY	服务代码 S.C	适用机号 SERIAL NO.	互换性 IA	替换零件 REPLACEABLE 零件图号 PART NO.	数量 Q'TY
10	15C0059	柱塞组件	ASS'Y PISTON	1					
20	15C0060	阀套组件	ASS'Y VALVE CASING H2	1					
101	62A0091	驱动轴	SHAFT, DRIVE	1					
111	55A0901	气缸	CYLINDER	1					
114	52A0176	弹簧盘	SPRING, PLATE	1					
123	52A0177	调整盘	PLATE, SET	1					
124	52A0178	蹄片盘	PLATE, SHOE	1					
131	52A0179	阀盘A	PLATE A, VALVE	1					
301	70A0197	壳体	CASING DD3	1					
351	50A0095	活塞	PLUNGER H	2					
355	75A0157	弹簧	SPRING H	2					
390	74A1914	铭牌	PLATE, NAME	1					
391	08B0127	销	PIN	2					
401	04B0311	螺丝钉	SCREW, HEX.S.H.C.	4					
443	22B0008	轴承	BEARING, ROLLER	1					
444	22B0009	轴承	BEARING, ROLLER	1					
469	05A0116	螺塞	PLUG	2					
472	12B0961	O形圈	O-RING	1					
488	12B0548	O形圈	O-RING	2					
491	80A0329	油封	SEAL, OIL	1					
702	15C0062	制动瓣	PISTON, BRAKE	1					
706	12B0549	O形圈	O-RING	1					
707	12B0550	O形圈	O-RING	1					
712	75A0158	制动弹簧	SPRING, BRAKE	24					
742	57A0296	磨擦片	PLATE, FRICTION	3					
743	57A0297	隔离片	PLATE, SEPARATOR	4					

回转马达-1 11C0164

SWING MOTOR-1 11C0164

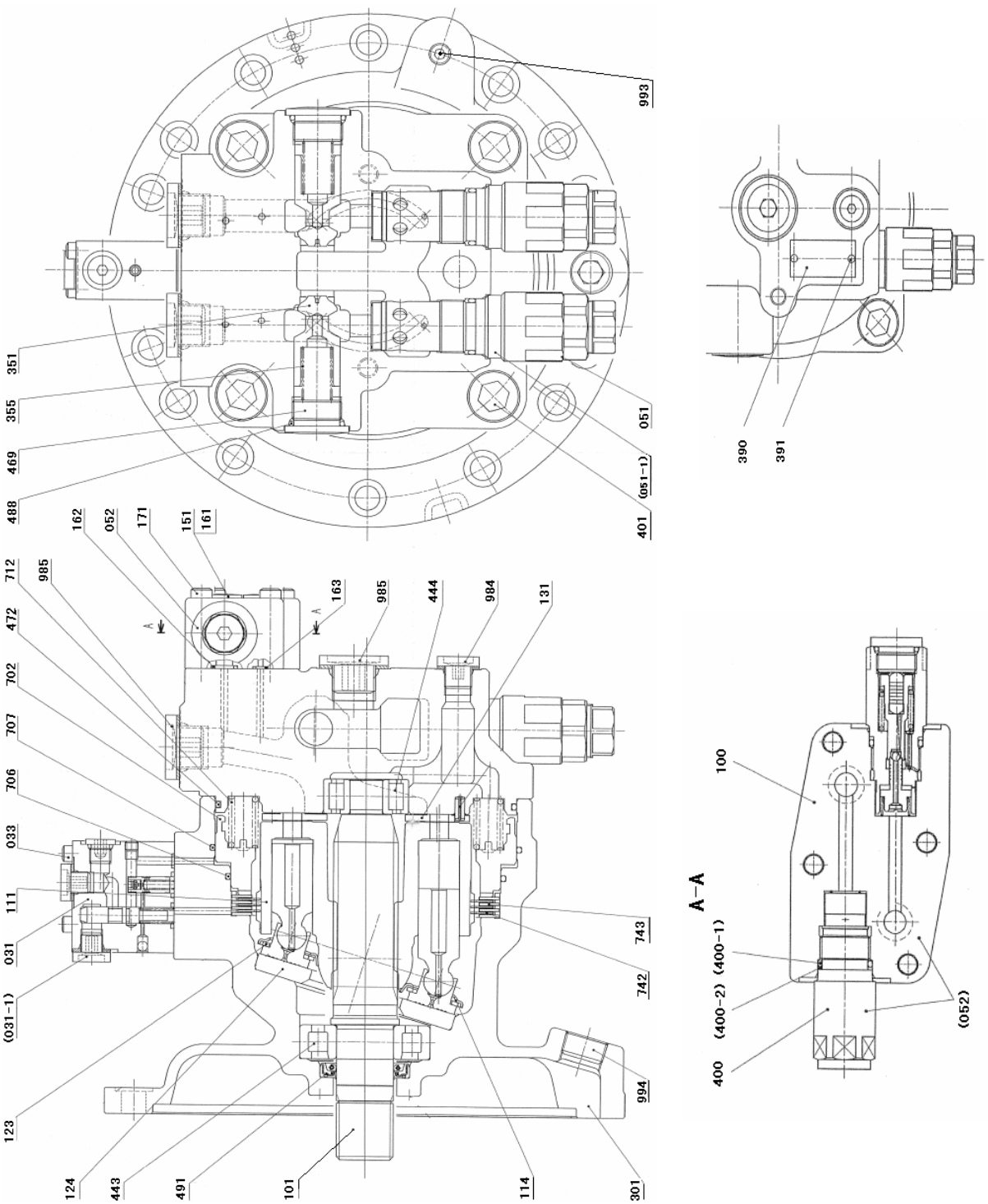

回转马达-1 11C0164 SWING MOTOR-1 11C0164

件号 ITEM	零件图号 PART NO.	零件名	PART NAME	数量 Q'TY	服务代码 S.C	适用机号 SERIAL NO.	互换性 IA	替换零件 REPLACEABLE	
								零件图号 PART NO.	数量 Q'TY
984	05A0378	堵头	PLUG, MASKING	1					
985	05A0379	堵头	PLUG	3					
993	05A0117	螺塞	PLUG	1					
994	05A0118	螺塞	PLUG	1					
031	12C0275	延时阀	VALVE,TIME DELAY	1					
(031-1)	05A0380	堵头	PLUG,MASKING	2					
033	04B0310	螺丝钉	SCREW,HEX.S.H.C.	3					
051	12C0276	安全阀	VALVE,RELIEF	2					
(051-1)	12B0551	O形圈	O-RING	2					
81	34C0290	成套工具	ASS'Y SEAL KIT	1					
052	15C0061	阀块	ASS'Y S.R.VALVE	1					
100	78A0203	阀体	CASING	1					
151	05A0381	堵头	PLUG	2					
161	12B0962	O形圈	O-RING	2					
162	12B0963	O形圈	O-RING	2					
163	12B0964	O形圈	O-RING	2					
171	04B0525	内六角螺钉	SCREW,HEX.S.H.C.	4					
400	12C1032	防反转阀	VALVE,SWING REACTIONLESS	2					
(400-1)	12B0965	O形圈	O-RING	2					
(400-2)	07B0250	挡圈	RING, BACK-UP	2					

回转马达-2 11C0164

SWING MOTOR-2 11C0164

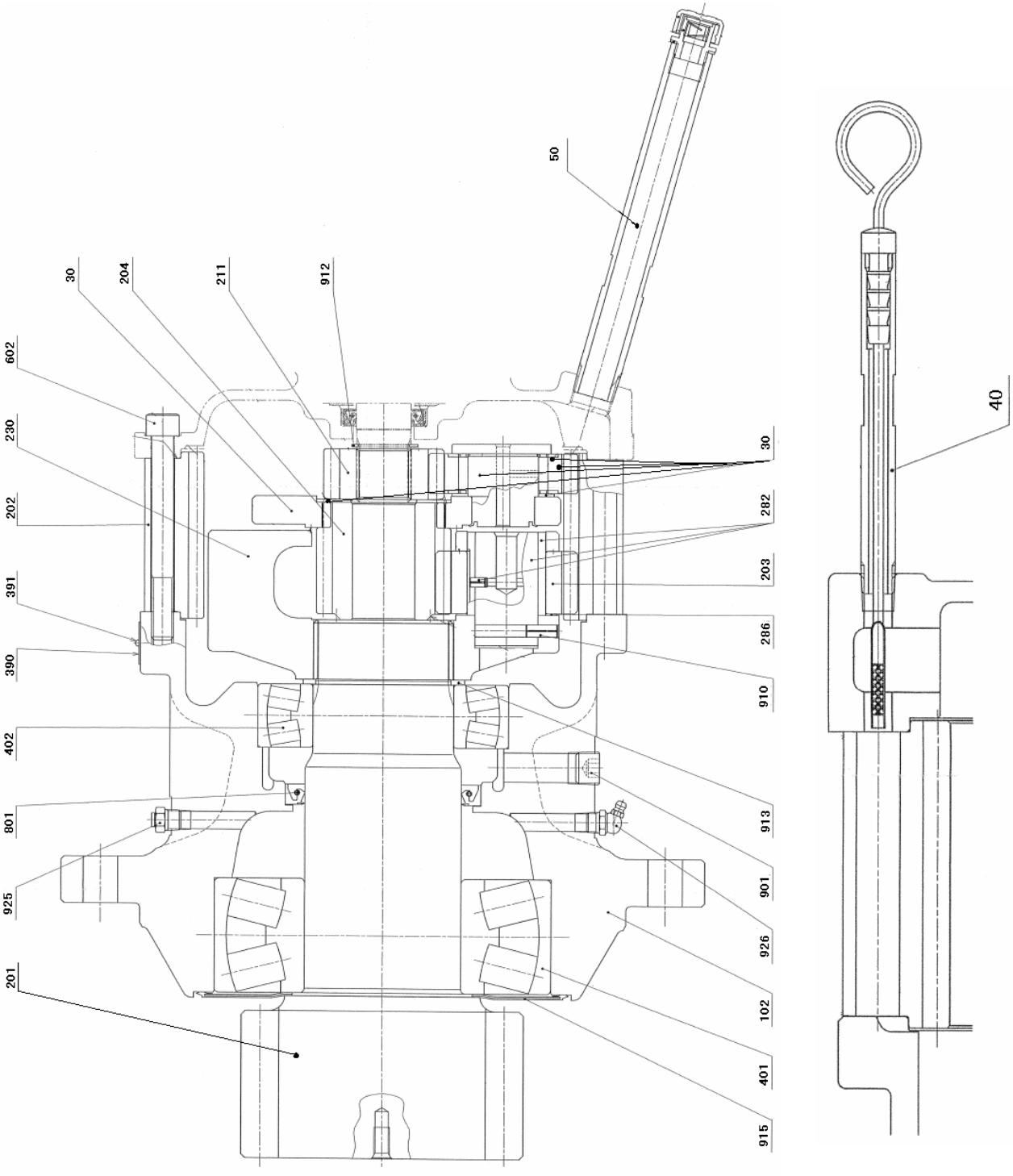

回转马达-2 11C0164 SWING MOTOR-2 11C0164

件号 ITEM	零件图号 PART NO.	零件名	PART NAME	数量 Q'TY	服务代码 S.C	适用机号 SERIAL NO.	互换性 IA	替换零件 REPLACEABLE 零件图号 PART NO.	数量 Q'TY
102	88A0335	包装套	CASING A	1					
201	62A0092	驱动轴	SHAFT E,DRIVE	1					
202	41A0108	齿圈	GEAR A,RING	1					
203	41A0109	行星轮	GEAR	4					
204	41A0110	太阳轮	GEAR B,NO.2 SUN	1					
211	41A0112	太阳轮	GEAR A,NO.1 SUN	1					
230	71A0156	托架	CARRIER A,NO.2	1					
282	08B0130	销	PIN A,NO.2	4					
286	18A0666	侧板	PLATE B,SIDE	4					
390	74A1914	铭牌	PLATE, NAME	1					
391	08B0127	销	PIN	2					
401	22B0010	轴承	BRG	1					
402	22B0011	轴承	BRG	1					
602	04B0313	螺丝钉	SCREW,HEX.S.H.C.	14					
801	80A0330	油封	SEAR,OIL	1					
901	05A0119	螺塞	PLUG	1					
910	08B0131	弹簧销	PIN,SPRING	4					
912	07B0115	挡圈	RING,SNAP	1					
913	07B0116	挡圈	RING,SNAP	1					
915	07B0117	挡圈	SEAL,BEARING	1					
925	12C0277	排气阀	FITTING,RELIEF	1					
926	10B0078	黄油嘴	NIPPLE,GREASE	1					
30	71A0155	托架	SUB-ASS'Y,NO.1 CARRIER B	1					
40	88A0334	水平条	SUB-ASS'Y,TRAVEL BAR SA	1					
50	15C0086	管组件	SUB-ASS'Y,PIPE	1					

主控阀安装

CONTROL VALVE SUPPORT

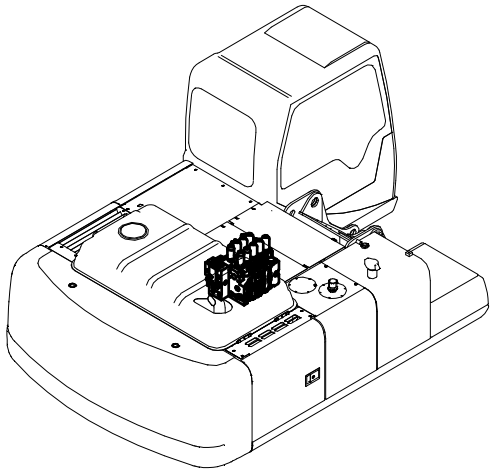

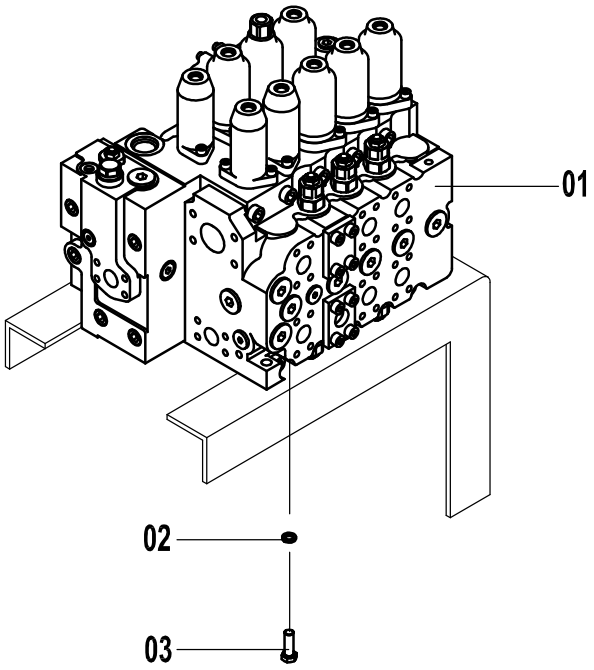

主控阀安装 CONTROL VALVE SUPPORT

件号 ITEM	零件图号 PART NO.	零件名	PART NAME	数量 Q'TY	服务代码 S.C	适用机号 SERIAL NO.	互换性 IA	替换零件 REPLACEABLE 零件图号 PART NO.	数量 Q'TY
01	12C0375	主控阀	CONTROL VALVE	1					
02	06B0008	垫圈	WASHER	4					
03	00B0035	螺栓	BOLT	4					

中心接头

CENTER JOINT

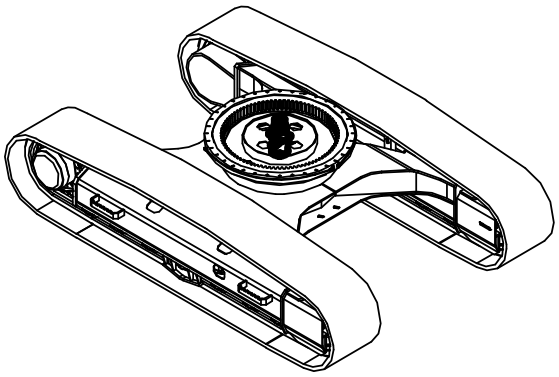

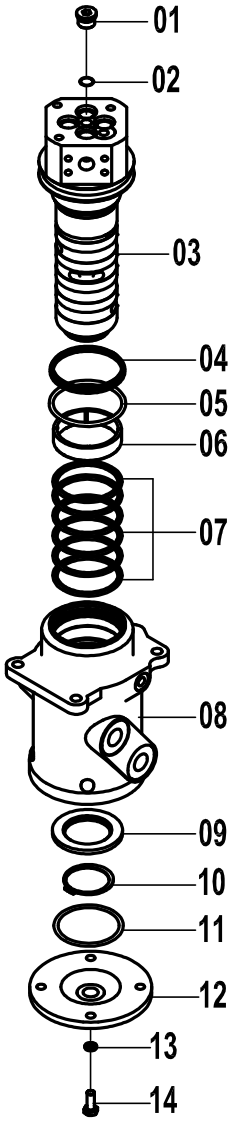

中心接头 CENTER JOINT

件号 ITEM	零件图号 PART NO.	零件名	PART NAME	数量 Q'TY	服务代码 S.C	适用机号 SERIAL NO.	互换性 IA	替换零件 REPLACEABLE 零件图号 PART NO.	数量 Q'TY
01	03B0031	螺塞	PLUG	4					
02	12B0339	O形圈	O-RING	4					
03	61A0023	芯轴	SPINDLE	1					
04	13B0156	防尘圈	DUST RING	1					
05	12B0230	O形圈	O-RING	1					
06	55A0029	衬套	BUSHING	1					
07	80A0141	密封圈	SEAL	6					
08	78A0001	中心接头体	BODY	1					
09	56A0011	挡环	RING	1					
10	07B0040	挡圈 60	SNAP RING	1					
11	12B0216	O形圈	O-RING	1					
12	53A0013	盖	COVER	1					
13	06B0002	垫圈	WASHER	4					
14	00B0012	螺栓	BOLT	4					

主泵-1

MAIN PUMP-1

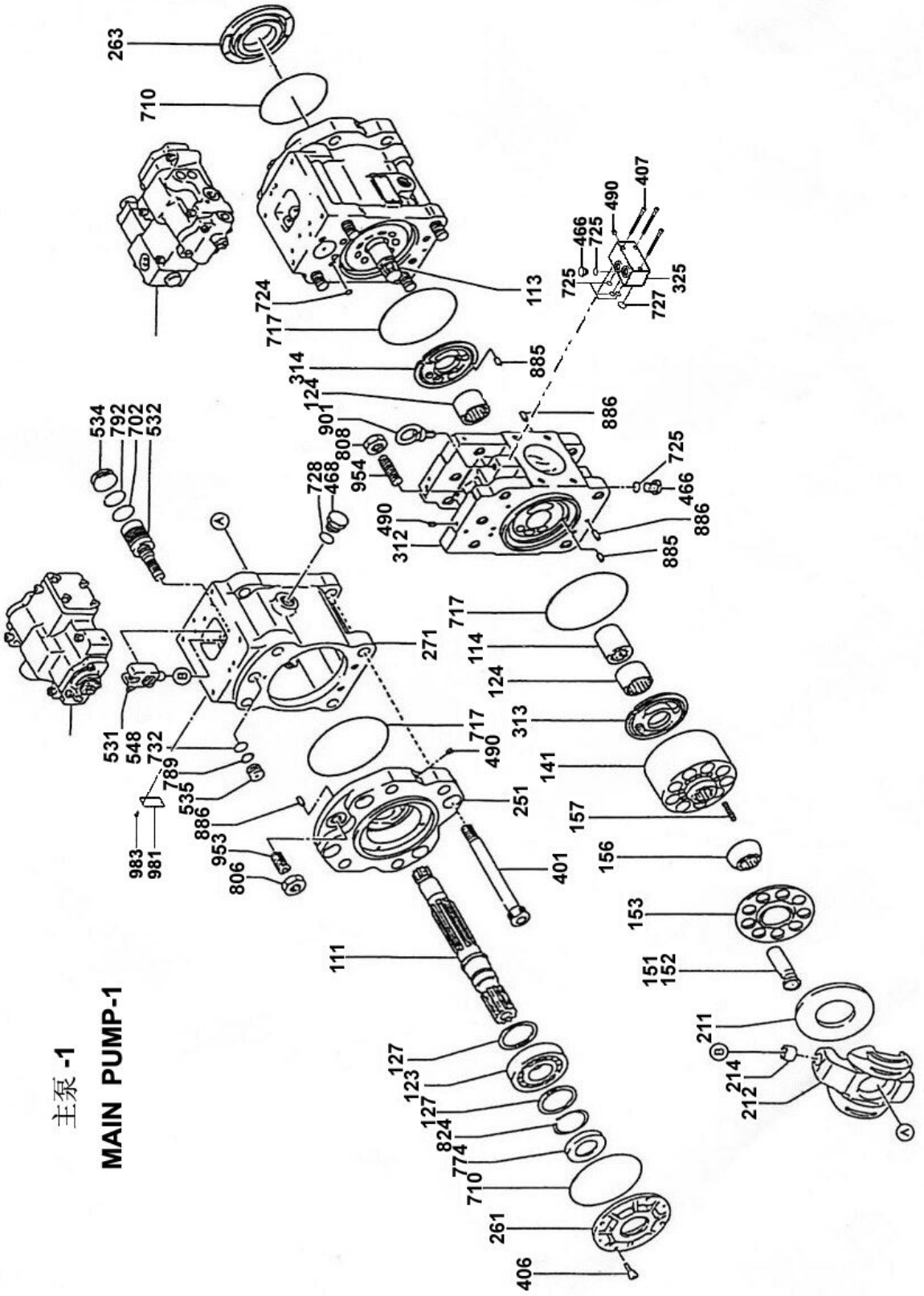

主泵-1 MAIN PUMP-1

件号 ITEM	零件图号 PART NO.	零件名	PART NAME	数量 Q'TY	服务代码 S.C	适用机号 SERIAL NO.	互换性 IA	替换零件 REPLACEABLE 零件图号 PART NO.	数量 Q'TY
111	62A0126	驱动轴（F）	SHAFT（F）; DRIVE	1					
113	62A0127	驱动轴（R）	SHAFT（R）; DRIVE	1					
114	55A1334	轴套	COUPLING; SPLINE	1					
123	22B0019	轴承	BEARING; ROLLER	2					
124	20B0059	轴承	BEARING; NEEDLE	2					
127	07B0189	挡圈	SPACER; BEARING	4					
141	39A0266	缸体	BLOCK; CYLINDER	2	D				
151	50A0152	活塞	PISTON	18	D				
152	88A0612	滑靴	SHOE	18	D				
153	52A0273	压盘	PLATE; SET	2					
156	55A0990	球形垫套	BUSH; SPHERICAL	2					
157	75A0208	弹簧	SPRING; CYLINDER	18					
211	52A0274	斜盘	PLATE; SHOE	2					
212	71A0246	斜盘座	DUCTILE	2	D				
214	55A1339	衬套	BUSH; TILTING	2	D				
251	71A0247	斜盘支承台	SUPPORT; S.P	2					
261	54A0153	盖板	COVER（F）, SEAL	1					
263	54A0154	端盖（右）	COVER（R）; SEAL	1					
271	70A0150	泵体	CASING; PUMP	2					
312	78A0123	阀块	BLOCK; VALVE	1					
313	52A0275	配流盘（右）	PLATE（R）; VALVE	1	D				
314	52A0276	配流盘（左）	PLATE（L）; VALVE	1	D				
325	78A0124	辅助阀体	CASING; ASSIST	1					
401	00B0408	螺栓	SCREW; HEX	8					
406	00B0409	螺栓	SCREW; HEX	8					
407	00B0410	螺栓	SCREW; HEX	3					
466	03B0626	螺塞	PLUG	3					

主泵-1

MAIN PUMP-1

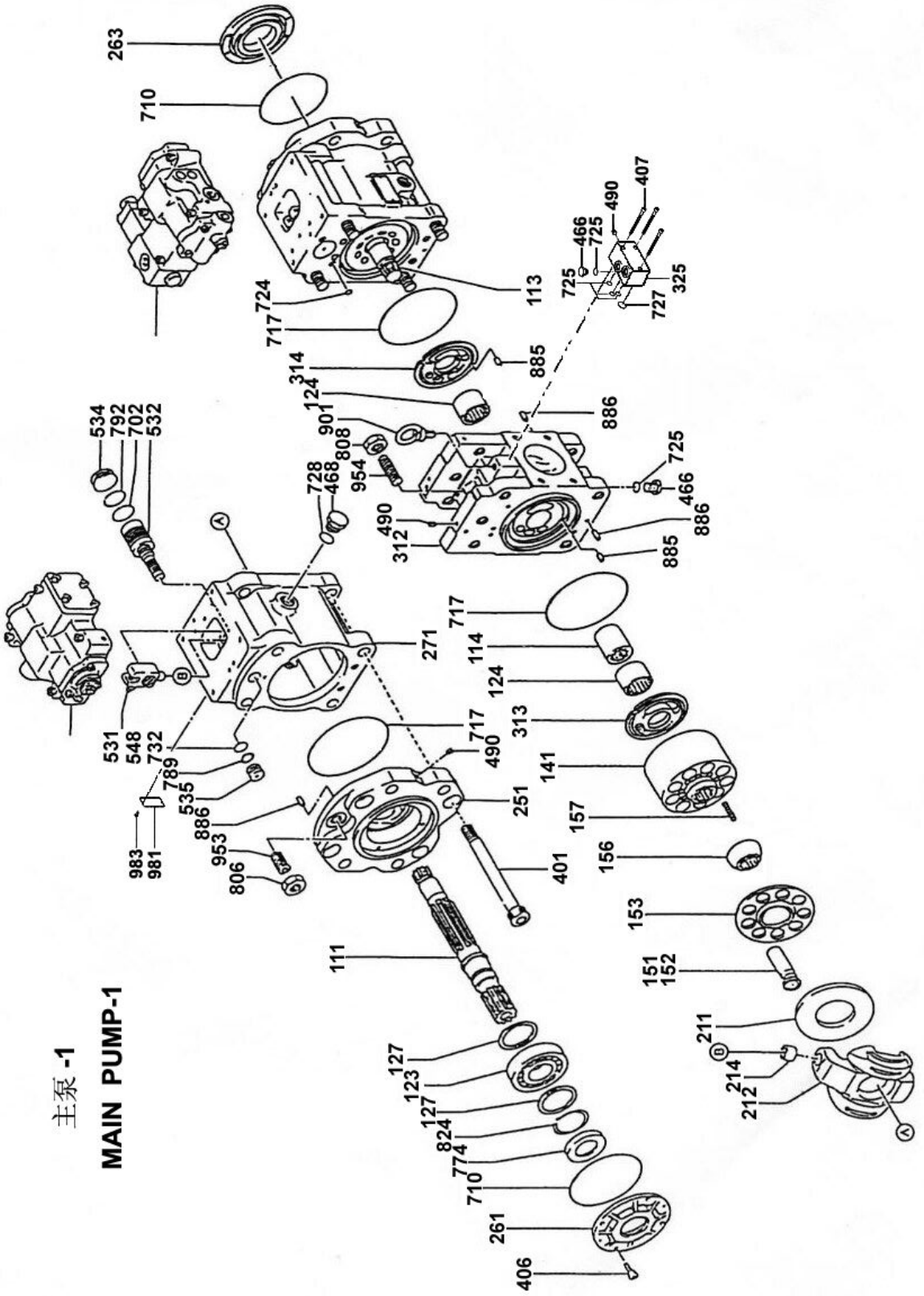

主泵-1 MAIN PUMP-1

件号 ITEM	零件图号 PART NO.	零件名	PART NAME	数量 Q'TY	服务代码 S.C	适用机号 SERIAL NO.	互换性 IA	替换零件 REPLACEABLE 零件图号 PART NO.	数量 Q'TY
468	03B0627	螺塞	PLUG	4					
490	05A0244	螺塞	PLUG	21					
531	60A0813	销	PIN; TILTING	2	D				
532	50A0154	伺服活塞	PISTON; SERVO	2	D				
534	03B0628	限位螺塞	STOPPER (L)	2					
535	03B0629	限位螺塞	STOPPER (S)	2					
548	60A0814	销	PIN; FEED BACK	2					
702	12B0733	O形圈	O-RING	2					
710	12B0734	O形圈	O-RING	2					
717	12B0700	O形圈	O-RING	4					
724	12B0701	O形圈	O-RING	16					
725	12B0702	O形圈	O-RING	8					
727	12B0703	O形圈	O-RING	1					
728	12B0704	O形圈	O-RING	4					
732	12B0736	O形圈	O-RING	2					
774	13B0422	油封	SEAL; OIL	1					
789	07B0199	挡圈	RING; BACK-UP	2					
792	07B0200	挡圈	RING; BACK-UP	2					
806	03B0630	螺母	NUT	2					
808	03B0631	螺母	NUT	2					
824	07B0201	挡圈	RING; SNAP	2					
885	60A0815	销	PIN; VALVE PLATE	2					
886	60A0816	销	PIN; SPRING	4					
901	03B0632	起吊螺栓	BOLT; EYE	2					
953	04B0388	螺栓	SCREW; SET	2					
954	04B0389	调节螺钉	SCREW; SET	1					
981	74A1655	铭牌	PLATE; NAME	1					

主泵-1

MAIN PUMP-1

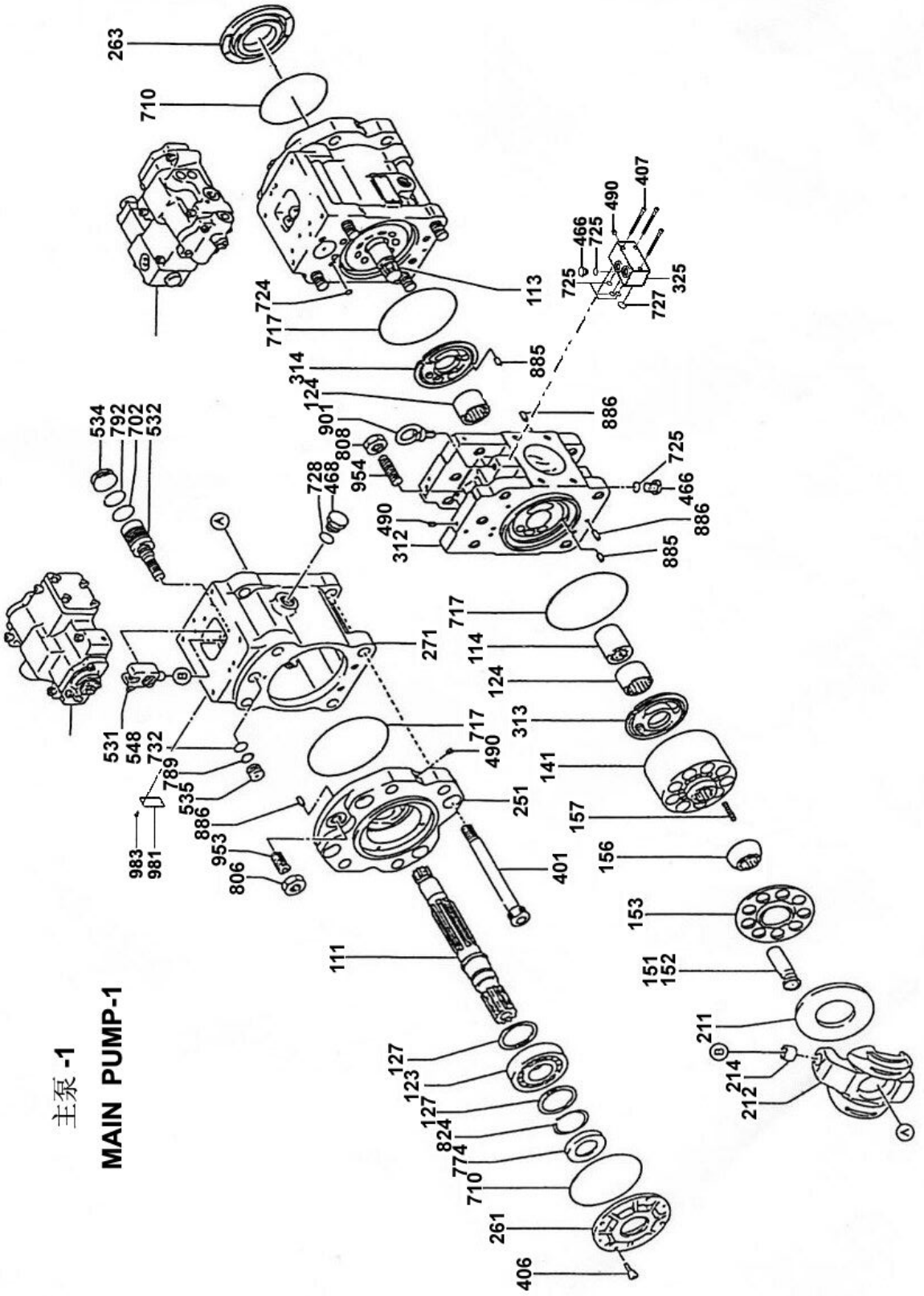

主泵-1 MAIN PUMP-1

件号 ITEM	零件图号 PART NO.	零件名	PART NAME	数量 Q'TY	服务代码 S.C	适用机号 SERIAL NO.	互换性 IA	替换零件 REPLACEABLE 零件图号 PART NO.	数量 Q'TY
983	60A0817	销	PIN	2					

主泵-2

MAIN PUMP-2

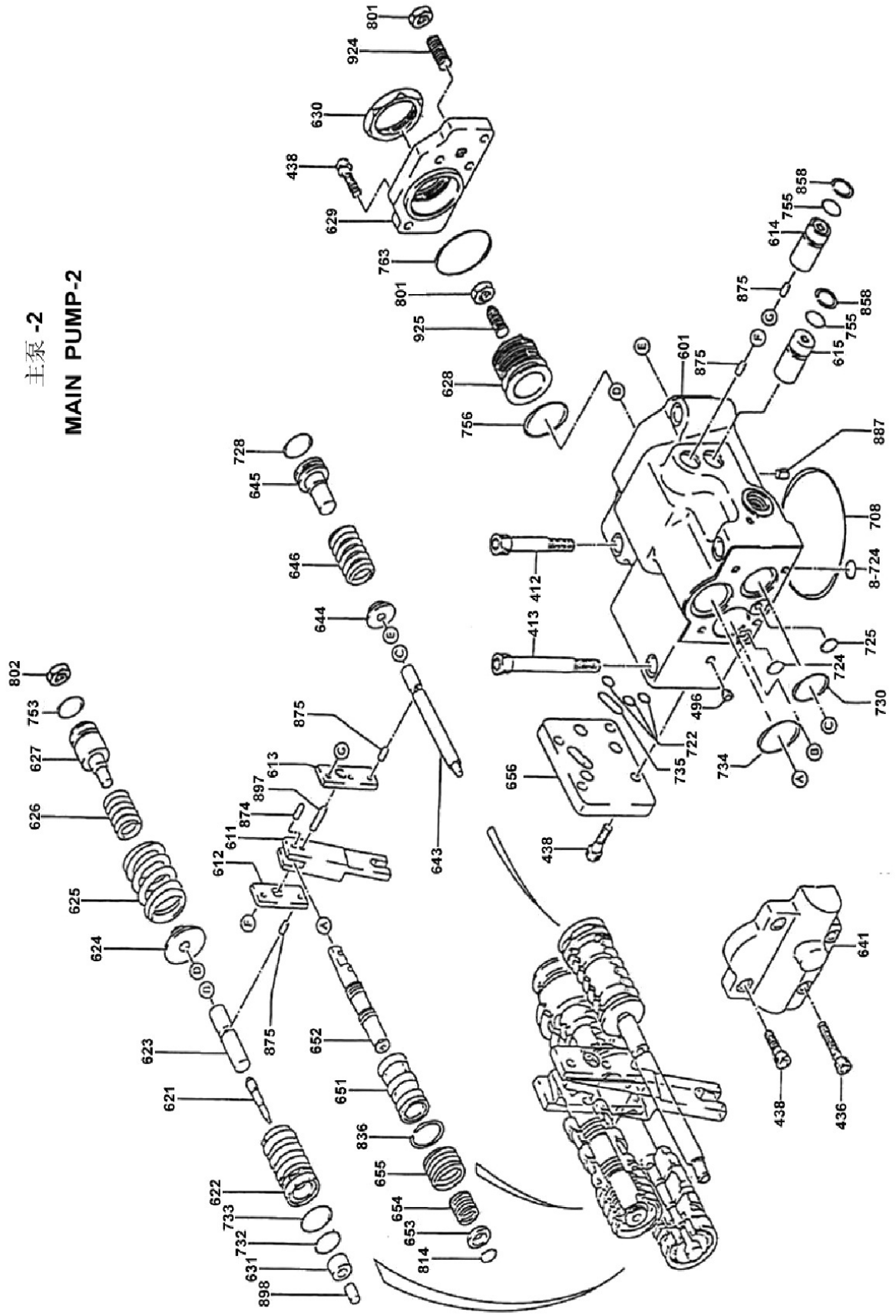

主泵-2 MAIN PUMP-2

件号 ITEM	零件图号 PART NO.	零件名	PART NAME	数量 Q'TY	服务代码 S.C	适用机号 SERIAL NO.	互换性 IA	替换零件 REPLACEABLE 零件图号 PART NO.	替换零件 REPLACEABLE 数量 Q'TY
412	00B0411	螺栓	SCREW; HEX	2					
413	00B0412	螺栓	SCREW; HEX	2					
436	00B0413	螺栓	SCREW; HEX	2					
438	00B0414	螺栓	SCREW; HEX	10					
496	05A0244	螺塞	PLUG	5					
601	78A0125	阀体	CASING	1	D				
611	65A0103	反馈连杆	LEVER; FEEDBACK	1	D				
612	64A0213	连杆（1）	LEVER; （1）	1	D				
613	64A0214	连杆（2）	LEVER; （2）	1	D				
614	05A0245	螺塞	PLUG; CENTER	1	D				
615	05A0246	调节螺塞	PLUG; ADJUST	1	D				
621	50A0156	补偿活塞	PISTON; COMPENSATOR	1	D				
622	55A1346	活塞套	CASE; PISTON	1	D				
623	64A0165	补偿推杆	ROD; COMPENSATOR	1	D				
624	56A0366	弹簧座	SEAT（C）; SPRING	1	D				
625	75A0209	外弹簧	SPRING; OUTER	1	D				
626	75A0210	内弹簧	SPRING; INNER	1	D				
627	64A0216	调节杆	STEM（C）; ADJUST	1	D				
628	00B0415	调节螺栓	SCREW; ADJUST	1	D				
629	54A0155	盖板（C）	COVER（C）	1	D				
630	03B0633	锁紧螺母	NUT; LOCK	1	D				
631	65A0104	阀套	SLEEVE; PF	1	D				
641	54A0156	阀盖	COVER; PILOT	1	D				
643	50A0157	活塞	PISTON; PILOT	1	D				
644	56A0367	弹簧座	SEAT（Q）; SPRING	1	D				
645	64A0217	调节杆	STEM（Q）; ADJUST	1	D				
646	75A0211	弹簧	SPRING; PILOT	1	D				

主泵-2

MAIN PUMP-2

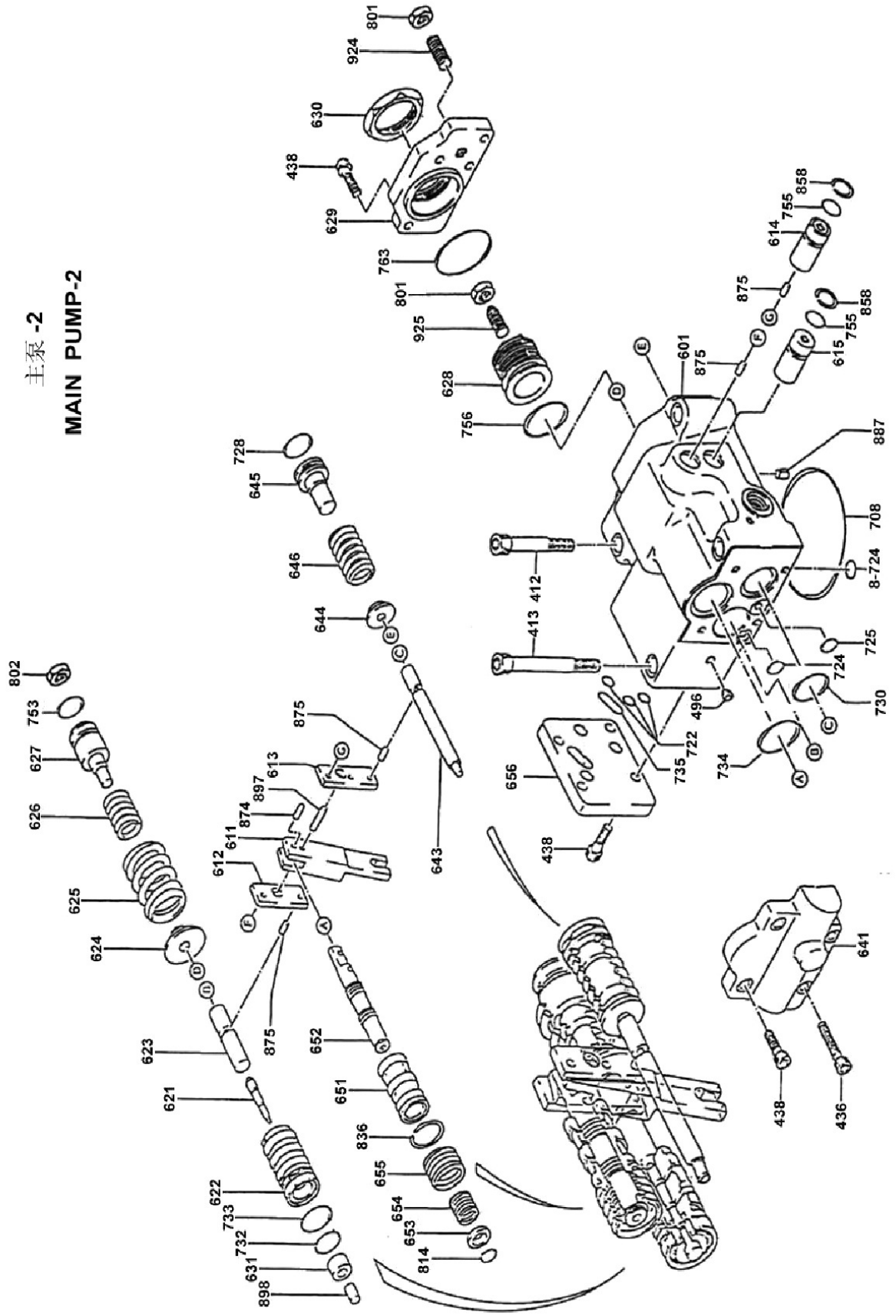

主泵-2 MAIN PUMP-2

件号 ITEM	零件图号 PART NO.	零件名	PART NAME	数量 Q'TY	服务代码 S.C	适用机号 SERIAL NO.	互换性 IA	替换零件 REPLACEABLE 零件图号 PART NO.	数量 Q'TY
651	65A0105	阀套	SLEEVE	1	D				
652	65A0106	阀芯	SPOOL	1	D				
653	56A0368	弹簧座	SEAT; SPRING	1	D				
654	75A0212	回位弹簧	SPRING; RETURN	1	D				
655	75A0213	调压弹簧	SPRING; SET	1	D				
656	54A0157	盖板	COVER; BLOCK	1	D				
708	12B0737	O形圈	O-RING	1					
722	12B0738	O形圈	O-RING	3					
724	12B0701	O形圈	O-RING	9					
725	12B0739	O形圈	O-RING	1					
728	12B0736	O形圈	O-RING	1					
730	12B0740	O形圈	O-RING	1					
732	12B0741	O形圈	O-RING	1					
733	12B0742	O形圈	O-RING	1					
734	12B0743	O形圈	O-RING	1					
735	12B0744	O形圈	O-RING	1					
753	12B0745	O形圈	O-RING	1					
755	12B0702	O形圈	O-RING	2					
756	12B0746	O形圈	O-RING	1					
763	12B0733	O形圈	O-RING	1					
801	03B0634	螺母	NUT	1					
802	03B0635	螺母	NUT	1					
814	76A0166	挡圈	RING; SNAP	1					
836	76A0167	挡圈	RING; SNAP	1	D				
858	76A0168	挡圈	RING; SNAP	2					
874	60A0818	销	PIN	1	D				
875	60A0819	销	PIN	2	D				

主泵-2

MAIN PUMP-2

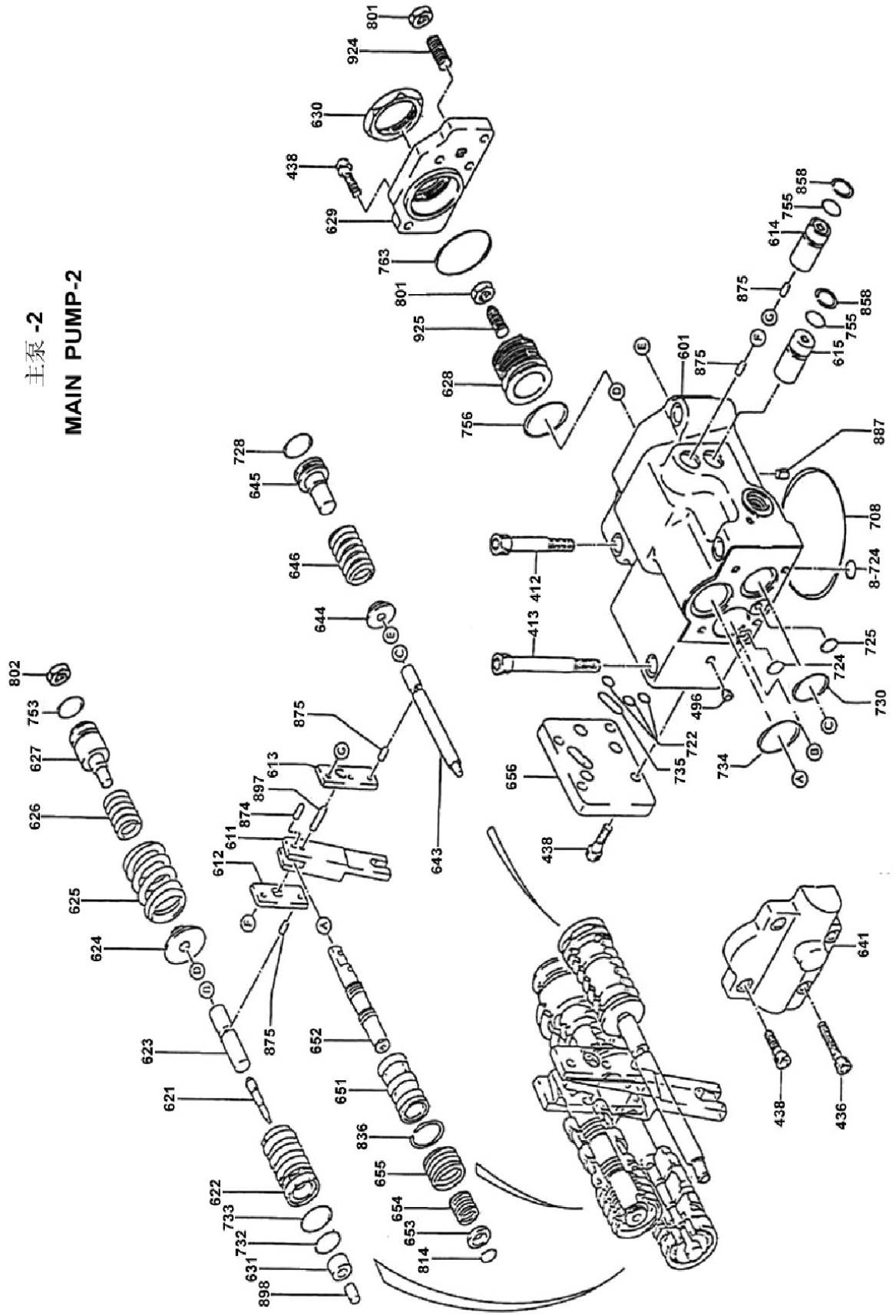

主泵-2 MAIN PUMP-2

件号 ITEM	零件图号 PART NO.	零件名	PART NAME	数量 Q'TY	服务代码 S.C	适用机号 SERIAL NO.	互换性 IA	替换零件 REPLACEABLE 零件图号 PART NO.	数量 Q'TY
876	60A0820	销	PIN	2	D				
887	60A0821	销	PIN	1	D				
897	60A0822	销	PIN	1	D				
898	60A0823	销	PIN	1	D				
924	00B0416	调节螺杆	SCREW(Q1);ADJUST	1					

主控阀(A)

MULTICONTROL VALVE(A)

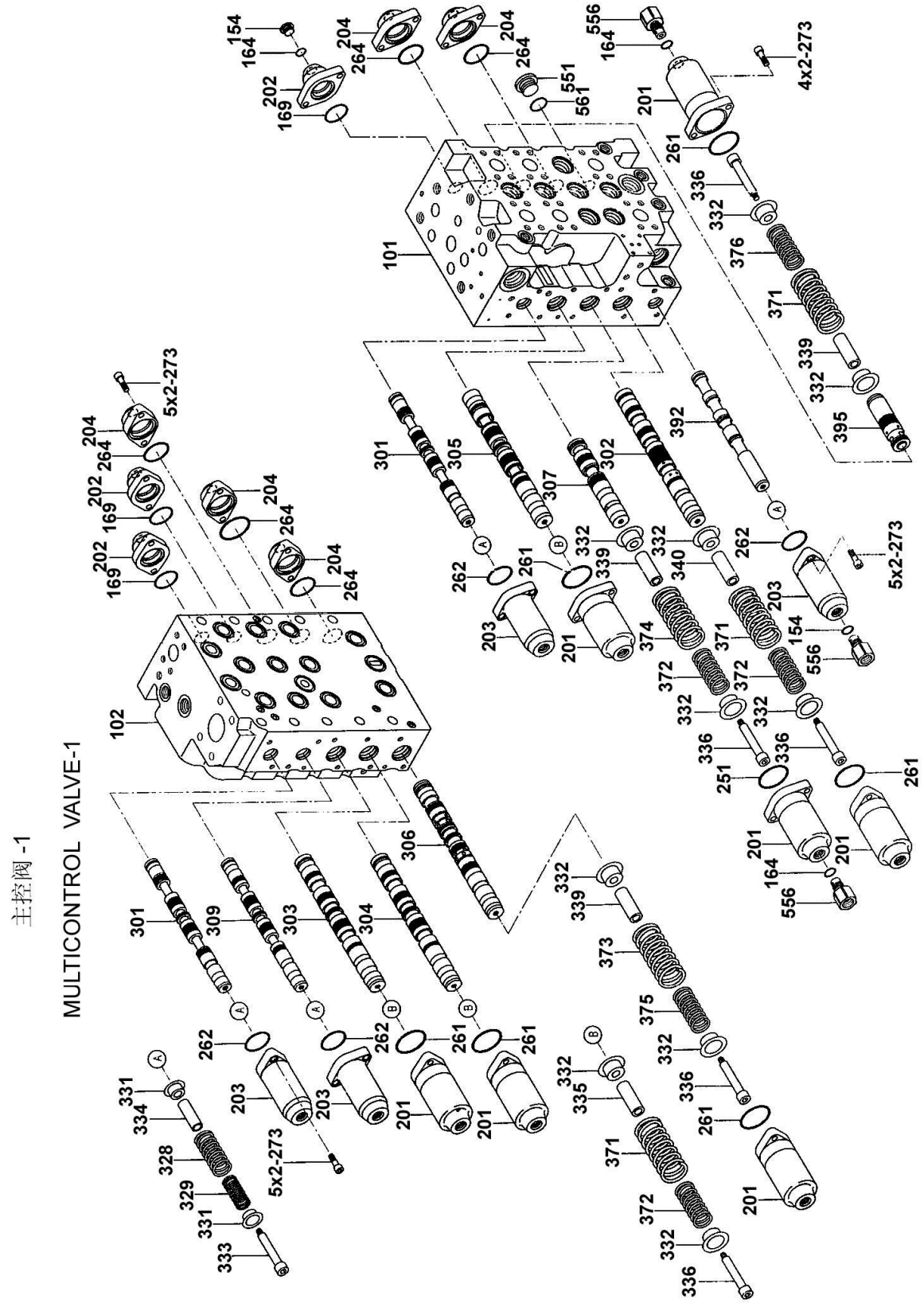

主控阀(A) MULTICONTROL VALVE(A)

件号 ITEM	零件图号 PART NO.	零件名	PART NAME	数量 Q'TY	服务代码 S.C	适用机号 SERIAL NO.	互换性 IA	替换零件 REPLACEABLE 零件图号 PART NO.	数量 Q'TY
101	78A0126	阀体A	CASING; A	1					
102	78A0127	阀体B	CASING; B	1					
103	78A0128	直线行走阀块	BLOCK;STRAIGHT-TRAVEL VALVE	1					
153	05A0248	螺塞	ROH; PLUG	4					
154	05A0249	螺塞	ROH; PLUG	6					
155	05A0250	螺塞	ROH; PLUG	1					
156	05A0249	螺塞	ROH; PLUG	1					
159	05A0251	螺塞	PLUG	4					
163	12B0747	O形圈	O-RING	1					
164	12B0748	O形圈	O-RING	6					
165	12B0749	O形圈	O-RING	17					
166	12B0750	O形圈	O-RING	6					
167	12B0751	O形圈	O-RING	1					
168	12B0752	O形圈	O-RING	4					
201	53A0507	弹簧盖	COVER; SPRING	4					
202	53A0508	阀盖	COVER; SPOOL	4					
203	53A0509	弹簧盖	COVER; SPRING	3					
204	53A0510	阀盖	COVER; SPOOL	5					
206	53A0511	阀盖	COVER; BUCKET	1					
207	53A0512	弹簧盖	COVER; SPRING	1					
209	54A0158	法兰盖板	FLANGE	2					
252	15C0124	锁定阀组件	ASS,Y;LOCK VALVE	1					
261	12B0753	O形圈	O-RING	7					
262	12B0754	O形圈	O-RING	3					
273	00B0417	螺栓	SCREW; HEX	38					
301	65A0107	阀芯（行走）	SPOOL; TRAVEL	2					

主控阀(B)

MULTICONTROL VALVE(B)

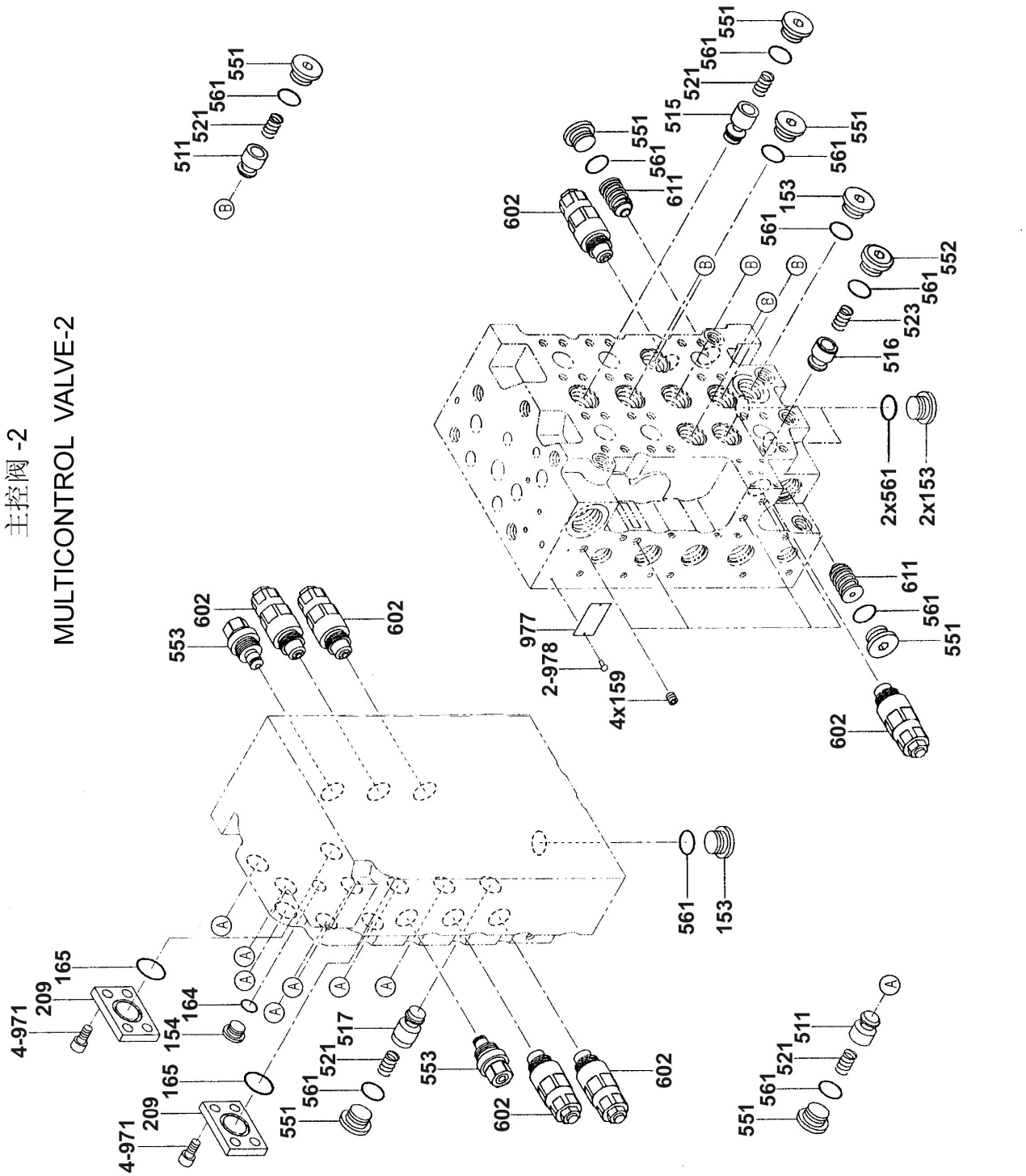

主控阀(B) MULTICONTROL VALVE(B)

件号 ITEM	零件图号 PART NO.	零件名	PART NAME	数量 Q'TY	服务代码 S.C	适用机号 SERIAL NO.	互换性 IA	替换零件 REPLACEABLE	
								零件图号 PART NO.	数量 Q'TY
302	65A0108	阀芯(斗杆 1)	ASS,Y;ARM1 SPOOL	1					
303	65A0109	阀芯(动臂 1)	SPOOL; BOOM1	1					
304	65A0110	阀芯(铲斗)	SPOOL; BUCKET	1					
305	65A0111	阀芯(回转)	SPOOL; SWING	1					
306	65A0112	阀芯(斗杆 2)	ASS,Y;ARM2 SPOOL	1					
307	65A0113	阀芯(动臂 2)	SPOOL BOOM2	1					
308	65A0114	顺序阀	ASS,Y;CONFLUANCE SEQUENCE	1					
309	65A0115	备用阀芯	SPOOL OPTION	1					
324	75A0215	弹簧	SPRING	1					
325	75A0216	弹簧	SPRING	1					
328	75A0217	弹簧	SPRING	3					
329	75A0218	弹簧	SPRING	3					
331	56A0369	弹簧座	SEAT; SPRING	6					
332	56A0370	弹簧座	SEAT; SPRING	14					
333	00B0418	螺栓	BOLT; SPACER	3					
334	55A1348	限位套	STOPPER	3					
335	55A1349	限位套	STOPPER	3					
336	00B0419	螺栓	BOLT; SPACER	7					
337	55A1350	限位套	STOPPER	1					
338	55A1351	限位套	STOPPER	1					
339	55A1352	限位套	STOPPER	3					
355	50A0158	活塞	PISTON	1					
357	65A0116	活塞	PISTON	2					
371	75A0219	弹簧	SPRING	5					
372	75A0220	弹簧	SPRING	5					
373	75A0221	弹簧	SPRING	1					

主控阀(C-1)

MULTICONTROL VALVE(C-1)

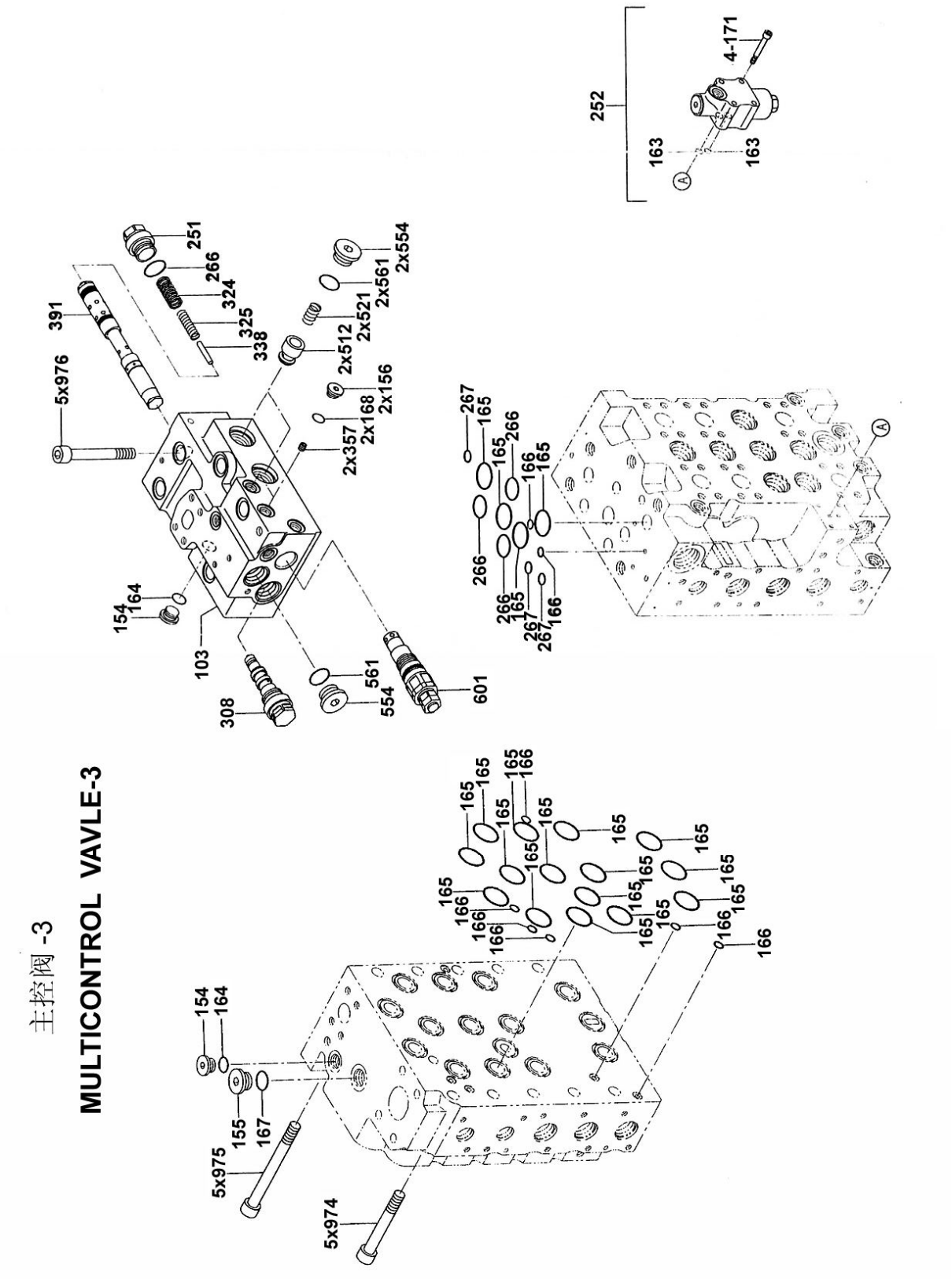

主控阀(C-1) MULTICONTROL VALVE(C-1)

件号 ITEM	零件图号 PART NO.	零件名	PART NAME	数量 Q'TY	服务代码 S.C	适用机号 SERIAL NO.	互换性 IA	替换零件 REPLACEABLE 零件图号 PART NO.	数量 Q'TY
374	75A0222	弹簧	SPRING	1					
375	75A0223	弹簧	SPRING	1					
376	75A0224	弹簧	SPRING	1					
391	15C0125	直线行走阀	ASS,Y; STRAIGHT TRAVEL SPOOL	1					
392	65A0117	杆	ROD	1					
395	65A0118	阀芯（回转优先）	SPOOL ; SWING PRIORITY	1					
511	65A0119	提升阀	POPPET	10					
515	65A0120	提升阀	POPPET	1					
516	65A0121	提升阀	POPPET	1					
517	65A0122	提升阀	POPPET	1					
521	75A0225	弹簧	SPRING	12					
523	75A0226	弹簧	SPRING	12					
551	05A0252	螺塞	ROMH PLUG	15					
552	05A0253	螺塞	PLUG	1					
561	12B0756	O形圈	O-RING	20					
601	12C0761	主溢流阀	ASS,Y;MAIN RELIEF	1					
602	12C0762	油口溢流阀	ASS,Y;PORT RELIEF	4					
603	12C0763	油口溢流阀	ASS,Y;PORT RELIEF	2					
604	12C0764	油口溢流阀	ASS,Y;PORT RELIEF	1					
605	12C0765	油口溢流阀	ASS,Y;PORT RELIEF	1					
611	12C0766	油口溢流阀	ASS,Y;NEGA-CON RELIEF	2					

主控阀(C-2)

MULTICONTROL VALVE(C-2)

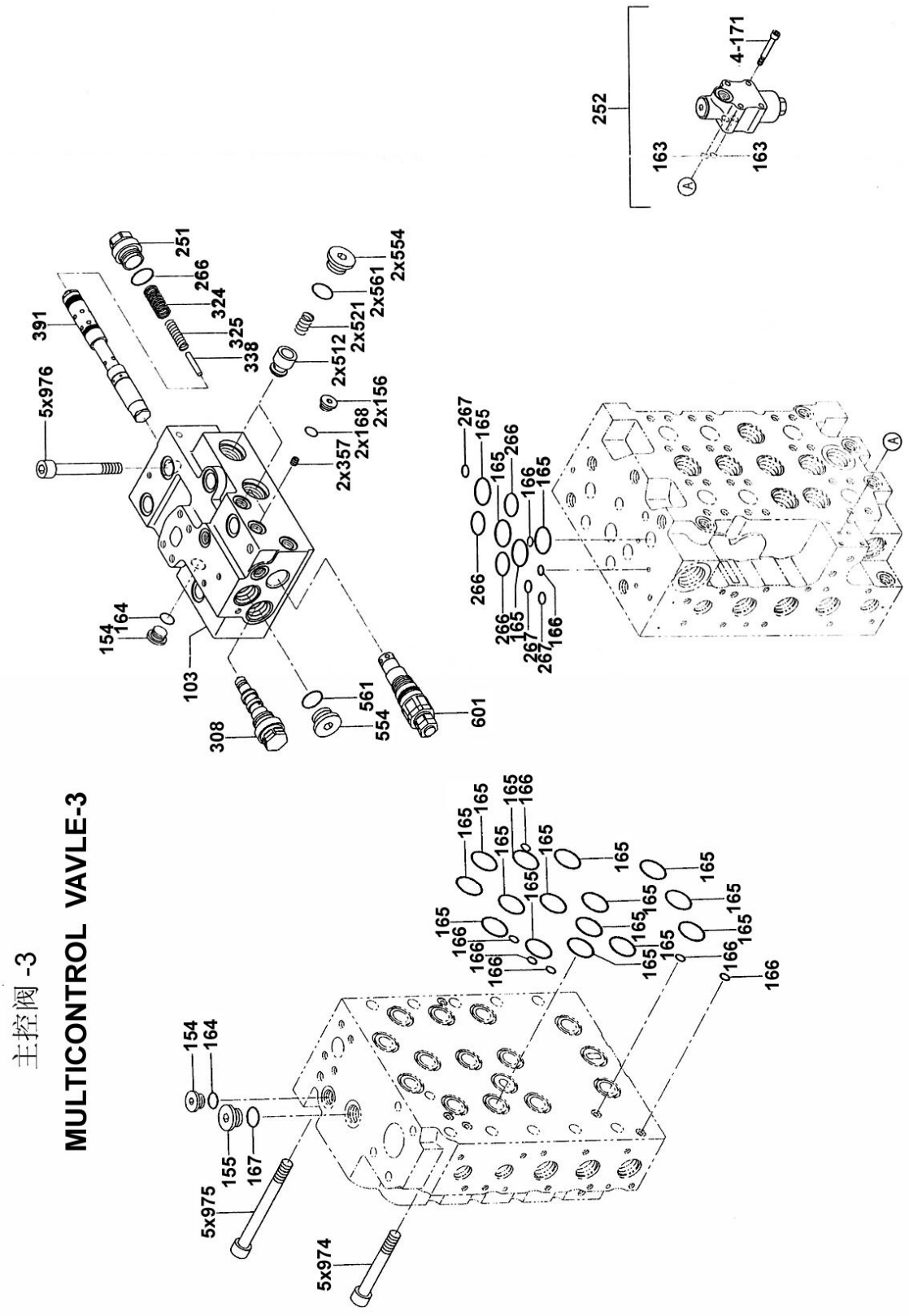

主控阀(C-2) MULTICONTROL VALVE(C-2)

件号 ITEM	零件图号 PART NO.	零件名	PART NAME	数量 Q'TY	服务代码 S.C	适用机号 SERIAL NO.	互换性 IA	替换零件 REPLACEABLE 零件图号 PART NO.	数量 Q'TY
971	00B0420	螺栓	SCREW; HEX	8					
974	00B0421	螺栓	SCREW; HEX	5					
975	00B0422	螺栓	SCREW; HEX	5					

工作装置管路（A）（标准配置：动臂 5680mm 斗杆 2910mm）

FRONT PIPE（A）（STANDARD CONFIGURATION：BOOM 5680mm ARM 2910mm）

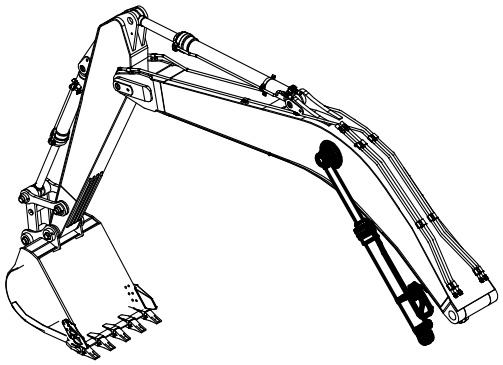

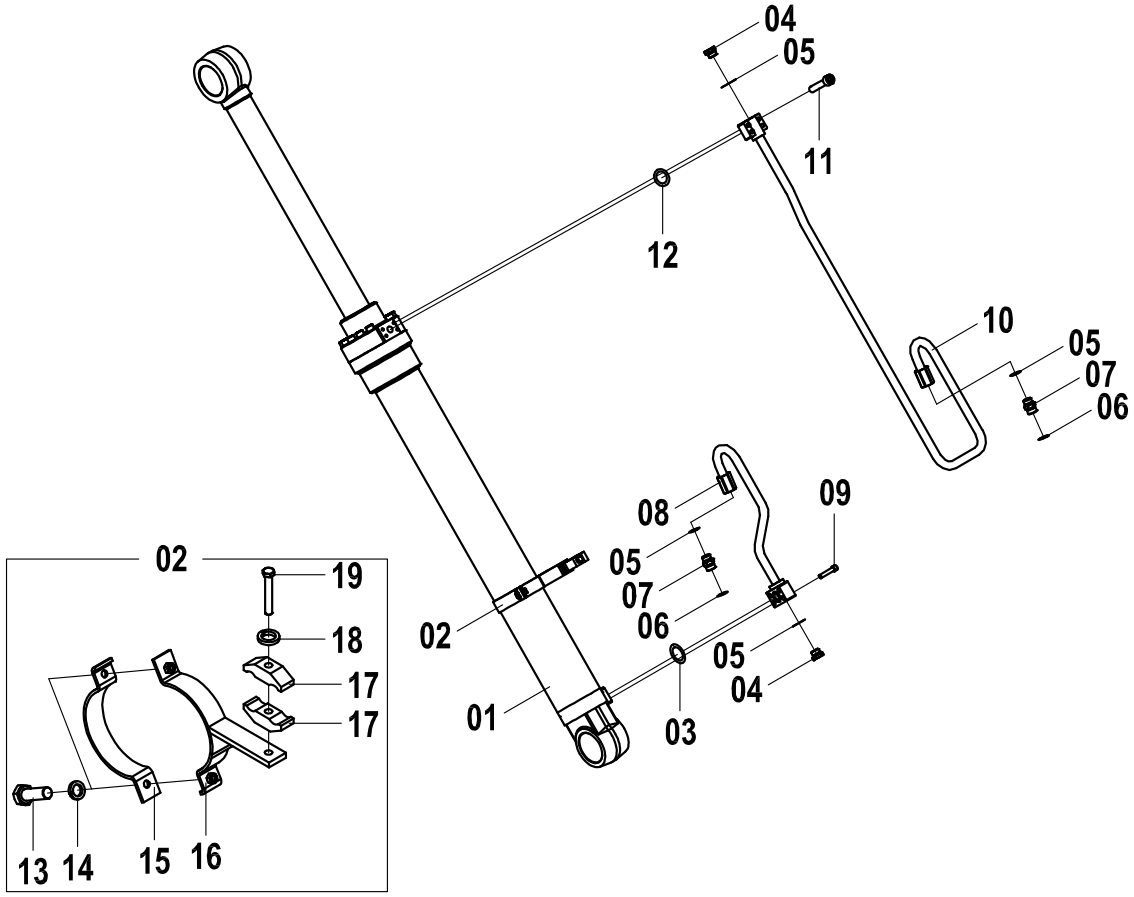

工作装置管路(A)（标准配置:动臂 5680mm 斗杆 2910mm） FRONT PIPE (A)

（STANDARD CONFIGURATION: BOOM 5680mm ARM 2910mm）

件号 ITEM	零件图号 PART NO.	零件名	PART NAME	数量 Q'TY	服务代码 S.C	适用机号 SERIAL NO.	互换性 IA	替换零件 REPLACEABLE	
								零件图号 PART NO.	数量 Q'TY
01	10C0107	动臂油缸（左）	BOOM CYLINDER LEFT	1					
02	09C0139	管夹	CLAMP	1					
03	12B0251	O形圈	O-RING	1					
04	05A0070	螺塞	PLUG	2					
05	12B0379	O形圈	O-RING	4					
06	12B0021	O形圈	O-RING	2					
07	36B0043	接头	JOINT	2					
08	06C0828	钢管	PIPE	1					
09	04B0153	螺钉	SCREW	4					
10	02C0315	钢管	PIPE	1					
11	04B0278	螺钉	SCREW	4					
12	12B0271	O形圈	O-RING	1					
13	01B0103	螺栓	BOLT	2					
14	06B0007	垫圈	LOCK WASHER	2					
15	21A1237	管夹	CLAMP	1					
16	17D0081	管夹	CLAMP	1					
17	72A1237	管夹	CLAMP	2					
18	06B0001	垫圈	LOCK WASHER	1					
19	00B0019	螺栓	BOLT	1					

工作装置管路（B）（标准配置：动臂 5680mm 斗杆 2910mm）

FRONT PIPE（B）（STANDARD CONFIGURATION：BOOM 5680mm ARM 2910mm）

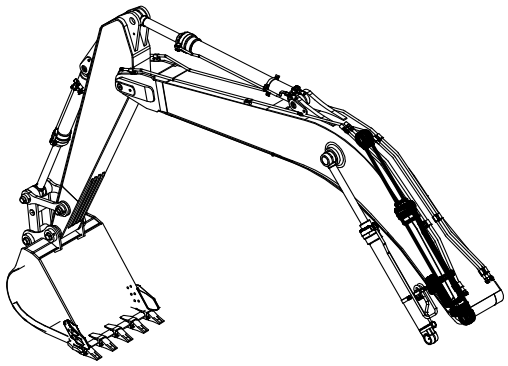

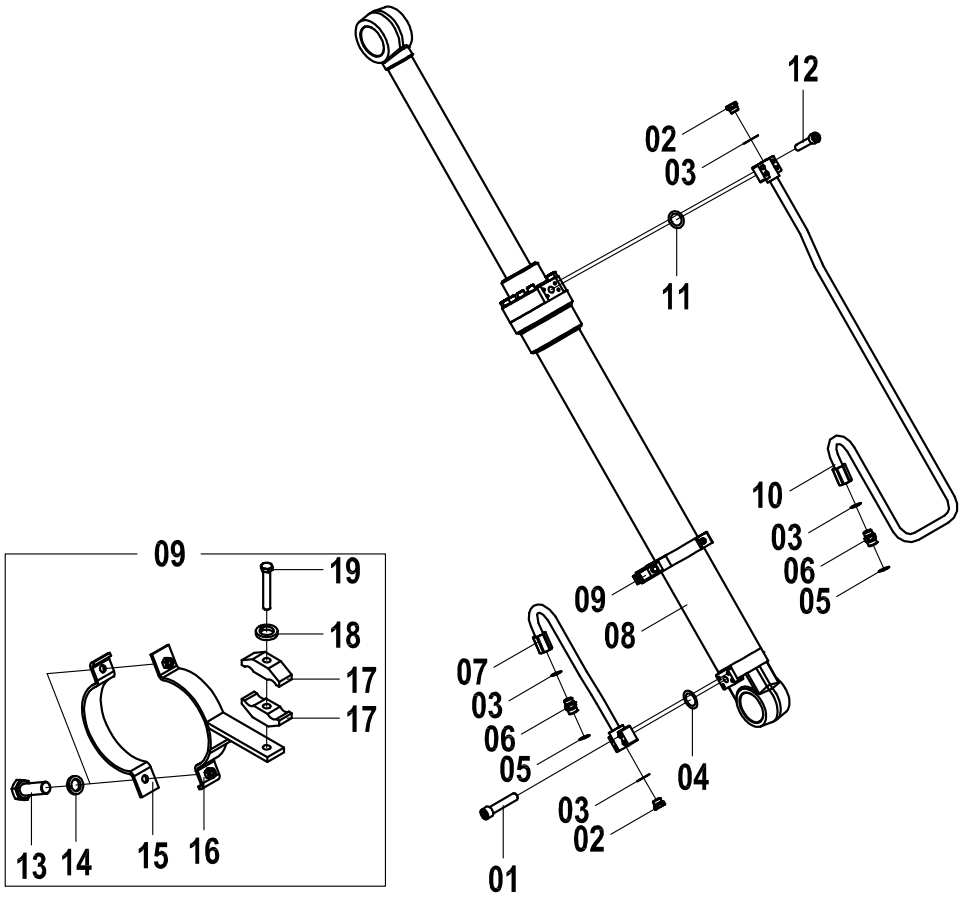

工作装置管路(B)（标准配置：动臂 5680mm 斗杆 2910mm） FRONT PIPE (B)

（STANDARD CONFIGURATION: BOOM 5680mm ARM 2910mm）

件号 ITEM	零件图号 PART NO.	零件名	PART NAME	数量 Q'TY	服务代码 S.C	适用机号 SERIAL NO.	互换性 IA	替换零件 REPLACEABLE	
								零件图号 PART NO.	数量 Q'TY
01	04B0153	螺钉	SCREW	4					
02	05A0070	螺塞	PLUG	2					
03	12B0379	O形圈	O-RING	4					
04	12B0251	O形圈	O-RING	1					
05	12B0021	O形圈	O-RING	2					
06	36B0043	接头	JOINT	2					
07	02C0284	钢管	PIPE	1					
08	10C0106	动臂油缸（右）	BOOM CYLINDER （RIGHT）	1					
09	09C0139	管夹	CLAMP	1					
10	02C0316	钢管	PIPE	1					
11	12B0271	O形圈	O-RING	1					
12	04B0278	螺钉	SCREW	4					
13	01B0103	螺栓	BOLT	2					
14	06B0007	垫圈	LOCK WASHER	2					
15	21A1237	管夹	CLAMP	1					
16	17D0081	管夹	CLAMP	1					
17	72A1237	管夹	CLAMP	2					
18	06B0001	垫圈	LOCK WASHER	1					
19	00B0019	螺栓	BOLT	1					

工作装置管路（C-1）（标准配置：动臂 5680mm 斗杆 2910mm）

FRONT PIPE（C-1）（STANDARD CONFIGURATION：BOOM 5680mm ARM 2910mm）

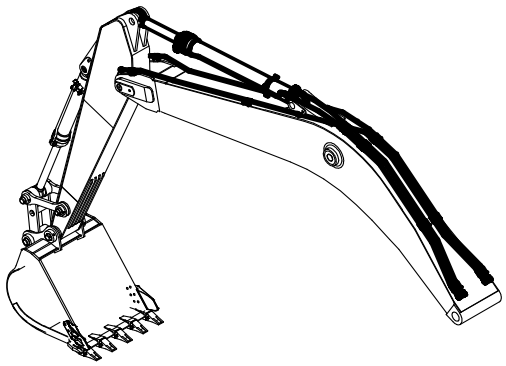

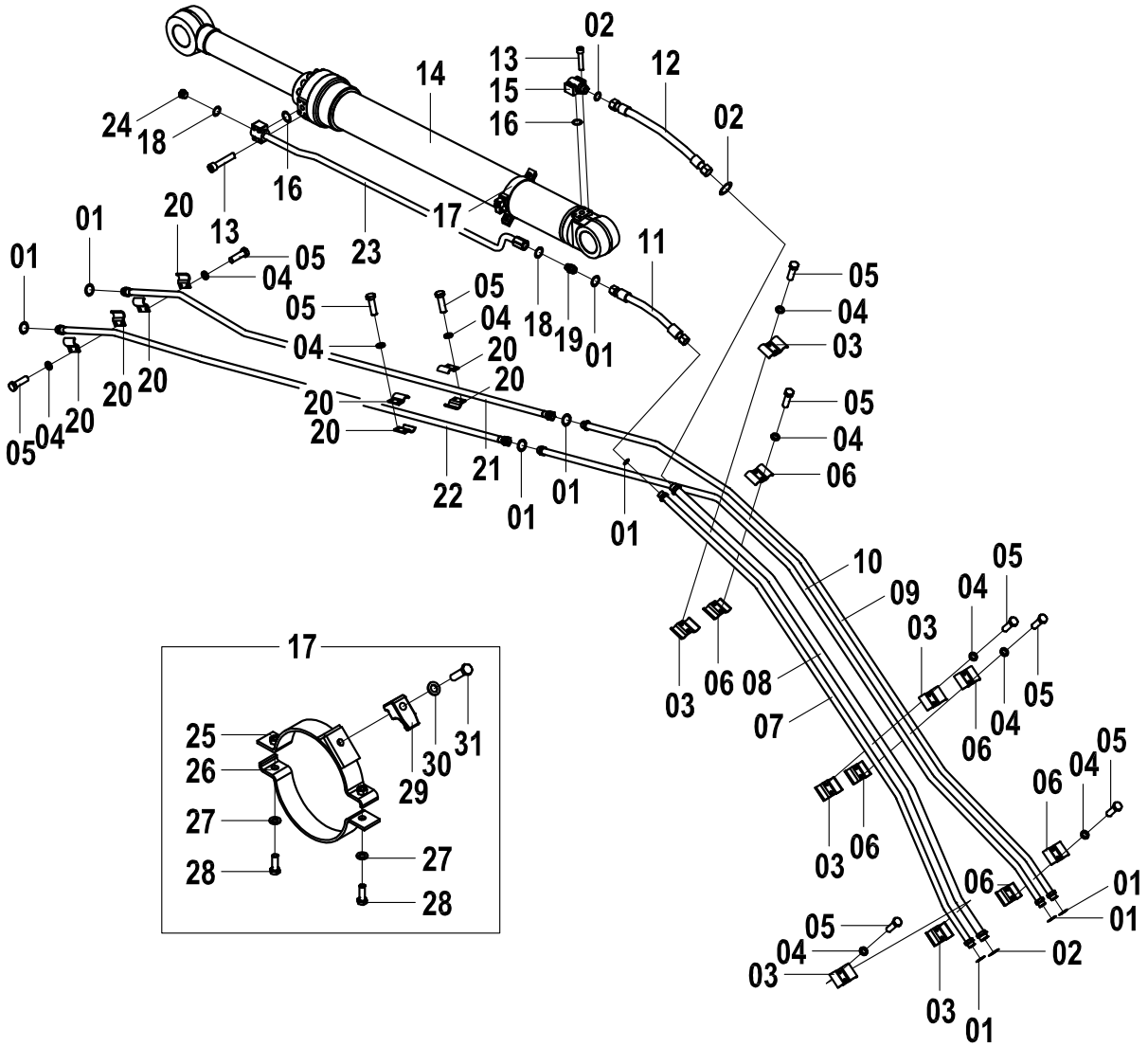

工作装置管路(C-1)（标准配置：动臂 5680mm 斗杆 2910mm） FRONT PIPE (C-1) (STANDARD CONFIGURATION: BOOM 5680mm ARM 2910mm)

件号 ITEM	零件图号 PART NO.	零件名	PART NAME	数量 Q'TY	服务代码 S.C	适用机号 SERIAL NO.	互换性 IA	替换零件 REPLACEABLE	
								零件图号 PART NO.	数量 Q'TY
01	12B0021	O形圈	O-RING	9					
02	12B0224	O形圈	O-RING	3					
03	22A0495	管夹	CLAMP	6					
04	06B0008	垫圈	LOCK WASHER	40					
05	00B0239	螺栓	BOLT	40					
06	22A0494	管夹	CLAMP	6					
07	10D1528	钢管	PIPE	1					
08	10D1529	钢管	PIPE	1					
09	10D1531	钢管	PIPE	1					
10	10D1530	钢管	PIPE	1					
11	06C0128	软管总成	HOSE	1					
12	07C0333	软管总成	HOSE	1					
13	04B0153	螺钉	SCREW	8					
14	10C0271	斗杆油缸	ARM CYLINDER	1					
15	72A0025	接头块	JOINT BLOCK	1					
16	12B0251	O形圈	O-RING	2					
17	09C0140	管夹	CLAMP	1					
18	12B0055	O形圈	O-RING	2					
19	00A1022	接头	JOINT	1					
20	22A0493	管夹	PIPE	8					
21	10D1534	钢管	PIPE	1					
22	10D1532	钢管	PIPE	1					
23	38C0057	钢管	PIPE	1					
24	05A0062	螺塞	PLUG	1					
25	17D0082	管夹	CLAMP	1					
26	21A1246	管夹	CLAMP	1					

工作装置管路（C-2）（标准配置：动臂 5680mm 斗杆 2910mm）

FRONT PIPE（C-2）（STANDARD CONFIGURATION：BOOM 5680mm ARM 2910mm）

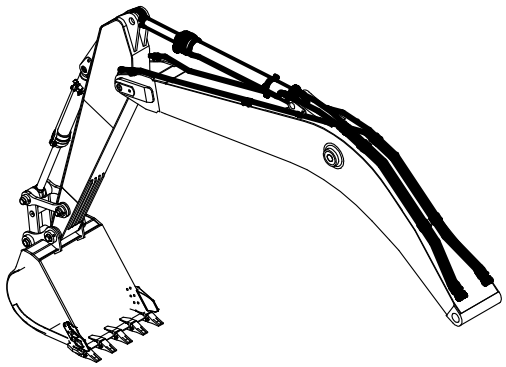

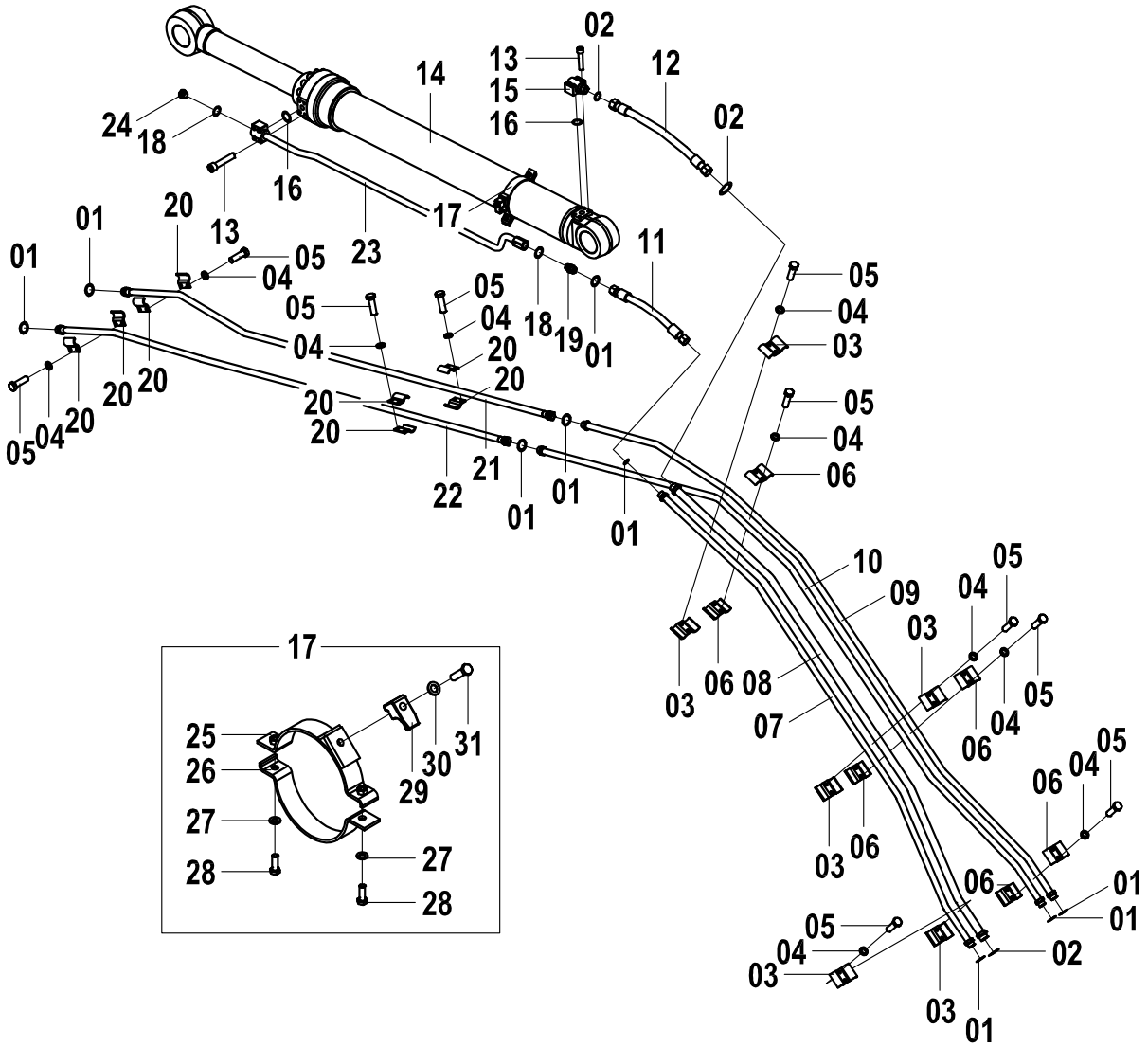

工作装置管路(C-2) （标准配置：动臂 5680mm 斗杆 2910mm） FRONT PIPE (C-2) （STANDARD CONFIGURATION: BOOM 5680mm ARM 2910mm）

件号 ITEM	零件图号 PART NO.	零件名	PART NAME	数量 Q'TY	服务代码 S.C	适用机号 SERIAL NO.	互换性 IA	替换零件 REPLACEABLE 零件图号 PART NO.	数量 Q'TY
27	06B0001	垫圈	WASHER	2					
28	00B0019	螺栓	BOLT	2					
29	72A0248	管夹	CLAMP	1					
30	06B0007	垫圈	WASHER	1					
31	01B0036	螺栓	BOLT	1					

工作装置管路（D）（标准配置：动臂 5680mm 斗杆 2910mm）

FRONT PIPE（D）（STANDARD CONFIGURATION：BOOM 5680mm ARM 2910mm）

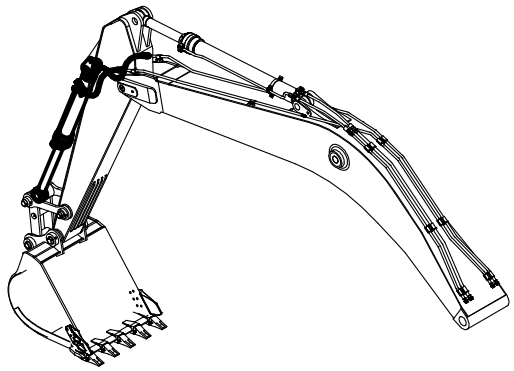

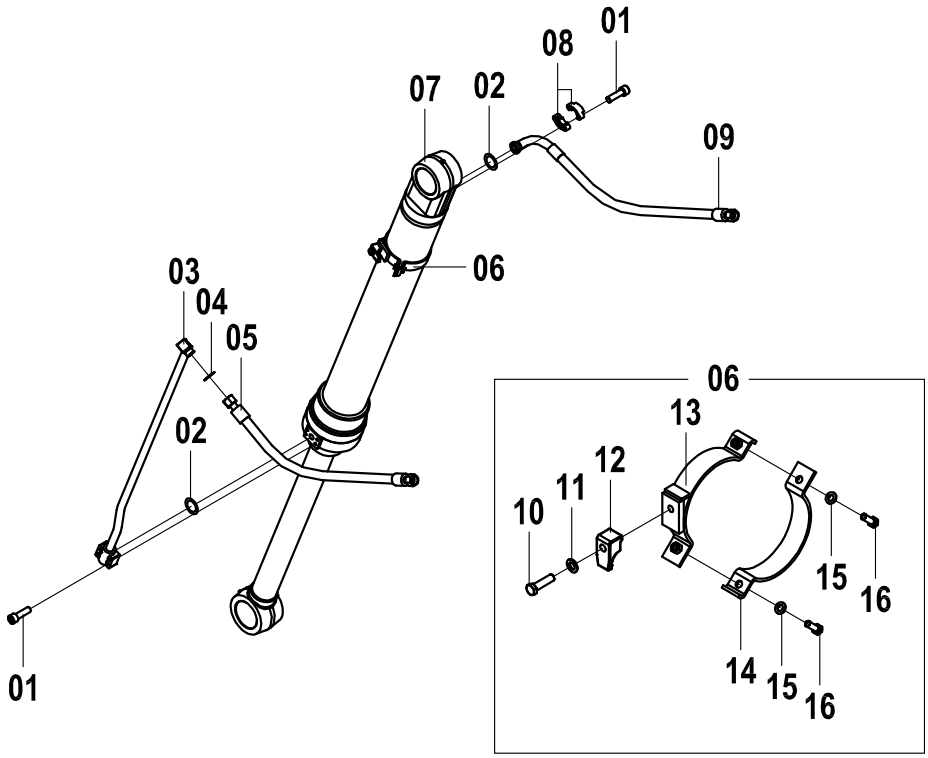

工作装置管路(D)（标准配置：动臂 5680mm 斗杆 2910mm） FRONT PIPE (D)

（STANDARD CONFIGURATION: BOOM 5680mm ARM 2910mm）

件号 ITEM	零件图号 PART NO.	零件名	PART NAME	数量 Q'TY	服务代码 S.C	适用机号 SERIAL NO.	互换性 IA	替换零件 REPLACEABLE	
								零件图号 PART NO.	数量 Q'TY
01	00B0084	螺栓	BOLT	4					
02	12B0271	O形圈	O-RING	2					
03	10D1554	钢管	PIPE	1					
04	12B0021	O形圈	O-RING	1					
05	06C0019	软管总成	HOSE	1					
06	09C0303	管夹	CLAMP	1					
07	10C0212	铲斗油缸	BUCKET CYLINDER	1					
08	04A0252	法兰压板	FLANGE CLAMP	2					
09	06C0578	软管总成	HOSE	1					
10	00B0058	螺栓	BOLT	2					
11	06B0007	垫圈	WASHER	2					
12	72A0146	管夹	CLAMP	1					
13	17D0190	管夹	CLAMP	1					
14	21A2419	管夹	CLAMP	1					
15	06B0001	垫圈	WASHER	2					
16	00B0002	螺栓	BOLT	2					

工作装置管路（A）（超长臂：动臂 6680mm 斗杆 4400mm）

FRONT PIPE（A）（LONG ARM：BOOM 6680mm ARM 4400mm）

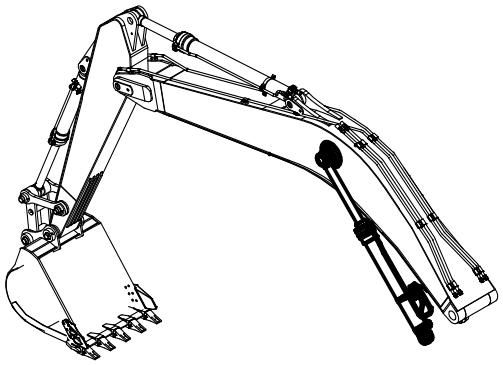

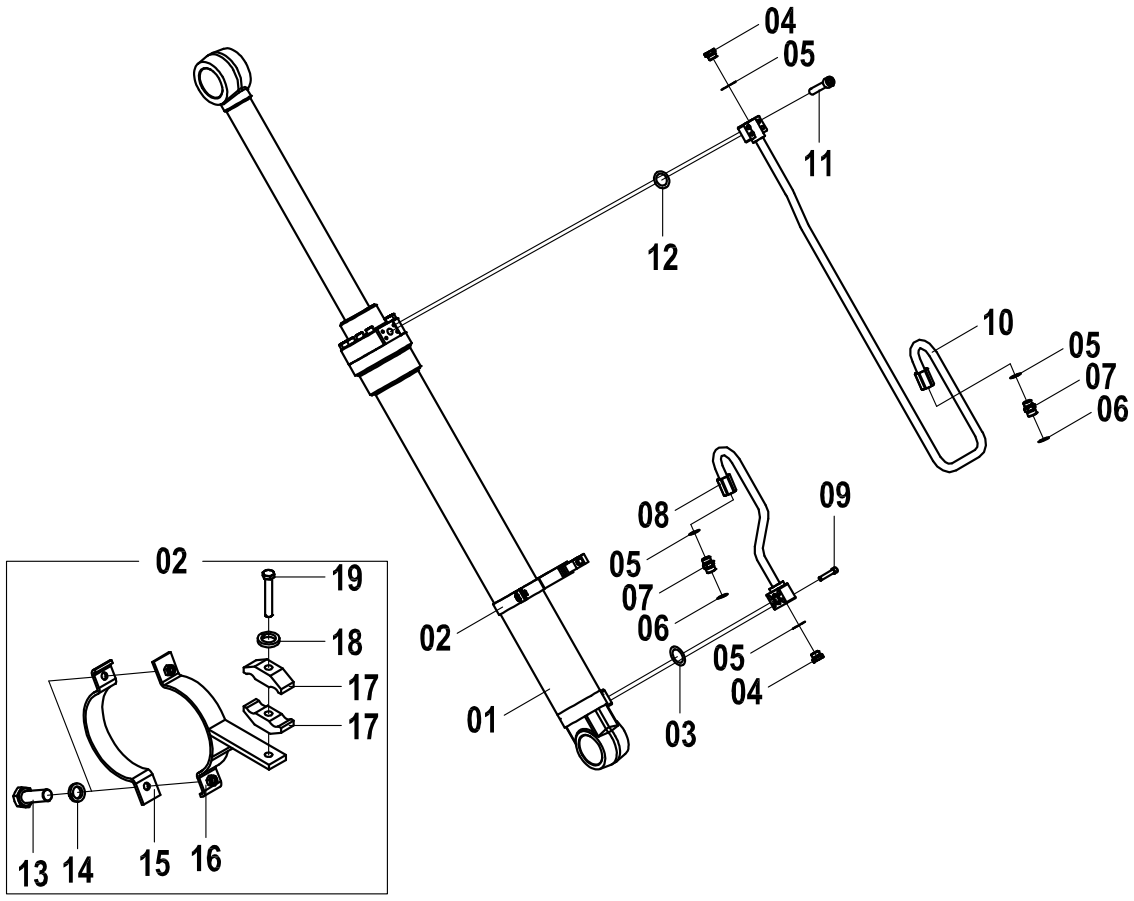

工作装置管路(A)（超长臂：动臂 6680mm 斗杆 4400mm）FRONT PIPE (A)

（LONG ARM：BOOM 6680mm ARM 4400mm）

件号 ITEM	零件图号 PART NO.	零件名	PART NAME	数量 Q'TY	服务代码 S.C	适用机号 SERIAL NO.	互换性 IA	替换零件 REPLACEABLE 零件图号 PART NO.	数量 Q'TY
01	10C0103	动臂油缸（左）	BOOM CYLINDER LEFT	1					
02	09C0139	管夹	CLAMP	1					
03	12B0251	O形圈	O-RING	1					
04	05A0070	螺塞	PLUG	2					
05	12B0379	O形圈	O-RING	4					
06	12B0021	O形圈	O-RING	2					
07	36B0043	接头	JOINT	2					
08	02C0282	钢管	PIPE	1					
09	04B0153	螺钉	SCREW	4					
10	02C0315	钢管	PIPE	1					
11	04B0278	螺钉	SCREW	4					
12	12B0271	O形圈	O-RING	1					
13	01B0103	螺栓	BOLT	2					
14	06B0007	垫圈	LOCK WASHER	2					
15	21A1237	管夹	CLAMP	1					
16	17D0081	管夹	CLAMP	1					
17	72A1237	管夹	CLAMP	2					
18	06B0001	垫圈	LOCK WASHER	1					
19	00B0019	螺栓	BOLT	1					

工作装置管路（B）（超长臂：动臂 6680mm 斗杆 4400mm）

FRONT PIPE（B）（LONG ARM：BOOM 6680mm ARM 4400mm）

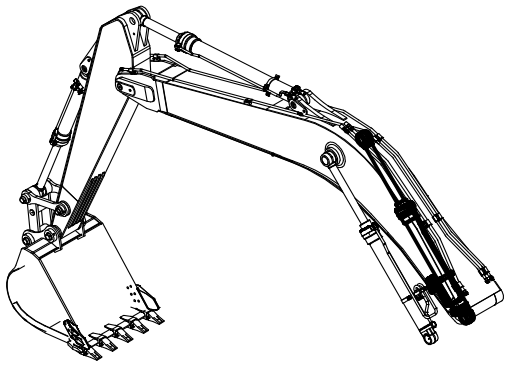

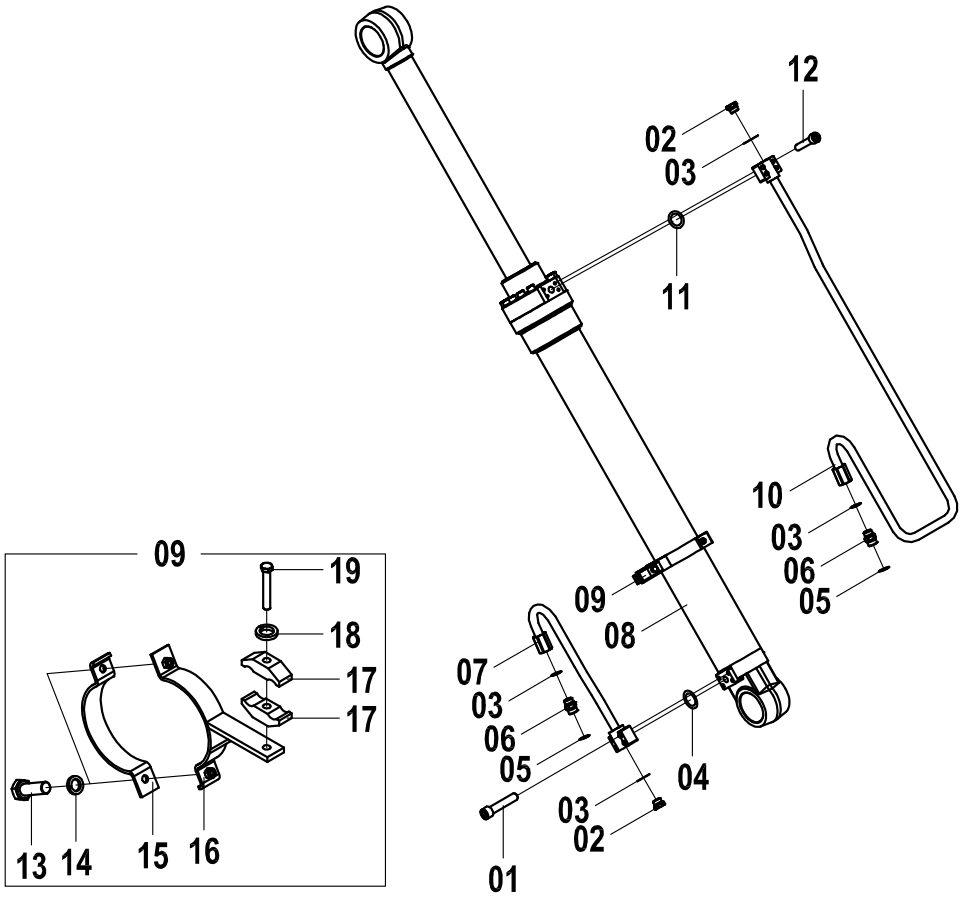

工作装置管路(B)（超长臂：动臂 6680mm 斗杆 4400mm）FRONT PIPE (B)

（LONG ARM：BOOM 6680mm ARM 4400mm）

件号 ITEM	零件图号 PART NO.	零件名	PART NAME	数量 Q'TY	服务代码 S.C	适用机号 SERIAL NO.	互换性 IA	替换零件 REPLACEABLE 零件图号 PART NO.	数量 Q'TY
01	04B0153	螺钉	SCREW	4					
02	05A0070	螺塞	PLUG	2					
03	12B0379	O形圈	O-RING	4					
04	12B0251	O形圈	O-RING	1					
05	12B0021	O形圈	O-RING	2					
06	36B0043	接头	JOINT	2					
07	02C0284	钢管	PIPE	1					
08	10C0102	动臂油缸（右）	BOOM CYLINDER（RIGHT）	1					
09	09C0139	管夹	CLAMP	1					
10	02C0316	钢管	PIPE	1					
11	12B0271	O形圈	O-RING	1					
12	04B0278	螺钉	SCREW	4					
13	01B0103	螺栓	BOLT	2					
14	06B0007	垫圈	LOCK WASHER	2					
15	21A1237	管夹	CLAMP	1					
16	17D0081	管夹	CLAMP	1					
17	72A1237	管夹	CLAMP	2					
18	06B0001	垫圈	LOCK WASHER	1					
19	00B0019	螺栓	BOLT	1					

工作装置管路（C-1）（超长臂：动臂 6680mm 斗杆 4400mm）

FRONT PIPE（C-1）（LONG ARM：BOOM 6680mm ARM 4400mm）

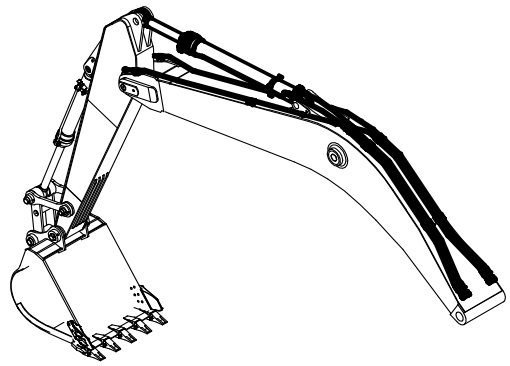

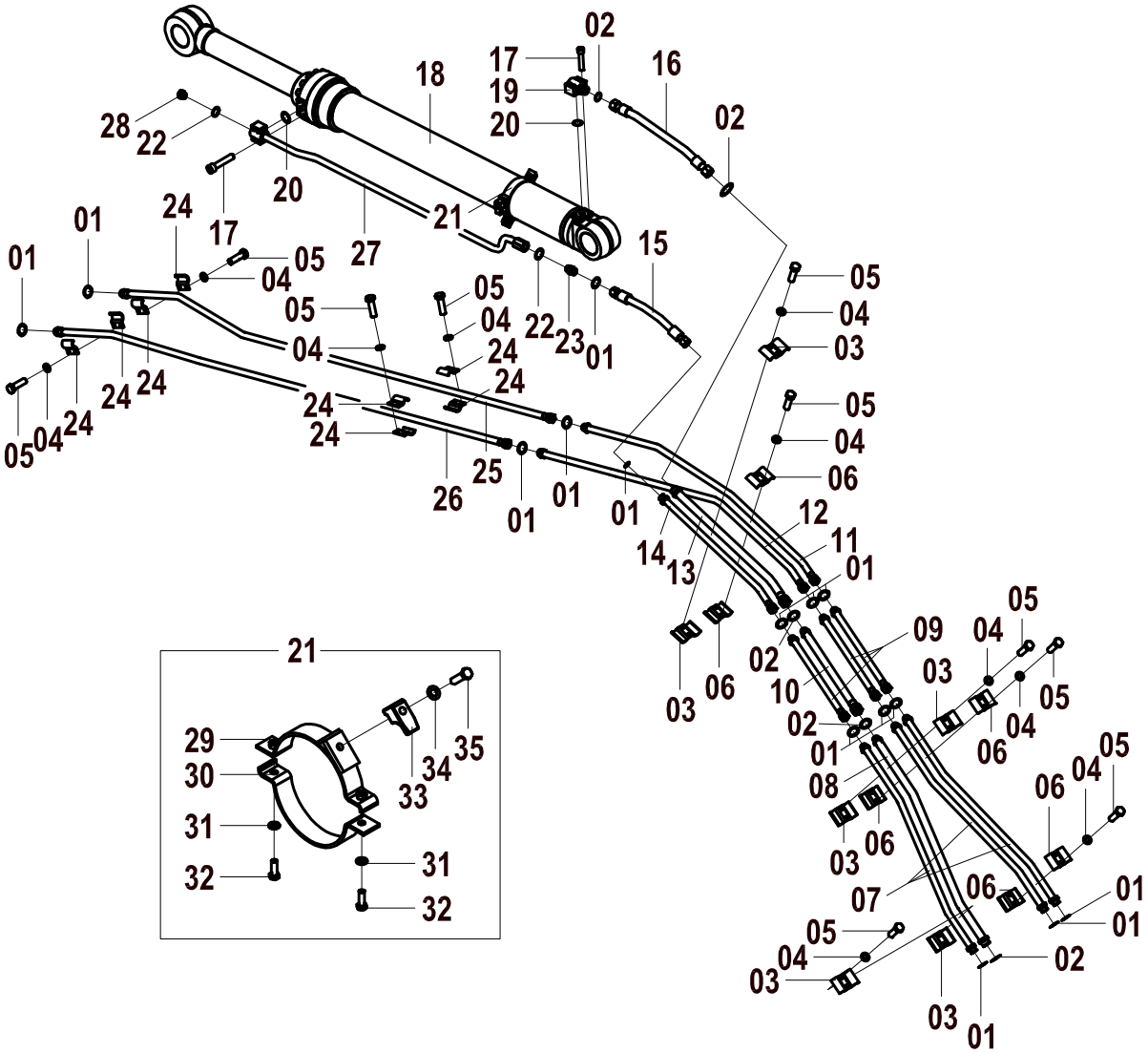

工作装置管路(C-1)（超长臂：动臂 6680mm 斗杆 4400mm）FRONT PIPE (C-1)

（LONG ARM: BOOM 6680mm ARM 4400mm）

件号 ITEM	零件图号 PART NO.	零件名	PART NAME	数量 Q'TY	服务代码 S.C	适用机号 SERIAL NO.	互换性 IA	替换零件 REPLACEABLE	
								零件图号 PART NO.	数量 Q'TY
01	12B0021	O形圈	O-RING	9					
02	12B0224	O形圈	O-RING	3					
03	22A0495	管夹	CLAMP	6					
04	06B0008	垫圈	LOCK WASHER	40					
05	00B0239	螺栓	BOLT	40					
06	22A0494	管夹	CLAMP	6					
07	10D2666	钢管	PIPE	3					
08	10D2665	钢管	PIPE	1					
09	10D2674	钢管	PIPE	3					
10	10D2675	钢管	PIPE	1					
11	10D2670	钢管	PIPE	1					
12	10D2669	钢管	PIPE	1					
13	10D2668	钢管	PIPE	1					
14	10D2667	钢管	PIPE	1					
15	06C3274	软管总成	HOSE	1					
16	07C1156	软管总成	HOSE	1					
17	04B0153	螺钉	SCREW	8					
18	10C0374	斗杆油缸	ARM CYLINDER	1					
19	72A0025	接头块	JOINT BLOCK	1					
20	12B0251	O形圈	O-RING	2					
21	09C0140	管夹	CLAMP	1					
22	12B0055	O形圈	O-RING	2					
23	00A1022	接头	JOINT	1					
24	22A0493	管夹	PIPE	8					
25	10D2671	钢管	PIPE	1					
26	10D2672	钢管	PIPE	1					

工作装置管路（C-2）（超长臂：动臂 6680mm 斗杆 4400mm）

FRONT PIPE（C-2）（LONG ARM：BOOM 6680mm ARM 4400mm）

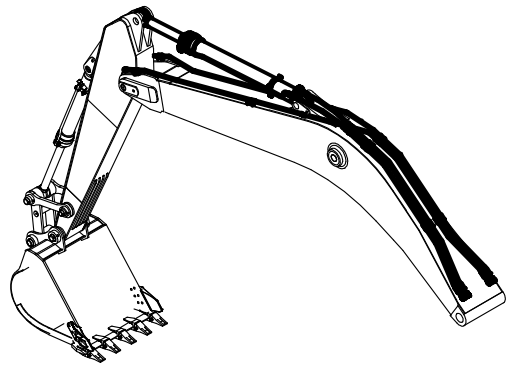

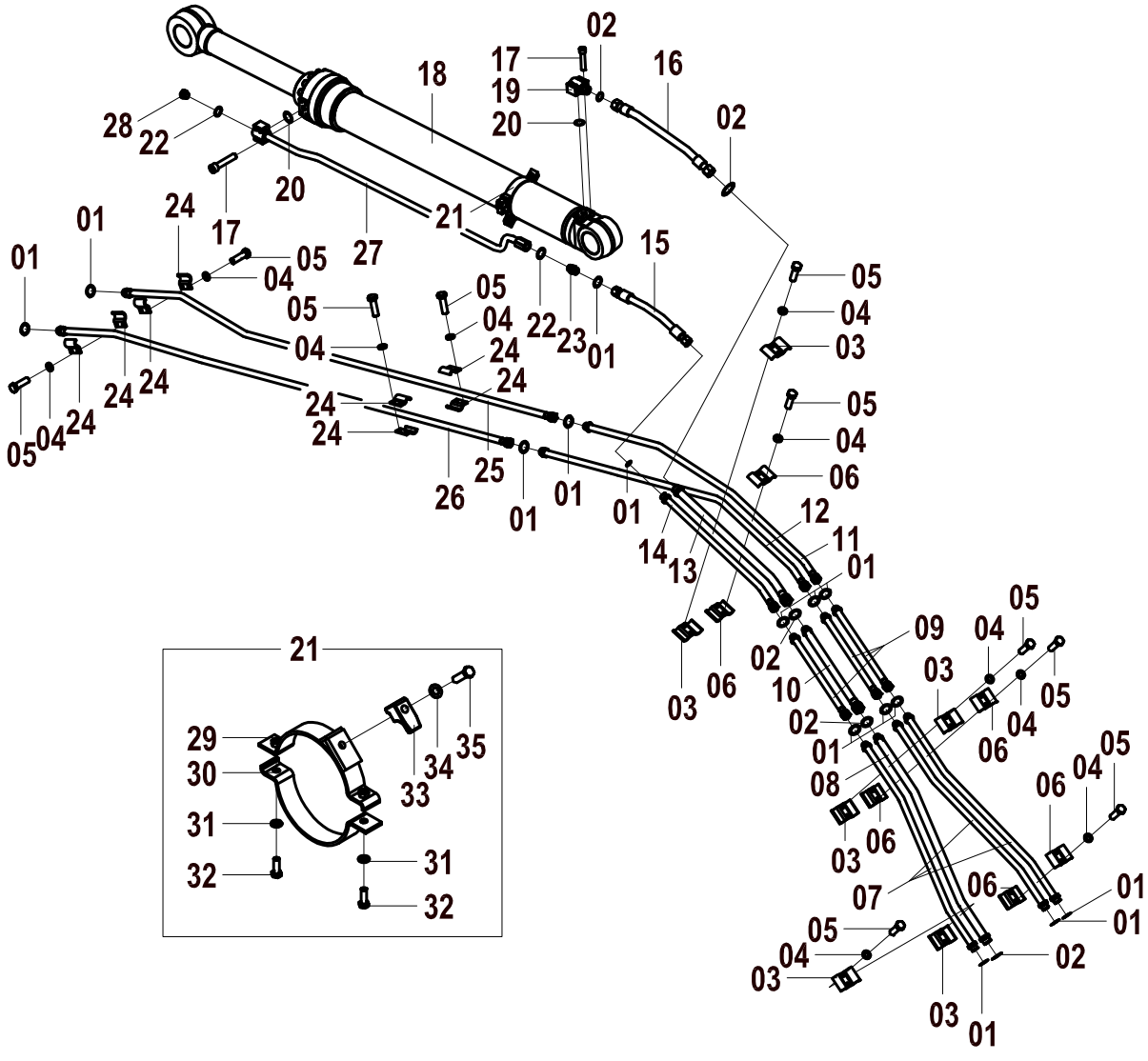

工作装置管路(C-2)(超长臂：动臂 6680mm 斗杆 4400mm) FRONT PIPE (C-2)

(LONG ARM: BOOM 6680mm ARM 4400mm)

件号 ITEM	零件图号 PART NO.	零件名	PART NAME	数量 Q'TY	服务代码 S.C	适用机号 SERIAL NO.	互换性 IA	替换零件 REPLACEABLE	
								零件图号 PART NO.	数量 Q'TY
27	38C0057	钢管	PIPE	1					
28	05A0062	螺塞	PLUG	1					
29	17D0082	管夹	CLAMP	1					
30	21A1246	管夹	CLAMP	1					
31	06B0001	垫圈	WASHER	2					
32	00B0019	螺栓	BOLT	2					
33	72A0248	管夹	CLAMP	1					
34	06B0007	垫圈	WASHER	1					
35	01B0036	螺栓	BOLT	1					

工作装置管路（D）（超长臂：动臂 6680mm 斗杆 4400mm）

FRONT PIPE（D）（LONG ARM：BOOM 6680mm ARM 4400mm）

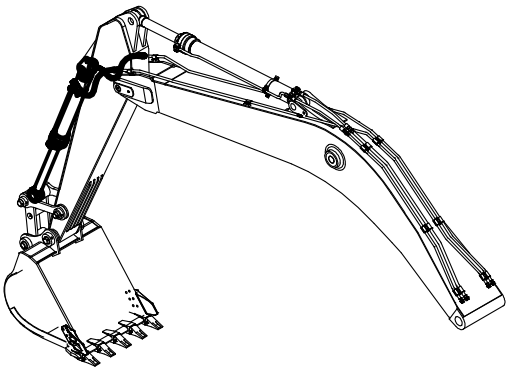

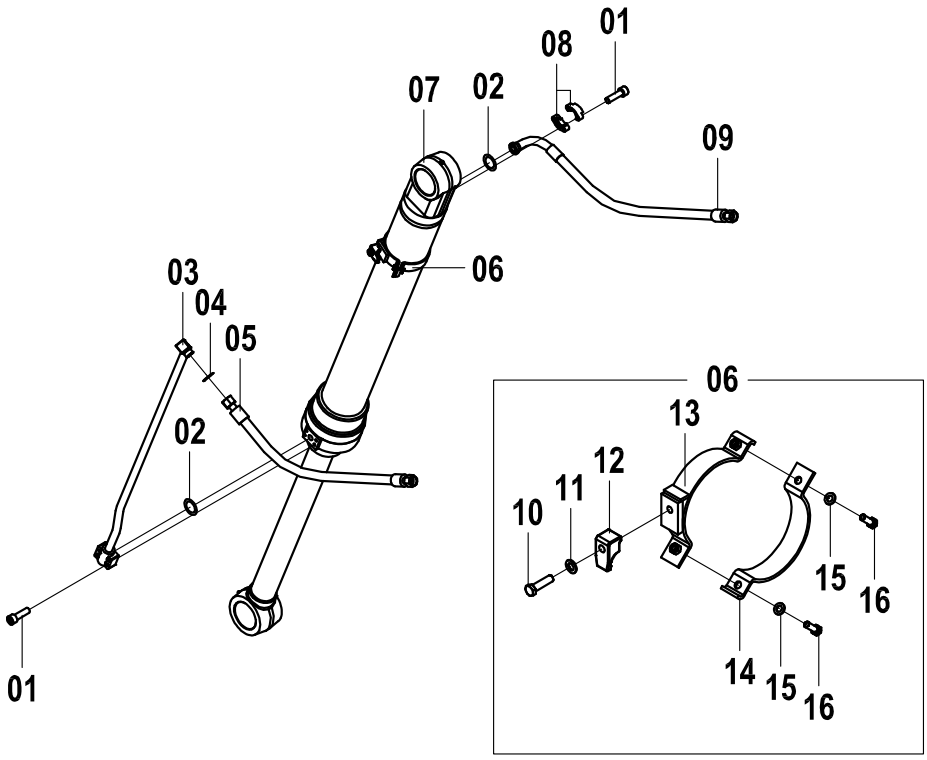

工作装置管路(D)（超长臂：动臂 6680mm 斗杆 4400mm）FRONT PIPE (D)

（LONG ARM：BOOM 6680mm ARM 4400mm）

件号 ITEM	零件图号 PART NO.	零件名	PART NAME	数量 Q'TY	服务代码 S.C	适用机号 SERIAL NO.	互换性 IA	替换零件 REPLACEABLE	
								零件图号 PART NO.	数量 Q'TY
01	00B0084	螺栓	BOLT	4					
02	12B0271	O形圈	O-RING	2					
03	10D1290	钢管	PIPE	1					
04	12B0021	O形圈	O-RING	1					
05	06C1345	软管总成	HOSE	1					
06	09C0303	管夹	CLAMP	1					
07	10C0212	铲斗油缸	BUCKET CYLINDER	1					
08	04A0252	法兰压板	FLANGE CLAMP	2					
09	06C1344	软管总成	HOSE	1					
10	00B0058	螺栓	BOLT	2					
11	06B0007	垫圈	WASHER	2					
12	72A0146	管夹	CLAMP	1					
13	17D0190	管夹	CLAMP	1					
14	21A2419	管夹	CLAMP	1					
15	06B0001	垫圈	WASHER	2					
16	00B0002	螺栓	BOLT	2					

附属装置工作管路（A）

OPTION PIPE（A）

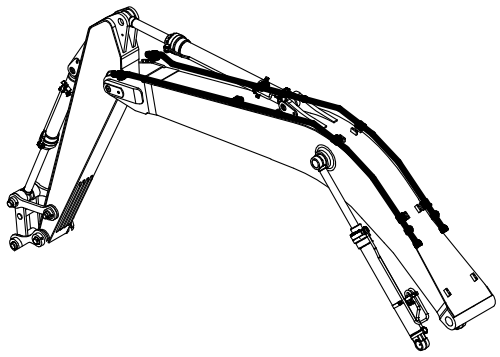

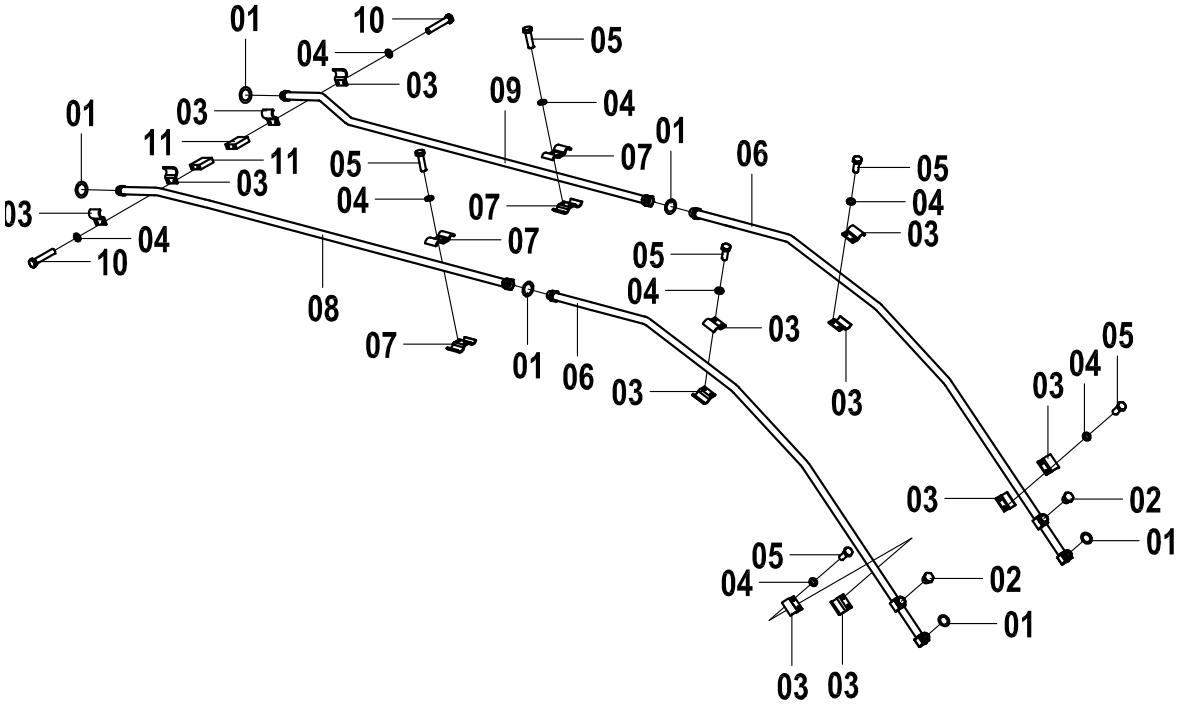

附属装置工作管路(A) OPTION PIPE (A)

件号 ITEM	零件图号 PART NO.	零件名	PART NAME	数量 Q'TY	服务代码 S.C	适用机号 SERIAL NO.	互换性 IA	替换零件 REPLACEABLE 零件图号 PART NO.	数量 Q'TY
01	12B0224	O形圈	O-RING	6					
02	05A0088	螺塞	PLUG	2					
03	22A0585	管夹	CLAMP	12					
04	06B0008	垫圈	WASHER	16					
05	00B0238	螺栓	BOLT	12					
06	10D1819	钢管	PIPE	2					
07	22A0495	管夹	CLAMP	4					
08	10D1821	钢管	PIPE	1					
09	10D1820	钢管	PIPE	1					
10	01B0217	螺栓	BOLT	4					
11	16A1264	垫块	WASHER	2					

附属装置工作管路（B）(2910mm 斗杆)

OPTION PIPE (B) (2910mm ARM)

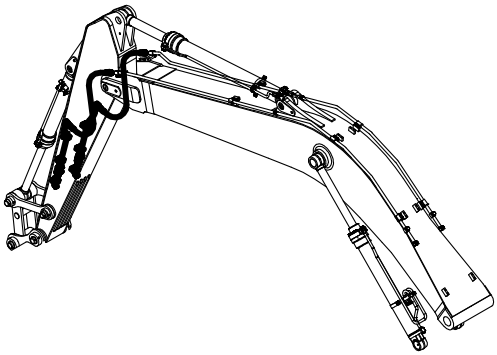

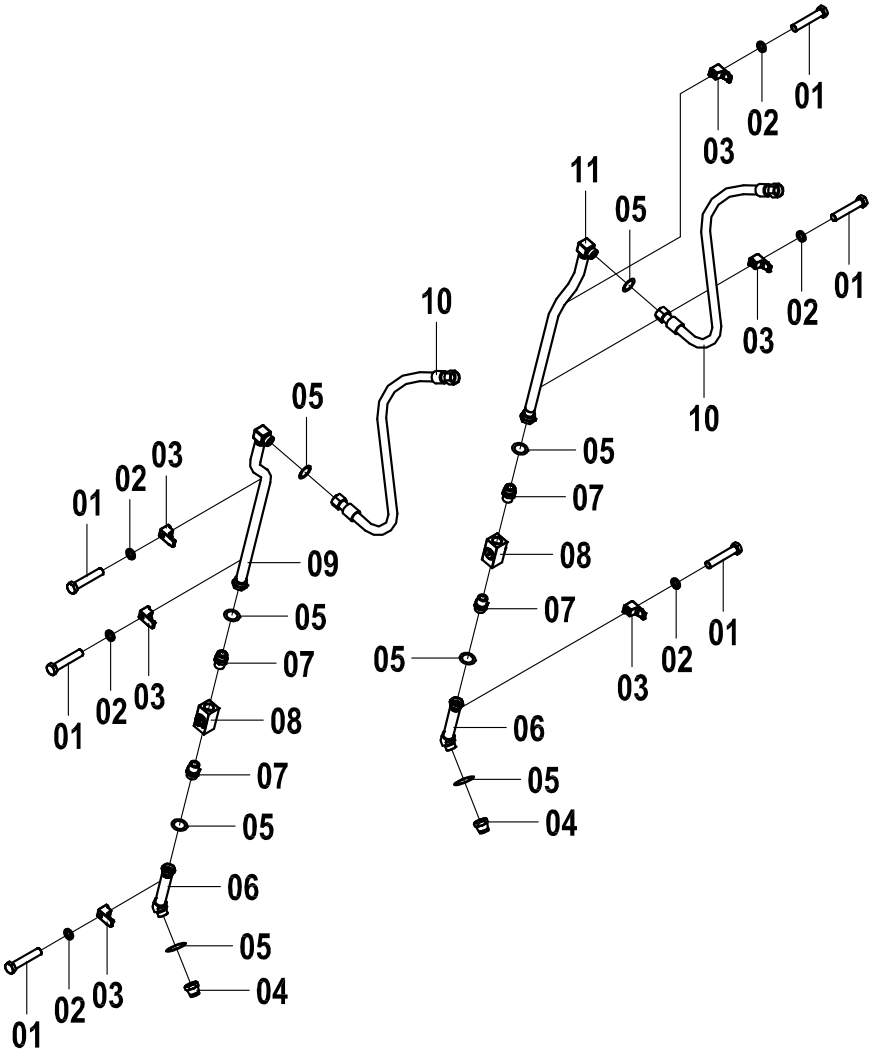

附属装置工作管路(B)(2910mm 斗杆) OPTION PIPE (B)(2910mm ARM)

件号 ITEM	零件图号 PART NO.	零件名	PART NAME	数量 Q'TY	服务代码 S.C	适用机号 SERIAL NO.	互换性 IA	替换零件 REPLACEABLE 零件图号 PART NO.	数量 Q'TY
01	01B0102	螺栓	BOLT	6					
02	06B0008	垫圈	LOCK WASHER	6					
03	72A0248	管夹	CLAMP	6					
04	44C0083	螺塞	PLUG	2					
05	12B0224	O 形圈	O-RING	8					
06	10D1059	钢管	PIPE	2					
07	00A0895	接头	JOINT	4					
08	12C0211	截止阀	STOP VALVE	2					
09	10D1058	钢管	PIPE	1					
10	07C0358	软管总成	HOSE	2					
11	10D1488	钢管	PIPE	1					

附属装置工作管路（C）(2400mm 斗杆)

OPTION PIPE (C) (2400mm ARM)

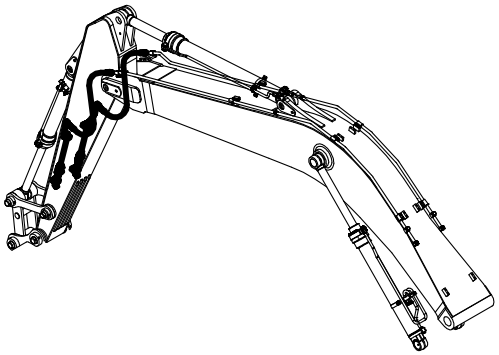

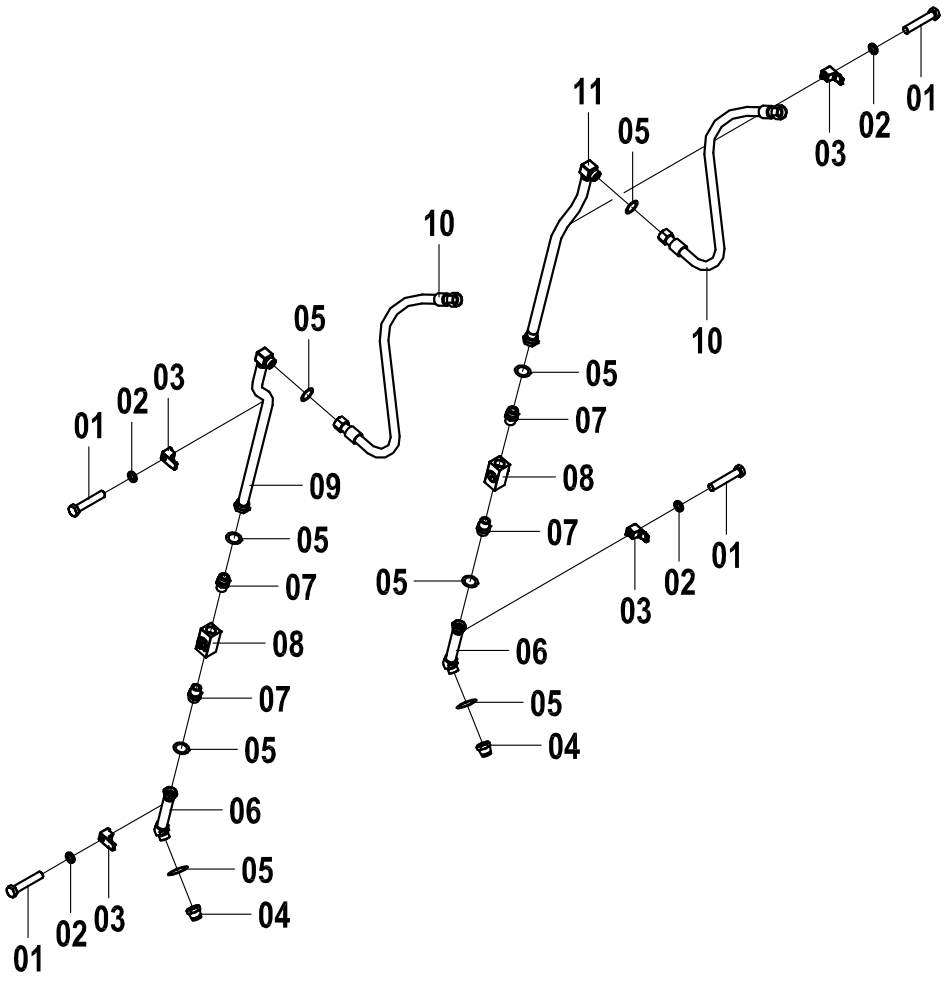

附属装置工作管路(C) -2400mm 斗杆 OPTION PIPE (C) -2400mm ARM

件号 ITEM	零件图号 PART NO.	零件名	PART NAME	数量 Q'TY	服务代码 S.C	适用机号 SERIAL NO.	互换性 IA	替换零件 REPLACEABLE	
								零件图号 PART NO.	数量 Q'TY
01	01B0102	螺栓	BOLT	4					
02	06B0008	垫圈	LOCK WASHER	4					
03	72A0248	管夹	CLAMP	4					
04	44C0083	螺塞	PLUG	2					
05	12B0224	O形圈	O-RING	8					
06	10D1488	钢管	PIPE	2					
07	00A0895	接头	JOINT	4					
08	12C0211	截止阀	STOP VALVE	2					
09	10D1826	钢管	PIPE	1					
10	07C0358	软管总成	HOSE	2					
11	10D1827	钢管	PIPE	1					

动臂油缸 10C0107&10C0106

BOOM CYLINDER 10C0107&10C0106

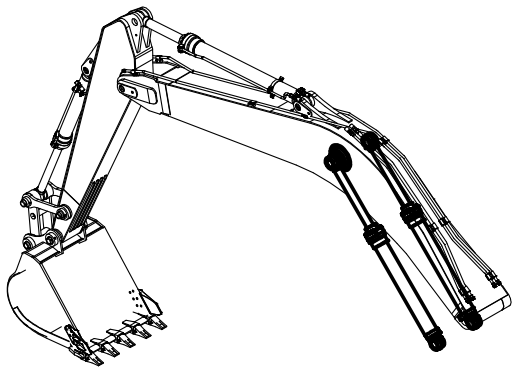

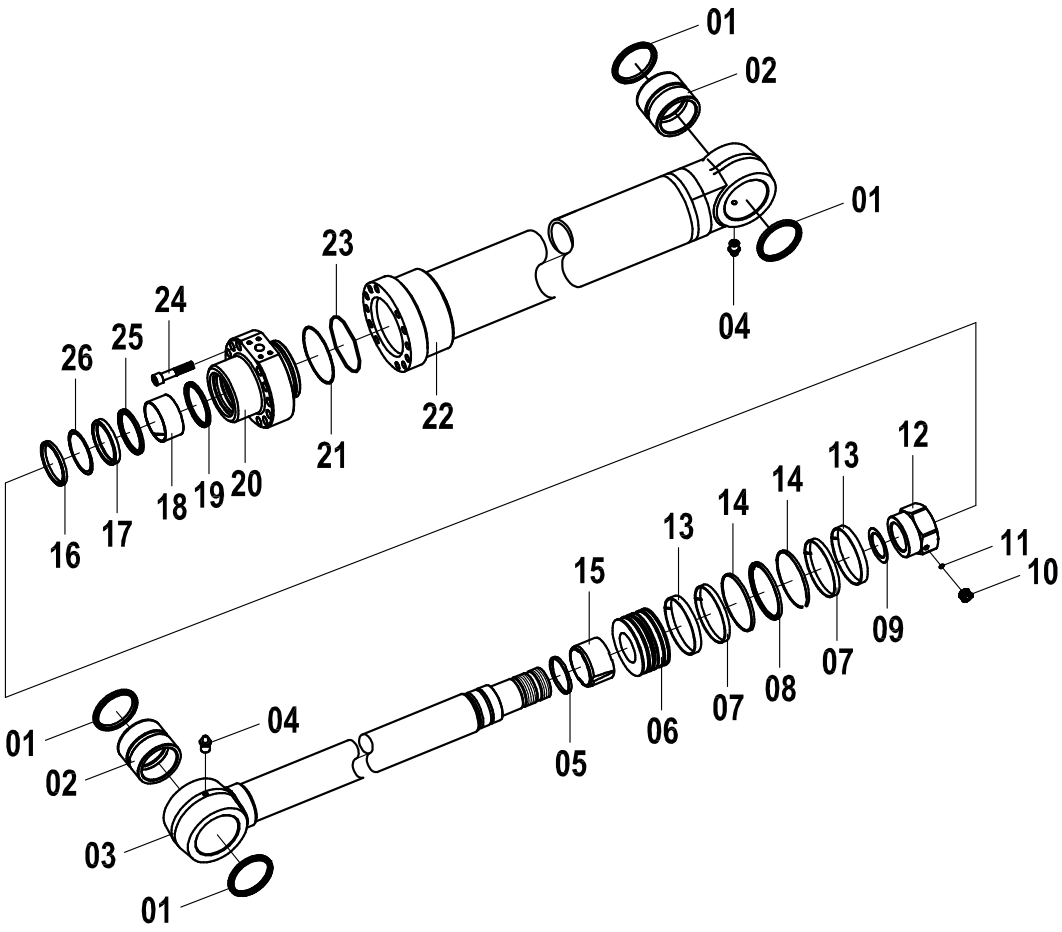

动臂油缸 10C0107&10C0106 BOOM CYLINDER 10C0107&10C0106

件号 ITEM	零件图号 PART NO.	零件名	PART NAME	数量 Q'TY	服务代码 S.C	适用机号 SERIAL NO.	互换性 IA	替换零件 REPLACEABLE 零件图号 PART NO.	数量 Q'TY
01	13B0236	防尘圈	RING, WIPER	4					
02	55A0724	衬套	BUSHING, PIN	2					
03	61A0296	活塞杆	ROD SUBASSY	1					
04	10B0014	油杯	GREASE NIPPLE	2					
05	80A0164	密封圈	SEAL, CUSHION	1					
06	50A0082	活塞	PISTON	1					
07	76A0106	导向环	RING, SLIDE	2					
08	34A0226	密封圈	RING, SEAL ASSY.	1					
09	57A0238	垫片	SHIM	1					
10	04B0284	螺钉	SCREW, SET	1					
11	20B0046	钢球	BALL, STEEL	1					
12	03B0465	螺母	NUT	1					
13	76A0105	导向环	RING, SLIDE	2					
14	07B0083	挡圈	RING, BACK-UP	2					
15	55A0725	缓冲套	RING, CUSHION	1					
16	13B0237	防尘圈	RING, WIPER	1					
17	80A0165	U 形圈	U-RING	1					
18	76A0107	导向套	BUSHING	1					
19	80A0167	卡环	RING, SNAP	1					
20	53A0282	缸盖	HEAD, CYLINDER	1					
21	07B0085	挡圈	RING, BACK-UP	1					
22	13D0236	缸体（左动臂）	TUBE SUBASSY	1					
	13D0235	缸体（右动臂）	TUBE SUBASSY	1					
23	12B0505	O 形圈	O-RING	1					
24	04B0285	螺钉	BOLT, SCH.	12					
25	80A0166	密封圈	RING, BUFFER	1					
26	07B0084	挡圈	RING, BACK-UP	1					

斗杆油缸-1 10C0271

ARM CYLINDER-1 10C0271

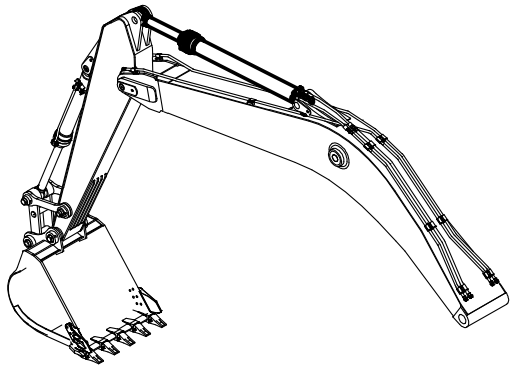

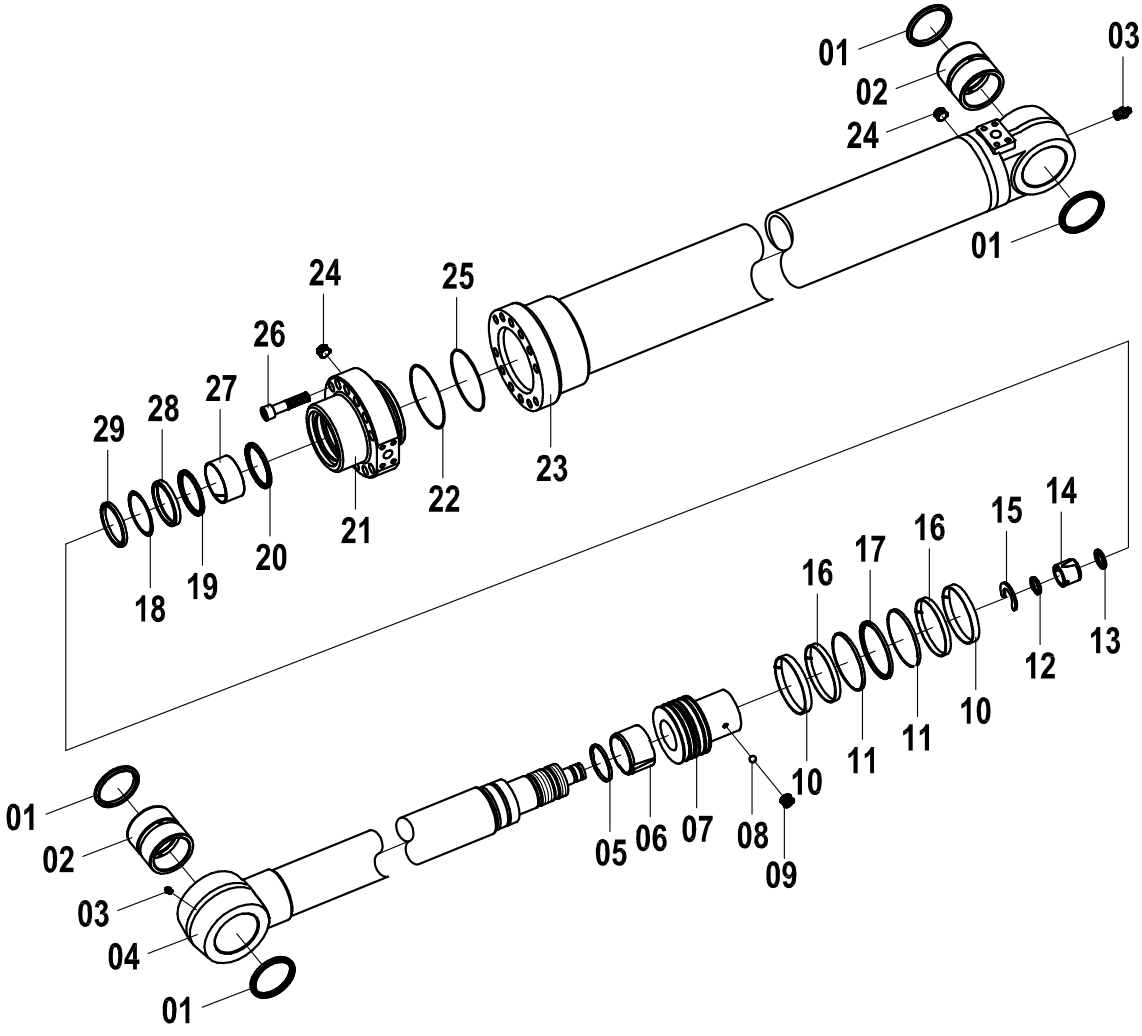

斗杆油缸-1 10C0271 ARM CYLINDER-1 10C0271

件号 ITEM	零件图号 PART NO.	零件名	PART NAME	数量 Q'TY	服务代码 S.C	适用机号 SERIAL NO.	互换性 IA	替换零件 REPLACEABLE	
								零件图号 PART NO.	数量 Q'TY
01	13B0236	防尘圈	RING, WIPER	4					
02	55A0726	衬套	BUSHING, PIN	2					
03	10B0014	油杯	GREASE NIPPLE	2					
04	61A0548	活塞杆	ROD SUBASSY	1					
05	80A0168	密封圈	SEAL, CUSHION	1					
06	55A1316	缓冲套	RING, CUSHION	1					
07	50A0144	活塞	PISTON	1					
08	20B0047	钢球	BALL, STEEL	1					
09	04B0286	螺钉	SCREW, SET	1					
10	85A0239	导向环	RING, SLIDE	2					
11	07B0089	挡圈	RING, BACK-UP	2					
12	80A0169	密封圈	SEAL, CUSHION	1					
13	76A0109	卡环	STOPPER	1					
14	55A1315	缓冲套	RING, CUSHION	1					
15	76A0108	卡环	RING, SNAP	1					
16	76A0163	导向环	RING, SLIDE	2					
17	34C0228	密封圈	RING, SEAL ASSY.	1					
18	07B0087	挡圈	RING, BACK-UP	1					
19	80A0238	密封圈	RING, BUFFER	1					
20	80A0171	卡环	RING, SNAP	1					
21	53A0490	缸盖	HEAD, CYLINDER	1					
22	12B0507	O形圈	O-RING	1					
23	13D0238	缸体	TUBE SUBASSY	1					
24	05A0086	螺塞	PLUG	2					
25	07B0091	挡圈	RING, BACK-UP	1					
26	04B0375	螺钉	BOLT, SCH.	12					
27	85A0238	导向套	BUSHING	1					

斗杆油缸-2 10C0271

ARM CYLINDER-2 10C0271

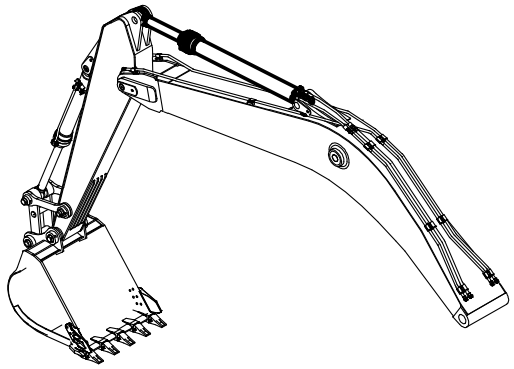

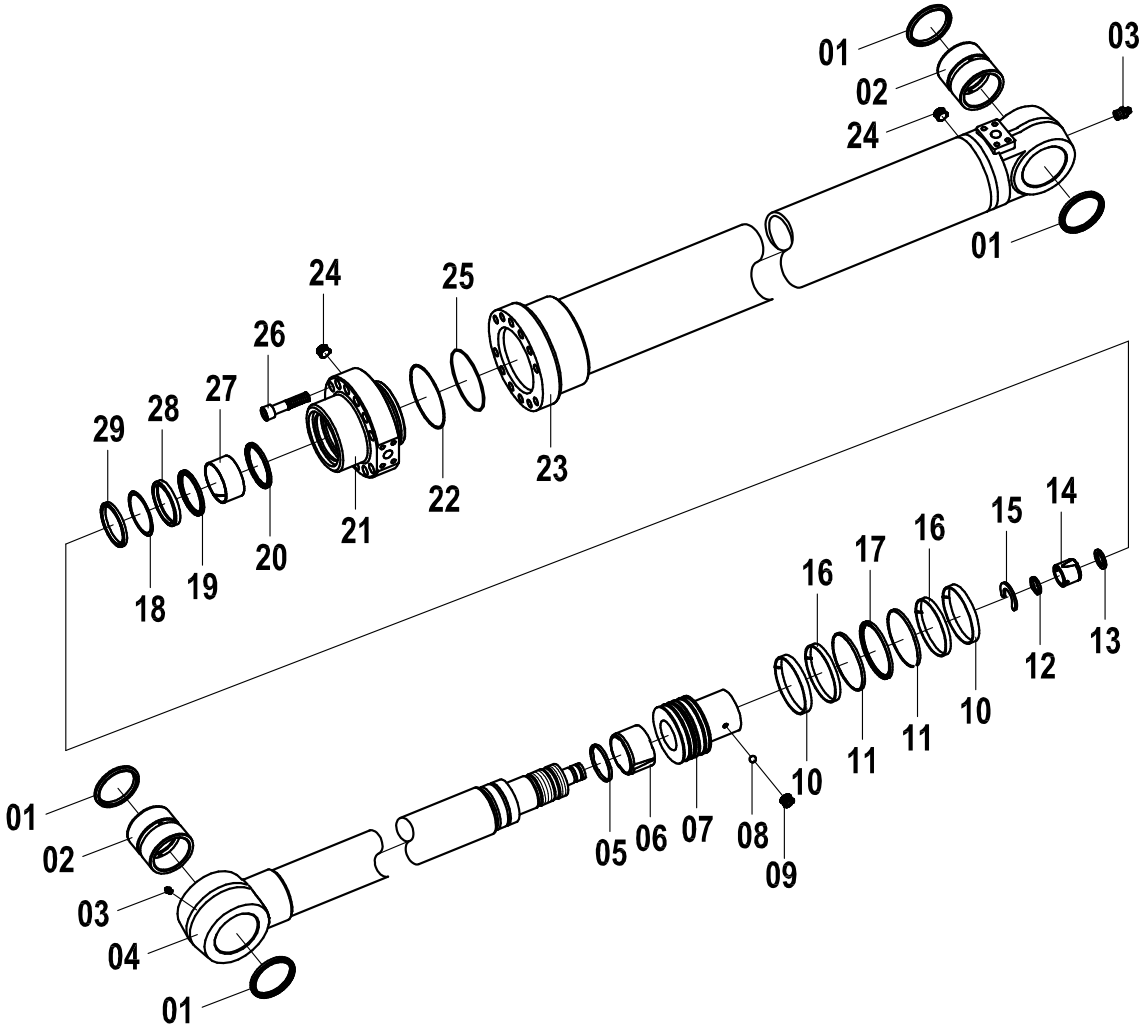

斗杆油缸-2 10C0271 ARM CYLINDER-2 10C0271

件号 ITEM	零件图号 PART NO.	零件名	PART NAME	数量 Q'TY	服务代码 S.C	适用机号 SERIAL NO.	互换性 IA	替换零件 REPLACEABLE 零件图号 PART NO.	数量 Q'TY
28	13B0445	U形圈	U-RING	1					
29	13B0238	防尘圈	RING, WIPER	1					

铲斗油缸-1 10C0212

BUCKET CYLINDER-1 10C0212

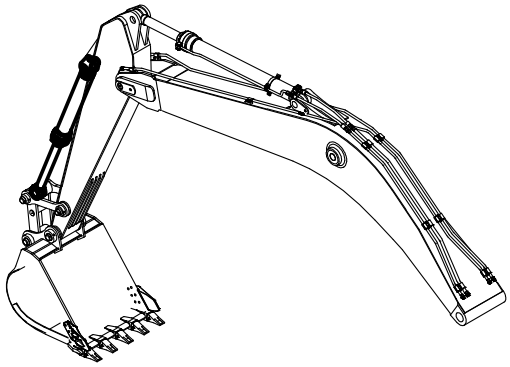

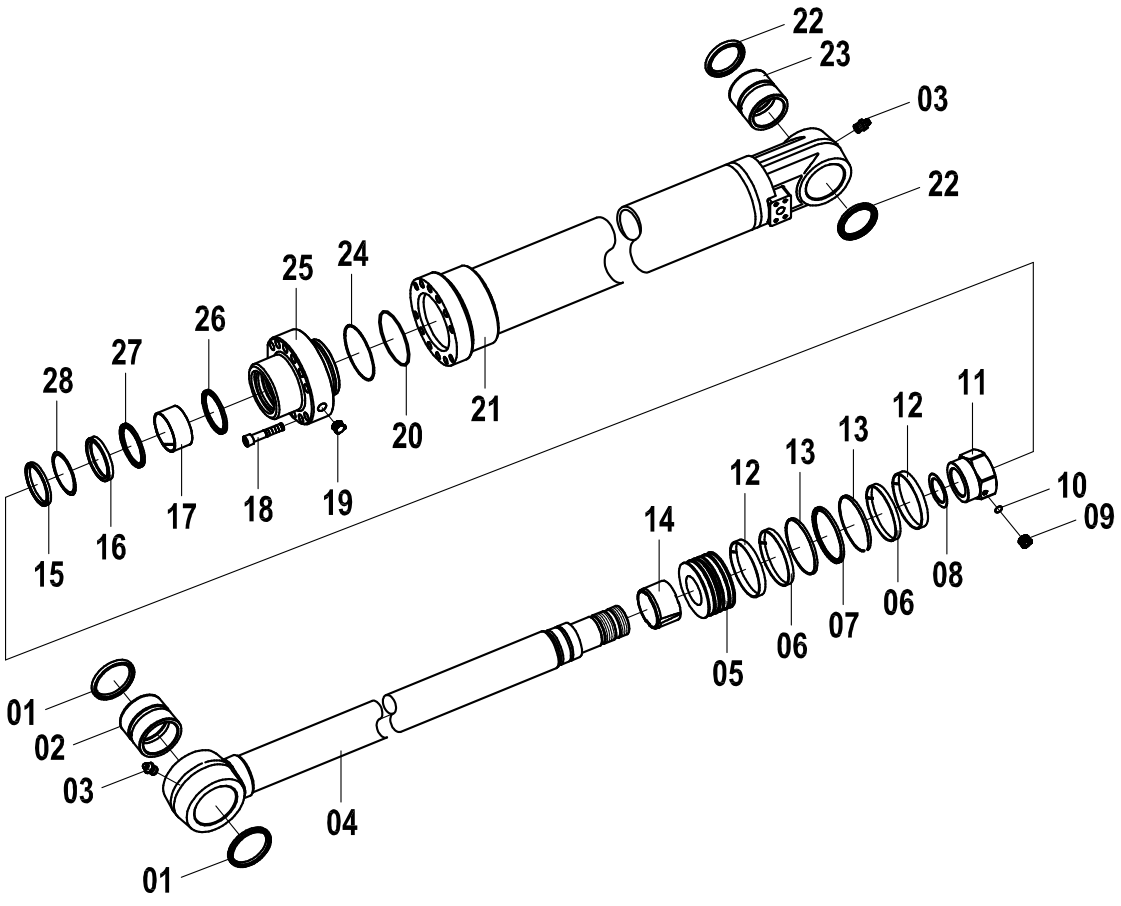

铲斗油缸-1 10C0212 BUCKET CYLINDER-1 10C0212

件号 ITEM	零件图号 PART NO.	零件名	PART NAME	数量 Q'TY	服务代码 S.C	适用机号 SERIAL NO.	互换性 IA	替换零件 REPLACEABLE	
								零件图号 PART NO.	数量 Q'TY
01	13B0236	防尘圈	RING, WIPER	2					
02	55A0724	衬套	BUSHING, PIN	1					
03	10B0014	油杯	GREASE NIPPLE	2					
04	61A0547	活塞杆	ROD SUBASSY	1					
05	50A0143	活塞	PISTON	1					
06	76A0162	导向环	RING, SLIDE	2					
07	80A0237	密封圈	RING, SEAL ASSY.	1					
08	57A0238	垫片	SHIM	1					
09	04B0284	螺钉	SCREW, SET	1					
10	20B0046	钢球	BALL, STEEL	1					
11	03B0465	螺母	NUT	1					
12	76A0161	导向环	RING, SLIDE	2					
13	76A0160	挡圈	RING, BACK-UP	2					
14	55A1314	缓冲套	RING, CUSHION	1					
15	13B0237	防尘圈	RING, WIPER	1					
16	80A0165	U形圈	U-RING	1					
17	76A0107	导向套	BUSHING	1					
18	04B0285	螺钉	BOLT, SCH.	12					
19	05A0086	螺塞	PLUG	1					
20	12B0718	O形圈	O-RING	1					
21	13D0237	缸体	TUBE SUBASSY	1					
22	13B0240	防尘圈	RING, WIPE	2					
23	55A0730	衬套	BUSHING, PIN	1					
24	07B0170	挡圈	RING, BACK-UP	1					
25	53A0489	缸盖	HEAD, CYLINDER	1					
26	80A0167	卡环	RING, SNAP	1					
27	80A0166	密封圈	RING, BUFFER	1					

铲斗油缸-2

BUCKET CYLINDER-2

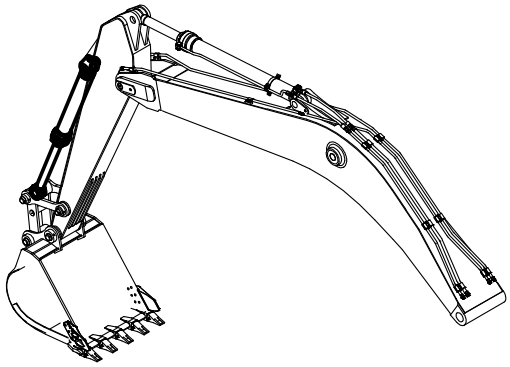

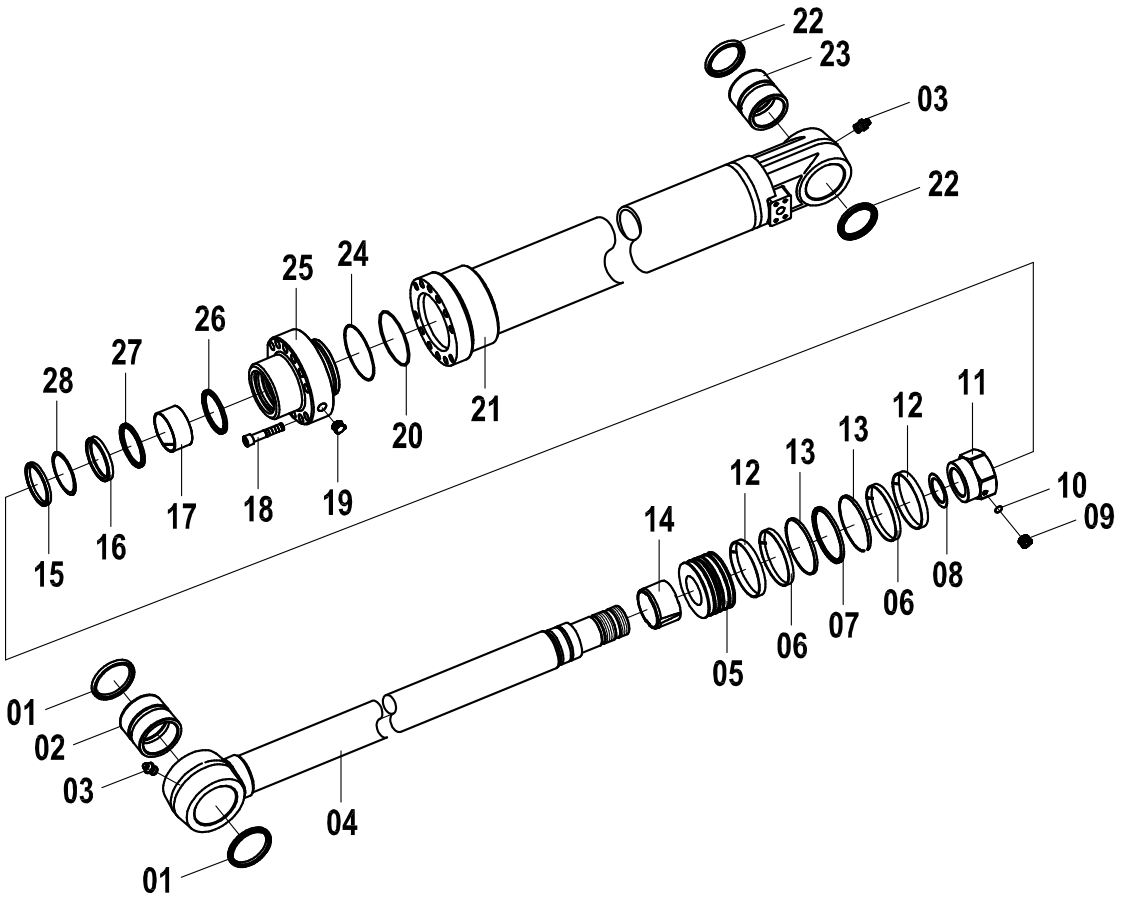

铲斗油缸-2 BUCKET CYLINDER-2

件号 ITEM	零件图号 PART NO.	零件名	PART NAME	数量 Q'TY	服务代码 S.C	适用机号 SERIAL NO.	互换性 IA	替换零件 REPLACEABLE	
								零件图号 PART NO.	数量 Q'TY
28	07B0084	挡圈	RING, BACK-UP	1					

右扶手箱电器总成

ELECTRICAL ELEMENTS ASSEMBLY

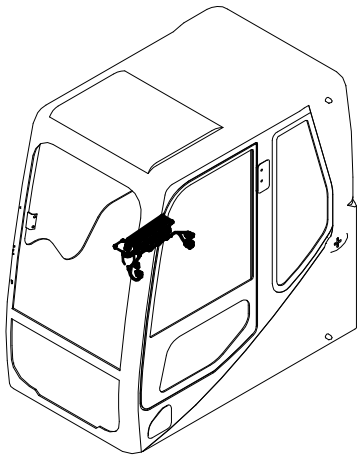

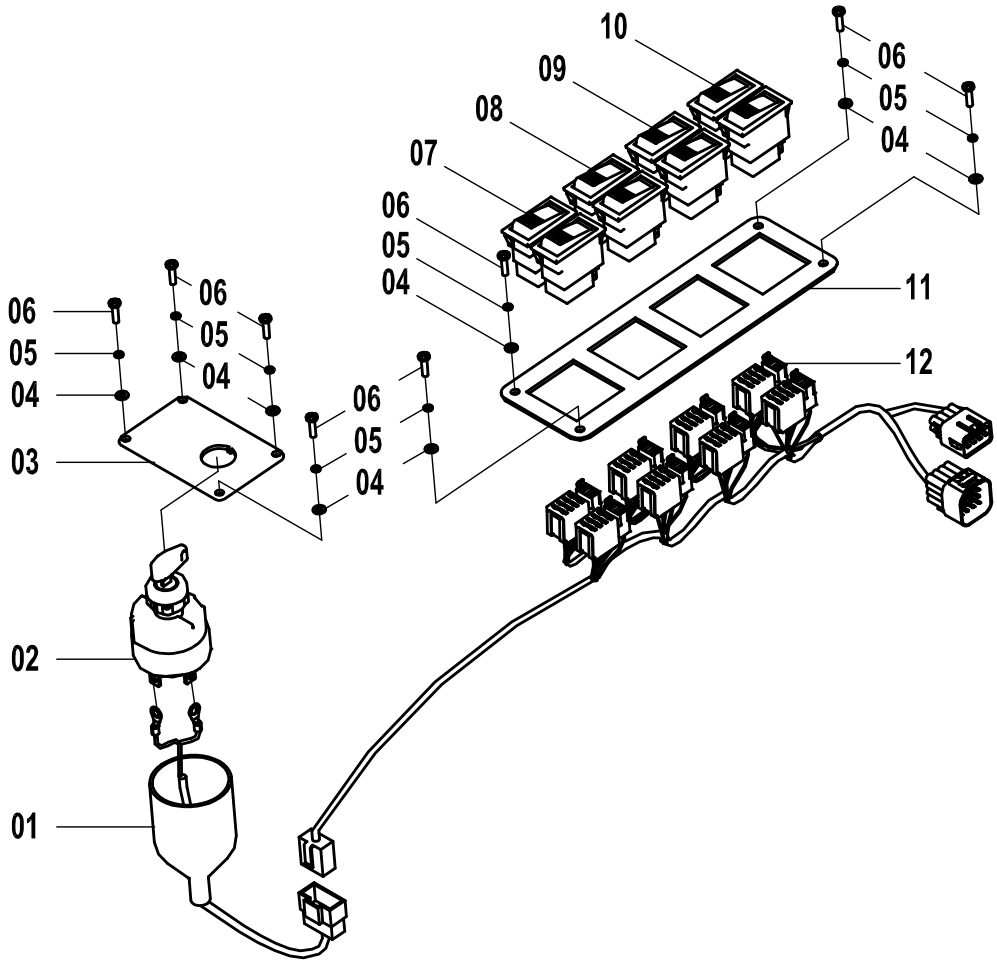

右扶手箱电器总成 ELECTRICAL ELEMENTS ASSEMBLY

件号 ITEM	零件图号 PART NO.	零件名	PART NAME	数量 Q'TY	服务代码 S.C	适用机号 SERIAL NO.	互换性 IA	替换零件 REPLACEABLE 零件图号 PART NO.	数量 Q'TY
01	08C1266	点火开关线束	HARNESS	1					
02	34B0118	点火开关	IGNITION SWITCH	1					
03	10A2147	点火开关安装板	PLATE	1					
04	06B0097	垫圈	WASHER	8					
05	06B0022	垫圈 4	WASHER	8					
06	04B0099	螺钉	SCREW	8					
07	34B0314	组合开关	SWITCHES	1					
08	34B0316	组合开关 II	SWITCHES	1					
09	34B0318	组合开关 IV	SWITCHES	1					
10	34B0317	组合开关 III	SWITCHES	1					
11	10A2081	右扶手箱后面板	PLATE	1					
12	08C1286	右扶手箱线束	HARNESS	1					

左扶手箱电器总成

ELECTRICAL ELEMENTS ASSEMBLY

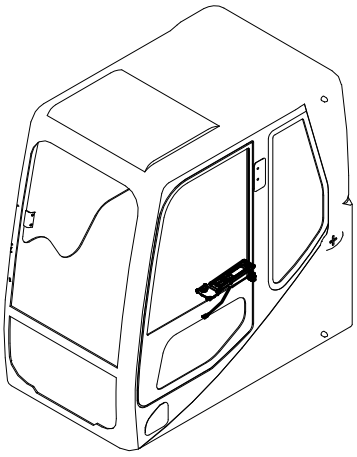

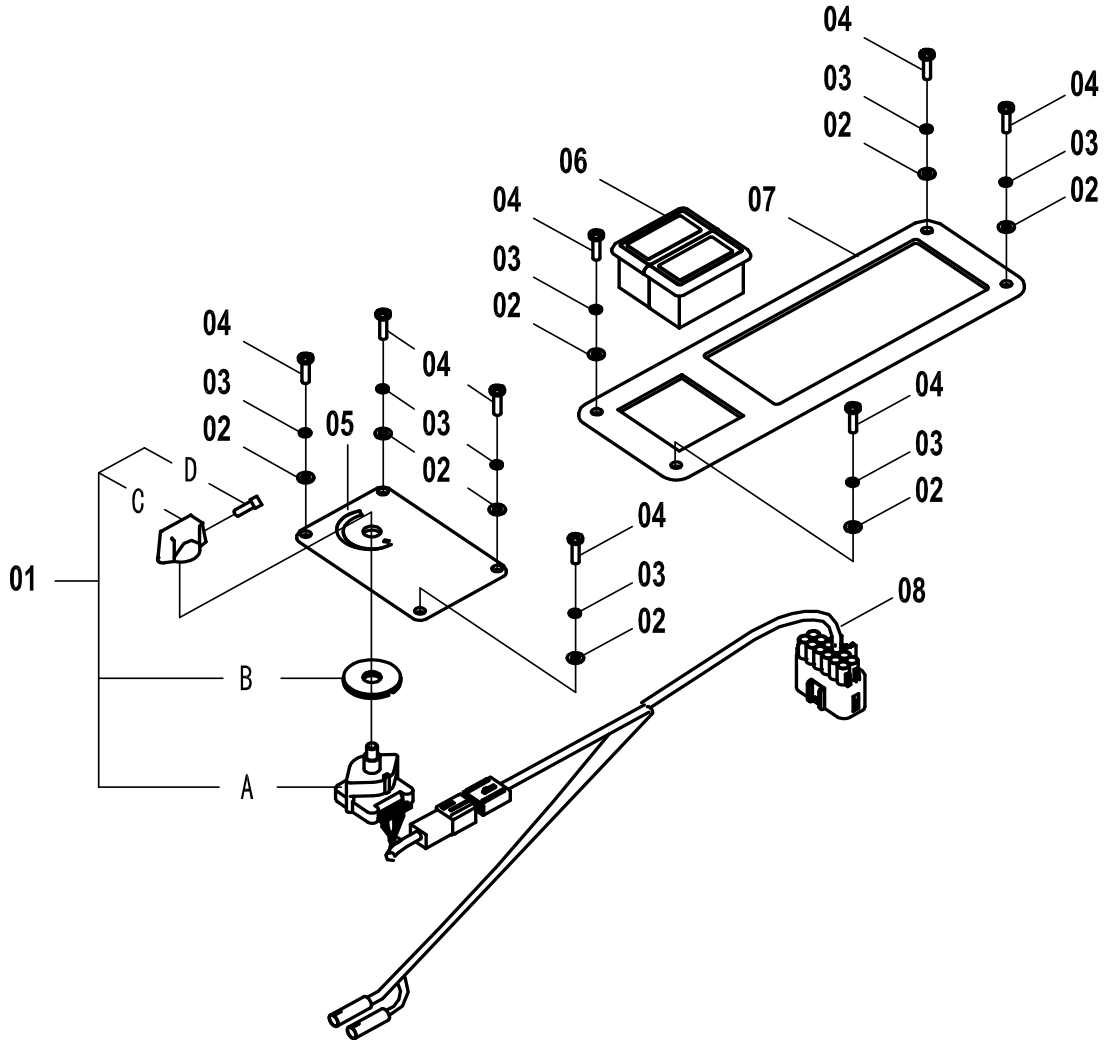

左扶手箱电器总成 ELECTRICAL ELEMENTS ASSEMBLY

件号 ITEM	零件图号 PART NO.	零件名	PART NAME	数量 Q'TY	服务代码 S.C	适用机号 SERIAL NO.	互换性 IA	替换零件 REPLACEABLE 零件图号 PART NO.	数量 Q'TY
01	34B0324	十档转速开关	POTENTIOMETER	1					
02	06B0097	垫圈	WASHER	8					
03	06B0022	垫圈 4	WASHER	8					
04	04B0099	螺钉	SCREW	8					
05	10A2080	右扶手箱前面板	PLATE	1					
06	34B0319	备用组合开关	SWITCHES	1					
07	10A2075	左扶手箱后面板	PLATE	1					
08	08C1287	左扶手箱线束	HARNESS	1					

雨刮器、显示器总成

WIPER、MONITOR ASSEMBLY

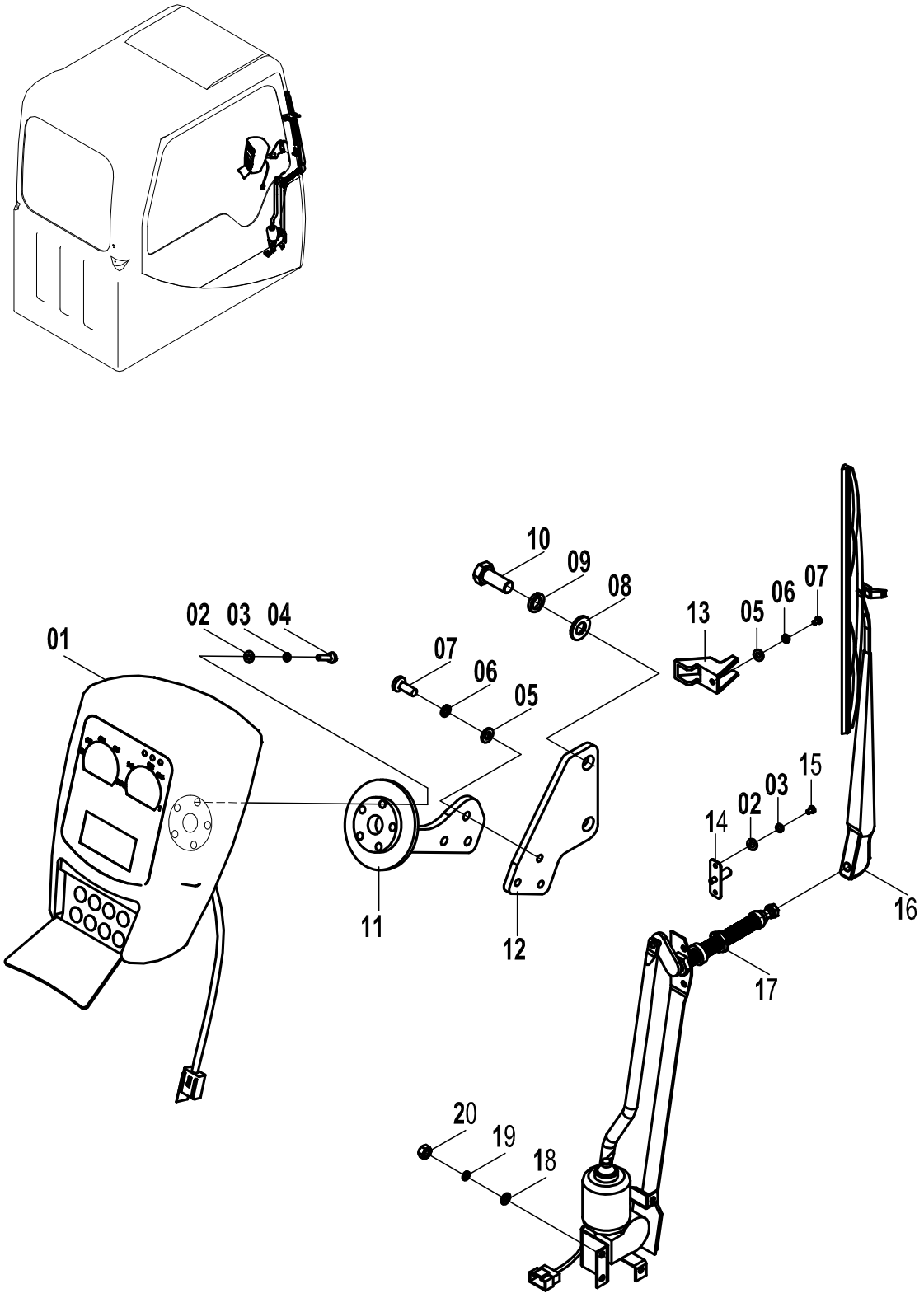

雨刮器、显示器总成 WIPER, MONITOR ASSEMBLY

件号 ITEM	零件图号 PART NO.	零件名	PART NAME	数量 Q'TY	服务代码 S.C	适用机号 SERIAL NO.	互换性 IA	替换零件 REPLACEABLE 零件图号 PART NO.	数量 Q'TY
01	37B0289	显示器	MONITOR	1					
02	06B0097	垫圈	WASHER	7					
03	06B0022	垫圈 4	WASHER	7					
04	04B0099	螺钉	SCREW	5					
05	06B0024	垫圈	WASHER	4					
06	06B0003	垫圈 6	WASHER	4					
07	04B0005	螺钉	SCREW	4					
08	06B0001	垫圈	WASHER	2					
09	06B0002	垫圈 10	WASHER	2					
10	00B0005	螺栓	BOLT	2					
11	00D2537	法兰支座	BRACKET	1					
12	12A0739	板	BRACKET	1					
13	37B0211	固定爬坡板	STOPPER	1					
14	37B0210	喷头	MUZZLE	1					
15	04B0090	螺钉	SCREW	2					
16	37B0301	刮刷	WIPER	1					
17	37B0300	传动机构总成	MOTOR	1					
18	06B0005	垫圈	WASHER	4					
19	06B0006	垫圈 8	WASHER	4					
20	00B0075	螺栓	BOLT	4					

收音机线路总成

HARNESS ASSEMBLY (RADIO)

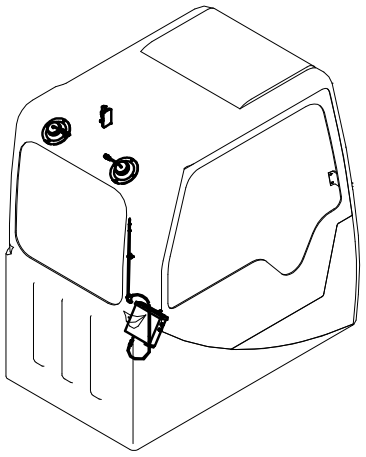

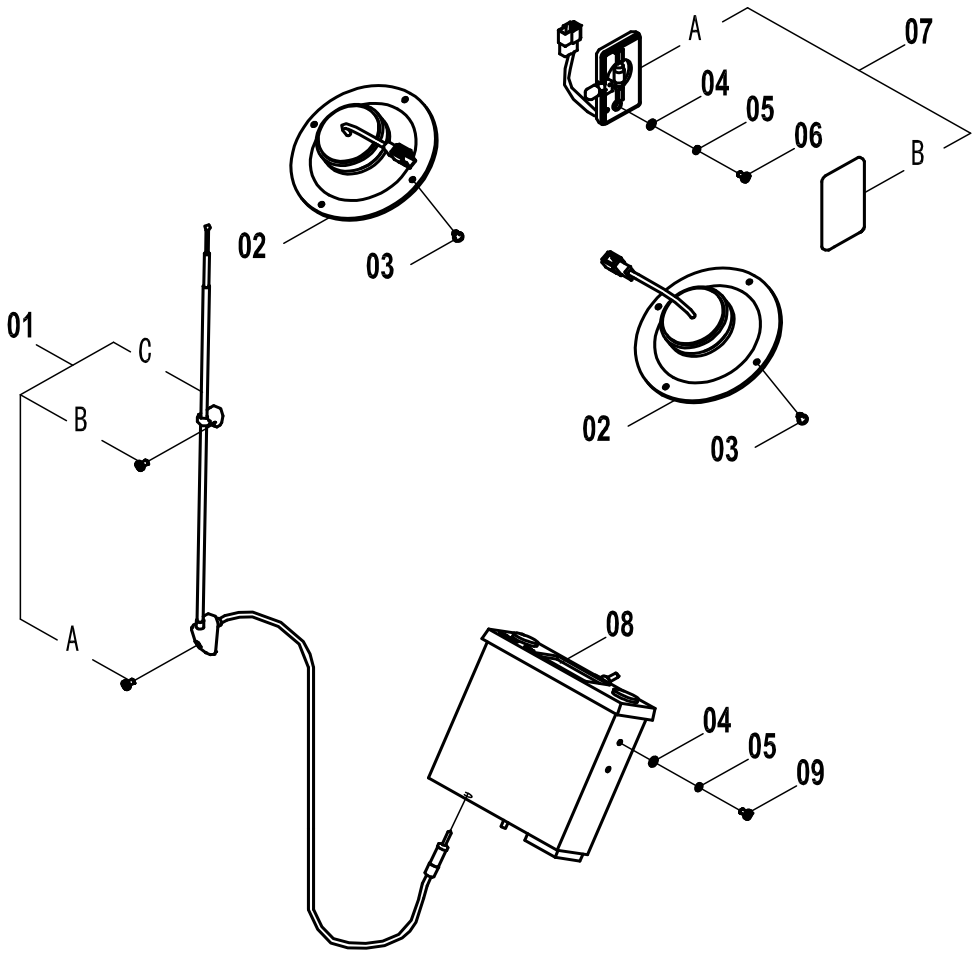

收音机线路总成 HARNESS ASSEMBLY (RADIO)

件号 ITEM	零件图号 PART NO.	零件名	PART NAME	数量 Q'TY	服务代码 S.C	适用机号 SERIAL NO.	互换性 IA	替换零件 REPLACEABLE 零件图号 PART NO.	数量 Q'TY
01	37B0221	天线	ANTENNA	1					
02	38B0057	扬声器	SPEAKER	2					
03	04B0269	自攻螺钉	SCREW	1					
04	06B0066	垫圈	WASHER	10					
05	06B0017	垫圈5	WASHER	10					
06	04B0044	螺钉	SCREW	2					
07	32B0084	壁灯	LIGHT	1					
08	37B0206	收音机	RADIO	1					
09	04B0221	螺钉	SCREW	4					

驾驶室线路总成

HARNESS ASSEMBLY (CAB)

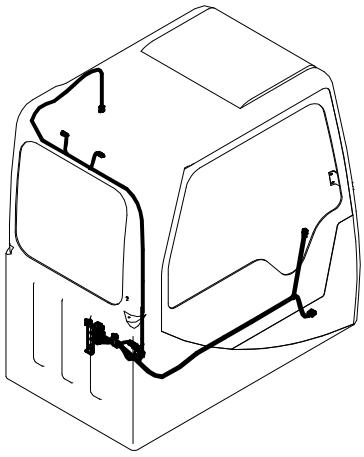

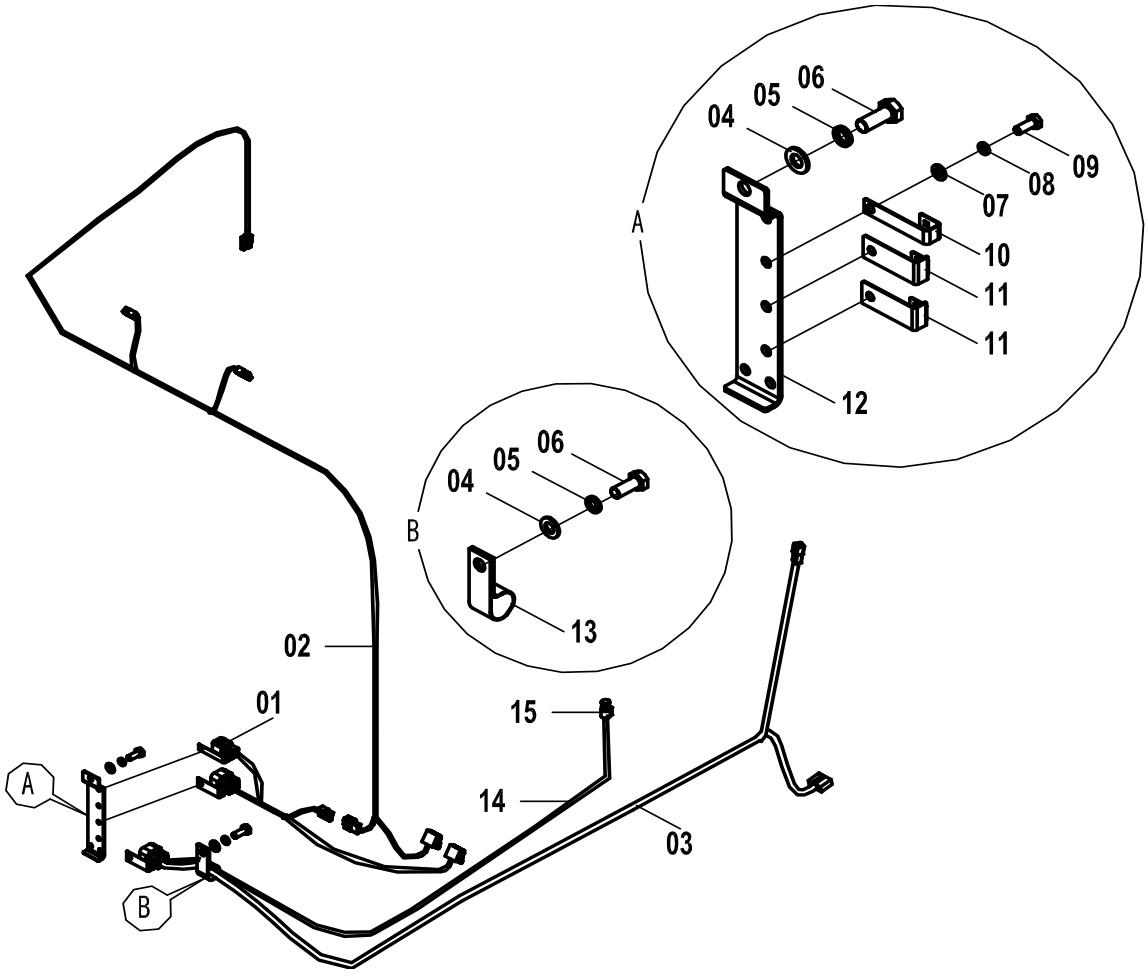

驾驶室线路总成 HARNESS ASSEMBLY (CAB)

件号 ITEM	零件图号 PART NO.	零件名	PART NAME	数量 Q'TY	服务代码 S.C	适用机号 SERIAL NO.	互换性 IA	替换零件 REPLACEABLE 零件图号 PART NO.	数量 Q'TY
01	08C1111	驾驶室线束	HARNESS	1					
02	08C1263	音响线束	HARNESS	1					
03	08C1290	仪表、雨刮线束	HARNESS	1					
04	06B0002	垫圈 10	WASHER	3					
05	06B0001	垫圈	WASHER	3					
06	00B0005	螺栓	BOLT	3					
07	06B0024	垫圈	WASHER	3					
08	06B0003	垫圈	WASHER	3					
09	04B0056	螺钉	SCREW	3					
10	20A3322	护套插板	PLATE	1					
11	20A3321	护套插板	PLATE	2					
12	00D1377	插接器安装板	PLATE	1					
13	20A1852	线夹 15	CLIP	1					
14	08C1597	点烟器线束	HARNESS	1					
15	37B0061	点烟器	CIGARETTE LIGHTER	1					

控制器总成

CONTROLLER ASSEMBLE

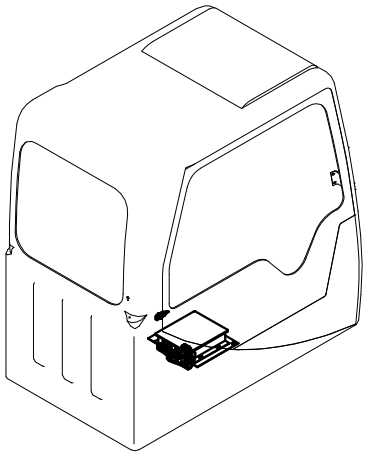

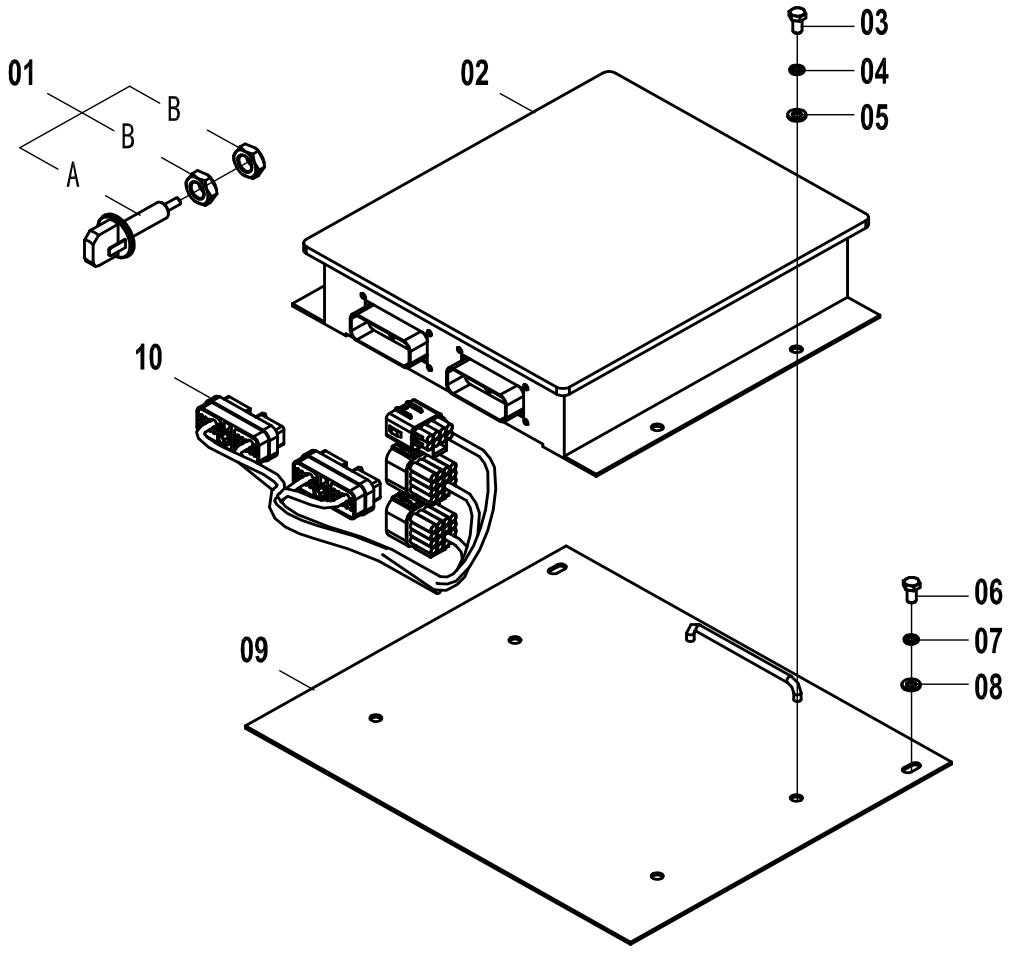

控制器总成 CONTROLLER ASSEMBLE

件号 ITEM	零件图号 PART NO.	零件名	PART NAME	数量 Q'TY	服务代码 S.C	适用机号 SERIAL NO.	互换性 IA	替换零件 REPLACEABLE 零件图号 PART NO.	数量 Q'TY
01	34B0253	制动灯开关总成	SWITCH	1					
02	37B0325	控制器	CONTROLLER	1					
03	00B0022	螺钉	SCREW	4					
04	06B0003	垫圈 6	WASHER	4					
05	06B0024	垫圈	WASHER	4					
06	00B0122	螺栓	BOLT	2					
07	06B0017	垫圈 5	WASHER	2					
08	06B0066	垫圈	WASHER	2					
09	00D1657	安装座	BRACKET	1					
10	08C1288	控制器过渡线束	HARNESS	1					

电瓶线路总成

BATTERY ASSEMBLY

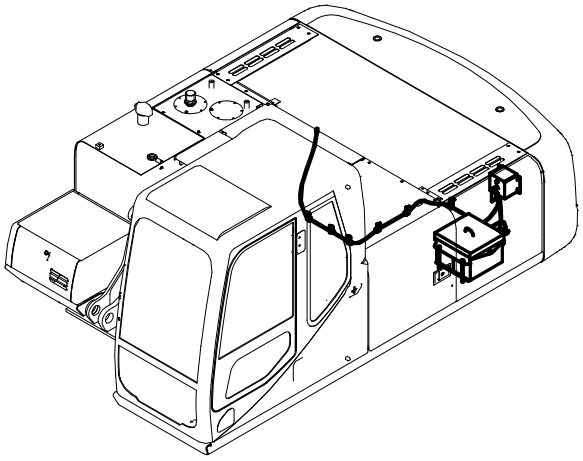

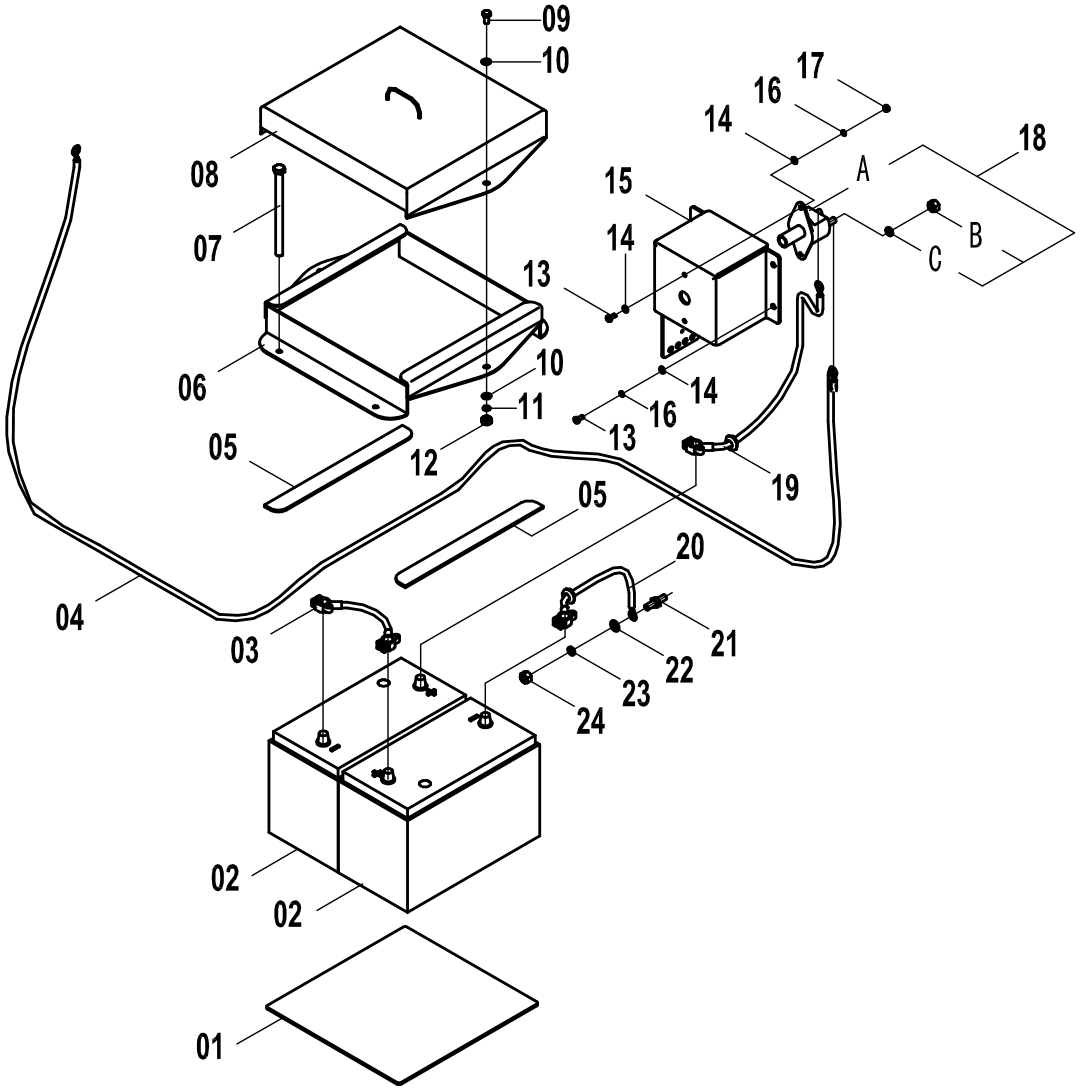

电瓶线路总成 BATTERY ASSEMBLY

件号 ITEM	零件图号 PART NO.	零件名	PART NAME	数量 Q'TY	服务代码 S.C	适用机号 SERIAL NO.	互换性 IA	替换零件 REPLACEABLE	
								零件图号 PART NO.	数量 Q'TY
01	82A0166	电瓶垫	PLATE	1					
02	37B0077	蓄电池	BATTERY	2					
03	08C0466	蓄电池连接电缆	CABLE	1					
04	08C0053	电源总开关至起动电机电缆	CABLE	1					
05	82A0167	电瓶上垫板	PLATE	2					
06	00D0626	蓄电池固定架	BRACKET	1					
07	01B0381	螺栓	BOLT	4					
08	43D0137	电瓶罩	COVER	1					
09	00B0075	螺栓	BOLT	2					
10	06B0006	垫圈 8	WASHER	2					
11	06B0086	垫圈	WASHER	2					
12	03B0021	螺母	NUT	2					
13	00B0022	螺钉	SCREW	6					
14	06B0024	垫圈	WASHER	6					
15	21A2077	电源总开关罩	COVER	1					
16	06B0003	垫圈 6	WASHER	6					
17	03B0036	螺母	NUT	2					
18	34B0088	电源总开关	SWITCH	1					
19	08C0448	蓄电池正极电缆	CABLE	1					
20	08C0447	蓄电池至车架电缆	CABLE	1					
21	05B0072	双头螺柱	BOLT	1					
22	06B0001	垫圈	WASHER	1					
23	06B0002	垫圈 10	WASHER	1					
24	03B0053	螺母	NUT	1					

电气元件(A)

ELECTRIC PARTS(A)

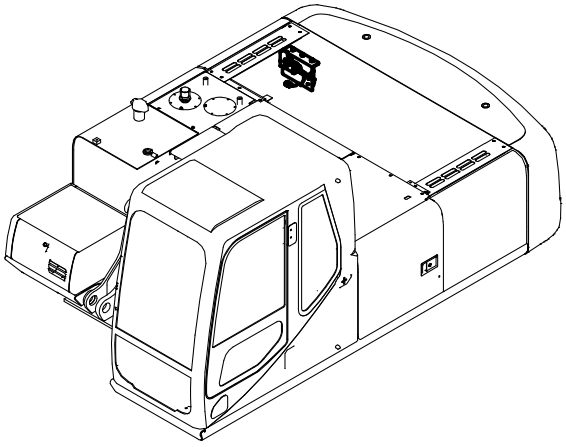

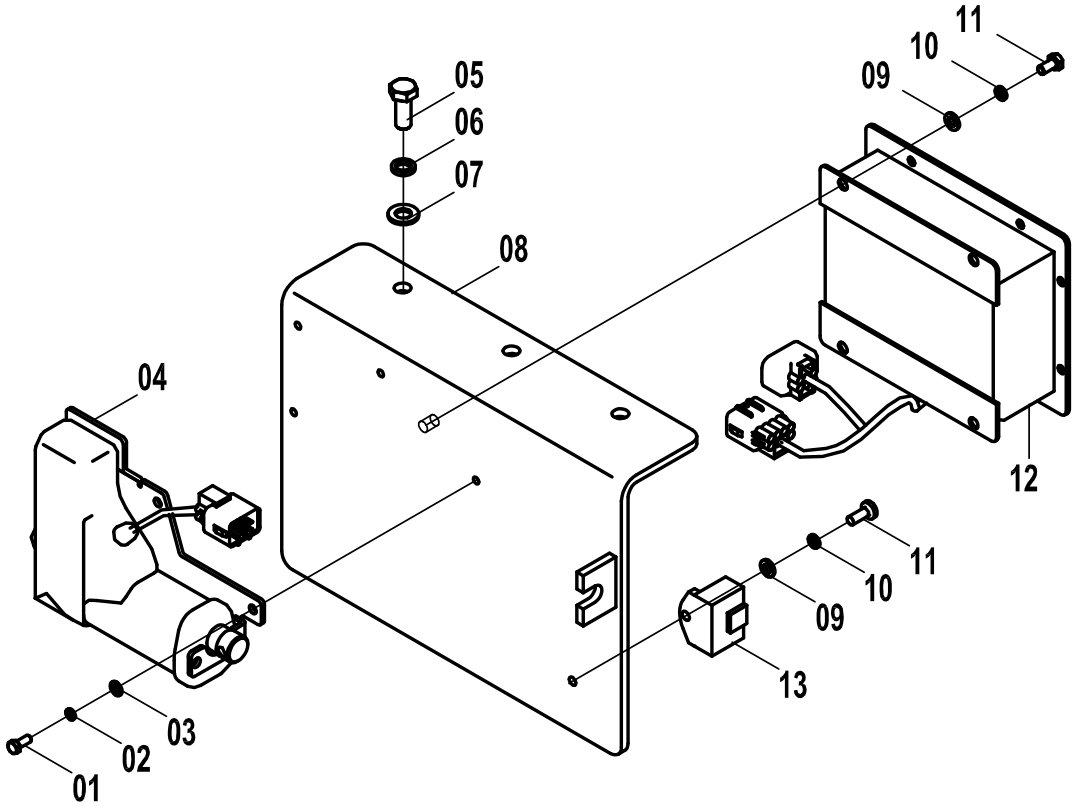

电气元件(A) ELECTRIC PARTS(A)

件号 ITEM	零件图号 PART NO.	零件名	PART NAME	数量 Q'TY	服务代码 S.C	适用机号 SERIAL NO.	互换性 IA	替换零件 REPLACEABLE 零件图号 PART NO.	数量 Q'TY
01	00B0153	螺栓	BOLT	4	S				
02	06B0017	垫圈	WASHER	4					
03	06B0066	垫圈	WASHER	4					
04	37B0312	执行器	ACTUATOR	1					
05	00B0002	螺栓	BOLT	3					
06	06B0001	垫圈	WASHER	3					
07	06B0002	垫圈	WASHER	3					
08	00D1821	执行器安装板	BRACKET	1					
09	00B0022	螺栓	BOLT	5					
10	06B0003	垫圈	WASHER	5					
11	06B0024	垫圈	WASHER	5					
12	37B0267	执行器控制器	CONTROLLER	1					
13	38B0017	二极管组件	DIODE ARRAY	1					

电气元件(B)

ELECTRIC PARTS(B)

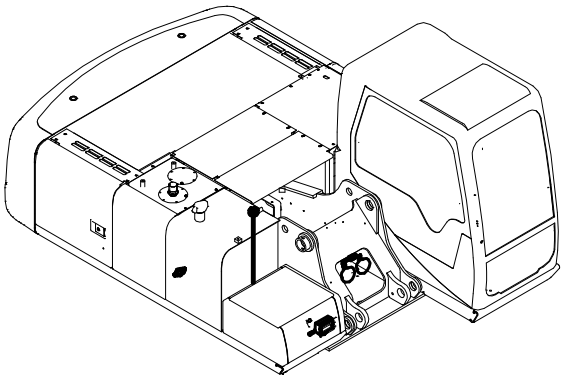

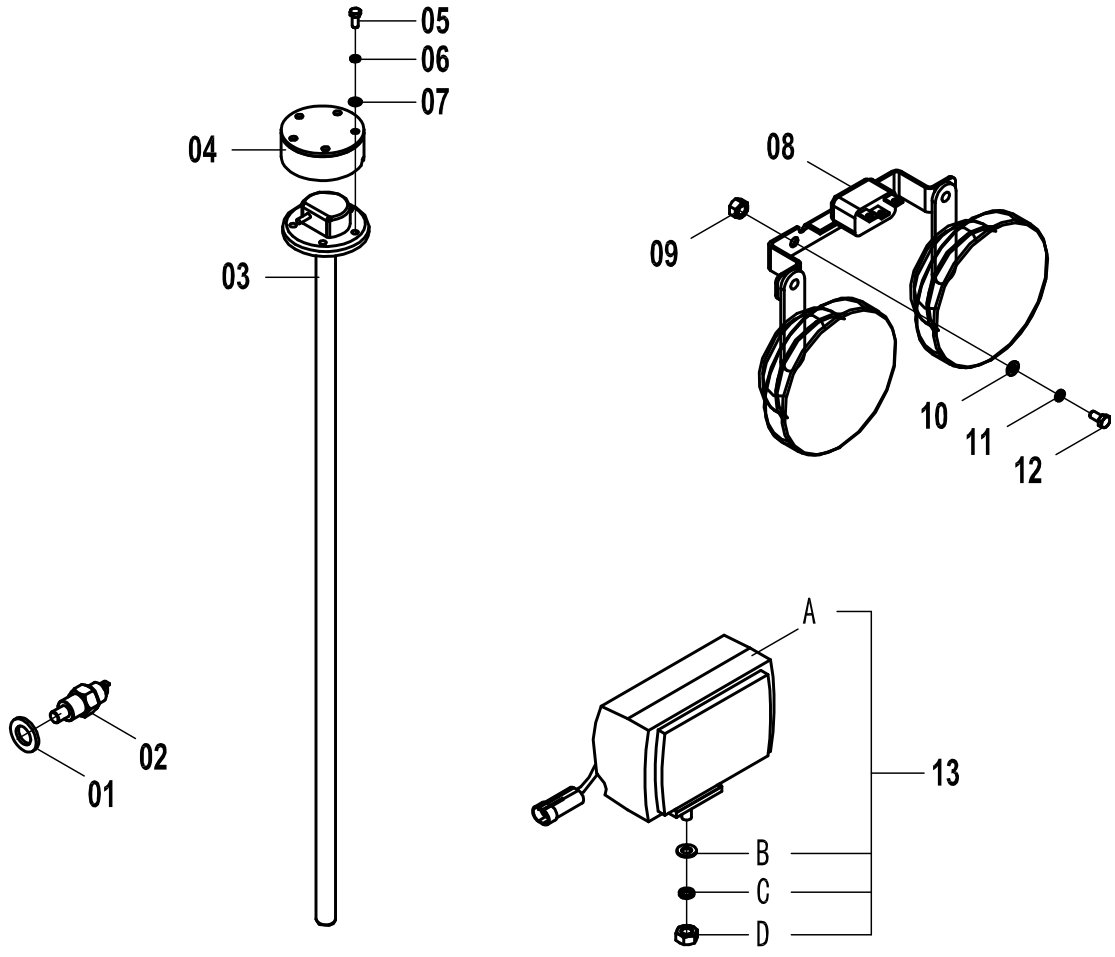

电气元件(B) ELECTRIC PARTS(B)

件号 ITEM	零件图号 PART NO.	零件名	PART NAME	数量 Q'TY	服务代码 S.C	适用机号 SERIAL NO.	互换性 IA	替换零件 REPLACEABLE 零件图号 PART NO.	数量 Q'TY
01	06B0065	垫圈	WASHER	1					
02	30B0322	温度传感器	SENSOR	1					
03	30B0201	燃油量传感器	FUEL SENSOR	1					
04	36D0168	盖	COVER	1					
05	00B0122	螺栓	BOLT	5					
06	06B0017	垫圈	WASHER	5					
07	06B0066	垫圈	WASHER	5					
08	38B0060	喇叭	HORN	1					
09	03B0036	螺母	NUT	2					
10	06B0024	垫圈	WASHER	2					
11	06B0003	垫圈	WASHER	2					
12	00B0023	螺栓	BOLT	2					
13	32B0065	车架灯	LIGHT	1					

电气元件(C)

ELECTRIC PARTS(C)

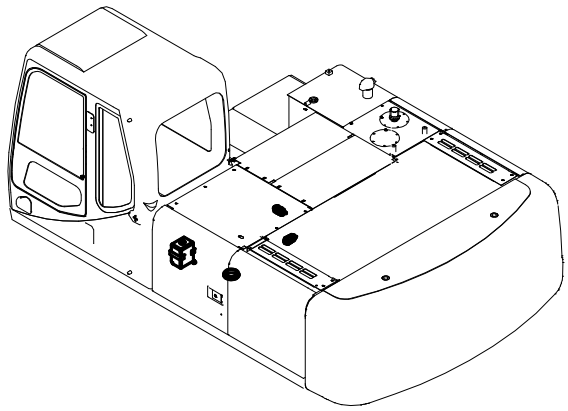

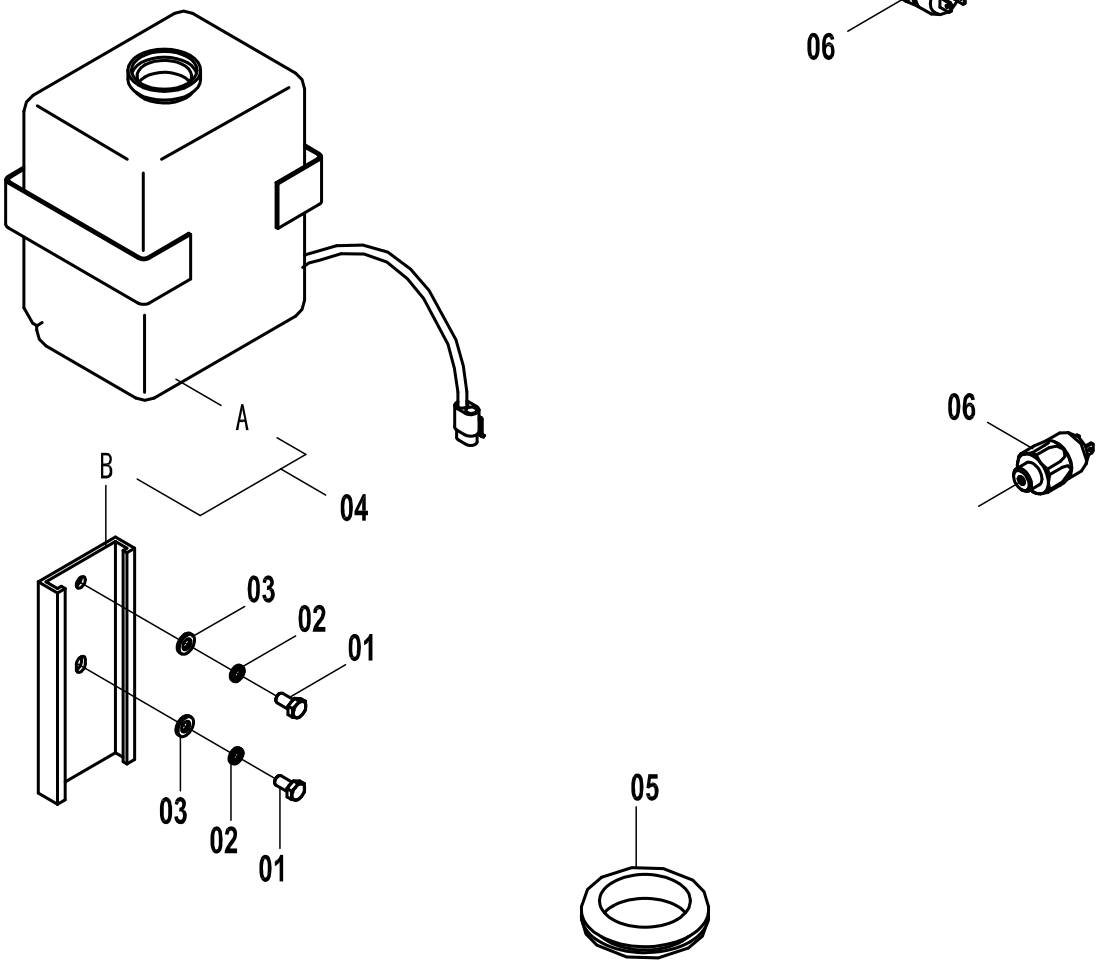

电气元件(C) ELECTRIC PARTS(C)

件号 ITEM	零件图号 PART NO.	零件名	PART NAME	数量 Q'TY	服务代码 S.C	适用机号 SERIAL NO.	互换性 IA	替换零件 REPLACEABLE	
								零件图号 PART NO.	数量 Q'TY
01	00B0022	螺栓	BOLT	13					
02	06B0003	垫圈	WASHER	15					
03	06B0024	垫圈	WASHER	13					
04	43B0008	前窗清洗器总成	KETTLE	1					
05	83A0144	护孔圈	GROMMET	1					
06	30B0272	压力开关	PRESSURE SWITCH	2					

车架线束

FRAME HARNESS

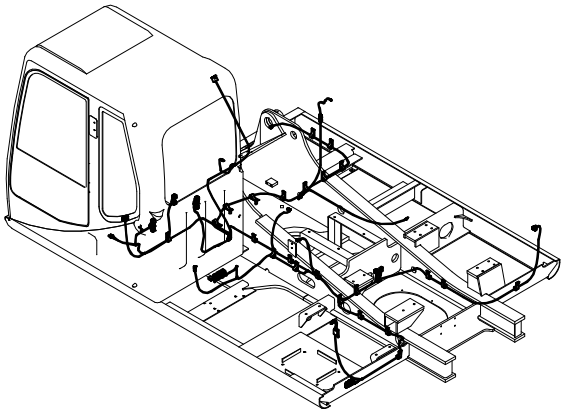

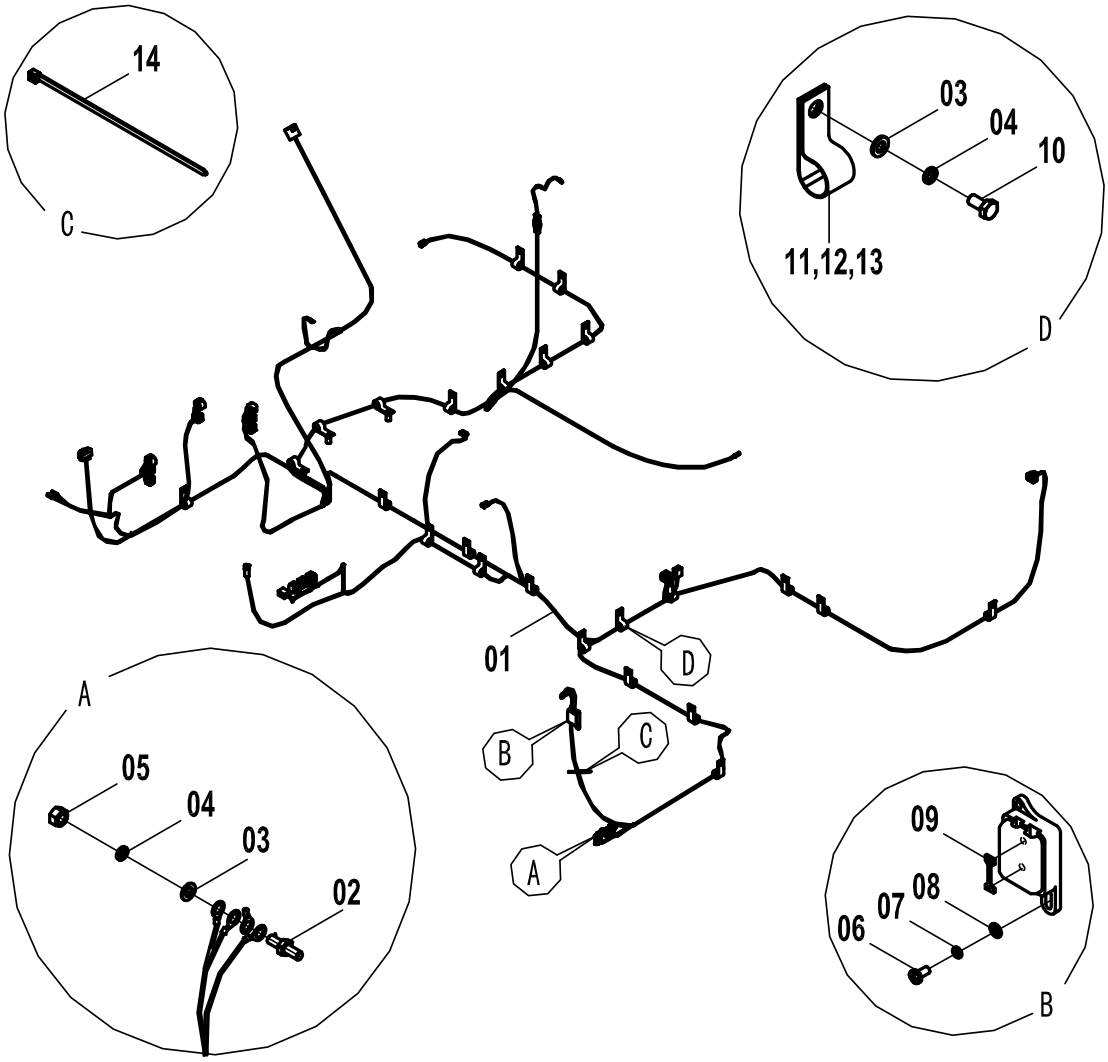

车架线束 FRAME HARNESS

件号 ITEM	零件图号 PART NO.	零件名	PART NAME	数量 Q'TY	服务代码 S.C	适用机号 SERIAL NO.	互换性 IA	替换零件 REPLACEABLE	
								零件图号 PART NO.	数量 Q'TY
01	08C1710	车架线束	HARNESS	1					
02	05B0072	双头螺柱	BOLT	1					
03	06B0001	垫圈	WASHER	26					
04	06B0002	垫圈	WASHER	26					
05	03B0053	螺母	BOLT	1					
06	00B0153	螺栓	BOLT	2					
07	06B0147	垫圈	WASHER	2					
08	06B0066	垫圈	WASHER	2					
09	37B0101	50A 保险片	FUSE	1					
10	00B0005	螺栓	BOLT	25					
11	20A1851	线夹 10	CLIP	13					
12	20A1854	线夹 27	CLIP	3					
13	20A1858	线夹 25X50	CLIP	9					
14	37B0004	尼龙扎带	TIE	20					

电气元件

ELECTRIC PARTS

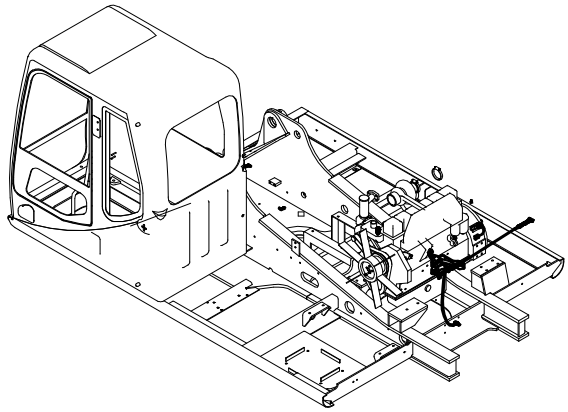

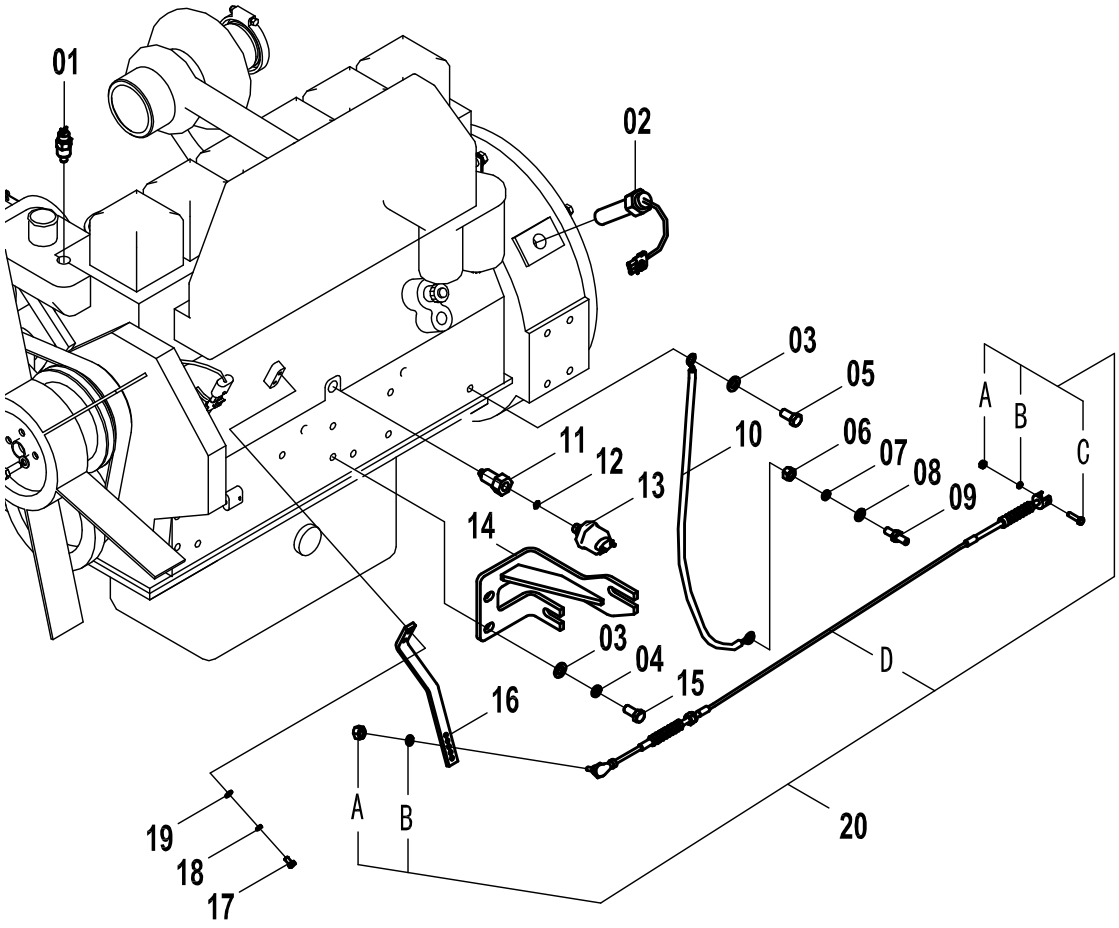

电气元件 ELECTRIC PARTS

件号 ITEM	零件图号 PART NO.	零件名	PART NAME	数量 Q'TY	服务代码 S.C	适用机号 SERIAL NO.	互换性 IA	替换零件 REPLACEABLE 零件图号 PART NO.	数量 Q'TY
01	30B0321	水温传感器	COOLANT SENSOR	1					
02	30B0242	转速传感器	SPEED SENSOR	1					
03	06B0007	垫圈	WASHER	3					
04	06B0008	垫圈	WASHER	2					
05	00B0381	螺栓	BOLT	1					
06	03B0053	螺母	NUT	1					
07	06B0002	垫圈	WASHER	1					
08	06B0001	垫圈	WASHER	1					
09	05B0072	双头螺栓	BOLT	1					
10	08C0054	柴油机至车架电缆	CABLE	1					
11	00A0384	过渡接头	ADAPTER	1					
12	12B0331	O 形密封圈	SEAL	1					
13	30B0012	机油压力传感器	OIL PRESSURE SENSOR	1					
14	00D1852	油门软轴固定座	BRACKET	1					
15	00B0349	螺栓	BOLT	2					
16	22A0971	油门板	PLATE	1					
17	00B0022	螺栓	BOLT	2					
18	06B0003	垫圈	WASHER	3					
19	06B0024	垫圈	WASHER	2					
20	54C0097	油门软轴	CONTROL CABLE	1					

发动机线束

ENGINE HARNESS

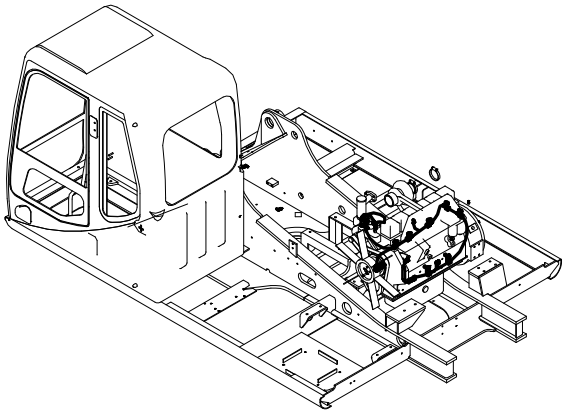

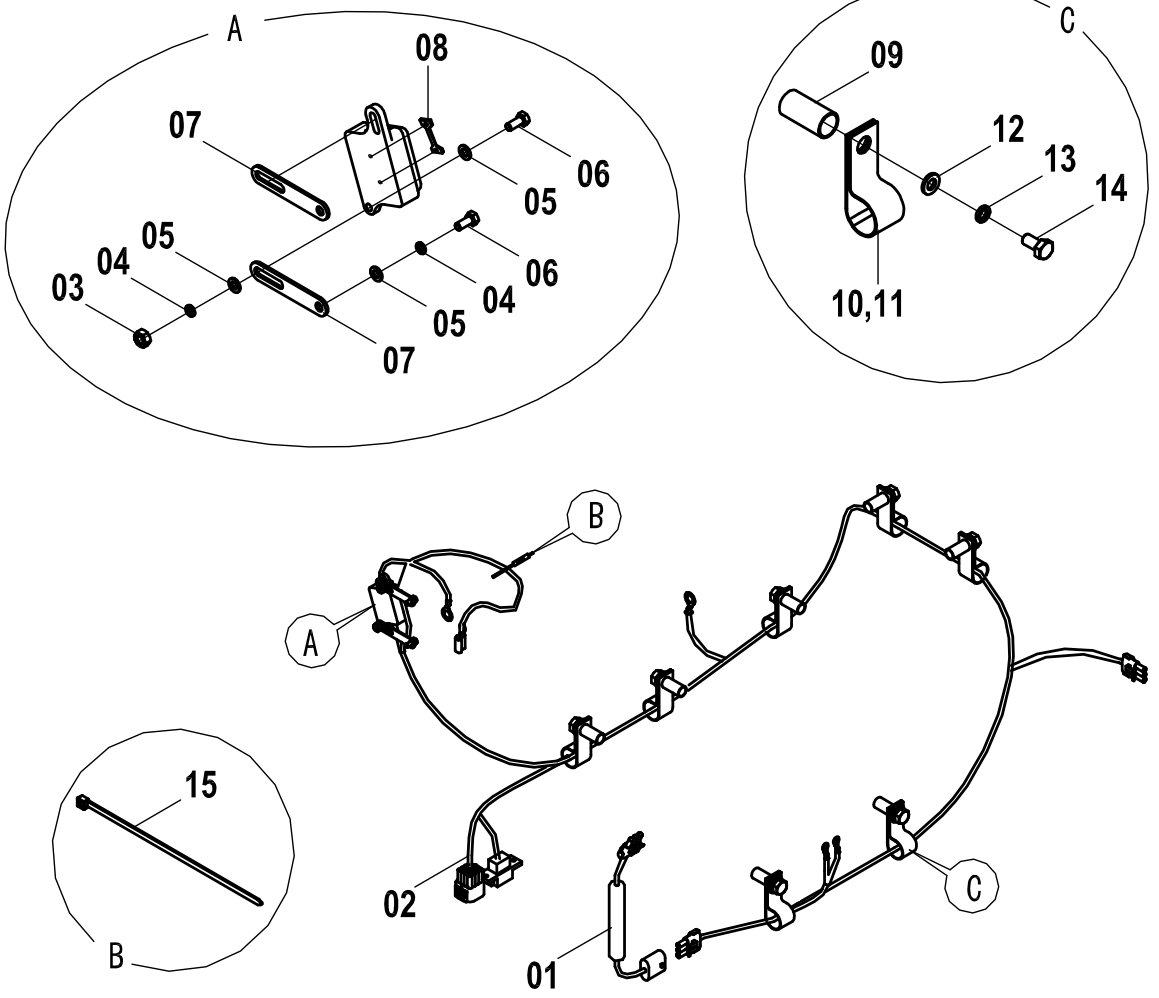

发动机线束 ENGINE HARNESS

件号 ITEM	零件图号 PART NO.	零件名	PART NAME	数量 Q'TY	服务代码 S.C	适用机号 SERIAL NO.	互换性 IA	替换零件 REPLACEABLE 零件图号 PART NO.	数量 Q'TY
01	37B0099	线圈管理器	COIL COMMANDER	1					
02	08C1711	发动机线束	HARNESS	1					
03	03B0032	螺母	NUT	2					
04	06B0066	垫圈	WASHER	4					
05	06B0147	垫圈	WASHER	4					
06	00B0153	螺栓	BOLT	4					
07	10A0751	双路保险安装板	PLATE	2					
08	37B0337	60A 保险片	FUSE	1					
09	34A0299	支撑管	SLEEVE	7					
10	20A1853	线夹 22	CLIP	2					
11	20A1852	线夹 15	CLIP	5					
12	06B0007	垫圈	WASHER	7					
13	06B0008	垫圈	WASHER	7					
14	00B0058	螺栓	BOLT	7					
15	37B0009	扎带	TIE	20					

控制箱总成-1

CONTROL BOX ASSEMBLE-1

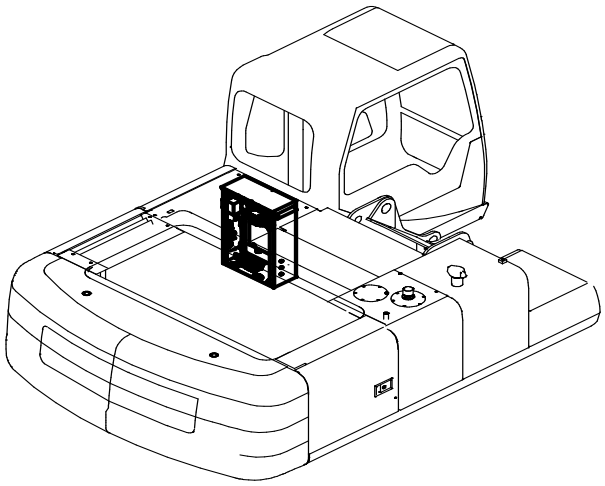

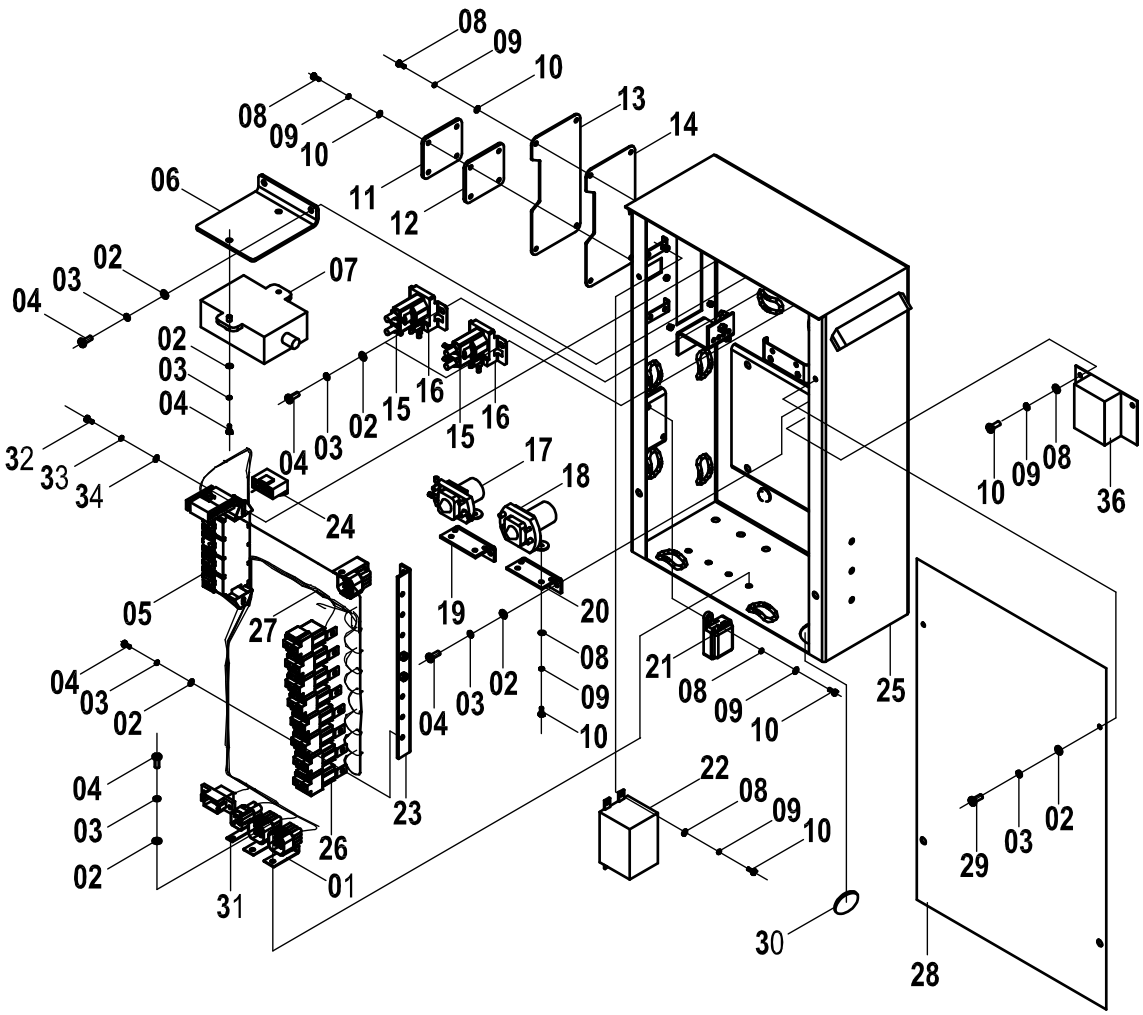

控制箱总成-1 CONTROL BOX ASSEMBLE -1

件号 ITEM	零件图号 PART NO.	零件名	PART NAME	数量 Q'TY	服务代码 S.C	适用机号 SERIAL NO.	互换性 IA	替换零件 REPLACEABLE 零件图号 PART NO.	数量 Q'TY
01	20A3321	护套插板	PLATE	3					
02	06B0247	垫圈	WASHER	34					
03	06B0003	垫圈	WASHER	34					
04	04B0056	螺钉	SCREW	30					
05	08C1565	控制箱线束	HARNESS	1					
06	00D1310	安装板	PLATE	1					
07	37B0322	雨刮控制器	WIPER CONTROLLER	1					
08	04B0090	螺钉	SCREW	24					
09	06B0022	垫圈	WASHER	18					
10	06B0097	垫圈	WASHER	18					
11	87A0175	玻璃板	PLATE	1					
12	82A0256	胶垫	WASHER	1					
13	10A1694	保险盒盖	COVER	1					
14	82A0340	保险盒防水板	PLATE	1					
15	31B0072	继电器	RELAY	2					
16	74A0919	继电器铭牌	NAMEPLATE	2					
17	31B0042	继电器	RELAY	1					
18	31B0011	继电器	RELAY	1					
19	00D1099	支架二	BRACKET	1					
20	00D0971	支座	BRACKET	2					

控制箱总成-2

CONTROL BOX ASSEMBLE-2

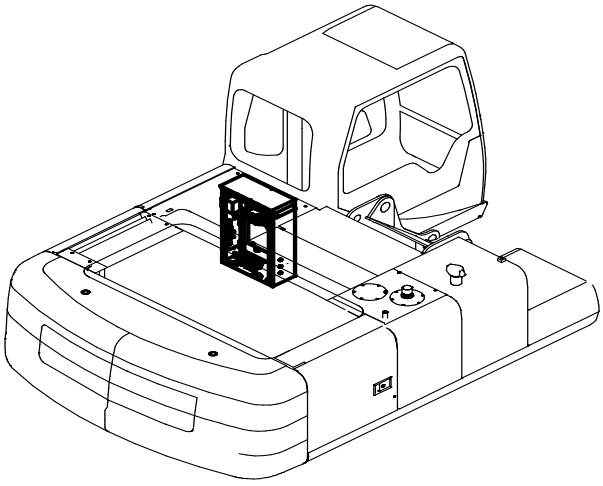

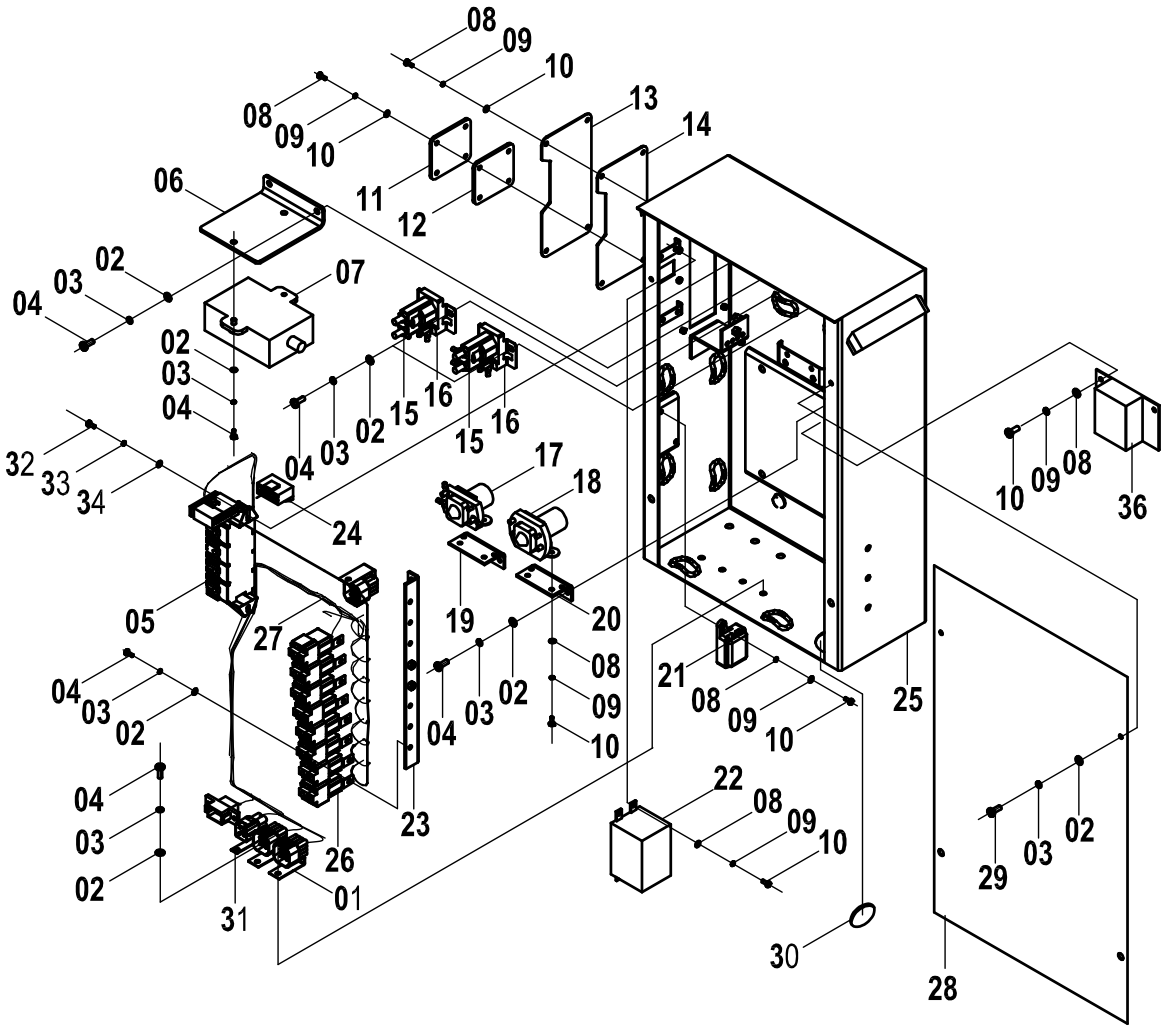

控制箱总成-2 CONTROL BOX ASSEMBLY-2

件号 ITEM	零件图号 PART NO.	零件名	PART NAME	数量 Q'TY	服务代码 S.C	适用机号 SERIAL NO.	互换性 IA	替换零件 REPLACEABLE 零件图号 PART NO.	数量 Q'TY
21	37B0101	50A 保险片	FUSE	2					
22	43B0026	指示器	FUSE INDICATOR	1					
23	00D1589	支座	BRACKET	1					
24	38B0017	二极管组件	DIODE ARRAY	1					
25	04D0450	控制箱	CONTROL BOX	1					
26	31B0059	继电器	RELAY	7					
27	37B0004	扎带	TIE	20					
28	10A1409	控制箱盖	COVER	1					
29	00B0022	螺栓	BOLT	8					
30	83A0144	护孔圈	RUBBER BUSHING	1					
31	20A3322	护套插板	PLATE	2					
32	04B0066	螺钉	SCREW	2					
33	06B0017	垫圈 5	WASHER	2					
34	06B0066	垫圈	WASHER	2					
35	31B0009	继电器	RELAY	1					
36	37B0405	电源保护器	POWER PROTECTION	1					

动臂灯线路总成

HARNESS ASSEMBLY (BOOM LAMP)

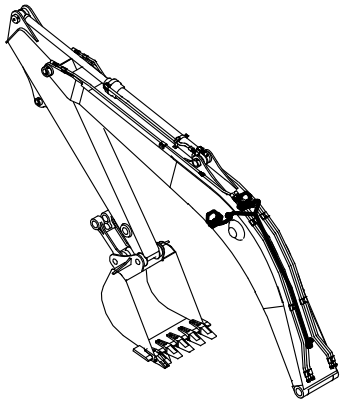

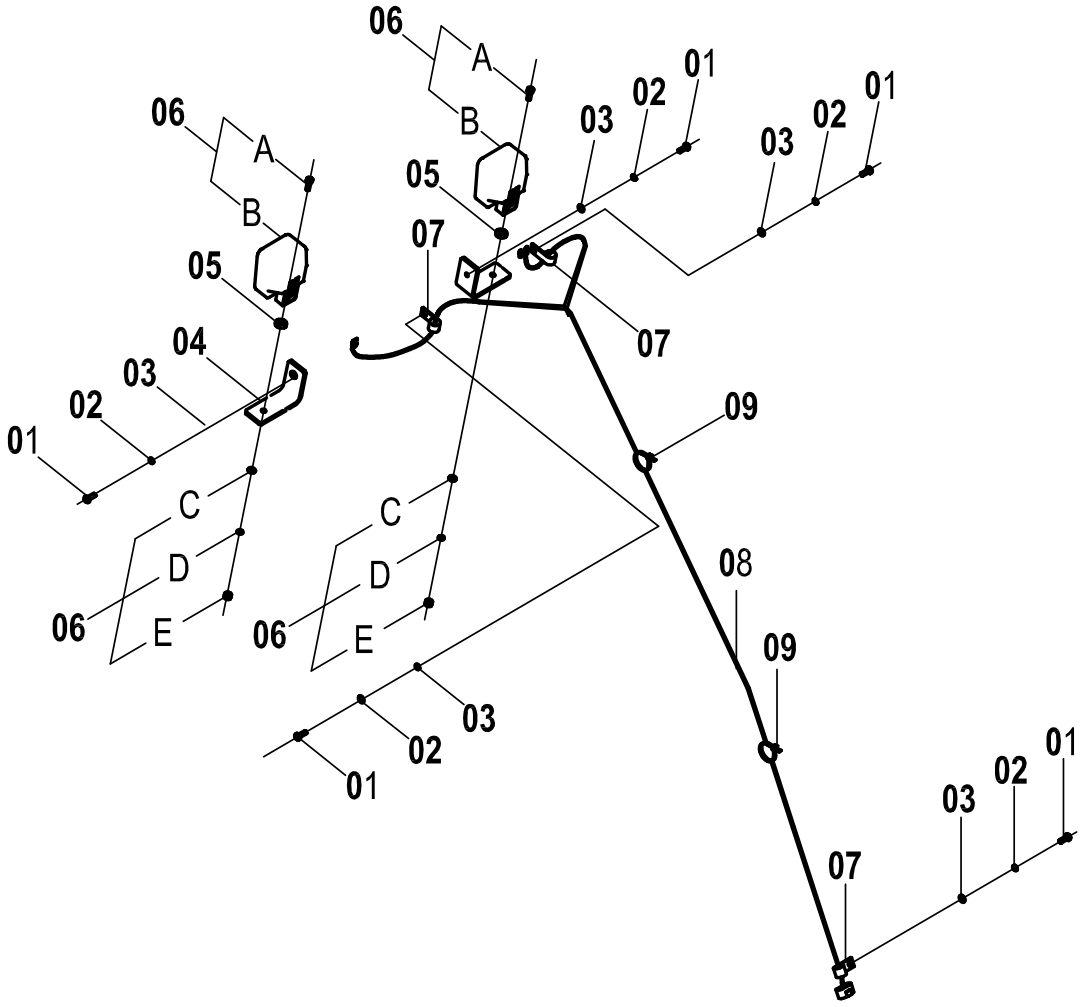

动臂灯线路总成 HARNESS ASSEMBLY: BOOM LAMP

件号 ITEM	零件图号 PART NO.	零件名	PART NAME	数量 Q'TY	服务代码 S.C	适用机号 SERIAL NO.	互换性 IA	替换零件 REPLACEABLE	
								零件图号 PART NO.	数量 Q'TY
01	00B0005	螺栓	BOLT	5					
02	06B0001	垫圈	WASHER	5					
03	06B0002	垫圈	WASHER	5					
04	23A2406	动臂灯安装弯板	BRACKET	2					
05	83A0188	橡胶垫圈 12	PLATE	2					
06	32B0028	大灯	LAMP	2					
07	20A1851	线夹 10	CLIP	3					
08	08C0897	动臂灯线束	HARNESS	1					
09	37B0004	尼龙扎带	TIE	2					

空调系统(A)

AIR CONDITIONER(A)

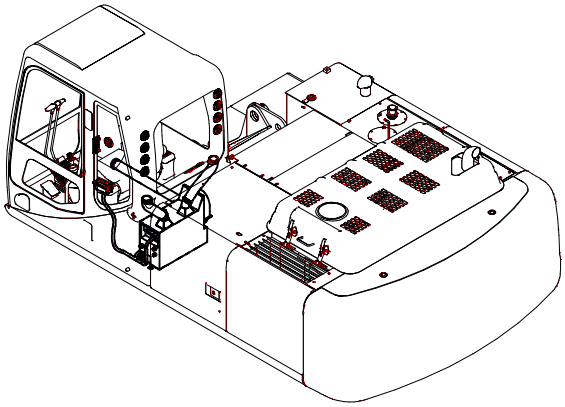

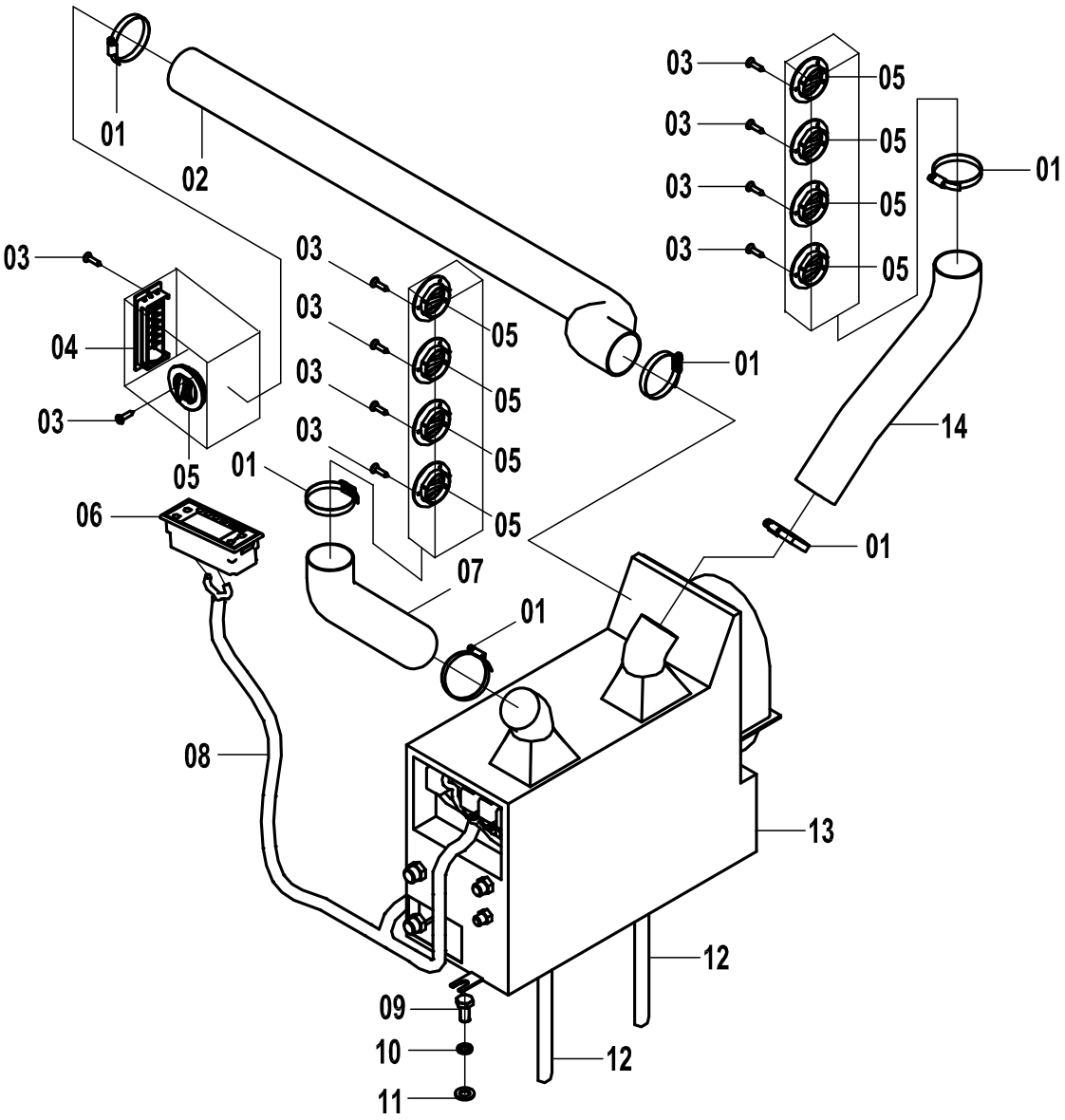

空调系统(A) AIR CONDITIONER(A)

件号 ITEM	零件 图号 PART NO.	零件名	PART NAME	数量 Q'TY	服务 代码 S.C	适用 机号 SERIAL NO.	互 换 性 IA	替换零件 REPLACEABLE	
								零件图号 PART NO.	数量 Q'TY
01	09C0028	软管卡箍	COLLAR CLAMP	6	S				
02	86A0292	前吹风管	PIPE	1	S				
03	04B0259	螺钉	SCREW	29					
04	46C0743	长形风口	LOUVER	1	S				
05	46C1285	圆形风口	LOUVER	6	S				
06	46C1283	空调控制面板	CONTROL PANEL	1	S				
07	86A0294	后出风管（二）	PIPE	6	S				
08	46C1339	空调线束	HARNESS	1	S				
09	00B0005	螺栓	BOLT	4	S				
10	06B0002	垫圈	WASHER	4	S				
11	06B0001	垫圈	WASHER	4	S				
12	83A0269	排水管	PIPE	2	S				
13	46C1146	蒸发器总成	EVAPORATOR ASSY	1	S				
14	86A0293	后出风管（一）	PIPE	1	S				

空调系统（B）

AIR CONDITIONER（B）

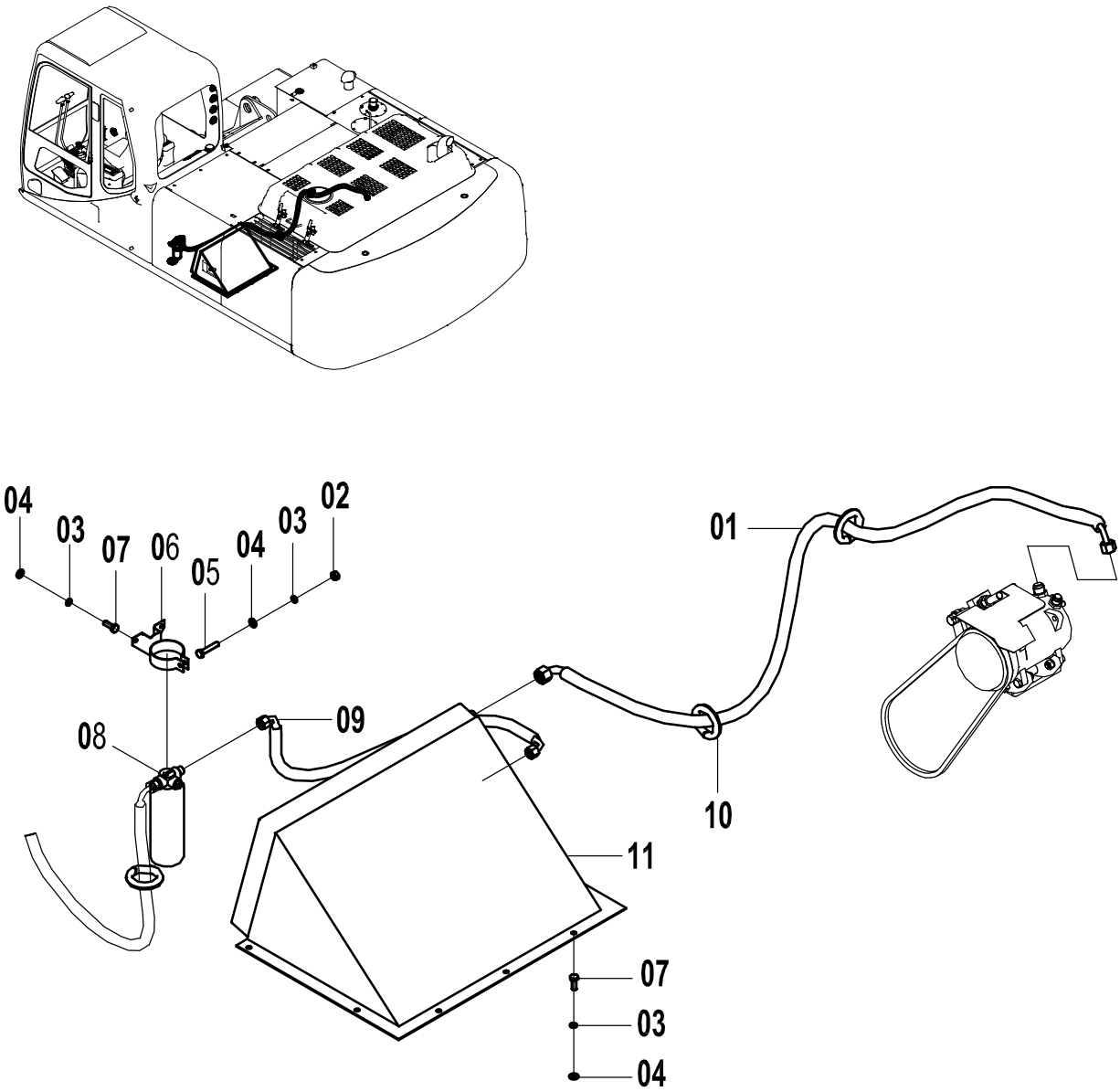

空调系统（B） AIR CONDITIONER（B）

件号 ITEM	零件图号 PART NO.	零件名	PART NAME	数量 Q'TY	服务代码 S.C	适用机号 SERIAL NO.	互换性 IA	替换零件 REPLACEABLE	
								零件图号 PART NO.	数量 Q'TY
01	46C0472	压缩机至冷凝器管	HOSE	1	S				
02	03B0036	螺母	NUT	1	S				
03	06B0003	垫圈	PAD	10	S				
04	06B0024	垫圈	WASHER	10	S				
05	00B0169	螺栓	BOLT	1	S				
06	00D2325	储液罐支架	HOLDER; RECEIVER	1	S				
07	00B0022	螺栓	BOLT	9	S				
08	46C0009	储液罐总成	TANK RECEIVER	1	S				
09	46C0473	冷凝器至储液罐管	HOSE	1	S				
10	83A0145	护孔圈	WASHER	3	S				
11	46C0886	冷凝器	CONDENSER	1	S				

空调系统（C）

AIR CONDITIONER（C）

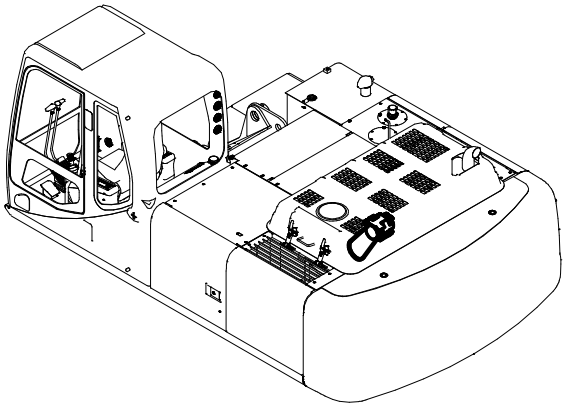

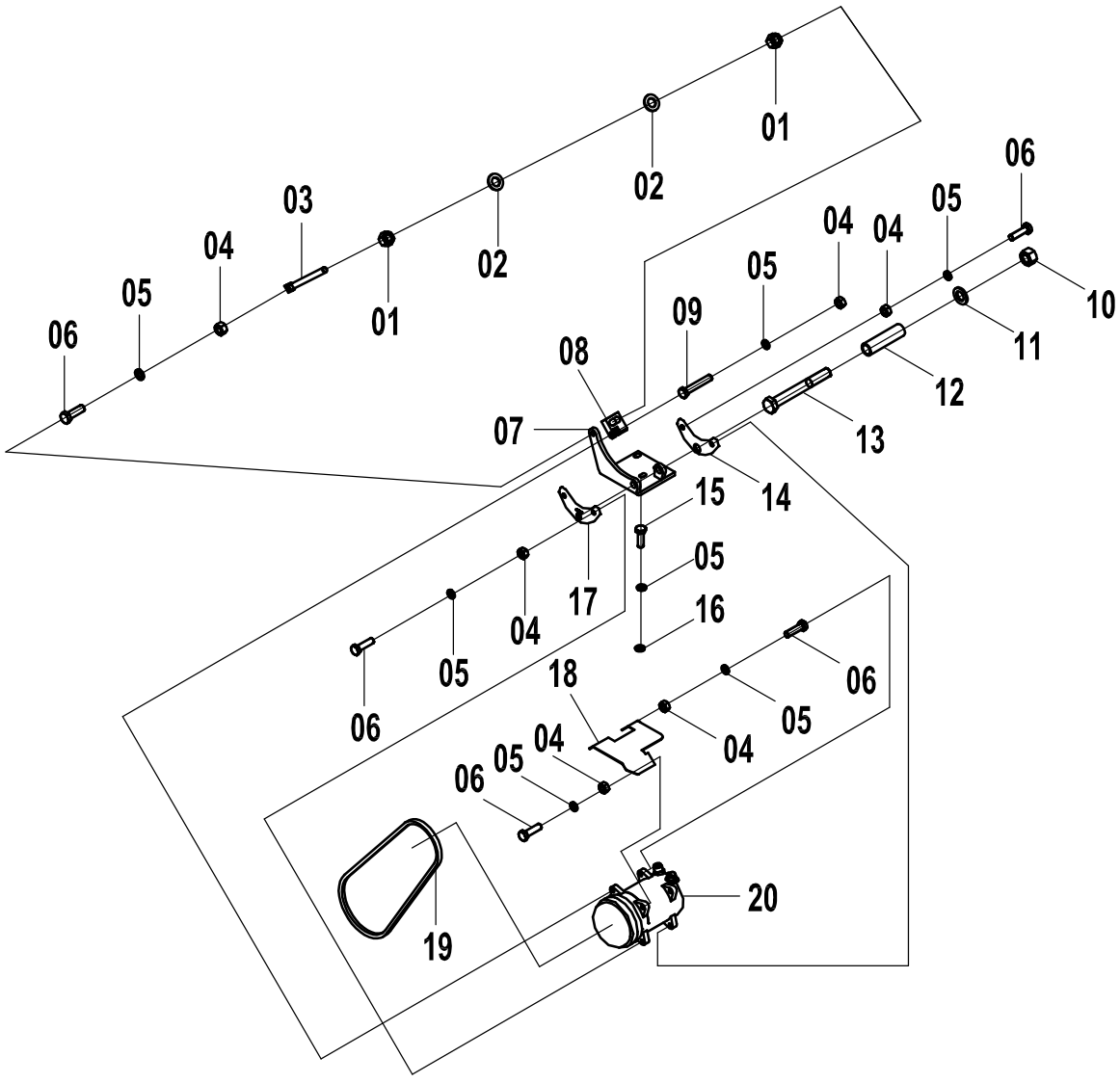

空调（C） AIR CONDITIONER（C）

件号 ITEM	零件图号 PART NO.	零件名	PART NAME	数量 Q'TY	服务代码 S.C	适用机号 SERIAL NO.	互换性 IA	替换零件 REPLACEABLE	
								零件图号 PART NO.	数量 Q'TY
01	03B0111	螺母	NUT	2	S				
02	06B0009	垫圈	HOSE	2	S				
03	88A0107	调节螺杆	SCREW	1	S				
04	03B0053	螺母	NUT	8	S				
05	06B0002	垫圈	WASHER	11	S				
06	00B0002	螺栓	BOLT	7	S				
07	00D0525	压缩机支架	WASHER	1	S				
08	16A0072	调节块	BLOCK	1	S				
09	01B0083	螺栓	BOLT	1	S				
10	03B0193	锁紧螺母	NUT	1	S				
11	06B0012	垫圈	WASHER	1	S				
12	35A0231	圆管	PIPE	1	S				
13	00B0215	螺栓	BOLT	6	S				
14	12A0150	托板	PLATE	1	S				
15	00B0019	螺栓	BOLT	3	S				
16	06B0001	垫圈	WASHER	3	S				
17	12A0149	托板	PLATE	1	S				
18	20A3901	弯板	PLATE	2	S				
19	84A0084	冷气三角皮带	BELT	1	S				
20	46C0011	压缩机	COMPRESSOR	1	S				

空调系统（D）

AIR CONDITIONER（D）

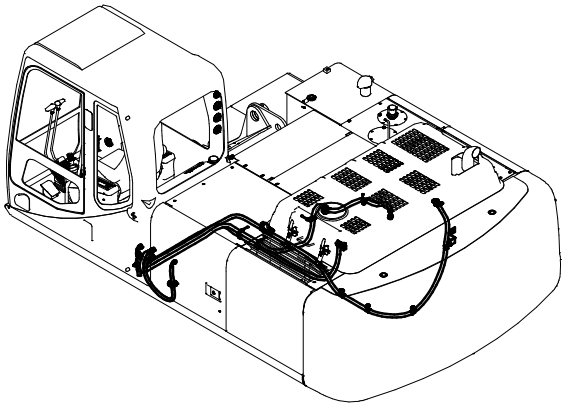

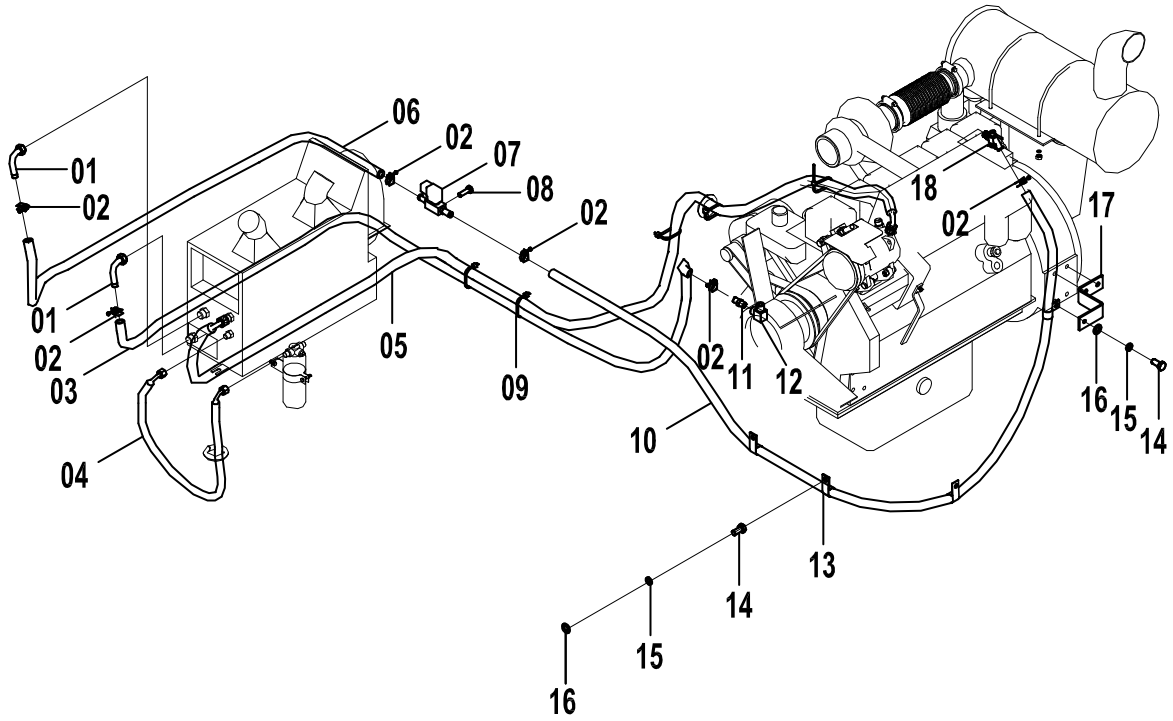

空调（D） AIR CONDITIONER（D）

件号 ITEM	零件图号 PART NO.	零件名	PART NAME	数量 Q'TY	服务代码 S.C	适用机号 SERIAL NO.	互换性 IA	替换零件 REPLACEABLE	
								零件图号 PART NO.	数量 Q'TY
01	01A0364	暖水接头	TIE-IN	2	S				
02	15B0009	卡箍	COLLAR CLAMP	6	S				
03	84A0246	水管	HOSE; WATER	1	S				
04	46C1151	储液罐至蒸发器管	HOSE	1	S				
05	06B0005	蒸发器至压缩机管	HOSE	1	S				
06	30A0024	水管	RUBBER PLATE	2	S				
07	46C2190	电磁水阀总成	ELECTROMAGNETIC VALVE	1	S				
08	00B0085	螺栓	BOLT	2	S				
09	37B0004	尼龙扎带	CLIP; BAND	12	S				
10	84A0255	水管	HOSE; WATER	1	S				
11	00A0183	接头	TIE-IN	1					
12	01A0129	直角接头	TIE-IN	1					
13	09C0125	单管夹	CLAMP	4					
14	00B0005	螺栓	BOLT	5					
15	06B0002	垫圈 10	WASHER	5					
16	06B0001	垫圈	WASHER	5					
17	00D1659	支架	WASHER	5					
18	46C1172	暖风进水阀	VALVE	1					

驾驶室总成

CAB ASSEMBLY

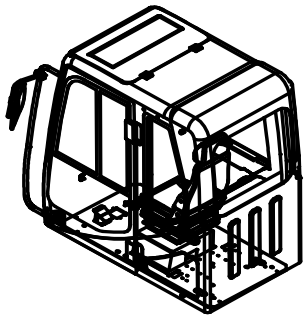

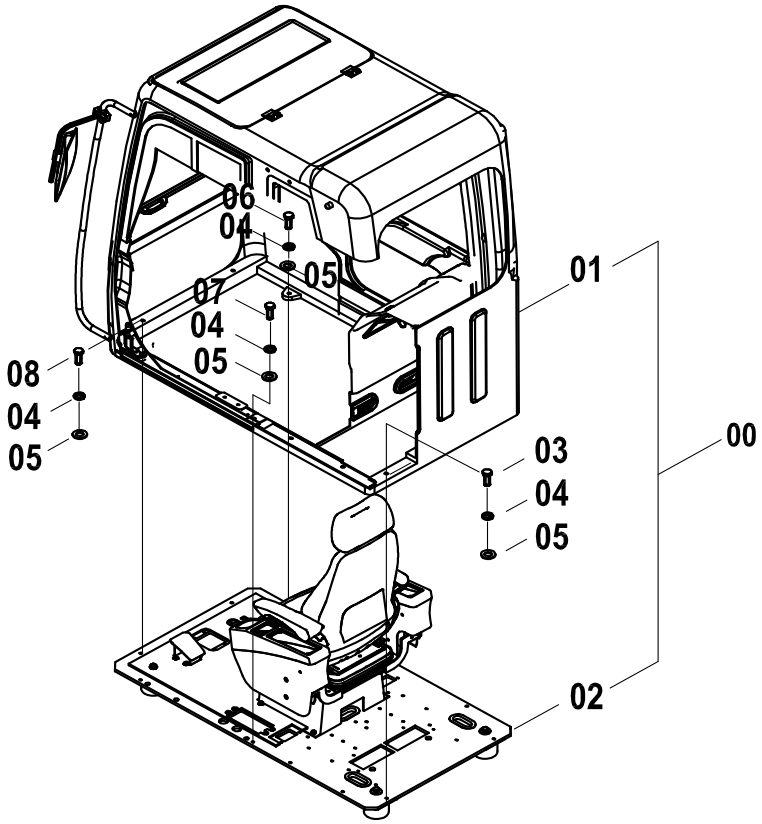

驾驶室总成 CAB ASSEMBLY

件号 ITEM	零件图号 PART NO.	零件名	PART NAME	数量 Q'TY	服务代码 S.C	适用机号 SERIAL NO.	互换性 IA	替换零件 REPLACEABLE	
								零件图号 PART NO.	数量 Q'TY
00	41E0097	驾驶室总成	CAB ASS'Y	1					
01	47C0502	驾驶室（含内饰）	CABIN	1					
02	47C0298	地板架总成	FLOOR ASS'Y	1					
03	01B0102	螺栓	BOLT	5					
04	06B0008	垫圈	LOCK WASHER	10					
05	06B0059	垫圈	WASHER	10					
06	00B0017	螺栓	BOLT	1					
07	00B0011	螺栓	BOLT	2					
08	01B0142	螺栓	BOLT	2					

地板架总成

FLOOR ASSEMBLY

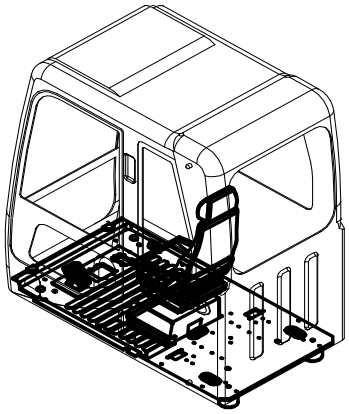

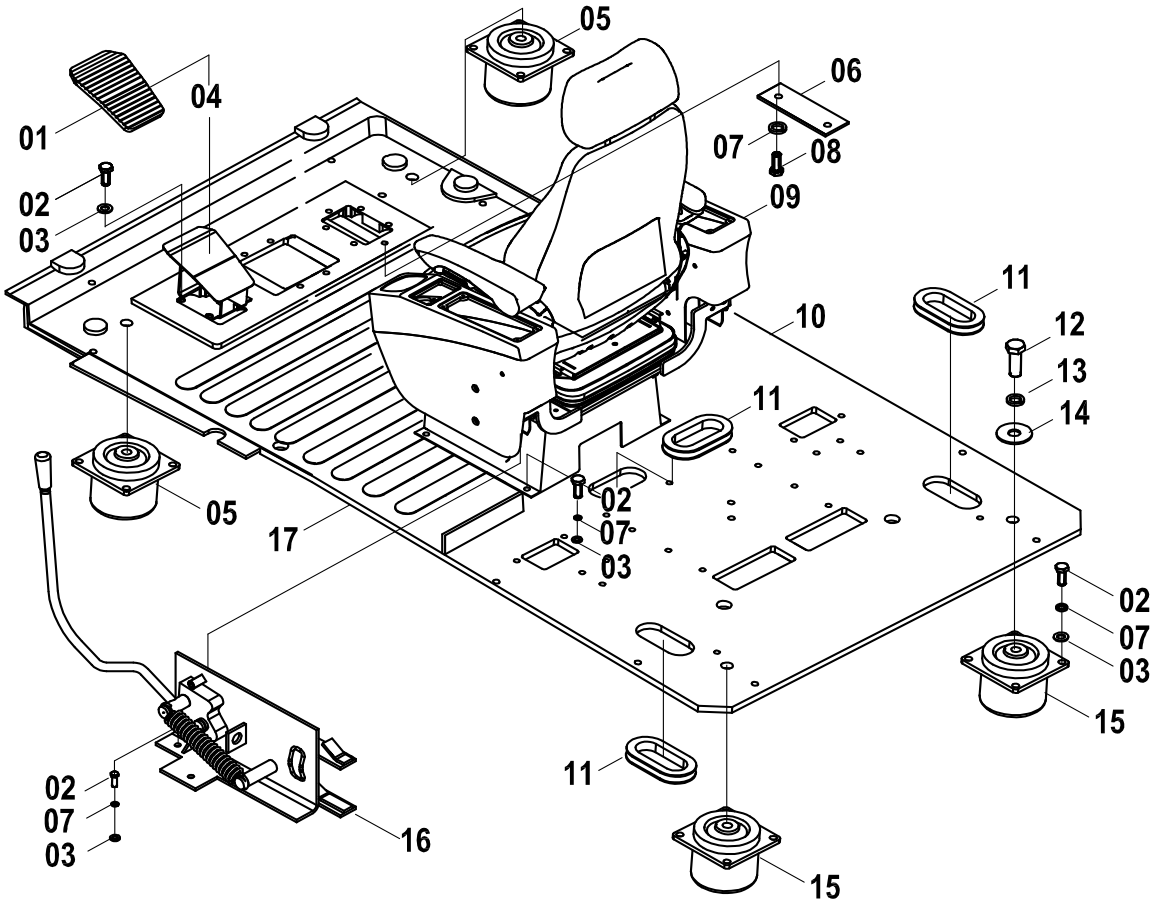

地板架总成 FLOOR ASSEMBLY

件号 ITEM	零件图号 PART NO.	零件名	PART NAME	数量 Q'TY	服务代码 S.C	适用机号 SERIAL NO.	互换性 IA	替换零件 REPLACEABLE 零件图号 PART NO.	数量 Q'TY
01	84A0209	脚踏胶套	SLEEVE; REST	1					
02	00B0012	螺栓	BOLT	30					
03	06B0001	垫圈	WASHER	30					
04	00D0630	脚踏	REST	1					
05	35C0285	减振器	SHOCK ABSORBER	2					
06	10A1156	压板	PLATE	1					
07	06B0002	垫圈	LOCK WASHER	24					
08	00B0056	螺栓	BOLT	2					
09	47C0299	司机椅总成	SEAT ASS'Y	1					
10	14A4053	地板	FLOOR	1					
11	82A0335	胶套	SLEEVE	3					
12	00B0094	螺栓	BOLT	4					
13	06B0015	垫圈	LOCK WASHER	4					
14	06B0087	垫圈	WASHER	4					
15	35C0286	减振器	SHOCK ABSORBER	2					
16	24C0266	操纵杆总成	CONTROL LEVEL ASS'Y	1					
17	84A0528	地板胶	MAT; FLOOR	1					

操纵杆总成

CONTROL LEVEL ASSEMBLY

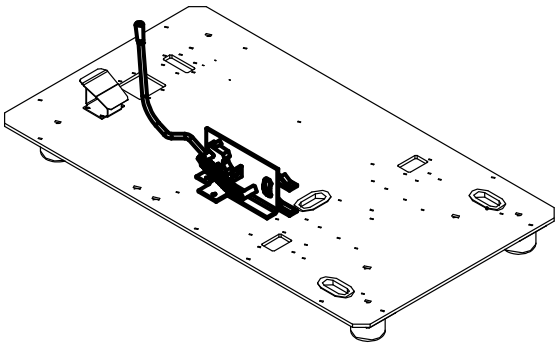

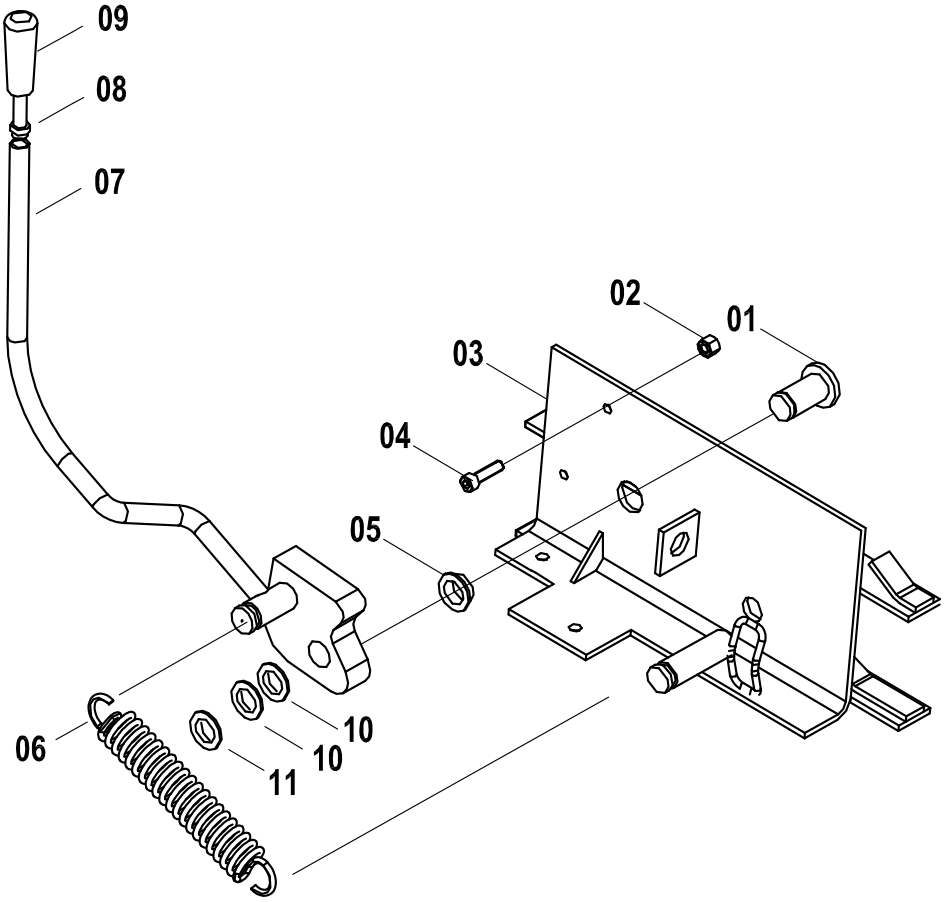

操纵杆总成 CONTROL LEVEL ASSEMBLY

件号 ITEM	零件图号 PART NO.	零件名	PART NAME	数量 Q'TY	服务代码 S.C	适用机号 SERIAL NO.	互换性 IA	替换零件 REPLACEABLE 零件图号 PART NO.	数量 Q'TY
01	61A0535	轴	PIN	1					
02	03B0021	螺母	NUT	2					
03	00D1814	支架	BRACKET	1					
04	04B0174	螺钉	SCREW	2					
05	89A0073	衬套	BUSHING	1					
06	75A0203	拉伸弹簧	SPRING; TENSION	1					
07	16D0317	操纵杆	CONTROL LEVEL	1					
08	03B0035	螺母	NUT	1					
09	84A0455	捏手	GRIP	1					
10	06B0016	垫圈	WASHER	2					
11	07B0070	挡圈	WASHER	1					

司机椅座

SEAT STAND

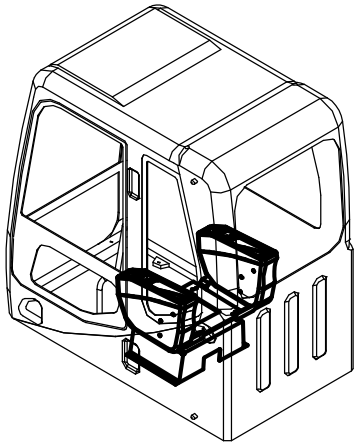

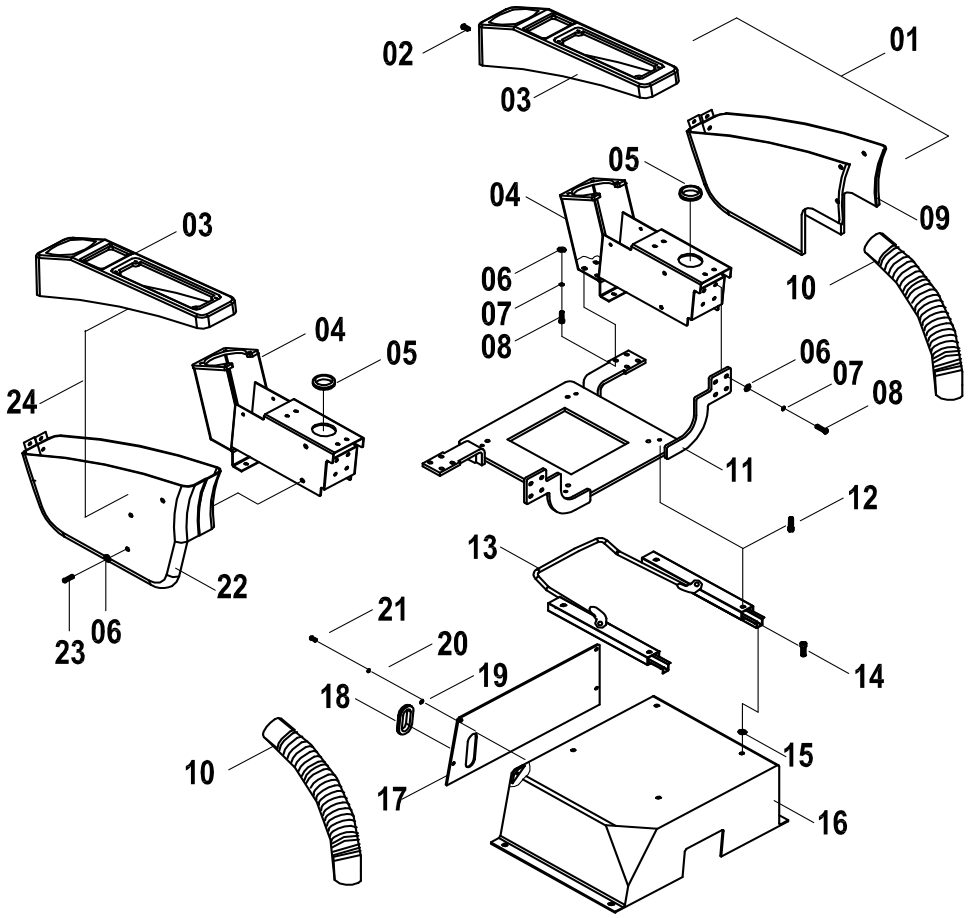

司机椅座 SEAT STAND

件号 ITEM	零件图号 PART NO.	零件名	PART NAME	数量 Q'TY	服务代码 S.C	适用机号 SERIAL NO.	互换性 IA	替换零件 REPLACEABLE 零件图号 PART NO.	数量 Q'TY
01	34C0563	右扶手箱	REST	1					
02	04B0044	螺钉	SCREW	8					
03	35C0388	上盖	COVER	2					
04	23D0672	扶手箱支架	BRACKET	2					
05	83A0145	护孔圈	SLEEVE	2					
06	06B0062	垫圈	WASHER	24					
07	06B0003	垫圈	LOCK WASHER	16					
08	00B0023	螺栓	BOLT	16					
09	35C0451	右扶手箱下盖	COVER	1					
10	86A0269	护套	BUSH	2					
11	02D1535	支承座	SUPPORT	1					
12	04B0049	螺钉	SCREW	4					
13	34C0220	座椅滑道	SLIDER	1					
14	04B0078	螺钉	SCREW	4					
15	06B0086	垫圈	WASHER	4					
16	00D1646	司机椅座	SEAT STAND	1					
17	10A2050	板	PLATE	1					
18	83A0485	护孔圈	SLEEVE	1					
19	06B0066	垫圈	WASHER	4					
20	06B0017	垫圈	LOCK WASHER	4					
21	04B0221	螺钉	SCREW	4					
22	35C0450	左扶手箱下盖	COVER	1					
23	04B0057	螺钉	SCREW	8					
24	34C0562	左扶手箱	REST	1					

司机椅

SEAT

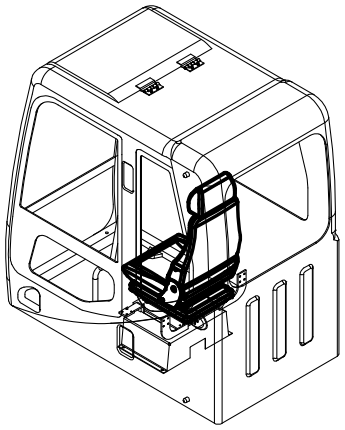

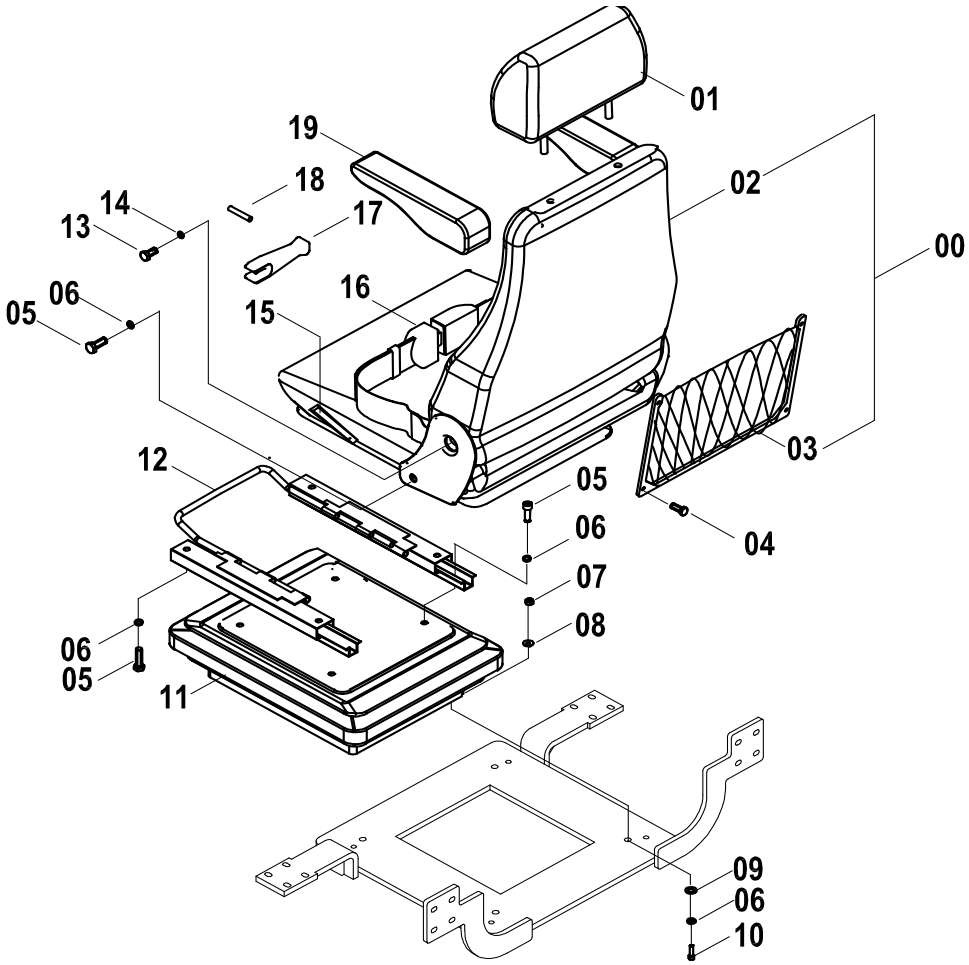
01
19
18
14
13
17
02
00
16
06
05
15
03
12
05
04
06
07
08
06
05
11
09
06
10

司机椅 SEAT

件号 ITEM	零件图号 PART NO.	零件名	PART NAME	数量 Q'TY	服务代码 S.C	适用机号 SERIAL NO.	互换性 IA	替换零件 REPLACEABLE 零件图号 PART NO.	数量 Q'TY
00	47C0325	司机椅	SEAT	1					
01	47C0375	头枕总成	PAD	1					
02	47C0389	椅座	SEAT	1					
03	34C0609	网兜	DOCUMENT BOX	1					
04	04B0281	螺钉	SCREW	4					
05	00B0075	螺栓	BOLT	12					
06	06B0006	垫圈	WASHER	16					
07	03B0021	螺母	NUT	4					
08	06B0030	垫圈	WASHER;PLANE	4					
09	06B0005	垫圈	WASHER;PLANE	4					
10	04B0016	螺钉	SCREW	4					
11	47C0390	减振器	SHOCK ABSORBER	1					
12	34C0557	滑轨	SADDLE SLIDING	1					
13	00B0019	螺栓	BOLT	4					
14	06B0002	垫圈	WASHER; LOCK	4					
15	34C0570	调角器	ADJUSTER ASS'Y	1					
16	47C0435	安全带	SEAT BELT	1					
17	34C0558	调节手柄	ADJUSTER	1					
18	08B0167	销	PIN	1					
19	26C0083	扶手	HANDRAIL	2					

驾驶室(1)

CAB(1)

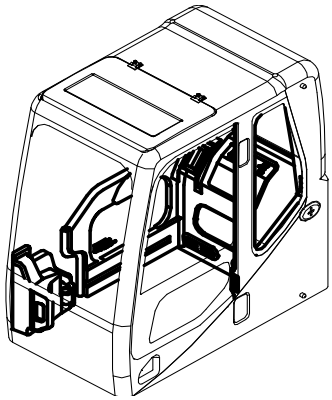

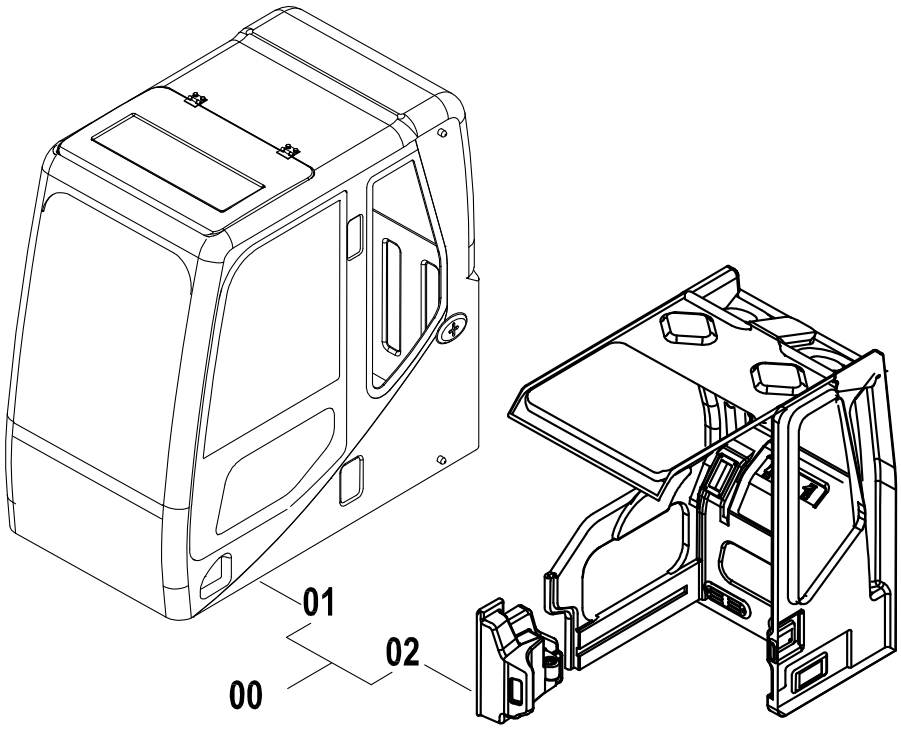

驾驶室（1）CAB（1）

件号 ITEM	零件图号 PART NO.	零件名	PART NAME	数量 Q'TY	服务代码 S.C	适用机号 SERIAL NO.	互换性 IA	替换零件 REPLACEABLE	
								零件图号 PART NO.	数量 Q'TY
00	47C0502	驾驶室（含内饰）	CABIN	1					
01	47C0397	驾驶室组件	CABIN ASS'Y	1					
02	47C0398	内饰件总成	INTERIOR PANEL ASS'Y	1					

驾驶室(2)

CAB(2)

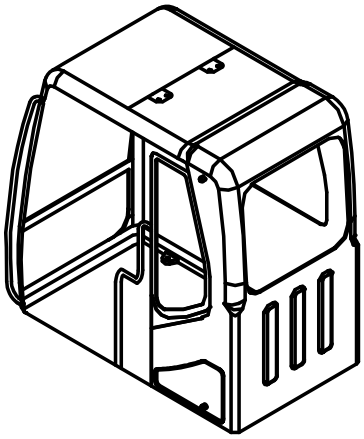

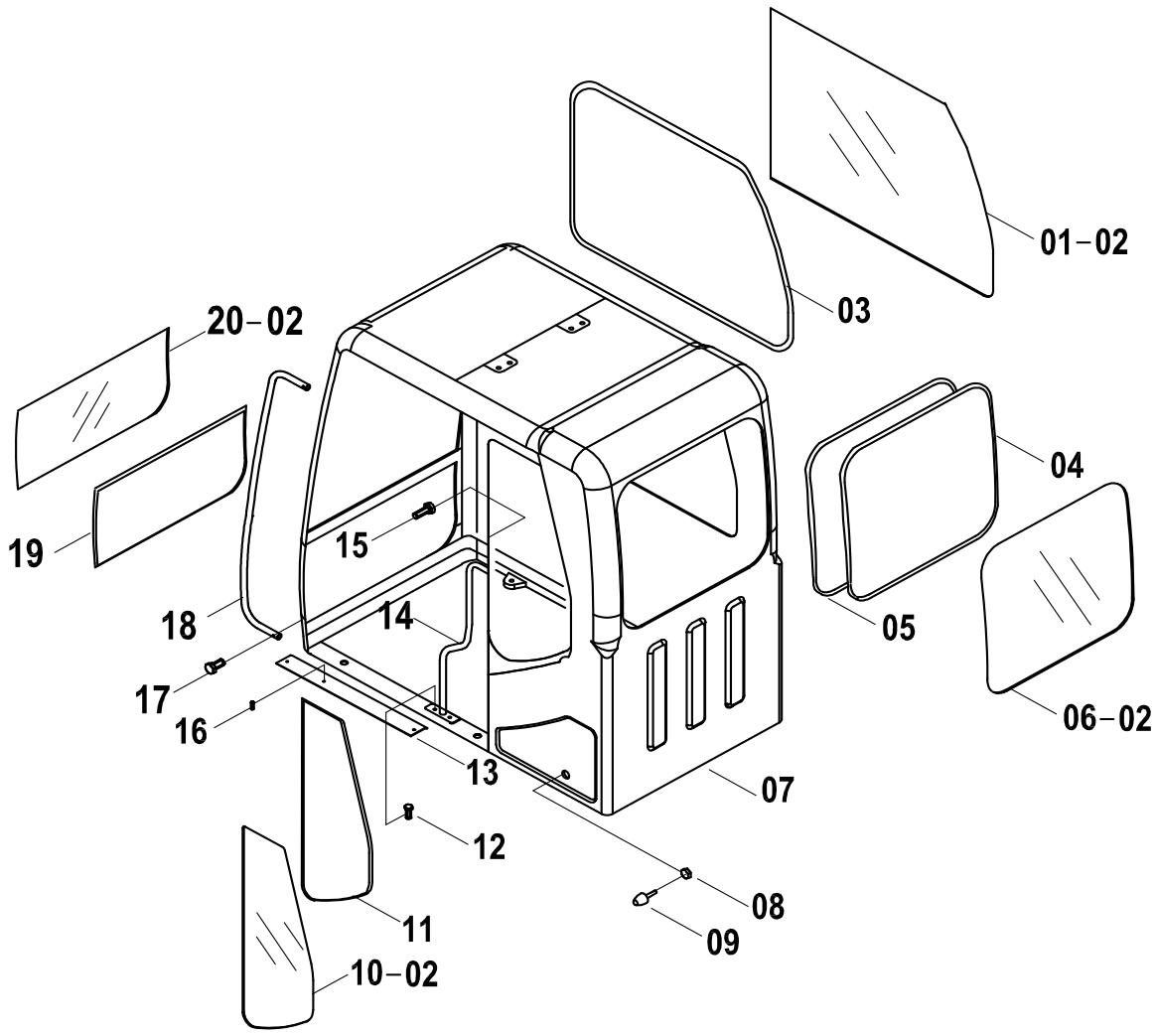

驾驶室（2）CAB（2）

件号 ITEM	零件图号 PART NO.	零件名	PART NAME	数量 Q'TY	服务代码 S.C	适用机号 SERIAL NO.	互换性 IA	替换零件 REPLACEABLE	
								零件图号 PART NO.	数量 Q'TY
01	87A0330	右窗玻璃	GLASS	1					
02	42B0005	西卡玻璃胶	CLUE	1					
03	35C0434	胶条	SEAL	1					
04	35C0435	胶条	SEAL	1					
05	84A0681	芯条	SEAL	1					
06	87A0331	后窗玻璃	GLASS	1					
07	23D0664	驾体	SHELL	1					
08	03B0053	螺母	NUT	2					
09	35C0458	缓冲头	PAD	2					
10	87A0332	左窗玻璃	GLASS	1					
11	35C0436	胶条	SEAL	1					
12	00B0301	螺栓	BOLT	2					
13	20A4831	防滑踏板	PLATE	1					
14	41D0230	扶手	HANDRAIL	1					
15	01B0401	螺栓	BOLT	2					
16	04B0200	螺钉	SCREW	2					
17	00B0056	螺栓	BOLT	2					
18	88A0597	扶手	HANDRAIL	1					
19	35C0437	胶条	SEAL	1					
20	87A0333	前下窗玻璃	GLASS	1					

驾驶室(3)

CAB(3)

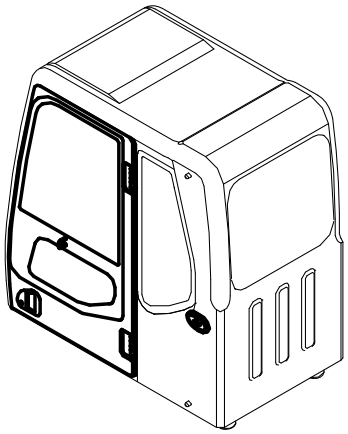

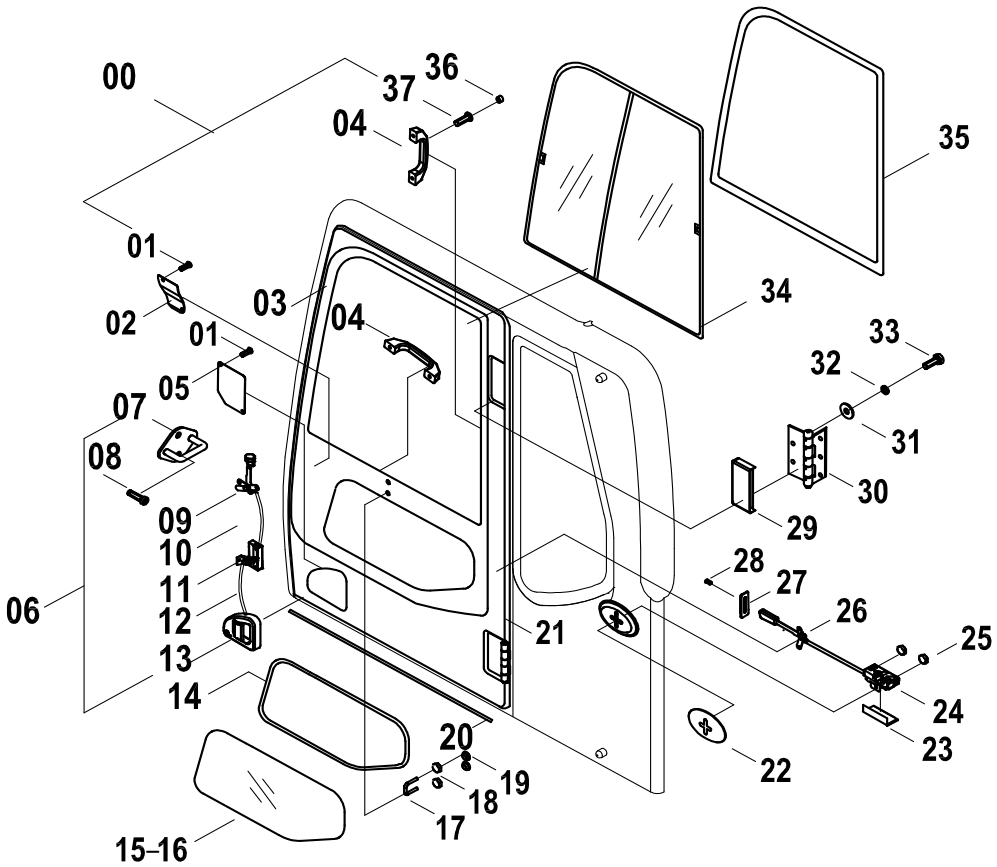
00
37
36
04
35
01
02
03
04
34
01
33
32
05
07
31
08
30
09
29
10
28
11
27
06
12
26
25
21
13
14
24
20
23
22
19
18
17
15-16

驾驶室（3）CAB（3）

件号 ITEM	零件图号 PART NO.	零件名	PART NAME	数量 Q'TY	服务代码 S.C	适用机号 SERIAL NO.	互换性 IA	替换零件 REPLACEABLE	
								零件图号 PART NO.	数量 Q'TY
00	47C0401	门总成	DOOR	1					
01	04B0106	螺钉	SCREW	4					
02	27A0407	锁盖板	COVER	1					
03	23D0666	门框	DOOR SHELL	1					
04	85A0322	把手	HANDRAIL	2					
05	10A2566	盖板	COVER	1					
06	38C0145	门锁总成	LOCK	1					
07	38C0136	门锁扣	NAIL	1					
08	04B0076	螺钉	SCREW	2					
09	34C0656	内把手	HANDRAIL	1					
10	38C0173	连杆 1	HANDRAIL	1					
11	34C0657	锁体	LOCK	1					
12	38C0180	连杆 2	HANDRAIL	1					
13	34C0655	外把手	HANDRAIL	1					
14	35C0444	胶条	SEAL	1					
15	87A0334	门窗玻璃	GLASS	1					
16	42B0005	西卡玻璃胶	CLUE	1					
17	88A0599	U 形螺栓	BOLT; U	1					
18	03B0021	螺母	NUT	2					
19	83A0505	橡胶塞	PLUG	2					
20	84A0687	胶条	SEAL	1					
21	84A0686	胶条	SEAL	1					
22	86A0151	盖	COVER	1					
23	20A2372	支座	COVER	1					
24	38C0097	门定位锁	LOCK	1					
25	03B0053	螺母	NUT	2					
26	34C0574	手柄	HANDRAIL	1					

驾驶室(3)

CAB(3)

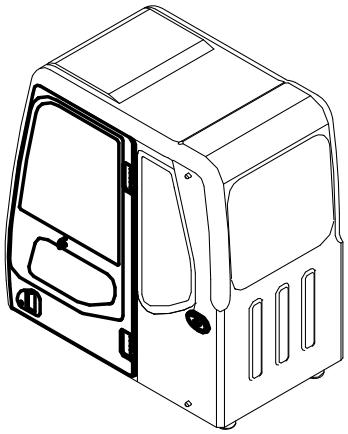

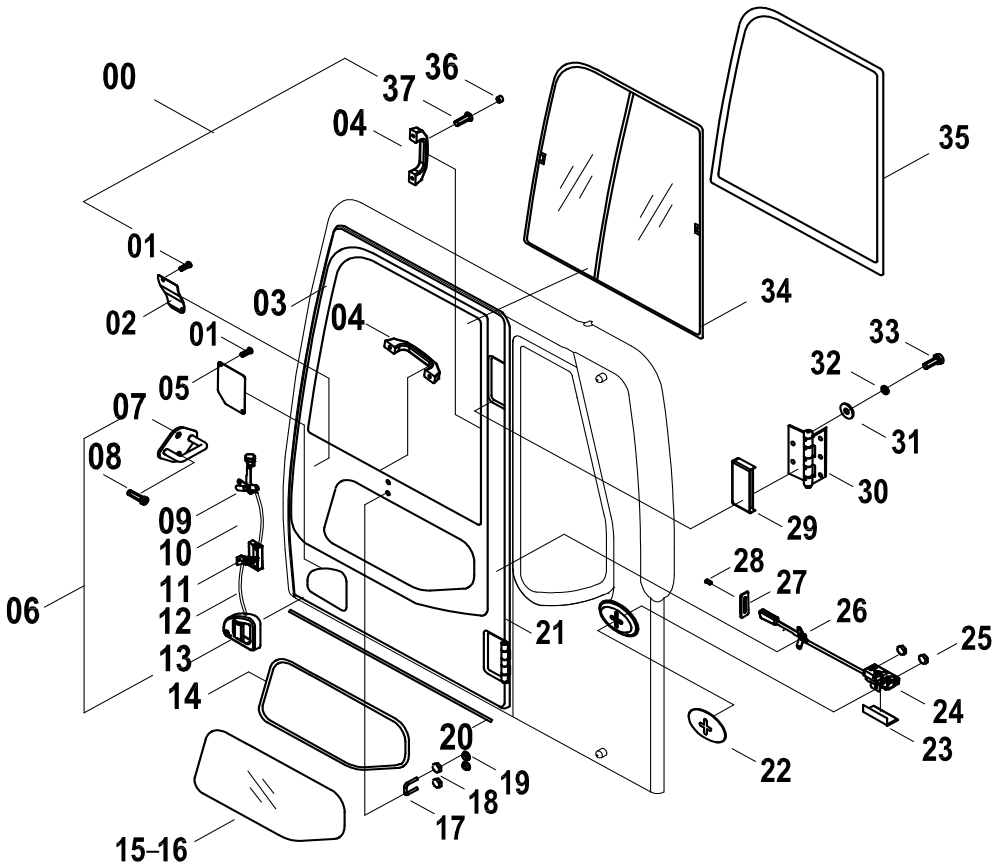
00
37
36
04
35
01
02
03
04
34
01
33
32
05
07
31
08
30
09
29
10
28
11
27
06
12
26
25
21
13
14
24
20
23
22
19
18
17
15-16

驾驶室（3）CAB（3）

件号 ITEM	零件图号 PART NO.	零件名	PART NAME	数量 Q'TY	服务代码 S.C	适用机号 SERIAL NO.	互换性 IA	替换零件 REPLACEABLE	
								零件图号 PART NO.	数量 Q'TY
27	86A0367	盖	COVER	1					
28	04B0182	螺钉	SCREW	2					
29	86A0150	盖	COVER	2					
30	17D0113	铰链	LINK	2					
31	06B0001	垫圈	WASHER	10					
32	06B0002	垫圈	LOCK WASHER	10					
33	00B0012	螺栓	BOLT	10					
34	47C0402	推拉窗总成	WINDOW	1					
35	35C0442	胶条	SEAL	1					
36	86A0392	塑料堵头	PLUG	4					
37	04B0075	螺钉	SCREW	8					

驾驶室(4)

CAB(4)

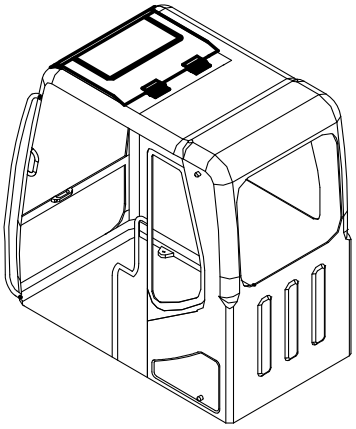

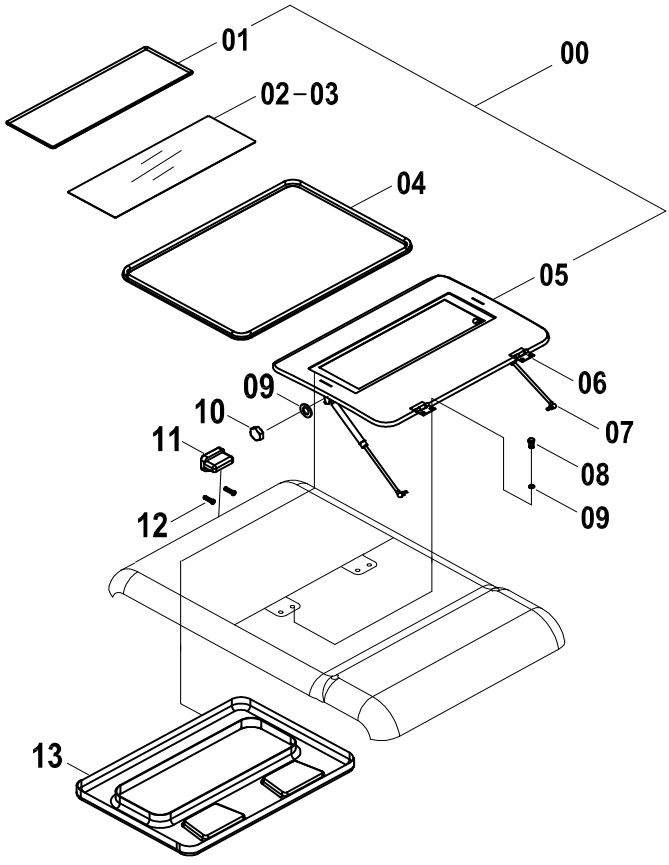

驾驶室（4）CAB（4）

件号 ITEM	零件图号 PART NO.	零件名	PART NAME	数量 Q'TY	服务代码 S.C	适用机号 SERIAL NO.	互换性 IA	替换零件 REPLACEABLE	
								零件图号 PART NO.	数量 Q'TY
00	47C0396	顶窗盖总成	WINDOW	1					
01	35C0432	胶条	SEAL	1					
02	87A0329	顶窗玻璃	GLASS	1					
03	42B0005	西卡玻璃胶	CLUE	1					
04	35C0433	胶条	SEAL	1					
05	23D0663	窗盖	COVER	1					
06	25C0104	铰链	HINGE	2					
07	24C0272	气弹簧	SPRING; GAS	2					
08	00B0007	螺栓	BOLT	4					
09	06B0006	垫圈	WASHER	6					
10	03B0021	螺母	NUT	2					
11	85A0320	把手	HANDRAIL	1					
12	00B0022	螺栓	BOLT	2					
13	85A0744	顶盖	COVER	1					

驾驶室(5)

CAB(5)

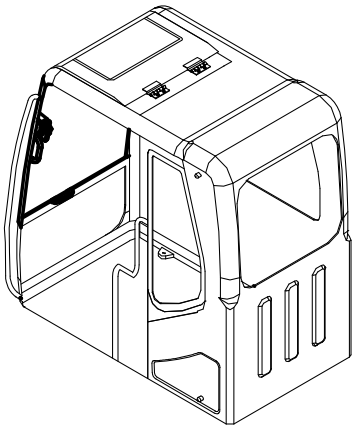

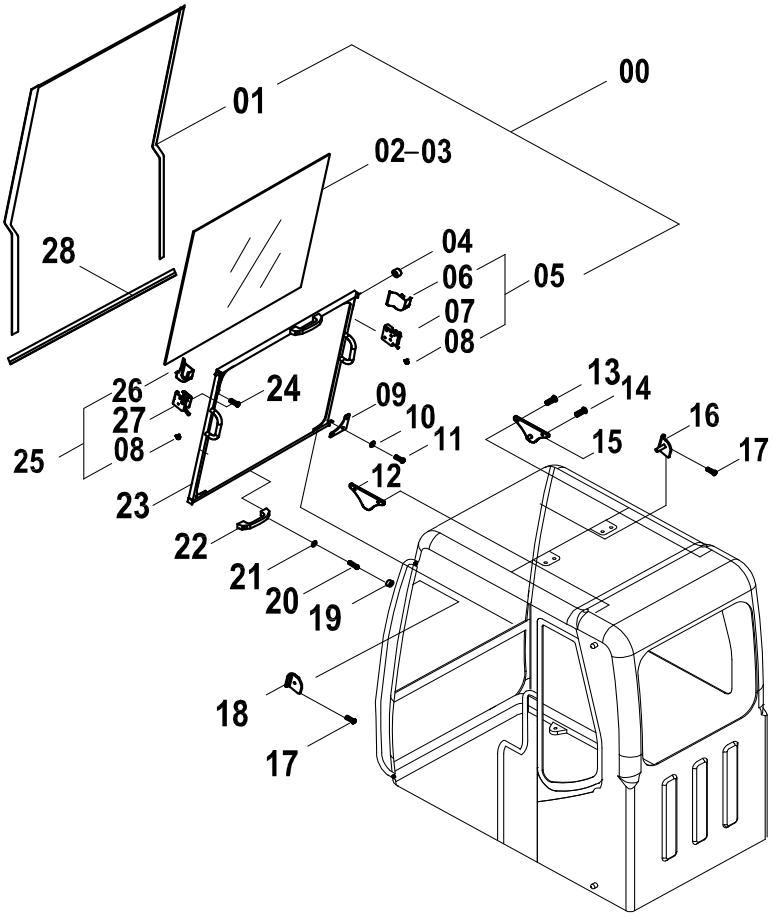
01
00
02-03
28
04
06
05
07
08
26
24
09
10
27
08
25
11
13
14
16
15
17
12
23
22
21
20
19
18
17

驾驶室（5）CAB（5）

件号 ITEM	零件图号 PART NO.	零件名	PART NAME	数量 Q'TY	服务代码 S.C	适用机号 SERIAL NO.	互换性 IA	替换零件 REPLACEABLE	
								零件图号 PART NO.	数量 Q'TY
00	47C0395	前活动窗总成	WINDOW	1					
01	35C0431	胶条	SEAL	1					
02	87A0328	前窗玻璃	GLASS	1					
03	42B0005	西卡玻璃胶	CLUE	1					
04	80A0234	滚轮	ROLLER	4					
05	38C0119	前活动窗锁（右）总成	LOCK	1					
06	86A0351	右锁盖	COVER	1					
07	38C0133	前活动窗右锁	LOCK	1					
08	86A0352	盖	COVER	2					
09	12A1297	板	PLATE	2					
10	06B0005	垫圈	WASHER	4					
11	00B0026	螺栓	BOLT	4					
12	38C0181	锁钩	LOCK;HOOK	1					
13	00B0075	螺栓	BOLT	2					
14	00B0256	螺栓	BOLT	2					
15	38C0137	锁钩	LOCK;HOOK	2					
16	38C0138	锁钩	LOCK;HOOK	2					
17	01B0418	螺栓	BOLT	4					
18	38C0139	锁钩	LOCK;HOOK	1					
19	86A0395	塑料堵头		2					
20	04B0005	螺钉	SCREW	4					
21	06B0024	垫圈	WASHER	4					
22	85A0060	把手	HANDRAIL	2					
23	23D0662	窗框	WINDOW BRACKET	1					
24	00B0056	螺栓	BOLT	4					
25	38C0118	前活动窗锁（左 ）总成	LOCK	1					

驾驶室(5)

CAB(5)

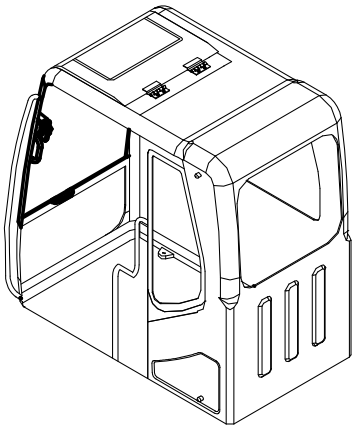

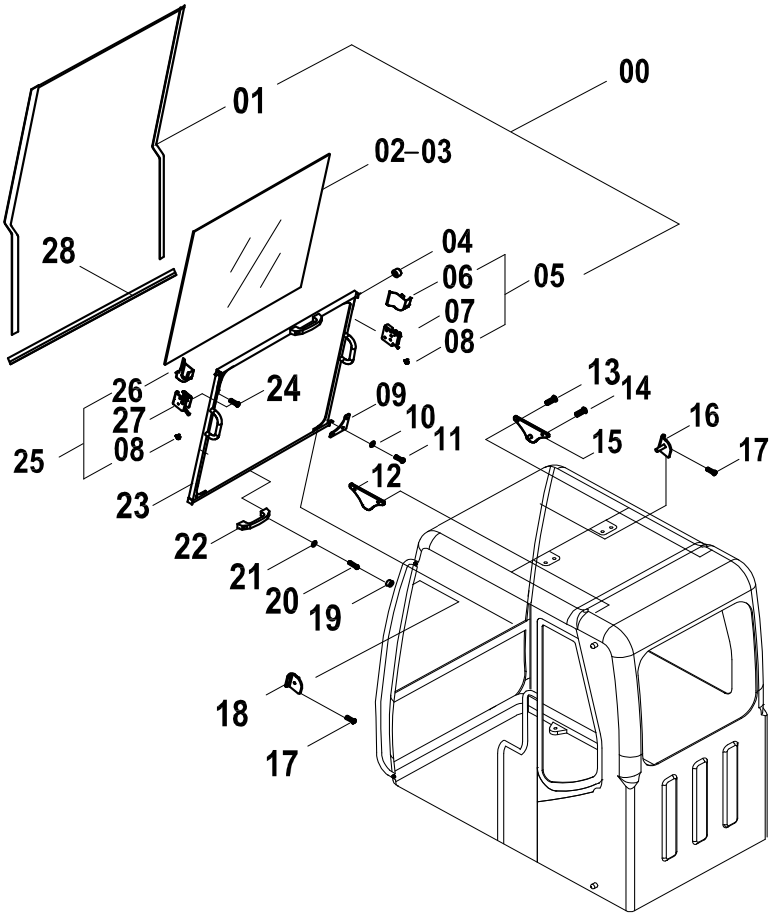
01
00
02-03
28
04
06
07
08
05
26
27
08
25
24
09
10
11
12
23
22
21
20
19
18
17
13
14
15
16
17

驾驶室（5）CAB（5）

件号 ITEM	零件图号 PART NO.	零件名	PART NAME	数量 Q'TY	服务代码 S.C	适用机号 SERIAL NO.	互换性 IA	替换零件 REPLACEABLE 零件图号 PART NO.	数量 Q'TY
26	86A0350	左锁盖	COVER	1					
27	38C0134	前活动窗左锁	LOCK	1					
28	35C0430	胶条	SEAL	1					

驾驶室(6)

CAB(6)

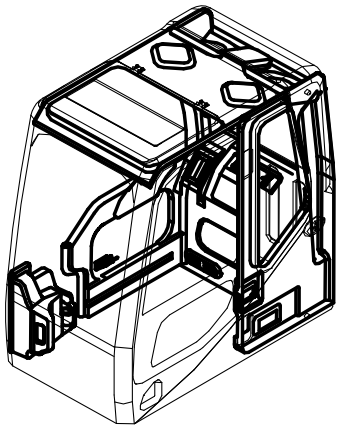

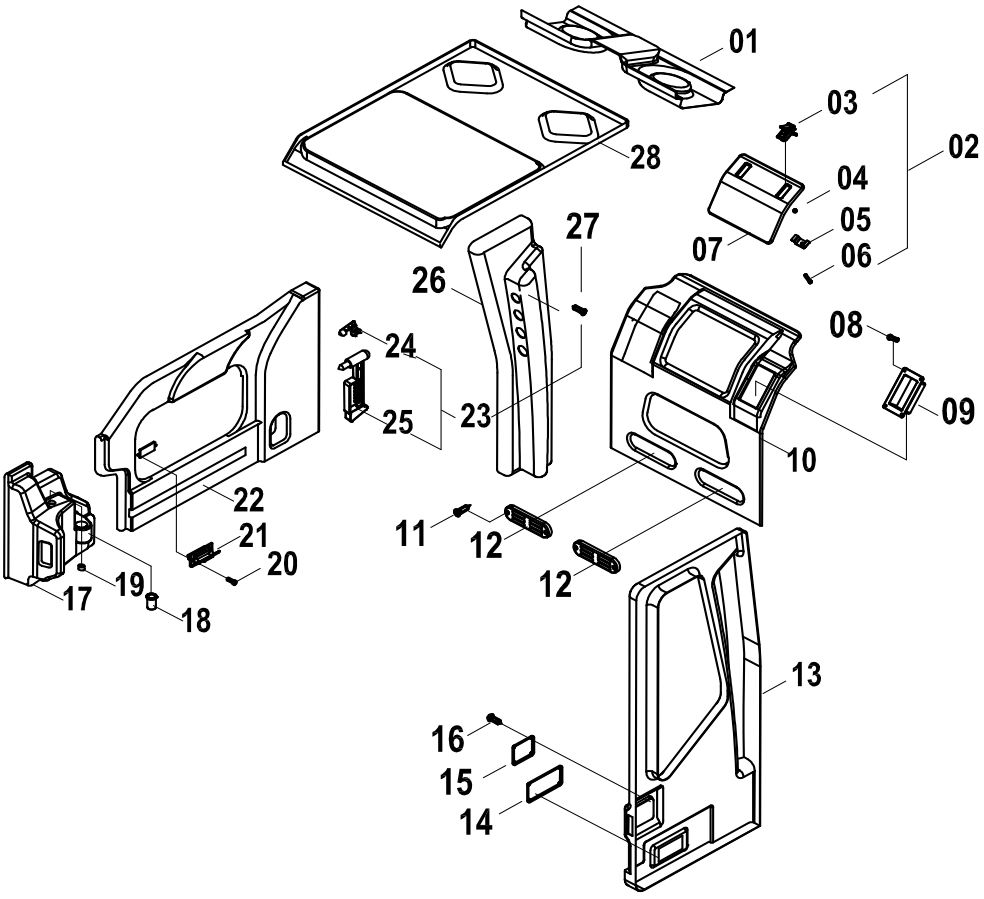
01
03
02
28
04
05
07
06
27
26
08
24
09
25
23
10
22
11
12
21
20
12
19
17
18
13
16
15
14

驾驶室（6）CAB（6）

件号 ITEM	零件图号 PART NO.	零件名	PART NAME	数量 Q'TY	服务代码 S.C	适用机号 SERIAL NO.	互换性 IA	替换零件 REPLACEABLE	
								零件图号 PART NO.	数量 Q'TY
00	47C0398	内饰件总成	COVER ASS'Y	1					
01	86A0345	后顶盖	COVER	1					
02	35C0439	空调罩盖板总成	COVER	1					
03	34C0571	扣锁	LOCK	2					
04	03B0159	螺母	NUT	2					
05	21A2697	弯板	PLATE	2					
06	04B0357	螺钉	SCREW	2					
07	35C0440	盖板	COVER	1					
08	04B0182	螺钉	SCREW	4					
09	23D0667	支架	BRACKET	1					
10	35C0438	空调罩	COVER	1					
11	04B0044	螺钉	SCREW	60					
12	86A0349	风口罩	COVER	2					
13	35C0447	左侧围盖板	COVER	1					
14	86A0347	封板	COVER	1					
15	86A0348	封板	COVER	1					
16	04B0271	螺钉	SCREW	8					
17	86A0341	右侧围前盖板	COVER	1					
18	86A0354	茶杯座	BRACKET	1					
19	83A0544	橡胶塞	PLUG	1					
20	04B0290	螺钉	SCREW	2					
21	47C0381	烟灰盒	BOX	1					
22	35C0446	右侧围护板	COVER	1					
23	35C0445	安全锤总成	HAMMER ASS'Y	1					
24	86A0396	安装座	STAND	1					
25	88A0284	安全锤	HAMMER	1					
26	86A0353	右后盖	COVER	1					

驾驶室(6)

CAB(6)

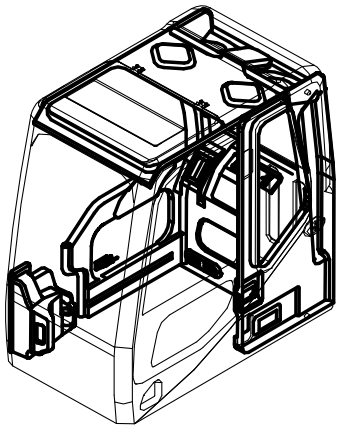

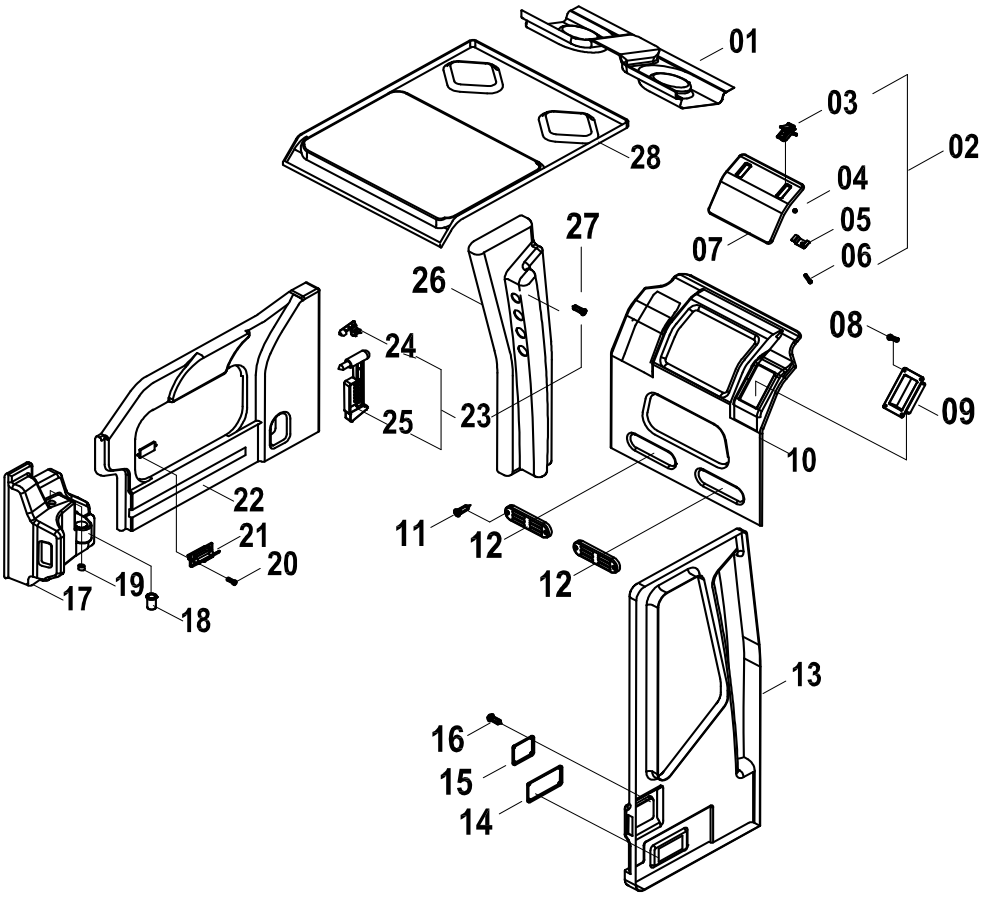
01
03
02
28
04
05
07
06
27
26
08
24
09
25
23
10
22
11
12
12
21
20
19
17
18
13
16
15
14

驾驶室（6）CAB（6）

件号 ITEM	零件图号 PART NO.	零件名	PART NAME	数量 Q'TY	服务代码 S.C	适用机号 SERIAL NO.	互换性 IA	替换零件 REPLACEABLE 零件图号 PART NO.	数量 Q'TY
27	04B0341	螺钉	SCREW	4					
28	86A0343	顶内蒙	COVER	1					

驾驶室(7)

CAB(7)

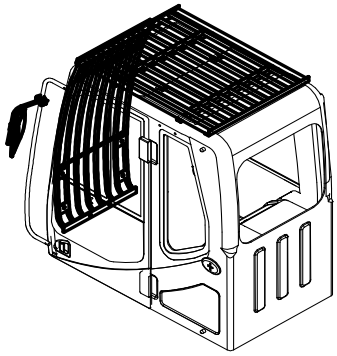

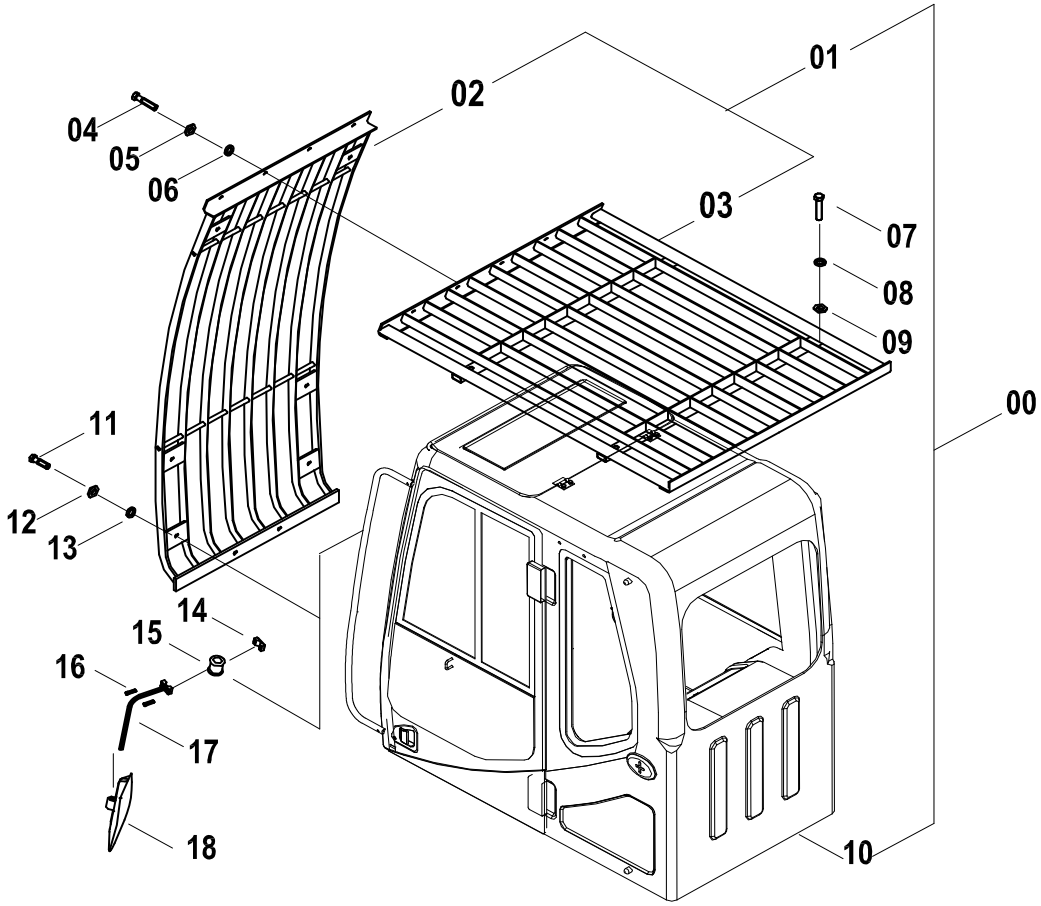

驾驶室（7）CAB（7）

件号 ITEM	零件图号 PART NO.	零件名	PART NAME	数量 Q'TY	服务代码 S.C	适用机号 SERIAL NO.	互换性 IA	替换零件 REPLACEABLE	
								零件图号 PART NO.	数量 Q'TY
00	47C0457	驾驶室（含内饰，带防护网）	CAB	1	OP				
01	22C0215	防落物装置	COVER	1	OP				
02	23D0726	顶保护网	TOP GUARD	1	OP				
03	23D0727	前保护网	FRONT GUARD	1	OP				
04	00B0017	螺栓	BOLT	4	OP				
05	06B0008	垫圈	LOCK WASHER	10	OP				
06	06B0007	垫圈	WASHER	10	OP				
07	00B0273	螺栓	BOLT	4	OP				
08	06B0013	垫圈	LOCK WASHER	4	OP				
09	06B0009	垫圈	WASHER	4	OP				
10	47C0502	驾驶室（含内饰）	CAB	1					
11	00B0059	螺栓	BOLT	6	OP				
12	06B0015	垫圈	LOCK WASHER	6	OP				
13	06B0012	垫圈	WASHER	6	OP				
14	54A0167	座	CLAMP	1	OP				
15	83A0524	胶套	SLEEVE	1	OP				
16	04B0016	螺钉	SCREW	2	OP				
17	00D2078	支承杆	LEVER	1	OP				
18	47C0110	后视镜	REARVIEW	1	OP				

机罩（A）

COVER（A）

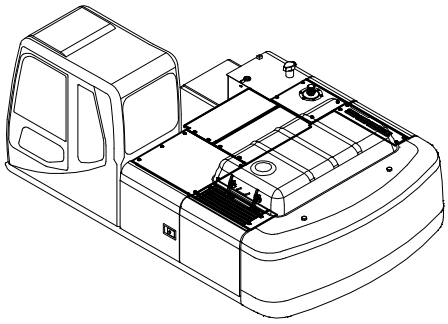

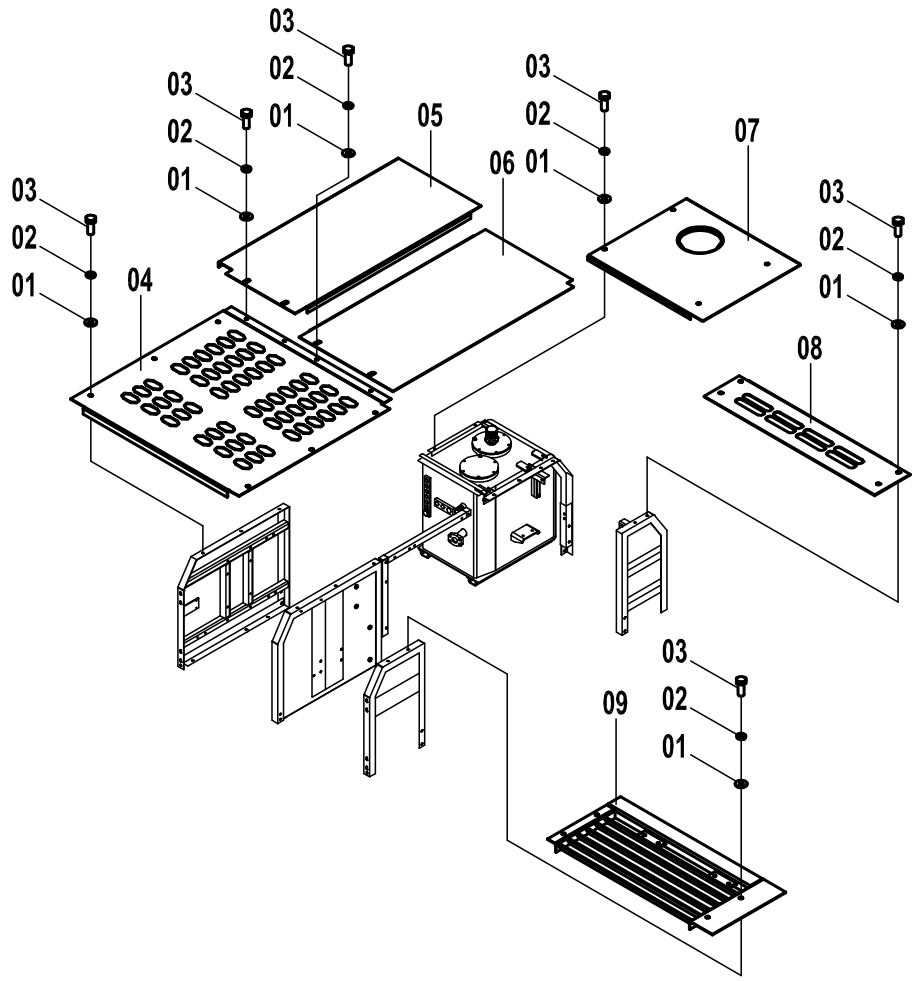

机罩（A） COVER（A）

件号 ITEM	零件图号 PART NO.	零件名	PART NAME	数量 Q'TY	服务代码 S.C	适用机号 SERIAL NO.	互换性 IA	替换零件 REPLACEABLE 零件图号 PART NO.	数量 Q'TY
01	06B0030	垫圈	WASHER; PLANE	22					
02	06B0002	垫圈	WASHER; SPRING	22					
03	00B0012	螺栓	BOLT	22					
04	36D0249	盖板	COVER	1					
05	35C0280	盖板	COVER	1					
06	35C0281	盖板	COVER	1					
07	36D0254	盖板	COVER	1					
08	20A3344	弯板	COVER	1					
09	43D0219	透风栅	COVER	1					

机罩（B）

COVER(B)

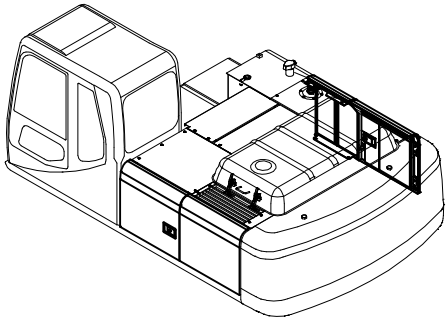

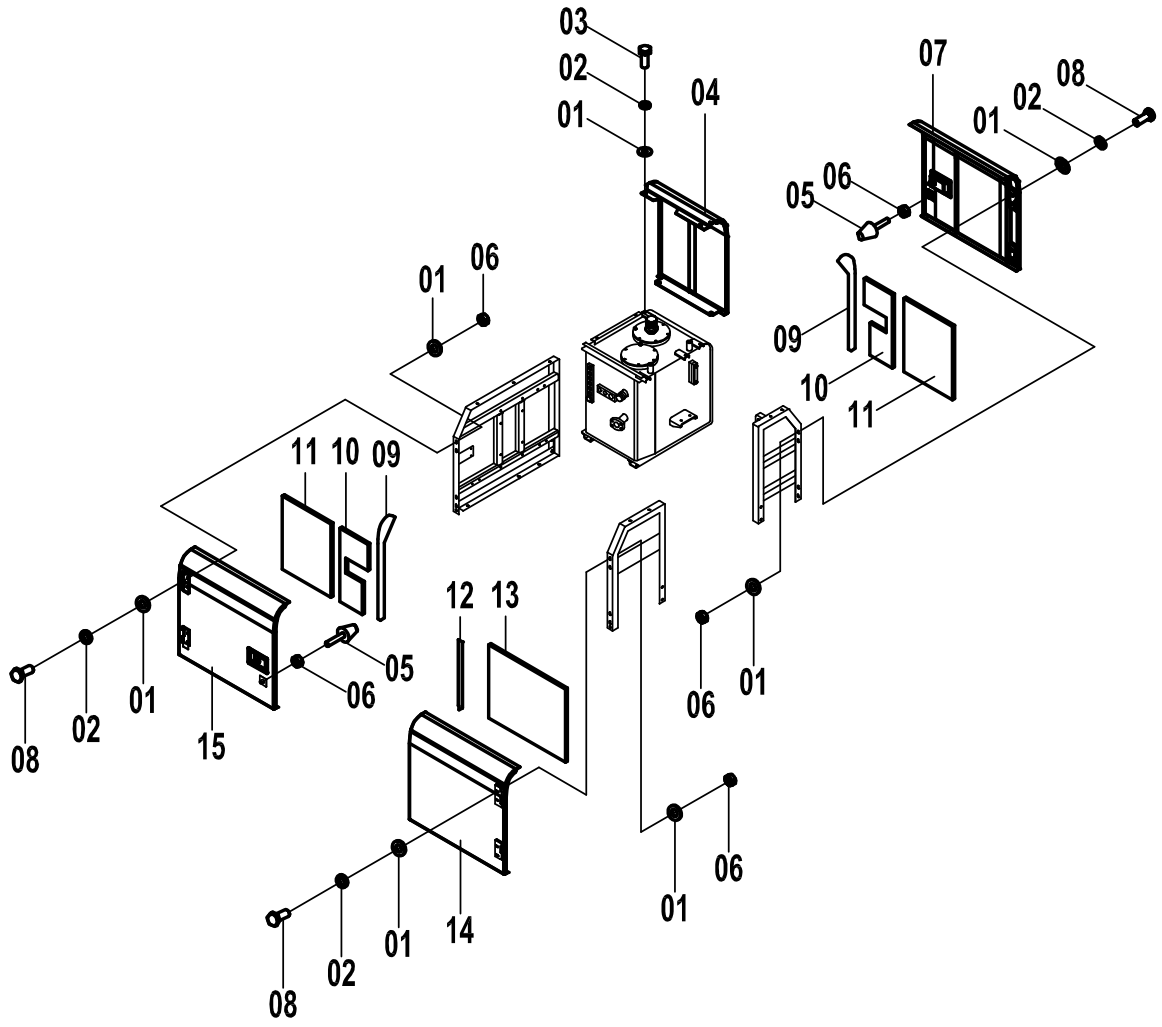
03
02
01
04
07
08
02
01
06
05
01
06
09
10
11
11
10
09
12
13
05
06
08
02
01
15
06
01
06
01
08
02
01
14
06
01

机罩（B） COVER（B）

件号 ITEM	零件图号 PART NO.	零件名	PART NAME	数量 Q'TY	服务代码 S.C	适用机号 SERIAL NO.	互换性 IA	替换零件 REPLACEABLE 零件图号 PART NO.	数量 Q'TY
01	06B0030	垫圈	WASHER; PLANE	20					
02	06B0002	垫圈	WASHER; SPRING	20					
03	00B0012	螺栓	BOLT	4					
04	42D0254	右侧盖板	COVER	1					
05	35C0002	缓冲头	STOPPER	2					
06	03B0053	螺母	NUT	14					
07	23D0002	门	DOOR	1					
08	00B0002	螺栓	BOLT	12					
09	84A0080	缓冲条	RUBBER	2					
10	85A0542	海绵	RUBBER	2					
11	85A0543	海绵	RUBBER	2					
12	82A0138	橡胶板	RUBBER	1					
13	85A0544	海绵	RUBBER	1					
14	23D0248	左后门	DOOR	1					
15	23D0265	左门	DOOR	1					

机罩（C）

COVER（C）

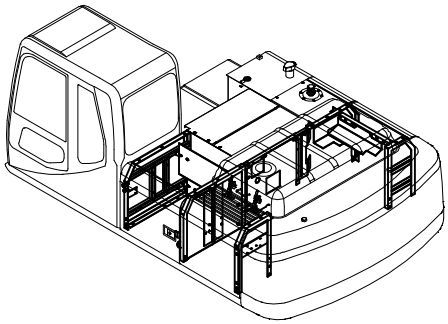

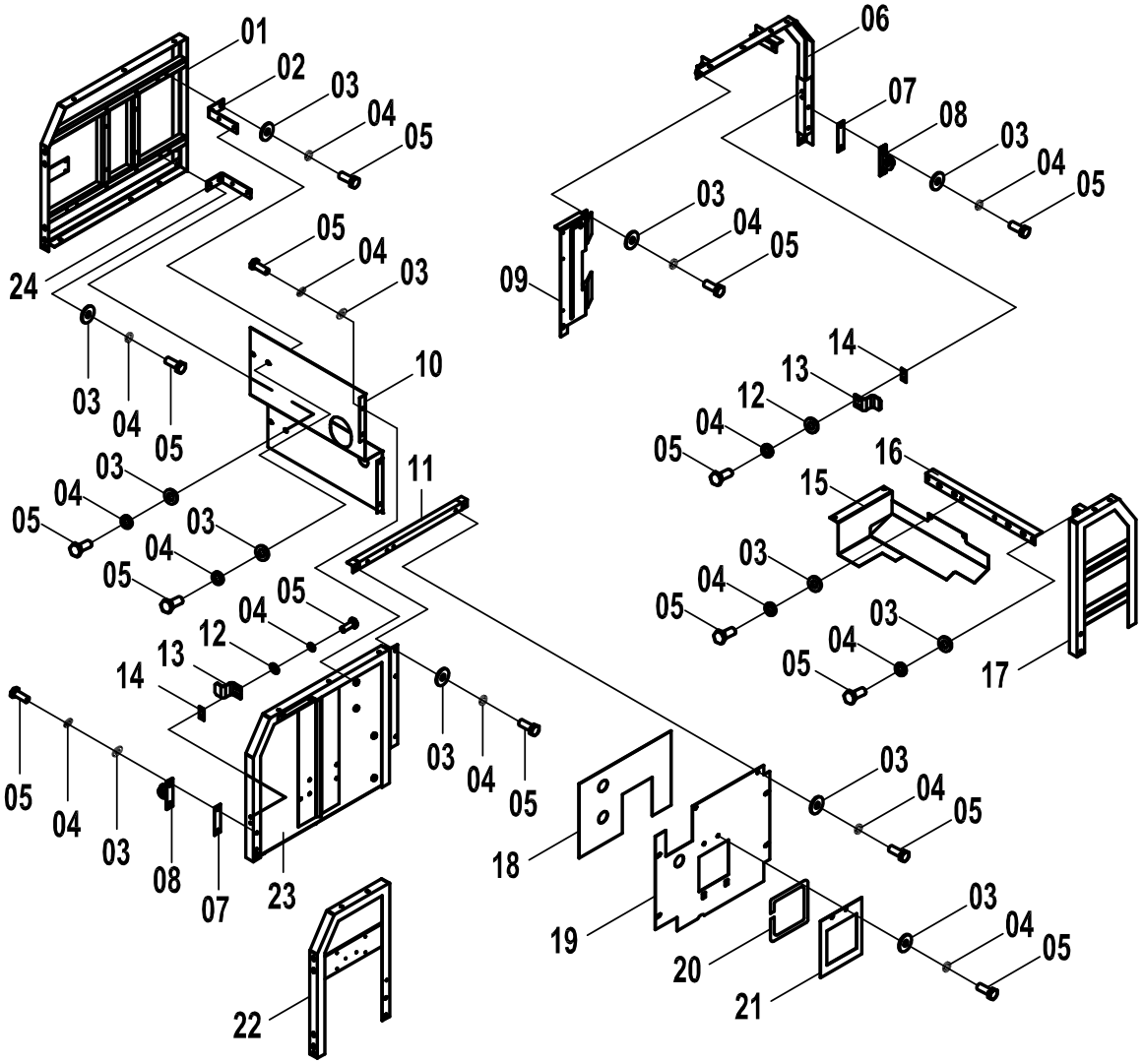
01
02
03
04
05
24
03
04
05
05
04
03
10
11
03
04
05
03
04
05
05
04
12
13
14
05
04
03
08
07
23
22
03
04
05
18
19
20
21
03
04
05
03
04
05
06
07
08
03
04
05
09
03
04
05
14
13
12
04
05
16
15
03
04
05
03
04
05
17

机罩（C） COVER（C）

件号 ITEM	零件图号 PART NO.	零件名	PART NAME	数量 Q'TY	服务代码 S.C	适用机号 SERIAL NO.	互换性 IA	替换零件 REPLACEABLE 零件图号 PART NO.	数量 Q'TY
01	42D0229	支架	BRACKET	1					
02	00D1385	支架	BRACKET	1					
03	06B0030	垫圈	WASHER; PLANE	38					
04	06B0002	垫圈	WASHER; SPRING	40					
05	00B0012	螺栓	BOLT	40					
06	42D0225	支架	BRACKET	1					
07	10A0047	板	PLATE	8					
08	02D0008	支座	BRACKET	2					
09	00D0216	板	COVER	1					
10	20A2101	弯板	COVER	1					
11	32D0160	中梁	BRACKET	1					
12	06B0001	垫圈	WASHER; PLANE	4					
13	22A0012	锁板	STOPPER	2					
14	10A0046	垫片	PLATE	12					
15	35D0208	围板	COVER	1					
16	25A0288	角钢	BRACKET	1					
17	00D2257	支架	BRACKET	1					
18	85A0539	海绵	RUBBER	1					
19	35D0209	隔板	COVER	1					
20	84A0645	橡胶条	RUBBER	1					
21	32D0210	板	COVER	1					
22	42D0226	支架	BRACKET	1					
23	42D0228	支架	BRACKET	1					
24	00D0806	支架	BRACKET	1					

发动机盖

ENGINE COVER

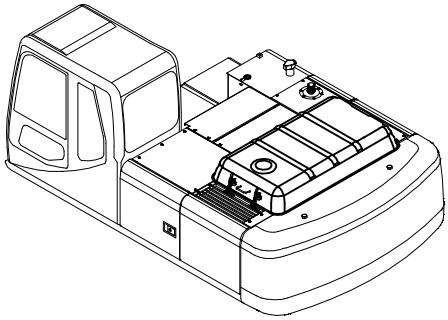

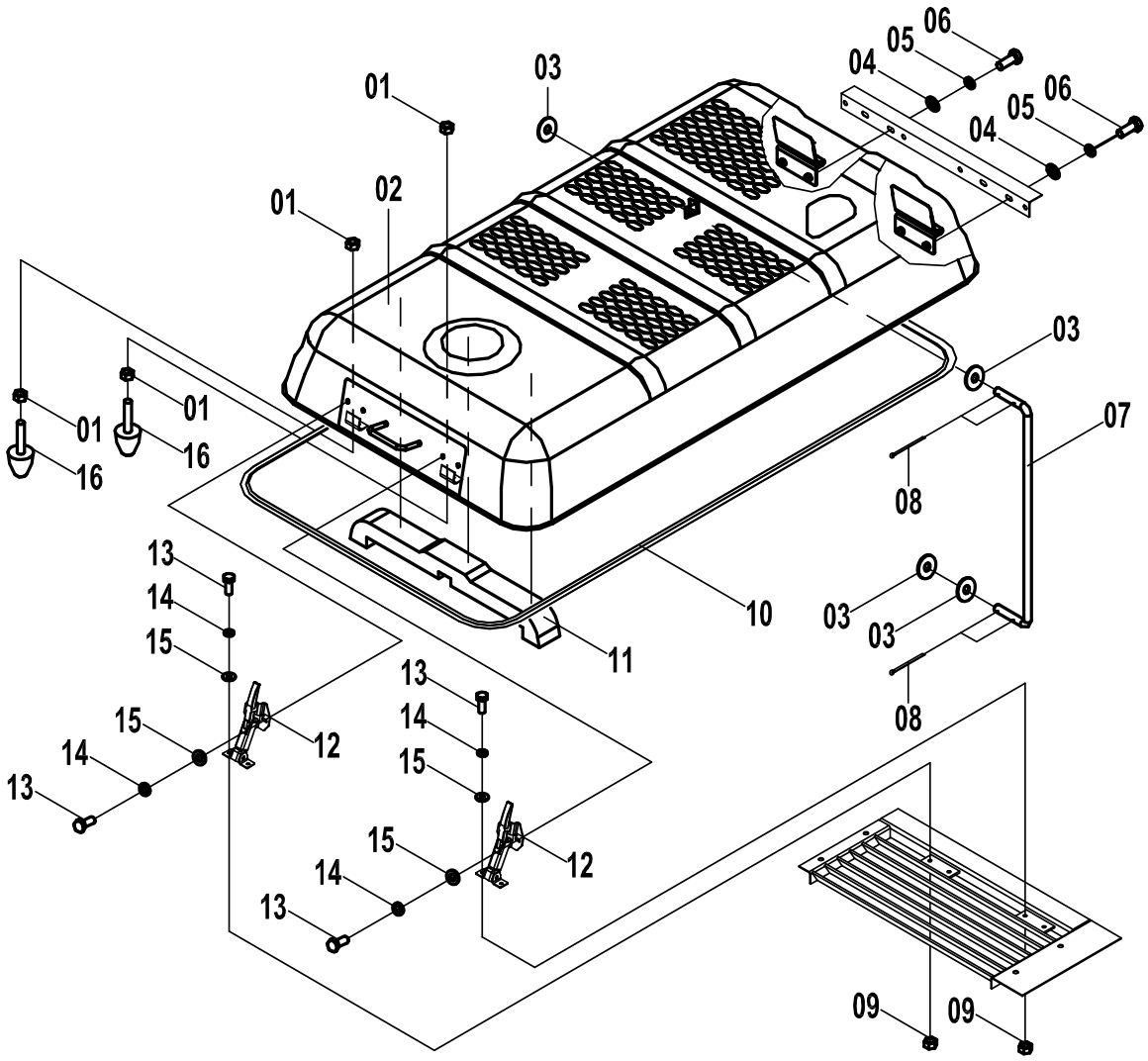

发动机盖 ENGINE COVER

件号 ITEM	零件图号 PART NO.	零件名	PART NAME	数量 Q'TY	服务代码 S.C	适用机号 SERIAL NO.	互换性 IA	替换零件 REPLACEABLE 零件图号 PART NO.	数量 Q'TY
01	03B0053	螺母	NUT	4					
02	43D0217	发动机罩	COVER	1					
03	06B0009	垫圈	WASHER; PLANE	4					
04	06B0030	垫圈	WASHER; PLANE	4					
05	06B0002	垫圈	WASHER; SPRING	4					
06	00B0010	螺栓	BOLT	4					
07	26A0001	圆钢	STAY	1					
08	08B0011	销	PIN	4					
09	03B0021	螺母	NUT	4					
10	84A0182	密封条	RUBBER	1					
11	85A0690	海绵	RUBBER	1					
12	34C0243	机罩锁	LOCK	2					
13	00B0085	螺栓	BOLT	8					
14	06B0006	垫圈	WASHER; SPRING	8					
15	06B0005	垫圈	WASHER; PLANE	8					
16	35C0016	缓冲头	STOPPER	2					

底封板

UNDER COVER

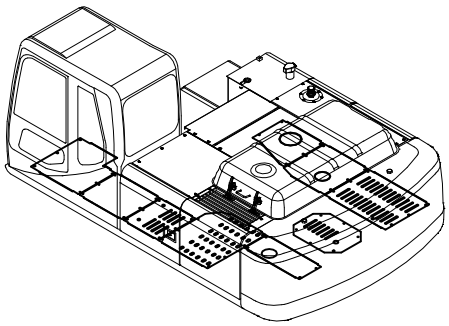

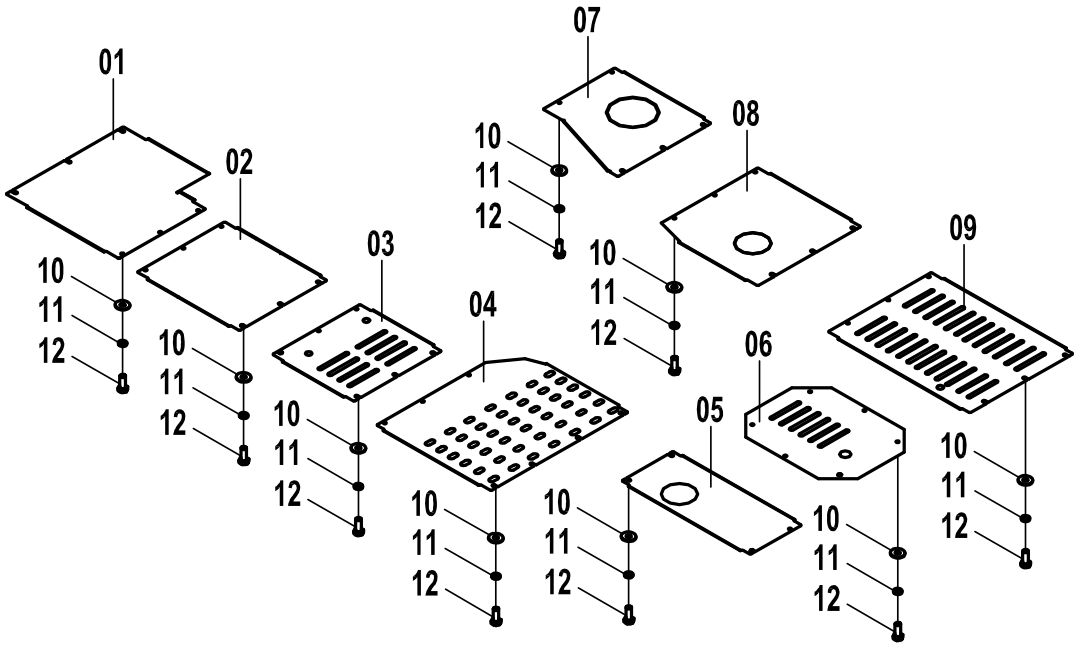

底封板 UNDER COVER

件号 ITEM	零件图号 PART NO.	零件名	PART NAME	数量 Q'TY	服务代码 S.C	适用机号 SERIAL NO.	互换性 IA	替换零件 REPLACEABLE 零件图号 PART NO.	数量 Q'TY
01	20A3335	底封板一	COVER	1					
02	20A3336	底封板二	COVER	1					
03	20A3337	底封板三	COVER	1					
04	20A3338	底封板四	COVER	1					
05	20A3339	底封板五	COVER	1					
06	10A1789	底封板六	COVER	1					
07	20A3340	底封板七	COVER	1					
08	20A3341	底封板八	COVER	1					
09	20A3342	底封板九	COVER	1					
10	06B0030	垫圈	WASHER; PLANE	52					
11	06B0002	垫圈	WASHER; SPRING	52					
12	00B0012	螺栓	BOLT	52					

工具箱

TOOL COVER

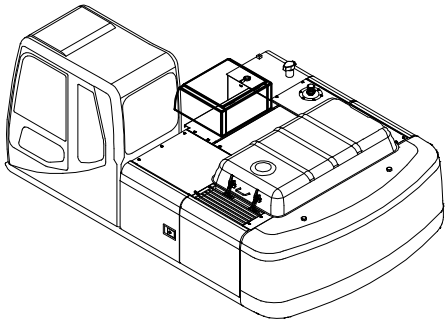

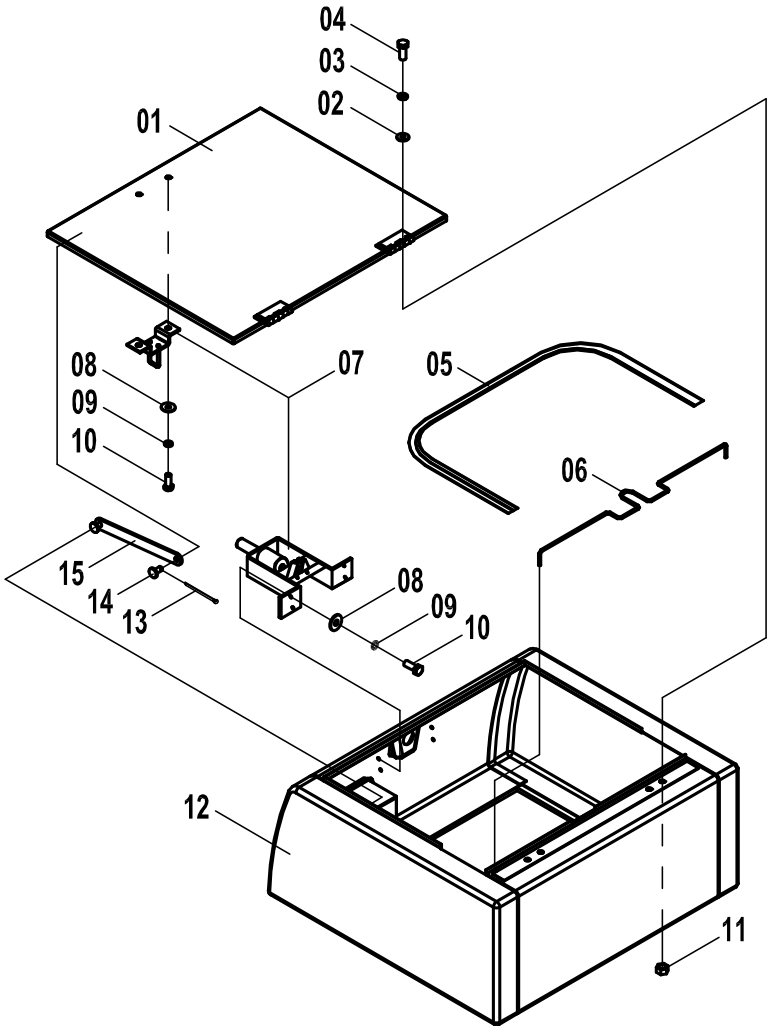

工具箱 TOOL COVER

件号 ITEM	零件图号 PART NO.	零件名	PART NAME	数量 Q'TY	服务代码 S.C	适用机号 SERIAL NO.	互换性 IA	替换零件 REPLACEABLE 零件图号 PART NO.	数量 Q'TY
01	36D0246	工具箱盖	COVER	1					
02	06B0001	垫圈	WASHER; PLANE	4					
03	06B0002	垫圈	WASHER; SPRING	4					
04	00B0005	螺栓	BOLT	4					
05	84A0281	胶条	RUBBER	1					
06	10B0071	弹簧	SPRING	1					
07	34C0401	工具箱锁	LOCK	1					
08	06B0062	垫圈	WASHER; PLANE	6					
09	06B0003	垫圈	WASHER; SPRING	6					
10	00B0010	螺栓	BOLT	6					
11	03B0053	螺母	NUT	4					
12	04D0280	箱体	BOX	1					
13	08B0008	销	PIN	1					
14	08B0113	销	PIN	1					
15	16D0264	支杆	STAY	1					

配重

COUNTERWEIGHT

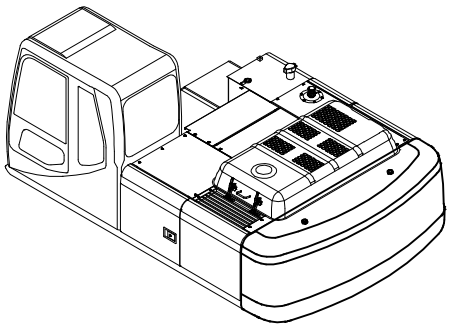

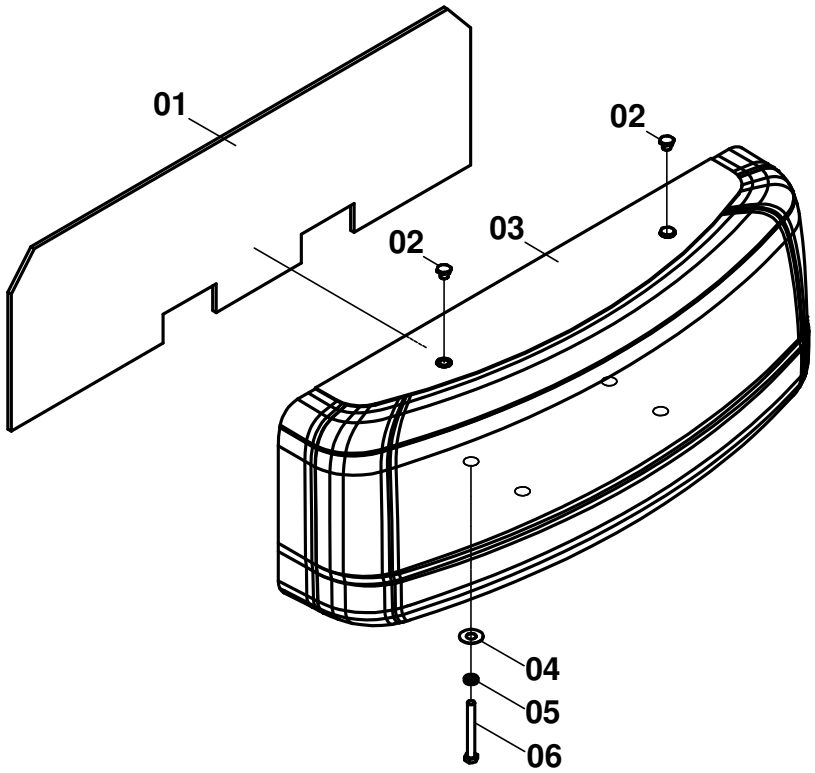

配重 COUNTERWEIGHT

件号 ITEM	零件图号 PART NO.	零件名	PART NAME	数量 Q'TY	服务代码 S.C	适用机号 SERIAL NO.	互换性 IA	替换零件 REPLACEABLE 零件图号 PART NO.	数量 Q'TY
01	85A0978	海绵	RUBBER	1					
02	02B0093	螺栓	BOLT	2					
03	47D0069	配重	COUNTERWEIGHT	1					
04	28C0008	垫圈	WASHER	4					
05	56A0018	垫圈	WASHER	4					
06	01B0519	螺栓	BOLT	4					

行走架

TRACK FRAME

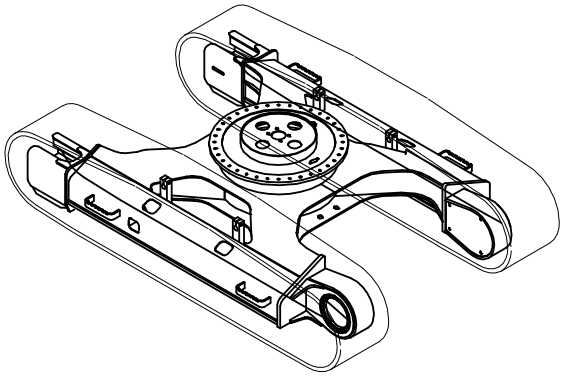

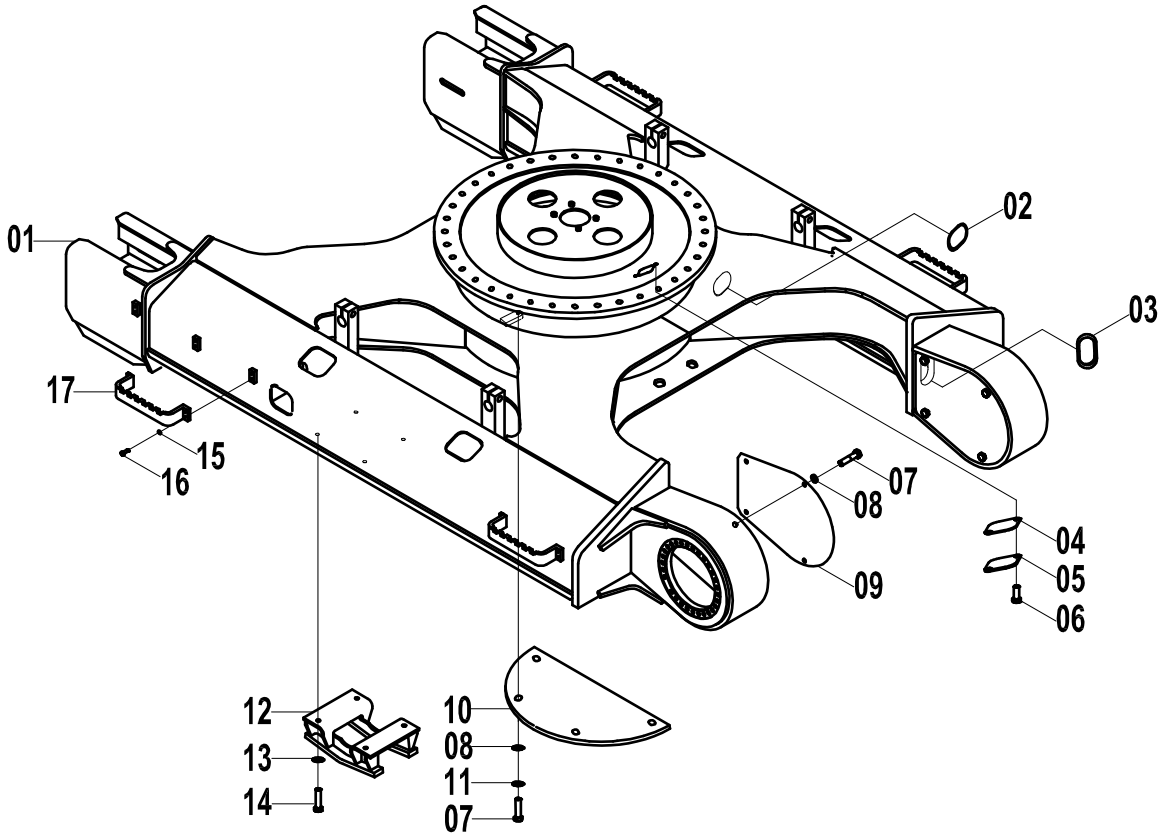

行走架 TRACK FRAME

件号 ITEM	零件图号 PART NO.	零件名	PART NAME	数量 Q'TY	服务代码 S.C	适用机号 SERIAL NO.	互换性 IA	替换零件 REPLACEABLE	
								零件图号 PART NO.	数量 Q'TY
01	30D0211	组合式行走架	FRAME; TRACK	1					
02	84A0037	橡胶护罩	GUARD; RUBBER	2					
03	84A0216	橡胶护罩	GUARD; RUBBER	2					
04	82A0196	垫	WASHER	1					
05	12A0520	盖板	COVER	1					
06	00B0056	螺栓	BOLT	1					
07	00B0011	螺栓	BOLT	16					
08	06B0059	垫圈	WASHER	16					
09	11A0622	驱动轮罩	COVER	2					
10	11A0194	底封板	COVER	2					
11	06B0008	垫圈	WASHER	8					
12	48D0025	履带护罩	TRACK GUARD	2					
13	06B0223	垫圈	WASHER	8					
14	00B0183	螺栓	BOLT	8					
15	06B0007	垫圈	WASHER	16					
16	00B0035	螺栓	BOLT	16					
17	02D1754	脚踏	PUSH COVER	4					

履带总成

TRACK ASSEMBLY

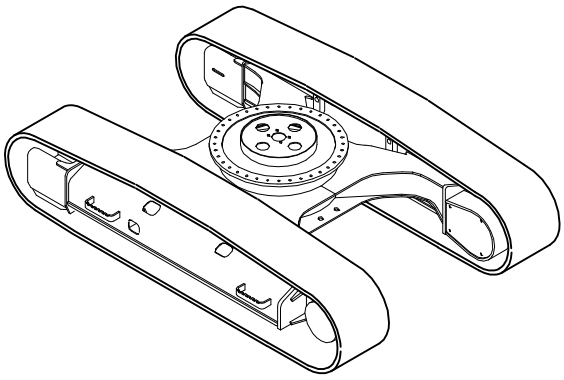

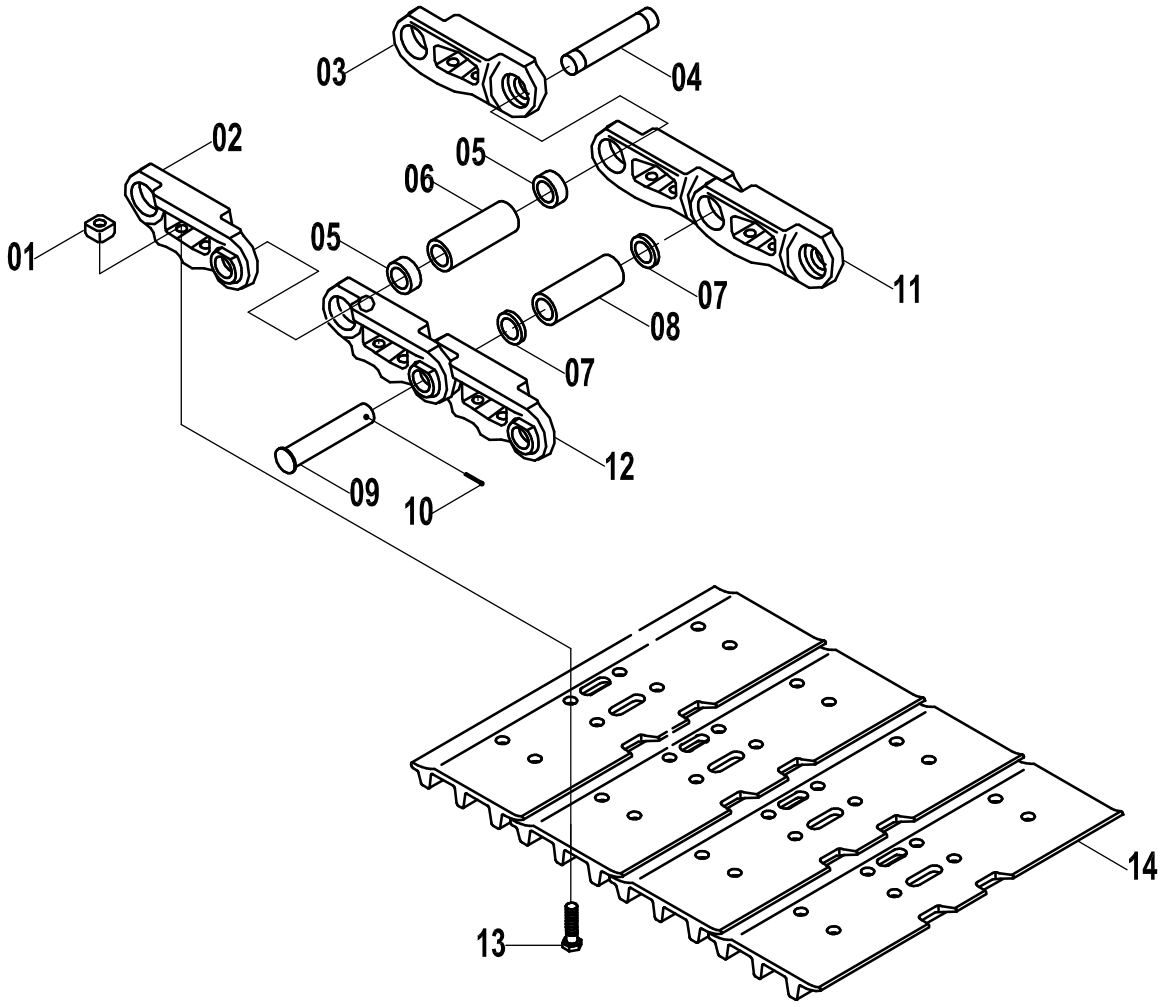

履带总成 TRACK ASSEMBLY

件号 ITEM	零件图号 PART NO.	零件名	PART NAME	数量 Q'TY	服务代码 S.C	适用机号 SERIAL NO.	互换性 IA	替换零件 REPLACEABLE 零件图号 PART NO.	数量 Q'TY
00	25C0041	履带总成(600G)	TRACK ASSEMBLY	2					
01	03B0456	螺母	NUT	196					
02	72A0387	左链轨节	LINK; LH	48					
03	72A0386	右链轨节	LINK; RH	48					
04	60A0522	销	PIN;	48					
05	80A0181	密封圈	SEAL	96					
06	55A0853	销套	BUSHING	48					
07	80A0182	主密封圈	SEAL; MASTER	2					
08	55A0854	主销套	BUSHING; MASTER	1					
09	60A0523	主销	PIN; MASTER	1					
10	08B0122	开口销	COTTER	1					
11	72A0388	右主链轨节	LINK;RH MASTER	1					
12	72A0389	左主链轨节	LINK;LH MASTER	1					
13	02B0089	螺栓	BOLT	196					
14	26A0140	履带板(600G)	SHOE	49					

回转支承

SWING BEARING

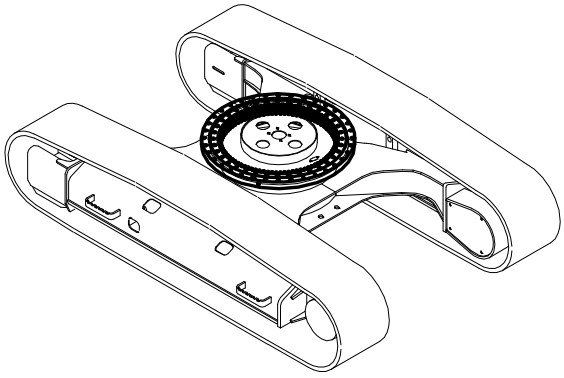

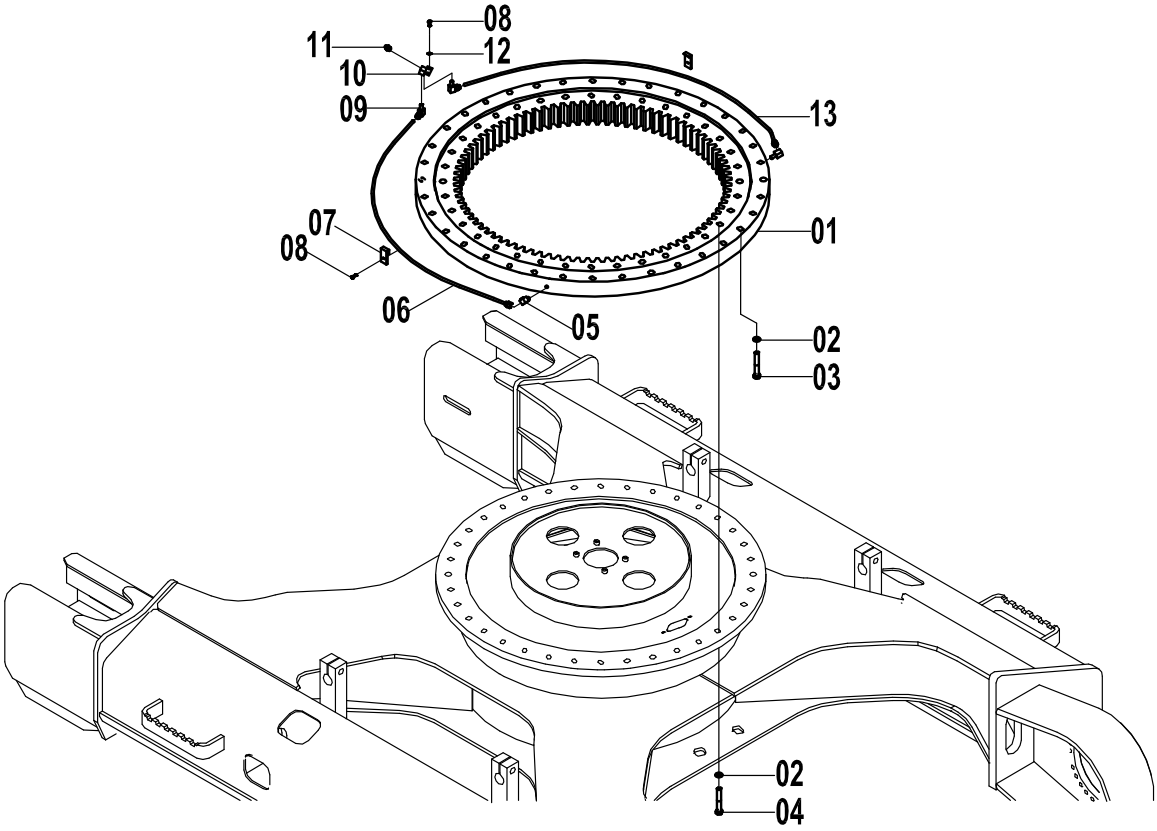

回转支承 SWING BEARING

件号 ITEM	零件图号 PART NO.	零件名	PART NAME	数量 Q'TY	服务代码 S.C	适用机号 SERIAL NO.	互换性 IA	替换零件 REPLACEABLE	
								零件图号 PART NO.	数量 Q'TY
01	26B0010	回转支承	SWING BEARING	1					
02	06B0220	垫圈	WASHER	72					
03	01B0382	螺栓	BOLT	36					
04	01B0023	螺栓	BOLT	36					
05	01A0134	接头	JOINT	2					
06	00C0237	左油管总成	HOSE; LH	1					
07	20A1860	管夹	CLIP	2					
08	00B0056	螺栓	BOLT	6					
09	00A0204	接头	JOINT	2					
10	15D0217	接头块	BLOCK	1					
11	10B0014	油杯	GREASE NIPPLE	1					
12	06B0001	垫圈	WASHER	2					
13	00C0238	右油管总成	HOSE;RH	1					

支重轮

LOWER ROLLER

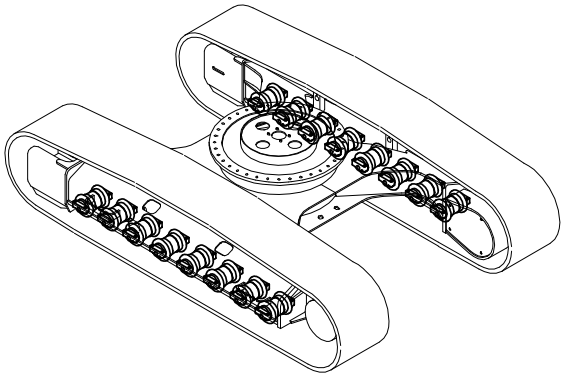

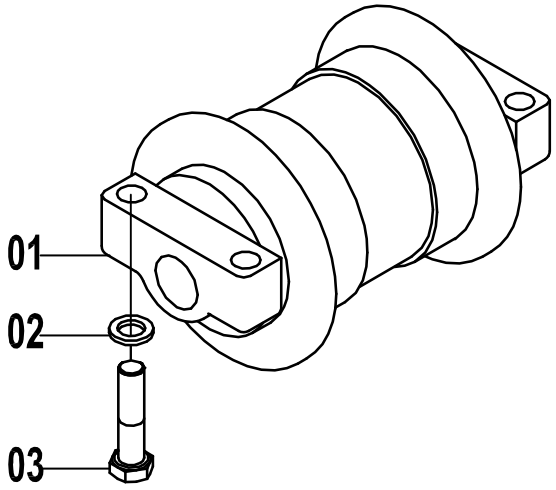

支重轮 LOWER ROLLER

件号 ITEM	零件图号 PART NO.	零件名	PART NAME	数量 Q'TY	服务代码 S.C	适用机号 SERIAL NO.	互换性 IA	替换零件 REPLACEABLE 零件图号 PART NO.	数量 Q'TY
01	51C0112	支重轮	LOWER ROLLER	16					
02	06B0223	垫圈	WASHER	56					
03	01B0020	螺栓	BOLT	56					

托链轮

UPPER ROLLER

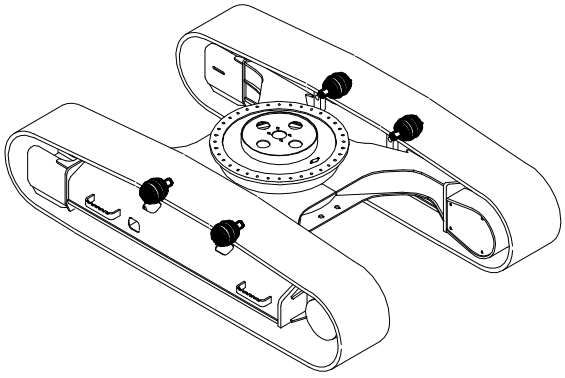

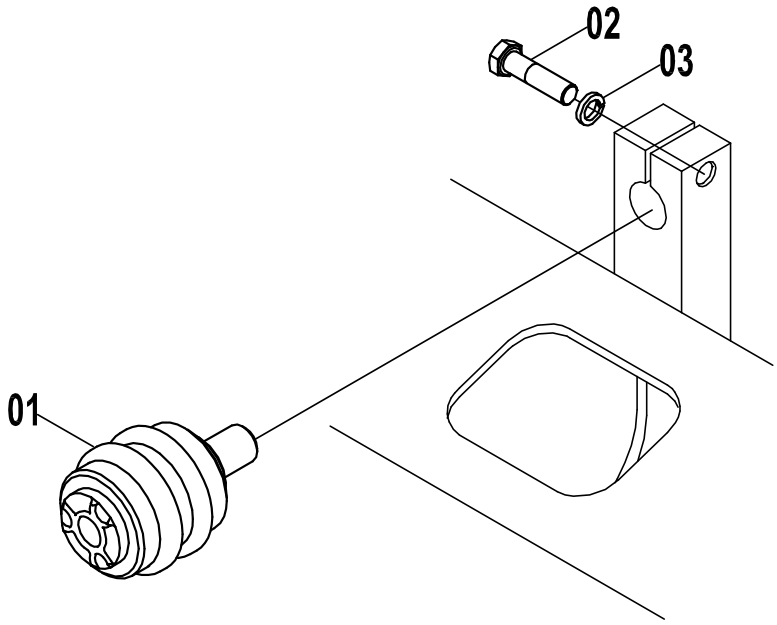

托链轮 UPPER ROLLER

件号 ITEM	零件图号 PART NO.	零件名	PART NAME	数量 Q'TY	服务代码 S.C	适用机号 SERIAL NO.	互换性 IA	替换零件 REPLACEABLE 零件图号 PART NO.	数量 Q'TY
01	51C0035	托链轮	UPPER ROLLER	4					
02	01B0186	螺栓	BOLT	4					
03	06B0226	垫圈	WASHER	4					

引导轮总成

IDLER ASSEMBLY

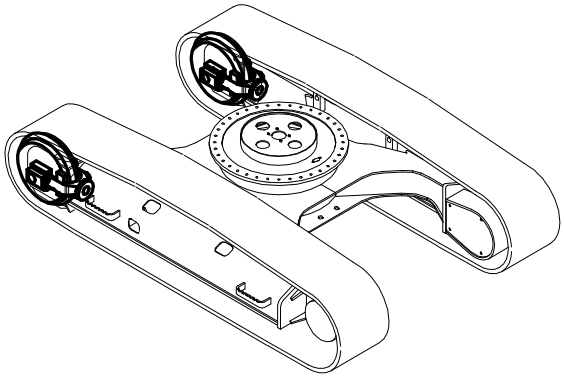

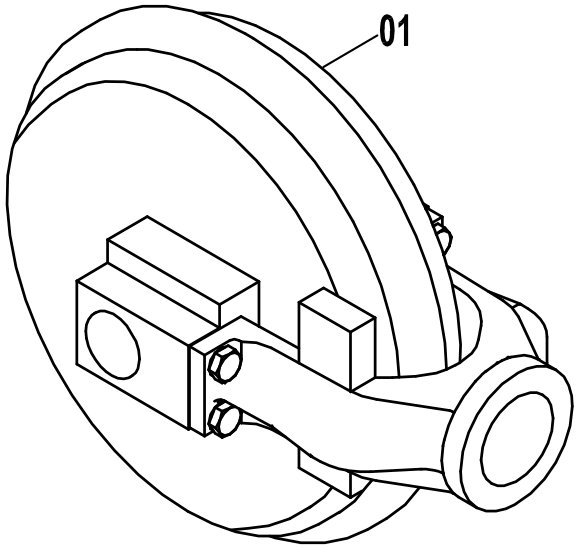

引导轮总成 IDLER ASSEMBLY

件号 ITEM	零件图号 PART NO.	零件名	PART NAME	数量 Q'TY	服务代码 S.C	适用机号 SERIAL NO.	互换性 IA	替换零件 REPLACEABLE	
								零件图号 PART NO.	数量 Q'TY
01	51C0113	引导轮总成	IDLER ASSEMBLY	2					

张紧装置

TENSION DEVICE

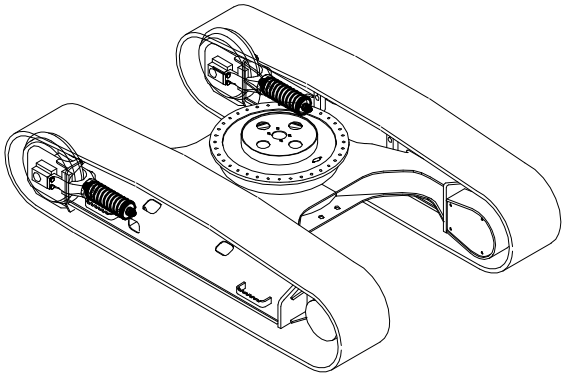

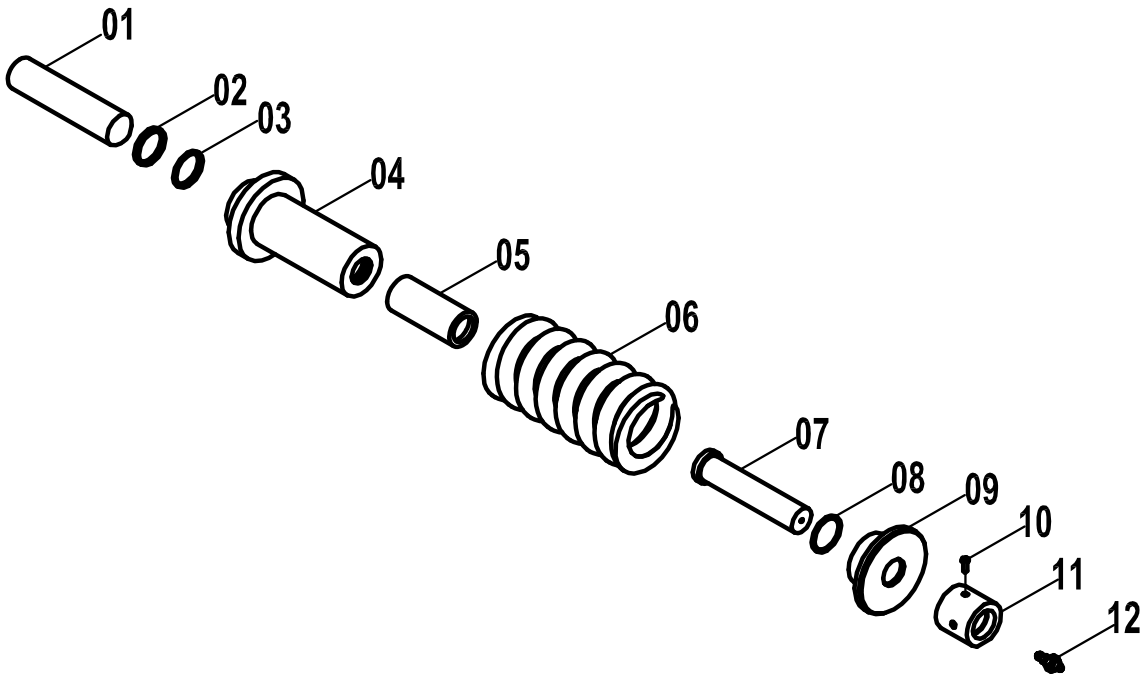

张紧装置 TENSION DEVICE

件号 ITEM	零件图号 PART NO.	零件名	PART NAME	数量 Q'TY	服务代码 S.C	适用机号 SERIAL NO.	互换性 IA	替换零件 REPLACEABLE 零件图号 PART NO.	数量 Q'TY
00	44C0090	张紧装置	TENSION DEVICE	2					
01	61A0336	活塞杆	PISTON	1					
02	13B0297	防尘圈	SCRAPER	1					
03	13B0295	密封圈	GASKET	1					
04	71A0149	缸体	NAKED COLLAR	1					
05	55A0809	套筒	SPACER	1					
06	75A0153	弹簧	SPRING	1					
07	63A0068	杆	TIE ROD	1					
08	12B0522	O 型圈	O-RING	1					
09	71A0150	法兰	CAP	1					
10	04B0305	螺钉	BOLT	1					
11	03B0475	螺母	NUT	1					
12	12C0225	注油器	NIPPLE	1					

驱动轮

SPROCKET

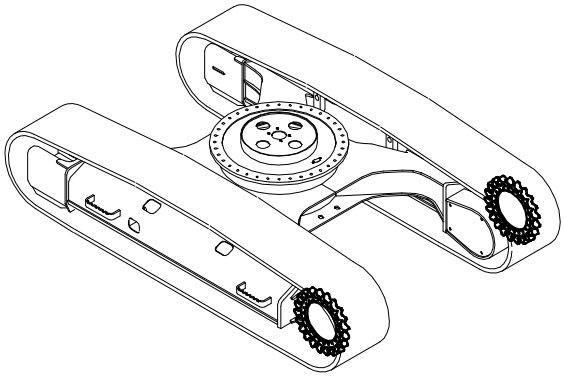

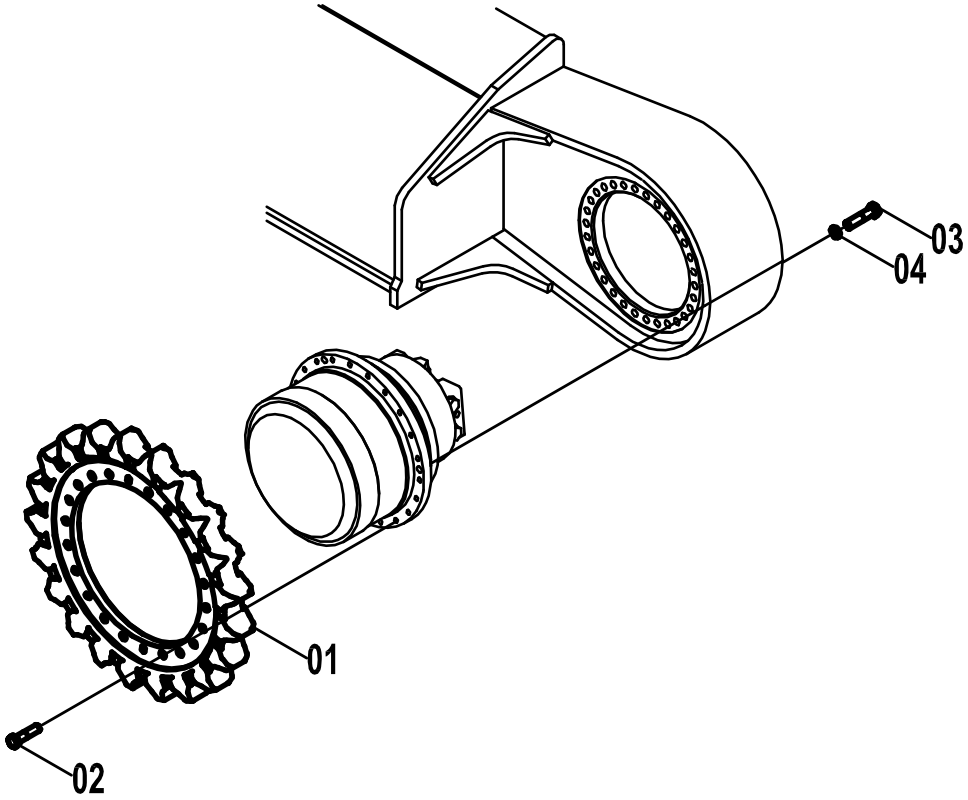

驱动轮 SPROCKET

件号 ITEM	零件图号 PART NO.	零件名	PART NAME	数量 Q'TY	服务代码 S.C	适用机号 SERIAL NO.	互换性 IA	替换零件 REPLACEABLE	
								零件图号 PART NO.	数量 Q'TY
01	46A0035	驱动轮	SPROCKET	2					
02	00B0188	螺栓	BOLT	60					
03	00B0245	螺栓	BOLT	60					
04	06B0221	垫圈	WASHER	60					

行走马达及减速机 11C0264

TRAVEL MOTOR 11C0264

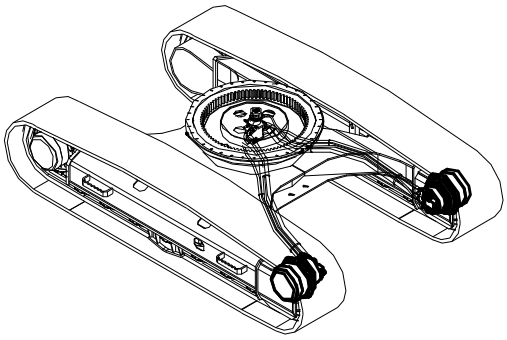

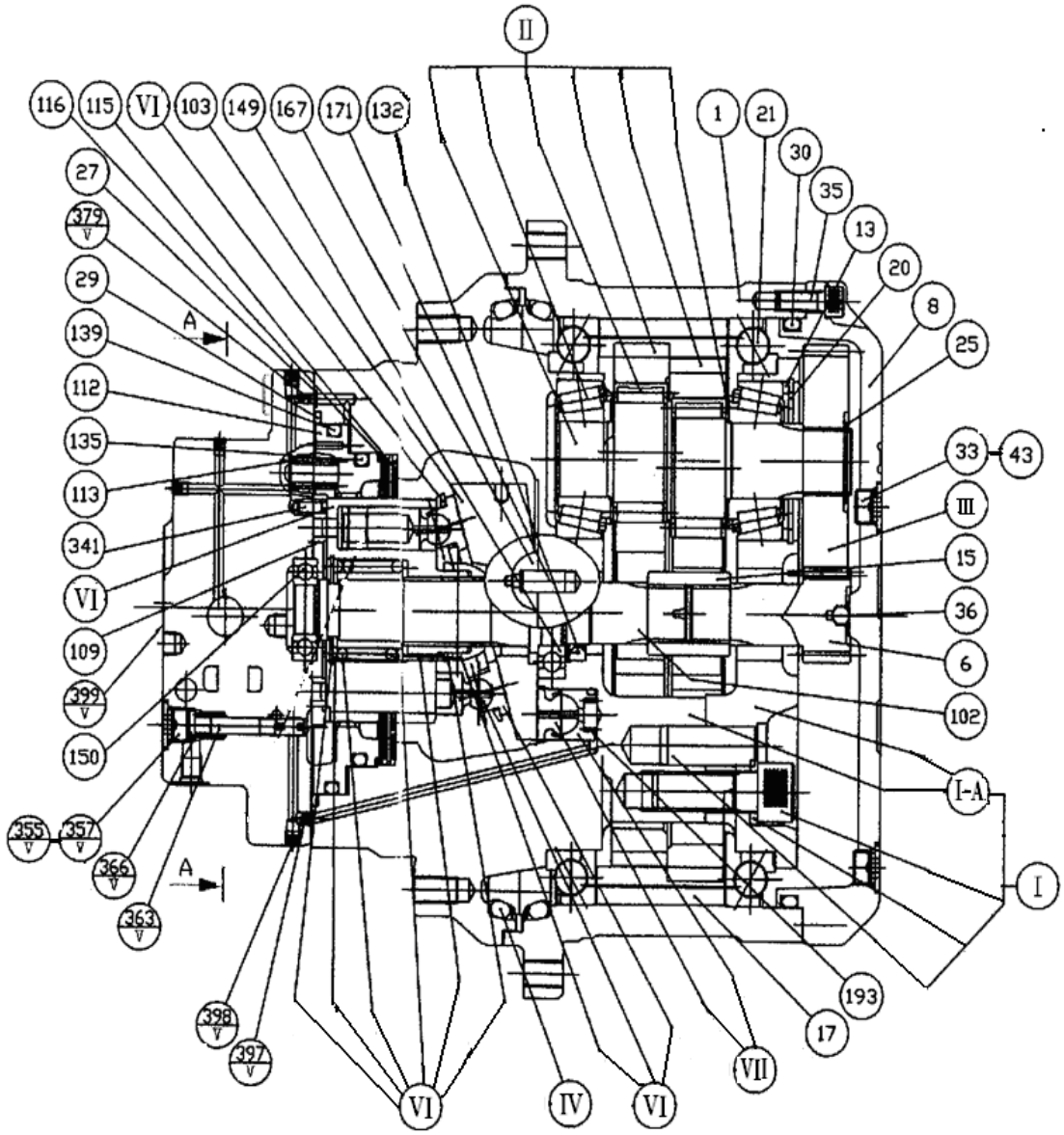

行走马达及减速机 11C0264

TRAVEL MOTOR 11C0264

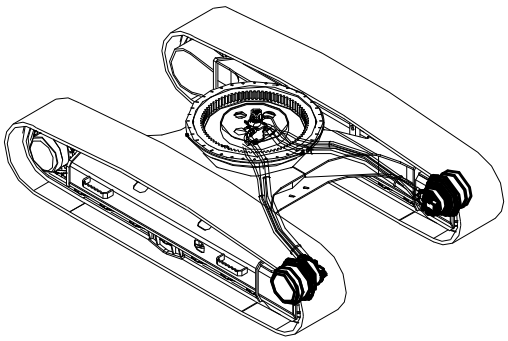

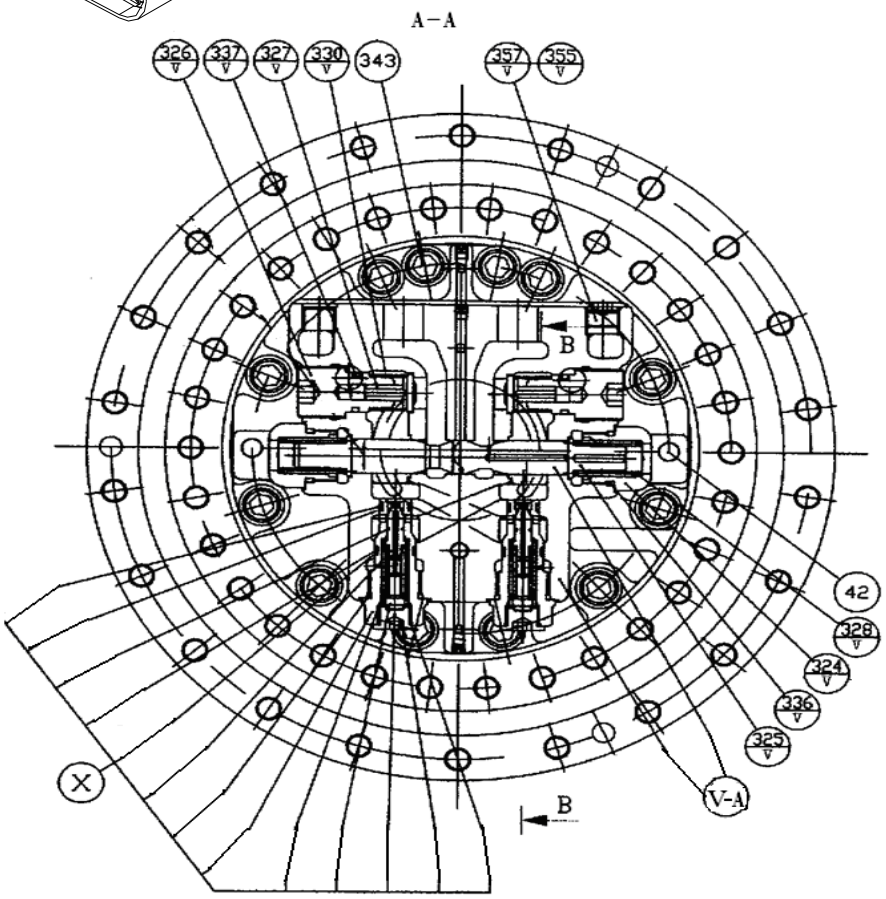

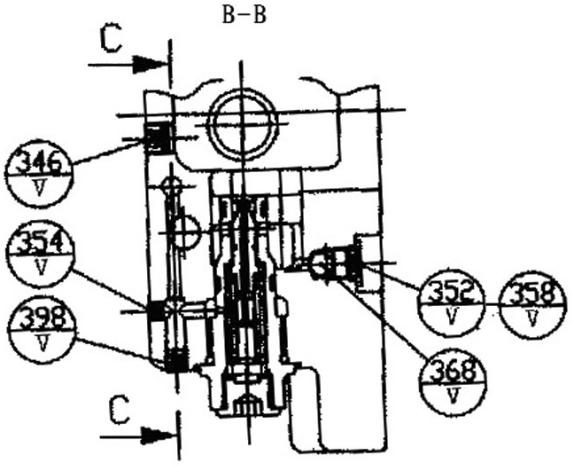

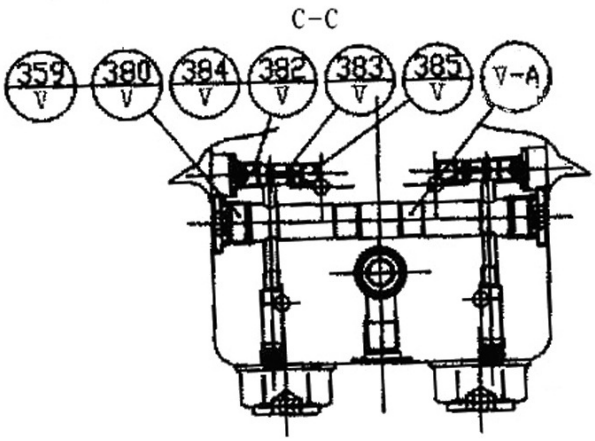

行走马达及减速机 11C0264 TRAVEL MOTOR 11C0264

件号 ITEM	零件图号 PART NO.	零件名	PART NAME	数量 Q'TY	服务代码 S.C	适用机号 SERIAL NO.	互换性 IA	替换零件 REPLACEABLE	
								零件图号 PART NO.	数量 Q'TY
1	70A0241	轮毂	HUB	1					
Ⅰ	34C0871	主轴组件	SPINDLE KIT	1					
Ⅰ-A	34C0872	主轴组件	SPINDLE ASS'Y	1					
Ⅱ	34C0873	RV 齿轮组件	RV GEAR ASS'Y	1					
6	40A0058	输入齿轮	INPUT GEAR	1					
Ⅲ	34C0874	正齿轮组件	SPUR GEAR KIT	1					
Ⅲ-7	53A0666	端盖	COVER	1					
13	56A0561	定距块	DISTANCE PIECE	3					
15	34C0879	联轴器	COUPLING	1					
17	60A1126	销子	PIN	24					
20	07B0268	卡环	SNAP RING	3					
21	21B0088	径向止推滚珠轴承	ANGULAR BALL BEARING	2					
25	07B0269	卡环	SNAP RING	3					
27	12B0922	O 形圈	O-RING	2					
29	12B0917	O 形圈	O-RING	1					
30	12B0999	O 形圈	O-RING	1					
Ⅳ	34C0884	浮动密封包	FLOATING SEAL KIT	1					
33	05A0261	螺堵	HEX. SOCK PLUG	3					
35	02B0193	内六角螺栓	HEX. SOCK BOLT	12					
36	20B0097	钢球	STEEL BALL	1					
42	66A0133	定位销	PARALLEL PIN	2					
43	12B0921	O 形圈	O-RING	3					
Ⅴ	34C0889	后法兰组件	REAR FLANGE ASS'Y	1					
Ⅴ-A	34C0890	后法兰组件	REAR FLANGE KIT	1					
Ⅴ-324	05A0412	堵头	PLUG	2					
Ⅴ-325	56A0562	止动块	STOPPER	2					
Ⅴ-326	05A0413	堵头	PLUG	2					

行走马达及减速机 11C0264 TRAVEL MOTOR 11C0264

件号 ITEM	零件图号 PART NO.	零件名	PART NAME	数量 Q'TY	服务代码 S.C	适用机号 SERIAL NO.	互换性 IA	替换零件 REPLACEABLE 零件图号 PART NO.	数量 Q'TY
V-327	12C1166	阀	VALVE	2					
V-328	75A0305	弹簧	SPRING	2					
V-330	75A0306	弹簧	SPRING	2					
V-336	12B1000	O形圈	O-RING	2					
V-337	12B1001	O形圈	O-RING	2					
V-346	05A0414	堵头	HEX. SOCK PLUG	2					
V-352	05A0415	堵头	PLUG	2					
V-354	05A0257	内六角螺塞	HEX. SOCK PLUG	7					
V-355	12B0921	O形圈	O-RING	2					
V-357	05A0261	螺堵	PLUG	2					
V-358	12B1002	O形圈	O-RING	2					
V-359	12B0919	O形圈	O-RING	2					
V-363	65A0218	阀芯	SPOOL	1					

行走马达及减速机 11C0264 TRAVEL MOTOR 11C0264

件号 ITEM	零件图号 PART NO.	零件名	PART NAME	数量 Q'TY	服务代码 S.C	适用机号 SERIAL NO.	互换性 IA	替换零件 REPLACEABLE	
								零件图号 PART NO.	数量 Q'TY
V-366	75A0307	弹簧	SPRING	1					
V-368	20B0098	钢球	STEEL BALL	2					
V-379	53C0199	过滤器	FILTER	2					
V-380	05A0255	螺塞	PLUG	2					
V-382	05A0416	堵头	PLUG	2					
V-383	12B0922	O形圈	O-RING	2					
V-384	12B1003	O形圈	O-RING	2					
V-385	20B0099	钢球	STEEL BALL	2					
V-398	05A0256	内六角螺塞	HEX. SOCK PLUG	4					
V-399	10A2694	铭牌	NAME PLATE	1					
341	66A0134	定位销	PARALLEL PIN	1					
343	02B0194	内六角螺栓	HEX. SOCK BOLT	12					
VI	15C0172	缸体组件	CYLINDER&PISTON KIT	1					
VII	15C0173	柱塞组件	PISTON ASS'Y	1					

行走马达及减速机 11C0264 TRAVEL MOTOR 11C0264

件号 ITEM	零件图号 PART NO.	零件名	PART NAME	数量 Q'TY	服务代码 S.C	适用机号 SERIAL NO.	互换性 IA	替换零件 REPLACEABLE	
								零件图号 PART NO.	数量 Q'TY
102	62A0084	马达轴	SHAFT	1					
103	52A0363	斜盘	SWASH PLATE	1					
109	52A0364	配流盘	TIMING PLATE	1					
112	50A0224	柱塞	PISTON	1					
113	75A0308	弹簧	SPRING	12					
115	57A0294	摩擦片	FRICTION PLATE	2					
116	57A0295	啮合片	MATING PLATE	2					
132	80A0358	油封	OIL SEAL	1					
135	12B0535	O形圈	O-RING	1					
139	12B0536	O形圈	O-RING	1					
149	41C0157	轴承	BALL BEARING	1					
150	21B0089	轴承	BALL BEARING	1					
167	61A0705	枢轴	PIVOT	2					
171	66A0135	定位销	PARALLEL PIN	2					
193	75A0309	弹簧	SPRING	1					
X	12C1171	阀组件	VALVE KIT	1					
	80A0359	密封包	SEAL KIT	1					

动臂(5680mm)

BOOM(5680mm)

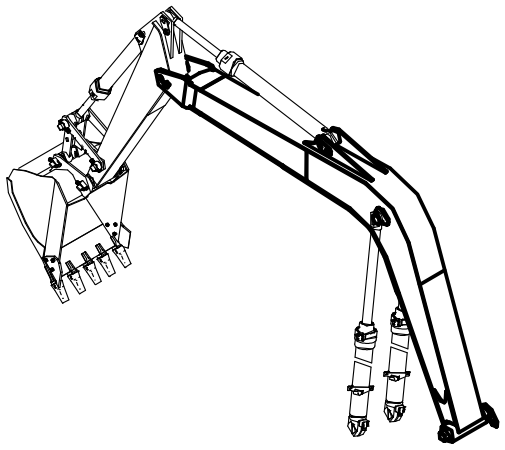

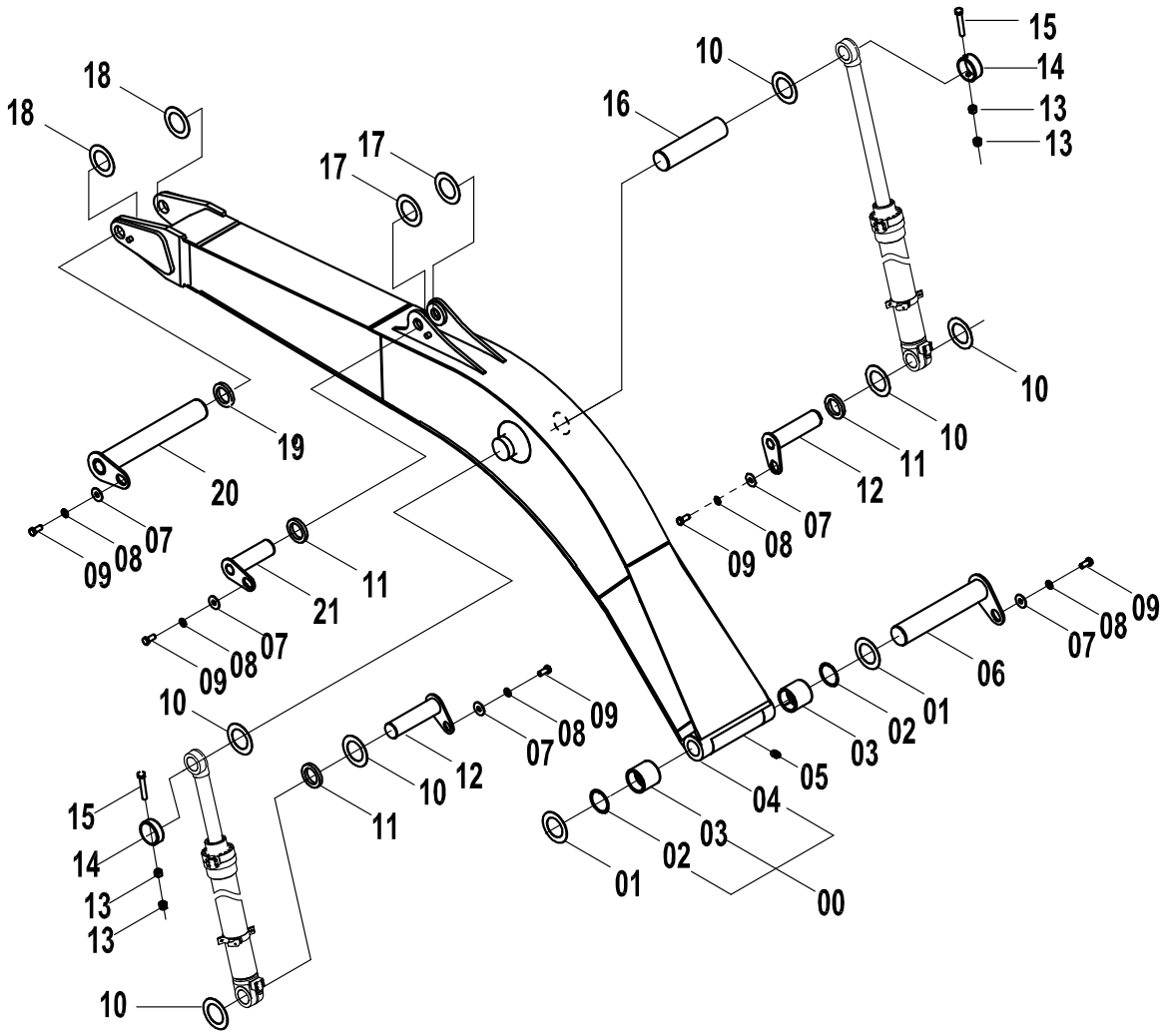

动臂(5680mm) BOOM(5680mm)

件号 ITEM	零件图号 PART NO.	零件名	PART NAME	数量 Q'TY	服务代码 S.C	适用机号 SERIAL NO.	互换性 IA	替换零件 REPLACEABLE	
								零件图号 PART NO.	数量 Q'TY
00	43C0267	动臂	BOOM	1					
01	28C0023	调整垫	WASHER	2	R				
02	13B0260	密封圈	DUST RING	2					
03	55A0641	衬套	STEER SLEEVE	2					
04	21D0272	动臂	BOOM	1					
05	10B0014	油杯 M10×1	GREASE NIPPLE	1					
06	11D0190	销轴	PIN	1					
07	12A0487	垫片	WASHER	5					
08	06B0016	垫圈	WASHER	5					
09	00B0321	螺栓	BOLT	5					
10	28C0024	调整垫	WASHER	6	R				
11	15A0695	垫板	PLATE	1					
12	11D0186	销轴	PIN	1					
13	03B0294	螺母	NUT	4					
14	55A0268	定位套	PLACE SLEEVE	2					
15	01B0124	螺栓	BOLT	2					
16	60A0025	销轴	PIN	1					
17	28C0042	调整垫	WASHER	2	R				
18	28C0023	调整垫	WASHER	2	R				
19	15A0698	垫板	PLATE	1					
20	11A0189	销轴	PIN	1					
21	11A0187	销轴	PIN	1					

斗杆(2910mm)

ARM(2910mm)

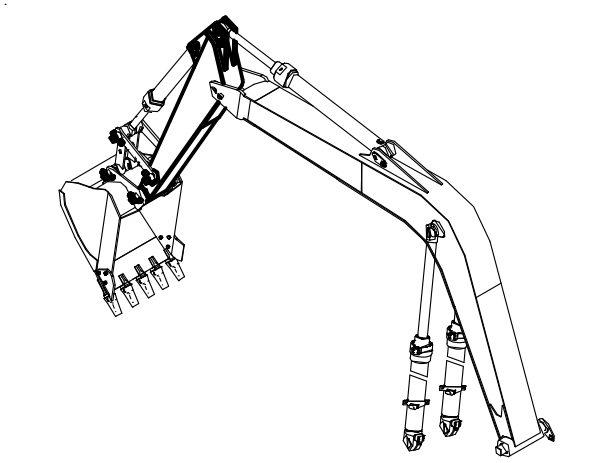

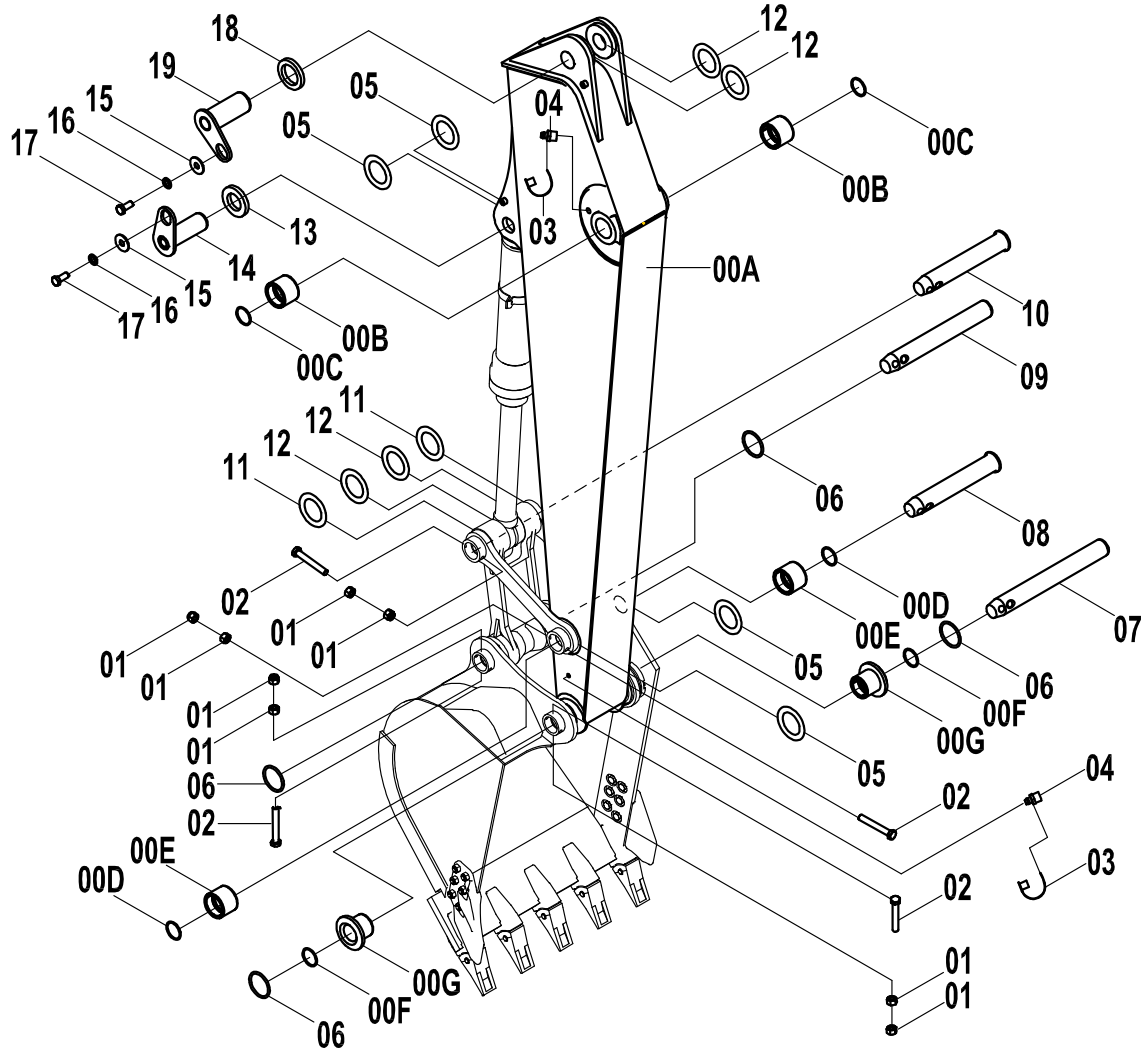

斗杆(2910mm) ARM(2910mm)

件号 ITEM	零件图号 PART NO.	零件名	PART NAME	数量 Q'TY	服务代码 S.C	适用机号 SERIAL NO.	互换性 IA	替换零件 REPLACEABLE 零件图号 PART NO.	数量 Q'TY
00A-G	43C0266	斗杆	ARM ASS`Y	1					
00A	16D0312	斗杆	ARM	1					
00B	55A0642	衬套	STEER SLEEVE	2					
00C	13B0260	密封圈	DUST RING	2					
00D	13B0258	密封圈	DUST RING	2					
00E	55A0643	衬套	STEER SLEEVE	2					
00F	13B0259	密封圈	DUST RING	2					
00G	55A0646	衬套	STEER SLEEVE	2					
01	03B0294	螺母	NUT	8					
02	01B0124	螺栓	LOCK WASHER	1					
03	86A0258	油杯护套	CAP	4					
04	10A0014	油杯	GREASE NIPPLE	4					
05	28C0043	调整垫	WASHER	4	R				
06	12B0523	O形圈	O-RING	4					
07	60A0384	销轴	PIN	1					
08	60A0510	销轴	PIN	1					
09	60A0796	销轴	PIN	1					
10	60A0398	销轴	PIN	1					
11	28C0042	调整垫	WASHER	2	R				
12	28C0028	调整垫	WASHER	4	R				
13	15A0697	垫板	PLATE	1					
14	11D0188	销轴	PIN	1					
15	12A0487	垫片	WASHER	2					
16	06B0016	垫片	WASHER	2					
17	00B0231	螺栓	BOLT	2					
18	15A0695	垫板	PLATE	1					
19	11D0187	销轴	PIN	1					

斗杆（2400mm）

ARM(2400mm)

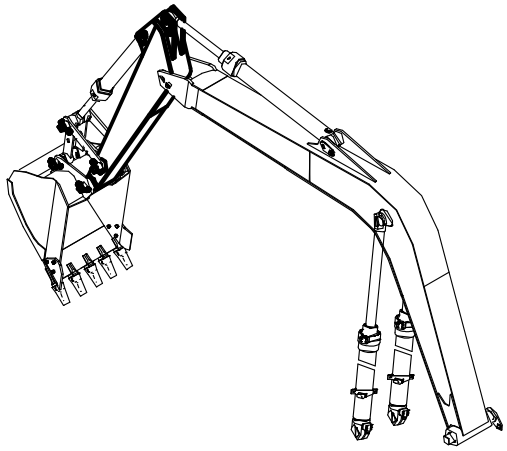

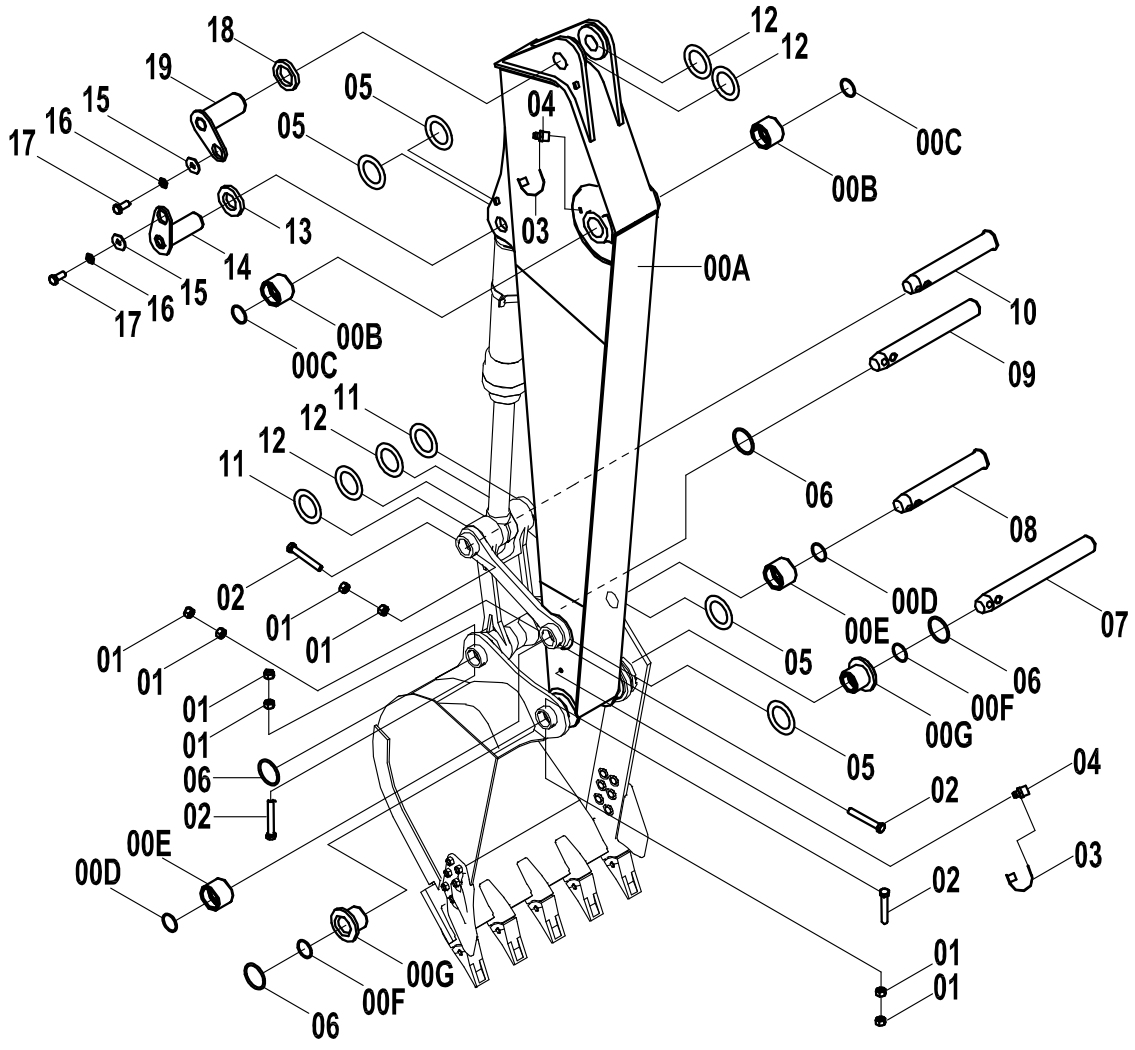

斗杆(2400m) ARM(2400mm)

件号 ITEM	零件图号 PART NO.	零件名	PART NAME	数量 Q'TY	服务代码 S.C	适用机号 SERIAL NO.	互换性 IA	替换零件 REPLACEABLE 零件图号 PART NO.	数量 Q'TY
00A-G	43C0257	斗杆	ARM ASS`Y	1					
00A	16D0305	斗杆	ARM	1					
00B	55A0642	衬套	STEER SLEEVE	2					
00C	13B0260	密封圈	DUST RING	2					
00D	13B0258	密封圈	DUST RING	2					
00E	55A0643	衬套	STEER SLEEVE	2					
00F	13B0259	密封圈	DUST RING	2					
00G	55A0646	衬套	STEER SLEEVE	2					
01	03B0294	螺母	NUT	8					
02	01B0124	螺栓	LOCK WASHER	1					
03	86A0258	油杯护套	CAP	4					
04	10A0014	油杯	GREASE NIPPLE	4					
05	28C0043	调整垫	WASHER	4	R				
06	12B0523	O形圈	O-RING	4					
07	60A0384	销轴	PIN	1					
08	60A0510	销轴	PIN	1					
09	60A0796	销轴	PIN	1					
10	60A0398	销轴	PIN	1					
11	28C0042	调整垫	WASHER	2	R				
12	28C0028	调整垫	WASHER	4	R				
13	15A0697	垫板	PLATE	1					
14	11D0188	销轴	PIN	1					
15	12A0487	垫片	WASHER	2					
16	06B0016	垫片	WASHER	2					
17	00B0231	螺栓	BOLT	2					
18	15A0695	垫板	PLATE	1					
19	11D0187	销轴	PIN	1					

连杆（标准配置：动臂 5680mm 斗杆 2910mm）

LINK（STANDARD CONFIGURATION：BOOM 5680mm ARM 2910mm）

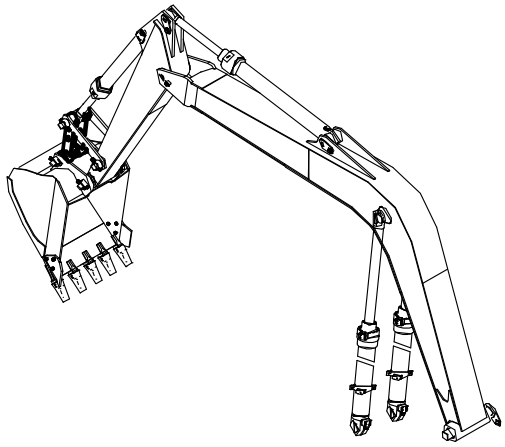

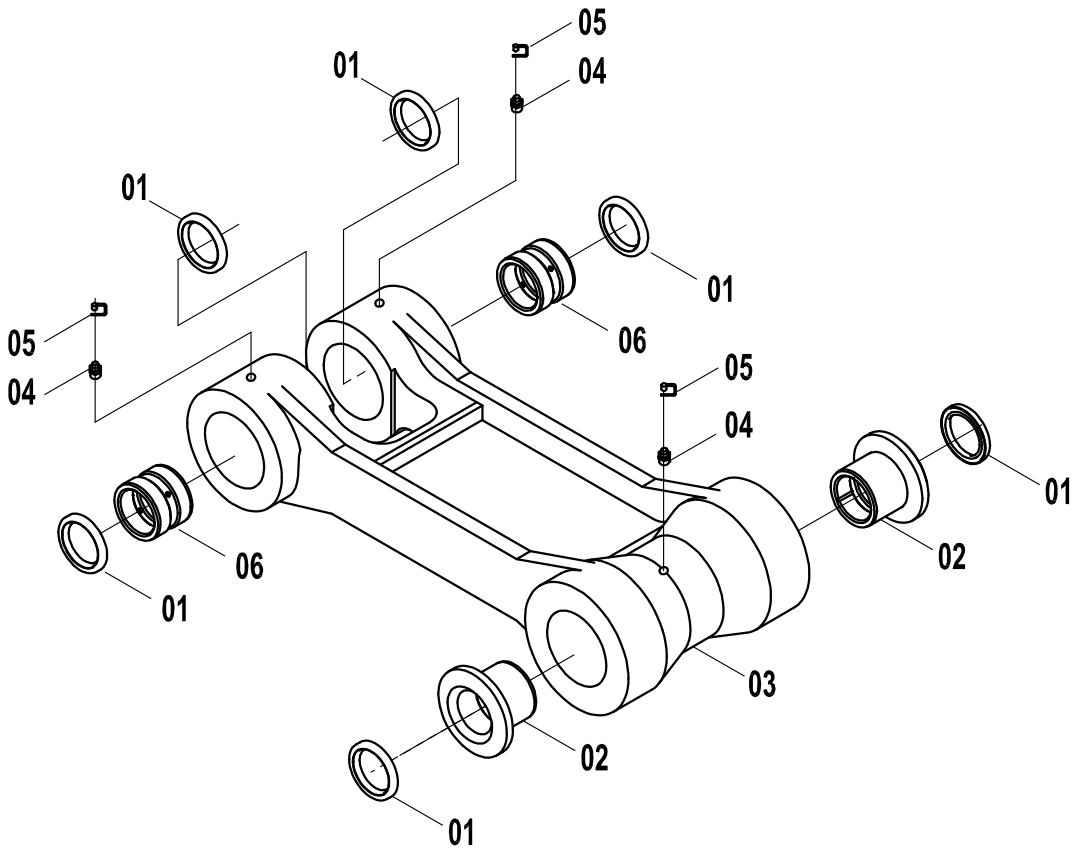

连杆（标准配置：动臂 5680mm 斗杆 2910mm） LINK （STANDARD CONFIGURATION：BOOM 5680mm ARM 2910mm）

件号 ITEM	零件图号 PART NO.	零件名	PART NAME	数量 Q'TY	服务代码 S.C	适用机号 SERIAL NO.	互换性 IA	替换零件 REPLACEABLE	
								零件图号 PART NO.	数量 Q'TY
00	24C0270	连杆	LINK	1					
01	13B0259	防尘圈	DUST RING	6					
02	55A0646	T 形套	STEER SLEEVE	2					
03	21D0201	连杆	LINK	1					
04	10B0014	油杯 M10×1	GREASE NIPPLE	3					
05	86A0258	油杯护套	CAP	3					
06	55A0041	衬套	STEER SLEEVE	2					

摇杆（标准配置：动臂 5680mm 斗杆 2910mm）

PENDULUM LEVER（STANDARD CONFIGURATION：BOOM 5680mm ARM 2910mm）

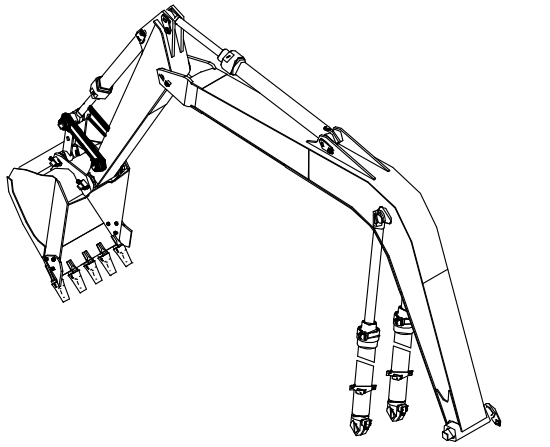

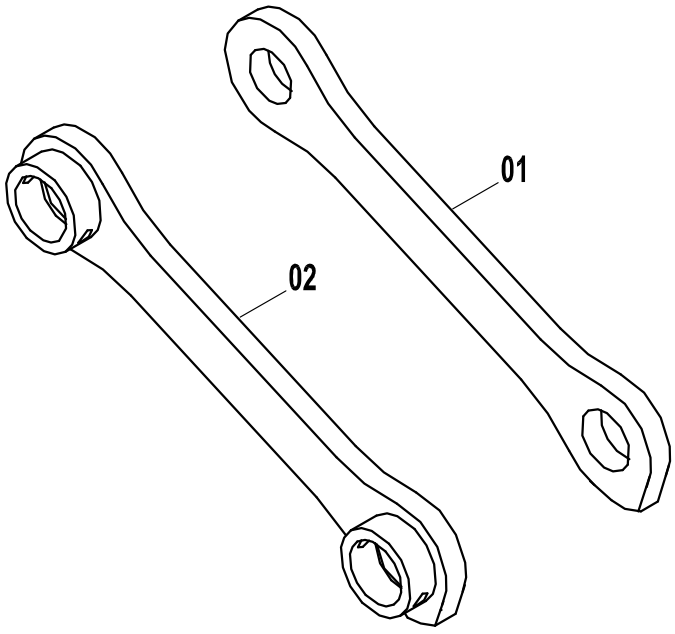

摇杆（标准配置：动臂 5680mm 斗杆 2910mm） PENDULUM LEVER（STANDARD CONFIGURATION：BOOM 5680mm ARM 2910mm）

件号 ITEM	零件图号 PART NO.	零件名	PART NAME	数量 Q'TY	服务代码 S.C	适用机号 SERIAL NO.	互换性 IA	替换零件 REPLACEABLE 零件图号 PART NO.	数量 Q'TY
01	64A0106	右摇杆	PENDULUM LEVER	1					
02	21D0094	左摇杆	PENDULUM LEVER	1					

动臂(6680mm)

BOOM（6680mm）

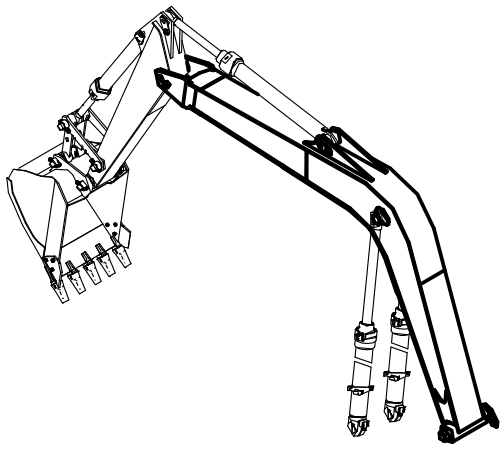

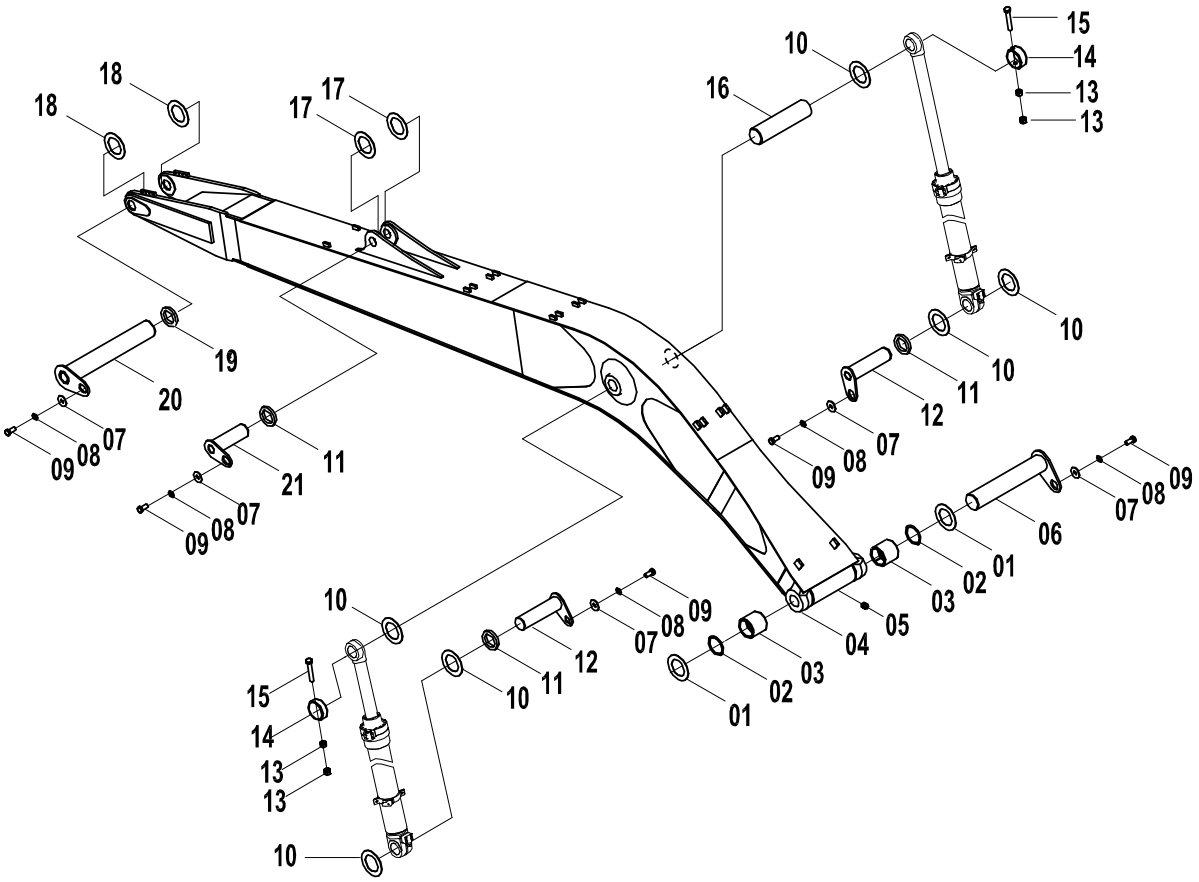

动臂(6680mm) BOOM (6680mm)

件号 ITEM	零件图号 PART NO.	零件名	PART NAME	数量 Q'TY	服务代码 S.C	适用机号 SERIAL NO.	互换性 IA	替换零件 REPLACEABLE	
								零件图号 PART NO.	数量 Q'TY
01	28C0023	调整垫	WASHER	2					
02	13B0260	防尘圈 90X110X8	DUST RING	2					
03	55A0641	衬套	STEER SLEEVE	2					
04	21D0284	动臂	BOOL	1					
05	10B0014	油杯 M10×1	GREASE NIPPLE	1					
06	11D0190	销轴	PIN	1					
07	12A0487	垫圈 20	WASHER	5					
08	06B0016	垫圈 20-140HV-Zn.D	WASHER	5					
09	00B0231	螺栓 M20×35-8.8-Zn.D	BOLT	5					
10	28C0024	垫片	PLATE	2					
11	15A0698	垫板	PLATE	3					
12	11D0186	销轴	PIN	2					
13	03B0656	螺母 M20-10-DK	NUT	4					
14	55A0268	定位套	LOCALIZER	2					
15	01B0496	螺栓 M20×160-109-DK	BOLT	2					
16	60A0025	销轴	PIN	1					
17	28C0042	调整垫	WASHER	2					
18	28C0023	调整垫	WASHER	2					
19	15A0698	垫板	PLATE	1					
20	11D0407	销轴	PIN	1					
21	11D0187	销轴	PIN	1					

斗杆(4400mm)

ARM(4400mm)

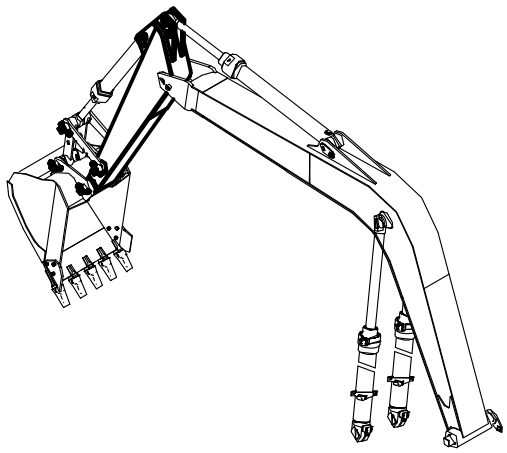

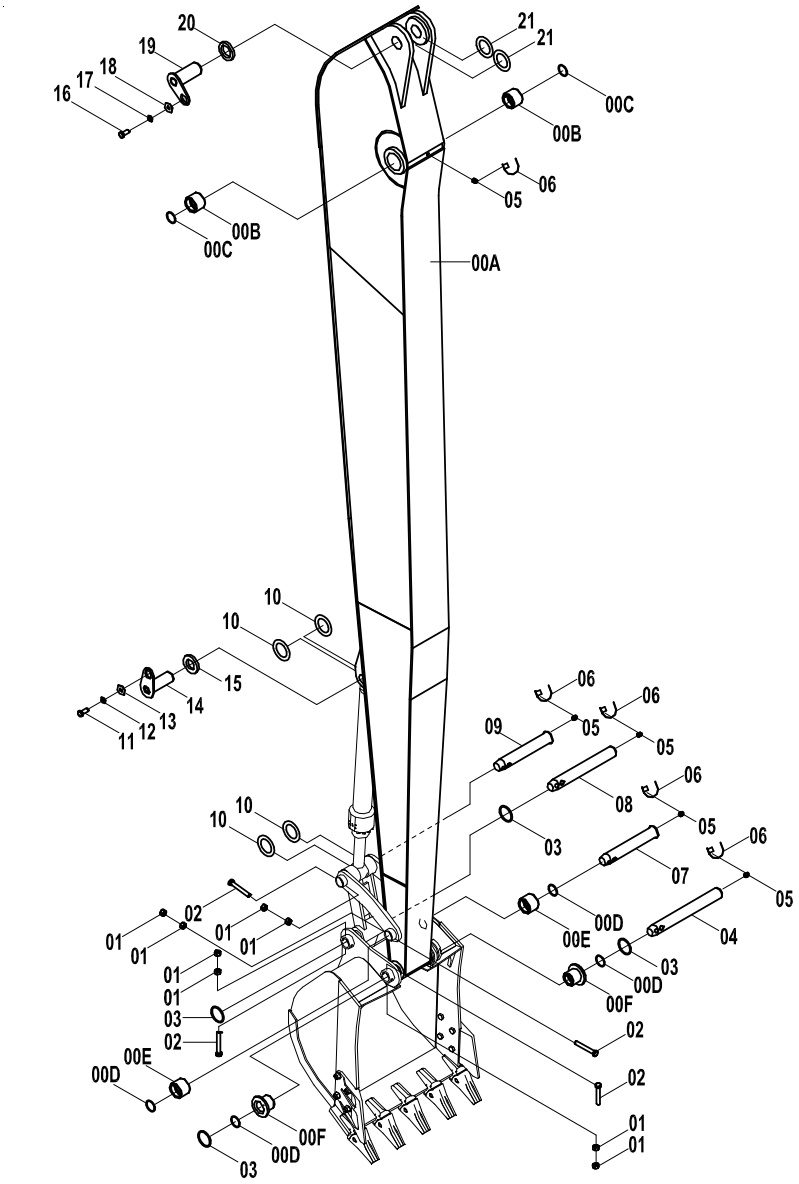

斗杆(4400mm) ARM(4400mm)

件号 ITEM	零件图号 PART NO.	零件名	PART NAME	数量 Q'TY	服务代码 S.C	适用机号 SERIAL NO.	互换性 IA	替换零件 REPLACEABLE 零件图号 PART NO.	数量 Q'TY
00A	16D0475	斗杆	ARM	1					
00B	55A0642	衬套	STEER SLEEVE	2					
00C	13B0260	防尘圈	DUST RING	2					
00D	13B0138	防尘圈	DUST RING	4					
00E	55A1238	衬套	STEER SLEEVE	2					
00F	55A0987	T形套	STEER SLEEVE	2					
01	03B0655	螺母	NUT	4					
02	01B0486	螺栓	BOLT	4					
03	12B0513	O形圈	O-RING	4					
04	60A0770	销轴	PIN	1					
05	10B0014	油杯 M10×1	GREASE NIPPLE	5					
06	86A0258	油杯护套	GREASE NIPPLE JACKET	5					
07	60A1186	销轴	PIN	1					
08	60A0826	销轴	PIN	1					
09	60A1185	销轴	PIN	1					
10	28C0058	调整垫	WASHER	4					
11	00B0323	螺栓	BOLT	1					
12	06B0012	垫圈 16	WASHER	1					
13	06B0087	垫圈	WASHER	1					
14	11D0373	销轴	PIN	1					
15	14A3226	垫板	PLATE	1					
16	00B0231	螺栓	BOLT	1					
17	12A0487	垫圈 20	WASHER	1					
18	06B0016	垫圈	WASHER	1					
19	11D0187	销轴	PIN	1					
20	15A0695	垫板	PLATE	1					
21	28C0042	调整垫	WASHER	2					

连杆(超长臂：动臂 6680mm 斗杆 4400mm)

LINK（LONG ARM：BOOM 6680mm ARM 4400mm）

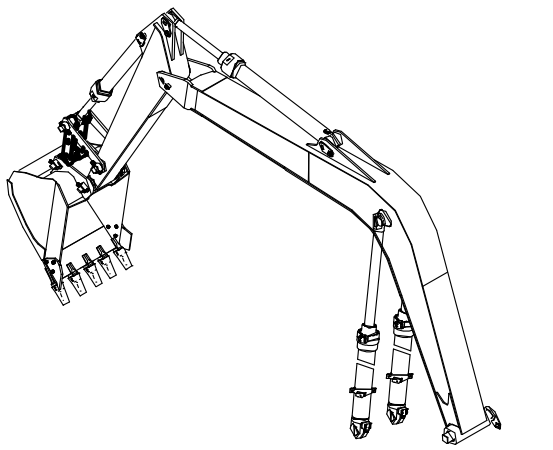

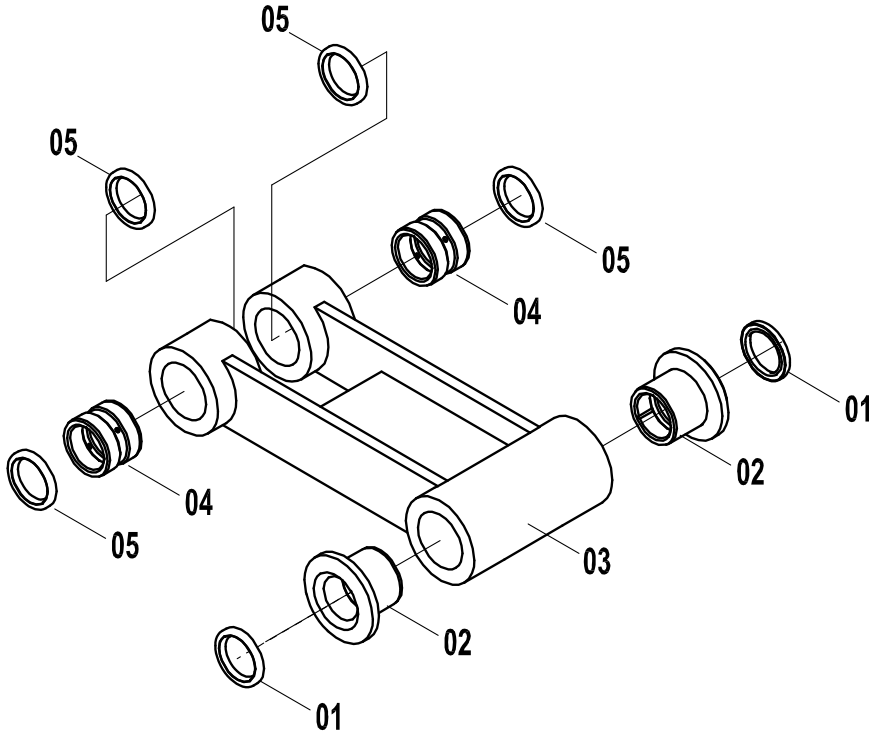

连杆(超长臂：动臂 6680mm 斗杆 4400mm) LINK（LONG ARM：BOOM 6680mm ARM 4400mm）

件号 ITEM	零件图号 PART NO.	零件名	PART NAME	数量 Q'TY	服务代码 S.C	适用机号 SERIAL NO.	互换性 IA	替换零件 REPLACEABLE	
								零件图号 PART NO.	数量 Q'TY
01	13B0138	密封圈	DUST RING	2					
02	55A0987	T 形套	STEER SLEEVE	2					
03	16D0298	连杆	LINK	1					
04	55A1240	衬套	STEER SLEEVE	2					
05	13B0412	密封圈	DUST RING	4					
01	13B0138	密封圈	DUST RING	2					

摇杆(超长臂：动臂 6680mm 斗杆 4400mm)

PENDULUM LEVER (LONG ARM: BOOM 6680mm ARM 4400mm)

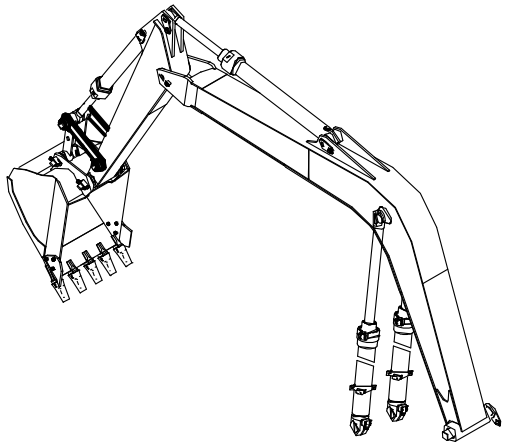

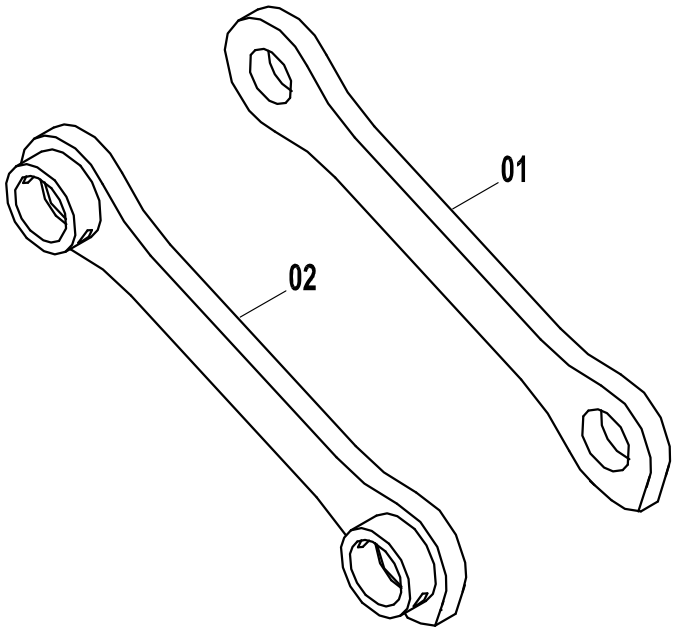

摇杆(超长臂：动臂 6680mm 斗杆 4400mm) PENDULUM LEVER (LONG ARM: BOOM 6680mm ARM 4400mm)

件号 ITEM	零件图号 PART NO.	零件名	PART NAME	数量 Q'TY	服务代码 S.C	适用机号 SERIAL NO.	互换性 IA	替换零件 REPLACEABLE	
								零件图号 PART NO.	数量 Q'TY
01	21D0283	右摇杆	RIGHT PENDULUM LEVER	1					
02	21D0282	左摇杆	LEFT PENDULUM LEVER	1					

铲斗(0.8)

BUCKET(0.8)

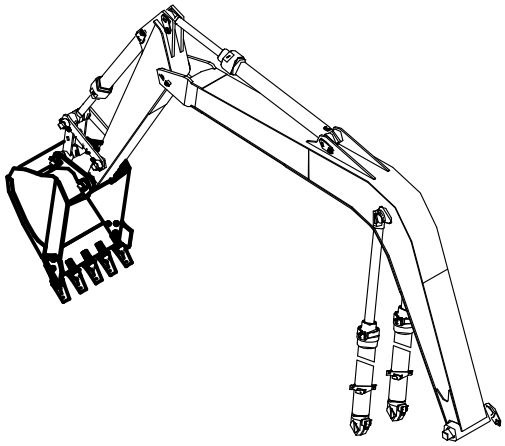

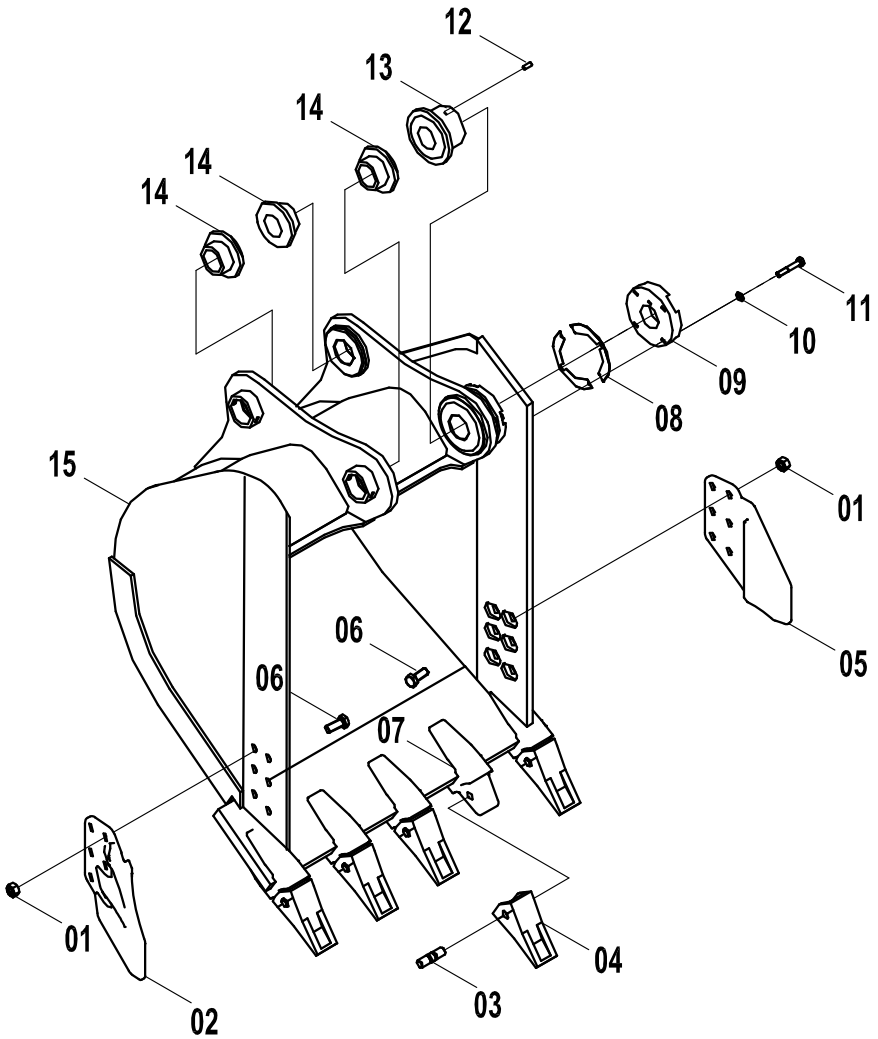

铲斗（0.8） BUCKET（0.8）

件号 ITEM	零件图号 PART NO.	零件名	PART NAME	数量 Q'TY	服务代码 S.C	适用机号 SERIAL NO.	互换性 IA	替换零件 REPLACEABLE	
								零件图号 PART NO.	数量 Q'TY
00	43C0268	铲斗	BUCKET	1					
01	03B0048	螺母	NUT	12					
02	72A0302	左侧齿	LEFT SIDE CUTTER	1					
03	34C0190	横销	COTTER PIN	5					
04	72A0301	齿套	TOOTH	5					
05	72A0303	右侧齿	RIGHT SIDE CUTTER	1					
06	00B0348	螺栓	BOLT	12					
07	72A0300	齿座	TOOTH ADAPTER	5					
08	57A0220	垫片	WASHER	16					
09	18A0481	压板	CLIP	1					
10	06B0012	垫圈	WASHER	4					
11	00B0352	螺栓	BOLT	4					
12	08B0112	销 D12×22	PIN	1					
13	55A0631	T 形套	STEER SLEEVE	1					
14	55A1040	T 形套	STEER SLEEVE	3					
15	22D0266	铲斗体	BUCKET	1					

铲斗(0.95)

BUCKET(0.95)

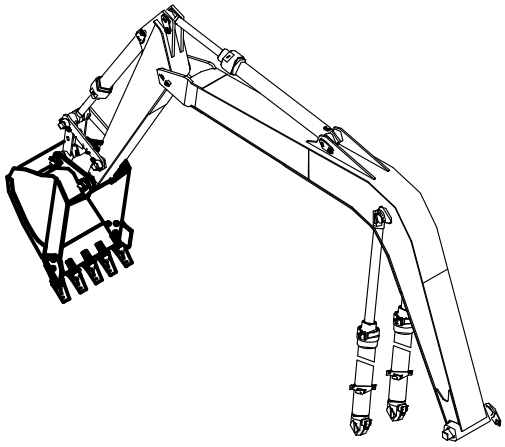

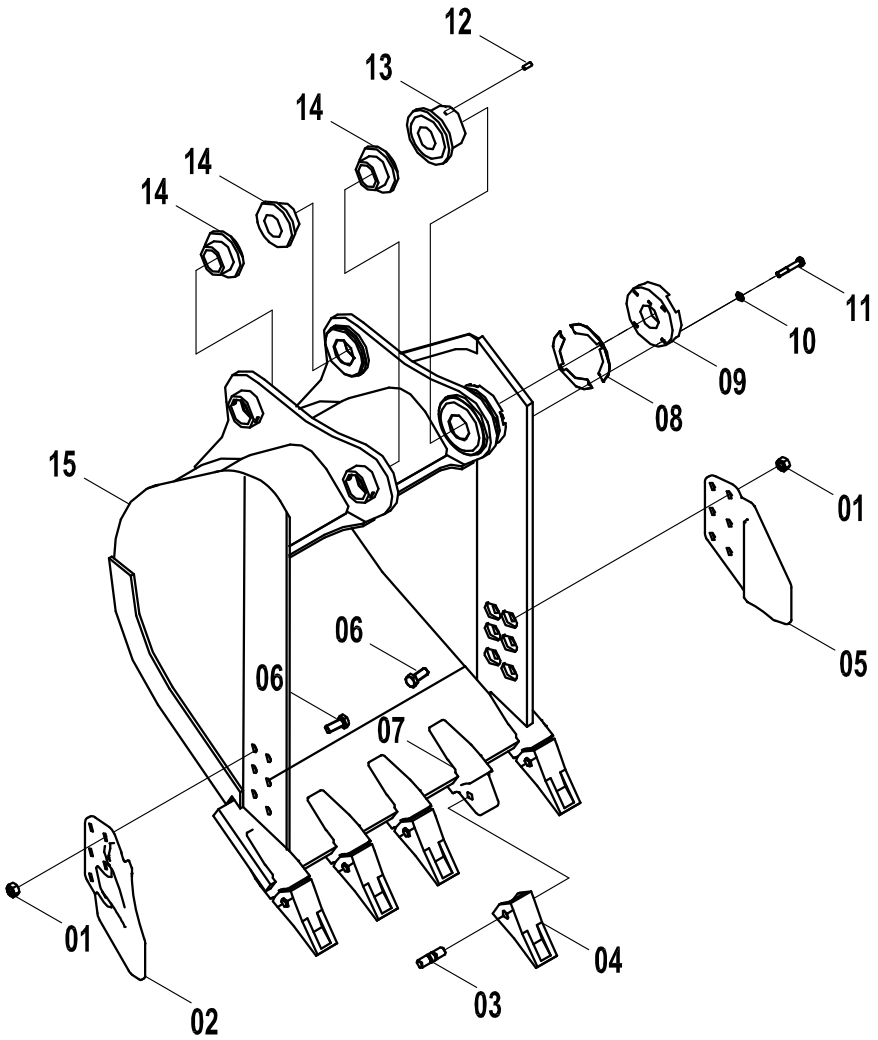

铲斗 (0.95) BUCKET(0.95)

件号 ITEM	零件图号 PART NO.	零件名	PART NAME	数量 Q'TY	服务代码 S.C	适用机号 SERIAL NO.	互换性 IA	替换零件 REPLACEABLE 零件图号 PART NO.	数量 Q'TY
00	43C0133	铲斗	BUCKET	1					
01	03B0048	螺母	NUT	12					
02	72A0302	左侧齿	LEFT SIDE CUTTER	1					
03	34C0190	横销	COTTER PIN	5					
04	72A0301	齿套	TOOTH	5					
05	72A0303	右侧齿	RIGHT SIDE CUTTER	1					
06	00B0348	螺栓	BOLT	12					
07	72A0300	齿座	TOOTH ADAPTER	5					
08	57A0220	垫片	WASHER	16					
09	18A0481	压板	CLIP	1					
10	06B0012	垫圈	WASHER	4					
11	00B0352	螺栓	BOLT	4					
12	08B0112	销 D12×22	PIN	1					
13	55A0631	T 形套	STEER SLEEVE	1					
14	55A1040	T 形套	STEER SLEEVE	3					
15	22D0173	铲斗体	BUCKET	1					

铲斗(1.05)

BUCKET(1.05)

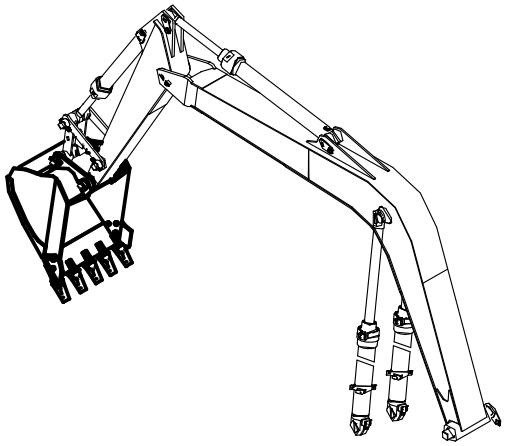

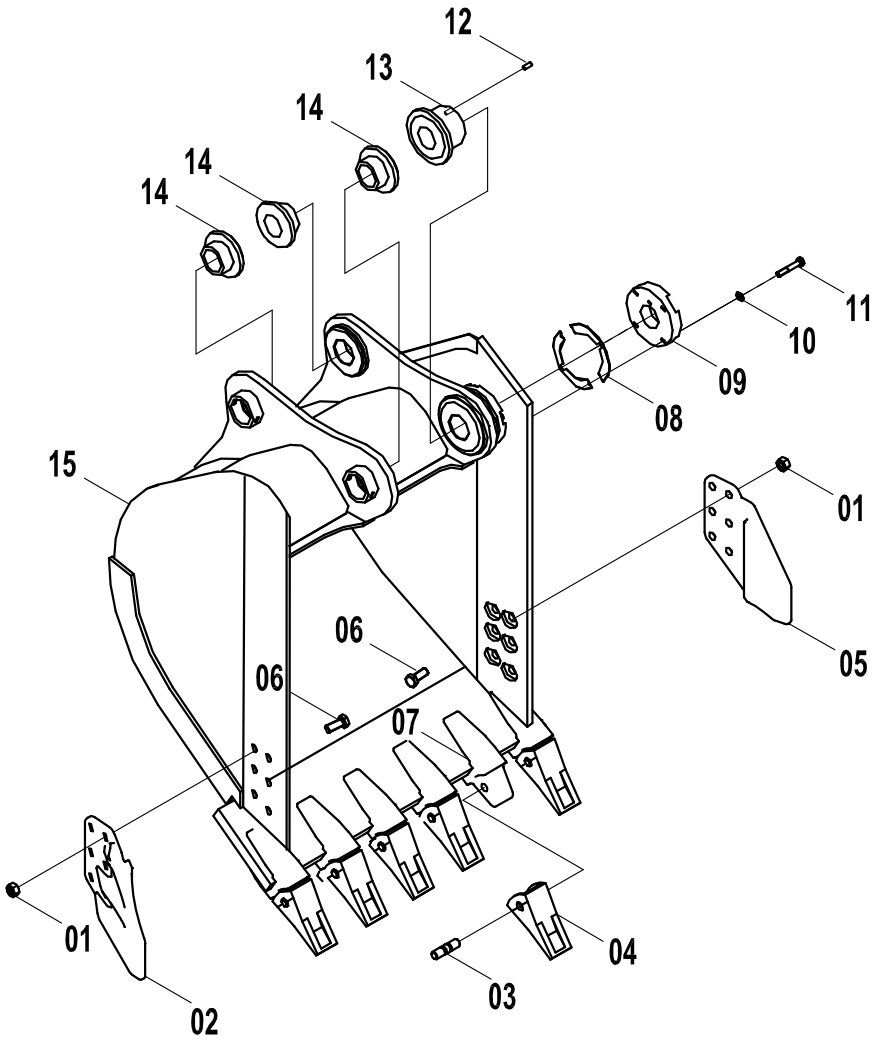

铲斗 (1.05) BUCKET(1.05)

件号 ITEM	零件图号 PART NO.	零件名	PART NAME	数量 Q'TY	服务代码 S.C	适用机号 SERIAL NO.	互换性 IA	替换零件 REPLACEABLE 零件图号 PART NO.	数量 Q'TY
00	43C0269	铲斗	BUCKET	1					
01	03B0048	螺母	NUT	12					
02	72A0302	左侧齿	LEFT SIDE CUTTER	1					
03	34C0190	横销	COTTER PIN	6					
04	72A0301	齿套	TOOTH	6					
05	72A0303	右侧齿	RIGHT SIDE CUTTER	1					
06	00B0348	螺栓	BOLT	12					
07	72A0300	齿座	TOOTH ADAPTER	5					
08	57A0220	垫片	WASHER	16					
09	18A0481	压板	CLIP	1					
10	06B0012	垫圈	WASHER	4					
11	00B0352	螺栓	BOLT	4					
12	08B0112	销 D12×22	PIN	1					
13	55A0631	T 形套	STEER SLEEVE	1					
14	55A1040	T 形套	STEER SLEEVE	3					
15	22D0267	铲斗体	BUCKET	1					

黄油管路（标准配置：动臂 5680mm 斗杆 2910mm）

LUBE SYSTEM（STANDARD CONFIGURATION：BOOM 5680mm ARM 2910mm）

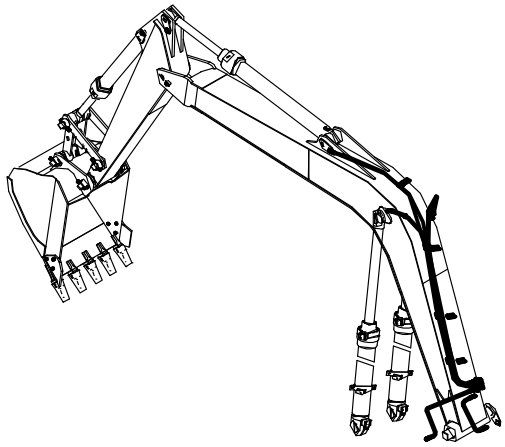

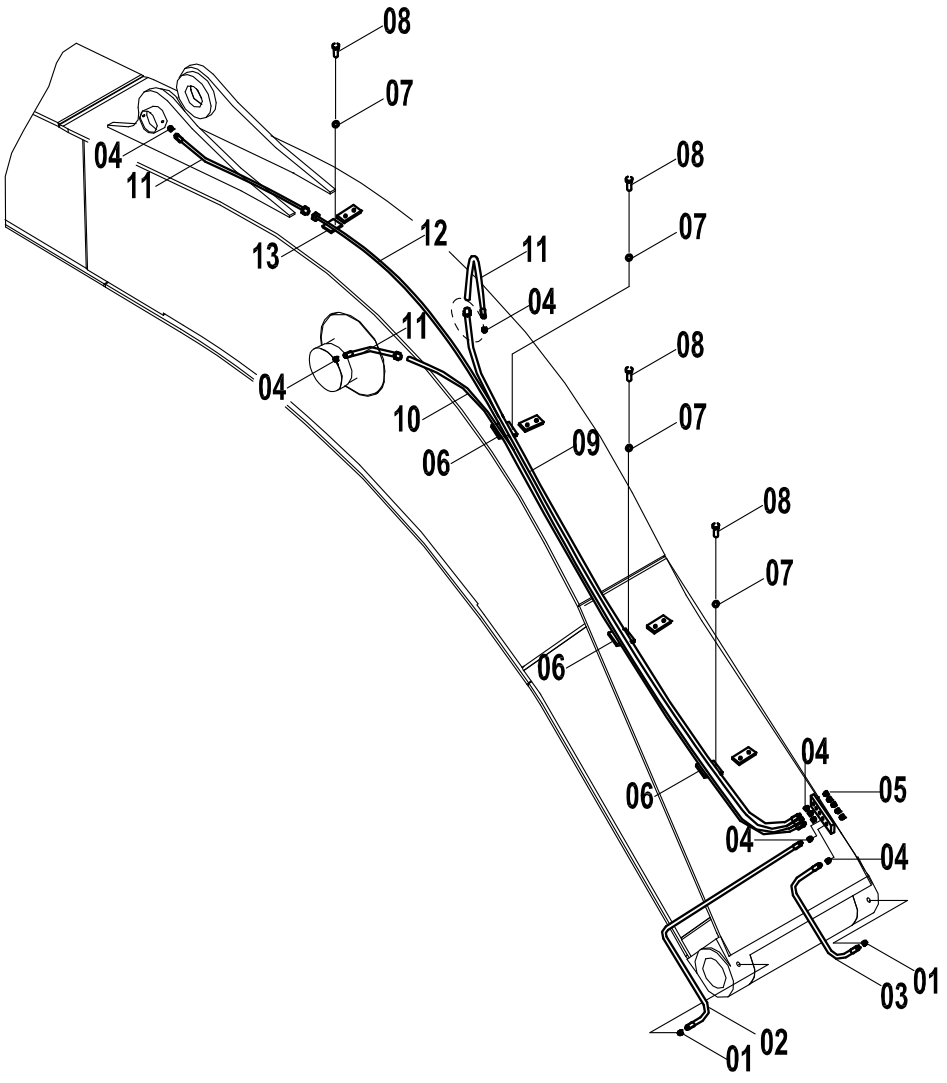

黄油管路 （标准配置：动臂 5680mm 斗杆 2910mm）LUBE SYSTEM（STANDARD CONFIGURATION：BOOM 5680mm ARM 2910mm）

件号 ITEM	零件图号 PART NO.	零件名	PART NAME	数量 Q'TY	服务代码 S.C	适用机号 SERIAL NO.	互换性 IA	替换零件 REPLACEABLE	
								零件图号 PART NO.	数量 Q'TY
01	01A0134	接头	JOINT	2					
02	00C0393	油管	TUBE	1					
03	00C0394	油管	TUBE	1					
04	00A0204	接头	JOINT	8					
05	10B0014	油杯 M10×1	GREASE NIPPLE	5					
06	20A0118	管夹	CLIP	3					
07	06B0001	垫片	WASHER	4					
08	00B0005	螺栓	BOLT	4					
09	00C0397	油管	TUBE	1					
10	00C0395	油管	TUBE	4					
11	31A0089	软管	HOSE	3					
12	00C0396	油管	TUBE	1					
13	20A1860	管夹	CLIP	1					

黄油管路(超长臂：动臂 6680mm 斗杆 4400mm)

LUBE SYSTEM（LONG ARM：BOOM 6680mm ARM 4400mm）

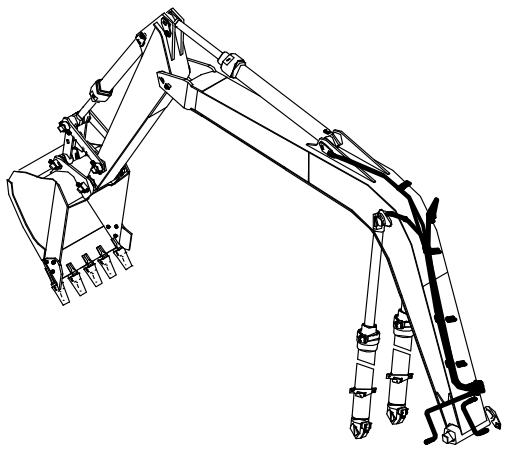

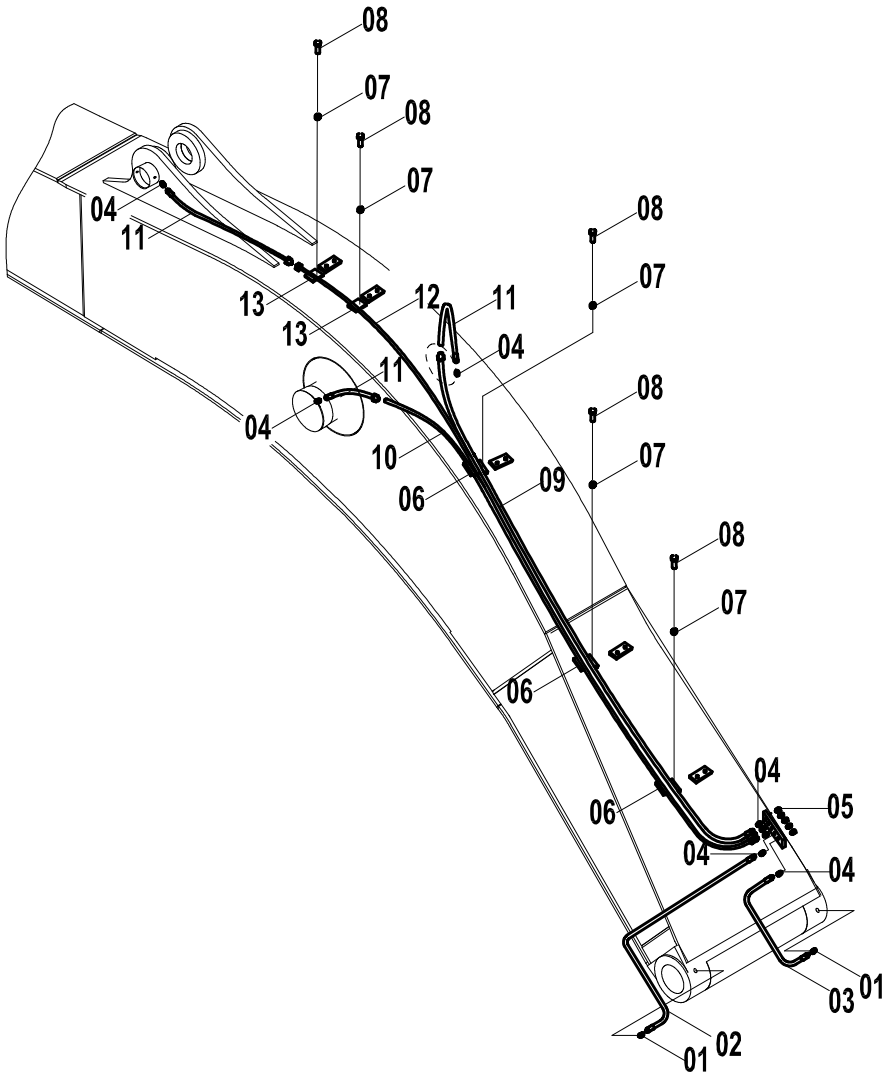

黄油管路(超长臂：动臂 6680mm 斗杆 4400mm) LUBE SYSTEM (LONG ARM: BOOM 6680mm ARM 4400mm)

件号 ITEM	零件图号 PART NO.	零件名	PART NAME	数量 Q'TY	服务代码 S.C	适用机号 SERIAL NO.	互换性 IA	替换零件 REPLACEABLE 零件图号 PART NO.	数量 Q'TY
01	01A0134	接头	JOINT	2					
02	00C0393	油管	TUBE	1					
03	00C0394	油管	TUBE	1					
04	00A0204	接头	JOINT	8					
05	10B0014	油杯 M10×1	GREASE NIPPLE	5					
06	20A0118	管夹	CLIP	3					
07	06B0001	垫片	WASHER	4					
08	00B0005	螺栓	BOLT	4					
09	00C0397	油管	TUBE	1					
10	00C0395	油管	TUBE	4					
11	31A0089	软管	HOSE	3					
12	00C0396	油管	TUBE	1					
13	20A1860	管夹	CLIP	1					

标志牌(1)

NAME PLATE(1)

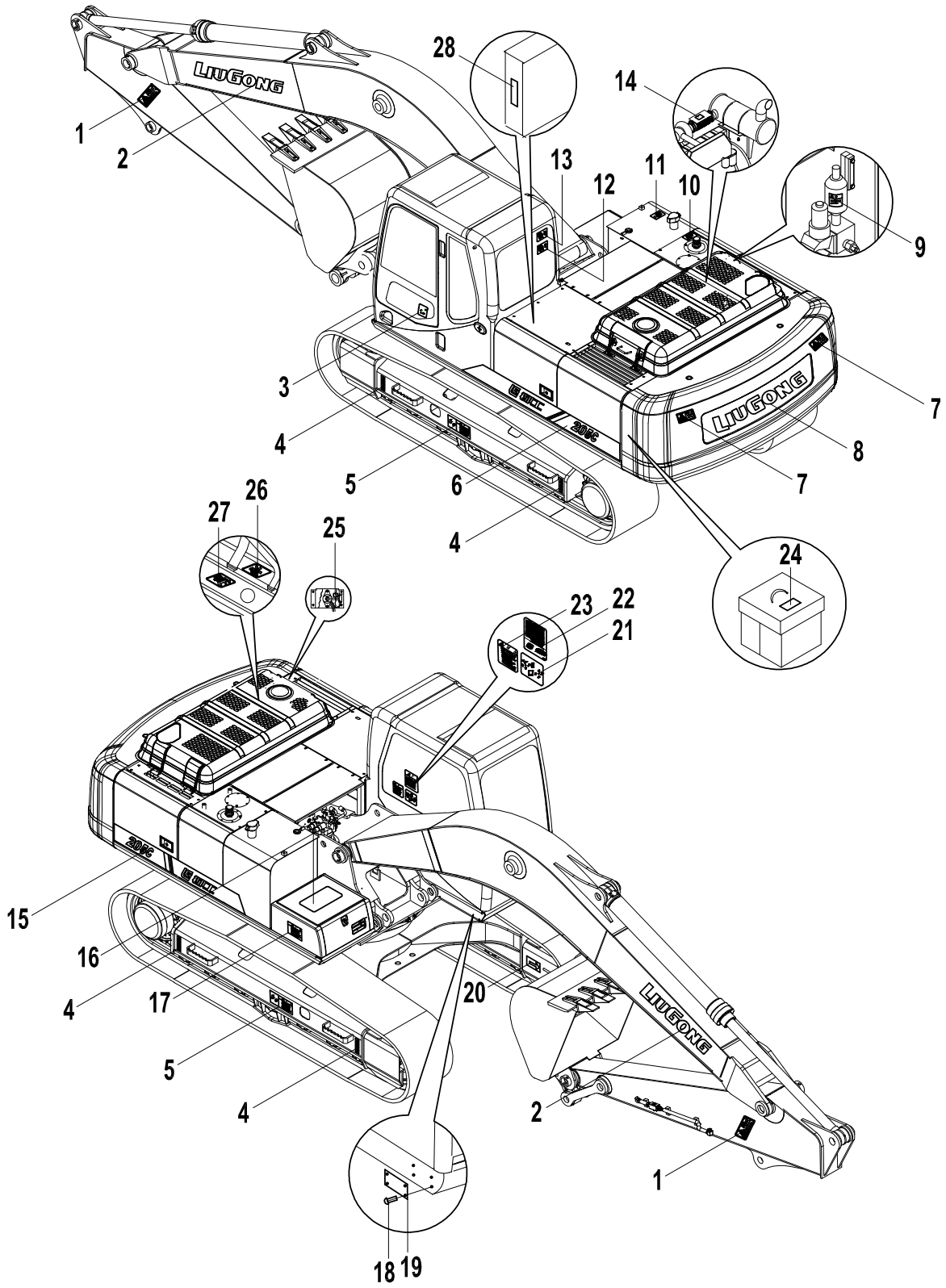

标志牌(1) NAME PLATE(1)

件号 ITEM	零件图号 PART NO.	零件名	PART NAME	数量 Q'TY	服务代码 S.C	适用机号 SERIAL NO.	互换性 IA	替换零件 REPLACEABLE 零件图号 PART NO.	数量 Q'TY
01	74A0787	防碰伤危险标志	WARNING FOR BUMP	2					
02	74A1136	动臂标贴	BOOM SIGN	2					
03	74A0017	切断标志	SWITCH SIGN	1					
04	74A1396	起吊点标志	CHAIN POINT SIGN	4					
05	74A0783	履带张紧警告标志	TRACK-ADJUSTER SAFETY-SIGN	2					
06	74A1481	左中文标志	LEFT SIGN	1					
07	74A0762	回转安全标志	CAUTION FOR SWING	2					
08	74A1389	配重英文标志	COUNTERWEIGHT ENGLISH-SIGN	1					
09	74A0758	蓄能器注意标志	CAUTION FOR ACCUMULATOR	1					
10	74A0232	液压油标志	HYDRAULIC FLUID SIGN	1					
11	74A0231	柴油标志	FUEL SIGN	1					
12	74A0615	逃生标志	EMERGENCY HAMMER	1					
13	74A0785	锁窗警告标志	WARNING FOR WINDOW-LOCK						
14	74A0765	防烫伤标志	SCALD-PROOF SIGN	1					
15	74A1482	右中文标志	RIGHT SIGN	1					

标志牌(2)

NAME PLATE(2)

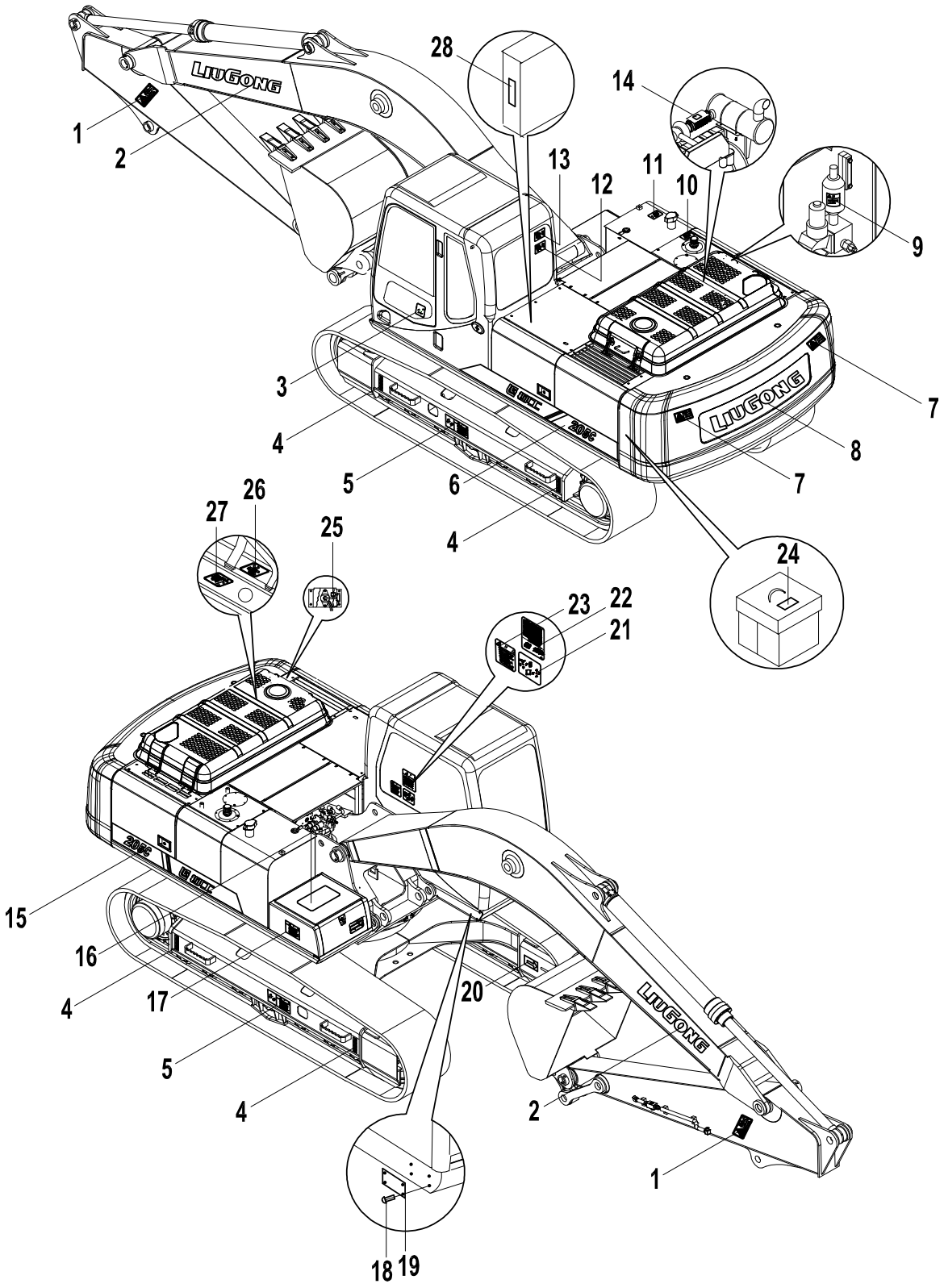

标志牌(2) NAME PLATE(2)

件号 ITEM	零件图号 PART NO.	零件名	PART NAME	数量 Q'TY	服务代码 S.C	适用机号 SERIAL NO.	互换性 IA	替换零件 REPLACEABLE 零件图号 PART NO.	数量 Q'TY
16	74A0170	防滑贴	TAPE	12					
17	74A0784	上下警告标志	WARNING FOR UP AND DOWN	1					
18	01B0012	铆钉	RIVET	4					
19	74A1684	挖掘机铭牌	EXCAVATOR NAME-PLATE	1					
20	74A1395	方向箭头	A ARROW SIGN	2					
21	74A0235	操纵示意图	OPERATION CHART	1					
22	74A1272	润滑维护示意图	LUBRICATION CHART	1					
23	74A0781	操作注意标志	CAUTION FOR OPERATION	1					
24	74A0789	电瓶危险标志	BATTERY DANGER-SIGN	1					
25	74A0920	电源开关标志	SWITCH SIGN	1					
26	74A0764	防切割标志	CUT-PROOF SIGN	1					
27	74A0771	冷却液安全标志	COOLANT SAFETY-SIGN	1					
28	74A1521	保险盒铭牌	FUSE NAME-PLATE	1					

索引
PARTS INDEX

零件图号 PART NO.	页码 PAGE	零件图号 PART NO.	页码 PAGE	零件图号 PART NO.	页码 PAGE	零件图号 PART NO.	页码 PAGE
00A0005	98	00A0975	58	00B0012	112	00B0022	188
00A0006	98	00A1022	138	00B0012	18	00B0022	192
00A0007	86	00A1022	148	00B0012	2	00B0022	198
00A0009	86	00A1088	22	00B0012	212	00B0022	204
00A0010	86	00A1391	30	00B0012	22	00B0022	228
00A0013	82	00A1391	32	00B0012	226	00B0023	186
00A0013	88	00A1441	58	00B0012	240	00B0023	216
00A0014	88	00A1630	70	00B0012	242	00B0023	58
00A0016	32	00B0002	142	00B0012	244	00B0026	230
00A0016	34	00B0002	152	00B0012	248	00B0035	110
00A0016	36	00B0002	184	00B0012	4	00B0035	2
00A0016	40	00B0002	206	00B0012	52	00B0035	20
00A0016	42	00B0002	242	00B0012	94	00B0035	254
00A0016	44	00B0004	26	00B0013	100	00B0035	8
00A0016	46	00B0005	12	00B0013	8	00B0036	94
00A0016	48	00B0005	174	00B0014	94	00B0042	8
00A0016	50	00B0005	178	00B0016	74	00B0048	98
00A0016	52	00B0005	190	00B0017	20	00B0056	212
00A0018	36	00B0005	200	00B0017	210	00B0056	222
00A0018	98	00B0005	202	00B0017	238	00B0056	230
00A0022	42	00B0005	208	00B0019	12	00B0056	254
00A0022	44	00B0005	24	00B0019	134	00B0056	258
00A0022	48	00B0005	250	00B0019	136	00B0058	14
00A0022	50	00B0005	30	00B0019	140	00B0058	142
00A0022	54	00B0005	300	00B0019	144	00B0058	152
00A0022	56	00B0005	302	00B0019	146	00B0058	194
00A0085	24	00B0005	36	00B0019	150	00B0059	22
00A0183	208	00B0005	52	00B0019	206	00B0059	238
00A0204	258	00B0007	228	00B0019	218	00B0075	14
00A0204	300	00B0007	34	00B0019	56	00B0075	174
00A0204	302	00B0007	4	00B0019	58	00B0075	182
00A0234	30	00B0010	246	00B0020	20	00B0075	218
00A0384	192	00B0010	250	00B0020	28	00B0075	230
00A0564	30	00B0011	100	00B0022	12	00B0084	142
00A0731	86	00B0011	14	00B0022	180	00B0084	152
00A0895	156	00B0011	210	00B0022	182	00B0084	30
00A0895	158	00B0011	254	00B0022	184	00B0084	76

零件图号 PART NO.	页码 PAGE	零件图号 PART NO.	页码 PAGE	零件图号 PART NO.	页码 PAGE	零件图号 PART NO.	页码 PAGE
00B0084	84	00B0408	114	00D1464	20	01B0381	182
00B0085	208	00B0409	114	00D1589	198	01B0382	258
00B0085	24	00B0410	114	00D1646	216	01B0401	222
00B0085	246	00B0411	120	00D1657	180	01B0418	230
00B0094	212	00B0412	120	00D1659	208	01B0486	288
00B0105	8	00B0413	120	00D1766	12	01B0496	286
00B0122	180	00B0414	120	00D1767	12	01B0503	102
00B0122	186	00B0415	120	00D1814	214	01B0519	252
00B0128	14	00B0416	124	00D1821	184	02B0089	256
00B0153	184	00B0417	126	00D1852	192	02B0093	252
00B0153	190	00B0418	128	00D2078	238	02B0193	271
00B0153	194	00B0419	128	00D2257	244	02B0194	273
00B0169	204	00B0420	132	00D2325	204	02C0282	144
00B0169	40	00B0421	132	00D2537	174	02C0284	136
00B0169	46	00B0422	132	01A0128	14	02C0284	146
00B0183	254	00C0237	258	01A0129	208	02C0315	134
00B0188	268	00C0238	258	01A0134	258	02C0315	144
00B0215	206	00C0393	300	01A0134	300	02C0316	136
00B0231	278	00C0393	302	01A0134	302	02C0316	146
00B0231	280	00C0394	300	01A0364	208	02D0008	244
00B0231	286	00C0394	302	01B0012	306	02D0130	8
00B0231	288	00C0395	300	01B0020	260	02D0131	8
00B0238	154	00C0395	302	01B0023	258	02D0132	8
00B0239	138	00C0396	300	01B0036	140	02D1535	216
00B0239	148	00C0396	302	01B0036	150	02D1754	254
00B0239	78	00C0397	300	01B0083	206	03A0021	84
00B0245	268	00C0397	302	01B0102	156	03A0261	76
00B0256	230	00D0019	98	01B0102	158	03B0003	14
00B0273	238	00D0216	244	01B0102	210	03B0021	14
00B0273	8	00D0232	18	01B0102	96	03B0021	182
00B0274	8	00D0525	206	01B0103	134	03B0021	20
00B0301	222	00D0537	2	01B0103	136	03B0021	214
00B0321	276	00D0626	182	01B0103	144	03B0021	218
00B0323	288	00D0630	212	01B0103	146	03B0021	224
00B0348	294	00D0806	244	01B0124	276	03B0021	228
00B0348	296	00D0971	196	01B0124	278	03B0021	246
00B0348	298	00D1031	56	01B0124	280	03B0024	94
00B0349	192	00D1032	56	01B0142	210	03B0031	112
00B0352	294	00D1099	196	01B0142	90	03B0032	194
00B0352	296	00D1310	196	01B0186	262	03B0032	92
00B0352	298	00D1377	178	01B0205	10	03B0035	214
00B0381	192	00D1385	244	01B0217	154	03B0036	12

零件图号 PART NO.	页码 PAGE	零件图号 PART NO.	页码 PAGE	零件图号 PART NO.	页码 PAGE	零件图号 PART NO.	页码 PAGE
03B0036	182	03B0632	116	04B0106	224	04B0375	162
03B0036	186	03B0633	120	04B0153	134	04B0380	68
03B0036	204	03B0634	122	04B0153	136	04B0381	66
03B0036	90	03B0635	122	04B0153	138	04B0381	68
03B0048	294	03B0655	288	04B0153	144	04B0382	64
03B0048	296	03B0656	286	04B0153	146	04B0382	68
03B0048	298	04A0043	26	04B0153	148	04B0383	64
03B0053	12	04A0046	22	04B0174	214	04B0384	64
03B0053	18	04A0250	76	04B0182	226	04B0385	66
03B0053	182	04A0250	78	04B0182	234	04B0388	116
03B0053	190	04A0250	80	04B0186	76	04B0389	116
03B0053	192	04A0250	82	04B0186	78	04B0525	106
03B0053	206	04A0250	84	04B0186	80	04B0541	60
03B0053	222	04A0250	96	04B0186	82	04B0541	62
03B0053	224	04A0251	90	04B0186	84	04D0098	22
03B0053	242	04A0252	142	04B0186	96	04D0280	250
03B0053	246	04A0252	152	04B0200	222	04D0444	94
03B0053	250	04A0252	76	04B0221	176	04D0450	198
03B0053	94	04B0001	76	04B0221	216	05A0053	36
03B0111	206	04B0005	174	04B0251	74	05A0062	138
03B0159	234	04B0005	230	04B0251	90	05A0062	150
03B0193	206	04B0012	72	04B0259	202	05A0070	134
03B0294	276	04B0016	2	04B0269	176	05A0070	136
03B0294	278	04B0016	218	04B0271	234	05A0070	144
03B0294	280	04B0016	238	04B0278	134	05A0070	146
03B0456	256	04B0021	56	04B0278	136	05A0086	162
03B0465	160	04B0044	176	04B0278	144	05A0086	166
03B0465	166	04B0044	216	04B0278	146	05A0088	154
03B0475	266	04B0044	234	04B0281	218	05A0116	104
03B0611	60	04B0049	216	04B0284	160	05A0117	106
03B0611	62	04B0056	178	04B0284	166	05A0118	106
03B0612	60	04B0056	196	04B0285	160	05A0119	108
03B0612	62	04B0057	216	04B0285	166	05A0242	60
03B0613	68	04B0066	198	04B0286	162	05A0242	62
03B0614	64	04B0075	226	04B0290	234	05A0243	64
03B0614	68	04B0076	224	04B0305	266	05A0244	116
03B0626	114	04B0078	216	04B0310	106	05A0244	120
03B0627	116	04B0090	174	04B0311	104	05A0244	66
03B0628	116	04B0090	196	04B0313	108	05A0245	120
03B0629	116	04B0099	170	04B0323	70	05A0246	120
03B0630	116	04B0099	172	04B0341	236	05A0248	126
03B0631	116	04B0099	174	04B0357	234	05A0249	126

零件图号 PART NO.	页码 PAGE	零件图号 PART NO.	页码 PAGE	零件图号 PART NO.	页码 PAGE	零件图号 PART NO.	页码 PAGE
05A0249	126	05C0310	48	06B0002	112	06B0003	188
05A0250	126	05C0310	50	06B0002	12	06B0003	192
05A0251	126	05C0312	48	06B0002	174	06B0003	196
05A0252	130	05C0312	50	06B0002	178	06B0003	204
05A0253	130	05C0320	44	06B0002	18	06B0003	216
05A0255	273	05C0589	40	06B0002	182	06B0003	250
05A0256	273	05C0589	46	06B0002	184	06B0003	40
05A0257	272	05C0598	54	06B0002	190	06B0003	46
05A0261	271	05C0598	58	06B0002	192	06B0003	58
05A0261	272	05C0694	34	06B0002	2	06B0005	14
05A0378	106	05C1158	58	06B0002	200	06B0005	174
05A0379	106	05D0050	22	06B0002	202	06B0005	20
05A0380	106	06B0001	12	06B0002	206	06B0005	208
05A0381	106	06B0001	134	06B0002	208	06B0005	218
05A0412	271	06B0001	136	06B0002	212	06B0005	230
05A0413	271	06B0001	138	06B0002	218	06B0005	246
05A0414	272	06B0001	142	06B0002	22	06B0005	28
05A0415	272	06B0001	144	06B0002	226	06B0006	14
05A0416	273	06B0001	146	06B0002	24	06B0006	174
05B0072	182	06B0001	150	06B0002	240	06B0006	182
05B0072	190	06B0001	152	06B0002	242	06B0006	20
05B0072	192	06B0001	174	06B0002	244	06B0006	218
05C0002	88	06B0001	178	06B0002	246	06B0006	228
05C0003	88	06B0001	18	06B0002	248	06B0006	246
05C0004	32	06B0001	182	06B0002	250	06B0006	28
05C0005	36	06B0001	184	06B0002	26	06B0006	34
05C0010	56	06B0001	190	06B0002	30	06B0007	134
05C0010	58	06B0001	192	06B0002	36	06B0007	136
05C0015	34	06B0001	2	06B0002	4	06B0007	14
05C0017	52	06B0001	200	06B0002	52	06B0007	140
05C0026	58	06B0001	202	06B0002	56	06B0007	142
05C0036	36	06B0001	206	06B0002	58	06B0007	144
05C0046	38	06B0001	208	06B0002	74	06B0007	146
05C0046	42	06B0001	212	06B0002	94	06B0007	150
05C0064	36	06B0001	226	06B0002	98	06B0007	152
05C0087	54	06B0001	24	06B0003	12	06B0007	192
05C0087	58	06B0001	244	06B0003	174	06B0007	194
05C0088	58	06B0001	250	06B0003	178	06B0007	2
05C0275	36	06B0001	258	06B0003	180	06B0007	20
05C0308	50	06B0001	300	06B0003	182	06B0007	238
05C0310	42	06B0001	302	06B0003	184	06B0007	254
05C0310	44	06B0001	4	06B0003	186	06B0008	100

零件图号 PART NO.	页码 PAGE	零件图号 PART NO.	页码 PAGE	零件图号 PART NO.	页码 PAGE	零件图号 PART NO.	页码 PAGE
06B0008-----110		06B0017-----176		06B0066-----180		06C0128-----138	
06B0008-----138		06B0017-----180		06B0066-----184		06C0578-----142	
06B0008-----14		06B0017-----184		06B0066-----186		06C0623-----80	
06B0008-----148		06B0017-----186		06B0066-----190		06C0631-----76	
06B0008-----154		06B0017-----198		06B0066-----194		06C0828-----134	
06B0008-----156		06B0017-----216		06B0066-----198		06C0871-----86	
06B0008-----158		06B0021-----102		06B0066-----216		06C0916-----80	
06B0008-----192		06B0022-----170		06B0086-----182		06C0984-----24	
06B0008-----194		06B0022-----172		06B0086-----216		06C0985-----24	
06B0008-----2		06B0022-----174		06B0086-----24		06C0987-----24	
06B0008-----20		06B0022-----196		06B0086-----24		06C1344-----152	
06B0008-----210		06B0022-----30		06B0086-----4		06C1345-----152	
06B0008-----238		06B0022-----94		06B0087-----212		06C1607-----32	
06B0008-----254		06B0023-----94		06B0087-----288		06C1608-----30	
06B0008-----78		06B0024-----174		06B0097-----170		06C1609-----30	
06B0008-----8		06B0024-----178		06B0097-----172		06C1610-----88	
06B0008-----96		06B0024-----180		06B0097-----174		06C1922-----78	
06B0009-----206		06B0024-----182		06B0097-----196		06C1924-----84	
06B0009-----238		06B0024-----184		06B0117-----24		06C1925-----84	
06B0009-----246		06B0024-----186		06B0117-----58		06C1936-----82	
06B0009-----8		06B0024-----188		06B0147-----190		06C1937-----82	
06B0012-----206		06B0024-----192		06B0147-----194		06C2157-----86	
06B0012-----22		06B0024-----204		06B0220-----258		06C2211-----84	
06B0012-----238		06B0024-----230		06B0221-----268		06C3274-----148	
06B0012-----288		06B0030-----218		06B0223-----254		07B0005-----90	
06B0012-----294		06B0030-----240		06B0223-----260		07B0040-----112	
06B0012-----296		06B0030-----242		06B0226-----262		07B0070-----214	
06B0012-----298		06B0030-----244		06B0247-----196		07B0083-----160	
06B0012-----94		06B0030-----246		06B0295-----60		07B0084-----160	
06B0013-----238		06B0030-----248		06B0295-----62		07B0084-----168	
06B0013-----8		06B0052-----8		06B0296-----68		07B0085-----160	
06B0015-----212		06B0055-----22		06B0302-----64		07B0087-----162	
06B0015-----22		06B0055-----30		06B0337-----60		07B0089-----162	
06B0015-----238		06B0055-----70		06B0337-----62		07B0091-----162	
06B0015-----70		06B0059-----14		06C0003-----34		07B0115-----108	
06B0015-----94		06B0059-----20		06C0003-----98		07B0116-----108	
06B0016-----214		06B0059-----210		06C0004-----98		07B0117-----108	
06B0016-----276		06B0059-----254		06C0009-----76		07B0170-----166	
06B0016-----278		06B0062-----216		06C0010-----78		07B0189-----114	
06B0016-----280		06B0062-----250		06C0015-----84		07B0199-----116	
06B0016-----286		06B0065-----186		06C0019-----142		07B0200-----116	
06B0016-----288		06B0066-----176		06C0020-----78		07B0201-----116	

零件图号 PART NO.	页码 PAGE	零件图号 PART NO.	页码 PAGE	零件图号 PART NO.	页码 PAGE	零件图号 PART NO.	页码 PAGE
07B0250	106	08C1288	180	10A2694	273	10D1290	152
07B0268	271	08C1290	178	10B0011	94	10D1488	156
07B0269	271	08C1565	196	10B0014	160	10D1488	158
07C0002	98	08C1597	178	10B0014	162	10D1503	18
07C0004	90	08C1710	190	10B0014	166	10D1528	138
07C0327	86	08C1711	194	10B0014	258	10D1529	138
07C0329	80	09C0026	14	10B0014	276	10D1530	138
07C0333	138	09C0027	14	10B0014	282	10D1531	138
07C0358	156	09C0028	14	10B0014	286	10D1532	138
07C0358	158	09C0028	202	10B0014	288	10D1534	138
07C0379	96	09C0029	14	10B0014	300	10D1535	74
07C0386	96	09C0029	90	10B0014	302	10D1537	90
07C0394	96	09C0030	18	10B0014	4	10D1538	74
07C1156	148	09C0031	18	10B0071	250	10D1551	92
08B0004	56	09C0040	74	10B0072	56	10D1554	142
08B0008	250	09C0125	208	10B0078	108	10D1670	90
08B0011	246	09C0139	134	10B0108	68	10D1781	20
08B0079	4	09C0139	136	10B0109	68	10D1819	154
08B0112	294	09C0139	144	10B0110	64	10D1820	154
08B0112	296	09C0139	146	10B0110	68	10D1821	154
08B0112	298	09C0140	138	10B0111	64	10D1823	96
08B0113	250	09C0140	148	10B0112	64	10D1826	158
08B0116	56	09C0156	24	10B0113	64	10D1827	158
08B0122	256	09C0255	24	10B0175	60	10D2665	148
08B0127	104	09C0303	142	10B0175	62	10D2666	148
08B0127	108	09C0303	152	10B0176	60	10D2667	148
08B0130	108	10A0014	278	10B0176	62	10D2668	148
08B0131	108	10A0014	280	10C0102	146	10D2669	148
08B0167	218	10A0046	244	10C0103	144	10D2670	148
08B0176	60	10A0047	244	10C0106	136	10D2671	148
08B0176	62	10A0751	194	10C0107	134	10D2672	148
08C0053	182	10A1142	52	10C0212	142	10D2674	148
08C0054	192	10A1156	212	10C0212	152	10D2675	148
08C0447	182	10A1409	198	10C0271	138	11A0187	276
08C0448	182	10A1694	196	10C0374	148	11A0189	276
08C0466	182	10A1789	248	10D0012	92	11A0194	254
08C0897	200	10A2050	216	10D0989	78	11A0622	254
08C1111	178	10A2075	172	10D0990	78	11C0034	30
08C1263	178	10A2080	172	10D1002	96	11C0089	6
08C1266	170	10A2081	170	10D1003	96	11C0164	102
08C1286	170	10A2147	170	10D1058	156	11C0168	72
08C1287	172	10A2566	224	10D1059	156	11C0264	98

零件图号 PART NO.	页码 PAGE	零件图号 PART NO.	页码 PAGE	零件图号 PART NO.	页码 PAGE	零件图号 PART NO.	页码 PAGE
11D0186	276	12B0023	50	12B0283	48	12B0428	58
11D0186	286	12B0023	54	12B0283	50	12B0428	58
11D0187	278	12B0026	74	12B0283	52	12B0429	58
11D0187	280	12B0040	86	12B0283	54	12B0430	58
11D0187	286	12B0055	138	12B0283	88	12B0434	56
11D0187	288	12B0055	148	12B0283	98	12B0434	58
11D0188	278	12B0216	112	12B0285	30	12B0445	80
11D0188	280	12B0224	138	12B0285	32	12B0445	82
11D0190	276	12B0224	148	12B0291	98	12B0445	84
11D0190	286	12B0224	154	12B0306	94	12B0446	90
11D0373	288	12B0224	156	12B0331	192	12B0447	90
11D0407	286	12B0224	158	12B0339	112	12B0505	160
12A0149	206	12B0224	78	12B0339	98	12B0507	162
12A0150	206	12B0224	86	12B0343	86	12B0513	288
12A0487	276	12B0224	96	12B0351	30	12B0522	266
12A0487	278	12B0230	112	12B0351	32	12B0523	278
12A0487	280	12B0239	22	12B0351	34	12B0523	280
12A0487	286	12B0251	134	12B0351	36	12B0535	274
12A0487	288	12B0251	136	12B0351	36	12B0536	274
12A0520	254	12B0251	138	12B0351	38	12B0548	104
12A0520	4	12B0251	144	12B0351	40	12B0549	104
12A0739	174	12B0251	146	12B0351	42	12B0550	104
12A1297	230	12B0251	148	12B0351	44	12B0551	106
12B0013	86	12B0251	76	12B0351	46	12B0692	60
12B0013	98	12B0251	78	12B0351	48	12B0692	62
12B0020	74	12B0251	96	12B0351	50	12B0692	68
12B0021	134	12B0271	134	12B0351	52	12B0700	116
12B0021	136	12B0271	136	12B0351	54	12B0701	116
12B0021	138	12B0271	142	12B0351	88	12B0701	122
12B0021	142	12B0271	144	12B0351	98	12B0702	116
12B0021	144	12B0271	146	12B0355	82	12B0702	122
12B0021	146	12B0271	152	12B0355	86	12B0703	116
12B0021	148	12B0271	76	12B0355	88	12B0704	116
12B0021	152	12B0271	84	12B0370	86	12B0718	166
12B0021	30	12B0283	32	12B0370	98	12B0727	64
12B0021	78	12B0283	34	12B0375	22	12B0733	116
12B0021	82	12B0283	36	12B0379	134	12B0733	122
12B0021	88	12B0283	38	12B0379	136	12B0734	116
12B0021	98	12B0283	40	12B0379	144	12B0736	116
12B0023	42	12B0283	42	12B0379	146	12B0736	122
12B0023	44	12B0283	44	12B0379	98	12B0737	122
12B0023	48	12B0283	46	12B0428	56	12B0738	122

零件图号 PART NO.	页码 PAGE	零件图号 PART NO.	页码 PAGE	零件图号 PART NO.	页码 PAGE	零件图号 PART NO.	页码 PAGE
12B0739	122	12C0225	266	13B0260	278	16D0146	52
12B0740	122	12C0275	106	13B0260	280	16D0156	56
12B0741	122	12C0276	106	13B0260	286	16D0264	250
12B0742	122	12C0277	108	13B0260	288	16D0298	290
12B0743	122	12C0375	110	13B0295	266	16D0305	280
12B0744	122	12C0672	34	13B0297	266	16D0312	278
12B0745	122	12C0755	70	13B0412	290	16D0317	214
12B0746	122	12C0761	130	13B0422	116	16D0475	288
12B0747	126	12C0762	130	13B0445	164	17B0025	8
12B0748	126	12C0763	130	13C0202	70	17B0052	8
12B0749	126	12C0764	130	13D0235	160	17D0024	18
12B0750	126	12C0765	130	13D0236	160	17D0081	134
12B0751	126	12C0766	130	13D0237	166	17D0081	136
12B0752	126	12C0912	52	13D0238	162	17D0081	144
12B0753	126	12C0912	56	14A3226	288	17D0081	146
12B0754	126	12C0925	40	14A4053	212	17D0082	138
12B0756	130	12C0926	46	15A0695	276	17D0082	150
12B0917	271	12C0932	58	15A0695	278	17D0113	226
12B0919	272	12C0933	58	15A0695	280	17D0190	142
12B0921	271	12C1014	30	15A0695	288	17D0190	152
12B0921	272	12C1032	106	15A0697	278	18A0481	294
12B0922	271	12C1166	272	15A0697	280	18A0481	296
12B0922	273	12C1171	274	15A0698	276	18A0481	298
12B0961	104	13A0012	14	15A0698	286	18A0666	108
12B0962	106	13A0670	100	15A0698	286	18A1156	64
12B0963	106	13B0138	288	15B0009	208	20A0085	98
12B0964	106	13B0138	290	15C0059	104	20A0118	300
12B0965	106	13B0138	290	15C0060	104	20A0118	302
12B0997	60	13B0156	112	15C0061	106	20A1851	190
12B0997	62	13B0236	160	15C0062	104	20A1851	200
12B0999	271	13B0236	162	15C0066	22	20A1852	178
12B1000	272	13B0236	166	15C0086	108	20A1852	194
12B1001	272	13B0237	160	15C0124	126	20A1853	194
12B1002	272	13B0237	166	15C0125	130	20A1854	190
12B1003	273	13B0238	164	15C0172	273	20A1858	190
12C0002	100	13B0240	166	15C0173	273	20A1860	258
12C0154	90	13B0258	278	15D0217	258	20A1860	300
12C0155	90	13B0258	280	15D0317	90	20A1860	302
12C0162	42	13B0259	278	16A0072	206	20A2101	244
12C0163	50	13B0259	280	16A1264	154	20A2372	224
12C0211	156	13B0259	282	16D0126	90	20A3321	178
12C0211	158	13B0260	276	16D0127	90	20A3321	196

零件图号 PART NO.	页码 PAGE	零件图号 PART NO.	页码 PAGE	零件图号 PART NO.	页码 PAGE	零件图号 PART NO.	页码 PAGE
20A3322	178	21D0284	286	25C0041	256	30C0415	40
20A3322	198	22A0012	244	25C0104	228	30C0415	46
20A3335	248	22A0493	138	25C0106	60	30C0415	56
20A3336	248	22A0493	148	25C0106	62	30D0211	254
20A3337	248	22A0494	138	26A0001	246	31A0089	300
20A3338	248	22A0494	148	26A0140	256	31A0089	302
20A3339	248	22A0495	138	26A0472	20	31B0009	198
20A3340	248	22A0495	148	26A0537	64	31B0011	196
20A3341	248	22A0495	154	26B0010	258	31B0042	196
20A3342	248	22A0495	78	26C0083	218	31B0059	198
20A3344	240	22A0585	154	27A0407	224	31B0072	196
20A3901	206	22A0971	192	28C0008	252	31C0004	36
20A4831	222	22B0008	104	28C0023	276	31C0004	54
20B0046	160	22B0009	104	28C0023	276	31C0004	58
20B0046	166	22B0010	108	28C0023	286	31C0004	88
20B0047	162	22B0011	108	28C0023	286	31C0064	98
20B0058	66	22B0019	114	28C0024	276	31C0272	32
20B0059	114	22C0215	238	28C0024	286	31C0273	44
20B0097	271	22D0173	296	28C0028	278	31C0273	48
20B0098	273	22D0266	294	28C0028	280	31C0273	54
20B0099	273	22D0267	298	28C0042	276	31C0273	58
20C0268	12	23A2406	200	28C0042	278	32A0023	14
20C0367	12	23A2894	28	28C0042	280	32A0024	14
20D0140	4	23A3132	58	28C0042	286	32A0028	14
21A1237	134	23C0077	28	28C0042	288	32A0162	14
21A1237	136	23D0002	242	28C0043	278	32A0285	18
21A1237	144	23D0248	242	28C0043	280	32A0286	18
21A1237	146	23D0265	242	28C0058	288	32B0028	200
21A1246	138	23D0662	230	30A0015	4	32B0065	186
21A1246	150	23D0663	228	30A0024	208	32B0084	176
21A2077	182	23D0664	222	30A0067	74	32C0001	98
21A2419	142	23D0666	224	30A0229	90	32C0065	50
21A2419	152	23D0667	234	30A0290	92	32C0065	58
21A2697	234	23D0672	216	30A0335	24	32C0242	32
21B0088	271	23D0726	238	30B0012	192	32C0257	56
21B0089	274	23D0727	238	30B0201	186	32C0258	86
21C0130	22	24C0266	212	30B0242	192	32C0259	42
21D0094	284	24C0270	282	30B0272	188	32C0260	38
21D0201	282	24C0272	228	30B0321	192	32D0160	244
21D0272	276	24C0273	60	30B0322	186	32D0210	244
21D0282	292	24C0274	62	30C0145	52	33A0173	4
21D0283	292	25A0288	244	30C0415	34	34A0226	160

零件图号 PART NO.	页码 PAGE	零件图号 PART NO.	页码 PAGE	零件图号 PART NO.	页码 PAGE	零件图号 PART NO.	页码 PAGE
34A0299	194	35C0024	52	37B0004	200	39A0263	60
34B0088	182	35C0280	240	37B0004	208	39A0263	62
34B0118	170	35C0281	240	37B0009	194	39A0264	68
34B0253	180	35C0285	212	37B0009	98	39A0266	114
34B0314	170	35C0286	212	37B0061	178	40A0058	271
34B0316	170	35C0388	216	37B0077	182	40C0042	6
34B0317	170	35C0430	232	37B0099	194	40C0171	16
34B0318	170	35C0431	230	37B0101	190	40C0263	6
34B0319	172	35C0432	228	37B0101	198	41A0108	108
34B0324	172	35C0433	228	37B0206	176	41A0109	108
34C0190	294	35C0434	222	37B0210	174	41A0110	108
34C0190	296	35C0435	222	37B0211	174	41A0112	108
34C0190	298	35C0436	222	37B0221	176	41C0157	274
34C0220	216	35C0437	222	37B0267	184	41D0144	2
34C0228	162	35C0438	234	37B0289	174	41D0230	222
34C0243	246	35C0439	234	37B0300	174	41E0097	210
34C0290	106	35C0440	234	37B0301	174	42B0005	222
34C0401	250	35C0442	226	37B0312	184	42B0005	224
34C0557	218	35C0444	224	37B0322	196	42B0005	228
34C0558	218	35C0445	234	37B0325	180	42B0005	230
34C0562	216	35C0446	234	37B0337	194	42D0225	244
34C0563	216	35C0447	234	37B0405	198	42D0226	244
34C0570	218	35C0450	216	38B0017	184	42D0228	244
34C0571	234	35C0451	216	38B0017	198	42D0229	244
34C0574	224	35C0458	222	38B0057	176	42D0254	242
34C0609	218	35D0208	244	38B0060	186	43B0008	188
34C0655	224	35D0209	244	38C0057	138	43B0026	198
34C0656	224	36B0043	134	38C0057	148	43C0133	296
34C0657	224	36B0043	136	38C0097	224	43C0257	280
34C0871	271	36B0043	144	38C0118	230	43C0266	278
34C0872	271	36B0043	146	38C0119	230	43C0267	276
34C0873	271	36B0043	98	38C0128	20	43C0268	294
34C0874	271	36D0008	94	38C0133	230	43C0269	298
34C0879	271	36D0107	94	38C0134	232	43D0137	182
34C0884	271	36D0168	186	38C0136	224	43D0217	246
34C0889	271	36D0181	22	38C0137	230	43D0219	240
34C0890	271	36D0246	250	38C0138	230	44C0050	94
35A0231	206	36D0249	240	38C0139	230	44C0083	156
35C0002	242	36D0254	240	38C0145	224	44C0083	158
35C0010	14	37A0339	90	38C0173	224	44C0090	266
35C0016	246	37B0004	190	38C0180	224	45D0021	12
35C0022	52	37B0004	198	38C0181	230	45D0295	12

零件图号 PART NO.	页码 PAGE	零件图号 PART NO.	页码 PAGE	零件图号 PART NO.	页码 PAGE	零件图号 PART NO.	页码 PAGE
46A0035	268	50A0144	162	53C0002	94	55A0809	266
46C0009	204	50A0147	64	53C0045	24	55A0853	256
46C0011	206	50A0152	114	53C0051	6	55A0854	256
46C0472	204	50A0154	116	53C0052	6	55A0901	104
46C0473	204	50A0156	120	53C0054	6	55A0987	288
46C0743	202	50A0157	120	53C0066	94	55A0987	290
46C0886	204	50A0158	128	53C0126	24	55A0990	114
46C1146	202	50A0224	274	53C0196	70	55A1040	294
46C1151	208	50C0049	10	53C0199	273	55A1040	296
46C1172	208	50C0050	20	54A0100	2	55A1040	298
46C1283	202	50C0052	16	54A0153	114	55A1238	288
46C1285	202	50C0060	26	54A0154	114	55A1240	290
46C1339	202	50C0125	20	54A0155	120	55A1252	20
46C2190	208	51C0035	262	54A0156	120	55A1268	10
47A0060	64	51C0112	260	54A0157	122	55A1314	166
47A0060	68	51C0113	264	54A0158	126	55A1315	162
47C0110	2	52A0176	104	54A0167	238	55A1316	162
47C0110	238	52A0177	104	54C0097	192	55A1324	66
47C0298	210	52A0178	104	55A0029	112	55A1325	66
47C0299	212	52A0179	104	55A0041	282	55A1334	114
47C0325	218	52A0271	60	55A0055	90	55A1339	114
47C0375	218	52A0271	62	55A0056	90	55A1346	120
47C0381	234	52A0272	60	55A0268	276	55A1348	128
47C0389	218	52A0272	62	55A0268	286	55A1349	128
47C0390	218	52A0273	114	55A0631	294	55A1350	128
47C0395	230	52A0274	114	55A0631	296	55A1351	128
47C0396	228	52A0275	114	55A0631	298	55A1352	128
47C0397	220	52A0276	114	55A0641	276	56A0011	112
47C0398	220	52A0363	274	55A0641	286	56A0018	252
47C0398	234	52A0364	274	55A0642	278	56A0365	64
47C0401	224	53A0013	112	55A0642	280	56A0365	68
47C0402	226	53A0269	94	55A0642	288	56A0366	120
47C0435	218	53A0282	160	55A0643	278	56A0367	120
47C0457	238	53A0489	166	55A0643	280	56A0368	122
47C0502	210	53A0490	162	55A0646	278	56A0369	128
47C0502	220	53A0507	126	55A0646	280	56A0370	128
47C0502	238	53A0508	126	55A0646	282	56A0559	60
47D0069	252	53A0509	126	55A0724	160	56A0559	62
48D0025	254	53A0510	126	55A0724	166	56A0561	271
50A0082	160	53A0511	126	55A0725	160	56A0562	271
50A0095	104	53A0512	126	55A0726	162	57A0220	294
50A0143	166	53A0666	271	55A0730	166	57A0220	296

零件图号 PART NO.	页码 PAGE	零件图号 PART NO.	页码 PAGE	零件图号 PART NO.	页码 PAGE	零件图号 PART NO.	页码 PAGE
57A0220	298	61A0548	162	65A0120	130	72A0386	256
57A0238	160	61A0549	66	65A0121	130	72A0387	256
57A0238	166	61A0549	68	65A0122	130	72A0388	256
57A0294	274	61A0705	274	65A0218	272	72A0389	256
57A0295	274	62A0084	274	66A0005	102	72A1237	134
57A0296	104	62A0091	104	66A0133	271	72A1237	136
57A0297	104	62A0092	108	66A0134	273	72A1237	144
57A0478	64	62A0126	114	66A0135	274	72A1237	146
57A0478	68	62A0127	114	70A0149	68	74A0017	304
60A0025	276	63A0068	266	70A0150	114	74A0170	306
60A0025	286	64A0106	284	70A0197	104	74A0231	304
60A0384	278	64A0165	120	70A0241	271	74A0232	304
60A0384	280	64A0178	94	71A0149	266	74A0235	306
60A0398	278	64A0213	120	71A0150	266	74A0615	304
60A0398	280	64A0214	120	71A0155	108	74A0758	304
60A0510	278	64A0216	120	71A0156	108	74A0762	304
60A0510	280	64A0217	120	71A0244	64	74A0764	306
60A0522	256	65A0008	90	71A0245	64	74A0765	304
60A0523	256	65A0055	90	71A0246	114	74A0771	306
60A0770	288	65A0097	60	71A0247	114	74A0781	306
60A0796	278	65A0097	62	72A0025	138	74A0783	304
60A0796	280	65A0099	68	72A0025	148	74A0784	306
60A0813	116	65A0100	68	72A0146	142	74A0785	304
60A0814	116	65A0101	64	72A0146	152	74A0787	304
60A0815	116	65A0102	64	72A0248	140	74A0789	306
60A0816	116	65A0103	120	72A0248	150	74A0919	196
60A0817	118	65A0104	120	72A0248	156	74A0920	306
60A0818	122	65A0105	122	72A0248	158	74A1136	304
60A0819	122	65A0106	122	72A0248	96	74A1272	306
60A0820	124	65A0107	126	72A0300	294	74A1389	304
60A0821	124	65A0108	128	72A0300	296	74A1395	306
60A0822	124	65A0109	128	72A0300	298	74A1396	304
60A0823	124	65A0110	128	72A0301	294	74A1481	304
60A0826	288	65A0111	128	72A0301	296	74A1482	304
60A1126	271	65A0112	128	72A0301	298	74A1521	306
60A1185	288	65A0113	128	72A0302	294	74A1655	116
60A1186	288	65A0114	128	72A0302	296	74A1684	306
61A0023	112	65A0115	128	72A0302	298	74A1914	104
61A0296	160	65A0116	128	72A0303	294	74A1914	108
61A0336	266	65A0117	130	72A0303	296	75A0006	90
61A0535	214	65A0118	130	72A0303	298	75A0006	90
61A0547	166	65A0119	130	72A0348	96	75A0153	266

零件图号 PART NO.	页码 PAGE	零件图号 PART NO.	页码 PAGE	零件图号 PART NO.	页码 PAGE	零件图号 PART NO.	页码 PAGE
75A0157	104	78A0045	90	80A0358	274	84A0182	246
75A0158	104	78A0046	90	80A0359	274	84A0209	212
75A0203	214	78A0047	36	81A0082	16	84A0216	254
75A0208	114	78A0118	68	81A0083	16	84A0246	208
75A0209	120	78A0120	64	82A0138	242	84A0255	208
75A0210	120	78A0121	66	82A0166	182	84A0281	250
75A0211	120	78A0122	70	82A0167	182	84A0365	56
75A0212	122	78A0123	114	82A0196	254	84A0455	214
75A0213	122	78A0124	114	82A0196	4	84A0528	212
75A0215	128	78A0125	120	82A0256	196	84A0645	244
75A0216	128	78A0126	126	82A0335	212	84A0681	222
75A0217	128	78A0127	126	82A0340	196	84A0686	224
75A0218	128	78A0128	126	82A0416	6	84A0687	224
75A0219	128	78A0203	106	83A0008	4	85A0060	230
75A0220	128	78A0215	60	83A0009	4	85A0238	162
75A0221	128	78A0215	62	83A0011	4	85A0239	162
75A0222	130	80A0141	112	83A0014	4	85A0320	228
75A0223	130	80A0164	160	83A0016	4	85A0322	224
75A0224	130	80A0165	160	83A0017	4	85A0539	244
75A0225	130	80A0165	166	83A0029	4	85A0542	242
75A0226	130	80A0166	160	83A0034	4	85A0543	242
75A0305	272	80A0166	166	83A0035	4	85A0544	242
75A0306	272	80A0167	160	83A0144	188	85A0682	12
75A0307	273	80A0167	166	83A0144	198	85A0683	12
75A0308	274	80A0168	162	83A0145	204	85A0690	246
75A0309	274	80A0169	162	83A0145	216	85A0744	228
76A0008	92	80A0171	162	83A0188	200	85A0978	252
76A0103	90	80A0181	256	83A0269	202	85A1040	12
76A0105	160	80A0182	256	83A0458	60	85A1041	12
76A0106	160	80A0234	230	83A0458	62	86A0150	226
76A0107	160	80A0237	166	83A0459	60	86A0151	224
76A0107	166	80A0238	162	83A0459	62	86A0191	40
76A0108	162	80A0239	60	83A0460	64	86A0191	46
76A0109	162	80A0239	62	83A0460	68	86A0258	278
76A0160	166	80A0239	68	83A0461	64	86A0258	280
76A0161	166	80A0240	68	83A0485	216	86A0258	282
76A0162	166	80A0241	64	83A0505	224	86A0258	288
76A0163	162	80A0242	64	83A0524	238	86A0269	216
76A0166	122	80A0329	104	83A0544	234	86A0292	202
76A0167	122	80A0330	108	84A0037	254	86A0293	202
76A0168	122	80A0357	60	84A0080	242	86A0294	202
78A0001	112	80A0357	62	84A0084	206	86A0341	234

零件图号 页码
PART NO. PAGE

86A0343-----236
86A0345-----234
86A0347-----234
86A0348-----234
86A0349-----234
86A0350-----232
86A0351-----230
86A0352-----230
86A0353-----234
86A0354-----234
86A0367-----226
86A0392-----226
86A0395-----230
86A0396-----234
87A0175-----196
87A0328-----230
87A0329-----228
87A0330-----222
87A0331-----222
87A0332-----222
87A0333-----222
87A0334-----224
88A0084-----94
88A0085-----94
88A0096-----24
88A0107-----206
88A0284-----234
88A0334-----108
88A0335-----108
88A0597-----222
88A0599-----224
88A0606-----60
88A0606-----62
88A0611-----64
88A0612-----114
89A0073-----214