RUTHZIL TRATOR COMERCIAL DE PEÇAS LTDA 11 97083-6812 ROLANDO CITRANGULO

CLG365B 滑移装载机
CLG365B SKID STEER LOADER

零 件 图 册

PARTS CATALOG

53F00320001B001

零件图册使用说明

- 本图册收录的资料为截止印刷时所获得的最新信息，这些信息内容可能会因产品改进而随时变更，柳工保留对零部件持续改进过程中的解释。对于机器设计过后的持续改进有可能会在该手册中无法一一体现。但是会在将来对其进行更新和修订再印刷。任何时候，如果您对该手册或柳工的机器有任何疑问，都可以咨询柳工的经销商，向他们获取最新的信息。
- 本图册编制了装配部件图号索引，如有需要，请查看图册最后的索引。
- 在零件图册中，相同名称但部件号不同的装配部件并列编排，其后紧跟下级部件。如：11E0097 工作液压系统和 11E0250 工作液压系统均属于整机装配部件，在目录中并列编排。另外，构成装配部件的零件仍可能为装配部件，如有需要，请您仔细查看装配部件下所列的零件清单、目录或索引，确认该零件是否仍为装配部件，以获取正确的信息。
- 如何使用零件图册

  关于零件图册中装配部件以及表格清单各项内容的描述：

  示例：

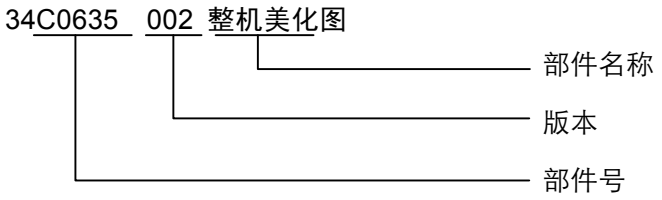

部件名称　各零件组合成的装配件。

件号　件号即机器插图中的零件序号。

部件号　零件图号由英文字母和数字组成或仅由数字构成。

版本　版本代表了机器零部件持续改进的过程。初始版本为 000，修订后零部件或文档的版次升级（例如，从 000 到 001、从 001 到 002、依次类推）。

零件名称　组成装配部件的各零件。

数量　表示单个液压件所用的零件数量，但对于装配部件则表示组装一套该部件的零件数量。

服务代码　服务代码的含义如下：

W:　表示该零件装机前要进行现场加工。

H:　表示改零件为精密零件，拆卸、修理时请向最近的代理店询问。

D:　表示该零件为装配部件的组成部分，不能单独购买。应购买包含该零件的部件。

K:　表示服务备件箱内有该零件。

R:　表示不同机器中该零件的数量不同，如调整垫片。

S:　表示该零件是服务用的特殊零件，出厂时不装配。

Z:　表示该零件为发动机关联部件。

OP:　可供选装件。

OS: 比标准尺寸大的零件。

US: 比标准尺寸小的零件。

（注:带有“OS”或“US”的零件写在标准尺寸零件的下面一行。）

#: 表示该页部件中新增加的零件。

适用机号 本零件图册中的适用机号采用产品序列号的方式来表示。

当同一装配部件出现不同的版本时，都在“适用机号”栏中注明该装配部件适用的产品序列号。在选用零件时，应确认机器的产品序列号在“适用机号”栏中的产品序列号范围。

互换性 表示原有零件与改进后零件的互换性。此栏中所用符号含义如下:

I: 表示“替换零件”栏中的零件可代替本零件，但反之不行。

J: 表示本零件可代替“替换零件”栏中的零件，但反之不行。

P: 表示禁止使用该零件。应使用“替换零件”栏中的零件。

T: 表示可使用“替换零件”栏中的零件组装成的部件代替该零部件。

Y: 表示该零件和“替换零件”栏所示的零件可互相替换。

替换零件 互换性零件的图号及其所需的数量记录在此栏中。

注：订购互换性零件时，按“替换零件”栏中的“I”、“J”、“P”、“T”或“Y”供货。

How to Use This Manual

- The information, specification, and illustrations in this manual are on the basis of information available at the time when it was written. Continuing improvement and advancement of product design may cause changes to your machine which may not be included in this publication. Each publication is reviewed and revised as required to update and include these changes in later editions. Whenever a question arises regarding your product or this publication, please consult LiuGong dealer for the latest available information.
- Assembly part number index is provided at the end of this manual for reference purposes. Look up the index if needed.
- In this manual, those assemblies with same description but different number are arranged together, followed by the parts list. For example: assembly 11E0097 Work Hydraulic System and 11E0250 Work Hydraulic System are arranged together in table of contents. Besides, some assemblies could consist of secondary assemblies. Therefore, check the parts list, contents or index carefully to get correct information for the parts.
- Detailed information for the assembly and the part list.

  Title explanation

  e.g:

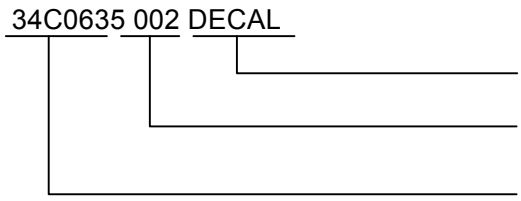

  Assembly Name: The name of an assembly. It is shown as a title of the illustration, appears with part number and version.

  Item: The sequence number in the illustration.

  PART NO: The identifying number of parts, consist of letters and digitals or just digitals.

  VER: Start from 000. This figure will be improved to 001,002…if there is any modification to the part.

  Part Name: The name of the parts that make up the assembly.

  Qty: Indicates the total number of that item used in this illustration.

  S.C

  W： Machining this part before installing it to the machine.

H： An accurate part. Consult the nearest dealer when removing or repairing it.

D： Can not be purchased separately. It is an assembly.

K： This part is available in the spare parts box.

R： Quantity is different on different machine.

S： Special service part, not assembled at factory.

Z： Engine related parts

OP： Optional parts

OS： Oversize parts

US： Undersize parts

(NOTE: Part with “OS" or "US" is placed below the standard-sized part.)

#： New part in this page.

SERIAL NO: the Production Identification Numbers (PIN) of machine. If more than one version is included for any assembly, this column identifies the specific machine serial numbers to which each version applies.

IA.: Shows the interchangeability between the original and the improved parts. More details are as follows:

I： Part in the “Replaceable part" column can be used instead of this part but not vice versa.

J： This part can be used instead of that in "Replaceable part" column but not vice versa.

P： Not permit to use this part. Use that in “Replaceable part” column instead.

T： Those parts in the column of "Replaceable part" can be used as an assembly instead of this part.

Y： This part and that part in the column of "Replaceable part" are interchangeable with each other.

REPLACEABLE: Interchangeable part number and the quantity are shown in this column.

Note: The interchangeable parts are ordered by “I”, “J”, “P”, “T” or “Y in replaceable part column.

整机配置及部件清单

本图册为 CLG365B 综合零件图册，其中包含一个 7 位或 15 位代码机型，每一个代码表示一个机型，请您向柳工经销商咨询购买本机器的 7 位或 15 位代码，或者从机器提货单上获得机器的 7 位或 15 位代码和机器配置信息，正确认识您购买机器的 7 位或 15 位代码，今后对您机器的维修保养工作带来方便。

请仔细阅读您购买机器的整机配置清单。

本图册的全部资料、图表和规格是出版时所能得到的最新产品资料。本公司保留在没有任何通知下做更改的权力。

Configurations and Main Components

This is an integrated parts manual which is based on CLG 365B skid steer loader standard configuration . This manual includes several optional configurations that are available for the basis at the moment. Every model listed in this parts manual is provided with a number of 7 or 15 codes. Please ask Liugong dealer to tick the right configuration from the following table in *Configuration and Manual Contents* section for your machine.

Please see the table for more details of configurations and main components for your machine carefully.

All the information,figures,tables and specifications are the latest product information obtainable at the time of publication. Guangxi LiuGong Company will reserve the right to make change without notice.

1、 整机配置为 ***CLG365B（53F00300001B001）*** 的滑移转向装载机部件清单如下:

部件号 PART NO.	名称 NAME		部件号 PART NO.	名称 NAME	
34C2759	标牌组件（国内）	DECAL GROUP	32E0269	工作装置	WORK IMPLEMENT
34C2760	标牌组件（欧洲）	DECAL GROUP	30E1035	车架系统（新柴 490）	FRAME SYSTEM
34C2761	标牌组件（俄语）	DECAL GROUP	30Y0010	车架系统（帕金斯Ⅲ）	FRAME SYSTEM
34C2762	标牌组件（拉美西班牙语区 ES）	DECAL GROUP	41E0599	驾驶室总成（帕金斯/新柴）	CAB AS
34C2763	标牌组件（拉美葡萄牙语区 PT）	DECAL GROUP	44E0557	机罩总成（新柴 490）	
00E1138	发动机系统（新柴 490）	ENGINE SYSTEM	44E0549	后罩总成	
00Y0038	柴油机系统（帕金斯Ⅲ）	ENGINE SYSTEM	44Y0008	机罩总成（帕金斯Ⅲ）	
04E0125	传动系统	POWER TRAIN SYSTEM	23E0509	暖风系统（新柴 490）	HEATING SYSTEM
12E0316	先导液压系统（新柴	PILOT HYDRAULIC	23E0508	空调系统（新柴 490）	AIR CONDITIONING

	490）	SYSTEM			SYSTEM
13E0138	行走液压系统（新柴490）	TRAVEL HYDRAULIC SYSTEM	23E0500	空调系统（帕金斯Ⅲ）	AIR CONDITIONING SYSTEM
11E1267	工作液压系统（新柴490）	HYDRAULIC SYSTEM	23E0510	暖风系统（帕金斯Ⅲ）	HEATING SYSTEM
11Y0015	工作液压系统（帕金斯Ⅲ）	HYDRAULIC SYSTEM	22E1557	电器系统（新柴 490）	ELECTRICAL SYSTEM
13Y0071	行走液压系统（帕金斯Ⅲ）	TRAVEL HYDRAULIC SYSTEM	22E1546	电器系统（帕金斯Ⅲ）	ELECTRICAL SYSTEM
12Y0010	先导液压系统（帕金斯Ⅲ）	PILOT HYDRAULIC SYSTEM	50E1089	电气系统原理图	ELECTRICAL SCHEMATIC
22D0300	铲斗	BUCKET			

目　　录

CONTENTS

标志牌 DECAL 1

34C2759 001 标牌组件（国内） 1
SIGN GP 1
34C2760 001 标牌组件（欧洲） 3
SIGN GP 3
34C2761 001 标牌组件（俄语） 6
SIGN GP 6
34C2762 002 标牌组件（拉美西班牙语） 8
SIGN GP 8
34C2763 001 标牌组件（拉美葡萄牙语） 11
SIGN GP 11

动力系统 POWER SYSTEM 14

00E1138 001 发动机系统（新柴国二 490） 14
ENGINE SYSTEM 14
20C1448 000 散热系统 17
COOLING SYSTEM 17
00Y0038 000 柴油机系统（帕金斯 □） 18
ENGINE SYSTEM 18
20C1491 000 散热系统 21
COOLING SYSTEM 21
40C4003 000 发动机 22
ENGINE 22

传动系统 POWER TRAIN 23

04E0125 001 传动系统 23
POWER TRAIN SYSTEM 23
41C0244 003 轮胎轮辋总成 24
TYRE&RIM AS 24
41C1527 000 轮边支承 25
HUB CARRIER 25

液压系统 HYDRAULIC SYSTEM 26

12E0316 000 先导液压系统（新柴国二 490） 26
PILOT HYDRAULIC SYSTEM 26
12C3772 000 先导供油阀总成 28

PILOT OIL SUPPLY VALVE AS 28
12C3771 000 阀块总成 29
VALVE　BLOCK AS 29
13E0138 000 行走液压系统（新柴国二 490） 30
TRAVEL HYDRAULIC SYSTEM 30
12C0223 002 散热分流阀 33
BY-PASS VALVE 33
53C0721 000 过滤器 34
FILTER 34
11E1267 000 工作液压系统（新柴国二 490） 35
HYDRAULIC SYSTEM 35
00C2953 000 转斗油缸管路 37
TILTING CYLINDER LINES 37
10C0370 000 转斗油缸 39
BUCKET TILTING CYLINDER 39
09C0888 001 管夹 40
CLAMP 40
09C0375 001 管夹 41
CLAMP 41
00C2955 001 辅助液压系统 42
AUX HYDRAULIC SYSTEM 42
09C1120 000 管夹 44
CLAMP 44
09C1122 000 管夹 45
CLAMP 45
00C2950 000 动臂油缸管路 46
BOOM CYLINDER LINES 46
09C0373 002 管夹总成 48
CLAMP 48
10C1168 000 动臂油缸 49
BOOM CYLINDER 49
09C0377 002 管夹总成 50
CLAMP 50
09C1121 000 管夹 51
CLAMP 51
12C3756 000 主控阀 52
MAIN CONTROL VALVE 52
12C3757 000 阀 54
VALVE 54
00C2949 000 泵吸油管路 55
PUMP OIL SUCTION LINES 55
11Y0015 000 工作液压系统（帕金斯 □） 57
HYDRAULIC SYSTEM 57
00C3017 000 泵吸油管路 59
PUMP OIL SUCTION LINES 59

13Y0071 000 行走液压系统（帕金斯 □）.....61
TRAVEL HYDRAULIC SYSTEM.....61
12Y0010 000 先导液压系统（帕金斯 □）.....64
PILOT HYDRAULIC SYSTEM.....64

车架和工作装置 SHEET METAL SYSTEM.....66

22D0300 006 铲斗.....66
BUCKET.....66
32E0269 007 工作装置.....68
WORK IMPLEMENT.....68
37C0358 003 保险杆.....70
STEERING FRAME LOCK.....70
34C0778 001 锁扣总成.....71
BUCKLE AS.....71
22C1293 000 脚踏组件.....72
PEDAL AS.....72
43C1084 004 快换装置.....73
QUICK COUPLER.....73
30E1035 001 车架系统（新柴国二 490）.....75
FRAME SYSTEM.....75
24C1091 001 锁扣.....77
LOCK BUCKLE.....77
30Y0010 000 车架系统（帕金斯 □）.....78
FRAME SYSTEM.....78

驾驶室和覆盖件 CAB AND ACCESSORIE.....80

41E0599 000 驾驶室总成（帕金斯/新柴）.....80
CAB AS.....80
41E0604 000 驾驶室.....81
CAB.....81
26C0242 000 扶手.....84
HANDRAIL.....84
47C1107 001 司机椅总成.....85
SEAT AS.....85
47C0452 001 座椅总成.....86
SEAT AS.....86
27C0605 001 灭火器.....87
FIRE EXTINGUISHER.....87
47C0338 001 左仪表盘.....88
COVER-LH.....88
47C0339 001 右仪表盘.....89
INSTRUMENT PANEL.....89
34C2798 000 驾驶室组件.....90

CAB GP 90
47C2050 000 门组件 91
DOOR GP 91
47C2052 000 窗 93
WINDOW 93
47C2053 000 窗 94
WINDOW 94
44E0557 001 机罩总成（新柴国二 490） 95
ENGINE HOOD AS 95
48C2384 000 上罩 96
TOP COVER 96
44E0549 000 后罩总成 97
COVER AS 97
24C0368 002 限位销 98
PIN 98
44Y0008 000 机罩总成（帕金斯 □） 99
ENGINE HOOD AS 99
48C2463 000 上罩 100
TOP COVER 100

空调系统 AIR CONDITIONER ARRANGEMENT（R134A） 101

23E0509 000 暖风系统（新柴国二 490） 101
HEATING SYSTEM 101
46C7631 001 暖风机 103
HEATER 103
23E0508 000 空调系统（新柴国二 490） 104
AIR CONDITIONING SYSTEM 104
46C1868 005 冷凝器总成 107
CONDENSER AS 107
46C7964 001 通风装置 108
VENTILATING DEVICE 108
46C7648 000 储液罐总成 109
REFRIGERANT RECEIVER AS 109
46C7650 000 压缩机安装总成 110
COMPRESSOR MOUNTING 110
46C5967 000 蒸发器 111
EVAPORATOR 111
23E0500 000 空调系统（帕金斯 □） 112
AIR CONDITIONING SYSTEM 112
46C7929 001 压缩机安装总成 115
COMPRESSOR MOUNTING 115
23E0510 000 暖风系统（帕金斯 □） 116
HEATING SYSTEM 116

电器系统 ELECTRICAL SYSTEM 118
22E1557 001 电器系统（新柴国二 490） 118
ELECTRICAL SYSTEM 118
46C7842 000 车架线路总成 119
FRAME WIRING AS 119
46C7842 000 车架线路总成 120
FRAME WIRING AS 120
46C7651 000 继电器总成 123
RELAY AS 123
46C7230 000 继电器总成 124
RELAY AS 124
46C7240 001 继电器总成 125
RELAY AS 125
46C7829 000 驾驶室线路总成 126
CAB WIRING AS 126
46C1382 003 刮雨器总成 128
WIPER AS 128
46C7038 002 仪表组件 129
INSTRUMENT GP 129
22E1546 000 电器系统（帕金斯 □） 130
ELECTRICAL SYSTEM 130
46C7830 000 车架线路总成 131
FRAME WIRING AS 131
46C7830 000 车架线路总成 132
FRAME WIRING AS 132
46C7985 000 音响系统 135
SOUND SYSTEM 135

原理图 SCHEMATIC 137
50E1089 000 电气系统原理图 137
ELECTRICAL SCHEMATIC 137

标准件规格表 standard Part table 138

标志牌 DECAL

34C2759 001 标牌组件（国内）
SIGN GP

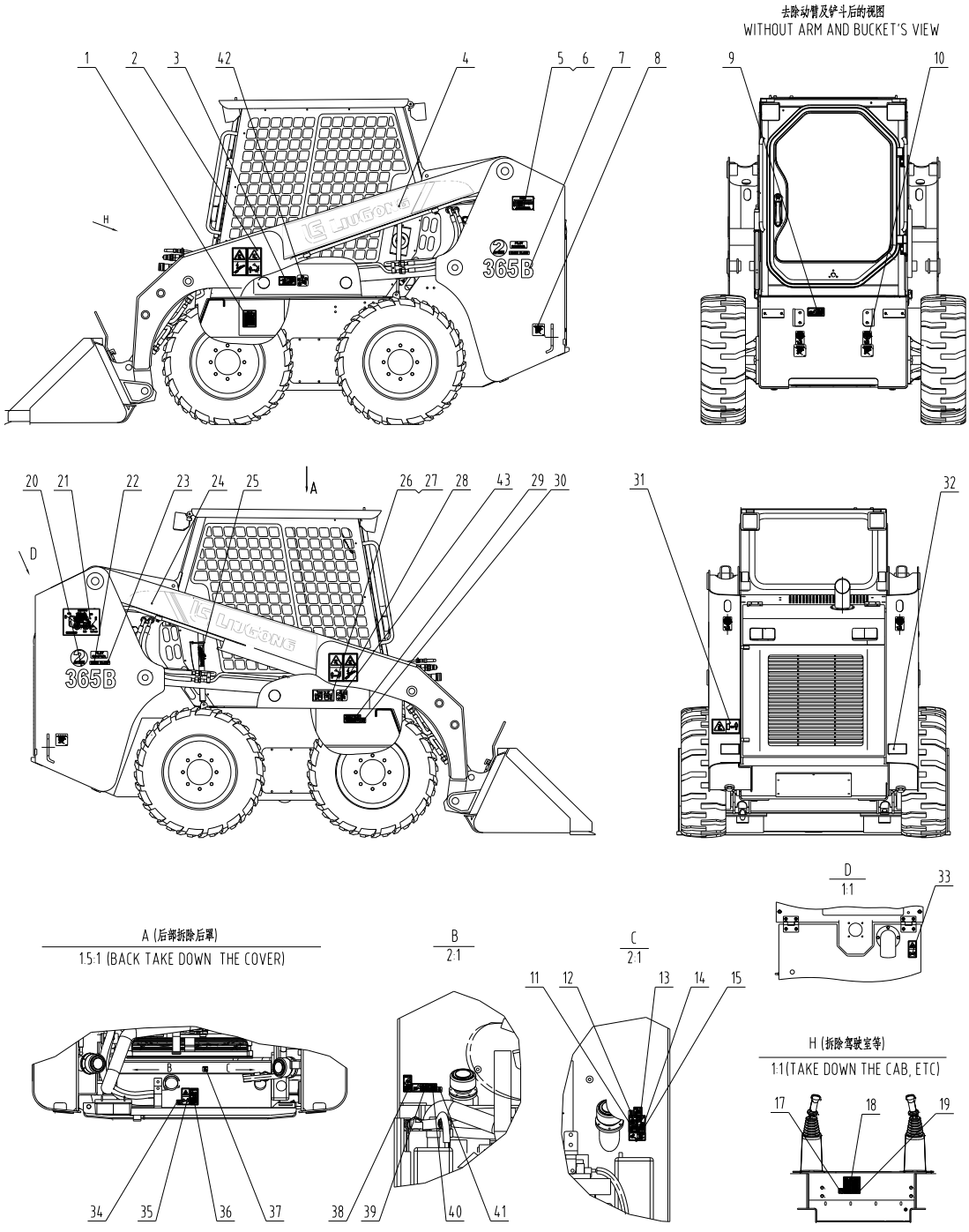

34C2759 001 标牌组件（国内） SIGN GP

件号 ITEM	部件号 PART NO.	版本 VER	零件名称	PART NAME	数量 Q'TY	服务代码 S.C	适用机号 SERIAL NO.	互换性 IA	可替换零件号 REPLACEABLE
1	74A3144	000	安全标贴	SAFETY SIGN	1				
2	74A3250	001	安全标贴	WARNING DECAL	2				
3	74A3147	000	安全标贴	SAFETY SIGN	1				
4	85A1003	000	左动臂贴条	SYMBOL	1				
5	09B0036	000	抽芯铆钉	RIVET	4				
6	74A6938	000	整机铭牌	PIN NAMEPLATE	1				
7	85A4294	000	标贴	DECAL	2				
8	74A1658	000	指示牌	SYMBOL	4				
9	74A3143	000	安全标贴	SAFETY SIGN	1				
10	74A2862	000	起吊点标志	SYMBOL	4				
11	74A3278	000	安全标贴	SAFETY SIGN	1				
12	74A3258	000	标贴	DECAL	1				
13	74A3328	000	液压油防烫伤标志	WARNING DECAL	1				
14	74A3145	000	安全标贴	SAFETY SIGN	1				
15	74A3282	000	安全标贴	SAFETY SIGN	1				
16	74A3408	000	安全标贴	SAFETY SIGN	1				
17	74A3272	000	标贴	DECAL	1				
18	74A3351	001	警告标志	WARNING DECAL	1				
19	74A3241	000	安全标贴	DECAL	1				
20	74A6108	000	标贴	DECAL	2				
21	74A5323	000	润滑图	LUBRICATION CHART	1				
22	74A6109	000	标贴	DECAL	2				
23	74A6110	000	标贴	DECAL	2				
24	85A1004	000	右动臂贴条	SYMBOL	1				
25	74A3141	000	安全标贴	SAFETY SIGN	2				
26	74A2891	000	标贴	DECAL	1				
27	74A6831	000	标贴	DECAL	1				
28	74A3252	001	安全标贴	SAFETY SIGN	2				
29	74A3142	000	安全标贴	SAFETY SIGN	1				
30	74A3288	000	标贴	DECAL	1				
31	74A3259	001	安全标贴	SAFETY SIGN	1				
32	85A1121	000	反光膜	FILM	2				
33	74A3265	001	安全标贴	SAFETY SIGN	1				
34	74A3267	000	标贴	DECAL	1				
35	74A3251	001	安全标贴	SAFETY SIGN	1				
36	74A3329	001	冷却液安全标志	WARNING DECAL	1				
37	74A3266	000	标贴	DECAL	1				
38	74A3340	001	防缠绕标志	WARNING DECAL	1				
39	74A3381	000	安全标贴	SAFETY SIGN	1				
40	74A3336	000	加燃油安全标志	WARNING DECAL	1				
41	74A3260	000	标贴	DECAL	1				

34C2760 001 标牌组件（欧洲）
SIGN GP

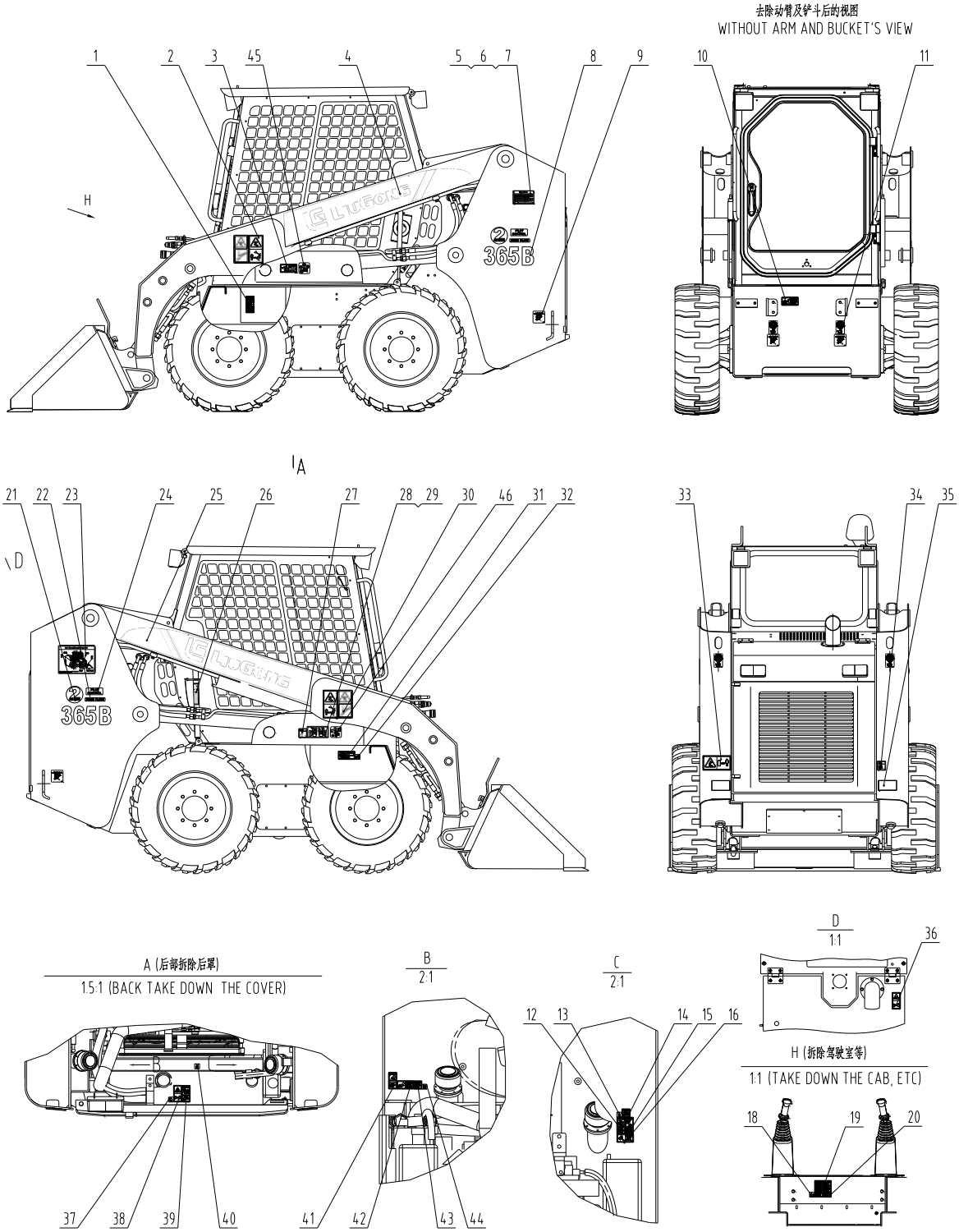

34C2760 001 标牌组件（欧洲） SIGN GP

件号 ITEM	部件号 PART NO.	版本 VER	零件名称	PART NAME	数量 Q'TY	服务代码 S.C	适用机号 SERIAL NO.	互换性 IA	可替换零件号 REPLACEABLE
1	74A3111	000	安全标贴	SAFETY SIGN	1				
2	74A3153	000	安全标贴	SAFETY SIGN	2				
3	74A3114	000	安全标贴	CAUTION DECAL	1				
4	85A1003	000	左动臂贴条	SYMBOL	1				
5	74A6940	000	整机铭牌	PIN NAMEPLATE	1				
6	09B0036	000	抽芯铆钉	RIVET	4				
7	74A6939	000	整机铭牌	PIN NAMEPLATE	1				
8	85A4294	000	标贴	DECAL	2				
9	74A1658	000	指示牌	SYMBOL	4				
10	74A3110	000	安全标贴	SAFETY SIGN	1				
11	74A2862	000	起吊点标志	SYMBOL	4				
12	74A3175	000	安全标贴	SAFETY SIGN	1				
13	74A2822	000	标贴	DECAL	1				
14	74A3093	001	液压油防烫伤标志	WARNING DECAL	1				
15	74A3112	000	安全标贴	SAFETY SIGN	1				
16	74A3170	000	安全标贴	SAFETY SIGN	1				
17	74A2890	000	标贴	DECAL	1				
18	74A2836	000	标贴	DECAL	1				
19	74A3086	002	警告标志	WARNING DECAL	1				
20	74A3188	001	电瓶危险标志	DANGER DECAL	1				
21	74A6108	000	标贴	DECAL	2				
22	74A6109	000	标贴	DECAL	2				
23	74A5324	000	润滑图	LUBRICATION CHART	1				
24	74A6110	000	标贴	DECAL	2				
25	85A1004	000	右动臂贴条	SYMBOL	1				
26	74A3026	000	安全标贴	SAFETY SIGN	2				
27	74A3778	000	标贴	DECAL	1				
28	74A2891	000	标贴	DECAL	1				
29	74A6831	000	标贴	DECAL	1				
30	74A3165	000	安全标贴	SAFETY SIGN	2				
31	74A3109	000	安全标贴	SAFETY SIGN	1				
32	74A2871	000	标贴	DECAL	1				
33	74A3177	000	安全标贴	SAFETY SIGN	1				
34	74A3664	000	噪声标贴	SYMBOL	1				
35	85A1121	000	反光膜	FILM	2				
36	74A3168	000	安全标贴	SAFETY SIGN	1				
37	74A2820	000	标贴	DECAL	1				
38	74A3161	000	安全标贴	SAFETY SIGN	1				
39	74A3082	000	冷却液安全标志	WARNING DECAL	1				
40	74A2819	000	标贴	DECAL	1				
41	74A3171	001	安全标贴	SAFETY SIGN	1				

34C2760 001 标牌组件（欧洲） SIGN GP

件号 ITEM	部件号 PART NO.	版本 VER	零件名称	PART NAME	数量 Q'TY	服务代码 S.C	适用机号 SERIAL NO.	互换性 IA	可替换零件号 REPLACEABLE
42	74A3027	000	安全标贴	SAFETY SIGN	1				
43	74A3081	000	加燃油安全标志	WARNING DECAL	1				
44	74A2831	000	标贴	DECAL	1				

34C2761 001 标牌组件（俄语）
SIGN GP

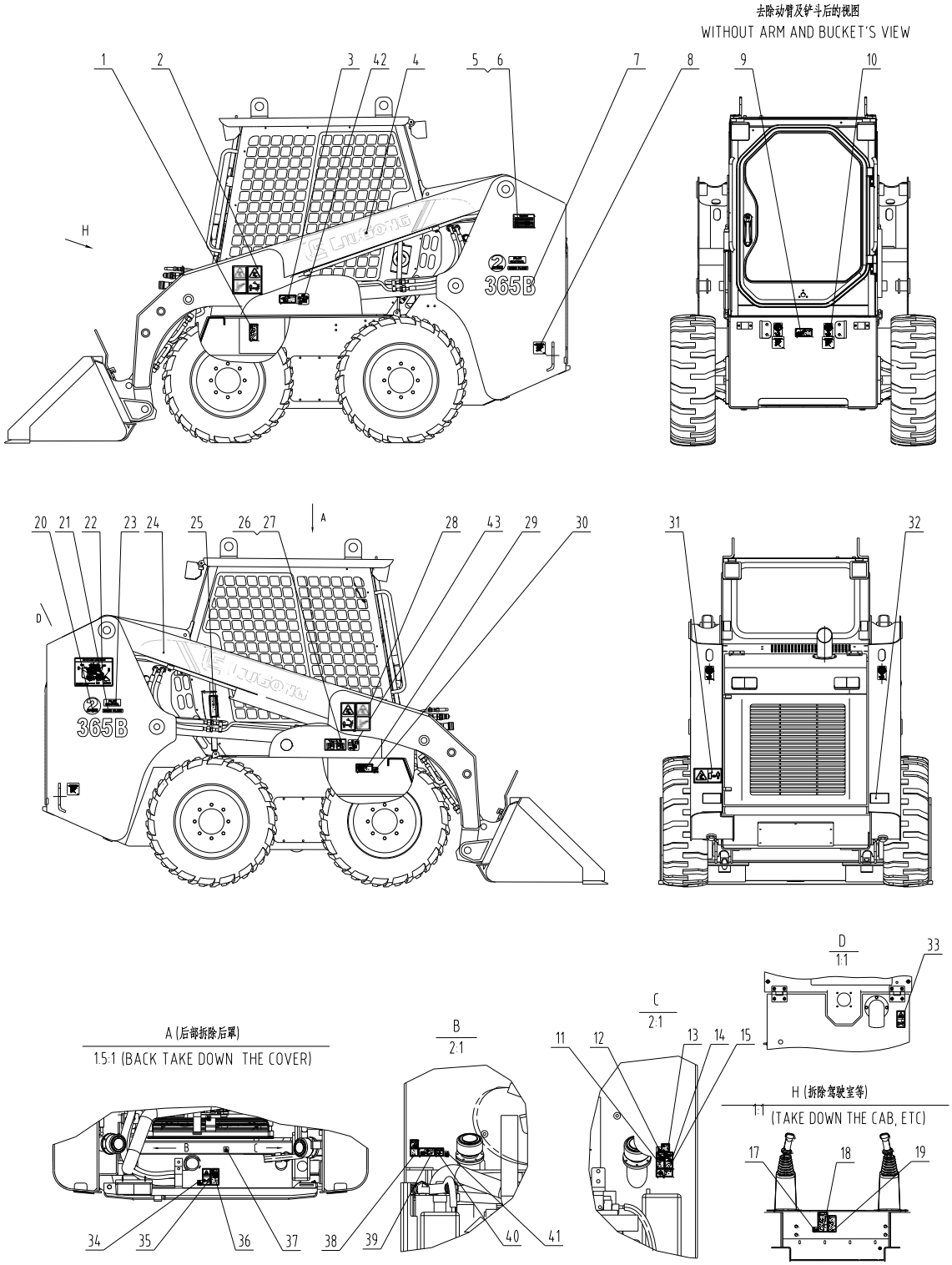

34C2761 001 标牌组件（俄语） SIGN GP

件号 ITEM	部件号 PART NO.	版本 VER	零件名称	PART NAME	数量 Q'TY	服务代码 S.C	适用机号 SERIAL NO.	互换性 IA	可替换零件号 REPLACEABLE
1	74A4685	000	标贴	DECAL	1				
2	74A3153	000	安全标贴	SAFETY SIGN	2				
3	74A4682	000	标贴	DECAL	1				
4	85A1003	000	左动臂贴条	SYMBOL	1				
5	09B0036	000	抽芯铆钉	RIVET	4				
6	74A6941	000	整机铭牌	PIN NAMEPLATE	1				
7	85A4294	000	标贴	DECAL	2				
8	74A1658	000	指示牌	SYMBOL	4				
9	74A4689	000	标贴	DECAL	1				
10	74A2862	000	起吊点标志	SYMBOL	4				
11	74A4679	000	标贴	DECAL	1				
12	74A4527	000	标贴	DECAL	1				
13	74A4549	000	液压油防烫伤标志	WARNING DECAL	1				
14	74A4684	000	标贴	DECAL	1				
15	74A4681	000	标贴	DECAL	1				
16	74A4695	000	标贴	DECAL	1				
17	74A4734	000	符号标贴	SYMBOL	1				
18	74A4543	000	警告标贴	WARNING DECAL	1				
19	74A4557	000	电瓶危险标志	DANGER DECAL	1				
20	74A6108	000	标贴	DECAL	2				
21	74A6109	000	标贴	DECAL	2				
22	74A3698	000	润滑图	LUBRICATION CHART	1				
23	74A6110	000	标贴	DECAL	2				
24	85A1004	000	右动臂贴条	SYMBOL	1				
25	74A4704	000	标贴	DECAL	2				
26	74A6831	000	标贴	DECAL	1				
27	74A2891	000	标贴	DECAL	1				
28	74A3165	000	安全标贴	SAFETY SIGN	2				
29	74A4693	000	标贴	DECAL	1				
30	74A4954	000	标贴	DECAL	1				
31	74A3177	000	安全标贴	SAFETY SIGN	1				
32	85A1121	000	反光膜	FILM	2				
33	74A3168	000	安全标贴	SAFETY SIGN	1				
34	74A4526	000	标贴	DECAL	1				
35	74A3161	000	安全标贴	SAFETY SIGN	1				
36	74A4539	001	冷却液安全标志	WARNING DECAL	1				
37	74A4947	000	标贴	DECAL	1				
38	74A4680	000	标贴	DECAL	1				
39	74A4706	000	标贴	DECAL	1				
40	74A4538	000	加燃油安全标志	WARNING DECAL	1				
41	74A4529	000	柴油标志	SYMBOL	1				

34C2762 002 标牌组件（拉美西班牙语）
SIGN GP

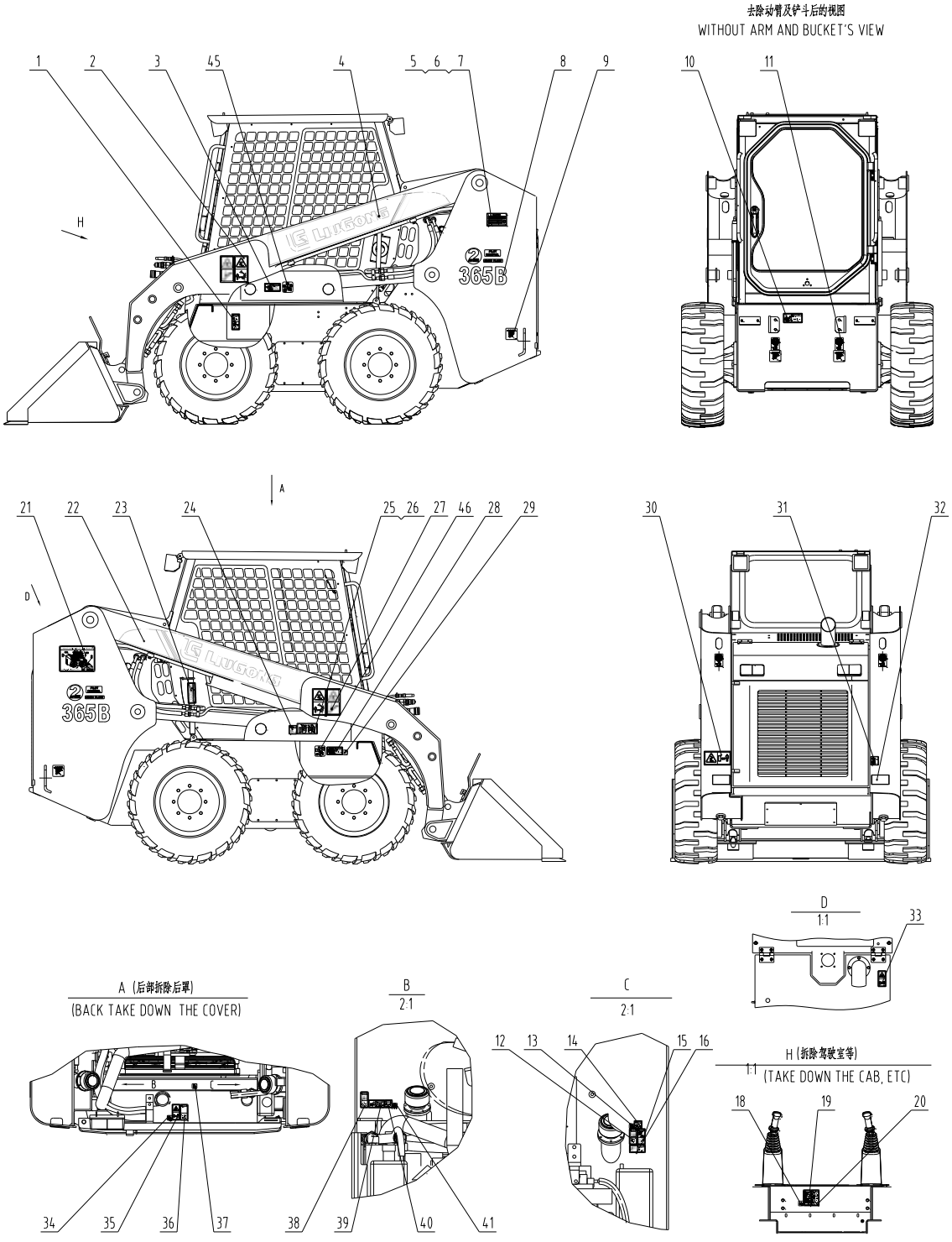

34C2762 002 标牌组件（拉美西班牙语） SIGN GP

件号 ITEM	部件号 PART NO.	版本 VER	零件名称	PART NAME	数量 Q'TY	服务代码 S.C	适用机号 SERIAL NO.	互换性 IA	可替换零件号 REPLACEABLE
1	74A6706	000	警告标贴	WARNING DECAL	1				
2	74A3153	000	安全标贴	SAFETY SIGN	2				
3	74A6144	000	警告标贴	WARNING DECAL	1				
4	85A1003	000	左动臂贴条	SYMBOL	1				
5	74A6939	000	整机铭牌	PIN NAMEPLATE	1				
6	09B0036	000	抽芯铆钉	RIVET	4				
7	74A6940	000	整机铭牌	PIN NAMEPLATE	1				
8	85A4294	000	标贴	DECAL	2				
9	74A1658	000	指示牌	SYMBOL	4				
10	74A6142	000	警告标贴	WARNING DECAL	1				
11	74A2862	000	起吊点标志	SYMBOL	4				
12	74A6294	001	警告标贴	WARNING DECAL	1				
13	74A6290	001	标贴	DECAL	1				
14	74A6215	000	液压油防烫伤标志	DANGER DECAL	1				
15	74A6708	000	警告标贴	WARNING DECAL	1				
16	74A6292	001	警告标贴	WARNING DECAL	1				
17	74A6710	000	标贴	DECAL	1				
18	74A6283	001	标贴	DECAL	1				
19	74A6209	000	警告标贴	WARNING DECAL	1				
20	74A6205	000	电瓶危险标志	DANGER DECAL	1				
21	74A6742	000	润滑图	LUBRICATION CHART	1				
22	85A1004	000	右动臂贴条	SYMBOL	1				
23	74A6712	000	警告标贴	WARNING DECAL	2				
24	74A3778	000	标贴	DECAL	1				
25	74A2891	000	标贴	DECAL	1				
26	74A6831	000	标贴	DECAL	1				
27	74A3165	000	安全标贴	SAFETY SIGN	2				
28	74A6146	001	注意标贴	CAUTION DECAL	1				
29	74A6284	001	标贴	DECAL	1				
30	74A3177	000	安全标贴	SAFETY SIGN	1				
31	74A3664	000	噪声标贴	SYMBOL	1				
32	85A1121	000	反光膜	FILM	2				
33	74A3168	000	安全标贴	SAFETY SIGN	1				
34	74A6318	001	标贴	DECAL	1				
35	74A3161	000	安全标贴	SAFETY SIGN	1				
36	74A6201	000	冷却液安全标志	WARNING DECAL	1				
37	74A6288	001	标贴	DECAL	1				
38	74A6293	001	警告标贴	WARNING DECAL	1				
39	74A6136	000	警告标贴	WARNING DECAL	1				
40	74A6213	000	加燃油安全标志	WARNING DECAL	1				
41	74A6302	001	标贴	DECAL	1				

34C2762 002 标牌组件（拉美西班牙语） SIGN GP

件号 ITEM	部件号 PART NO.	版本 VER	零件名称	PART NAME	数量 Q'TY	服务代码 S.C	适用机号 SERIAL NO.	互换性 IA	可替换零件号 REPLACEABLE
42	74A6108	000	标贴	DECAL	2				
43	74A6109	000	标贴	DECAL	2				
44	74A6110	000	标贴	DECAL	2				

34C2763 001 标牌组件（拉美葡萄牙语）
SIGN GP

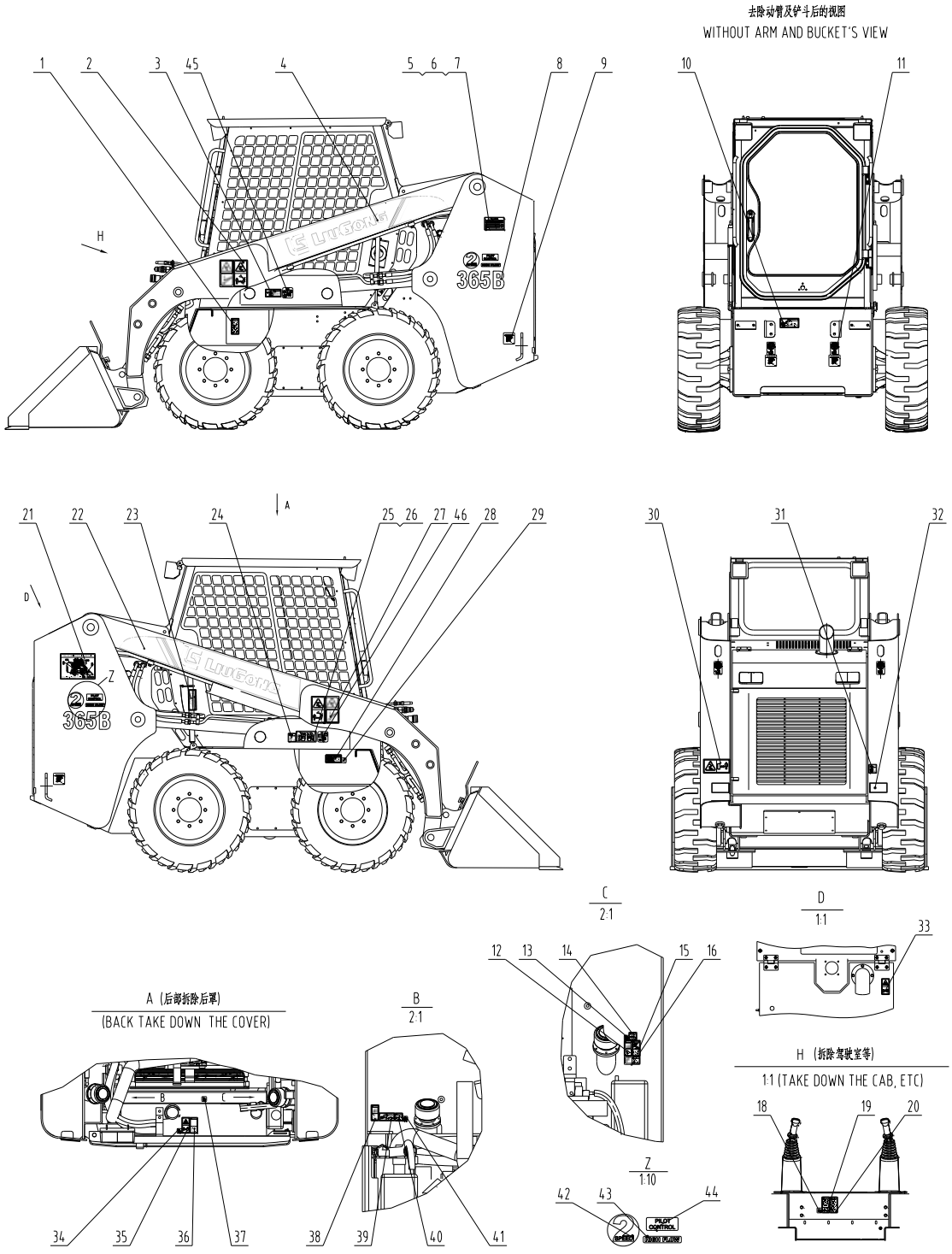

34C2763 001 标牌组件（拉美葡萄牙语） SIGN GP

件号 ITEM	部件号 PART NO.	版本 VER	零件名称	PART NAME	数量 Q'TY	服务代码 S.C	适用机号 SERIAL NO.	互换性 IA	可替换零件号 REPLACEABLE
1	74A6707	000	警告标贴	WARNING DECAL	1				
2	74A3153	000	安全标贴	SAFETY SIGN	2				
3	74A6143	000	警告标贴	WARNING DECAL	1				
4	85A1003	000	左动臂贴条	SYMBOL	1				
5	74A6939	000	整机铭牌	PIN NAMEPLATE	1				
6	09B0036	000	抽芯铆钉	RIVET	4				
7	74A6940	000	整机铭牌	PIN NAMEPLATE	1				
8	85A4294	000	标贴	DECAL	2				
9	74A1658	000	指示牌	SYMBOL	4				
10	74A6139	000	警告标贴	WARNING DECAL	1				
11	74A2862	000	起吊点标志	SYMBOL	4				
12	74A6310	001	警告标贴	WARNING DECAL	1				
13	74A6291	001	标贴	DECAL	1				
14	74A6216	000	液压油防烫伤标志	DANGER DECAL	1				
15	74A6709	000	警告标贴	WARNING DECAL	1				
16	74A6308	001	警告标贴	WARNING DECAL	1				
17	74A6711	000	标贴	DECAL	1				
18	74A6473	001	标贴	DECAL	1				
19	74A6210	000	警告标贴	WARNING DECAL	1				
20	74A6206	000	电瓶危险标志	DANGER DECAL	1				
21	74A6743	000	润滑图	LUBRICATION CHART	1				
22	85A1004	000	右动臂贴条	SYMBOL	1				
23	74A6713	000	警告标贴	WARNING DECAL	2				
24	74A3778	000	标贴	DECAL	1				
25	74A2891	000	标贴	DECAL	1				
26	74A6831	000	标贴	DECAL	1				
27	74A3165	000	安全标贴	SAFETY SIGN	2				
28	74A6145	001	注意标贴	CAUTION DECAL	1				
29	74A6285	001	标贴	DECAL	1				
30	74A3177	000	安全标贴	SAFETY SIGN	1				
31	74A3664	000	噪声标贴	SYMBOL	1				
32	85A1121	000	反光膜	FILM	2				
33	74A3168	000	安全标贴	SAFETY SIGN	1				
34	74A6319	001	标贴	DECAL	1				
35	74A3161	000	安全标贴	SAFETY SIGN	1				
36	74A6202	000	冷却液安全标志	WARNING DECAL	1				
37	74A6289	001	标贴	DECAL	1				
38	74A6309	001	警告标贴	WARNING DECAL	1				
39	74A6134	000	警告标贴	WARNING DECAL	1				
40	74A6214	000	加燃油安全标志	WARNING DECAL	1				
41	74A6303	001	标贴	DECAL	1				

34C2763 001 标牌组件（拉美葡萄牙语） SIGN GP

件号 ITEM	部件号 PART NO.	版本 VER	零件名称	PART NAME	数量 Q'TY	服务代码 S.C	适用机号 SERIAL NO.	互换性 IA	可替换零件号 REPLACEABLE
42	74A6108	000	标贴	DECAL	2				
43	74A6109	000	标贴	DECAL	2				
44	74A6110	000	标贴	DECAL	2				

动力系统 POWER SYSTEM

00E1138 001 发动机系统（新柴国二 490）
ENGINE SYSTEM

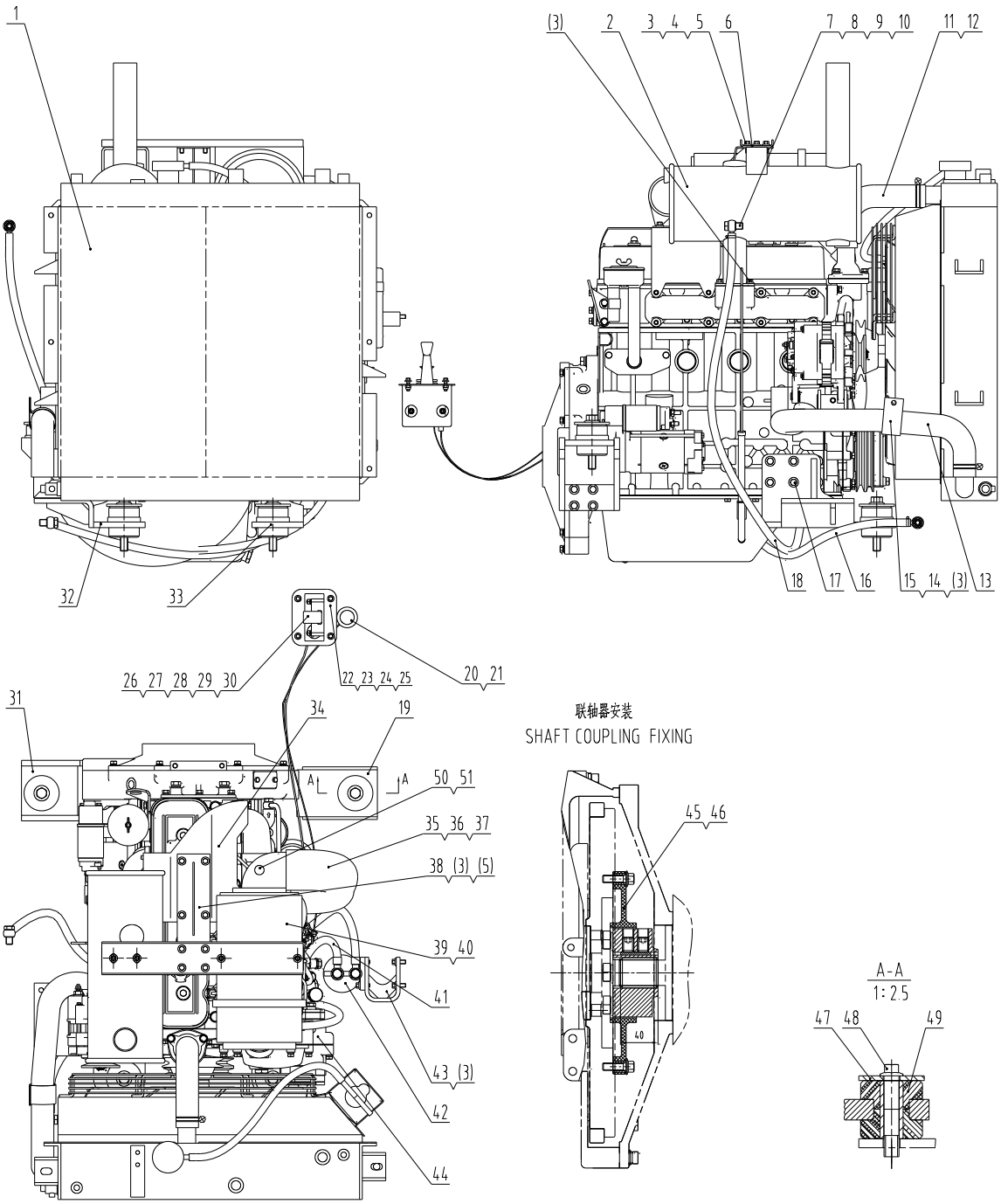

00E1138 001 发动机系统（新柴国二 490） ENGINE SYSTEM

件号 ITEM	部件号 PART NO.	版本 VER	零件名称	PART NAME	数量 Q'TY	服务代码 S.C	适用机号 SERIAL NO.	互换性 IA	可替换零件号 REPLACEABLE
1	20C1448	000	散热系统	COOLING SYSTEM	1				
2	40C4054	000	消音器	MUFFLER	1				
3	01B0418	000	螺栓	BOLT	15				
4	06B0086	000	垫圈	WASHER	4				
5	03B0087	000	螺母	NUT	9				
6	19A6131	000	弯板	PLATE	1				
7	04B0002	003	螺钉	SCREW	4				
8	06B0117	000	垫圈	WASHER	8				
9	03A0251	001	耙形接头	JOINT	2				
10	15B0084	000	喉箍	CLAMP	4				
11	32A1673	000	上水管	HOSE	1				
12	15B0005	000	双钢丝式环箍	CLAMP	4				
13	32A1674	000	下水管	HOSE	1				
14	20A7302	000	弯板	PLATE	1				
15	84A1226	000	橡胶板	RUBBER PLATE	1				
16	05C5283	001	柴油管	FUEL HOSE	1				
17	01B0884	000	螺栓	BOLT	16				
18	05C5285	000	柴油管	FUEL HOSE	1				
19	02D6279	000	前支座	BRACKET	1				
20	54C0456	000	熄火线	CHOKE CABLE	1				
21	06B0127	000	垫圈	WASHER	2				
22	04D1701	000	操纵盒	CONTROL BOX	1				
23	84A2485	000	密封海绵	SPONGE	1				
24	01B0477	000	螺栓	BOLT	4				
25	03B1255	000	螺母	NUT	4				
26	54C0466	000	油门控制器	ACCELERATOR CONTROLLER	1				
27	00B0283	000	螺栓	BOLT	2				
28	06B0024	000	垫圈	WASHER	4				
29	06B0346	000	垫圈	WASHER	2				
30	03B0036	000	螺母	NUT	2				
31	02D6282	000	前支座	BRACKET	1				
32	02D6283	000	后支座	BRACKET	1				
33	02D6284	000	后支座	BRACKET	1				
34	02D6491	000	支架	BRACKET	1				
35	32A1706	000	进气管	INTAKE PIPE	1				
36	09C0064	000	双钢丝式环箍	CLAMP	1				
37	15B0006	000	双钢丝式环箍	CLAMP	1				
38	02D6493	000	支架	BRACKET	1				
39	40C3868	000	空气滤清器	AIR FILTER	1				
40	40C3876	001	支架	BRACKET	1				
41	05C5284	001	柴油管	FUEL HOSE	1				

00E1138 001 发动机系统（新柴国二 490） ENGINE SYSTEM

件号 ITEM	部件号 PART NO.	版本 VER	零件名称	PART NAME	数量 Q'TY	服务代码 S.C	适用机号 SERIAL NO.	互换性 IA	可替换零件号 REPLACEABLE
42	40C1306	003	油水分离器	OIL-WATER SEPARATOR	1				
43	02D6285	000	油水分离器支架	BRACKET	1				
44	40C3984	000	柴油机	DIESEL ENGINE	1				
45	40C4005	000	联轴器	COUPLING	1				
46	01B0401	000	螺栓	BOLT	6				
47	11A0735	001	垫圈	WASHER	4				
48	01B1001	000	螺栓	BOLT	4				
49	17B0104	001	减震器	SHOCK ABSORBER	4				
50	46C8146	000	空滤报警开关	AIR FILTER ALARM SWITCH	1				
51	00A6600	000	接头	CONNECTOR	1				

20C1448 000 散热系统
COOLING SYSTEM

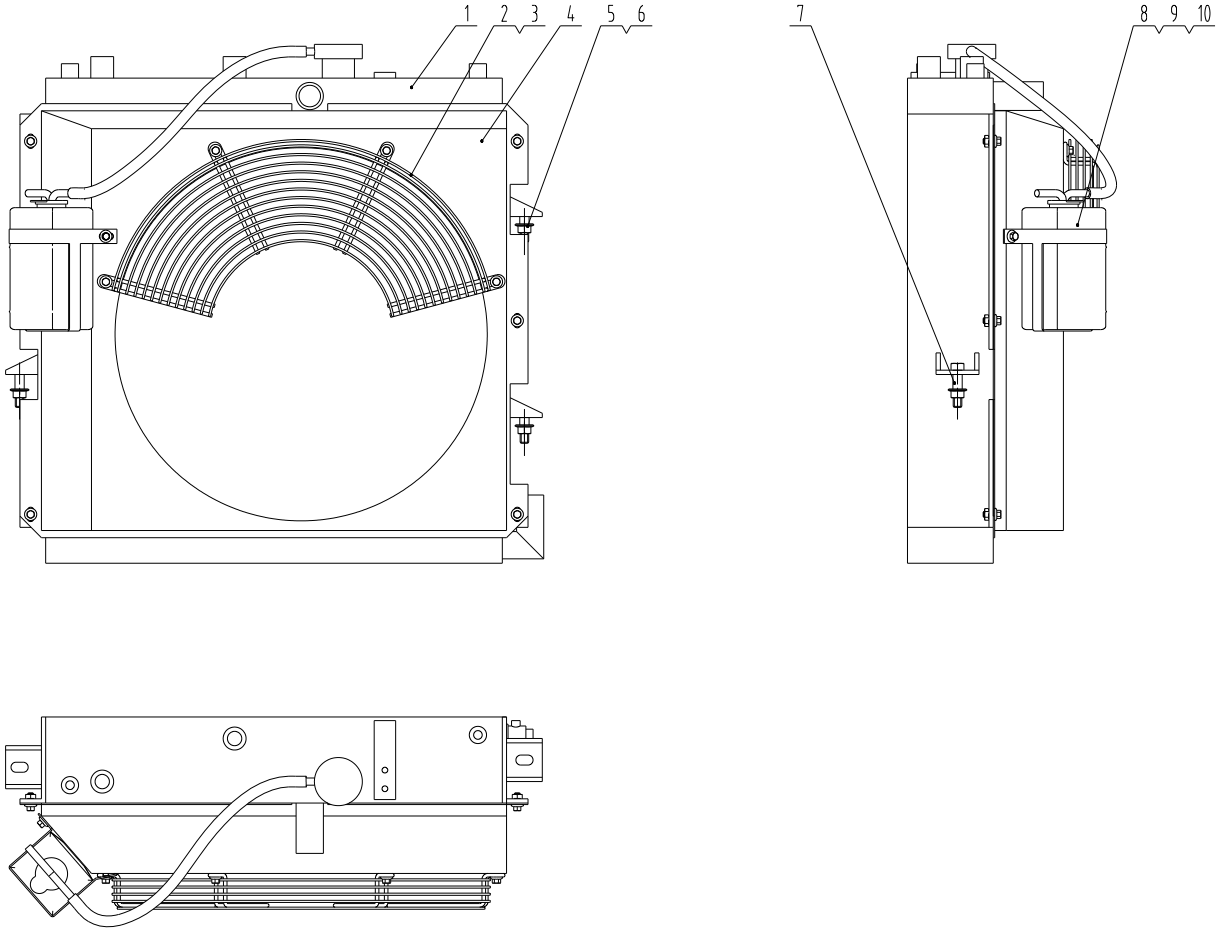

20C1448 000 散热系统 COOLING SYSTEM

件号 ITEM	部件号 PART NO.	版本 VER	零件名称	PART NAME	数量 Q'TY	服务代码 S.C	适用机号 SERIAL NO.	互换性 IA	可替换零件号 REPLACE ABLE
1	20C1463	000	散热器	RADIATOR	1				
2	45D1213	000	防护网	GUARD	1				
3	01B0418	000	螺栓	BOLT	12				
4	45D1283	000	导风罩	SHROUD	1				
5	60A2748	000	销	PIN	2				
6	04A1977	000	防松螺母	LOCKNUT	3				
7	60A2747	000	销	PIN	1				
8	40C1310	001	水壶	WASHER RESERVOIR	1				
9	02D5989	000	支架	BRACKET	1				
10	15B0067	000	双钢丝式环箍	CLAMP	1				

00Y0038 000 柴油机系统（帕金斯 □）
ENGINE SYSTEM

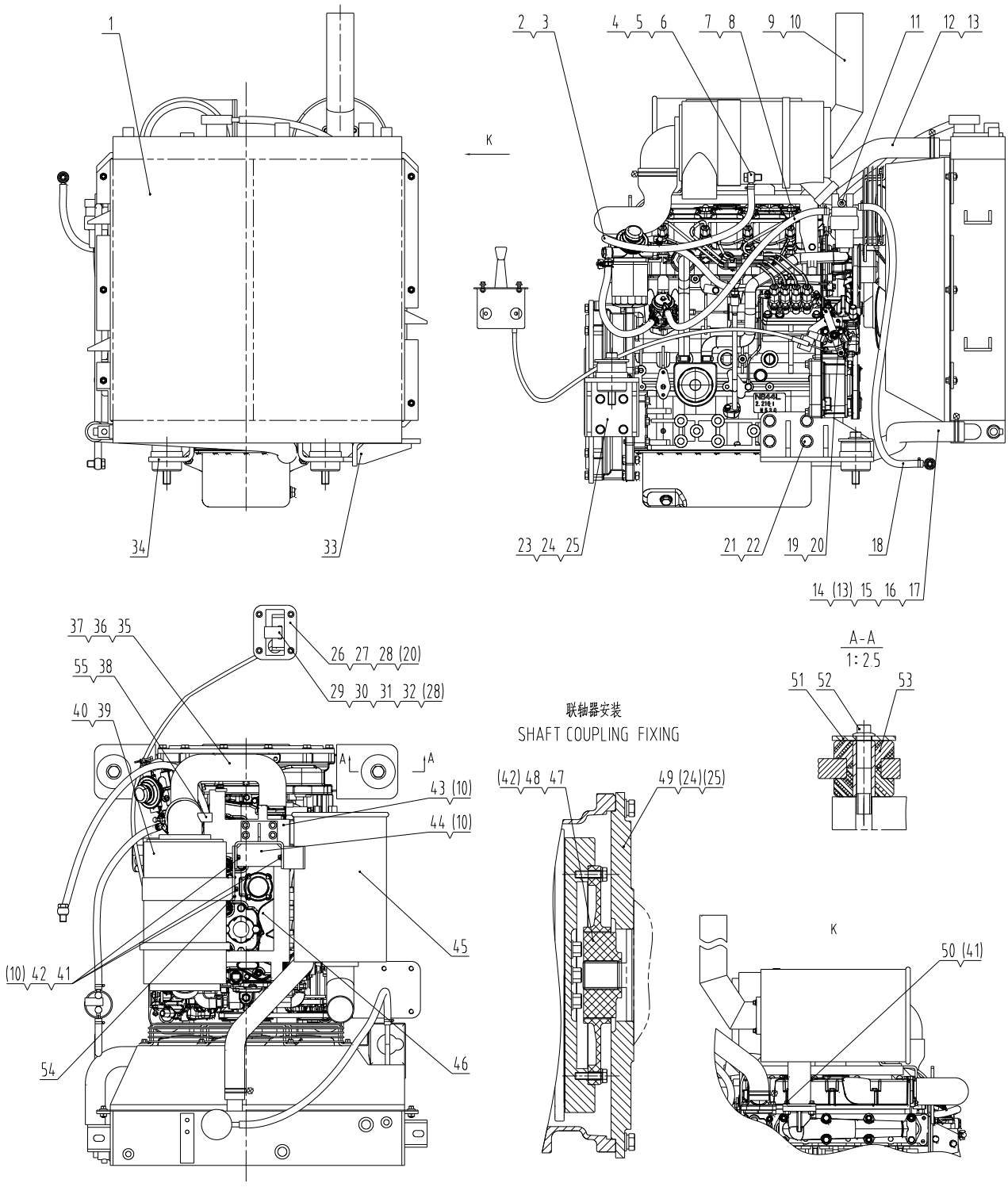

00Y0038 000 柴油机系统（帕金斯III） ENGINE SYSTEM

件号 ITEM	部件号 PART NO.	版本 VER	零件名称	PART NAME	数量 Q'TY	服务代码 S.C	适用机号 SERIAL NO.	互换性 IA	可替换零件号 REPLACEABLE
1	20C1491	000	散热系统	COOLING SYSTEM	1				
2	05C5448	000	柴油管	FUEL HOSE	1				
3	15B0096	000	喉箍	CLAMP	2				
4	00A2537	000	接头	CONNECTOR	1				
5	04B0002	003	螺钉	SCREW	2				
6	06B0117	000	垫圈	WASHER	4				
7	05C1014	001	吸油管	SUCTION TUBE	2				
8	15B0084	000	喉箍	CLAMP	4				
9	10D2991	000	排气尾管	EXHAUST PIPE	1				
10	01B0995	000	螺栓	BOLT	20				
11	01B0691	000	螺栓	BOLT	1				
12	32A1729	000	上水管	HOSE	1				
13	15B0011	000	双钢丝式环箍	CLAMP	4				
14	32A1730	000	下水管	HOSE	1				
15	19A6341	000	卡箍	CLAMP	1				
16	84A2552	000	橡胶板	RUBBER PLATE	1				
17	01B0418	000	螺栓	BOLT	1				
18	03A0251	001	耙形接头	JOINT	1				
19	06A3561	000	支板	SUPPORT	1				
20	02B0148	000	螺栓	BOLT	6				
21	00B0120	000	螺栓	BOLT	8				
22	06B0009	000	垫圈	WASHER	8				
23	02D6786	000	前支座	BRACKET	2				
24	01B0550	000	螺栓	BOLT	20				
25	06B0001	000	垫圈	WASHER	20				
26	04D1701	000	操纵盒	CONTROL BOX	1				
27	84A2485	000	密封海绵	SPONGE	1				
28	03B0036	000	螺母	NUT	6				
29	23C0362	000	油门控制器	ACCELERATOR CONTROLLER	1				
30	00B0283	000	螺栓	BOLT	2				
31	06B0024	000	垫圈	WASHER	4				
32	06B0346	000	垫圈	WASHER	2				
33	02D6784	000	后支座	BRACKET	1				
34	02D6785	000	后支座	BRACKET	1				
35	32A1745	000	进气管	INTAKE PIPE	1				
36	09C0064	000	双钢丝式环箍	CLAMP	1				
37	15B0055	000	双钢丝式环箍	CLAMP	1				
38	46C8146	000	空滤报警开关	AIR FILTER ALARM SWITCH	1				
39	40C3868	000	空气滤清器	AIR FILTER	1				
40	40C3876	001	支架	BRACKET	1				

00Y0038 000 柴油机系统（帕金斯III） ENGINE SYSTEM

件号 ITEM	部件号 PART NO.	版本 VER	零件名称	PART NAME	数量 Q'TY	服务代码 S.C	适用机号 SERIAL NO.	互换性 IA	可替换零件号 REPLACEABLE
41	03B0021	000	螺母	NUT	6				
42	06B0005	000	垫圈	WASHER	16				
43	02D6789	000	支架	BRACKET	1				
44	02D6790	000	支架	BRACKET	1				
45	40C4162	000	消音器	MUFFLER	1				
46	40C4003	000	发动机	ENGINE	1				
47	40C4126	000	联轴器	COUPLING	1				
48	01B0549	000	螺栓	BOLT	8				
49	52A1206	000	端盖	COVER	1				
50	01B0401	000	螺栓	BOLT	4				
51	11A0735	001	垫圈	WASHER	4				
52	01B1001	000	螺栓	BOLT	4				
53	17B0104	001	减震器	SHOCK ABSORBER	4				
54	11A9552	000	连接板	PLATE	1				
55	00A6600	000	接头	CONNECTOR	1				

20C1491 000 散热系统
COOLING SYSTEM

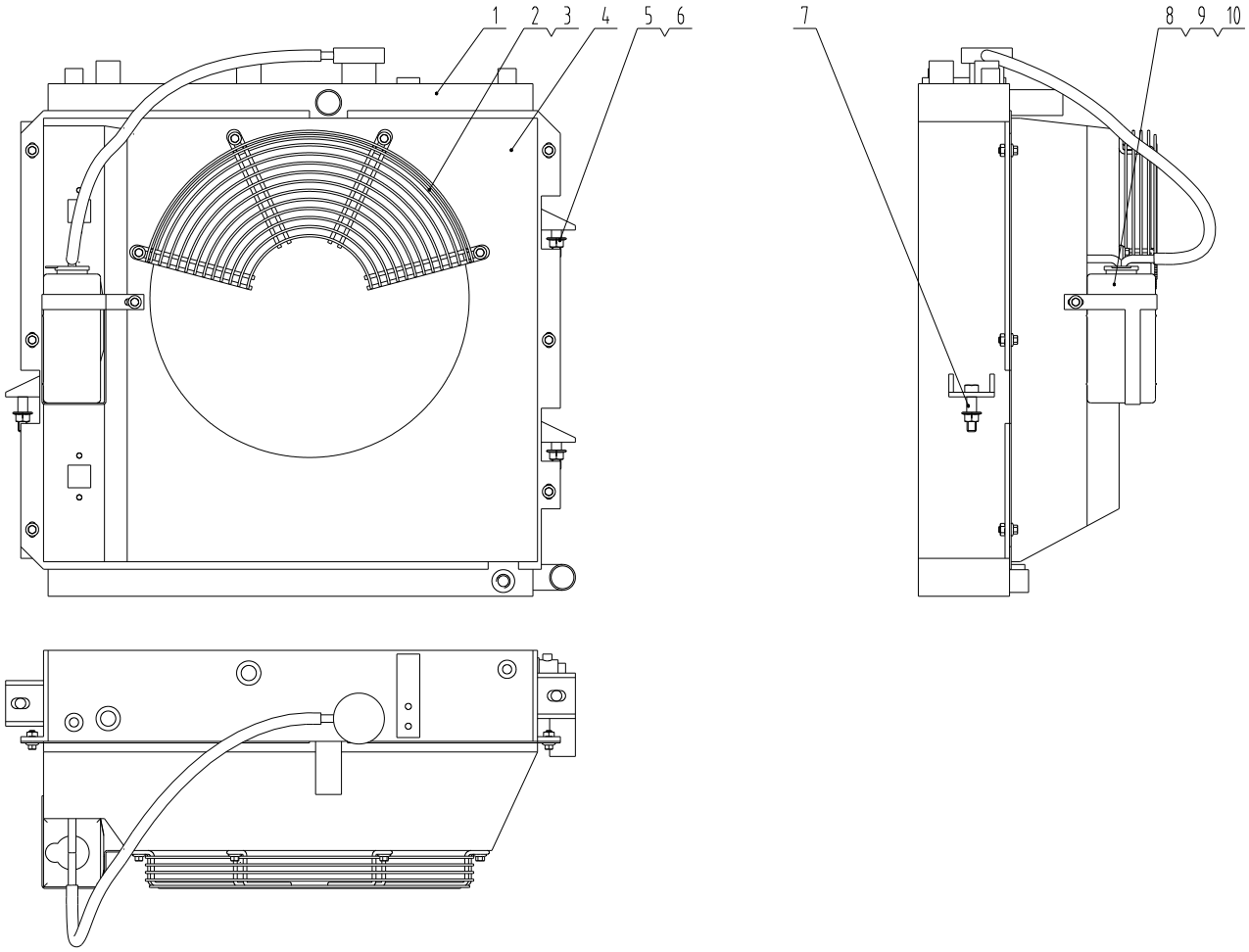

20C1491 000 散热系统 COOLING SYSTEM

件号 ITEM	部件号 PART NO.	版本 VER	零件名称	PART NAME	数量 Q'TY	服务代码 S.C	适用机号 SERIAL NO.	互换性 IA	可替换零件号 REPLACEABLE
1	20C1500	000	散热器	RADIATOR	1				
2	45D1327	000	防护网	GUARD	1				
3	01B0418	000	螺栓	BOLT	12				
4	45D1328	000	导风罩	SHROUD	1				
5	60A2748	000	销	PIN	2				
6	04A1977	000	防松螺母	LOCKNUT	3				
7	60A2747	000	销	PIN	1				
8	40C1310	001	水壶	WASHER RESERVOIR	1				
9	02D6816	000	支架	BRACKET	1				
10	15B0067	000	双钢丝式环箍	CLAMP	1				

40C4003 000 发动机
ENGINE

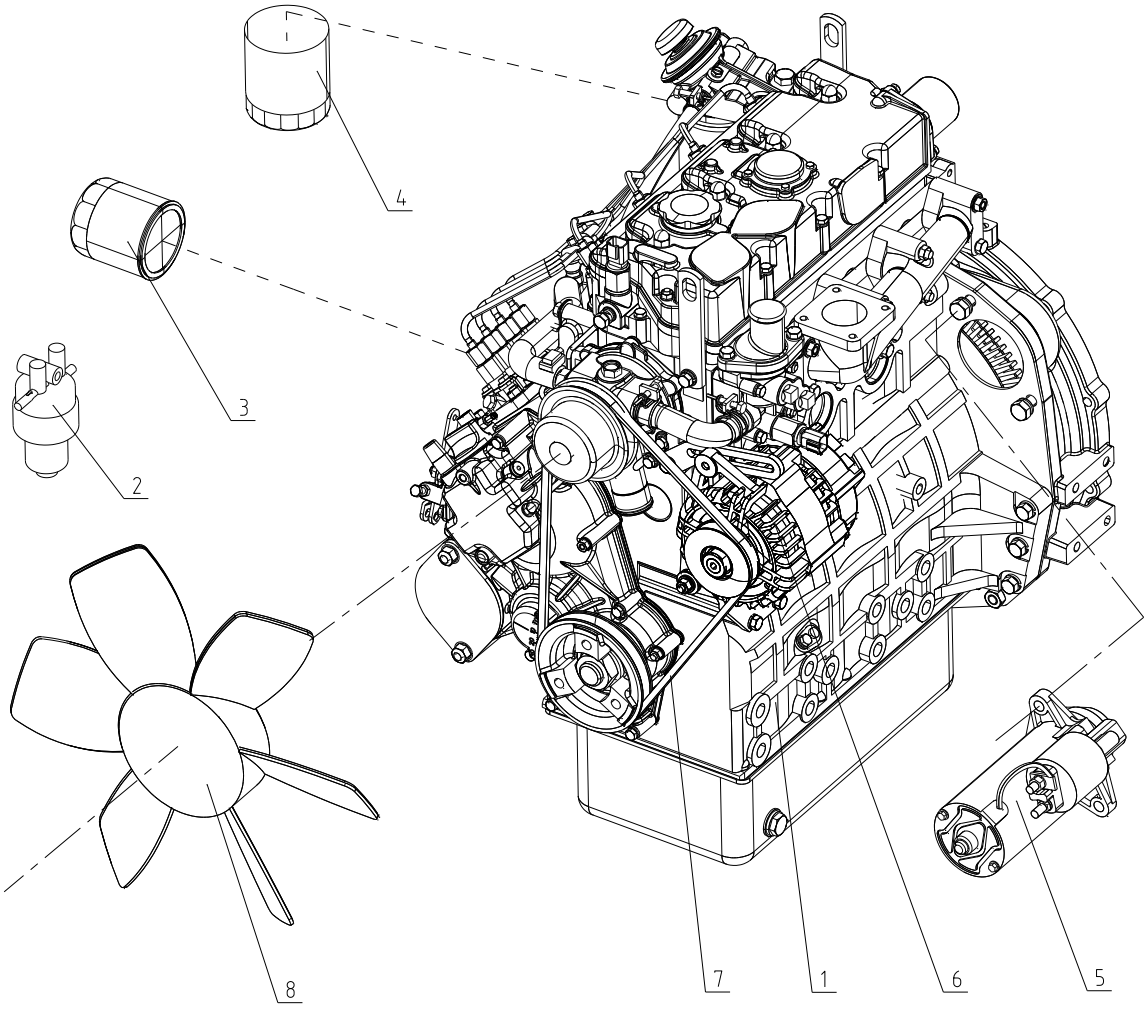

40C4003 000 发动机 ENGINE

件号 ITEM	部件号 PART NO.	版本 VER	零件名称	PART NAME	数量 Q'TY	服务代码 S.C	适用机号 SERIAL NO.	互换性 IA	可替换零件号 REPLACEABLE
1	40C4202	000	主机	BASE MACHINE	1				
2	40C4203	000	油水分离器	OIL-WATER SEPARATOR	1				
3	40C4222	000	机油滤芯	ENGINE OIL FILTER ELEMENT	1				
4	40C4223	000	柴油滤芯	FUEL FILTER ELEMENT	1				
5	40C4224	000	启动马达	START MOTOR	1				
6	40C4225	000	发电机	ALTERNATOR	1				
7	40C4226	000	三角皮带	V-BELT	1				
8	40C4227	000	风扇	FAN	1				

传动系统 POWER TRAIN

04E0125 001 传动系统
POWER TRAIN SYSTEM

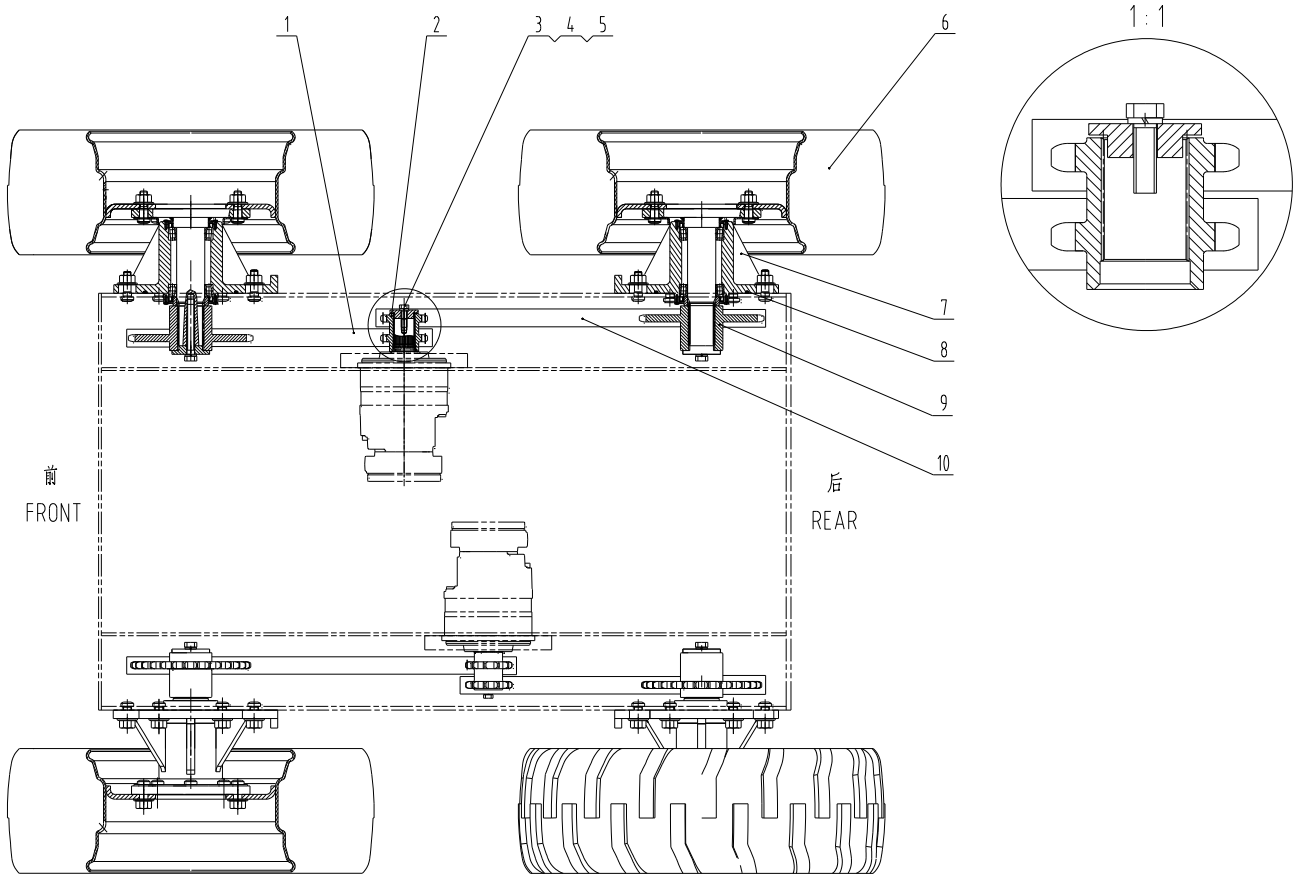

04E0125 001 传动系统 POWER TRAIN SYSTEM

件号 ITEM	部件号 PART NO.	版本 VER	零件名称	PART NAME	数量 Q'TY	服务代码 S.C	适用机号 SERIAL NO.	互换性 IA	可替换零件号 REPLACE ABLE
1	41C1390	000	链条	CHAIN	2				
2	46A0178	001	链轮	SPROCKET	2				
3	53A1794	001	压板	PLATE	2				
4	00B0239	000	螺栓	BOLT	2				
5	06B0349	000	垫圈	WASHER	2				
6	41C0244	003	轮胎轮辋总成	TYRE&RIM AS	4				
7	41C1527	000	轮边支承	HUB CARRIER	4				
8	12B0306	000	O 形圈	O-RING	4				
9	46A0179	000	链轮	SPROCKET	4				
10	41C1391	000	链条	CHAIN	2				

41C0244 003 轮胎轮辋总成
TYRE&RIM AS

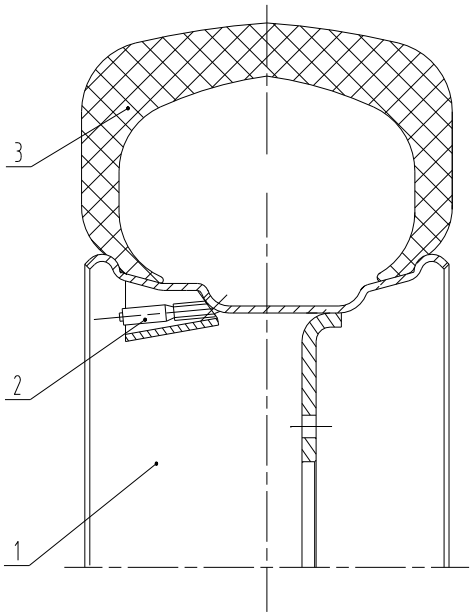

41C0244 003 轮胎轮辋总成 TYRE&RIM AS

件号 ITEM	部件号 PART NO.	版本 VER	零件名称	PART NAME	数量 Q'TY	服务代码 S.C	适用机号 SERIAL NO.	互换性 IA	可替换零件号 REPLACE ABLE
1	12D0130	002	轮辋	RIM	4				
2	51C0326	000	气门嘴	DEFLATING VALVE	4				
3	41C0247	000	轮胎	TYRE	4				

41C1527 000 轮边支承
HUB CARRIER

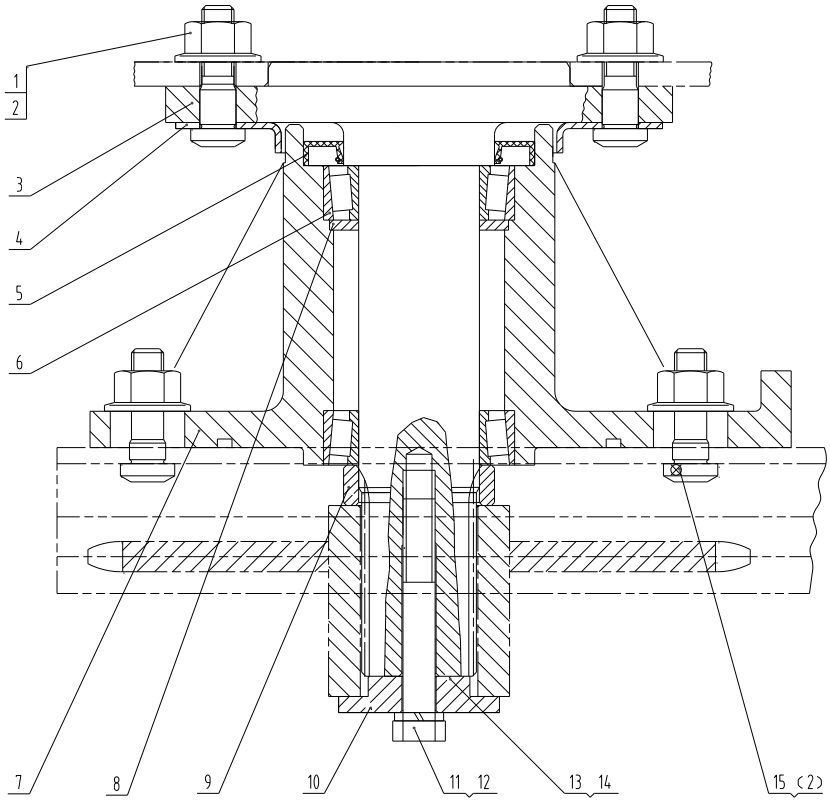

41C1527 000 轮边支承 HUB CARRIER

件号 ITEM	部件号 PART NO.	版本 VER	零件名称	PART NAME	数量 Q'TY	服务代码 S.C	适用机号 SERIAL NO.	互换性 IA	可替换零件号 REPLACEABLE
1	02B0439	000	轮辋螺栓	RIM BOLT	32				
2	03B1425	002	防松螺母	LOCKNUT	56				
3	72A1662	001	支承轴	SHAFT	4				
4	54A0117	000	挡盖	COVER	4				
5	13B0894	000	密封圈	SEAL RING	4				
6	23B0056	001	圆锥滚子轴承	TAP.ROLLER BRG	8				
7	71A0935	001	安装座	MOUNTING SUPPORT	4				
8	80A0954	000	封盖	CAP	4				
9	55A1526	000	挡套	SLEEVE	4				
10	53A1795	000	压板	PLATE	4				
11	01B0384	000	螺栓	BOLT	4				
12	06B0351	000	垫圈	WASHER	4				
13	57A0622	000	调整垫	SHIM	12				
14	57A1373	000	调整垫	SHIM	12				
15	01B1070	000	带帽螺栓	BOLT	24				

液压系统 HYDRAULIC SYSTEM

12E0316 000 先导液压系统（新柴国二 490）
PILOT HYDRAULIC SYSTEM

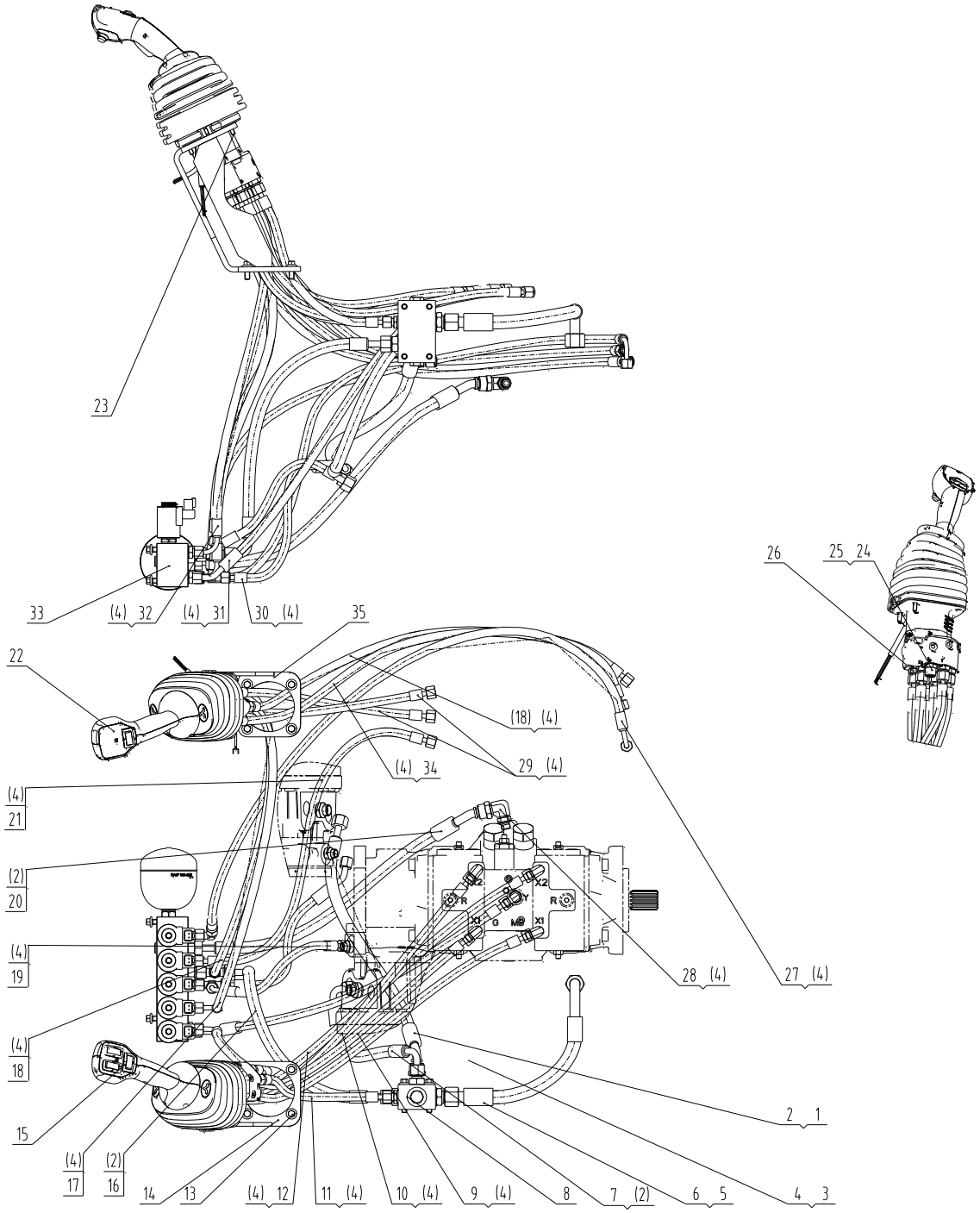

12E0316 000 先导液压系统（新柴国二 490） PILOT HYDRAULIC SYSTEM

件号 ITEM	部件号 PART NO.	版本 VER	零件名称	PART NAME	数量 Q'TY	服务代码 S.C	适用机号 SERIAL NO.	互换性 IA	可替换零件号 REPLACEABLE
1	66C0882	000	软管总成	HOSE AS	1				
2	12B0514	000	O 形圈	O-RING	8				
3	05C5383	000	软管总成	HOSE AS	1				
4	12B0497	001	O 形圈	O-RING	34				
5	66C0987	000	软管总成	HOSE AS	1				
6	12B0496	001	O 形圈	O-RING	2				
7	66C0881	000	软管总成	HOSE AS	1				
8	12C3771	000	阀块总成	VALVE BLOCK AS	1				
9	05C5384	000	软管总成	HOSE AS	1				
10	05C5386	000	软管总成	HOSE AS	1				
11	05C5410	000	软管总成	HOSE AS	1				
12	05C5385	000	软管总成	HOSE AS	1				
13	01B0995	000	螺栓	BOLT	8				
14	02D5735	001	支架	BRACKET	1				
15	12C2779	001	手先导阀（左）	HAND PILOT VALVE-LH	1				
16	66C0880	000	软管总成	HOSE AS	1				
17	05C5413	000	软管总成	HOSE AS	1				
18	05C5412	000	软管总成	HOSE AS	2				
19	05C5416	000	软管总成	HOSE AS	1				
20	66C0876	000	软管总成	HOSE AS	1				
21	05C5414	000	软管总成	HOSE AS	1				
22	12C3744	000	手先导阀（右）	HAND PILOT VALVE-RH	1				
23	01B1084	000	螺栓	BOLT	6				
24	12B0546	002	O 形圈	O-RING	1				
25	00A5568	000	接头	CONNECTOR	1				
26	30C1065	001	接头	CONNECTOR	12				
27	05C5415	000	软管总成	HOSE AS	1				
28	31C0206	002	接头	CONNECTOR	1				
29	05C5390	000	软管总成	HOSE AS	2				
30	05C5418	000	软管总成	HOSE AS	1				
31	05C5417	000	软管总成	HOSE AS	1				
32	05C5411	000	软管总成	HOSE AS	1				
33	12C3772	000	先导供油阀总成	PILOT OIL SUPPLY VALVE AS	1				
34	05C5387	000	软管总成	HOSE AS	1				
35	02D5736	001	支架	BRACKET	1				

12C3772 000 先导供油阀总成
PILOT OIL SUPPLY VALVE AS

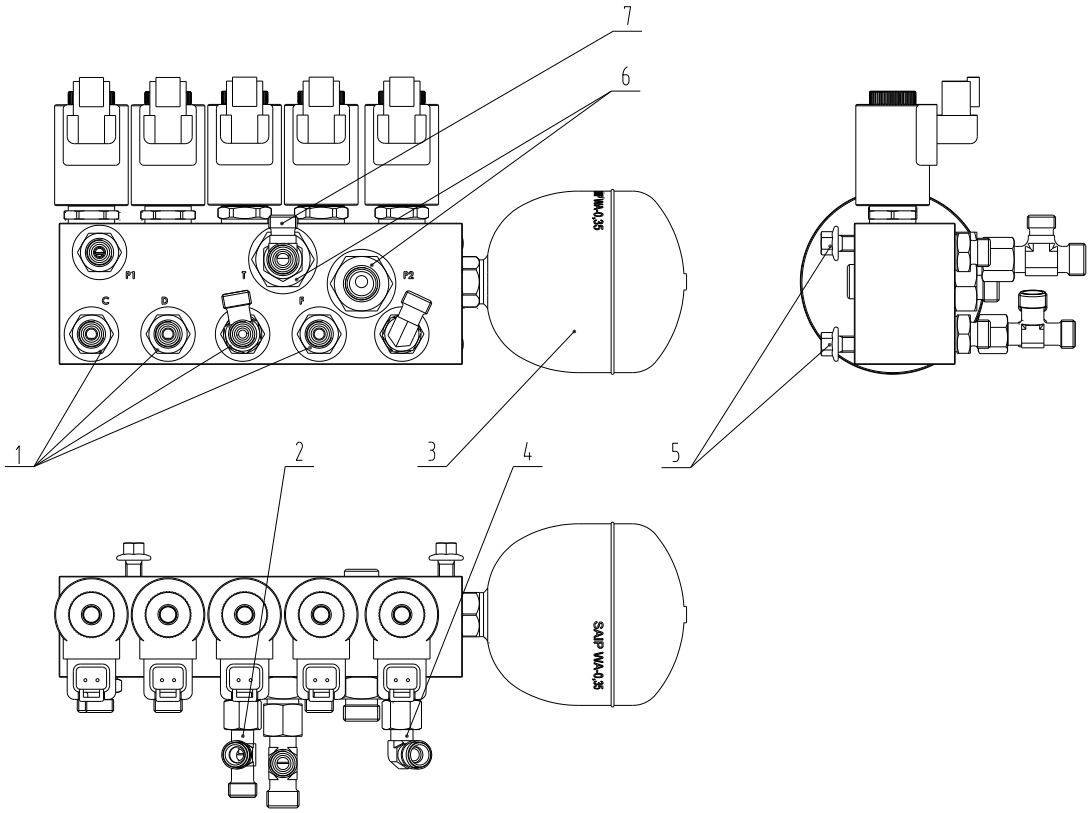

12C3772 000 先导供油阀总成 PILOT OIL SUPPLY VALVE AS

件号 ITEM	部件号 PART NO.	版本 VER	零件名称	PART NAME	数量 Q'TY	服务代码 S.C	适用机号 SERIAL NO.	互换性 IA	可替换零件号 REPLACEABLE
1	30C0234	002	接头	CONNECTOR	6	Z			
2	32C0158	003	三通接头	TEE	1				
3	12C3773	000	先导供油阀	PILOT OIL SUPPLY VALVE	1				
4	31C0326	001	弯头	ELBOW	1				
5	01B0418	000	螺栓	BOLT	4				
6	30C1825	000	过渡接头	CONNECTOR	2				
7	32C0752	000	三通接头	TEE	1				

12C3771 000 阀块总成
VALVE　BLOCK AS

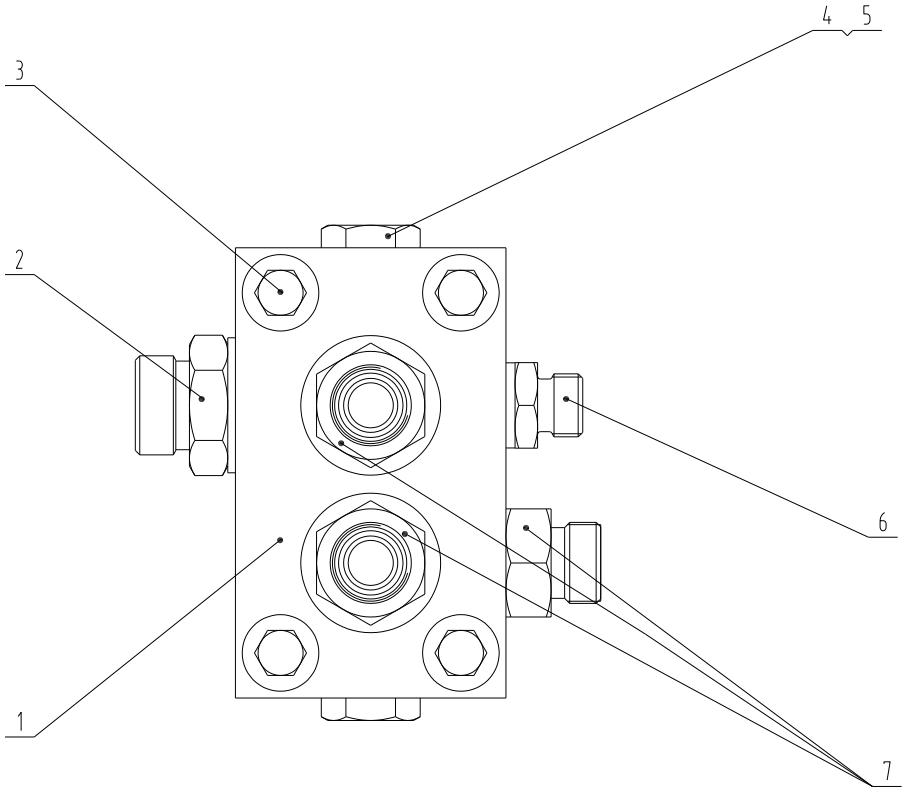

12C3771 000 阀块总成 VALVE　BLOCK AS

件号 ITEM	部件号 PART NO.	版本 VER	零件名称	PART NAME	数量 Q'TY	服务代码 S.C	适用机号 SERIAL NO.	互换性 IA	可替换零件号 REPLACE ABLE
1	18A4660	000	阀块	VALVE BLOCK	1				
2	30C0199	002	接头	CONNECTOR	1				
3	01B0690	000	螺栓	BOLT	4				
4	12B0342	000	O 形密封圈	O-RING	2				
5	05A0237	001	堵头	PLUG	2				
6	30C0232	003	接头	CONNECTOR	1				
7	30C0259	002	接头	CONNECTOR	3				

13E0138 000 行走液压系统（新柴国二 490）
TRAVEL HYDRAULIC SYSTEM

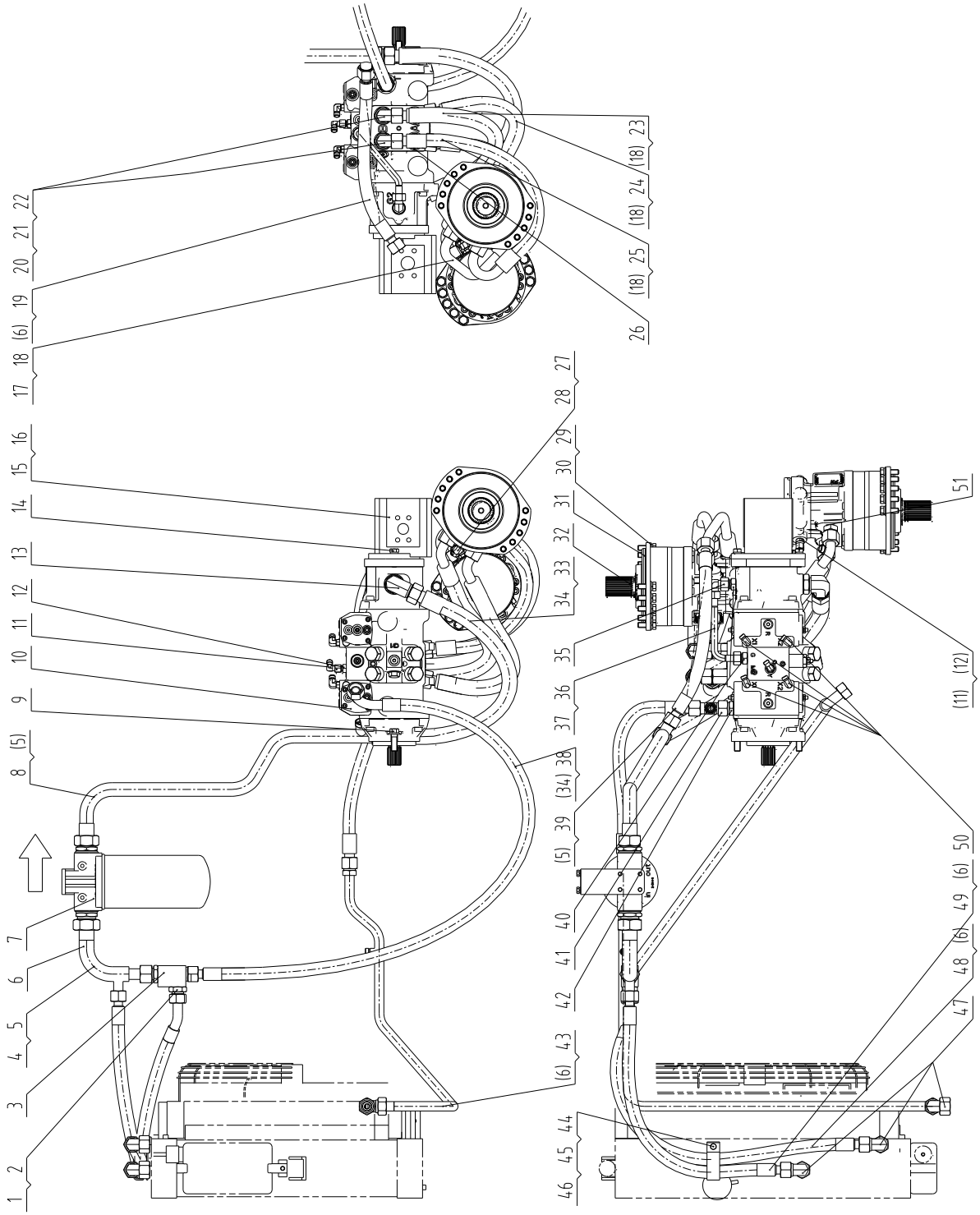

13E0138 000 行走液压系统（新柴国二 490） TRAVEL HYDRAULIC SYSTEM

件号 ITEM	部件号 PART NO.	版本 VER	零件名称	PART NAME	数量 Q'TY	服务代码 S.C	适用机号 SERIAL NO.	互换性 IA	可替换零件号 REPLACEABLE
1	00A0992	001	接头	CONNECTOR	1				
2	12B0198	000	O 形密封圈	O-RING	1				
3	12C0223	002	散热分流阀	BY-PASS VALVE	1				
4	10D2118	000	钢管总成	PIPE AS	1				
5	12B0500	002	O 形圈	O-RING	1				
6	12B0488	001	O 形圈	O-RING	9				
7	53C0721	000	过滤器	FILTER	1				
8	10D9570	000	钢管总成	TUBE AS	1				
9	01B0644	000	螺栓	BOLT	2				
10	11C1586	000	行走泵	TRAVEL PUMP	1				
11	31C0326	001	弯头	ELBOW	2				
12	30C0234	002	接头	CONNECTOR	3				
13	31C0488	000	可调接头	CONNECTOR	1				
14	01B0652	000	螺栓	BOLT	2				
15	11K0011	000	齿轮泵	GEAR PUMP	1				
16	12B1579	000	O 型圈	O-RING	1				
17	66C0938	000	软管总成	HOSE AS	1				
18	12B0504	002	O 形圈	O-RING	8				
19	66C0950	000	软管总成	HOSE AS	1				
20	31C0083	002	弯接头	ELBOW	2				
21	12B0493	002	O 形圈	O-RING	2				
22	00A6534	000	接头	CONNECTOR	2				
23	66C0939	000	软管总成	HOSE AS	1				
24	66C0941	000	软管总成	HOSE AS	1				
25	66C0937	000	软管总成	HOSE AS	1				
26	31K0007	000	弯接头	ELBOW	2				
27	31C0102	002	弯接头	ELBOW	1				
28	30C0353	002	接头	CONNECTOR	2				
29	06B0349	000	垫圈	WASHER	20				
30	04B0702	000	螺钉	SCREW	20				
31	12B0666	000	O 形圈	O-RING	2				
32	11C1542	000	行走马达	TRAVEL MOTOR	2				
33	07C4340	000	软管总成	HOSE AS	1				
34	12B0402	002	O 形圈	O-RING	4				
35	31C0114	002	弯接头	ELBOW	1				
36	10D7297	001	钢管总成	TUBE AS	1				
37	12B0496	001	O 形圈	O-RING	2				
38	07C4341	000	软管总成	HOSE AS	1				
39	66C0948	000	软管总成	HOSE AS	1				
40	30C1066	001	接头	CONNECTOR	2				
41	32C0261	002	三通接头	TEE	1				

13E0138 000 行走液压系统（新柴国二 490） TRAVEL HYDRAULIC SYSTEM

件号 ITEM	部件号 PART NO.	版本 VER	零件名称	PART NAME	数量 Q'TY	服务代码 S.C	适用机号 SERIAL NO.	互换性 IA	可替换零件号 REPLACEABLE
42	30K0011	001	接头	CONNECTOR	1				
43	10D9961	000	钢管总成	TUBE AS	1				
44	06B0348	000	垫圈	WASHER	1				
45	00B0007	000	螺栓	BOLT	1				
46	20A4684	000	管夹	CLAMP	1				
47	31C0113	003	过渡接头	CONNECTOR	3				
48	66C0952	000	软管总成	HOSE AS	1				
49	66C0951	000	软管总成	HOSE AS	1				
50	31C0792	000	弯接头	ELBOW	4				
51	30C0422	001	接头	CONNECTOR	4				

12C0223 002 散热分流阀
BY-PASS VALVE

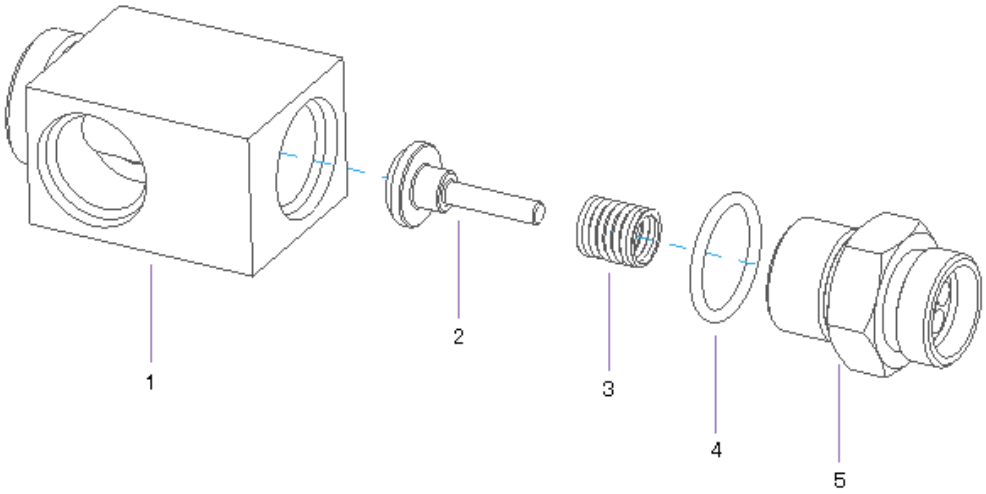

12C0223 002 散热分流阀 BY-PASS VALVE

件号 ITEM	部件号 PART NO.	版本 VER	零件名称	PART NAME	数量 Q'TY	服务代码 S.C	适用机号 SERIAL NO.	互换性 IA	可替换零件号 REPLACE ABLE
1	78A0054	003	分流阀体	BY-PASS VALVE BODY	1				
2	65A0056	001	单向阀杆	SPOOL	1				
3	75A0152	002	弹簧	SPRING	1				
4	12B0198	000	O 形密封圈	O-RING	1				
5	03A0181	001	接头	CONNECTOR	1				

53C0721 000 过滤器
FILTER

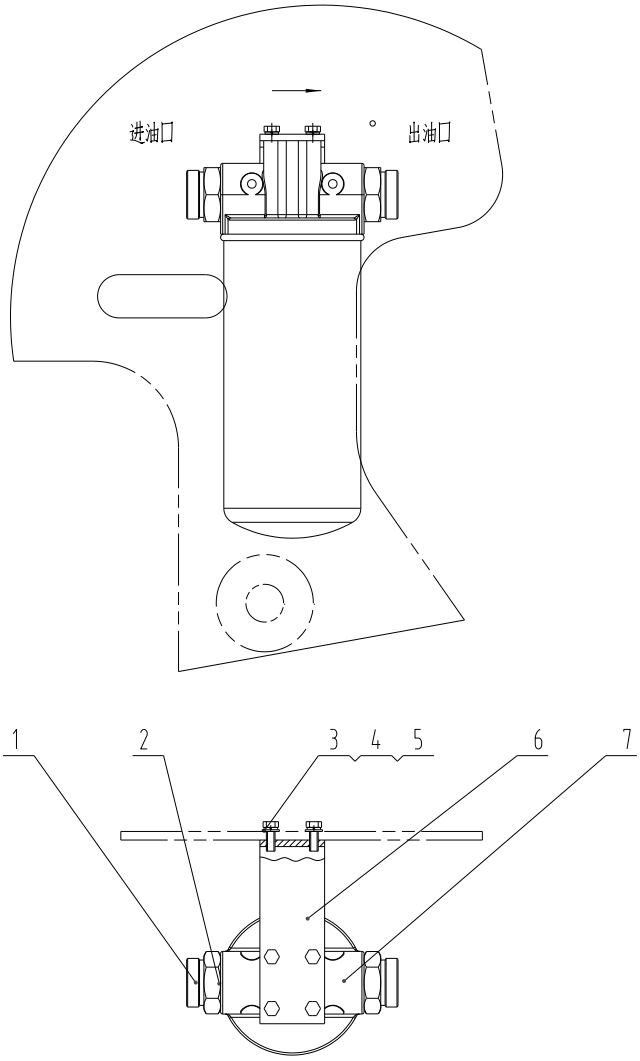

53C0721 000 过滤器 FILTER

件号 ITEM	部件号 PART NO.	版本 VER	零件名称	PART NAME	数量 Q'TY	服务代码 S.C	适用机号 SERIAL NO.	互换性 IA	可替换零件号 REPLACEABLE
1	30C0144	002	接头	CONNECTOR	2				
2	12B0250	000	O 形圈	O-RING	2				
3	00B0052	000	螺栓	BOLT	6				
4	06B0348	000	垫圈	WASHER	6				
5	06B0005	000	垫圈	WASHER	2				
6	29A4441	000	板	PLATE	1				
7	53C0719	001	过滤器	FILTER	1				

11E1267 000 工作液压系统（新柴国二 490）
HYDRAULIC SYSTEM

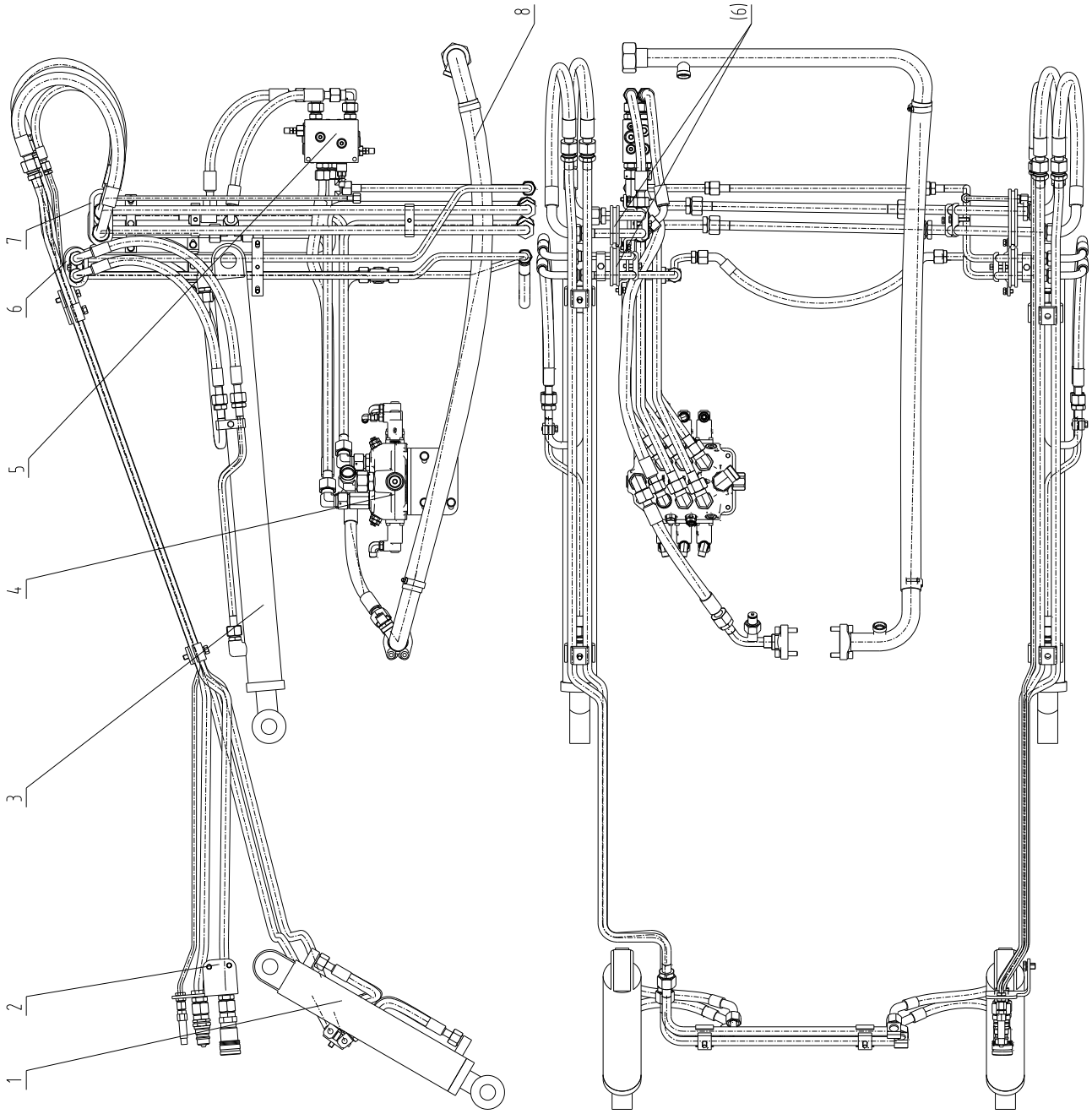

11E1267 000 工作液压系统（新柴国二 490） HYDRAULIC SYSTEM

件号 ITEM	部件号 PART NO.	版本 VER	零件名称	PART NAME	数量 Q'TY	服务代码 S.C	适用机号 SERIAL NO.	互换性 IA	可替换零件号 REPLACEABLE
1	00C2953	000	转斗油缸管路	TILTING CYLINDER LINES	1				
2	00C2955	001	辅助液压系统	AUX HYDRAULIC SYSTEM	1				
3	00C2950	000	动臂油缸管路	BOOM CYLINDER LINES	1				
4	12C3756	000	主控阀	MAIN CONTROL VALVE	1				
5	12C3757	000	阀	VALVE	1				
6	83A0529	001	橡胶圈	RUBBER RING	3				
7	83A0530	000	橡胶圈	RUBBER RING	1				
8	00C2949	000	泵吸油管路	PUMP OIL SUCTION LINES	1				

00C2953 000 转斗油缸管路
TILTING CYLINDER LINES

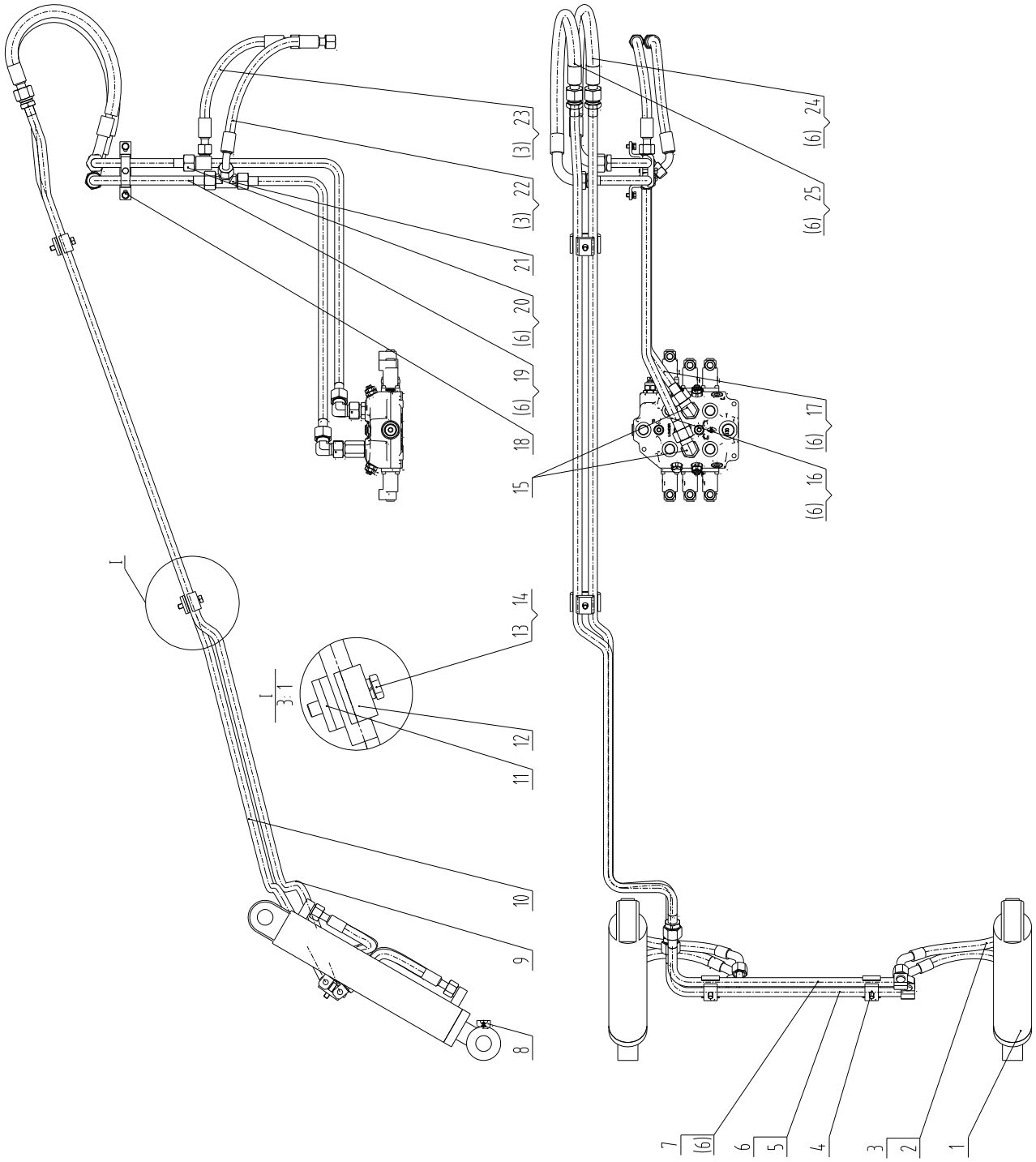

00C2953 000 转斗油缸管路 TILTING CYLINDER LINES

件号 ITEM	部件号 PART NO.	版本 VER	零件名称	PART NAME	数量 Q'TY	服务代码 S.C	适用机号 SERIAL NO.	互换性 IA	可替换零件号 REPLACEABLE
1	10C0370	000	转斗油缸	BUCKET TILTING CYLINDER	2				
2	06C2422	000	软管总成	HOSE AS	4				
3	12B0490	001	O 形圈	O-RING	12				
4	09C0375	001	管夹	CLAMP	2				
5	10D2121	000	钢管总成	PIPE AS	1				
6	12B0504	002	O 形圈	O-RING	11				
7	10D2119	000	钢管总成	PIPE AS	1				
8	86A0258	001	油杯护套	BOOT	4				
9	10D2230	000	钢管总成	PIPE AS	1				
10	10D2229	000	钢管总成	PIPE AS	1				
11	14A3232	001	垫板	PLATE	2				
12	27A0346	000	管夹	CLAMP	2				
13	00B0004	000	螺栓	BOLT	2				
14	06B0347	000	垫圈	WASHER	2				
15	31C0083	002	弯接头	ELBOW	2				
16	10D9909	000	钢管总成	TUBE AS	1				
17	10D9910	000	钢管总成	TUBE AS	1				
18	09C0888	001	管夹	CLAMP	1				
19	10D5549	001	钢管总成	TUBE AS	1				
20	10D9911	000	钢管总成	TUBE AS	1				
21	32C0276	002	三通接头	TEE	1				
22	66C0923	000	软管总成	HOSE AS	1				
23	66C0924	000	软管总成	HOSE AS	1				
24	06C2420	000	软管总成	HOSE AS	1				
25	06C2421	000	软管总成	HOSE AS	1				

10C0370 000 转斗油缸
BUCKET TILTING CYLINDER

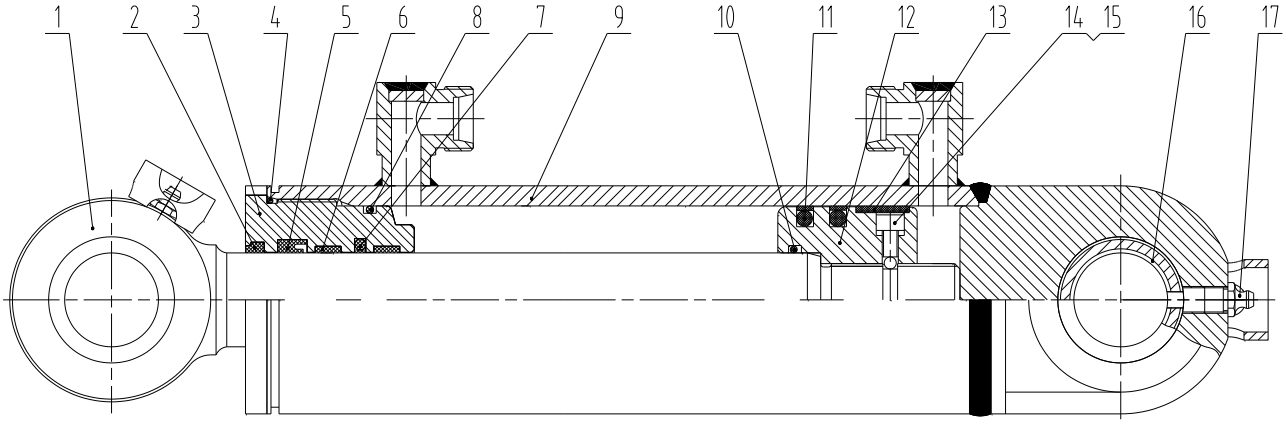

10C0370 000 转斗油缸 BUCKET TILTING CYLINDER

件号 ITEM	部件号 PART NO.	版本 VER	零件名称	PART NAME	数量 Q'TY	服务代码 S.C	适用机号 SERIAL NO.	互换性 IA	可替换零件号 REPLACE ABLE
1	14D0103	001	活塞杆	PISTON ROD	2				
2	34K0022	001	防尘圈	DUST RING	2				
3	53A0481	000	缸盖	CYLINDER HEAD	2				
4	12B0719	000	O 形圈	O-RING	2				
5	34K0024	001	Y 形密封圈	Y-SEAL	2				
6	80A0336	001	支承环	SUPPORT RING	4				
7	34C0911	001	轴用组合封	SEAL	2				
8	12B0414	000	O 形圈	O-RING	2				
9	13D0305	000	缸筒	CYLINDER BODY	2				
10	12J0012	000	O 形圈	O-RING	2				
11	34C0912	000	孔用组合封	SEAL RING	4				
12	50A0139	000	活塞杆	PISTON ROD	2				
13	80A0337	000	支承环	SUPPORT RING	2				
14	04B0170	000	螺钉	SCREW	2				
15	20J0001	000	钢球	STEEL BALL	2				
16	55A1304	000	衬套	BUSHING	4				
17	10B0014	000	油杯	GREASE FITTING	4				

09C0888 001 管夹
CLAMP

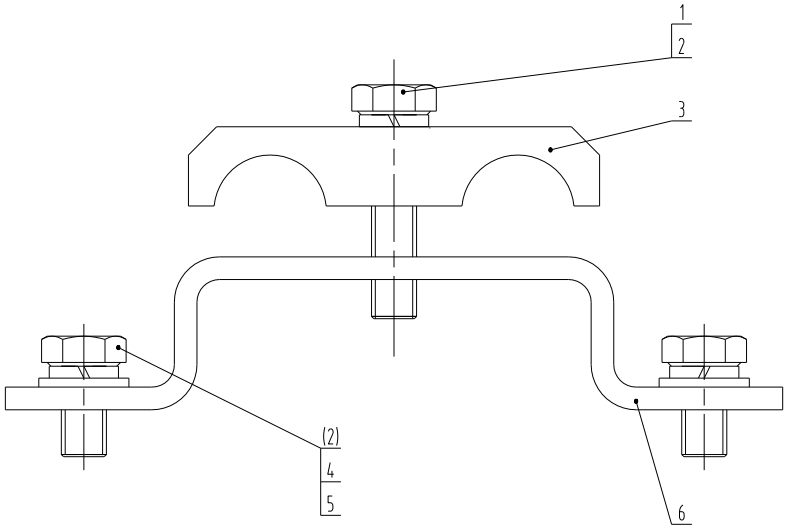

09C0888 001 管夹 CLAMP

件号 ITEM	部件号 PART NO.	版本 VER	零件名称	PART NAME	数量 Q'TY	服务代码 S.C	适用机号 SERIAL NO.	互换性 IA	可替换零件号 REPLACE ABLE
1	00B0102	000	螺栓	BOLT	1				
2	06B0348	000	垫圈	WASHER	3				
3	15A5744	000	管夹	CLAMP	1				
4	06B0005	000	垫圈	WASHER	2				
5	00B0007	000	螺栓	BOLT	2				
6	22A3846	000	弯板	PLATE	1				

09C0375 001 管夹
CLAMP

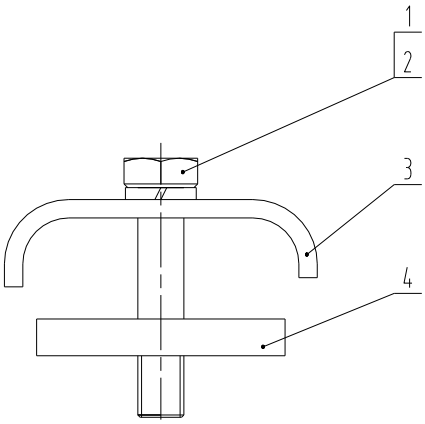

09C0375 001 管夹 CLAMP

件号 ITEM	部件号 PART NO.	版本 VER	零件名称	PART NAME	数量 Q'TY	服务代码 S.C	适用机号 SERIAL NO.	互换性 IA	可替换零件号 REPLACEABLE
1	00B0004	000	螺栓	BOLT	2				
2	06B0347	000	垫圈	WASHER	2				
3	27A0482	000	管夹	CLAMP	2				
4	12A1442	000	板	PLATE	2				

00C2955 001 辅助液压系统
AUX HYDRAULIC SYSTEM

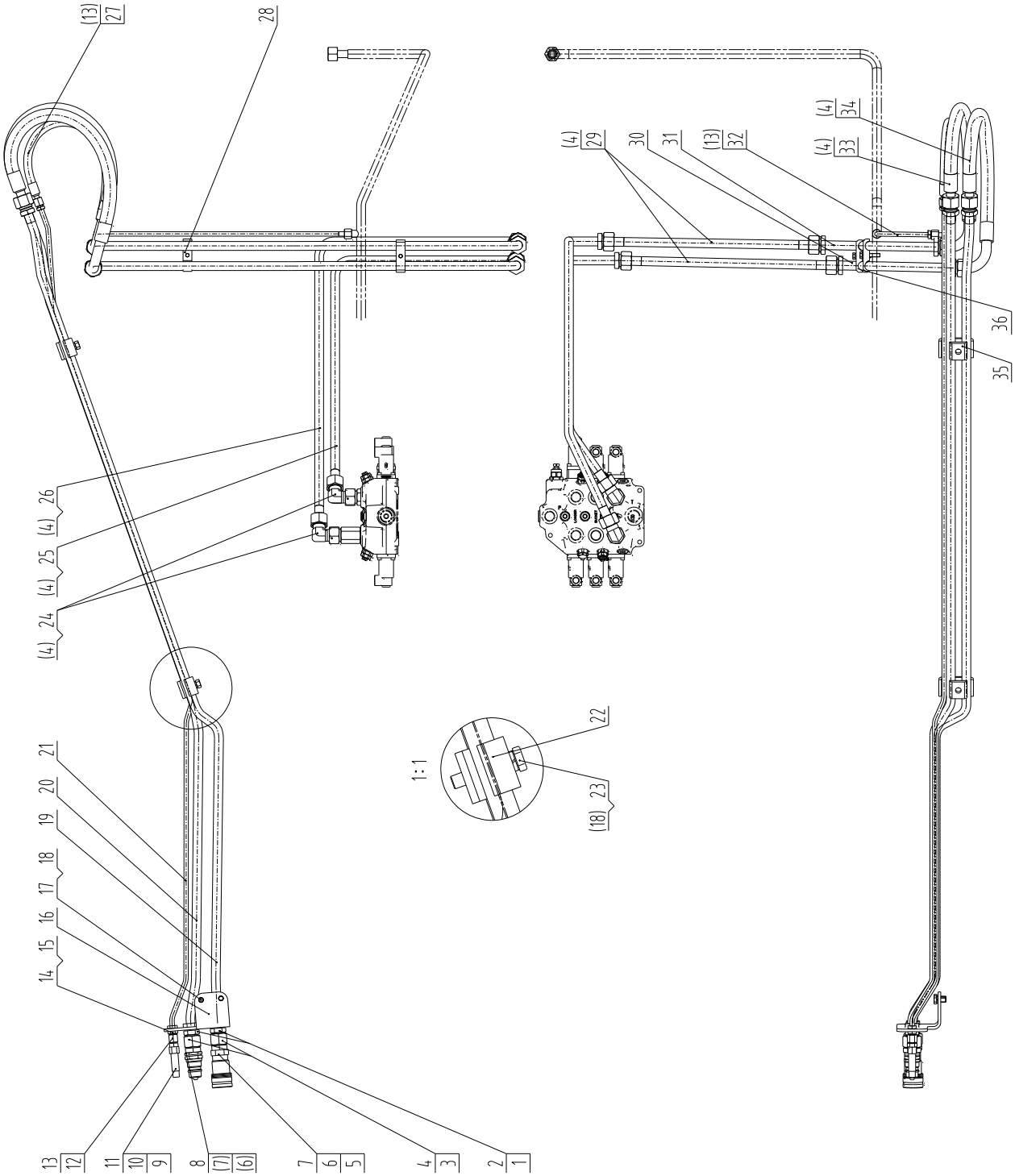

00C2955 001 辅助液压系统 AUX HYDRAULIC SYSTEM

件号 ITEM	部件号 PART NO.	版本 VER	零件名称	PART NAME	数量 Q'TY	服务代码 S.C	适用机号 SERIAL NO.	互换性 IA	可替换零件号 REPLACEABLE
1	56A0345	001	垫片	GASKET	4				
2	03J0006	001	螺母	NUT	2				
3	30C0082	001	接头	CONNECTOR	2				
4	12B0504	002	O 形圈	O-RING	14				
5	30C0064	003	快换接头	COUPLER CONNECTOR	1				
6	12B0491	001	O 形圈	O-RING	2				
7	07J0002	001	挡圈	SNAP RING	2				
8	30C0063	003	快换接头	COUPLER CONNECTOR	1				
9	30C0068	003	快换接头	COUPLER CONNECTOR	1				
10	07J0003	001	挡圈	SNAP RING	1				
11	12B0494	001	O 形圈	O-RING	1				
12	30C0150	001	接头	CONNECTOR	1				
13	12B0489	002	O 形圈	O-RING	4				
14	03J0007	001	螺母	NUT	1				
15	56A0344	001	垫片	GASKET	2				
16	22A3480	001	支撑板	PLATE	1				
17	00B0005	000	螺栓	BOLT	2				
18	06B0347	000	垫圈	WASHER	4				
19	10D4817	000	钢管总成	TUBE AS	1				
20	10D4818	000	钢管总成	TUBE AS	1				
21	10D4819	000	钢管总成	TUBE AS	1				
22	27A0344	000	管夹	CLAMP	2				
23	00B0004	000	螺栓	BOLT	2				
24	31C0083	002	弯接头	ELBOW	2	Z			
25	10D9912	000	钢管总成	TUBE AS	1				
26	10D9913	000	钢管总成	TUBE AS	1				
27	05C1036	000	软管总成	HOSE AS	1				
28	09C1120	000	管夹	CLAMP	1				
29	10D2106	001	钢管总成	PIPE AS	2				
30	10D9603	000	钢管总成	TUBE AS	1				
31	10D9602	000	钢管总成	TUBE AS	1				
32	10D2111	000	钢管总成	PIPE AS	1				
33	06C2420	000	软管总成	HOSE AS	1				
34	06C2421	000	软管总成	HOSE AS	1				
35	14A3232	001	垫板	PLATE	2				
36	09C1122	000	管夹	CLAMP	1				

09C1120 000 管夹
CLAMP

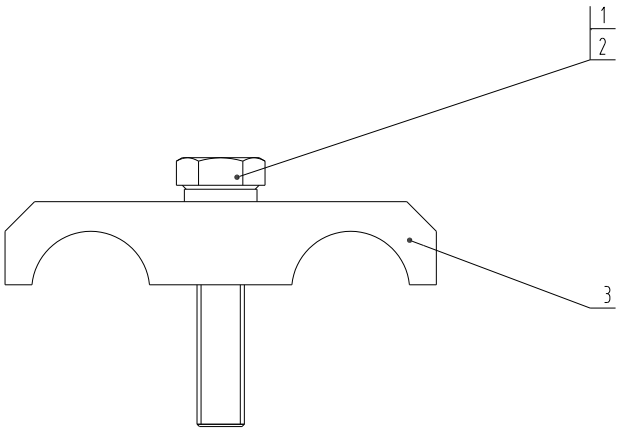

09C1120 000 管夹 CLAMP

件号 ITEM	部件号 PART NO.	版本 VER	零件名称	PART NAME	数量 Q'TY	服务代码 S.C	适用机号 SERIAL NO.	互换性 IA	可替换零件号 REPLACE ABLE
1	06B0348	000	垫圈	WASHER	1				
2	01B0016	000	螺栓	BOLT	1				
3	15A5744	000	管夹	CLAMP	1				

09C1122 000 管夹
CLAMP

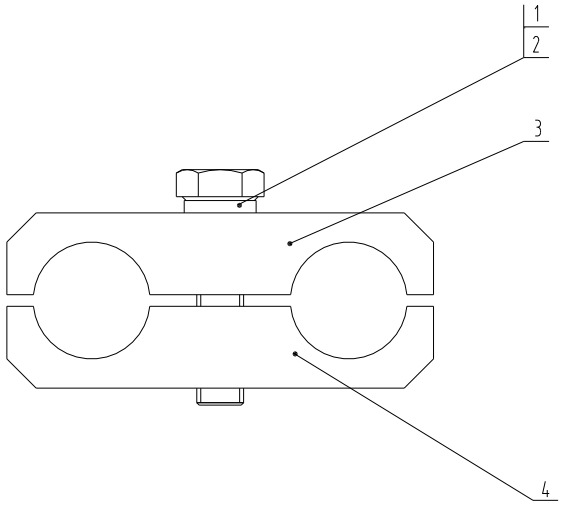

09C1122 000 管夹 CLAMP

件号 ITEM	部件号 PART NO.	版本 VER	零件名称	PART NAME	数量 Q'TY	服务代码 S.C	适用机号 SERIAL NO.	互换性 IA	可替换零件号 REPLACE ABLE
1	00B0102	000	螺栓	BOLT	1				
2	06B0348	000	垫圈	WASHER	1				
3	15A5744	000	管夹	CLAMP	1				
4	15A5750	000	管夹	CLAMP	1				

00C2950 000 动臂油缸管路
BOOM CYLINDER LINES

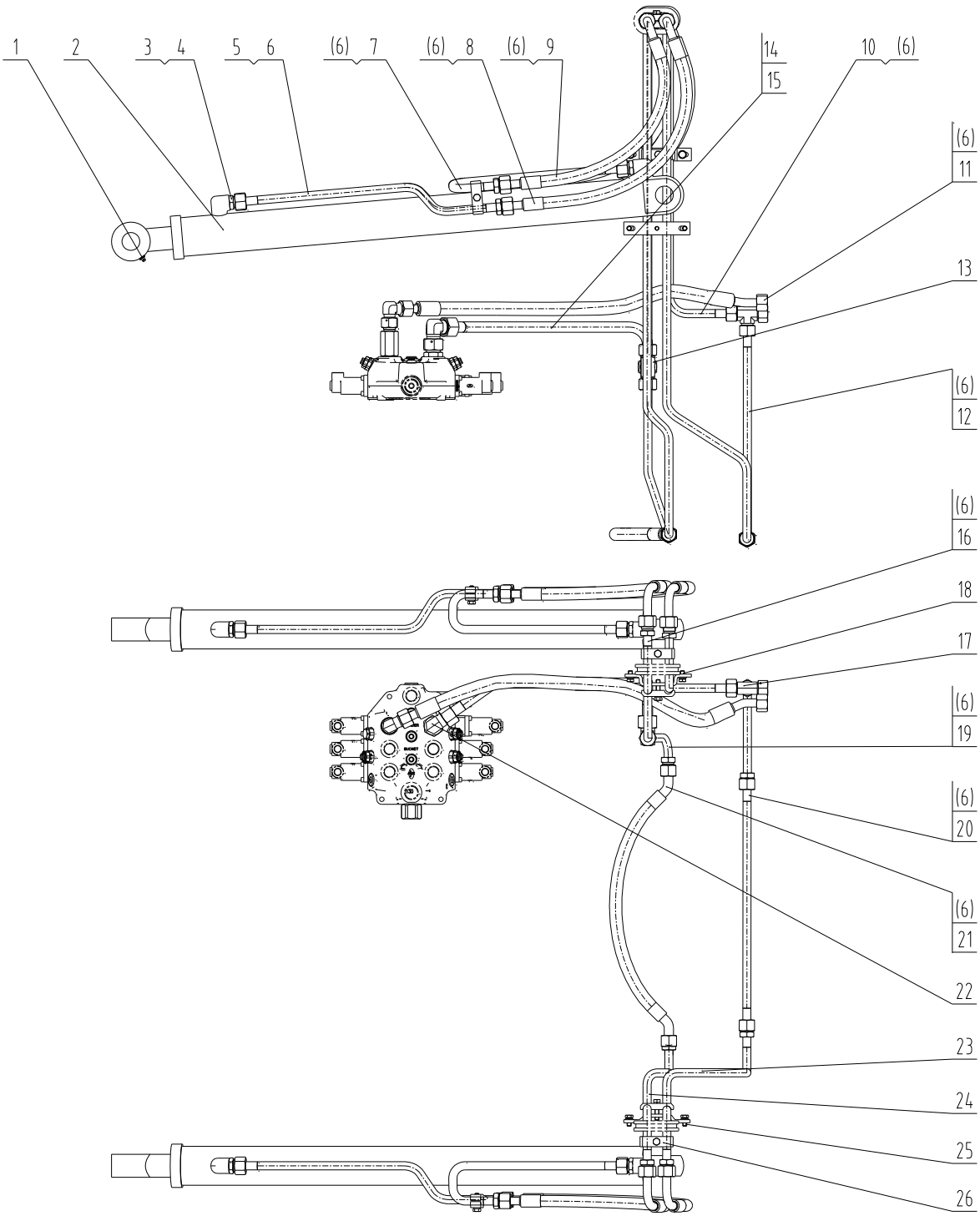

00C2950 000 动臂油缸管路 BOOM CYLINDER LINES

件号 ITEM	部件号 PART NO.	版本 VER	零件名称	PART NAME	数量 Q'TY	服务代码 S.C	适用机号 SERIAL NO.	互换性 IA	可替换零件号 REPLACE ABLE
1	86A0258	001	油杯护套	BOOT	6				
2	10C1168	000	动臂油缸	BOOM CYLINDER	2				
3	00A0998	001	接头	CONNECTOR	4				
4	12B0342	000	O 形密封圈	O-RING	4				
5	10D2128	000	钢管总成	PIPE AS	2				
6	12B0490	001	O 形圈	O-RING	20				
7	10D2127	000	钢管总成	PIPE AS	2				
8	06C2419	001	软管总成	HOSE AS	2				
9	06C2418	001	软管总成	HOSE AS	2				
10	10D9899	000	钢管总成	TUBE AS	1				
11	66C0895	000	软管总成	HOSE AS	1				
12	10D9908	000	钢管总成	TUBE AS	1				
13	32C0080	002	三通接头	TEE	1				
14	12B0504	002	O 形圈	O-RING	2				
15	10D9851	001	钢管总成	TUBE AS	1				
16	10D2096	001	钢管总成	PIPE AS	1				
17	32C0082	001	三通接头	TEE	1				
18	09C0373	002	管夹总成	CLAMP	1				
19	10D3056	000	钢管总成	TUBE AS	1				
20	10D2105	001	钢管总成	PIPE AS	1				
21	06C3830	001	软管总成	HOSE AS	1				
22	31C0083	002	弯接头	ELBOW	1				
23	10D2107	000	钢管总成	PIPE AS	1				
24	10D3055	000	钢管总成	TUBE AS	1				
25	09C0377	002	管夹总成	CLAMP	1				
26	09C1121	000	管夹	CLAMP	4				
27	31C0084	002	弯接头	ELBOW	1				

09C0373 002 管夹总成
CLAMP

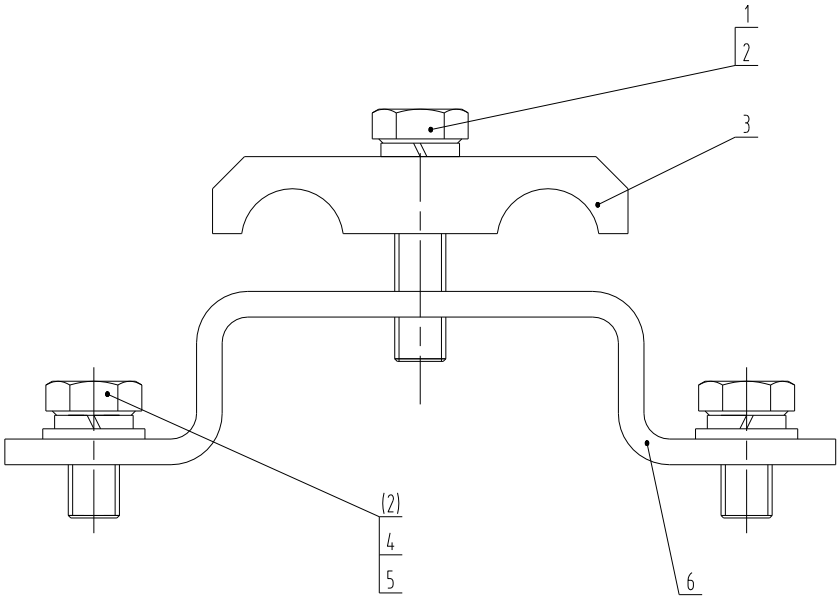

09C0373 002 管夹总成 CLAMP

件号 ITEM	部件号 PART NO.	版本 VER	零件名称	PART NAME	数量 Q'TY	服务代码 S.C	适用机号 SERIAL NO.	互换性 IA	可替换零件号 REPLACE ABLE
1	00B0102	000	螺栓	BOLT	1				
2	06B0348	000	垫圈	WASHER	3				
3	14A4055	001	管夹	CLAMP	1				
4	06B0005	000	垫圈	WASHER	2				
5	00B0007	000	螺栓	BOLT	2				
6	21A3012	000	折弯板	PLATE	1				

10C1168 000 动臂油缸
BOOM CYLINDER

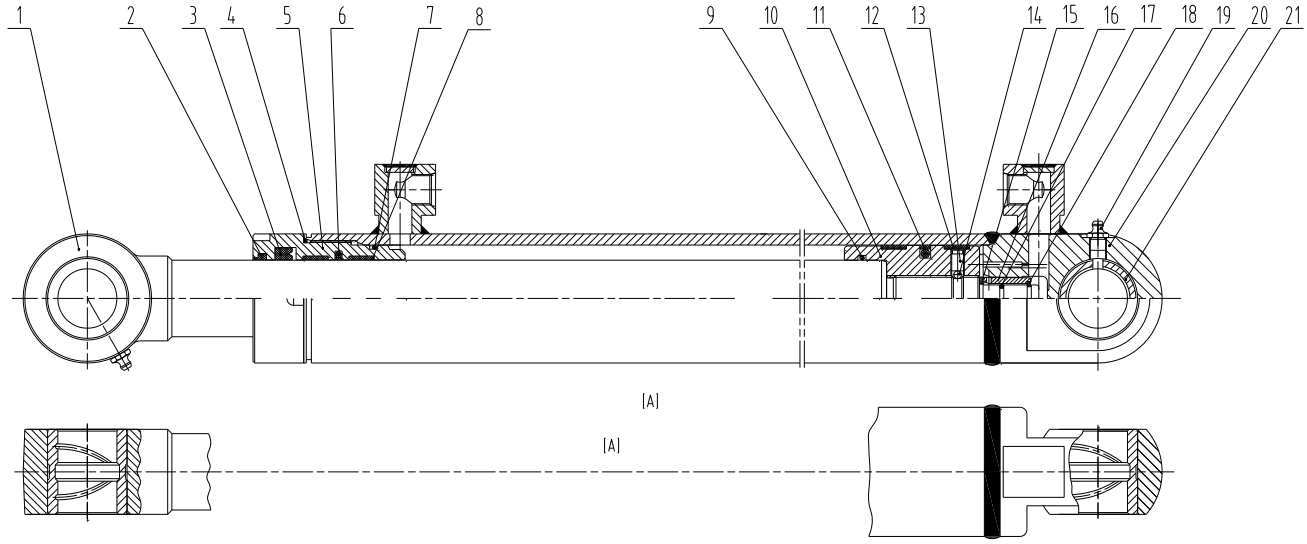

10C1168 000 动臂油缸 BOOM CYLINDER

件号 ITEM	部件号 PART NO.	版本 VER	零件名称	PART NAME	数量 Q'TY	服务代码 S.C	适用机号 SERIAL NO.	互换性 IA	可替换零件号 REPLACEABLE
1	63A0523	000	活塞杆	PISTON ROD	2				
2	13B0083	000	防尘圈	DUST RING	2				
3	34K0030	000	Y 形密封圈	Y-SEAL	2				
4	12B0030	000	O 形圈	O-RING	2				
5	53A0484	000	缸盖	CYLINDER HEAD	2				
6	34C0909	000	轴用组合封	SEAL	2				
7	12B0303	000	O 形圈	O-RING	2				
8	80A0339	000	支承环	SUPPORT RING	8				
9	12B0058	000	O 形圈	O-RING	2				
10	50A0141	000	活塞	PISTON	2				
11	34C0910	000	孔用组合封	SEAL RING	2				
12	80A0340	000	支承环	SUPPORT RING	4				
13	04B0246	000	螺钉	SCREW	2				
14	20J0001	000	钢球	STEEL BALL	2				
15	57A1372	000	垫圈	WASHER	2				
16	55A4243	000	缓冲套	CUSHION COLLAR	2				
17	12B0639	001	O 形圈	O-RING	2				
18	56A1910	000	卡板	STOP PLATE	2				
19	10B0014	000	油杯	GREASE FITTING	4				
20	13D0773	000	缸体	CYLINDER BODY	2				
21	55A1304	000	衬套	BUSHING	4				

09C0377 002 管夹总成
CLAMP

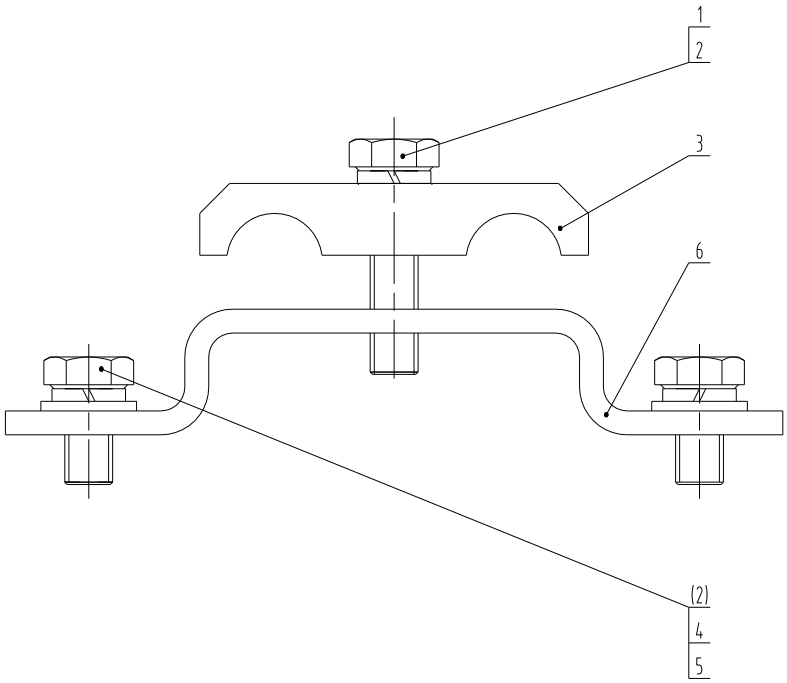

09C0377 002 管夹总成 CLAMP

件号 ITEM	部件号 PART NO.	版本 VER	零件名称	PART NAME	数量 Q'TY	服务代码 S.C	适用机号 SERIAL NO.	互换性 IA	可替换零件号 REPLACE ABLE
1	00B0102	000	螺栓	BOLT	1				
2	06B0348	000	垫圈	WASHER	3				
3	14A4055	001	管夹	CLAMP	1				
4	06B0005	000	垫圈	WASHER	2				
5	00B0007	000	螺栓	BOLT	2				
6	21A3013	000	折弯板	PLATE	1				

09C1121 000 管夹
CLAMP

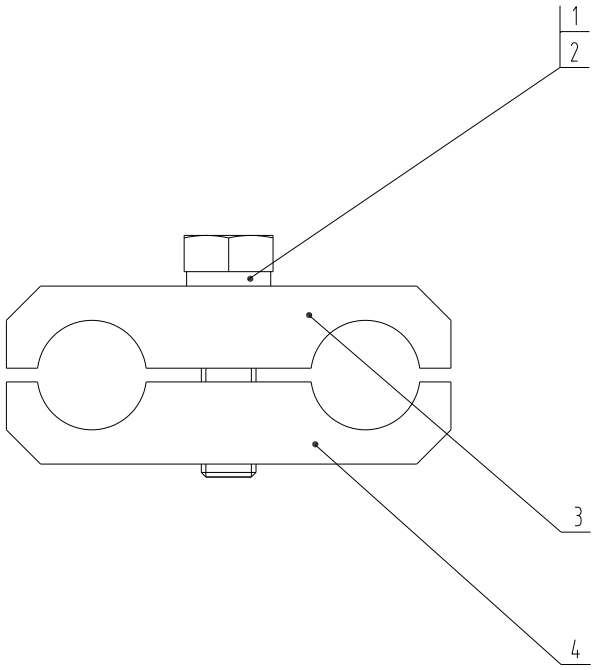

09C1121 000 管夹 CLAMP

件号 ITEM	部件号 PART NO.	版本 VER	零件名称	PART NAME	数量 Q'TY	服务代码 S.C	适用机号 SERIAL NO.	互换性 IA	可替换零件号 REPLACE ABLE
1	00B0020	000	螺栓	BOLT	4				
2	06B0348	000	垫圈	WASHER	4				
3	14A4055	001	管夹	CLAMP	4				
4	14A4054	001	管夹	CLAMP	4				

12C3756 000 主控阀
MAIN CONTROL VALVE

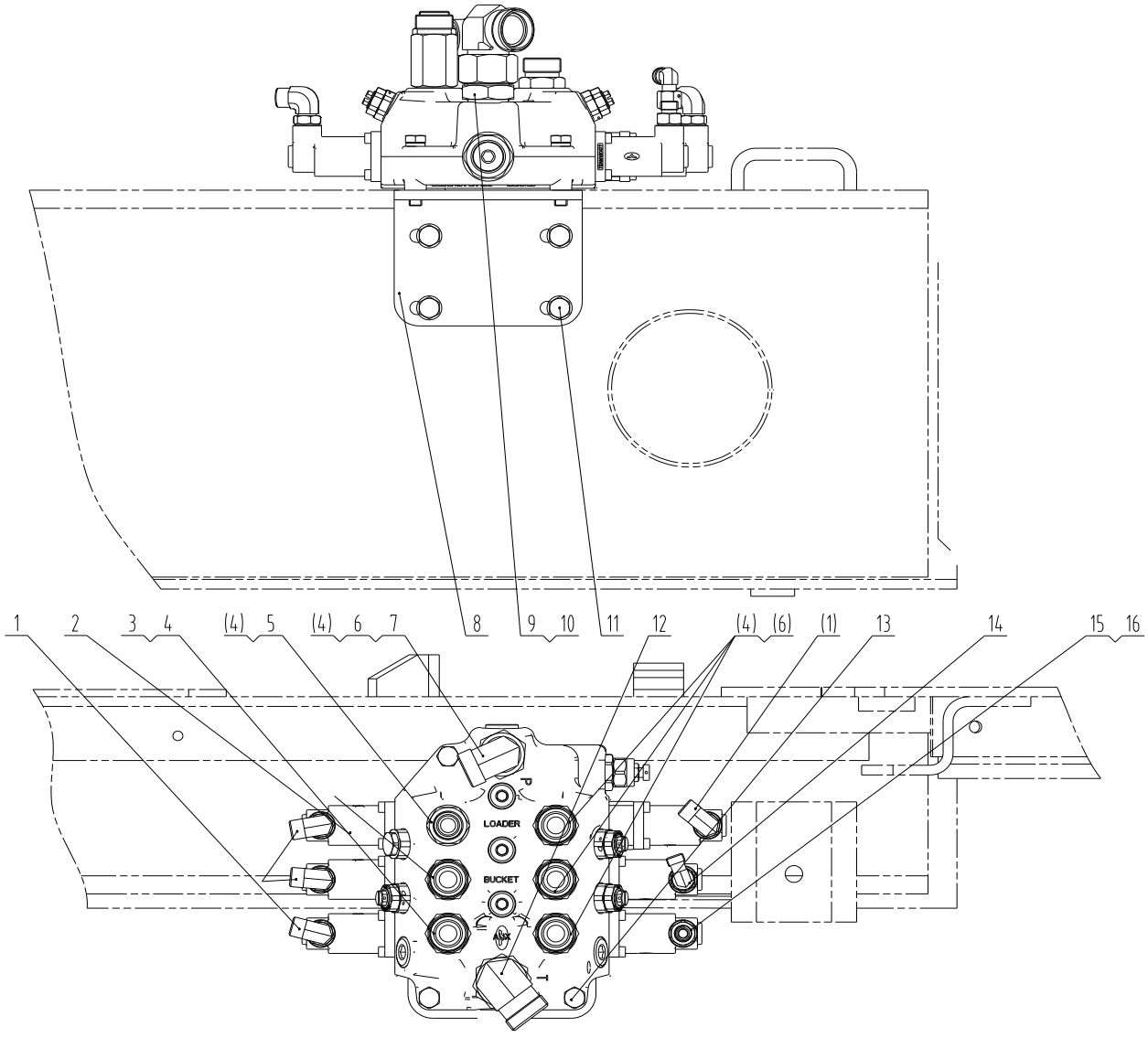

12C3756 000 主控阀 MAIN CONTROL VALVE

件号 ITEM	部件号 PART NO.	版本 VER	零件名称	PART NAME	数量 Q'TY	服务代码 S.C	适用机号 SERIAL NO.	互换性 IA	可替换零件号 REPLACEABLE
1	31C1451	000	弯接头	ELBOW	4				
2	12C2781	000	主控阀	MAIN CONTROL VALVE	1				
3	00A6524	001	接头	CONNECTOR	2				
4	12B0498	002	O 形圈	O-RING	7				
5	00A6110	001	接头	CONNECTOR	1				
6	30C0422	001	接头	CONNECTOR	4				
7	31C0083	002	弯接头	ELBOW	1				
8	29A4961	000	弯板	PLATE	1				
9	30C0277	002	接头	CONNECTOR	1				
10	12B0493	002	O 形圈	O-RING	1				
11	01B1074	000	螺栓	BOLT	4				
12	31C0095	002	过渡接头	CONNECTOR	1				
13	01B0690	000	螺栓	BOLT	2				
14	31C0326	001	弯头	ELBOW	1				
15	00A3703	000	接头	CONNECTOR	1				
16	12B0495	002	O 形圈	O-RING	1				

12C3757 000 阀
VALVE

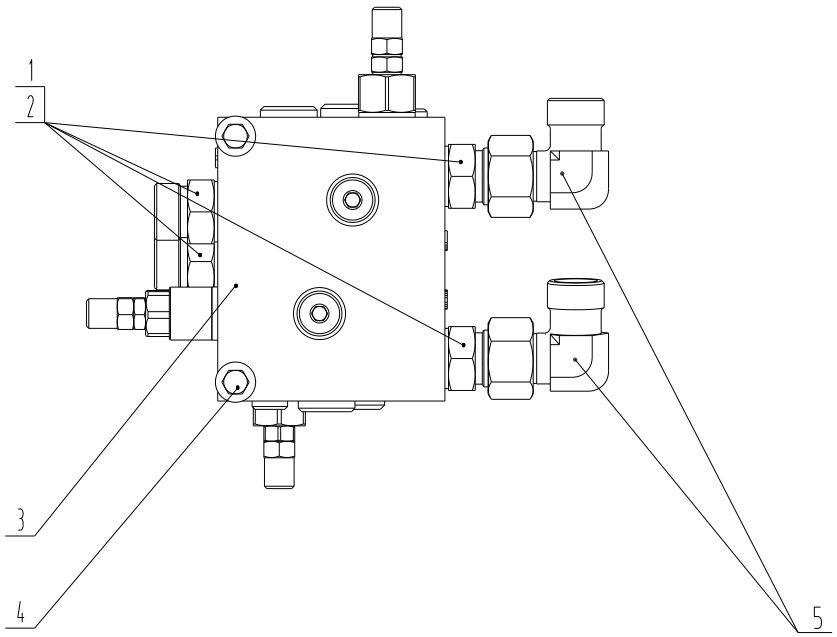

12C3757 000 阀 VALVE

件号 ITEM	部件号 PART NO.	版本 VER	零件名称	PART NAME	数量 Q'TY	服务代码 S.C	适用机号 SERIAL NO.	互换性 IA	可替换零件号 REPLACE ABLE
1	31C0096	001	弯接头	ELBOW	4				
2	12B0503	002	O 形圈	O-RING	4				
3	12C3746	000	阀	VALVE	1				
4	01B1073	000	螺栓	BOLT	2				
5	31C0084	002	弯接头	ELBOW	2				

00C2949 000 泵吸油管路
PUMP OIL SUCTION LINES

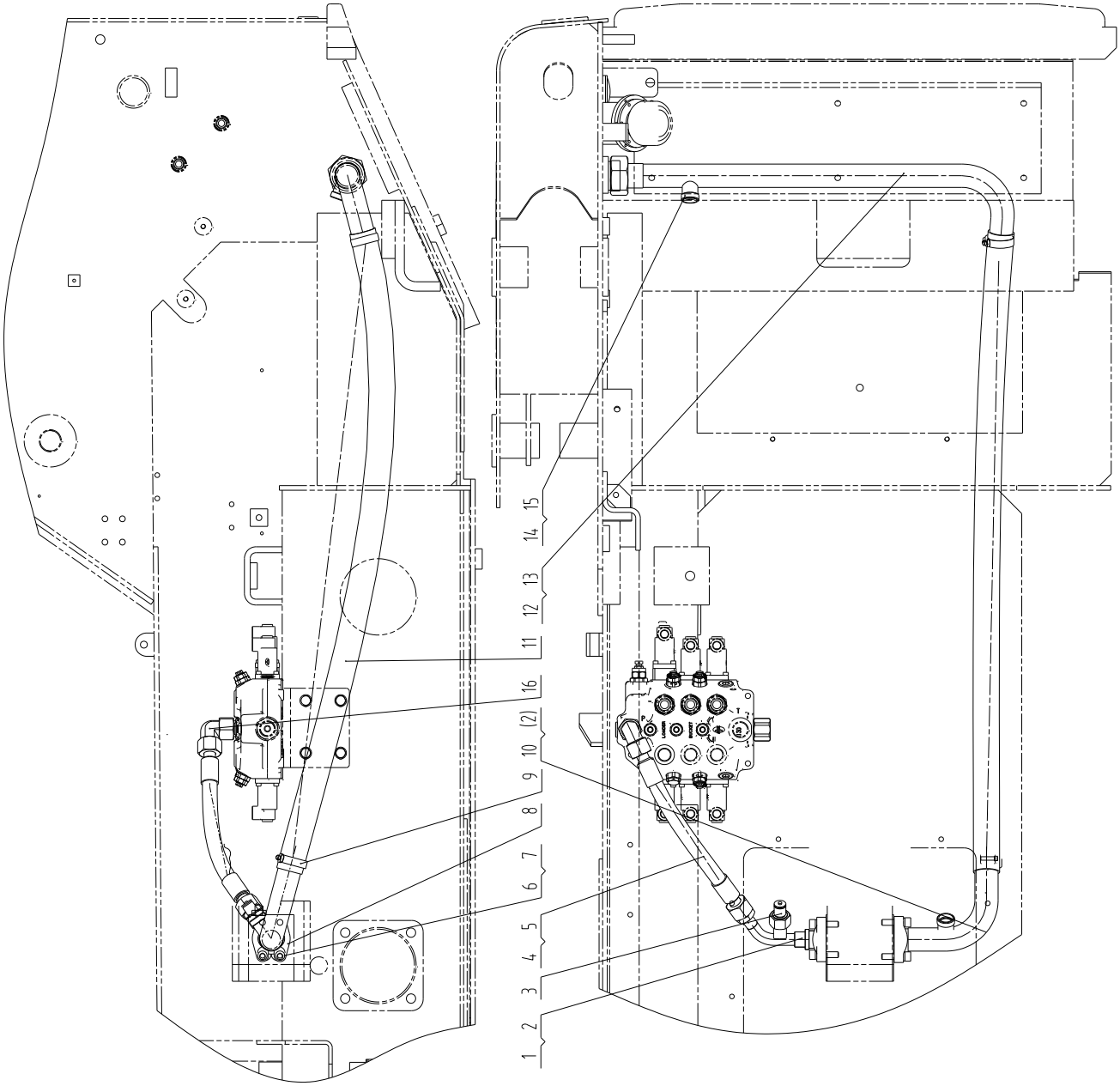

00C2949 000 泵吸油管路 PUMP OIL SUCTION LINES

件号 ITEM	部件号 PART NO.	版本 VER	零件名称	PART NAME	数量 Q'TY	服务代码 S.C	适用机号 SERIAL NO.	互换性 IA	可替换零件号 REPLACEABLE
1	10D2081	000	钢管总成	PIPE AS	1				
2	12B0287	000	O 形圈	O-RING	2				
3	44C0798	001	堵头	PLUG	1				
4	66C0898	000	软管总成	HOSE AS	1				
5	12B0504	002	O 形圈	O-RING	2				
6	06B0347	000	垫圈	WASHER	8				
7	04B0186	000	螺钉	SCREW	8				
8	72A0357	001	压板	PLATE	4				
9	15B0031	000	双钢丝式环箍	CLAMP	2				
10	10D2122	000	钢管总成	PIPE AS	1				
11	30A2343	000	吸油软管	SUCTION HOSE	1				
12	12B0622	002	O 形圈	O-RING	1				
13	10D2124	000	钢管总成	PIPE AS	1				
14	34K0004	002	减振垫	CUSHION	1				
15	12B0488	001	O 形圈	O-RING	1				
16	31C0083	002	弯接头	ELBOW	1				

11Y0015 000 工作液压系统（帕金斯 □）
HYDRAULIC SYSTEM

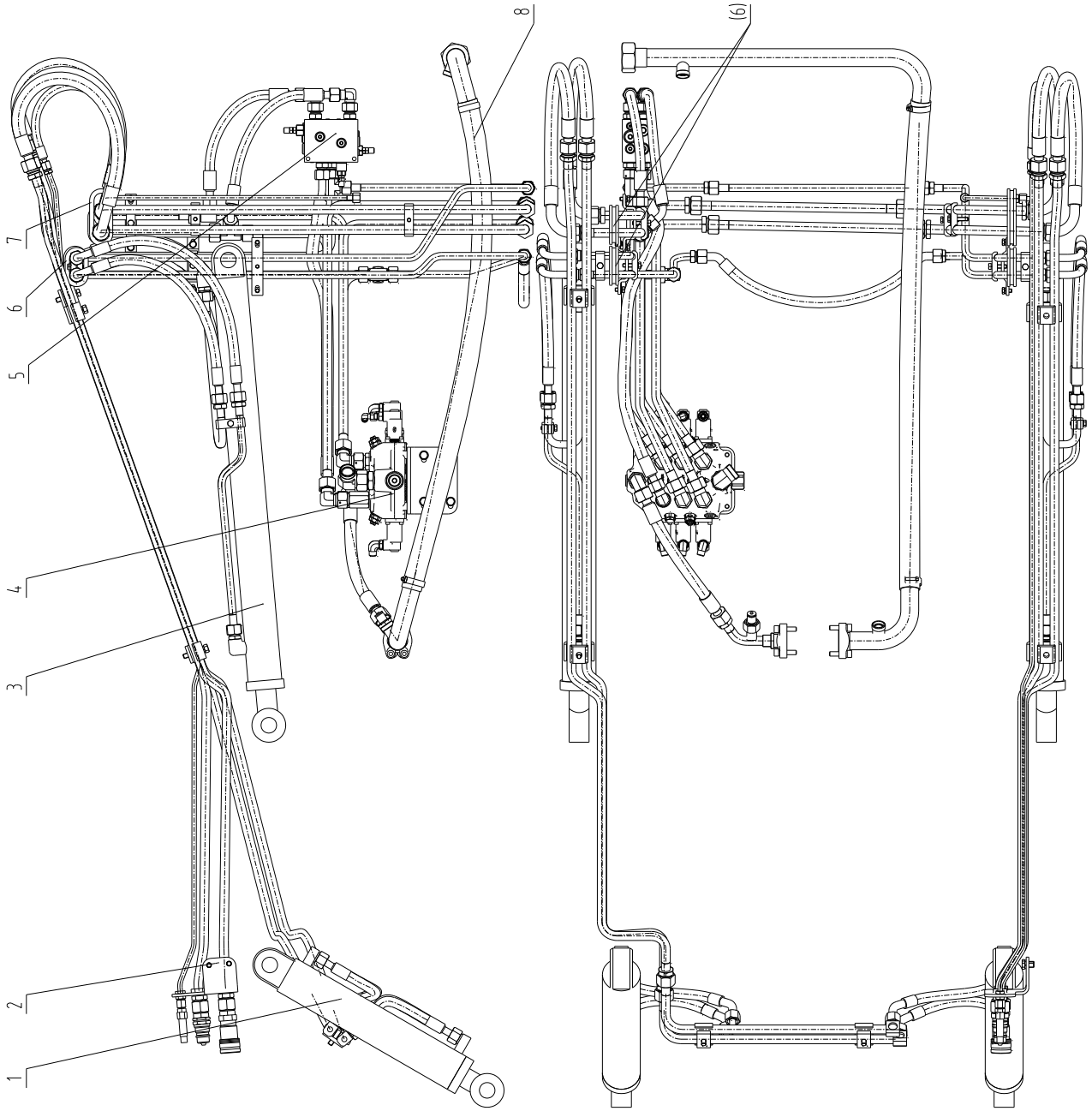

11Y0015 000 工作液压系统（帕金斯III） HYDRAULIC SYSTEM

件号 ITEM	部件号 PART NO.	版本 VER	零件名称	PART NAME	数量 Q'TY	服务代码 S.C	适用机号 SERIAL NO.	互换性 IA	可替换零件号 REPLACEABLE
1	00C2953	000	转斗油缸管路	TILTING CYLINDER LINES	1				
2	00C2955	001	辅助液压系统	AUX HYDRAULIC SYSTEM	1				
3	00C2950	000	动臂油缸管路	BOOM CYLINDER LINES	1				
4	12C3756	000	主控阀	MAIN CONTROL VALVE	1				
5	12C3757	000	阀	VALVE	1				
6	83A0529	001	橡胶圈	RUBBER RING	3				
7	83A0530	000	橡胶圈	RUBBER RING	1				
8	00C3017	000	泵吸油管路	PUMP OIL SUCTION LINES	1				

00C3017 000 泵吸油管路
PUMP OIL SUCTION LINES

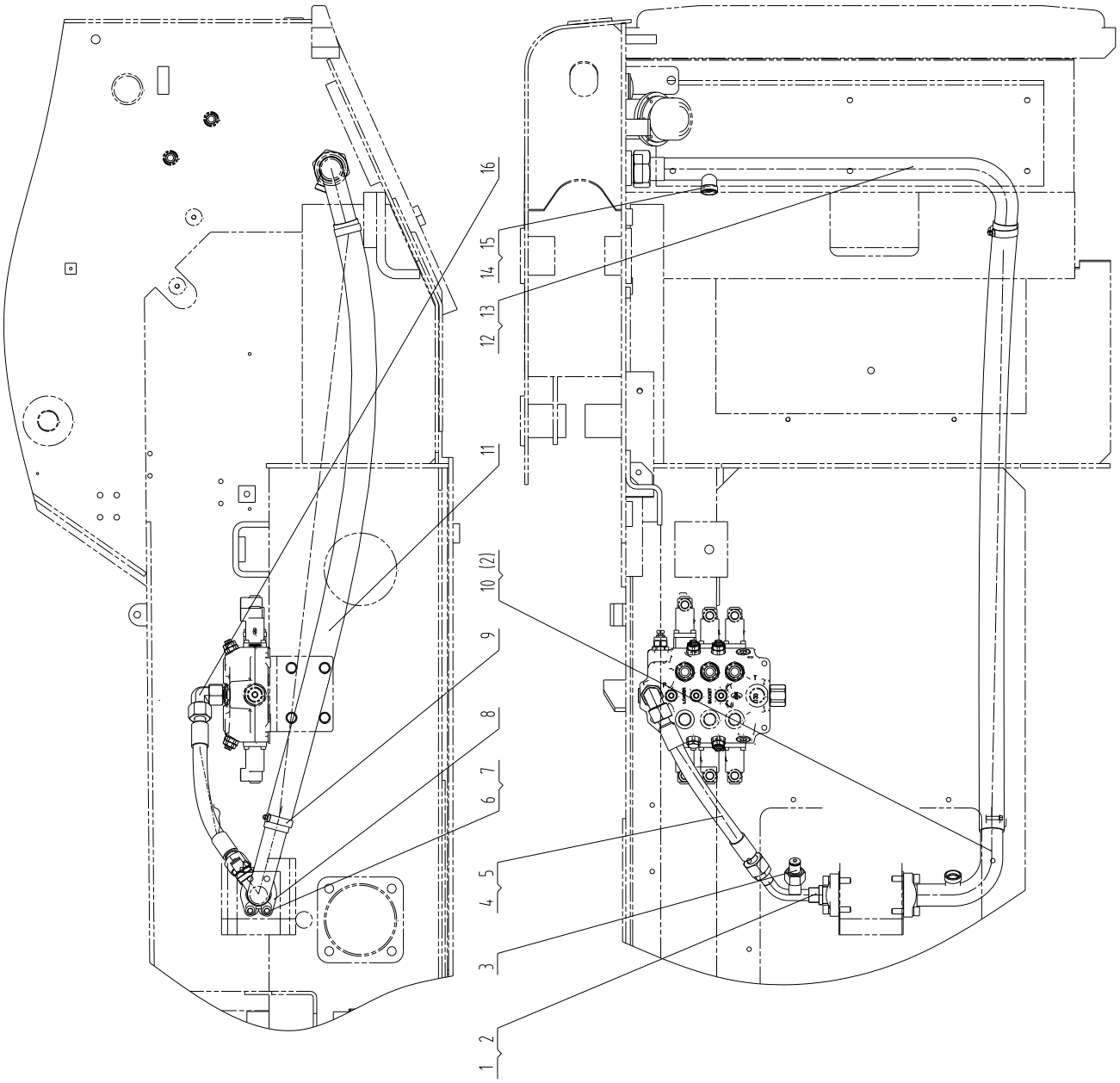

00C3017 000 泵吸油管路 PUMP OIL SUCTION LINES

件号 ITEM	部件号 PART NO.	版本 VER	零件名称	PART NAME	数量 Q'TY	服务代码 S.C	适用机号 SERIAL NO.	互换性 IA	可替换零件号 REPLACEABLE
1	10D2081	000	钢管总成	PIPE AS	1				
2	12B0287	000	O 形圈	O-RING	2				
3	44C0798	001	堵头	PLUG	1				
4	66C1110	000	软管总成	HOSE AS	1				
5	12B0504	002	O 形圈	O-RING	2				
6	06B0347	000	垫圈	WASHER	8				
7	04B0186	000	螺钉	SCREW	8				
8	72A0357	001	压板	PLATE	4				
9	15B0031	000	双钢丝式环箍	CLAMP	2				
10	10D2122	000	钢管总成	PIPE AS	1				
11	30A2343	000	吸油软管	SUCTION HOSE	1				
12	12B0622	002	O 形圈	O-RING	1				
13	10D2124	000	钢管总成	PIPE AS	1				
14	34K0004	002	减振垫	CUSHION	1				
15	12B0488	001	O 形圈	O-RING	1				
16	31C0083	002	弯接头	ELBOW	1				

13Y0071 000 行走液压系统（帕金斯 □）
TRAVEL HYDRAULIC SYSTEM

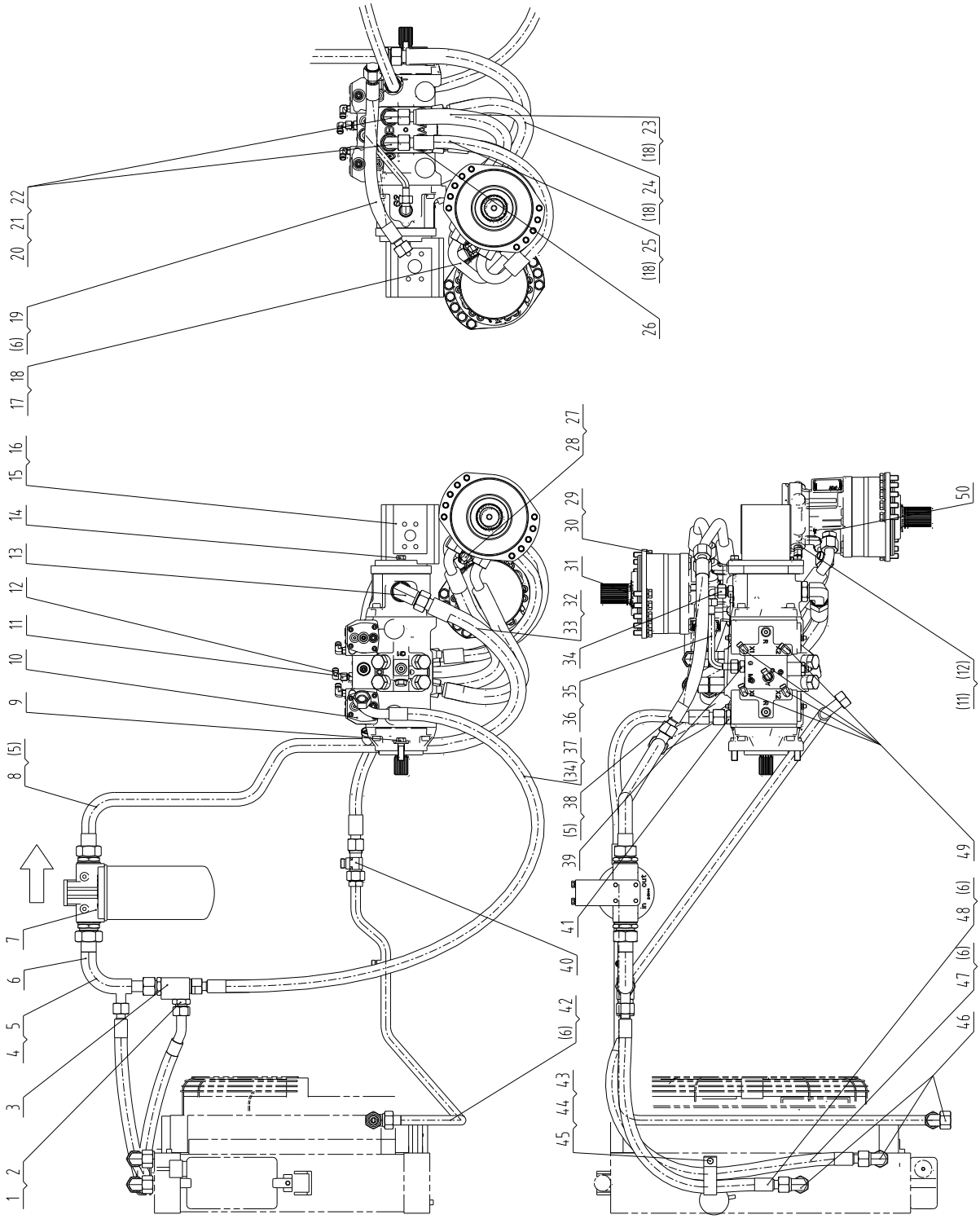

13Y0071 000 行走液压系统（帕金斯III） TRAVEL HYDRAULIC SYSTEM

件号 ITEM	部件号 PART NO.	版本 VER	零件名称	PART NAME	数量 Q'TY	服务代码 S.C	适用机号 SERIAL NO.	互换性 IA	可替换零件号 REPLACEABLE
1	00A0992	001	接头	CONNECTOR	1				
2	12B0198	000	O 形密封圈	O-RING	1				
3	12C0223	002	散热分流阀	BY-PASS VALVE	1				
4	10D2118	000	钢管总成	PIPE AS	1				
5	12B0500	002	O 形圈	O-RING	1				
6	12B0488	001	O 形圈	O-RING	9				
7	53C0721	000	过滤器	FILTER	1				
8	09D0137	000	钢管总成	TUBE AS	1				
9	01B0644	000	螺栓	BOLT	2				
10	11C1586	000	行走泵	TRAVEL PUMP	1				
11	31C0326	001	弯头	ELBOW	2				
12	30C0234	002	接头	CONNECTOR	3				
13	31C0488	000	可调接头	CONNECTOR	1				
14	01B0652	000	螺栓	BOLT	2				
15	11K0011	000	齿轮泵	GEAR PUMP	1				
16	12B1579	000	O 型圈	O-RING	1				
17	66C1104	000	软管总成	HOSE AS	1				
18	12B0504	002	O 形圈	O-RING	8				
19	66C1107	000	软管总成	HOSE AS	1				
20	31C0083	002	弯接头	ELBOW	2				
21	12B0493	002	O 形圈	O-RING	2				
22	00A6534	000	接头	CONNECTOR	2				
23	66C1105	000	软管总成	HOSE AS	1				
24	66C1106	000	软管总成	HOSE AS	1				
25	66C1103	000	软管总成	HOSE AS	1				
26	31K0007	000	弯接头	ELBOW	2				
27	31C0102	002	弯接头	ELBOW	1				
28	30C0353	002	接头	CONNECTOR	2				
29	06B0349	000	垫圈	WASHER	20				
30	04B0702	000	螺钉	SCREW	20				
31	11C1542	000	行走马达	TRAVEL MOTOR	2				
32	07C4340	000	软管总成	HOSE AS	1				
33	12B0402	002	O 形圈	O-RING	4				
34	31C0114	002	弯接头	ELBOW	1				
35	10D7297	001	钢管总成	TUBE AS	1				
36	12B0496	001	O 形圈	O-RING	2				
37	07C4341	000	软管总成	HOSE AS	1				
38	66C0948	000	软管总成	HOSE AS	1				
39	30C1066	001	接头	CONNECTOR	2				
40	32C0261	002	三通接头	TEE	1				
41	30K0011	001	接头	CONNECTOR	1				

13Y0071 000 行走液压系统（帕金斯Ⅲ） TRAVEL HYDRAULIC SYSTEM

件号 ITEM	部件号 PART NO.	版本 VER	零件名称	PART NAME	数量 Q'TY	服务代码 S.C	适用机号 SERIAL NO.	互换性 IA	可替换零件号 REPLACEABLE
42	09D0141	000	钢管总成	TUBE AS	1				
43	06B0348	000	垫圈	WASHER	1				
44	00B0007	000	螺栓	BOLT	1				
45	20A4684	000	管夹	CLAMP	1				
46	31C0113	003	过渡接头	CONNECTOR	3				
47	66C0952	000	软管总成	HOSE AS	1				
48	66C0951	000	软管总成	HOSE AS	1				
49	31C0792	000	弯接头	ELBOW	4				
50	30C0422	001	接头	CONNECTOR	4				

12Y0010 000 先导液压系统（帕金斯 □）
PILOT HYDRAULIC SYSTEM

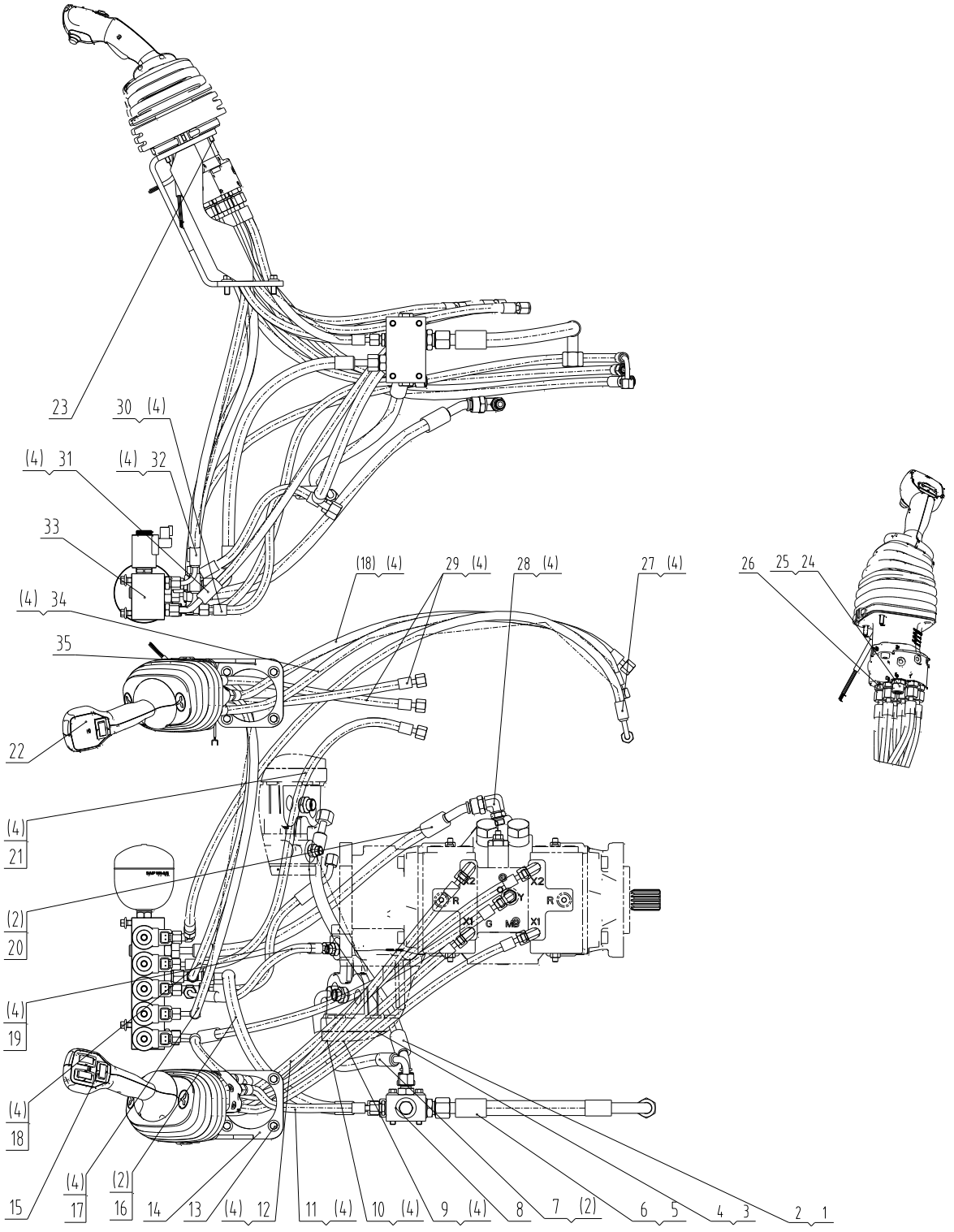

12Y0010 000 先导液压系统（帕金斯Ⅲ） PILOT HYDRAULIC SYSTEM

件号 ITEM	部件号 PART NO.	版本 VER	零件名称	PART NAME	数量 Q'TY	服务代码 S.C	适用机号 SERIAL NO.	互换性 IA	可替换零件号 REPLACEABLE
1	66C0882	000	软管总成	HOSE AS	1				
2	12B0514	000	O 形圈	O-RING	8				
3	05C5475	000	软管总成	HOSE AS	1				
4	12B0497	001	O 形圈	O-RING	34				
5	66C1109	000	软管总成	HOSE AS	1				
6	12B0496	001	O 形圈	O-RING	2				
7	66C0881	000	软管总成	HOSE AS	1				
8	12C3771	000	阀块总成	VALVE BLOCK AS	1				
9	05C5476	000	软管总成	HOSE AS	1				
10	05C5478	000	软管总成	HOSE AS	1				
11	05C5410	000	软管总成	HOSE AS	1				
12	05C5477	000	软管总成	HOSE AS	1				
13	01B0995	000	螺栓	BOLT	8				
14	02D5735	001	支架	BRACKET	1				
15	12C2779	001	手先导阀（左）	HAND PILOT VALVE-LH	1				
16	66C0880	000	软管总成	HOSE AS	1				
17	05C5413	000	软管总成	HOSE AS	1				
18	05C5412	000	软管总成	HOSE AS	2				
19	05C5416	000	软管总成	HOSE AS	1				
20	66C1108	000	软管总成	HOSE AS	1				
21	05C5414	000	软管总成	HOSE AS	1				
22	12C3744	000	手先导阀（右）	HAND PILOT VALVE-RH	1				
23	01B1084	000	螺栓	BOLT	6				
24	12B0546	002	O 形圈	O-RING	1				
25	00A5568	000	接头	CONNECTOR	1				
26	30C1065	001	接头	CONNECTOR	12				
27	05C5415	000	软管总成	HOSE AS	1				
28	31C0206	002	接头	CONNECTOR	1				
29	05C5390	000	软管总成	HOSE AS	2				
30	05C5418	000	软管总成	HOSE AS	1				
31	05C5481	000	软管总成	HOSE AS	1				
32	05C5411	000	软管总成	HOSE AS	1				
33	12C3772	000	先导供油阀总成	PILOT OIL SUPPLY VALVE AS	1				
34	05C5387	000	软管总成	HOSE AS	1				
35	02D5736	001	支架	BRACKET	1				

车架和工作装置 SHEET METAL SYSTEM

22D0300 006 铲斗
BUCKET

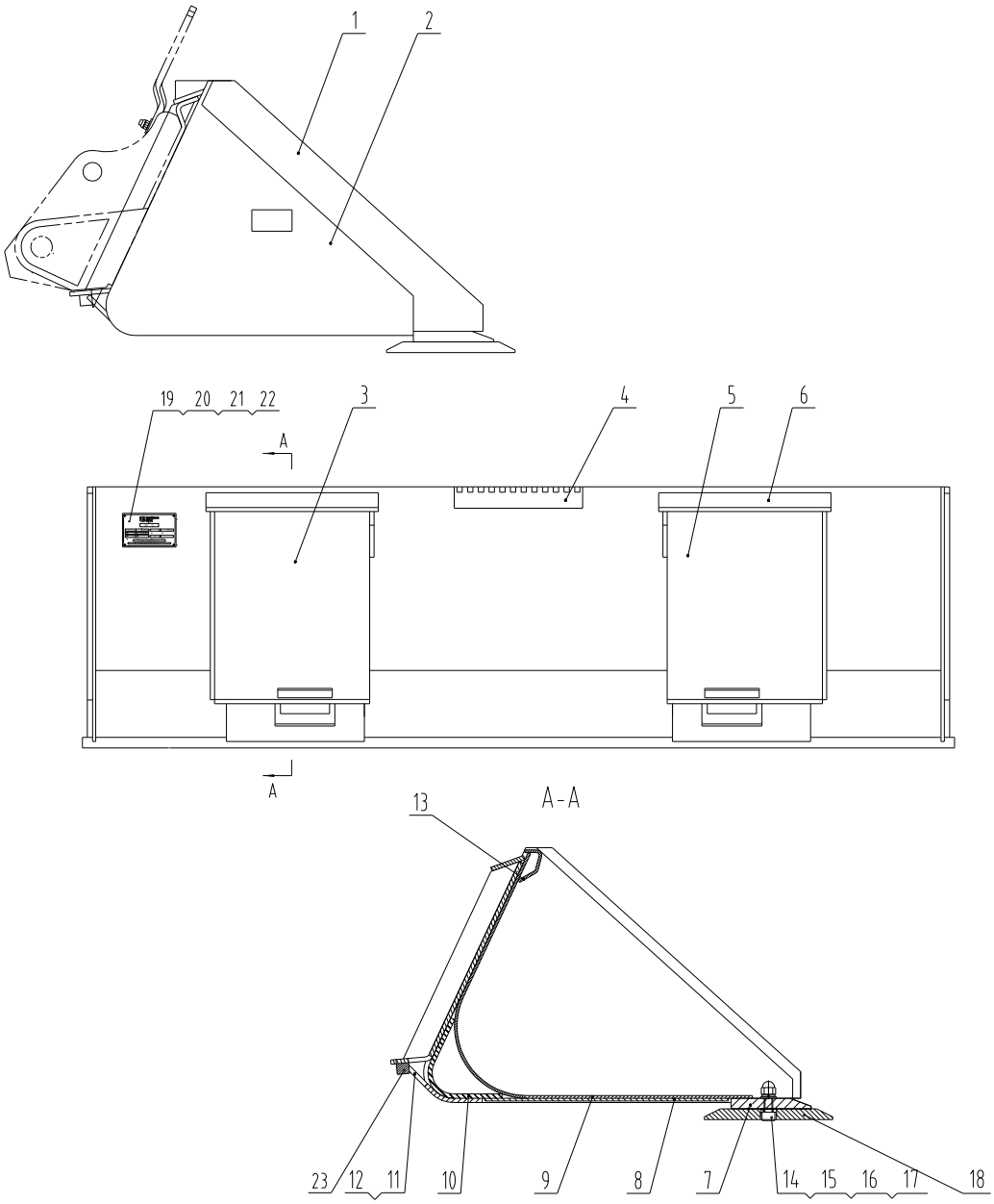

22D0300 006 铲斗 BUCKET

件号 ITEM	部件号 PART NO.	版本 VER	零件名称	PART NAME	数量 Q'TY	服务代码 S.C	适用机号 SERIAL NO.	互换性 IA	可替换零件号 REPLACEABLE
1	14A4019	000	侧切削板	CUTTING EDGE	2				
2	11A2236	000	侧壁板	PLATE	2				
3	23H0139	003	左腹板	PLATE	1				
4	00D1632	000	铲斗脚踏	STEP	1				
5	23H0140	003	右腹板	PLATE	1				
6	14H0033	003	上盖板	COVER	2				
7	16A2822	002	主切削板	CUTTING EDGE	1				
8	11A2237	000	底贴板	PLATE	3				
9	21A2962	002	斗壁板	PLATE	1				
10	23A1904	000	加强板	PLATE	1				
11	23A4460	001	支撑板	PLATE	1				
12	23A4461	001	支撑板	PLATE	1				
13	21A4816	000	弯板	PLATE	1				
14	04B0298	000	螺钉	SCREW	6				
15	06B0012	000	垫圈	WASHER	6				
16	06B0351	000	垫圈	WASHER	6				
17	03B0495	000	螺母	NUT	6				
18	16A4516	000	板	PLATE	1				
19	74A3817	000	铭牌	NAMEPLATE	1				
20	74A3818	000	铭牌	NAMEPLATE	1				
21	74A3819	000	铭牌	NAMEPLATE	1				
22	09B0036	000	抽芯铆钉	RIVET	4				
23	12A2987	000	加强板	PLATE	2				

32E0269 007 工作装置
WORK IMPLEMENT

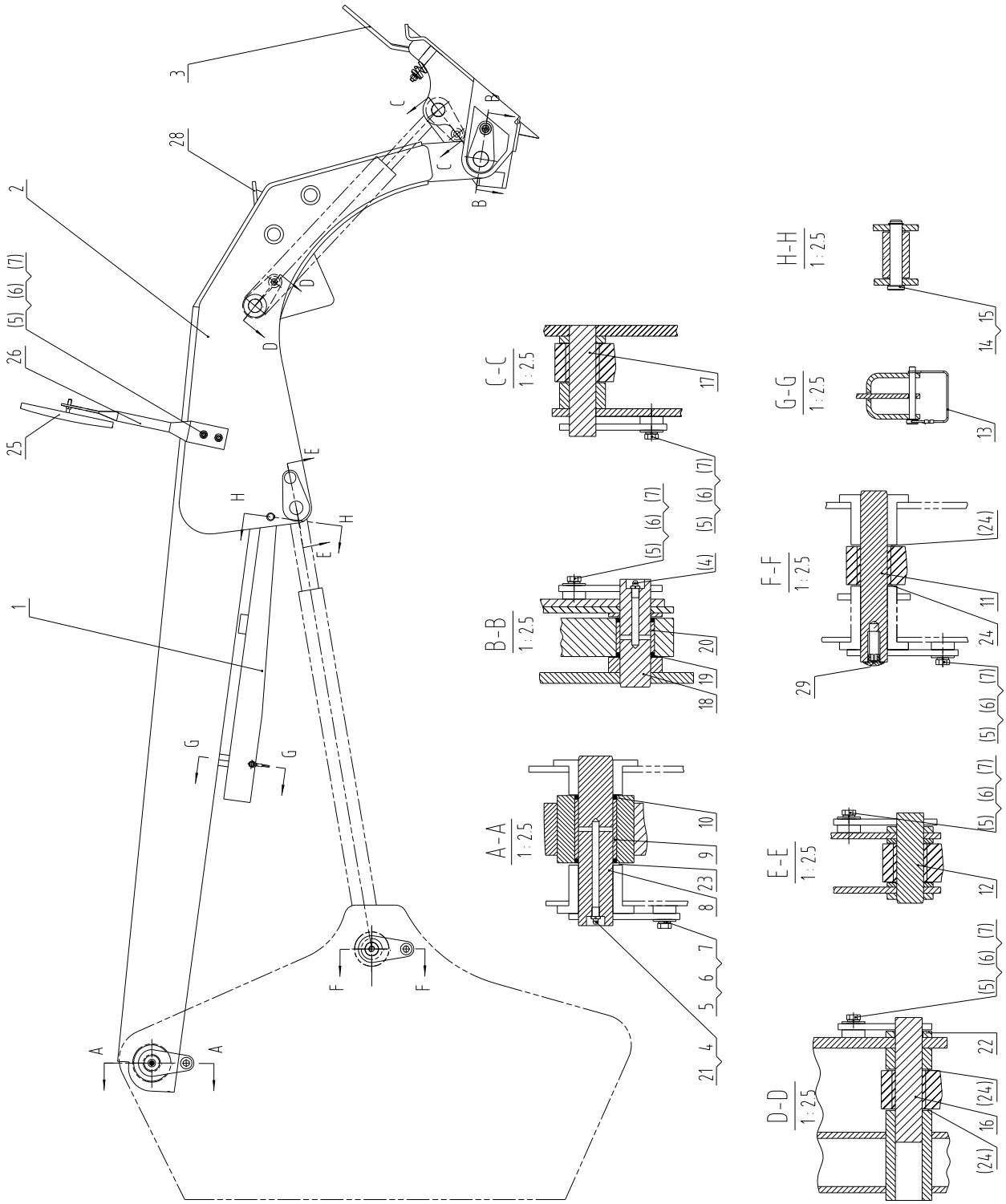

32E0269 007 工作装置 WORK IMPLEMENT

件号 ITEM	部件号 PART NO.	版本 VER	零件名称	PART NAME	数量 Q'TY	服务代码 S.C	适用机号 SERIAL NO.	互换性 IA	可替换零件号 REPLACEABLE
1	37C0358	003	保险杆	STEERING FRAME LOCK	1				
2	21D0221	007	动臂	BOOM	1				
3	43C1084	004	快换装置	QUICK COUPLER	1				
4	10B0014	000	油杯	GREASE FITTING	4				
5	00B0005	000	螺栓	BOLT	16				
6	06B0030	000	垫圈	WASHER	16				
7	06B0347	000	垫圈	WASHER	16				
8	11D0424	000	销	PIN	2				
9	55A0671	000	衬套	BUSHING	2				
10	13B0226	001	密封圈	SEAL RING	4				
11	11D0425	000	销	PIN	2				
12	11D0366	000	销	PIN	2				
13	34C0778	001	锁扣总成	BUCKLE AS	1				
14	60A1011	001	销	PIN	1				
15	07B0073	000	挡圈	SNAP RING	1				
16	11D0426	000	销	PIN	2				
17	11D0427	001	销	PIN	2				
18	11D0428	000	销	PIN	2				
19	13B0227	000	密封圈	SEAL RING	4				
20	55A1275	000	轴套	BUSHING	2				
21	86A0258	001	油杯护套	BOOT	4				
22	13A5811	000	垫块	BLOCK	2				
23	57A1342	000	调整垫圈	WASHER	2				
24	57A1365	000	调整垫圈	WASHER	8				
25	47C2028	000	后视镜	REARVIEW MIRROR	2				
26	35A2908	000	支架	BRACKET	2				
28	22C1293	000	脚踏组件	PEDAL AS	1				
29	84A1866	001	堵头	PLUG	2				

37C0358 003 保险杆
STEERING FRAME LOCK

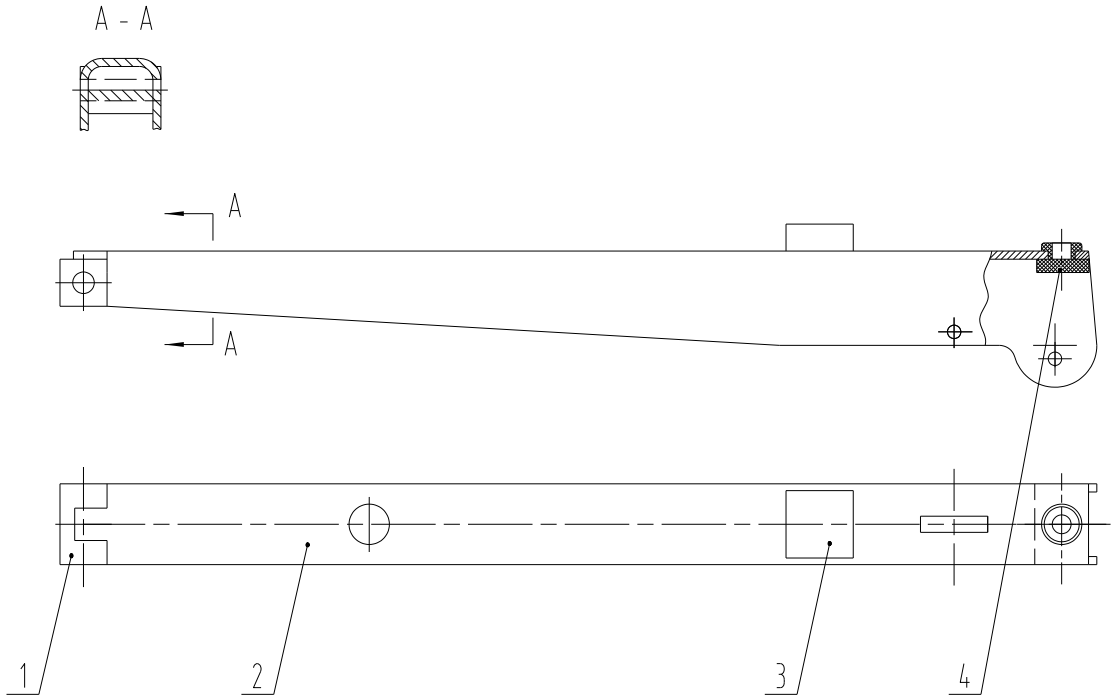

37C0358 003 保险杆 STEERING FRAME LOCK

件号 ITEM	部件号 PART NO.	版本 VER	零件名称	PART NAME	数量 Q'TY	服务代码 S.C	适用机号 SERIAL NO.	互换性 IA	可替换零件号 REPLACE ABLE
1	18A1371	002	轴座	SEAT	1				
2	22A1478	004	弯板	PLATE	1				
3	85A0219	001	海绵	SPONGE	1				
4	83A0304	001	胶套	BOOT	1				

34C0778 001 锁扣总成
BUCKLE AS

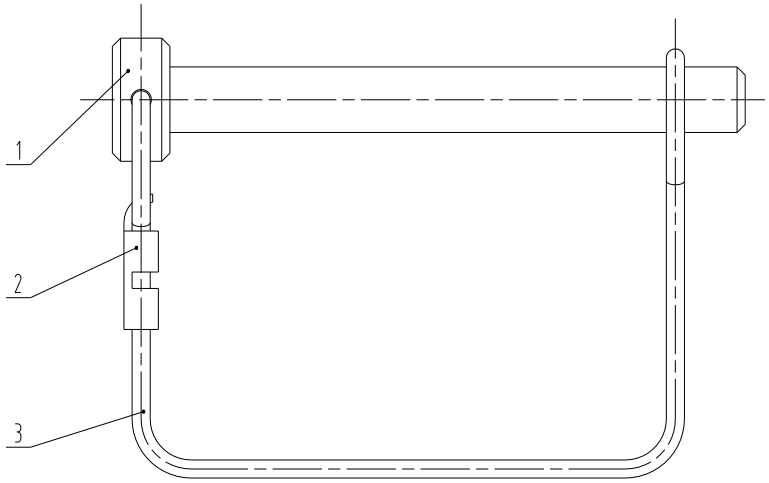

34C0778 001 锁扣总成 BUCKLE AS

件号 ITEM	部件号 PART NO.	版本 VER	零件名称	PART NAME	数量 Q'TY	服务代码 S.C	适用机号 SERIAL NO.	互换性 IA	可替换零件号 REPLACE ABLE
1	60A2419	000	销	PIN	1				
2	20A4832	001	压紧板	PLATE	1				
3	77A0709	000	扣体	FASTENER	1				

22C1293 000 脚踏组件
PEDAL AS

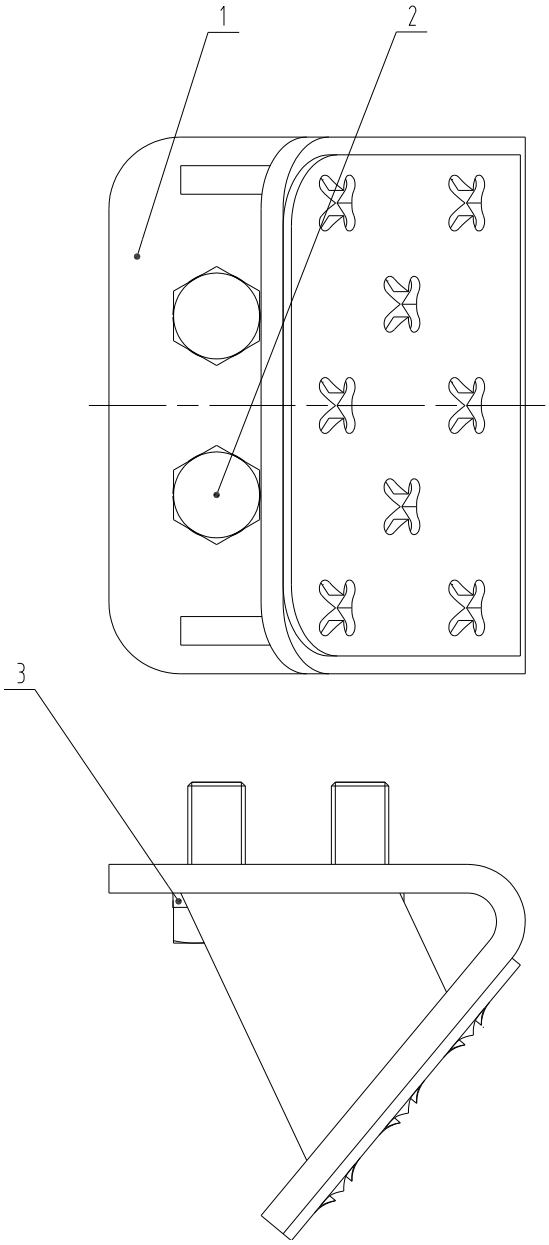

22C1293 000 脚踏组件 PEDAL AS

件号 ITEM	部件号 PART NO.	版本 VER	零件名称	PART NAME	数量 Q'TY	服务代码 S.C	适用机号 SERIAL NO.	互换性 IA	可替换零件号 REPLACEABLE
1	00D9218	001	脚踏	PEDAL	1				
2	00B0019	000	螺栓	BOLT	4				
3	06B0347	000	垫圈	WASHER	4				

43C1084 004 快换装置
QUICK COUPLER

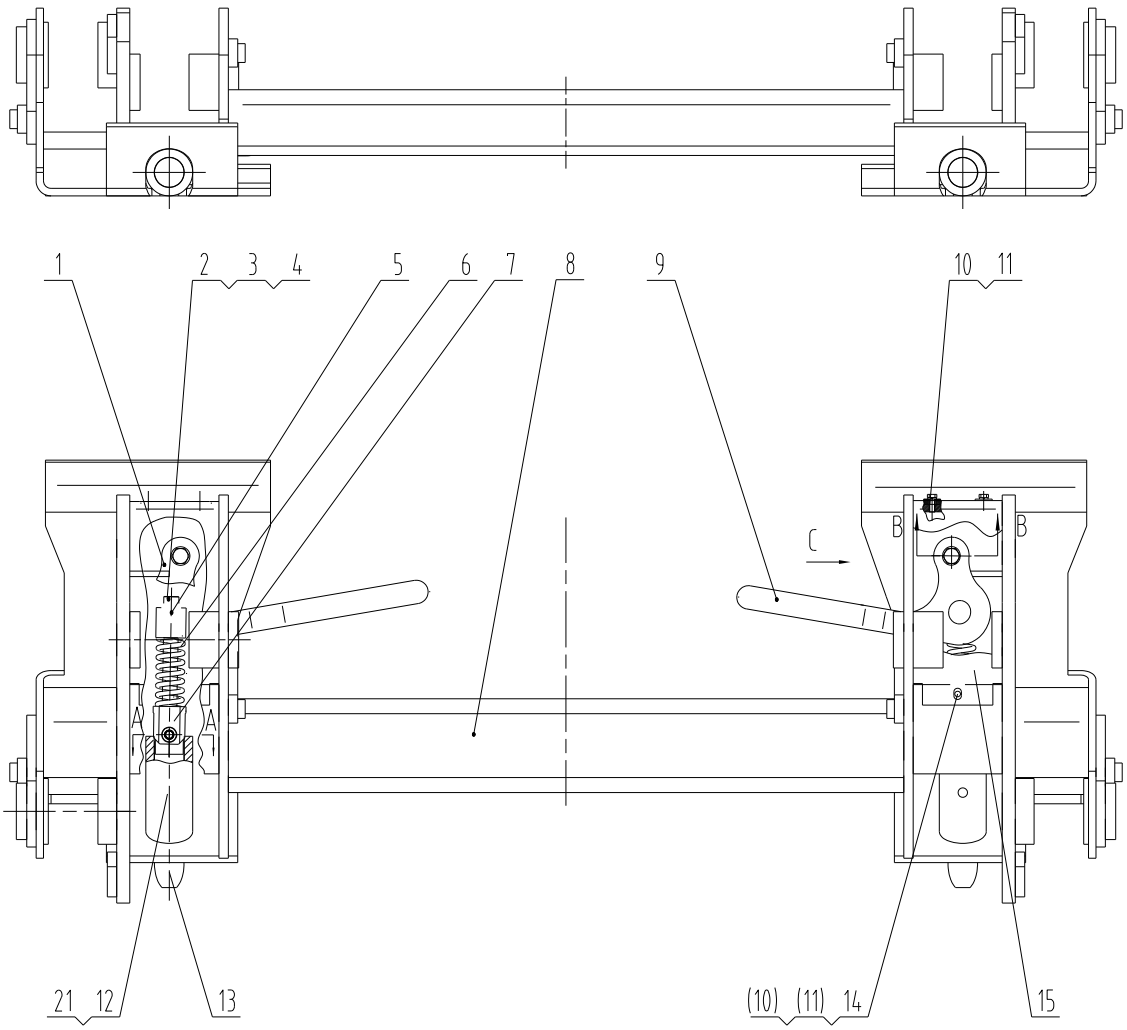

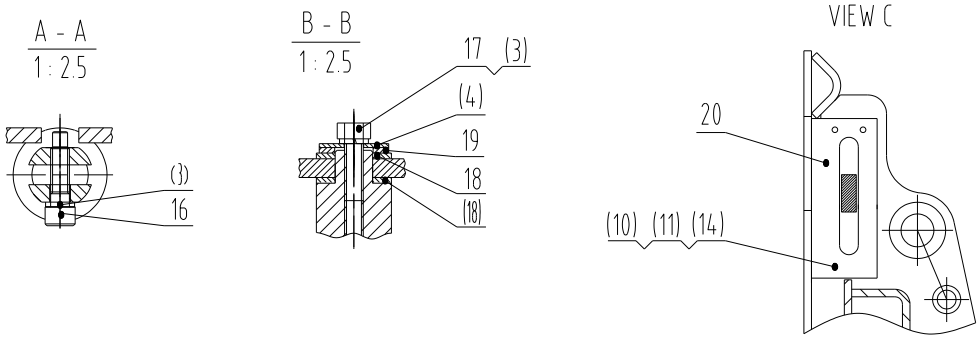

43C1084 004 快换装置 QUICK COUPLER

件号 ITEM	部件号 PART NO.	版本 VER	零件名称	PART NAME	数量 Q'TY	服务代码 S.C	适用机号 SERIAL NO.	互换性 IA	可替换零件号 REPLACEABLE
1	23A6207	000	扳手	SPANNER	1				
2	04B0186	000	螺钉	SCREW	2				
2	04V0280	000	螺钉	SCREW	2				
3	06B0347	000	垫圈	WASHER	6				
4	06B0030	000	垫圈	WASHER	4				
5	88A0289	001	滑块	SLIDER	2				
6	75A0143	002	弹簧	SPRING	2				
7	64A0112	003	杆	ROD	2				
8	02D2601	001	快换架	QUICK COUPLER FRAME	1				
9	23A6204	000	扳手	SPANNER	1				
10	00B0021	000	螺栓	BOLT	14				
11	06B0346	000	垫圈	WASHER	14				
12	10B0014	000	油杯	GREASE FITTING	2				
13	61A0278	001	销	PIN	2				
14	06B0062	000	垫圈	WASHER	14				
15	21A9119	001	盖板	COVER	2				
16	04B0598	001	螺钉	SCREW	2				
17	00B0012	000	螺栓	BOLT	2				
18	10B0269	000	碟形弹簧	DISK SPRING	4				
19	06B0016	000	垫圈	WASHER	2				
20	84A1672	001	橡胶板	RUBBER PLATE	2				
21	86A0258	001	油杯护套	BOOT	2				

30E1035 001 车架系统（新柴国二 490）
FRAME SYSTEM

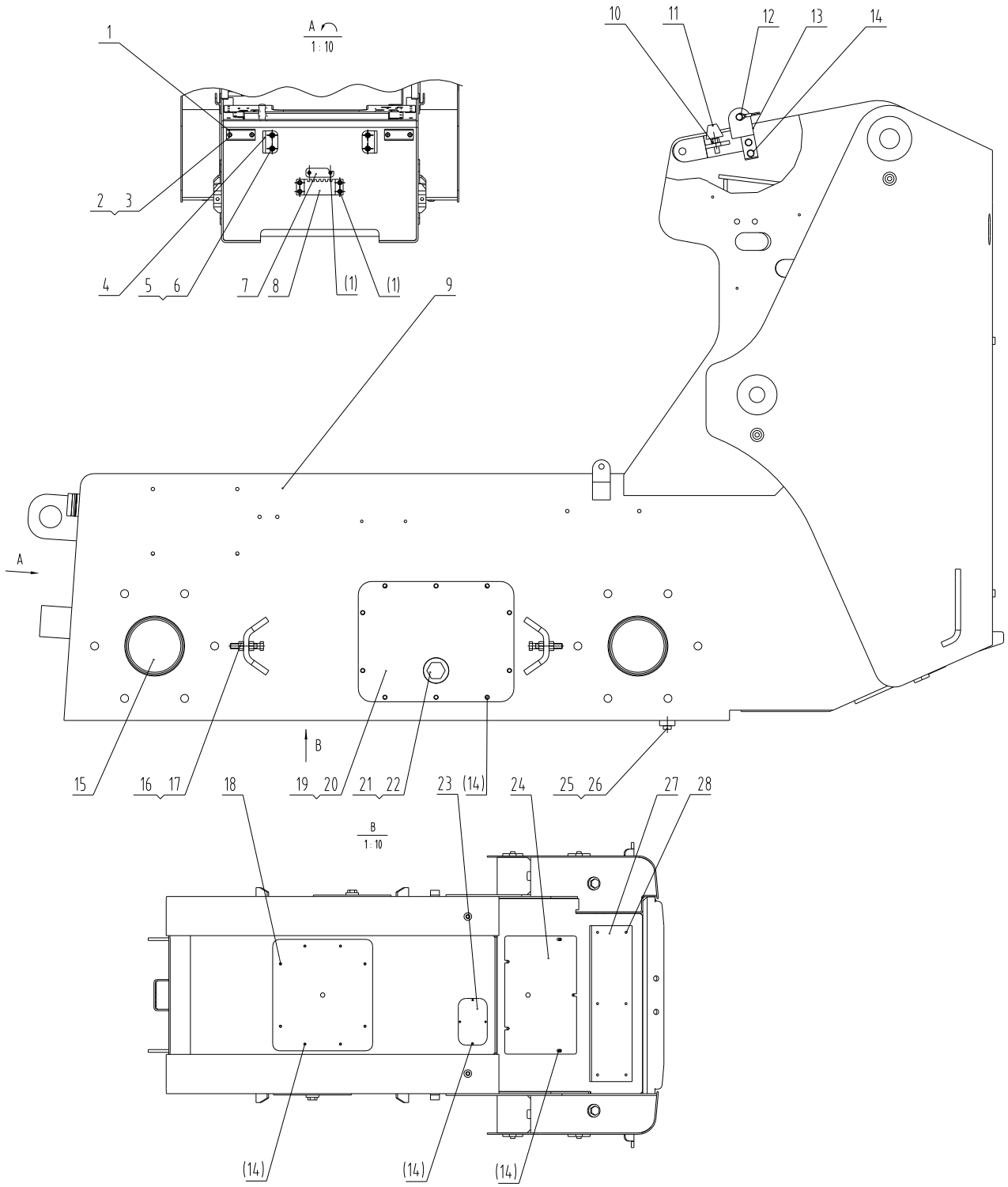

30E1035 001 车架系统（新柴国二 490） FRAME SYSTEM

件号 ITEM	部件号 PART NO.	版本 VER	零件名称	PART NAME	数量 Q'TY	服务代码 S.C	适用机号 SERIAL NO.	互换性 IA	可替换零件号 REPLACEABLE
1	01B0884	000	螺栓	BOLT	10				
2	34C1951	001	调整垫	SHIM	2				
3	13A2139	001	板	PLATE	2				
4	23A4108	001	吊耳	EYE	2				
5	04A1977	000	防松螺母	LOCKNUT	4				
6	01B0652	000	螺栓	BOLT	4				
7	10A2034	000	盖板	COVER	1				
8	22A3000	002	弯板	PLATE	1				
9	30D1572	002	车架	FRAME	1				
10	03B0053	000	螺母	NUT	2				
11	35C0035	001	弹性挡块	BLOCK	2				
12	24C1091	001	锁扣	LOCK BUCKLE	1				
13	02D6513	000	支架	BRACKET	1				
14	01B0995	000	螺栓	BOLT	39				
15	83A0519	001	链箱压盖	GUARD	4				
16	01B0163	000	螺栓	BOLT	4				
17	03B0095	000	螺母	NUT	8				
18	12A1455	000	底盖板	COVER	1				
19	85A0219	001	海绵	SPONGE	2				
20	36D0968	000	盖板	COVER	2				
21	12B0379	000	O 形密封圈	O-RING	2				
22	05A0008	001	堵头	PLUG	2				
23	12A7455	000	盖板	COVER	1				
24	22A6927	000	盖板	COVER	1				
25	12B0351	000	O 形密封圈	O-RING	2				
26	05A0022	000	螺塞	PLUG	2				
27	17A1942	000	配重板	PLATE	1				
28	01B1072	000	螺栓	BOLT	6				

24C1091 001 锁扣
LOCK BUCKLE

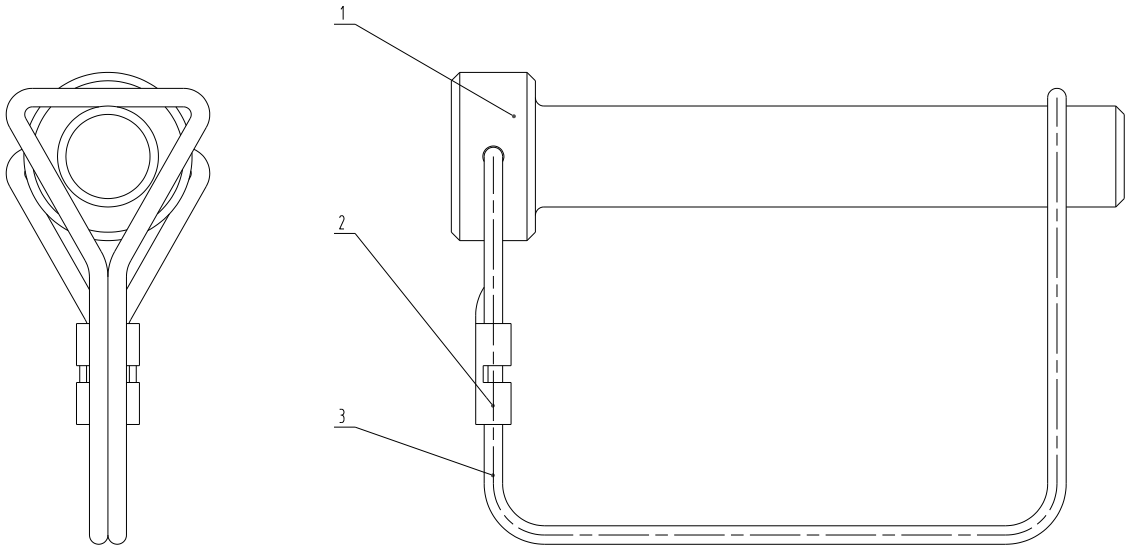

24C1091 001 锁扣 LOCK BUCKLE

件号 ITEM	部件号 PART NO.	版本 VER	零件名称	PART NAME	数量 Q'TY	服务代码 S.C	适用机号 SERIAL NO.	互换性 IA	可替换零件号 REPLACE ABLE
1	60A2601	001	销轴	PIN	1				
2	20A4832	001	压紧板	PLATE	1				
3	77A1189	001	钢丝	STEEL WIRE	1				

30Y0010 000 车架系统（帕金斯 □）
FRAME SYSTEM

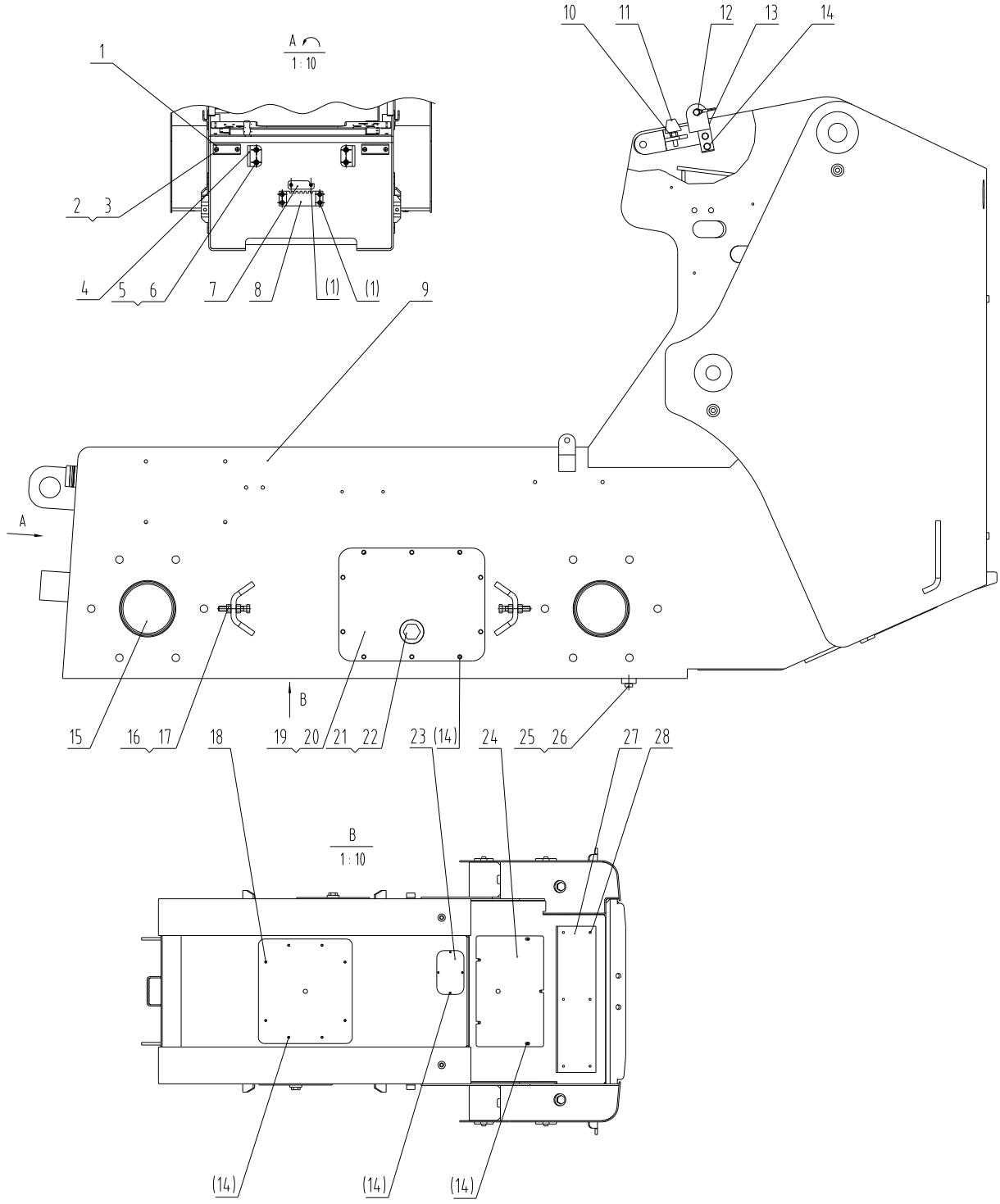

30Y0010 000 车架系统（帕金斯III） FRAME SYSTEM

件号 ITEM	部件号 PART NO.	版本 VER	零件名称	PART NAME	数量 Q'TY	服务代码 S.C	适用机号 SERIAL NO.	互换性 IA	可替换零件号 REPLACEABLE
1	01B0884	000	螺栓	BOLT	10				
2	34C1951	001	调整垫	SHIM	2				
3	13A2139	001	板	PLATE	2				
4	23A4108	001	吊耳	EYE	2				
5	04A1977	000	防松螺母	LOCKNUT	4				
6	01B0652	000	螺栓	BOLT	4				
7	10A2034	000	盖板	COVER	1				
8	22A3000	002	弯板	PLATE	1				
9	30D1618	000	车架	FRAME	1				
10	03B0053	000	螺母	NUT	2				
11	35C0035	001	弹性挡块	BLOCK	2				
12	24C1091	001	锁扣	LOCK BUCKLE	1				
13	02D6513	000	支架	BRACKET	1				
14	01B0995	000	螺栓	BOLT	39				
15	83A0519	001	链箱压盖	GUARD	4				
16	01B0163	000	螺栓	BOLT	4				
17	03B0095	000	螺母	NUT	8				
18	12A1455	000	底盖板	COVER	1				
19	85A0219	001	海绵	SPONGE	2				
20	36D0968	000	盖板	COVER	2				
21	12B0379	000	O 形密封圈	O-RING	2				
22	05A0008	001	堵头	PLUG	2				
23	12A7455	000	盖板	COVER	1				
24	22A6927	000	盖板	COVER	1				
25	12B0351	000	O 形密封圈	O-RING	2				
26	05A0022	000	螺塞	PLUG	2				
27	17A1942	000	配重板	PLATE	1				
28	01B1072	000	螺栓	BOLT	6				

驾驶室和覆盖件 CAB AND ACCESSORIE

41E0599 000 驾驶室总成（帕金斯/新柴）
CAB AS

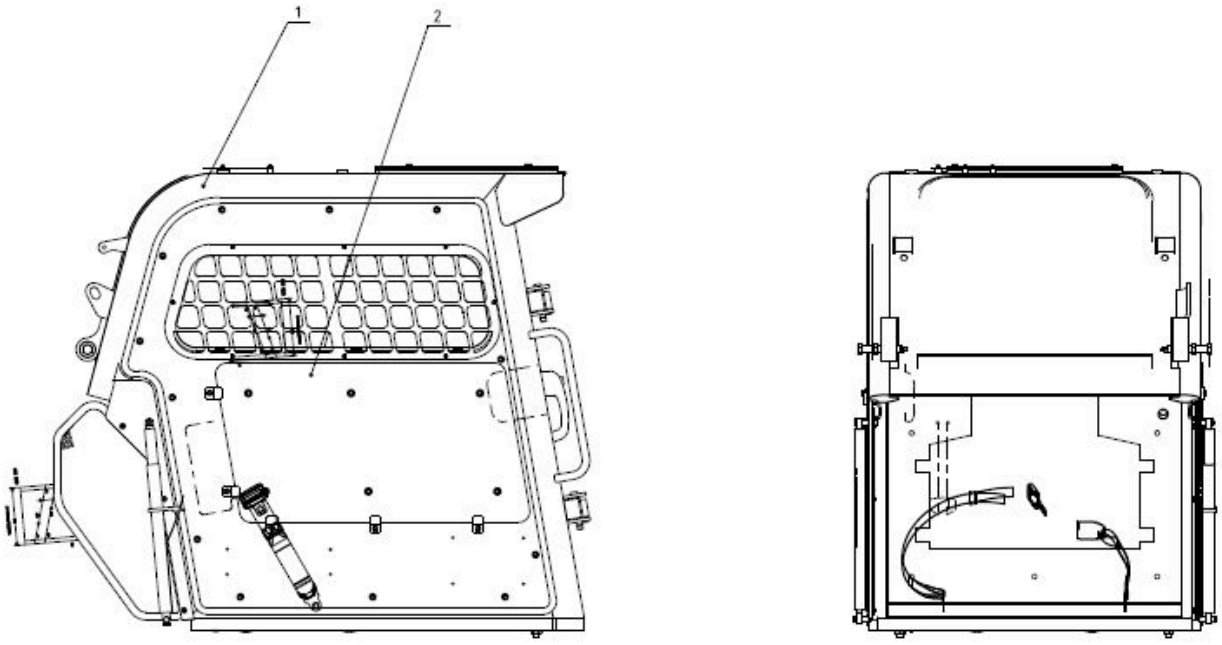

41E0599 000 驾驶室总成（帕金斯/新柴） CAB AS

件号 ITEM	部件号 PART NO.	版本 VER	零件名称	PART NAME	数量 Q'TY	服务代码 S.C	适用机号 SERIAL NO.	互换性 IA	可替换零件号 REPLACEABLE
1	41E0604	000	驾驶室	CAB	1				
2	34C2798	000	驾驶室组件	CAB GP	1				

41E0604 000 驾驶室
CAB

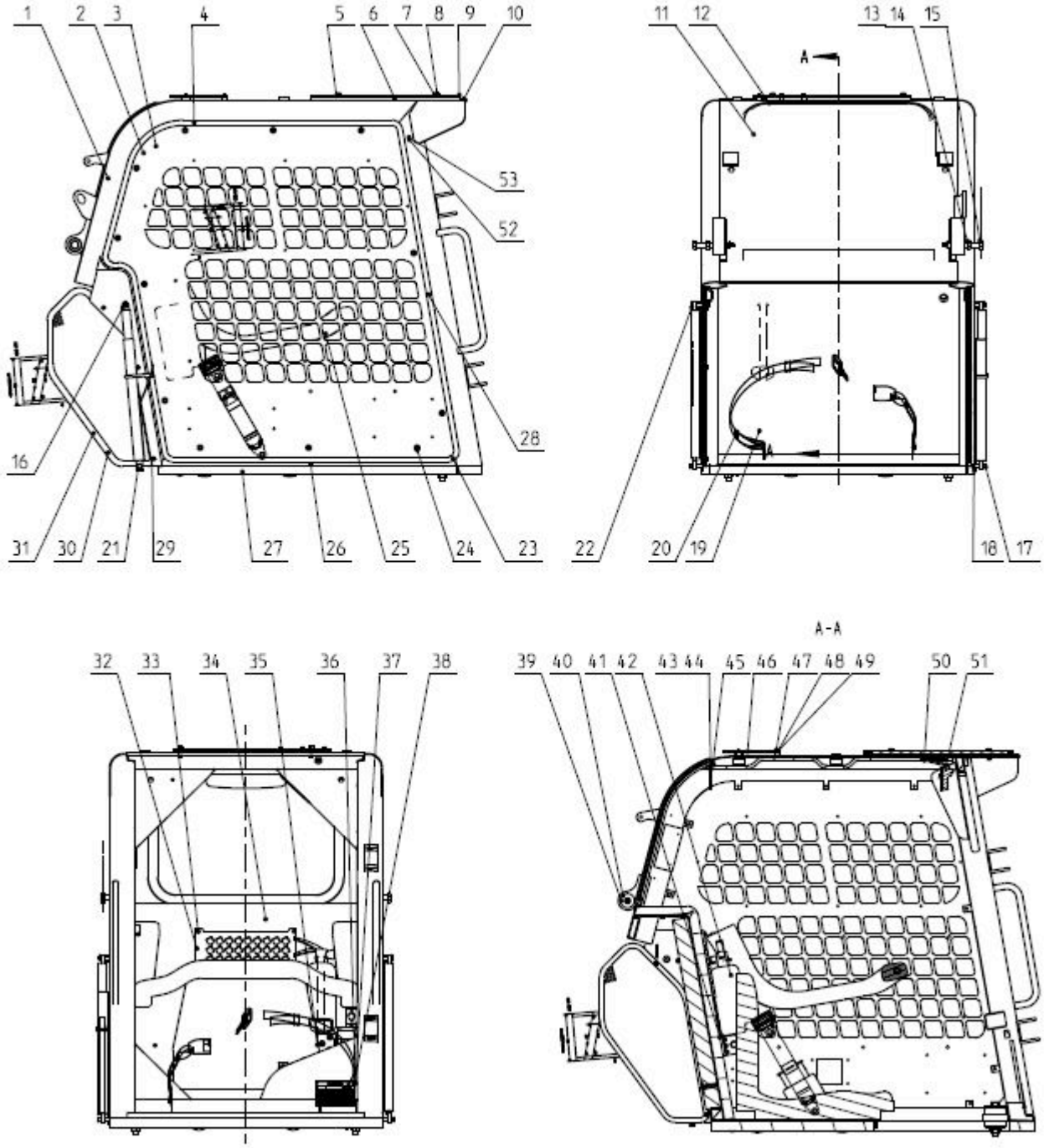

41E0604 000 驾驶室 CAB

件号 ITEM	部件号 PART NO.	版本 VER	零件名称	PART NAME	数量 Q'TY	服务代码 S.C	适用机号 SERIAL NO.	互换性 IA	可替换零件号 REPLACEABLE
1	23D2639	001	驾驶室	CAB	1				
2	10A9409	001	右侧板	SIDE PLATE-RH	1				
3	10A9414	000	左侧板	SIDE PLATE-LH	1				
4	84A2524	000	橡胶条	SEAL	2				
5	87A0989	000	玻璃	GLASS	1				
6	85A4342	000	密封条	SEAL	1				
7	83A1642	000	橡胶垫圈	RUBBER WASHER	4				
8	01B0401	000	螺栓	BOLT	4				
9	85A3000	000	西卡玻璃胶	SEAL	1				
10	84A2502	000	橡胶条	SEAL	1				
11	87A0990	001	玻璃	GLASS	1				
12	84A2523	000	橡胶条	SEAL	1				
13	04A2318	000	防松螺母	LOCKNUT	11				
14	61A2104	000	枢轴螺栓	BOLT	2				
15	61A2103	000	枢轴螺栓	BOLT	2				
16	34C1569	003	气弹簧	AIR SPRING	1				
17	08B0227	000	销轴	PIN	2				
18	08B0028	000	销	PIN	2				
19	85A4373	000	隔热板	HEAT SHIELD	1				
20	86A1201	002	固定盘	FIXED PLATE	9				
21	34C0706	003	驾驶室气弹簧一	AIR SPRING	1				
22	08B0009	000	销	PIN	2				
23	47C2069	001	减震垫	CUSHION	2				
24	01B0418	000	螺栓	BOLT	31				
25	26C0242	000	扶手	HANDRAIL	1				
26	47C1107	001	司机椅总成	SEAT AS	1				
27	85A4360	000	密封板	SEAL PLATE	1				
28	85A4361	000	密封板	SEAL PLATE	1				
29	02B0148	000	螺栓	BOLT	6				
30	46D1334	001	封板	PLATE	1				
31	46D1335	001	封板	PLATE	1				
32	34C1996	001	工具包	TOOL KIT	1				
33	04B0031	000	螺钉	SCREW	4				
34	85A4362	000	后围内饰件	DECORATION	1				
35	10A3994	001	盖板	COVER	1				
36	74A4012	001	铭牌	NAMEPLATE	1				
37	74A4011	001	铭牌	NAMEPLATE	1				
38	01B0012	000	铆钉	RIVET	4				
39	47C0156	001	减震圈	CUSHION RING	2				
40	10A6654	002	调整垫圈	WASHER	4				
41	00D1740	001	拨叉支座	SUPPORT	1				

41E0604 000 驾驶室 CAB

件号 ITEM	部件号 PART NO.	版本 VER	零件名称	PART NAME	数量 Q'TY	服务代码 S.C	适用机号 SERIAL NO.	互换性 IA	可替换零件号 REPLACEABLE
42	27C0605	001	灭火器	FIRE EXTINGUISHER	1				
43	74A1576	001	安全标牌	DECAL	1				
44	88A0582	001	拉环	RING	1				
45	85A4363	001	顶内饰件	DOME DECORATION AS	1				
46	11A2339	001	旋转灯安装板	MOUNTING PLATE	1				
47	04B0221	000	螺钉	SCREW	3				
48	06B0066	000	垫圈	WASHER	3				
49	06B0361	000	垫圈	WASHER	3				
50	04B0090	000	螺钉	SCREW	4				
51	47C0117	001	CH6350 后视镜	REARVIEW MIRROR	1				
52	47C0338	001	左仪表盘	COVER-LH	1				
53	47C0339	001	右仪表盘	INSTRUMENT PANEL	1				

26C0242 000 扶手
HANDRAIL

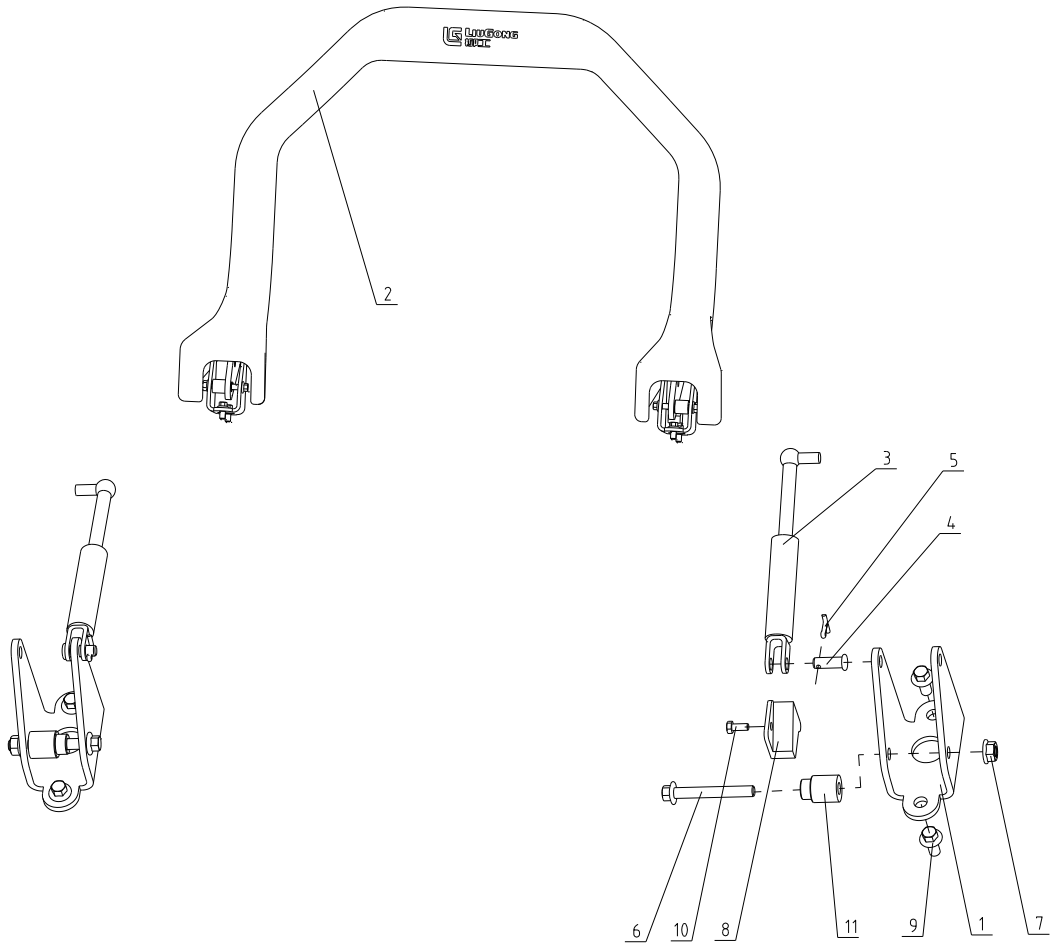

26C0242 000 扶手 HANDRAIL

件号 ITEM	部件号 PART NO.	版本 VER	零件名称	PART NAME	数量 Q'TY	服务代码 S.C	适用机号 SERIAL NO.	互换性 IA	可替换零件号 REPLACE ABLE
1	21A8321	000	右安装板	MOUNTING PLATE-RH	2				
2	35C1067	000	扶手	HANDRAIL	1				
3	34C2124	000	气弹簧	AIR SPRING	2				
4	08B0119	000	销轴	PIN	2				
5	08B0031	000	销	PIN	2				
6	01B0630	000	螺栓	BOLT	2				
7	04A2318	000	防松螺母	LOCKNUT	2				
8	16A8991	000	限位块	BLOCK	1				
9	01B0418	000	螺栓	BOLT	4				
10	00B0028	000	螺栓	BOLT	1				
11	55A1259	002	限位套	BUSHING	2				

47C1107 001 司机椅总成
SEAT AS

47C1107 001 司机椅总成 SEAT AS

件号 ITEM	部件号 PART NO.	版本 VER	零件名称	PART NAME	数量 Q'TY	服务代码 S.C	适用机号 SERIAL NO.	互换性 IA	可替换零件号 REPLACEABLE
1	47C0452	001	座椅总成	SEAT AS	1				
2	47C1108	002	司机椅	SEAT	1				

47C0452 001 座椅总成
SEAT AS

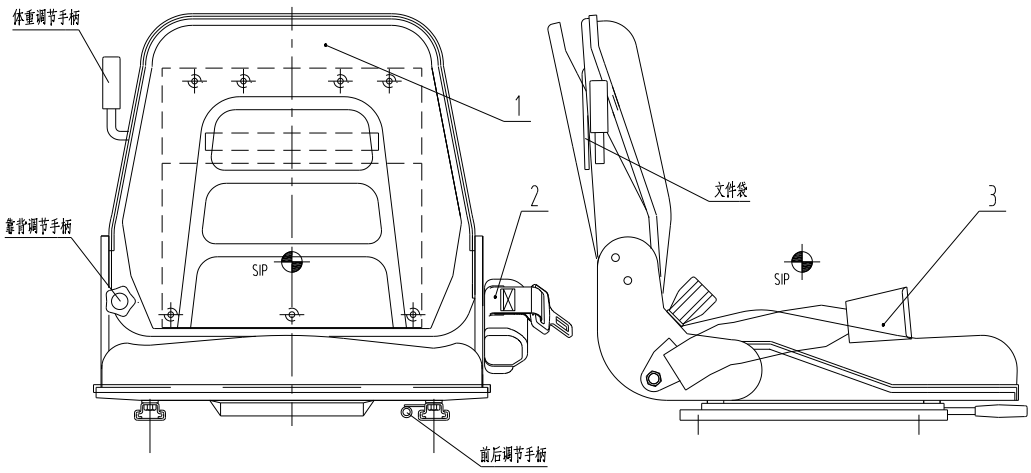

47C0452 001 座椅总成 SEAT AS

件号 ITEM	部件号 PART NO.	版本 VER	零件名称	PART NAME	数量 Q'TY	服务代码 S.C	适用机号 SERIAL NO.	互换性 IA	可替换零件号 REPLACE ABLE
1	47C0145	001	座椅	SEAT	1				
2	34C0612	001	紧急锁止回弹式安全带（带开关）	SEAT BELT	1				
3	34C0613	001	常规安全带	SEAT BELT	1				

27C0605 001 灭火器
FIRE EXTINGUISHER

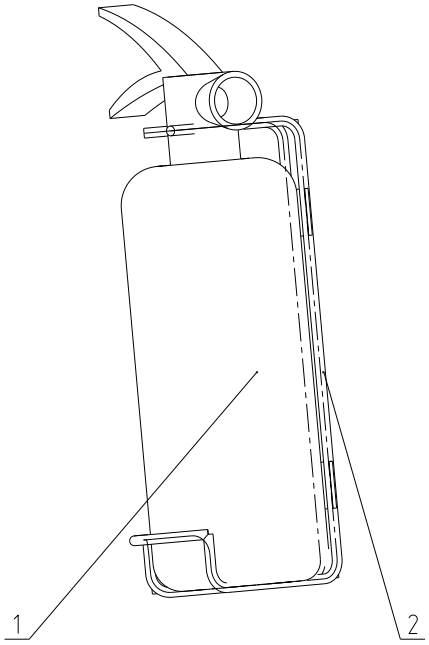

27C0605 001 灭火器 FIRE EXTINGUISHER

件号 ITEM	部件号 PART NO.	版本 VER	零件名称	PART NAME	数量 Q'TY	服务代码 S.C	适用机号 SERIAL NO.	互换性 IA	可替换零件号 REPLACE ABLE
1	27C0616	001	灭火器	FIRE EXTINGUISHER	1				
2	22C1413	002	支架	BRACKET	1				

47C0338 001 左仪表盘
COVER-LH

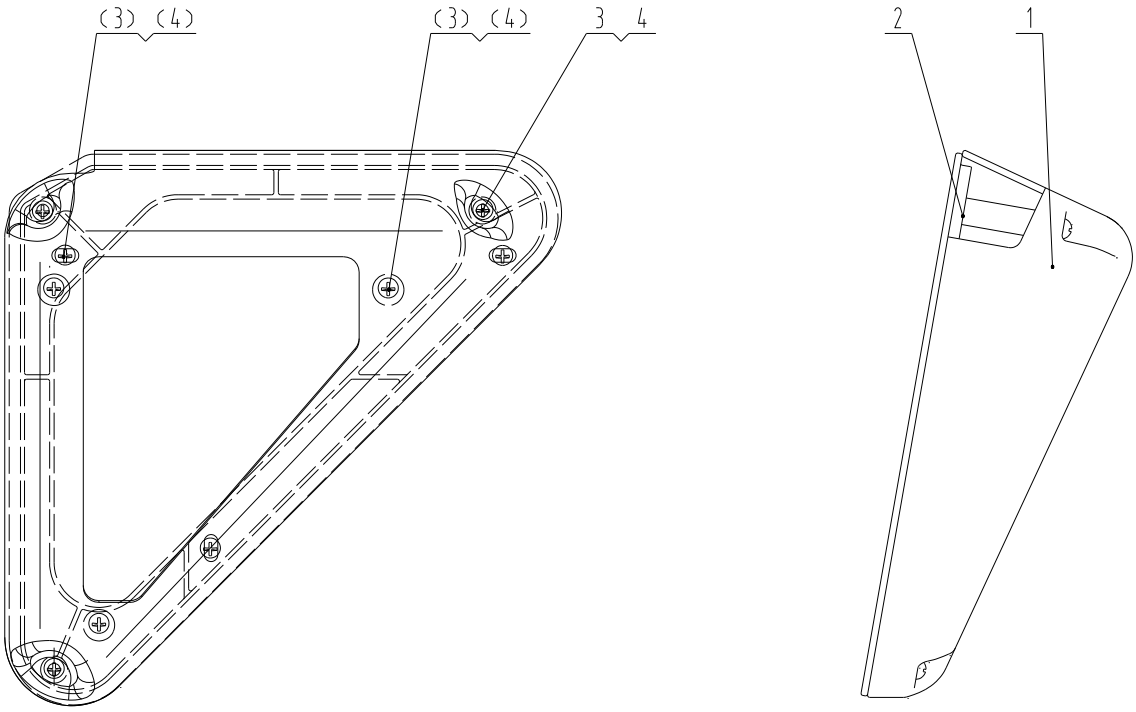

47C0338 001 左仪表盘 COVER-LH

件号 ITEM	部件号 PART NO.	版本 VER	零件名称	PART NAME	数量 Q'TY	服务代码 S.C	适用机号 SERIAL NO.	互换性 IA	可替换零件号 REPLACE ABLE
1	86A0302	001	左仪表罩	COVER-LH	1				
2	86A0304	001	左仪表过渡板	PLATE	1				
3	04B0221	000	螺钉	SCREW	6				
4	06B0066	000	垫圈	WASHER	6				

47C0339 001 右仪表盘
INSTRUMENT PANEL

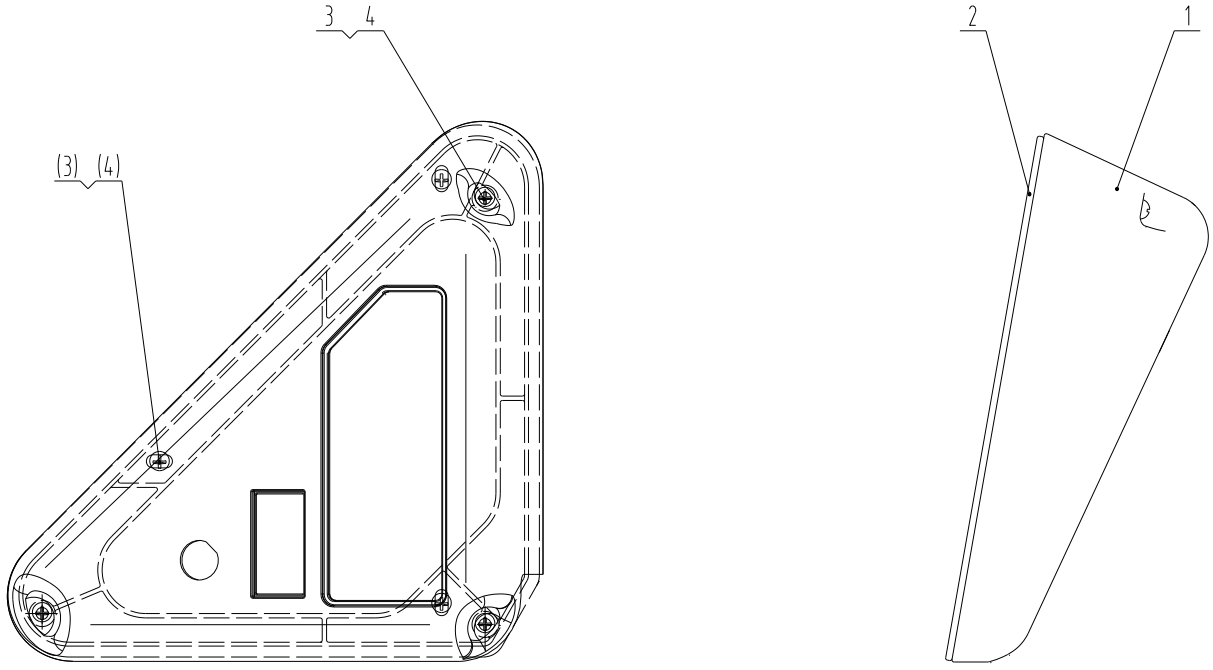

47C0339 001 右仪表盘 INSTRUMENT PANEL

件号 ITEM	部件号 PART NO.	版本 VER	零件名称	PART NAME	数量 Q'TY	服务代码 S.C	适用机号 SERIAL NO.	互换性 IA	可替换零件号 REPLACE ABLE
1	86A0303	002	右仪表罩	COVER-RH	1				
2	86A0305	001	右仪表过渡板	PLATE	1				
3	04B0221	000	螺钉	SCREW	6				
4	06B0066	000	垫圈	WASHER	6				

34C2798 000 驾驶室组件
CAB GP

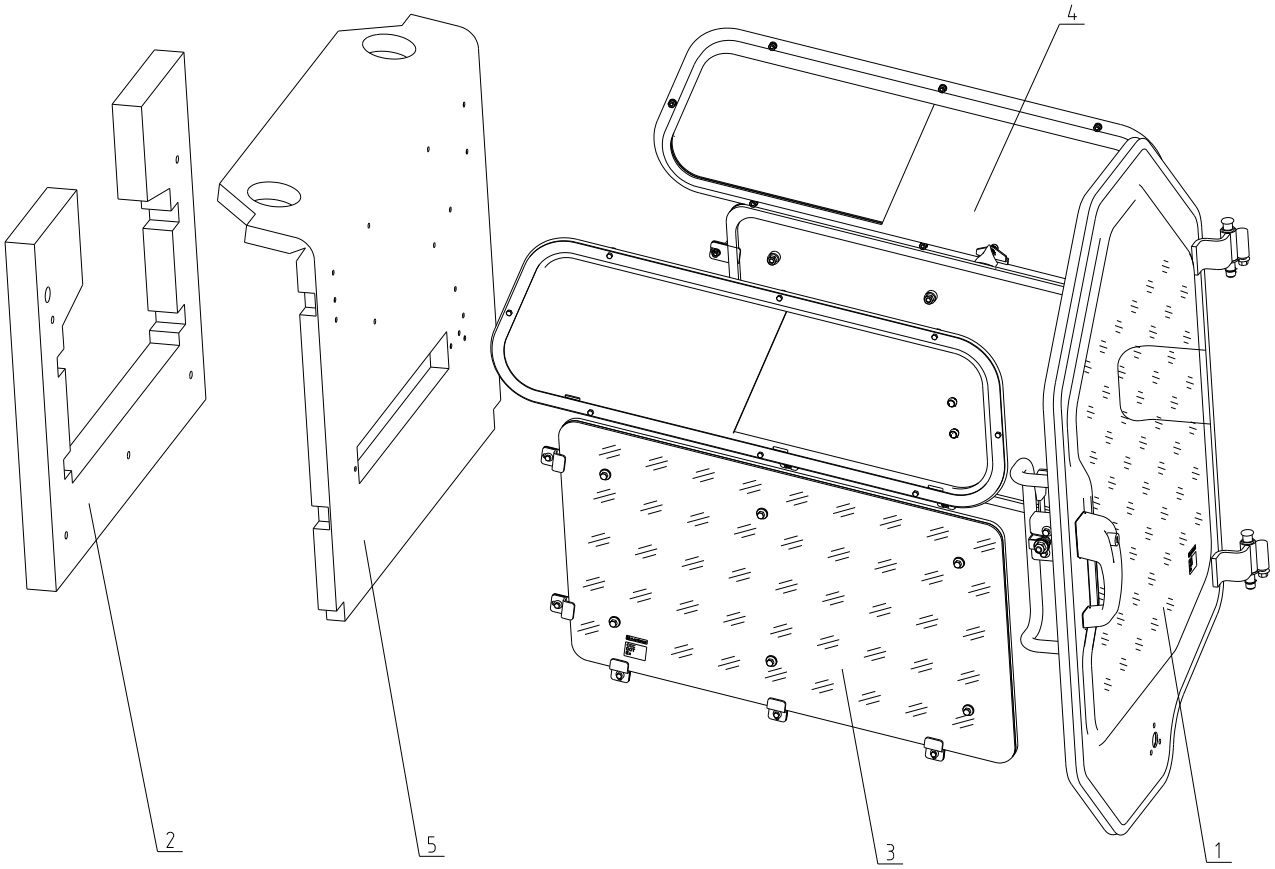

34C2798 000 驾驶室组件 CAB GP

件号 ITEM	部件号 PART NO.	版本 VER	零件名称	PART NAME	数量 Q'TY	服务代码 S.C	适用机号 SERIAL NO.	互换性 IA	可替换零件号 REPLACE ABLE
1	47C2050	000	门组件	DOOR GP	1				
2	85A4374	000	隔热板	HEAT SHIELD	1				
3	47C2052	000	窗	WINDOW	1				
4	47C2053	000	窗	WINDOW	1				
5	85A4400	001	后围内饰件	DECORATION	1				

47C2050 000 门组件
DOOR GP

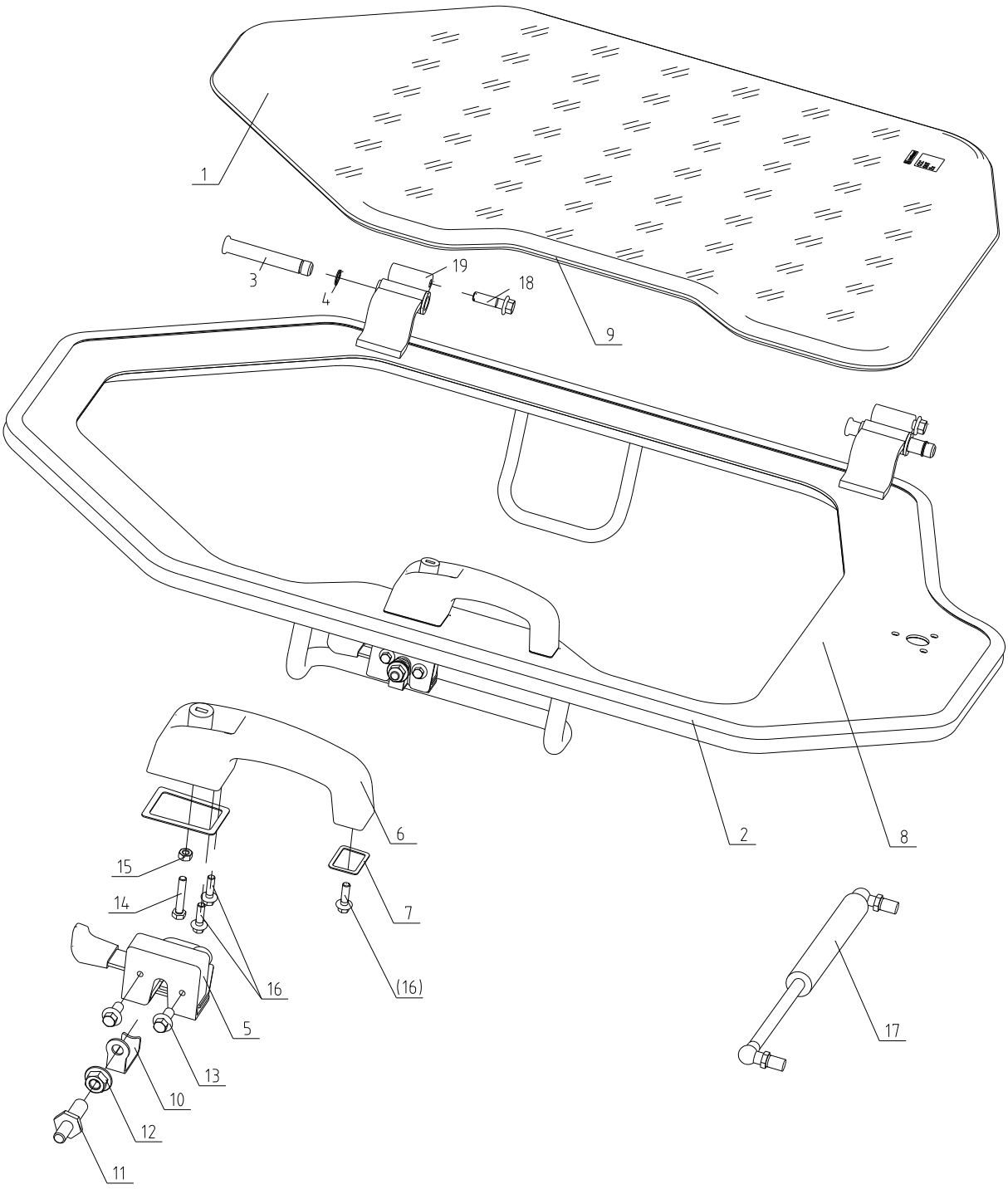

47C2050 000 门组件 DOOR GP

件号 ITEM	部件号 PART NO.	版本 VER	零件名称	PART NAME	数量 Q'TY	服务代码 S.C	适用机号 SERIAL NO.	互换性 IA	可替换零件号 REPLACEABLE
1	87A0992	000	玻璃	GLASS	1				
2	84A2533	000	橡胶条	SEAL	1				
3	60A2663	000	销轴	PIN	2				
4	07B0253	000	挡圈	SNAP RING	2				
5	47C0824	001	门锁	DOOR LOCK	1				
6	47C0823	001	把手	HANDLE	1				
7	85A1314	001	密封垫	GASKET	1				
8	23D2668	000	门框	DOOR FRAME	1				
9	84A2532	000	橡胶条	SEAL	1				
10	20A8117	000	锁扣	LOCK BUCKLE	1				
11	66A0423	000	锁扣	LOCK BUCKLE	1				
12	03B1623	001	防松螺母	LOCKNUT	1				
13	01B0418	000	螺栓	BOLT	2				
14	00B0065	000	螺栓	BOLT	1				
15	03B0036	000	螺母	NUT	1				
16	01B0477	000	螺栓	BOLT	3				
17	34C2795	000	气弹簧	AIR SPRING	1				
18	01B0715	000	螺栓	BOLT	2				
19	35C0983	001	定位套	SLEEVE	2				

47C2052 000 窗
WINDOW

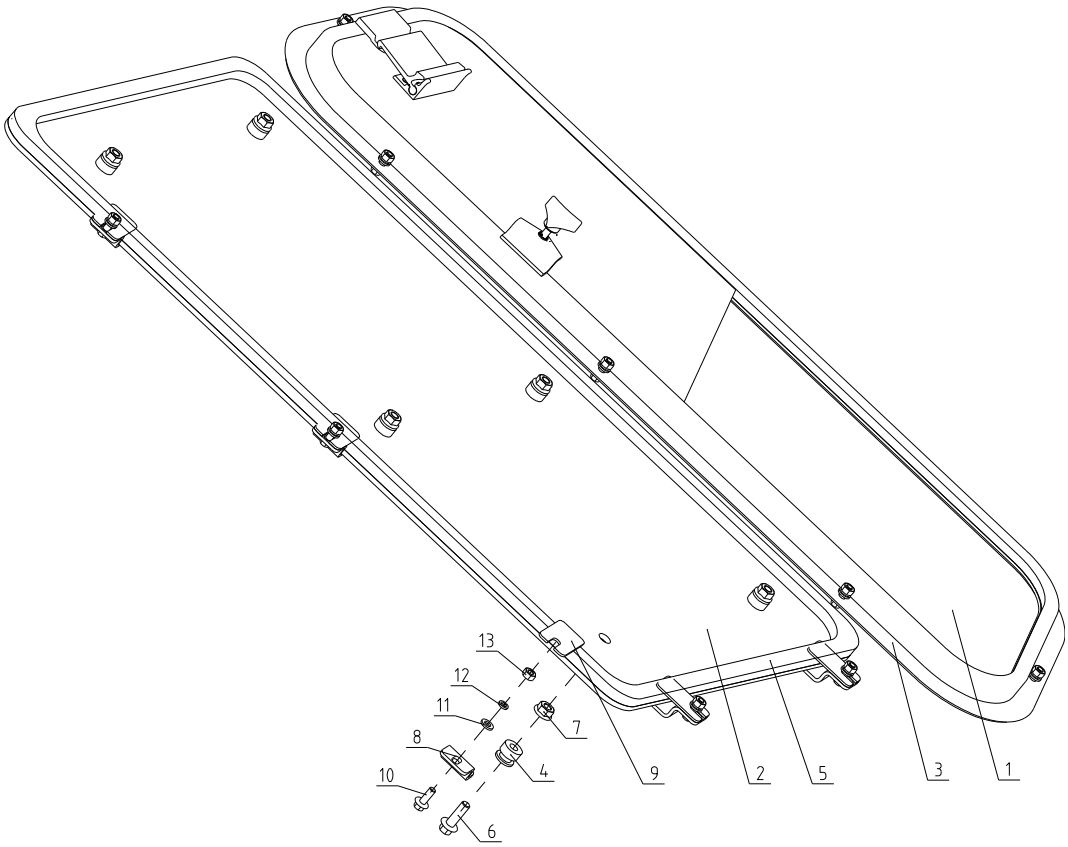

47C2052 000 窗 WINDOW

件号 ITEM	部件号 PART NO.	版本 VER	零件名称	PART NAME	数量 Q'TY	服务代码 S.C	适用机号 SERIAL NO.	互换性 IA	可替换零件号 REPLACE ABLE
1	47C2051	000	推拉窗组件	WINDOW GP	1				
2	87A0983	000	玻璃	GLASS	1				
3	85A4341	000	密封条	SEAL	1				
4	83A1642	000	橡胶垫圈	RUBBER WASHER	6				
5	85A4335	000	密封条	SEAL	1				
6	01B0401	000	螺栓	BOLT	6				
7	04A2318	000	防松螺母	LOCKNUT	6				
8	06A3574	000	压板	PLATE	5				
9	84A2510	000	橡胶板	RUBBER PLATE	5				
10	02B0148	000	螺栓	BOLT	13				
11	06B0024	000	垫圈	WASHER	13				
12	06B0346	000	垫圈	WASHER	13				
13	03B0036	000	螺母	NUT	13				

47C2053 000 窗
WINDOW

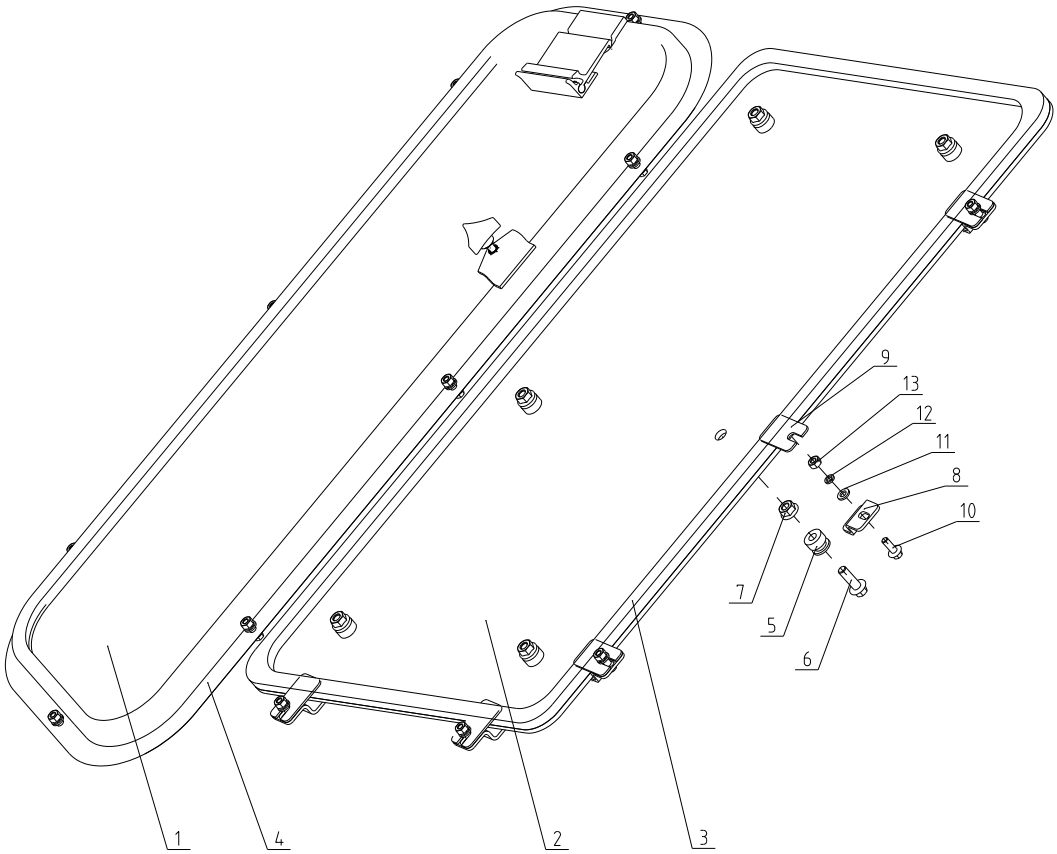

47C2053 000 窗 WINDOW

件号 ITEM	部件号 PART NO.	版本 VER	零件名称	PART NAME	数量 Q'TY	服务代码 S.C	适用机号 SERIAL NO.	互换性 IA	可替换零件号 REPLACE ABLE
1	47C2054	000	推拉窗组件	WINDOW GP	1				
2	87A1000	000	玻璃	GLASS	1				
3	85A4335	000	密封条	SEAL	1				
4	85A4411	000	密封条	SEAL	1				
5	83A1642	000	橡胶垫圈	RUBBER WASHER	6				
6	01B0401	000	螺栓	BOLT	6				
7	04A2318	000	防松螺母	LOCKNUT	6				
8	06A3574	000	压板	PLATE	5				
9	84A2510	000	橡胶板	RUBBER PLATE	5				
10	02B0148	000	螺栓	BOLT	13				
11	06B0024	000	垫圈	WASHER	13				
12	06B0346	000	垫圈	WASHER	13				
13	03B0036	000	螺母	NUT	13				

44E0557 001 机罩总成（新柴国二 490）
ENGINE HOOD AS

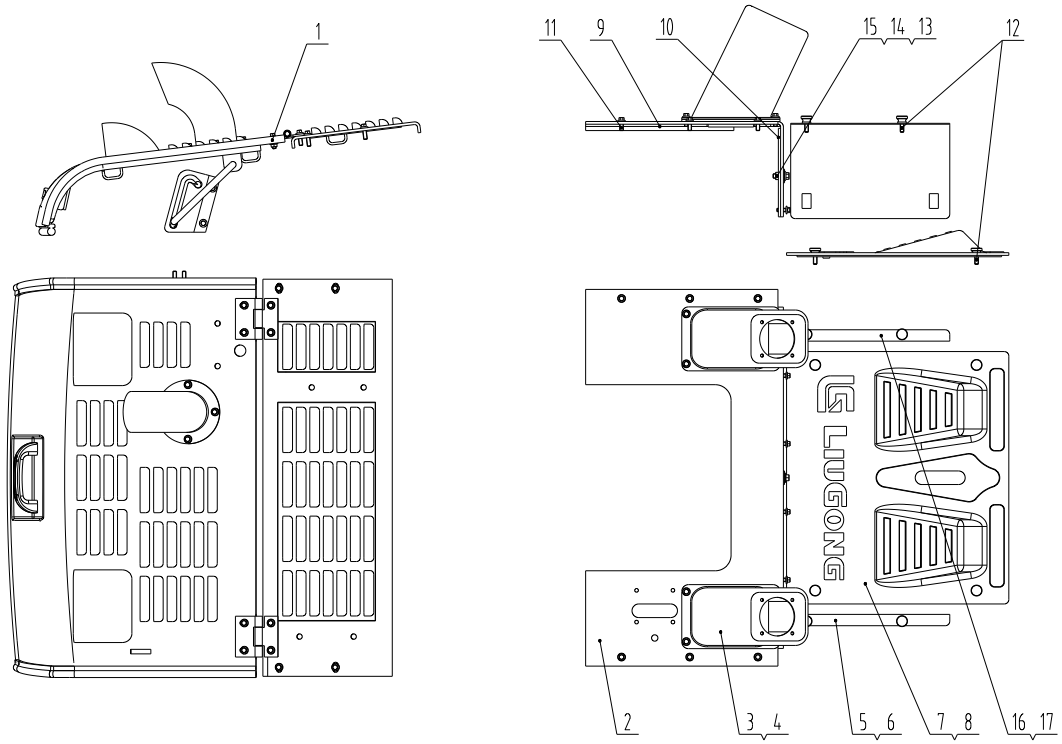

44E0557 001 机罩总成（新柴国二 490） ENGINE HOOD AS

件号 ITEM	部件号 PART NO.	版本 VER	零件名称	PART NAME	数量 Q'TY	服务代码 S.C	适用机号 SERIAL NO.	互换性 IA	可替换零件号 REPLACE ABLE
1	48C2384	000	上罩	TOP COVER	1				
2	43D1142	000	上盖板	COVER	1				
3	84A2387	001	箱体	HOUSING	2				
4	10A9401	001	压板	PLATE	2				
5	48D0570	000	防护板	GUARD PLATE	1				
6	85A4325	001	隔热板	HEAT SHIELD	1				
7	10A9373	000	盖板	COVER	1				
8	84A2503	000	地板垫	FLOOR MAT	1				
9	85A4326	000	隔热板	HEAT SHIELD	1				
10	85A4327	000	隔热板	HEAT SHIELD	1				
11	01B0995	000	螺栓	BOLT	18				
12	04B0537	000	螺钉	SCREW	8				
13	01B0884	000	螺栓	BOLT	1				
14	06B0030	000	垫圈	WASHER	2				
15	03B0289	000	螺母	NUT	1				
16	48D0579	000	防护板	GUARD PLATE	1				
17	85A4390	000	隔热板	HEAT SHIELD	1				

48C2384 000 上罩
TOP COVER

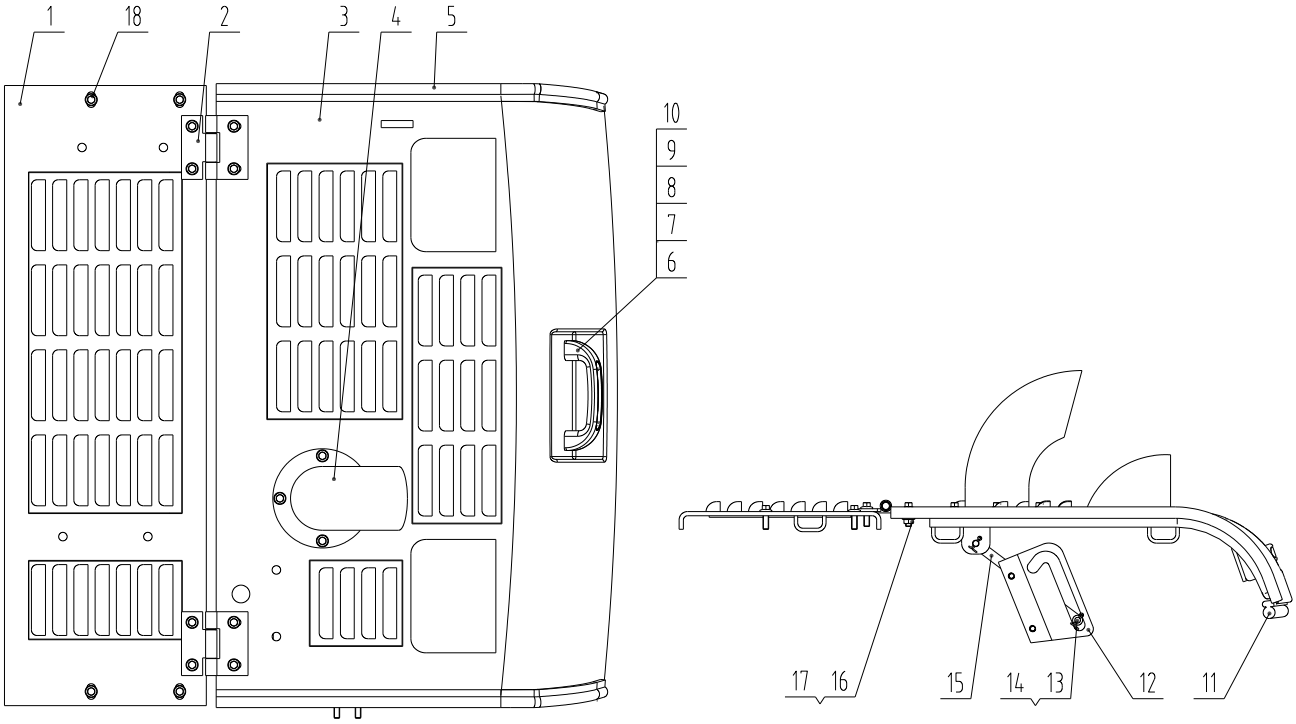

48C2384 000 上罩 TOP COVER

件号 ITEM	部件号 PART NO.	版本 VER	零件名称	PART NAME	数量 Q'TY	服务代码 S.C	适用机号 SERIAL NO.	互换性 IA	可替换零件号 REPLACE ABLE
1	43D1143	000	机罩	HOOD	1				
2	33D0296	001	铰链	HINGE	2				
3	43D1144	001	机罩	HOOD	1				
4	43D0296	002	排气管	EXHAUST PIPE	1				
5	84A2443	000	橡胶条	SEAL	2				
6	35C0615	001	拉手	KNOB	1				
7	00B0022	001	螺栓	BOLT	2				
8	06B0024	000	垫圈	WASHER	2				
9	06B0346	000	垫圈	WASHER	2				
10	03B0036	000	螺母	NUT	2				
11	84A2460	000	橡胶条	SEAL	1				
12	21A3682	001	滑槽	CHUTE	1				
13	06B0086	000	垫圈	WASHER	2				
14	08B0004	000	销	PIN	2				
15	64A0331	001	支撑杆	STRUT	1				
16	04A2318	000	防松螺母	LOCKNUT	8				
17	01B0401	000	螺栓	BOLT	4				
18	01B0418	000	螺栓	BOLT	12				

44E0549 000 后罩总成
COVER AS

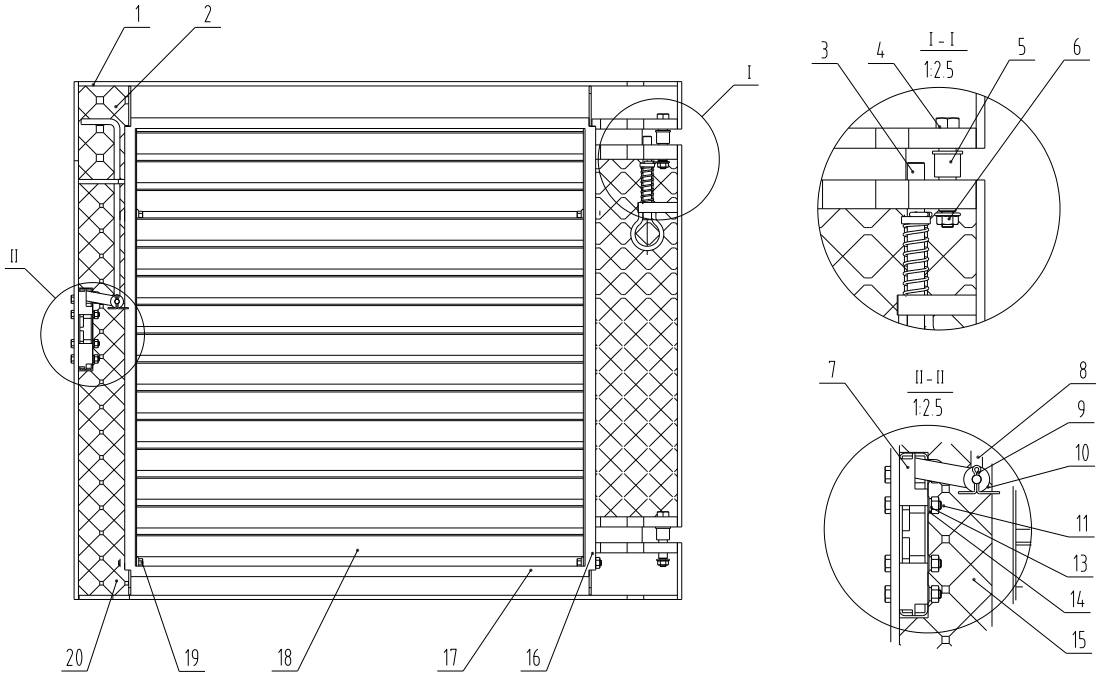

44E0549 000 后罩总成 COVER AS

件号 ITEM	部件号 PART NO.	版本 VER	零件名称	PART NAME	数量 Q'TY	服务代码 S.C	适用机号 SERIAL NO.	互换性 IA	可替换零件号 REPLACEABLE
1	44D0314	000	后罩	COVER	1				
2	85A4254	000	隔热板	HEAT SHIELD	1				
3	24C0368	002	限位销	PIN	1				
4	60A3353	000	销轴	PIN	2				
5	55A4021	002	衬套	BUSHING	2				
6	04A2318	000	防松螺母	LOCKNUT	6				
7	38C0225	002	门锁	DOOR LOCK	1				
8	64A1226	000	拉杆	LINKAGE	1				
9	08B0193	000	销	PIN	1				
10	06B0062	000	垫圈	WASHER	1				
11	06B0065	000	垫圈	WASHER	4				
12	06B0024	000	垫圈	WASHER	4				
13	06B0346	000	垫圈	WASHER	4				
14	03B0036	000	螺母	NUT	4				
15	85A4256	000	隔热板	HEAT SHIELD	1				
16	84A2438	000	橡胶条	SEAL	2				
17	84A2437	000	橡胶条	SEAL	2				
18	44D0315	000	透风栅	GRILL	1				
19	01B0401	000	螺栓	BOLT	4				
20	85A4255	000	隔热板	HEAT SHIELD	1				

24C0368 002 限位销
PIN

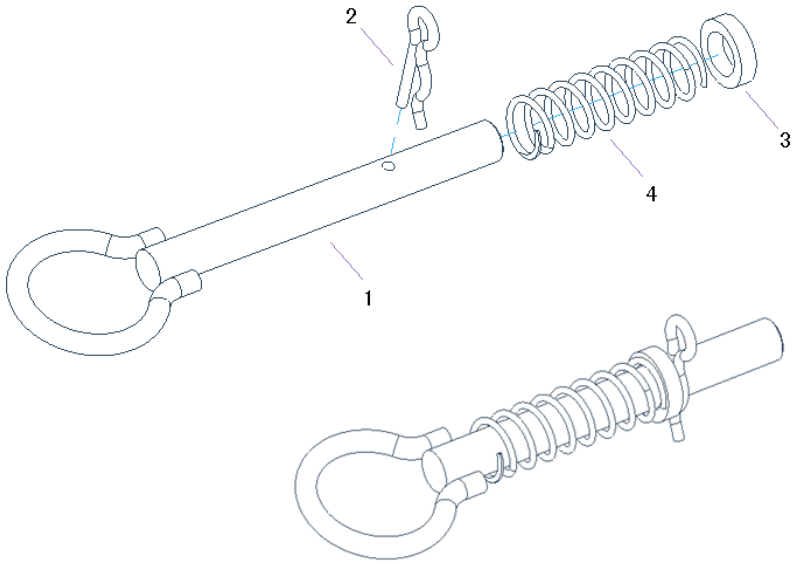

24C0368 002 限位销 PIN

件号 ITEM	部件号 PART NO.	版本 VER	零件名称	PART NAME	数量 Q'TY	服务代码 S.C	适用机号 SERIAL NO.	互换性 IA	可替换零件号 REPLACE ABLE
1	11D0501	002	销	PIN	1				
2	63A0132	001	插销	LATCH	1				
3	11A2465	002	挡板	PLATE	1				
4	75A0314	001	弹簧	SPRING	1				

44Y0008 000 机罩总成（帕金斯 □）
ENGINE HOOD AS

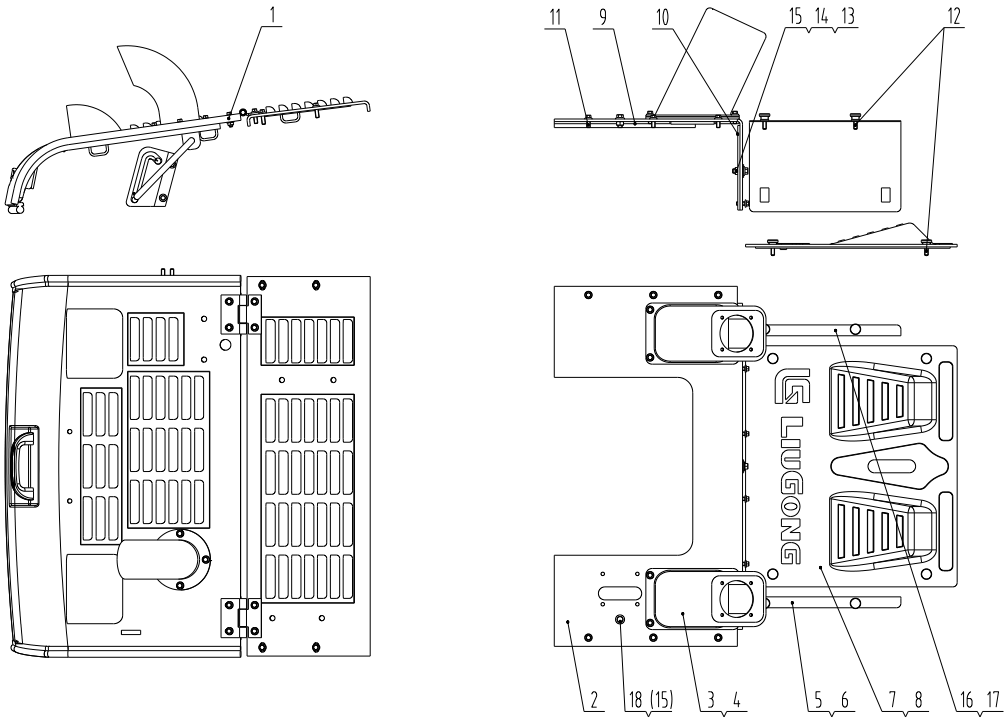

44Y0008 000 机罩总成（帕金斯Ⅲ） ENGINE HOOD AS

件号 ITEM	部件号 PART NO.	版本 VER	零件名称	PART NAME	数量 Q'TY	服务代码 S.C	适用机号 SERIAL NO.	互换性 IA	可替换零件号 REPLACE ABLE
1	48C2463	000	上罩	TOP COVER	1				
2	43D1142	000	上盖板	COVER	1				
3	84A2387	001	箱体	HOUSING	2				
4	10A9401	001	压板	PLATE	2				
5	48D0570	000	防护板	GUARD PLATE	1				
6	85A4325	001	隔热板	HEAT SHIELD	1				
7	10A9373	000	盖板	COVER	1				
8	84A2503	000	地板垫	FLOOR MAT	1				
9	85A4326	000	隔热板	HEAT SHIELD	1				
10	85A4327	000	隔热板	HEAT SHIELD	1				
11	01B0995	000	螺栓	BOLT	18				
12	04B0537	000	螺钉	SCREW	8				
13	01B0884	000	螺栓	BOLT	1				
14	06B0030	000	垫圈	WASHER	2				
15	03B0289	000	螺母	NUT	2				
16	48D0579	000	防护板	GUARD PLATE	1				
17	85A4390	000	隔热板	HEAT SHIELD	1				
18	01B1074	000	螺栓	BOLT	1				

48C2463 000 上罩
TOP COVER

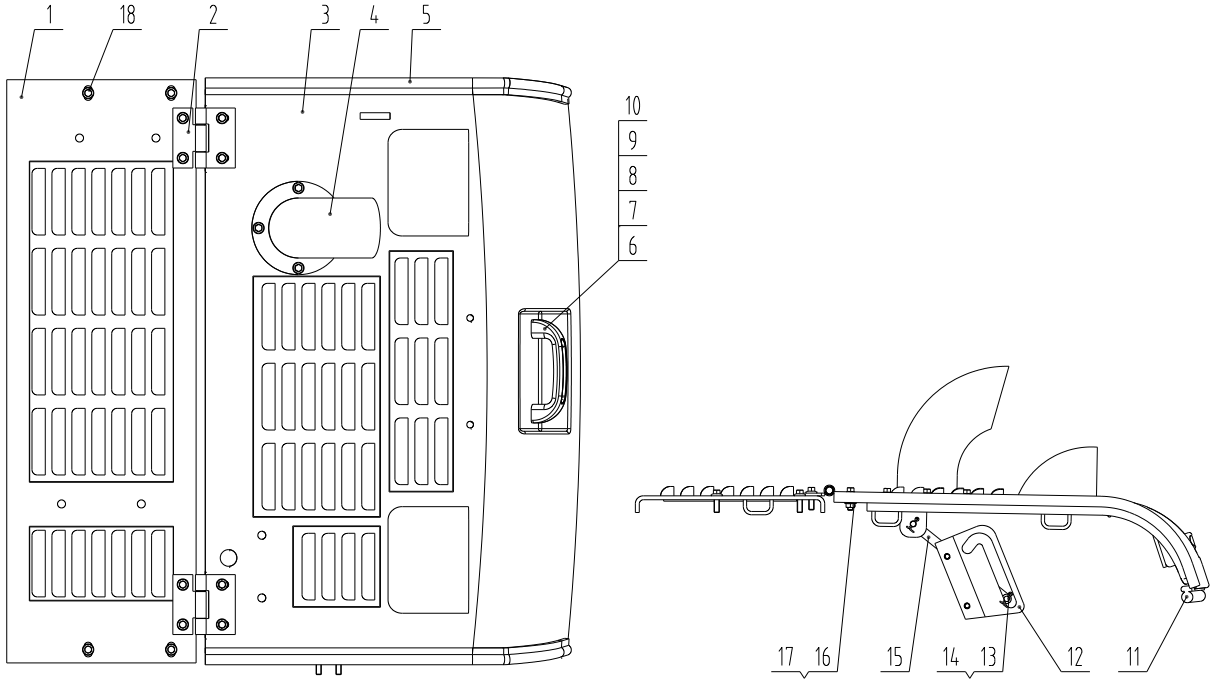

48C2463 000 上罩 TOP COVER

件号 ITEM	部件号 PART NO.	版本 VER	零件名称	PART NAME	数量 Q'TY	服务代码 S.C	适用机号 SERIAL NO.	互换性 IA	可替换零件号 REPLACE ABLE
1	43D1143	000	机罩	HOOD	1				
2	33D0296	001	铰链	HINGE	2				
3	43D1188	000	机罩	HOOD	1				
4	43D0296	002	排气管	EXHAUST PIPE	1				
5	84A2443	000	橡胶条	SEAL	2				
6	35C0615	001	拉手	KNOB	1				
7	00B0022	001	螺栓	BOLT	2				
8	06B0024	000	垫圈	WASHER	2				
9	06B0346	000	垫圈	WASHER	2				
10	03B0036	000	螺母	NUT	2				
11	84A2460	000	橡胶条	SEAL	1				
12	21A3682	001	滑槽	CHUTE	1				
13	06B0086	000	垫圈	WASHER	2				
14	08B0004	000	销	PIN	2				
15	64A0331	001	支撑杆	STRUT	1				
16	04A2318	000	防松螺母	LOCKNUT	8				
17	01B0401	000	螺栓	BOLT	4				
18	01B0418	000	螺栓	BOLT	12				

空调系统 AIR CONDITIONER ARRANGEMENT（R134A）

23E0509 000 暖风系统（新柴国二 490）
HEATING SYSTEM

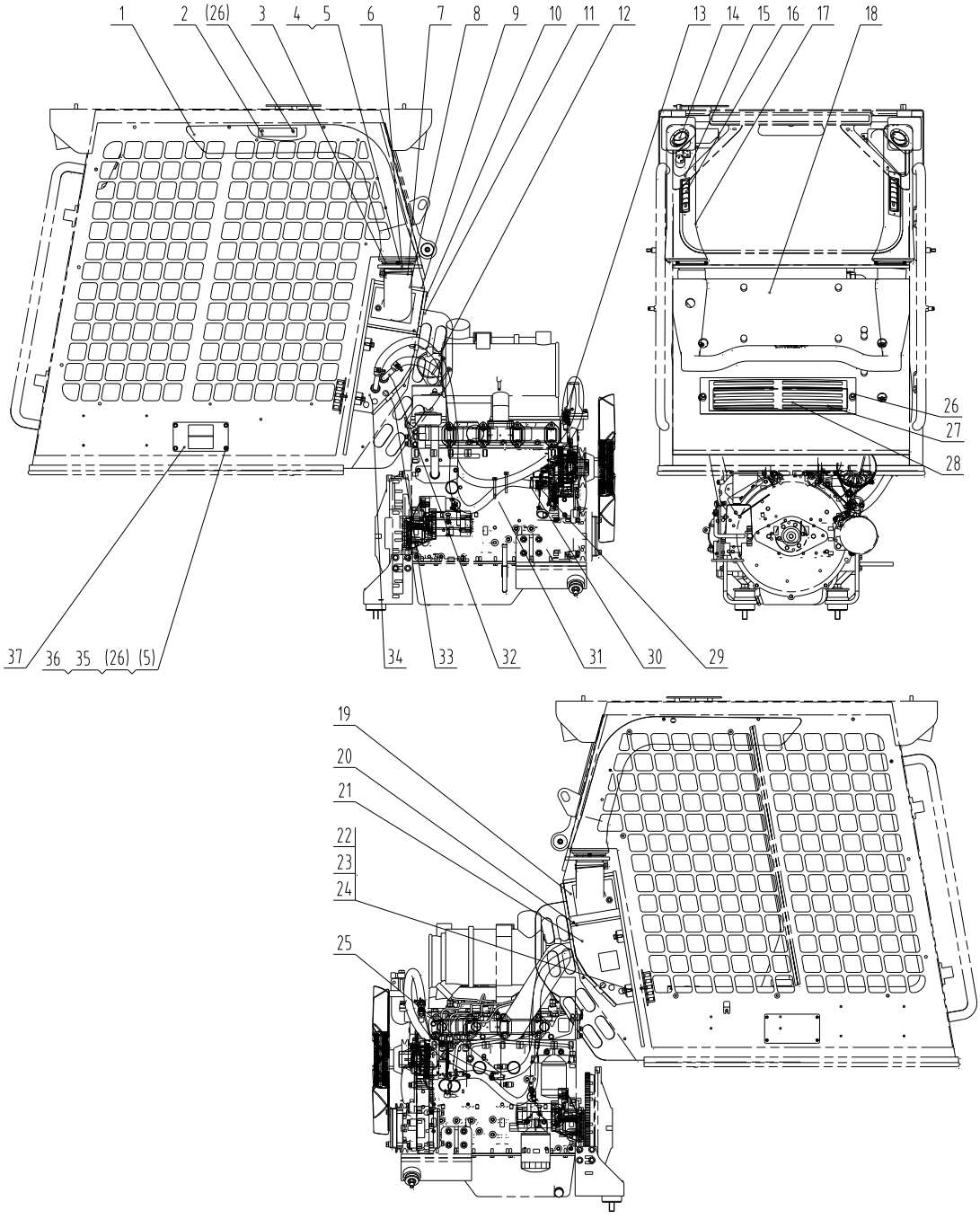

23E0509 000 暖风系统（新柴国二 490） HEATING SYSTEM

件号 ITEM	部件号 PART NO.	版本 VER	零件名称	PART NAME	数量 Q'TY	服务代码 S.C	适用机号 SERIAL NO.	互换性 IA	可替换零件号 REPLACEABLE
1	86A0790	001	风道	AIR DUCT	1				
2	10A4796	001	压板	PLATE	4				
3	00D4333	001	接头	JOINT	2				
4	00B0022	001	螺栓	BOLT	4				
5	06B0346	000	垫圈	WASHER	8				
6	85A1775	001	隔热板	HEAT SHIELD	1				
7	15B0062	000	双钢丝式环箍	CLAMP	4				
8	86A0792	001	风道	AIR DUCT	2				
9	85A1766	002	隔热板	HEAT SHIELD	1				
10	10A5112	001	压板	PLATE	1				
11	85A2117	002	隔热板	HEAT SHIELD	1				
12	30A0024	001	水管	HOSE	1				
13	46C0486	001	暖风进水阀	WATER INTAKE VALVE	1				
14	46C3565	001	风口	VENT	2				
15	04B0112	000	螺钉	SCREW	8				
16	46C3600	001	方形风口	VENT	4				
17	86A0789	001	风道	AIR DUCT	1				
18	85A2118	001	隔热板	HEAT SHIELD	1				
19	46C7631	001	暖风机	HEATER	1				
20	85A1769	002	隔热板	HEAT SHIELD	2				
21	85A3928	001	隔热板	HEAT SHIELD	1				
22	00B0012	000	螺栓	BOLT	4				
23	06B0347	000	垫圈	WASHER	4				
24	06B0001	000	垫圈	WASHER	4				
25	84A0240	001	水管 Φ16	HOSE	1				
26	02B0148	000	螺栓	BOLT	14				
27	00D4328	001	压板	PLATE	1				
28	46C3593	001	滤网	STRAINER	1				
29	03A0972	001	取水接头	CONNECTOR	1				
30	15B0009	000	双钢丝式环箍	CLAMP	4				
31	37B0004	001	尼龙扎带	NYLON STRAP	4				
32	01A0364	001	热水接头	CONNECTOR	2				
33	20A8522	001	压板	PLATE	4				
34	85A3927	001	隔热板	HEAT SHIELD	1				
35	03B0036	000	螺母	NUT	4				
36	06B0024	000	垫圈	WASHER	4				
37	10A9378	000	板	PLATE	1				

46C7631 001 暖风机
HEATER

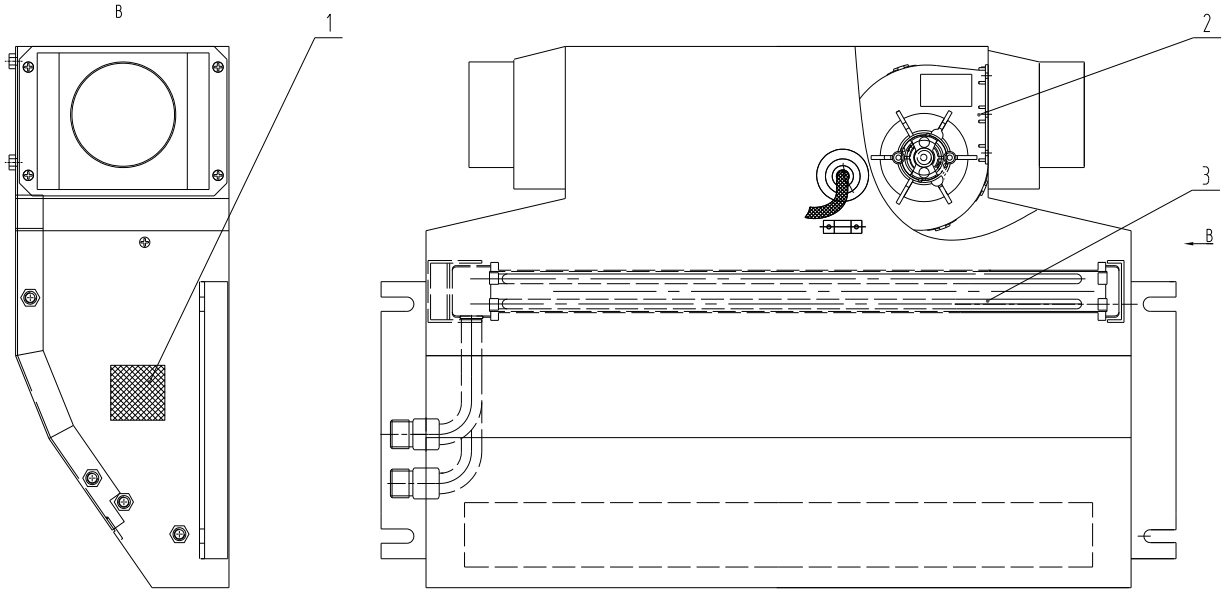

46C7631 001 暖风机 HEATER

件号 ITEM	部件号 PART NO.	版本 VER	零件名称	PART NAME	数量 Q'TY	服务代码 S.C	适用机号 SERIAL NO.	互换性 IA	可替换零件号 REPLACE ABLE
1	46C7125	000	新风滤网	STRAINER	1				
2	37B1179	000	蒸发风机	BLOWER UNIT	2				
3	46C7117	000	加热器芯体	HEATER CORE	1				

23E0508 000 空调系统（新柴国二 490）
AIR CONDITIONING SYSTEM

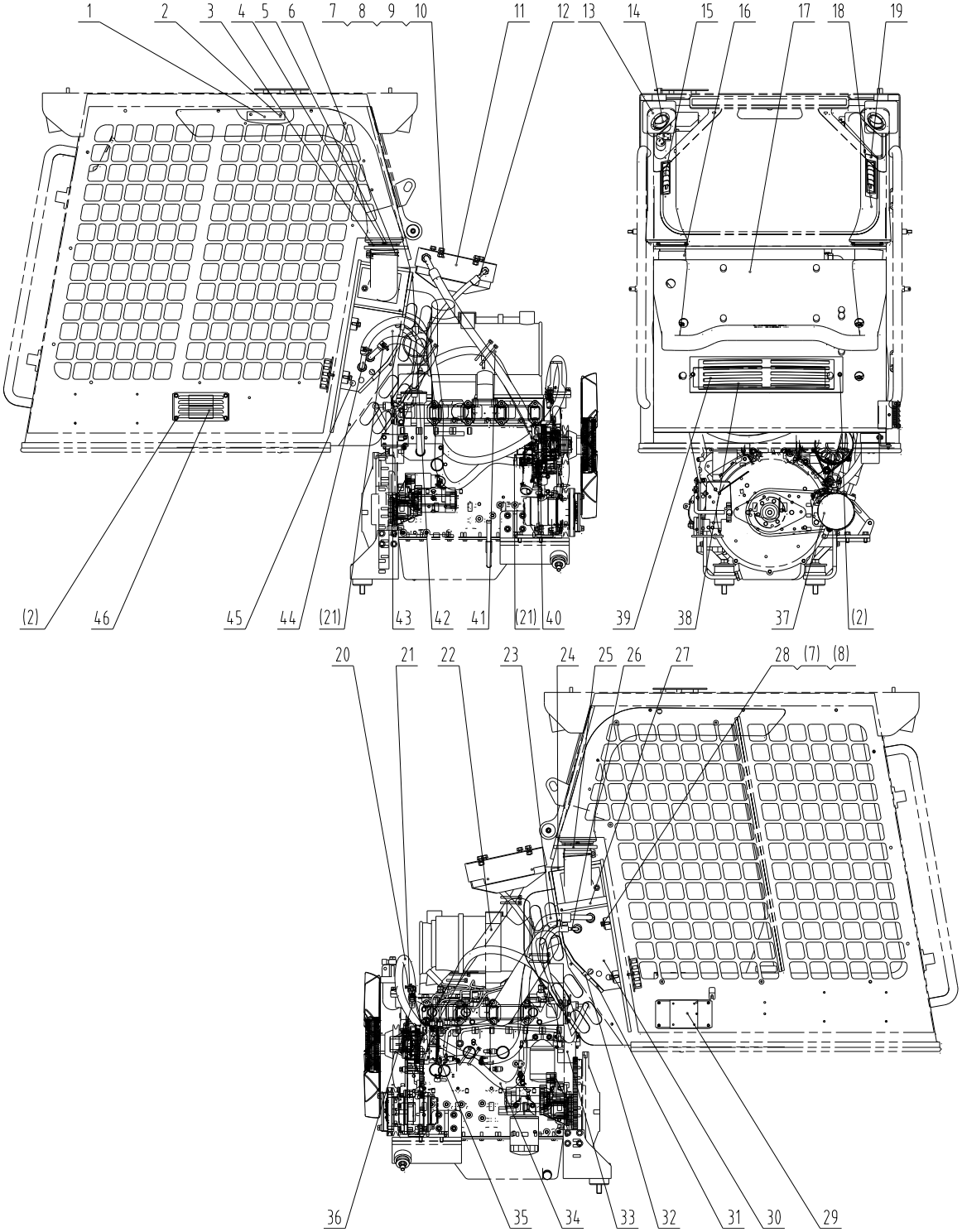

23E0508 000 空调系统（新柴国二 490） AIR CONDITIONING SYSTEM

件号 ITEM	部件号 PART NO.	版本 VER	零件名称	PART NAME	数量 Q'TY	服务代码 S.C	适用机号 SERIAL NO.	互换性 IA	可替换零件号 REPLACEABLE
1	10A4796	001	压板	PLATE	4				
2	02B0148	000	螺栓	BOLT	14				
3	00D4333	001	接头	JOINT	2				
4	00B0022	001	螺栓	BOLT	4				
5	06B0346	000	垫圈	WASHER	4				
6	15B0062	000	双钢丝式环箍	CLAMP	4				
7	06B0347	000	垫圈	WASHER	8				
8	06B0001	000	垫圈	WASHER	8				
9	01B0715	000	螺栓	BOLT	4				
10	03B0053	000	螺母	NUT	4				
11	46C1868	005	冷凝器总成	CONDENSER AS	1				
12	46C7667	000	冷凝器至储液罐管	HOSE	1				
13	86A0789	001	风道	AIR DUCT	1				
14	46C3565	001	风口	VENT	2				
15	46C3600	001	方形风口	VENT	4				
16	86A0792	001	风道	AIR DUCT	2				
17	85A2118	001	隔热板	HEAT SHIELD	1				
18	86A0790	001	风道	AIR DUCT	1				
19	04B0112	000	螺钉	SCREW	8				
20	84A0240	001	水管 Φ16	HOSE	1				
21	15B0009	000	双钢丝式环箍	CLAMP	4				
22	46C7666	000	压缩机至冷凝器管	HOSE	1				
23	46C7664	000	蒸发器至压缩机管	HOSE GP	1				
24	85A1766	002	隔热板	HEAT SHIELD	1				
25	85A1775	001	隔热板	HEAT SHIELD	1				
26	46C7668	000	储液罐至蒸发器管	HOSE	1				
27	85A1769	002	隔热板	HEAT SHIELD	2				
28	00B0012	000	螺栓	BOLT	4				
29	46C7964	001	通风装置	VENTILATING DEVICE	1				
30	85A2097	001	隔热板	HEAT SHIELD	1				
31	85A2117	002	隔热板	HEAT SHIELD	1				
32	20A8522	001	压板	PLATE	4				
33	46C7648	000	储液罐总成	REFRIGERANT RECEIVER AS	1				
34	30A0024	001	水管	HOSE	1				
35	03A0972	001	取水接头	CONNECTOR	1				
36	46C0486	001	暖风进水阀	WATER INTAKE VALVE	1				
37	46C7650	000	压缩机安装总成	COMPRESSOR MOUNTING	1				
38	00D4328	001	压板	PLATE	1				
39	46C3593	001	滤网	STRAINER	1				

23E0508 000 空调系统（新柴国二 490） AIR CONDITIONING SYSTEM

件号 ITEM	部件号 PART NO.	版本 VER	零件名称	PART NAME	数量 Q'TY	服务代码 S.C	适用机号 SERIAL NO.	互换性 IA	可替换零件号 REPLACEABLE
40	01B0477	000	螺栓	BOLT	2				
41	37B0004	001	尼龙扎带	NYLON STRAP	10				
42	10A5112	001	压板	PLATE	1				
43	85A2098	001	隔热板	HEAT SHIELD	1				
44	01A0364	001	热水接头	CONNECTOR	2				
45	46C5967	000	蒸发器	EVAPORATOR	1				
46	10A9375	001	板	PLATE	1				

46C1868 005 冷凝器总成
CONDENSER AS

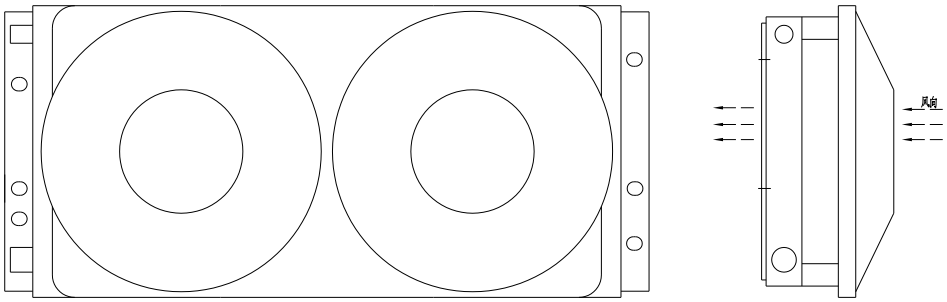

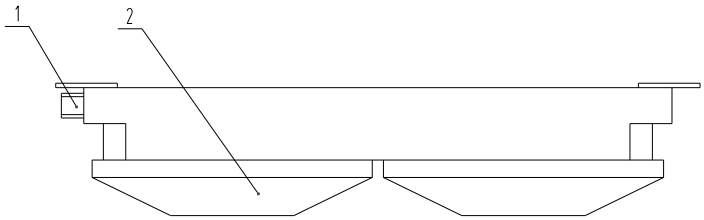

46C1868 005 冷凝器总成 CONDENSER AS

件号 ITEM	部件号 PART NO.	版本 VER	零件名称	PART NAME	数量 Q'TY	服务代码 S.C	适用机号 SERIAL NO.	互换性 IA	可替换零件号 REPLACE ABLE
1	37B1108	001	冷凝器	CONDENSER	1				
2	37B1110	001	冷凝风机	CONDENSER FAN UNIT	2				

46C7964 001 通风装置
VENTILATING DEVICE

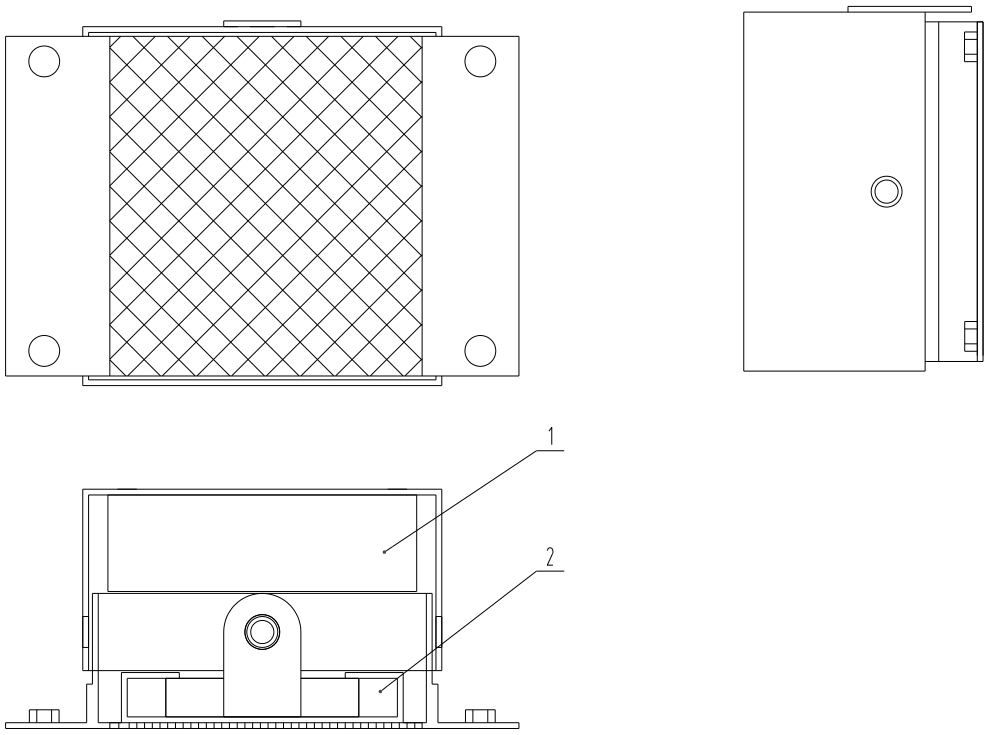

46C7964 001 通风装置 VENTILATING DEVICE

件号 ITEM	部件号 PART NO.	版本 VER	零件名称	PART NAME	数量 Q'TY	服务代码 S.C	适用机号 SERIAL NO.	互换性 IA	可替换零件号 REPLACE ABLE
1	37B1111	001	送风机	BLOWER AS	1				
2	37B1112	001	新风滤网	STRAINER	1				

46C7648 000 储液罐总成
REFRIGERANT RECEIVER AS

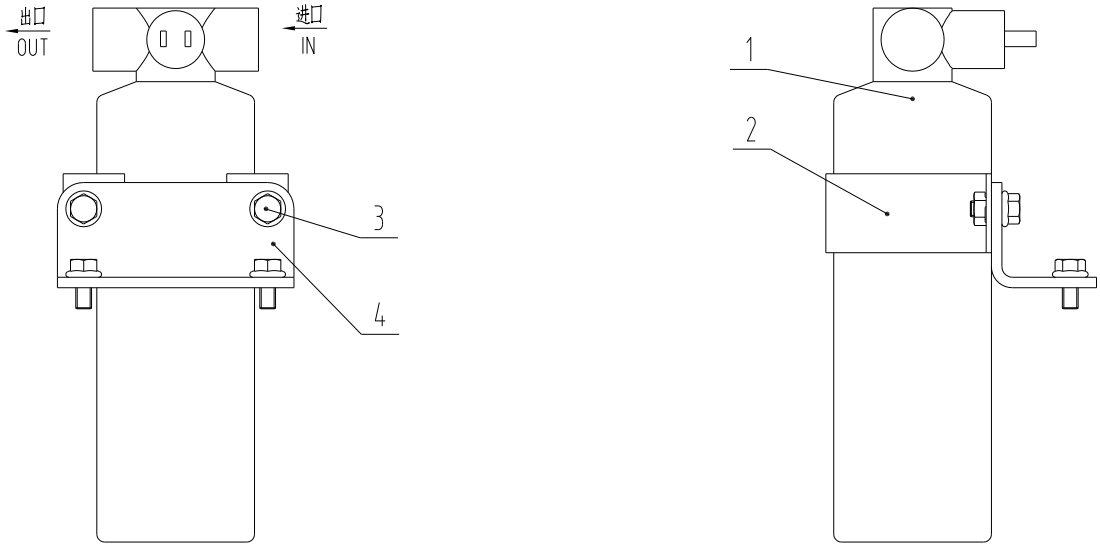

46C7648 000 储液罐总成 REFRIGERANT RECEIVER AS

件号 ITEM	部件号 PART NO.	版本 VER	零件名称	PART NAME	数量 Q'TY	服务代码 S.C	适用机号 SERIAL NO.	互换性 IA	可替换零件号 REPLACE ABLE
1	37J0017	001	储液瓶	RESERVOIR	1				
2	00D7742	000	支架	BRACKET	1				
3	02B0147	000	螺栓	BOLT	4				
4	06A2999	000	弯板	PLATE	1				

46C7650 000 压缩机安装总成
COMPRESSOR MOUNTING

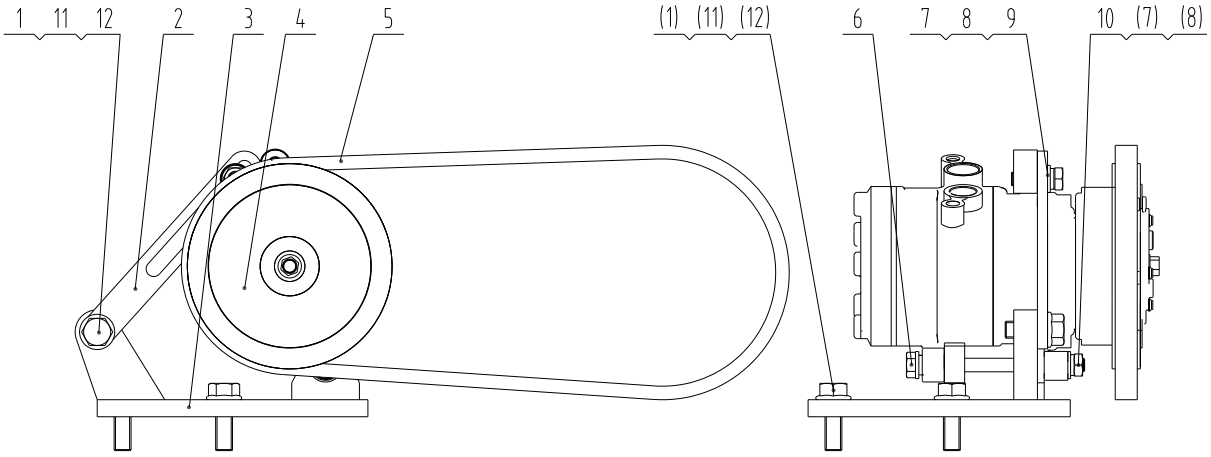

46C7650 000 压缩机安装总成 COMPRESSOR MOUNTING

件号 ITEM	部件号 PART NO.	版本 VER	零件名称	PART NAME	数量 Q'TY	服务代码 S.C	适用机号 SERIAL NO.	互换性 IA	可替换零件号 REPLACE ABLE
1	00B0331	000	螺栓	BOLT	4				
2	12A7134	001	板	PLATE	1				
3	02D5375	001	空调压缩机支架	COMPRESSOR BRACKET	1				
4	46C7063	001	压缩机	COMPRESSOR	1				
5	84A0637	000	冷气三角皮带	V-BELT	1				
6	01B0589	000	螺栓	BOLT	1				
7	06B0005	000	垫圈	WASHER	2				
8	06B0348	000	垫圈	WASHER	2				
9	00B0085	000	螺栓	BOLT	1				
10	03B0021	000	螺母	NUT	1				
11	06B0001	000	垫圈	WASHER	4				
12	06B0347	000	垫圈	WASHER	4				

46C5967 000 蒸发器
EVAPORATOR

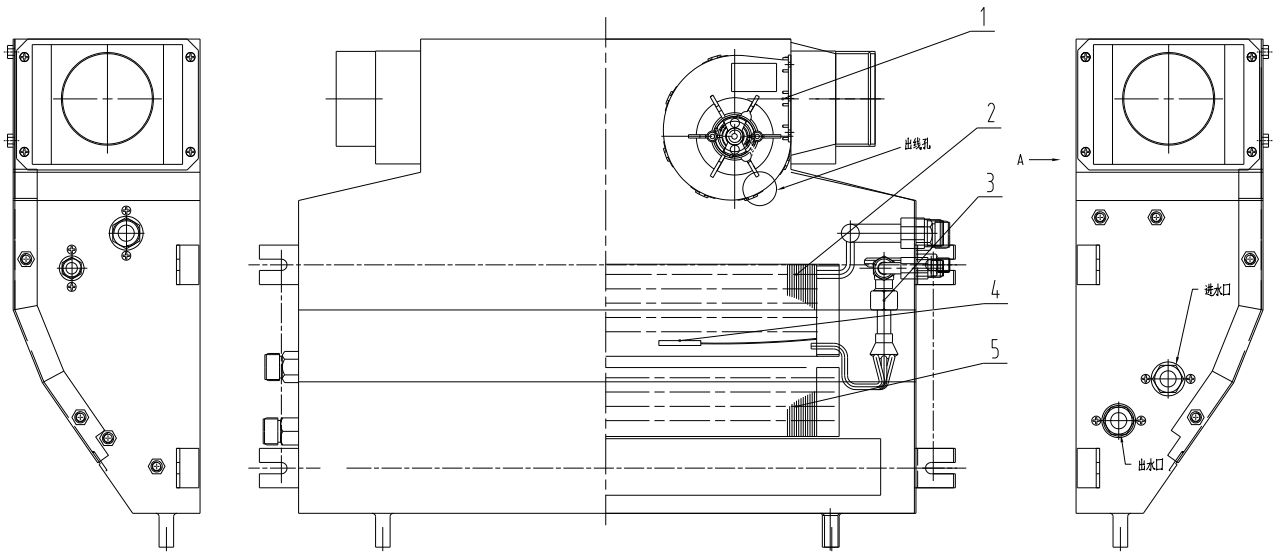

46C5967 000 蒸发器 EVAPORATOR

件号 ITEM	部件号 PART NO.	版本 VER	零件名称	PART NAME	数量 Q'TY	服务代码 S.C	适用机号 SERIAL NO.	互换性 IA	可替换零件号 REPLACE ABLE
1	37B1179	000	蒸发风机	BLOWER UNIT	2				
2	37B1106	000	蒸发器芯体	EVAPORATOR CORE	1				
3	46C1660	000	膨胀阀	EXPANSION VALVE	1				
4	30B0580	000	温度传感器	TEMP SENSOR	1				
5	37B1107	000	加热器芯体	HEATER CORE	1				

23E0500 000 空调系统（帕金斯 □）
AIR CONDITIONING SYSTEM

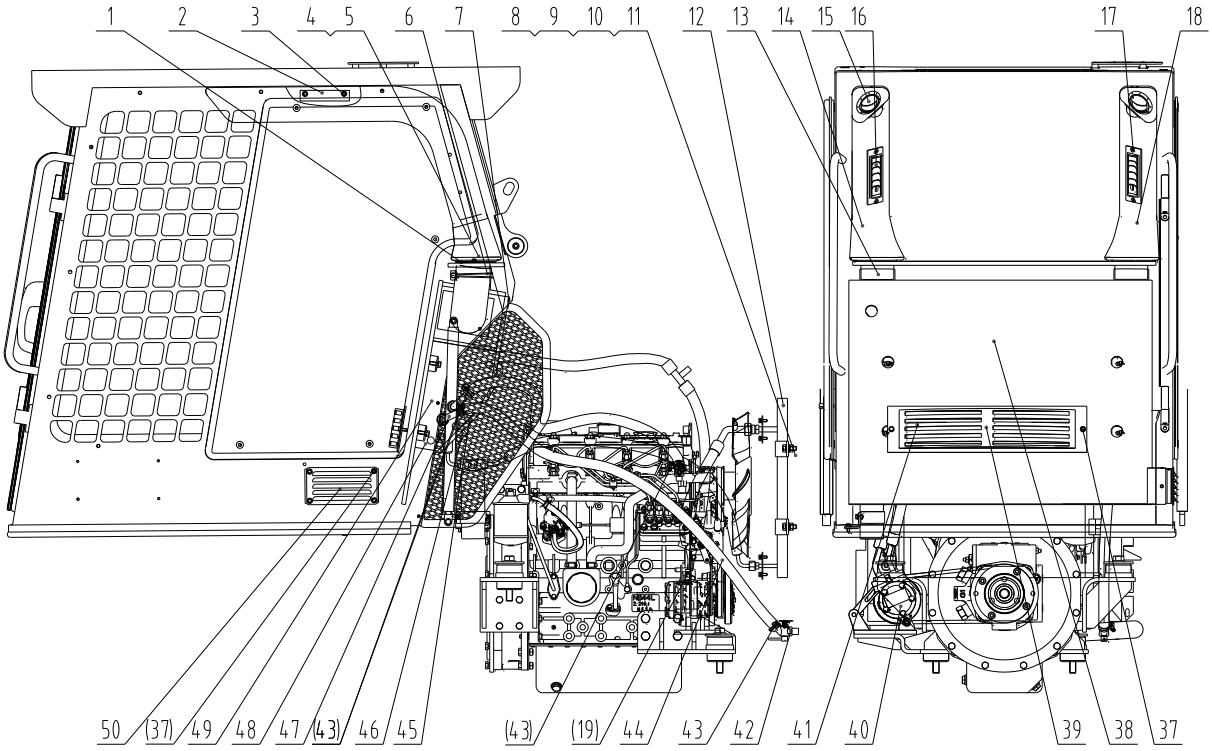

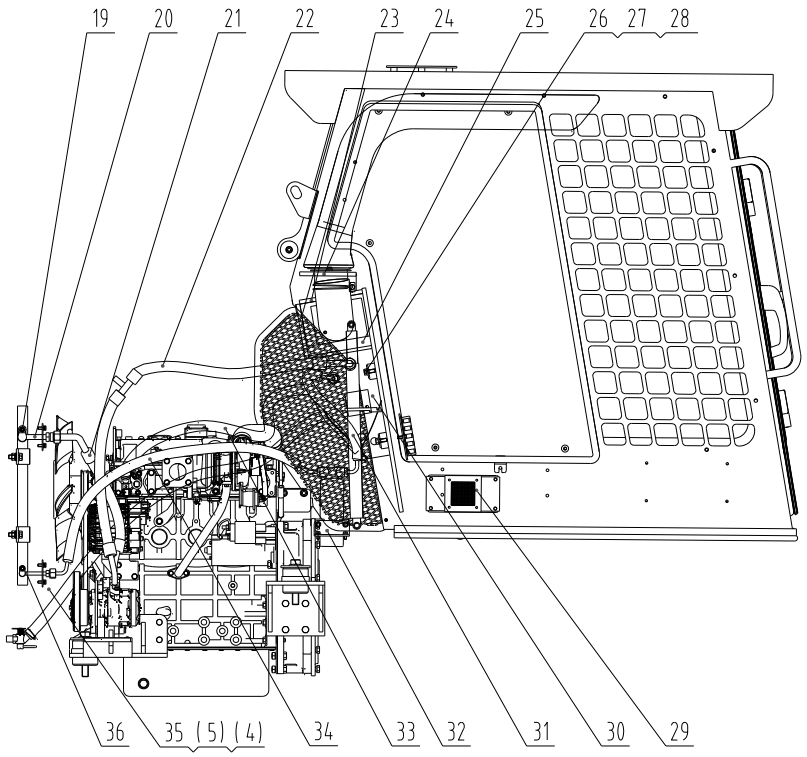

23E0500 000 空调系统（帕金斯III） AIR CONDITIONING SYSTEM

件号 ITEM	部件号 PART NO.	版本 VER	零件名称	PART NAME	数量 Q'TY	服务代码 S.C	适用机号 SERIAL NO.	互换性 IA	可替换零件号 REPLACEABLE
1	00D4333	001	接头	JOINT	2				
2	10A4796	001	压板	PLATE	4				
3	04B0114	000	螺钉	SCREW	8				
4	00B0022	001	螺栓	BOLT	8				
5	06B0346	000	垫圈	WASHER	8				
6	15B0062	000	双钢丝式环箍	CLAMP	4				
7	10A5112	001	压板	PLATE	1				
8	06B0005	000	垫圈	WASHER	4				
9	03B0021	000	螺母	NUT	4				
10	00B0075	000	螺栓	BOLT	4				
11	06B0348	000	垫圈	WASHER	4				
12	46C2658	000	冷凝器	CONDENSER	1				
13	86A0792	001	风道	AIR DUCT	2				
14	86A0790	001	风道	AIR DUCT	1				
15	46C3565	001	风口	VENT	2				
16	46C3600	001	方形风口	VENT	4				
17	04B0210	000	螺钉	SCREW	8				
18	86A0789	001	风道	AIR DUCT	1				
19	01B0477	000	螺栓	BOLT	4				
20	46C6783	001	管接头	CONNECTOR	1				
21	46C7938	001	压缩机至冷凝器管	HOSE	1				
22	46C7935	001	蒸发器至压缩机管	HOSE GP	1				
23	85A1766	002	隔热板	HEAT SHIELD	1				
24	85A4399	000	隔热板	HEAT SHIELD	1				
25	85A1769	002	隔热板	HEAT SHIELD	2				
26	00B0012	000	螺栓	BOLT	4				
27	06B0347	000	垫圈	WASHER	4				
28	06B0001	000	垫圈	WASHER	4				
29	46C7964	001	通风装置	VENTILATING DEVICE	1				
30	85A2097	001	隔热板	HEAT SHIELD	1				
31	46C7936	000	储液罐至蒸发器管	HOSE	1				
32	46C7648	000	储液罐总成	REFRIGERANT RECEIVER AS	1				
33	30A0024	001	水管	HOSE	1				
34	46C7937	000	冷凝器至储液罐管	HOSE	1				
35	06B0024	000	垫圈	WASHER	4				
36	46C6792	001	管接头	CONNECTOR	1				
37	02B0148	000	螺栓	BOLT	6				
38	85A4398	000	隔热板	HEAT SHIELD	1				
39	00D4328	001	压板	PLATE	1				

23E0500 000 空调系统（帕金斯III） AIR CONDITIONING SYSTEM

件号 ITEM	部件号 PART NO.	版本 VER	零件名称	PART NAME	数量 Q'TY	服务代码 S.C	适用机号 SERIAL NO.	互换性 IA	可替换零件号 REPLACEABLE
40	46C7929	001	压缩机安装总成	COMPRESSOR MOUNTING	1				
41	46C3593	001	滤网	STRAINER	1				
42	46C0486	001	暖风进水阀	WATER INTAKE VALVE	2				
43	15B0009	000	双钢丝式环箍	CLAMP	4				
44	30A0020	002	水管	HOSE	1				
45	85A2117	002	隔热板	HEAT SHIELD	1				
46	20A8522	001	压板	PLATE	4				
47	01A0364	001	热水接头	CONNECTOR	2				
48	85A2098	001	隔热板	HEAT SHIELD	1				
49	46C5967	000	蒸发器	EVAPORATOR	1				
50	10A9375	001	板	PLATE	1				

46C7929 001 压缩机安装总成
COMPRESSOR MOUNTING

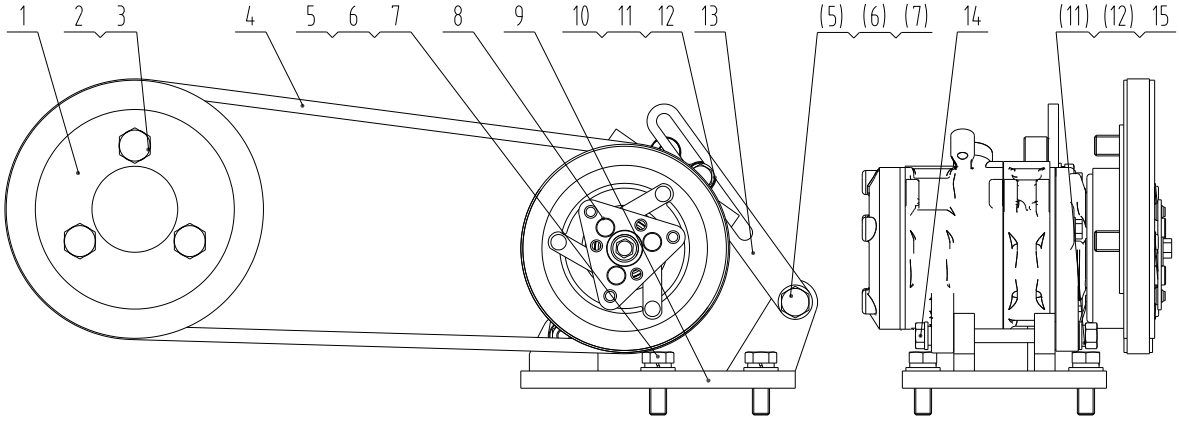

46C7929 001 压缩机安装总成 COMPRESSOR MOUNTING

件号 ITEM	部件号 PART NO.	版本 VER	零件名称	PART NAME	数量 Q'TY	服务代码 S.C	适用机号 SERIAL NO.	互换性 IA	可替换零件号 REPLACE ABLE
1	47A0477	001	带轮	BELT PULLEY	1				
2	00B0513	000	螺栓	BOLT	3				
3	06B0349	000	垫圈	WASHER	3				
4	84A0780	000	冷气三角皮带	V-BELT	1				
5	06B0347	000	垫圈	WASHER	4				
6	00B0331	000	螺栓	BOLT	4				
7	06B0001	000	垫圈	WASHER	4				
8	46C7063	001	压缩机	COMPRESSOR	1				
9	02D6150	000	空调压缩机支架	COMPRESSOR BRACKET	1				
10	00B0085	000	螺栓	BOLT	1				
11	06B0005	000	垫圈	WASHER	2				
12	06B0348	000	垫圈	WASHER	2				
13	12A7134	001	板	PLATE	1				
14	01B0589	000	螺栓	BOLT	1				
15	03B0021	000	螺母	NUT	1				

23E0510 000 暖风系统（帕金斯 □）
HEATING SYSTEM

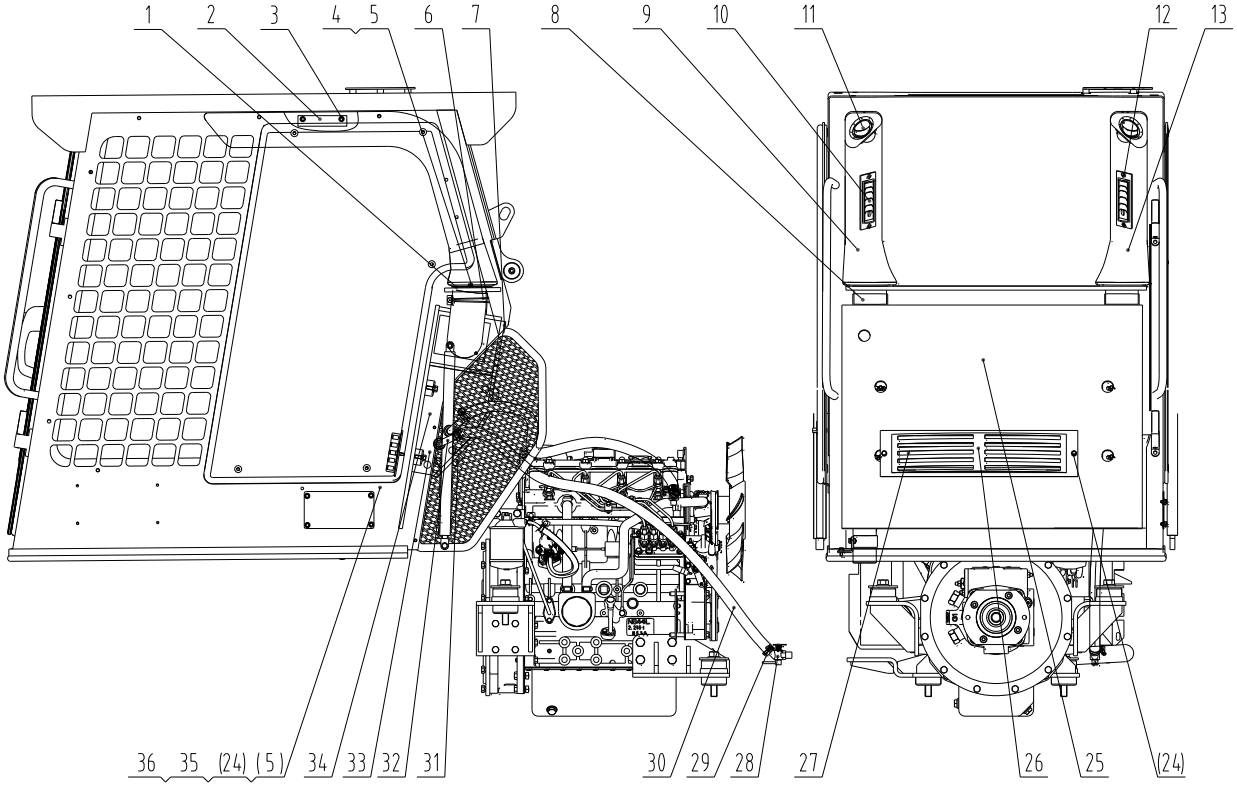

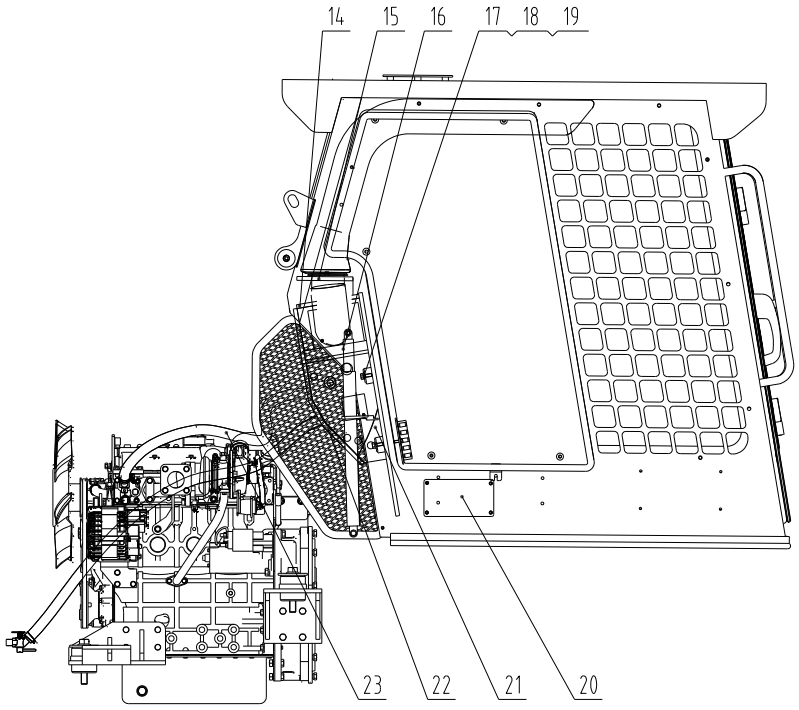

23E0510 000 暖风系统（帕金斯III） HEATING SYSTEM

件号 ITEM	部件号 PART NO.	版本 VER	零件名称	PART NAME	数量 Q'TY	服务代码 S.C	适用机号 SERIAL NO.	互换性 IA	可替换零件号 REPLACEABLE
1	00D4333	001	接头	JOINT	2				
2	10A4796	001	压板	PLATE	4				
3	04B0114	000	螺钉	SCREW	8				
4	00B0022	001	螺栓	BOLT	4				
5	06B0346	000	垫圈	WASHER	8				
6	15B0062	000	双钢丝式环箍	CLAMP	4				
7	10A5112	001	压板	PLATE	1				
8	86A0792	001	风道	AIR DUCT	2				
9	86A0790	001	风道	AIR DUCT	1				
10	46C3600	001	方形风口	VENT	4				
11	46C3565	001	风口	VENT	2				
12	04B0210	000	螺钉	SCREW	8				
13	86A0789	001	风道	AIR DUCT	1				
14	85A1766	002	隔热板	HEAT SHIELD	1				
15	85A4399	000	隔热板	HEAT SHIELD	1				
16	85A1769	002	隔热板	HEAT SHIELD	2				
17	00B0012	000	螺栓	BOLT	4				
18	06B0347	000	垫圈	WASHER	4				
19	06B0001	000	垫圈	WASHER	4				
20	10A9378	000	板	PLATE	1				
21	85A3928	001	隔热板	HEAT SHIELD	1				
22	85A2117	002	隔热板	HEAT SHIELD	1				
23	30A0024	001	水管	HOSE	1				
24	02B0148	000	螺栓	BOLT	6				
25	85A4398	000	隔热板	HEAT SHIELD	1				
26	00D4328	001	压板	PLATE	1				
27	46C3593	001	滤网	STRAINER	1				
28	46C0486	001	暖风进水阀	WATER INTAKE VALVE	2				
29	15B0009	000	双钢丝式环箍	CLAMP	4				
30	30A0020	002	水管	HOSE	1				
31	20A8522	001	压板	PLATE	4				
32	01A0364	001	热水接头	CONNECTOR	2				
33	85A3927	001	隔热板	HEAT SHIELD	1				
34	46C7631	001	暖风机	HEATER	1				
35	03B0036	000	螺母	NUT	4				
36	06B0024	000	垫圈	WASHER	4				

电器系统 ELECTRICAL SYSTEM

22E1557 001 电器系统（新柴国二 490）
ELECTRICAL SYSTEM

22E1557 001 电器系统（新柴国二 490） ELECTRICAL SYSTEM

件号 ITEM	部件号 PART NO.	版本 VER	零件名称	PART NAME	数量 Q'TY	服务代码 S.C	适用机号 SERIAL NO.	互换性 IA	可替换零件号 REPLACEABLE
1	46C7842	000	车架线路总成	FRAME WIRING AS	1				
2	46C7829	000	驾驶室线路总成	CAB WIRING AS	1				
3	50E1089	000	电气系统原理图	ELECTRICAL SCHEMATIC	1				

46C7842 000 车架线路总成
FRAME WIRING AS

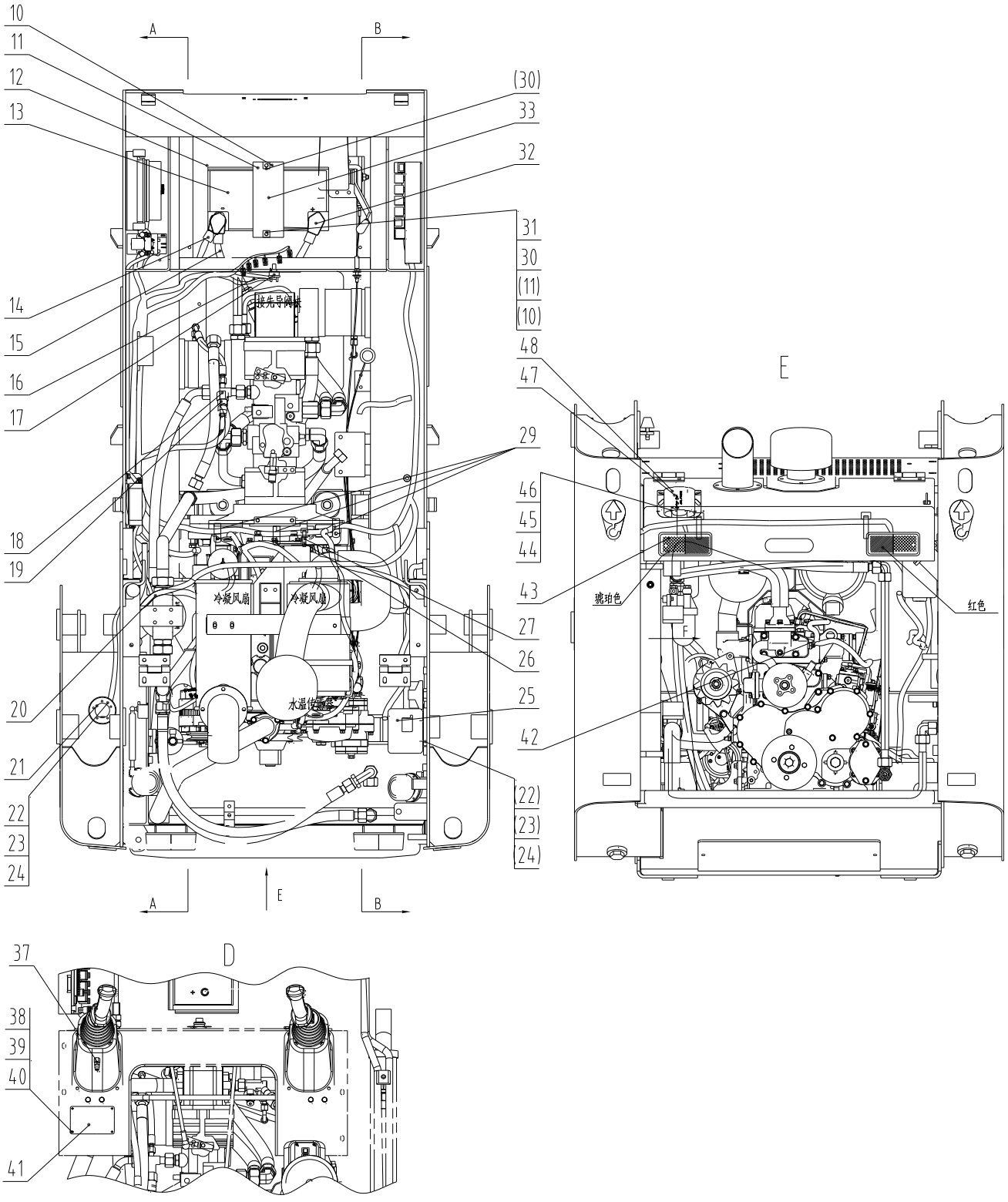

46C7842 000 车架线路总成
FRAME WIRING AS

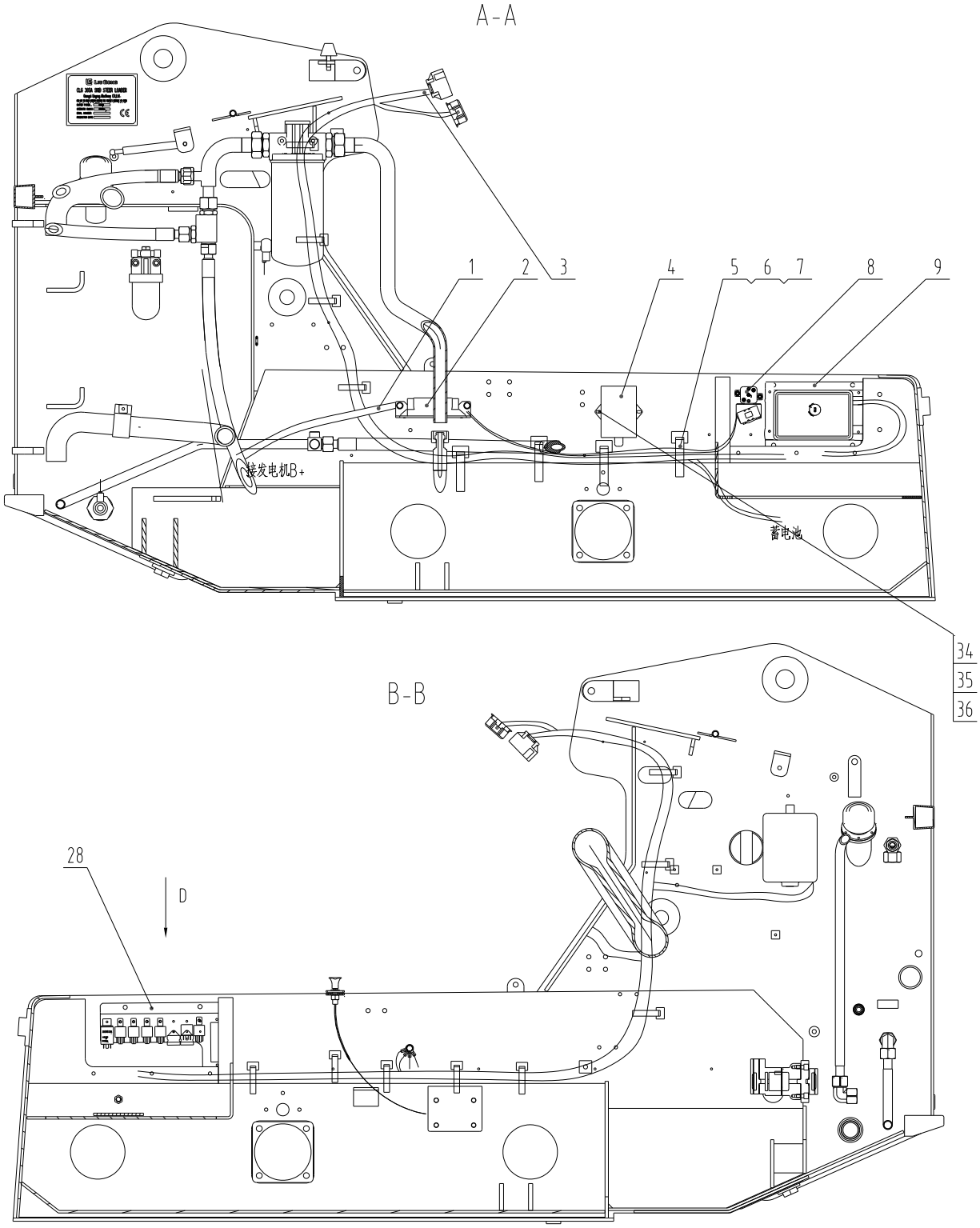

46C7842 000 车架线路总成 FRAME WIRING AS

件号 ITEM	部件号 PART NO.	版本 VER	零件名称	PART NAME	数量 Q'TY	服务代码 S.C	适用机号 SERIAL NO.	互换性 IA	可替换零件号 REPLACEABLE
1	08C5793	001	线束	HARNESS	1				
2	46C7632	000	熔断器	FUSE	1				
3	08C5918	000	车架线束	FRAME HARNESS	1				
4	37B0328	002	雨刮控制器	WIPER CONTROLLER	1				
5	86A0286	000	扎带固定座	SUPPORT	32				
6	04B0073	000	螺钉	SCREW	32				
7	37B0004	001	尼龙扎带	NYLON STRAP	32				
8	46C7230	000	继电器总成	RELAY AS	1				
9	46C7240	001	继电器总成	RELAY AS	1				
10	06B0347	000	垫圈	WASHER	2				
11	03B0053	000	螺母	NUT	2				
12	84A0423	001	蓄电池下垫板	BRACKET	1				
13	37B0427	001	蓄电池	BATTERY	1				
14	08C3052	000	蓄电池负极电缆	CABLE	1				
15	08C1471	001	蓄电池至负极开关电缆	CABLE	1				
16	08C2171	000	电缆	CABLE	1				
17	34B0087	001	负极开关	DISCONNECT SWITCH	1				
18	06B0117	000	垫圈	WASHER	1				
19	30B0263	002	温度开关	TEMP CONTROL SWITCH	1				
20	08K0010	001	启动电机至车架电缆	CABLE	1				
21	30B0311	002	燃油液位传感器	FUEL LEVEL SENSOR	1				
22	06B0361	000	垫圈	WASHER	7				
23	06B0066	000	垫圈	WASHER	7				
24	00B0153	000	螺栓	BOLT	7				
25	37B0220	001	洗涤器	WASHER	1				
26	19A5903	000	支板	SUPPORT	1				
27	37B1544	000	尼龙扎带	NYLON STRAP	1				
28	46C7651	000	继电器总成	RELAY AS	1				
29	09K0002	001	线夹	CLIP	3				
30	01B0529	001	螺杆	SCREW ROD	2				
31	06B0001	000	垫圈	WASHER	2				
32	08C1540	002	蓄电池正极至启动机电缆	CABLE	1				
33	00D1649	001	蓄电池固定支架	BRACKET	1				
34	06B0346	000	垫圈	WASHER	2				
35	06B0024	000	垫圈	WASHER	2				
36	03B0014	000	螺钉	SCREW	2				

46C7842 000 车架线路总成 FRAME WIRING AS

件号 ITEM	部件号 PART NO.	版本 VER	零件名称	PART NAME	数量 Q'TY	服务代码 S.C	适用机号 SERIAL NO.	互换性 IA	可替换零件号 REPLACEABLE
37	34B0736	000	压力开关	PRESSURE SWITCH	1				
38	04B0206	000	螺钉	SCREW	4				
39	06B0097	000	垫圈	WASHER	4				
40	06B0022	000	垫圈	WASHER	4				
41	10A7425	001	安装板	MOUNTING PLATE	1				
42	30B0777	000	发动机水温传感器	ENGINE COOLANT TEMPERATURE SENSOR	1				
43	32B0167	001	组合信号灯	COMBINATION LIGHT	2				
44	00B0085	000	螺栓	BOLT	2				
45	06B0348	000	垫圈	WASHER	2				
46	06B0005	000	垫圈	WASHER	2				
47	38B0059	001	后退报警器	BACKUP ALARM	1				
48	83A0165	001	护孔圈	GROMMET	1				

46C7651 000 继电器总成
RELAY AS

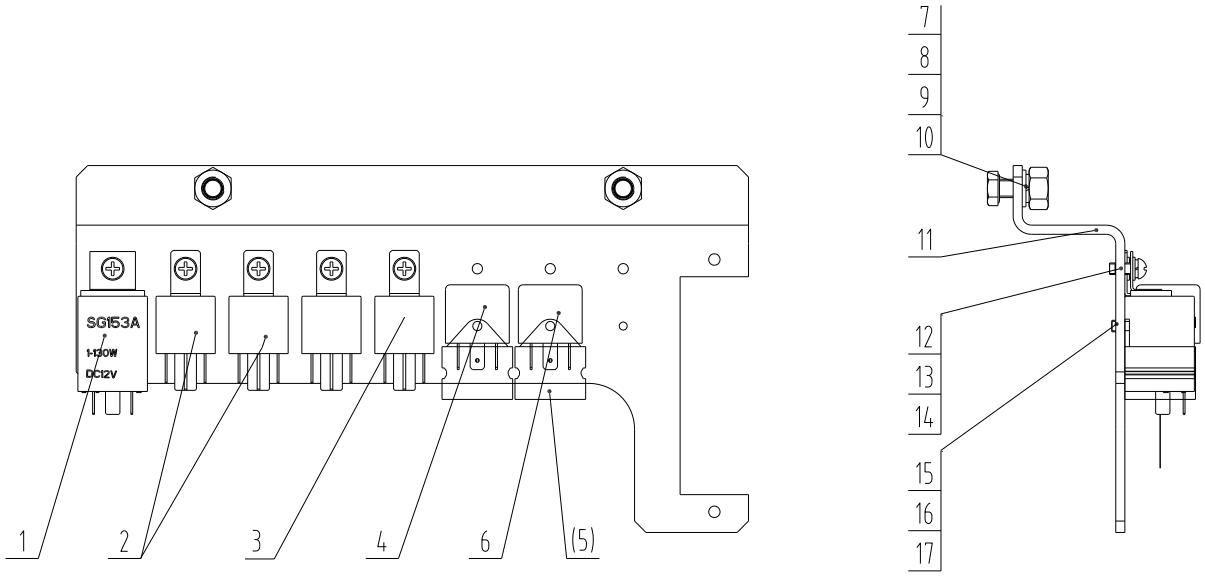

46C7651 000 继电器总成 RELAY AS

件号 ITEM	部件号 PART NO.	版本 VER	零件名称	PART NAME	数量 Q'TY	服务代码 S.C	适用机号 SERIAL NO.	互换性 IA	可替换零件号 REPLACE ABLE
1	31B0091	002	电子闪光器	FLASHER	1				
2	31B0110	001	继电器	RELAY	2				
3	31B0314	000	继电器	RELAY	2				
4	31B0315	001	继电器	RELAY	1				
5	36B0397	001	继电器插座	SOCKET	2				
6	31J0010	001	组合二极管继电器	RELAY	1				
7	00B0085	000	螺栓	BOLT	2				
8	06B0005	000	垫圈	WASHER	2				
9	03B0021	000	螺母	NUT	2				
10	06B0348	000	垫圈	WASHER	2				
11	06A2974	001	安装板	MOUNTING PLATE	1				
12	06B0361	000	垫圈	WASHER	5				
13	04B0006	000	螺钉	SCREW	5				
14	06B0066	000	垫圈	WASHER	5				
15	06B0022	000	垫圈	WASHER	2				
16	04B0090	000	螺钉	SCREW	2				
17	06B0097	000	垫圈	WASHER	2				

46C7230 000 继电器总成
RELAY AS

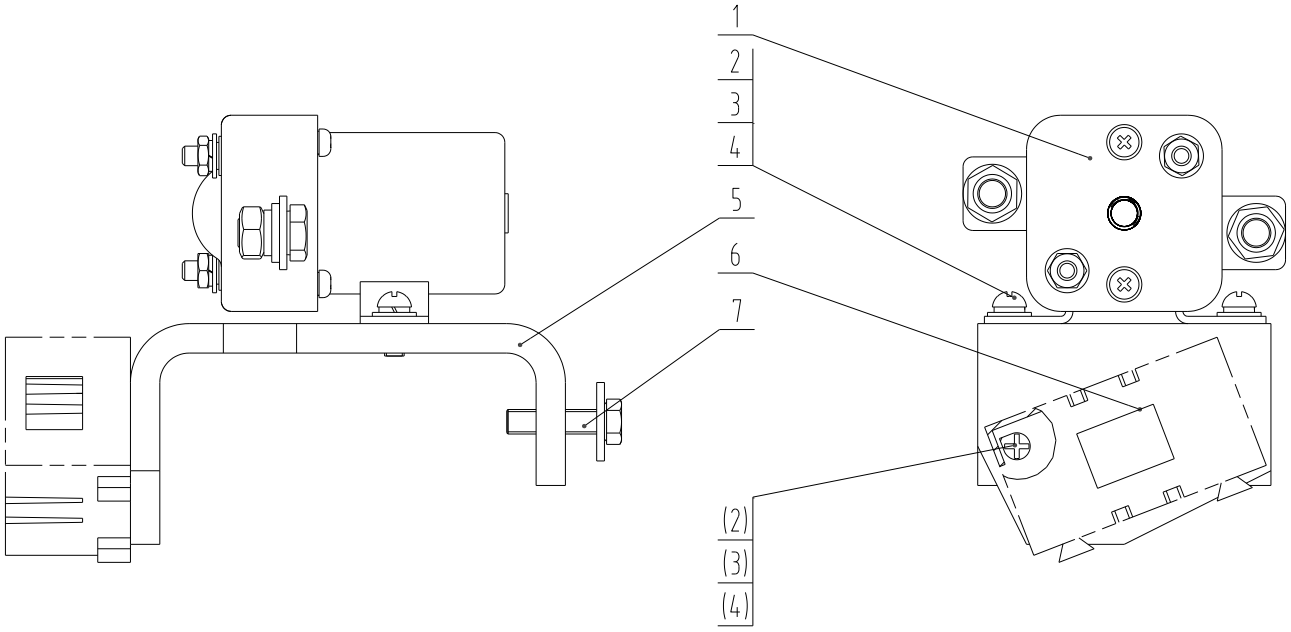

46C7230 000 继电器总成 RELAY AS

件号 ITEM	部件号 PART NO.	版本 VER	零件名称	PART NAME	数量 Q'TY	服务代码 S.C	适用机号 SERIAL NO.	互换性 IA	可替换零件号 REPLACEABLE
1	31B0203	000	继电器	RELAY	1				
2	06B0022	000	垫圈	WASHER	4				
3	04B0090	000	螺钉	SCREW	4				
4	06B0097	000	垫圈	WASHER	4				
5	19A4867	000	弯板	PLATE	1				
6	37B1063	001	保险丝座	FUSE HOLDER	1				
7	02J0002	000	螺栓	BOLT	2				

46C7240 001 继电器总成
RELAY AS

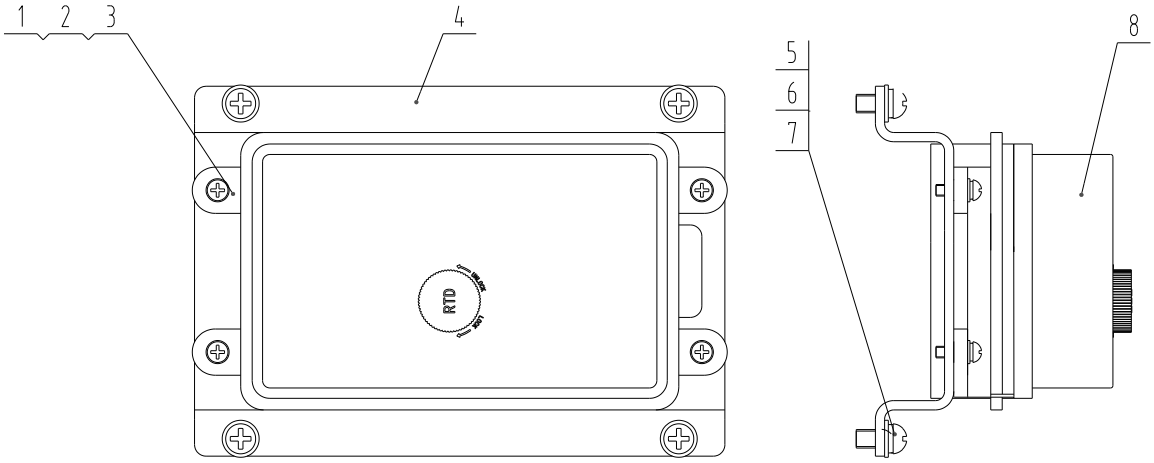

46C7240 001 继电器总成 RELAY AS

件号 ITEM	部件号 PART NO.	版本 VER	零件名称	PART NAME	数量 Q'TY	服务代码 S.C	适用机号 SERIAL NO.	互换性 IA	可替换零件号 REPLACEABLE
1	06B0017	000	垫圈	WASHER	4				
2	04B0066	000	螺钉	SCREW	4				
3	06B0066	000	垫圈	WASHER	4				
4	06A2574	001	安装板	MOUNTING PLATE	1				
5	04B0218	000	螺钉	SCREW	4				
6	06B0005	000	垫圈	WASHER	4				
7	06B0348	000	垫圈	WASHER	4				
8	46C7285	001	电器集中控制盒	CONTROL BOX	1				

46C7829 000 驾驶室线路总成
CAB WIRING AS

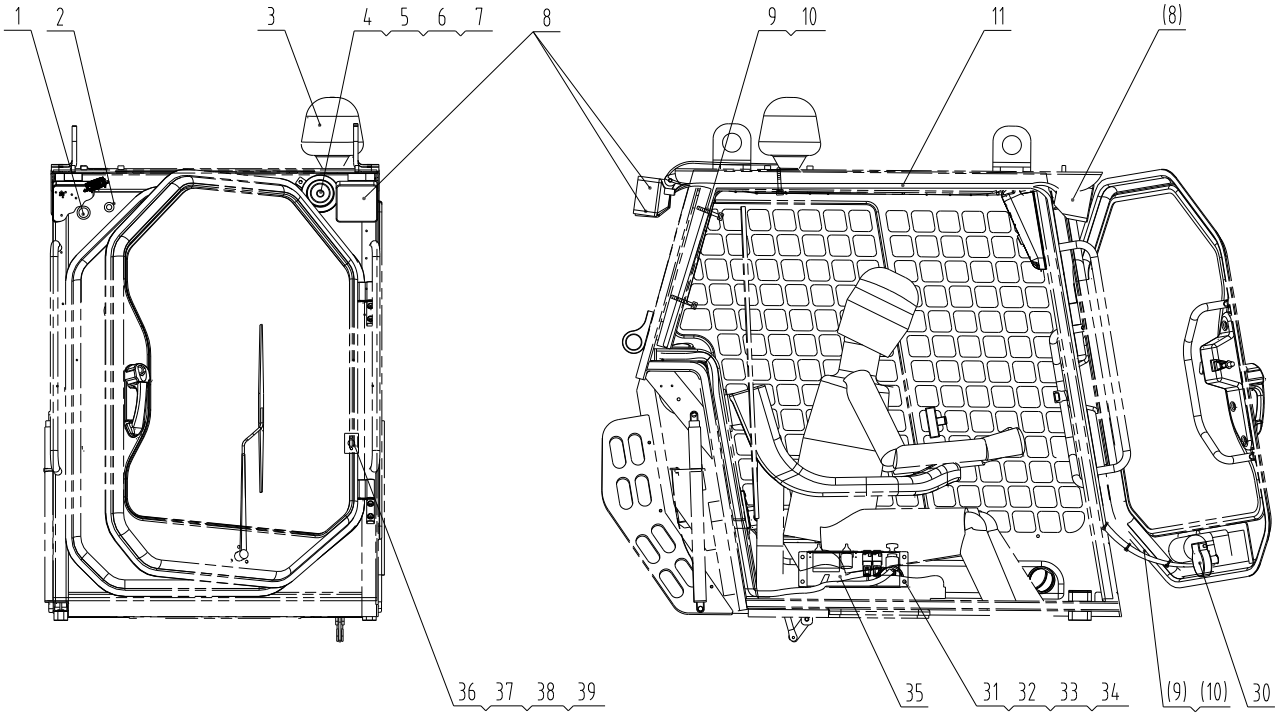

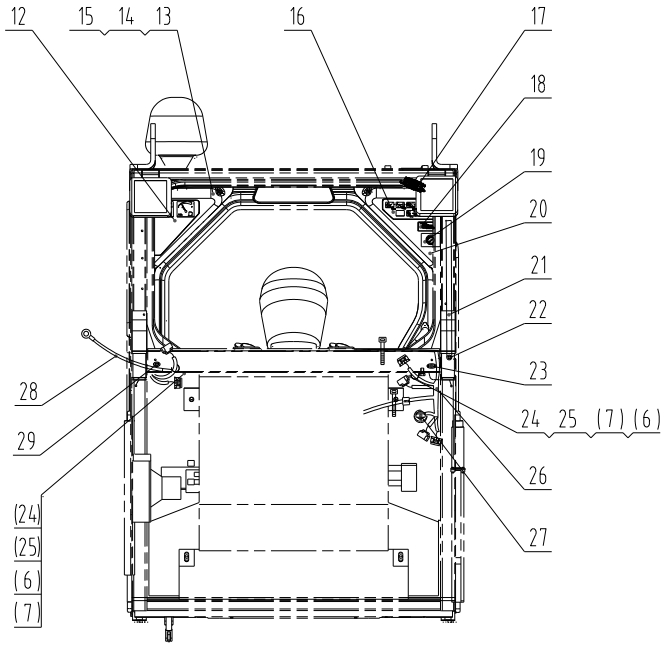

46C7829 000 驾驶室线路总成 CAB WIRING AS

件号 ITEM	部件号 PART NO.	版本 VER	零件名称	PART NAME	数量 Q'TY	服务代码 S.C	适用机号 SERIAL NO.	互换性 IA	可替换零件号 REPLACEABLE
1	83A0170	001	胶垫	PAD	1				
2	37J0009	003	喷嘴	NOZZLE	1				
3	32B0158	001	旋转信号灯	ROTATING BEACON	1				
4	38J0002	002	盘形喇叭	HORN	1				
5	00B0026	000	螺栓	BOLT	1				
6	06B0005	000	垫圈	WASHER	3				
7	06B0348	000	垫圈	WASHER	3				
8	32J0003	001	工作灯	WORK LIGHT	4				
9	37B0313	002	固定锁式尼龙扎带	NYLON STRAP	2				
10	04B0182	000	螺钉	SCREW	2				
11	08C5578	000	左线束	HARNESS	1				
12	46C1265	001	组合仪表	INSTRUMENT	1				
13	06B0361	000	垫圈	WASHER	6				
14	06B0066	000	垫圈	WASHER	6				
15	04B0066	000	螺钉	SCREW	6				
16	46C5681	001	组合开关	COMBINATION SWITCH	1				
17	32B0151	001	壁灯	DOME LIGHT	1				
18	35B0069	001	工作小时计	SERVICE HOUR METER	1				
19	34B0090	001	点火开关	START SWITCH	1				
20	10A3887	001	卡板	STOP PLATE	1				
21	84A1091	001	水管	WATER PIPE	2				
22	37B0314	001	水管接头	CONNECTOR	1				
23	83A0164	000	护孔圈	GROMMET	1				
24	09K0002	001	线夹	CLIP	2				
25	00B0007	000	螺栓	BOLT	2				
26	08C5579	000	右线束	HARNESS	1				
27	34B0253	001	制动灯开关总成	BRAKE LIGHT SWITCH	1				
28	08C1253	001	上车架至发动机电缆	CABLE	1				
29	83A0165	001	护孔圈	GROMMET	1				
30	46C1382	003	刮雨器总成	WIPER AS	1				
31	00B0010	000	螺栓	BOLT	4				
32	06B0346	000	垫圈	WASHER	4				
33	06B0024	000	垫圈	WASHER	4				
34	03B0036	000	螺母	NUT	4				
35	46C7038	002	仪表组件	INSTRUMENT GP	1				
36	34B0134	001	门控开关	SWITCH	1				
37	06B0097	000	垫圈	WASHER	2				
38	06B0022	000	垫圈	WASHER	2				
39	04B0198	000	螺钉	SCREW	2				

46C1382 003 刮雨器总成
WIPER AS

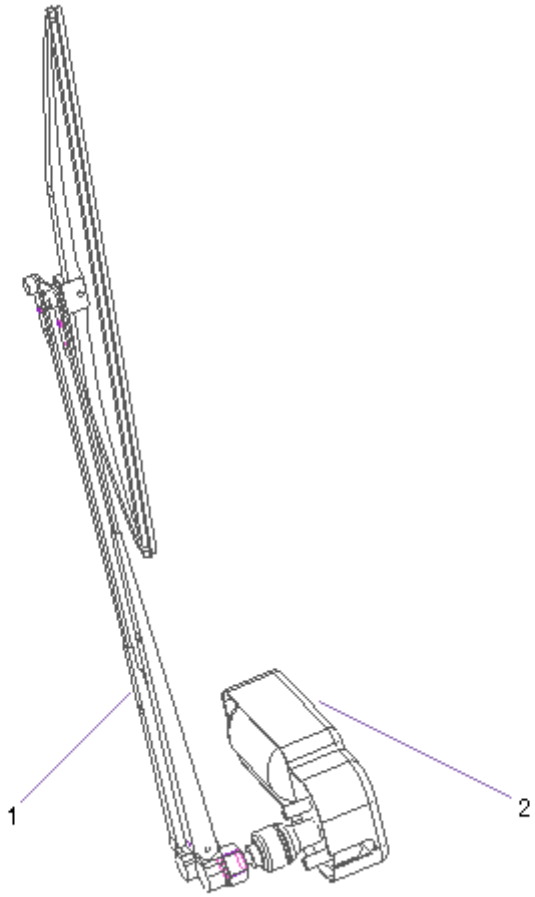

46C1382 003 刮雨器总成 WIPER AS

件号 ITEM	部件号 PART NO.	版本 VER	零件名称	PART NAME	数量 Q'TY	服务代码 S.C	适用机号 SERIAL NO.	互换性 IA	可替换零件号 REPLACE ABLE
1	37B0400	002	刮刷	WIPER BLADE	1				
2	37B0880	001	雨刮电机	WIPER MOTOR	1				

46C7038 002 仪表组件
INSTRUMENT GP

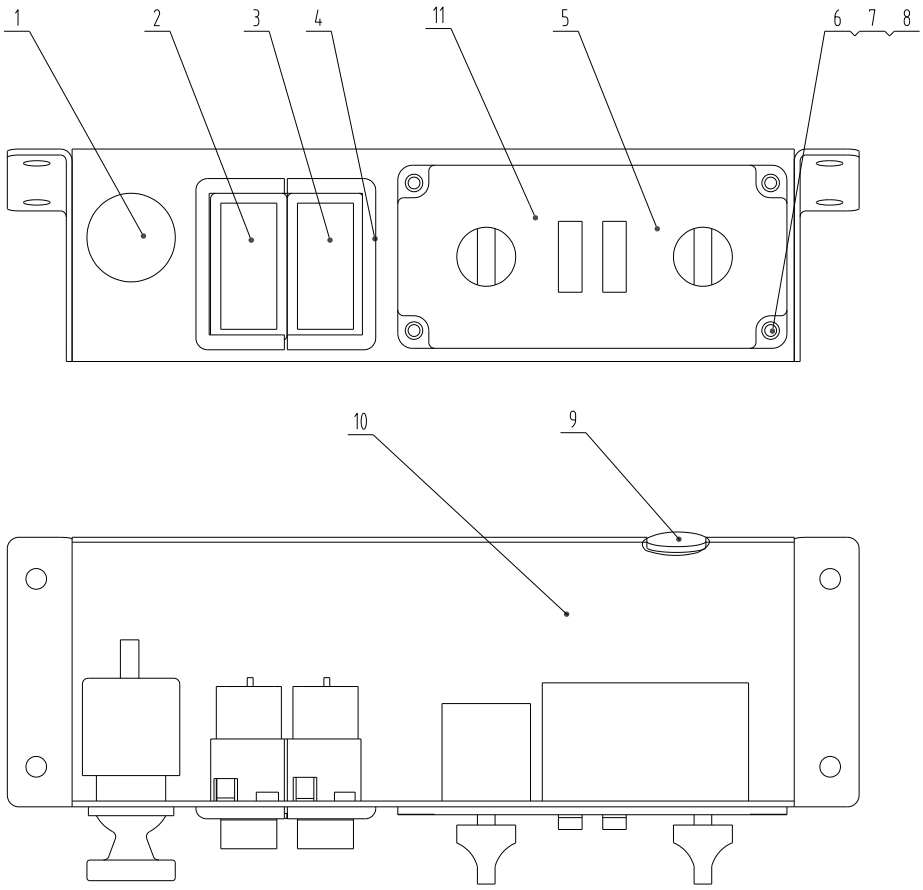

46C7038 002 仪表组件 INSTRUMENT GP

件号 ITEM	部件号 PART NO.	版本 VER	零件名称	PART NAME	数量 Q'TY	服务代码 S.C	适用机号 SERIAL NO.	互换性 IA	可替换零件号 REPLACE ABLE
1	37B0276	000	点烟器	LIGHTER	1				
2	34B0394	002	备用开关	SPARE SWITCH	1				
3	34B0147	001	危险信号开关	HAZARD FLASHER SWITCH	1				
4	34B0360	002	侧边单框架	FRAME	2				
5	34B0602	001	空调控制面板	A/C PANEL	1				
6	04B0198	000	螺钉	SCREW	4				
7	06B0352	000	垫圈	WASHER	4				
8	06B0097	000	垫圈	WASHER	4				
9	83A0165	001	护孔圈	GROMMET	1				
10	04D1575	001	仪表罩	COVER	1				
11	46C7662	001	控制面板	CONTROL PANEL	1				

22E1546 000 电器系统（帕金斯 □）
ELECTRICAL SYSTEM

22E1546 000 电器系统（帕金斯Ⅲ） ELECTRICAL SYSTEM

件号 ITEM	部件号 PART NO.	版本 VER	零件名称	PART NAME	数量 Q'TY	服务代码 S.C	适用机号 SERIAL NO.	互换性 IA	可替换零件号 REPLACEABLE
1	46C7830	000	车架线路总成	FRAME WIRING AS	1				
2	46C7829	000	驾驶室线路总成	CAB WIRING AS	1				
3	50E1089	000	电气系统原理图	ELECTRICAL SCHEMATIC	1				
4	46C7985	000	音响系统	SOUND SYSTEM	1				

46C7830 000 车架线路总成
FRAME WIRING AS

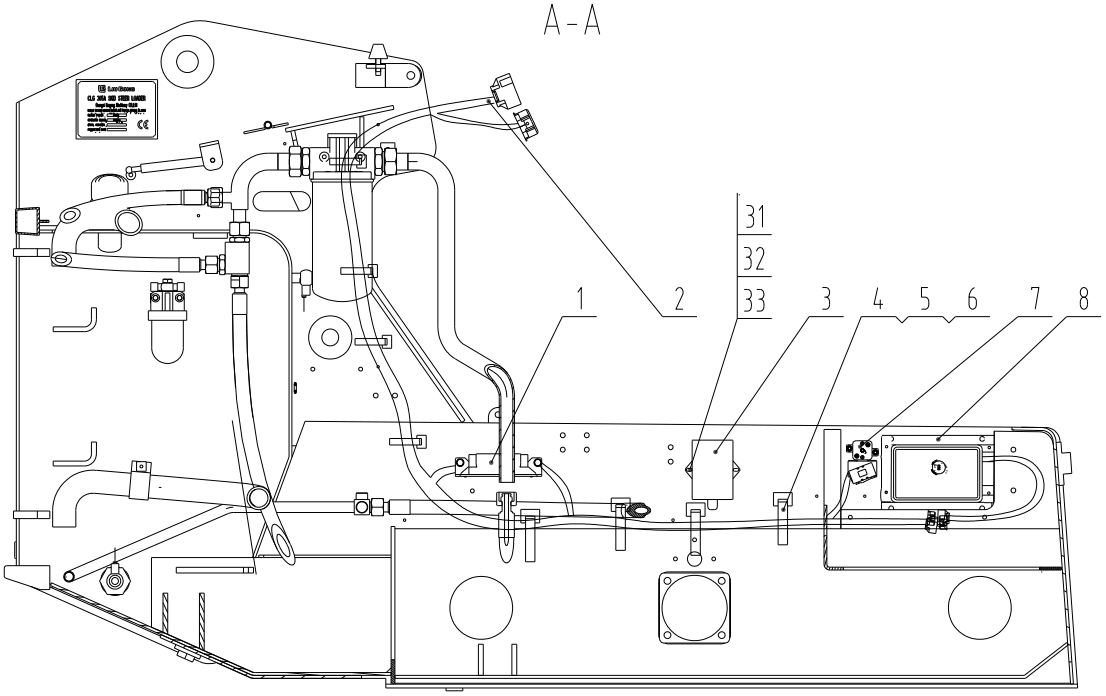

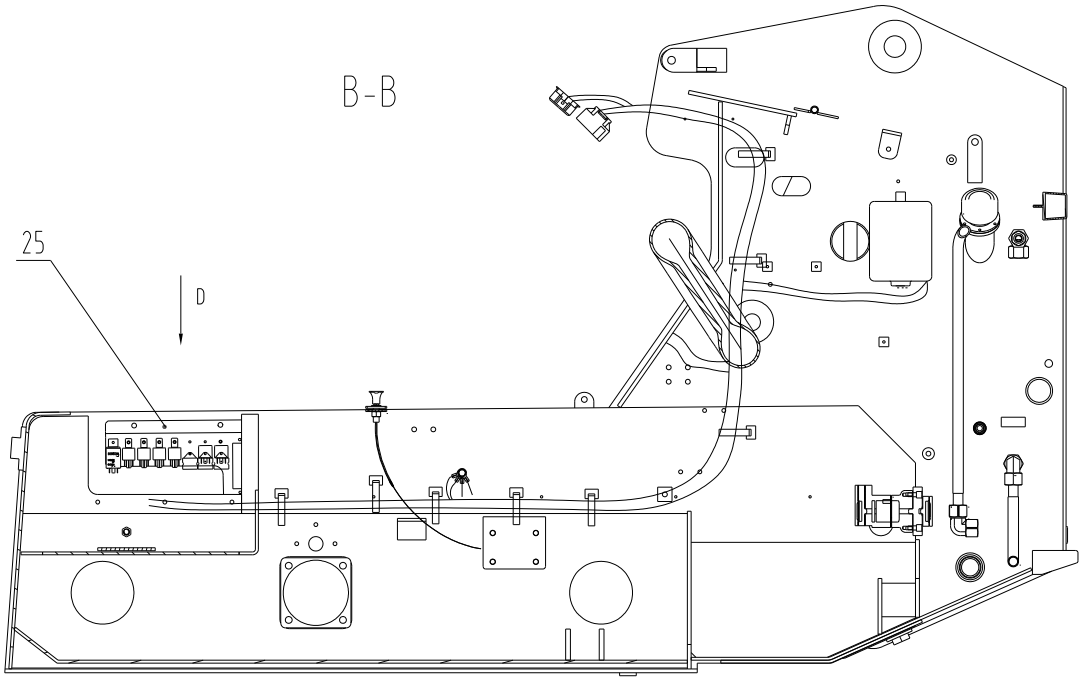

46C7830 000 车架线路总成
FRAME WIRING AS

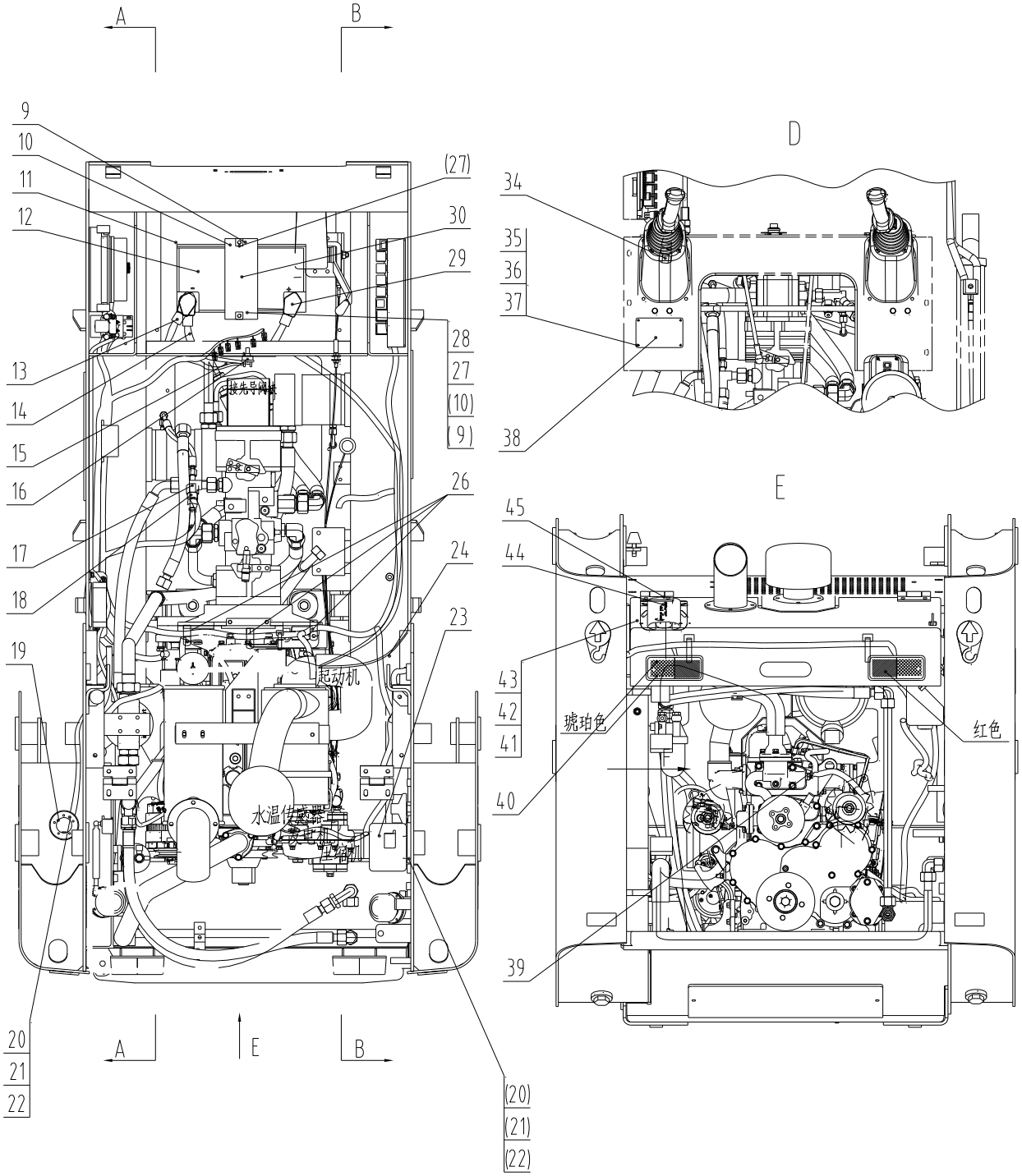

46C7830 000 车架线路总成 FRAME WIRING AS

件号 ITEM	部件号 PART NO.	版本 VER	零件名称	PART NAME	数量 Q'TY	服务代码 S.C	适用机号 SERIAL NO.	互换性 IA	可替换零件号 REPLACEABLE
1	46C7632	000	熔断器	FUSE	1				
2	08C5915	000	车架线束	FRAME HARNESS	1				
3	37B0328	002	雨刮控制器	WIPER CONTROLLER	1				
4	86A0286	000	扎带固定座	SUPPORT	34				
5	04B0073	000	螺钉	SCREW	32				
6	37B0004	001	尼龙扎带	NYLON STRAP	32				
7	46C7230	000	继电器总成	RELAY AS	1				
8	46C7240	001	继电器总成	RELAY AS	1				
9	06B0347	000	垫圈	WASHER	2				
10	03B0053	000	螺母	NUT	2				
11	84A0423	001	蓄电池下垫板	BRACKET	1				
12	37B0427	001	蓄电池	BATTERY	1				
13	08C1541	000	蓄电池负极至启动机电缆	CABLE	1				
14	08C1471	001	蓄电池至负极开关电缆	CABLE	1				
15	08C2171	000	电缆	CABLE	1				
16	34B0087	001	负极开关	DISCONNECT SWITCH	1				
17	06B0117	000	垫圈	WASHER	1				
18	30B0263	002	温度开关	TEMP CONTROL SWITCH	1				
19	30B0311	002	燃油液位传感器	FUEL LEVEL SENSOR	1				
20	06B0361	000	垫圈	WASHER	7				
21	06B0066	000	垫圈	WASHER	7				
22	00B0153	000	螺栓	BOLT	7				
23	37B0220	001	洗涤器	WASHER	1				
24	08K0010	001	启动电机至车架电缆	CABLE	1				
25	46C7900	000	继电器总成	RELAY AS	1				
26	09K0002	001	线夹	CLIP	3				
27	01B0529	001	螺杆	SCREW ROD	2				
28	06B0001	000	垫圈	WASHER	2				
29	08C1540	002	蓄电池正极至启动机电缆	CABLE	1				
30	00D1649	001	蓄电池固定支架	BRACKET	1				
31	06B0346	000	垫圈	WASHER	2				
32	06B0024	000	垫圈	WASHER	2				
33	03B0014	000	螺钉	SCREW	2				
34	34B0736	000	压力开关	PRESSURE SWITCH	1				
35	06B0022	000	垫圈	WASHER	4				

46C7830 000 车架线路总成 FRAME WIRING AS

件号 ITEM	部件号 PART NO.	版本 VER	零件名称	PART NAME	数量 Q'TY	服务代码 S.C	适用机号 SERIAL NO.	互换性 IA	可替换零件号 REPLACE ABLE
36	06B0097	000	垫圈	WASHER	4				
37	04B0206	000	螺钉	SCREW	4				
38	10A7425	001	安装板	MOUNTING PLATE	1				
39	30B0796	000	温度传感器	TEMP SENSOR	1				
40	32B0167	001	组合信号灯	COMBINATION LIGHT	2				
41	06B0005	000	垫圈	WASHER	2				
42	06B0348	000	垫圈	WASHER	2				
43	00B0085	000	螺栓	BOLT	2				
44	38B0059	001	后退报警器	BACKUP ALARM	1				
45	83A0165	001	护孔圈	GROMMET	1				

46C7985 000 音响系统
SOUND SYSTEM

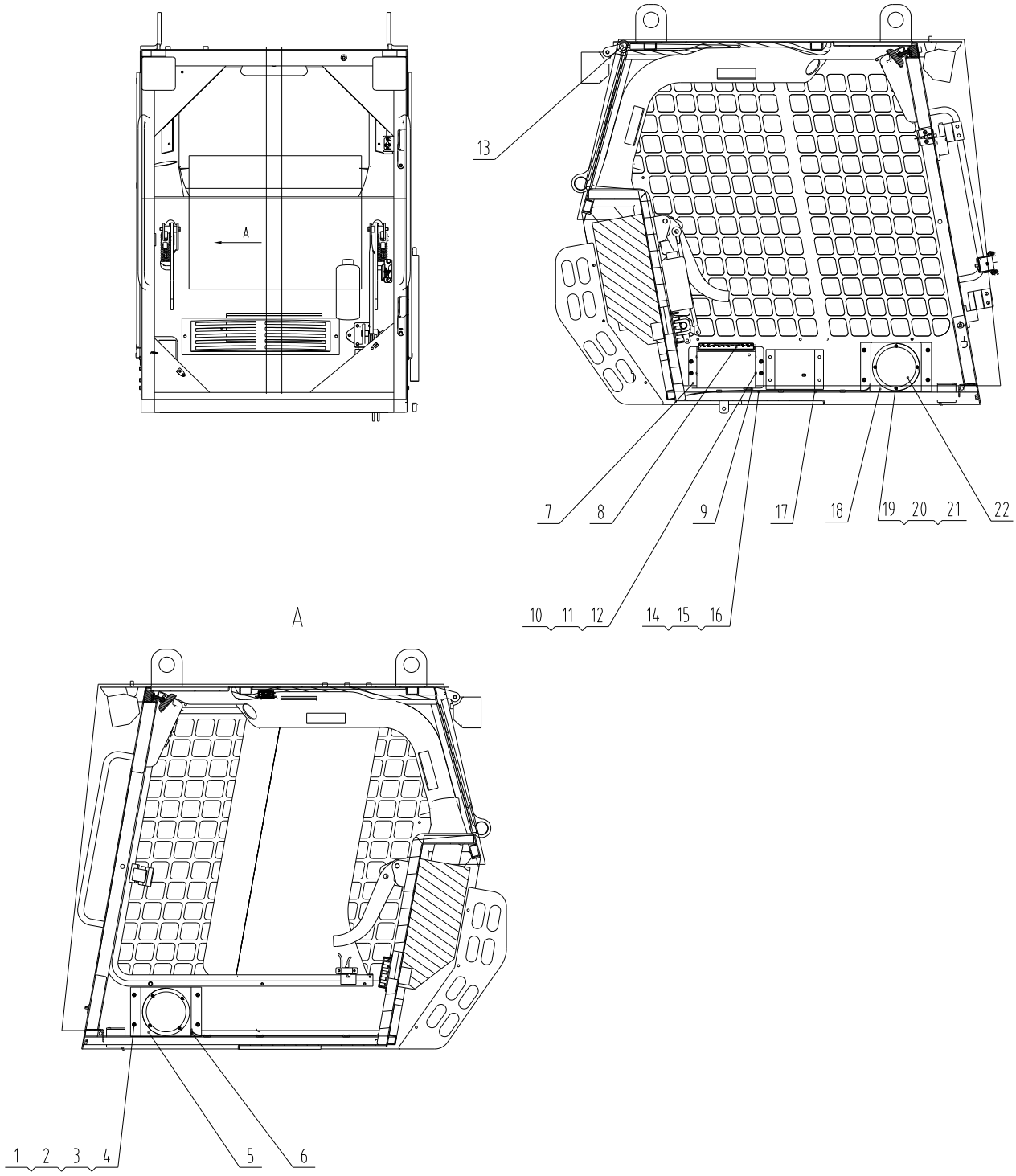

46C7985 000 音响系统 SOUND SYSTEM

件号 ITEM	部件号 PART NO.	版本 VER	零件名称	PART NAME	数量 Q'TY	服务代码 S.C	适用机号 SERIAL NO.	互换性 IA	可替换零件号 REPLACEABLE
1	00B0010	000	螺栓	BOLT	12				
2	06B0346	000	垫圈	WASHER	12				
3	06B0024	000	垫圈	WASHER	12				
4	03B0036	000	螺母	NUT	12				
5	42D0957	000	侧罩	SIDE HOOD	1				
6	83A0170	001	胶垫	PAD	2				
7	04D1218	000	开关盒	SWITCH BOX	1				
8	37B0495	001	收音机	RADIO	1				
9	83A0227	000	护孔圈	GROMMET	1				
10	06B0066	000	垫圈	WASHER	4				
11	06B0361	000	垫圈	WASHER	4				
12	04B0066	000	螺钉	SCREW	4				
13	37B0369	001	天线	ANTENNA	1				
14	37B0004	001	尼龙扎带	NYLON STRAP	11				
15	86A0286	000	扎带固定座	SUPPORT	6				
16	04B0159	000	螺钉	SCREW	6				
17	08C6012	000	线束	HARNESS	1				
18	42D0958	000	侧罩	SIDE HOOD	1				
19	06B0097	000	垫圈	WASHER	8				
20	06B0352	000	垫圈	WASHER	8				
21	04B0090	000	螺钉	SCREW	8				
22	38B0065	001	扬声器	LOUDSPEAKER	2				