LiuGong 柳工

201510004

RUTHZIL TRATOR COMERCIAL DE PEÇAS LTDA 11 97083-6812 ROLANDO CITRANGULO

CLG4165
平地机
MOTOR GRADE
（东康Ⅰ&东康Ⅱ动力/ZF 箱/美驰桥）

零件图册
PARTS MANUAL

35F0037******
35F0062********

（空白页 BLANK PAGE）

How to Use This Manual

- The information, specification, and illustrations in this manual are on the basis of information available at the time it was written. Continuing improvement and advancement of product design may cause changes to your machine which may not be included in this publication. Each publication is reviewed and revised as required to update and include these changes in later editions.Whenever a question arises regarding your product or this publication, please consult LiuGongdealer for the latest available information.
- Detailed information for the assembly and the parts list:
  Title explanation:

  e.g.:

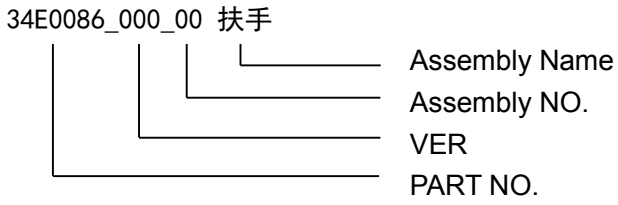

  Assembly Name: The name of an assembly.
  Assembly NO.: The sequence number of an assemblyillustration. The number increasingly starts from 00 to N if the illustration is divided into several small illustrations.
  VER: Version number starts from 000. This figure will be improved to 001,002…if there is any modification to the parts.
  PART NO.: The identifying number of the parts, which consists of letters and digitals or just digitals.
  Part Name: The name of the parts that make up the assembly.
  Qty: Indicates the quantity of the parts used per machine. For assembly, it indicates the quantity of the parts usedper assembly.
  S.C: Service Code
  A: Parts are not for sale.
  B: Parts are not for sale; repair through upperparts.
  C: Parts are not for sale; repair through sub-parts.
  D: Parts are not for sale separately; purchase through service kit.
  E: Parts are not for sale; spare parts are provided by new part NO.
  F: Parts are not for sale; see parts remark for details.
  G: Parts are not for sale separately; purchase through assembly.
  Z: There are sub-parts.
  InterchangeabilityCode (IA):
  Y: Two-way replaceable, the part before change and that part after changeare interchangeable with each other.
  N: Not replaceable, the part before change and that part after change are not interchangeable with

each other.

I: one-way replaceable, the part after change can replace the part before change, but conversely not replaceable.

P: one-way replaceable, prohibit using the part before change. Use the part after change only.

TY: Two-way replaceable groups, the part group before change and that part group after change are interchangeable with each other.

TN: Not replaceable groups, the part group before change and that part group after change are not interchangeable with each other.

TI: one-way replaceable group, the part group after change can replace the part group before change, but conversely not replaceable.

TP: one-way replaceable group, prohibit using the part group before change. Use the part group after change only.

For new or cancelled parts and assembly only.

Configurations and Main Components

This is an integrated parts manual which is based on CLG4165, including several models with 15 codes in number. Each number of 15 codes represents a model. Consult LiuGong dealer to tick the right 15 codes of your machine or get it and its configuration from bill of lading. It is convenient for the future maintenance to correctly know the 15 codes of the machine.

Please see the following configurations and main components table for more details.

1. ***CLG4165 GRADER/DCEC ///ZF gearbox/Meritor axle/L3 tyre/bearing circle 396 &ripper(35F00370002B001)***

部件号 PART NO.	名称	NAME	部件号 PART NO.	名称	NAME
00Y0047	燃油箱总成	FUEL TANK AS	00Y0050	散热系统	COOLING SYSTEM
00Y0055	进排气系统	INTAKE AND EXHAUST SYSTEM	00Y0094	柴油机系统	ENGINE SYSTEM
00C5188	松土器管路	RIPPER LINES	11Y0092	工作液压系统	HYDRAULIC SYSTEM
10Y0021	转向液压系统	STEERING HYDRAULIC SYSTEM	01E0117	轮胎轮辋总成	TYRE&RIM AS
01E0116	后桥总成	REAR AXLE AS	05Y0064	双变系统	GEARBOX & TORQUE CONVERTER AS
01Y0077	前桥	FRONT AXLE	08Y0016	前车架总成	FRONT FRAME AS
03Y0046	后传动轴	REAR DRIVE SHAFT	30E0096	铰接总成	ARTICULATED HITCH
20Y0048	制动系统	BRAKE SYSTEM	32E1669	工作装置系统	WORK IMPLEMENT SYSTEM
08Y0038	后车架总成	REAR FRAME AS	46E0021	司机椅	SEAT
32E0149	松土器	RIPPER	44Y0014	机罩总成	ENGINE HOOD AS
41Y0127	驾驶室	CAB	22Y0149	电气系统	ELECTRICAL SYSTEM
43E0231	扶梯	LADDER	48Y0039	标识系统	LABEL SYSTEM
48C0353	围板总成	PLATE AS	50Y0079	液压原理图	HYDRAULIC SCHEMATIC
23Y0021	空调系统	AIR CONDITIONING SYSTEM	50Y0168	电气系统原理图	ELECTRICAL SCHEMATIC
45E1554	前配重	FRONT COUNTER-WEIGHT			

2. ***CLG4165GRADER/DCEC // /ZF gearbox/Meritor axle/L3 tyre/bearing circle 396 &front dozer&ripper(35F00370002B002)***

部件号 PART NO.	名称	NAME	部件号 PART NO.	名称	NAME
00Y0047	燃油箱总成	FUEL TANK AS	00Y0050	散热系统	COOLING SYSTEM
00Y0055	进排气系统	INTAKE AND EXHAUST SYSTEM	00Y0094	柴油机系统	ENGINE SYSTEM
00C5187	推土板管路	DOZER LINES	00C5188	松土器管路	RIPPER LINES
10Y0021	转向液压系统	STEERING HYDRAULIC SYSTEM	11Y0092	工作液压系统	HYDRAULIC SYSTEM
01E0116	后桥总成	REAR AXLE AS	01E0117	轮胎轮辋总成	TYRE&RIM AS
01Y0077	前桥	FRONT AXLE	05Y0064	双变系统	GEARBOX & TORQUE CONVERTER AS
03Y0046	后传动轴	REAR DRIVE SHAFT	08Y0016	前车架总成	FRONT FRAME AS
20Y0048	制动系统	BRAKE SYSTEM	30E0096	铰接总成	ARTICULATED HITCH
08Y0038	后车架总成	REAR FRAME AS	32E0161	推土板	BLADE
32E0149	松土器	RIPPER	41Y0127	驾驶室	CAB
32E1669	工作装置系统	WORK IMPLEMENT SYSTEM	43E0231	扶梯	LADDER
46E0021	司机椅	SEAT	48C0353	围板总成	PLATE AS
44Y0014	机罩总成	ENGINE HOOD AS	23Y0021	空调系统	AIR CONDITIONING SYSTEM
22Y0149	电气系统	ELECTRICAL SYSTEM	50Y0079	液压原理图	HYDRAULIC SCHEMATIC
48Y0039	标识系统	LABEL SYSTEM	50Y0168	电气系统原理图	ELECTRICAL SCHEMATIC

3. ***CLG4165GRADER/DCEC ///ZF gearbox/Meritor axle/L3 tyre/bearing circle 396 &scarifier(35F00370002B003)***

部件号 PART NO.	名称	NAME	部件号 PART NO.	名称	NAME
00Y0047	燃油箱总成	FUEL TANK AS	00Y0050	散热系统	COOLING SYSTEM
00Y0055	进排气系统	INTAKE AND EXHAUST SYSTEM	00Y0094	柴油机系统	ENGINE SYSTEM
10Y0021	转向液压系统	STEERING HYDRAULIC SYSTEM	11Y0092	工作液压系统	HYDRAULIC SYSTEM
01E0117	轮胎轮辋总成	TYRE&RIM AS	03Y0046	后传动轴	REAR DRIVE SHAFT
01E0116	后桥总成	REAR AXLE AS	20Y0048	制动系统	BRAKE SYSTEM
01Y0077	前桥	FRONT AXLE	30E0096	铰接总成	ARTICULATED HITCH
05Y0064	双变系统	GEARBOX & TORQUE CONVERTER AS	32E1669	工作装置系统	WORK IMPLEMENT SYSTEM
08Y0038	后车架总成	REAR FRAME AS	32Y0538	松土耙	SCARIFIER
08Y0440	前车架总成	FRONT FRAME AS	41Y0127	驾驶室	CAB
32E0423	松土耙	SCARIFIER	43E0231	扶梯	LADDER
45Y0008	后配重	COUNTERWEIGHT	48C0353	围板总成	PLATE AS
46E0021	司机椅	SEAT	23Y0021	空调系统	AIR CONDITIONING SYSTEM
44Y0014	机罩总成	ENGINE HOOD AS	50Y0079	液压原理图	HYDRAULIC SCHEMATIC
22Y0149	电气系统	ELECTRICAL SYSTEM	50Y0168	电气系统原理图	ELECTRICAL SCHEMATIC
48Y0039	标识系统	LABEL SYSTEM			

4. ***CLG4165GRADER/DCEC ///ZF gearbox/Meritor axle/L3 tyre/bearing circle 396 &front dozer(35F00370002B004)***

部件号 PART NO.	名称	NAME	部件号 PART NO.	名称	NAME
00Y0047	燃油箱总成	FUEL TANK AS	00Y0050	散热系统	COOLING SYSTEM
00Y0055	进排气系统	INTAKE AND EXHAUST SYSTEM	00Y0094	柴油机系统	ENGINE SYSTEM
00C5187	推土板管路	DOZER LINES	10Y0021	转向液压系统	STEERING HYDRAULIC SYSTEM
11Y0092	工作液压系统	HYDRAULIC SYSTEM	01E0116	后桥总成	REAR AXLE AS
01E0117	轮胎轮辋总成	TYRE&RIM AS	01Y0077	前桥	FRONT AXLE
03Y0046	后传动轴	REAR DRIVE SHAFT	05Y0064	双变系统	GEARBOX & TORQUE CONVERTER AS
20Y0048	制动系统	BRAKE SYSTEM	08Y0016	前车架总成	FRONT FRAME AS
08Y0038	后车架总成	REAR FRAME AS	30E0096	铰接总成	ARTICULATED HITCH
32E0161	推土板	BLADE	32E1669	工作装置系统	WORK IMPLEMENT SYSTEM
45Y0008	后配重	COUNTERWEIGHT	41Y0127	驾驶室	CAB
46E0021	司机椅	SEAT	43E0231	扶梯	LADDER
44Y0014	机罩总成	ENGINE HOOD AS	50Y0079	液压原理图	HYDRAULIC SCHEMATIC
48C0353	围板总成	PLATE AS	22Y0149	电气系统	ELECTRICAL SYSTEM
23Y0021	空调系统	AIR CONDITIONING SYSTEM	50Y0168	电气系统原理图	ELECTRICAL SCHEMATIC
48Y0039	标识系统	LABEL SYSTEM			

5. ***CLG4165 GRADER/DCEC // /ZF gearbox/Meritor axle/L3 tyre/bearing circle 396(35F00370002B005)***

部件号 PART NO.	名称	NAME	部件号 PART NO.	名称	NAME
00Y0047	燃油箱总成	FUEL TANK AS	00Y0050	散热系统	COOLING SYSTEM
00Y0055	进排气系统	INTAKE AND EXHAUST SYSTEM	00Y0094	柴油机系统	ENGINE SYSTEM
10Y0021	转向液压系统	STEERING HYDRAULIC SYSTEM	11Y0092	工作液压系统	HYDRAULIC SYSTEM
01E0116	后桥总成	REAR AXLE AS	01E0117	轮胎轮辋总成	TYRE&RIM AS
01Y0077	前桥	FRONT AXLE	03Y0046	后传动轴	REAR DRIVE SHAFT
05Y0064	双变系统	GEARBOX & TORQUE CONVERTER AS	20Y0048	制动系统	BRAKE SYSTEM
08Y0016	前车架总成	FRONT FRAME AS	08Y0038	后车架总成	REAR FRAME AS
30E0096	铰接总成	ARTICULATED HITCH	32E1669	工作装置系统	WORK IMPLEMENT SYSTEM
45Y0008	后配重	COUNTERWEIGHT	41Y0127	驾驶室	CAB
46E0021	司机椅	SEAT	43E0231	扶梯	LADDER
44Y0014	机罩总成	ENGINE HOOD AS	48C0353	围板总成	PLATE AS
22Y0149	电气系统	ELECTRICAL SYSTEM	23Y0021	空调系统	AIR CONDITIONING SYSTEM
45E1554	前配重	FRONT COUNTER-WEIGHT	50Y0079	液压原理图	HYDRAULIC SCHEMATIC
48Y0039	标识系统	LABEL SYSTEM	50Y0168	电气系统原理图	ELECTRICAL SCHEMATIC

6. ***CLG4165GRADER/DCEC ///ZF gearbox/Meritor axle/L3 tyre/bearing circle 396 &ripper(35F00370003B001)***

部件号 PART NO.	名称	NAME	部件号 PART NO.	名称	NAME
00Y0047	燃油箱总成	FUEL TANK AS	00Y0050	散热系统	COOLING SYSTEM
00Y0055	进排气系统	INTAKE AND EXHAUST SYSTEM	00Y0094	柴油机系统	ENGINE SYSTEM
00C5188	松土器管路	RIPPER LINES	10Y0021	转向液压系统	STEERING HYDRAULIC SYSTEM
11Y0092	工作液压系统	HYDRAULIC SYSTEM	01E0116	后桥总成	REAR AXLE AS
01E0117	轮胎轮辋总成	TYRE&RIM AS	01Y0077	前桥	FRONT AXLE
03Y0046	后传动轴	REAR DRIVE SHAFT	05Y0064	双变系统	GEARBOX & TORQUE CONVERTER AS
20Y0048	制动系统	BRAKE SYSTEM	08Y0016	前车架总成	FRONT FRAME AS
08Y0038	后车架总成	REAR FRAME AS	30E0096	铰接总成	ARTICULATED HITCH
32E0149	松土器	RIPPER	32E1669	工作装置系统	WORK IMPLEMENT SYSTEM
45Y0027	前配重	COUNTERWEIGHT	41Y0127	驾驶室	CAB
46E0021	司机椅	SEAT	43E0231	扶梯	LADDER
44Y0014	机罩总成	ENGINE HOOD AS	48C0353	围板总成	PLATE AS
22Y0149	电气系统	ELECTRICAL SYSTEM	49C2490	警示灯线路总成	ROTATING BEACON WIRING AS
23Y0021	空调系统	AIR CONDITIONING SYSTEM	50Y0079	液压原理图	HYDRAULIC SCHEMATIC
48Y0039	标识系统	LABEL SYSTEM	50Y0168	电气系统原理图	ELECTRICAL SCHEMATIC

7. ***CLG4165GRADER/DCEC ///ZF gearbox/Meritor axle/ROPS&FOPS/L3 tyre/bearing circle 396 &front dozer(35F00370006B001)***

部件号 PART NO.	名称	NAME	部件号 PART NO.	名称	NAME
00Y0047	燃油箱总成	FUEL TANK AS	00Y0050	散热系统	COOLING SYSTEM
00Y0055	进排气系统	INTAKE AND EXHAUST SYSTEM	00Y0094	柴油机系统	ENGINE SYSTEM
00C5187	推土板管路	DOZER LINES	10Y0021	转向液压系统	STEERING HYDRAULIC SYSTEM
11Y0092	工作液压系统	HYDRAULIC SYSTEM	01E0116	后桥总成	REAR AXLE AS
01E0117	轮胎轮辋总成	TYRE&RIM AS	01Y0077	前桥	FRONT AXLE
03Y0046	后传动轴	REAR DRIVE SHAFT	05Y0064	双变系统	GEARBOX & TORQUE CONVERTER AS
20Y0048	制动系统	BRAKE SYSTEM	08Y0038	后车架总成	REAR FRAME AS
08Y0471	前车架总成	FRONT FRAME AS	30E0096	铰接总成	ARTICULATED HITCH
32E0161	推土板	BLADE	32E1669	工作装置系统	WORK IMPLEMENT SYSTEM
45Y0008	后配重	COUNTERWEIGHT	41Y0315	驾驶室总成	CAB AS
46E0021	司机椅	SEAT	43E0231	扶梯	LADDER
44Y0014	机罩总成	ENGINE HOOD AS	48C0353	围板总成	PLATE AS
22Y0149	电气系统	ELECTRICAL SYSTEM	49C2490	警示灯线路总成	ROTATING BEACON WIRING AS
49C1740	格栅加热线路	GRID HEATER WIRING	50Y0079	液压原理图	HYDRAULIC SCHEMATIC
48Y0039	标识系统	LABEL SYSTEM	50Y0168	电气系统原理图	ELECTRICAL SCHEMATIC
23Y0021	空调系统	AIR CONDITIONING SYSTEM			

8. ***CLG4165GRADER/DCEC ///ZF gearbox/Meritor axle/L3 tyre/bearing circle 396 &ripperr(35F00370008B001)***

部件号 PART NO.	名称	NAME	部件号 PART NO.	名称	NAME
00Y0047	燃油箱总成	FUEL TANK AS	00Y0050	散热系统	COOLING SYSTEM
00Y0055	进排气系统	INTAKE AND EXHAUST SYSTEM	00Y0094	柴油机系统	ENGINE SYSTEM
00C5188	松土器管路	RIPPER LINES	10Y0021	转向液压系统	STEERING HYDRAULIC SYSTEM
11Y0092	工作液压系统	HYDRAULIC SYSTEM	01E0116	后桥总成	REAR AXLE AS
01E0117	轮胎轮辋总成	TYRE&RIM AS	01Y0077	前桥	FRONT AXLE
03Y0046	后传动轴	REAR DRIVE SHAFT	05Y0064	双变系统	GEARBOX & TORQUE CONVERTER AS
20Y0048	制动系统	BRAKE SYSTEM	08Y0038	后车架总成	REAR FRAME AS
08Y0016	前车架总成	FRONT FRAME AS	30E0096	铰接总成	ARTICULATED HITCH
32E0149	松土器	RIPPER	32E1669	工作装置系统	WORK IMPLEMENT SYSTEM
45Y0027	前配重	COUNTERWEIGHT	41Y0127	驾驶室	CAB
46E0021	司机椅	SEAT	43E0231	扶梯	LADDER
44Y0014	机罩总成	ENGINE HOOD AS	48C0353	围板总成	PLATE AS
22Y0149	电气系统	ELECTRICAL SYSTEM	49C2490	警示灯线路总成	ROTATING BEACON WIRING AS
48Y0039	标识系统	LABEL SYSTEM	50Y0079	液压原理图	HYDRAULIC SCHEMATIC
23Y0021	空调系统	AIR CONDITIONING SYSTEM	50Y0168	电气系统原理图	ELECTRICAL SCHEMATIC

9. ***CLG4165GRADER/DCEC ///ZF gearbox/Meritor axle/ROPS&FOPS/L3 tyre/bearing circle 396 &front dozer(35F00370010B001)***

部件号 PART NO.	名称	NAME	部件号 PART NO.	名称	NAME
00Y0047	燃油箱总成	FUEL TANK AS	00Y0050	散热系统	COOLING SYSTEM
00Y0055	进排气系统	INTAKE AND EXHAUST SYSTEM	00Y0094	柴油机系统	ENGINE SYSTEM
00C5187	推土板管路	DOZER LINES	10Y0021	转向液压系统	STEERING HYDRAULIC SYSTEM
11Y0092	工作液压系统	HYDRAULIC SYSTEM	01E0116	后桥总成	REAR AXLE AS
01E0117	轮胎轮辋总成	TYRE&RIM AS	01Y0077	前桥	FRONT AXLE
03Y0046	后传动轴	REAR DRIVE SHAFT	05Y0064	双变系统	GEARBOX & TORQUE CONVERTER AS
20Y0048	制动系统	BRAKE SYSTEM	08Y0038	后车架总成	REAR FRAME AS
08Y0471	前车架总成	FRONT FRAME AS	30E0096	铰接总成	ARTICULATED HITCH
32E0161	推土板	BLADE	32E1669	工作装置系统	WORK IMPLEMENT SYSTEM
45Y0008	后配重	COUNTERWEIGHT	41Y0315	驾驶室总成	CAB AS
46E0021	司机椅	SEAT	43E0231	扶梯	LADDER
44Y0014	机罩总成	ENGINE HOOD AS	48C0353	围板总成	PLATE AS
22Y0149	电气系统	ELECTRICAL SYSTEM	49C2490	警示灯线路总成	ROTATING BEACON WIRING AS
49C1740	格栅加热线路	GRID HEATER WIRING	49C3068	牌照灯线路总成	LICENCE PLATE LIGHT WIRING
48Y0039	标识系统	LABEL SYSTEM	50Y0079	液压原理图	HYDRAULIC SCHEMATIC
23Y0021	空调系统	AIR CONDITIONING SYSTEM	50Y0168	电气系统原理图	ELECTRICAL SCHEMATIC

10. ***CLG4165 GRADER/DCEC / /ZF gearbox/Meritor axle/L3 tyre/bearing circle 396 &ripper(35F00620001B001)***

部件号 PART NO.	名称	NAME	部件号 PART NO.	名称	NAME
00Y0047	燃油箱总成	FUEL TANK AS	00Y0603	进排气系统	INTAKE AND EXHAUST SYSTEM
00Y0805	柴油机安装	ENGINE MOUNTING	00Y0806	散热系统	COOLING SYSTEM
00C5569	松土器管路	RIPPER LINES	10Y0021	转向液压系统	STEERING HYDRAULIC SYSTEM
11Y0639	工作液压系统	WORK HYDRAULIC SYSTEM	01E0116	后桥总成	REAR AXLE AS
01E0117	轮胎轮辋总成	TYRE&RIM AS	01Y0077	前桥	FRONT AXLE
03Y0046	后传动轴	REAR DRIVE SHAFT	05Y0258	变矩器-变速箱总成	GEARBOX &TORQUE CONVERTER AS
20Y0177	制动系统	BRAKE SYSTEM	08Y0016	前车架总成	FRONT FRAME AS
08Y0561	后车架总成	REAR FRAME AS	30Y0061	铰接总成	ARTICULATED HITCH
32E0149	松土器	RIPPER	32E1669	工作装置系统	WORK IMPLEMENT SYSTEM
45E1554	前配重	FRONT COUNTER-WEIGHT	41Y0359	驾驶室	CAB
46E0021	司机椅	SEAT	43E0231	扶梯	LADDER
44Y0408	机罩总成	ENGINE HOOD AS	48C0353	围板总成	PLATE AS
22Y0920	电气系统	ELECTRICAL SYSTEM	23Y0021	空调系统	AIR CONDITIONING SYSTEM
48Y0039	标识系统	LABEL SYSTEM	50Y0079	液压原理图	HYDRAULIC SCHEMATIC
50Y0896	电气系统原理图	ELECTRICAL SCHEMATIC			

目　　录

CONTENTS

动力系统 POWER SYSTEM 1-1

00Y0047_000_00 燃油箱总成 1-1
FUEL TANK AS 1-1
16C0004_001_00 透气盖 1-3
BREATHER CAP 1-3
16C0091_000_00 油箱盖总成 1-5
TANK COVER AS 1-5
00Y0050_002_00 散热系统 1-7
COOLING SYSTEM 1-7
00Y0055_001_00 进排气系统 1-9
INTAKE AND EXHAUST SYSTEM 1-9
00Y0094_000_00 柴油机系统 1-11
ENGINE SYSTEM 1-11
50C0053_000_00 柴油预滤器 1-14
FUEL PRE-FILTER 1-14
00Y0603_000_00 进排气系统 1-15
INTAKE AND EXHAUST SYSTEM 1-15
00Y0805_000_00 柴油机安装 1-17
ENGINE MOUNTING 1-17
00Y0806_000_00 散热系统 1-19
COOLING SYSTEM 1-19

液压系统 HYDRAULIC SYSTEM 2-1

00C5187_000_00 推土板管路 2-1
DOZER LINES 2-1
10C0721_007_00 推土板油缸 2-3
DOZER CYLINDER 2-3
12C1556_000_00 液压锁 2-5
HYDRAULIC LOCK 2-5
00C5188_000_00 松土器管路 2-7
RIPPER LINES 2-7
10C0693_005_00 松土器油缸 2-9
RIPPER CYLINDER 2-9
00C5189_000_00 松土耙管路 2-11
SCARIFIER LINES 2-11
10C2577_000_00 松土耙油缸 2-13

SCARIFIER CYLINDER 2-13
12C3946_000_00 液压锁 2-15
HYDRAULIC LOCK 2-15
00C5569_000_00 松土器管路 2-17
RIPPER LINES 2-17
10Y0021_000_00 转向液压系统 2-19
STEERING HYDRAULIC SYSTEM 2-19
10C1681_000_00 前轮转向油缸 2-21
FRONT WHEEL STEERING CYLINDER 2-21
10C0681_006_00 前轮转向油缸 2-23
FRONT STEERING CYLINDER 2-23
24C0373_000_00 球铰总成 2-25
BALL JOINT AS 2-25
12C2174_000_00 优先阀总成 2-27
PRIORITY VALVE AS 2-27
44C0158_001_00 方向机总成 2-29
STEERING COLUMN AS 2-29
11Y0092_000_02 工作液压系统 2-31
HYDRAULIC SYSTEM 2-31
00C3237_000_00 泵吸油管路 2-37
PUMP OIL SUCTION LINES 2-37
10C0663_004_00 前轮倾斜油缸 2-39
FRONT WHEEL TILT CYLINDER 2-39
10C0668_005_00 左铲角变换油缸 2-41
BLADE PITCH CYLINDER 2-41
44C0798_000_00 堵头 2-43
PLUG 2-43
10C0669_005_00 右铲角变换油缸 2-45
BLADE PITCH CYLINDER 2-45
10C0694_004_00 铲刀引出油缸 2-47
BLADE SIDESHIFT CYLINDER 2-47
10C0695_007_00 铲刀举升油缸 2-49
BLADE LIFT CYLINDER 2-49
10C0696_007_00 铲刀摆动油缸 2-51
BLADE SWING CYLINDER 2-51
10C1066_003_00 铰接转向油缸 2-53
STEERING CYLINDER 2-53
11C0783_000_00 回转马达 2-55
SWING MOTOR 2-55
12C2800_000_00 液压锁 2-57
HYDRAULIC LOCK 2-57
12C3175_001_00 液压锁 2-59
HYDRAULIC LOCK 2-59
44C1599_001_00 回转接头 2-61

SWIVEL JOINT....2-61
33C0028_000_00 回转接头....2-62
SWIVEL JOINT....2-62
44C1633_001_00 液压锁....2-63
HYDRAULIC LOCK....2-63
44C1634_001_00 液压锁....2-65
HYDRAULIC LOCK....2-65
44C1773_001_00 回油阀体....2-67
RETURN VALVE....2-67
44C1791_000_00 多路阀总成....2-69
CONTROL VALVE AS....2-69
44C1792_001_00 多路阀总成....2-71
CONTROL VALVE AS....2-71
47C1637_000_00 操纵台....2-73
PLATFORM....2-73
49Y0039_002_00 操纵台....2-77
PLATFORM....2-77
11Y0092_003_00 工作液压系统....2-81
HYDRAULIC SYSTEM....2-81
11Y0639_000_00 工作液压系统....2-87
WORK HYDRAULIC SYSTEM....2-87
11Y0639_000_01 工作液压系统....2-91
WORK HYDRAULIC SYSTEM....2-91
44C1788_000_00 泵总成....2-95
PUMP AS....2-95

传动系统 POWER TRAIN SYSTEM....3-1

01E0116_006_00 后桥总成....3-1
REAR AXLE AS....3-1
01C0226_003_00 管路组件....3-3
LINE GP....3-3
01C0228_002_00 管路....3-5
PIPING....3-5
01C0227_003_00 管路组件....3-7
LINE GP....3-7
01C0229_002_00 管路....3-9
PIPING....3-9
01C0262_002_00 管路组件....3-11
LINE GP....3-11
01C0264_001_00 管路....3-13
PIPING....3-13
01C0263_002_00 管路组件....3-15
LINE GP....3-15

01C0265_001_00 管路 3-17
PIPING 3-17
01C1155_000_00 管路组件 3-19
PIPING GP 3-19
01C1156_000_00 管路组件 3-21
PIPING GP 3-21
41C0479_001_00 后桥 3-23
REAR AXLE 3-23
SP105550_000_00 制动器总成 3-25
BRAKE AS. 3-25
SP109936_000_00 轮边减速器总成 3-27
REDUCTOR AS. 3-27
SP123702_000_00 主减速器总成 3-29
MAIN REDUCER 3-29
01E0117_001_00 轮胎轮辋总成 3-31
TYRE&RIM AS 3-31
01Y0077_002_00 前桥 3-33
FRONT AXLE 3-33
24C0144_003_00 车轮倾斜拉杆总成 3-37
WHEEL LEAN LINKAGE AS 3-37
24C2504_000_00 转向拉杆 3-39
STEERING LINKAGE 3-39
24C2308_000_00 铰接总成 3-41
ARTICULATED HITCH 3-41
24C2309_000_00 铰接总成 3-43
ARTICULATED HITCH 3-43
24D0136_002_00 倾斜关节 3-45
LEAN-JOINT 3-45
34C2172_001_00 前轮轮毂 3-47
FRONT WHEEL HUB 3-47
03Y0046_000_00 后传动轴 3-49
REAR DRIVE SHAFT 3-49
05Y0064_001_00 双变系统 3-51
GEARBOX & TORQUE CONVERTER AS 3-51
30C1872_000_00 接头 3-53
CONNECTOR 3-53
05Y0258_000_00 变矩器-变速箱总成 3-55
GEARBOX &TORQUE CONVERTER AS 3-55
41C2525_000_00 加油管总成 3-57
FILLER TUBE AS 3-57
45C0284_001_00 手制动器 3-59
PARKING BRAKE 3-59

制动系统 BRAKE SYSTEM 4-1

20Y0048_001_00 制动系统 4-1
BRAKE SYSTEM 4-1
13C0322_000_00 制动阀总成 4-3
BRAKE VALVE AS 4-3
13C0595_000_00 充液阀总成 4-5
CHARGE VALVE AS 4-5
15C0106_000_00 停车制动蓄能器安装总成 4-7
BRAKE ACCUMULATOR MOUNTING 4-7
15C0135_002_00 后桥制动蓄能器安装总成 4-9
SERVICE BRAKE ACCUMULATOR GP 4-9
45C0098_001_00 制动阀总成 4-11
BRAKE VALVE AS 4-11
32C0122_000_00 三通接头 4-13
TEE 4-13
45C0161_002_00 制动阀块安装总成 4-15
BRAKE VALVE AS 4-15
20Y0177_000_00 制动系统 4-17
BRAKE SYSTEM 4-17

结构 STRUCTURE 5-1

08Y0016_001_00 前车架总成 5-1
FRONT FRAME AS 5-1
22C1557_000_00 摆臂总成 5-3
SWING ARM AS 5-3
34C0317_000_00 叉子总成 5-5
FORK AS 5-5
08Y0038_000_00 后车架总成 5-7
REAR FRAME AS 5-7
08Y0440_000_00 前车架总成 5-9
FRONT FRAME AS 5-9
08Y0471_000_00 前车架总成 5-11
FRONT FRAME AS 5-11
08Y0561_000_00 后车架总成 5-13
REAR FRAME AS 5-13
30E0096_002_00 铰接总成 5-15
ARTICULATED HITCH 5-15
30Y0061_001_00 铰接总成 5-17
ARTICULATED HITCH 5-17
32E0149_008_00 松土器 5-19
RIPPER 5-19
32E0161_007_00 推土板 5-21

BLADE 5-21
32E1669_001_00 工作装置系统 5-23
WORK IMPLEMENT SYSTEM 5-23
04E0057_013_00 蜗轮箱 5-25
WORM BOX 5-25
04E0057_013_01 蜗轮箱 5-27
WORM BOX 5-27
43C0977_004_00 铲刀总成 5-29
BLADE AS 5-29
43C3489_004_00 工作装置骨架 5-31
EQUIPMENT-SKEL 5-31
43C3489_004_01 工作装置骨架 5-33
EQUIPMENT-SKEL 5-33
48C2073_000_00 防尘罩 5-35
DUST COVER 5-35
32Y0538_000_00 松土耙 5-37
SCARIFIER 5-37
45E1554_001_00 前配重 5-39
FRONT COUNTER-WEIGHT 5-39
45Y0008_000_00 后配重 5-41
COUNTERWEIGHT 5-41
45Y0027_001_00 前配重 5-43
COUNTERWEIGHT 5-43

驾驶室 CAB 6-1

41Y0127_001_00 驾驶室 6-1
CAB 6-1
27C0662_000_00 盖板 6-8
COVER 6-8
41E0549_000_00 后视镜 6-9
REARVIEW MIRROR 6-9
47C1915_000_00 左门 6-11
DOOR-LH 6-11
47C1916_000_00 右门 6-13
DOOR-RH 6-13
47C2351_000_00 控制箱总成 6-15
CONTROL BOX AS 6-15
41Y0315_000_00 驾驶室总成 6-17
CAB AS 6-17
41Y0315_000_01 驾驶室总成 6-19
CAB AS 6-19
47C0425_000_00 免水洗手装置 6-21
WATER-FREE WASHER 6-21

47C2903_000_00 控制箱总成 6-23
CONTROL BOX AS 6-23
41Y0359_000_00 驾驶室 6-25
CAB 6-25
41Y0359_000_01 驾驶室 6-27
CAB 6-27
47C3088_000_00 控制箱总成 6-29
CONTROL BOX AS 6-29
46E0021_000_00 司机椅 6-31
SEAT 6-31

机罩及其它覆盖件 ENGINE HOOD 7-1

43E0231_000_00 扶梯 7-1
LADDER 7-1
44Y0014_000_00 机罩总成 7-3
ENGINE HOOD AS 7-3
48C2530_000_00 前罩 7-7
COVER 7-7
44Y0408_000_00 机罩总成 7-9
ENGINE HOOD AS 7-9
44Y0408_000_01 机罩总成 7-11
ENGINE HOOD AS 7-11
48C4359_000_00 前罩 7-13
COVER 7-13
48C0353_001_00 围板总成 7-15
PLATE AS 7-15

电器系统 ELECTRICAL SYSTEM 8-1

22Y0149_000_00 电气系统 8-1
ELECTRICAL SYSTEM 8-1
46C1258_000_00 音响线路 8-3
SOUND WIRING 8-3
46C1257_000_00 收放机总成 8-5
RADIO/CASSETTE PLAYER 8-5
46C3902_000_00 刮水器系统 8-7
WIPER SYSTEM 8-7
46C7190_000_00 刮水器系统 8-9
WIPER SYSTEM 8-9
46C8274_000_00 后车架线路 8-11
REAR FRAME WIRING 8-11
46C8275_000_00 电瓶线路 8-13
BATTERY WIRING 8-13

46C8279_001_00 灯组件 8-15
LIGHT GROUP 8-15
32B0066_000_00 壁灯 8-17
DOME LIGHT 8-17
46C8281_001_00 前车架线路 8-19
FRONT FRAME WIRING 8-19
46C8460_000_00 顶灯线路 8-21
WORK LIGHT WIRING 8-21
46C8628_000_00 后车架线路 8-23
REAR FRAME WIRING 8-23
46C8771_002_00 驾驶室线路 8-25
CAB WIRING 8-25
46C8268_000_00 翘板组合开关 8-29
SWITCH 8-29
46C8272_000_00 组合指示灯 8-31
COMBINATION INDICATOR 8-31
46C8772_001_00 后车架线路 8-33
REAR FRAME WIRING 8-33
22Y0920_000_00 电气系统 8-35
ELECTRICAL SYSTEM 8-35
49C2627_000_00 驾驶室线路 8-37
CAB WIRING 8-37
49C1740_000_00 格栅加热线路 8-41
GRID HEATER WIRING 8-41
49C2490_000_00 警示灯线路总成 8-43
ROTATING BEACON WIRING AS 8-43
49C3068_000_00 牌照灯线路总成 8-45
LICENCE PLATE LIGHT WIRING 8-45
32B0333_000_00 牌照灯 8-47
LICENCE LIGHT 8-47

空调及暖风系统 AIR CONDITIONING SYSTEM 9-1

23Y0021_004_00 空调系统 9-1
AIR CONDITIONING SYSTEM 9-1
06C0306_000_00 柴油机至截止阀进水管 9-5
HOSE 9-5
06C0407_000_00 水管 9-7
HOSE 9-7
46C5250_002_00 压缩机支架总成 9-9
COMPRESSOR BRACKET AS 9-9
46C7246_000_00 出风口总成 9-11
VENT 9-11
46C7247_000_00 暖风机总成 9-13

HEATER MOUNTING....9-13
46C7831_000_00 蒸发器总成....9-15
EVAPORATOR AS....9-15

整机附件 MACHINE ACCESSORIES....10-1

48Y0039_000_00 标识系统....10-1
LABEL SYSTEM....10-1
34C1192_000_00 标贴组件....10-3
DECAL GROUP....10-3

原理图 SCHEMATIC DIAGRAM....11-1

50Y0079_000_00 液压原理图....11-1
HYDRAULIC SCHEMATIC....11-1
50Y0168_000_00 电气系统原理图....11-2
ELECTRICAL SCHEMATIC....11-2
50Y0896_000_00 电气系统原理图....11-3
ELECTRICAL SCHEMATIC....11-3

动力系统 POWER SYSTEM

00Y0047_000_00 燃油箱总成
FUEL TANK AS

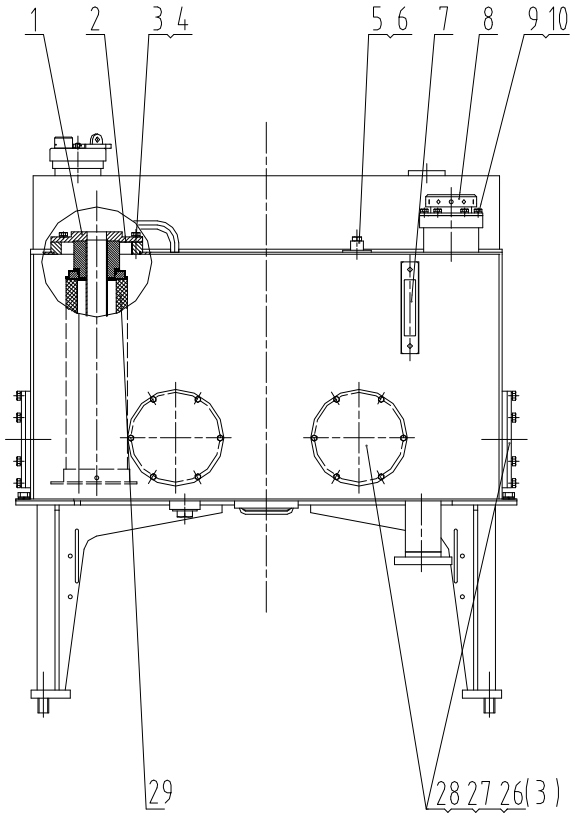

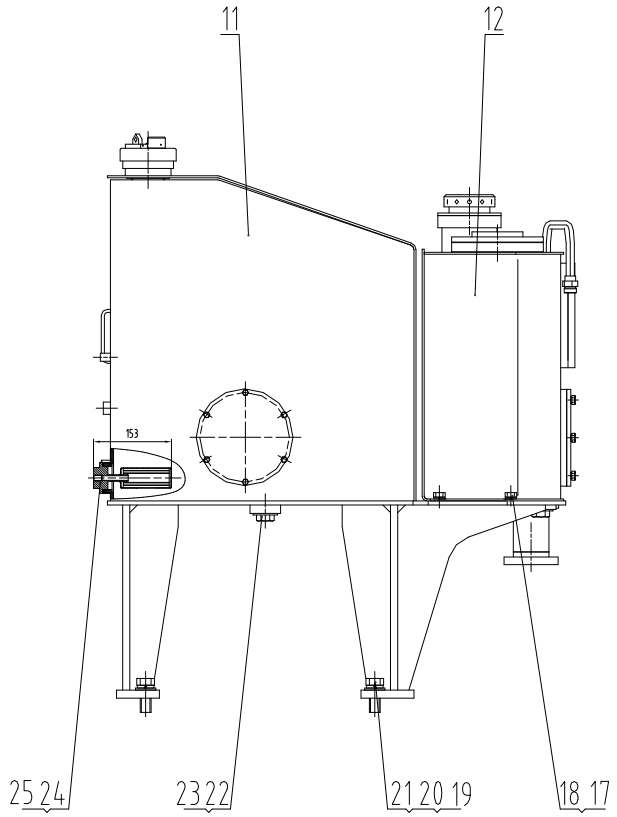

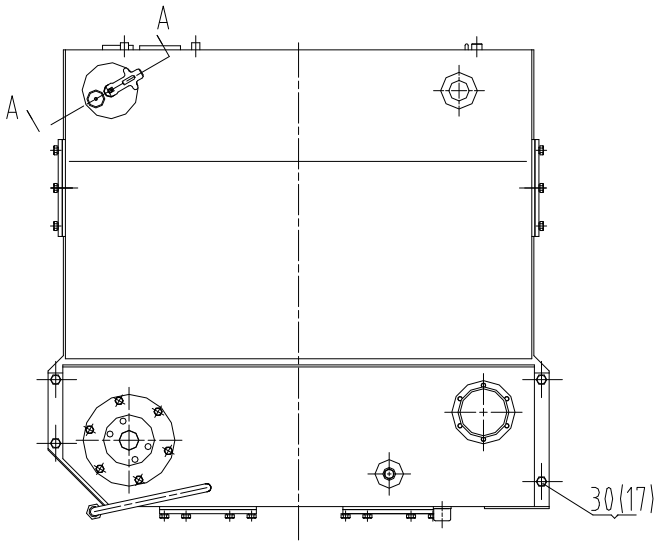

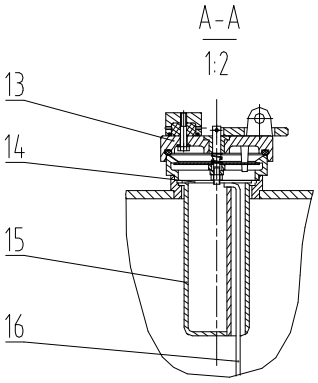

00Y0047_000_00 燃油箱总成 FUEL TANK AS

件号 ITEM	部件号 PART NO.	零件名称 CH	PART NAME EN	服务代码 SC	互换性 IA	数量 Q'TY	规格 SP.	备注 RE
1	02D0308	回油法兰支座	Flange Connector			1		
2	80A0045	密封垫	GASKET			1		
3	06B0002	垫圈	WASHER			30	10	
4	00B0005	螺栓	BOLT			6	M10×20-8.8-ZN.D	
5	03B0080	螺塞	PLUG			1		
6	12B0351	O 形密封圈	O-RING			1	16×2.4	
7	44C0017	液位液温计	LEVEL INDICATOR			1		
8	16C0003	加油透气总成	BREATHER AS			1		
9	06B0006	垫圈	WASHER			4	8	
10	00B0007	螺栓	BOLT			4	M8×16-8.8-ZN.D	
11		柴油箱体	FUEL TANK	B		1		
12		液压油箱体	HYDRAULIC OIL TANK	B		1		
13	16C0004	透气盖	BREATHER CAP		N	1		EC0000125199_1 替换前
14	07B0003	挡圈	SNAP RING			1	75	
15	12D0005	滤筒	STRAINER			1		
16	20A3651	油标尺	DIPSTICK			1		
17	06B0008	垫圈	WASHER			4	12	
18	00B0011	螺栓	BOLT			3	M12×25-8.8-ZN.D	
19	06B0012	垫圈	WASHER			4	16-140HV-ZN.D	
20	06B0015	垫圈	WASHER			4	16	
21	00B0014	螺栓	BOLT			4	M16×40-8.8-ZN.D	
22	03B0024	螺塞	PLUG			2		
23	12B0381	O 形密封圈	O-RING			2	40×3.1	
24	50D0060	螺塞	PLUG			1		
25	12B0239	O 形密封圈	O-RING			1	48×3.5	
26	00B0012	螺栓	BOLT			24	M10×25-8.8-ZN.D	
27	12B0238	O 形圈	O-RING			4	145×3.55	
28	52A0050	法兰盖	FLANGE COVER			4		
29	53C0010	回油滤油器	RETURN OIL FILTER			1		
30	00B0035	螺栓	BOLT			1	M12×35-8.8-ZN.D	

16C0004_001_00 透气盖
BREATHER CAP

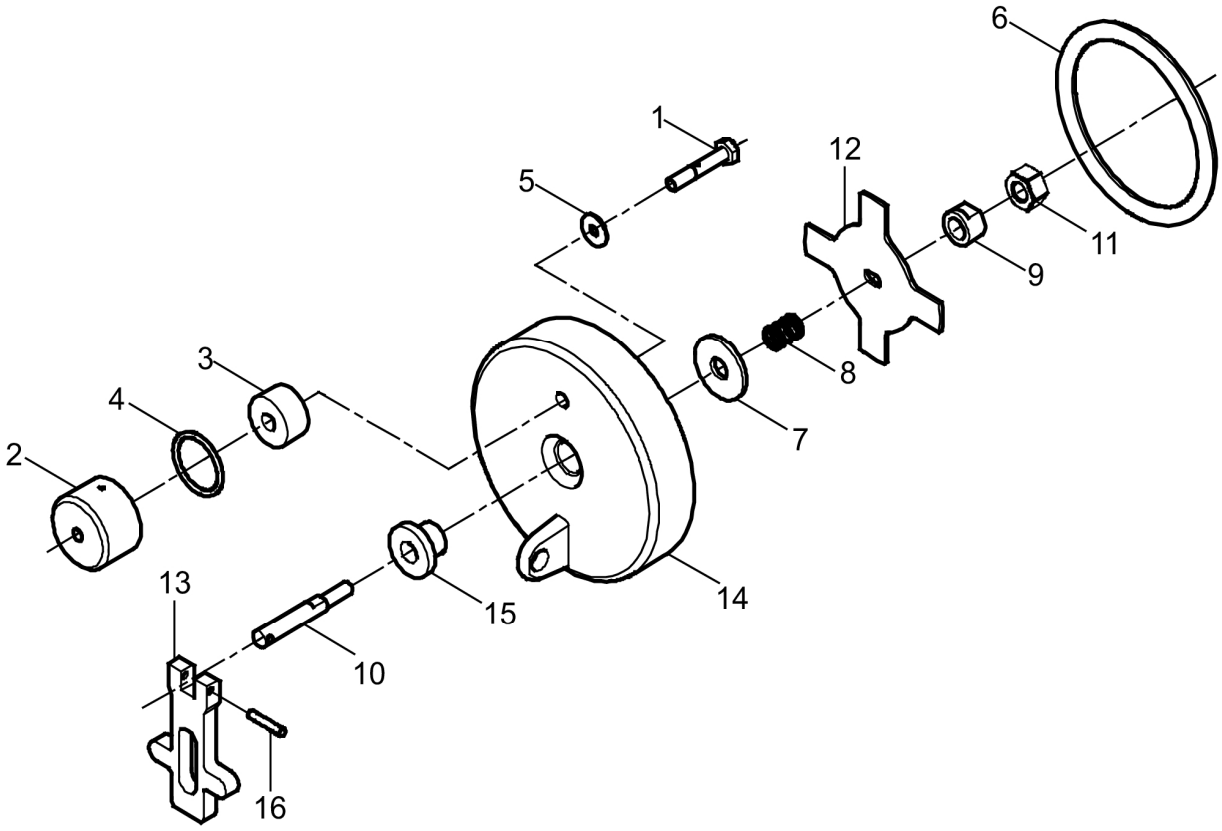

16C0004_001_00 透气盖 BREATHER CAP

件号 ITEM	部件号 PART NO.	零件名称 CH	PART NAME EN	服务代码 SC	互换性 IA	数量 Q'TY	规格 SP.	备注 RE
1		螺栓	BOLT	B		1		
2		盖	CAP	B		1		
3		海绵垫	SPONGE	B		1		
4	12B0241	O 形圈	O-RING			1	25×2.65	
5	06B0024	垫圈	WASHER			1	6-140HV-ZN.D	
6	12B0230	O 形圈	O-RING			1	90×5.3	
7	06B0086	垫圈	WASHER			1	8-200HV-ZN.D	
8		弹簧	SPRING	B		1	Φ0.8×10×14	
9		螺母 M6	NUT	B		1		
10		螺杆	SCREW ROD	B		1		
11	03B0036	螺母	NUT			1	M6-8-ZN.D	
12		弹性板	ELESTIC PLATE	B		1		
13		手柄	HANDLE	B		1		
14	53A0120	盖	CAP			1		
15		套	BUSHING	B		1		
16	08B0061	销	PIN			1	B3×24	

16C0091_000_00 油箱盖总成
TANK COVER AS

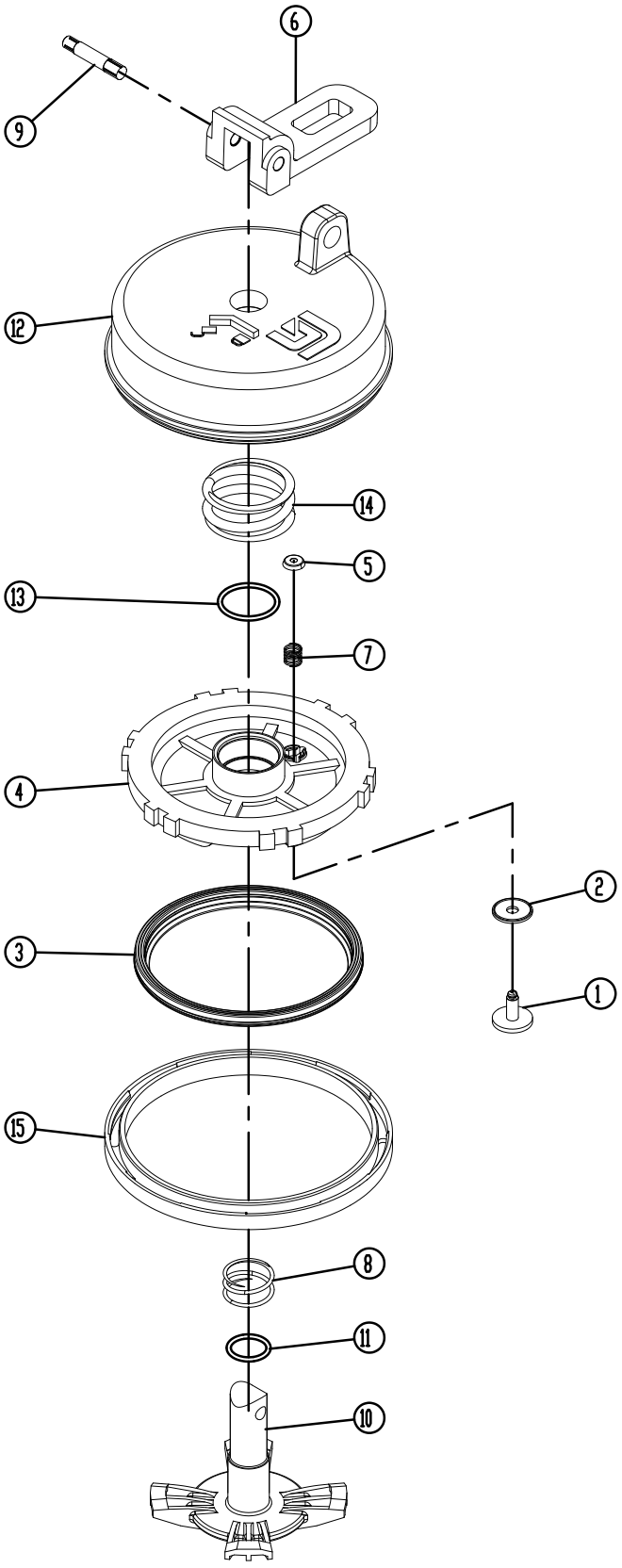

16C0091_000_00 油箱盖总成 TANK COVER AS

件号 ITEM	部件号 PART NO.	零件名称 CH	PART NAME EN	服务代码 SC	互换性 IA	数量 Q'TY	规格 SP.	备注 RE
1		进气阀	INLET VALVE	B		1		
2		密封垫	GASKET	B		1		
3		密封圈	SEAL RING	B		1		
4		承压盘	CARRIER PLATE	B		1		
5		环	RING	B		1		
6		拉杆	LINKAGE	B		1		
7		弹簧	SPRING	B		1		
8		弹簧	SPRING	B		1		
9		销轴	PIN	B		1		
10		锁杆	LOCK BAR	B		1		
11	12B0370	O 形圈	O-RING			1	15×1.8	
12		壳盖	HOUSING COVER	B		1		
13	12B2278	O 形圈	O-RING			1	22.4×1.8	
14		压力弹簧	COMPRESSION SPRING	B		1		
15		封盖	CAP	B		1		

00Y0050_002_00 散热系统
COOLING SYSTEM

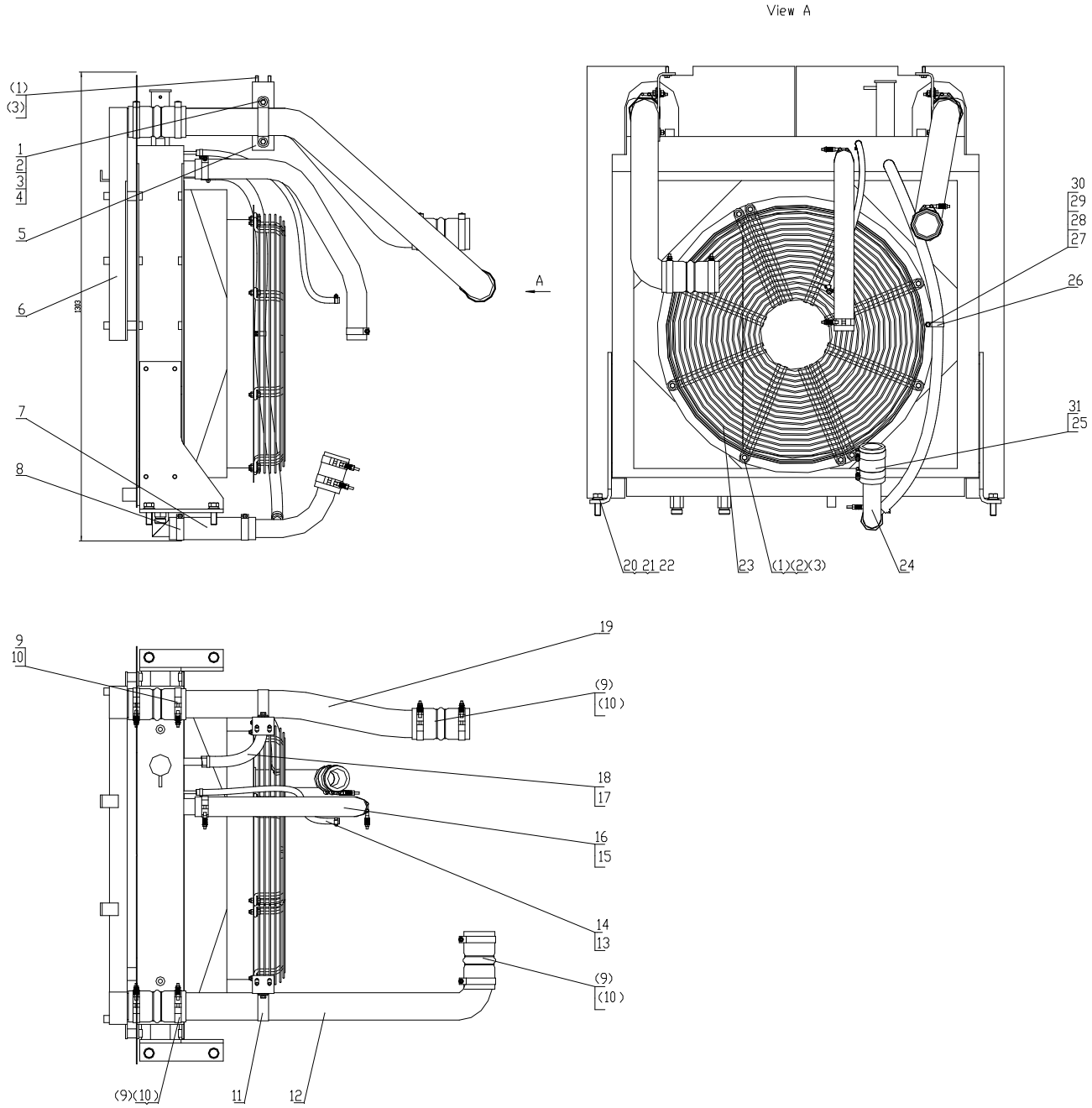

00Y0050_002_00 散热系统 COOLING SYSTEM

件号 ITEM	部件号 PART NO.	零件名称 CH	PART NAME EN	服务代码 SC	互换性 IA	数量 Q'TY	规格 SP.	备注 RE
1	00B0085	螺栓	BOLT			18	M8×25-8.8-ZN.D	
2	06B0006	垫圈	WASHER			18	8	
3	06B0086	垫圈	WASHER			22	8-200HV-ZN.D	
4	03B0021	螺母	NUT			14	M8-8-ZN.D	
5	22A7248	弯板	PLATE			2		
6	20C1530	散热器组件	RADIATOR GP			1		
7	32A0591	下水胶管	HOSE			1		
8	09C1315	卡箍	CLAMP		I	2	Φ57-Φ64	EC0000118341_3 替换后
8	15B0006	双钢丝式环箍	CLAMP		I	4	70	EC0000118341_3 替换前
9	30A0608	进气软管	INTAKE HOSE			4		
10	09C0330	卡箍	CLAMP			8	Φ85～Φ90	
11	20A6770	管夹	CLAMP			2		
12	38A4924	中冷器钢管	PIPE			1		
13	09C0232	卡箍	CLAMP			2	Φ12～Φ20	
14	30A0708	蒸汽胶管	HOSE			1		
15	09C1114	卡箍	CLAMP			2	Φ50～Φ55	
16	38A4946	上水管	HOSE			1		
17	09C0236	卡箍	CLAMP		I	2	Φ20～Φ32，12MM	EC0000118341_2 替换后
17	09C0235	卡箍	CLAMP		I	2	Φ16～Φ25，12MM	EC0000118341_2 替换前
18	11B0066	胶管	HOSE			1		
19	38A4931	中冷器钢管	PIPE			1		
20	06B0012	垫圈	WASHER			4	16-140HV-ZN.D	
21	06B0015	垫圈	WASHER			4	16	
22	00B0245	螺栓	BOLT		I	4	M16×50-10.9-ZN.D	EC0000131329_2 替换前
23	45D0567	防护罩	PROTECTION SHIELD			2		
24	09D0295	下水管	HOSE			1		
25	32A0355	胶管	HOSE			1		
26	09C0580	管夹	CLAMP			1		
27	00B0022	螺栓	BOLT			1	M6×16-8.8-ZN.D	
28	06B0003	垫圈	WASHER			1	6	
29	06B0024	垫圈	WASHER			1	6-140HV-ZN.D	
30	03B0036	螺母	NUT			1	M6-8-ZN.D	
31	09C1327	卡箍	CLAMP		I	2	Φ66-Φ73	EC0000123305_1 替换前
31	09C1327	卡箍	CLAMP		-	2	Φ66-Φ73	EC0000118341_1 替换后

00Y0055_001_00 进排气系统
INTAKE AND EXHAUST SYSTEM

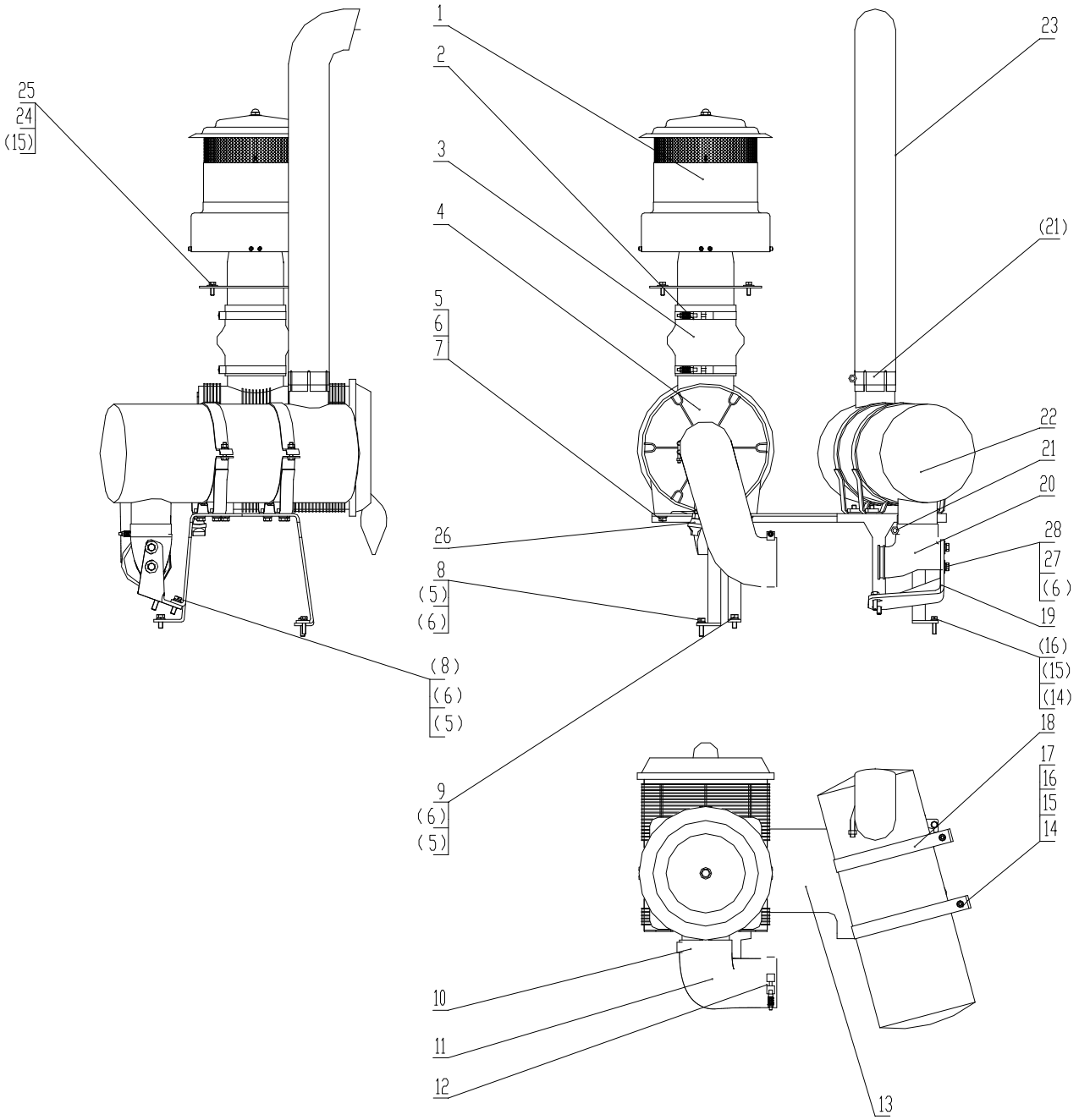

00Y0055_001_00 进排气系统 INTAKE AND EXHAUST SYSTEM

件号 ITEM	部件号 PART NO.	零件名称 CH	PART NAME EN	服务代码 SC	互换性 IA	数量 Q'TY	规格 SP.	备注 RE
1	40C2507	空气预滤器	AIR PRE-FILTER			1	700～1300M3/H	
2	09C0280	卡箍	CLAMP			2	Φ140～Φ145	
3	32A1796	进气软管	INTAKE HOSE			1		
4	40C2514	空气滤清器	AIR FILTER			1	900M&SUP3;/H	
5	06B0001	垫圈	WASHER			12	10-140HV-ZN.D	
6	06B0002	垫圈	WASHER			14	10	
7	06B0019	垫圈	WASHER			8	20	
8	00B0002	螺栓	BOLT			3	M10×35-8.8-ZN.D	
9	00B0012	螺栓	BOLT			1	M10×25-8.8-ZN.D	
10	09C0233	卡箍	CLAMP			1	Φ115～Φ120	
11	30A2571	进气软管	INTAKE HOSE			1		
12	09C0031	T 型抱箍	T-CLAMP			1	Φ114.3	
13	11A9934	支座	BRACKET			1		
14	06B0005	垫圈	WASHER			3	8-200HV-ZN.D	
15	06B0006	垫圈	WASHER			7	8	
16	00B0102	螺栓	BOLT			3	M8×35-8.8-ZN.D	
17	03B0021	螺母	NUT			2	M8-8-ZN.D	
18	00D1898	消音器支座	BRACKET			2		
19	00D3530	支架	BRACKET			1		
20	01A1741	排气管	EXHAUST PIPE		I	1		EC0000126569_1 替换前
21	09C0200	卡箍	CLAMP			1		
22	40C0224	消音器	MUFFLER			1		
23		排气尾管	EXHAUST PIPE	F	I	1	∅92	EC0000117995_1 替换前
24	00B0085	螺栓	BOLT			4	M8×25-8.8-ZN.D	
25	06B0086	垫圈	WASHER			4	8-200HV-ZN.D	
26	40C2517	警报指示器	ALERT INDICATOR			1		
27	06B0030	垫圈	WASHER			2	10-200HV-ZN.D	
28	00B0005	螺栓	BOLT			2	M10×20-8.8-ZN.D	

00Y0094_000_00 柴油机系统
ENGINE SYSTEM

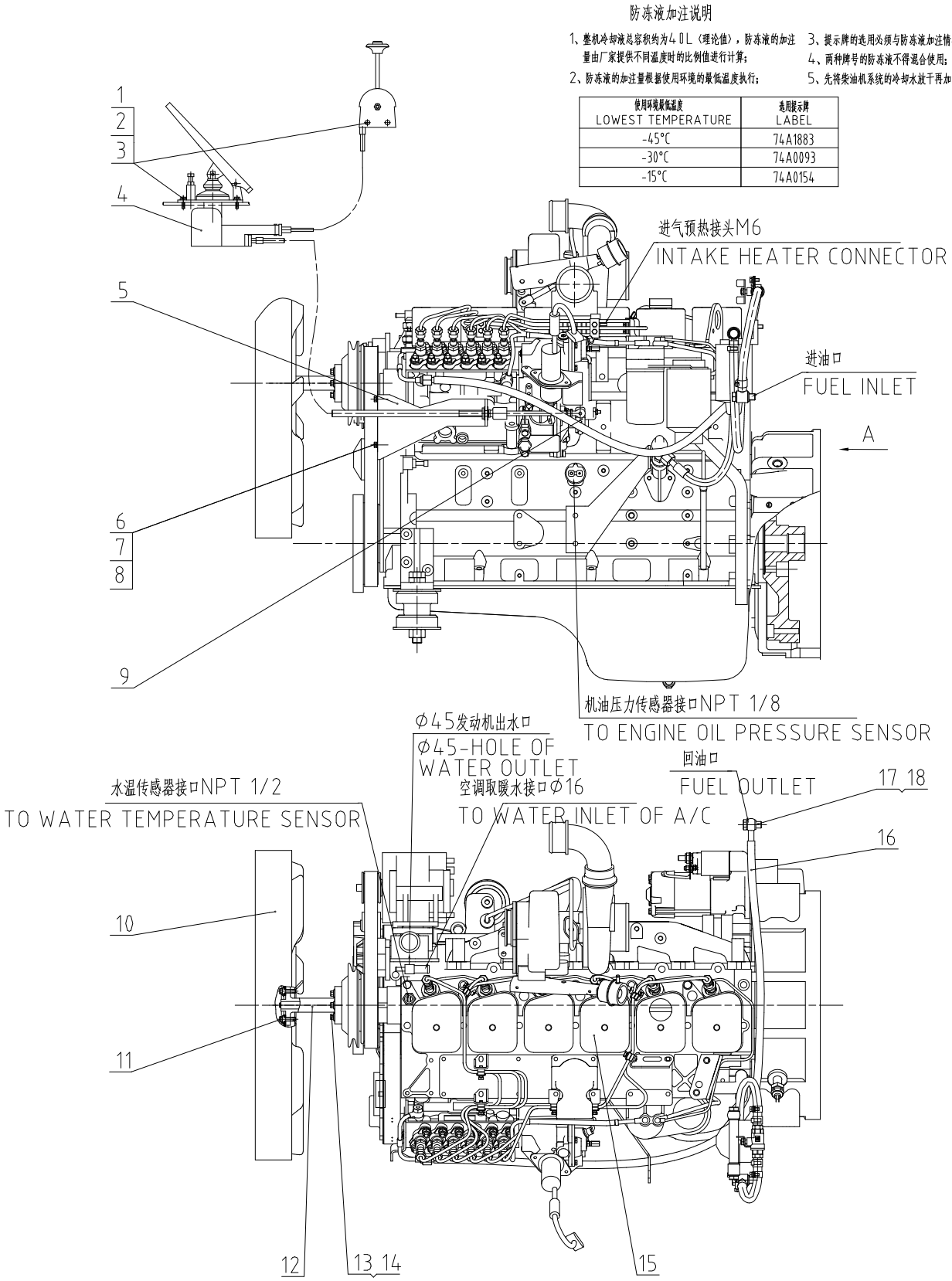

00Y0094_000_01 柴油机系统
ENGINE SYSTEM

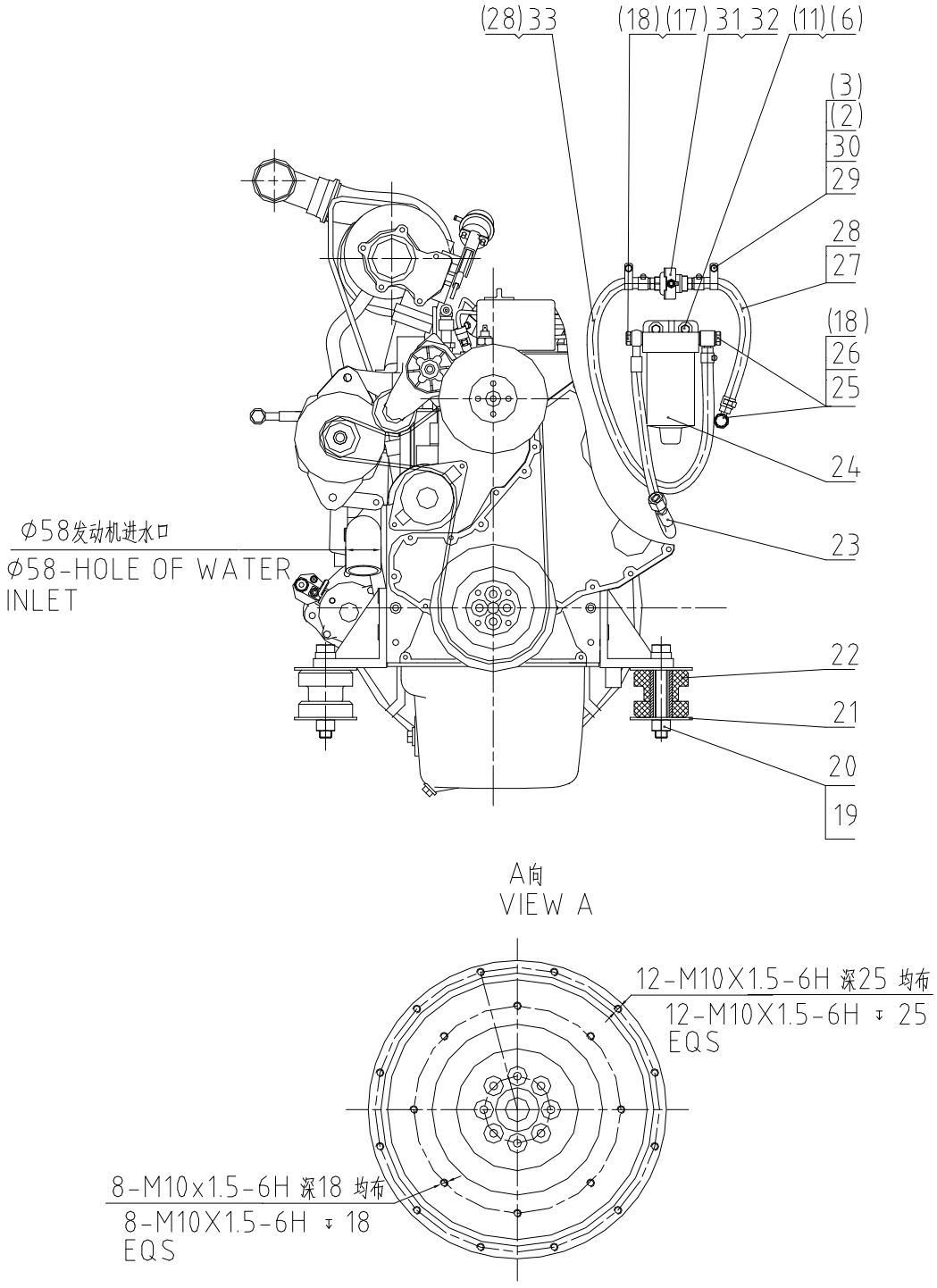

00Y0094_000_01 柴油机系统 ENGINE SYSTEM

件号 ITEM	部件号 PART NO.	零件名称 CH	PART NAME EN	服务代码 SC	互换性 IA	数量 Q'TY	规格 SP.	备注 RE
1	00B0065	螺栓	BOLT			5	M6×35-8.8-ZN.D	
2	06B0003	垫圈	WASHER			7	6	
3	06B0024	垫圈	WASHER			7	6-140HV-ZN.D	
4	23C0081	油门控制机构	ACCELERATOR CONTROL			1		
5	00D5915	支架	BRACKET			1		
6	06B0086	垫圈	WASHER			4	8-200HV-ZN.D	
7	00B0102	螺栓	BOLT			2	M8×35-8.8-ZN.D	
8	06B0006	垫圈	WASHER			2	8	
9	20A4148	油门支架(二)	BRACKET			1		
10	40C4249	风扇装置	FAN AS			1		
11	01B0401	螺栓	BOLT			6	M8×25-10.9-ZN.D	
12	53A1455	法兰	FLANGE			1		
13	06B0001	垫圈	WASHER			4	10-140HV-ZN.D	
14	00B0237	螺栓	BOLT			4	M10×35-10.9-ZN.D	
15	40C4910	柴油机	DIESEL ENGINE		N	1		EC0000119766_3 替换前
16	06C1955	柴油管	FUEL HOSE			1		
17	04B0002	螺钉	SCREW			2		
18	06B0117	垫圈	WASHER			8	14	
19	03B0205	锁紧螺母	LOCKNUT			2	M20-8	
20	00B0223	螺栓	BOLT			2	M20×140-10.9-ZN.D	
21	11A1893	垫圈	WASHER			4		
22	35C0392	减震垫	CUSHION			2		
23	05C2053	燃油管	FUEL HOSE			1		
24	50C0053	柴油预滤器	FUEL PRE-FILTER			1		
25	03A0616	螺钉	SCREW			2		
26	00A4283	接头	CONNECTOR			2		
27	06C7938	燃油管	FUEL HOSE			1	Φ10X300	
28	09C0232	卡箍	CLAMP			4	Φ12～Φ20	
29	09C0579	管夹	CLAMP			2		
30	00B0022	螺栓	BOLT			2	M6×16-8.8-ZN.D	
31	12C2179	球阀	BALL VALVE			1	2-G1/4 球阀，蝶形手柄。HEX22.	
32	00A5040	接头	JOINT			2		
33	06C7939	燃油管	FUEL HOSE			1	Φ10×900	

50C0053_000_00 柴油预滤器
FUEL PRE-FILTER

件号 ITEM	部件号 PART NO.	零件名称 CH	PART NAME EN	服务代码 SC	互换性 IA	数量 Q'TY	规格 SP.	备注 RE
1	53C0045	预滤芯	FILTER ELEMENT			1		

注：该系统无装配图，具体装配请参考表中各部件装配图。

Note: No assembly diagram is provided for this system. Please refer to the assembly diagrams of those components in the table for assembly details.

00Y0603_000_00 进排气系统
INTAKE AND EXHAUST SYSTEM

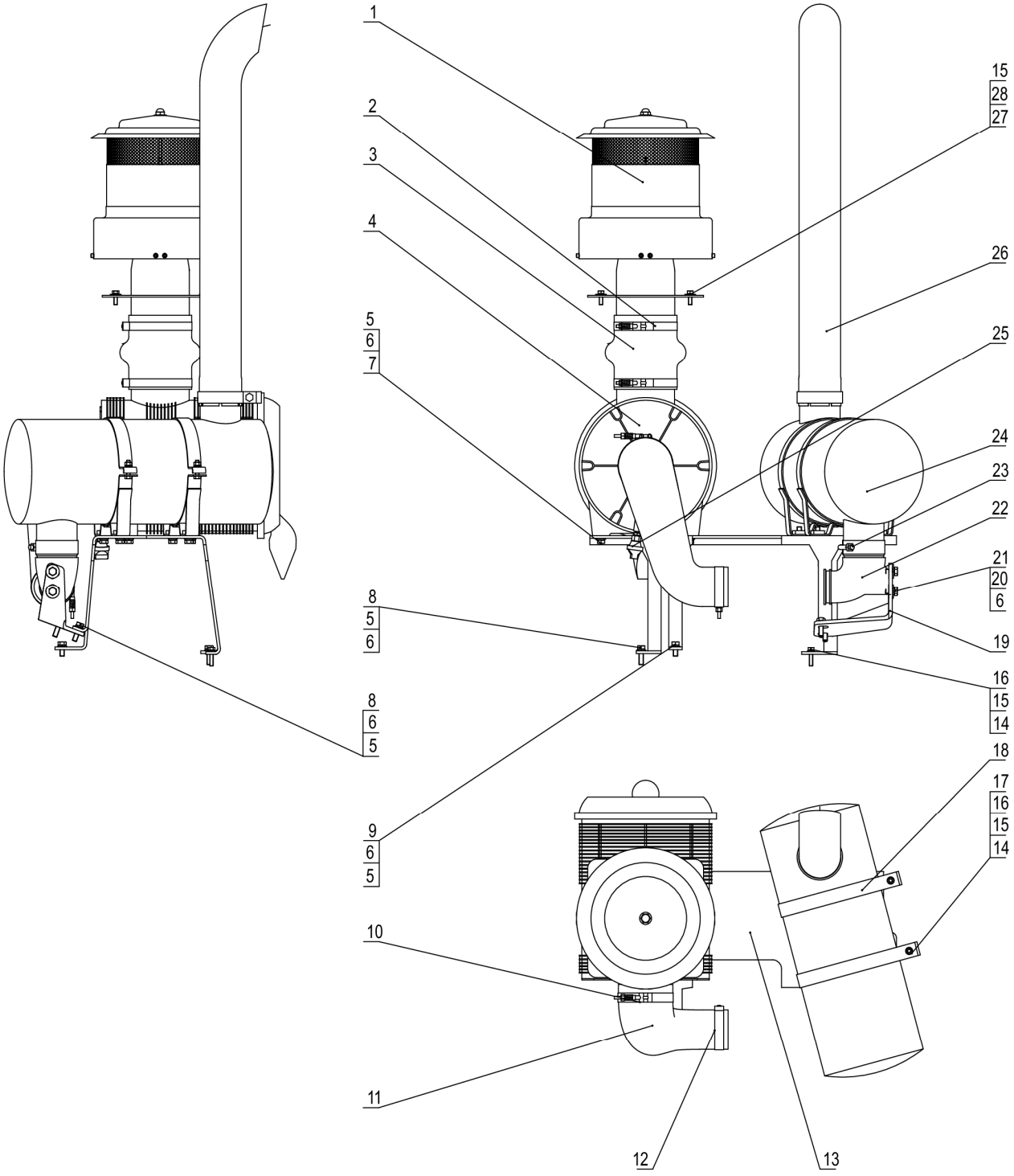

00Y0603_000_00 进排气系统 INTAKE AND EXHAUST SYSTEM

件号 ITEM	部件号 PART NO.	零件名称 CH	PART NAME EN	服务代码 SC	互换性 IA	数量 Q'TY	规格 SP.	备注 RE
1	40C2507	空气预滤器	AIR PRE-FILTER			1	700～1300M3/H	
2	09C0280	卡箍	CLAMP			2	Φ140～Φ145	
3	32A1796	进气软管	INTAKE HOSE			1		
4	40C2514	空气滤清器	AIR FILTER			1	900M&SUP3;/H	
5	06B0001	垫圈	WASHER			12	10-140HV-ZN.D	
6	06B0002	垫圈	WASHER			14	10	
7	00B0019	螺栓	BOLT			8	M10×30-8.8-ZN.D	
8	00B0002	螺栓	BOLT			3	M10×35-8.8-ZN.D	
9	00B0012	螺栓	BOLT			1	M10×25-8.8-ZN.D	
10	09C1346	卡箍	CLAMP			1	Φ117-Φ124	
11	30A4791	进气软管	INTAKE HOSE			1		
12	09C1372	卡箍	CLAMP			1	Φ81-Φ88	
13	58A1223	支架	BRACKET			1		
14	06B0005	垫圈	WASHER			3	8-200HV-ZN.D	
15	06B0006	垫圈	WASHER			7	8	
16	00B0102	螺栓	BOLT			3	M8×35-8.8-ZN.D	
17	03B0021	螺母	NUT			2	M8-8-ZN.D	
18	00D1898	消音器支座	BRACKET			2		
19	00D3530	支架	BRACKET			1		
20	06B0030	垫圈	WASHER			2	10-200HV-ZN.D	
21	00B0005	螺栓	BOLT			2	M10×20-8.8-ZN.D	
22	01A2711	排气管	EXHAUST PIPE		I	1		EC0000126569_2 替换后
23	09C0200	卡箍	CLAMP			1		
24	40C0224	消音器	MUFFLER			1		
25	40C2517	警报指示器	ALERT INDICATOR			1		
26	02C2274	排气管	EXHAUST PIPE			1		
27	06B0086	垫圈	WASHER			4	8-200HV-ZN.D	
28	00B0085	螺栓	BOLT			4	M8×25-8.8-ZN.D	

00Y0805_000_00 柴油机安装
ENGINE MOUNTING

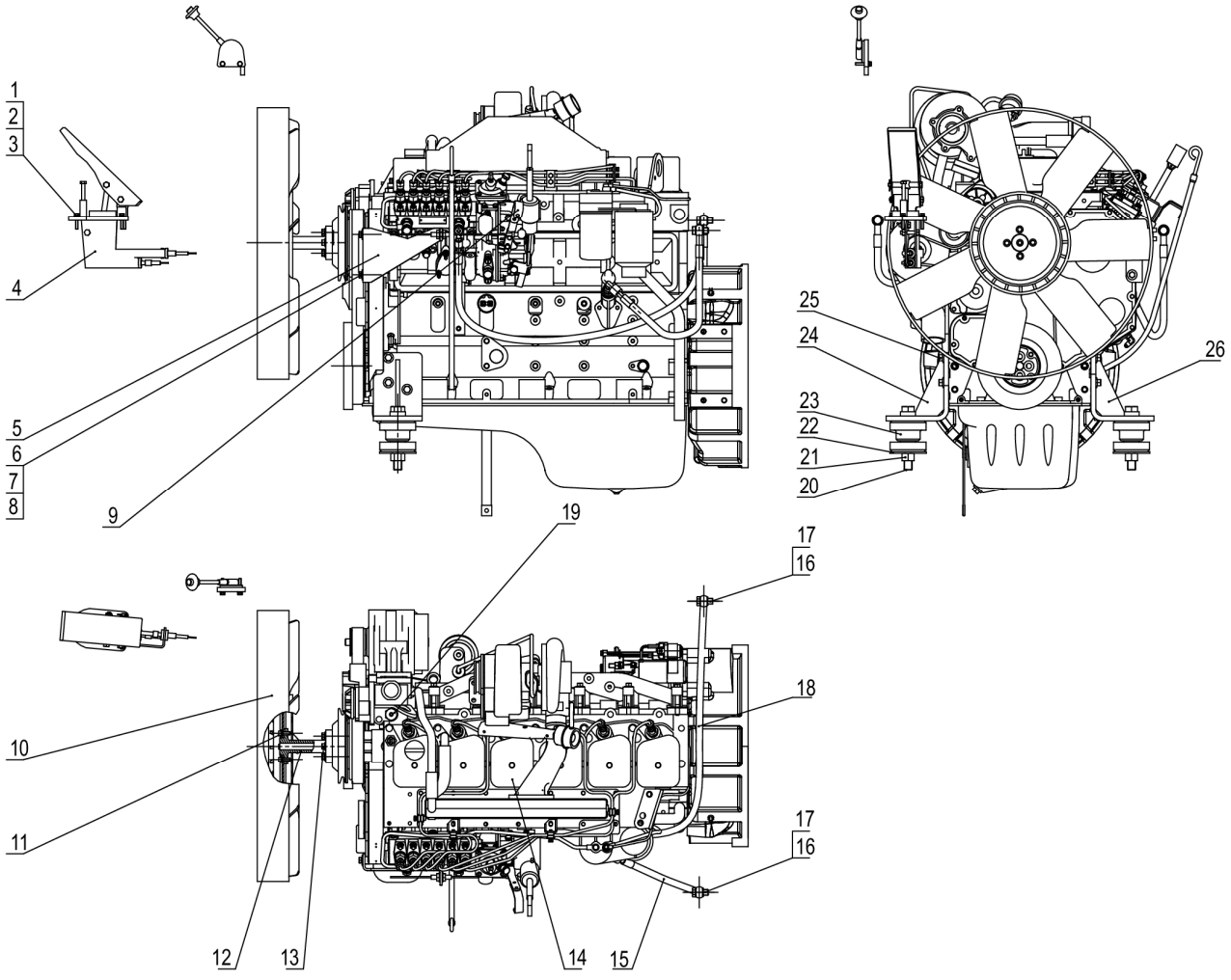

00Y0805_000_00 柴油机安装 ENGINE MOUNTING

件号 ITEM	部件号 PART NO.	零件名称 CH	PART NAME EN	服务代码 SC	互换性 IA	数量 Q'TY	规格 SP.	备注 RE
1	00B0065	螺栓	BOLT			5	M6×35-8.8-ZN.D	
2	06B0003	垫圈	WASHER			5	6	
3	06B0024	垫圈	WASHER			5	6-140HV-ZN.D	
4	23C0081	油门控制机构	ACCELERATOR CONTROL			1		
5	00D5915	支架	BRACKET			1		
6	00B0102	螺栓	BOLT			2	M8×35-8.8-ZN.D	
7	06B0006	垫圈	WASHER			2	8	
8	06B0086	垫圈	WASHER			2	8-200HV-ZN.D	
9	20A4148	油门支架(二)	BRACKET			1		
10	40C4249	风扇装置	FAN AS			1		
11	01B0995	螺栓	BOLT			4	M8×20-10.9-ZN.D	
12	53A1943	连接法兰	FLANGE			1		
13	01B1190	螺栓	BOLT			4	M10×30-10.9-ZN.D	
14	40C2147	柴油机	DIESEL ENGINE			1	6BTA5.9-C180	
15	05C2053	燃油管	FUEL HOSE			1		
16	04B0002	螺钉	SCREW			2		
17	06B0117	垫圈	WASHER			4	14	
18	06C1955	柴油管	FUEL HOSE			1		
19	00A6845	接头	CONNECTOR			1	*	
20	00B0223	螺栓	BOLT			2	M20×140-10.9-ZN.D	
21	03B0205	锁紧螺母	LOCKNUT			2	M20-8	
22	11A1893	垫圈	WASHER			2		
23	35C0392	减震垫	CUSHION			2		
24	01D8973	支座	BRACKET			1		
25	01B0643	螺栓	BOLT			6	M12×40-10.9-ZN.D	
26	01D8972	支座	BRACKET			1		

00Y0806_000_00 散热系统
COOLING SYSTEM

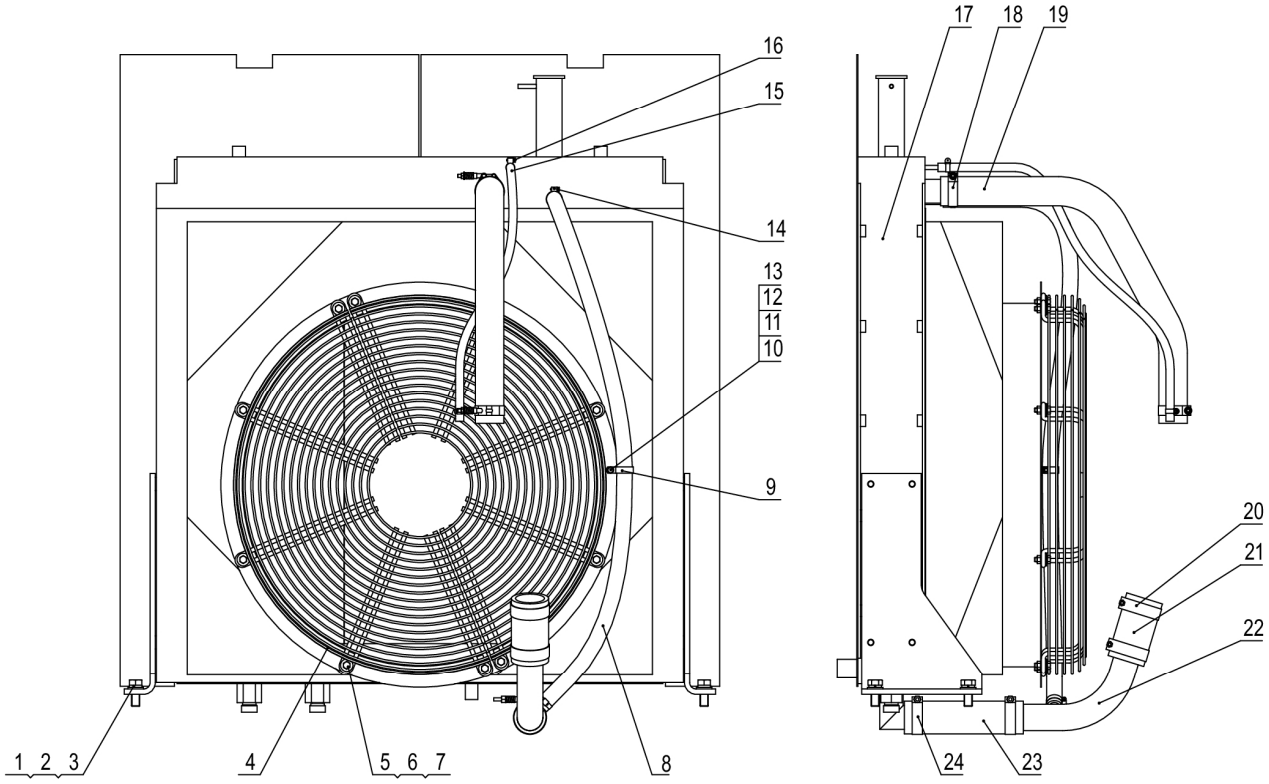

00Y0806_000_00 散热系统 COOLING SYSTEM

件号 ITEM	部件号 PART NO.	零件名称 CH	PART NAME EN	服务代码 SC	互换性 IA	数量 Q'TY	规格 SP.	备注 RE
1	06B0012	垫圈	WASHER			4	16-140HV-ZN.D	
2	06B0015	垫圈	WASHER			4	16	
3		螺栓	BOLT	F		4	M16×40-10.9-ZN.D	
4	45D0567	防护罩	PROTECTION SHIELD			2		
5	06B0006	垫圈	WASHER			10	8	
6	06B0086	垫圈	WASHER			10	8-200HV-ZN.D	
7	00B0085	螺栓	BOLT			10	M8×25-8.8-ZN.D	
8	11B0066	胶管	HOSE			1		
9	09C0580	管夹	CLAMP			1		
10	00B0022	螺栓	BOLT			1	M6×16-8.8-ZN.D	
11	06B0024	垫圈	WASHER			1	6-140HV-ZN.D	
12	06B0003	垫圈	WASHER			1	6	
13	03B0036	螺母	NUT			1	M6-8-ZN.D	
14	09C0236	卡箍	CLAMP			2	Φ20～Φ32，12MM	
15	30A0708	蒸汽胶管	HOSE			1		
16	09C0232	卡箍	CLAMP			2	Φ12～Φ20	
17	20C2619	散热器组件	RADIATOR GP			1	1020X860X900	
18	09C1114	卡箍	CLAMP			2	Φ50～Φ55	
19	32A3341	上水管	HOSE			1		
20	09C0245	卡箍	CLAMP			2	Φ70～Φ75	
21	32A3343	下水胶管	HOSE			1		
22	09D0295	下水管	HOSE			1		
23	32A3342	下水胶管	HOSE			1		
24	09C1315	卡箍	CLAMP			2	Φ57-Φ64	

液压系统 HYDRAULIC SYSTEM

00C5187_000_00 推土板管路
DOZER LINES

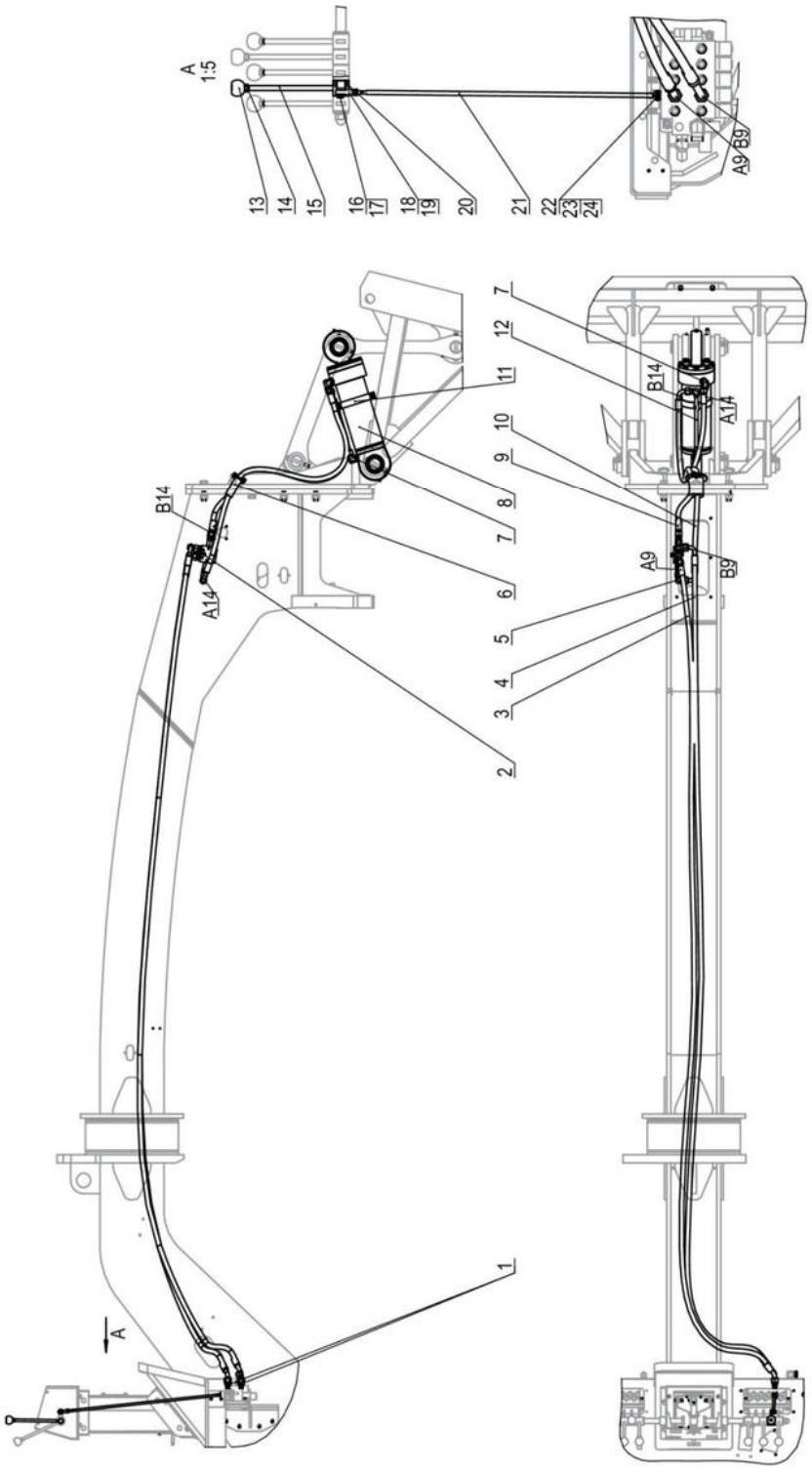

00C5187_000_00 推土板管路 DOZER LINES

件号 ITEM	部件号 PART NO.	零件名称 CH	PART NAME EN	服务代码 SC	互换性 IA	数量 Q'TY	规格 SP.	备注 RE
1	30C0089	接头	CONNECTOR			2		
2	12C1556	液压锁	HYDRAULIC LOCK	C		1		
3	06C1309	软管总成	HOSE AS			1		
4	06C1308	软管总成	HOSE AS			1		
5	31C0084	弯接头	ELBOW			1		
6	09C0206	橡胶护套	BOOT			1		
7	31C0145	可调接头	CONNECTOR			2		
8	10C0721	推土板油缸	DOZER CYLINDER			1		
9		软管总成	HOSE AS	C		1		
10		软管总成	HOSE AS	C		1		
11	09C1015	管夹	CLAMP			1		
12	10D6608	钢管总成	TUBE AS			1		
13	86A0962	手柄球	KNOB			1		
14	03B0053	螺母	NUT			1	M10-8-ZN.D	
15	16D1589	摇杆	LEVER			1		
16	06B0006	垫圈	WASHER			1	8	
17	00B0052	螺栓	BOLT			1	M8×22-8.8-ZN.D	
18	25B0034	杆端关节轴承	KNUCKLE BEARING			1		
19	03B0021	螺母	NUT			1	M8-8-ZN.D	
20	55A8123	轴套	BUSHING			1		
21	64A1578	拉杆	LINKAGE			1		
22	66A0126	转动销	PIN			1	Φ4.8	
23	08B0078	销	PIN			2	2.5×20-ZN.D	
24	06B0066	垫圈	WASHER			2	5-200HV-ZN.D	

10C0721_007_00 推土板油缸
DOZER CYLINDER

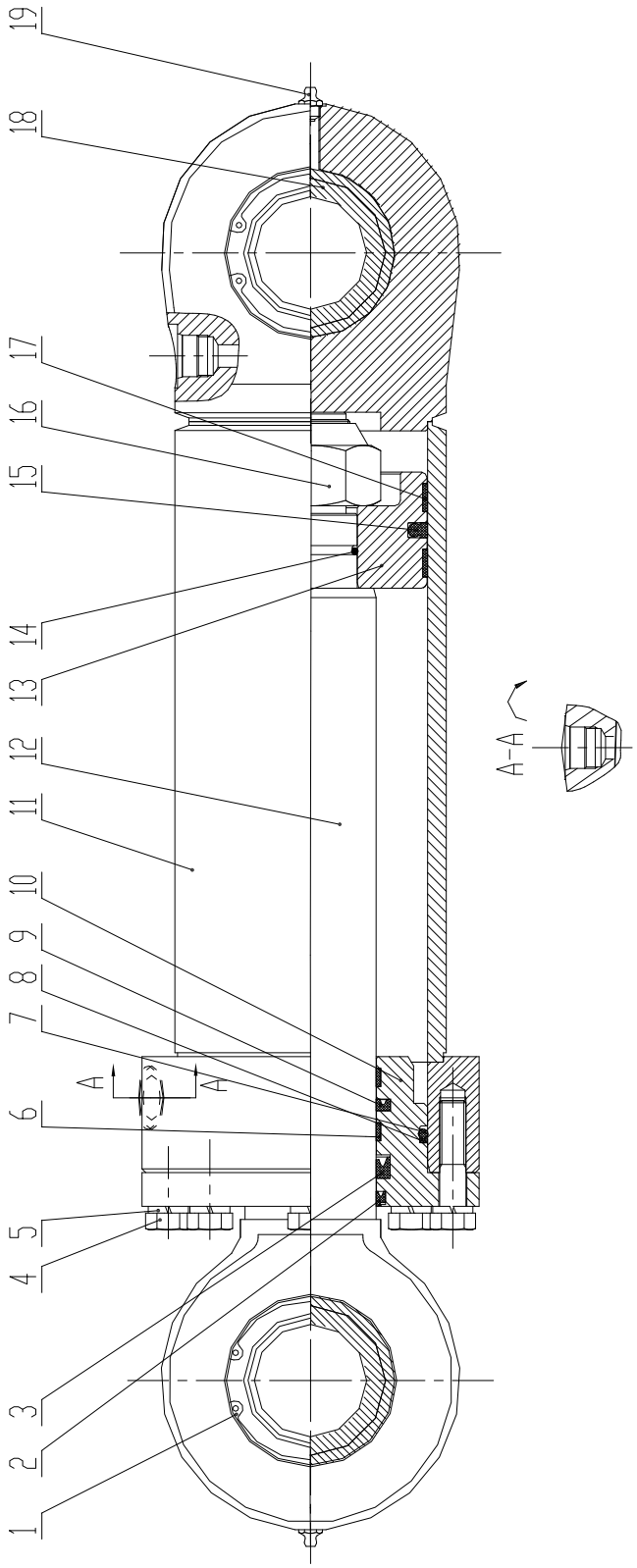

10C0721_007_00 推土板油缸 DOZER CYLINDER

件号 ITEM	部件号 PART NO.	零件名称 CH	PART NAME EN	服务代码 SC	互换性 IA	数量 Q'TY	规格 SP.	备注 RE
0	SP130231	推土板油缸修理包	SEAL KIT			1		
0	SP130222	推土板油缸修理包	SEAL KIT			1		
1	07B0011	挡圈	SNAP RING			2	90	
2	13B0623	防尘圈	DUST RING			1		
3	80A0436	活塞杆密封	SEAL			1	70X85X11.4	
4	00B0203	螺栓	BOLT			8	M14×60-10.9-ZN.D	
5	06B0013	垫圈	WASHER			8	14	
6	85A1208	支承环	SUPPORT RING			2	70X75X9.7	
7	12B0107	O 形圈	O-RING			1	115×5.3	
8	76A0027	挡圈	RETAINER			1		
9	80A0438	活塞杆密封	SEAL			1		
10	53A0737	缸盖	CYLINDER HEAD			1		
11	13D0756	缸体	CYLINDER BODY			1		
12	61A0792	活塞杆	PISTON ROD			1		
13	50A0262	活塞	PISTON			1		
14	12B0048	O 形圈	O-RING			1	43.7×3.55	
15	81A0333	组合密封圈	SEAL AS			1	125*104*8.1	
16	03B0383	尼龙锁紧螺母	LOCKNUT			1	M42×2	
17	80A0440	支承环	SUPPORT RING			2		
18	25B0004	关节轴承 GE60ES	KNUCKLE BEARING			1	60×90×44	
19	10B0014	油杯	GREASE FITTING			2	M10×1	
20	30C0894	堵头	PLUG			2		

12C1556_000_00 液压锁
HYDRAULIC LOCK

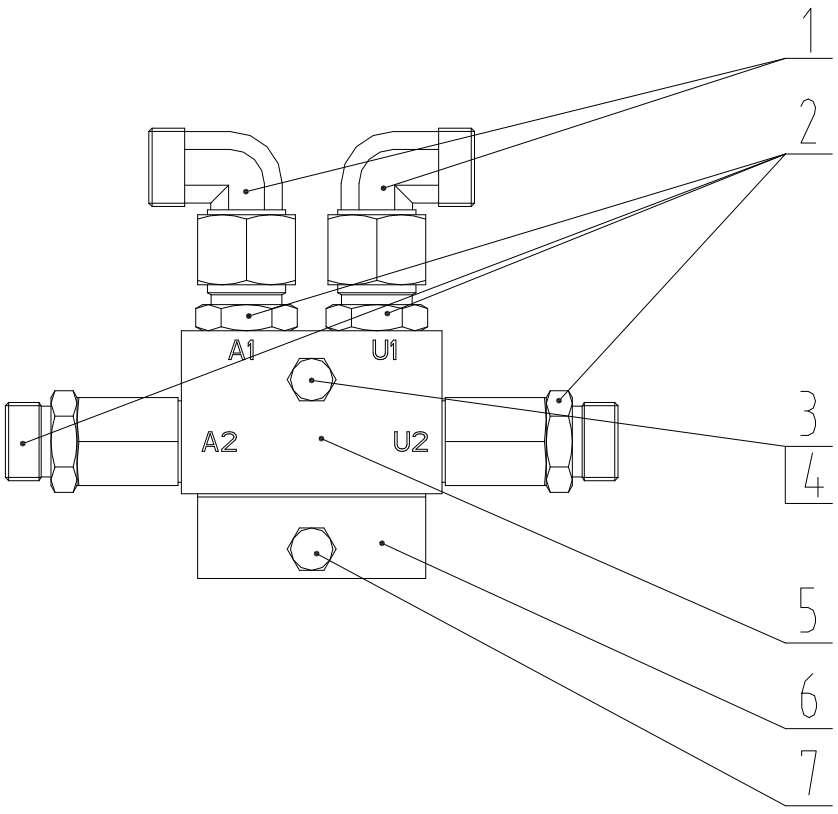

12C1556_000_00 液压锁 HYDRAULIC LOCK

件号 ITEM	部件号 PART NO.	零件名称 CH	PART NAME EN	服务代码 SC	互换性 IA	数量 Q'TY	规格 SP.	备注 RE
1	31C0084	弯接头	ELBOW			2		
2	30C0409	直接头	CONNECTOR			4		
3	00B0030	螺栓	BOLT			1	M8×55-8.8-ZN.D	
4	06B0006	垫圈	WASHER			2	8	
5	12C1513	液压锁	HYDRAULIC LOCK			1		
6	15A2743	安装板	MOUNTING PLATE			1		
7	00B0020	螺栓	BOLT			1	M8×30-8.8-ZN.D	

00C5188_000_00 松土器管路
RIPPER LINES

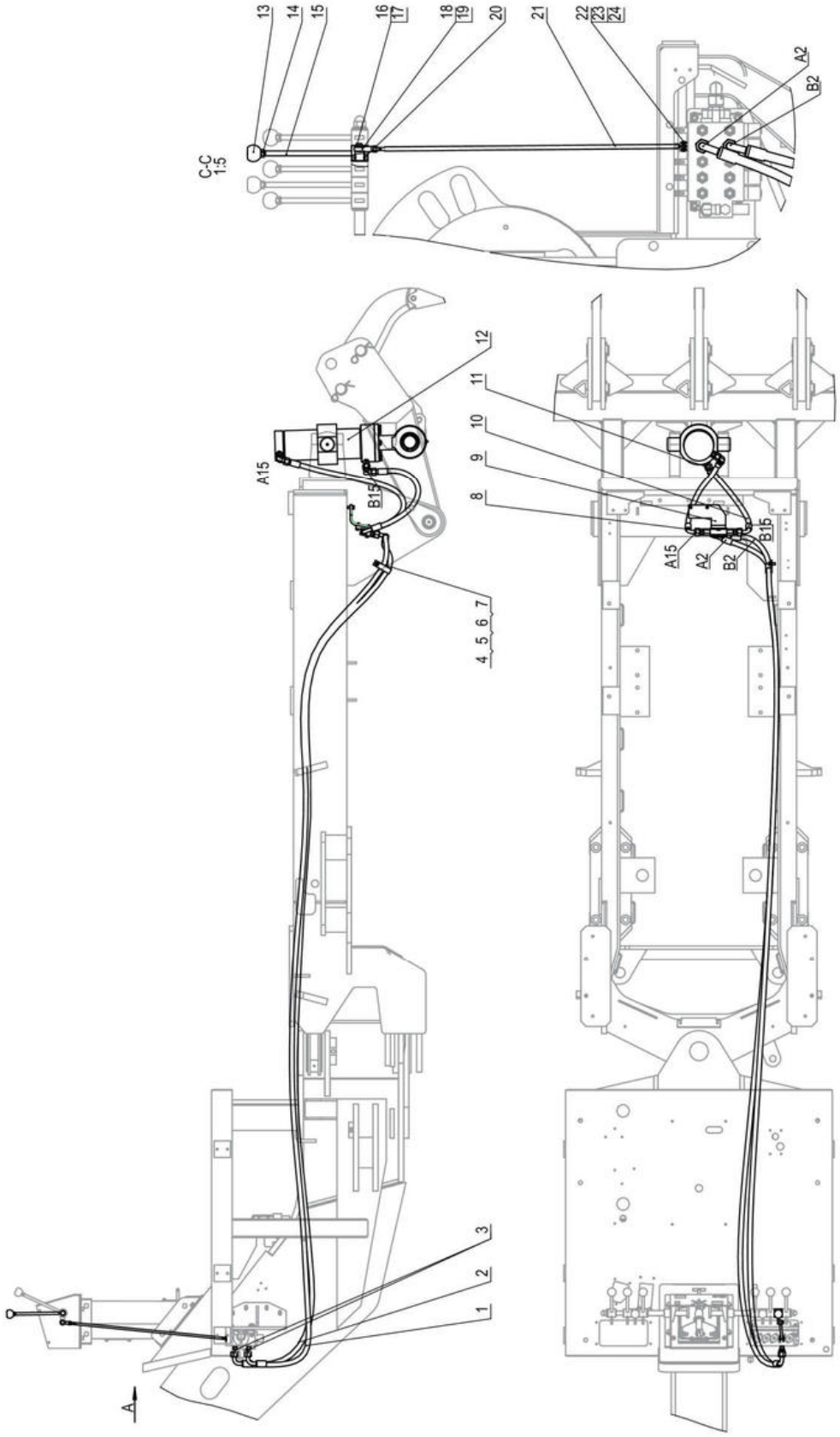

00C5188_000_00 松土器管路 RIPPER LINES

件号 ITEM	部件号 PART NO.	零件名称 CH	PART NAME EN	服务代码 SC	互换性 IA	数量 Q'TY	规格 SP.	备注 RE
1	66C4739	软管总成	HOSE AS			1		
2	66C4740	软管总成	HOSE AS			1		
3	30C0089	接头	CONNECTOR			2		
4	20A8661	双管夹	DOUBLE CLAMP			1		
5	06B0001	垫圈	WASHER			1	10-140HV-ZN.D	
6	06B0002	垫圈	WASHER			1	10	
7	00B0012	螺栓	BOLT			1	M10×25-8.8-ZN.D	
8		软管总成	HOSE AS	C		1		
9		液压锁	HYDRAULIC LOCK	C		1		
10		软管总成	HOSE AS	C		1		
11	31C0084	弯接头	ELBOW			2		
12	10C0693	松土器油缸	RIPPER CYLINDER			1		
13	86A0963	手柄球	KNOB			1		
14	03B0053	螺母	NUT			1	M10-8-ZN.D	
15	16D1589	摇杆	LEVER			1		
16	06B0006	垫圈	WASHER			1	8	
17	00B0052	螺栓	BOLT			1	M8×22-8.8-ZN.D	
18	25B0034	杆端关节轴承	KNUCKLE BEARING			1		
19	03B0021	螺母	NUT			1	M8-8-ZN.D	
20	55A8123	轴套	BUSHING			1		
21	64A1578	拉杆	LINKAGE			1		
22	66A0126	转动销	PIN			1	Φ4.8	
23	08B0078	销	PIN			2	2.5×20-ZN.D	
24	06B0066	垫圈	WASHER			2	5-200HV-ZN.D	

10C0693_005_00 松土器油缸
RIPPER CYLINDER

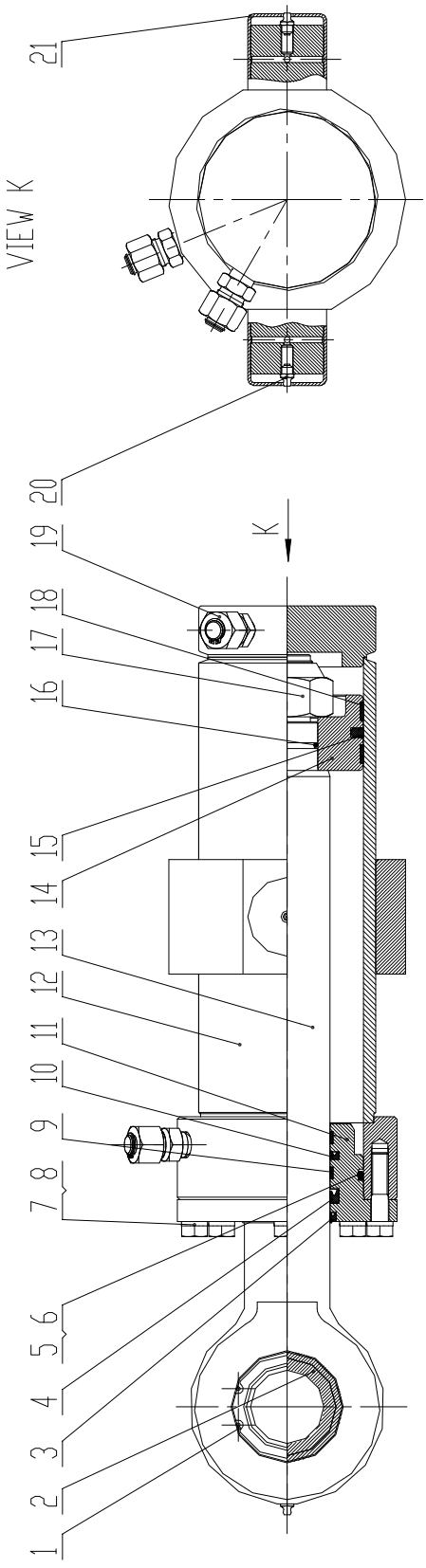

10C0693_005_00 松土器油缸 RIPPER CYLINDER

件号 ITEM	部件号 PART NO.	零件名称 CH	PART NAME EN	服务代码 SC	互换性 IA	数量 Q'TY	规格 SP.	备注 RE
0	SP130224	松土器油缸修理包	SEAL KIT			1		
0	SP130215	松土器油缸修理包	SEAL KIT			1		
1	07B0011	挡圈	SNAP RING			2	90	
2	25B0004	关节轴承 GE60ES	KNUCKLE BEARING			1	60×90×44	
3	13B0623	防尘圈	DUST RING			1		
4	80A0436	活塞杆密封	SEAL			1	70X85X11.4	
5	76A0027	挡圈	RETAINER			1		
6	12B0107	O 形圈	O-RING			1	115×5.3	
7	00B0203	螺栓	BOLT			8	M14×60-10.9-ZN.D	
8	06B0013	垫圈	WASHER			8	14	
9	85A1208	支承环	SUPPORT RING			2	70X75X9.7	
10	80A0438	活塞杆密封	SEAL			1		
11	53A0737	缸盖	CYLINDER HEAD			1		
12	13D0398	缸体总成	CYLINDER BODY			1		
13	61A0793	活塞杆	PISTON ROD			1		
14	50A0262	活塞	PISTON			1		
15	81A0333	组合密封圈	SEAL AS			1	125*104*8.1	
16	12B0048	O 形圈	O-RING			1	43.7×3.55	
17	03B0383	尼龙锁紧螺母	LOCKNUT			1	M42×2	
18	80A0440	支承环	SUPPORT RING			2		
19	30C0177	堵头	PLUG			2		
20	10B0014	油杯	GREASE FITTING			3	M10×1	
21	83A0681	护套	JACKET			2		

00C5189_000_00 松土耙管路
SCARIFIER LINES

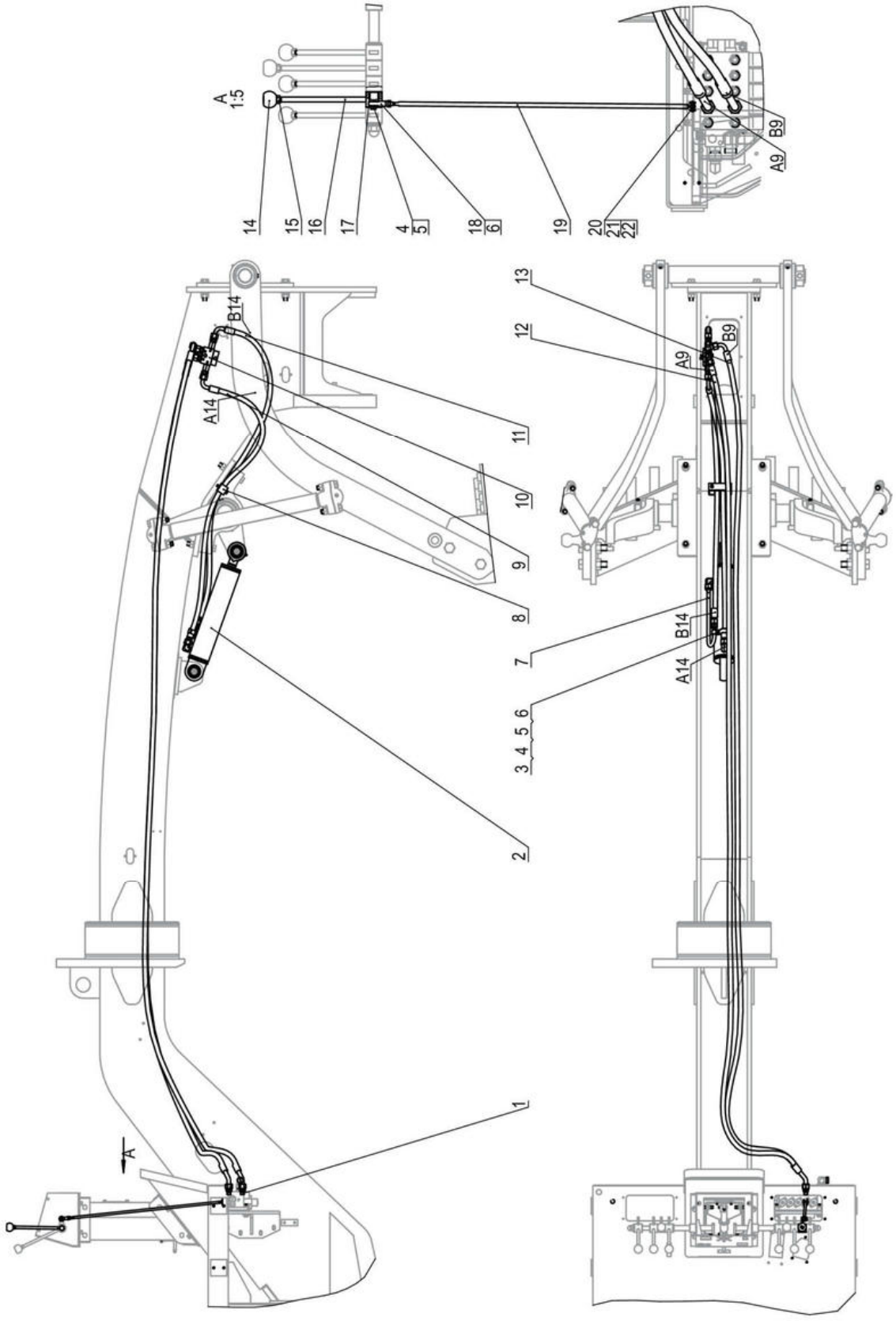

00C5189_000_00 松土耙管路 SCARIFIER LINES

件号 ITEM	部件号 PART NO.	零件名称 CH	PART NAME EN	服务代码 SC	互换性 IA	数量 Q'TY	规格 SP.	备注 RE
1	30C0089	接头	CONNECTOR			2		
2	10C2577	松土耙油缸	SCARIFIER CYLINDER			1		
3	19A0065	管夹	CLAMP			2		
4	06B0006	垫圈	WASHER			2	8	
5	00B0052	螺栓	BOLT			2	M8×22-8.8-ZN.D	
6	03B0021	螺母	NUT			2	M8-8-ZN.D	
7	10D5755	钢管总成	TUBE AS			1		
8	09C0203	管夹	CLAMP			1		
9		软管总成	HOSE AS	C		1		
10	12C3946	液压锁	HYDRAULIC LOCK	C		1		
11	06C6143	软管总成	HOSE AS			1		
12	06C1309	软管总成	HOSE AS			1		
13	06C1308	软管总成	HOSE AS			1		
14	86A0961	手柄球	KNOB			1		
15	03B0053	螺母	NUT			1	M10-8-ZN.D	
16	16D1589	摇杆	LEVER			1		
17	55A8123	轴套	BUSHING			1		
18	25B0034	杆端关节轴承	KNUCKLE BEARING			1		
19	64A1578	拉杆	LINKAGE			1		
20	66A0126	转动销	PIN			1	Φ4.8	
21	08B0078	销	PIN			2	2.5×20-ZN.D	
22	06B0066	垫圈	WASHER			2	5-200HV-ZN.D	

10C2577_000_00 松土耙油缸
SCARIFIER CYLINDER

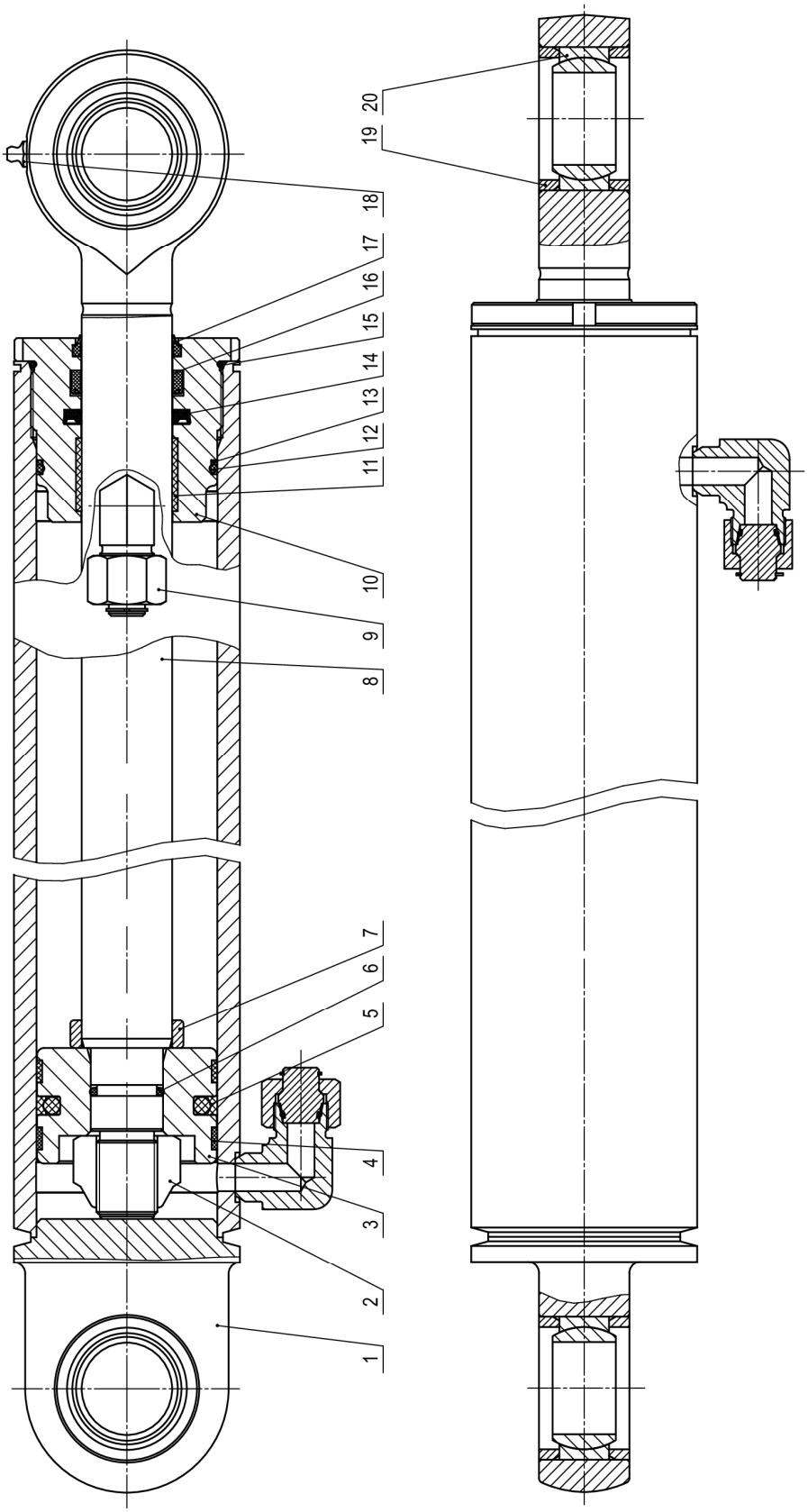

10C2577_000_00 松土耙油缸 SCARIFIER CYLINDER

件号 ITEM	部件号 PART NO.	零件名称 CH	PART NAME EN	服务代码 SC	互换性 IA	数量 Q'TY	规格 SP.	备注 RE
1	13D1235	缸体	CYLINDER BODY			1		
2	34C0045	尼龙锁紧螺母	LOCKNUT			1	M27×2	
3	50A0263	活塞	PISTON			1		
4	80A0442	支承环	SUPPORT RING			2		
5	80A1103	组合密封圈	SEAL AS			1	80×59×8.1	
6	12B0271	O 形圈	O-RING			1	25.8×3.55	
7	56A3370	限位块	BLOCK			1		
8	61A2401	活塞杆	PISTON ROD			1		
9	30C0177	堵头	PLUG			2		
10	53A2046	缸盖	CYLINDER HEAD			1		
11	80A0109	支承环	SUPPORT RING			1		
12	12B0117	O 形圈	O-RING			1	73×3.55	
13	07B0053	挡圈	SNAP RING			1		
14	13B1162	斯特封	SEAL			1	40×55.5×6.3	
15	12J0009	O 形圈	O-RING			1	80×2.65	
16	13B1161	唇形密封圈	LIP TYPE SEAL			1	40×50×10	
17	13B1160	防尘圈	DUST RING			1	40×48×8/5	
18	10B0014	油杯	GREASE FITTING			1	M10×1	
19	55A6411	挡板	PLATE			4		
20	25B0006	关节轴承 GE40ES	KNUCKLE BEARING			2	40×62×28	

12C3946_000_00 液压锁
HYDRAULIC LOCK

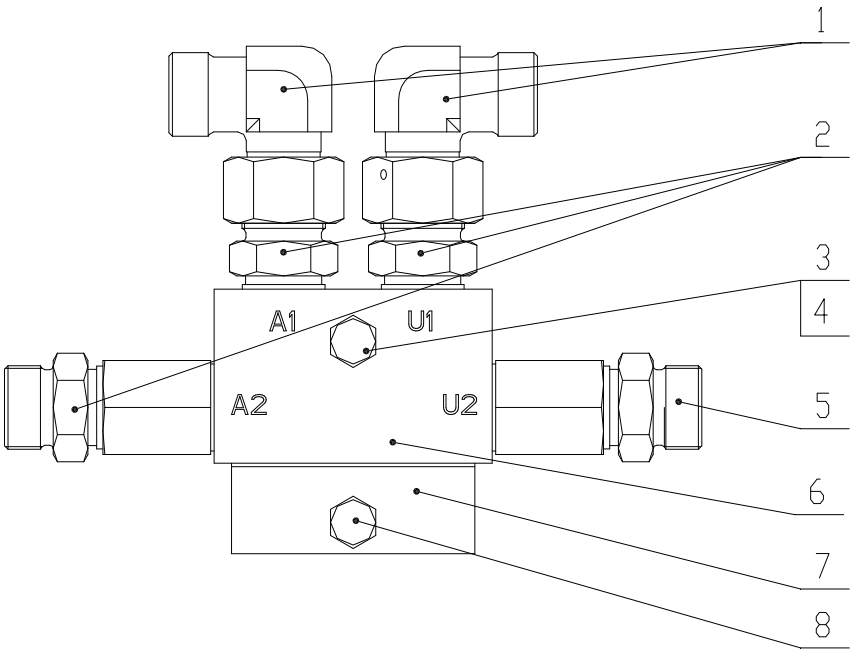

12C3946_000_00 液压锁 HYDRAULIC LOCK

件号 ITEM	部件号 PART NO.	零件名称 CH	PART NAME EN	服务代码 SC	互换性 IA	数量 Q'TY	规格 SP.	备注 RE
1	31C0084	弯接头	ELBOW			2		
2	30C0409	直接头	CONNECTOR			3		
3	06B0006	垫圈	WASHER			1	8	
4	00B0030	螺栓	BOLT			1	M8×55-8.8-ZN.D	
5	30C1587	接头	FITTING			1		
6	12C1513	液压锁	HYDRAULIC LOCK			1		
7	15A2743	安装板	MOUNTING PLATE			1		
8	00B0020	螺栓	BOLT			1	M8×30-8.8-ZN.D	

00C5569_000_00 松土器管路
RIPPER LINES

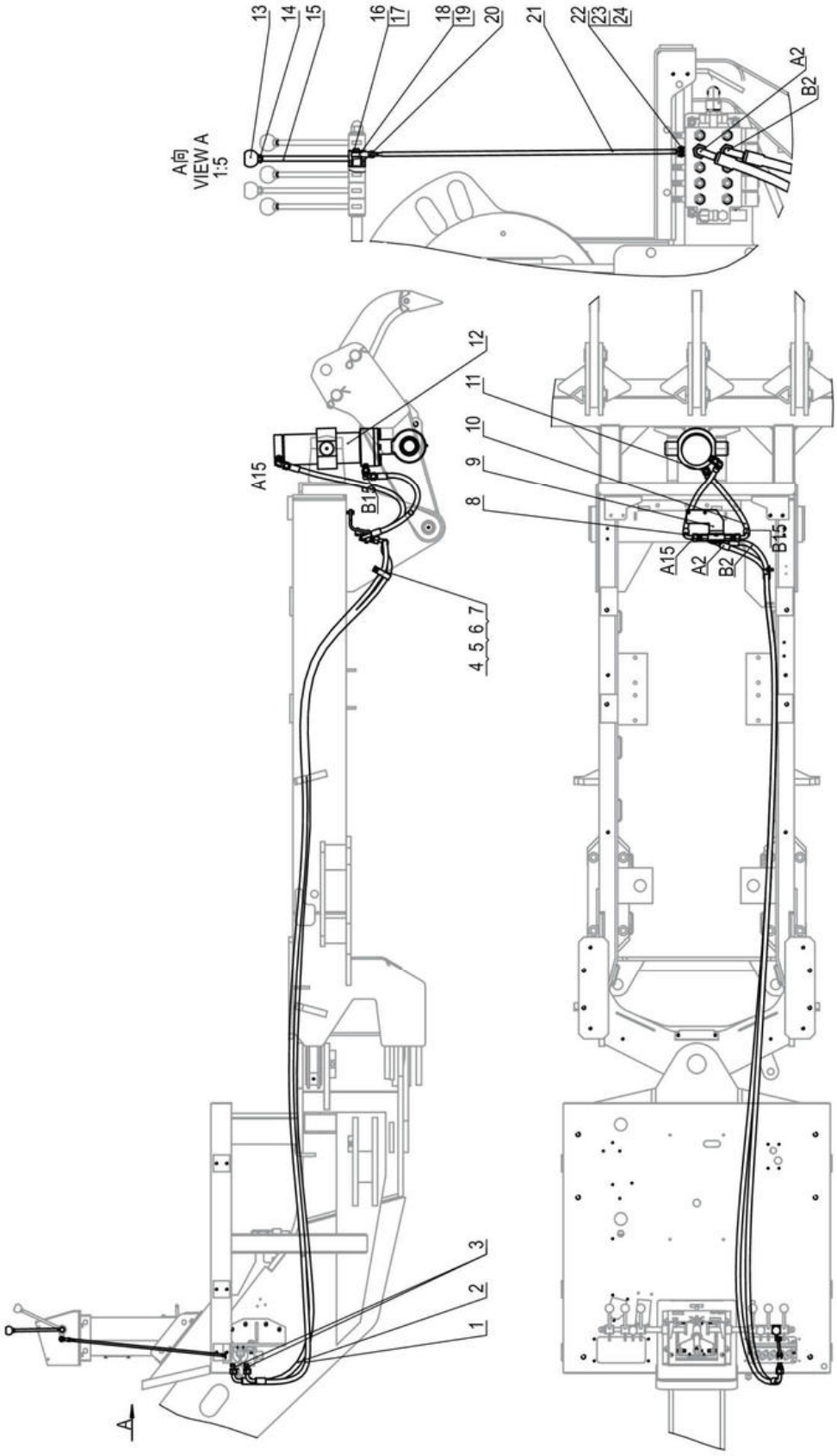

00C5569_000_00 松土器管路 RIPPER LINES

件号 ITEM	部件号 PART NO.	零件名称 CH	PART NAME EN	服务代码 SC	互换性 IA	数量 Q'TY	规格 SP.	备注 RE
1	66C8077	软管总成	HOSE AS			1		
2	66C8078	软管总成	HOSE AS			1		
3	30C0089	接头	CONNECTOR			2		
4	20A8661	双管夹	DOUBLE CLAMP			1		
5	06B0001	垫圈	WASHER			1	10-140HV-ZN.D	
6	06B0002	垫圈	WASHER			1	10	
7	00B0012	螺栓	BOLT			1	M10×25-8.8-ZN.D	
8		软管总成	HOSE AS	C		1		
9		液压锁	HYDRAULIC LOCK	C		1		
10		软管总成	HOSE AS	C		1		
11	31C0084	弯接头	ELBOW			2		
12	10C0693	松土器油缸	RIPPER CYLINDER			1		
13	86A0963	手柄球	KNOB			1		
14	03B0053	螺母	NUT			1	M10-8-ZN.D	
15	16D1589	摇杆	LEVER			1		
16	06B0006	垫圈	WASHER			1	8	
17	00B0052	螺栓	BOLT			1	M8×22-8.8-ZN.D	
18	25B0034	杆端关节轴承	KNUCKLE BEARING			1		
19	03B0021	螺母	NUT			1	M8-8-ZN.D	
20	55A8123	轴套	BUSHING			1		
21	64A1578	拉杆	LINKAGE			1		
22	66A0126	转动销	PIN			1	Φ4.8	
23	08B0078	销	PIN			2	2.5×20-ZN.D	
24	06B0066	垫圈	WASHER			2	5-200HV-ZN.D	

10Y0021_000_00 转向液压系统
STEERING HYDRAULIC SYSTEM

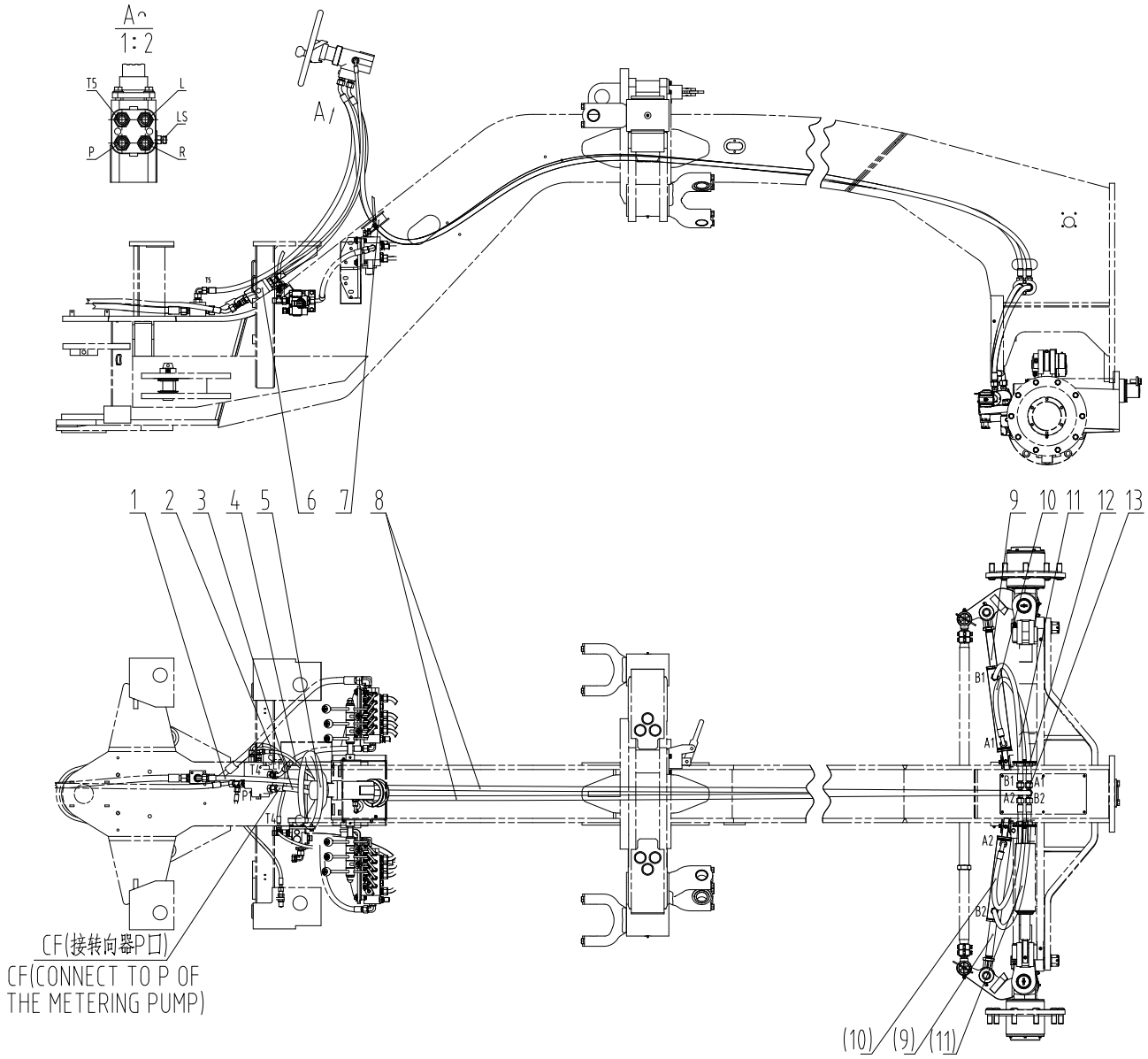

10Y0021_000_00 转向液压系统 STEERING HYDRAULIC SYSTEM

件号 ITEM	部件号 PART NO.	零件名称 CH	PART NAME EN	服务代码 SC	互换性 IA	数量 Q'TY	规格 SP.	备注 RE
1	66C1230	软管总成	HOSE AS			1		
2	05C1569	软管总成	HOSE AS			1		
3	66C1231	软管总成	HOSE AS			1		
4	05C0479	软管总成	HOSE AS			1		
5	44C0158	方向机总成	STEERING COLUMN AS			1		
6	12C2174	优先阀总成	PRIORITY VALVE AS	C		1		
7	83A0332	橡胶护套	BOOT			1		
8	06C1338	软管总成	HOSE AS			2		
9	10C1681	前轮转向油缸	FRONT WHEEL STEERING CYLINDER	C		2		
10	06C1337	软管总成	HOSE AS			2		
11	06C3273	软管总成	HOSE AS			2		
12	09C0188	管夹	CLAMP			2		
13	32C0192	三通接头	TEE			2		

10C1681_000_00 前轮转向油缸
FRONT WHEEL STEERING CYLINDER

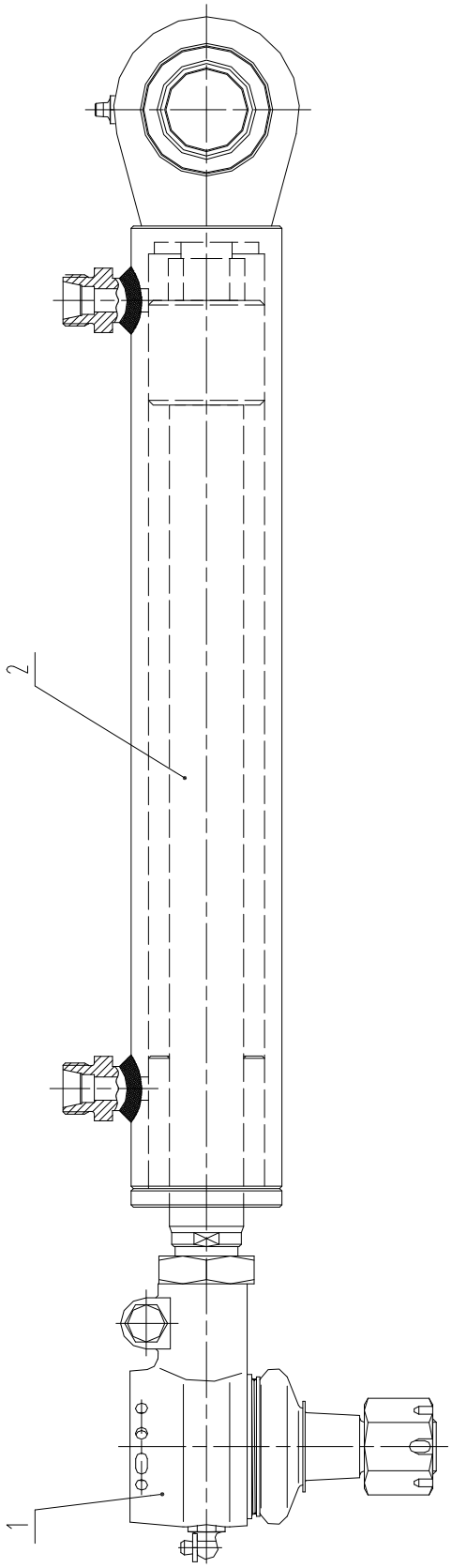

10C1681_000_00 前轮转向油缸 FRONT WHEEL STEERING CYLINDER

件号 ITEM	部件号 PART NO.	零件名称 CH	PART NAME EN	服务代码 SC	互换性 IA	数量 Q'TY	规格 SP.	备注 RE
1	24C0373	球铰总成	BALL JOINT AS			1		
2	10C0681	前轮转向油缸	FRONT STEERING CYLINDER		TY	1		EC0000117939_5 替换前

10C0681_006_00 前轮转向油缸
FRONT STEERING CYLINDER

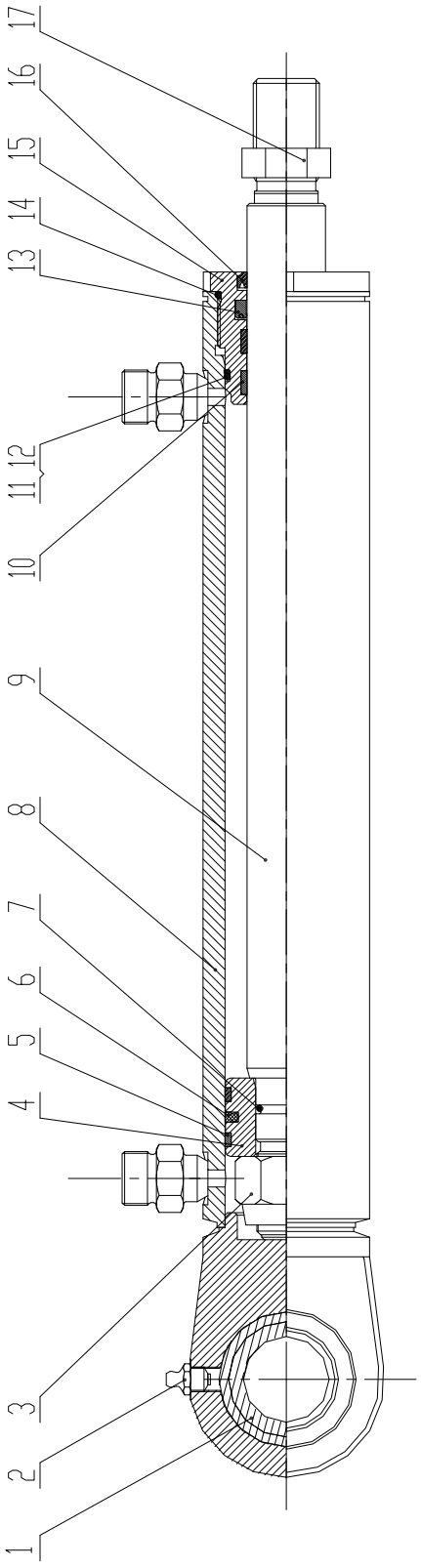

10C0681_006_00 前轮转向油缸 FRONT STEERING CYLINDER

件号 ITEM	部件号 PART NO.	零件名称 CH	PART NAME EN	服务代码 SC	互换性 IA	数量 Q'TY	规格 SP.	备注 RE
0	SP130221	前轮转向油缸修理包	SEAL KIT			1		
0	SP130230	前轮转向油缸修理包	SEAL KIT			1		
1	25B0047	关节轴承	KNUCKLE BEARING			1		
2	10B0014	油杯	GREASE FITTING			1	M10×1	
3	03B0200	锁紧螺母	LOCKNUT			1	M24×2	
4	50A0258	活塞	PISTON			1		
5	80A0425	导向环	GUIDE RING			2	45*50*5.6	
6	80A0426	OK 圈	O-RING			1		
7	12B0353	O 形圈	O-RING			1	19×2.65	
8	13D0390	缸体	CYLINDER BODY			1		
9	61A0780	活塞杆	PISTON ROD			1		
10	80A0428	导向环	GUIDE RING			2		
11	83A0668	挡圈	SNAP RING			1		
12	12B1109	O 形圈	O-RING			1	45.69X2.62	
13	13B0830	唇形密封圈	LIP TYPE SEAL			1		
14	12V0453	O 形圈	O-RING			1	53×2.65	
15	53A0996	缸盖	CYLINDER HEAD			1		
16	13B0621	防尘圈	DUST RING			1		
17		螺母	NUT	B		1	M27X1.5	
18	44C0806	堵头	PLUG			2		

24C0373_000_00 球铰总成
BALL JOINT AS

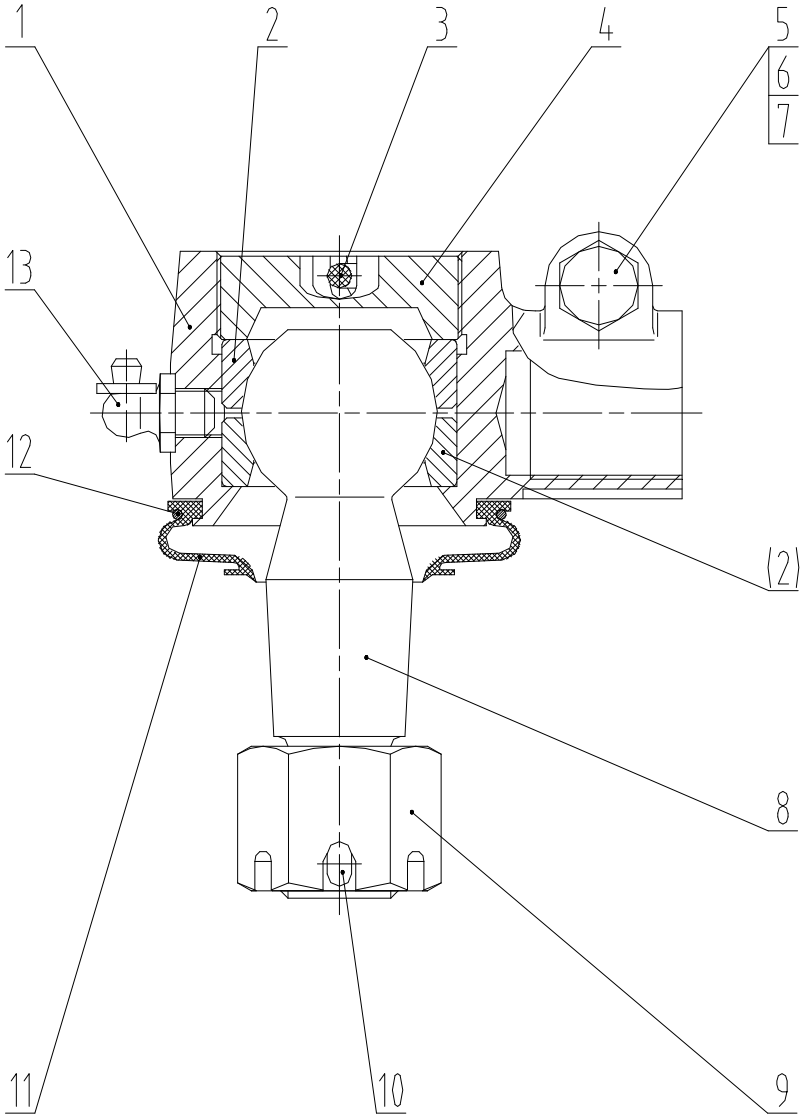

24C0373_000_00 球铰总成 BALL JOINT AS

件号 ITEM	部件号 PART NO.	零件名称 CH	PART NAME EN	服务代码 SC	互换性 IA	数量 Q'TY	规格 SP.	备注 RE
1	72A0760	球铰座	SEAT			1		
2	52A0190	球座	BALL SEAT			2		
3	08B0133	销	PIN			1	5×90	
4	53A0325	压盖	COVER			1		
5	00B0048	螺栓	BOLT			1	M10×45-8.8-ZN.D	
6	06B0002	垫圈	WASHER			1	10	
7	03B0053	螺母	NUT			1	M10-8-ZN.D	
8	63A0071	球铰轴	PIVOT			1		
9	03B0461	螺母	NUT			1	M24×2-8-ZN.D	
10	08B0082	销	PIN			1	5×45-ZN.D	
11	83A0320	防尘套	BOOT			1		
12	15B0110	锁环	LOCK RING			1		
13	10B0018	油杯	GREASE FITTING			1	90° M10×1	

12C2174_000_00 优先阀总成
PRIORITY VALVE AS

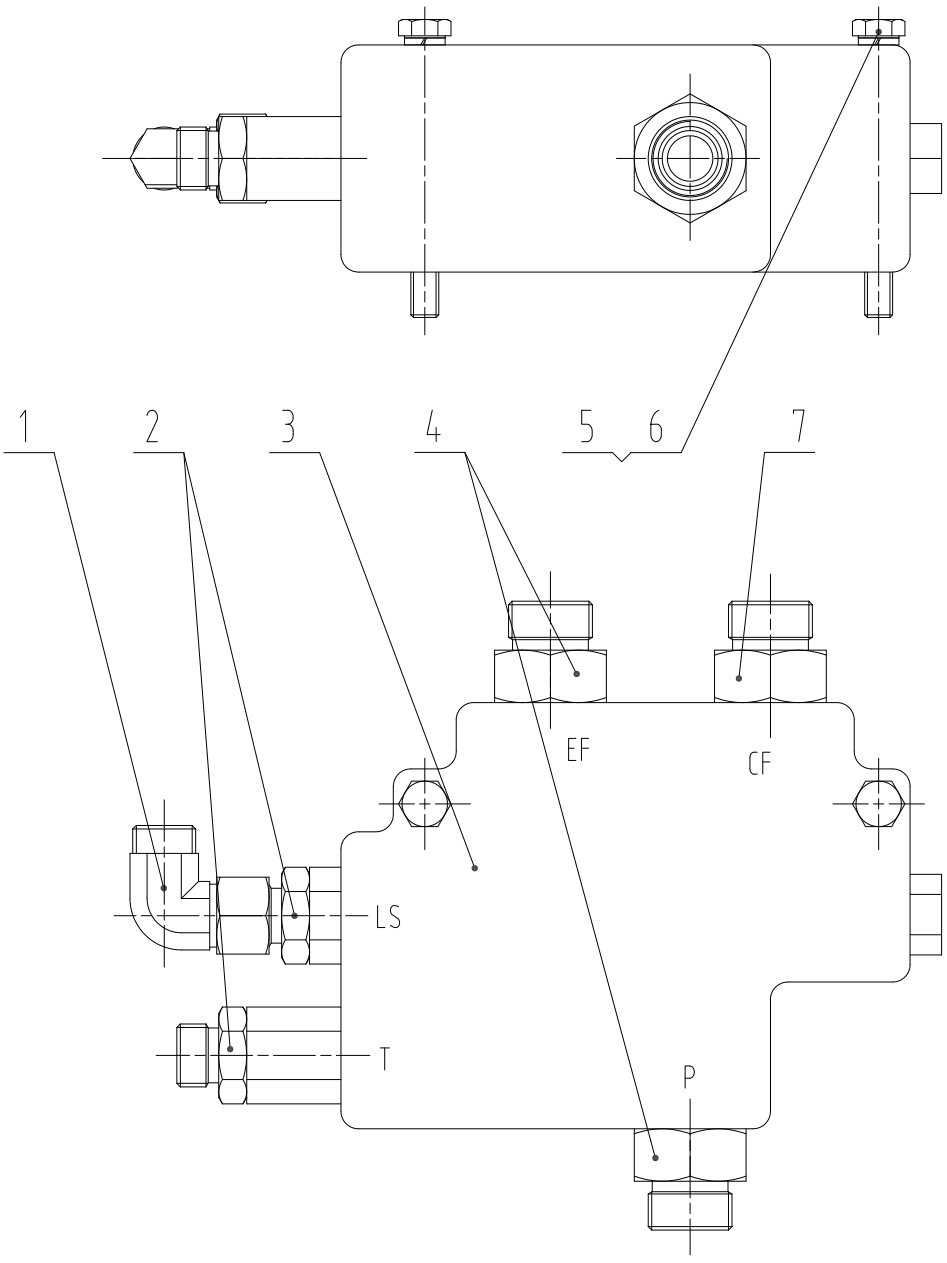

12C2174_000_00 优先阀总成 PRIORITY VALVE AS

件号 ITEM	部件号 PART NO.	零件名称 CH	PART NAME EN	服务代码 SC	互换性 IA	数量 Q'TY	规格 SP.	备注 RE
1	31C0100	弯接头	CONNECTOR			1		
2	30C0176	接头	CONNECTOR			2		
3	12C0431	优先阀	PRIORITY VALVE			1		
4	30C0123	接头	CONNECTOR			2		
5	00B0199	螺栓	BOLT			2	M8×80-8.8-ZN.D	
6	06B0006	垫圈	WASHER			2	8	
7	30C0164	接头	CONNECTOR			1		

44C0158_001_00 方向机总成
STEERING COLUMN AS

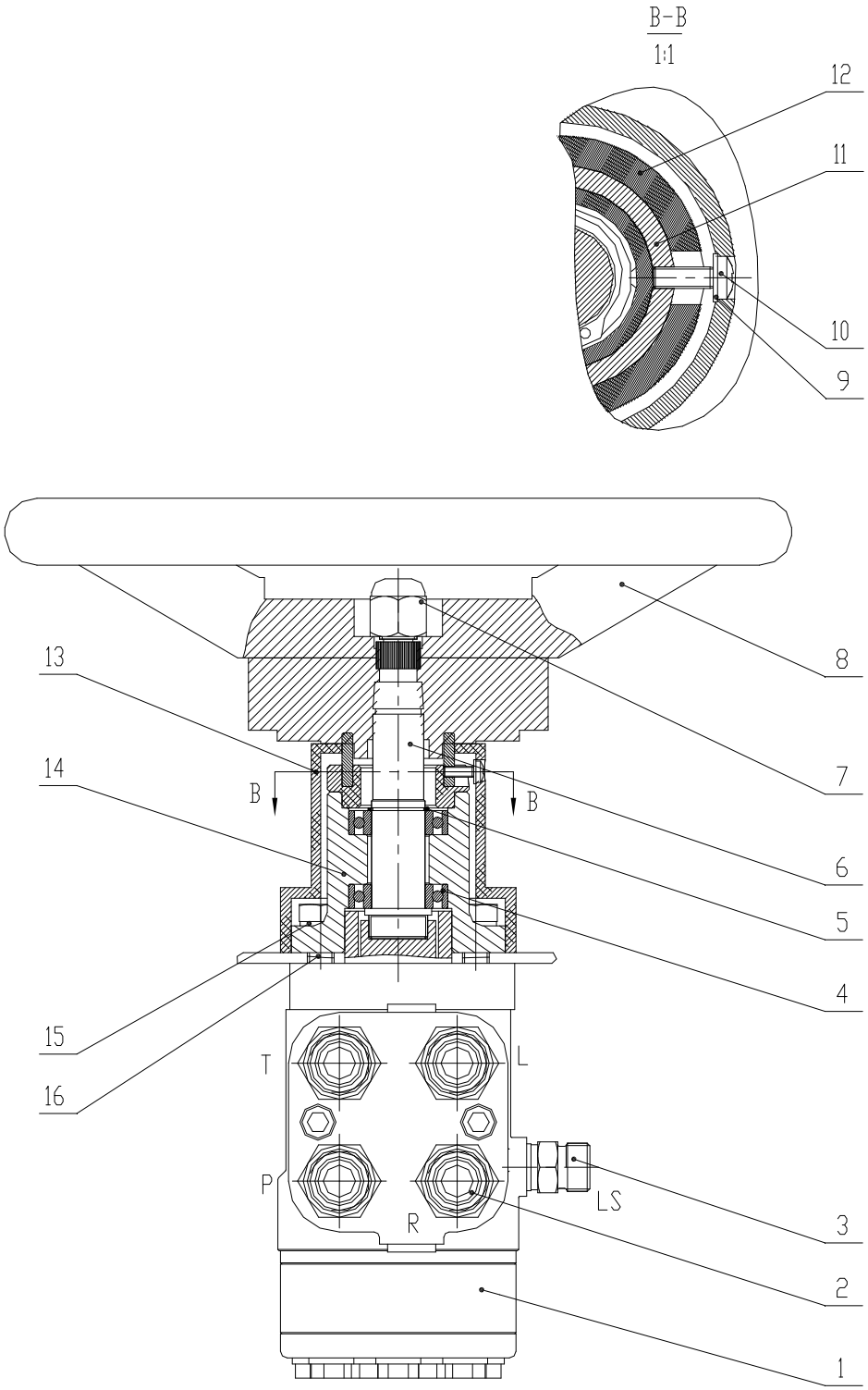

44C0158_001_00 方向机总成 STEERING COLUMN AS

件号 ITEM	部件号 PART NO.	零件名称 CH	PART NAME EN	服务代码 SC	互换性 IA	数量 Q'TY	规格 SP.	备注 RE
1	44C0103	转向器	METERING PUMP			1		
2	30C0167	接头	CONNECTOR			4		
3	30C0176	接头	CONNECTOR			1		
4	21B0080	球轴承	BALL BEARING			2	61904-Z	
5	07B0070	挡圈	SNAP RING			1	20	
6	62A0670	转向轴	STEERING SHAFT			1		
7	00A0255	触头	CONTACT			1		
8	35C0087	方向盘	STEERING WHEEL			1		
9	06B0097	垫圈	WASHER			1	4-200HV-ZN.D	
10	04B0198	螺钉	SCREW			1	M4×12-4.8-ZN.D	
11	61A0061	铜环	RING			1		
12	80A0046	绝缘环	INSULATING RING			1		
13	83A0382	胶套	BOOT			1		
14	55A6446	钢套	STEEL SLEEVE			1		
15	06B0002	垫圈	WASHER			4	10	
16	00B0012	螺栓	BOLT			4	M10×25-8.8-ZN.D	

11Y0092_000_02 工作液压系统
HYDRAULIC SYSTEM

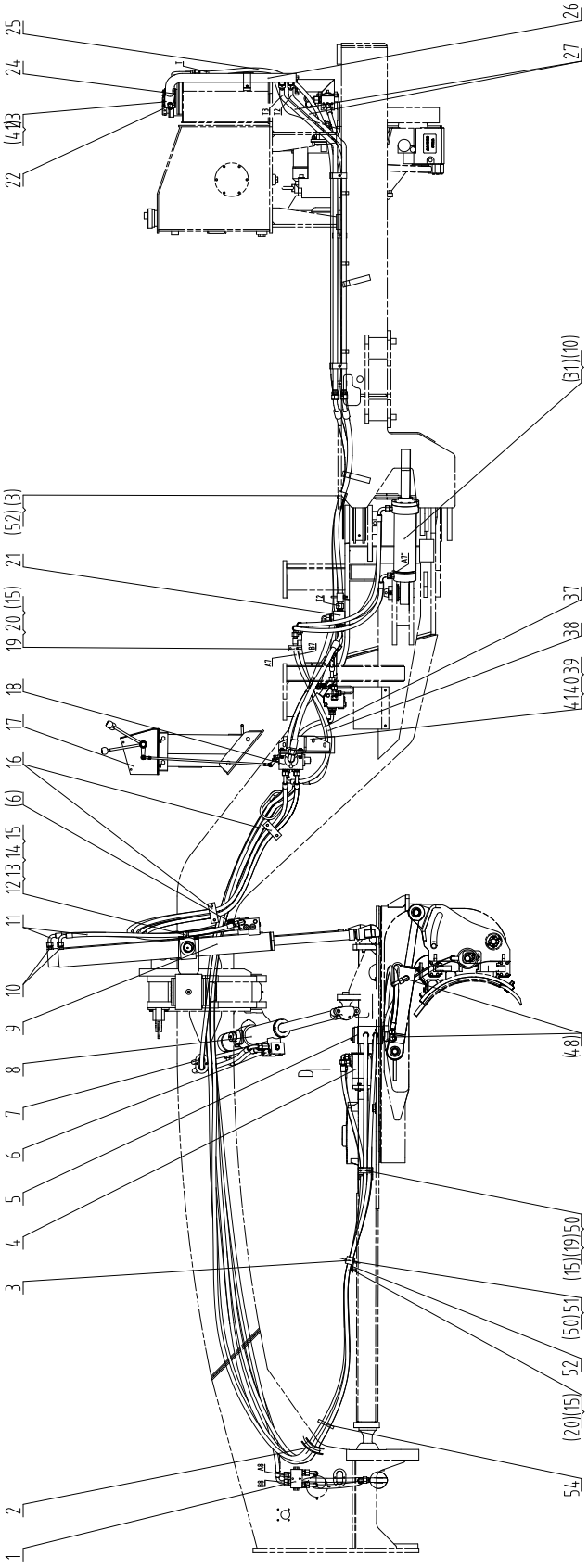

11Y0092_000_02 工作液压系统
HYDRAULIC SYSTEM

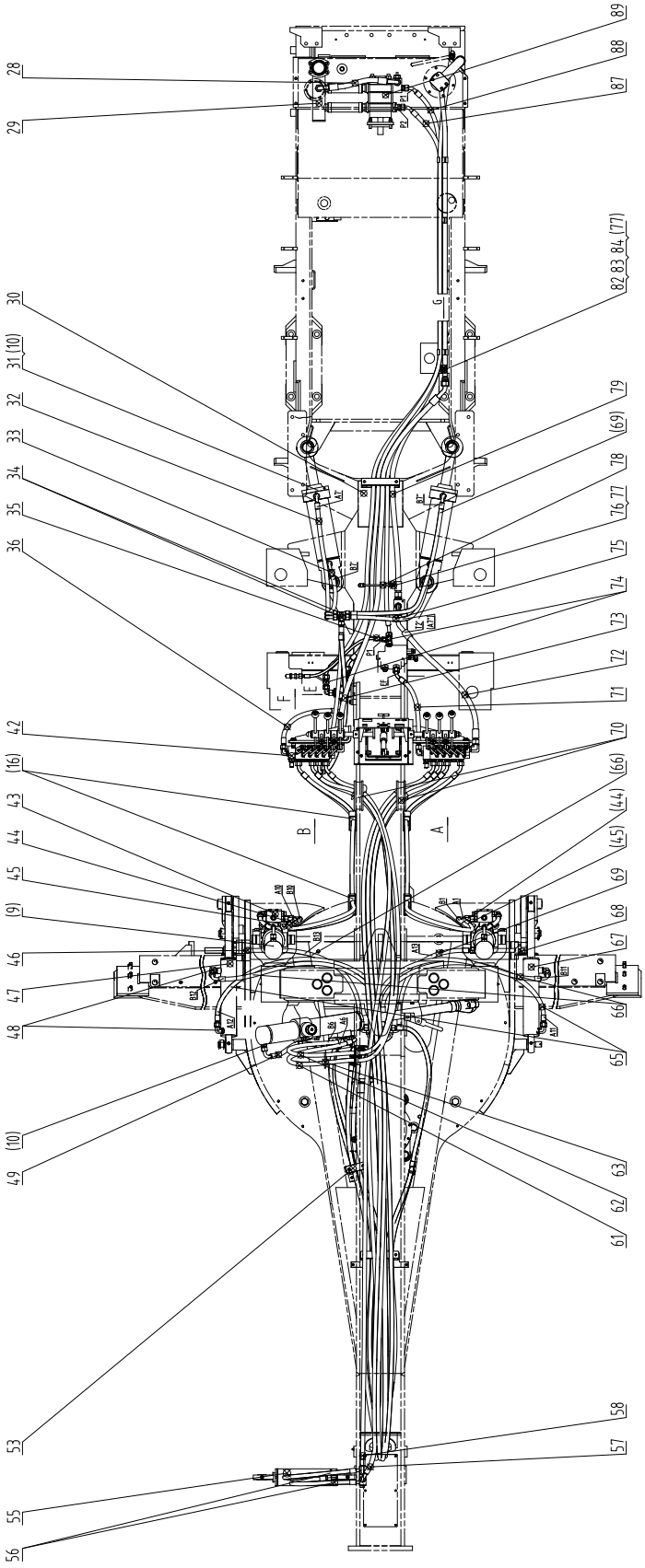

11Y0092_000_02 工作液压系统
HYDRAULIC SYSTEM

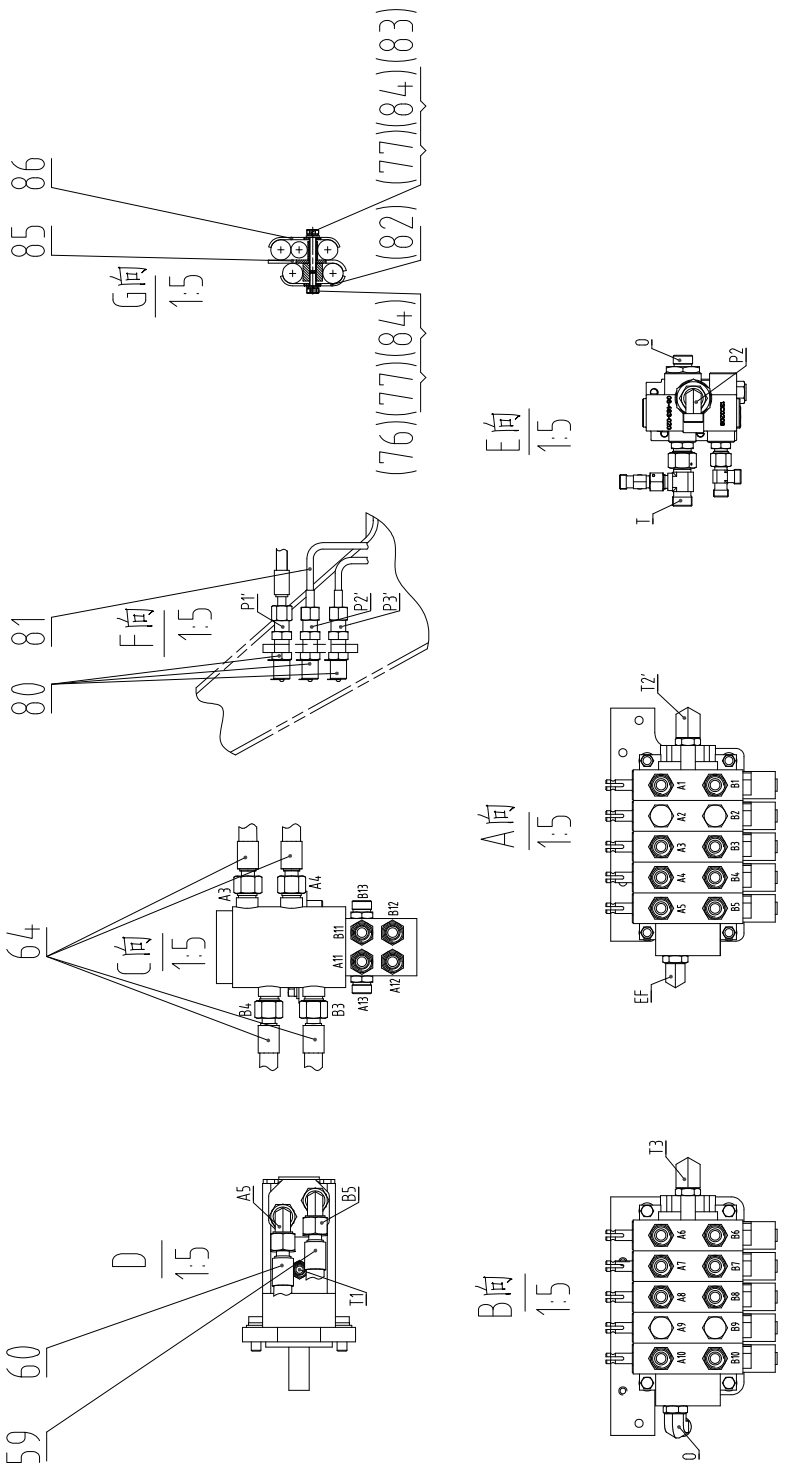

11Y0092_000_02 工作液压系统 HYDRAULIC SYSTEM

件号 ITEM	部件号 PART NO.	零件名称 CH	PART NAME EN	服务代码 SC	互换性 IA	数量 Q'TY	规格 SP.	备注 RE
1	12C3175	液压锁	HYDRAULIC LOCK	C		1		
2	09C0639	护套	JACKET			1		
3	09C0202	管夹	CLAMP			2		
4		回转马达	SWING MOTOR	C	N	1		EC0000117819_9 替换前
4	11C0783	回转马达	SWING MOTOR	C	N	1		EC0000117819_9 替换后
5	44C1599	回转接头	SWIVEL JOINT	C		1		
6	44C1634	液压锁	HYDRAULIC LOCK	C		2		
7	09C0188	管夹	CLAMP			1		
8	10C0696	铲刀摆动油缸	BLADE SWING CYLINDER			1		
9	10C0695	铲刀举升油缸	BLADE LIFT CYLINDER			2		
10	30C0164	接头	CONNECTOR			7		
11	06C7531	软管总成	HOSE AS			2	20591-24-08/20511-24-08X2SN08X1060	
12	09C0380	管夹	CLAMP			3		
13	00B0056	螺栓	BOLT			3	M10×16-8.8-ZN.D	
14	06B0001	垫圈	WASHER			3	10-140HV-ZN.D	
15	06B0002	垫圈	WASHER			7	10	
16	09C0203	管夹	CLAMP			4		
17	49Y0039	操纵台	PLATFORM	C		1		
18	44C1792	多路阀总成	CONTROL VALVE AS	C		1		
19	09C0126	双管夹	DOUBLE CLAMP			2		
20	00B0005	螺栓	BOLT			3	M10×20-8.8-ZN.D	
21	44C1773	回油阀体	RETURN VALVE	C		1		
22	44C0085	测压接头	JOINT			1		
23	01B0009	螺栓	BOLT			4	M12×75-8.8-ZN.D	
24	12B0302	O 形圈	O-RING			1	46.2×3.55	
25	66C1494	软管总成	HOSE AS			1		
26	09D0318	回油管	TUBE			1		
27	44C0077	测压接头	JOINT			1	M18×1.5	
28	07C4937	软管总成	HOSE AS			1		
29	00C3237	泵吸油管路	PUMP OIL SUCTION LINES	C		1		
30	82A1524	胶垫	PAD			1		
31	10C1066	铰接转向油缸	STEERING CYLINDER			2		
32	06C7536	软管总成	HOSE AS			1	20591-24-08X2SN08X1130V280° +RNL	
33	06C7528	软管总成	HOSE AS			1	20591-24-08X2SN08X780V280° +RNL	
34	02A0281	三通接头	TEE			2		

11Y0092_000_02 工作液压系统 HYDRAULIC SYSTEM

件号 ITEM	部件号 PART NO.	零件名称 CH	PART NAME EN	服务代码 SC	互换性 IA	数量 Q'TY	规格 SP.	备注 RE
35	05C5637	软管总成	HOSE AS			1		
36	66C1495	软管总成	HOSE AS			1		
37		软管总成	HOSE AS	C		1	20591-24-08/20511-24-08X2SN08X1100+RNL	
38		软管总成	HOSE AS	C		1		
39		螺栓	BOLT	F		8	M12×40-8.8-ZN.D	
40	06B0008	垫圈	WASHER		-	12	12	EC0000127080_22 替换后
40	06B0008	垫圈	WASHER		-	12	12	EC0000127080_16 替换前
40	06B0008	垫圈	WASHER		-	12	12	EC0000127080_22 替换后
40	06B0008	垫圈	WASHER		-	12	12	EC0000127080_16 替换前
41	06B0007	垫圈	WASHER		-	8	12-140HV	EC0000127080_17 替换后
41	06B0007	垫圈	WASHER		-	8	12-140HV	EC0000127080_15 替换前
41	06B0007	垫圈	WASHER		-	8	12-140HV	EC0000127080_17 替换后
41	06B0007	垫圈	WASHER		-	8	12-140HV	EC0000127080_15 替换前
42	44C1791	多路阀总成	CONTROL VALVE AS	C		1		
43	44C1633	液压锁	HYDRAULIC LOCK	C		1		
44	06C7533	软管总成	HOSE AS			2	20541-24-08/20591-24-08X2SN08X2400V0° +RNL	
45	06C9316	软管总成	HOSE AS		-	2		EC0000127080_18 替换后
45	06C9316	软管总成	HOSE AS		-	2		EC0000127080_20 替换前
45	06C9316	软管总成	HOSE AS		-	2		EC0000127080_18 替换后
45	06C9316	软管总成	HOSE AS		-	2		EC0000127080_20 替换前
46	10C0694	铲刀引出油缸	BLADE SIDESHIFT CYLINDER			1		
47	10C0669	右铲角变换油缸	BLADE PITCH CYLINDER			1		
48	31C0145	可调接头	CONNECTOR			4		
49	06C7535	软管总成	HOSE AS			1		
50	03B0053	螺母	NUT		-	3	M10-8-ZN.D	EC0000127080_14 替换后
50	03B0053	螺母	NUT		-	3	M10-8-ZN.D	EC0000127080_19 替换前
50	03B0053	螺母	NUT		-	3	M10-8-ZN.D	EC0000127080_14 替换后
50	03B0053	螺母	NUT		-	3	M10-8-ZN.D	EC0000127080_19 替换前
51	01B0083	螺栓	BOLT		-	4	M10×60-8.8-ZN.D	EC0000127080_24 替换前
52	46D1761	卡板	STOP PLATE			1		
53	09C0795	管夹	CLAMP			1		
54	37B0010	扎带	CABLE TIE			13		
55	10C0663	前轮倾斜油缸	FRONT WHEEL TILT CYLINDER			1		
56	06C6762	软管总成	HOSE AS			2		

11Y0092_000_02 工作液压系统 HYDRAULIC SYSTEM

件号 ITEM	部件号 PART NO.	零件名称 CH	PART NAME EN	服务代码 SC	互换性 IA	数量 Q'TY	规格 SP.	备注 RE
57	66C0158	软管总成	HOSE AS			1		
58	66C0157	软管总成	HOSE AS			1		
59		软管总成	HOSE AS	C		1		
60		软管总成	HOSE AS	C		1		
61	06C7534	软管总成	HOSE AS			1		
62	66C0436	软管总成	HOSE AS			1		
63	37B0004	尼龙扎带	NYLON STRAP			16		
64	66C0156	软管总成	HOSE AS			4		
65	66C2287	软管总成	HOSE AS			2		
66	66C2285	软管总成	HOSE AS			2		
67	10C0668	左铲角变换油缸	BLADE PITCH CYLINDER			1		
68	06B0064	垫圈	WASHER		-	2	30-140HV-ZN.D	EC0000127080_25 替换前
69	06C7529	软管总成	HOSE AS			1		
70	84A0341	橡胶护圈	GROMMET			2		
71	66C1496	软管总成	HOSE AS		N	1		EC0000129358_8 替换前
72	07C4682	软管总成	HOSE AS			1		
73	07C4683	软管总成	HOSE AS			1		
74	32C0114	三同接头	TEE			2		
75	06C7530	软管总成	HOSE AS			1		
76	06B0006	垫圈	WASHER		N	8	8	EC0000117819_12 替换前
77	00B0075	螺栓	BOLT		N	6	M8×20-8.8-ZN.D	EC0000117819_7 替换前
78		管夹	CLAMP	A	N	1		EC0000117819_8 替换前
79	07C4684	软管总成	HOSE AS			1		
80	44C1793	隔板接头	SPACER CONNECTOR			1		
82		管夹	CLAMP	A	N	4		EC0000117819_10 替换前
83	00B0070	螺栓	BOLT		N	4	M8×45-8.8-ZN.D	EC0000117819_11 替换前
84	06B0005	垫圈	WASHER		N	6	8-200HV-ZN.D	EC0000117819_14 替换前
85		管夹	CLAMP	A	N	2		EC0000117819_5 替换前
86		管夹	CLAMP	A	N	2		EC0000117819_13 替换前
87	66C2005	软管总成	HOSE AS			1		
88	66C2006	软管总成	HOSE AS		-	1		11Y0092_66C2006_替换前
89		泵总成	PUMP AS	C		1		
90	09C1610	管夹	CLAMP			2		
91	66C2286	软管总成	HOSE AS			2		
92	05C2085	软管总成	HOSE AS			1		
93	32C0111	三通接头	TEE			1		
94	30C0166	接头	CONNECTOR		N	1		EC0000117819_6 替换前

00C3237_000_00 泵吸油管路
PUMP OIL SUCTION LINES

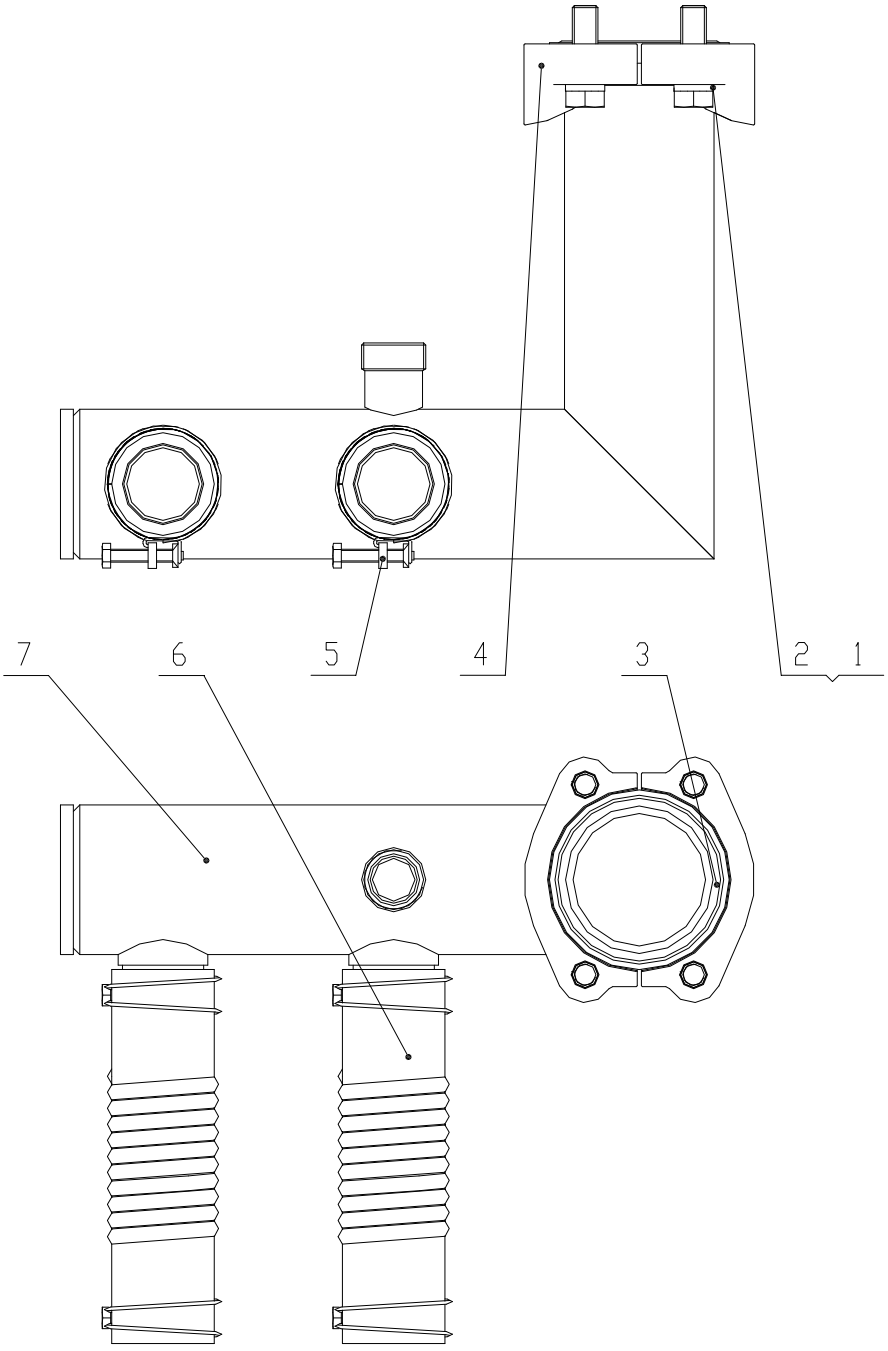

00C3237_000_00 泵吸油管路 PUMP OIL SUCTION LINES

件号 ITEM	部件号 PART NO.	零件名称 CH	PART NAME EN	服务代码 SC	互换性 IA	数量 Q'TY	规格 SP.	备注 RE
1		螺栓	BOLT	F		4	M12×40-8.8-ZN.D	
2	06B0008	垫圈	WASHER			4	12	
3	12B0032	O 形圈	O-RING			1	69×3.55	
4	04A0392	法兰压板	SPLIT FLANGE			1		
5	15B0031	双钢丝式环箍	CLAMP			4	52	
6	30A0221	吸油软管	SUCTION HOSE			2		
7	09D0790	钢管总成	TUBE AS			1		

10C0663_004_00 前轮倾斜油缸
FRONT WHEEL TILT CYLINDER

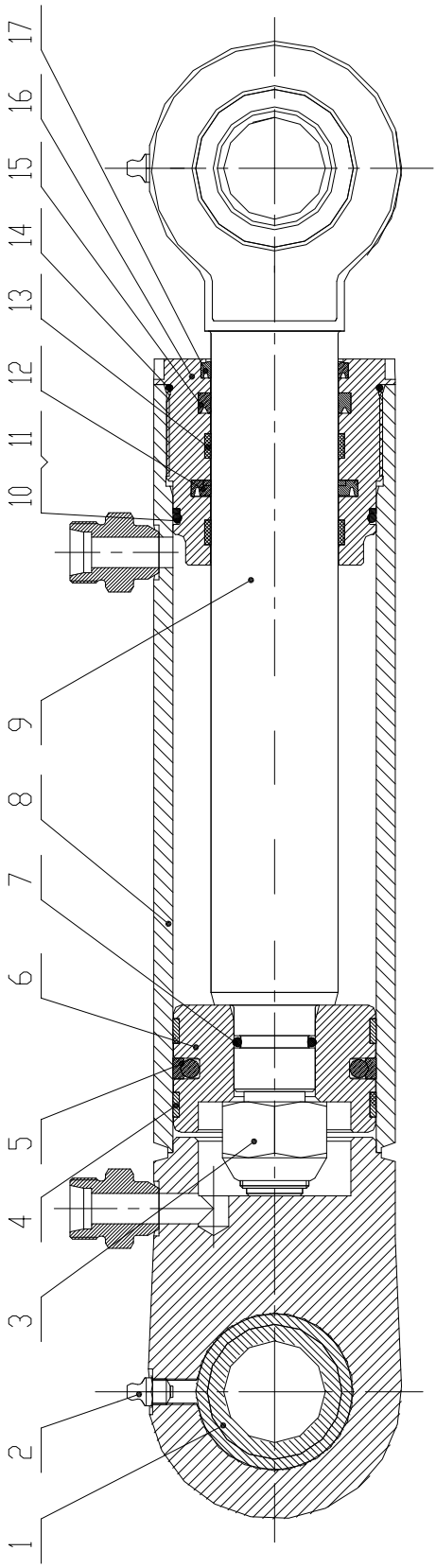

10C0663_004_00 前轮倾斜油缸 FRONT WHEEL TILT CYLINDER

件号 ITEM	部件号 PART NO.	零件名称 CH	PART NAME EN	服务代码 SC	互换性 IA	数量 Q'TY	规格 SP.	备注 RE
0	SP130229	前轮倾斜油缸修理包	SEAL KIT			1		
0	SP130220	前轮倾斜油缸修理包	SEAL KIT			1		
1	25B0006	关节轴承 GE40ES	KNUCKLE BEARING			1	40×62×28	
2	10B0014	油杯	GREASE FITTING			2	M10×1	
3	34C0045	尼龙锁紧螺母	LOCKNUT			1	M27×2	
4	80A0442	支承环	SUPPORT RING			2		
5	80A1103	组合密封圈	SEAL AS			1	80×59×8.1	
6	50A0263	活塞	PISTON			1		
7	12B0271	O 形圈	O-RING			1	25.8×3.55	
8	13D0374	缸体	CYLINDER BODY			1		
9	61A0768	活塞杆	PISTON ROD			1		
10	12B0117	O 形圈	O-RING			1	73×3.55	
11	07B0053	挡圈	SNAP RING			1		
12	80A0447	D 形密封圈	D SEAL			1		
13	80A0463	支承环	SUPPORT RING			2		
14	12J0009	O 形圈	O-RING			1	80×2.65	
15	80A0445	密封圈	SEAL RING			1	50*60*7.3	
16	54A0193	缸盖	CYLINDER HEAD			1		
17	13B0647	防尘圈	DUST RING			1	50*58*6.5	
18	30C0177	堵头	PLUG			2		

10C0668_005_00 左铲角变换油缸
BLADE PITCH CYLINDER

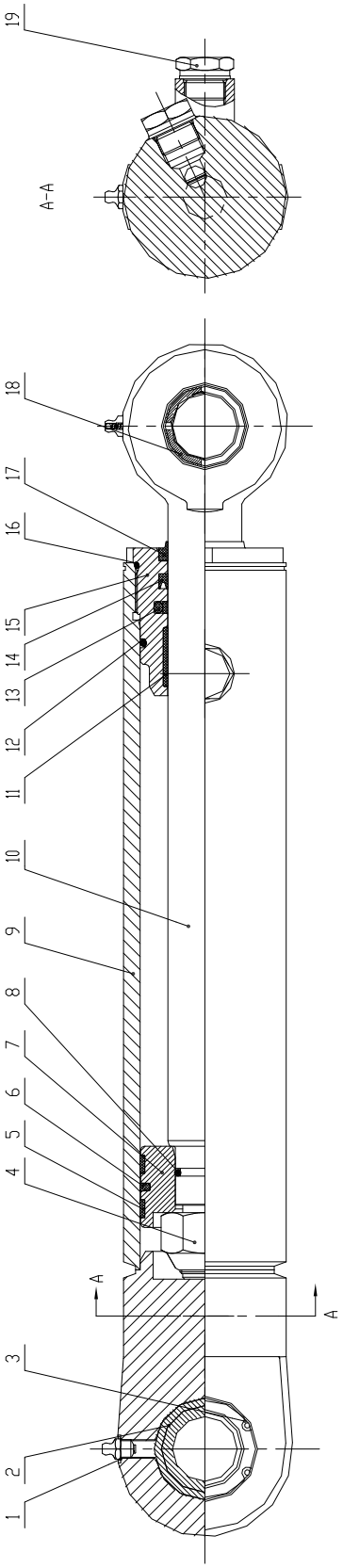

10C0668_005_00 左铲角变换油缸 BLADE PITCH CYLINDER

件号 ITEM	部件号 PART NO.	零件名称 CH	PART NAME EN	服务代码 SC	互换性 IA	数量 Q'TY	规格 SP.	备注 RE
0	SP130214	铲角变换油缸修理包	SEAL KIT			1		
0	SP130223	铲角变换油缸修理包	SEAL KIT			1		
1	10B0014	油杯	GREASE FITTING			2	M10×1	
2	25B0047	关节轴承	KNUCKLE BEARING			1		
3	07B0058	挡圈	SNAP RING			2	56	
4	34C0045	尼龙锁紧螺母	LOCKNUT			1	M27×2	
5	80A0401	导向环	GUIDE RING			2		
6	81A0336	组合密封圈	SEAL AS			1	70*59*4.2	
7	50A0251	活塞	PISTON			1		
8	12B0271	O 形圈	O-RING			1	25.8×3.55	
9	13D0754	缸体	CYLINDER BODY			1		
10	61A0772	活塞杆	PISTON ROD			1		
11	80A0109	支承环	SUPPORT RING			1		
12	12B0414	O 形圈	O-RING			1	63×3.55	
13	34C0029	斯特封	SEAL			1		
14	13B0125	唇形密封圈	LIP TYPE SEAL			1	KYD40×5	
15	52A0415	缸盖	CYLINDER HEAD			1		
16	12B0662	O 形圈	O-RING			1	71×2.65	
17	13B0123	防尘圈	DUST RING			1	FB40×50×7	
18	55A1980	轴套	BUSHING			1		
19	30C0894	堵头	PLUG			2		

44C0798_000_00 堵头
PLUG

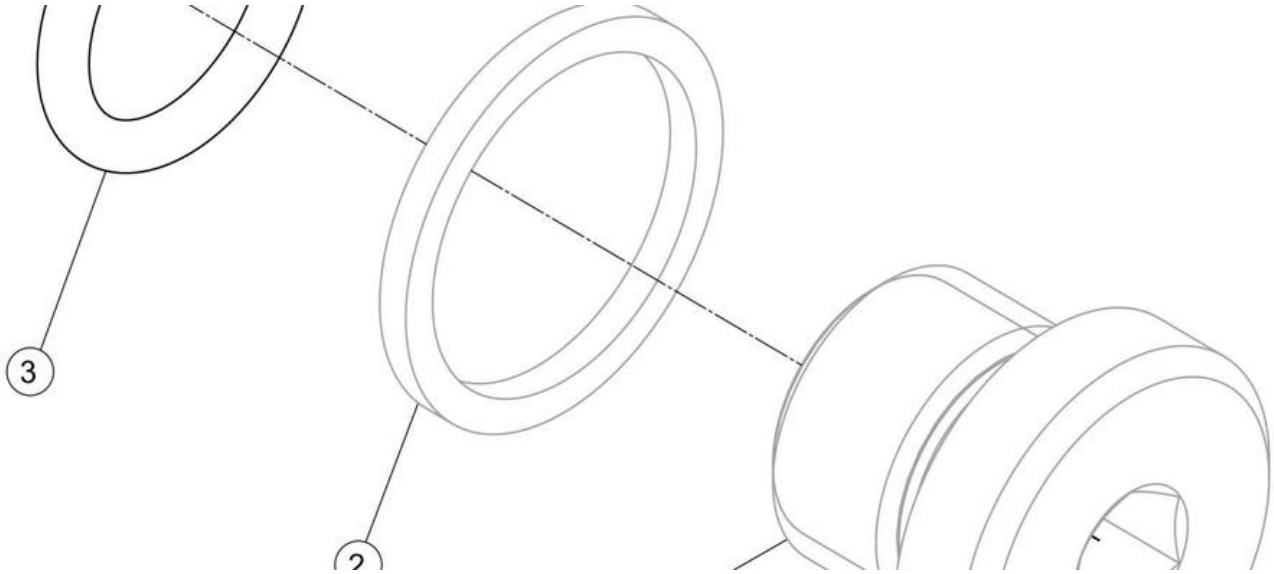

44C0798_000_00 堵头 PLUG

件号 ITEM	部件号 PART NO.	零件名称 CH	PART NAME EN	服务代码 SC	互换性 IA	数量 Q'TY	规格 SP.	备注 RE
1		堵头	PLUG	B		1	M14×1.5	
2		垫圈	WASHER	B		1		
3	12V0497	O 形圈	O-RING			1	11.3×2.4	

10C0669_005_00 右铲角变换油缸
BLADE PITCH CYLINDER

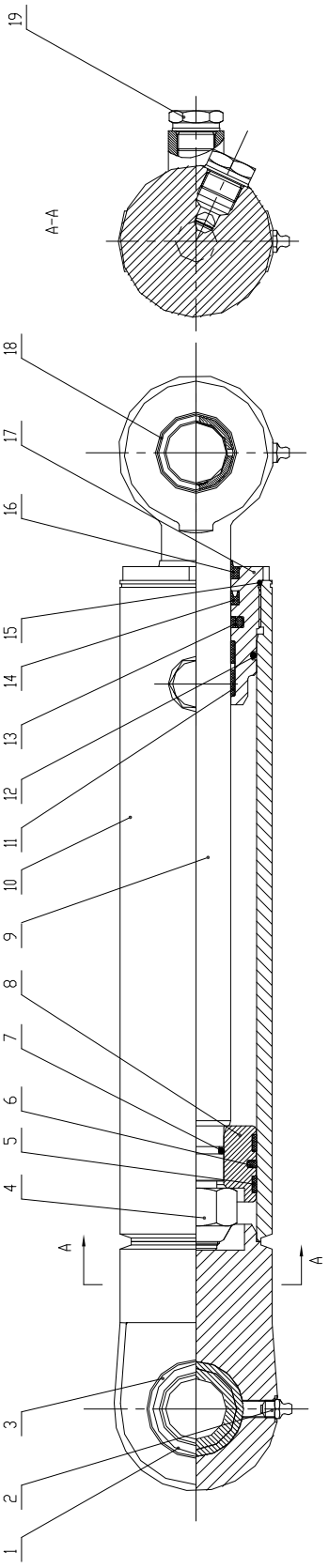

10C0669_005_00 右铲角变换油缸 BLADE PITCH CYLINDER

件号 ITEM	部件号 PART NO.	零件名称 CH	PART NAME EN	服务代码 SC	互换性 IA	数量 Q'TY	规格 SP.	备注 RE
1	25B0047	关节轴承	KNUCKLE BEARING			1		
2	10B0014	油杯	GREASE FITTING			2	M10×1	
3	07B0058	挡圈	SNAP RING			2	56	
4	34C0045	尼龙锁紧螺母	LOCKNUT			1	M27×2	
5	80A0401	导向环	GUIDE RING			2		
6	81A0336	组合密封圈	SEAL AS			1	70*59*4.2	
7	12B0271	O 形圈	O-RING			1	25.8×3.55	
8	50A0251	活塞	PISTON			1		
9	61A0772	活塞杆	PISTON ROD			1		
10	13D0755	缸体	CYLINDER BODY			1		
11	80A0109	支承环	SUPPORT RING			1		
12	12B0414	O 形圈	O-RING			1	63×3.55	
13	34C0029	斯特封	SEAL			1		
14	13B0125	唇形密封圈	LIP TYPE SEAL			1	KYD40×5	
15	12B0662	O 形圈	O-RING			1	71×2.65	
16	13B0123	防尘圈	DUST RING			1	FB40×50×7	
17	52A0415	缸盖	CYLINDER HEAD			1		
18	55A1980	轴套	BUSHING			1		
19	30C0894	堵头	PLUG			2		

10C0694_004_00 铲刀引出油缸
BLADE SIDESHIFT CYLINDER

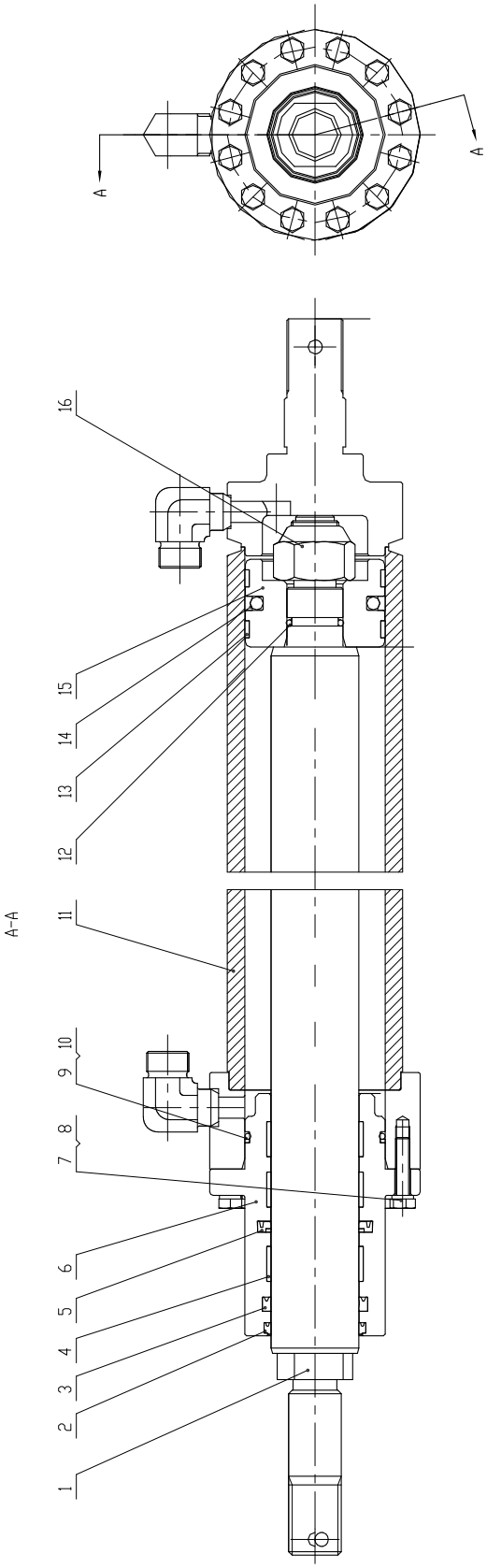

10C0694_004_00 铲刀引出油缸 BLADE SIDESHIFT CYLINDER

件号 ITEM	部件号 PART NO.	零件名称 CH	PART NAME EN	服务代码 SC	互换性 IA	数量 Q'TY	规格 SP.	备注 RE
0	SP130225	铲刀引出油缸修理包	SEAL KIT			1		
0	SP130216	铲刀引出油缸修理包	SEAL KIT			1		
1	61A0800	活塞杆	PISTON ROD			1		
2	13B0647	防尘圈	DUST RING			1	50*58*6.5	
3	80A0445	密封圈	SEAL RING			1	50*60*7.3	
4	80A0446	支承环	SUPPORT RING			3		
5	80A0447	D 形密封圈	D SEAL			1		
6	53A0738	导向套	GUIDE SEELVE			1		
7	00B0569	螺栓	BOLT			12	M8×35-10.9-ZN.D	
8	06B0006	垫圈	WASHER			12	8	
9	12B0117	O 形圈	O-RING			1	73×3.55	
10	07B0053	挡圈	SNAP RING			1		
11	13D0759	缸体	CYLINDER BODY			1		
12	12B0271	O 形圈	O-RING			1	25.8×3.55	
13	80A0442	支承环	SUPPORT RING			2		
14	80A1103	组合密封圈	SEAL AS			1	80×59×8.1	
15	50A0263	活塞	PISTON			1		
16	34C0045	尼龙锁紧螺母	LOCKNUT			1	M27×2	
17	30C0177	堵头	PLUG			2		

10C0695_007_00 铲刀举升油缸
BLADE LIFT CYLINDER

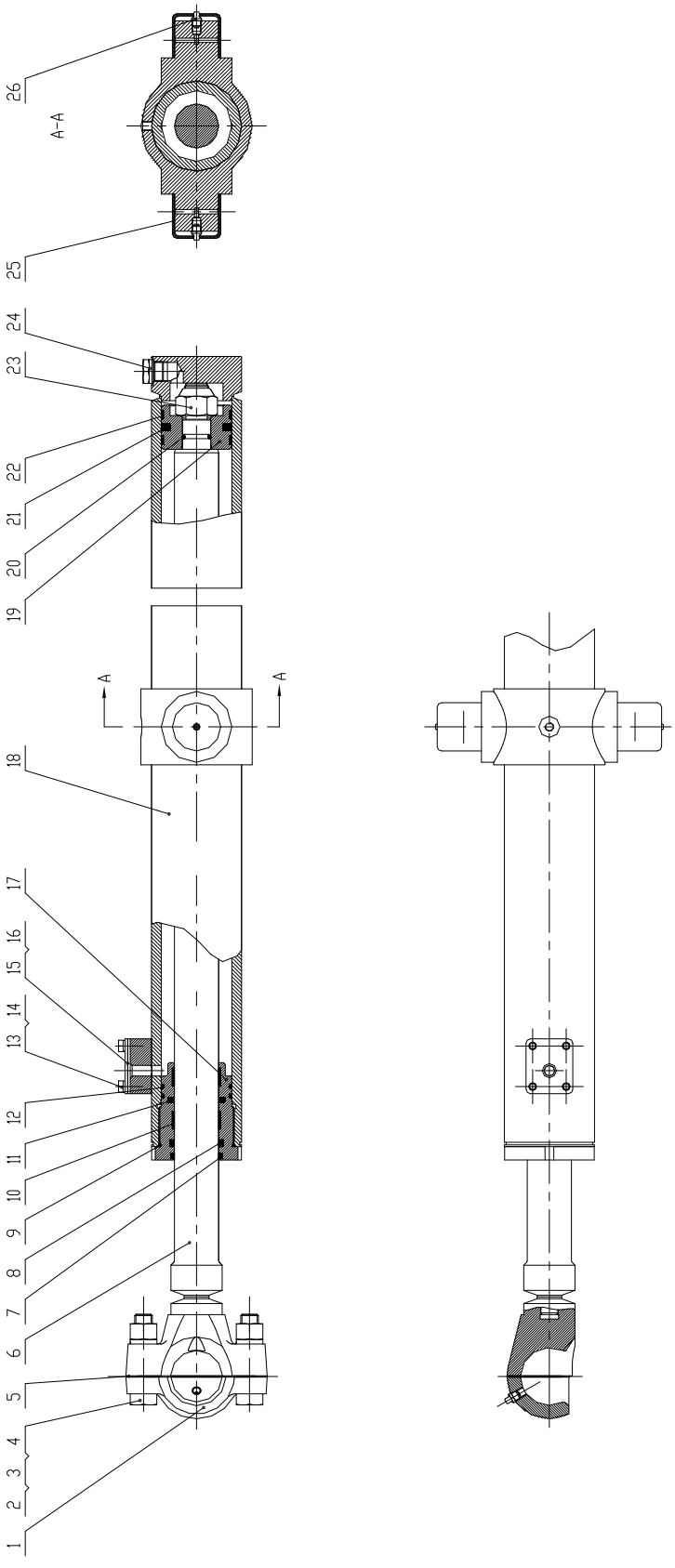

10C0695_007_00 铲刀举升油缸 BLADE LIFT CYLINDER

件号 ITEM	部件号 PART NO.	零件名称 CH	PART NAME EN	服务代码 SC	互换性 IA	数量 Q'TY	规格 SP.	备注 RE
0	SP130217	铲刀举升油缸修理包	SEAL KIT			1		
0	SP130226	铲刀举升油缸修理包	SEAL KIT			1		
1	71A0449	法兰支座	FLANGE SUPPORT			1		
2	03B0294	螺母	NUT			2	M20-10-ZN.D	
3	06B0019	垫圈	WASHER			2	20	
4	00B0219	螺栓	BOLT			2	M20×90-10.9-ZN.D	
5	10A3335	垫片	GASKET			1		
6	14D0125	活塞杆	PISTON ROD			1		
7	13B0647	防尘圈	DUST RING			1	50*58*6.5	
8	80A0445	密封圈	SEAL RING			1	50*60*7.3	
9	12J0009	O形圈	O-RING			1	80×2.65	
10	80A0446	支承环	SUPPORT RING			2		
11	13B0161	斯特封	SEAL			1		
12	12B0117	O形圈	O-RING			2	73×3.55	
13	00B0075	螺栓	BOLT			4	M8×20-8.8-ZN.D	
14	06B0006	垫圈	WASHER			4	8	
15	82A1095	胶垫	PAD			1		
16	10A6541	盖板	COVER			1		
17	53A0765	缸盖	CYLINDER HEAD			1		
18	13D0760	缸体	CYLINDER BODY			1		
19	50A0263	活塞	PISTON			1		
20	12B0271	O形圈	O-RING			1	25.8×3.55	
21	80A1103	组合密封圈	SEAL AS			1	80×59×8.1	
22	80A0442	支承环	SUPPORT RING			2		
23	34C0045	尼龙锁紧螺母	LOCKNUT			1	M27×2	
24	30C0894	堵头	PLUG			1		
25	83A0683	护套	JACKET			2		
26	10B0014	油杯	GREASE FITTING			3	M10×1	

10C0696_007_00 铲刀摆动油缸
BLADE SWING CYLINDER

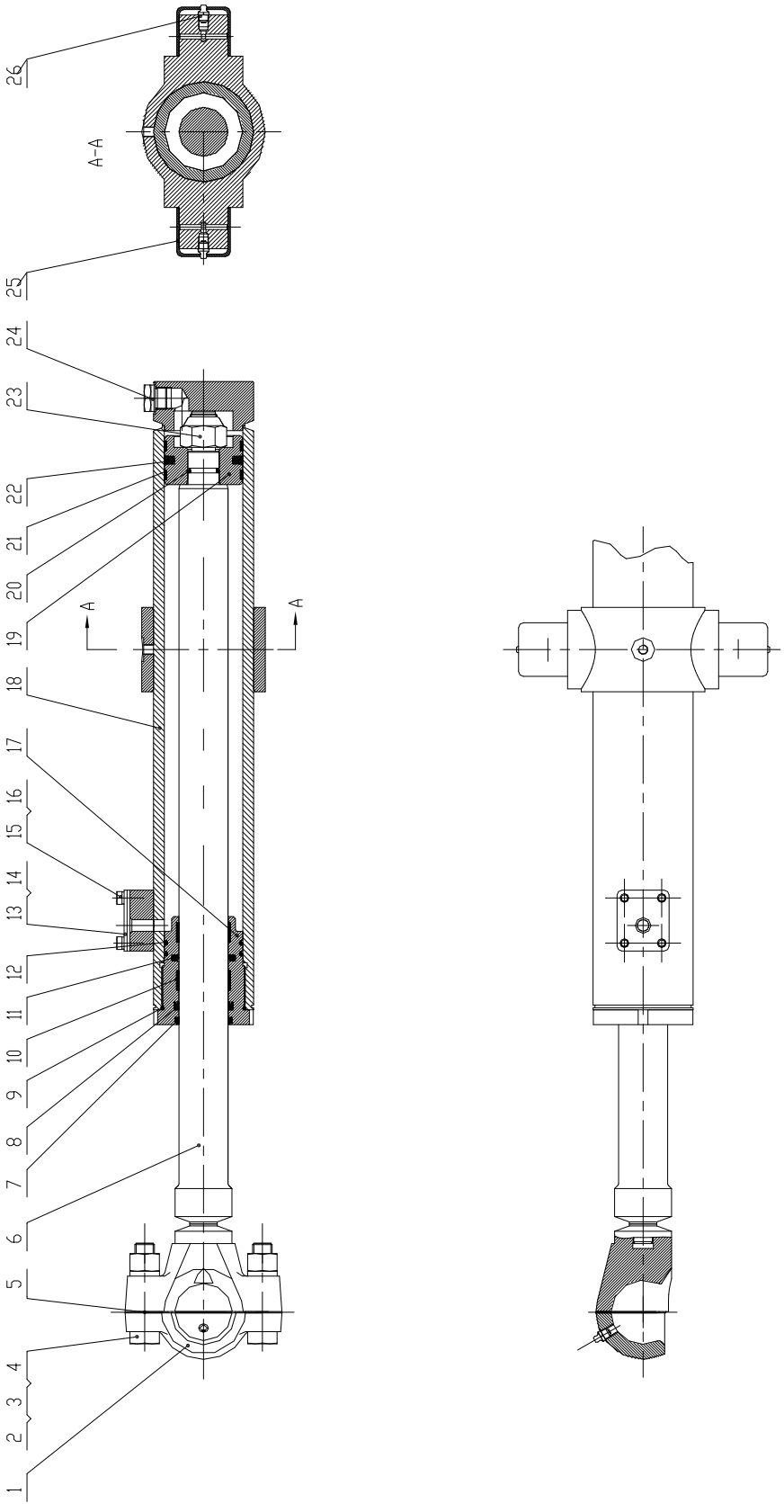

10C0696_007_00 铲刀摆动油缸 BLADE SWING CYLINDER

件号 ITEM	部件号 PART NO.	零件名称 CH	PART NAME EN	服务代码 SC	互换性 IA	数量 Q'TY	规格 SP.	备注 RE
0	SP130218	铲刀摆动油缸修理包	SEAL KIT			1		
0	SP130227	铲刀摆动油缸修理包	SEAL KIT			1		
1	71A0449	法兰支座	FLANGE SUPPORT			1		
2	03B0294	螺母	NUT			2	M20-10-ZN.D	
3	06B0019	垫圈	WASHER			2	20	
4	00B0219	螺栓	BOLT			2	M20×90-10.9-ZN.D	
5	10A3335	垫片	GASKET			1		
6	14D0126	活塞杆	PISTON ROD			1		
7	13B0647	防尘圈	DUST RING			1	50*58*6.5	
8	80A0445	密封圈	SEAL RING			1	50*60*7.3	
9	12J0009	O 形圈	O-RING			1	80×2.65	
10	80A0446	支承环	SUPPORT RING			2		
11	13B0161	斯特封	SEAL			1		
12	12B0117	O 形圈	O-RING			2	73×3.55	
13	10A6541	盖板	COVER			1		
14	82A1095	胶垫	PAD			1		
15	00B0075	螺栓	BOLT			4	M8×20-8.8-ZN.D	
16	06B0006	垫圈	WASHER			4	8	
17	53A0765	缸盖	CYLINDER HEAD			1		
18	13D0761	缸体	CYLINDER BODY			1		
19	50A0263	活塞	PISTON			1		
20	12B0271	O 形圈	O-RING			1	25.8×3.55	
21	80A0442	支承环	SUPPORT RING			2		
22	80A1103	组合密封圈	SEAL AS			1	80×59×8.1	
23	34C0045	尼龙锁紧螺母	LOCKNUT			1	M27×2	
24	30C0894	堵头	PLUG			1		
25	83A0683	护套	JACKET			2		
26	10B0014	油杯	GREASE FITTING			3	M10×1	

10C1066_003_00 铰接转向油缸
STEERING CYLINDER

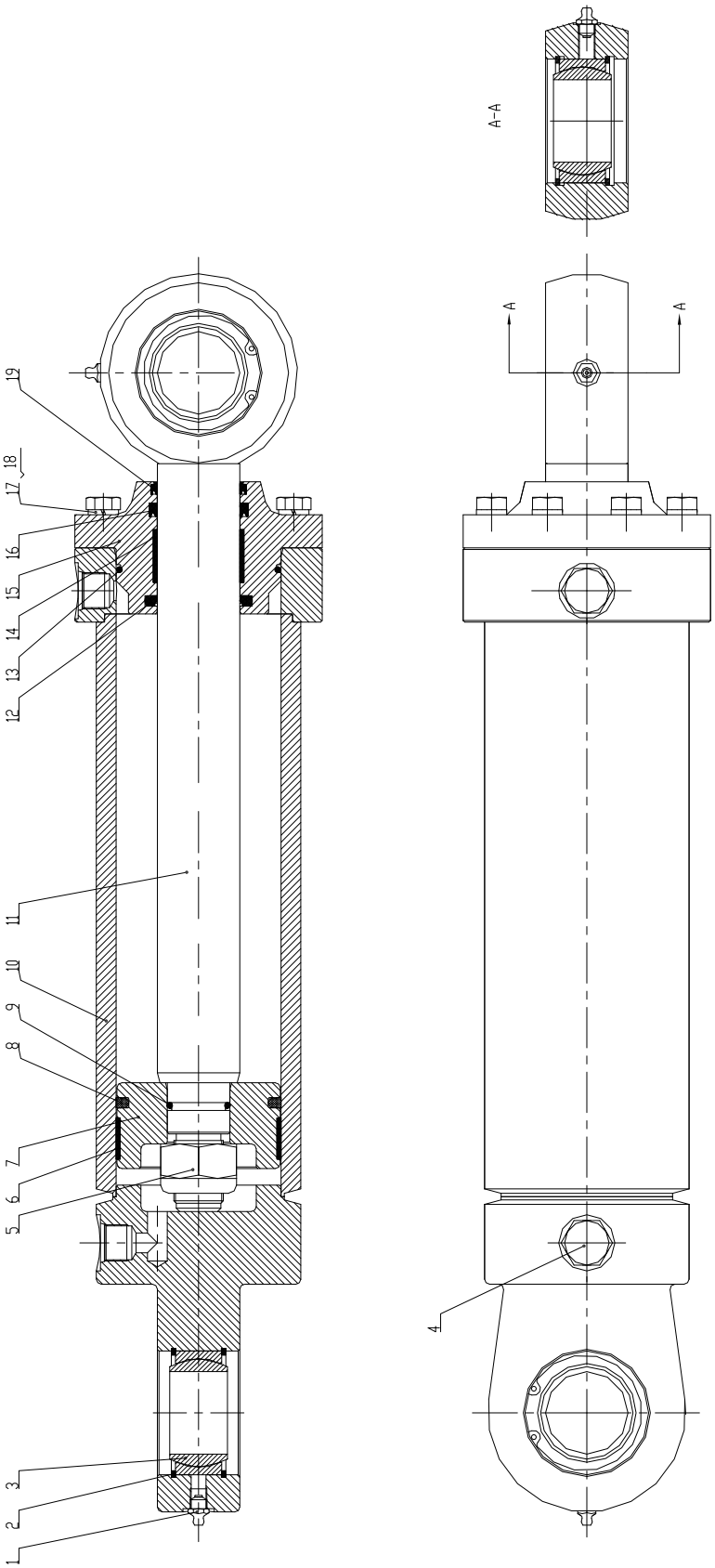

10C1066_003_00 铰接转向油缸 STEERING CYLINDER

件号 ITEM	部件号 PART NO.	零件名称 CH	PART NAME EN	服务代码 SC	互换性 IA	数量 Q'TY	规格 SP.	备注 RE
0	SP130219	铰接转向油缸修理包	SEAL KIT			1		
0	SP130228	铰接转向油缸修理包	SEAL KIT			1		
1	10B0014	油杯	GREASE FITTING			2	M10×1	
2	07B0003	挡圈	SNAP RING			4	75	
3	25B0011	关节轴承 GE50ES	KNUCKLE BEARING			2	50×75×35	
4	30C0894	堵头	PLUG			2		
5	38C0008	尼龙锁紧螺母	LOCKNUT			1		
6	80A0827	支承环	SUPPORT RING			1		
7	50A0528	活塞	PISTON			1		
8	81A0334	组合密封圈	SEAL AS			1	100*84.5*6.3	
9	12B0300	O 形圈	O-RING			1	31.5×3.55	
10	13D0758	缸体	CYLINDER BODY			1		
11	61A0788	活塞杆	PISTON ROD			1		
12	13B0161	斯特封	SEAL			1		
13	12B0060	O 形圈	O-RING			1	92.5×3.55	
14	80A0090	支承环	SUPPORT RING			1		
15	53A1129	缸盖	CYLINDER HEAD			1		
16	80A0445	密封圈	SEAL RING			1	50*60*7.3	
17	06B0008	垫圈	WASHER			8	12	
18	00B0460	螺栓	BOLT			8	M12×1.5×50-10.9-ZN.D	
19	13B0647	防尘圈	DUST RING			1	50*58*6.5	

11C0783_000_00 回转马达
SWING MOTOR

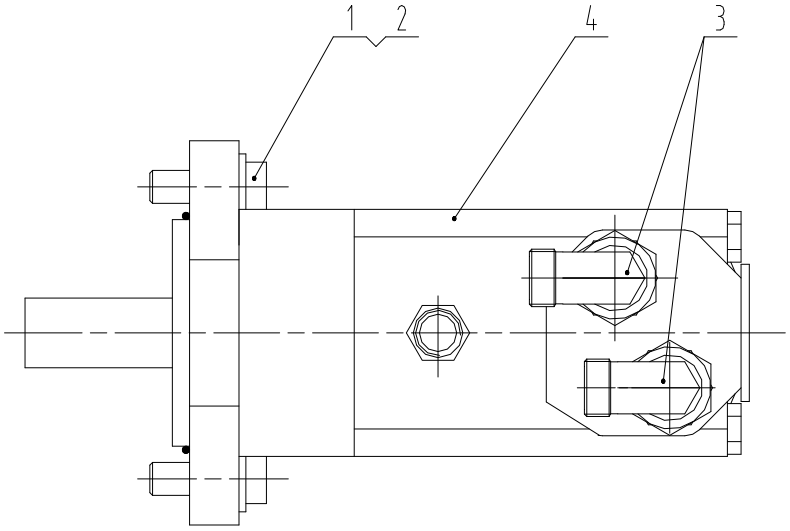

取消序号3
DELETED ITEM 3

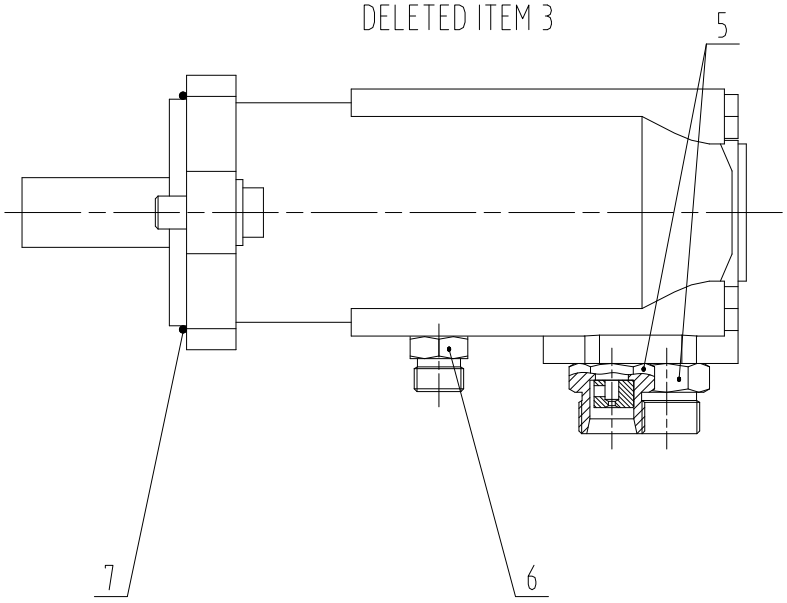

11C0783_000_00 回转马达 SWING MOTOR

件号 ITEM	部件号 PART NO.	零件名称 CH	PART NAME EN	服务代码 SC	互换性 IA	数量 Q'TY	规格 SP.	备注 RE
1	00B0084	螺钉	SCREW			2	M10×35-10.9-ZN.D	
2	06B0169	淬硬垫圈	HARD WASHER			2		
3	31C0084	弯接头	ELBOW			2		
4	11C1487	回转马达	SWING MOTOR			1		
5		单向节流阀	THROTTLE VALVE	F		2		
6	30C0166	接头	CONNECTOR			1		
7	12B0149	O 形密封圈	O-RING			1	75×3.1	

12C2800_000_00 液压锁
HYDRAULIC LOCK

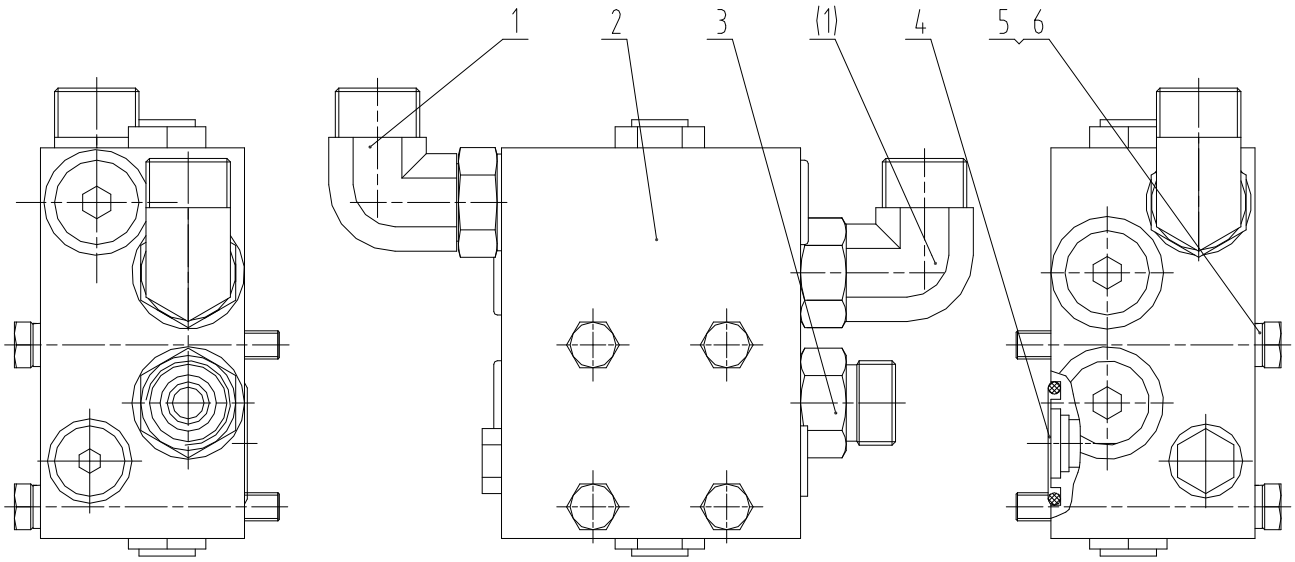

12C2800_000_00 液压锁 HYDRAULIC LOCK

件号 ITEM	部件号 PART NO.	零件名称 CH	PART NAME EN	服务代码 SC	互换性 IA	数量 Q'TY	规格 SP.	备注 RE
1	31C0921	可调接头	CONNECTOR			2		
2	12C2662	液压锁	HYDRAULIC LOCK		TY	1		EC0000122558_1 替换前
3	30C0089	接头	CONNECTOR			1		
4	12B0013	O 形圈	O-RING			1	28×3.55	
5	00B0198	螺栓	BOLT			4	M8×70-8.8-ZN.D	
6	06B0006	垫圈	WASHER			4	8	

12C3175_001_00 液压锁
HYDRAULIC LOCK

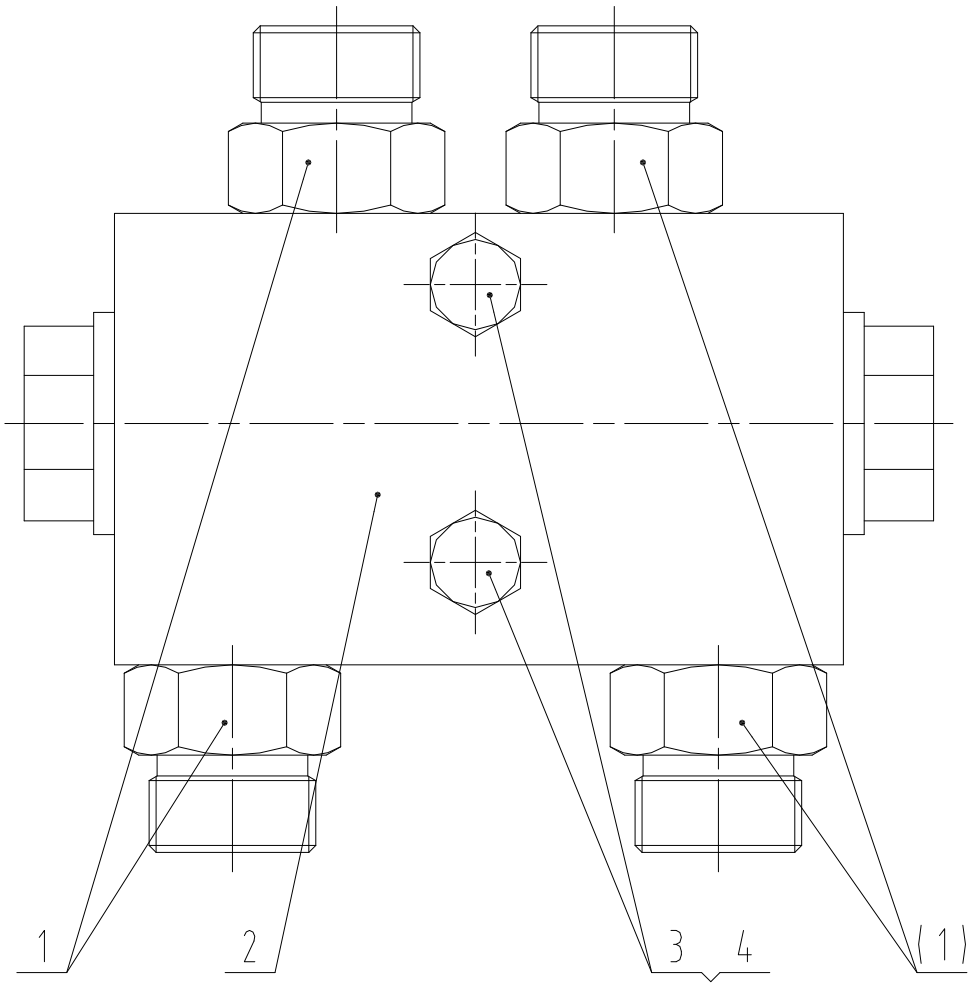

12C3175_001_00 液压锁 HYDRAULIC LOCK

件号 ITEM	部件号 PART NO.	零件名称 CH	PART NAME EN	服务代码 SC	互换性 IA	数量 Q'TY	规格 SP.	备注 RE
1	30C0164	接头	CONNECTOR			4		
2	12C3176	液压锁	HYDRAULIC LOCK			1		
3	06B0006	垫圈	WASHER			2	8	
4	00B0297	螺栓	BOLT			2	M8×50-8.8-ZN.D	

44C1599_001_00 回转接头
SWIVEL JOINT

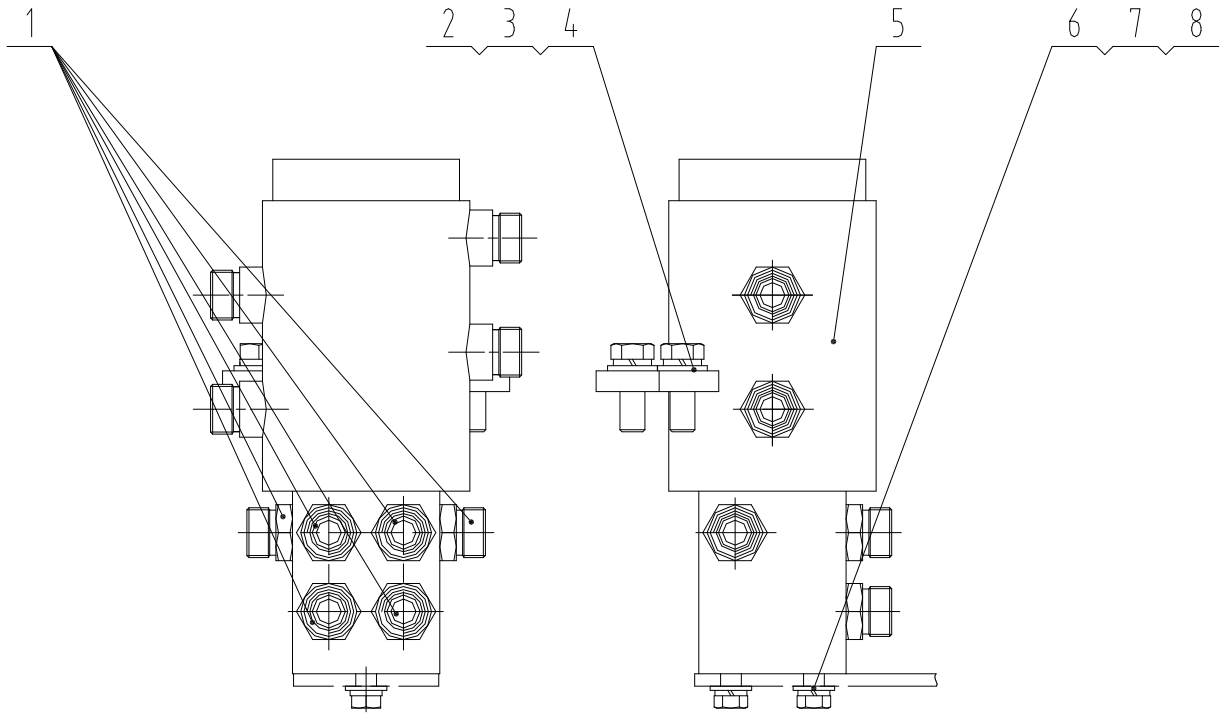

44C1599_001_00 回转接头 SWIVEL JOINT

件号 ITEM	部件号 PART NO.	零件名称 CH	PART NAME EN	服务代码 SC	互换性 IA	数量 Q'TY	规格 SP.	备注 RE
1	30C0164	接头	CONNECTOR			6		
2	00B0035	螺栓	BOLT			3	M12×35-8.8-ZN.D	
3	06B0008	垫圈	WASHER			3	12	
4	06B0007	垫圈	WASHER			3	12-140HV	
5	33C0028	回转接头	SWIVEL JOINT			1		
6	00B0005	螺栓	BOLT			2	M10×20-8.8-ZN.D	
7	06B0001	垫圈	WASHER			2	10-140HV-ZN.D	
8	06B0002	垫圈	WASHER			2	10	

33C0028_000_00 回转接头
SWIVEL JOINT

件号 ITEM	部件号 PART NO.	零件名称 CH	PART NAME EN	服务代码 SC	互换性 IA	数量 Q'TY	规格 SP.	备注 RE
0	SP111784	回转接头密封件修理包	SERVICE KIT			1		
0	SP116245	回转接头修理包	SEAL KIT, HE FEI			1		
0	SP116200	回转接头修理包	SERVICE KIT			1		

注：该系统无装配图，具体装配请参考表中各部件装配图。

Note: No assembly diagram is provided for this system. Please refer to the assembly diagrams of those components in the table for assembly details.

44C1633_001_00 液压锁
HYDRAULIC LOCK

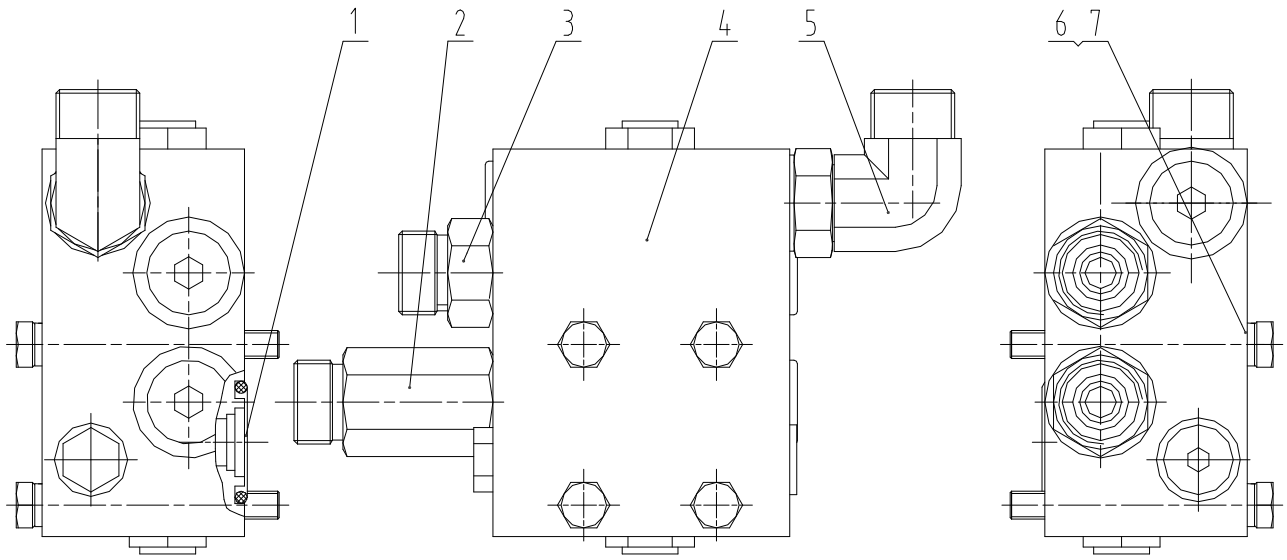

44C1633_001_00 液压锁 HYDRAULIC LOCK

件号 ITEM	部件号 PART NO.	零件名称 CH	PART NAME EN	服务代码 SC	互换性 IA	数量 Q'TY	规格 SP.	备注 RE
1	12B0013	O 形圈	O-RING			1	28×3.55	
2	30C1880	接头	FITTING			1		
3	30C0089	接头	CONNECTOR			1		
4	12C2662	液压锁	HYDRAULIC LOCK		TY	1		EC0000122558_5 替换前
5	31C0921	可调接头	CONNECTOR			1		
6	00B0198	螺栓	BOLT			4	M8×70-8.8-ZN.D	
7	06B0006	垫圈	WASHER			4	8	

44C1634_001_00 液压锁
HYDRAULIC LOCK

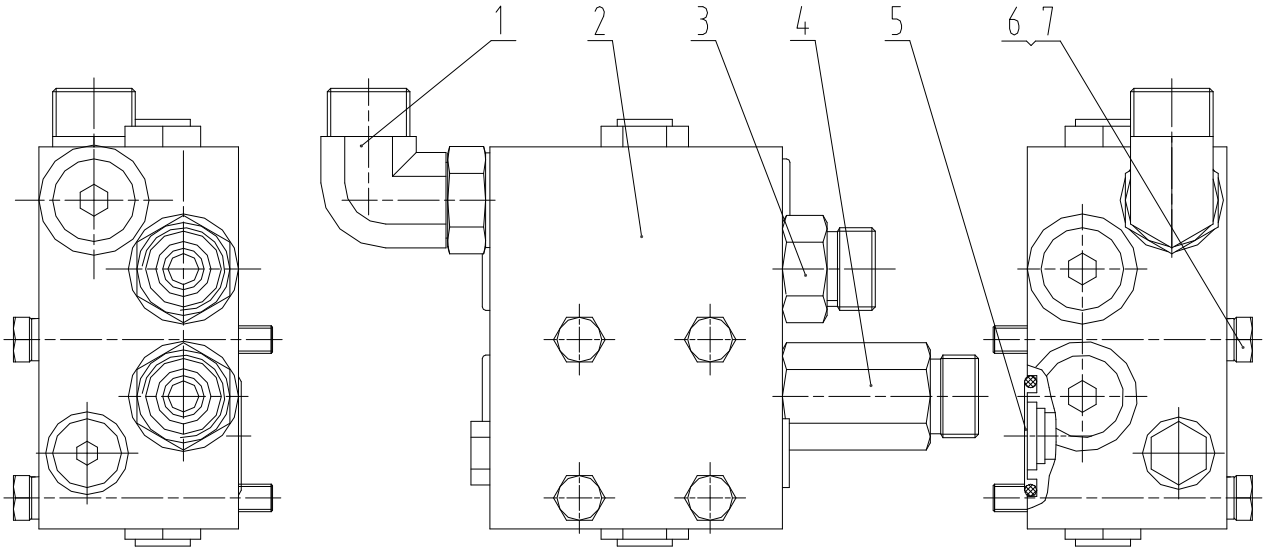

44C1634_001_00 液压锁 HYDRAULIC LOCK

件号 ITEM	部件号 PART NO.	零件名称 CH	PART NAME EN	服务代码 SC	互换性 IA	数量 Q'TY	规格 SP.	备注 RE
1	31C0921	可调接头	CONNECTOR			1		
2	12C2662	液压锁	HYDRAULIC LOCK			1		
3	30C0089	接头	CONNECTOR			1		
4	30C1880	接头	FITTING			1		
5	12B0013	O 形圈	O-RING			1	28×3.55	
6	06B0006	垫圈	WASHER			4	8	
7	00B0198	螺栓	BOLT			4	M8×70-8.8-ZN.D	

44C1773_001_00 回油阀体
RETURN VALVE

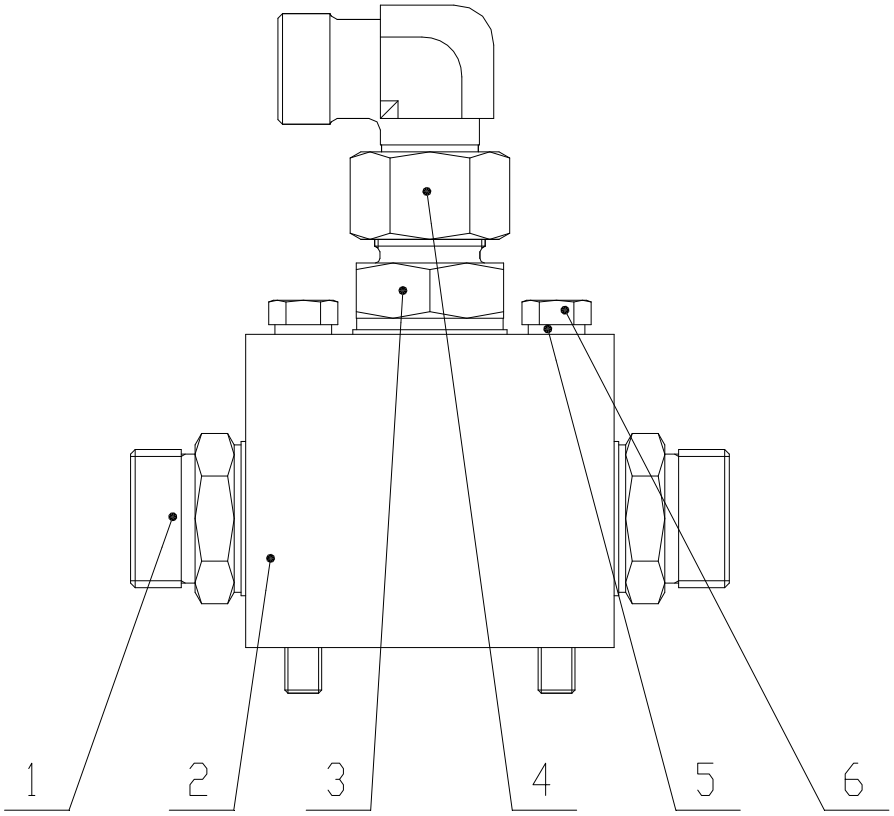

44C1773_001_00 回油阀体 RETURN VALVE

件号 ITEM	部件号 PART NO.	零件名称 CH	PART NAME EN	服务代码 SC	互换性 IA	数量 Q'TY	规格 SP.	备注 RE
1	30C0252	接头	CONNECTOR			2		
2	78A0527	阀体	VALVE BODY			1		
3	30C0123	接头	CONNECTOR			1		
4	31C0084	弯接头	ELBOW			1		
5	06B0006	垫圈	WASHER			2	8	
6	00B0199	螺栓	BOLT			2	M8×80-8.8-ZN.D	

44C1791_000_00 多路阀总成
CONTROL VALVE AS

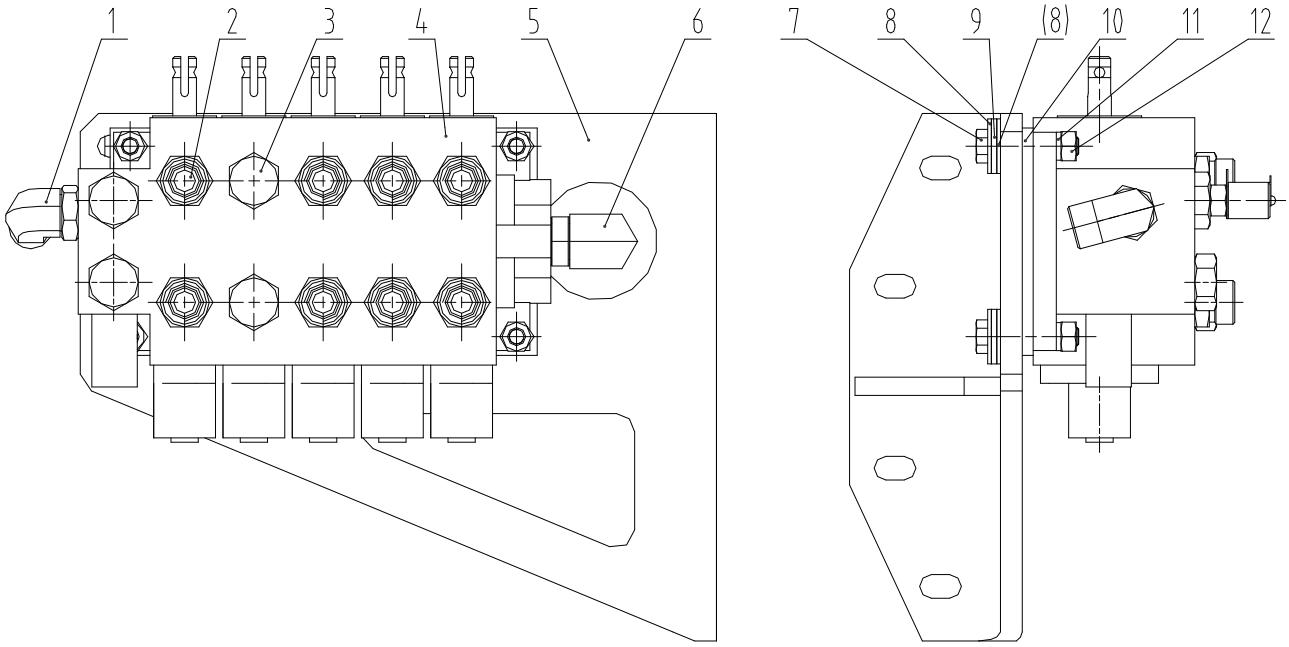

44C1791_000_00 多路阀总成 CONTROL VALVE AS

件号 ITEM	部件号 PART NO.	零件名称 CH	PART NAME EN	服务代码 SC	互换性 IA	数量 Q'TY	规格 SP.	备注 RE
1	31C0125	可调接头	CONNECTOR			1		
2	30C0089	接头	CONNECTOR			8		
3	34C0380	堵头	PLUG			2		
4	12C0413	多路阀	Valve			1		
5	00D9777	支架	BRACKET		N	1		EC0000124730_1 替换前
6	31C0146	可调接头	CONNECTOR		N	1		EC0000129358_10 替换前
7	00B0004	螺栓	BOLT			4	M10×50-8.8-ZN.D	
8	06B0030	垫圈	WASHER			8	10-200HV-ZN.D	
9	81A0293	橡胶垫圈	RUBBER WASHER			4		
10	82A1345	橡胶板	RUBBER PLATE			1		
11	06B0002	垫圈	WASHER			4	10	
12	03B0053	螺母	NUT			4	M10-8-ZN.D	

44C1792_001_00 多路阀总成
CONTROL VALVE AS

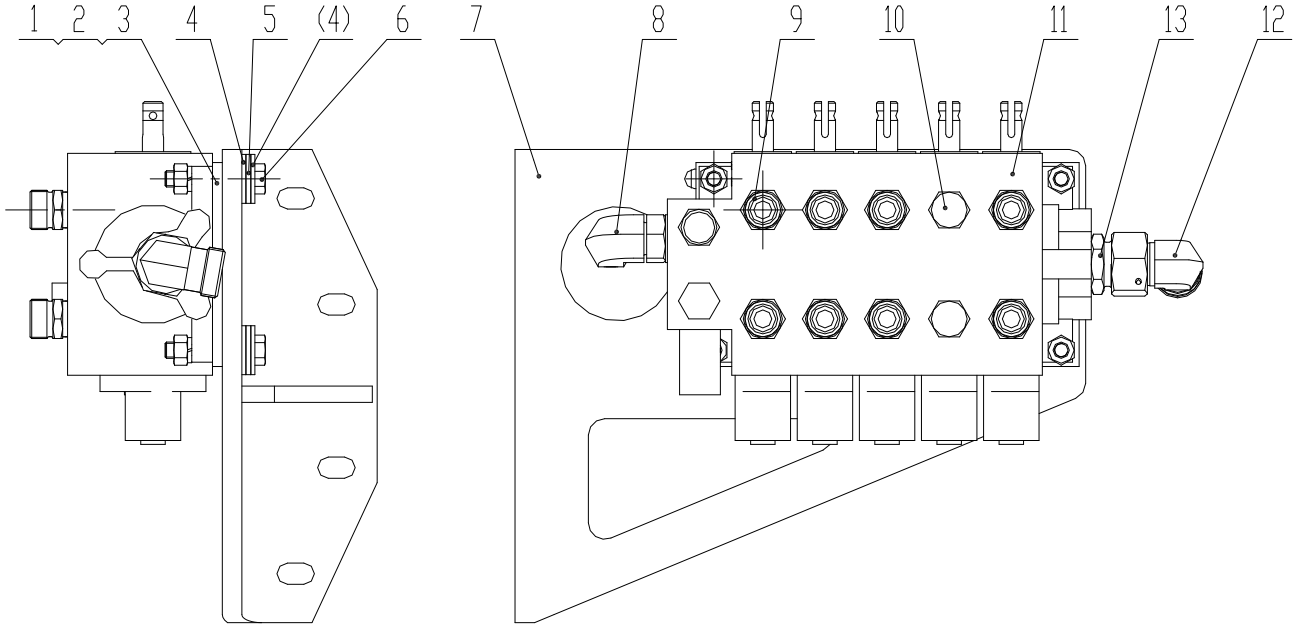

44C1792_001_00 多路阀总成 CONTROL VALVE AS

件号 ITEM	部件号 PART NO.	零件名称 CH	PART NAME EN	服务代码 SC	互换性 IA	数量 Q'TY	规格 SP.	备注 RE
1	03B0053	螺母	NUT			4	M10-8-ZN.D	
2	06B0002	垫圈	WASHER			4	10	
3	82A1345	橡胶板	RUBBER PLATE			1		
4	06B0030	垫圈	WASHER			8	10-200HV-ZN.D	
5	81A0293	橡胶垫圈	RUBBER WASHER			4		
6	00B0064	螺栓	BOLT			4	M10×55-8.8-ZN.D	
7	00D9778	支架	BRACKET		N	1		EC0000124730_2 替换前
8	31C0125	可调接头	CONNECTOR		N	1		EC0000129358_12 替换前
9	30C0089	接头	CONNECTOR			8		
10	34C0380	堵头	PLUG			2		
11	12C4515	多路阀	CONTROL VALVE AS			1		
12	31C0113	过渡接头	CONNECTOR			1		
13	00A1297	接头	CONNECTOR			1		

47C1637_000_00 操纵台
PLATFORM

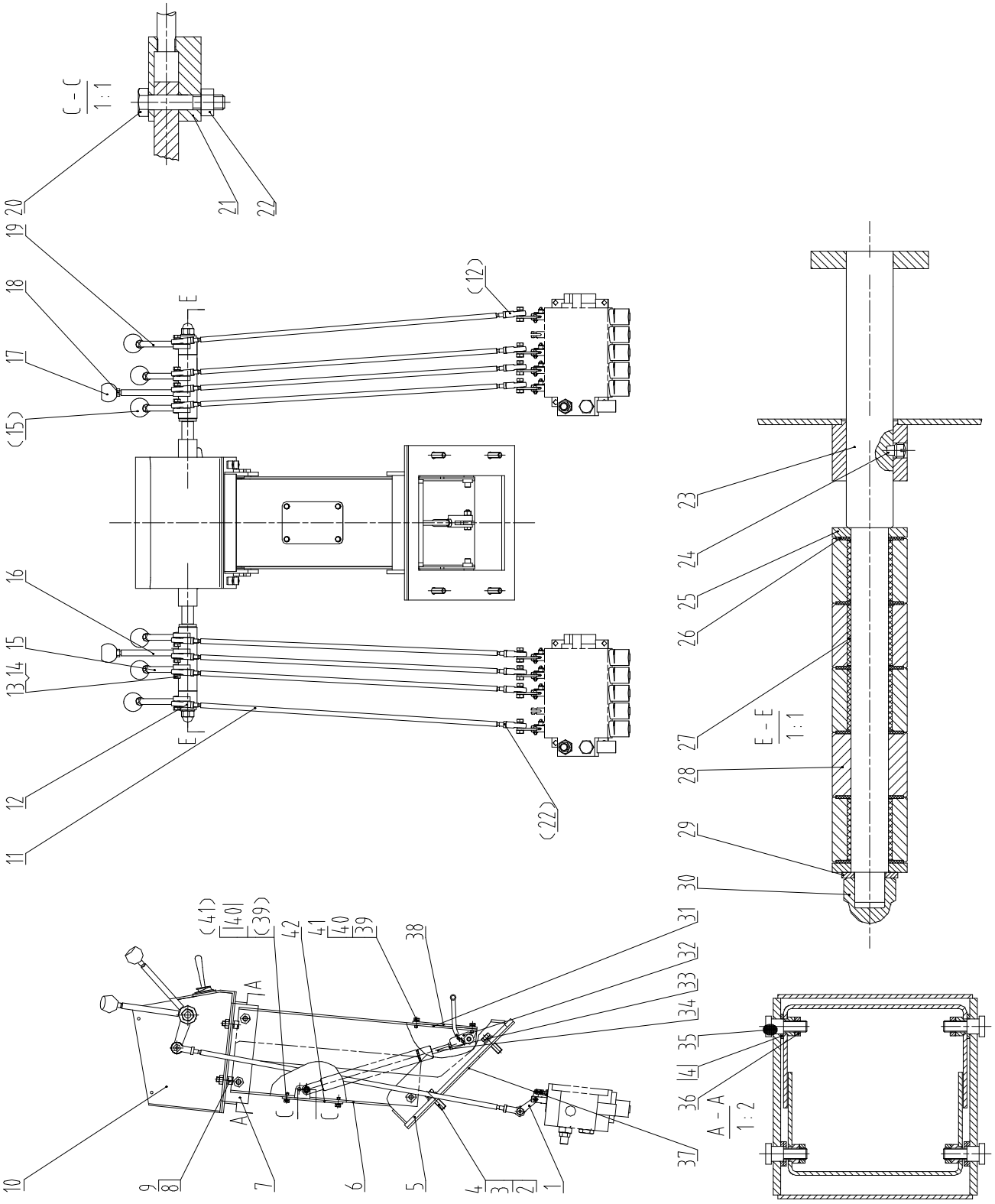

47C1637_000_00 操纵台 PLATFORM

件号 ITEM	部件号 PART NO.	零件名称 CH	PART NAME EN	服务代码 SC	互换性 IA	数量 Q'TY	规格 SP.	备注 RE
1		连接板组件	PLATE GP	C		8		
2		螺栓	BOLT	F		4	M12×40-10.9-ZN.D	
3	06B0008	垫圈	WASHER			4	12	
4	06B0007	垫圈	WASHER			4	12-140HV	
5	23D0454	底座	BASE			1		
6	00D1574	前支架总成	BRACKET AS			1		
7	23D0559	支架	BRACKET			1		
8	04B0022	螺钉	SCREW			4	M10×25-8.8-ZN.D	
9	06B0002	垫圈	WASHER			4	10	
10	23D0811	操纵盒总成	CONTROL BOX AS			1		
11	64A0261	拉杆	LINKAGE			8		
12	25B0034	杆端关节轴承	KNUCKLE BEARING			16		
13	00B0052	螺栓	BOLT			8	M8×22-8.8-ZN.D	
14	06B0006	垫圈	WASHER			8	8	
15	16D0395	摇杆	HANDLE			4		
16	16D0204	摇杆	HANDLE			2		
17	86A0308	手柄球	KNOB			8		
18	03B0053	螺母	NUT			8	M10-8-ZN.D	
19	16D0205	摇杆	HANDLE			2		
20	61A0377	销轴	PIN			1		
21	17A0808	弹簧叉	FORK			1		
22	03B0021	螺母	NUT			16	M8-8-ZN.D	
23	61A0624	轴	SHAFT			2		
24	04B0246	螺钉	SCREW			2	M8×10-45H-ZN.D	
25	06B0016	垫圈	WASHER			4	20-200HV-ZN.D	
26	86A0185	隔垫	SPACE WASHER			14		
27	86A0184	轴套	BUSHING			8		
28	55A0992	套	BUSHING			2		
29	06B0012	垫圈	WASHER			2	16-140HV-ZN.D	
30	03B0495	螺母	NUT			2	M16-5-ZN.D	
31	00D1573	后支架总成	BRACKET AS			1		
32	23D0464	操纵座总成	SUPPORT AS			1		
33	03B0334	螺母	NUT			1	M10×1-05-ZN.D	
34	24C0151	可调气弹簧	AIR SPRING			1		
35	61A0378	销	PIN			8		
36	03B0025	锁紧螺母	LOCKNUT			8	M12	
37	82A0287	橡胶垫	RUBBER WASHER			1		
38	02D1310	后支座	BRACKET			1		
39	00B0022	螺栓	BOLT			8	M6×16-8.8-ZN.D	

47C1637_000_00 操纵台
PLATFORM

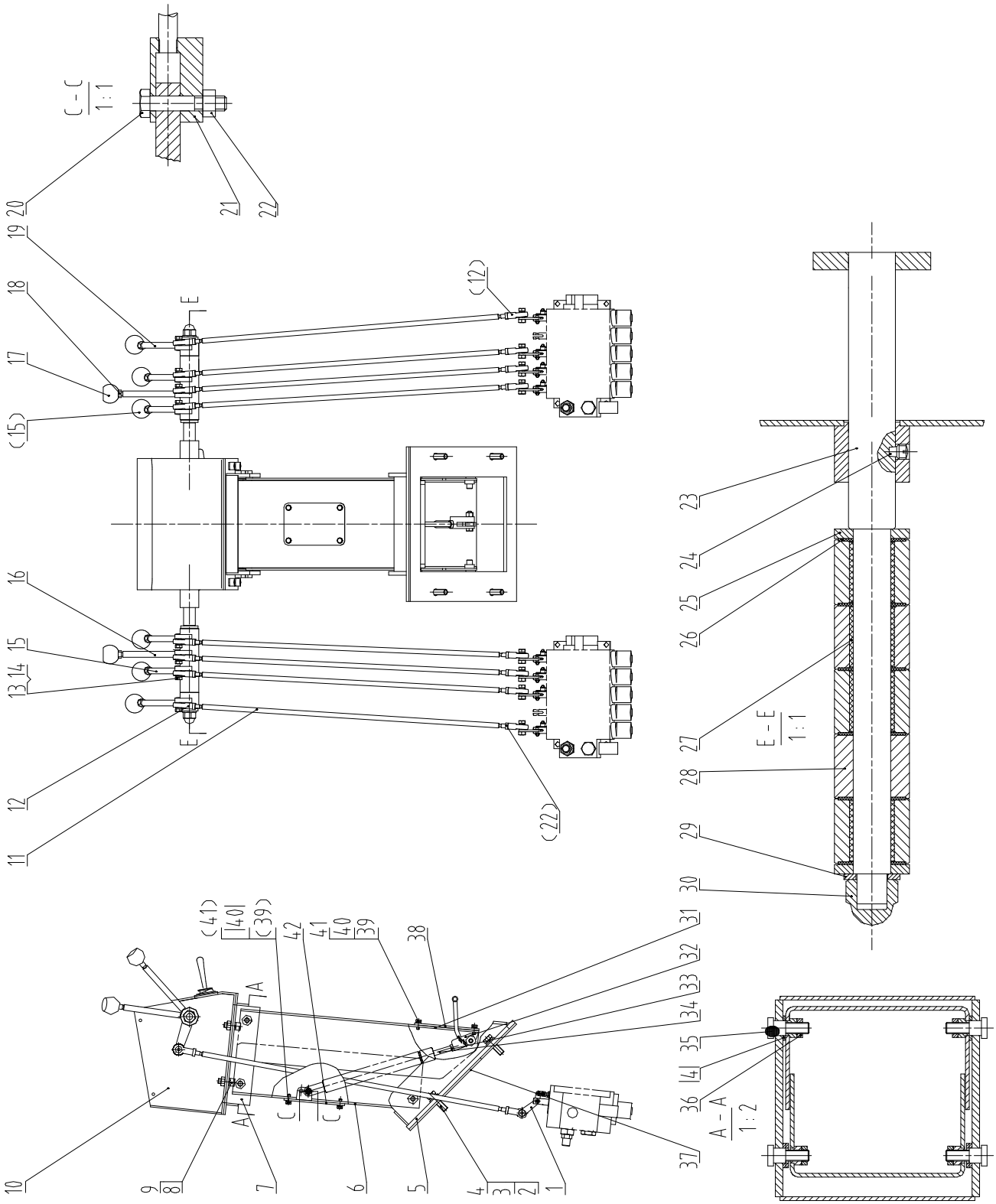

47C1637_000_00 操纵台 PLATFORM

件号 ITEM	部件号 PART NO.	零件名称 CH	PART NAME EN	服务代码 SC	互换性 IA	数量 Q'TY	规格 SP.	备注 RE
40	06B0003	垫圈	WASHER			8	6	
41	06B0024	垫圈	WASHER			8	6-140HV-ZN.D	
42	02D1311	前支座	Bracket			1		

49Y0039_002_00 操纵台
PLATFORM

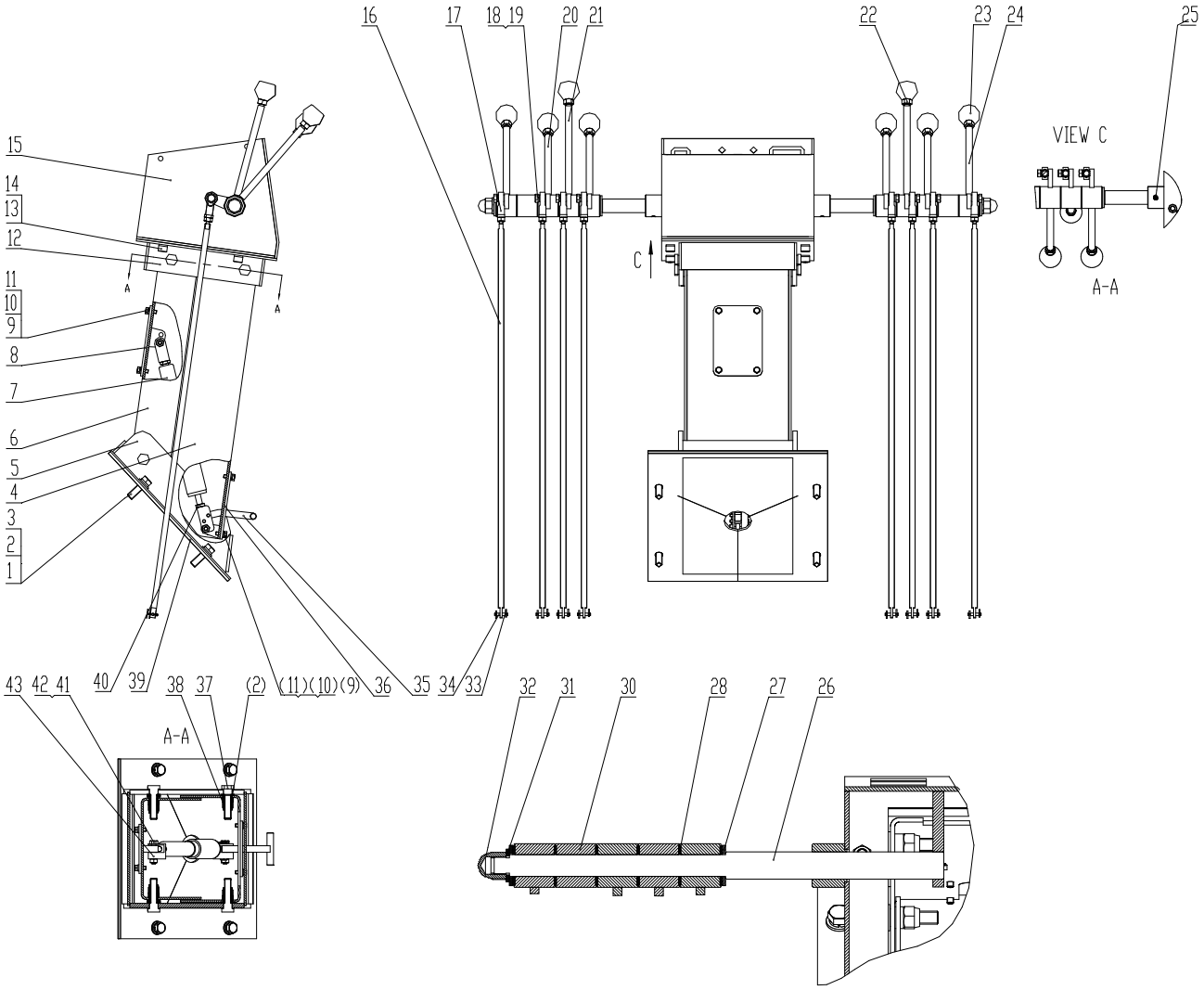

49Y0039_002_00 操纵台 PLATFORM

件号 ITEM	部件号 PART NO.	零件名称 CH	PART NAME EN	服务代码 SC	互换性 IA	数量 Q'TY	规格 SP.	备注 RE
1		螺栓	BOLT	F		4	M12×40-10.9-ZN.D	
2	06B0007	垫圈	WASHER			4	12-140HV	
3	06B0008	垫圈	WASHER			4	12	
4	00D1573	后支架总成	BRACKET AS			1		
5	23D0454	底座	BASE			1		
6	00D1574	前支架总成	BRACKET AS			1		
7	24C0151	可调气弹簧	AIR SPRING			1		
8	02D1311	前支座	Bracket			1		
9	00B0022	螺栓	BOLT			8	M6×16-8.8-ZN.D	
10	06B0024	垫圈	WASHER			8	6-140HV-ZN.D	
11	06B0003	垫圈	WASHER			8	6	
12	23D0559	支架	BRACKET			1		
13	04B0022	螺钉	SCREW			4	M10×25-8.8-ZN.D	
14	06B0002	垫圈	WASHER			4	10	
15	23D0811	操纵盒总成	CONTROL BOX AS			1		
16	64A1578	拉杆	LINKAGE			8		
17	25B0034	杆端关节轴承	KNUCKLE BEARING			8		
18	06B0006	垫圈	WASHER			8	8	
19	00B0052	螺栓	BOLT			8	M8×22-8.8-ZN.D	
20		摇杆	LEVER	A	N	4		EC0000124730_3 替换前
21	16D1589	摇杆	LEVER			2		
22	03B0053	螺母	NUT			8	M10-8-ZN.D	
23	86A0308	手柄球	KNOB			8		
24	16D1590	摇杆	LEVER			2		
25	04B0246	螺钉	SCREW			2	M8×10-45H-ZN.D	
26	61A2307	轴	SHAFT			2		
27	06B0016	垫圈	WASHER			4	20-200HV-ZN.D	
28	86A0185	隔垫	SPACE WASHER			12		
29	86A0184	轴套	BUSHING			8		
30	55A6131	钢套	STEEL SLEEVE		I	2		EC0000129358_15 替换前
31	06B0012	垫圈	WASHER			2	16-140HV-ZN.D	
32	03B0495	螺母	NUT			2	M16-5-ZN.D	
33	08B0079	销	PIN		Y	16	2×16-ZN.D	EC0000127874_12 替换前
34	66A0126	转动销	PIN			8	Φ4.8	
35	23D0464	操纵座总成	SUPPORT AS			1		
36	02D1310	后支座	BRACKET			1		
37	61A0378	销	PIN			8		
38	03B0025	锁紧螺母	LOCKNUT			8	M12	
39	82A0287	橡胶垫	RUBBER WASHER			1		

49Y0039_002_00 操纵台
PLATFORM

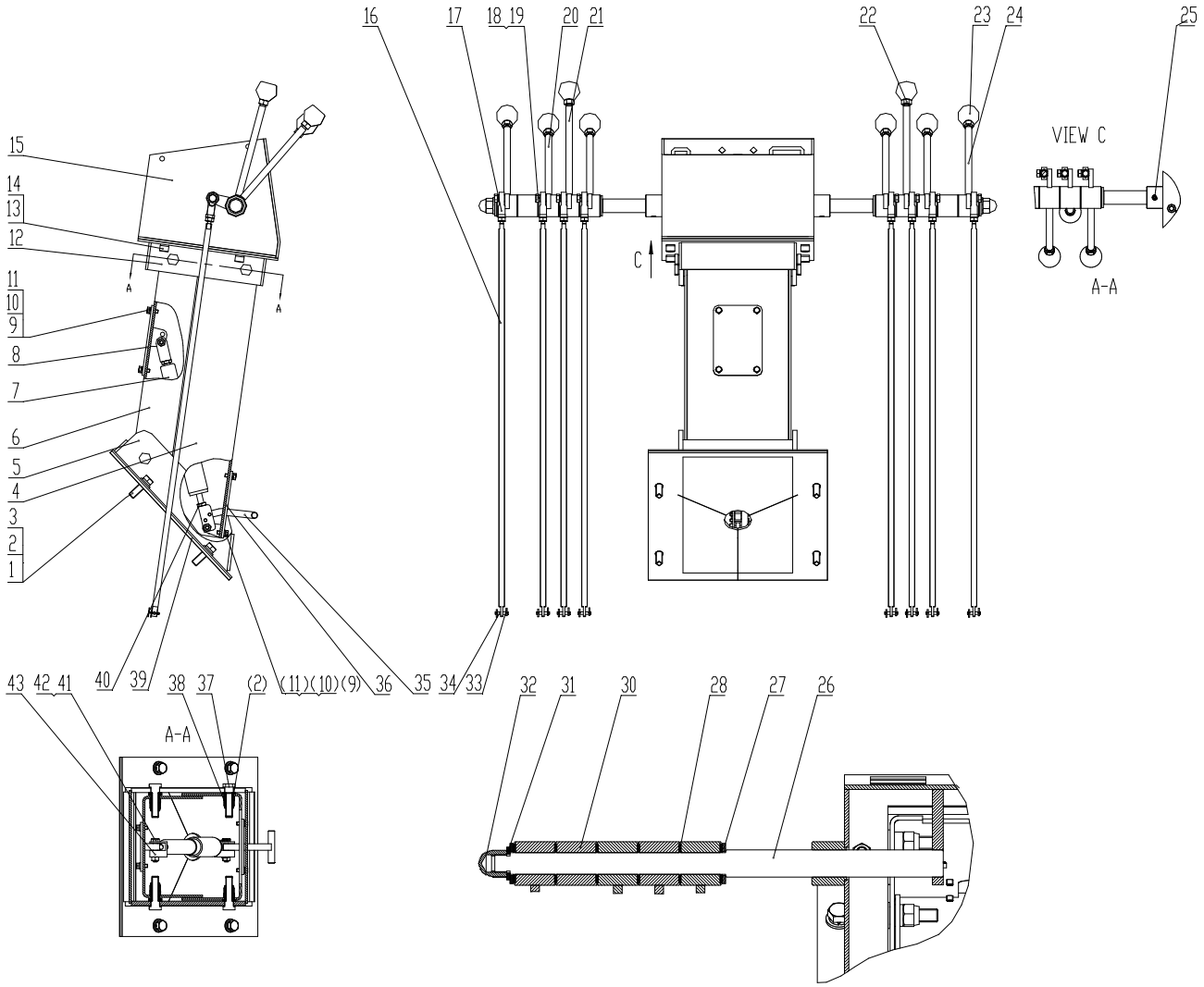

49Y0039_002_00 操纵台 PLATFORM

件号 ITEM	部件号 PART NO.	零件名称 CH	PART NAME EN	服务代码 SC	互换性 IA	数量 Q'TY	规格 SP.	备注 RE
40	03B0334	螺母	NUT			1	M10×1-05-ZN.D	
41	61A0377	销轴	PIN			1		
42	03B0021	螺母	NUT			8	M8-8-ZN.D	
43	17A0808	弹簧叉	FORK			1		

11Y0092_003_00 工作液压系统
HYDRAULIC SYSTEM

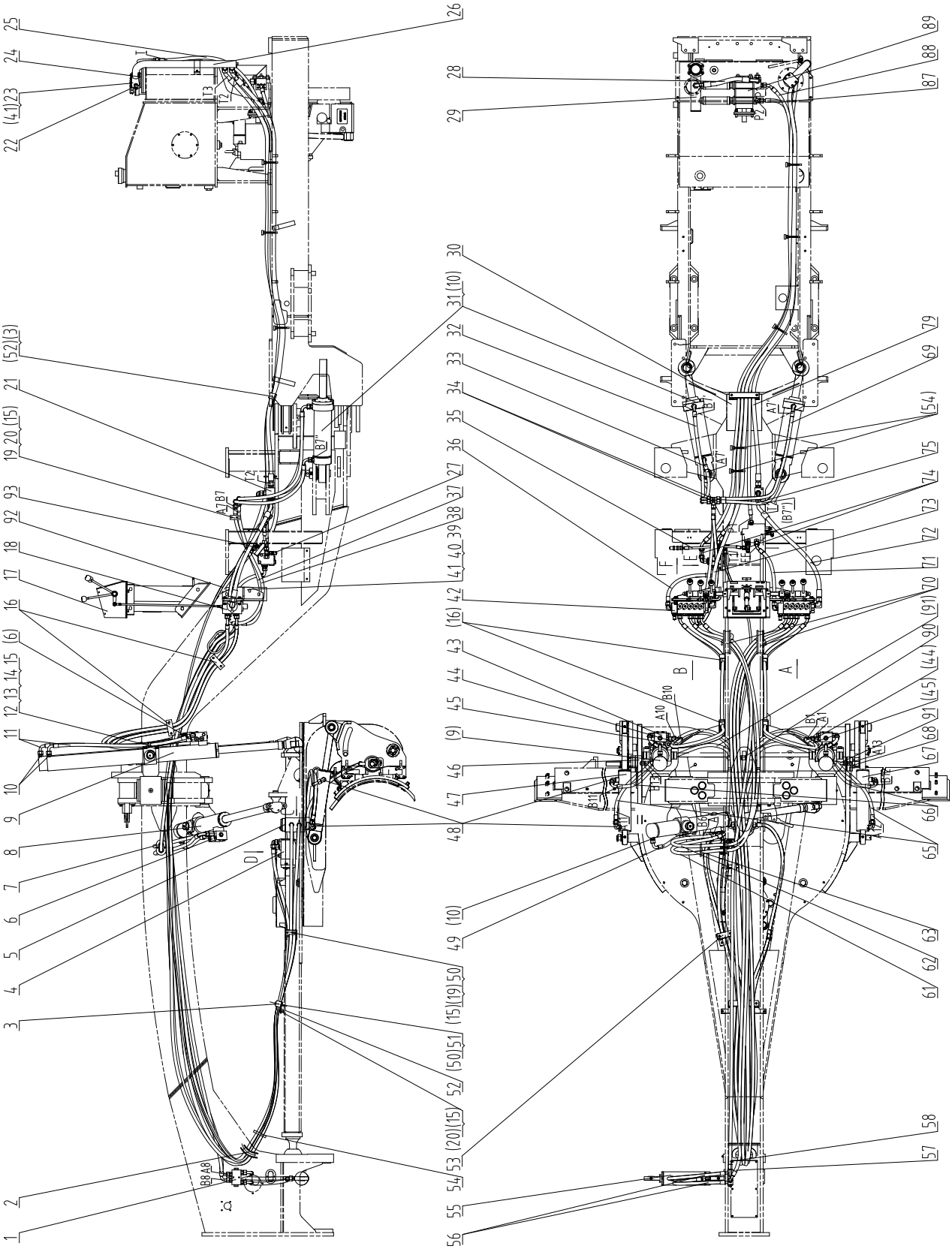

11Y0092_003_00 工作液压系统
HYDRAULIC SYSTEM

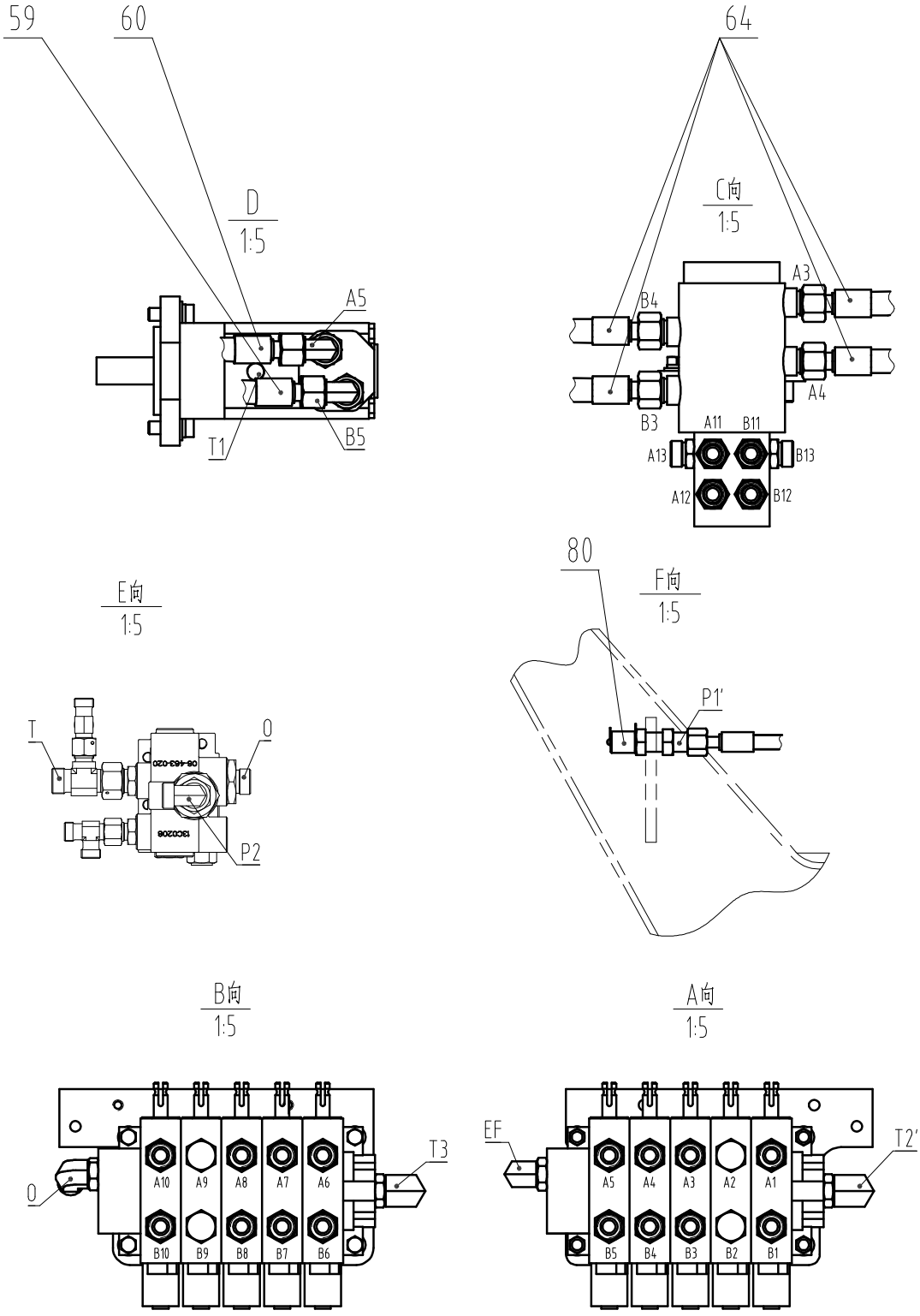

11Y0092_003_00 工作液压系统 HYDRAULIC SYSTEM

件号 ITEM	部件号 PART NO.	零件名称 CH	PART NAME EN	服务代码 SC	互换性 IA	数量 Q'TY	规格 SP.	备注 RE
1	12C3175	液压锁	HYDRAULIC LOCK	C		1		
2	09C0639	护套	JACKET			1		
3	09C0202	管夹	CLAMP			2		
4		回转马达	SWING MOTOR	C	N	1		EC0000117819_9 替换前
4	11C0783	回转马达	SWING MOTOR	C	N	1		EC0000117819_9 替换后
5	44C1599	回转接头	SWIVEL JOINT	C		1		
6	44C1634	液压锁	HYDRAULIC LOCK	C		2		
7	09C0188	管夹	CLAMP			1		
8	10C0696	铲刀摆动油缸	BLADE SWING CYLINDER			1		
9	10C0695	铲刀举升油缸	BLADE LIFT CYLINDER			2		
10	30C0164	接头	CONNECTOR			7		
11	06C7531	软管总成	HOSE AS			2	20591-24-08/20511-24-08X2SN08X1060	
12	09C0380	管夹	CLAMP			3		
13	00B0056	螺栓	BOLT			3	M10×16-8.8-ZN.D	
14	06B0001	垫圈	WASHER			3	10-140HV-ZN.D	
15	06B0002	垫圈	WASHER			7	10	
16	09C0203	管夹	CLAMP			4		
17	49Y0039	操纵台	PLATFORM	C		1		
18	44C1792	多路阀总成	CONTROL VALVE AS	C		1		
19	09C0126	双管夹	DOUBLE CLAMP			2		
20	00B0005	螺栓	BOLT			3	M10×20-8.8-ZN.D	
21	44C1773	回油阀体	RETURN VALVE	C		1		
22	44C0085	测压接头	JOINT			1		
23	01B0009	螺栓	BOLT			4	M12×75-8.8-ZN.D	
24	12B0302	O 形圈	O-RING			1	46.2×3.55	
25	66C1494	软管总成	HOSE AS			1		
26	09D0318	回油管	TUBE			1		
27	44C0077	测压接头	JOINT			1	M18×1.5	
28	07C4937	软管总成	HOSE AS			1		
29	00C3237	泵吸油管路	PUMP OIL SUCTION LINES	C		1		
30	82A1524	胶垫	PAD			1		
31	10C1066	铰接转向油缸	STEERING CYLINDER			2		
32	06C7536	软管总成	HOSE AS			1	20591-24-08X2SN08X1130V280° +RNL	
33	06C7528	软管总成	HOSE AS			1	20591-24-08X2SN08X780V280° +RNL	
34	02A0281	三通接头	TEE			2		

11Y0092_003_00 工作液压系统 HYDRAULIC SYSTEM

件号 ITEM	部件号 PART NO.	零件名称 CH	PART NAME EN	服务代码 SC	互换性 IA	数量 Q'TY	规格 SP.	备注 RE
35	05C5637	软管总成	HOSE AS			1		
36	66C1495	软管总成	HOSE AS			1		
37		软管总成	HOSE AS	C		1	20591-24-08/20511-24-08X2SN08X1100+RNL	
38		软管总成	HOSE AS	C		1		
39		螺栓	BOLT	F		8	M12×40-8.8-ZN.D	
40	06B0008	垫圈	WASHER		-	12	12	EC0000127080_22 替换后
40	06B0008	垫圈	WASHER		-	12	12	EC0000127080_16 替换前
40	06B0008	垫圈	WASHER		-	12	12	EC0000127080_22 替换后
40	06B0008	垫圈	WASHER		-	12	12	EC0000127080_16 替换前
41	06B0007	垫圈	WASHER		-	8	12-140HV	EC0000127080_17 替换后
41	06B0007	垫圈	WASHER		-	8	12-140HV	EC0000127080_15 替换前
41	06B0007	垫圈	WASHER		-	8	12-140HV	EC0000127080_17 替换后
41	06B0007	垫圈	WASHER		-	8	12-140HV	EC0000127080_15 替换前
42	44C1791	多路阀总成	CONTROL VALVE AS	C		1		
43	44C1633	液压锁	HYDRAULIC LOCK	C		1		
44	06C7533	软管总成	HOSE AS			2	20541-24-08/20591-24-08X2SN08X2400V0° +RNL	
45	06C9316	软管总成	HOSE AS		-	2		EC0000127080_18 替换后
45	06C9316	软管总成	HOSE AS		-	2		EC0000127080_20 替换前
45	06C9316	软管总成	HOSE AS		-	2		EC0000127080_18 替换后
45	06C9316	软管总成	HOSE AS		-	2		EC0000127080_20 替换前
46	10C0694	铲刀引出油缸	BLADE SIDESHIFT CYLINDER			1		
47	10C0669	右铲角变换油缸	BLADE PITCH CYLINDER			1		
48	31C0145	可调接头	CONNECTOR			4		
49	06C7535	软管总成	HOSE AS			1		
50	03B0053	螺母	NUT		-	3	M10-8-ZN.D	EC0000127080_14 替换后
50	03B0053	螺母	NUT		-	3	M10-8-ZN.D	EC0000127080_19 替换前
50	03B0053	螺母	NUT		-	3	M10-8-ZN.D	EC0000127080_14 替换后
50	03B0053	螺母	NUT		-	3	M10-8-ZN.D	EC0000127080_19 替换前
51	01B0083	螺栓	BOLT		-	4	M10×60-8.8-ZN.D	EC0000127080_24 替换前
52	46D1761	卡板	STOP PLATE			1		
53	09C0795	管夹	CLAMP			1		
54	37B0010	扎带	CABLE TIE			13		
55	10C0663	前轮倾斜油缸	FRONT WHEEL TILT CYLINDER			1		
56	06C6762	软管总成	HOSE AS			2		

11Y0092_003_00 工作液压系统 HYDRAULIC SYSTEM

件号 ITEM	部件号 PART NO.	零件名称 CH	PART NAME EN	服务代码 SC	互换性 IA	数量 Q'TY	规格 SP.	备注 RE
57	66C0158	软管总成	HOSE AS			1		
58	66C0157	软管总成	HOSE AS			1		
59		软管总成	HOSE AS	C		1		
60		软管总成	HOSE AS	C		1		
61	06C7534	软管总成	HOSE AS			1		
62	66C0436	软管总成	HOSE AS			1		
63	37B0004	尼龙扎带	NYLON STRAP			16		
64	66C0156	软管总成	HOSE AS			4		
65	66C2287	软管总成	HOSE AS			2		
66	66C2285	软管总成	HOSE AS			2		
67	10C0668	左铲角变换油缸	BLADE PITCH CYLINDER			1		
68	06B0064	垫圈	WASHER		-	2	30-140HV-ZN.D	EC0000127080_25 替换前
69	06C7529	软管总成	HOSE AS			1		
70	84A0341	橡胶护圈	GROMMET			2		
71	66C1496	软管总成	HOSE AS		N	1		EC0000129358_8 替换前
72	07C4682	软管总成	HOSE AS			1		
73	07C4683	软管总成	HOSE AS			1		
74	32C0114	三同接头	TEE			2		
75	06C7530	软管总成	HOSE AS			1		
76	06B0006	垫圈	WASHER		N	8	8	EC0000117819_12 替换前
77	00B0075	螺栓	BOLT		N	6	M8×20-8.8-ZN.D	EC0000117819_7 替换前
78		管夹	CLAMP	A	N	1		EC0000117819_8 替换前
79	07C4684	软管总成	HOSE AS			1		
80	44C1793	隔板接头	SPACER CONNECTOR			1		
82		管夹	CLAMP	A	N	4		EC0000117819_10 替换前
83	00B0070	螺栓	BOLT		N	4	M8×45-8.8-ZN.D	EC0000117819_11 替换前
84	06B0005	垫圈	WASHER		N	6	8-200HV-ZN.D	EC0000117819_14 替换前
85		管夹	CLAMP	A	N	2		EC0000117819_5 替换前
86		管夹	CLAMP	A	N	2		EC0000117819_13 替换前
87	66C2005	软管总成	HOSE AS			1		
88	66C2006	软管总成	HOSE AS		-	1		11Y0092_66C2006_替换前
89		泵总成	PUMP AS	C		1		
90	09C1610	管夹	CLAMP			2		
91	66C2286	软管总成	HOSE AS			2		
92	05C2085	软管总成	HOSE AS			1		
93	32C0111	三通接头	TEE			1		
94	30C0166	接头	CONNECTOR		N	1		EC0000117819_6 替换前

（空白页 BLANK PAGE）

11Y0639_000_00 工作液压系统
WORK HYDRAULIC SYSTEM

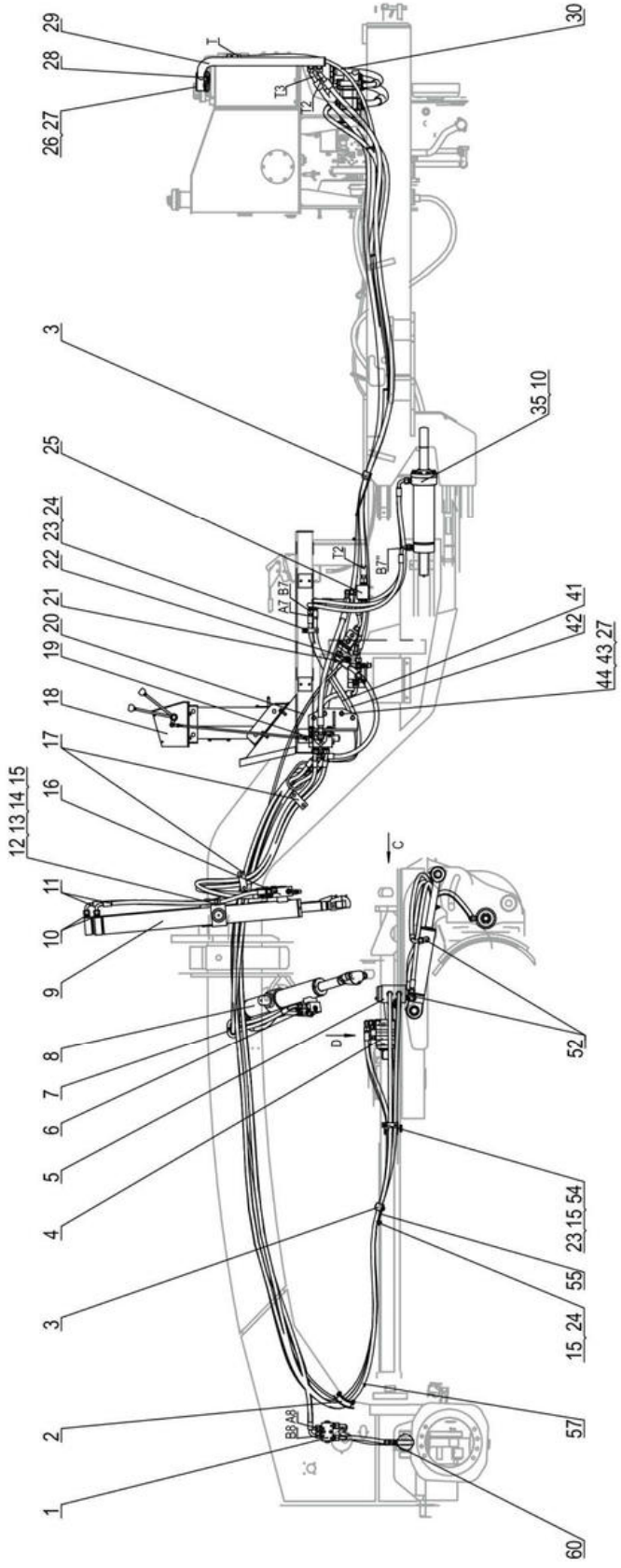

11Y0639_000_00 工作液压系统 WORK HYDRAULIC SYSTEM

件号 ITEM	部件号 PART NO.	零件名称 CH	PART NAME EN	服务代码 SC	互换性 IA	数量 Q'TY	规格 SP.	备注 RE
1	12C3175	液压锁	HYDRAULIC LOCK	C		1		
2	09C0639	护套	JACKET			1		
3	09C0202	管夹	CLAMP			2		
4	11C0783	回转马达	SWING MOTOR	C		1		
5	44C1599	回转接头	SWIVEL JOINT	C		1		
6	44C1634	液压锁	HYDRAULIC LOCK	C		1		
7	09C0188	管夹	CLAMP			1		
8	10C0696	铲刀摆动油缸	BLADE SWING CYLINDER			1		
9	10C0695	铲刀举升油缸	BLADE LIFT CYLINDER			2		
10	30C0164	接头	CONNECTOR			7		
11	06C7531	软管总成	HOSE AS			2	20591-24-08/20511-24-08X2SN08X1060	
12	06B0001	垫圈	WASHER			3	10-140HV-ZN.D	
13	09C0380	管夹	CLAMP			3		
14	00B0056	螺栓	BOLT			3	M10×16-8.8-ZN.D	
15	06B0002	垫圈	WASHER			7	10	
16	12C2800	液压锁	HYDRAULIC LOCK	C		1		
17	09C0203	管夹	CLAMP			4		
18	49Y0039	操纵台	PLATFORM	C		1		
19	44C1792	多路阀总成	CONTROL VALVE AS	C		1		
20	05C2085	软管总成	HOSE AS			1		
21	44C0077	测压接头	JOINT			1	M18×1.5	
22	32C0111	三通接头	TEE			1		
23	09C0126	双管夹	DOUBLE CLAMP			2		
24	00B0005	螺栓	BOLT			3	M10×20-8.8-ZN.D	
25	44C1773	回油阀体	RETURN VALVE	C		1		
26	01B0009	螺栓	BOLT			4	M12×75-8.8-ZN.D	
27	06B0008	垫圈	WASHER			12	12	
28	12B0302	O 形圈	O-RING			1	46.2×3.55	
29	09D0318	回油管	TUBE			1		
30	66C1494	软管总成	HOSE AS			1		
35	10C1066	铰接转向油缸	STEERING CYLINDER			2		
41		软管总成	HOSE AS	C		1	20591-24-08/20511-24-08X2SN08X1100+RNL	
42		软管总成	HOSE AS	C		1		
43	06B0007	垫圈	WASHER			8	12-140HV	
44		螺栓	BOLT	F		8	M12×40-8.8-ZN.D	
52	31C0145	可调接头	CONNECTOR			4		
54	03B0053	螺母	NUT			1	M10-8-ZN.D	

11Y0639_000_00 工作液压系统
WORK HYDRAULIC SYSTEM

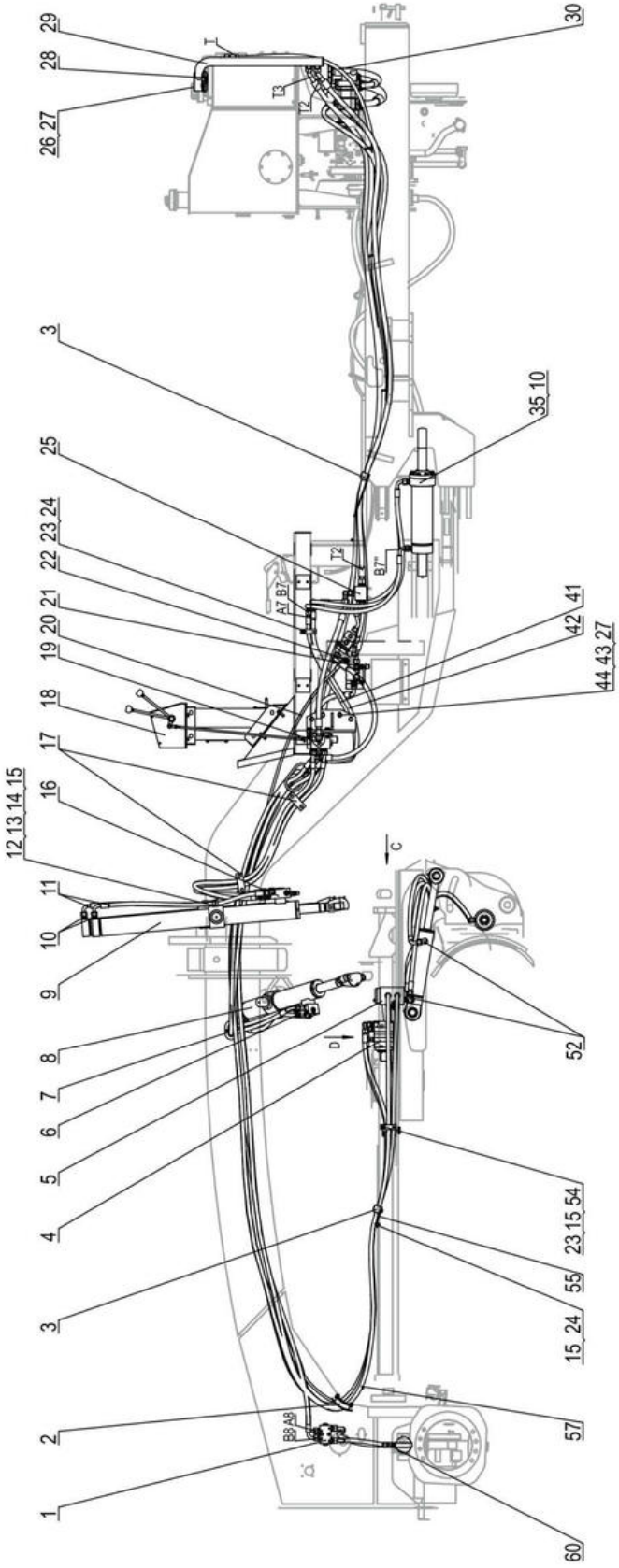

11Y0639_000_00 工作液压系统 WORK HYDRAULIC SYSTEM

件号 ITEM	部件号 PART NO.	零件名称 CH	PART NAME EN	服务代码 SC	互换性 IA	数量 Q'TY	规格 SP.	备注 RE
55	46D1761	卡板	STOP PLATE			1		
57	37B0010	扎带	CABLE TIE			13		
58	10C0663	前轮倾斜油缸	FRONT WHEEL TILT CYLINDER			1		
60	31C0084	弯接头	ELBOW			2		
61	66C0158	软管总成	HOSE AS			1		

11Y0639_000_01 工作液压系统
WORK HYDRAULIC SYSTEM

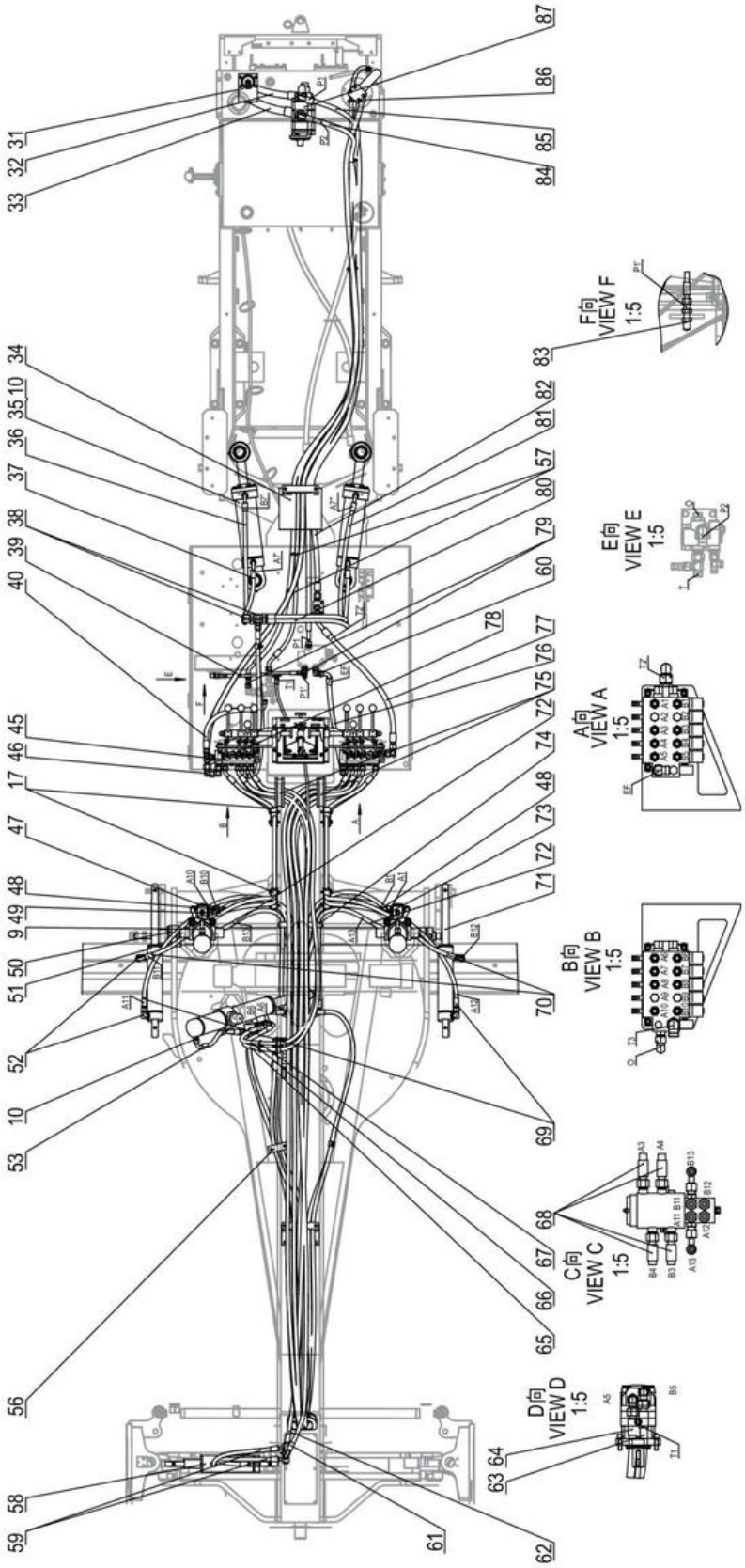

11Y0639_000_01 工作液压系统 WORK HYDRAULIC SYSTEM

件号 ITEM	部件号 PART NO.	零件名称 CH	PART NAME EN	服务代码 SC	互换性 IA	数量 Q'TY	规格 SP.	备注 RE
9	10C0695	铲刀举升油缸	BLADE LIFT CYLINDER			2		
10	30C0164	接头	CONNECTOR			7		
17	09C0203	管夹	CLAMP			4		
31		吸油块	SUCTION BLOCK	C		1		
32	07C7484	软管总成	HOSE AS			1		
33	07C7485	软管总成	HOSE AS			1		
34	82A1524	胶垫	PAD			1		
35	10C1066	铰接转向油缸	STEERING CYLINDER			2		
36	06C7536	软管总成	HOSE AS			1	20591-24-08X2SN08X1130V280° +RNL	
37	06C7528	软管总成	HOSE AS			1	20591-24-08X2SN08X780V280° +RNL	
38	02A0281	三通接头	TEE			2		
39	05C5637	软管总成	HOSE AS			1		
40	66C1495	软管总成	HOSE AS			1		
45	44C1791	多路阀总成	CONTROL VALVE AS	C		1		
46	31C0113	过渡接头	CONNECTOR			1		
47	44C1633	液压锁	HYDRAULIC LOCK	C		1		
48	06C7533	软管总成	HOSE AS			2	20541-24-08/20591-24-08X2SN08X2400V0° +RNL	
49	06C9316	软管总成	HOSE AS			1		
50	10C0694	铲刀引出油缸	BLADE SIDESHIFT CYLINDER			1		
51	10C0669	右铲角变换油缸	BLADE PITCH CYLINDER			1		
52	31C0145	可调接头	CONNECTOR			4		
53	06C7535	软管总成	HOSE AS			1		
56	09C0795	管夹	CLAMP			1		
57	37B0010	扎带	CABLE TIE			13		
58	10C0663	前轮倾斜油缸	FRONT WHEEL TILT CYLINDER			1		
59	06C6762	软管总成	HOSE AS			2		
60	31C0084	弯接头	ELBOW			2		
61	66C0158	软管总成	HOSE AS			1		
62	66C0157	软管总成	HOSE AS			1		
63		软管总成	HOSE AS	C		1		
64		软管总成	HOSE AS	C		1		
65	06C7534	软管总成	HOSE AS			1		
66	66C0436	软管总成	HOSE AS			1		
67	37B0004	尼龙扎带	NYLON STRAP			16		

11Y0639_000_01 工作液压系统
WORK HYDRAULIC SYSTEM

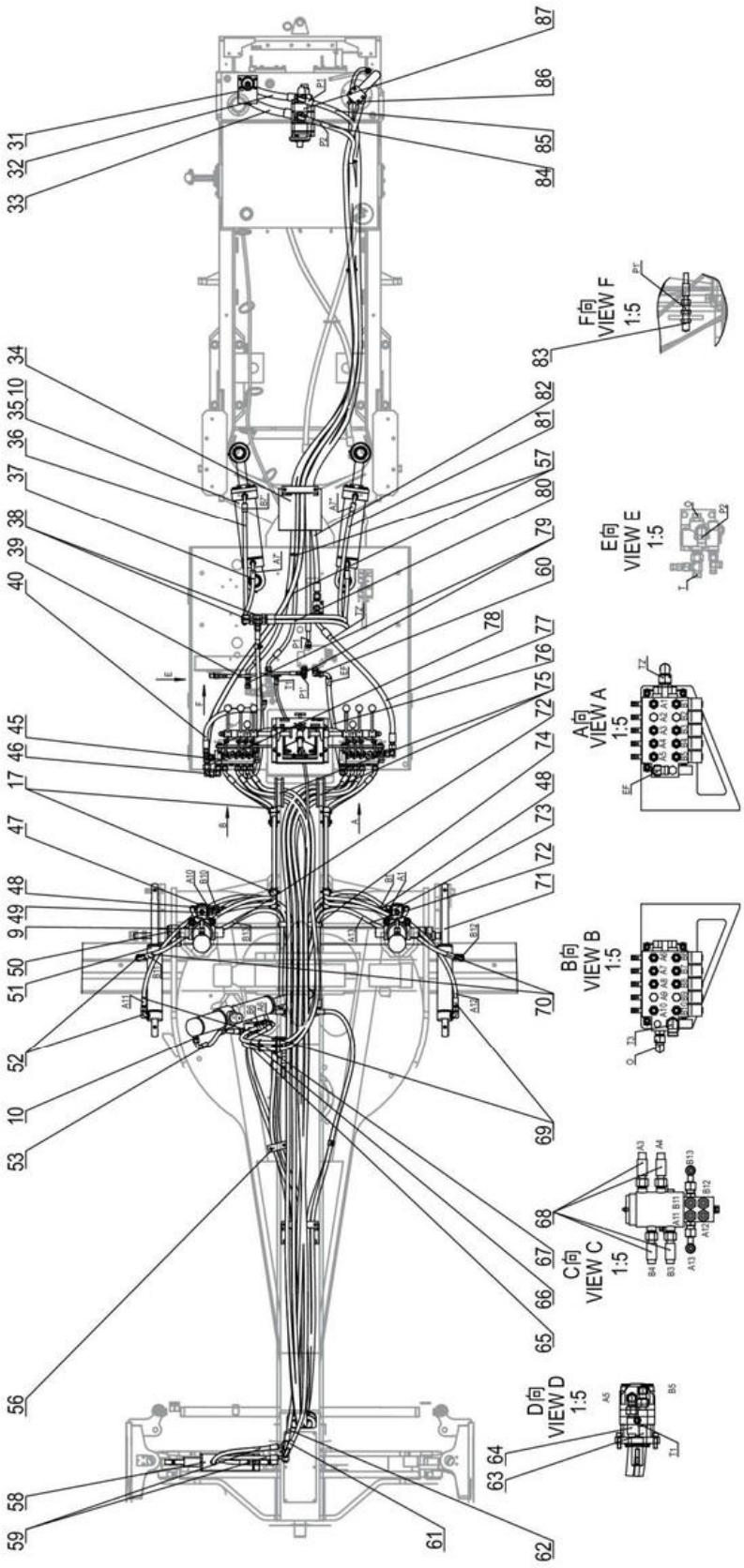

11Y0639_000_01 工作液压系统 WORK HYDRAULIC SYSTEM

件号 ITEM	部件号 PART NO.	零件名称 CH	PART NAME EN	服务代码 SC	互换性 IA	数量 Q'TY	规格 SP.	备注 RE
68	66C0156	软管总成	HOSE AS			4		
69	66C2287	软管总成	HOSE AS			2		
70	66C2285	软管总成	HOSE AS			2		
71	10C0668	左铲角变换油缸	BLADE PITCH CYLINDER			1		
72	66C2286	软管总成	HOSE AS			2		
73	06C7532	软管总成	HOSE AS			1		
74	09C1610	管夹	CLAMP			2		
75	84A0341	橡胶护圈	GROMMET			2		
76	66C7608	软管总成	HOSE AS			1		
77	07C4682	软管总成	HOSE AS			1		
78	07C4683	软管总成	HOSE AS			1		
79	32C0114	三同接头	TEE			2		
80	06C7530	软管总成	HOSE AS			1		
81	06C7529	软管总成	HOSE AS			1		
82	07C4684	软管总成	HOSE AS			1		
83	44C1793	隔板接头	SPACER CONNECTOR			1		
84	66C7765	软管总成	HOSE AS			1		
85	66C7766	软管总成	HOSE AS			1		
86	44C0085	测压接头	JOINT			1		
87	44C1788	泵总成	PUMP AS	C		1		

44C1788_000_00 泵总成
PUMP AS

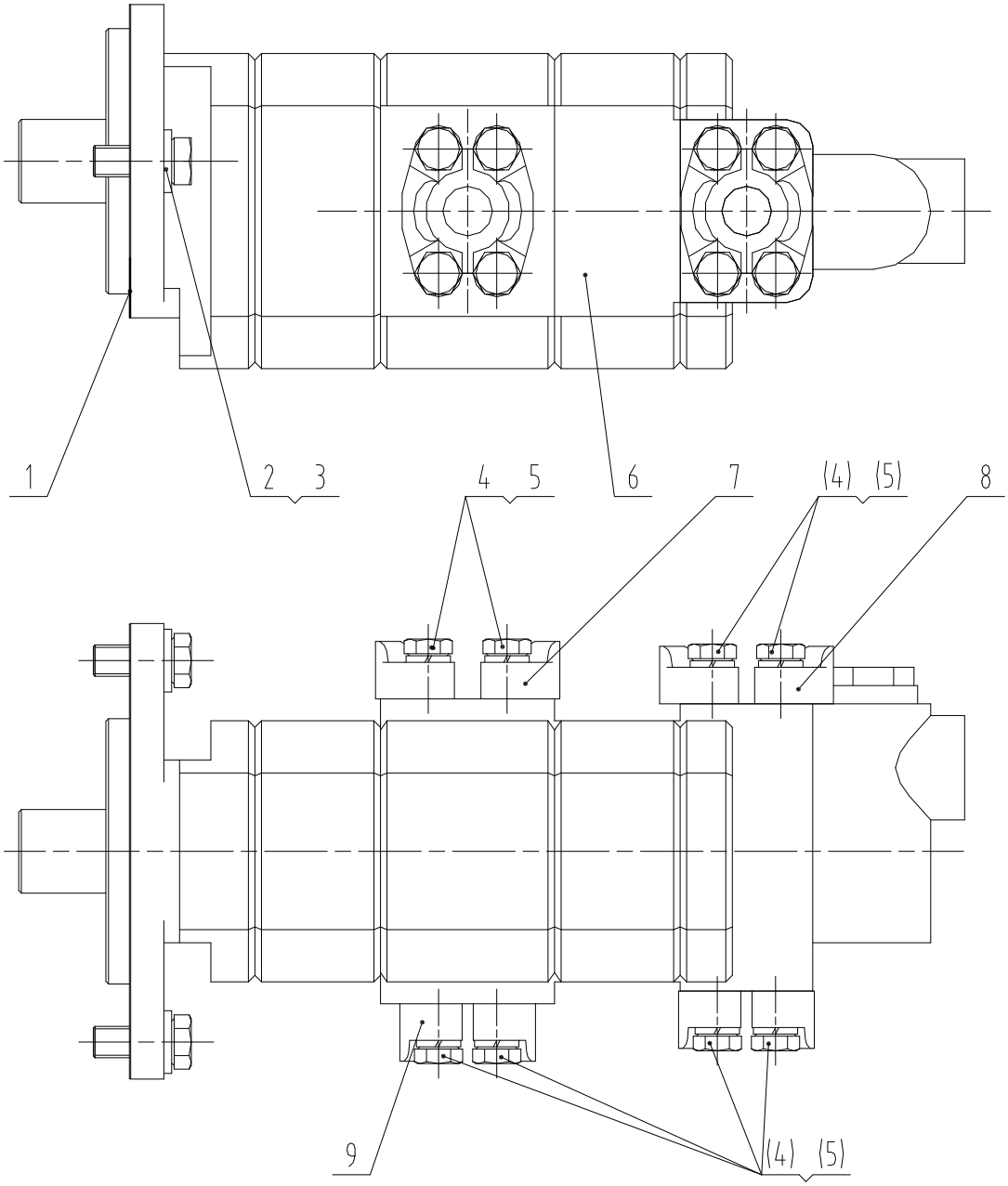

44C1788_000_00 泵总成 PUMP AS

件号 ITEM	部件号 PART NO.	零件名称 CH	PART NAME EN	服务代码 SC	互换性 IA	数量 Q'TY	规格 SP.	备注 RE
1	82A0422	密封垫	GASKET			1		
2	06B0237	垫圈	WASHER			2	12	
3	00B0238	螺栓	BOLT			2	M12×30-10.9-ZN.D	
4	00B0002	螺栓	BOLT			16	M10×35-8.8-ZN.D	
5	06B0002	垫圈	WASHER			16	10	
6	11C1635	齿轮泵	GEAR PUMP			1		
7	72A0629	压板	PLATE			1		
8	72A0628	压板	PLATE			1		
9	72A0627	压板	PLATE			2		

传动系统 POWER TRAIN SYSTEM

01E0116_006_00 后桥总成
REAR AXLE AS

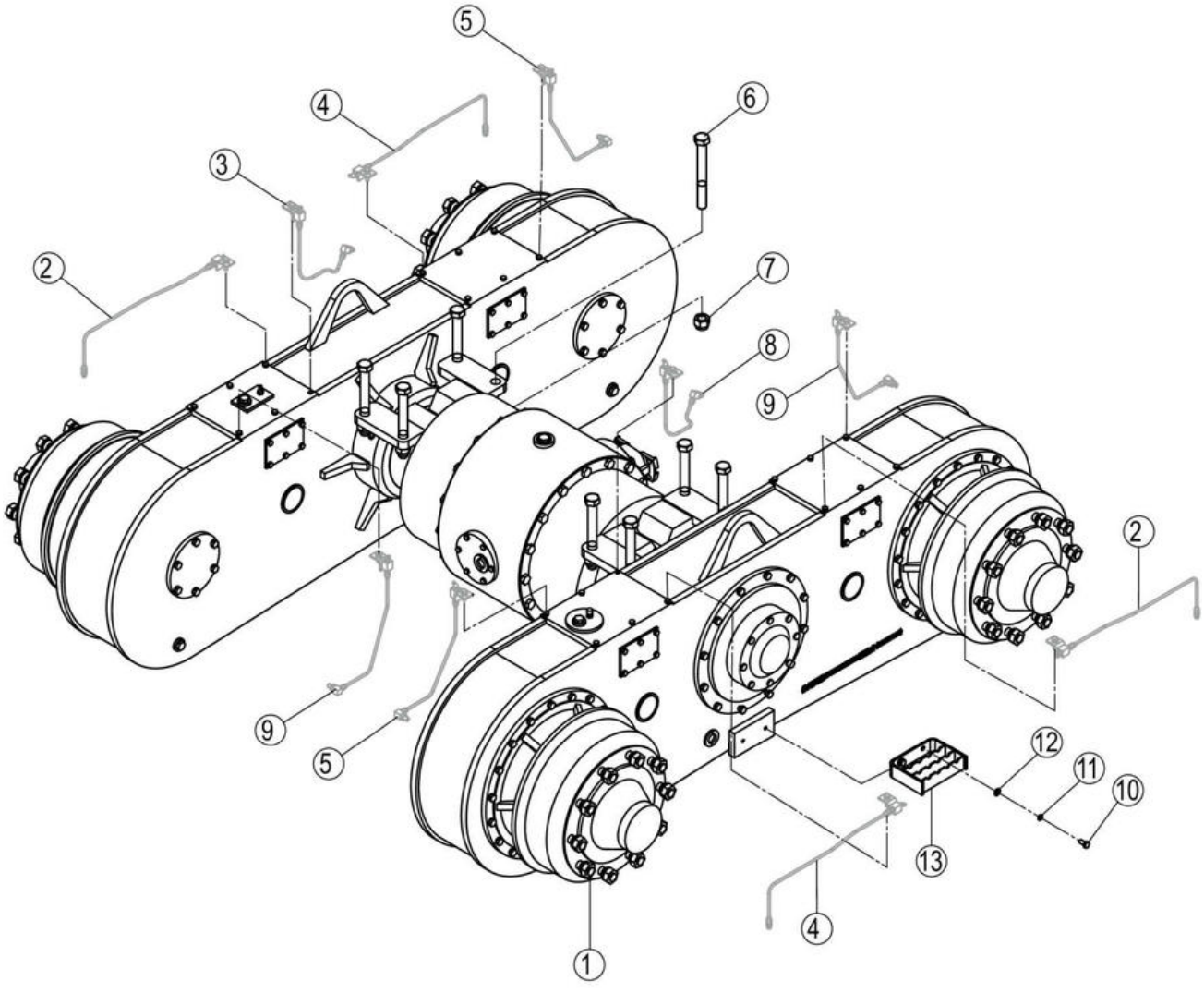

01E0116_006_00 后桥总成 REAR AXLE AS

件号 ITEM	部件号 PART NO.	零件名称 CH	PART NAME EN	服务代码 SC	互换性 IA	数量 Q'TY	规格 SP.	备注 RE
1	41C0479	后桥	REAR AXLE			1	XPRC1333H023-2	
2	01C1156	管路组件	PIPING GP	C	-	2		EC0000125234_2 替换后
3	01C0227	管路组件	LINE GP	C		1		
4	01C1155	管路组件	PIPING GP	C	-	2		EC0000125234_1 替换后
5	01C0263	管路组件	LINE GP	C		2		
6	01B0404	螺栓	BOLT			8		
7	03B0200	锁紧螺母	LOCKNUT			8	M24×2	
8	01C0226	管路组件	LINE GP	C		1		
9	01C0262	管路组件	LINE GP	C		2		
10	00B0005	螺栓	BOLT			4	M10×20-8.8-ZN.D	
11	06B0002	垫圈	WASHER			4	10	
12	06B0001	垫圈	WASHER			4	10-140HV-ZN.D	
13	41D0311	踏板	STEP			2		

01C0226_003_00 管路组件
LINE GP

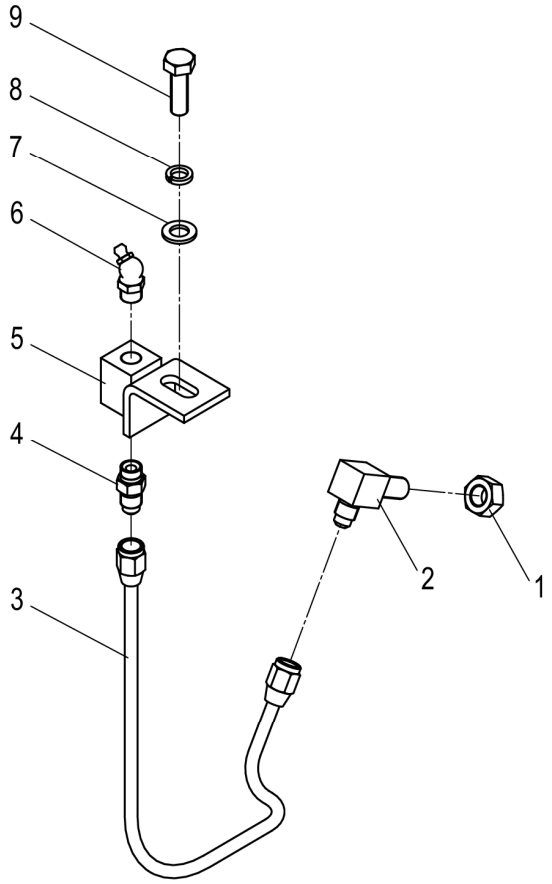

01C0226_003_00 管路组件 LINE GP

件号 ITEM	部件号 PART NO.	零件名称 CH	PART NAME EN	服务代码 SC	互换性 IA	数量 Q'TY	规格 SP.	备注 RE
1	03B0035	螺母	NUT			1	M10×1-8-ZN.D	
2	01A0231	接头	CONNECTOR			1		
3	01C0228	管路	PIPING			1		
4	00A0032	接头<一>	CONNECTOR			1		
5	00D3299	支座	BRACKET			1		
6	10B0051	油杯	GREASE FITTING			1	45° M10×1	
7	06B0005	垫圈	WASHER			1	8-200HV-ZN.D	
8	06B0006	垫圈	WASHER			1	8	
9	00B0085	螺栓	BOLT			1	M8×25-8.8-ZN.D	

01C0228_002_00 管路
PIPING

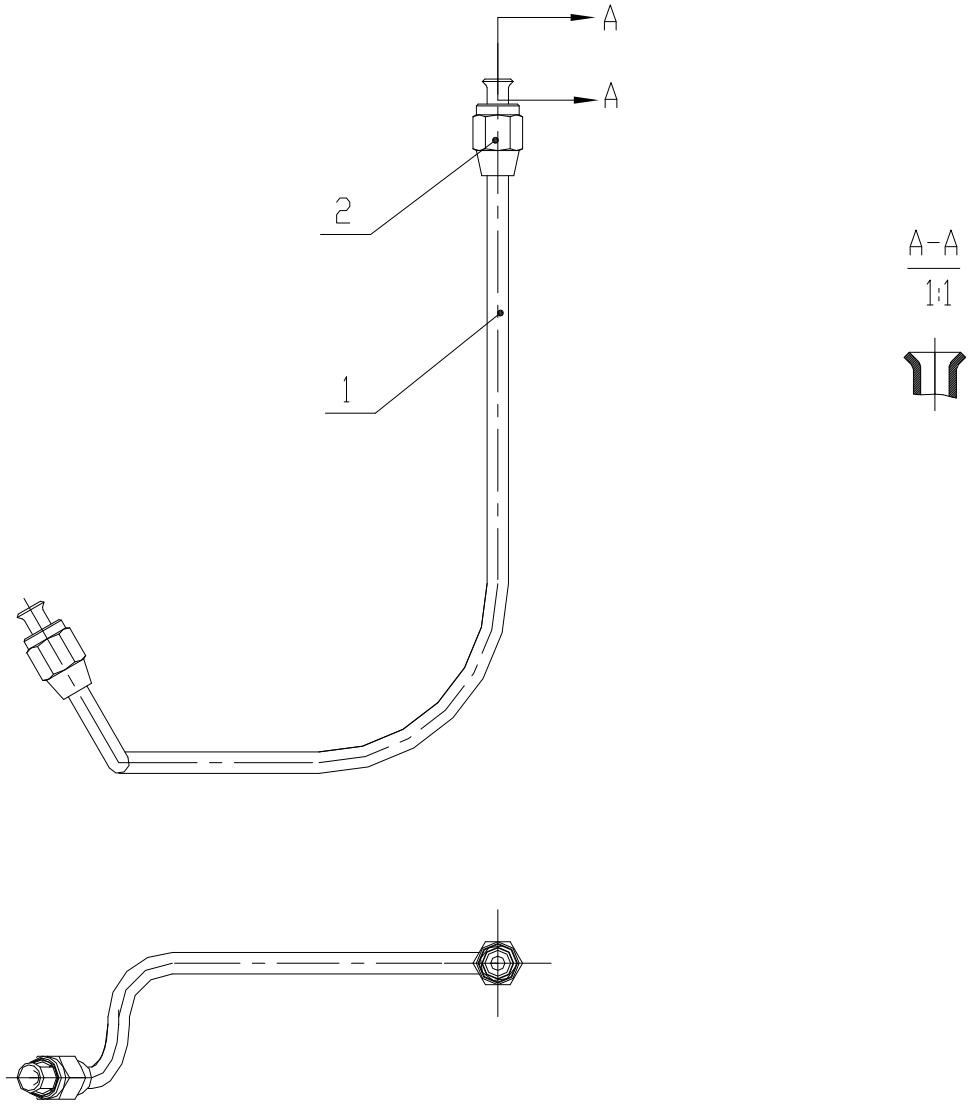

01C0228_002_00 管路 PIPING

件号 ITEM	部件号 PART NO.	零件名称 CH	PART NAME EN	服务代码 SC	互换性 IA	数量 Q'TY	规格 SP.	备注 RE
1		钢管	TUBE	B		1		
2	00A0033	接头	CONNECTOR			2		

01C0227_003_00 管路组件
LINE GP

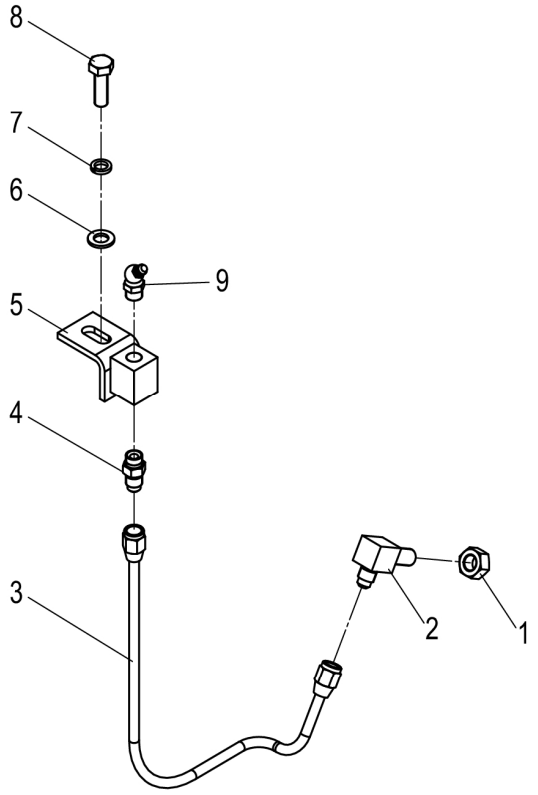

01C0227_003_00 管路组件 LINE GP

件号 ITEM	部件号 PART NO.	零件名称 CH	PART NAME EN	服务代码 SC	互换性 IA	数量 Q'TY	规格 SP.	备注 RE
1	03B0035	螺母	NUT			1	M10×1-8-ZN.D	
2	01A0231	接头	CONNECTOR			1		
3	01C0229	管路	PIPING			1		
4	00A0032	接头<一>	CONNECTOR			1		
5	00D3299	支座	BRACKET			1		
6	06B0005	垫圈	WASHER			1	8-200HV-ZN.D	
7	06B0006	垫圈	WASHER			1	8	
8	00B0085	螺栓	BOLT			1	M8×25-8.8-ZN.D	
9	10B0051	油杯	GREASE FITTING			1	45° M10×1	

01C0229_002_00 管路
PIPING

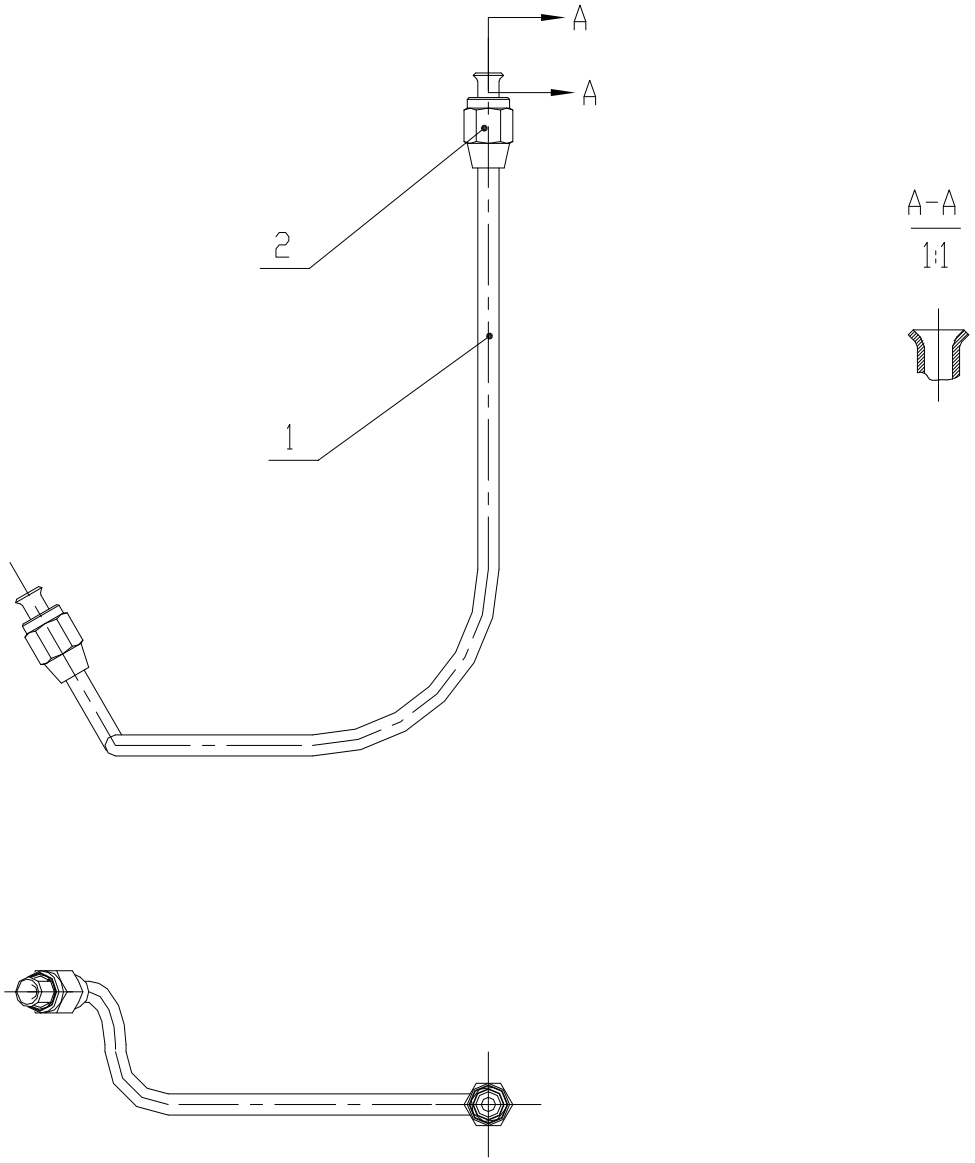

01C0229_002_00 管路 PIPING

件号 ITEM	部件号 PART NO.	零件名称 CH	PART NAME EN	服务代码 SC	互换性 IA	数量 Q'TY	规格 SP.	备注 RE
1	00A0033	接头	CONNECTOR			2		
2		钢管	TUBE	B		1		

01C0262_002_00 管路组件
LINE GP

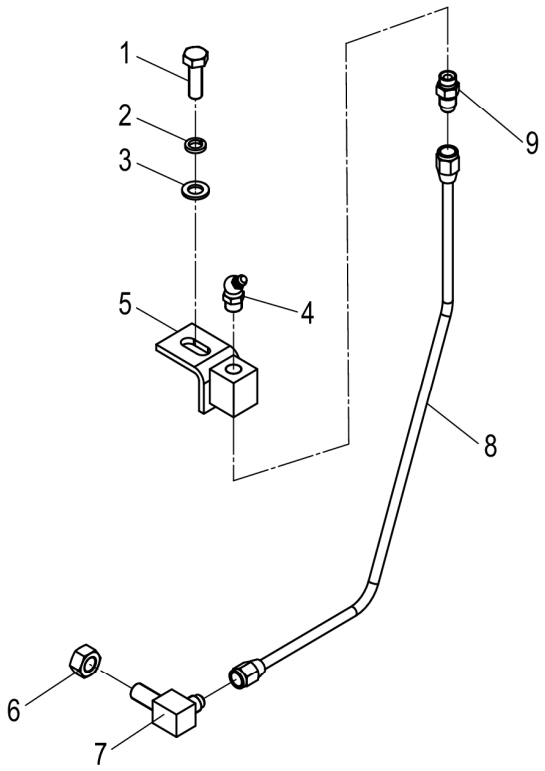

01C0262_002_00 管路组件 LINE GP

件号 ITEM	部件号 PART NO.	零件名称 CH	PART NAME EN	服务代码 SC	互换性 IA	数量 Q'TY	规格 SP.	备注 RE
1	00B0085	螺栓	BOLT			1	M8×25-8.8-ZN.D	
2	06B0006	垫圈	WASHER			1	8	
3	06B0005	垫圈	WASHER			1	8-200HV-ZN.D	
4	10B0051	油杯	GREASE FITTING			1	45° M10×1	
5	00D3299	支座	BRACKET			1		
6	03B0035	螺母	NUT			1	M10×1-8-ZN.D	
7	01A0231	接头	CONNECTOR			1		
8	01C0264	管路	PIPING			1		
9	00A0032	接头<一>	CONNECTOR			1		

01C0264_001_00 管路
PIPING

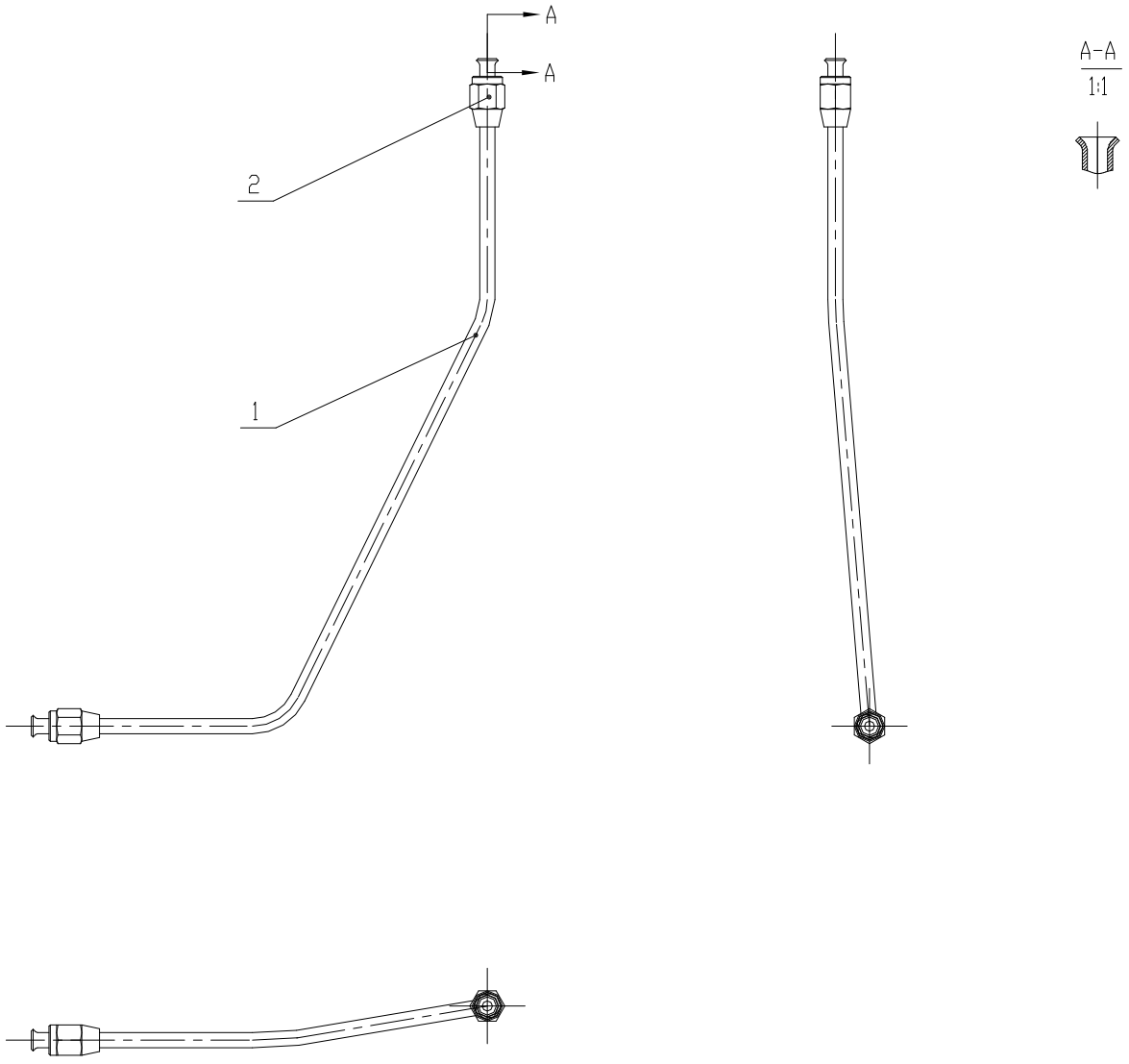

01C0264_001_00 管路 PIPING

件号 ITEM	部件号 PART NO.	零件名称 CH	PART NAME EN	服务代码 SC	互换性 IA	数量 Q'TY	规格 SP.	备注 RE
1		钢管	TUBE	B		1		
2	00A0033	接头	CONNECTOR			2		

01C0263_002_00 管路组件
LINE GP

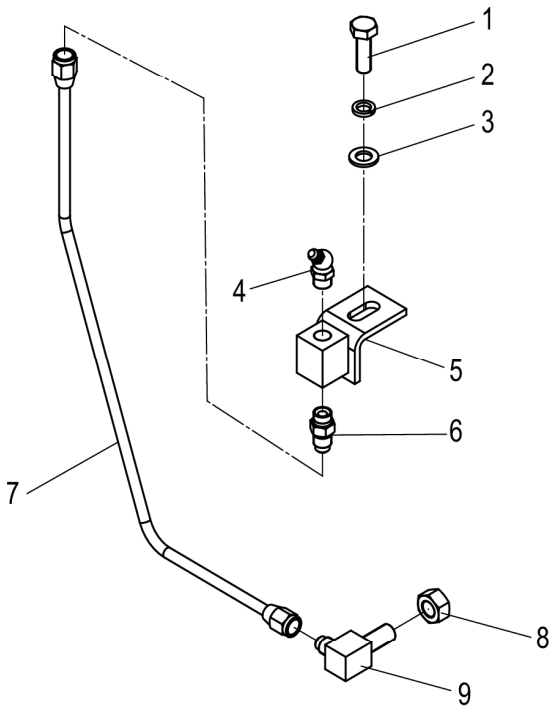

01C0263_002_00 管路组件 LINE GP

件号 ITEM	部件号 PART NO.	零件名称 CH	PART NAME EN	服务代码 SC	互换性 IA	数量 Q'TY	规格 SP.	备注 RE
1	00B0085	螺栓	BOLT			1	M8×25-8.8-ZN.D	
2	06B0006	垫圈	WASHER			1	8	
3	06B0005	垫圈	WASHER			1	8-200HV-ZN.D	
4	10B0051	油杯	GREASE FITTING			1	45° M10×1	
5	00D3299	支座	BRACKET			1		
6	00A0032	接头<一>	CONNECTOR			1		
7	01C0265	管路	PIPING			1		
8	03B0035	螺母	NUT			1	M10×1-8-ZN.D	
9	01A0231	接头	CONNECTOR			1		

01C0265_001_00 管路
PIPING

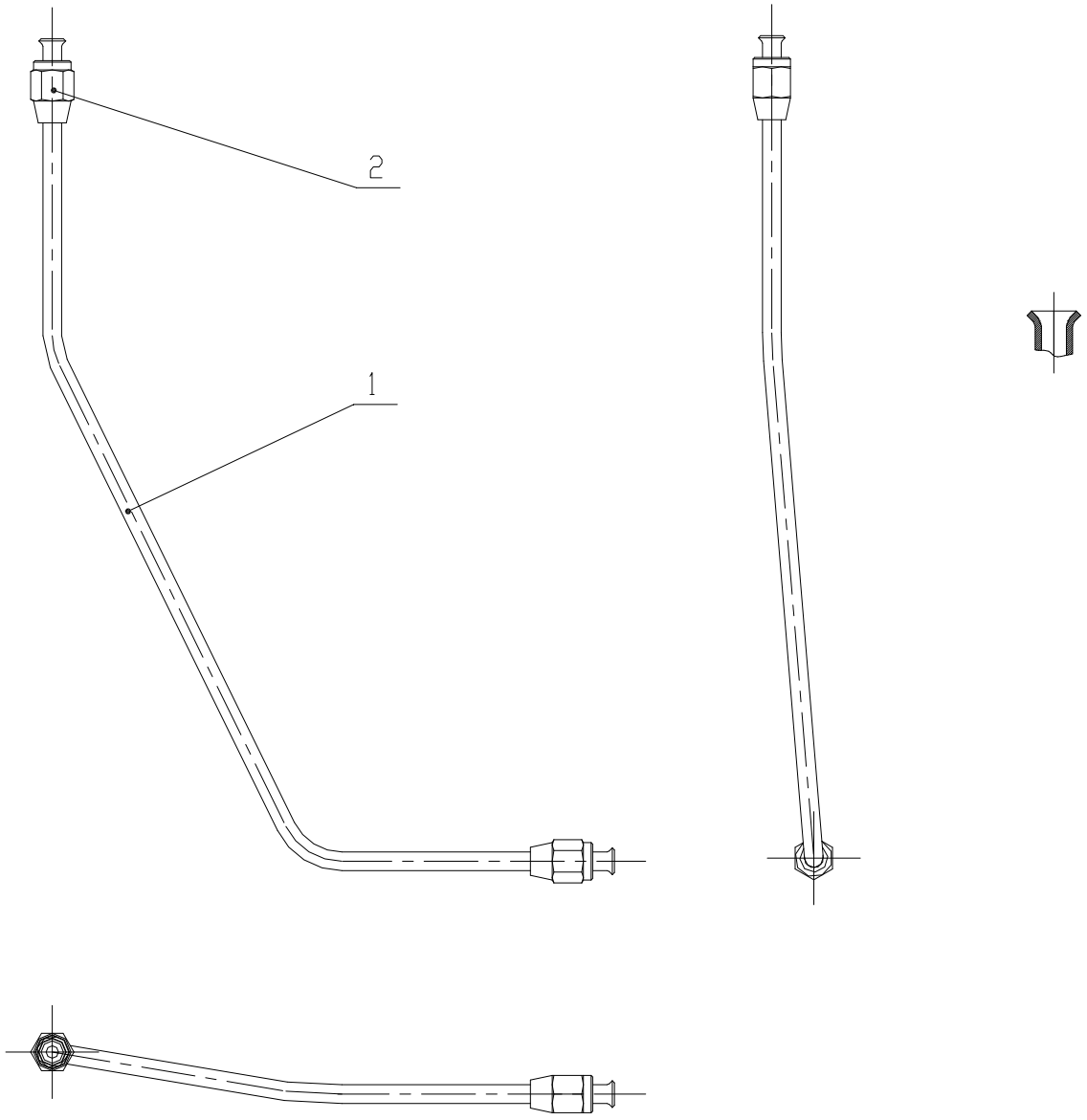

01C0265_001_00 管路 PIPING

件号 ITEM	部件号 PART NO.	零件名称 CH	PART NAME EN	服务代码 SC	互换性 IA	数量 Q'TY	规格 SP.	备注 RE
1		钢管	TUBE	B		1		
2	00A0033	接头	CONNECTOR			2		

01C1155_000_00 管路组件
PIPING GP

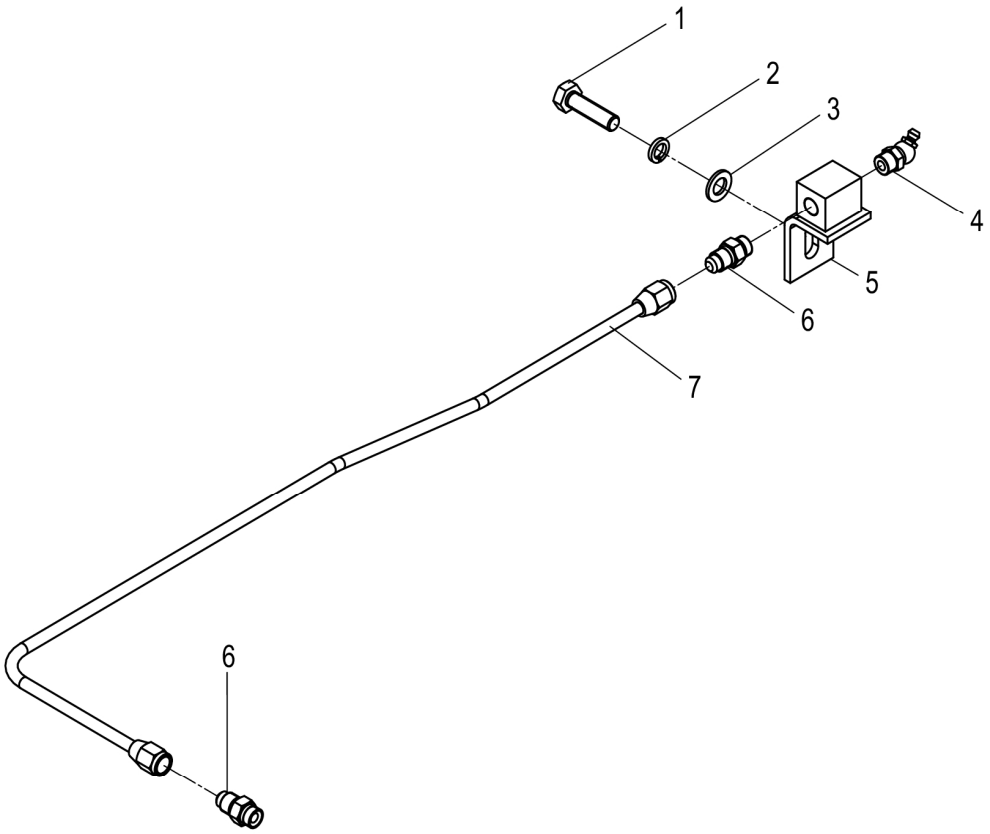

01C1155_000_00 管路组件 PIPING GP

件号 ITEM	部件号 PART NO.	零件名称 CH	PART NAME EN	服务代码 SC	互换性 IA	数量 Q'TY	规格 SP.	备注 RE
1	00B0020	螺栓	BOLT			1	M8×30-8.8-ZN.D	
2	06B0006	垫圈	WASHER			1	8	
3	06B0005	垫圈	WASHER			1	8-200HV-ZN.D	
4	10B0051	油杯	GREASE FITTING			1	45° M10×1	
5	15D1278	支座	BRACKET			1		
6	00A0032	接头<一>	CONNECTOR			2		
7	01C1151	管路	PIPING			1		

01C1156_000_00 管路组件
PIPING GP

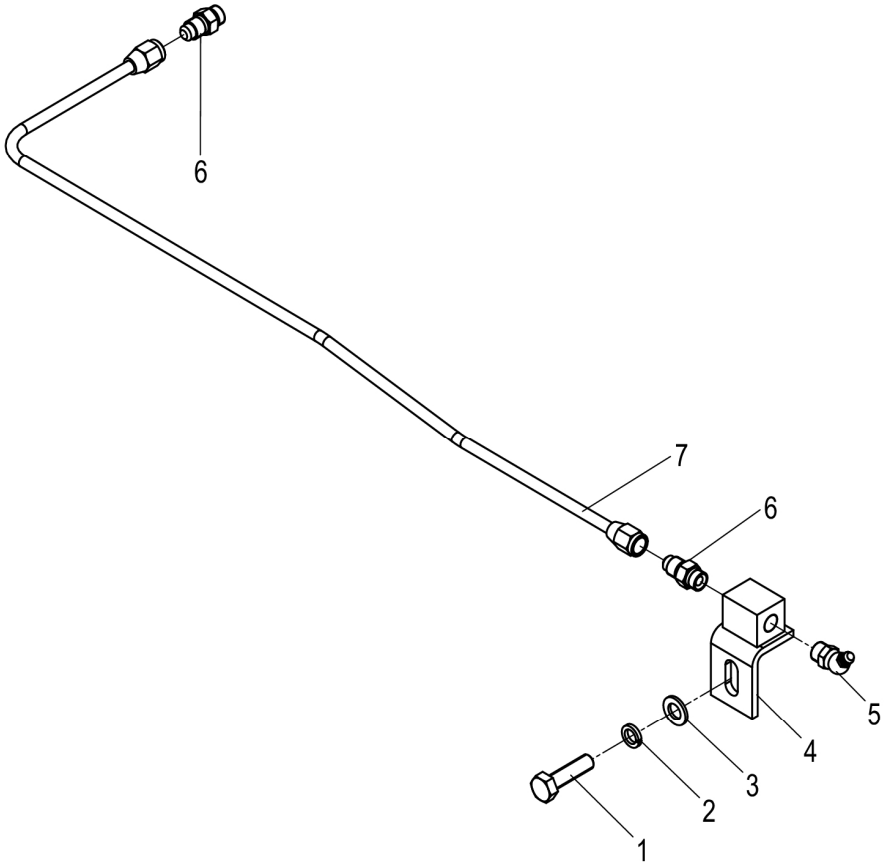

01C1156_000_00 管路组件 PIPING GP

件号 ITEM	部件号 PART NO.	零件名称 CH	PART NAME EN	服务代码 SC	互换性 IA	数量 Q'TY	规格 SP.	备注 RE
1	00B0020	螺栓	BOLT			1	M8×30-8.8-ZN.D	
2	06B0006	垫圈	WASHER			1	8	
3	06B0005	垫圈	WASHER			1	8-200HV-ZN.D	
4	15D1278	支座	BRACKET			1		
5	10B0051	油杯	GREASE FITTING			1	45° M10×1	
6	00A0032	接头<一>	CONNECTOR			2		
7	01C1152	管路	PIPING			1		

41C0479_001_00 后桥
REAR AXLE

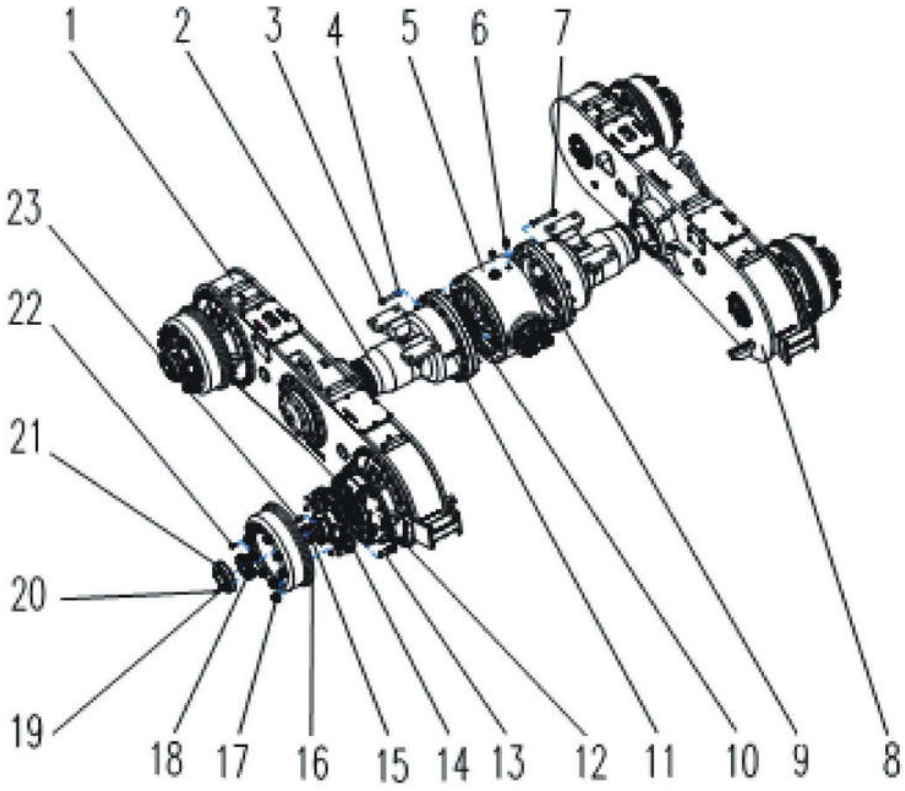

41C0479_001_00 后桥 REAR AXLE

件号 ITEM	部件号 PART NO.	零件名称 CH	PART NAME EN	服务代码 SC	互换性 IA	数量 Q'TY	规格 SP.	备注 RE
2	SP109936	轮边减速器总成	REDUCTOR AS.			2		
3	SP109885	螺栓	BOLT			16		
4	SP109924	排气装置	EXHAUST UNIT			1		
5	SP123702	主减速器总成	MAIN REDUCER			1		
6	SP109886	螺栓	BOLT			16		
7	06B0015	垫圈	WASHER			32	16	
9	SP105551	半轴	HALF SHAFT			1		
10	SP109894	销	PIN			4		
11	SP105549	半轴	HALF SHAFT			1		
12	SP105550	制动器总成	BRAKE AS.			4		
13	SP109922	花键毂	HUB			4		
14	SP105976	制动鼓	BRAKE DRUM			4		
15	SP109921	轮辋螺母	RIM NUT			40		
16	SP109923	轮网螺栓	BOLT			40		
17	04B0365	螺钉	SCREW			12	M10×30-8.8-ZN.D	
18	SP105585	支撑套	SLEEVE			4		
19	SP109952	圆螺母	ROUND NUT			4		
20	SP109934	紧定螺钉	SETSCREW			8		

SP105550_000_00 制动器总成
BRAKE AS.

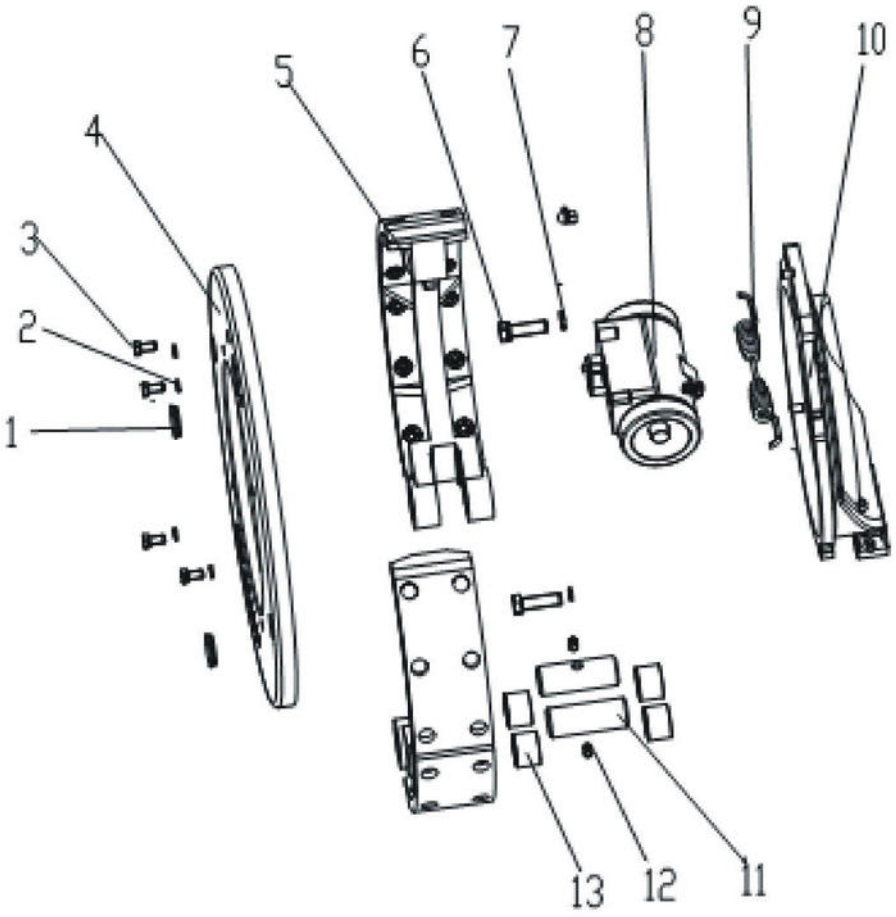

SP105550_000_00 制动器总成 BRAKE AS.

件号 ITEM	部件号 PART NO.	零件名称 CH	PART NAME EN	服务代码 SC	互换性 IA	数量 Q'TY	规格 SP.	备注 RE
1	SP109960	销轴	PIN			2		
2	SP109957	制动蹄	BRAKE SHOE			2		
4	SP109959	弹簧	SPRING			1		
5	SP109955	制动盘	BRAKE DISC			1		
8	SP122376	制动分泵	CALIPERS			1		
8	SP109956	制动分泵	CALIPERS			1		

SP109936_000_00 轮边减速器总成
REDUCTOR AS.

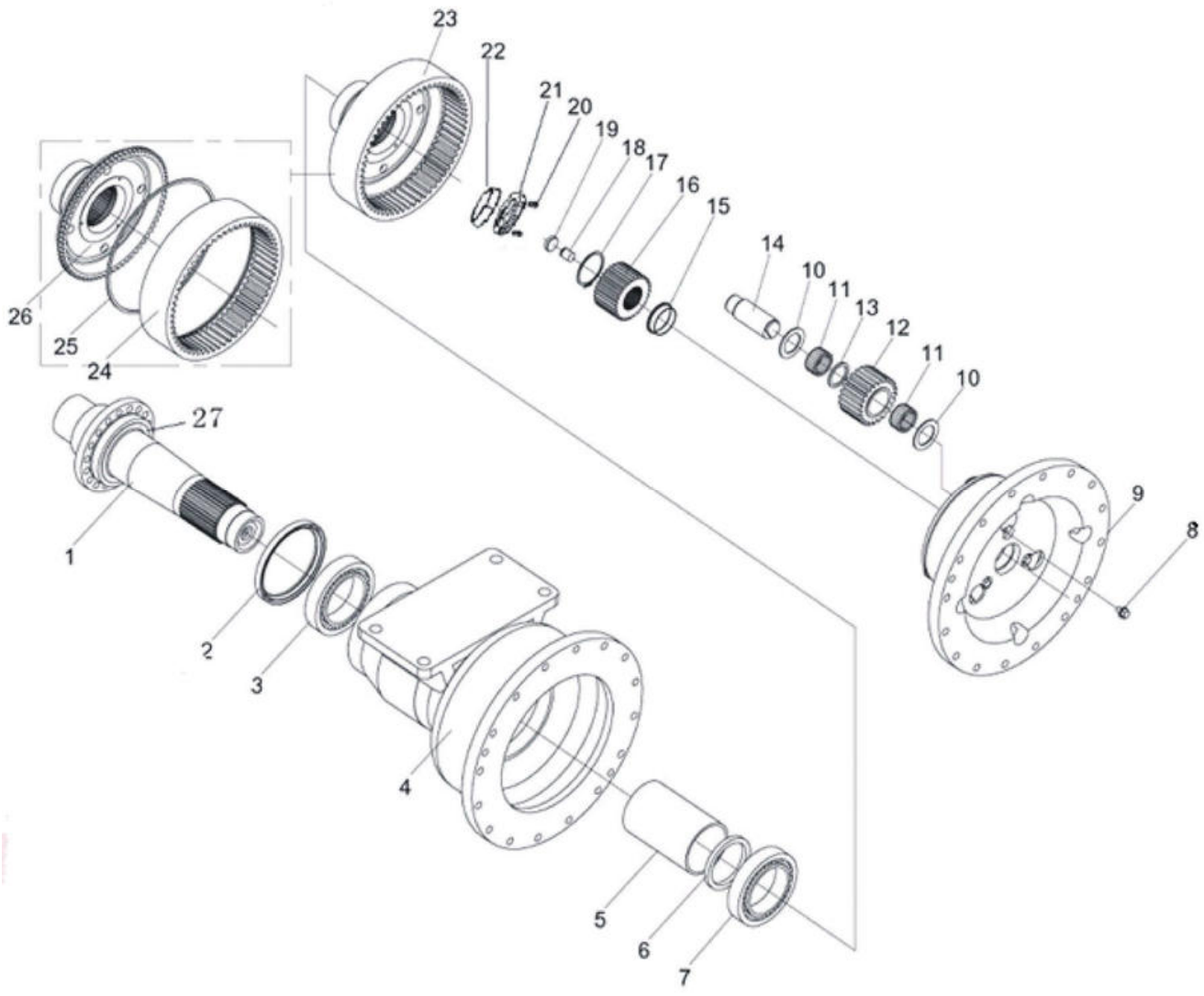

SP109936_000_00 轮边减速器总成 REDUCTOR AS.

件号 ITEM	部件号 PART NO.	零件名称 CH	PART NAME EN	服务代码 SC	互换性 IA	数量 Q'TY	规格 SP.	备注 RE
1	SP105819	双排链轮轴	SHAFT			1		
2	SP105567	油封	OIL SEAL			1		
3	SP105568	轴承	BEARING			1		
4	SP115141	轮边减速壳体	HOUSING			1		
5	SP109938	隔套	SPACER			1		
6	SP105569	调整环	ADJUSTING RING			1		
7	SP105570	轴承	BEARING			1		
8	SP109939	螺钉	SCREW			3		
9	SP109874	行星轮架	PLANETARY CARRIER			1		
10	SP109912	挡板	PLATE			6		
11	SP105571	滚针	ROLLING NEEDLE			162		
12	SP105572	行星轮	GEAR			3		
13	SP109911	隔套	SPACER			3		
14	SP105573	行星轮轴	SHAFT			3		
15	SP109875	隔套	SPACER			1		
16	SP105574	太阳轮	SUN GEAR			1		
17	SP109900	挡圈	BACKUP RING			1		
19	SP109904	挡块	BLOCK			1		
20	SP109908	螺母	NUT			2		
21	SP109899	垫圈	WASHER			1		
22	SP109916	锥套	TAPER SLEEVE			1		
24	SP109914	齿圈	GEAR RING			1		
25	SP109915	卡环	SNAP RING			1		
26	SP109918	齿圈支承	SUPPORT			1		
27	SP117381	垫圈	WASHER			1		

SP123702_000_00 主减速器总成
MAIN REDUCER

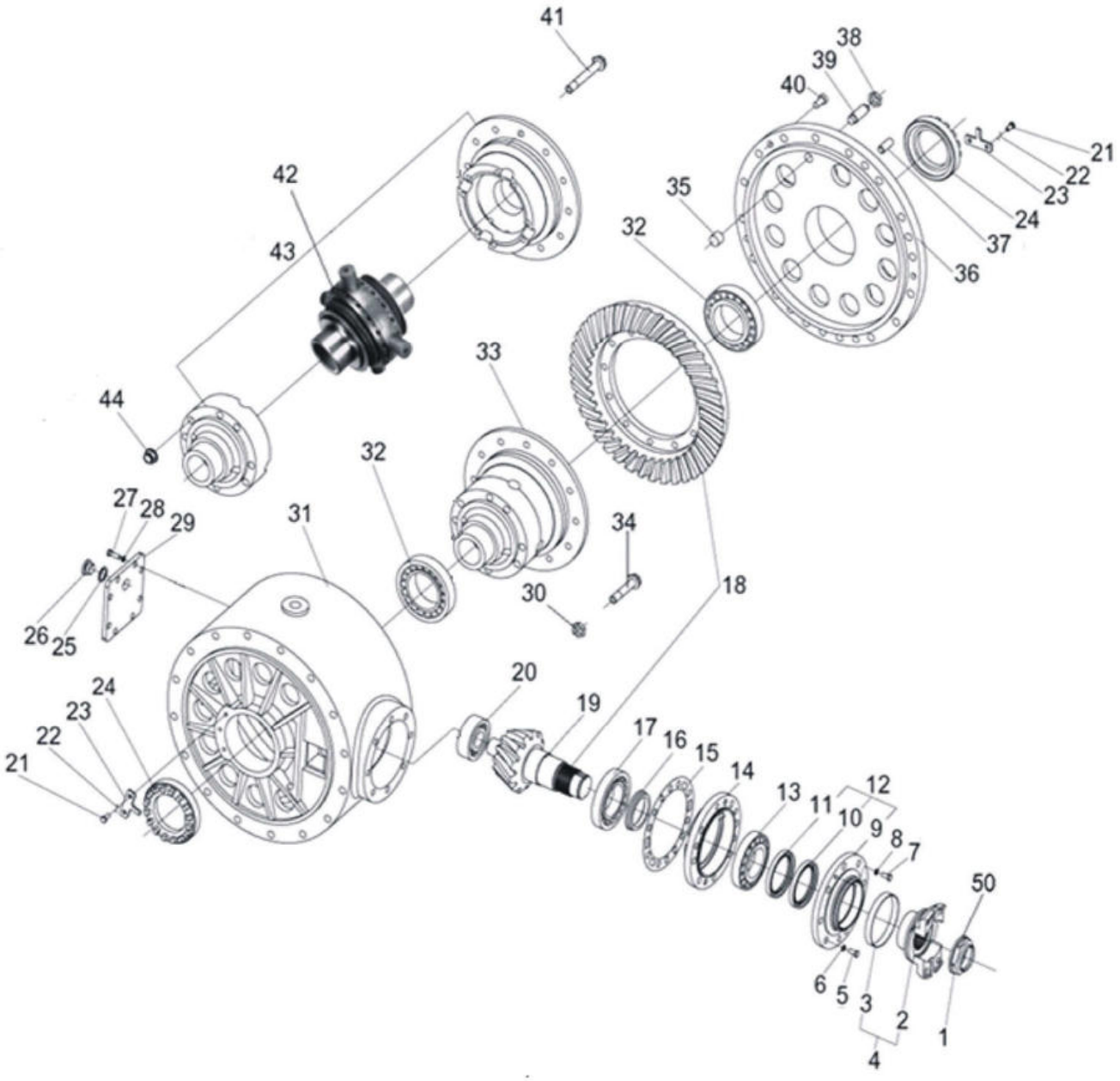

SP123702_000_00 主减速器总成 MAIN REDUCER

件号 ITEM	部件号 PART NO.	零件名称 CH	PART NAME EN	服务代码 SC	互换性 IA	数量 Q'TY	规格 SP.	备注 RE
1	SP105552	锁紧螺母	LOCKNUT			1		
4	SP109925	连接法兰组件	FLANGE			1		
5	SP109884	螺栓	BOLT			7		
6	06B0013	垫圈	WASHER			7	14	
7	SP109883	螺栓	BOLT			1		
8	SP109896	垫圈	WASHER			1		
9	SP109933	盖	CAP			1		
10	SP105555	油封	OIL SEAL			1		
11	SP105554	油封	OIL SEAL			1		
13	SP105556	轴承	BEARING			1		
14	SP109928	轴承座	BEARING SUPPORT			1		
17	SP105558	轴承	BEARING			1		
18	SP105559	主传动齿轮副	BEVEL GEAR & PINION			1		
19	SP120160	挡圈 90	CIRCLIP			1		
20	SP105560	轴承	BEARING			1		
21	SP109876	螺栓	BOLT			4		
23	SP105561	锁紧片	LOCKING PLATE			2		
24	SP109905	差速器螺母	NUT			2		
25	SP105562	组合密封垫	COMBINATION GASKET			3		
26	SP105563	螺塞	PLUG			3		
27	SP109880	螺栓	BOLT			8		
28	SP109895	垫圈	WASHER			8		
29	SP109932	盖	CAP			1		
31	SP120162	主减壳体	HOUSING			1		
32	SP105565	轴承	BEARING			2		
33	SP105566	NOSPIN 差速器	DIFFERENTIAL			1		
34	00B0575	螺栓	BOLT			12	M14×1.5×45-10.9-ZN.D	
35	SP109919	铜套	BUSHING			1		
36	SP120163	连接座	SUPPORT			1		
37	SP109893	销	PIN			1		
38	SP109892	螺母	NUT			1		
39	SP109930	止推螺栓	THRUST BOLT			1		
40	SP109888	螺栓	BOLT			3		
41	SP109909	螺栓	BOLT			8		
42	SP109913	差速器	DIFFERENTIAL			1		
43	SP109920	差速器壳体组件	HOUSING			1		
44	SP109910	螺母	NUT			8		
50	SP105553	垫片	GASKET			1		

01E0117_001_00 轮胎轮辋总成
TYRE&RIM AS

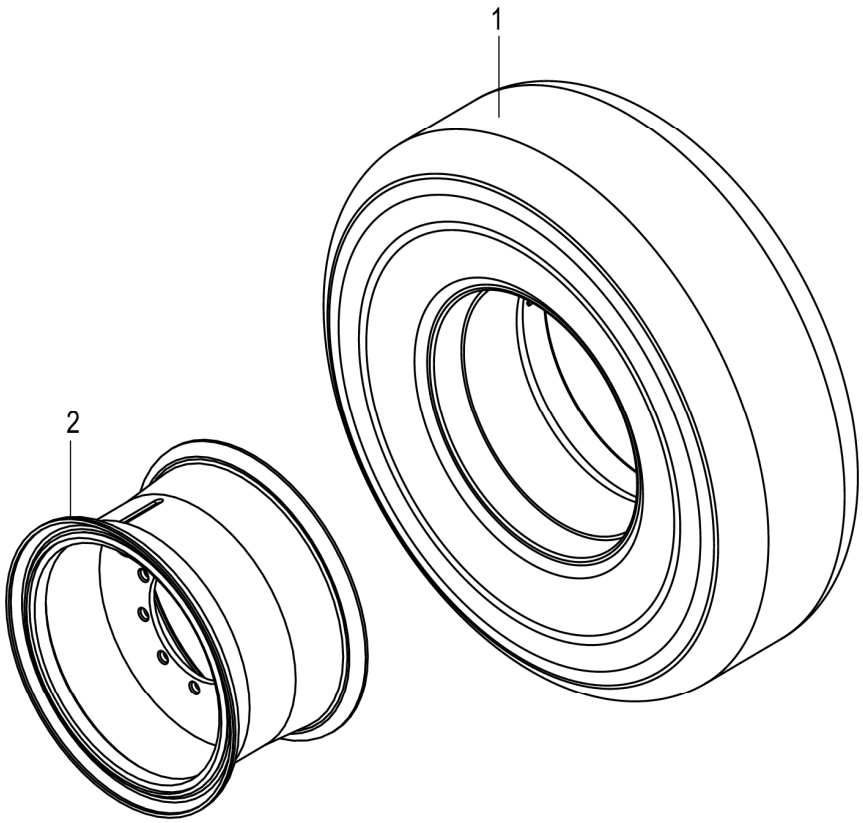

01E0117_001_00 轮胎轮辋总成 TYRE&RIM AS

件号 ITEM	部件号 PART NO.	零件名称 CH	PART NAME EN	服务代码 SC	互换性 IA	数量 Q'TY	规格 SP.	备注 RE
1	34C0095	轮胎总成	TYRE AS			1	17.5-25 PR12/TT L-3	
2	41C0167	轮辋总成	RIM AS			1		

01Y0077_002_00 前桥
FRONT AXLE

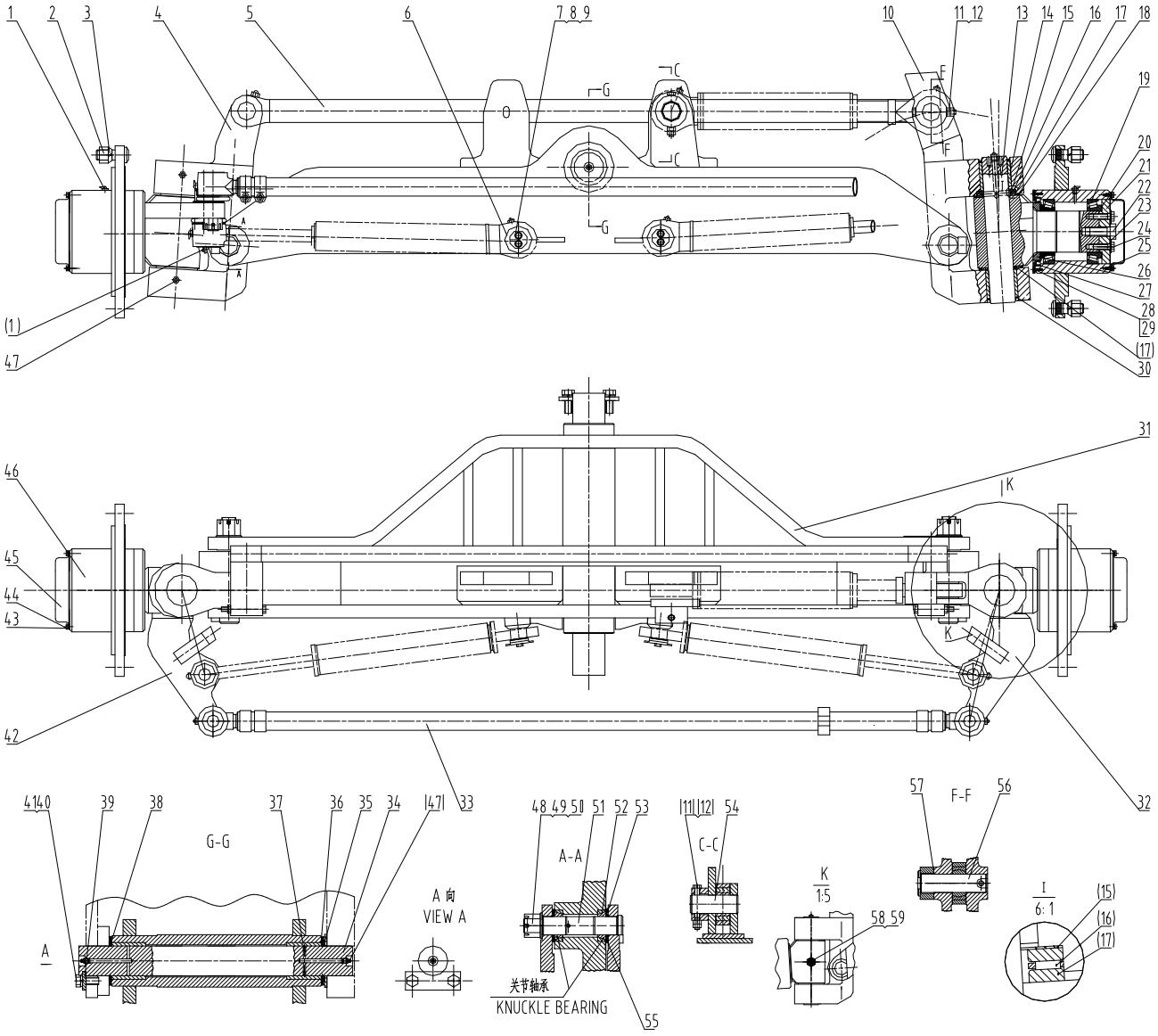

01Y0077_002_00 前桥 FRONT AXLE

件号 ITEM	部件号 PART NO.	零件名称 CH	PART NAME EN	服务代码 SC	互换性 IA	数量 Q'TY	规格 SP.	备注 RE
1	10B0018	油杯	GREASE FITTING			4	90° M10×1	
2	03B0139	螺母	NUT			20	M22×1.5-10-ZN.D	
3	06B0252	垫圈	WASHER			20	22	
4	24D0135	倾斜关节	LEAN-JOINT			1		
5	24C0144	车轮倾斜拉杆总成	WHEEL LEAN LINKAGE AS	C		1		
6	52A0180	圆盘	DISC			2		
7	06B0005	垫圈	WASHER			4	8-200HV-ZN.D	
8	00B0085	螺栓	BOLT			4	M8×25-8.8-ZN.D	
9	06B0006	垫圈	WASHER			4	8	
10	24D0136	倾斜关节	LEAN-JOINT			1		
11	03B0053	螺母	NUT			6	M10-8-ZN.D	
12	01B0093	螺栓	BOLT			3	M10×90-8.8-ZN.D	
13	60A0544	转向销	STEERING PIN			2		
14	55A1210	COB052 轴承	BEARING			4	68×55×61	
15		调整垫	SHIM	C		2		
16	26B0015	推力滚针轴承	NEEDLE BEARING			2		
17	26B0016	推力垫圈	WASHER			6		
18	83A0338	V 型密封圈	V-SEAL			4		
19	23B0060	圆锥滚子轴承 32018	TAP.ROLLER BRG			4	32018	
20		调整垫	SHIM	C		2		
21	53A0317	端盖	COVER			2		
22	00B0234	螺栓	BOLT			2	M20×50-10.9-ZN.D	
23	76A0254	锁片	LOCK PLATE			6		
24	00B0058	螺栓	BOLT			12	M12×45-8.8-ZN.D	
25	56A1875	密封垫	GASKET			2		
26	55A4143	轴套	BUSHING			2		
27	13B0885	油封	OIL SEAL			2	125×150×12	
28	04B0292	螺钉	SCREW			12	M4×10-4.8-ZN.D（黑色）	
29	11A6255	挡圈	SNAP RING			4		
30	13B0196	防尘圈	DUST RING			4	55×69×8	
31	02D9706	前桥	FRONT AXLE			1		
32	24D0262	转向节	STEERING KNURCKLE			1		
33		转向拉杆	STEERING LINKAGE	C	Y	1		EC0000128824_10 替换前
34	60A3349	销轴	PIN			1		
35		调整垫	SHIM	C		1		
36	83A0339	V 型密封圈	V-SEAL			2		
37	55A2843	轴承	BEARING			2		

01Y0077_002_00 前桥
FRONT AXLE

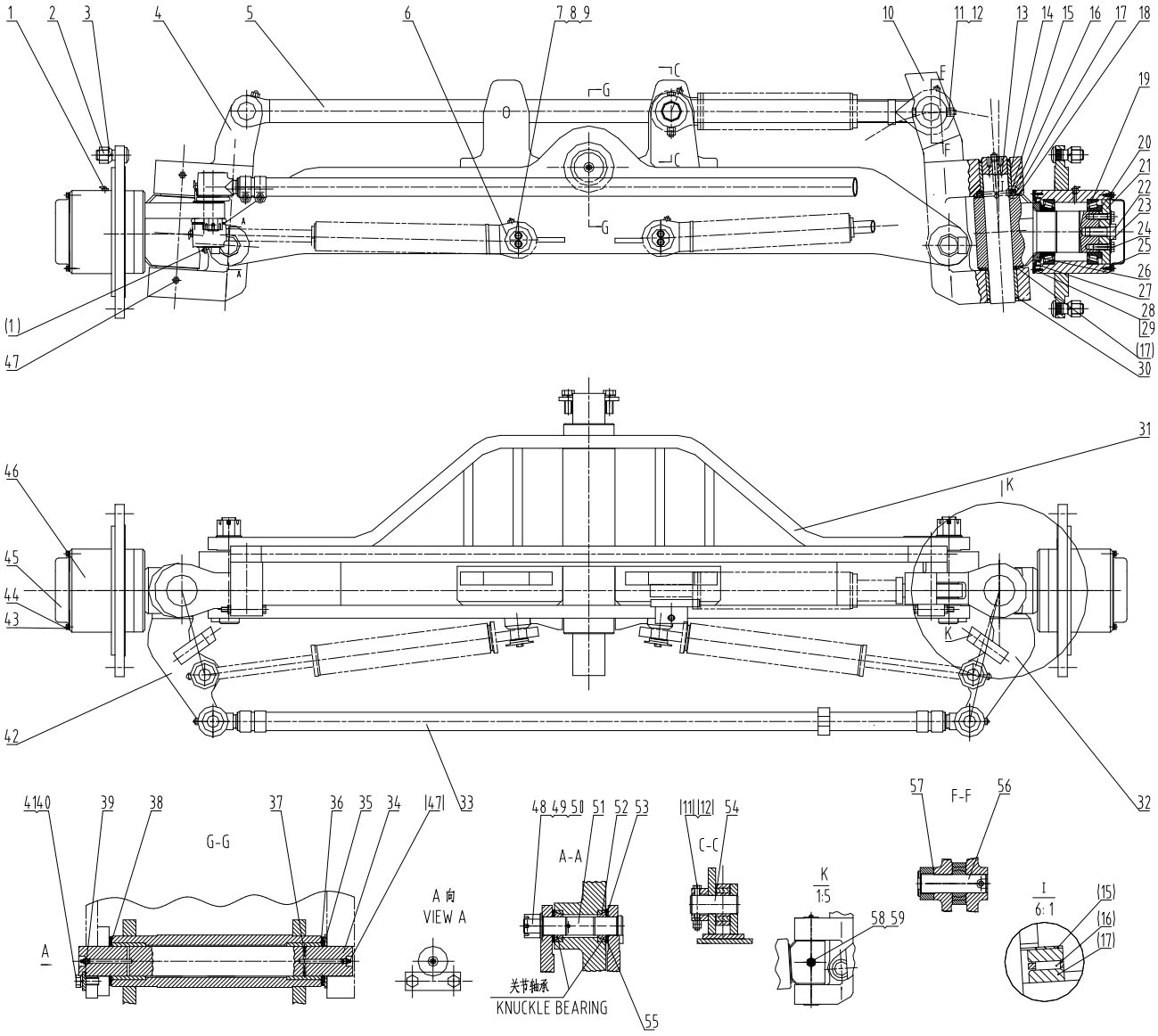

01Y0077_002_00 前桥 FRONT AXLE

件号 ITEM	部件号 PART NO.	零件名称 CH	PART NAME EN	服务代码 SC	互换性 IA	数量 Q'TY	规格 SP.	备注 RE
38	56A0247	止推垫	THRUST SHIM			2		
39	13A7142	挡板	PLATE			1		
40	06B0015	垫圈	WASHER			2	16	
41	00B0014	螺栓	BOLT			2	M16×40-8.8-ZN.D	
42	24D0261	转向节	STEERING KNURCKLE			1		
43	06B0003	垫圈	WASHER			12	6	
44	00B0021	螺栓	BOLT			12	M6×12-8.8-ZN.D	
45	53A2126	端盖	COVER			2		
46	34C2172	前轮轮毂	FRONT WHEEL HUB			2		
47	10B0014	油杯	GREASE FITTING			8	M10×1	
48	03B0487	螺母	NUT			2	M30×2-8-ZN.D	
49	06B0064	垫圈	WASHER			2	30-140HV-ZN.D	
50	08B0017	销	PIN			2	6×60-ZN.D	
51	60A4057	销轴	PIN			2		
52	25B0024	轴承 GAC40S	BEARING			4	68×40×19	
53	56A0245	止推垫	THRUST SHIM			4		
54	60A0546	销轴	PIN			1		
55	83A0337	V 型密封圈	V-SEAL			4		
56	60A0547	销轴	PIN			2		
57	76A0119	环片	WASHER			2		
58	04B0447	螺钉	SCREW			2	M12×40-45H-ZN.D	
59	03B0290	螺母	NUT			2	M12-10-ZN.D	

24C0144_003_00 车轮倾斜拉杆总成
WHEEL LEAN LINKAGE AS

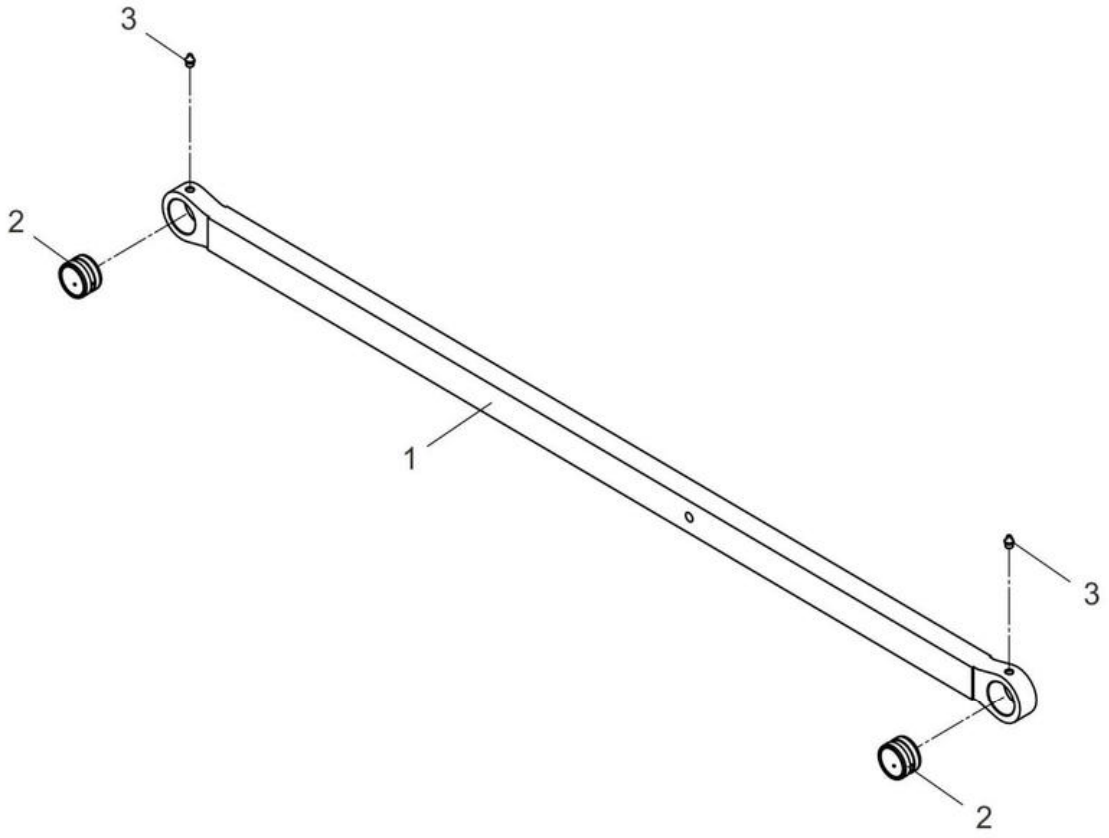

24C0144_003_00 车轮倾斜拉杆总成 WHEEL LEAN LINKAGE AS

件号 ITEM	部件号 PART NO.	零件名称 CH	PART NAME EN	服务代码 SC	互换性 IA	数量 Q'TY	规格 SP.	备注 RE
1	64A0138	车轮倾斜拉杆	LINKAGE			1		
2	39A0185	衬套	BUSHING			2		
3	10B0014	油杯	GREASE FITTING			2	M10×1	

24C2504_000_00 转向拉杆
STEERING LINKAGE

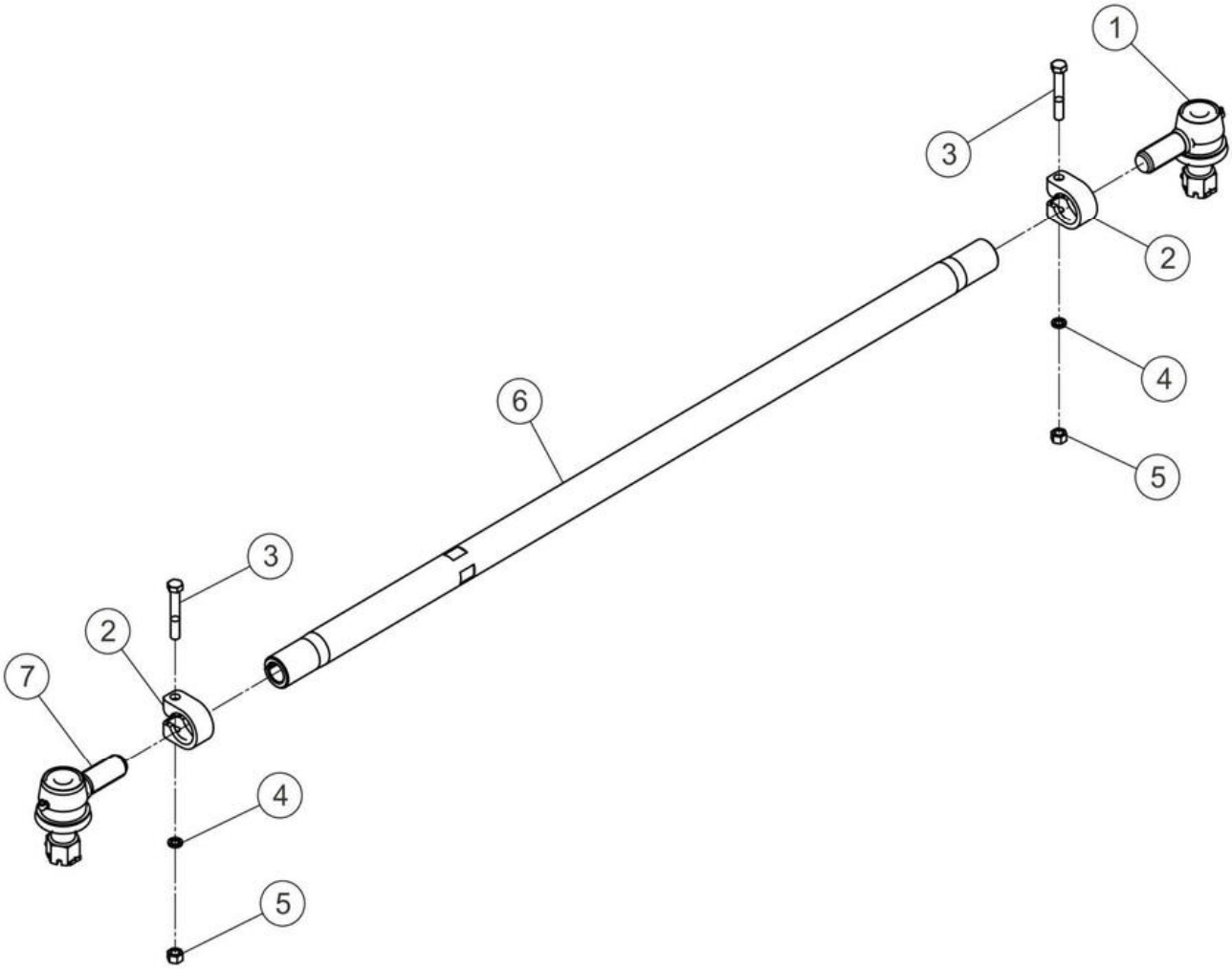

24C2504_000_00 转向拉杆 STEERING LINKAGE

件号 ITEM	部件号 PART NO.	零件名称 CH	PART NAME EN	服务代码 SC	互换性 IA	数量 Q'TY	规格 SP.	备注 RE
1	24C2309	铰接总成	ARTICULATED HITCH			1		
2	76A0878	卡环	SNAP RING			2		
3	01B0088	螺栓	BOLT			2	M14×1.5×90-10.9-ZN.D	
4	06B0013	垫圈	WASHER			2	14	
5	03B0134	螺母	NUT			2	M14×1.5-8-ZN.D	
6	37A3035	拉杆	LINKAGE			1		
7	24C2308	铰接总成	ARTICULATED HITCH			1		

24C2308_000_00 铰接总成
ARTICULATED HITCH

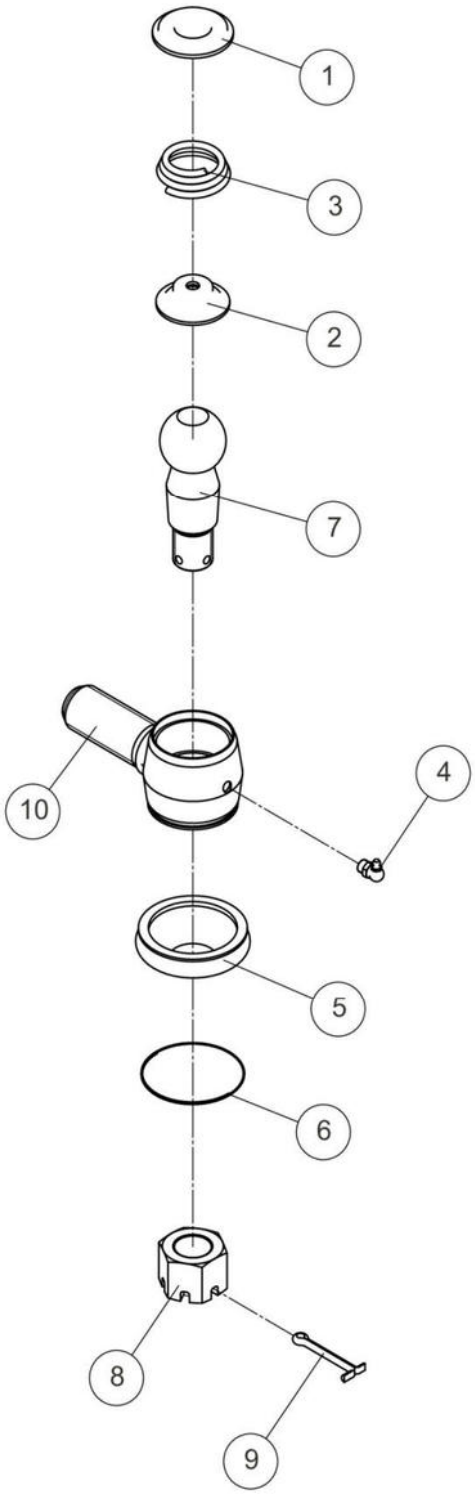

24C2308_000_00 铰接总成 ARTICULATED HITCH

件号 ITEM	部件号 PART NO.	零件名称 CH	PART NAME EN	服务代码 SC	互换性 IA	数量 Q'TY	规格 SP.	备注 RE
1		封盖	CAP	B		1		
2		球形垫套	SPHERICAL BUSHING	B		1		
3		弹簧	SPRING	B		1		
4	10B0018	油杯	GREASE FITTING			1	90° M10×1	
5	83A0566	防尘套	BOOT			1		
6	40B0049	锁环	LOCK RING			1		
7		球铰轴	SHAFT	B		1		
8	03B0487	螺母	NUT			1	M30×2-8-ZN.D	
9	08B0017	销	PIN			1	6×60-ZN.D	
10		铰轴	PIVOT	B		1		

24C2309_000_00 铰接总成
ARTICULATED HITCH

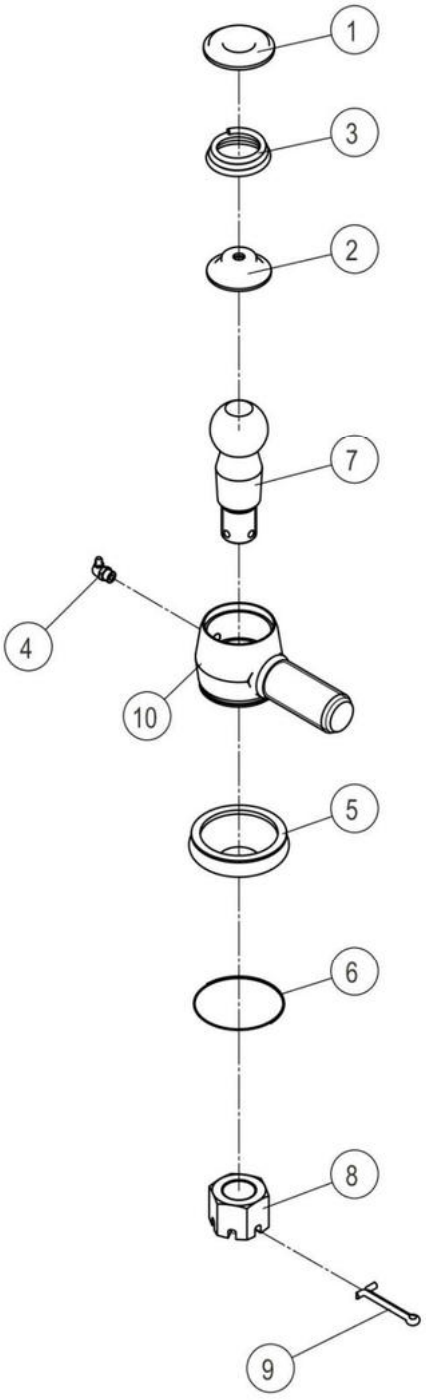

24C2309_000_00 铰接总成 ARTICULATED HITCH

件号 ITEM	部件号 PART NO.	零件名称 CH	PART NAME EN	服务代码 SC	互换性 IA	数量 Q'TY	规格 SP.	备注 RE
1		封盖	CAP	B		1		
2		球形垫套	SPHERICAL BUSHING	B		1		
3		弹簧	SPRING	B		1		
4	10B0018	油杯	GREASE FITTING			1	90° M10×1	
5	83A0566	防尘套	BOOT			1		
6	40B0049	锁环	LOCK RING			1		
7		球铰轴	SHAFT	B		1		
8	03B0487	螺母	NUT			1	M30×2-8-ZN.D	
9	08B0017	销	PIN			1	6×60-ZN.D	
10		铰轴	PIVOT	B		1		

24D0136_002_00 倾斜关节
LEAN-JOINT

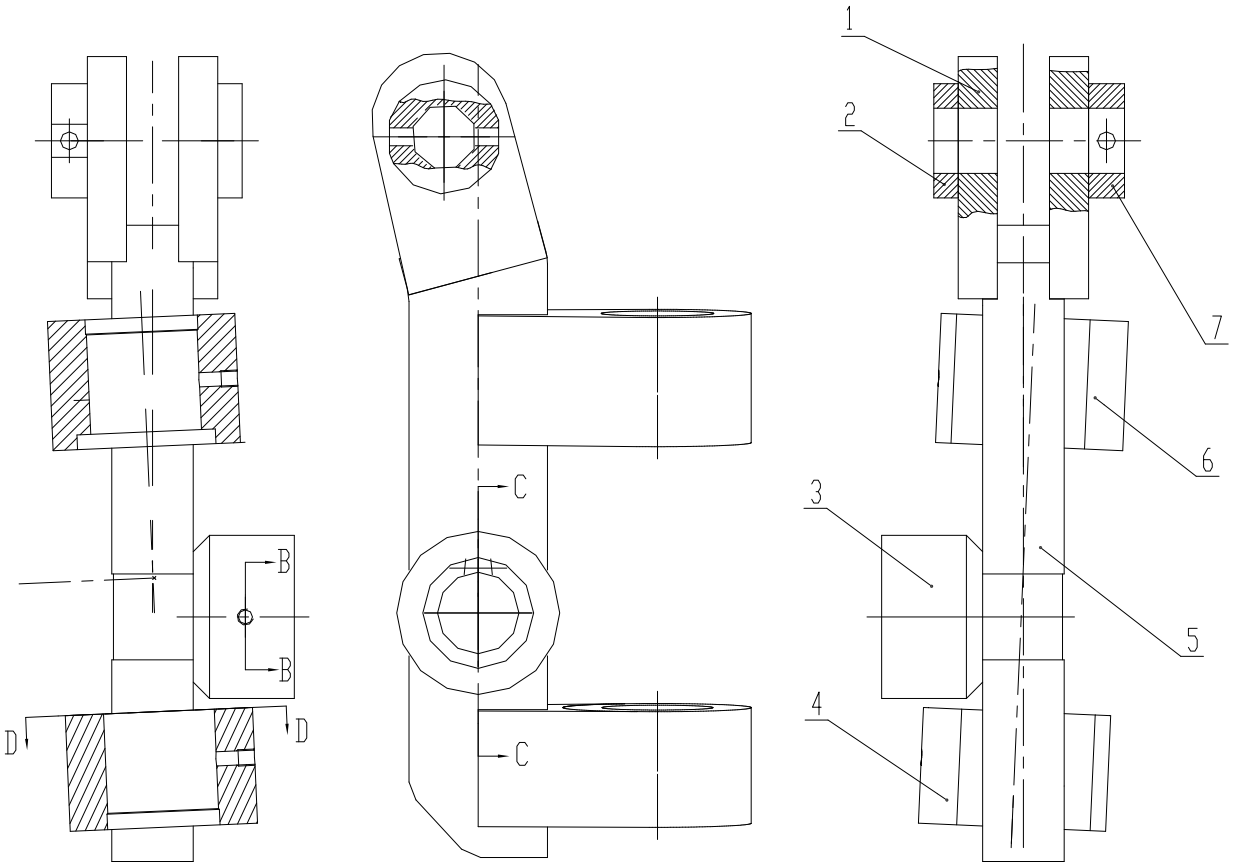

D-D

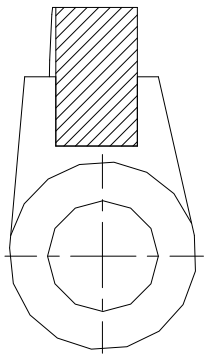

C-C

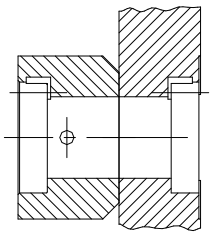

B-B

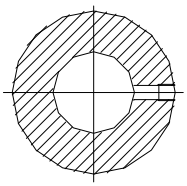

24D0136_002_00 倾斜关节 LEAN-JOINT

件号 ITEM	部件号 PART NO.	零件名称 CH	PART NAME EN	服务代码 SC	互换性 IA	数量 Q'TY	规格 SP.	备注 RE
1		圆搭	LUG	B		1		
2		板	PLATE	B		2		
3		圆搭	LUG	B		1		
4		连接板	PLATE	B		1		
5		连接板	PLATE	B		1		
6		圆搭	LUG	B		1		
7		支撑板	PLATE	B		1		

34C2172_001_00 前轮轮毂
FRONT WHEEL HUB

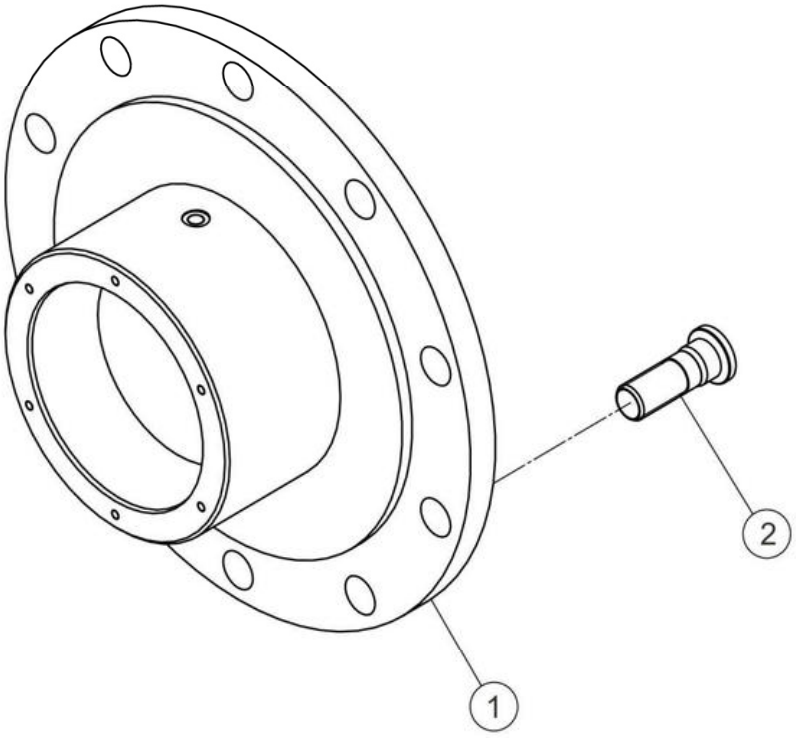

34C2172_001_00 前轮轮毂 FRONT WHEEL HUB

件号 ITEM	部件号 PART NO.	零件名称 CH	PART NAME EN	服务代码 SC	互换性 IA	数量 Q'TY	规格 SP.	备注 RE
1	24D0153	轮毂	HUB			1		
2	01B0457	轮辋螺栓	RIM BOLT			10		

03Y0046_000_00 后传动轴
REAR DRIVE SHAFT

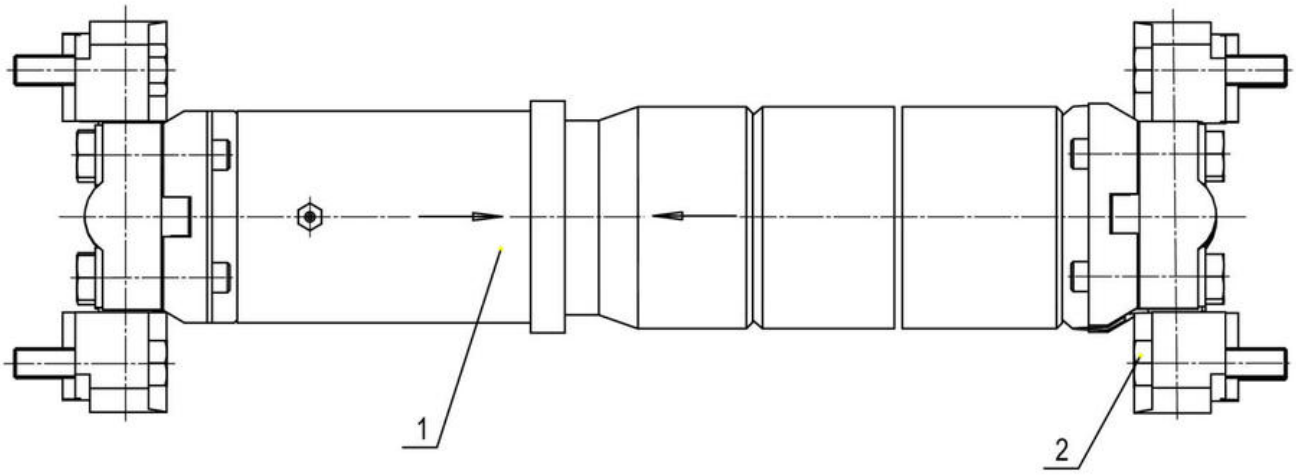

03Y0046_000_00 后传动轴 REAR DRIVE SHAFT

件号 ITEM	部件号 PART NO.	零件名称 CH	PART NAME EN	服务代码 SC	互换性 IA	数量 Q'TY	规格 SP.	备注 RE
1	41C2037	传动轴总成	DRIVE SHAFT			1		
2	01B0301	螺栓	BOLT			8	1/2-20UNF×55	

05Y0064_001_00 双变系统
GEARBOX & TORQUE CONVERTER AS

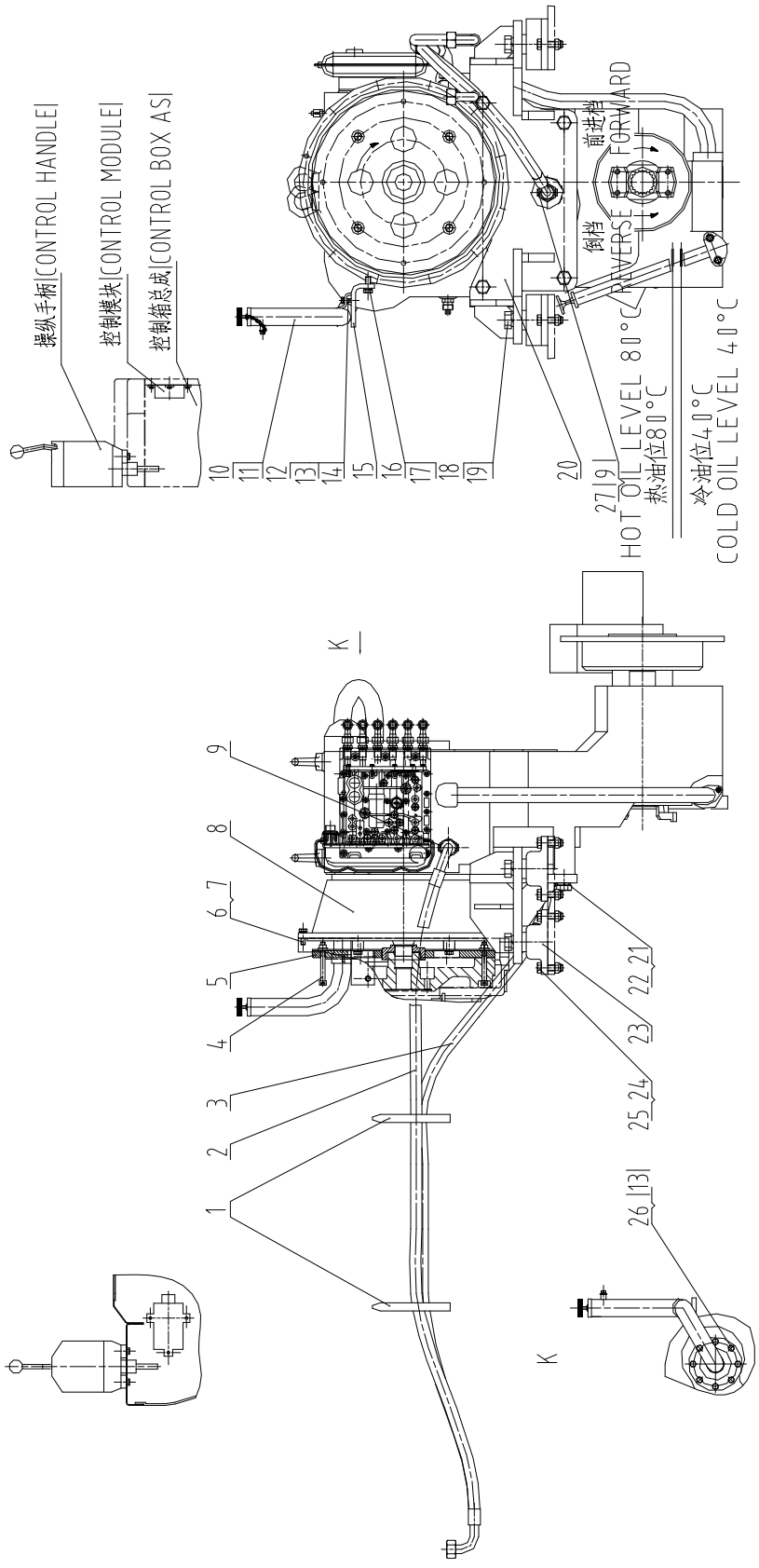

05Y0064_001_00 双变系统 GEARBOX & TORQUE CONVERTER AS

件号 ITEM	部件号 PART NO.	零件名称 CH	PART NAME EN	服务代码 SC	互换性 IA	数量 Q'TY	规格 SP.	备注 RE
1	37B0010	扎带	CABLE TIE			2		
2		软管总成	HOSE AS	F	-	1		05Y0064_07C4865_07C6114 替换前
2	07C6114	软管总成	HOSE AS		-	1		05Y0064_07C4865_07C6114 替换后
3		软管总成	HOSE AS	F	-	1		05Y0064_07C4866_06C5894 替换前
3	06C5894	软管总成	HOSE AS		-	1		05Y0064_07C4866_06C5894 替换后
4	04B0747	螺钉	SCREW			4	M10×90-12.9-ZN.D	
5	22C0676	法兰盘	FLANGE			1		
6		螺栓	BOLT	F		12	M10×30-10.9-ZN.D	
7	06B0002	垫圈	WASHER			12	10	
8	42C0069	双变总成	GEARBOX & TORQUE CONVERTER AS			1		
9	30C1872	接头	CONNECTOR		-	2		05Y0064_30C1872_30C1080 替换前
9	30C1080	接头	CONNECTOR		-	2		05Y0064_30C1872_30C1080 替换后
10	81A0248	密封垫	GASKET			1		
11		加油管	FILLER TUBE	C		1		
12	21A7194	管夹	CLAMP			1		
13	06B0006	垫圈	WASHER			9	8	
14	00B0020	螺栓	BOLT			1	M8×30-8.8-ZN.D	
15		支撑板	PLATE	F		1		
16	06B0008	垫圈	WASHER			2	12	
17	00B0017	螺栓	BOLT			2	M12×30-8.8-ZN.D	
18	00B0042	垫圈	WASHER			4	22	
19	01B0165	螺栓	BOLT			4	M22×65-10.9-ZN.D	
20	02D7988	支座	BRACKET			1		
21	06B0019	垫圈	WASHER			4	20	
22	00B0160	螺栓	BOLT			4	M20×45-10.9-ZN.D	
23	34C0040	E 型减震器	E-SHOCK ABSORBER			4		
24	00B0232	螺栓	BOLT			8	M14×50-8.8-ZN.D	
25	03B0034	尼龙锁紧螺母	LOCKNUT			8	M14-8-ZN.D	
26	00B0085	螺栓	BOLT			8	M8×25-8.8-ZN.D	
27	31C0083	弯接头	ELBOW			1		

30C1872_000_00 接头
CONNECTOR

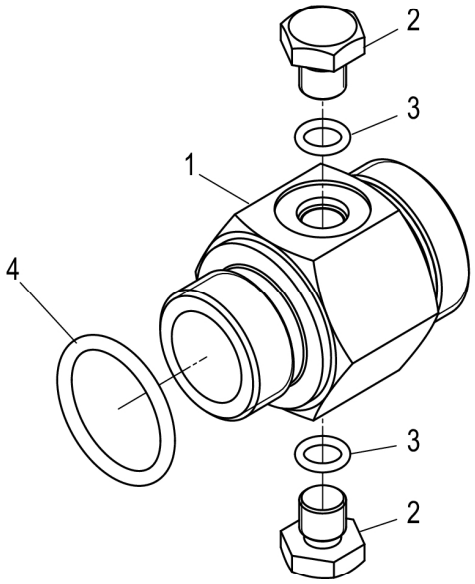

30C1872_000_00 接头 CONNECTOR

件号 ITEM	部件号 PART NO.	零件名称 CH	PART NAME EN	服务代码 SC	互换性 IA	数量 Q'TY	规格 SP.	备注 RE
1	00A5841	接头	CONNECTOR			1		
2	05A0048	螺塞	PLUG			2		
3	12B0331	O 形密封圈	O-RING			2	11×1.9	
4	12B0198	O 形密封圈	O-RING			1	33×3.1	

05Y0258_000_00 变矩器-变速箱总成
GEARBOX &TORQUE CONVERTER AS

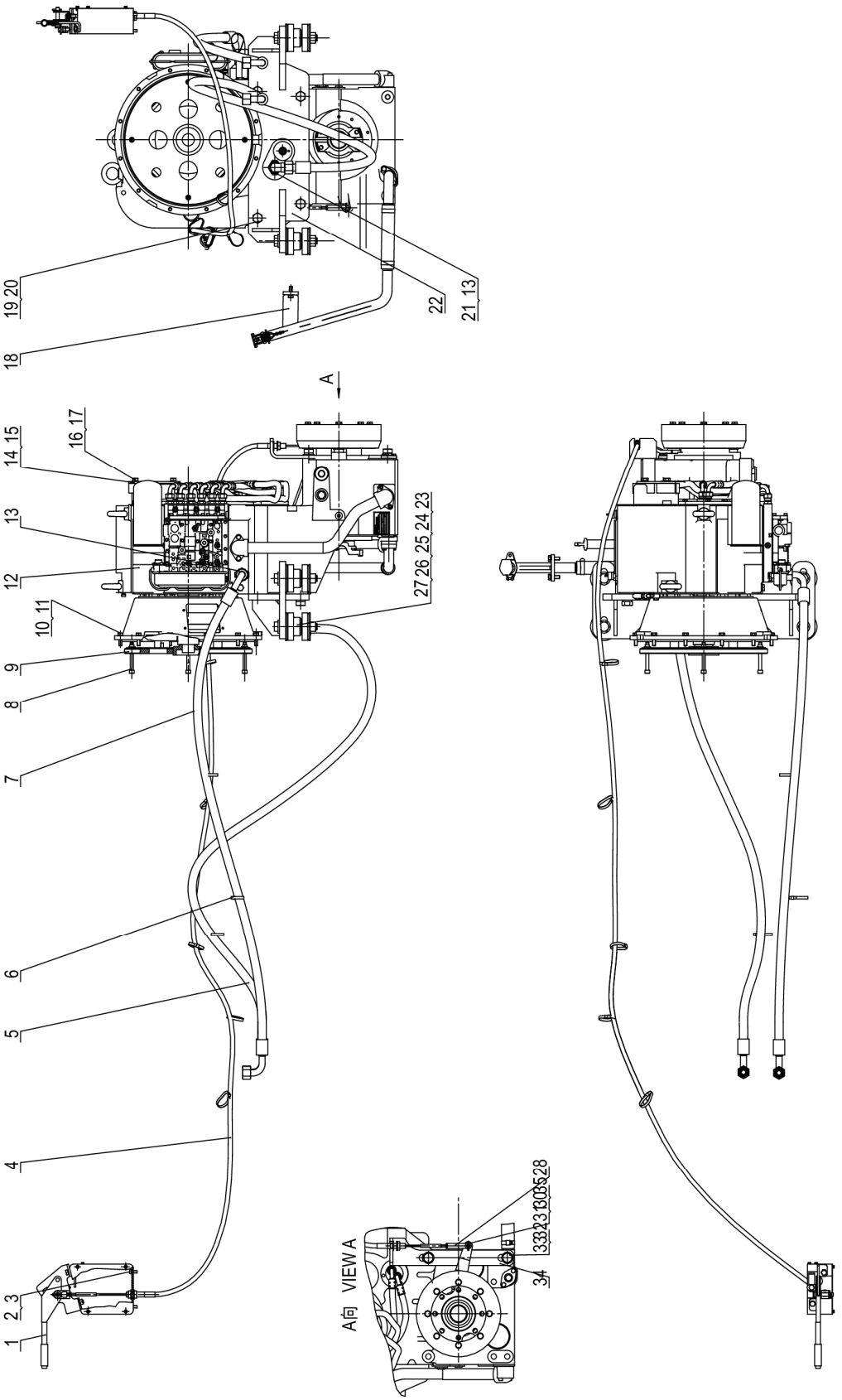

05Y0258_000_00 变矩器-变速箱总成 GEARBOX &TORQUE CONVERTER AS

件号 ITEM	部件号 PART NO.	零件名称 CH	PART NAME EN	服务代码 SC	互换性 IA	数量 Q'TY	规格 SP.	备注 RE
1	45C0284	手制动器	PARKING BRAKE	C		1		
2	06B0006	垫圈	WASHER			4	8	
3	00B0075	螺栓	BOLT			4	M8×20-8.8-ZN.D	
4	54C0266	软轴	FLEXIBLE SHAFT			1		
5	06C5894	软管总成	HOSE AS			1		
6	37B0010	扎带	CABLE TIE			8		
7	07C6114	软管总成	HOSE AS			1		
8	04B0747	螺钉	SCREW			4	M10×90-12.9-ZN.D	
9	22C0676	法兰盘	FLANGE			1		
10	00B0237	螺栓	BOLT			12	M10×35-10.9-ZN.D	
11	06B0002	垫圈	WASHER			12	10	
12	42C1554	变矩器-变速箱总成	GEARBOX &TORQUE CONVERTER AS			1	6WG158	
13	30C1078	接头	CONNECTOR			2		
14	12A8360	封板	PLATE			1		
15	82A0422	密封垫	GASKET			1		
16	00B0011	螺栓	BOLT			2	M12×25-8.8-ZN.D	
17	06B0008	垫圈	WASHER			2	12	
18	41C2525	加油管总成	FILLER TUBE AS			1		
19	00B0160	螺栓	BOLT			4	M20×45-10.9-ZN.D	
20	06B0019	垫圈	WASHER			6	20	
21	31C0083	弯接头	ELBOW			1		
22	01D8733	支座	BRACKET			1		
23	00B0222	螺栓	BOLT			4	M20×130-10.9-ZN.D	
24	06B0220	垫圈	WASHER			4	22	
25	03B0205	锁紧螺母	LOCKNUT			4	M20-8	
26	11A1893	垫圈	WASHER			8		
27	35C0392	减震垫	CUSHION			4		
28	88A0023	下拉环	RING			1		
30	06B0001	垫圈	WASHER			1	10-140HV-ZN.D	
31	60A1653	销轴	PIN			1		
32	00B0055	螺栓	BOLT			2	M20×40-8.8-ZN.D	
33	06B0016	垫圈	WASHER			2	20-200HV-ZN.D	
34	27A3516	支架	BRACKET			1		
35	08B0005	销	PIN			1	4×25-ZN.D	

41C2525_000_00 加油管总成
FILLER TUBE AS

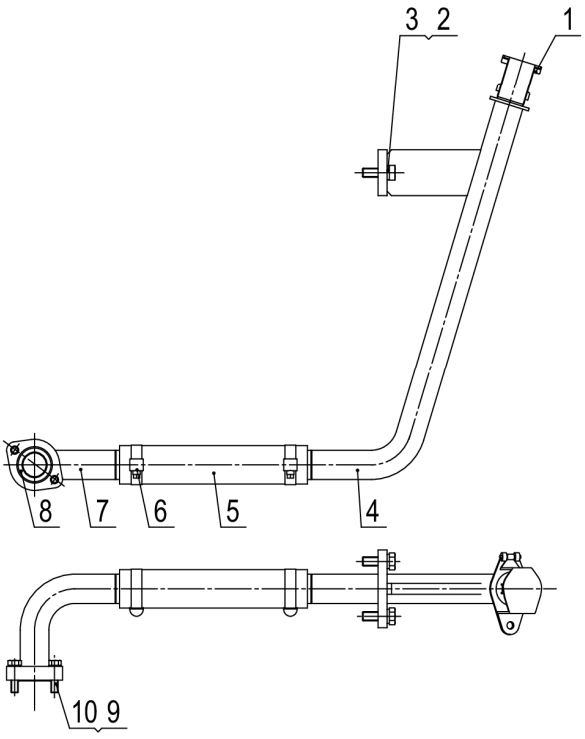

41C2525_000_00 加油管总成 FILLER TUBE AS

件号 ITEM	部件号 PART NO.	零件名称 CH	PART NAME EN	服务代码 SC	互换性 IA	数量 Q'TY	规格 SP.	备注 RE
1	38C0496	油标尺	DIPSTICK			1		
2	00B0019	螺栓	BOLT			2	M10×30-8.8-ZN.D	
3	06B0002	垫圈	WASHER			2	10	
4	24D0396	加油管	FILLER TUBE			1		
5	30A5350	软管	HOSE			1		
6	09C1497	涡轮蜗杆卡箍	CLAMP			2	Φ30-Φ45	
7	24D0383	加油管	FILLER TUBE			1		
8	12B0333	O 形圈	O-RING			1	31.5×2.65	
9	06B0006	垫圈	WASHER			2	8	
10	00B0020	螺栓	BOLT			2	M8×30-8.8-ZN.D	

45C0284_001_00 手制动器
PARKING BRAKE

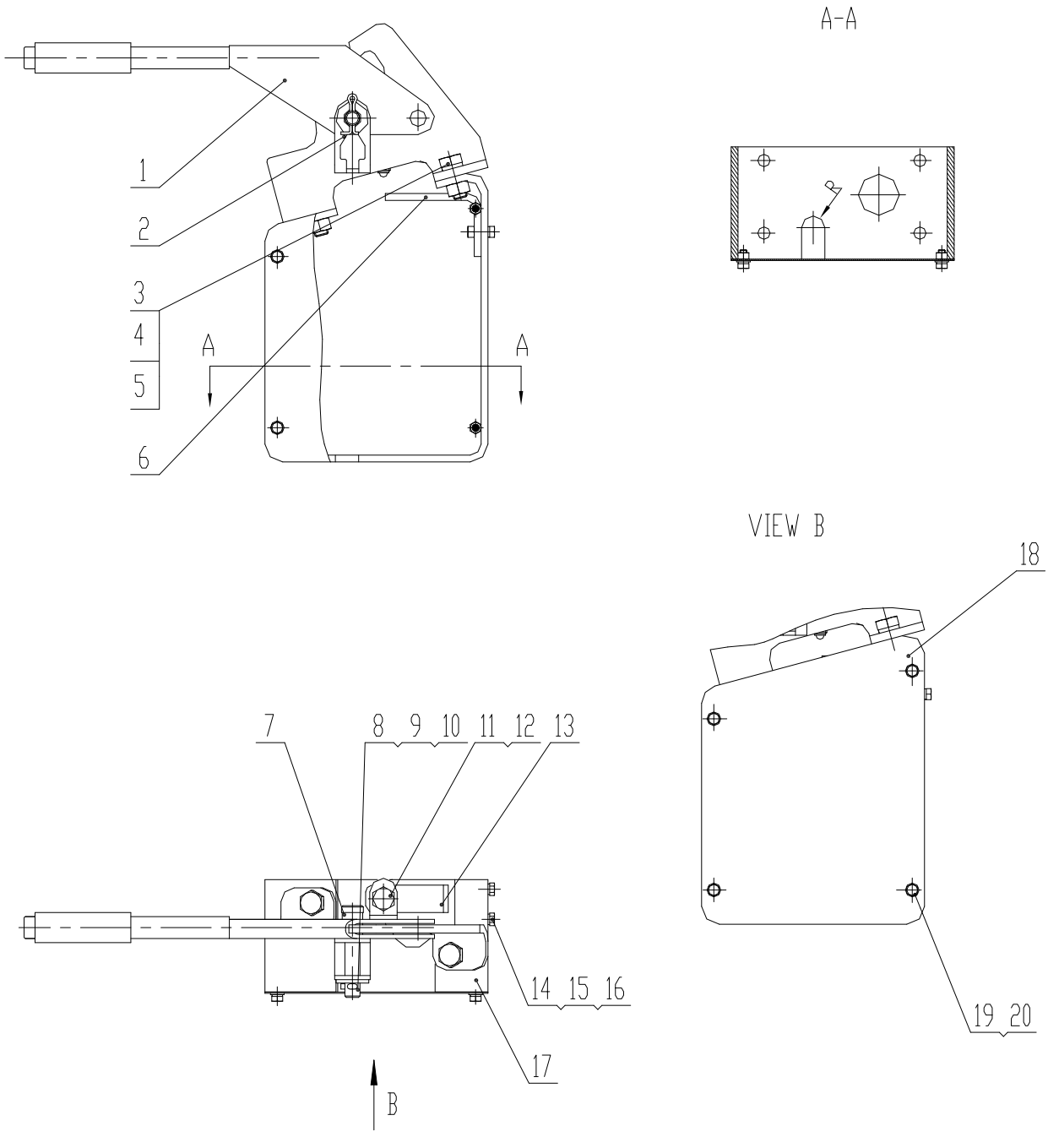

45C0284_001_00 手制动器 PARKING BRAKE

件号 ITEM	部件号 PART NO.	零件名称 CH	PART NAME EN	服务代码 SC	互换性 IA	数量 Q'TY	规格 SP.	备注 RE
1	13C0058	手刹总成	PARKING BRAKE AS			1		
2	20A0996	弯板	PLATE			1		
3	00B0012	螺栓	BOLT			2	M10×25-8.8-ZN.D	
4	06B0002	垫圈	WASHER			2	10	
5	03B0053	螺母	NUT			2	M10-8-ZN.D	
6	21A6176	弯板	PLATE			1		
7	55A0369	套	BUSHING			1		
8	08B0085	销	PIN			1		
9	08B0005	销	PIN			1	4×25-ZN.D	
10	06B0007	垫圈	WASHER			1	12-140HV	
11	03B0035	螺母	NUT			1	M10×1-8-ZN.D	
12	01B0293	压紧螺钉	SCREW			1		
13	21A4965	弯板	PLATE			1		
14	00B0153	螺栓	BOLT			2	M5×16-8.8-ZN.D	
15	06B0017	垫圈	WASHER			6	5	
16	03B0032	螺母	NUT			2	M5-8-ZN.D	
17	00D5087	支架	BRACKET			1		
18	10A5341	封板	PLATE			1		
19	00B0152	螺栓	BOLT			4	M5×10-8.8-ZN.D	
20	06B0066	垫圈	WASHER			4	5-200HV-ZN.D	

制动系统 BRAKE SYSTEM

20Y0048_001_00 制动系统
BRAKE SYSTEM

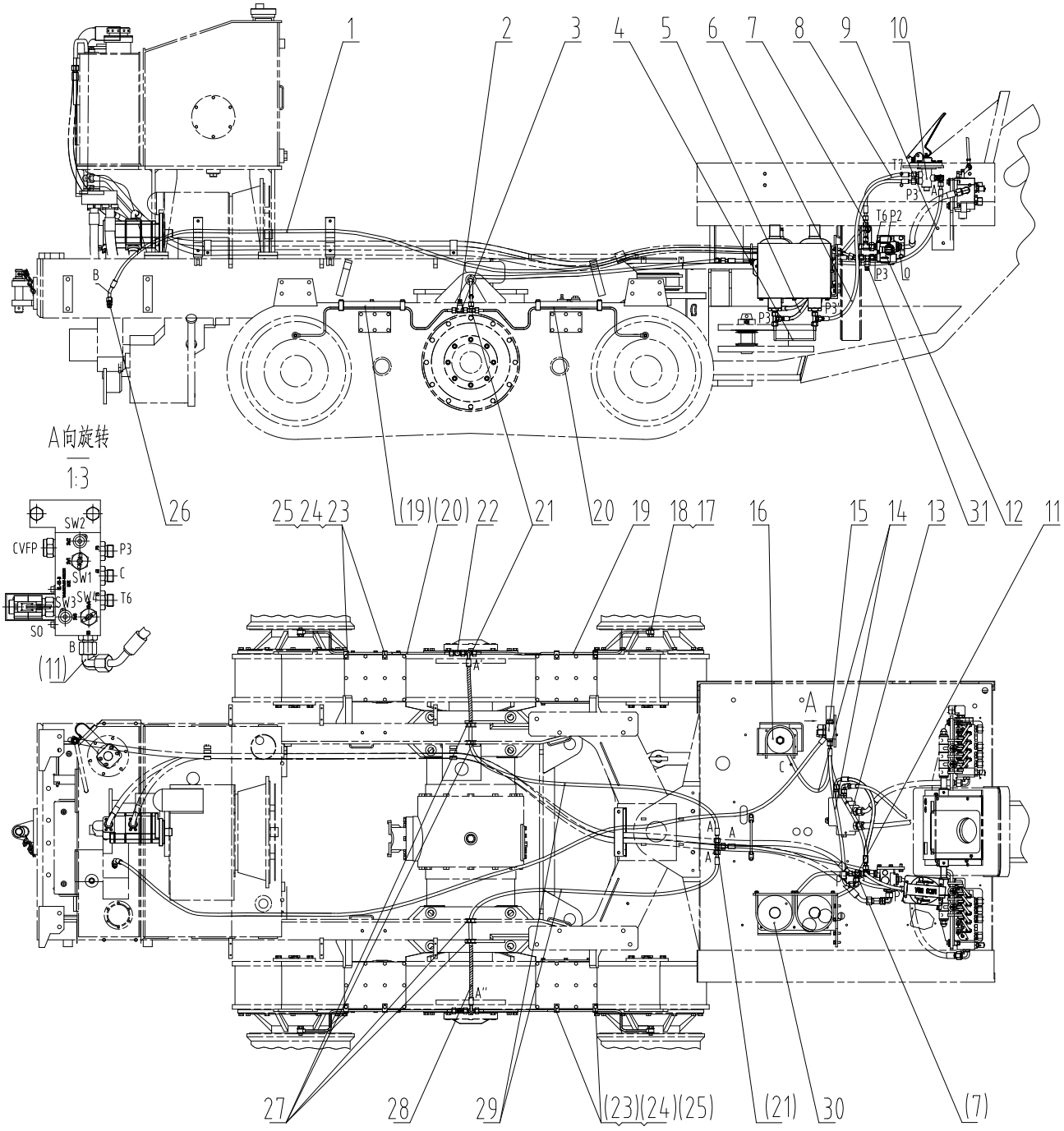

20Y0048_001_00 制动系统 BRAKE SYSTEM

件号 ITEM	部件号 PART NO.	零件名称 CH	PART NAME EN	服务代码 SC	互换性 IA	数量 Q'TY	规格 SP.	备注 RE
1	05C0978	软管总成	HOSE AS			1	20541-18-04X1SN04 X3700V210°	
2	44C0085	测压接头	JOINT			1		
3	32C0195	三通接头	TEE			2		
4	10D7576	钢管总成	TUBE AS			1		
5	05C5537	软管总成	HOSE AS			1		
6	05C1086	软管总成	HOSE AS			1		
7	32C0111	三通接头	TEE			2		
8	05C5536	软管总成	HOSE AS			1		
9	05C1588	软管总成	HOSE AS			1		
10	45C0098	制动阀总成	BRAKE VALVE AS	C		1		
11	31C0100	弯接头	CONNECTOR			1		
12	13C0595	充液阀总成	CHARGE VALVE AS	C		1		
13	05C5801	软管总成	HOSE AS			1		
14	05C0630	软管总成	HOSE AS			1		
15	45C0161	制动阀块安装总成	BRAKE VALVE AS	C		1		
16	15C0106	停车制动蓄能器安装总成	BRAKE ACCUMULATOR MOUNTING	C		1		
17		垫圈	WASHER	F		8		
18	02B0121	铰接螺栓	BANJO BOLT			4		
19	10D2154	制动钢管总成	BREAK STEEL TUBE			2		
20	10D2153	制动钢管总成	BREAK STEEL TUBE			2		
21	02A0282	三通接头	TEE			3		
22	44C0152	堵头	PLUG			1		
23	06B0006	垫圈	WASHER			8	8	
24	19A6701	管夹	CLAMP			8		
25	00B0085	螺栓	BOLT			8	M8×25-8.8-ZN.D	
26	30C0166	接头	CONNECTOR			1		
27	83A0322	护孔圈	GROMMET			4		
28	83A0354	胶管护套	SLEEVE		N	2		EC0000117819_16 替换前
29	05C5534	软管总成	HOSE AS			2		
30	15C0135	后桥制动蓄能器安装总成	SERVICE BRAKE ACCUMULATOR GP	C		1		
31		钢管总成	TUBE AS	A	-	1		20Y0048_09D0455_44C0077 替换前

13C0322_000_00 制动阀总成
BRAKE VALVE AS

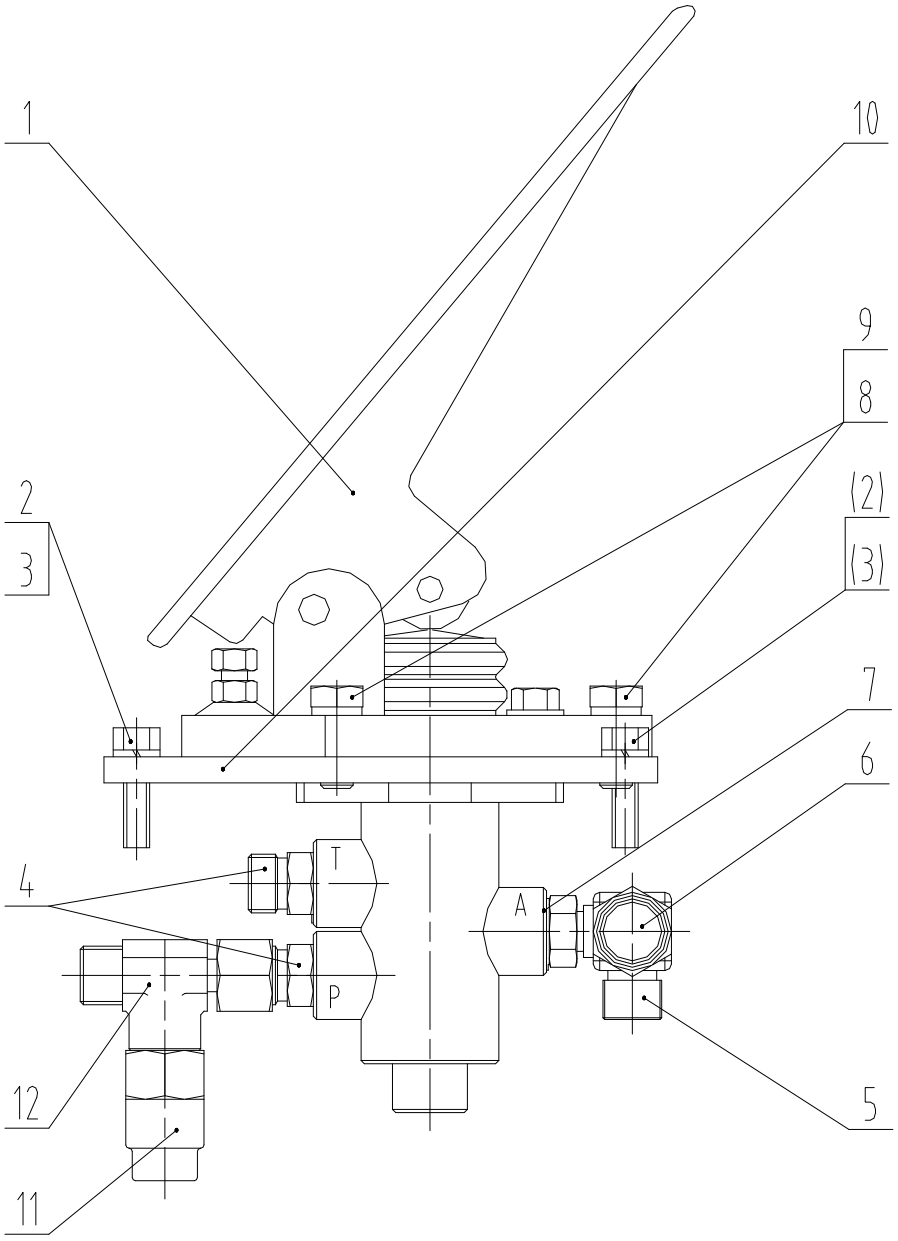

13C0322_000_00 制动阀总成 BRAKE VALVE AS

件号 ITEM	部件号 PART NO.	零件名称 CH	PART NAME EN	服务代码 SC	互换性 IA	数量 Q'TY	规格 SP.	备注 RE
1	13C0207	单路制动阀	BRAKE VALVE			1		
2	00B0020	螺栓	BOLT			4	M8×30-8.8-ZN.D	
3	06B0006	垫圈	WASHER			4	8	
4	30C0122	接头	CONNECTOR			2		
5	32C0265	三通接头	TEE			1		
6	13C0073	压力开关	PRESSURE SWITCH			1		
7	12B0244	O 形圈	O-RING			2		
8	00B0012	螺栓	BOLT			3	M10×25-8.8-ZN.D	
9	06B0002	垫圈	WASHER			3	10	
10	13A1870	安装板	MOUNTING PLATE			1		
11	13C0078	压力开关	Pressure Switch			1		
12	32C0476	三通接头	TEE			1		

13C0595_000_00 充液阀总成
CHARGE VALVE AS

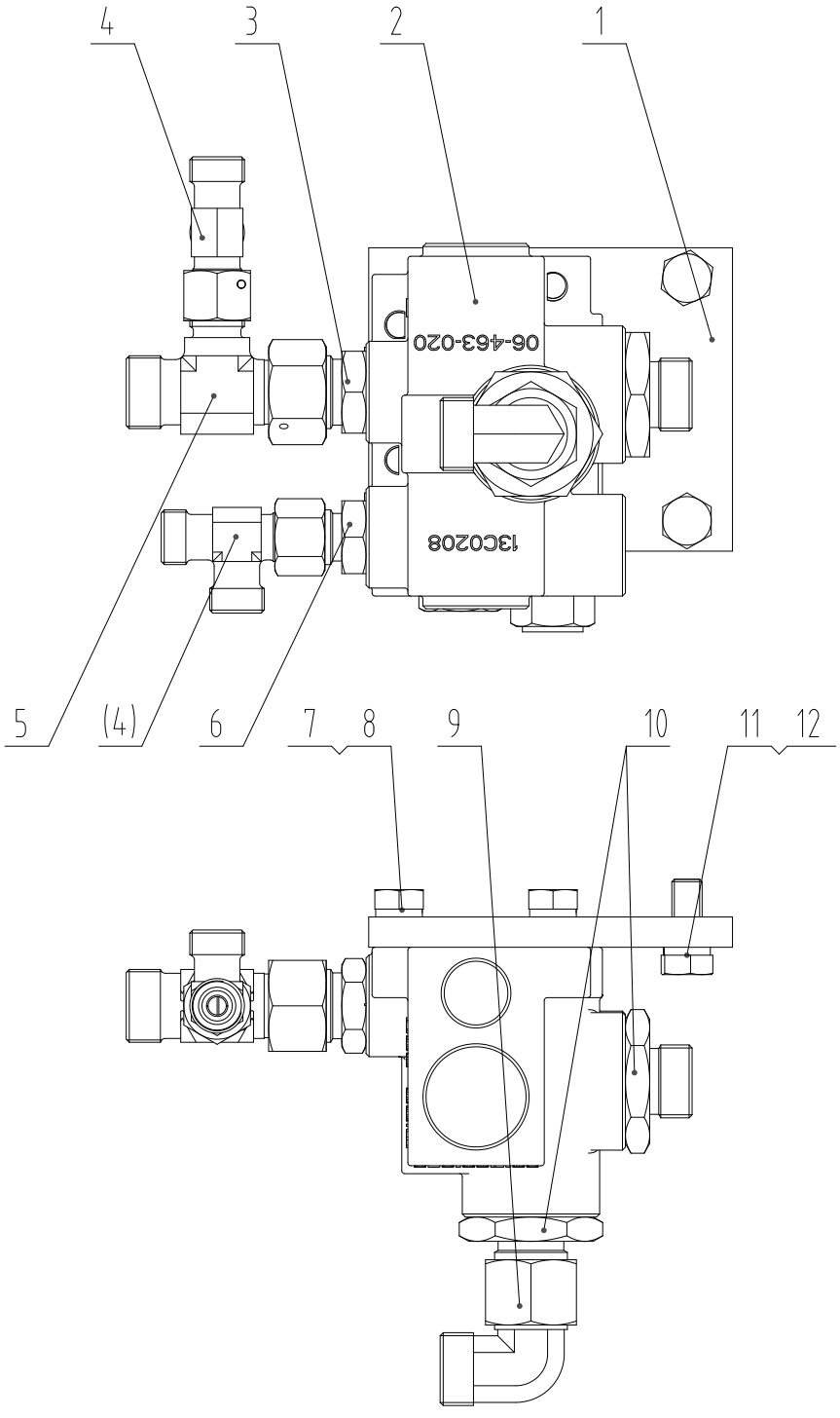

13C0595_000_00 充液阀总成 CHARGE VALVE AS

件号 ITEM	部件号 PART NO.	零件名称 CH	PART NAME EN	服务代码 SC	互换性 IA	数量 Q'TY	规格 SP.	备注 RE
1	09A6535	安装板	MOUNTING PLATE			1		
2	13C0208	单路充液阀	CHARGE VALVE			1		
3	30C0089	接头	CONNECTOR			1		
4	32C0111	三通接头	TEE			2		
5	32C0114	三同接头	TEE			1		
6	30C0499	接头	CONNECTOR			1		
7	02B0021	螺栓	BOLT			3		
8	06B0169	淬硬垫圈	HARD WASHER			3		
9	31C0084	弯接头	ELBOW			1		
10	30K0010	接头	CONNECTOR			2		
11	00B0012	螺栓	BOLT			2	M10×25-8.8-ZN.D	
12	06B0002	垫圈	WASHER			2	10	

15C0106_000_00 停车制动蓄能器安装总成
BRAKE ACCUMULATOR MOUNTING

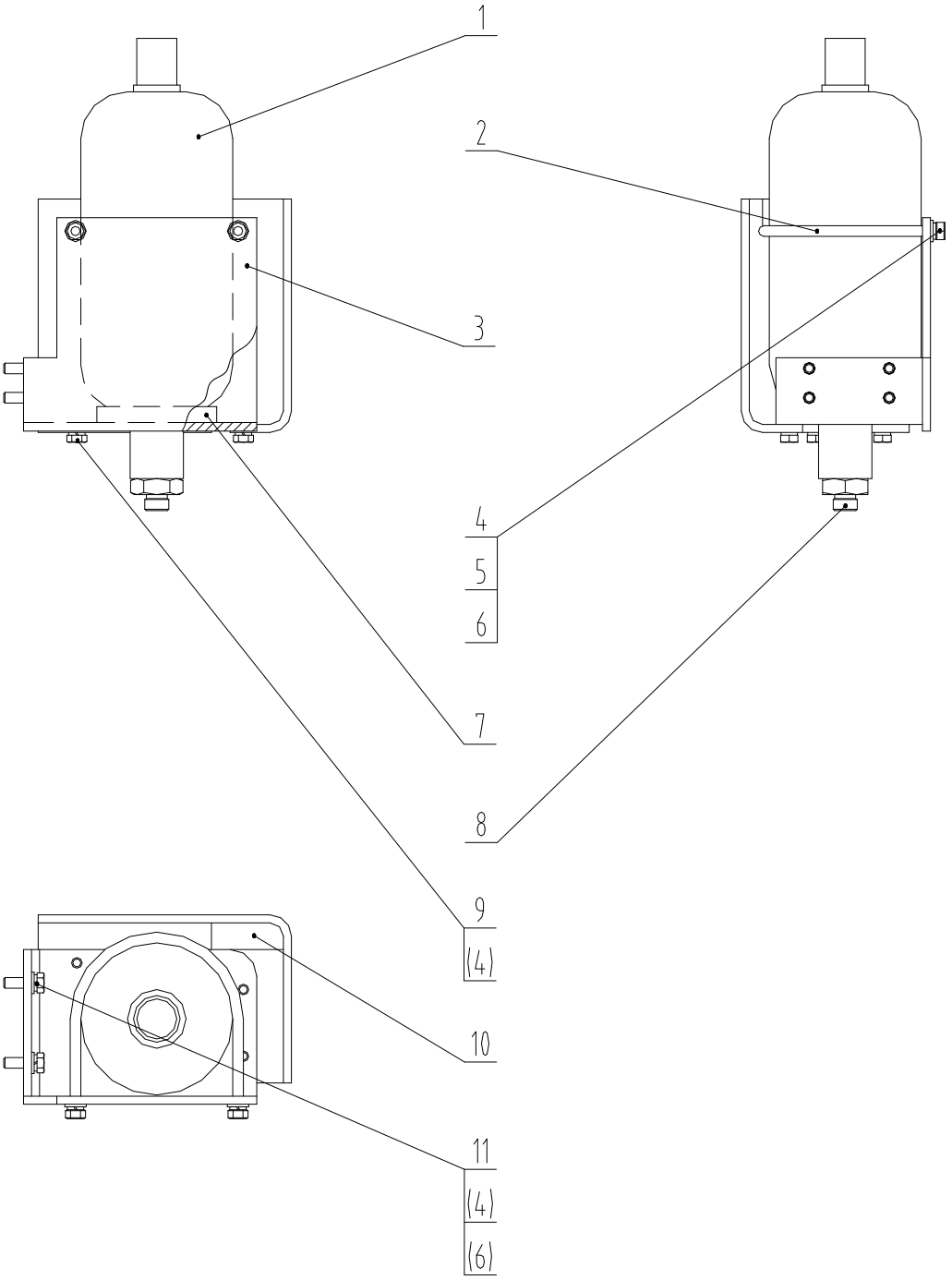

15C0106_000_00 停车制动蓄能器安装总成 BRAKE ACCUMULATOR MOUNTING

件号 ITEM	部件号 PART NO.	零件名称 CH	PART NAME EN	服务代码 SC	互换性 IA	数量 Q'TY	规格 SP.	备注 RE
1	15C0015	蓄能器	ACCUMULATOR			1		
2	02B0006	U 型螺栓	U-BOLT			1		
3	00D1723	支架	BRACKET			1		
4	06B0006	垫圈	WASHER			9	8	
5	03B0021	螺母	NUT			2	M8-8-ZN.D	
6	06B0005	垫圈	WASHER			6	8-200HV-ZN.D	
7	17B0006	橡胶垫	RUBBER WASHER			1		
8	30C0247	接头	CONNECTOR			1		
9	00B0007	螺栓	BOLT			3	M8×16-8.8-ZN.D	
10	22A1253	蓄能器挡板	BAFFLE			1		
11	00B0085	螺栓	BOLT			4	M8×25-8.8-ZN.D	

15C0135_002_00 后桥制动蓄能器安装总成
SERVICE BRAKE ACCUMULATOR GP

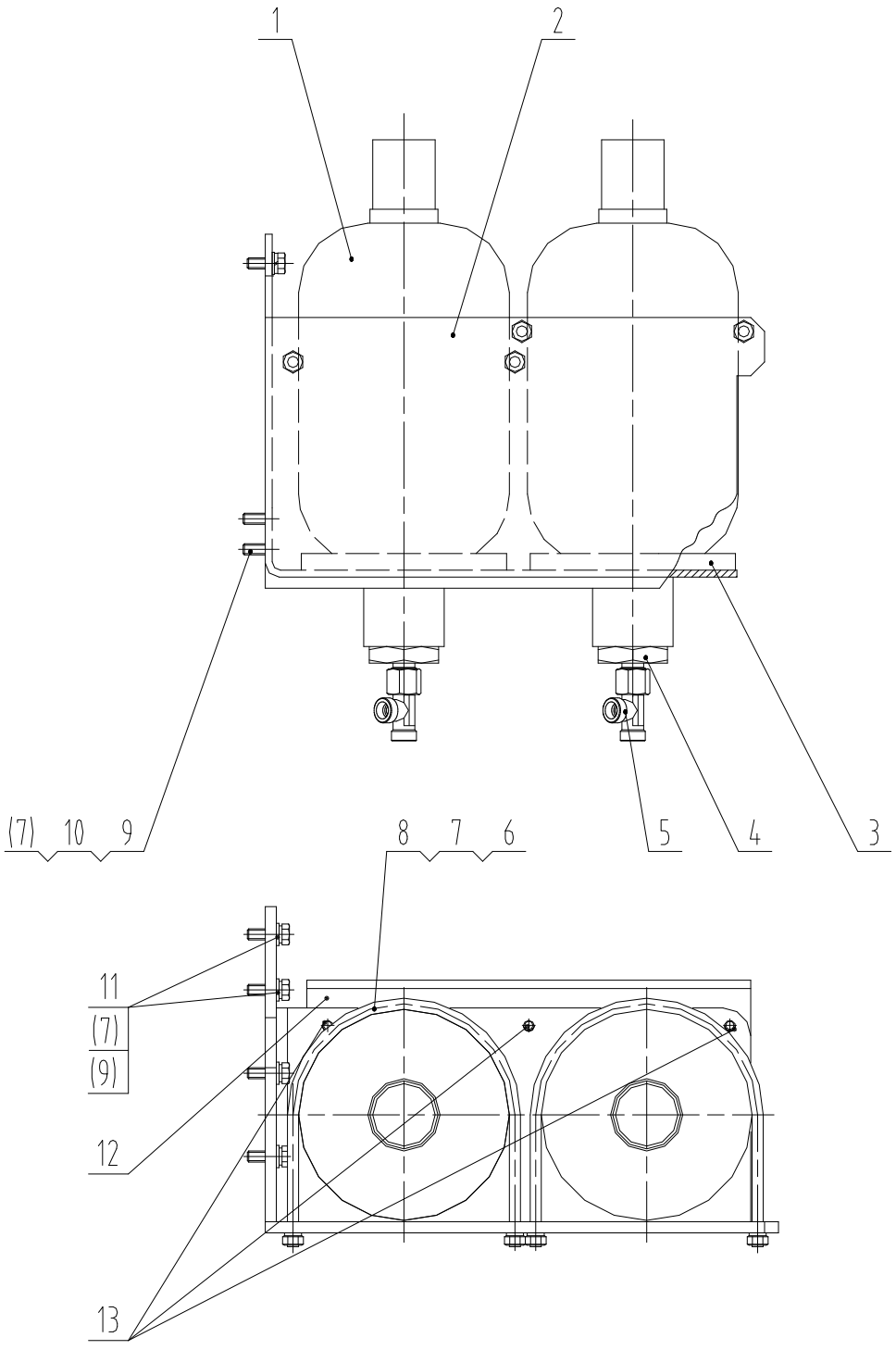

15C0135_002_00 后桥制动蓄能器安装总成 SERVICE BRAKE ACCUMULATOR GP

件号 ITEM	部件号 PART NO.	零件名称 CH	PART NAME EN	服务代码 SC	互换性 IA	数量 Q'TY	规格 SP.	备注 RE
1	13C0076	蓄能器	ACCUMULATOR			2	1.6L	
2	00D1722	支架	BRACKET			1		
3	56A0161	垫	SHIM			2		
4	30C0162	接头	CONNECTOR			2		
5	32C0111	三通接头	TEE			2		
6	02B0067	U 形螺栓	U-BOLT			2		
7	06B0006	垫圈	WASHER			13	8	
8	03B0021	螺母	NUT			4	M8-8-ZN.D	
9	00B0085	螺栓	BOLT			6	M8×25-8.8-ZN.D	
10	06B0005	垫圈	WASHER			4	8-200HV-ZN.D	
11	06B0086	垫圈	WASHER			2	8-200HV-ZN.D	
12	22A1252	蓄能器挡板	BAFFLE			1		
13	00B0075	螺栓	BOLT			3	M8×20-8.8-ZN.D	

45C0098_001_00 制动阀总成
BRAKE VALVE AS

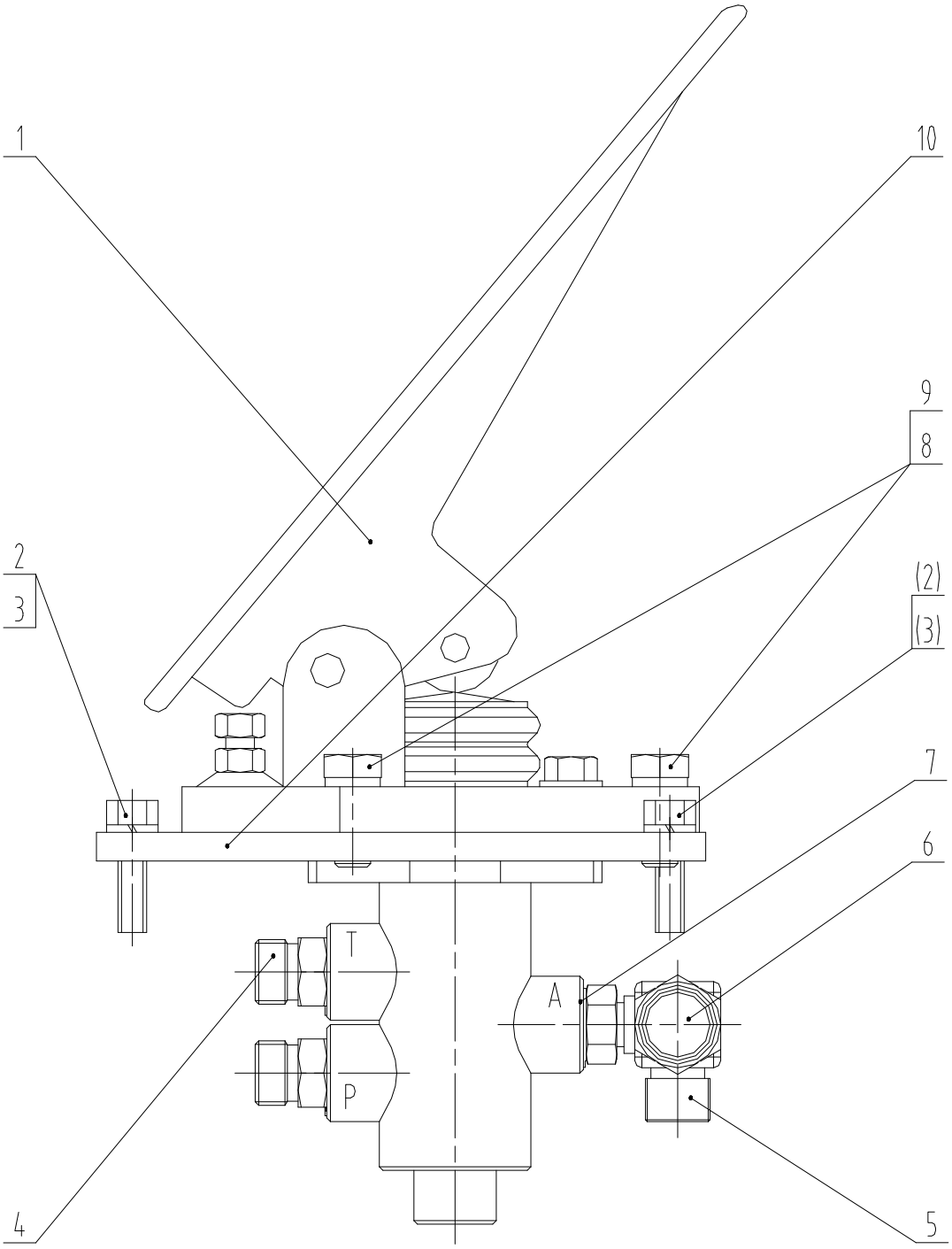

45C0098_001_00 制动阀总成 BRAKE VALVE AS

件号 ITEM	部件号 PART NO.	零件名称 CH	PART NAME EN	服务代码 SC	互换性 IA	数量 Q'TY	规格 SP.	备注 RE
1	13C0207	单路制动阀	BRAKE VALVE			1		
2	00B0020	螺栓	BOLT			4	M8×30-8.8-ZN.D	
3	06B0006	垫圈	WASHER			4	8	
4	30C0122	接头	CONNECTOR			2		
5	32C0265	三通接头	TEE			1		
6	13C0073	压力开关	PRESSURE SWITCH			1		
7	12B0244	O 形圈	O-RING			3		
8	00B0012	螺栓	BOLT			3	M10×25-8.8-ZN.D	
9	06B0002	垫圈	WASHER			3	10	
10	13A1807	板	PLATE			1		

32C0122_000_00 三通接头
TEE

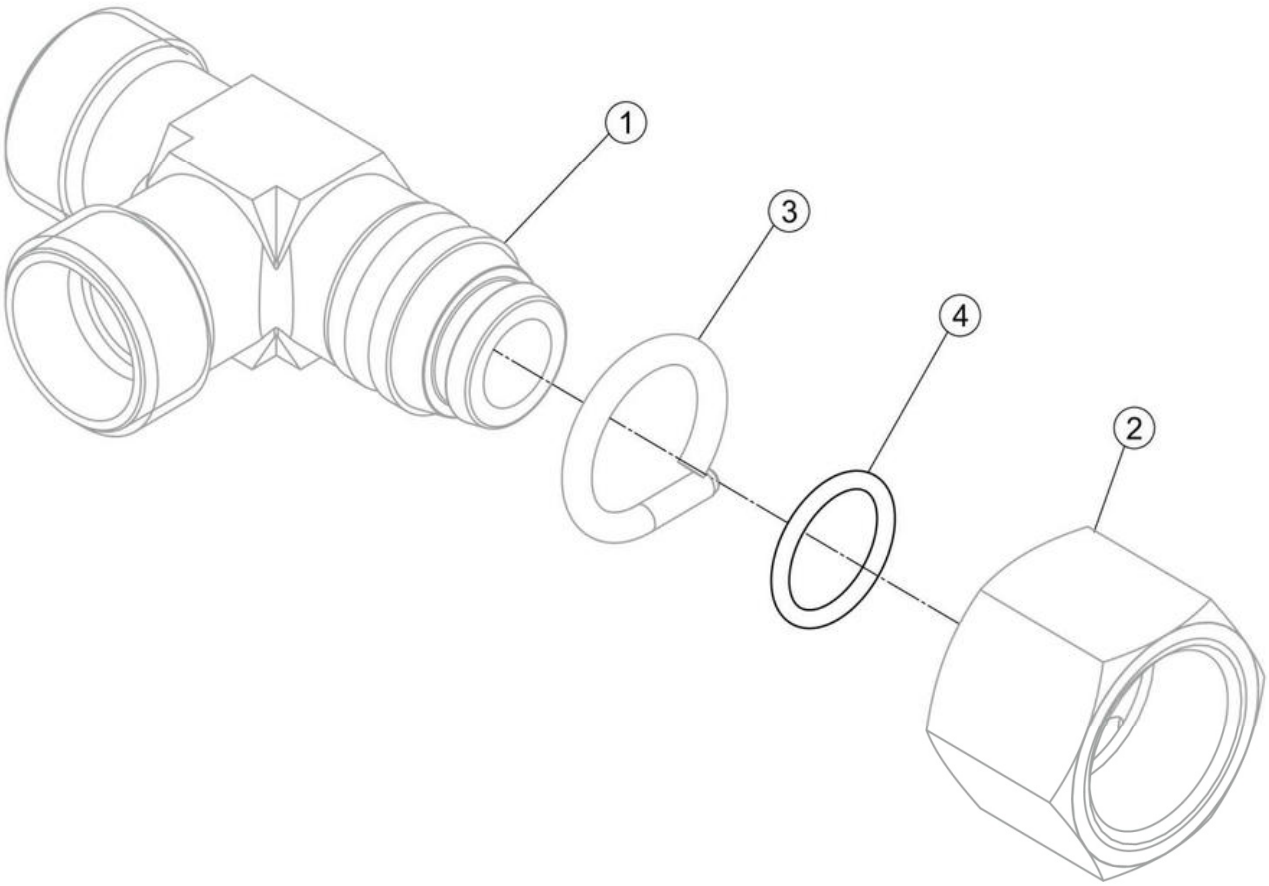

32C0122_000_00 三通接头 TEE

件号 ITEM	部件号 PART NO.	零件名称 CH	PART NAME EN	服务代码 SC	互换性 IA	数量 Q'TY	规格 SP.	备注 RE
1		接头	CONNECTOR	B		1		
2		螺母	NUT	B		1		
3		钢丝	STEEL WIRE	B		1	D2.5×52	
4	12B0616	O 形圈	O-RING			1	10.0×1.5	

45C0161_002_00 制动阀块安装总成
BRAKE VALVE AS

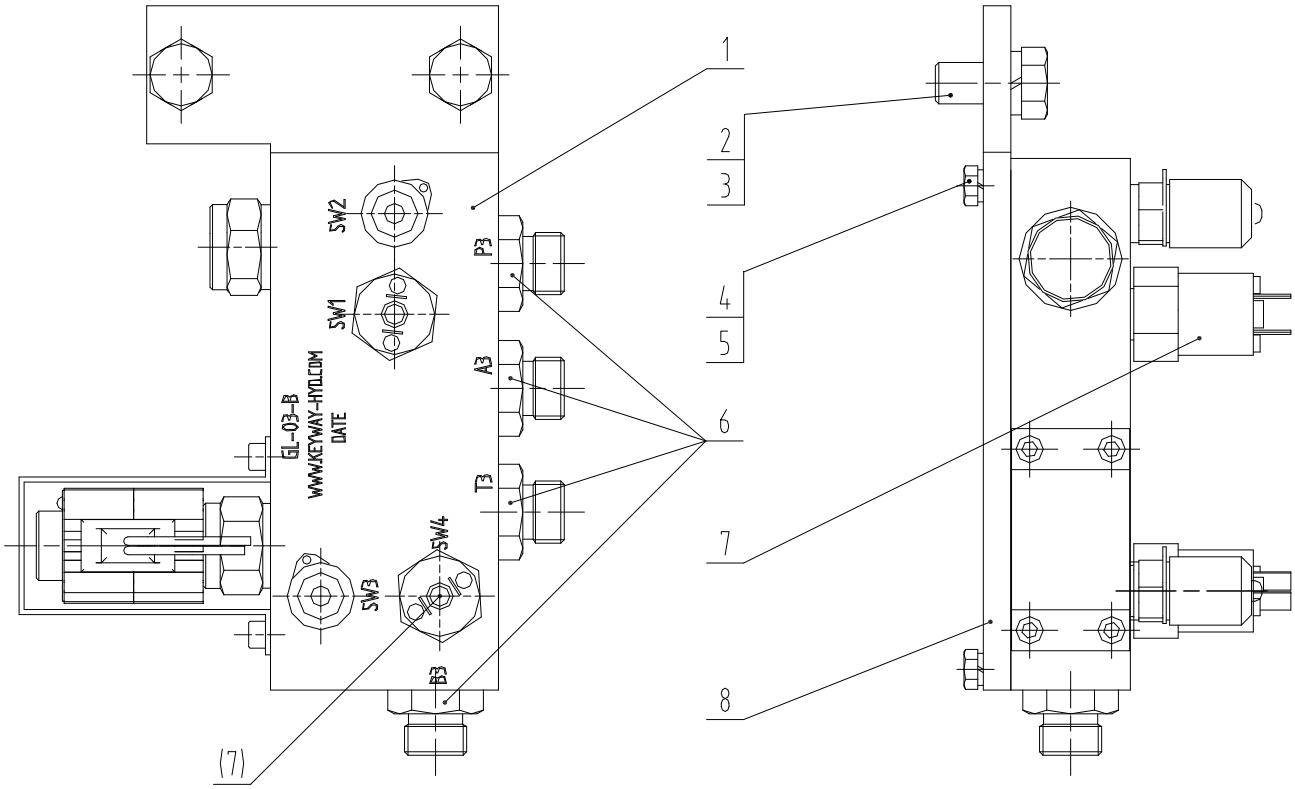

45C0161_002_00 制动阀块安装总成 BRAKE VALVE AS

件号 ITEM	部件号 PART NO.	零件名称 CH	PART NAME EN	服务代码 SC	互换性 IA	数量 Q'TY	规格 SP.	备注 RE
1	45C0629	制动阀块	BRAKE VALVE GP			1		
2	06B0008	垫圈	WASHER			2	12	
3	00B0011	螺栓	BOLT			2	M12×25-8.8-ZN.D	
4	00B0010	螺栓	BOLT			4	M6×20-8.8-ZN.D	
5	06B0003	垫圈	WASHER			4	6	
6	30C0499	接头	CONNECTOR			4		
7	13C0078	压力开关	Pressure Switch			2		
8	13A2410	安装板	MOUNTING PLATE			1		

20Y0177_000_00 制动系统
BRAKE SYSTEM

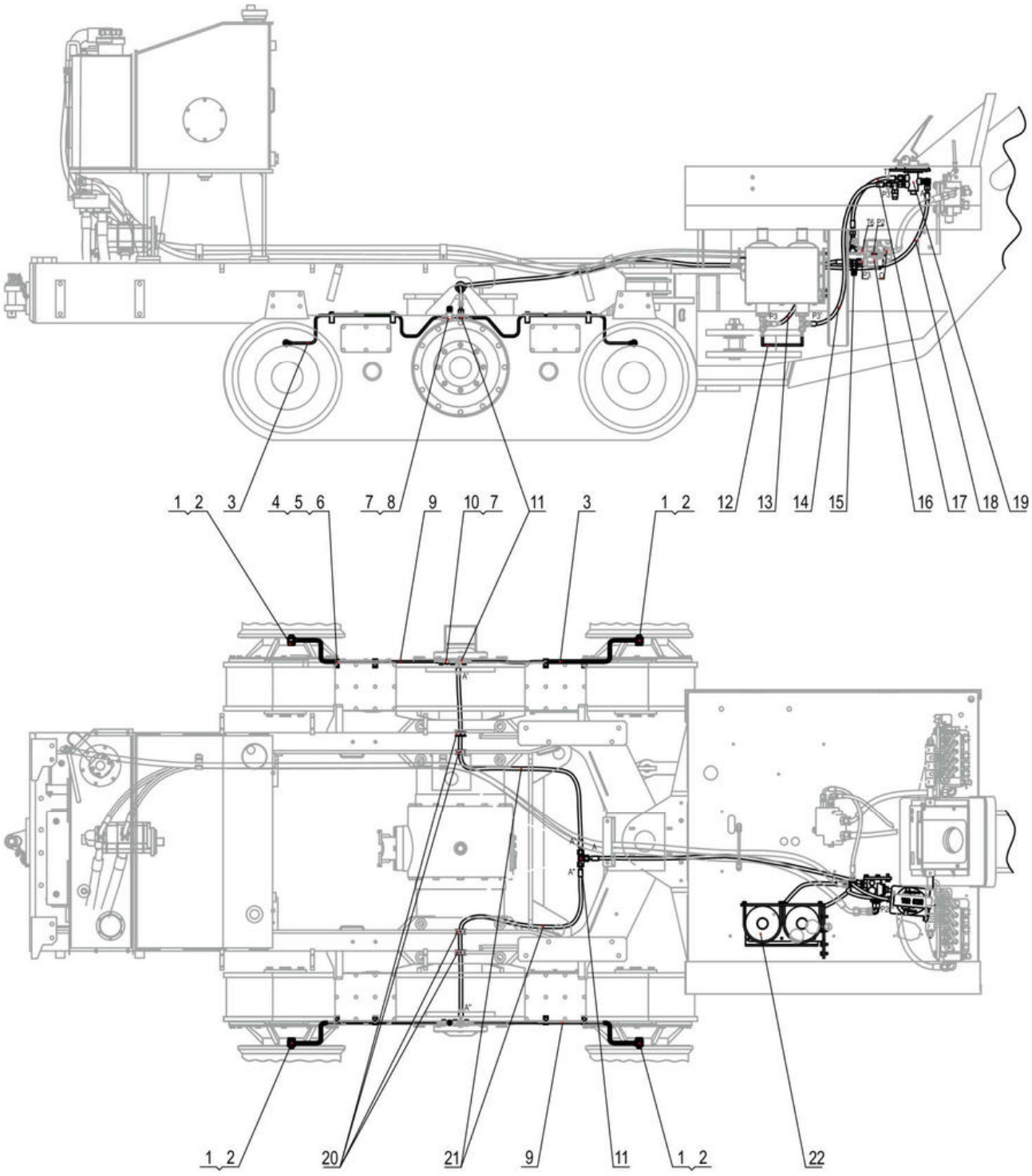

20Y0177_000_00 制动系统 BRAKE SYSTEM

件号 ITEM	部件号 PART NO.	零件名称 CH	PART NAME EN	服务代码 SC	互换性 IA	数量 Q'TY	规格 SP.	备注 RE
1	02B0121	铰接螺栓	BANJO BOLT			4		
2		垫圈	WASHER	F		8		
3	10D2154	制动钢管总成	BREAK STEEL TUBE			2		
4	06B0006	垫圈	WASHER			8	8	
5	19A6701	管夹	CLAMP			8		
6	00B0085	螺栓	BOLT			8	M8×25-8.8-ZN.D	
7	32C0195	三通接头	TEE			2		
8	44C0085	测压接头	JOINT			1		
9	10D2153	制动钢管总成	BREAK STEEL TUBE			2		
10	44C0152	堵头	PLUG			1		
11	02A0282	三通接头	TEE			5		
12	10D7576	钢管总成	TUBE AS			1		
13	05C5537	软管总成	HOSE AS			1		
14	05C1086	软管总成	HOSE AS			1		
15	44C0077	测压接头	JOINT			1	M18×1.5	
16	13C0595	充液阀总成	CHARGE VALVE AS	C		1		
17	05C5536	软管总成	HOSE AS			1		
18	05C1588	软管总成	HOSE AS			1		
19	13C0322	制动阀总成	BRAKE VALVE AS	B		1		
20	83A0322	护孔圈	GROMMET			4		
21	05C5534	软管总成	HOSE AS			2		
22	15C0135	后桥制动蓄能器安装总成	SERVICE BRAKE ACCUMULATOR GP	C		1		

结构 STRUCTURE

08Y0016_001_00 前车架总成
FRONT FRAME AS

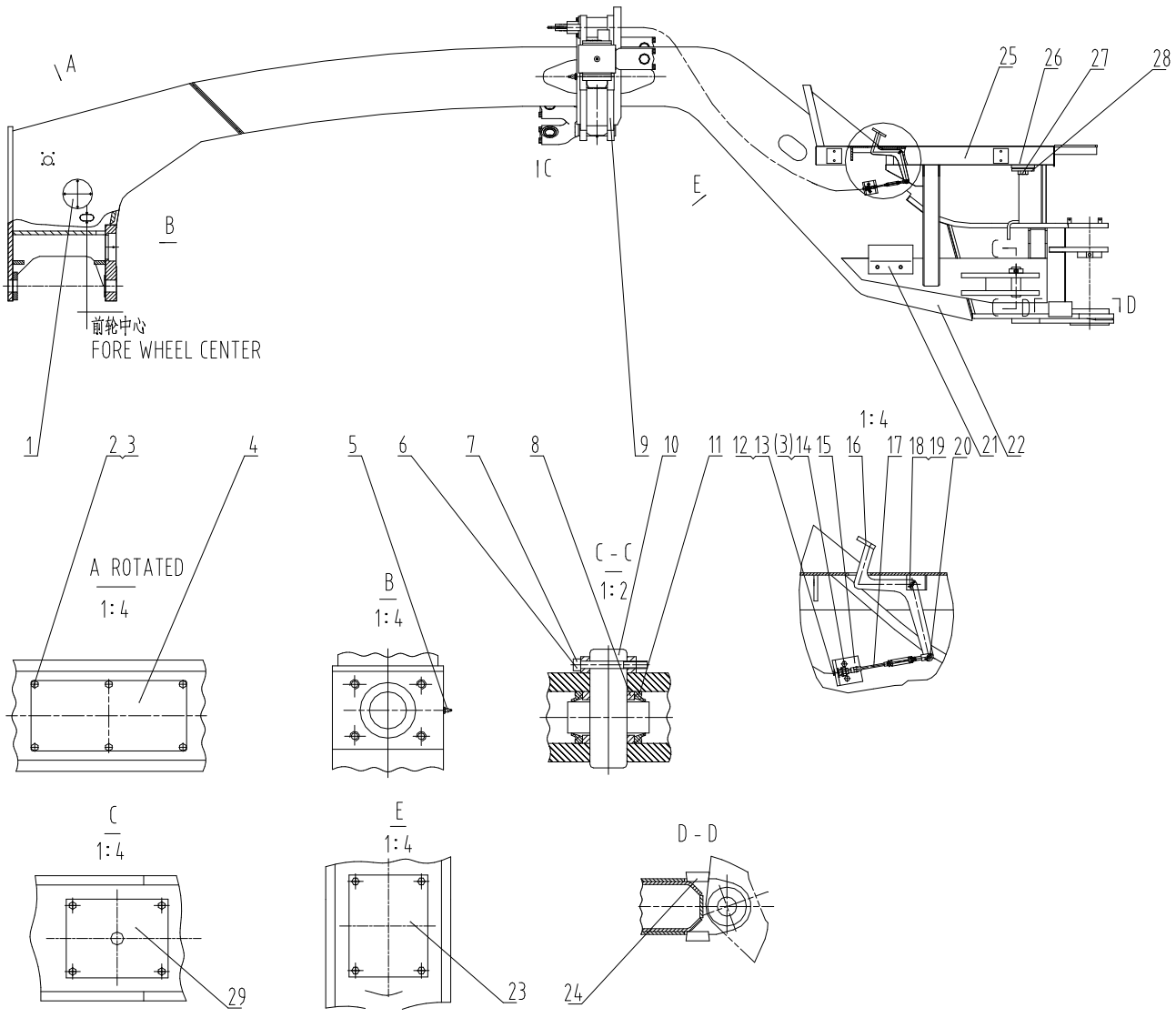

08Y0016_001_00 前车架总成 FRONT FRAME AS

件号 ITEM	部件号 PART NO.	零件名称 CH	PART NAME EN	服务代码 SC	互换性 IA	数量 Q'TY	规格 SP.	备注 RE
1	10A1689	侧盖板	COVER			1		
2	00B0007	螺栓	BOLT			20	M8×16-8.8-ZN.D	
3	06B0006	垫圈	WASHER			23	8	
4	11A1108	盖板	COVER			1		
5	10B0014	油杯	GREASE FITTING			5	M10×1	
6	03B0053	螺母	NUT			4	M10-8-ZN.D	
7	04B0273	螺钉	SCREW			4	M10×90-8.8-ZN.D	
8	56A0254	圆环	RING			8		
9	22C1557	摆臂总成	SWING ARM AS	C		1		
10	61A0379	轴	SHAFT			4		
11	80A0189	V 型密封圈	V-SEAL			8		
12	06B0003	垫圈	WASHER			2	6	
13	00B0010	螺栓	BOLT			2	M6×20-8.8-ZN.D	
14	00B0085	螺栓	BOLT			3	M8×25-8.8-ZN.D	
15	23A2310	固定板	PLATE			1		
16	00D1025	踏板	STEP			1		
17	23C0074	软轴	FLEXIBLE SHAFT			1		
18	08B0029	销轴	PIN			1	B12×40	
19	08B0033	销	PIN			2	3.2×36-ZN.D	
20	08B0155	销轴	PIN			1		
21	20A3356	弯板	PLATE		N	1		EC0000131391_1 替换前
22	30D1651	前车架	FRONT FRAME			1		
23	10A8725	板	PLATE			1		
24	18A0725	限位块	BLOCK			2		
25	23D2713	平台	PLATFORM			1		
26	47C0447	减震器	SHOCK ABSORBER			4		
27	01B0150	螺栓	BOLT			4	M30×120-8.8-ZN.D	
28	56A0209	垫圈	WASHER			4		
29	90A0412	板	PLATE			1		

22C1557_000_00 摆臂总成
SWING ARM AS

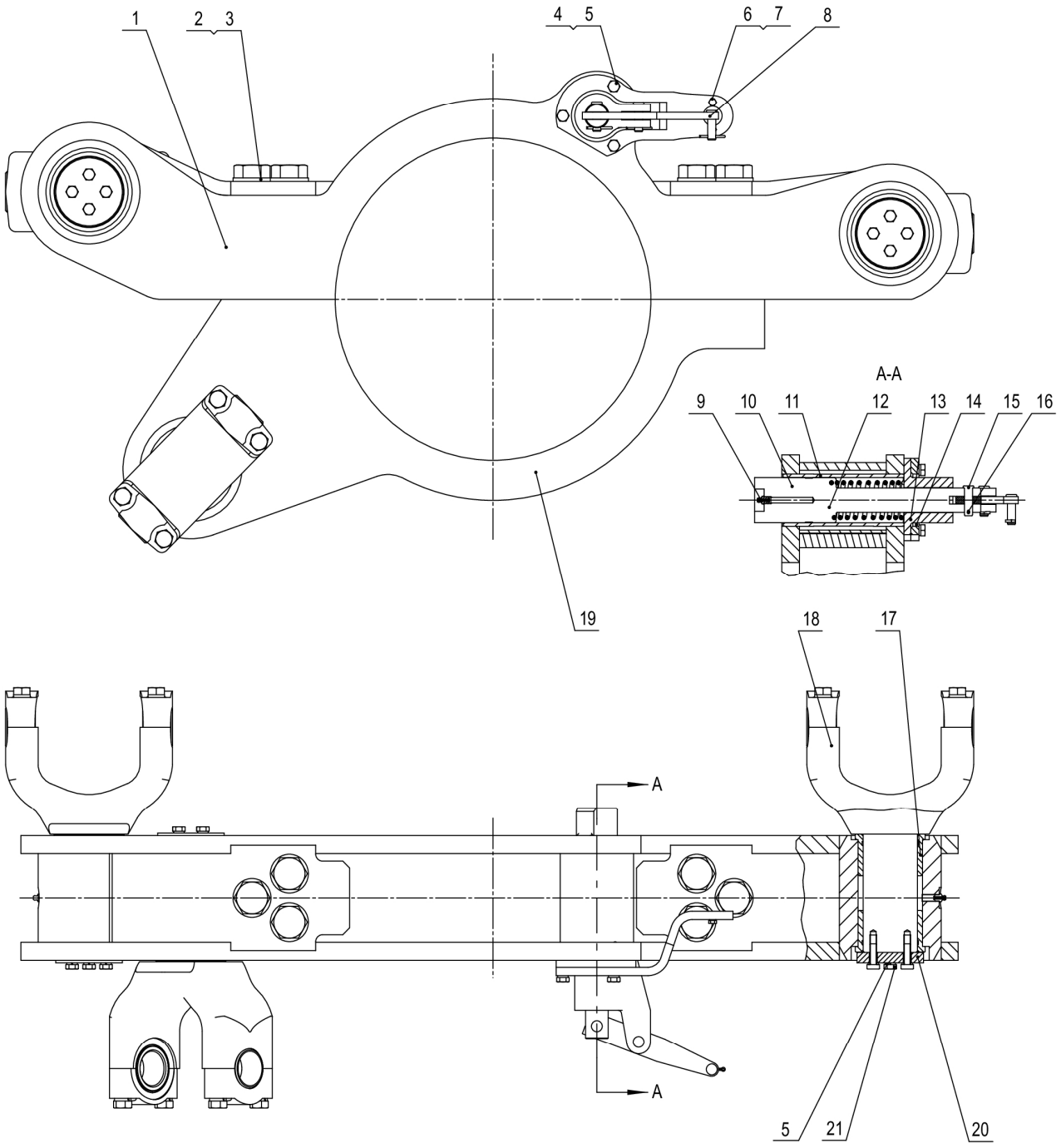

22C1557_000_00 摆臂总成 SWING ARM AS

件号 ITEM	部件号 PART NO.	零件名称 CH	PART NAME EN	服务代码 SC	互换性 IA	数量 Q'TY	规格 SP.	备注 RE
1	12D0609	摆臂	SWING ARM			1		
2	01B1066	螺栓	BOLT			6	M30×240-10.9-ZN.D	
3	06B0278	垫圈	WASHER			6	30	
4	00B0048	螺栓	BOLT			3	M10×45-8.8-ZN.D	
5	06B0002	垫圈	WASHER			15	10	
6	00B0021	螺栓	BOLT			2	M6×12-8.8-ZN.D	
7	06B0003	垫圈	WASHER			2	6	
8	14A2188	连杆	LINKAGE			1		
9	10B0014	油杯	GREASE FITTING			4	M10×1	
10	60A0586	销轴	PIN			1		
11	55A0945	衬套	BUSHING			1		
12	75A0161	弹簧	SPRING			1		
13	72A0422	支撑套	BUSHING			1		
14	23A2298	压板	PLATE			1		
15	08B0029	销轴	PIN			3	B12×40	
16	08B0033	销	PIN			3	3.2×36-ZN.D	
17	55A5716	衬套	BUSHING			6		
18	34C0317	叉子总成	FORK AS	E		3		
19	12D0608	悬臂	ARM			1		
20	53A0330	端盖	COVER			3		
21	00B0019	螺栓	BOLT			12	M10×30-8.8-ZN.D	

34C0317_000_00 叉子总成
FORK AS

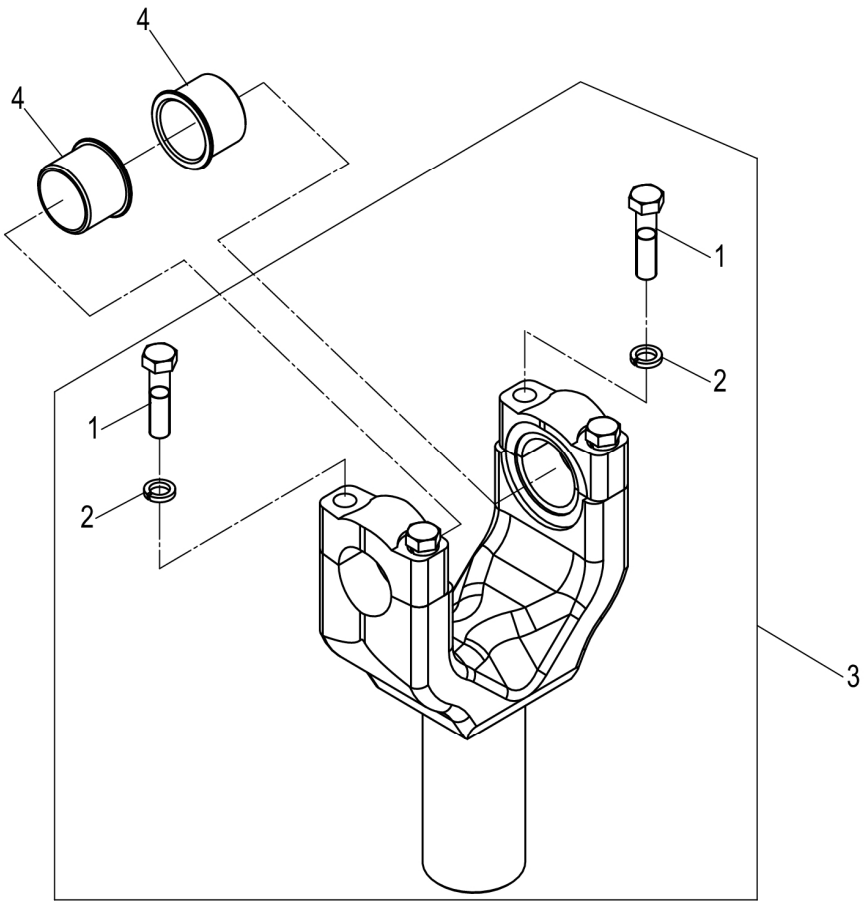

34C0317_000_00 叉子总成 FORK AS

件号 ITEM	部件号 PART NO.	零件名称 CH	PART NAME EN	服务代码 SC	互换性 IA	数量 Q'TY	规格 SP.	备注 RE
1	00B0209	螺栓	BOLT			4	M16×65-10.9-ZN.D	
2	06B0015	垫圈	WASHER			4	16	
3	34C0317X9	叉子总成	FORK AS			1		
4	55A0951	轴套	BUSHING			2		
4	55A5717	衬套	BUSHING			2		

08Y0038_000_00 后车架总成
REAR FRAME AS

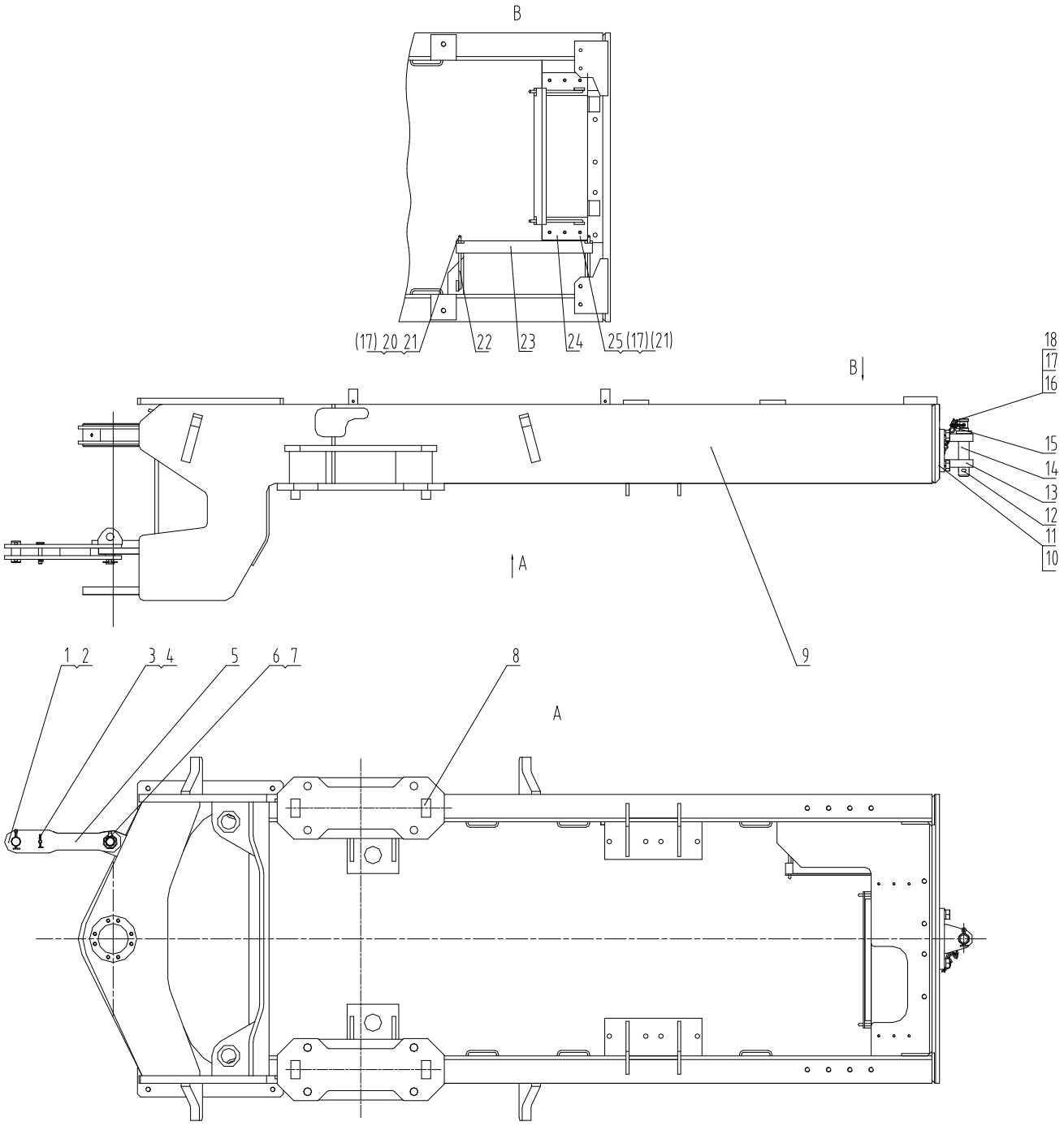

08Y0038_000_00 后车架总成 REAR FRAME AS

件号 ITEM	部件号 PART NO.	零件名称 CH	PART NAME EN	服务代码 SC	互换性 IA	数量 Q'TY	规格 SP.	备注 RE
1	60A0581	销	PIN			1		
2	08B0017	销	PIN			2	6×60-ZN.D	
3	60A0836	销轴	PIN			1		
4	08B0020	销	PIN			1	4×40-ZN.D	
5	16D0333	固定杆	STEERING FRAME LOCK			1		
6	11D0265	销	PIN			1		
7	34C0316	插销	PIN			1		
8	17A0011	限位块	BLOCK			4		
9	30D1704	后车架	REAR FRAME			1		
10	06B0019	垫圈	WASHER			4	20	
11	01B0321	螺栓	BOLT			4	M20×55-10.9-ZN.D	
12	08B0102	销	PIN			1	8×55-ZN.D	
13	02D2442	牵引销座	TRACTION PIN SEAT			1		
14	11D0264	牵引销	TRACTION PIN			1		
15	54C0103	链条总成	CHAIN AS			1		
16	00B0007	螺栓	BOLT			1	M8×16-8.8-ZN.D	
17	06B0006	垫圈	WASHER			11	8	
18	06B0086	垫圈	WASHER		N	1	8-200HV-ZN.D	EC0000117989_5 替换前
20	03B0021	螺母	NUT			4	M8-8-ZN.D	
21	06B0005	垫圈	WASHER		N	11	8-200HV-ZN.D	EC0000117989_5 替换后
22	26A0290	电瓶钩	HOOK			4		
23	25A0194	角钢	ANGLE STEEL			2		
24	02D8005	支撑架	SUPPORT			1		
25	00B0052	螺栓	BOLT			6	M8×22-8.8-ZN.D	

08Y0440_000_00 前车架总成
FRONT FRAME AS

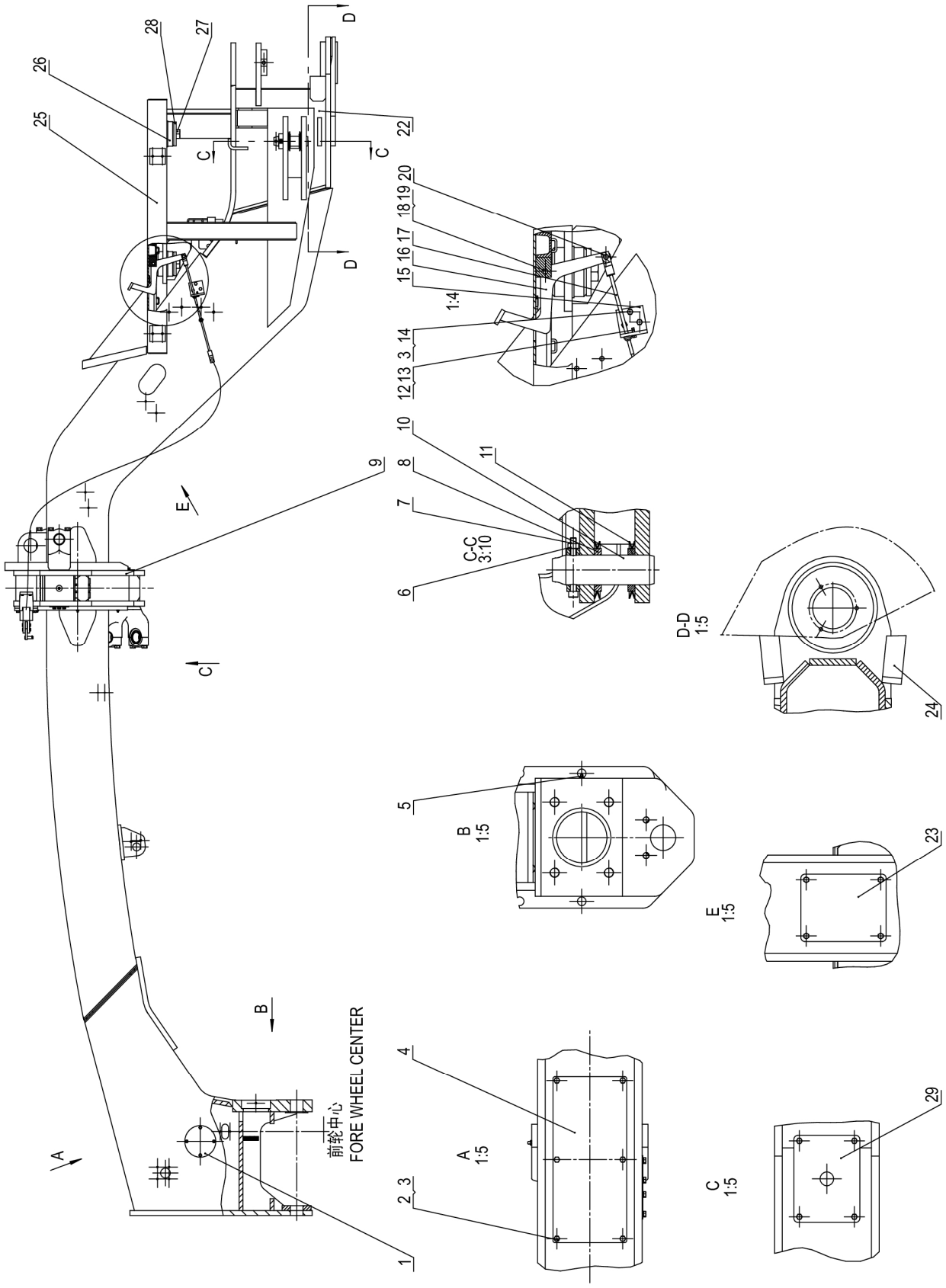

08Y0440_000_00 前车架总成 FRONT FRAME AS

件号 ITEM	部件号 PART NO.	零件名称 CH	PART NAME EN	服务代码 SC	互换性 IA	数量 Q'TY	规格 SP.	备注 RE
1	10A1689	侧盖板	COVER			1		
2	00B0007	螺栓	BOLT			20	M8×16-8.8-ZN.D	
3	06B0006	垫圈	WASHER			23	8	
4	11A1108	盖板	COVER			1		
5	10B0014	油杯	GREASE FITTING			5	M10×1	
6	03B0053	螺母	NUT			4	M10-8-ZN.D	
7	04B0273	螺钉	SCREW			4	M10×90-8.8-ZN.D	
8	56A0254	圆环	RING			8		
9	22C1557	摆臂总成	SWING ARM AS	C		1		
10	61A0379	轴	SHAFT			4		
11	80A0189	V 型密封圈	V-SEAL			8		
12	06B0003	垫圈	WASHER			2	6	
13	00B0010	螺栓	BOLT			2	M6×20-8.8-ZN.D	
14	00B0085	螺栓	BOLT			3	M8×25-8.8-ZN.D	
15	23A2310	固定板	PLATE			1		
16	00D1025	踏板	STEP			1		
17	23C0074	软轴	FLEXIBLE SHAFT			1		
18	08B0029	销轴	PIN			1	B12×40	
19	08B0033	销	PIN			2	3.2×36-ZN.D	
20	08B0155	销轴	PIN			1		
22	30D2545	前车架	FRONT FRAME			1		
23	10A8725	板	PLATE			1		
24	18A0725	限位块	BLOCK			2		
25	23D2713	平台	PLATFORM			1		
26	47C0447	减震器	SHOCK ABSORBER			4		
27	01B0150	螺栓	BOLT			4	M30×120-8.8-ZN.D	
28	56A0209	垫圈	WASHER			4		
29	90A0412	板	PLATE			1		

08Y0471_000_00 前车架总成
FRONT FRAME AS

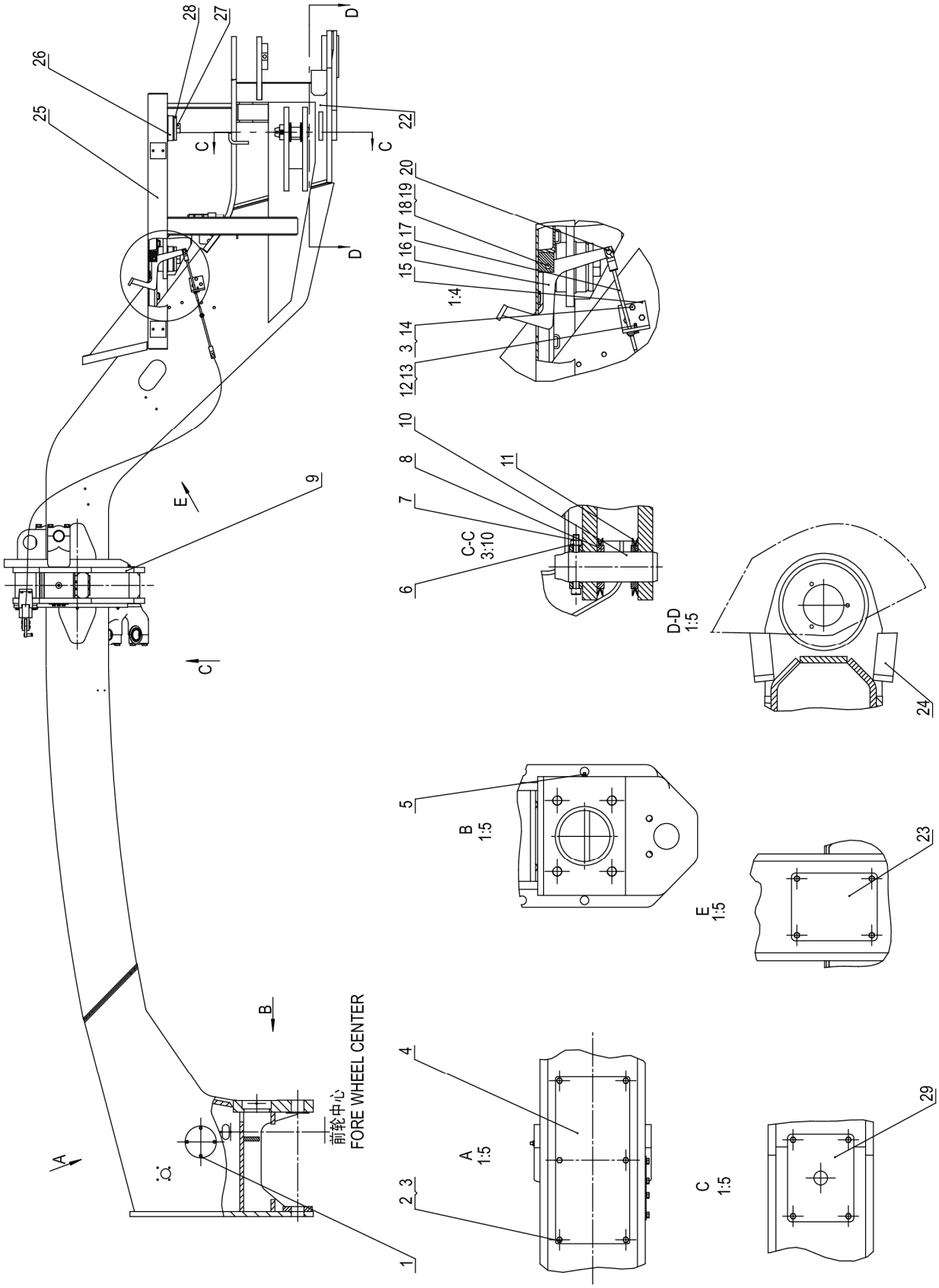

08Y0471_000_00 前车架总成 FRONT FRAME AS

件号 ITEM	部件号 PART NO.	零件名称 CH	PART NAME EN	服务代码 SC	互换性 IA	数量 Q'TY	规格 SP.	备注 RE
1	10A1689	侧盖板	COVER			1		
2	00B0007	螺栓	BOLT			20	M8×16-8.8-ZN.D	
3	06B0006	垫圈	WASHER			23	8	
4	11A1108	盖板	COVER			1		
5	10B0014	油杯	GREASE FITTING			5	M10×1	
6	03B0053	螺母	NUT			4	M10-8-ZN.D	
7	04B0273	螺钉	SCREW			4	M10×90-8.8-ZN.D	
8	56A0254	圆环	RING			8		
9	22C1557	摆臂总成	SWING ARM AS	C		1		
10	61A0379	轴	SHAFT			4		
11	80A0189	V 型密封圈	V-SEAL			8		
12	06B0003	垫圈	WASHER			2	6	
13	00B0010	螺栓	BOLT			2	M6×20-8.8-ZN.D	
14	00B0085	螺栓	BOLT			3	M8×25-8.8-ZN.D	
15	23A2310	固定板	PLATE			1		
16	00D1025	踏板	STEP			1		
17	23C0074	软轴	FLEXIBLE SHAFT			1		
18	08B0029	销轴	PIN			1	B12×40	
19	08B0033	销	PIN			2	3.2×36-ZN.D	
20	08B0155	销轴	PIN			1		
22	30D1651	前车架	FRONT FRAME			1		
23	10A8725	板	PLATE			1		
24	18A0725	限位块	BLOCK			2		
25	23D3964	平台	PLATFORM			1		
26	47C0447	减震器	SHOCK ABSORBER			4		
27	01B0150	螺栓	BOLT			4	M30×120-8.8-ZN.D	
28	56A0209	垫圈	WASHER			4		
29	90A0412	板	PLATE			1		

08Y0561_000_00 后车架总成
REAR FRAME AS

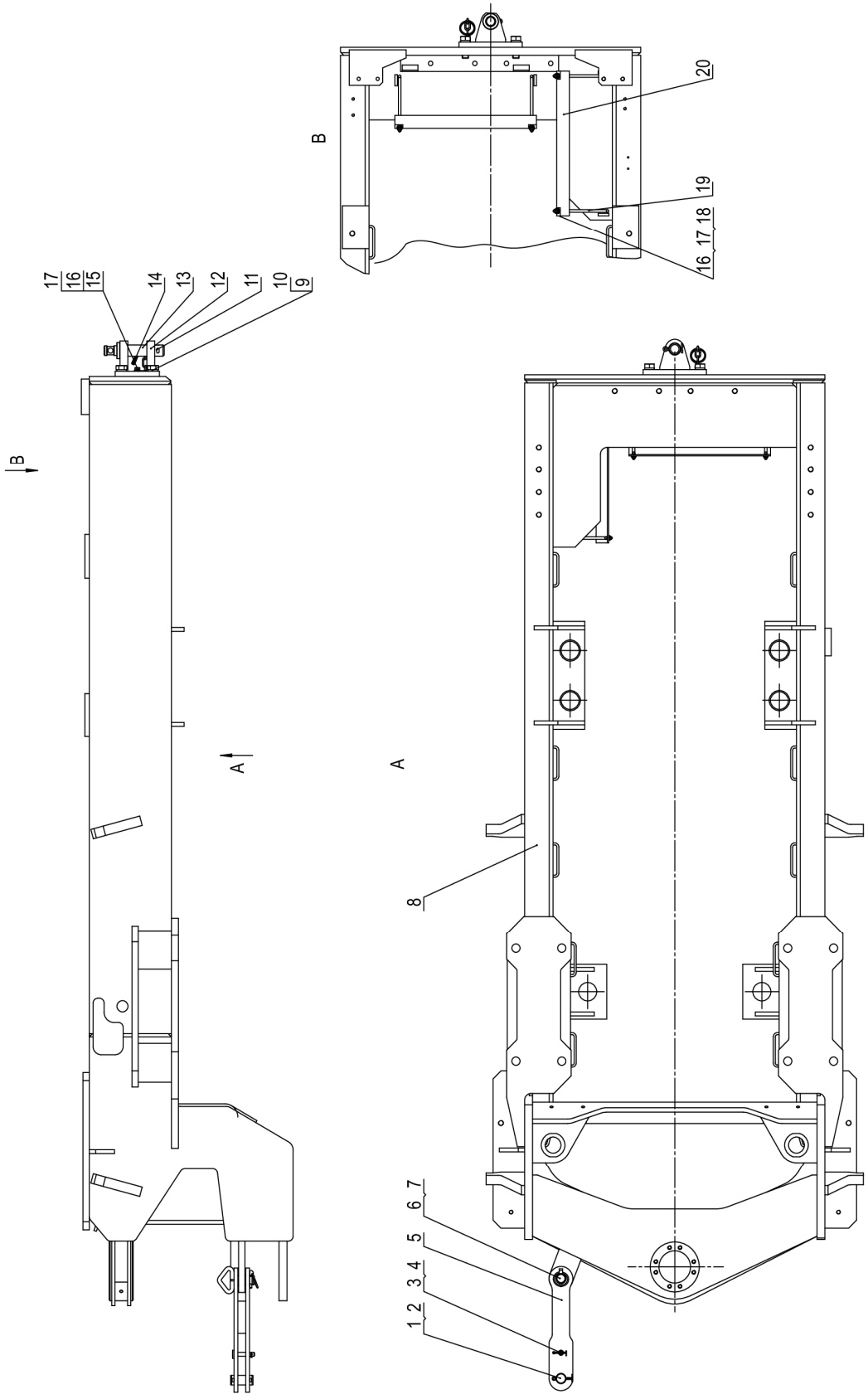

08Y0561_000_00 后车架总成 REAR FRAME AS

件号 ITEM	部件号 PART NO.	零件名称 CH	PART NAME EN	服务代码 SC	互换性 IA	数量 Q'TY	规格 SP.	备注 RE
1	60A0581	销	PIN			1		
2	08B0017	销	PIN			2	6×60-ZN.D	
3	60A0836	销轴	PIN			1		
4	08B0020	销	PIN			1	4×40-ZN.D	
5	16D0333	固定杆	STEERING FRAME LOCK			1		
6	11D0265	销	PIN			1		
7	34C0316	插销	PIN			1		
8	30D2764	后车架	REAR FRAME			1		
9	06B0019	垫圈	WASHER			4	20	
10	01B0321	螺栓	BOLT			4	M20×55-10.9-ZN.D	
11	08B0102	销	PIN			1	8×55-ZN.D	
12	02D2442	牵引销座	TRACTION PIN SEAT			1		
13	11D0264	牵引销	TRACTION PIN			1		
14	54C0103	链条总成	CHAIN AS			1		
15	00B0007	螺栓	BOLT			1	M8×16-8.8-ZN.D	
16	06B0006	垫圈	WASHER			5	8	
17	06B0005	垫圈	WASHER			5	8-200HV-ZN.D	
18	03B0021	螺母	NUT			4	M8-8-ZN.D	
19	26A6850	锁钩	LOCK HOOK			4		
20	25A0194	角钢	ANGLE STEEL			2		

30E0096_002_00 铰接总成
ARTICULATED HITCH

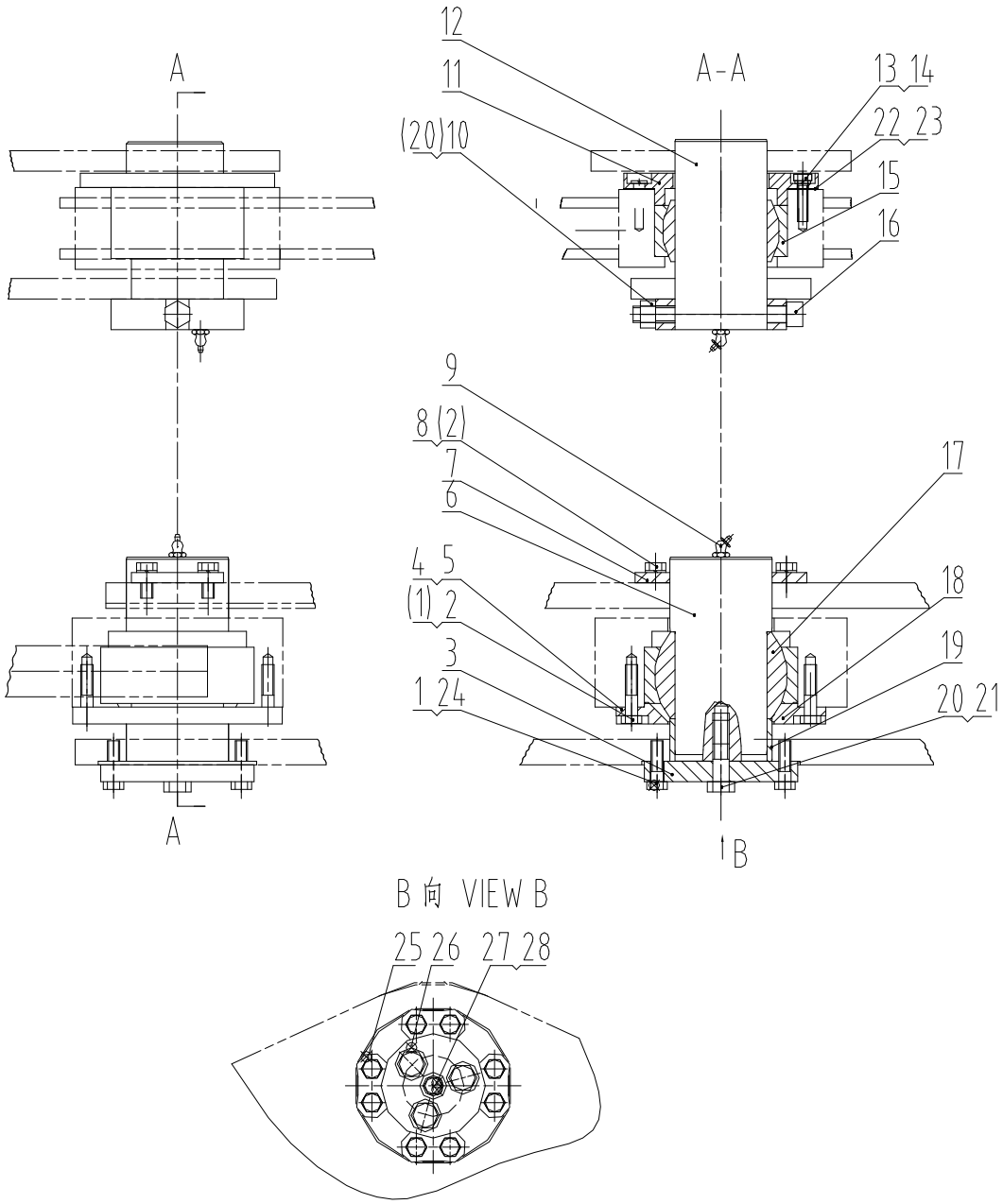

30E0096_002_00 铰接总成 ARTICULATED HITCH

件号 ITEM	部件号 PART NO.	零件名称 CH	PART NAME EN	服务代码 SC	互换性 IA	数量 Q'TY	规格 SP.	备注 RE
1		螺栓	BOLT	F		14	M12×40-10.9-ZN.D	
2	06B0008	垫圈	WASHER			10	12	
3	52A0558	盖板	COVER			1		
4	57A0317	调整垫	SHIM			6		
5	57A0318	调整垫	SHIM			3		
6	60A0575	轴	SHAFT			1		
7	14A2181	螺母块	NUT BLOCK			2		
8	00B0238	螺栓	BOLT			4	M12×30-10.9-ZN.D	
9	10B0051	油杯	GREASE FITTING			2	45° M10×1	
10	03B0103	螺母	NUT			1	M16×1.5-8-ZN.D	
11	53A0430	盖	COVER			1		
12	60A0577	轴	SHAFT			1		
13	00B0237	螺栓	BOLT			6	M10×35-10.9-ZN.D	
14	06B0002	垫圈	WASHER			6	10	
15	25B0025	轴承 GE90ES	BEARING			1	130×90×60	
16	01B0413	螺栓	BOLT			1	M16×1.5×150-ZN.D	
17	25B0026	轴承 GEG90ES	BEARING			1	150×90×85	
18	53A0328	盖	COVER			1		
19	55A0944	支撑套	BUSHING			1		
20	06B0015	垫圈	WASHER			4	16	
21	01B0355	螺栓	BOLT			3	M16×60-10.9-ZN.D	
22	57A0364	调整垫	SHIM			6		
23	57A0365	调整垫	SHIM			3		
24	06B0237	垫圈	WASHER			8	12	
25	76A0254	锁片	LOCK PLATE			4		
26	52A0557	压板	PLATE			1		
27	06B0001	垫圈	WASHER			1	10-140HV-ZN.D	
28	00B0005	螺栓	BOLT			1	M10×20-8.8-ZN.D	

30Y0061_001_00 铰接总成
ARTICULATED HITCH

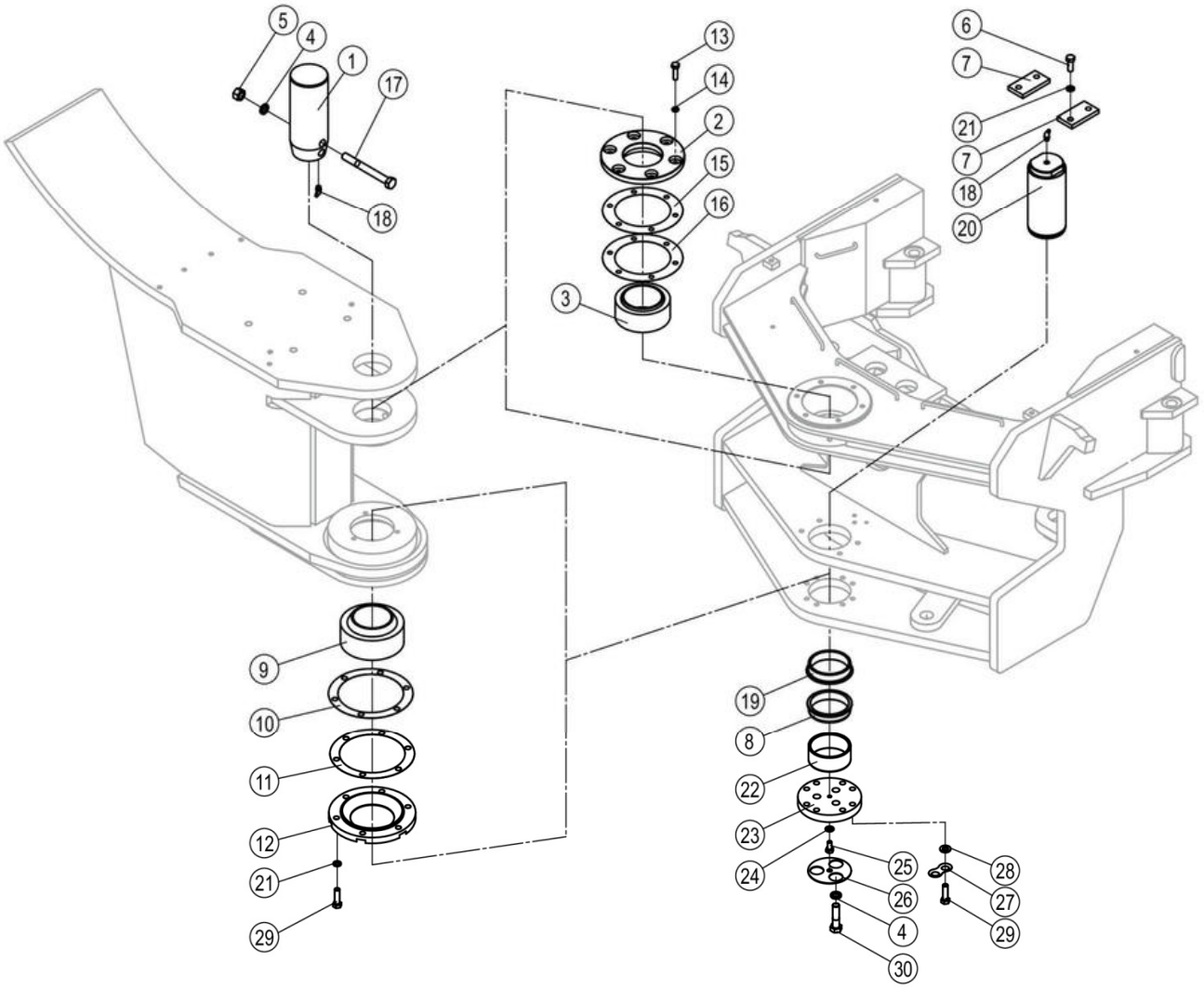

30Y0061_001_00 铰接总成 ARTICULATED HITCH

件号 ITEM	部件号 PART NO.	零件名称 CH	PART NAME EN	服务代码 SC	互换性 IA	数量 Q'TY	规格 SP.	备注 RE
1	60A0577	轴	SHAFT			1		
2	53A0430	盖	COVER			1		
3	25B0025	轴承 GE90ES	BEARING			1	130×90×60	
4	06B0015	垫圈	WASHER			4	16	
5	03B0103	螺母	NUT			1	M16×1.5-8-ZN.D	
6	00B0238	螺栓	BOLT			4	M12×30-10.9-ZN.D	
7	08A0335	卡板	STOP PLATE			2		
8	55A7128	定位套	SLEEVE			1		
9	25B0026	轴承 GEG90ES	BEARING			1	150×90×85	
10	57A0317	调整垫	SHIM			6		
11	57A0318	调整垫	SHIM			3		
12	53A0328	盖	COVER			1		
13	00B0237	螺栓	BOLT			6	M10×35-10.9-ZN.D	
14	06B0002	垫圈	WASHER			6	10	
15	57A0364	调整垫	SHIM			6		
16	57A0365	调整垫	SHIM			3		
17	01B0413	螺栓	BOLT			1	M16×1.5×150-ZN.D	
18	10B0051	油杯	GREASE FITTING			2	45° M10×1	
19	55A7129	轴套	BUSHING			1		
20	60A4567	轴 1	1ST SHAFT			1		
21	06B0008	垫圈	WASHER			10	12	
22	55A0944	支撑套	BUSHING			1		
23	52A0558	盖板	COVER			1		
24	06B0001	垫圈	WASHER			1	10-140HV-ZN.D	
25	00B0005	螺栓	BOLT			1	M10×20-8.8-ZN.D	
26	52A0557	压板	PLATE			1		
27	76A0254	锁片	LOCK PLATE			4		
28	06B0237	垫圈	WASHER			8	12	
29		螺栓	BOLT	F		14	M12×40-10.9-ZN.D	
30	01B0355	螺栓	BOLT			3	M16×60-10.9-ZN.D	

32E0149_008_00 松土器
RIPPER

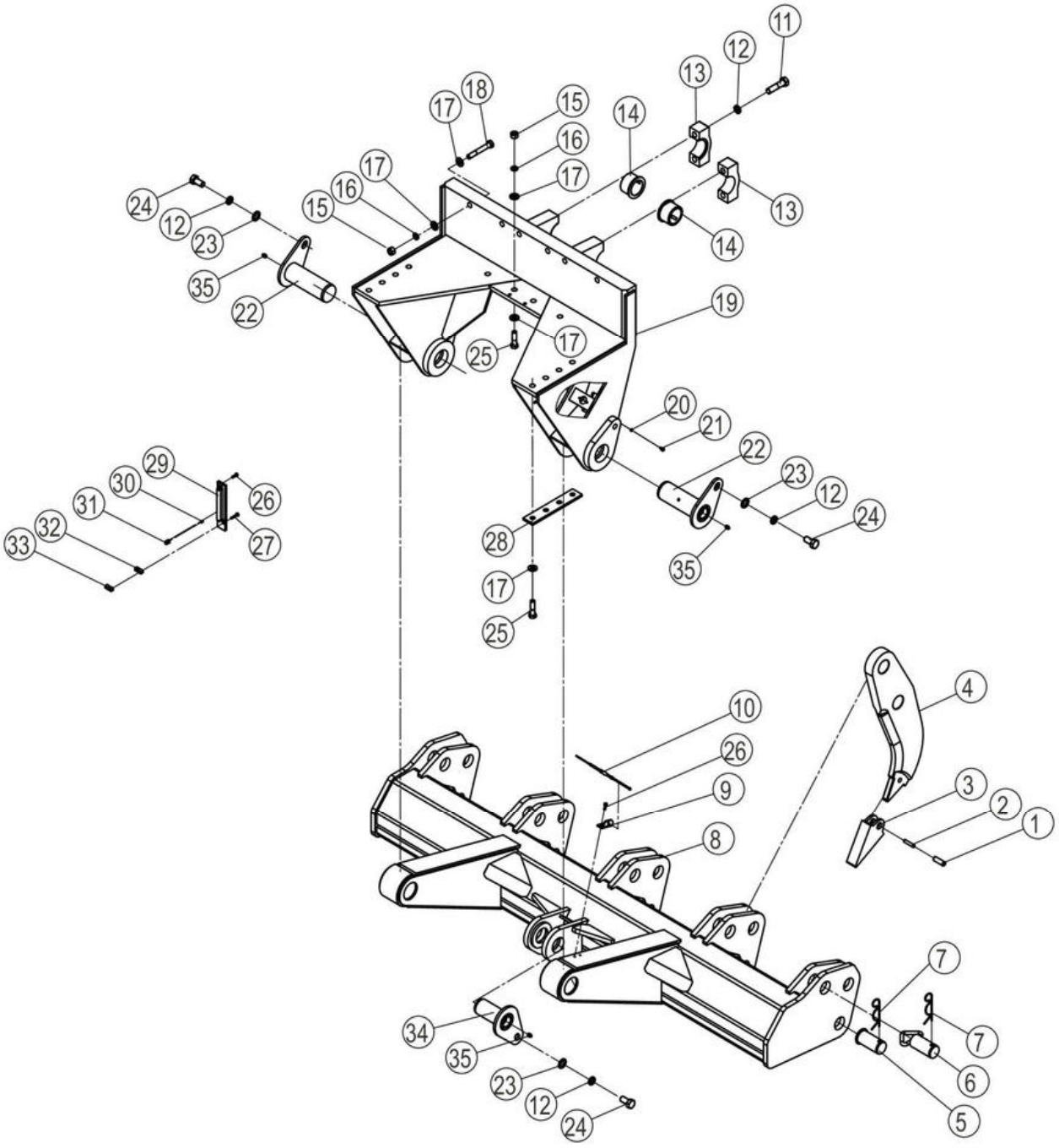

32E0149_008_00 松土器 RIPPER

件号 ITEM	部件号 PART NO.	零件名称 CH	PART NAME EN	服务代码 SC	互换性 IA	数量 Q'TY	规格 SP.	备注 RE
1	08B0137	销	PIN			5	16×50	
2	08B0306	销	PIN			5	10×50	
3	72A0417	齿套	TIP			5		
4	18A0716	齿	TOOTH			5		
5	60A4673	锁销	LOCK PIN		N	5		EC0000120972_1 替换后
6	11D1217	插销	LATCH			5		
7	66A0444	销	PIN			10		
8	02D0903	松土齿架	SCARIFIER			1		
9	21A6966	弯板	PLATE			1		
10	54C0063	软轴	FLEXIBLE SHAFT			1		
11	01B0129	螺栓	BOLT			4	M20×80-8.8-ZN.D	
12	06B0019	垫圈	WASHER			7	20	
13	18A0715	压盖	COVER			2		
14	55A5718	衬套	BUSHING			2		
15	03B0292	螺母	NUT			10	M16-10-ZN.D	
16	06B0015	垫圈	WASHER			10	16	
17	06B0221	垫圈	WASHER			18	16	
18	01B0384	螺栓	BOLT			6	M16×110-10.9-ZN.D	
19	22D0196	松土器架	RIPPER FRAME			1		
20	06B0003	垫圈	WASHER			2	6	
21	00B0022	螺栓	BOLT			2	M6×16-8.8-ZN.D	
22	11D0262	松土器前销轴	PIN			2		
23	06B0016	垫圈	WASHER			3	20-200HV-ZN.D	
24	00B0055	螺栓	BOLT			3	M20×40-8.8-ZN.D	
25	01B0355	螺栓	BOLT			12	M16×60-10.9-ZN.D	
26	00B0010	螺栓	BOLT			4	M6×20-8.8-ZN.D	
27	00B0169	螺栓	BOLT			2	M6×30-8.8-ZN.D	
28	13A0964	连接板	PLATE			2		
29	37C0090	指示器	INDICATOR			1		
30	04B0164	螺钉	SCREW			1	M6×8-14H-ZN.D	
31	86A0183	指示块	INDICATING BLOCK			1		
32	14A2169	内管夹	CLAMP			1		
33	14A2170	外管夹	CLAMP			1		
34	11D0261	松土器后销轴	PIN			1		
35	10B0014	油杯	GREASE FITTING			3	M10×1	

32E0161_007_00 推土板
BLADE

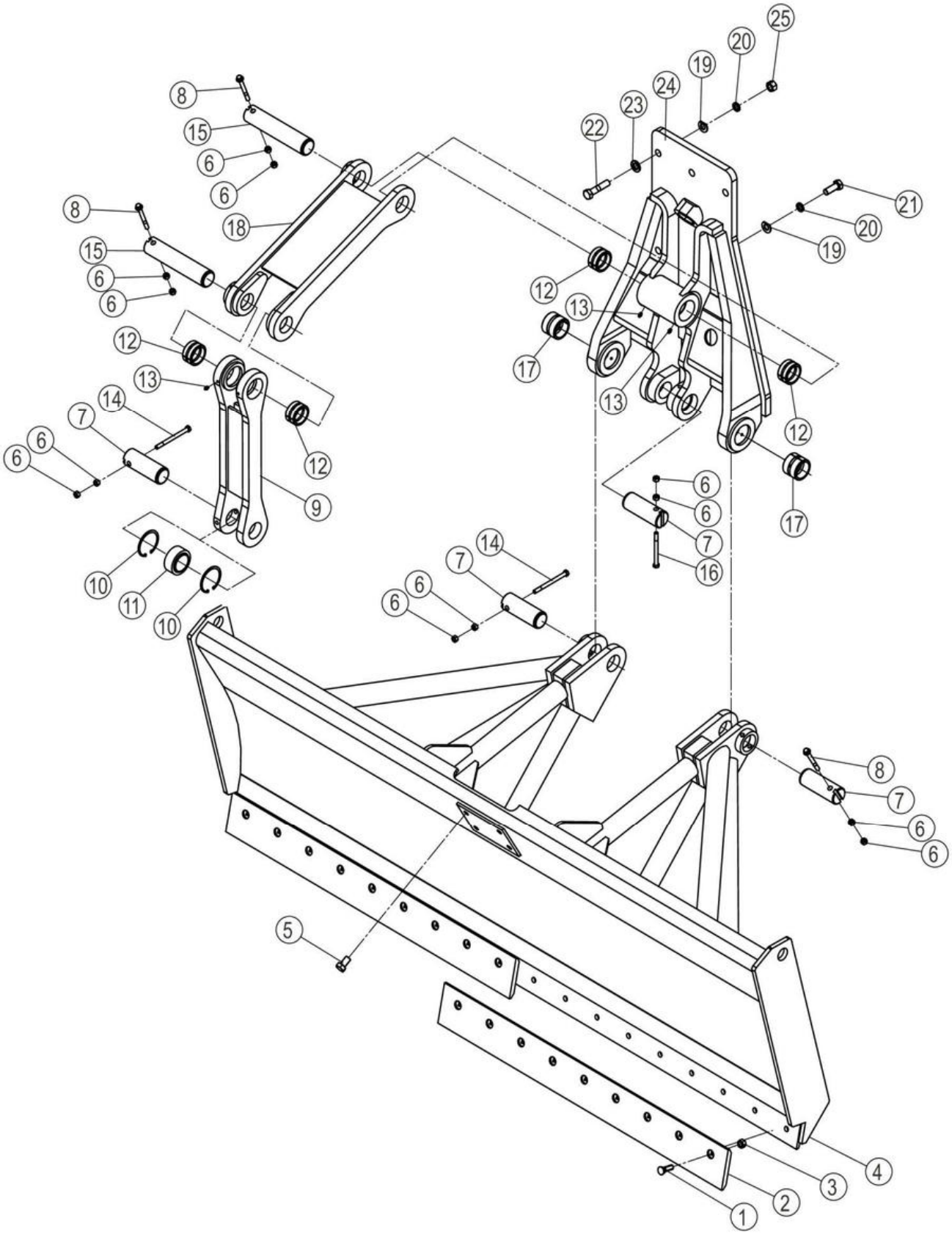

32E0161_007_00 推土板 BLADE

件号 ITEM	部件号 PART NO.	零件名称 CH	PART NAME EN	服务代码 SC	互换性 IA	数量 Q'TY	规格 SP.	备注 RE
1	02B0108	螺栓	BOLT			18	M16×55-8.8-ZN.D	
2	16A1626	刀片	BLADE			2		
3	03B0095	螺母	NUT			18	M16-8-ZN.D	
4	22D0211	推土板体	DOZER			1		
5	00B0231	螺栓	BOLT			4	M20×35-8.8-ZN.D	
6	03B0003	螺母	NUT			12	M12-8-ZN.D	
7	60A0614	销轴	PIN			4		
8	01B1377	螺栓	BOLT		N	4	M12×110-8.8-ZN.D	EC0000127239_1 替换后
9	16D0221	拉杆	LINKAGE			1		
10	07B0011	挡圈	SNAP RING			2	90	
11	25B0004	关节轴承 GE60ES	KNUCKLE BEARING			1	60×90×44	
12	55A0997	套	SLEEVE			4		
13	10B0089	油杯	GREASE FITTING			7	M8×1	
14	01B0175	螺栓	BOLT			1	M12×150-8.8-ZN.D	
15	60A0613	销轴	PIN			2		
16	01B0206	螺栓	BOLT			1	M12×130-8.8-ZN.D	
17	55A0996	套	BUSHING			2		
18	16D0222	连杆	LINKAGE			1		
19	06B0305	淬硬垫圈	HARD WASHER		N	8		EC0000127239_5 替换前
19	06B0305	淬硬垫圈	HARD WASHER		N	8		EC0000127239_2 替换后
20	06B0019	垫圈	WASHER			9	20	
21	01B0321	螺栓	BOLT			2	M20×55-10.9-ZN.D	
22	01B0235	螺栓	BOLT			7	M20×1.5×90-10.9-ZN.D	
23	06B0225	垫圈	WASHER		N	8	20	EC0000127239_4 替换后
23	06B0225	垫圈	WASHER		N	8	20	EC0000127239_3 替换前
24	33D0179	支座	SUPPORT			1		
25	03B0840	螺母	NUT			7	M20×1.5-10-ZN.D	

32E1669_001_00 工作装置系统
WORK IMPLEMENT SYSTEM

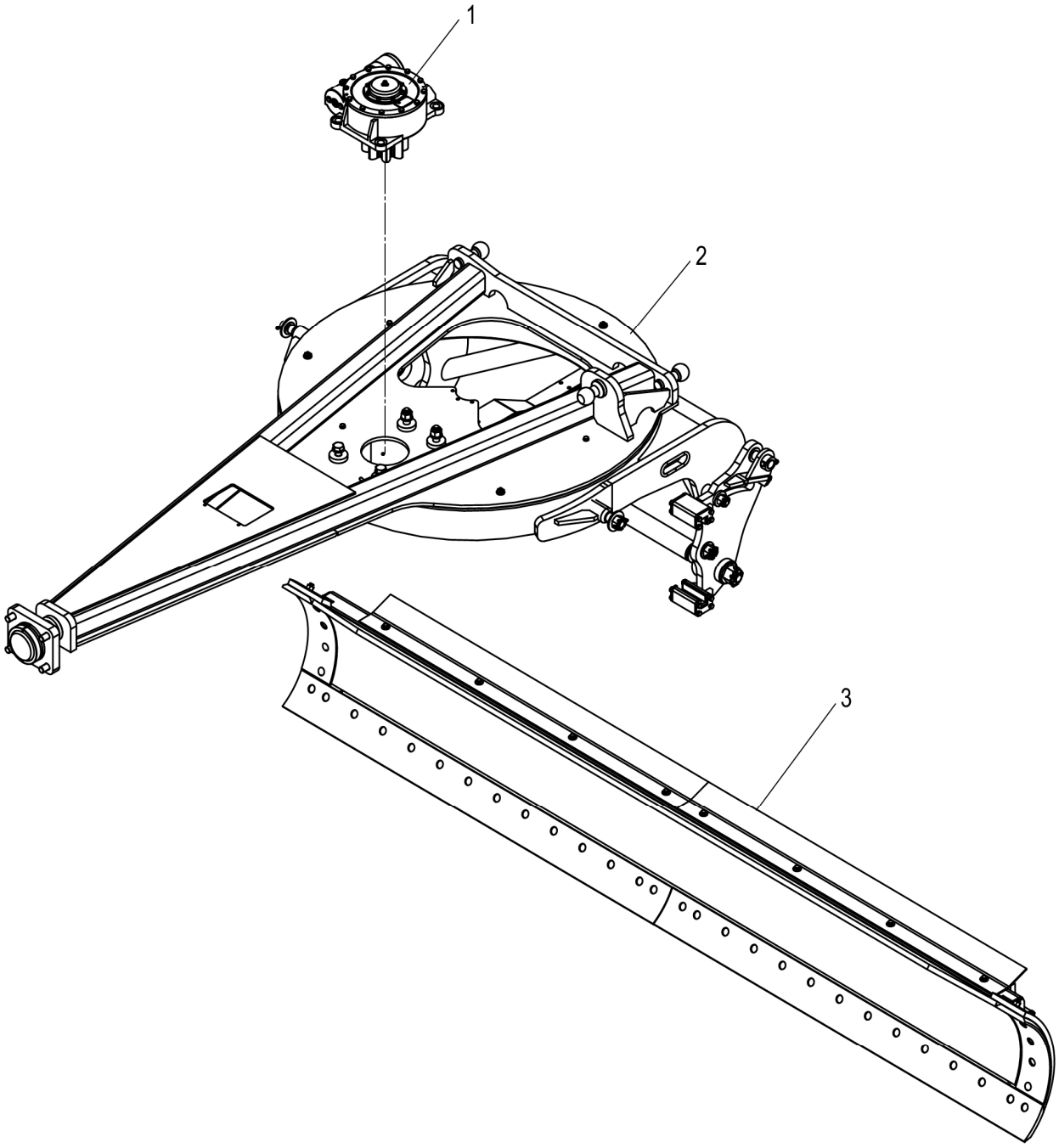

32E1669_001_00 工作装置系统 WORK IMPLEMENT SYSTEM

件号 ITEM	部件号 PART NO.	零件名称 CH	PART NAME EN	服务代码 SC	互换性 IA	数量 Q'TY	规格 SP.	备注 RE
1	04E0057	蜗轮箱	WORM BOX			1		
2	43C3489	工作装置骨架	EQUIPMENT-SKEL			1		
3	43C0977	铲刀总成	BLADE AS			1		

04E0057_013_00 蜗轮箱
WORM BOX

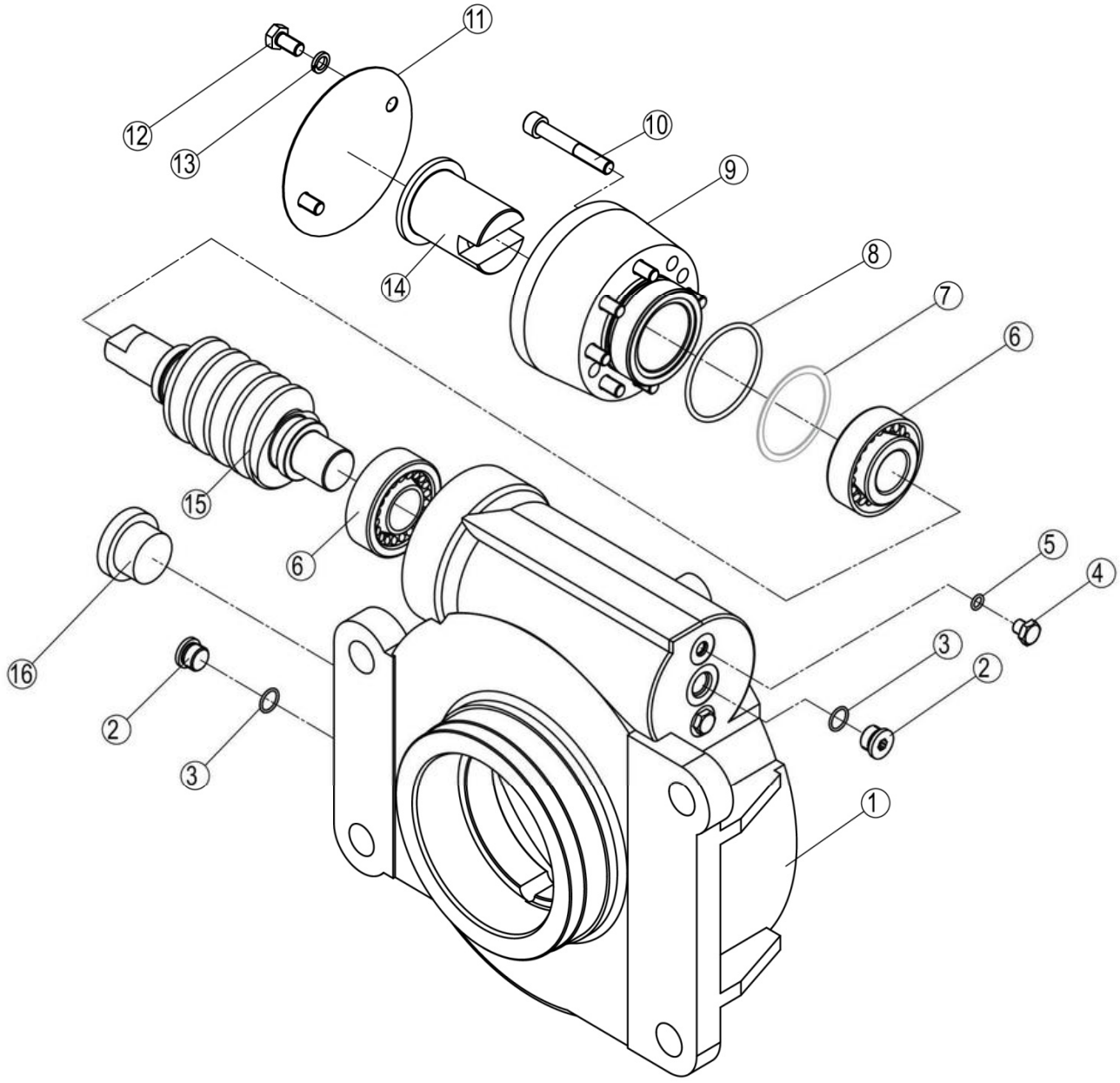

04E0057_013_00 蜗轮箱 WORM BOX

件号 ITEM	部件号 PART NO.	零件名称 CH	PART NAME EN	服务代码 SC	互换性 IA	数量 Q'TY	规格 SP.	备注 RE
1	70A0330	壳体	HOUSING			1		
2	03B0097	螺塞	PLUG			2		
3	12B0370	O 形圈	O-RING			2	15×1.8	
4	05A0048	螺塞	PLUG			2		
5	12B0331	O 形密封圈	O-RING			2	11×1.9	
6	23B0131	圆锥滚子轴承	TAP.ROLLER BRG			2	32X75X29.75	
7		调整垫	SHIM	C	P	1		EC0000122970_4 替换后
8	12B0032	O 形圈	O-RING			1	69×3.55	
9	71A1130	连接座	SUPPORT			1		
10	04B0119	螺钉	SCREW			8	M10×70-8.8-ZN.D	
11	10A3435	盖	COVER			1		
12	00B0005	螺栓	BOLT			2	M10×20-8.8-ZN.D	
13	06B0002	垫圈	WASHER			14	10	
14	55A5325	连接套	SLEEVE			1		
15	45A0017	蜗杆	WORM			1		
16	44C0235	圆形油标	DIPSTICK			1		

04E0057_013_01 蜗轮箱
WORM BOX

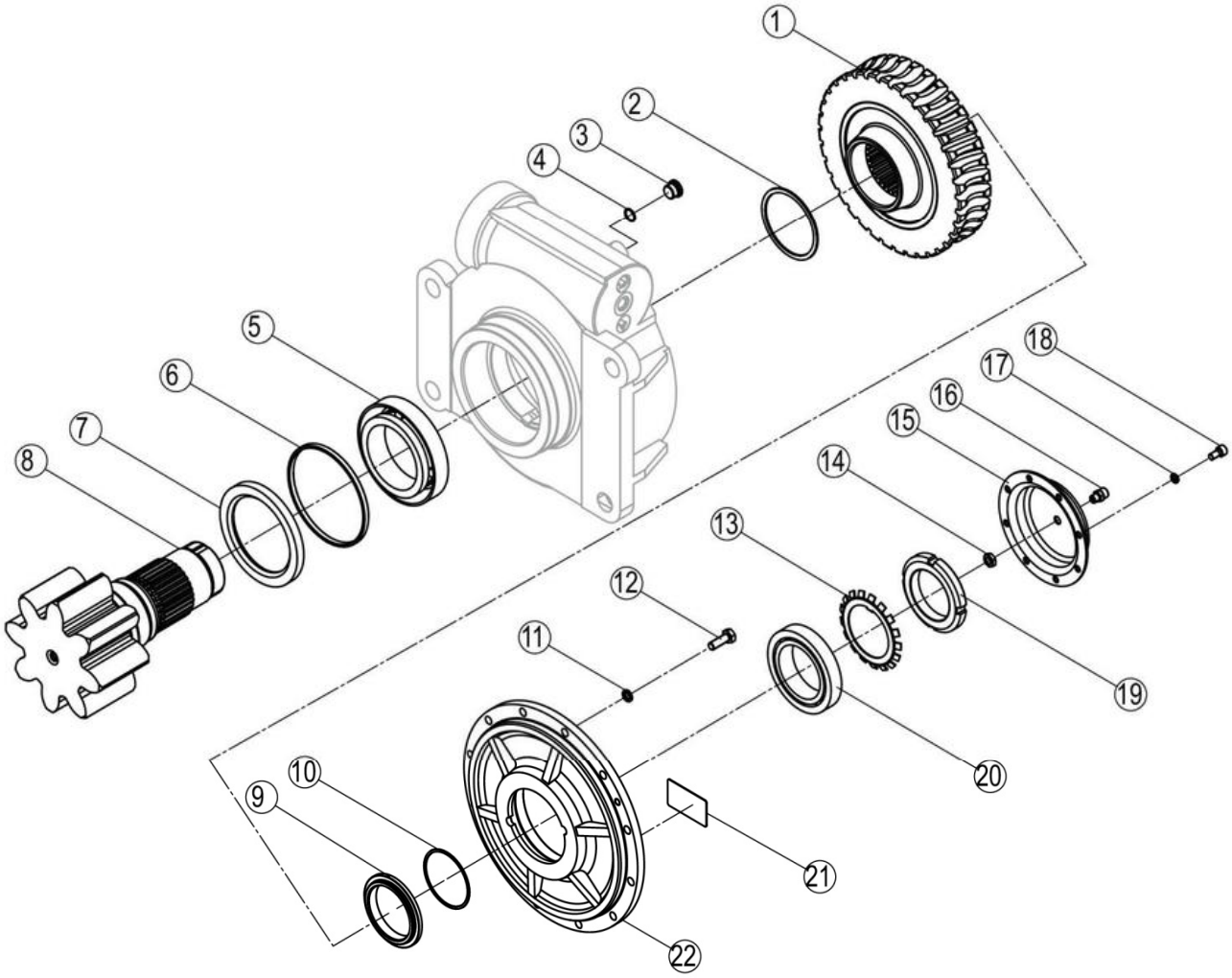

04E0057_013_01 蜗轮箱 WORM BOX

件号 ITEM	部件号 PART NO.	零件名称 CH	PART NAME EN	服务代码 SC	互换性 IA	数量 Q'TY	规格 SP.	备注 RE
1	52C0291	蜗轮	WORM GEAR			1		
2		调整垫片	ADJUSTING GASKET	C		1		
3	03B0097	螺塞	PLUG			2		
4	12B0370	O 形圈	O-RING			2	15×1.8	
5	23B0060	圆锥滚子轴承 32018	TAP.ROLLER BRG			1	32018	
6	56A0733	垫片	GASKET			1		
7	13B0886	油封	OIL SEAL			1	105×140×12	
8	41A0520	齿轮轴	GEAR SHAFT			1		
9	55A2128	钢套	STEEL SLEEVE			1		
10		调整垫片	ADJUSTING GASKET	C		1		
11	06B0002	垫圈	WASHER			14	10	
12	00B0019	螺栓	BOLT			12	M10×30-8.8-ZN.D	
13	56A4221	止动垫圈	LOCK WASHER		P	1		EC0000122970_3 替换后
14	03B0334	螺母	NUT		-	1	M10×1-05-ZN.D	EC0000122970_1 替换后
15	53A2399	盖	COVER		-	1		EC0000122970_8 替换后
16	38C0293	呼吸器	RESPIRATOR		-	1		EC0000122970_2 替换后
17	06B0006	垫圈	WASHER			8	8	
18	04B0263	螺钉	SCREW			8	M8×16-8.8-ZN.D	
19	03B0923	螺母	NUT			1	M72×2	
20	23B0061	圆锥滚子轴承 32015	TAP.ROLLER BRG			1	32015	
21	74A8184	铭牌	NAMEPLATE			1		
22	70A0326	壳盖	HOUSING COVER			1		

43C0977_004_00 铲刀总成
BLADE AS

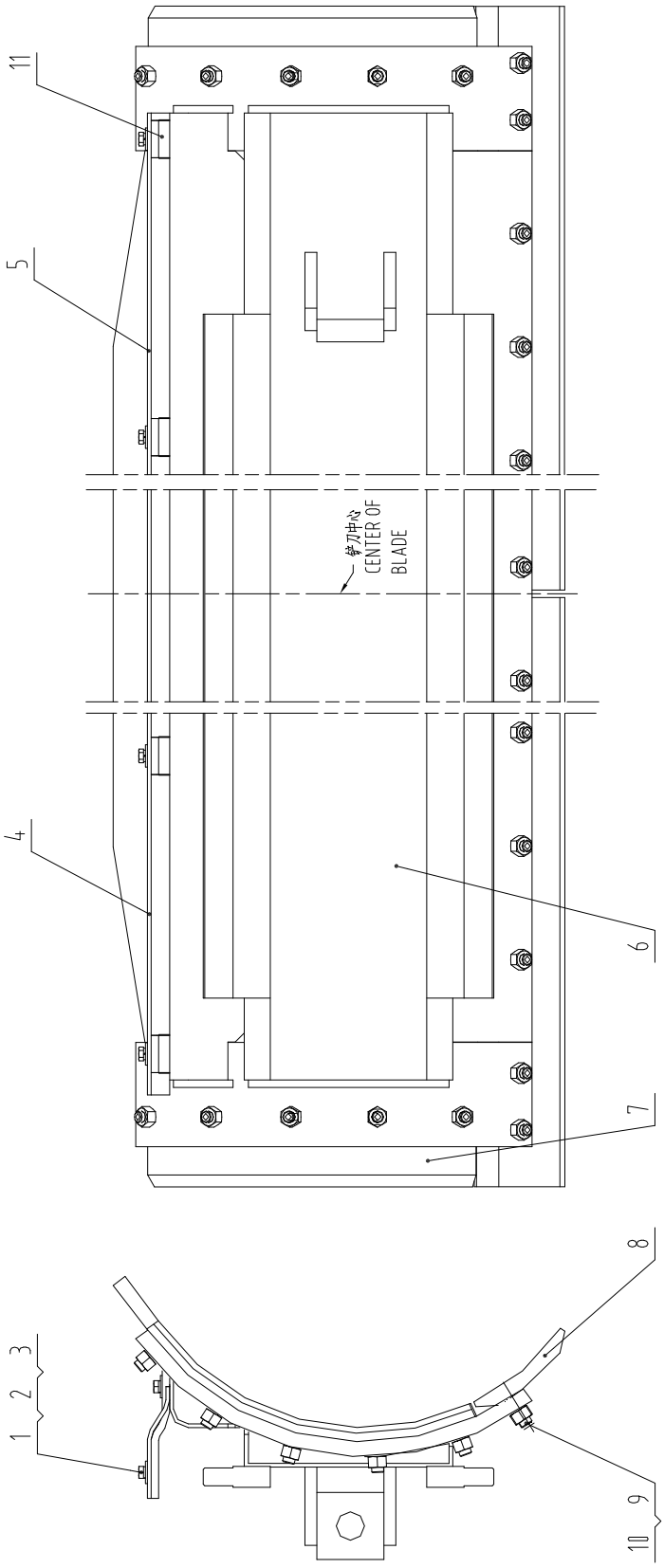

43C0977_004_00 铲刀总成 BLADE AS

件号 ITEM	部件号 PART NO.	零件名称 CH	PART NAME EN	服务代码 SC	互换性 IA	数量 Q'TY	规格 SP.	备注 RE
1	00B0012	螺栓	BOLT			8	M10×25-8.8-ZN.D	
2	06B0002	垫圈	WASHER			8	10	
3	06B0030	垫圈	WASHER			8	10-200HV-ZN.D	
4	21A9267	盖板	COVER		N	1		EC0000117873_1 替换前
5	21A9266	盖板	COVER			1		
6	22D0672	铲刀体	BLADE			1		
7	27A2218	侧刀板	BLADE			2		
8	27A2213	刀片	CUTTING EDGE			2		
9	02B0108	螺栓	BOLT			2	M16×55-8.8-ZN.D	
10	03B0095	螺母	NUT			2	M16-8-ZN.D	
11	29A2126	支撑板	PLATE			6		

43C3489_004_00 工作装置骨架
EQUIPMENT-SKEL

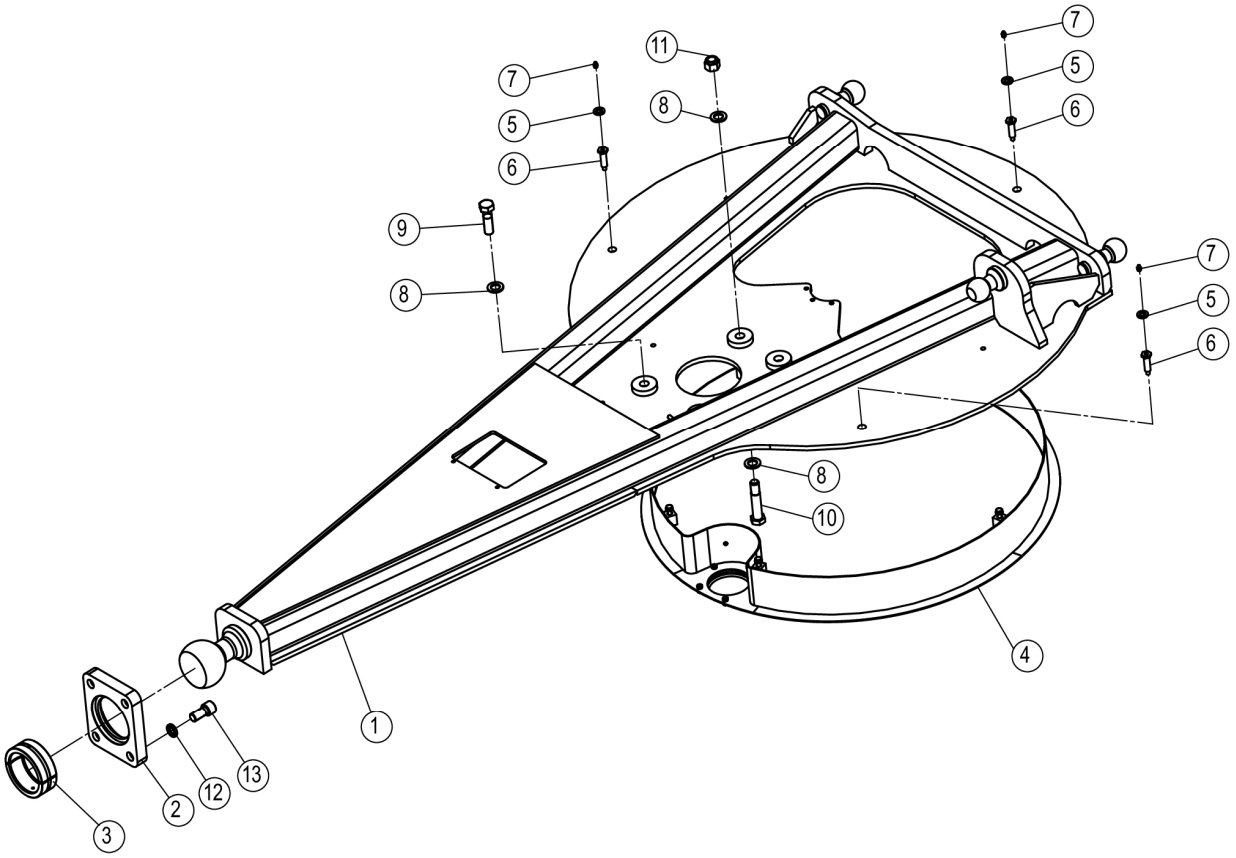

43C3489_004_00 工作装置骨架 EQUIPMENT-SKEL

件号 ITEM	部件号 PART NO.	零件名称 CH	PART NAME EN	服务代码 SC	互换性 IA	数量 Q'TY	规格 SP.	备注 RE
1	20D1264	牵引架	TRACTION FRAME			1		
2	18A0718	轴承内端盖	CAP			1		
3	55A0938	关节轴承外环	OUTER RACE			1		
4	48C2073	防尘罩	DUST COVER	C		1		
5	81A0119	胶垫	PAD			3		
6	18A1098	黄油接头	CONNECTOR			3		
7	10B0014	油杯	GREASE FITTING			6	M10×1	
8	06B0068	垫圈	WASHER			6	24-140HV-ZN.D	
9	01B0188	螺栓	BOLT			2	M24×80-10.9-ZN.D	
10	00B0403	螺栓	BOLT			2	M24×120-8.8-ZN.D	
11	03B0209	锁紧螺母	LOCKNUT			2	M24	
12	06B0052	垫圈	WASHER			4	24	
13	04B0470	螺钉	SCREW			4	M24×50-10.9	

43C3489_004_01 工作装置骨架
EQUIPMENT-SKEL

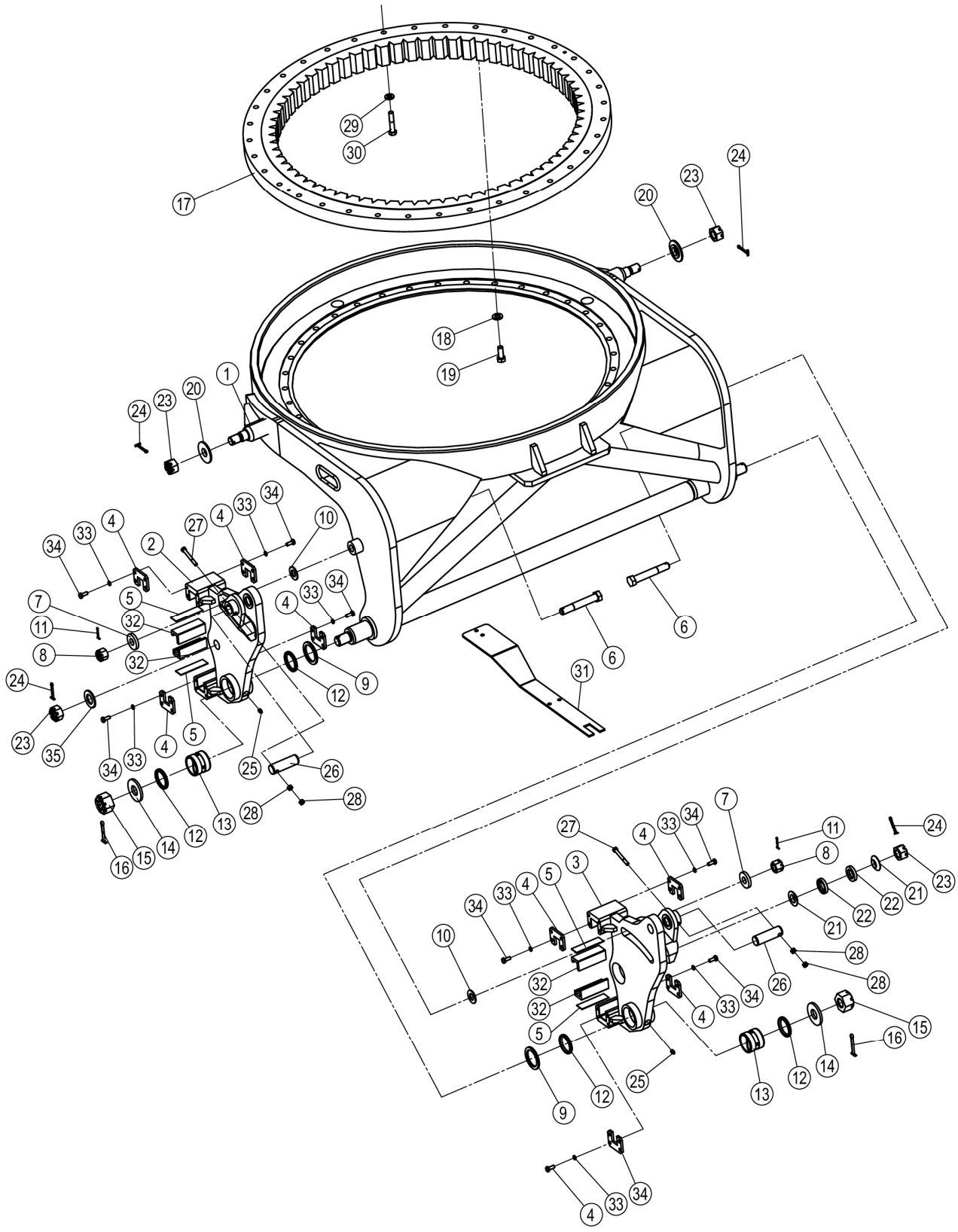

43C3489_004_01 工作装置骨架 EQUIPMENT-SKEL

件号 ITEM	部件号 PART NO.	零件名称 CH	PART NAME EN	服务代码 SC	互换性 IA	数量 Q'TY	规格 SP.	备注 RE
1	12D0196	回转圈	CIRCLE DRIVE			1		
2	02D2579	左支承	SUPPORT-LH			1		
3	02D2580	右支承	SUPPORT-RH			1		
4	22A5603	压板	PLATE			8		
5		调整垫片	SHIM	C		4		
6	02B0162	螺栓 M24	BOLT			2		
7	14A2180	垫片	SHIM			2		
8	03B0519	螺母	NUT			2	M24-8-ZN.D	
9		调整垫片	SHIM	C		2		
10		调整垫	SHIM	C		2		
11	08B0020	销	PIN		N	2	4×40-ZN.D	EC0000126981_6 替换后
12	35C0013	密封圈	SEAL RING			4	63×75×8	
13	55A0936	轴套	BUSHING			2		
14	11A2115	垫圈 36	WASHER			2		
15	03B0647	螺母 M36×3-8-Zn.D	NUT			2		
16	08B0041	销	PIN			2	8×80-ZN.D	
17	21B0059	回转支承	SWING BEARING			1		
18	06B0223	垫圈	WASHER			36	18	
19	00B0402	螺栓	BOLT			36	M18×45-10.9-ZN.D	
20	55A0943	垫圈	WASHER			2		
21	06B0254	垫圈	WASHER			2	30	
22	06B0253	垫圈	WASHER			2	30	
23	03B0739	螺母	NUT			2	M30-8-ZN.D	
24	08B0032	销	PIN			4	6.3×60-ZN.D	
25	10B0014	油杯	GREASE FITTING			6	M10×1	
26	60A0576	销轴	PIN			2		
27	01B0033	螺栓	BOLT			2	M10×80-8.8-ZN.D	
28	03B0053	螺母	NUT			4	M10-8-ZN.D	
29	06B0221	垫圈	WASHER			36	16	
30	01B0325	螺栓	BOLT			36	M16×80-10.9-ZN.D	
31	21A2182	接头底板	PLATE			1		
32	27A2493	衬套	BUSHING			4		
33	06B0002	垫圈	WASHER			33	10	
34	00B0012	螺栓	BOLT			32	M10×25-8.8-ZN.D	
35	06B0128	垫圈	WASHER		Y	1	36-200HV-ZN.D	EC0000126981_7 替换后

48C2073_000_00 防尘罩
DUST COVER

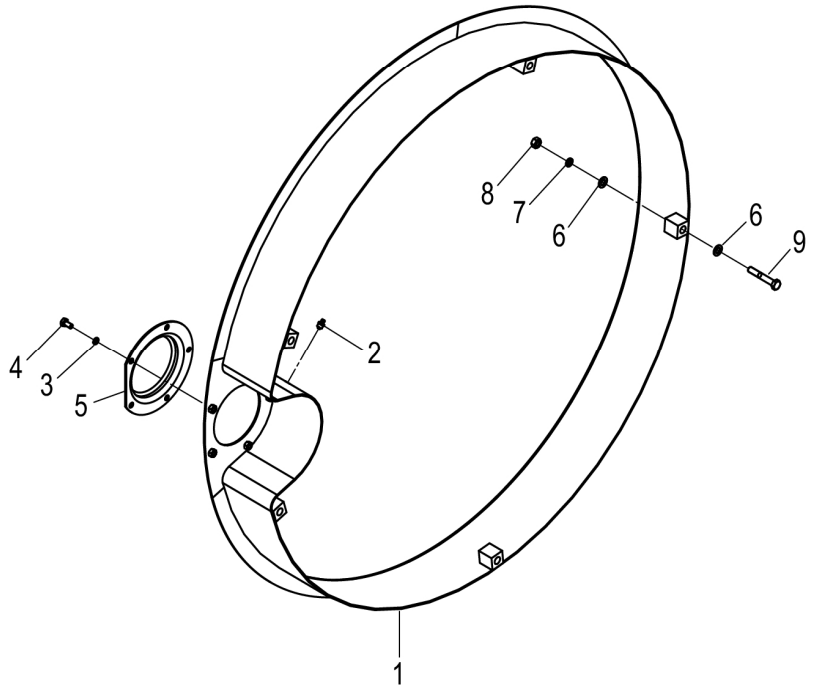

48C2073_000_00 防尘罩 DUST COVER

件号 ITEM	部件号 PART NO.	零件名称 CH	PART NAME EN	服务代码 SC	互换性 IA	数量 Q'TY	规格 SP.	备注 RE
1	48D0490	防尘罩	DUST COVER			1		
2	10B0014	油杯	GREASE FITTING			1	M10×1	
3	06B0006	垫圈	WASHER			5	8	
4	00B0007	螺栓	BOLT			5	M8×16-8.8-ZN.D	
5	19A2042	盖	COVER			1		
6	06B0001	垫圈	WASHER			10	10-140HV-ZN.D	
7	06B0002	垫圈	WASHER			5	10	
8	03B0053	螺母	NUT			5	M10-8-ZN.D	
9		螺栓	BOLT	F		5	M10×65-8.8-ZN.D	

32Y0538_000_00 松土耙
SCARIFIER

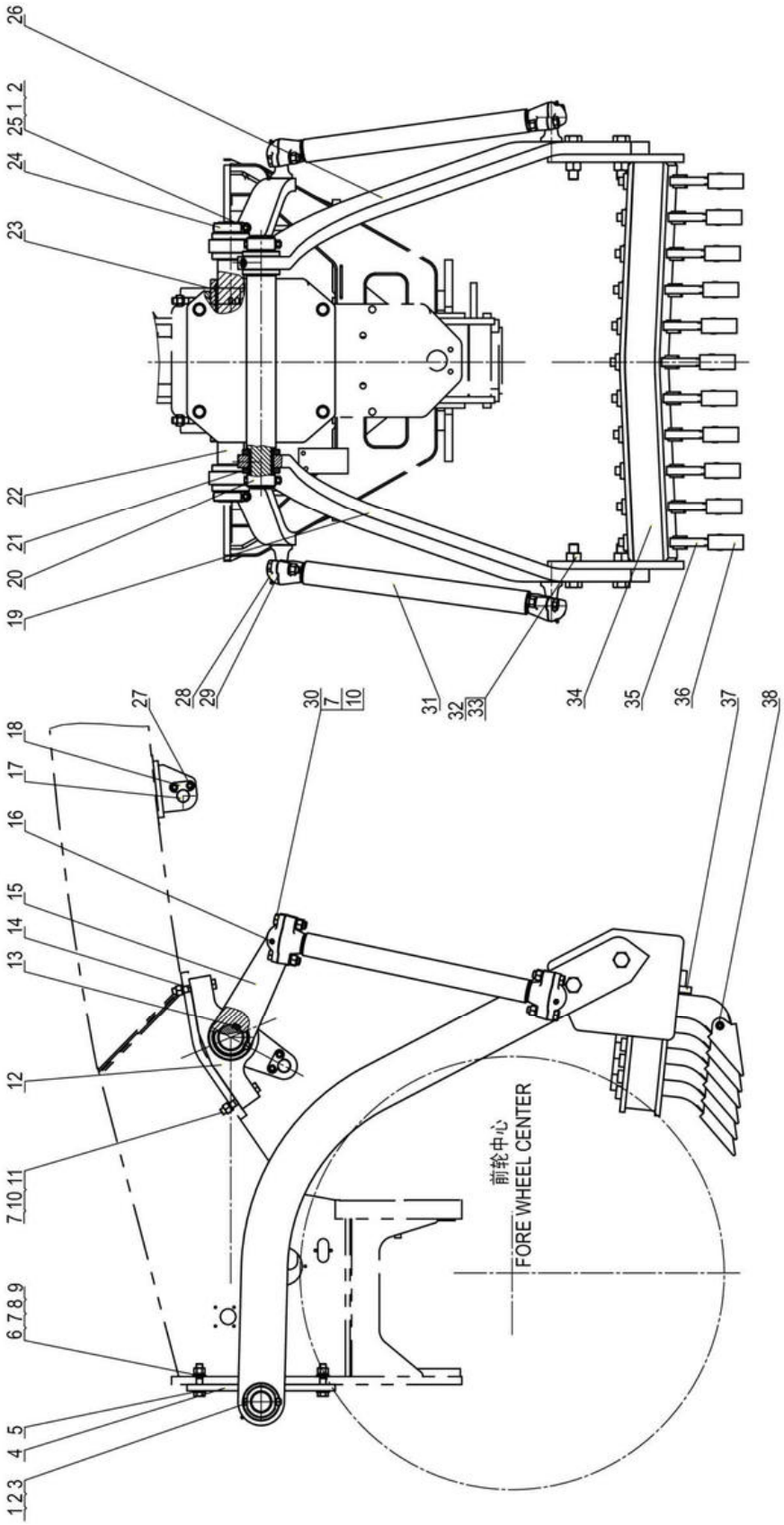

32Y0538_000_00 松土耙 SCARIFIER

件号 ITEM	部件号 PART NO.	零件名称 CH	PART NAME EN	服务代码 SC	互换性 IA	数量 Q'TY	规格 SP.	备注 RE
1	03B0111	螺母	NUT			4	M14-8-ZN.D	
2	06B0013	垫圈	WASHER			4	14	
3	01B0107	螺栓	BOLT			2	M14×110-8.8-ZN.D	
4	02D2023	轴座	SEAT			1		
5	06B0225	垫圈	WASHER			4	20	
6	06B0305	淬硬垫圈	HARD WASHER			4		
7	06B0019	垫圈	WASHER			8	20	
8	03B0840	螺母	NUT			4	M20×1.5-10-ZN.D	
9	01B0235	螺栓	BOLT			4	M20×1.5×90-10.9-ZN.D	
10	03B0294	螺母	NUT			4	M20-10-ZN.D	
11	01B0221	螺栓	BOLT			4	M20×130-8.8-ZN.D	
12	24D0089	轴套座	SUPPORT			2		
13	09B0045	普通平键	FLAT KEY			2	22×14×80	
14	10A3116	垫片	GASKET			16		
15	16D0488	摆臂	SWING ARM			2		
16	10B0014	油杯	GREASE FITTING			10	M10×1	
17	60A1139	销轴	PIN			2		
18	11A2698	挡销板	GUARD			2		
19	21D0264	右连接臂	ARM			1		
20	55A1885	挡套	SLEEVE			2		
21	55A1894	轴套	BUSHING			2		
22	14D0111	主传动轴	DRIVE SHAFT			1		
23	55A1888	轴套	BUSHING			2		
24	55A1970	挡套	SLEEVE			2		
25	00B0208	螺栓	BOLT			2	M14×120-10.9-ZN.D	
26	21D0263	左连接臂	ARM			1		
27	01B1277	螺栓	BOLT			4	M10×20-8.8-ZN.D	
28	71A0449	法兰支座	FLANGE SUPPORT			4		
29	10A3026	垫片	GASKET			8		
30	00B0219	螺栓	BOLT			8	M20×90-10.9-ZN.D	
31	10D8584	摇杆	LEVER			2		
32	01B0150	螺栓	BOLT			4	M30×120-8.8-ZN.D	
33	03B0355	螺母	NUT			4	M30-8-ZN.D	
34	31D0219	耙架	SHANK			1		
35	16A4343	板	PLATE			11		
36	72A0417	齿套	TIP			11		
37	11D0504	插销板	PLATE			11		
38	08B0137	销	PIN			11	16×50	

45E1554_001_00 前配重
FRONT COUNTER-WEIGHT

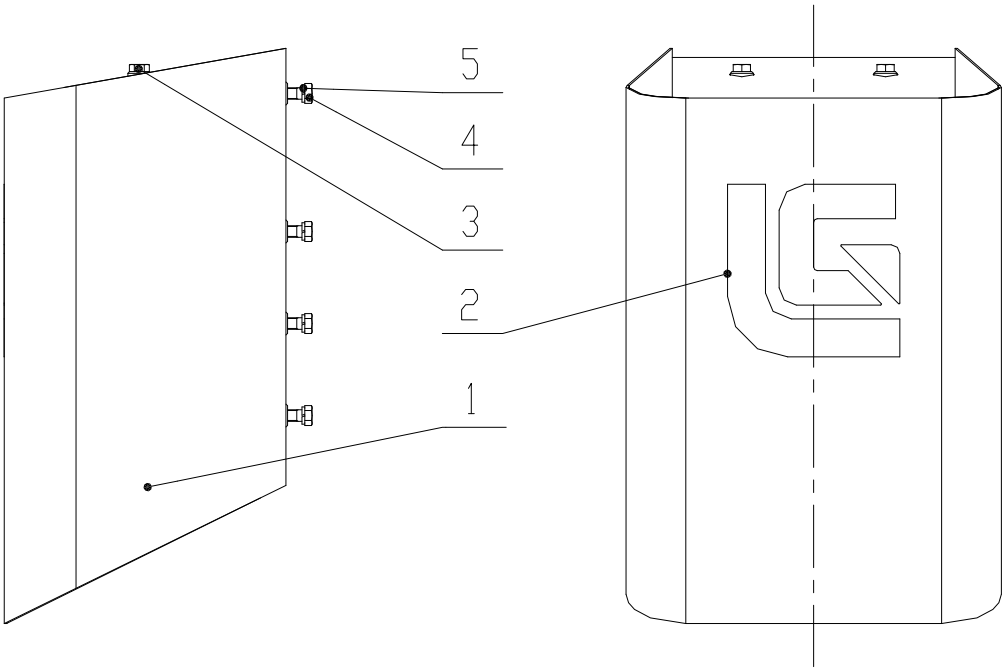

45E1554_001_00 前配重 FRONT COUNTER-WEIGHT

件号 ITEM	部件号 PART NO.	零件名称 CH	PART NAME EN	服务代码 SC	互换性 IA	数量 Q'TY	规格 SP.	备注 RE
1	27C0613	前配重	COUNTERWEIGHT			1		
2	74A6588	标贴	DECAL			1		
3	00B0231	螺栓	BOLT			2	M20×35-8.8-ZN.D	
4	00B0104	螺栓	BOLT			8	M20×60-8.8-ZN.D	
5	06B0019	垫圈	WASHER			8	20	

45Y0008_000_00 后配重
COUNTERWEIGHT

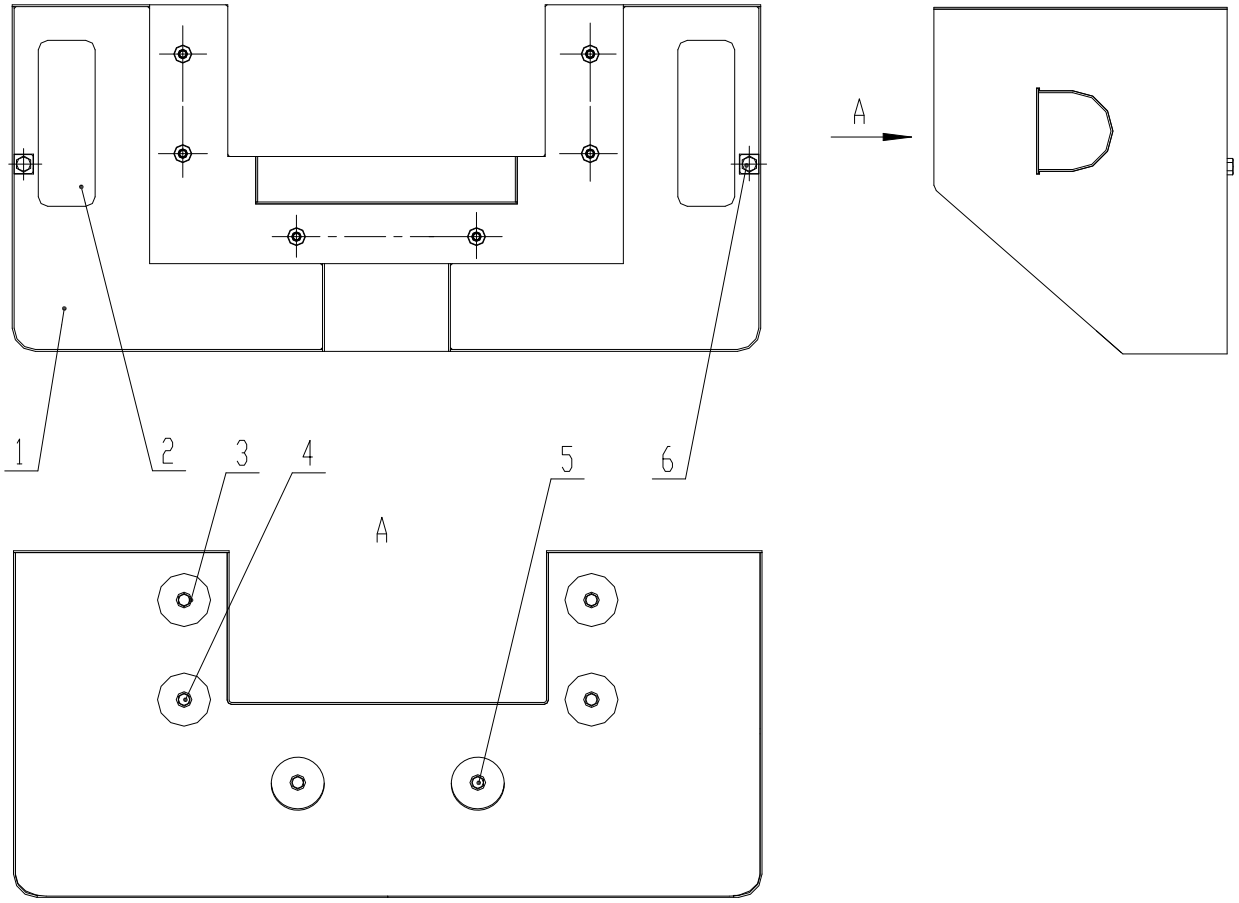

45Y0008_000_00 后配重 COUNTERWEIGHT

件号 ITEM	部件号 PART NO.	零件名称 CH	PART NAME EN	服务代码 SC	互换性 IA	数量 Q'TY	规格 SP.	备注 RE
1	43C4191	后配重	COUNTERWEIGHT			1		
2	82A1521	防滑条	ANTISLIP STRIP			2		
3	06B0221	垫圈	WASHER			6	16	
4	01B0914	螺栓	BOLT			4	M16×280-10.9-ZN.D	
5	00B0357	螺栓	BOLT			2	M16×180-10.9-ZN.D	
6	00B0231	螺栓	BOLT			2	M20×35-8.8-ZN.D	

45Y0027_001_00 前配重
COUNTERWEIGHT

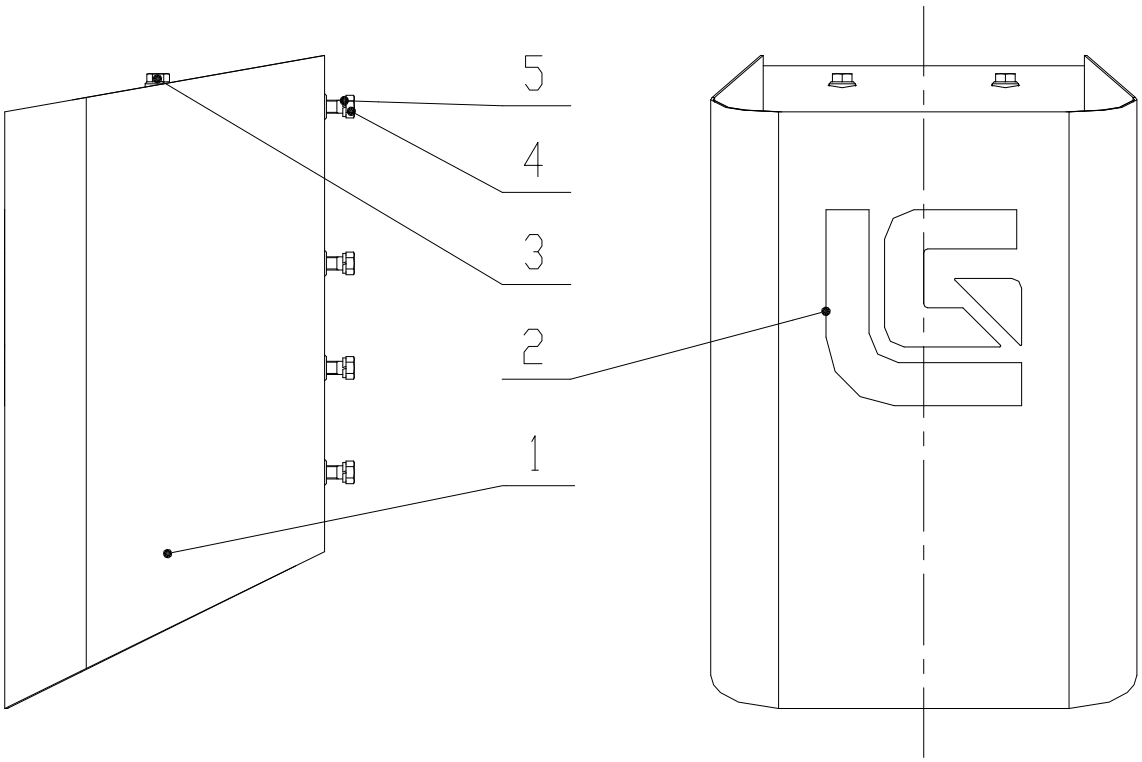

45Y0027_001_00 前配重 COUNTERWEIGHT

件号 ITEM	部件号 PART NO.	零件名称 CH	PART NAME EN	服务代码 SC	互换性 IA	数量 Q'TY	规格 SP.	备注 RE
1	27C0739	前配重	COUNTERWEIGHT			1		
2	74A6588	标贴	DECAL			1		
3	00B0231	螺栓	BOLT			2	M20×35-8.8-ZN.D	
4	00B0104	螺栓	BOLT			8	M20×60-8.8-ZN.D	
5	06B0019	垫圈	WASHER			8	20	

驾驶室 CAB

41Y0127_001_00 驾驶室 CAB

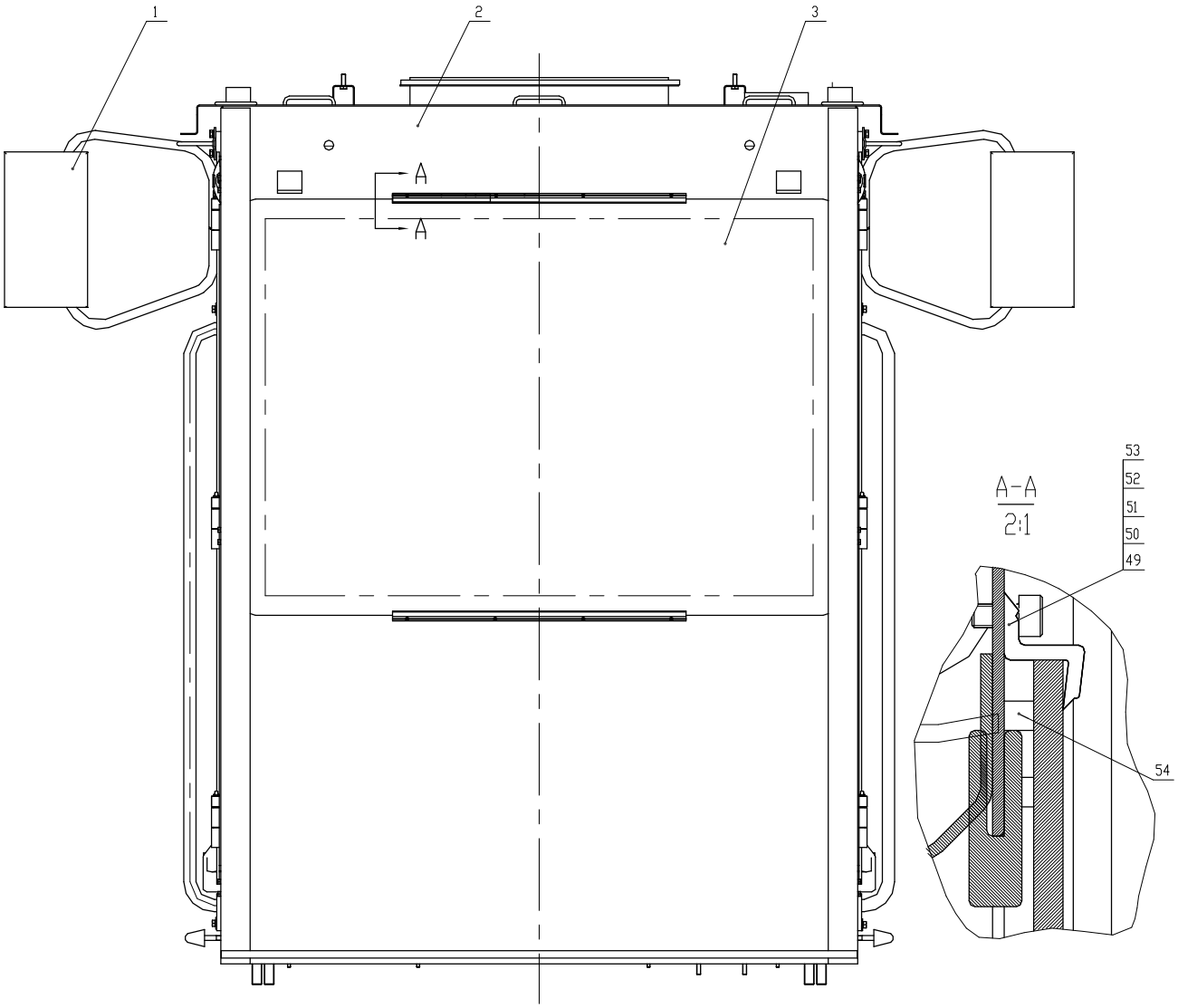

41Y0127_001_00 驾驶室
CAB

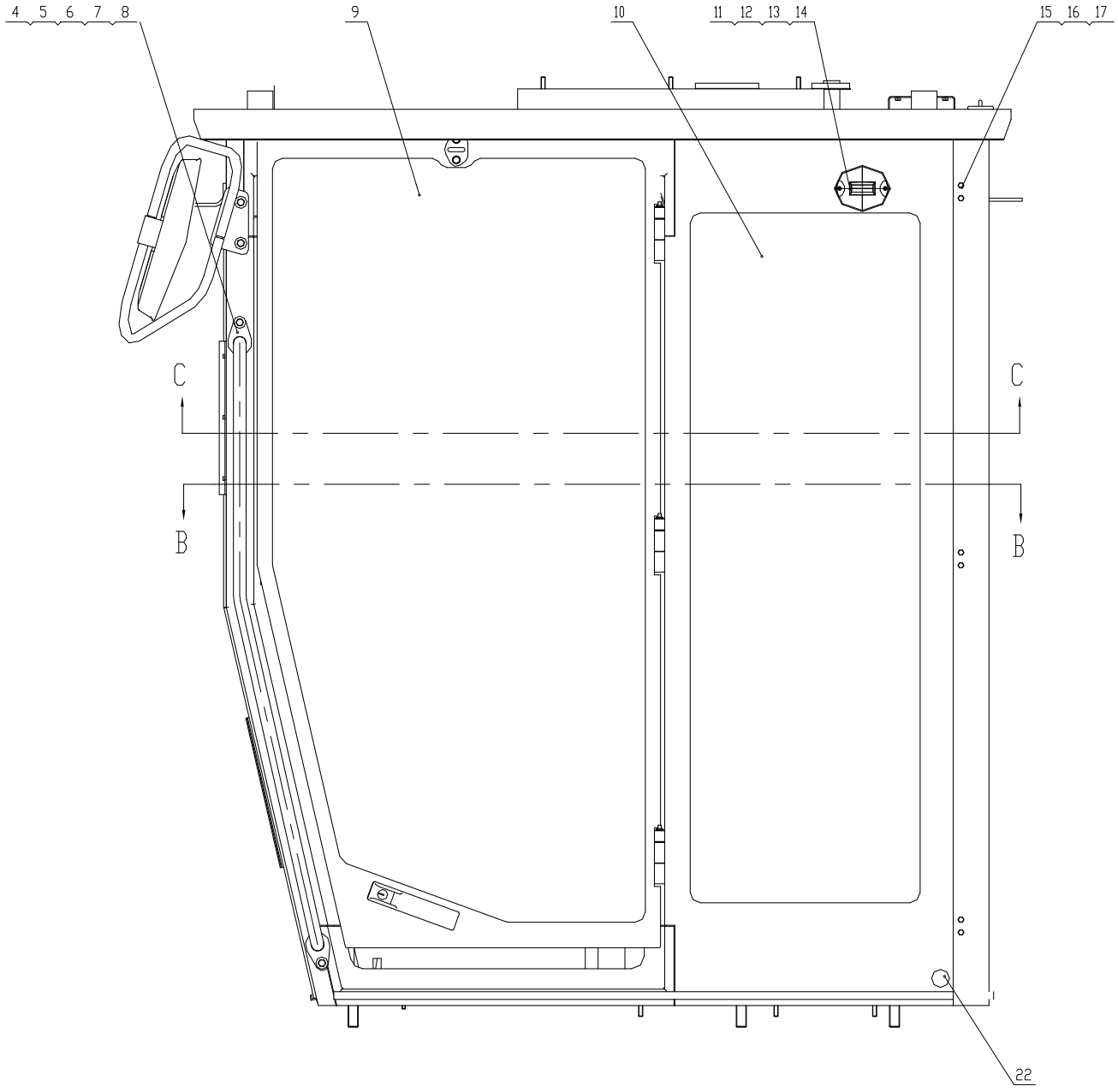

41Y0127_001_00 驾驶室
CAB

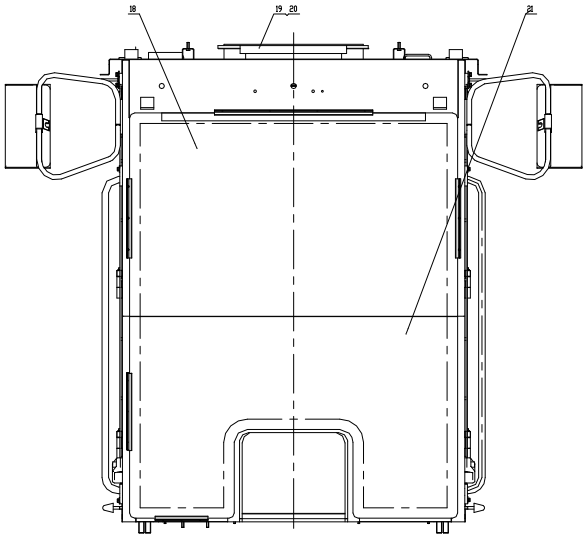

41Y0127_001_00 驾驶室
CAB

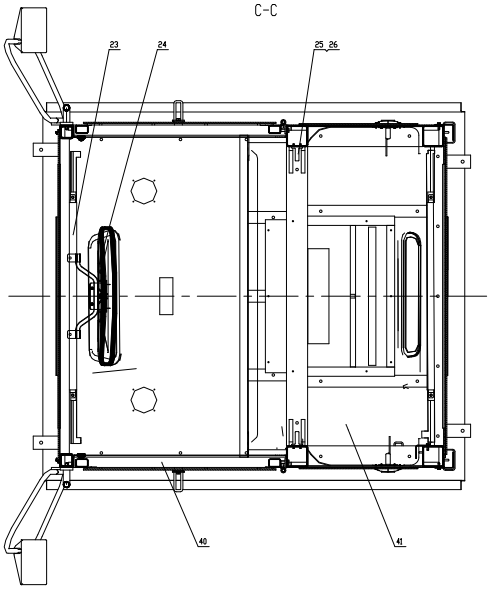

41Y0127_001_00 驾驶室
CAB

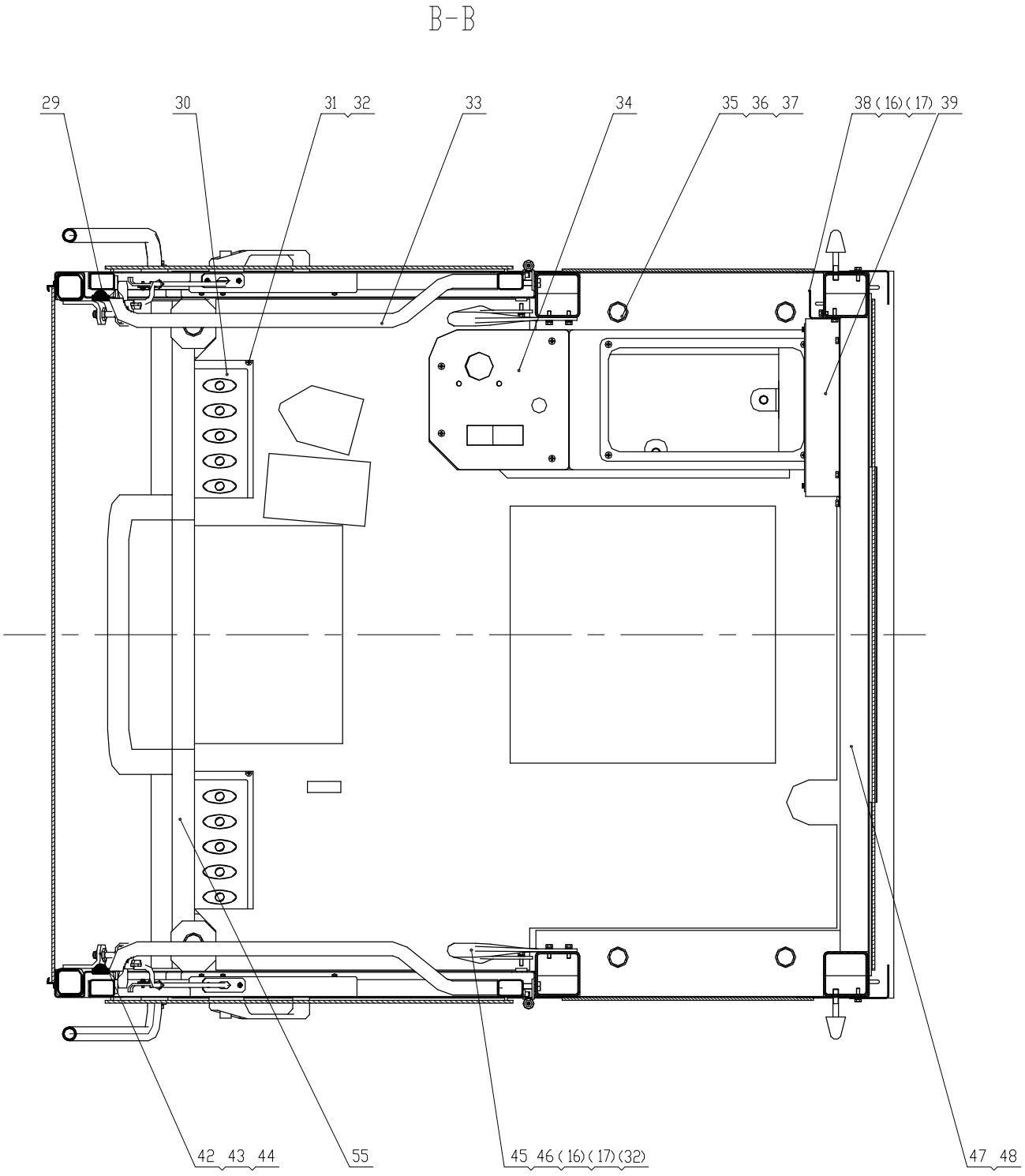

41Y0127_001_00 驾驶室 CAB

件号 ITEM	部件号 PART NO.	零件名称 CH	PART NAME EN	服务代码 SC	互换性 IA	数量 Q'TY	规格 SP.	备注 RE
1	41E0549	后视镜	REARVIEW MIRROR	C		1		
2		驾驶室	CAB	B		1		
3	87A0952	玻璃	GLASS			1		
4	06B0086	垫圈	WASHER			6	8-200HV-ZN.D	
5	06B0006	垫圈	WASHER			6	8	
6	00B0020	螺栓	BOLT			4	M8×30-8.8-ZN.D	
7	41D0640	扶手	HANDRAIL			1		
8	41D0639	扶手	HANDRAIL			1		
9	47C1915	左门	DOOR-LH			1		
10	87A0951	玻璃	GLASS			2		
11	04B0099	螺钉	SCREW			12	M4×16-4.8-ZN.D	
12	47C0066	门定位锁	LATCH			2	NBS510	
13	82A0500	橡胶板	RUBBER PLATE			2		
14	85A0816	定位锁盖	CAP			2		
15	19A5026	弯板	PLATE			2		
16	00B0010	螺栓	BOLT			21	M6×20-8.8-ZN.D	
17	06B0003	垫圈	WASHER			21	6	
18	87A0949	玻璃	GLASS			1		
19	82A1469	海绵	SPONGE			1		
20	82A1468	海绵	SPONGE			1		
21	87A0950	玻璃	GLASS			1		
22	35C0016	缓冲头	CUSHION HEAD			2		
23	34C1516	遮阳帘	VISOR			2		
24	47C0652	后视镜总成	REARVIEW MIRROR AS			1		
25	86A0336	帽钩	HOOK			2		
26	04B0293	螺钉	SCREW			4	M4×16-4.8-ZN.D(黑色)	
29	35C0231	HM001门胶条 L=5062	SEAL			2		
30	47C0426	防尘罩总成（革）	BOOT AS			2		
31	04B0106	螺钉	SCREW			8	M6×10-4.8-ZN.D	
32	06B0024	垫圈	WASHER			8	6-140HV-ZN.D	
33	35C1017	地板垫	FLOOR MAT			1		
34	47C2351	控制箱总成	CONTROL BOX AS	E		1		
35	06B0019	垫圈	WASHER			6	20	
36	06B0016	垫圈	WASHER			6	20-200HV-ZN.D	
37	00B0538	螺栓	BOLT			6	M20×80-10.9-ZN.D	
38	19A6673	弯板	PLATE			1		
39	27C0662	盖板	COVER	C		1		
40	47C1916	右门	DOOR-RH			1		

41Y0127_001_00 驾驶室 CAB

件号 ITEM	部件号 PART NO.	零件名称 CH	PART NAME EN	服务代码 SC	互换性 IA	数量 Q'TY	规格 SP.	备注 RE
41	37C1029	顶内饰件	DOME DECORATION AS			1		
42	03B0021	螺母	NUT			2	M8-8-ZN.D	
43	88A0128	门锁锁扣	LOCK BUCKLE			2		
44	29A3991	弯板	PLATE			2		
45	35A0669	左扶手	HANDRAIL			1		
46	35A0670	右扶手	HANDRAIL			1		
47	85A4042	海绵	SPONGE			1		
48	85A4041	海绵	SPONGE			1		
49	04B0163	螺钉	SCREW			30	M4×8-8.8-ZN.D	
50	86A0254	长压条	SEAL			3		
51	86A0255	短压条一	SEAL			4		
52	86A0256	短压条二	SEAL			2		
53	35C0229	密封条	SEAL			2		
54	82A0364	橡胶限位块	BLOCK			50		
55	84A0430	密封条	SEAL			1		

27C0662_000_00 盖板
COVER

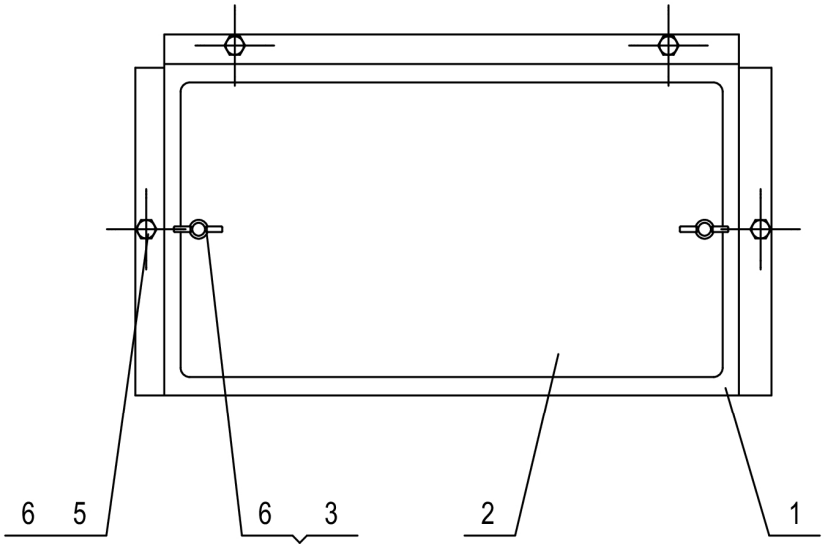

27C0662_000_00 盖板 COVER

件号 ITEM	部件号 PART NO.	零件名称 CH	PART NAME EN	服务代码 SC	互换性 IA	数量 Q'TY	规格 SP.	备注 RE
1	23D2714	盖板	COVER			1		
2	10A9742	板	PLATE			1		
3	02B0188	蝶形螺栓 M6X16	BOLT			2		
5	00B0021	螺栓	BOLT			4	M6×12-8.8-ZN.D	
6	06B0003	垫圈	WASHER			6	6	

41E0549_000_00 后视镜
REARVIEW MIRROR

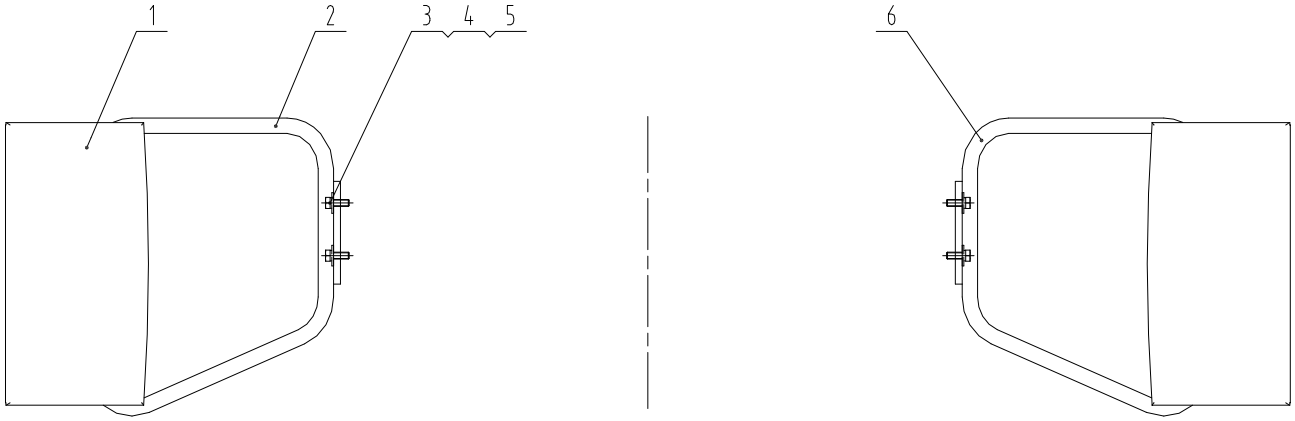

41E0549_000_00 后视镜 REARVIEW MIRROR

件号 ITEM	部件号 PART NO.	零件名称 CH	PART NAME EN	服务代码 SC	互换性 IA	数量 Q'TY	规格 SP.	备注 RE
1	47C0110	后视镜	REARVIEW MIRROR			2		
2	00D9724	左支架	BRACKET-LH			1		
3	00B0020	螺栓	BOLT			4	M8×30-8.8-ZN.D	
4	06B0006	垫圈	WASHER			4	8	
5	06B0086	垫圈	WASHER			4	8-200HV-ZN.D	
6	00D9725	右支架	BRACKET-RH			1		

（空白页 BLANK PAGE）

47C1915_000_00 左门
DOOR-LH

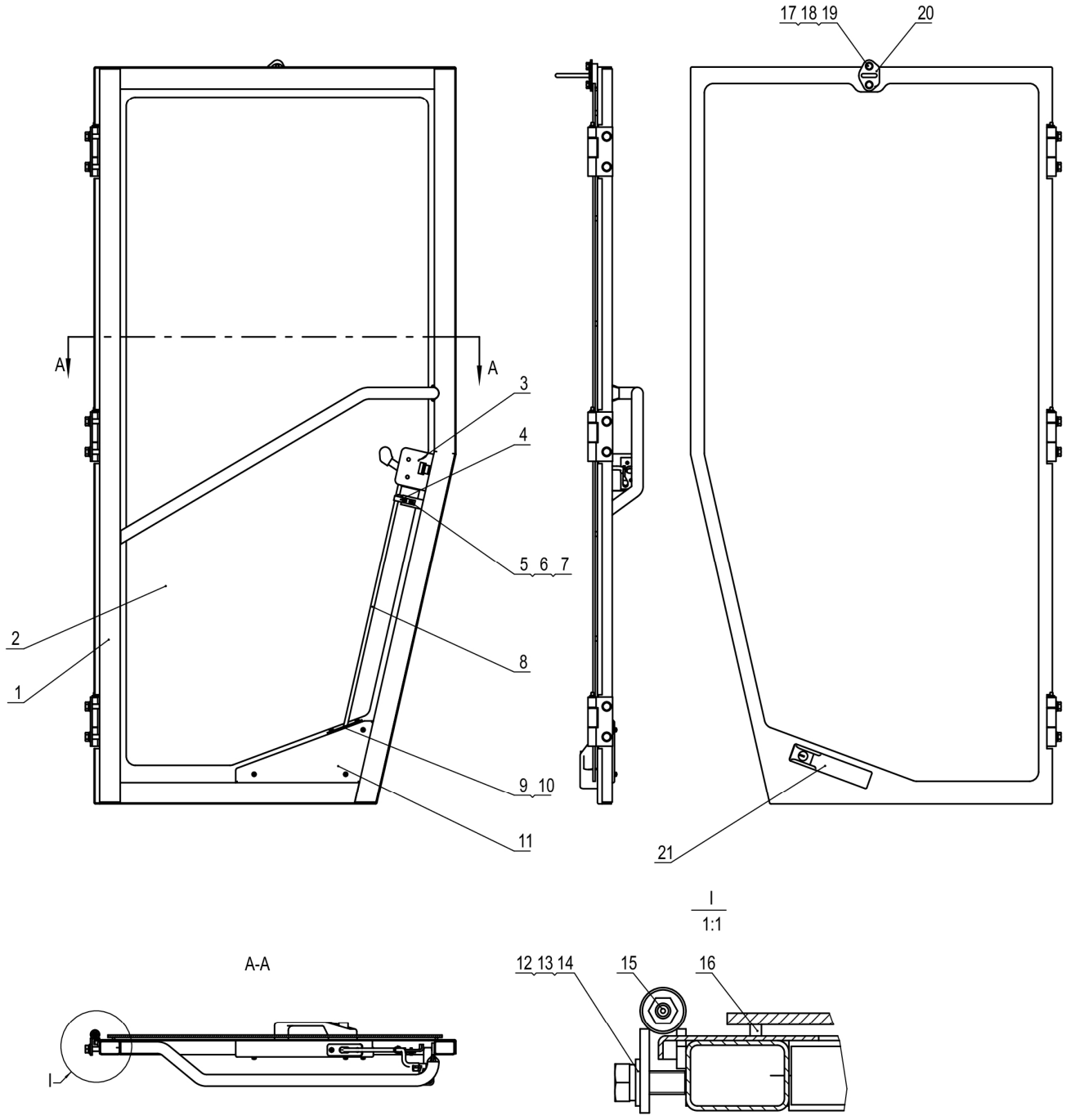

47C1915_000_00 左门 DOOR-LH

件号 ITEM	部件号 PART NO.	零件名称 CH	PART NAME EN	服务代码 SC	互换性 IA	数量 Q'TY	规格 SP.	备注 RE
1		左门	DOOR-LH	B		1		
2	87A0947	玻璃	GLASS			1		
3	47C1947	门锁	DOOR LOCK			1		
4		杆夹	CLIP	A		2		
5	06B0097	垫圈	WASHER			9	4-200HV-ZN.D	
6	06B0022	垫圈	WASHER			9	4	
7	04B0198	螺钉	SCREW			9	M4×12-4.8-ZN.D	
8	16D1307	连杆	LINK			1		
9	82A0829	橡胶板	RUBBER PLATE			1		
10	10A4368	板	PLATE			1		
11	48D0530	盖	COVER			1		
12	00B0012	螺栓	BOLT			6	M10×25-8.8-ZN.D	
13	06B0002	垫圈	WASHER			6	10	
14	06B0001	垫圈	WASHER			6	10-140HV-ZN.D	
15	10B0014	油杯	GREASE FITTING			3	M10×1	
16	82A0364	橡胶限位块	BLOCK			15		
17	06B0005	垫圈	WASHER			2	8-200HV-ZN.D	
18	06B0006	垫圈	WASHER			2	8	
19	00B0007	螺栓	BOLT			2	M8×16-8.8-ZN.D	
20	38C0154	NBS510 定位锁锁扣	LOCK PIN			1		
21	47C1945	外把手	HANDLE			1		

47C1916_000_00 右门
DOOR-RH

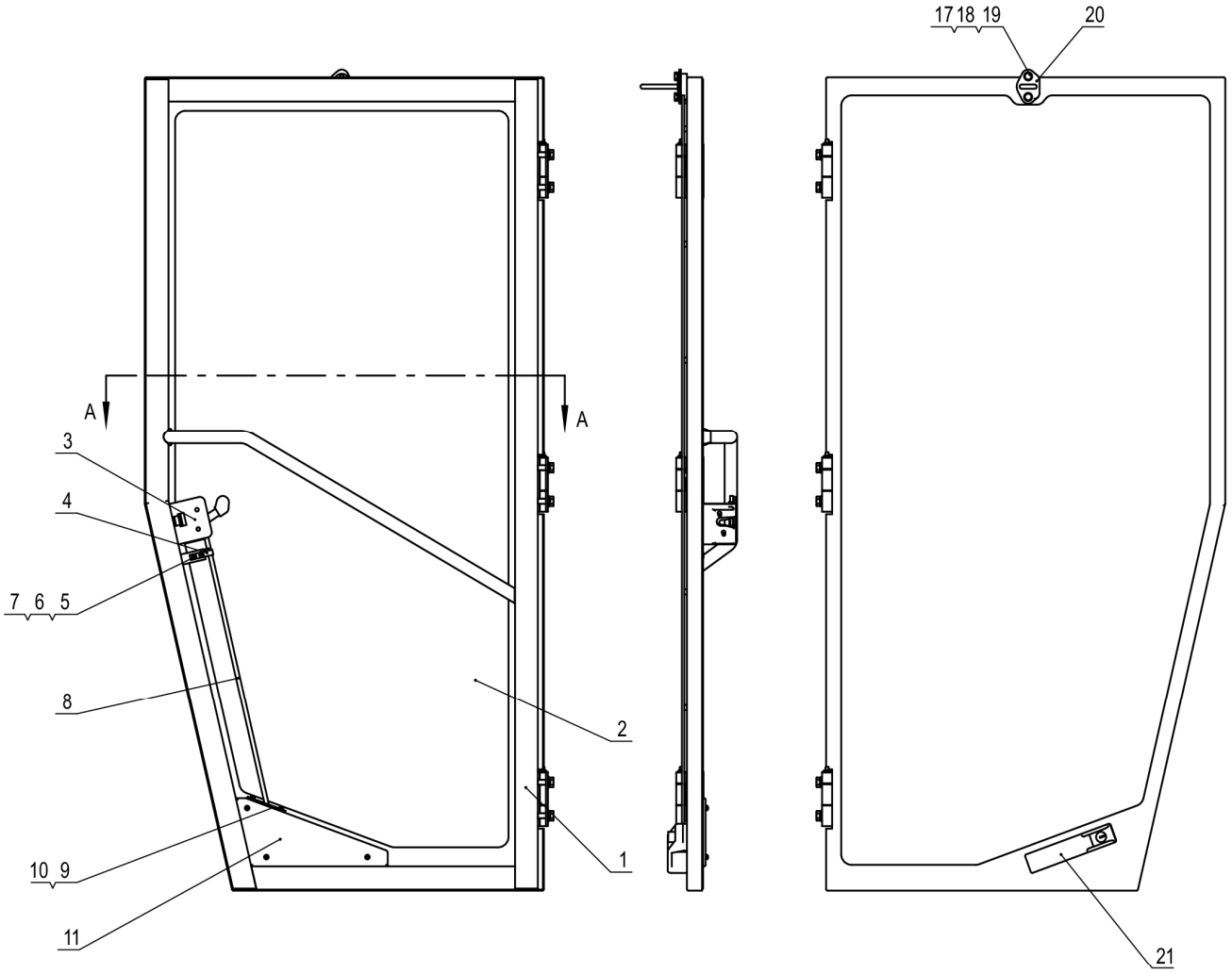

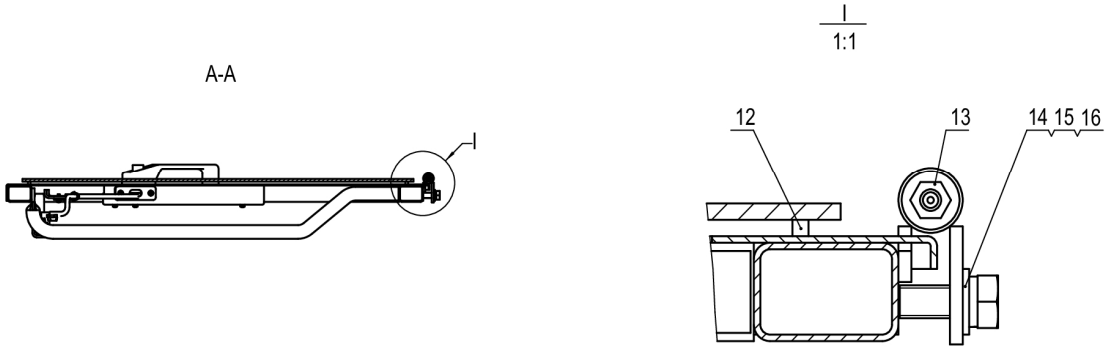

47C1916_000_00 右门 DOOR-RH

件号 ITEM	部件号 PART NO.	零件名称 CH	PART NAME EN	服务代码 SC	互换性 IA	数量 Q'TY	规格 SP.	备注 RE
1		右门	DOOR-RH	B		1		
2	87A0948	玻璃	GLASS			1		
3	47C1946	门锁	DOOR LOCK			1		
4		杆夹	CLIP	A		2		
5	06B0097	垫圈	WASHER			9	4-200HV-ZN.D	
6	06B0022	垫圈	WASHER			9	4	
7	04B0198	螺钉	SCREW			9	M4×12-4.8-ZN.D	
8	16D1308	连杆	LINK			1		
9	82A0829	橡胶板	RUBBER PLATE			1		
10	10A4368	板	PLATE			1		
11	48D0531	盖	COVER			1		
12	82A0364	橡胶限位块	BLOCK			15		
13	10B0014	油杯	GREASE FITTING			3	M10×1	
14	06B0001	垫圈	WASHER			6	10-140HV-ZN.D	
15	06B0002	垫圈	WASHER			6	10	
16	00B0012	螺栓	BOLT			6	M10×25-8.8-ZN.D	
17	00B0007	螺栓	BOLT			2	M8×16-8.8-ZN.D	
18	06B0006	垫圈	WASHER			2	8	
19	06B0005	垫圈	WASHER			2	8-200HV-ZN.D	
20	38C0154	NBS510 定位锁锁扣	LOCK PIN			1		
21	47C1945	外把手	HANDLE			1		

47C2351_000_00 控制箱总成
CONTROL BOX AS

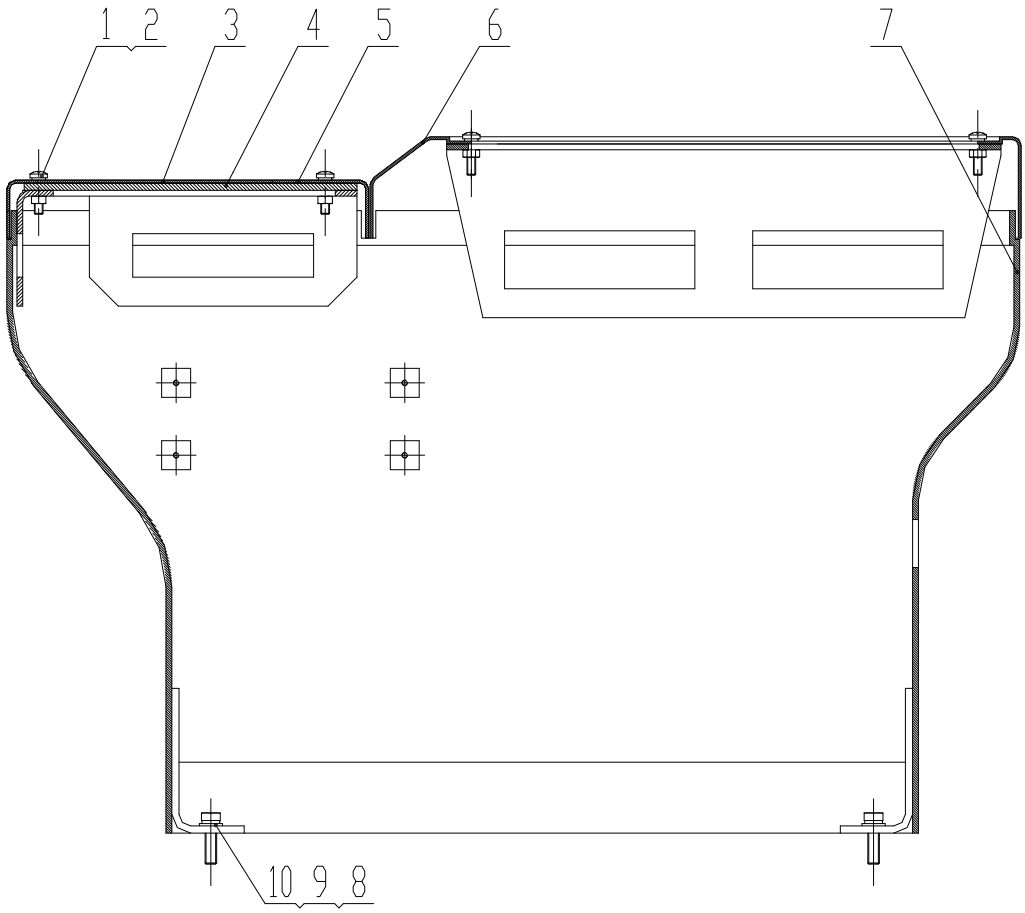

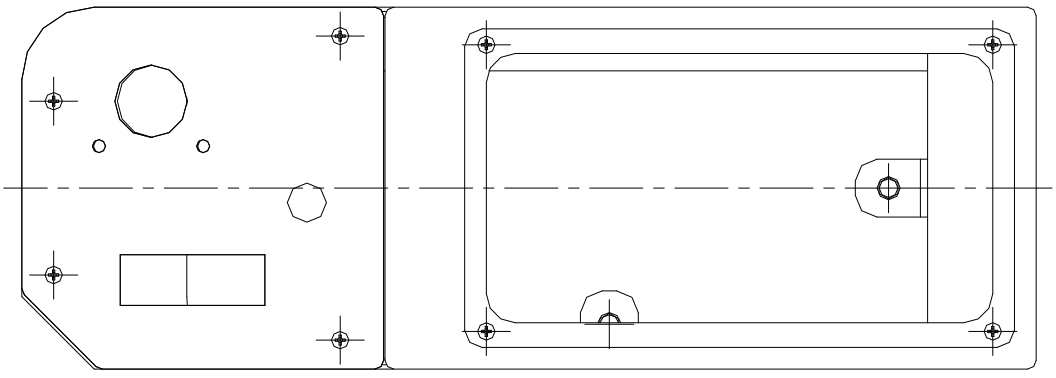

47C2351_000_00 控制箱总成 CONTROL BOX AS

件号 ITEM	部件号 PART NO.	零件名称 CH	PART NAME EN	服务代码 SC	互换性 IA	数量 Q'TY	规格 SP.	备注 RE
1	04B0294	螺钉	SCREW			8	M6×25-4.8-ZN.D(黑色)	
2	06B0003	垫圈	WASHER			8	6	
3		前盖板	COVER	B		1		
4		盖板	COVER	B		1		
5		前盖板	COVER	B		1		
6		后盖板	COVER	B		1		
7		箱体	HOUSING	B		1		
8	00B0020	螺栓	BOLT			3	M8×30-8.8-ZN.D	
9	06B0006	垫圈	WASHER			3	8	
10	06B0005	垫圈	WASHER			3	8-200HV-ZN.D	

41Y0315_000_00 驾驶室总成
CAB AS

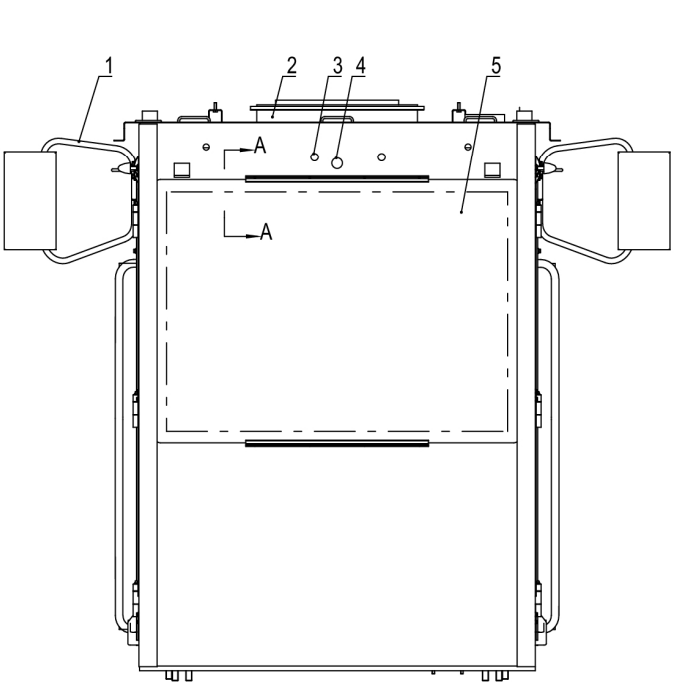

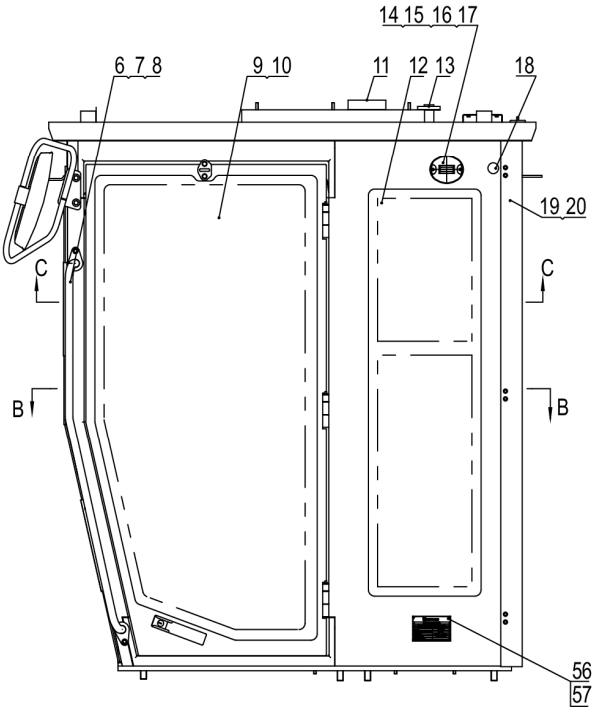

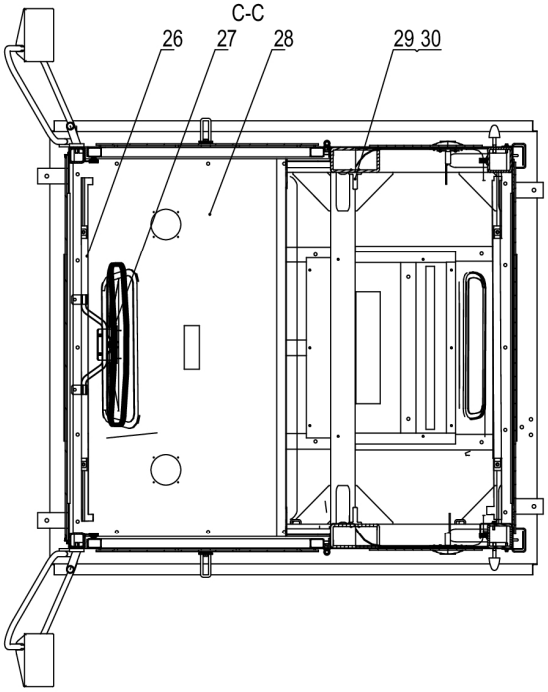

41Y0315_000_00 驾驶室总成 CAB AS

件号 ITEM	部件号 PART NO.	零件名称 CH	PART NAME EN	服务代码 SC	互换性 IA	数量 Q'TY	规格 SP.	备注 RE
1	41E0549	后视镜	REARVIEW MIRROR	C		1		
2		驾驶室	CAB	B		1		
3	83A2103	护孔圈	GROMMET			2		
4	83A0066	橡胶护孔圈	GROMMET			1		
5	87A0952	玻璃	GLASS			1		
6	41D1331	左扶手组件	HANDRAIL-LH			1		
7	41D1332	右扶手组件	HANDRAIL GP-RH			1		
8	01B1291	螺栓	BOLT			4	M8×30-8.8-ZN.D	
9	47C1915	左门	DOOR-LH			1		
10	47C1916	右门	DOOR-RH			1		
11	82A1469	海绵	SPONGE			1		
12	87A1288	玻璃	GLASS			2		
13	82A1468	海绵	SPONGE			1		
14	47C0066	门定位锁	LATCH			2	NBS510	
15	82A0500	橡胶板	RUBBER PLATE			2		
16	85A0816	定位锁盖	CAP			2		
17	04B0099	螺钉	SCREW			12	M4×16-4.8-ZN.D	
18	35C0016	缓冲头	CUSHION HEAD			2		
19	19A5026	弯板	PLATE			2		
20	01B0477	螺栓	BOLT			21	M6×20-8.8-ZN.D	
26	34C1516	遮阳帘	VISOR			2		
27	47C0652	后视镜总成	REARVIEW MIRROR AS			1		
28	35C1386	顶内饰件	DOME DECORATION AS			1		
29	86A0336	帽钩	HOOK			2		
30	04B0293	螺钉	SCREW			4	M4×16-4.8-ZN.D（黑色）	
56		铭牌	NAMEPLATE	A	-	1		EC0000130204_14 替换后
57	09B0010	铆钉	RIVET		-	4	3×6	EC0000130204_15 替换后

41Y0315_000_01 驾驶室总成
CAB AS

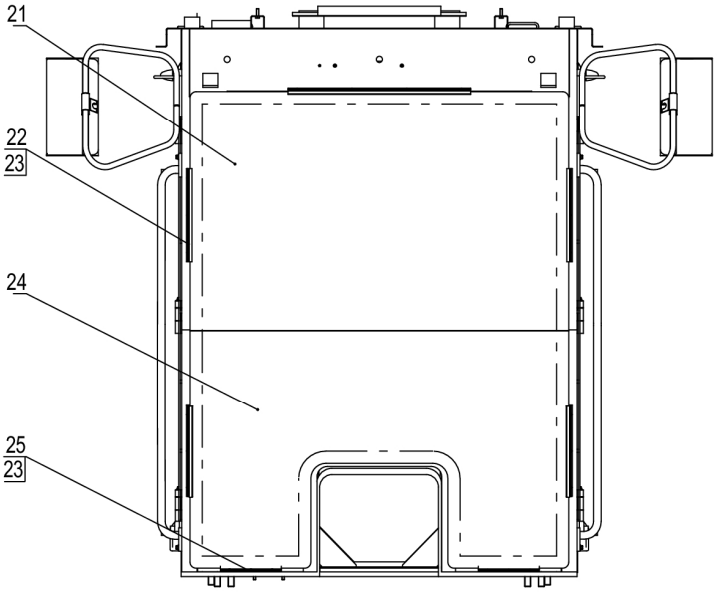

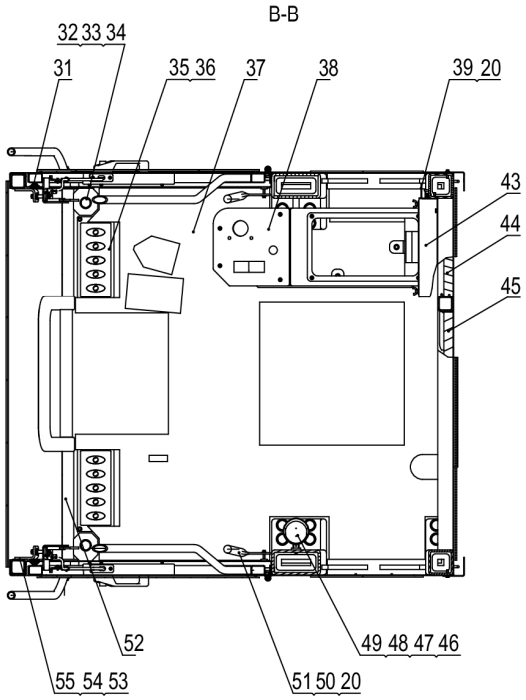

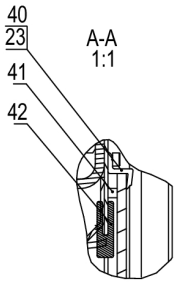

41Y0315_000_01 驾驶室总成 CAB AS

件号 ITEM	部件号 PART NO.	零件名称 CH	PART NAME EN	服务代码 SC	互换性 IA	数量 Q'TY	规格 SP.	备注 RE
20	01B0477	螺栓	BOLT			21	M6×20-8.8-ZN.D	
21	87A0949	玻璃	GLASS			1		
22	86A0255	短压条一	SEAL			4		
23	04B0163	螺钉	SCREW			24	M4×8-8.8-ZN.D	
24	87A0950	玻璃	GLASS			1		
25	86A0256	短压条二	SEAL			2		
31	35C0231	HM001门胶条 L=5062	SEAL			2		
32	06B0016	垫圈	WASHER			14	20-200HV-ZN.D	
33	06B0019	垫圈	WASHER			14	20	
34	00B0538	螺栓	BOLT			14	M20×80-10.9-ZN.D	
35	47C0426	防尘罩总成（革）	BOOT AS			2		
36	02B0147	螺栓	BOLT			8	M6×12-8.8-ZN.D	
37	35C1385	地板垫	FLOOR MAT			1		
38	47C2903	控制箱总成	CONTROL BOX AS	E		1		
39	99A4447	弯板	PLATE			1		
40	86A0254	长压条	SEAL			3		
41	82A0364	橡胶限位块	BLOCK			50		
42	35C0229	密封条	SEAL			2		
43	27C0662	盖板	COVER	C		1		
44	85A4041	海绵	SPONGE			2		
45	82A2807	海绵	SPONGE			1		
46	04B0057	螺钉	SCREW			2	M6×25-4.8-ZN.D	
47	06B0003	垫圈	WASHER			2	6	
48	06B0024	垫圈	WASHER			2	6-140HV-ZN.D	
49	47C0425	免水洗手装置	WATER-FREE WASHER	C		1		
50	35A0670	右扶手	HANDRAIL			1		
51	35A0669	左扶手	HANDRAIL			1		
52	84A0430	密封条	SEAL			1		
53	03B0021	螺母	NUT			2	M8-8-ZN.D	
54	88A0128	门锁锁扣	LOCK BUCKLE			2		
55	29A3991	弯板	PLATE			2		

47C0425_000_00 免水洗手装置
WATER-FREE WASHER

47C0425_000_00 免水洗手装置 WATER-FREE WASHER

件号 ITEM	部件号 PART NO.	零件名称 CH	PART NAME EN	服务代码 SC	互换性 IA	数量 Q'TY	规格 SP.	备注 RE
1	86A0377	免水洗手液支架	BRACKET			1		
2	47C0476	油污手免水洗净剂	DETERGENT			1		

47C2903_000_00 控制箱总成
CONTROL BOX AS

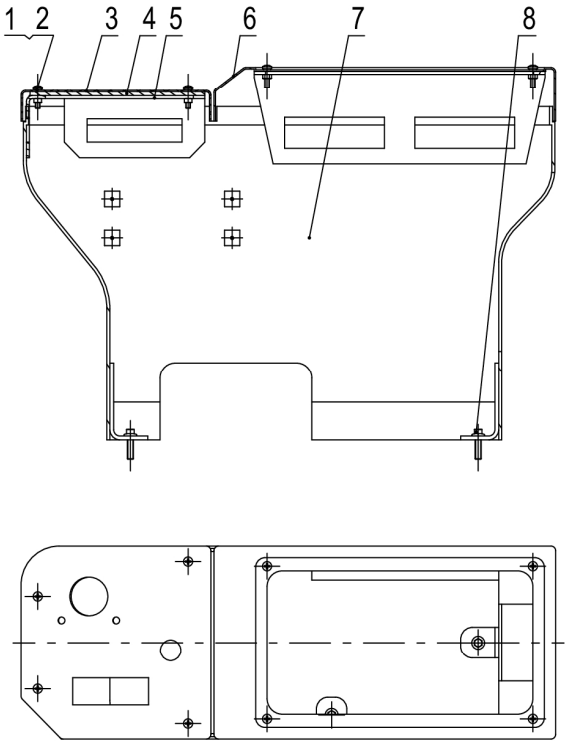

47C2903_000_00 控制箱总成 CONTROL BOX AS

件号 ITEM	部件号 PART NO.	零件名称 CH	PART NAME EN	服务代码 SC	互换性 IA	数量 Q'TY	规格 SP.	备注 RE
1	06B0003	垫圈	WASHER			8	6	
2	04B0294	螺钉	SCREW			8	M6×25-4.8-ZN.D(黑色)	
3		前盖板	COVER	B		1		
4		前盖板	COVER	B		1		
5		盖板	COVER	B		1		
6		后盖板	COVER	B		1		
7		控制器箱体	BOX	B		1		
8	01B1291	螺栓	BOLT			3	M8×30-8.8-ZN.D	

41Y0359_000_00 驾驶室
CAB

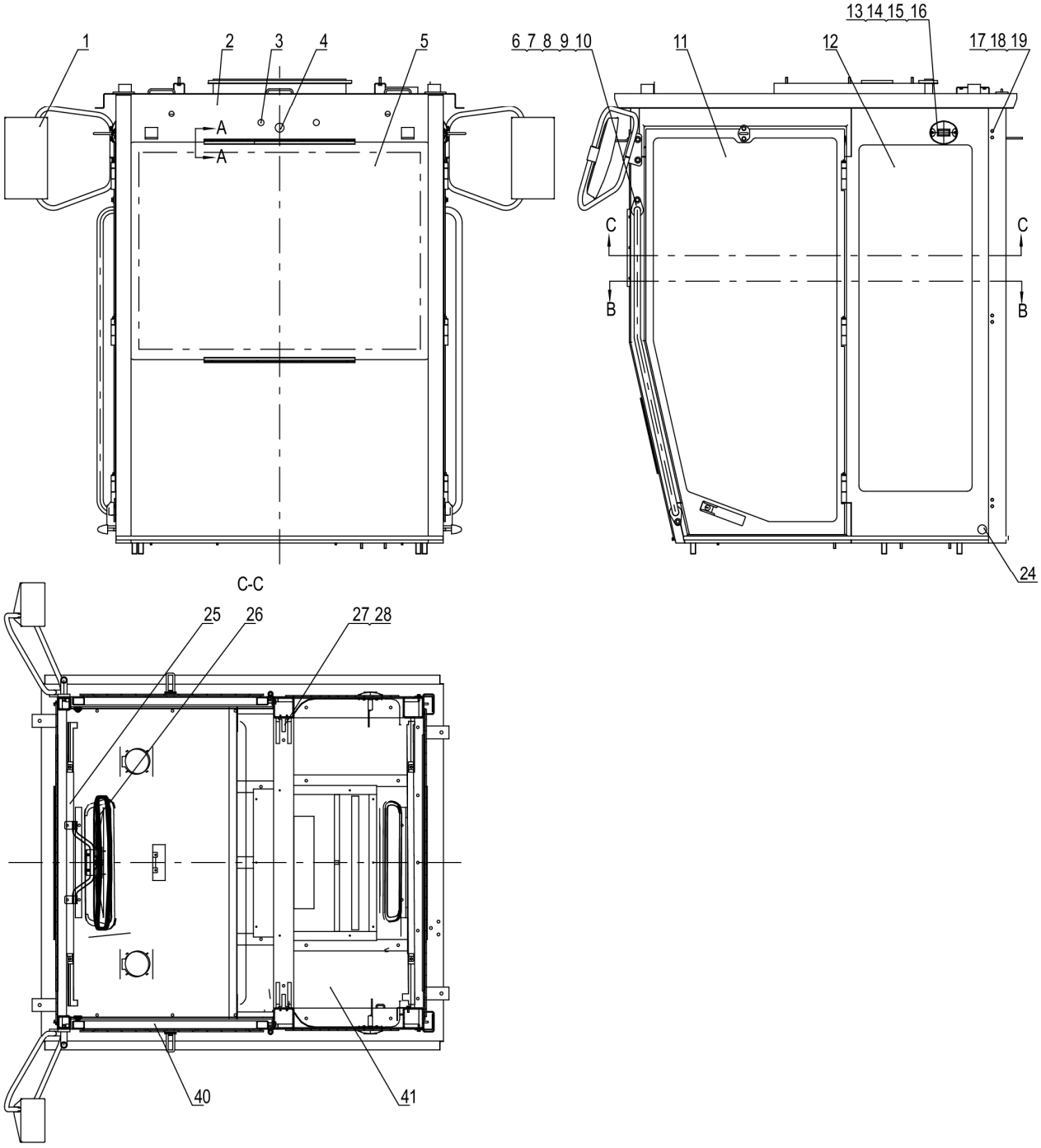

41Y0359_000_00 驾驶室 CAB

件号 ITEM	部件号 PART NO.	零件名称 CH	PART NAME EN	服务代码 SC	互换性 IA	数量 Q'TY	规格 SP.	备注 RE
1	41E0549	后视镜	REARVIEW MIRROR	C		1		
2		驾驶室	CAB	B		1		
3	83A2103	护孔圈	GROMMET			2		
4	83A0066	橡胶护孔圈	GROMMET			1		
5	87A0952	玻璃	GLASS			1		
6	06B0086	垫圈	WASHER			6	8-200HV-ZN.D	
7	06B0006	垫圈	WASHER			6	8	
8	00B0020	螺栓	BOLT			4	M8×30-8.8-ZN.D	
9	41D0640	扶手	HANDRAIL			1		
10	41D0639	扶手	HANDRAIL			1		
11	47C1915	左门	DOOR-LH			1		
12	87A0951	玻璃	GLASS			2		
13	04B0099	螺钉	SCREW			12	M4×16-4.8-ZN.D	
14	47C0066	门定位锁	LATCH			2	NBS510	
15	82A0500	橡胶板	RUBBER PLATE			2		
16	85A0816	定位锁盖	CAP			2		
17	19A5026	弯板	PLATE			2		
18	00B0010	螺栓	BOLT			21	M6×20-8.8-ZN.D	
19	06B0003	垫圈	WASHER			21	6	
24	35C0016	缓冲头	CUSHION HEAD			2		
25	34C1516	遮阳帘	VISOR			2		
26	47C0652	后视镜总成	REARVIEW MIRROR AS			1		
27	86A0336	帽钩	HOOK			2		
28	04B0293	螺钉	SCREW			4	M4×16-4.8-ZN.D(黑色)	
40	47C1916	右门	DOOR-RH			1		
41	37C1029	顶内饰件	DOME DECORATION AS			1		

41Y0359_000_01 驾驶室
CAB

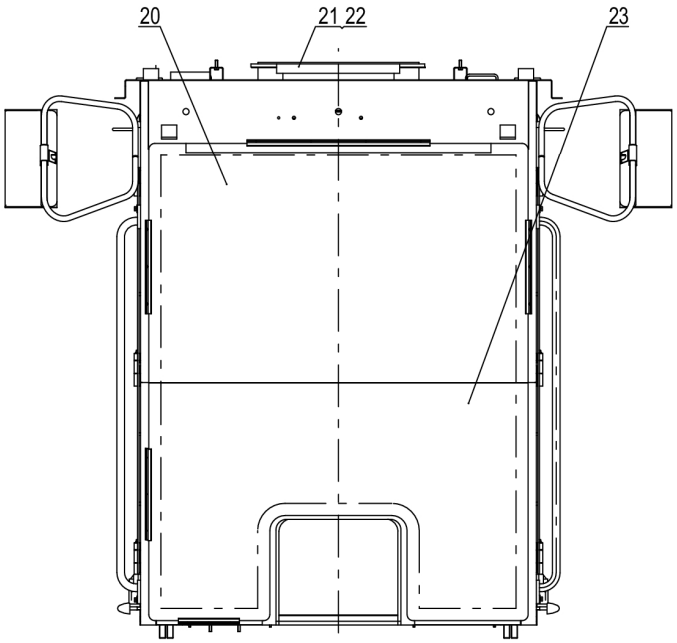

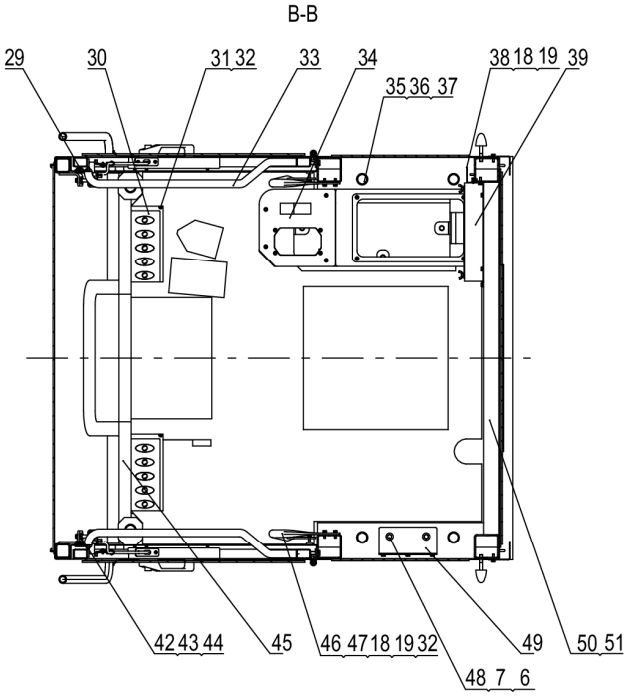

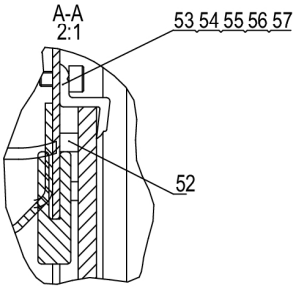

41Y0359_000_01 驾驶室 CAB

件号 ITEM	部件号 PART NO.	零件名称 CH	PART NAME EN	服务代码 SC	互换性 IA	数量 Q'TY	规格 SP.	备注 RE
6	06B0086	垫圈	WASHER			6	8-200HV-ZN.D	
7	06B0006	垫圈	WASHER			6	8	
18	00B0010	螺栓	BOLT			21	M6×20-8.8-ZN.D	
19	06B0003	垫圈	WASHER			21	6	
20	87A0949	玻璃	GLASS			1		
21	82A1469	海绵	SPONGE			1		
22	82A1468	海绵	SPONGE			1		
23	87A0950	玻璃	GLASS			1		
29	35C0231	HM001门胶条L=5062	SEAL			2		
30	47C0426	防尘罩总成（革）	BOOT AS			2		
31	04B0106	螺钉	SCREW			8	M6×10-4.8-ZN.D	
32	06B0024	垫圈	WASHER			14	6-140HV-ZN.D	
33	35C1017	地板垫	FLOOR MAT			1		
34	47C3088	控制箱总成	CONTROL BOX AS			1		
35	06B0019	垫圈	WASHER			6	20	
36	06B0016	垫圈	WASHER			6	20-200HV-ZN.D	
37	00B0538	螺栓	BOLT			6	M20×80-10.9-ZN.D	
38	19A6673	弯板	PLATE			1		
39	27C0662	盖板	COVER	C		1		
42	03B0021	螺母	NUT			2	M8-8-ZN.D	
43	88A0128	门锁锁扣	LOCK BUCKLE			2		
44	29A3991	弯板	PLATE			2		
45	84A0430	密封条	SEAL			1		
46	35A0669	左扶手	HANDRAIL			1		
47	35A0670	右扶手	HANDRAIL			1		
48	00B0075	螺栓	BOLT			2	M8×20-8.8-ZN.D	
49	46D2137	弯板	PLATE			1		
50	85A4042	海绵	SPONGE			1		
51	85A4041	海绵	SPONGE			1		
52	82A0364	橡胶限位块	BLOCK			50		
53	04B0163	螺钉	SCREW			30	M4×8-8.8-ZN.D	
54	86A0254	长压条	SEAL			3		
55	86A0255	短压条一	SEAL			4		
56	86A0256	短压条二	SEAL			2		
57	35C0229	密封条	SEAL			2		

47C3088_000_00 控制箱总成
CONTROL BOX AS

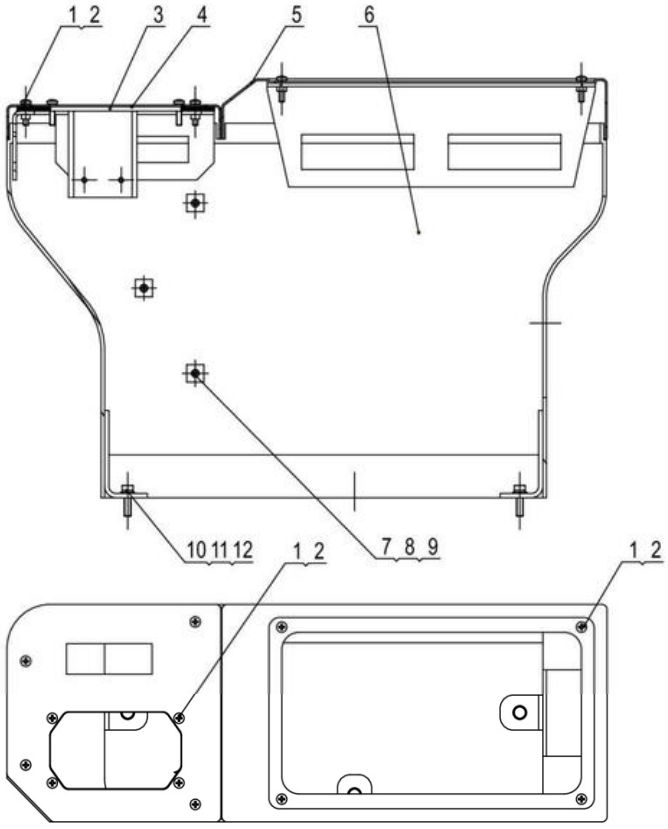

47C3088_000_00 控制箱总成 CONTROL BOX AS

件号 ITEM	部件号 PART NO.	零件名称 CH	PART NAME EN	服务代码 SC	互换性 IA	数量 Q'TY	规格 SP.	备注 RE
1	06B0003	垫圈	WASHER			12	6	
2	04B0294	螺钉	SCREW			12	M6×25-4.8-ZN.D(黑色)	
3	36D1441	盖板	COVER			1		
4	88A1347	前盖板	COVER			1		
5		后盖板	COVER	B		1		
6	37C1424	箱体	HOUSING			1		
7	04B0198	螺钉	SCREW			3	M4×12-4.8-ZN.D	
8	06B0022	垫圈	WASHER			3	4	
9	06B0097	垫圈	WASHER			3	4-200HV-ZN.D	
10	06B0006	垫圈	WASHER			3	8	
11	06B0005	垫圈	WASHER			3	8-200HV-ZN.D	
12	00B0020	螺栓	BOLT			3	M8×30-8.8-ZN.D	

46E0021_000_00 司机椅
SEAT

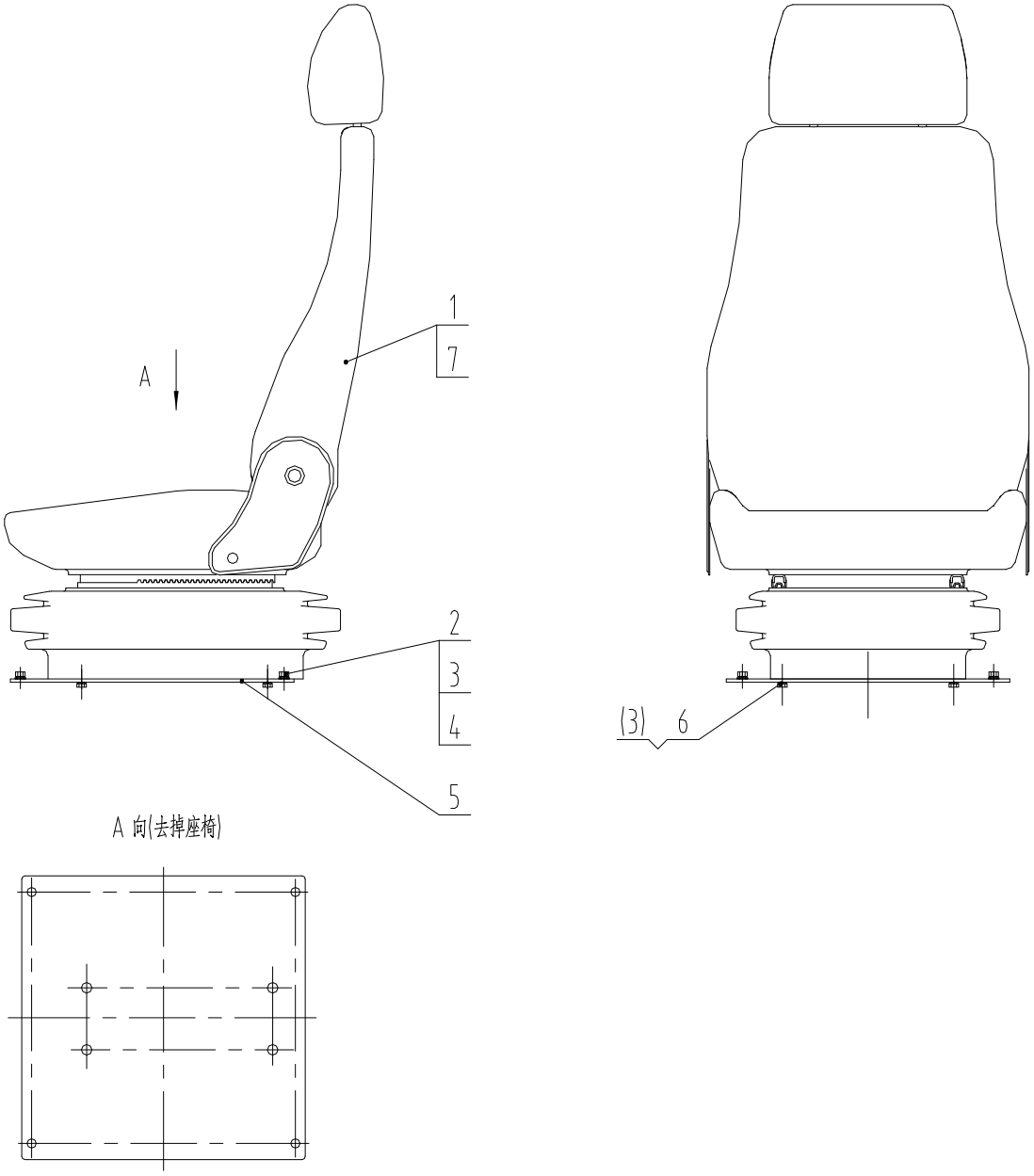

46E0021_000_00 司机椅 SEAT

件号 ITEM	部件号 PART NO.	零件名称 CH	PART NAME EN	服务代码 SC	互换性 IA	数量 Q'TY	规格 SP.	备注 RE
1	47C0273	司机椅	SEAT			1		
2	03B0021	螺母	NUT			4	M8-8-ZN.D	
3	06B0006	垫圈	WASHER			4	8	
4	06B0218	垫圈	WASHER			1	8-200HV-ZN.D(黑色)	
5	11A0769	板	PLATE			1		
6	04B0296	螺钉	SCREW			4	M8×20-8.8-ZN.D	
7	47C0289	高靠座椅	SEAT			1		

机罩及其它覆盖件 ENGINE HOOD

43E0231_000_00 扶梯
LADDER

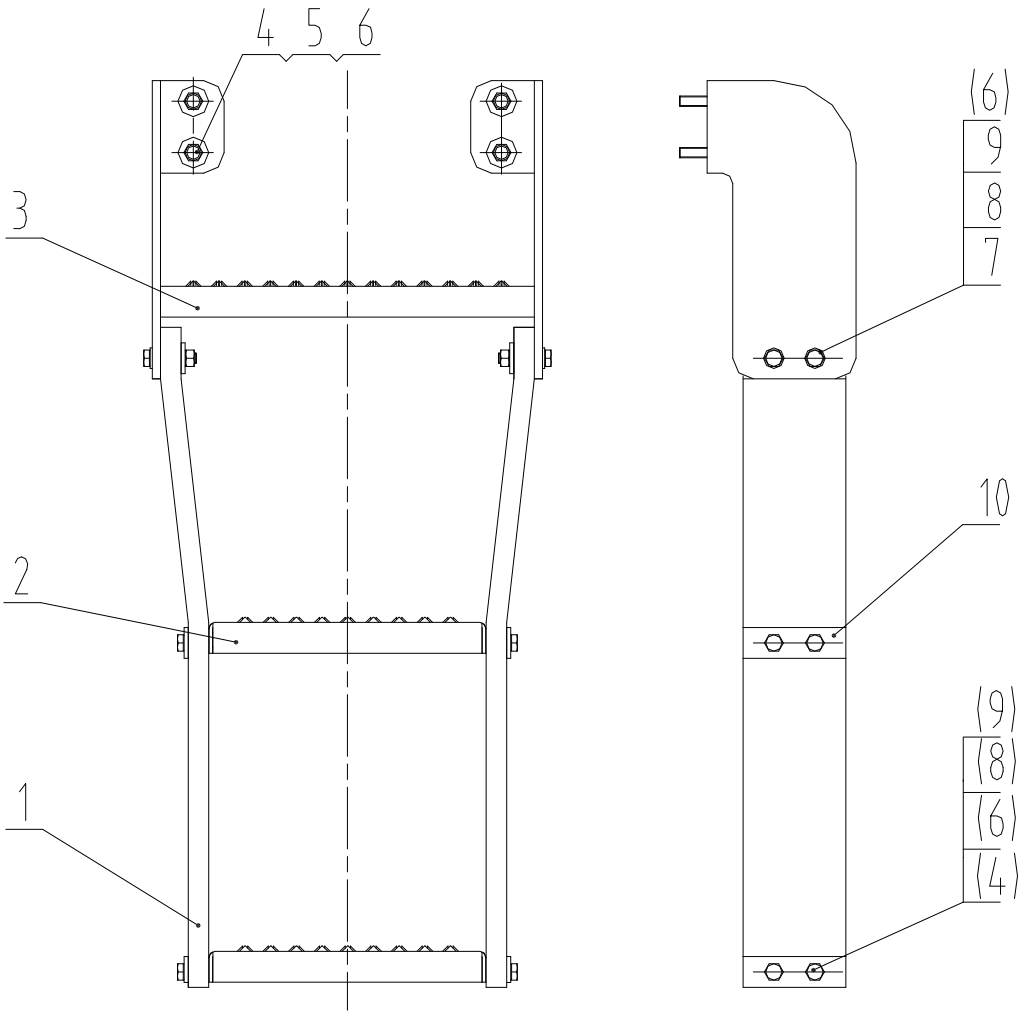

43E0231_000_00 扶梯 LADDER

件号 ITEM	部件号 PART NO.	零件名称 CH	PART NAME EN	服务代码 SC	互换性 IA	数量 Q'TY	规格 SP.	备注 RE
1	82A0449	胶带	ADHESIVE TAPE			2		
2	20A5480	踏板	STEP			2		
3	41D0314	扶梯	LADDER			1		
4	00B0029	螺栓	BOLT			4	M10×40-8.8-ZN.D	
5	06B0030	垫圈	WASHER			4	10-200HV-ZN.D	
6	06B0002	垫圈	WASHER			4	10	
7	00B0048	螺栓	BOLT			4	M10×45-8.8-ZN.D	
8	06B0001	垫圈	WASHER			12	10-140HV-ZN.D	
9	03B0053	螺母	NUT			12	M10-8-ZN.D	
10	11A0223	夹板	PLATE			6		

44Y0014_000_00 机罩总成
ENGINE HOOD AS

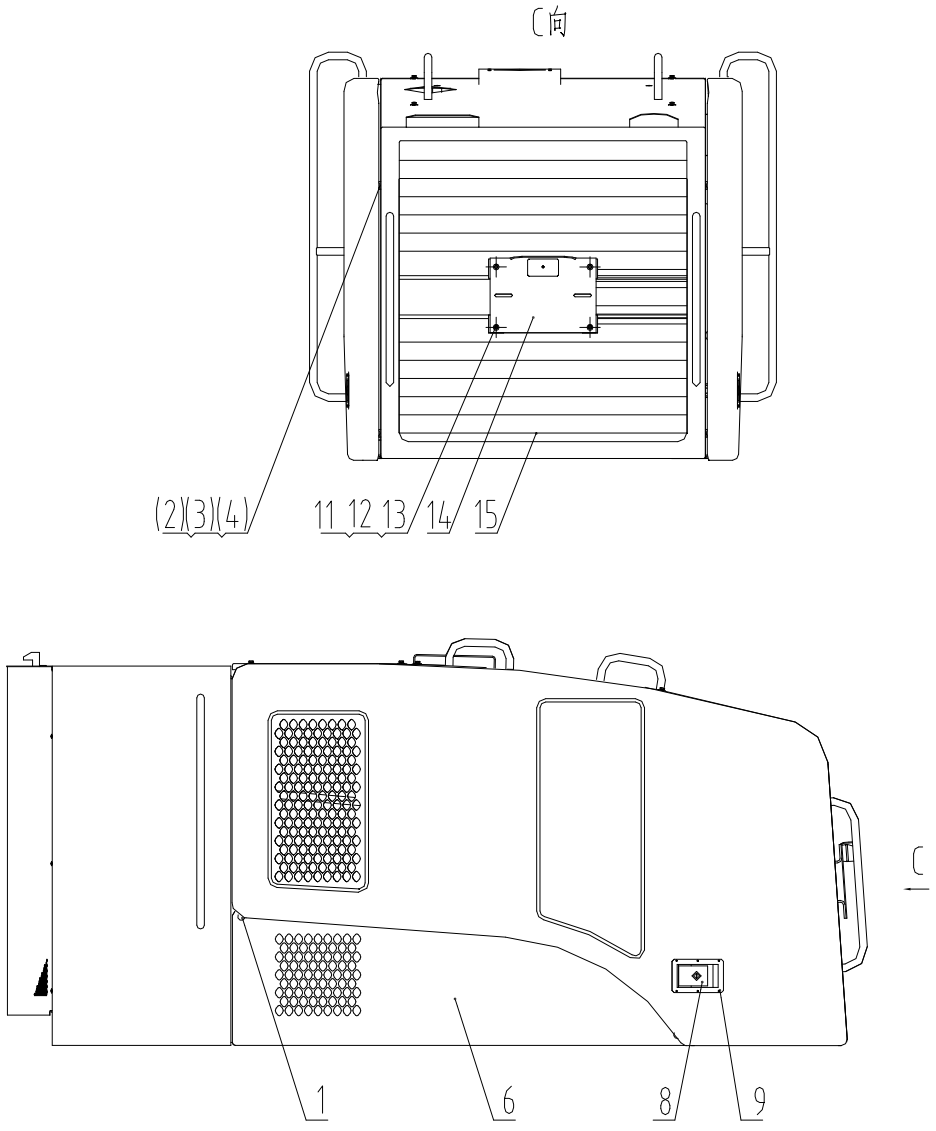

44Y0014_000_00 机罩总成
ENGINE HOOD AS

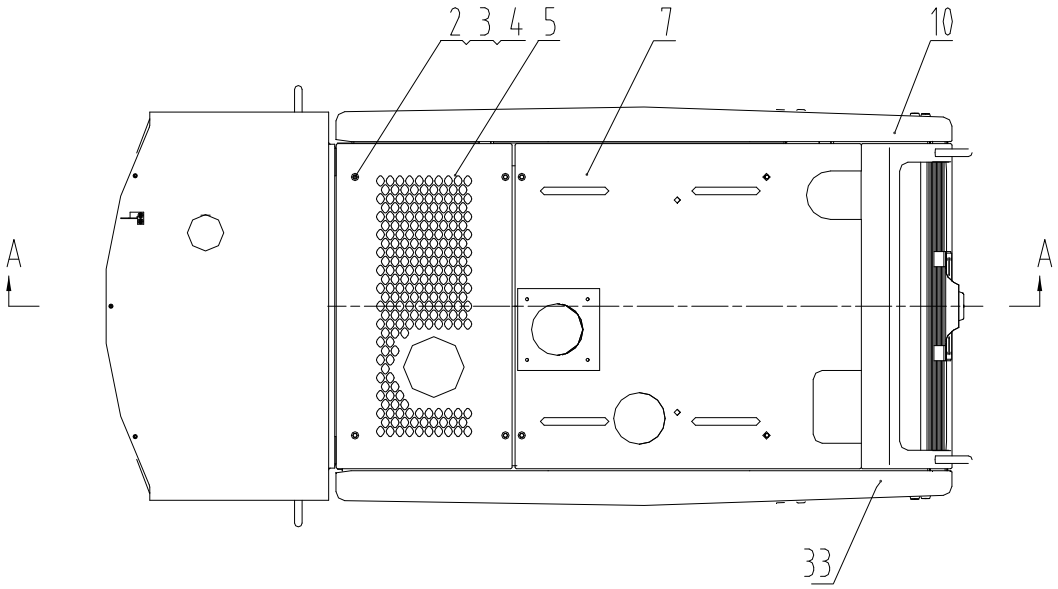

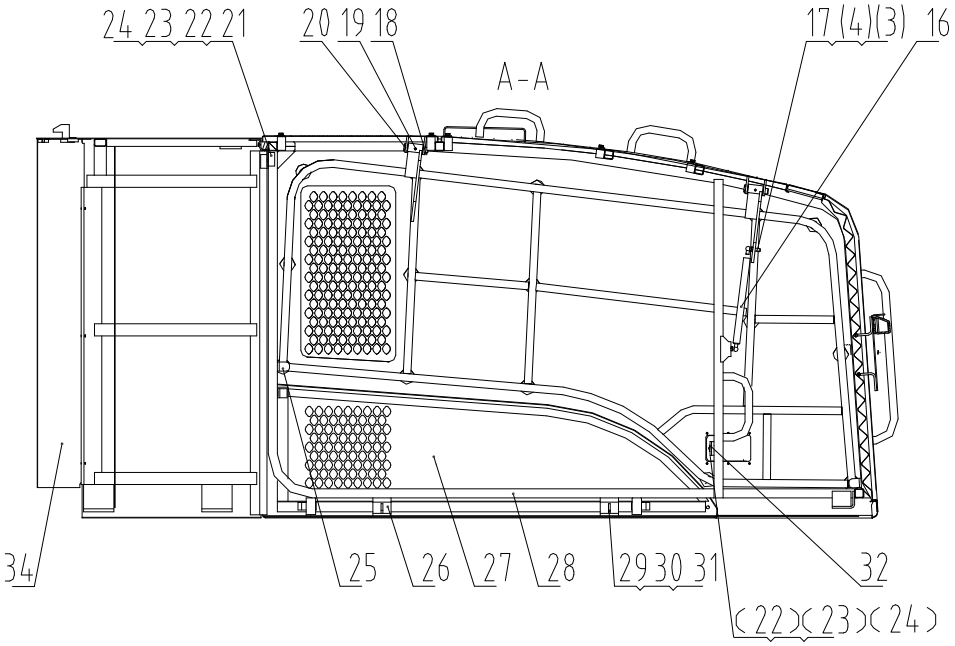

44Y0014_000_00 机罩总成 ENGINE HOOD AS

件号 ITEM	部件号 PART NO.	零件名称 CH	PART NAME EN	服务代码 SC	互换性 IA	数量 Q'TY	规格 SP.	备注 RE
1	85A3421	减震块	CUSHION			4		
2	00B0075	螺栓	BOLT		N	14	M8×20-8.8-ZN.D	EC0000130507_51 替换前
3	06B0006	垫圈	WASHER		N	14	8	EC0000130507_61 替换前
4	06B0086	垫圈	WASHER		N	14	8-200HV-ZN.D	EC0000130507_59 替换前
5	19A6717	上盖板	COVER		N	1		EC0000130276_4 替换前
6	42D1518	左围板	PLATE-LH			1		
7	43D1207	上盖板	COVER			1		
8	88A0081	锁	LOCK			2		
9	09B0023	铆钉	RIVET			12	4×10-ZN.D	
10	42D1519	右门	DOOR-RH			1		
11	06B0003	垫圈	WASHER		N	4	6	EC0000130507_52 替换前
12	06B0062	垫圈	WASHER		N	4	6-200HV-ZN.D	EC0000130507_62 替换前
13	00B0021	螺栓	BOLT		N	4	M6×12-8.8-ZN.D	EC0000130507_54 替换前
14	19A1603	安装板	MOUNTING PLATE			1		
15	44D0260	后罩	COVER			1		
16	13C0353	气弹簧	AIR SPRING		P	2		EC0000119541_3 替换前
17	03B0021	螺母	NUT		I	2	M8-8-ZN.D	EC0000119541_4 替换前
18	08V0118	开口销	COTTER PIN			4	3×25	
19	10V0072	油杯	GREASE FITTING			4	M6×1	
20	60A2084	销轴	PIN			4		
21	03B0053	螺母	NUT		N	2	M10-8-ZN.D	EC0000130507_57 替换前
22	00B0012	螺栓	BOLT		N	24	M10×25-8.8-ZN.D	EC0000130507_56 替换前
23	06B0002	垫圈	WASHER		N	24	10	EC0000130507_58 替换前
24	06B0030	垫圈	WASHER		N	24	10-200HV-ZN.D	EC0000130507_50 替换前
25	85A1444	减震块	CUSHION			4		
26	02D5284	支座	BRACKET			4		
27	42D1539	右围板	PLATE-RH			1		
28	44D0355	骨架	SKEL			1		
29	00B0017	螺栓	BOLT		N	12	M12×30-8.8-ZN.D	EC0000130507_42 替换后
29	00B0017	螺栓	BOLT		N	12	M12×30-8.8-ZN.D	EC0000130507_60 替换前
30	06B0008	垫圈	WASHER		N	14	12	EC0000130507_44 替换后
30	06B0008	垫圈	WASHER		N	14	12	EC0000130507_49 替换前
31	06B0059	垫圈	WASHER		N	14	12-200HV-ZN.D	EC0000130507_55 替换前
31	06B0059	垫圈	WASHER		N	14	12-200HV-ZN.D	EC0000130507_52 替换后
32	11A8163	锁板	LOCK PLATE		N	2		EC0000130507_53 替换前
33	42D1520	左门	DOOR-LH			1		
34	48C2530	前罩	COVER	C		1		

（空白页 BLANK PAGE）

48C2530_000_00 前罩
COVER

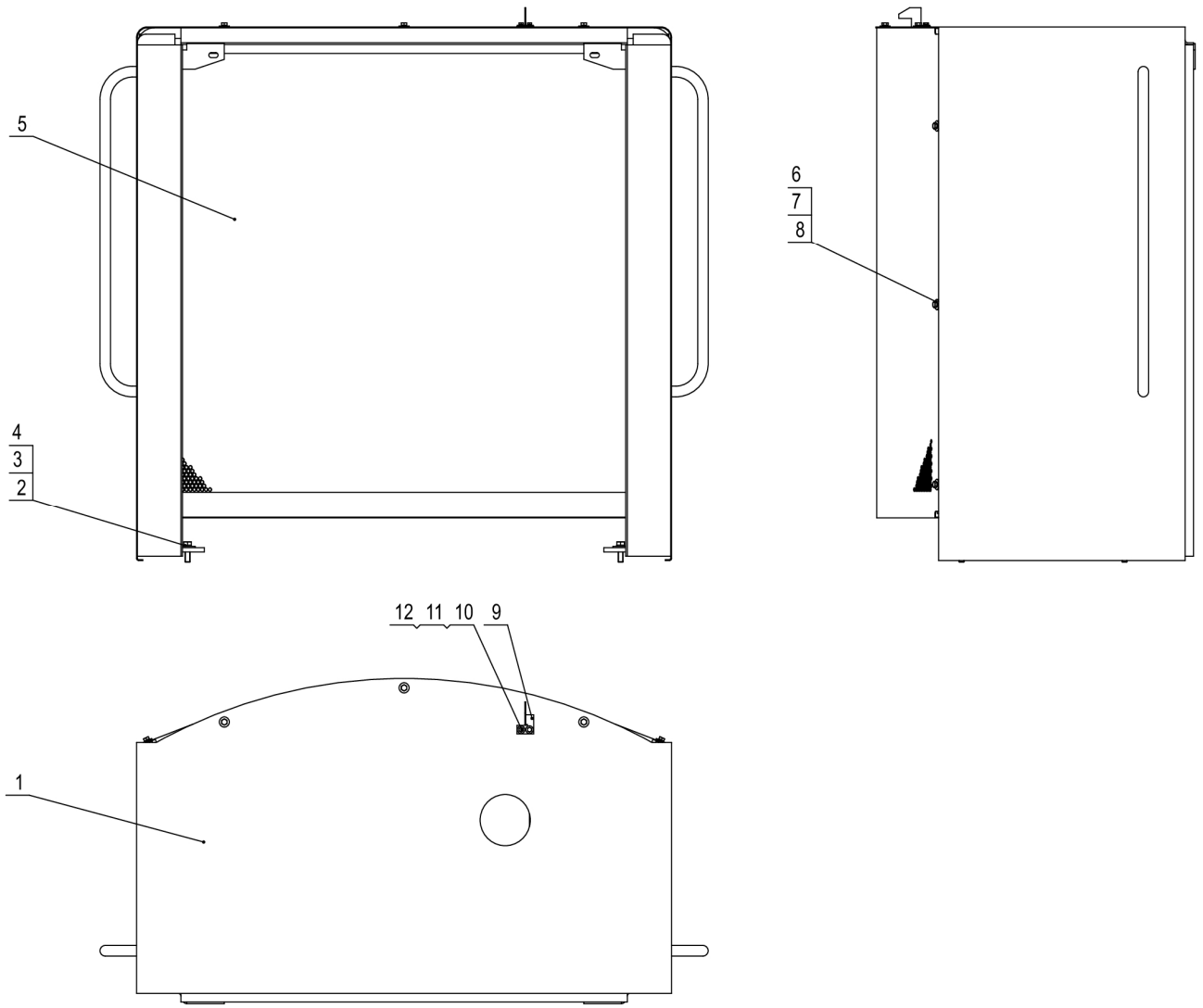

48C2530_000_00 前罩 COVER

件号 ITEM	部件号 PART NO.	零件名称 CH	PART NAME EN	服务代码 SC	互换性 IA	数量 Q'TY	规格 SP.	备注 RE
1	43D1220	前罩	COVER			1		
2	06B0008	垫圈	WASHER			4	12	
3	06B0059	垫圈	WASHER			4	12-200HV-ZN.D	
4		螺栓	BOLT	F		4	M12×40-8.8-ZN.D	
5	43D1221	透风栅	GRILL			1		
6	06B0086	垫圈	WASHER			9	8-200HV-ZN.D	
7	06B0006	垫圈	WASHER			9	8	
8	00B0085	螺栓	BOLT			9	M8×25-8.8-ZN.D	
9	20A5023	弯板二	PLATE			1		
10	00B0010	螺栓	BOLT			2	M6×20-8.8-ZN.D	
11	06B0003	垫圈	WASHER			2	6	
12	06B0062	垫圈	WASHER			2	6-200HV-ZN.D	

44Y0408_000_00 机罩总成
ENGINE HOOD AS

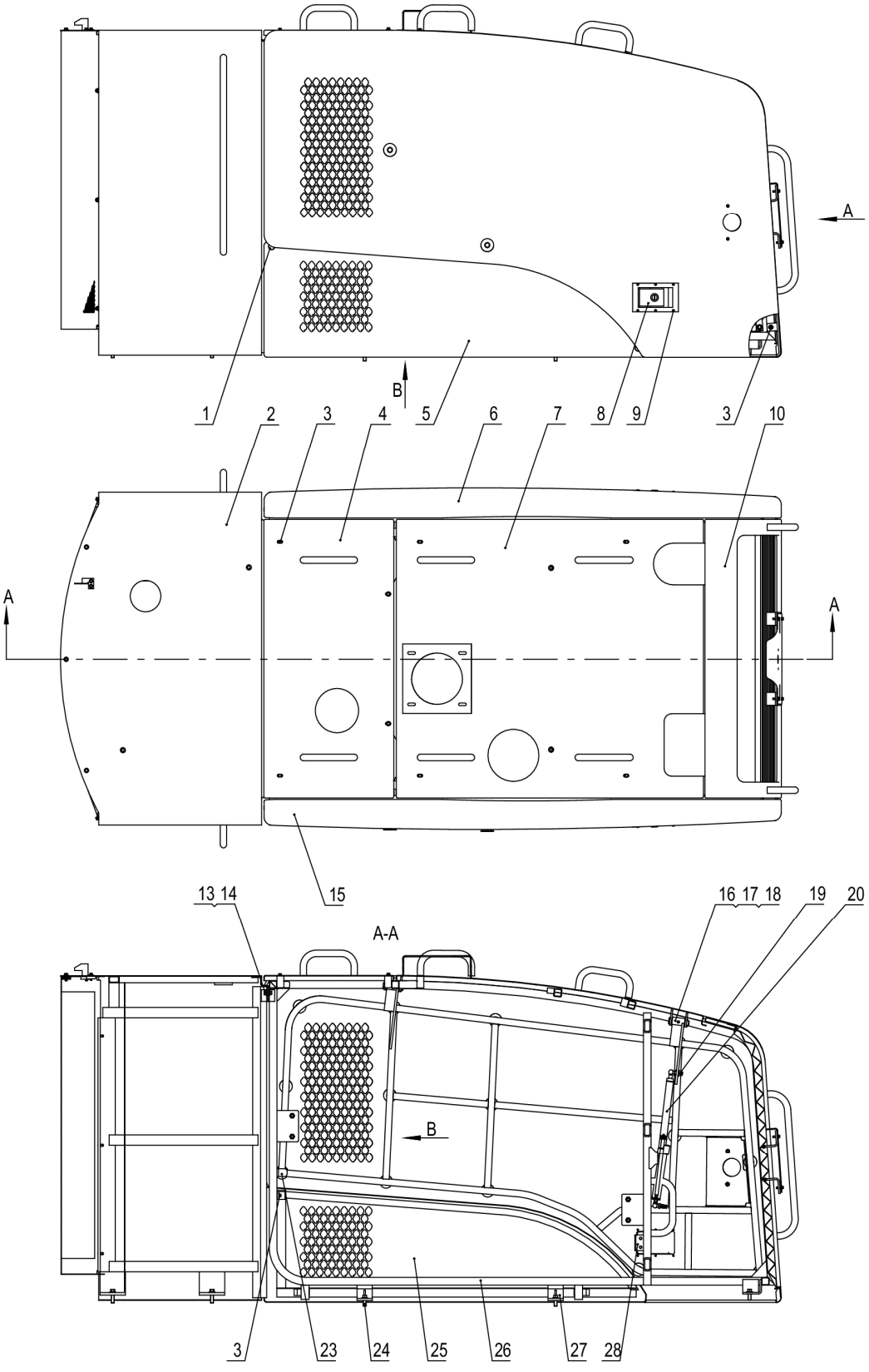

44Y0408_000_00 机罩总成 ENGINE HOOD AS

件号 ITEM	部件号 PART NO.	零件名称 CH	PART NAME EN	服务代码 SC	互换性 IA	数量 Q'TY	规格 SP.	备注 RE
1	85A3421	减震块	CUSHION			4		
2	48C4359	前罩	COVER			1		
3	01B1289	螺栓	BOLT			14	M8×20-8.8-ZN.D	
4	43D2220	上盖板	COVER			1		
5	42D1518	左围板	PLATE-LH			1		
6	42D1519	右门	DOOR-RH			1		
7	43D2221	上盖板	COVER			1		
8	88A0081	锁	LOCK			2		
9	09B0023	铆钉	RIVET			12	4×10-ZN.D	
10	44D0260	后罩	COVER			1		
13	01B1277	螺栓	BOLT			22	M10×20-8.8-ZN.D	
14	03B2135	螺母	NUT			2	M10-8-ZN.D	
15	42D1520	左门	DOOR-LH			1		
16	60A2084	销轴	PIN			4		
17	08V0118	开口销	COTTER PIN			4	3×25	
18	10V0072	油杯	GREASE FITTING			4	M6×1	
19	03B2136	螺母	NUT			2	M12-8-ZN.D	
20	13C0768	气弹簧	AIR SPRING			2		
23	85A1444	减震块	CUSHION			4		
24	01B1283	螺栓	BOLT			8	M12×30-8.8-ZN.D	
25	42D1539	右围板	PLATE-RH			1		
26	44D0652	骨架	SKEL			1		
27	02D5284	支座	BRACKET			4		
28	17D1171	锁板	LOCK PLATE			2		

44Y0408_000_01 机罩总成
ENGINE HOOD AS

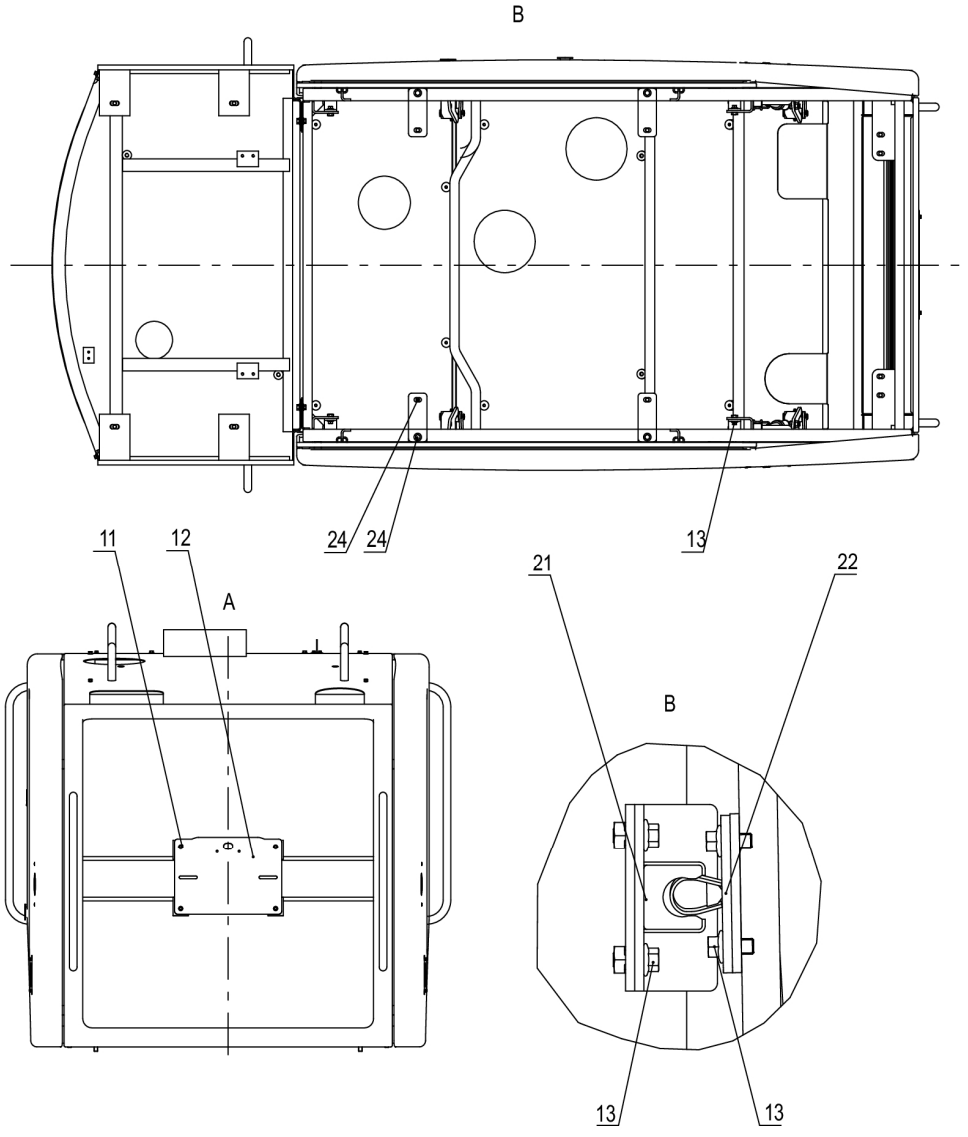

44Y0408_000_01 机罩总成 ENGINE HOOD AS

件号 ITEM	部件号 PART NO.	零件名称 CH	PART NAME EN	服务代码 SC	互换性 IA	数量 Q'TY	规格 SP.	备注 RE
11	01B0477	螺栓	BOLT			4	M6×20-8.8-ZN.D	
12	19A1603	安装板	MOUNTING PLATE			1		
13	01B1277	螺栓	BOLT			22	M10×20-8.8-ZN.D	
21	35C1072	导向套	GUIDE SEELVE			4		
22	17D0797	导向架	GUIDE			4		
24	01B1283	螺栓	BOLT			8	M12×30-8.8-ZN.D	

48C4359_000_00 前罩
COVER

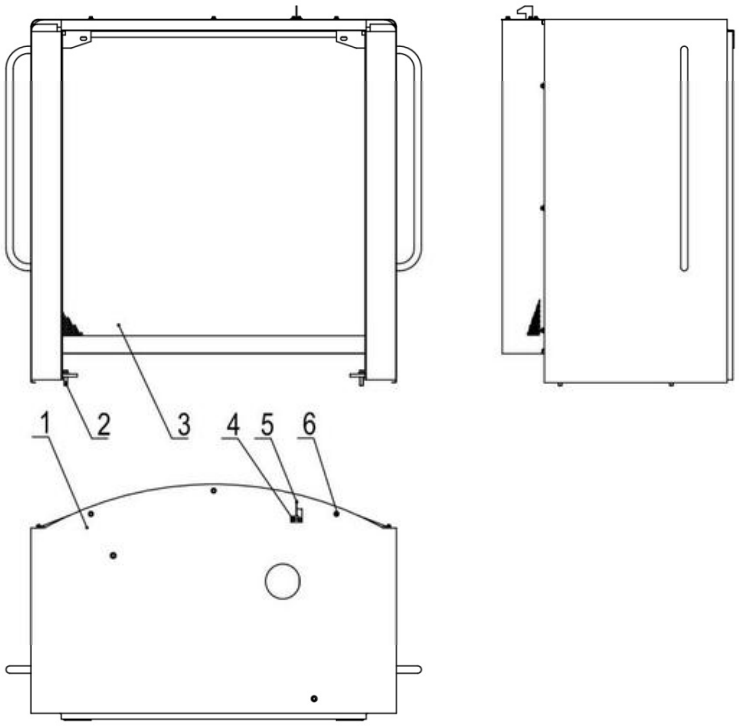

48C4359_000_00 前罩 COVER

件号 ITEM	部件号 PART NO.	零件名称 CH	PART NAME EN	服务代码 SC	互换性 IA	数量 Q'TY	规格 SP.	备注 RE
1	43D2187	前罩	COVER			1		
2	01B1285	螺栓	BOLT			4	M12×40-8.8-ZN.D	
3	43D1221	透风栅	GRILL			1		
4	01B0477	螺栓	BOLT			2	M6×20-8.8-ZN.D	
5	20A5023	弯板二	PLATE			1		
6	01B1289	螺栓	BOLT			9	M8×20-8.8-ZN.D	

48C0353_001_00 围板总成
PLATE AS

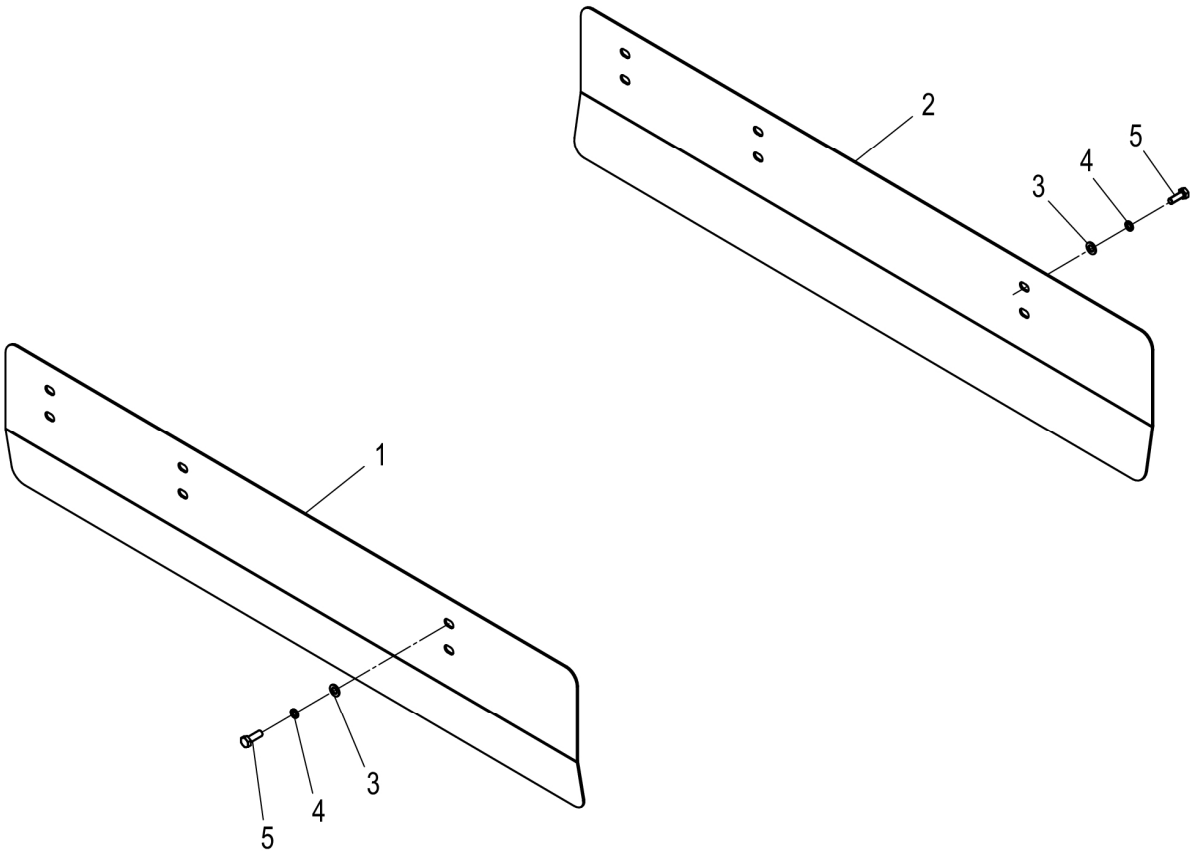

48C0353_001_00 围板总成 PLATE AS

件号 ITEM	部件号 PART NO.	零件名称 CH	PART NAME EN	服务代码 SC	互换性 IA	数量 Q'TY	规格 SP.	备注 RE
1	20A4431	左围板	PLATE			1		
2	20A4432	右围板	PLATE			1		
3	06B0001	垫圈	WASHER		N	4	10-140HV-ZN.D	EC0000117989_8 替换后
4	06B0002	垫圈	WASHER			4	10	
5	00B0019	螺栓	BOLT			4	M10×30-8.8-ZN.D	

电器系统 ELECTRICAL SYSTEM

22Y0149_000_00 电气系统
ELECTRICAL SYSTEM

件号 ITEM	部件号 PART NO.	零件名称 CH	PART NAME EN	服务代码 SC	互换性 IA	数量 Q'TY	规格 SP.	备注 RE
1	46C8281	前车架线路	FRONT FRAME WIRING	C		1		
2	46C8771	驾驶室线路	CAB WIRING	C		1		
3	46C8460	顶灯线路	WORK LIGHT WIRING	C		1		
4	46C8279	灯组件	LIGHT GROUP	C		1		
5	46C7190	刮水器系统	WIPER SYSTEM	C	N	1		EC0000127402_5 替换前
6	46C8275	电瓶线路	BATTERY WIRING	C		1		
7	46C8772	后车架线路	REAR FRAME WIRING	C		1		
8	46C1258	音响线路	SOUND WIRING	C		1		

注：该系统无装配图，具体装配请参考表中各部件装配图。

Note: No assembly diagram is provided for this system. Please refer to the assembly diagrams of those components in the table for assembly details.

（空白页 BLANK PAGE）

46C1258_000_00 音响线路
SOUND WIRING

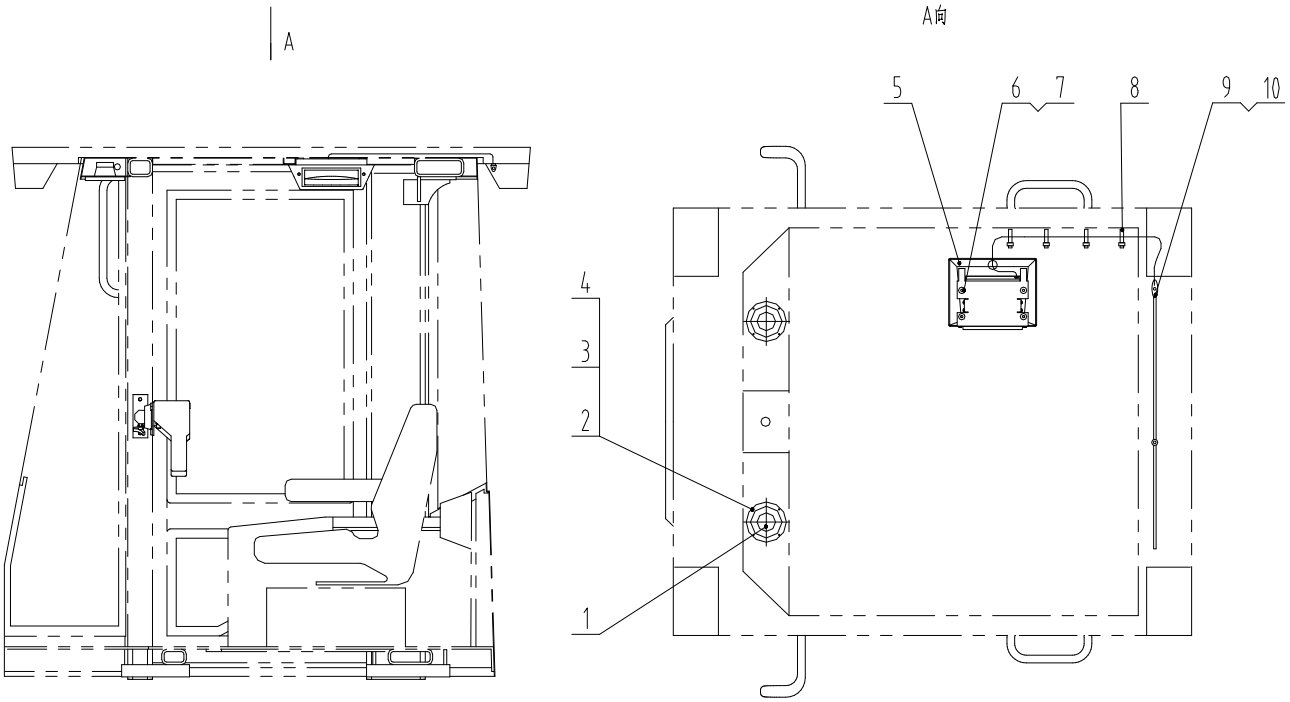

46C1258_000_00 音响线路 SOUND WIRING

件号 ITEM	部件号 PART NO.	零件名称 CH	PART NAME EN	服务代码 SC	互换性 IA	数量 Q'TY	规格 SP.	备注 RE
1	38B0047	扬声器	LOUDSPEAKER			2		
2	04B0281	螺钉	SCREW			8	M4×20-4.8-ZN.D	
3	06B0022	垫圈	WASHER			8	4	
4	06B0097	垫圈	WASHER			8	4-200HV-ZN.D	
5	46C1257	收放机总成	RADIO/CASSETTE PLAYER	C		1		
6	00B0065	螺栓	BOLT			4	M6×35-8.8-ZN.D	
7	06B0062	垫圈	WASHER			8	6-200HV-ZN.D	
8	37B0009	扎带	CABLE TIE			5		
9	37B0243	天线	ANTENNA			1		
10	04B0099	螺钉	SCREW			2	M4×16-4.8-ZN.D	

46C1257_000_00 收放机总成
RADIO/CASSETTE PLAYER

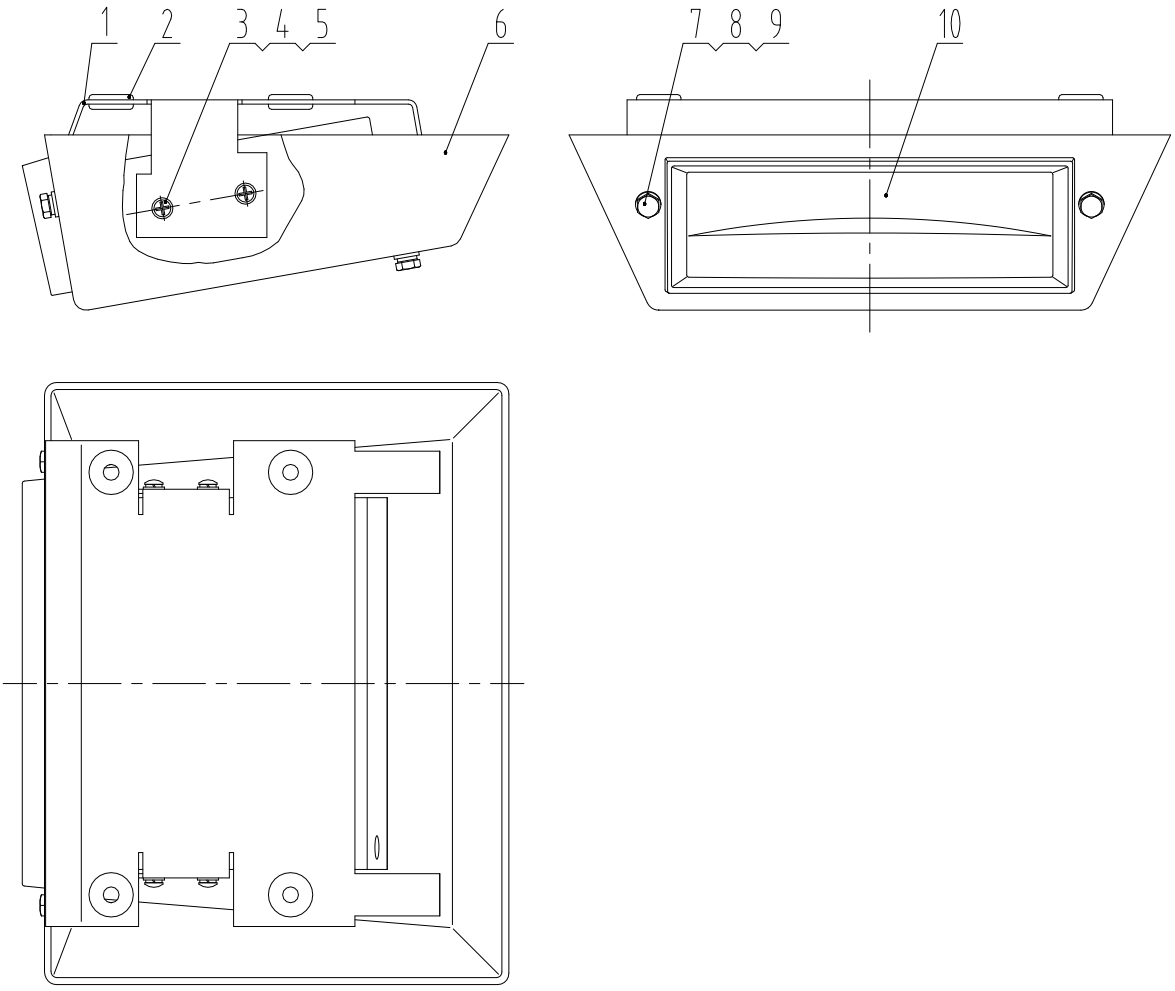

46C1257_000_00 收放机总成 RADIO/CASSETTE PLAYER

件号 ITEM	部件号 PART NO.	零件名称 CH	PART NAME EN	服务代码 SC	互换性 IA	数量 Q'TY	规格 SP.	备注 RE
1	00D1306	安装板	MOUNTING PLATE			1		
2	83A0170	胶垫	PAD			4	Φ15	
3	04B0006	螺钉	SCREW			4	M5×10-4.8-ZN.D	
4	06B0066	垫圈	WASHER			4	5-200HV-ZN.D	
5	06B0017	垫圈	WASHER			4	5	
6	86A0272	外罩	COVER			1		
7	00B0010	螺栓	BOLT			2	M6×20-8.8-ZN.D	
8	06B0024	垫圈	WASHER			4	6-140HV-ZN.D	
9	06B0003	垫圈	WASHER			4	6	
10		收放机	RADIO/CASSETTE PLAYER	F		1		

46C3902_000_00 刮水器系统
WIPER SYSTEM

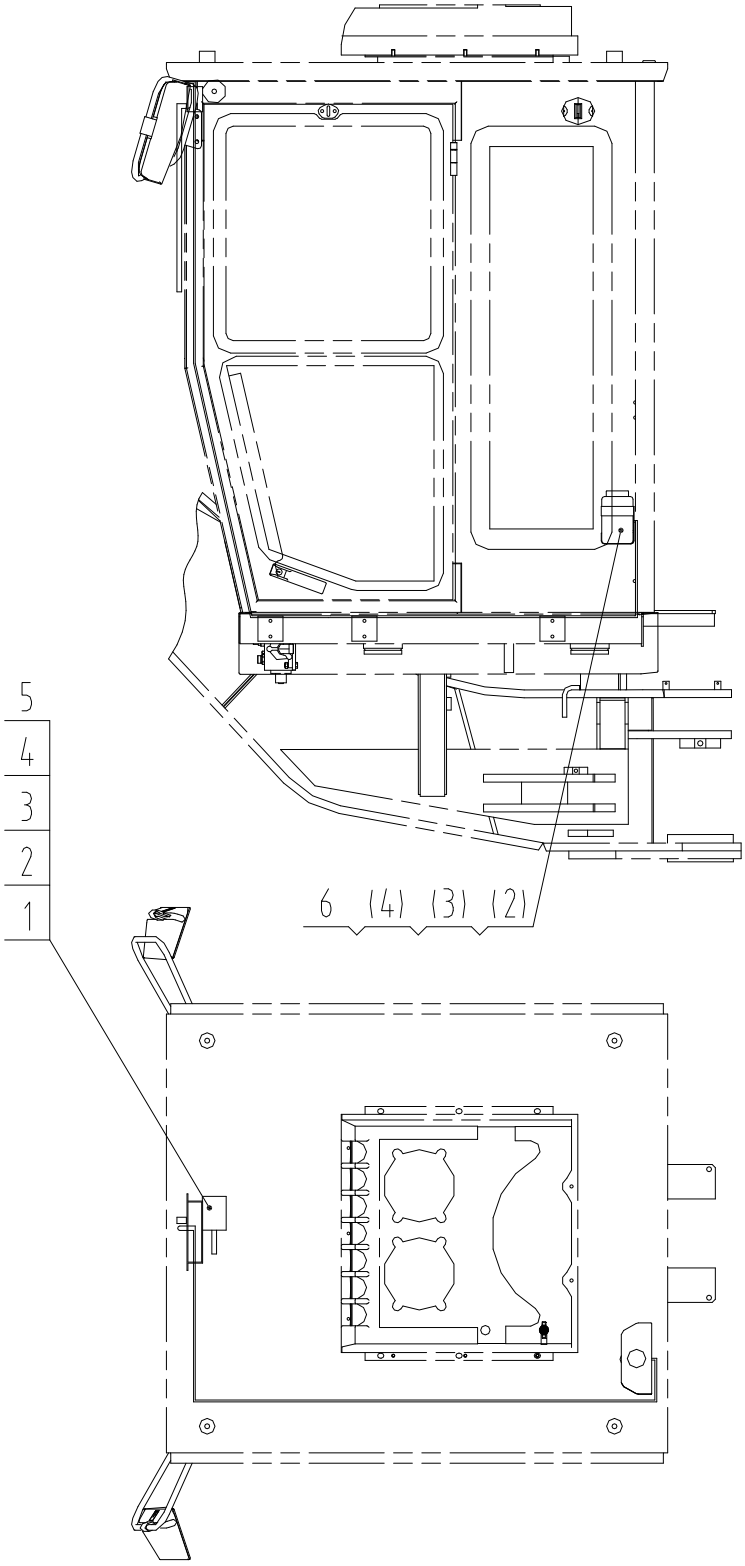

46C3902_000_00 刮水器系统 WIPER SYSTEM

件号 ITEM	部件号 PART NO.	零件名称 CH	PART NAME EN	服务代码 SC	互换性 IA	数量 Q'TY	规格 SP.	备注 RE
1	46C7200	刮水器	WIPER			1		
2	00B0022	螺栓	BOLT			3	M6×16-8.8-ZN.D	
3	06B0024	垫圈	WASHER			3	6-140HV-ZN.D	
4	06B0003	垫圈	WASHER			3	6	
5	03B0036	螺母	NUT			2	M6-8-ZN.D	
6	46C0708	水壶总成	WATER RESERVOIR AS			1		

46C7190_000_00 刮水器系统
WIPER SYSTEM

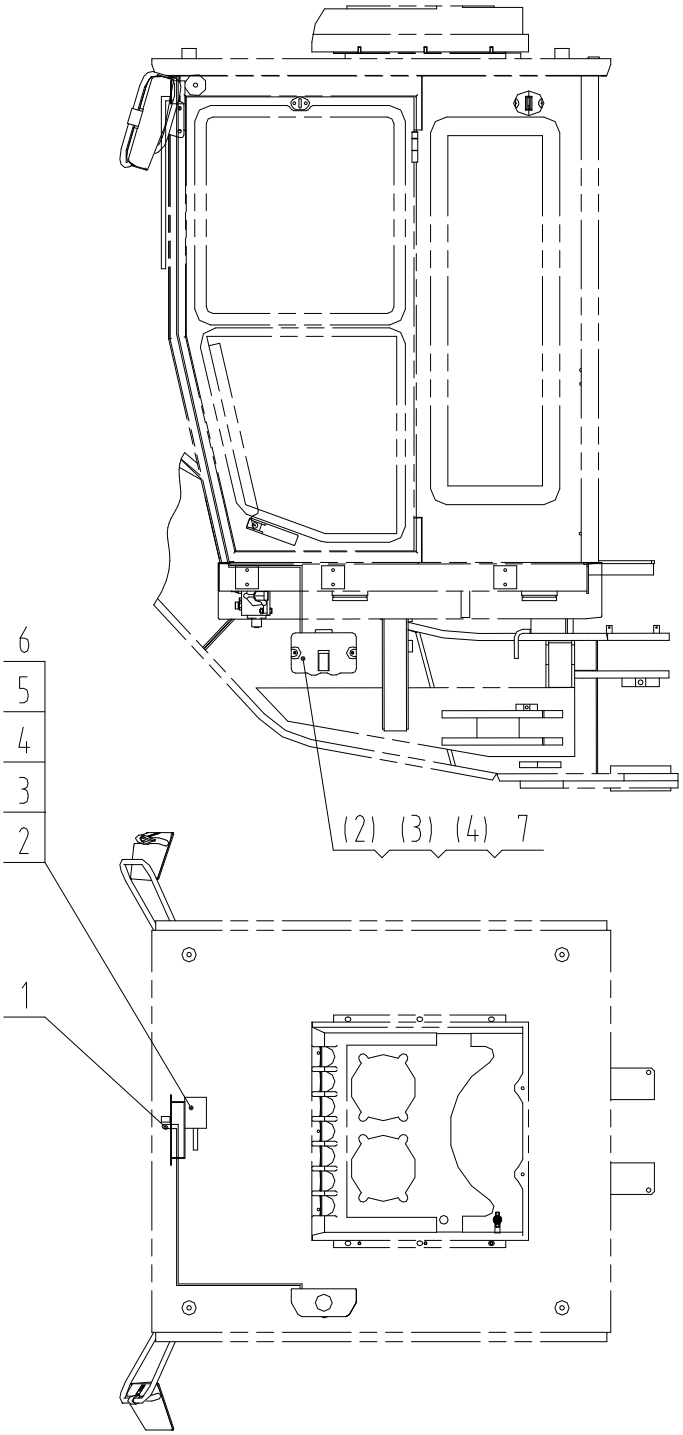

46C7190_000_00 刮水器系统 WIPER SYSTEM

件号 ITEM	部件号 PART NO.	零件名称 CH	PART NAME EN	服务代码 SC	互换性 IA	数量 Q'TY	规格 SP.	备注 RE
1	37B0523	喷头	NOZZLE			1		
2	46C7200	刮水器	WIPER			1		
3	00B0022	螺栓	BOLT			3	M6×16-8.8-ZN.D	
4	06B0024	垫圈	WASHER			3	6-140HV-ZN.D	
5	06B0003	垫圈	WASHER			3	6	
6	03B0036	螺母	NUT			2	M6-8-ZN.D	
7	46C0708	水壶总成	WATER RESERVOIR AS			1		

46C8274_000_00 后车架线路
REAR FRAME WIRING

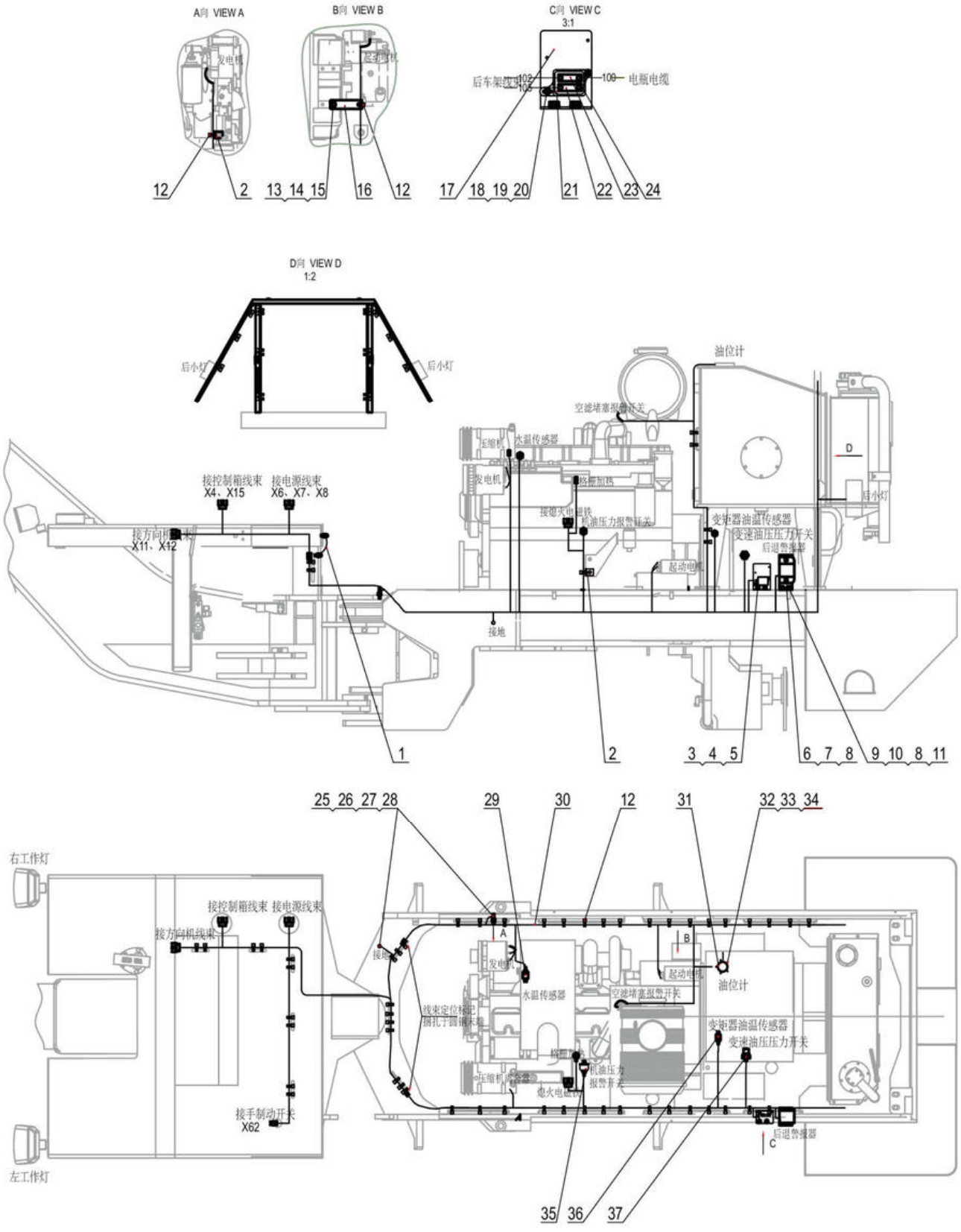

46C8274_000_00 后车架线路 REAR FRAME WIRING

件号 ITEM	部件号 PART NO.	零件名称 CH	PART NAME EN	服务代码 SC	互换性 IA	数量 Q'TY	规格 SP.	备注 RE
1	08C6219	连接电缆	CABLE			1		
2	06A3851	弯板	PLATE			2		
3	06B0024	垫圈	WASHER			2	6-140HV-ZN.D	
4	00B0022	螺栓	BOLT			2	M6×16-8.8-ZN.D	
5	06B0003	垫圈	WASHER			2	6	
6	38B0042	后退警报器	BACKUP ALARM			1		
7	00B0007	螺栓	BOLT			2	M8×16-8.8-ZN.D	
8	06B0006	垫圈	WASHER			4	8	
9	00B0075	螺栓	BOLT			2	M8×20-8.8-ZN.D	
10	06B0005	垫圈	WASHER			2	8-200HV-ZN.D	
11	22A7300	支板	SUPPORT			1		
12	37B0004	尼龙扎带	NYLON STRAP			60		
13	06B0127	垫圈	WASHER			1	12-140HV-ZN.D	
14	06B0008	垫圈	WASHER			1	12	
15	00B0011	螺栓	BOLT			1	M12×25-8.8-ZN.D	
16	10A9832	安装板	MOUNTING PLATE			1		
17	19A0063	弯板	PLATE			1		
18	06B0097	垫圈	WASHER			2	4-200HV-ZN.D	
19	06B0022	垫圈	WASHER			2	4	
20	04B0198	螺钉	SCREW			2	M4×12-4.8-ZN.D	
21	37B0915	保险盒	FUSE BOX			1		
22	37B0708	保险丝	FUSE			1	60A	
23	37B0709	保险丝	FUSE			1	80A	
24	37B0749	连接片	PLATE			1		
25	05B0072	双头螺柱	STUD BOLT			4		
26	06B0001	垫圈	WASHER			6	10-140HV-ZN.D	
27	06B0002	垫圈	WASHER			6	10	
28	03B0053	螺母	NUT			4	M10-8-ZN.D	
29	30B0183	水温传感器	WATER TEMP SENSOR			1		
30	08C6489	后车架线束	HARNESS			1		
31	30B0733	燃油油位传感器	FUEL LEVEL SENSOR			1		
32	00B0153	螺栓	BOLT			5	M5×16-8.8-ZN.D	
33	06B0017	垫圈	WASHER			5	5	
34	06B0066	垫圈	WASHER			5	5-200HV-ZN.D	
35	30B0131	压力开关	PRESSURE SWITCH			1		
36	30B0207	变矩器油温传感器	OIL TEMP SENSOR			1		
37	30B0132	压力开关	PRESSURE SWITCH			1		

46C8275_000_00 电瓶线路
BATTERY WIRING

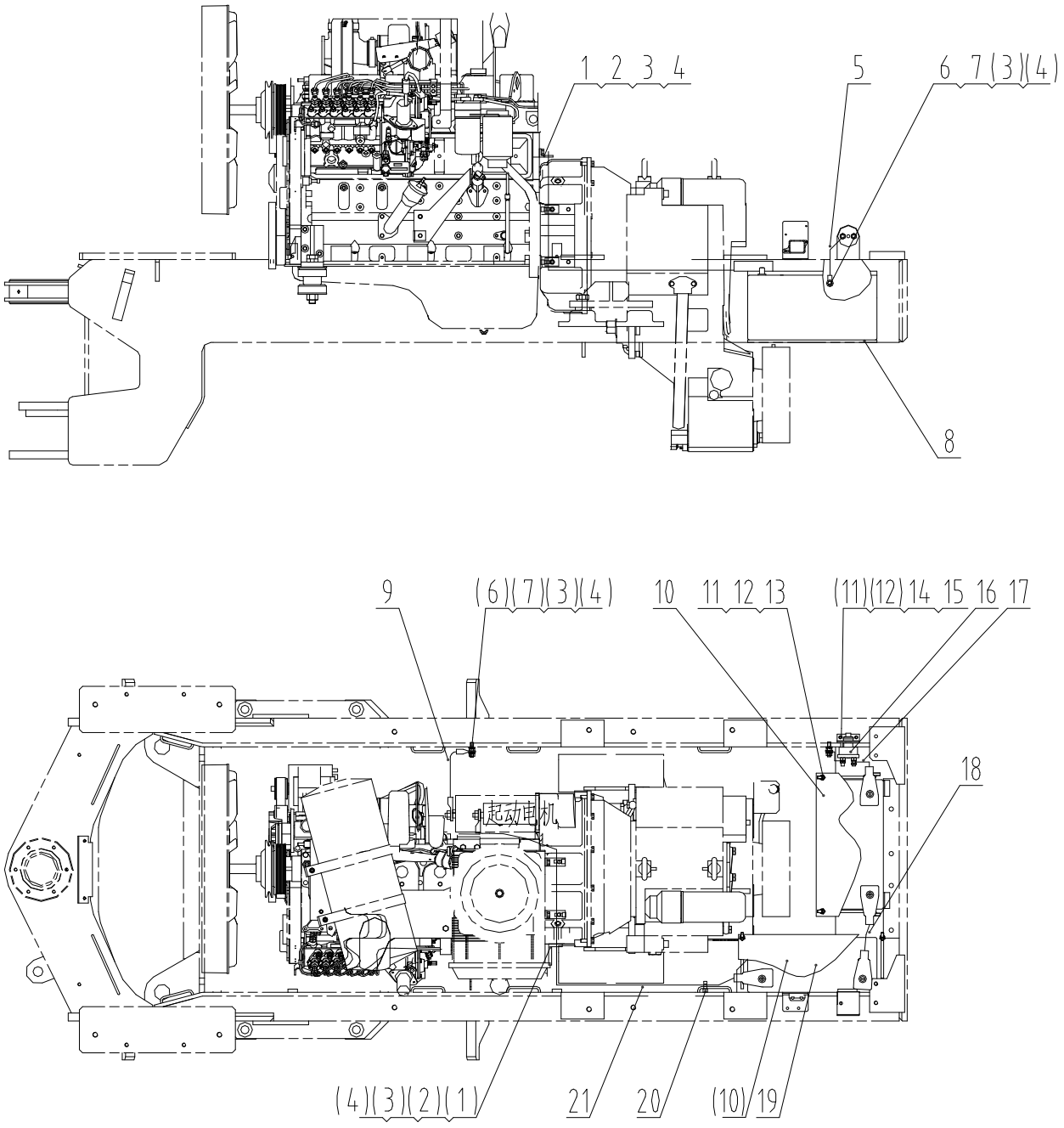

46C8275_000_00 电瓶线路 BATTERY WIRING

件号 ITEM	部件号 PART NO.	零件名称 CH	PART NAME EN	服务代码 SC	互换性 IA	数量 Q'TY	规格 SP.	备注 RE
1	19A6884	弯板	PLATE			4		
2	00B0005	螺栓	BOLT			4	M10×20-8.8-ZN.D	
3	06B0002	垫圈	WASHER			8	10	
4	06B0001	垫圈	WASHER			8	10-140HV-ZN.D	
5	08C6224	连接电缆	CABLE			1		
6	05B0072	双头螺柱	STUD BOLT			2		
7	03B0053	螺母	NUT			4	M10-8-ZN.D	
8	82A0268	橡胶垫	CUSHION			2		
9	08C0723	接地电缆	CABLE			1		
10	17B0394	胶垫	PAD			2		
11	06B0006	垫圈	WASHER			6	8	
12	00B0075	螺栓	BOLT			6	M8×20-8.8-ZN.D	
13	06B0086	垫圈	WASHER			4	8-200HV-ZN.D	
14	06B0005	垫圈	WASHER			2	8-200HV-ZN.D	
15	20A9302	弯板	PLATE			1		
16	34B0087	负极开关	DISCONNECT SWITCH			1		
17	08C6223	蓄电池负极电缆	BATTERY CABLE(-)			1		
18	08C2950	连接电缆	CABLE			1		
19	37B0108	蓄电池	BATTERY			2	120AH/850CCA	
20	37B0004	尼龙扎带	NYLON STRAP			20		

46C8279_001_00 灯组件
LIGHT GROUP

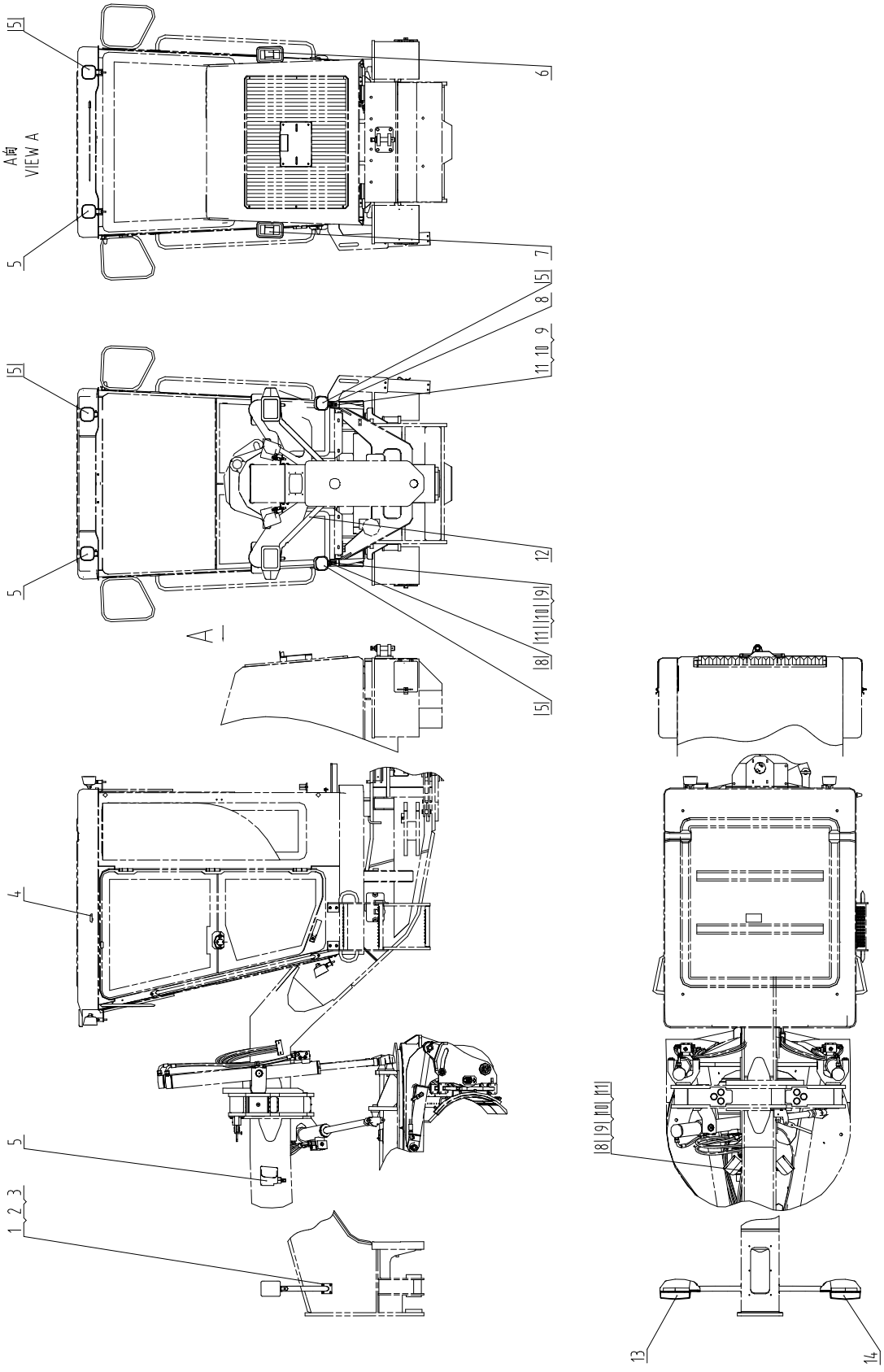

46C8279_001_00 灯组件 LIGHT GROUP

件号 ITEM	部件号 PART NO.	零件名称 CH	PART NAME EN	服务代码 SC	互换性 IA	数量 Q'TY	规格 SP.	备注 RE
1	00B0085	螺栓	BOLT			8	M8×25-8.8-ZN.D	
2	06B0005	垫圈	WASHER			8	8-200HV-ZN.D	
3	06B0006	垫圈	WASHER			8	8	
4	32B0066	壁灯	DOME LIGHT			1		
5	32B0028	大灯	FLOODLIGHT			8		
6		右后灯总成	RIGHT REAR POSITION LIGHT AS	C		1		
7		左后灯总成	LEFT REAR POSITION LIGHT AS	C		1		
8	21A1744	工作灯支板	PLATE			4		
9	06B0003	垫圈	WASHER			8	6	
10	06B0024	垫圈	WASHER			8	6-140HV-ZN.D	
11	00B0022	螺栓	BOLT			8	M6×16-8.8-ZN.D	
12	00D1034	大灯支架	Bracket			2		
13	32B0120	右前大灯	FRONT FLOODLIGHT-RH			1		
14	32B0119	左前大灯	FRONT FLOODLIGHT-LH			1		

32B0066_000_00 壁灯
DOME LIGHT

注：该系统无装配图。

Note: No assembly diagram is provided for this system.

32B0066_000_00 壁灯 DOME LIGHT

件号 ITEM	部件号 PART NO.	零件名称 CH	PART NAME EN	服务代码 SC	互换性 IA	数量 Q'TY	规格 SP.	备注 RE
1	SP115400	灯泡	BULB			1		

46C8281_001_00 前车架线路
FRONT FRAME WIRING

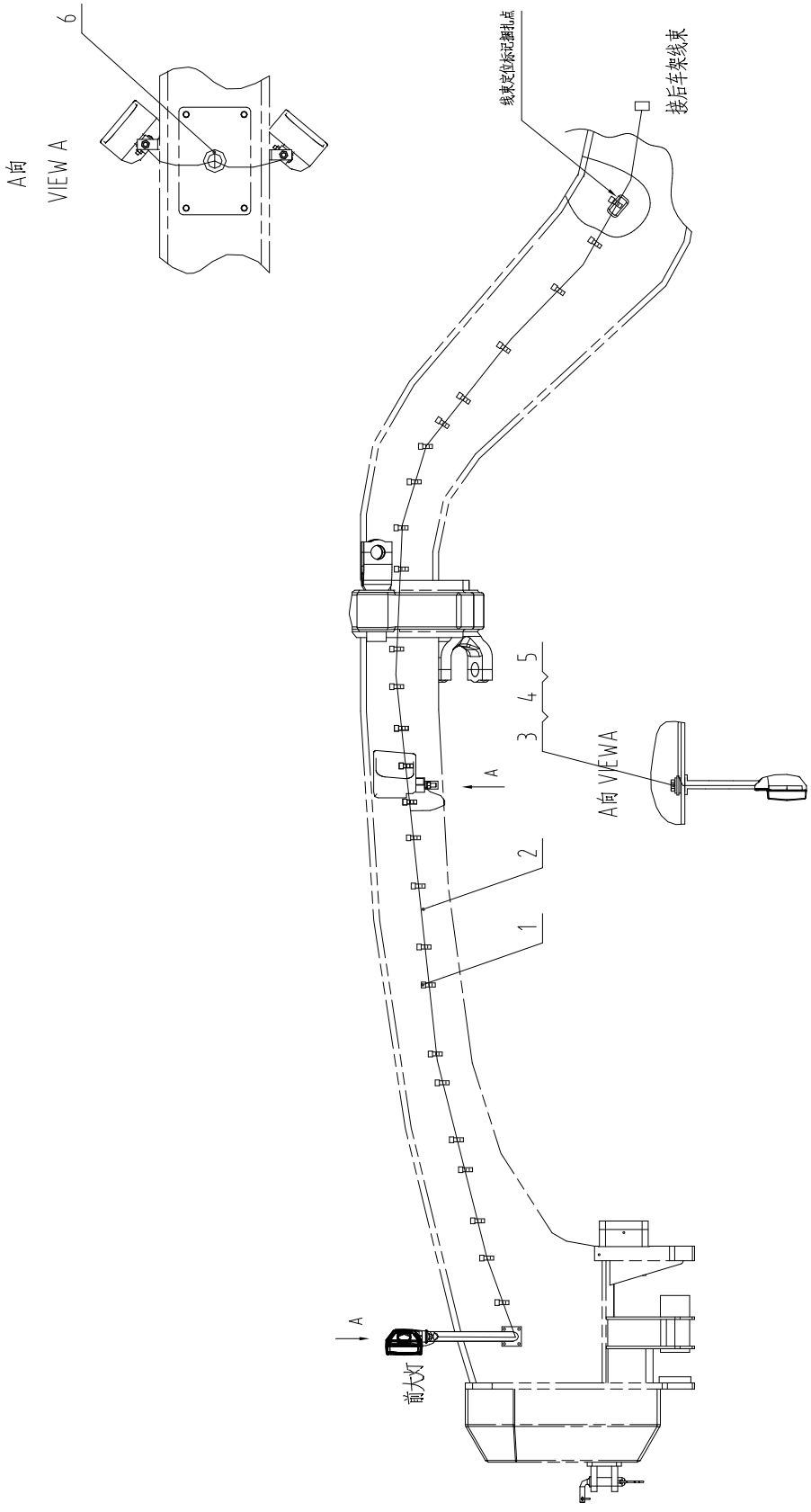

46C8281_001_00 前车架线路 FRONT FRAME WIRING

件号 ITEM	部件号 PART NO.	零件名称 CH	PART NAME EN	服务代码 SC	互换性 IA	数量 Q'TY	规格 SP.	备注 RE
1	37B0004	尼龙扎带	NYLON STRAP			50		
2	08C7025	前车架线束	HARNESS			1		
3	06B0006	垫圈	WASHER			1	8	
4	00B0075	螺栓	BOLT			1	M8×20-8.8-ZN.D	
5	06B0005	垫圈	WASHER			2	8-200HV-ZN.D	
6	83A0151	护孔圈	GROMMET			1		

46C8460_000_00 顶灯线路
WORK LIGHT WIRING

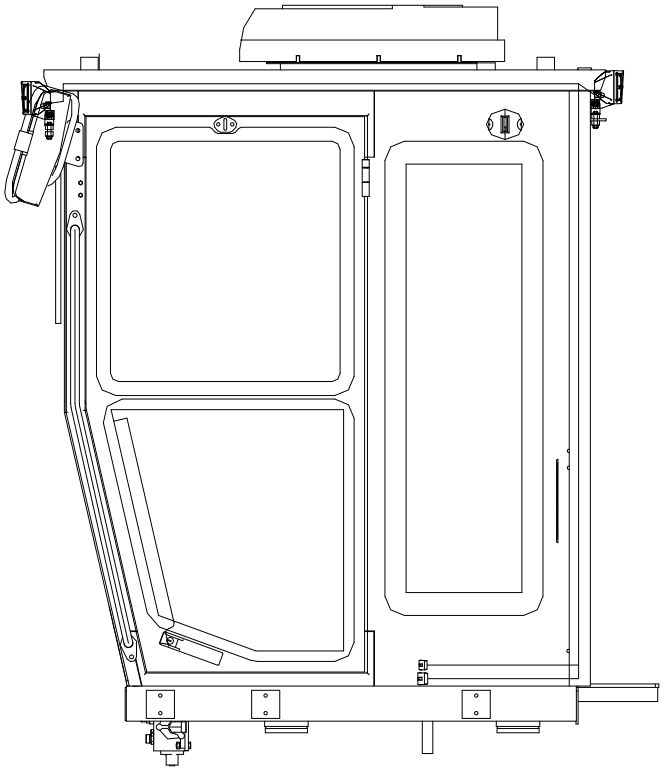

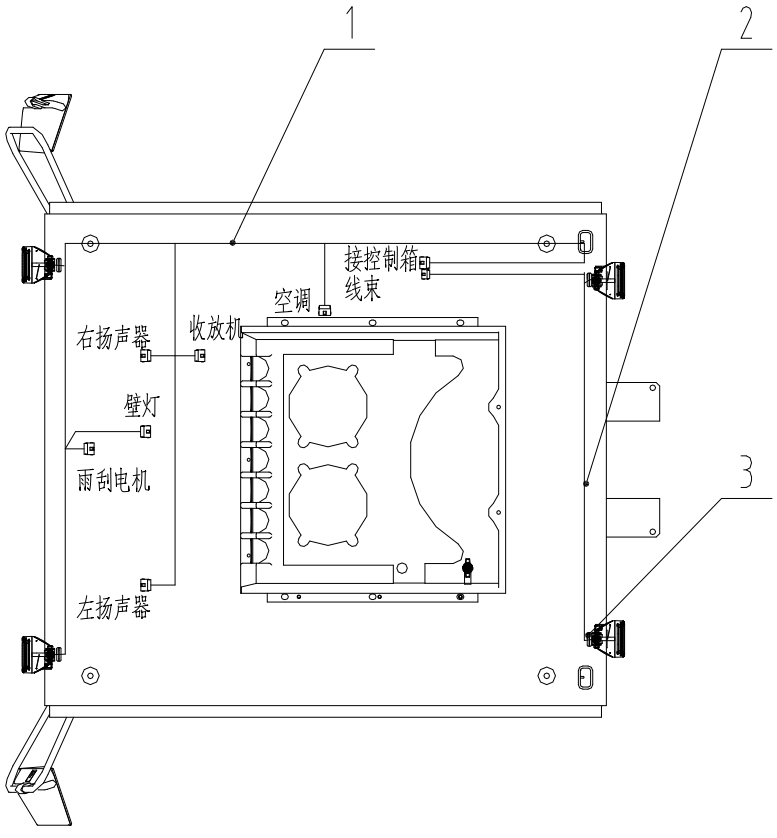

46C8460_000_00 顶灯线路 WORK LIGHT WIRING

件号 ITEM	部件号 PART NO.	零件名称 CH	PART NAME EN	服务代码 SC	互换性 IA	数量 Q'TY	规格 SP.	备注 RE
1	08C6231	前顶灯线束	HARNESS			1		
2	08C5529	后顶灯线束	HARNESS		I	1		EC0000119551_7 替换前
3	83A0066	橡胶护孔圈	GROMMET			4		

46C8628_000_00 后车架线路
REAR FRAME WIRING

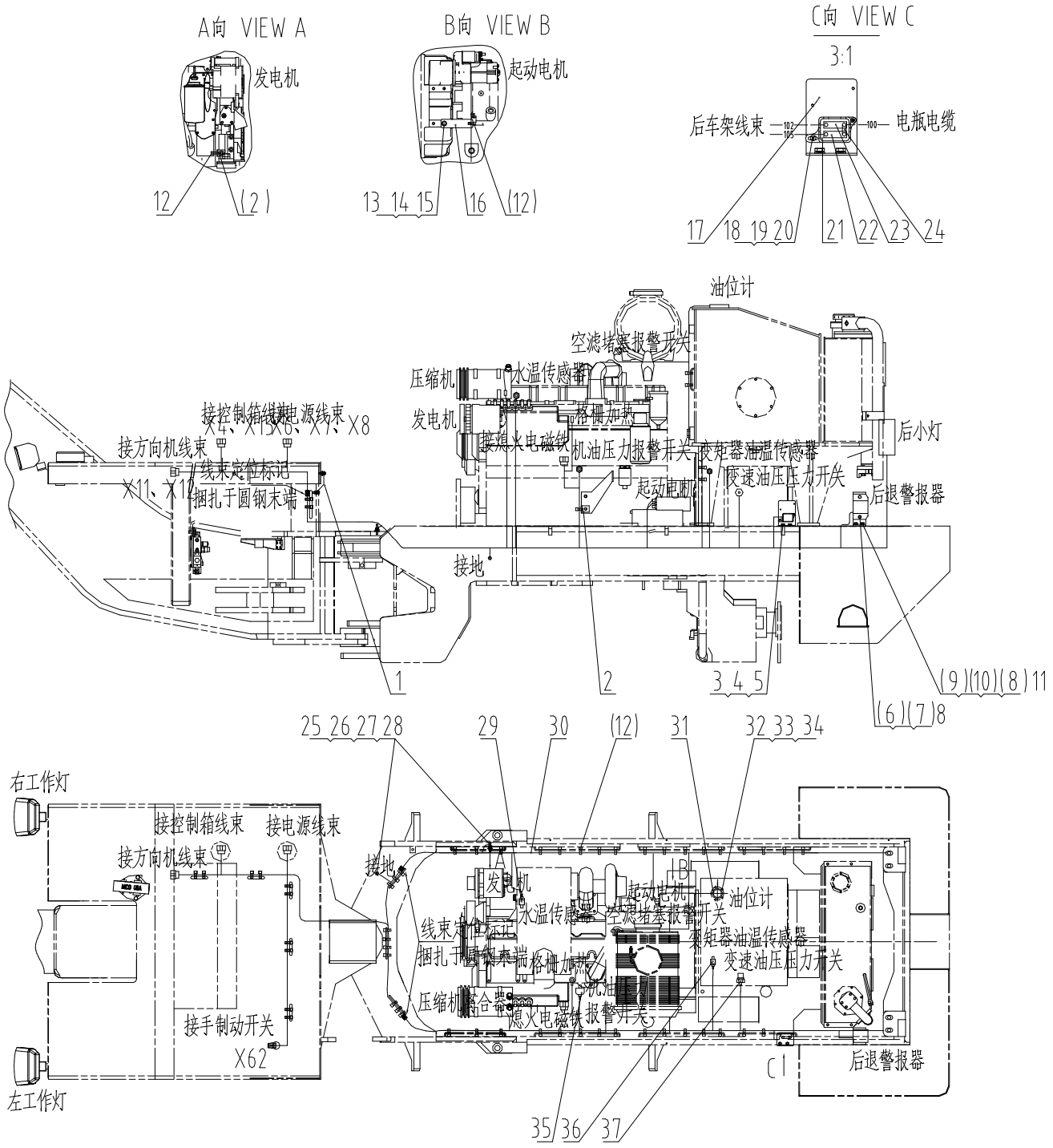

46C8628_000_00 后车架线路 REAR FRAME WIRING

件号 ITEM	部件号 PART NO.	零件名称 CH	PART NAME EN	服务代码 SC	互换性 IA	数量 Q'TY	规格 SP.	备注 RE
1	08C6219	连接电缆	CABLE			1		
2	06A3851	弯板	PLATE			2		
3	06B0024	垫圈	WASHER			2	6-140HV-ZN.D	
4	00B0022	螺栓	BOLT			2	M6×16-8.8-ZN.D	
5	06B0003	垫圈	WASHER			2	6	
6	38B0042	后退警报器	BACKUP ALARM			1		
7	00B0007	螺栓	BOLT			2	M8×16-8.8-ZN.D	
8	06B0006	垫圈	WASHER			4	8	
9	00B0075	螺栓	BOLT			2	M8×20-8.8-ZN.D	
10	06B0005	垫圈	WASHER			2	8-200HV-ZN.D	
11	22A7300	支板	SUPPORT			1		
12	37B0004	尼龙扎带	NYLON STRAP			60		
13	06B0127	垫圈	WASHER			1	12-140HV-ZN.D	
14	06B0008	垫圈	WASHER			1	12	
15	00B0011	螺栓	BOLT			1	M12×25-8.8-ZN.D	
16	10A9832	安装板	MOUNTING PLATE			1		
17	19A0063	弯板	PLATE			1		
18	06B0097	垫圈	WASHER			2	4-200HV-ZN.D	
19	06B0022	垫圈	WASHER			2	4	
20	04B0198	螺钉	SCREW			2	M4×12-4.8-ZN.D	
21	37B0915	保险盒	FUSE BOX			1		
22	37B0708	保险丝	FUSE			1	60A	
23	37B0709	保险丝	FUSE			1	80A	
24	37B0749	连接片	PLATE			1		
25	05B0072	双头螺柱	STUD BOLT			4		
26	06B0001	垫圈	WASHER			6	10-140HV-ZN.D	
27	06B0002	垫圈	WASHER			6	10	
28	03B0053	螺母	NUT			4	M10-8-ZN.D	
29	30B0183	水温传感器	WATER TEMP SENSOR			1		
30		后车架线束	HARNESS	A		1		
31	30B0479	燃油油位传感器	FUEL LEVEL SENSOR			1		
32	00B0153	螺栓	BOLT			5	M5×16-8.8-ZN.D	
33	06B0017	垫圈	WASHER			5	5	
34	06B0066	垫圈	WASHER			5	5-200HV-ZN.D	
35	30B0131	压力开关	PRESSURE SWITCH			1		
36	30B0207	变矩器油温传感器	OIL TEMP SENSOR			1		
37	30B0132	压力开关	PRESSURE SWITCH			1		

46C8771_002_00 驾驶室线路
CAB WIRING

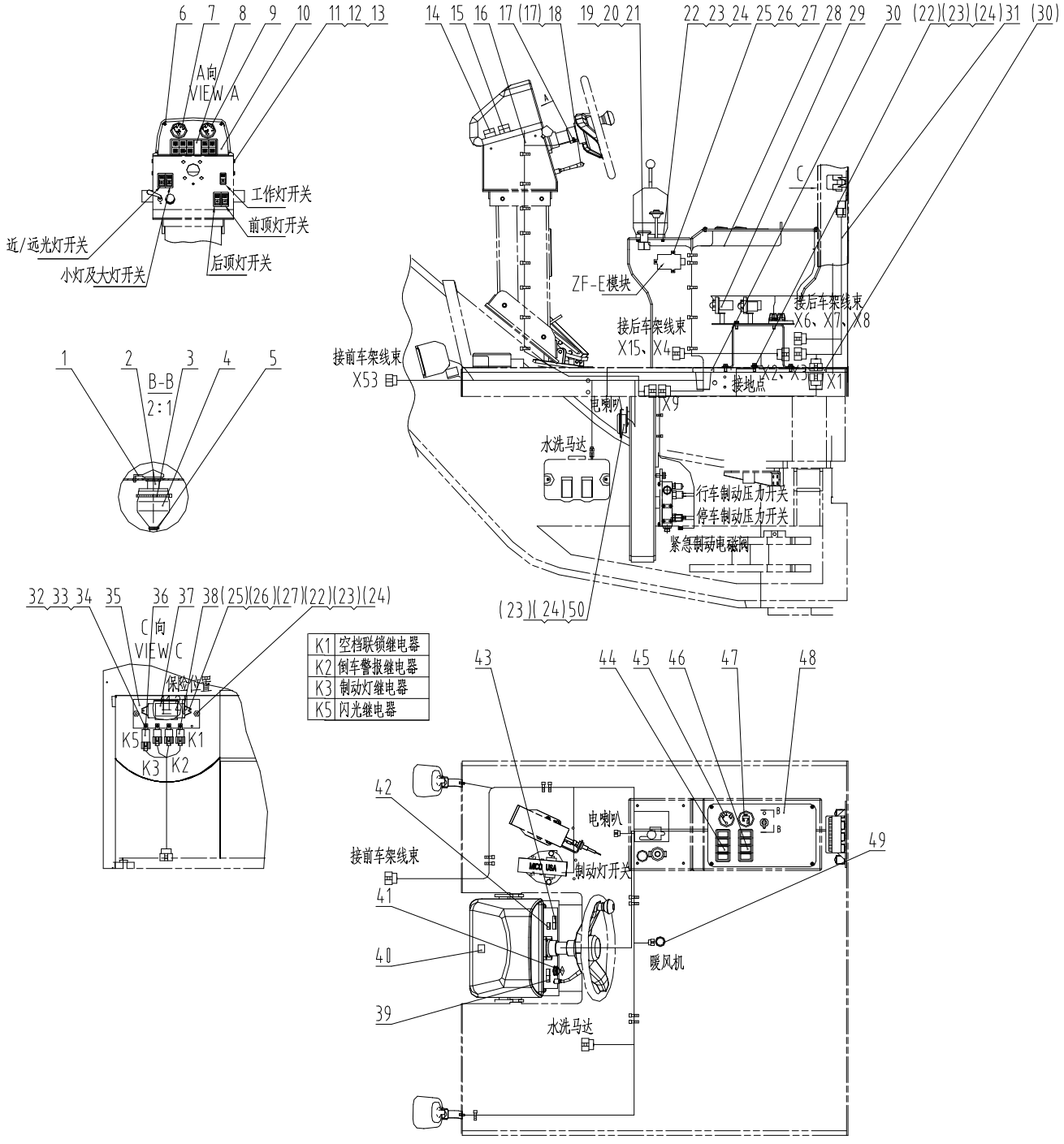

46C8771_002_00 驾驶室线路 CAB WIRING

件号 ITEM	部件号 PART NO.	零件名称 CH	PART NAME EN	服务代码 SC	互换性 IA	数量 Q'TY	规格 SP.	备注 RE
1	84A0320	电锁钥匙孔护套	BOOT			1		
2	34B0118	电锁	START SWITCH			1		
3	37B0010	扎带	CABLE TIE			50		
4	83A0192	护套	BOOT			1		
5	37B0004	尼龙扎带	NYLON STRAP			50		
6	04B0293	螺钉	SCREW			5	M4×16-4.8-ZN.D（黑色）	
7	35B0096	发动机水温表	COOLANT TEMP GAUGE			1		
8	46C8272	组合指示灯	COMBINATION INDICATOR			1		
9	35B0097	变矩器油温表	OIL TEMP GAUGE			1		
10	10A7684	仪表板	INSTRUMENT PANEL			1		
11	00B0023	螺栓	BOLT			4	M6×25-8.8-ZN.D	
12	06B0062	垫圈	WASHER			4	6-200HV-ZN.D	
13	06B0003	垫圈	WASHER			4	6	
14	38B0017	二极管组件	DIODE GP			1		
15	37B0207	蜂鸣器	BUZZER			1		
16	08C7023	仪表盘线束	HARNESS			1		
17	04B0292	螺钉	SCREW			3	M4×10-4.8-ZN.D（黑色）	
18	34B0077	组合开关	COMBINATION SWITCH			1		
19	34B0203	按拉式蘑菇头开关	SWITCH			1		
20	34B0787	触头	CONTACT			1	ZB2BE102C	
21	34B0880	触点基座	CONTACT			1		
22	06B0005	垫圈	WASHER			7	8-200HV-ZN.D	
23	06B0006	垫圈	WASHER			7	8	
24	00B0007	螺栓	BOLT			7	M8×16-8.8-ZN.D	
25	06B0097	垫圈	WASHER			5	4-200HV-ZN.D	
26	06B0022	垫圈	WASHER			5	4	
27	04B0198	螺钉	SCREW			5	M4×12-4.8-ZN.D	
28	08C7026	控制箱线束	HARNESS		N	1		EC0000126812_36 替换前
29		继电器总成	RELAY AS	C		1		
30	83A0131	护孔圈	GROMMET			3		
31	08C7027	电源线束	POWER HARNESS			1		
32	06B0066	垫圈	WASHER			5	5-200HV-ZN.D	
33	06B0017	垫圈	WASHER			5	5	
34	04B0021	螺钉	SCREW			5	M10×20-12.9-ZN.D	
35	91A0176	安装板	MOUNTING PLATE			1		
36	31B0018	电子闪光器	CONNECTOR			1		

46C8771_002_00 驾驶室线路
CAB WIRING

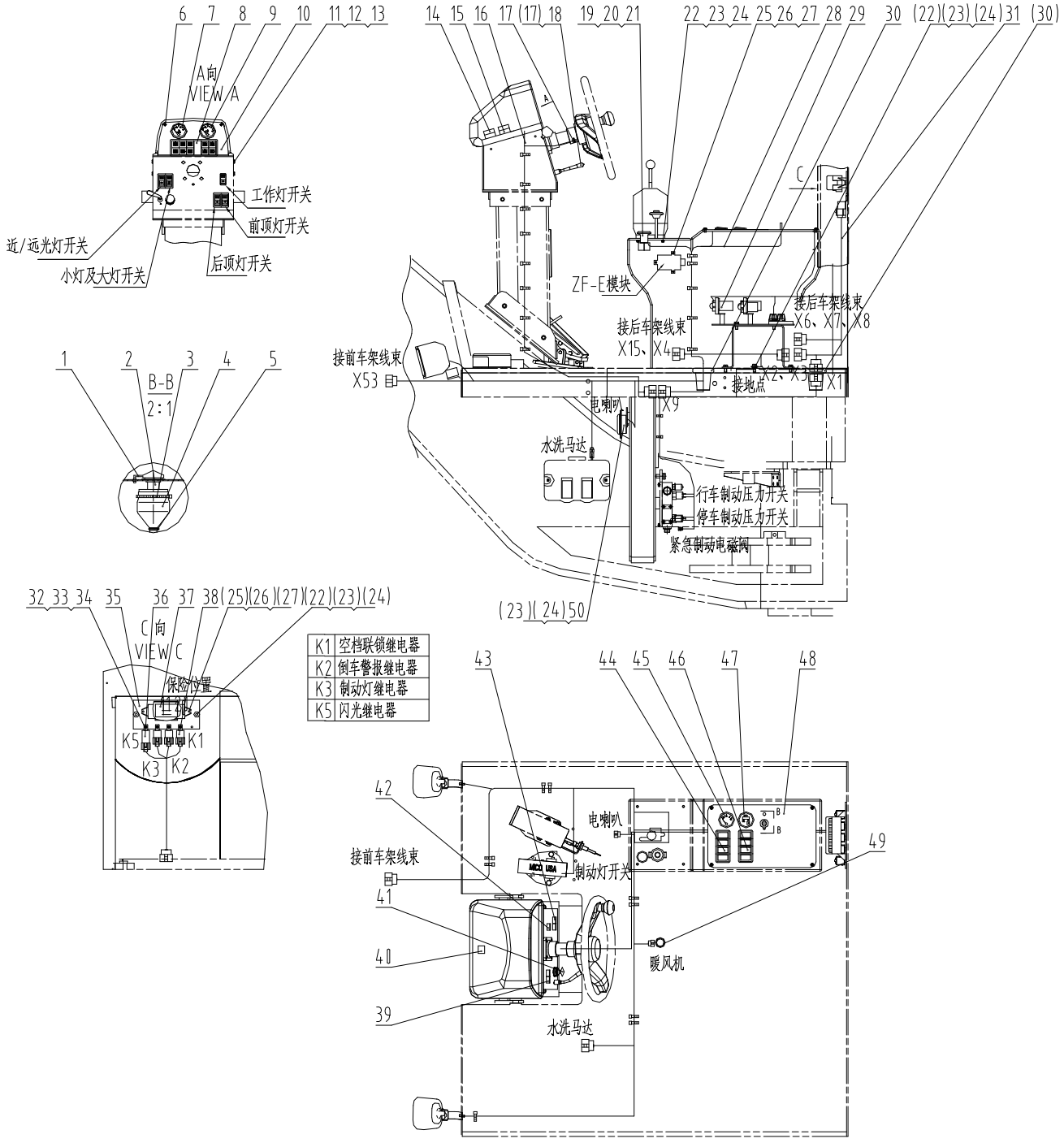

46C8771_002_00 驾驶室线路 CAB WIRING

件号 ITEM	部件号 PART NO.	零件名称 CH	PART NAME EN	服务代码 SC	互换性 IA	数量 Q'TY	规格 SP.	备注 RE
37	74A7744	说明标贴	DECAL			1		
38	31B0083	继电器	RELAY			3		
39	46C8268	翘板组合开关	SWITCH			1		
40	86A0313	仪表台	INSTRUMENT PANEL			1		
41	37B0061	点烟器	LIGHTER			1		
42	34B1263	翘板组合开关	SWITCH AS			1		
43	34B0233	工作灯翘板开关	WORK LIGHT SWITCH			1		
44	46C7220	翘板组合开关	SWITCH AS		I	1		EC0000119551_9 替换前
45	35B0098	燃油油位表	FUEL LEVEL GAUGE			1		
46	34B0309	翘板组合开关	SWITCH AS			1		
47	35B0118	电压/小时复合表	VOLT/HOUR METER			1		
48	10A9826	仪表板	INSTRUMENT PANEL			1		
49	83A0302	护孔圈	GROMMET			1		
50	38B0159	喇叭	HORN		N	1		EC0000126812_35 替换前

46C8268_000_00 翘板组合开关
SWITCH

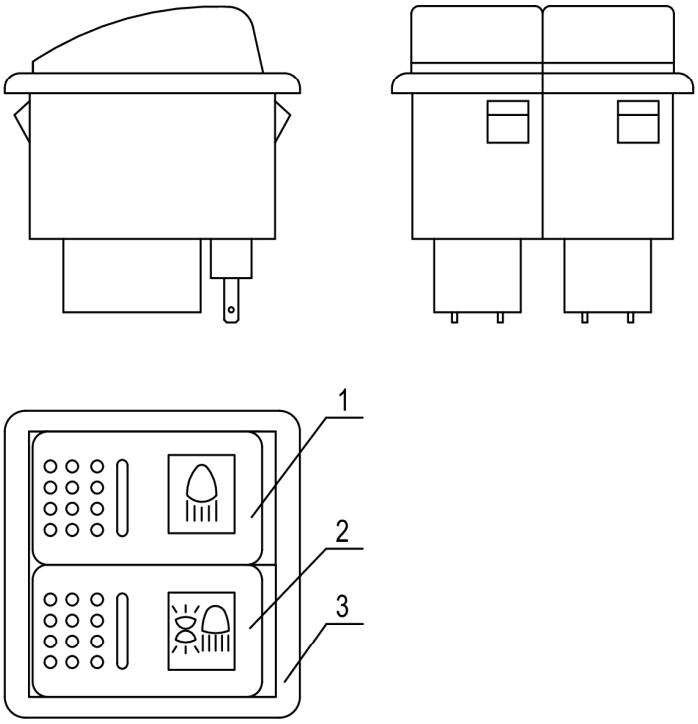

46C8268_000_00 翘板组合开关 SWITCH

件号 ITEM	部件号 PART NO.	零件名称 CH	PART NAME EN	服务代码 SC	互换性 IA	数量 Q'TY	规格 SP.	备注 RE
1		小灯及大灯开关	POSITION LIGHT & FLOODLIGHT SW	B		1		
2		近/远光切换开关	LOW/HIGH BEAM SWITCH	B		1		
3	34B0360	侧边单框架	FRAME			2		

46C8272_000_00 组合指示灯
COMBINATION INDICATOR

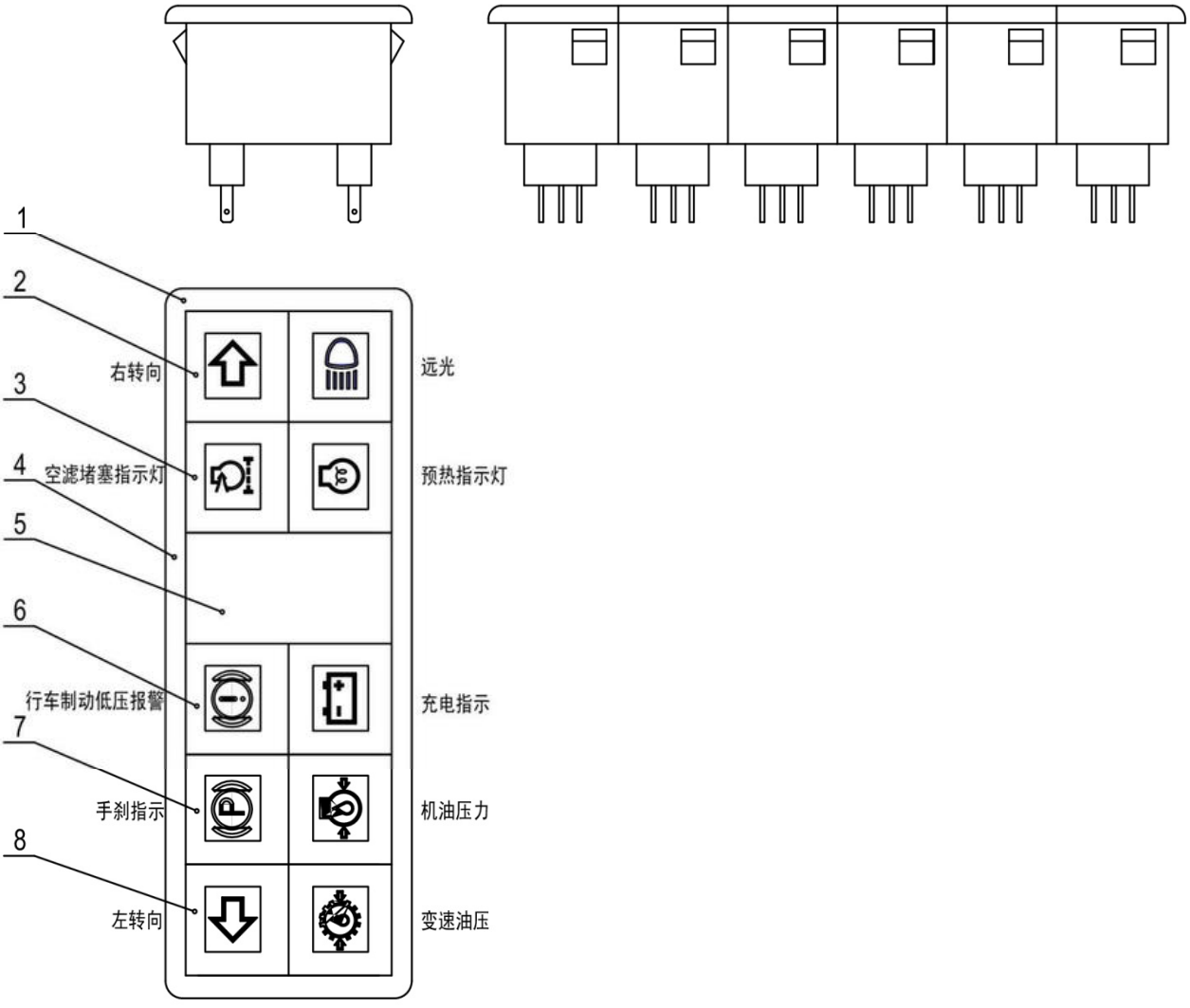

46C8272_000_00 组合指示灯 COMBINATION INDICATOR

件号 ITEM	部件号 PART NO.	零件名称 CH	PART NAME EN	服务代码 SC	互换性 IA	数量 Q'TY	规格 SP.	备注 RE
1	34B0360	侧边单框架	FRAME			2		
2		组合指示灯	COMBINATION INDICATOR	B		1		
3		组合指示灯	COMBINATION INDICATOR	B		1		
4	34B0361	中间单框架	FRAME			4		
5	34B0075	盖板	COVER			1		
6		组合指示灯	COMBINATION INDICATOR	B		1		
7		组合指示灯	COMBINATION INDICATOR	B		1		
8		组合指示灯	COMBINATION INDICATOR	B		1		

46C8772_001_00 后车架线路
REAR FRAME WIRING

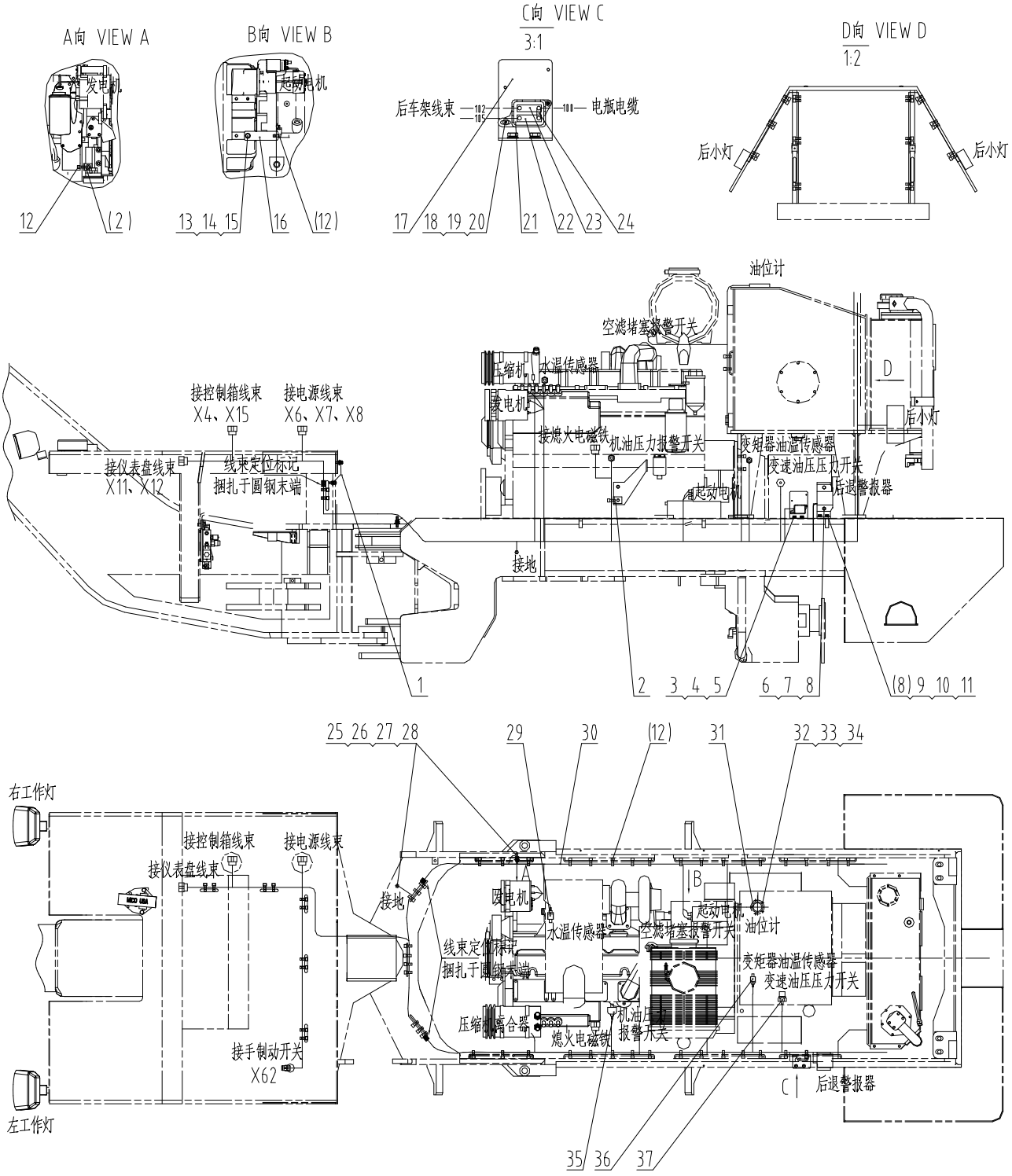

46C8772_001_00 后车架线路 REAR FRAME WIRING

件号 ITEM	部件号 PART NO.	零件名称 CH	PART NAME EN	服务代码 SC	互换性 IA	数量 Q'TY	规格 SP.	备注 RE
1	08C6219	连接电缆	CABLE			1		
2	06A3851	弯板	PLATE			2		
3	06B0024	垫圈	WASHER			2	6-140HV-ZN.D	
4	00B0022	螺栓	BOLT			2	M6×16-8.8-ZN.D	
5	06B0003	垫圈	WASHER			2	6	
6	38B0042	后退警报器	BACKUP ALARM			1		
7	00B0007	螺栓	BOLT			2	M8×16-8.8-ZN.D	
8	06B0006	垫圈	WASHER			4	8	
9	00B0075	螺栓	BOLT			2	M8×20-8.8-ZN.D	
10	06B0005	垫圈	WASHER			2	8-200HV-ZN.D	
11	22A7300	支板	SUPPORT			1		
12	37B0004	尼龙扎带	NYLON STRAP			60		
13	06B0127	垫圈	WASHER			1	12-140HV-ZN.D	
14	06B0008	垫圈	WASHER			1	12	
15	00B0011	螺栓	BOLT			1	M12×25-8.8-ZN.D	
16	10A9832	安装板	MOUNTING PLATE			1		
17	19A0063	弯板	PLATE			1		
18	06B0097	垫圈	WASHER			2	4-200HV-ZN.D	
19	06B0022	垫圈	WASHER			2	4	
20	04B0198	螺钉	SCREW			2	M4×12-4.8-ZN.D	
21	37B0915	保险盒	FUSE BOX			1		
22	37B0708	保险丝	FUSE			1	60A	
23	37B0709	保险丝	FUSE			1	80A	
24	37B0749	连接片	PLATE			1		
25	05B0072	双头螺柱	STUD BOLT			4		
26	06B0001	垫圈	WASHER			6	10-140HV-ZN.D	
27	06B0002	垫圈	WASHER			6	10	
28	03B0053	螺母	NUT			4	M10-8-ZN.D	
29	30B0183	水温传感器	WATER TEMP SENSOR			1		
30	08C6533	后车架线束	HARNESS			1		
31	30B0733	燃油油位传感器	FUEL LEVEL SENSOR			1		
32	00B0153	螺栓	BOLT			5	M5×16-8.8-ZN.D	
33	06B0017	垫圈	WASHER			5	5	
34	06B0066	垫圈	WASHER			5	5-200HV-ZN.D	
35	30B0131	压力开关	PRESSURE SWITCH			1		
36	30B0207	变矩器油温传感器	OIL TEMP SENSOR			1		
37	30B0132	压力开关	PRESSURE SWITCH			1		

22Y0920_000_00 电气系统
ELECTRICAL SYSTEM

注：该系统无装配图，具体装配请参考表中各部件装配图。

Note: No assembly diagram is provided for this system. Please refer to the assembly diagrams of those components in the table for assembly details.

22Y0920_000_00 电气系统 ELECTRICAL SYSTEM

件号 ITEM	部件号 PART NO.	零件名称 CH	PART NAME EN	服务代码 SC	互换性 IA	数量 Q'TY	规格 SP.	备注 RE
1	46C3902	刮水器系统	WIPER SYSTEM	C		1		
2	46C8279	灯组件	LIGHT GROUP	C		1		
3	46C8274	后车架线路	REAR FRAME WIRING	C		1		
4	46C8460	顶灯线路	WORK LIGHT WIRING	C		1		
5	46C8281	前车架线路	FRONT FRAME WIRING	C		1		
6	49C2627	驾驶室线路	CAB WIRING			1		
7	46C8275	电瓶线路	BATTERY WIRING	C		1		
8	46C1258	音响线路	SOUND WIRING	C		1		

49C2627_000_00 驾驶室线路
CAB WIRING

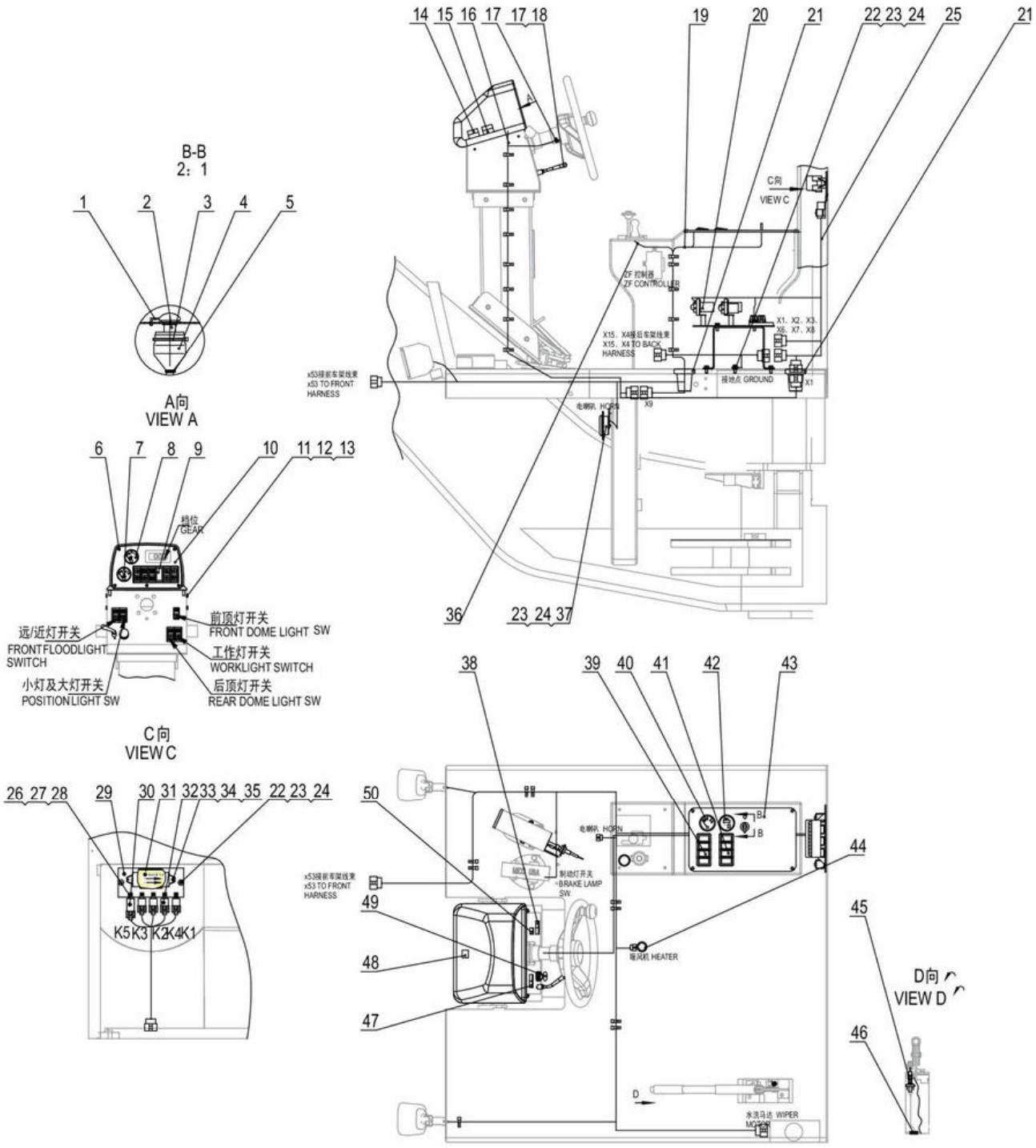

49C2627_000_00 驾驶室线路 CAB WIRING

件号 ITEM	部件号 PART NO.	零件名称 CH	PART NAME EN	服务代码 SC	互换性 IA	数量 Q'TY	规格 SP.	备注 RE
1	84A0320	电锁钥匙孔护套	BOOT			1		
2	34B0118	电锁	START SWITCH			1		
3	37B0010	扎带	CABLE TIE			2		
4	83A0192	护套	BOOT			1		
5	37B0004	尼龙扎带	NYLON STRAP			20		
6	04B0293	螺钉	SCREW			5	M4×16-4.8-ZN.D(黑色)	
7	35B0096	发动机水温表	COOLANT TEMP GAUGE			1		
8	35B0097	变矩器油温表	OIL TEMP GAUGE			1		
9	46C8272	组合指示灯	COMBINATION INDICATOR			1		
10	90A4430	板	PLATE			1		
11	00B0023	螺栓	BOLT			4	M6×25-8.8-ZN.D	
12	06B0062	垫圈	WASHER			4	6-200HV-ZN.D	
13	06B0003	垫圈	WASHER			4	6	
14	38B0017	二极管组件	DIODE GP			2		
15	37B0207	蜂鸣器	BUZZER			1		
16	08C7023	仪表盘线束	HARNESS			1		
17	04B0292	螺钉	SCREW			3	M4×10-4.8-ZN.D(黑色)	
18	34B0077	组合开关	COMBINATION SWITCH			1		
19	08C9712	控制箱线束	HARNESS			1		
20		继电器总成	RELAY AS	C		1		
21	83A0131	护孔圈	GROMMET			3		
22	06B0005	垫圈	WASHER			6	8-200HV-ZN.D	
23	06B0006	垫圈	WASHER			7	8	
24	00B0007	螺栓	BOLT			7	M8×16-8.8-ZN.D	
25	08C7024	电源线束	POWER HARNESS			1		
26	06B0066	垫圈	WASHER			5	5-200HV-ZN.D	
27	06B0017	垫圈	WASHER			5	5	
28	04B0021	螺钉	SCREW			5	M10×20-12.9-ZN.D	
29	91A0176	安装板	MOUNTING PLATE			1		
30	31B0018	电子闪光器	CONNECTOR			1		
31	74A7744	说明标贴	DECAL			1		
32	31B0083	继电器	RELAY			4		
33	06B0097	垫圈	WASHER			2	4-200HV-ZN.D	
34	06B0022	垫圈	WASHER			2	4	
35	04B0198	螺钉	SCREW			2	M4×12-4.8-ZN.D	
36	08C9672	过渡线束	HARNESS			1		
37	38B0187	喇叭	HORN			1		
38	34B0233	工作灯翘板开关	WORK LIGHT SWITCH			1		

49C2627_000_00 驾驶室线路
CAB WIRING

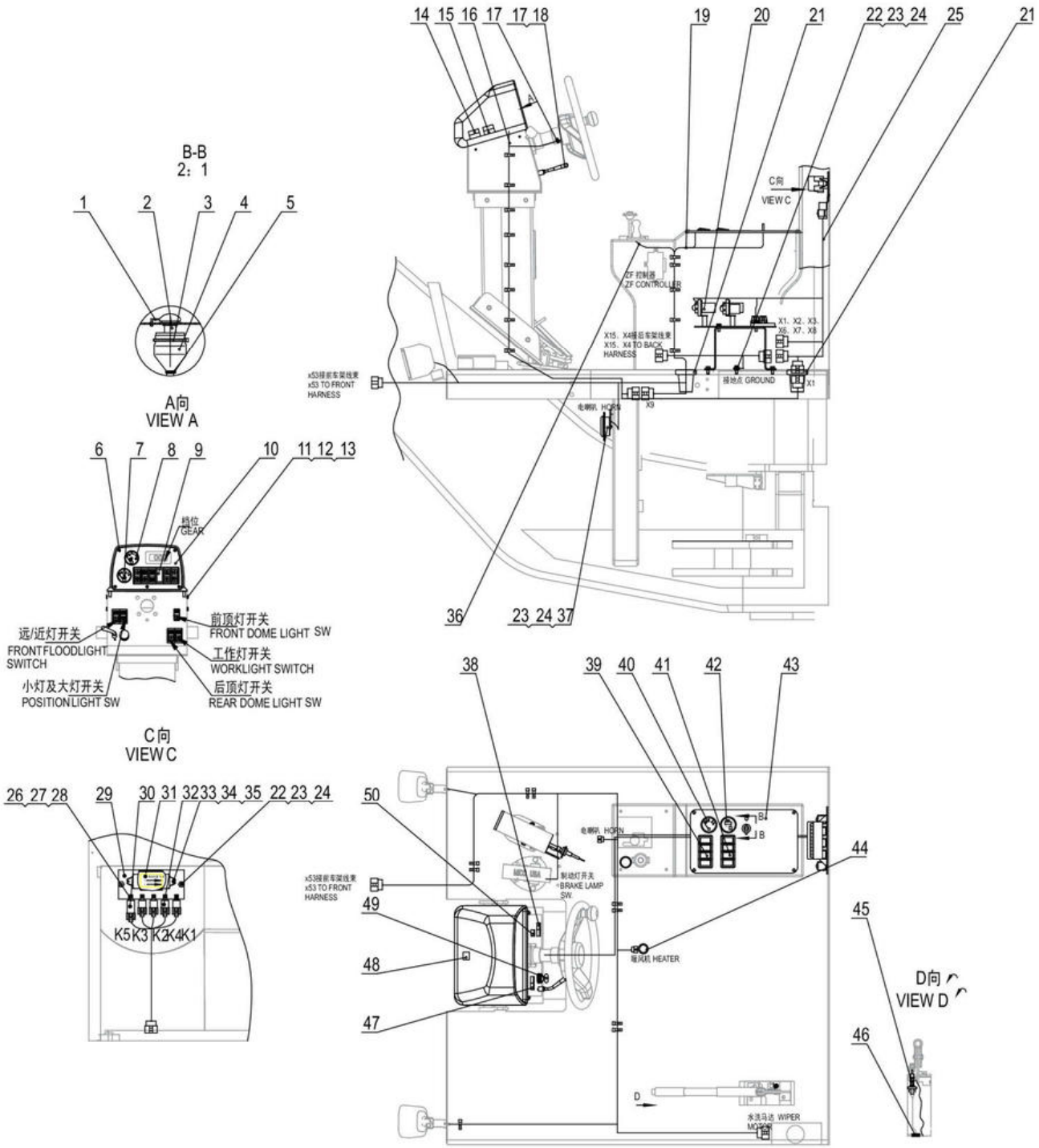

49C2627_000_00 驾驶室线路 CAB WIRING

件号 ITEM	部件号 PART NO.	零件名称 CH	PART NAME EN	服务代码 SC	互换性 IA	数量 Q'TY	规格 SP.	备注 RE
39	34B0230	翘板组合开关	SWITCH AS			1		
40	35B0098	燃油油位表	FUEL LEVEL GAUGE			1		
41	34B0309	翘板组合开关	SWITCH AS			1		
42	35B0118	电压/小时复合表	VOLT/HOUR METER			1		
43	10A9826	仪表板	INSTRUMENT PANEL			1		
44	83A0302	护孔圈	GROMMET			1		
45	34B0253	制动灯开关总成	BRAKE LIGHT SWITCH			1		
46	83A0165	护孔圈	GROMMET			1	Φ30	
47	46C8268	翘板组合开关	SWITCH			1		
48	86A0313	仪表台	INSTRUMENT PANEL			1		
49	37B0061	点烟器	LIGHTER			1		
50	34B1263	翘板组合开关	SWITCH AS			1		

49C1740_000_00 格栅加热线路
GRID HEATER WIRING

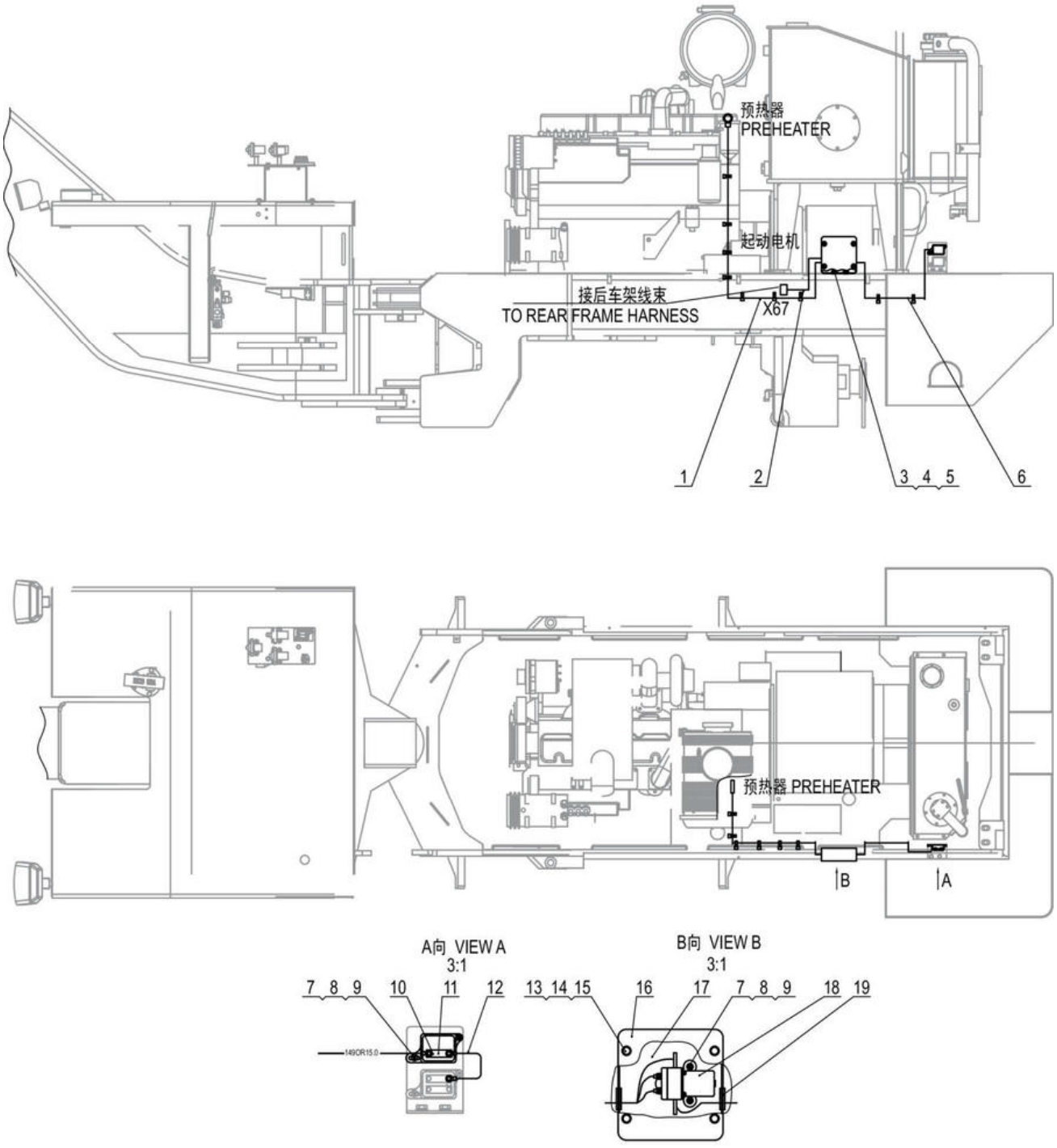

49C1740_000_00 格栅加热线路 GRID HEATER WIRING

件号 ITEM	部件号 PART NO.	零件名称 CH	PART NAME EN	服务代码 SC	互换性 IA	数量 Q'TY	规格 SP.	备注 RE
1	08C9069	连接电缆	CABLE			1		
2	08C9238	格栅加热线束	GRID HEATER HARNESS		N	1		EC0000128973_3 替换后
3	06B0006	垫圈	WASHER			2	8	
4	00B0075	螺栓	BOLT			2	M8×20-8.8-ZN.D	
5	06B0005	垫圈	WASHER			2	8-200HV-ZN.D	
6	08C9068	连接电缆	CABLE			1		
7	06B0097	垫圈	WASHER			6	4-200HV-ZN.D	
8	06B0022	垫圈	WASHER			6	4	
9	04B0198	螺钉	SCREW			6	M4×12-4.8-ZN.D	
10	37B0915	保险盒	FUSE BOX			1		
11	37B0710	保险丝	FUSE			1	150A-32V-BF1-M5	
12	08C2997	短接线	JUMPER			1		
13	06B0003	垫圈	WASHER			4	6	
14	00B0022	螺栓	BOLT			4	M6×16-8.8-ZN.D	
15	06B0024	垫圈	WASHER			4	6-140HV-ZN.D	
16	90A1331	盖板	COVER			1		
17	04D2269	继电器盒	RELAY BOX			1		
18	31B0042	继电器	RELAY			1		
19	83A0135	护孔圈	GROMMET			2		

49C2490_000_00 警示灯线路总成
ROTATING BEACON WIRING AS

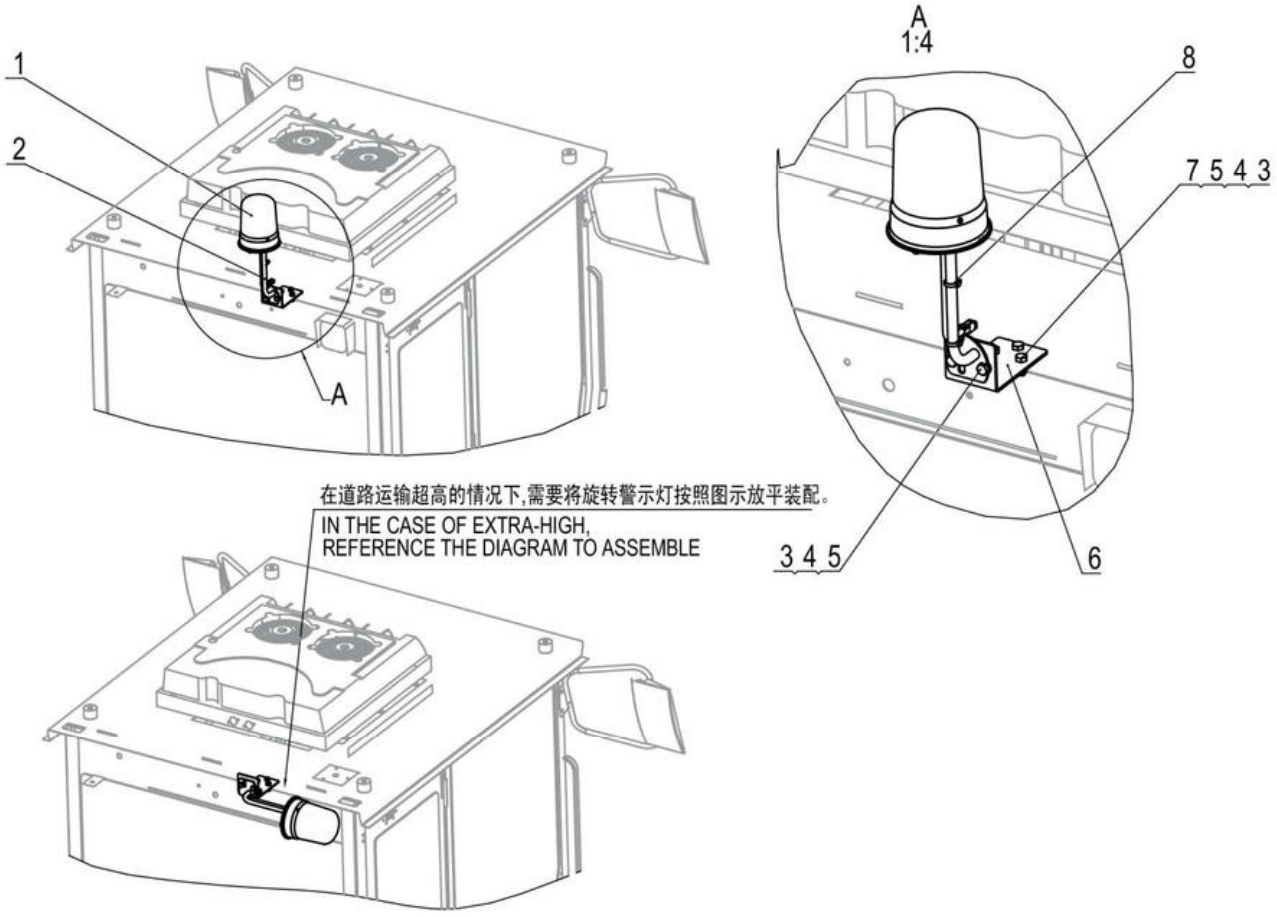

49C2490_000_00 警示灯线路总成 ROTATING BEACON WIRING AS

件号 ITEM	部件号 PART NO.	零件名称 CH	PART NAME EN	服务代码 SC	互换性 IA	数量 Q'TY	规格 SP.	备注 RE
1	32B0504	旋转警示灯	ROTATING BEACON			1		
2	01D0401	支架	BRACKET			1		
3	00B0012	螺栓	BOLT			5	M10×25-8.8-ZN.D	
4	06B0001	垫圈	WASHER			5	10-140HV-ZN.D	
5	06B0002	垫圈	WASHER			5	10	
6	46D2276	弯板	PLATE			1		
7	03B0053	螺母	NUT			3	M10-8-ZN.D	
8	37B0004	尼龙扎带	NYLON STRAP			2		

49C3068_000_00 牌照灯线路总成
LICENCE PLATE LIGHT WIRING

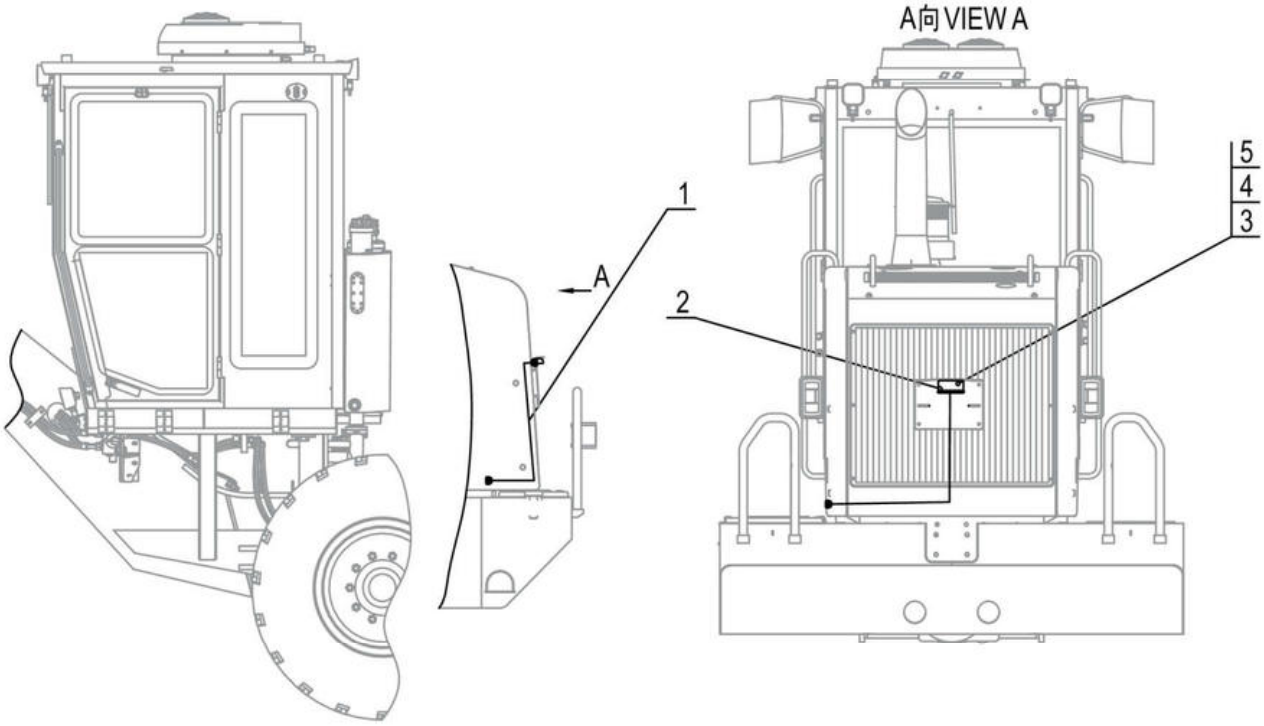

49C3068_000_00 牌照灯线路总成 LICENCE PLATE LIGHT WIRING

件号 ITEM	部件号 PART NO.	零件名称 CH	PART NAME EN	服务代码 SC	互换性 IA	数量 Q'TY	规格 SP.	备注 RE
1	08C4966	过渡线束	HARNESS			1		
2	32B0333	牌照灯	LICENCE LIGHT			1		
3	04B0198	螺钉	SCREW			2	M4×12-4.8-ZN.D	
4	06B0097	垫圈	WASHER			2	4-200HV-ZN.D	
5	03B0296	螺母	NUT			2	M4-8-ZN.D	

32B0333_000_00 牌照灯
LICENCE LIGHT

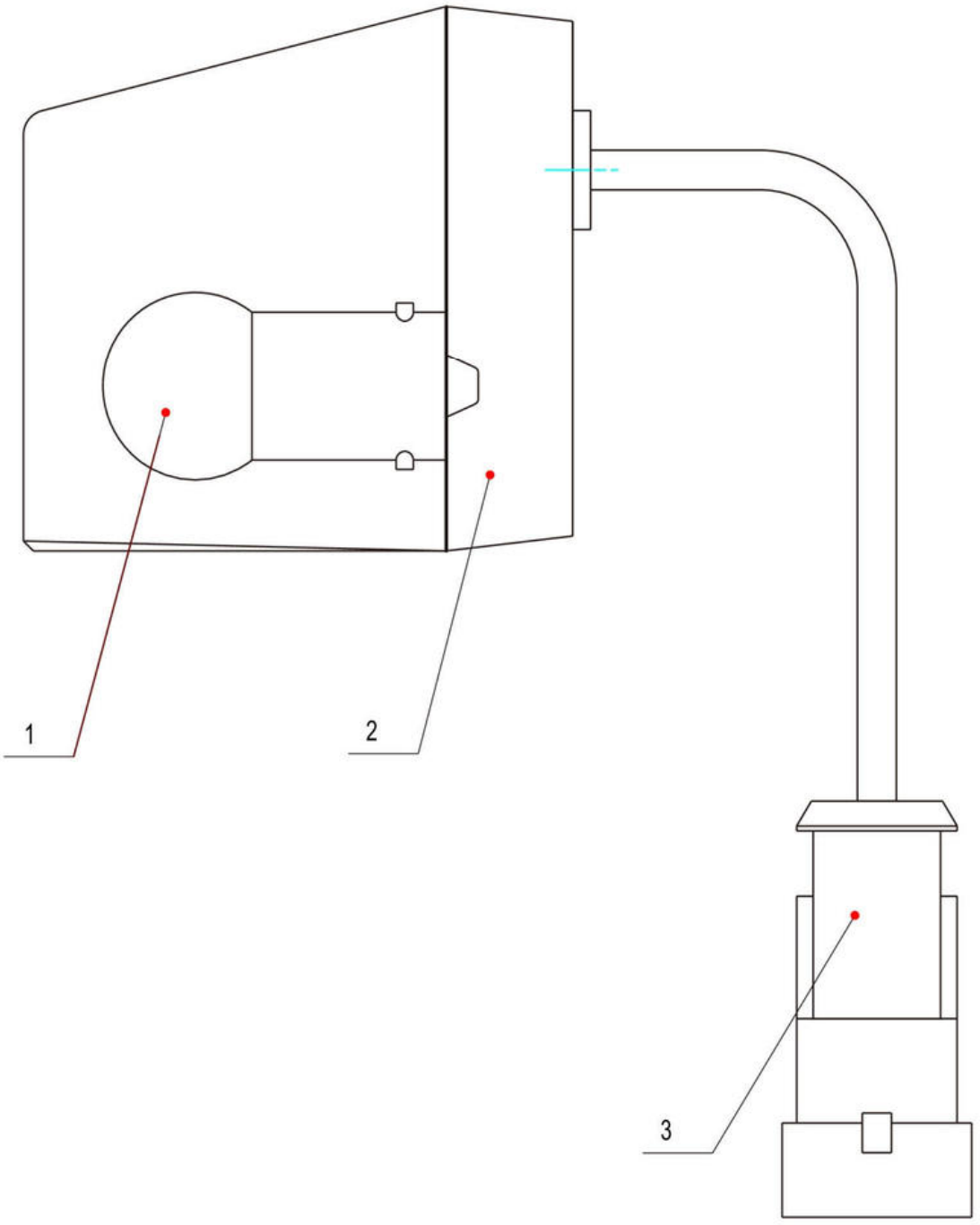

32B0333_000_00 牌照灯 LICENCE LIGHT

件号 ITEM	部件号 PART NO.	零件名称 CH	PART NAME EN	服务代码 SC	互换性 IA	数量 Q'TY	规格 SP.	备注 RE
1		灯泡	BULB	B		1		
2		牌照灯	LICENCE LIGHT	B		1		
3	36B0320	两线插头	PLUG			1	两线	

空调及暖风系统 AIR CONDITIONING SYSTEM

23Y0021_004_00 空调系统
AIR CONDITIONING SYSTEM

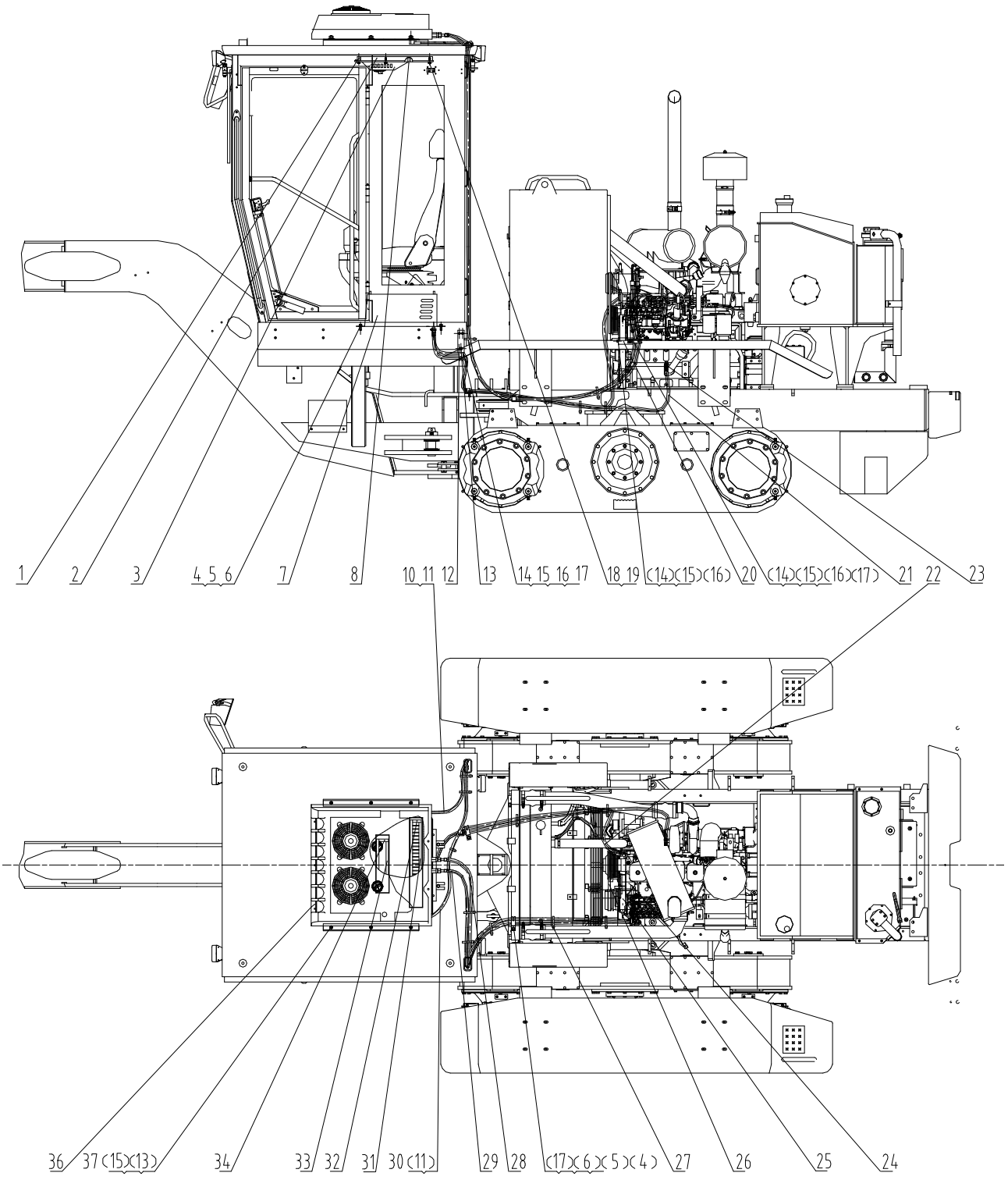

23Y0021_004_00 空调系统
AIR CONDITIONING SYSTEM

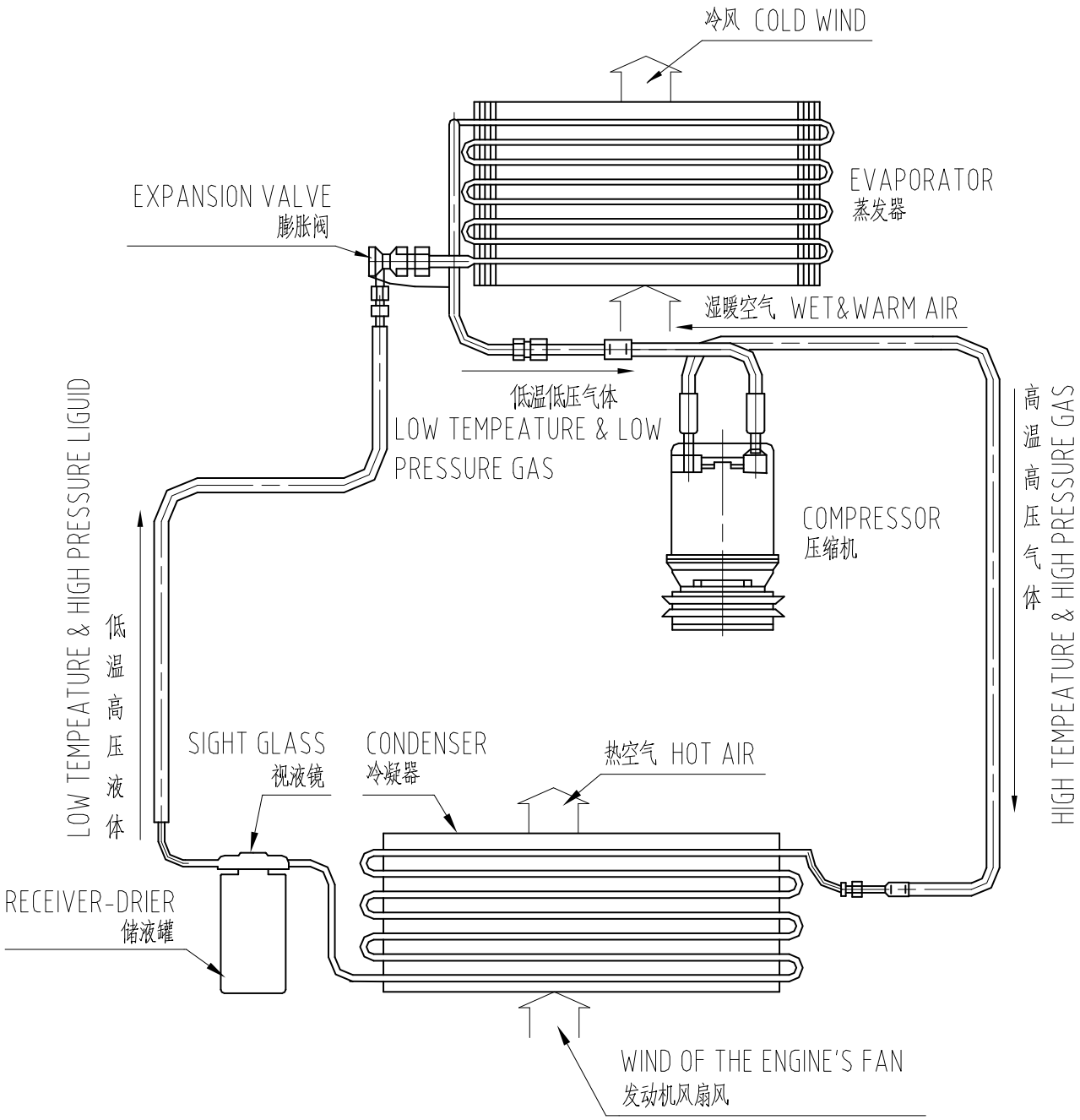

23Y0021_004_00 空调系统 AIR CONDITIONING SYSTEM

件号 ITEM	部件号 PART NO.	零件名称 CH	PART NAME EN	服务代码 SC	互换性 IA	数量 Q'TY	规格 SP.	备注 RE
1	85A4283	海绵	SPONGE			2		
2	85A4282	海绵	SPONGE			2		
3	46C7246	出风口总成	VENT			1		
4	00B0019	螺栓	BOLT			6	M10×30-8.8-ZN.D	
5	06B0001	垫圈	WASHER			6	10-140HV-ZN.D	
6	06B0002	垫圈	WASHER			6	10	
7	46C7247	暖风机总成	HEATER MOUNTING			1		
8	85A4281	海绵	SPONGE			1		
10	84A2810	水管	WATER HOSE			1		
11	15B0080	软管卡箍	CLAMP			2	Φ15～Φ27	
12	11A8572	板	PLATE		N	1		EC0000129613_1 替换前
13	03B0021	螺母	NUT			7	M8-8-ZN.D	
14	06B0005	垫圈	WASHER			5	8-200HV-ZN.D	
15	06B0006	垫圈	WASHER			11	8	
16	00B0085	螺栓	BOLT			5	M8×25-8.8-ZN.D	
17	09C0126	双管夹	DOUBLE CLAMP			4		
18	04B0109	螺钉	SCREW			10	M6×30-4.8-ZN.D	
19	06B0062	垫圈	WASHER			10	6-200HV-ZN.D	
20	46D1384	弯板	PLATE			1		
21	06C0306	柴油机至截止阀进水管	HOSE	C		1		
22		水管φ16	WATER HOSE	C		1		
23	46C0487	暖风进水阀	WATER INTAKE VALVE			1	NPT1/2-45°	
24	46C5250	压缩机支架总成	COMPRESSOR BRACKET AS	C		1		
25	46C0742	压缩机	COMPRESSOR			1		
26	46C0194	冷气三角皮带	V-BELT			1		
27	37B0004	尼龙扎带	NYLON STRAP			15		
28	46C7498	压缩机至冷凝器管	HOSE			1		
29	46C7499	蒸发器至压缩机管	HOSE GP			1		
30	84A2811	水管	WATER HOSE			1		
31	85A4284	海绵	SPONGE			2		
32	85A4285	海绵	SPONGE			2		
33	85A4286	海绵	SPONGE			2		
34	85A4287	海绵	SPONGE			2		
36	46C7831	蒸发器总成	EVAPORATOR AS			1		
37	06B0086	垫圈	WASHER			6	8-200HV-ZN.D	

（空白页 BLANK PAGE）

06C0306_000_00 柴油机至截止阀进水管
HOSE

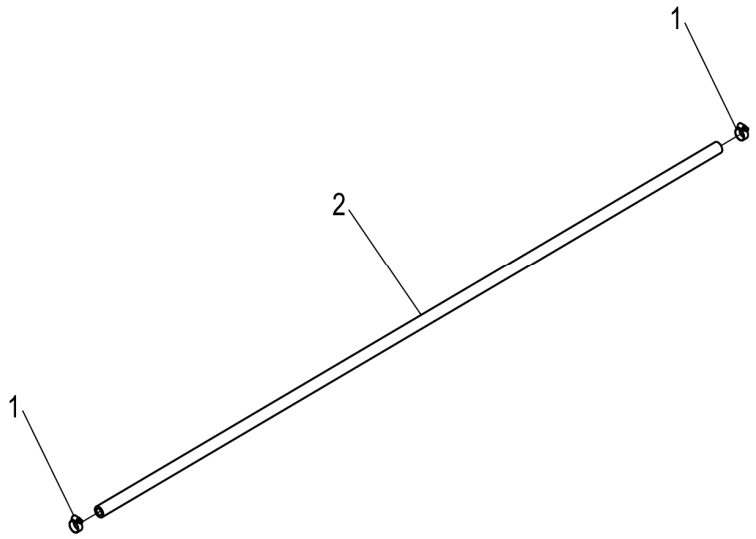

06C0306_000_00 柴油机至截止阀进水管 HOSE

件号 ITEM	部件号 PART NO.	零件名称 CH	PART NAME EN	服务代码 SC	互换性 IA	数量 Q'TY	规格 SP.	备注 RE
1	15B0080	软管卡箍	CLAMP			2	Φ15～Φ27	
2	30A0153	水管φ16	HOSE			1		

06C0407_000_00 水管
HOSE

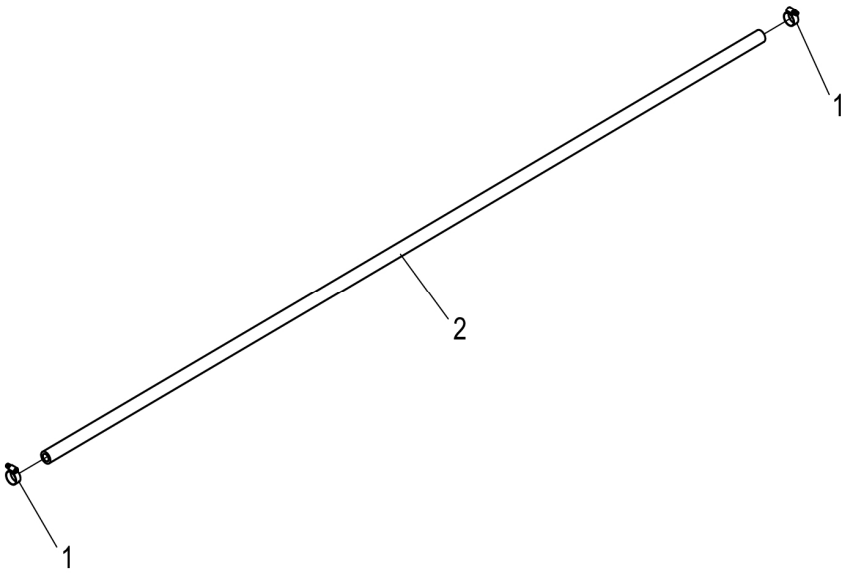

06C0407_000_00 水管 HOSE

件号 ITEM	部件号 PART NO.	零件名称 CH	PART NAME EN	服务代码 SC	互换性 IA	数量 Q'TY	规格 SP.	备注 RE
1	15B0080	软管卡箍	CLAMP			2	Φ15～Φ27	
2	84A0243	水管Φ16	HOSE			1		

46C5250_002_00 压缩机支架总成
COMPRESSOR BRACKET AS

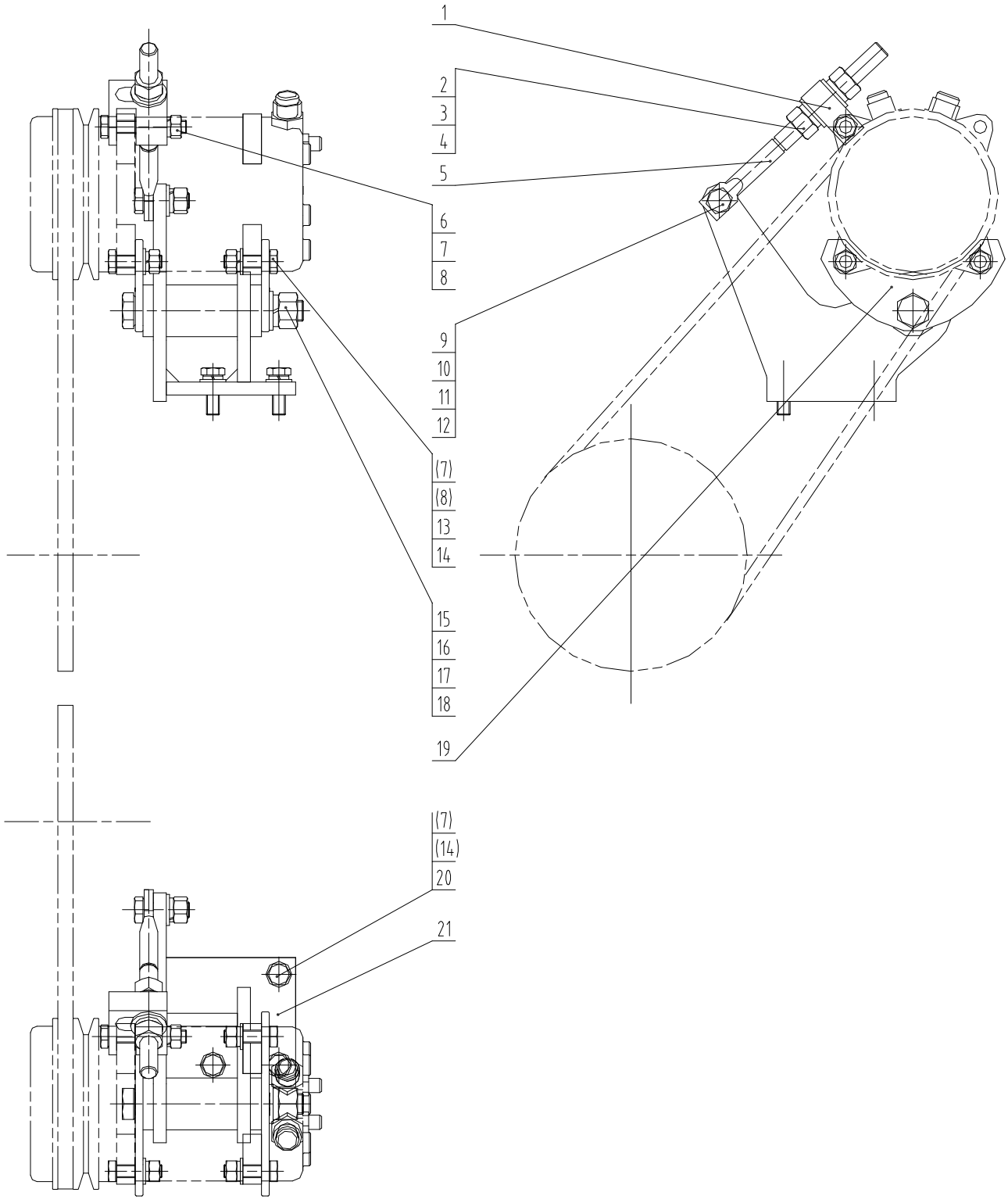

46C5250_002_00 压缩机支架总成 COMPRESSOR BRACKET AS

件号 ITEM	部件号 PART NO.	零件名称 CH	PART NAME EN	服务代码 SC	互换性 IA	数量 Q'TY	规格 SP.	备注 RE
1	16A0072	调节块	BLOCK			1		
2	03B0111	螺母	NUT			2	M14-8-ZN.D	
3	06B0013	垫圈	WASHER			2	14	
4	06B0009	垫圈	WASHER			2	14-200HV-ZN.D	
5	05B0059	调节螺杆	SCREW ROD			1		
6	01B0083	螺栓	BOLT			1	M10×60-8.8-ZN.D	
7	06B0002	垫圈	WASHER			8	10	
8	03B0053	螺母	NUT			5	M10-8-ZN.D	
9	00B0035	螺栓	BOLT			1	M12×35-8.8-ZN.D	
10	06B0007	垫圈	WASHER			1	12-140HV	
11	06B0008	垫圈	WASHER			1	12	
12	03B0003	螺母	NUT			1	M12-8-ZN.D	
13	00B0002	螺栓	BOLT			4	M10×35-8.8-ZN.D	
14	06B0001	垫圈	WASHER			7	10-140HV-ZN.D	
15	01B0111	螺栓	BOLT			1	M16×130-8.8-ZN.D	
16	06B0012	垫圈	WASHER			1	16-140HV-ZN.D	
17	06B0015	垫圈	WASHER			1	16	
18	03B0095	螺母	NUT			1	M16-8-ZN.D	
19	12A0149	托板	SUPPORT PLATE			2		
20	00B0029	螺栓	BOLT			3	M10×40-8.8-ZN.D	
21	00D2635	压缩机支架	COMPRESSOR BRACKET			1		

46C7246_000_00 出风口总成
VENT

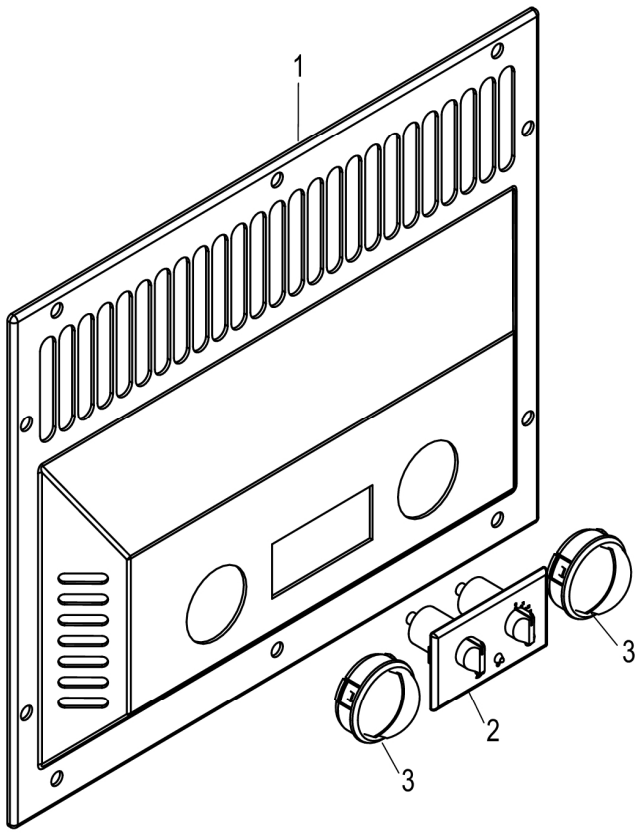

46C7246_000_00 出风口总成 VENT

件号 ITEM	部件号 PART NO.	零件名称 CH	PART NAME EN	服务代码 SC	互换性 IA	数量 Q'TY	规格 SP.	备注 RE
1	46C7275	内装饰板	PLATE			1		
2	46C7276	控制面板	CONTROL PANEL			1		
3	46C7274	可闭风口	VENT			2		

46C7247_000_00 暖风机总成
HEATER MOUNTING

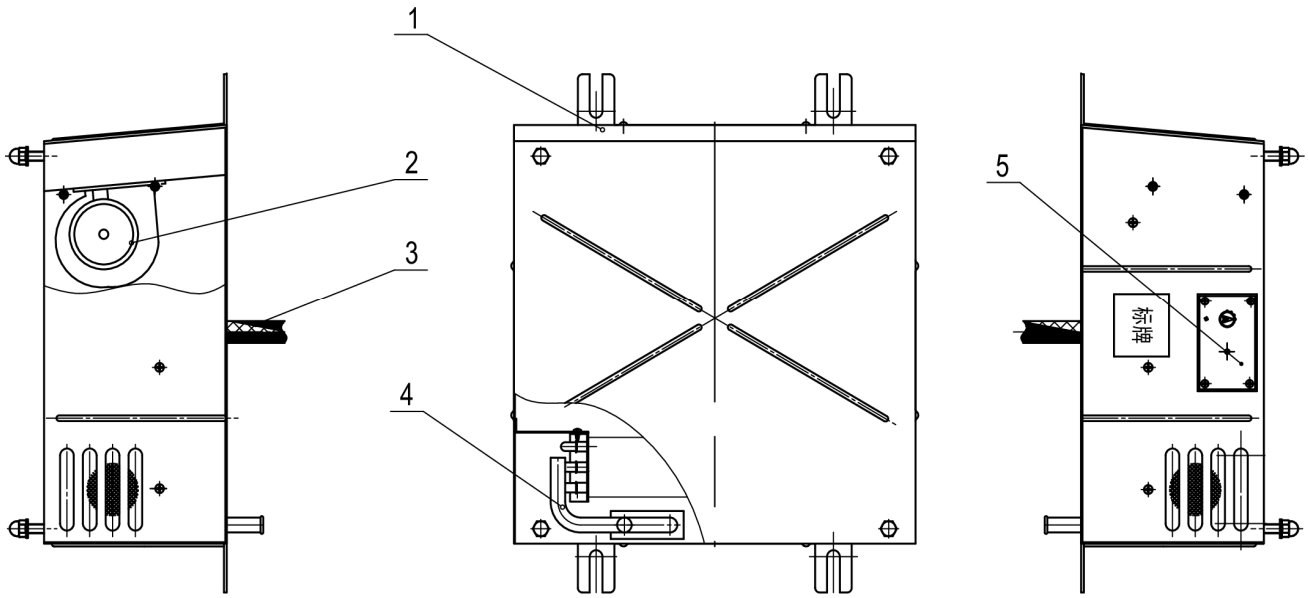

46C7247_000_00 暖风机总成 HEATER MOUNTING

件号 ITEM	部件号 PART NO.	零件名称 CH	PART NAME EN	服务代码 SC	互换性 IA	数量 Q'TY	规格 SP.	备注 RE
1	46C7262	暖风机芯体	HEATER			1		
2	46C7263	蒸发风机	BLOWER UNIT			1		
3	46C7265	电源线束	POWER HARNESS			1		
4	46C7264	暖风机芯体	HEATER			1		
5	46C7261	控制面板	CONTROL PANEL			1		

46C7831_000_00 蒸发器总成
EVAPORATOR AS

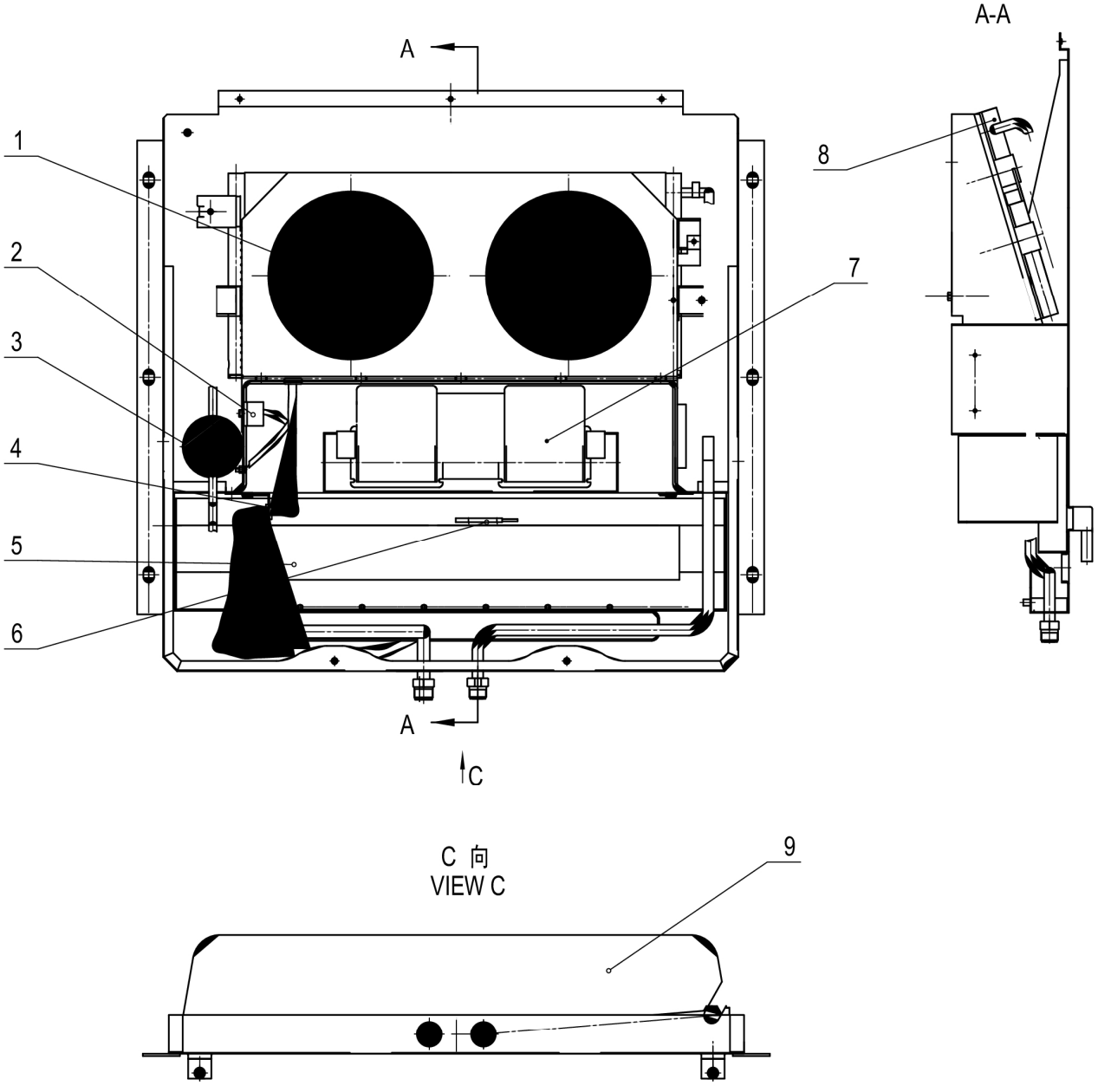

46C7831_000_00 蒸发器总成 EVAPORATOR AS

件号 ITEM	部件号 PART NO.	零件名称 CH	PART NAME EN	服务代码 SC	互换性 IA	数量 Q'TY	规格 SP.	备注 RE
1	46C7272	冷凝风机	CONDENSER FAN UNIT			2		
2	46C7271	继电器	RELAY			1		
3	46C7270	储液罐总成	REFRIGERANT RECEIVER AS			1		
4	46C7269	线束总成	HARNESS AS			1		
5	46C7268	蒸发器芯体	EVAPORATOR CORE			1		
6	46C7267	传感器总成	SENSOR			1		
7	46C7266	蒸发风机	BLOWER UNIT			1		
8	46C7273	冷凝器总成	CONDENSER AS			1		
9	46C7279	壳体	HOUSING			1		

整机附件 MACHINE ACCESSORIES

48Y0039_000_00 标识系统
LABEL SYSTEM

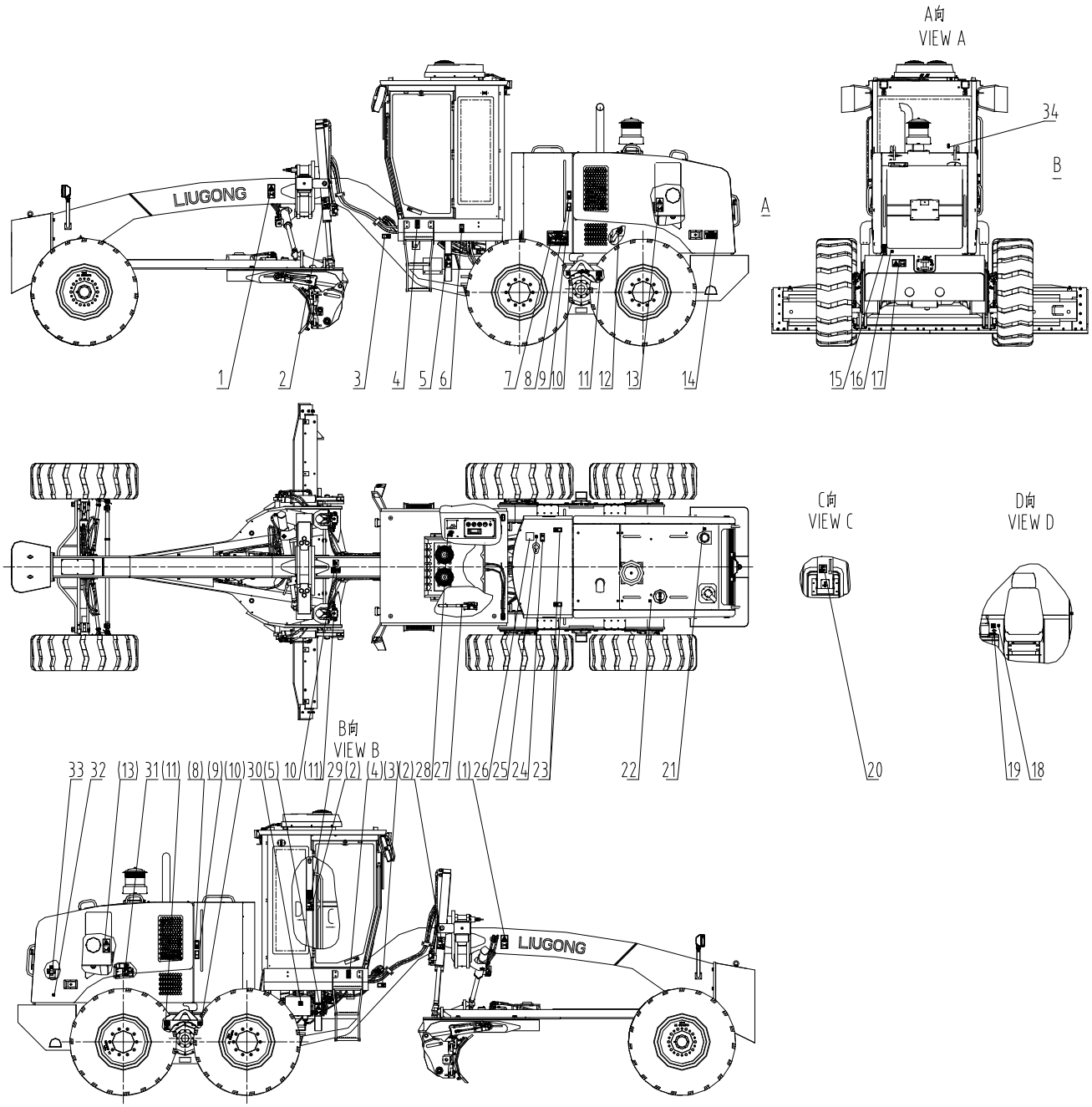

48Y0039_000_00 标识系统 LABEL SYSTEM

件号 ITEM	部件号 PART NO.	零件名称 CH	PART NAME EN	服务代码 SC	互换性 IA	数量 Q'TY	规格 SP.	备注 RE
1	74A3671	安全标贴	SAFETY DECAL			2		
2	74A3022	标贴	DECAL			3		
3	74A3170	安全标贴	SAFETY SIGN			2		
4	74A3169	安全标贴	SAFETY SIGN			2		
5	74A3163	安全标贴	SAFETY SIGN			2		
6	74A3176	安全标贴	SAFETY SIGN			1		
7	74A0831	整机润滑图(英文)	LUBRICATION CHART			1		
8	74A3171	安全标贴	SAFETY SIGN			2		
9	74A3161	安全标贴	SAFETY SIGN			2		
10	74A1658	指示牌	SYMBOL			3		
11	74A2864	起吊点标志	SYMBOL			3		
12	74A2819	标贴	DECAL			1		
13	74A3168	安全标贴	SAFETY SIGN			2		
14	09B0036	抽芯铆钉	RIVET			4	3.2×12-10	
15	74A3188	电瓶危险标志	DANGER DECAL			1		
16	74A2836	标贴	DECAL			1		
17	74A3177	安全标贴	SAFETY SIGN			1		
18	74A2871	标贴	DECAL			1		
19	74A2866	电源安全标志	CAUTION DECAL			1		
20	74A3021	标贴	DECAL			1		
21	74A2822	标贴	DECAL			1		
22	74A2831	标贴	DECAL			1		
23	74A3192	禁踏标志	WARNING DECAL			2		
24	74A3082	冷却液安全标志	WARNING DECAL			1		
25	74A2820	标贴	DECAL			1		
26	34C1192	标贴组件	DECAL GROUP	F		1		
27	74A2842	标贴	DECAL			1		
28	74A3972	标贴	DECAL			1		
29	74A3160	安全标贴	SAFETY SIGN			1		
30	74A3075	蓄能器注意标志	CAUTION DECAL			1		
31	74A3760	安全标贴	SAFETY DECAL			1		
32	74A2838	标贴	DECAL			1		
33	74A2821	标贴	DECAL			1		
34	74A5025	标贴	DECAL			1		

34C1192_000_00 标贴组件
DECAL GROUP



1 2 3

34C1192_000_00 标贴组件 DECAL GROUP

件号 ITEM	部件号 PART NO.	零件名称 CH	PART NAME EN	服务代码 SC	互换性 IA	数量 Q'TY	规格 SP.	备注 RE
1	74A2863	安全标贴	SAFETY SIGN			1		
2	74A2867	安全标贴	SAFETY SIGN			1		
3	74A2868	安全标贴	SAFETY SIGN			1		

原理图 SCHEMATIC DIAGRAM

50Y0079_000_00 液压原理图
HYDRAULIC SCHEMATIC

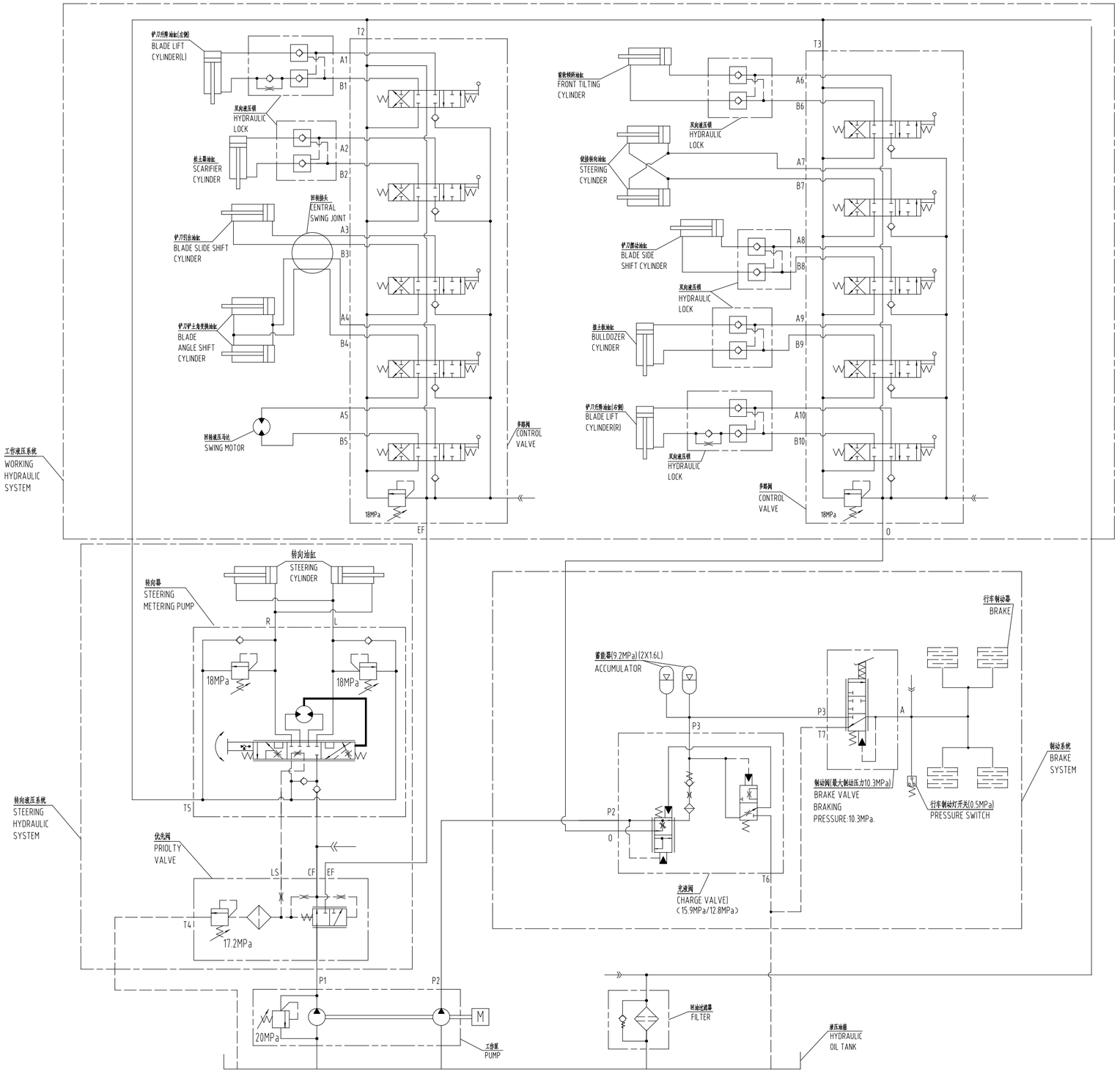

50Y0168_000_00 电气系统原理图
ELECTRICAL SCHEMATIC

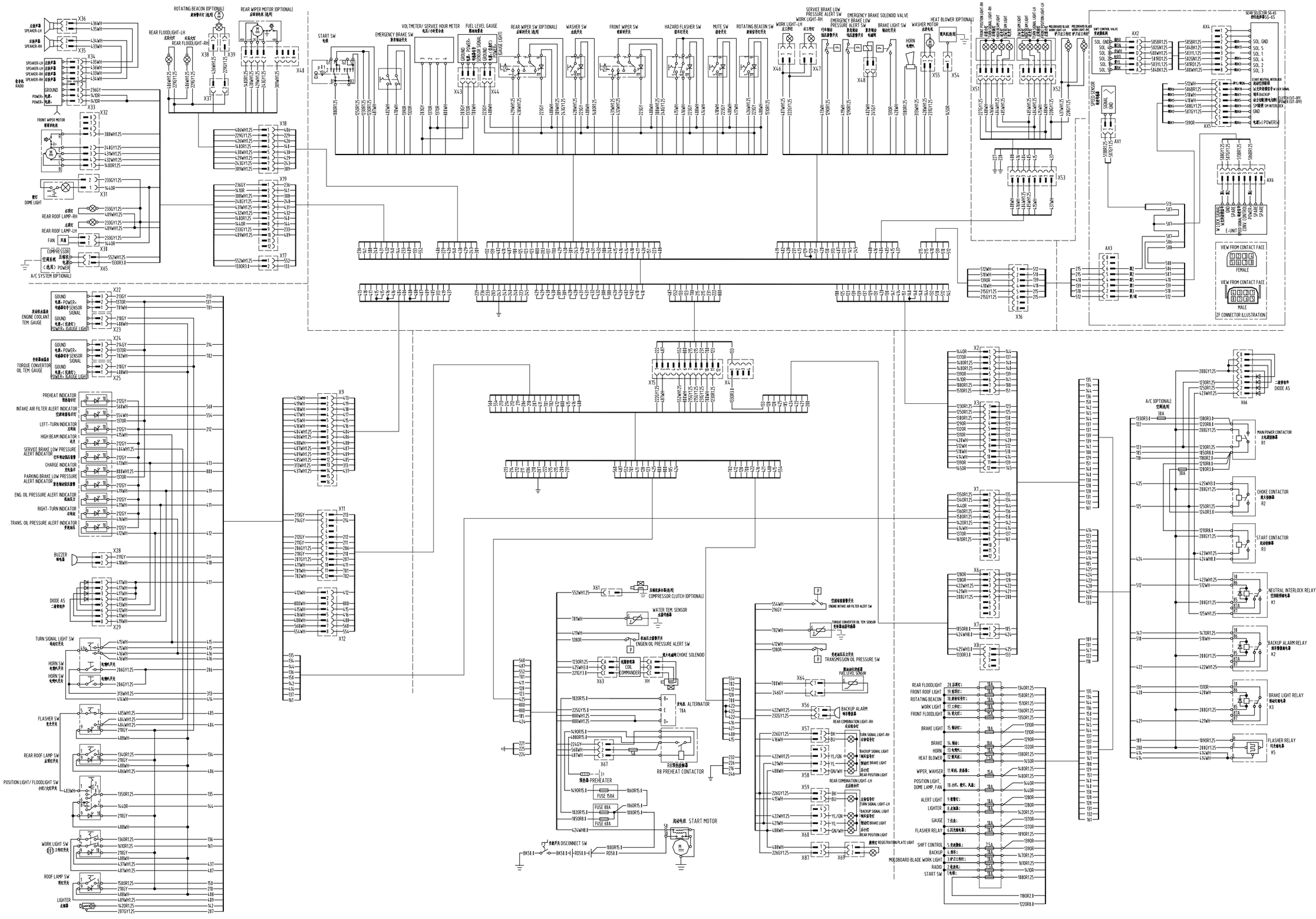

50Y0896_000_00 电气系统原理图
ELECTRICAL SCHEMATIC

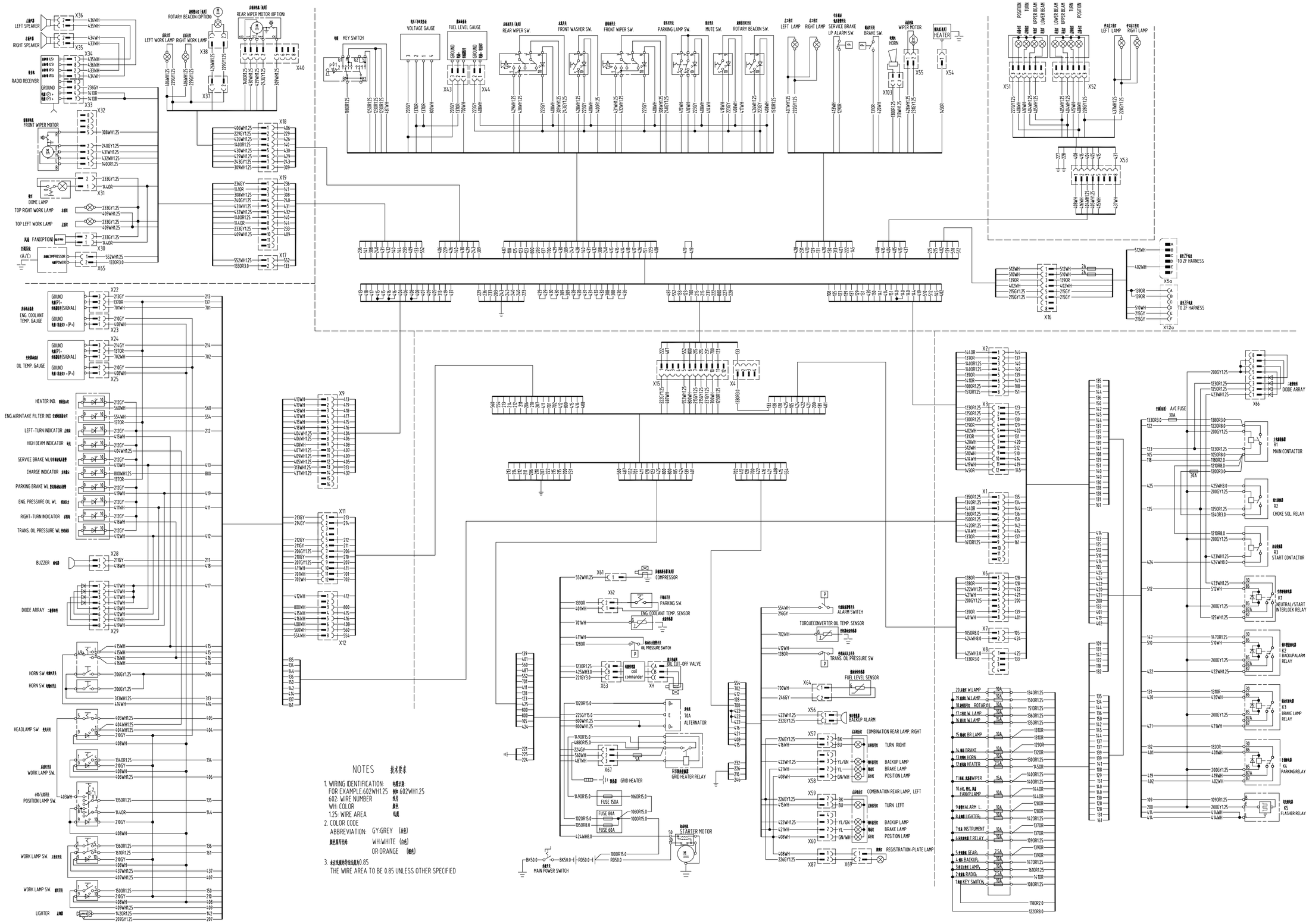

NOTES 技术要求

1. WIRING IDENTIFICATION: 电缆识别
   FOR EXAMPLE:602WH1.25 例如:602WH1.25
   602: WIRE NUMBER 线号
   WH: COLOR 颜色
   1.25: WIRE AREA 线径
2. COLOR CODE
   ABBREVIATION: GY:GREY (灰色)
   颜色缩写代码: WH:WHITE (白色)
   OR:ORANGE (橙色)
3. 未注明线径导线线径是0.85
   THE WIRE AREA TO BE 0.85 UNLESS OTHER SPECIFIED