RUTHZIL TRATOR COMERCIAL DE PEÇAS LTDA 11 97083-6812 ROLANDO CITRANGULO

CLG766A 滑移装载机

CLG766A BACKHOE LOADER

零 件 图 册

PARTS CATALOG

43F00130001B001

43F00180001B001

PDF 文件使用 "pdfFactory Pro" 试用版本创建 www.fineprint.cn

PDF 文件使用 "pdfFactory Pro" 试用版本创建 www.fineprint.cn

零件图册使用说明

- 本图册收录的资料为截止印刷时所获得的最新信息，这些信息内容可能会因产品改进而随时变更，柳工保留对零部件持续改进过程中的解释。对于机器设计过后的持续改进有可能会在该手册中无法一一体现。但是会在将来对其进行更新和修订再印刷。任何时候，如果您对该手册或柳工的机器有任何疑问，都可以咨询柳工的经销商，向他们获取最新的信息。
- 本图册编制了装配部件图号索引，如有需要，请查看图册最后的索引。
- 在零件图册中，相同名称但部件号不同的装配部件并列编排，其后紧跟下级部件。如：11E0097 工作液压系统和 11E0250 工作液压系统均属于整机装配部件，在目录中并列编排。另外，构成装配部件的零件仍可能为装配部件，如有需要，请您仔细查看装配部件下所列的零件清单、目录或索引，确认该零件是否仍为装配部件，以获取正确的信息。
- 如何使用零件图册

关于零件图册中装配部件以及表格清单各项内容的描述：

示例：

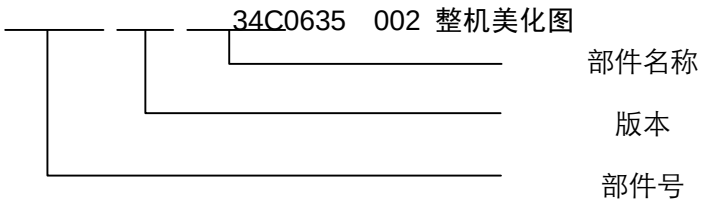

部件名称　　各零件组合成的装配件。

件号　　件号即机器插图中的零件序号。

部件号　　零件图号由英文字母和数字组成或仅由数字构成。

版本　　版本代表了机器零部件持续改进的过程。初始版本为 000，修订后零部件或文档的版次升级（例如，从 000 到 001、从 001 到 002、依次类推）。

零件名称　　组成装配部件的各零件。

数量　　表示单个液压件所用的零件数量，但对于装配部件则表示组装一套该部件的零件数量。

服务代码　　服务代码的含义如下：

W:　表示该零件装机前要进行现场加工。

H:　表示改零件为精密零件，拆卸、修理时请向最近的代理店询问。

D:　表示该零件为装配部件的组成部分，不能单独购买。应购买包含该零件的部件。

K:　表示服务备件箱内有该零件。

R:　表示不同机器中该零件的数量不同，如调整垫片。

S:　表示该零件是服务用的特殊零件，出厂时不装配。

Z:　表示该零件为发动机关联部件。

OP:　可供选装件。

PDF 文件使用 "pdfFactory Pro" 试用版本创建 www.fineprint.cn

OS: 比标准尺寸大的零件。

US: 比标准尺寸小的零件。

(注:带有“OS”或“US”的零件写在标准尺寸零件的下面一行。)

#: 表示该页部件中新增加的零件。

适用机号 本零件图册中的适用机号采用产品序列号的方式来表示。

当同一装配部件出现不同的版本时，都在“适用机号”栏中注明该装配部件适用的产品序列号。在选用零件时，应确认机器的产品序列号在“适用机号”栏中的产品序列号范围。

互换性 表示原有零件与改进后零件的互换性。此栏中所用符号含义如下:

I: 表示“替换零件”栏中的零件可代替本零件，但反之不行。

J: 表示本零件可代替“替换零件”栏中的零件，但反之不行。

P: 表示禁止使用该零件。应使用“替换零件”栏中的零件。

T: 表示可使用“替换零件”栏中的零件组装成的部件代替该零部件。

Y: 表示该零件和“替换零件”栏所示的零件可互相替换。

替换零件 互换性零件的图号及其所需的数量记录在此栏中。

注: 订购互换性零件时，按“替换零件”栏中的“I”、“J”、“P”、“T”或“Y”供货。

PDF 文件使用 "pdfFactory Pro" 试用版本创建 www.fineprint.cn

How to Use This Manual

- The information, specification, and illustrations in this manual are on the basis of information available at the time when it was written. Continuing improvement and advancement of product design may cause changes to your machine which may not be included in this publication. Each publication is reviewed and revised as required to update and include these changes in later editions. Whenever a question arises regarding your product or this publication, please consult LiuGong dealer for the latest available information.
- Assembly part number index is provided at the end of this manual for reference purposes. Look up the index if needed.
- In this manual, those assemblies with same description but different number are arranged together, followed by the parts list. For example: assembly 11E0097 Work Hydraulic System and 11E0250 Work Hydraulic System are arranged together in table of contents. Besides, some assemblies could consist of secondary assemblies. Therefore, check the parts list, contents or index carefully to get correct information for the parts.
- Detailed information for the assembly and the part list.

Title explanation

e.g:

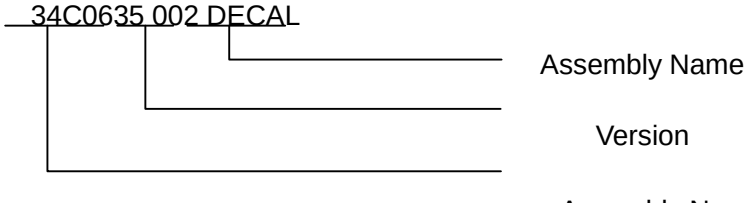

Assembly Name: The name of an assembly. It is shown as a title of the illustration, appears with part number and version.

Item: The sequence number in the illustration.

PART NO: The identifying number of parts, consist of letters and digitals or just digitals.

VER: Start from 000. This figure will be improved to 001,002…if there is any modification to the part.

Part Name: The name of the parts that make up the assembly.

Qty: Indicates the total number of that item used in this illustration.

S.C

W： Machining this part before installing it to the machine.

PDF 文件使用 "pdfFactory Pro" 试用版本创建 www.fineprint.cn

H： An accurate part. Consult the nearest dealer when removing or repairing it.

D： Can not be purchased separately. It is an assembly.

K： This part is available in the spare parts box.

R： Quantity is different on different machine.

S： Special service part, not assembled at factory.

Z： Engine related parts

OP： Optional parts

OS： Oversize parts

US： Undersize parts

(NOTE: Part with “OS" or "US" is placed below the standard-sized part.)

#： New part in this page.

SERIAL NO: the Production Identification Numbers (PIN) of machine. If more than one version is included for any assembly, this column identifies the specific machine serial numbers to which each version applies.

IA.: Shows the interchangeability between the original and the improved parts. More details are as follows:

I： Part in the “Replaceable part" column can be used instead of this part but not vice versa.

J： This part can be used instead of that in "Replaceable part" column but not vice versa.

P： Not permit to use this part. Use that in “Replaceable part” column instead.

T： Those parts in the column of "Replaceable part" can be used as an assembly instead of this part.

Y： This part and that part in the column of "Replaceable part" are interchangeable with each other.

REPLACEABLE: Interchangeable part number and the quantity are shown in this column.

Note: The interchangeable parts are ordered by “I”, “J”, “P”, “T” or “Y in replaceable part column.

PDF 文件使用 "pdfFactory Pro" 试用版本创建 www.fineprint.cn

整机配置及部件清单

本图册为 CLG766A 综合零件图册，其中包含一个 7 位或 15 位代码机型，每一个代码表示一个机型，请您向柳工经销商咨询购买本机器的 7 位或 15 位代码，或者从机器提货单上获得机器的 7 位或 15 位代码和机器配置信息，正确认识您购买机器的 7 位或 15 位代码，今后对您机器的维修保养工作带来方便。

以下列出本图册各 7 位或 15 位代码机型的整机配置及部件清单，请仔细阅读本章节的说明。

Configurations and Main Components

This is an integrated parts manual which is based on CLG 766A backhoe loader standard configuration . This manual includes several optional configurations that are available for the basis at the moment. Every model listed in this parts manual is provided with a number of 7 or 15 codes. Please ask Liugong dealer to tick the right configuration from the following table in *Configuration and Manual Contents* section for your machine.

Please see the following table for more details of configurations and main components.

1、 整机配置为 ***CLG766A（43F00130001B001）***的中置式挖掘装载机部件清单如下:

部件号 PART NO.	名称 NAME		部件号 PART NO.	名称 NAME	
45E1133	标贴组件	DECAL GROUP	10E0206	转向液压系统	STEERING HYDRAULIC SYSTEM
45E1134	标贴组件	DECAL GROUP	15E0823	辅助液压系统	AUX HYDRAULIC SYSTEM
45E1135	标贴组件	DECAL GROUP	15E0829	辅助液压系统	AUX HYDRAULIC SYSTEM
00E0703	柴油机系统	ENGINE SYSTEM	11E0747	挖掘液压系统	EXCAVATOR HYDRAULIC SYSTEM
00E0719	柴油机系统	ENGINE SYSTEM	20E0369	行车制动系统	SERVICE BRAKE SYSTEM
01E0103	前轮胎轮轴	WHEEL RIM	20E0368	行车制动系统	SERVICE BRAKE SYSTEM
01E0096	前驱动桥	FRONT DRIVE AXLE	21E0079	停车制动系统	PARKING BRAKE SYSTEM
01E0285	前桥	FRONT AXLE	32E1071	装载工作装置	LOADER EQUIPMENT
05E0209	双变系统	GEARBOX & TORQUE CONVERTER AS	30E0689	车架系统	FRAME SYSTEM
05E0215	双变系统	GEARBOX & TORQUE CONVERTER AS	32E1069	挖掘工作装置	BACKHOE EQUIPMENT
03M0007	前传动轴总成	FRONT DRIVE SHAFT AS	49E0201	附属装置	ATTACHMENT
03M0008	后传动轴总成	REAR DRIVE SHAFT AS	47E0544	支撑	SUPPORT
47C1415	方向机柱	STEERING COLUMN	30E0878	车架系统（动力换档）	FRAME SYSTEM
01E0104	后轮胎轮辋	RIM	32E1202	挖掘工作装置（伸缩斗杆）	BACKHOE EQUIPMENT
01E0097	后驱动桥	REAR AXLE	44E0396	机罩总成	ENGINE HOOD AS
01E0288	轮胎轮辋系统	TIRE & RIM AS	44E0397	机罩总成	ENGINE HOOD AS
01E0261	轮胎轮辋系统	TIRE & RIM AS	46E0065	司机椅总成	SEAT AS
01E0301	轮胎轮辋系统	TIRE & RIM AS	46E0066	司机椅总成	SEAT AS
01E0278	轮胎轮辋系统	TIRE & RIM AS	41E0448	驾驶室总成	CAB AS
05E0231	双变系统	GEARBOX & TORQUE CONVERTER AS	23E0321	空调系统	AIR CONDITIONING SYSTEM
03E0113	前传动轴组件	FRONT DRIVE SHAFT AS	23E0318	空调系统	AIR CONDITIONING SYSTEM
15E0830	辅助液压系统	AUX HYDRAULIC SYSTEM	22E1197	电器系统	ELECTRICAL SYSTEM
11E0751	装载液压系统	LOADER HYDRAULIC SYSTEM	22E1199	电器系统	ELECTRICAL SYSTEM

PDF 文件使用 "pdfFactory Pro" 试用版本创建 www.fineprint.cn

15E0832	进回油液压系统	SUCTION HYDRAULIC SYSTEM	22E1276	电器系统	ELECTRICAL SYSTEM
15E0831	进回油液压系统	SUCTION HYDRAULIC SYSTEM	50E0659	电器系统原理图	ELECTRICAL SCHEMATIC

2、 整机配置为 ***CLG766A（43F00180001B001）***的中置式挖掘装载机部件清单如下:

部件号 PART NO.	名称 NAME		部件号 PART NO.	名称 NAME	
45E1133	标贴组件	DECAL GROUP	10E0206	转向液压系统	STEERING HYDRAULIC SYSTEM
45E1134	标贴组件	DECAL GROUP	15E0823	辅助液压系统	AUX HYDRAULIC SYSTEM
45E1135	标贴组件	DECAL GROUP	15E0829	辅助液压系统	AUX HYDRAULIC SYSTEM
00E0703	柴油机系统	ENGINE SYSTEM	11E0747	挖掘液压系统	EXCAVATOR HYDRAULIC SYSTEM
00E0719	柴油机系统	ENGINE SYSTEM	20E0369	行车制动系统	SERVICE BRAKE SYSTEM
01E0103	前轮胎轮轴	WHEEL RIM	20E0368	行车制动系统	SERVICE BRAKE SYSTEM
01E0096	前驱动桥	FRONT DRIVE AXLE	21E0079	停车制动系统	PARKING BRAKE SYSTEM
01E0285	前桥	FRONT AXLE	32E1071	装载工作装置	LOADER EQUIPMENT
05E0209	双变系统	GEARBOX & TORQUE CONVERTER AS	30E0689	车架系统	FRAME SYSTEM
05E0215	双变系统	GEARBOX & TORQUE CONVERTER AS	32E1069	挖掘工作装置	BACKHOE EQUIPMENT
03M0007	前传动轴总成	FRONT DRIVE SHAFT AS	49E0201	附属装置	ATTACHMENT
03M0008	后传动轴总成	REAR DRIVE SHAFT AS	47E0544	支撑	SUPPORT
47C1415	方向机柱	STEERING COLUMN	30E0878	车架系统（动力换档）	FRAME SYSTEM
01E0104	后轮胎轮辋	RIM	32E1202	挖掘工作装置（伸缩斗杆）	BACKHOE EQUIPMENT
01E0097	后驱动桥	REAR AXLE	44E0396	机罩总成	ENGINE HOOD AS
01E0288	轮胎轮辋系统	TIRE & RIM AS	44E0397	机罩总成	ENGINE HOOD AS
01E0261	轮胎轮辋系统	TIRE & RIM AS	46E0065	司机椅总成	SEAT AS
01E0301	轮胎轮辋系统	TIRE & RIM AS	46E0066	司机椅总成	SEAT AS
01E0278	轮胎轮辋系统	TIRE & RIM AS	41E0448	驾驶室总成	CAB AS
05E0231	双变系统	GEARBOX & TORQUE CONVERTER AS	23E0321	空调系统	AIR CONDITIONING SYSTEM
03E0113	前传动轴组件	FRONT DRIVE SHAFT AS	23E0318	空调系统	AIR CONDITIONING SYSTEM
15E0830	辅助液压系统	AUX HYDRAULIC SYSTEM	22E1197	电器系统	ELECTRICAL SYSTEM
11E0751	装载液压系统	LOADER HYDRAULIC SYSTEM	22E1199	电器系统	ELECTRICAL SYSTEM
15E0832	进回油液压系统	SUCTION HYDRAULIC SYSTEM	22E1276	电器系统	ELECTRICAL SYSTEM
15E0831	进回油液压系统	SUCTION HYDRAULIC SYSTEM	50E0659	电器系统原理图	ELECTRICAL SCHEMATIC

PDF 文件使用 "pdfFactory Pro" 试用版本创建 www.fineprint.cn

目　录

CONTENTS

标志牌 DECAL 1

45E1133 001 标贴组件 1
DECAL GROUP 1
45E1133 001 标贴组件 2
DECAL GROUP 2
45E1134 002 标贴组件 5
DECAL GROUP 5
45E1134 002 标贴组件 6
DECAL GROUP 6
45E1135 002 标贴组件 9
DECAL GROUP 9
45E1135 002 标贴组件 10
DECAL GROUP 10

动力系统 POWER SYSTEM 13

00E0703 004 柴油机系统 13
ENGINE SYSTEM 13
20C1127 000 散热器组件 16
RADIATOR GP 16
23C0257 004 油门操纵系统 17
THROTTLE CONTROL SYSTEM 17
40C2251 001 柴油机 18
DIESEL ENGINE 18
21C0470 002 柴油箱 19
FUEL TANK 19
00E0719 003 柴油机系统 20
ENGINE SYSTEM 20
20C1014 000 散热系统 23
COOLING SYSTEM 23
23C0275 003 油门操纵系统 24
THROTTLE CONTROL SYSTEM 24
40C2459 000 油标尺 25
DIPSTICK 25

传动系统 POWER TRAIN 26

01E0103 004 前轮胎轮辋 26
RIM 26

PDF 文件使用 "pdfFactory Pro" 试用版本创建 www.fineprint.cn

01E0096 005 前驱动桥.....27
FRONT AXLE AS.....27
41C0241 001 前驱动桥.....28
FRONT AXLE AS.....28
41C0241*1 000 前桥安装总成.....29
FRONT AXLE HOUSING.....29
41C0241*2 000 转向单元.....30
STEERING UNIT.....30
41C0241*3 000 主减速器.....32
BEVEL GEAR SET.....32
41C0241*4 000 差速器.....33
Differential.....33
41C0241*5 000 双万向节.....34
DOUBLE U-JOINT.....34
41C0241*6 000 轮毂.....35
WHEEL HUB.....35
41C0241*7 000 终传动.....36
FINAL REDUCTION.....36
01E0285 003 前桥.....37
FRONT AXLE.....37
41C0246 003 转向前桥.....38
STEERING FRONT AXLE.....38
41C0246*1 000 前桥安装总成.....39
FRONT AXLE HOUSING.....39
41C0246*2 000 转向单元.....40
STEERING UNIT.....40
41C0246*3 000 轮毂.....42
WHEEL HUB.....42
05E0209 007 双变系统.....43
GEARBOX & TORQUE CONVERTER AS.....43
00C1609 001 管路组件.....45
LINE GP.....45
00C1610 001 进油管路.....46
OIL INLET LINES.....46
16C0062 000 盖总成.....47
COVER AS.....47
23C0215 002 变速操纵手柄.....48
SHIFT CONTROL LEVER.....48
42C0296 001 变速箱.....49
TRANSMISSION.....49
42C0296*1 000 油泵.....50
OIL PUMP.....50
42C0296*10 000 电磁阀.....51
SOLENOID VALVE.....51
42C0296*11 000 装配组件.....52
KIT SUMMARY.....52

PDF 文件使用 "pdfFactory Pro" 试用版本创建 www.fineprint.cn

42C0296*2 000 滤清器.....53
OIL FILTERS.....53
42C0296*3 000 变速箱体.....54
TRANSMISSION HOUSING.....54
42C0296*4 000 输入轴.....56
INPUT SHAFTS.....56
42C0296*5 000 后退档主轴.....58
REVERSE AND PRIMARY SHAFTS.....58
42C0296*6 000 第二轴.....59
SECONDARY SHAFT.....59
42C0296*7 000 四轮驱动轴.....61
4WD SHAFT.....61
42C0296*8 000 变速操纵杆.....63
SPEED CONTROL.....63
42C0296*9 000 变速控制阀.....65
CONTROL VALVE.....65
05E0215 006 双变系统.....67
GEARBOX & TORQUE CONVERTER AS.....67
03M0007 003 前传动轴总成.....69
FRONT DRIVE SHAFT AS.....69
03M0008 002 后传动轴总成.....70
DRIVE SHAFT AS.....70
47C1415 000 方向机柱.....71
STEERING COLUMN.....71
22C0718 000 支架.....73
BRACKET.....73
24C0860 000 转向轴.....74
STEERING SHAFT.....74
01E0104 004 后轮胎轮辋.....75
RIM.....75
01E0097 004 后驱动桥.....76
REAR AXLE AS.....76
41C0137 001 后驱动桥.....77
REAR AXLE AS.....77
41C0137*1 000 桥安装总成.....78
AXLE HOUSING.....78
41C0137*2 000 主传动总成.....80
BEVEL GEAR SET.....80
41C0137*3 000 差速器.....81
DIFFERENTIAL.....81
41C0137*4 000 差速锁.....82
DIFFERENTIAL LOCKING.....82
41C0137*5 000 止动元件.....83
BRAKES.....83
41C0137*6 000 制动控制机构.....84
BRAKES CONTROL.....84

PDF 文件使用 "pdfFactory Pro" 试用版本创建 www.fineprint.cn

41C0137*7 000 轮毂 85
WHEEL HUB 85
41C0137*8 000 轮边减速总成 86
FINAL REDUCTION 86
01E0288 002 轮胎轮辋系统 87
TIRE&RIM AR 87
01E0261 000 轮胎轮辋系统 88
TIRE&RIM AR 88
01E0301 001 轮胎轮辋系统 89
TYRE&RIM AS 89
01E0278 002 轮胎轮辋系统 90
TIRE&RIM AR 90
05E0231 001 双变系统 91
GEARBOX & TORQUE CONVERTER AS 91
30C0275 002 接头 93
CONNECTOR 93
00C1860 000 加油管 94
FILLER TUBE 94
16C0068 000 盖总成 95
COVER AS 95
03E0113 000 前传动轴组件 96
FRONT DRIVE SHAFT GP 96

液压系统 HYDRAULIC SYSTEM 97

15E0830 001 辅助液压系统 97
AUX HYDRAULIC SYSTEM 97
11E0751 004 装载液压系统 99
LOADER HYDRAULIC SYSTEM 99
31C0084 002 弯接头 102
ELBOW 102
09C0996 000 管夹 103
CLAMP 103
24C1054 005 操纵杆系 104
CONTROL LEVER AS 104
24C1060 005 操纵杆系 106
CONTROL LEVER AS 106
09C1045 000 管夹 108
CLAMP 108
09C0954 002 管夹 109
CLAMP 109
09C0960 002 管夹 110
CLAMP 110
09C0995 000 管夹 111
CLAMP 111

PDF 文件使用 "pdfFactory Pro" 试用版本创建 www.fineprint.cn

15E0832 004 进回油液压系统 112
SUCTION HYDRAULIC SYSTEM 112
21C0501 004 液压油箱 114
HYDRAULIC OIL TANK 114
12C2643 002 阀块总成 116
VALVE BLOCK AS 116
32C0585 001 三通接头 118
TEE 118
31C0505 000 可调接头 119
ADJUSTING CONNECTOR 119
31C0113 003 过渡接头 120
CONNECTOR 120
15E0831 004 进回油液压系统 121
SUCTION HYDRAULIC SYSTEM 121
10E0206 000 转向液压系统 123
STEERING HYDRAULIC SYSTEM 123
12C2505 000 优先阀总成 125
PRIORITY VALVE AS 125
15E0823 005 辅助液压系统 126
AUX HYDRAULIC SYSTEM 126
31C0083 002 弯接头 128
ELBOW 128
31C0488 000 可调接头 129
CONNECTOR 129
15E0829 004 辅助液压系统 130
AUX HYDRAULIC SYSTEM 130
12C2644 000 阀组件 132
VALVE GP 132
12C1976 000 三通阀 133
TEE VALVE 133
30C1617 000 接头 134
CONNECTOR 134
12C2638 001 多路阀总成 135
CONTROL VALVE AS 135
31C0478 000 可调接头 136
CONNECTOR 136
31C0095 002 过渡接头 137
CONNECTOR 137
23C0282 000 踏板 138
STEP 138
24C0972 001 脚踏组件 139
PEDAL AS 139
11E0747 005 挖掘液压系统 140
EXCAVATOR HYDRAULIC SYSTEM 140
11E0747 005 挖掘液压系统 141
EXCAVATOR HYDRAULIC SYSTEM 141

PDF 文件使用 "pdfFactory Pro" 试用版本创建 www.fineprint.cn

11E0747 005 挖掘液压系统.....142
EXCAVATOR HYDRAULIC SYSTEM.....142
09C0956 000 管夹.....145
CLAMP.....145
44C1004 005 挖掘操纵系统.....146
EXCAVATOR CONTROL SYSTEM.....146
34K0036 000 万向节.....148
UNIVERSAL JOINT.....148
09C0957 000 管夹.....149
CLAMP.....149
12C2535 000 液压锁.....150
HYDRAULIC LOCK.....150
30C1581 000 接头.....151
CONNECTOR.....151
09C0342 001 管夹总成.....152
CLAMP.....152
09C0955 001 管夹.....153
CLAMP.....153
10C0143 000 支腿油缸.....154
STABILIZER CYLINDER.....154
09C1000 000 管夹.....155
CLAMP.....155

制动系统 BRAKE SYSTEM.....156

20E0369 001 行车制动系统.....156
SERVICE BRAKE SYSTEM.....156
13C0384 003 助力器.....158
ASSISTOR.....158
32K0007 000 接头总成.....159
CONNECTOR.....159
20E0368 002 行车制动系统.....160
SERVICE BRAKE SYSTEM.....160
21E0079 004 停车制动系统.....162
PARKING BRAKE SYSTEM.....162

车架和工作装置 SHEET METAL SYSTEM.....163

32E1071 004 装载工作装置.....163
LOADER EQUIPMENT.....163
32E1071 004 装载工作装置.....164
LOADER EQUIPMENT.....164
24C0836 000 举升动臂支撑.....167
SUPPORT.....167
30E0689 010 车架系统.....168
FRAME SYSTEM.....168

PDF 文件使用 "pdfFactory Pro" 试用版本创建 www.fineprint.cn

30E0689 010 车架系统 169
FRAME SYSTEM 169
00K0031 000 前桥黄油管路 171
FRONT AXLE GREASE LINES 171
00K0032 000 黄油管 172
GREASE TUBE 172
27C0432 001 销组件 173
PIN GP 173
27C0419 000 销组件 174
PIN GP 174
54C0321 000 钢丝绳 175
WIRE ROPE 175
32E1069 005 挖掘工作装置 176
BACKHOE EQUIPMENT 176
32E1069 005 挖掘工作装置 177
BACKHOE EQUIPMENT 177
49E0201 004 附属装置 180
ATTACHMENT 180
43C2004 003 组合斗 181
MULTIPURPOSE 181
15E0752 001 液压系统 183
HYDRAULIC SYSTEM 183
09K0017 001 管夹总成 184
CLAMP 184
49E0229 000 液压锤 185
HYDRAULIC HAMMER 185
43C2925 000 铲斗 186
BUCKET 186
43C2967 001 组合斗 187
MULTIPURPOSE 187
34C0693 000 弹簧 189
SPRING 189
43C2992 000 铲斗 190
BUCKET 190
43C2996 001 铲斗 191
BUCKET 191
43C2378 000 铲斗 192
BUCKET 192
43C2192 001 液压剪 193
HYDRAULIC CRUSHER 193
43C2191 000 打夯机总成 194
COMPACTOR AS 194
12C1380 000 溢流阀总成 196
RELIEF VALVE 196
12C1379 000 溢流阀组件 197
RELIEF VALVE 197

PDF 文件使用 "pdfFactory Pro" 试用版本创建 www.fineprint.cn

43C2238 002 铲斗.....198
BUCKET.....198
22D0660 002 铲斗.....199
BUCKET.....199
43C1616 001 铲斗.....200
BUCKET.....200
43C2376 001 组合斗.....201
MULTIPURPOSE.....201
43C2377 002 组合斗.....203
MULTIPURPOSE.....203
22C0927 000 支撑架.....205
SUPPORT.....205
22C0937 000 支撑架.....206
SUPPORT.....206
22C0733 000 支撑架.....207
SUPPORT.....207
30E0878 002 车架系统（动力换挡）.....208
FRAME SYSTEM.....208
30E0878 002 车架系统（动力换挡）.....209
FRAME SYSTEM.....209
32E1202 002 挖掘工作装置（伸缩斗杆）.....211
BACKHOE EQUIPMENT.....211
32E1202 002 挖掘工作装置（伸缩斗杆）.....212
BACKHOE EQUIPMENT.....212
43C2300 002 斗杆.....215
ARM.....215

驾驶室和覆盖件 CAB AND ACCESSORIE.....217

44E0396 003 机罩总成.....217
ENGINE HOOD AS.....217
48C1419 000 前罩.....219
COVER.....219
44E0397 003 机罩总成.....220
ENGINE HOOD AS.....220
46E0065 001 司机椅总成.....222
SEAT AS.....222
46E0066 001 司机椅总成.....224
SEAT AS.....224
41E0448 006 驾驶室总成.....225
CAB AS.....225
47C1510 001 窗.....228
WINDOW.....228
22C0732 000 门铰链.....230
DOOR HINGE.....230

PDF 文件使用 "pdfFactory Pro" 试用版本创建 www.fineprint.cn

47C1509 001 窗 231
WINDOW 231
34K0037 000 减震器 232
SHOCK ABSORBER 232
22C0708 000 门铰链 233
DOOR HINGE 233
24C0854 000 门铰链 234
DOOR HINGE 234
22C0707 000 门铰链 235
DOOR HINGE 235
47C1511 000 窗 236
WINDOW 236
47C1514 001 窗主体 237
BASIC WINDOW 237
47C1649 001 右门 238
DOOR-RH 238
47C1648 000 左门 239
DOOR-LH 239

空调系统 AIR CONDITIONER SYSTEM....240

23E0321 005 空调系统 240
AIR CONDITIONING SYSTEM 240
23E0321 005 空调系统 241
AIR CONDITIONING SYSTEM 241
46C5146 002 压缩机安装 244
COMPRESSOR MOUNTING 244
46C6625 001 储液罐总成 246
REFRIGERANT RECEIVER AS 246
00C1697 002 风道总成 247
AIR DUCT AS 247
46C3591 001 过滤器 248
FILTER 248
23E0318 005 空调系统 249
AIR CONDITIONING SYSTEM 249
23E0318 005 空调系统 250
AIR CONDITIONING SYSTEM 250
46C5054 001 压缩机安装 253
COMPRESSOR MOUNTING 253

电器系统 ELECTRICAL SYSTEM....254

22E1197 000 电器系统 254
ELECTRICAL SYSTEM 254
46C5424 005 车架线路总成 255
FRAME WIRING AS 255

PDF 文件使用 "pdfFactory Pro" 试用版本创建 www.fineprint.cn

46C5414 006 驾驶室线路总成....258
CAB WIRING AS....258
46C5415 001 翘板组合开关....260
SWITCH AS....260
46C6284 000 仪表板总成....261
INSTRUMENT PANEL AS....261
46C6315 002 方向机线路....262
STEERING WIRING....262
46C5411 000 雨刮电机和传动机构....264
WIPER MOTOR&LINKAGE....264
46C5412 004 顶灯线路总成....265
WORK LIGHT WIRING AS....265
46C5410 002 雨刮电机和传动机构....267
WIPER MOTOR&LINKAGE....267
22E1199 000 电器系统....268
ELECTRICAL SYSTEM....268
46C5425 004 车架线路总成....269
FRAME WIRING AS....269
22E1276 001 电器系统....272
ELECTRICAL SYSTEM....272
46C5921 000 车架线路总成....273
FRAME WIRING AS....273
46C5922 002 驾驶室线路总成....275
CAB WIRING AS....275
46C5920 000 仪表线路....277
INSTRUMENT WIRING....277
46C5998 001 后端线路....279
REAR WIRING....279
46C5999 000 后端线路....281
REAR WIRING....281
46C5056 000 后组合灯....282
REAR COMBINATION LIGHT....282
46C5053 000 后组合灯....283
REAR COMBINATION LIGHT....283
46C1991 000 洗涤器总成....284
WASHER AS....284

原理图 SCHEMATIC....285

50E0659 003 电气系统原理图....285
ELECTRICAL SCHEMATIC....285

标准件规格表 standard Part table....286

PDF 文件使用 "pdfFactory Pro" 试用版本创建 www.fineprint.cn

标志牌 DECAL

45E1133 001 标贴组件
DECAL GROUP

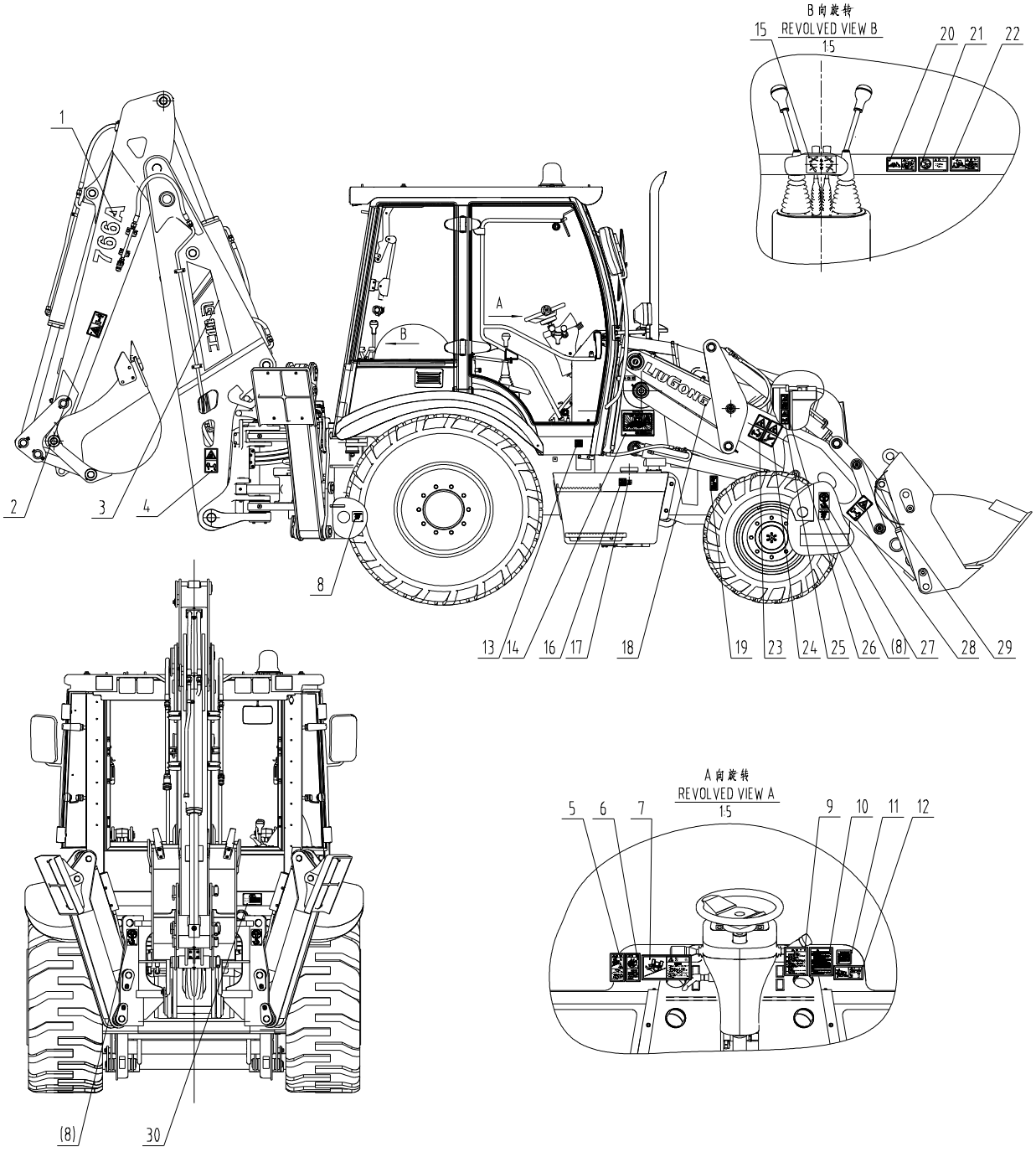

PDF 文件使用 "pdfFactory Pro" 试用版本创建 www.fineprint.cn

45E1133 001 标贴组件
DECAL GROUP

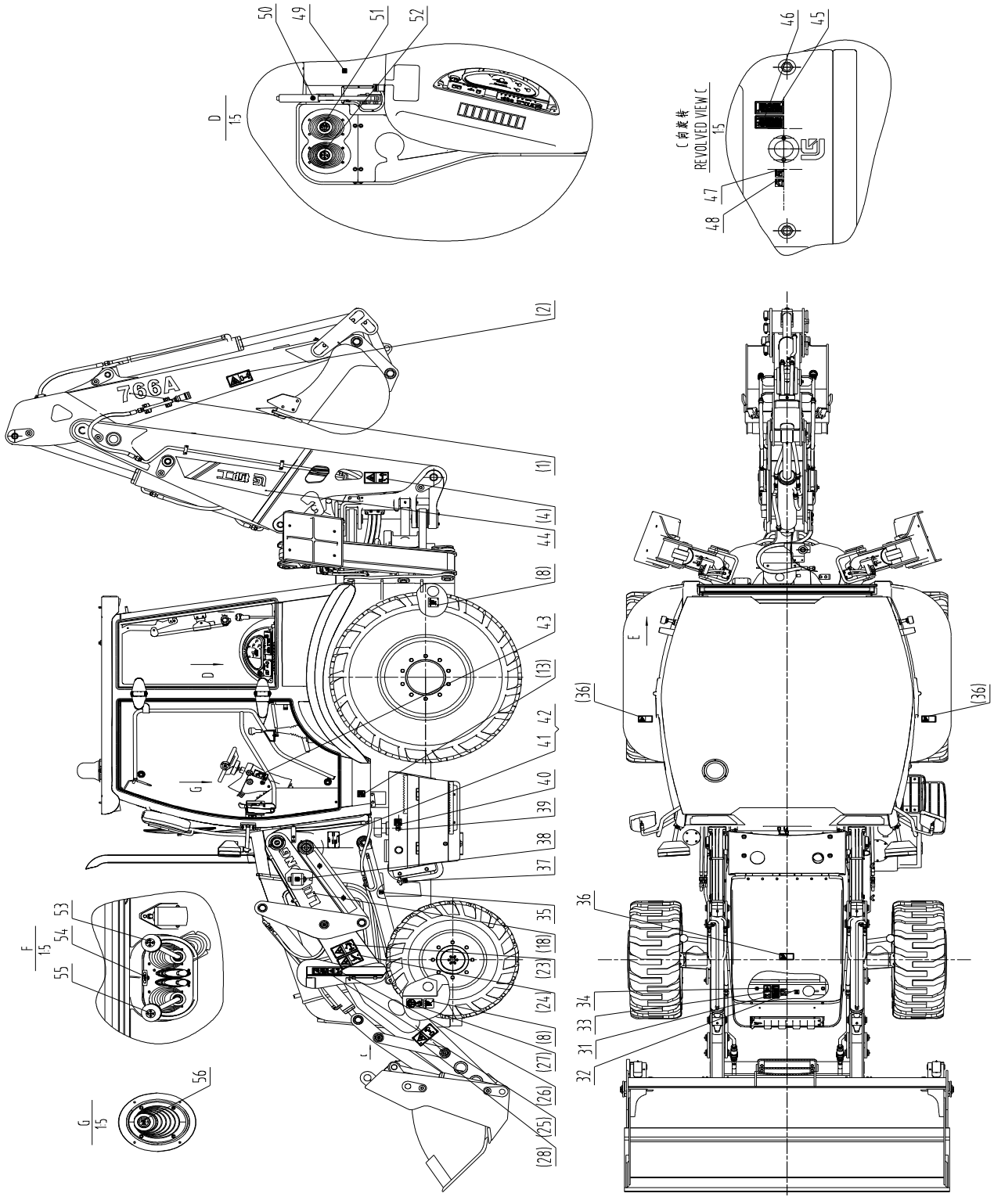

PDF 文件使用 "pdfFactory Pro" 试用版本创建 www.fineprint.cn

45E1133 001 标贴组件 DECAL GROUP

件号 ITEM	部件号 PART NO.	版本 VER	零件名称	PART NAME	数量 Q'TY	服务代码 S.C	适用机号 SERIAL NO.	互换性 IA	可替换零件号 REPLACEABLE
1	74A5568	000	标贴	DECAL	2				
2	74A3332	000	斗杆安全标志	DANGER DECAL	2				
3	74A5570	000	装饰条	DECORATION	1				
4	74A3530	000	警告标牌	WARNING DECAL	2				
5	74A4816	000	警告标贴	WARNING DECAL	1				
6	74A3278	000	安全标贴	SAFETY SIGN	1				
7	74A4813	000	警告标贴	WARNING DECAL	1				
8	74A1658	000	指示牌	SYMBOL	4				
9	74A4815	000	警告标贴	WARNING DECAL	1				
10	74A3255	000	安全标贴	SAFETY SIGN	1				
11	74A3330	000	电源安全标志	CAUTION DECAL	1				
12	74A4814	000	危险标贴	DANGER DECAL	1				
13	74A3264	000	安全标贴	SAFETY SIGN	2				
14	74A5268	000	润滑图	LUBRICATION CHART	1				
15	74A5263	000	标贴	DECAL	1				
16	74A3336	000	加燃油安全标志	WARNING DECAL	1				
17	74A3260	000	标贴	DECAL	1				
18	74A5260	000	装饰条	DECORATION	2				
19	74A3391	000	标贴	DECAL	1				
20	74A4817	000	警告标贴	WARNING DECAL	1				
21	74A4819	000	警告标贴	WARNING DECAL	1				
22	74A4818	000	警告标贴	WARNING DECAL	1				
23	74A3250	001	安全标贴	WARNING DECAL	2				
24	74A3252	001	安全标贴	SAFETY SIGN	2				
25	74A3251	001	安全标贴	SAFETY SIGN	2				
26	74A3340	000	防缠绕标志	WARNING DECAL	2				
27	74A2864	001	起吊点标志	SYMBOL	4				
28	74A3262	001	安全标贴	SAFETY SIGN	2				
29	74A5494	000	标尺	SCALE	1				
30	74A5284	000	铭牌	NAMEPLATE	1				
31	74A3265	001	安全标贴	SAFETY SIGN	1				
32	74A3267	000	标贴	DECAL	1				
33	34C1356	000	标贴组件	DECAL GROUP	1				
34	74A3329	001	冷却液安全标志	WARNING DECAL	1				
35	74A3266	000	标贴	DECAL	1				
36	74A3335	000	禁踏标志	WARNING DECAL	3				
37	74A3268	000	标贴	DECAL	1				
38	74A3285	000	标贴	DECAL	1				
39	74A3258	000	标贴	DECAL	1				

注 1

PDF 文件使用 "pdfFactory Pro" 试用版本创建 www.fineprint.cn

45E1133 001 标贴组件 DECAL GROUP

件号 ITEM	部件号 PART NO.	版本 VER	零件名称	PART NAME	数量 Q'TY	服务代码 S.C	适用机号 SERIAL NO.	互换性 IA	可替换零件号 REPLACEABLE
40	74A3328	000	液压油防烫伤标志	WARNING DECAL	1				
41	74A5272	001	整机铭牌	PIN NAMEPLATE	1				
42	74A5277	001	整机铭牌	PIN NAMEPLATE	1				
43	74A3392	000	标贴	DECAL	1				
44	74A5571	000	装饰条	DECORATION	1				
45	74A3241	000	安全标贴	DECAL	1				
46	74A3351	001	警告标志	WARNING DECAL	1				
47	74A3271	000	标贴	DECAL	1				
48	74A3272	000	标贴	DECAL	1				
49	74A3288	000	标贴	DECAL	1				
50	74A2842	000	标贴	DECAL	1				
51	74A2921	000	标牌	SIGN	1				
52	74A2920	000	标牌	SIGN	1				
53	74A2922	000	标牌	SIGN	1				
54	74A3394	000	标贴	DECAL	1				
55	74A2924	000	标牌	SIGN	1				
56	74A2919	000	标牌	SIGN	1				

国内

注 1

PDF 文件使用 "pdfFactory Pro" 试用版本创建 www.fineprint.cn

45E1134 002 标贴组件
DECAL GROUP

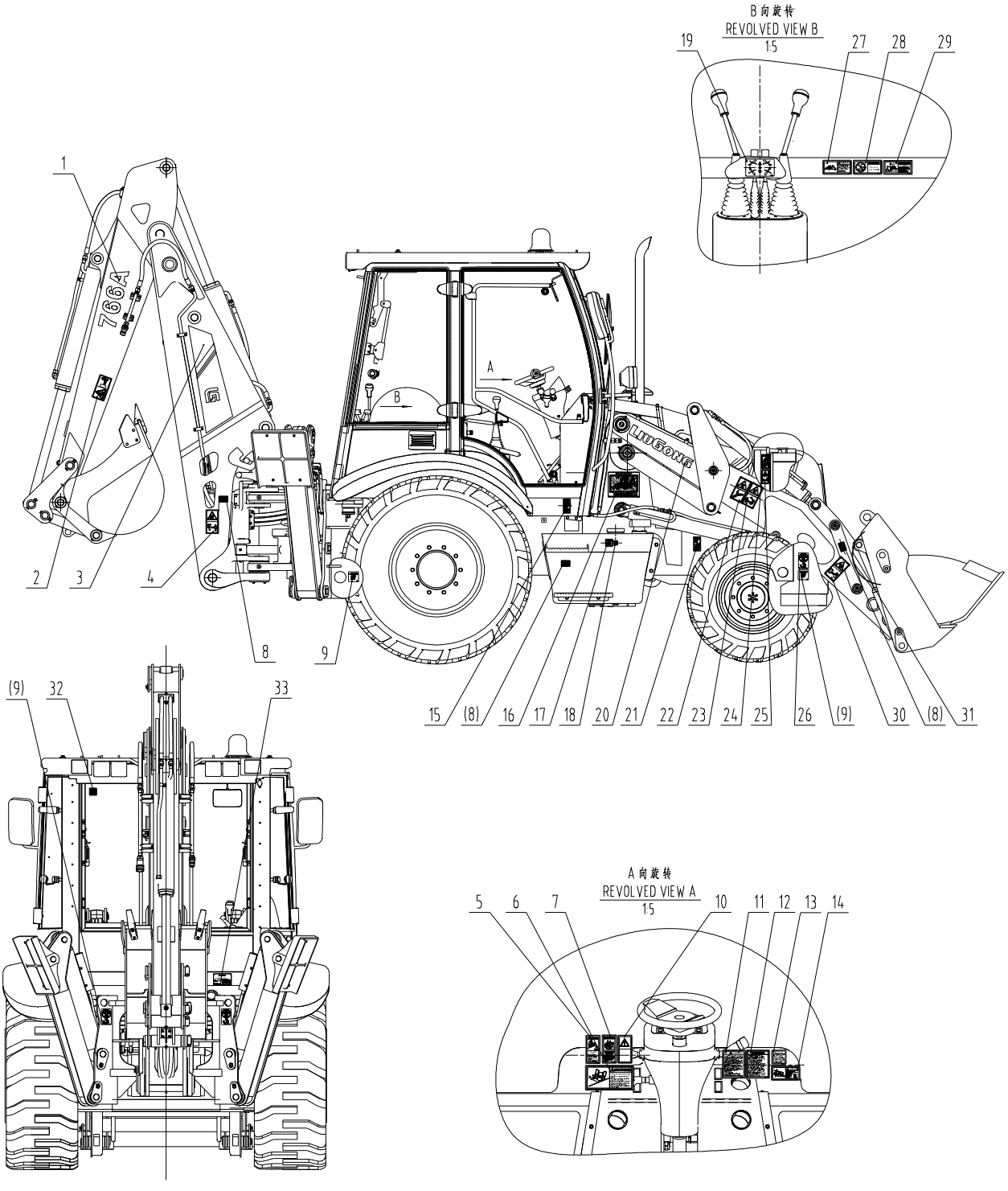

PDF 文件使用 "pdfFactory Pro" 试用版本创建 www.fineprint.cn

45E1134 002 标贴组件
DECAL GROUP

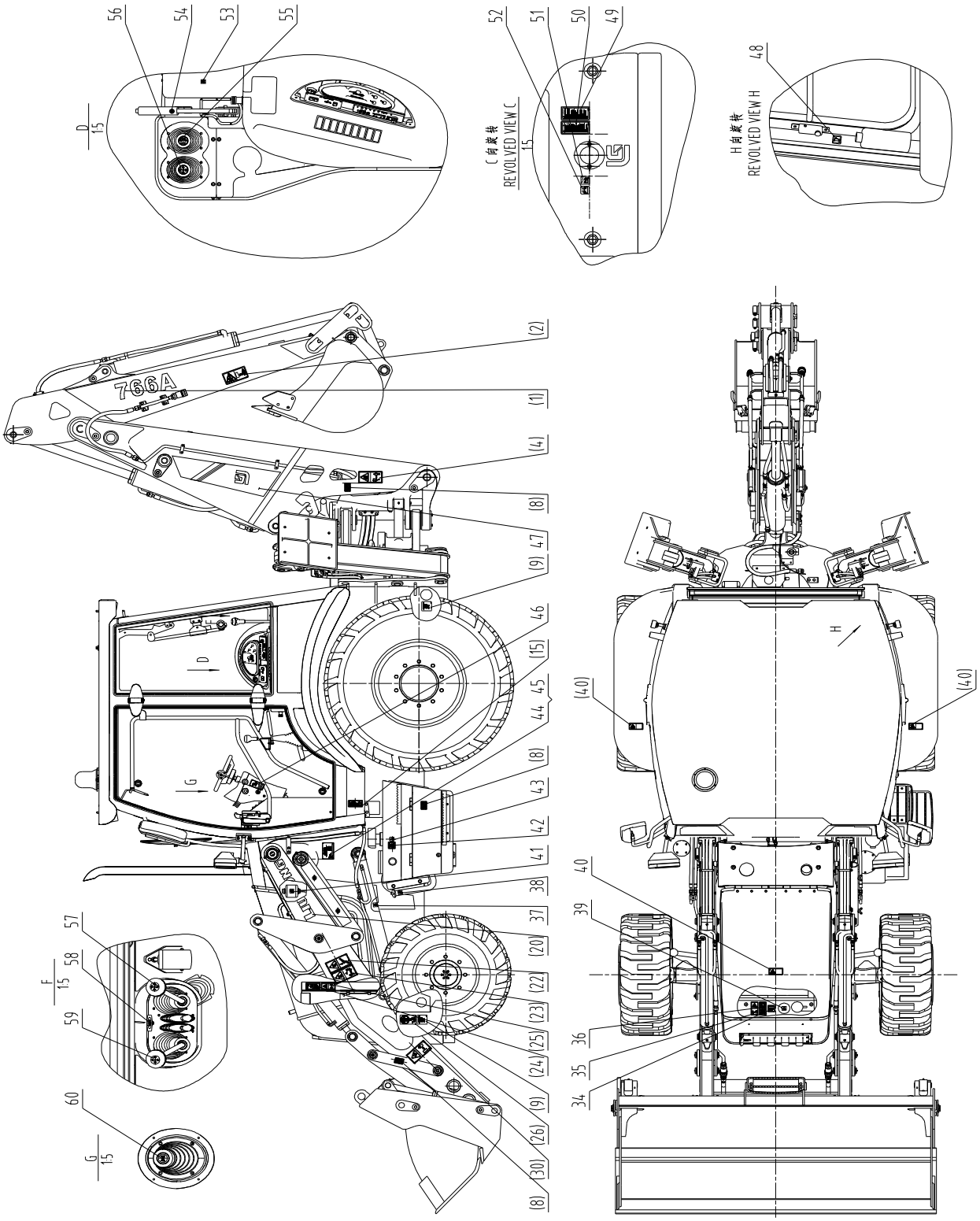

PDF 文件使用 "pdfFactory Pro" 试用版本创建 www.fineprint.cn

45E1134 002 标贴组件 DECAL GROUP

件号 ITEM	部件号 PART NO.	版本 VER	零件名称	PART NAME	数量 Q'TY	服务代码 S.C	适用机号 SERIAL NO.	互换性 IA	可替换零件号 REPLACEABLE
1	74A5568	000	标贴	DECAL	2				
2	74A3078	000	斗杆安全标志	DANGER DECAL	2				
3	74A5565	000	装饰条	DECORATION	1				
4	74A3106	000	警告标牌	WARNING DECAL	2				
5	74A4807	000	警告标贴	WARNING DECAL	1				
6	74A4798	000	警告标贴	WARNING DECAL	1				
7	74A3175	000	安全标贴	SAFETY SIGN	1				
8	34C0379	000	黄色反射器	REFLECTOR	6				
9	74A1658	000	指示牌	SYMBOL	4				
10	74A3080	000	操作注意标志	WARNING DECAL	1				
11	74A4805	000	警告标贴	WARNING DECAL	1				
12	74A3160	002	安全标贴	SAFETY SIGN	1				
13	74A2866	001	电源安全标志	CAUTION DECAL	1				
14	74A4800	000	危险标贴	DANGER DECAL	1				
15	74A3169	000	安全标贴	SAFETY SIGN	2				
16	74A5269	000	润滑图	LUBRICATION CHART	1				
17	74A3081	000	加燃油安全标志	WARNING DECAL	1				
18	74A2831	000	标贴	DECAL	1				
19	74A5263	000	标贴	DECAL	1				
20	74A5260	000	装饰条	DECORATION	1				
21	74A3108	000	安全标贴	SAFETY SIGN	1				
22	74A3165	000	安全标贴	SAFETY SIGN	2				
23	74A3153	000	安全标贴	SAFETY SIGN	2				
24	74A3171	001	安全标贴	SAFETY SIGN	2				
25	74A3161	000	安全标贴	SAFETY SIGN	2				
26	74A2864	001	起吊点标志	SYMBOL	4				
27	74A4808	000	危险标贴	DANGER DECAL	1				
28	74A4810	000	警告标贴	WARNING DECAL	1				
29	74A4809	000	警告标贴	WARNING DECAL	1				
30	74A3167	000	安全标贴	SAFETY SIGN	2				
31	74A5494	000	标尺	SCALE	1				
32	74A3094	000	前窗注意标志	NOTICE DECAL	1				
33	74A4914	000	铭牌	NAMEPLATE	1				
34	34C1192	000	标贴组件	DECAL GROUP	1				
35	74A3168	000	安全标贴	SAFETY SIGN	1				
36	74A3082	000	冷却液安全标志	WARNING DECAL	1				
37	74A2819	000	标贴	DECAL	1				
38	74A2821	000	标贴	DECAL	1				
39	74A2820	000	标贴	DECAL	1				

注 2

PDF 文件使用 "pdfFactory Pro" 试用版本创建 www.fineprint.cn

45E1134 002 标贴组件 DECAL GROUP

件号 ITEM	部件号 PART NO.	版本 VER	零件名称	PART NAME	数量 Q'TY	服务代码 S.C	适用机号 SERIAL NO.	互换性 IA	可替换零件号 REPLACEABLE
40	74A3192	000	禁踏标志	WARNING DECAL	3				
41	74A2915	000	标贴	DECAL	1				
42	74A3093	001	液压油防烫伤标志	WARNING DECAL	1				
43	74A2822	000	标贴	DECAL	1				
44	74A5278	001	整机铭牌	PIN NAMEPLATE	1				
45	74A5273	001	整机铭牌	PIN NAMEPLATE	1				
46	74A3393	000	标贴	DECAL	1				
47	74A5567	000	装饰条	DECORATION	1				
48	74A2875	002	标贴	DECAL	1				
49	74A3188	001	电瓶危险标志	DANGER DECAL	1				
50	74A3086	002	警告标志	WARNING DECAL	1				
51	74A2838	000	标贴	DECAL	1				
52	74A2836	000	标贴	DECAL	1				
53	74A2871	000	标贴	DECAL	1				
54	74A2842	000	标贴	DECAL	1				
55	74A2921	000	标牌	SIGN	1				
56	74A2920	000	标牌	SIGN	1				
57	74A2922	000	标牌	SIGN	1				
58	74A3394	000	标贴	DECAL	1				
59	74A2924	000	标牌	SIGN	1				
60	74A2919	000	标牌	SIGN	1				
ISO									

注 2

PDF 文件使用 "pdfFactory Pro" 试用版本创建 www.fineprint.cn

45E1135 002 标贴组件
DECAL GROUP

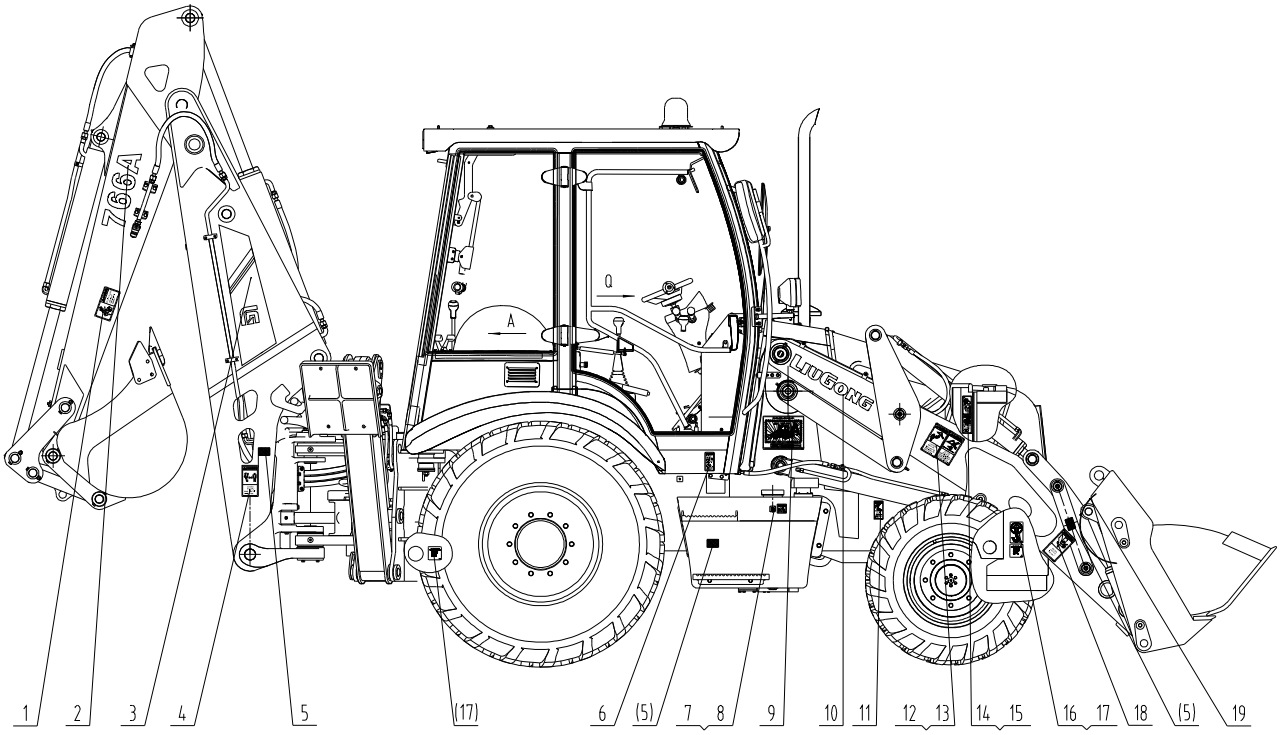

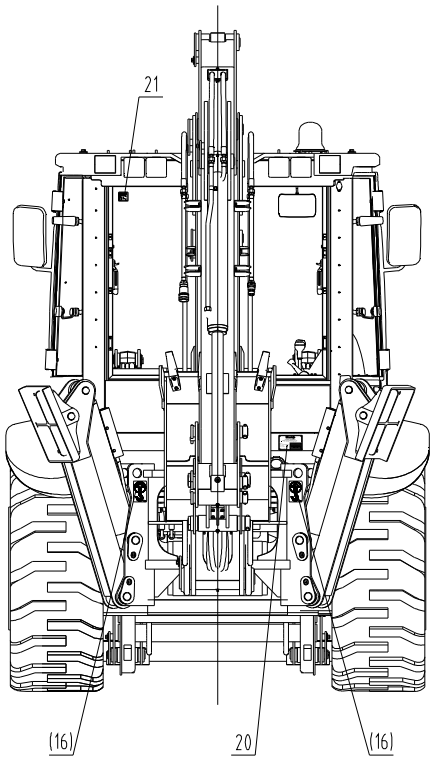

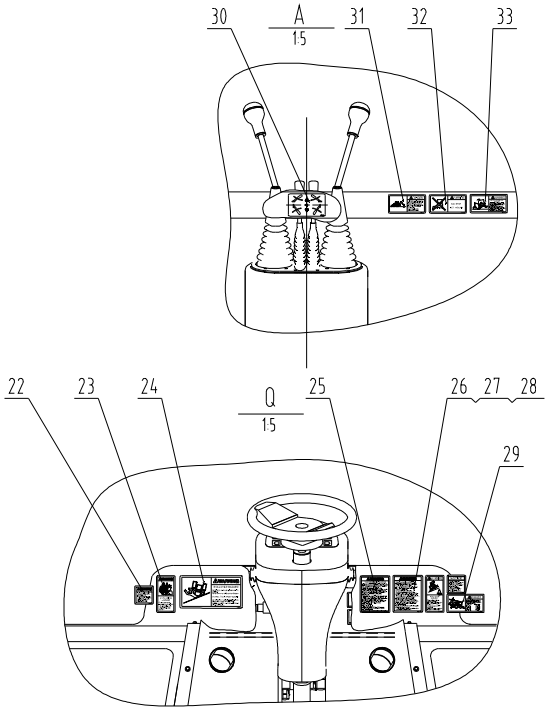

PDF 文件使用 "pdfFactory Pro" 试用版本创建 www.fineprint.cn

45E1135 002 标贴组件
DECAL GROUP

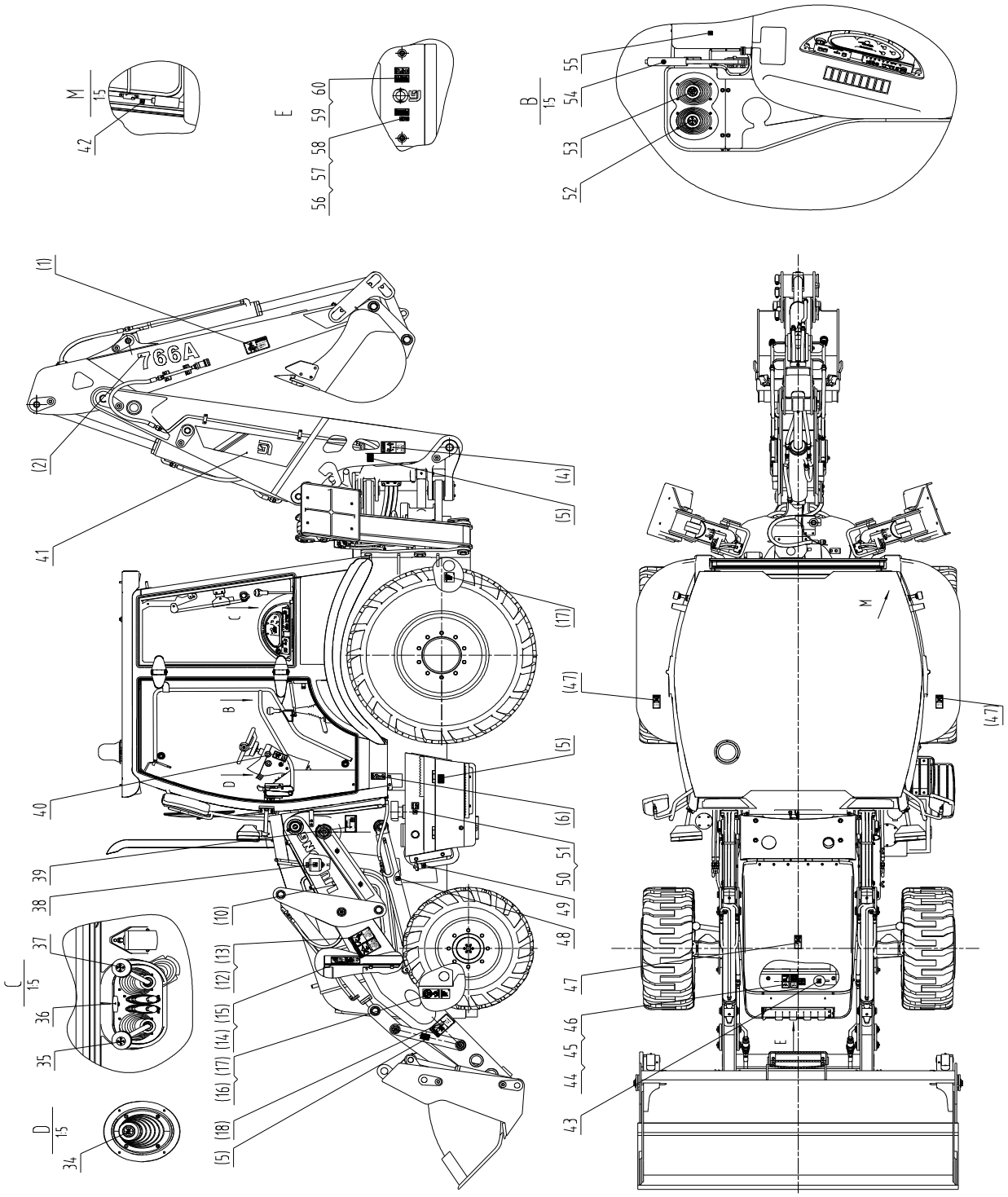

PDF 文件使用 "pdfFactory Pro" 试用版本创建 www.fineprint.cn

45E1135 002 标贴组件 DECAL GROUP

件号 ITEM	部件号 PART NO.	版本 VER	零件名称	PART NAME	数量 Q'TY	服务代码 S.C	适用机号 SERIAL NO.	互换性 IA	可替换零件号 REPLACEABLE
1	74A2780	000	斗杆安全标志	DANGER DECAL	2				
2	74A5568	000	标贴	DECAL	2				
3	74A5565	000	装饰条	DECORATION	1				
4	74A2893	000	旋转安全标志	WARNING DECAL	2				
5	34C0379	000	黄色反射器	REFLECTOR	6				
6	74A2809	000	安全标贴	SAFETY SIGN	2				
7	74A2831	000	标贴	DECAL	1				
8	74A2874	000	加燃油安全标志	SEAT	1				
9	74A5269	000	润滑图	LUBRICATION CHART	1				
10	74A5260	000	装饰条	DECORATION	2				
11	74A3025	000	标贴	DECAL	1				
12	74A2828	000	安全标贴	SAFETY SIGN	2				
13	74A2829	000	安全标贴	SAFETY SIGN	2				
14	74A2837	000	安全标贴	SAFETY SIGN	2				
15	74A2826	000	安全标贴	SAFETY SIGN	2				
16	74A2864	001	起吊点标志	SYMBOL	4				
17	74A1658	000	指示牌	SYMBOL	4				
18	74A2804	001	安全标贴	SAFETY SIGN	2				
19	74A5572	000	标尺	SCALE	1				
20	74A4914	000	铭牌	NAMEPLATE	1				
21	74A2791	000	前窗注意标志	NOTICE DECAL	1				
22	74A2996	000	警告标志	WARNING DECAL	1				
23	74A2853	000	安全标贴	SAFETY SIGN	1				
24	74A4785	000	警告标贴	WARNING DECAL	1				
25	74A4788	000	警告标贴	WARNING DECAL	1				
26	74A4790	000	警告标贴	WARNING DECAL	1				
27	74A2866	001	电源安全标志	CAUTION DECAL	1				
28	74A2815	001	安全标贴	SAFETY SIGN	1				
29	74A4789	000	危险标贴	DANGER DECAL	1				
30	74A5263	000	标贴	DECAL	1				
31	74A4794	000	危险标贴	DANGER DECAL	1				
32	74A4792	000	警告标贴	WARNING DECAL	1				
33	74A4791	000	警告标贴	WARNING DECAL	1				
34	74A2919	000	标牌	SIGN	1				
35	74A2924	000	标牌	SIGN	1				
36	74A2918	000	标贴	DECAL	1				
37	74A2922	000	标牌	SIGN	1				
38	74A2915	000	标贴	DECAL	1				
39	74A5279	001	整机铭牌	PIN NAMEPLATE	1				

注 3

PDF 文件使用 "pdfFactory Pro" 试用版本创建 www.fineprint.cn

45E1135 002 标贴组件 DECAL GROUP

件号 ITEM	部件号 PART NO.	版本 VER	零件名称	PART NAME	数量 Q'TY	服务代码 S.C	适用机号 SERIAL NO.	互换性 IA	可替换零件号 REPLACEABLE
40	74A3393	000	标贴	DECAL	1				
41	74A5567	000	装饰条	DECORATION	1				
42	74A2875	002	标贴	DECAL	1				
43	74A2820	000	标贴	DECAL	1				
44	74A2814	000	安全标贴	SAFETY SIGN	1				
45	74A3042	000	警告标志	WARNING DECAL	1				
46	34C1192	000	标贴组件	DECAL GROUP	1				
47	74A2807	000	安全标贴	WARNING DECAL	3				
48	74A2819	000	标贴	DECAL	1				
49	74A2821	000	标贴	DECAL	1				
50	74A2822	000	标贴	DECAL	1				
51	74A2882	000	液压油防烫伤标志	WARNING DECAL	1				
52	74A2920	000	标牌	SIGN	1				
53	74A2921	000	标牌	SIGN	1				
54	74A2842	000	标贴	DECAL	1				
55	74A2871	000	标贴	DECAL	1				
56	74A2836	000	标贴	DECAL	1				
57	74A2838	000	标贴	DECAL	1				
58	74A3054	000	警告标志	WARNING DECAL	1				
59	74A2870	000	电瓶危险标志	DANGER DECAL	1				
60	74A2966	000	警告标志	WARNING DECAL	1				
北美									

注 3

PDF 文件使用 "pdfFactory Pro" 试用版本创建 www.fineprint.cn

动力系统 POWER SYSTEM

00E0703 004 柴油机系统
ENGINE SYSTEM

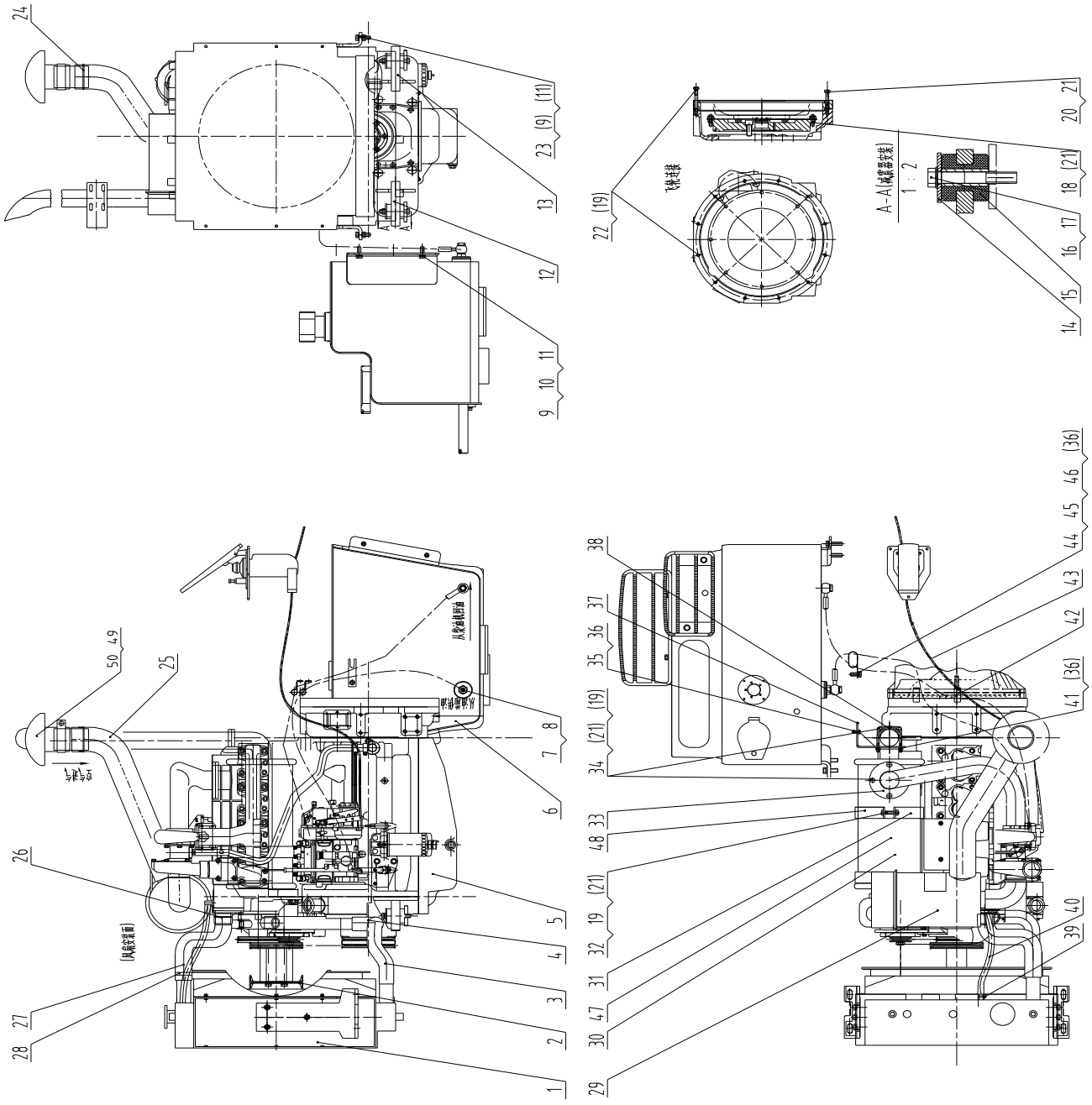

PDF 文件使用 "pdfFactory Pro" 试用版本创建 www.fineprint.cn

00E0703 004 柴油机系统 ENGINE SYSTEM

件号 ITEM	部件号 PART NO.	版本 VER	零件名称	PART NAME	数量 Q'TY	服务代码 S.C	适用机号 SERIAL NO.	互换性 IA	可替换零件号 REPLACEABLE
1	20C1127	000	散热器组件	RADIATOR GP	1				
2	40C0152	000	风扇	FAN	1				
3	83A1372	000	水管	WATER HOSE	1				
4	15B0005	000	双钢丝式环箍	CLAMP	1				
5	40C2251	001	柴油机	DIESEL ENGINE	1				
6	21C0470	002	柴油箱	FUEL TANK	1				
7	04B0002	003	螺钉	SCREW	2				
8	57A0006	000	垫圈	WASHER	4				
9	06B0007	000	垫圈	WASHER	8				
10	00B0013	000	螺栓	BOLT	4				
11	06B0349	000	垫圈	WASHER	8				
12	02D0784	000	左支座	SUPPORT	1				
13	02D0783	000	右支座	SUPPORT	1				
14	11A0941	000	垫圈	WASHER	2				
15	17B0117	000	减震器	SHOCK ABSORBER	2				
16	06B0360	000	垫圈	WASHER	2				
17	00B0220	000	螺栓	BOLT	2				
18	00B0563	000	螺栓	BOLT	4				
19	03B0289	000	螺母	NUT	9				
20	01B0028	000	螺栓	BOLT	11				
21	06B0347	000	垫圈	WASHER	24				
22	05J0001	000	双头螺栓 AM10X75	STUD BOLT	1				
23	00B0239	000	螺栓	BOLT	4				
24	15V0110	000	T 型抱箍	T-CLAMP	2				
25	83A0293	001	空滤管	PIPE	1				
26	15B0017	000	双钢丝式环箍	CLAMP	1				
27	83A1371	000	水管	WATER HOSE	1				
28	15B0055	000	双钢丝式环箍	CLAMP	2				
29	40C2291	000	空气滤清器	AIR FILTER	1				
30	40C3039	000	消音器	MUFFLER	1				
31	28A4047	000	卡箍	CLAMP	1				
32	00B0004	000	螺栓	BOLT	1				
33	10A1123	000	铜垫	COPPER WASHER	1				
34	00B0002	000	螺栓	BOLT	8				
35	00B0075	000	螺栓	BOLT	2				
36	06B0348	000	垫圈	WASHER	5				
37	00D6937	000	支架	BRACKET	1				
38	73A0077	000	紧固箍	CLAMP	2				
39	15B0085	000	双钢丝式环箍	CLAMP	2				
40	30A1440	000	水管	WATER HOSE	1				

PDF 文件使用 "pdfFactory Pro" 试用版本创建 www.fineprint.cn

00E0703 004 柴油机系统 ENGINE SYSTEM

件号 ITEM	部件号 PART NO.	版本 VER	零件名称	PART NAME	数量 Q'TY	服务代码 S.C	适用机号 SERIAL NO.	互换性 IA	可替换零件号 REPLACEABLE
41	03B0021	000	螺母	NUT	4				
42	20A4076	000	管夹	CLAMP	2				
43	23C0257	004	油门操纵系统	THROTTLE CONTROL SYSTEM	1				
44	20A8661	000	双管夹	DOUBLE CLAMP	1				
45	00B0007	000	螺栓	BOLT	1				
46	06B0005	000	垫圈	WASHER	1				
47	85A2807	000	消声器护套	MUFFLER JACKET	1				
48	28A4048	000	卡箍	CLAMP	1				
49	40C1930	001	空气预滤器	AIR PRE-FILTER	1				
50	83A1504	000	橡胶环	RUBBER RING	1				

PDF 文件使用 "pdfFactory Pro" 试用版本创建 www.fineprint.cn

20C1127 000 散热器组件
RADIATOR GP

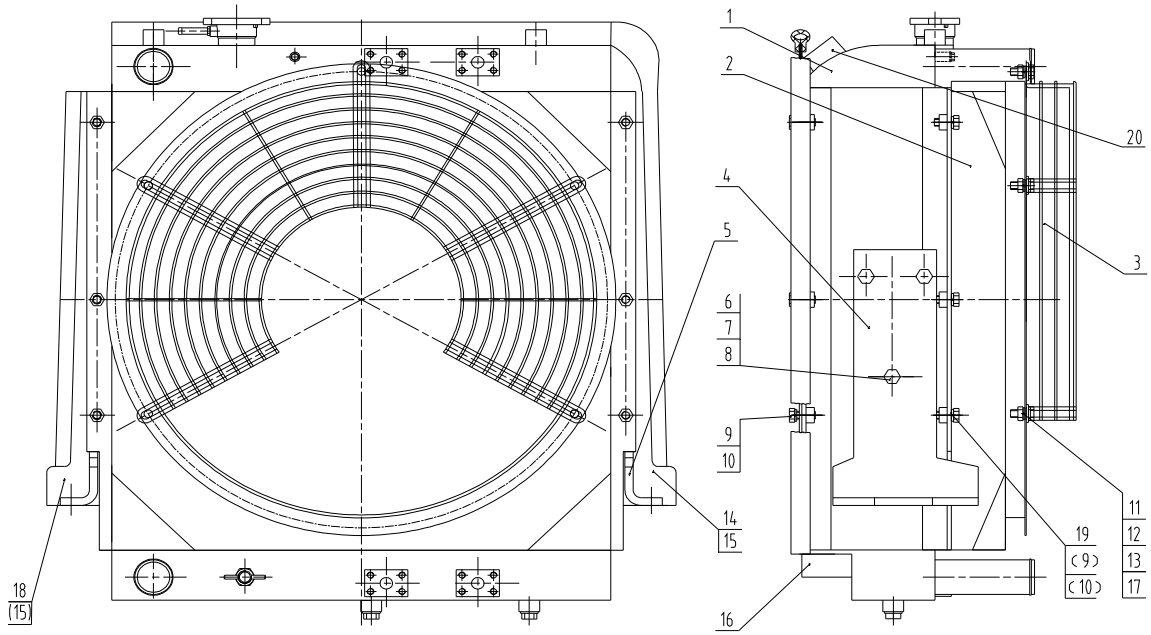

20C1127 000 散热器组件 RADIATOR GP

件号 ITEM	部件号 PART NO.	版本 VER	零件名称	PART NAME	数量 Q'TY	服务代码 S.C	适用机号 SERIAL NO.	互换性 IA	可替换零件号 REPLACEABLE
1	20C1109	001	散热器	RADIATOR	1				
2	45D0957	000	导风罩	SHROUD	1				
3	45D0413	000	防护罩	PROTECTION SHIELD	1				
4	29A1704	000	左支座	BRACKET-LH	1				
5	29A1705	000	右支座	BRACKET-RH	1				
6	00B0238	000	螺栓	BOLT	6				
7	06B0349	000	垫圈	WASHER	6				
8	06B0007	000	垫圈	WASHER	6				
9	00B0012	000	螺栓	BOLT	12				
10	06B0347	000	垫圈	WASHER	12				
11	06B0348	000	垫圈	WASHER	5				
12	00B0085	000	螺栓	BOLT	5				
13	03B0021	000	螺母	NUT	5				
14	10A6856	000	封板	PLATE	1				
15	84A1023	000	胶条	SEAL	2				
16	82A0651	001	密封垫	GASKET	1				
17	06B0086	000	垫圈	WASHER	5				
18	10A6857	000	封板	PLATE	1				
19	06B0030	000	垫圈	WASHER	1				
20	82A1182	000	密封条	SEAL	1				

PDF 文件使用 "pdfFactory Pro" 试用版本创建 www.fineprint.cn

23C0257 004 油门操纵系统
THROTTLE CONTROL SYSTEM

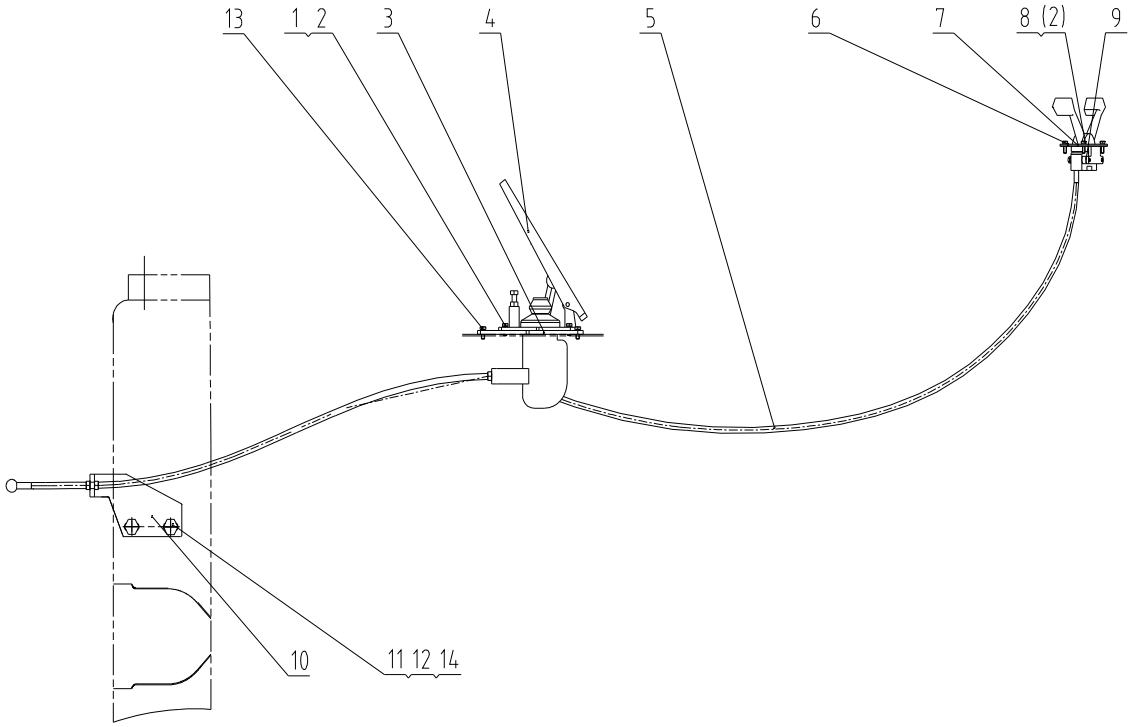

23C0257 004 油门操纵系统 THROTTLE CONTROL SYSTEM

件号 ITEM	部件号 PART NO.	版本 VER	零件名称	PART NAME	数量 Q'TY	服务代码 S.C	适用机号 SERIAL NO.	互换性 IA	可替换零件号 REPLACEABLE
1	00B0022	000	螺栓	BOLT	3				
2	06B0003	000	垫圈	WASHER	7				
3	12A3337	001	板	PLATE	1				
4	40C3040	000	油门踏板	ACCELERATOR PEDAL	1				
5	54C0373	000	软轴	FLEXIBLE SHAFT	1				
6	00D6124	000	支架	BRACKET	1				
7	82A1053	000	防尘盖	DUST COVER	1				
8	00B0023	000	螺栓	BOLT	4				
9	13A5425	000	垫板	PLATE	1				
10	29A0959	000	弯板	PLATE	1				
11	00B0011	000	螺栓	BOLT	2				
12	06B0349	000	垫圈	WASHER	2				
13	04J0003	000	螺钉	SCREW	3				
14	06B0007	000	垫圈	WASHER	2				

PDF 文件使用 "pdfFactory Pro" 试用版本创建 www.fineprint.cn

40C2251 001 柴油机
DIESEL ENGINE

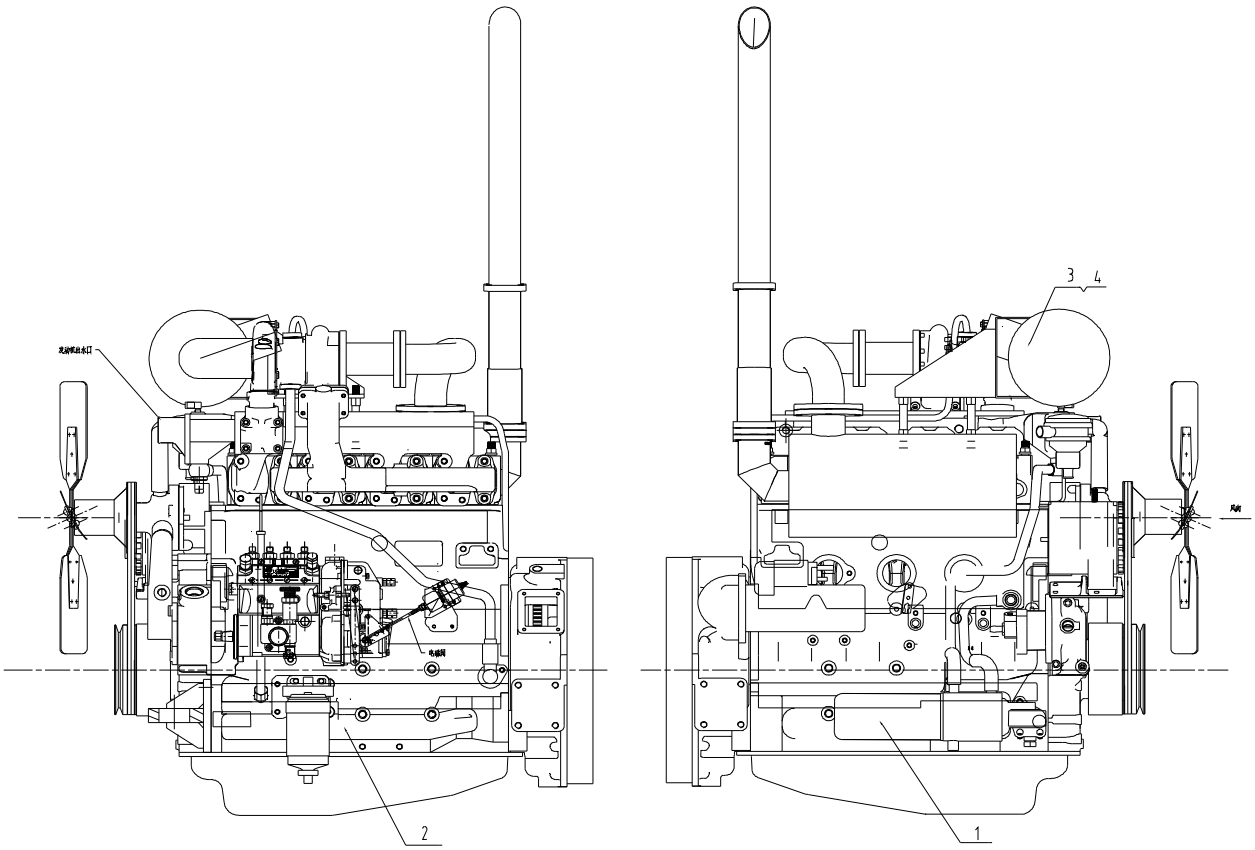

40C2251 001 柴油机 DIESEL ENGINE

件号 ITEM	部件号 PART NO.	版本 VER	零件名称	PART NAME	数量 Q'TY	服务代码 S.C	适用机号 SERIAL NO.	互换性 IA	可替换零件号 REPLACEABLE
1	40C0677	000	机油滤芯	ENGINE OIL FILTER ELEMENT	1				
2	40C0676	001	柴油滤芯	FUEL FILTER ELEMENT	1				
3	40C3469	000	空气滤清器主滤芯	MAIN FILTER ELEMENT	1				
4	40C3468	000	空气滤清器安全滤芯	SAFETY FILTER ELEMENT	1				

PDF 文件使用 "pdfFactory Pro" 试用版本创建 www.fineprint.cn

21C0470 002 柴油箱
FUEL TANK

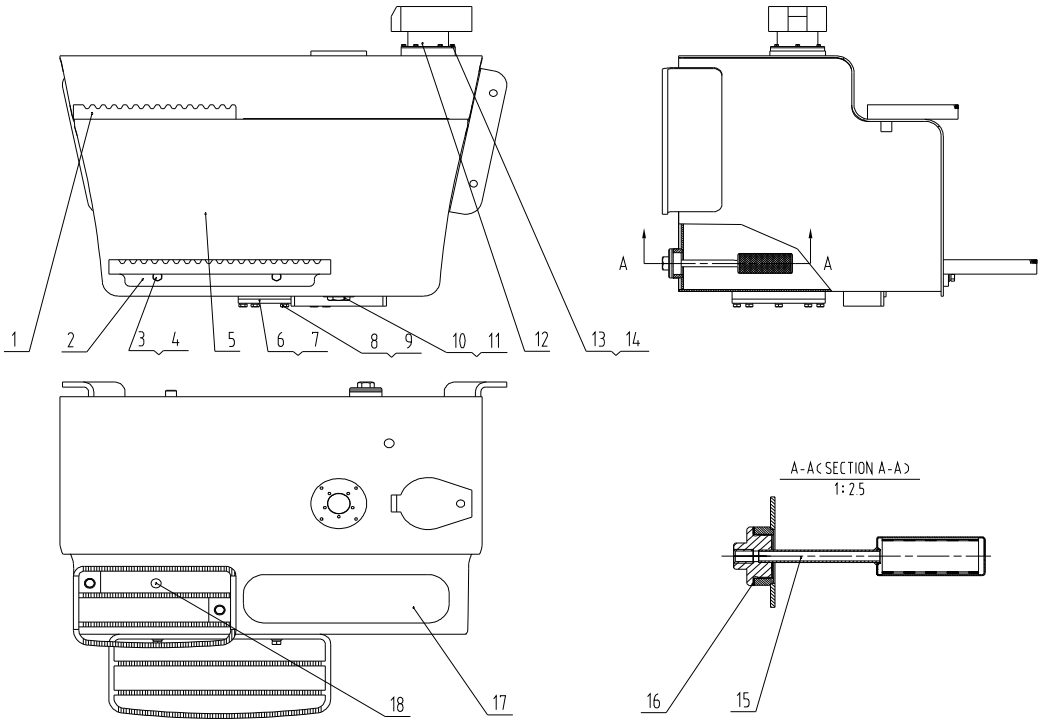

21C0470 002 柴油箱 FUEL TANK

件号 ITEM	部件号 PART NO.	版本 VER	零件名称	PART NAME	数量 Q'TY	服务代码 S.C	适用机号 SERIAL NO.	互换性 IA	可替换零件号 REPLACEABLE
1	00D5967	001	踏板	STEP	1				
2	00D7886	000	踏板	STEP	1				
3	00B0019	000	螺栓	BOLT	4				
4	06B0347	000	垫圈	WASHER	4				
5	04D1098	001	箱体	HOUSING	1				
6	13H0110	000	板	PLATE	1				
7	12B0252	000	O 形圈	O-RING	1				
8	00B0075	000	螺栓	BOLT	8				
9	06B0348	000	垫圈	WASHER	8				
10	05A0008	001	堵头	PLUG	1				
11	12B0379	000	O 形密封圈	O-RING	1				
12	53C0471	000	空气滤清器	AIR FILTER	1				
13	00B0225	000	螺栓	BOLT	6				
14	06B0352	000	垫圈	WASHER	6				
15	10D1894	001	螺塞	PLUG	1				
16	06J0001	000	垫圈	WASHER	1				
17	85A2573	000	防滑条	ANTISLIP STRIP	1				
18	84A1865	000	堵头	PLUG	2				

PDF 文件使用 "pdfFactory Pro" 试用版本创建 www.fineprint.cn

00E0719 003 柴油机系统
ENGINE SYSTEM

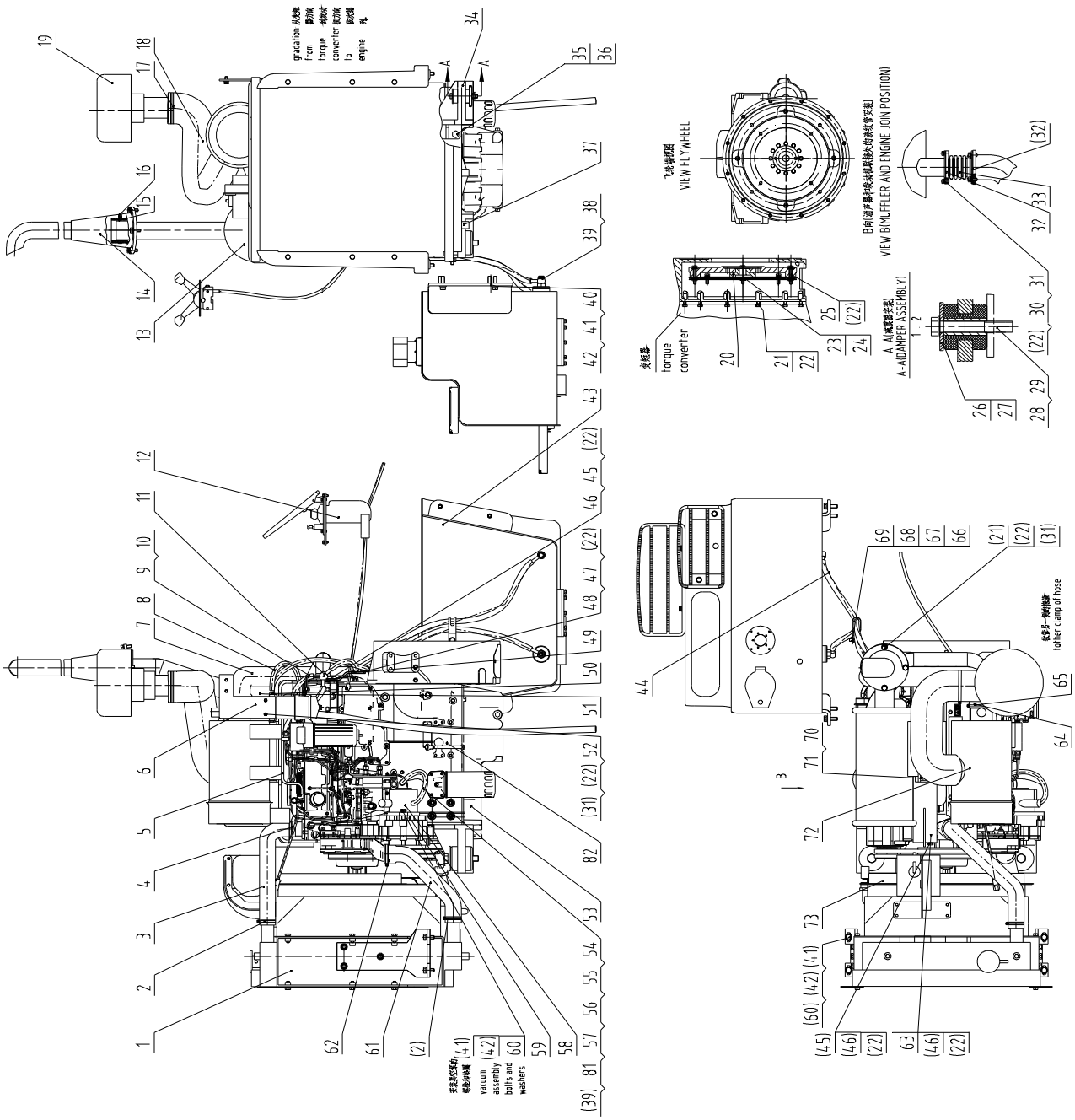

PDF 文件使用 "pdfFactory Pro" 试用版本创建 www.fineprint.cn

00E0719 003 柴油机系统 ENGINE SYSTEM

件号 ITEM	部件号 PART NO.	版本 VER	零件名称	PART NAME	数量 Q'TY	服务代码 S.C	适用机号 SERIAL NO.	互换性 IA	可替换零件号 REPLACEABLE
1	20C1014	000	散热系统	COOLING SYSTEM	1				
2	15B0055	000	双钢丝式环箍	CLAMP	2				
3	83A1323	000	上水管	HOSE	1				
4	15B0017	000	双钢丝式环箍	CLAMP	1				
5	29A0562	000	支架	BRACKET	1				
6	12A4416	001	板	PLATE	1				
7	83A1150	000	进气管	INTAKE PIPE	1				
8	30A0613	000	燃油管	FUEL HOSE	1				
9	30A0612	000	燃油管	FUEL HOSE	2				
10	15B0067	000	双钢丝式环箍	CLAMP	9				
11	15D0775	000	接头	CONNECTOR	1				
12	23C0275	003	油门操纵系统	THROTTLE CONTROL SYSTEM	1				
13	40C1367	000	消音器	MUFFLER	1				
14	05D0352	000	排气管	EXHAUST PIPE	1				
15	40C2524	000	密封压盖	CAP	1				
16	09C0095	001	T 型抱箍	T-CLAMP	1				
17	15B0037	000	双钢丝式环箍	CLAMP	2				
18	83A1148	000	进气管	INTAKE PIPE	1				
19	40C1930	001	空气预滤器	AIR PRE-FILTER	1				
20	55A2669	000	连接套	SLEEVE	1				
21	00B0331	000	螺栓	BOLT	16				
22	06B0347	000	垫圈	WASHER	39				
23	40C1528	000	连接板	PLATE	1				
24	10A4338	000	连接板	PLATE	1				
25	01B0215	000	螺栓	BOLT	8				
26	11A0941	000	垫圈	WASHER	2				
27	17B0117	000	减震器	SHOCK ABSORBER	2				
28	06B0360	000	垫圈	WASHER	2				
29	00B0220	000	螺栓	BOLT	2				
30	00B0341	000	螺栓	BOLT	6				
31	06B0001	000	垫圈	WASHER	12				
32	56A0547	000	密封垫	GASKET	2				
33	40C1259	001	波纹管	CORRUGATED PIPE	1				
34	02D1970	000	柴油机支座	SUPPORT	1				
35	00B0244	000	螺栓	BOLT	4				
36	06B0351	000	垫圈	WASHER	18				
37	02D4121	000	支座	BRACKET	1				
38	04B0002	003	螺钉	SCREW	2				
39	57A0006	000	垫圈	WASHER	6				
40	00B0013	000	螺栓	BOLT	4				
41	06B0007	000	垫圈	WASHER	10				
42	06B0349	000	垫圈	WASHER	14				

PDF 文件使用 "pdfFactory Pro" 试用版本创建 www.fineprint.cn

00E0719 003 柴油机系统 ENGINE SYSTEM

件号 ITEM	部件号 PART NO.	版本 VER	零件名称	PART NAME	数量 Q'TY	服务代码 S.C	适用机号 SERIAL NO.	互换性 IA	可替换零件号 REPLACEABLE
43	21C0470	002	柴油箱	FUEL TANK	1				
44	05C3797	000	柴油管	FUEL HOSE	2				
45	00B0019	000	螺栓	BOLT	6				
46	06B0030	000	垫圈	WASHER	16				
47	09K0002	001	线夹	CLIP	2				
48	00B0301	000	螺栓	BOLT	2				
49	22A1736	000	弯板	PLATE	1				
50	00A3395	000	接头	CONNECTOR	2				
51	06B0117	000	垫圈	WASHER	2				
52	00B0005	000	螺栓	BOLT	2				
53	40C0836	000	柴油机	DIESEL ENGINE	1				
54	00A5141	000	接头	CONNECTOR	1				
55	05C3899	000	软管总成	HOSE AS	1				
56	34C0090	000	垫圈	WASHER	1				
57	00A5143	000	接头	CONNECTOR	1				
58	40C1365	000	泵体	PUMP BODY	1				
59	85A2729	000	密封板	SEAL PLATE	1				
60	00B0238	000	螺栓	BOLT	6				
61	30A0504	000	水管	WATER PIPE	1				
62	15B0004	000	双钢丝式环箍	CLAMP	1				
63	00B0002	000	螺栓	BOLT	8				
64	15V0110	000	T 型抱箍	T-CLAMP	1				
65	15B0095	000	喉箍	CLAMP	1				
66	20A8661	000	双管夹	DOUBLE CLAMP	1				
67	00B0007	000	螺栓	BOLT	1				
68	06B0005	000	垫圈	WASHER	1				
69	06B0348	000	垫圈	WASHER	1				
70	00D3548	001	支架	BRACKET	1				
71	02D2565	001	支架	BRACKET	1				
72	40C2442	000	空气滤清器	AIR FILTER	1				
73	40C1213	000	发动机风扇	ENGINE FAN	1				
74	85A1443	000	风扇皮带	FAN BELT	1				
75	40C1240	000	空气滤清器主滤芯	MAIN FILTER ELEMENT	1				
76	40C1241	000	空气滤清器安全滤芯	SAFETY FILTER ELEMENT	1				
77	53C0324	000	机油过滤器	ENGINE OIL FILTER	1				
78	53C0325	000	燃油过滤器	FILTER	1				
79	40C1277	000	油水分离器	OIL-WATER SEPARATOR	1				
80	40C1278	000	启动马达	START MOTOR	1				
81	03A0814	000	螺钉	SCREW	1				
82	40C2459	000	油标尺	DIPSTICK	1				

PDF 文件使用 "pdfFactory Pro" 试用版本创建 www.fineprint.cn

20C1014 000 散热系统
COOLING SYSTEM

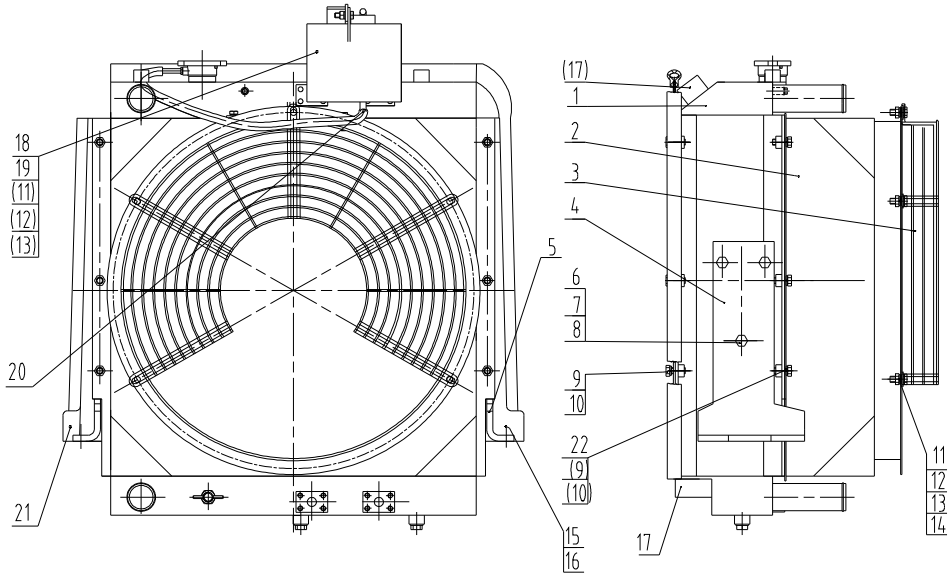

20C1014 000 散热系统 COOLING SYSTEM

件号 ITEM	部件号 PART NO.	版本 VER	零件名称	PART NAME	数量 Q'TY	服务代码 S.C	适用机号 SERIAL NO.	互换性 IA	可替换零件号 REPLACEABLE
1	20C1012	000	散热器	RADIATOR	1				
2	45D0897	000	导风罩	SHROUD	1				
3	45D0907	000	防护罩	PROTECTION SHIELD	1				
4	29A0451	000	左支座	BRACKET-LH	1				
5	29A0450	000	右支座	BRACKET-RH	1				
6	00B0239	000	螺栓	BOLT	6				
7	06B0349	000	垫圈	WASHER	6				
8	06B0007	000	垫圈	WASHER	6				
9	00B0012	000	螺栓	BOLT	12				
10	06B0347	000	垫圈	WASHER	12				
11	06B0348	000	垫圈	WASHER	11				
12	00B0085	000	螺栓	BOLT	11				
13	03B0021	000	螺母	NUT	11				
14	06B0086	000	垫圈	WASHER	5				
15	10A6856	000	封板	PLATE	1				
16	84A1023	000	胶条	SEAL	2				
17	82A0651	001	密封垫	GASKET	2				
18	02D4391	000	支架	BRACKET	1				
19	20C0572	000	水壶	WASHER RESERVOIR	1				
20	15B0067	000	双钢丝式环箍	CLAMP	1				
21	10A6857	000	封板	PLATE	1				
22	06B0030	000	垫圈	WASHER	6				

PDF 文件使用 "pdfFactory Pro" 试用版本创建 www.fineprint.cn

23C0275 003 油门操纵系统
THROTTLE CONTROL SYSTEM

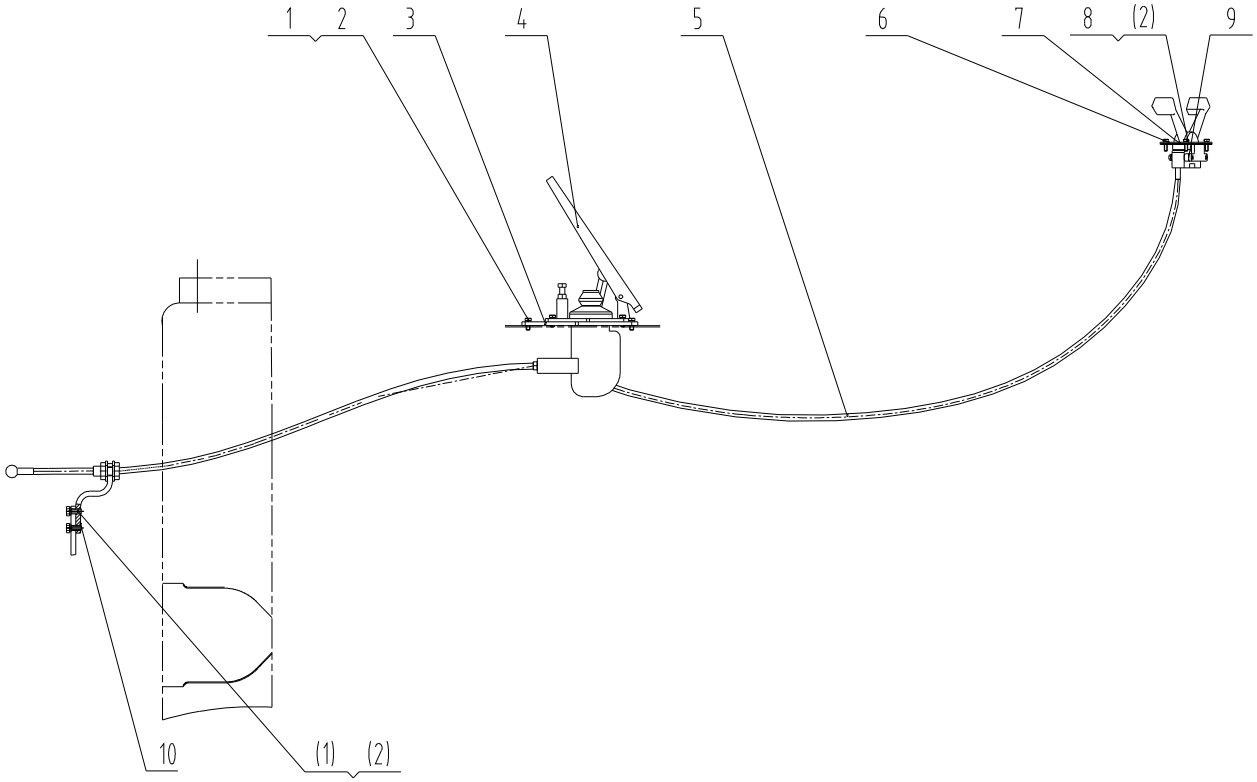

23C0275 003 油门操纵系统 THROTTLE CONTROL SYSTEM

件号 ITEM	部件号 PART NO.	版本 VER	零件名称	PART NAME	数量 Q'TY	服务代码 S.C	适用机号 SERIAL NO.	互换性 IA	可替换零件号 REPLACEABLE
1	00B0022	000	螺栓	BOLT	5				
2	06B0003	000	垫圈	WASHER	12				
3	12A3337	001	板	PLATE	1				
4	40C3040	000	油门踏板	ACCELERATOR PEDAL	1				
5	54C0378	001	软轴	FLEXIBLE SHAFT	1				
6	00D6124	000	支架	BRACKET	1				
7	82A1053	000	防尘盖	DUST COVER	1				
8	00B0023	000	螺栓	BOLT	4				
9	13A5425	000	垫板	PLATE	1				
10	22A1737	000	弯板	PLATE	1				
11	04J0003	000	螺钉	SCREW	3				

PDF 文件使用 "pdfFactory Pro" 试用版本创建 www.fineprint.cn

40C2459 000 油标尺
DIPSTICK

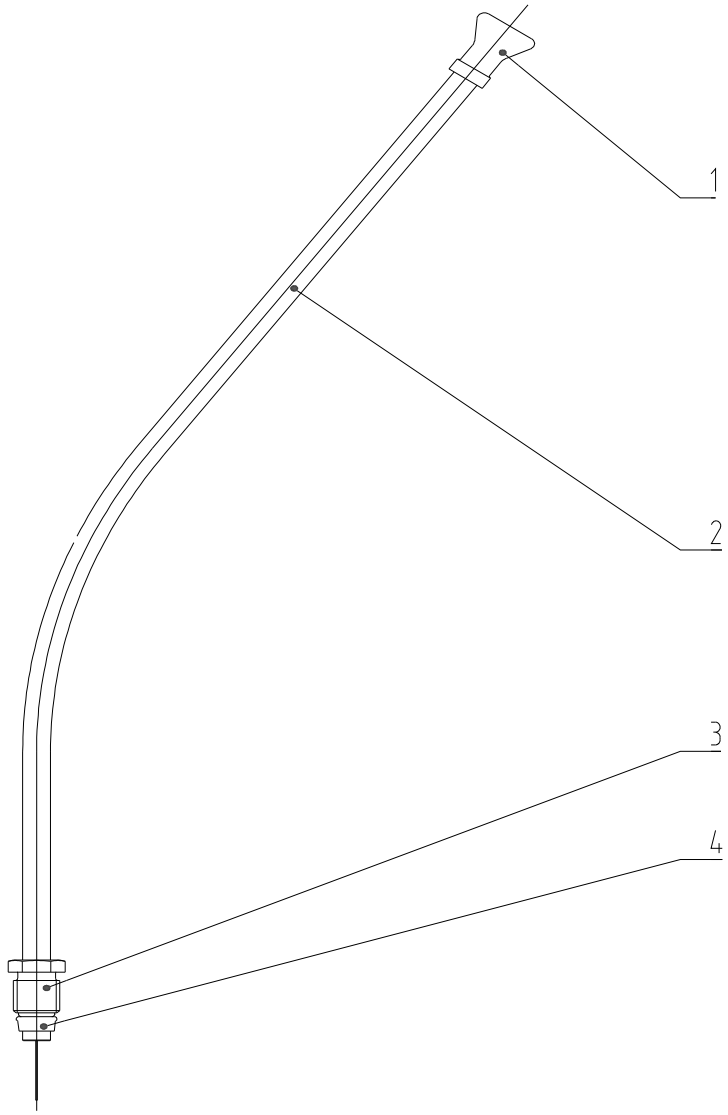

40C2459 000 油标尺 DIPSTICK

件号 ITEM	部件号 PART NO.	版本 VER	零件名称	PART NAME	数量 Q'TY	服务代码 S.C	适用机号 SERIAL NO.	互换性 IA	可替换零件号 REPLACEABLE
1	37C0864	000	油标尺	DIPSTICK	1				
2	33A1888	000	钢管	TUBE	1				
3	03B1424	000	六角螺塞	HEX PLUG	1				
4	84A1833	000	密封圈	SEAL RING	1				

PDF 文件使用 "pdfFactory Pro" 试用版本创建 www.fineprint.cn

传动系统 POWER TRAIN

01E0103 004 前轮胎轮辋 RIM

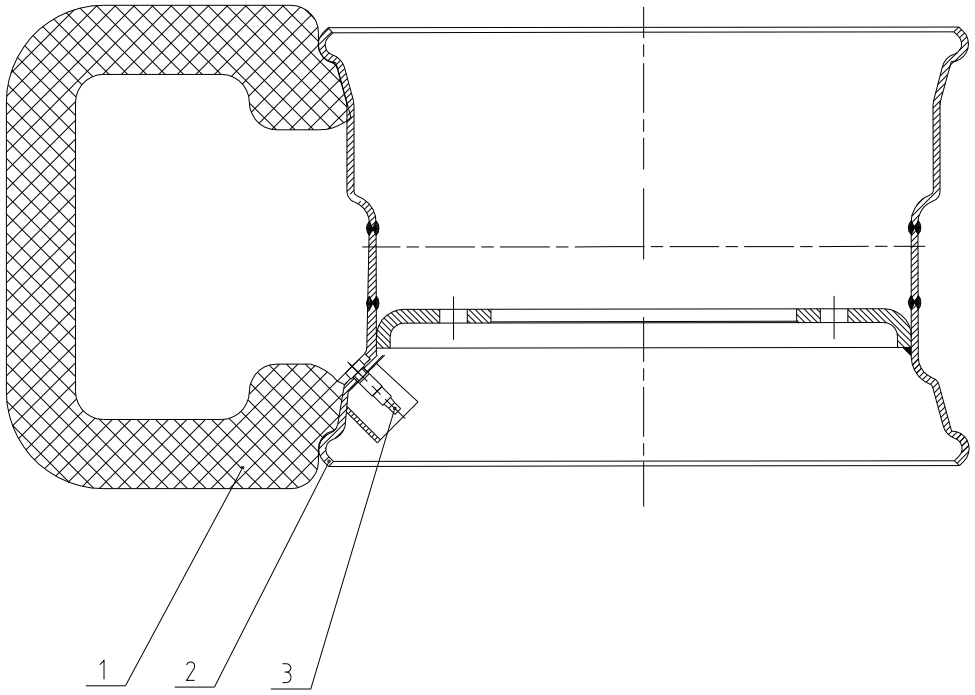

01E0103 004 前轮胎轮辋 RIM

件号 ITEM	部件号 PART NO.	版本 VER	零件名称	PART NAME	数量 Q'TY	服务代码 S.C	适用机号 SERIAL NO.	互换性 IA	可替换零件号 REPLACEABLE
1	16B0013	000	无内胎轮胎	TYRE	1				
2	12D0126	003	无内胎车轮	TYRE	1				
3	51C0326	000	气门嘴	DEFLATING VALVE	1				

PDF 文件使用 "pdfFactory Pro" 试用版本创建 www.fineprint.cn

01E0096 005 前驱动桥
FRONT AXLE AS

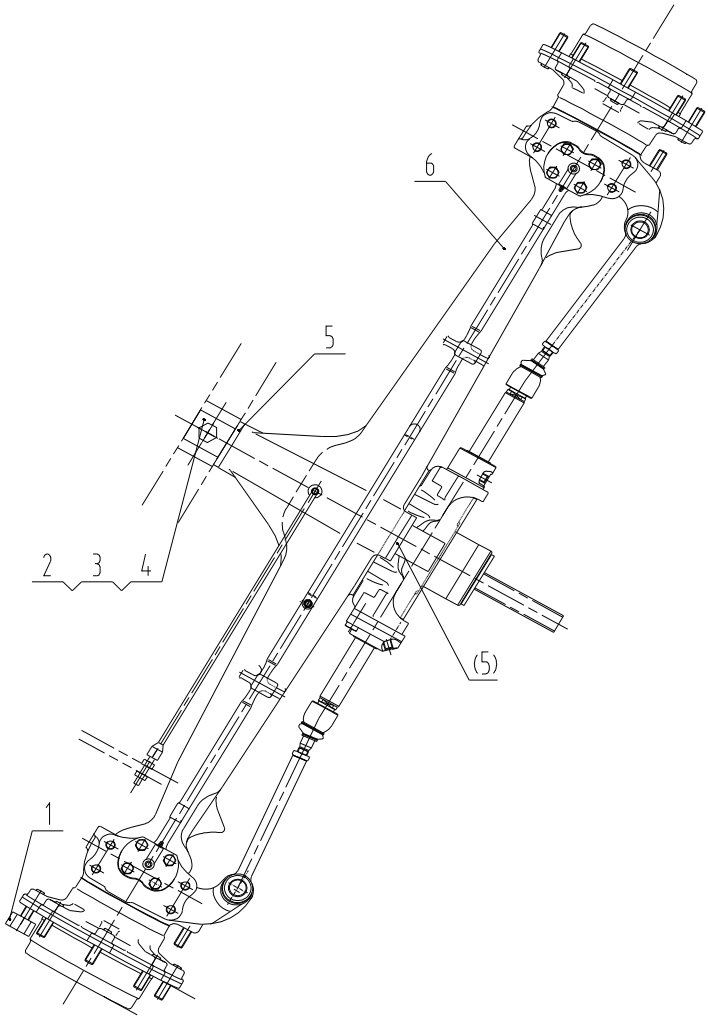

01E0096 005 前驱动桥 FRONT AXLE AS

件号 ITEM	部件号 PART NO.	版本 VER	零件名称	PART NAME	数量 Q'TY	服务代码 S.C	适用机号 SERIAL NO.	互换性 IA	可替换零件号 REPLACEABLE
1	03B0149	000	螺母	NUT	16				
2	61A0324	001	轴	SHAFT	1				
3	01B0755	000	螺栓	BOLT	1				
4	03B0053	000	螺母	NUT	2				
5	34C0267	002	调整垫	SHIM	2				
6	41C0241	001	前驱动桥	FRONT AXLE AS	1				
前驱动桥									

注 4

PDF 文件使用 "pdfFactory Pro" 试用版本创建 www.fineprint.cn

41C0241 001 前驱动桥
FRONT AXLE AS

41C0241 001 前驱动桥 FRONT AXLE AS

件号 ITEM	部件号 PART NO.	版本 VER	零件名称	PART NAME	数量 Q'TY	服务代码 S.C	适用机号 SERIAL NO.	互换性 IA	可替换零件号 REPLACEABLE
1	41C0241*1	000	前桥安装总成	FRONT AXLE HOUSING	1				
2	41C0241*2	000	转向单元	STEERING UNIT	1				
3	41C0241*3	000	主减速器	BEVEL GEAR SET	1				
4	41C0241*4	000	差速器	DIFFERENTIAL	1				
5	41C0241*5	000	双万向节	DOUBLE U-JOINT	1				
6	41C0241*6	000	轮毂	WHEEL HUB	1				
7	41C0241*7	000	终传动	FINAL REDUCTION	1				

PDF 文件使用 "pdfFactory Pro" 试用版本创建 www.fineprint.cn

41C0241*1 000 前桥安装总成
FRONT AXLE HOUSING

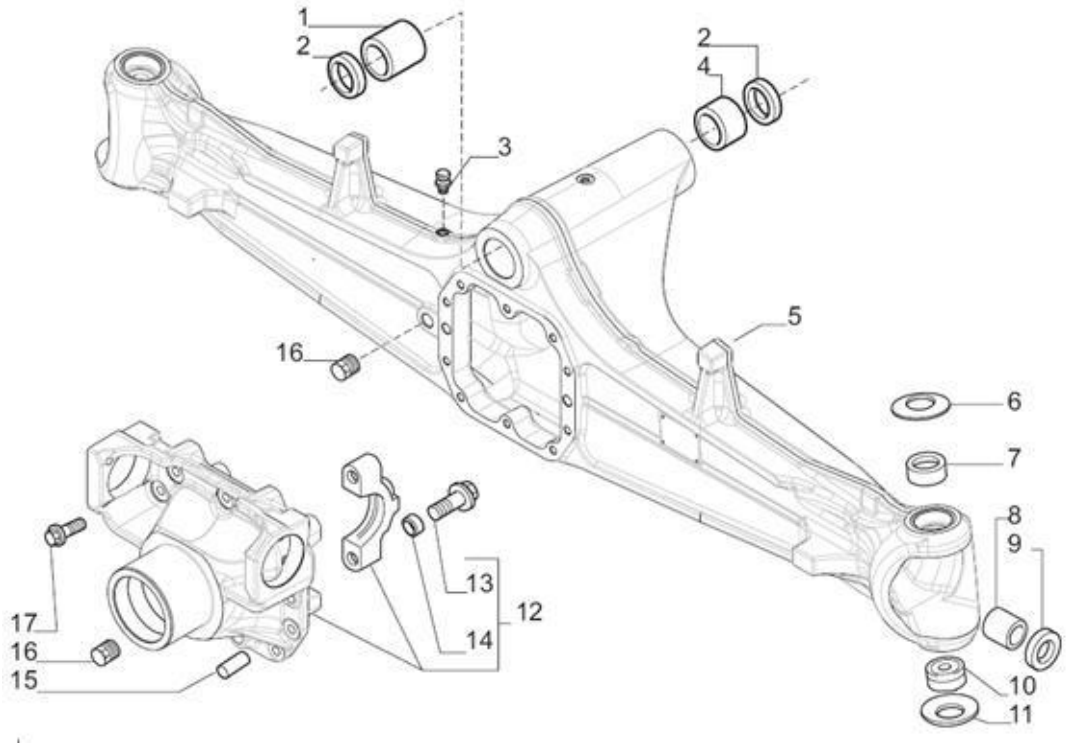

41C0241*1 000 前桥安装总成 FRONT AXLE HOUSING

件号 ITEM	部件号 PART NO.	版本 VER	零件名称	PART NAME	数量 Q'TY	服务代码 S.C	适用机号 SERIAL NO.	互换性 IA	可替换零件号 REPLACEABLE
1	126610	000	套	BUSH	1				
2	120717	000	油封	OIL SEAL	2				
3	104988	000	透气塞	BREATHER	1				
4	126611	000	套	BUSHING	1				
5	149555	000	桥壳	AXLE HOUSING	1				
6	128633	000	垫圈	BELLEVILLE WASHER	2				
7	143563	000	套	BUSH	2				
8	109972	000	套	BUSH	2				
9	641734	000	密封圈	SEAL	2				
10	123726	000	球形轴承	SPHERICAL BEARING	2				
11	128630	000	垫圈	BELLEVILLE WASHER	2				
12	122964	000	支承架	DIFFERENTIAL SUPPORT	2				
13	126022	000	螺栓	BOLT	1				
14	072235	000	中心套	CENTERING BUSH	4				
15	087660	000	销	PIN	4				
16	092270	000	油塞	OIL PLUG	2				
17	125827	000	螺栓	BOLT	10				

PDF 文件使用 "pdfFactory Pro" 试用版本创建 www.fineprint.cn

41C0241*2 000 转向单元
STEERING UNIT

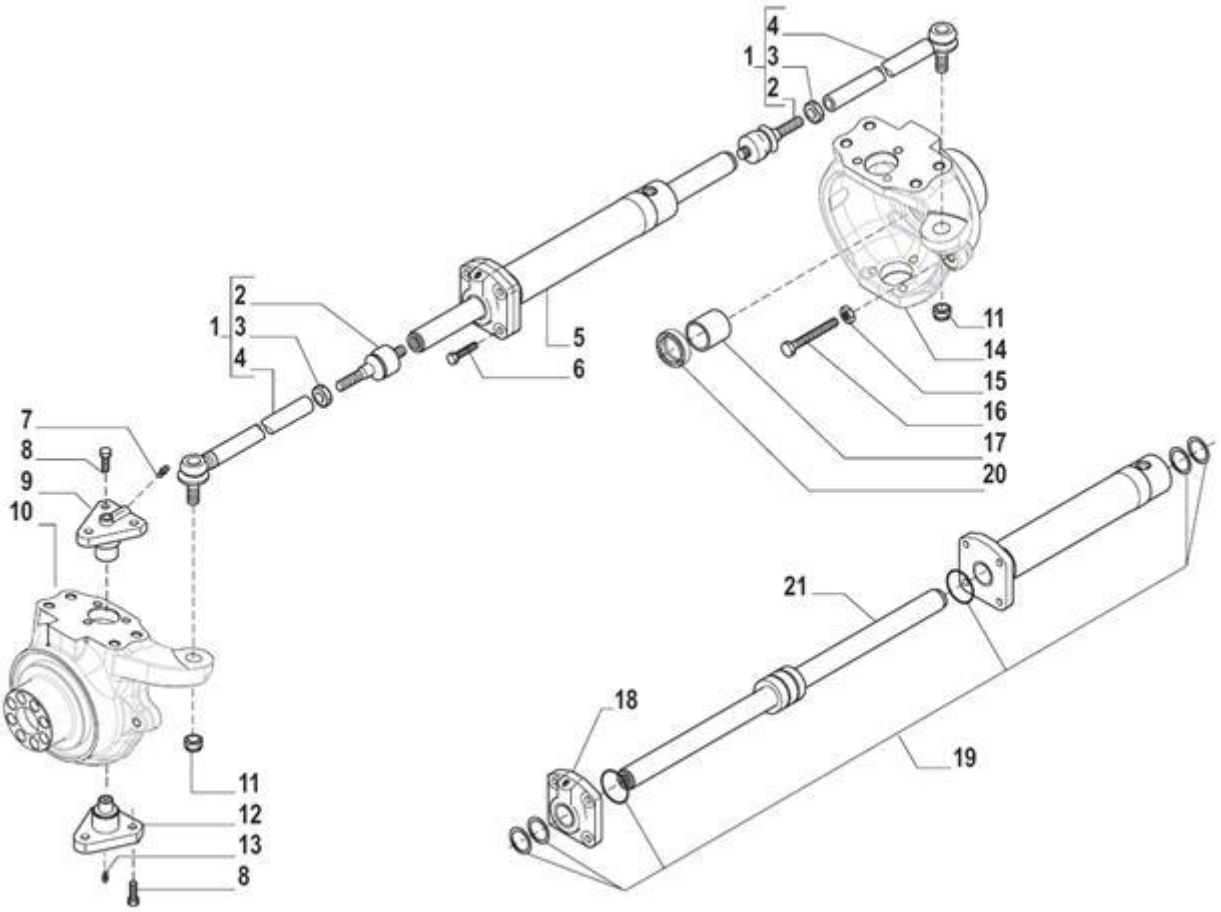

PDF 文件使用 "pdfFactory Pro" 试用版本创建 www.fineprint.cn

41C0241*2 000 转向单元 STEERING UNIT

件号 ITEM	部件号 PART NO.	版本 VER	零件名称	PART NAME	数量 Q'TY	服务代码 S.C	适用机号 SERIAL NO.	互换性 IA	可替换零件号 REPLACEABLE
1	145481	000	转向臂总成	STEERING ARM ASSY	2				
2	350878	000	球形接头	SPHERICAL JOINT	2				
3	070787	000	螺母	NUT	2				
4	351144	000	转向横拉杆	TIE ROD	2				
5	139495	000	转向油缸	STEERING CYLINDER	1				
6	128534	000	螺栓	BOLT	4				
7	024210	000	注油器	GREASER NIPPLE	2				
8	126922	000	螺栓	BOLT	12				
9	128880	000	销	KING PIN	2				
10	145265	000	左中心壳	SWIVEL HOUSING LH	1				
11	022431	000	螺母	NUT	2				
12	128881	000	销	KING PIN	2				
13	024211	000	注油器	GREASER NIPPLE	2				
14	145264	000	右中心壳	SWIVEL HOUSING RH	1				
15	022129	000	螺母	NUT	2				
16	127223	000	螺栓	BOLT	2				
17	125390	000	套	BUSH	2				
18	049084	000	缸头	CYLINDER HEAD	1				
19	049210	000	油封组件	OIL SEAL KIT	1				
20	144485	000	油封圈	OIL SEAL RING	2				
21	049083	000	杆	ROD	1				

PDF 文件使用 "pdfFactory Pro" 试用版本创建 www.fineprint.cn

41C0241*3 000 主减速器
BEVEL GEAR SET

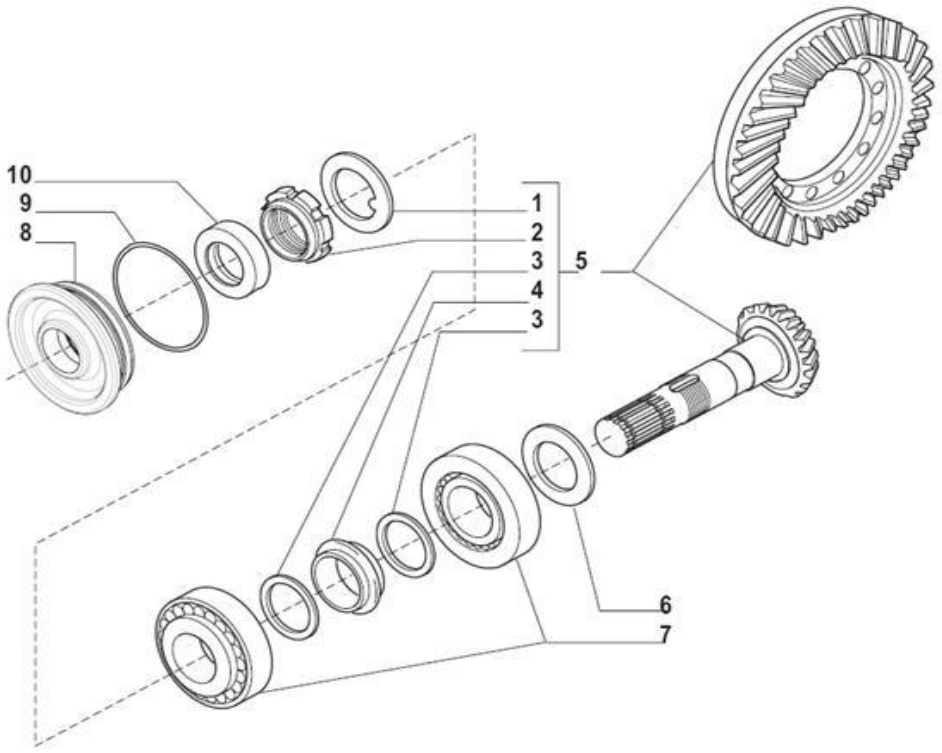

41C0241*3 000 主减速器 BEVEL GEAR SET

件号 ITEM	部件号 PART NO.	版本 VER	零件名称	PART NAME	数量 Q'TY	服务代码 S.C	适用机号 SERIAL NO.	互换性 IA	可替换零件号 REPLACEABLE
1	113717	000	锁定垫圈	LOCKWASHER	1				
2	115054	000	垫圈螺母	RING NUT	1				
3	125829	000	垫圈	WASHER	2				
4	125806	000	轴环垫片	COLLAPSIBLE SPACER	1				
5	066607	000	螺旋锥齿轮	BEVEL GEAR/PINION SET	1				
6	132264	000	调整垫片	SHIM GP	1				
7	027350	000	轴承	BEARING	2				
8	129929	000	盖	COVER	1				
9	028212	000	O 型圈	O.RING	1				
10	134363	000	油封圈	OIL SEAL RING	1				

PDF 文件使用 "pdfFactory Pro" 试用版本创建 www.fineprint.cn

41C0241*4 000 差速器
Differential

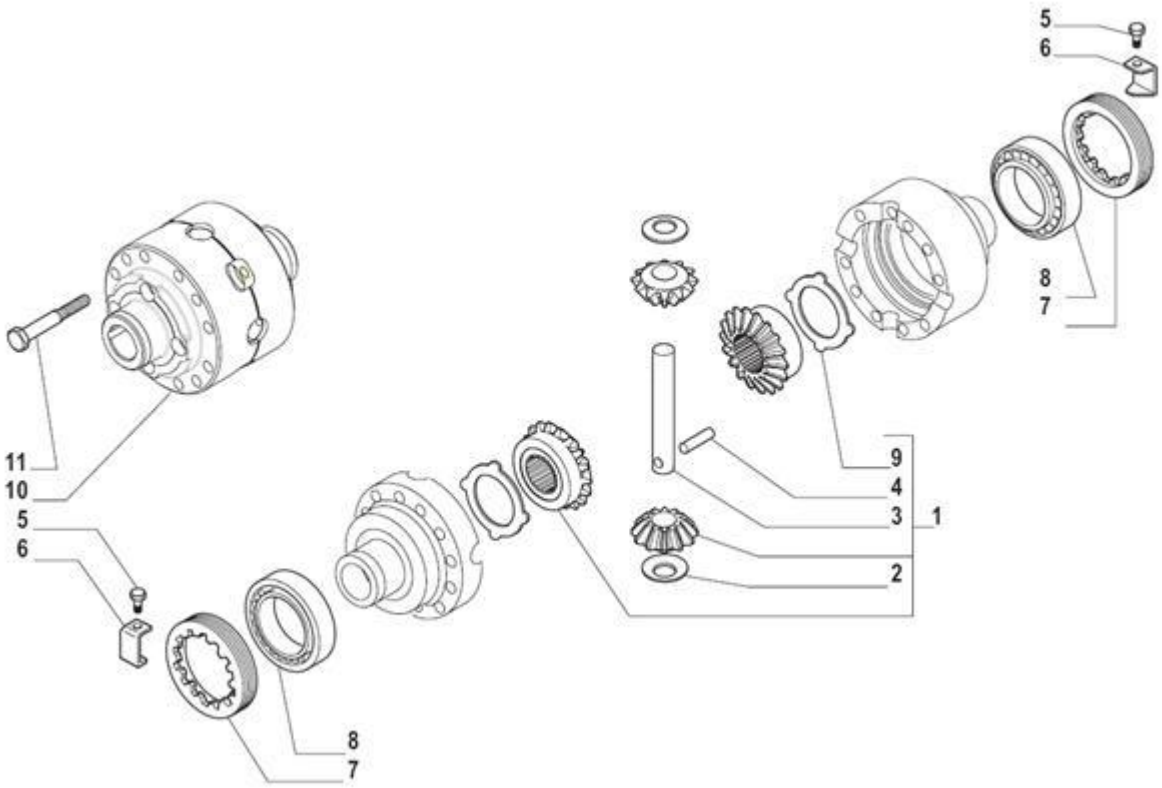

41C0241*4 000 差速器 DIFFERENTIAL

件号 ITEM	部件号 PART NO.	版本 VER	零件名称	PART NAME	数量 Q'TY	服务代码 S.C	适用机号 SERIAL NO.	互换性 IA	可替换零件号 REPLACEABLE
1	066161	000	差速器组件	DIFFERENTIAL KIT	1				
2	115730	000	止推垫圈	THRUST WASHER	2				
3	115731	000	轴	SHAFT	1				
4	116451	000	销	PIN	1				
5	128440	000	螺钉	SCREW	2				
6	107778	000	固定板	PLATE	2				
7	107400	000	螺母垫片	RING NUT	2				
8	027309	000	轴承	BEARING	2				
9	120361	000	驱动板	DRIVE PLATE	2				
10	137972	000	差速器壳	DIFFERENTIAL HOUSING	1				
11	125552	000	螺栓	BOLT	12				

PDF 文件使用 "pdfFactory Pro" 试用版本创建 www.fineprint.cn

41C0241*5 000 双万向节
DOUBLE U-JOINT

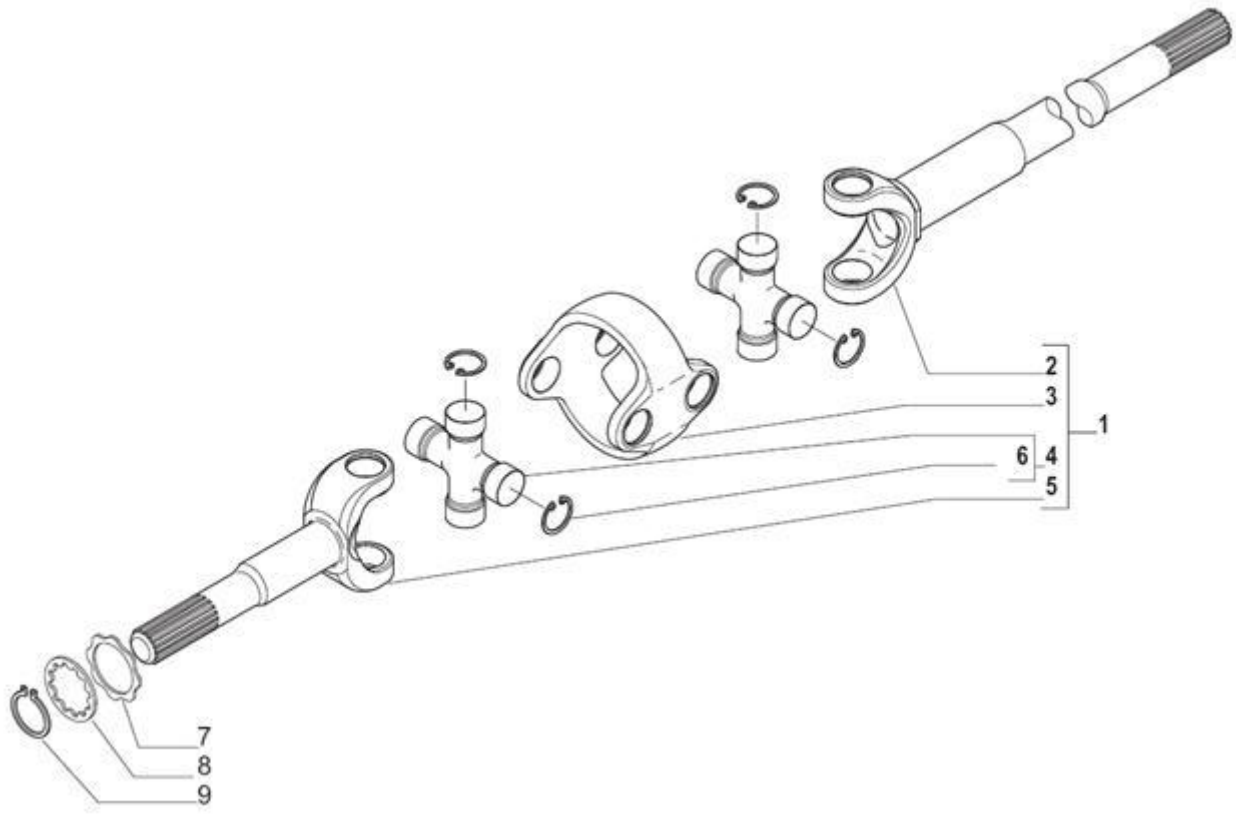

41C0241*5 000 双万向节 DOUBLE U-JOINT

件号 ITEM	部件号 PART NO.	版本 VER	零件名称	PART NAME	数量 Q'TY	服务代码 S.C	适用机号 SERIAL NO.	互换性 IA	可替换零件号 REPLACEABLE
1	149582	000	双向接头	DOUBLE JOINT	2				
2	048727	000	叉（双向）	FORK (DIFF. SIDE)	2				
3	046279	000	中间体	CENTRAL BODY	2				
4	040837	000	十字轴	SPIDER	4				
5	048726	000	叉（轮毂）	FORK (WHEEL HUB)	2				
6	040953	000	固定垫圈	LOCK RING	16				
7	132165	000	垫圈	WASHER	2				
8	140024	000	垫圈	WASHER	2				
9	024799	000	挡圈	SNAP RING	2				

PDF 文件使用 "pdfFactory Pro" 试用版本创建 www.fineprint.cn

41C0241*6 000 轮毂
WHEEL HUB

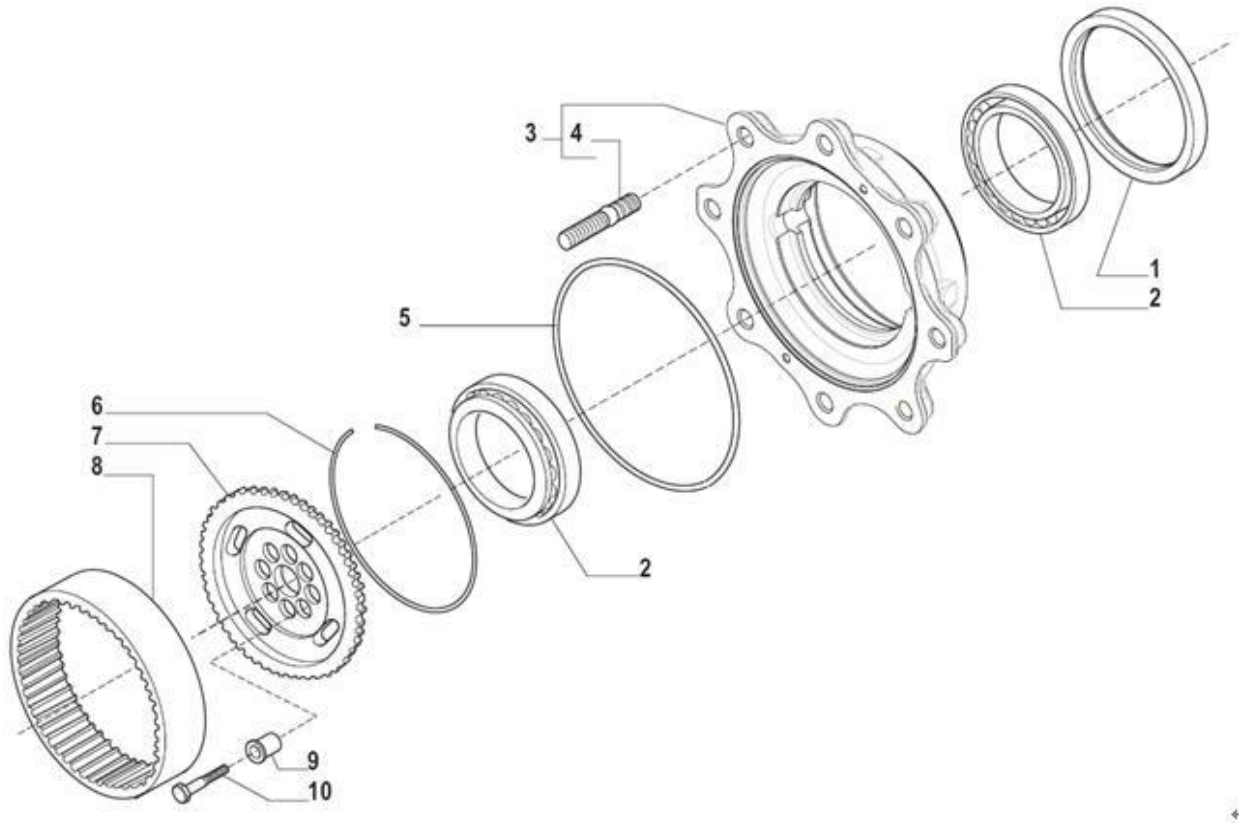

41C0241*6 000 轮毂 WHEEL HUB

件号 ITEM	部件号 PART NO.	版本 VER	零件名称	PART NAME	数量 Q'TY	服务代码 S.C	适用机号 SERIAL NO.	互换性 IA	可替换零件号 REPLACEABLE
1	047702	000	ANELLO DI TENUTA		2				
2	118370	000	CUSCINETTO		4				
3	066993	000	KIT MOZZO RUOTA		2				
4	130679	000	PRIGIONIERO		16				
5	028603	000	ANELLO OR		2				
6	125344	000	ANELLO		2				
7	131825	000	MOZZO FERMO CORONA		2				
8	131824	000	CORONA EPIC		2				
9	141196	000	BUSSOLA DI CENTRAGGIO		16				
10	140259	000	VITE		16				

PDF 文件使用 "pdfFactory Pro" 试用版本创建 www.fineprint.cn

41C0241*7 000 终传动
FINAL REDUCTION

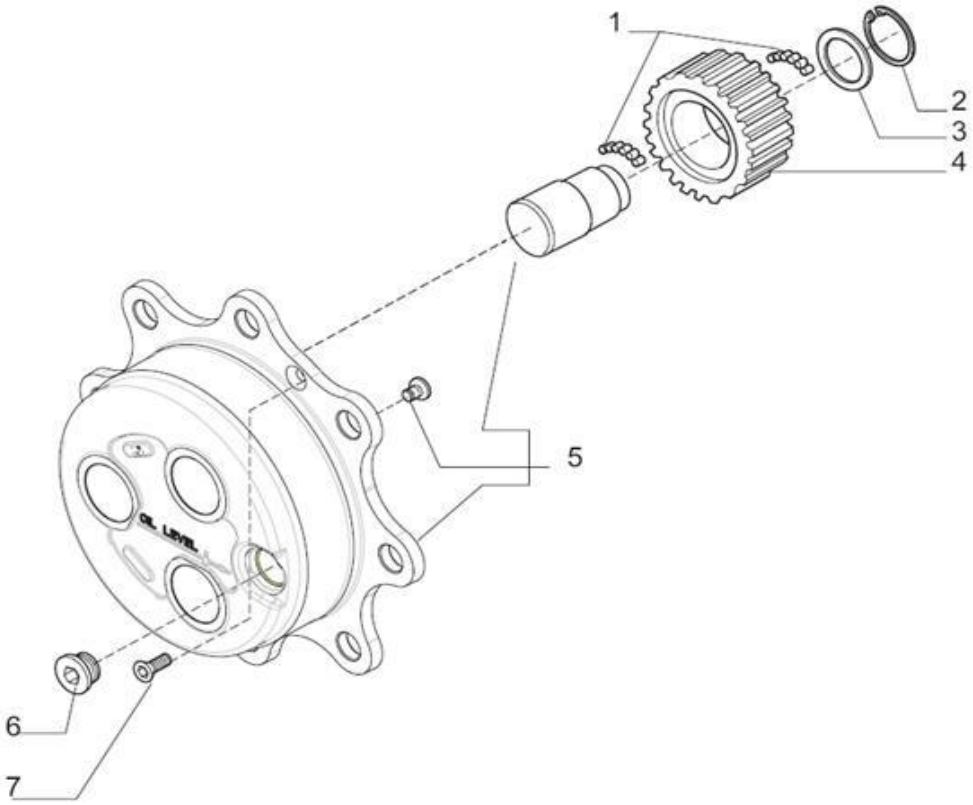

41C0241*7 000 终传动 FINAL REDUCTION

件号 ITEM	部件号 PART NO.	版本 VER	零件名称	PART NAME	数量 Q'TY	服务代码 S.C	适用机号 SERIAL NO.	互换性 IA	可替换零件号 REPLACEABLE
2	024793	000	挡圈	SNAP RING	6				
3	135366	000	垫圈	WASHER	6				
4	135947	000	齿轮	GEAR	6				
5	066855	000	行星轮架	PLANETARY CARRIER KIT	2				
6	125280	000	螺塞	PLUG	2				
7	020490	000	螺钉	SCREW	2				

PDF 文件使用 "pdfFactory Pro" 试用版本创建 www.fineprint.cn

01E0285 003 前桥
FRONT AXLE

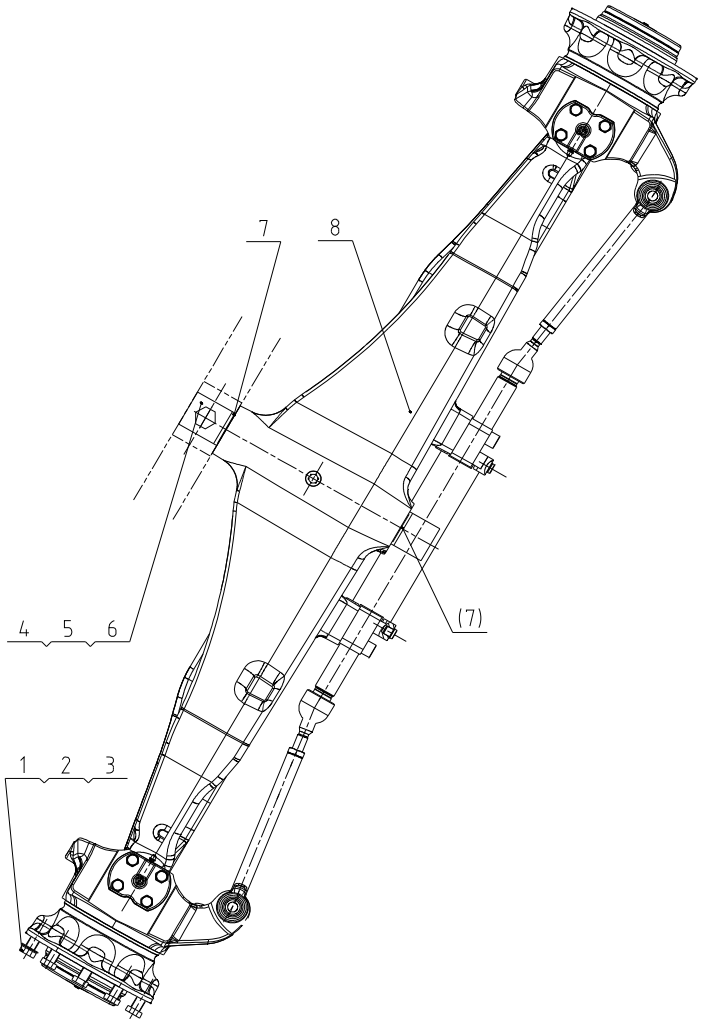

01E0285 003 前桥 FRONT AXLE

件号 ITEM	部件号 PART NO.	版本 VER	零件名称	PART NAME	数量 Q'TY	服务代码 S.C	适用机号 SERIAL NO.	互换性 IA	可替换零件号 REPLACEABLE
1	03A0485	000	螺栓	BOLT	16				
2	06B0351	000	垫圈	WASHER	16				
3	06B0012	000	垫圈	WASHER	16				
4	61A0324	001	轴	SHAFT	1				
5	01B0755	000	螺栓	BOLT	1				
6	03B0053	000	螺母	NUT	2				
7	34C0267	002	调整垫	SHIM	2				
8	41C0246	003	转向前桥	STEERING FRONT AXLE	1				
非驱动桥									

注 5

PDF 文件使用 "pdfFactory Pro" 试用版本创建 www.fineprint.cn

41C0246 003 转向前桥
STEERING FRONT AXLE

41C0246 003 转向前桥 STEERING FRONT AXLE

件号 ITEM	部件号 PART NO.	版本 VER	零件名称	PART NAME	数量 Q'TY	服务代码 S.C	适用机号 SERIAL NO.	互换性 IA	可替换零件号 REPLACEABLE
1	41C0246*1	000	前桥安装总成	FRONT AXLE HOUSING	1				
2	41C0246*2	000	转向单元	STEERING UNIT	1				
3	41C0246*3	000	轮毂	WHEEL HUB	1				

PDF 文件使用 "pdfFactory Pro" 试用版本创建 www.fineprint.cn

41C0246*1 000 前桥安装总成
FRONT AXLE HOUSING

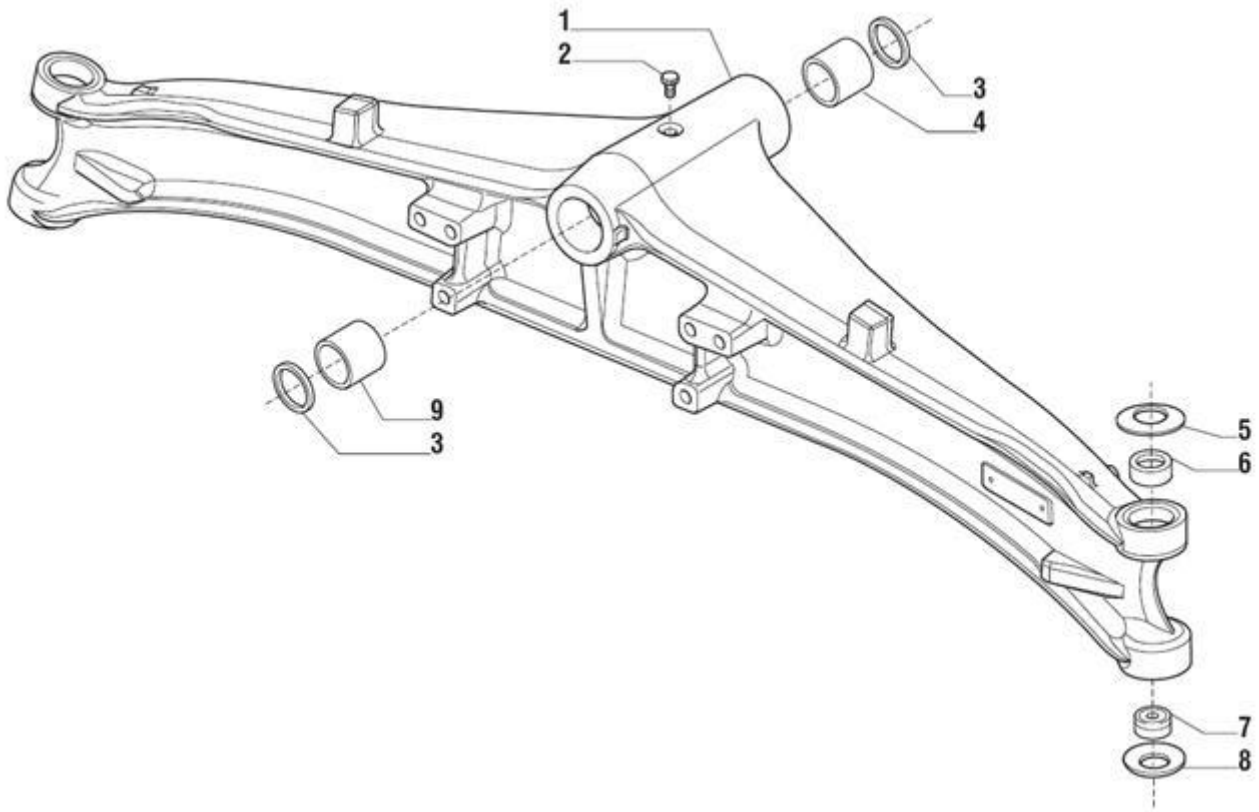

41C0246*1 000 前桥安装总成 FRONT AXLE HOUSING

件号 ITEM	部件号 PART NO.	版本 VER	零件名称	PART NAME	数量 Q'TY	服务代码 S.C	适用机号 SERIAL NO.	互换性 IA	可替换零件号 REPLACEABLE
1	145561	000	桥壳	AXLE HOUSING	1				
2	030803	000	螺塞	PLUG	1				
3	120717	000	油封	OIL SEAL	2				
4	126611	000	套	BUSHING	1				
5	125813	000	垫圈	BELLEVILLE WASHER	2				
6	144557	000	套	BUSHING	2				
7	123726	000	球形轴承	SPHERICAL BEARING	2				
8	128630	000	垫圈	BELLEVILLE WASHER	2				
9	126610	000	套	BUSH	1				

PDF 文件使用 "pdfFactory Pro" 试用版本创建 www.fineprint.cn

41C0246*2 000 转向单元
STEERING UNIT

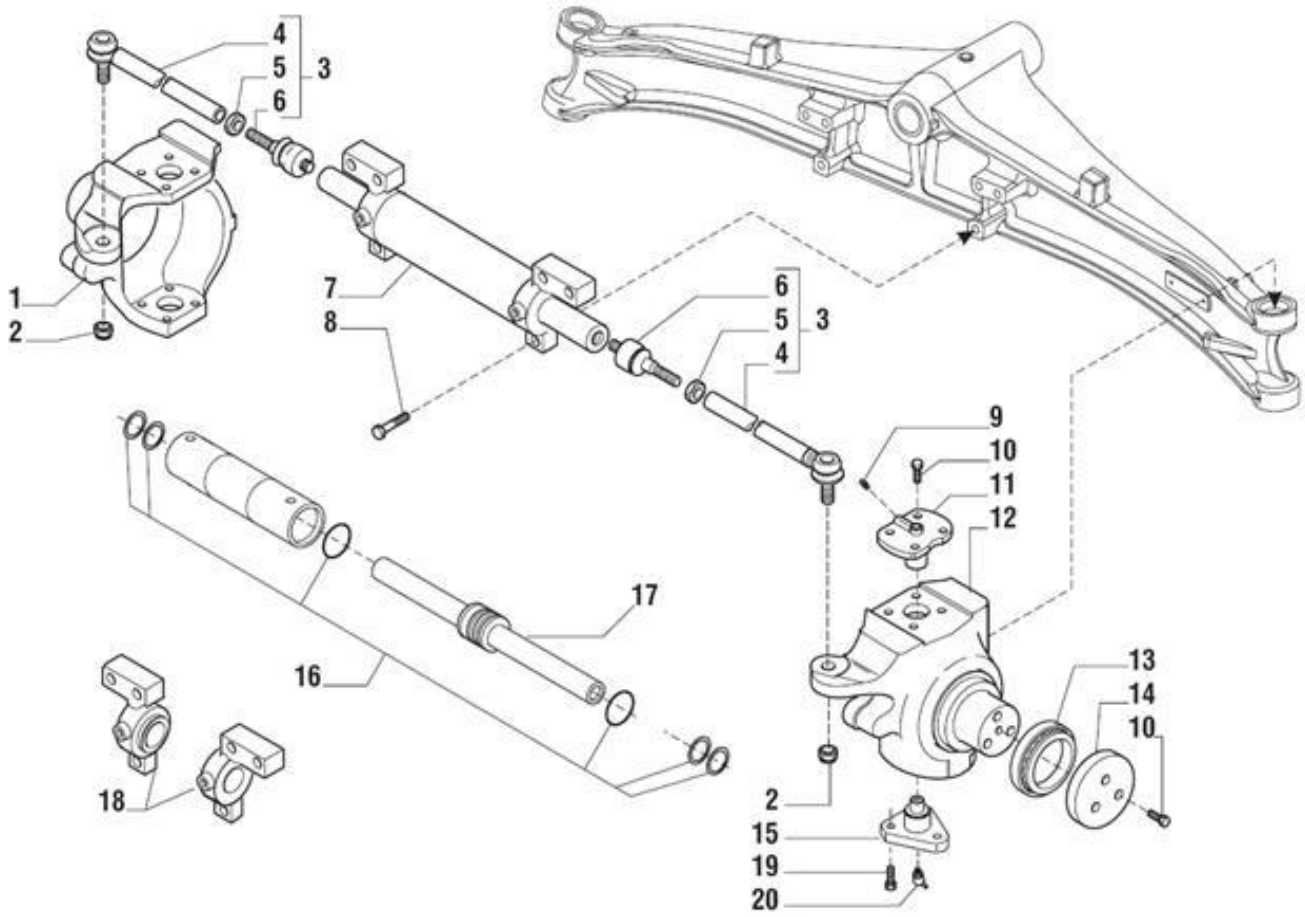

PDF 文件使用 "pdfFactory Pro" 试用版本创建 www.fineprint.cn

41C0246*2 000 转向单元 STEERING UNIT

件号 ITEM	部件号 PART NO.	版本 VER	零件名称	PART NAME	数量 Q'TY	服务代码 S.C	适用机号 SERIAL NO.	互换性 IA	可替换零件号 REPLACEABLE
1	144867	000	左中心壳	LH SWIVEL HOUSING	1				
2	022437	000	螺母	NUT	2				
3	134036	000	转向臂总成	STEERING ARM ASSY	2				
4	351219	000	转向横拉杆	TIE ROD	2				
5	022183	000	螺母	NUT	2				
6	350440	000	球形接头	BALL JOINT	2				
7	143530	000	油缸总成	CYLINDER ASSEMBLY	1				
8	021696	000	螺栓	BOLT	6				
9	024210	000	注油器	GREASER NIPPLE	2				
10	126921	000	螺栓	BOLT	14				
11	128904	000	销	KING PIN	2				
12	144866	000	右中心壳	RH SWIVEL HOUSING	1				
13	143682	000	轴承	BEARING	2				
14	143173	000	止推垫圈	THRUST WASHER	2				
15	128881	000	销	KING PIN	2				
16	049311	000	密封组件	SEALS KIT	1				
17	049218	000	总成杆	ASSEMBLED ROD	1				
18	04931X	000	缸头	CYLINDER HEAD	1				
19	126922	000	螺栓	BOLT	6				
20	024211	000	注油器	GREASER NIPPLE	2				

PDF 文件使用 "pdfFactory Pro" 试用版本创建 www.fineprint.cn

41C0246*3 000 轮毂
WHEEL HUB

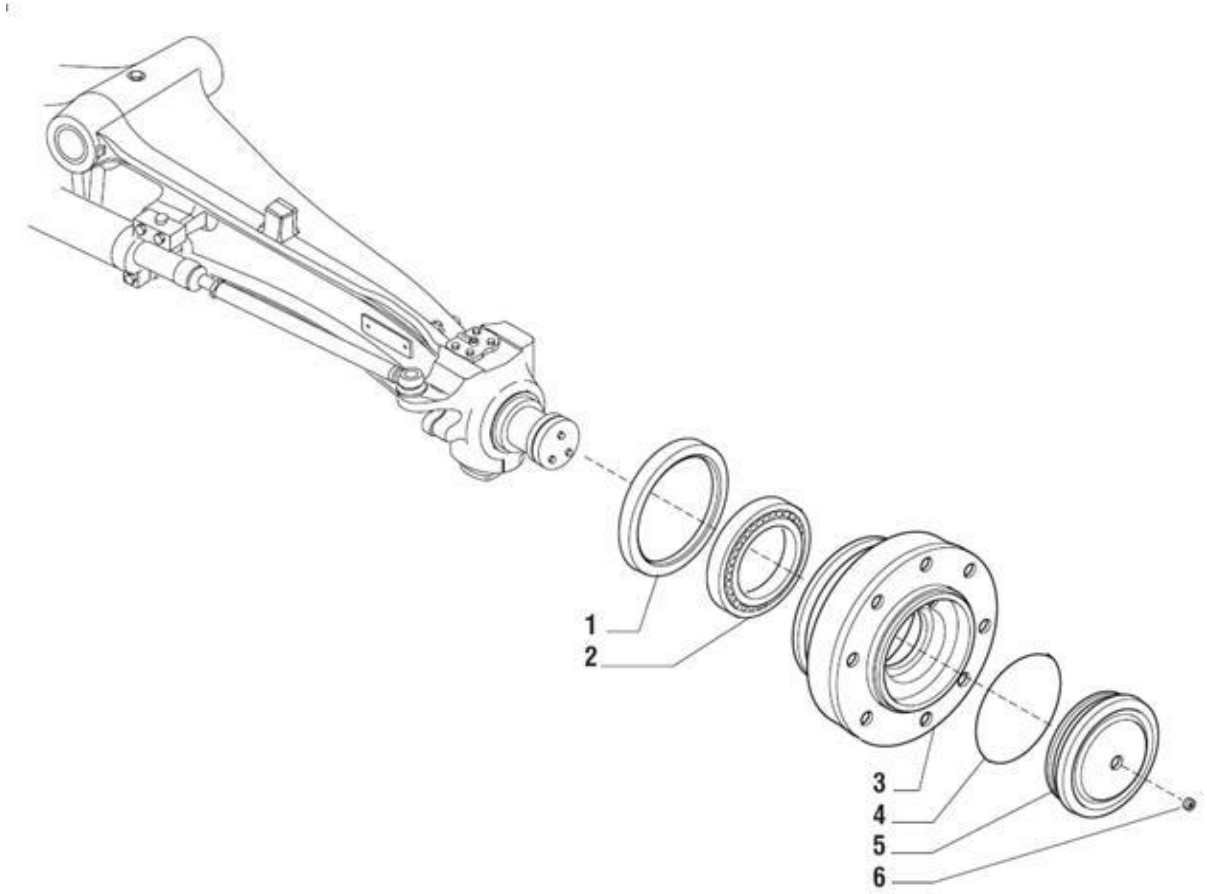

41C0246*3 000 轮毂 WHEEL HUB

件号 ITEM	部件号 PART NO.	版本 VER	零件名称	PART NAME	数量 Q'TY	服务代码 S.C	适用机号 SERIAL NO.	互换性 IA	可替换零件号 REPLACEABLE
1	047703	000	密封圈	SEAL RING	2				
2	134293	000	轴承	BEARING	2				
3	143175	000	轮毂	WHEEL HUB	2				
4	028550	000	O 型圈	O RING	2				
5	143531	000	轮毂盖	WHEEL HUB COVER	2				
6	021558	000	螺塞	PLUG	2				

PDF 文件使用 "pdfFactory Pro" 试用版本创建 www.fineprint.cn

05E0209 007 双变系统
GEARBOX & TORQUE CONVERTER AS

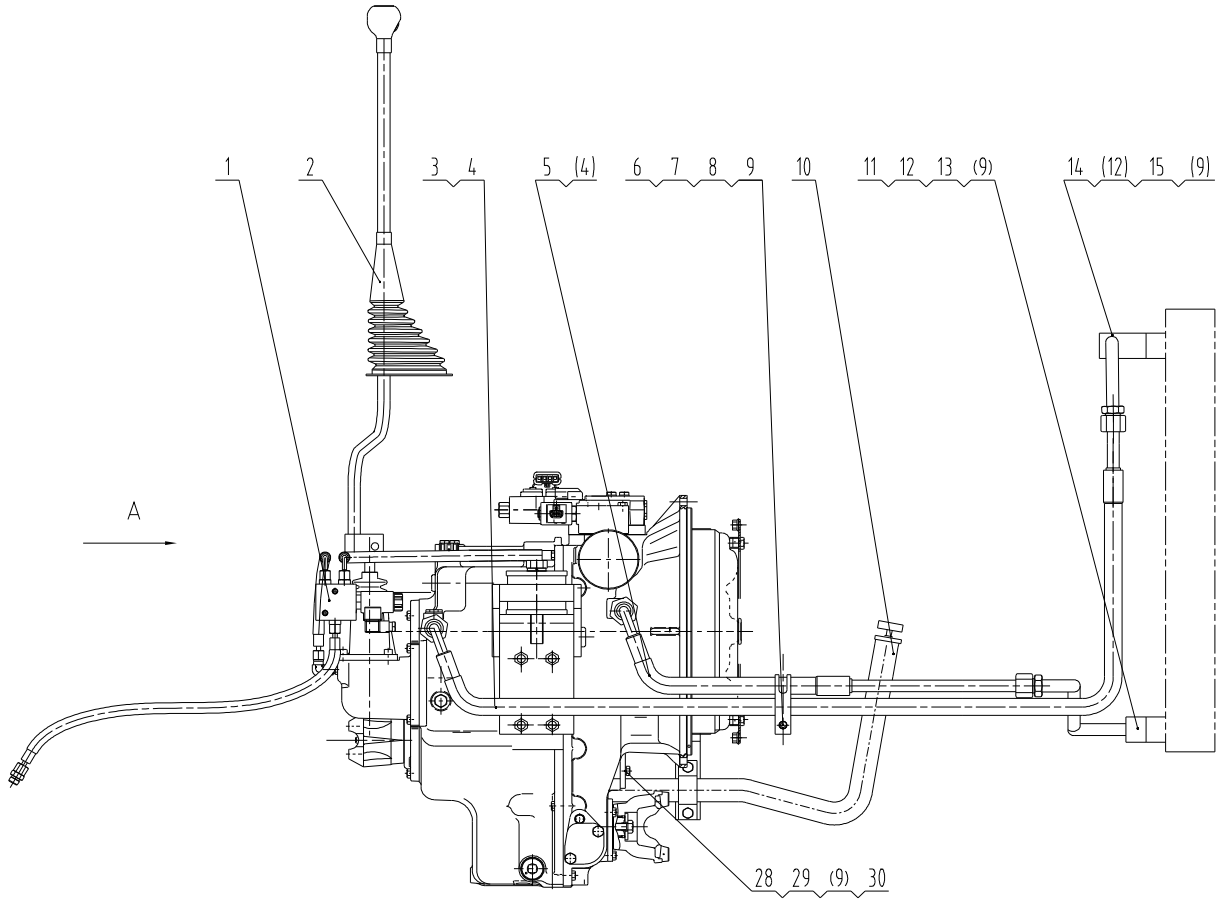

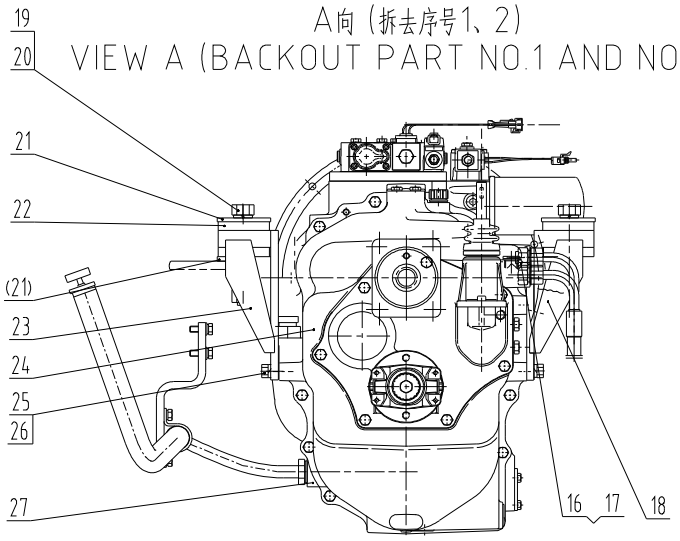

PDF 文件使用 "pdfFactory Pro" 试用版本创建 www.fineprint.cn

05E0209 007 双变系统 GEARBOX & TORQUE CONVERTER AS

件号 ITEM	部件号 PART NO.	版本 VER	零件名称	PART NAME	数量 Q'TY	服务代码 S.C	适用机号 SERIAL NO.	互换性 IA	可替换零件号 REPLACEABLE
1	00C1609	001	管路组件	LINE GP	1				
2	23C0215	002	变速操纵手柄	SHIFT CONTROL LEVER	1				
3	06C7808	000	软管总成	HOSE AS	1				
4	12B0502	001	O 形圈	O-RING	4				
5	06C7809	000	软管总成	HOSE AS	1				
6	09C0272	000	双管夹	CLAMP	1				
7	00B0007	000	螺栓	BOLT	1				
8	06B0005	000	垫圈	WASHER	1				
9	06B0348	000	垫圈	WASHER	11				
10	00C1610	001	进油管路	OIL INLET LINES	1				
11	10D7088	000	钢管总成	TUBE AS	1				
12	12B0224	000	O 形圈	O-RING	2				
13	01B0016	000	螺栓	BOLT	4				
14	10D8498	001	钢管总成	TUBE AS	1				
15	00B0020	000	螺栓	BOLT	4				
16	30K0022	000	接头	CONNECTOR	2				
17	12B0503	002	O 形圈	O-RING	2				
18	02D4131	000	右支座	BRACKET-RH	1				
19	00B0220	000	螺栓	BOLT	2				
20	06B0360	000	垫圈	WASHER	2				
21	11A0941	000	垫圈	WASHER	2				
22	17B0115	000	减振垫	CUSHION	2				
23	02D4130	000	左支座	BRACKET-LH	1				
24	42C0296	001	变速箱	TRANSMISSION	1				
25	00B0017	000	螺栓	BOLT	8				
26	06B0349	000	垫圈	WASHER	8				
27	12B0114	000	O 形圈	O-RING	1				
28	00B0052	000	螺栓	BOLT	2				
29	12A1664	000	压板	PLATE	1				
30	12B0287	000	O 形圈	O-RING	1				
31	52C0121	000	传动油滤油器	TRANSMISSION OIL FILTER	1				
潍柴									

注 6

PDF 文件使用 "pdfFactory Pro" 试用版本创建 www.fineprint.cn

00C1609 001 管路组件
LINE GP

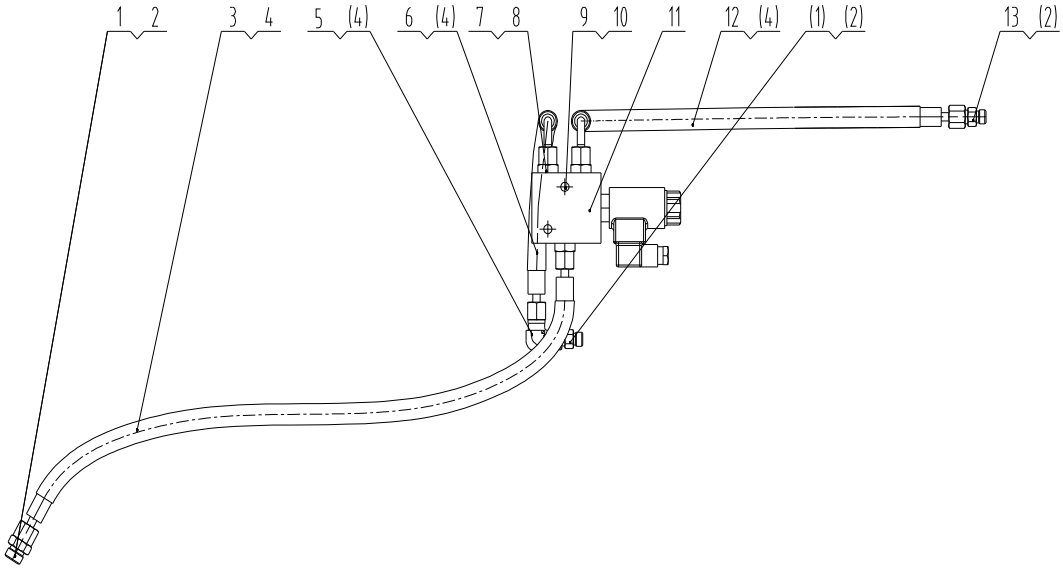

00C1609 001 管路组件 LINE GP

件号 ITEM	部件号 PART NO.	版本 VER	零件名称	PART NAME	数量 Q'TY	服务代码 S.C	适用机号 SERIAL NO.	互换性 IA	可替换零件号 REPLACEABLE
1	30K0020	000	接头	CONNECTOR	2				
2	12B0495	002	O 形圈	O-RING	3				
3	05K0036	000	软管总成	HOSE AS	1				
4	12B0514	000	O 形圈	O-RING	7				
5	31C0102	002	弯接头	ELBOW	1				
6	05C3522	000	软管总成	HOSE AS	1				
7	30K0021	000	接头	CONNECTOR	3				
8	12B0023	000	O 形圈	O-RING	3				
9	00B0030	000	螺栓	BOLT	2				
10	06B0348	000	垫圈	WASHER	2				
11	12C2528	000	阀组件	VALVE GP	1				
12	05K0038	000	软管总成	HOSE AS	1				
13	00A2012	001	接头	CONNECTOR	1				

PDF 文件使用 "pdfFactory Pro" 试用版本创建 www.fineprint.cn

00C1610 001 进油管路
OIL INLET LINES

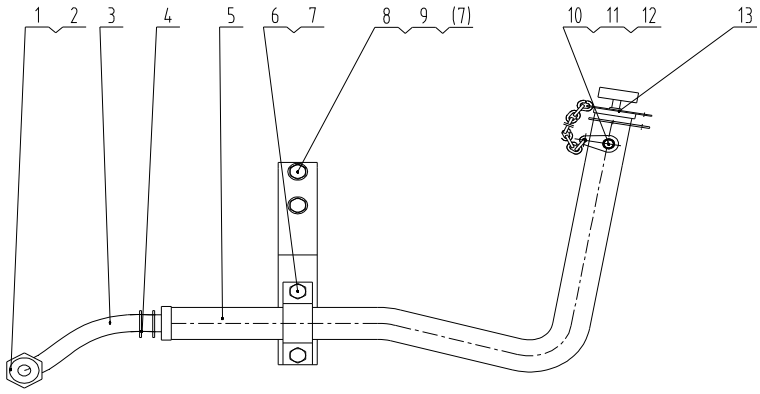

00C1610 001 进油管路 OIL INLET LINES

件号 ITEM	部件号 PART NO.	版本 VER	零件名称	PART NAME	数量 Q'TY	服务代码 S.C	适用机号 SERIAL NO.	互换性 IA	可替换零件号 REPLACEABLE
1	00H0110	000	接头	CONNECTOR	1				
2	12B0198	000	O 形圈	O-RING	1				
3	30A1229	001	油管	OIL PIPE	1				
4	15B0009	000	双钢丝式环箍	CLAMP	2				
5	10D5791	002	加油管	FILLER TUBE	1				
6	00B0056	000	螺栓	BOLT	2				
7	06B0347	000	垫圈	WASHER	4				
8	29A0990	000	安装板	MOUNTING PLATE	1				
9	00B0019	000	螺栓	BOLT	2				
10	00B0021	000	螺栓	BOLT	1				
11	06B0346	000	垫圈	WASHER	1				
12	06B0024	000	垫圈	WASHER	1				
13	16C0062	000	盖总成	COVER AS	1				

PDF 文件使用 "pdfFactory Pro" 试用版本创建 www.fineprint.cn

16C0062 000 盖总成
COVER AS

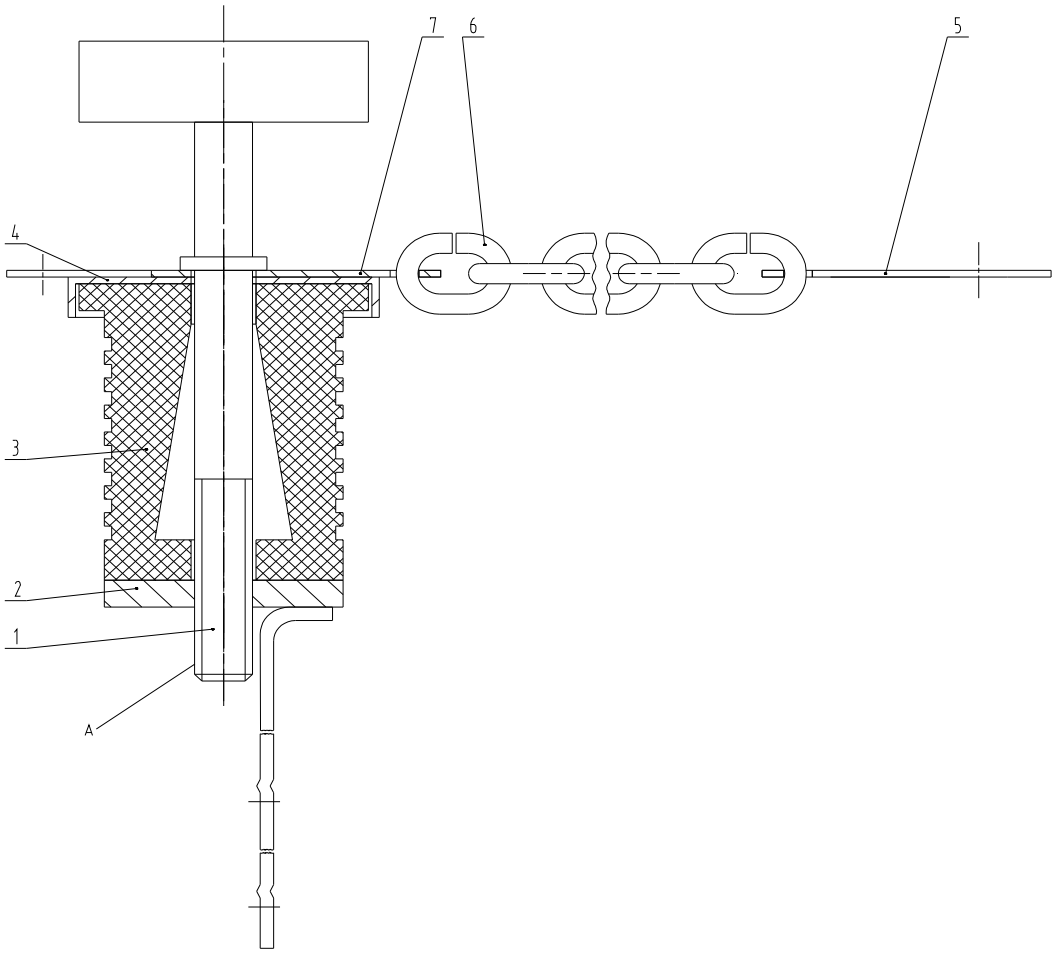

16C0062 000 盖总成 COVER AS

件号 ITEM	部件号 PART NO.	版本 VER	零件名称	PART NAME	数量 Q'TY	服务代码 S.C	适用机号 SERIAL NO.	互换性 IA	可替换零件号 REPLACEABLE
1	16D0001	001	拉杆	LINKAGE	1				
2	16D0905	000	油标尺	DIPSTICK	1				
3	84A0001	001	胶塞	PLUG	1				
4	53A0007	001	管盖	CAP	1				
5	57A0009	001	垫片	GASKET	1				
6	77A0001	001	铁链	CHAIN	1				
7	10A2842	001	板	PLATE	1				

PDF 文件使用 "pdfFactory Pro" 试用版本创建 www.fineprint.cn

23C0215 002 变速操纵手柄
SHIFT CONTROL LEVER

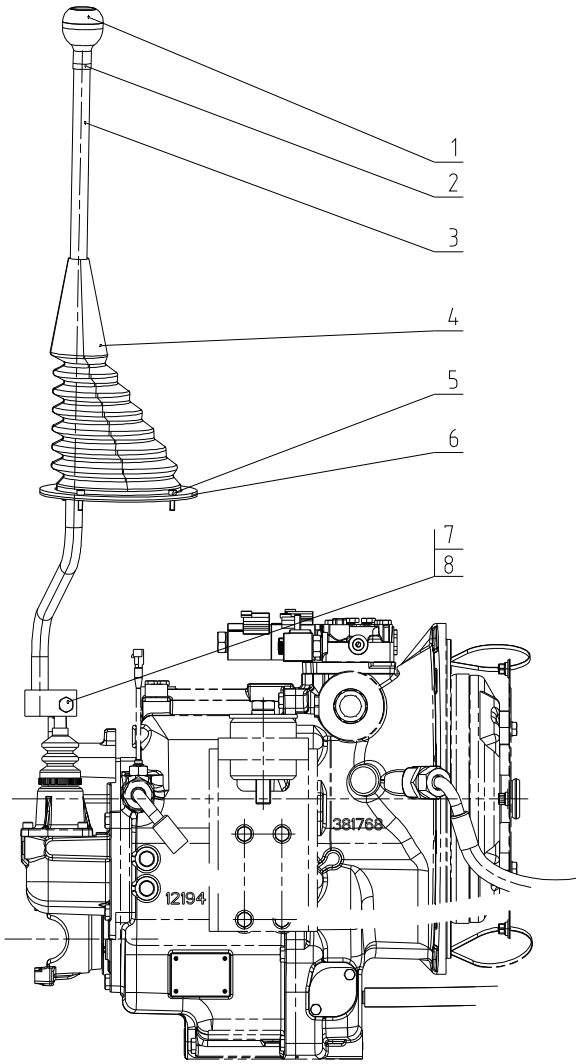

23C0215 002 变速操纵手柄 SHIFT CONTROL LEVER

件号 ITEM	部件号 PART NO.	版本 VER	零件名称	PART NAME	数量 Q'TY	服务代码 S.C	适用机号 SERIAL NO.	互换性 IA	可替换零件号 REPLACEABLE
1	26C0151	001	捏手	KNOB	1				
2	03B1297	000	螺母	NUT	1				
3	16D1107	000	操纵杆	CONTROL LEVER	1				
4	84A0349	001	防尘罩	DUST COVER	1				
5	04B0047	000	螺钉	SCREW	4				
6	11H0082	000	压板	PLATE	1				
7	03B0003	000	螺母	NUT	1				
8	00B0058	000	螺栓	BOLT	1				

PDF 文件使用 "pdfFactory Pro" 试用版本创建 www.fineprint.cn

42C0296 001 变速箱
TRANSMISSION

42C0296 001 变速箱 TRANSMISSION

件号 ITEM	部件号 PART NO.	版本 VER	零件名称	PART NAME	数量 Q'TY	服务代码 S.C	适用机号 SERIAL NO.	互换性 IA	可替换零件号 REPLACEABLE
1	42C0296*1	000	油泵	OIL PUMP	1				
2	42C0296*2	000	滤清器	OIL FILTERS	1				
3	42C0296*3	000	变速箱体	TRANSMISSION HOUSING	1				
4	42C0296*4	000	输入轴	INPUT SHAFTS	1				
5	42C0296*5	000	后退档主轴	REVERSE AND PRIMARY SHAFTS	1				
6	42C0296*6	000	第二轴	SECONDARY SHAFT	1				
7	42C0296*7	000	四轮驱动轴	4WD SHAFT	1				
8	42C0296*8	000	变速操纵杆	SPEED CONTROL	1				
9	42C0296*9	000	变速控制阀	CONTROL VALVE	1				
10	42C0296*10	000	电磁阀	SOLENOID VALVE	1				
11	42C0296*11	000	装配组件	KIT SUMMARY	1				

PDF 文件使用 "pdfFactory Pro" 试用版本创建 www.fineprint.cn

42C0296*1 000 油泵
OIL PUMP

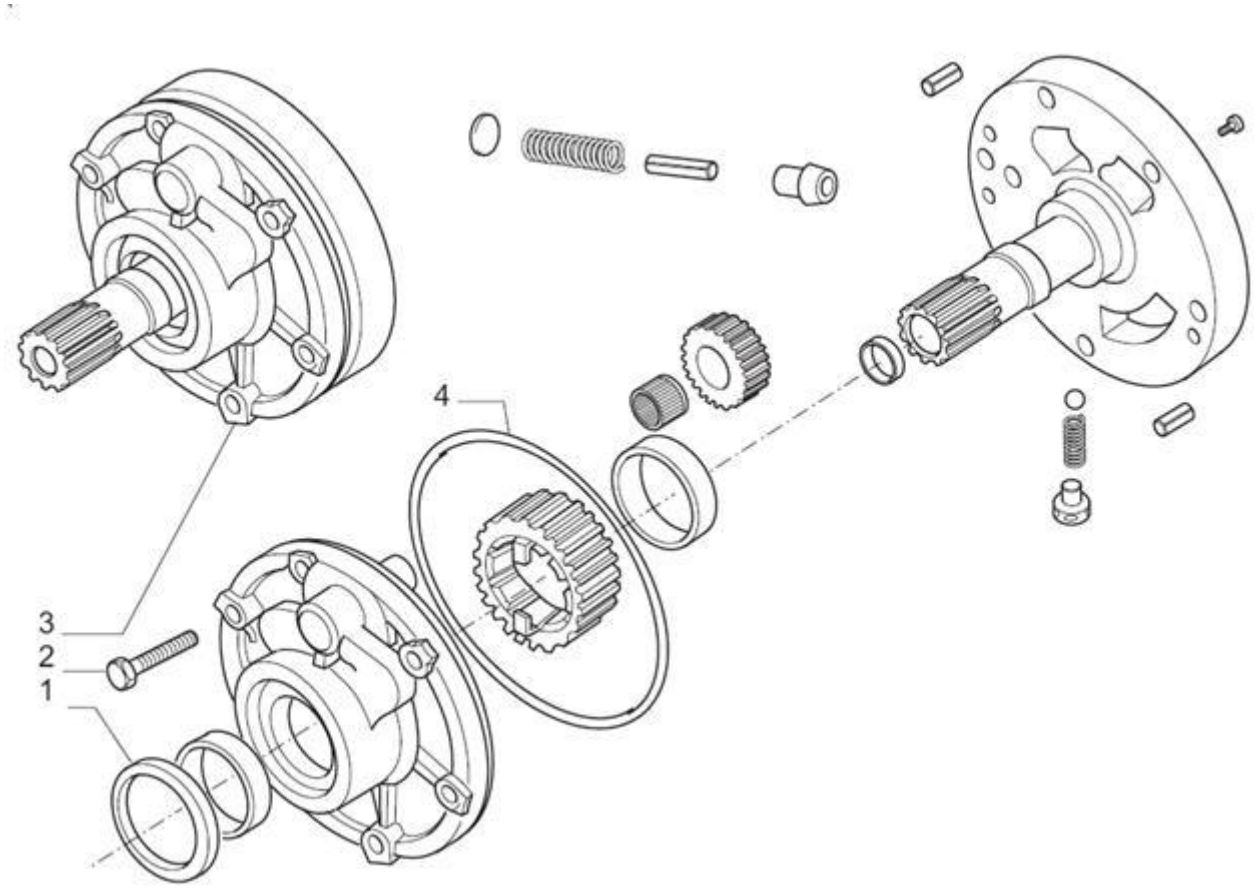

42C0296*1 000 油泵 OIL PUMP

件号 ITEM	部件号 PART NO.	版本 VER	零件名称	PART NAME	数量 Q'TY	服务代码 S.C	适用机号 SERIAL NO.	互换性 IA	可替换零件号 REPLACEABLE
1	133566	000	油封	OIL SEAL	1				
2	020803	000	螺钉	SCREW	6				
3	135190	000	泵总成	PUMP ASSEMBLY	1				
4	028561	000	O 型圈	O.RING	1				

PDF 文件使用 "pdfFactory Pro" 试用版本创建 www.fineprint.cn

42C0296*10 000 电磁阀
SOLENOID VALVE

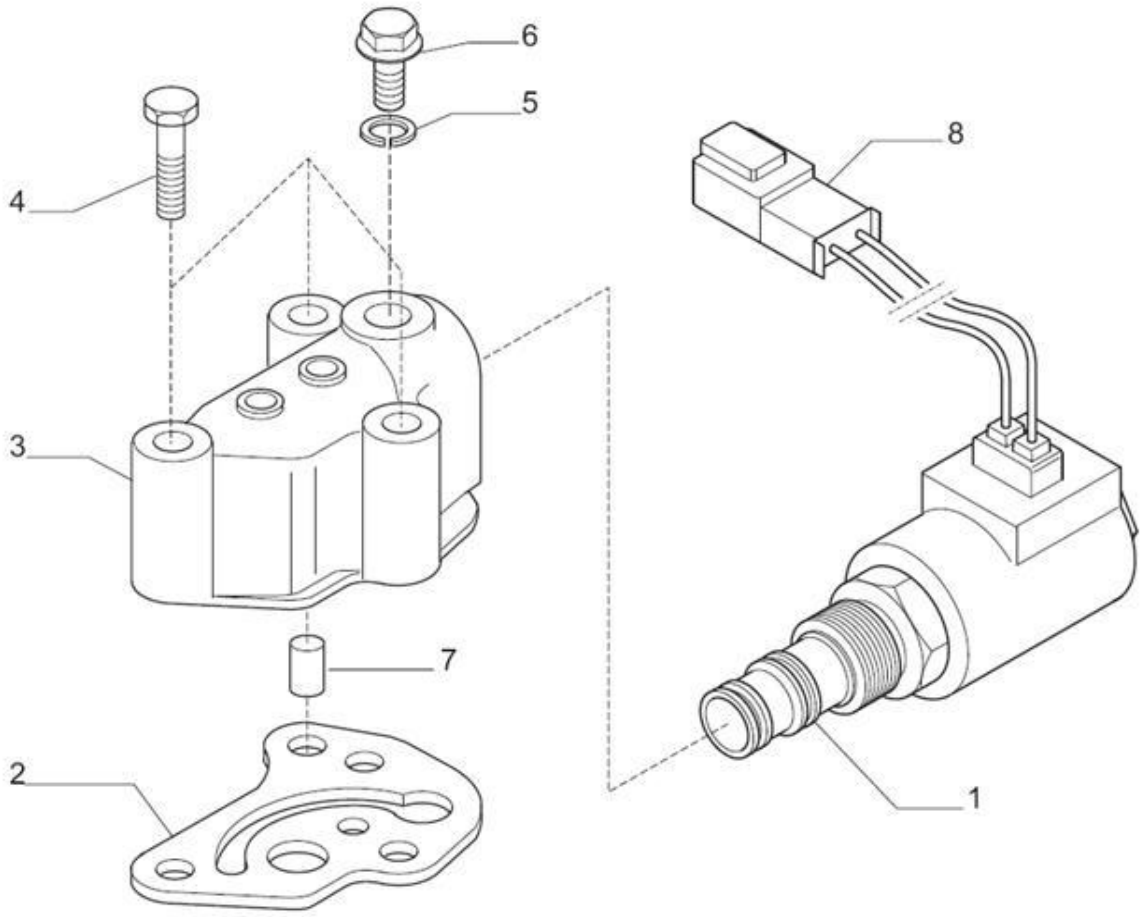

42C0296*10 000 电磁阀 SOLENOID VALVE

件号 ITEM	部件号 PART NO.	版本 VER	零件名称	PART NAME	数量 Q'TY	服务代码 S.C	适用机号 SERIAL NO.	互换性 IA	可替换零件号 REPLACEABLE
1	146354	000	四驱电子阀	4WD ELECTRO-VALVE	1				
2	141002	000	垫片	GASKET	1				
3	139850	000	壳	HOUSING	1				
4	020803	000	螺钉	SCREW	3				
5	023260	000	铜垫	COPPER WASHER	1				
6	021322	000	螺塞	PLUG	1				
7	134000	000	阀门	VALVE CORE	1				
8	143141	000	保护盖板	PROTECTIVE COVERING	1				

PDF 文件使用 "pdfFactory Pro" 试用版本创建 www.fineprint.cn

42C0296*11 000 装配组件
KIT SUMMARY

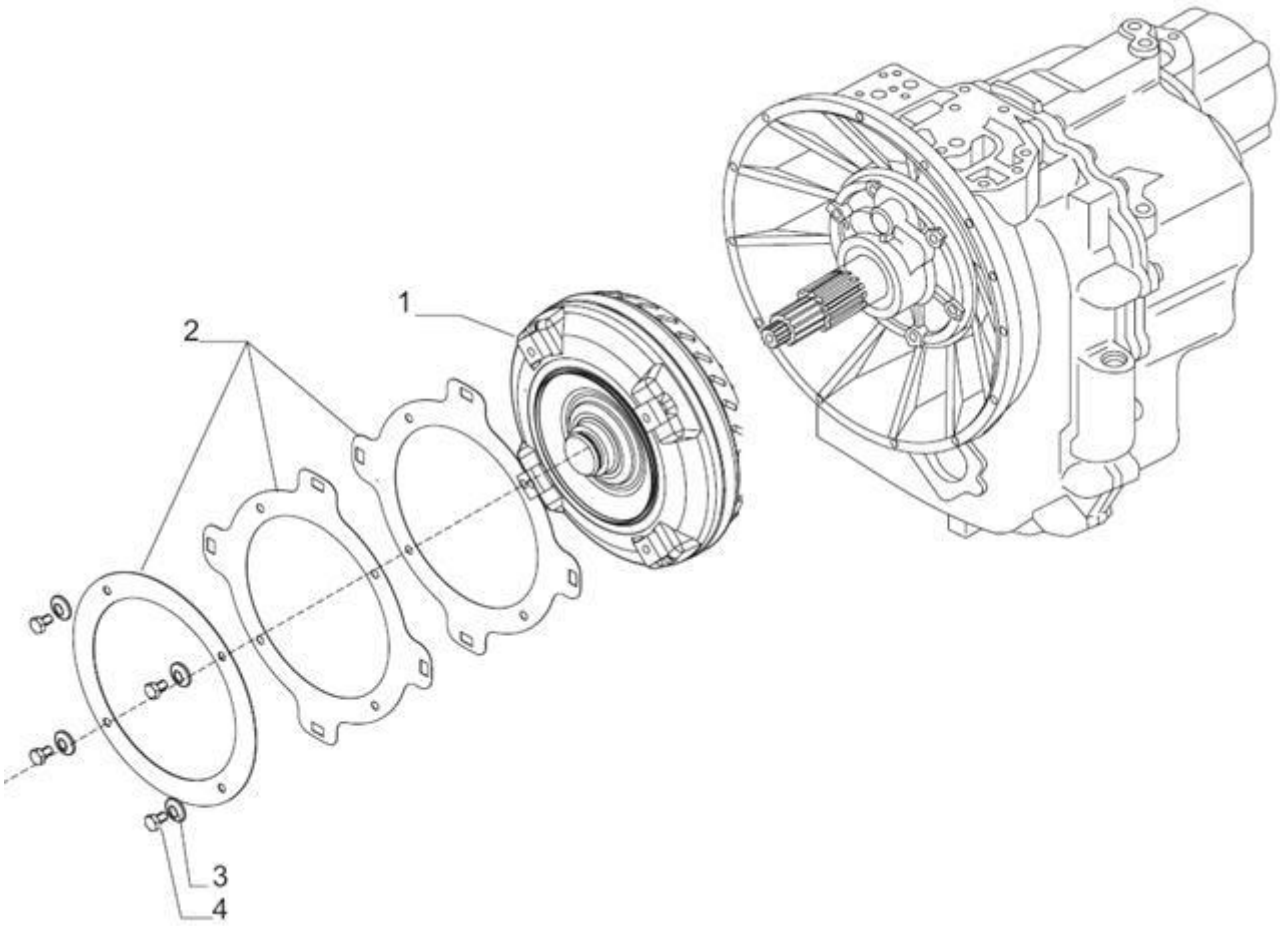

42C0296*11 000 装配组件 KIT SUMMARY

件号 ITEM	部件号 PART NO.	版本 VER	零件名称	PART NAME	数量 Q'TY	服务代码 S.C	适用机号 SERIAL NO.	互换性 IA	可替换零件号 REPLACEABLE
1	642652	000	转换器	CONVERTER	1				
2	642654	000	飞轮牵引板	FLYWHEEL TOWING PLATE	1				
3	023050	000	弹簧垫	SPRING WASHER	4				
4	020842	000	螺栓	BOLT	4				

PDF 文件使用 "pdfFactory Pro" 试用版本创建 www.fineprint.cn

42C0296*2 000 滤清器
OIL FILTERS

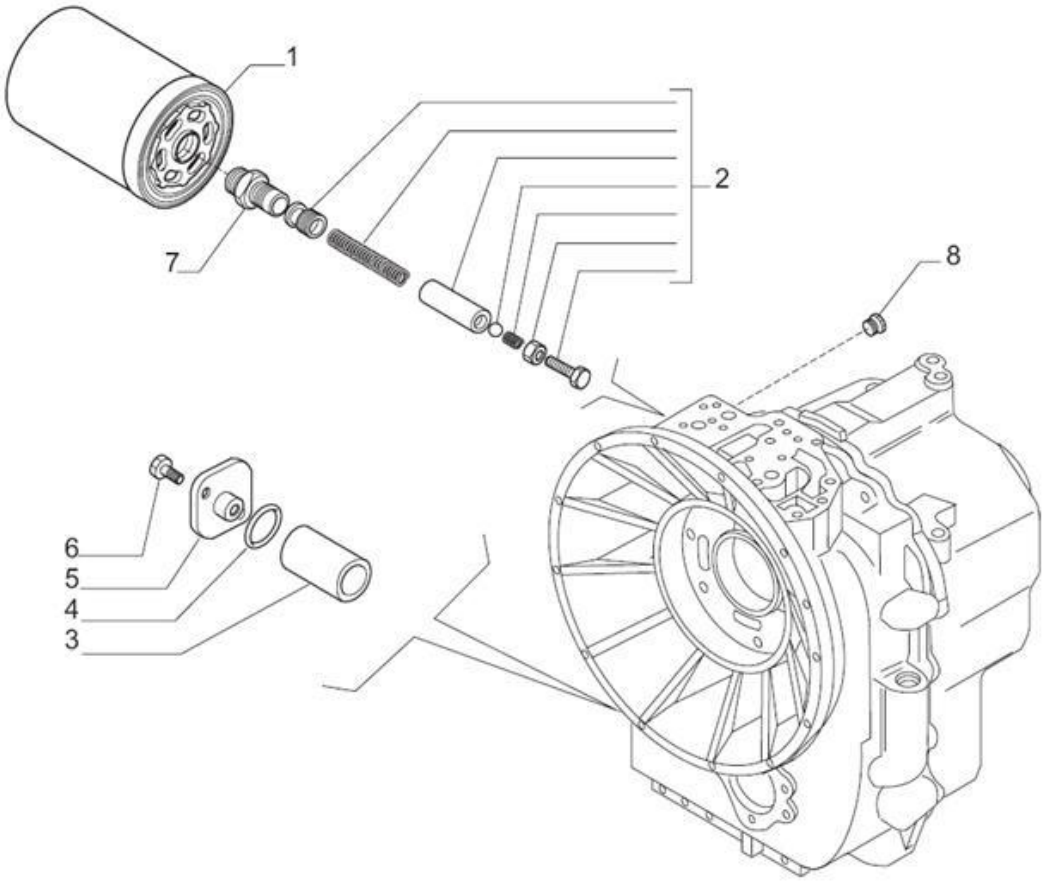

42C0296*2 000 滤清器 OIL FILTERS

件号 ITEM	部件号 PART NO.	版本 VER	零件名称	PART NAME	数量 Q'TY	服务代码 S.C	适用机号 SERIAL NO.	互换性 IA	可替换零件号 REPLACEABLE
1	040701	000	滤油器	OIL FILTER	1				
2	133070	000	阀组件	VALVE KIT	1				
3	135859	000	滤油器	OIL FILTER	1				
4	028131	000	O 型圈	O.RING	1				
5	131368	000	盖	COVER	1				
6	020777	000	螺栓	BOLT	2				
7	131217	000	接头	CONNECTION	1				
8	030720	000	螺塞	PLUG	1				

PDF 文件使用 "pdfFactory Pro" 试用版本创建 www.fineprint.cn

42C0296*3 000 变速箱体
TRANSMISSION HOUSING

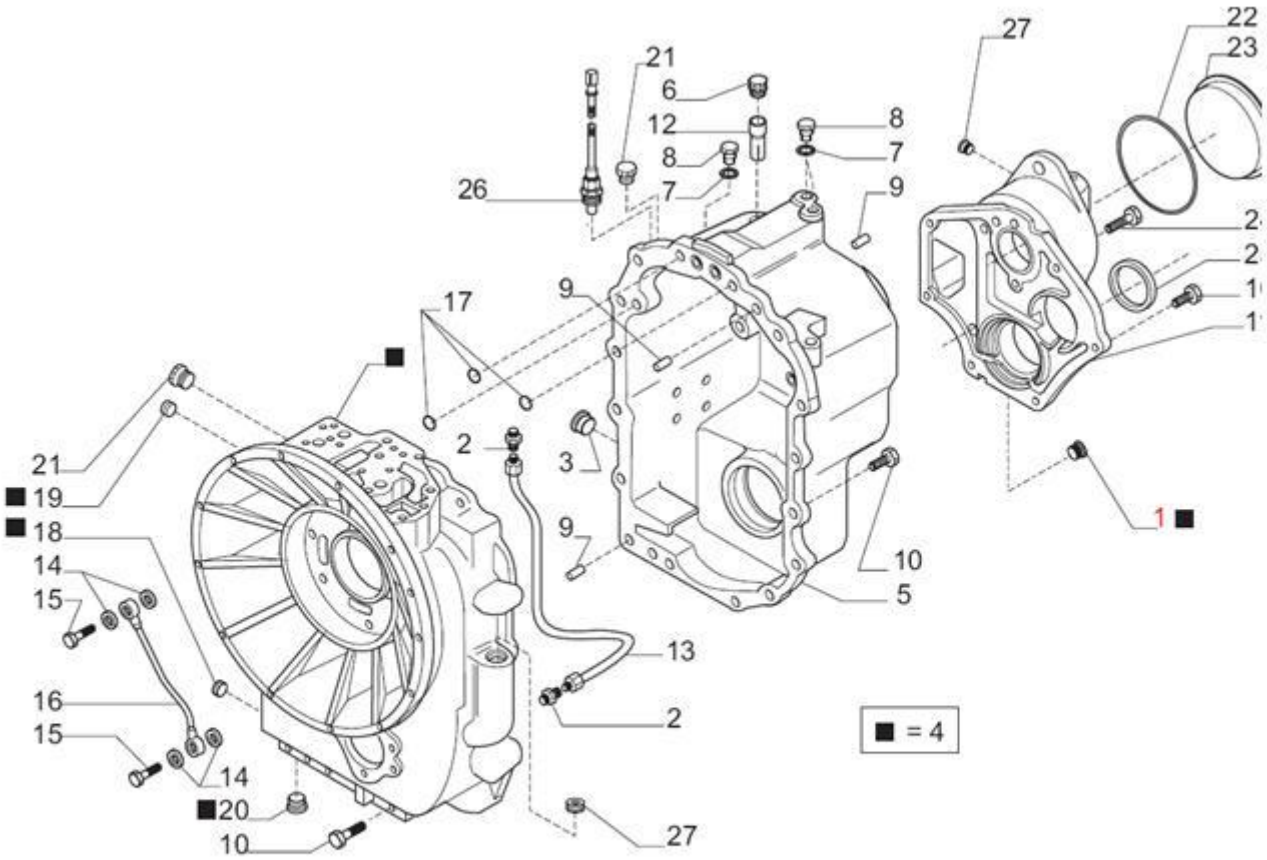

PDF 文件使用 "pdfFactory Pro" 试用版本创建 www.fineprint.cn

42C0296*3 000 变速箱体 TRANSMISSION HOUSING

件号 ITEM	部件号 PART NO.	版本 VER	零件名称	PART NAME	数量 Q'TY	服务代码 S.C	适用机号 SERIAL NO.	互换性 IA	可替换零件号 REPLACEABLE
1	021570	000	螺塞	PLUG	1				
2	131364	000	接头	CONNECTION	2				
3	125280	000	螺塞	PLUG	1				
4	644189	000	前壳组件	FRONT HOUSING KIT	1				
5	641871	000	后壳	REAR HOUSING	1				
6	030368	000	透气嘴	BREATHER	1				
7	023260	000	铜垫	COPPER WASHER	3				
8	021322	000	螺塞	PLUG	3				
9	072259	000	销	PIN	3				
10	020852	000	螺栓	BOLT	22				
11	148775	000	盖	COVER	1				
12	139278	000	透气管	BREATHER PIPE	1				
13	130393	000	油管	OIL PIPE	1				
14	023272	000	铜垫	COPPER WASHER	4				
15	130663	000	螺栓	BOLT	2				
16	132634	000	润滑管路	LUBRICATION PIPE	1				
17	028560	000	O 型圈	O.RING	3				
18	023834	000	铆钉	RIVET	1				
19	021557	000	螺塞	PLUG	1				
20	021582	000	螺塞	PLUG	1				
21	030745	000	螺塞	PLUG	2				
22	028571	000	O 型圈	O.RING	1				
23	145717	000	螺塞	PLUG	1				
24	020858	000	螺栓	BOLT	2				
25	025485	000	密封油垫圈	OIL SEAL RING	1				
26	143687	000	节温器	THERMOSTAT	1				
27	030720	000	螺塞	PLUG	1				

PDF 文件使用 "pdfFactory Pro" 试用版本创建 www.fineprint.cn

42C0296*4 000 输入轴
INPUT SHAFTS

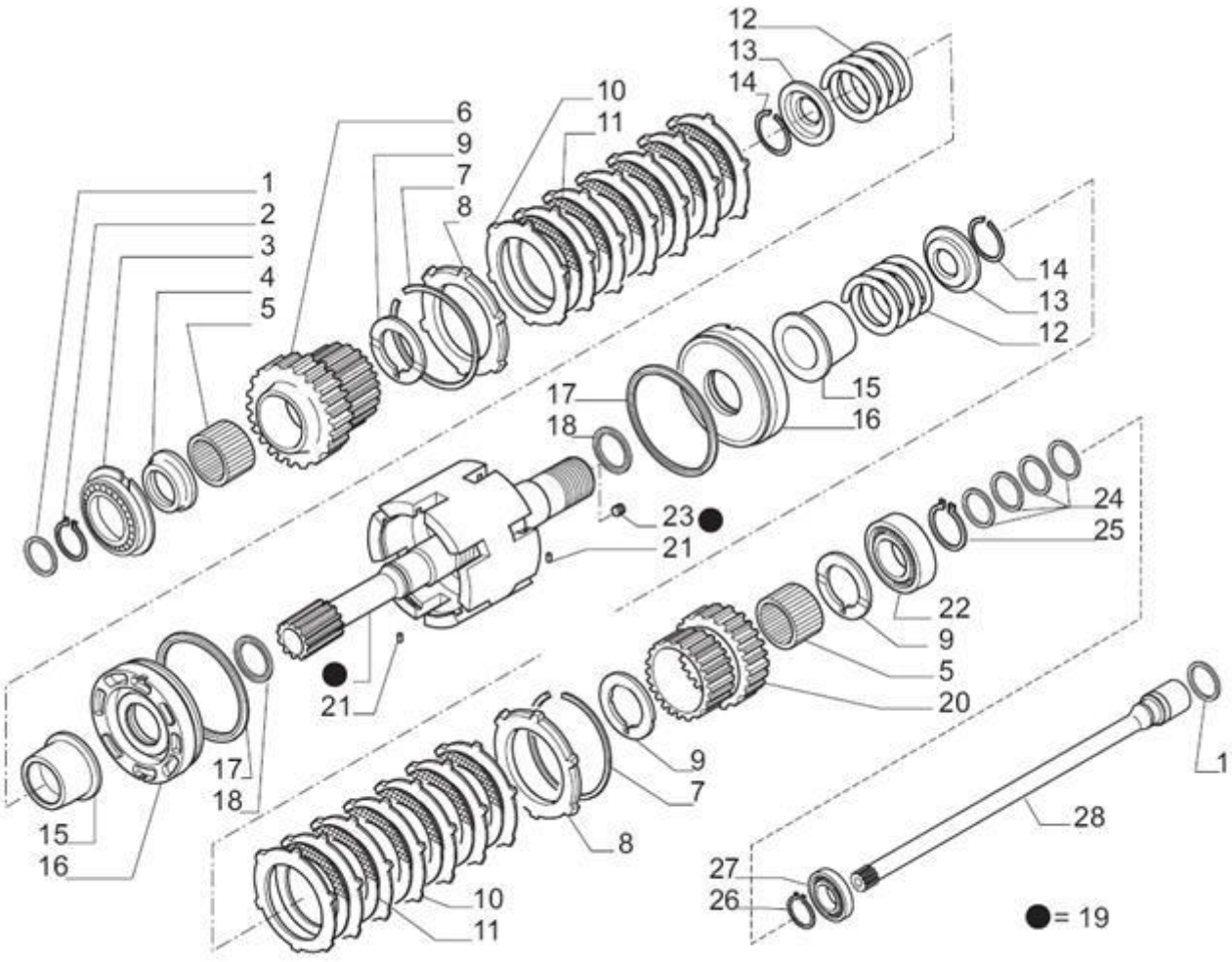

PDF 文件使用 "pdfFactory Pro" 试用版本创建 www.fineprint.cn

42C0296*4 000 输入轴 INPUT SHAFTS

件号 ITEM	部件号 PART NO.	版本 VER	零件名称	PART NAME	数量 Q'TY	服务代码 S.C	适用机号 SERIAL NO.	互换性 IA	可替换零件号 REPLACEABLE
1	139197	000	密封圈	SEAL RING	2				
2	024800	000	挡圈	SNAP RING	2				
3	026160	000	轴承	BEARING	1				
4	139011	000	垫片	SPACER	1				
5	027956	000	轴承套	NEEDLE BEARING BUSH	2				
6	138975	000	齿轮	GEAR	2				
7	025067	000	锁圈	LOCKRING	2				
8	135020	000	离合器板锁圈	CLUTCH PLATE LOCKRING	2				
9	138986	000	止推垫圈	THRUST WASHER	3				
10	133924	000	离合器驱动板	CLUTCH DRIVE PLATE	14				
11	133972	000	离合器板	CLUTCH PLATE	12				
12	139351	000	弹簧	SPRING	2				
13	133912	000	锁簧板	LOCK-SPRING COVER	2				
14	025031	000	锁圈	LOCKRING	2				
15	138984	000	离合器护套	CLUTCH SLEEVE	2				
16	138983	000	离合器活塞	CLUTCH PISTON	2				
17	139199	000	密封圈	SEAL RING	2				
18	139198	000	密封圈	SEAL RING	2				
19	068354	000	内轴组件	INNER SHAFT KIT	1				
20	138974	000	齿轮	GEAR	1				
21	024321	000	开口销	SPLIT PIN	2				
22	025811	000	轴承	BEARING	1				
23	023835	000	铆钉	RIVET	4				
24	142858	000	密封垫圈	SEAL RING	4				
25	024805	000	挡圈	SNAP RING	1				
26	024785	000	挡圈	SNAP RING	1				
27	025735	000	轴承	BEARING	1				
28	138383	000	传动轴	PTO TRANSMISSION SHAFT	1				

PDF 文件使用 "pdfFactory Pro" 试用版本创建 www.fineprint.cn

42C0296*5 000 后退档主轴
REVERSE AND PRIMARY SHAFTS

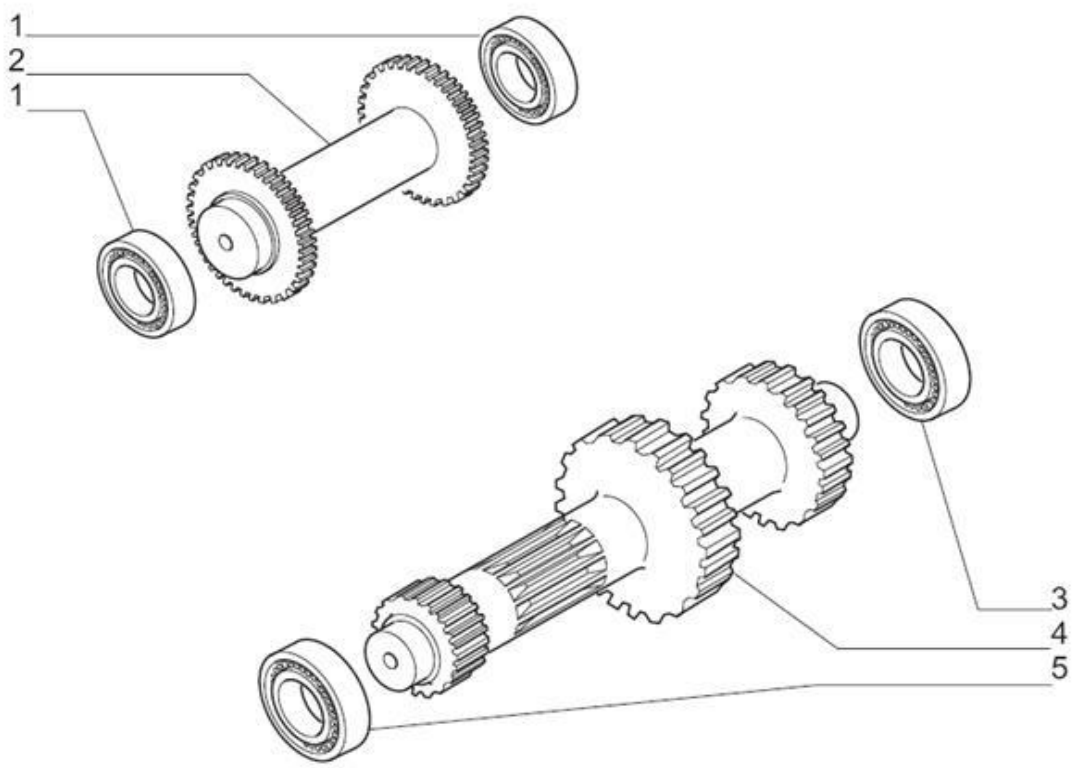

42C0296*5 000 后退档主轴 REVERSE AND PRIMARY SHAFTS

件号 ITEM	部件号 PART NO.	版本 VER	零件名称	PART NAME	数量 Q'TY	服务代码 S.C	适用机号 SERIAL NO.	互换性 IA	可替换零件号 REPLACEABLE
1	025808	000	轴承	BEARING	2				
2	137647	000	后退档轴	REVERSE SHAFT	1				
3	025859	000	轴承	BEARING	1				
4	145132	000	主轴	PRIMARY SHAFT	1				
5	027554	000	轴承	BEARING	1				

PDF 文件使用 "pdfFactory Pro" 试用版本创建 www.fineprint.cn

42C0296*6 000 第二轴
SECONDARY SHAFT

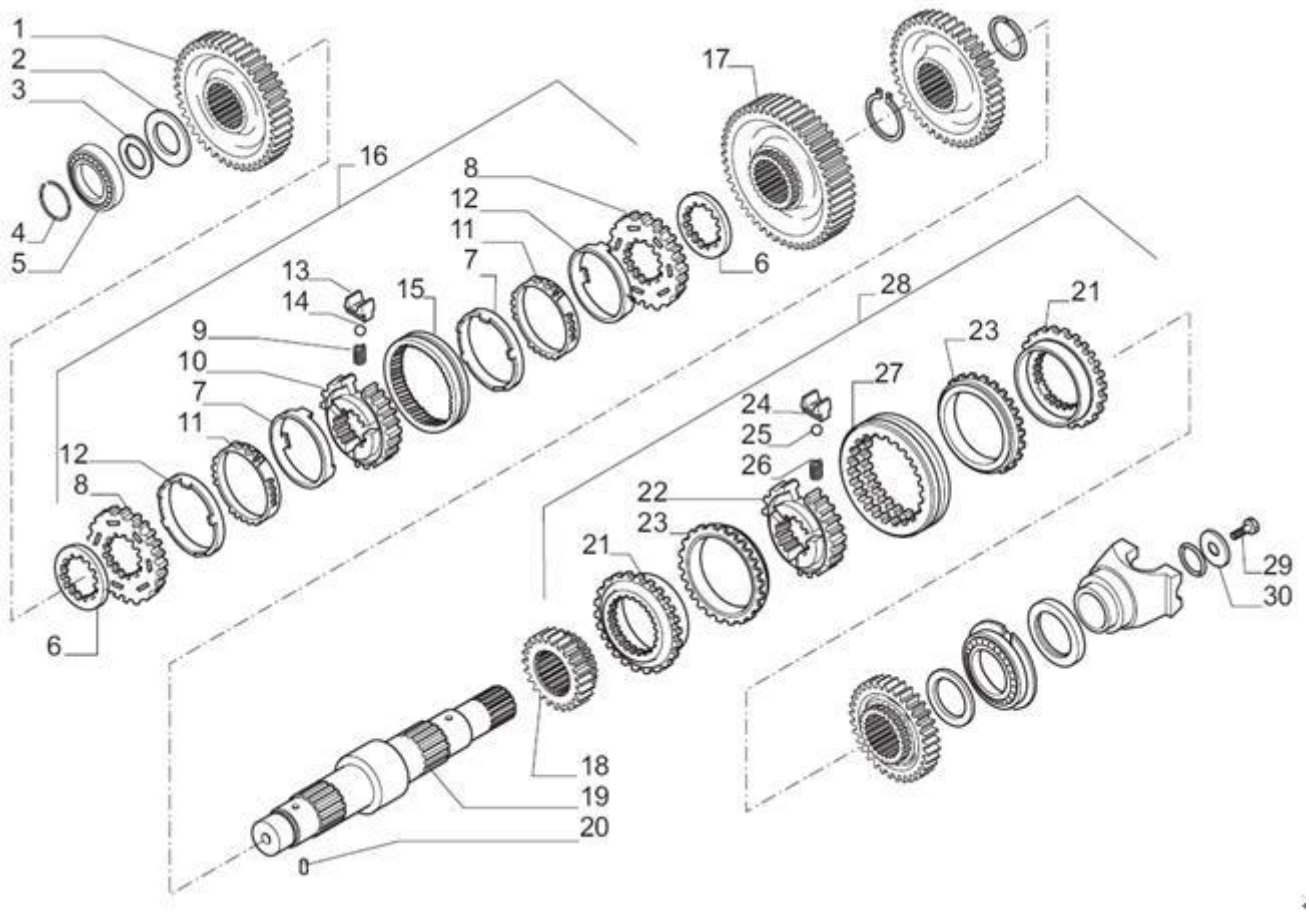

PDF 文件使用 "pdfFactory Pro" 试用版本创建 www.fineprint.cn

42C0296*6 000 第二轴 SECONDARY SHAFT

件号 ITEM	部件号 PART NO.	版本 VER	零件名称	PART NAME	数量 Q'TY	服务代码 S.C	适用机号 SERIAL NO.	互换性 IA	可替换零件号 REPLACEABLE
1	145134	000	齿轮	GEAR	1				
2	139010	000	止推垫圈	THRUST WASHER	1				
3	13281X	000	调整垫片组件	SHIM GP	1				
4	025053	000	锁圈	LOCK RING	1				
5	027554	000	轴承	BEARING	1				
6	132867	000	垫片	SPACER	2				
7	046308	000	锥形摩擦垫圈	TAPERED FRICTION RING	2				
8	046305	000	同步垫圈	SYNCHRONIZING RING	2				
9	046303	000	弹簧	SPRING	3				
10	046304	000	轮毂	HUB	1				
11	046306	000	烧结垫圈	SINTERED RING	2				
12	046307	000	钢圈	STEEL RING	2				
13	046302	000	锁簧板	LOCK-SPRING PLATE	3				
14	046301	000	珠	BALL	3				
15	046300	000	滑套	SLEEVE	1				
16	132637	000	同步组件	SYNCHRONIZING KIT	1				
17	145133	000	齿轮	GEAR	1				
18	138970	000	齿轮	GEAR	1				
19	138971	000	第二轴	SECONDARY SHAFT	1				
20	024321	000	开口销	SPLIT PIN	1				
21	046329	000	离合器垫圈	CLUTCH RING	2				
22	046328	000	轮毂	HUB	1				
23	046330	000	锥形摩擦垫圈	TAPERED FRICTION RING	2				
24	046326	000	板	PLATE	3				
25	046314	000	珠	BALL	3				
26	046327	000	弹簧	SPRING	3				
27	046325	000	滑套	SLEEVE	1				
28	138548	000	同步组件	SYNCHRONIZING KIT	1				
29	123918	000	螺栓	BOLT	1				
30	129924	000	垫圈	WASHER	1				
31	028623	000	O 型圈	O.RING	1				
32	137303	000	法兰	FLANGE	1				
33	025485	000	密封油垫圈	OIL SEAL RING	1				
34	026190	000	轴承	BEARING	1				
35	138985	000	止推垫圈	THRUST WASHER	1				
36	138969	000	齿轮	GEAR	1				
37	024817	000	锁圈	LOCK RING	1				
38	144661	000	齿轮	GEAR	1				
39	025061	000	锁圈	LOCK RING	1				

PDF 文件使用 "pdfFactory Pro" 试用版本创建 www.fineprint.cn

42C0296*7 000 四轮驱动轴
4WD SHAFT

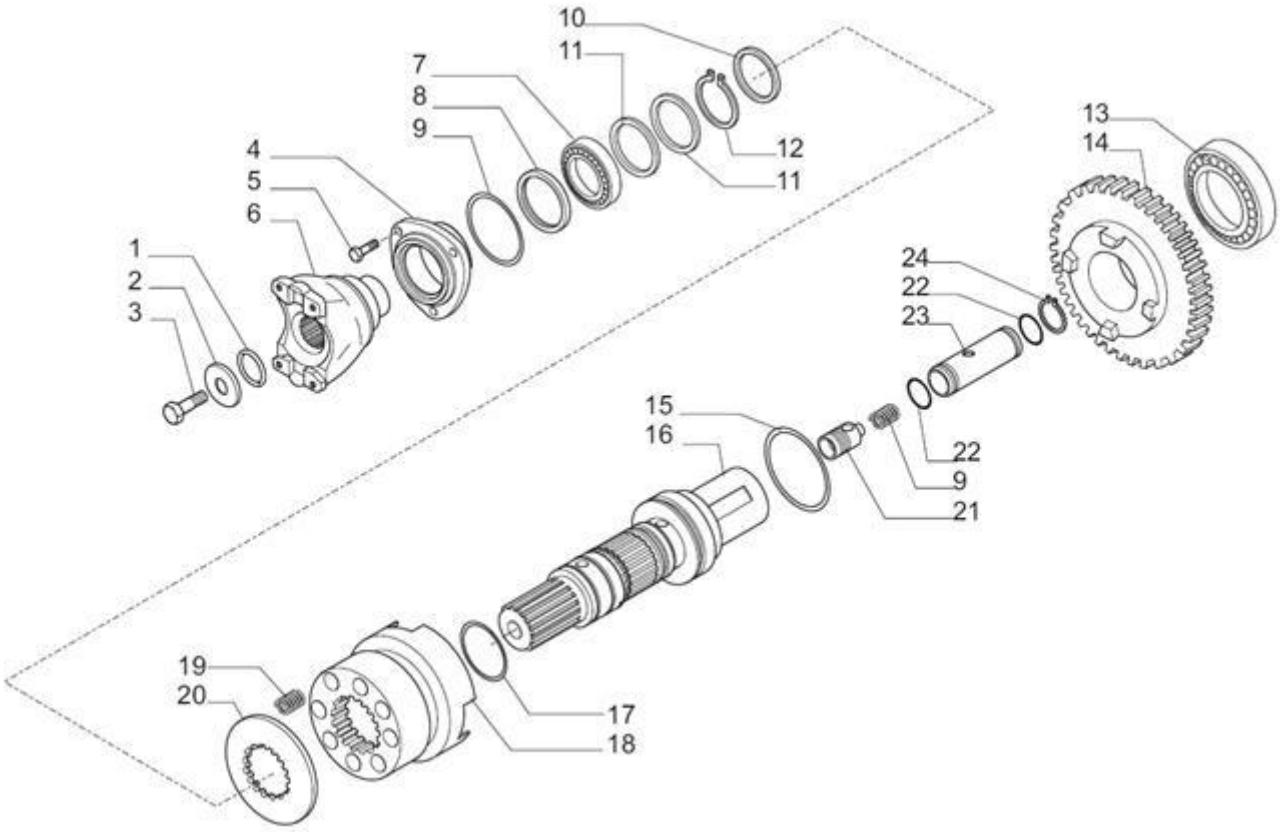

PDF 文件使用 "pdfFactory Pro" 试用版本创建 www.fineprint.cn

42C0296*7 000 四轮驱动轴 4WD SHAFT

件号 ITEM	部件号 PART NO.	版本 VER	零件名称	PART NAME	数量 Q'TY	服务代码 S.C	适用机号 SERIAL NO.	互换性 IA	可替换零件号 REPLACEABLE
1	028121	000	O 型圈	O.RING	1				
2	123921	000	垫圈	WASHER	1				
3	123918	000	螺栓	BOLT	1				
4	131159	000	前盖板	FRONT COVER	1				
5	020780	000	螺栓	BOLT	3				
6	137302	000	法兰	FLANGE	1				
7	025808	000	轴承	BEARING	1				
8	025484	000	密封圈	SEAL RING	1				
9	028613	000	O 型圈	O.RING	1				
10	125831	000	垫圈	WASHER	1				
11	139197	000	密封圈	SEAL RING	2				
12	024799	000	挡圈	SNAP RING	1				
13	025829	000	轴承	BEARING	1				
14	145284	000	齿轮	GEAR	1				
15	033027	000	O 型圈	O.RING	1				
16	145283	000	输出轴	OUTPUT SHAFT	1				
17	028141	000	O 型圈	O.RING	2				
18	138981	000	滑套	SLEEVE	1				
19	125209	000	弹簧	SPRING	8				
20	138982	000	垫片	SPACER	1				
21	139791	000	阀	VALVE	1				
22	028600	000	O 型圈	O.RING	2				
23	139790	000	油缸	CYLINDER	1				
24	024866	000	挡圈	SNAP RING	1				

PDF 文件使用 "pdfFactory Pro" 试用版本创建 www.fineprint.cn

42C0296*8 000 变速操纵杆
SPEED CONTROL

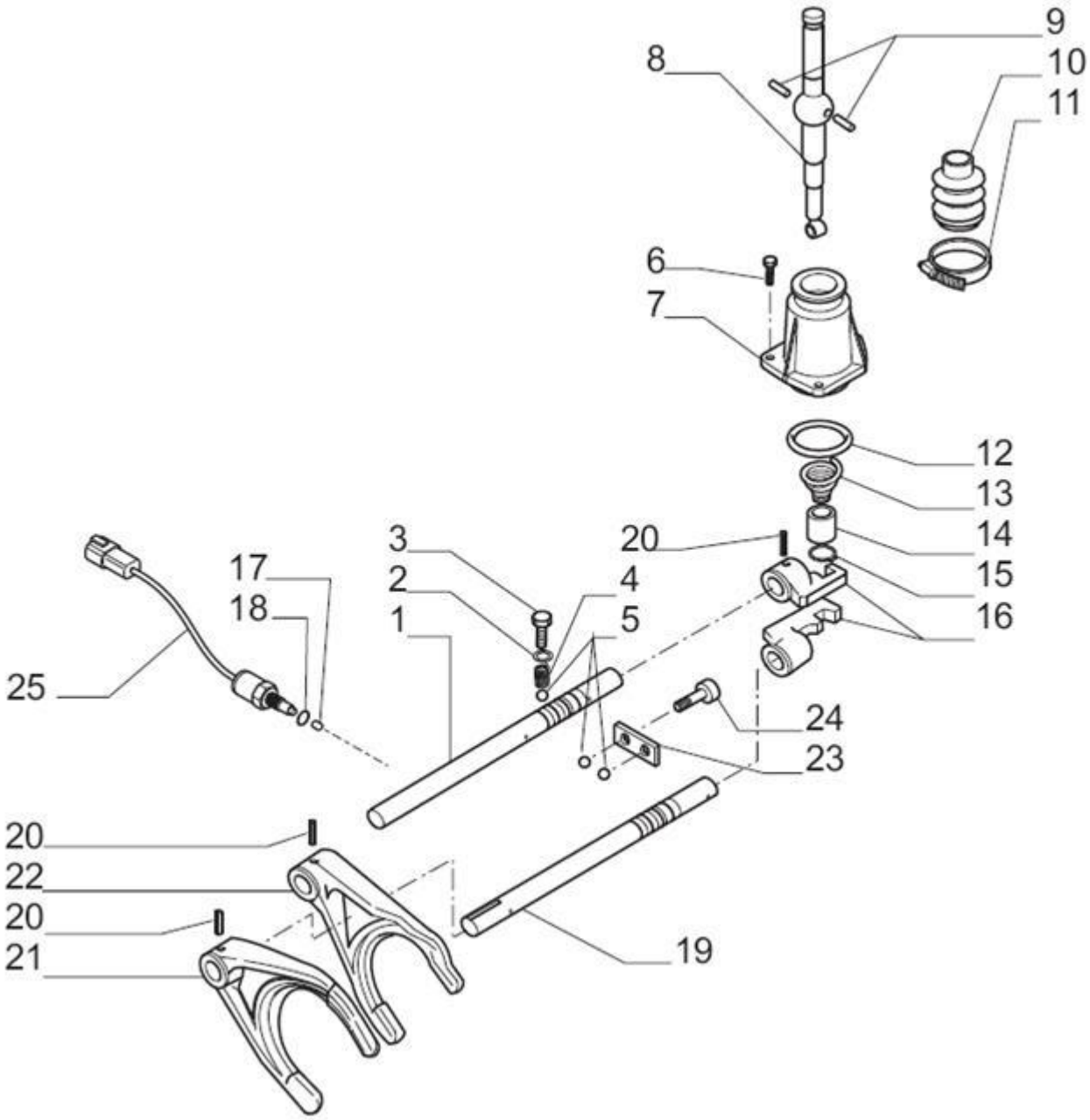

PDF 文件使用 "pdfFactory Pro" 试用版本创建 www.fineprint.cn

42C0296*8 000 变速操纵杆 SPEED CONTROL

件号 ITEM	部件号 PART NO.	版本 VER	零件名称	PART NAME	数量 Q'TY	服务代码 S.C	适用机号 SERIAL NO.	互换性 IA	可替换零件号 REPLACEABLE
1	138118	000	杆	ROD	1				
2	023288	000	垫圈	WASHER	2				
3	138003	000	螺栓	BOLT	2				
4	071352	000	弹簧	SPRING	2				
5	028270	000	钢珠	BALL	4				
6	021393	000	螺栓	BOLT	3				
7	130299	000	盖板	COVER	1				
8	138549	000	操纵杆	CONTROL LEVER	1				
9	117385	000	销	PIN	2				
10	117330	000	护套	BOOT	1				
11	130404	000	管夹	CLAMP	1				
12	028205	000	O 型圈	O.RING	1				
13	138308	000	弹簧	SPRING	1				
14	138309	000	套	BUSH	1				
15	024772	000	挡圈	SNAP RING	1				
16	130303	000	变速机构	SHIFTER	2				
17	148368	000	销	PIN	1				
18	028230	000	O 型圈	O.RING	1				
19	132865	000	杆	ROD	1				
20	024444	000	开口销	SPLI PIN	4				
21	130305	000	驱动叉	DRIVE FORK	1				
22	130304	000	驱动叉	DRIVE FORK	1				
23	130306	000	板	PLATE	1				
24	021407	000	杆	ROD	2				
25	148863	000	垫圈	WASHER	1				

PDF 文件使用 "pdfFactory Pro" 试用版本创建 www.fineprint.cn

42C0296*9 000 变速控制阀
CONTROL VALVE

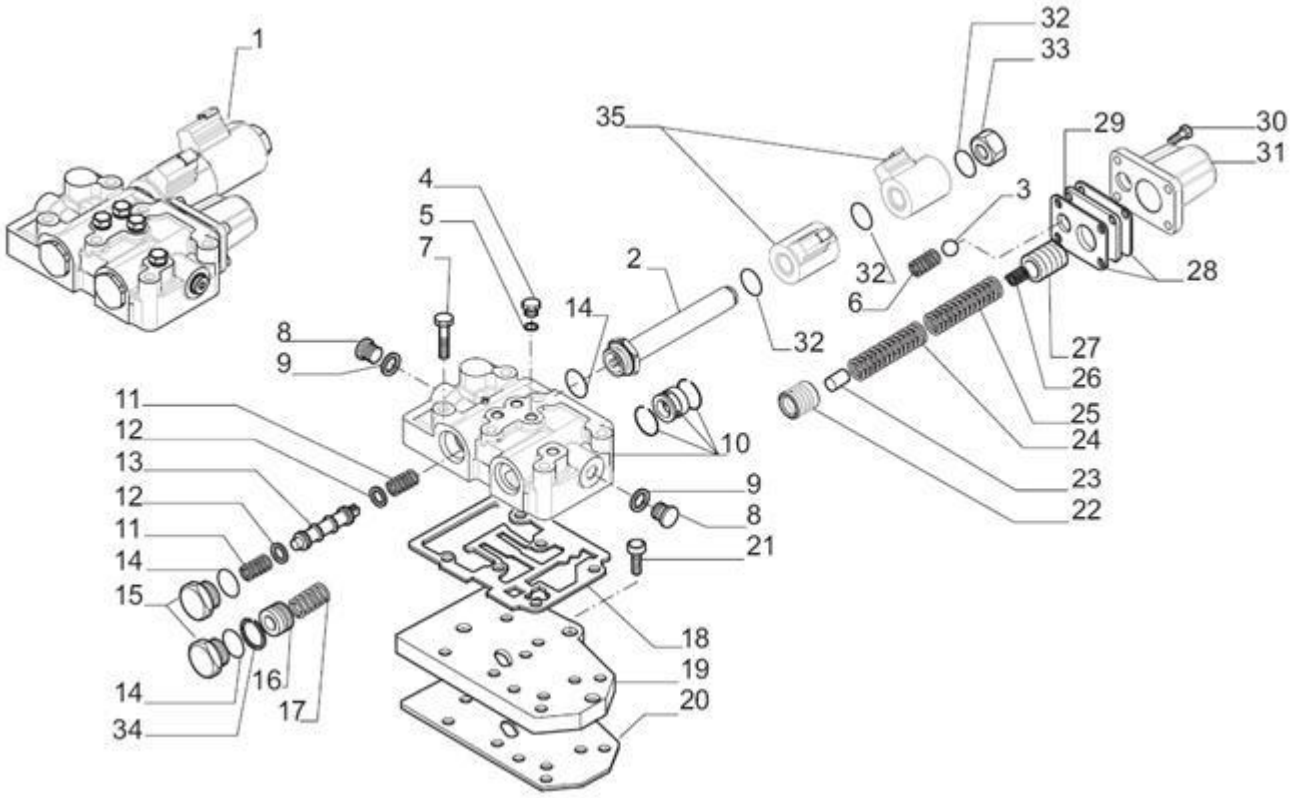

PDF 文件使用 "pdfFactory Pro" 试用版本创建 www.fineprint.cn

42C0296*9 000 变速控制阀 CONTROL VALVE

件号 ITEM	部件号 PART NO.	版本 VER	零件名称	PART NAME	数量 Q'TY	服务代码 S.C	适用机号 SERIAL NO.	互换性 IA	可替换零件号 REPLACEABLE
1	641986	000	控制阀	CONTROL VALVE	1				
2	134125	000	电磁线管	SOLENOID PIPE	1				
3	041635	000	钢珠	BALL	1				
4	021322	000	螺塞	PLUG	4				
5	023260	000	铜垫	COPPER WASHER	4				
6	132928	000	弹簧	SPRING	1				
7	020807	000	螺栓	BOLT	6				
8	021581	000	螺塞	PLUG	2				
9	023286	000	铜垫	COPPER WASHER	2				
10	068414	000	控制阀组件	CONTROL VALVE BODY KIT	1				
11	139863	000	弹簧	SPRING	2				
12	132914	000	垫圈	WASHER	2				
13	139861	000	活塞	PISTON	1				
14	028129	000	O 型圈	O.RING	3				
15	132922	000	螺塞	PLUG	2				
16	642892	000	活塞	PISTON	1				
17	132927	000	弹簧	SPRING	1				
18	130242	000	垫片	GASKET	1				
19	131328	000	板	PLATE	1				
20	131329	000	垫片	GASKET	1				
21	021391	000	螺栓	BOLT	3				
22	642891	000	缩进活塞	INWARD PISTON	1				
23	134086	000	销	PIN	1				
24	134089	000	弹簧	SPRING	1				
25	134075	000	弹簧	SPRING	1				
26	134074	000	弹簧	SPRING	1				
27	134084	000	外推活塞	OUTWARD PISTON	1				
28	132919	000	板垫	PLATE GASKET	2				
29	139934	000	板	PLATE	1				
30	021373	000	螺栓	BOLT	4				
31	132912	000	阀盖	VALVE COVER	1				
32	028114	000	O 型圈	O.RING	4				
33	642100	000	螺塞	PLUG	1				
34	024898	000	弹性垫圈	ELASTIC RING	1				
35	642096	000	电磁线圈	COIL	2				

PDF 文件使用 "pdfFactory Pro" 试用版本创建 www.fineprint.cn

05E0215 006 双变系统
GEARBOX & TORQUE CONVERTER AS

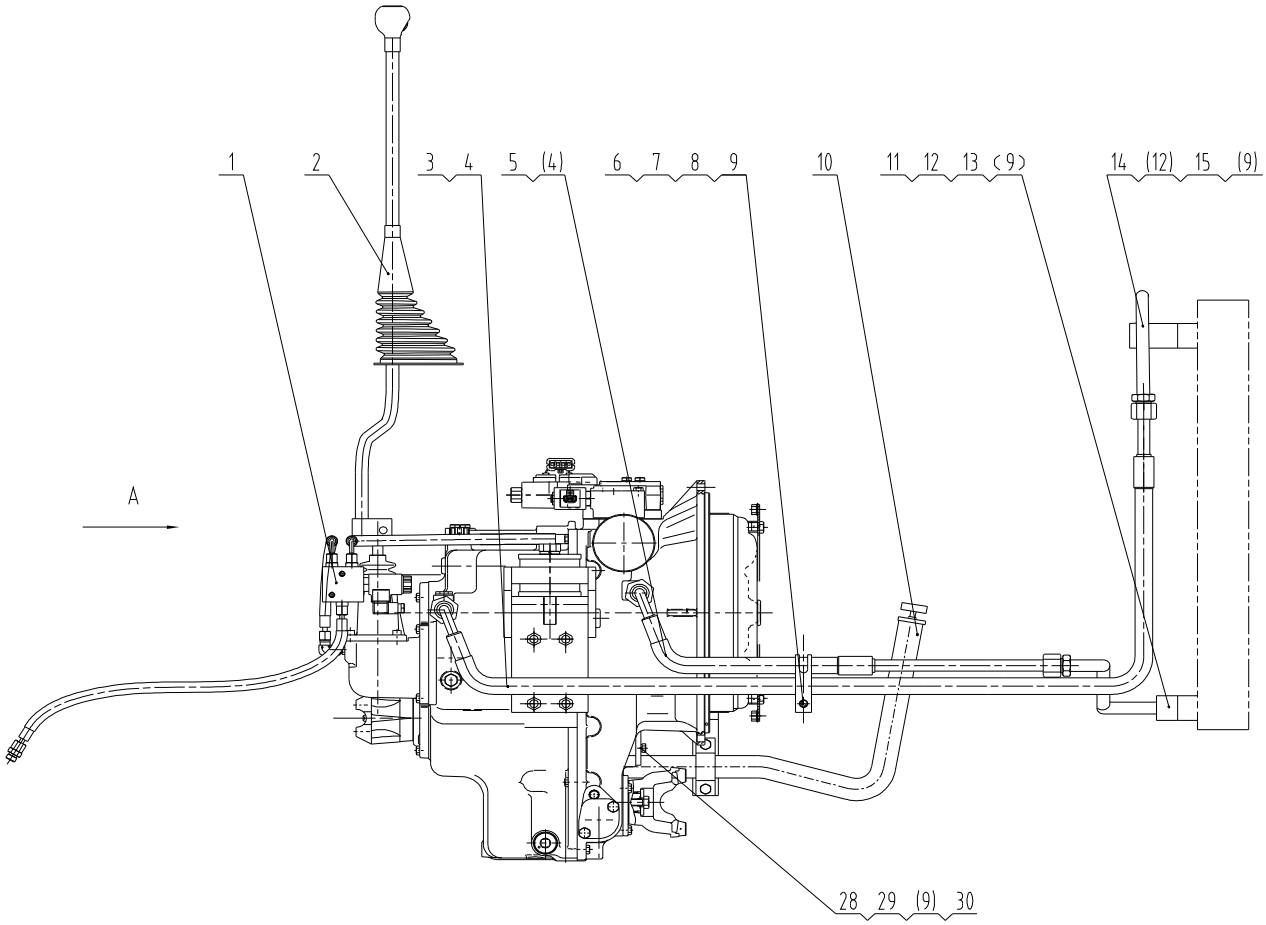

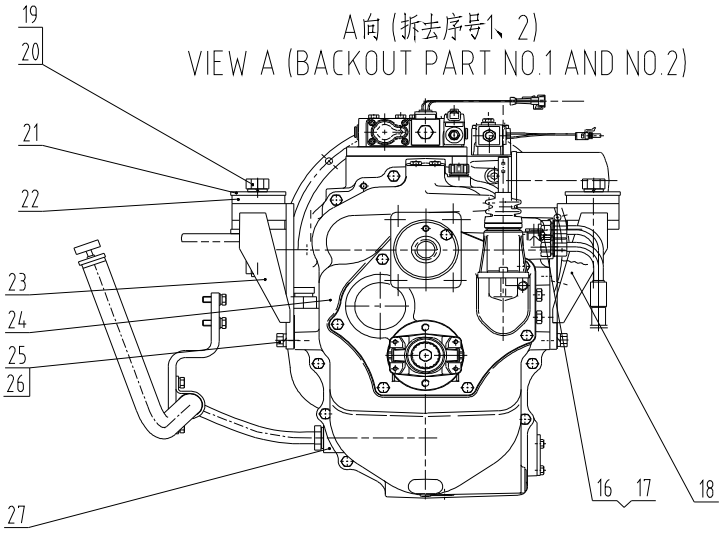

PDF 文件使用 "pdfFactory Pro" 试用版本创建 www.fineprint.cn

05E0215 006 双变系统 GEARBOX & TORQUE CONVERTER AS

件号 ITEM	部件号 PART NO.	版本 VER	零件名称	PART NAME	数量 Q'TY	服务代码 S.C	适用机号 SERIAL NO.	互换性 IA	可替换零件号 REPLACEABLE
1	00C1609	001	管路组件	LINE GP	1				
2	23C0215	002	变速操纵手柄	SHIFT CONTROL LEVER	1				
3	06C7808	000	软管总成	HOSE AS	1				
4	12B0502	001	O 形圈	O-RING	4				
5	06C7809	000	软管总成	HOSE AS	1				
6	09C0272	000	双管夹	CLAMP	1				
7	00B0007	000	螺栓	BOLT	1				
8	06B0005	000	垫圈	WASHER	1				
9	06B0348	000	垫圈	WASHER	11				
10	00C1610	001	进油管路	OIL INLET LINES	1				
11	10D7617	000	钢管总成	TUBE AS	1				
12	12B0224	000	O 形圈	O-RING	2				
13	01B0016	000	螺栓	BOLT	4				
14	10D8498	001	钢管总成	TUBE AS	1				
15	00B0020	000	螺栓	BOLT	4				
16	00A5130	000	接头	CONNECTOR	2				
17	12B0503	002	O 形圈	O-RING	2				
18	02D4131	000	右支座	BRACKET-RH	1				
19	00B0220	000	螺栓	BOLT	2				
20	06B0360	000	垫圈	WASHER	2				
21	11A0941	000	垫圈	WASHER	2				
22	17B0115	000	减振垫	CUSHION	2				
23	02D4130	000	左支座	BRACKET-LH	1				
24	42C0296	001	变速箱	TRANSMISSION	1				
25	00B0017	000	螺栓	BOLT	8				
26	06B0349	000	垫圈	WASHER	8				
27	12B0114	000	O 形圈	O-RING	1				
28	00B0052	000	螺栓	BOLT	2				
29	12A1664	000	压板	PLATE	1				
30	12B0287	000	O 形圈	O-RING	1				
31	52C0121	000	传动油滤油器	TRANSMISSION OIL FILTER	1				
帕金斯									

注 7

PDF 文件使用 "pdfFactory Pro" 试用版本创建 www.fineprint.cn

03M0007 003 前传动轴总成
FRONT DRIVE SHAFT AS

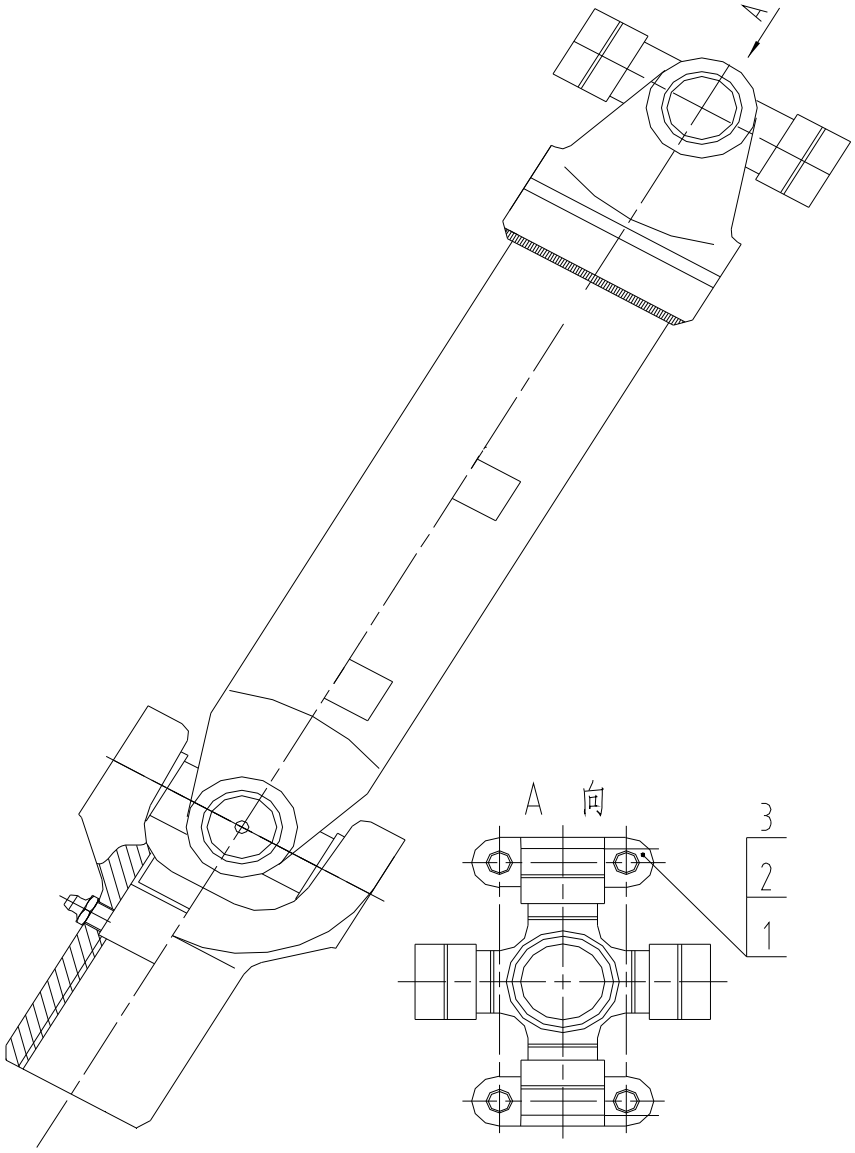

03M0007 003 前传动轴总成 FRONT DRIVE SHAFT AS

件号 ITEM	部件号 PART NO.	版本 VER	零件名称	PART NAME	数量 Q'TY	服务代码 S.C	适用机号 SERIAL NO.	互换性 IA	可替换零件号 REPLACEABLE
1	27A0576	001	压板	PLATE	2				
2	04J0006	002	螺钉	SCREW	8				
3	06B0348	000	垫圈	WASHER	8				
4	41C0243	002	前传动轴	FRONT DRIVE SHAFT	1				

PDF 文件使用 "pdfFactory Pro" 试用版本创建 www.fineprint.cn

03M0008 002 后传动轴总成
DRIVE SHAFT AS

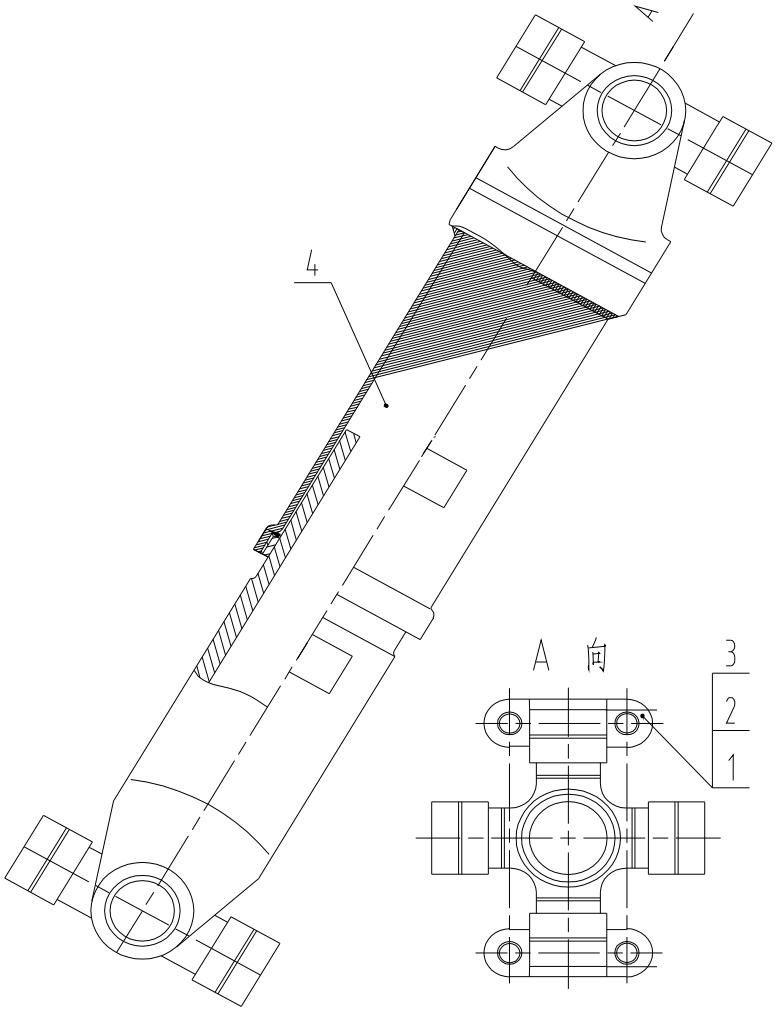

03M0008 002 后传动轴总成 DRIVE SHAFT AS

件号 ITEM	部件号 PART NO.	版本 VER	零件名称	PART NAME	数量 Q'TY	服务代码 S.C	适用机号 SERIAL NO.	互换性 IA	可替换零件号 REPLACEABLE
1	27A0576	001	压板	PLATE	4				
2	04J0006	002	螺钉	SCREW	8				
3	06B0348	000	垫圈	WASHER	8				
4	41K0010	001	后传动轴	REAR DRIVE SHAFT	1				

PDF 文件使用 "pdfFactory Pro" 试用版本创建 www.fineprint.cn

47C1415 000 方向机柱
STEERING COLUMN

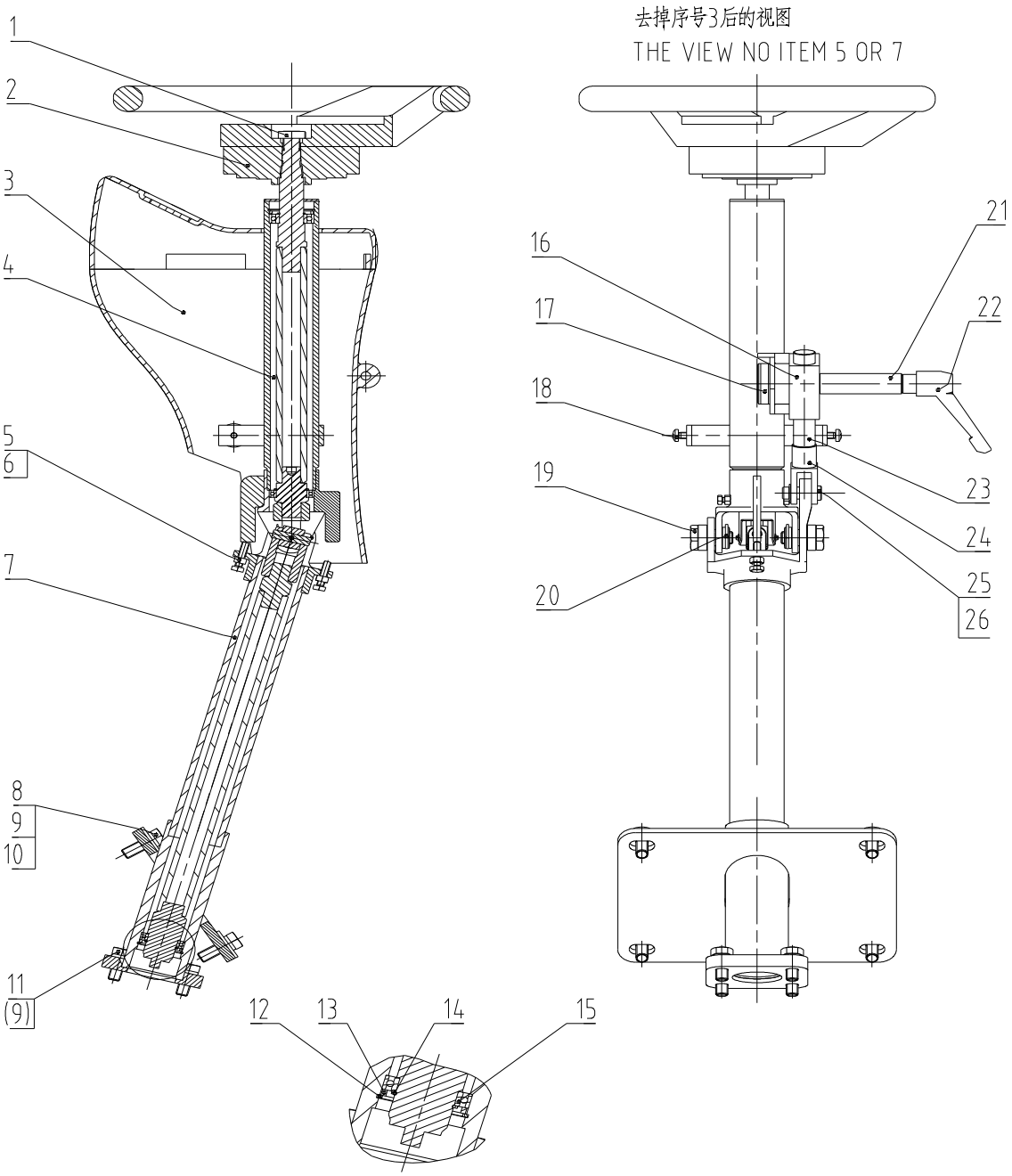

PDF 文件使用 "pdfFactory Pro" 试用版本创建 www.fineprint.cn

47C1415 000 方向机柱 STEERING COLUMN

件号 ITEM	部件号 PART NO.	版本 VER	零件名称	PART NAME	数量 Q'TY	服务代码 S.C	适用机号 SERIAL NO.	互换性 IA	可替换零件号 REPLACEABLE
1	03B0059	000	螺母	NUT	1				
2	35C0087	001	方向盘	STEERING WHEEL	1				
3	34C1938	000	方向机罩	BOOT	1				
4	22C0718	000	支架	BRACKET	1				
5	03B0036	000	螺母	NUT	2				
6	00B0023	000	螺栓	BOLT	2				
7	00D6114	000	支架	BRACKET	1				
8	00B0019	000	螺栓	BOLT	4				
9	06B0002	000	垫圈	WASHER	8				
10	06B0030	000	垫圈	WASHER	4				
11	00B0012	000	螺栓	BOLT	4				
12	07B0071	000	挡圈	SNAP RING	1				
13	56A1675	000	止动垫圈	LOCK WASHER	1				
14	07B0048	000	挡圈	SNAP RING	1				
15	21B0068	000	球轴承 61805	BALL BEARING	1				
16	17A3626	000	块体	BLOCK	1				
17	12D0401	000	锁定杆	LEVER	1				
18	04B0106	000	螺钉	SCREW	4				
19	02B0334	000	固定螺栓	CAPTIVE BOLT	2				
20	08B0011	000	销	PIN	2				
21	55A3617	000	导向套	GUIDE SEELVE	1				
22	24C0733	000	把手	HANDLE	1				
23	61A1472	001	轴	SHAFT	1				
24	64A0746	000	连接叉	FORK	1				
25	60A1997	000	销	PIN	1				
26	07V0078	000	挡圈	SNAP RING	1				

PDF 文件使用 "pdfFactory Pro" 试用版本创建 www.fineprint.cn

22C0718 000 支架
BRACKET

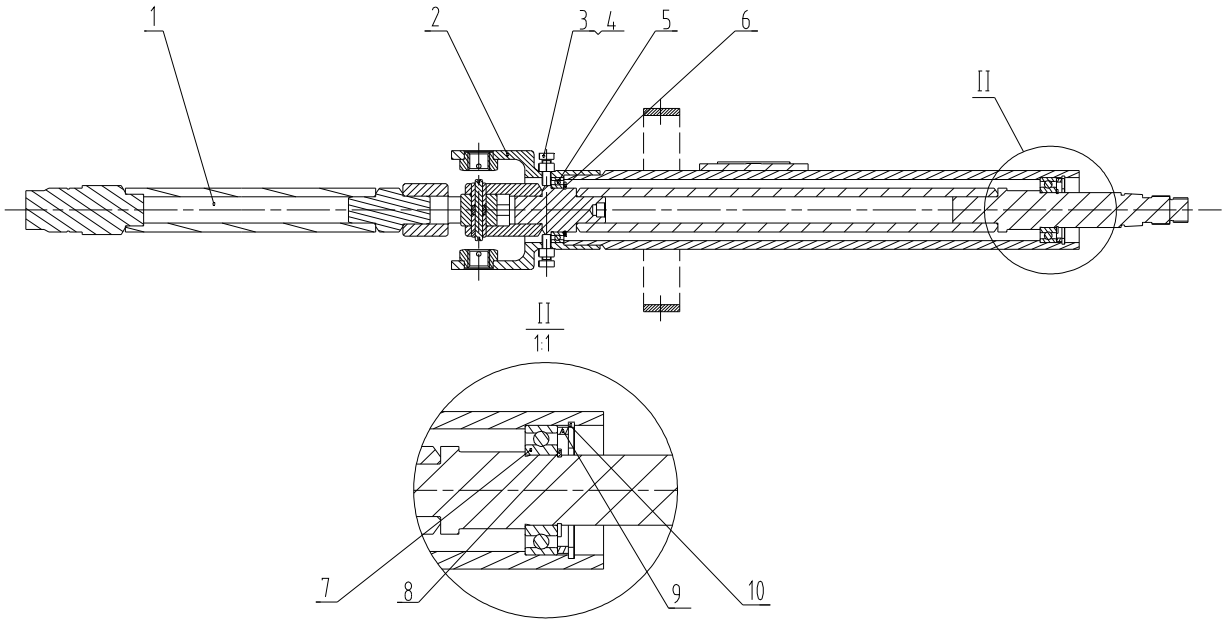

22C0718 000 支架 BRACKET

件号 ITEM	部件号 PART NO.	版本 VER	零件名称	PART NAME	数量 Q'TY	服务代码 S.C	适用机号 SERIAL NO.	互换性 IA	可替换零件号 REPLACEABLE
1	24C0860	000	转向轴	STEERING SHAFT	1				
2	05D0333	000	支架	BRACKET	1				
3	00B0317	000	螺栓	BOLT	2				
4	03B0032	000	螺母	NUT	2				
5	21B0068	000	球轴承 61805	BALL BEARING	1				
6	07B0048	000	挡圈	SNAP RING	1				
7	21B0069	000	球轴承 61904	BALL BEARING	1				
8	07B0070	000	挡圈	SNAP RING	1				
9	56A1675	000	止动垫圈	LOCK WASHER	1				
10	07B0071	000	挡圈	SNAP RING	1				

PDF 文件使用 "pdfFactory Pro" 试用版本创建 www.fineprint.cn

24C0860 000 转向轴
STEERING SHAFT

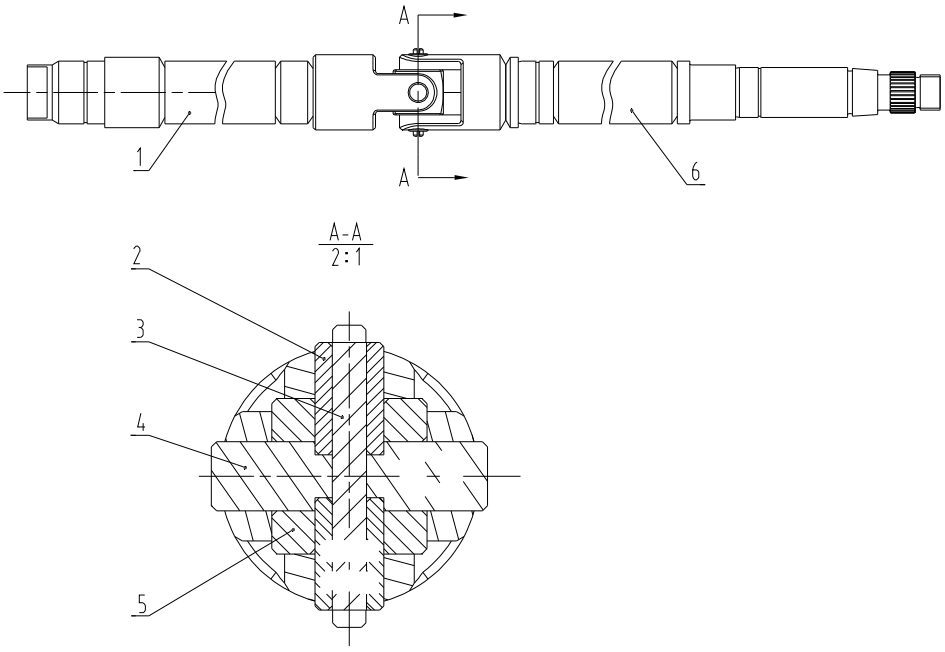

24C0860 000 转向轴 STEERING SHAFT

件号 ITEM	部件号 PART NO.	版本 VER	零件名称	PART NAME	数量 Q'TY	服务代码 S.C	适用机号 SERIAL NO.	互换性 IA	可替换零件号 REPLACEABLE
1	12D0427	000	轴	SHAFT	1				
2	61A1310	000	套筒	SOCKET	2				
3	66A0308	000	销	PIN	1				
4	61A1309	000	轴销	PIN	1				
5	72A1420	000	块体	BLOCK	1				
6	12D0428	000	轴	SHAFT	1				

PDF 文件使用 "pdfFactory Pro" 试用版本创建 www.fineprint.cn

01E0104 004 后轮胎轮辋
RIM

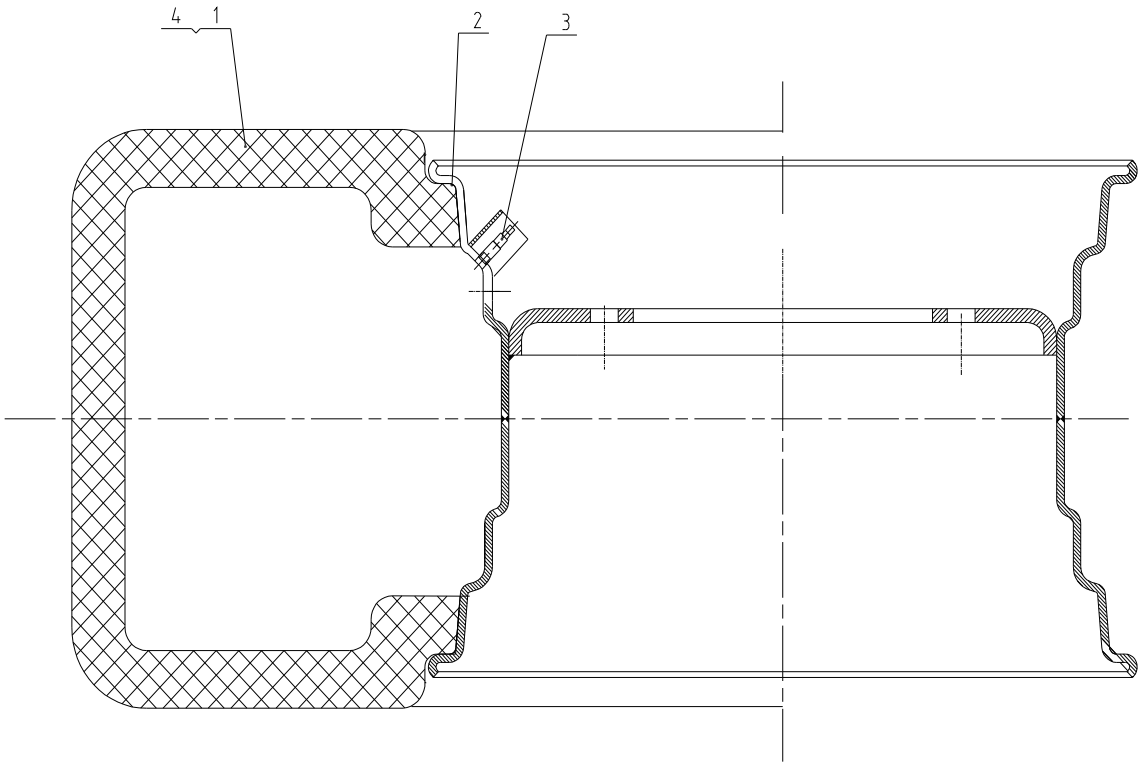

01E0104 004 后轮胎轮辋 RIM

件号 ITEM	部件号 PART NO.	版本 VER	零件名称	PART NAME	数量 Q'TY	服务代码 S.C	适用机号 SERIAL NO.	互换性 IA	可替换零件号 REPLACEABLE
1	16B0018	000	无内胎轮胎	TYRE	1				
2	51C0111	003	无内胎车轮	TYRE	1				
3	51C0326	000	气门嘴	DEFLATING VALVE	1				
4	16B0035	000	无内胎轮胎	TYRE	1				

PDF 文件使用 "pdfFactory Pro" 试用版本创建 www.fineprint.cn

01E0097 004 后驱动桥
REAR AXLE AS

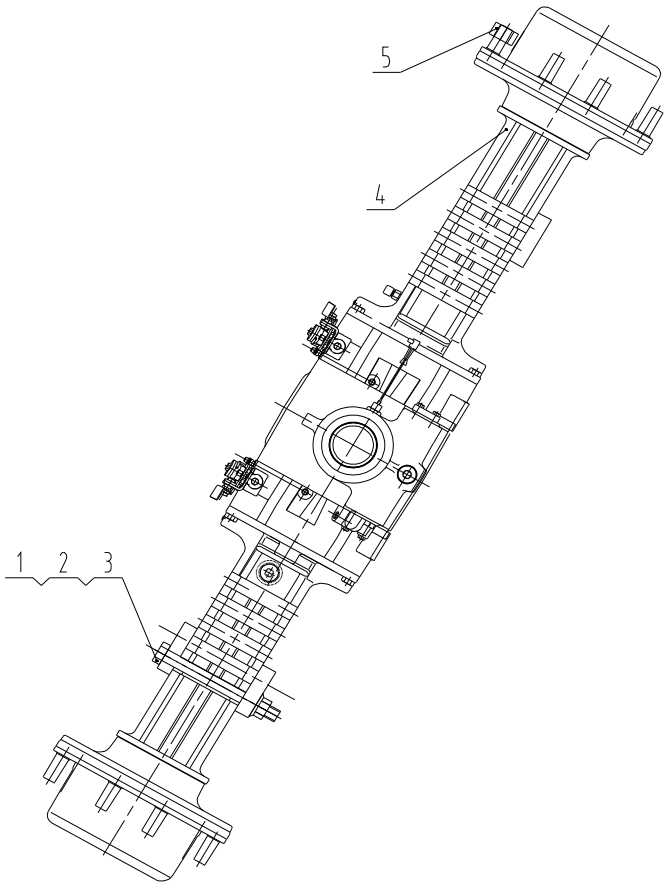

01E0097 004 后驱动桥 REAR AXLE AS

件号 ITEM	部件号 PART NO.	版本 VER	零件名称	PART NAME	数量 Q'TY	服务代码 S.C	适用机号 SERIAL NO.	互换性 IA	可替换零件号 REPLACEABLE
1	01B0396	000	螺栓	BOLT	8				
2	16A1269	001	垫板	PLATE	2				
3	03B0205	001	锁紧螺母	LOCKNUT	8				
4	41C0137	001	后驱动桥	REAR AXLE AS	1				
5	03B0139	000	螺母	NUT	20				

PDF 文件使用 "pdfFactory Pro" 试用版本创建 www.fineprint.cn

41C0137 001 后驱动桥
REAR AXLE AS

41C0137 001 后驱动桥 REAR AXLE AS

件号 ITEM	部件号 PART NO.	版本 VER	零件名称	PART NAME	数量 Q'TY	服务代码 S.C	适用机号 SERIAL NO.	互换性 IA	可替换零件号 REPLACEABLE
1	41C0137*1	000	桥安装总成	AXLE HOUSING	1				
2	41C0137*2	000	主传动总成	BEVEL GEAR SET	1				
3	41C0137*3	000	差速器	DIFFERENTIAL	1				
4	41C0137*4	000	差速锁	DIFFERENTIAL LOCKING	1				
5	41C0137*5	000	止动元件	BRAKES	1				
6	41C0137*6	000	制动控制机构	BRAKES CONTROL	1				
7	41C0137*7	000	轮毂	WHEEL HUB	1				
8	41C0137*8	000	轮边减速总成	FINAL REDUCTION	1				

PDF 文件使用 "pdfFactory Pro" 试用版本创建 www.fineprint.cn

41C0137*1 000 桥安装总成
AXLE HOUSING

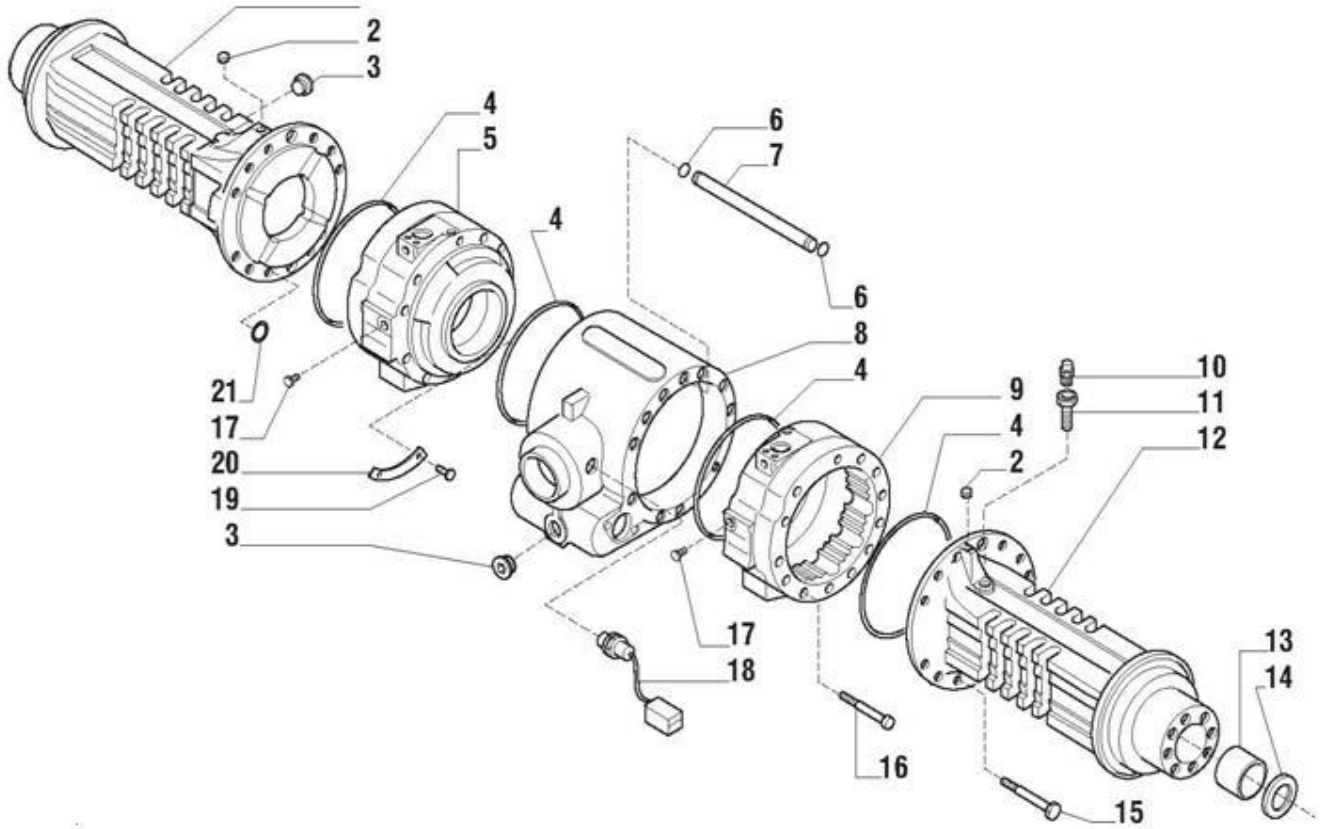

PDF 文件使用 "pdfFactory Pro" 试用版本创建 www.fineprint.cn

41C0137*1 000 桥安装总成 AXLE HOUSING

件号 ITEM	部件号 PART NO.	版本 VER	零件名称	PART NAME	数量 Q'TY	服务代码 S.C	适用机号 SERIAL NO.	互换性 IA	可替换零件号 REPLACEABLE
1	144350	000	左梁喇叭	LH BEAM TRUMPET	1				
2	021558	000	螺塞	PLUG	2				
3	125280	000	螺塞	PLUG	2				
4	028562	000	O 型圈	O.RING	4				
5	144336	000	左制动油缸	LH BRAKE CYLINDER	1				
6	028526	000	O 型圈	O.RING	2				
7	140132	000	管	PIPE	1				
8	139544	000	中心体	CENTRAL BODY	1				
9	144337	000	右制动油缸	RH BRAKE CYLINDER	1				
10	104988	000	透气塞	BREATHER	1				
11	121618	000	透气管	BREATHER PIPE	1				
12	144351	000	右梁喇叭	RH BEAM TRUMPET	1				
13	131954	000	套	BUSH	2				
14	025311	000	密封圈	SEAL RING	2				
15	020993	000	螺栓	BOLT	22				
16	021314	000	螺栓	BOLT	2				
17	030803	000	螺塞	PLUG	2				
18	023838	000	铆钉	RIVET	4				
19	140647	000	板	PLATE	2				
20	028500	000	O 型圈	O.RING	8				
21	021579	000	螺塞	PLUG	1				

PDF 文件使用 "pdfFactory Pro" 试用版本创建 www.fineprint.cn

41C0137*2 000 主传动总成
BEVEL GEAR SET

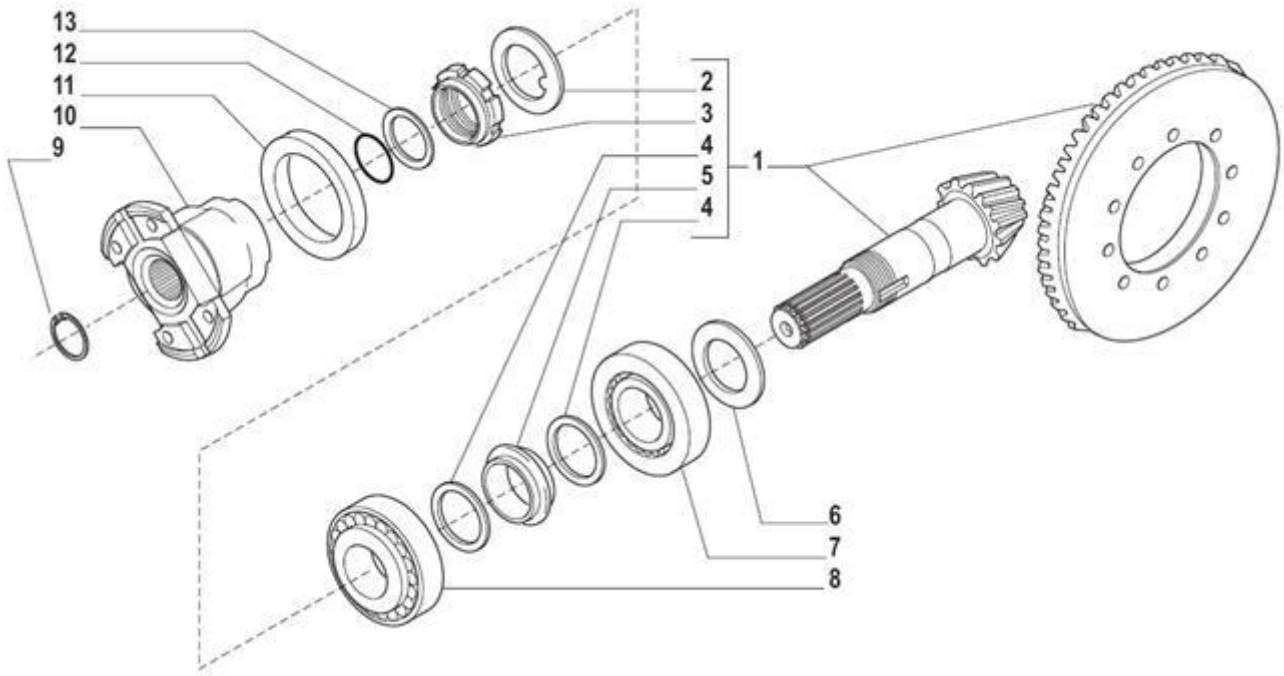

41C0137*2 000 主传动总成 BEVEL GEAR SET

件号 ITEM	部件号 PART NO.	版本 VER	零件名称	PART NAME	数量 Q'TY	服务代码 S.C	适用机号 SERIAL NO.	互换性 IA	可替换零件号 REPLACEABLE
1	066941	000	主传动总成	BEVEL GEAR/PINION SET	1				
2	113717	000	锁定垫圈	LOCKWASHER	1				
3	115054	000	垫圈螺母	RING NUT	1				
4	125829	000	垫圈	WASHER	2				
5	138692	000	轴环垫片	COLLAPSIBLE SPACER	1				
6	1341XX	000	调整垫圈组件	SHIM GP	1				
7	027351	000	轴承	BEARING	1				
8	027350	000	轴承	BEARING	1				
9	024789	000	挡圈	SNAP RING	1				
10	144332	000	法兰	FLANGE	1				
11	145050	000	油封	OIL SEAL	1				
12	028532	000	O 型圈	O.RING	1				
13	123402	000	垫圈	WASHER	1				

PDF 文件使用 "pdfFactory Pro" 试用版本创建 www.fineprint.cn

41C0137*3 000 差速器
DIFFERENTIAL

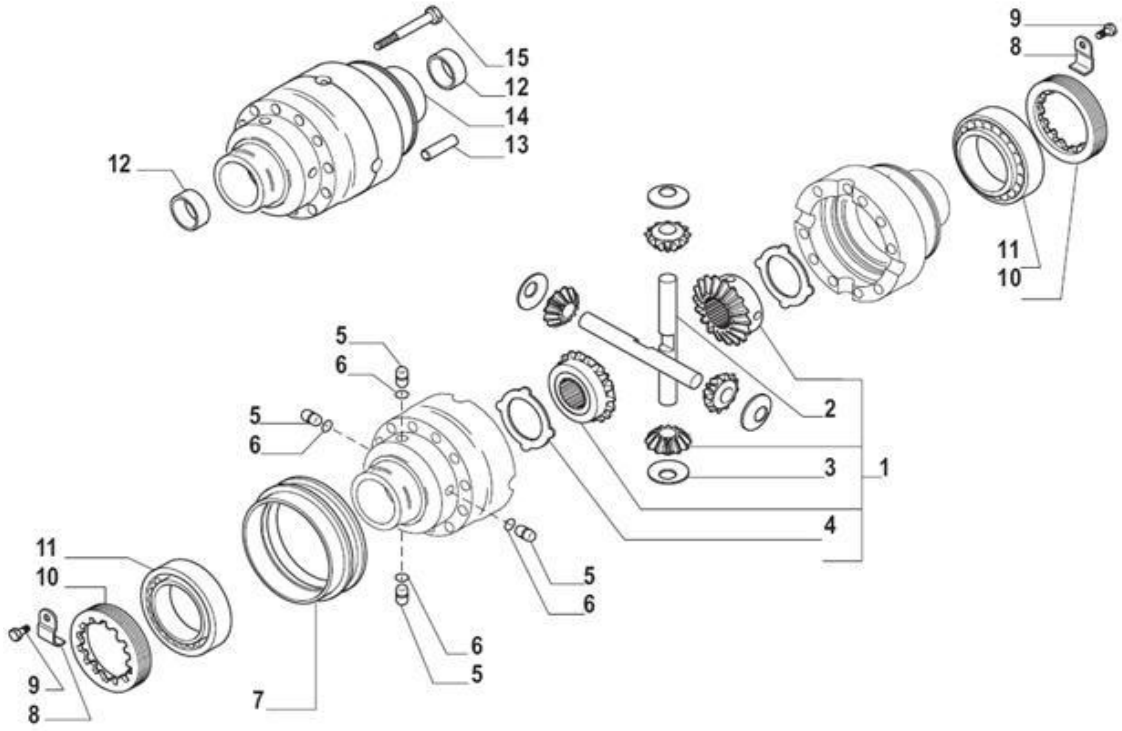

41C0137*3 000 差速器 DIFFERENTIAL

件号 ITEM	部件号 PART NO.	版本 VER	零件名称	PART NAME	数量 Q'TY	服务代码 S.C	适用机号 SERIAL NO.	互换性 IA	可替换零件号 REPLACEABLE
1	068568	000	差速器组件	DIFFERENTIAL KIT	1				
2	133035	000	轴	SHAFT	2				
3	117171	000	止推垫圈	THRUST WASHER	4				
4	133036	000	传动板	DRIVE PLATE	2				
5	138651	000	销	PIN	4				
6	028219	000	O 型圈	O.RING	4				
7	131592	000	定位套	SLEEVE	1				
8	129118	000	锁紧片	LOCKING PLATE	2				
9	128440	000	螺钉	SCREW	2				
10	125445	000	螺母垫圈	RING NUT	2				
11	027367	000	轴承	BEARING	2				
12	131747	000	套	BUSH	2				
13	117569	000	销	PIN	2				
14	138654	000	差速器壳	DIFFERENTIAL HOUSING	1				
15	125551	000	螺栓	BOLT(SELF LOCK.)	10				

PDF 文件使用 "pdfFactory Pro" 试用版本创建 www.fineprint.cn

41C0137*4 000 差速锁
DIFFERENTIAL LOCKING

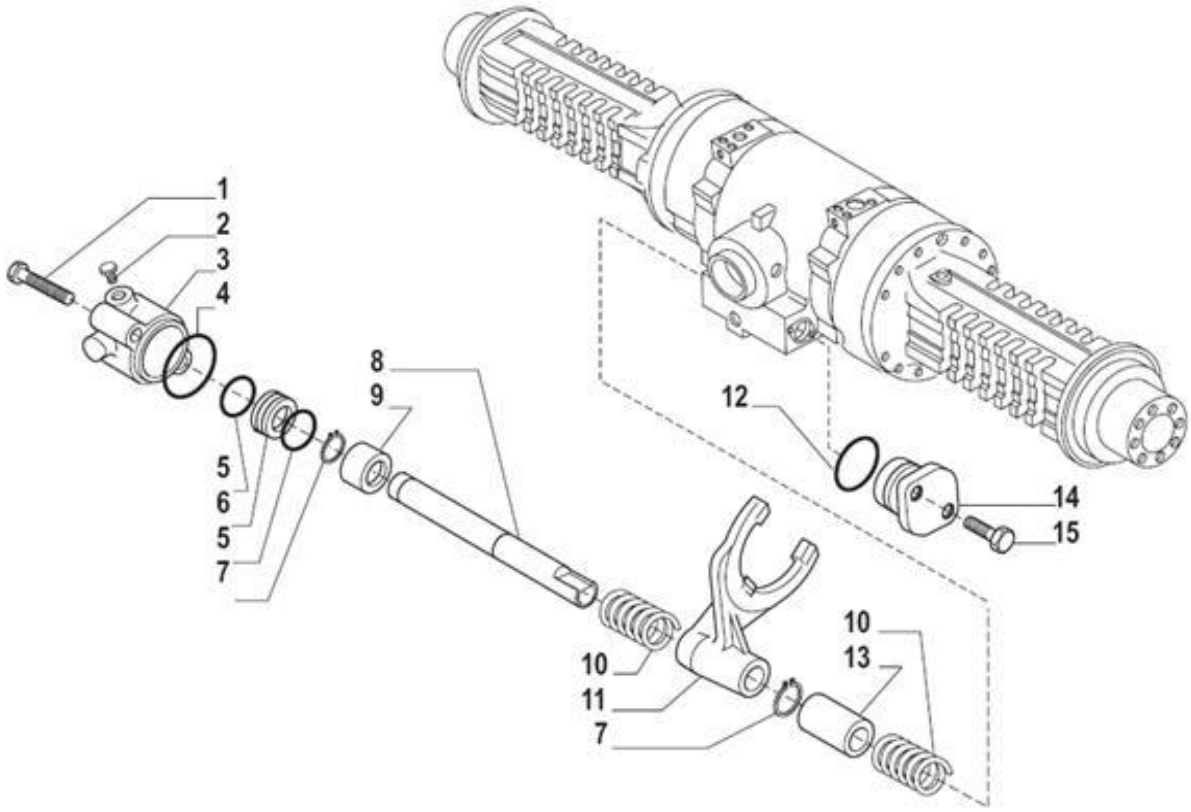

41C0137*4 000 差速锁 DIFFERENTIAL LOCKING

件号 ITEM	部件号 PART NO.	版本 VER	零件名称	PART NAME	数量 Q'TY	服务代码 S.C	适用机号 SERIAL NO.	互换性 IA	可替换零件号 REPLACEABLE
1	020807	000	螺栓	BOLT	2				
2	030720	000	螺塞	PLUG	1				
3	139131	000	支撑	SUPPORT	1				
4	028527	000	O 型圈	O.RING	1				
5	028121	000	O 型圈	O.RING	2				
6	139139	000	齿轮	PISTON	1				
7	024776	000	挡圈	SNAP RING	2				
8	139141	000	轴	SHAFT	1				
9	139140	000	螺栓	BUSH	1				
10	125756	000	弹簧	SPRING	2				
11	130311	000	叉	FORK	1				
12	028557	000	O 型圈	O.RING	2				
13	129032	000	垫片	SPACER	1				
14	126143	000	盖	COVER	1				
15	020793	000	螺栓	BOLT	2				

PDF 文件使用 "pdfFactory Pro" 试用版本创建 www.fineprint.cn

41C0137*5 000 止动元件
BRAKES

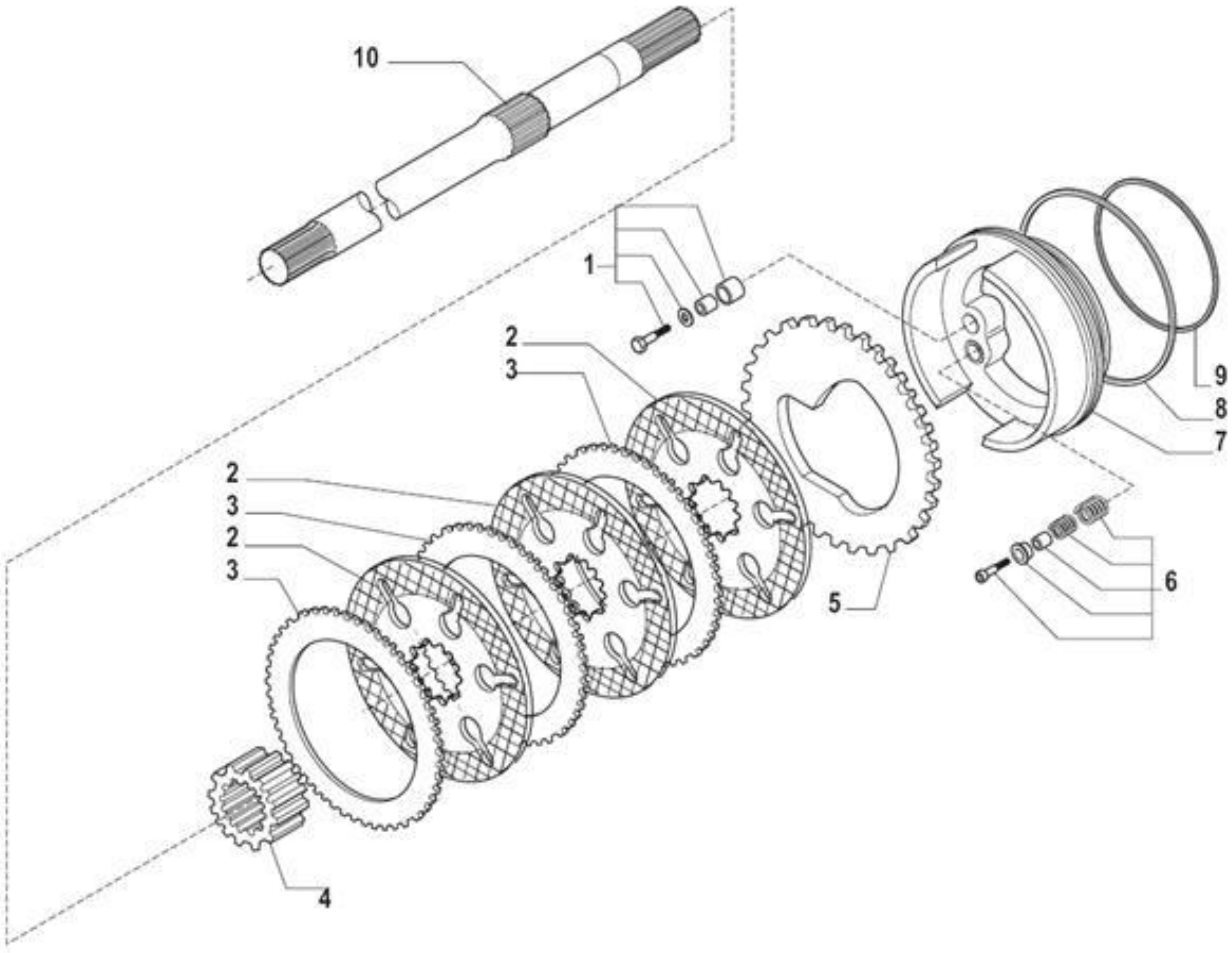

41C0137*5 000 止动元件 BRAKES

件号 ITEM	部件号 PART NO.	版本 VER	零件名称	PART NAME	数量 Q'TY	服务代码 S.C	适用机号 SERIAL NO.	互换性 IA	可替换零件号 REPLACEABLE
1	066748	000	自调组件	SELF-ADJUST KIT	2				
2	143874	000	制动板	BRAKE PLATE	6				
3	136155	000	制动/驱动板	BRAKE DRIVE-PLATE	6				
4	136648	000	轮毂	HUB	2				
5	134740	000	制动/驱动板	BRAKE DRIVE-PLATE	2				
6	066616	000	机器制动退档组件	BRAKE MECHANISM RETURN KIT	2				
7	141259	000	制动活塞	BRAKE PISTON	2				
8	133757	000	O 型圈	O.RING	2				
9	139231	000	O 型圈	O.RING	2				
10	139359	000	半轴	HALF-SHAFT	2				

PDF 文件使用 "pdfFactory Pro" 试用版本创建 www.fineprint.cn

41C0137*6 000 制动控制机构
BRAKES CONTROL

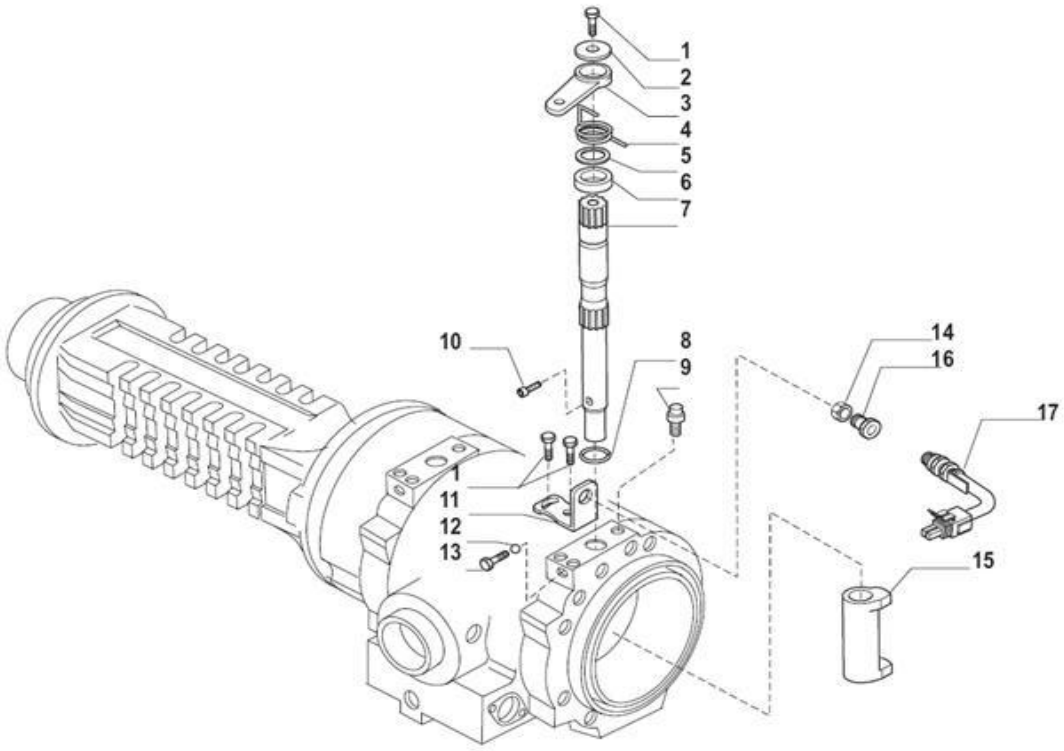

41C0137*6 000 制动控制机构 BRAKES CONTROL

件号 ITEM	部件号 PART NO.	版本 VER	零件名称	PART NAME	数量 Q'TY	服务代码 S.C	适用机号 SERIAL NO.	互换性 IA	可替换零件号 REPLACEABLE
1	127920	000	螺栓	BOLT(SELF LOCK.)	6				
2	132622	000	垫圈	WASHER	2				
3	136122	000	制动摇臂	BRAKES LEVER	2				
4	13368X	000	左右弹簧	RH&LH SPRING	1				
5	137861	000	套	BUSH	2				
6	137860	000	垫片	SPACER	2				
7	138815	000	制动轴	BRAKES SHAFT	2				
8	032990	000	O 型圈	O.RING	2				
9	116792	000	透气嘴	BREATHER	2				
10	137864	000	螺栓	BOLT	2				
11	137858	000	支座	BRAKET	2				
12	028349	000	珠	BALL	2				
13	138442	000	螺栓	BOLT	2				
14	138337	000	螺母	NUT	2				
15	132689	000	凸轮	CAM	2				
16	138338	000	摇臂锁	LEVER LOCK	2				
17	146821	000	开关	SWITCH	1				

PDF 文件使用 "pdfFactory Pro" 试用版本创建 www.fineprint.cn

41C0137*7 000 轮毂
WHEEL HUB

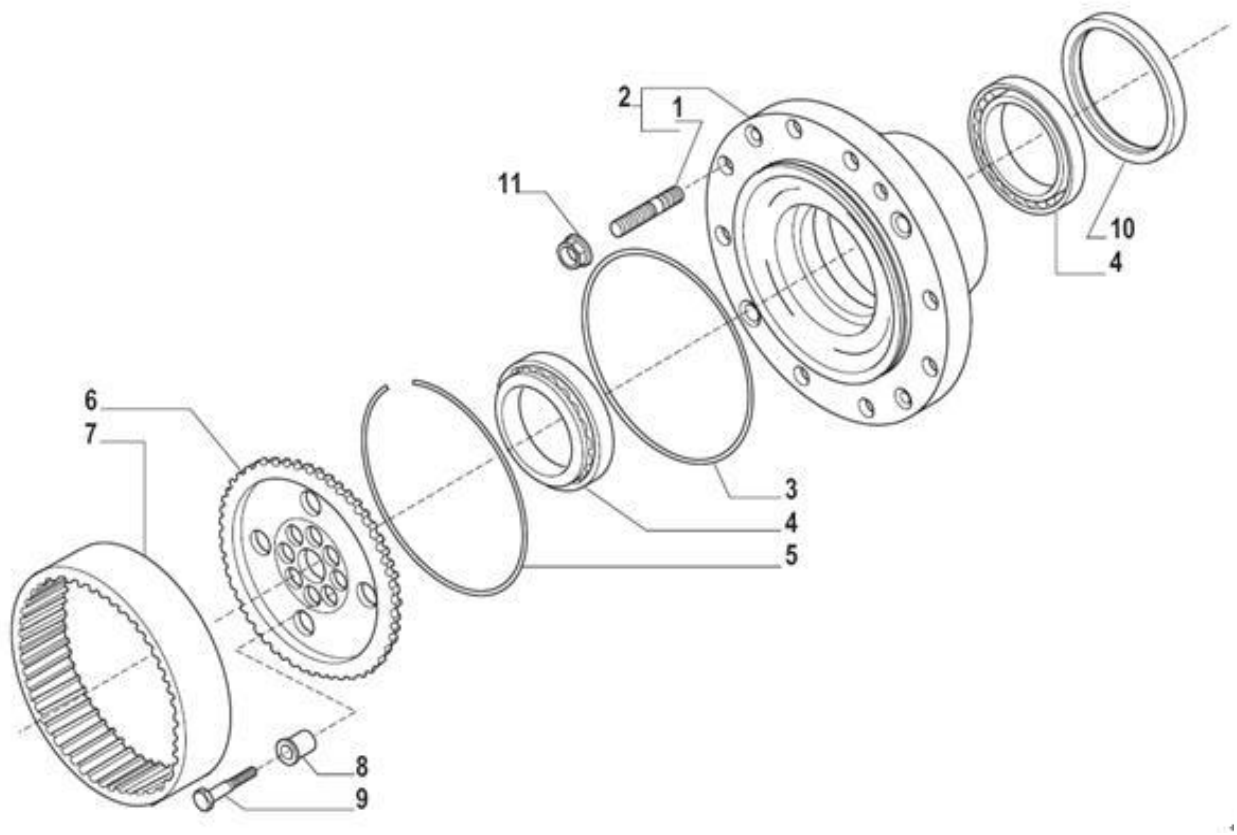

41C0137*7 000 轮毂 WHEEL HUB

件号 ITEM	部件号 PART NO.	版本 VER	零件名称	PART NAME	数量 Q'TY	服务代码 S.C	适用机号 SERIAL NO.	互换性 IA	可替换零件号 REPLACEABLE
1	119907	000	螺柱	STUD	20				
2	068045	000	轮毂组件	WHEEL HUB KIT	2				
3	028579	000	O 型圈	O.RING	2				
4	118370	000	CUSCINETTO		4				
5	125233	000	锁圈	LOCKRING	2				
6	139633	000	轮架总成	WHEEL CARRIER	2				
7	125186	000	冠状齿轮	CROWN GEAR	2				
8	125190	000	中心套	CENTERING BUSH	16				
9	119906	000	螺栓	BOLT(SELF LOCK)	16				
10	047702	000	ANELLO DI TENUTA		2				

PDF 文件使用 "pdfFactory Pro" 试用版本创建 www.fineprint.cn

41C0137*8 000 轮边减速总成
FINAL REDUCTION

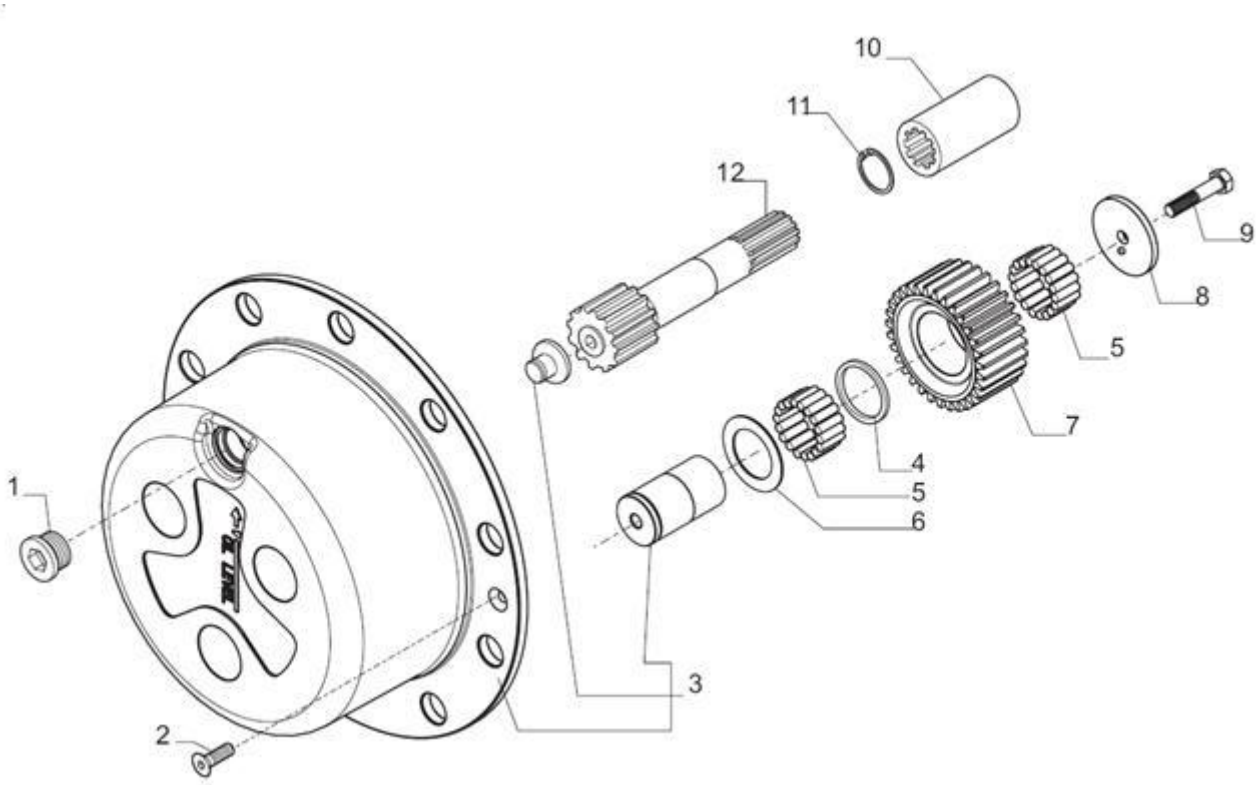

41C0137*8 000 轮边减速总成 FINAL REDUCTION

件号 ITEM	部件号 PART NO.	版本 VER	零件名称	PART NAME	数量 Q'TY	服务代码 S.C	适用机号 SERIAL NO.	互换性 IA	可替换零件号 REPLACEABLE
1	125280	000	螺塞	PLUG	2				
2	020490	000	螺钉	SCREW	4				
3	066570	000	行星轮架	PLANETARY CARRIER ASSY	2				
4	138778	000	垫圈	WASHER	6				
6	138689	000	锁定止推垫圈	LOCKING THRUST WASHER	6				
7	138736	000	齿轮	GEAR	6				
8	644650	000	止推垫圈	THRUST WASHER	6				
9	125229	000	螺栓	BOLT	6				
10	131299	000	联轴器套	COUPLING BUSHING	2				
11	024877	000	挡圈	SNAP RING	2				
12	138735	000	半轴	HALFSHAFT	2				

PDF 文件使用 "pdfFactory Pro" 试用版本创建 www.fineprint.cn

01E0288 002 轮胎轮辋系统
TIRE&RIM AR

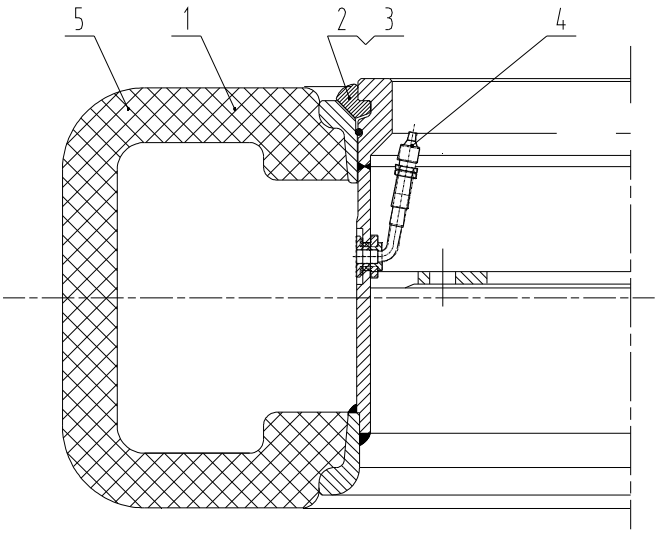

01E0288 002 轮胎轮辋系统 TIRE&RIM AR

件号 ITEM	部件号 PART NO.	版本 VER	零件名称	PART NAME	数量 Q'TY	服务代码 S.C	适用机号 SERIAL NO.	互换性 IA	可替换零件号 REPLACEABLE
1	16B0017	000	无内胎轮胎	TYRE	1				
2	41C0548	001	轮辋	RIM	1				
3	12B0511	000	O 形圈	O-RING	1				
4	51C0291	000	气门嘴	DEFLATING VALVE	1				
5	16B0078	000	轮胎	TYRE	1				
前大轮胎									

注 8

PDF 文件使用 "pdfFactory Pro" 试用版本创建 www.fineprint.cn

01E0261 000 轮胎轮辋系统
TIRE&RIM AR

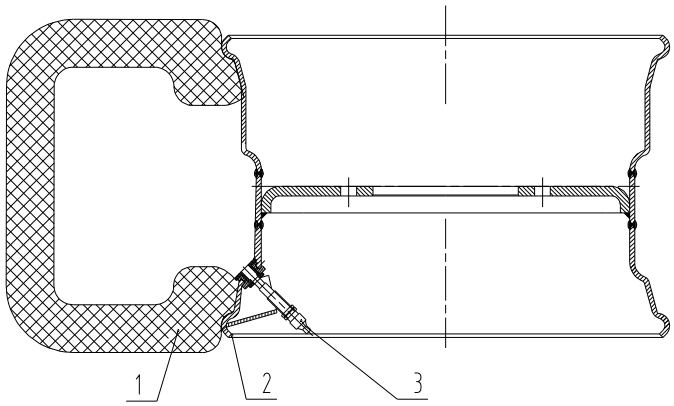

01E0261 000 轮胎轮辋系统 TIRE&RIM AR

件号 ITEM	部件号 PART NO.	版本 VER	零件名称	PART NAME	数量 Q'TY	服务代码 S.C	适用机号 SERIAL NO.	互换性 IA	可替换零件号 REPLACEABLE
1	16B0013	000	无内胎轮胎	TYRE	1				
2	12D0277	000	轮辋	RIM	1				
3	41C0035	000	气门嘴	DEFLATING VALVE	1				
非驱动轮									

注 9

PDF 文件使用 "pdfFactory Pro" 试用版本创建 www.fineprint.cn

01E0301 001 轮胎轮辋系统
TYRE&RIM AS

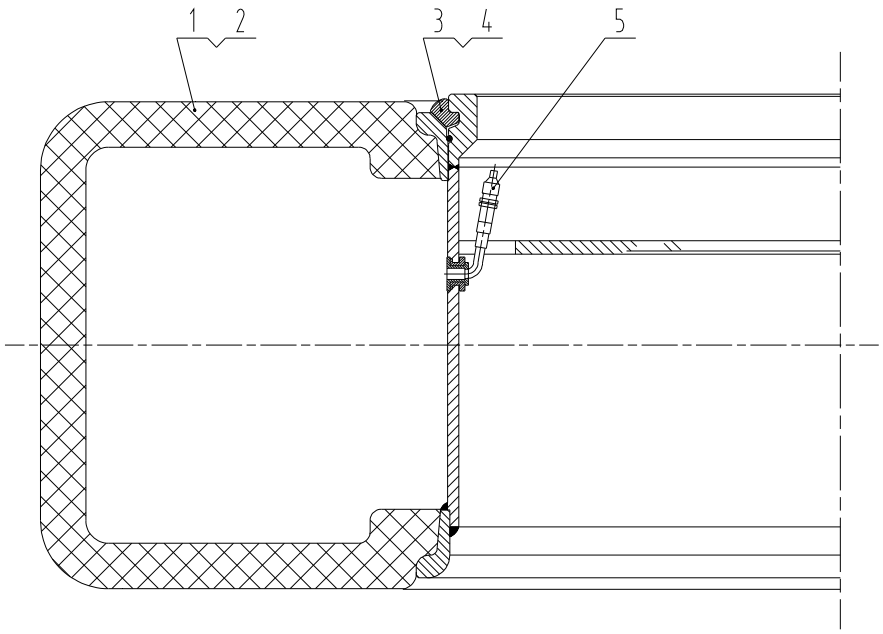

01E0301 001 轮胎轮辋系统 TYRE&RIM AS

件号 ITEM	部件号 PART NO.	版本 VER	零件名称	PART NAME	数量 Q'TY	服务代码 S.C	适用机号 SERIAL NO.	互换性 IA	可替换零件号 REPLACEABLE
1	16B0071	000	轮胎	TYRE	1				
2	16B0076	000	轮胎	TYRE	1				
3	41C0572	001	轮辋	RIM	1				
4	12B1474	000	O 形圈	O-RING	1				
5	51C0291	000	气门嘴	DEFLATING VALVE	1				
后大轮胎									

注 10

PDF 文件使用 "pdfFactory Pro" 试用版本创建 www.fineprint.cn

01E0278 002 轮胎轮辋系统
TIRE&RIM AR

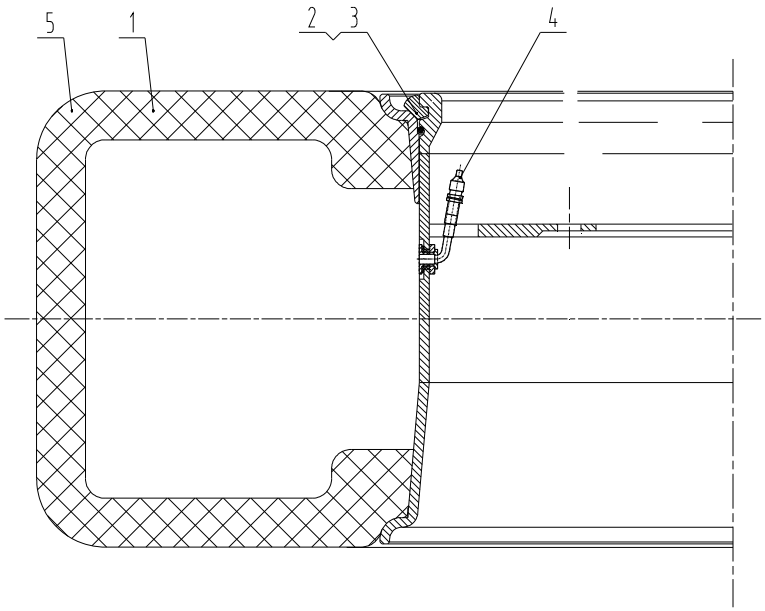

01E0278 002 轮胎轮辋系统 TIRE&RIM AR

件号 ITEM	部件号 PART NO.	版本 VER	零件名称	PART NAME	数量 Q'TY	服务代码 S.C	适用机号 SERIAL NO.	互换性 IA	可替换零件号 REPLACEABLE
1	16B0016	000	无内胎轮胎	TYRE	1				
2	41C0547	001	轮辋	RIM	1				
3	12B0510	000	O 形圈	O-RING	1				
4	51C0291	000	气门嘴	DEFLATING VALVE	1				
5	16B0077	000	轮胎	TYRE	1				
后大轮胎									

注 11

PDF 文件使用 "pdfFactory Pro" 试用版本创建 www.fineprint.cn

05E0231 001 双变系统
GEARBOX & TORQUE CONVERTER AS

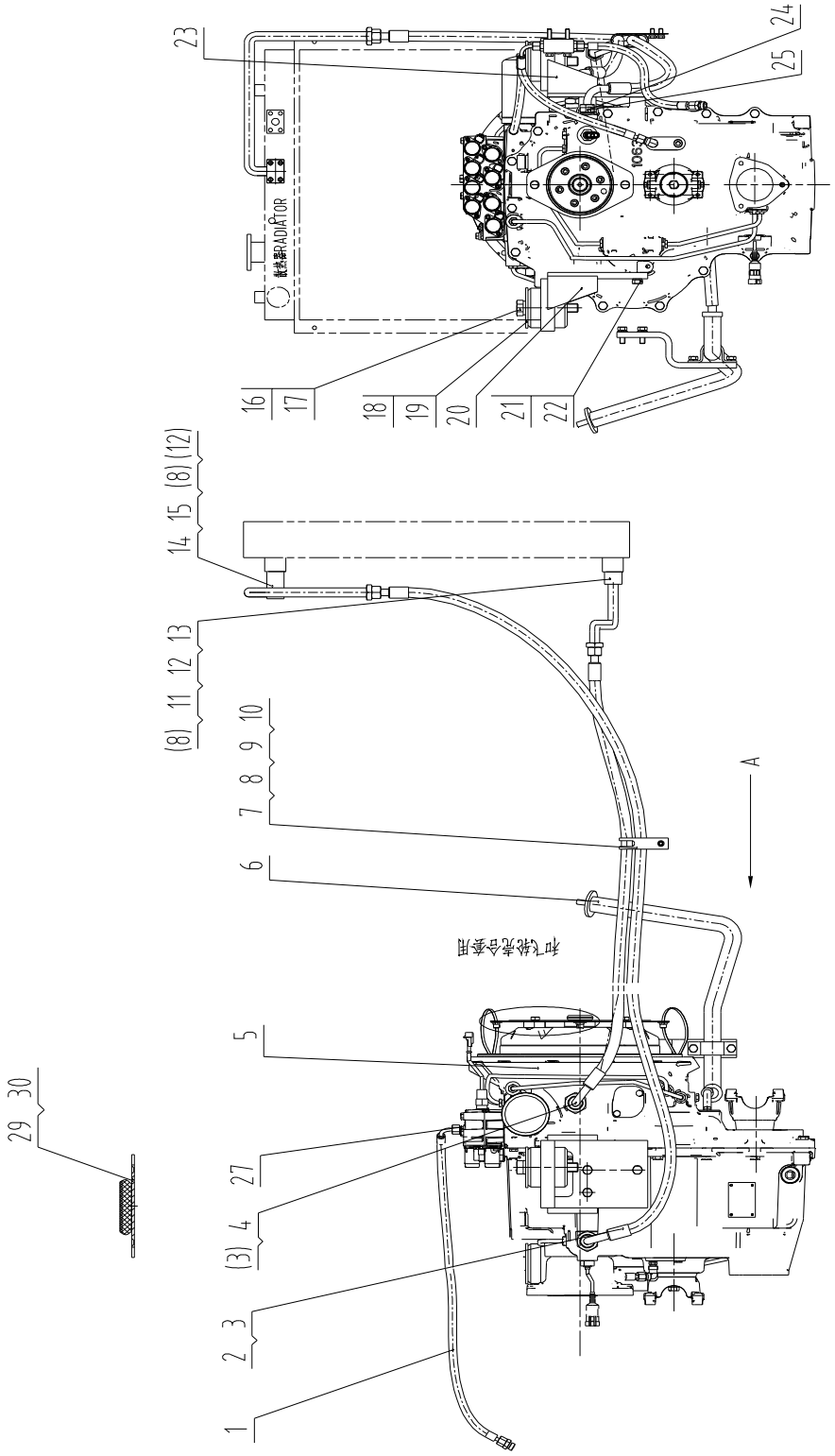

PDF 文件使用 "pdfFactory Pro" 试用版本创建 www.fineprint.cn

05E0231 001 双变系统 GEARBOX & TORQUE CONVERTER AS

件号 ITEM	部件号 PART NO.	版本 VER	零件名称	PART NAME	数量 Q'TY	服务代码 S.C	适用机号 SERIAL NO.	互换性 IA	可替换零件号 REPLACEABLE
1	06C9045	000	软管总成	HOSE AS	1				
2	06C7808	000	软管总成	HOSE AS	1				
3	12B0502	001	O 形圈	O-RING	4				
4	06C7809	000	软管总成	HOSE AS	1				
5	42C0490	000	变矩器-变速箱总成	TORQUE CONVERTER&GEARBOX AS	1				
6	00C1860	000	加油管	FILLER TUBE	1				
7	09C0272	000	双管夹	CLAMP	1				
8	06B0348	000	垫圈	WASHER	12				
9	06B0005	000	垫圈	WASHER	2				
10	00B0007	000	螺栓	BOLT	2				
11	10D7617	000	钢管总成	TUBE AS	1				
12	12B0224	000	O 形圈	O-RING	2				
13	01B0016	000	螺栓	BOLT	4				
14	10D8498	001	钢管总成	TUBE AS	1				
15	00B0191	000	螺栓	BOLT	4				
16	06B0360	000	垫圈	WASHER	2				
17	00B0220	000	螺栓	BOLT	2				
18	11A0941	000	垫圈	WASHER	2				
19	17B0115	000	减振垫	CUSHION	2				
20	00D7296	000	左支架	BRACKET-LH	1				
21	00B0017	000	螺栓	BOLT	8				
22	06B0349	000	垫圈	WASHER	8				
23	00D7297	000	右支架	BRACKET-RH	1				
24	30K0022	000	接头	CONNECTOR	2				
25	12B0503	002	O 形圈	O-RING	2				
26	52C0121	000	传动油滤油器	TRANSMISSION OIL FILTER	1				
27	30C0275	002	接头	CONNECTOR	1				
29	11A7222	001	安装板	MOUNTING PLATE	1				
30	04B0074	000	螺钉	SCREW	4				

PDF 文件使用 "pdfFactory Pro" 试用版本创建 www.fineprint.cn

30C0275 002 接头
CONNECTOR

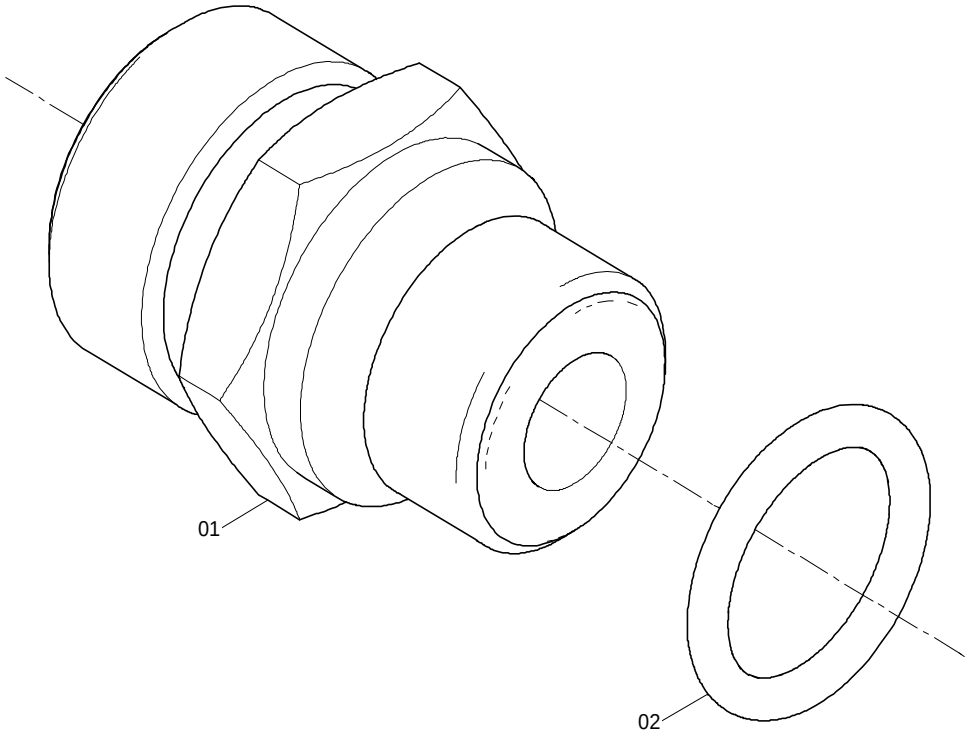

30C0275 002 接头 CONNECTOR

件号 ITEM	部件号 PART NO.	版本 VER	零件名称	PART NAME	数量 Q'TY	服务代码 S.C	适用机号 SERIAL NO.	互换性 IA	可替换零件号 REPLACEABLE
1	00A1849	001	接头	CONNECTOR	1				
2	12B0495	002	O 形圈	O-RING	1				

PDF 文件使用 "pdfFactory Pro" 试用版本创建 www.fineprint.cn

00C1860 000 加油管
FILLER TUBE

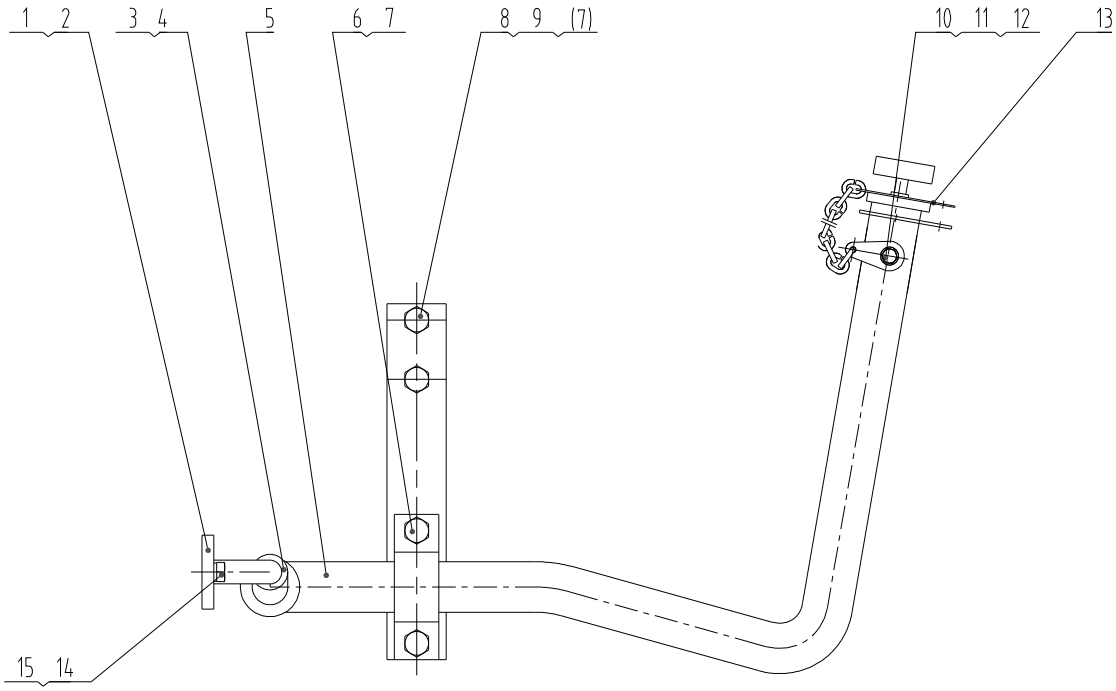

00C1860 000 加油管 FILLER TUBE

件号 ITEM	部件号 PART NO.	版本 VER	零件名称	PART NAME	数量 Q'TY	服务代码 S.C	适用机号 SERIAL NO.	互换性 IA	可替换零件号 REPLACEABLE
1	15D0905	000	接头	CONNECTOR	1				
2	12B0198	000	O 形圈	O-RING	1				
3	30A1396	000	软管	HOSE	1				
4	15B0009	000	双钢丝式环箍	CLAMP	2				
5	15D0814	000	加油管	FILLER TUBE	1				
6	00B0056	000	螺栓	BOLT	2				
7	06B0347	000	垫圈	WASHER	4				
8	29A1096	000	弯板	PLATE	1				
9	00B0019	000	螺栓	BOLT	2				
10	00B0021	000	螺栓	BOLT	1				
11	06B0346	000	垫圈	WASHER	1				
12	06B0024	000	垫圈	WASHER	1				
13	16C0068	000	盖总成	COVER AS	1				
14	06B0348	000	垫圈	WASHER	2				
15	00B0075	000	螺栓	BOLT	2				

PDF 文件使用 "pdfFactory Pro" 试用版本创建 www.fineprint.cn

16C0068 000 盖总成
COVER AS

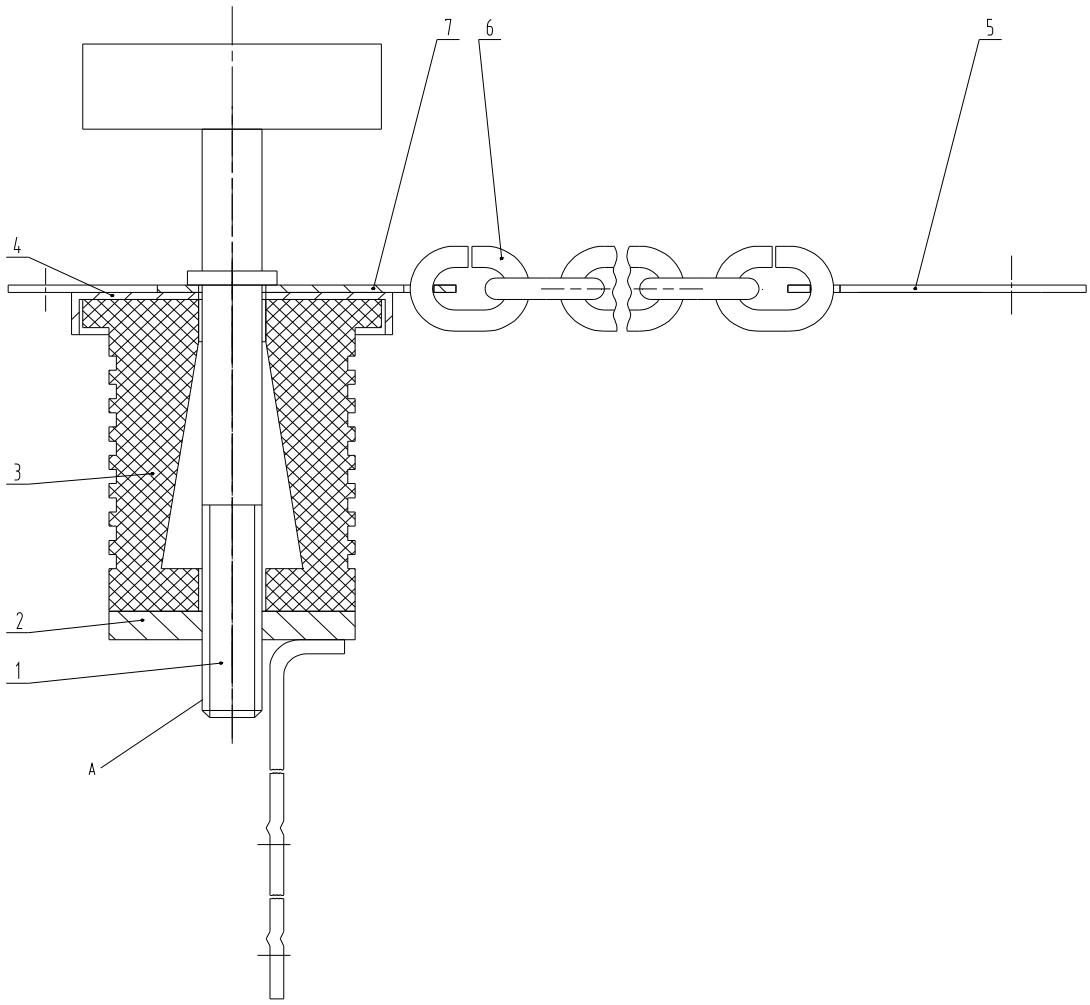

16C0068 000 盖总成 COVER AS

件号 ITEM	部件号 PART NO.	版本 VER	零件名称	PART NAME	数量 Q'TY	服务代码 S.C	适用机号 SERIAL NO.	互换性 IA	可替换零件号 REPLACEABLE
1	16D0001	001	拉杆	LINKAGE	1				
2	16D1048	000	油标尺	DIPSTICK	1				
3	84A0001	001	胶塞	PLUG	1				
4	53A0007	001	管盖	CAP	1				
5	57A0009	001	垫片	GASKET	1				
6	77A0001	001	铁链	CHAIN	1				
7	10A2842	001	板	PLATE	1				

PDF 文件使用 "pdfFactory Pro" 试用版本创建 www.fineprint.cn

03E0113 000 前传动轴组件
FRONT DRIVE SHAFT GP

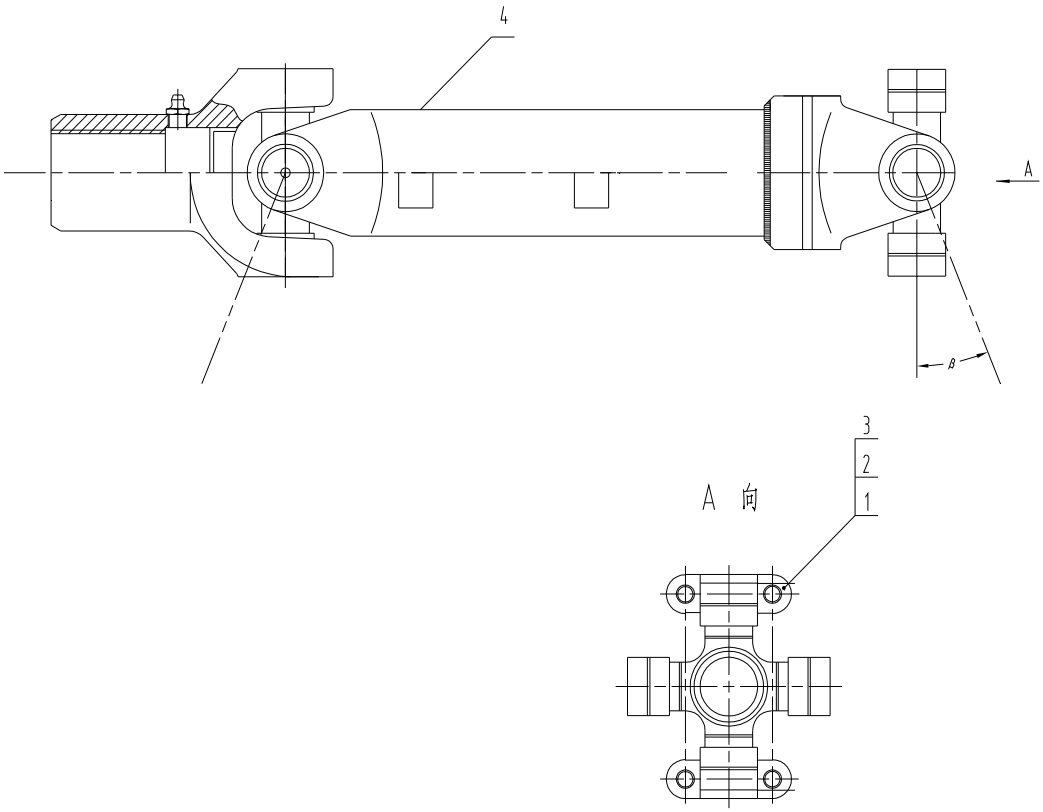

03E0113 000 前传动轴组件 FRONT DRIVE SHAFT GP

件号 ITEM	部件号 PART NO.	版本 VER	零件名称	PART NAME	数量 Q'TY	服务代码 S.C	适用机号 SERIAL NO.	互换性 IA	可替换零件号 REPLACEABLE
1	27A0576	001	压板	PLATE	2				
2	04J0006	002	螺钉	SCREW	8				
3	06B0348	000	垫圈	WASHER	8				
4	41C1251	000	传动轴	DRIVE SHAFT	1				

PDF 文件使用 "pdfFactory Pro" 试用版本创建 www.fineprint.cn

液压系统 HYDRAULIC SYSTEM

15E0830 001 辅助液压系统
AUX HYDRAULIC SYSTEM

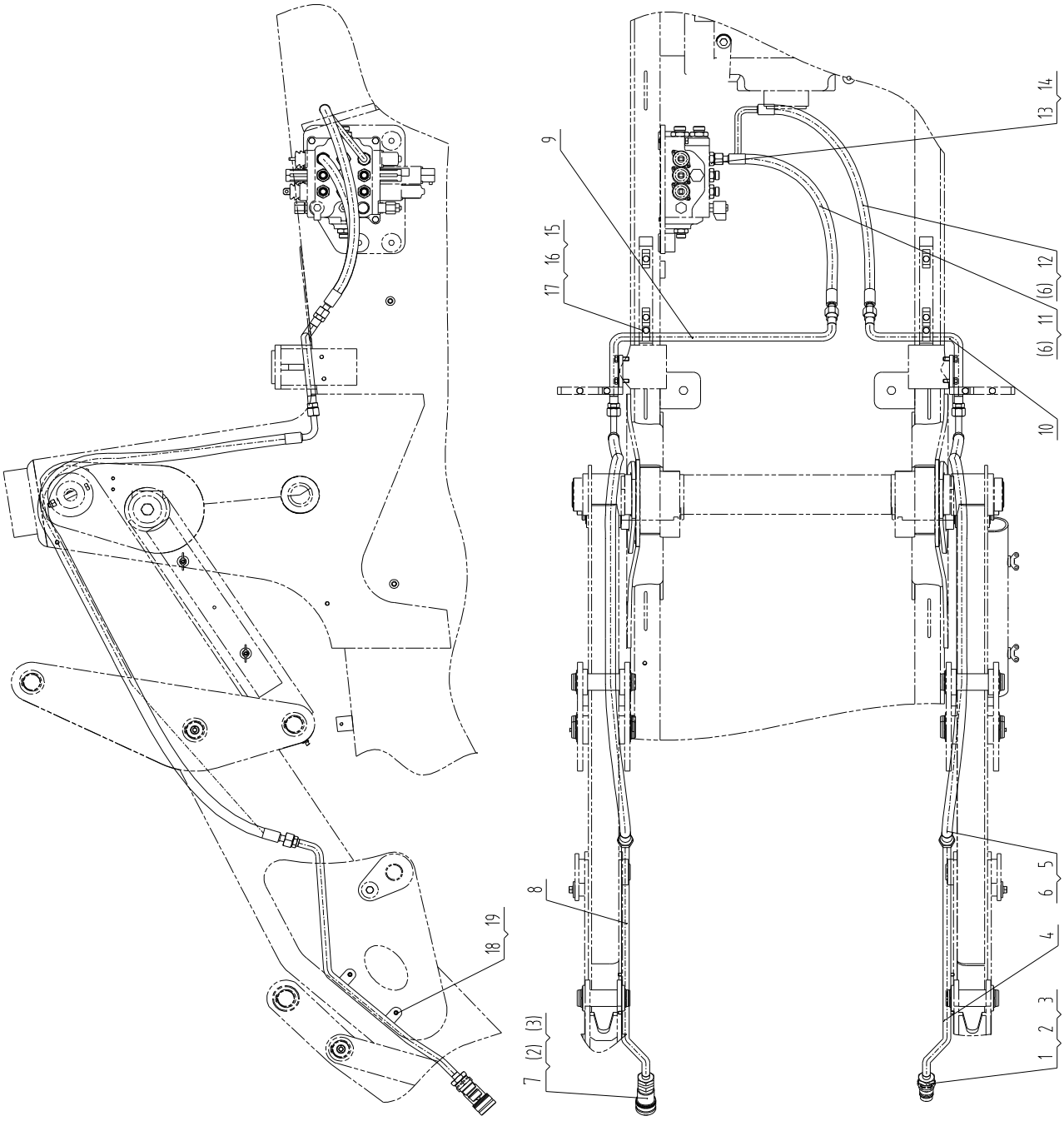

PDF 文件使用 "pdfFactory Pro" 试用版本创建 www.fineprint.cn

15E0830 001 辅助液压系统 AUX HYDRAULIC SYSTEM

件号 ITEM	部件号 PART NO.	版本 VER	零件名称	PART NAME	数量 Q'TY	服务代码 S.C	适用机号 SERIAL NO.	互换性 IA	可替换零件号 REPLACEABLE
1	30C1312	000	快速接头	COUPLER CONNECTOR	1				
2	12B0013	000	O 形圈	O-RING	2				
3	76A0151	000	挡圈	SNAP RING	2				
4	10D6366	000	钢管总成	TUBE AS	1				
5	06C7611	000	软管总成	HOSE AS	2				
6	12B0496	001	O 形圈	O-RING	8				
7	30C1311	000	快速接头	COUPLER CONNECTOR	1				
8	10D6367	000	钢管总成	TUBE AS	1				
9	10D5838	000	钢管总成	TUBE AS	1				
10	10D5837	000	钢管总成	TUBE AS	1				
11	06C6834	000	软管总成	HOSE AS	1				
12	06C6838	000	软管总成	HOSE AS	1				
13	31C0096	001	弯接头	ELBOW	2				
14	12B0503	002	O 形圈	O-RING	2				
15	06B0347	000	垫圈	WASHER	4				
16	16A5699	001	管夹	CLAMP	4				
17	00B0029	000	螺栓	BOLT	4				
18	06B0348	000	垫圈	WASHER	4				
19	00B0075	000	螺栓	BOLT	4				

装载端

注 12

PDF 文件使用 "pdfFactory Pro" 试用版本创建 www.fineprint.cn

11E0751 004 装载液压系统
LOADER HYDRAULIC SYSTEM

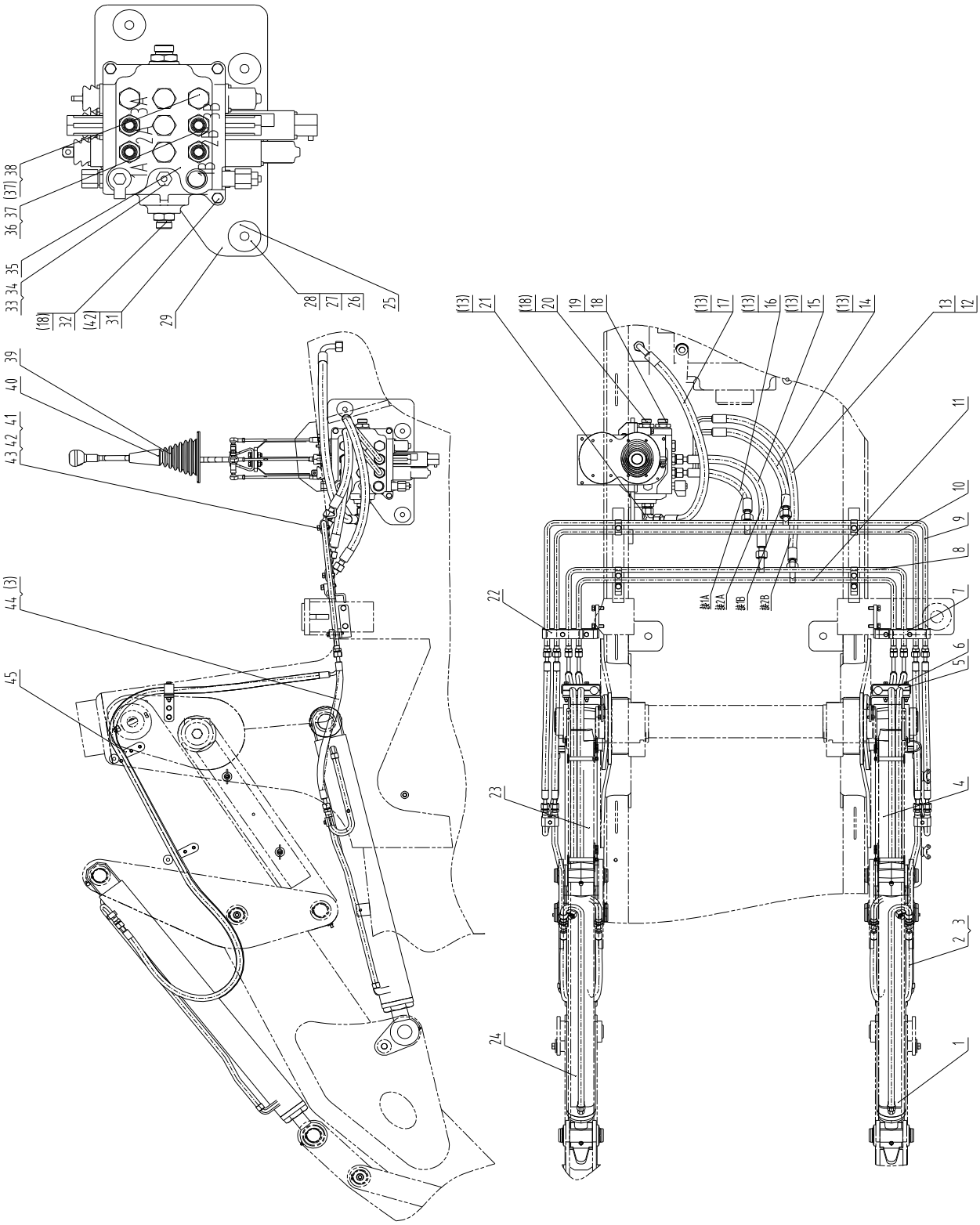

PDF 文件使用 "pdfFactory Pro" 试用版本创建 www.fineprint.cn

11E0751 004 装载液压系统 LOADER HYDRAULIC SYSTEM

件号 ITEM	部件号 PART NO.	版本 VER	零件名称	PART NAME	数量 Q'TY	服务代码 S.C	适用机号 SERIAL NO.	互换性 IA	可替换零件号 REPLACEABLE
1	10C1393	003	左转斗油缸	TILTING CYLINDER-LH	1				
2	06C7368	000	软管总成	HOSE AS	4				
3	12B0515	001	O 形圈	O-RING	16				
4	10C1391	002	左动臂油缸	BOOM CYLINDER-LH	1				
5	09C0954	002	管夹	CLAMP	2				
6	09C0960	002	管夹	CLAMP	2				
7	09C0995	000	管夹	CLAMP	1				
8	10D7042	000	钢管总成	TUBE AS	1				
9	10D6357	000	钢管总成	TUBE AS	1				
10	10D7043	000	钢管总成	TUBE AS	1				
11	10D6359	000	钢管总成	TUBE AS	1				
12	06C6839	000	软管总成	HOSE AS	1				
13	12B0496	001	O 形圈	O-RING	11				
14	06C6840	000	软管总成	HOSE AS	1				
15	06C7734	000	软管总成	HOSE AS	1				
16	06C7735	000	软管总成	HOSE AS	1				
17	06C6837	000	软管总成	HOSE AS	1				
18	12B0493	002	O 形圈	O-RING	3				
19	30K0011	001	接头	CONNECTOR	1				
20	31C0098	001	接头	CONNECTOR	1				
21	31C0084	002	弯接头	ELBOW	1				
22	09C0996	000	管夹	CLAMP	1				
23	10C1392	002	右动臂油缸	BOOM CYLINDER-RH	1				
24	10C1394	003	转斗油缸	BUCKET TILTING CYLINDER	1				
25	35C0204	000	减震器	SHOCK ABSORBER	3				
26	11H0069	000	垫片	SHIM	3				
27	00B0350	000	螺栓	BOLT	3				
28	06B0349	000	垫圈	WASHER	3				
29	09A0482	002	安装板	MOUNTING PLATE	1				
31	01B0083	000	螺栓	BOLT	3				
32	30K0010	001	接头	CONNECTOR	1				
33	05A0319	000	堵头	PLUG	1				
34	12B0495	002	O 形圈	O-RING	1				
35	12K0019	001	装载操纵阀	LOADER CONTROL VALVE	1				
36	31C0096	001	弯接头	ELBOW	4				
37	12B0503	002	O 形圈	O-RING	6				
38	00A3923	000	堵头	PLUG	2				
39	24C1054	005	操纵杆系	CONTROL LEVER AS	1				
40	24C1060	005	操纵杆系	CONTROL LEVER AS	1				

PDF 文件使用 "pdfFactory Pro" 试用版本创建 www.fineprint.cn

11E0751 004 装载液压系统 LOADER HYDRAULIC SYSTEM

件号 ITEM	部件号 PART NO.	版本 VER	零件名称	PART NAME	数量 Q'TY	服务代码 S.C	适用机号 SERIAL NO.	互换性 IA	可替换零件号 REPLACEABLE
41	15H0066	000	管夹	CLAMP	4				
42	06B0347	000	垫圈	WASHER	7				
43	00B0029	000	螺栓	BOLT	4				
44	06C7369	000	软管总成	HOSE AS	4				
45	09C1045	000	管夹	CLAMP	4				

PDF 文件使用 "pdfFactory Pro" 试用版本创建 www.fineprint.cn

31C0084 002 弯接头
ELBOW

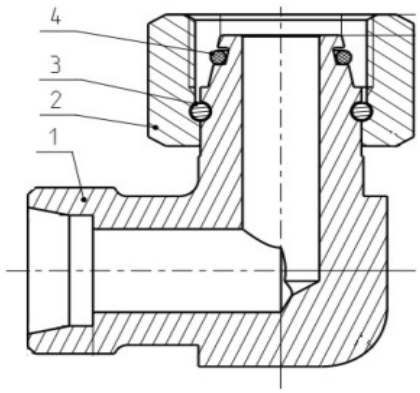

31C0084 002 弯接头 ELBOW

件号 ITEM	部件号 PART NO.	版本 VER	零件名称	PART NAME	数量 Q'TY	服务代码 S.C	适用机号 SERIAL NO.	互换性 IA	可替换零件号 REPLACEABLE
1	01A0553	001	接头	CONNECTOR	1				
2	03B0678	001	螺母	NUT	1				
3	77A1048	000	钢丝	STEEL WIRE	1				
4	12B0639	001	O 形圈	O-RING	1				

PDF 文件使用 "pdfFactory Pro" 试用版本创建 www.fineprint.cn

09C0996 000 管夹
CLAMP

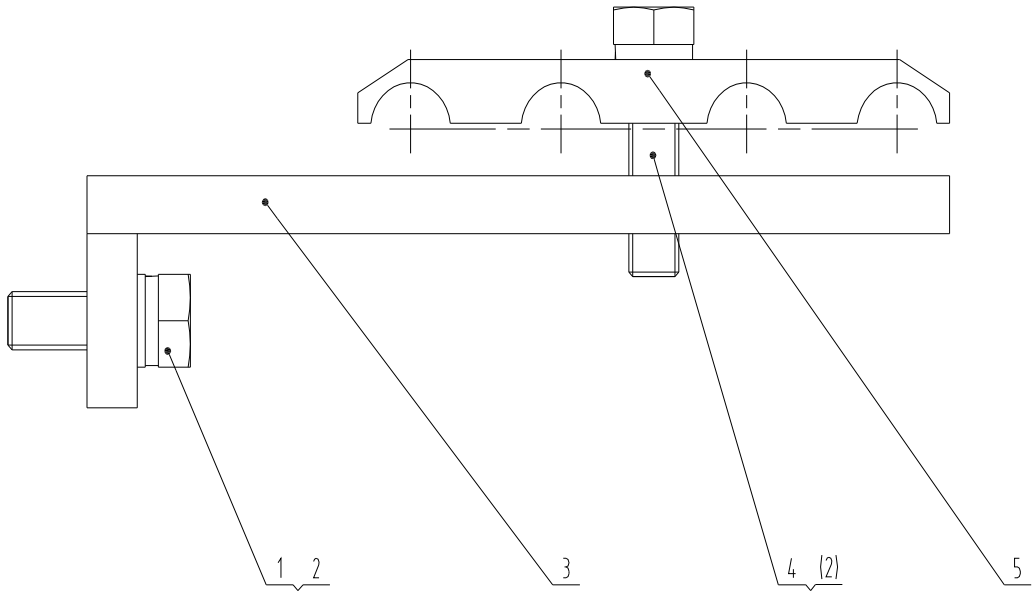

09C0996 000 管夹 CLAMP

件号 ITEM	部件号 PART NO.	版本 VER	零件名称	PART NAME	数量 Q'TY	服务代码 S.C	适用机号 SERIAL NO.	互换性 IA	可替换零件号 REPLACEABLE
1	00B0012	000	螺栓	BOLT	2				
2	06B0347	000	垫圈	WASHER	3				
3	17D0566	000	管夹	CLAMP	1				
4	00B0020	000	螺栓	BOLT	1				
5	16A6706	000	管夹	CLAMP	1				

PDF 文件使用 "pdfFactory Pro" 试用版本创建 www.fineprint.cn

24C1054 005 操纵杆系
CONTROL LEVER AS

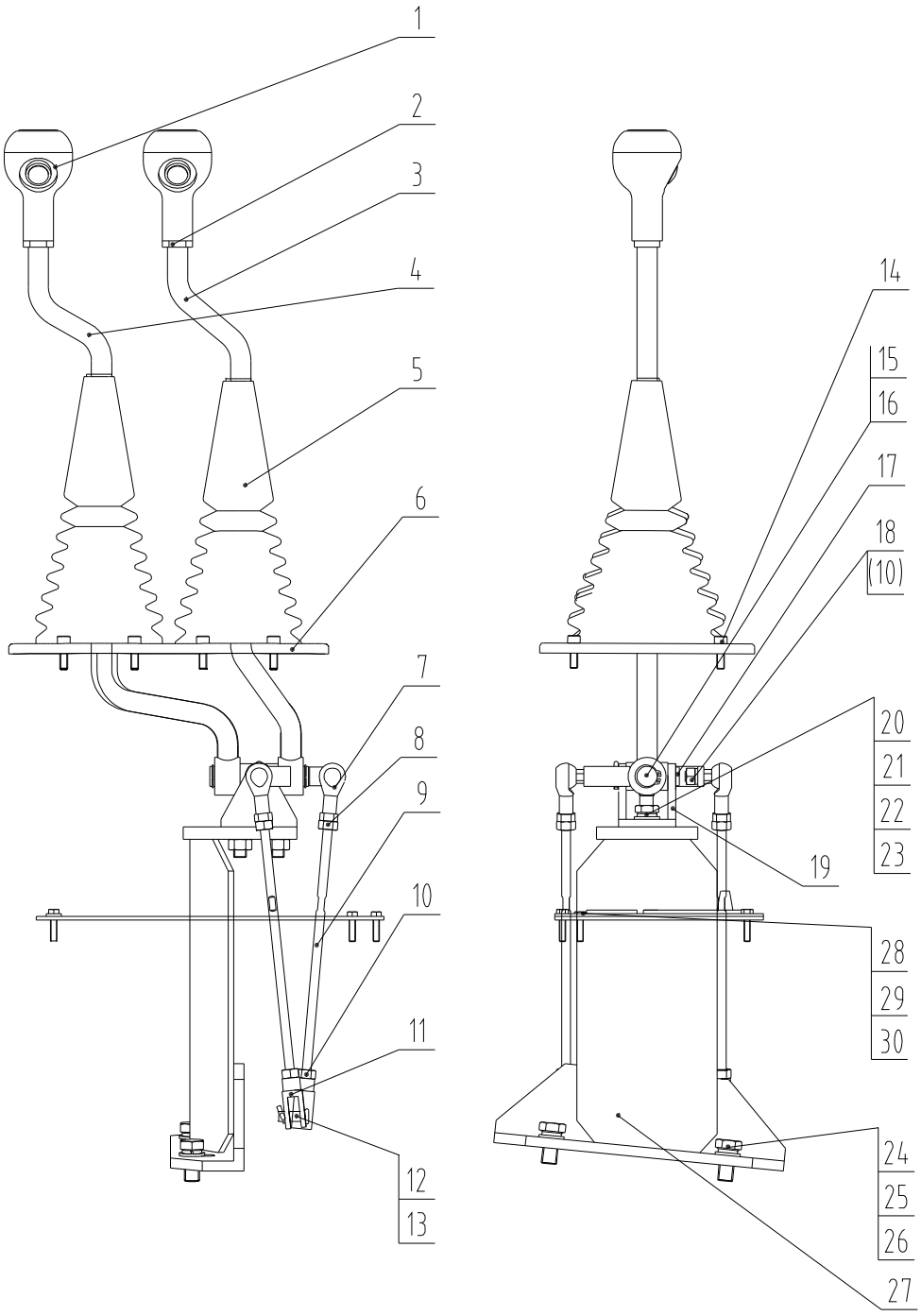

PDF 文件使用 "pdfFactory Pro" 试用版本创建 www.fineprint.cn

24C1054 005 操纵杆系 CONTROL LEVER AS

件号 ITEM	部件号 PART NO.	版本 VER	零件名称	PART NAME	数量 Q'TY	服务代码 S.C	适用机号 SERIAL NO.	互换性 IA	可替换零件号 REPLACEABLE
1	26C0151	001	捏手	KNOB	2				
2	03B1297	000	螺母	NUT	2				
3	16D1182	000	操纵杆	CONTROL LEVER	1				
4	16D1033	001	操纵杆	CONTROL LEVER	1				
5	86A1484	000	防尘罩	DUST COVER	2				
6	10A6288	000	压板	PLATE	1				
7	25C0111	000	球头关节轴承	KNUCKLE BEARING	3				
8	03B0474	000	螺母	NUT	3				
9	64A1010	000	拉杆	LINKAGE	3				
10	03B0087	000	螺母	NUT	6				
11	73H0001	000	叉子	FORK	3				
12	08B0119	000	销轴	PIN	3				
13	08B0004	000	销	PIN	3				
14	01B0477	000	螺栓	BOLT	8				
15	07B0073	000	挡圈	SNAP RING	2				
16	00D7191	000	支架	BRACKET	1				
17	60A2550	000	销轴	PIN	1				
18	06B0348	000	垫圈	WASHER	3				
19	22A5452	000	支架	BRACKET	1				
20	00B0002	000	螺栓	BOLT	2				
21	03B0053	000	螺母	NUT	2				
22	06B0347	000	垫圈	WASHER	2				
23	06B0001	000	垫圈	WASHER	2				
24	00B0011	000	螺栓	BOLT	2				
25	06B0349	000	垫圈	WASHER	2				
26	06B0007	000	垫圈	WASHER	2				
27	02D4708	000	支座	BRACKET	1				
28	82A1066	000	封板	PLATE	1				
29	06B0066	000	垫圈	WASHER	4				
30	00B0335	000	螺栓	BOLT	4				

PDF 文件使用 "pdfFactory Pro" 试用版本创建 www.fineprint.cn

24C1060 005 操纵杆系
CONTROL LEVER AS

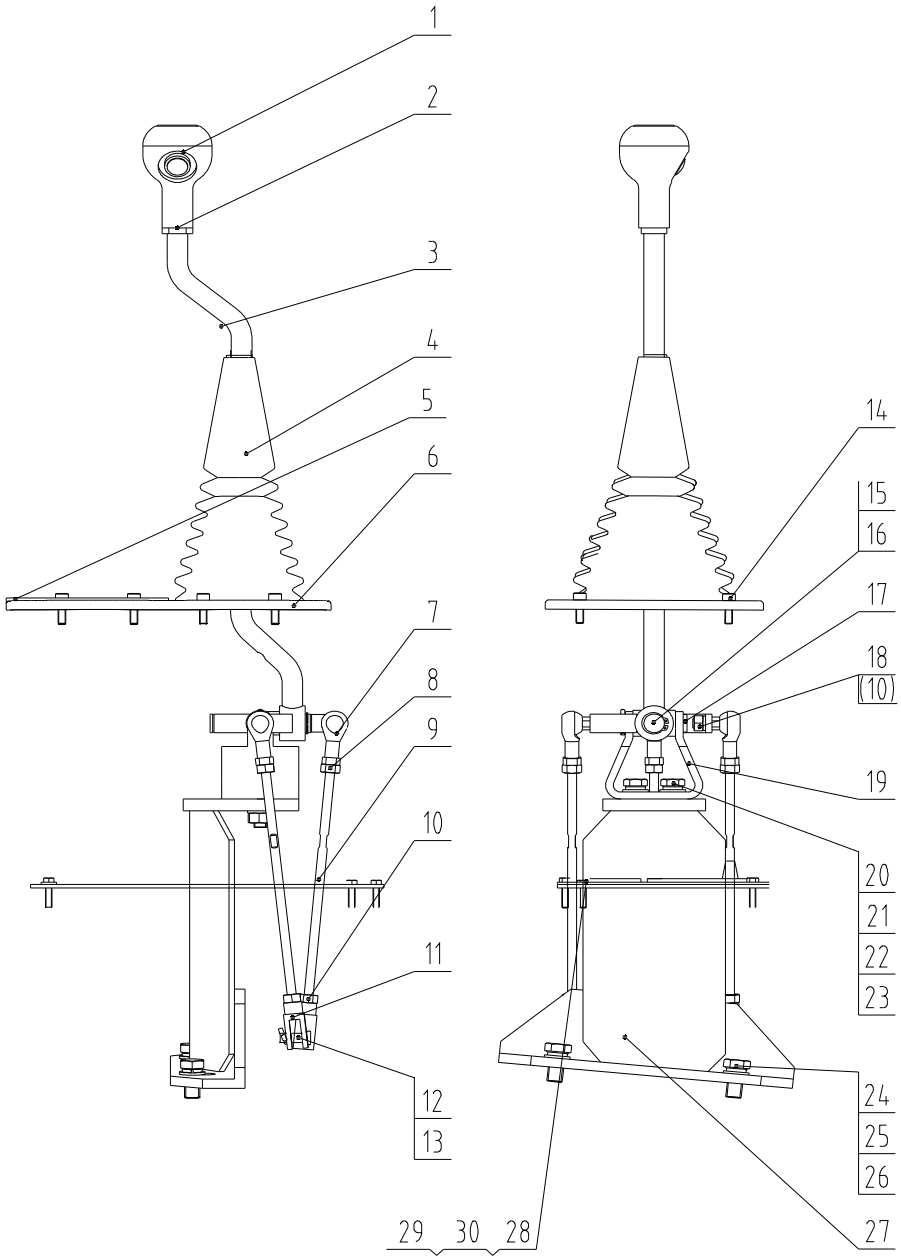

PDF 文件使用 "pdfFactory Pro" 试用版本创建 www.fineprint.cn

24C1060 005 操纵杆系 CONTROL LEVER AS

件号 ITEM	部件号 PART NO.	版本 VER	零件名称	PART NAME	数量 Q'TY	服务代码 S.C	适用机号 SERIAL NO.	互换性 IA	可替换零件号 REPLACEABLE
1	26C0151	001	捏手	KNOB	2				
2	03B1297	000	螺母	NUT	2				
3	16D1182	000	操纵杆	CONTROL LEVER	1				
4	86A1484	000	防尘罩	DUST COVER	2				
5	10A6290	000	压板	PLATE	1				
6	10A6288	000	压板	PLATE	1				
7	25C0111	000	球头关节轴承	KNUCKLE BEARING	3				
8	03B0474	000	螺母	NUT	3				
9	64A1010	000	拉杆	LINKAGE	3				
10	03B0087	000	螺母	NUT	6				
11	73H0001	000	叉子	FORK	3				
12	08B0119	000	销轴	PIN	3				
13	08B0004	000	销	PIN	3				
14	01B0477	000	螺栓	BOLT	8				
15	07B0073	000	挡圈	SNAP RING	1				
16	00D7191	000	支架	BRACKET	1				
17	60A2550	000	销轴	PIN	1				
18	06B0348	000	垫圈	WASHER	3				
19	22A5452	000	支架	BRACKET	1				
20	00B0002	000	螺栓	BOLT	2				
21	03B0053	000	螺母	NUT	2				
22	06B0347	000	垫圈	WASHER	2				
23	06B0001	000	垫圈	WASHER	2				
24	00B0011	000	螺栓	BOLT	2				
25	06B0349	000	垫圈	WASHER	2				
26	06B0007	000	垫圈	WASHER	2				
27	02D4375	001	支座	BRACKET	1				
28	82A1066	000	封板	PLATE	1				
29	06B0066	000	垫圈	WASHER	4				
30	00B0335	000	螺栓	BOLT	4				

PDF 文件使用 "pdfFactory Pro" 试用版本创建 www.fineprint.cn

09C1045 000 管夹
CLAMP

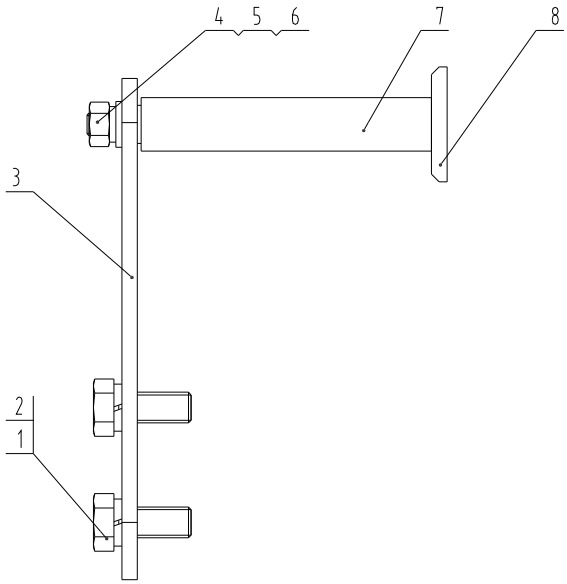

09C1045 000 管夹 CLAMP

件号 ITEM	部件号 PART NO.	版本 VER	零件名称	PART NAME	数量 Q'TY	服务代码 S.C	适用机号 SERIAL NO.	互换性 IA	可替换零件号 REPLACEABLE
1	06B0348	000	垫圈	WASHER	2				
2	00B0007	000	螺栓	BOLT	2				
3	11A6614	000	板	PLATE	1				
4	03B0036	000	螺母	NUT	1				
5	06B0346	000	垫圈	WASHER	1				
6	06B0024	000	垫圈	WASHER	1				
7	83A1297	000	橡胶套	BOOT	1				
8	16D0958	000	杆	ROD	1				

PDF 文件使用 "pdfFactory Pro" 试用版本创建 www.fineprint.cn

09C0954 002 管夹
CLAMP

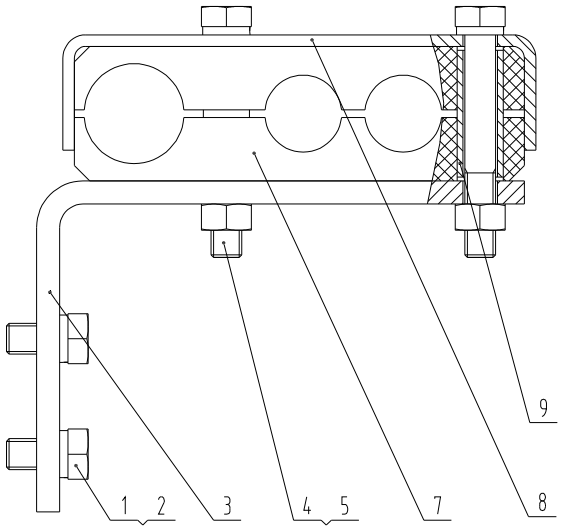

09C0954 002 管夹 CLAMP

件号 ITEM	部件号 PART NO.	版本 VER	零件名称	PART NAME	数量 Q'TY	服务代码 S.C	适用机号 SERIAL NO.	互换性 IA	可替换零件号 REPLACEABLE
1	00B0007	000	螺栓	BOLT	2				
2	06B0348	000	垫圈	WASHER	4				
3	22A4194	000	弯板	PLATE	1				
4	00B0030	000	螺栓	BOLT	2				
5	03B0021	000	螺母	NUT	2				
7	86A1158	000	管夹	CLAMP	2				
8	19A0365	000	弯板	PLATE	1				
9	34A2094	000	钢管	TUBE	2				

PDF 文件使用 "pdfFactory Pro" 试用版本创建 www.fineprint.cn

09C0960 002 管夹
CLAMP

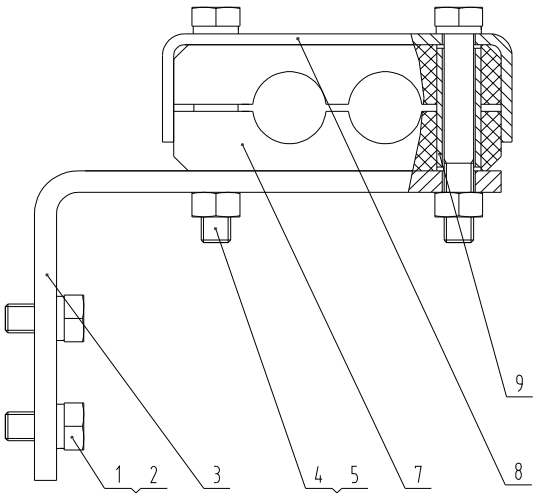

09C0960 002 管夹 CLAMP

件号 ITEM	部件号 PART NO.	版本 VER	零件名称	PART NAME	数量 Q'TY	服务代码 S.C	适用机号 SERIAL NO.	互换性 IA	可替换零件号 REPLACEABLE
1	00B0007	000	螺栓	BOLT	2				
2	06B0348	000	垫圈	WASHER	4				
3	22A4194	000	弯板	PLATE	1				
4	00B0030	000	螺栓	BOLT	2				
5	03B0021	000	螺母	NUT	2				
7	86A1162	000	管夹	CLAMP	2				
8	19A0409	000	弯板	PLATE	1				
9	34A2094	000	钢管	TUBE	2				

PDF 文件使用 "pdfFactory Pro" 试用版本创建 www.fineprint.cn

09C0995 000 管夹
CLAMP

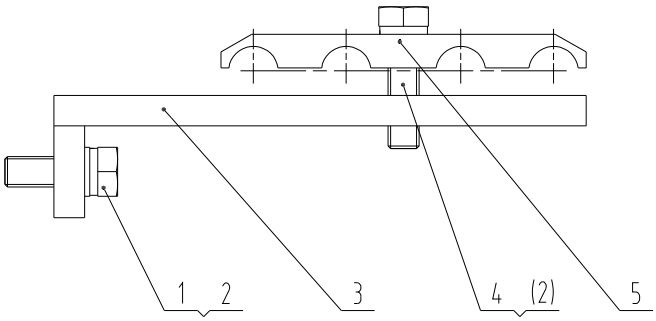

09C0995 000 管夹 CLAMP

件号 ITEM	部件号 PART NO.	版本 VER	零件名称	PART NAME	数量 Q'TY	服务代码 S.C	适用机号 SERIAL NO.	互换性 IA	可替换零件号 REPLACEABLE
1	00B0012	000	螺栓	BOLT	2				
2	06B0347	000	垫圈	WASHER	3				
3	17D0565	000	管夹	CLAMP	1				
4	00B0020	000	螺栓	BOLT	1				
5	16A6706	000	管夹	CLAMP	1				

PDF 文件使用 "pdfFactory Pro" 试用版本创建 www.fineprint.cn

15E0832 004 进回油液压系统
SUCTION HYDRAULIC SYSTEM

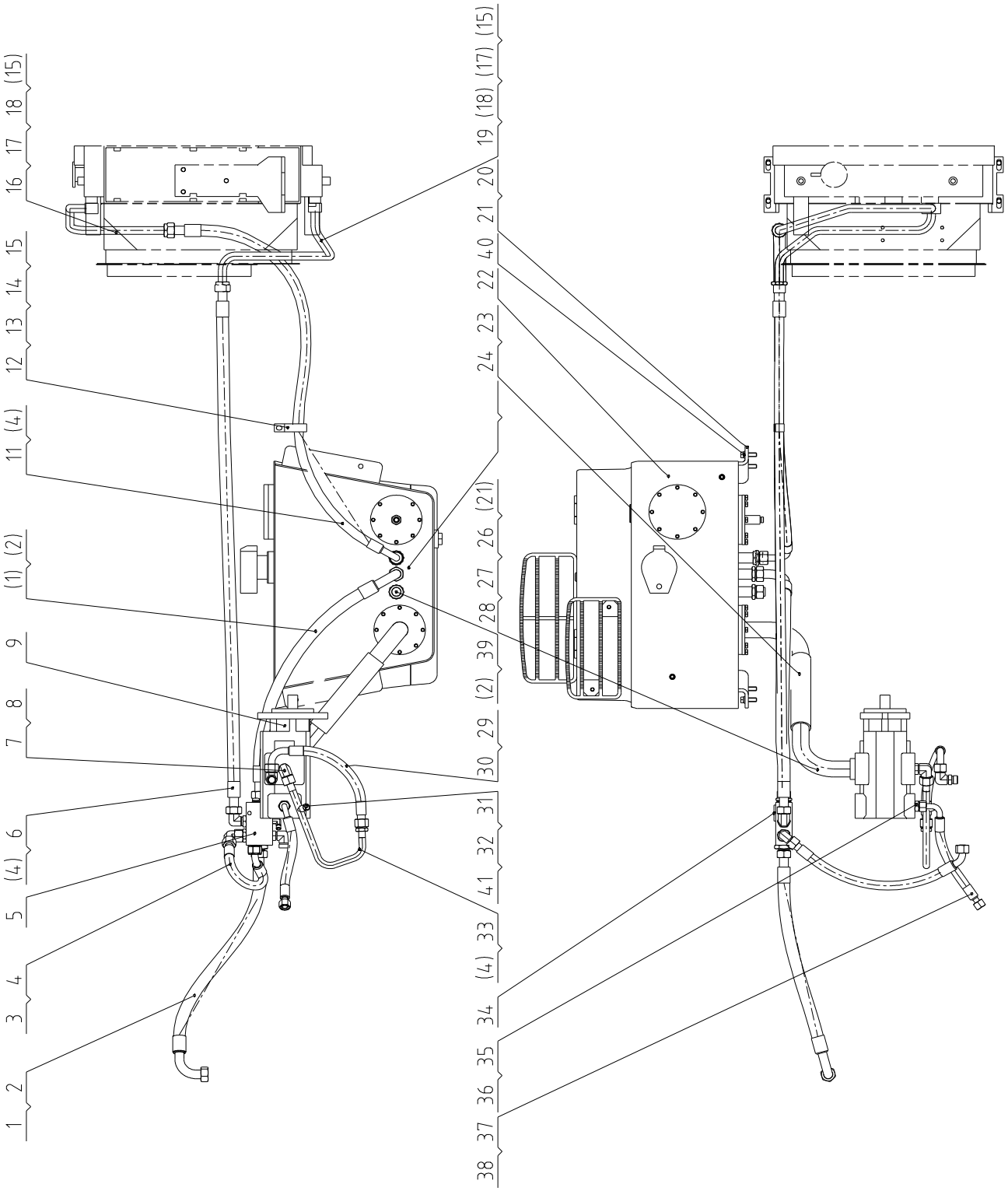

PDF 文件使用 "pdfFactory Pro" 试用版本创建 www.fineprint.cn

15E0832 004 进回油液压系统 SUCTION HYDRAULIC SYSTEM

件号 ITEM	部件号 PART NO.	版本 VER	零件名称	PART NAME	数量 Q'TY	服务代码 S.C	适用机号 SERIAL NO.	互换性 IA	可替换零件号 REPLACEABLE
1	07C2926	000	软管总成	HOSE AS	2				
2	12B0402	002	O 形圈	O-RING	5				
3	06C7745	000	软管总成	HOSE AS	1				
4	12B0619	000	O 形圈	O-RING	7				
5	12C2643	002	阀块总成	VALVE BLOCK AS	1				
6	06C7489	000	软管总成	HOSE AS	1				
7	31K0007	000	弯接头	ELBOW	2				
8	12B0493	002	O 形圈	O-RING	2				
9	11K0016	000	双联齿轮泵	GEAR PUMP	1				
11	06C8217	000	软管总成	HOSE AS	1				
12	09C0786	000	线夹	CLIP	1				
13	00B0075	000	螺栓	BOLT	1				
14	06B0005	000	垫圈	WASHER	1				
15	06B0348	000	垫圈	WASHER	9				
16	10D7665	001	钢管总成	TUBE AS	1				
17	12B0224	000	O 形圈	O-RING	2				
18	00B0070	000	螺栓	BOLT	4				
19	10D7676	000	钢管总成	TUBE AS	1				
20	00B0239	000	螺栓	BOLT	4				
21	06B0349	000	垫圈	WASHER	8				
22	21C0501	004	液压油箱	HYDRAULIC OIL TANK	1				
23	84A1809	001	软管	HOSE	1				
24	15B0095	000	喉箍	CLAMP	2				
26	10D5872	000	钢管总成	TUBE AS	1				
27	12B0048	000	O 形圈	O-RING	1				
28	00B0035	000	螺栓	BOLT	4				
29	06C6880	001	软管总成	HOSE AS	1				
30	12B0504	002	O 形圈	O-RING	4				
31	03B0093	002	螺塞	PLUG	1				
32	12B0351	000	O 形密封圈	O-RING	1				
33	10L0071	003	钢管总成	PIPE AS	1				
34	11A6287	000	板	PLATE	1				
35	31C0096	001	弯接头	ELBOW	1				
36	12B0498	001	O 形圈	O-RING	1				
37	06C7057	000	软管总成	HOSE AS	1				
38	12B0496	001	O 形圈	O-RING	2				
39	30C0241	001	堵头	PLUG	1				
40	06B0059	000	垫圈	WASHER	4				
41	10A2497	001	垫圈	WASHER	1				

帕金斯

注 13

PDF 文件使用 "pdfFactory Pro" 试用版本创建 www.fineprint.cn

21C0501 004 液压油箱
HYDRAULIC OIL TANK

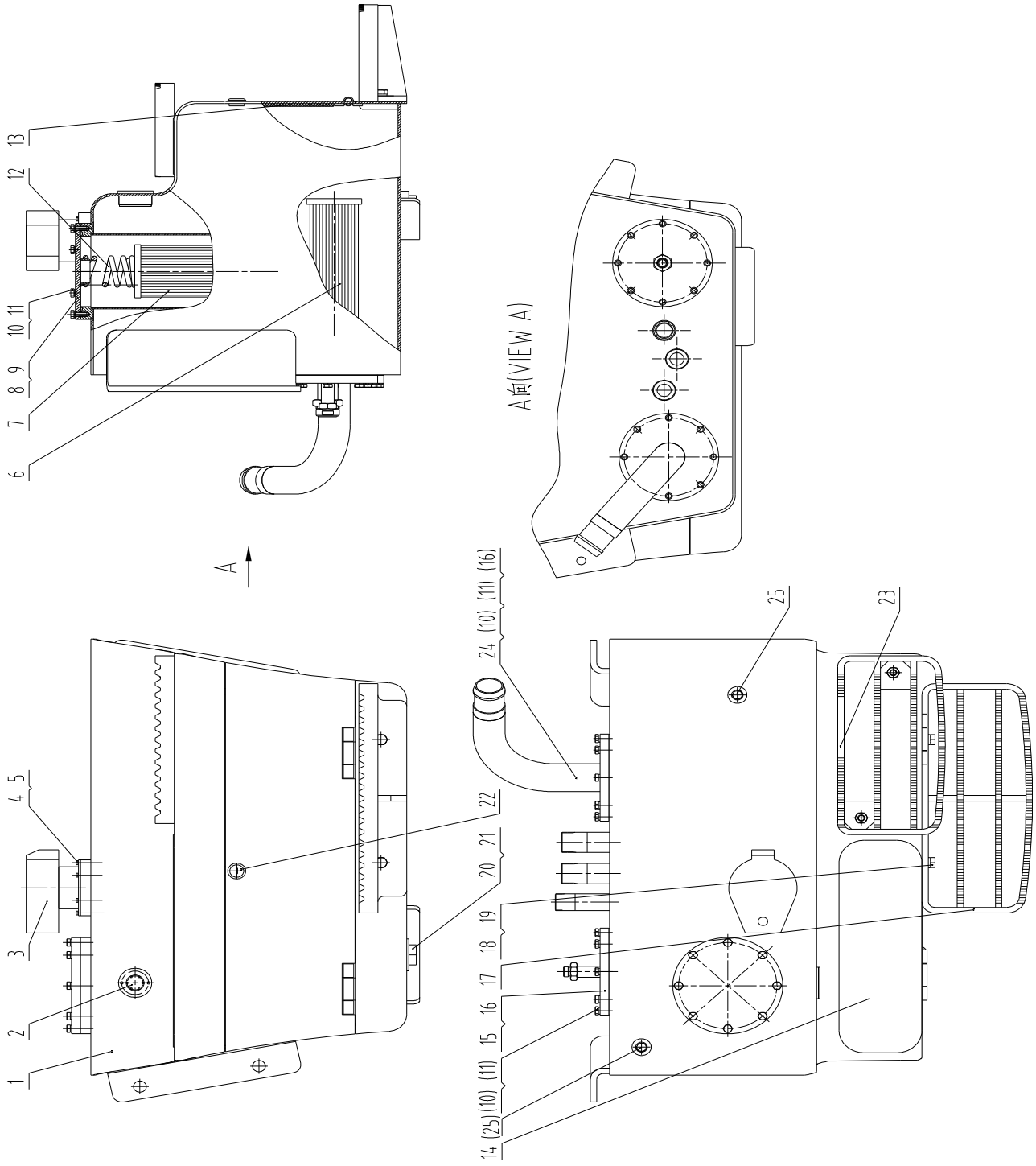

PDF 文件使用 "pdfFactory Pro" 试用版本创建 www.fineprint.cn

21C0501 004 液压油箱 HYDRAULIC OIL TANK

件号 ITEM	部件号 PART NO.	版本 VER	零件名称	PART NAME	数量 Q'TY	服务代码 S.C	适用机号 SERIAL NO.	互换性 IA	可替换零件号 REPLACEABLE
1	04D1166	002	箱体	HOUSING	1				
2	21C0081	000	圆形液位计	DIPSTICK	1				
3	53C0073	000	空气滤清器	AIR FILTER	1				
4	00B0225	000	螺栓	BOLT	6				
5	06B0352	000	垫圈	WASHER	6				
6	53C0076	000	吸油滤芯	FILTER ELEMENT	1				
7	53C0074	000	回油滤芯	RETUREN OIL FILTER ELEMENT	1				
8	36L0002	001	盖板	COVER	1				
9	12B0252	000	O 形圈	O-RING	1				
10	00B0075	000	螺栓	BOLT	24				
11	06B0348	000	垫圈	WASHER	24				
12	75H0012	000	弹簧	SPRING	1				
13	85A2823	000	密封板	SEAL PLATE	1				
14	85A2744	000	防滑条	ANTISLIP STRIP	1				
15	15D0750	000	法兰盖	FLANGE COVER	1				
16	12B0037	000	O 形圈	O-RING	1				
17	00D7886	000	踏板	STEP	1				
18	00B0012	000	螺栓	BOLT	4				
19	06B0347	000	垫圈	WASHER	4				
20	05A0008	001	堵头	PLUG	1				
21	12B0379	000	O 形密封圈	O-RING	1				
22	47C1409	001	门锁	DOOR LOCK	1				
23	00D5967	001	踏板	STEP	1				
24	15D0751	000	法兰盖	FLANGE COVER	1				
25	84A1865	000	堵头	PLUG	2				

PDF 文件使用 "pdfFactory Pro" 试用版本创建 www.fineprint.cn

12C2643 002 阀块总成
VALVE BLOCK AS

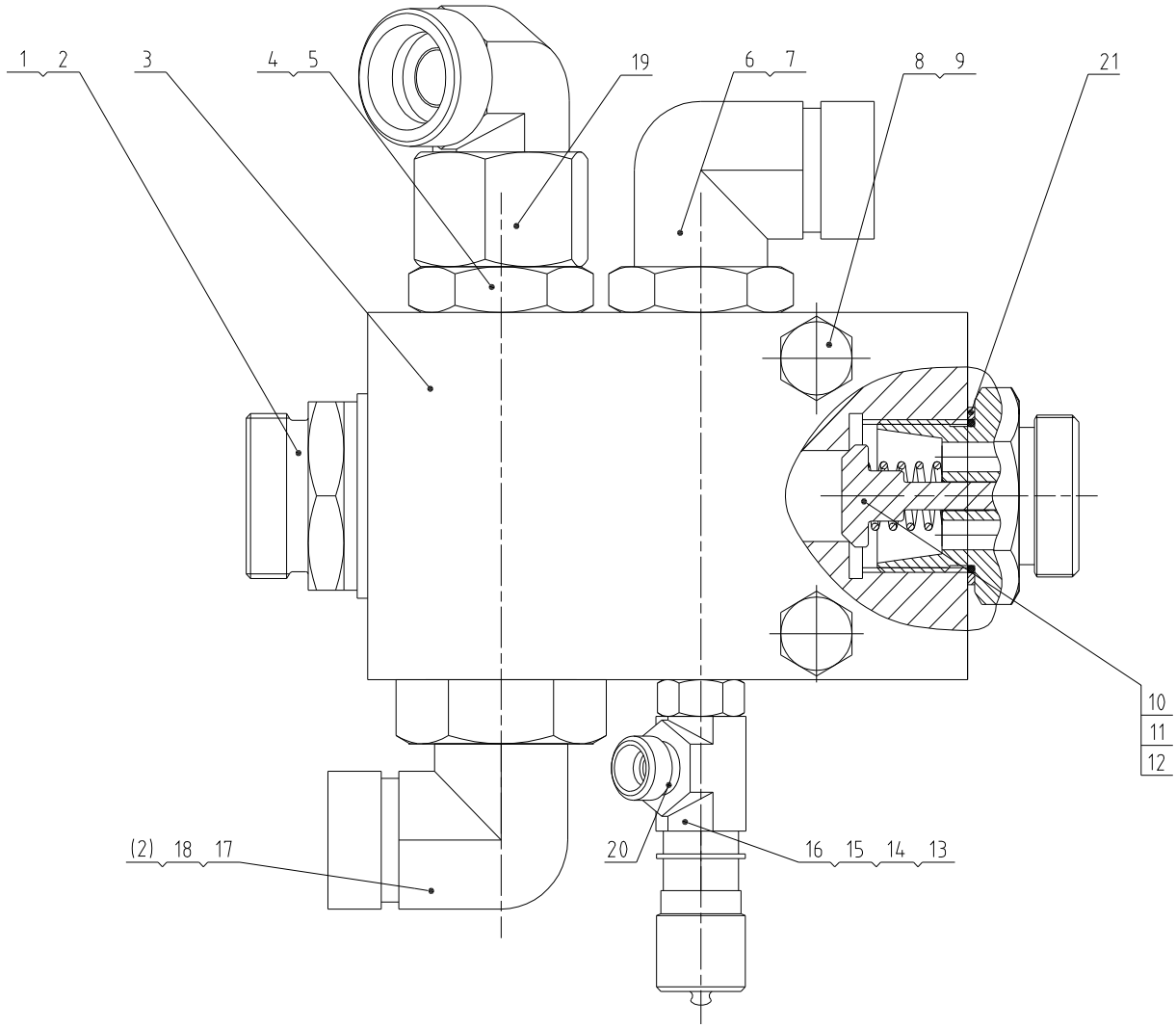

PDF 文件使用 "pdfFactory Pro" 试用版本创建 www.fineprint.cn

12C2643 002 阀块总成 VALVE BLOCK AS

件号 ITEM	部件号 PART NO.	版本 VER	零件名称	PART NAME	数量 Q'TY	服务代码 S.C	适用机号 SERIAL NO.	互换性 IA	可替换零件号 REPLACEABLE
1	30K0018	000	接头	CONNECTOR	1				
2	12B0449	000	O 形圈	O-RING	3				
3	70A0643	000	回油阀体	RETURN VALVE	1				
4	30K0019	000	接头	CONNECTOR	1				
5	12B0491	001	O 形圈	O-RING	1				
6	31C1320	000	弯接头	ELBOW	1				
7	12B0631	001	O 形圈	O-RING	1				
8	01B0018	000	螺栓	BOLT	2				
9	06B0347	000	垫圈	WASHER	2				
10	65A0056	001	单向阀杆	SPOOL	1				
11	75H0011	000	弹簧	SPRING	1				
12	00H0108	000	接头	CONNECTOR	1				
13	30C0124	000	测试接头	CONNECTOR	1				
14	12B0494	001	O 形圈	O-RING	1				
15	32C0585	001	三通接头	TEE	1				
16	32C0639	000	三通接头	TEE	1				
17	31C0505	000	可调接头	ADJUSTING CONNECTOR	1				
18	31C1284	000	弯接头	ELBOW	1				
19	31C0113	003	过渡接头	CONNECTOR	1				
20	30C1648	000	接头	CONNECTOR	1				
21	10A2532	000	垫圈	WASHER	1				

PDF 文件使用 "pdfFactory Pro" 试用版本创建 www.fineprint.cn

32C0585 001 三通接头
TEE

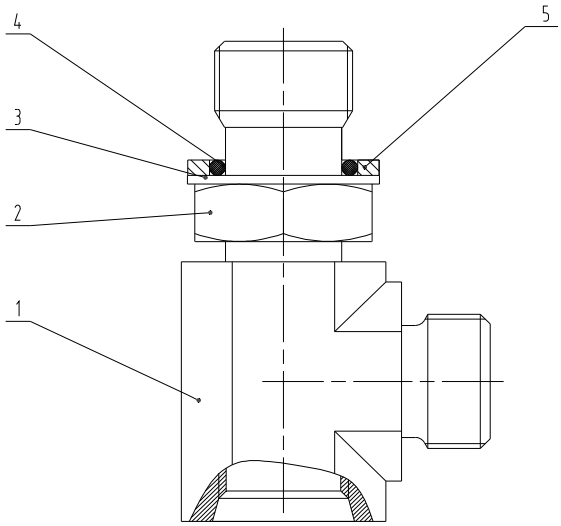

32C0585 001 三通接头 TEE

件号 ITEM	部件号 PART NO.	版本 VER	零件名称	PART NAME	数量 Q'TY	服务代码 S.C	适用机号 SERIAL NO.	互换性 IA	可替换零件号 REPLACEABLE
1	02A1075	000	接头	CONNECTOR	1				
2	03B0927	000	锁紧螺母	LOCKNUT	1				
3	76A0346	000	垫片	GASKET	1				
4	12B0494	001	O 形圈	O-RING	1				
5	10A2508	001	垫圈	WASHER	1				

PDF 文件使用 "pdfFactory Pro" 试用版本创建 www.fineprint.cn

31C0505 000 可调接头
ADJUSTING CONNECTOR

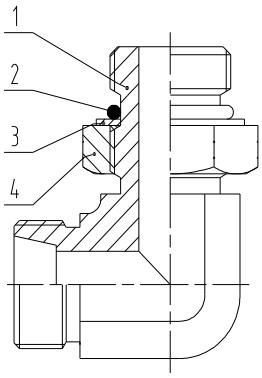

31C0505 000 可调接头 ADJUSTING CONNECTOR

件号 ITEM	部件号 PART NO.	版本 VER	零件名称	PART NAME	数量 Q'TY	服务代码 S.C	适用机号 SERIAL NO.	互换性 IA	可替换零件号 REPLACEABLE
1	01A1699	000	接头	CONNECTOR	1				
2	12B0449	000	O 形圈	O-RING	1				
3	76A0369	000	挡圈	RETAINER	1				
4	03B1021	000	锁紧螺母	LOCKNUT	1				

PDF 文件使用 "pdfFactory Pro" 试用版本创建 www.fineprint.cn

31C0113 003 过渡接头
CONNECTOR

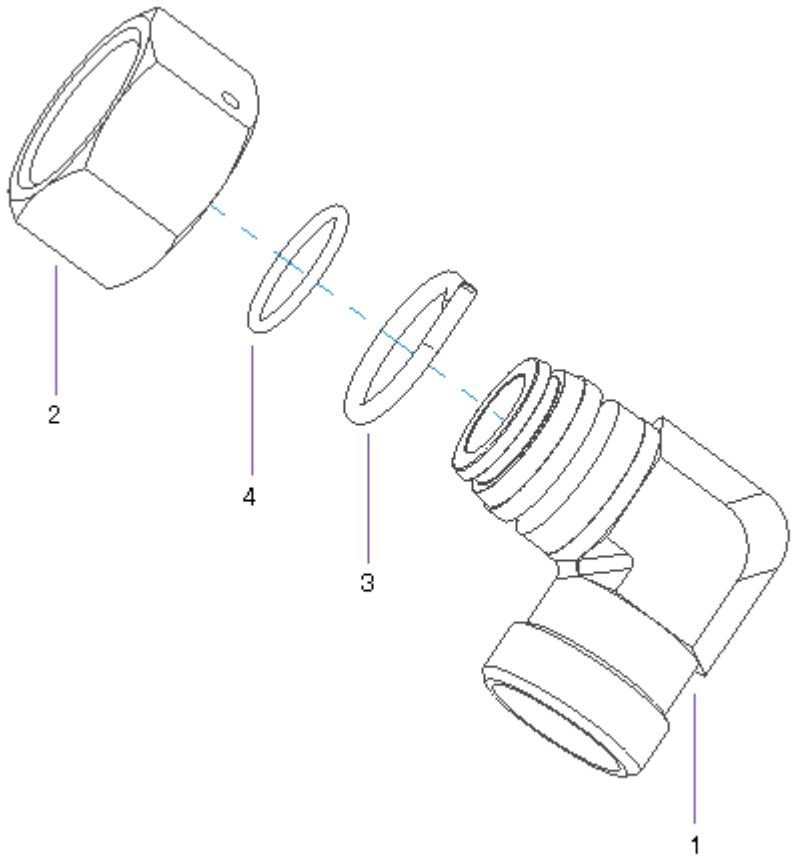

31C0113 003 过渡接头 CONNECTOR

件号 ITEM	部件号 PART NO.	版本 VER	零件名称	PART NAME	数量 Q'TY	服务代码 S.C	适用机号 SERIAL NO.	互换性 IA	可替换零件号 REPLACEABLE
1	01A2384	000	过渡接头	CONNECTOR	1				
2	03B1385	000	螺母	NUT	1				
3	77A1045	000	钢丝	STEEL WIRE	1				
4	12B0488	001	O 形圈	O-RING	1				

PDF 文件使用 "pdfFactory Pro" 试用版本创建 www.fineprint.cn

15E0831 004 进回油液压系统
SUCTION HYDRAULIC SYSTEM

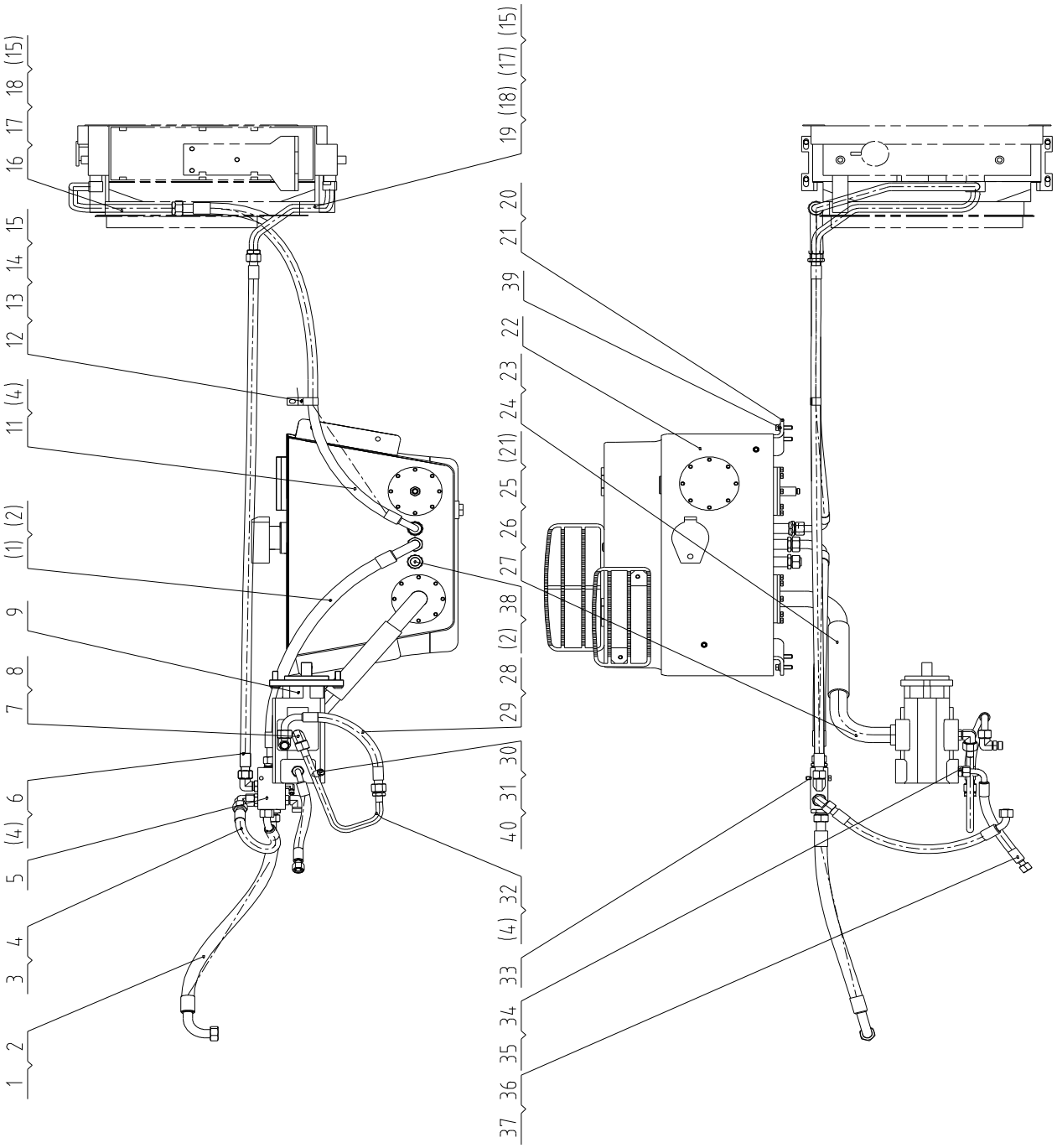

PDF 文件使用 "pdfFactory Pro" 试用版本创建 www.fineprint.cn

15E0831 004 进回油液压系统 SUCTION HYDRAULIC SYSTEM

件号 ITEM	部件号 PART NO.	版本 VER	零件名称	PART NAME	数量 Q'TY	服务代码 S.C	适用机号 SERIAL NO.	互换性 IA	可替换零件号 REPLACEABLE
1	07C2926	000	软管总成	HOSE AS	2				
2	12B0402	002	O 形圈	O-RING	5				
3	06C7745	000	软管总成	HOSE AS	1				
4	12B0619	000	O 形圈	O-RING	7				
5	12C2643	002	阀块总成	VALVE BLOCK AS	1				
6	06C7489	000	软管总成	HOSE AS	1				
7	31K0007	000	弯接头	ELBOW	2				
8	12B0493	002	O 形圈	O-RING	2				
9	11K0016	000	双联齿轮泵	GEAR PUMP	1				
11	06C8217	000	软管总成	HOSE AS	1				
12	09C0786	000	线夹	CLIP	1				
13	00B0075	000	螺栓	BOLT	1				
14	06B0005	000	垫圈	WASHER	1				
15	06B0348	000	垫圈	WASHER	9				
16	10D7665	001	钢管总成	TUBE AS	1				
17	12B0224	000	O 形圈	O-RING	2				
18	00B0070	000	螺栓	BOLT	4				
19	10D6591	000	钢管总成	TUBE AS	1				
20	00B0239	000	螺栓	BOLT	4				
21	06B0349	000	垫圈	WASHER	8				
22	21C0501	004	液压油箱	HYDRAULIC OIL TANK	1				
23	84A1809	001	软管	HOSE	1				
24	15B0095	000	喉箍	CLAMP	2				
25	10D5872	000	钢管总成	TUBE AS	1				
26	12B0048	000	O 形圈	O-RING	1				
27	00B0035	000	螺栓	BOLT	4				
28	06C6880	001	软管总成	HOSE AS	1				
29	12B0504	002	O 形圈	O-RING	4				
30	03B0093	002	螺塞	PLUG	1				
31	12B0351	000	O 形密封圈	O-RING	1				
32	10L0071	003	钢管总成	PIPE AS	1				
33	11A6287	000	板	PLATE	1				
34	31C0096	001	弯接头	ELBOW	1				
35	12B0498	001	O 形圈	O-RING	1				
36	06C7057	000	软管总成	HOSE AS	1				
37	12B0496	001	O 形圈	O-RING	2				
38	30C0241	001	堵头	PLUG	1				
39	06B0059	000	垫圈	WASHER	4				
40	10A2497	001	垫圈	WASHER	1				
潍柴									

注 14

PDF 文件使用 "pdfFactory Pro" 试用版本创建 www.fineprint.cn

10E0206 000 转向液压系统
STEERING HYDRAULIC SYSTEM

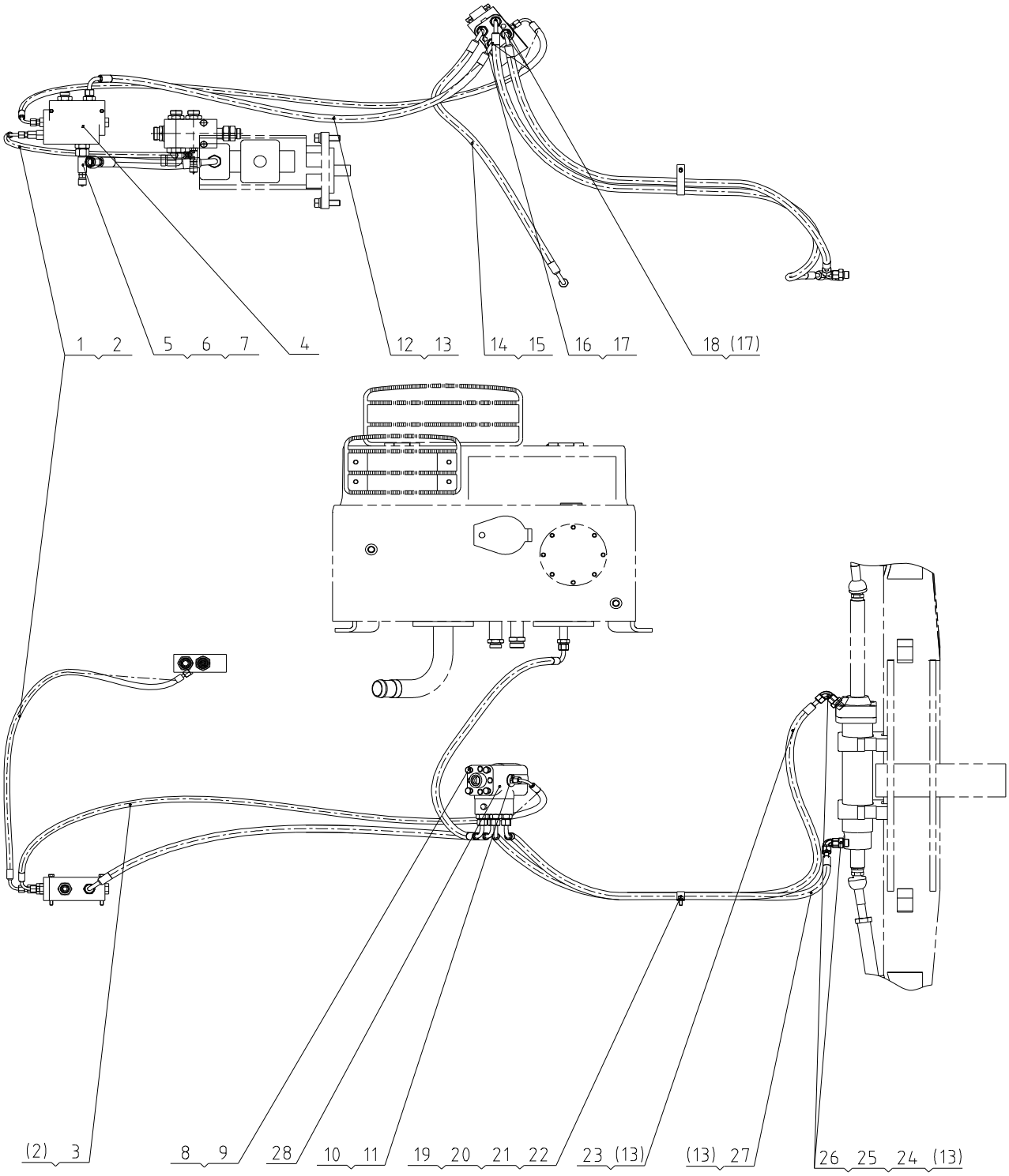

PDF 文件使用 "pdfFactory Pro" 试用版本创建 www.fineprint.cn

10E0206 000 转向液压系统 STEERING HYDRAULIC SYSTEM

件号 ITEM	部件号 PART NO.	版本 VER	零件名称	PART NAME	数量 Q'TY	服务代码 S.C	适用机号 SERIAL NO.	互换性 IA	可替换零件号 REPLACEABLE
1	05C3558	000	软管总成	HOSE AS	1				
2	12B0497	001	O 形圈	O-RING	4				
3	05K0027	000	软管总成	HOSE AS	1				
4	12C2505	000	优先阀总成	PRIORITY VALVE AS	1				
5	32C0226	000	三通接头	TEE	1				
6	12B0496	001	O 形圈	O-RING	1				
7	44C0075	001	测压接头	JOINT	1				
8	00B0005	000	螺栓	BOLT	4				
9	06B0347	000	垫圈	WASHER	4				
10	30C0126	001	接头	CONNECTOR	1				
11	12B0380	000	O 形密封圈	O-RING	1				
12	06K0078	001	软管总成	HOSE AS	1				
13	12B0489	002	O 形圈	O-RING	7				
14	06C7372	000	软管总成	HOSE AS	1				
15	12B0514	000	O 形圈	O-RING	2				
16	30K0009	000	接头	CONNECTOR	1				
17	12B0291	000	O 形密封圈	O-RING	4				
18	30C0130	000	接头	CONNECTOR	3				
19	09C0786	000	线夹	CLIP	1				
20	00B0075	000	螺栓	BOLT	1				
21	06B0348	000	垫圈	WASHER	1				
22	06B0086	000	垫圈	WASHER	1				
23	06C6850	000	软管总成	HOSE AS	1				
24	12B0495	002	O 形圈	O-RING	2				
25	30C0122	001	接头	CONNECTOR	2				
26	31C0100	001	弯接头	ELBOW	2				
27	06C6851	000	软管总成	HOSE AS	1				
28	11K0017	000	转向器	METERING PUMP	1				

PDF 文件使用 "pdfFactory Pro" 试用版本创建 www.fineprint.cn

12C2505 000 优先阀总成
PRIORITY VALVE AS

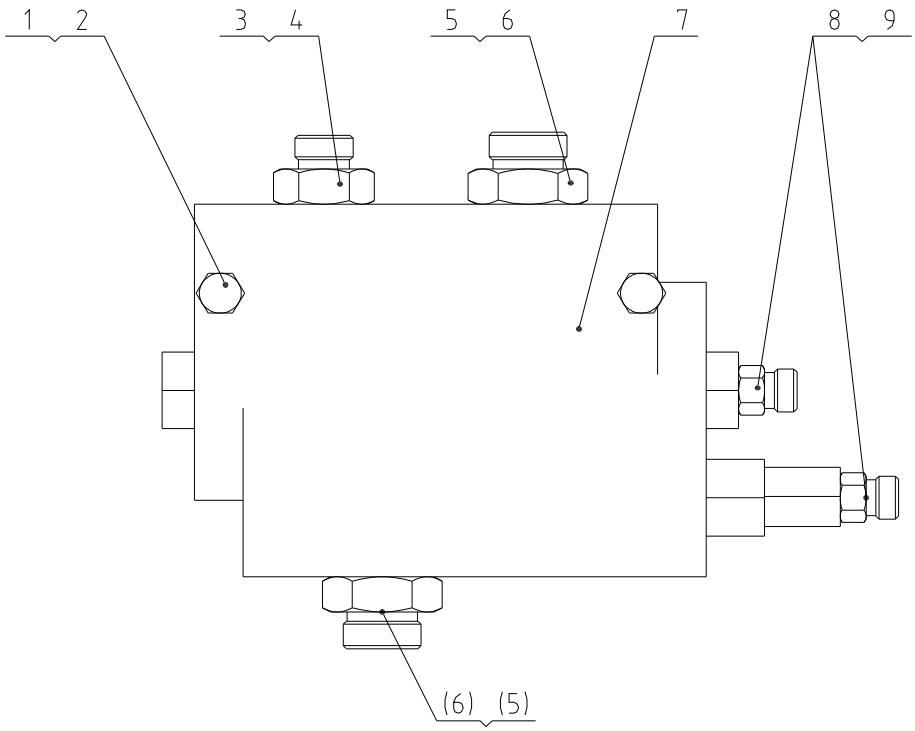

12C2505 000 优先阀总成 PRIORITY VALVE AS

件号 ITEM	部件号 PART NO.	版本 VER	零件名称	PART NAME	数量 Q'TY	服务代码 S.C	适用机号 SERIAL NO.	互换性 IA	可替换零件号 REPLACEABLE
1	00B0199	000	螺栓	BOLT	2				
2	06B0348	000	垫圈	WASHER	2				
3	30C0128	000	接头	CONNECTOR	1				
4	12B0339	000	O 形密封圈	O-RING	1				
5	30C0123	000	接头	CONNECTOR	2				
6	12B0379	000	O 形密封圈	O-RING	2				
7	12K0027	001	优先阀	PRIORITY VALVE	1				
8	30C0126	001	接头	CONNECTOR	2				
9	12B0380	000	O 形密封圈	O-RING	2				

PDF 文件使用 "pdfFactory Pro" 试用版本创建 www.fineprint.cn

15E0823 005 辅助液压系统
AUX HYDRAULIC SYSTEM

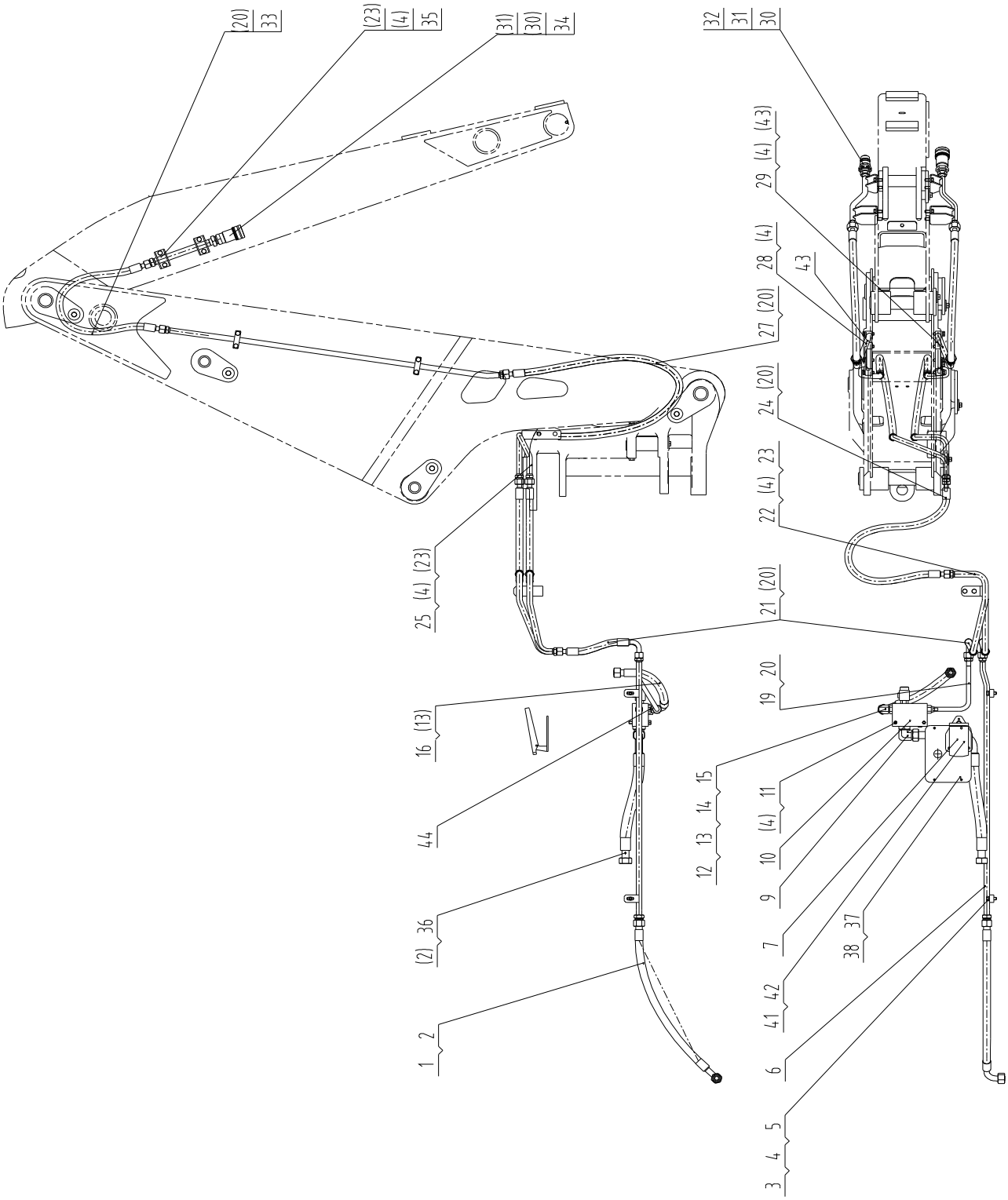

PDF 文件使用 "pdfFactory Pro" 试用版本创建 www.fineprint.cn

15E0823 005 辅助液压系统 AUX HYDRAULIC SYSTEM

件号 ITEM	部件号 PART NO.	版本 VER	零件名称	PART NAME	数量 Q'TY	服务代码 S.C	适用机号 SERIAL NO.	互换性 IA	可替换零件号 REPLACEABLE
1	07C2742	000	软管总成	HOSE AS	1				
2	12B0402	002	O 形圈	O-RING	4				
3	06B0001	000	垫圈	WASHER	2				
4	06B0347	000	垫圈	WASHER	26				
5	00B0019	000	螺栓	BOLT	2				
6	10D6352	000	钢管总成	TUBE AS	1				
7	13C0115	000	脚踏开关	SWITCH	1				
9	31C0488	000	可调接头	CONNECTOR	1				
10	12C2685	000	电磁阀	SOLENOID VALVE	1				
11	01B0028	000	螺栓	BOLT	2				
12	31C0098	001	接头	CONNECTOR	1				
13	12B0504	002	O 形圈	O-RING	1				
14	31C0083	002	弯接头	ELBOW	1	Z			
15	12B0493	002	O 形圈	O-RING	3				
16	06C8382	000	软管总成	HOSE AS	1				
19	10D7795	000	钢管总成	TUBE AS	1				
20	12B0496	001	O 形圈	O-RING	17				
21	06C6987	000	软管总成	HOSE AS	2				
22	10D6403	000	钢管总成	TUBE AS	1				
23	00B0012	000	螺栓	BOLT	24				
24	06C6986	000	软管总成	HOSE AS	2				
25	10D7791	000	钢管总成	TUBE AS	1				
27	06C8040	000	软管总成	HOSE AS	2				
28	10D7769	000	钢管总成	TUBE AS	1				
29	10D7768	000	钢管总成	TUBE AS	1				
30	76A0151	000	挡圈	SNAP RING	2				
31	12B0013	000	O 形圈	O-RING	2				
32	30C1312	000	快速接头	COUPLER CONNECTOR	1				
33	06C7791	000	软管总成	HOSE AS	2				
34	30C1311	000	快速接头	COUPLER CONNECTOR	1				
35	10D7766	000	钢管总成	TUBE AS	2				
36	07C3477	000	软管总成	HOSE AS	1				
37	11A7818	000	面板	PANEL	1				
38	04B0074	000	螺钉	SCREW	4				
41	83A0165	001	护孔圈	GROMMET	1				
42	08C4530	001	过渡线束	HARNESS	1				
43	00B0002	000	螺栓	BOLT	8				
44	31C0452	000	可调接头	CONNECTOR	1				
破碎锤									

注 15

PDF 文件使用 "pdfFactory Pro" 试用版本创建 www.fineprint.cn

31C0083 002 弯接头
ELBOW

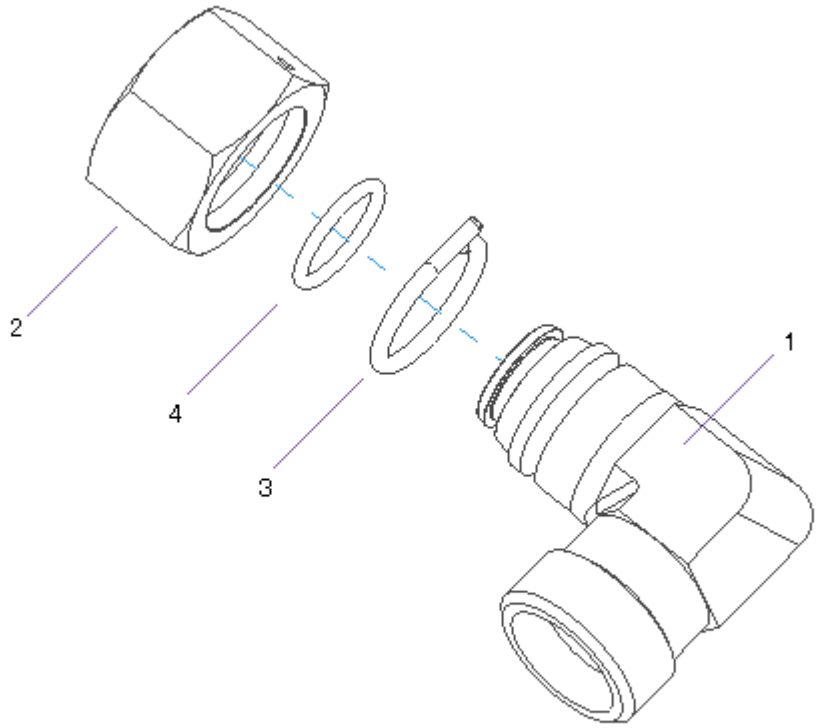

31C0083 002 弯接头 ELBOW

件号 ITEM	部件号 PART NO.	版本 VER	零件名称	PART NAME	数量 Q'TY	服务代码 S.C	适用机号 SERIAL NO.	互换性 IA	可替换零件号 REPLACEABLE
1	01A2386	000	弯接头	ELBOW	1				
2	03B1385	000	螺母	NUT	1				
3	77A1045	000	钢丝	STEEL WIRE	1				
4	12B0504	002	O 形圈	O-RING	1				

PDF 文件使用 "pdfFactory Pro" 试用版本创建 www.fineprint.cn

31C0488 000 可调接头
CONNECTOR

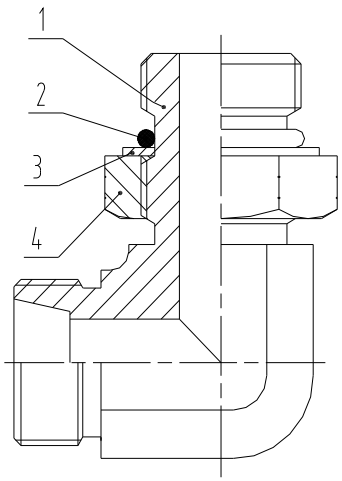

31C0488 000 可调接头 CONNECTOR

件号 ITEM	部件号 PART NO.	版本 VER	零件名称	PART NAME	数量 Q'TY	服务代码 S.C	适用机号 SERIAL NO.	互换性 IA	可替换零件号 REPLACEABLE
1	01A1698	000	接头	CONNECTOR	1				
2	12B0492	002	O 形圈	O-RING	1				
3	76A0368	000	挡圈	RETAINER	1				
4	03B1020	000	锁紧螺母	LOCKNUT	1				

PDF 文件使用 "pdfFactory Pro" 试用版本创建 www.fineprint.cn

15E0829 004 辅助液压系统
AUX HYDRAULIC SYSTEM

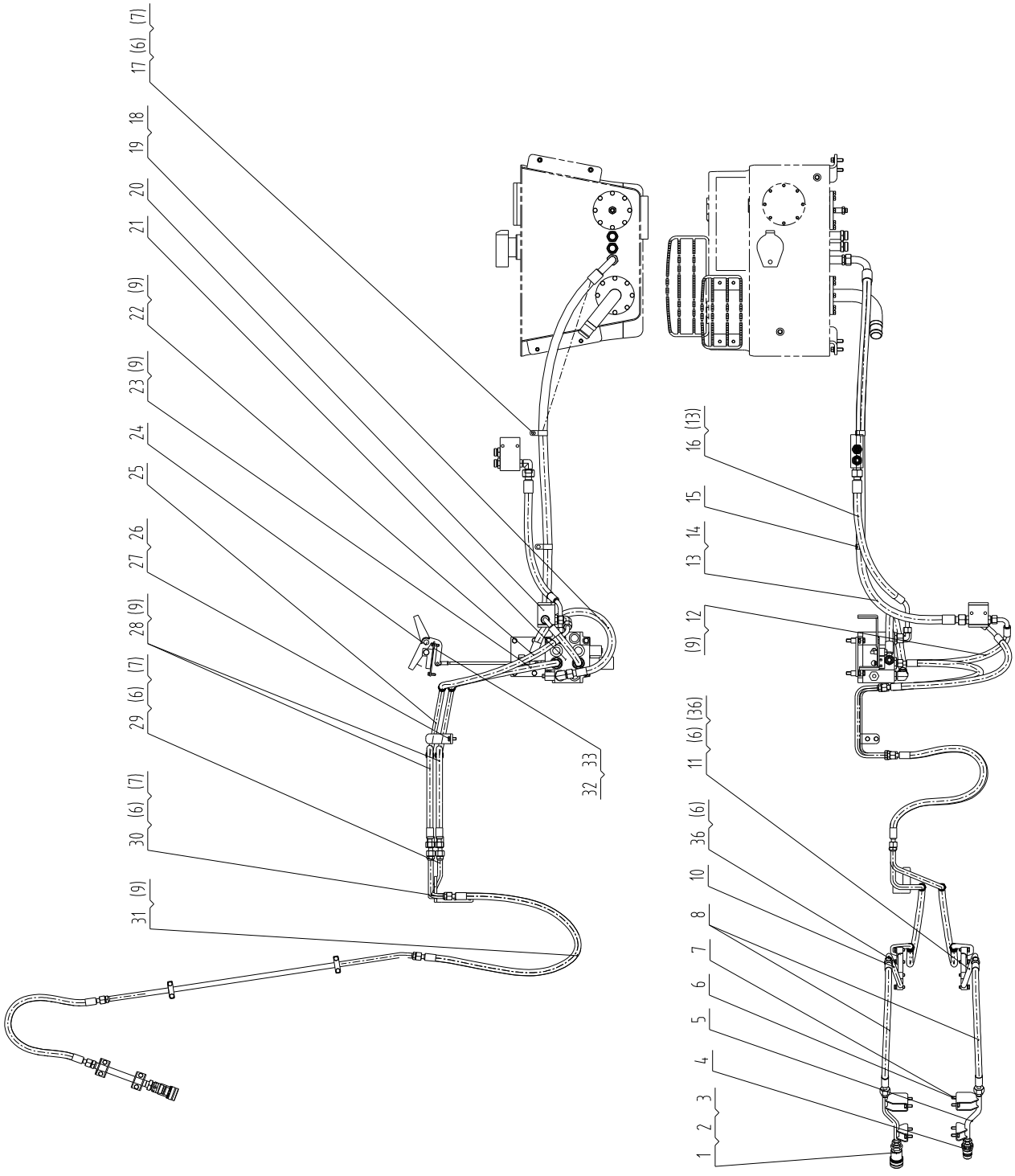

PDF 文件使用 "pdfFactory Pro" 试用版本创建 www.fineprint.cn

15E0829 004 辅助液压系统 AUX HYDRAULIC SYSTEM

件号 ITEM	部件号 PART NO.	版本 VER	零件名称	PART NAME	数量 Q'TY	服务代码 S.C	适用机号 SERIAL NO.	互换性 IA	可替换零件号 REPLACEABLE
1	30C1311	000	快速接头	COUPLER CONNECTOR	1				
2	76A0151	000	挡圈	SNAP RING	2				
3	12B0013	000	O 形圈	O-RING	2				
4	30C1312	000	快速接头	COUPLER CONNECTOR	1				
5	10D7766	000	钢管总成	TUBE AS	2				
6	06B0347	000	垫圈	WASHER	22				
7	00B0012	000	螺栓	BOLT	22				
8	06C7791	000	软管总成	HOSE AS	2				
9	12B0496	001	O 形圈	O-RING	18				
10	10D7768	000	钢管总成	TUBE AS	1				
11	10D7769	000	钢管总成	TUBE AS	1				
12	06C2419	000	软管总成	HOSE AS	1				
13	12B0402	002	O 形圈	O-RING	4				
14	07C2748	000	软管总成	HOSE AS	1				
15	20A1855	001	线夹	CLIP	2				
16	07C2749	000	软管总成	HOSE AS	1				
17	06B0030	000	垫圈	WASHER	2				
18	06C4069	000	软管总成	HOSE AS	1				
19	12B0504	002	O 形圈	O-RING	2				
20	12C2644	000	阀组件	VALVE GP	1				
21	12C2638	001	多路阀总成	CONTROL VALVE AS	1				
22	06C7398	000	软管总成	HOSE AS	1				
23	06C7397	000	软管总成	HOSE AS	1				
24	23C0282	000	踏板	STEP	1				
25	10D6387	000	钢管总成	TUBE AS	1				
26	06B0348	000	垫圈	WASHER	2				
27	00B0075	000	螺栓	BOLT	2				
28	06C6986	000	软管总成	HOSE AS	2				
30	10D7791	000	钢管总成	TUBE AS	1				
31	06C8040	000	软管总成	HOSE AS	2				
32	11A6663	001	面板	PANEL	1				
33	04B0074	000	螺钉	SCREW	4				
36	00B0002	000	螺栓	BOLT	8				
液压剪									

注 16

PDF 文件使用 "pdfFactory Pro" 试用版本创建 www.fineprint.cn

12C2644 000 阀组件
VALVE GP

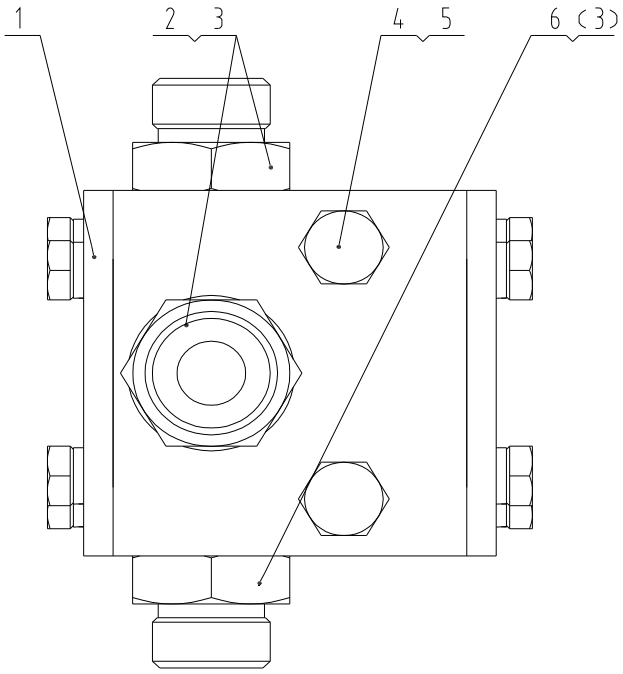

12C2644 000 阀组件 VALVE GP

件号 ITEM	部件号 PART NO.	版本 VER	零件名称	PART NAME	数量 Q'TY	服务代码 S.C	适用机号 SERIAL NO.	互换性 IA	可替换零件号 REPLACEABLE
1	12C1976	000	三通阀	TEE VALVE	1				
2	00H0053	000	接头	CONNECTOR	2				
3	12B0339	000	O 形密封圈	O-RING	3				
4	01B0093	000	螺栓	BOLT	2				
5	06B0347	000	垫圈	WASHER	2				
6	30C1617	000	接头	CONNECTOR	1				

PDF 文件使用 "pdfFactory Pro" 试用版本创建 www.fineprint.cn

12C1976 000 三通阀
TEE VALVE

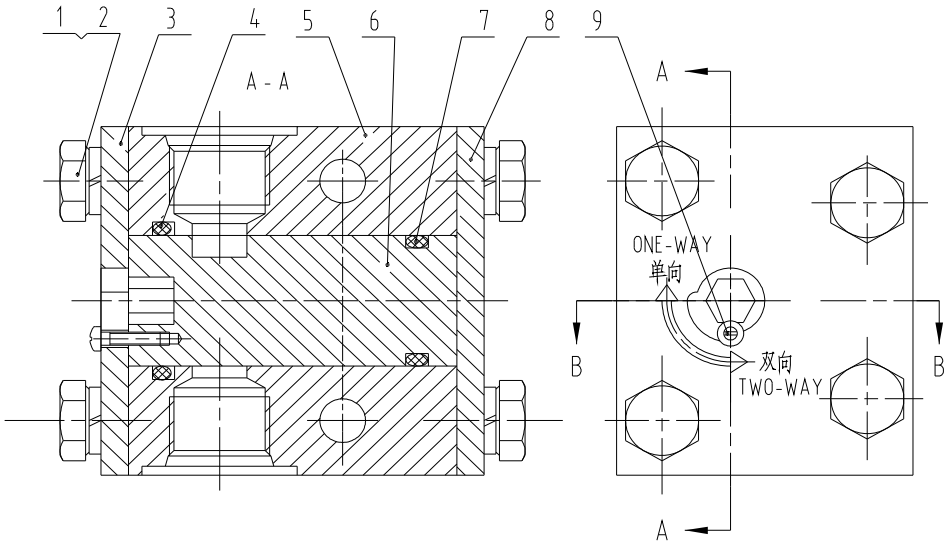

12C1976 000 三通阀 TEE VALVE

件号 ITEM	部件号 PART NO.	版本 VER	零件名称	PART NAME	数量 Q'TY	服务代码 S.C	适用机号 SERIAL NO.	互换性 IA	可替换零件号 REPLACEABLE
1	00B0007	000	螺栓	BOLT	8				
2	06B0348	000	垫圈	WASHER	8				
3	14A5336	000	盖板	COVER	1				
4	12B0300	000	O 形圈	O-RING	1				
5	78A0331	000	阀体	VALVE BODY	1				
6	65A0381	000	阀芯	SPOOL	1				
7	12B0114	000	O 形圈	O-RING	1				
8	14A5335	000	盖板	COVER	1				
9	04B0203	000	螺钉	SCREW	1				

PDF 文件使用 "pdfFactory Pro" 试用版本创建 www.fineprint.cn

30C1617 000 接头
CONNECTOR

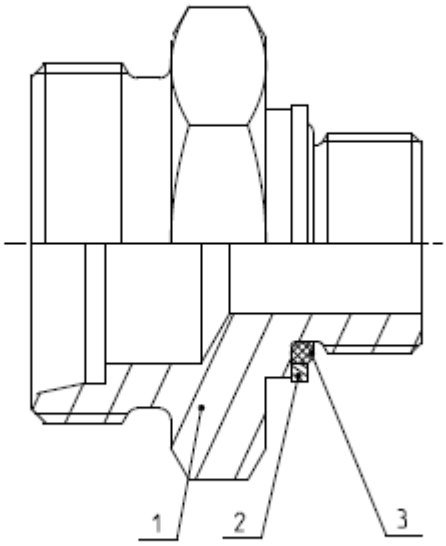

30C1617 000 接头 CONNECTOR

件号 ITEM	部件号 PART NO.	版本 VER	零件名称	PART NAME	数量 Q'TY	服务代码 S.C	适用机号 SERIAL NO.	互换性 IA	可替换零件号 REPLACEABLE
1	00A5140	000	接头	CONNECTOR	1				
2	10A5631	000	垫圈	WASHER	1				
3	12V0507	001	O 形圈	O-RING	1				

PDF 文件使用 "pdfFactory Pro" 试用版本创建 www.fineprint.cn

12C2638 001 多路阀总成
CONTROL VALVE AS

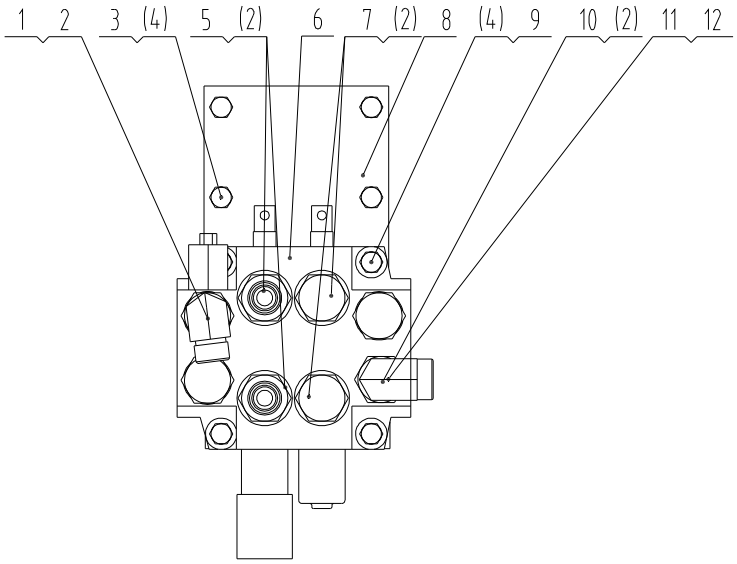

12C2638 001 多路阀总成 CONTROL VALVE AS

件号 ITEM	部件号 PART NO.	版本 VER	零件名称	PART NAME	数量 Q'TY	服务代码 S.C	适用机号 SERIAL NO.	互换性 IA	可替换零件号 REPLACEABLE
1	31C0478	000	可调接头	CONNECTOR	1				
2	12B0198	000	O 形圈	O-RING	6				
3	00B0048	000	螺栓	BOLT	4				
4	06B0347	000	垫圈	WASHER	6				
5	00A2494	000	接头	CONNECTOR	2				
6	12C1384	001	多路阀	CONTROL VALVE	1				
7	05A0820	000	堵头	PLUG	2				
8	00D6745	000	支座	BRACKET	1				
9	00B0019	000	螺栓	BOLT	1				
10	00A5128	000	接头	CONNECTOR	1				
11	31C0095	002	过渡接头	CONNECTOR	1	Z			
12	12B0402	002	O 形圈	O-RING	1				

PDF 文件使用 "pdfFactory Pro" 试用版本创建 www.fineprint.cn

31C0478 000 可调接头
CONNECTOR

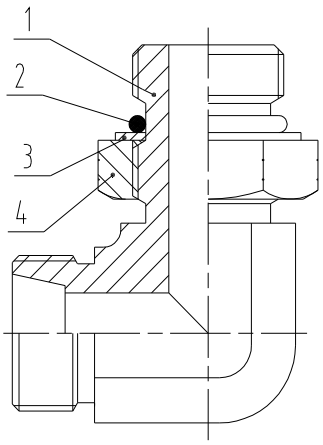

31C0478 000 可调接头 CONNECTOR

件号 ITEM	部件号 PART NO.	版本 VER	零件名称	PART NAME	数量 Q'TY	服务代码 S.C	适用机号 SERIAL NO.	互换性 IA	可替换零件号 REPLACEABLE
1	01A1697	000	接头	CONNECTOR	1				
2	12B0198	000	O 形圈	O-RING	1				
3	76A0348	001	垫片	GASKET	1				
4	03B0929	000	锁紧螺母	LOCKNUT	1				

PDF 文件使用 "pdfFactory Pro" 试用版本创建 www.fineprint.cn

31C0095 002 过渡接头
CONNECTOR

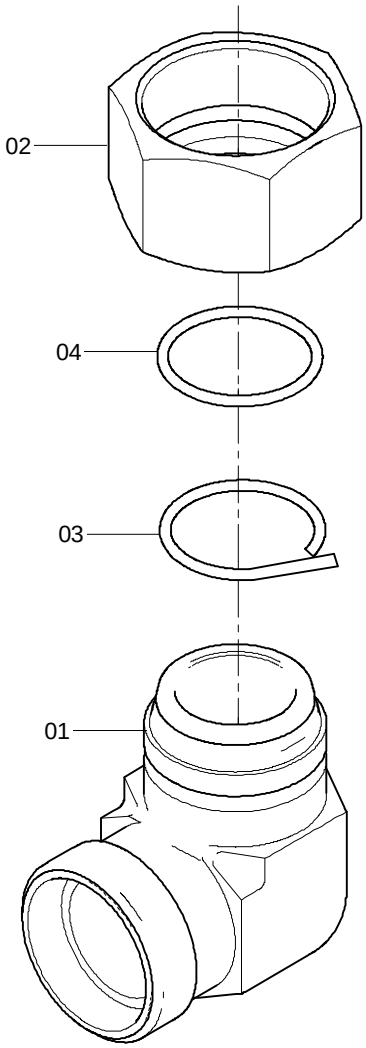

31C0095 002 过渡接头 CONNECTOR

件号 ITEM	部件号 PART NO.	版本 VER	零件名称	PART NAME	数量 Q'TY	服务代码 S.C	适用机号 SERIAL NO.	互换性 IA	可替换零件号 REPLACEABLE
1	01A2385	000	过渡接头	CONNECTOR	1				
2	03B0674	001	螺母	NUT	1				
3	77A1046	000	钢丝	STEEL WIRE	1				
4	12B0646	001	O 形圈	O-RING	1				

PDF 文件使用 "pdfFactory Pro" 试用版本创建 www.fineprint.cn

23C0282 000 踏板
STEP

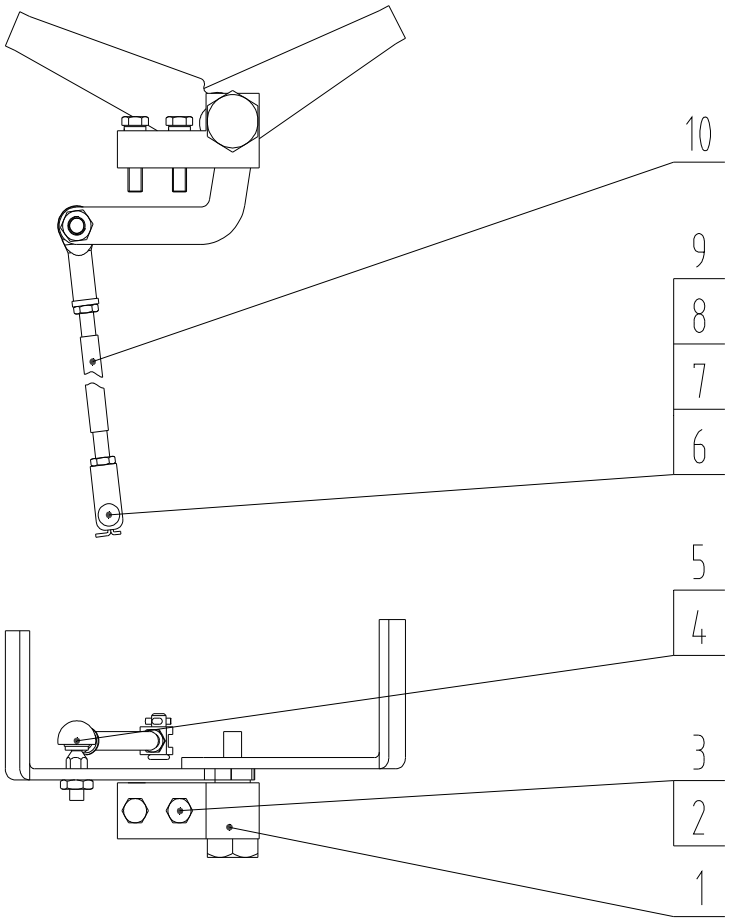

23C0282 000 踏板 STEP

件号 ITEM	部件号 PART NO.	版本 VER	零件名称	PART NAME	数量 Q'TY	服务代码 S.C	适用机号 SERIAL NO.	互换性 IA	可替换零件号 REPLACEABLE
1	24C0972	001	脚踏组件	PEDAL AS	1				
2	01B0016	000	螺栓	BOLT	2				
3	06B0348	000	垫圈	WASHER	2				
4	25C0111	000	球头关节轴承	KNUCKLE BEARING	1				
5	03B0474	000	螺母	NUT	1				
6	08B0119	000	销轴	PIN	1				
7	08B0004	000	销	PIN	1				
8	03B0021	000	螺母	NUT	1				
9	73H0001	000	叉子	FORK	1				
10	64A0927	000	拉杆	LINKAGE	1				

PDF 文件使用 "pdfFactory Pro" 试用版本创建 www.fineprint.cn

24C0972 001 脚踏组件
PEDAL AS

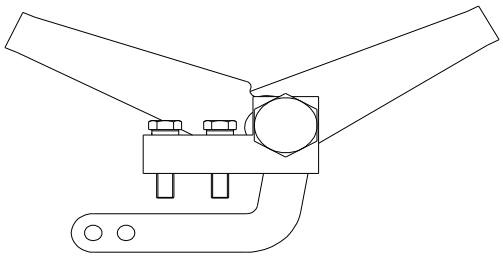

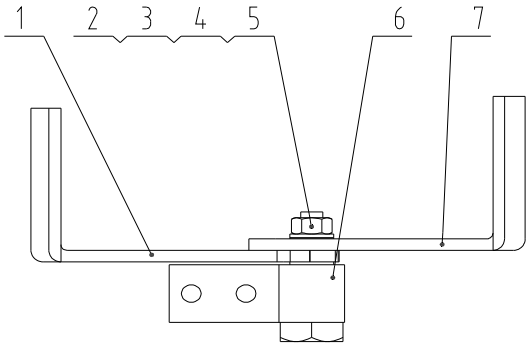

24C0972 001 脚踏组件 PEDAL AS

件号 ITEM	部件号 PART NO.	版本 VER	零件名称	PART NAME	数量 Q'TY	服务代码 S.C	适用机号 SERIAL NO.	互换性 IA	可替换零件号 REPLACEABLE
1	22A5855	000	弯板	PLATE	1				
2	63A0519	000	连接销	PIN	1				
3	03B0058	000	螺母	NUT	2				
4	06B0030	000	垫圈	WASHER	2				
5	06B0347	000	垫圈	WASHER	2				
6	18A1729	000	底座	BASE	1				
7	46D1103	000	脚踏	PEDAL	1				

PDF 文件使用 "pdfFactory Pro" 试用版本创建 www.fineprint.cn

11E0747 005 挖掘液压系统
EXCAVATOR HYDRAULIC SYSTEM

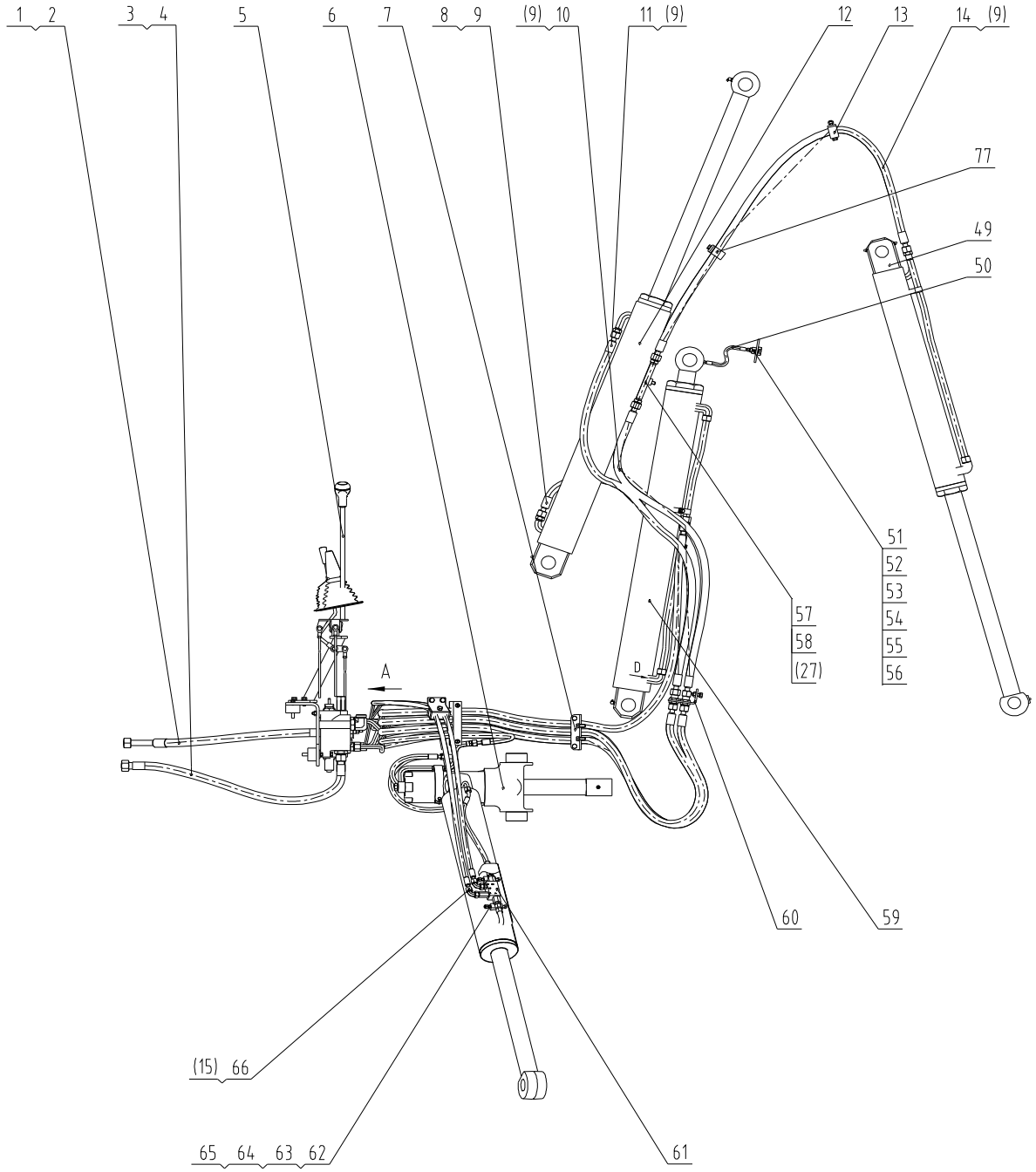

PDF 文件使用 "pdfFactory Pro" 试用版本创建 www.fineprint.cn

11E0747 005 挖掘液压系统
EXCAVATOR HYDRAULIC SYSTEM

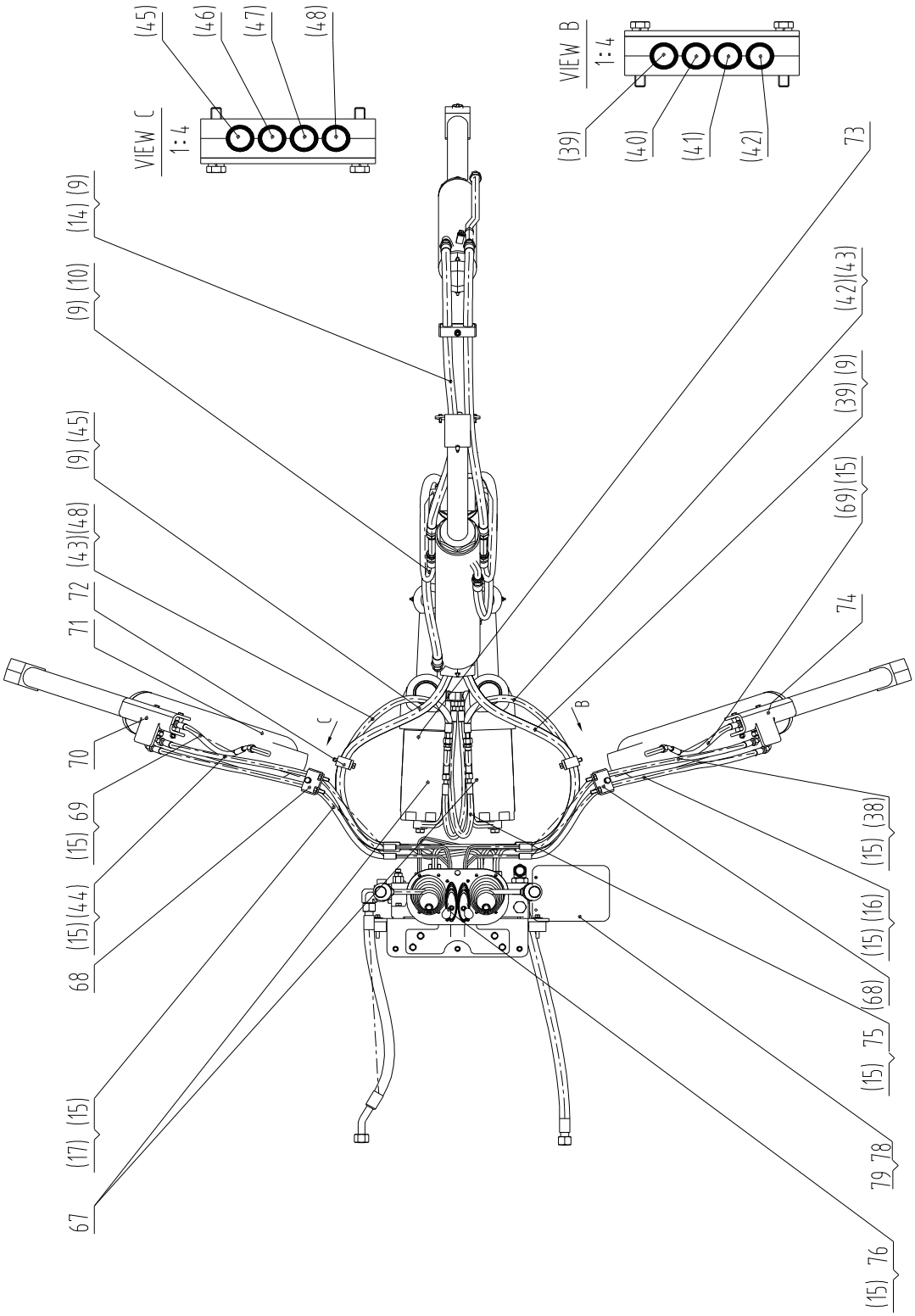

PDF 文件使用 "pdfFactory Pro" 试用版本创建 www.fineprint.cn

11E0747 005 挖掘液压系统
EXCAVATOR HYDRAULIC SYSTEM

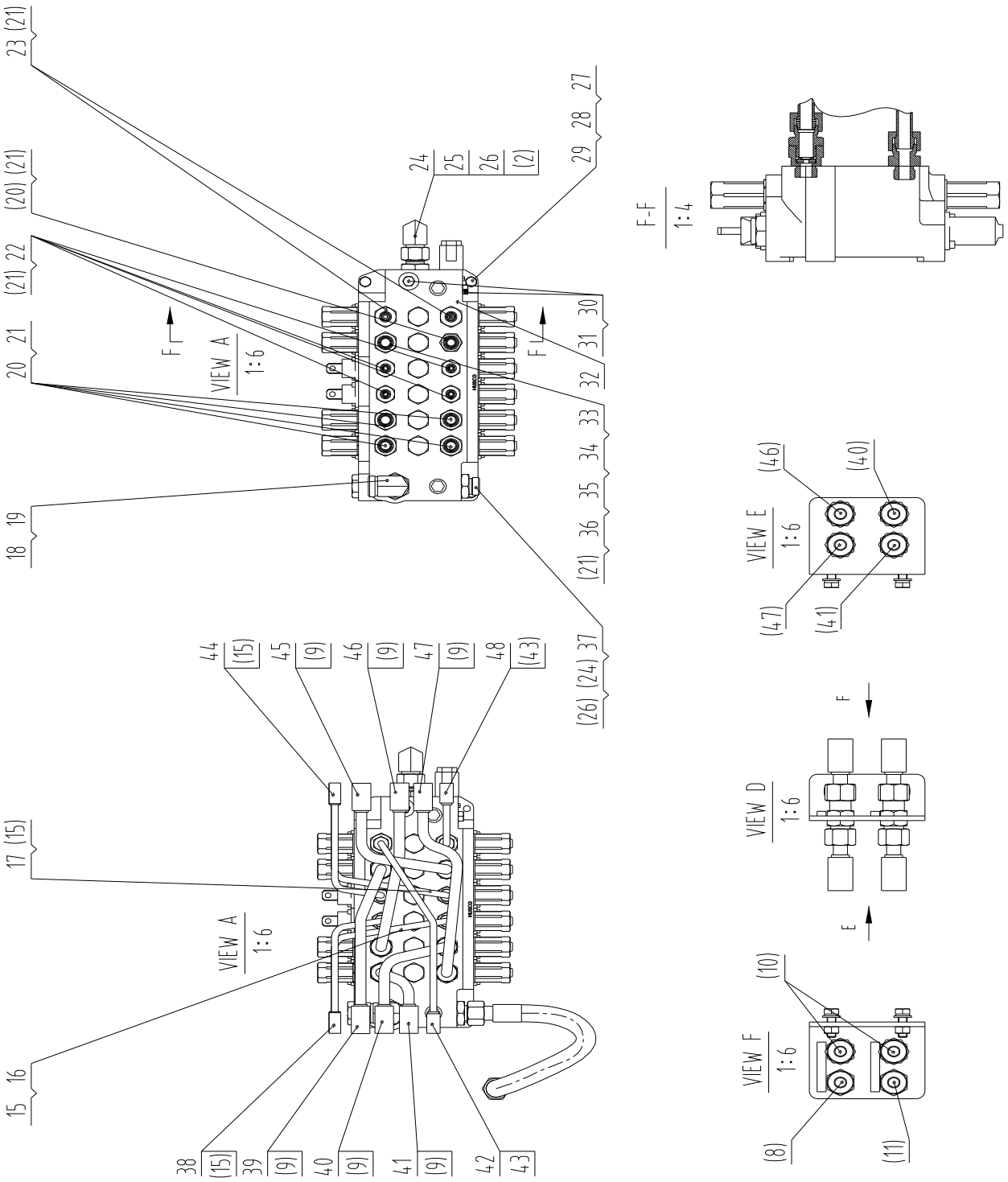

PDF 文件使用 "pdfFactory Pro" 试用版本创建 www.fineprint.cn

11E0747 005 挖掘液压系统 EXCAVATOR HYDRAULIC SYSTEM

件号 ITEM	部件号 PART NO.	版本 VER	零件名称	PART NAME	数量 Q'TY	服务代码 S.C	适用机号 SERIAL NO.	互换性 IA	可替换零件号 REPLACEABLE
1	06C7405	000	软管总成	HOSE AS	1				
2	12B0504	002	O 形圈	O-RING	3				
3	12B0619	000	O 形圈	O-RING	2				
4	06C7407	000	软管总成	HOSE AS	1				
5	44C1004	005	挖掘操纵系统	EXCAVATOR CONTROL SYSTEM	1				
6	10C1403	002	油缸	CYLINDER	1				
7	09C0955	001	管夹	CLAMP	1				
8	06C6977	000	软管总成	HOSE AS	1				
9	12B0496	001	O 形圈	O-RING	28				
10	06C6937	000	软管总成	HOSE AS	2				
11	06C6978	000	软管总成	HOSE AS	1				
12	10C1397	002	斗杆油缸	ARM CYLINDER	1				
13	09C0956	000	管夹	CLAMP	1				
14	06C8377	000	软管总成	HOSE AS	2				
15	12B0597	000	O 形圈	O-RING	20				
16	05C3849	000	软管总成	HOSE AS	1				
17	05C3851	000	软管总成	HOSE AS	1				
18	12B0492	002	O 形圈	O-RING	1				
19	31C0488	000	可调接头	CONNECTOR	1				
20	31C0096	001	弯接头	ELBOW	5				
21	12B0503	002	O 形圈	O-RING	12				
22	30K0014	000	接头	CONNECTOR	4				
23	30K0015	000	接头	CONNECTOR	2				
24	31C0098	001	接头	CONNECTOR	2				
25	31C0083	002	弯接头	ELBOW	1				
26	12B0493	002	O 形圈	O-RING	2				
27	06B0347	000	垫圈	WASHER	5				
28	03B0053	000	螺母	NUT	3				
29	00B0018	000	螺栓	BOLT	3				
30	12B0018	000	O 形圈	O-RING	2				
31	05H0008	000	堵头	PLUG	2				
32	12C1991	000	主控阀	MAIN CONTROL VALVE	1				
33	00H0105	000	接头	CONNECTOR	1				
34	12B0291	000	O 形密封圈	O-RING	1				
35	00A4294	000	接头	CONNECTOR	1				
36	12H0076	000	节流板	PLATE	1				
37	30K0011	001	接头	CONNECTOR	1				
38	05C3848	001	软管总成	HOSE AS	1				
39	06C7392	002	软管总成	HOSE AS	1				

PDF 文件使用 "pdfFactory Pro" 试用版本创建 www.fineprint.cn

11E0747 005 挖掘液压系统 EXCAVATOR HYDRAULIC SYSTEM

件号 ITEM	部件号 PART NO.	版本 VER	零件名称	PART NAME	数量 Q'TY	服务代码 S.C	适用机号 SERIAL NO.	互换性 IA	可替换零件号 REPLACEABLE
40	06C7399	001	软管总成	HOSE AS	1				
41	06C7401	001	软管总成	HOSE AS	1				
42	05C3846	000	软管总成	HOSE AS	1				
43	12B0489	002	O 形圈	O-RING	4				
44	05C3852	001	软管总成	HOSE AS	1				
45	06C7396	002	软管总成	HOSE AS	1				
46	06C7400	001	软管总成	HOSE AS	1				
47	06C7402	001	软管总成	HOSE AS	1				
48	05C3847	000	软管总成	HOSE AS	1				
49	10C1396	001	铲斗油缸	BUCKET CYLINDER	1				
50	05C3601	000	软管总成	HOSE AS	1				
51	10B0014	000	油杯	GREASE FITTING	1				
52	06B0346	000	垫圈	WASHER	4				
53	00B0010	000	螺栓	BOLT	2				
54	03B0095	000	螺母	NUT	1				
55	11A6288	000	板	PLATE	1				
56	00A4934	000	接头	FITTING	1				
57	00B0012	000	螺栓	BOLT	2				
58	10D5931	000	钢管总成	TUBE AS	1				
59	10C1398	001	动臂油缸	BOOM CYLINDER	1				
60	09C0957	000	管夹	CLAMP	1				
61	12C2535	000	液压锁	HYDRAULIC LOCK	2				
62	06B0348	000	垫圈	WASHER	4				
63	00B0191	000	螺栓	BOLT	4				
64	03B0021	000	螺母	NUT	4				
65	06B0024	000	垫圈	WASHER	4				
66	31K0008	000	弯接头	ELBOW	4				
68	09C0342	001	管夹总成	CLAMP	2				
69	05K0033	000	软管总成	HOSE AS	2				
70	23A4941	000	右挡板	BAFFLE	1				
71	10C0143	000	支腿油缸	STABILIZER CYLINDER	2				
72	09C1000	000	管夹	CLAMP	2				
73	10C1402	002	油缸	CYLINDER	1				
74	23A4942	000	左挡板	BAFFLE	1				
75	05C3845	000	软管总成	HOSE AS	1				
76	05C3844	000	软管总成	HOSE AS	1				
78	11A7818	000	面板	PANEL	1				
79	04B0074	000	螺钉	SCREW	4				

PDF 文件使用 "pdfFactory Pro" 试用版本创建 www.fineprint.cn

09C0956 000 管夹
CLAMP

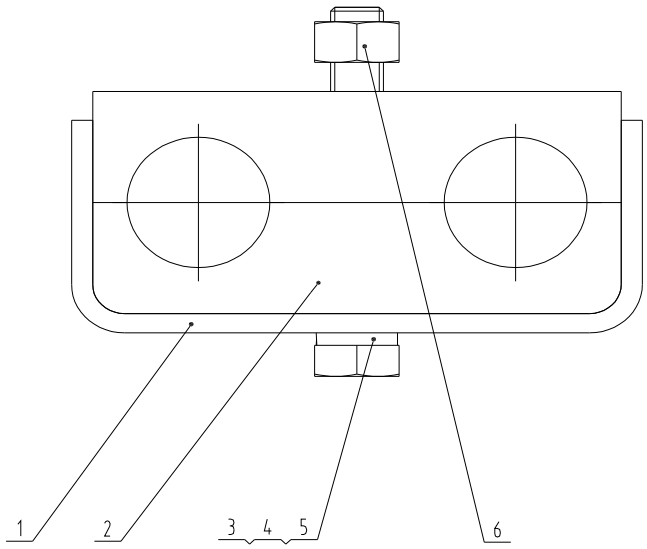

09C0956 000 管夹 CLAMP

件号 ITEM	部件号 PART NO.	版本 VER	零件名称	PART NAME	数量 Q'TY	服务代码 S.C	适用机号 SERIAL NO.	互换性 IA	可替换零件号 REPLACEABLE
1	21A7456	000	弯板	PLATE	1				
2	86A1173	000	管夹	CLAMP	2				
3	00B0018	000	螺栓	BOLT	1				
4	06B0347	000	垫圈	WASHER	1				
5	34A2146	000	套管	BUSHING	1				
6	03B0053	000	螺母	NUT	1				

PDF 文件使用 "pdfFactory Pro" 试用版本创建 www.fineprint.cn

44C1004 005 挖掘操纵系统
EXCAVATOR CONTROL SYSTEM

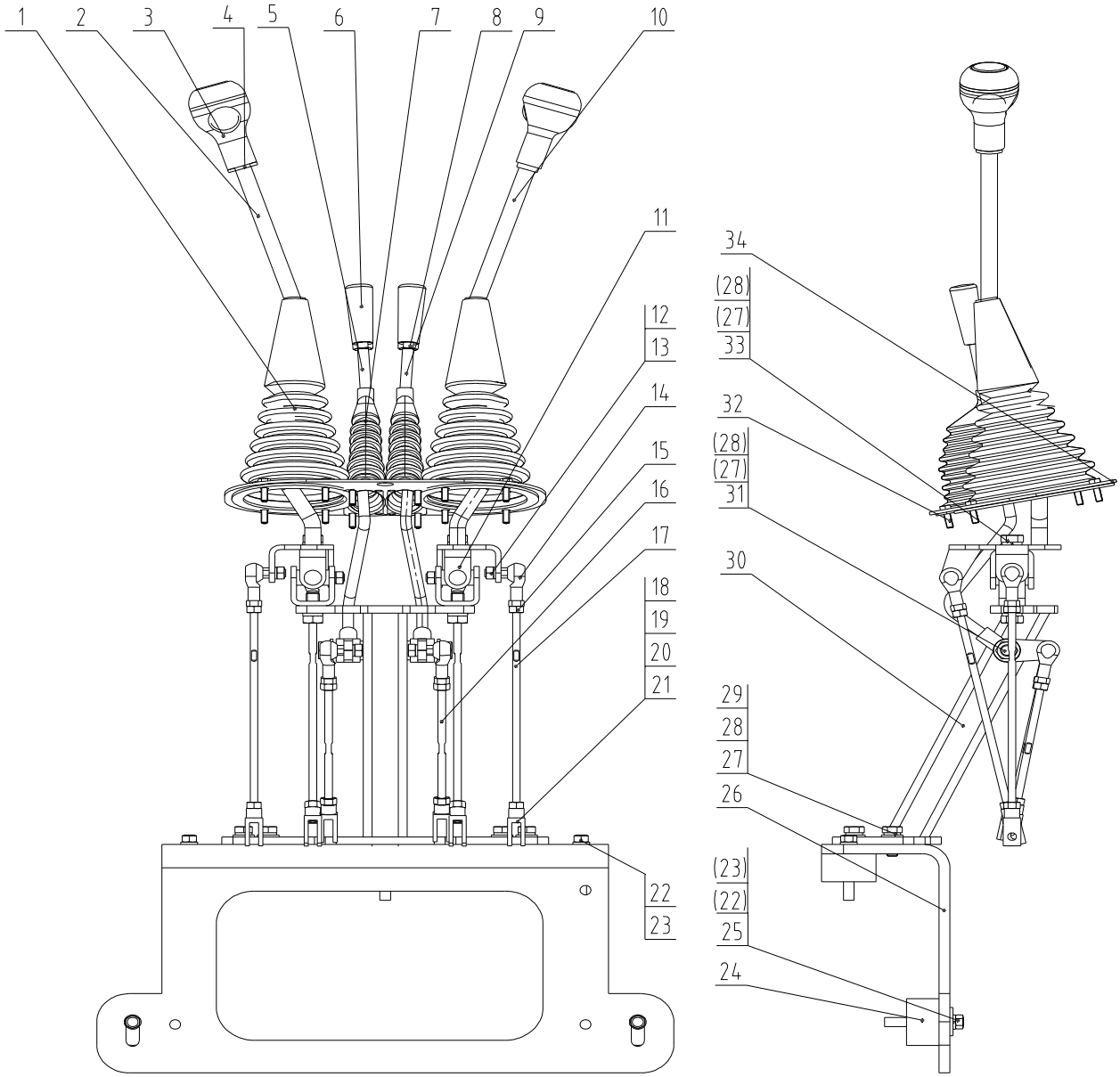

PDF 文件使用 "pdfFactory Pro" 试用版本创建 www.fineprint.cn

44C1004 005 挖掘操纵系统 EXCAVATOR CONTROL SYSTEM

件号 ITEM	部件号 PART NO.	版本 VER	零件名称	PART NAME	数量 Q'TY	服务代码 S.C	适用机号 SERIAL NO.	互换性 IA	可替换零件号 REPLACEABLE
1	86A1484	000	防尘罩	DUST COVER	2				
2	16D1228	000	操纵杆	CONTROL LEVER	1				
3	26C0151	001	捏手	KNOB	2				
4	03B1297	000	螺母	NUT	2				
5	16D1212	000	操纵杆	CONTROL LEVER	1				
6	35C0001	002	捏手	KNOB	2				
7	86A1452	000	防尘罩	DUST COVER	1				
8	03B0151	000	螺母	NUT	2				
9	16D1213	000	操纵杆	CONTROL LEVER	1				
10	16D1227	000	操纵杆	CONTROL LEVER	1				
11	34K0036	000	万向节	UNIVERSAL JOINT	2				
12	03B0379	000	螺母	NUT	6				
13	06B0348	000	垫圈	WASHER	6				
14	25C0111	000	球头关节轴承	KNUCKLE BEARING	6				
15	03B0474	000	螺母	NUT	6				
16	64A1187	000	拉杆	LINKAGE	2				
17	64A0685	000	拉杆	LINKAGE	4				
18	08B0019	000	销	PIN	6				
19	08B0004	000	销	PIN	6				
20	03B0021	000	螺母	NUT	6				
21	73H0001	000	叉子	FORK	6				
22	03B0053	000	螺母	NUT	5				
23	06B0001	000	垫圈	WASHER	3				
24	17J0006	000	胶垫	PAD	5				
25	06B0030	000	垫圈	WASHER	2				
26	29A0443	000	弯板	PLATE	1				
27	06B0007	000	垫圈	WASHER	8				
28	06B0349	000	垫圈	WASHER	8				
29	00B0017	000	螺栓	BOLT	4				
30	02D5212	000	底座	BASE	1				
31	03B0003	000	螺母	NUT	2				
32	01B0477	000	螺栓	BOLT	12				
33	06B0011	001	垫圈	WASHER	4				
34	10A6279	000	盖板	COVER	1				

PDF 文件使用 "pdfFactory Pro" 试用版本创建 www.fineprint.cn

34K0036 000 万向节
UNIVERSAL JOINT

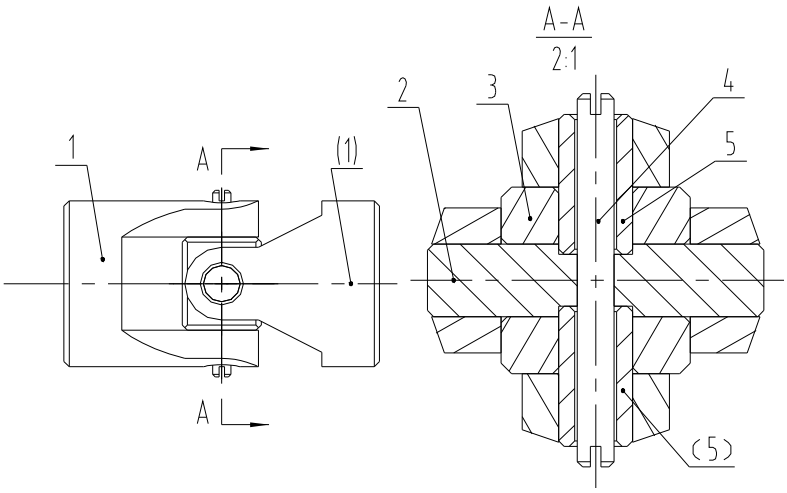

34K0036 000 万向节 UNIVERSAL JOINT

件号 ITEM	部件号 PART NO.	版本 VER	零件名称	PART NAME	数量 Q'TY	服务代码 S.C	适用机号 SERIAL NO.	互换性 IA	可替换零件号 REPLACEABLE
1	73H0002	001	轴叉	YOKE	2				
2	61A0133	000	塞销	PIN	1				
3	88A0135	000	十字块	SPIDER	1				
4	66H0006	000	销杆	PIN	1				
5	61A0134	000	套筒	SLEEVE	2				

PDF 文件使用 "pdfFactory Pro" 试用版本创建 www.fineprint.cn

09C0957 000 管夹
CLAMP

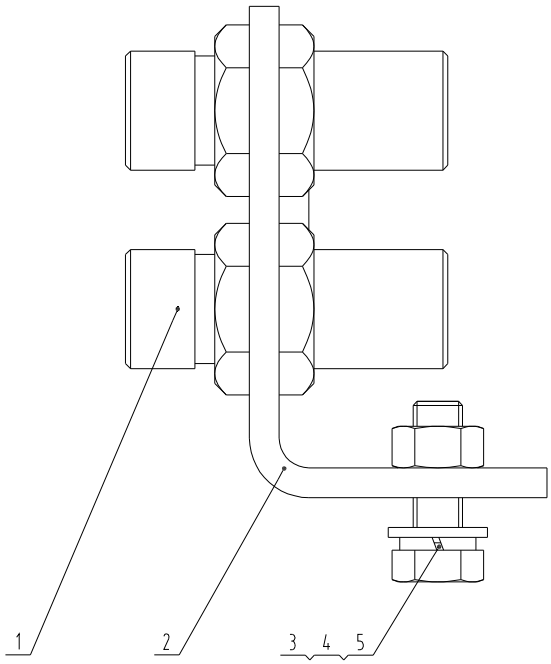

09C0957 000 管夹 CLAMP

件号 ITEM	部件号 PART NO.	版本 VER	零件名称	PART NAME	数量 Q'TY	服务代码 S.C	适用机号 SERIAL NO.	互换性 IA	可替换零件号 REPLACEABLE
1	30C0524	000	接头	CONNECTOR	4				
2	00D6247	000	支架	BRACKET	1				
3	06B0001	000	垫圈	WASHER	2				
4	00B0019	000	螺栓	BOLT	2				
5	06B0347	000	垫圈	WASHER	2				

PDF 文件使用 "pdfFactory Pro" 试用版本创建 www.fineprint.cn

12C2535 000 液压锁
HYDRAULIC LOCK

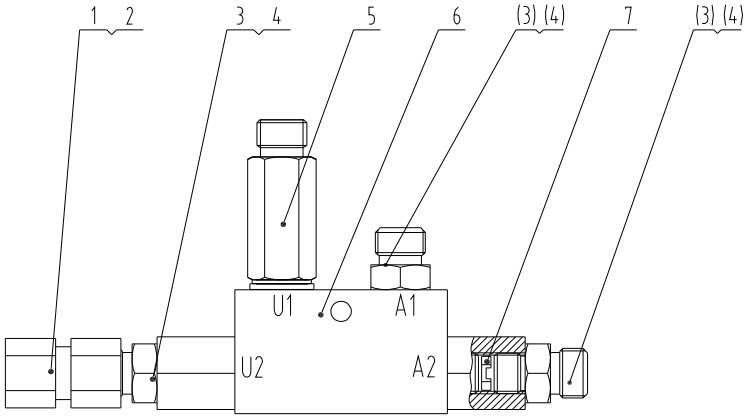

12C2535 000 液压锁 HYDRAULIC LOCK

件号 ITEM	部件号 PART NO.	版本 VER	零件名称	PART NAME	数量 Q'TY	服务代码 S.C	适用机号 SERIAL NO.	互换性 IA	可替换零件号 REPLACEABLE
1	30K0017	000	接头	CONNECTOR	1				
2	12B0497	001	O 形圈	O-RING	2				
3	00A0942	001	接头	CONNECTOR	3				
4	12B0494	001	O 形圈	O-RING	3				
5	30C1581	000	接头	CONNECTOR	1				
6	12C0831	000	液压锁	HYDRAULIC LOCK	1				
7	10A3524	000	单向节流阀	THROTTLE VALVE	1				

PDF 文件使用 "pdfFactory Pro" 试用版本创建 www.fineprint.cn

30C1581 000 接头
CONNECTOR

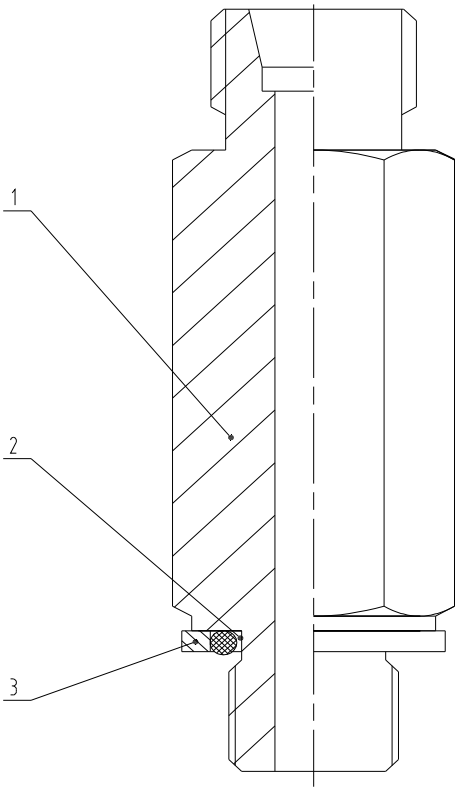

30C1581 000 接头 CONNECTOR

件号 ITEM	部件号 PART NO.	版本 VER	零件名称	PART NAME	数量 Q'TY	服务代码 S.C	适用机号 SERIAL NO.	互换性 IA	可替换零件号 REPLACEABLE
1	00A5008	000	接头	CONNECTOR	1				
2	12B0629	000	O 形圈	O-RING	1				
3	56A0574	000	垫圈	WASHER	1				

PDF 文件使用 "pdfFactory Pro" 试用版本创建 www.fineprint.cn

09C0342 001 管夹总成
CLAMP

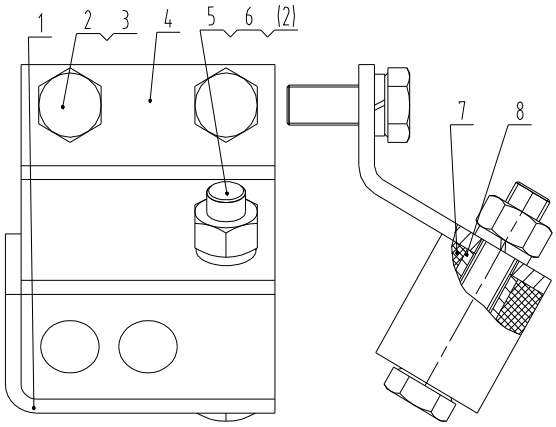

09C0342 001 管夹总成 CLAMP

件号 ITEM	部件号 PART NO.	版本 VER	零件名称	PART NAME	数量 Q'TY	服务代码 S.C	适用机号 SERIAL NO.	互换性 IA	可替换零件号 REPLACEABLE
1	22H0046	000	弯板	PLATE	1				
2	00B0012	000	螺栓	BOLT	2				
3	06B0347	000	垫圈	WASHER	2				
4	21A2648	000	弯板	PLATE	1				
5	00B0004	000	螺栓	BOLT	1				
6	03B0053	000	螺母	NUT	1				
7	81H0012	000	管夹	CLAMP	2				
8	34H0060	000	套管	BUSHING	1				

PDF 文件使用 "pdfFactory Pro" 试用版本创建 www.fineprint.cn

09C0955 001 管夹
CLAMP

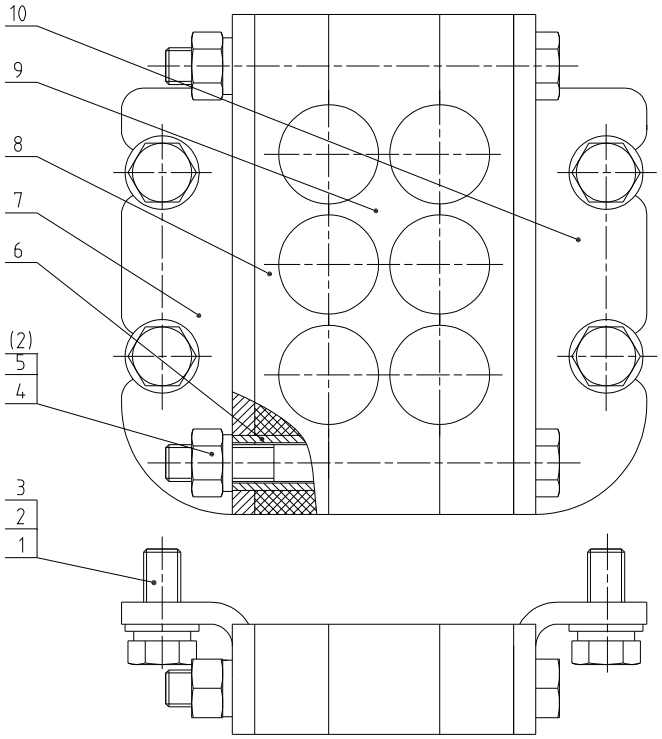

09C0955 001 管夹 CLAMP

件号 ITEM	部件号 PART NO.	版本 VER	零件名称	PART NAME	数量 Q'TY	服务代码 S.C	适用机号 SERIAL NO.	互换性 IA	可替换零件号 REPLACEABLE
1	06B0001	000	垫圈	WASHER	4				
2	06B0347	000	垫圈	WASHER	6				
3	00B0012	000	螺栓	BOLT	4				
4	03B0053	000	螺母	NUT	2				
5	01B0158	000	螺栓	BOLT	2				
6	34H0054	000	套管	BUSHING	1				
7	22A5344	000	弯板	PLATE	1				
8	81A0249	000	管夹	CLAMP	2				
9	81A0250	000	管夹	CLAMP	1				
10	22A5366	000	弯板	PLATE	1				

PDF 文件使用 "pdfFactory Pro" 试用版本创建 www.fineprint.cn

10C0143 000 支腿油缸
STABILIZER CYLINDER

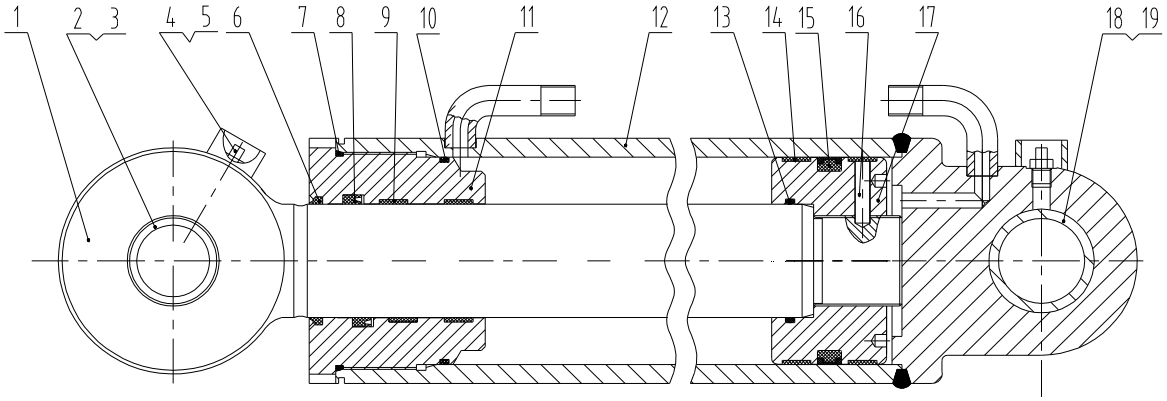

10C0143 000 支腿油缸 STABILIZER CYLINDER

件号 ITEM	部件号 PART NO.	版本 VER	零件名称	PART NAME	数量 Q'TY	服务代码 S.C	适用机号 SERIAL NO.	互换性 IA	可替换零件号 REPLACEABLE
1	14L0008	000	活塞杆	PISTON ROD	1				
2	55A0823	000	轴衬	BUSHING	1				
3	13B0281	000	防尘圈	DUST RING	2				
4	10B0014	000	油杯	GREASE FITTING	2				
5	86A0258	001	油杯护套	BOOT	2				
6	13B0145	000	防尘圈	DUST RING	1				
7	12B0005	000	O 形圈	O-RING	1				
8	13B0266	000	密封圈	SEAL RING	1				
9	13B0268	000	支承环	SUPPORT RING	2				
10	12B0288	000	O 形圈	O-RING	1				
11	04A0345	000	缸盖	CYLINDER HEAD	1				
12	13D0168	000	缸体	CYLINDER BODY	1				
13	12B0024	000	O 形圈	O-RING	1				
14	13B0269	000	支承环	SUPPORT RING	2				
15	13B0270	000	密封圈	SEAL RING	1				
16	04J0004	000	螺钉	SCREW	1				
17	50A0091	000	活塞	PISTON	1				
18	13B0280	000	防尘圈	DUST RING	2				
19	55A0822	000	轴衬	BUSHING	1				

PDF 文件使用 "pdfFactory Pro" 试用版本创建 www.fineprint.cn

09C1000 000 管夹
CLAMP

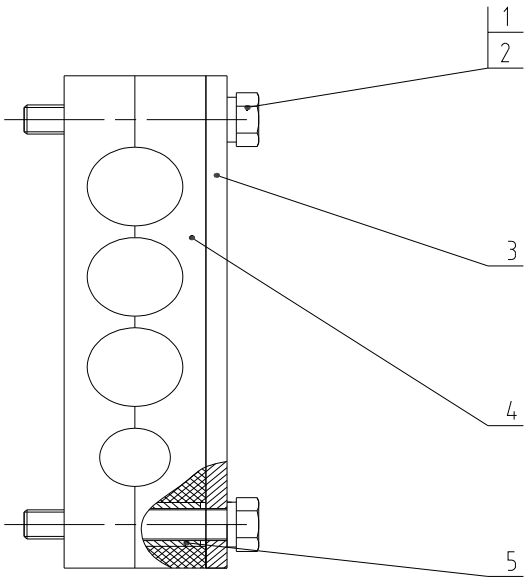

09C1000 000 管夹 CLAMP

件号 ITEM	部件号 PART NO.	版本 VER	零件名称	PART NAME	数量 Q'TY	服务代码 S.C	适用机号 SERIAL NO.	互换性 IA	可替换零件号 REPLACEABLE
1	06B0347	000	垫圈	WASHER	2				
2	01B0215	000	螺栓	BOLT	2				
3	12A4412	000	板	PLATE	1				
4	81A0264	000	管夹	CLAMP	2				
5	34H0059	001	套管	BUSHING	2				

PDF 文件使用 "pdfFactory Pro" 试用版本创建 www.fineprint.cn

制动系统 BRAKE SYSTEM

20E0369 001 行车制动系统
SERVICE BRAKE SYSTEM

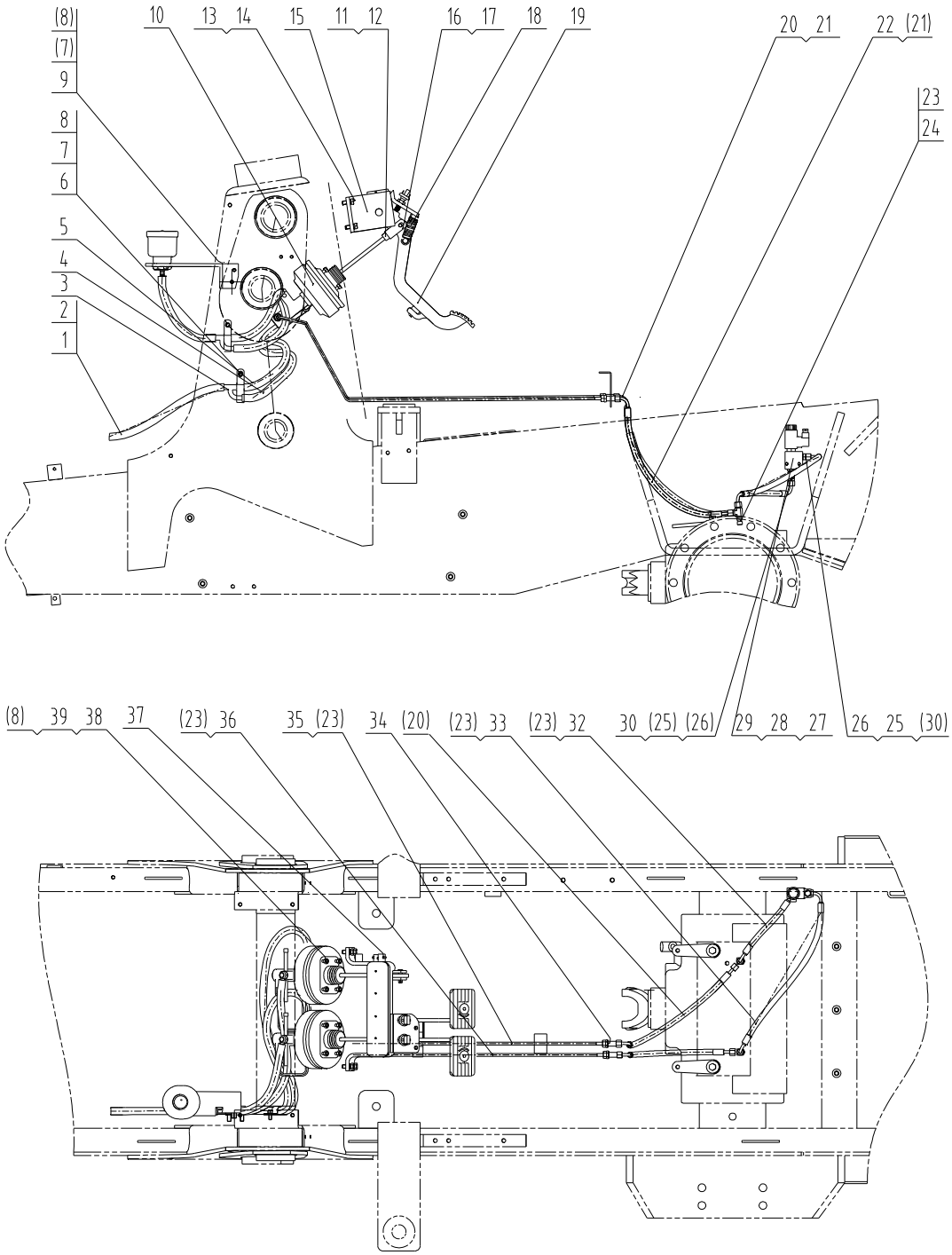

PDF 文件使用 "pdfFactory Pro" 试用版本创建 www.fineprint.cn

20E0369 001 行车制动系统 SERVICE BRAKE SYSTEM

件号 ITEM	部件号 PART NO.	版本 VER	零件名称	PART NAME	数量 Q'TY	服务代码 S.C	适用机号 SERIAL NO.	互换性 IA	可替换零件号 REPLACEABLE
1	30A1272	000	软管	HOSE	1				
2	15B0085	000	双钢丝式环箍	CLAMP	6				
3	15D0747	000	接头	CONNECTOR	2				
4	30A1270	000	软管	HOSE	1				
5	30A1271	000	软管	HOSE	1				
6	09C0786	000	线夹	CLIP	2				
7	00B0020	000	螺栓	BOLT	8				
8	06B0348	000	垫圈	WASHER	16				
9	29A0453	000	板	PLATE	1				
10	13C0384	003	助力器	ASSISTOR	1				
11	72H0012	000	连接叉	FORK	2				
12	03B0053	000	螺母	NUT	2				
13	06B0347	000	垫圈	WASHER	4				
14	00B0012	000	螺栓	BOLT	4				
15	00D6754	002	支架	BRACKET	1				
16	60H0061	000	销	PIN	2				
17	08B0028	000	销	PIN	2				
18	75H0009	000	弹簧	SPRING	2				
19	24C1009	000	脚踏	STEP	1				
20	05C3859	000	软管总成	HOSE AS	1				
21	12B0497	001	O 形圈	O-RING	12				
22	05C3856	000	软管总成	HOSE AS	1				
23	32K0007	000	接头总成	CONNECTOR	2				
24	12B0018	000	O 形圈	O-RING	2				
25	00A1588	000	接头	CONNECTOR	2				
26	10A2508	001	垫圈	WASHER	2				
27	00B0046	000	螺栓	BOLT	2				
28	12C2551	000	电磁阀	SOLENOID VALVE	1				
29	06B0024	000	垫圈	WASHER	2				
30	12B0494	001	O 形圈	O-RING	2				
32	05C3857	000	软管总成	HOSE AS	1				
33	05C3858	000	软管总成	HOSE AS	1				
34	30C0084	001	接头	CONNECTOR	2				
35	10D6423	000	钢管总成	TUBE AS	1				
36	10D6422	000	钢管总成	TUBE AS	1				
37	08B0082	000	销	PIN	1				
38	06B0005	000	垫圈	WASHER	8				
39	03B0021	000	螺母	NUT	8				
帕金斯									

注 17

PDF 文件使用 "pdfFactory Pro" 试用版本创建 www.fineprint.cn

13C0384 003 助力器
ASSISTOR

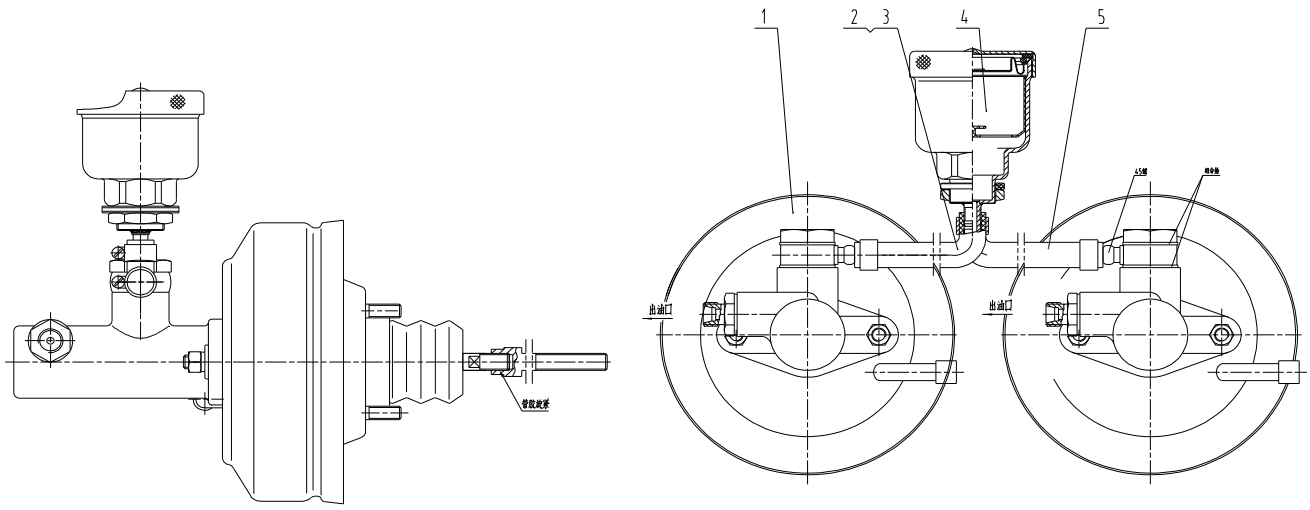

13C0384 003 助力器 ASSISTOR

件号 ITEM	部件号 PART NO.	版本 VER	零件名称	PART NAME	数量 Q'TY	服务代码 S.C	适用机号 SERIAL NO.	互换性 IA	可替换零件号 REPLACEABLE
1	13K0010	000	真空助力油缸	CYLINDER	2				
2	30A1230	000	软管	HOSE	2				
3	30A1281	000	软管	HOSE	1				
4	13C0309	000	油杯	GREASE FITTING	1				
5	15B0085	000	双钢丝式环箍	CLAMP	6				

PDF 文件使用 "pdfFactory Pro" 试用版本创建 www.fineprint.cn

32K0007 000 接头总成
CONNECTOR

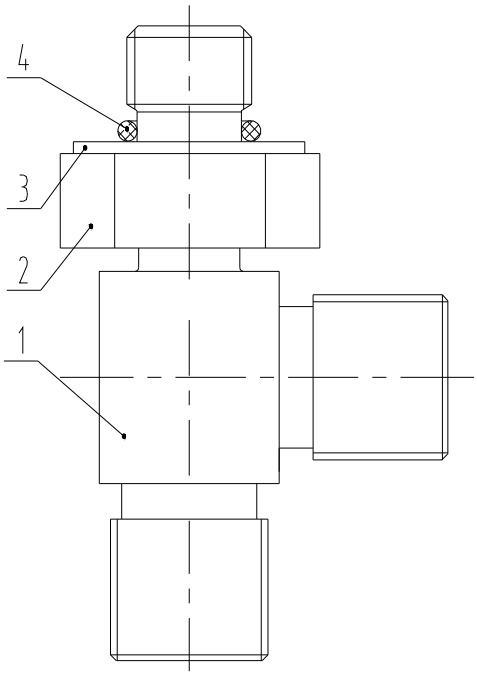

32K0007 000 接头总成 CONNECTOR

件号 ITEM	部件号 PART NO.	版本 VER	零件名称	PART NAME	数量 Q'TY	服务代码 S.C	适用机号 SERIAL NO.	互换性 IA	可替换零件号 REPLACEABLE
1	02A0461	000	三通接头	TEE	1				
2	03J0008	000	锁紧螺母	LOCKNUT	1				
3	06J0002	000	垫圈	WASHER	1				
4	12B0283	000	O 形圈	O-RING	1				

PDF 文件使用 "pdfFactory Pro" 试用版本创建 www.fineprint.cn

20E0368 002 行车制动系统
SERVICE BRAKE SYSTEM

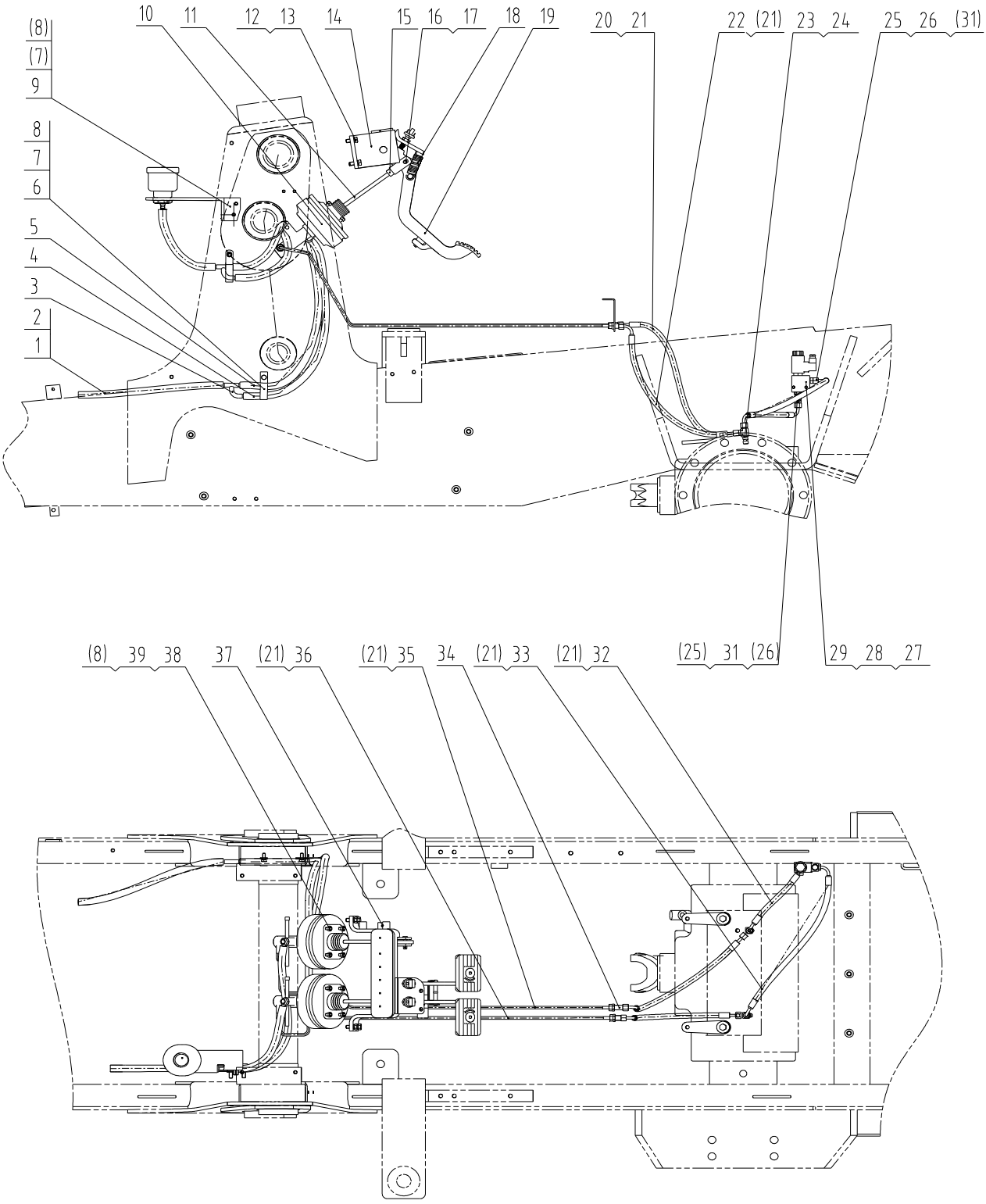

PDF 文件使用 "pdfFactory Pro" 试用版本创建 www.fineprint.cn

20E0368 002 行车制动系统 SERVICE BRAKE SYSTEM

件号 ITEM	部件号 PART NO.	版本 VER	零件名称	PART NAME	数量 Q'TY	服务代码 S.C	适用机号 SERIAL NO.	互换性 IA	可替换零件号 REPLACEABLE
1	30A1234	000	软管	HOSE	1				
2	15B0085	000	双钢丝式环箍	CLAMP	6				
3	15D0747	000	接头	CONNECTOR	2				
4	30A1232	000	软管	HOSE	1				
5	30A1233	000	软管	HOSE	1				
6	09C0786	000	线夹	CLIP	2				
7	00B0075	000	螺栓	BOLT	8				
8	06B0348	000	垫圈	WASHER	8				
9	29A0453	000	板	PLATE	1				
10	13C0384	003	助力器	ASSISTOR	1				
11	72H0012	000	连接叉	FORK	2				
12	06B0347	000	垫圈	WASHER	4				
13	00B0012	000	螺栓	BOLT	4				
14	00D6754	002	支架	BRACKET	1				
15	03B0053	000	螺母	NUT	2				
16	60H0061	000	销	PIN	2				
17	08B0028	000	销	PIN	2				
18	75H0009	000	弹簧	SPRING	2				
19	24C1009	000	脚踏	STEP	1				
20	05C3859	000	软管总成	HOSE AS	1				
21	12B0497	001	O 形圈	O-RING	12				
22	05C3856	000	软管总成	HOSE AS	1				
23	32K0007	000	接头总成	CONNECTOR	2				
24	12B0018	000	O 形圈	O-RING	2				
25	00A1588	000	接头	CONNECTOR	2				
26	10A2508	001	垫圈	WASHER	2				
27	12C2551	000	电磁阀	SOLENOID VALVE	1				
28	06B0024	000	垫圈	WASHER	2				
29	00B0046	000	螺栓	BOLT	2				
31	12B0494	001	O 形圈	O-RING	2				
32	05C3857	000	软管总成	HOSE AS	1				
33	05C3858	000	软管总成	HOSE AS	1				
34	30C0084	001	接头	CONNECTOR	2				
35	10D6423	000	钢管总成	TUBE AS	1				
36	10D6422	000	钢管总成	TUBE AS	1				
37	08B0082	000	销	PIN	1				
38	03B0021	000	螺母	NUT	8				
39	06B0005	000	垫圈	WASHER	8				

潍柴

注 18

PDF 文件使用 "pdfFactory Pro" 试用版本创建 www.fineprint.cn

21E0079 004 停车制动系统
PARKING BRAKE SYSTEM

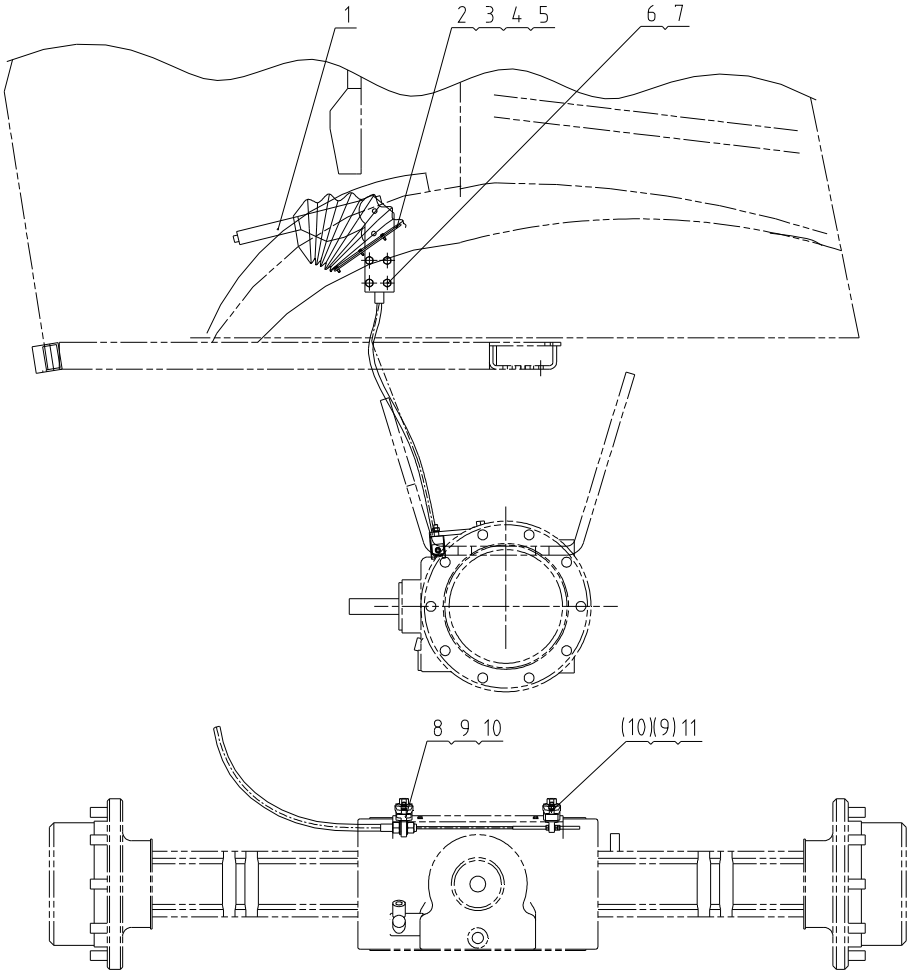

21E0079 004 停车制动系统 PARKING BRAKE SYSTEM

件号 ITEM	部件号 PART NO.	版本 VER	零件名称	PART NAME	数量 Q'TY	服务代码 S.C	适用机号 SERIAL NO.	互换性 IA	可替换零件号 REPLACEABLE
1	24C1299	000	手制动器	HAND BRAKE	1				
2	10A7368	000	压板	PLATE	1				
3	06B0352	000	垫圈	WASHER	6				
4	04B0198	000	螺钉	SCREW	6				
5	81A0252	000	橡胶护罩	GUARD	1				
6	06B0347	000	垫圈	WASHER	4				
7	00B0029	000	螺栓	BOLT	4				
8	00D8623	000	安装板	MOUNTING PLATE	1				
9	08B0070	000	销轴	PIN	2				
10	08B0004	000	销	PIN	2				
11	00D8624	000	安装板	MOUNTING PLATE	1				

PDF 文件使用 "pdfFactory Pro" 试用版本创建 www.fineprint.cn

车架和工作装置 SHEET METAL SYSTEM

32E1071 004 装载工作装置
LOADER EQUIPMENT

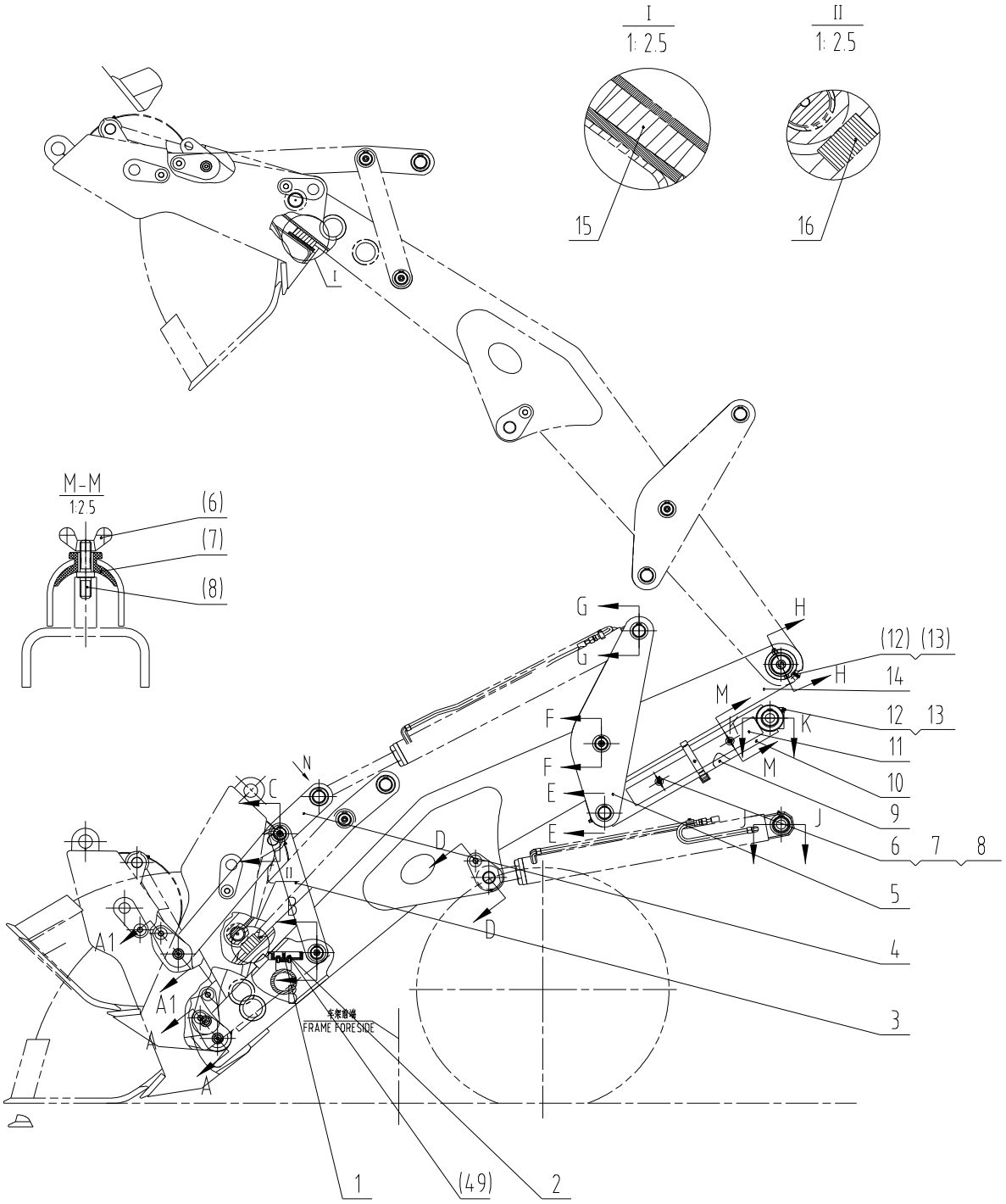

PDF 文件使用 "pdfFactory Pro" 试用版本创建 www.fineprint.cn

32E1071 004 装载工作装置
LOADER EQUIPMENT

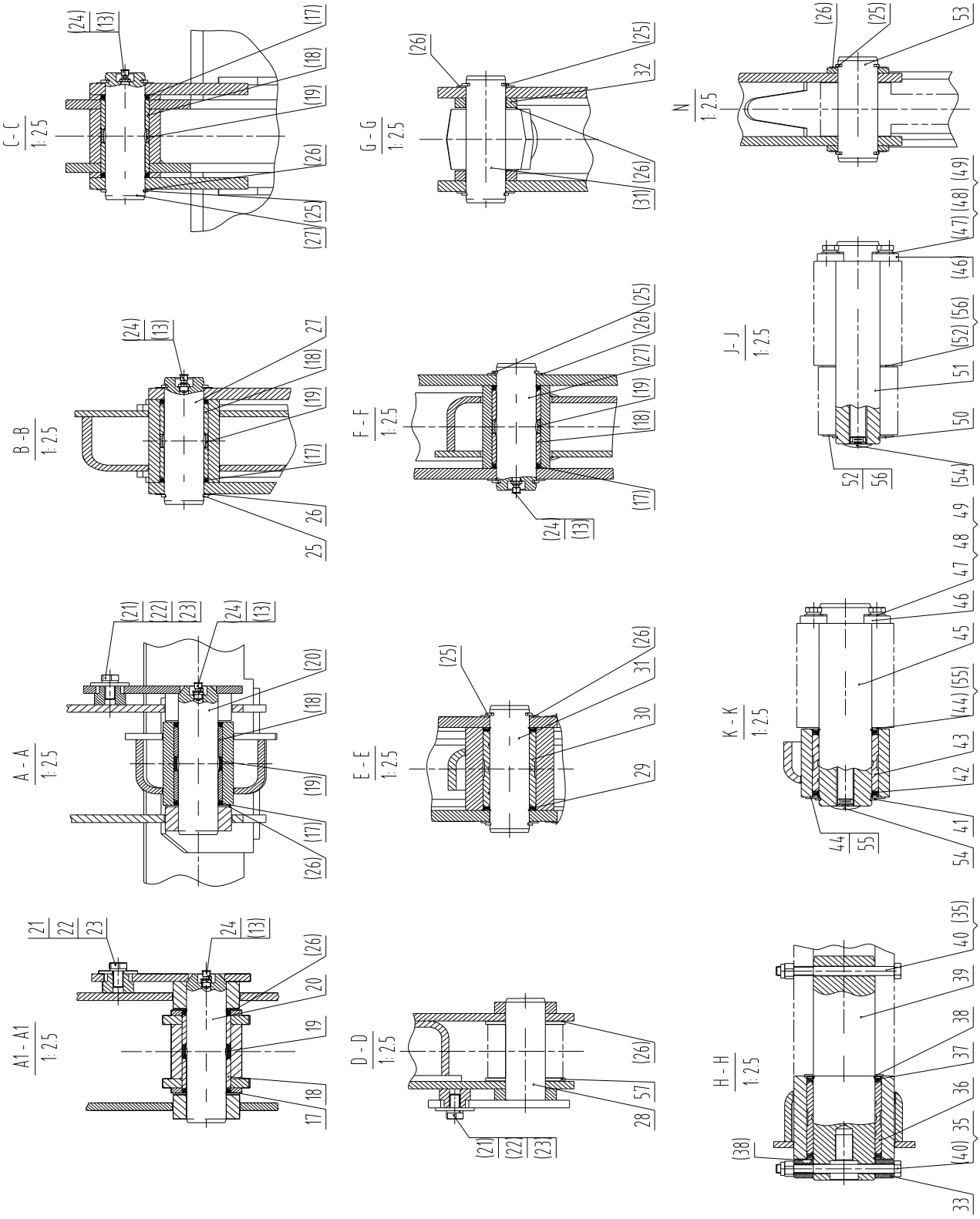

PDF 文件使用 "pdfFactory Pro" 试用版本创建 www.fineprint.cn

32E1071 004 装载工作装置 LOADER EQUIPMENT

件号 ITEM	部件号 PART NO.	版本 VER	零件名称	PART NAME	数量 Q'TY	服务代码 S.C	适用机号 SERIAL NO.	互换性 IA	可替换零件号 REPLACEABLE
1	02D2016	001	脚踏	STEP	1				
2	00B0005	000	螺栓	BOLT	4				
3	15A4002	000	板	PLATE	4				
4	16D0918	000	前拉杆	LINKAGE	2				
5	15A4465	000	板	PLATE	4				
6	03B0592	000	碟形螺母	NUT	2				
7	83A0304	001	胶套	BOOT	2				
8	02B0097	000	双头螺柱	STUD BOLT	2				
9	16D0917	000	后拉杆	LINKAGE	1				
10	16D0904	000	后拉杆	LINKAGE	1				
11	24C0836	000	举升动臂支撑	SUPPORT	1				
12	10B0051	000	油杯	GREASE FITTING	6				
13	86A0258	001	油杯护套	BOOT	16				
14	21D0683	000	提升臂	BOOM	1				
15	34C1934	000	限位块组件	BLOCK GP	2				
16	34C1933	000	限位块组件	BLOCK GP	2				
17	13B0226	001	密封圈	SEAL RING	20				
18	55H0039	000	轴套	BUSHING	20				
19	55H0040	000	隔套	SPACER SLEEVE	10				
20	11D0810	000	销	PIN	4				
21	00B0011	000	螺栓	BOLT	6				
22	06B0349	000	垫圈	WASHER	6				
23	06B0127	000	垫圈	WASHER	6				
24	10B0014	000	油杯	GREASE FITTING	10				
25	76A0498	001	挡圈	SNAP RING	24				
26	28K0002	001	调整垫	SHIM	28				
27	60A2230	000	销	PIN	6				
28	11L0036	000	销	PIN	2				
29	13B0256	000	防尘圈	DUST RING	4				
30	55H0041	001	轴套	BUSHING	2				
31	60A2231	000	销	PIN	4				
32	55H0045	001	垫套	BUSHING	4				
33	55A4442	000	轴套	BUSHING	2				
35	03B0472	000	螺母	NUT	4				
36	55H0043	000	轴套	BUSHING	2				
37	13J0015	000	密封圈	SEAL RING	4				
38	34C2170	000	调整垫	SHIM	4				
39	60H0054	000	销	PIN	2				
40	01B0206	000	螺栓	BOLT	4				
41	07B0040	000	挡圈	SNAP RING	2				
42	13B0138	000	密封圈 60X75X7	SEAL RING	4				

PDF 文件使用 "pdfFactory Pro" 试用版本创建 www.fineprint.cn

32E1071 004 装载工作装置 LOADER EQUIPMENT

件号 ITEM	部件号 PART NO.	版本 VER	零件名称	PART NAME	数量 Q'TY	服务代码 S.C	适用机号 SERIAL NO.	互换性 IA	可替换零件号 REPLACEABLE
43	55H0044	000	轴套	BUSHING	2				
44	57A1440	000	调整垫	SHIM	4				
45	60H0055	000	销	PIN	2				
46	14H0210	000	压板	PLATE	8				
47	00B0019	000	螺栓	BOLT	16				
48	06B0347	000	垫圈	WASHER	16				
49	06B0001	000	垫圈	WASHER	16				
50	07B0068	000	挡圈	SNAP RING	2				
51	60H0056	000	销	PIN	2				
52	57A1441	000	调整垫	SHIM	4				
53	60A2234	000	销	PIN	2				
54	84A1867	000	堵头	PLUG	4				
55	34C2120	000	调整垫	SHIM	4				
56	34C2121	000	调整垫	SHIM	4				
57	57A1442	000	调整垫	SHIM	4				

PDF 文件使用 "pdfFactory Pro" 试用版本创建 www.fineprint.cn

24C0836 000 举升动臂支撑
SUPPORT

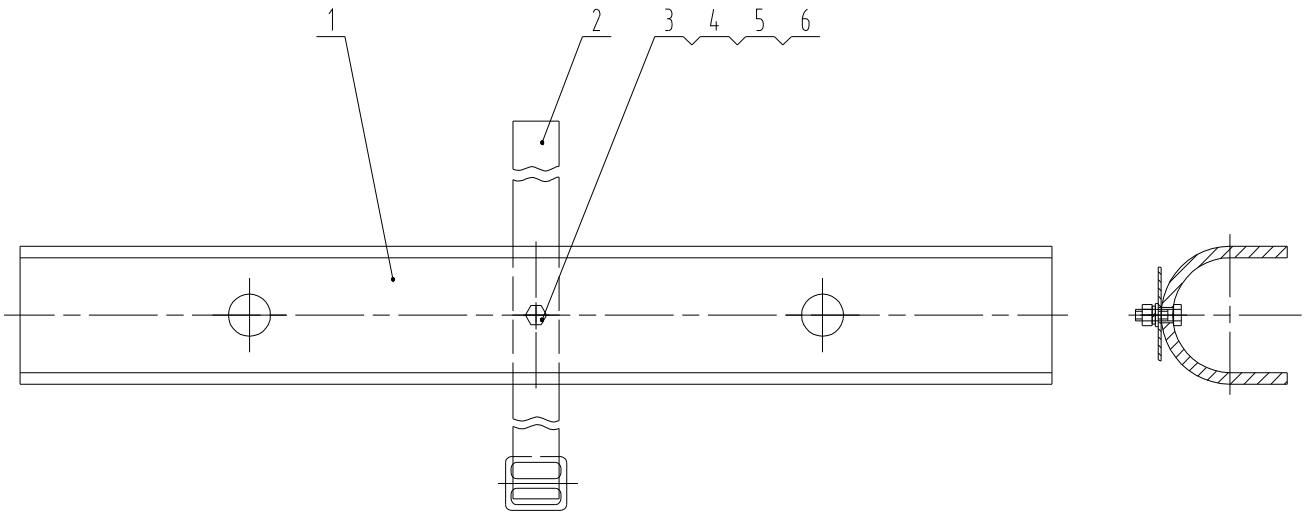

24C0836 000 举升动臂支撑 SUPPORT

件号 ITEM	部件号 PART NO.	版本 VER	零件名称	PART NAME	数量 Q'TY	服务代码 S.C	适用机号 SERIAL NO.	互换性 IA	可替换零件号 REPLACEABLE
1	22A4090	000	弯板	PLATE	1				
2	54K0020	000	绑带	BELT	1				
3	00B0010	000	螺栓	BOLT	1				
4	06B0024	000	垫圈	WASHER	1				
5	06B0003	000	垫圈	WASHER	1				
6	03B0036	000	螺母	NUT	1				

PDF 文件使用 "pdfFactory Pro" 试用版本创建 www.fineprint.cn

30E0689 010 车架系统
FRAME SYSTEM

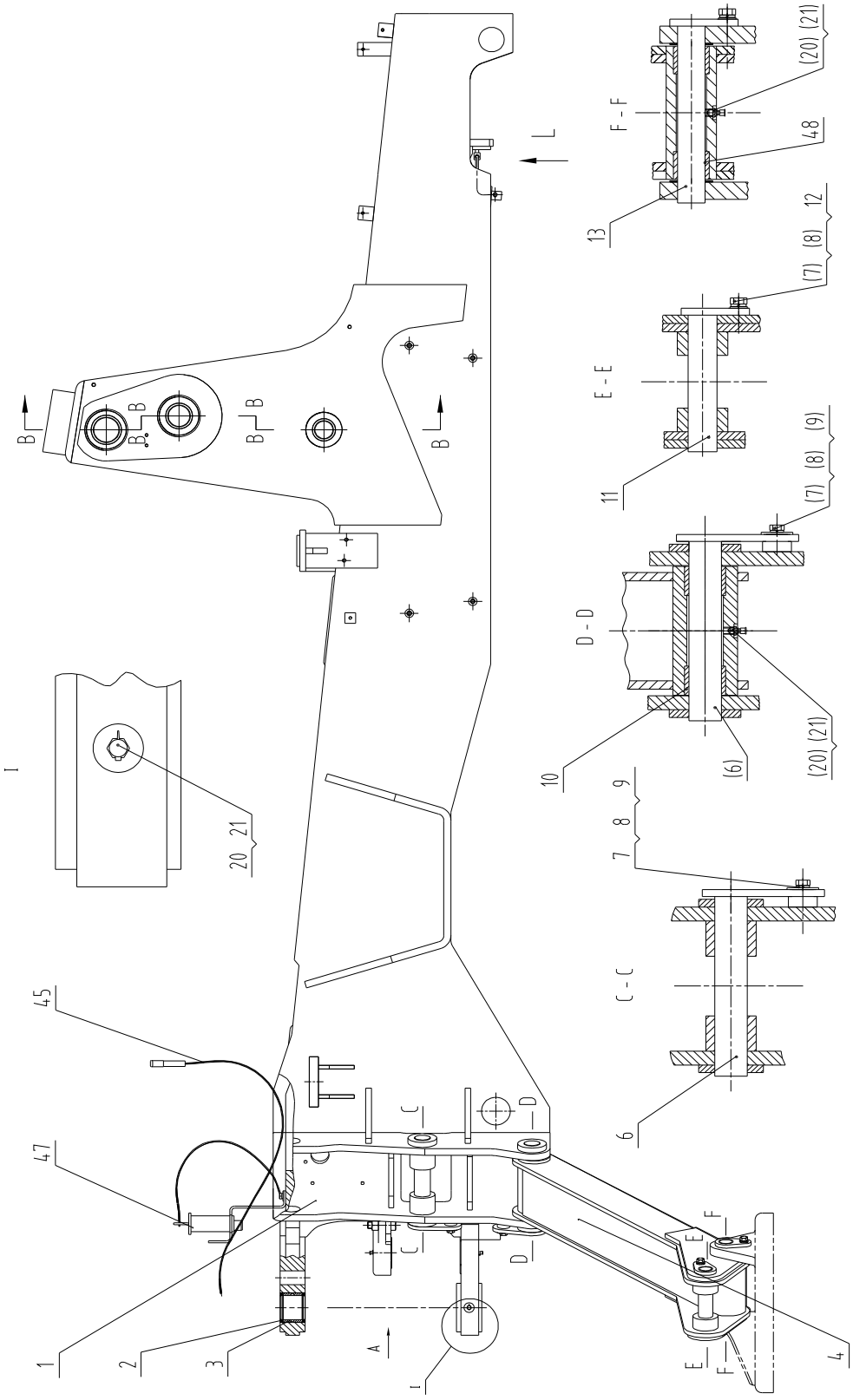

PDF 文件使用 "pdfFactory Pro" 试用版本创建 www.fineprint.cn

30E0689 010 车架系统
FRAME SYSTEM

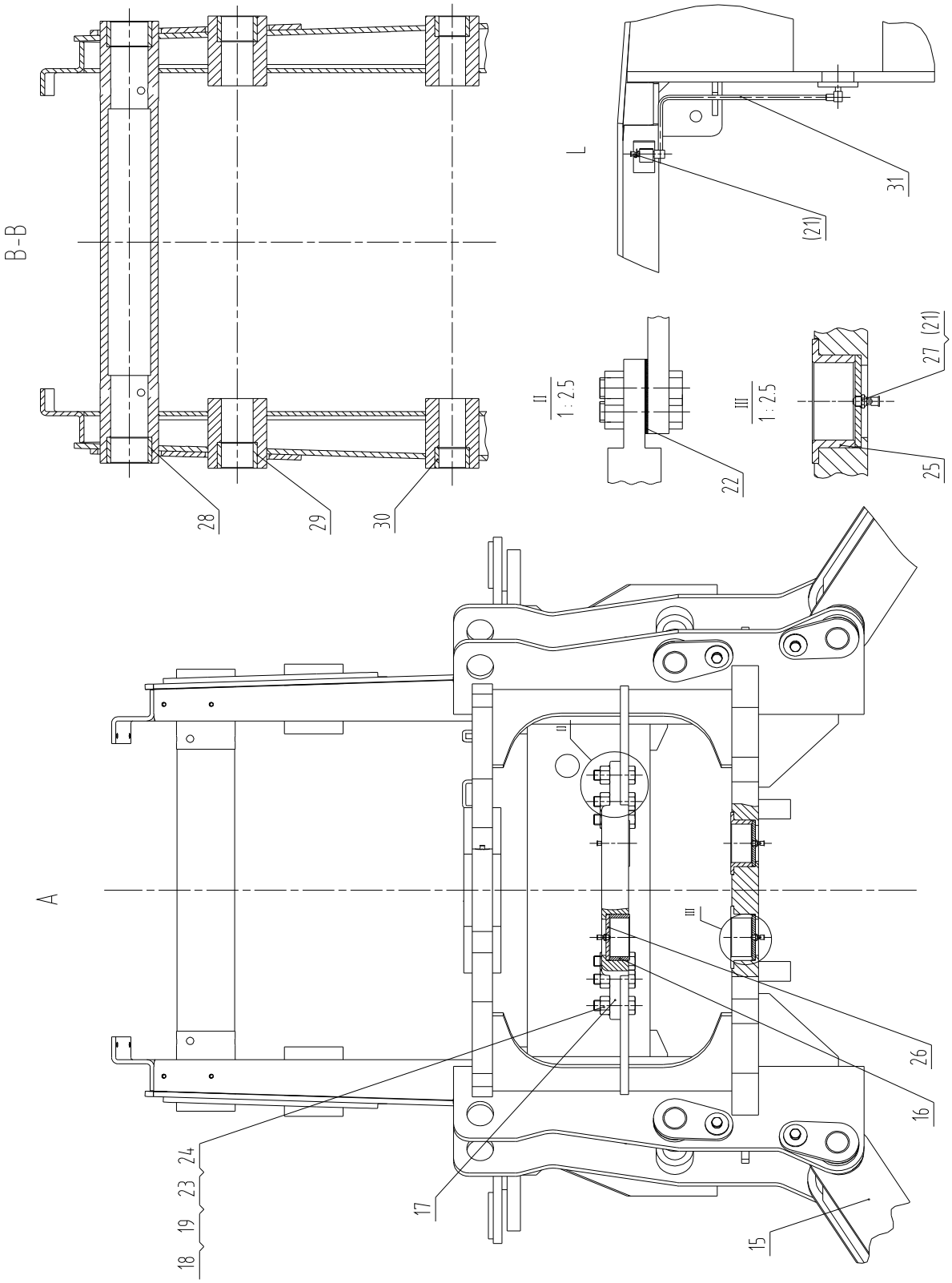

PDF 文件使用 "pdfFactory Pro" 试用版本创建 www.fineprint.cn

30E0689 010 车架系统 FRAME SYSTEM

件号 ITEM	部件号 PART NO.	版本 VER	零件名称	PART NAME	数量 Q'TY	服务代码 S.C	适用机号 SERIAL NO.	互换性 IA	可替换零件号 REPLACEABLE
1	30D0945	007	车架	FRAME	1				
2	13J0015	000	密封圈	SEAL RING	4				
3	55H0047	000	轴套	BUSHING	2				
4	31L0021	002	右支腿	SUPPORT	1				
6	11L0037	000	销	PIN	4				
7	00B0011	000	螺栓	BOLT	6				
8	06B0349	000	垫圈	WASHER	6				
9	06B0127	000	垫圈	WASHER	4				
10	55H0048	000	轴套	BUSHING	4				
11	11L0038	000	销	PIN	2				
12	06B0007	000	垫圈	WASHER	2				
15	31L0017	002	左支腿	SUPPORT	1				
16	55H0049	000	轴套	BUSHING	2				
17	18A3263	000	压板	PLATE	1				
18	76A0601	000	六角头螺栓	HEX BOLT	6				
19	76A0602	000	螺母	NUT	6				
20	10B0014	000	油杯	GREASE FITTING	6				
21	86A0258	001	油杯护套	BOOT	11				
22	28C0167	000	调整垫	SHIM	2				
23	08B0020	000	销	PIN	6				
24	06B0016	000	垫圈	WASHER	6				
25	55A4211	000	轴套	BUSHING	2				
26	53H0003	001	压盖	COVER	4				
27	10J0001	000	油杯	GREASE FITTING	4				
28	55H0068	000	衬套	BUSHING	2				
29	55H0050	000	衬套	BUSHING	2				
30	55H0051	000	衬套	BUSHING	2				
31	00K0031	000	前桥黄油管路	FRONT AXLE GREASE LINES	1				
45	54C0410	000	限位软轴	FLEXIBLE SHAFT	1				
47	27C0432	001	销组件	PIN GP	1				
48	55A4252	002	轴套	BUSHING	4				

PDF 文件使用 "pdfFactory Pro" 试用版本创建 www.fineprint.cn

00K0031 000 前桥黄油管路
FRONT AXLE GREASE LINES

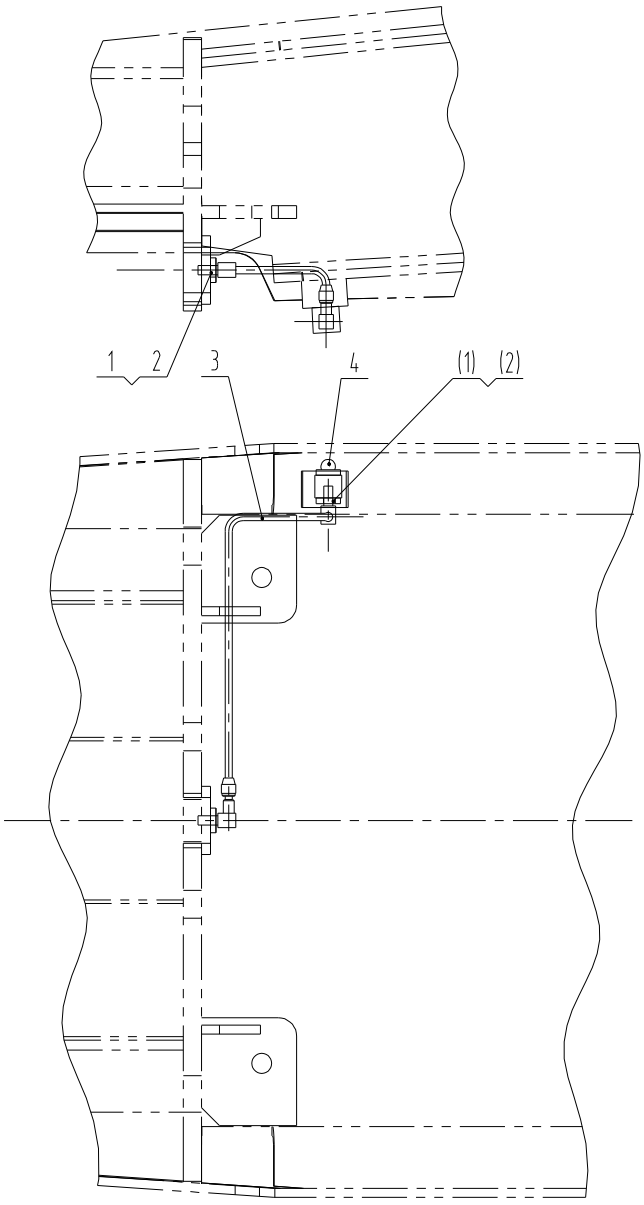

00K0031 000 前桥黄油管路 FRONT AXLE GREASE LINES

件号 ITEM	部件号 PART NO.	版本 VER	零件名称	PART NAME	数量 Q'TY	服务代码 S.C	适用机号 SERIAL NO.	互换性 IA	可替换零件号 REPLACEABLE
1	01A0137	001	接头	CONNECTOR	2				
2	03B0035	000	螺母	NUT	2				
3	00K0032	000	黄油管	GREASE TUBE	1				
5	10B0051	000	油杯	GREASE FITTING	1				

PDF 文件使用 "pdfFactory Pro" 试用版本创建 www.fineprint.cn

00K0032 000 黄油管
GREASE TUBE

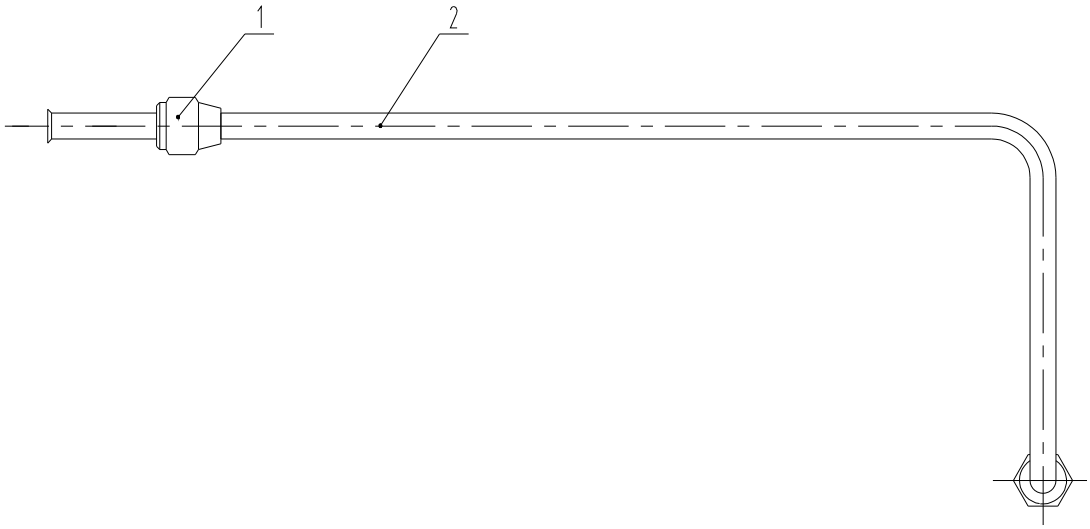

00K0032 000 黄油管 GREASE TUBE

件号 ITEM	部件号 PART NO.	版本 VER	零件名称	PART NAME	数量 Q'TY	服务代码 S.C	适用机号 SERIAL NO.	互换性 IA	可替换零件号 REPLACEABLE
1	00A0223	002	接头	CONNECTOR	2				
2	33H0022	000	钢管	PIPE	1				

PDF 文件使用 "pdfFactory Pro" 试用版本创建 www.fineprint.cn

27C0432 001 销组件
PIN GP

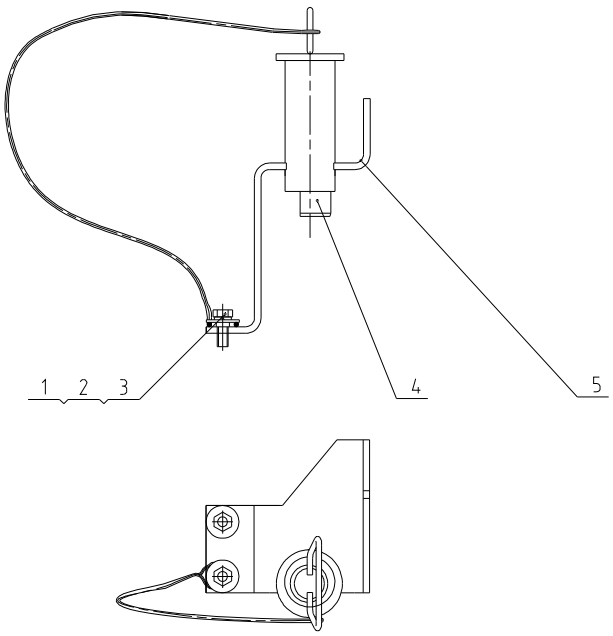

27C0432 001 销组件 PIN GP

件号 ITEM	部件号 PART NO.	版本 VER	零件名称	PART NAME	数量 Q'TY	服务代码 S.C	适用机号 SERIAL NO.	互换性 IA	可替换零件号 REPLACEABLE
1	00B0002	000	螺栓	BOLT	2				
2	06B0030	000	垫圈	WASHER	2				
3	06B0347	000	垫圈	WASHER	2				
4	27C0419	000	销组件	PIN GP	1				
5	02D4185	000	支座	BRACKET	1				

PDF 文件使用 "pdfFactory Pro" 试用版本创建 www.fineprint.cn

27C0419 000 销组件
PIN GP

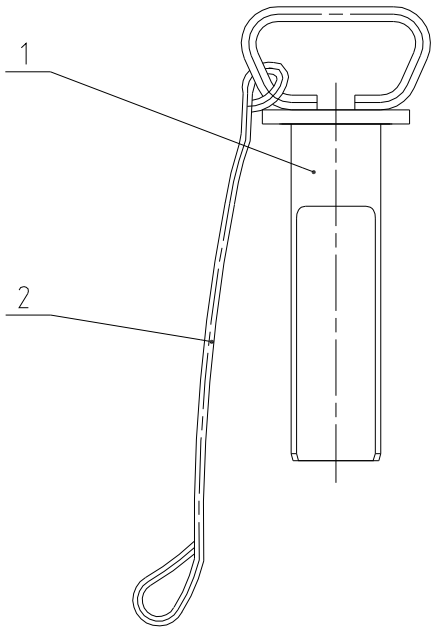

27C0419 000 销组件 PIN GP

件号 ITEM	部件号 PART NO.	版本 VER	零件名称	PART NAME	数量 Q'TY	服务代码 S.C	适用机号 SERIAL NO.	互换性 IA	可替换零件号 REPLACEABLE
1	11D0825	000	插销	LATCH	1				
2	54C0321	000	钢丝绳	WIRE ROPE	1				

PDF 文件使用 "pdfFactory Pro" 试用版本创建 www.fineprint.cn

54C0321 000 钢丝绳
WIRE ROPE

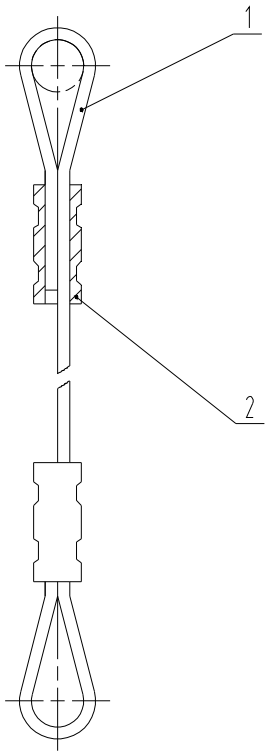

54C0321 000 钢丝绳 WIRE ROPE

件号 ITEM	部件号 PART NO.	版本 VER	零件名称	PART NAME	数量 Q'TY	服务代码 S.C	适用机号 SERIAL NO.	互换性 IA	可替换零件号 REPLACEABLE
1	15B0038	000	钢丝绳	WIRE ROPE	1				
2	55A0074	000	接头	CONNECTOR	2				

PDF 文件使用 "pdfFactory Pro" 试用版本创建 www.fineprint.cn

32E1069 005 挖掘工作装置
BACKHOE EQUIPMENT

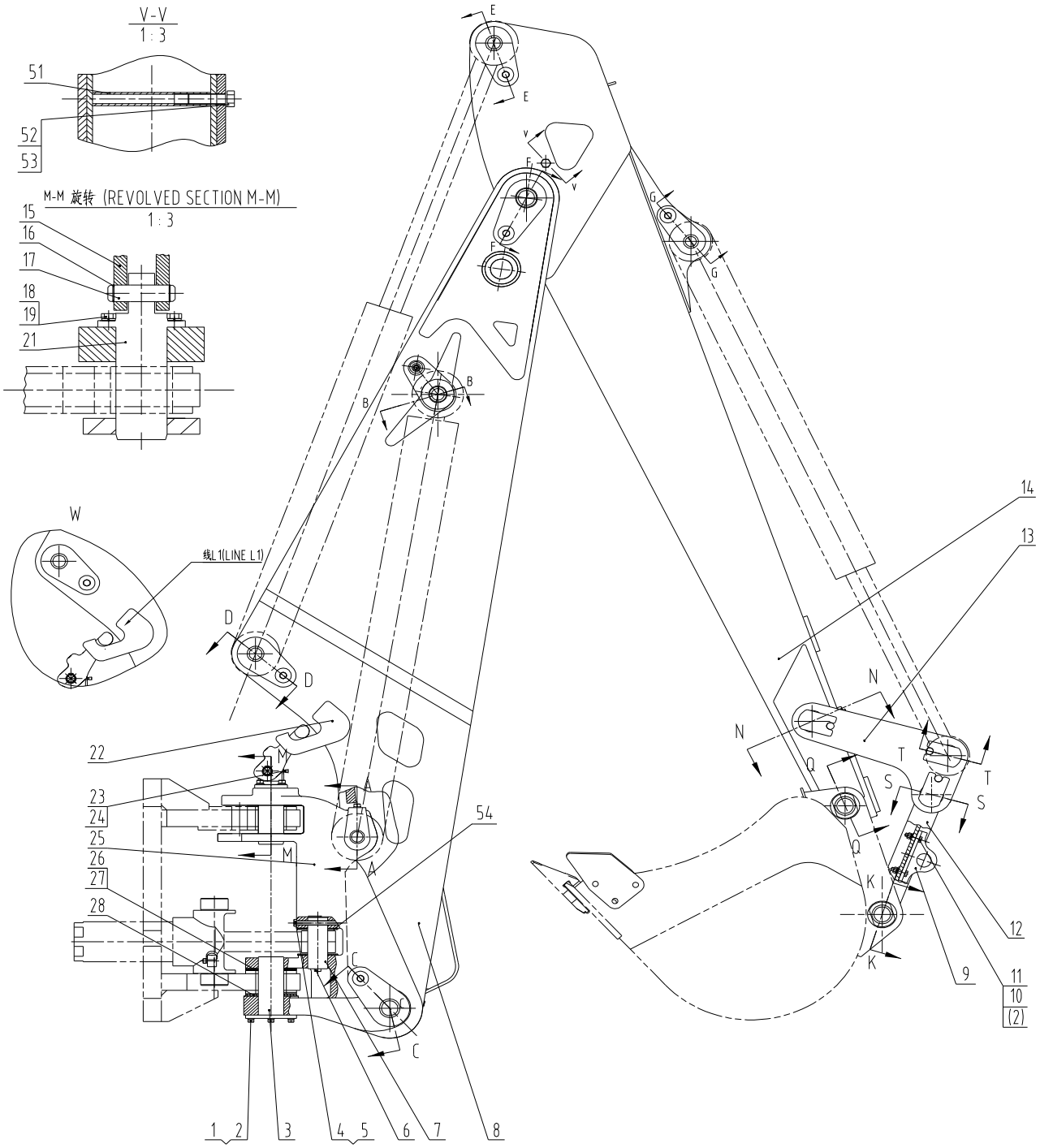

PDF 文件使用 "pdfFactory Pro" 试用版本创建 www.fineprint.cn

32E1069 005 挖掘工作装置
BACKHOE EQUIPMENT

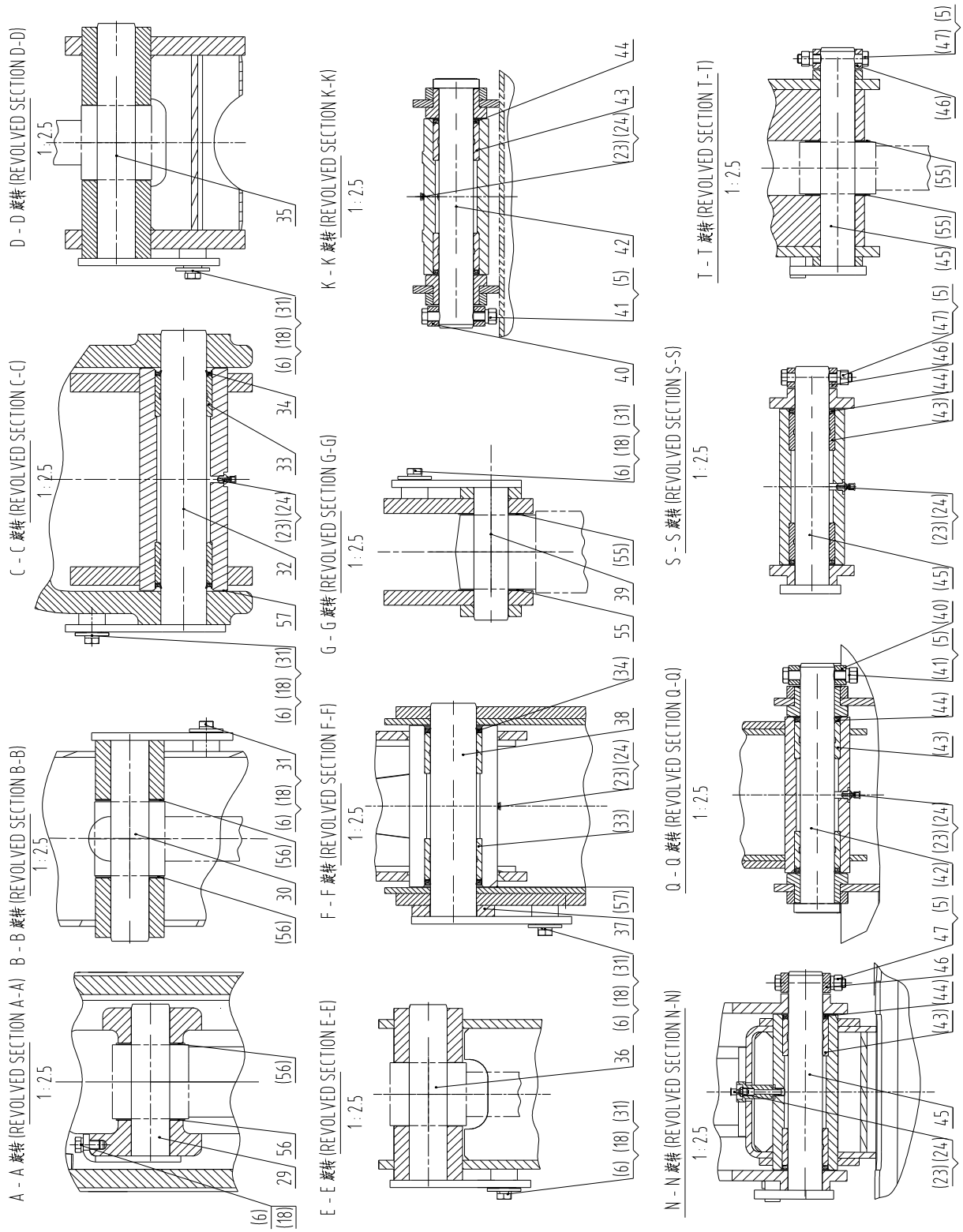

PDF 文件使用 "pdfFactory Pro" 试用版本创建 www.fineprint.cn

32E1069 005 挖掘工作装置 BACKHOE EQUIPMENT

件号 ITEM	部件号 PART NO.	版本 VER	零件名称	PART NAME	数量 Q'TY	服务代码 S.C	适用机号 SERIAL NO.	互换性 IA	可替换零件号 REPLACEABLE
1	00B0019	000	螺栓	BOLT	4				
2	06B0347	000	垫圈	WASHER	8				
3	11L0027	000	销	PIN	1				
4	01B0381	000	螺栓	BOLT	2				
5	03B0472	000	螺母	NUT	7				
6	00B0011	000	螺栓	BOLT	9				
7	60A2242	001	销轴	PIN	2				
8	21D0692	005	动臂	BOOM	1				
9	02D1542	000	吊钩	HOOK	1				
10	03B0053	000	螺母	NUT	4				
11	00B0029	000	螺栓	BOLT	4				
12	16D0912	000	连杆	LINK	1				
13	21D0690	000	摇臂	LEVER	1				
14	21D0691	007	斗杆	ARM	1				
15	72A1587	000	限位挂钩	LIMIT HOOK	1				
16	07B0048	000	挡圈	SNAP RING	2				
17	60H0036	000	销	PIN	1				
18	06B0349	000	垫圈	WASHER	11				
19	00B0035	000	螺栓	BOLT	4				
21	11D0919	000	销轴	PIN	1				
22	18A3051	002	挂钩	HOOK	2				
23	10B0014	000	油杯	GREASE FITTING	7				
24	86A0258	001	油杯护套	BOOT	7				
25	71A0973	002	回转支座	SWING SEAT	1				
26	57H0004	001	垫片	SHIM	1				
27	57H0005	001	垫片	SHIM	1				
28	57H0006	001	垫片	SHIM	1				
29	11D0994	000	销	PIN	1				
30	11D0813	000	销	PIN	1				
31	06B0127	000	垫圈	WASHER	6				
32	11D0819	000	销	PIN	1				
33	55H0036	000	轴套	BUSHING	4				
34	13B0138	000	密封圈 60X75X7	SEAL RING	4				
35	11D0812	000	销	PIN	1				
36	11D0816	000	销	PIN	1				
37	15A4610	000	垫板	PLATE	1				
38	11D0814	000	销	PIN	1				
39	11D0817	001	销	PIN	1				
40	55A1393	000	带孔圆套	BUSHING	2				
41	01B0142	000	螺栓	BOLT	2				
42	11D0820	000	销	PIN	2				

PDF 文件使用 "pdfFactory Pro" 试用版本创建 www.fineprint.cn

32E1069 005 挖掘工作装置 BACKHOE EQUIPMENT

件号 ITEM	部件号 PART NO.	版本 VER	零件名称	PART NAME	数量 Q'TY	服务代码 S.C	适用机号 SERIAL NO.	互换性 IA	可替换零件号 REPLACEABLE
43	55H0035	000	轴套	BUSHING	8				
44	13B0256	000	防尘圈	DUST RING	8				
45	11D0818	000	销	PIN	3				
46	55A3914	000	销套	PIN BUSHING	3				
47	01B0297	000	螺栓	BOLT	3				
51	34A2547	001	钢管	TUBE	1				
52	00B0045	000	螺栓	BOLT	1				
53	06B0015	001	垫圈	WASHER	1				
54	57A1465	000	调整垫	SHIM	4				
55	57A1342	000	调整垫圈	WASHER	4				
56	57A1352	000	调整垫圈	WASHER	4				
57	57A1353	000	调整垫圈	WASHER	2				

PDF 文件使用 "pdfFactory Pro" 试用版本创建 www.fineprint.cn

49E0201 004 附属装置
ATTACHMENT

49E0201 004 附属装置 ATTACHMENT

件号 ITEM	部件号 PART NO.	版本 VER	零件名称	PART NAME	数量 Q'TY	服务代码 S.C	适用机号 SERIAL NO.	互换性 IA	可替换零件号 REPLACEABLE
1	43C2004	003	组合斗	MULTIPURPOSE	1				
2	43C2378	000	铲斗	BUCKET	1				
3	43C2192	001	液压剪	HYDRAULIC CRUSHER	1				
4	43C2191	000	打夯机总成	COMPACTOR AS	1				
5	43C2238	002	铲斗	BUCKET	1				
6	43C1616	001	铲斗	BUCKET	1				
7	22D0660	002	铲斗	BUCKET	1				
8	43C2376	001	组合斗	MULTIPURPOSE	1				
9	43C2377	002	组合斗	MULTIPURPOSE	1				
10	49E0229	000	液压锤	HYDRAULIC HAMMER	1				
11	43C2925	000	铲斗	BUCKET	1				
13	43C2967	001	组合斗	MULTIPURPOSE	1				
14	43C2992	000	铲斗	BUCKET	1				
15	43C2996	001	铲斗	BUCKET	1				

PDF 文件使用 "pdfFactory Pro" 试用版本创建 www.fineprint.cn

43C2004 003 组合斗
MULTIPURPOSE

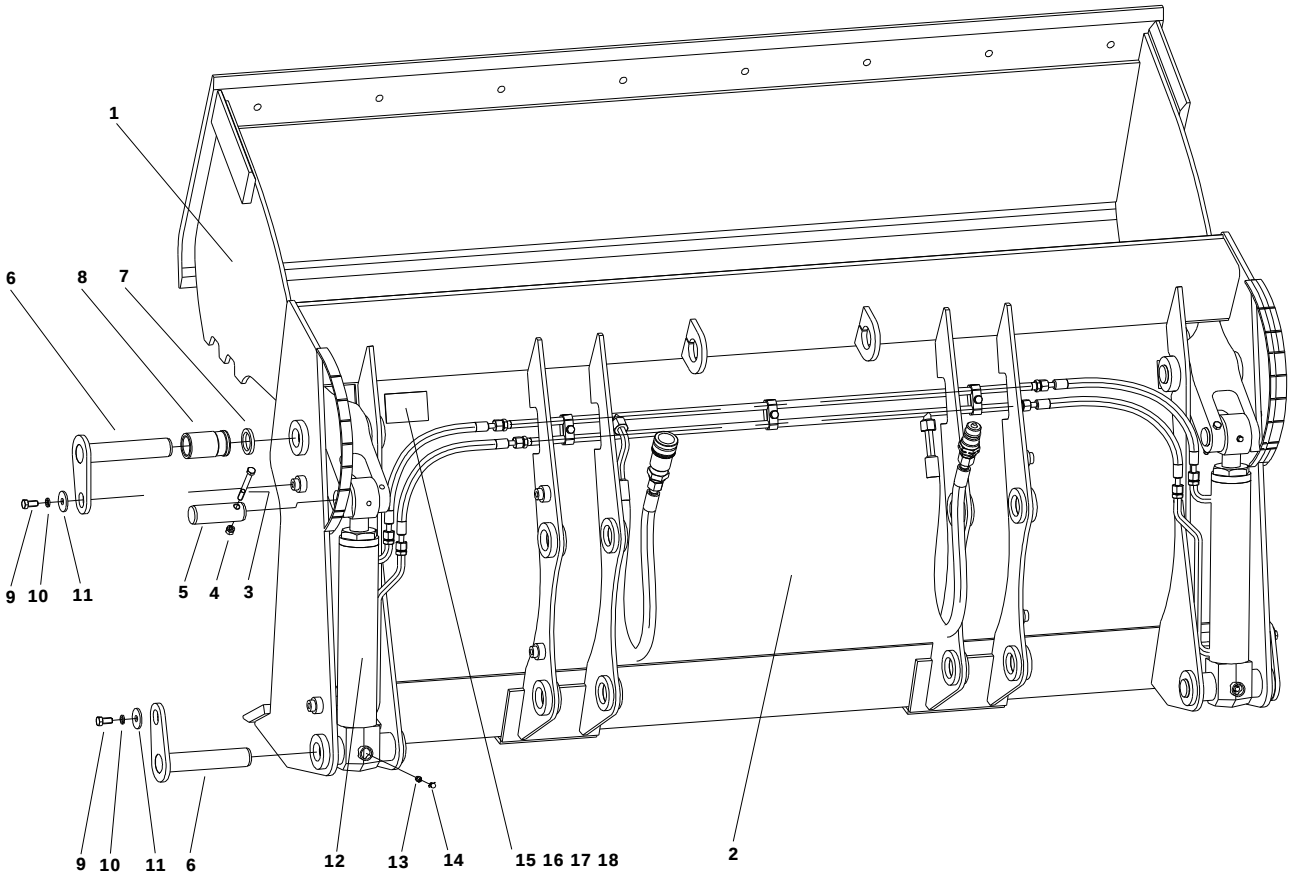

PDF 文件使用 "pdfFactory Pro" 试用版本创建 www.fineprint.cn

43C2004 003 组合斗 MULTIPURPOSE

件号 ITEM	部件号 PART NO.	版本 VER	零件名称	PART NAME	数量 Q'TY	服务代码 S.C	适用机号 SERIAL NO.	互换性 IA	可替换零件号 REPLACEABLE
1	22D0706	002	后斗身	BACK HOPPER BODY	1				
2	22D0707	002	前斗身	FRONT HOPPER BODY	1				
3	01B0093	000	螺栓	BOLT	2				
4	03B0058	000	螺母	NUT	2				
5	60H0047	000	销	PIN	2				
6	11D0848	000	销轴	PIN	4				
7	13B0424	000	防尘圈	DUST RING	4				
8	55A3987	001	轴套	BUSHING	2				
9	00B0011	000	螺栓	BOLT	4				
10	06B0349	000	垫圈	WASHER	4				
11	06B0127	000	垫圈	WASHER	4				
12	15E0752	001	液压系统	HYDRAULIC SYSTEM	1				
13	10B0014	000	油杯	GREASE FITTING	2				
14	86A0258	001	油杯护套	BOOT	6				
15	74A5139	000	铭牌	NAMEPLATE	1				
16	74A5141	000	铭牌	NAMEPLATE	1				
17	74A5140	000	铭牌	NAMEPLATE	1				
18	09B0036	000	抽芯铆钉	RIVET	4				

PDF 文件使用 "pdfFactory Pro" 试用版本创建 www.fineprint.cn

15E0752 001 液压系统
HYDRAULIC SYSTEM

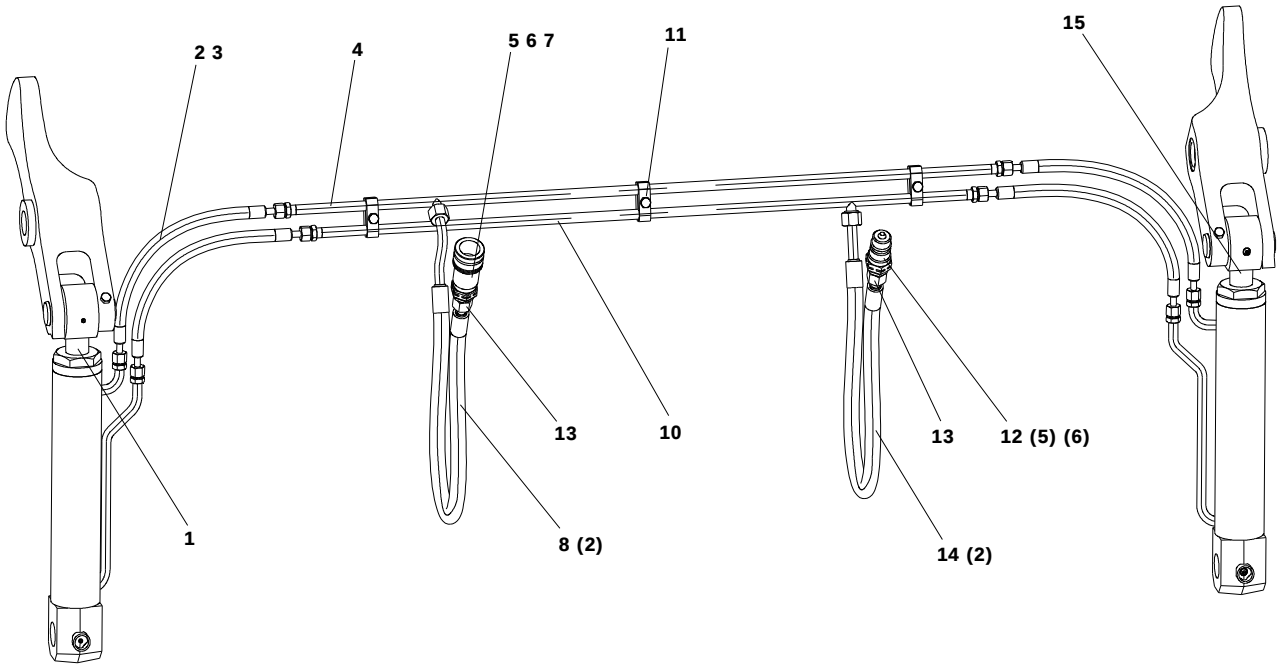

15E0752 001 液压系统 HYDRAULIC SYSTEM

件号 ITEM	部件号 PART NO.	版本 VER	零件名称	PART NAME	数量 Q'TY	服务代码 S.C	适用机号 SERIAL NO.	互换性 IA	可替换零件号 REPLACEABLE
1	10C1399	001	油缸	CYLINDER	1				
2	12B0489	002	O 形圈	O-RING	12				
3	06C6903	001	软管总成	HOSE AS	4				
4	10D6372	000	钢管总成	TUBE AS	1				
5	76A0151	000	挡圈	SNAP RING	2				
6	12B0013	000	O 形圈	O-RING	2				
7	30C1311	000	快速接头	COUPLER CONNECTOR	1				
8	06C7381	000	软管总成	HOSE AS	1				
10	10D6373	000	钢管总成	TUBE AS	1				
11	09K0017	001	管夹总成	CLAMP	3				
12	30C1312	000	快速接头	COUPLER CONNECTOR	1				
13	00A5127	000	过渡接头	CONNECTOR	2				
14	06C7382	000	软管总成	HOSE AS	1				
15	10C1400	001	油缸	CYLINDER	1				

PDF 文件使用 "pdfFactory Pro" 试用版本创建 www.fineprint.cn

09K0017 001 管夹总成
CLAMP

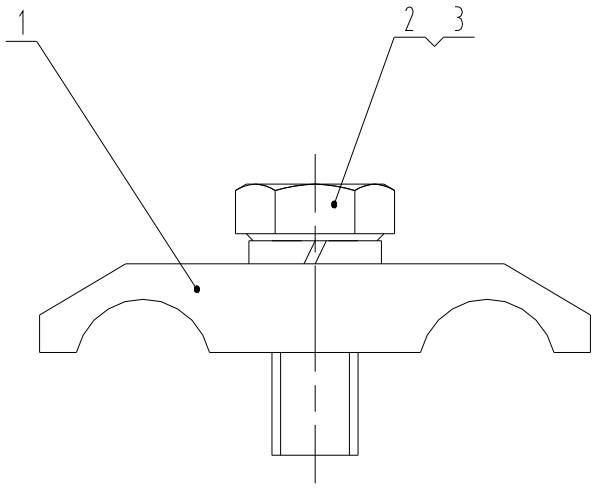

09K0017 001 管夹总成 CLAMP

件号 ITEM	部件号 PART NO.	版本 VER	零件名称	PART NAME	数量 Q'TY	服务代码 S.C	适用机号 SERIAL NO.	互换性 IA	可替换零件号 REPLACEABLE
1	15H0060	000	管夹	CLAMP	1				
2	00B0012	000	螺栓	BOLT	1				
3	06B0347	000	垫圈	WASHER	1				

PDF 文件使用 "pdfFactory Pro" 试用版本创建 www.fineprint.cn

49E0229 000 液压锤
HYDRAULIC HAMMER

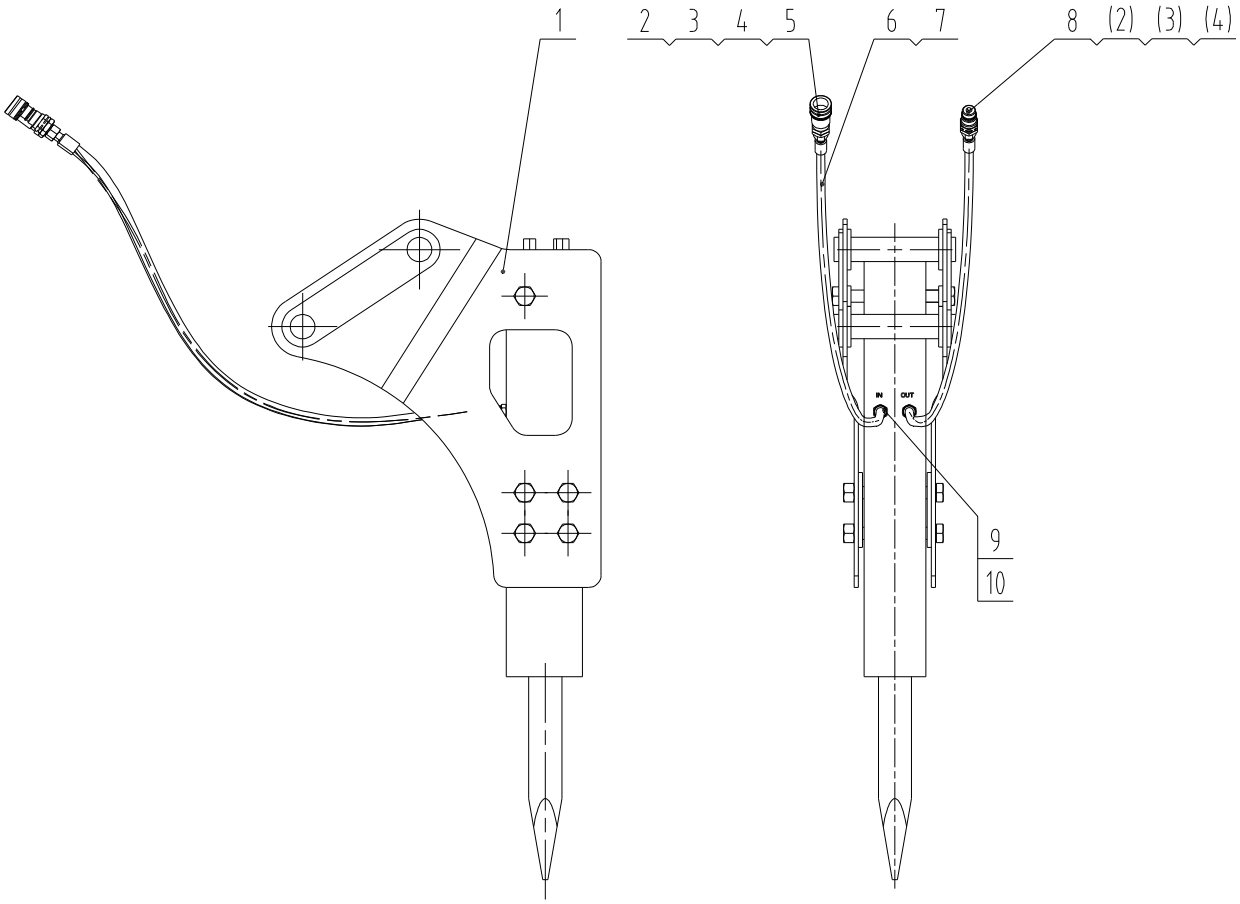

49E0229 000 液压锤 HYDRAULIC HAMMER

件号 ITEM	部件号 PART NO.	版本 VER	零件名称	PART NAME	数量 Q'TY	服务代码 S.C	适用机号 SERIAL NO.	互换性 IA	可替换零件号 REPLACEABLE
1	43C2145	000	液压锤	HYDRAULIC HAMMER	1				
2	12B0013	000	O 形圈	O-RING	2				
3	00A1548	000	接头	CONNECTOR	2				
4	76A0151	000	挡圈	SNAP RING	2				
5	30C1311	000	快速接头	COUPLER CONNECTOR	1				
6	06C2004	001	软管总成	HOSE AS	2				
7	12B0496	001	O 形圈	O-RING	4				
8	30C1312	000	快速接头	COUPLER CONNECTOR	1				
9	31C0096	001	弯接头	ELBOW	2				
10	12B0503	002	O 形圈	O-RING	2				

PDF 文件使用 "pdfFactory Pro" 试用版本创建 www.fineprint.cn

43C2925 000 铲斗
BUCKET

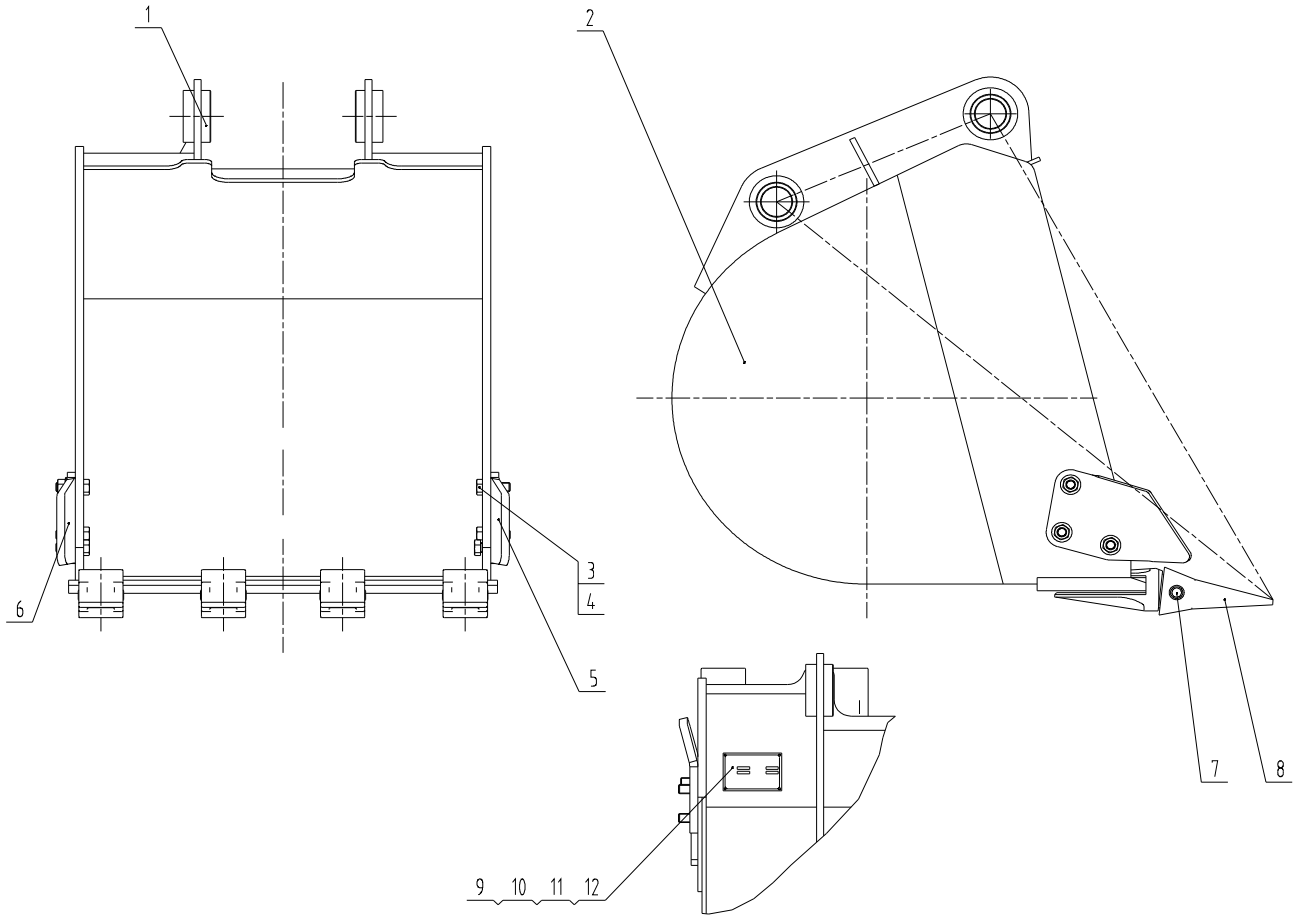

43C2925 000 铲斗 BUCKET

件号 ITEM	部件号 PART NO.	版本 VER	零件名称	PART NAME	数量 Q'TY	服务代码 S.C	适用机号 SERIAL NO.	互换性 IA	可替换零件号 REPLACEABLE
1	55A1394	000	T 形轴套	T-SLEEVE	4				
2	22D0835	000	铲斗	BUCKET	1				
3	00B0188	000	螺栓	BOLT	6				
4	03B1422	000	锁紧螺母	LOCKNUT	6				
5	23H0124	000	右侧齿	SIDE CUTTER-RH	1				
6	23H0100	000	左侧齿	SIDE CUTTER-LH	1				
7	43C0067	000	横销	PIN	4				
8	72A0234	000	齿套	TIP	4				
9	01B0012	000	铆钉	RIVET	4				
10	74A5877	000	铭牌	NAMEPLATE	1				
11	74A5878	000	铭牌	NAMEPLATE	1				
12	74A5879	000	铭牌	NAMEPLATE	1				

PDF 文件使用 "pdfFactory Pro" 试用版本创建 www.fineprint.cn

43C2967 001 组合斗
MULTIPURPOSE

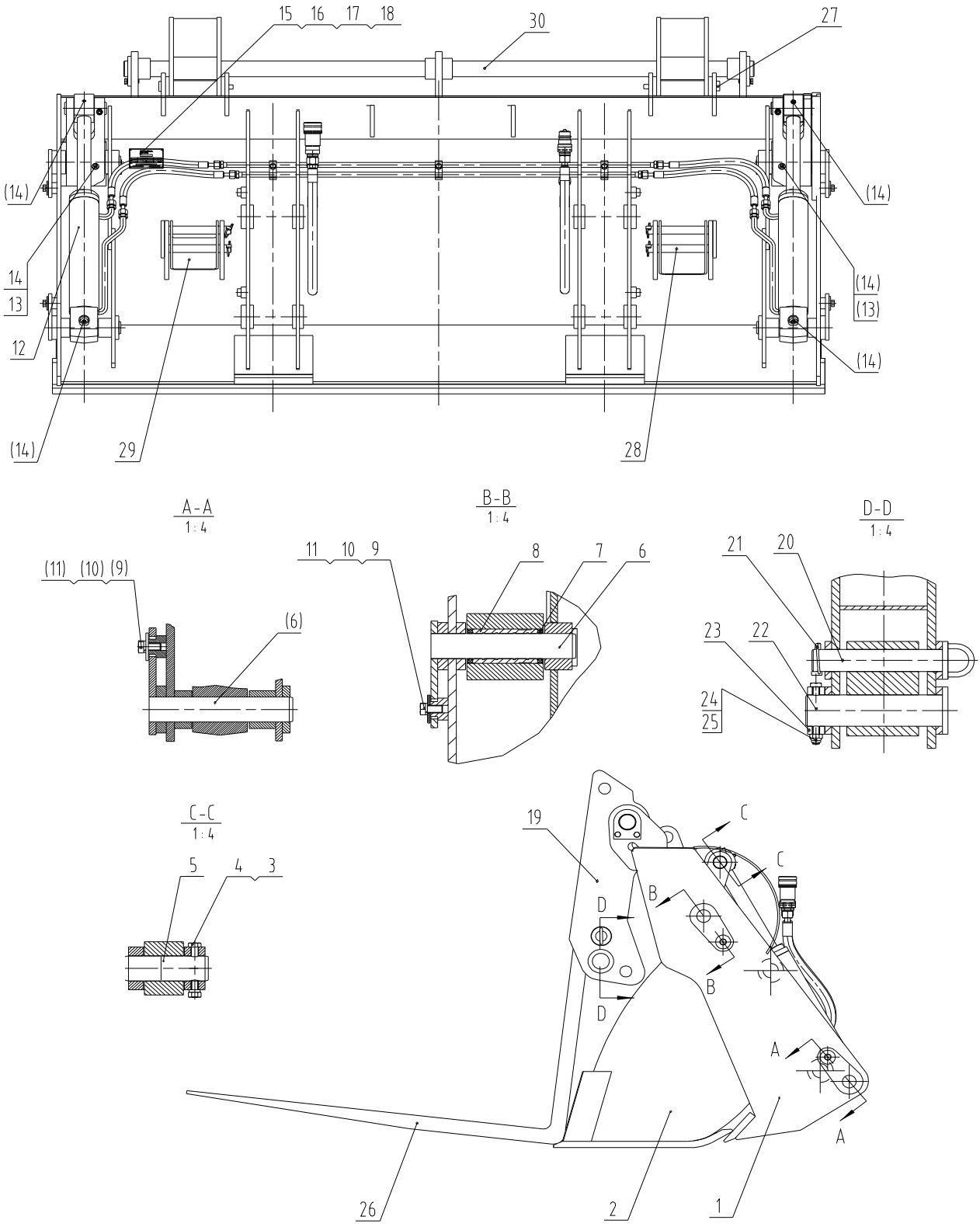

PDF 文件使用 "pdfFactory Pro" 试用版本创建 www.fineprint.cn

43C2967 001 组合斗 MULTIPURPOSE

件号 ITEM	部件号 PART NO.	版本 VER	零件名称	PART NAME	数量 Q'TY	服务代码 S.C	适用机号 SERIAL NO.	互换性 IA	可替换零件号 REPLACEABLE
1	22D0843	000	后斗身	BACK HOPPER BODY	1				
2	22D0707	002	前斗身	FRONT HOPPER BODY	1				
3	01B0093	000	螺栓	BOLT	2				
4	03B0058	000	螺母	NUT	2				
5	60H0047	000	销	PIN	2				
6	11D0848	000	销轴	PIN	4				
7	13B0424	000	防尘圈	DUST RING	4				
8	55A3987	001	轴套	BUSHING	2				
9	00B0011	000	螺栓	BOLT	4				
10	06B0349	000	垫圈	WASHER	4				
11	06B0127	000	垫圈	WASHER	4				
12	15E0752	001	液压系统	HYDRAULIC SYSTEM	1				
13	10B0014	000	油杯	GREASE FITTING	2				
14	86A0258	001	油杯护套	BOOT	6				
15	74A4900	000	铭牌	NAMEPLATE	1				
16	74A4901	000	铭牌	NAMEPLATE	1				
17	74A4902	000	铭牌	NAMEPLATE	1				
18	09B0036	000	抽芯铆钉	RIVET	4				
19	33D0783	000	支撑	SUPPORT	2				
20	11D1021	000	插销	LATCH	2				
21	34C0693	000	弹簧	SPRING	8				
22	11D0759	000	销	PIN	2				
23	55A3605	000	定位套	SLEEVE	2				
24	00B0002	000	螺栓	BOLT	2				
26	25D0196	000	叉体	FORK BODY	2				
27	60A2972	000	销轴	PIN	2				
28	11D1023	000	插销	LATCH	2				
29	22A5738	000	弯板	PLATE	2				
30	16D0832	000	导向架	GUIDE	2				

PDF 文件使用 "pdfFactory Pro" 试用版本创建 www.fineprint.cn

34C0693 000 弹簧
SPRING

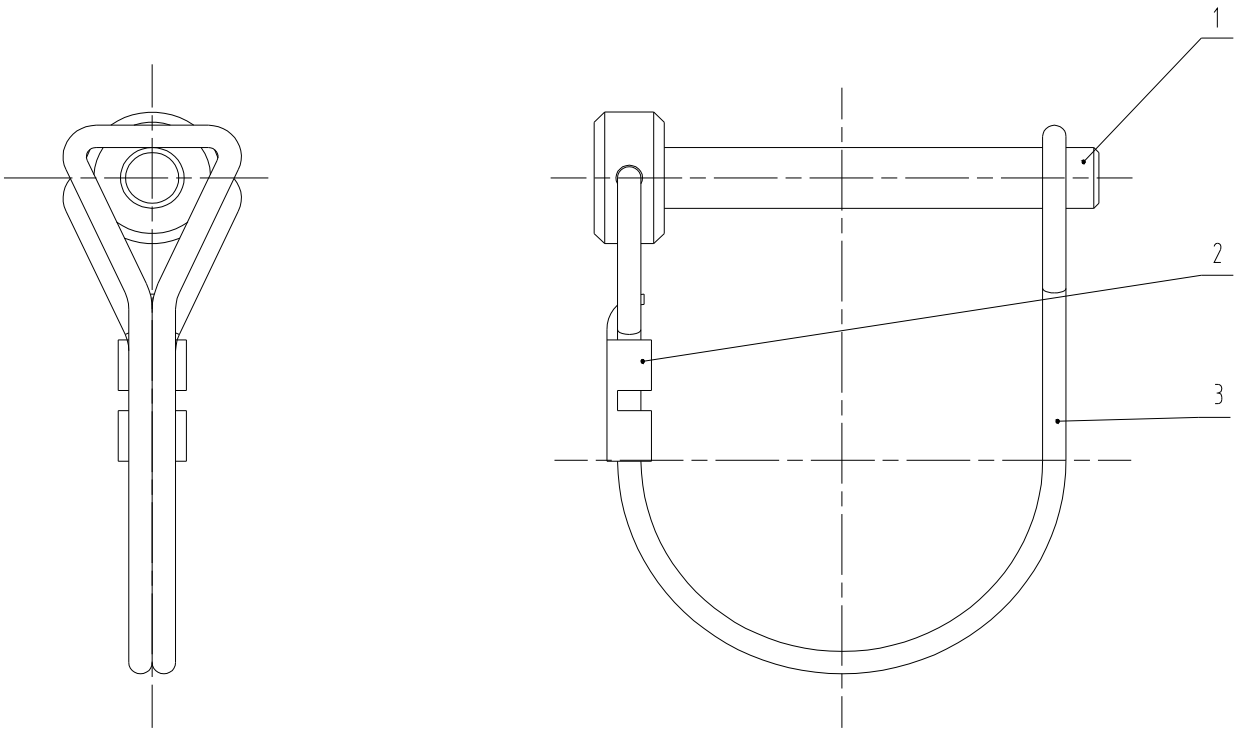

34C0693 000 弹簧 SPRING

件号 ITEM	部件号 PART NO.	版本 VER	零件名称	PART NAME	数量 Q'TY	服务代码 S.C	适用机号 SERIAL NO.	互换性 IA	可替换零件号 REPLACEABLE
1	66A0100	000	销	PIN	1				
2	10A3323	000	压板	PLATE	1				
3	76A0230	000	卡环	SNAP RING	1				

PDF 文件使用 "pdfFactory Pro" 试用版本创建 www.fineprint.cn

43C2992 000 铲斗
BUCKET

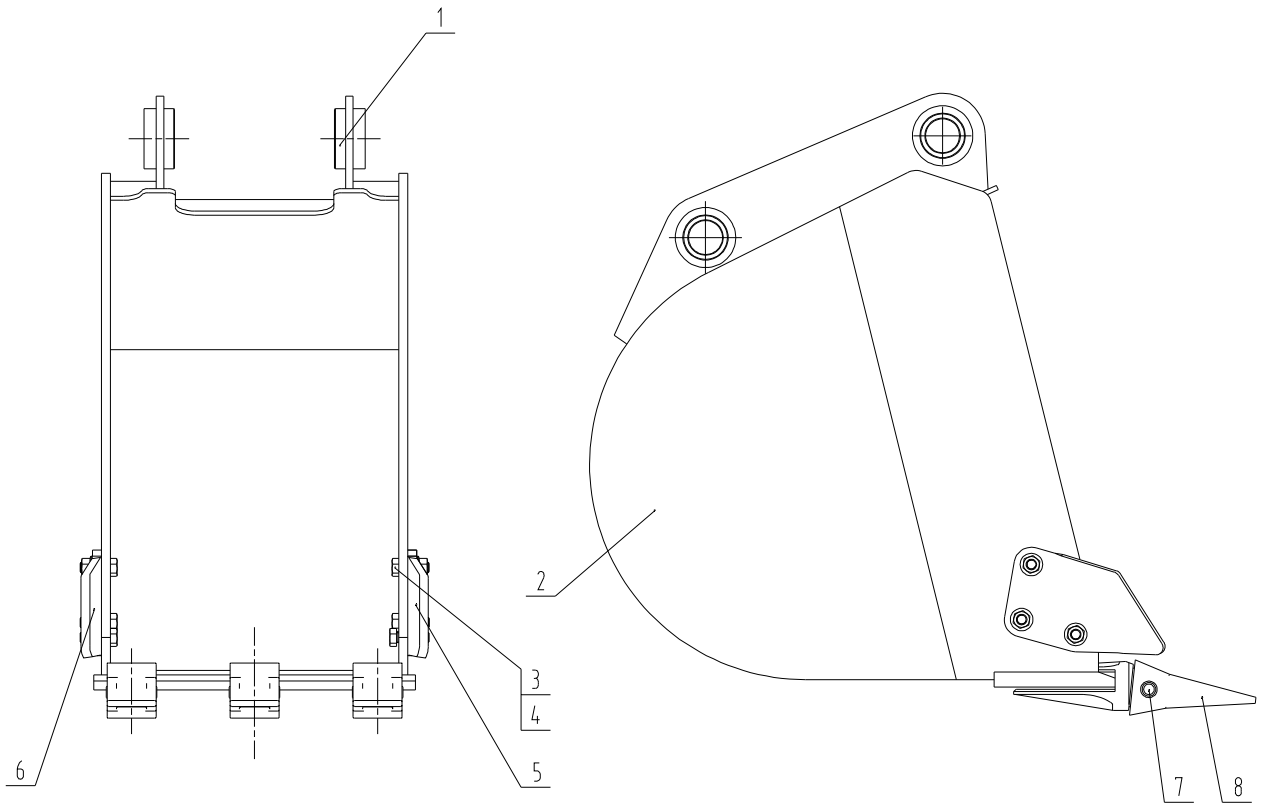

43C2992 000 铲斗 BUCKET

件号 ITEM	部件号 PART NO.	版本 VER	零件名称	PART NAME	数量 Q'TY	服务代码 S.C	适用机号 SERIAL NO.	互换性 IA	可替换零件号 REPLACEABLE
1	55A1394	000	T 形轴套	T-SLEEVE	4				
2	22D0846	000	铲斗	BUCKET	1				
3	00B0188	000	螺栓	BOLT	6				
4	03B1422	000	锁紧螺母	LOCKNUT	6				
5	23H0124	000	右侧齿	SIDE CUTTER-RH	1				
6	23H0100	000	左侧齿	SIDE CUTTER-LH	1				
7	43C0067	000	横销	PIN	3				
8	72A0234	000	齿套	TIP	3				

PDF 文件使用 "pdfFactory Pro" 试用版本创建 www.fineprint.cn

43C2996 001 铲斗
BUCKET

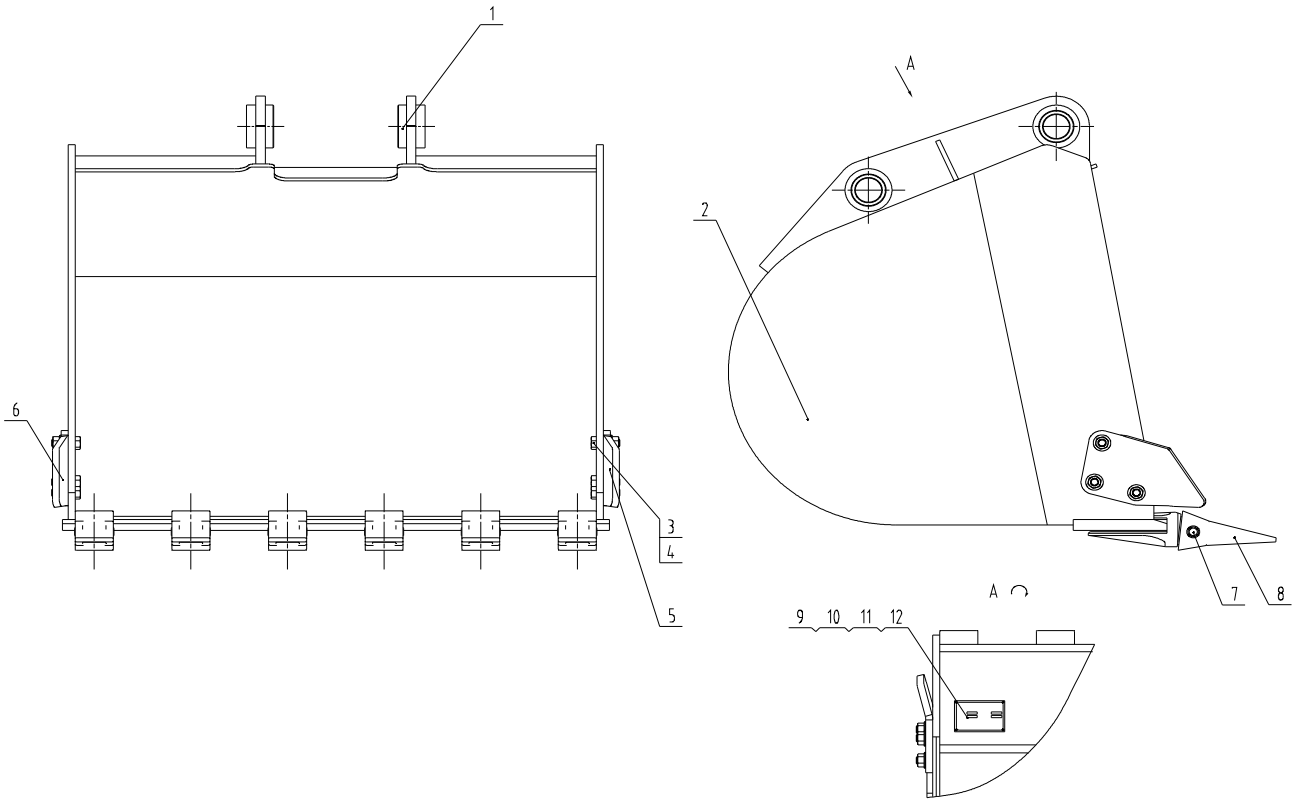

43C2996 001 铲斗 BUCKET

件号 ITEM	部件号 PART NO.	版本 VER	零件名称	PART NAME	数量 Q'TY	服务代码 S.C	适用机号 SERIAL NO.	互换性 IA	可替换零件号 REPLACEABLE
1	55A4914	000	T 形套	T-SLEEVE	4				
2	22D0848	001	铲斗	BUCKET	1				
3	00B0188	000	螺栓	BOLT	6				
4	03B1422	000	锁紧螺母	LOCKNUT	6				
5	23H0124	000	右侧齿	SIDE CUTTER-RH	1				
6	23H0100	000	左侧齿	SIDE CUTTER-LH	1				
7	43C0067	000	横销	PIN	6				
8	72A0234	000	齿套	TIP	6				
9	01B0012	000	铆钉	RIVET	4				
10	74A5926	000	铭牌	NAMEPLATE	1				
11	74A5927	000	铭牌	NAMEPLATE	1				
12	74A5928	000	铭牌	NAMEPLATE	1				

PDF 文件使用 "pdfFactory Pro" 试用版本创建 www.fineprint.cn

43C2378 000 铲斗
BUCKET

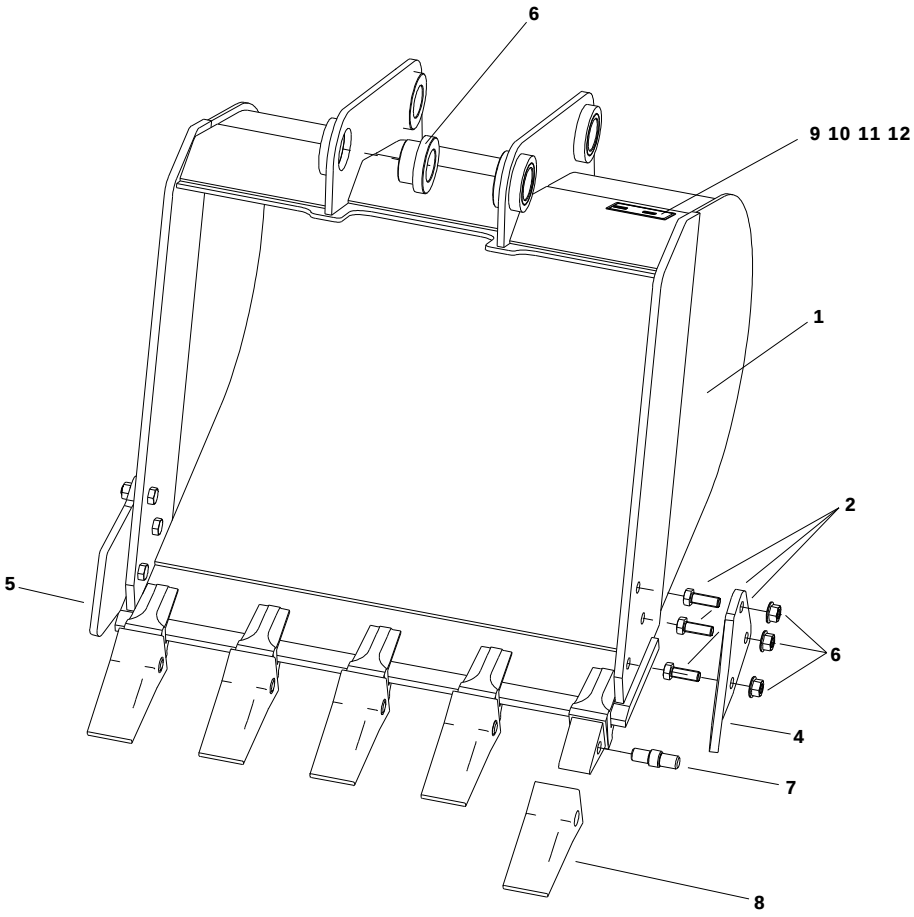

43C2378 000 铲斗 BUCKET

件号 ITEM	部件号 PART NO.	版本 VER	零件名称	PART NAME	数量 Q'TY	服务代码 S.C	适用机号 SERIAL NO.	互换性 IA	可替换零件号 REPLACEABLE
1	22D0766	002	铲斗	BUCKET	1				
2	00B0188	000	螺栓	BOLT	6				
3	03B1422	000	锁紧螺母	LOCKNUT	6				
4	23H0124	000	右侧齿	SIDE CUTTER-RH	1				
5	23H0100	000	左侧齿	SIDE CUTTER-LH	1				
6	55A1394	000	T 形轴套	T-SLEEVE	4				
7	43C0067	000	横销	PIN	5				
8	72A0234	000	齿套	TIP	5				
9	01B0012	000	铆钉	RIVET	4				
10	74A5561	000	铭牌	NAMEPLATE	1				
11	74A5562	000	铭牌	NAMEPLATE	1				
12	74A5563	000	铭牌	NAMEPLATE	1				

PDF 文件使用 "pdfFactory Pro" 试用版本创建 www.fineprint.cn

43C2192 001 液压剪
HYDRAULIC CRUSHER

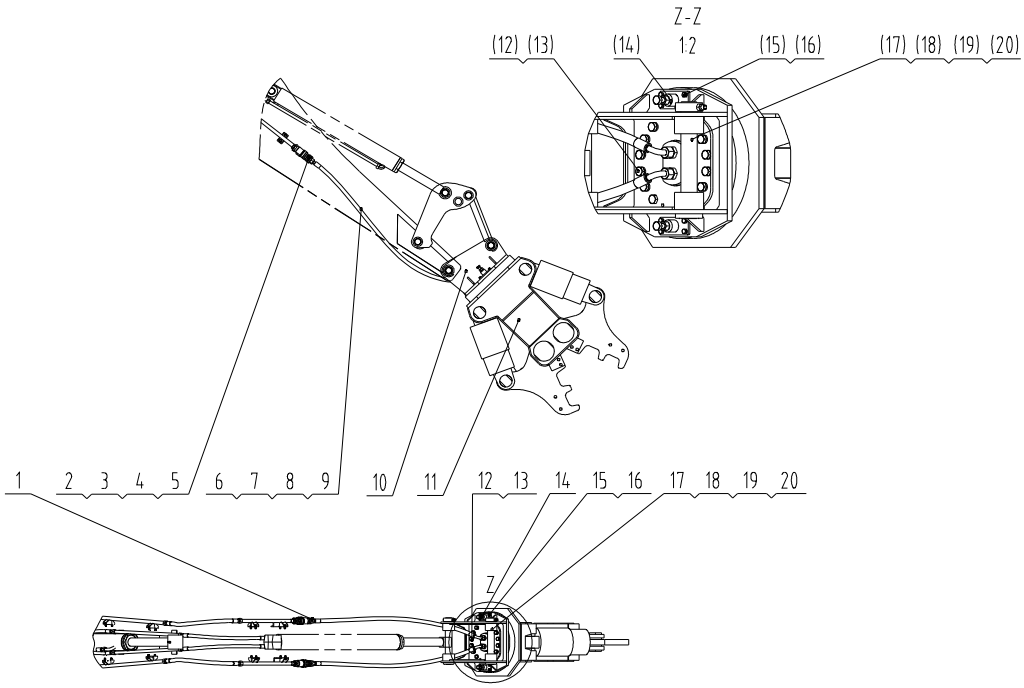

43C2192 001 液压剪 HYDRAULIC CRUSHER

件号 ITEM	部件号 PART NO.	版本 VER	零件名称	PART NAME	数量 Q'TY	服务代码 S.C	适用机号 SERIAL NO.	互换性 IA	可替换零件号 REPLACEABLE
1	30C1311	000	快速接头	COUPLER CONNECTOR	1				
2	30C1312	000	快速接头	COUPLER CONNECTOR	1				
3	12B0013	000	O 形圈	O-RING	2				
4	76A0151	000	挡圈	SNAP RING	2				
5	00A1548	000	接头	CONNECTOR	2				
6	12B0496	001	O 形圈	O-RING	4				
7	06C7386	000	软管总成	HOSE AS	2				
8	00A0944	001	接头	CONNECTOR	2				
9	12B0631	001	O 形圈	O-RING	2				
10	02D4128	000	连接架	CONNECTING BRACKET	1				
11	11C0594	000	液压剪	HYDRAULIC CRUSHER	1				
12	00B0360	000	螺栓	BOLT	12				
13	06B0351	000	垫圈	WASHER	12				
14	45C0217	000	限位座	RETAINER	2				
15	00B0085	000	螺栓	BOLT	8				
16	06B0348	000	垫圈	WASHER	8				
17	11D0544	000	销	PIN	2				
18	55A1393	000	带孔圆套	BUSHING	2				
19	01B0160	000	螺栓	BOLT	2				
20	03B0472	000	螺母	NUT	2				

PDF 文件使用 "pdfFactory Pro" 试用版本创建 www.fineprint.cn

43C2191 000 打夯机总成
COMPACTOR AS

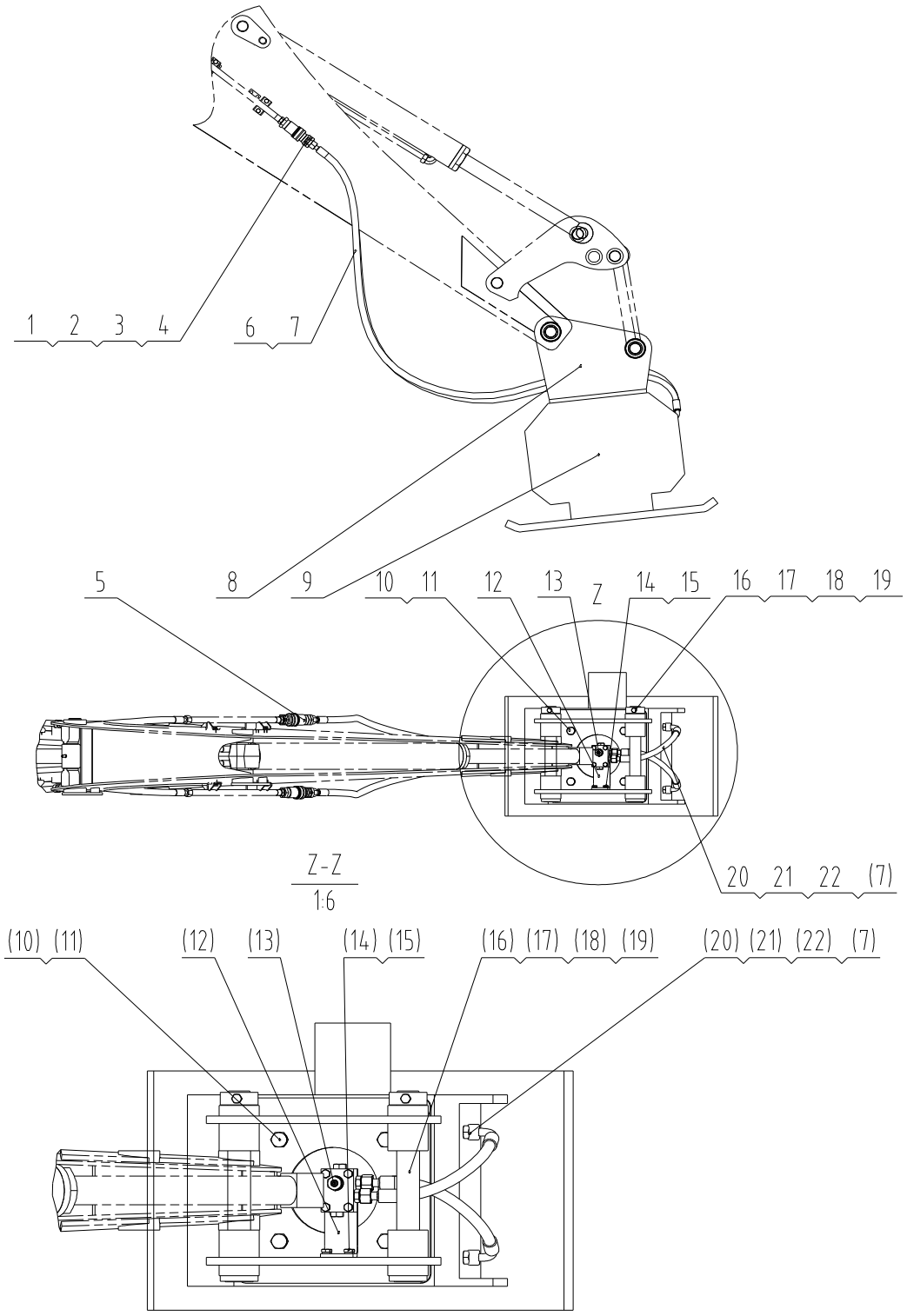

PDF 文件使用 "pdfFactory Pro" 试用版本创建 www.fineprint.cn

43C2191 000 打夯机总成 COMPACTOR AS

件号 ITEM	部件号 PART NO.	版本 VER	零件名称	PART NAME	数量 Q'TY	服务代码 S.C	适用机号 SERIAL NO.	互换性 IA	可替换零件号 REPLACEABLE
1	30C1312	000	快速接头	COUPLER CONNECTOR	1				
2	00A1548	000	接头	CONNECTOR	2				
3	76A0151	000	挡圈	SNAP RING	2				
4	12B0013	000	O 形圈	O-RING	2				
5	30C1311	000	快速接头	COUPLER CONNECTOR	1				
6	06C7386	000	软管总成	HOSE AS	2				
7	12B0496	001	O 形圈	O-RING	8				
8	02D4127	000	连接架	CONNECTING BRACKET	1				
9	44C0515	000	打夯机	COMPACTOR	1				
10	00B0055	000	螺栓	BOLT	4				
11	06B0360	000	垫圈	WASHER	4				
12	22A2016	000	板	PLATE	1				
13	12C1380	000	溢流阀总成	RELIEF VALVE	1				
14	06B0347	000	垫圈	WASHER	4				
15	00B0310	000	螺栓	BOLT	4				
16	11D0545	000	销	PIN	2				
17	55A1393	000	带孔圆套	BUSHING	2				
18	01B0160	000	螺栓	BOLT	2				
19	03B0472	000	螺母	NUT	2				
20	12B0631	001	O 形圈	O-RING	2				
21	06C3449	000	软管总成	HOSE AS	2				
22	00A0944	001	接头	CONNECTOR	2				

PDF 文件使用 "pdfFactory Pro" 试用版本创建 www.fineprint.cn

12C1380 000 溢流阀总成
RELIEF VALVE

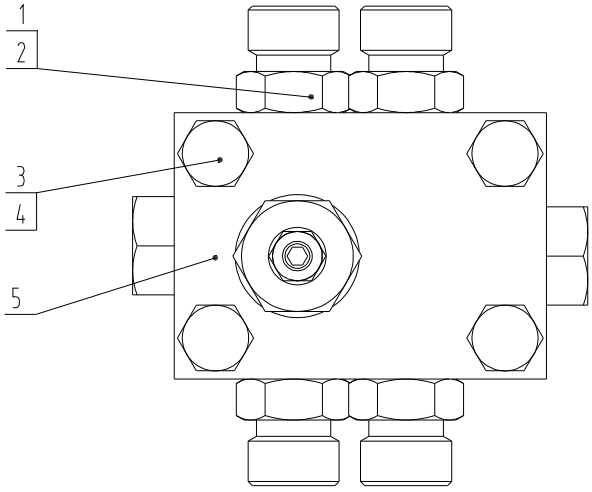

12C1380 000 溢流阀总成 RELIEF VALVE

件号 ITEM	部件号 PART NO.	版本 VER	零件名称	PART NAME	数量 Q'TY	服务代码 S.C	适用机号 SERIAL NO.	互换性 IA	可替换零件号 REPLACEABLE
1	31C0096	001	弯接头	ELBOW	4				
2	12B0498	001	O 形圈	O-RING	4				
3	01B0033	000	螺栓	BOLT	4				
4	06B0347	000	垫圈	WASHER	4				
5	12C1379	000	溢流阀组件	RELIEF VALVE	1				

PDF 文件使用 "pdfFactory Pro" 试用版本创建 www.fineprint.cn

12C1379 000 溢流阀组件
RELIEF VALVE

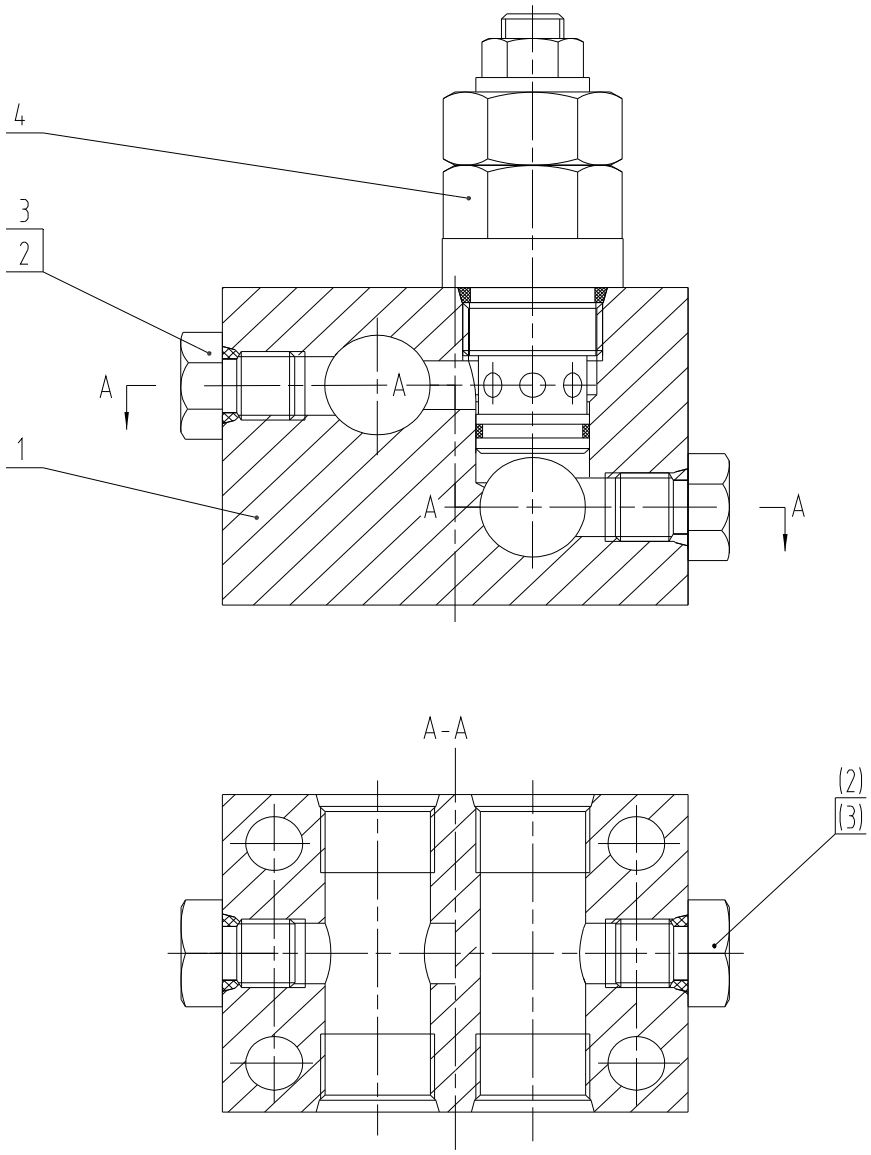

12C1379 000 溢流阀组件 RELIEF VALVE

件号 ITEM	部件号 PART NO.	版本 VER	零件名称	PART NAME	数量 Q'TY	服务代码 S.C	适用机号 SERIAL NO.	互换性 IA	可替换零件号 REPLACEABLE
1	78A0104	000	阀体	VALVE BODY	1				
2	03B0093	002	螺塞	PLUG	2				
3	12B0351	000	O 形密封圈	O-RING	2				
4	12C0674	000	溢流阀	RELIEF VALVE	1				

PDF 文件使用 "pdfFactory Pro" 试用版本创建 www.fineprint.cn

43C2238 002 铲斗
BUCKET

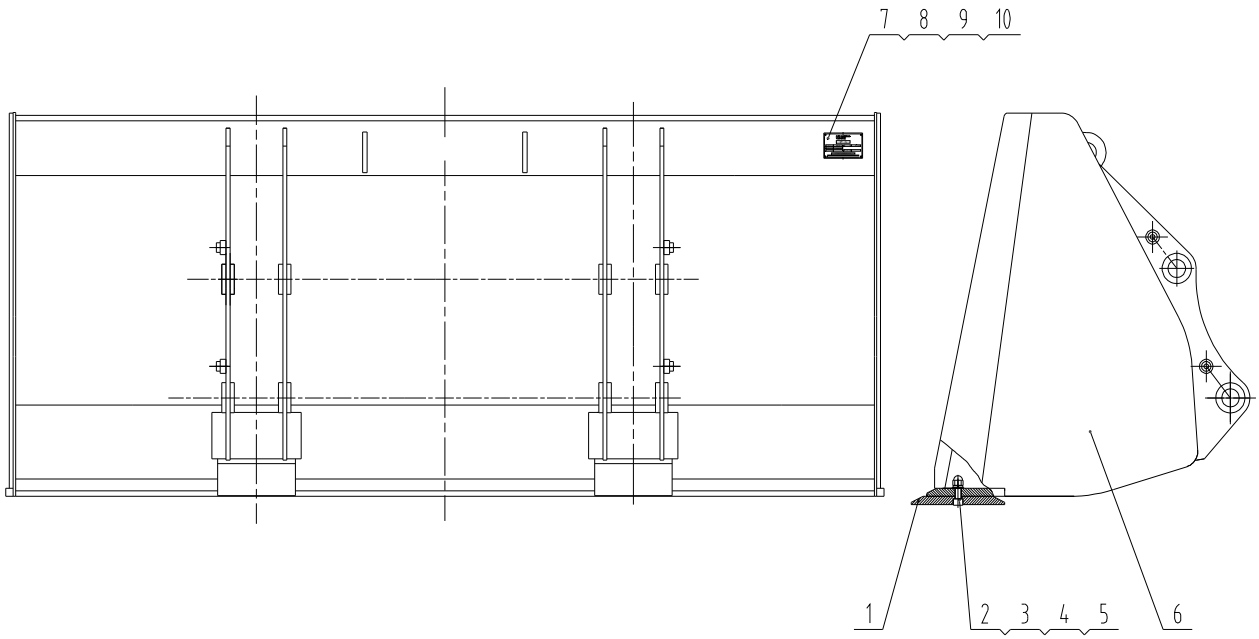

43C2238 002 铲斗 BUCKET

件号 ITEM	部件号 PART NO.	版本 VER	零件名称	PART NAME	数量 Q'TY	服务代码 S.C	适用机号 SERIAL NO.	互换性 IA	可替换零件号 REPLACEABLE
1	16A7681	000	耐磨板	PLATE	1				
2	04B0496	000	螺钉	SCREW	8				
3	06B0012	000	垫圈	WASHER	8				
4	03B0495	000	螺母	NUT	8				
5	06B0351	000	垫圈	WASHER	8				
6	22D0660	002	铲斗	BUCKET	1				
7	74A4849	000	铭牌	NAMEPLATE	1				
8	74A4850	000	铭牌	NAMEPLATE	1				
9	74A4851	000	铭牌	NAMEPLATE	1				
10	01B0012	000	铆钉	RIVET	4				

PDF 文件使用 "pdfFactory Pro" 试用版本创建 www.fineprint.cn

22D0660 002 铲斗
BUCKET

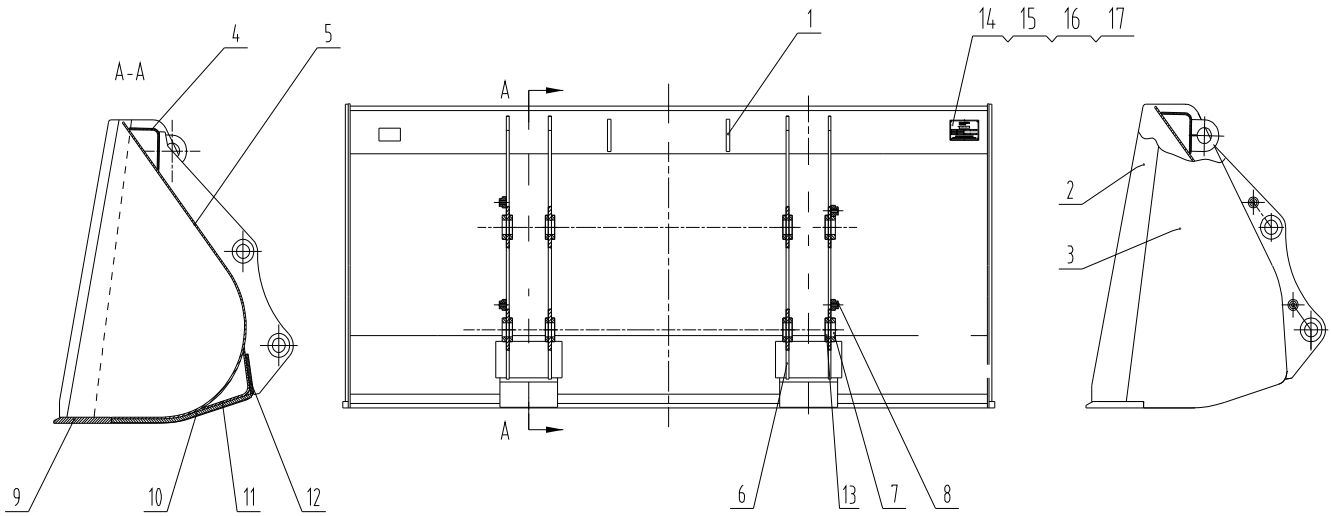

22D0660 002 铲斗 BUCKET

件号 ITEM	部件号 PART NO.	版本 VER	零件名称	PART NAME	数量 Q'TY	服务代码 S.C	适用机号 SERIAL NO.	互换性 IA	可替换零件号 REPLACEABLE
1	14H0167	000	起吊耳	EYE	2				
2	14A6265	000	切削板	CUTTING EDGE	2				
3	12A2367	000	侧板	SIDE PLATE	2				
4	22H0033	000	上加强板	RIB	1				
5	22A2458	000	弯板	PLATE	1				
6	14A8188	000	板	PLATE	4				
7	51A1916	000	圆搭	LUG	4				
8	51H0104	001	螺母块	NUT BLOCK	4				
9	16A4311	000	主切削板	CUTTING EDGE	1				
10	23A6427	000	加强板	PLATE	2				
11	22A2459	000	加强板	PLATE	1				
12	14H0165	000	后贴板	PLATE	1				
13	51H0091	000	搭子	LUG	12				
14	74A4846	000	铭牌	NAMEPLATE	1				
15	74A4847	000	铭牌	NAMEPLATE	1				
16	74A4848	000	铭牌	NAMEPLATE	1				
17	01B0012	000	铆钉	RIVET	4				

PDF 文件使用 "pdfFactory Pro" 试用版本创建 www.fineprint.cn

43C1616 001 铲斗
BUCKET

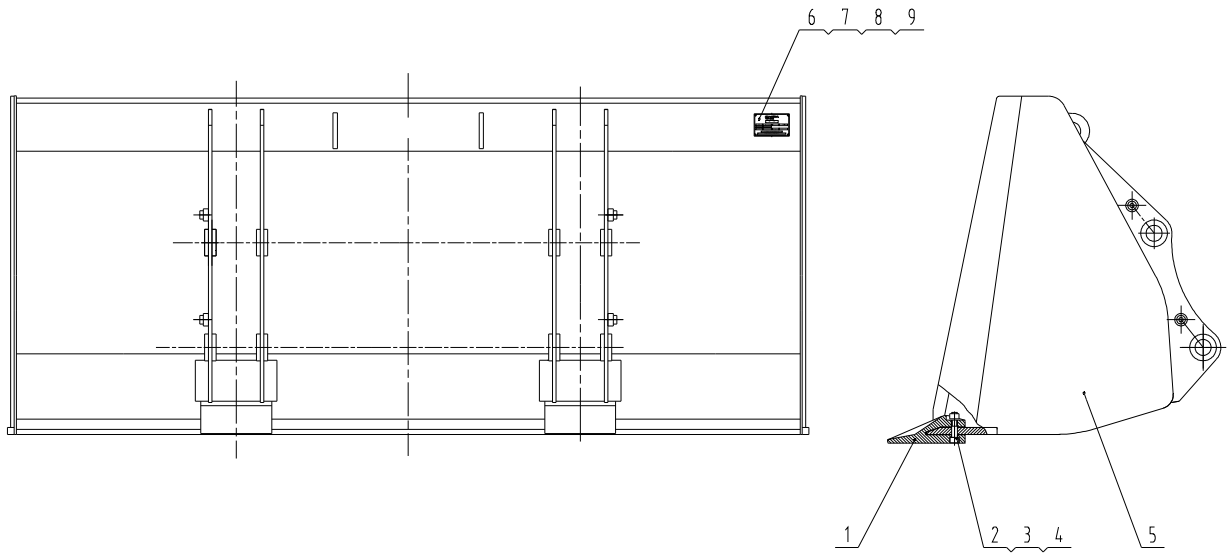

43C1616 001 铲斗 BUCKET

件号 ITEM	部件号 PART NO.	版本 VER	零件名称	PART NAME	数量 Q'TY	服务代码 S.C	适用机号 SERIAL NO.	互换性 IA	可替换零件号 REPLACEABLE
1	72A0649	001	斗齿	TOOTH	8				
2	03B0095	000	螺母	NUT	8				
3	06B0351	000	垫圈	WASHER	8				
4	04B0254	000	螺钉	SCREW	8				
5	22D0660	002	铲斗	BUCKET	1				
6	74A4868	000	铭牌	NAMEPLATE	1				
7	74A4869	000	铭牌	NAMEPLATE	1				
8	74A4870	000	铭牌	NAMEPLATE	1				
9	01B0012	000	铆钉	RIVET	4				

PDF 文件使用 "pdfFactory Pro" 试用版本创建 www.fineprint.cn

43C2376 001 组合斗
MULTIPURPOSE

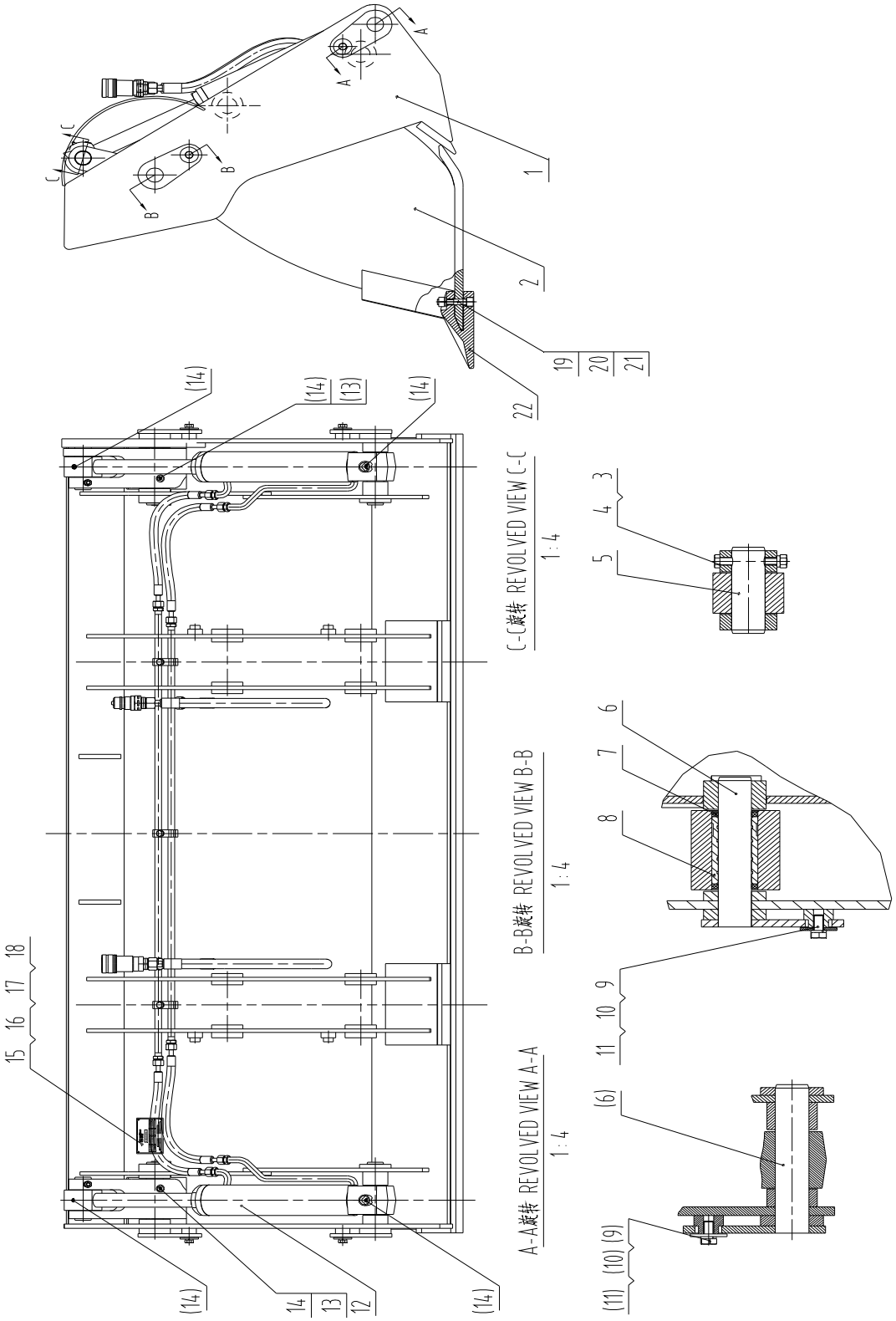

PDF 文件使用 "pdfFactory Pro" 试用版本创建 www.fineprint.cn

43C2376 001 组合斗 MULTIPURPOSE

件号 ITEM	部件号 PART NO.	版本 VER	零件名称	PART NAME	数量 Q'TY	服务代码 S.C	适用机号 SERIAL NO.	互换性 IA	可替换零件号 REPLACEABLE
1	22D0706	002	后斗身	BACK HOPPER BODY	1				
2	22D0707	002	前斗身	FRONT HOPPER BODY	1				
3	01B0093	000	螺栓	BOLT	2				
4	03B0058	000	螺母	NUT	2				
5	60H0047	000	销	PIN	2				
6	11D0848	000	销轴	PIN	4				
7	13B0424	000	防尘圈	DUST RING	4				
8	55A3987	001	轴套	BUSHING	2				
9	00B0011	000	螺栓	BOLT	4				
10	06B0349	000	垫圈	WASHER	4				
11	06B0127	000	垫圈	WASHER	4				
12	15E0752	001	液压系统	HYDRAULIC SYSTEM	1				
13	10B0014	000	油杯	GREASE FITTING	2				
14	86A0258	001	油杯护套	BOOT	6				
15	74A5495	000	铭牌	NAMEPLATE	1				
16	74A5496	000	铭牌	NAMEPLATE	1				
17	74A5497	000	铭牌	NAMEPLATE	1				
18	09B0036	000	抽芯铆钉	RIVET	4				
19	04B0254	000	螺钉	SCREW	8				
20	06B0351	000	垫圈	WASHER	8				
21	03B0095	000	螺母	NUT	8				
22	72A0649	001	斗齿	TOOTH	8				

PDF 文件使用 "pdfFactory Pro" 试用版本创建 www.fineprint.cn

43C2377 002 组合斗
MULTIPURPOSE

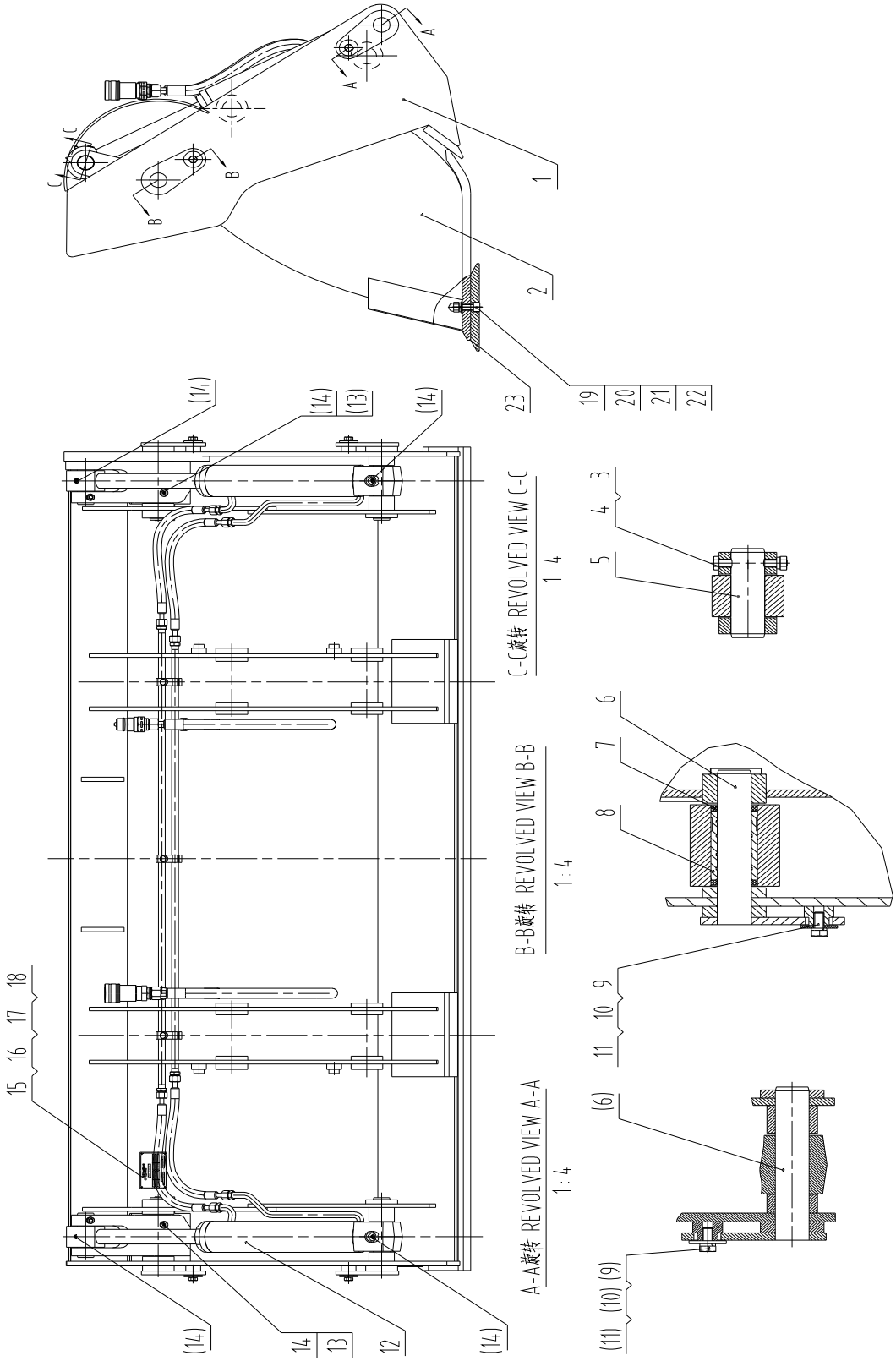

PDF 文件使用 "pdfFactory Pro" 试用版本创建 www.fineprint.cn

43C2377 002 组合斗 MULTIPURPOSE

件号 ITEM	部件号 PART NO.	版本 VER	零件名称	PART NAME	数量 Q'TY	服务代码 S.C	适用机号 SERIAL NO.	互换性 IA	可替换零件号 REPLACEABLE
1	22D0706	002	后斗身	BACK HOPPER BODY	1				
2	22D0707	002	前斗身	FRONT HOPPER BODY	1				
3	01B0093	000	螺栓	BOLT	2				
4	03B0058	000	螺母	NUT	2				
5	60H0047	000	销	PIN	2				
6	11D0848	000	销轴	PIN	4				
7	13B0424	000	防尘圈	DUST RING	4				
8	55A3987	001	轴套	BUSHING	2				
9	00B0011	000	螺栓	BOLT	4				
10	06B0349	000	垫圈	WASHER	4				
11	06B0127	000	垫圈	WASHER	4				
12	15E0752	001	液压系统	HYDRAULIC SYSTEM	1				
13	10B0014	000	油杯	GREASE FITTING	2				
14	86A0258	001	油杯护套	BOOT	6				
15	74A5498	000	铭牌	NAMEPLATE	1				
16	74A5499	000	铭牌	NAMEPLATE	1				
17	74A5500	000	铭牌	NAMEPLATE	1				
18	09B0036	000	抽芯铆钉	RIVET	4				
19	04B0124	000	螺钉	SCREW	8				
20	06B0012	000	垫圈	WASHER	8				
21	06B0351	000	垫圈	WASHER	8				
22	03B0495	000	螺母	NUT	8				
23	16A7681	000	耐磨板	PLATE	1				

PDF 文件使用 "pdfFactory Pro" 试用版本创建 www.fineprint.cn

22C0927 000 支撑架
SUPPORT

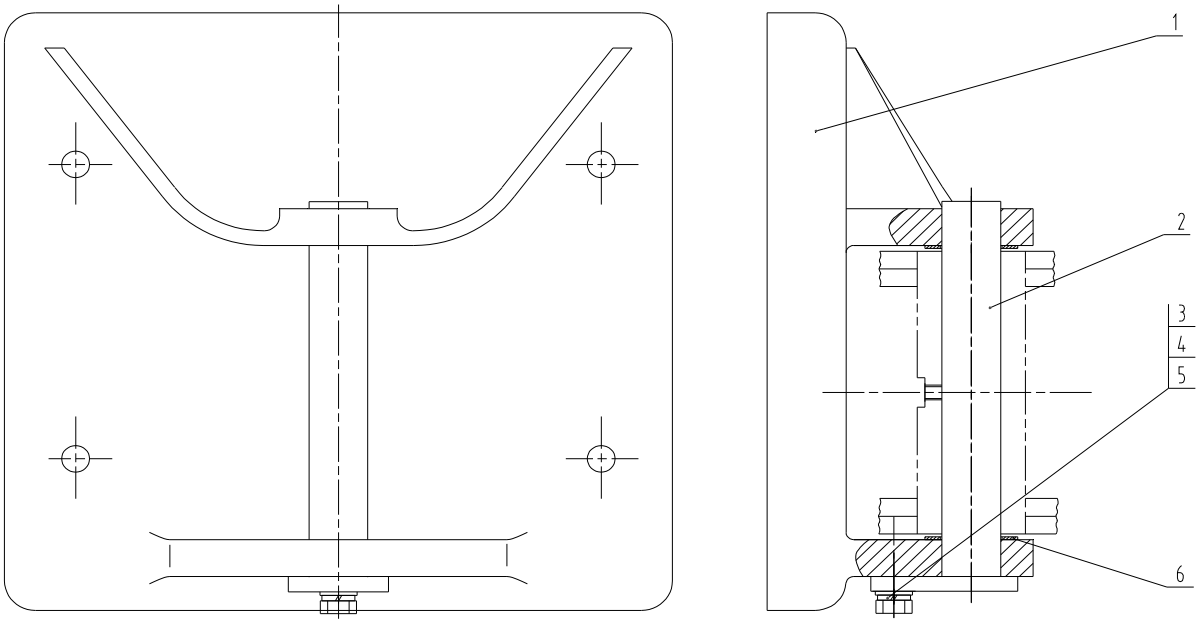

22C0927 000 支撑架 SUPPORT

件号 ITEM	部件号 PART NO.	版本 VER	零件名称	PART NAME	数量 Q'TY	服务代码 S.C	适用机号 SERIAL NO.	互换性 IA	可替换零件号 REPLACEABLE
1	71A0924	000	支座	BRACKET	1				
2	11L0039	000	销	PIN	1				
3	00B0011	000	螺栓	BOLT	1				
4	06B0349	000	垫圈	WASHER	1				
5	06B0007	000	垫圈	WASHER	1				
6	56A0715	000	垫圈	WASHER	2				

PDF 文件使用 "pdfFactory Pro" 试用版本创建 www.fineprint.cn

22C0937 000 支撑架
SUPPORT

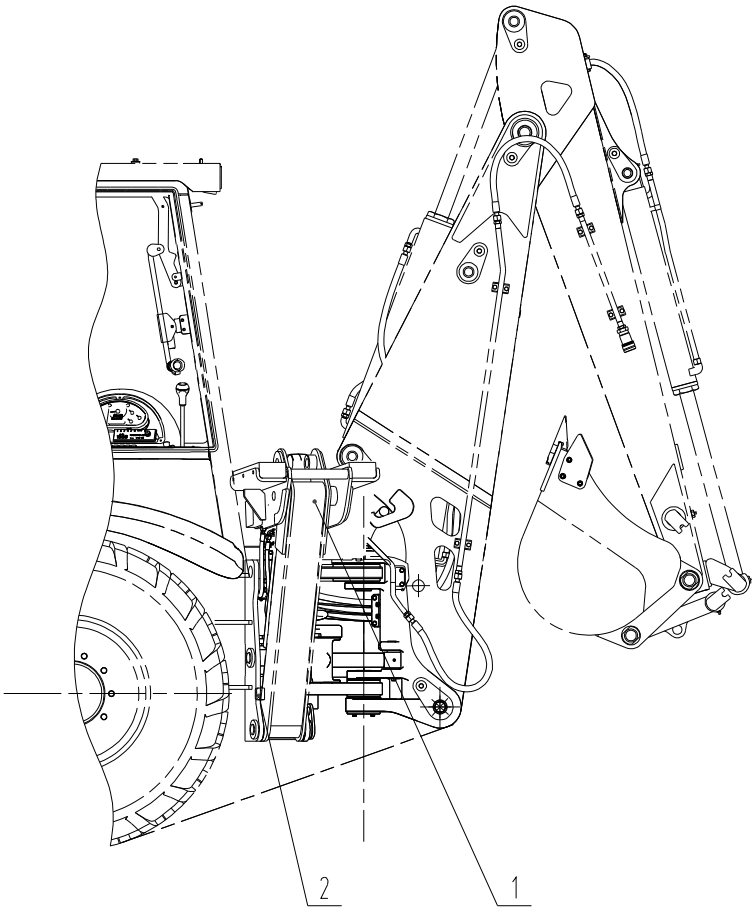

22C0937 000 支撑架 SUPPORT

件号 ITEM	部件号 PART NO.	版本 VER	零件名称	PART NAME	数量 Q'TY	服务代码 S.C	适用机号 SERIAL NO.	互换性 IA	可替换零件号 REPLACEABLE
1	22C0733	000	支撑架	SUPPORT	1				
2	16A7192	000	限位块	BLOCK	1				

PDF 文件使用 "pdfFactory Pro" 试用版本创建 www.fineprint.cn

22C0733 000 支撑架
SUPPORT

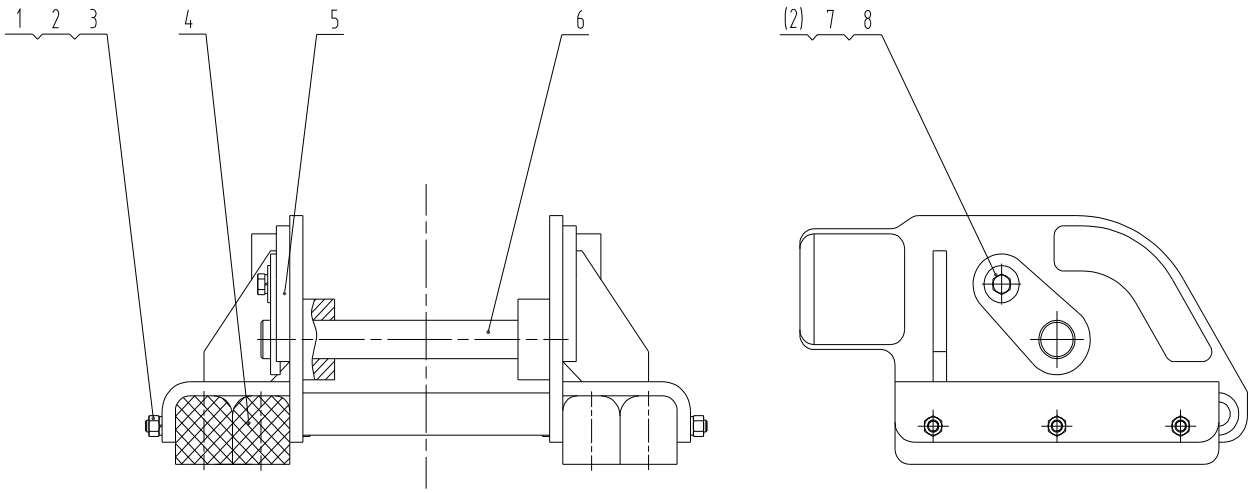

22C0733 000 支撑架 SUPPORT

件号 ITEM	部件号 PART NO.	版本 VER	零件名称	PART NAME	数量 Q'TY	服务代码 S.C	适用机号 SERIAL NO.	互换性 IA	可替换零件号 REPLACEABLE
1	01B0050	000	螺栓	BOLT	6				
2	06B0008	000	垫圈	WASHER	7				
3	03B0003	000	螺母	NUT	6				
4	82A1060	000	胶垫	PAD	4				
5	00D6545	000	支撑架	SUPPORT	1				
6	11D0836	000	销轴	PIN	1				
7	06B0059	000	垫圈	WASHER	1				
8	00B0031	000	螺栓	BOLT	1				

PDF 文件使用 "pdfFactory Pro" 试用版本创建 www.fineprint.cn

30E0878 002 车架系统（动力换挡）
FRAME SYSTEM

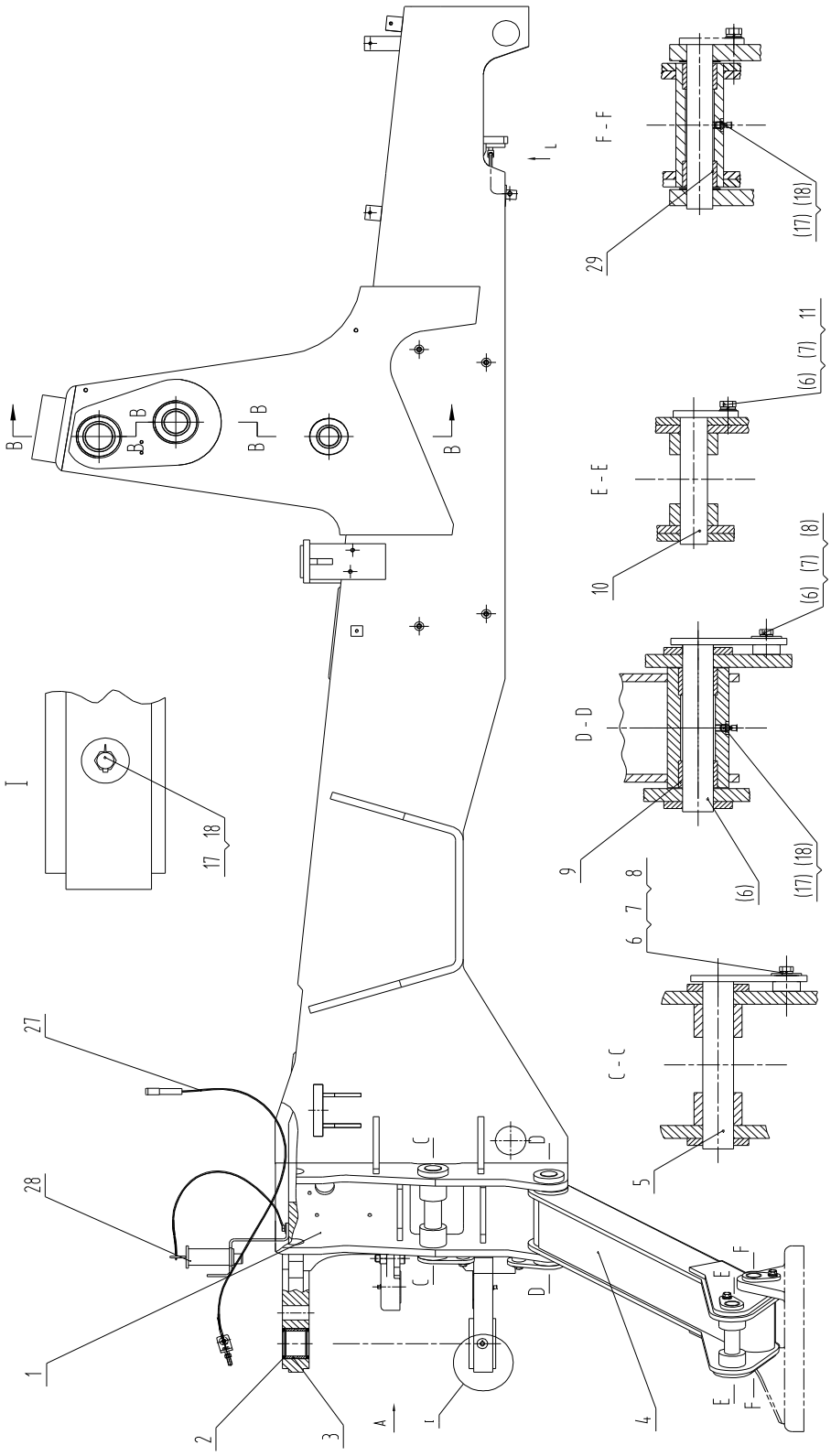

PDF 文件使用 "pdfFactory Pro" 试用版本创建 www.fineprint.cn

30E0878 002 车架系统（动力换挡）
FRAME SYSTEM

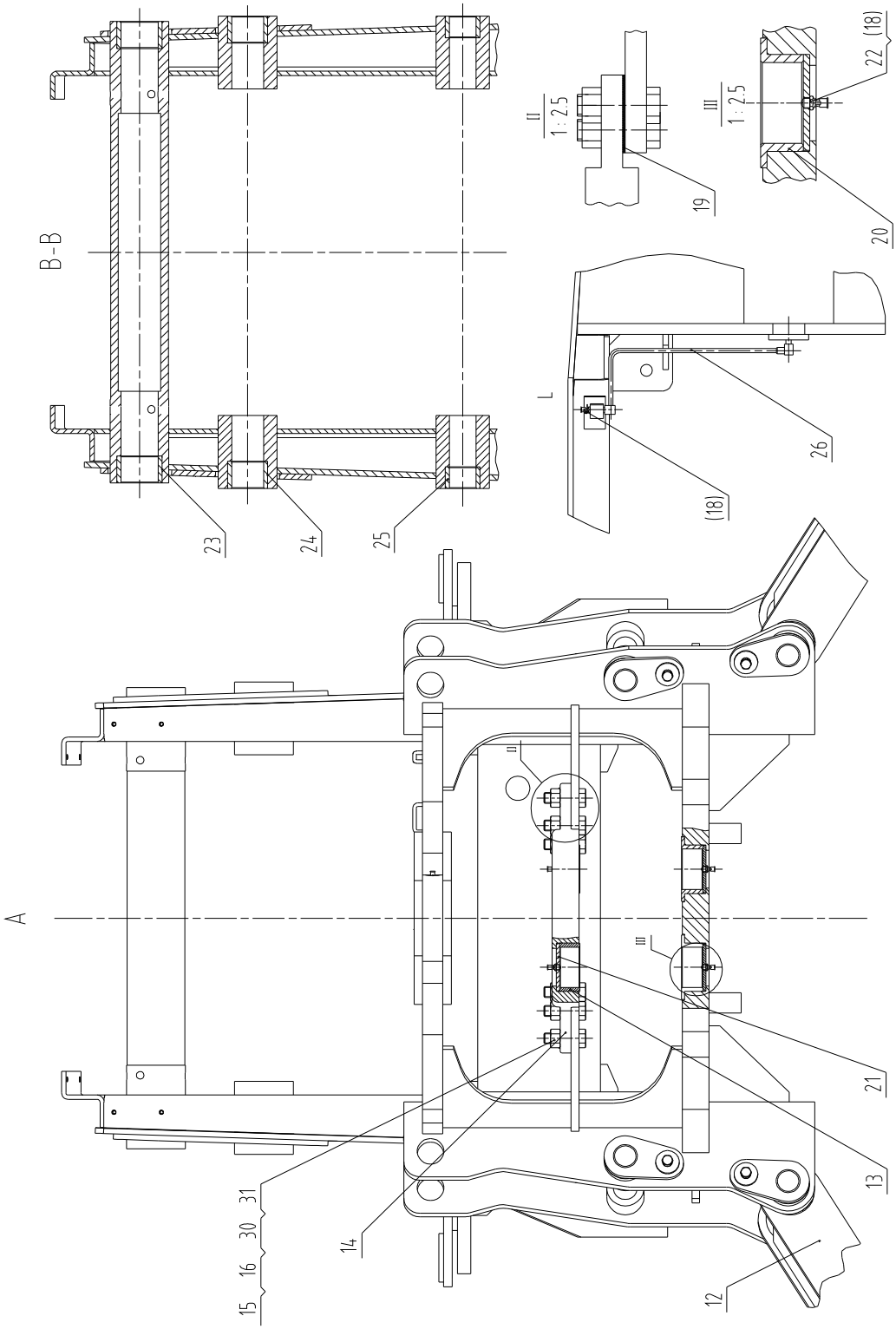

PDF 文件使用 "pdfFactory Pro" 试用版本创建 www.fineprint.cn

30E0878 002 车架系统（动力换挡） FRAME SYSTEM

件号 ITEM	部件号 PART NO.	版本 VER	零件名称	PART NAME	数量 Q'TY	服务代码 S.C	适用机号 SERIAL NO.	互换性 IA	可替换零件号 REPLACEABLE
1	30D1299	000	车架	FRAME	1				
2	13J0015	000	密封圈	SEAL RING	4				
3	55H0047	000	轴套	BUSHING	2				
4	31L0021	002	右支腿	SUPPORT	1				
5	11L0037	000	销	PIN	4				
6	00B0011	000	螺栓	BOLT	6				
7	06B0349	000	垫圈	WASHER	6				
8	06B0127	000	垫圈	WASHER	4				
9	55H0048	000	轴套	BUSHING	4				
10	11L0038	000	销	PIN	2				
11	06B0007	000	垫圈	WASHER	2				
12	31L0017	002	左支腿	SUPPORT	1				
13	55H0049	000	轴套	BUSHING	2				
14	18A3263	000	压板	PLATE	1				
15	76A0601	000	六角头螺栓	HEX BOLT	6				
16	76A0602	000	螺母	NUT	6				
17	10B0014	000	油杯	GREASE FITTING	6				
18	86A0258	001	油杯护套	BOOT	11				
19	28C0167	000	调整垫	SHIM	2				
20	55A4211	000	轴套	BUSHING	2				
21	53H0003	001	压盖	COVER	4				
22	10J0001	000	油杯	GREASE FITTING	4				
23	55H0068	000	衬套	BUSHING	2				
24	55H0050	000	衬套	BUSHING	2				
25	55H0051	000	衬套	BUSHING	2				
26	00K0031	000	前桥黄油管路	FRONT AXLE GREASE LINES	1				
27	54C0410	000	限位软轴	FLEXIBLE SHAFT	1				
28	27C0432	001	销组件	PIN GP	1				
29	55A4252	002	轴套	BUSHING	4				
30	08B0020	000	销	PIN	6				
31	06B0016	000	垫圈	WASHER	6				
动力换挡车架系统									

注 19

PDF 文件使用 "pdfFactory Pro" 试用版本创建 www.fineprint.cn

32E1202 002 挖掘工作装置（伸缩斗杆）
BACKHOE EQUIPMENT

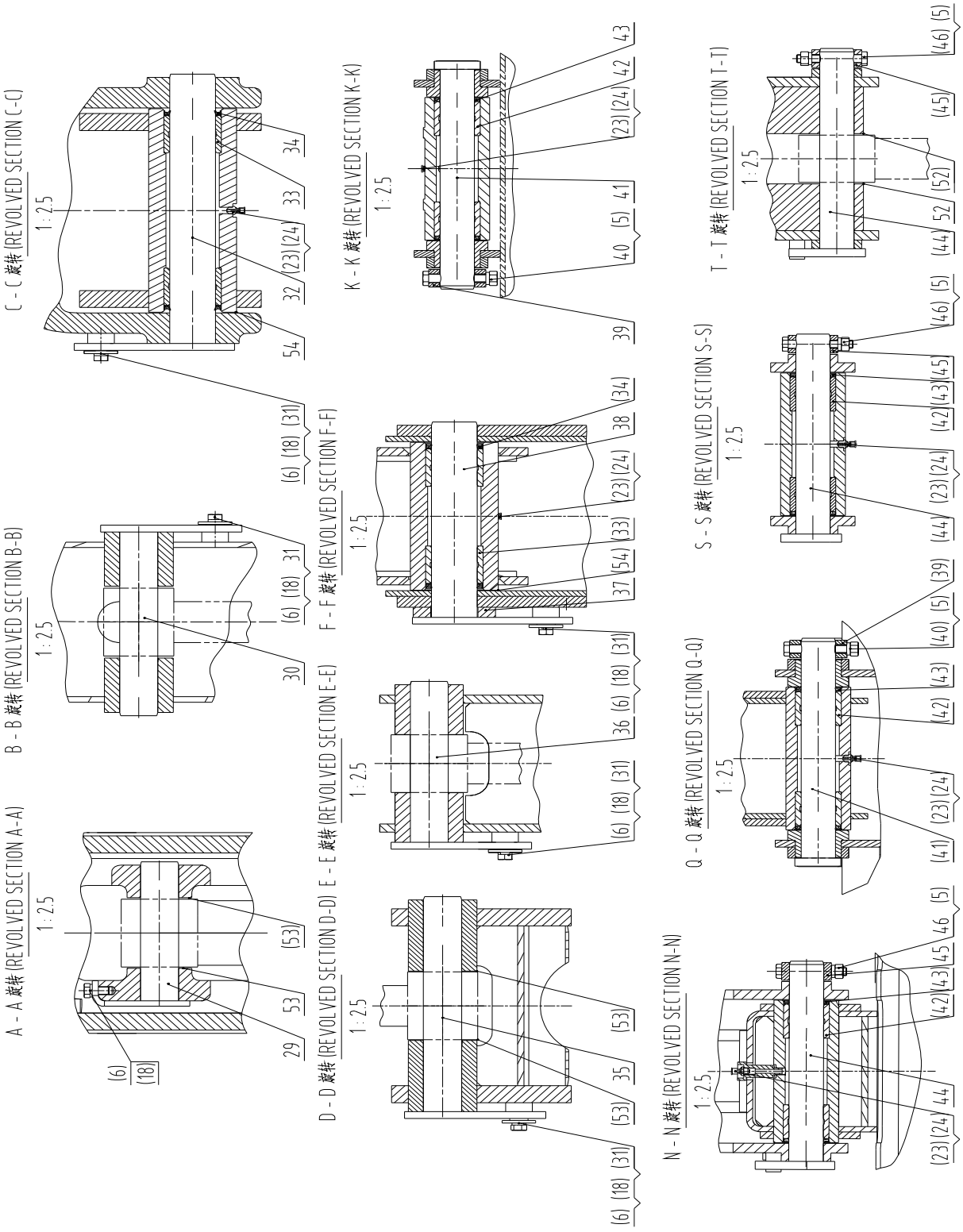

PDF 文件使用 "pdfFactory Pro" 试用版本创建 www.fineprint.cn

32E1202 002 挖掘工作装置（伸缩斗杆）
BACKHOE EQUIPMENT

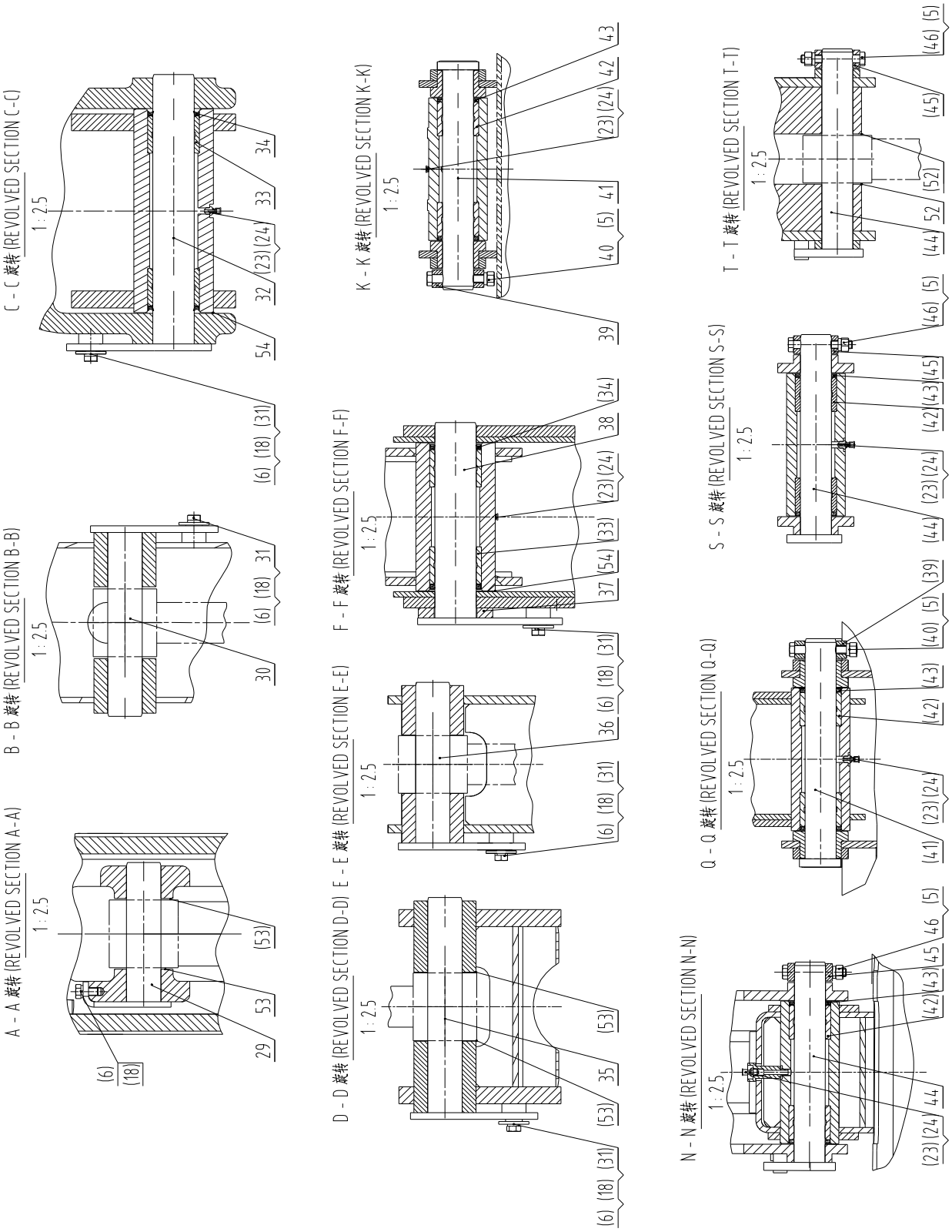

PDF 文件使用 "pdfFactory Pro" 试用版本创建 www.fineprint.cn

32E1202 002 挖掘工作装置（伸缩斗杆） BACKHOE EQUIPMENT

件号 ITEM	部件号 PART NO.	版本 VER	零件名称	PART NAME	数量 Q'TY	服务代码 S.C	适用机号 SERIAL NO.	互换性 IA	可替换零件号 REPLACEABLE
1	00B0019	000	螺栓	BOLT	4				
2	06B0347	000	垫圈	WASHER	8				
3	11L0027	000	销	PIN	1				
4	01B0381	000	螺栓	BOLT	2				
5	03B0472	000	螺母	NUT	7				
6	00B0011	000	螺栓	BOLT	8				
7	60A2242	001	销轴	PIN	2				
8	21D0692	005	动臂	BOOM	1				
9	02D1542	000	吊钩	HOOK	1				
10	03B0053	000	螺母	NUT	4				
11	00B0029	000	螺栓	BOLT	4				
12	16D0912	000	连杆	LINK	1				
13	21D0690	000	摇臂	LEVER	1				
14	43C2300	002	斗杆	ARM	1				
15	72A1587	000	限位挂钩	LIMIT HOOK	1				
16	07B0048	000	挡圈	SNAP RING	2				
17	60H0036	000	销	PIN	1				
18	06B0349	000	垫圈	WASHER	10				
19	00B0035	000	螺栓	BOLT	4				
21	11D0919	000	销轴	PIN	1				
22	18A3051	002	挂钩	HOOK	2				
23	10B0014	000	油杯	GREASE FITTING	7				
24	86A0258	001	油杯护套	BOOT	7				
25	71A0973	002	回转支座	SWING SEAT	1				
26	57H0004	001	垫片	SHIM	1				
27	57H0005	001	垫片	SHIM	1				
28	57H0006	001	垫片	SHIM	1				
29	11D0994	000	销	PIN	1				
30	11D0813	000	销	PIN	1				
31	06B0127	000	垫圈	WASHER	5				
32	11D0819	000	销	PIN	1				
33	55H0036	000	轴套	BUSHING	4				
34	13B0138	000	密封圈 60X75X7	SEAL RING	4				
35	11D0812	000	销	PIN	1				
36	11D0816	000	销	PIN	1				
37	15A4610	000	垫板	PLATE	1				
38	11D0814	000	销	PIN	1				
39	55A1393	000	带孔圆套	BUSHING	2				
40	01B0142	000	螺栓	BOLT	2				
41	11D0820	000	销	PIN	2				
42	55H0035	000	轴套	BUSHING	8				

PDF 文件使用 "pdfFactory Pro" 试用版本创建 www.fineprint.cn

32E1202 002 挖掘工作装置（伸缩斗杆） BACKHOE EQUIPMENT

件号 ITEM	部件号 PART NO.	版本 VER	零件名称	PART NAME	数量 Q'TY	服务代码 S.C	适用机号 SERIAL NO.	互换性 IA	可替换零件号 REPLACEABLE
43	13B0256	000	防尘圈	DUST RING	8				
44	11D0818	000	销	PIN	3				
45	55A3914	000	销套	PIN BUSHING	3				
46	01B0297	000	螺栓	BOLT	3				
47	84A1865	000	堵头	PLUG	1				
51	57A1465	000	调整垫	SHIM	4				
52	57A1342	000	调整垫圈	WASHER	2				
53	57A1352	000	调整垫圈	WASHER	4				
54	57A1353	000	调整垫圈	WASHER	2				
伸缩斗杆									

注 20

PDF 文件使用 "pdfFactory Pro" 试用版本创建 www.fineprint.cn

43C2300 002 斗杆
ARM

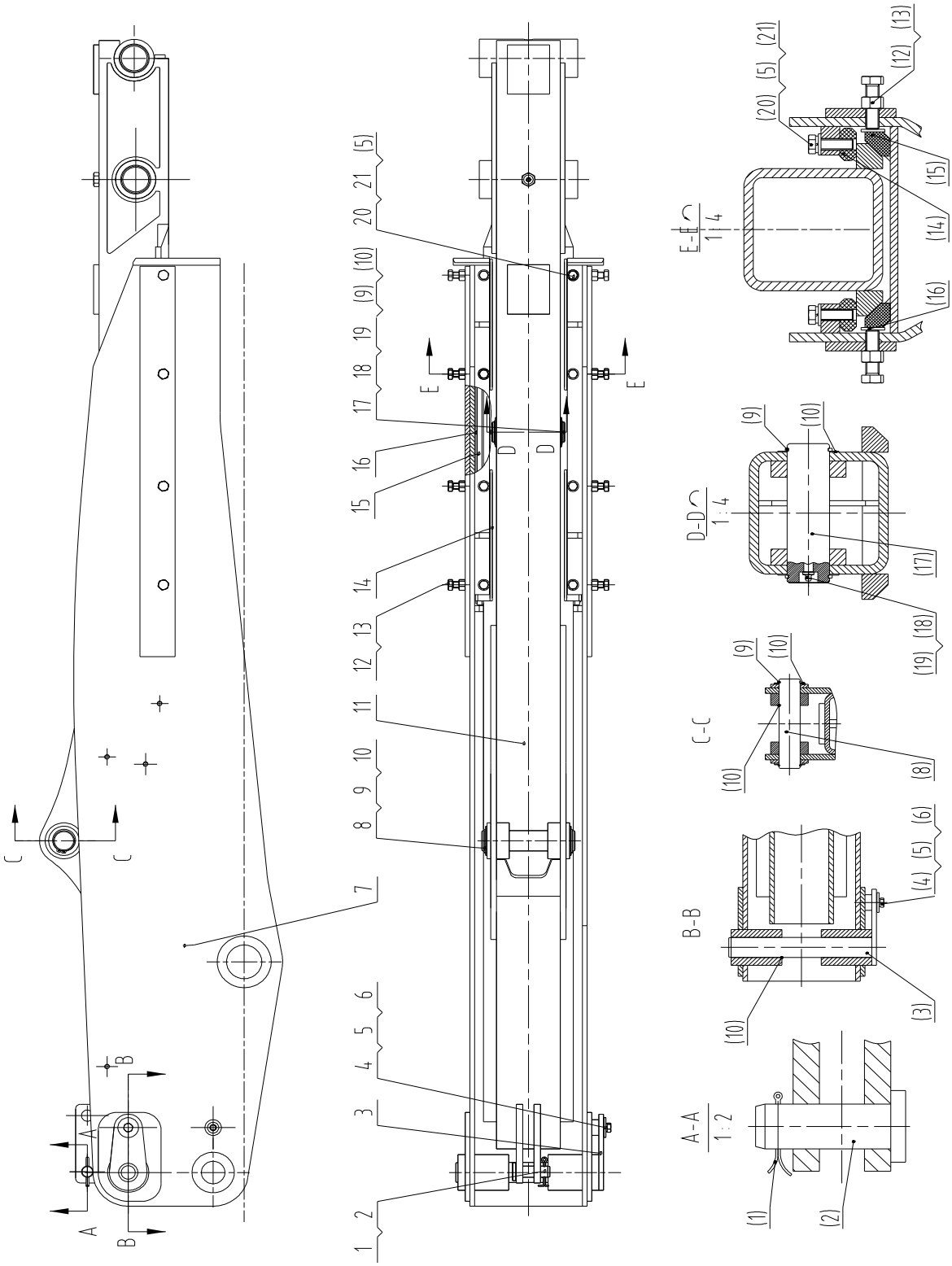

PDF 文件使用 "pdfFactory Pro" 试用版本创建 www.fineprint.cn

43C2300 002 斗杆 ARM

件号 ITEM	部件号 PART NO.	版本 VER	零件名称	PART NAME	数量 Q'TY	服务代码 S.C	适用机号 SERIAL NO.	互换性 IA	可替换零件号 REPLACEABLE
1	08B0017	000	销	PIN	1				
2	11D0689	001	销	PIN	1				
3	11D0445	000	销	PIN	1				
4	00B0011	000	螺栓	BOLT	1				
5	06B0349	000	垫圈	WASHER	9				
6	06B0127	000	垫圈	WASHER	1				
7	16D1004	001	斗杆	ARM	1				
8	60A2519	000	销	PIN	1				
9	76A0498	001	挡圈	SNAP RING	4				
10	28K0002	001	调整垫	SHIM	6				
11	16D0997	003	斗杆	ARM	1				
12	00B0232	000	螺栓	BOLT	8				
13	03B0111	000	螺母	NUT	8				
14	16A2911	001	垫块	BLOCK	4				
15	17A1584	000	垫块	BLOCK	2				
16	10A3831	001	垫板	PLATE	2				
17	60A2520	000	销	PIN	1				
18	10B0014	000	油杯	GREASE FITTING	1				
19	86A0258	001	油杯护套	BOOT	1				
20	00B0013	000	螺栓	BOLT	8				
21	06B0007	000	垫圈	WASHER	8				

PDF 文件使用 "pdfFactory Pro" 试用版本创建 www.fineprint.cn

驾驶室和覆盖件 CAB AND ACCESSORIE

44E0396 003 机罩总成
ENGINE HOOD AS

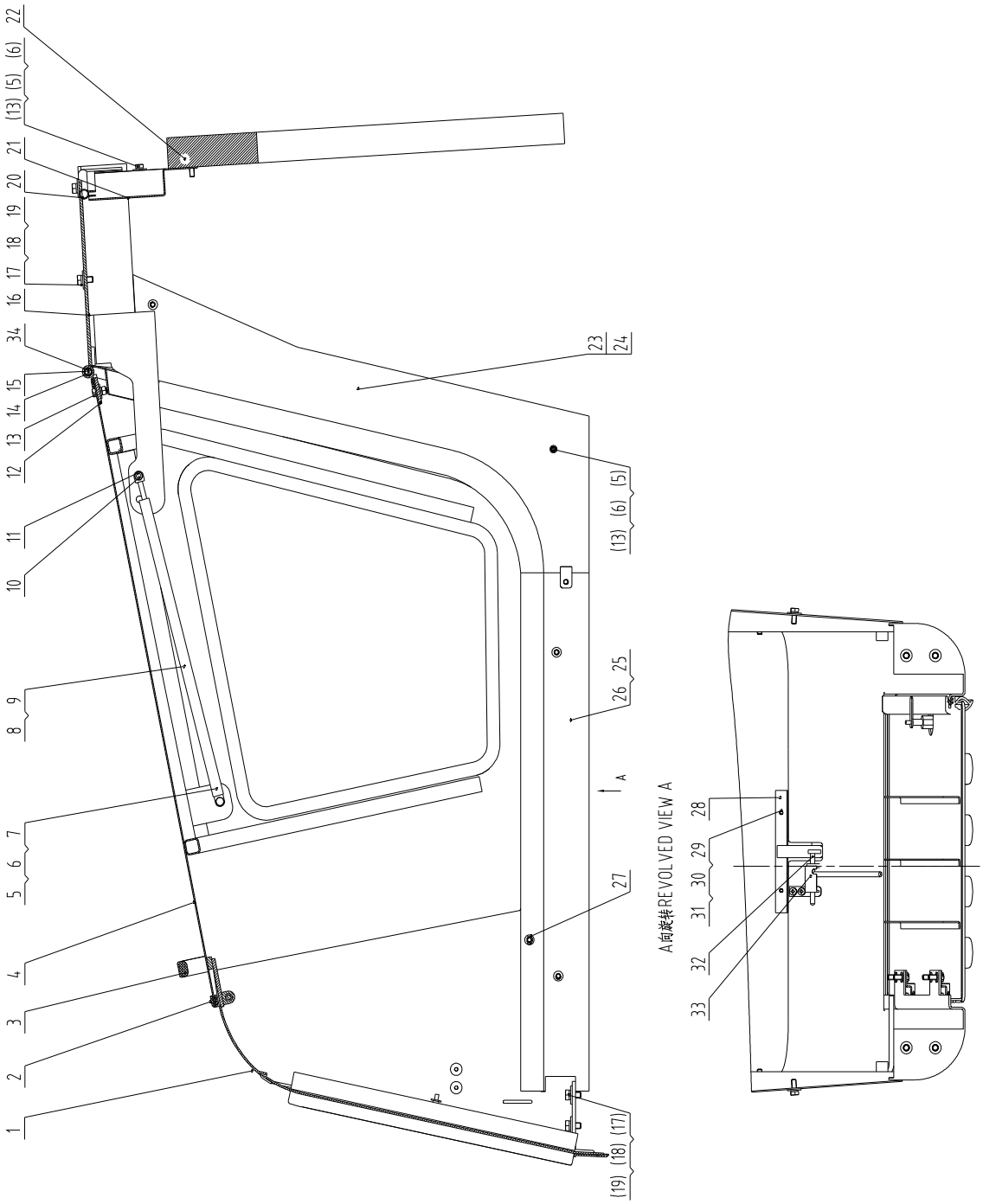

PDF 文件使用 "pdfFactory Pro" 试用版本创建 www.fineprint.cn

44E0396 003 机罩总成 ENGINE HOOD AS

件号 ITEM	部件号 PART NO.	版本 VER	零件名称	PART NAME	数量 Q'TY	服务代码 S.C	适用机号 SERIAL NO.	互换性 IA	可替换零件号 REPLACEABLE
1	48C1419	000	前罩	COVER	1				
2	84A0724	000	密封胶条 L=4770	SEAL	1				
3	35C0615	001	拉手	KNOB	1				
4	43D0283	000	上罩	HOOD AS	1				
5	06B0086	000	垫圈	WASHER	26				
6	06B0348	000	垫圈	WASHER	26				
7	03B0021	000	螺母	NUT	10				
8	34C0494	001	上罩气弹簧（一）	SPRING	1				
9	34C0495	002	上罩气弹簧（二）	SPRING	1				
10	00B0102	000	螺栓	BOLT	2				
11	55A1438	000	套	BUSHING	1				
12	17D0543	000	铰链板	PLATE	2				
13	00B0075	000	螺栓	BOLT	22				
14	60A2789	000	销轴	PIN	2				
15	07V0078	000	挡圈	SNAP RING	2				
16	43D0853	001	后盖板	COVER	1				
17	00B0005	000	螺栓	BOLT	8				
18	06B0030	000	垫圈	WASHER	8				
19	06B0347	000	垫圈	WASHER	8				
20	84A1737	000	胶条	RUBBER STRIP	1				
21	45D0842	000	挡板	PLATE	1				
22	85A2731	000	隔热板	HEAT SHIELD	1				
23	42D1068	000	左侧板	SIDE PLATE-LH	1				
24	42D1069	000	右侧板	SIDE PLATE-RH	1				
25	19A2521	000	右侧板	SIDE PLATE-RH	1				
26	19A2520	000	左侧板	SIDE PLATE-LH	1				
27	84A1738	000	垫板	PLATE	2				
28	43D0425	001	安装板	MOUNTING PLATE	1				
29	04B0056	000	螺钉	SCREW	4				
30	06B0024	000	垫圈	WASHER	4				
31	06B0346	000	垫圈	WASHER	4				
32	16D1034	000	拉杆	LINKAGE	1				
33	43D0792	000	安装板	MOUNTING PLATE	1				
34	10V0072	000	油杯	GREASE FITTING	2				

PDF 文件使用 "pdfFactory Pro" 试用版本创建 www.fineprint.cn

48C1419 000 前罩
COVER

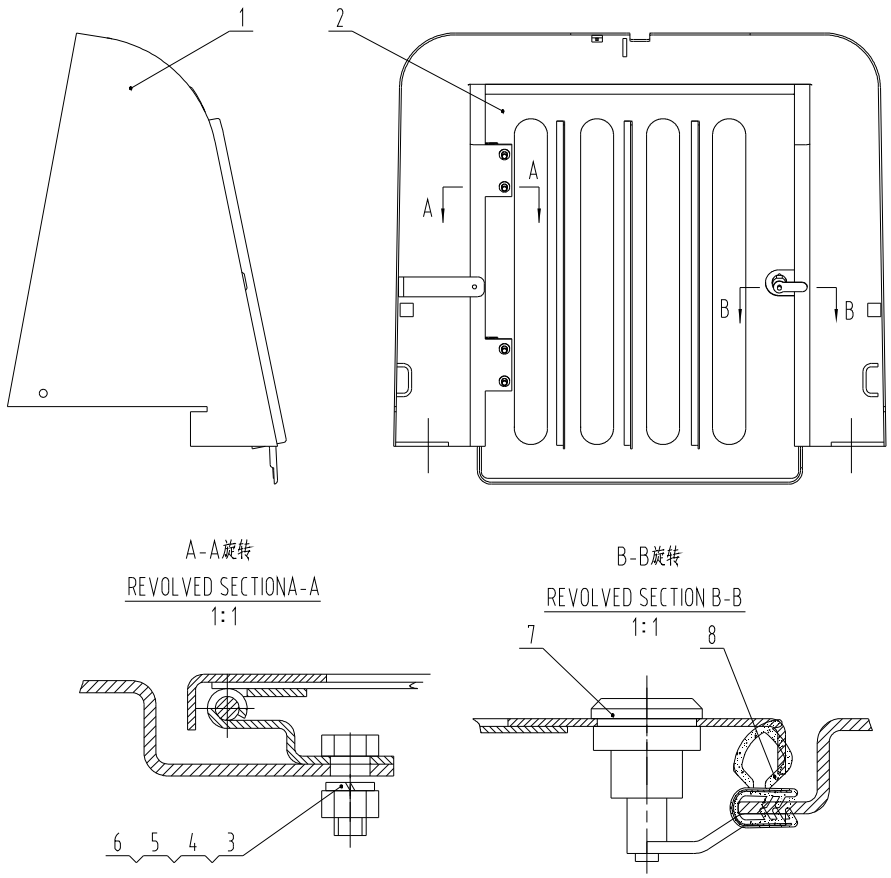

48C1419 000 前罩 COVER

件号 ITEM	部件号 PART NO.	版本 VER	零件名称	PART NAME	数量 Q'TY	服务代码 S.C	适用机号 SERIAL NO.	互换性 IA	可替换零件号 REPLACEABLE
1	43D0753	001	前罩	COVER	1				
2	43D0754	000	门	DOOR	1				
3	00B0075	000	螺栓	BOLT	4				
4	03B0021	000	螺母	NUT	4				
5	06B0005	000	垫圈	WASHER	4				
6	06B0348	000	垫圈	WASHER	4				
7	48C0045	000	工具箱锁	LOCK	1				
8	84A1736	000	胶条	RUBBER STRIP	1				

PDF 文件使用 "pdfFactory Pro" 试用版本创建 www.fineprint.cn

44E0397 003 机罩总成
ENGINE HOOD AS

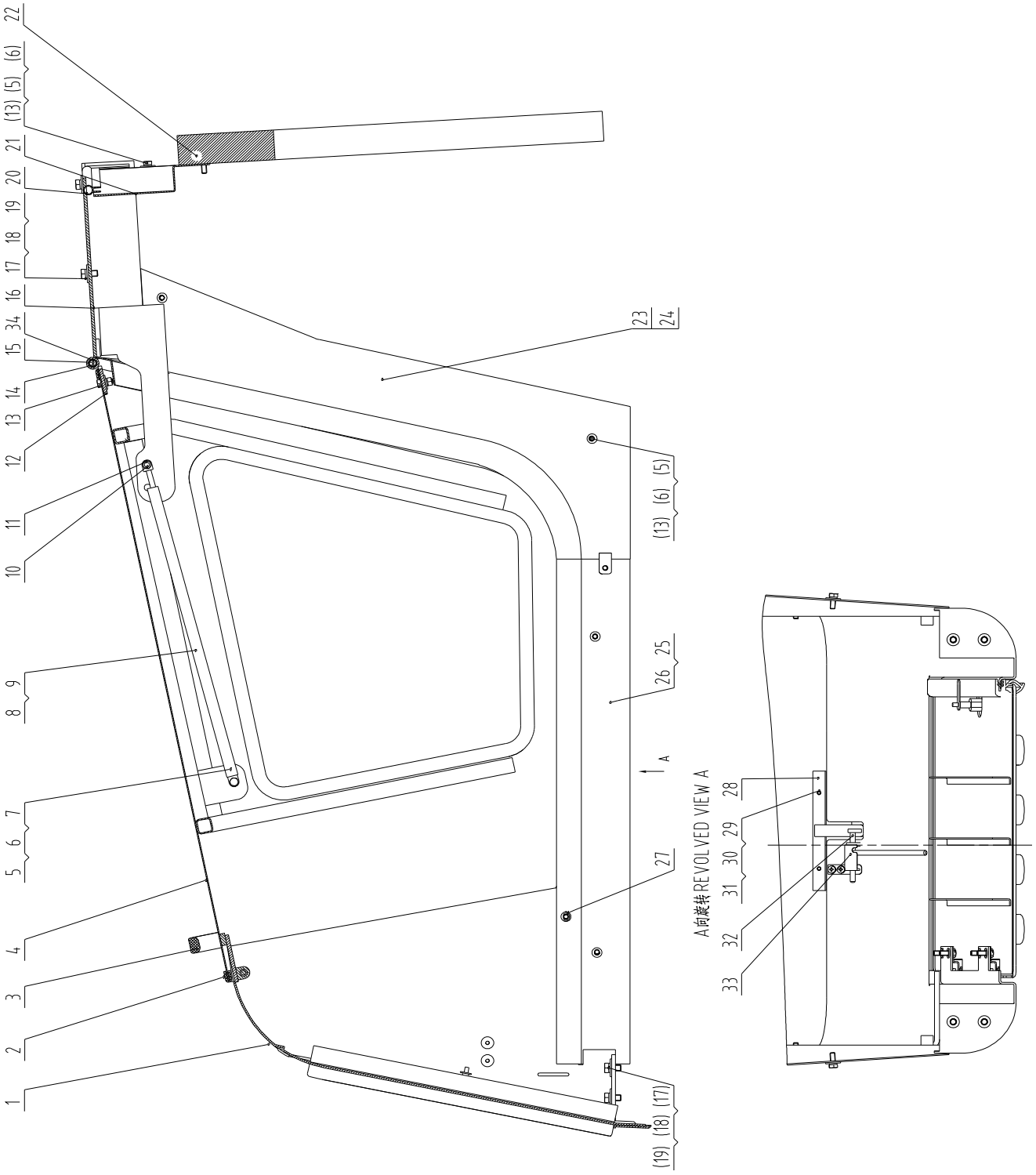

PDF 文件使用 "pdfFactory Pro" 试用版本创建 www.fineprint.cn

44E0397 003 机罩总成 ENGINE HOOD AS

件号 ITEM	部件号 PART NO.	版本 VER	零件名称	PART NAME	数量 Q'TY	服务代码 S.C	适用机号 SERIAL NO.	互换性 IA	可替换零件号 REPLACEABLE
1	48C1419	000	前罩	COVER	1				
2	84A0724	000	密封胶条 L=4770	SEAL	1				
3	35C0615	001	拉手	KNOB	1				
4	43D0283	000	上罩	HOOD AS	1				
5	06B0086	000	垫圈	WASHER	26				
6	06B0348	000	垫圈	WASHER	26				
7	03B0021	000	螺母	NUT	10				
8	34C0494	001	上罩气弹簧（一）	SPRING	1				
9	34C0495	002	上罩气弹簧（二）	SPRING	1				
10	00B0102	000	螺栓	BOLT	2				
11	55A1438	000	套	BUSHING	1				
12	17D0543	000	铰链板	PLATE	2				
13	00B0075	000	螺栓	BOLT	22				
14	60A2789	000	销轴	PIN	2				
15	07V0078	000	挡圈	SNAP RING	2				
16	43D0749	000	后盖	REAR COVER	1				
17	00B0005	000	螺栓	BOLT	8				
18	06B0030	000	垫圈	WASHER	8				
19	06B0347	000	垫圈	WASHER	8				
20	84A1737	000	胶条	RUBBER STRIP	1				
21	45D0842	000	挡板	PLATE	1				
22	85A2731	000	隔热板	HEAT SHIELD	1				
23	43D0775	000	左侧板	SIDE PLATE-LH	1				
24	43D0776	000	右侧板	SIDE PLATE-RH	1				
25	19A1471	001	右侧板	SIDE PLATE-RH	1				
26	19A1469	001	左侧板	SIDE PLATE-LH	1				
27	84A1738	000	垫板	PLATE	2				
28	43D0425	001	安装板	MOUNTING PLATE	1				
29	04B0056	000	螺钉	SCREW	4				
30	06B0024	000	垫圈	WASHER	4				
31	06B0346	000	垫圈	WASHER	4				
32	16D1034	000	拉杆	LINKAGE	1				
33	43D0792	000	安装板	MOUNTING PLATE	1				
34	10V0072	000	油杯	GREASE FITTING	2				

帕金斯

注 21

PDF 文件使用 "pdfFactory Pro" 试用版本创建 www.fineprint.cn

46E0065 001 司机椅总成
SEAT AS

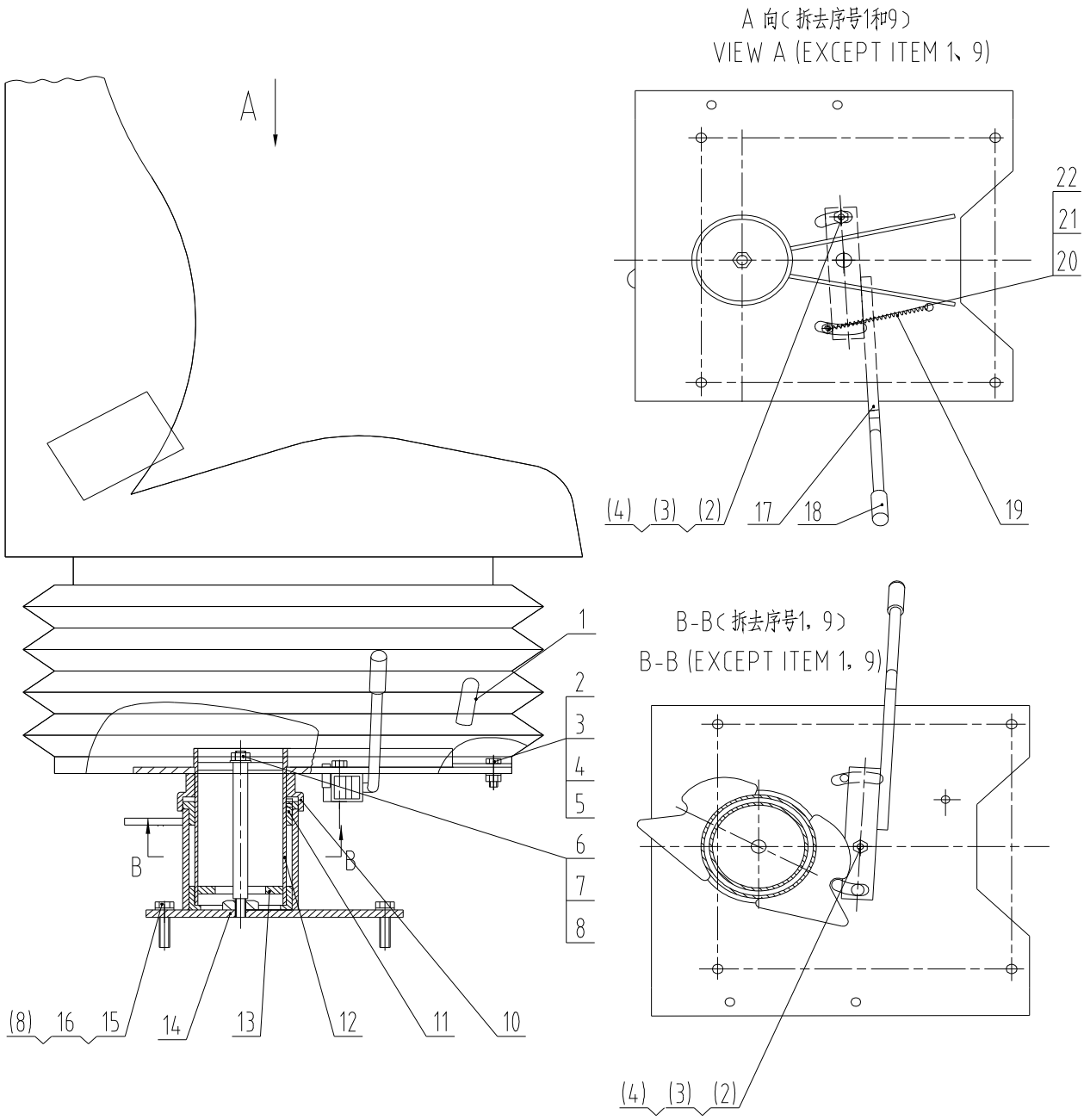

PDF 文件使用 "pdfFactory Pro" 试用版本创建 www.fineprint.cn

46E0065 001 司机椅总成 SEAT AS

件号 ITEM	部件号 PART NO.	版本 VER	零件名称	PART NAME	数量 Q'TY	服务代码 S.C	适用机号 SERIAL NO.	互换性 IA	可替换零件号 REPLACEABLE
1	47C0184	000	座椅	SEAT	1				
2	03B0021	000	螺母	NUT	6				
3	06B0005	000	垫圈	WASHER	6				
4	06B0348	000	垫圈	WASHER	8				
5	00B0085	000	螺栓	BOLT	6				
6	03B0053	000	螺母	NUT	1				
7	60A1791	001	轴	SHAFT	1				
8	06B0001	000	垫圈	WASHER	5				
10	83H0013	000	橡胶护套	BOOT	1				
11	76H0014	000	上内环	RING	1				
12	02D3912	000	安装座	MOUNTING SUPPORT	1				
13	76H0015	000	下内环	RING	1				
14	00D4481	000	支架	BRACKET	1				
15	00B0029	000	螺栓	BOLT	4				
16	06B0347	000	垫圈	WASHER	4				
17	23L0042	001	摇手	HANDLE	1				
18	86H0013	000	捏手	KNOB	1				
19	10J0004	000	拉簧	SPRING	1				
20	03B0036	000	螺母	NUT	1				
21	06B0024	000	垫圈	WASHER	1				
22	06B0346	000	垫圈	WASHER	1				

浙江天成

注 22

PDF 文件使用 "pdfFactory Pro" 试用版本创建 www.fineprint.cn

46E0066 001 司机椅总成
SEAT AS

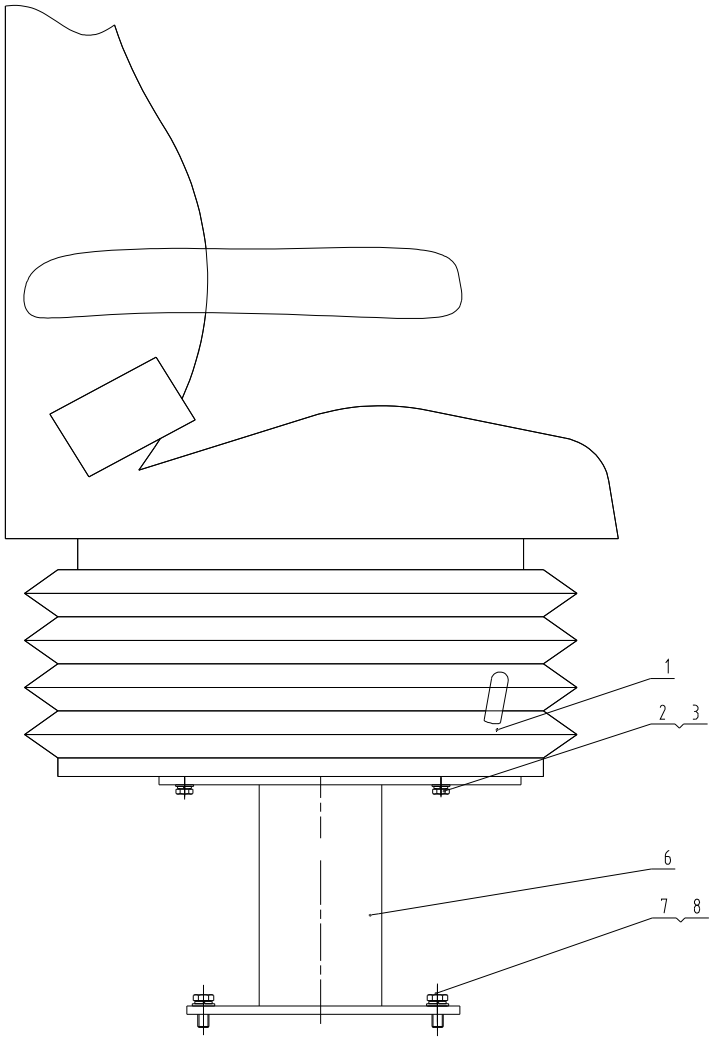

46E0066 001 司机椅总成 SEAT AS

件号 ITEM	部件号 PART NO.	版本 VER	零件名称	PART NAME	数量 Q'TY	服务代码 S.C	适用机号 SERIAL NO.	互换性 IA	可替换零件号 REPLACEABLE
1	47C0831	000	司机椅	SEAT	1				
2	00B0085	000	螺栓	BOLT	6				
3	06B0348	000	垫圈	WASHER	6				
6	02D3911	000	安装座	MOUNTING SUPPORT	1				
7	00B0012	000	螺栓	BOLT	4				
8	06B0347	000	垫圈	WASHER	4				
KAB									

注 23

PDF 文件使用 "pdfFactory Pro" 试用版本创建 www.fineprint.cn

41E0448 006 驾驶室总成
CAB AS

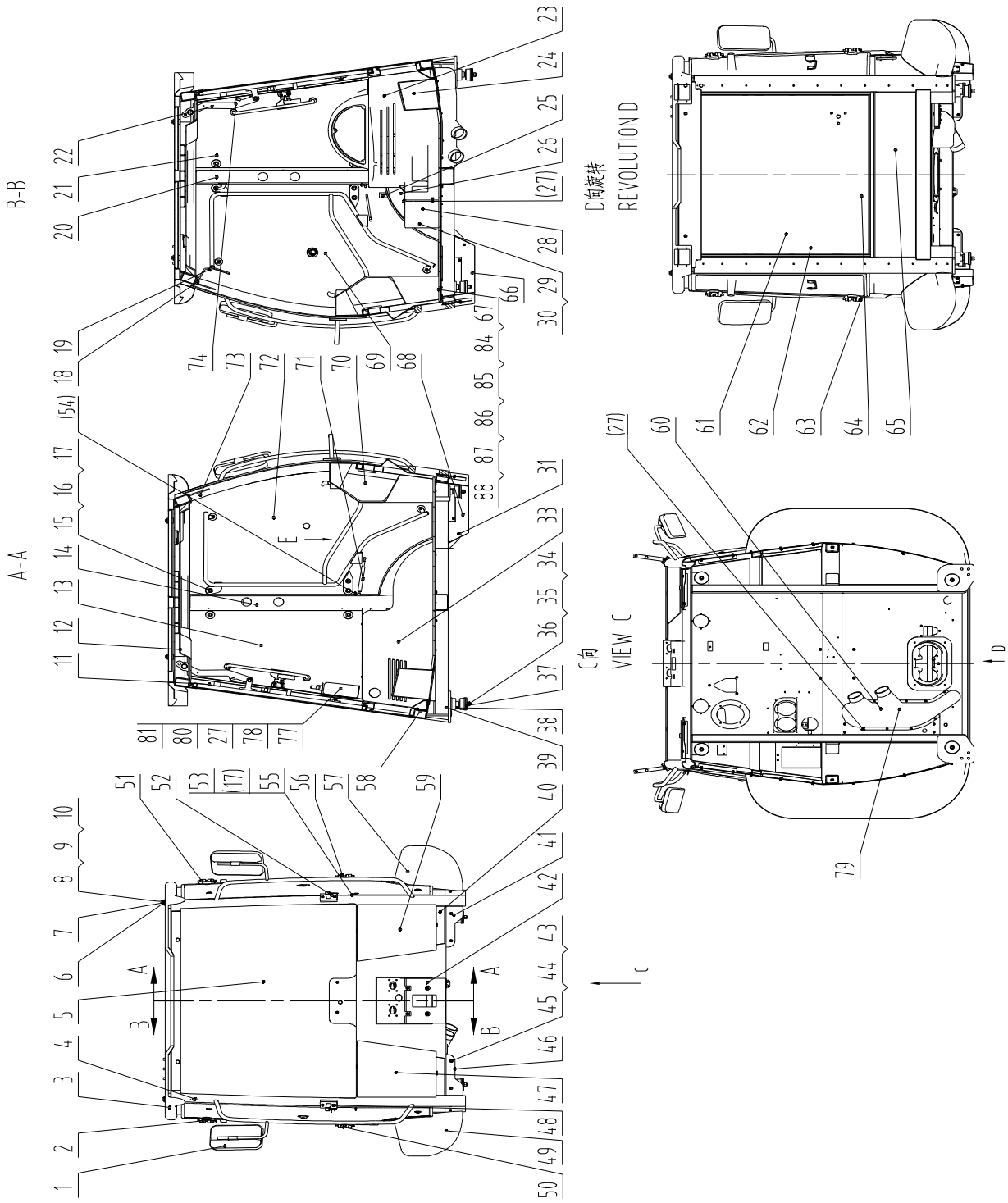

PDF 文件使用 "pdfFactory Pro" 试用版本创建 www.fineprint.cn

41E0448 006 驾驶室总成 CAB AS

件号 ITEM	部件号 PART NO.	版本 VER	零件名称	PART NAME	数量 Q'TY	服务代码 S.C	适用机号 SERIAL NO.	互换性 IA	可替换零件号 REPLACEABLE
1	47C0110	001	后视镜	REARVIEW MIRROR	2				
2	22C0732	000	门铰链	DOOR HINGE	1				
3	46D0816	000	顶盖	COVER	1				
4	23D1945	005	驾驶室	CAB	1				
5	87A0859	000	挡风玻璃	WINDSHEILD	1				
6	83A1238	000	缓冲垫	CUSHION	4				
7	84A1703	000	胶垫	PAD	4				
8	06B0059	000	垫圈	WASHER	4				
9	00B0350	000	螺栓	BOLT	4				
10	06B0349	000	垫圈	WASHER	4				
11	84A0822	000	限位块	BLOCK	2				
12	85A2996	000	顶内饰件	DOME DECORATION AS	1				
13	47C1510	001	窗	WINDOW	1				
14	37C0894	000	风道	AIR DUCT	1				
15	06B0347	000	垫圈	WASHER	18				
16	00B0341	000	螺栓	BOLT	18				
17	06B0030	000	垫圈	WASHER	20				
18	04B0055	000	螺钉	SCREW	2				
19	47C1640	000	后视镜	REARVIEW MIRROR	1				
20	37C0895	000	风道	AIR DUCT	1				
21	47C1509	001	窗	WINDOW	1				
22	34C1958	000	气弹簧	AIR SPRING	2				
23	86A1464	001	右仪表罩	COVER-RH	1				
24	86A1465	001	箱体	HOUSING	1				
25	35C0626	000	旋钮	KNOB	1				
26	27C0414	000	保险盒	FUSE BOX	1				
27	02B0147	000	螺栓	BOLT	48				
28	86A1463	000	箱体	HOUSING	1				
29	00B0036	000	螺栓	BOLT	4				
30	06B0352	000	垫圈	WASHER	4				
31	03B0021	000	螺母	NUT	2				
33	86A1274	002	侧罩	SIDE HOOD	1				
34	01B0119	000	螺栓	BOLT	4				
35	06B0351	000	垫圈	WASHER	4				
36	03B0095	000	螺母	NUT	4				
37	14A8870	000	垫圈	WASHER	4				
38	34K0037	000	减震器	SHOCK ABSORBER	4				
39	14A8869	000	垫圈	WASHER	4				
40	42B0005	000	西卡玻璃胶	SEAL	1				
41	19A1135	000	挡板	PLATE	1				
42	85A2808	000	隔热板	HEAT SHIELD	1				
43	06B0348	000	垫圈	WASHER	10				

PDF 文件使用 "pdfFactory Pro" 试用版本创建 www.fineprint.cn

41E0448 006 驾驶室总成 CAB AS

件号 ITEM	部件号 PART NO.	版本 VER	零件名称	PART NAME	数量 Q'TY	服务代码 S.C	适用机号 SERIAL NO.	互换性 IA	可替换零件号 REPLACEABLE
44	00B0007	000	螺栓	BOLT	10				
45	06B0005	000	垫圈	WASHER	10				
46	19A1134	000	挡板	PLATE	1				
47	87A0802	000	玻璃	GLASS	1				
48	00D5772	001	灯支架	LIGHT BRACKET	1				
49	20A9775	001	挡泥板	FENDER	1				
50	22C0708	000	门铰链	DOOR HINGE	1				
51	24C0854	000	门铰链	DOOR HINGE	1				
52	00D6104	001	灯支架	LIGHT BRACKET	1				
53	20A8117	000	锁扣	LOCK BUCKLE	2				
55	61A0854	001	轴	SHAFT	2				
56	22C0707	000	门铰链	DOOR HINGE	1				
57	20A9774	001	挡泥板	FENDER	1				
58	86A0476	001	挖掘端风道	AIR DUCT	1				
59	87A0801	000	玻璃	GLASS	1				
60	86A1279	001	风道	AIR DUCT	1				
61	47C1511	000	窗	WINDOW	1				
62	84A1715	000	胶条	RUBBER STRIP	2				
63	07V0078	000	挡圈	SNAP RING	4				
64	84A1716	001	橡胶条	SEAL	2				
65	87A0790	000	玻璃	GLASS	1				
66	21A7894	000	弯板	PLATE	1				
67	84A1994	000	地板垫	FLOOR MAT	1				
68	21A7895	000	弯板	PLATE	1				
69	47C1649	001	右门	DOOR-RH	1				
70	37C0875	001	前台	PLATFORM	1				
71	24C1147	000	气弹簧	AIR SPRING	2				
72	47C1648	000	左门	DOOR-LH	1				
73	47C1287	000	遮阳帘	VISOR	1				
74	60A1042	000	销	PIN	2				
77	27C0273	000	灭火器	FIRE EXTINGUISHER	1				
78	34A2172	000	安装架	MOUNTING BRACKET	1				
79	85A2745	000	密封海绵	SPONGE	1				
80	06B0062	000	垫圈	WASHER	2				
81	06B0346	000	垫圈	WASHER	2				
82	86A0336	001	帽钩	HOOK	1				
83	04B0711	000	螺钉	SCREW	2				
84	84A2126	000	地板垫	FLOOR MAT	1				
85	84A2127	000	地板垫	FLOOR MAT	1				
86	84A2141	000	地板垫	FLOOR MAT	1				
87	84A2142	000	地板垫	FLOOR MAT	1				
88	84A2143	000	地板垫	FLOOR MAT	1				

PDF 文件使用 "pdfFactory Pro" 试用版本创建 www.fineprint.cn

47C1510 001 窗
WINDOW

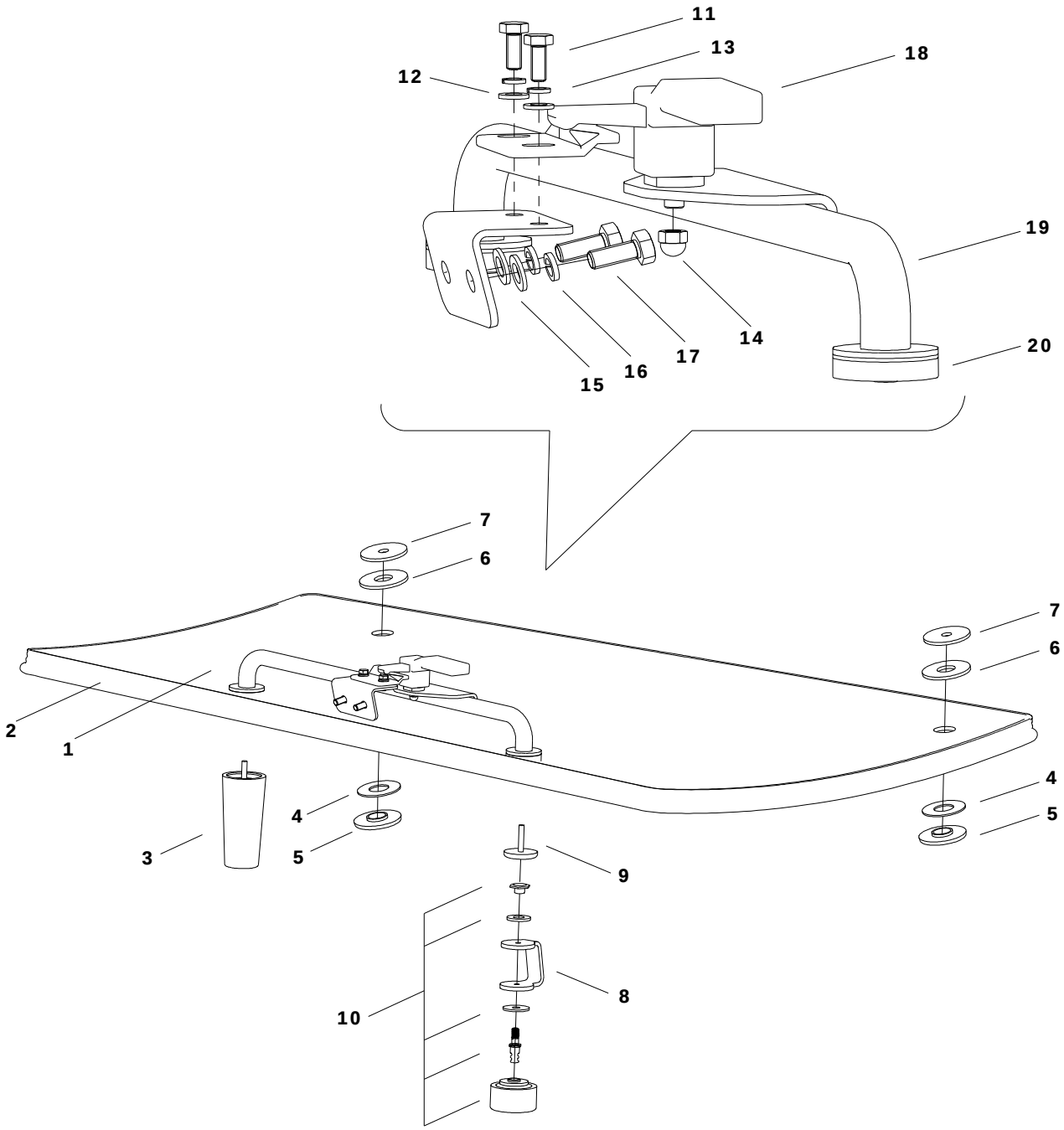

PDF 文件使用 "pdfFactory Pro" 试用版本创建 www.fineprint.cn

47C1510 001 窗 WINDOW

件号 ITEM	部件号 PART NO.	版本 VER	零件名称	PART NAME	数量 Q'TY	服务代码 S.C	适用机号 SERIAL NO.	互换性 IA	可替换零件号 REPLACEABLE
1	87A0793	000	玻璃	GLASS	1				
2	84A1714	000	胶条	RUBBER STRIP	1				
3	84A1713	000	缓冲头	CUSHION HEAD	1				
4	10A6158	000	板	PLATE	2				
5	83A1243	000	橡胶垫圈	RUBBER WASHER	2				
6	83A1242	000	橡胶垫圈	RUBBER WASHER	2				
7	11A5924	000	板	PLATE	2				
8	21A7444	000	弯板	PLATE	1				
9	48C1339	000	固定盘	FIXED PLATE	1				
10	47C1328	000	锁	LOCK	1				
11	00B0022	000	螺栓	BOLT	2				
12	06B0024	000	垫圈	WASHER	2				
13	06B0346	000	垫圈	WASHER	2				
14	03B0591	000	螺母	NUT	1				
15	06B0005	000	垫圈	WASHER	2				
16	06B0348	000	垫圈	WASHER	2				
17	00B0075	000	螺栓	BOLT	2				
18	47C1410	000	锁	LOCK	1				
19	41D0525	000	扶手	HANDRAIL	1				
20	84A1743	000	胶垫	PAD	3				

PDF 文件使用 "pdfFactory Pro" 试用版本创建 www.fineprint.cn

22C0732 000 门铰链
DOOR HINGE

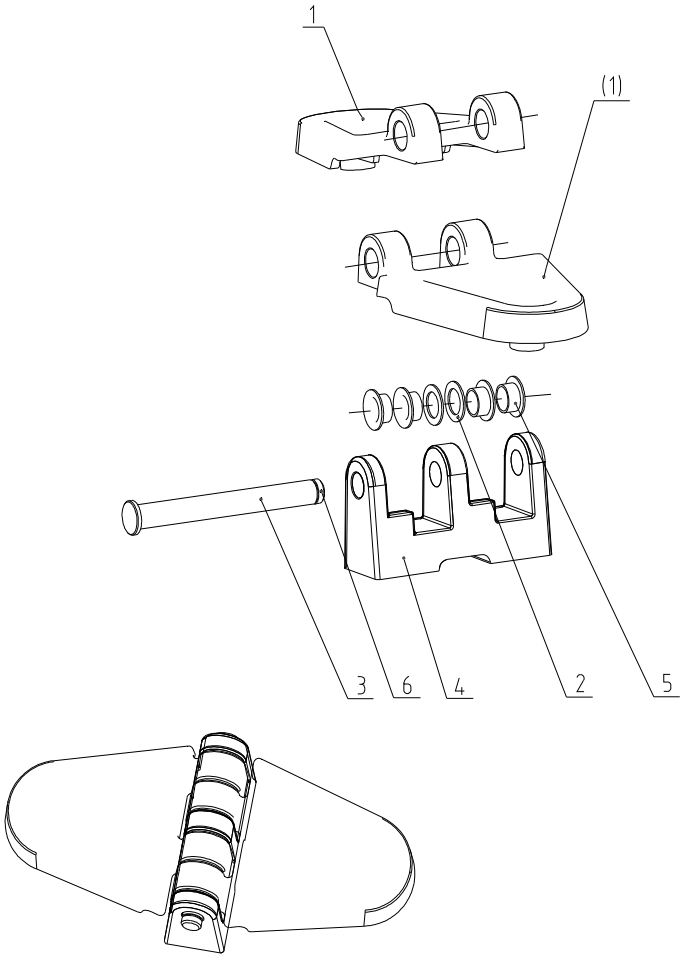

22C0732 000 门铰链 DOOR HINGE

件号 ITEM	部件号 PART NO.	版本 VER	零件名称	PART NAME	数量 Q'TY	服务代码 S.C	适用机号 SERIAL NO.	互换性 IA	可替换零件号 REPLACEABLE
1	71A0877	000	铰链板	PLATE	1				
2	56A1832	000	调整垫	SHIM	2				
3	60A2224	000	中间轴	MIDDLE SHAFT	1				
4	71A0885	000	铰链座	HINGE SEAT	1				
5	55A3900	000	轴套	BUSHING	4				
6	07V0078	000	挡圈	SNAP RING	1				

PDF 文件使用 "pdfFactory Pro" 试用版本创建 www.fineprint.cn

47C1509 001 窗
WINDOW

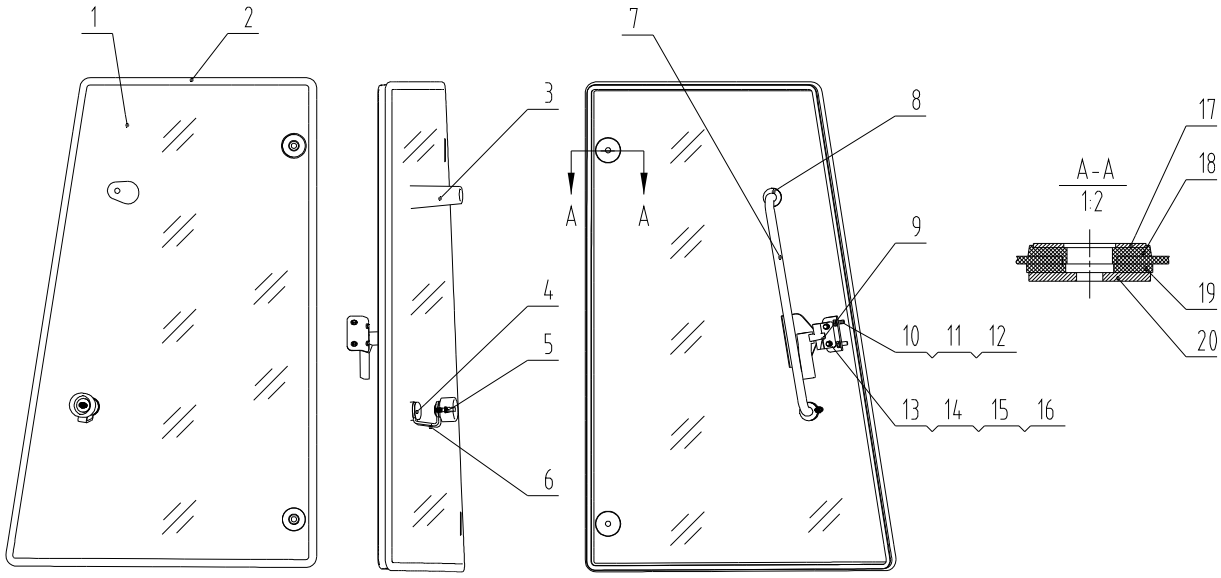

47C1509 001 窗 WINDOW

件号 ITEM	部件号 PART NO.	版本 VER	零件名称	PART NAME	数量 Q'TY	服务代码 S.C	适用机号 SERIAL NO.	互换性 IA	可替换零件号 REPLACEABLE
1	87A0792	000	玻璃	GLASS	1				
2	84A1714	000	胶条	RUBBER STRIP	1				
3	84A1713	000	缓冲头	CUSHION HEAD	1				
4	48C1339	000	固定盘	FIXED PLATE	1				
5	47C1328	000	锁	LOCK	1				
6	21A7444	000	弯板	PLATE	1				
7	41D0524	000	扶手	HANDRAIL	1				
8	84A1743	000	胶垫	PAD	3				
9	47C1438	000	锁	LOCK	1				
10	06B0005	000	垫圈	WASHER	2				
11	06B0348	000	垫圈	WASHER	2				
12	00B0075	000	螺栓	BOLT	2				
13	00B0022	000	螺栓	BOLT	2				
14	06B0024	000	垫圈	WASHER	2				
15	06B0346	000	垫圈	WASHER	2				
16	03B0591	000	螺母	NUT	1				
17	10A6158	000	板	PLATE	2				
18	83A1243	000	橡胶垫圈	RUBBER WASHER	2				
19	83A1242	000	橡胶垫圈	RUBBER WASHER	2				
20	11A5924	000	板	PLATE	2				

PDF 文件使用 "pdfFactory Pro" 试用版本创建 www.fineprint.cn

34K0037 000 减震器
SHOCK ABSORBER

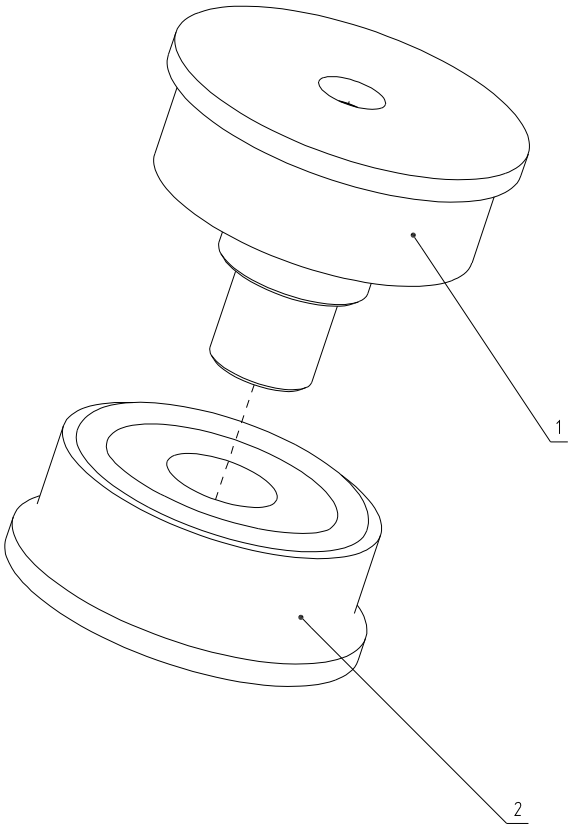

34K0037 000 减震器 SHOCK ABSORBER

件号 ITEM	部件号 PART NO.	版本 VER	零件名称	PART NAME	数量 Q'TY	服务代码 S.C	适用机号 SERIAL NO.	互换性 IA	可替换零件号 REPLACEABLE
1	17B0112	000	上减震器	CUSHION	1				
2	17B0113	000	下减震器	CUSHION	1				

PDF 文件使用 "pdfFactory Pro" 试用版本创建 www.fineprint.cn

22C0708 000 门铰链
DOOR HINGE

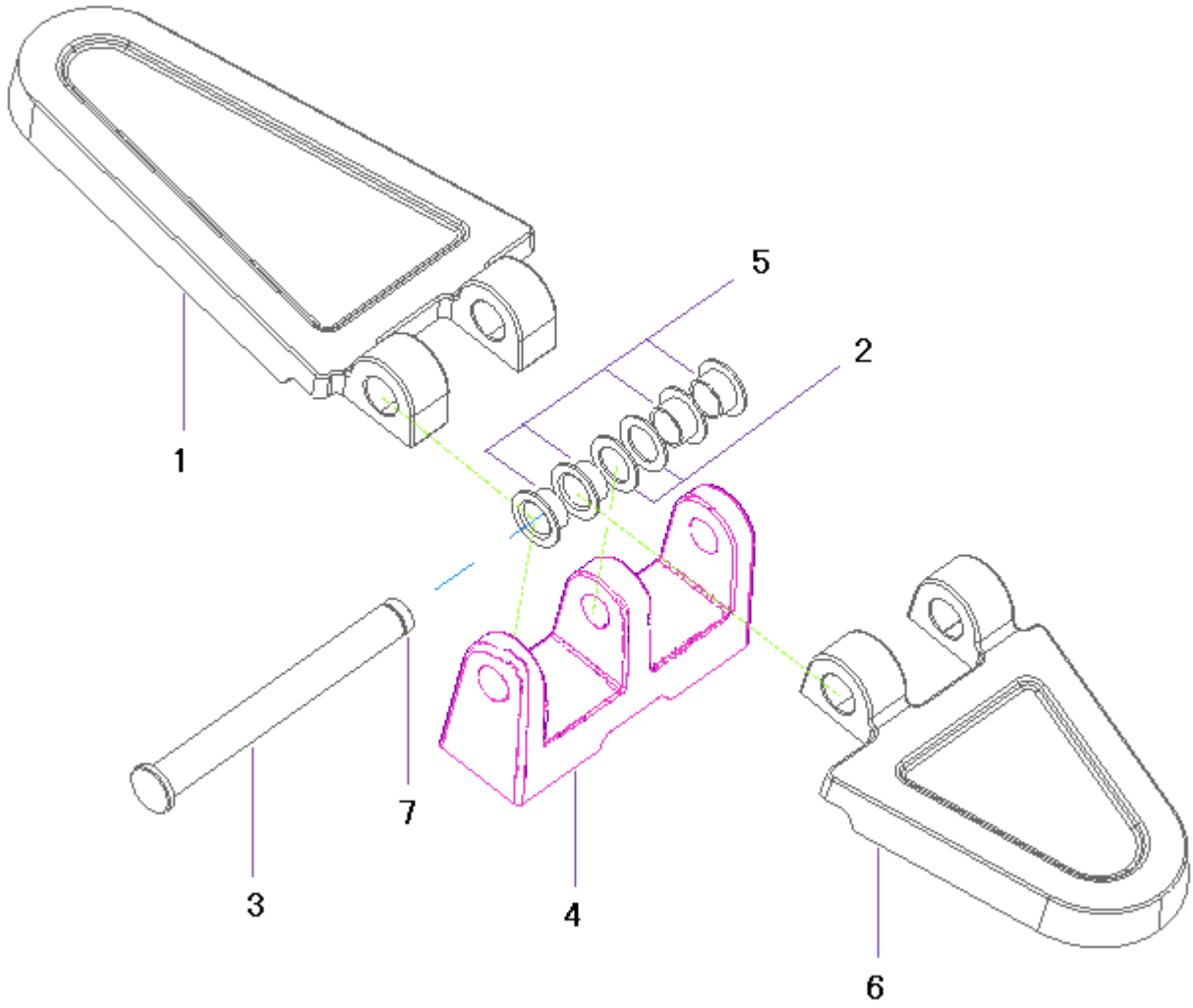

22C0708 000 门铰链 DOOR HINGE

件号 ITEM	部件号 PART NO.	版本 VER	零件名称	PART NAME	数量 Q'TY	服务代码 S.C	适用机号 SERIAL NO.	互换性 IA	可替换零件号 REPLACEABLE
1	71A0884	000	铰链板	PLATE	1				
2	56A1832	000	调整垫	SHIM	2				
3	60A2224	000	中间轴	MIDDLE SHAFT	1				
4	71A0885	000	铰链座	HINGE SEAT	1				
5	55A3900	000	轴套	BUSHING	4				
6	71A0877	000	铰链板	PLATE	1				
7	07V0078	000	挡圈	SNAP RING	1				

PDF 文件使用 "pdfFactory Pro" 试用版本创建 www.fineprint.cn

24C0854 000 门铰链
DOOR HINGE

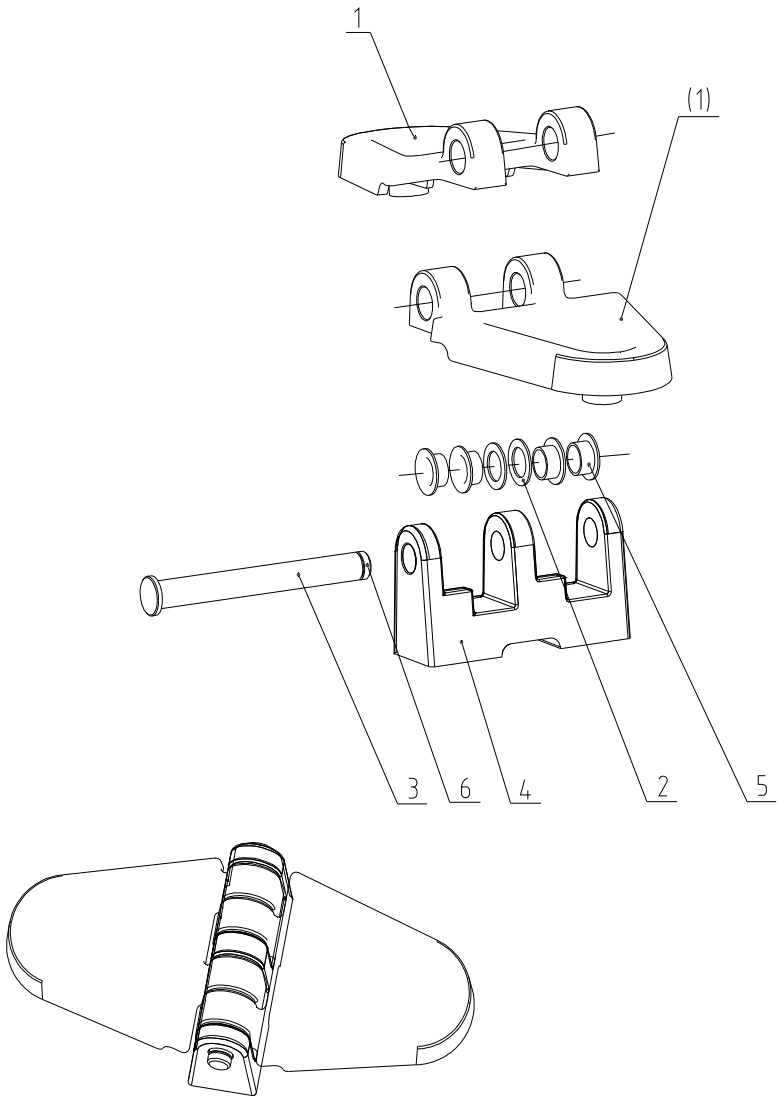

24C0854 000 门铰链 DOOR HINGE

件号 ITEM	部件号 PART NO.	版本 VER	零件名称	PART NAME	数量 Q'TY	服务代码 S.C	适用机号 SERIAL NO.	互换性 IA	可替换零件号 REPLACEABLE
1	71A0878	000	铰链板	PLATE	1				
2	56A1832	000	调整垫	SHIM	2				
3	60A2224	000	中间轴	MIDDLE SHAFT	1				
4	71A0883	000	铰链座	HINGE SEAT	1				
5	55A3900	000	轴套	BUSHING	4				
6	07V0078	000	挡圈	SNAP RING	1				

PDF 文件使用 "pdfFactory Pro" 试用版本创建 www.fineprint.cn

22C0707 000 门铰链
DOOR HINGE

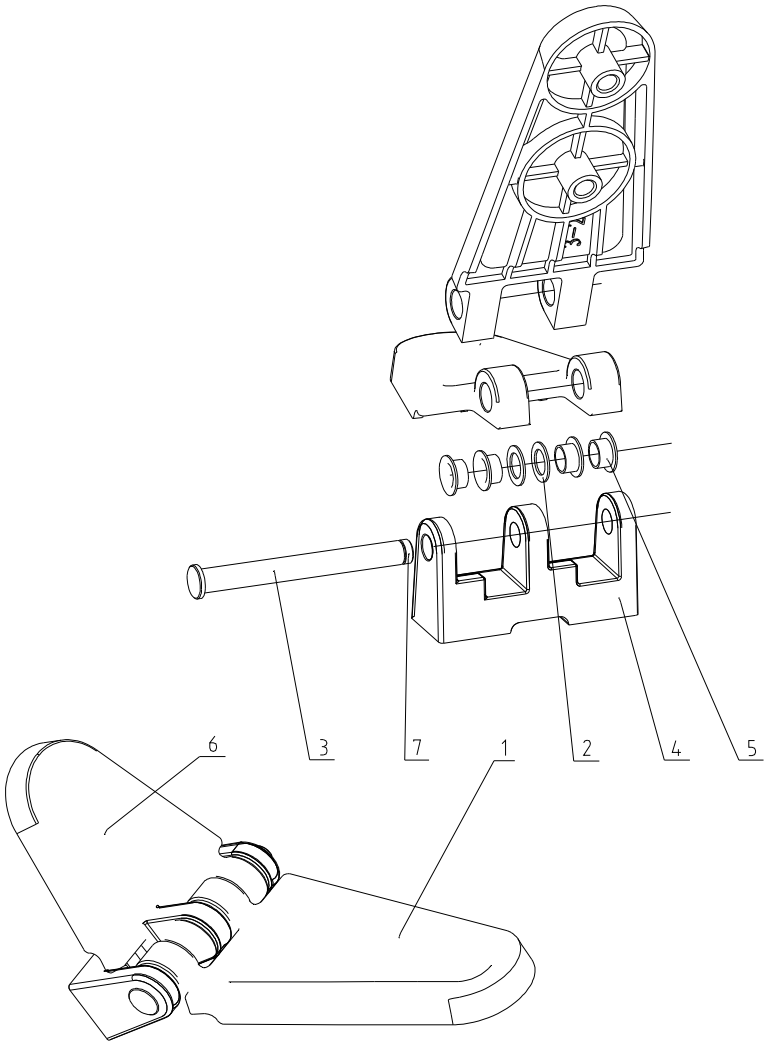

22C0707 000 门铰链 DOOR HINGE

件号 ITEM	部件号 PART NO.	版本 VER	零件名称	PART NAME	数量 Q'TY	服务代码 S.C	适用机号 SERIAL NO.	互换性 IA	可替换零件号 REPLACEABLE
1	71A0879	000	铰链板	PLATE	1				
2	56A1832	000	调整垫	SHIM	2				
3	60A2224	000	中间轴	MIDDLE SHAFT	1				
4	71A0883	000	铰链座	HINGE SEAT	1				
5	55A3900	000	轴套	BUSHING	4				
6	71A0878	000	铰链板	PLATE	1				
7	07V0078	000	挡圈	SNAP RING	1				

PDF 文件使用 "pdfFactory Pro" 试用版本创建 www.fineprint.cn

47C1511 000 窗
WINDOW

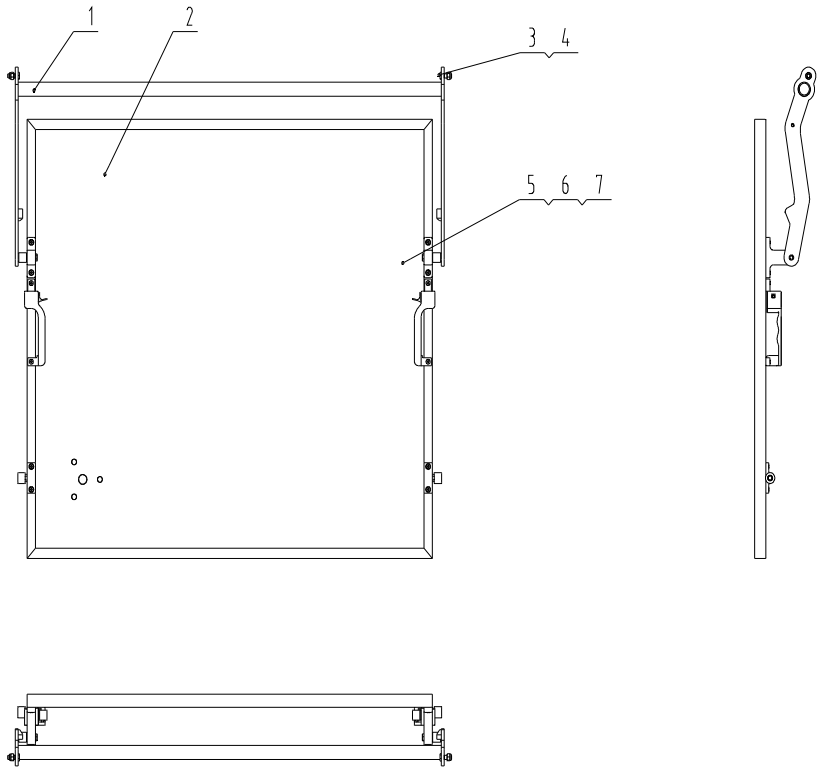

47C1511 000 窗 WINDOW

件号 ITEM	部件号 PART NO.	版本 VER	零件名称	PART NAME	数量 Q'TY	服务代码 S.C	适用机号 SERIAL NO.	互换性 IA	可替换零件号 REPLACEABLE
1	16D0867	000	连杆	LINK	1				
2	47C1514	001	窗主体	BASIC WINDOW	1				
3	60A1013	000	销	PIN	2				
4	03B0058	000	螺母	NUT	2				
5	06B0001	000	垫圈	WASHER	2				
6	06B0347	000	垫圈	WASHER	2				
7	04B0021	000	螺钉	SCREW	2				

PDF 文件使用 "pdfFactory Pro" 试用版本创建 www.fineprint.cn

47C1514 001 窗主体
BASIC WINDOW

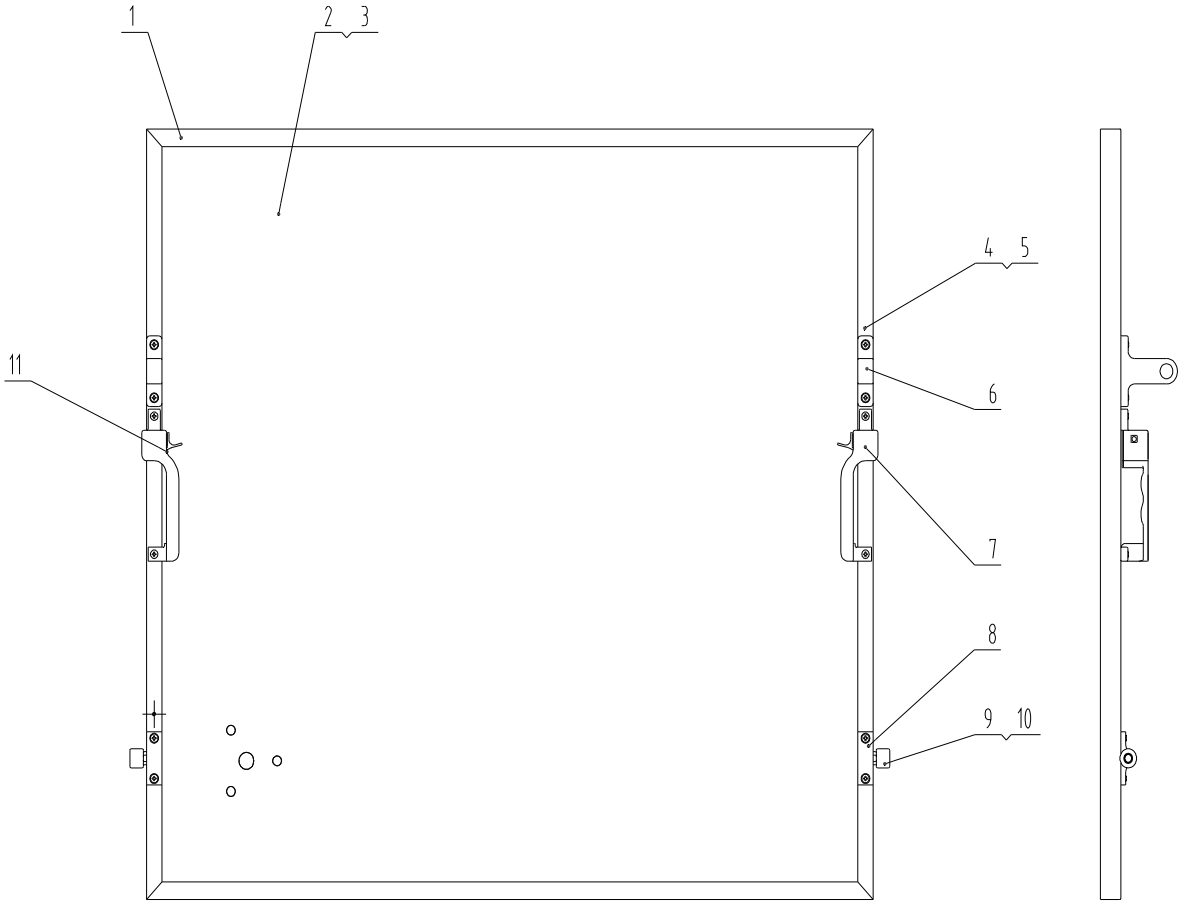

47C1514 001 窗主体 BASIC WINDOW

件号 ITEM	部件号 PART NO.	版本 VER	零件名称	PART NAME	数量 Q'TY	服务代码 S.C	适用机号 SERIAL NO.	互换性 IA	可替换零件号 REPLACEABLE
1	23D1821	001	窗框	WINDOW FRAME	1				
2	87A0794	000	玻璃	GLASS	1				
3	42B0005	000	西卡玻璃胶	SEAL	1				
4	06B0346	000	垫圈	WASHER	12				
5	04B0294	000	螺钉	SCREW	12				
6	17A3881	000	支座	BRACKET	2				
7	34C1038	000	右把手锁	HANDLE	1				
8	16A3808	000	滚轮支座	ROLLER BRACKET	2				
9	61A0791	000	滚轮轴	ROLLER SHAFT	2				
10	47A0080	000	滚轮	ROLLER	2				
11	34C1037	000	左把手锁	HANDLE	1				

PDF 文件使用 "pdfFactory Pro" 试用版本创建 www.fineprint.cn

47C1649 001 右门
DOOR-RH

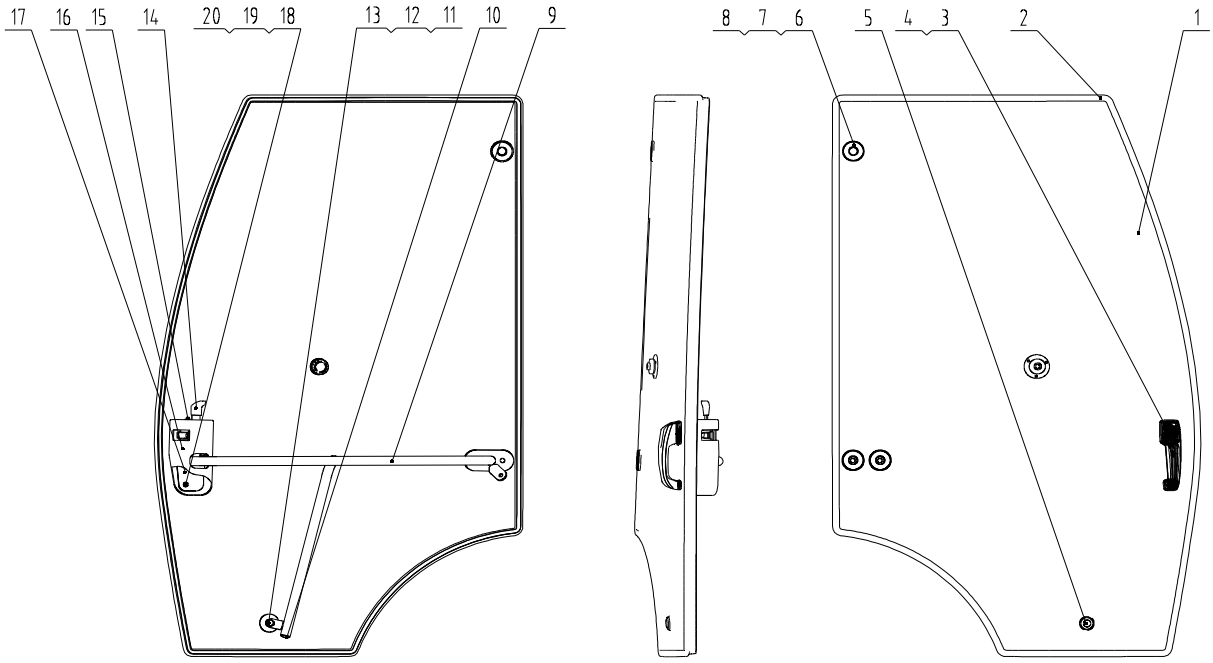

47C1649 001 右门 DOOR-RH

件号 ITEM	部件号 PART NO.	版本 VER	零件名称	PART NAME	数量 Q'TY	服务代码 S.C	适用机号 SERIAL NO.	互换性 IA	可替换零件号 REPLACEABLE
1	87A0881	000	玻璃	GLASS	1				
2	85A2565	000	门胶条	SEAL	1				
3	47C1243	000	把手	HANDLE	1				
4	85A1314	001	密封垫	GASKET	1				
5	28C0160	000	缓冲套	CUSHION COLLAR	1				
6	10A6158	000	板	PLATE	3				
7	83A1243	000	橡胶垫圈	RUBBER WASHER	3				
8	83A1242	000	橡胶垫圈	RUBBER WASHER	3				
9	23D2260	000	扶手	HANDRAIL	1				
10	86A1135	000	防尘帽	DUST CAP	1				
11	00B0056	000	螺栓	BOLT	1				
12	06B0347	000	垫圈	WASHER	1				
13	06B0001	000	垫圈	WASHER	1				
14	47C1432	000	门锁	DOOR LOCK	1				
15	02B0147	000	螺栓	BOLT	2				
16	86A1732	000	外壳	HOUSING	1				
17	84A2091	000	胶垫	PAD	1				
18	04B0005	000	螺钉	SCREW	3				
19	06B0346	000	垫圈	WASHER	3				
20	06B0024	000	垫圈	WASHER	3				

PDF 文件使用 "pdfFactory Pro" 试用版本创建 www.fineprint.cn

47C1648 000 左门
DOOR-LH

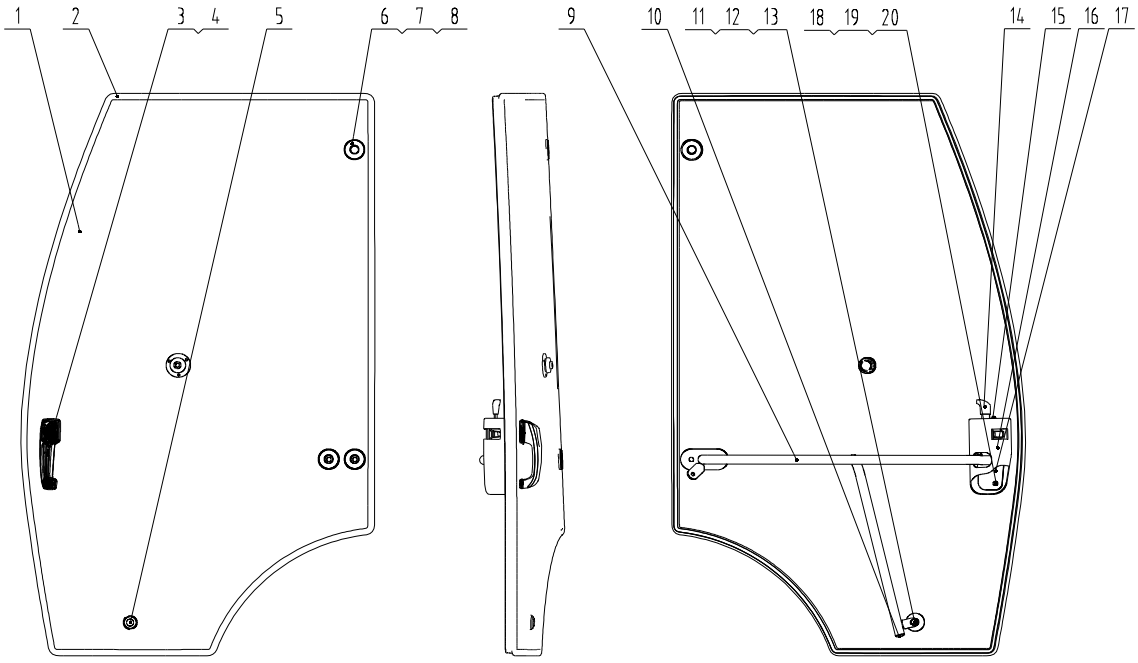

47C1648 000 左门 DOOR-LH

件号 ITEM	部件号 PART NO.	版本 VER	零件名称	PART NAME	数量 Q'TY	服务代码 S.C	适用机号 SERIAL NO.	互换性 IA	可替换零件号 REPLACEABLE
1	87A0880	000	玻璃	GLASS	1				
2	85A2565	000	门胶条	SEAL	1				
3	47C1243	000	把手	HANDLE	1				
4	85A1314	001	密封垫	GASKET	1				
5	28C0160	000	缓冲套	CUSHION COLLAR	1				
6	10A6158	000	板	PLATE	3				
7	83A1243	000	橡胶垫圈	RUBBER WASHER	3				
8	83A1242	000	橡胶垫圈	RUBBER WASHER	3				
9	23D2260	000	扶手	HANDRAIL	1				
10	86A1135	000	防尘帽	DUST CAP	1				
11	00B0056	000	螺栓	BOLT	1				
12	06B0347	000	垫圈	WASHER	1				
13	06B0001	000	垫圈	WASHER	1				
14	47C0824	001	门锁	DOOR LOCK	1				
15	02B0147	000	螺栓	BOLT	2				
16	86A1731	000	外壳	HOUSING	1				
17	84A2086	000	胶垫	PAD	1				
18	04B0005	000	螺钉	SCREW	3				
19	06B0346	000	垫圈	WASHER	3				
20	06B0024	000	垫圈	WASHER	3				

PDF 文件使用 "pdfFactory Pro" 试用版本创建 www.fineprint.cn

空调系统 AIR CONDITIONER SYSTEM

23E0321 005 空调系统
AIR CONDITIONING SYSTEM

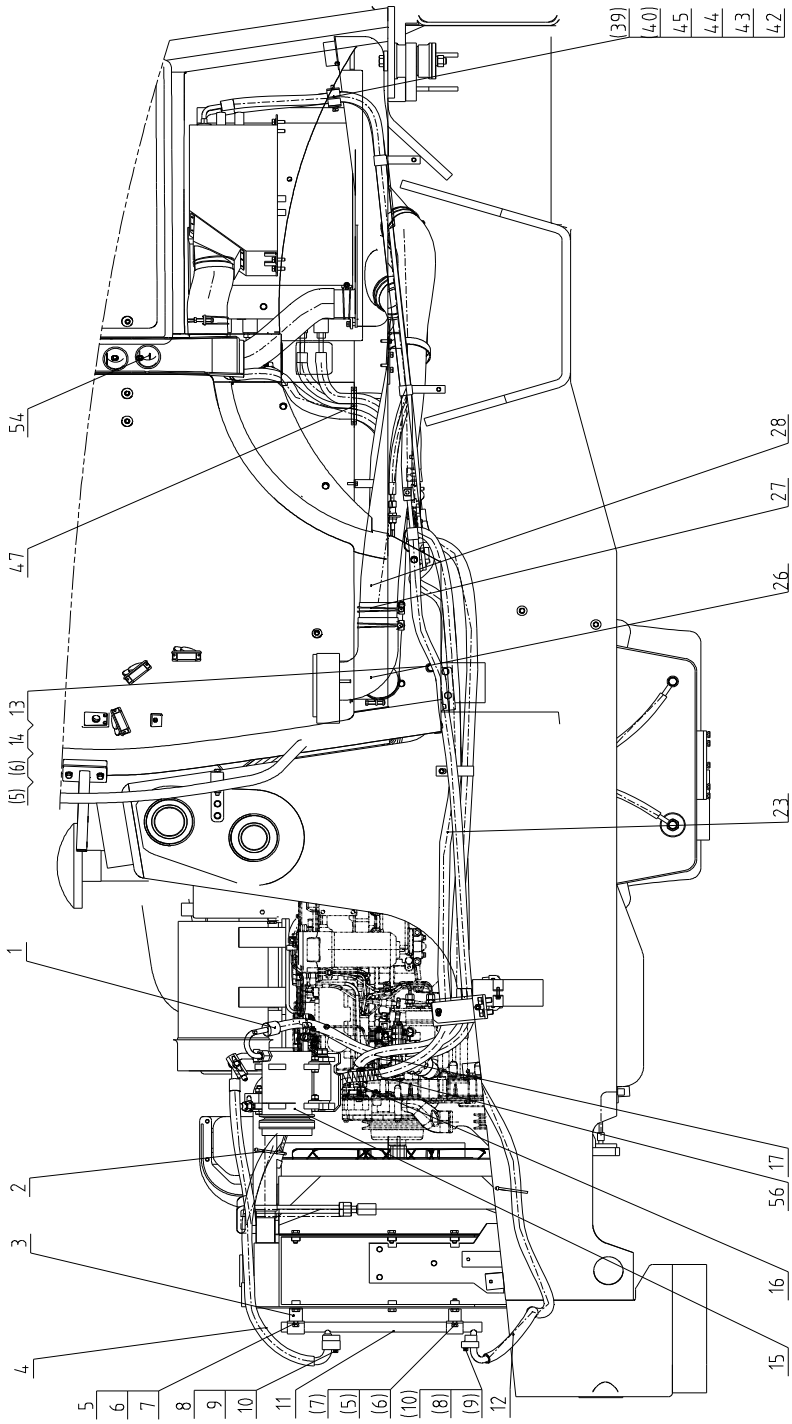

PDF 文件使用 "pdfFactory Pro" 试用版本创建 www.fineprint.cn

23E0321 005 空调系统
AIR CONDITIONING SYSTEM

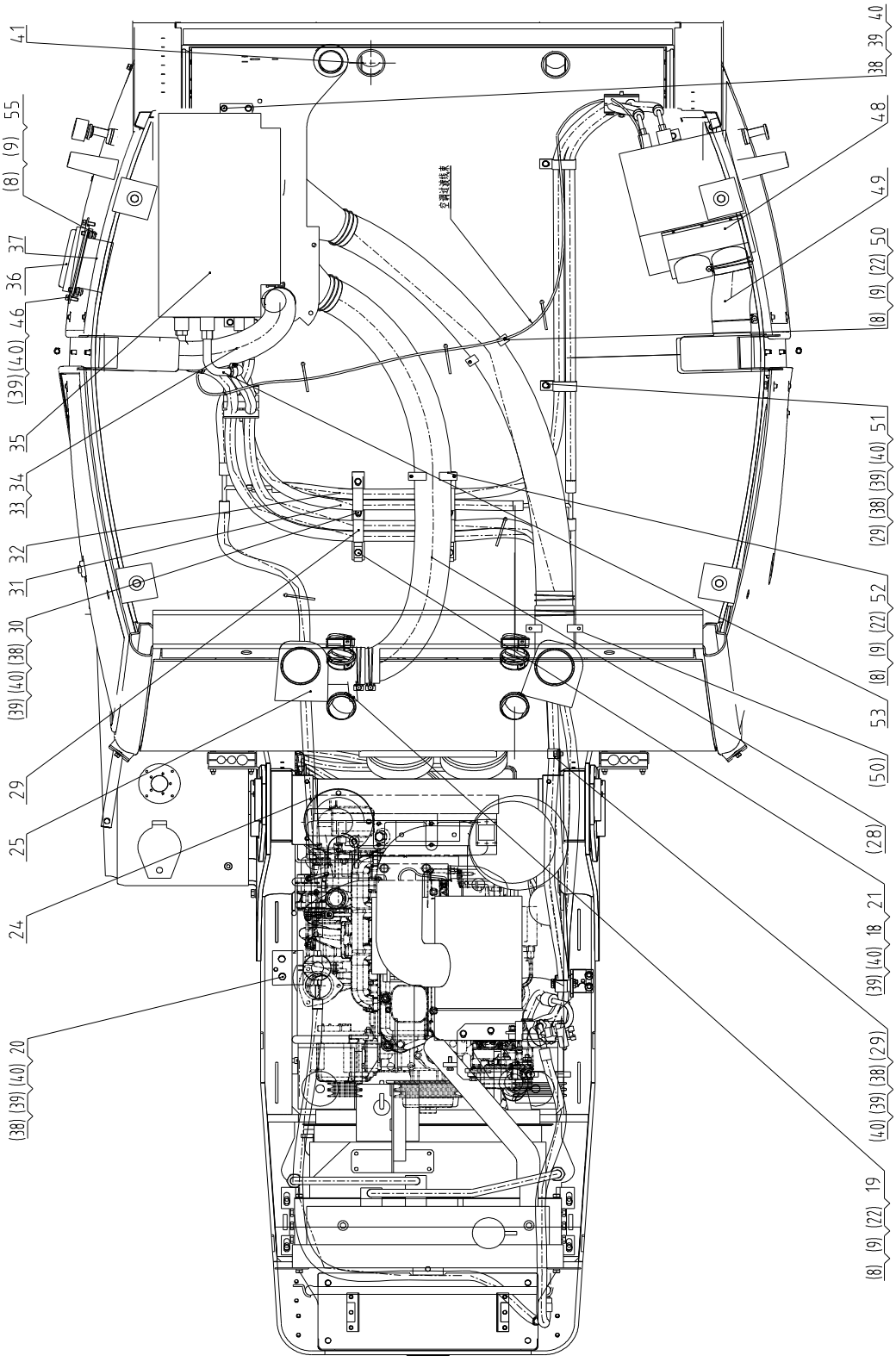

PDF 文件使用 "pdfFactory Pro" 试用版本创建 www.fineprint.cn

23E0321 005 空调系统 AIR CONDITIONING SYSTEM

件号 ITEM	部件号 PART NO.	版本 VER	零件名称	PART NAME	数量 Q'TY	服务代码 S.C	适用机号 SERIAL NO.	互换性 IA	可替换零件号 REPLACEABLE
1	46C5151	002	蒸发器至压缩机管	HOSE GP	1				
2	37B0004	001	尼龙扎带	NYLON STRAP	6				
3	85A1331	000	垫片	GASKET	4				
4	46C5152	000	压缩机至冷凝器管	HOSE	1				
5	06B0347	000	垫圈	WASHER	7				
6	06B0001	000	垫圈	WASHER	7				
7	00V0344	000	螺栓	BOLT	4				
8	06B0346	000	垫圈	WASHER	10				
9	06B0024	000	垫圈	WASHER	12				
10	00B0169	000	螺栓	BOLT	2				
11	46C2557	000	冷凝器	CONDENSER	1				
12	46C5063	000	冷凝器至储液罐管	HOSE	1				
13	20A1853	001	线夹	CLIP	1				
14	00B0056	000	螺栓	BOLT	4				
15	46C5146	002	压缩机安装	COMPRESSOR MOUNTING	1				
16	46C0487	001	暖风进水阀	WATER INTAKE VALVE	1				
17	46C0385	001	水管 Φ16	HOSE	1	Z			
18	00B0102	000	螺栓	BOLT	2				
19	19A1145	000	管夹	CLAMP	1				
20	46C6625	001	储液罐总成	REFRIGERANT RECEIVER AS	1				
21	15H0066	000	管夹	CLAMP	2				
22	00B0021	000	螺栓	BOLT	8				
23	00C2176	000	水管	WATER HOSE	1				
24	46C4878	001	储液罐至蒸发器管	HOSE	1				
25	85A2405	000	密封海绵	SPONGE	2				
26	00C1697	002	风道总成	AIR DUCT AS	2				
27	15B0074	000	双钢丝式环箍	CLAMP	6				
28	86A1203	000	风道	AIR DUCT	2				
29	20A8661	000	双管夹	DOUBLE CLAMP	8				
30	13A5659	001	板	PLATE	2				
31	46C4881	000	蒸发器至压缩机管	HOSE GP	1				
32	46C4880	001	储液罐至蒸发器管	HOSE	1				
33	15B0051	000	双钢丝式环箍	CLAMP	2				
34	86A1204	000	风道	AIR DUCT	1				
35	46C5072	000	蒸发器	EVAPORATOR	1				
36	46C3591	001	过滤器	FILTER	1				
37	46C5726	001	送风机	BLOWER AS	1				
38	00B0075	000	螺栓	BOLT	19				
39	06B0348	000	垫圈	WASHER	20				
40	06B0005	000	垫圈	WASHER	22				

PDF 文件使用 "pdfFactory Pro" 试用版本创建 www.fineprint.cn

23E0321 005 空调系统 AIR CONDITIONING SYSTEM

件号 ITEM	部件号 PART NO.	版本 VER	零件名称	PART NAME	数量 Q'TY	服务代码 S.C	适用机号 SERIAL NO.	互换性 IA	可替换零件号 REPLACEABLE
41	46C1419	000	可闭风口	VENT	8				
42	20H0333	000	压板	PLATE	1				
43	00B0030	000	螺栓	BOLT	1				
44	84A0101	001	胶板	RUBBER PLATE	2				
45	03B0021	000	螺母	NUT	1				
46	04B0059	000	螺钉	SCREW	2				
47	86A1713	000	护孔圈	GROMMET	1				
48	46C3005	002	蒸发器	EVAPORATOR	1				
49	85A2621	000	风道	AIR DUCT	1				
50	19A1144	000	管夹	CLAMP	2				
51	23A9979	000	弯板	PLATE	2				
52	19A0605	001	管夹	CLAMP	1				
53	01A0364	001	热水接头	CONNECTOR	2				
54	46C3565	000	风口	VENT	4				
55	04B0074	000	螺钉	SCREW	4				
56	37B1043	000	保护管	PROTECTIVE PIPE					

帕金斯

注 24

PDF 文件使用 "pdfFactory Pro" 试用版本创建 www.fineprint.cn

46C5146 002 压缩机安装
COMPRESSOR MOUNTING

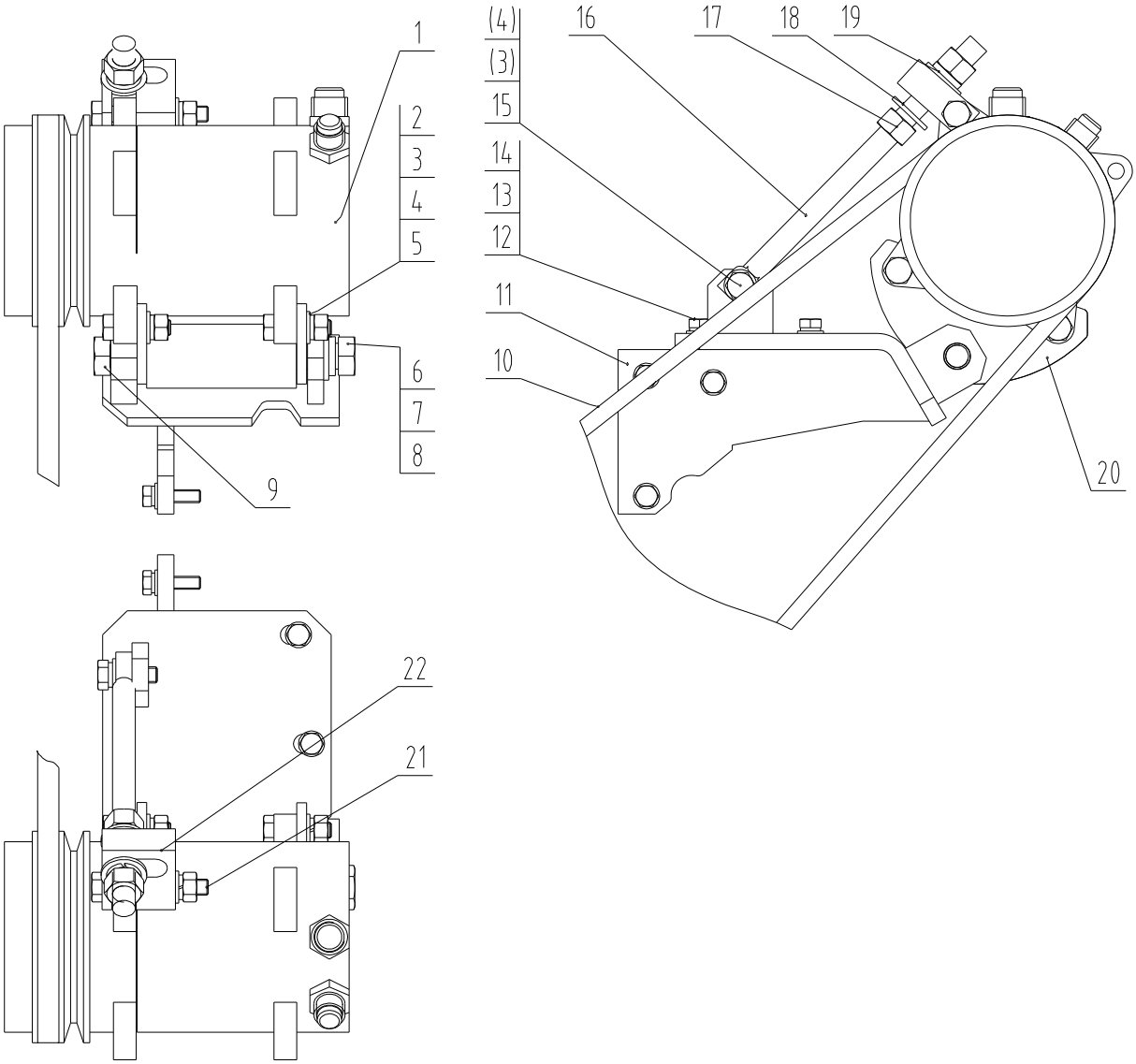

PDF 文件使用 "pdfFactory Pro" 试用版本创建 www.fineprint.cn

46C5146 002 压缩机安装 COMPRESSOR MOUNTING

件号 ITEM	部件号 PART NO.	版本 VER	零件名称	PART NAME	数量 Q'TY	服务代码 S.C	适用机号 SERIAL NO.	互换性 IA	可替换零件号 REPLACEABLE
1	46C2992	001	空调压缩机	COMPRESSOR	1				
2	03B0053	000	螺母	NUT	5				
3	06B0347	000	垫圈	WASHER	6				
4	06B0001	000	垫圈	WASHER	6				
5	00B0002	000	螺栓	BOLT	4				
6	01B0111	000	螺栓	BOLT	1				
7	06B0012	000	垫圈	WASHER	1				
8	06B0351	000	垫圈	WASHER	1				
9	03B0095	000	螺母	NUT	1				
10	84A0129	002	冷气三角皮带	V-BELT	1				
11	00D6724	002	空调压缩机支架	COMPRESSOR BRACKET	1				
12	06B0005	000	垫圈	WASHER	4				
13	06B0348	000	垫圈	WASHER	4				
14	00B0020	000	螺栓	BOLT	4				
15	00B0019	000	螺栓	BOLT	1				
16	60A2987	000	螺杆	SCREW ROD	1				
17	03B0111	000	螺母	NUT	2				
18	06B0009	000	垫圈	WASHER	2				
19	06B0350	000	垫圈	WASHER	1				
20	12A4614	000	托板	SUPPORT PLATE	2				
21	01B0100	000	螺栓	BOLT	1				
22	16A6705	000	块体	BLOCK	1				

PDF 文件使用 "pdfFactory Pro" 试用版本创建 www.fineprint.cn

46C6625 001 储液罐总成
REFRIGERANT RECEIVER AS

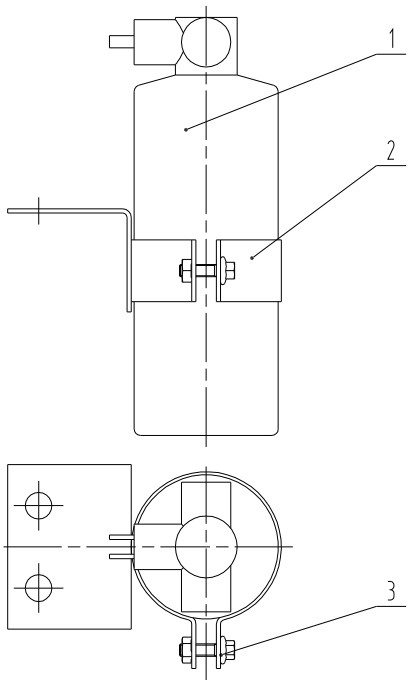

46C6625 001 储液罐总成 REFRIGERANT RECEIVER AS

件号 ITEM	部件号 PART NO.	版本 VER	零件名称	PART NAME	数量 Q'TY	服务代码 S.C	适用机号 SERIAL NO.	互换性 IA	可替换零件号 REPLACEABLE
1	37J0017	001	储液瓶	RESERVOIR	1				
2	00D8700	000	储液罐支架	BRACKET	1				
3	01B0477	000	螺栓	BOLT	1				

PDF 文件使用 "pdfFactory Pro" 试用版本创建 www.fineprint.cn

00C1697 002 风道总成
AIR DUCT AS

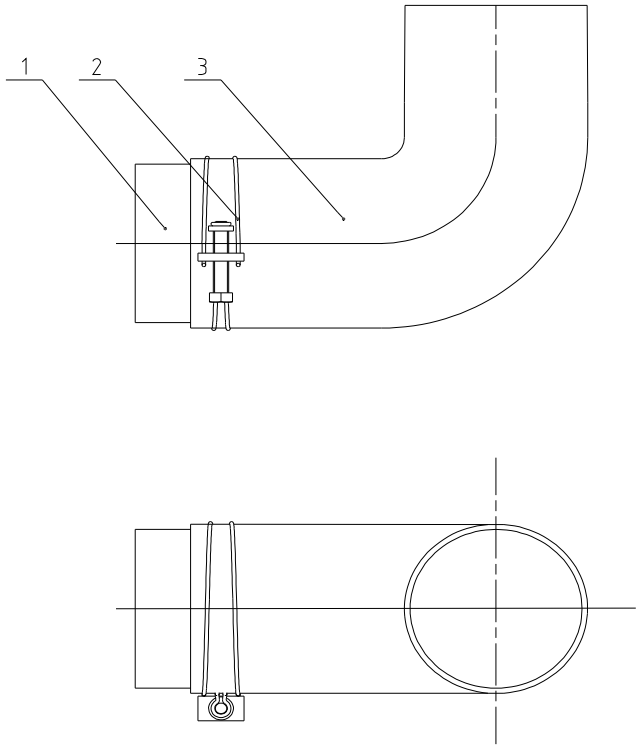

00C1697 002 风道总成 AIR DUCT AS

件号 ITEM	部件号 PART NO.	版本 VER	零件名称	PART NAME	数量 Q'TY	服务代码 S.C	适用机号 SERIAL NO.	互换性 IA	可替换零件号 REPLACEABLE
1	00A4638	000	接头	JOINT	1				
2	15B0093	000	喉箍	CLAMP	1				
3	85A2401	003	弯接头	ELBOW	1				

PDF 文件使用 "pdfFactory Pro" 试用版本创建 www.fineprint.cn

46C3591 001 过滤器
FILTER

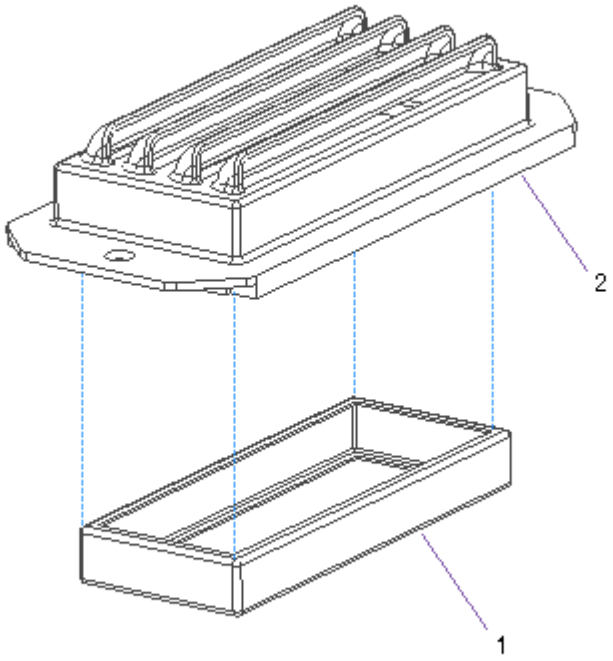

46C3591 001 过滤器 FILTER

件号 ITEM	部件号 PART NO.	版本 VER	零件名称	PART NAME	数量 Q'TY	服务代码 S.C	适用机号 SERIAL NO.	互换性 IA	可替换零件号 REPLACEABLE
1	37C0655	001	滤芯	FILTER ELEMENT	1				
2	34C1559	001	过滤器外罩	FILTER COVER	1				

PDF 文件使用 "pdfFactory Pro" 试用版本创建 www.fineprint.cn

23E0318 005 空调系统
AIR CONDITIONING SYSTEM

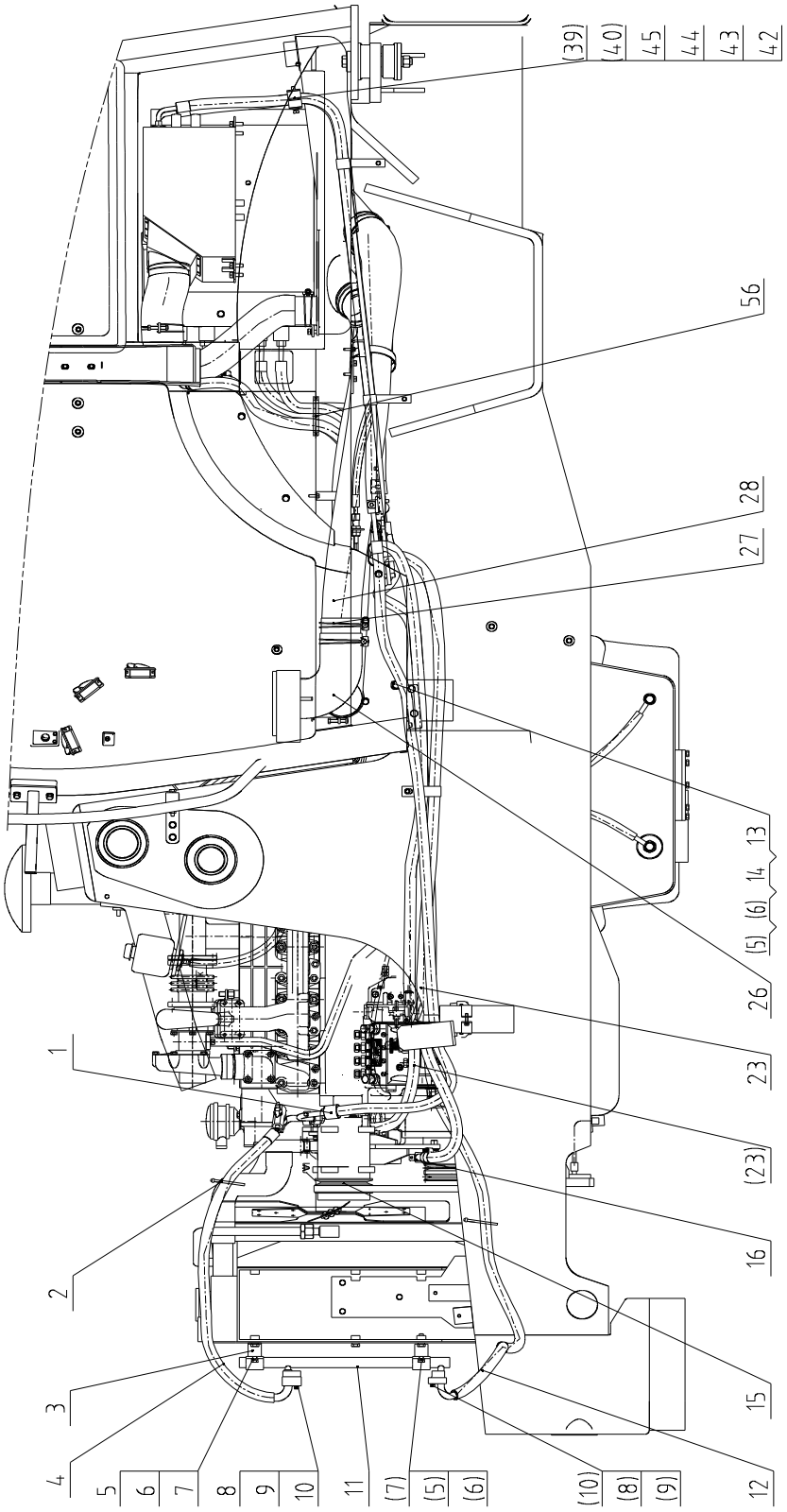

PDF 文件使用 "pdfFactory Pro" 试用版本创建 www.fineprint.cn

23E0318 005 空调系统
AIR CONDITIONING SYSTEM

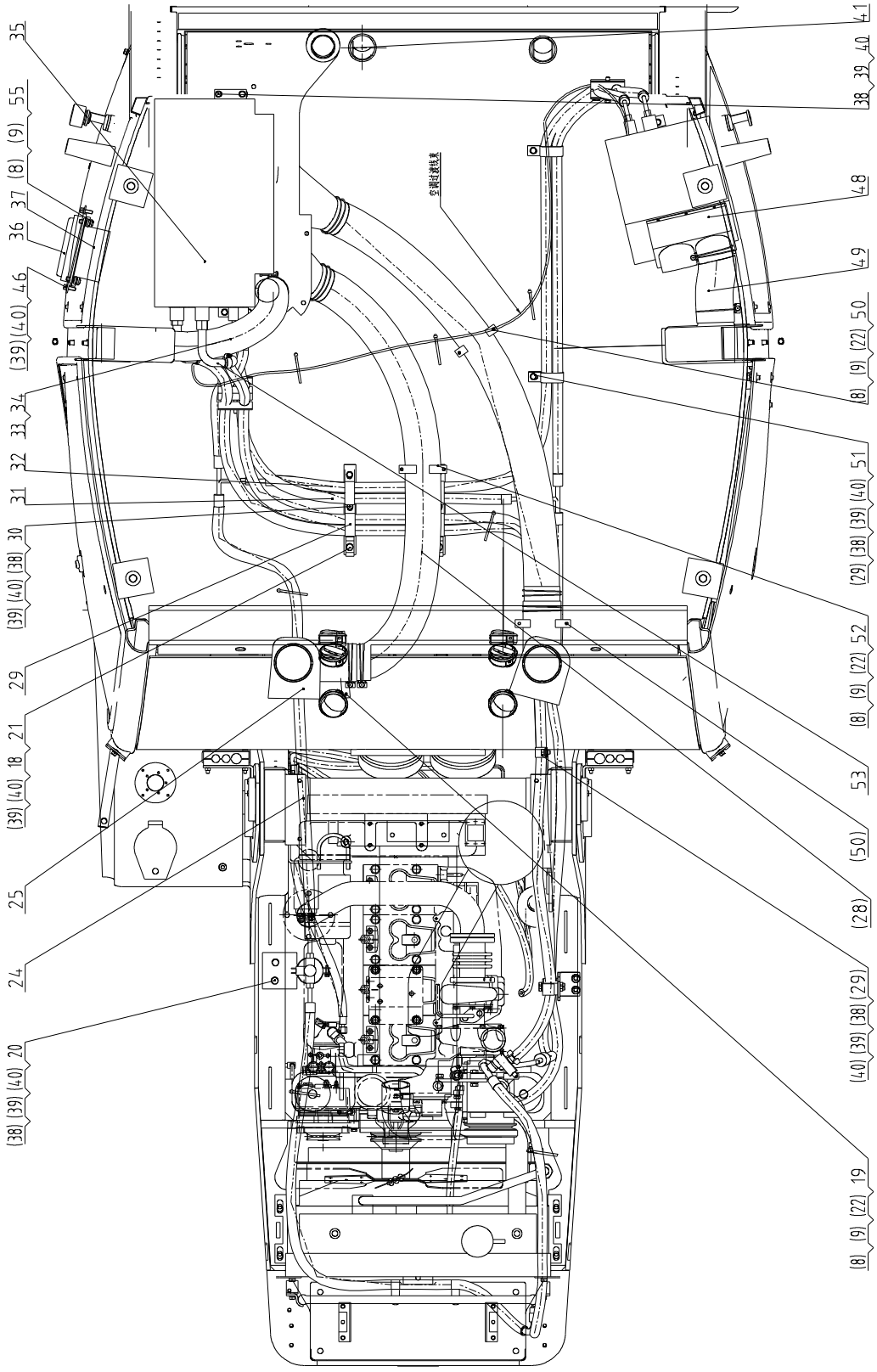

PDF 文件使用 "pdfFactory Pro" 试用版本创建 www.fineprint.cn

23E0318 005 空调系统 AIR CONDITIONING SYSTEM

件号 ITEM	部件号 PART NO.	版本 VER	零件名称	PART NAME	数量 Q'TY	服务代码 S.C	适用机号 SERIAL NO.	互换性 IA	可替换零件号 REPLACEABLE
1	46C4879	001	蒸发器至压缩机管	HOSE GP	1				
2	37B0004	001	尼龙扎带	NYLON STRAP	6				
3	85A1331	000	垫片	GASKET	4				
4	46C5064	000	压缩机至冷凝器管	HOSE	1				
5	06B0347	000	垫圈	WASHER	7				
6	06B0001	000	垫圈	WASHER	7				
7	00V0344	000	螺栓	BOLT	4				
8	06B0346	000	垫圈	WASHER	12				
9	06B0024	000	垫圈	WASHER	14				
10	00B0169	000	螺栓	BOLT	2				
11	46C2557	000	冷凝器	CONDENSER	1				
12	46C5063	000	冷凝器至储液罐管	HOSE	1				
13	20A1853	001	线夹	CLIP	1				
14	00B0056	000	螺栓	BOLT	3				
15	46C5054	001	压缩机安装	COMPRESSOR MOUNTING	1				
16	46C0486	001	暖风进水阀	WATER INLET VALVE	1				
18	00B0102	000	螺栓	BOLT	2				
19	19A1145	000	管夹	CLAMP	1				
20	46C6625	001	储液罐总成	REFRIGERANT RECEIVER AS	1				
21	15H0066	000	管夹	CLAMP	2				
22	00B0021	000	螺栓	BOLT	6				
23	00C2176	000	水管	WATER HOSE	2				
24	46C4878	001	储液罐至蒸发器管	HOSE	1				
25	85A2405	000	密封海绵	SPONGE	2				
26	00C1697	002	风道总成	AIR DUCT AS	2				
27	15B0074	000	双钢丝式环箍	CLAMP	6				
28	86A1203	000	风道	AIR DUCT	2				
29	20A8661	000	双管夹	DOUBLE CLAMP	8				
30	13A5659	001	板	PLATE	2				
31	46C4881	000	蒸发器至压缩机管	HOSE GP	1				
32	46C4880	001	储液罐至蒸发器管	HOSE	1				
33	15B0051	000	双钢丝式环箍	CLAMP	2				
34	86A1204	000	风道	AIR DUCT	1				
35	46C5072	000	蒸发器	EVAPORATOR	1				
36	46C3591	001	过滤器	FILTER	1				
37	46C5726	001	送风机	BLOWER AS	1				
38	00B0075	000	螺栓	BOLT	15				
39	06B0348	000	垫圈	WASHER	16				
40	06B0005	000	垫圈	WASHER	16				
41	46C1419	000	可闭风口	VENT	8				

PDF 文件使用 "pdfFactory Pro" 试用版本创建 www.fineprint.cn

23E0318 005 空调系统 AIR CONDITIONING SYSTEM

件号 ITEM	部件号 PART NO.	版本 VER	零件名称	PART NAME	数量 Q'TY	服务代码 S.C	适用机号 SERIAL NO.	互换性 IA	可替换零件号 REPLACEABLE
42	20H0333	000	压板	PLATE	1				
43	00B0030	000	螺栓	BOLT	1				
44	84A0101	001	胶板	RUBBER PLATE	6				
45	03B0021	000	螺母	NUT	2				
46	04B0059	000	螺钉	SCREW	2				
48	46C3005	002	蒸发器	EVAPORATOR	1				
49	85A2621	000	风道	AIR DUCT	1				
50	19A1144	000	管夹	CLAMP	2				
51	23A9979	000	弯板	PLATE	2				
52	19A0605	001	管夹	CLAMP	1				
53	01A0364	001	热水接头	CONNECTOR	2				
54	46C3565	000	风口	VENT	4				
55	04B0074	000	螺钉	SCREW	4				
56	86A1713	000	护孔圈	GROMMET	1				

PDF 文件使用 "pdfFactory Pro" 试用版本创建 www.fineprint.cn

46C5054 001 压缩机安装
COMPRESSOR MOUNTING

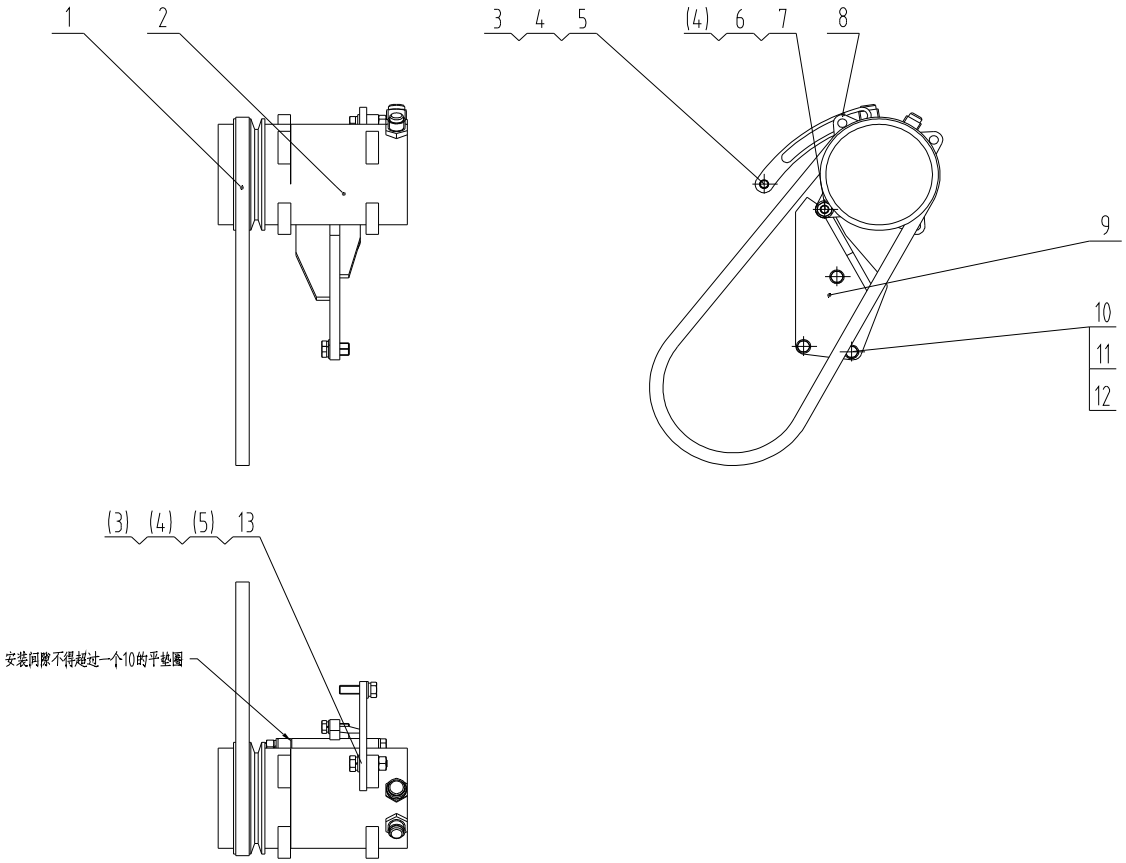

46C5054 001 压缩机安装 COMPRESSOR MOUNTING

件号 ITEM	部件号 PART NO.	版本 VER	零件名称	PART NAME	数量 Q'TY	服务代码 S.C	适用机号 SERIAL NO.	互换性 IA	可替换零件号 REPLACEABLE
1	84A0180	000	冷气三角皮带	V-BELT	1				
2	46C2992	001	空调压缩机	COMPRESSOR	1				
3	00B0002	000	螺栓	BOLT	2				
4	06B0347	000	垫圈	WASHER	3				
5	06B0001	000	垫圈	WASHER	3				
6	03B0058	000	螺母	NUT	1				
7	01B0465	000	螺栓	BOLT	1				
8	13A8250	000	板	PLATE	1				
9	00D1715	001	压缩机支架	BRACKET	1				
10	06B0348	000	垫圈	WASHER	2				
11	06B0005	000	垫圈	WASHER	2				
12	00B0085	000	螺栓	BOLT	2				
13	03B0053	000	螺母	NUT	1				

PDF 文件使用 "pdfFactory Pro" 试用版本创建 www.fineprint.cn

电器系统 ELECTRICAL SYSTEM

22E1197 000 电器系统
ELECTRICAL SYSTEM

22E1197 000 电器系统 ELECTRICAL SYSTEM

件号 ITEM	部件号 PART NO.	版本 VER	零件名称	PART NAME	数量 Q'TY	服务代码 S.C	适用机号 SERIAL NO.	互换性 IA	可替换零件号 REPLACEABLE
1	46C5424	005	车架线路总成	FRAME WIRING AS	1				
2	46C5414	006	驾驶室线路总成	CAB WIRING AS	1				
3	46C5412	004	顶灯线路总成	WORK LIGHT WIRING AS	1				
4	50E0659	003	电气系统原理图	ELECTRICAL SCHEMATIC	1				
帕金斯									

注 25

PDF 文件使用 "pdfFactory Pro" 试用版本创建 www.fineprint.cn

46C5424 005 车架线路总成
FRAME WIRING AS

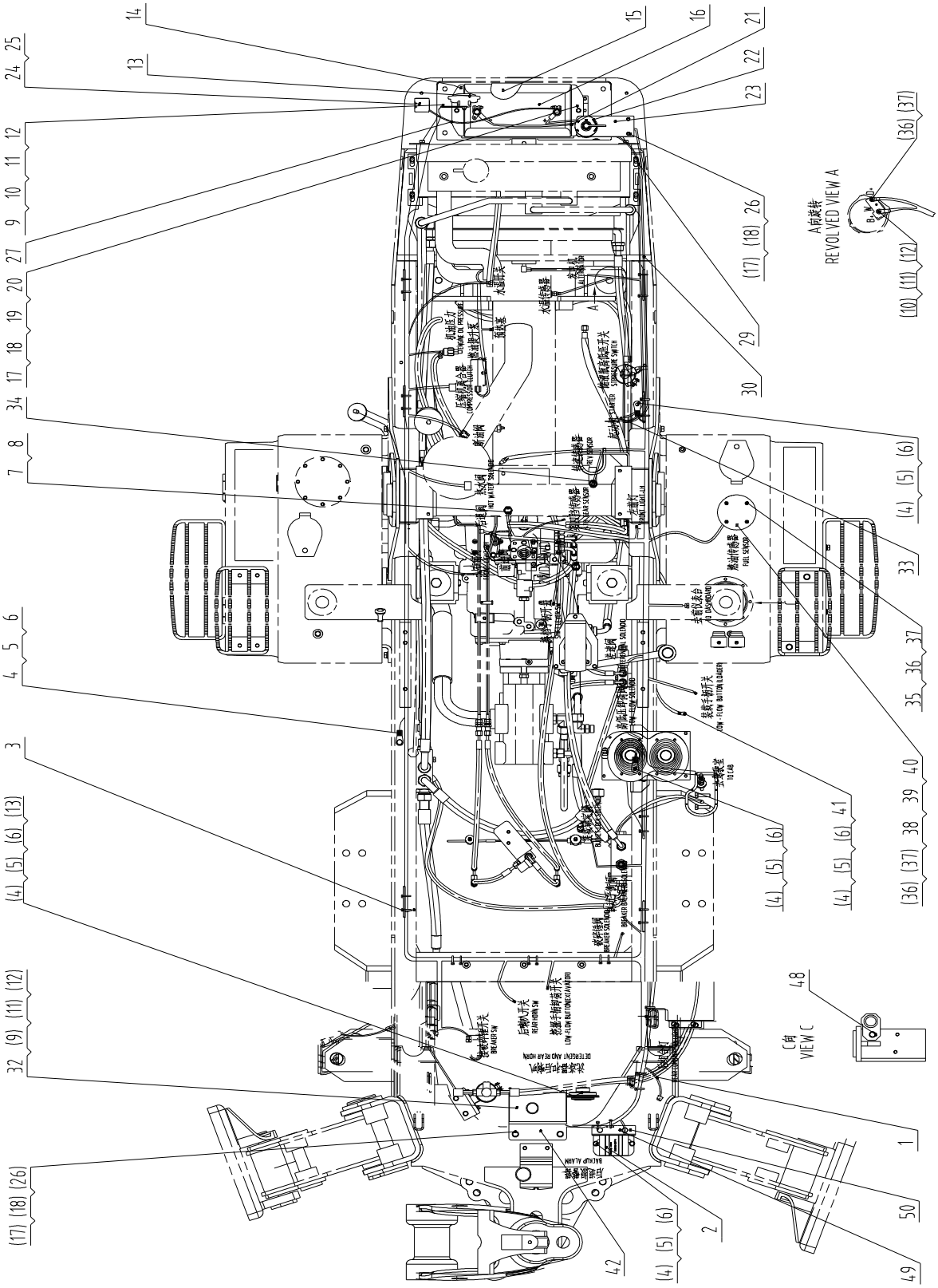

PDF 文件使用 "pdfFactory Pro" 试用版本创建 www.fineprint.cn

46C5424 005 车架线路总成 FRAME WIRING AS

件号 ITEM	部件号 PART NO.	版本 VER	零件名称	PART NAME	数量 Q'TY	服务代码 S.C	适用机号 SERIAL NO.	互换性 IA	可替换零件号 REPLACEABLE
1	08C5110	000	车架线束	HARNESS	1				
2	38B0059	001	后退报警器	BACKUP ALARM	1				
3	37B0004	001	尼龙扎带	NYLON STRAP	40				
4	00B0075	000	螺栓	BOLT	8				
5	06B0005	000	垫圈	WASHER	10				
6	06B0348	000	垫圈	WASHER	10				
7	34J0016	001	压力开关	PRESSURE SWITCH	1				
8	34C0090	000	垫圈	WASHER	1				
9	00B0022	000	螺栓	BOLT	5				
10	03B0036	000	螺母	NUT	5				
11	06B0024	000	垫圈	WASHER	6				
12	06B0346	000	垫圈	WASHER	6				
13	38B0062	000	电喇叭	HORN	2				
14	00D0886	000	蓄电池固定架	BRACKET	1				
15	84A0423	001	蓄电池下垫板	BRACKET	1				
16	37B0077	000	蓄电池	BATTERY	1				
17	06B0001	000	垫圈	WASHER	6				
18	06B0347	000	垫圈	WASHER	6				
19	01B0398	000	螺杆	SCREW ROD	2				
20	03B0053	000	螺母	NUT	2				
21	08C0721	001	蓄电池负极至电源总开关电缆	CABLE	1				
22	34B0087	000	负极开关	DISCONNECT SWITCH	1				
23	11A6266	000	安装板	MOUNTING PLATE	1				
24	31B0151	000	继电器	RELAY	1				
25	04B0074	000	螺钉	SCREW	1				
26	00B0005	000	螺栓	BOLT	4				
29	08C1976	000	蓄电池正极至起动机电缆	CABLE	1				
30	08C1977	000	负极开关至起动机电缆	CABLE	1				
31	12B0331	000	O 形密封圈	O-RING	1				
32	37B0182	000	清洗器	WASHER	1				
33	08C1978	001	发动机至车架电缆	CABLE	1				
34	30B0367	000	转速传感器	REV SENSOR	1				
35	04B0223	000	螺钉	SCREW	4				
36	06B0066	000	垫圈	WASHER	9				
37	06B0361	000	垫圈	WASHER	9				
38	16A1344	001	燃油传感器盖	CAP	1				
39	30B0508	001	燃油传感器	FUEL SENSOR	1				
40	04B0066	000	螺钉	SCREW	5				

PDF 文件使用 "pdfFactory Pro" 试用版本创建 www.fineprint.cn

46C5424 005 车架线路总成 FRAME WIRING AS

件号 ITEM	部件号 PART NO.	版本 VER	零件名称	PART NAME	数量 Q'TY	服务代码 S.C	适用机号 SERIAL NO.	互换性 IA	可替换零件号 REPLACEABLE
41	08C4315	000	连接电缆	CABLE	1				
42	00D0887	001	766 洗涤器安装架	MOUNTING BRACKET	1				
48	46C5427	000	插头总成	PLUG AS	1				
49	22A6208	000	弯板	PLATE	1				
50	00B0162	000	螺栓	BOLT	2				

PDF 文件使用 "pdfFactory Pro" 试用版本创建 www.fineprint.cn

46C5414 006 驾驶室线路总成
CAB WIRING AS

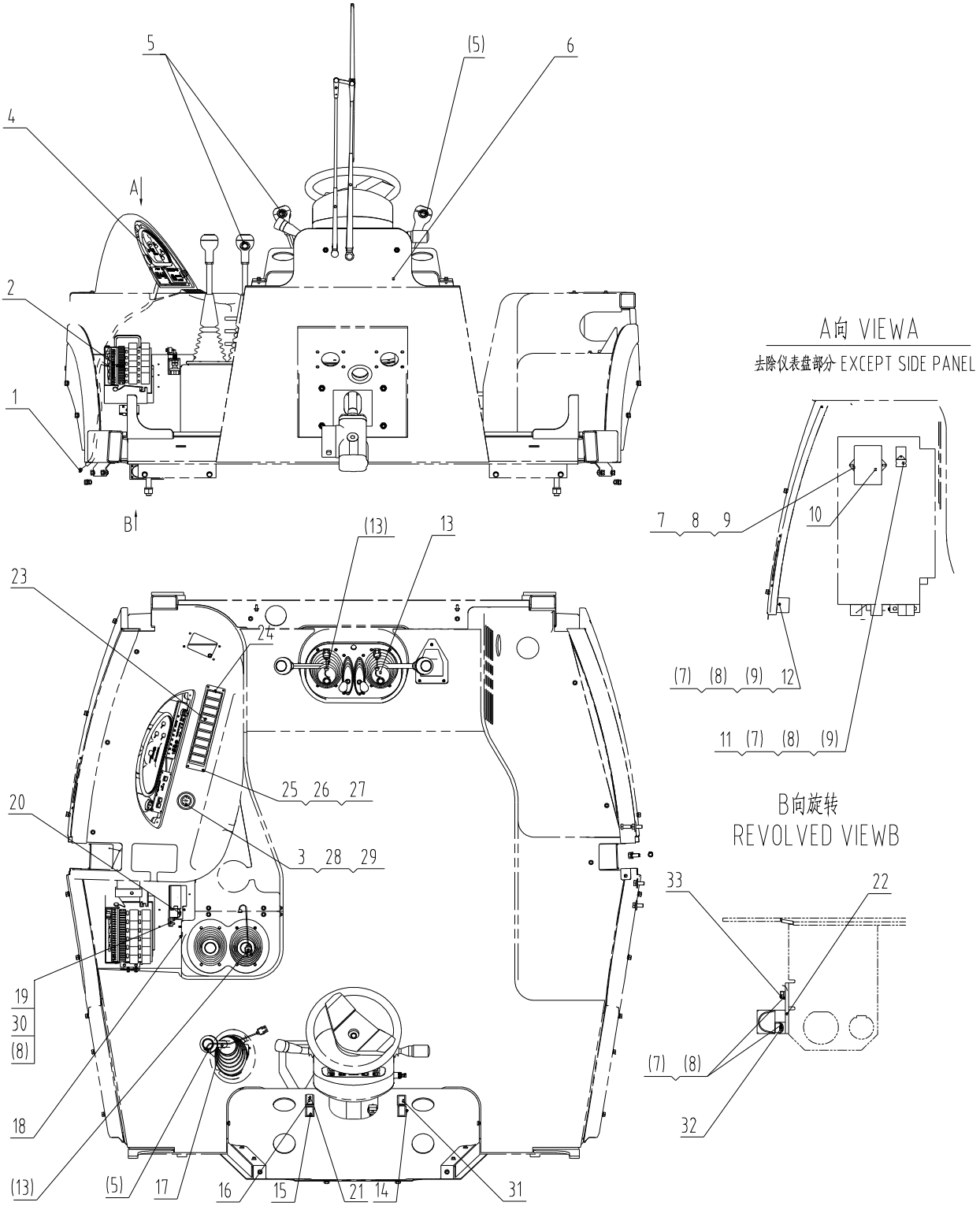

PDF 文件使用 "pdfFactory Pro" 试用版本创建 www.fineprint.cn

46C5414 006 驾驶室线路总成 CAB WIRING AS

件号 ITEM	部件号 PART NO.	版本 VER	零件名称	PART NAME	数量 Q'TY	服务代码 S.C	适用机号 SERIAL NO.	互换性 IA	可替换零件号 REPLACEABLE
1	08C5119	000	驾驶室线束	CAB HARNESS	1				
2	46C4814	001	电器集中控制盒	CONTROL BOX AS	1				
3	34B0169	000	点火开关	START SWITCH	1				
4	46C6284	000	仪表板总成	INSTRUMENT PANEL AS	1				
5	34J0010	000	开关	SWITCH	4				
6	46C6315	002	方向机线路	STEERING WIRING	1				
7	06B0066	000	垫圈	WASHER	11				
8	06B0361	000	垫圈	WASHER	11				
9	04B0066	000	螺钉	SCREW	5				
10	37B0442	000	后窗雨刮控制器	WIPER CONTROLLER	1				
11	31B0093	001	蜂鸣器	BUZZER	1				
12	31B0151	000	继电器	RELAY	1				
13	08C0701	000	手柄开关线束	HARNESS	3				
14	34B0195	000	主灯开关	LIGHT SWITCH	1				
15	34B0147	001	危险信号开关	HAZARD FLASHER SWITCH	1				
16	34J0020	001	2WD/4WD 开关	SWITCH	1				
17	08K0041	001	换档手柄线束	HARNESS	1				
18	83A0130	001	护孔圈	GROMMET	1				
19	00D8019	000	支架	BRACKET	1				
20	34B0253	001	制动灯开关总成	BRAKE LIGHT SWITCH	1				
21	34B0075	002	盖板	COVER	2				
22	46C5428	000	插头总成	PLUG AS	1				
23	46C5415	001	翘板组合开关	SWITCH AS	1				
24	10A6875	001	安装板	MOUNTING PLATE	1				
25	04B0198	000	螺钉	SCREW	4				
26	06B0097	000	垫圈	WASHER	4				
27	06B0352	000	垫圈	WASHER	4				
28	36B0376	000	点火开关插座	SOCKET	1				
29	36B0413	000	点火开关插座 1	SOCKET	1				
30	00B0335	000	螺栓	BOLT	2				
31	34B0976	001	翘板开关	SWITCH	1				
32	04B0221	000	螺钉	SCREW	2				
33	00B0028	000	螺栓	BOLT	2				

PDF 文件使用 "pdfFactory Pro" 试用版本创建 www.fineprint.cn

46C5415 001 翘板组合开关
SWITCH AS

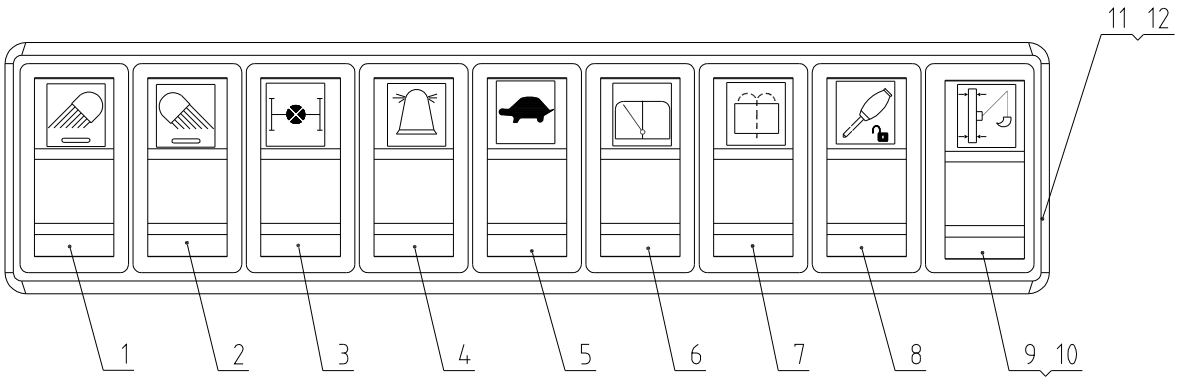

46C5415 001 翘板组合开关 SWITCH AS

件号 ITEM	部件号 PART NO.	版本 VER	零件名称	PART NAME	数量 Q'TY	服务代码 S.C	适用机号 SERIAL NO.	互换性 IA	可替换零件号 REPLACEABLE
1	34B0338	000	前顶灯开关	WORK LIGHT SWITCH	1				
2	34B0337	000	后顶灯开关	WORK LIGHT SWITCH	1				
3	34B0336	000	差速开关	SWITCH	1				
4	34B0332	000	旋转信号灯开关	BEACON SWITCH	1				
5	34B0335	000	高低压卸荷开关	UNLOAD SWITCH	1				
6	34B0331	000	后雨刮开关	WIPER SWITCH	1				
7	34B0354	000	后洗涤开关	WASHER SWITCH	1				
8	34B1078	000	控制开关	CONTROL SWITCH	1				
9	34B0430	000	侧移夹紧开关	SWITCH	1				
10	34B0075	002	盖板	COVER	1				
11	34B0360	002	侧边单框架	FRAME	2				
12	34B0361	002	中间单框架	FRAME	7				

PDF 文件使用 "pdfFactory Pro" 试用版本创建 www.fineprint.cn

46C6284 000 仪表板总成
INSTRUMENT PANEL AS

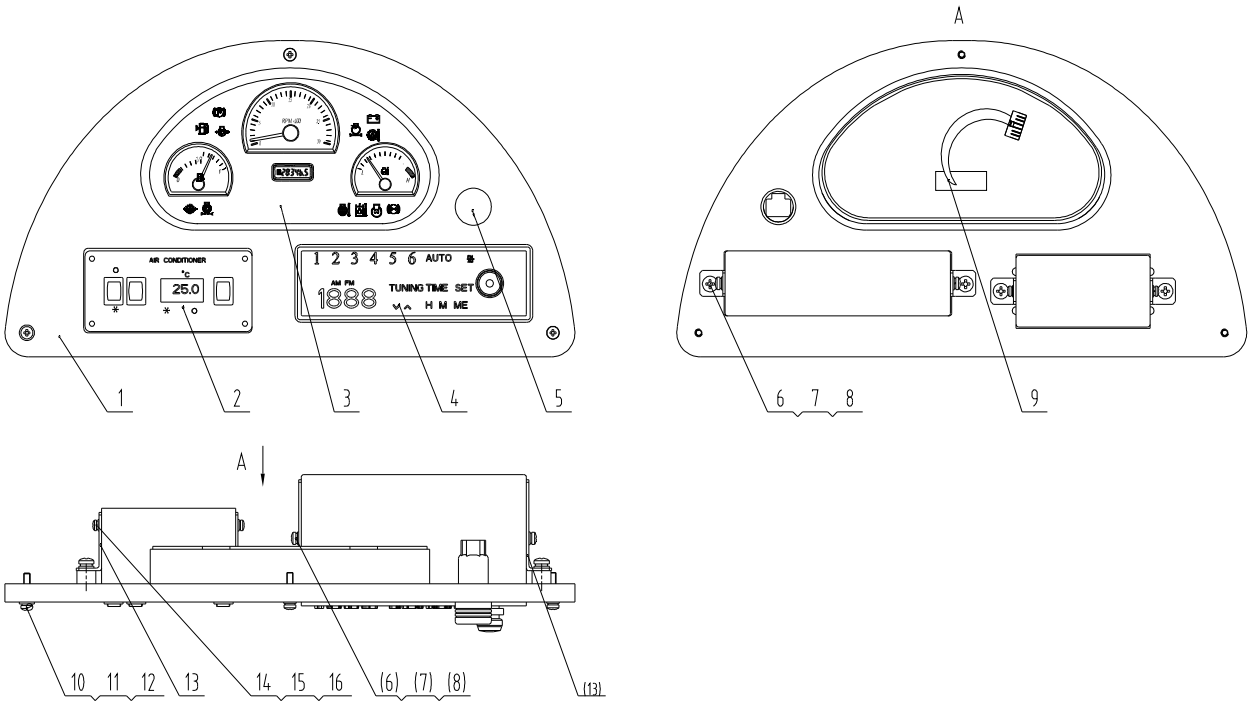

46C6284 000 仪表板总成 INSTRUMENT PANEL AS

件号 ITEM	部件号 PART NO.	版本 VER	零件名称	PART NAME	数量 Q'TY	服务代码 S.C	适用机号 SERIAL NO.	互换性 IA	可替换零件号 REPLACEABLE
1	86A1485	000	仪表板	INSTRUMENT PANEL	1				
2	46C2680	000	空调控制面板	A/C PANEL	1				
3	35B0171	000	仪表	INSTRUMENT	1				
4	37B0495	001	收音机	RADIO	1				
5	37B0276	000	点烟器	LIGHTER	1				
6	04B0056	000	螺钉	SCREW	4				
7	06B0346	000	垫圈	WASHER	4				
8	06B0024	000	垫圈	WASHER	4				
9	08C4538	000	线束	HARNESS	1				
10	04B0223	000	螺钉	SCREW	3				
11	06B0361	000	垫圈	WASHER	5				
12	06B0066	000	垫圈	WASHER	5				
13	20A2392	000	收音机支板	BRACKET	2				
14	04B0090	000	螺钉	SCREW	4				
15	06B0352	000	垫圈	WASHER	4				
16	06B0097	000	垫圈	WASHER	4				
17	04B0221	000	螺钉	SCREW	2				
18	20A2393	000	空调面板支板	BRACKET	2				

PDF 文件使用 "pdfFactory Pro" 试用版本创建 www.fineprint.cn

46C6315 002 方向机线路
STEERING WIRING

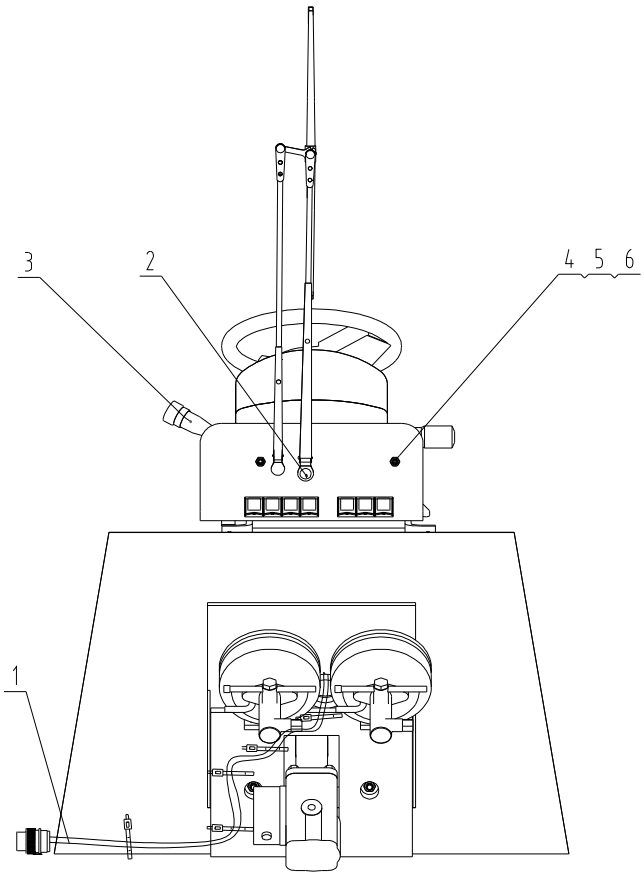

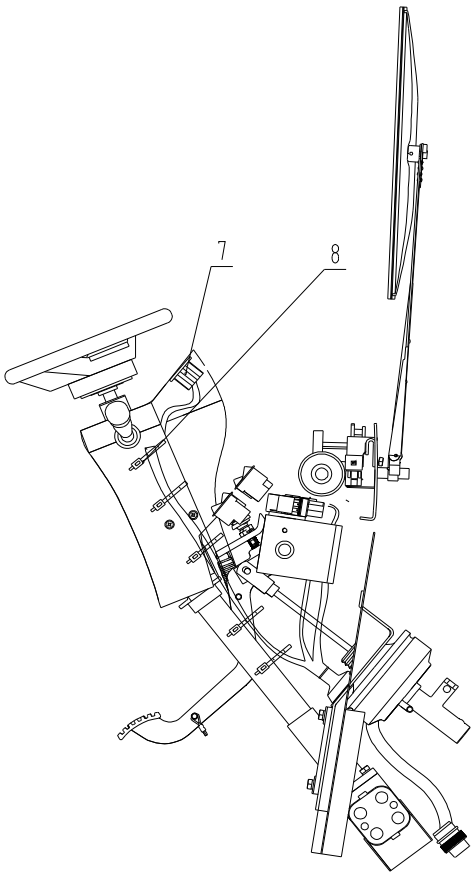

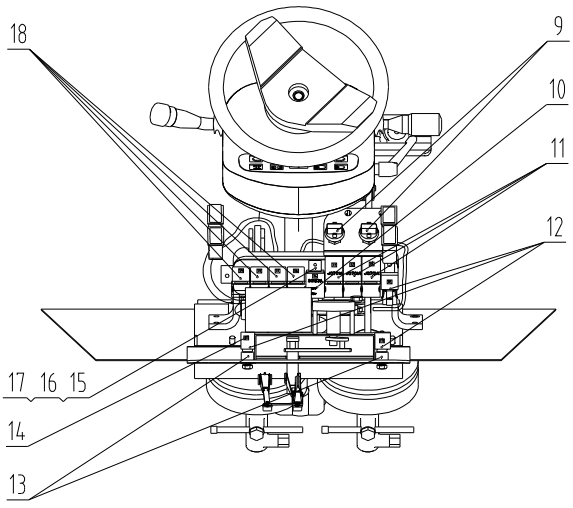

PDF 文件使用 "pdfFactory Pro" 试用版本创建 www.fineprint.cn

46C6315 002 方向机线路 STEERING WIRING

件号 ITEM	部件号 PART NO.	版本 VER	零件名称	PART NAME	数量 Q'TY	服务代码 S.C	适用机号 SERIAL NO.	互换性 IA	可替换零件号 REPLACEABLE
1	08C4930	002	方向机线束	STEERING HARNESS	1				
2	46C5411	000	雨刮电机和传动机构	WIPER MOTOR&LINKAGE	1				
3	34B0981	000	组合开关	COMBINATION SWITCH	1				
4	00B0085	000	螺栓	BOLT	2				
5	06B0348	000	垫圈	WASHER	2				
6	06B0005	000	垫圈	WASHER	2				
7	35B0092	000	前报警单元	ALARM UNIT	1				
8	37B0009	001	扎带	CABLE TIE	16				
9	34J0001	000	制动开关	BRAKE SWITCH	2				
10	31B0091	002	电子闪光器	FLASHER	1				
11	31B0115	000	继电器	RELAY	3				
12	31J0009	001	转换继电器	RELAY	3				
13	21A9120	001	弯板	PLATE	2				
14	74A1445	000	继电器铭牌	NAMEPLATE	1				
15	04B0221	000	螺钉	SCREW	11				
16	06B0066	000	垫圈	WASHER	11				
17	06B0361	000	垫圈	WASHER	11				
18	31J0010	001	组合二极管继电器	RELAY	4				

PDF 文件使用 "pdfFactory Pro" 试用版本创建 www.fineprint.cn

46C5411 000 雨刮电机和传动机构
WIPER MOTOR&LINKAGE

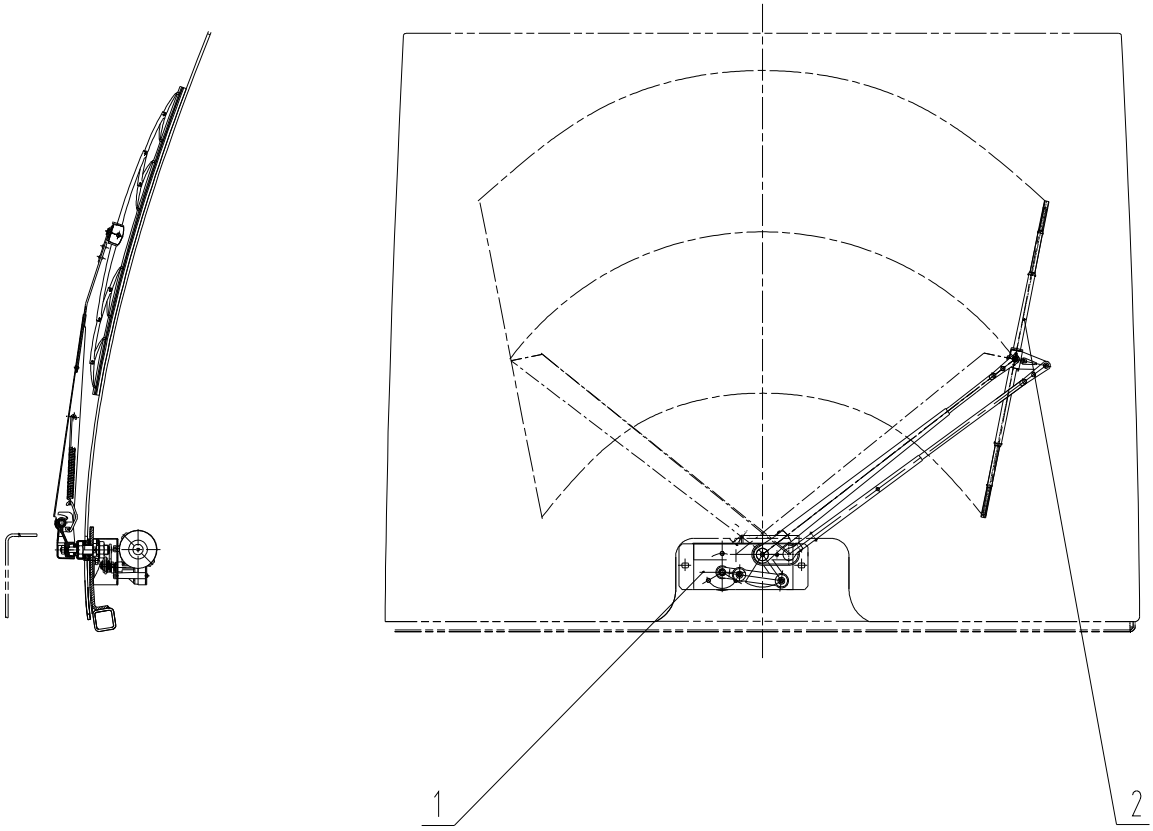

46C5411 000 雨刮电机和传动机构 WIPER MOTOR&LINKAGE

件号 ITEM	部件号 PART NO.	版本 VER	零件名称	PART NAME	数量 Q'TY	服务代码 S.C	适用机号 SERIAL NO.	互换性 IA	可替换零件号 REPLACEABLE
1	37B1051	000	雨刮电机	WIPER MOTOR	1				
2	37B1049	000	前雨刮	FRONT WIPER	1				

PDF 文件使用 "pdfFactory Pro" 试用版本创建 www.fineprint.cn

46C5412 004 顶灯线路总成
WORK LIGHT WIRING AS

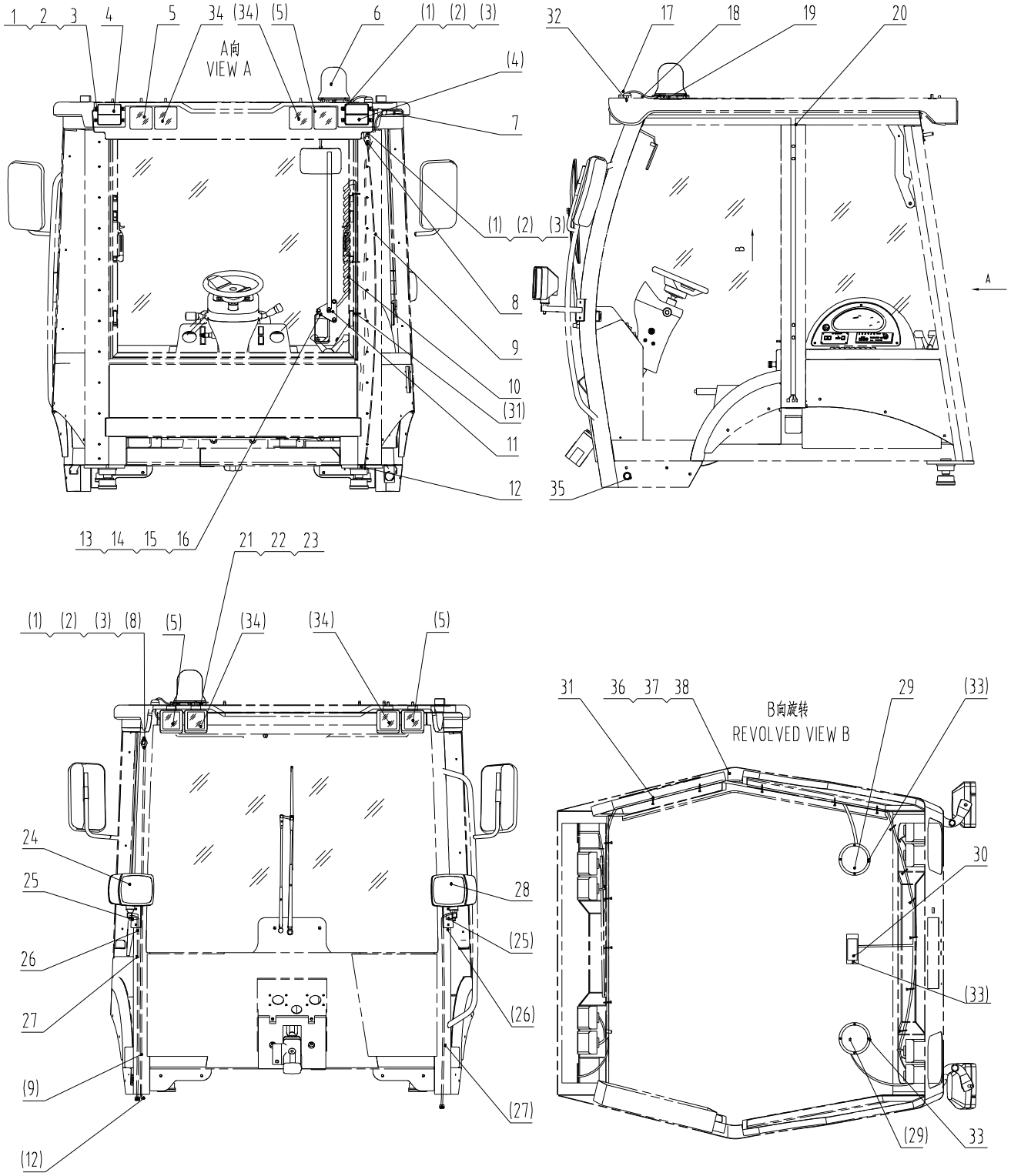

PDF 文件使用 "pdfFactory Pro" 试用版本创建 www.fineprint.cn

46C5412 004 顶灯线路总成 WORK LIGHT WIRING AS

件号 ITEM	部件号 PART NO.	版本 VER	零件名称	PART NAME	数量 Q'TY	服务代码 S.C	适用机号 SERIAL NO.	互换性 IA	可替换零件号 REPLACEABLE
1	06B0097	000	垫圈	WASHER	12				
2	06B0352	000	垫圈	WASHER	12				
3	04B0099	000	螺钉	SCREW	12				
4	32J0011	000	组合信号灯	COMBINATION LIGHT	2				
5	32J0010	000	工作灯	WORK LIGHT	4				
6	32B0158	001	旋转信号灯	ROTATING BEACON	1				
7	37B0369	001	天线	ANTENNA	1				
8	37B0335	001	喷头	NOZZLE	2				
9	86A1458	000	水管	WATER HOSE	2				
10	08C0699	000	后雨刮线束	HARNESS	1				
11	46C5410	002	雨刮电机和传动机构	WIPER MOTOR&LINKAGE	1				
12	37B0460	000	两通	CONNECTOR	2				
13	00B0065	000	螺栓	BOLT	3				
14	06B0346	000	垫圈	WASHER	3				
15	06B0024	000	垫圈	WASHER	3				
16	03B0036	000	螺母	NUT	3				
17	37B0458	000	电缆固定头	RETAINER	1				
18	08C3412	000	过渡线束	HARNESS	1				
19	11A2339	001	旋转灯安装板	MOUNTING PLATE	1				
20	08C4301	001	顶灯线束	HARNESS	1				
21	06B0066	000	垫圈	WASHER	3				
22	06B0361	000	垫圈	WASHER	3				
23	00B0153	000	螺栓	BOLT	3				
24	32B0364	000	组合灯	COMBINATION LIGHT	1				
25	83A1395	000	护孔圈	GROMMET	2				
26	17B0301	000	橡胶板	RUBBER PLATE	2				
27	08C0698	000	主灯线束	HARNESS	2				
28	32B0363	000	组合灯	COMBINATION LIGHT	1				
29	38B0065	001	扬声器	LOUDSPEAKER	2				
30	32B0064	000	壁灯	DOME LIGHT	1				
31	37B0313	002	固定锁式尼龙扎带	NYLON STRAP	15				
32	83A0066	000	橡胶护孔圈	GROMMET	1				
33	04B0269	000	螺钉	SCREW	10				
34	32J0003	001	工作灯	WORK LIGHT	4				
35	83A0296	000	灯架护孔圈	GROMMET	1				

PDF 文件使用 "pdfFactory Pro" 试用版本创建 www.fineprint.cn

46C5410 002 雨刮电机和传动机构
WIPER MOTOR&LINKAGE

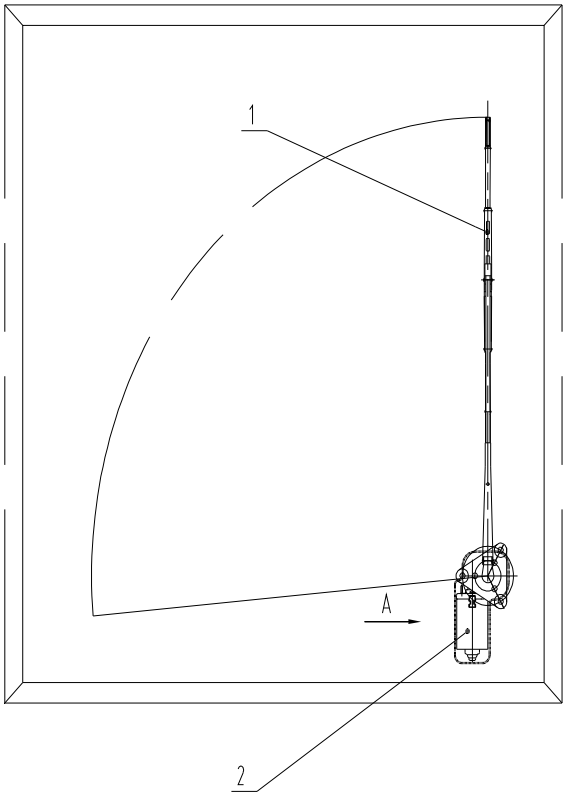

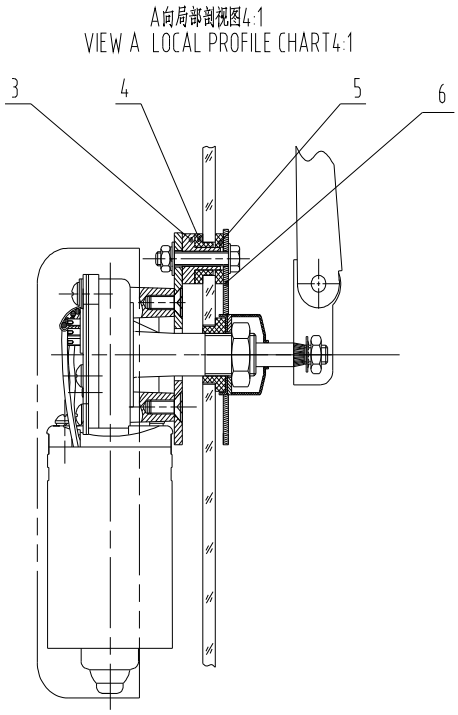

46C5410 002 雨刮电机和传动机构 WIPER MOTOR&LINKAGE

件号 ITEM	部件号 PART NO.	版本 VER	零件名称	PART NAME	数量 Q'TY	服务代码 S.C	适用机号 SERIAL NO.	互换性 IA	可替换零件号 REPLACEABLE
1	37B1048	000	雨刮	WIPER	1				
2	37B1050	000	后雨刮电机	REAR WIPER MOTOR	1				
3	55A3610	000	T 形套	T-SLEEVE	3				
4	85A1104	000	T 型橡胶垫	CUSHION	3				
5	85A1103	000	橡胶垫	RUBBER WASHER	3				
6	10A3012	000	辅助安装板	PLATE	1				

PDF 文件使用 "pdfFactory Pro" 试用版本创建 www.fineprint.cn

22E1199 000 电器系统
ELECTRICAL SYSTEM

22E1199 000 电器系统 ELECTRICAL SYSTEM

件号 ITEM	部件号 PART NO.	版本 VER	零件名称	PART NAME	数量 Q'TY	服务代码 S.C	适用机号 SERIAL NO.	互换性 IA	可替换零件号 REPLACEABLE
1	46C5425	004	车架线路总成	FRAME WIRING AS	1				
2	46C5414	006	驾驶室线路总成	CAB WIRING AS	1				
3	46C5412	004	顶灯线路总成	WORK LIGHT WIRING AS	1				
4	50E0659	003	电气系统原理图	ELECTRICAL SCHEMATIC	1				
潍柴									

注 26

PDF 文件使用 "pdfFactory Pro" 试用版本创建 www.fineprint.cn

46C5425 004 车架线路总成
FRAME WIRING AS

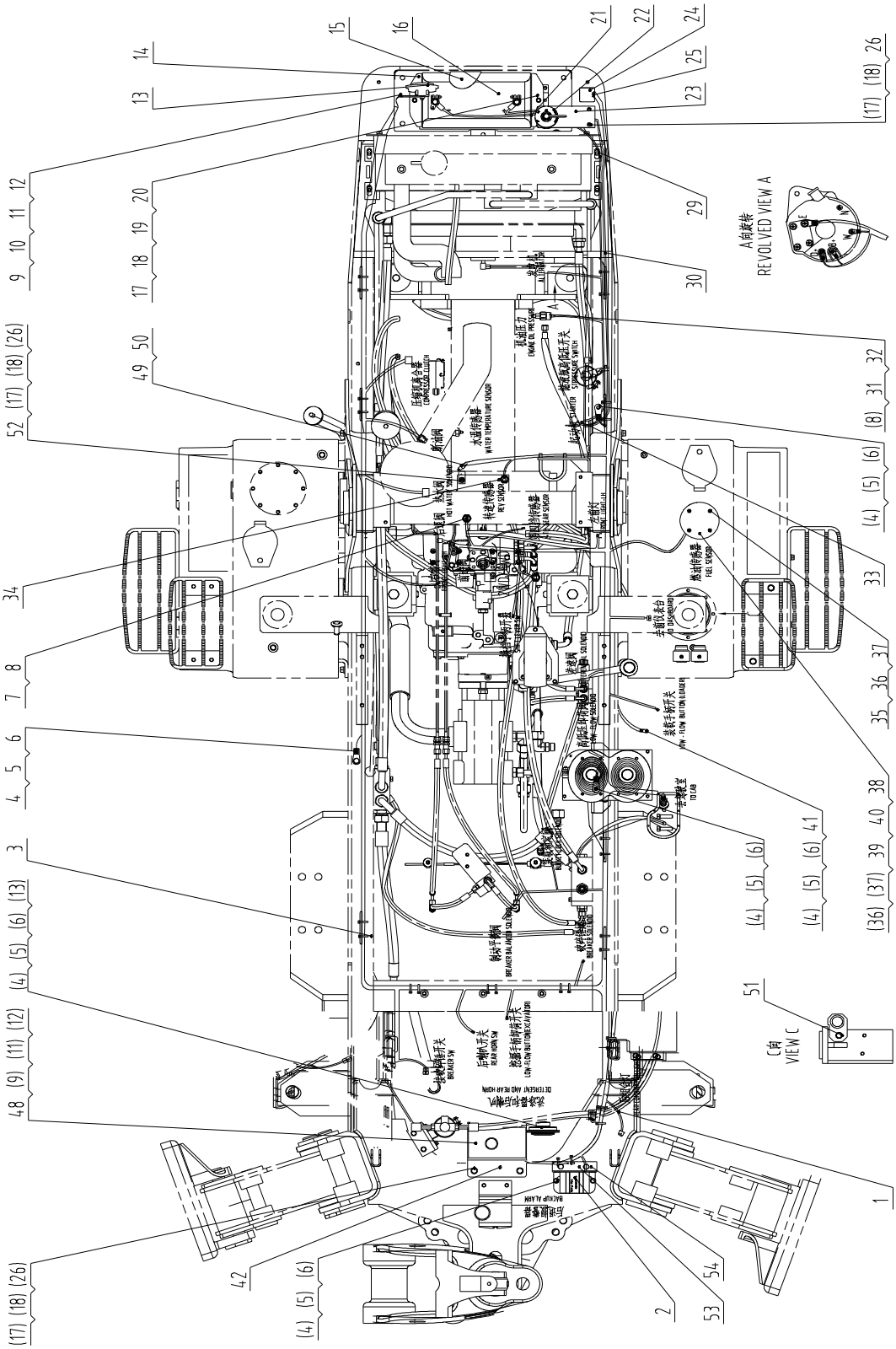

PDF 文件使用 "pdfFactory Pro" 试用版本创建 www.fineprint.cn

46C5425 004 车架线路总成 FRAME WIRING AS

件号 ITEM	部件号 PART NO.	版本 VER	零件名称	PART NAME	数量 Q'TY	服务代码 S.C	适用机号 SERIAL NO.	互换性 IA	可替换零件号 REPLACEABLE
1	08C5132	000	车架线束	FRAME HARNESS	1				
2	38B0059	001	后退报警器	BACKUP ALARM	1				
3	37B0004	001	尼龙扎带	NYLON STRAP	40				
4	00B0075	000	螺栓	BOLT	7				
5	06B0005	000	垫圈	WASHER	9				
6	06B0348	000	垫圈	WASHER	9				
7	34J0016	001	压力开关	PRESSURE SWITCH	1				
8	34C0090	000	垫圈	WASHER	1				
9	00B0022	000	螺栓	BOLT	5				
10	03B0036	000	螺母	NUT	4				
11	06B0024	000	垫圈	WASHER	5				
12	06B0346	000	垫圈	WASHER	5				
13	38B0062	000	电喇叭	HORN	2				
14	00D0886	000	蓄电池固定架	BRACKET	1				
15	84A0423	001	蓄电池下垫板	BRACKET	1				
16	37B0077	000	蓄电池	BATTERY	1				
17	06B0001	000	垫圈	WASHER	7				
18	06B0347	000	垫圈	WASHER	7				
19	01B0398	000	螺杆	SCREW ROD	2				
20	03B0053	000	螺母	NUT	2				
21	08C0721	001	蓄电池负极至电源总开关电缆	CABLE	1				
22	34B0087	000	负极开关	DISCONNECT SWITCH	1				
23	11A6266	000	安装板	MOUNTING PLATE	1				
24	31B0118	000	继电器	RELAY	1				
25	04B0074	000	螺钉	SCREW	1				
26	00B0005	000	螺栓	BOLT	5				
29	08K0039	000	蓄电池正极至起动电机电缆	CABLE	1				
30	08C1866	000	负极开关至起动机电缆	CABLE	1				
31	34B0996	000	压力开关	PRESSURE SWITCH	1				
32	00A0557	000	传感器过渡接头	CONNECTOR	1				
33	08C0720	000	柴油机至车架电缆	CABLE	1				
34	30B0458	000	转速传感器	REV SENSOR	1				
35	04B0223	000	螺钉	SCREW	4				
36	06B0066	000	垫圈	WASHER	8				
37	06B0361	000	垫圈	WASHER	8				
38	16A1344	001	燃油传感器盖	CAP	1				

PDF 文件使用 "pdfFactory Pro" 试用版本创建 www.fineprint.cn

46C5425 004 车架线路总成 FRAME WIRING AS

件号 ITEM	部件号 PART NO.	版本 VER	零件名称	PART NAME	数量 Q'TY	服务代码 S.C	适用机号 SERIAL NO.	互换性 IA	可替换零件号 REPLACEABLE
39	30B0508	001	燃油传感器	FUEL SENSOR	1				
40	04B0066	000	螺钉	SCREW	5				
41	08C4315	000	连接电缆	CABLE	1				
42	00D0887	001	766 洗涤器安装架	MOUNTING BRACKET	1				
48	37B0182	000	清洗器	WASHER	1				
49	30B0522	000	温度传感器	TEMP SENSOR	1				
50	06B0117	000	垫圈	WASHER	1				
51	46C5427	000	插头总成	PLUG AS	1				
52	19A3768	000	支板	SUPPORT	1				
53	22A6208	000	弯板	PLATE	1				
54	00B0162	000	螺栓	BOLT	2				

PDF 文件使用 "pdfFactory Pro" 试用版本创建 www.fineprint.cn

22E1276 001 电器系统
ELECTRICAL SYSTEM

22E1276 001 电器系统 ELECTRICAL SYSTEM

件号 ITEM	部件号 PART NO.	版本 VER	零件名称	PART NAME	数量 Q'TY	服务代码 S.C	适用机号 SERIAL NO.	互换性 IA	可替换零件号 REPLACEABLE
1	46C5921	000	车架线路总成	FRAME WIRING AS	1				
2	46C5922	002	驾驶室线路总成	CAB WIRING AS	1				
3	46C5412	004	顶灯线路总成	WORK LIGHT WIRING AS	1				
4	50E0753	000	电气系统原理图	ELECTRICAL SCHEMATIC	1				
5	46C5998	001	后端线路	REAR WIRING	1				
6	46C5999	000	后端线路	REAR WIRING	1				

PDF 文件使用 "pdfFactory Pro" 试用版本创建 www.fineprint.cn

46C5921 000 车架线路总成
FRAME WIRING AS

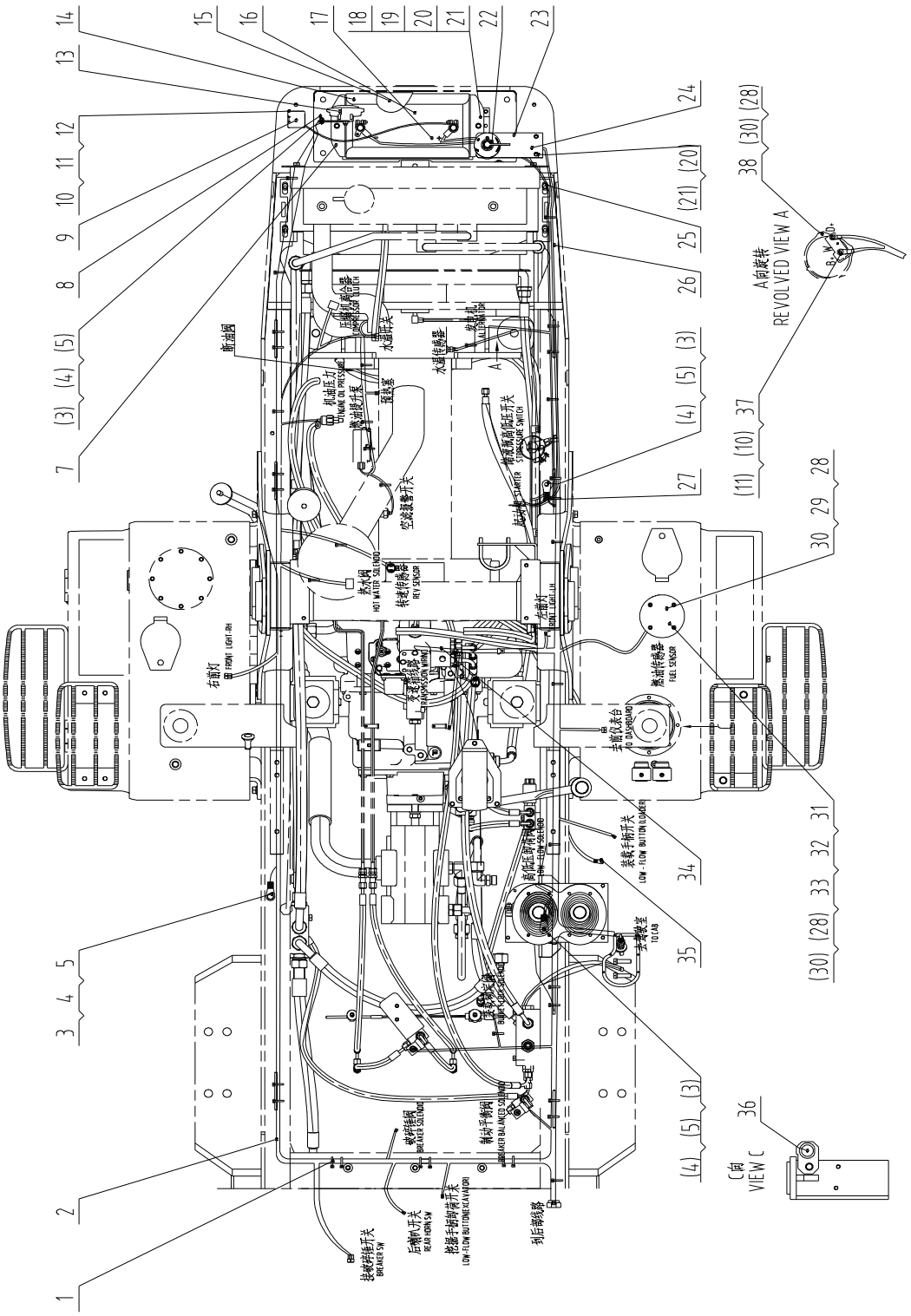

PDF 文件使用 "pdfFactory Pro" 试用版本创建 www.fineprint.cn

46C5921 000 车架线路总成 FRAME WIRING AS

件号 ITEM	部件号 PART NO.	版本 VER	零件名称	PART NAME	数量 Q'TY	服务代码 S.C	适用机号 SERIAL NO.	互换性 IA	可替换零件号 REPLACEABLE
1	37B0004	001	尼龙扎带	NYLON STRAP	37				
2	08C4671	000	车架线束	FRAME HARNESS	1				
3	06B0348	000	垫圈	WASHER	4				
4	06B0005	000	垫圈	WASHER	4				
5	00B0075	000	螺栓	BOLT	8				
6	30B0367	000	转速传感器	REV SENSOR	1				
7	08C1979	000	蓄电池至预热继电器电缆	CABLE	1				
8	03B0021	000	螺母	NUT	1				
9	31B0151	000	继电器	RELAY	1				
10	06B0024	000	垫圈	WASHER	2				
11	06B0346	000	垫圈	WASHER	2				
12	03B0014	000	螺钉	SCREW	1				
13	38B0062	000	电喇叭	HORN	1				
14	00D0886	000	蓄电池固定架	BRACKET	1				
15	84A0423	001	蓄电池下垫板	BRACKET	1				
16	37B0077	000	蓄电池	BATTERY	1				
17	08C0721	001	蓄电池负极至电源总开关电缆	CABLE	1				
18	06B0001	000	垫圈	WASHER	4				
19	06B0347	000	垫圈	WASHER	4				
20	01B0398	000	螺杆	SCREW ROD	2				
21	03B0053	000	螺母	NUT	4				
22	34B0087	000	负极开关	DISCONNECT SWITCH	1				
23	11A6266	000	安装板	MOUNTING PLATE	1				
24	00B0005	000	螺栓	BOLT	2				
25	08C1976	000	蓄电池正极至起动机电缆	CABLE	1				
26	08C1977	000	负极开关至起动机电缆	CABLE	1				
27	08C1978	001	发动机至车架电缆	CABLE	1				
28	06B0066	000	垫圈	WASHER	10				
29	06B0361	000	垫圈	WASHER	10				
30	04B0223	000	螺钉	SCREW	4				
31	16A1344	001	燃油传感器盖	CAP	1				
32	30B0508	001	燃油传感器	FUEL SENSOR	1				
33	04B0066	000	螺钉	SCREW	6				
34	46C6000	000	变速箱线路	TRANSMISSION WIRING	1				
35	08C1974	000	车架至驾驶室电缆	CABLE	1				
36	46C5427	000	插头总成	PLUG AS	1				
39	03B0036	000	螺母	NUT	1				
40	03B0032	000	螺母	NUT	1				

PDF 文件使用 "pdfFactory Pro" 试用版本创建 www.fineprint.cn

46C5922 002 驾驶室线路总成
CAB WIRING AS

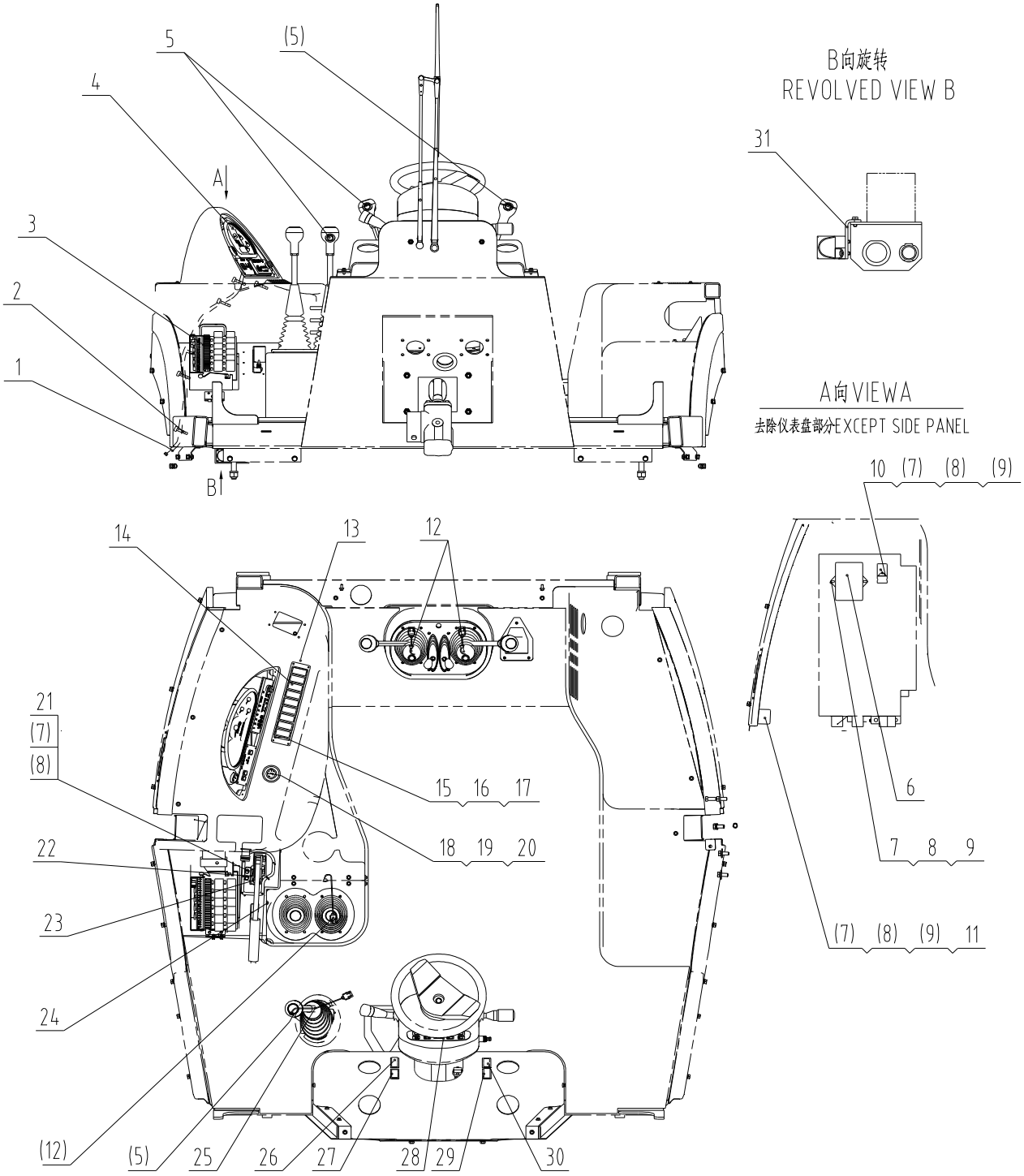

PDF 文件使用 "pdfFactory Pro" 试用版本创建 www.fineprint.cn

46C5922 002 驾驶室线路总成 CAB WIRING AS

件号 ITEM	部件号 PART NO.	版本 VER	零件名称	PART NAME	数量 Q'TY	服务代码 S.C	适用机号 SERIAL NO.	互换性 IA	可替换零件号 REPLACEABLE
1	08C4676	000	驾驶室线束	HARNESS	1				
2	37B0004	001	尼龙扎带	NYLON STRAP	10				
3	46C4814	001	电器集中控制盒	CONTROL BOX AS	1				
4	46C6284	000	仪表板总成	INSTRUMENT PANEL AS	1				
5	34J0010	000	开关	SWITCH	4				
6	37B0442	000	后窗雨刮控制器	WIPER CONTROLLER	1				
7	06B0066	000	垫圈	WASHER	10				
8	06B0361	000	垫圈	WASHER	12				
9	04B0066	000	螺钉	SCREW	6				
10	31B0093	001	蜂鸣器	BUZZER	1				
11	31B0151	000	继电器	RELAY	2				
12	08C0701	000	手柄开关线束	HARNESS	3				
13	10A6875	001	安装板	MOUNTING PLATE	1				
14	46C5415	001	翘板组合开关	SWITCH AS	1				
15	04B0198	000	螺钉	SCREW	4				
16	06B0352	000	垫圈	WASHER	3				
17	06B0097	000	垫圈	WASHER	4				
18	34B0169	000	点火开关	START SWITCH	1				
19	36B0376	000	点火开关插座	SOCKET	1				
20	36B0413	000	点火开关插座 1	SOCKET	1				
21	00B0335	000	螺栓	BOLT	2				
22	00D8019	000	支架	BRACKET	1				
23	34B0253	001	制动灯开关总成	BRAKE LIGHT SWITCH	1				
24	83A0130	001	护孔圈	GROMMET	1				
25	08K0041	001	换档手柄线束	HARNESS	1				
26	34J0020	001	2WD/4WD 开关	SWITCH	1				
27	34B0147	001	危险信号开关	HAZARD FLASHER SWITCH	1				
28	46C5920	000	仪表线路	INSTRUMENT WIRING	1				
29	34B0195	000	主灯开关	LIGHT SWITCH	1				
30	37B1182	000	警报指示器	ALERT INDICATOR	1				
31	11A7229	001	板	PLATE	1				

PDF 文件使用 "pdfFactory Pro" 试用版本创建 www.fineprint.cn

46C5920 000 仪表线路
INSTRUMENT WIRING

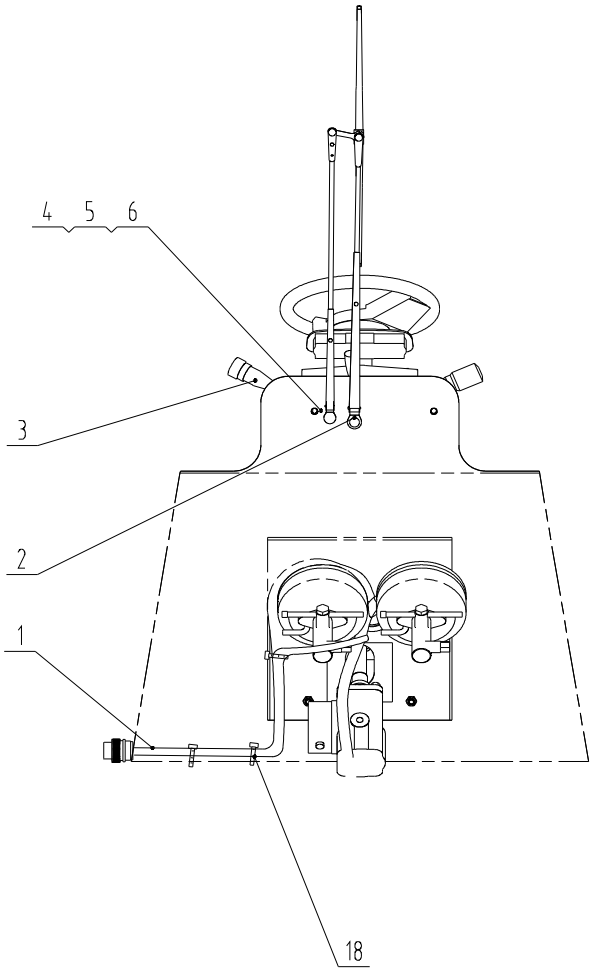

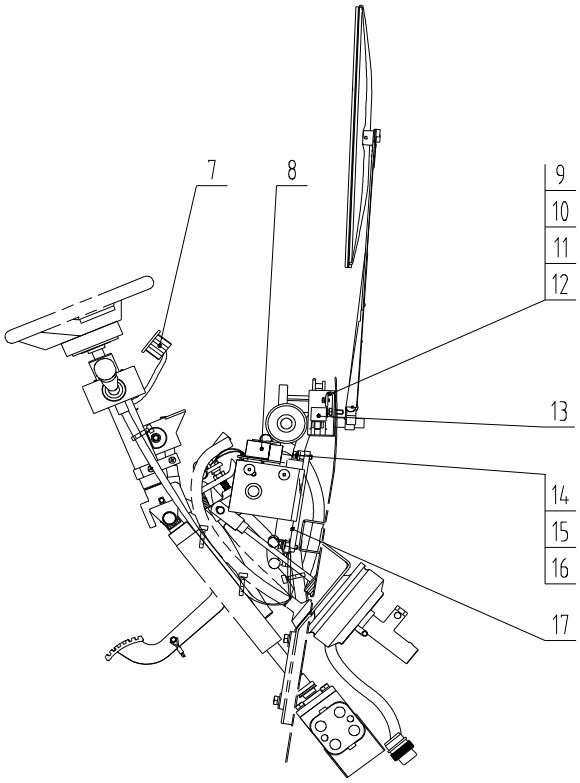

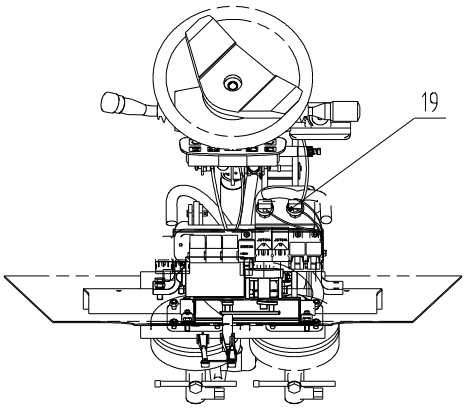

PDF 文件使用 "pdfFactory Pro" 试用版本创建 www.fineprint.cn

46C5920 000 仪表线路 INSTRUMENT WIRING

件号 ITEM	部件号 PART NO.	版本 VER	零件名称	PART NAME	数量 Q'TY	服务代码 S.C	适用机号 SERIAL NO.	互换性 IA	可替换零件号 REPLACEABLE
1	08C4664	000	仪表盘线束	HARNESS	1				
2	46C5411	000	雨刮电机和传动机构	WIPER MOTOR&LINKAGE	1				
3	34B0572	000	组合开关	COMBINATION SWITCH	1				
4	06B0005	000	垫圈	WASHER	2				
5	06B0348	000	垫圈	WASHER	2				
6	00B0075	000	螺栓	BOLT	2				
7	35B0092	000	前报警单元	ALARM UNIT	1				
8	46C5919	000	继电器总成	RELAY AS	1				
9	06B0361	000	垫圈	WASHER	2				
10	04B0006	000	螺钉	SCREW	2				
11	06B0066	000	垫圈	WASHER	2				
12	21A9120	001	弯板	PLATE	2				
13	31J0009	001	转换继电器	RELAY	2				
14	06B0024	000	垫圈	WASHER	2				
15	06B0346	000	垫圈	WASHER	2				
16	00B0065	000	螺栓	BOLT	2				
17	37B1166	000	控制器	CONTROLLER	1				
18	37B0004	001	尼龙扎带	NYLON STRAP	10				
19	34B0253	001	制动灯开关总成	BRAKE LIGHT SWITCH	2				

PDF 文件使用 "pdfFactory Pro" 试用版本创建 www.fineprint.cn

46C5998 001 后端线路
REAR WIRING

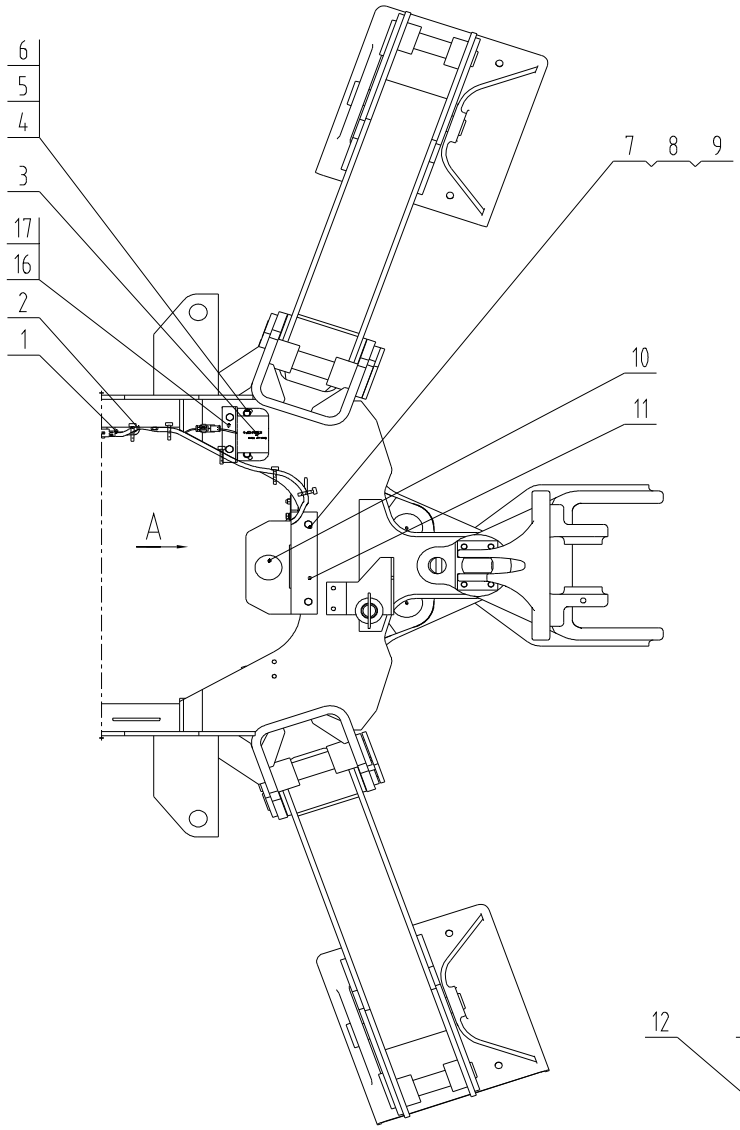

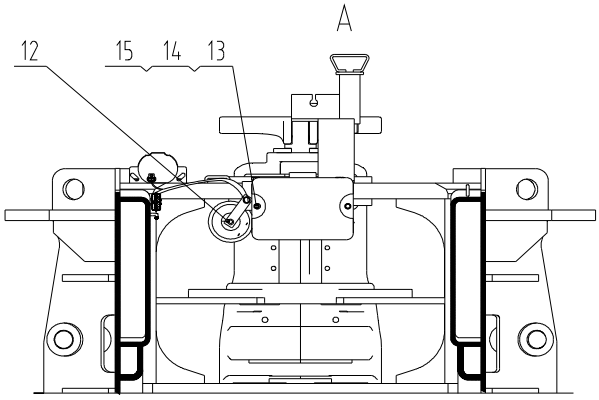

PDF 文件使用 "pdfFactory Pro" 试用版本创建 www.fineprint.cn

46C5998 001 后端线路 REAR WIRING

件号 ITEM	部件号 PART NO.	版本 VER	零件名称	PART NAME	数量 Q'TY	服务代码 S.C	适用机号 SERIAL NO.	互换性 IA	可替换零件号 REPLACEABLE
1	08C4694	000	线束	HARNESS	1				
2	37B0004	001	尼龙扎带	NYLON STRAP	6				
3	38B0059	001	后退报警器	BACKUP ALARM	1				
4	06B0005	000	垫圈	WASHER	6				
5	06B0348	000	垫圈	WASHER	6				
6	00B0007	000	螺栓	BOLT	4				
7	00B0005	000	螺栓	BOLT	2				
8	06B0001	000	垫圈	WASHER	2				
9	06B0347	000	垫圈	WASHER	2				
10	37B0182	000	清洗器	WASHER	1				
11	00D0887	001	766 洗涤器安装架	MOUNTING BRACKET	1				
12	38B0062	000	电喇叭	HORN	1				
13	00B0022	000	螺栓	BOLT	2				
14	06B0024	000	垫圈	WASHER	2				
15	06B0346	000	垫圈	WASHER	2				
16	22A6208	000	弯板	PLATE	1				
17	00B0162	000	螺栓	BOLT	2				

PDF 文件使用 "pdfFactory Pro" 试用版本创建 www.fineprint.cn

46C5999 000 后端线路
REAR WIRING

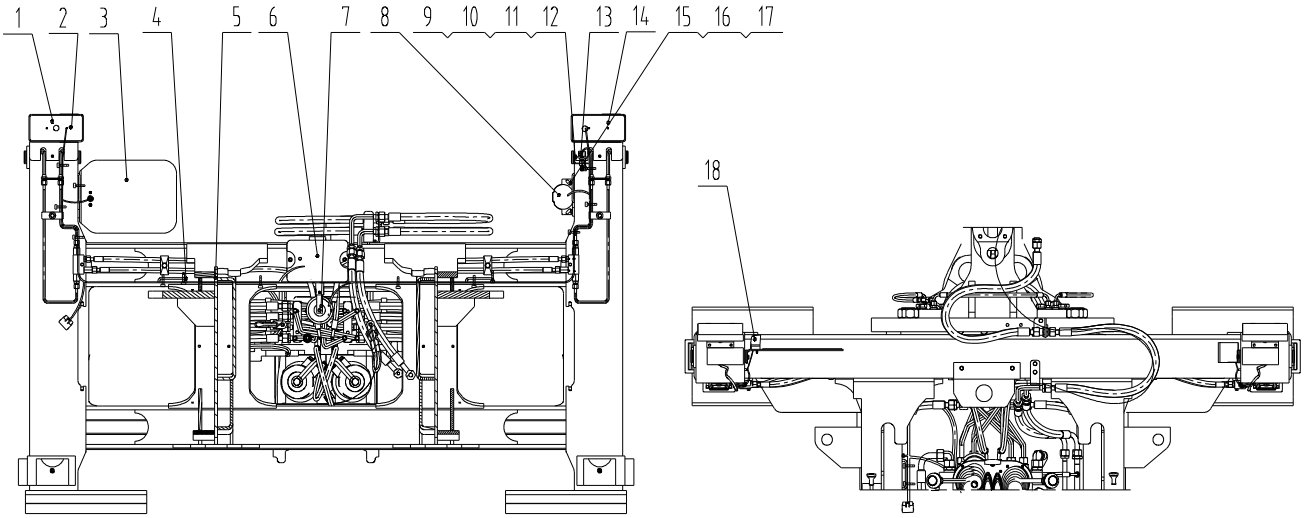

46C5999 000 后端线路 REAR WIRING

件号 ITEM	部件号 PART NO.	版本 VER	零件名称	PART NAME	数量 Q'TY	服务代码 S.C	适用机号 SERIAL NO.	互换性 IA	可替换零件号 REPLACEABLE
1	46C5056	000	后组合灯	REAR COMBINATION LIGHT	1				
2	08C4906	000	线束	HARNESS	2				
3	21A7480	000	安装板	MOUNTING PLATE	1				
4	37B0004	001	尼龙扎带	NYLON STRAP	15				
5	08C4673	000	线束	HARNESS	1				
6	46C1991	000	洗涤器总成	WASHER AS	1				
7	38B0062	000	电喇叭	HORN	1				
8	38B0059	001	后退报警器	BACKUP ALARM	1				
9	06B0024	000	垫圈	WASHER	1				
10	06B0346	000	垫圈	WASHER	1				
11	00B0023	000	螺栓	BOLT	1				
12	19A0604	000	弯板	PLATE	1				
13	34B0253	001	制动灯开关总成	BRAKE LIGHT SWITCH	1				
14	46C5053	000	后组合灯	REAR COMBINATION LIGHT	1				
15	06B0005	000	垫圈	WASHER	6				
16	06B0348	000	垫圈	WASHER	6				
17	00B0007	000	螺栓	BOLT	6				
18	32B0182	000	牌照灯	LICENSE LIGHT	1				

PDF 文件使用 "pdfFactory Pro" 试用版本创建 www.fineprint.cn

46C5056 000 后组合灯
REAR COMBINATION LIGHT

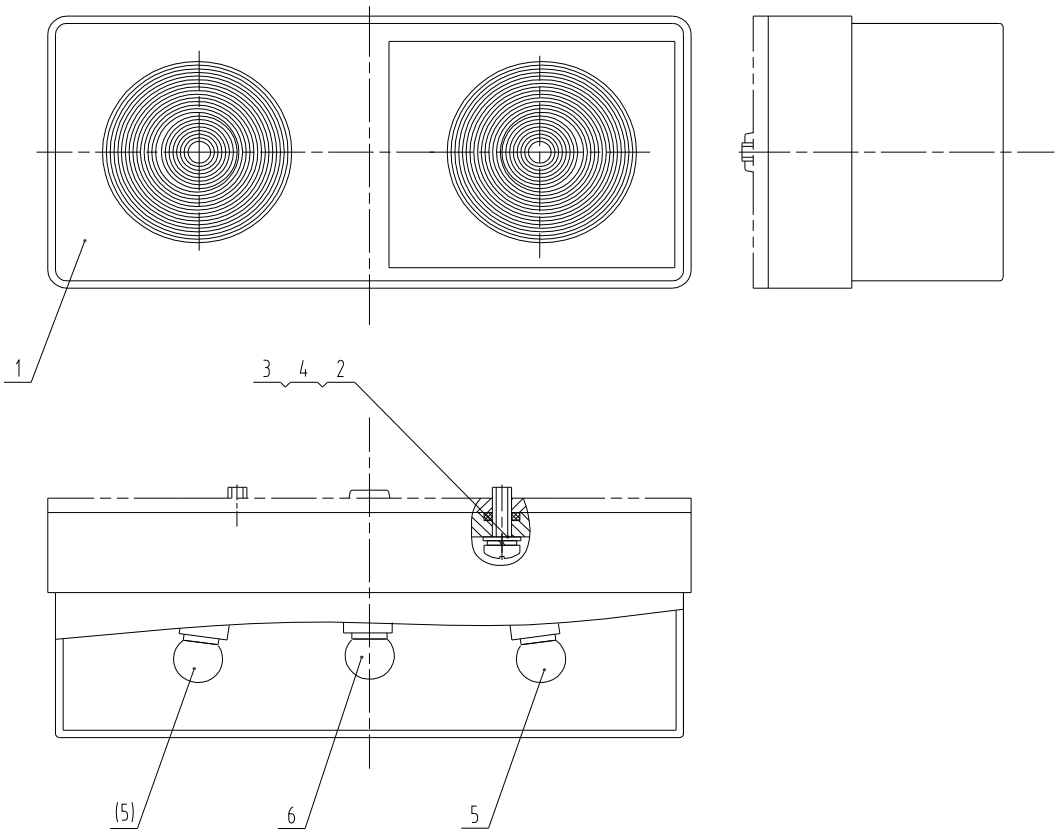

46C5056 000 后组合灯 REAR COMBINATION LIGHT

件号 ITEM	部件号 PART NO.	版本 VER	零件名称	PART NAME	数量 Q'TY	服务代码 S.C	适用机号 SERIAL NO.	互换性 IA	可替换零件号 REPLACEABLE
1	32B0186	000	右后组合灯	COMBINATION LIGHT	1				
2	04B0066	000	螺钉	SCREW	2				
3	06B0361	000	垫圈	WASHER	2				
4	06B0066	000	垫圈	WASHER	2				
5	32B0184	001	灯泡	BULB	2				
6	32B0183	001	灯泡	BULB	1				

PDF 文件使用 "pdfFactory Pro" 试用版本创建 www.fineprint.cn

46C5053 000 后组合灯
REAR COMBINATION LIGHT

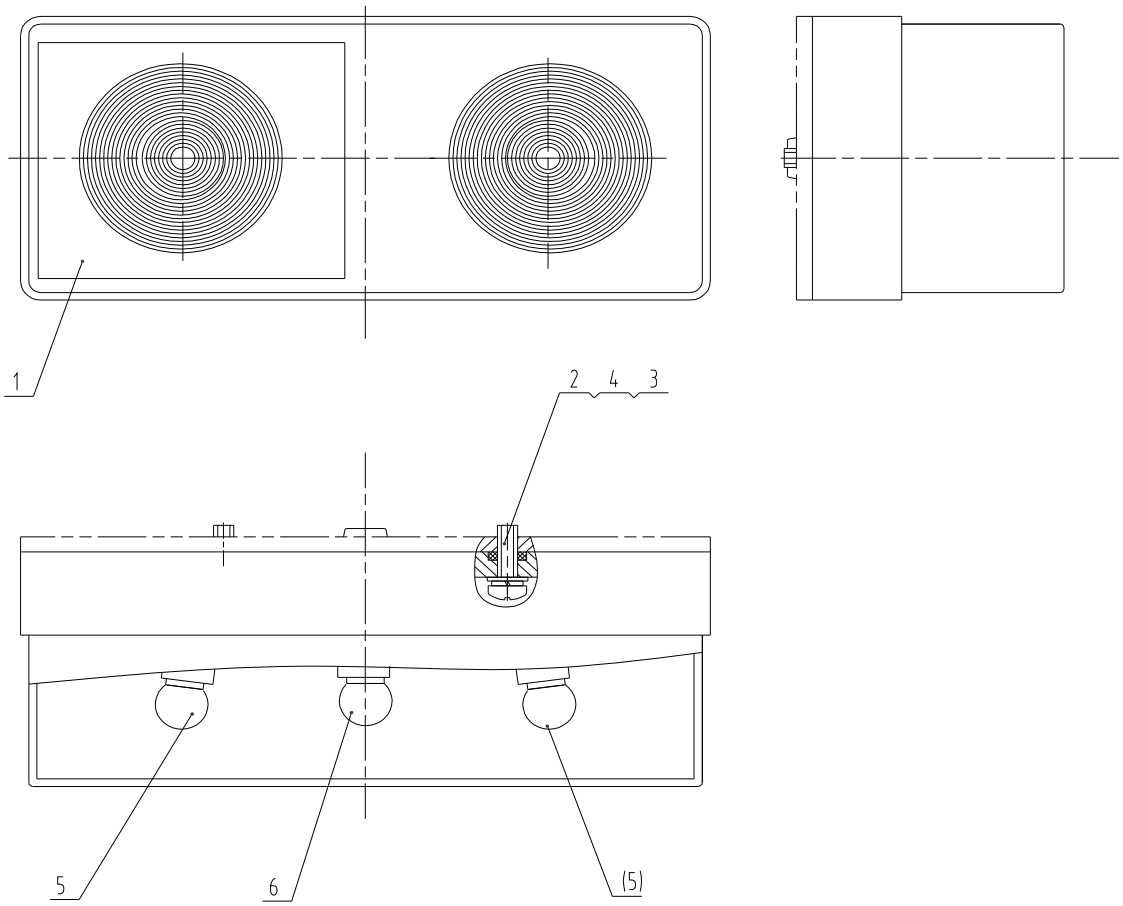

46C5053 000 后组合灯 REAR COMBINATION LIGHT

件号 ITEM	部件号 PART NO.	版本 VER	零件名称	PART NAME	数量 Q'TY	服务代码 S.C	适用机号 SERIAL NO.	互换性 IA	可替换零件号 REPLACEABLE
1	32B0185	000	左后组合灯	REAR COMBINATION LIGHT	1				
2	04B0066	000	螺钉	SCREW	2				
3	06B0361	000	垫圈	WASHER	2				
4	06B0066	000	垫圈	WASHER	2				
5	32B0184	001	灯泡	BULB	2				
6	32B0183	001	灯泡	BULB	1				

PDF 文件使用 "pdfFactory Pro" 试用版本创建 www.fineprint.cn

46C1991 000 洗涤器总成
WASHER AS

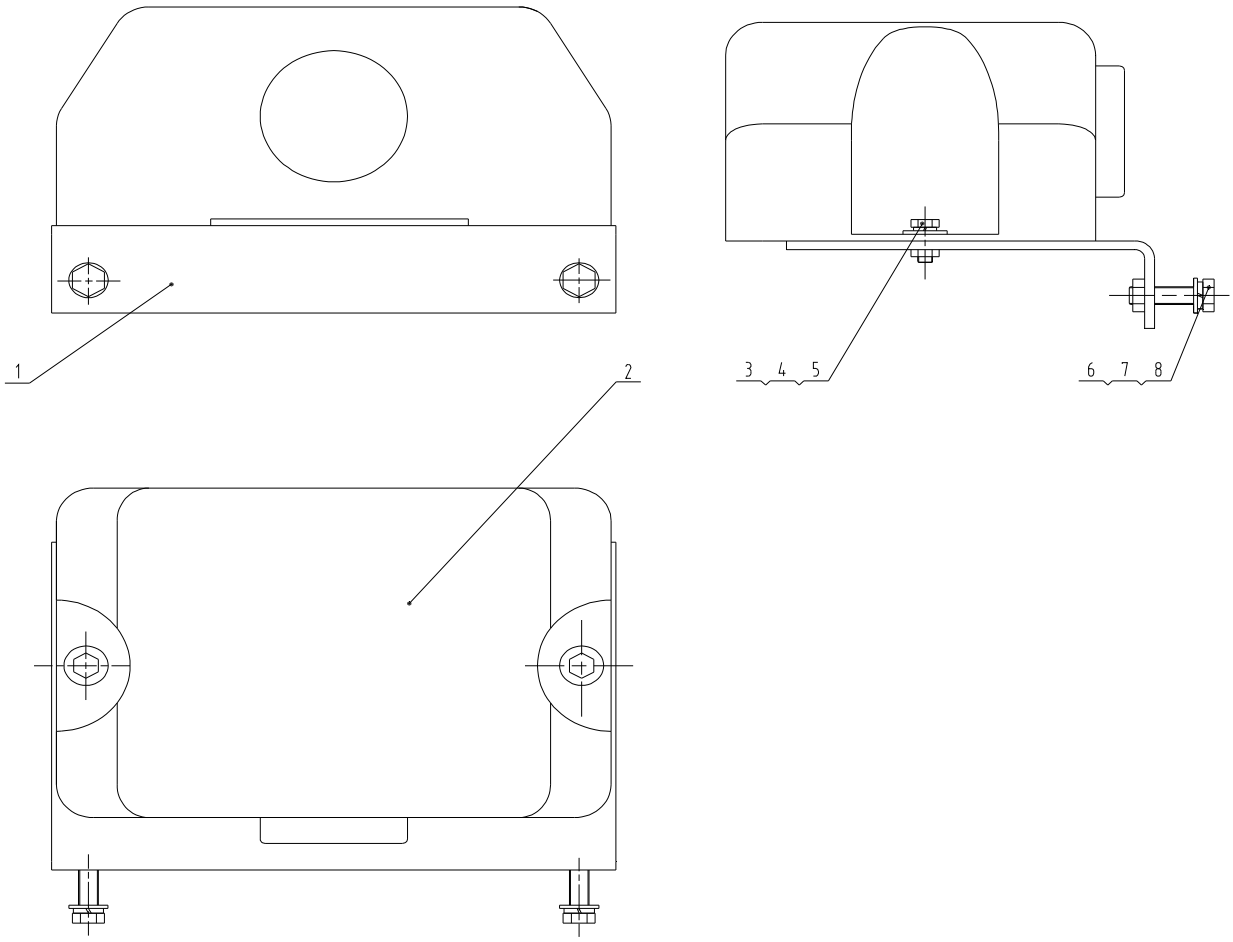

46C1991 000 洗涤器总成 WASHER AS

件号 ITEM	部件号 PART NO.	版本 VER	零件名称	PART NAME	数量 Q'TY	服务代码 S.C	适用机号 SERIAL NO.	互换性 IA	可替换零件号 REPLACEABLE
1	46D0322	001	洗涤器安装板总成	MOUNTING PLATE	1				
2	37B0182	000	清洗器	WASHER	1				
3	00B0022	000	螺栓	BOLT	2				
4	06B0346	000	垫圈	WASHER	2				
5	06B0062	000	垫圈	WASHER	2				
6	00B0020	000	螺栓	BOLT	2				
7	06B0348	000	垫圈	WASHER	2				
8	06B0005	000	垫圈	WASHER	2				

PDF 文件使用 "pdfFactory Pro" 试用版本创建 www.fineprint.cn

原理图 SCHEMATIC

50E0659 003 电气系统原理图
ELECTRICAL SCHEMATIC

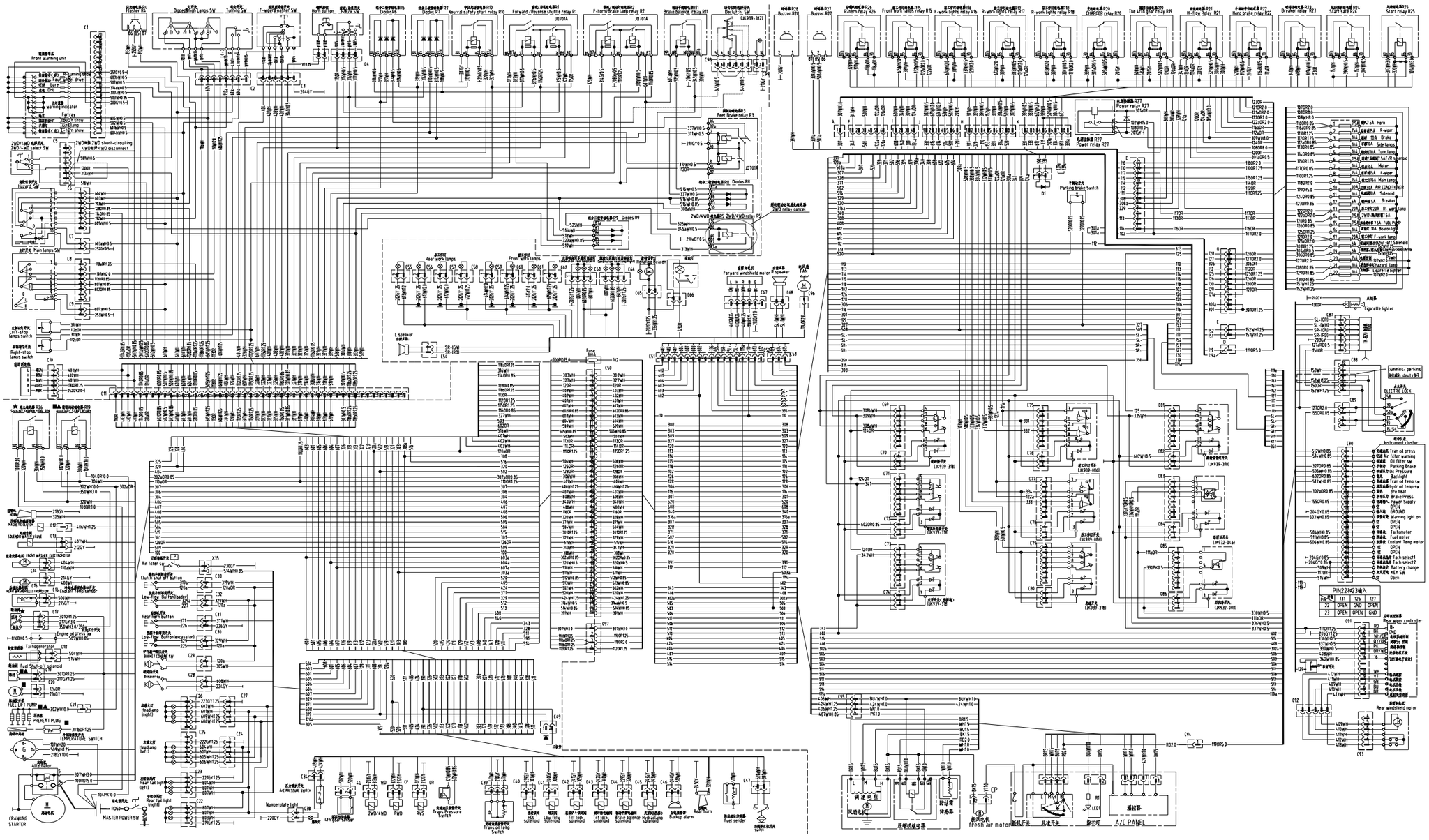

PDF 文件使用 "pdfFactory Pro" 试用版本创建 www.fineprint.cn

标准件规格表 STANDARD PART TABLE

序号 NO.	零件号 PART NO	代号 CODE	零件名称 DESCRIPTION		规格 SIZE
1	00B0002	GB5783-86	螺栓	BOLT	M10×35-8.8-Zn.D
2	00B0004	GB5783-86	螺栓	BOLT	M10×50-8.8-Zn.D
3	00B0005	GB5783-86	螺栓	BOLT	M10×20-8.8-Zn.D
4	00B0007	GB5783-86	螺栓	BOLT	M8×16-8.8-Zn.D
5	00B0010	GB5783-86	螺栓	BOLT	M6×20-8.8-Zn.D
6	00B0011	GB5783-86	螺栓	BOLT	M12×25-8.8-Zn.D
7	00B0012	GB5783-86	螺栓	BOLT	M10×25-8.8-Zn.D
8	00B0013	GB5783-86	螺栓	BOLT	M12×40-8.8-Zn.D
9	00B0014	GB5783-86	螺栓	BOLT	M16×40-8.8-Zn.D
10	00B0016	GB5783-86	螺栓	BOLT	M18×40-8.8-Zn.D
11	00B0017	GB5783-86	螺栓	BOLT	M12×30-8.8-Zn.D
12	00B0018	GB5782-86	螺栓	BOLT	M10×70-8.8-Zn.D
13	00B0019	GB5783-86	螺栓	BOLT	M10×30-8.8-Zn.D
14	00B0020	GB5783-86	螺栓	BOLT	M8×30-8.8-Zn.D
15	00B0021	GB5783-86	螺栓	BOLT	M6×12-8.8-Zn.D
16	00B0022	GB5783-86	螺栓	BOLT	M6×16-8.8-Zn.D
17	00B0023	GB5783-86	螺栓	BOLT	M6×25-8.8-Zn.D
18	00B0024	GB5783-86	螺栓	BOLT	M5×35-8.8-Zn.D
19	00B0025	GB5783-86	螺栓	BOLT	M14×35-8.8-Zn.D
20	00B0026	GB5783-86	螺栓	BOLT	M8×12-8.8-Zn.D
21	00B0027	GB5782-86	螺栓	BOLT	M14×90-8.8-Zn.D
22	00B0028	GB5783-86	螺栓	BOLT	M5×12-8.8-Zn.D
23	00B0029	GB5783-86	螺栓	BOLT	M10×40-8.8-Zn.D
24	00B0030	GB5783-86	螺栓	BOLT	M8×55-8.8-Zn.D
25	00B0031	GB5783-86	螺栓	BOLT	M12×20-8.8-Zn.D
26	00B0033	GB5782-86	螺栓	BOLT	M12×70-8.8-Zn.D
27	00B0034	GB5782-86	螺栓	BOLT	M20×65-8.8-Zn.D
28	00B0035	GB5783-86	螺栓	BOLT	M12×35-8.8-Zn.D
29	00B0036	GB5783-86	螺栓	BOLT	M4×12-8.8-Zn.D
30	00B0038	GB5783-86	螺栓	BOLT	M14×30-8.8-Zn.D
31	00B0042	GB93-87	垫圈	WASHER	22
32	00B0045	GB5783-86	螺栓	BOLT	M16×50-8.8-Zn.D
33	00B0046	GB5783-86	螺栓	BOLT	M6×45-8.8-Zn.D
34	00B0048	GB5783-86	螺栓	BOLT	M10×45-8.8-Zn.D
35	00B0052	GB5783-86	螺栓	BOLT	M8×22-8.8-Zn.D
36	00B0054	GB5783-86	螺栓	BOLT	M6×10-8.8-Zn.D
37	00B0055	GB5783-86	螺栓	BOLT	M20×40-8.8-Zn.D
38	00B0056	GB5783-86	螺栓	BOLT	M10×16-8.8-Zn.D
39	00B0057	GB5783-86	螺栓	BOLT	M14×45-8.8-Zn.D
40	00B0058	GB5783-86	螺栓	BOLT	M12×45-8.8-Zn.D
41	00B0059	GB5783-86	螺栓	BOLT	M16×35-8.8-Zn.D
42	00B0060	GB5783-86	螺栓	BOLT	M20×50-8.8-Zn.D
43	00B0064	GB5783-86	螺栓	BOLT	M10×55-8.8-Zn.D
44	00B0065	GB5783-86	螺栓	BOLT	M6×35-8.8-Zn.D
45	00B0070	GB5783-86	螺栓	BOLT	M8×45-8.8-Zn.D
46	00B0075	GB5783-86	螺栓	BOLT	M8×20-8.8-Zn.D

PDF 文件使用 "pdfFactory Pro" 试用版本创建 www.fineprint.cn

标准件规格表 STANDARD PART TABLE

序号 NO.	零件号 PART NO	代号 CODE	零件名称 DESCRIPTION		规格 SIZE
47	00B0083	GB5783-86	螺栓	BOLT	M18×40-10.9-Zn.D
48	00B0084	GB70-85	螺钉	SCREW	M10×35-10.9-Zn.D
49	00B0085	GB5783-86	螺栓	BOLT	M8×25-8.8-Zn.D
50	00B0087	GB5783-86	螺栓	BOLT	M12×50-10.9-Zn.D
51	00B0090	GB5783-86	螺栓	BOLT	M12×130-8.8-Zn.D
52	00B0093	GB5783-86	螺栓	BOLT	M16×30-8.8-Zn.D
53	00B0094	GB5783-86	螺栓	BOLT	M16×45-8.8-Zn.D
54	00B0095	GB5783-86	螺栓	BOLT	M16×45-10.9-Zn.D
55	00B0097	GB5782-86	螺栓	BOLT	M27×60-10.9-Zn.D
56	00B0098	GB5783-86	螺栓	BOLT	M4×10-8.8-Zn.D
57	00B0100	GB5786-86	螺栓	BOLT	M12×1.5×35-8.8-Zn.D
58	00B0101	GB70-85	螺钉	SCREW	M12×40-8.8-Zn.D
59	00B0102	GB5783-86	螺栓	BOLT	M8×35-8.8-Zn.D
60	00B0103	GB5783-86	螺栓	BOLT	M14×50-10.9-Zn.D
61	00B0104	GB5782-86	螺栓	BOLT	M20×60-8.8-Zn.D
62	00B0105	GB5783-86	螺栓	BOLT	M22×55-8.8-Zn.D
63	00B0106	GB5786-86	螺栓	BOLT	M20×1.5×50-12.9-Zn
64	00B0109	GB5783-86	螺栓	BOLT	M18×35-8.8-Zn.D
65	00B0115	GB5783-86	螺栓	BOLT	M12×140-8.8-Zn.D
66	00B0118	GB5782-86	螺栓	BOLT	M24×70-8.8-Zn.D
67	00B0120	GB5786-86	螺栓	BOLT	M14×1.5×30-8.8-Zn.D
68	00B0121	GB5786-86	螺栓	BOLT	M12×1.5×35-10.9-Zn.D
69	00B0122	GB5783-86	螺栓	BOLT	M5×40-8.8-Zn.D
70	00B0123	GB5783-86	螺栓	BOLT	M24×50-8.8-Zn.D
71	00B0128	GB5783-86	螺栓	BOLT	M12×50-8.8-Zn.D
72	00B0152	GB5783-86	螺栓	BOLT	M5×10-8.8-Zn.D
73	00B0153	GB5783-86	螺栓	BOLT	M5×16-8.8-Zn.D
74	00B0159	GB5783-86	螺栓	BOLT	M18×55-10.9-Zn.D
75	00B0160	GB5783-86	螺栓	BOLT	M20×45-10.9-Zn.D
76	00B0162	GB5783-86	螺栓	BOLT	M8×10-8.8-Zn.D
77	00B0163	GB5783-86	螺栓	BOLT	M20×45-8.8-Zn.D
78	00B0164	GB5786-86	螺栓	BOLT	M10×1×35-10.9-Zn.D
79	00B0165	GB5786-86	螺栓	BOLT	M16×1.5×90-10.9-Zn.D
80	00B0168	GB5783-86	螺栓	BOLT	M20×50-12.9-Zn.D
81	00B0169	GB5783-86	螺栓	BOLT	M6×30-8.8-Zn.D
82	00B0174	GB5785-86	螺栓	BOLT	M24×2×130-8.8-Zn.D
83	00B0175	GB5783-86	螺栓	BOLT	M18×50-8.8-Zn.D
84	00B0178	GB32.1-88	螺栓	BOLT	M10×40-8.8-Zn.D
85	00B0179	GB32.1-88	螺栓	BOLT	M10×45-8.8-Zn.D
86	00B0180	GB32.1-88	螺栓	BOLT	M10×50-8.8-Zn.D
87	00B0181	GB32.1-88	螺栓	BOLT	M10×60-8.8-Zn.D
88	00B0182	GB32.1-88	螺栓	BOLT	M12×60-8.8-Zn.D
89	00B0183	GB5783-86	螺栓	BOLT	M18×45-8.8-Zn.D
90	00B0185	GB5782-86	螺栓	BOLT	M24×60-8.8-Zn.D
91	00B0188	GB5783-86	螺栓	BOLT	M14×40-10.9-Zn.D
92	00B0189	GB5786-86	螺栓	BOLT	M20×1.5×50-10.9-Zn.D

PDF 文件使用 "pdfFactory Pro" 试用版本创建 www.fineprint.cn

标准件规格表 STANDARD PART TABLE

序号 NO.	零件号 PART NO	代号 CODE	零件名称 DESCRIPTION		规格 SIZE
93	00B0190	GB5786-86	螺栓	BOLT	M12×1.5×40-10.9-Zn.D
94	00B0191	GB5782-86	螺栓	BOLT	M8×75-8.8-Zn.D
95	00B0198	GB5782-86	螺栓	BOLT	M8×70-8.8-Zn.D
96	00B0199	GB5782-86	螺栓	BOLT	M8×80-8.8-Zn.D
97	00B0202	GB5783-86	螺栓	BOLT	M14×55-10.9-Zn.D
98	00B0203	GB5782-86	螺栓	BOLT	M14×60-10.9-Zn.D
99	00B0204	GB5782-86	螺栓	BOLT	M14×70-10.9-Zn.D
100	00B0205	GB5782-86	螺栓	BOLT	M14×80-10.9-Zn.D
101	00B0206	GB5782-86	螺栓	BOLT	M14×90-10.9-Zn.D
102	00B0207	GB5782-86	螺栓	BOLT	M14×100-10.9-Zn.D
103	00B0208	GB5782-86	螺栓	BOLT	M14×120-10.9-Zn.D
104	00B0209	GB5782-86	螺栓	BOLT	M16×65-10.9-Zn.D
105	00B0210	GB5782-86	螺栓	BOLT	M16×70-10.9-Zn.D
106	00B0211	GB5782-86	螺栓	BOLT	M16×90-10.9-Zn.D
107	00B0212	GB5782-86	螺栓	BOLT	M16×100-10.9-Zn.D
108	00B0213	GB5782-86	螺栓	BOLT	M16×120-10.9-Zn.D
109	00B0214	GB5782-86	螺栓	BOLT	M16×130-10.9-Zn.D
110	00B0215	GB5782-86	螺栓	BOLT	M16×140-10.9-Zn.D
111	00B0216	GB5782-86	螺栓	BOLT	M18×60-10.9-Zn.D
112	00B0217	GB5782-86	螺栓	BOLT	M18×70-10.9-Zn.D
113	00B0218	GB5782-86	螺栓	BOLT	M18×90-10.9-Zn.D
114	00B0219	GB5782-86	螺栓	BOLT	M20×90-10.9-Zn.D
115	00B0220	GB5782-86	螺栓	BOLT	M20×110-10.9-Zn.D
116	00B0221	GB5782-86	螺栓	BOLT	M20×120-10.9-Zn.D
117	00B0222	GB5782-86	螺栓	BOLT	M20×130-10.9-Zn.D
118	00B0223	GB5782-86	螺栓	BOLT	M20×140-10.9-Zn.D
119	00B0224	GB5782-86	螺栓	BOLT	M20×180-10.9-Zn.D
120	00B0225	GB5783-86	螺栓	BOLT	M4×16-8.8-Zn.D
121	00B0227	GB5783-86	螺栓	BOLT	M18×55-8.8-Zn.D
122	00B0228	GB5782-86	螺栓	BOLT	M22×65-8.8-Zn.D
123	00B0230	GB5782-86	螺栓	BOLT	M14×65-8.8-Zn.D
124	00B0231	GB5783-86	螺栓	BOLT	M20×35-8.8-Zn.D
125	00B0232	GB5783-86	螺栓	BOLT	M14×50-8.8-Zn.D
126	00B0234	GB5783-86	螺栓	BOLT	M20×50-10.9-Zn.D
127	00B0236	GB5783-86	螺栓	BOLT	M10×20-10.9-Zn.D
128	00B0237	GB5783-86	螺栓	BOLT	M10×35-10.9-Zn.D
129	00B0238	GB5783-86	螺栓	BOLT	M12×30-10.9-Zn.D
130	00B0239	GB5783-86	螺栓	BOLT	M12×40-10.9-Zn.D
131	00B0241	GB5783-86	螺栓	BOLT	M14×20-8.8-Zn.D
132	00B0242	GB5782-86	螺栓	BOLT	M14×80-8.8-Zn.D
133	00B0243	GB5783-86	螺栓	BOLT	M16×35-10.9-Zn.D
134	00B0244	GB5783-86	螺栓	BOLT	M16×40-10.9-Zn.D
135	00B0245	GB5783-86	螺栓	BOLT	M16×50-10.9-Zn.D
136	00B0246	GB5783-86	螺栓	BOLT	M16×55-10.9-Zn.D
137	00B0247	GB5783-86	螺栓	BOLT	M16×55-8.8-Zn.D
138	00B0249	GB5783-86	螺栓	BOLT	M24×120-12.9-Zn.D

PDF 文件使用 "pdfFactory Pro" 试用版本创建 www.fineprint.cn

标准件规格表 STANDARD PART TABLE

序号 NO.	零件号 PART NO	代号 CODE	零件名称 DESCRIPTION		规格 SIZE
139	00B0250	GB5783-86	螺栓	BOLT	M24×120-8.8-Zn.D
140	00B0251	GB5783-86	螺栓	BOLT	M4×20-10.9-Zn.D
141	00B0252	GB5783-86	螺栓	BOLT	M4×20-8.8-Zn.D
142	00B0253	GB5783-86	螺栓	BOLT	M5×35-10.9-Zn.D
143	00B0254	GB5783-86	螺栓	BOLT	M6×16-10.9-Zn.D
144	00B0255	GB5783-86	螺栓	BOLT	M6×25-10.9-Zn.D
145	00B0256	GB5783-86	螺栓	BOLT	M8×16-10.9-Zn.D
146	00B0257	GB5783-86	螺栓	BOLT	M8×20-10.9-Zn.D
147	00B0259	GB5786-86	螺栓	BOLT	M14×1.5×30-10.9-Zn.D
148	00B0260	GB5786-86	螺栓	BOLT	M16×1.5×45-10.9-Zn.D
149	00B0266	GB5783-86	螺栓	BOLT	M3×12-8.8-Zn.D
150	00B0272	GB5785-86	螺栓	BOLT	M24×2×100-8.8-Zn.D
151	00B0273	GB5783-86	螺栓	BOLT	M14×40-8.8-Zn.D
152	00B0274	GB5782-86	螺栓	BOLT	M24×65-8.8-Zn.D
153	00B0275	GB5783-86	螺栓	BOLT	M14×55-8.8-Zn.D
154	00B0283	GB5783-86	螺栓	BOLT	M6×40-8.8-Zn.D
155	00B0297	GB5783-86	螺栓	BOLT	M8×50-8.8-Zn.D
156	00B0301	GB5783-86	螺栓	BOLT	M10×12-8.8-Zn.D
157	00B0305	GB5783-86	螺栓	BOLT	M25×50-8.8-Zn.D
158	00B0317	GB5783-86	螺栓	BOLT	M5×15-8.8-Zn.D
159	00B0319	GB5782-86	螺栓	BOLT	M14×60-8.8-Zn.D
160	00B0321	GB5785-86	螺栓	BOLT	M18×1.5×90-8.8-Zn.D
161	00B0322	GB5786-86	螺栓	BOLT	M10×1×30-8.8-Zn.D
162	00B0323	GB5783-86	螺栓	BOLT	M16×25-8.8-Zn.D
163	00B0328	GB5782-86	螺栓	BOLT	M33×220-10.9-Zn.D
164	00B0331	GB5783-86	螺栓	BOLT	M10×30-10.9-Zn.D
165	00B0333	GB5783-86	螺栓	BOLT	M6×50-8.8-Zn.D
166	00B0335	GB5783-86	螺栓	BOLT	M5×20-8.8-Zn.D
167	00B0336	GB5783-86	螺栓	BOLT	M8×25-8.8-Zn.D(黑色)
168	00B0337	GB5783-86	螺栓	BOLT	M10×20-8.8-Zn.D(黑色)
169	00B0338	GB5786-86	螺栓	BOLT	M18×1.5×90-10.9-Zn.D
170	00B0341	GB5783-86	螺栓	BOLT	M10×25-10.9-Zn.D
171	00B0342	GB5786-86	螺栓	BOLT	M14×1.5×35-8.8-Zn.D
172	00B0348	GB5783-86	螺栓	BOLT	M22×55-10.9-Zn.D
173	00B0349	GB5786-86	螺栓	BOLT	M12×1.5×25-8.8-Zn.D
174	00B0350	GB5783-86	螺栓	BOLT	M12×70-8.8-Zn.D
175	00B0352	GB5783-86	螺栓	BOLT	M16×70-10.9-Zn.D
176	00B0353	GB5786-86	螺栓	BOLT	M12×1.5×55-10.9-Zn.D
177	00B0356	GB5783-86	螺栓	BOLT	M20×40-10.9-Zn.D
178	00B0357	GB5782-86	螺栓	BOLT	M16×180-10.9-Zn.D
179	00B0359	GB5783-86	螺栓	BOLT	M6×16-8.8-Zn.D（黑色）
180	00B0360	GB5786-86	螺栓	BOLT	M16×1.5×50-10.9-Zn.D
181	00B0361	GB5783-86	螺栓	BOLT	M18×110-8.8-Zn.D
182	00B0363	GB5783-86	螺栓	BOLT	M36×80-8.8-Zn.D
183	00B0364	GB5783-86	螺栓	BOLT	M20×70-8.8-Zn.D

PDF 文件使用 "pdfFactory Pro" 试用版本创建 www.fineprint.cn

184	00B0365	GB5783-86	螺栓	BOLT	M10×100-8.8-Zn.D

标准件规格表 STANDARD PART TABLE

序号 NO.	零件号 PART NO	代号 CODE	零件名称 DESCRIPTION		规格 SIZE
185	00B0366	GB5783-86	螺栓	BOLT	M14×35-10.9-Zn.D
186	00B0371	GB5783-86	螺栓	BOLT	M18×180-10.9-Zn.D
187	00B0375	GB5783-86	螺栓	BOLT	M14×45-10.9-Zn.D
188	00B0377	GB5786-86	螺栓	BOLT	M10×1×20-10.9-Zn.D
189	00B0379	GB5783-86	螺栓	BOLT	M16×80-8.8-Zn.D
190	00B0381	GB5783-86	螺栓	BOLT	M12×20-10.9-Zn.D
191	00B0382	GB5783-86	螺栓	BOLT	M30×80-8.8-Zn.D
192	00B0386	GB5783-86	螺栓	BOLT	M12×35-10.9-Zn.D
193	00B0401	GB5789-86	螺栓	BOLT	M20×40-8.8-Zn.D
194	00B0402	GB5783-86	螺栓	BOLT	M18×45-10.9-Zn.D
195	00B0403	GB27-88	螺栓	BOLT	M24×120-8.8-Zn.D
196	00B0405	GB5783-86	螺栓	BOLT	M18×80-10.9-Zn.D
197	00B0426	GB5783-86	螺栓	BOLT	M10×20-10.9-DK
198	00B0427	GB5783-86	螺栓	BOLT	M12×30-10.9-DK
199	00B0428	GB5783-86	螺栓	BOLT	M12×35-10.9-DK
200	00B0429	GB5783-86	螺栓	BOLT	M12×40-10.9-DK
201	00B0430	GB5783-86	螺栓	BOLT	M12×50-10.9-DK
202	00B0431	GB5783-86	螺栓	BOLT	M14×40-10.9-DK
203	00B0432	GB5783-86	螺栓	BOLT	M14×50-10.9-DK
204	00B0433	GB5783-86	螺栓	BOLT	M16×35-10.9-DK
205	00B0434	GB5783-86	螺栓	BOLT	M16×40-10.9-DK
206	00B0435	GB5783-86	螺栓	BOLT	M16×45-10.9-DK
207	00B0436	GB5783-86	螺栓	BOLT	M16×50-10.9-DK
208	00B0437	GB5783-86	螺栓	BOLT	M16×55-10.9-DK
209	00B0438	GB5783-86	螺栓	BOLT	M16×70-10.9-DK
210	00B0439	GB5783-86	螺栓	BOLT	M20×55-10.9-DK
211	00B0440	GB5783-86	螺栓	BOLT	M22×55-10.9-DK
212	00B0441	GB5786-86	螺栓	BOLT	M20×1.5×50-12.9-DK
213	00B0442	GB5783-86	螺栓	BOLT	M16×60-8.8-Zn.D
214	00B0443	GB5783-86	螺栓	BOLT	M24×100-8.8-Zn.D
215	00B0444	GB5783-86	螺栓	BOLT	M8×65-8.8-Zn.D
216	00B0445	GB5786-86	螺栓	BOLT	M30×2×180-8.8-Zn.D
217	00B0446	GB5786-86	螺栓	BOLT	M30×2×150-8.8-Zn.D
218	00B0447	GB5786-86	螺栓	BOLT	M8×1×35-8.8-Zn.D
219	00B0448	GB5786-86	螺栓	BOLT	M20×1.5×130-10.9-O
220	00B0449	GB5786-86	螺栓	BOLT	M12×1.25×40-8.8-Zn.D
221	00B0450	GB5783-86	螺栓	BOLT	M24×70-10.9-DK
222	01B0001	GB5785-86	螺栓	BOLT	M30×2×160-8.8-Zn.D
223	01B0009	GB5782-86	螺栓	BOLT	M12×75-8.8-Zn.D
224	01B0010	GB5782-86	螺栓	BOLT	M12×60-8.8-Zn.D
225	01B0014	GB5782-86	螺栓	BOLT	M27×260-10.9-Zn.D
226	01B0016	GB5783-86	螺栓	BOLT	M8×40-8.8-Zn.D
227	01B0018	GB32.1-88	螺栓	BOLT	M10×65-8.8-Zn.D
228	01B0020	GB5782-86	螺栓	BOLT	M18×90-8.8-Zn.D

PDF 文件使用 "pdfFactory Pro" 试用版本创建 www.fineprint.cn

229	01B0021	GB5782-86	螺栓	BOLT	M20×160-8.8-Zn.D
230	01B0023	GB5782-86	螺栓	BOLT	M22×70-10.9-Zn.D

标准件规格表 STANDARD PART TABLE

序号 NO.	零件号 PART NO	代号 CODE	零件名称 DESCRIPTION		规格 SIZE
231	01B0026	GB5782-86	螺栓	BOLT	M18×80-10.9-Zn.D
232	01B0027	GB5782-86	螺栓	BOLT	M16×60-8.8-Zn.D
233	01B0028	GB5782-86	螺栓	BOLT	M10×75-8.8-Zn.D
234	01B0033	GB5782-86	螺栓	BOLT	M10×80-8.8-Zn.D
235	01B0036	GB5783-86	螺栓	BOLT	M12×55-8.8-Zn.D
236	01B0050	GB5782-86	螺栓	BOLT	M12×165-8.8-Zn.D
237	01B0051	GB5782-86	螺栓	BOLT	M12×145-8.8-Zn.D
238	01B0053	GB5782-86	螺栓	BOLT	M20×90-8.8-Zn.D
239	01B0057	GB5785-86	螺栓	BOLT	M24×2×90-10.9-Zn.D
240	01B0058	GB5785-86	螺栓	BOLT	M22×2×80-10.9-Zn.D
241	01B0059	GB5785-86	螺栓	BOLT	M22×2×120-10.9-Zn.D
242	01B0083	GB5782-86	螺栓	BOLT	M10×60-8.8-Zn.D
243	01B0084	GB5782-86	螺栓	BOLT	M16×65-8.8-Zn.D
244	01B0085	GB5782-86	螺栓	BOLT	M24×110-8.8-Zn.D
245	01B0086	GB5785-86	螺栓	BOLT	M24×2×240-8.8-Zn.D
246	01B0088	GB5785-86	螺栓	BOLT	M14×1.5×90-10.9-Zn.D
247	01B0090	GB5785-86	螺栓	BOLT	M30×2×150-8.8-Zn.D
248	01B0093	GB5782-86	螺栓	BOLT	M10×90-8.8-Zn.D
249	01B0095	GB5782-86	螺栓	BOLT	M16×120-8.8-Zn.D
250	01B0096	GB5782-86	螺栓	BOLT	M24×120-10.9-Zn.D
251	01B0097	GB5782-86	螺栓	BOLT	M24×160-8.8-Zn.D
252	01B0100	GB5782-86	螺栓	BOLT	M10×65-8.8-Zn.D
253	01B0102	GB5782-86	螺栓	BOLT	M12×65-8.8-Zn.D
254	01B0103	GB5782-86	螺栓	BOLT	M12×80-8.8-Zn.D
255	01B0104	GB5783-86	螺栓	BOLT	M12×110-8.8-Zn.D
256	01B0106	GB5782-86	螺栓	BOLT	M14×95-8.8-Zn.D
257	01B0107	GB5782-86	螺栓	BOLT	M14×110-8.8-Zn.D
258	01B0108	GB5782-86	螺栓	BOLT	M20×140-8.8-Zn.D
259	01B0110	GB5782-86	螺栓	BOLT	M12×140-8.8-Zn.D
260	01B0111	GB5782-86	螺栓	BOLT	M16×130-8.8-Zn.D
261	01B0119	GB5782-86	螺栓	BOLT	M16×140-8.8-Zn.D
262	01B0121	GB5782-86	螺栓	BOLT	M8×65-8.8-Zn.D
263	01B0122	GB5782-86	螺栓	BOLT	M12×160-8.8-Zn.D
264	01B0123	GB5782-86	螺栓	BOLT	M14×110-10.9-Zn.D
265	01B0124	GB5782-86	螺栓	BOLT	M20×160-10.9-Zn.D
266	01B0127	GB5782-86	螺栓	BOLT	M20×120-8.8-Zn.D
267	01B0128	GB5782-86	螺栓	BOLT	M20×80-10.9-Zn.D
268	01B0129	GB5782-86	螺栓	BOLT	M20×80-8.8-Zn.D
269	01B0141	GB5782-86	螺栓	BOLT	M10×110-8.8-Zn.D
270	01B0142	GB5782-86	螺栓	BOLT	M12×90-8.8-Zn.D
271	01B0143	GB5782-86	螺栓	BOLT	M16×70-8.8-Zn.D
272	01B0144	GB5782-86	螺栓	BOLT	M16×80-8.8-Zn.D
273	01B0145	GB5782-86	螺栓	BOLT	M16×90-8.8-Zn.D

PDF 文件使用 "pdfFactory Pro" 试用版本创建 www.fineprint.cn

274	01B0146	GB5782-86	螺栓	BOLT	M20×100-8.8-Zn.D
275	01B0147	GB5782-86	螺栓	BOLT	M24×80-8.8-Zn.D
276	01B0148	GB5782-86	螺栓	BOLT	M24×90-8.8-Zn.D

标准件规格表 STANDARD PART TABLE

序号 NO.	零件号 PART NO	代号 CODE	零件名称 DESCRIPTION		规格 SIZE
277	01B0149	GB5782-86	螺栓	BOLT	M24×130-8.8-Zn.D
278	01B0150	GB5782-86	螺栓	BOLT	M30×120-8.8-Zn.D
279	01B0151	GB5782-86	螺栓	BOLT	M30×220-10.9-Zn.D
280	01B0152	GB5782-86	螺栓	BOLT	M30×280-8.8-Zn.D
281	01B0158	GB5782-86	螺栓	BOLT	M10×100-8.8-Zn.D
282	01B0160	GB5782-86	螺栓	BOLT	M12×100-8.8-Zn.D
283	01B0163	GB5782-86	螺栓	BOLT	M16×75-8.8-Zn.D
284	01B0164	GB5782-86	螺栓	BOLT	M20×110-8.8-Zn.D
285	01B0165	GB5782-86	螺栓	BOLT	M22×65-10.9-Zn.D
286	01B0166	GB5782-86	螺栓	BOLT	M12×90-10.9-Zn.D
287	01B0167	GB5785-86	螺栓	BOLT	M24×2×130-10.9-Zn.D
288	01B0170	GB5785-86	螺栓	BOLT	M24×2×150-10.9-Zn.D
289	01B0172	GB5785-86	螺栓	BOLT	M16×1.5×90-10.9-Zn.D
290	01B0175	GB5782-86	螺栓	BOLT	M12×150-8.8-Zn.D
291	01B0177	GB5782-86	螺栓	BOLT	M22×130-10.9-Zn.D
292	01B0179	GB5782-86	螺栓	BOLT	M20×65-10.9-Zn.D
293	01B0186	GB5782-86	螺栓	BOLT	M24×90-10.9-Zn.D
294	01B0187	GB5782-86	螺栓	BOLT	M18×100-8.8-Zn.D
295	01B0188	GB5782-86	螺栓	BOLT	M24×80-10.9-Zn.D
296	01B0191	GB5782-86	螺栓	BOLT	M20×180-12.9-Zn.D
297	01B0194	GB5785-86	螺栓	BOLT	M22×2×110-10.9-Zn.D
298	01B0195	GB5782-86	螺栓	BOLT	M22×80-10.9-Zn.D
299	01B0198	GB5782-86	螺栓	BOLT	M24×100-10.9-Zn.D
300	01B0203	GB5782-86	螺栓	BOLT	M36×130-8.8-Zn.D
301	01B0205	GB5782-86	螺栓	BOLT	M10×120-8.8-Zn.D
302	01B0206	GB5782-86	螺栓	BOLT	M12×130-8.8-Zn.D
303	01B0207	GB5786-86	螺栓	BOLT	M12×1.5×55-8.8-Zn.D
304	01B0208	GB5782-86	螺栓	BOLT	M12×120-10.9-Zn.D
305	01B0210	GB5782-86	螺栓	BOLT	M8×90-8.8-Zn.D
306	01B0212	GB5782-86	螺栓	BOLT	M14×70-8.8-Zn.D
307	01B0213	GB5782-86	螺栓	BOLT	M27×130-10.9-Zn.D
308	01B0215	GB5782-86	螺栓	BOLT	M10×60-10.9-Zn.D
309	01B0217	GB5782-86	螺栓	BOLT	M12×110-8.8-Zn.D
310	01B0218	GB5782-86	螺栓	BOLT	M16×100-8.8-Zn.D
311	01B0220	GB5782-86	螺栓	BOLT	M16×150-8.8-Zn.D
312	01B0221	GB5782-86	螺栓	BOLT	M20×130-8.8-Zn.D
313	01B0222	GB5782-86	螺栓	BOLT	M24×240-8.8-Zn.D
314	01B0223	GB5782-86	螺栓	BOLT	M27×130-8.8-Zn.D
315	01B0224	GB5782-86	螺栓	BOLT	M27×90-8.8-Zn.D
316	01B0225	GB5782-86	螺栓	BOLT	M33×450-10.9-Zn.D
317	01B0228	GB5782-86	螺栓	BOLT	M8×85-8.8-Zn.D
318	01B0230	GB5785-86	螺栓	BOLT	M14×1.5×70-10.9-Zn.D

PDF 文件使用 "pdfFactory Pro" 试用版本创建 www.fineprint.cn

标准件规格表 STANDARD PART TABLE

319	01B0231	GB5785-86	螺栓	BOLT	M18×1.5×100-10.9-Zn.D
320	01B0232	GB5785-86	螺栓	BOLT	M18×1.5×130-10.9-Zn.D
321	01B0233	GB5785-86	螺栓	BOLT	M18×1.5×70-10.9-Zn.D
322	01B0234	GB5785-86	螺栓	BOLT	M18×1.5×90-10.9-Zn.D

PDF 文件使用 "pdfFactory Pro" 试用版本创建 www.fineprint.cn

标准件规格表 STANDARD PART TABLE

序号 NO.	零件号 PART NO	代号 CODE	零件名称 DESCRIPTION		规格 SIZE
323	01B0235	GB5785-86	螺栓	BOLT	M20×1.5×90-10.9-Zn.D
324	01B0237	GB5785-86	螺栓	BOLT	M24×2×120-10.9-Zn.D
325	01B0238	GB5785-86	螺栓	BOLT	M30×2×150-10.9-Zn.D
326	01B0239	GB5785-86	螺栓	BOLT	M30×2×280-10.9-Zn.D
327	01B0240	GB5785-86	螺栓	BOLT	M36×3×110-10.9-Zn.D
328	01B0242	GB5782-86	螺栓	BOLT	M36×150-8.8-Zn.D
329	01B0249	GB5782-86	螺栓	BOLT	M36×250-8.8-Zn.D
330	01B0250	GB5782-86	螺栓	BOLT	M12×130-10.9-Zn.D
331	01B0251	GB5782-86	螺栓	BOLT	M12×180-10.9-Zn.D
332	01B0266	GB5782-86	螺栓	BOLT	M27×70-8.8-Zn.D
333	01B0267	GB5782-86	螺栓	BOLT	M24×120-8.8-Zn.D
334	01B0268	GB5782-86	螺栓	BOLT	M8×60-8.8-Zn.D
335	01B0271	GB5782-86	螺栓	BOLT	M30×200-12.9-Zn.D
336	01B0272	GB5782-86	螺栓	BOLT	M30×90-10.9-Zn.D
337	01B0273	GB5782-86	螺栓	BOLT	M10×115-8.8-Zn.D
338	01B0276	GB5782-86	螺栓	BOLT	M33×430-10.9-Zn.D
339	01B0279	GB5782-86	螺栓	BOLT	M8×110-8.8-Zn.D
340	01B0280	GB5782-86	螺栓	BOLT	M20×70-12.9-Zn.D
341	01B0281	GB5785-86	螺栓	BOLT	M30×2×130-8.8-Zn.D
342	01B0283	GB5782-86	螺栓	BOLT	M12×120-8.8-Zn.D
343	01B0284	GB5782-86	螺栓	BOLT	M10×160-8.8-Zn.D
344	01B0285	GB5782-86	螺栓	BOLT	M12×95-8.8-Zn.D
345	01B0286	GB5782-86	螺栓	BOLT	M16×110-8.8-Zn.D
346	01B0287	GB5785-86	螺栓	BOLT	M14×1.5×30-10.9-Zn.D
347	01B0297	GB5782-86	螺栓	BOLT	M12×85-8.8-Zn.D
348	01B0298	GB5782-86	螺栓	BOLT	M20×170-8.8-Zn.D
349	01B0302	GB5782-86	螺栓	BOLT	M30×160-8.8-Zn.D
350	01B0306	GB5782-86	螺栓	BOLT	M14×100-8.8-Zn.D
351	01B0307	GB5785-86	螺栓	BOLT	M18×1.5×80-10.9-Zn.D
352	01B0308	GB5785-86	螺栓	BOLT	M20×1.5×80-10.9-Zn.D
353	01B0309	GB5785-86	螺栓	BOLT	M20×1.5×100-10.9-Zn.D
354	01B0311	GB5782-86	螺栓	BOLT	M24×140-8.8-Zn.D
355	01B0313	GB5782-86	螺栓	BOLT	M12×140-10.9-Zn.D
356	01B0315	GB5785-86	螺栓	BOLT	M12×1.5×65-10.9-Zn.D
357	01B0316	GB5782-86	螺栓	BOLT	M12×160-10.9-Zn.D
358	01B0319	GB5782-86	螺栓	BOLT	M16×150-10.9-Zn.D
359	01B0321	GB5783-86	螺栓	BOLT	M20×55-10.9-Zn.D
360	01B0325	GB5782-86	螺栓	BOLT	M16×80-10.9-Zn.D
361	01B0326	GB5782-86	螺栓	BOLT	M14×40-10.9-Zn.D
362	01B0327	GB5782-86	螺栓	BOLT	M24×65-10.9-Zn.D
363	01B0338	GB5782-86	螺栓	BOLT	M16×95-8.8-Zn.D
364	01B0339	GB5782-86	螺栓	BOLT	M33×180-10.9-Zn.D
365	01B0340	GB5785-86	螺栓	BOLT	M16×1.5×80-10.9
366	01B0343	GB5782-86	螺栓	BOLT	M6×80-8.8-Zn.D
367	01B0344	GB5782-86	螺栓	BOLT	M36×320-8.8-Zn.D
368	01B0346	GB5782-86	螺栓	BOLT	M20×200-10.9-Zn.D

PDF 文件使用 "pdfFactory Pro" 试用版本创建 www.fineprint.cn

标准件规格表 STANDARD PART TABLE

序号 NO.	零件号 PART NO	代号 CODE	零件名称 DESCRIPTION		规格 SIZE
369	01B0350	GB5782-86	螺栓	BOLT	M27×80-10.9-Zn.D
370	01B0351	GB5782-86	螺栓	BOLT	M33×300-10.9-Zn.D
371	01B0352	GB5782-86	螺栓	BOLT	M20×100-10.9-Zn.D
372	01B0353	GB5785-86	螺栓	BOLT	M24×2×270-10.9-Zn.D
373	01B0355	GB5782-86	螺栓	BOLT	M16×60-10.9-Zn.D
374	01B0356	GB5783-86	螺栓	BOLT	M5×30-8.8-Zn.D
375	01B0357	GB5782-86	螺栓	BOLT	M24×130-10.9-Zn.D
376	01B0358	GB5782-86	螺栓	BOLT	M30×280-10.9-Zn.D
377	01B0360	GB31.3-88	螺栓	BOLT	M12×1.5×50-8.8-Zn.D
378	01B0361	GB5785-86	螺栓	BOLT	M12×1.5×70-8.8-Zn.D
379	01B0368	GB5782-86	螺栓	BOLT	M24×150-8.8-Zn.D
380	01B0369	GB5785-86	螺栓	BOLT	M30×2×260-10.9-Zn.D
381	01B0371	GB5782-86	螺栓	BOLT	M33×100-8.8-Zn.D
382	01B0372	GB5785-86	螺栓	BOLT	M24×2×220-10.9-Zn.D
383	01B0375	GB5782-86	螺栓	BOLT	M36×360-8.8-Zn.D
384	01B0376	GB5782-86	螺栓	BOLT	M30×260-10.9-Zn.D
385	01B0377	GB5782-86	螺栓	BOLT	M6×60-8.8-Zn.D
386	01B0380	GB5785-86	螺栓	BOLT	M27×2×290-10.9-Zn.D
387	01B0381	GB5782-86	螺栓	BOLT	M12×180-8.8-Zn.D
388	01B0382	GB5782-86	螺栓	BOLT	M22×100-10.9-Zn.D
389	01B0384	GB5782-86	螺栓	BOLT	M16×110-10.9-Zn.D
390	01B0385	GB5782-86	螺栓	BOLT	M24×140-10.9-Zn.D
391	01B0386	GB5782-86	螺栓	BOLT	M12×80-10.9-Zn.D
392	01B0395	GB5782-86	螺栓	BOLT	M12×70-10.9-Zn.D
393	01B0397	GB5782-86	螺栓	BOLT	M12×190-8.8-Zn.D
394	01B0400	GB5787-86	螺栓	BOLT	M10×100-10.9-Zn.D
395	01B0401	GB5787-86	螺栓	BOLT	M8×25-10.9-Zn.D
396	01B0405	GB5785-86	螺栓	BOLT	M22×1.5×80-10.9-Zn.D
397	01B0411	GB27-88	螺栓	BOLT	M24×140-8.8-Zn.D
398	01B0412	GB27-88	螺栓	BOLT	M24×90-8.8-Zn.D
399	01B0413	GB5785-86	螺栓	BOLT	M16×1.5×150-Zn.D
400	01B0415	GB5782-86	螺栓	BOLT	M18×120-10.9-Zn.D
401	01B0418	GB5787-86	螺栓	BOLT	M8×16-10.9-Zn.D
402	01B0419	GB5785-86	螺栓	BOLT	M12×1.5×120-8.8-Zn.D
403	01B0420	GB5785-86	螺栓	BOLT	M12×1.5×100-10.9-Zn.D
404	01B0425	GB5785-86	螺栓	BOLT	M27×2×180-10.9-Zn.D
405	01B0426	GB5785-86	螺栓	BOLT	M24×2×80-10.9-Zn.D
406	01B0427	GB5785-86	螺栓	BOLT	M24×2×100-10.9-Zn.D
407	01B0428	GB5785-86	螺栓	BOLT	M27×2×90-10.9-Zn.D
408	01B0429	GB5785-86	螺栓	BOLT	M27×2×120-10.9-Zn.D
409	01B0432	GB5782-86	螺栓	BOLT	M33×150-10.9-Zn.D
410	01B0433	GB5782-86	螺栓	BOLT	M36×220-10.9-Zn.D
411	01B0439	GB32.1-88	螺栓	BOLT	M12×70-10.9-Zn.D
412	01B0440	GB32.1-88	螺栓	BOLT	M16×70-10.9-Zn.D
413	01B0442	GB5782-86	螺栓	BOLT	M24×110-10.9-Zn.D
414	01B0447	GB5782-86	螺栓	BOLT	M20×60-10.9-Zn.D

PDF 文件使用 "pdfFactory Pro" 试用版本创建 www.fineprint.cn

标准件规格表 STANDARD PART TABLE

序号 NO.	零件号 PART NO	代号 CODE	零件名称 DESCRIPTION		规格 SIZE
415	01B0451	GB5782-86	螺栓	BOLT	M30×130-8.8-Zn.D
416	01B0462	GB5782-86	螺栓	BOLT	M16×220-8.8-Zn.D
417	01B0464	GB5787-86	螺栓	BOLT	M8×35-10.9-Zn.D
418	01B0465	GB5782-86	螺栓	BOLT	M10×130-8.8-Zn.D
419	01B0467	GB5782-86	螺栓	BOLT	M42×260-10.9-Zn.D
420	01B0469	GB5785-86	螺栓	BOLT	M16×1.5×60-10.9-Zn.D
421	01B0470	GB5785-86	螺栓	BOLT	M18×1.5×60-10.9-Zn.D
422	01B0471	GB27-88	螺栓	BOLT	M12×35-8.8-Zn.D
423	01B0473	GB5782-86	螺栓	BOLT	M10×110-10.9-Zn.D
424	01B0474	GB5782-86	螺栓	BOLT	M16×240-8.8-Zn.D
425	01B0476	GB32.1-88	螺栓	BOLT	M12×45-10.9-Zn.D
426	01B0477	GB5787-86	螺栓	BOLT	M6×20-8.8-Zn.D
427	01B0479	GB32.1-88	螺栓	BOLT	M22×100-10.9-DK
428	01B0480	GB5782-86	螺栓	BOLT	M12×120-10.9-DK
429	01B0481	GB5782-86	螺栓	BOLT	M12×70-10.9-DK
430	01B0482	GB5782-86	螺栓	BOLT	M12×90-10.9-DK
431	01B0483	GB5782-86	螺栓	BOLT	M14×40-10.9-DK
432	01B0484	GB5782-86	螺栓	BOLT	M16×100-10.9-DK
433	01B0485	GB5782-86	螺栓	BOLT	M16×110-10.9-DK
434	01B0486	GB5782-86	螺栓	BOLT	M16×130-10.9-DK
435	01B0487	GB5782-86	螺栓	BOLT	M16×140-10.9-DK
436	01B0488	GB5782-86	螺栓	BOLT	M16×150-10.9-DK
437	01B0489	GB5782-86	螺栓	BOLT	M16×60-10.9-DK
438	01B0490	GB5782-86	螺栓	BOLT	M16×70-10.9-DK
439	01B0491	GB5782-86	螺栓	BOLT	M16×80-10.9-DK
440	01B0492	GB5782-86	螺栓	BOLT	M16×90-10.9-DK
441	01B0493	GB5782-86	螺栓	BOLT	M20×100-10.9-DK
442	01B0494	GB5782-86	螺栓	BOLT	M20×110-10.9-DK
443	01B0495	GB5782-86	螺栓	BOLT	M20×120-10.9-DK
444	01B0496	GB5782-86	螺栓	BOLT	M20×160-10.9-DK
445	01B0497	GB5782-86	螺栓	BOLT	M20×180-10.9-DK
446	01B0498	GB5782-86	螺栓	BOLT	M20×180-12.9-DK
447	01B0499	GB5782-86	螺栓	BOLT	M20×200-10.9-DK
448	01B0500	GB5782-86	螺栓	BOLT	M20×65-10.9-DK
449	01B0501	GB5782-86	螺栓	BOLT	M20×80-10.9-DK
450	01B0502	GB5782-86	螺栓	BOLT	M20×90-10.9-DK
451	01B0503	GB5782-86	螺栓	BOLT	M20×95-10.9-DK
452	01B0504	GB5782-86	螺栓	BOLT	M22×100-10.9-DK
453	01B0505	GB5782-86	螺栓	BOLT	M22×130-10.9-DK
454	01B0506	GB5782-86	螺栓	BOLT	M22×135-10.9-DK
455	01B0507	GB5782-86	螺栓	BOLT	M22×160-10.9-DK
456	01B0508	GB5782-86	螺栓	BOLT	M22×65-10.9-DK
457	01B0509	GB5782-86	螺栓	BOLT	M22×70-10.9-DK
458	01B0510	GB5782-86	螺栓	BOLT	M22×80-10.9-DK
459	01B0511	GB5782-86	螺栓	BOLT	M24×100-10.9-DK
460	01B0512	GB5782-86	螺栓	BOLT	M24×130-10.9-DK

PDF 文件使用 "pdfFactory Pro" 试用版本创建 www.fineprint.cn

标准件规格表 STANDARD PART TABLE

序号 NO.	零件号 PART NO	代号 CODE	零件名称 DESCRIPTION		规格 SIZE
461	01B0513	GB5782-86	螺栓	BOLT	M24×90-10.9-DK
462	01B0514	GB5782-86	螺栓	BOLT	M27×260-10.9-DK
463	01B0515	GB5782-86	螺栓	BOLT	M27×75-10.9-DK
464	01B0516	GB5782-86	螺栓	BOLT	M27×80-10.9-DK
465	01B0517	GB5782-86	螺栓	BOLT	M30×200-12.9-DK
466	01B0518	GB5782-86	螺栓	BOLT	M30×260-10.9-DK
467	01B0519	GB5782-86	螺栓	BOLT	M30×280-10.9-DK
468	01B0520	GB5782-86	螺栓	BOLT	M30×90-12.9-DK
469	01B0521	GB5785-86	螺栓	BOLT	M24×2×150-10.9-DK
470	01B0522	GB5785-86	螺栓	BOLT	M16×1.5×35-8.8-Zn.D
471	01B0523	GB5785-86	螺栓	BOLT	M30×2×70-8.8-Zn.D
472	01B0524	GB5785-86	螺栓	BOLT	M16×1.5×45-8.8-Zn.D
473	01B0526	GB5785-86	螺栓	BOLT	M16×1.5×40-8.8-Zn.D
474	01B0527	GB5782-86	螺栓	BOLT	M20×140-10.9-DK
475	01B0528	GB5782-86	螺栓	BOLT	M24×120-10.9-DK
476	01B0531	GB5782-86	螺栓	BOLT	M20×130-10.9-DK
477	01B0532	GB5782-86	螺栓	BOLT	M16×120-10.9-DK
478	01B0533	GB5782-86	螺栓	BOLT	M12×100-10.9-DK
479	02B0002	GB32.1-88	螺栓	BOLT	M12×100-8.8-Zn.D
480	02B0003	GB27-88	螺栓	BOLT	M10×70-8.8-Zn.D
481	02B0004	GB6173-86	螺母	NUT	M18×1.5-05-Zn.D
482	02B0012	GB32.1-88	螺栓	BOLT	M10×20-8.8-Zn.D
483	02B0014	GB32.1-88	螺栓	BOLT	M22×90-8.8-Zn.D
484	02B0015	GB32.1-88	螺栓	BOLT	M22×100-10.9-Zn.D
485	02B0026	GB32.1-88	螺栓	BOLT	M10×35-8.8-Zn.D
486	02B0029	GB32.1-88	螺栓	BOLT	M12×110-8.8-Zn.D
487	02B0030	GB32.1-88	螺栓	BOLT	M20×85-10.9-Zn.D
488	02B0032	GB32.1-88	螺栓	BOLT	M22×90-10.9-Zn.D
489	02B0047	GB32.1-88	螺栓	BOLT	M10×55-8.8-Zn.D
490	02B0071	GB32.1-88	螺栓	BOLT	M12×25-8.8-Zn.D
491	02B0072	GB32.1-88	螺栓	BOLT	M27×130-8.8-Zn.D
492	02B0101	GB10-88	螺栓	BOLT	M16×70-4.8
493	02B0108	GB10-88	螺栓	BOLT	M16×55-8.8-Zn.D
494	02B0118	GB798-88	螺栓	BOLT	M12×50-4.6-Zn.D
495	02B0119	GB32.1-88	螺栓	BOLT	M24×90-8.8-Zn.D
496	02B0129	GB/T31.1-1988	螺栓	BOLT	M12×110-8.8-Zn.D
497	02B0130	GB/T31.1-1988	螺栓	BOLT	M12×80-8.8-Zn.D
498	02B0141	GB32.1-88	螺栓	BOLT	M20×80-10.9-Zn.D
499	02B0145	GB/T31.1-1988	螺栓	BOLT	M20×120-8.8-Zn.D
500	02B0146	GB798-88	螺栓	BOLT	M30×110-4.6-Zn.D
501	02B0147	GB5787-86	螺栓	BOLT	M6×12-8.8-Zn.D
502	02B0148	GB5787-86	螺栓	BOLT	M6×16-8.8-Zn.D
503	02B0155	GB32.1-88	螺栓	BOLT	M12×40-10.9-Zn.D
504	02B0156	GB32.1-88	螺栓	BOLT	M16×35-10.9-Zn.D
505	03B0003	GB6170-86	螺母	NUT	M12-8-Zn.D

PDF 文件使用 "pdfFactory Pro" 试用版本创建 www.fineprint.cn

标准件规格表 STANDARD PART TABLE

序号 NO.	零件号 PART NO	代号 CODE	零件名称 DESCRIPTION		规格 SIZE
506	03B0011	GB889-86	螺母	NUT	M14-8-Zn.D
507	03B0014	GB818-85	螺钉	SCREW	M6×16-4.8-Zn.D
508	03B0019	GB6171-86	螺母	NUT	M12×1.25-8-Zn.D
509	03B0021	GB6170-86	螺母	NUT	M8-8-Zn.D
510	03B0027	GB6173-86	螺母	NUT	M12×1.5-04-Zn.D
511	03B0029	GB6171-86	螺母	NUT	M6×0.75-8-Zn.D
512	03B0032	GB6170-86	螺母	NUT	M5-8-Zn.D
513	03B0035	GB6171-86	螺母	NUT	M10×1-8-Zn.D
514	03B0036	GB6170-86	螺母	NUT	M6-8-Zn.D
515	03B0047	GB6170-86	螺母	NUT	M20-8-Zn.D
516	03B0048	GB6170-86	螺母	NUT	M22-10-Zn.D
517	03B0053	GB6170-86	螺母	NUT	M10-8-Zn.D
518	03B0058	GB889-86	螺母	NUT	M10-8-Zn.D
519	03B0059	GB6172-86	螺母	NUT	M14-05-Zn.D
520	03B0087	GB6170-86	螺母	NUT	M8-10-Zn.D
521	03B0088	GB6173-86	螺母	NUT	M12×1.25-05-Zn.D
522	03B0095	GB6170-86	螺母	NUT	M16-8-Zn.D
523	03B0103	GB6171-86	螺母	NUT	M16×1.5-8-Zn.D
524	03B0110	GB6173-86	螺母	NUT	M14×1.5-04-Zn.D
525	03B0111	GB6170-86	螺母	NUT	M14-8-Zn.D
526	03B0112	GB6173-86	螺母	NUT	M22×1.5-05-Zn.D
527	03B0120	GB6173-86	螺母	NUT	M16×1.5-04-Zn.D
528	03B0134	GB6171-86	螺母	NUT	M14×1.5-8-Zn.D
529	03B0137	GB808-88	螺母	NUT	M12×1.25-Zn.D
530	03B0139	GB6171-86	螺母	NUT	M22×1.5-10-Zn.D
531	03B0140	GB6172-86	螺母	NUT	M10-04-Zn.D
532	03B0141	GB6172-86	螺母	NUT	M12-04-Zn.D
533	03B0145	GB808-88	螺母	NUT	M10×1-Zn.D
534	03B0147	GB6170-86	螺母	NUT	M18-8-Zn.D
535	03B0148	GB6170-86	螺母	NUT	M24-8-Zn.D
536	03B0149	GB6171-86	螺母	NUT	M18×1.5-8-Zn.D
537	03B0150	GB6171-86	螺母	NUT	M20×1.5-8-Zn.D
538	03B0151	GB6172-86	螺母	NUT	M10-05-Zn.D
539	03B0152	GB6172-86	螺母	NUT	M20-04-Zn.D
540	03B0154	GB6173-86	螺母	NUT	M27×2-04-Zn.D
541	03B0156	GB9457-88	螺母	NUT	M14×1.5-8-Zn.D
542	03B0158	GB6171-86	螺母	NUT	M10×1.25-8-Zn.D
543	03B0159	GB923-88	螺母	NUT	M4-5-Zn.D
544	03B0161	GB6173-86	螺母	NUT	M18×1.5-04-Zn.D
545	03B0162	GB6173-86	螺母	NUT	M22×1.5-04-Zn.D
546	03B0163	GB9457-88	螺母	NUT	M10×1-8-Zn.D
547	03B0173	GB6172-86	螺母	NUT	M12-05-Zn.D
548	03B0175	GB6170-86	螺母	NUT	M24-10-Zn.D
549	03B0176	GB6170-86	螺母	NUT	M30-10-Zn.D
550	03B0180	GB6173-86	螺母	NUT	M14×1.5-05-Zn.D
551	03B0181	GB6173-86	螺母	NUT	M16×1.5-05-Zn.D

PDF 文件使用 "pdfFactory Pro" 试用版本创建 www.fineprint.cn

标准件规格表 STANDARD PART TABLE

序号 NO.	零件号 PART NO	代号 CODE	零件名称 DESCRIPTION		规格 SIZE
552	03B0182	GB6173-86	螺母	NUT	M20×1.5-05-Zn.D
553	03B0184	GB6173-86	螺母	NUT	M27×2-05-Zn.D
554	03B0193	GB889-86	螺母	NUT	M16-8-Zn.D
555	03B0207	GB6172-86	螺母	NUT	M30-04-Zn.D
556	03B0216	GB6173-86	螺母	NUT	M24×2-05-Zn.D
557	03B0221	GB6172-86	螺母	NUT	M16-04-Zn.D
558	03B0223	GB6170-86	螺母	NUT	M20-12-Zn.D
559	03B0227	GB6171-86	螺母	NUT	M12×1.5-8-Zn.D
560	03B0233	GB62-88	螺母	NUT	M8×1.25-Zn.D
561	03B0238	GB6173-86	螺母	NUT	M10×1-04-Zn.D
562	03B0243	GB6170-86	螺母	NUT	M3-8-Zn.D
563	03B0287	GB/T13681-92	螺母	NUT	M6
564	03B0288	GB6170-86	螺母	NUT	M22-12-Zn.D
565	03B0289	GB6170-86	螺母	NUT	M10-10-Zn.D
566	03B0290	GB6170-86	螺母	NUT	M12-10-Zn.D
567	03B0291	GB6170-86	螺母	NUT	M14-10-Zn.D
568	03B0292	GB6170-86	螺母	NUT	M16-10-Zn.D
569	03B0293	GB6170-86	螺母	NUT	M18-10-Zn.D
570	03B0294	GB6170-86	螺母	NUT	M20-10-Zn.D
571	03B0295	GB6170-86	螺母	NUT	M33-10-Zn.D
572	03B0296	GB6170-86	螺母	NUT	M4-8-Zn.D
573	03B0297	GB6171-86	螺母	NUT	M30×2-10-Zn.D
574	03B0298	GB6171-86	螺母	NUT	M33×2-10-Zn.D
575	03B0300	GB6173-86	螺母	NUT	M8×1-04-Zn.D
576	03B0303	GB9457-88	螺母	NUT	M12×1.5-8-Zn.D
577	03B0305	GB9457-88	螺母	NUT	M8×1-8-Zn.D
578	03B0309	GB6170-86	螺母	NUT	M36-8-Zn.D
579	03B0314	GB6173-86	螺母	NUT	M33×2-04-Zn.D
580	03B0319	GB6170-86	螺母	NUT	M30-12-Zn.D
581	03B0321	GB6170-86	螺母	NUT	M27-8-Zn.D
582	03B0322	GB6172-86	螺母	NUT	M33-05-Zn.D
583	03B0334	GB6173-86	螺母	NUT	M10×1-05-Zn.D
584	03B0340	GB41-86	螺母	NUT	M5-4.5-Zn.D
585	03B0346	GB6173-86	螺母	NUT	M12×1.25-04-Zn.D
586	03B0351	GB41-86	螺母	NUT	M4-4.5-Zn.D
587	03B0355	GB6170-86	螺母	NUT	M30-8-Zn.D
588	03B0370	GB6170-86	螺母	NUT	M5-10-Zn.D
589	03B0375	GB6172-86	螺母	NUT	M8-05-Zn.D
590	03B0379	GB6172-86	螺母	NUT	M8-04-Zn.D
591	03B0402	GB9457-88	螺母	NUT	M16×1.5-8-Zn.D
592	03B0405	GB6170-86	螺母	NUT	M27-10-Zn.D
593	03B0414	GB810-88	螺母	NUT	M60×2
594	03B0415	GB6180-86	螺母	NUT	M36-9-Zn.D
595	03B0435	GB/T13681-92	螺母	NUT	M8
596	03B0436	GB/T13681-92	螺母	NUT	M10
597	03B0437	GB/T13681-92	螺母	NUT	M12

PDF 文件使用 "pdfFactory Pro" 试用版本创建 www.fineprint.cn

标准件规格表 STANDARD PART TABLE

序号 NO.	零件号 PART NO	代号 CODE	零件名称 DESCRIPTION		规格 SIZE
598	03B0451	GB/T13681-92	螺母	NUT	M4
599	03B0454	GB6171-86	螺母	NUT	M24×2-10-Zn.D
600	03B0461	GB9457-86	螺母	NUT	M24×2-8-Zn.D
601	03B0472	GB889-86	螺母	NUT	M12-8-Zn.D
602	03B0474	GB6170-86	螺母	NUT	M8-8-Zn.D-LH
603	03B0481	GB923-88	螺母	NUT	M20-5-Zn.D
604	03B0487	GB9457-88	螺母	NUT	M30×2-8-Zn.D
605	03B0488	GB6172-86	螺母	NUT	M36-04-Zn.D
606	03B0489	GB/T13681-92	螺母	NUT	M5
607	03B0493	GB9457-88	螺母	NUT	M36×3-8-Zn.D
608	03B0494	GB6178-86	螺母	NUT	M30-8-Zn.D
609	03B0495	GB923-88	螺母	NUT	M16-5-Zn.D
610	03B0499	GB809-88	螺母	NUT	M5×16
611	03B0515	GB923-88	螺母	NUT	M20-8-Zn.D
612	03B0518	GB812-88	圆螺母	NUT	M115×2
613	03B0519	GB6178-86	螺母	NUT	M24-8-Zn.D
614	03B0538	GB62-88	螺母	NUT	M12×1.75-Zn.D
615	03B0541	GB9457-88	螺母	NUT	M20×1.5-8-Zn.D
616	03B0542	GB6172-86	螺母	NUT	M24
617	03B0582	GB6173-86	螺母	NUT	M8×1-04-Zn.D-LH
618	03B0591	GB923-88	螺母	NUT	M6×5-Zn.D
619	03B0593	GB4664	锁紧螺母	LOCKNUT	KMW10
620	03B0615	GB812-88	螺母	NUT	M39×1.5
621	03B0654	GB6170-86	螺母	NUT	M14-10-DK
622	03B0655	GB6170-86	螺母	NUT	M16-10-DK
623	03B0656	GB6170-86	螺母	NUT	M20-10-DK
624	03B0657	GB6170-86	螺母	NUT	M22-10-DK
625	03B0658	GB6170-86	螺母	NUT	M27-10-DK
626	03B0659	GB6170-86	螺母	NUT	M30-10-DK
627	03B0660	GB6170-86	螺母	NUT	M30-12-DK
628	03B0661	GB6170-86	螺母	NUT	M8-10-DK
629	03B0662	GB6172	螺母	NUT	M10-8-Zn.D
630	03B0663	GB6172-86	螺母	NUT	M20×1.5-10-Zn.D
631	03B0668	GB6170-86	螺母	NUT	M24-10-DK
632	04B0005	GB818-85	螺钉	SCREW	M6×20-4.8-Zn.D
633	04B0006	GB818-85	螺钉	SCREW	M5×10-4.8-Zn.D
634	04B0011	GB70-85	螺钉	SCREW	M10×70-10.9-Zn.D
635	04B0012	GB70-85	螺钉	SCREW	M20×60-10.9-Zn.D
636	04B0014	GB70-85	螺钉	SCREW	M14×40-12.9-Zn.D
637	04B0015	GB70-85	螺钉	SCREW	M12×40-12.9-Zn.D
638	04B0016	GB70-85	螺钉	SCREW	M8×35-8.8-Zn.D
639	04B0017	GB70-85	螺钉	SCREW	M8×70-8.8-Zn.D
640	04B0021	GB70-85	螺钉	SCREW	M10×20-12.9-Zn.D
641	04B0022	GB70-85	螺钉	SCREW	M10×25-8.8-Zn.D
642	04B0025	GB70-85	螺钉	SCREW	M16×80-12.9-Zn.D
643	04B0026	GB70-85	螺钉	SCREW	M18×80-12.9-Zn.D

PDF 文件使用 "pdfFactory Pro" 试用版本创建 www.fineprint.cn

标准件规格表 STANDARD PART TABLE

序号 NO.	零件号 PART NO	代号 CODE	零件名称 DESCRIPTION		规格 SIZE
644	04B0029	GB70-85	螺钉	SCREW	M8×100-8.8-Zn.D
645	04B0031	GB818-85	螺钉	SCREW	M3×12-4.8-Zn.D
646	04B0036	GB100-86	螺钉	SCREW	3×20
647	04B0037	GB70-85	螺钉	SCREW	M10×45-12.9-Zn.D
648	04B0039	GB70-85	螺钉	SCREW	M10×65-8.8-Zn.D
649	04B0040	GB77-85	螺钉	SCREW	M12×12-45H-Zn.D
650	04B0042	GB818-85	螺钉	SCREW	M6×30-4.8-Zn.D
651	04B0044	GB845-85	螺钉	SCREW	ST4.8×16-C-H-Zn.D
652	04B0045	GB6560-86	螺钉	SCREW	M4×12
653	04B0047	GB70-85	螺钉	SCREW	M6×20-8.8-Zn.D
654	04B0048	GB70-85	螺钉	SCREW	M6×55-8.8-Zn.D
655	04B0049	GB70-85	螺钉	SCREW	M8×25-8.8-Zn.D
656	04B0050	GB70-85	螺钉	SCREW	M8×45-8.8-Zn.D
657	04B0051	GB70-85	螺钉	SCREW	M8×50-10.9-Zn.D
658	04B0055	GB818-85	螺钉	SCREW	M5×20-4.8-Zn.D
659	04B0056	GB818-85	螺钉	SCREW	M6×12-4.8-Zn.D
660	04B0057	GB818-85	螺钉	SCREW	M6×25-4.8-Zn.D
661	04B0058	GB818-85	螺钉	SCREW	M6×45-4.8-Zn.D
662	04B0059	GB818-85	螺钉	SCREW	M8×20-4.8-Zn.D
663	04B0060	GB847-85	螺钉	SCREW	ST3.5×9.5-F-H
664	04B0066	GB818-85	螺钉	SCREW	M5×16-4.8-Zn.D
665	04B0070	GB818-85	螺钉	SCREW	M10×20-4.8-Zn.D
666	04B0073	GB819-85	螺钉	SCREW	M5×12-4.8-Zn.D
667	04B0074	GB819-85	螺钉	SCREW	M6×12-4.8-Zn.D
668	04B0075	GB819-85	螺钉	SCREW	M6×16-4.8-Zn.D
669	04B0076	GB819-85	螺钉	SCREW	M8×16-4.8-Zn.D
670	04B0077	GB70-85	螺钉	SCREW	M12×110-8.8-Zn.D
671	04B0078	GB70-85	螺钉	SCREW	M8×20-8.8-Zn.D
672	04B0080	GB73-85	螺钉	SCREW	M10×35-14H-Zn.D
673	04B0081	GB73-85	螺钉	SCREW	M12×45-14H-Zn.D
674	04B0082	GB100-86	螺钉	SCREW	3.5×20
675	04B0083	GB100-86	螺钉	SCREW	3×16
676	04B0084	GB100-86	螺钉	SCREW	4×30
677	04B0085	GB100-86	螺钉	SCREW	4×25
678	04B0087	GB825-88	螺钉	SCREW	M20
679	04B0088	GB845-85	螺钉	SCREW	ST4.8×10-C-H-Zn.D
680	04B0090	GB818-85	螺钉	SCREW	M4×10-4.8-Zn.D
681	04B0091	GB818-85	螺钉	SCREW	M6×60-4.8-Zn.D
682	04B0093	GB77-85	螺钉	SCREW	M12×16-45H-Zn.D
683	04B0099	GB818-85	螺钉	SCREW	M4×16-4.8-Zn.D
684	04B0100	GB818-85	螺钉	SCREW	M8×30-4.8-Zn.D
685	04B0106	GB818-85	螺钉	SCREW	M6×10-4.8-Zn.D
686	04B0108	GB819-85	螺钉	SCREW	M4×10-4.8-Zn.D
687	04B0109	GB819-85	螺钉	SCREW	M6×30-4.8-Zn.D
688	04B0110	GB845-85	螺钉	SCREW	ST2.9×9.5-C-H-Zn.D
689	04B0112	GB845-85	螺钉	SCREW	ST4.8×32-C-H-Zn.D

PDF 文件使用 "pdfFactory Pro" 试用版本创建 www.fineprint.cn

标准件规格表 standard Part table

序号 No.	零件号 Part No	代号 Code	零件名称 Description		规格 Size
690	04B0114	GB845-85	螺钉	SCREW	ST4.8×19-C-H-Zn.D
691	04B0116	GB70-85	螺钉	SCREW	M10×30-8.8-Zn.D
692	04B0117	GB70-85	螺钉	SCREW	M10×35-8.8-Zn.D
693	04B0119	GB70-85	螺钉	SCREW	M10×70-8.8-Zn.D
694	04B0120	GB70-85	螺钉	SCREW	M12×45-8.8-Zn.D
695	04B0121	GB70-85	螺钉	SCREW	M12×60-8.8-Zn.D
696	04B0122	GB70-85	螺钉	SCREW	M14×40-8.8-Zn.D
697	04B0123	GB70-85	螺钉	SCREW	M14×50-8.8-Zn.D
698	04B0124	GB70-85	螺钉	SCREW	M16×45-8.8-Zn.D
699	04B0125	GB70-85	螺钉	SCREW	M16×100-8.8-Zn.D
700	04B0127	GB70-85	螺钉	SCREW	M20×70-8.8-Zn.D
701	04B0128	GB70-85	螺钉	SCREW	M20×70-12.9-Zn.D
702	04B0129	GB70-85	螺钉	SCREW	M20×100-12.9-Zn.D
703	04B0134	GB100-86	螺钉	SCREW	4×20
704	04B0142	GB77-85	螺钉	SCREW	M12×25-45H-Zn.D
705	04B0143	GB70-85	螺钉	SCREW	M8×40-10.9-Zn.D
706	04B0146	GB818-85	螺钉	SCREW	M8×40-4.8-Zn.D
707	04B0147	GB70-85	螺钉	SCREW	M20×90-12.9-Zn.D
708	04B0148	GB70-85	螺钉	SCREW	M16×90-8.8-Zn.D
709	04B0151	GB70-85	螺钉	SCREW	M10×45-10.9-Zn.D
710	04B0153	GB70-85	螺钉	SCREW	M12×60-10.9-Zn.D
711	04B0154	GB70-85	螺钉	SCREW	M12×75-12.9-Zn.D
712	04B0155	GB70-85	螺钉	SCREW	M10×65-12.9-Zn.D
713	04B0156	GB70-85	螺钉	SCREW	M10×55-12.9-Zn.D
714	04B0157	GB70-85	螺钉	SCREW	M20×160-12.9-Zn.D
715	04B0159	GB845-85	螺钉	SCREW	ST4.2×16-C-H-Zn.D
716	04B0163	GB70-85	螺钉	SCREW	M4×8-8.8-Zn.D
717	04B0164	GB73-85	螺钉	SCREW	M6×8-14H-Zn.D
718	04B0165	GB78-85	螺钉	SCREW	M6×5-33H-Zn.D
719	04B0166	GB78-85	螺钉	SCREW	M6×10-33H-Zn.D
720	04B0169	GB818-85	螺钉	SCREW	M3×30-4.8-Zn.D
721	04B0170	GB70-85	螺钉	SCREW	M6×10-8.8-Zn.D
722	04B0171	GB70-85	螺钉	SCREW	M20×200-8.8-Zn.D
723	04B0173	GB845-85	螺钉	SCREW	ST3.5×9.5-F-H-Zn.D
724	04B0174	GB70-85	螺钉	SCREW	M8×30-8.8-Zn.D
725	04B0177	GB819-85	螺钉	SCREW	M6×25-4.8-Zn.D
726	04B0182	GB819-85	螺钉	SCREW	M4×16-4.8-Zn.D
727	04B0183	GB947-88	螺钉	SCREW	M5×14
728	04B0185	GB70-85	螺钉	SCREW	M10×45-8.8-Zn.D
729	04B0186	GB70-85	螺钉	SCREW	M10×30-10.9-Zn.D
730	04B0187	GB70-85	螺钉	SCREW	M14×50-12.9-Zn.D
731	04B0194	GB70-85	螺钉	SCREW	M6×25-10.9-Zn.D
732	04B0195	GB70-85	螺钉	SCREW	M6×25-8.8-Zn.D
733	04B0196	GB70-85	螺钉	SCREW	M8×40-8.8-Zn.D
734	04B0198	GB818-85	螺钉	SCREW	M4×12-4.8-Zn.D
735	04B0200	GB845-85	螺钉	SCREW	ST5.5×13-C-H-Zn.D

PDF 文件使用 "pdfFactory Pro" 试用版本创建 www.fineprint.cn

标准件规格表 standard Part table

序号 No.	零件号 Part No	代号 Code	零件名称 Description		规格 Size
736	04B0203	GB73-85	螺钉	SCREW	M6×12-14H-Zn.D
737	04B0204	GB818-85	螺钉	SCREW	M3×10-4.8-Zn.D
738	04B0205	GB5282-85	螺钉	SCREW	ST4.2×13-C
739	04B0206	GB818-85	螺钉	SCREW	M4×8-4.8-Zn.D
740	04B0210	GB845-85	螺钉	SCREW	ST3.5×16-C-H-Zn.D
741	04B0211	GB818-85	螺钉	SCREW	M8×25-4.8-Zn.D
742	04B0214	GB823-88	螺钉	SCREW	M5×25-4.8-Zn.D
743	04B0216	GB823-88	螺钉	SCREW	M6×12-4.8-Zn.D
744	04B0218	GB818-85	螺钉	SCREW	M8×16-4.8-Zn.D
745	04B0219	GB825-88	螺钉	SCREW	M16
746	04B0220	GB70-85	螺钉	SCREW	M12×30-8.8-Zn.D
747	04B0221	GB818-85	螺钉	SCREW	M5×12-4.8-Zn.D
748	04B0223	GB818-85	螺钉	SCREW	M5×25-4.8-Zn.D
749	04B0226	GB5282-85	螺钉	SCREW	ST3.5×25-C
750	04B0228	GB99-86	螺钉	SCREW	5×20-Zn.D
751	04B0230	GB845-85	螺钉	SCREW	ST5×20-C-H-Zn.D
752	04B0231	GB818-85	螺钉	SCREW	M4×5-4.8-Zn.D
753	04B0232	GB845-85	螺钉	SCREW	ST2.9×13-C-H-Zn.D
754	04B0234	GB818-85	螺钉	SCREW	M3×16-4.8-Zn.D
755	04B0240	GB70-85	螺钉	SCREW	M10×50-8.8-Zn.D
756	04B0246	GB77-85	螺钉	SCREW	M8×10-45H-Zn.D
757	04B0247	GB70-85	螺钉	SCREW	M12×70-12.9-Zn.D
758	04B0248	GB70-85	螺钉	SCREW	M14×70-12.9-Zn.D
759	04B0249	GB846-85	螺钉	SCREW	ST4.2×13-C-H-Zn.D
760	04B0251	GB70-85	螺钉	SCREW	M12×35-10.9-Zn.D
761	04B0252	GB70-85	螺钉	SCREW	M8×90-8.8-Zn.D
762	04B0254	GB70-85	螺钉	SCREW	M16×70-8.8-Zn.D
763	04B0255	GB70-85	螺钉	SCREW	M20×150-12.9-Zn.D
764	04B0256	GB818-85	螺钉	SCREW	M6×16-4.8-Zn.D(黑色)
765	04B0257	GB818-85	螺钉	SCREW	M8×25-4.8-Zn.D(黑色)
766	04B0258	GB845-85	自攻螺钉	SCREW-PAN HEAD	ST2.9×6.5-C-H-Zn.D
767	04B0259	GB846-85	螺钉	SCREW	ST3.5×16-C-H-Zn.D
768	04B0260	GB70-85	螺钉	SCREW	M6×30-8.8-Zn.D
769	04B0262	GB830-88	螺钉	SCREW	M6×12-4.8-Zn.D
770	04B0263	GB70-85	螺钉	SCREW	M8×16-8.8-Zn.D
771	04B0264	GB825-88	螺钉	SCREW	M12
772	04B0265	GB70-85	螺钉	SCREW	M16×100-12.9-Zn.D
773	04B0266	GB70-85	螺钉	SCREW	M12×45-12.9-Zn.D
774	04B0269	GB845-85	螺钉	SCREW	ST4.2×25-C-H-Zn.D
775	04B0271	GB819-85	螺钉	SCREW	M5×20-4.8-Zn.D
776	04B0272	GB818-85	螺钉	SCREW	M8×50-4.8-Zn.D
777	04B0273	GB70-85	螺钉	SCREW	M10×90-8.8-Zn.D
778	04B0275	GB825-88	螺钉	SCREW	M8
779	04B0278	GB70-85	螺钉	SCREW	M10×50-10.9-Zn.D
780	04B0279	GB70-85	螺钉	SCREW	M12×55-12.9-Zn.D
781	04B0281	GB818-85	螺钉	SCREW	M4×20-4.8-Zn.D

PDF 文件使用 "pdfFactory Pro" 试用版本创建 www.fineprint.cn

标准件规格表 standard Part table

序号 No.	零件号 Part No	代号 Code	零件名称 Description		规格 Size
782	04B0283	GB70-85	螺钉	SCREW	M14×80-10.9-Zn.D
783	04B0289	GB819-85	螺钉	SCREW	M10×25-4.8-Zn.D
784	04B0290	GB818-85	螺钉	SCREW	M6×12-4.8-Zn.D（黑色）
785	04B0292	GB819-85	螺钉	SCREW	M4×10-4.8-Zn.D（黑色）
786	04B0293	GB819-85	螺钉	SCREW	M4×16-4.8-Zn.D（黑色）
787	04B0294	GB818-85	螺钉	SCREW	M6×25-4.8-Zn.D（黑色）
788	04B0296	GB/T70.3-2000	螺钉	SCREW	M8×20-8.8-Zn.D
789	04B0297	GB70.3-2000	内六角沉头螺钉	SCREW	M16×45-10.9-Zn.D
790	04B0298	GB70-85	螺钉	SCREW	M16×40-10.9-Zn.D
791	04B0299		螺钉	SCREW	M8×12-8.8-Zn.D
792	04B0300	GB70-85	螺钉	SCREW	M14×35-12.9-Zn.D
793	04B0301	GB70-85	螺钉	SCREW	M4×20-8.8-Zn.D
794	04B0302	GB70-85	螺钉	SCREW	M12×20-8.8-Zn.D
795	04B0303	GB70-85	螺钉	SCREW	M16×35-8.8-Zn.D
796	04B0304	GB70-85	螺钉	SCREW	M16×60-8.8-Zn.D
797	04B0314	GB818-85	螺钉	SCREW	M10×25-4.8-Zn.D（黑色）
798	04B0315	GB71-85	螺钉	SCREW	M10×30-14H-Zn.D
799	04B0316	GB70-85	螺钉	SCREW	M20×110-8.8-Zn.D
800	04B0318	GB79-85	螺钉	SCREW	M8×16
801	04B0322	GB70-85	螺钉	SCREW	M16×60-10.9-Zn.D
802	04B0323	GB70-85	螺钉	SCREW	M16×35-10.9-Zn.D
803	04B0324	GB70-85	螺钉	SCREW	M4×20-12.9-Zn.D
804	04B0327	GB78-85	螺钉	SCREW	M8×12-33H-Zn.D
805	04B0328	GB819-85	螺钉	SCREW	M8×20-4.8-Zn.D
806	04B0329	GB70-85	螺钉	SCREW	M6×60-8.8-Zn.D
807	04B0330	GB70-85	螺钉	SCREW	M5×50-8.8-Zn.D
808	04B0333	GB70-85	螺钉	SCREW	M14×35-8.8-Zn.D
809	04B0334	GB819-85	螺钉	SCREW	M8×30-4.8-Zn.D
810	04B0339	GB/T70.3-2000	螺钉	SCREW	M16×35-10.9-Zn.D
811	04B0340	GB818-85	螺钉	SCREW	M4×6-4.8-Zn.D
812	04B0341	GB819-85	螺钉	SCREW	M4×30-4.8-Zn.D(黑色)
813	04B0345	GB77-85	螺钉	SCREW	M6×8-45H-Zn.D
814	04B0353	GB/T70.3-2000	螺钉	SCREW	M16×25-10.9-Zn.D
815	04B0357	GB818-85	螺钉	SCREW	M4×40-4.8-Zn.D
816	04B0360	GB70-85	螺钉	SCREW	M6×70-8.8-Zn.D
817	04B0361	GB71-85	螺钉	SCREW	M10×16-14H-Zn.D
818	04B0362	GB70-85	螺钉	SCREW	M8×55-8.8-Zn.D
819	04B0363	GB70-85	螺钉	SCREW	M8×65-8.8-Zn.D
820	04B0364	GB78-85	螺钉	SCREW	M12×30-45H-Zn.D
821	04B0365	GB/T70.3-2000	螺钉	SCREW	M10×30-8.8-Zn.D
822	04B0366	GB70-85	螺钉	SCREW	M10×60-8.8-Zn.D
823	04B0369	GB819-85	螺钉	SCREW	M10×35-4.8-Zn.D
824	04B0370	GB70-85	螺钉	SCREW	M5×35-8.8-Zn.D
825	04B0371	GB70-85	螺钉	SCREW	M16×180-8.8-Zn.D
826	04B0372	GB/T70.3-2000	螺钉	SCREW	M12×20-8.8-Zn.D
827	04B0379	GB70-85	螺钉	SCREW	M16×55-12.9-Zn.D

PDF 文件使用 "pdfFactory Pro" 试用版本创建 www.fineprint.cn

标准件规格表 standard Part table

序号 No.	零件号 Part No	代号 Code	零件名称 Description		规格 Size
828	04B0390	GB70-85	螺钉	SCREW	M12×40-10.9-Zn.D
829	04B0391	GB70-85	螺钉	SCREW	M14×45-10.9-Zn.D
830	04B0393	GB70-85	螺钉	SCREW	M8×80-8.8-Zn.D
831	04B0405	GB70-85	螺钉	SCREW	M18×45-8.8-Zn.D
832	04B0406	GB70-85	螺钉	SCREW	M16×120-8.8-Zn.D
833	04B0407	GB70-85	螺钉	SCREW	M16×130-8.8-Zn.D
834	04B0411	GB819-85	螺钉	SCREW	M10×16-4.8-Zn.D
835	04B0412	GB70-85	螺钉	SCREW	M10×20-12.9-DK
836	04B0413	GB70-85	螺钉	SCREW	M10×30-10.9-DK
837	04B0414	GB70-85	螺钉	SCREW	M10×30-12.9-DK
838	04B0415	GB70-85	螺钉	SCREW	M10×35-10.9-DK
839	04B0416	GB70-85	螺钉	SCREW	M10×35-12.9-DK
840	04B0417	GB70-85	螺钉	SCREW	M10×45-12.9-DK
841	04B0418	GB70-85	螺钉	SCREW	M10×50-10.9-DK
842	04B0419	GB70-85	螺钉	SCREW	M10×50-12.9-DK
843	04B0420	GB70-85	螺钉	SCREW	M10×55-12.9-DK
844	04B0421	GB70-85	螺钉	SCREW	M10×65-12.9-DK
845	04B0422	GB70-85	螺钉	SCREW	M10×70-10.9-DK
846	04B0423	GB70-85	螺钉	SCREW	M10×70-12.9-DK
847	04B0424	GB70-85	螺钉	SCREW	M12×35-10.9-DK
848	04B0426	GB70-85	螺钉	SCREW	M12×35-12.9-DK
849	04B0427	GB70-85	螺钉	SCREW	M12×40-12.9-DK
850	04B0428	GB70-85	螺钉	SCREW	M12×55-12.9-DK
851	04B0429	GB70-85	螺钉	SCREW	M12×60-10.9-DK
852	04B0430	GB70-85	螺钉	SCREW	M12×60-12.9-DK
853	04B0431	GB70-85	螺钉	SCREW	M12×75-12.9-DK
854	04B0432	GB70-85	螺钉	SCREW	M14×40-12.9-DK
855	04B0433	GB70-85	螺钉	SCREW	M14×45-12.9-DK
856	04B0434	GB70-85	螺钉	SCREW	M14×50-12.9-DK
857	04B0435	GB70-85	螺钉	SCREW	M14×80-10.9-DK
858	04B0436	GB70-85	螺钉	SCREW	M14×80-12.9-DK
859	04B0437	GB70-85	螺钉	SCREW	M16×80-12.9-DK
860	04B0438	GB70-85	螺钉	SCREW	M20×100-12.9-DK
861	04B0439	GB70-85	螺钉	SCREW	M20×150-12.9-DK
862	04B0440	GB70-85	螺钉	SCREW	M20×160-12.9-DK
863	04B0441	GB70-85	螺钉	SCREW	M20×60-10.9-DK
864	04B0442	GB70-85	螺钉	SCREW	M20×60-12.9-DK
865	04B0443	GB70-85	螺钉	SCREW	M20×70-12.9-DK
866	04B0444	GB70-85	螺钉	SCREW	M20×90-12.9-DK
867	04B0445	GB70-85	螺钉	SCREW	M8×70-10.9-DK
868	04B0446	GB70-85	螺钉	SCREW	M10×20-8.8-O
869	04B0447	GB78-85	螺钉	SCREW	M12×40-45H-Zn.D
870	04B0450	GB70-85	螺钉	SCREW	M16×60-12.9-DK
871	04B0451	GB70-85	螺钉	SCREW	M12×30-12.9-DK
872	04B0452	GB70-85	螺钉	SCREW	M10×120-8.8-Zn.D
873	05B0006	GB898-88	螺柱	STUD	AM12×35-8.8-Zn.D

PDF 文件使用 "pdfFactory Pro" 试用版本创建 www.fineprint.cn

标准件规格表 standard Part table

序号 No.	零件号 Part No	代号 Code	零件名称 Description		规格 Size
874	05B0007	GB901-88	螺柱	STUD	M8×35-8.8-Zn.D
875	05B0008	GB898-88	螺柱	STUD	M14×35-8.8-Zn.D
876	05B0010	GB898-88	螺柱	STUD	AM8×85-8.8-Zn.D
877	05B0024	GB898-88	螺柱	STUD	AM12×32-8.8-Zn.D
878	05B0026	GB898-88	螺柱	STUD	AM14×35-8.8-Zn.D
879	05B0029	GB899-88	双头螺柱	STUD	M12×32-8.8-Zn.D
880	05B0030	GB898-88	螺柱	STUD	AM16×40-8.8-Zn.D
881	05B0031	GB898-88	螺柱	STUD	M24×100-8.8-Zn.D
882	05B0033	GB897-88	螺柱	STUD	M12×32-8.8-Zn.D
883	05B0034	GB898-88	螺柱	STUD	AM10×45-8.8-Zn.D
884	05B0035	GB898-88	螺柱	STUD	AM12×30-8.8-Zn.D
885	05B0036	GB898-88	螺柱	STUD	AM12×60-8.8-Zn.D
886	05B0038	GB898-88	螺柱	STUD	AM8×20-8.8-Zn.D
887	05B0040	GB901-88	螺柱	STUD	M8×120-8.8-Zn.D
888	05B0041	GB901-88	螺柱	STUD	M8×35-10.9-Zn.D
889	05B0047	GB900-88	螺柱	STUD	M12×35-8.8-Zn.D
890	05B0052	GB5783-86	螺栓	BOLT	M6×12-10.9-Zn.D
891	05B0054	GB898-88	螺柱	STUD	AM14×40-8.8-Zn.D
892	05B0058	GB900-88	螺柱	STUD	AM20×70-10.9-Zn.D
893	05B0067	GB898-88	螺柱	STUD	AM10×85-8.8-Zn.D
894	05B0068	GB900-88	螺柱	STUD	M12×60-8.8-Zn.D
895	05B0083	GB898-88	螺柱	STUD	AM16×40-10.9-Zn.D
896	05B0084	GB900-88	螺柱	STUD	M16×40-10.9-Zn.D
897	05B0088	GB897-88	螺柱	STUD	AM14×35-8.8-Zn.D
898	05B0091	GB899-88	螺栓	BOLT	AYM12-M12×80-8.8-Zn.D
899	05B0098	GB899-88	螺柱	STUD	AYM12-M12×55-8.8-Zn.D
900	05B0099	GB899-88	螺柱	STUD	AYM12-M12×45-8.8-Zn.D
901	06B0001	GB97.1-85	垫圈	WASHER	10-140HV-Zn.D
902	06B0002	GB93-87	垫圈	WASHER	10
903	06B0003	GB93-87	垫圈	WASHER	6
904	06B0005	GB97.1-85	垫圈	WASHER	8-140HV-Zn.D
905	06B0006	GB93-87	垫圈	WASHER	8
906	06B0007	GB97.1-85	垫圈	WASHER	12-140HV-Zn.D
907	06B0008	GB93-87	垫圈	WASHER	12
908	06B0009	GB97.1-85	垫圈	WASHER	14-140HV-Zn.D
909	06B0012	GB97.1-85	垫圈	WASHER	16-140HV-Zn.D
910	06B0013	GB93-87	垫圈	WASHER	14
911	06B0014	GB93-87	垫圈	WASHER	18
912	06B0015	GB93-87	垫圈	WASHER	16
913	06B0016	GB97.1-85	垫圈	WASHER	20-140HV-Zn.D
914	06B0017	GB93-87	垫圈	WASHER	5
915	06B0019	GB93-87	垫圈	WASHER	20
916	06B0020	GB97.1-85	垫圈	WASHER	12-200HV-Zn.D
917	06B0021	GB7244-87	垫圈	WASHER	20
918	06B0022	GB93-87	垫圈	WASHER	4
919	06B0023	JB982-77	垫圈	WASHER	48

PDF 文件使用 "pdfFactory Pro" 试用版本创建 www.fineprint.cn

标准件规格表 standard Part table

序号 No.	零件号 Part No	代号 Code	零件名称 Description		规格 Size
920	06B0024	GB97.1-85	垫圈	WASHER	6-140HV-Zn.D
921	06B0030	GB96-85	垫圈	WASHER	10-140HV-Zn.D
922	06B0037	GB97.1-85	垫圈	WASHER	6-200HV-Zn.D
923	06B0038	GB93-87	垫圈	WASHER	36
924	06B0039	GB853-88	垫圈	WASHER	36-Zn.D
925	06B0052	GB93-87	垫圈	WASHER	24
926	06B0053	JB982-77	垫圈	WASHER	22
927	06B0054	JB982-77	垫圈	WASHER	33
928	06B0055	JB982-77	垫圈	WASHER	27
929	06B0057	GB93-87	垫圈	WASHER	27
930	06B0058	GB93-87	垫圈	WASHER	30
931	06B0059	GB96-85	垫圈	WASHER	12-140HV-Zn.D
932	06B0060	GB96-85	垫圈	WASHER	14-140HV-Zn.D
933	06B0061	GB96-85	垫圈	WASHER	5-140HV-Zn.D
934	06B0062	GB96-85	垫圈	WASHER	6-140HV-Zn.D
935	06B0064	GB97.1-85	垫圈	WASHER	30-140HV-Zn.D
936	06B0065	JB982-77	垫圈	WASHER	18
937	06B0066	GB97.1-85	垫圈	WASHER	5-140HV-Zn.D
938	06B0067	GB97.1-85	垫圈	WASHER	22-140HV-Zn.D
939	06B0068	GB97.1-85	垫圈	WASHER	24-140HV-Zn.D
940	06B0070	GB96-85	垫圈	WASHER	4-140HV-Zn.D
941	06B0077	GB97.1-85	垫圈	WASHER	18-140HV-Zn.D
942	06B0081	GB861.1-87	垫圈	WASHER	12
943	06B0083	JB982-77	垫圈	WASHER	12
944	06B0086	GB96-85	垫圈	WASHER	8-140HV-Zn.D
945	06B0087	GB96-85	垫圈	WASHER	16-140HV-Zn.D
946	06B0097	GB97.1-85	垫圈	WASHER	4-140HV-Zn.D
947	06B0098	GB97.1-85	垫圈	WASHER	16-200HV-Zn.D
948	06B0099	GB97.1-85	垫圈	WASHER	24-200HV-Zn.D
949	06B0101	GB93-87	垫圈	WASHER	3
950	06B0115	GB97.1-85	垫圈	WASHER	14-300HV-Zn.D
951	06B0116	JB982-77	垫圈	WASHER	42
952	06B0117	JB982-77	垫圈	WASHER	14
953	06B0118	GB97.1-85	垫圈	WASHER	20-300HV-Zn.D
954	06B0119	JB982-77	垫圈	WASHER	20
955	06B0127	GB5287-85	垫圈	WASHER	12-140HV-Zn.D
956	06B0128	GB97.1-85	垫圈	WASHER	36-140HV-Zn.D
957	06B0133	GB97.1-85	垫圈	WASHER	3-140HV-Zn.D
958	06B0139	GB5287-85	垫圈	WASHER	6-100HV-Zn.D(黑)
959	06B0140	GB853-88	垫圈	WASHER	24-Zn.D
960	06B0142	GB854-88	垫圈	WASHER	12-Zn.D
961	06B0143	GB854-88	垫圈	WASHER	18-Zn.D
962	06B0144	GB861.1-87	垫圈	WASHER	14
963	06B0145	GB861.2-87	垫圈	WASHER	12
964	06B0146	GB862.1-87	垫圈	WASHER	10
965	06B0147	GB862.1-87	垫圈	WASHER	5

PDF 文件使用 "pdfFactory Pro" 试用版本创建 www.fineprint.cn

标准件规格表 standard Part table

序号 No.	零件号 Part No	代号 Code	零件名称 Description		规格 Size
966	06B0150	GB93-87	垫圈	WASHER	33
967	06B0152	GB97.1-85	垫圈	WASHER	10-200HV-Zn.D
968	06B0154	GB97.1-85	垫圈	WASHER	18-200HV-Zn.D
969	06B0156	GB97.1-85	垫圈	WASHER	22-200HV-Zn.D
970	06B0157	GB97.1-85	垫圈	WASHER	30-200HV-Zn.D
971	06B0161	GB5287-85	垫圈	WASHER	16-100HV-Zn.D
972	06B0189	JB982-77	垫圈	WASHER	24
973	06B0204	GB97.1-85	垫圈	WASHER	2-140HV-Zn.D
974	06B0205	GB93-87	垫圈	WASHER	2
975	06B0218	GB97.1-85	垫圈	WASHER	8-140HV-Zn.D(黑色)
976	06B0219	GB93-87	垫圈	WASHER	8-Zn.D(黑色)
977	06B0220	GB/T1230-91	垫圈	WASHER	22
978	06B0221	GB/T1230-91	垫圈	WASHER	16
979	06B0223	GB/T1230-91	垫圈	WASHER	18
980	06B0224	GB5287-85	垫圈	WASHER	8-100HV-Zn.D
981	06B0225	GB/T1230-91	垫圈	WASHER	20
982	06B0226	GB/T1230-91	垫圈	WASHER	24
983	06B0231	GB858-88	垫圈	WASHER	60
984	06B0232	GB7244-87	垫圈	WASHER	8
985	06B0237	GB/T1230-91	垫圈	WASHER	12
986	06B0241	GB96-85	垫圈	WASHER	20-140HV-Zn.D
987	06B0245	GB7244-87	垫圈	WASHER	16
988	06B0247	GB97.1-85	垫圈	WASHER	6-140HV-Zn.D（黑色）
989	06B0249	JB982-77	垫圈	WASHER	30
990	06B0250	GB96-85	垫圈	WASHER	8-140HV-Zn.D（黑色）
991	06B0251	GB856-88	垫圈	WASHER	20
992	06B0253	GB850-88	垫圈	WASHER	30
993	06B0254	GB849-88	垫圈	WASHER	30
994	06B0265	GB7245-87	垫圈	WASHER	16
995	06B0268	GB858-88	垫圈	WASHER	115
996	06B0269	GB854-88	垫圈	WASHER	16-Zn.D
997	06B0277	GB96-85	垫圈	WASHER	24-140HV-Zn.D
998	06B0278	GB/T1230-91	垫圈	WASHER	30
999	06B0289	GB850-88	垫圈	WASHER	12
1000	06B0290	GB849-88	垫圈	WASHER	12
1001	06B0292	GB4664	锁紧垫圈	LOCK WASHER	MBB10
1002	06B0293	JB982-77	垫圈	WASHER	39
1003	06B0297	GB858-88	垫圈	WASHER	39
1004	06B0300	NSK AW13	垫圈	WASHER	65
1005	06B0312	GB95-85	垫圈	WASHER	8-140HV-Zn.D
1006	06B0313	GB95-85	垫圈	WASHER	30-140HV-Zn.D
1007	06B0315	JB982-77	垫圈	WASHER	8
1008	12B0005	GB3452.1-92	O 形密封圈	O-RING	109×3.55
1009	12B0013	GB3452.1-92	O 形密封圈	O-RING	28×3.55
1010	12B0018	GB3452.1-92	O 形密封圈	O-RING	9×1.8
1011	12B0020	GB3452.1-92	O 形密封圈	O-RING	65×3.55

PDF 文件使用 "pdfFactory Pro" 试用版本创建 www.fineprint.cn

标准件规格表 standard Part table

序号 No.	零件号 Part No	代号 Code	零件名称 Description		规格 Size
1012	12B0021	GB3452.1-92	O 形密封圈	O-RING	19×1.8
1013	12B0023	GB3452.1-92	O 形密封圈	O-RING	14×2.65
1014	12B0024	GB3452.1-92	O 形密封圈	O-RING	60×3.55
1015	12B0026	GB3452.1-92	O 形密封圈	O-RING	125×5.3
1016	12B0027	GB3452.1-92	O 形密封圈	O-RING	6.7×1.8
1017	12B0028	GB3452.1-92	O 形密封圈	O-RING	58×3.55
1018	12B0029	GB3452.1-92	O 形密封圈	O-RING	33.5×2.65
1019	12B0030	GB3452.1-92	O 形密封圈	O-RING	65×2.65
1020	12B0031	GB3452.1-92	O 形密封圈	O-RING	45×2.65
1021	12B0032	GB3452.1-92	O 形密封圈	O-RING	69×3.55
1022	12B0034	GB3452.1-92	O 形密封圈	O-RING	122×3.55
1023	12B0035	GB3452.1-92	O 形密封圈	O-RING	15×2.65
1024	12B0036	GB3452.1-92	O 形密封圈	O-RING	5.3×1.8
1025	12B0037	GB3452.1-92	O 形密封圈	O-RING	118×3.55
1026	12B0040	GB3452.1-92	O 形密封圈	O-RING	18×2.65
1027	12B0046	GB1235-76	O 形密封圈	O-RING	9×1.9
1028	12B0048	GB3452.1-92	O 形密封圈	O-RING	43.7×3.55
1029	12B0050	GB3452.1-92	O 形密封圈	O-RING	12.5×1.8
1030	12B0051	GB3452.1-92	O 形密封圈	O-RING	21.2×3.55
1031	12B0055	GB1235-76	O 形密封圈	O-RING	35×3.1
1032	12B0058	GB3452.1-92	O 形密封圈	O-RING	45×3.55
1033	12B0059	GB3452.1-92	O 形密封圈	O-RING	53×3.55
1034	12B0060	GB3452.1-92	O 形密封圈	O-RING	92.5×3.55
1035	12B0061	GB3452.1-92	O 形密封圈	O-RING	82.5×5.3
1036	12B0062	GB3452.1-92	O 形密封圈	O-RING	40×3.55
1037	12B0064	GB3452.1-92	O 形密封圈	O-RING	19×3.55
1038	12B0065	GB3452.1-92	O 形密封圈	O-RING	145×7
1039	12B0066	GB3452.1-92	O 形密封圈	O-RING	22.4×2.65
1040	12B0071	GB3452.1-92	O 形密封圈	O-RING	18×1.8
1041	12B0073	GB3452.1-92	O 形密封圈	O-RING	43.7×2.65
1042	12B0076	GB3452.1-92	O 形密封圈	O-RING	38.7×3.55
1043	12B0085	GB3452.1-92	O 形密封圈	O-RING	175×7
1044	12B0088	GB3452.1-92	O 形密封圈	O-RING	48.7×3.55
1045	12B0089	GB3452.1-92	O 形密封圈	O-RING	150×7
1046	12B0091	GB3452.1-92	O 形密封圈	O-RING	7.1×1.8
1047	12B0094	GB1235-76	O 形密封圈	O-RING	48×3.1
1048	12B0095	GB3452.1-92	O 形密封圈	O-RING	10×1.8
1049	12B0105	GB3452.1-92	O 形密封圈	O-RING	42.5×5.3
1050	12B0107	GB3452.1-92	O 形密封圈	O-RING	115×5.3
1051	12B0108	GB3452.1-92	O 形密封圈	O-RING	128×7
1052	12B0114	GB3452.1-92	O 形密封圈	O-RING	26.5×3.55
1053	12B0117	GB3452.1-92	O 形密封圈	O-RING	73×3.55
1054	12B0126	GB3452.1-92	O 形密封圈	O-RING	11.8×2.65
1055	12B0138	GB3452.1-92	O 形密封圈	O-RING	165×3.55
1056	12B0139	GB3452.1-92	O 形密封圈	O-RING	530×7
1057	12B0141	GB1235-76	O 形密封圈	O-RING	13×1.9

PDF 文件使用 "pdfFactory Pro" 试用版本创建 www.fineprint.cn

标准件规格表 STANDARD PART TABLE

序号 NO.	零件号 PART NO	代号 CODE	零件名称 DESCRIPTION		规格 SIZE
1058	12B0142	GB1235-76	O 形密封圈	O-RING	28×3.1
1059	12B0144	GB1235-76	O 形密封圈	O-RING	32×3.1
1060	12B0145	GB1235-76	O 形密封圈	O-RING	45×3.5
1061	12B0146	GB1235-76	O 形密封圈	O-RING	50×3.1
1062	12B0147	GB1235-76	O 形密封圈	O-RING	65×3.1
1063	12B0148	GB1235-76	O 形密封圈	O-RING	70×3.1
1064	12B0149	GB1235-76	O 形密封圈	O-RING	75×3.1
1065	12B0150	GB1235-76	O 形密封圈	O-RING	80×3.1
1066	12B0151	GB1235-76	O 形密封圈	O-RING	85×3.1
1067	12B0152	GB1235-76	O 形密封圈	O-RING	125×3.1
1068	12B0153	GB1235-76	O 形密封圈	O-RING	140×3.1
1069	12B0154	GB1235-76	O 形密封圈	O-RING	190×5.7
1070	12B0156	GB3452.1-92	O 形密封圈	O-RING	128×5.3
1071	12B0158	GB3452.1-92	O 形密封圈	O-RING	50×3.55
1072	12B0165	GB1235-76	O 形密封圈	O-RING	170×5.7
1073	12B0166	GB3452.1-92	O 形密封圈	O-RING	100×3.55
1074	12B0172	GB3452.1-92	O 形密封圈	O-RING	462×7
1075	12B0173	GB3452.1-92	O 形密封圈	O-RING	73×5.3
1076	12B0174	GB3452.1-92	O 形密封圈	O-RING	82.5×3.55
1077	12B0175	GB3452.1-92	O 形密封圈	O-RING	9.5×1.8
1078	12B0176	GB3452.1-92	O 形密封圈	O-RING	115×3.55
1079	12B0181	GB3452.1-92	O 形密封圈	O-RING	25×3.55
1080	12B0189	GB3452.1-92	O 形密封圈	O-RING	75×3.55
1081	12B0190	GB3452.1-92	O 形密封圈	O-RING	87.5×3.55
1082	12B0192	GB3452.1-92	O 形密封圈	O-RING	155×5.3
1083	12B0195	GB3452.1-92	O 形密封圈	O-RING	140×5.3
1084	12B0197	GB1235-76	O 形密封圈	O-RING	26×2.4
1085	12B0198	GB1235-76	O 形密封圈	O-RING	33×3.1
1086	12B0199	GB3452.1-92	O 形密封圈	O-RING	11.2×2.65
1087	12B0200	GB3452.1-92	O 形密封圈	O-RING	160×3.55
1088	12B0202	GB3452.1-92	O 形密封圈	O-RING	80×5.3
1089	12B0203	GB3452.1-92	O 形密封圈	O-RING	170×5.3
1090	12B0205	GB3452.1-92	O 形密封圈	O-RING	150×5.3
1091	12B0206	GB3452.1-92	O 形密封圈	O-RING	475×7
1092	12B0212	GB3452.1-92	O 形密封圈	O-RING	30×3
1093	12B0216	GB3452.1-92	O 形密封圈	O-RING	97.5×3.55
1094	12B0221	GB3452.1-92	O 形密封圈	O-RING	128×3.55
1095	12B0222	GB3452.1-92	O 形密封圈	O-RING	140×3.55
1096	12B0223	GB3452.1-92	O 形密封圈	O-RING	33.5×3.55
1097	12B0224	GB3452.1-92	O 形密封圈	O-RING	23.6×1.8
1098	12B0230	GB3452.1-92	O 形密封圈	O-RING	90×5.3
1099	12B0234	GB3452.1-92	O 形密封圈	O-RING	6.3×1.8
1100	12B0235	GB3452.1-92	O 形密封圈	O-RING	180×7
1101	12B0238	GB3452.1-92	O 形密封圈	O-RING	145×3.55
1102	12B0239	GB1235-76	O 形密封圈	O-RING	48×3.5
1103	12B0241	GB3452.1-92	O 形密封圈	O-RING	25×2.65

PDF 文件使用 "pdfFactory Pro" 试用版本创建 www.fineprint.cn

标准件规格表 STANDARD PART TABLE

序号 NO.	零件号 PART NO	代号 CODE	零件名称 DESCRIPTION		规格 SIZE
1104	12B0242	GB1235-76	O 形密封圈	O-RING	25×2.4
1105	12B0245	GB3452.1-92	O 形密封圈	O-RING	20×1.8
1106	12B0246	GB3452.1-92	O 形密封圈	O-RING	200×5.3
1107	12B0249	GB3452.1-92	O 形密封圈	O-RING	30×1.8
1108	12B0250	GB3452.1-92	O 形密封圈	O-RING	37.5×3.55
1109	12B0251	GB3452.1-92	O 形密封圈	O-RING	30×3.55
1110	12B0252	GB3452.1-92	O 形密封圈	O-RING	132×3.55
1111	12B0255	GB3452.1-92	O 形密封圈	O-RING	335×5.30
1112	12B0256	GB1235-76	O 形密封圈	O-RING	16×2.4
1113	12B0257	GB3452.1-92	O 形密封圈	O-RING	37.5×2.65
1114	12B0258	GB3452.1-92	O 形密封圈	O-RING	16×1.8
1115	12B0259	GB3452.1-92	O 形密封圈	O-RING	46.2×3.55
1116	12B0260	GB3452.1-92	O 形密封圈	O-RING	37.5×2.65
1117	12B0268	GB3452.1-92	O 形密封圈	O-RING	47.5×3.55
1118	12B0270	GB3452.1-92	O 形密封圈	O-RING	51.5×5.3
1119	12B0271	GB3452.1-92	O 形密封圈	O-RING	25.8×3.55
1120	12B0277	GB1235-76	O 形密封圈	O-RING	10×1.9
1121	12B0280	GB3452.1-92	O 形密封圈	O-RING	71×3.55
1122	12B0282	GB3452.1-92	O 形密封圈	O-RING	21.2×2.65
1123	12B0283	GB3452.1-92	O 形密封圈	O-RING	9×1.8
1124	12B0284	GB3452.1-92	O 形密封圈	O-RING	7.5×1.8
1125	12B0285	GB3452.1-92	O 形密封圈	O-RING	10.6×1.8
1126	12B0286	GB3452.1-92	O 形密封圈	O-RING	23.6×2.65
1127	12B0287	GB3452.1-92	O 形密封圈	O-RING	36.5×3.55
1128	12B0288	GB3452.1-92	O 形密封圈	O-RING	103×3.55
1129	12B0289	GB3452.1-92	O 形密封圈	O-RING	17×1.8
1130	12B0291	GB1235-76	O 形密封圈	O-RING	22×2.4
1131	12B0292	GB3452.1-92	O 形密封圈	O-RING	21.2×1.8
1132	12B0293	GB3452.1-92	O 形密封圈	O-RING	212×5.3
1133	12B0294	GB3452.1-92	O 形密封圈	O-RING	32.5×3.55
1134	12B0296	GB3452.1-92	O 形密封圈	O-RING	6×1.8
1135	12B0297	GB3452.1-92	O 形密封圈	O-RING	42.5×3.55
1136	12B0298	GB3452.1-92	O 形密封圈	O-RING	11.2×1.8
1137	12B0299	GB1235-76	O 形密封圈	O-RING	36×3.1
1138	12B0300	GB3452.1-92	O 形密封圈	O-RING	31.5×3.55
1139	12B0302	GB3452.1-92	O 形密封圈	O-RING	46.2×3.55
1140	12B0303	GB3452.1-92	O 形密封圈	O-RING	56×3.55
1141	12B0306	GB3452.1-92	O 形密封圈	O-RING	190×5.3
1142	12B0307	GB3452.1-92	O 形密封圈	O-RING	125×2.65
1143	12B0309	GB3452.1-92	O 形密封圈	O-RING	17×2.65
1144	12B0310	GB3452.1-92	O 形密封圈	O-RING	8.75×1.8
1145	12B0317	GB3452.1-92	O 形密封圈	O-RING	26.5×1.8
1146	12B0319	GB1235-76	O 形密封圈	O-RING	38×3.1
1147	12B0320	GB1235-76	O 形密封圈	O-RING	14×1.9
1148	12B0321	GB3452.1-92	O 形密封圈	O-RING	18×3.55
1149	12B0323	GB3452.1-92	O 形密封圈	O-RING	92.5×5.3

PDF 文件使用 "pdfFactory Pro" 试用版本创建 www.fineprint.cn

标准件规格表 STANDARD PART TABLE

序号 NO.	零件号 PART NO	代号 CODE	零件名称 DESCRIPTION		规格 SIZE
1150	12B0328	GB3452.1-92	O 形密封圈	O-RING	103×5.3
1151	12B0330	GB3452.1-92	O 形密封圈	O-RING	345×7
1152	12B0331	GB1235-76	O 形密封圈	O-RING	11×1.9
1153	12B0332	GB3452.1-92	O 形密封圈	O-RING	38.7×2.65
1154	12B0333	GB3452.1-92	O 形密封圈	O-RING	31.5×2.65
1155	12B0334	GB1235-76	O 形密封圈	O-RING	100×3.1
1156	12B0336	GB1235-76	O 形密封圈	O-RING	60×3.1
1157	12B0339	GB1235-76	O 形密封圈	O-RING	24×2.4
1158	12B0341	GB1235-76	O 形密封圈	O-RING	40×4.6
1159	12B0342	GB1235-76	O 形密封圈	O-RING	20×2.4
1160	12B0343	GB1235-76	O 形密封圈	O-RING	18×2.4
1161	12B0344	GB3452.1-92	O 形密封圈	O-RING	11.8×1.8
1162	12B0345	GB3452.1-92	O 形密封圈	O-RING	160×5.3
1163	12B0347	GB3452.1-92	O 形密封圈	O-RING	95×5.3
1164	12B0351	GB1235-76	O 形密封圈	O-RING	16×2.4
1165	12B0353	GB3452.1-92	O 形密封圈	O-RING	19×2.65
1166	12B0355	GB3452.1-92	O 形密封圈	O-RING	23.6×3.55
1167	12B0356	GB3452.1-92	O 形密封圈	O-RING	16×1.8
1168	12B0358	GB3452.1-92	O 形密封圈	O-RING	500×7
1169	12B0361	GB3452.1-92	O 形密封圈	O-RING	54.5×3.55
1170	12B0364	GB3452.1-92	O 形密封圈	O-RING	125×3.55
1171	12B0365	GB3452.1-92	O 形密封圈	O-RING	355×5.3
1172	12B0366	GB3452.1-92	O 形密封圈	O-RING	206×5.3
1173	12B0367	GB3452.1-92	O 形密封圈	O-RING	160×7
1174	12B0370	GB3452.1-92	O 形密封圈	O-RING	15×1.8
1175	12B0371	GB3452.1-92	O 形密封圈	O-RING	14×1.8
1176	12B0372	GB3452.1-92	O 形密封圈	O-RING	63×5.3
1177	12B0373	GB3452.1-92	O 形密封圈	O-RING	30×2.65
1178	12B0375	GB3452.1-92	O 形密封圈	O-RING	150×3.55
1179	12B0376	GB3452.1-92	O 形密封圈	O-RING	85×3.55
1180	12B0379	GB1235-76	O 形密封圈	O-RING	30×3.1
1181	12B0380	GB1235-76	O 形密封圈	O-RING	14×2.4
1182	12B0381	GB1235-76	O 形密封圈	O-RING	40×3.1
1183	12B0385	GB3452.1-92	O 形密封圈	O-RING	34.5×2.65
1184	12B0406	GB1235-76	O 形密封圈	O-RING	45×3.1
1185	12B0412	GB3452.1-92	O 形密封圈	O-RING	100×5.3
1186	12B0414	GB3452.1-92	O 形密封圈	O-RING	63×3.55
1187	12B0418	GB3452.1-92	O 形密封圈	O-RING	132×5.3
1188	12B0419	GB3452.1-92	O 形密封圈	O-RING	85×5.3
1189	12B0423	GB3452.1-92	O 形密封圈	O-RING	106×3.55
1190	12B0424	GB3452.1-92	O 形密封圈	O-RING	387×7
1191	12B0426	GB3452.1-92	O 形密封圈	O-RING	365×7
1192	12B0481	GB1235-76	O 形密封圈	O-RING	70×3.1
1193	12B0544	GB3452.1-92	O 形密封圈	O-RING	315×7
1194	12B0545	GB3452.1-92	O 形密封圈	O-RING	95×3.55
1195	12B0595	GB1235-76	O 形密封圈	O-RING	90×3.1

PDF 文件使用 "pdfFactory Pro" 试用版本创建 www.fineprint.cn

标准件规格表 STANDARD PART TABLE

序号 NO.	零件号 PART NO	代号 CODE	零件名称 DESCRIPTION		规格 SIZE
1196	12B0599	GB3452.1-92	O 形密封圈	O-RING	109×7
1197	12B0600	GB3452.1-92	O 形密封圈	O-RING	122×7
1198	12B0601	GB3452.1-92	O 形密封圈	O-RING	136×7
1199	12B0640	GB3452.1-92	O 形密封圈	O-RING	450×7
1200	12B0641	GB3452.1-92	O 形密封圈	O-RING	265×7
1201	12B0662	GB3452.1-92	O 形密封圈	O-RING	71×2.65
1202	12B0666	GB3452.1-92	O 形密封圈	O-RING	180×3.55
1203	12B0691	GB3452.1-92	O 形密封圈	O-RING	50×5.3
1204	12B0693	GB3452.1-92	O 形密封圈	O-RING	600×7
1205	12B0694	GB3452.1-92	O 形密封圈	O-RING	243×5.3
1206	12B0697	GB/T3452.1-19	O 形密封圈	O-RING	140×2.65G
1207	12B0698	GB/T3452.1-19	O 形密封圈	O-RING	85×2.65G
1208	12B0719	GB3452.1-92	O 形密封圈	O-RING	69×2.65
1209	12B0777	GB3452.1-92	O 形密封圈	O-RING	132×2.65
1210	12B0780	GB3452.1-92	O 形密封圈	O-RING	60×1.8
1211	12B0781	GB3452.1-92	O 形密封圈	O-RING	87.5×2.65
1212	12B0784	GB3452.1-92	O 形密封圈	O-RING	75×2.65
1213	12B0785	GB3452.1-92	O 形密封圈	O-RING	67×3.55
1214	12B0803	GB3452.1-92	O 形密封圈	O-RING	272×7
1215	12B0822	GB3452.1-92	O 形密封圈	O-RING	128×2.65
1216	13B0003	GB9877.1-88	密封圈	SEAL	FB70×95×12D
1217	13B0004	HG4-692-67	油封	SEAL-QUAD RING	PG45×62×12
1218	13B0005	JB2600-80	骨架油封	SEAL-LIP TYPE	W60×80×7
1219	13B0007	GB9877.1-88	密封圈	SEAL	FB140×170×15D
1220	13B0010	Q/ZB336-77	防尘圈	RETAINER	40
1221	13B0027	HG4-692-67	油封环	SEAL-QUAD RING	SD70×95×12
1222	13B0028	GB10708.1-89	Y 形密封圈	Y-RING	40×50×8
1223	13B0030	HG4-692-67	油封	SEAL-QUAD RING	PG32×52×12
1224	13B0031	HG4-692-67	油封	SEAL-QUAD RING	SG38×58×12
1225	13B0032	HG4-692-67	油封	SEAL-QUAD RING	SD25×40×10
1226	13B0033	HG4-692-67	油封	SEAL-QUAD RING	SD140×170×16
1227	13B0035	HG4-692-67	油封	SEAL-QUAD RING	PD150×180×16
1228	13B0036	HG4-692-67	油封	SEAL-QUAD RING	SC85×115×12
1229	13B0037	HG4-692-67	油封	SEAL-QUAD RING	SD25×45×10
1230	13B0038	HG4-692-67	油封	SEAL-QUAD RING	SD150×180×16
1231	13B0039	HG4-335-66	Y 形密封圈	Y-RING	130×160×15
1232	13B0041	GB10708.1-89	Y 形密封圈	Y-RING	50×60×8
1233	13B0042	GB10708.3-89	防尘圈	RETAINER	FB50×60×7
1234	13B0043	GB10708.1-89	Y 形密封圈	Y-RING	80×95×12.5
1235	13B0044	GB10708.3-89	防尘圈	RETAINER	FB80×90×7
1236	13B0045	GB9877.1-88	密封圈	SEAL	FB70×95×10D
1237	13B0049	GB9877.1-88	密封圈	SEAL	FB150×180×15D
1238	13B0052	Q/ZB336-77	防尘圈	RETAINER	75
1239	13B0056	Q/ZB336-77	防尘圈	RETAINER	50
1240	13B0062	HG-692-67	油封	SEAL-QUAD RING	SD140×170×16
1241	13B0082	GB10708.1-89	Y 形密封圈	Y-RING	45×55×8

PDF 文件使用 "pdfFactory Pro" 试用版本创建 www.fineprint.cn

标准件规格表 STANDARD PART TABLE

序号 NO.	零件号 PART NO	代号 CODE	零件名称 DESCRIPTION		规格 SIZE
1242	13B0083	GB10708.3-89	防尘圈	RETAINER	FC45×53×5
1243	13B0085	GB9877.1-88	密封圈	SEAL	B80×100×10D
1244	13B0086	GB9877.1-88	密封圈	SEAL	B60×80×8D
1245	13B0087	GB9877.1-88	密封圈	SEAL	FB85×110×12D
1246	13B0093	GB9877.1-88	密封圈	SEAL	FB12×30×7D
1247	13B0110	GB9877.1-88	密封圈	SEAL	FB85×110×12F
1248	13B0111	HG4-692-67	油封	SEAL-QUAD RING	SG70×95×12
1249	13B0122	GB9877.1-88	密封圈	SEAL	60×85×12
1250	13B0123	GB10708.3-89	防尘圈	RETAINER	FB40×50×7
1251	13B0124	GB10708.1-89	Y 形密封圈	Y-RING	70×85×12.5
1252	13B0130	GB9877.1-88	密封圈	SEAL	B18×30×10D
1253	13B0133	GB9877.1-88	密封圈	SEAL	B90×120×12D
1254	13B0134	GB10708.3-89	防尘圈	RETAINER	FB45×55×7
1255	13B0142	GB10708.3-89	防尘圈	RETAINER	FB60×70×7
1256	13B0147	GB9877.2-88	密封圈	SEAL	W170×200×15D
1257	13B0148	GB9877.2-88	密封圈	SEAL	W130×160×12D
1258	13B0150	HG4-692-67	油封	SEAL-QUAD RING	SG60×85×12
1259	13B0151	HG4-692-67	油封	SEAL-QUAD RING	SG115×140×14
1260	13B0155	GB9877.1-88	密封圈	SEAL	FB240×270×15D
1261	13B0170	GB9877.1-88	密封圈	SEAL	FB120×150×12D
1262	13B0175	GB9877.1-88	密封圈	SEAL	FB45×62×8D
1263	13B0176	GB9877.1-88	密封圈	SEAL	FB38×55×8D
1264	13B0177	GB9877.1-88	密封圈	SEAL	B40×62×8D
1265	13B0179	GB9877.1-88	密封圈	SEAL	B190×220×15D
1266	13B0293	GB9877.1-88	密封圈	SEAL	FB75×95×10D
1267	13B0306	GB9877.1-88	密封圈	SEAL	B55×72×8D
1268	13B0307	GB9877.1-88	密封圈	SEAL	FB95×130×12D
1269	13B0366	GB9877.2-88	密封圈	SEAL	W190×220×15D
1270	13B0369	GB9877.1-88	密封圈	SEAL	B80×110×10D
1271	13B0370	GB9877.1-88	密封圈	SEAL	B120×150×12D
1272	13B0371	JB/T8547-1997	密封环	SEAL RING	YH×40
1273	13B0379	GB9877.1-88	密封圈	SEAL	FB65×90×10
1274	13B0408	JB/T8547-1997	密封环	SEAL RING	YH×80
1275	13B0409	JB/T8547-1997	密封环	SEAL RING	YH×110
1276	13B0417	JB/T8547-1997	密封环	SEAL RING	YH×65
1277	13B0419	GB9877.1-88	密封圈	SEAL	FB110×140×12
1278	13B0420	GB9877.1-88	密封圈	SEAL	B220×250×15
1279	13B0438	JB/T8547-1997	密封环	SEAL RING	YH×50
1280	13B0457	JB/T8547-1997	密封环	SEAL RING	YH×30
1281	13B0458	JB/T8547-1997	密封环	SEAL RING	YH×78
1282	13B0504	JB/T8547-1997	密封环	SEAL RING	YH×68

PDF 文件使用 "pdfFactory Pro" 试用版本创建 www.fineprint.cn

索　引

PARTS INDEXS

图号 PART NO.	页码 PAGE	图号 PART NO.	页码 PAGE	图号 PART NO.	页码 PAGE
00C1609	45	11E0747	140	22E1276	272
00C1610	46	11E0751	99	23C0215	48
00C1697	247	12C1379	197	23C0257	17
00C1860	94	12C1380	196	23C0275	24
00E0703	13	12C1976	133	23C0282	138
00E0719	20	12C2505	125	23E0318	249
00K0031	171	12C2535	150	23E0321	240
00K0032	172	12C2638	135	24C0836	167
01E0096	27	12C2643	116	24C0854	234
01E0097	76	12C2644	132	24C0860	74
01E0103	26	13C0384	158	24C0972	139
01E0104	75	15E0752	183	24C1054	104
01E0261	88	15E0823	126	24C1060	106
01E0278	90	15E0829	130	27C0419	174
01E0285	37	15E0830	97	27C0432	173
01E0288	87	15E0831	121	30C0275	93
01E0301	89	15E0832	112	30C1581	151
03E0113	96	16C0062	47	30C1617	134
03M0007	69	16C0068	95	30E0689	168
03M0008	70	20C1014	23	30E0878	208
05E0209	43	20C1127	16	31C0083	128
05E0215	67	20E0368	160	31C0084	102
05E0231	91	20E0369	156	31C0095	137
09C0342	152	21C0470	19	31C0113	120
09C0954	109	21C0501	114	31C0478	136
09C0955	153	21E0079	162	31C0488	129
09C0956	145	22C0707	235	31C0505	119
09C0957	149	22C0708	233	32C0585	118
09C0960	110	22C0718	73	32E1069	176
09C0995	111	22C0732	230	32E1071	163
09C0996	103	22C0733	207	32E1202	211
09C1000	155	22C0927	205	32K0007	159
09C1045	108	22C0937	206	34C0693	189
09K0017	184	22D0660	199	34K0036	148
10C0143	154	22E1197	254	34K0037	232
10E0206	123	22E1199	268	40C2251	18

PDF 文件使用 "pdfFactory Pro" 试用版本创建 www.fineprint.cn

40C2459 25
41C0137 77
41C0137*1 78
41C0137*2 80
41C0137*3 81
41C0137*4 82
41C0137*5 83
41C0137*6 84
41C0137*7 85
41C0137*8 86
41C0241 28
41C0241*1 29
41C0241*2 30
41C0241*3 32
41C0241*4 33
41C0241*5 34
41C0241*6 35
41C0241*7 36
41C0246 38
41C0246*1 39
41C0246*2 40
41C0246*3 42
41E0448 225
42C0296 49
42C0296*1 50
42C0296*10 51
42C0296*11 52
42C0296*2 53
42C0296*3 54
42C0296*4 56
42C0296*5 58
42C0296*6 59
42C0296*7 61
42C0296*8 63
42C0296*9 65
43C1616 200
43C2004 181
43C2191 194
43C2192 193
43C2238 198
43C2300 215
43C2376 201
43C2377 203
43C2378 192
43C2925 186
43C2967 187
43C2992 190
43C2996 191
44C1004 146
44E0396 217
44E0397 220
45E1133 1
45E1134 5
45E1135 9
46C1991 284
46C3591 248
46C5053 283
46C5054 253
46C5056 282
46C5146 244
46C5410 267
46C5411 264
46C5412 265
46C5414 258
46C5415 260
46C5424 255
46C5425 269
46C5920 277
46C5921 273
46C5922 275
46C5998 279
46C5999 281
46C6284 261
46C6315 262
46C6625 246
46E0065 222
46E0066 224
47C1415 71
47C1509 231
47C1510 228
47C1511 236
47C1514 237
47C1648 239
47C1649 238
48C1419 219
49E0201 180
49E0229 185
50E0659 285
54C0321 175

PDF 文件使用 "pdfFactory Pro" 试用版本创建 www.fineprint.cn

注 1:国内

注 2:ISO

注 3:北美

注 4:前驱动桥

注 5:非驱动桥

注 6:潍柴

注 7:帕金斯

注 8:前大轮胎

注 9:非驱动轮

注 10:后大轮胎

注 11:后大轮胎

注 12:装载端

注 13:帕金斯

注 14:潍柴

注 15:破碎锤

注 16:液压剪

注 17:帕金斯

注 18:潍柴

注 19:动力换挡车架系统

注 20:伸缩斗杆

注 21:帕金斯

注 22:浙江天成

注 23:KAB

注 24:帕金斯

注 25:帕金斯

注 26:潍柴

PDF 文件使用 "pdfFactory Pro" 试用版本创建 www.fineprint.cn