RUTHZIL TRATOR COMERCIAL DE PEÇAS LTDA 11 97083-6812 ROLANDO CITRANGULO

CLG 835

Wheel loader

Parts Catalogue

(Deutz Engine)

目　　录

第一部分……动力系统
第二部分……传动系统
第三部分……液压系统
第四部分……制动系统
第五部分……车架、工作装置
第六部分……驾驶室、覆盖件
第七部分……空调系统
第八部分……电器系统

00E0167 柴油机系统　Engine System

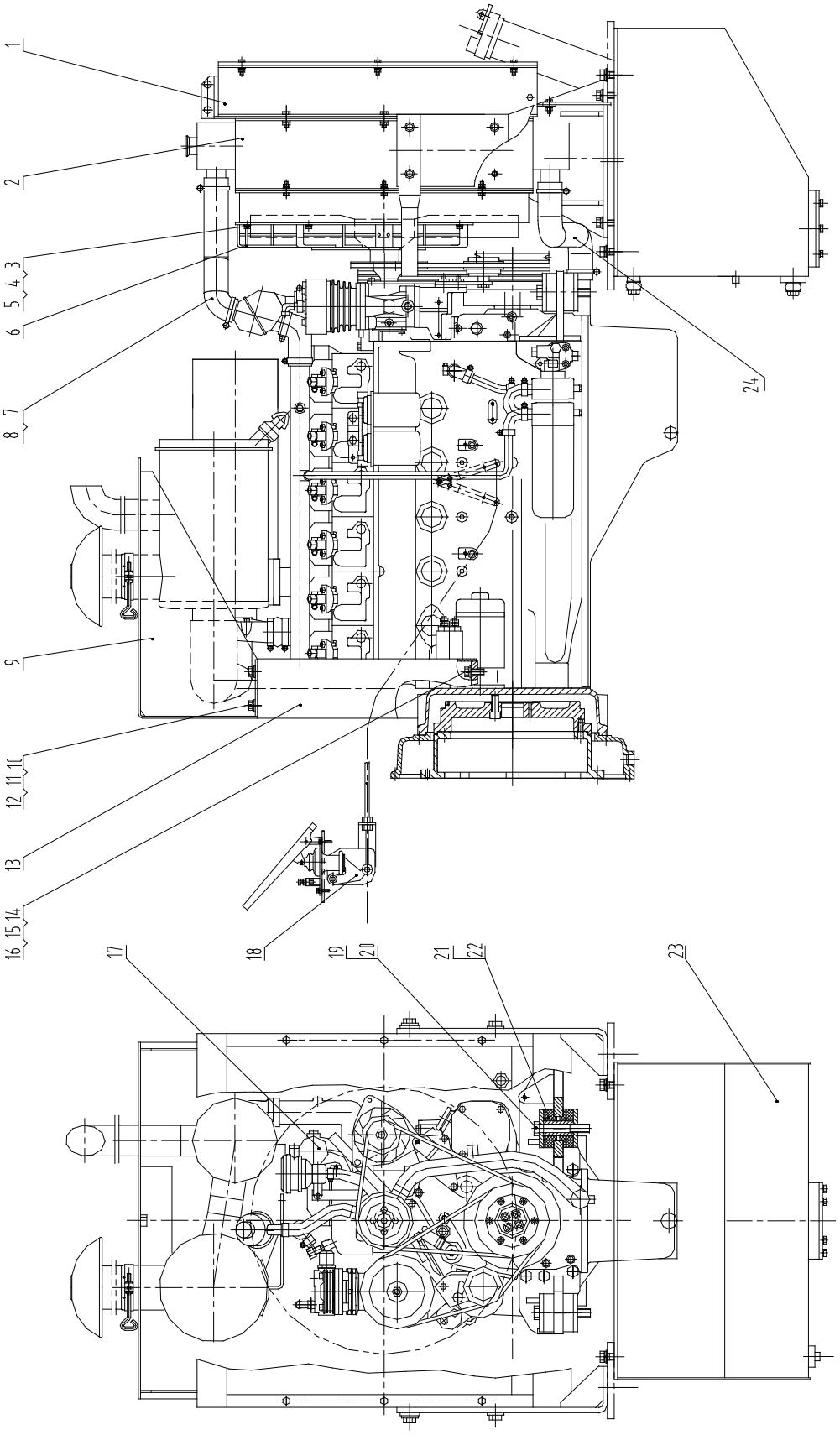

00E0167 柴油机系统 Engine System

序号 No.	零件号 Part No.	原零件号 Old Part No.	名称 Nomenclature		规格 Size	数量 Q'ty
1	20C0222		引风罩	Fan Hood		1
2	20C0190		散热器组	Cooler		1
3	00B0007	GB5783-86	螺栓	Bolt	M8×16-8.8-Zn.D	6
4	06B0005	GB97.1-85	垫圈	Washer	8-140HV-Zn.D	6
5	06B0006	GB93-87	垫圈	Washer	8	6
6	45D0142		防护罩	Hood		1
7	32A0201		胶管	Hose		1
8	15B0017	ZBT32005.1-88	双钢丝式环箍	Clamp	60	4
9	00D0956		上支架	Support		1
10	00B0035	GB5783-86	螺栓	Bolt	M12×35-8.8-Zn.D	4
11	06B0008	GB93-87	垫圈	Washer	12	4
12	06B0007	GB97.1-85	垫圈	Washer	12-140HV-Zn.D	4
13	00D0986		支架	Support		1
14	00B0273	GB5783-86	螺栓	Bolt	M14×40-8.8-Zn.D	8
15	06B0013	GB93-87	垫圈	Washer	14	8
16	06B0009	GB97.1-85	垫圈	Washer	14-140HV-Zn.D	8
17	40C0181	TD226B-6	柴油机	Engineer		1
18	23C0024		油门操纵系	Accelerator System		1
19	01B0127	GB5782-86	螺栓	Bolt	M20×120-8.8-Zn.D	2
20	06B0019	GB93-87	垫圈	Washer	20	2
21	17B0028	ZL30.1.3	弹性块	Elastomer		4
22	55A0300	ZL30.1-4	套	Bushing		2
23	21C0111		柴油箱	Fuel Reservoir		1
24	32A0202		胶管	Hose		1

21C0111 柴油箱　Fuel Reservoir

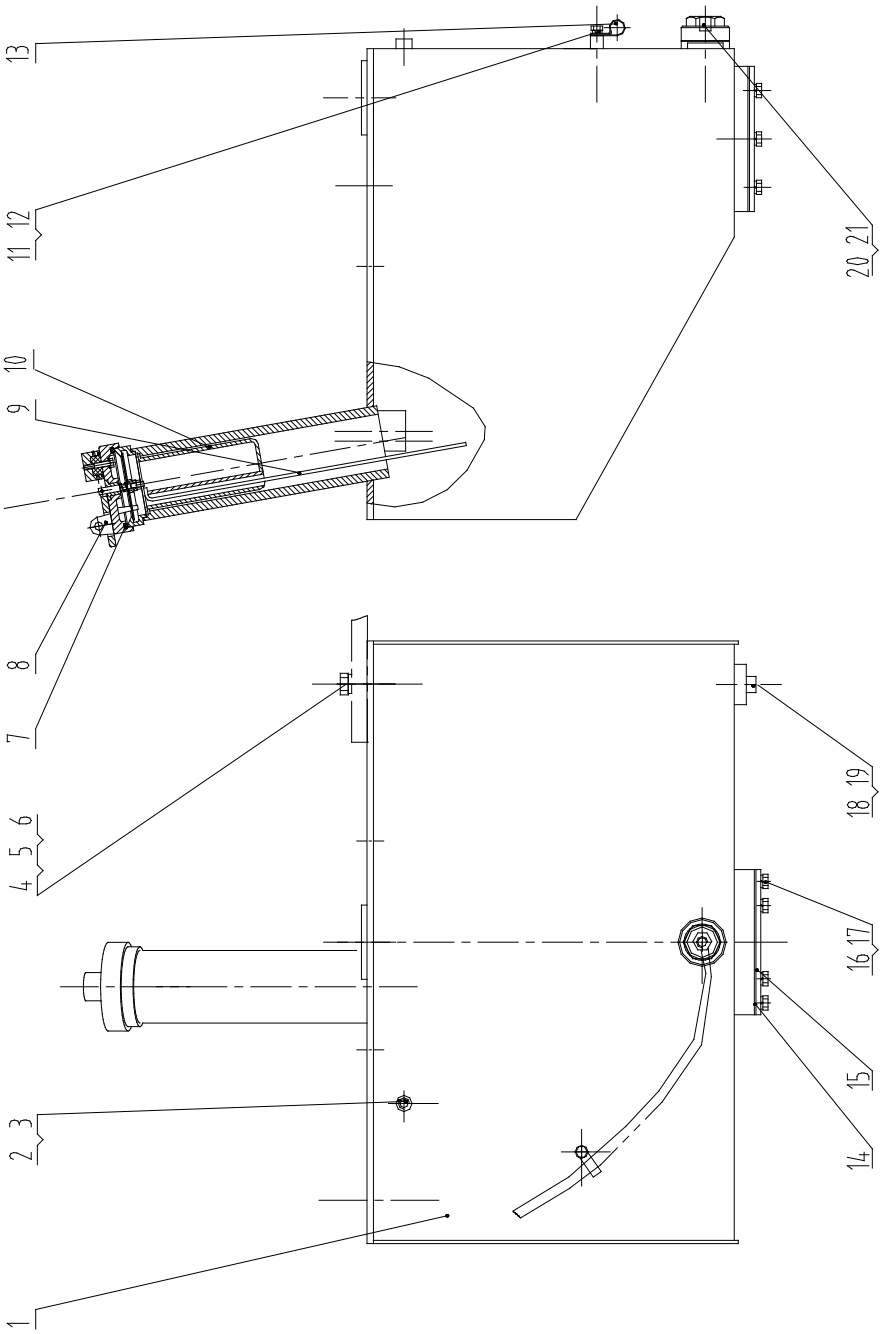

21C0111 柴油箱 Fuel Reservoir

序号 No.	零件号 Part No.	原零件号 Old Part No.	名称 Description		规格 Size	数量 Q'ty
1	04D0224		柴箱体	Tank		1
2	04B0002	ZL50C.1.7-3	螺钉	Bolt		2
3	57A0006	ZL50C.1.7-4	垫圈	Washer		4
4	00B0045	GB5783-86	螺栓	Bolt	M16×50-8.8-Zn.D	4
5	06B0012	GB97.1-85	垫圈	Washer	16-140HV-Zn.D	4
6	06B0015	GB93-87	垫圈	Washer	16	4
7	07B0003	GB893.1-86	挡圈	Ring	75	1
8	16C0004		透气盖	Cap		1
9	20A2588		油尺	Plunger		1
10	12D0072		滤筒	Strainer		1
11	00B0026	GB5783-86	螺栓	Bolt	M8×12-8.8-Zn.D	1
12	06B0006	GB93-87	垫圈	Washer	8	1
13	10A0573	ZL30F.1.5A-2	管夹	Clip		1
14	12B0238	GB3452.1-92	O 形圈	"O" Ring	145×3.55	1
15	53A0140	ZL50CIII.10.3.4-1	法兰盖	Cover		1
16	00B0005	GB5783-86	螺栓	Bolt	M10×20-8.8-Zn.D	6
17	06B0002	GB93-87	垫圈	Washer	10	6
18	03B0024	BF25-24	螺塞	Bolt		1
19	12B0381	GB1235-76	O 形密封圈	"O" Ring	40×3.1	1
20	12B0239	GB1235-76	O 形密封圈	"O" Ring	48×3.5	1
21	50D0060	ZL50CIII.1.4.2	螺塞	Bolt		1

20C0190 散热器组 Radiator Cooling System

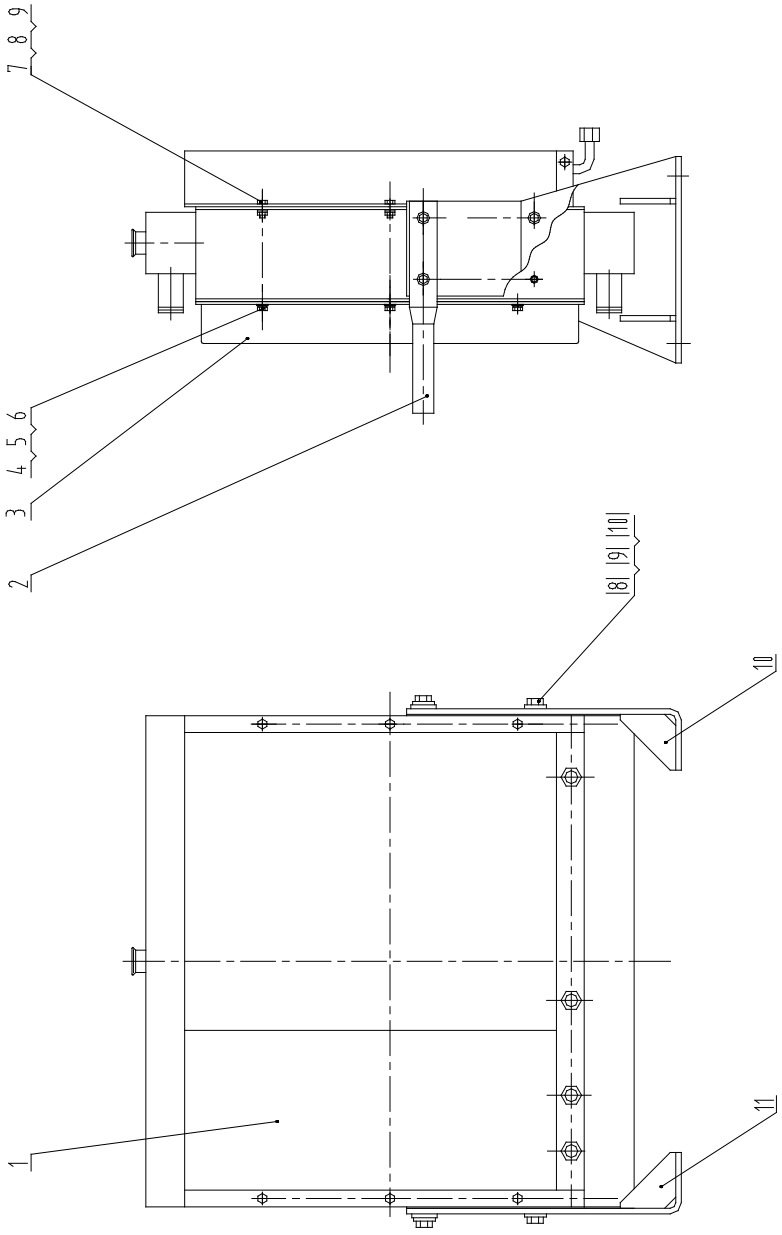

20C0190 散热器组 Radiator Cooling System

序号	零件号	原零件号	名称		规格	数量
Sr.No	**Part NO.**	**Old Part No.**	**Nomenclature**		**Size**	**O'ty**
1	20C0213		散热器组	Cooler		1
2	37A0105		扶手	Handrail		2
3	45D0143		导风箱	Hood		1
4	00B0005	GB5783-86	螺栓	Bolt	M10×20-8.8-Zn.D	6
5	06B0001	GB97.1-85	垫圈	Washer	10-140HV-Zn.D	6
6	06B0002	GB93-87	垫圈	Washer	10	6
7	00B0035	GB5783-86	螺栓	Bolt	M12×35-8.8-Zn.D	14
8	06B0008	GB93-87	垫圈	Washer	12	14
9	06B0007	GB97.1-85	垫圈	Washer	12-140HV-Zn.D	14
10	00D0957		右支架	Support	Support	1
11	00D0958		左支架	Support	Support	1

01E0057　前桥总成　Front Axle Assembly

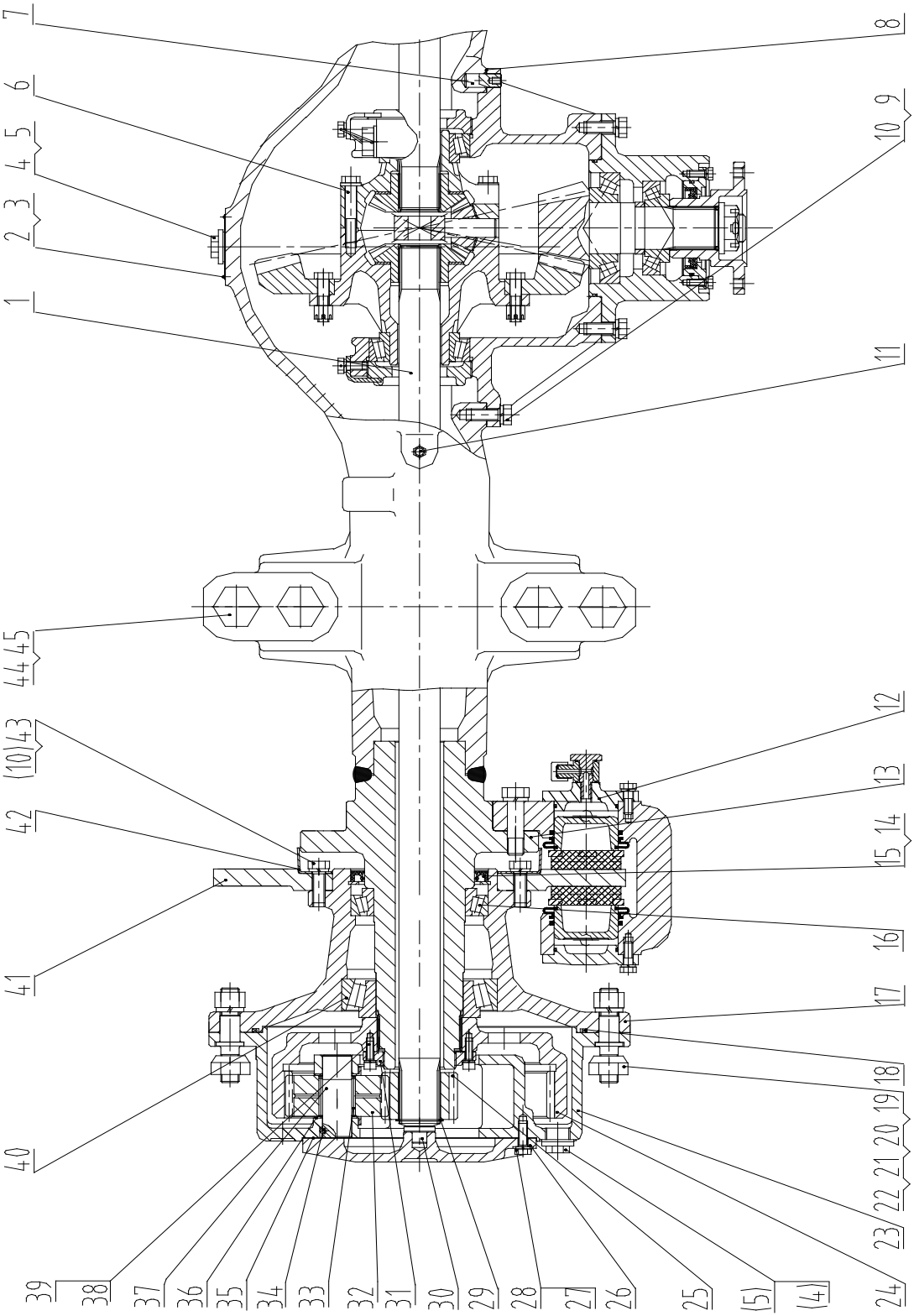

01E0057 前桥总成 Front Axle Assembly

序号 No.	零件号 Part No.	原零件号 Old Part No.	名称 Nomenclature		规格 Size	数量 Q'ty
1	62A0058		半轴	Axle shaft		2
2	74A0306		桥铭牌	Name plate		1
3	09B0002	GB827-86	铆钉	Bolt	2X5	4
4	03B0212		螺塞	Nut		4
5	06B0055	JB982-77	组合密封垫圈	Seal	27	4
6	41C0086		主传动总成	Primary reduction		1
7	60A0011	ZL50C.2-26	定位销	Pin		1
8	81A0076		垫片	Gasket		1
9	00B0025	GB5783-86	螺栓	Bolt	M14X35-8.8-Zn.D	12
10	06B0013	GB93-87	垫圈14	Washer		52
11	03B0406	Q9001	通气塞	Breather		1
12	45C0004	ZL50C.2.2	夹钳总成	Torque plate assembly		2
13	24D0021		桥壳体轮边支承	axle supporter		1
14	13B0251	BABSL 463459	油封	Seal	120X150X12	2
15	07B0066	GB893.1-86	挡圈	Snap	150	2
16	23B0046	GB/T297-94	圆锥滚子轴承 32020	Tapered roller bearing	100X150X38	2
17	71A0090		轮毂	Wheel hub		2
18	12B0365	GB3452.1-92	0型圈	O ring	355X5.3	2
19	01B0362		轮辋螺栓	Rim bolt		20
20	03B0201	120-310301	轮辋螺母	Rim nut		20
21	03B0150	GB6171-86	螺母	Nut	M20X1.5-8-Zn.D	20
22	06B0019	GB93-87	垫圈	Washer	20	20
23	70A0074		行星轮架	Planner carrier		2
24	41A0076		内齿轮	Ring gear		2
25	41A0077		太阳轮	Sun gear		2
26	53A0244		盖	Cover		2
27	00B0019	GB5783-86	螺栓	Bolt	M10X30-8.8-Zn.D	12
28	06B0002	GB93-87	垫圈	Washer	10	12
29	07B0049	GB894.1-86	挡圈	Snap ring	45	2
30	61A0019	ZL50C.2-20	轴	Spin		2
31	53A0250		圆螺母	Adjusting Nut		2
32	41A0078		行星齿轮	Planetary gear,		6
33	20B0042		滚针	Needle roller		168
34	20B0037	GB308-84	钢球	Steel boll	6	6
35	81A0075		密封垫	Gasket		2
36	20A2273		垫片	Thrust plate		12
37	60A0288		行星齿轮轴	Planner shaft		6
38	04B0049	GB70-85	螺钉	Bolt	M8X25-8.8-Zn.D	4
39	06B0006	GB93-87	垫圈	Washer	8	4
40	23B0045		圆锥滚子轴承 32219	Tapered roller bearing	95X170X45.5	2
41	52A0038	ZL40B.2-19	制动盘	Brake disc		2
42	27A0052	ZL40B.2-20	防尘罩	Dust proof cap		2
43	00B0273	GB5783-86	螺栓	Bolt	M14X40-8.8-Zn.D	40
44	01B0211	ZL30.2-1	前桥安装螺栓	Mounting bolt		8
45	03B0195	CB08033-3	锁紧螺母	Lock nut	M30X2	8

01E0080 后桥总成 Rear Axle

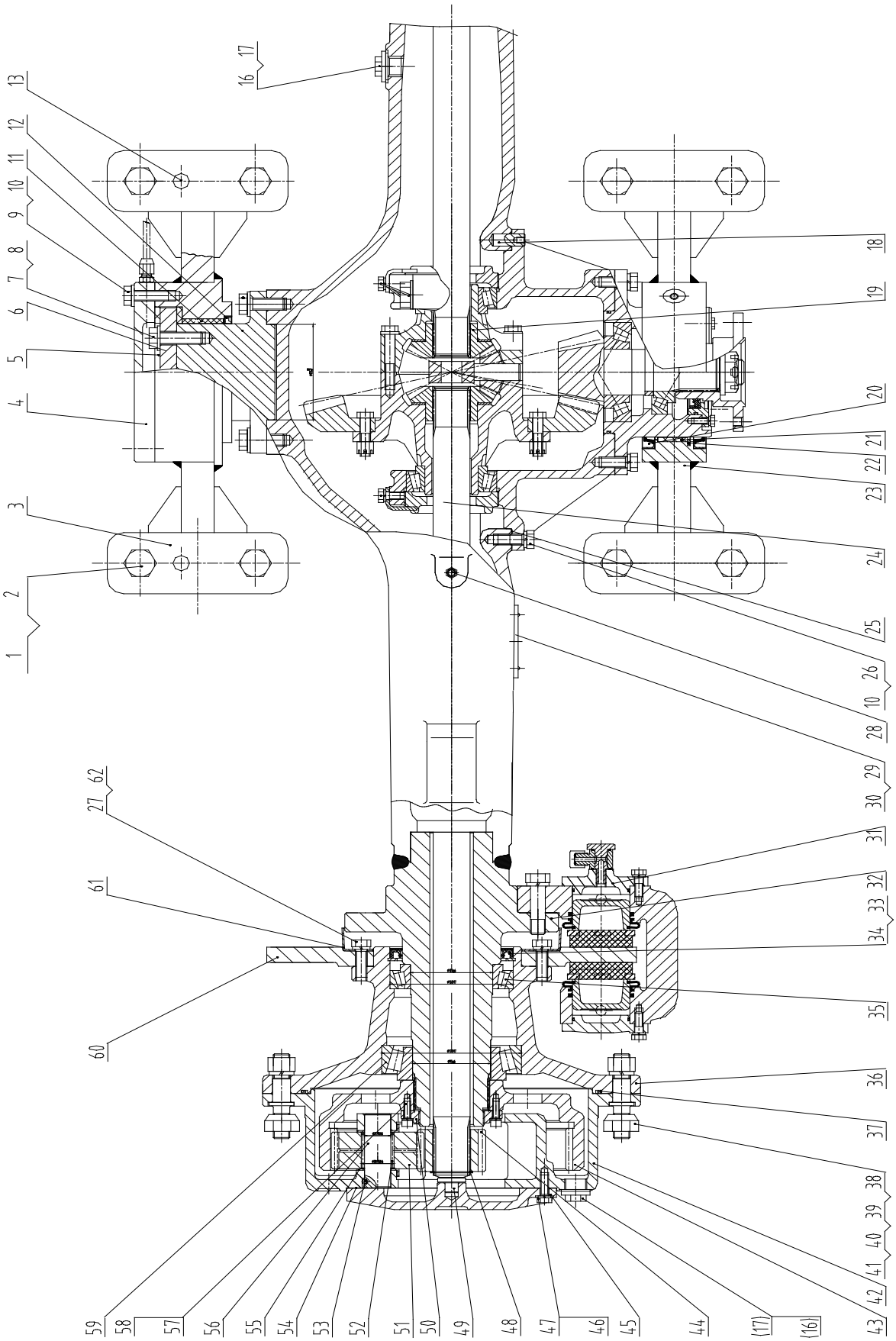

01E0080 后桥总成 Rear Axle

序号 No.	零件号 Part No.	原零件号 Old Part No.	名称 Nomenclature		规格 Size	数量 Q'ty
1	01B0167	GB5785-86	螺栓	Bolt	M24×2×130-10.9-Zn.D	1
2	03B0200	CB082428-3	锁紧螺母	Lock Nut	M24×2	8
3	00D0425		后摆动支架	Rear pendulum bracket		1
4	53A0073	ZL50G.3.1-1	盖	cover		1
5	88A0157	ZL50F.3-6	止推垫片	Thrust gasket		2
6	56A0155		压紧板	Cover		1
7	00B0246	GB5783-86	螺栓	Bolt	M16×55-10.9-Zn.D	4
8	06B0177	5P8247	垫圈	Washer		12
9	00B0057	GB5783-86	螺栓	Bolt	M14×45-8.8-Zn.D	6
10	06B0103	ZL50F.3-2	淬硬垫圈	Washer		18
11	83A0113		衬套	bushing		1
12	35C0047	ZL50F.3.2	密封圈	Seal		1
13	00A0260	ZL50CⅢ.3-2	销	Pin		2
14	61A0206		后支承轴	Rear support spindle		1
15	00B0095	GB5783-86	螺栓	Bolt	M16×45-10.9-Zn.D	8
16	03B0212		螺塞			4
17	06B0055	JB982-77	垫圈	Washer	27	4
18	60A0011	ZL50C.2-26	定位销	Pin		1
19	41C0088		主传动总成	Primary reduction		1
20	13B0147	GB9877.2-88	密封圈	Seal		2
21	83A0108		衬套	Bushing		1
22	07B0055		挡圈	Snap ring		1
23	00D0424		前摆动支架	Front pendulum bracket		1
24	62A0058		半轴	Axle shaft		2
25	81A0076		垫片	Gasket		1
26	00B0366	GB5783-86	螺栓	Bolt	M14×35-10.9-Zn.D	12
27	06B0013	GB93-87	垫圈14	Wahser 14	14	40
28	03B0406	Q9001	通气塞	Breather		1
29	74A0307		桥铭牌	Nameplate		1
30	09B0002	GB827-86	铆钉	rivet	2×5	4
31	45C0004	ZL50C.2.2	夹钳总成	Torque plate assembly		2
32	24D0028		桥壳体轮边支承	Axle Housing support		1
33	13B0251	BABSL 463459	油封	Seal	120×150×12	2
34	07B0066	GB893.1-86	挡圈	Snap ring	150	2
35	23B0046	GB/T297-1994	圆锥滚子轴承32020	Tapered roller bearing 32020	100×150×32	2
36	71A0090		轮毂	Wheel hub		2
37	12B0365	GB3452.1-92	0形圈	O ring	355×5.3	2
38	01B0362		轮辋螺栓	Rim bolt		20
39	03B0201	120-3103018	轮辋螺母	Rim nut		20
40	03B0150	GB6171-86	螺母	Nut	M20×1.5-8-Zn.D	20
41	06B0019	GB93-87	垫圈20	Washer 20	20	20

序号 No.	零件号 Part No.	原零件号 Old Part No.	名称 Nomenclature		规格 Size	数量 Q'ty
42	70A0074		行星轮架	Planner carrier		2
43	41A0076		内齿轮	Ring gear		2
44	41A0077		太阳轮	Sun gear		2
45	53A0244		盖	Cover		2
46	00B0019	GB5783-86	螺栓	Bolt	M10×30-8.8-Zn.D	12
47	06B0002	GB93-87	垫圈10	Washer 10	10	12
48	07B0049	GB894.1-86	挡圈	Snap ring	45	2
49	61A0019	ZL50C.2-20	轴	Spin		2
50	53A0250		圆螺母	Adjusting Nut		2
51	41A0078		行星齿轮	Planetary gear		6
52	20B0042		滚针	Needle roller		168
53	20B0037	GB308-89	钢球	Steel boll		6
54	81A0075		密封垫	Gasket		2
55	20A2273		垫片	Thrust plate		12
56	60A0288		行星齿轮轴	Planner shaft		6
57	04B0049	GB70-85	螺钉	Bolt		4
58	06B0006	GB93-87	垫圈8	Washer	8	4
59	23B0045	GB/T297-1994	圆锥滚子轴承 32219	Tapered roller bearing 32219		2
60	52A0038	ZL40B.2-19	制动盘	Brake disc		2
61	27A0052	ZL40B.2-20	防尘罩	Dust proof cap		2
62	00B0273	GB5783-86	螺栓	Bolt	M14×40-8.8-Zn.D	40

41C0086 主传动总成 Primary Reduction Assembly

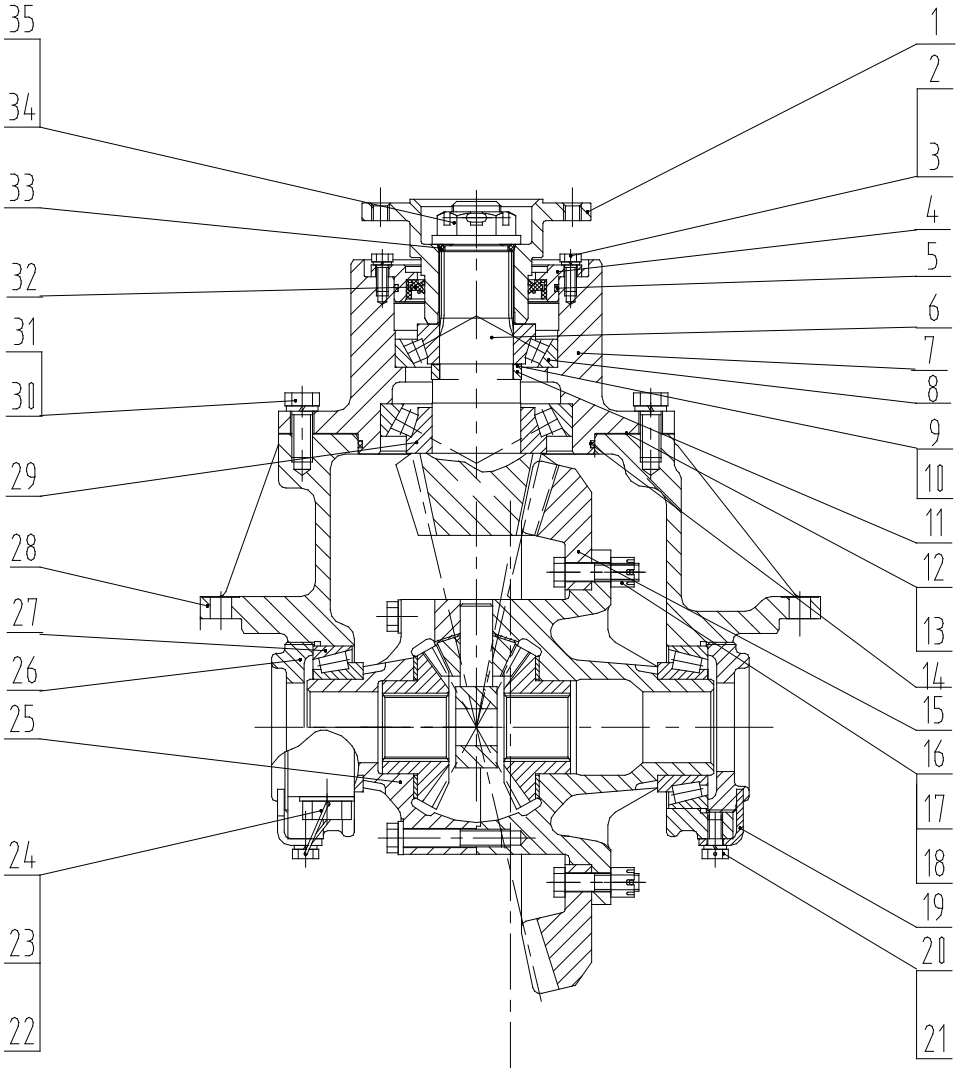

41C0086 主传动总成 Primary Reduction Assembly

序号 No.	零件号 Part No.	原零件号 Old Part No.	名称 Nomenclature		规格 Size	数量 Q'ty
1	04A0212		法兰	Flange		1
2	00B0075	GB5783-86	螺栓	Bolt	M8×20-8.8-Zn.D	4
3	06B0006	GB93-87	垫圈8	Washer		4
4	53A0243		油封座	Seal retainer		1
5	12B0288	GB3452.1-92	0形圈	O ring	103.X3.55	1
6	43A0043		主传动螺旋锥齿轮(左旋)	Spiral bevel pinion(left)		1
7	71A0094		轴承座	Seal retainer		1
8	23B0044	GB/T297-94	圆锥滚子轴承31310	Tapered roller Bearing	50X110X29.25	1
9	57A0171		调整垫0.05	Shim0.05		2
10	57A0172		调整垫0.10	Shim0.10		1
11	55A0491		轴套	Spacer		1
12	57A0173		调整垫0.20	Shim0.20		2
13	81A0074		垫片	gasket		1
14	12B0375	GB3452.1-92	0形圈	O ring	150X3.55	1
15	43A0044		大螺旋锥齿轮（右旋）	Spiral bevel ring gear(right)		1
16	01B0360	GB31.3-88	螺栓	Bolt		12
17	03B0303	GB9457-88	螺母	Nut	M12X1.5-8-Zn.D	12
18	08B0040	GB91-86	销	Cotter Pin	3.2X30	12
19	21A0040	ZL50C.2.1-14	锁紧片	Thrust plate		2
20	02B0012	GB32.1-88	螺栓	Bolt	M10X20-8.8-Zn.D	2
21	06B0002	GB93-87	垫圈10	Washer	10	2
22	01B0129	GB5782-86	螺栓	Bolt	M20X80-8.8-Zn.D	4
23	06B0118	GB97.1-85	垫圈	Washer	20-300HV-Zn.D	4
24	40B0006		铁丝φ1.5×450	Wire φ1.5×450		2
25	41C0087		差速器	differential		1
26	03B0429		调整螺母	Adjusting nut		2
27	23B0043	GB/T297-1994	圆锥滚子轴承33113	Bearing	65X110X34	2
28	51C0090		托架总成	Carrier assembly		1
29	23B0019	GB/T297-94	圆锥滚子轴承31312	Tapered roller bearing	60X130X33.5	1
30	00B0025	GB5783-86	螺栓	Bolt	M14X35-8.8-Zn.D	10
31	06B0013	GB93-87	垫圈14	Wahser	14	10
32	13B0169	B1SL	密封圈	seal	70X95X13	1
33	12B0105	GB3452.1-92	0形圈	O ring	42.5X5.3	1
34	03B0050	BS305-31	带槽螺母	Slotted nut		1
35	08B0032	GB91-86	销	Cotter pin	6.3X60	1

41C0087 差速器 Differential

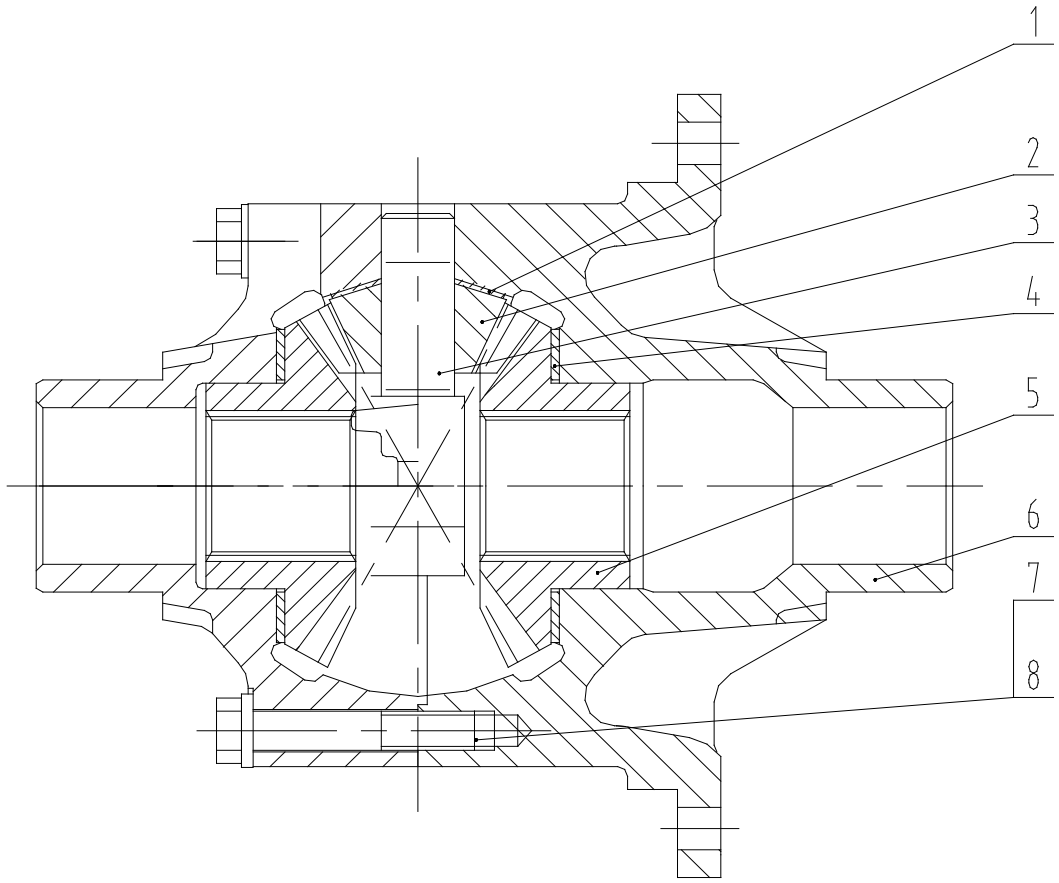

序号 No.	零件号 Part No.	原零件号 Old Part No.	名称 Nomenclature	规格 Size	数量 Q'ty
1	56A0177		锥齿轮垫片 Gasket		4
2	43A0041		锥齿轮 Bevel gear		4
3	63A0049	404321（小）	十字轴 spider		1
4	56A0176		半轴齿轮垫片 Gasket		2
5	43A0042		半轴齿轮 Side gear		2
6	51C0091		差速器壳组件 Differential housing		1
7	01B0361	GB5785-86	螺栓 Bolt		1
8	06B0176	5P8245	垫圈 washer		8

01E0053 润滑脂管路　Grease Pipe Assembly

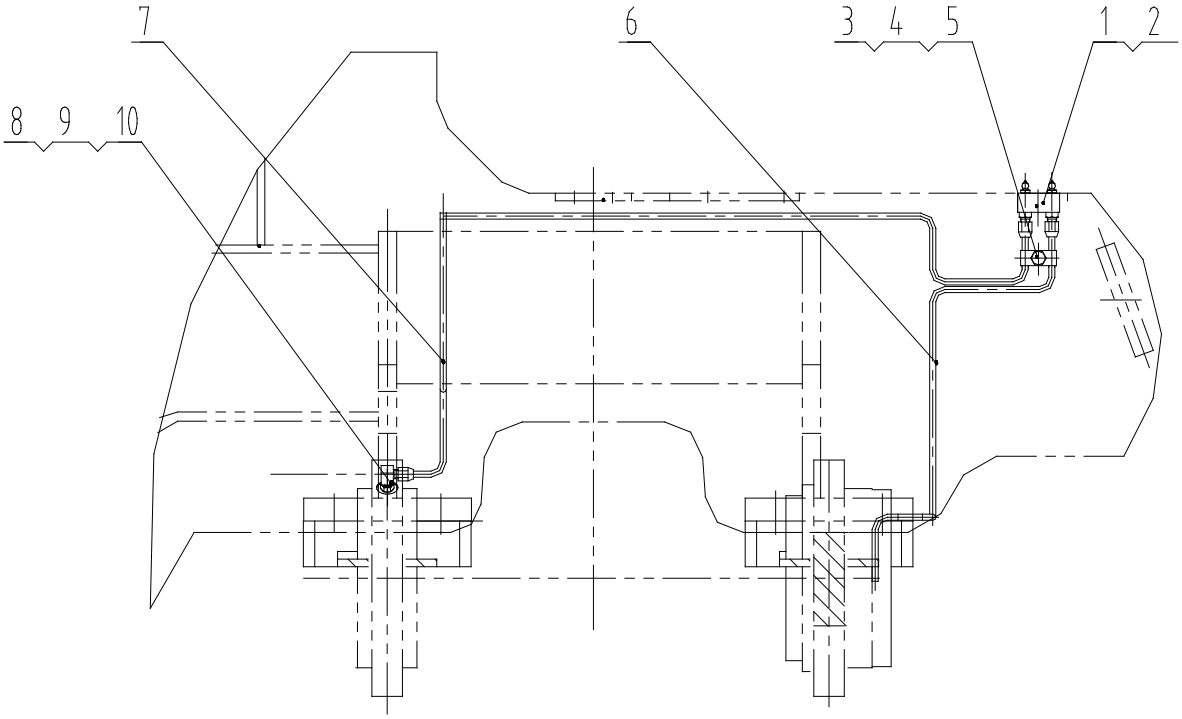

序号 No.	零件号 Part.No	原零件号 Old Part No.	零件名称 Nomenclature		规格 Size	数量 Q'ty
1	10B0014	GB1152-89	油杯	Oil Cup	M10×1	2
2	17A0221	ZL50F.8.7-4	后支座	Mounting		1
3	00B0007	GB5783-86	螺栓	Bolt	M8×16-8.8-Zn.D	1
4	10A0111	ZL50G.3.2-1	管夹	Clamp		1
5	15A0522		垫块	Plate		1
6	01C0080		后油管	Oil Pipe		1
7	01C0079		前油管	Oil Pipe		1
8	03B0035	GB6171-86	螺母	Nut	M10×1-8-Zn.D	1
9	01A0137	ZL50F.8.2-4	接头	Connector		1
10	00A0224	ZL50F.8.2-1	接头	Connector		1

45C0004　夹钳总成　Torque Plate Assembly

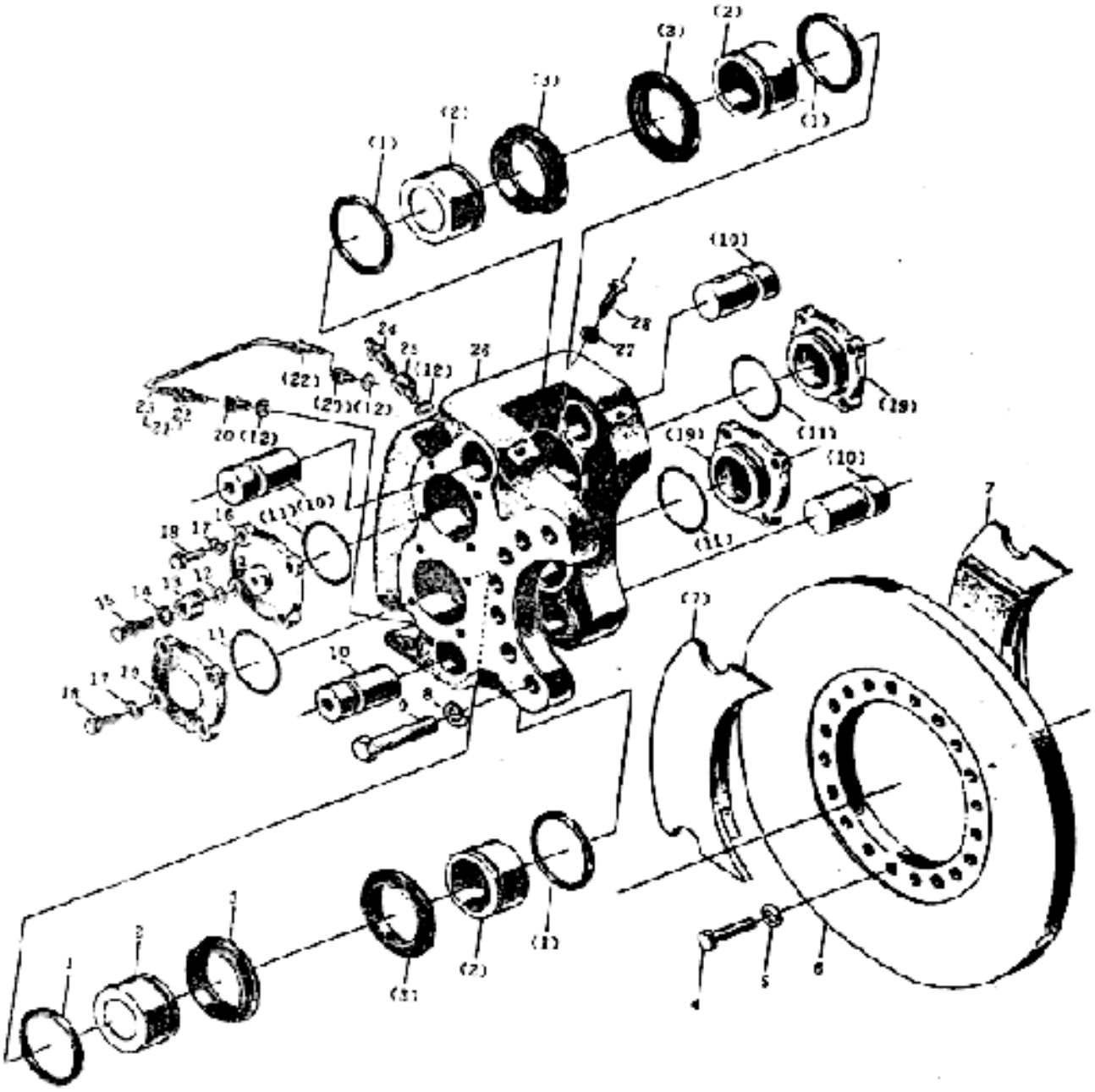

45C0004 夹钳总成 Torque Plate Assembly

序号 No.	零件号 Part No.	原零件号 Old Part No.	名称 Nomenclature		规格 Size	数量 Q'ty
1	13B0108	ZL50C.2.2-6A	矩形密封圈	seal ring	69.2X79.2X4	4
2	50A0009	ZL50C.2.2-5	活塞	piston		4
3	13B0008	ZL50C.2.2-7	防尘圈	boot		4
7	35C0025	ZL50C.2.2.2	摩擦衬块总成	Brake lining		2
8	06B0014	GB93-87	垫圈	washer	18	7
9	01B0043	ZL50C.2.2-13	螺栓	bolt		7
10	61A0045	ZL50C.2.2-15	销轴	pin		4
11	12B0148	GB1235-76	0形密封圈	"O" ring	70×3.1	4
12	56A0045	ZL50C.2.2-2	垫圈	washer		4
16	53A0042	ZL50C.2.2-12	下油缸盖	lower cylinder cap		1
17	06B0002	GB93-87	垫圈	washer	10	16
18	00B0019	GB5783-86	螺栓	bolt	M10×30-8.8-Zn.D	16
19	53A0043	ZL50C.2.2-16	上油缸盖	upper cylinder cap		3
20	00A0040	ZL50C.2.2-1A	接头	joint		2
21	05C0007	ZL50C.2.2.1A	油管总成	oil pipe assembly		1
22	00A0048	ZL50C.2.2.1A-2	止推螺母	thrust nut		2
23	33A0013	ZL50C.2.2.1A-1	油管	oil pipe		1
24	00A0044	ZL50C.2.2-4	放气嘴	bleeder valve		2
25	00A0041	ZL50C.2.2-3	放气嘴座	bleeder valve seat		2
26	71A0018	ZL50C.2.2-8	夹钳	torque plate		1
27	03B0306	GB6170-86	螺母	nut	M10-8-Zn.D	4
28	04B0027	ZL50C.2.2-14	止动螺钉	lock screw		4

01E0059 轮胎轮辋总成 Tire Rim Assembly

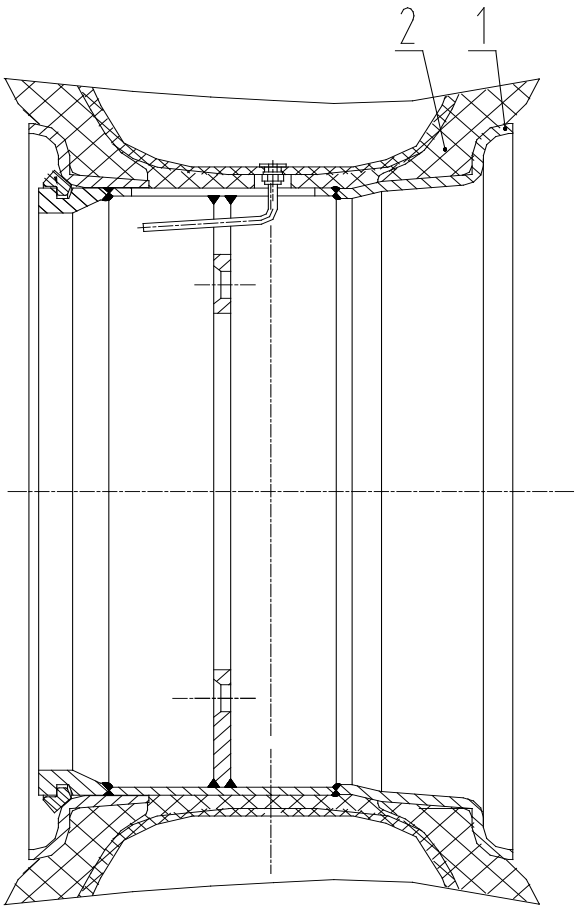

序号 No.	零件号 Part No.	原零件号 Old Part No.	名称 Nomenclature		规格 Size	数量 Q'ty
1	41C0090		轮辋总成	Rim Assembly		4
2	34C0095		轮胎总成	Tire	17.5-25PR12/L3	4

01E0081 桥上管路 Brake Tube on the Axles

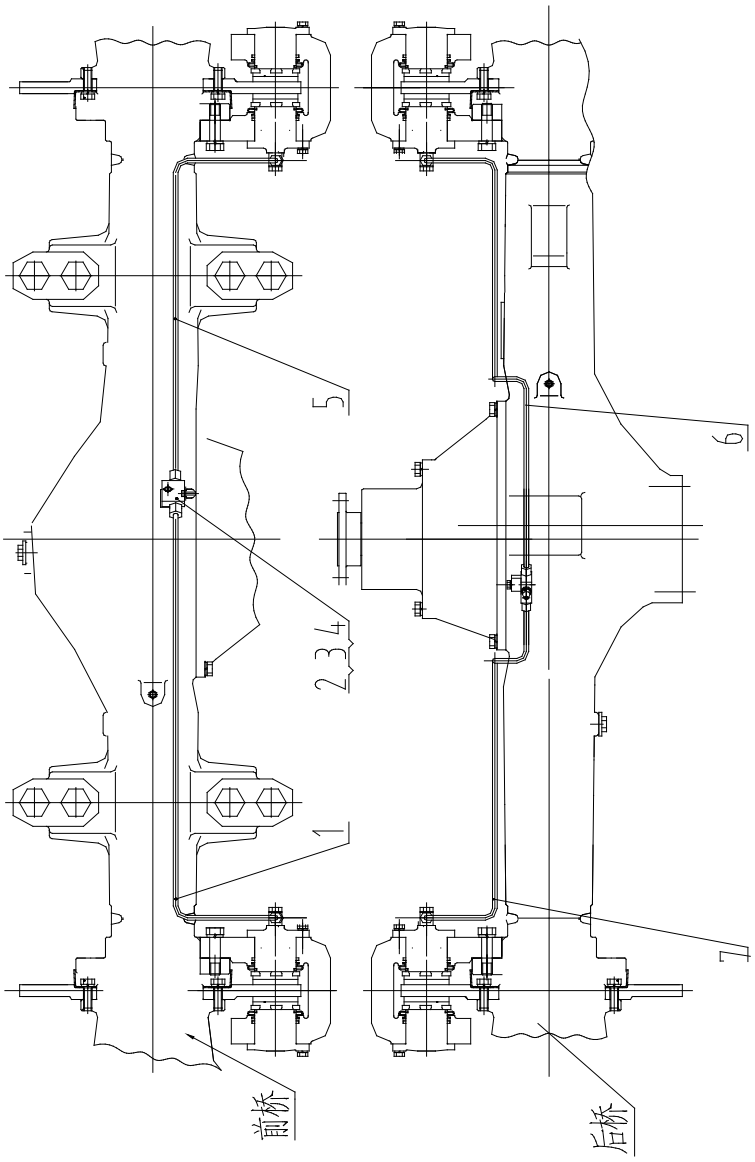

序号 No.	零件号 Part No.	原零件号 Old Part No.	名称 Nomenclature		规格 Size	数量 Q'ty
1	01C0090		左油管总成	Left brake tube		1
2	15D0007	ZL50C.12A.26	三通接头	Tee		2
3	00B0020	GB5783-86	螺栓	Bolt	M8X30-8.8-Zn.D	2
4	06B0006	GB93-87	垫圈8	washer	8	2
5	01C0091		右油管总成	Right brake tube		1
6	01C0093		后左油管总成	Rear Left brake tube		1
7	01C0094		后右油管总成	Rear Right brake tube		1

03E0038　传动轴系统　Drive Shaft Assembly

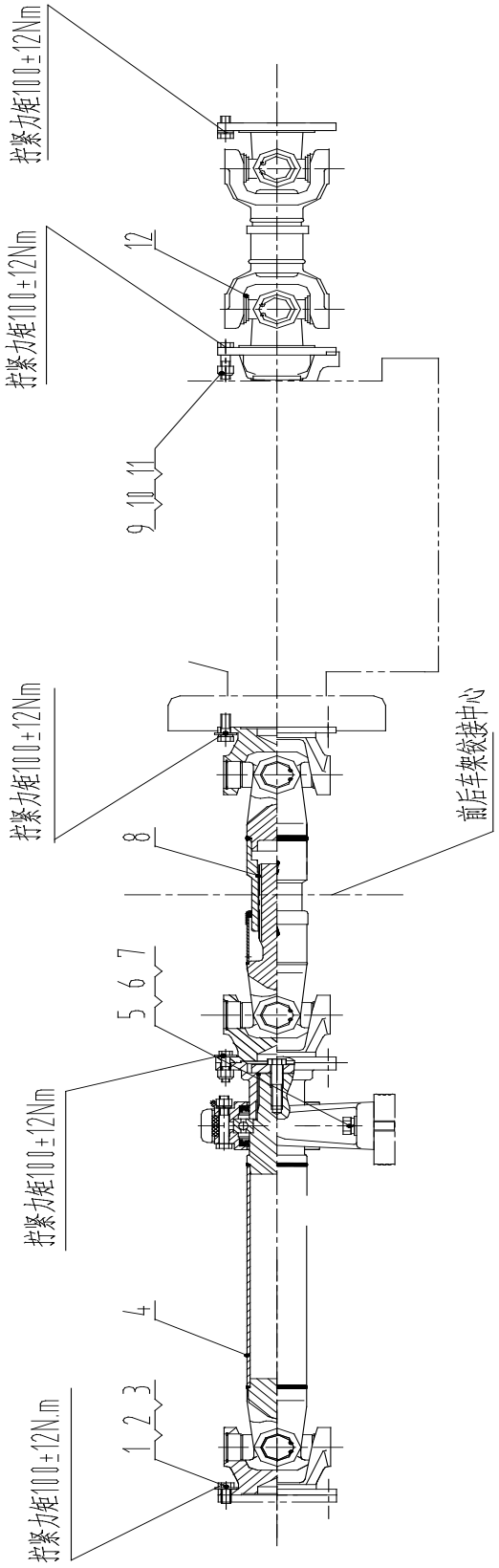

03E0038 传动轴系统 Drive Shaft Assembly

序号 No.	零件号 Part No.	原零件号 Old Part No.	名称 Nomenclature		规格 Size	数量 Q'ty
1	00B0011	GB5783-86	螺栓	Bolts	M12X25-8.8-Zn.D	16
2	06B0008	GB93-87	垫圈12	washer	12	16
3	06B0020	GB97.1-85	垫圈	washer	12-200HV-Zn.D	16
4	41C0089		前传动轴及支承总成	front drive shaft and middle support		1
5	00B0246	GB5783-86	螺栓	Bolts	M16X55-8.8-Zn.D	2
6	06B0015	GB93-87	垫圈16	washer	16	2
7	06B0098	GB97.1-85	垫圈	washer	16-200HV-Zn.D	2
8	51C0072	Zl30.4.1	中间传动轴	middle drive shaft		1
9	04B0007	ZL50C.4-1	铰孔螺栓	Bolt		8
10	03B0025	CB071215-3	锁紧螺母	locking nut		8
11	06B0115	GB97.1-85	垫圈	washer	14-200HV	8
12	51C0076	Zl30.5.1	前后桥传动轴总成	rear drive shaft		1

51C0072 中间传动轴 ProPeller Shaft

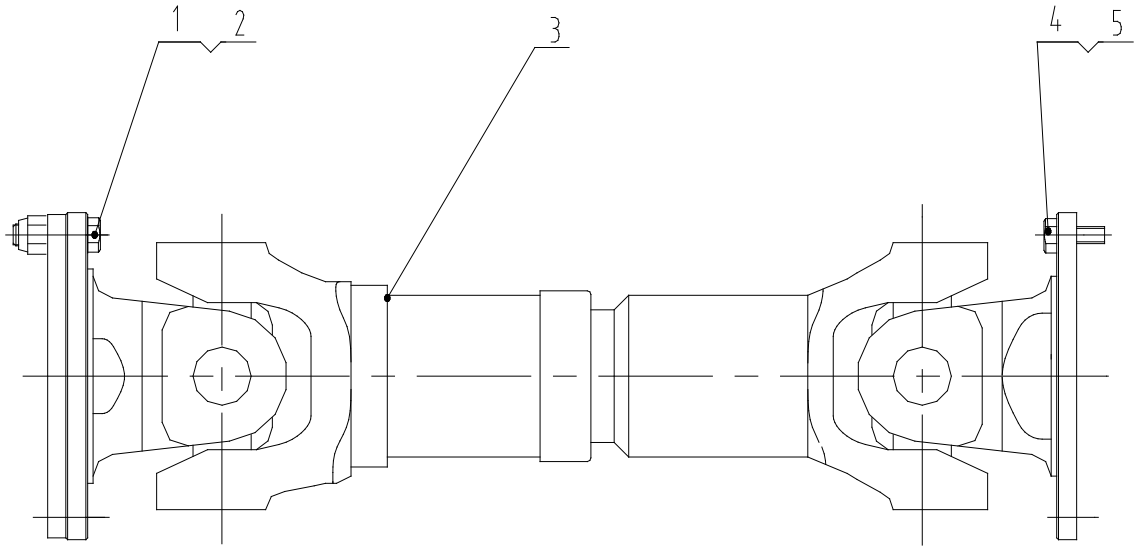

序号 No.	零件号 Part.No	原图号 Old Part.No	名称 Nomenclature		规格 Size	数量 Q'ty
1	04B0007	ZL50C.4-1	铰孔螺栓	Bolt		8
2	03B0025	GB071215-3	锁紧螺母	Lock Nut	M12	8
3	51C0073	ZL30.4.1.1	前传动轴总成	ProPeller Shaft Assembly		1
4	04B0008	ZL50C.4-2	铰孔螺钉	Screw		8
5	06B0013	GB93-87	垫圈	Washer	14	8

05E0016　变速箱总成　Transmission Gearing Assembly

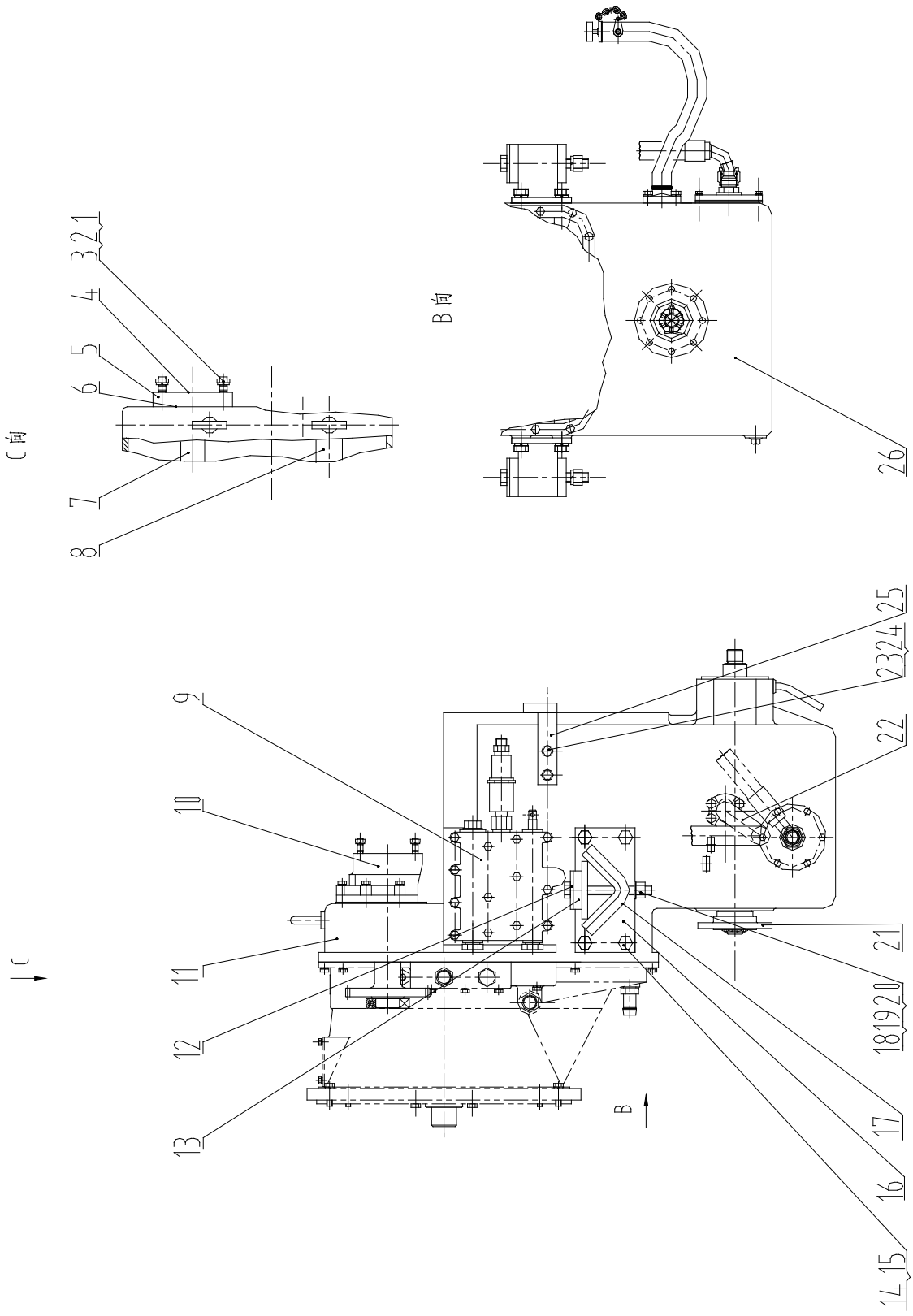

05E0016 变速箱总成 Transmission Gearing Assembly

序号 No.	零件号 Part No	原零件号 Old Part No.	名称 Nomenclature		规格 Size	数量 Q'ty
1	05B0030	GB898-88	螺柱	Stud	AM16×40-8.8-Zn.D	2
2	03B0095	GB6170-86	螺母	Nut	M16-8-Zn.D	2
3	06B0015	GB93-87	垫圈	Washer	16	2
4	82A0063		密封垫片	Gasket		1
5	04A0060		转向油泵联结法兰	Flange		1
6	82A0056		密封垫片	Gasket		1
7	62A0028		转向油泵驱动轴	Shaft		1
8	40A0027	ZL50CI.6-1A	轴齿轮	Gear		1
9	12C0103		变速操纵阀	Valve		1
10	11C0001	BB70A	变速泵	Pump		1
11	42C0035		变速箱	Transmission Case		1
12	12A0004	ZL50C.6-1	垫	Shim		2
13	17B0017	ZL50C.6-2	上减震垫	Up Rubber Pad		2
14	00B0016	GB5783-86	螺栓	Bolt	M18×40-8.8-Zn.D	8
15	10A0949		扣紧片	Washer		4
16	05D0001	ZL50C.6.1	连接座	Bracket		2
17	17B0019	ZL50C.6-3	下减震垫	Down Rubber Pad		2
18	03B0205	CB072023-3	锁紧螺母	Lock Nut	M20	2
19	01B0298	GB5782-86	螺栓	Bolt		2
20	06B0016	GB97.1-85	垫圈	Washer	20-140HV-Zn.D	2
21	04A0012	ZL40B.6-1	法兰	Flange		1
22	52C0041		加油管	Oiling Pipe		1
23	00B0031	GB5783-86	螺栓	Bolt	M12×20-8.8-Zn.D	2
24	06B0008	GB93-87	垫圈	Washer	12	22
25	21A1050		推拉软轴安装支座	bracket		1
26	41B0013		8号液力传动油	Oil		1

42C0035 变速箱(BS305) Transmission Gearing

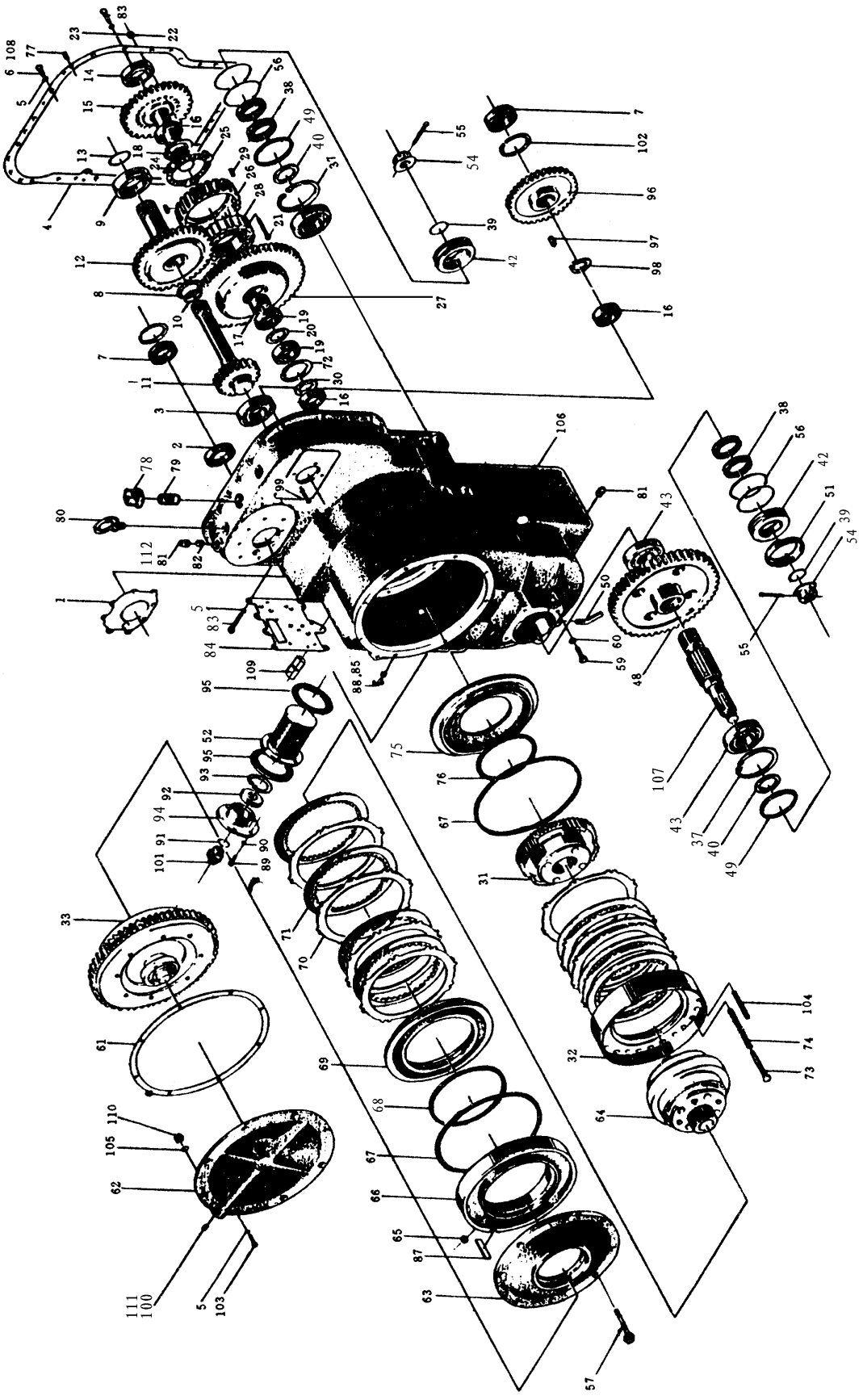

42C0035 变速箱(BS305) Transmission Gearing

序号 No.	零件号 Part No.	原零件号 Old Part No.	名称 Nomenclature		规格 Size	数量 Q'ty
1	80A0013	BS305-1	密封垫片	Gasket		1
2	21B0005	GB/T276-94	球轴承	Ball Bearing	6012	1
3	21B0006	GB/T276-94	球轴承	Ball Bearing	6311	2
4	80A0014	BS305-2	密封圈	Gaske t		1
5	06B0002	GB93-87	垫圈	Lock Washer	10	58
6	00B0002	GB5783-86	螺栓	Bolt	M10X35-8.8	26
7	21B0023	NSK6210N	球轴承	Ball Bearing	50×90×20	3
8	26B0002	GB301-84	推力球轴承	Ball Bearing	8111	1
9	21B0007	GB/T276-94	球轴承	Ball Bearing	6016	1
10	80A0015	BS305-4	油封环	Sear Ring		1
11	40A0004	BS305-5	输入一级齿轮	1st.Turbine Driving Gear		1
12	40A0005	BS305-6	输入二级齿轮	Sec.Turbine Driving Gear		1
13	80A0016	BS305-7	油封环	Seal Ring		1
14	21B0011	GB/T276-94	球轴承	Ball Bearing	6211	1
15	44A0002	BS305-8	中间输入轴	Range Gear Input Shaft		1
16	21B0013	GB/T276-94	球轴承	Ball Bearing	6010	3
17	55A0058	BS305-9A	隔离套	Spacer		1
18	07B0023	GB893.1-86	挡圈	Snap Ring	80	1
19	21B0001	GB/T276-94	球轴承	Ball Bearing	6210	2
20	55A0059	BS305-10	间隔套	Spacer		1
21	61A0034	BS305-11	螺栓	Bolt		20
22	03B0163	GB9457-88	螺母	Nut	M10X1-8	20
23	08B0008	GB91-86	销	Cotter Pin	2X20	20
24	75A0011	BS305.1-1	弹簧	Spring		3
25	53A0031	BS305.1-2	压盖	Retaining Plate		1
26	56A0034	BS305.1-3A	隔离环	Snap Ring		1
27	41A0016	BS305.1-4	外环齿轮	1st.Turbine Driven Gear		1
28	47A0013	BS305.1-5	内环凸轮	Clutch Cam		1
29	60A0044	BS305.1-6	滚柱 Roller			1
30	55A0060	BS305-12	间隔套	Spacer		
31			倒档行星架总成.	Reverse Rang Planetary Carrier ASSEM		
32	55A0065	BS305.2-1	摩擦片隔离架	Clutch Anchor		1
33	62A0008	BS305-18	直接档连接盘	High Range Gearing ASSEM.		1
37	07B0009	GB893.1-86	挡圈	Snap Ring	130	2
38	13B0169	BLSL348203	油封	Seal	70X95X13	2
39	12B0033	GB3452.1-82	O 形圈	"O"Ring	42.5X5.3	2
40	55A0061	BS305-21	隔套	Spacer		2
42	71A0117	BS305-23A	油封座	Seal Seat		2
43	21B0008	GB/T276-94	球轴承	Ball Bearing	6312	3
48	41A0044		输出轴齿轮	Output Shaft Gear		1
49	56A0027	BS305-28	垫圈	Washer		2
50	01A0014	BS305-29	泄油管	Drain Tube		1

序号 No.	零件号 Part No.	原零件号 Old Part No.	名称 Nomenclature		规格 Size	数量 Q'ty
51	53A0027	BS305-30	挡油盖	Oil Retainer		1
52	53C0027	YLX-57	滤油器 Strainer			1
54	03B0050	BS305-31	带槽螺母	Gasket		2
55	08B0032	GB91-86	销	Cotter Pin	6.3X60	2
56	12B0034	GB3452.1-82	O 形圈	"O" Ring	122X3.55	4
57	00B0121	GB5786-86	螺栓	Bolt	M12X1.5X35-10.9-Zn.D	8
58	06B0008	GB93-87	垫圈	Lock Washer	12	20
59	00B0025	GB5783-86	螺栓	Bolt	M14X35-8.8-Zn.D	4
60	06B0013	GB93-87	垫圈	Lock Washer	14	4
61	80A0098		密封垫	Gasket		1
62	53A0171		端盖	End Cover		1
63	53A0029	BS305-35	中盖	Medium Cover		1
64			一档行星总成	Low Range Planetary Carrier ASSEM.		1
65	80A0023	BS305.9-1	油封	Seal	13X20X5.5	1
66	39A0006	BS305.9-2	缸体	Piston Housing		1
67	80A0024	BS305.11-1	外密封圈	Outer Seal Ring		1
68	80A0025	BS305.11-3	内密封圈	Inner Seal Ring		1
69	50A0004	BS305.11-2	活塞体	Piston		1
70	56A0030	BS305-48	倒档一档从动片	Reverse & Low Range Reaction Plate		1
71	37C0002	BS305.12	倒档一档主动片总成 .	Reverse & Low Range Reaction Plate ASSEM		1
72	07B0011	GB893.1-86	挡圈	Snap Ring	90	1
73	60A0036	BS305-53	弹簧销轴	Guide Pin		15
74	75A0009	BS305-54	弹簧	Spring		15
75	50A0005	BS305.13-1	活塞体	Piston		1
76	80A0026	BS305.13-2	内密封圈	Inner Seal Ring		1
77	60A0037	BS305-55	圆柱销	Pin		2
78	42C0014	BS305.14	透气盖总成	Bleeding Cover ASSEM.		1
79	10D0023	BS305.15	透气管	Bleeding Tube		1
80	04B0201	GB825-88	螺钉	Bolt	M20-8.8-Zn.D	2
81	05A0008	ZL50C.3.3-24	堵头	Plug		2
82	60A0038	BS305-57	圆柱堵塞	Cylindrical Plug		1
83	00B0018	GB5782-86	螺栓	Bolt	M10X70-8.8-Zn.D	13
84	82A0025	BS305-58	密封垫	Gasket		1
85	12B0036	GB3452.1-82	O 形圈	"O" Ring	5.3X1.8	1
87	10A0065	BS305-60	固定板	Plate		1
88	43B0006	2105型	放水塞	Bolt	NPT1/4	2
89	00B0020	GB5783-86	螺栓	Bolt	M8X30-8.8-Zn.D	6
90	06B0006	GB93-87	垫圈	Lock Washer	8	10
91	12B0144	GB1235-76	O形圈	"O" Ring	32X3.1	3
92	43B0003		磁铁	Magnet	φ69X φ31X14	1
93	07B0012	GB893.1-86	挡圈	Snap Ring	70	1
94	53A0030	BS305-61	压盖	Retaining Plate		1
95	56A0032	BS305-62	垫片	Gasket		2

序号 No.	零件号 Part No.	原零件号 Old Part No.	名称 Nomenclature		规格 Size	数量 Q'ty
96	41A0015	BS305-63	转向油泵驱动齿轮	Steering Pump Driving Gear		1
97	09B0007	GB1096-79	键	Key	16X36	1
98		BS305-66	止动环	Snap Ring		
99	04B0079	GB70-85	螺钉	Screw	M10X25-8.8-Zn.D	4
100	03B0080	FPF32-20	螺塞	Plug		1
101	03A0019	BB70-9	管接头	Connector		3
102	07B0013	GB894.1-86	挡圈	Snap Ring	58	1
103	00B0079	GB5783-86	螺栓	Bolt	M10X30-8.8-Zn.D	10
104	60A0045	BS305.2-2	圆柱销	Pin		8
105	12B0035	GB3452.1-82	O 形圈	"O" Ring	15X2.65	1
106	52C0013		箱体	Transmission Hosing		1
107	62A0011	BS305-68	输出轴	Output Shaft		1
108	01B0028	GB5782-86	螺栓	Bolt	M10X70-8.8-Zn.D	5
109	60A0040	BS305-59	圆柱销	Pin		1
110	55A0063	BS305-67	隔圈	Spacer		1
111	12B0119	GB1235-76	O形圈	"O" Ring	16X2.4	1
112	12B0143	GB1235-76	O形圈	"O" Ring	30X3.1	2

倒档（I 档）行星架总成　Reverse Range Planetary Carrier Assembly

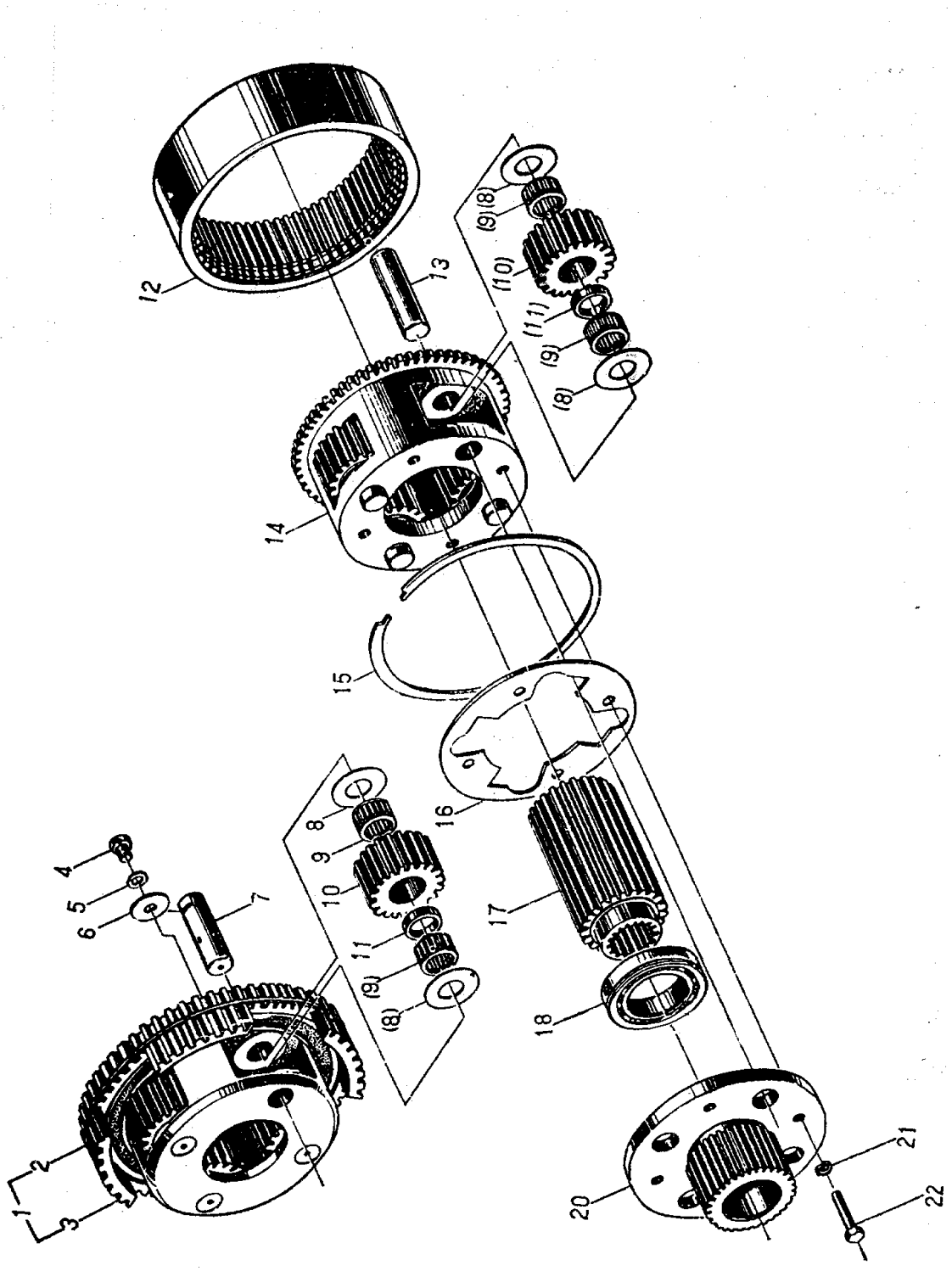

倒档（I 档）行星架总成　Reverse Range Planetary Carrier Assembly

序号 No.	零件号 Part No.	原零件号 Old Part No.	名称 Nomenclature		规格 Size	数量 Q'ty
1	62A0007	BS305-15	倒档行星架	Reverse Range Planetary Carrier		1
4	00B0026	GB5783-86	螺栓	Bolt	M8×12-8.8-Zn.D	4
5	06B0006	GB93-87	垫圈	Lock Washer	8	4
6	57A0022	BS305-52	止动垫圈	Plain Washer		4
7	60A0415	BS305-14	倒档行星轴	Planet Spindle		4
8	57A0021	BS305-51	垫片	Washer		16
9	20B0015	GB309-87	滚针	Needle		176
10	41A0104	BS305-50	行星轮	Planet Gear		8
11	55A0064	BS305-69	隔套	Spacer		16
12	41A0010	BS305-17	倒档内齿圈	Reverse Ring Gear		1
13	60A0416	BS305-16	一档行星轴	Planet Spindle		4
14	41A0012	BS305-45	一档行星架	Low Range Planetary Carrier		1
15	76A0009	BS305-47	挡圈	Snap Ring		1
16	56A0029	BS305-44	止动盘	Lock Plate		1
17	41A0009	BS305-13	太阳轮	Gear		1
18	21B0023		球轴承	Ball Bearing	NSK6210N	1
20	62A0008	BS305-18	直接档连接盘	Clutch Connecting Member		1
21	06B0002	GB93-87	垫圈	Washer	10	4
22	00B0079	GB5783-86	螺栓	Bolt	M10×30-8.8-Zn.D	4

05E0037 变矩器系统 Converter Assembly

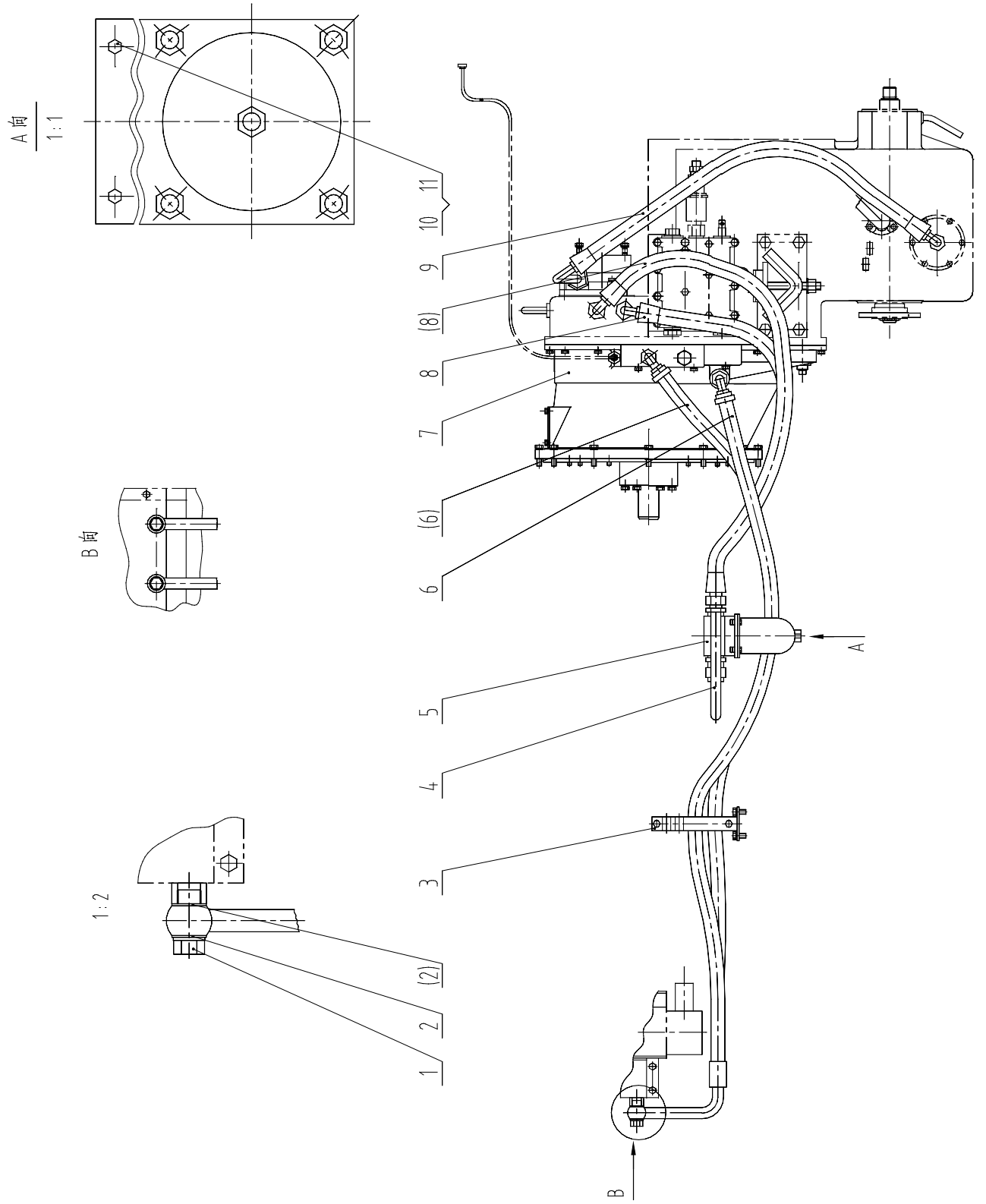

05E0037 变矩器系统 Converter System

序号 No.	零件号 Part No.	原零件号 Old Part No.	名称 Nomenclature		规格 Size	数量 Q'ty
1	00A0114	ZL40B.3-2	接头	Connecter		2
2	56A0009	ZL40B.3-1	垫圈	Washer		4
3	09C0066		管夹总成	Clamp		1
4	00C0001	ZL50C.3.2	弯管	Tube		1
5	53C0085		滤油器	Filter		1
6	20C0079		变矩器—散热器软管	Hose		2
7	52C0062		变矩器总成	Converter Assembly		1
8	07C0185	ZL30.3.2	变速箱至滤油器软管	Hose		2
9	00C0002	ZL50C.3.5	变速泵进油管	Tube		1
10	00B0011	GB5783-86	螺栓	Bolts	M12×25-8.8-Zn.D	2
11	06B0008	GB93-87	垫圈	Washer	12	2

52C0062 变矩器总成 Converter Assembly

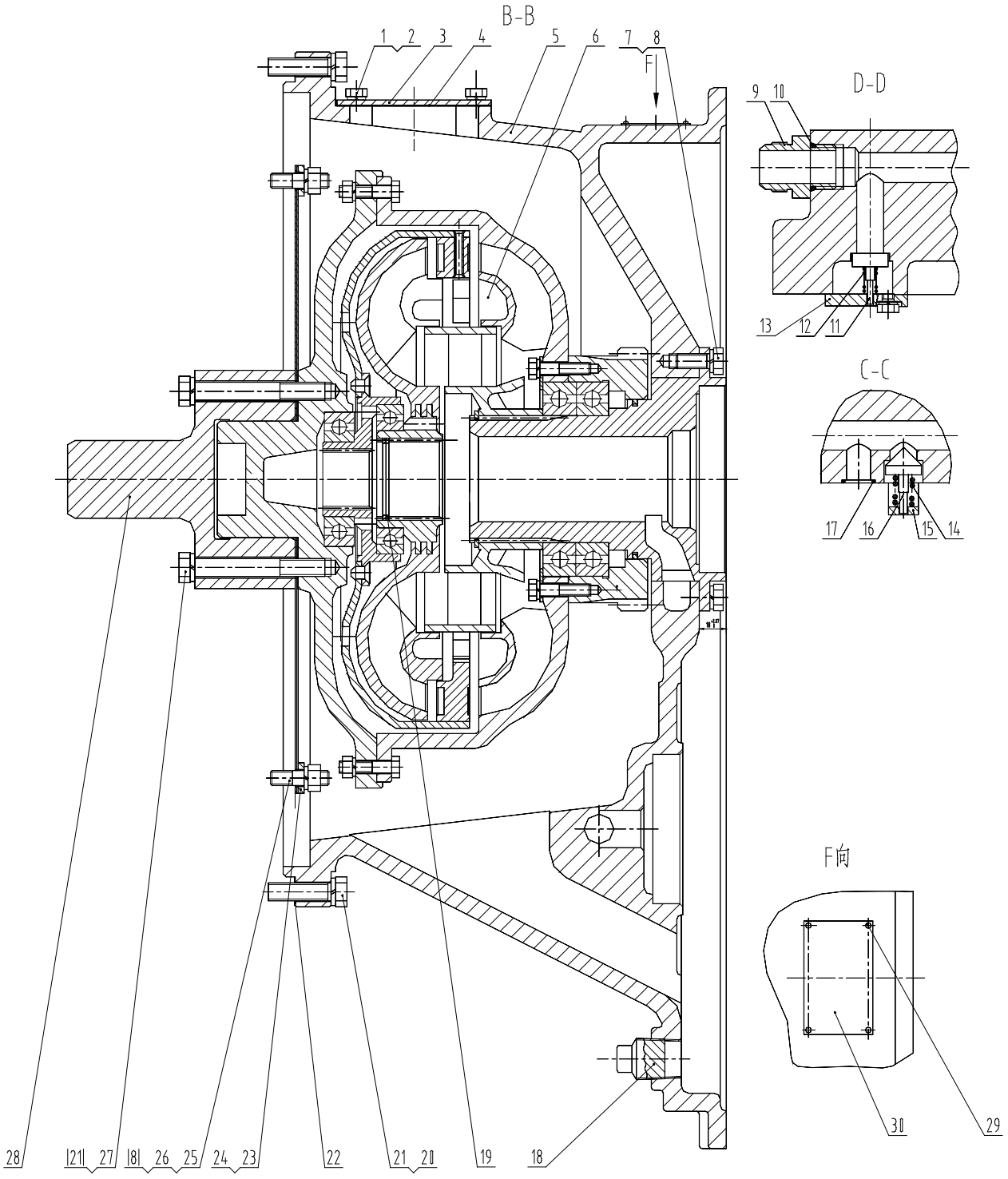

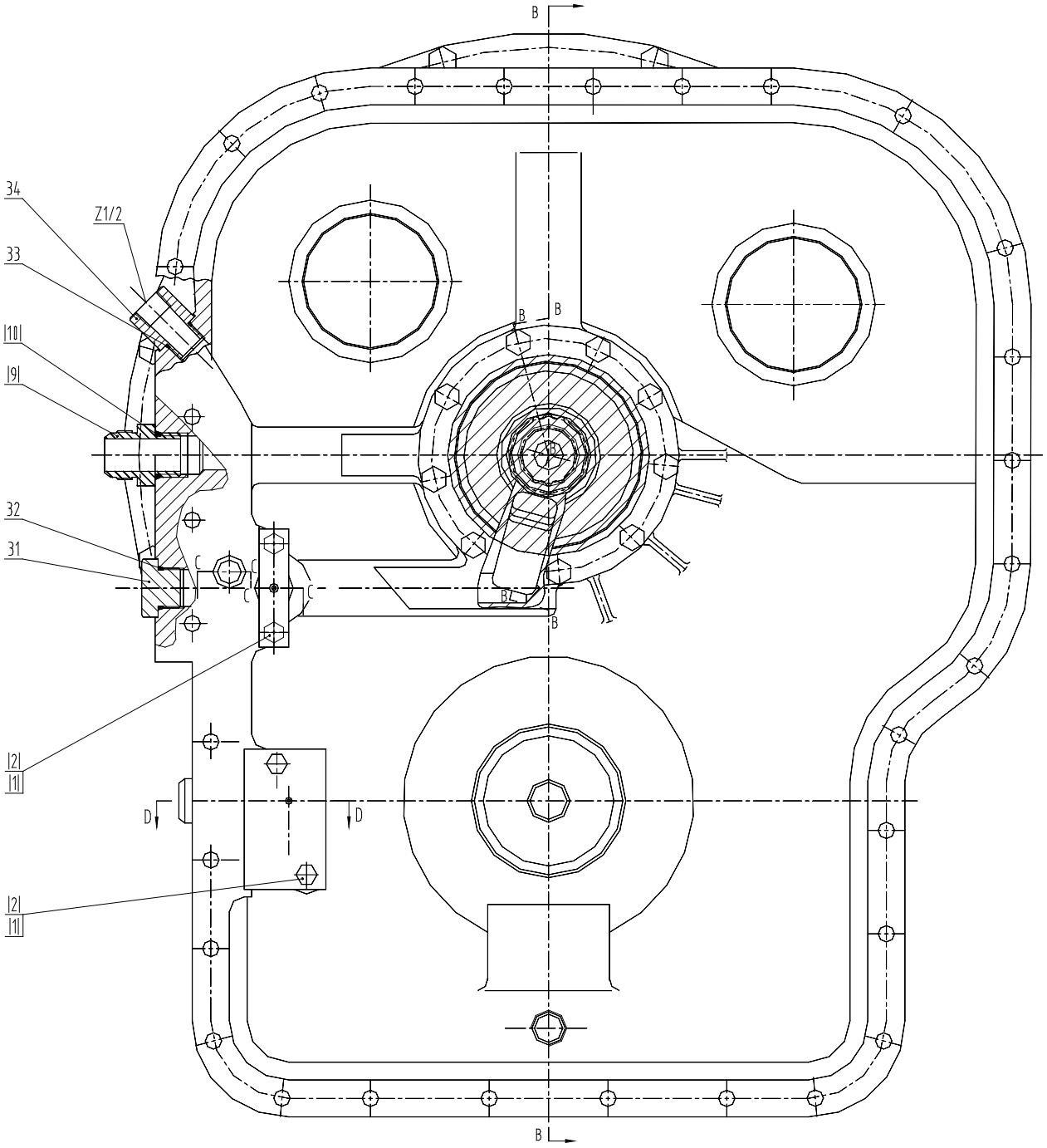
B
34
Z1/2
33
|10|
|9|
32
31
C
C
C
C
B
B
B
B
|2|
|1|
D
D
|2|
|1|
B

52C0062 变矩器总成 Converter Assembly

序号 No.	零件号 Part No.	原零件号 Old Part No.	名称 Nomenclature		规格 Size	数量 Q'ty
1	00B0007	GB5783-86	螺栓	Bolt	M8×16-8.8-Zn.D	8
2	06B0006	GB93-87	垫圈	Washer	8	8
3	11A0011	ZL50C.3.3-6	垫板	Plate		1
4	82A0004	ZL50C.3.3-7	衬垫	Gasket		1
5	70A0001	ZL50C.3.3-8	壳体	Converter Housing		1
6	42C0042	YJSW315-3CL	变矩器	Converter		1
7	00B0012	GB5783-86	螺栓	Bolt	M10×25-8.8-Zn.D	9
8	06B0002	GB93-87	垫圈	Washer	10	21
9	03A0019	BB70-9	管接头	Connector		2
10	12B0144	GB1235-76	O 形密封圈	“O”Ring	32×3.1	2
11	65A0001	ZL50C.3.3-20	阀杆	Valve Stem		1
12	10B0002	ZL50C.3.3-19	弹簧	Spring		1
13	13A0011	ZL50C.3.3-18	压板	Clamp Plate		1
14	10B0001	ZL50C.3.3-17	弹簧	Spring		1
15	21A0005	ZL50C.3.3-16	阀盖	Valve Cover		1
16	65A0002	ZL50C.3.3-21	阀杆	Valve Stem		1
17	12B0291	GB1235-76	O 形密封圈	“O”Ring	22×2.4	1
18	03B0051	BS305-56	螺塞	Plug		1
19	57A0074	ZL50C.3.3-25A	调整垫	Washer		1
20	00B0058	GB5783-86	螺栓	Bolt	M12×45-8.8-Zn.D	12
21	06B0008	GB93-87	垫圈	Washer	12	18
22	81A0005	ZL50C.3.3-5	衬垫	Gasket		1
23	10A0010	ZL50C.3.3-1	弹性板	Flexible Disc		1
24	12D0002	ZL50C.3.3.2	弹性板总成	Flexible Disc.		1
25	05B0004	ZL50C.3.3-3	螺柱	Stud		12
26	03B0053	GB6170-86	螺母	Nut	M10-8-Zn.D	12
27	01B0142	GB5782-86	螺栓	Bolt	M12×90-8.8-Zn.D	6
28	61A0351		轴	Pin		1
29	09B0002	GB827-86	铆钉	Rivet	2×5	4
30	74A0671		变矩器铭牌	Converter Name plate		1
31	05A0008	ZL50C.3.3-24	堵头	Plug		1
32	12B0379	GB1235-76	O 形密封圈	“O”Ring	30×3.1	1
33	12B0339	GB1235-76	O 形密封圈	“O”Ring	24×2.4	1
34	00A0170	ZL50C.3.3-10B	油温表接头	COnnector		1

11E0097 工作液压系统 Hydraulic System

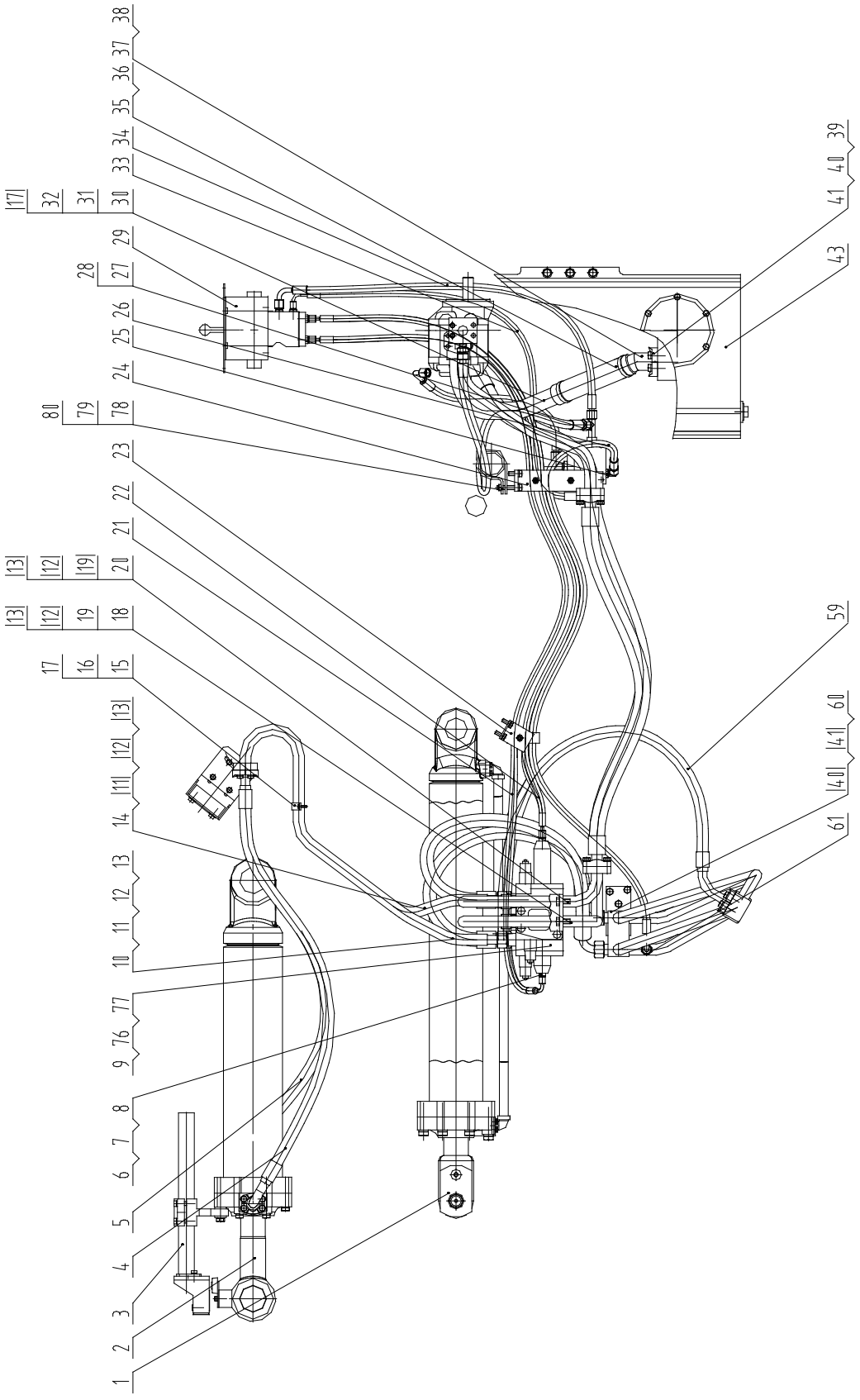

11E0097　工作液压系统　Hydraulic System

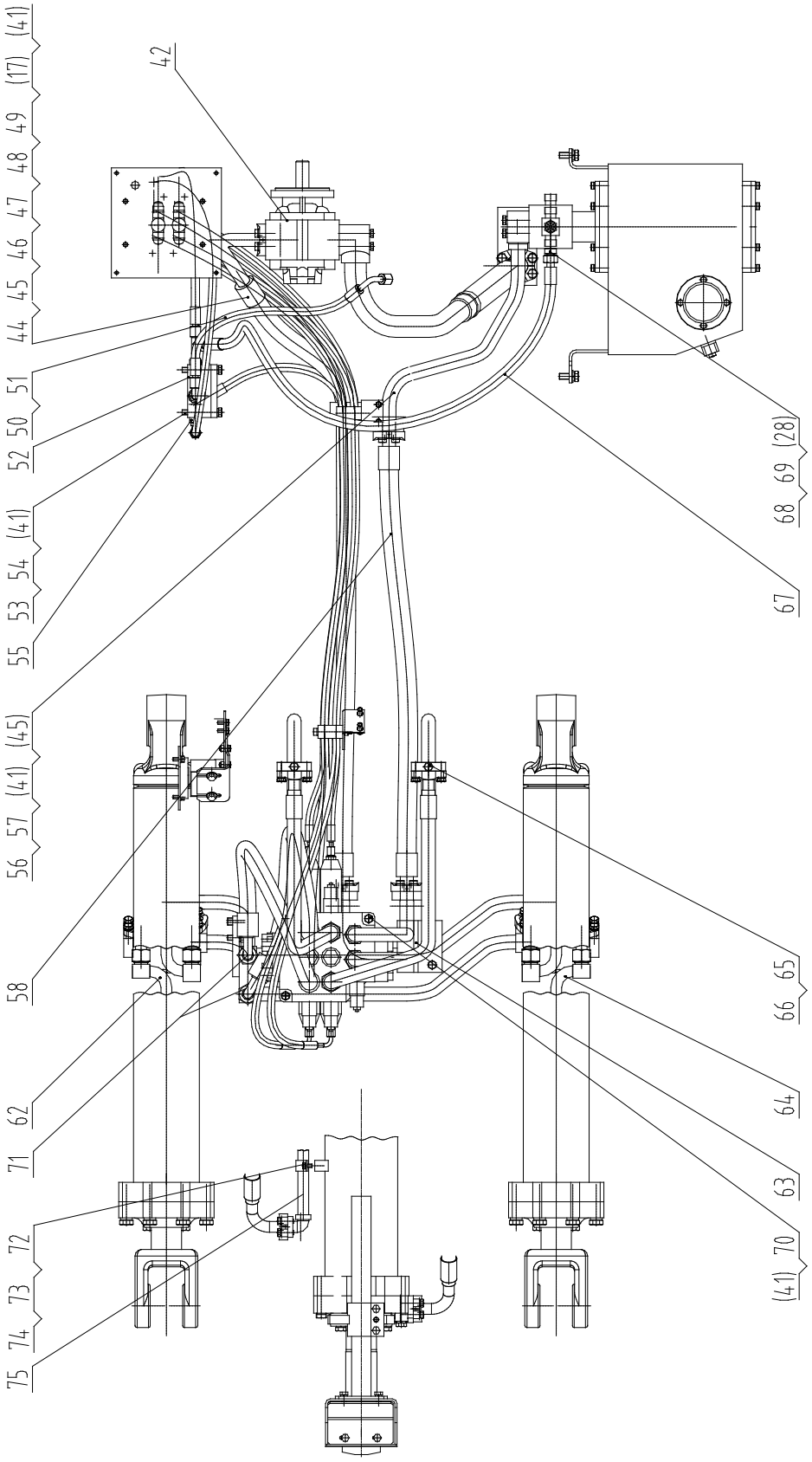

11E0097 工作液压系统 Hydraulic System

序号 No.	零件号 Part No.	原零件号 Old Part No.	名称 Nomenclature		规格 Size	数量 Q'ty
1	10C0056	ZL30.10.1	动臂油缸	Lift Cylinder		2
2	10C0071		转斗油缸	Tilt Cylinder		1
3	44C0046		自动复位系统	Bucket Indicator		1
4	06C0289	ZL30.10.20	通转斗缸小腔φ19软管	Hose		1
5	06C0288	ZL30.10.17	通转斗缸大腔φ19软管	Hose		1
6	00A0256		接头	Connector		4
7	12B0119	GB1235-76	0形圈	"O"Ring	16×2.4	4
8	12B0233	GB3452.1-92	0形圈	"O"Ring	7.5×1.8	4
9	12C0098	KML22	分配阀	Valve		1
10	10D0584		钢管总成	Tube		1
11	00A0542		接头	Connector		2
12	12B0004	GB3452.1-92	0形圈	"O"Ring	23.6×3.55	6
13	12B0111	GB3452.1-92	0形圈	"O"Ring	21.2×1.8	6
14	10D0583		钢管总成	Tube		1
15	27A0046	ZL50G.10-5	管夹	Clamp		2
16	00B0005	GB5783-86	螺栓	Bolt	M10×20-8.8-Zn.D	4
17	06B0002	GB93-87	垫圈	Washer	10	12
18	31C0049		钢管总成	Tube		1
19	00A0251		接头	Connector		4
20	31C0050		钢管总成	Tube		1
21	05C0144		软管总成	Hose		2
22	05C0145		软管总成	Hose		2
23	09C0074		管夹	Clamp		1
24	09C0075		管夹	Clamp		1
25	31C0022	ZL50G.9.11	可调接头	Connector		1
26	06C0386		软管总成	Hose		1
27	32C0013	ZL50G.10A.12	三通接头	Connector		1
28	12B0232	GB3452.1-92	0形圈	"O"Ring	15×1.8	3
29	11E0043		先导操纵系统	Control		1
30	10D0577		钢管总成	Tube		1
31	12B0297	GB3452.1-82	0形圈	"O"Ring	42.5×3.55	1
32	01B0093	GB5782-86	螺栓	Bolt	M10×90-8.8-Zn.D	4
33	05C0146		软管总成	Hose		1
34	06C0387		软管总成	Hose		1
35	34C0009	ZL40B.10.5-1	吸油软管	Hose		1
36	15B0017	ZB/T32005.1-88	双钢丝式环箍	Clamp	60	2
37	15D0173		管接头	Connector		1
38	12B0019	GB3452.1-92	0形圈	"O"Ring	46.2×3.55	1
39	72A0003	ZL50C.9.12-1	压板	Flange		1
40	00B0017	GB5783-86	螺栓	Bolt	M12×30-8.8-Zn.D	7
41	06B0008	GB93-87	垫圈	Washer	12	28
42	11C0055	CBG3100	齿轮泵	Pump		1
43	21C0046		液压油箱	Oil Tank		1
44	07C0245		软管总成	Hose		1
45	12B0009	GB3452.1-92	0形圈	"O"Ring	36.5×3.55	3
46	72A0035	ZL50C.10.9-1	压板	Flange		1
47	00B0019	GB5783-86	螺栓	Bolt	M10×30-8.8-Zn.D	4

序号 No.	零件号 Part No.	原零件号 Old Part No.	名称 Nomenclature		规格 Size	数量 Q'ty
48	72A0010	ZL50C.10.4-6	压板	Flange		3
49	00B0035	GB5783-86	螺栓	Bolt	M12×35-8.8-Zn.D	12
50	06C0388		软管总成	Hose		1
51	31C0010		可调接头	Connector	ZL50G.12.4	1
52	12C0037	ZHF	组合阀	Valve		1
53	01B0142	GB5782-86	螺栓	Bolt	M12×90-8.8-Zn.D	2
54	06B0007	GB97.1-85	垫圈	Washer	12-140HV-Zn.D	2
55	31C0031	ZL50E.10.23	直角接头	Connector		1
56	10D0576		钢管总成	Tube		1
57	00B0033	GB5782-86	螺栓	Bolt	M12×70-8.8-Zn.D	4
58	07C0246		软管总成	Hose		1
59	06C0286	ZL30.10.15	接动臂缸φ19软管	Hose		4
60	10D0589		钢管总成	Tube		1
61	12C0057	ZL50E.10.6	单向阀	Valve		1
62	00C0130	ZL30.10.23	接右动臂缸钢管	Tube		1
63	09C0076		管夹	Clamp		1
64	00C0126	ZL30.10.16	接左动臂缸钢管	Tube		1
65	03B0093	ZL50C.10.18-1	螺塞	Plug		2
66	12B0017	GB1235-76	O形圈	"O"Ring	16×2.4	3
67	06C0389		软管总成	Hose		1
68	00A0541	JT062218	管接头	Connector		1
69	12B0229	GB1235-76	O形圈	"O"Ring	20×2.4	1
70	01B0217	GB5782-86	螺栓	Bolt		3
71	07C0247		软管总成	Hose		2
72	15B0064	ZL20.10.6-1	管夹	Clamp		1
73	00B0007	GB5783-86	螺栓	Bolt	M8×16-8.8-Zn.D	2
74	06B0006	GB93-87	垫圈	Washer	8	2
75	00C0131	ZL30.10.24	转斗大腔钢管	Tube		1
76	05A0052		螺塞	Plug		1
77	12B0057	GB3452.1-92	O形圈	"O"Ring	37.5×3.55	
78	00B0091	GB5783-86	螺栓	Bolt	M12×90-8.8-Zn.D	
79	03B0003	GB6170-86	螺母	Nut	M12-8-Zn.D	
80	09C0016	ZL50CI.10.12	管夹	Clamp		

44C0046 自动复位系统 Automatic Reset System

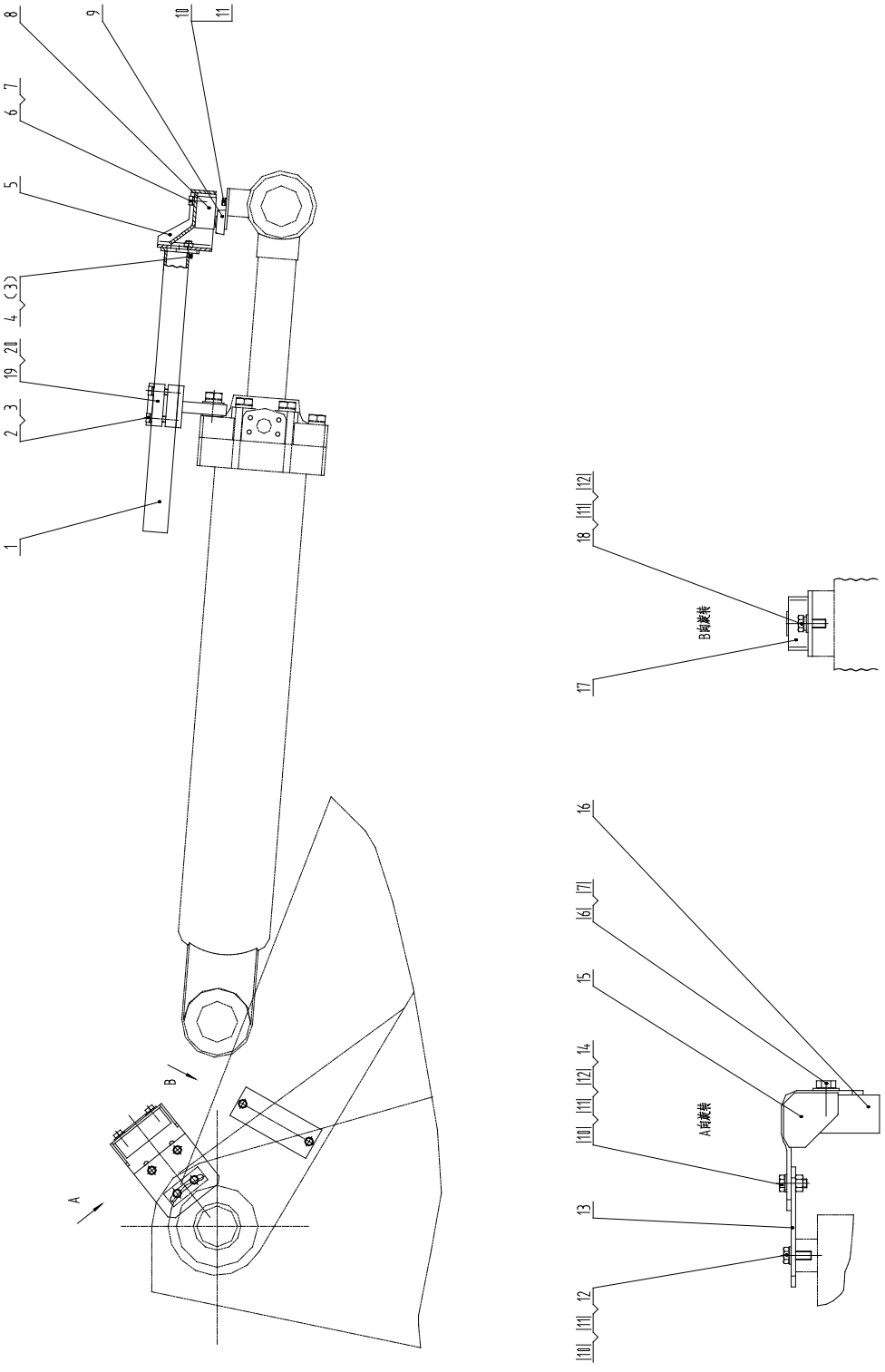

44C0046 自动复位系统 Automatic Reset System

序号 No.	零件号 Part No.	原零件号 Old Part No.	名称 Nomenclature		规格 Size	数量 Q'ty
1	16D0028	ZL50CⅠ.10.22.1	连接杆	Joint Rod		1
2	01B0034	GB5782-86	螺栓	Bolt	M10X40-8.8-Zn.D	2
3	06B0002	GB93-87	垫圈	Washer	10	4
4	00B0015	GB5783-86	螺栓	Bolt	M10X25-8.8-Zn.D	2
5	02D0115	ZL50CⅠ.10.22.3	转斗行进开关座	Holder		1
6	01B0138	ZL50CⅠ.10.22-4	螺栓	Bolt		4
7	06B0089	ZL50CⅠ.10.22-3	淬硬垫圈	Washer		4
8	34B0142	8C5435G	转斗行进开关	Switch		1
9	50D0068		转斗磁铁总成	Magnet		1
10	00B0075	GB5783-86	螺栓	Bolt	M8X20-8.8-Zn.D	6
11	06B0006	GB93-87	垫圈	Washer	8	8
12	06B0005	GB97.1-85	垫圈	Washer	8-140HV-Zn.D	6
13	11A0475		支承板	Plate		1
14	03B0021	GB6170-86	螺母	Nut	M8-8-Zn.D	2
15	02D0163		动臂行进开关座	Holder		1
16	34B0141	8C5434G	动臂行进开关	Switch		1
17	50D0027		动臂磁铁总成	Magnet		1
18	00B0007	GB5783-86	螺栓	Bolt	M8X16-8.8-Zn.D	2
19	06B0019	GB93-87	垫圈	Washer	20	
20	00D0466		支板	Bracket		

10C0056 动臂油缸 Lift Cylinder

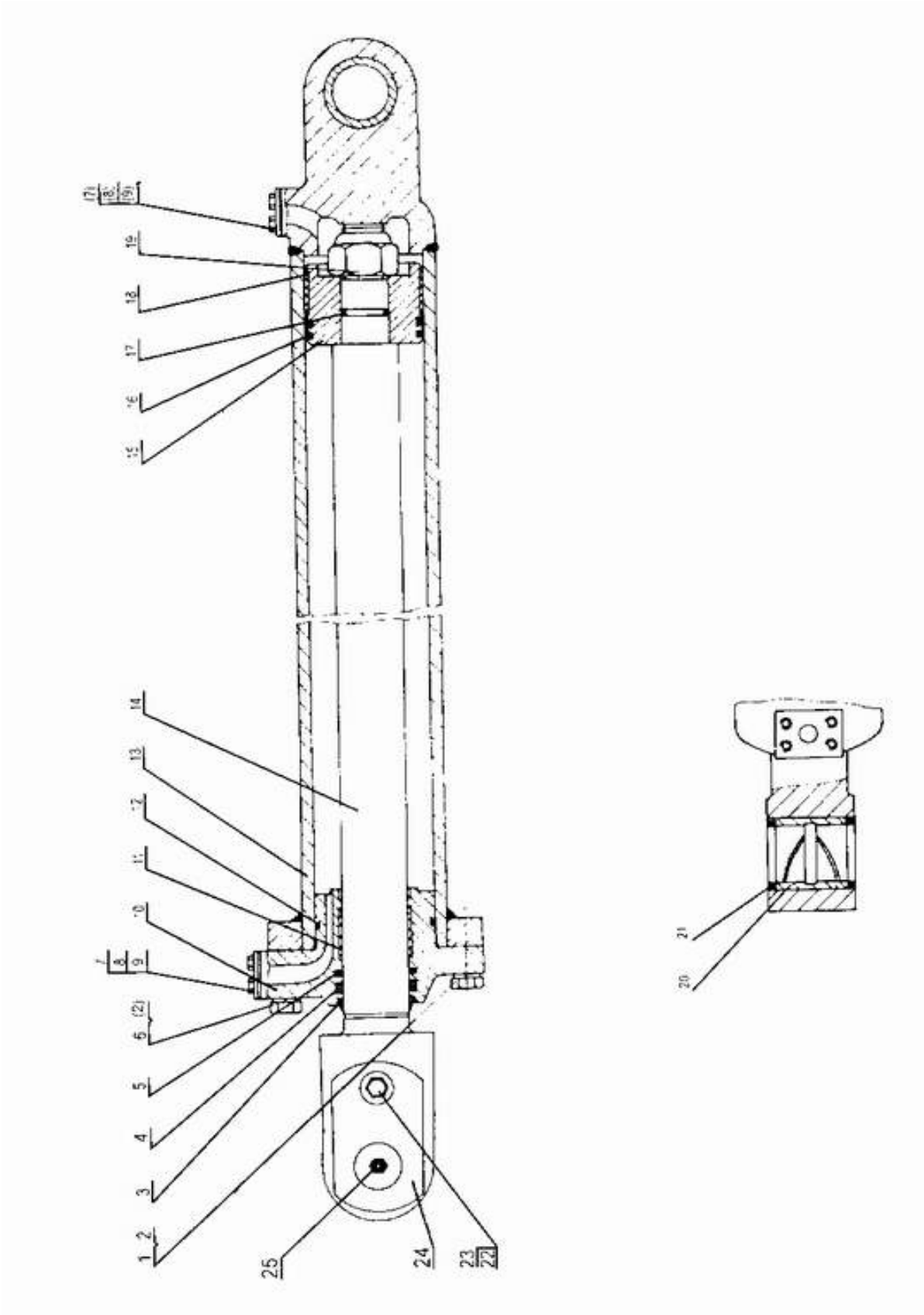

10C0056 动臂油缸 Lift Cylinder

序号 No.	零件号 Part No.	原零件号 Old Part No.	名称 Nomenclature		规格 Size	数量 Q'ty
1	01B0233	GB5785-86	螺栓	Bolt	M18X1.5X70-10.9	6
2	06B0014	GB93-87	垫圈	Washer	18	8
3	34C0113	GB10708.3-89	防尘圈	Seal		1
4	13B0126		唇形密封圈	Seal		1
5	34C0030	GS55013-0700-46K337-830	斯特封	Seal		1
6	01B0307	GB5785-86	螺栓	Bolt	M18X1.5X80-10.9	2
7	00B0075	GB5783-86	螺栓	Bolt	M8×20-8.8-Zn.D	8
8	81A0003	ZL50C.9.2A-16	垫	Seal		2
9	11A0003	ZL50C.9.2A-17	盖	Cover		2
10	53A0192	ZL30.10.1-1	缸盖	Head		1
11	80A0110	ZL30.10.1-2	支承环	Supporting Ring		1
12	12B0107	GB3452.1-92	0形圈	"O"Ring	115X5.3	1
13	13D0088	ZL30.10.1.1	缸体	Cylinder As		1
14	14D0028	ZL30.10.1.2	活塞杆	Rod As		1
15	50A0047	ZL30.10.1-3	活塞	Piston		1
16	34C0032	GS55044-1250-46N1347-83	格来圈	Seal		2
17	12B0048	GB3452.1-92	0形圈	"O"Ring	43.7X3.55	1
18	80A0111	ZL30.10.1-4	支承环	Supporting Ring		1
19	03B0189	CB0840300	尼龙锁紧螺母	Nut		1
20	55A0404	ZL30.10.1-5	衬套	Busking		1
21	35C0013	ZL50C.11.10	密封圈	Seal		2
22	00B0183	GB5783-86	螺栓	Bolt	M18X45-8.8	1
23	11D0016	ZL40B.10.1.3	销轴总成	Pin As		1
24	56A0050	ZL50C.10.1-9	垫套	Bushing		1
25	10B0014	GB1152-89	油杯	Nipple	M10×1	1

10C0071　转斗油缸　Tilt Cylinder

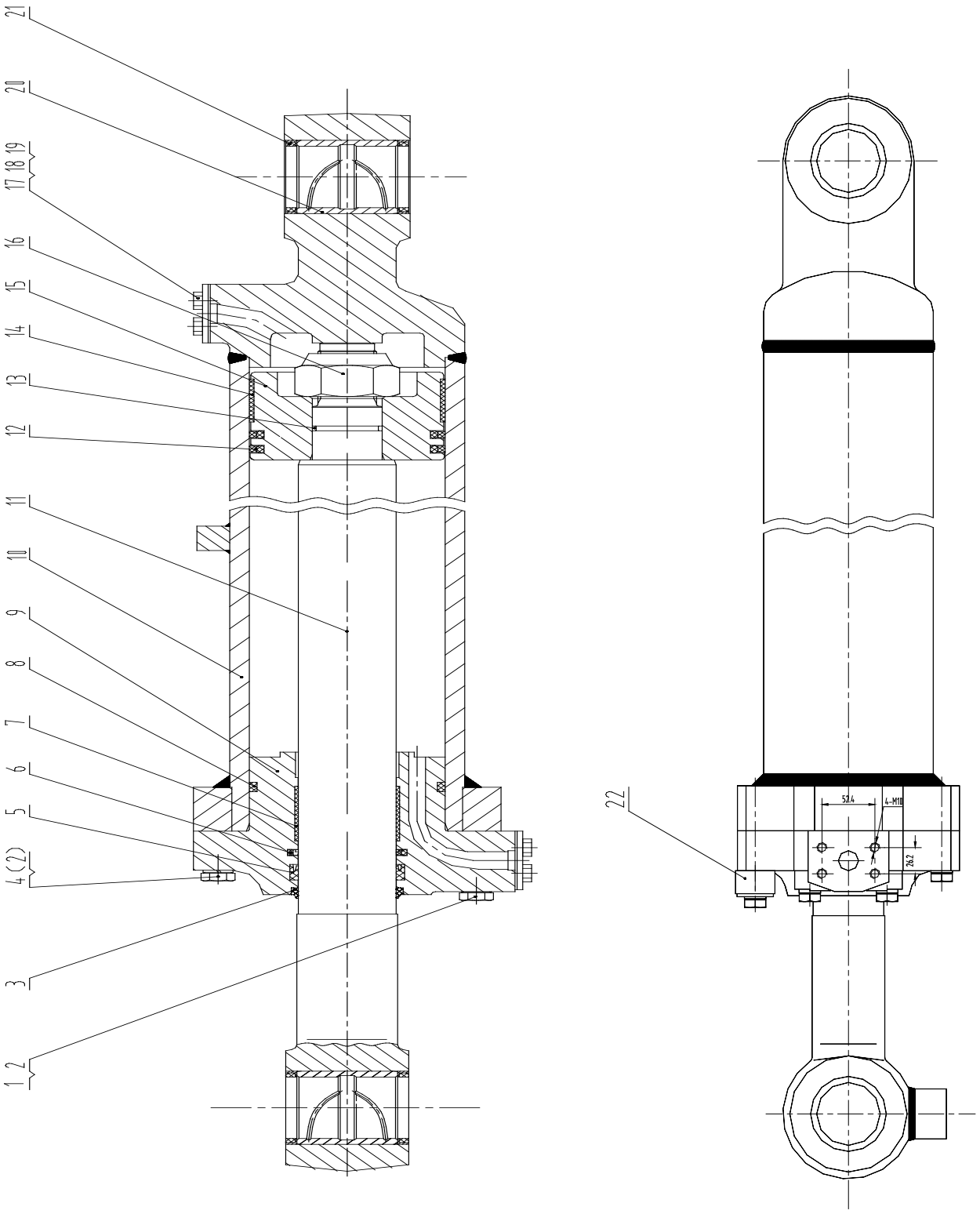

10C0071 转斗油缸 Tilt Cylinder

序号 No.	零件号 Part No.	原零件号 Old Part No.	名称 Nomenclature		规格 Size	数量 Q'ty
1	01B0309	GB5785-86	螺栓	Bolt	M20x1.5x100-10.9	4
2	06B0019	GB93-87	垫圈	Washer	20	8
3	34C0113	GB10708.3-89	防尘圈	Seal		1
4	01B0308		螺栓	Bolt	M20x1.5x80-10.9	4
5	13B0126	GB5785-86	唇形密封圈	Seal	Kyd70x10	1
6	34C0030	GS55013-0700-46K337-8307	斯特封	Seal		1
7	88A0110	ZL30.10.1-2	支承环	Supporting Ring		1
8	12B0108	GB3452.1-92	0形圈	"O"Ring	128x7	1
9	54A0087	ZL30.10.2-1	缸盖	Head		1
10	13D0092	ZL30.10.2.1	缸体	Cylinder As		1
11	14D0029	ZL30.10.2.2	活塞杆	Rod As		1
12	34C0033	GS55044-1400-46N426-8307	格来圈	Seal		1
13	12B0116	GB3452.1-92	0形圈	"O"Ring	43.7X3.55	1
14	80A0116	ZL30.10.2-2	支承环	Supporting Ring		1
15	50A0049	ZL30.10.2-3	活塞	Piston		1
16	03B0383	CB084245-3	尼龙锁紧螺母	Nut	M42x2	1
17	00B0005	GB5783-86	螺栓	Bolt	M10×20-8.8	8
18	81A0010	ZL50C.10.1A-15	垫	Seal		2
19	11A0054	ZL50C.10.1A-16	盖	Cover		2
20	55A0404	ZL30.10.1-5	衬套	Bushing		2
21	35C0013	ZL50C.11.10	密封圈	Seal	63x75x8	4
22	55A0220	ZL50G.10.2-4	垫套	Bushing		2

21C0046　液压油箱　Oil Tank

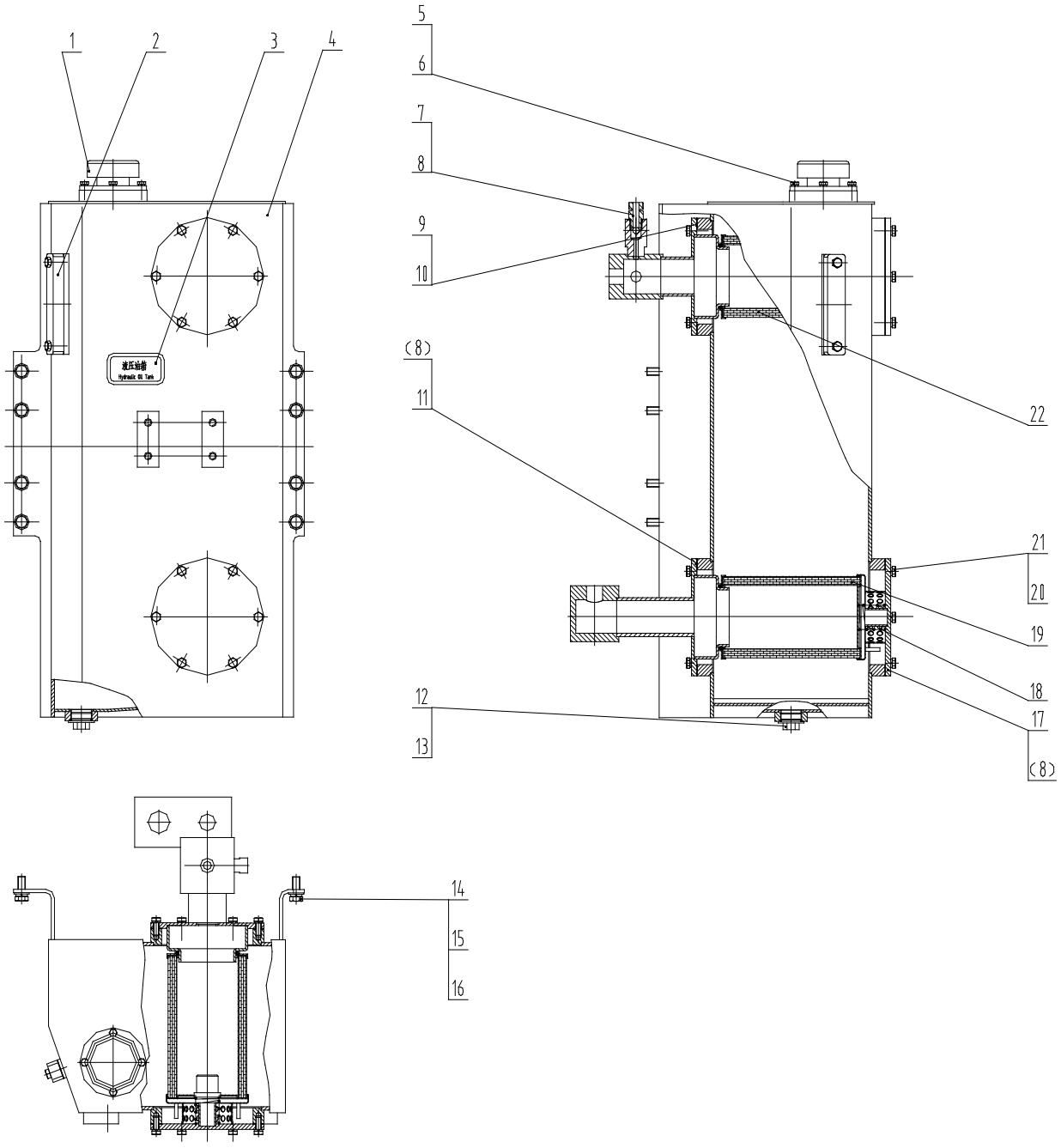

21C0046 液压油箱 Oil Tank

序号 No.	零件号 Part No.	原零件号 Old Part No.	名称 Nomenclature		规格 Size	数量 Q'ty
1	16C0003	QL-10	加油透气总成	Air Cleunet		1
2	44C0017	YWZ-150T	液位液温计	Level		1
3	74A0057	ZL40B.10.7B-4	提示牌	Label		1
4	04D0092		箱体	Tank		1
5	00B0007	GB5783-86	螺栓	Bolt	M8×16-8.8-Zn.D	4
6	06B0006	GB93-87	垫圈	Washer	8	4
7	12B0043	4GB1235-76	0形圈	"O"Ring	24×2.4	1
8	00A0216	JT062722	接头	Connector		1
9	15D0172		回油法兰	Flange		1
10	56A0079	ZL30F.10.9-1	密封垫	Gasket		4
11	15D0171		吸油法兰	Flange		1
12	03B0024	BF25-24	螺栓	Bolt		1
13	12B0008	GB1235-76	0形圈	"O"Ring	40×3.1	1
14	00B0025	GB5783-86	螺栓	Bolt	M14×35-8.8-Zn.D	8
15	06B0013	GB93-87	垫圈	Washer	14	8
16	06B0009	GB97.1-85	垫圈	Washer	14-140HV-Zn.D	8
17	02D0091	ZL30F.10.9.4	法兰支座	Flange		2
18	75A0057	ZL40B.10.7-2	弹簧	Spring		2
19	53C0016	WX-A450X150J	吸油滤芯	Filter		1
20	06B0002	GB93-87	垫圈	Washer	10	24
21	00B0012	GB5783-86	螺栓	Bolt	M10×25-8.8-Zn.D	24
22	53C0015	BX-A450X12H	回油滤芯	Filter		1

10E0046　转向液压系统　Steering System

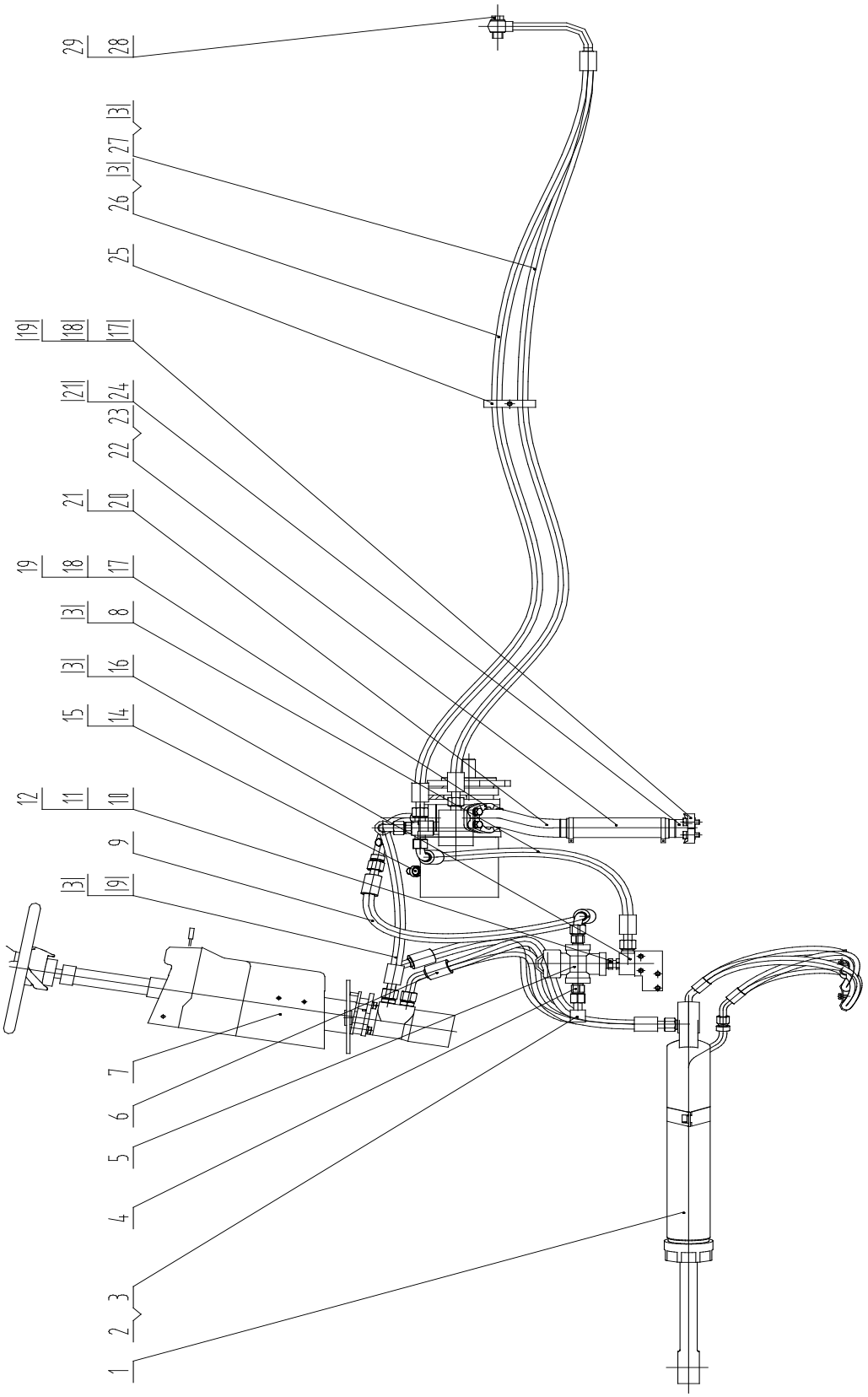

10E0046　转向液压系统　Steering System

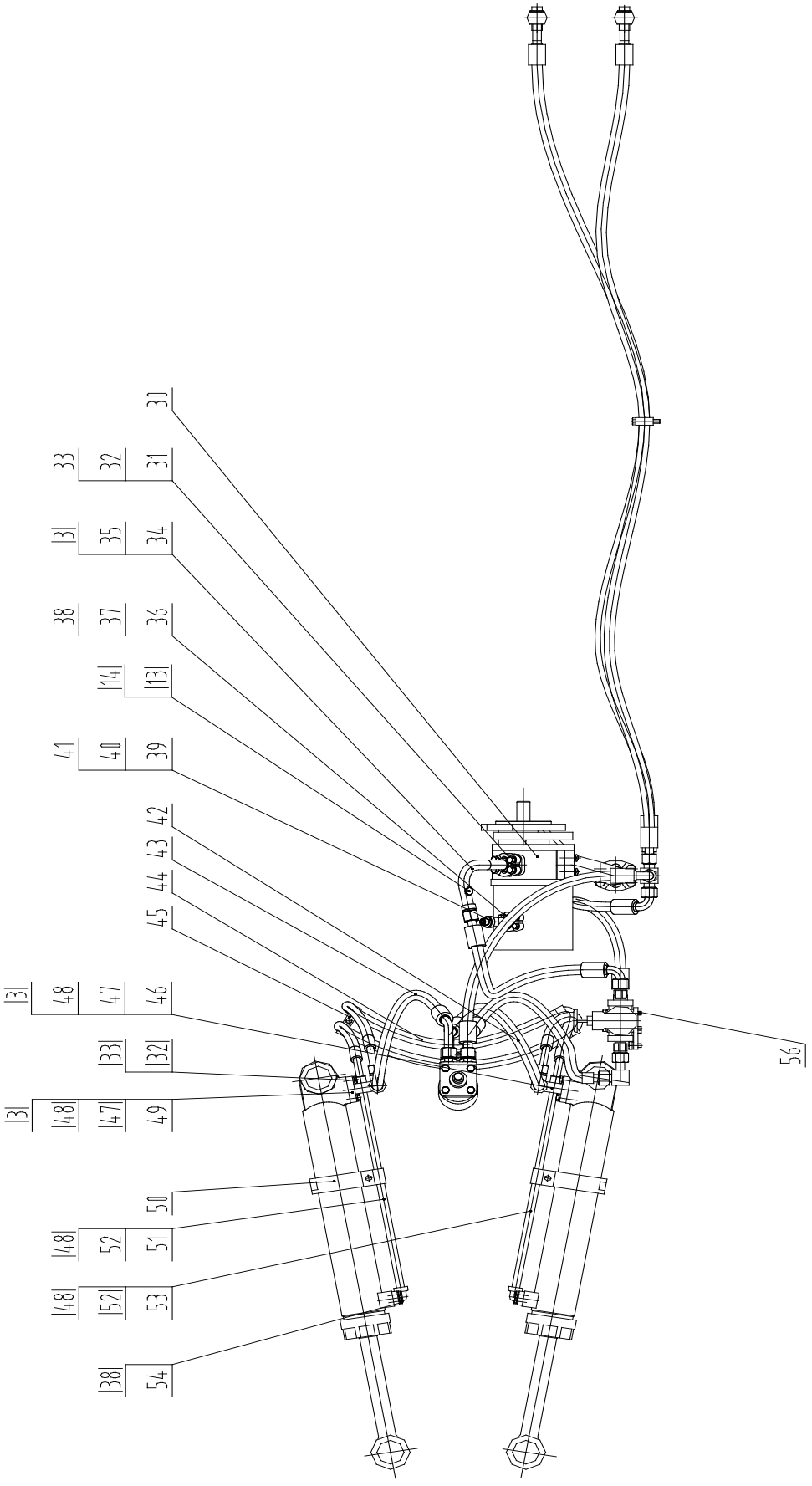

10E0046 转向液压系统 Steering System

序号 No.	零件号 Part No.	原零件号 Old Part No.	名称 Nomenclature		规格 Size	数量 Q'ty
1	10C0055	ZL30.9.2A	转向油缸	Steering Cylinder		2
2	31C0052		接头	Connector		1
3	12B0067	GB3452.1-92	0形圈	"O"Ring	16X1.8	11
4	00A0437	ZL30.9-4	接头	Connector		2
5	12C0086	ECT-06	溢流阀	Relief Valve		1
6	06C0378		软管总成	Hose		1
7	44C0047		方向机总成	Steering Gear		1
8	06C0379		软管总成	Hose		1
9	06C0380		软管总成	Hose		2
10	00A0436	ZL30.9-3	可调接头	Connector		1
11	03B0183	GB6173-86	螺母	Nut	M22X1.5-05-Zn.D	1
12	06B0051	JT0222	垫圈	Washer		1
13	12B0043	GB1235-76	0形圈	"O"Ring	24X2.4	1
14	03B0093	ZL50C.10.18-1	螺塞	Plug		2
15	12B0199	GB3452.1-92	0形圈	"O"Ring	11.2X2.65	2
16	15D0175		接头块	Connector		1
17	72A0003	ZL50C.9.12-1	压板	Flange		2
18	00B0035	GB5783-86	螺栓	Bolt	M12X35-8.8-Zn.D	8
19	06B0008	GB93-87	垫圈	Washer	12	8
20	10D0586		钢管总成	Tube		1
21	12B0019	GB3452.1-92	0形圈	"O"Ring	46.2X3.55	2
22	34C0009	ZL40B.10.5-1	吸油软管	Hose		1
23	15B0017	ZBT32005.1-88	双钢丝式环箍	Clamp	60	2
24	15D0088		管接头	Connector		1
25	09C0073		管夹	Clamp		1
26	06C0382		软管总成	Hose		1
27	06C0383		软管总成	Hose		1
28	00A0114	ZL40B.3-2	接头	Connector		2
29	06B0189	JB982-77	垫圈	Washer	24	4
30	11C0038	CBGj2063/1010	齿轮泵	Pump		1
31	72A0027	ZL50C.9.17-6	压板	Flange		1
32	00B0019	GB5783-86	螺栓	Bolt	M10X30-8.8-Zn.D	10
33	06B0002	GB93-87	垫圈	Washer	10	10
34	10D0649		钢管总成	Tube		1
35	12B0015	GB3452.1-92	0形圈	"O"Ring	30X3.55	1
36	54A0071	ZL20.10.20-1	压板	Flange		1
37	00B0020	GB5783-86	螺栓	Bolt	M8X30-8.8-Zn.D	4
38	06B0006	GB93-87	垫圈	Washer	8	12
39	15D0051	ZL50G.9.5	管接头	Connector		1
40	12B0231	GB3452.1-92	0形圈	"O"Ring	23.6X3.55	1
41	12B0049	GB3452.1-92	0形圈	"O"Ring	10.6X1.8	1
42	06C0384		软管总成	Hose		1
43	06C1531		软管总成	Hose		1
44	06C0284	ZL30.9.13	油缸进油Φ13软管	Hose		2
45	09C0061	ZL30.9.16	管夹	Clamp		3
46	15D0112	ZL30.9.17.1	接头体	Connector		1
47	12B0113	GB3452.1-92	0形圈	"O"Ring	25.8X3.55	2

序号 No.	零件号 Part No.	原零件号 Old Part No.	名称 Nomenclature		规格 Size	数量 Q'ty
48	12B0109	GB3452.1-92	0形圈	"O"Ring	14X1.8	4
49	15D0310	ZL30.9.12.1	接头体	Connector		1
50	09C0062	ZL30.9.18	管夹	Clamp		2
51	10D0456	ZL30.9.14.1	钢管接头	Connector		1
52	12B0066	GB3452.1-92	0形圈	"O"Ring	22.4X2.65	2
53	10D0457	ZL30.9.15.1	钢管接头	Connector		1
54	04B0049	GB70-85	螺钉	Bolt	M8X25-8.8-Zn.D	8
56	01B0033	GB5782-86	螺栓	Bolt	M10X80-8.8-Zn.D	2

10C0055 转向油缸 Steering Cylinder

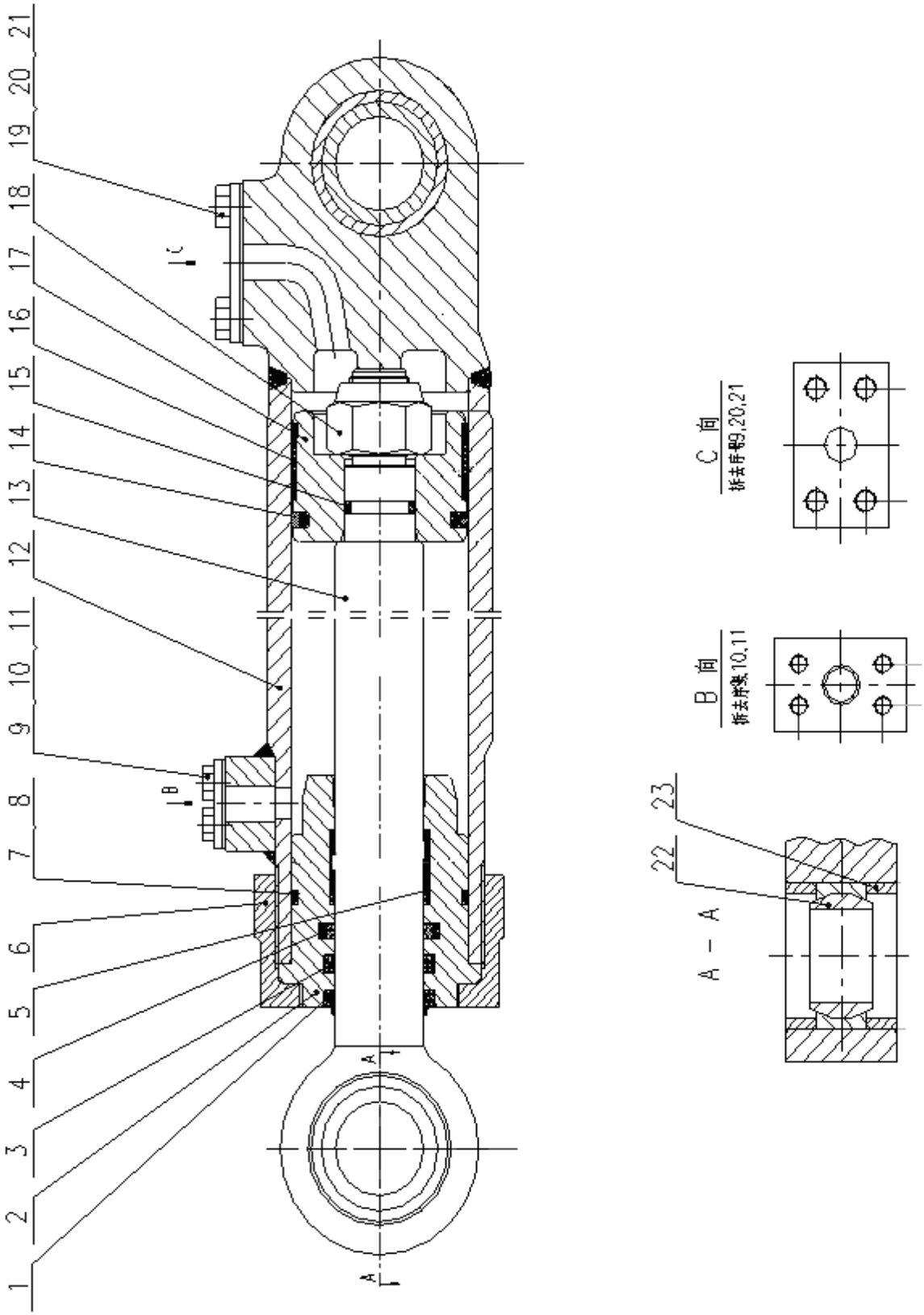

10C0055 转向油缸 Steering Cylinder

序号 No.	零件号 Part No.	原零件号 Old Part No.	名称 Nomenclature		规格 Size	数量 Q'ty
1	13B0123	GB10708.3-89	防尘圈	Seal	FB40×50×7	1
2	55A0401	ZL30.9.2A-1	导向套	Supporting Ring		1
3	13B0125		唇形密封圈	Seal	kyd40X5	1
4	34C0029	GS55013-0400-46K 328-8307	斯特封	Seal		1
5	80A0109	ZL30.9.2A-2	支承环	Supporting Ring		1
6	53A0190	ZL30.9.2A-3	缸盖	Head		1
7	12B0117	GB3452.1-92	O 形圈	"O"Ring	73×3.55	1
8	07B0053	ZL30.9.2A-4	挡圈	baffle		1
9	00B0075	GB5783-86	螺栓	Bolt	M8×20-8.8-Zn.D	2
10	10A0395	ZL30.9.2A-5	垫	Seal		1
11	11A0289	ZL30.9.2A-6	盖	Cover		1
12	13D0087	ZL30.9.2A.1A	缸体	Cylinder As		1
13	61A0194	ZL30.9.2A-7	活塞杆	Rod As		1
14	34C0031	GS55044-0800-46N 333-8307	格来圈	Seal		1
15	12B0271	GB3452.1-92	O 形圈	"O"Ring	25.8×3.55	1
16	80A0087	ZL30.9.2A-8	支承环	Supporting Ring		1
17	50A0035	ZL30.9.2A-9	活塞	Piston		1
18	03B0197	CB082731-3	锁紧螺母	Nut	M27×2	1
19	00B0005	GB5783-86	螺栓	Bolt	M10×20-8.8-Zn.D	2
20	81A0003	ZL50C.9.2A-16	垫	Seal		1
21	11A0003	ZL50C.9.2A-17	盖	Cover		1
22	25B0006	GB/T9163-2001	关节轴承	Pin	GE40ES40×62×28	2
23	76A0024	ZL40B.9.2-9	挡块	baffle		4

44C0047　方向机安装总成　Steering Control Group

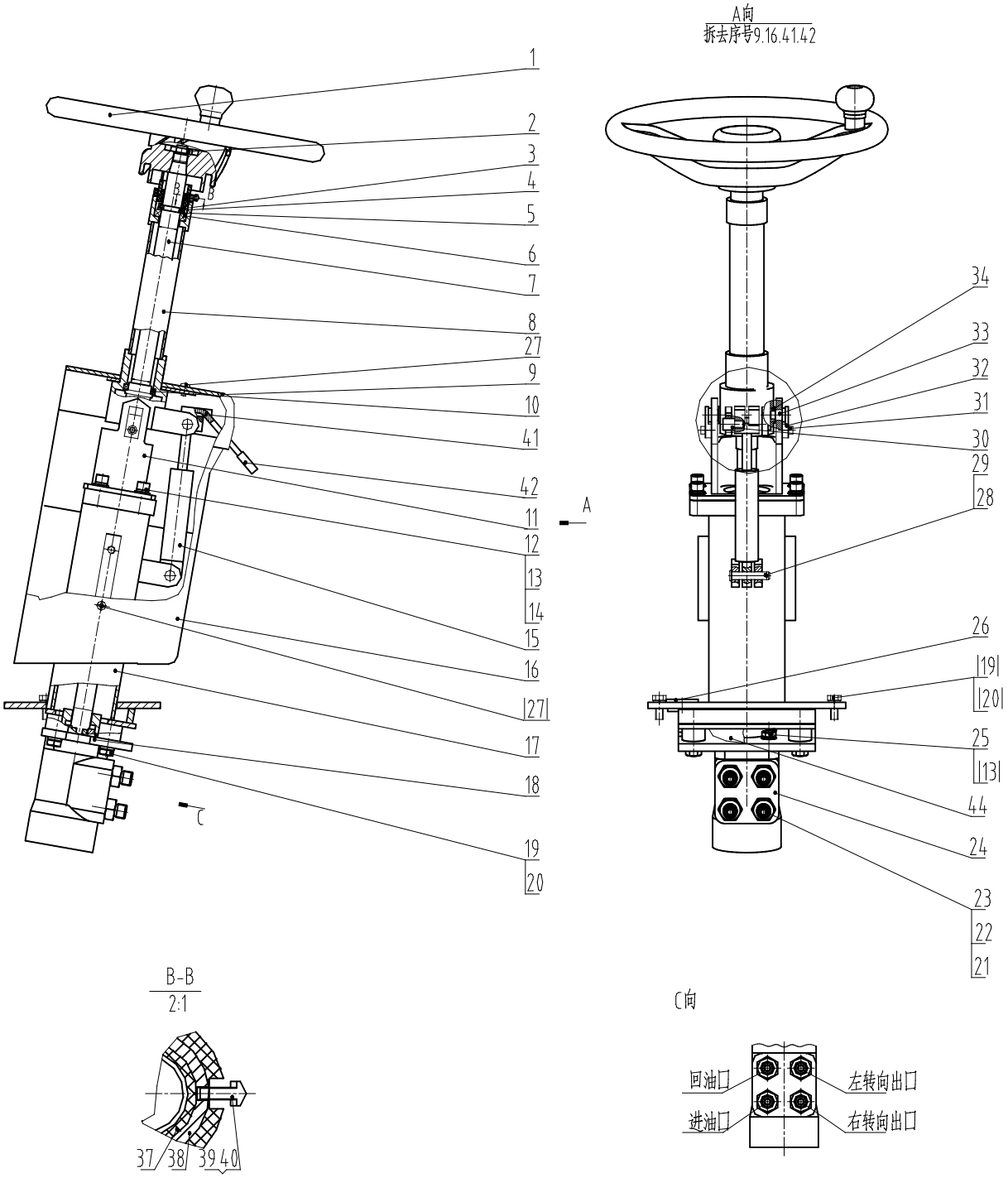

44C0047 方向机安装总成 Steering Control Group

序号 No.	零件号 Part No.	原零件号 Old Part No.	名称 Nomenclature		规格 Size	数量 Q'ty
1	35C0087	LGFXP	方向盘	Steering Wheel		1
2	00A0255	ZL20.9.1-5	触头	Contact finger		1
3	56A0106		卡环	Retaining ring		1
4	76A0040		挡圈	Retaining ring		2
5	56A0105		垫圈	Washer		1
6	21B0012	GB276-82	向心球轴承	Ball Bearing	1000905	1
7	44C0023		转向轴	Divert axes		1
8	10D0329		套管	Pipe		1
9	84A0099		罩板	Plate		1
10	21B0020	GB276-82	向心球轴承	Ball Bearing	1000806	1
11	02D0167		支承座	Bearer		1
12	04B0022	GB70-85	螺钉	Screw	M10×25-8.8-	4
13	06B0002	GB93-87	垫圈	Washer	10	8
14	06B0033	GB97.1-85	垫圈	Washer	10-140HV-Zn.D	4
15	24C0038		调整机构	Adjustment		1
16	84A0100		罩板	Plate		1
17	02D0168		支座	Bearer		1
18	02D0169		安装支座	Bearer		1
19	00B0017	GB5783-86	螺栓	Bolt	M12×30-8.8-Zn.D	8
20	06B0008	GB93-87	垫圈	Washer	12	8
21	00A0084	ZL50G.12-5	接头	Connector		4
22	12B0121	GB1235-76	0形圈	"O"ring	22×2.4	4
23	12B0090	GB3452.1-92	0形圈	"O"ring	10.6×1.8	4
24	44C0048	BZZ1-800	转向器	Diverter		1
25	00B0015	GB5783-86	螺栓	Bolt	M10×25-8.8-Zn.D	4
26	83A0060		橡胶圈	Rubber ring		1
27	04B0290	GB818-85	螺钉	Screw	M6×12-4.8-Zn.D（黑色）	2
28	08B0068	GB882-86	销轴	Pin	10X50	1
29	08B0004	GB91-86	销	Cotter pin	3.2×20	1
30	66A0015		销	Cotter pin		2
31	00B0022	GB5783-86	螺栓	Bolt	M6×16-8.8-Zn.D	2
32	13A0218		板	Plate		2
33	61A0132		销	Cotter pin		2
34	55A0305		轴套	Bearing bush		2
35	22A0146		板	Plate		3
36	04B0170	GB70-85	螺钉	Screw	M6X10-8.8-Zn.D	6
37	80A0046	ZL40B.9.1-2	绝缘环	Insulated ring		1
38	61A0061	ZL40B.9.1-3	铜环	Copper collar		1
39	04B0063	GB67-85	螺钉	Screw	M4×12-4.8-Zn.D	1
40	06B0036	GB97.1-85	垫圈	Washer	4-140HV-Zn.D	1
41	08B0109		销	Cotter pin		1
42	73A0029		扳手	Adjustallebar		1
44	83A0123		橡胶圈	Rubber ring		1

20E0057　行车制动系统　Brake System

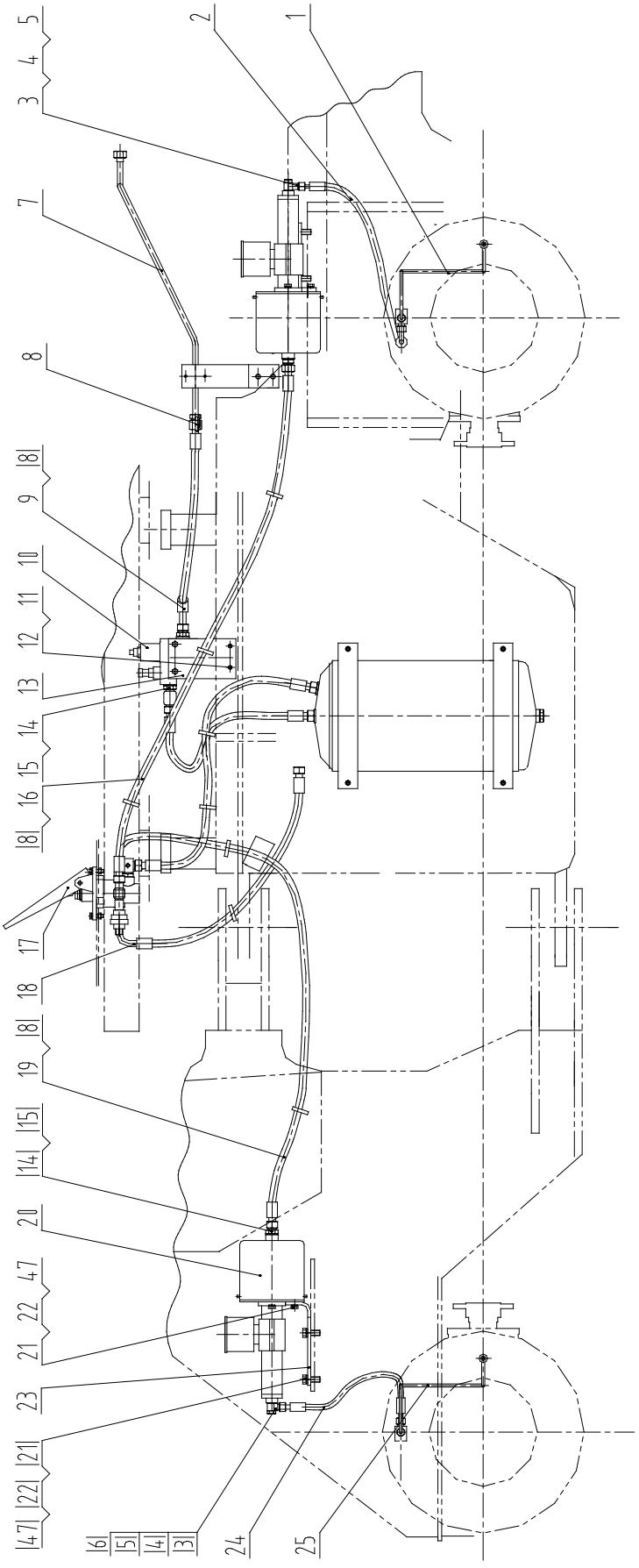

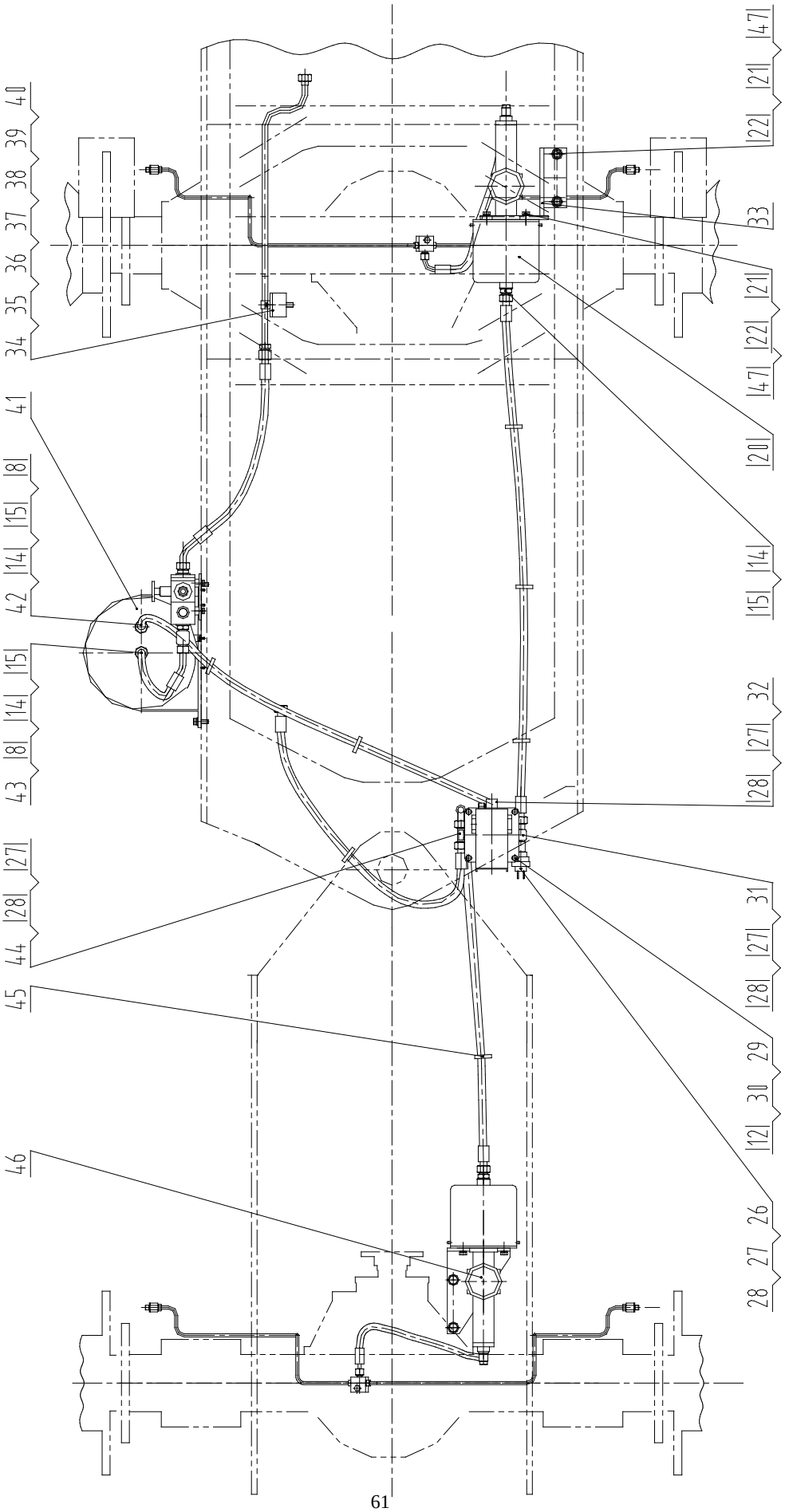
40
39
38
37
36
35
34
41
8
15
14
42
15
14
8
43
27
28
44
45
46
47
21
22
33
21
22
47
20
15
14
32
27
28
31
27
28
29
30
12
26
27
28

20E0057 行车制动系统 Brake System

序号 No.	零件号 Part No.	原零件号 Old Part No.	名称 Description		规格 Size	数量 Q'ty
1	00C0019	ZL30F.12.3	桥上油管总成	Tube Assem.		1
2	05C0150		高压软管	Hose		1
3	01B0244	ZJ160D-13	管接头螺栓	Bolt		2
4	12B0067	GB3452.1-92	0形圈	Washer	16×1.8	4
5	03A0067	ZJ160D-12	管接头	Connector		2
7	02C0396		钢管总成	Tube		1
8	81A0009	ZL50C.12.3-2	垫	Gasket		10
9	04C0080		低压软管L520	Hose		1
10	13C0026	SH380A	组合阀	Valve Assem.		1
11	00B0075	GB5783-86	螺栓	Bolt	M8×20-8.8-Zn.D	2
12	06B0006	GB93-87	垫圈	Washer	8	6
13	12A0346		板	Bracket		1
14	00A0050	ZL50C.12-6	接头	Connector		5
15	82A0028	ZL50C.12-2	垫	Gasket		5
16	04C0077		低压软管L1500	Hose		1
17	13C0004	XM-60C	气制动阀总成	Valve Assem.		1
18	03C0054		尼龙管	Hose	YD1000	1
19	04C0079		低压软管L1800	Hose		1
20	13C0067	LG-ZL50	加力器总成	Cylinder Group		2
21	00B0038	GB5783-86	螺栓	Bolt	M14×30-8.8-Zn.D	10
22	06B0013	GB93-87	垫圈	Washer	14	14
23	23A1073		前加力器支架	Bracket		1
24	05C0091	ZL30.12.11	制动软管	Hose		1
25	00C0168		桥上油管总成	Tube Assem.		1
26	34B0010	JN150-3720010	气制动灯开关	Pressure Switch		1
27	03B0215		锁紧螺母	Lock Nut		4
28	12B0242		0形圈	O-Ring	25×2.4	4
29	00B0020	GB5783-86	螺栓	Bolt	M8×30-8.8-Zn.D	4
30	03B0021	GB6170-86	螺母	Nut	M8-8-Zn.D	4
31	02A0090	ZL30.12-2A	三通接头	Joint		1
32	15D0159		组合接头	Joint		1
33	00D0449		后加力器支架	Bracket		1
34	20A1514		管夹	Splint		1
35	06B0003	GB93-87	垫圈	Washer	6	2
36	00B0021	GB5783-86	螺栓	Bolt	M6×12-8.8-Zn.D	2
37	22A0288		板	Bracket		1
38	06B0008	GB93-87	垫圈	Washer	12	2
39	00B0011	GB5783-86	螺栓	Bolt	M12×25-8.8-Zn.D	2
40	06B0024	GB97.1-85	垫圈	Gasket	6-140HV-Zn.D	2
41	13C0054	ZL30.12.8	空气罐总成	Reservoir Assem.		1
42	04C0080		低压软管L1320	Hose		1
43	04C0076		低压软管L360	Hose		1
44	02A0182	ZL30.12-5	三通接头	Joint		1
45	37B0004	ZD200X5	尼龙扎带	Nylon lash		8
46	41B0008	美孚DOT3	合成制动液	Brake liquid		1
47	06B0009	GB97.1-85	垫圈	Washer	14-140HV-Zn.D	10

21E0020 紧急和停车制动系统 Parking Brake System

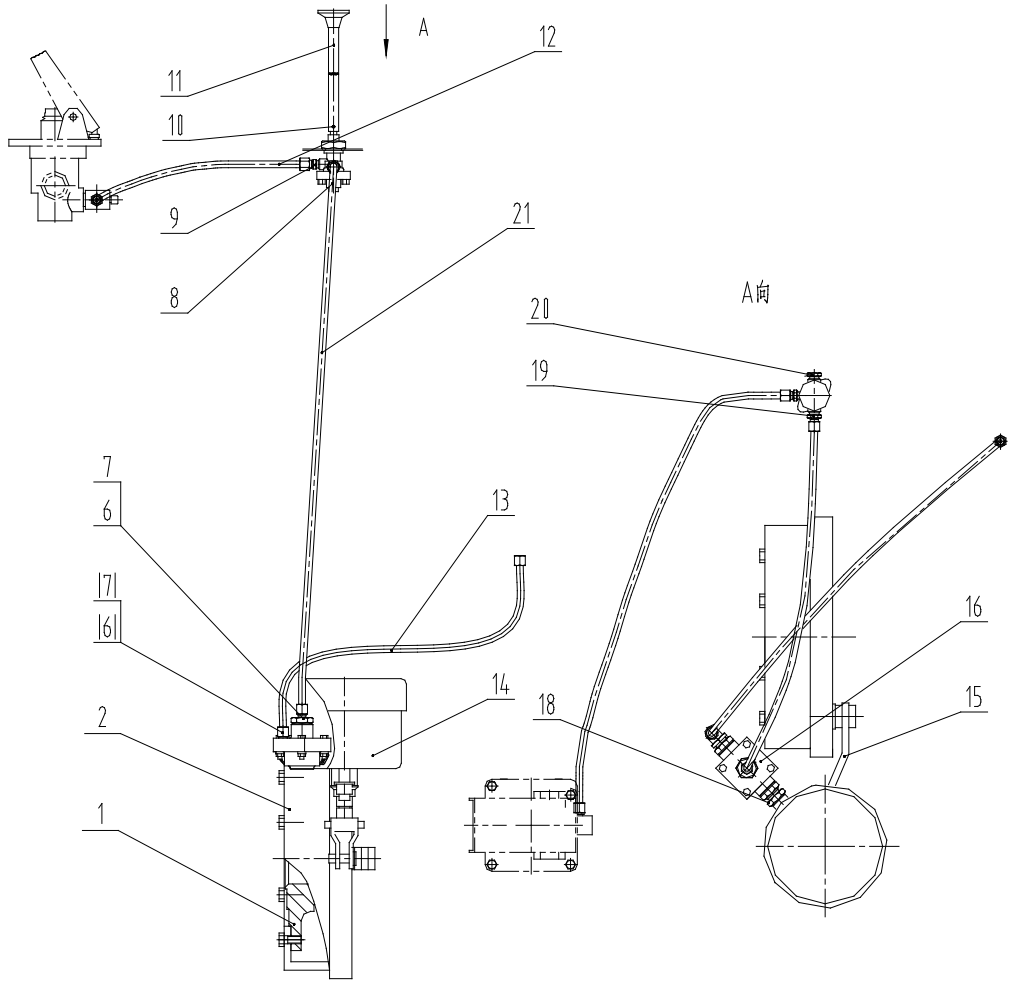

序号 No.	零件号 Part No.	原零件号 Old Part No.	名称 Description		规格 Size	数量 Q'ty
1	04A0009	ZL40B.13.1-1	法兰	Flange		1
2	13C0008	ZL50C.13B.1	制动器	Arrester		1
6	00A0067	ZL50C.13-1A	接头	Connector		2
7	82A0028	ZL50C.12-2	垫	Washer		1
8	13C0025	CJ-15C	紧急制动阀	Valve Assem.		3
9	00A0034	BF25-12A	接头	Connector		1
10	08B0028	GB91-86	销	Pin	4×26	1
11	24C0032		拉杆轴总成	Pole Group		1
12	03C0007	YD1100	尼龙管	Nylon Hose		1
13	03C0040	YD900W	尼龙管	Nylon Hose		1
14	13C0009	ZL50C.13.2B	制动气室	Chamber Assem.		1
15	72A0036	ZL50C.13.1-7	拉杆	Pole		1
16	13C0012	JN441	快放阀	Valve Assem.		1
18	30C0049	ZL50C.13B.2	接头	Connector		1
19	00A0080	ZL50CⅠ.13-2A	接头	Connector		1
20	03B0115	ZL50CⅠ.13-3	堵头	Plug		1
21	03C0036	YD1300	尼龙管	Nylon Hose		1

13C0008 制动器 Arrester

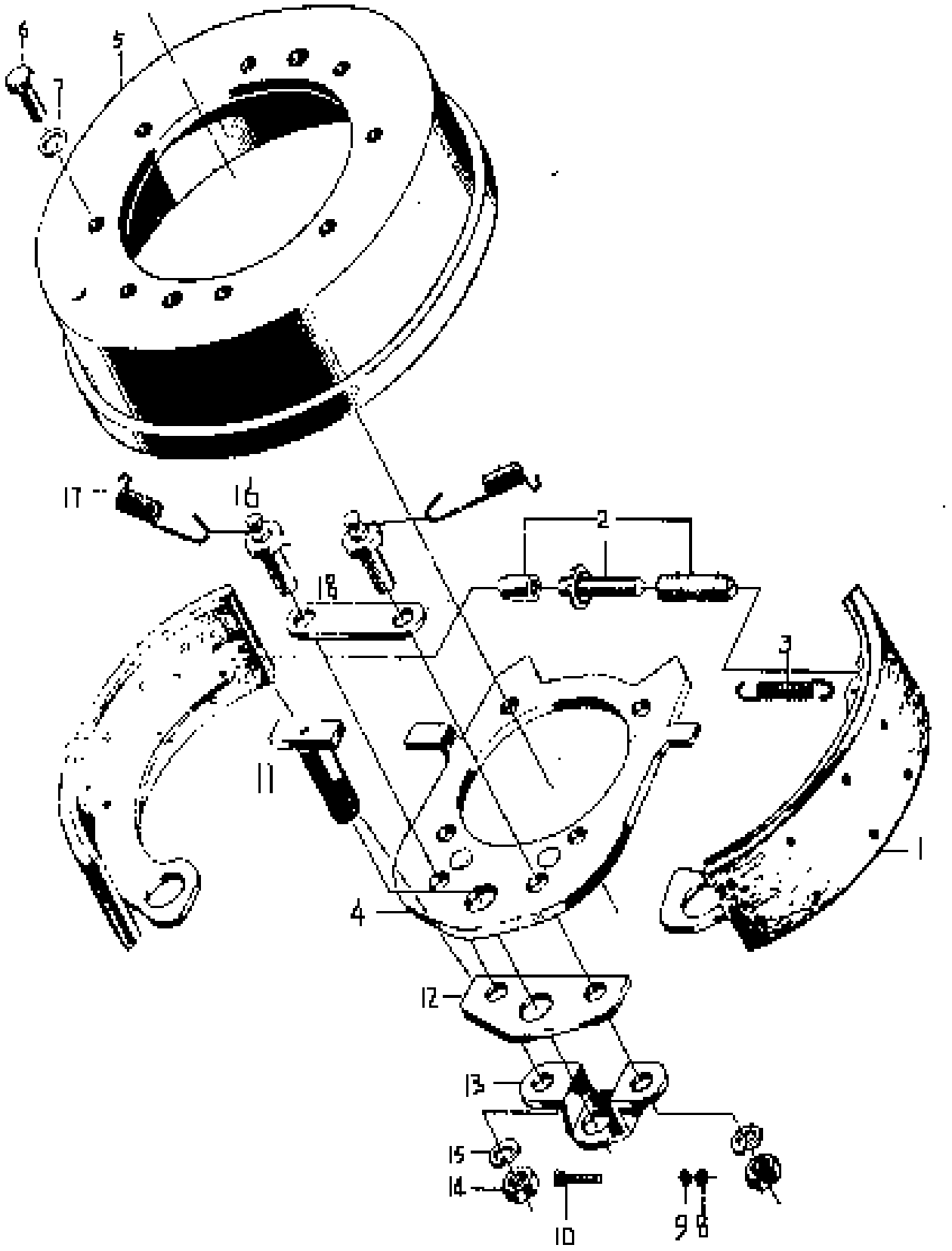

13C0008 制动器 Arrester

序号 No.	零件号 Part No.	原零件号 Old Part No.	名称 Description		规格 Size	数量 Q'ty
1	38C0007	ZL50C.13.1.1B	制动蹄总成	Shoe Assem.		2
2	45C0001	ZL50C.13.1.2	调整杆总成	Adjusting Screw Assem.		1
3	10B0021	ZL50C.13.1-1	弹簧	Spring		1
4	00D0086	ZL50C.13.1.3	座板总成	Plate Assem.		1
5	70A0012	ZL50C.13.1-3	制动鼓	Drum		1
6	00B0017	GB5783-86	螺栓	Bolt	M12X30-8.8	8
7	06B0008	GB93-87	垫圈	Lock Washer	12	8
8	03B0021	GB6170-86	螺母	Net	M8-8	1
9	06B0006	GB93-87	垫圈	Lock Washer	8	1
10	00B0070	GB5783-86	螺栓	Bolt	M8X45-8.8	1
11	62A0015	ZL50C.13.1-4	拉杆轴	Camshaft		1
12	11A0055	ZL50C.13.1-5	底板	Base Plate		1
13	21A0043	ZL50C.13.1-6	支架	Bracket		1
14	03B0095	GB6170-86	螺母	Net	M16-8	2
15	06B0015	GB93-87	垫圈	Lock Washer	16	2
16	05B0011	ZL50C.13.1-8	夹紧螺杆	Stud Assem.		2
17	10B0023	ZL50C.13.1-9	弹簧	Spring		2
18	10A0075	ZL50C.13.1-10	垫板	Brace		1

30E0050 车架 Frame

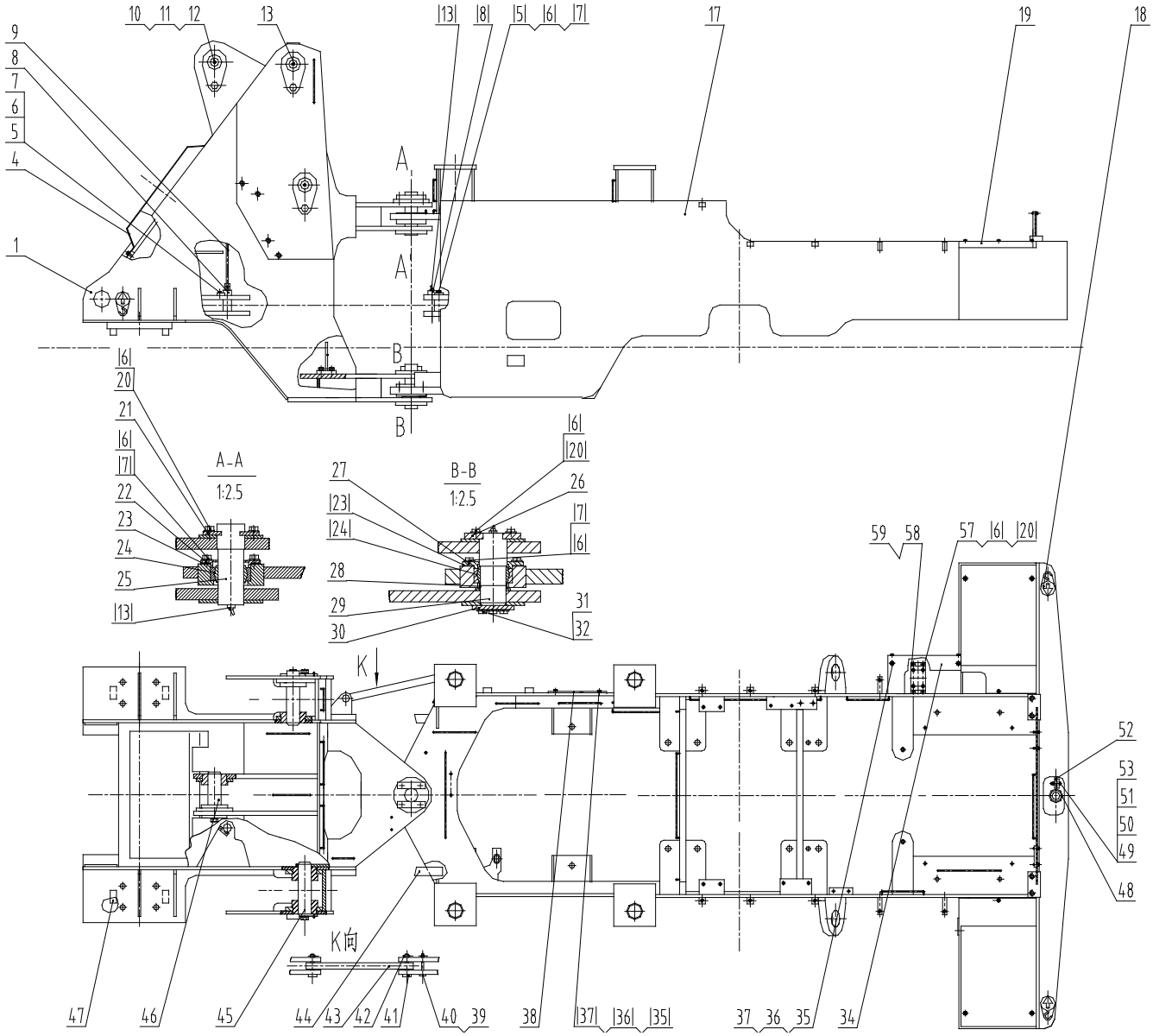

序号 No.	零件号 Part No.	原零件号 Old Part No.	名称 Nomenclature		规格 Size	数量 Q'ty
1	30D0128		前车架	Frame		1
4	43D0187	ZL30.8.2	前罩	Cover		1
5	14A0126	ZL40B.8-2	卡板	Plate		4
6	06B0008	GB93-87	垫圈	Washer	12	36
7	00B0011	GB5783-86	螺栓	Bolt	12×25-8.8-Zn.D	24
8	60A0068	ZL40B.8-6	后转向销	Pin		4
9	00C0147		黄油管路	Tube		1
10	06B0019	GB93-87	垫圈	Washer	20	5
11	00B0055	GB5783-86	螺栓	Bolt	M20×40-8.8-Zn.D	5
12	06B0016	GB97.1-85	垫圈	Washer	20-140HV-Zn.D	5

序号 No.	零件号 Part No.	原零件号 Old Part No.	名称 Nomenclature		规格 Size	数量 Q'ty
13	10B0015	GB1153-89	油杯	Fitting	45°10×1	9
17	30D0096		后车架	Frame		1
18	74A0083	06N4805	起吊指示牌	Brand		4
19	34C0184		电瓶箱附件	Box		1
20	00B0017	GB5783-86	螺栓	Bolt	M12×30-8.8-Zn.D	12
21	14A0161	ZL40B.8-27	档板	Plate		2
22	53A0057	ZL40B.8-26	轴承盖	cover		1
23	57A0053	ZL40B.8-20	调整垫片	Washer		2
24	25B0004	GB304.5-81	关节轴承	Bearing	GE60ES	2
25	60A0186	ZL30.8-1	上铰接销轴	Pin		1
26	14A1172		压板	Plate		2
27	53A0056	ZL40B.8-19	轴承盖	Cover		1
28	56A0060	ZL40B.8-21	垫圈	Washer		1
29	60A0078	ZL40B.8-22A	下铰接销轴	Pin		1
30	56A0172		垫板	Plate		1
31	06B0013	GB93-87	垫圈	Washer	14	3
32	00B0120	GB5786-86	螺栓	Bolt	M14X1.5X30-8.8-Zn.D	3
33	74A0003	ZL50C.8-30	安全标牌	Brand		1
34	21A0914		盖板	Plate		1
35	01B0075	GB5783-86	螺栓	Bolt	M8×20-8.8-Zn.D	12
36	06B0005	GB97.1-85	垫圈	Washer	8-140HV-Zn.D	12
37	06B0006	GB93-87	垫圈	Washer	8	12
38	10A0605		封板	Plate		1
39	60A0178	ZL20.8-22	插销	Pin		1
40	08B0005	GB91-86	销	Pin	4×25	1
41	60A0160	ZL20.8-23	销	Pin	6.3×60	2
42	08B0017	GB91-86	销	Pin		2
43	17A0243	ZL30.8-8	连杆	linker		1
44	18A0210	ZL30.8-9	限位块	Plate		2
45	11D0084	ZL30.8.6	动臂缸销	Pin		4
46	11D0085	ZL30.8.9	转斗缸销	Pin		1
47	17A0884	ZL30.8-10	限位块	Plate		4
48	11D0176		牵引销	Pin		1
49	01B0034	GB5782-86	螺栓	Bolt	M10×40-8.8-Zn.D	1
50	03B0053	GB6170-86	螺母	Nut	M10-8-Zn.D	1
51	55A0028	ZL50C.8-23	管垫	Washer		1
52	14A0027	ZL50C.8-9A	限位板	Plate		1
53	06B0002	GB93-87	垫圈	Washer	10	1
57	06B0007	GB97.1-85	垫圈	Washer	12-140HV-Zn.D	4
58	23A1175		提升支架	Frame		1
59	74A0258		升降提示牌	Prand		1

32E0051 工作装置 Working Implement

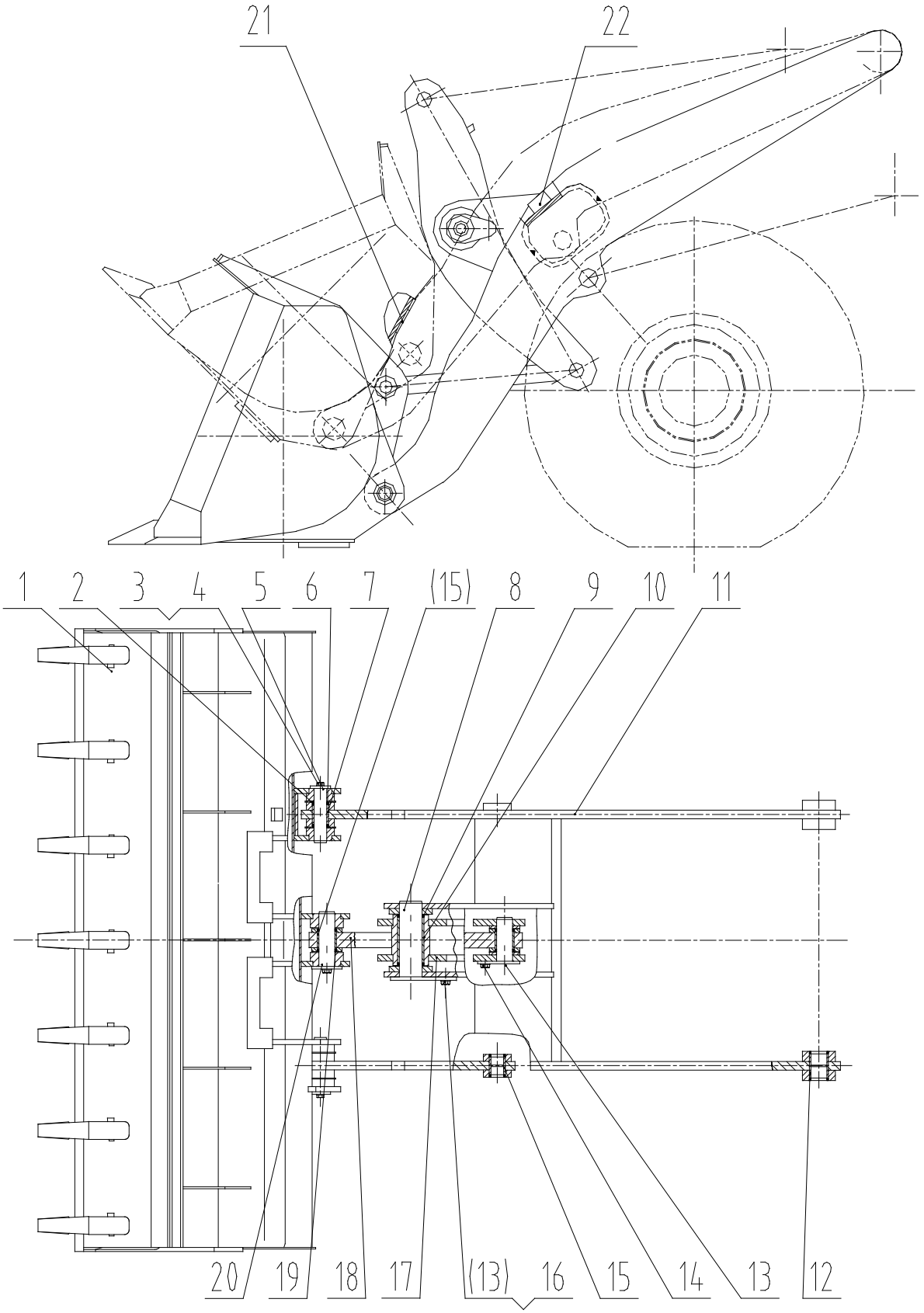

32E0051 工作装置 Working Implement

序号 No.	零件号 Part No.	原零件号 Old Part No.	名称 Nomenclature		规格 Size	数量 Q'ty
1	22D0054	ZL30.11.1	铲斗	Bucket		1
2	56A0095	ZL20.11-1	垫片	Washer		4
3	00B0093	GB5783-86	螺栓	Bolt	M16×30-8.8-Zn.D	2
4	06B0012	GB97.1-85	垫圈 D	Washer	16-140HV-Zn.	2
5	11D0064	ZL30.11.4	斗下销	Pin		2
6	34C0034	ZL20.11.3	密封圈	Seal		4
7	55A0283	ZL30.11-6	衬套	Bushing		2
8	11D0063	ZL30.11.2	摇臂中销	Pin		1
9	35C0003	ZL50C.11.3	密封圈	Seal		2
10	55A0280	ZL30.11-1	摇臂轴套	Bushing		1
11	21D0060		动臂	Boom		1
12	55A0282	ZL30.11-3	衬套	Bushing		2
13	10B0031	GB1153-89	油杯	Fitting		6
14	00B0055	GB5783-86	螺栓	Bolt	M20×40-8.8-Zn.D	3
15	55A0281	ZL30.11-2	衬套	Bushing		4
16	06B0016	GB97.1-85	垫圈	Washer	20-140HV-Zn.D	4
17	21D0035		摇臂	Arm		1
18	16D0073	ZL30.11.7	拉杆	Stick		1
19	35C0013	ZL50C.11.10	密封圈	Seal		14
20	11D0065	ZL30.11.5	拉杆销	Pin		3
21	15A0269	ZL30.11-13	限位块	Plate		2
22	18A0208	ZL30.11.3A-2	限位块	Plate		1

43E0008 脚蹬总成 Foot Step Assembly

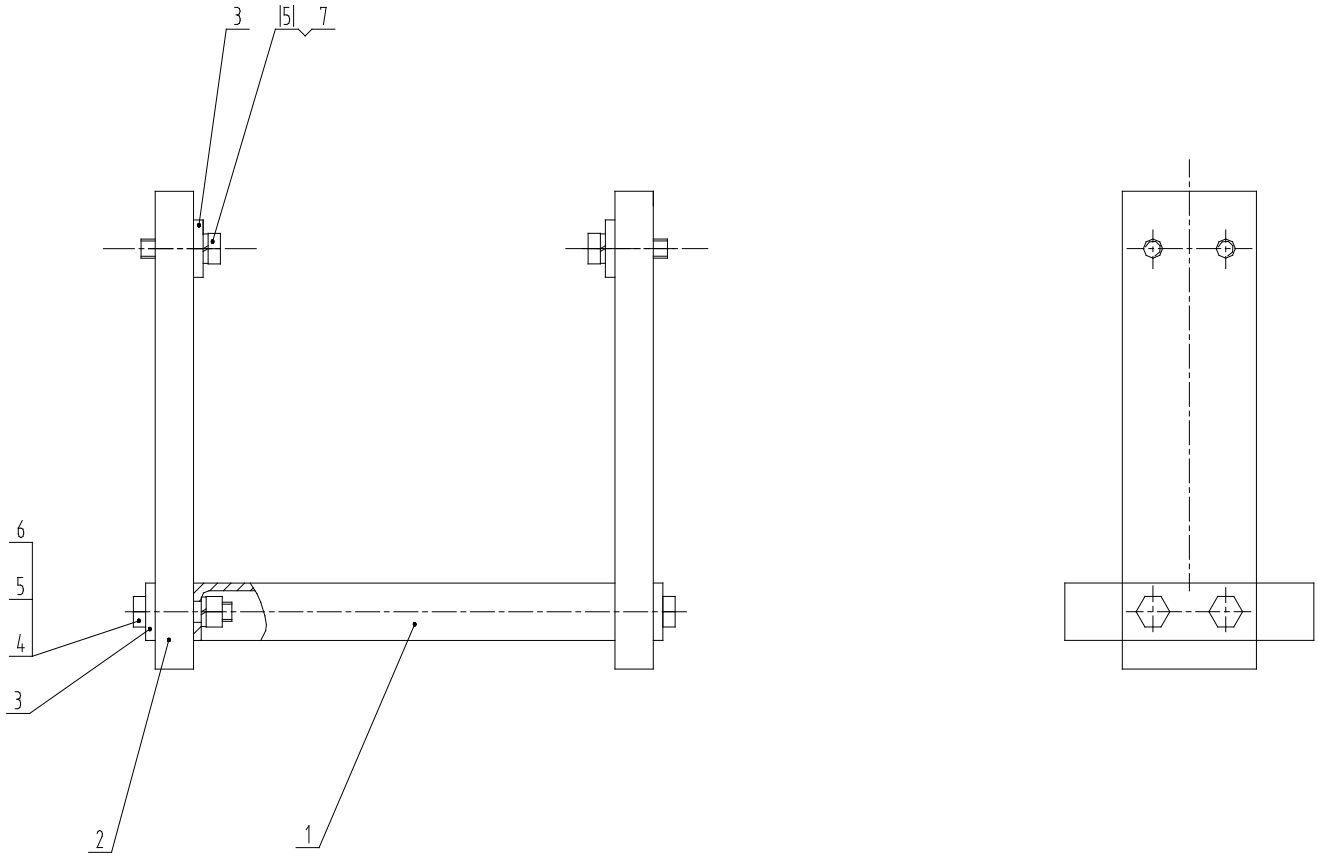

43E0008 脚蹬总成 Foot Step Assembly

序号 No.	零件号 Part No.	原零件号 Old Part No.	名称 Nomenclature	规格 Size	数量 Q'ty
1	21A0288		脚踏 foot step		1
2	84A0157		胶带 adhesive tape		2
3	11A0470		夹板 plywood		4
4	00B0048	GB5783-86	螺栓 bolt	M10×45-8.8-Zn.D	4
5	06B0002	GB93-87	垫圈 washer	10	8
6	03B0053	GB6170-86	螺母 nut	M10-8-Zn.D	4
7	00B0002	GB5783-86	螺栓 bolt	M10×35-8.8-Zn.D	4

41E0006 驾驶室总成 Cab Group

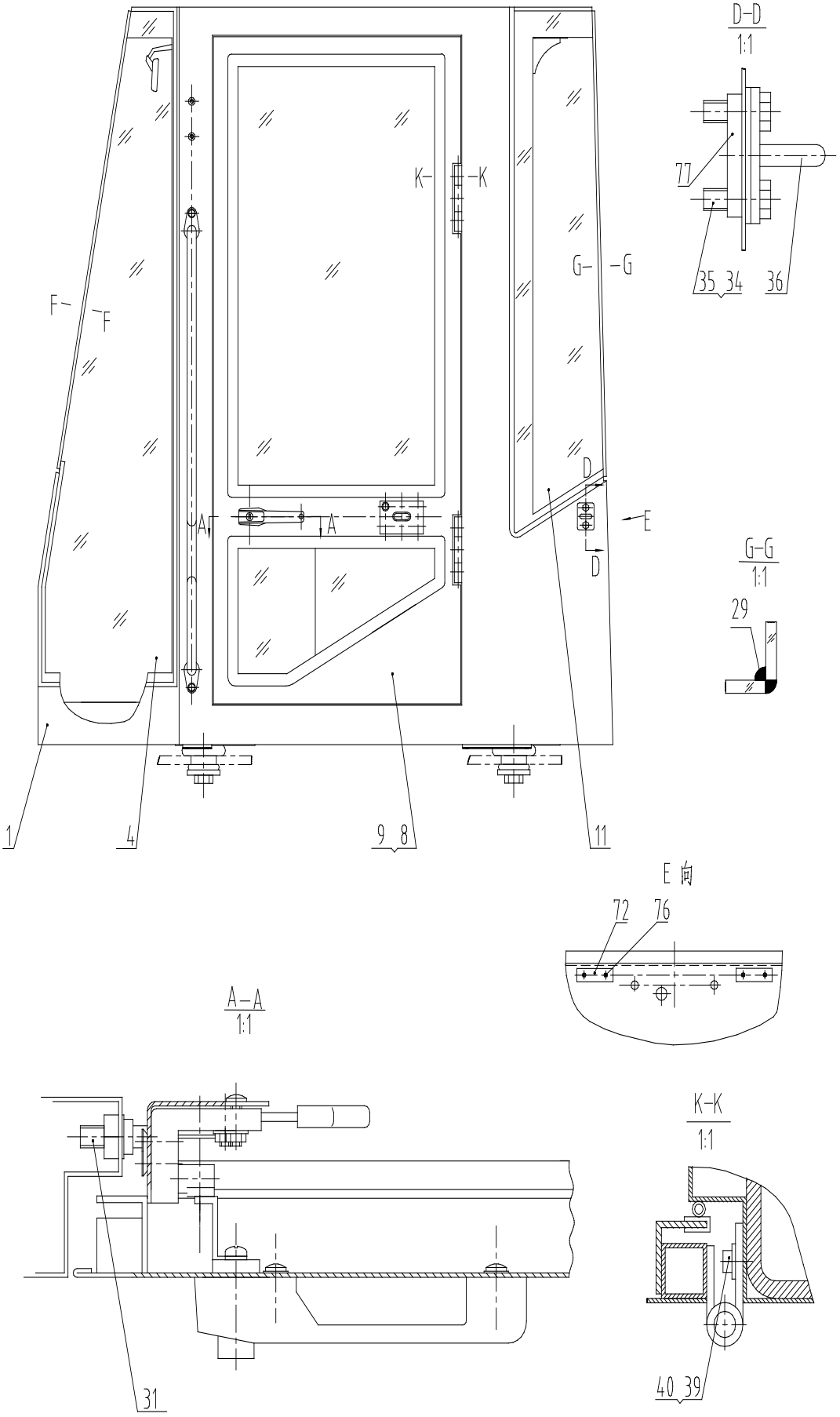

41E0006　驾驶室总成　Cab Group

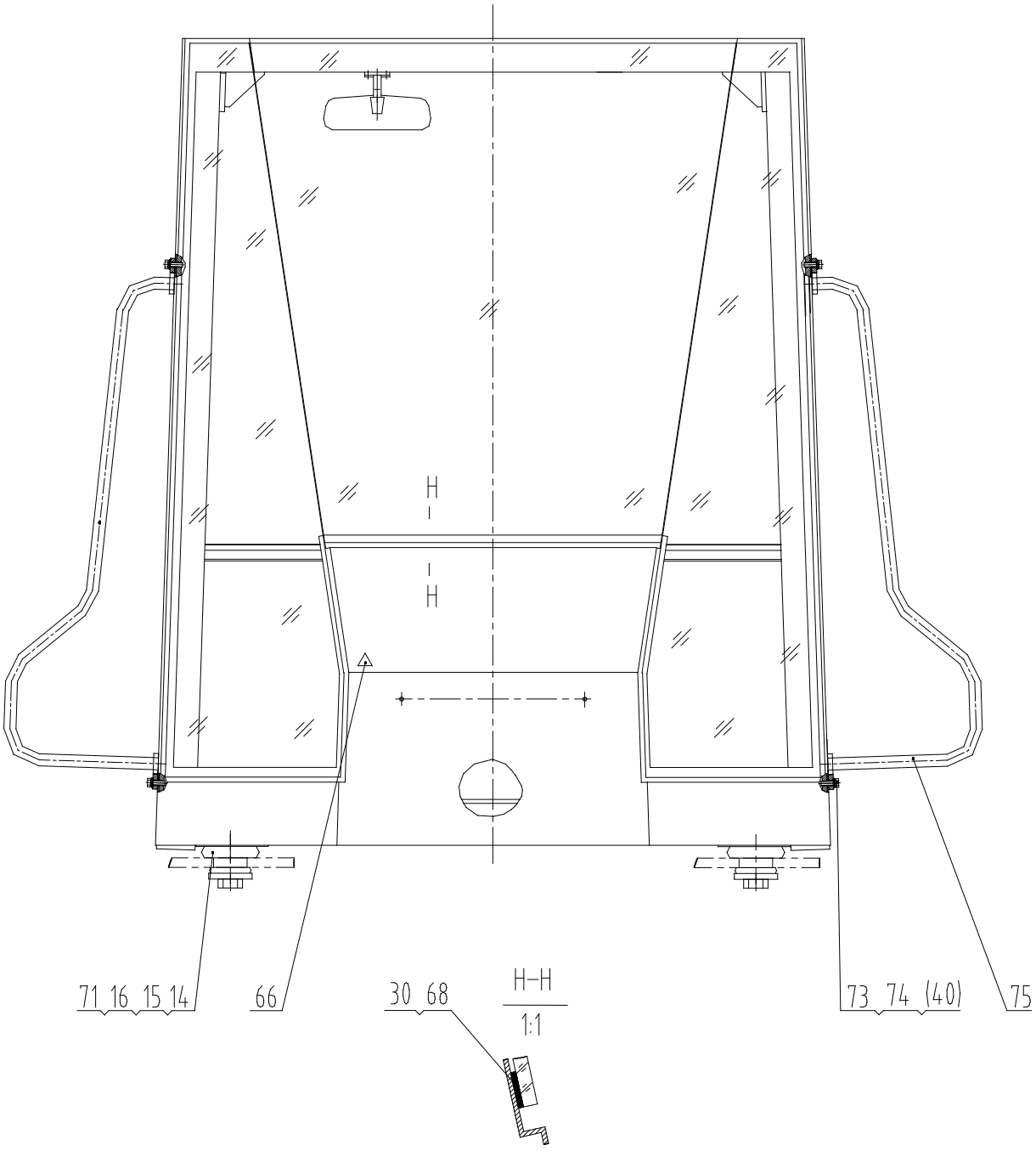

41E0006 驾驶室总成 Cab Group

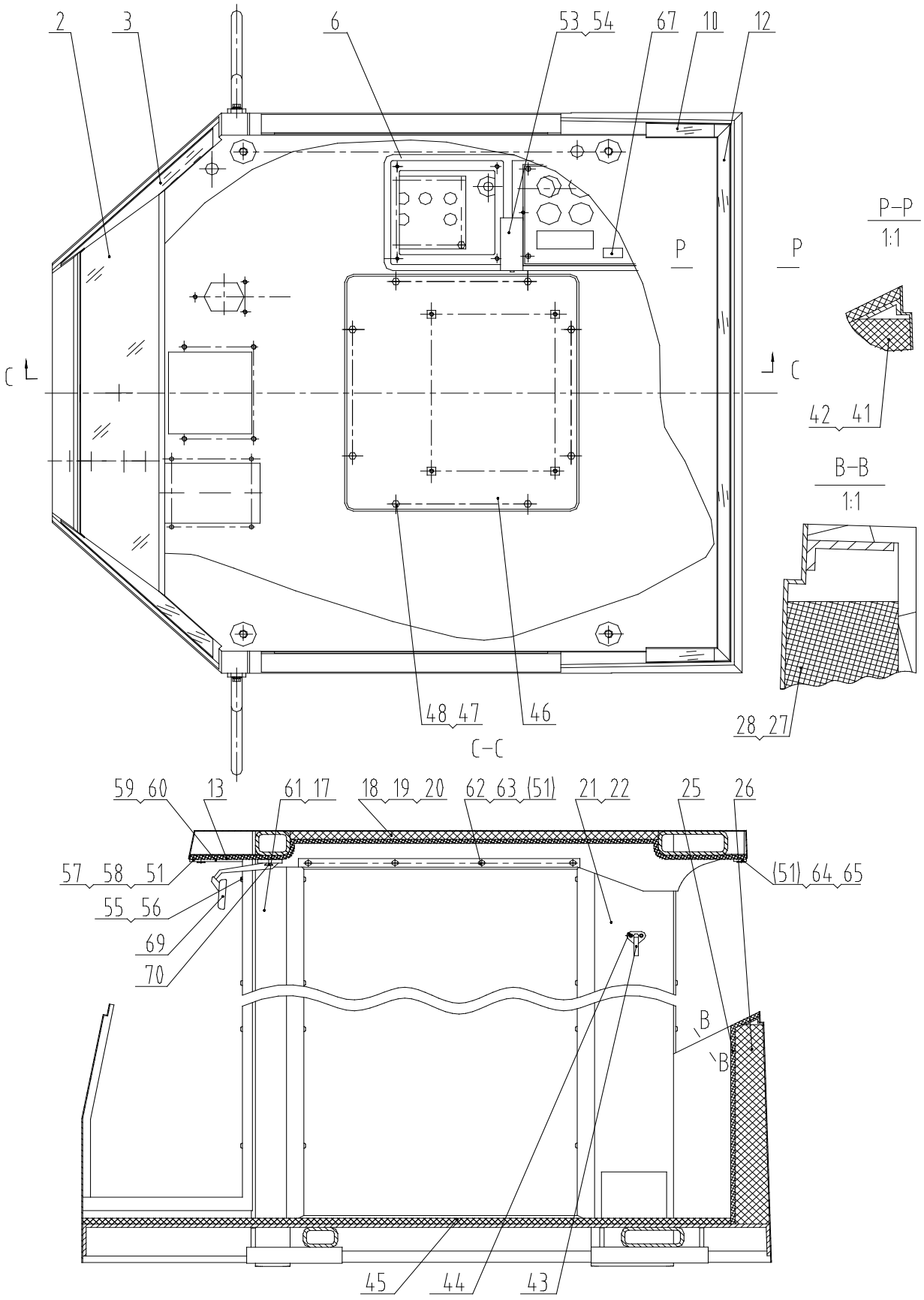

41E0006 驾驶室总成 Cab Group

序号 No.	零件号 Part No.	原零件号 Old Part No.	名称 Nomenclature		规格 Size	数量 Q'ty
1	23D0275		驾驶室	Cap Assembly		1
2	87A0024		前玻璃	Glass		1
3	87A0026		右前侧玻璃	Glass		1
4	87A0025		左前侧玻璃	Glass		1
5						
6	47C0108		控制箱总成	Control Box		1
8	47C0063		左门	Door Group		1
9	47C0064		右门	Door Group		1
10	87A0027		右后侧玻璃	Glass		1
11	87A0023		左后侧玻璃	Glass		1
12	87A0022		后玻璃	Glass		1
13	85A0117		顶内饰件	Garnishry		1
14	35C0156		上减震器	Rubber Pad		4
15	56A0209		垫圈	Washer		4
16	01B0150	GB5782-86	螺栓	Bolt	M30×120-8.8-Zn.D	4
17	85A0112		前右立柱内饰件	Garnishry		1
18	88A0119		顶隔热板	Insulator		2
19	85A0093		左顶隔热板	Insulator		1
20	85A0094		右顶隔热板	Insulator		1
21	85A0113		后右立柱内饰件	Garnishry		1
22	85A0114		后左立柱内饰件	Garnishry		1
25	34C0146		后内饰件	Garnishry		1
26	88A0114		后隔热板	Insulator		1
27	88A0118		左侧隔热板	Insulator		1
28	88A0117		右侧隔热板	Insulator		1
29	85A0044		玻璃胶	Glue		1
30	42B0005		西卡玻璃胶	Glue	Sikaflex-255Extra	1
31	88A0128		NBS502门锁锁扣	Lockpin		2
34	00B0007	GB5783-86	螺栓	Bolt	M8×16-8.8-Zn.D	4
35	06B0005	GB97.1-85	垫圈	Washer	8-140HV-Zn.D	4
36	88A0164		NBS510定位锁锁扣	Lockpin		2
39	00B0012	GB5783-86	螺栓	Bolt	M10×25-8.8-Zn.D	12
40	06B0001	GB97.1-85	垫圈	Washer	10-140HV-Zn.D	16
41	88A0116		左后隔热板	Insulator		1
42	88A0115		右后隔热板	Insulator		1
43	85A0046		衣钩	Clothes Hood		1
44	04B0005	GB818-85	螺钉	Screw	M6×20-4.8-Zn.D	6
45	82A0131		地板胶	Rubber		1
46	36D0079		后盖	Rear Cover		1
47	06B0003	GB93-87	垫圈	Washer	6	8
48	00B0010	GB5783-86	螺栓	Bolt	M6×20-8.8-Zn.D	8
51	04B0259	GB846-85	螺钉	Screw	ST3.5×16-C-H	22
52	42B0004		西卡底涂剂	Glue	Sika-Primer-206G+P	1
53	47C0109		手垫架	Support		1

序号 No.	零件号 Part No.	原零件号 Old Part No.	名称 Nomenclature		规格 Size	数量 Q'ty
54	47C0107		手垫架	Support		1
55	85A0118		膨胀钉	Nail		50
56	85A0119		膨胀钉	Nail		50
57	88A0216		压条（一）	Impaction		1
58	81A0068		橡胶压条（一）	Impaction		1
59	88A0217		压条（二）	Impaction		1
60	88A0218		压条（三）	Impaction		1
61	85A0111		前左立柱内饰件	Garnishry		1
62	88A0219		压条（四）	Impaction		2
63	81A0069		橡胶压条（二）	Impaction		2
64	88A0220		压条（五）	Impaction		1
65	81A0070		橡胶压条（三）	Impaction		1
68	82A0168		橡胶限位块	Rubber		1
69	47C0117		后视镜	Mirror	CH6350	1
70	04B0099	GB818-85	螺钉	Screw	M4×16-4.8-Zn.D	2
71	35C0157		下减震器	Rubber Pad		4
72	17B0046		橡胶垫	Rubber		2
73	00B0019	GB5783-86	螺栓	Bolt	M10×30-8.8-Zn.D	4
74	06B0002	GB93-87	垫圈	Washer	10	4
75	41D0085		扶手	Rider		2
76	04B0075	GB68-85	螺钉	Screw	M6×16-4.8-Zn.D	4
77	13A0476		螺母块	Nut		2

43E0058　左扶梯　Ladder

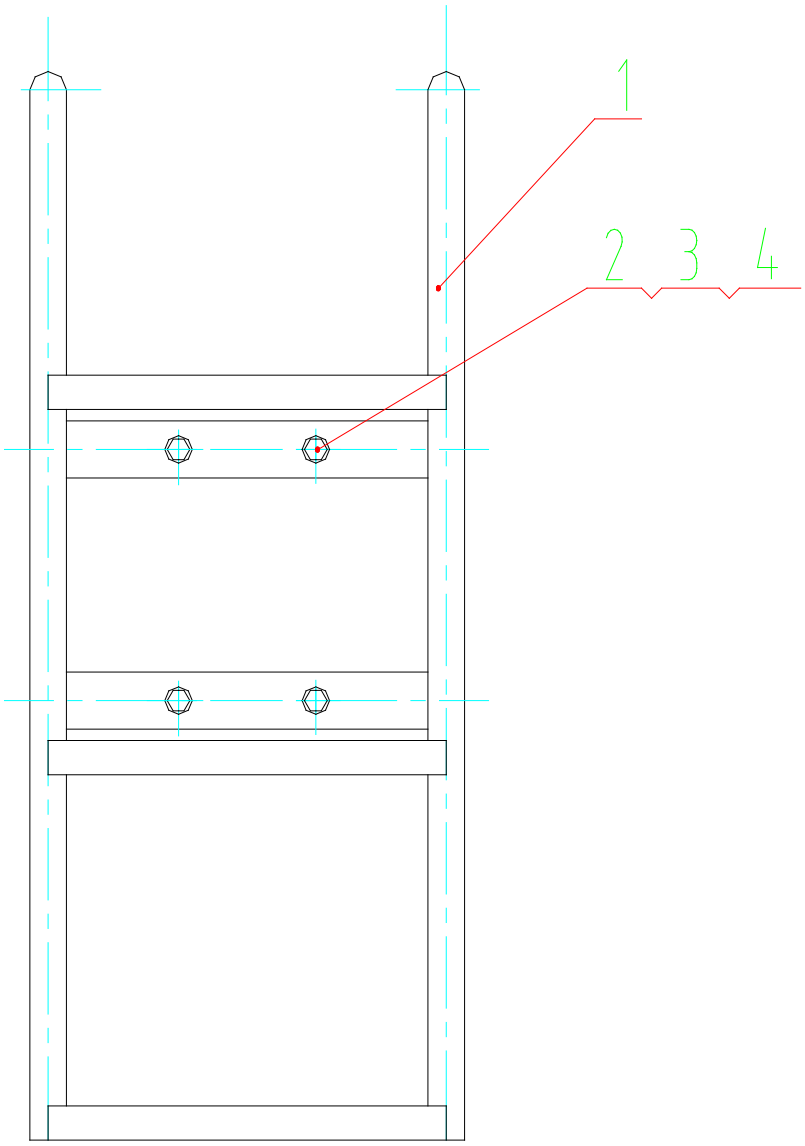

序号 No.	零件号 Part No.	原零件号 Old Part No.	名称 Nomenclature		规格 Size	数量 Q'ty
1	41D0061		左扶梯	Ladder		1
2	00B0017	GB5783-86	螺栓	Bolt	M12×30-8.8-Zn.D	4
3	06B0007	GB97.1-85	垫圈	Washer	12-140HV-Zn.D	4
4	06B0008	GB93-87	垫圈	Lock Washer	12	4

43E0005　右扶梯总成　Ladder AS(R.H.)

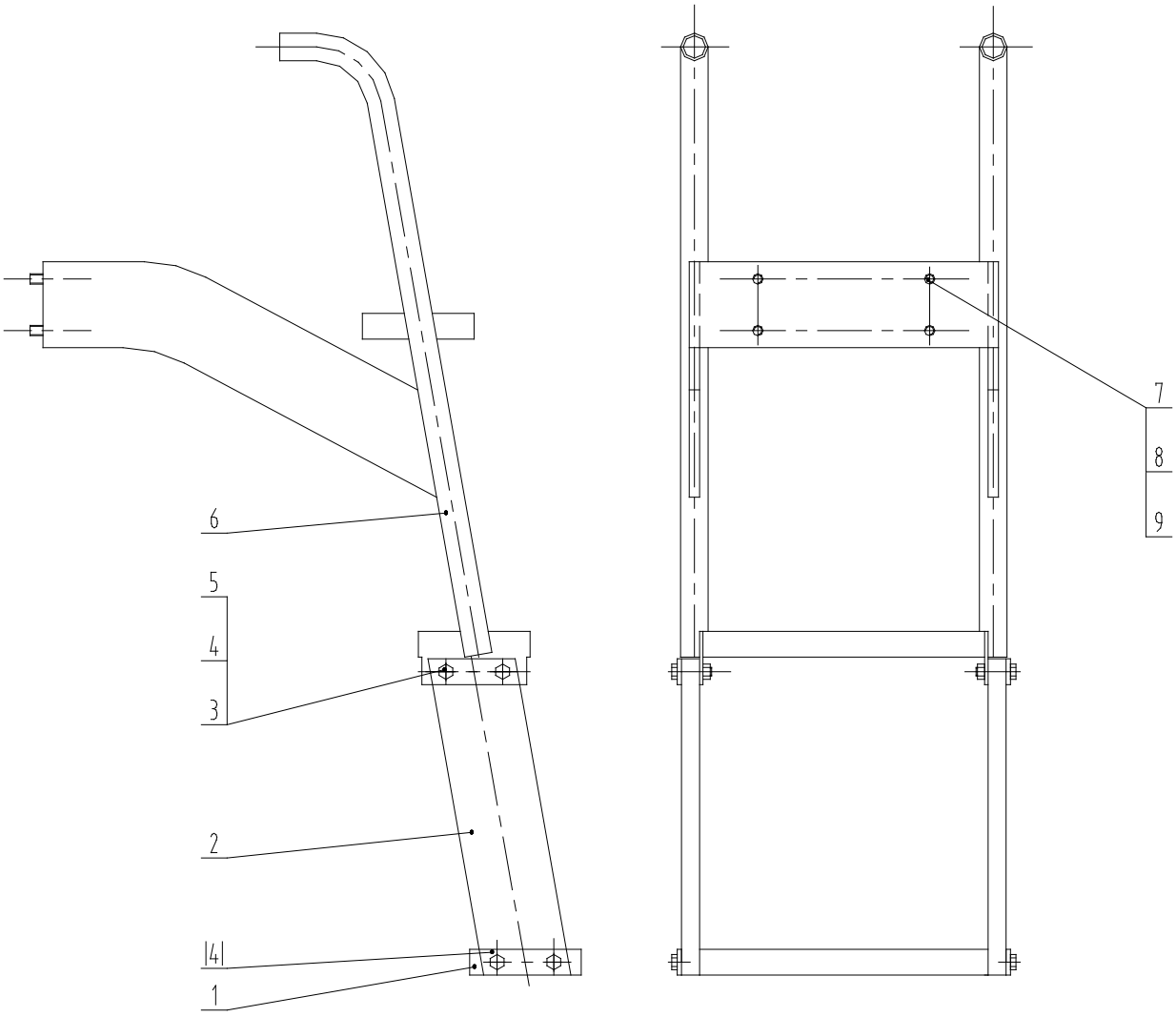

序号 No.	零件号 Part No.	原零件号 Old Part No.	名称 Nomenclature		规格 Size	数量 Q'ty
1	21A0276		脚踏	Step		1
2	84A0156		胶带	Belt		2
3	00B0029	GB5783-86	螺栓	Bolt	M10×40-8.8-Zn.D	8
4	11A0402		夹板	Plate		4
5	03B0053	GB6170-86	螺母	Washer	M10-8-Zn.D	8
6	41D0038		右扶梯	Ladder(R.H.)		1
7	00B0035	GB5783-86	螺栓	Bolt	M12×35-8.8-Zn.D	4
8	06B0008	GB93-87	垫圈	Washer	12	4
9	06B0007	GB97.1-85	垫圈	Washer	12-140HV- Zn.D	4

44E0061 围板总成 Platform AS

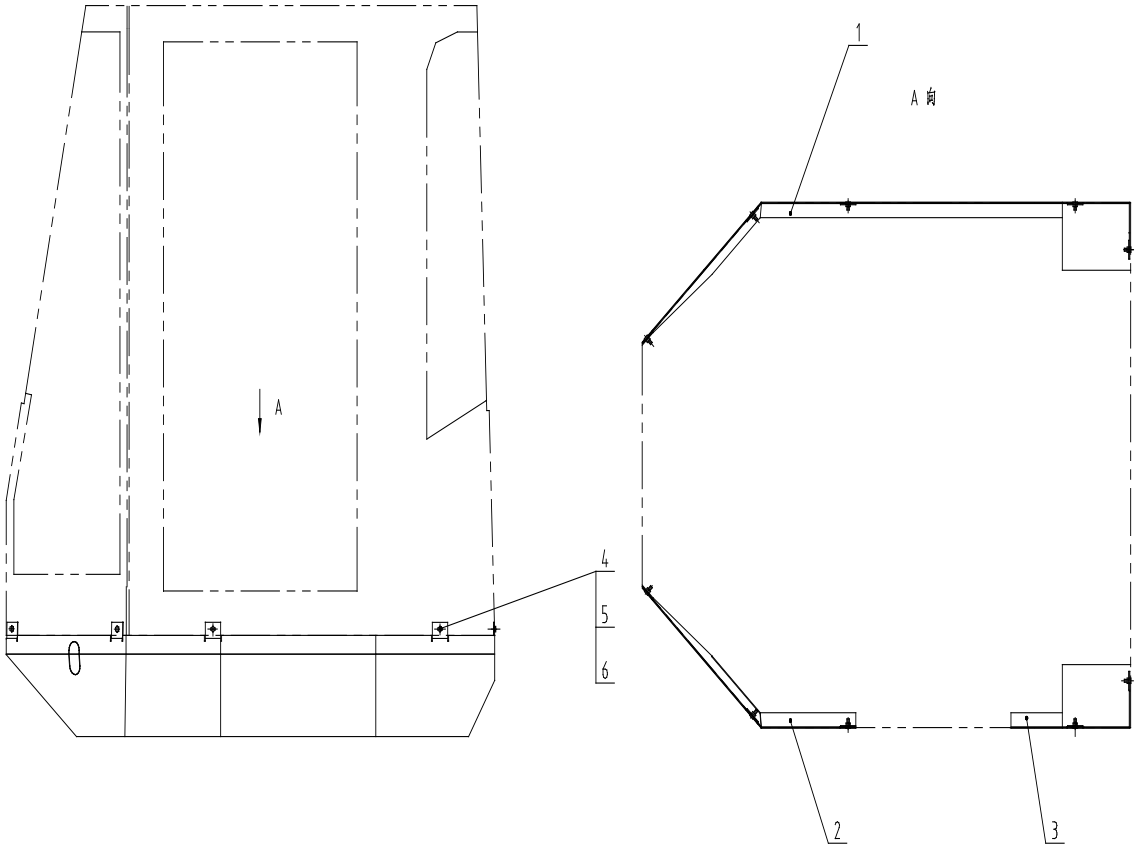

序号 No.	零件号 Part No.	原零件号 Old Part No.	名称 Nomenclature		规格 Size	数量 Q'ty
1	35D0048		右围板	Retaining Plate(R.H.)		1
2	35D0046		左前围板	Retaining plate(L.H.)		1
3	35D0047		左后围板	Retaining plate (L.H.)		1
4	01B0015	GB5783-86	螺栓	Bolt	M8X20-8.8-Zn.D	10
5	06B0006	GB93-87	垫圈	Washer	8	10
6	06B0005	GB97.1-85	垫圈	Washer	8-140HV-Zn.D	10

43E0061 前挡泥板总成 Front Fender

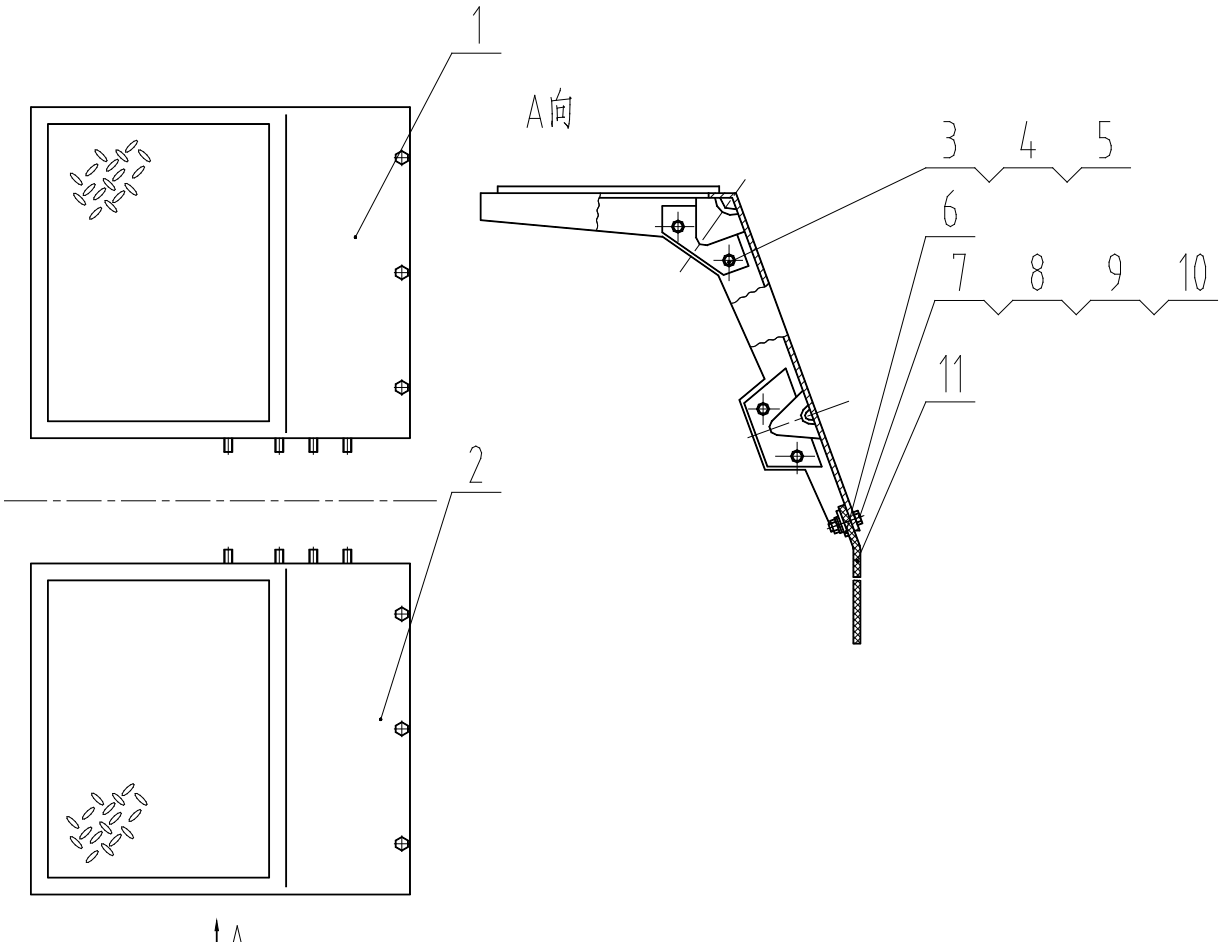

序号 No.	零件号 Part No.	原零件号 Old Part No.	名称 Nomenclature	规格 Size	数量 Q'ty
1	40D0112		左前挡泥板 Plate		1
2	40D0113		右前挡泥板 Plate		1
3	06B0013	GB93-87	垫圈 Washer	14	8
4	06B0009	GB97.1-85	垫圈 Washer	14-140HV-Zn.D	8
5	00B0025	GB5783-86	螺栓 Bolt	M14x35-8.8-Zn.D	8
6	10A0690		垫板 Plate		2
7	00B0085	GB5783-86	螺栓 Bolt	M8x25-8.8-Zn.D	6
8	06B0006	GB93-87	垫圈 Washer	8	6
9	06B0005	GB97.1-85	垫圈 Washer	8-140HV-Zn.D	6
10	03B0021	GB6170-86	螺母 Nut	M8	6
11	82A0141		橡胶板 Plate	B5-1H6Hh	2

43E0002 后右挡泥板总成 Fender

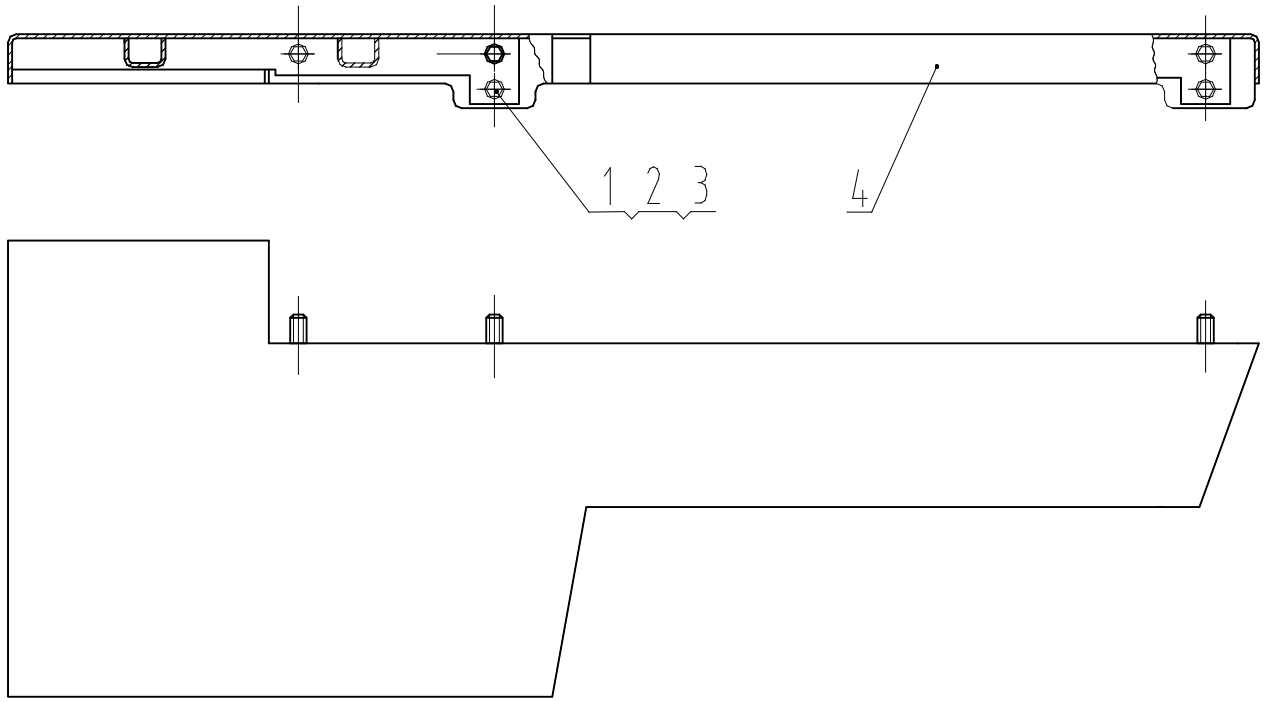

序号 No.	零件号 Part No.	原零件号 Old Part No.	名称 Nomenclature		规格 Size	数量 Q'ty
1	00B0048	GB5783-86	螺栓	Bolt	M10×45-8.8-Zn.D	5
2	06B0001	GB97.1-85	垫圈	Washer	10-140HV- Zn.D	5
3	06B0002	GB93-87	垫圈	Washer	10	5
4	40D0038		后右挡泥板	Fender		1

43E0059 后左挡泥板总成 Fender

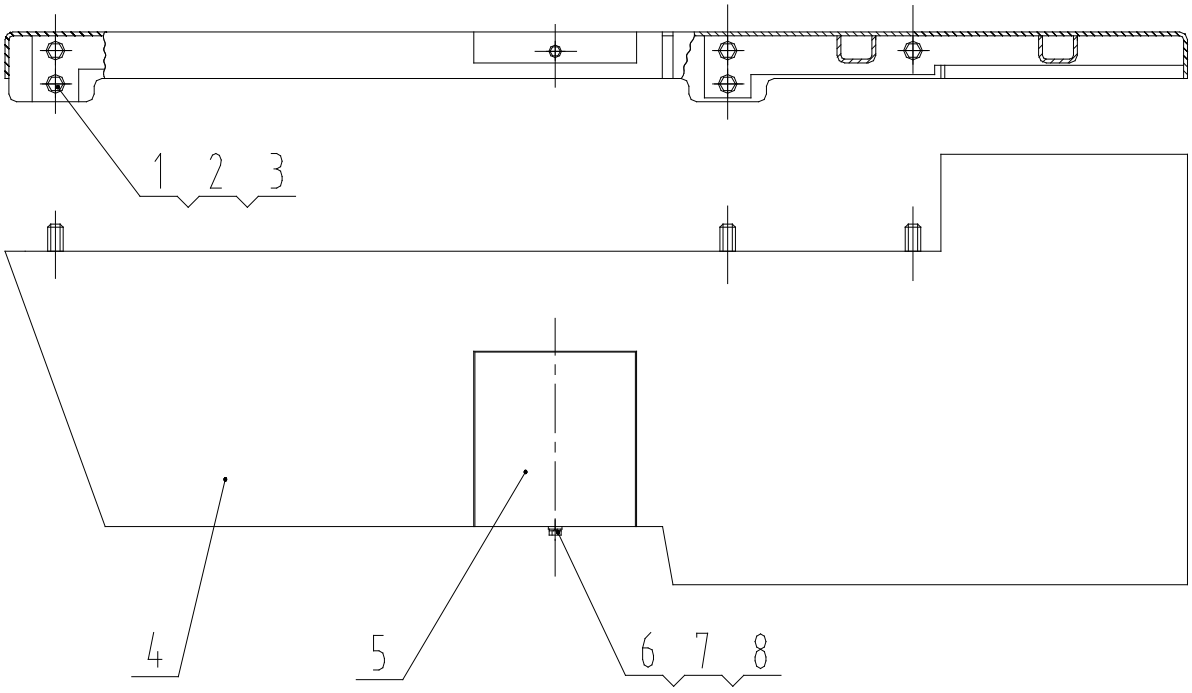

序号 No.	零件号 Part No.	原零件号 Old Part No.	名称 Nomenclature		规格 Size	数量 Q'ty
1	00B0048	GB5783-86	螺栓	Bolt	M10×45-8.8- Zn.D	5
2	06B0001	GB97.1-85	垫圈	Washer	10-140HV- Zn.D	5
3	06B0002	GB93-87	垫圈	Washer	10	5
4	40D0090		后左挡泥板	Fender		1
5	36d0158		加油门	Cover board		1
6	00B0020	GB5783-86	螺栓	Bolt	M8×30-8.8- Zn.D	1
7	06B0005	GB97.1-85	垫圈	Washer	8-140HV- Zn.D	1
8	06B0006	GB93-87	垫圈	Washer	8	1

46E0002 座椅总成 Chair Group

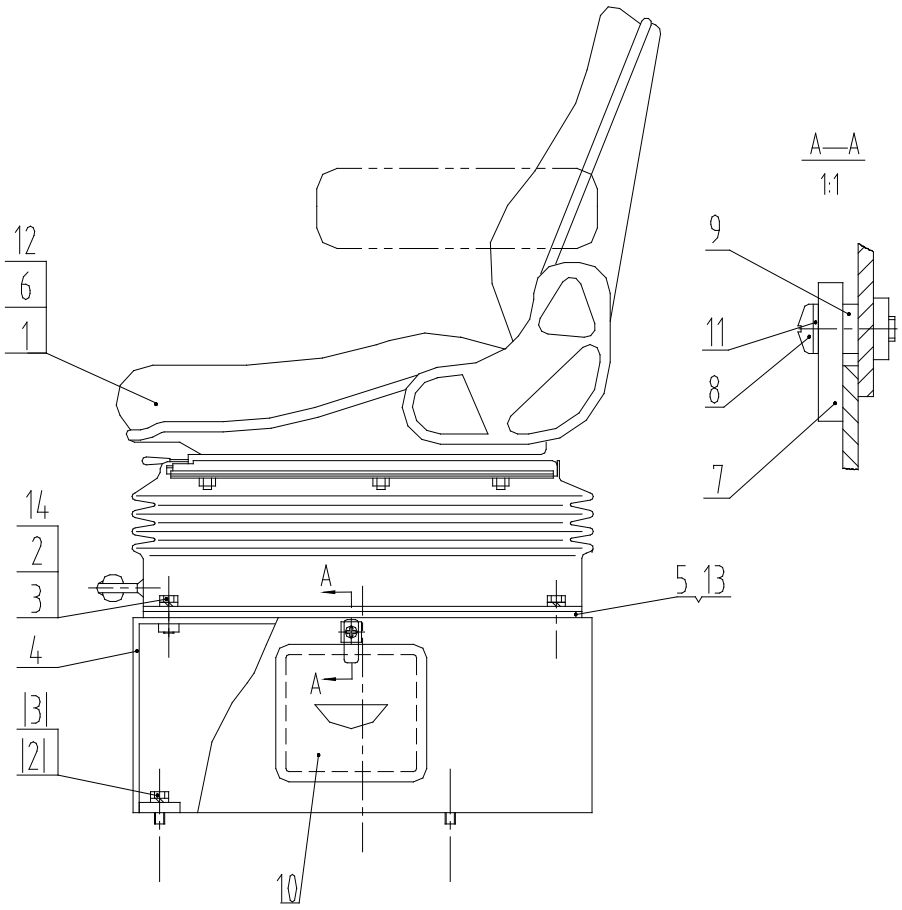

序号 No.	零件号 Part No.	原零件号 Old Part No.	名称 Nomenclature		规格 Size	数量 Q'ty
1	47C0090	LT02	司机椅	Chair		1
2	00B0336	GB5783-86	螺栓	Bolt	M8x25-8.8-Zn.D(黑色)	8
3	06B0006	GB93-87	垫圈	Washer	8	8
4	00D0267		支架	Bracket		1
5	11A0220		板	Plate		1
6	47C0036	DS44/1HB	司机椅	Chair		1
7	13A0398		板	Plate		1
8	04B0257	GB818-85	螺钉	Bolt	M8x25-4.8Zn.D(黑色)	1
9	26A0096		套	Ring		1
10	37C0011		工具箱	Toolbox		1
11	06B0218	GB97.1-85	垫圈	Washer	8-140HV-Zn.D（黑色）	1
12	47C0114	DS85H/90	司机椅	Chair		1
13	11A0769		板	Plate		1
14	06B0250	GB96-85	垫圈	Washer	8-140HV-Zn.D（黑色）	1

41E0012　驾驶室护盖　Cab Cover

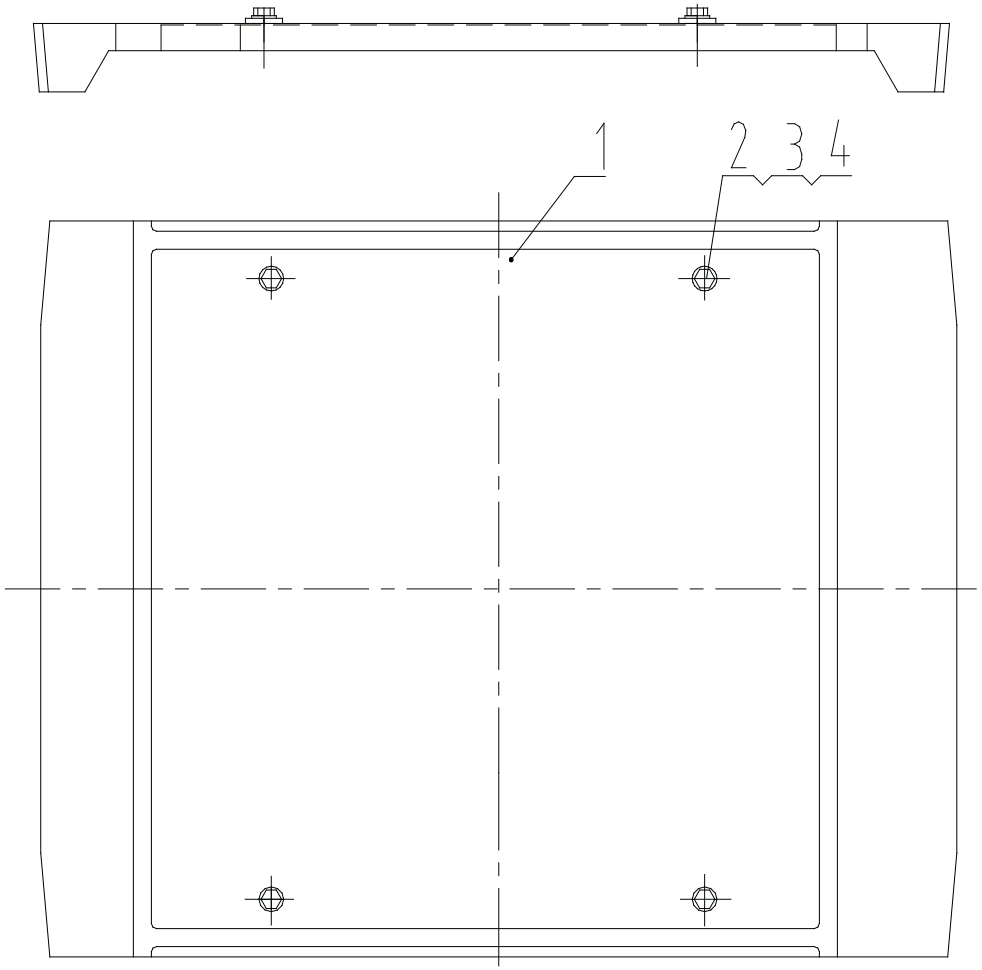

序号 No.	零件号 Part No.	原零件号 Old Part No.	名称 Nomenclature		规格 Size	数量 Q'ty
1	34C0059		护盖	Cover		1
2	00B0059	GB5783-86	螺栓	Bolt	M16×35-8.8-Zn.D	4
3	06B0012	GB97.1-85	垫圈	Washer	16-140HV-Zn.D	4
4	81A0063		胶垫	Rubber		4

41E0030 后视镜总成 Mirror AS

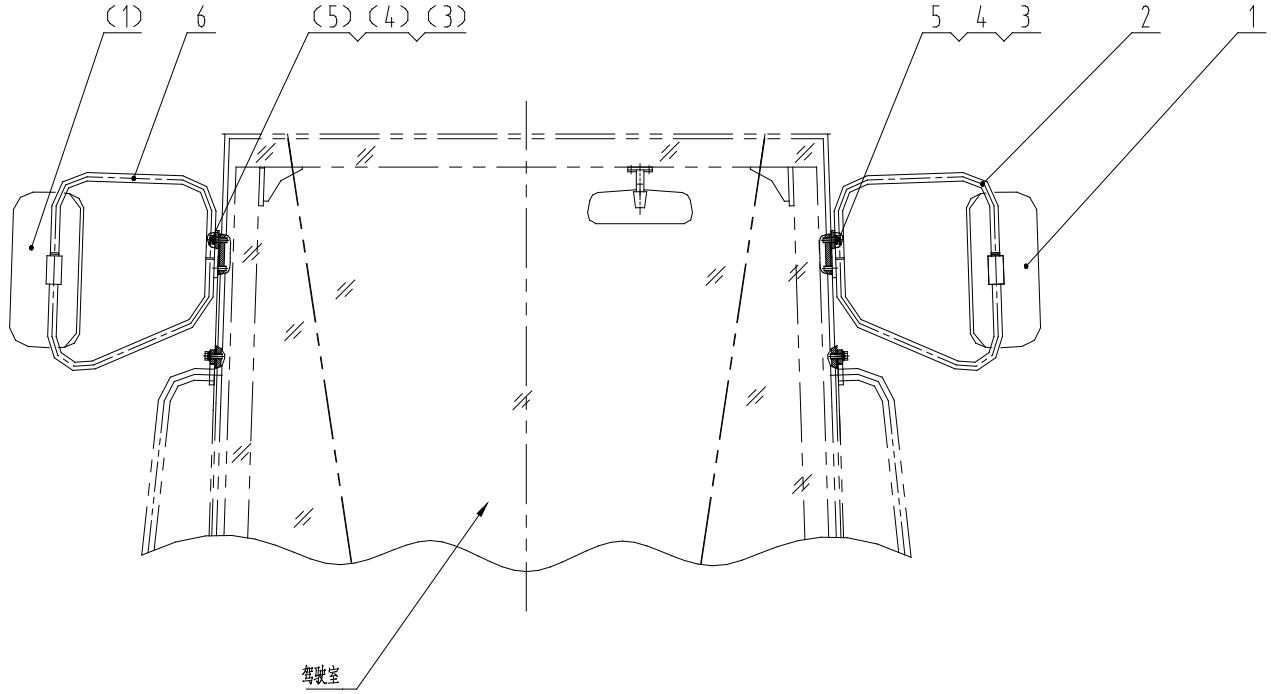

序号 No.	零件号 Part No.	原零件号 Old Part No.	名称 Nomenclature		规格 Size	数量 Q'ty
1	47C0110		后视镜	Mirror	40-7030	2
2	23D0322		左后视镜支架	Bracket		1
3	00B0019	GB5783-86	螺栓	Bolt	M10X30-8.8-Zn.D	4
4	06B0001	GB97.1-85	垫圈	Washer	10-140HV- Zn.D	4
5	06B0002	GB93-87	垫圈	Washer	10	4
6	23D0323		右后视镜支架	Bracket		1

44E0062 发动机罩总成 Engine Hood Assembly

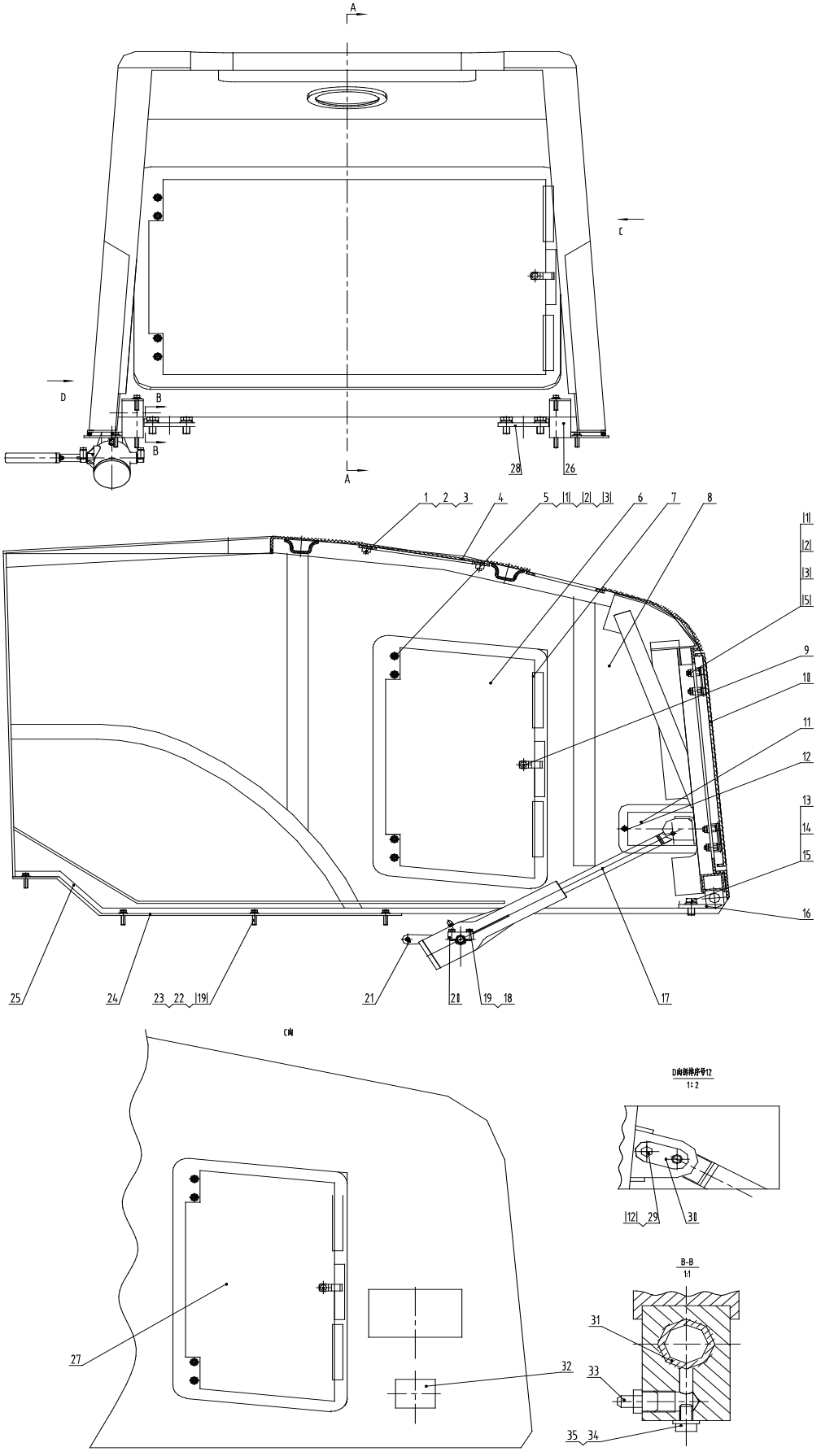

44E0062 发动机罩总成 Engine Hood Assembly

序号 No.	零件号 Part No.	原零件号 Old Part No.	名称 Nomenclature		规格 Size	数量 Q'ty
1	03B0053	GB6170-86	螺母	Nut	M10-8-Zn.D	18
2	06B0002	GB93-87	垫圈	Washer	10	18
3	06B0001	GB97.1-85	垫圈	Washer	10-140HV-Zn.D	18
4	37C0048		透风盖	Cap		1
5	00B0012	GB5783-86	螺栓	Bolt	M10×25-8.8-Zn.D	12
6	37C0046		右侧门	Side Hood		1
7	84A0104		缓冲条	Seal		6
8	37C0012		发动机罩	Engine Hood		1
9	48C0045		工具箱锁	Lock		3
10	37C0043		后门	Back Door		1
11	10A0271		耳门盖	Cover		1
12	04B0010	GB67-85	螺钉	Bolt	M6×20-4.8-Zn.D	3
13	00B0059	GB5783-86	螺栓	Bolt	M16×35-8.8-Zn.D	6
14	06B0015	GB93-87	垫圈	Washer	16	6
15	06B0012	GB97.1-85	垫圈	Washer	16-140HV-Zn.D	6
16	11D0267		右支承销	Pin		1
17	24C0034		升降机构	Elevator		1
18	00B0102	GB5783-86	螺栓	Bolt	M8×35-8.8-Zn.D	4
19	06B0006	GB93-87	垫圈	Washer	8	15
20	15A0285		固定块	Block		2
21	24C0100		摇手	Handgrip		1
22	00B0085	GB5783-86	螺栓	Bolt	M8×25-8.8-Zn.D	11
23	06B0086	GB96-85	垫圈	Washer	8-140HV-Zn.D	11
24	21A0953		右围板	Plate		1
25	35C0097		密封条L=6300	Seal		1
26	21A0952		左围板	Plate		1
27	37C0045		左侧门	Side Hood		1
28	11D0268		左支承销	Pin		1
29	06B0003	GB93-87	垫圈	Washer	6	1
30	11D0080		销	Pin		1
31	55A0949		轴套	Bushing		2
32	74A0093	ZL50C.22-7A	提示牌	Plate		1
33	10B0014	GB1152-89	油杯		M10×1	2
34	00B0054	GB5783-86	螺栓	Bolt	M6×10-8.8-Zn.D	2
35	06B0024	GB97.1-85	垫圈	Washer	6-140HV-Zn.D	2

46C0783 压缩机支架 Refrigerant Compressor Bracket

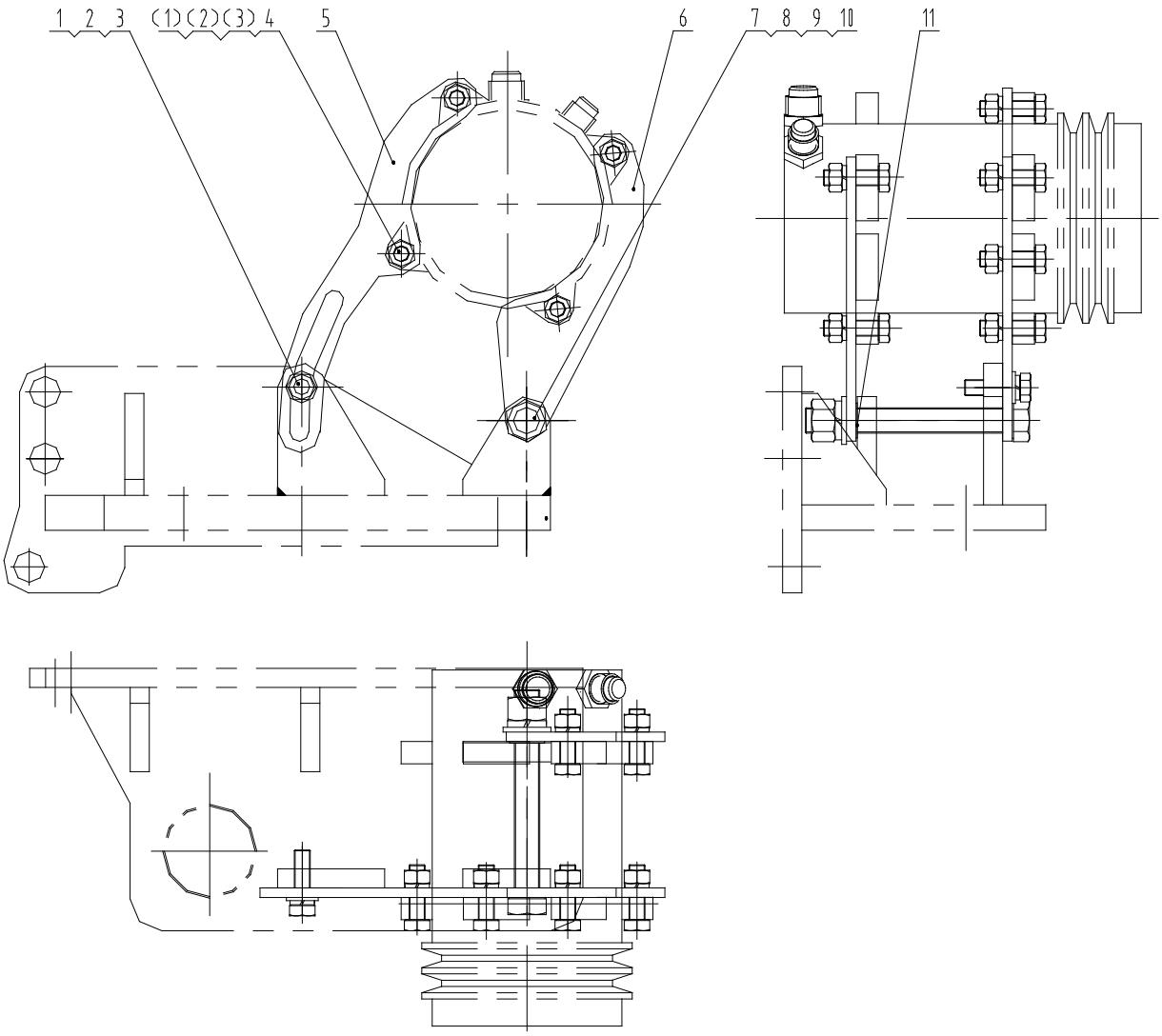

序号 No.	零件号 Part No.	原零件号 Old Part No.	名称 Nomenclature		规格 Size	数量 Q'ty
1	00B0002	GB5783-86	螺栓	Bolt	M10X35-8.8-Zn.D	7
2	06B0002	GB93-87	垫圈	Washer	10	7
3	06B0001	GB97.1-85	垫圈	Washer	10-140HV-Zn.D	1
4	03B0053	GB6170-86	螺母	Nut	M10-8-Zn.D	6
5	12A0483		调节板	Plate		1
6	12A0381		托板	plate		2
7	01B0286	GB5782-86	螺栓	Bolt	M16X110-8.8-Zn.D	1
8	06B0015	GB93-87	垫圈	Washer	16	1
9	03B0095	GB6170-86	螺母	Nut	M16-8-Zn.D	1
10	06B0012	GB97.1-85	垫圈	Washer	16-140HV-Zn.D	1
11	56A0057	ZL50C.15.6A-4	垫片（一）	Pad		9

23E0090　空调系统　Air Conditioner Arrangement

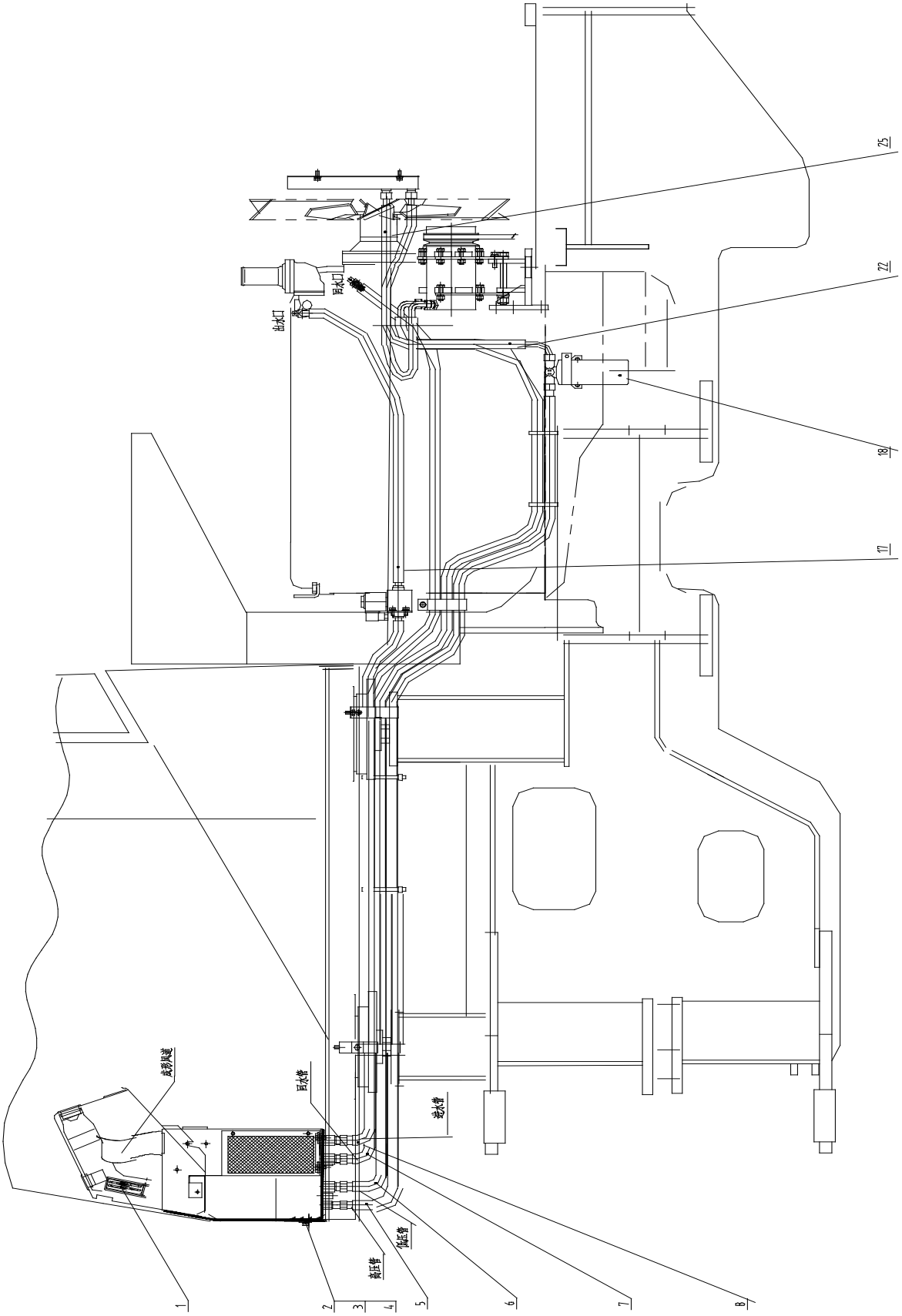

23E0090　空调系统　Air Conditioner Arrangement

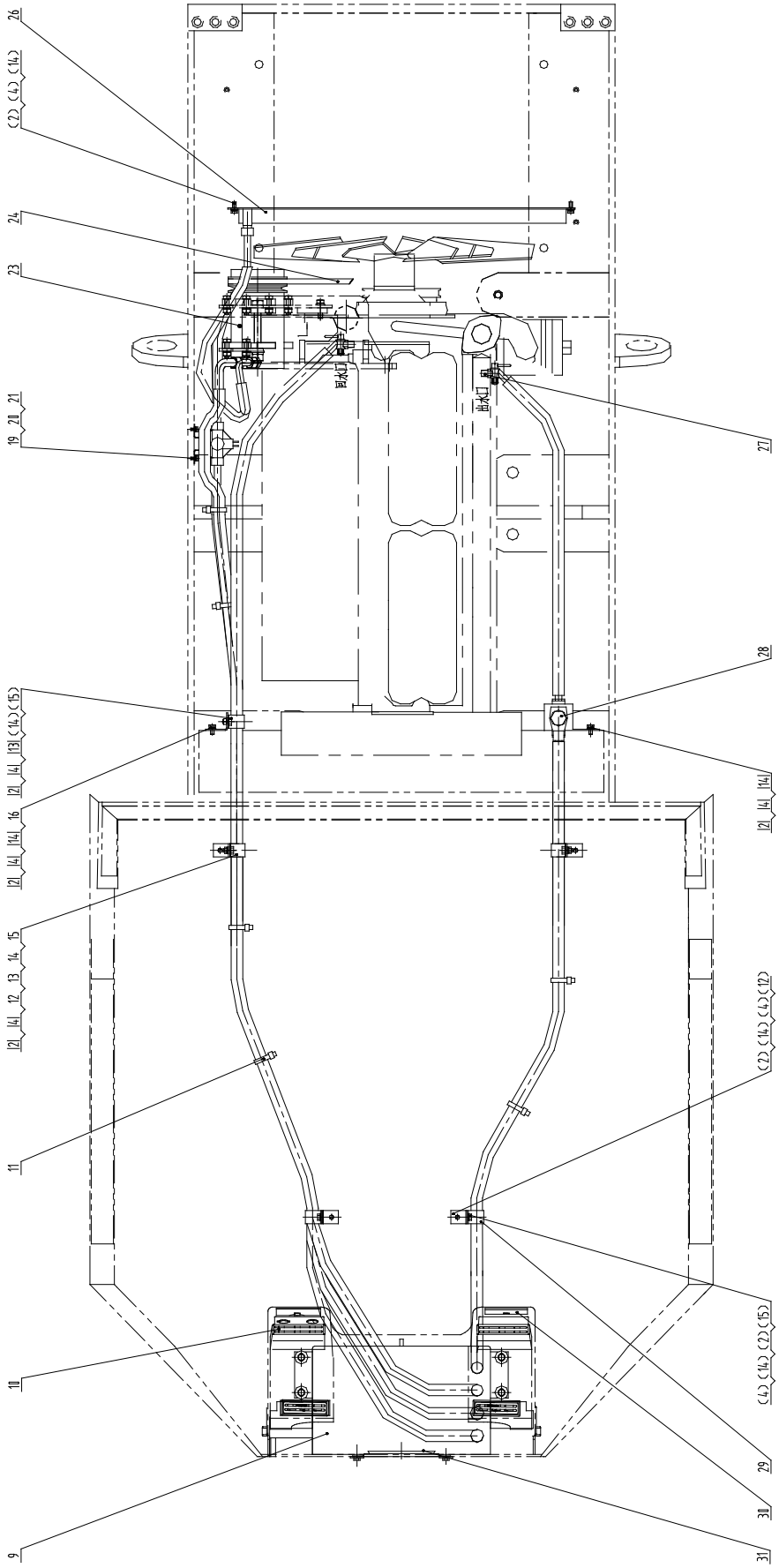

23E0090 空调系统 Air Conditioner Arrangement

序号 No.	零件号 Part No.	原零件号 Old Part No.	名称 Nomenclature		规格 Size	数量 Q'ty
1	86A0084		出风口	Louver		4
2	00B0075	GB5783-86	螺栓	Bolt	M8×20-8.8-Zn.D	27
3	06B0086	GB96-85	垫圈	Washer	8-140HV-Zn.D	10
4	06B0006	GB93-87	垫圈	Washer	8	27
5	46C0823		储液罐至蒸发器管	Hose		1
6	46C0931		蒸发器至压缩机管	Hose		1
7	46C0385		水管	Hose	Φ16	1
8	06C0023		水管	Hose	Φ16	1
9	46C0645		蒸发器总成	Evaporator Assem.		1
10	86A0089		出风口	Louver		2
11	37B0004	ZD200×5	扎带	Locking Cable Ties		8
12	20A1612		弯板	Plate		2
13	09C0127		三管夹	Clamp		3
14	06B0005	GB97.1-85	垫圈	Washer	8-140HV-Zn.D	17
15	03B0021	GB6170-86	螺母	Nut	M8-8-Zn.D	5
16	20A0730		弯板	Plate		1
17	46C0103		水管	Hose	Φ16	1
18	46C0862		储液罐总成	Dryer		1
19	00B0021	GB5783-86	螺栓	Bolt	M6×12-8.8-Zn.D	2
20	06B0003	GB93-87	垫圈	Washer	6	2
21	06B0024	GB97.1-85	垫圈	Washer	6-140HV-Zn.D	2
22	46C0822		冷凝器至储液罐管	Hose		1
23	46C0110	SD-5H14	压缩机	Compressor		1
24	84A0221	17-500	冷气三角皮带	Strap		1
25	46C0930		压缩机至冷凝器管	Hose		1
26	46C0308		冷凝器总成	Condensor Assem.		1
27	46C0486		暖风进水阀	Valve		2
28	46C0824		电磁阀总成（左）	Electromagnetic Valve		1
29	09C0125		单管夹	Clamp		2
30	46C0747	英文版	空调控制面板	Operate Panel		1
31	46C0311		新风过滤罩	Fresh Air Filter		1

46C0783 压缩机支架 Refrigerant Compressor Bracket

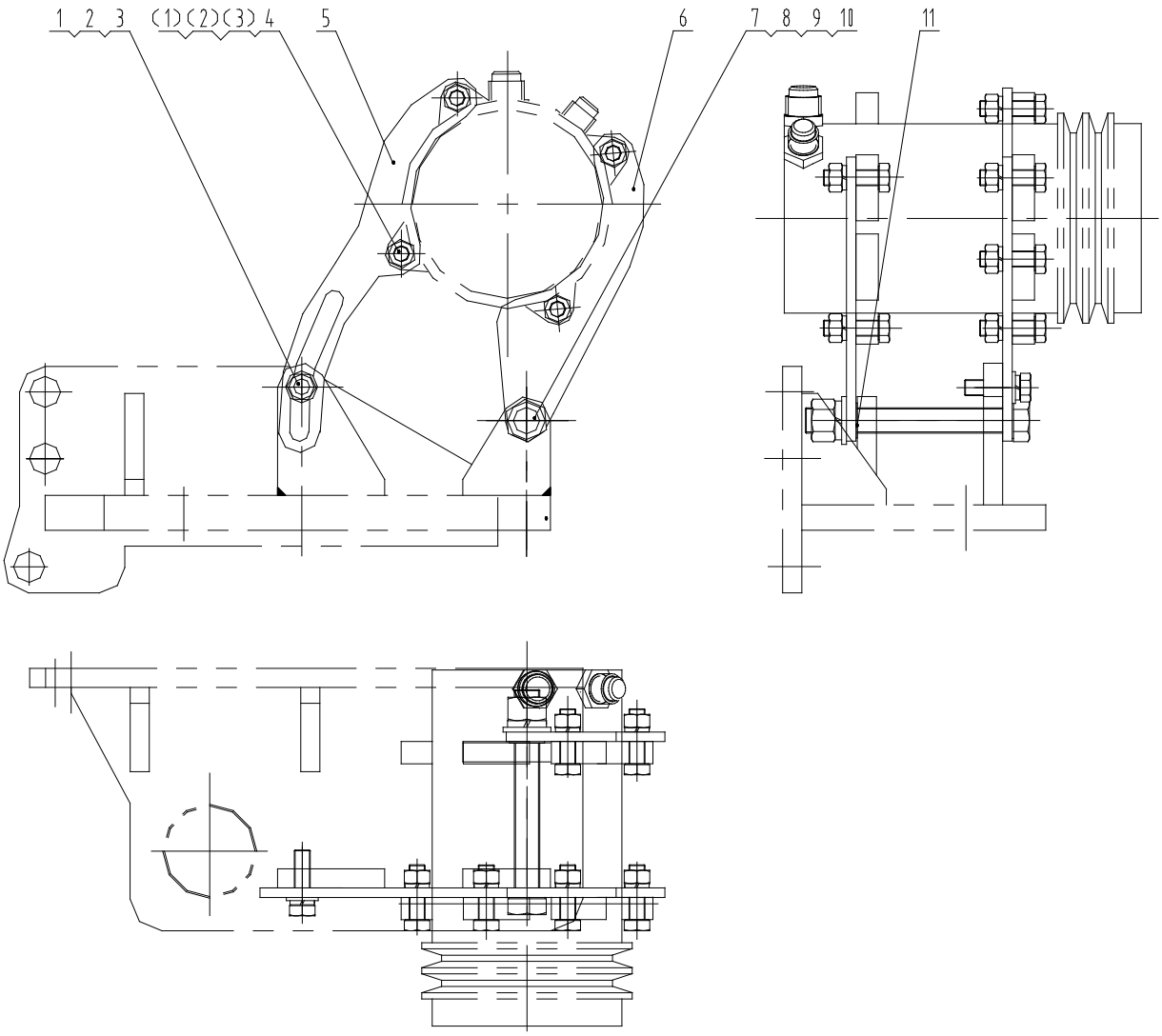

序号 No.	零件号 Part No.	原零件号 Old Part No.	名称 Nomenclature		规格 Size	数量 Q'ty
1	00B0002	GB5783-86	螺栓	Bolt	M10X35-8.8-Zn.D	7
2	06B0002	GB93-87	垫圈	Washer	10	7
3	06B0001	GB97.1-85	垫圈	Washer	10-140HV-Zn.D	1
4	03B0053	GB6170-86	螺母	Nut	M10-8-Zn.D	6
5	12A0483		调节板	Plate		1
6	12A0381		托板	plate		2
7	01B0286	GB5782-86	螺栓	Bolt	M16X110-8.8-Zn.D	1
8	06B0015	GB93-87	垫圈	Washer	16	1
9	03B0095	GB6170-86	螺母	Nut	M16-8-Zn.D	1
10	06B0012	GB97.1-85	垫圈	Washer	16-140HV-Zn.D	1
11	56A0057	ZL50C.15.6A-4	垫片（一）	Pad		9

23E0079　空调系统　Air Conditioner Arrangement

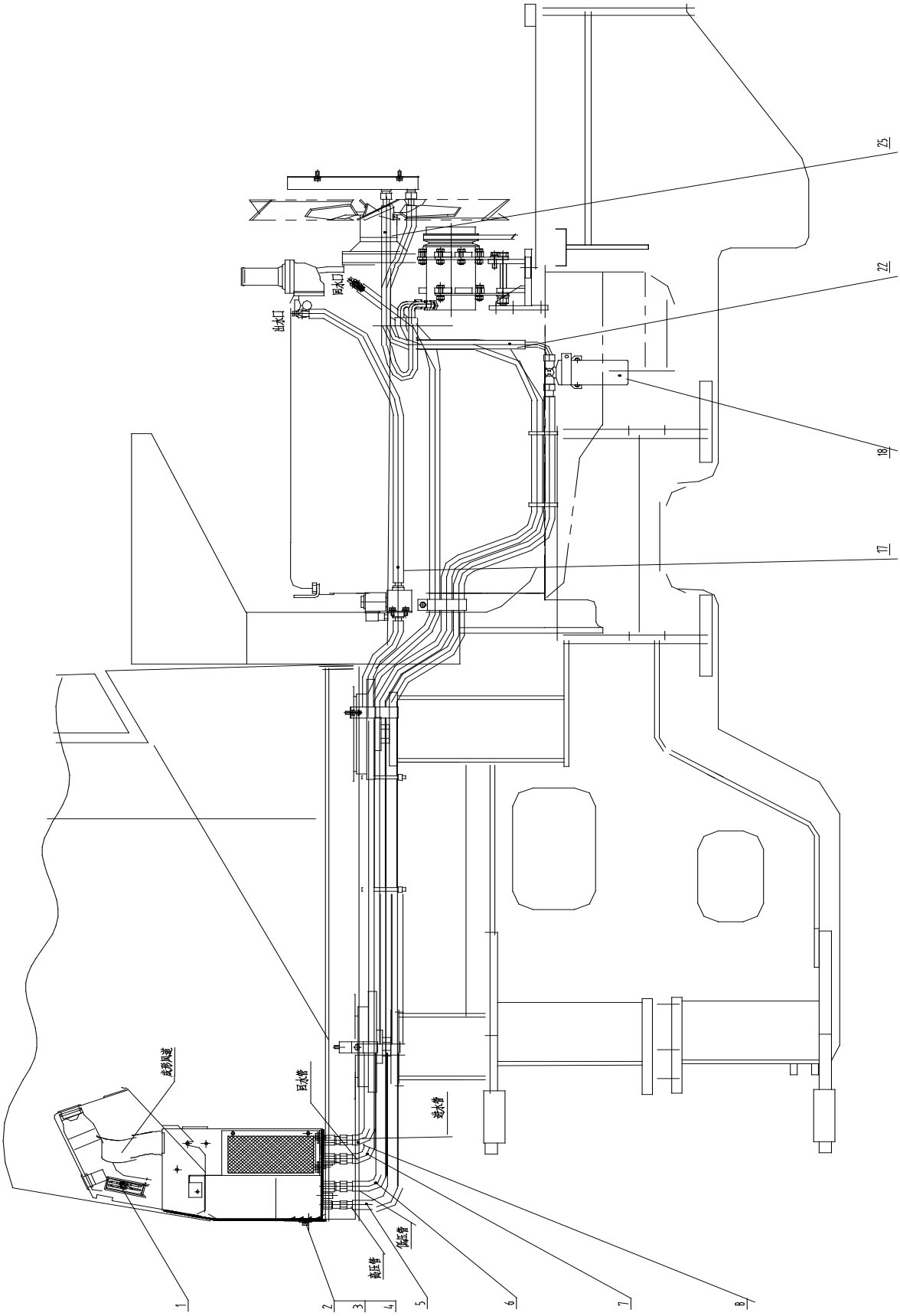

23E0079　空调系统　Air Conditioner Arrangement

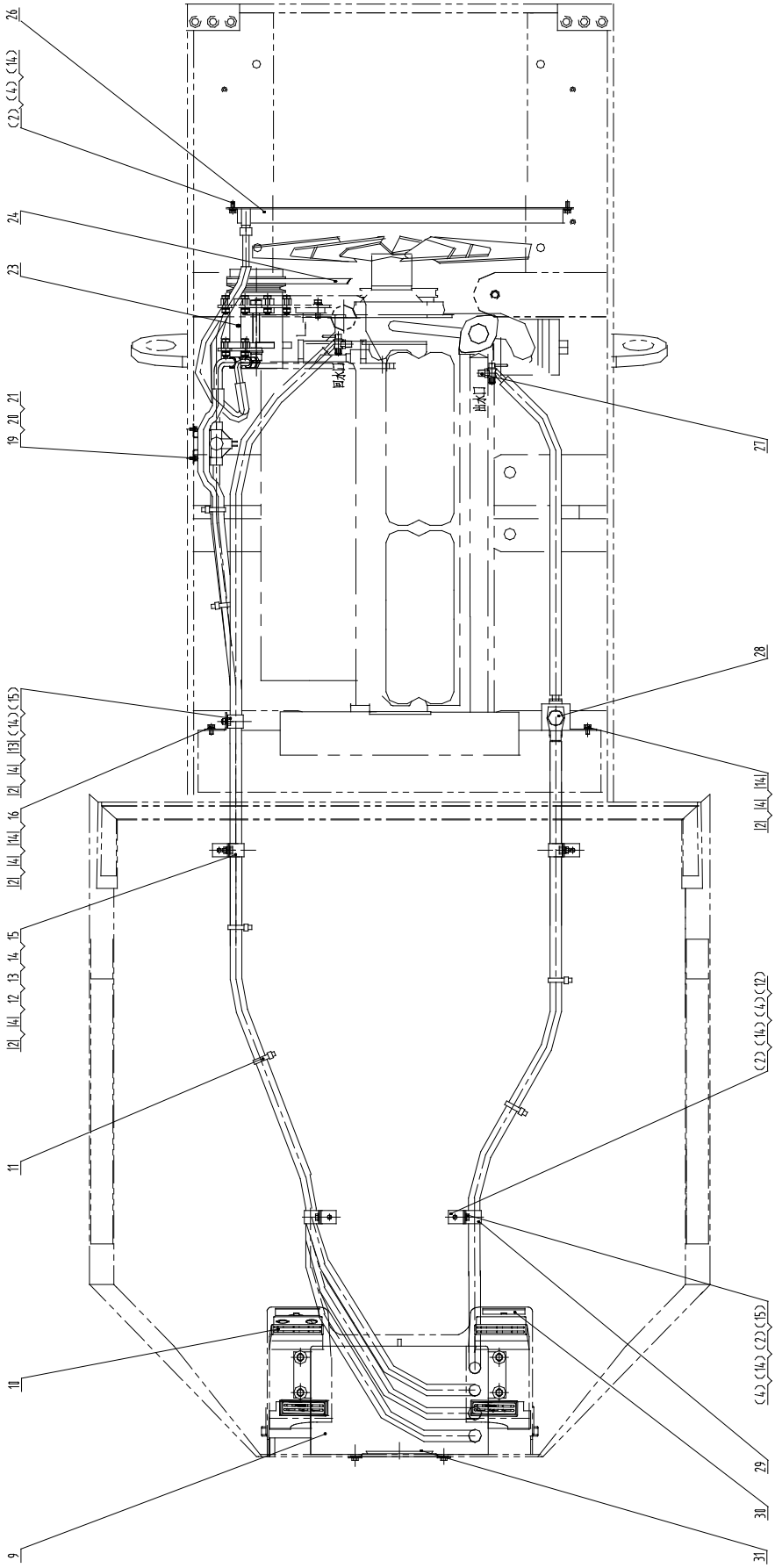

23E0079 空调系统 Air Conditioner Arrangement

序号 No.	零件号 Part No.	原零件号 Old Part No.	名称 Nomenclature		规格 Size	数量 Q'ty
1	86A0084		出风口	Louver		4
2	00B0075	GB5783-86	螺栓	Bolt	M8×20-8.8-Zn.D	27
3	06B0086	GB96-85	垫圈	Washer	8-140HV-Zn.D	10
4	06B0006	GB93-87	垫圈	Washer	8	27
5	46C0338		储液罐至蒸发器管	Hose		1
6	46C0339		蒸发器至压缩机管	Hose		1
7	46C0385		水管	Hose	Φ16	1
8	06C0023		水管	Hose	Φ16	1
9	46C0645		蒸发器总成	Evaporator Assem.		1
10	86A0089		出风口	Louver		2
11	37B0004	ZD200×5	扎带	Locking Cable Ties		8
12	20A1612		弯板	Plate		2
13	09C0127		三管夹	Clamp		3
14	06B0005	GB97.1-85	垫圈	Washer	8-140HV-Zn.D	17
15	03B0021	GB6170-86	螺母	Nut	M8-8-Zn.D	5
16	20A0730		弯板	Plate		1
17	46C0103		水管	Hose	Φ16	1
18	46C0698		储液罐总成	Dryer		1
19	00B0021	GB5783-86	螺栓	Bolt	M6×12-8.8-Zn.D	2
20	06B0003	GB93-87	垫圈	Washer	6	2
21	06B0024	GB97.1-85	垫圈	Washer	6-140HV-Zn.D	2
22	46C0340		冷凝器至储液罐管	Hose		1
23	46C0700	SD-508	压缩机	Compressor		1
24	84A0221	17-500	冷气三角皮带	Strap		1
25	46C0829		压缩机至冷凝器管	Hose		1
26	46C0308		冷凝器总成	Condensor Assem.		1
27	46C0486		暖风进水阀	Valve		2
28	46C0824		电磁阀总成（左）	Electromagnetic Valve		1
29	09C0125		单管夹	Clamp		2
30	46C0825		空调控制面板	Operate Panel		1
31	46C0311		新风过滤罩	Fresh Air Filter		1

22E0241　电器系统　Electrical System

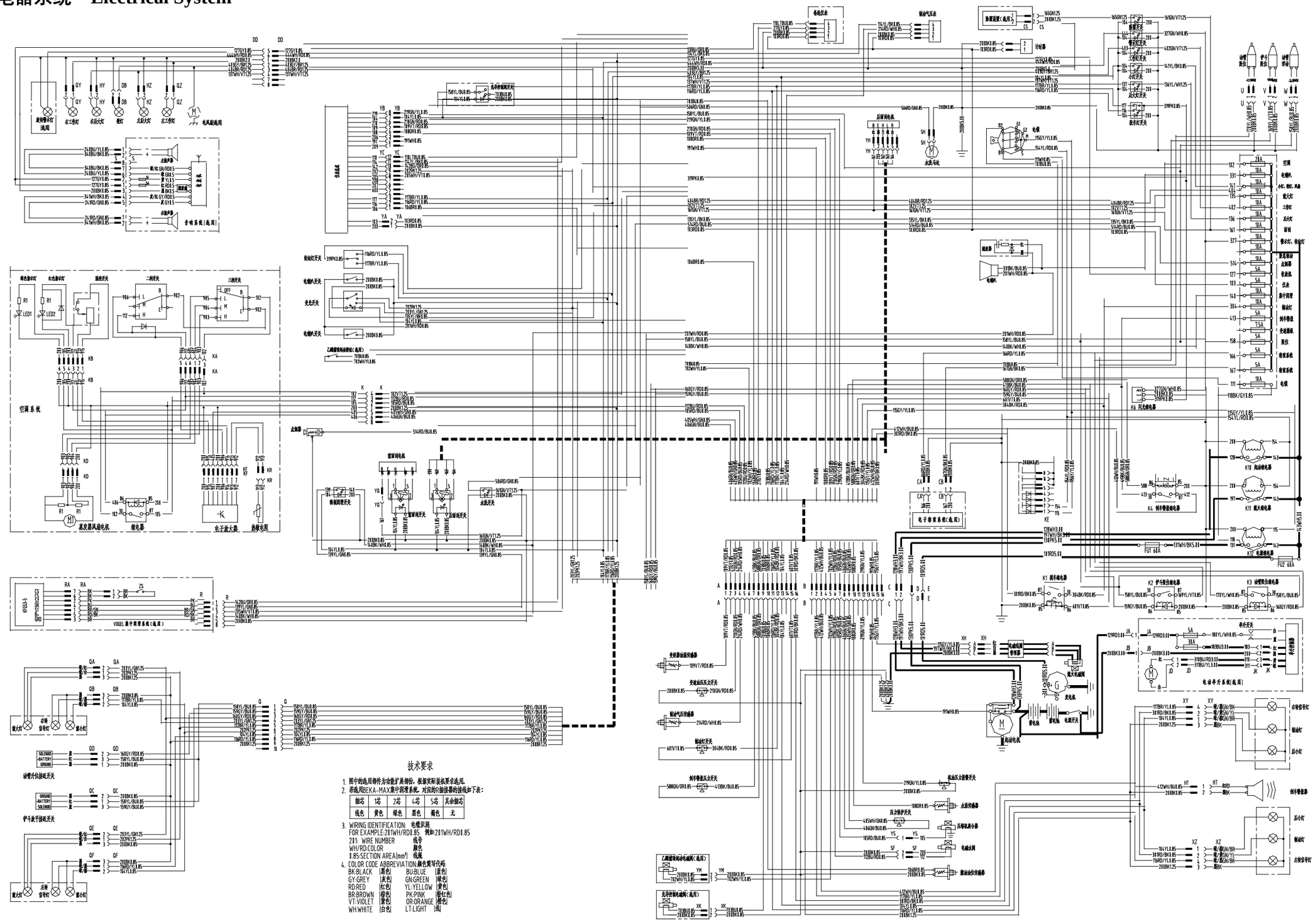

22E0288 倒车报警系统 Bank-up Warning Arrangement

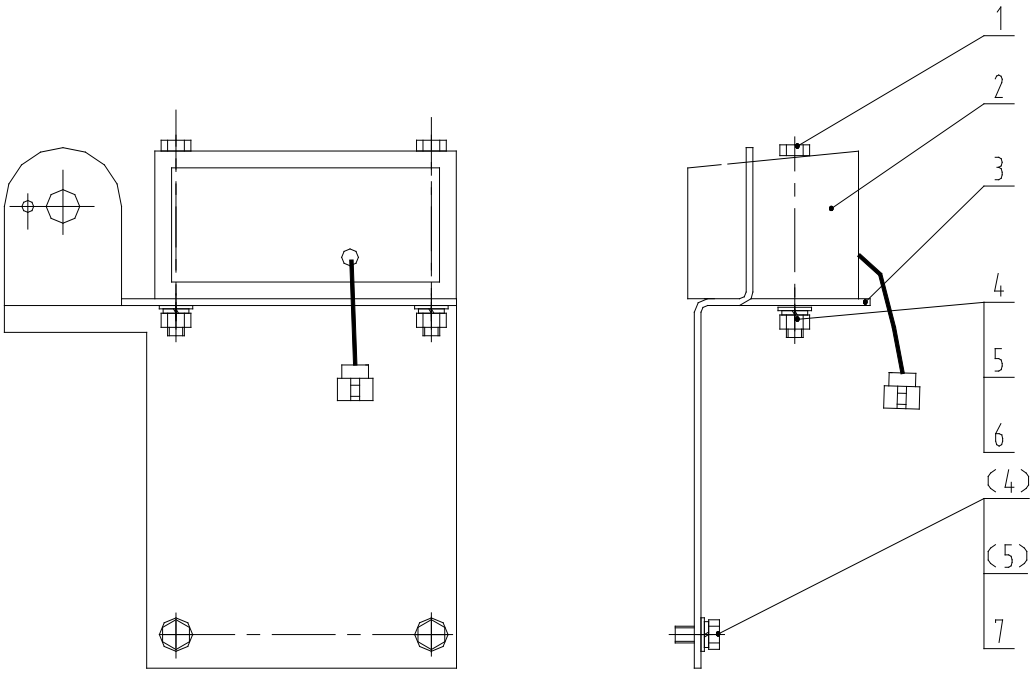

序号 No.	零件号 Part No.	原零件号 Old Part No.	名称 Description		规格 Size	数量 Q'ty
1	01B0141	GB5782-86	螺栓	Bolt	M10X110-8.8-Zn.D	2
2	38B0033	3T1815-02	后退警报器	Back-up Alarm		1
3	21A1640		安装板	Plate		1
4	06B0001	GB97.1-85	垫圈	Washer	10-140HV-Zn.D	4
5	06B0002	GB93-87	垫圈	Washer	10	4
6	03B0053	GB6170-86	螺母	Nut	M10-8-Zn.D	2
7	00B0056	GB5783-86	螺栓	Bolt	M10X16-8.8-Zn.D	2

46C0707 刮水器与清洗器系统 Washer And Wiper

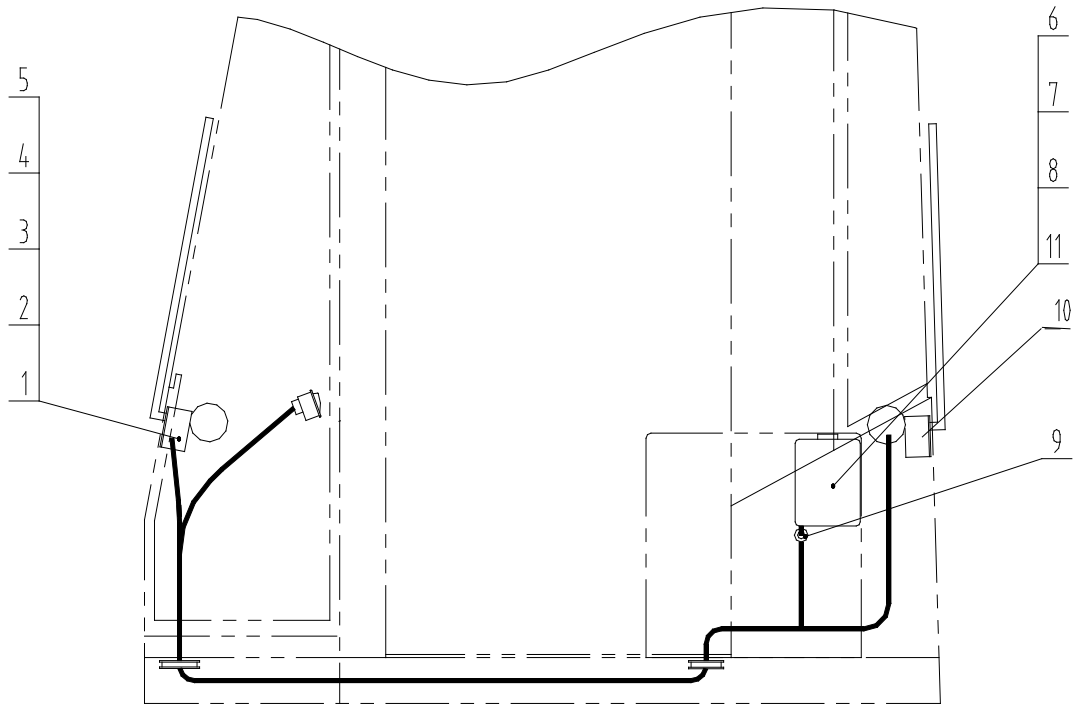

序号 No.	零件号 Part No.	原零件号 Old Part No.	名称 Description		规格 Size	数量 Q'ty
1	46C0640	ZL50G型Q	前刮水器总成	Front Wiper Assem.		1
2	00B0075	GB5783-86	螺栓	Bolt	M8×20-8.8-Zn.D	4
3	06B0005	GB97.1-85	垫圈	Washer	8-140Hv-Zn.D	4
4	06B0006	GB93-87	垫圈	Washer	8	4
5	03B0021	GB6170-86	螺母	Nut	M8-8-Zn.D	4
6	46C0708	XD208G	水壶	Reservoir		1
7	03B0014	GB818-85	螺钉	Screw	M6X16-4.8-Zn.D	3
8	06B0003	GB93-87	垫圈	Washer	6	3
9	83A0130		护孔圈	Rubber Ring		1
10	46C0641	ZL50G型H	后刮水器总成	Rear Wiper Assem.		1
11	03B0036	GB6170-86	螺母	Nut	M6×16-8.8-ZnD	3

22E0242　驾驶室线路　Cab Circuity Arrangement

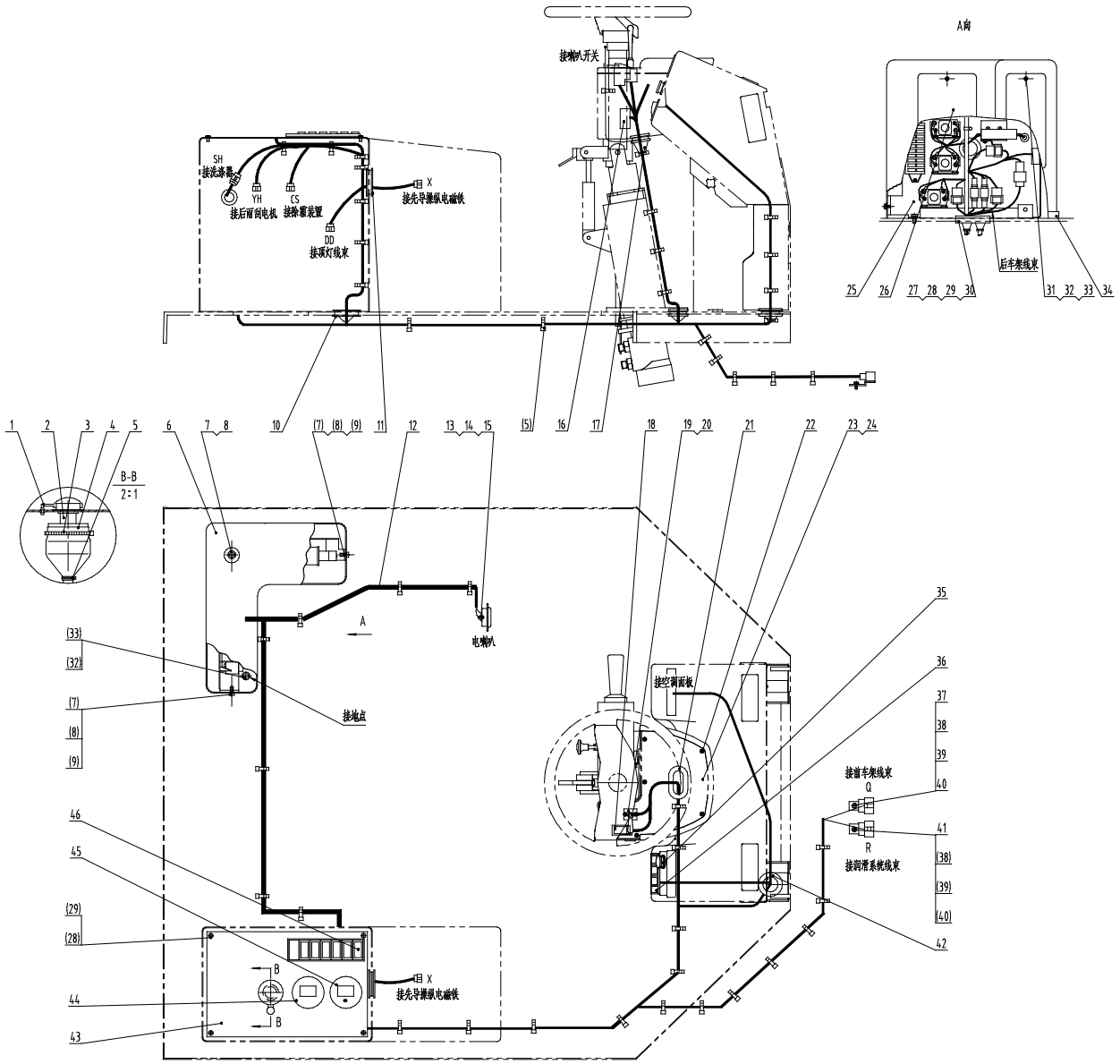

22E0242　驾驶室线路　Cab Circuity Arrangement

序号 No.	零件号 Part No.	原零件号 Old Part No.	名称 Description		规格 Size	数量 Q'ty
1	84A0320		电锁钥匙孔护套	Jacket		1
2	34B0118	JK412A	电锁	Key Switch		1
3	37B0010	ZD300×8	尼龙扎带	Locking Cable Ties		1
4	83A0192		护套	Jacket		1
5	37B0004	ZD200×5	尼龙扎带	Locking Cable Ties		40
6	85A0283		控制箱罩	Cover		1

序号 No.	零件号 Part No.	原零件号 Old Part No.	名称 Description		规格 Size	数量 Q'ty
7	06B0219	GB93-87	垫圈	Washer	8	3
8	06B0218	GB97.1-85	垫圈	Washer	8-140HV-Zn.D	3
9	00B0336	GB5783-86	螺栓	Bolt	M8X25-8.8-Zn.D	3
10	83A0273		护孔圈	Rubber Ring		1
11	83A0148		护孔圈	Rubber Ring		1
12	08C0672		驾驶室线束	Harness Assem.		1
13	00B0007	GB5783-86	螺栓	Bolt	M8X16-8.8-Zn.D	2
14	06B0006	GB93-87	垫圈	Washer	8	2
15	38B0011	DL223G	电喇叭	Horn		1
16	34B0075	8SQS.311.000	盖板	Cover		1
17	83A0262		护孔圈	Rubber Ring		1
18	34B0098	JK939-028	前大灯开关	Switch		1
19	34B0077	9732400	组合开关	Switch		1
20	04B0292	GB819-85	螺钉	Screw	M4X10-4.8-Zn.D	2
21	83A0271		护孔圈	Rubber Ring		1
22	04B0293	GB819-85	螺钉	Screw	M4X16-4.8-Zn.D	5
23	46C0716		仪表总成	Instrument Panel		1
24	46C0718	英文（选用）	仪表总成	Instrument Panel		1
25	46C0642		控制板总成	Relay Assem.		1
26	82A0233		盖板	Cover		1
27	83A0272		护孔圈	Rubber Ring		1
28	04B0099	GB818-85	螺钉	Screw	M4X16-4.8-Zn.D	2
29	06B0022	GB93-87	垫圈	Washer	4	2
30	06B0097	GB97.1-85	垫圈	Washer	4-140HV-Zn.D	2
31	04B0256	GB818-85	螺钉	Screw	M6X16-4.8-Zn.D	8
32	06B0247	GB93-87	垫圈	Washer	6	8
33	82A0227		盖板	Cover		1
34	83A0276		胶套	Bushing		1
35	37B0061	DY210	点烟器	Cigar Lighter Assem.		1
36	34B0084	KGYG40G	翘板组合开关	Switch		1
37	20A2272		GT 插接件固定板	Plate		1
38	00B0022	GB5783-86	螺栓	Bolt	M6×16-8.8-Zn.D	2
39	06B0003	GB93-87	垫圈	Washer	6	2
40	06B0024	GB97.1-85	垫圈	Washer	6-140HV-Zn.D	2
41	20A2419		插接件固定板	Plate		1
42	83A0274		护孔圈	Rubber Ring		1
43	36D0132		安装板	Plate		1
44	35B0038	700RN00101248D2060A	小时计	Service Meter		1
45	35B0075	CC93328002	制动气压表	Gauge		1
46	34B0192	KGD50GX	翘板组合开关	Switch		1

46C0298 继电器、保险安装总成 Relay Assembly

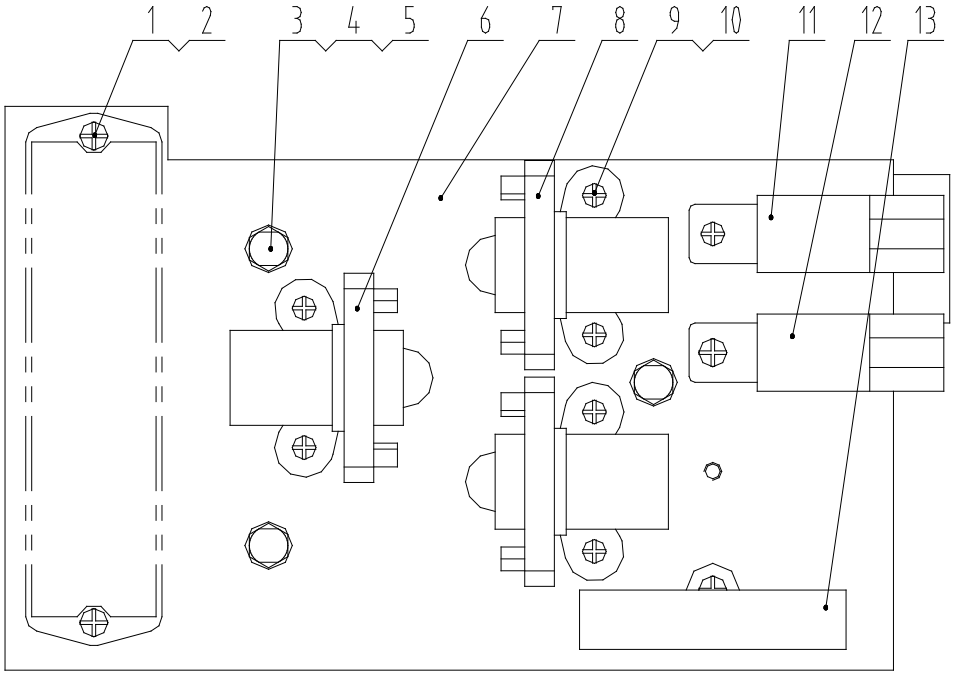

序号 No.	零件号 Part No.	原零件号 Old Part No.	名称 Description		规格 Size	数量 Q'ty
1	04B0221	GB818-85	螺钉	Screw	M5X12-4.8-Zn.D	4
2	06B0017	GB93-87	垫圈	Washer	5	4
3	00B0075	GB5783-86	螺栓	Bolt	M8X20-8.8-Zn.D	3
4	06B0006	GB93-87	垫圈	Washer	8	3
5	06B0005	GB97.1-85	垫圈	Washer	8-140HV-Zn.D	3
6	31B0011	MZJ-100A/006	接触器	Power Relay		1
7	12A0371		板	Plate		1
8	31B0006	MZJ-50A/006	接触器	Relay		2
9	04B0198	GB818-85	螺钉	Screw	M4X12-4.8-Zn.D	7
10	06B0022	GB93-87	垫圈	Washer	4	7
11	31B0018	SG253A	电子闪光器	Flash Relay		1
12	31B0034	JQ201S-PLD	继电器	Relay		1
13	37B0003	BX201	保险	Fuse	60A	1

46C0642 控制板总成 Relay Assembly

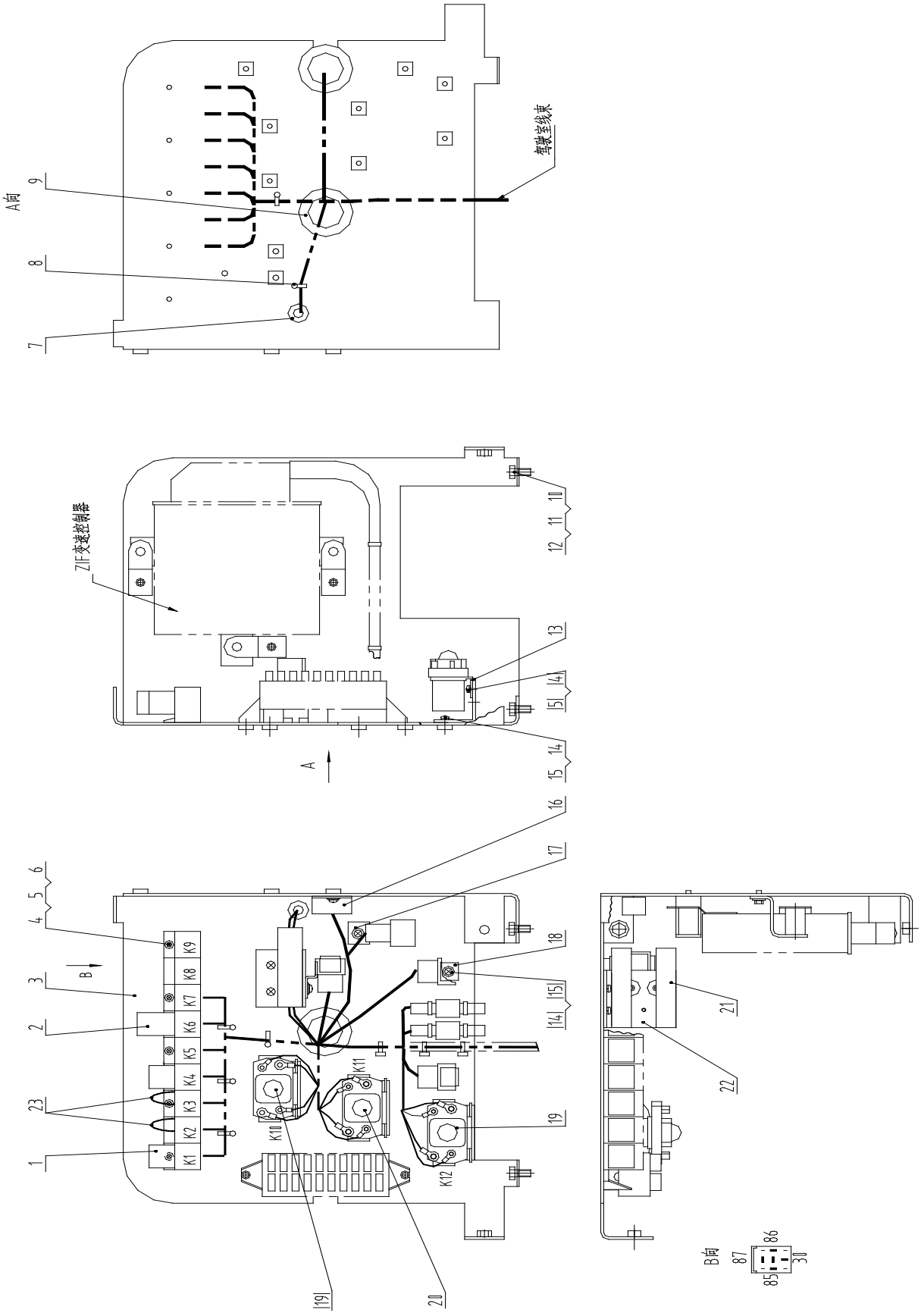

46C0642 控制板总成 Relay Assembly

序号 No.	零件号 Part No.	原零件号 Old Part No.	名称 Description		规格 Size	数量 Q'ty
1	31B0059	JQ202S-KED	继电器	Relay		2
2	31B0018	SG253	电子闪光器	Flash Relay		1
3	00D0845		控制器安装板	Plate		1
4	04B0198	GB818-85	螺钉	Screw	M4×12-4.8-Zn.D	15
5	06B0022	GB93-87	垫圈	Washer	4	15
6	06B0097	GB97.1-85	垫圈	Washer	4-140HV-Zn.D	15
7	83A0270		护孔圈	Rubber Ring		2
8	37B0119	ZDG150X5	固定扎带	Locking Cable Ties		5
9	83A0148		护孔圈	Rubber Ring		2
10	00B0020	GB5783-86	螺栓	Bolt	M8×30-8.8-Zn.D	3
11	06B0006	GB93-87	垫圈	Washer	8	3
12	06B0005	GB97.1-85	垫圈	Washer	8-140HV-Zn.D	3
13	20A2264		继电器板	Plate		3
14	04B0221	GB818-85	螺钉	Screw		13
15	06B0017	GB93-87	垫圈	Washer		13
16	38B0017	DIODE ARRAY	二极管组件	Diode Array		1
17	20A2271		KET插接件固定板	Plate		1
18	20A2267		16芯插接件固定板	Plate		3
19	31B0011	MZJ-100A/006	继电器	Relay		2
20	31B0006	MZJ-50A/006	继电器	Relay		1
21	37B0003	BX201	60A保险	Fuse		2
22	20A2270		保险安装板	Plate		1
23	08C0761		短接线	Harness Assem.		2
24	74A0738	中文	保险铭牌	Fuse Nameplate		1
25	74A0739	英文（选用）	保险铭牌	Fuse Nameplate		1

22E0289 灯组件 Lighting Group

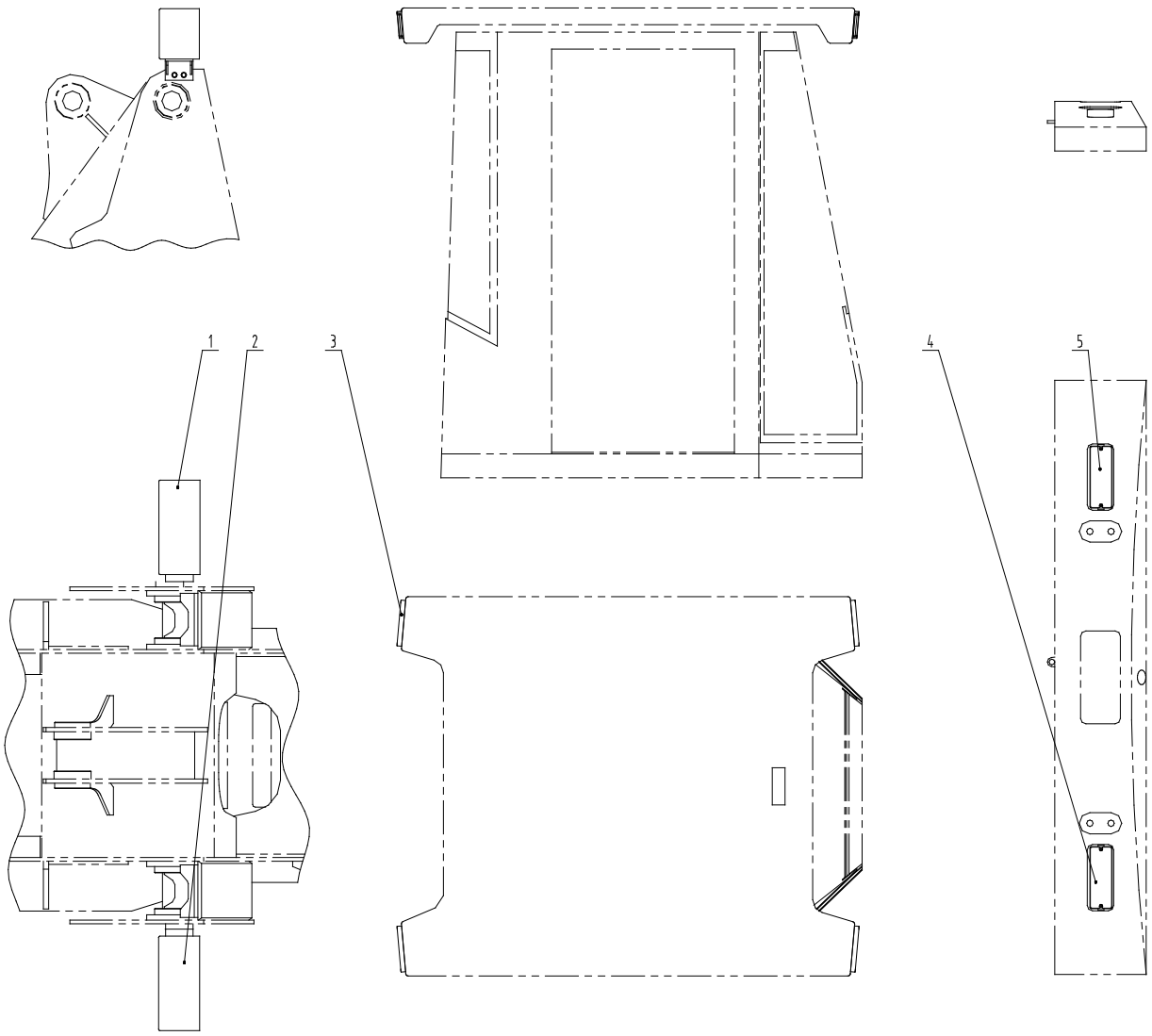

序号 No.	零件号 Part No.	原零件号 Old Part No.	名称 Description		规格 Size	数量 Q'ty
1	46C0704		右前灯总成	Front Lighting-R.H.		1
2	46C0705		左前灯总成	Front Lighting-L.H.		1
3	32B0096	32-0535F-1-G	顶灯	Flood Lamp		4
4	32B0037		左后小灯	Rear Lighting-L.H.		1
5	32B0038		右后小灯	Rear Lighting-R.H.		1

22E0122 仪表板总成 Mounting Support

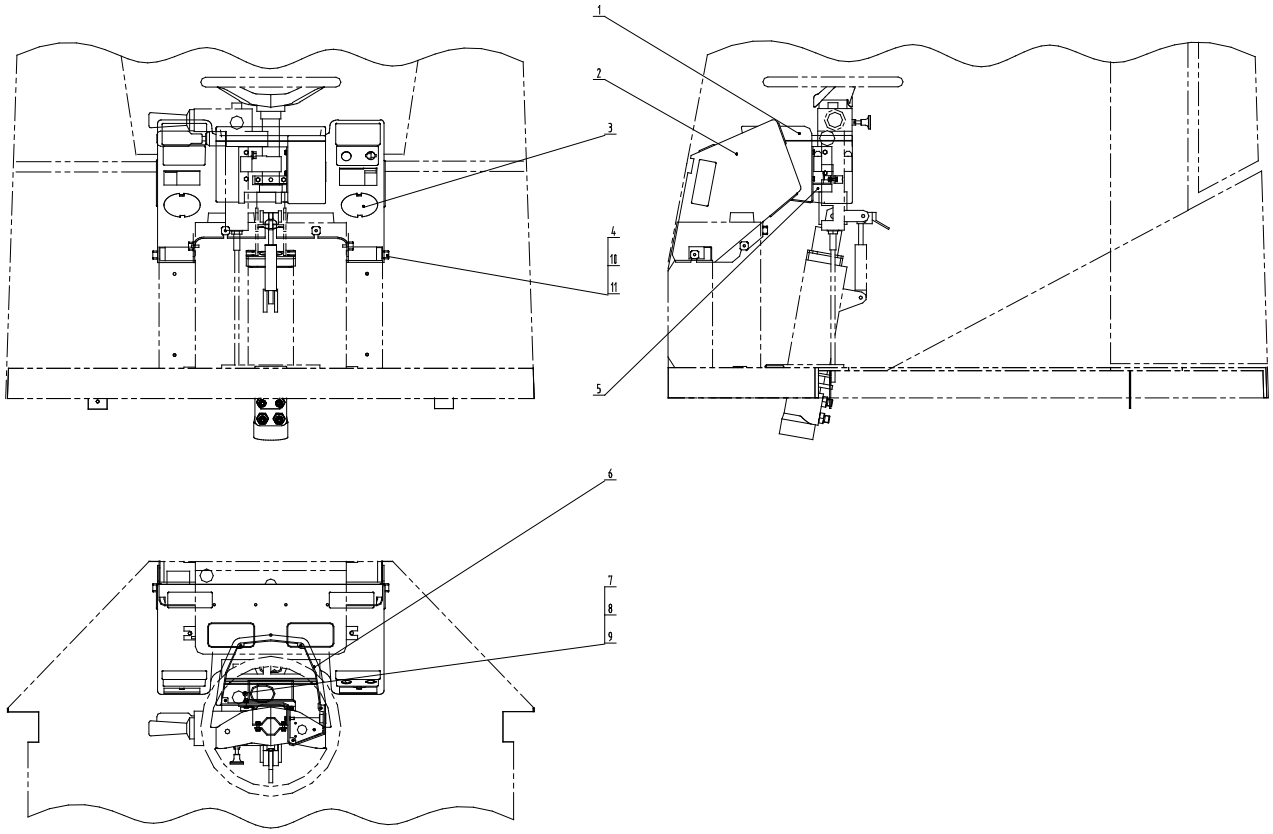

序号 No.	零件号 Part No.	原零件号 Old Part No.	名称 Description		规格 Size	数量 Q'ty
1	86A0078		仪表盘安装座	Interim Support		1
2	86A0076		前台	Cover		1
3	86A0079		盖	Cap		2
4	00B0022	GB5783-86	螺栓	Bolt	M6×16-8.8-Zn.D	6
5	46C0264		支座总成	Bracket Assem.		1
6	86A0077		仪表盘底座	Base		1
7	09C0051	ZL40B.14C.10	线夹	Clip	20	1
8	00B0021	GB5783-86	螺栓	Bolt	M6X12-8.8-Zn.D	1
9	06B0003	GB93-87	垫圈	Washer	6	7
10	06B0139	GB5287-85	垫圈	Washer	6-100HV-Zn.D	6

22E0236 顶灯线路 Top Lighting Wiring

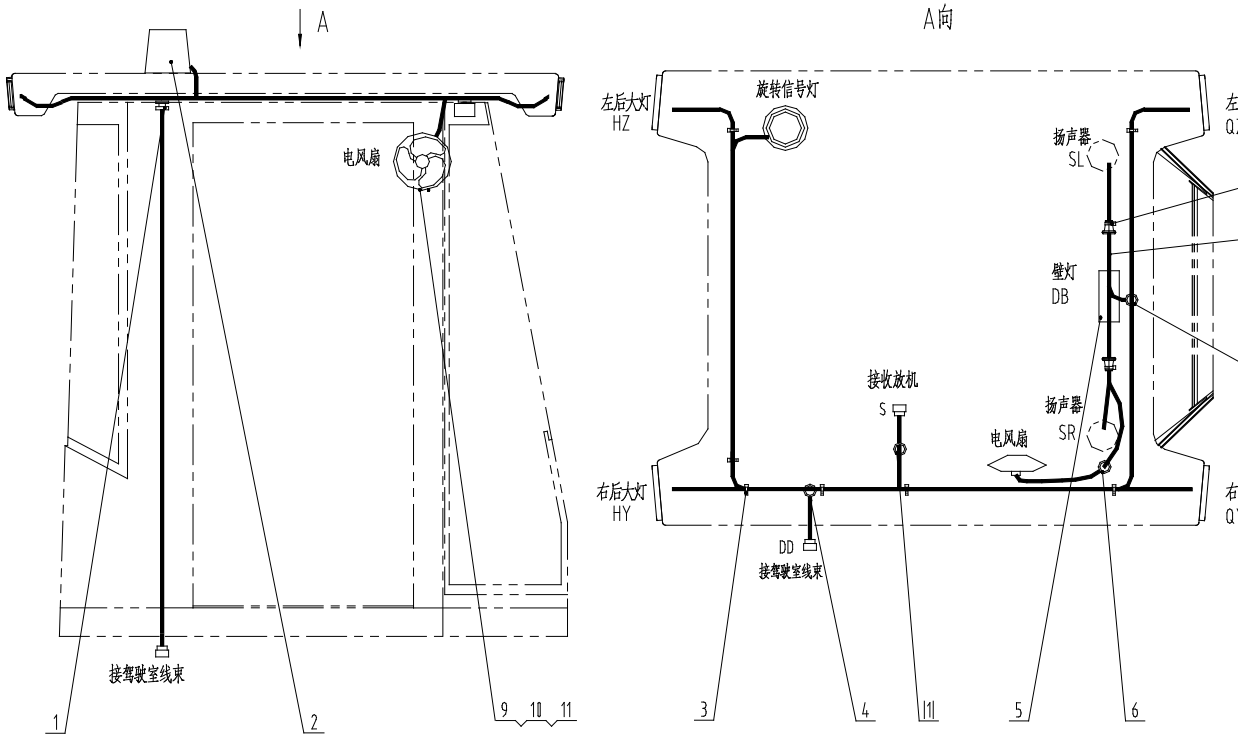

序号 No.	零件号 Part No.	原零件号 Old Part No.	名称 Description		规格 Size	数量 Q'ty
1	83A0301		护孔圈	Rubber Ring		3
2	32B0080	2RL 006 295-111	旋转信号灯	Rotation Beam		1
3	37B0004	ZD200×5	扎带	Locking Cable Ties		10
4	08C0752		顶灯线束	Harness Assem.		1
5	32B0066	CFA092(24V)	壁灯	Dome Lamp		1
6	83A0135		护孔圈	Rubber Ring		1
7	08C0753		室内线束	Harness Assem.		1
8	83A0134		护孔圈	Rubber Ring		2
9	46C0152	FD-230（选用）	车用风扇	Fan		1
10	04B0099	GB818-85	螺钉	Screw	M4×16-4.8-Zn.D	4
11	06B0022	GB93-87	垫圈	Washer	4	4

22E0292 前车架线路 Front Frame Circuitry

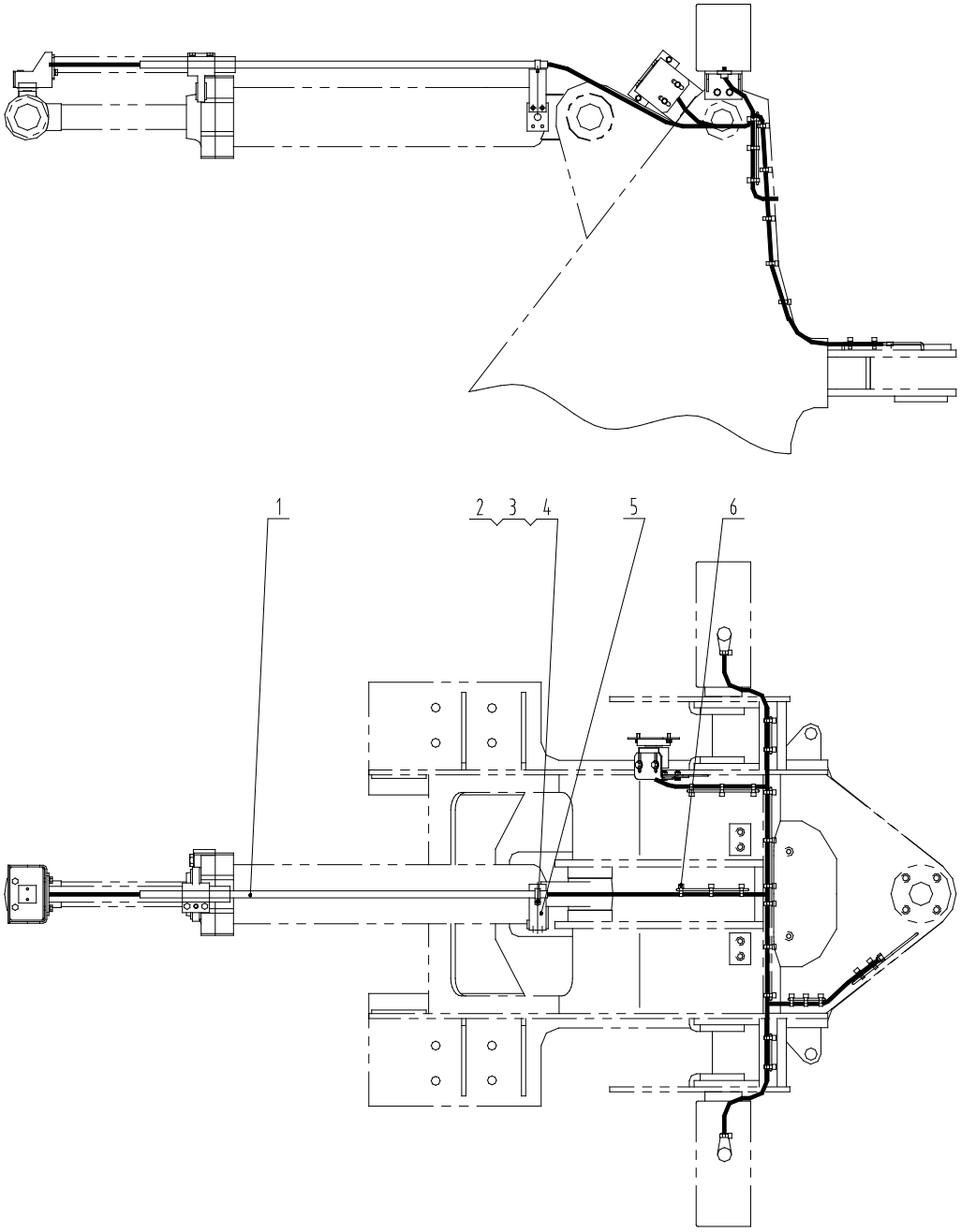

序号 No.	零件号 Part No.	原零件号 Old Part No.	名称 Description		规格 Size	数量 Q'ty
1	08C0738		前车架线束	Harness		1
2	09C0051	ZL40B.14C.10	线夹	Clip	8	1
3	00B0021	GB5783-86	螺栓	Bolt	M6×12-8.8-Zn.D	1
4	06B0003	GB93-87	垫圈	Washer	6	1
5	21A1026		支板	Plate		1
6	37B0004	ZD200×5	扎带	Lock Cable Ties		27

22E0346　后车架线路　Rear Frame Wiring

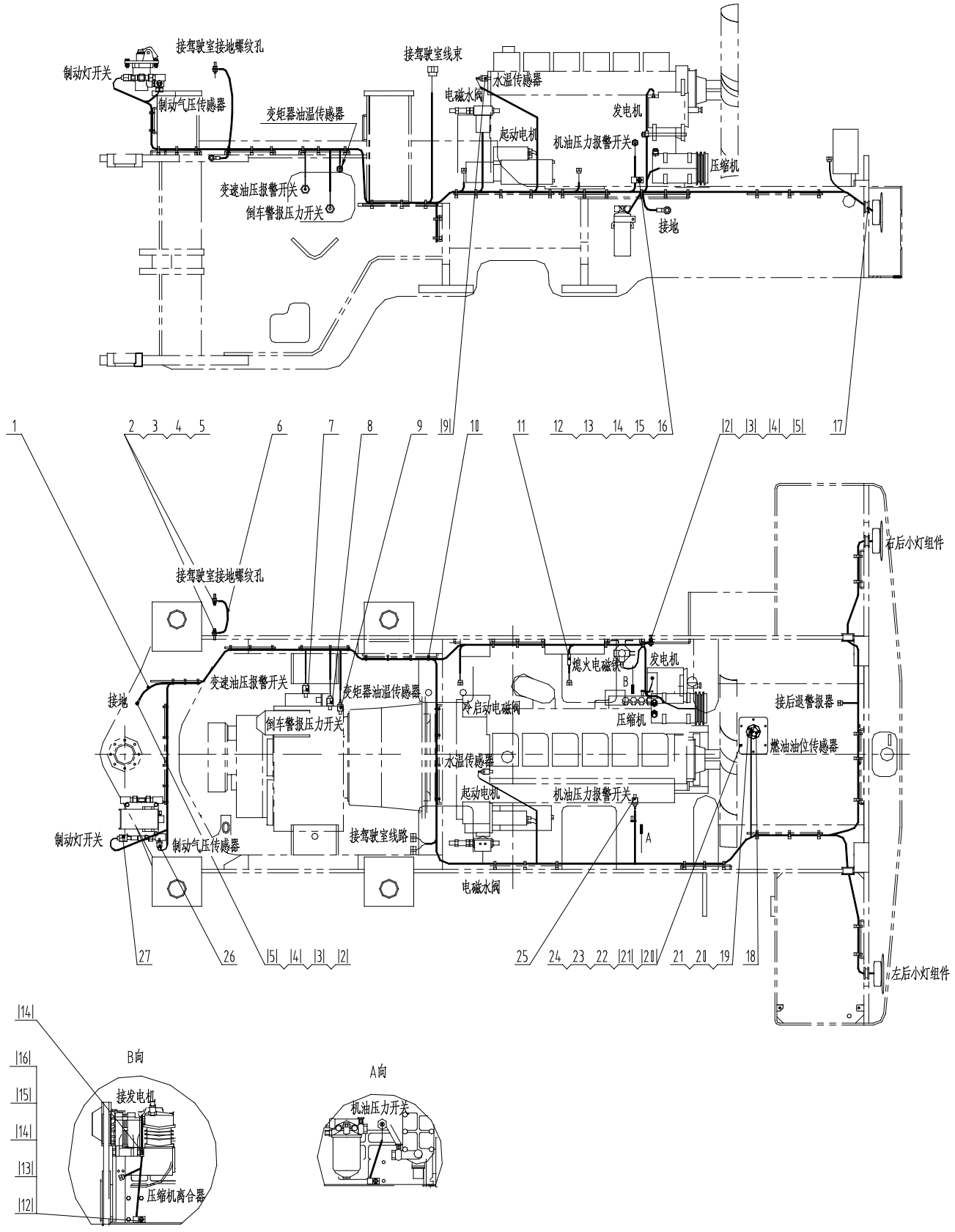

22E0346 后车架线路 Rear Frame Wiring

序号 No.	零件号 Part No.	原零件号 Old Part No.	名称 Description		规格 Size	数量 Q'ty
1	08C0920		后车架线束	Harness Assem.		1
2	05B0072		双头螺柱	Bolt		4
3	06B0001	GB97.1-85	垫圈	Washer	10-140HV-Zn.D	8
4	06B0002	GB93-87	垫圈	Washer	10	8
5	03B0053	GB6170-86	螺母	Nut	M10-8-Zn.D	4
6	08C0638		车架连接电缆	Harness		1
7	30B0133	412 01 1 045(0.9Mpa)	压力开关	Pressure Switch		1
8	30B0121	0166 407 04 1 028	压力开关	Pressure		1
9	30B0065	323 801 004 006D	温度传感器	Sensor		2
10	37B0004	ZD200×5	扎带	Lock Cable Ties		60
11	37B0099	SA-4751	线圈管理器	Coil Commander		1
12	00B0017	GB5783-86	螺栓	Bolt	M12×30-8.8-Zn.D	2
13	34A0299		支撑管	Support Tube		2
14	20A1851		线夹	Clip	10	3
15	06B0007	GB97.1-85	垫圈	Washer	12-140HV-Zn.D	2
16	06B0008	GB93-87	垫圈	Washer	12	2
17	83A0085		护孔圈	Rubber Ring		2
18	30B0157	LGYWJ30G	油位计	Coil commander		1
19	00B0028	GB5783-86	螺栓	Bolt	M5×12-8.8-Zn.D	5
20	06B0017	GB93-87	垫圈	Washer	5	11
21	06B0066	GB97.1-85	垫圈	Washer	5-140HV-Zn.D	11
22	13A0765		过渡法兰	Transition flange		1
23	82A0222		橡胶垫	Damper		1
24	00B0335	GB5783-86	螺栓	Bolt	M5×20-8.8-Zn.D	6
25	30B0130	404 04 1 016(0.088Mpa)	机油压力报警开关	Pressure Switch		1
26	30B0058	YG2221E1a	气压传感器	Sensor		1
27	30B0135	407 04 1 028(0.15Mpa)	压力开关	Pressure Switch		1

22E0274 音响系统 Radio System

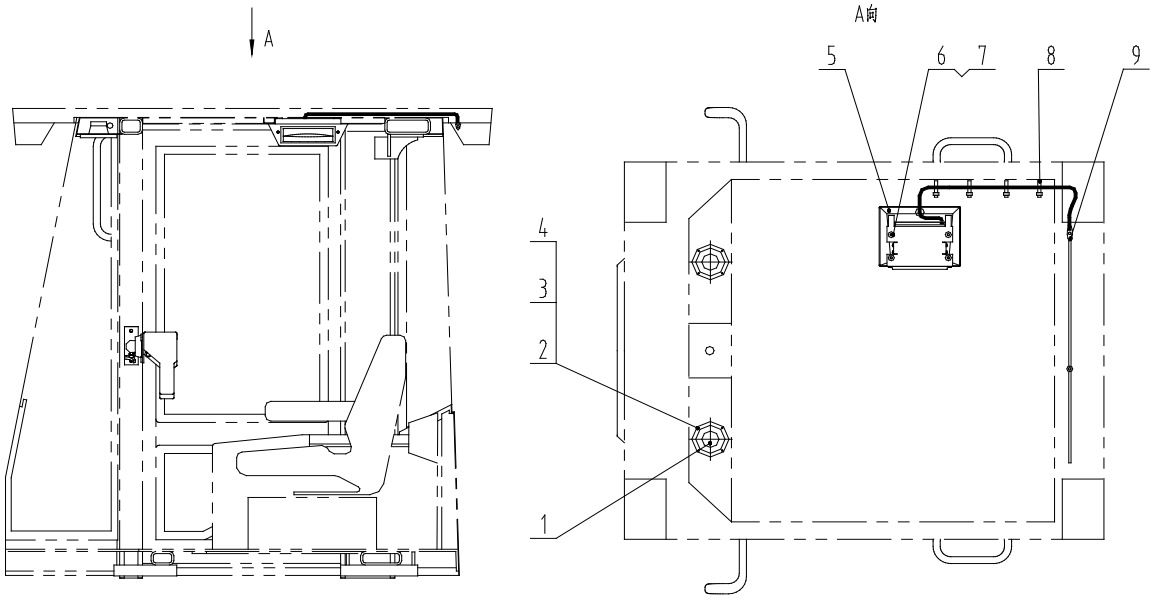

序号 No.	零件号 Part No.	原零件号 Old Part No.	名称 Description		规格 Size	数量 Q'ty
1	38B0025	TX-103	扬声器	Speaker		2
2	04B0099	GB818-85	螺钉	Screw	M4×16-4.8-Zn.D	8
3	06B0022	GB93-87	垫圈	Washer	4	8
4	06B0097	GB97.1-85	垫圈	Washer	4-140HV-Zn.D	8
5	46C0745		收放机总成	Radio Assem.		1
6	03B0036	GB6170-86	螺母	Nut	M6-8-Zn.D	4
7	06B0062	GB96-85	垫圈	Washer	6-140HV-Zn.D	8
8	37B0033	GT-150L	扎带	Locking Cable Ties		5
9	37B0089	QT-3480B/2m	天线	Antenna		1

46C0745 收放机总成 Radio Assem.

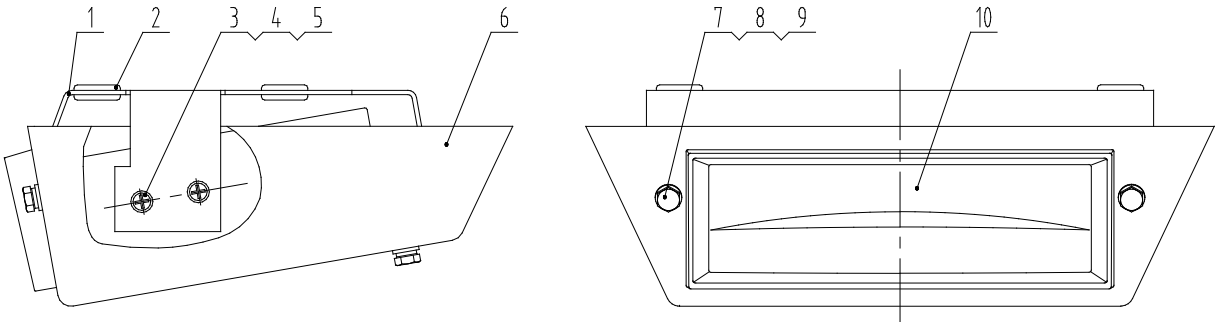

序号 No.	零件号 Part No.	原零件号 Old Part No.	名称 Description		规格 Size	数量 Q'ty
1	00D0730		安装板	Plate		1
2	83A0170		胶垫	Rubber Ring		4
3	04B0006	GB818-85	螺钉	Screw	M5×10-4.8-Zn.D	4
4	06B0066	GB97.1-85	垫圈	Washer	5-140HV-Zn.D	4
5	06B0017	GB93-87	垫圈	Washer	5	4
6	86A0095		外罩	Cover		1
7	00B0010	GB5783-86	螺栓	Bolt	M6×20-8.8-Zn.D	4
8	06B0024	GB97.1-85	垫圈	Washer	6-140HV-Zn.D	4
9	06B0003	GB93-87	垫圈	Washer	6	4
10	37B0144	TK-727/24V	收放机	radio		1