RUTHZIL TRATOR COMERCIAL DE PEÇAS LTDA 11 97083-6812 ROLANDO CITRANGULO

LiuGong 柳工

MARÇO 2021

202103000

CLG835H

轮式装载机

WHEEL LOADER

零 件 图 册

PARTS MANUAL

62F01560002B001

（空白页 BLANK PAGE）

How to Use This Manual

- The information, specification, and illustrations in this manual are on the basis of information available at the time it was written. Continuing improvement and advancement of product design may cause changes to your machine which may not be included in this publication. Each publication is reviewed and revised as required to update and include these changes in later editions. Whenever a question arises regarding your product or this publication, please consult LiuGong dealer for the latest available information.
- Use certified LiuGong parts. For the replacement of environment-friendly key parts and components, please use the OEM parts and components of the same type and the same specifications, or confirm with LiuGong. Otherwise, LiuGong accepts no legal liability for any consequence resulting from the use of unapproved parts.
- Detailed information for the assembly and the parts list:
  Title explanation:
  e.g.:

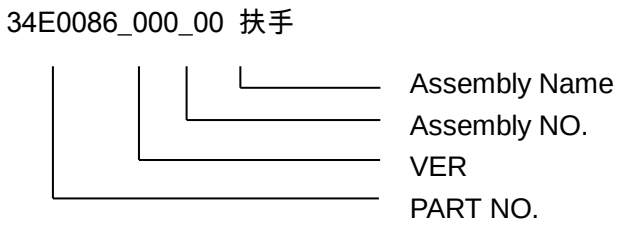

Assembly Name: The name of an assembly.
Assembly NO.: The sequence number of an assembly illustration. The number increasingly starts from 00 to N if the illustration is divided into several small illustrations.
VER: Version number starts from 000. This figure will be improved to 001,002…if there is any modification to the parts.
PART NO.: The identifying number of the parts, which consists of letters and digitals or just digitals.
Part Name: The name of the parts that make up the assembly.
Qty: Indicates the quantity of the parts used per machine. For assembly, it indicates the quantity of the parts used per assembly.
S.C: Service Code
A: Parts are not for sale.
B: Parts are not for sale; repair through upper parts.
C: Parts are not for sale; repair through sub-parts.
D: Parts are not for sale separately; purchase through service kit.
E: Parts are not for sale; spare parts are provided by new part NO.
F: Parts are not for sale; see parts remark for details.
G: Parts are not for sale separately; purchase through assembly.

Z: There are sub-parts.

Interchangeability Code (IA):

Y: Two-way replaceable, the part before change and that part after change are interchangeable with each other.

N: Not replaceable, the part before change and that part after change are not interchangeable with each other.

I: one-way replaceable, the part after change can replace the part before change, but conversely not replaceable.

P: one-way replaceable, prohibit using the part before change. Use the part after change only.

TY: Two-way replaceable groups, the part group before change and that part group after change are interchangeable with each other.

TN: Not replaceable groups, the part group before change and that part group after change are not interchangeable with each other.

TI: one-way replaceable group, the part group after change can replace the part group before change, but conversely not replaceable.

TP: one-way replaceable group, prohibit using the part group before change. Use the part group after change only.

For new or cancelled parts and assembly only.

X-New does not service old

F-Old does not service new;

XS-New does not service old;Old service new;

XD-New does not service old;Old service new,not allowed;

XF-New does not service old;Old does not service new;

CS-New service old,scrap old;Old service new;

CD-New service old,scrap old;Old service new,not allowed;

CF-New service old,scrap old;Old does not service new;

RS-New service old,rework old;Old service new;

RD-New service old,rework old;Old service new,not allowed;

RF-New service old,rework old;Old does not service new;

ES-New service old,use old until exhausted;Old service new;

ED-New service old,use old until exhausted;Old service new,not allowed;

EF-New service old,use old until exhausted;Old does not service new;

TCS-New service old,scrap old;Old service new;

TCD-New service old,scrap old;Old service new,not allowed;

TCF-New service old,scrap old;Old does not service new;

TRS-New service old,rework old;Old service new;

TRD-New service old,rework old;Old service new,not allowed;

TRF-New service old,rework old;Old does not service new;

TES-New service old,use old until exhausted;Old service new;

TED-New service old,use old until exhausted;Old service new,not allowed;

TEF-New service old,use old until exhausted;Old does not service new;

TUS-New service old,use old until new parts available;Old service new;

TUD-New service old,use old until new parts available;Old service new,not allowed;

TUF-New service old,use old until new parts available;Old does not service new;

TBS-New service old,use of old approved until_date;Old service new;

TBD-New service old,use of old approved until_date;Old service new,not allowed;

TBF-New service old,use of old approved until_date;Old does not service new;

US-New service old,use old until new parts available;Old service new;

UD-New service old,use old until new parts available;Old service new,not allowed;

UF-New service old,use old until new parts available;Old does not service new;

BS-New service old,use of old approved until_date;Old service new;

BD-New service old,use of old approved until_date;Old service new,not allowed;

BF-New service old,use of old approved until_date;Old does not service new;

TXS-New does not service old;Old service new;

TXD-New does not service old;Old service new,not allowed;

TXF-New does not service old;Old does not service new;

目　　录

CONTENTS

动力系统 POWER SYSTEM 1-1

60C2198_000_00 燃油箱总成 1-1

FUEL TANK AS 1-1

60C2198X0_001_00 燃油箱总成 1-3

FUEL TANK AS 1-3

00Y1621_000_00 柴油机系统 1-5

ENGINE SYSTEM 1-5

60C0982_000_00 油门操纵系统 1-6

THROTTLE CONTROL SYSTEM 1-6

60C3080_000_00 柴油机安装 1-7

ENGINE MOUNTING 1-7

60C2328_000_00 柴油机 1-9

DIESEL ENGINE 1-9

SP141607_000_00 温度传感器 1-16

SENSOR COO TEMPERATURE 1-16

SP141691_000_00 发动机安装工具 1-18

ENGINE INSTALLATION KIT 1-18

SP141709_000_00 冷却液出口 1-20

VENT ENGINE COOLANT 1-20

SP146323_000_00 燃油泵 1-21

PUMP FUEL 1-21

SP146331_000_00 凸轮轴从动件 1-22

FOLLOWER CAM 1-22

SP146333_000_00 空压机进气布置 1-23

ARRANGEMENT CPR AIR INL 1-23

SP146343_000_00 转速传感器 1-24
SENSOR SPEED 1-24
SP146345_000_00 燃油回油管路 1-25
PLUMBING FUEL DRAIN 1-25
SP146350_000_00 燃油管路 1-26
PLUMBING FUEL 1-26
SP146355_000_00 机油冷却器 1-27
COOLER ENGINE OIL 1-27
SP146358_000_00 缸体加油附件 1-28
COVER CYLINDER BLOCK 1-28
SP146364_000_00 随机件 1-29
KIT ENGINE INSTALLATION 1-29
SP154889_000_00 缸盖 1-30
CYLINDER BLOCK COVER 1-30
SP163777_000_00 发动机前悬置支架 1-31
SUPPORT FRONT ENGINE 1-31
SP165575_000_00 断油电磁阀 1-32
VALVE FUEL SHUTOFF 1-32
SP165588_000_00 缸体加油附件 1-33
ATTACHMENT 1-33
SP168082_000_00 电子附件 1-34
ELECTRONIC ACCESSORIES 1-34
SP172534_000_00 推杆室盖 1-35
COVER 1-35
SP172551_000_00 起动机 1-36
MOTOR 1-36
SP172721_000_00 发电机 1-37
ALTERNATOR 1-37
SP174064_001_00 燃油泵连接件 1-38

FUEL PUMP COUPLING 1-38
SP174067_000_00 性能件 1-40
FUNCTION OF A MACHINE 1-40
SP176993_000_00 机油标尺 1-42
OIL LEVEL GAUGE 1-42
SP176994_000_00 机油标尺 1-43
OIL LEVEL GAUGE 1-43
SP179045_000_00 水泵 1-44
WATER PUMP 1-44
SP181360_000_00 附件驱动皮带轮 1-45
ACCESSORIES DRIVE PULLEY 1-45
SP182096_000_00 气阀罩室 1-46
COVER VALVE 1-46
SP190785_000_00 摇臂 1-47
ROCKERLEVER 1-47
SP190787_000_00 空压机冷却水管 1-48
AIR COMPRESSOR COOLING WATER PIPE 1-48
SP190788_000_00 空压机排气管路 1-49
AIR COMPRESSOR EXHAUST PIPE 1-49
SP190792_000_00 空压机盖板 1-50
COVER AIRCOMPRESSOR 1-50
SP190793_000_00 空压机 1-52
COMPRESSOR AIR 1-52
SP190795_000_00 燃油回油管位置 1-54
POSISTION TUBE FUELDRAIN 1-54
SP190808_000_00 燃油滤清器连接管路 1-55
FULE FILTER CONNECTING LINE 1-55
SP190817_000_00 飞轮 1-56
FLYWHEEL 1-56

SP190818_000_00 进气歧管 1-57
OIL-GAS SEPARATOR GROUP 1-57
SP190819_000_00 出气连接件 1-58
OUTGASSING CONNECTOR 1-58
SP190822_000_00 发动机吊耳 1-59
BRACKET ENGINELIFTING 1-59
SP194159_000_00 进气预热器 1-60
INTAKE PREHEATER 1-60
SP194180_000_00 增压器补偿连接管 1-61
TUBE AIR FUELCONTROL 1-61
SP194183_000_00 飞轮壳 1-62
HOUSING FLYWHEEL 1-62
SP194187_000_00 供油系附件 1-64
OIL SUPPLY ACCESSORIES 1-64
SP194195_000_00 进气连接件 1-65
CONNECTION AIRINTAKE 1-65
SP194201_000_00 机油泵 1-66
PUMP LUBRICATINGOIL 1-66
SP194205_000_00 油底壳安装件 1-67
OIL SUMP INSTALLATION ACCESSORIES 1-67
SP200465_000_00 节温器 1-68
THERMOSTAT 1-68
SP203827_000_00 缸体 1-70
BLOCK CYLINDER 1-70
SP203828_000_00 前端齿轮室盖 1-72
COVER FRONT GEAR 1-72
SP203834_000_00 后处理安装件 1-74
ARRANGEMENT CAM FOL COVER 1-74
SP203839_000_00 扭振减振器 1-75

DAMPER VIBRATION 1-75
SP203844_000_00 发电机驱动件 1-76
DRIVE ALTERNATOR 1-76
SP203845_000_00 发电机安装件 1-77
MOUNTING ALTERNATOR 1-77
SP203849_000_00 风扇驱动件 1-78
DRIVE FAN 1-78
SP203853_000_00 燃油滤清器 1-80
FILTER FUEL 1-80
SP203858_000_00 输油泵 1-82
PUMP FUEL TRANSFER 1-82
SP203865_000_00 进气连接安装件 1-83
MOUNTING INT CONNECTION 1-83
SP203871_000_00 油底壳 1-84
PAN OIL 1-84
SP203874_000_00 增压器 1-85
TURBOCHARGER 1-85
SP203876_000_00 缸盖 1-86
HEAD CYLINDER 1-86
SP203877_000_00 起动机安装件 1-88
MOUNTING STARTING MOTOR 1-88
SP203878_000_00 风扇隔块 1-89
SPACER FAN PILOT 1-89
SP203882_000_00 排气歧管安装件 1-90
MOUNTING EXHAUST MANIFOLD 1-90
SP203883_000_00 排气歧管 1-91
MANIFOLD EXHAUST 1-91
SP203884_000_00 节温器座 1-92
HOUSING THERMOSTAT 1-92

SP203885_000_00 增压器管路 1-93
PLUMBING TURBOCHARGER 1-93
SP203888_000_00 进水连接管 1-94
CONNECTION WATER INLET 1-94
60C3082_000_00 燃油管路 1-96
FUEL LINES 1-96
53C0126_000_00 燃油预滤器 1-98
FUEL PRE-FILTER 1-98
60C3085_001_00 进排气总成 1-100
INTAKE AND EXHAUST AS 1-100
09C1272_001_00 卡箍 1-102
CLAMP 1-102
09C1876_000_00 管夹 1-103
CLAMP 1-103
34C9234_000_00 空滤安装 1-104
AIR FILTER MOUNTING 1-104
40C5065_000_00 空气滤清器 1-106
AIR FILTER 1-106
60C1116_000_00 空气滤清器 1-108
AIR FILTER 1-108
00Y1601_001_00 散热系统 1-109
COOLING SYSTEM 1-109
00Y1601_001_01 散热系统 1-110
COOLING SYSTEM 1-110
60C3008X0_000_00 散热器安装总成 1-112
RADIATOR MOUNTING 1-112
60C3008X0_000_01 散热器安装总成 1-114
RADIATOR MOUNTING 1-114
20C2079_000_00 副水箱 1-116

AUXILIARY TANK 1-116
20C3640_000_00 散热器组件 1-117
RADIATOR GP 1-117
33C0184_000_00 排水阀 1-118
WATER DRAIN VALVE 1-118
84A1597_000_00 橡胶条 1-119
SEAL 1-119
84A1803_000_00 橡胶条 1-120
SEAL 1-120
84A3497_000_00 密封条 1-121
SEAL 1-121

液压系统 HYDRAULIC SYSTEM 2-1

11Y1657_000_00 工作液压系统 2-1
WORK HYDRAULIC SYSTEM 2-1
00C7778_001_00 散热管路 2-3
COOLER LINES 2-3
30C0265_001_00 接头 2-5
CONNECTOR 2-5
30C0270_000_00 接头 2-6
CONNECTOR 2-6
32C0700_000_00 三通接头 2-7
TEE 2-7
00C7837_000_00 动臂油缸管路 2-9
BOOM CYLINDER LINES 2-9
09C0647_001_00 管夹 2-12
CLAMP 2-12
09C1822_001_00 管夹 2-13
CLAMP 2-13

44C0798_000_00 堵头 2-14
PLUG 2-14
00C7838_000_00 转斗缸管路 2-16
TILTING CYLINDER LINES 2-16
09C2727_001_00 管夹 2-18
CLAMP 2-18
09C2728_000_00 管夹 2-19
CLAMP 2-19
44C0152_000_00 堵头 2-20
PLUG 2-20
00C7982_000_00 分配阀管路 2-22
CONTROL VALVE LINES 2-22
09C1823_000_00 管夹 2-24
CLAMP 2-24
12C1008_001_00 单向阀 2-25
CHECK VALVE 2-25
30C0252_001_00 接头 2-26
CONNECTOR 2-26
00C7995_000_00 先导管路 2-28
PILOT LINES 2-28
05C7099_000_00 软管总成 2-30
HOSE AS 2-30
05C7751_000_00 软管总成 2-31
HOSE AS 2-31
05C8726_000_00 软管总成 2-32
HOSE AS 2-32
09C0466_002_00 管夹总成 2-33
CLAMP AS 2-33
09C1790_001_00 管夹 2-34

CLAMP 2-34
09C2726_000_00 管夹 2-35
CLAMP 2-35
12C4040_000_00 切断阀 2-36
SHUT-OFF VALVE 2-36
12C4244_001_00 先导供油阀总成 2-37
PILOT OIL SUPPLY VALVE AS 2-37
12C5771_001_00 先导供油阀 2-38
PILOT OIL SUPPLY VALVE 2-38
30C0224_000_00 接头 2-40
CONNECTOR 2-40
30C0232_000_00 接头 2-41
CONNECTOR 2-41
12C5466_001_00 先导阀安装总成 2-42
PILOT VALVE MOUNTING AS 2-42
12C4724_000_00 先导阀 2-43
PILOT VALVE 2-43
12C4724T0_000_00 先导阀 2-45
PILOT VALVE 2-45
12C4724T2_000_00 先导阀组件 2-47
PILOT VALVE 2-47
46C3916_000_00 操纵手柄总成 2-48
CONTROL LEVER AS 2-48
SP219446_000_00 阀体总成 2-49
VALVE BODY ASSY 2-49
30C0231_000_00 接头 2-51
CONNECTOR 2-51
30C1044_001_00 接头 2-52
CONNECTOR 2-52

30C1047_000_00 接头 2-53
CONNECTOR..... 2-53
12C9063_001_00 先导阀安装总成..... 2-54
PILOT VALVE MOUNTING AS..... 2-54
30C0350_001_00 接头 2-55
CONNECTOR..... 2-55
31C0326_000_00 弯头 2-56
ELBOW 2-56
32C0122_001_00 三通接头 2-57
TEE 2-57
32C0205_000_00 三通接头 2-58
TEE 2-58
53C1353_000_00 精滤油器总成 2-60
SECONDARY FILTER AS..... 2-60
30C0848_001_00 管接头..... 2-61
CONNECTOR..... 2-61
53C0167_001_00 先导油滤 2-63
PILOT OIL FILTER..... 2-63
66C2885TS_000_00 软管总成..... 2-64
HOSE AS..... 2-64
10C2757_000_00 转斗油缸 2-65
BUCKET TILTING CYLINDER 2-65
SP151742_000_00 转斗油缸修理包..... 2-68
SEAL KIT..... 2-68
10C5106_000_00 动臂油缸 2-69
BOOM CYLINDER..... 2-69
10C5106X0_000_00 动臂油缸 2-70
BOOM CYLINDER..... 2-70
12C7879_000_00 分配阀总成..... 2-72

CONTROL VALVE AS 2-72
12C7880_000_00 分配阀 2-73
CONTROL VALVE 2-73
21C1524_000_00 液压油箱 2-74
HYDRAULIC OIL TANK 2-74
30C2269_000_00 堵头 2-76
PLUG 2-76
21C1600_000_00 液压油箱 2-78
HYDRAULIC OIL TANK 2-78
44C4318_000_00 泵总成 2-80
PUMP AS 2-80
11C1917_000_00 齿轮泵 2-82
GEAR PUMP 2-82
11C2382_000_00 齿轮泵 2-83
GEAR PUMP 2-83
10Y0400_000_00 转向液压系统 2-84
STEERING HYDRAULIC SYSTEM 2-84
00C7840_001_00 转向缸管路 2-85
STEERING CYLINDER LINES 2-85
30C0199_000_00 接头 2-86
CONNECTOR 2-86
31C0114_000_00 弯接头 2-87
CONNECTOR 2-87
32C0121_000_00 三通接头 2-88
TEE 2-88
00C7942_001_00 转向管路 2-90
STEERING LINES 2-90
09C2809_000_00 管夹 2-92
CLAMP 2-92

12C8154_000_00 转向器 2-93
METERING PUMP 2-93
12C6141_000_00 转向器 2-94
METERING PUMP 2-94
30C0846_001_00 接头 2-95
CONNECTOR 2-95
30C0934_000_00 管接头 2-96
CONNECTOR 2-96
12C8202_000_00 优先阀总成 2-97
PRIORITY VALVE AS 2-97
12C0220_000_00 优先阀 2-98
PRIORITY VALVE 2-98
31C0113_000_00 过渡接头 2-99
CONNECTOR 2-99
44C0272_000_00 24°锥用外螺纹堵头 2-100
PLUG 2-100
10C5128_000_00 转向油缸 2-102
STEERING CYLINDER 2-102

传动系统 POWER TRAIN SYSTEM 3-1

26Y0346_000_00 轮胎轮辋系统 3-1
TYRE&RIM AS 3-1
05Y0435_000_00 双变系统 3-3
GEARBOX & TORQUE CONVERTER AS 3-3
00C7899_001_00 散热管路 3-4
COOLER LINES 3-4
09C1744_001_00 管夹 3-6
CLAMP 3-6
00C7900_001_00 滤油管路总成 3-8

COOLER LINES 3-8
30C0273_000_00 接头 3-10
CONNECTOR 3-10
31C0095_000_00 过渡接头 3-11
CONNECTOR 3-11
42C1908_000_00 变矩器-变速箱安装 3-12
GEARBOX&TORQUE CONVERTER MOUNTING 3-12
22C2461_000_00 支座总成 3-14
BRACKET AS 3-14
34C7889_001_00 加油管总成 3-17
FILLER TUBE AS 3-17
52C0074_001_00 油尺 3-18
DIPSTICK 3-18
42C1319_000_00 变矩器-变速箱总成 3-19
GEARBOX &TORQUE CONVERTER AS 3-19
SP100411_002_00 变速操纵阀 3-23
CONTROL VALVE 3-23
SP109825_000_00 调压阀总成 3-24
REDUCING VALVE ASSY 3-24
SP116331_000_00 输入装置 3-25
SIGN GP 3-25
SP137470_000_00 输出轴总成 3-29
OUTPUT 3-29
SP137471_000_00 输出轴总成 3-33
OUTPUT 3-33
SP137473_000_00 工作泵驱动轴总成 3-35
POWER TAKE-OFF 3-35
SP137474_000_00 工作泵驱动轴总成 3-37
POWER TAKE-OFF 3-37

SP137475_000_00 工作泵驱动轴总成 3-39
POWER TAKE-OFF 3-39
SP137476_000_00 工作泵驱动轴总成 3-41
POWER TAKE-OFF 3-41
SP137478_000_00 传感器总成 3-43
INDUCTIVE TRANSMITTER 3-43
SP137480_000_00 制动器总成 3-45
PARKING BRAKE 3-45
SP137481_000_00 制动器总成 3-47
PARKING BRAKE 3-47
SP137483_001_00 变速操纵阀系统总成 3-49
SHIFT SYSTEM 3-49
SP150327_000_00 螺塞 3-51
SCREW PLUG 3-51
SP137485_000_00 游标尺总成 3-52
FILLER NOZZLE 3-52
SP137487_000_00 滤油器 3-53
LOOSE PARTS 3-53
SP137490_000_00 惰性轮总成 3-54
COUNTERSHAFT 3-54
SP140568_000_00 传感器总成 3-55
IND.TRANSMITTER 3-55
SP149572_000_00 辅件 3-57
LOOSE PARTS 3-57
SP155986_000_00 发动机联接总成 3-59
ENGINE CONNECT 3-59
SP155987_000_00 转换器 3-61
CONVERTER 3-61
SP155988_000_00 变速箱箱体总成 3-63

TRANSMISSION HOUSING 3-63
SP155989_000_00 变速箱箱体总成 3-65
TRANSMISSION HOUSING 3-65
SP155990_000_00 离合器鼓 3-67
CLUTCH 3-67
SP155991_000_00 倒档及 II 档离合器总成 3-69
COUPLING 3-69
SP150212_000_00 垫片组 3-73
SET OF SHIMS 3-73
SP155992_000_00 离合器鼓 3-75
CLUTCH 3-75
SP155993_000_00 倒档及 II 档离合器总成 3-77
COUPLING 3-77
SP155994_000_00 离合器鼓 3-80
CLUTCH 3-80
SP155995_000_00 倒档及 II 档离合器总成 3-82
COUPLING 3-82
SP155996_000_00 示速器 3-84
SPEEDOMETER 3-84
SP155997_000_00 示速器 3-85
SPEEDOMETER 3-85
SP155998_000_00 游标尺总成 3-86
FILLER NOZZLE 3-86
SP155999_000_00 油管 3-87
OIL PIPE 3-87
SP157323_000_00 变速操纵阀 3-88
CONTROL VALVE 3-88
SP149474_000_00 螺塞 3-94
SCREW PLUG 3-94

SP214582_000_00 双变总成修理包..... 3-96
SERVICE KIT TRANSMISSION & TORQUE CONVER..... 3-96
03Y0234_000_00 中间支承及传动轴系统.....3-100
SUPPORT&DRIVE SHAFT SYSTEM 3-100
51C0038_003_00 后传动轴 3-102
REAR DRIVE SHAFT 3-102
51C0038P01_000_00 后传动轴 3-103
PROPELLER SHAFT.....3-103
51C0789_000_00 中间传动轴.....3-104
MIDDLE DRIVE SHAFT.....3-104
51C0861_000_00 前传动轴及支承总成.....3-105
FRONT DRIVE SHAFT&BRG AS.....3-105
01Y0683_000_00 后桥总成.....3-106
REAR AXLE AS 3-106
01Y0683X0_001_00 后桥总成 3-107
REAR AXLE AS 3-107
00C8335_001_00 后桥制动管路 3-108
REAR AXLE BRAKE LINES.....3-108
01C1804_000_00 钢管总成 3-109
TUBE AS 3-109
01C1805_000_00 钢管总成 3-110
TUBE AS 3-110
01Y0591_000_00 后桥总成.....3-112
REAR AXLE AS 3-112
24D0426T0_000_00 桥壳支承轴焊接件 3-117
SPINDLE WELDMENT 3-117
41C2963_000_00 夹钳总成 3-118
CLAMP AS.....3-118
41C2962T0_000_00 夹钳总成 3-119

CLAMP 3-119
41C3046_000_00 后桥主传动 3-121
REAR AXLE BEVEL GEAR 3-121
28C0215_000_01 垫片 3-123
GASKET 3-123
41C2191T2_000_00 差速器 3-124
DIFFERENTIAL 3-124
34C5358T2_000_00 差速器壳组件 3-125
DIFF HOUSING GP 3-125
51C0090X1T0_000_00 托架总成 3-126
CARRIER AS 3-126
55A0491_000_00 轴套 3-127
BUSHING 3-127
01Y0683X8_000_00 后桥总成 3-131
REAR AXLE AS 3-131
01Y0663_000_00 前桥总成 3-132
FRONT AXLE AS 3-132
01Y0663X0_001_00 前桥总成 3-133
FRONT AXLE AS 3-133
00C8334_000_00 前桥制动管路 3-134
FRONT AXLE BRAKE LINES 3-134
01Y0532_001_00 前桥总成 3-135
FRONT AXLE AS 3-135
41C2889T0_000_00 前桥主传动 3-139
FRONT AXLE BEVEL GEAR 3-139
41C2963T0_000_00 夹钳总成 3-141
CLAMP 3-141
01Y0663X8_001_00 前桥总成 3-142
FRONT AXLE AS 3-142

制动系统 BRAKE SYSTEM 4-1

21Y0200_000_00 紧急&停车制动系统 4-1

PARKING BRAKE SYSTEM 4-1

45C1072_000_00 手制动器 4-2

HAND BRAKE 4-2

45C1072P01_000_00 手制动器 4-3

HAND BRAKE 4-3

45C1072P02_000_00 手制动器 4-4

HAND BRAKE 4-4

46C4324_000_00 接近开关组件 4-5

SWITCH 4-5

20Y0617_000_00 行车制动系统..... 4-6

SERVICE BRAKE SYSTEM 4-6

00C7926_000_00 加力器及管路 4-7

ASSISTOR & LINES 4-7

13C0927_000_00 制动阀总成 4-9

BRAKE VALVE AS 4-9

13C0770_000_00 制动阀 4-10

BRAKE VALVE 4-10

13C0770P01_000_00 制动阀..... 4-12

BRAKE VALVE 4-12

13C0770P02_000_00 制动阀..... 4-13

BRAKE VALVE 4-13

13C0770P03_000_00 制动阀..... 4-14

BRAKE VALVE 4-14

13C0770P04_000_00 制动阀..... 4-15

BRAKE VALVE 4-15

13C1376_000_00 制动阀总成 4-16

BRAKE VALVE AS 4-16

13C1382_000_00 加力器 4-17
ASSISTOR 4-17
13C0067_000_00 加力器总成 4-18
BOOSTER AS 4-18
13C0067P01_000_00 加力器总成 4-20
assistor 4-20
13C0067P02_000_00 加力器总成 4-21
assistor 4-21
13C0067P03_000_00 加力器总成 4-22
ASSISTOR 4-22
13C1395_000_00 加力器 4-23
ASSISTOR 4-23
30C2759_000_00 接头 4-24
FITTING 4-24
00C7957_000_00 空压机管路 4-25
AIR COMPRESSOR LINES 4-25
13C0796_001_00 空气罐 4-27
AIR RESERVOIR 4-27
13C0796X0_000_00 空气罐总成 4-28
AIR RESERVOIR 4-28
13C0874_001_00 组合阀 4-29
COMBINATION VALVE 4-29
13C0026_000_00 组合阀 4-31
COMBINATION VALVE 4-31

结构 STRUCTURE 5-1

45Y0292_000_00 配重组件 5-1
COUNTERWEIGHT GP 5-1
24C3195_000_00 牵引销 5-3

TRACTION PIN 5-3
27C1523X0_000_00 配重 5-4
COUNTERWEIGHT 5-4
38Y1140_000_00 铲斗 5-5
BUCKET 5-5
38Y1140X0_000_00 铲斗 5-6
BUCKET 5-6
22D2948_000_00 铲斗 5-7
BUCKET 5-7
59C0766_000_00 刀板组件 5-8
BLADE GP 5-8
32Y1361_000_00 工作装置系统 5-9
WORK IMPLEMENT 5-9
11D1381X2_000_00 销轴 5-11
PIN 5-11
11D1382X2_000_00 销轴 5-12
PIN 5-12
11D2074X0_000_00 销轴 5-13
PIN 5-13
24C3594_000_00 拉杆 5-14
LINKAGE 5-14
24C3749_000_00 摇臂 5-15
LEVER 5-15
24C3898_000_00 动臂 5-16
BOOM 5-16
32Y1185_000_00 工作装置限位系统 5-17
WORK IMPLEMENT LIMIT SYSTEM 5-17
34C2006_000_00 限位块 5-19
BLOCK 5-19

34C2008_000_00 限位块组件 5-21
BLOCK GP 5-21
32Y1067_000_00 调整垫圈系统 5-22
WASHER 5-22
28C0114_000_00 调整垫片 5-23
SHIM 5-23
28C0148_000_00 调整垫圈 5-24
WASHER 5-24
34C2435_000_00 调整垫圈 5-25
WASHER 5-25
30Y0175_000_00 铰接总成 5-27
ARTICULATED HITCH 5-27
34C0061_001_00 调整垫片 5-29
SHIM 5-29
34C0062_001_00 调整垫片 5-30
SHIM 5-30
34C0094_001_00 调整垫 5-31
SHIM 5-31
25Y0156_002_00 手动润滑管路 5-32
LUBRICATION PIPE 5-32
00C7944_000_00 前车架润滑管路 5-33
FRONT FRAME LUBE LINES 5-33
00C8417_000_00 后车架润滑管路 5-34
REAR FRAME LUBE LINES 5-34
08Y1368_000_00 前车架总成 5-35
FRONT FRAME AS 5-35
28C0280_000_00 调整垫 5-36
SHIM 5-36
30D4697_000_00 前车架 5-37

FRONT FRAME 5-37
08Y1301_001_00 后车架总成 5-39
REAR FRAME AS 5-39
01D2279X0_000_00 支座 5-41
BRACKET 5-41
22C1055_000_00 动臂支撑架 5-42
SUPPORT 5-42
28C0120_000_00 调整垫片 5-43
SHIM 5-43

驾驶室 CAB 6-1

47C4281_000_00 右扶手箱总成 6-1
CONSOLE AS-RH 6-1
34C8229_000_00 靠手垫组件 6-3
CUSHION ASSEMBLY 6-3
34C8227_000_00 方管组件 6-4
SQUARE TUBE COMPONENTS 6-4
34C8228_000_00 靠手垫 6-5
HAND CUSHION 6-5
47C3698_001_00 方向机总成(ZF) 6-6
STEERING COLUMN AS 6-6
34C5864_000_00 方向盘 6-7
STEERING WHEEL 6-7
47C3415_001_00 ZF 换挡护壳总成 6-8
HOUSING 6-8
24C2784_000_00 ZF 拨杆组件 6-9
CONTROL LEVER 6-9
47C4363_000_00 ZF 换挡护壳组件 1 6-10
HOUSING 6-10

47C4364_000_00 ZF 换挡上壳体组合件 6-11
HOUSING 6-11
47C3689_000_00 方向机柱 6-13
STEERING COLUMN 6-13
16D2181_000_00 传动轴 6-16
DRIVE SHAFT 6-16
22C2146_003_00 固定支座 6-17
BRACKET 6-17
22C7256_000_00 固定支座 6-18
BRACKET 6-18
24C3120_000_00 中间轴 6-20
MIDDLE SHAFT 6-20
16D2667_000_00 中间轴 6-21
MIDDLE SHAFT 6-21
34C5472_000_00 导电环 6-22
CONDUCTING RING 6-22
47C0239_002_00 灭火器总成 6-23
FIRE EXTINGUISHER 6-23
46Y0056_000_00 司机椅总成 6-25
SEAT AS 6-25
47C3588_001_00 司机椅 6-26
SEAT 6-26
47C0461_000_00 减震器 6-27
SHOCK ABSORBER 6-27
47C6469_000_00 司机椅 6-28
SEAT 6-28
48C6879_000_00 支架 6-29
BRACKET 6-29
46C1787_005_00 电风扇总成 6-30

FAN AS 6-30
49C6783_000_00 风扇 6-31
FAN 6-31
41Y1018_000_00 驾驶室 6-32
CAB AS 6-32
41Y0269_002_00 防护盖 6-33
PROTECTIVE COVER 6-33
47C2319_000_00 左后视镜 6-35
REARVIEW MIRROR-LH 6-35
22C2278_001_00 左支架 6-37
BRACKET-LH 6-37
47C2320_000_00 右后视镜 6-39
REARVIEW MIRROR-RH 6-39
22C2279_001_00 右支架 6-42
BRACKET-RH 6-42
47C5291_000_00 驾驶室 6-43
CAB 6-43
34C8549_000_00 左扶手组件 6-44
HANDRAIL-LH 6-44
47C2326_000_00 盖板 6-45
COVER 6-45
47C5292_000_00 驾驶室 6-47
CAB 6-47
34C9134_001_00 内饰件总成 6-49
DECORATION AS 6-49
34C5370_002_00 左门内饰组件 6-51
DECORATION 6-51
34C6173_001_00 前台内饰组件 6-52
PLATFORM 6-52

34C6362_000_00 前台 6-53
PLATFORM 6-53
34C6174_001_00 前侧围内饰组件 6-56
DECORATION AS 6-56
34C6584_001_00 右侧围内饰总成 6-57
DECORATION 6-57
34C6175_001_00 右侧围内饰组件 6-58
DECORATION 6-58
34C9133_000_00 顶内饰总成 6-59
DOME DECORATION AS 6-59
34C9132_000_00 顶内饰组件 6-60
DOME DECORATION AS 6-60
34C9172_000_00 后围内饰总成 6-61
DECORATION 6-61
34C9173_000_00 右后围内饰组件 6-62
DECORATION 6-62
34C9174_000_00 左后围内饰总成 6-63
DECORATION 6-63
34C9805_000_00 立柱内饰组件 6-64
DECORATION 6-64
47C2531_002_00 装饰罩 6-65
COVER 6-65
47C5218_000_00 驾驶室附件组件 6-66
CAB GP 6-66
34C5344_000_00 衣帽钩组件 6-69
HOOK 6-69
34C5348_000_00 右窗橡胶条组件 6-70
SEAL 6-70
34C5349_000_00 左扶手组件 6-71

HANDRAIL-LH 6-71
34C5351_000_00 内后视镜 6-72
REARVIEW MIRROR 6-72
34C6927_001_00 左门橡胶条组件 6-73
SEAL 6-73
34C8867_000_00 门锁 6-74
DOOR LOCK 6-74
47C2756_001_00 左门限位块 6-75
BLOCK 6-75
47C2841_000_00 遮阳帘 6-76
VISOR 6-76
47C3027_000_00 遮阳帘 6-77
VISOR 6-77
47C3889_003_00 左门锁 6-78
DOOR LOCK 6-78
34C9020_001_00 锁 6-80
LOCK 6-80
34C9021_000_00 锁扣 6-81
LOCK BUCKLE 6-81
34C9023_000_00 内把手 6-82
HANDLE 6-82
34C9028_000_00 外把手 6-84
HANDLE 6-84
48C6088_000_00 安装板 6-86
MOUNTING PLATE 6-86
47C4050_000_00 推拉窗组件 6-87
WINDOW GP 6-87
47C3937_000_00 推拉窗组件 6-88
WINDOW GP 6-88

47C3185_000_00 左推手柄 6-89
HANDLE 6-89
47C3187_000_00 右推手柄 6-90
HANDLE 6-90
47C4428_000_00 右窗玻璃 6-91
GLASS 6-91
47C4552_000_00 玻璃总成 6-92
GLASS 6-92
48C6346_000_00 锁紧机构 6-93
LOCK MECHANISM 6-93
48C6116_001_00 门锁 6-94
DOOR LOCK 6-94
48C6474_000_00 门锁 6-95
DOOR LOCK 6-95
48C6349_000_00 锁紧机构 6-96
LOCK MECHANISM 6-96
48C6115_001_00 门锁 6-98
DOOR LOCK 6-98
48C6473_000_00 门锁 6-100
DOOR LOCK 6-100
48C6350_000_00 锁紧机构 6-101
LOCK MECHANISM 6-101
47C5451_000_00 驾驶室 6-102
CAB 6-102
47C4426_000_00 左门 6-103
DOOR-LH 6-103
47C4433_000_00 右窗 6-104
DOOR-RH 6-104
48C6705_000_00 内饰支架 6-105

BRACKET 6-105

48C6712_001_00 围板总成 6-106

PLATE AS.....6-106

机罩及其它覆盖件 ENGINE HOOD 7-1

44Y0914_002_00 机罩总成..... 7-1

ENGINE HOOD AS..... 7-1

22C7612_001_00 导向套..... 7-5

GUIDE SEELVE..... 7-5

34C8777_000_00 锁..... 7-7

LOCK 7-7

48C4580_000_00 扭力弹簧 7-9

TORSION SPRING..... 7-9

48C4581_000_00 扭力弹簧 7-10

TORSION SPRING..... 7-10

48C4611_000_00 杆组件 7-11

ROD AS.....7-11

48C6235_001_00 后罩 7-13

COVER..... 7-13

48C6237_000_00 左后罩..... 7-15

COVER..... 7-15

48C6238_000_00 右后罩..... 7-16

COVER..... 7-16

48C6243_000_00 窗..... 7-17

COVER..... 7-17

84A3013_000_00 密封条 7-18

SEAL 7-18

48C6240_001_00 侧封板总成..... 7-19

COVER AS 7-19

48C6241_001_00 侧封板总成 7-20
COVER AS 7-20
48C6773_001_00 上罩 7-21
TOP COVER 7-21
43Y0316_001_00 挡泥板扶梯总成 7-23
FENDER&LADDER AS 7-23

电器系统 ELECTRICAL SYSTEM 8-1

49C8057_000_00 先导操作线路 8-1
CONTROL WIRING 8-1
70C3250_000_00 控制线束 8-2
HARNESS 8-2
49C8019_000_00 顶灯线路 8-3
WORK LIGHT WIRING 8-3
32B0625_000_00 工作灯 8-4
WORK LIGHT 8-4
70C3212_000_00 顶灯线束 8-5
WORK LIGHT HARNESS 8-5
49C2891_000_00 刮水器系统 8-7
WIPER SYSTEM 8-7
37B1736_000_00 双电机水壶 8-9
WASHER RESERVOIR 8-9
46C9474_001_00 刮水器组件 8-10
WIPER GP 8-10
46C9474P01_000_00 刮水器组件 8-11
WIPER GP 8-11
46C9474P02_000_00 刮水器组件 8-12
WIPER GP 8-12
49C2016_002_00 刮水器组件 8-13

WIPER GP 8-13
49C2016P01_000_00 刮水器组件 8-14
WIPER GP 8-14
49C2016P02_000_00 刮水器组件 8-15
WIPER GP 8-15
49C2744_000_00 警示灯线路总成 8-16
ROTATING BEACON WIRING AS 8-16
32B0504_000_00 旋转警示灯 8-17
ROTATING BEACON 8-17
22Y2405_000_00 电气系统 8-18
ELECTRICAL SYSTEM 8-18
49C8096_001_00 驾驶室线路总成 8-19
CAB WIRING AS 8-19
49C5665_000_00 音响系统 8-20
SOUND SYSTEM 8-20
70C1358_000_00 音响系统线束 8-21
HARNESS 8-21
49C8020_000_00 变速操纵线路 8-22
SHIFT CONTROL WIRING 8-22
49C9134_001_00 驾驶室线路 8-23
CAB WIRING 8-23
32B0066_000_00 壁灯 8-28
DOME LIGHT 8-28
34B0118_000_00 电锁 8-29
START SWITCH 8-29
55C4498_000_00 安装板组件 8-30
MOUNTING PLATE GP 8-30
70C1928_000_00 线束 8-31
HARNESS 8-31

70C3967_000_00 方向机线束 8-32
STEERING HARNESS 8-32
70C3969_000_00 线束 8-34
HARNESS 8-34
70C4079_000_00 驾驶室线束 8-36
CAB HARNESS 8-36
49C8120_000_00 后车架线路总成 8-40
REAR FRAME WIRING AS 8-40
49C8095_002_00 后车架线路 8-42
REAR FRAME WIRING 8-42
32B0840_000_00 后组合灯 8-45
REAR COMBINATION LIGHT 8-45
32B0841_000_00 后组合灯 8-46
REAR COMBINATION LIGHT 8-46
70C3286_000_00 后车架线束 8-47
HARNESS 8-47
49C8103_000_00 电瓶线路 8-49
BATTERY WIRING 8-49
08C3654_000_00 启动机至车架电缆 8-51
CABLE 8-51
55C0366_000_00 前车架线路 8-53
FRONT FRAME WIRING 8-53
46C4364_000_00 接近开关总成 8-55
SWITCH AS 8-55
49C7721_000_00 前组合大灯 8-56
FRONT COMBINATION FLOODLIGHT 8-56
49C7722_000_00 前组合大灯 8-57
FRONT COMBINATION FLOODLIGHT 8-57
70C3171_000_00 前车架线束 8-58

HARNESS 8-58

空调及暖风系统 AIR CONDITIONING SYSTEM 9-1

23Y0573_002_00 空调系统 9-1

AIR CONDITIONING SYSTEM 9-1

46C4080_001_00 电磁水阀 9-5

SOLENOID WATER VALVE 9-5

49C1416_000_00 水管 9-6

WATER HOSE 9-6

49C2479_000_00 储液罐安装总成 9-7

REFRIGERANT RECEIVER MOUNTING 9-7

49C3165_000_00 水管 9-8

WATER HOSE 9-8

49C4472_001_00 压缩机支架总成 9-9

COMPRESSOR BRACKET AS 9-9

49C4600_000_00 水管 9-11

WATER HOSE 9-11

49C8010_000_00 风道蒸发器总成 9-13

AIR DUCT AS 9-13

08C8017_000_00 线束 9-15

HARNESS 9-15

46C8871_003_00 空调控制面板 9-16

A/C PANEL 9-16

49C8011_001_00 蒸发器总成 9-17

EVAPORATOR AS 9-17

46C4702_000_00 蒸发风机 9-19

BLOWER UNIT 9-19

49C8097_000_00 冷凝器安装 9-20

CONDENSER MOUNTING 9-20

49C7881_000_00 冷凝器总成 9-21
CONDENSER AS 9-21
49C7881P01_000_00 冷凝器 9-22
CONDENSER 9-22
49C7881P03_000_00 冷凝器 9-23
CONDENSER 9-23
49C8704_000_00 储液罐至蒸发器管 9-24
HOSE 9-24

整机附件 MACHINE ACCESSORIES 10-1

47Y0180_000_00 整机油料表 10-1
OIL SPECIFICATION LIST 10-1
42B0003_000_00 防冻液 10-5
ANTI-FREEZE 10-5
47Y0348_000_00 随机备件清单 10-7
SPARE PARTS LIST 10-7
48Y0848_000_00 标贴组件 10-9
DECAL GROUP 10-9
34C1192_001_00 标贴组件 10-11
DECAL GROUP 10-11
48Y0848_001_01 标贴组件 10-12
DECAL GROUP 10-12
48Y1751_000_00 铭牌组件 10-13
NAMEPLATE GP 10-13
53Y0017_000_00 随机工具清单 10-15
KIT LIST 10-15

动力系统 POWER SYSTEM

60C2198_000_00 燃油箱总成
FUEL TANK AS

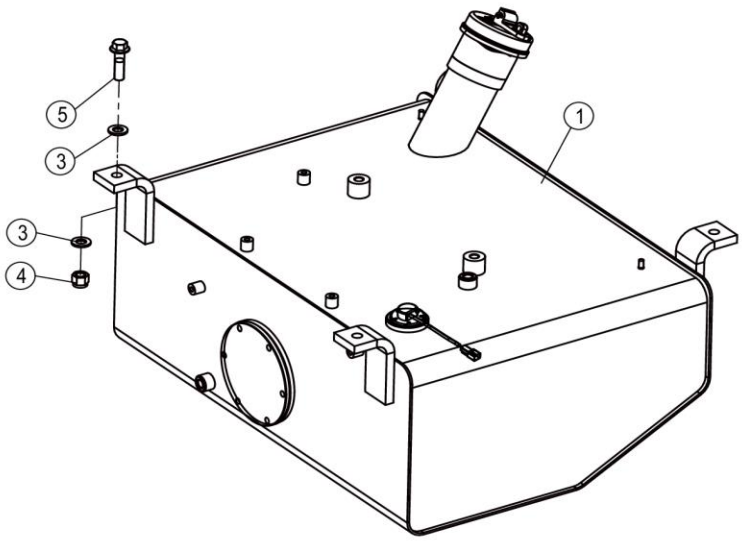

60C2198_000_00 燃油箱总成 FUEL TANK AS

件号 ITEM	部件号 PART NO.	零件名称 CH	PART NAME EN	服务代码 SC	互换性 IA	数量 Q'TY	规格 SP.	备注 RE
1	60C2198X0	燃油箱总成	FUEL TANK AS			1		
3	06B0177	垫圈	WASHER			8		
4	03V0511	螺母	NUT			4	M16-8-ZN.D	
5	01B1110	螺栓	BOLT			4	M16×60-10.9-ZN.D	

60C2198X0_001_00 燃油箱总成
FUEL TANK AS

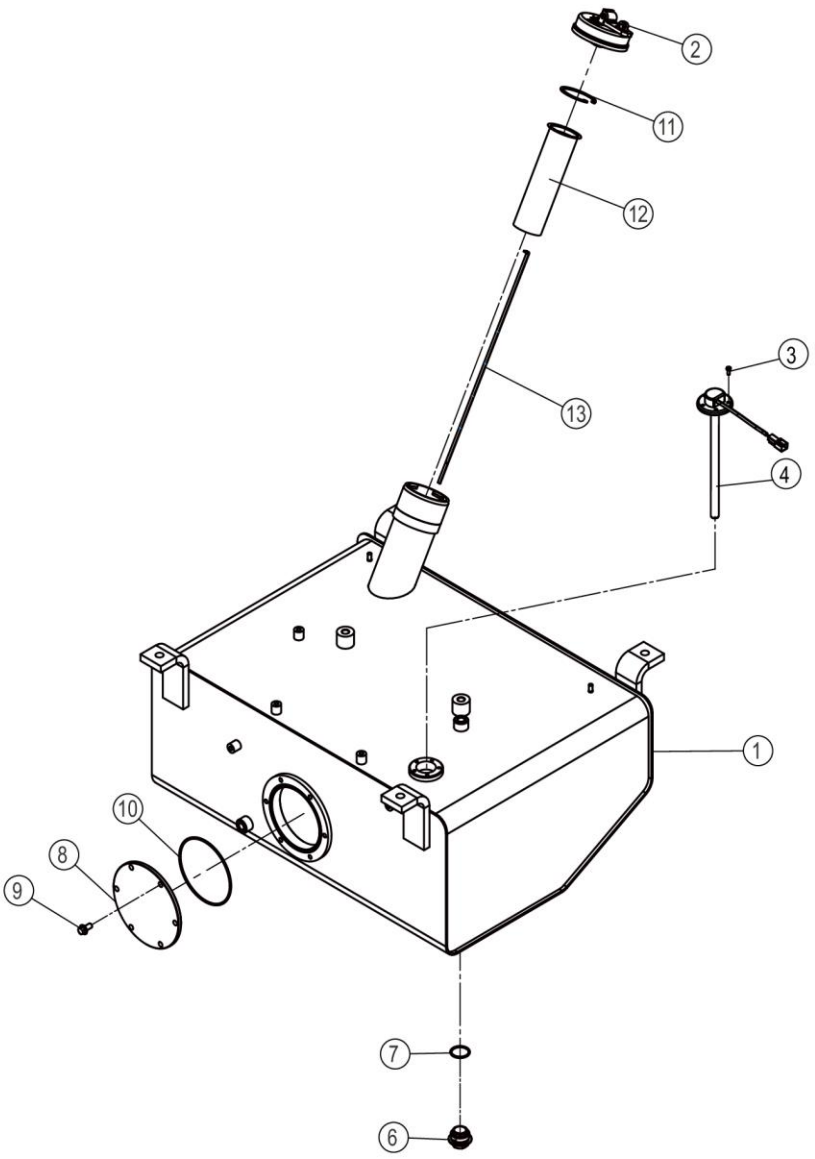

60C2198X0_001_00 燃油箱总成 FUEL TANK AS

件号 ITEM	部件号 PART NO.	零件名称 CH	PART NAME EN	服务代码 SC	互换性 IA	数量 Q'TY	规格 SP.	备注 RE
1		柴油箱	FUEL TANK	A		1		
2	16C0091	油箱盖总成	TANK COVER AS			1		
3	01B0993	螺栓	BOLT			5	M5×16-10.9-ZN.D	
4	30B1203	燃油油位传感器	FUEL LEVEL SENSOR			1		
6	03B1535	放油螺塞	DRAIN PLUG			1		
7	12B0381	O 形密封圈	O-RING			1	40×3.1	
8	53A0140	法兰盖	FLANGE COVER			1		
9	01B1277	螺栓	BOLT			6	M10×20-8.8-ZN.D	
10	12B0238	O 形圈	O-RING			1	145×3.55	
11	07B0003	挡圈	SNAP RING			1	75	
12	12D0742	滤筒	STRAINER			1		
13	94A3068	油标尺	DIPSTICK			1		

00Y1621_000_00 柴油机系统
ENGINE SYSTEM

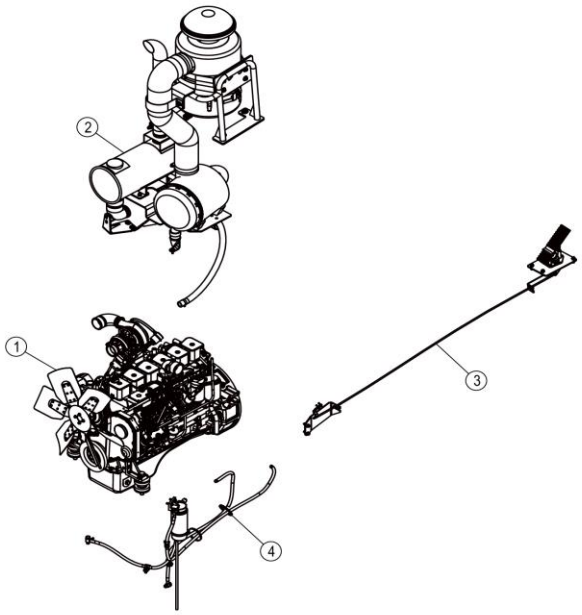

00Y1621_000_00 柴油机系统 ENGINE SYSTEM

件号 ITEM	部件号 PART NO.	零件名称 CH	PART NAME EN	服务代码 SC	互换性 IA	数量 Q'TY	规格 SP.	备注 RE
1	60C3080	柴油机安装	ENGINE MOUNTING	A		1		
2	60C3085	进排气总成	INTAKE AND EXHAUST AS	A		1		
3	60C0982	油门操纵系统	THROTTLE CONTROL SYSTEM	C		1		
4	60C3082	燃油管路	FUEL LINES	A	XF	1		EC0000169841_3,CLG835HZKKL601618,替换前

60C0982_000_00 油门操纵系统
THROTTLE CONTROL SYSTEM

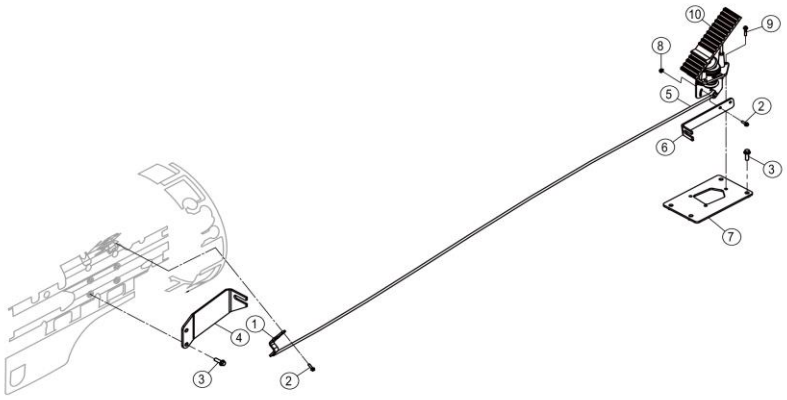

60C0982_000_00 油门操纵系统 THROTTLE CONTROL SYSTEM

件号 ITEM	部件号 PART NO.	零件名称 CH	PART NAME EN	服务代码 SC	互换性 IA	数量 Q'TY	规格 SP.	备注 RE
1	06A2679	弯板	PLATE			1		
2	01B0477	螺栓	BOLT			4	M6×20-8.8-ZN.D	
3	01B1279	螺栓	BOLT			6	M10×30-8.8-ZN.D	
4	22A4261	弯板	PLATE			1		
5	23C0676	油门控制器	ACCELERATOR CONTROLLER			1	23C0676	
6	21A0859	支板	PLATE			1		
7	02D9079	安装板	MOUNTING PLATE			1		
8	03B2134	螺母	NUT			2	M6-8-ZN.D	
9	01B1355	螺栓	BOLT			3	M6×30-8.8-ZN.D	
10	23C0305	油门踏板	ACCELERATOR PEDAL			1		

60C3080_000_00 柴油机安装
ENGINE MOUNTING

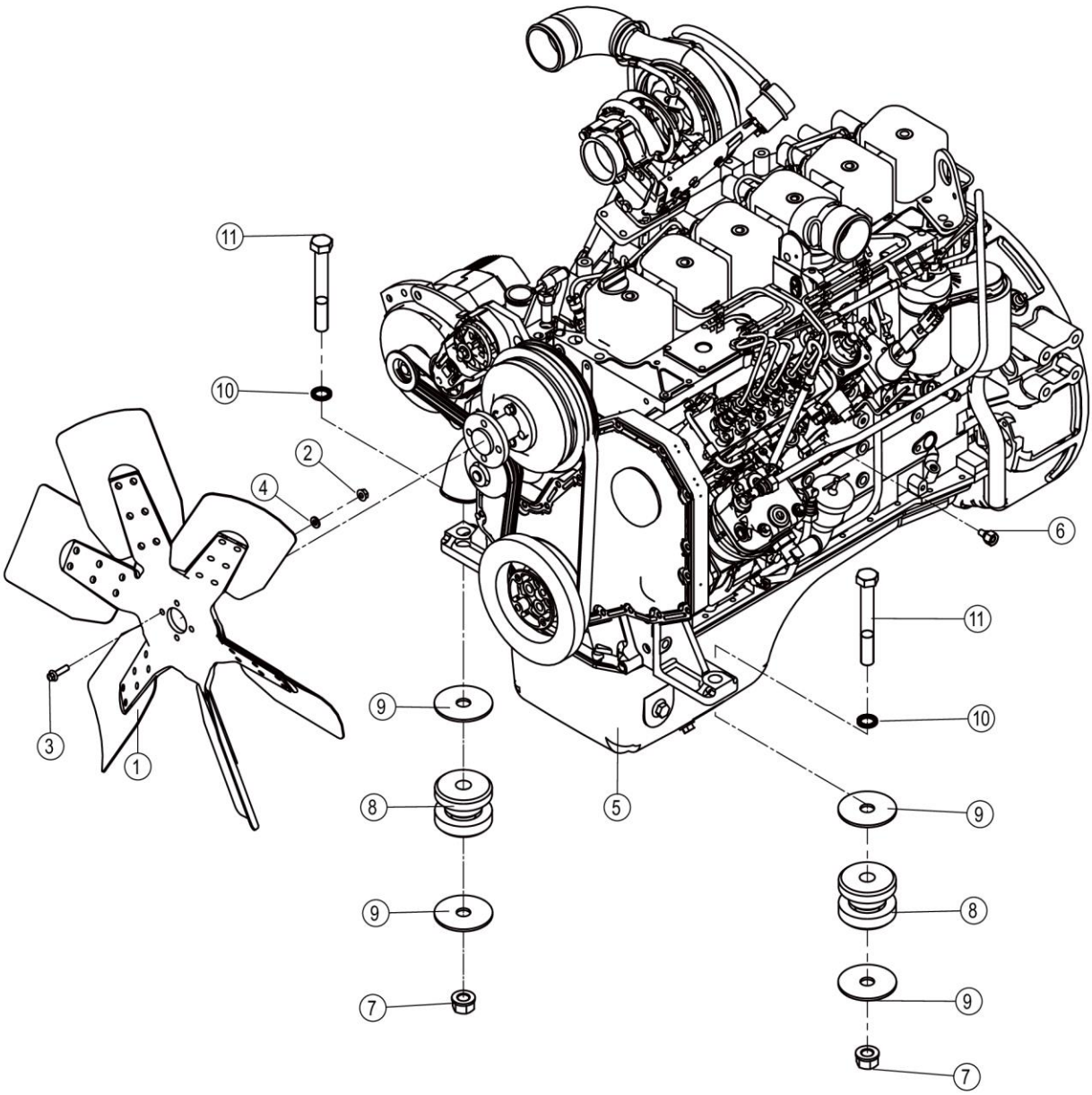

60C3080_000_00 柴油机安装 ENGINE MOUNTING

件号 ITEM	部件号 PART NO.	零件名称 CH	PART NAME EN	服务代码 SC	互换性 IA	数量 Q'TY	规格 SP.	备注 RE
1	60C3081	风扇	FAN		XF	1		EC0000171519_5,CLG835HZKKL601117,替换前
1	60C3870	风扇	FAN		XF	1		EC0000171519_5,CLG835HZKKL601117,替换后
2	03B2081	螺母	NUT			4	M8-8-ZN.D	
2	03B2135	螺母	NUT			4	M10-8-ZN.D	
3	01B1291	螺栓	BOLT			4	M8×30-8.8-ZN.D	
3	01B1190	螺栓	BOLT			4	M10×30-10.9-ZN.D	
3	01B1072	螺栓	BOLT			4	M8×30-10.9-ZN.D	
4	56A1513	淬硬垫圈	HARD WASHER		F	4		EC0000171519_6,CLG835HZKKL601117,替换前
5	60C2328	柴油机	DIESEL ENGINE			1	97KW@2200RPM	
6	00A8504	接头	FITTING			1		
7	03B2320	RLM 防松螺母	LOCKNUT			2	M20-10-ZN.D	
8	35C0392	减震垫	CUSHION			2		
9	11A1893	垫圈	WASHER			4		
10	06B1048	防松垫圈	LOCK WASHER			2	20	
11	01V0399	螺栓	BOLT			2	M20×150-10.9-ZN.D	

60C2328_000_00 柴油机
DIESEL ENGINE

发动机图册部分版权归康明斯有限公司所有。

资料翻印经康明斯有限公司许可，仅供限定性用途。

未经许可，严禁使用和/或翻印。

"Portions copyright CUMMINS INC.
REPRODUCED FOR LIMITED LICENSED USE ONLY, WITH PERMISSION FROM CUMMINS INC.
UNLICENSED USE AND/OR REPRODUCTION ARE EXPRESSLY PROHIBITED."

60C2328_000_00 柴油机 DIESEL ENGINE

件号 ITEM	部件号 PART NO.	零件名称 CH	PART NAME EN	服务代码 SC	互换性 IA	数量 Q'TY	规格 SP.	备注 RE
1	SP141607	温度传感器	SENSOR COO TEMPERATURE	C		1		
2	SP141691	发动机安装工具	ENGINE INSTALLATION KIT	C		1		
3	SP141709	冷却液出口	VENT ENGINE COOLANT	C		1		
4	SP146323	燃油泵	PUMP FUEL	C		1		
5	SP146331	凸轮轴从动件	FOLLOWER CAM	C		1		
6	SP146333	空压机进气布置	ARRANGEMENT CPR AIR INL	C		1		
7	SP146343	转速传感器	SENSOR SPEED	C		1		
8	SP146345	燃油回油管路	PLUMBING FUEL DRAIN	C		1		
9	SP146350	燃油管路	PLUMBING FUEL	C		1		
10	SP146355	机油冷却器	COOLER ENGINE OIL	C		1		
11	SP176993	机油标尺	OIL LEVEL GAUGE	C		1		
11	SP176994	机油标尺	OIL LEVEL GAUGE	C		1		
12	SP146358	缸体加油附件	COVER CYLINDER BLOCK	C		1		
13	SP146364	随机件	KIT ENGINE INSTALLATION	C		1		
14	SP154889	缸盖	CYLINDER BLOCK COVER	C		1		
15	SP163777	发动机前悬置支架	SUPPORT FRONT ENGINE	C		1		
16	SP165575	断油电磁阀	VALVE FUEL SHUTOFF	C		1		
17	SP165588	缸体加油附件	ATTACHMENT	C		1		
18	SP168082	电子附件	ELECTRONIC ACCESSORIES	C		1		
19	SP172534	推杆室盖	COVER	C		1		
20	SP172551	起动机	MOTOR	C		1		
21	SP172721	发电机	ALTERNATOR	C		1		
22	SP174064	燃油泵连接件	FUEL PUMP COUPLING	C		1		
23	SP174067	性能件	FUNCTION OF A MACHINE	C		1		
24	SP179045	水泵	WATER PUMP	C		1		
25	SP181360	附件驱动皮带轮	ACCESSORIES DRIVE PULLEY	C		1		

60C2328_000_00 柴油机
DIESEL ENGINE

发动机图册部分版权归康明斯有限公司所有。

资料翻印经康明斯有限公司许可，仅供限定性用途。

未经许可，严禁使用和/或翻印。

"Portions copyright CUMMINS INC.
REPRODUCED FOR LIMITED LICENSED USE ONLY, WITH PERMISSION FROM CUMMINS INC.
UNLICENSED USE AND/OR REPRODUCTION ARE EXPRESSLY PROHIBITED."

60C2328_000_00 柴油机 DIESEL ENGINE

件号 ITEM	部件号 PART NO.	零件名称 CH	PART NAME EN	服务代码 SC	互换性 IA	数量 Q'TY	规格 SP.	备注 RE
26	SP182096	气阀罩室	COVER VALVE	C		1		
27	SP190785	摇臂	ROCKERLEVER	A		1		
28	SP190787	空压机冷却水管	AIR COMPRESSOR COOLING WATER PIPE	A		1		
29	SP190788	空压机排气管路	AIR COMPRESSOR EXHAUST PIPE	A		1		
30	SP190792	空压机盖板	COVER AIRCOMPRESSOR	A		1		
31	SP190793	空压机	COMPRESSOR AIR	A		1		
32	SP190795	燃油回油管位置	POSISTION TUBE FUELDRAIN	A		1		
33	SP190808	燃油滤清器连接管路	FULE FILTER CONNECTING LINE	C		1		
34	SP190817	飞轮	FLYWHEEL	C		1		
35	SP190818	进气歧管	OIL-GAS SEPARATOR GROUP	C		1		
36	SP190819	出气连接件	OUTGASSING CONNECTOR	C		1		
37	SP190822	发动机吊耳	BRACKET ENGINELIFTING	C		1		
38	SP194159	进气预热器	INTAKE PREHEATER	A		1		
39	SP194180	增压器补偿连接管	TUBE AIR FUELCONTROL	A		1		
40	SP194183	飞轮壳	HOUSING FLYWHEEL	A		1		
41	SP194187	供油系附件	OIL SUPPLY ACCESSORIES	A		1		
42	SP194195	进气连接件	CONNECTION AIRINTAKE	A		1		
43	SP194201	机油泵	PUMP LUBRICATINGOIL	A		1		
44	SP194205	油底壳安装件	OIL SUMP INSTALLATION ACCESSORIES	A		1		
45	SP200465	节温器	THERMOSTAT	C		1		
46	SP203827	缸体	BLOCK CYLINDER	A		1		
47	SP203828	前端齿轮室盖	COVER FRONT GEAR	A		1		
48	SP203834	后处理安装件	ARRANGEMENT CAM FOL COVER	A		1		

49	SP203839	扭振减振器	DAMPER VIBRATION	A		1		
50	SP203844	发电机驱动件	DRIVE ALTERNATOR	A		1		

60C2328_000_00 柴油机
DIESEL ENGINE

发动机图册部分版权归康明斯有限公司所有。

资料翻印经康明斯有限公司许可，仅供限定性用途。

未经许可，严禁使用和/或翻印。

"Portions copyright CUMMINS INC.
REPRODUCED FOR LIMITED LICENSED USE ONLY, WITH PERMISSION FROM CUMMINS INC.
UNLICENSED USE AND/OR REPRODUCTION ARE EXPRESSLY PROHIBITED."

60C2328_000_00 柴油机 DIESEL ENGINE

件号 ITEM	部件号 PART NO.	零件名称 CH	PART NAME EN	服务代码 SC	互换性 IA	数量 Q'TY	规格 SP.	备注 RE
51	SP203845	发电机安装件	MOUNTING ALTERNATOR	A		1		
52	SP203849	风扇驱动件	DRIVE FAN	A		1		
53	SP203853	燃油滤清器	FILTER FUEL	A		1		
54	SP203858	输油泵	PUMP FUEL TRANSFER	A		1		
55	SP203865	进气连接安装件	MOUNTING INT CONNECTION	A		1		
56	SP203871	油底壳	PAN OIL	A		1		
57	SP203874	增压器	TURBOCHARGER	A		1		
58	SP203876	缸盖	HEAD CYLINDER	A		1		
59	SP203877	起动机安装件	MOUNTING STARTING MOTOR	A		1		
60	SP203878	风扇隔块	SPACER FAN PILOT	A		1		
61	SP203882	排气歧管安装件	MOUNTING EXHAUST MANIFOLD	A		1		
62	SP203883	排气歧管	MANIFOLD EXHAUST	A		1		
63	SP203884	节温器座	HOUSING THERMOSTAT	A		1		
64	SP203885	增压器管路	PLUMBING TURBOCHARGER	A		1		
65	SP203888	进水连接管	CONNECTION WATER INLET	A		1		

SP141607_000_00 温度传感器
SENSOR COO TEMPERATURE

©Cummins Inc

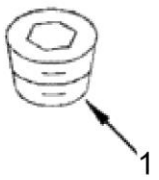

SP141607_000_00 温度传感器 SENSOR COO TEMPERATURE

件号 ITEM	部件号 PART NO.	零件名称 CH	PART NAME EN	服务代码 SC	互换性 IA	数量 Q'TY	规格 SP.	备注 RE
1	SP108793	内六角锥形螺塞	PLUG			1		

SP141691_000_00 发动机安装工具
ENGINE INSTALLATION KIT

©Cummins Inc

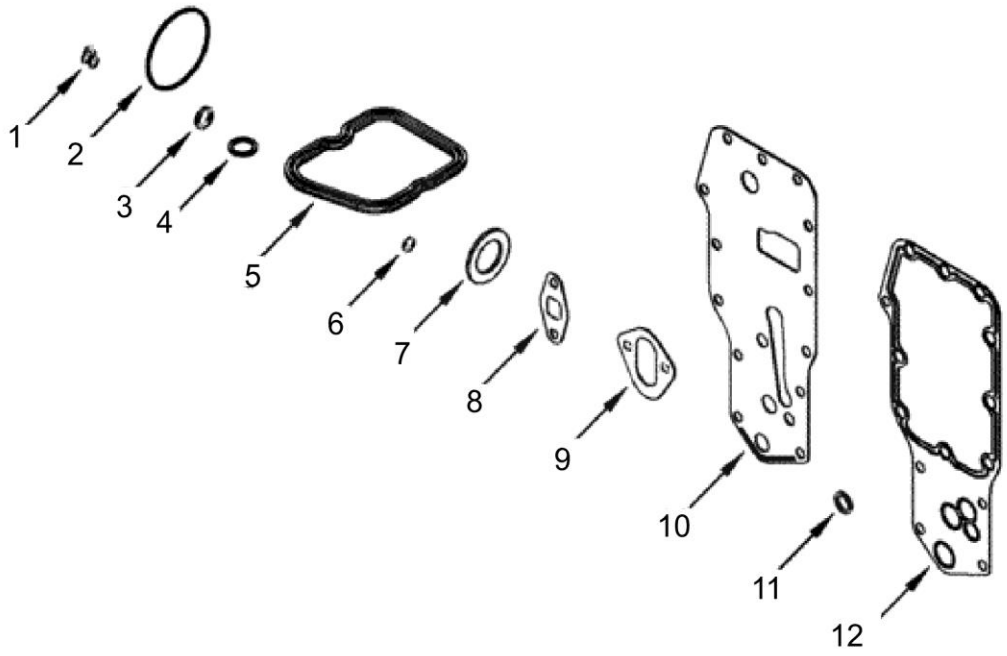

SP141691_000_00 发动机安装工具 ENGINE INSTALLATION KIT

件号 ITEM	部件号 PART NO.	零件名称 CH	PART NAME EN	服务代码 SC	互换性 IA	数量 Q'TY	规格 SP.	备注 RE
1	SP138340	多层密封垫片	MULTILAYER GASKET			3		
2	SP135576	矩形密封圈	RECTANGLE SEAL RING			1		
3	SP108867	矩形密封圈	RECTANGULAR SEAL			1		
4	SP126883	O 形密封圈	SEAL,O RING			3		
5	SP123983	气阀室罩密封垫	GASKET			3		
6	SP135709	密封垫圈	SEAL WASHER			1		
7	SP135730	矩形密封圈	RECTANGLE SEAL RING			1		
8	SP106003	回油管垫片	GASKET			1		
9	80A0830	密封垫	GASKET			1		
10	SP105996	密封垫	GASKET			1		
11	SP126843	密封垫圈	SEALING WASHER			2		
12	SP139596	多层密封垫片	GASKET OIL COOLER CORE			1		

SP141709_000_00 冷却液出口
VENT ENGINE COOLANT

©Cummins Inc

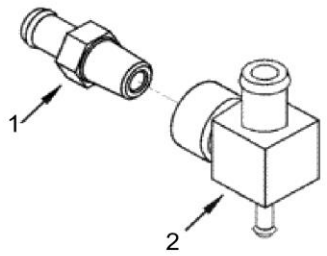

SP141709_000_00 冷却液出口 VENT ENGINE COOLANT

件号 ITEM	部件号 PART NO.	零件名称 CH	PART NAME EN	服务代码 SC	互换性 IA	数量 Q'TY	规格 SP.	备注 RE
1	SP138337	螺纹肘管	THREADED ELBOW			1		
2	SP126810	三通适配器	PLAIN ADAPTER TEE			1		

SP146323_000_00 燃油泵
PUMP FUEL

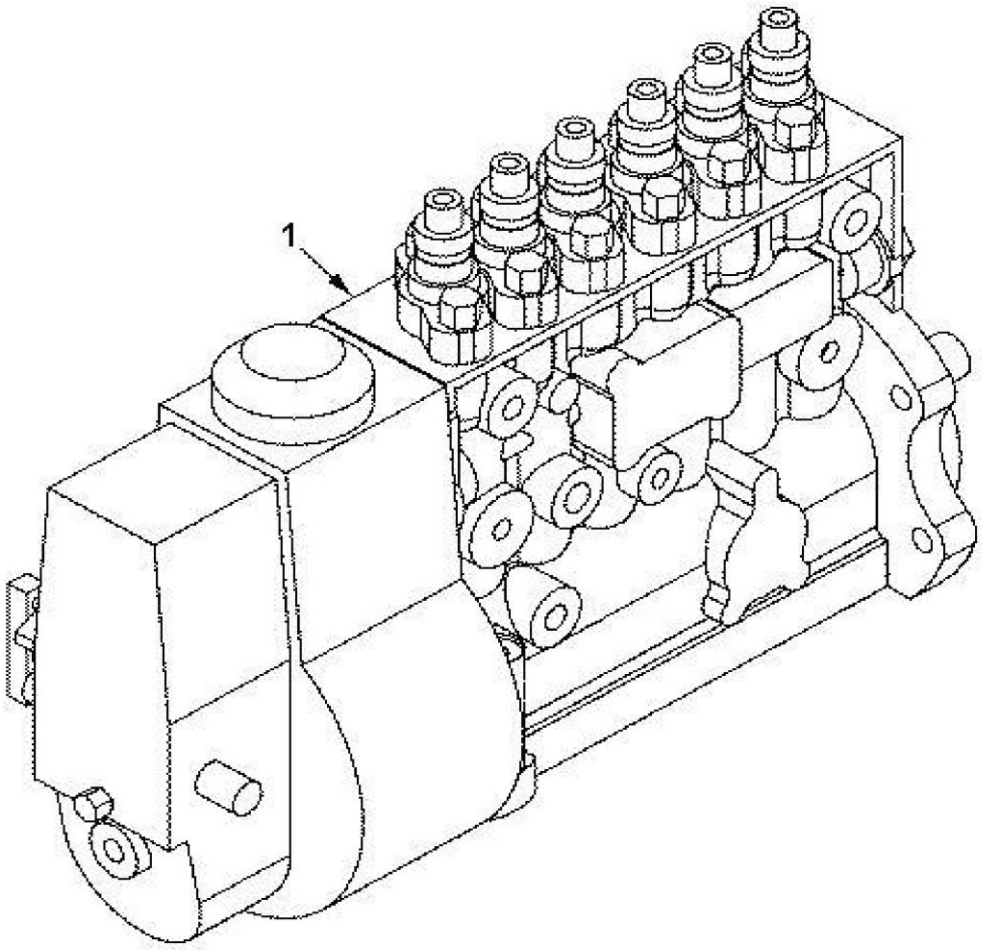

SP146323_000_00 燃油泵 PUMP FUEL

件号 ITEM	部件号 PART NO.	零件名称 CH	PART NAME EN	服务代码 SC	互换性 IA	数量 Q'TY	规格 SP.	备注 RE
1	SP138336	喷油泵	FUEL INJECTION PUMP			1		

SP146331_000_00 凸轮轴从动件
FOLLOWER CAM

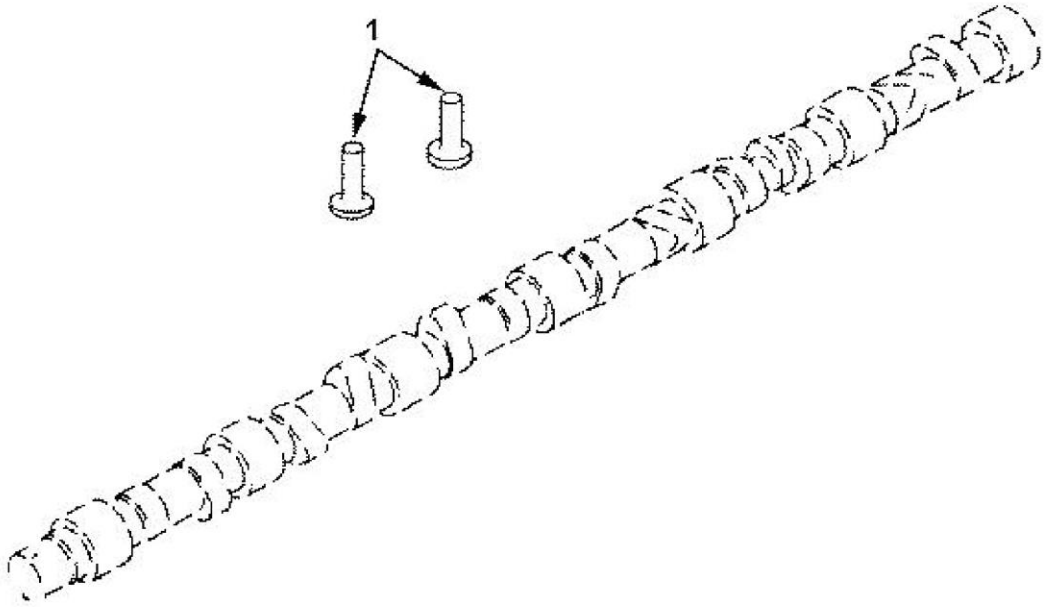

SP146331_000_00 凸轮轴从动件 FOLLOWER CAM

件号 ITEM	部件号 PART NO.	零件名称 CH	PART NAME EN	服务代码 SC	互换性 IA	数量 Q'TY	规格 SP.	备注 RE
1	SP108949	挺杆体	TAPPET			12		

SP146333_000_00 空压机进气布置
ARRANGEMENT CPR AIR INL

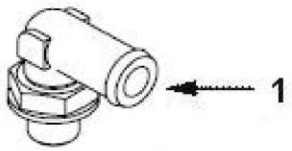

SP146333_000_00 空压机进气布置 ARRANGEMENT CPR AIR INL

件号 ITEM	部件号 PART NO.	零件名称 CH	PART NAME EN	服务代码 SC	互换性 IA	数量 Q'TY	规格 SP.	备注 RE
1	SP138337	螺纹肘管	THREADED ELBOW			1		

SP146343_000_00 转速传感器
SENSOR SPEED

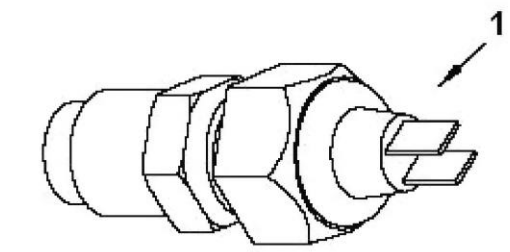

SP146343_000_00 转速传感器 SENSOR SPEED

件号 ITEM	部件号 PART NO.	零件名称 CH	PART NAME EN	服务代码 SC	互换性 IA	数量 Q'TY	规格 SP.	备注 RE
1	SP109026	转速传感器总成	SENSOR AS.			1		

SP146345_000_00 燃油回油管路
PLUMBING FUEL DRAIN

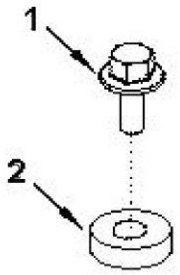

SP146345_000_00 燃油回油管路 PLUMBING FUEL DRAIN

件号 ITEM	部件号 PART NO.	零件名称 CH	PART NAME EN	服务代码 SC	互换性 IA	数量 Q'TY	规格 SP.	备注 RE
1	SP137315	螺钉	SCREW			1		
2	SP126816	安装隔块	SPACER,MOUNTING			1		

SP146350_000_00 燃油管路
PLUMBING FUEL

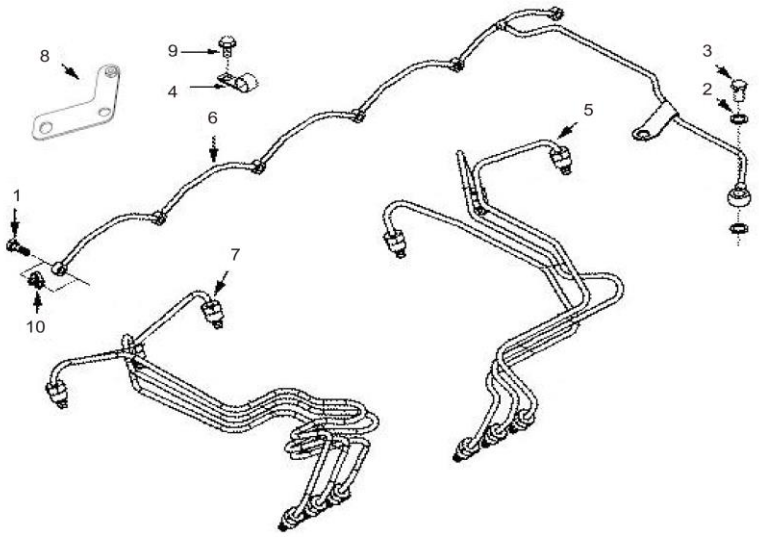

SP146350_000_00 燃油管路 PLUMBING FUEL

件号 ITEM	部件号 PART NO.	零件名称 CH	PART NAME EN	服务代码 SC	互换性 IA	数量 Q'TY	规格 SP.	备注 RE
1	SP106039	螺栓	BOLT			6		
2	SP135704	密封垫圈	SEAL WASHER			2		
3	SP108928	检查阀	VALVE			1		
4	SP138308	卡夹	CLIP			1		
5	SP126820	高压油管总成	TUBE,INJECTOR FUEL SUPPL			1		
6	SP126819	燃油回油岐管	MANIFOLD,FUEL			1		
7	SP126818	高压油管总成	TUBE,INJECTOR FUEL SUPPL			1		
8	SP138312	支架	BRACKET			1		
9	SP138325	螺栓	BOLT			1		
10	SP138340	多层密封垫片	MULTILAYER GASKET			6		

SP146355_000_00 机油冷却器
COOLER ENGINE OIL

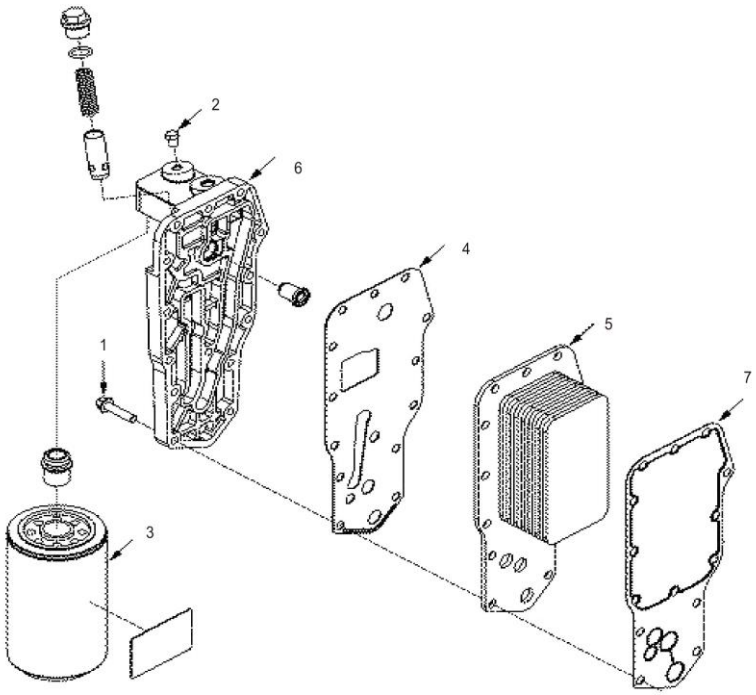

SP146355_000_00 机油冷却器 COOLER ENGINE OIL

件号 ITEM	部件号 PART NO.	零件名称 CH	PART NAME EN	服务代码 SC	互换性 IA	数量 Q'TY	规格 SP.	备注 RE
1	SP108843	六角法兰面螺栓	BOLT			14		
2	SP135691	内六角锥形螺塞	PLUG			1		
3	53C0226	机油滤芯	ENGINE OIL FILTER ELEMENT			1		
4	SP105996	密封垫	GASKET			1		
5	SP108975	机油冷却器芯	COOLER CORE			1		
6	SP109023	机油冷却器座总成	SEAT AS.			1		
7	SP139596	多层密封垫片	GASKET OIL COOLER CORE			1		

SP146358_000_00 缸体加油附件
COVER CYLINDER BLOCK

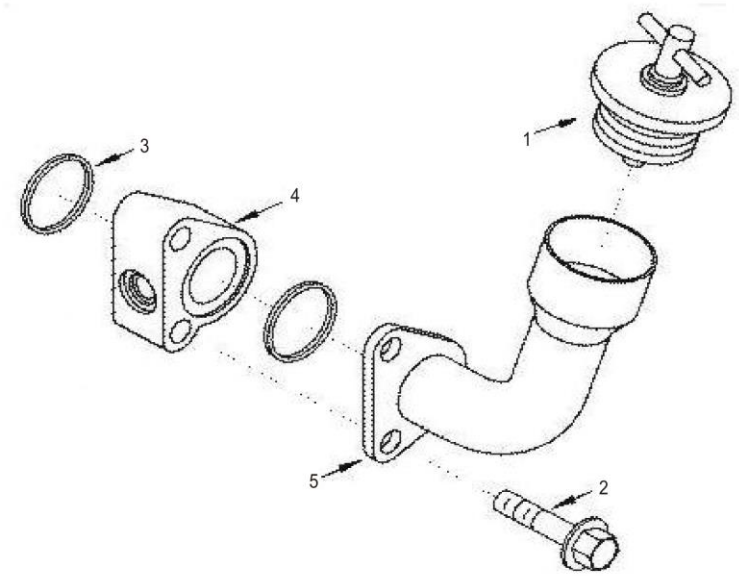

SP146358_000_00 缸体加油附件 COVER CYLINDER BLOCK

件号 ITEM	部件号 PART NO.	零件名称 CH	PART NAME EN	服务代码 SC	互换性 IA	数量 Q'TY	规格 SP.	备注 RE
1	SP108786	侧面加机油口盖	COVER			1		
2	SP138250	螺栓	BOLT			2		
3	SP126888	矩形密封圈	"SEAL,RECTANGULAR RING"			2		
4	SP108953	加机油管支座安装隔块	SPACER			1		
5	SP146316	加机油管	TUBE OIL FILLER			1		

SP146364_000_00 随机件
KIT ENGINE INSTALLATION

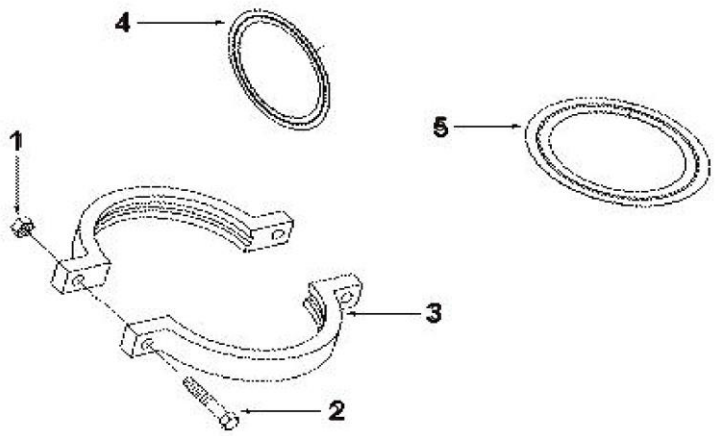

SP146364_000_00 随机件 KIT ENGINE INSTALLATION

件号 ITEM	部件号 PART NO.	零件名称 CH	PART NAME EN	服务代码 SC	互换性 IA	数量 Q'TY	规格 SP.	备注 RE
1	SP135669	六角法兰面螺母	HEXAGON FLANGE NUT			2		
2	SP108843	六角法兰面螺栓	BOLT			2		
3	SP129569	卡箍	CLAMP			2		
4	SP129570	密封垫	GASKET			1		
5	SP129571	密封垫	GASKET			2		

SP154889_000_00 缸盖
CYLINDER BLOCK COVER

©Cummins Inc

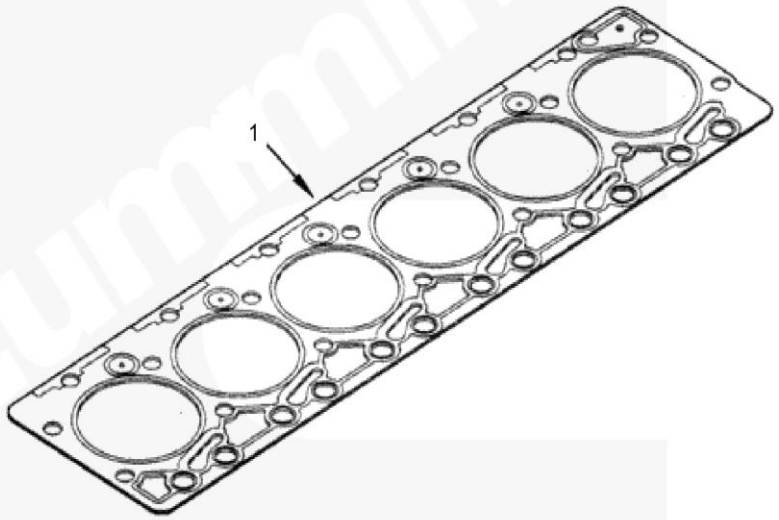

SP154889_000_00 缸盖 CYLINDER BLOCK COVER

件号 ITEM	部件号 PART NO.	零件名称 CH	PART NAME EN	服务代码 SC	互换性 IA	数量 Q'TY	规格 SP.	备注 RE
1	SP126898	气缸盖密封垫	GASKET,CYLINDER HEAD			1		

SP163777_000_00 发动机前悬置支架
SUPPORT FRONT ENGINE

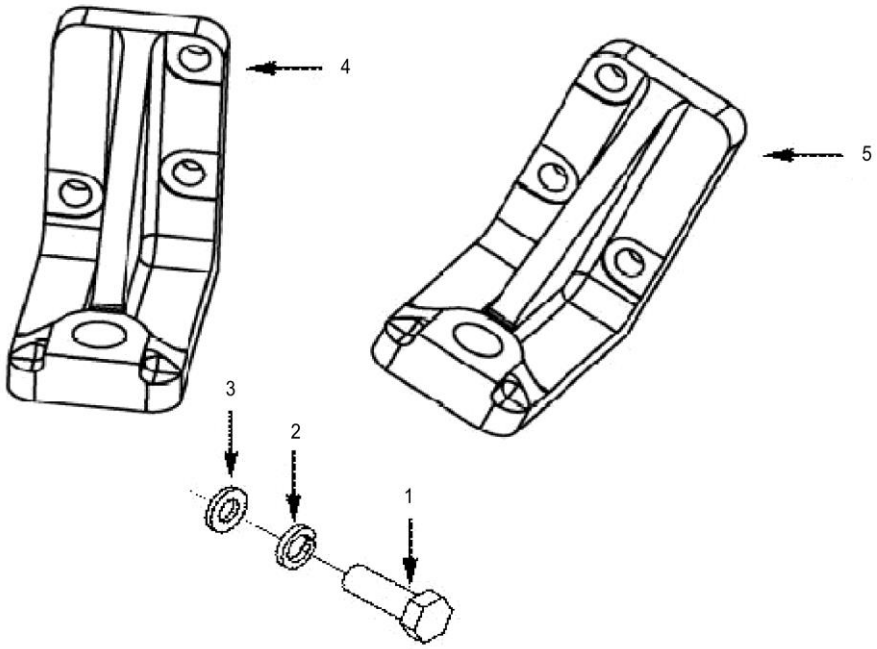

SP163777_000_00 发动机前悬置支架 SUPPORT FRONT ENGINE

件号 ITEM	部件号 PART NO.	零件名称 CH	PART NAME EN	服务代码 SC	互换性 IA	数量 Q'TY	规格 SP.	备注 RE
1	SP129572	六角法兰面螺栓	SCREW,HEXAGON HEAD CAP			6		
2	SP120036	弹簧垫圈	SPRING WASHER			6		
3	SP126822	平垫圈	WASHER,PLAIN			6		
4	SP138328	支架	BRACKET			1		
5	SP138329	支架	BRACKET			1		

SP165575_000_00 断油电磁阀
VALVE FUEL SHUTOFF

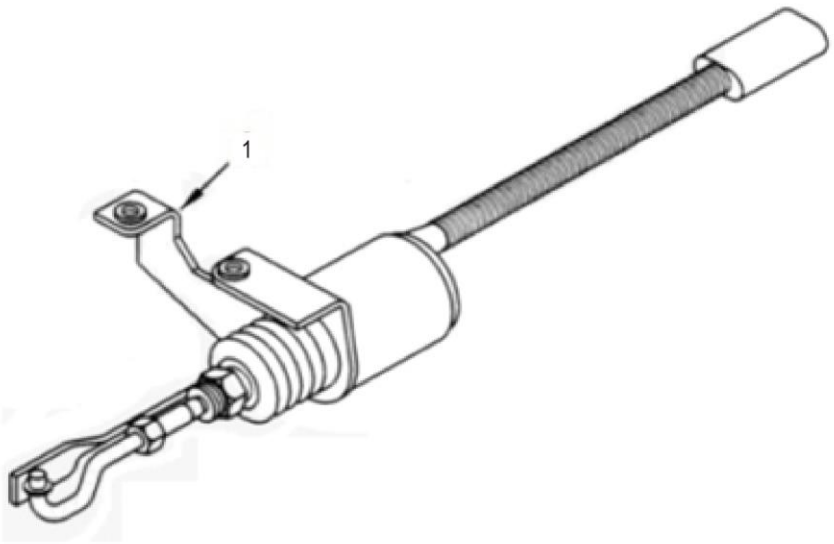

SP165575_000_00 断油电磁阀 VALVE FUEL SHUTOFF

件号 ITEM	部件号 PART NO.	零件名称 CH	PART NAME EN	服务代码 SC	互换性 IA	数量 Q'TY	规格 SP.	备注 RE
1	SP151745	熄火电磁阀	SOLENOID FUEL			1		

SP165588_000_00 缸体加油附件
ATTACHMENT

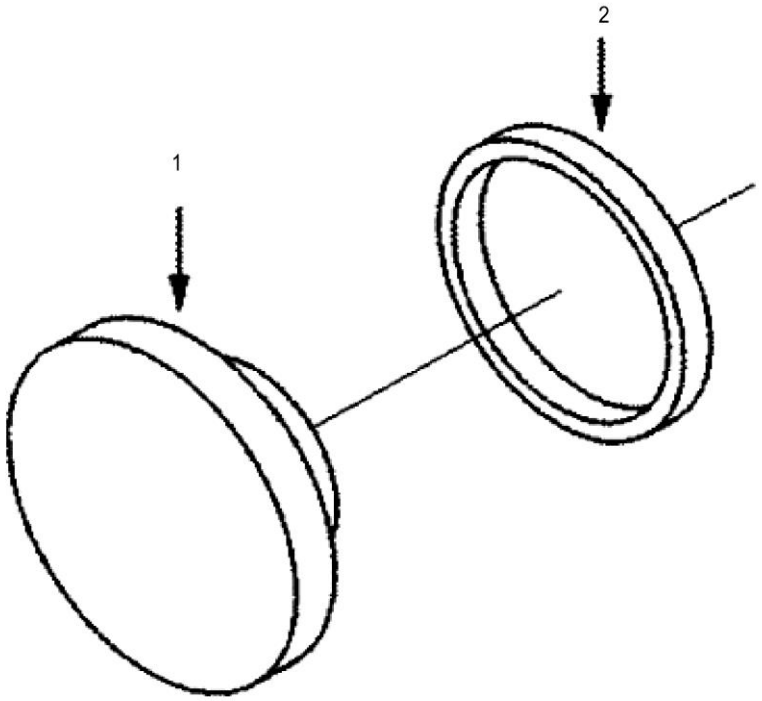

SP165588_000_00 缸体加油附件 ATTACHMENT

件号 ITEM	部件号 PART NO.	零件名称 CH	PART NAME EN	服务代码 SC	互换性 IA	数量 Q'TY	规格 SP.	备注 RE
1	SP107097	燃油泵齿轮驱动孔盖	COVER			1		
2	80A0845	矩形密封圈	RECTANGULAR SEAL			1		

SP168082_000_00 电子附件
ELECTRONIC ACCESSORIES

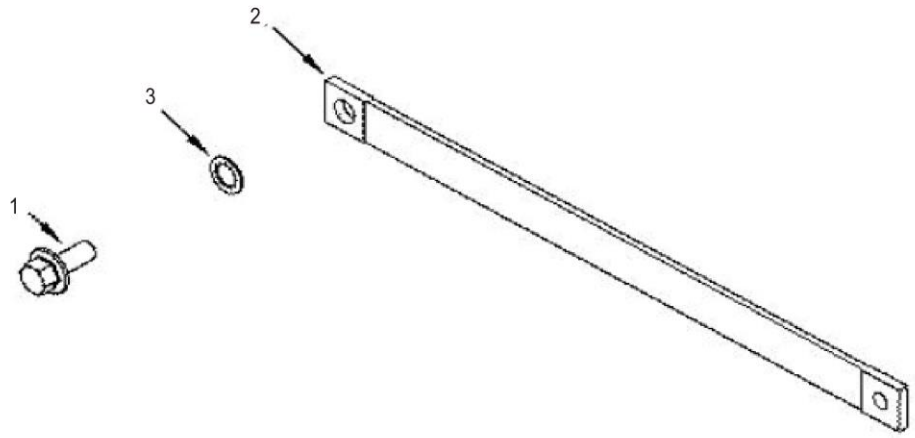

SP168082_000_00 电子附件 ELECTRONIC ACCESSORIES

件号 ITEM	部件号 PART NO.	零件名称 CH	PART NAME EN	服务代码 SC	互换性 IA	数量 Q'TY	规格 SP.	备注 RE
1	SP108847	六角法兰面螺栓	BOLT			1		
2	SP109022	搭铁线	CABLE			1		
3	SP132807	自锁垫圈	WASHER			1		

SP172534_000_00 推杆室盖
COVER

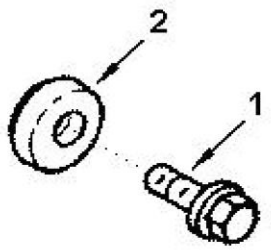

SP172534_000_00 推杆室盖 COVER

件号 ITEM	部件号 PART NO.	零件名称 CH	PART NAME EN	服务代码 SC	互换性 IA	数量 Q'TY	规格 SP.	备注 RE
1	SP108841	六角法兰面螺栓	BOLT			2		
2	SP138332	多层密封垫片	MULTILAYER GASKET			2		

SP172551_000_00 起动机
MOTOR

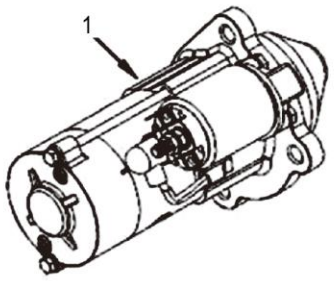

SP172551_000_00 起动机 MOTOR

件号 ITEM	部件号 PART NO.	零件名称 CH	PART NAME EN	服务代码 SC	互换性 IA	数量 Q'TY	规格 SP.	备注 RE
1	SP149307	起动机	START MOTOR			1		

SP172721_000_00 发电机
ALTERNATOR

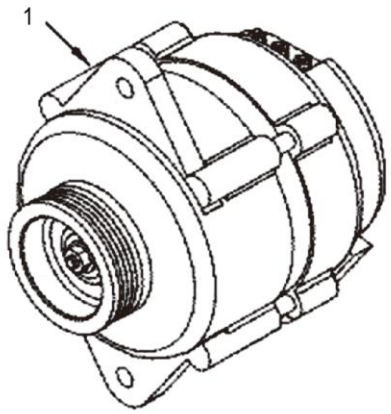

SP172721_000_00 发电机 ALTERNATOR

件号 ITEM	部件号 PART NO.	零件名称 CH	PART NAME EN	服务代码 SC	互换性 IA	数量 Q'TY	规格 SP.	备注 RE
1	SP131142	发电机	ALTERNATOR			1		

SP174064_001_00 燃油泵连接件
FUEL PUMP COUPLING

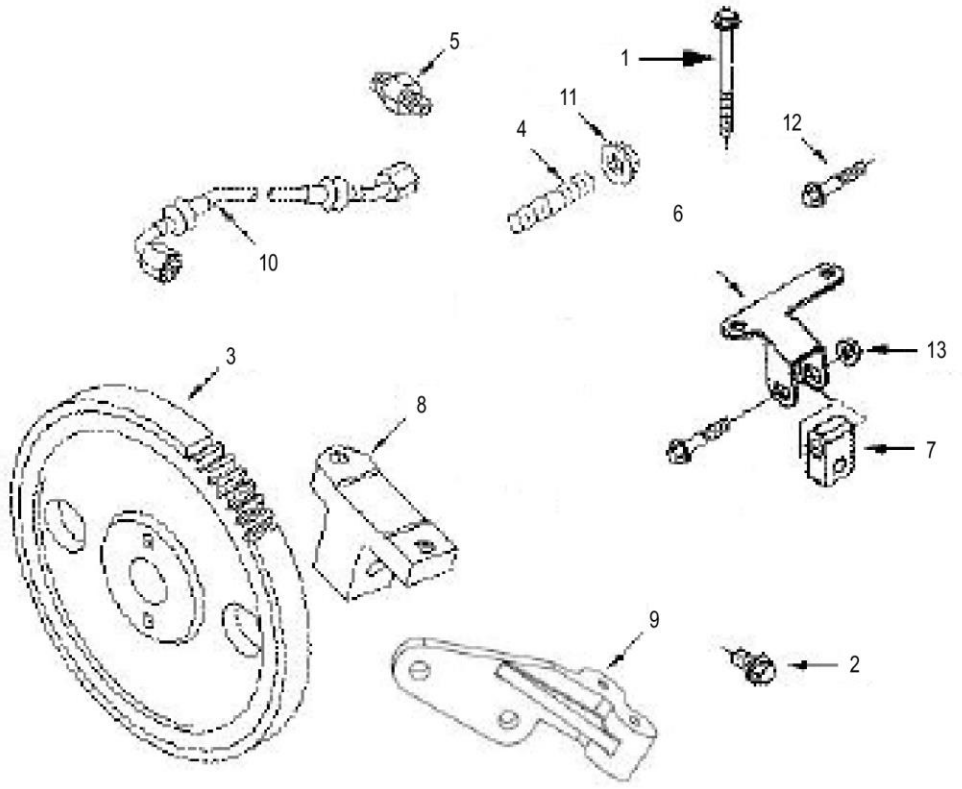

SP174064_001_00 燃油泵连接件 FUEL PUMP COUPLING

件号 ITEM	部件号 PART NO.	零件名称 CH	PART NAME EN	服务代码 SC	互换性 IA	数量 Q'TY	规格 SP.	备注 RE
1	SP135699	六角头螺栓	HEXAGON BOLT			2		
2	SP138271	螺栓	BOLT			1		
3	SP126868	燃油泵齿轮	Gear,Fuel Pump			1		
4	SP137252	双头螺栓	DOUBLE HEADED BOLT			4		
5	SP138323	管接头	JOINT			1		
6	SP130353	燃油泵支架	BRACKET			1		
7	SP126813	燃油泵固定板	SUPPORT,FUEL PUMP			1		
8	SP134181	燃油泵支架	LINK			1		
9	SP134180	燃油泵支架	LINK			1		
10	SP126809	机油进油管总成	HOSE,FLEXIBLE			1		
11	SP138326	螺母	NUT			1		
12	SP137311	螺钉	SCREW			2		
13	SP143176	螺母	NUT HEXAGON FLANGE			4		

SP174067_000_00 性能件
FUNCTION OF A MACHINE

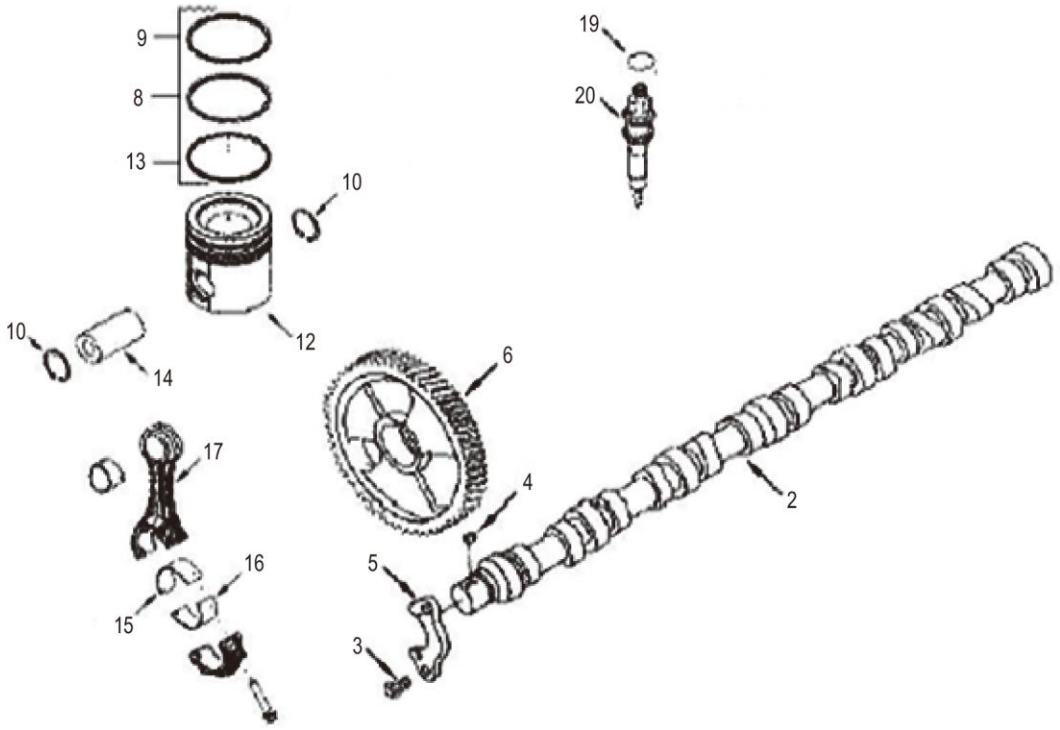

SP174067_000_00 性能件 FUNCTION OF A MACHINE

件号 ITEM	部件号 PART NO.	零件名称 CH	PART NAME EN	服务代码 SC	互换性 IA	数量 Q'TY	规格 SP.	备注 RE
2	SP126899	凸轮轴	CAM SHAFT			1		
3	SP108838	六角头螺栓	HEX BOLT			2		
4	SP137310	键	KEY			1		
5	SP137268	凸轮轴止推片	THRUST BEARING			1		
6	SP126870	凸轮轴齿轮	Gear,Camshaft			1		
8	SP108860	中压缩环	RING			6		
9	SP108903	上压缩环	RING			6		
10	SP126876	孔用弹性挡圈	RING,RETAINING			6		
12	SP126874	活塞	PISTON			6		
13	SP106007	活塞环	PISTON RING			6		
14	SP126866	活塞销	PISTON PIN			6		
15	SP137244	连杆上瓦	UPPER SHOE OF CONNECTING ROD			6		
16	SP141042	连杆瓦	BEARING			6		
17	SP137205	连杆	CONNECTING ROD			6		
19	SP106018	密封圈	SEAL			6		
20	SP138330	喷油器	FUEL INJECTOR			6		

SP176993_000_00 机油标尺
OIL LEVEL GAUGE

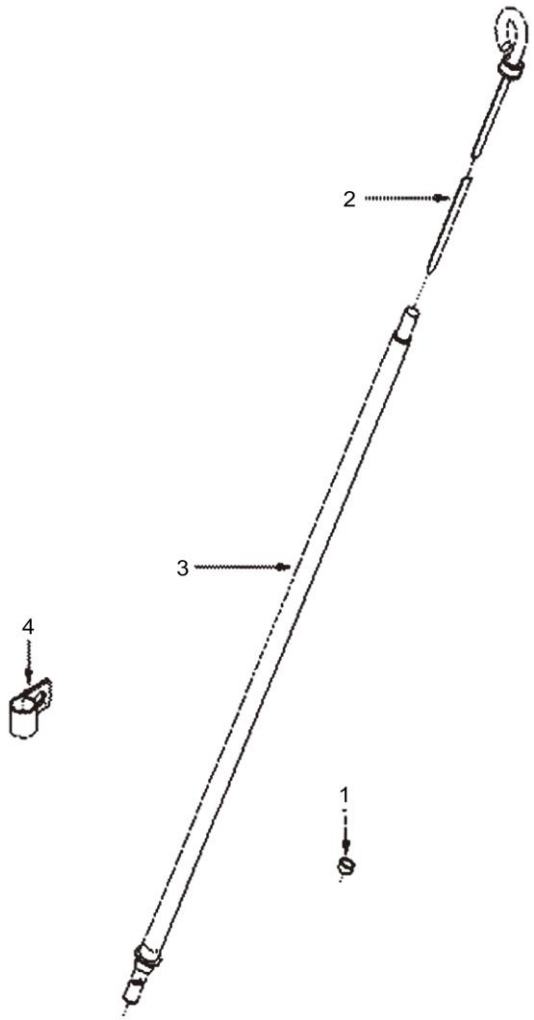

SP176993_000_00 机油标尺 OIL LEVEL GAUGE

件号 ITEM	部件号 PART NO.	零件名称 CH	PART NAME EN	服务代码 SC	互换性 IA	数量 Q'TY	规格 SP.	备注 RE
1	SP106369	碗形塞	PLUG			2		
2	SP126886	机油标尺	DIPSTICK			1		
3	SP121407	机油标尺管总成	HOSE			1		
4	SP138316	卡夹	CLIP			1		

SP176994_000_00 机油标尺
OIL LEVEL GAUGE

©Cummins Inc

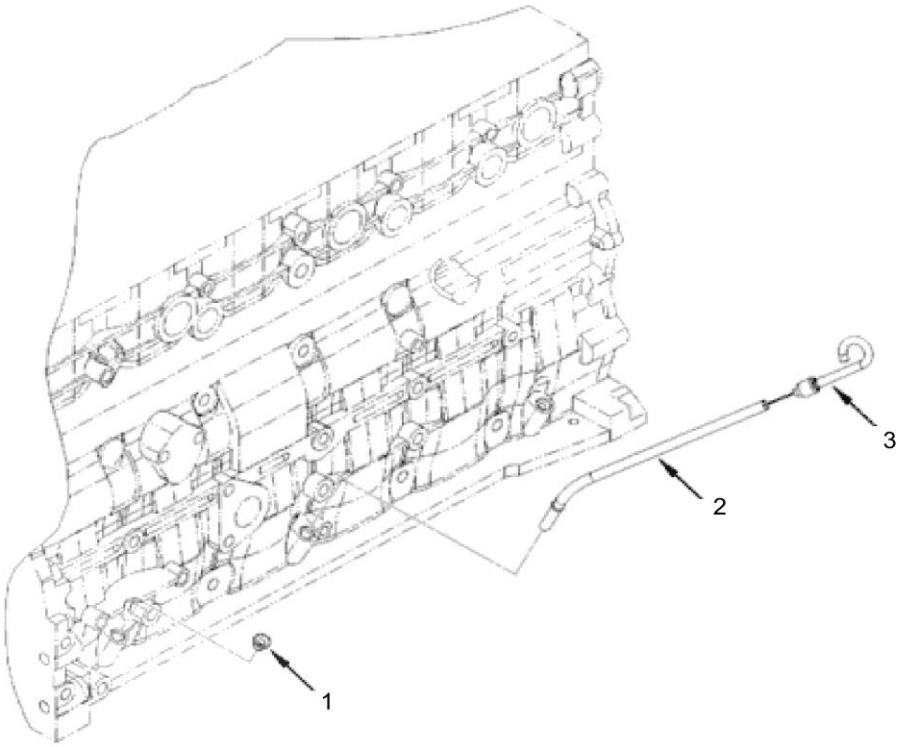

SP176994_000_00 机油标尺 OIL LEVEL GAUGE

件号 ITEM	部件号 PART NO.	零件名称 CH	PART NAME EN	服务代码 SC	互换性 IA	数量 Q'TY	规格 SP.	备注 RE
1	SP106369	碗形塞	PLUG			2		
2	SP126802	机油标尺管	TUBE,OIL GAUGE			1		
3	SP115867	机油标尺	DIPSTICK			1		

SP179045_000_00 水泵
WATER PUMP

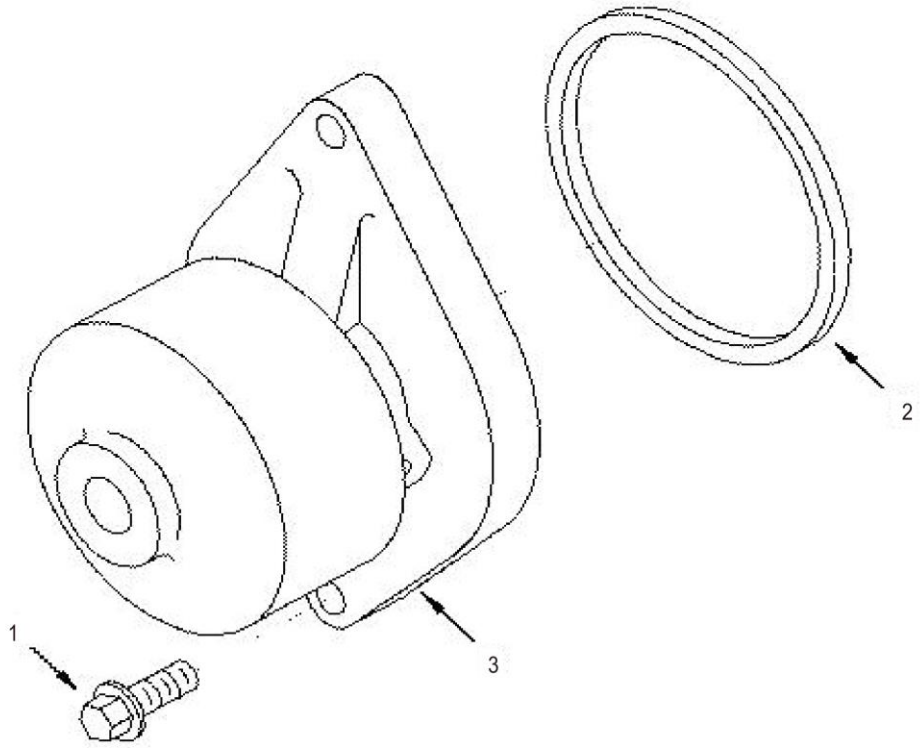

SP179045_000_00 水泵 WATER PUMP

件号 ITEM	部件号 PART NO.	零件名称 CH	PART NAME EN	服务代码 SC	互换性 IA	数量 Q'TY	规格 SP.	备注 RE
1	SP108838	六角头螺栓	HEX BOLT			2		
2	SP131008	矩形密封圈	RECTANGULAR RING			1		
3	SP115866	水泵	PUMP			1		

SP181360_000_00 附件驱动皮带轮
ACCESSORIES DRIVE PULLEY

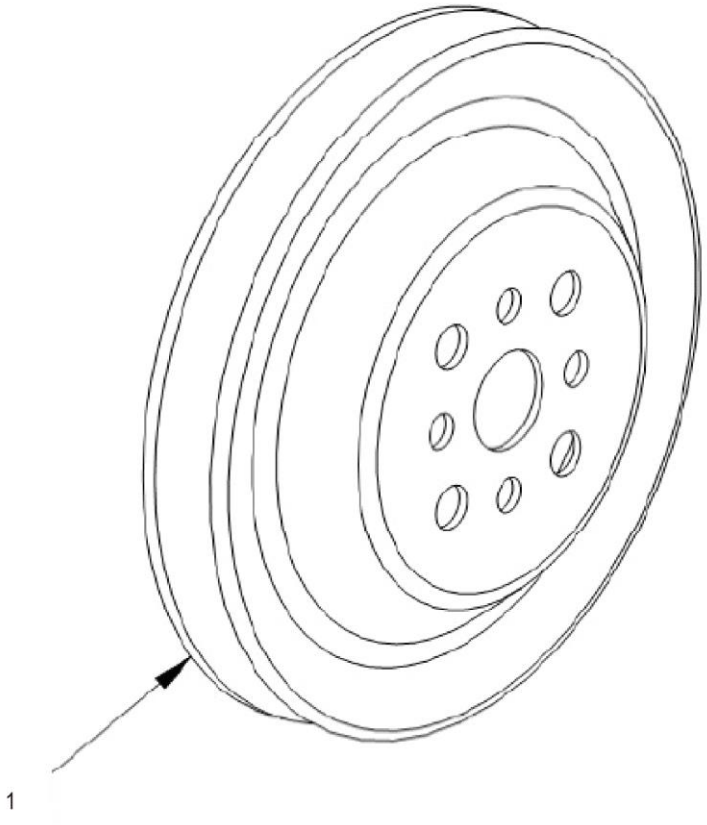

SP181360_000_00 附件驱动皮带轮 ACCESSORIES DRIVE PULLEY

件号 ITEM	部件号 PART NO.	零件名称 CH	PART NAME EN	服务代码 SC	互换性 IA	数量 Q'TY	规格 SP.	备注 RE
1	SP108908	附件驱动皮带轮	PULLEY			1		

SP182096_000_00 气阀罩室
COVER VALVE

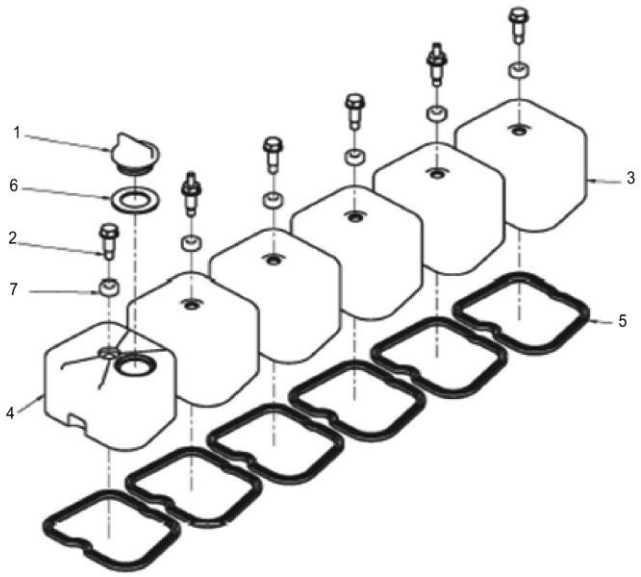

SP182096_000_00 气阀罩室 COVER VALVE

件号 ITEM	部件号 PART NO.	零件名称 CH	PART NAME EN	服务代码 SC	互换性 IA	数量 Q'TY	规格 SP.	备注 RE
1	SP105777	加机油口盖	COVER			1		
2	SP108869	六角法兰面螺栓	BOLT			6		
3	SP123982	气阀室罩	COVER			5		
4	SP126873	带加机油气阀室罩	COVER,VALVE			1		
5	SP123983	气阀室罩密封垫	GASKET			6		
6	SP135730	矩形密封圈	RECTANGLE SEAL RING			1		
7	SP174411	降噪隔块	ISOLATOR NOISE			6		

SP190785_000_00 摇臂
ROCKERLEVER

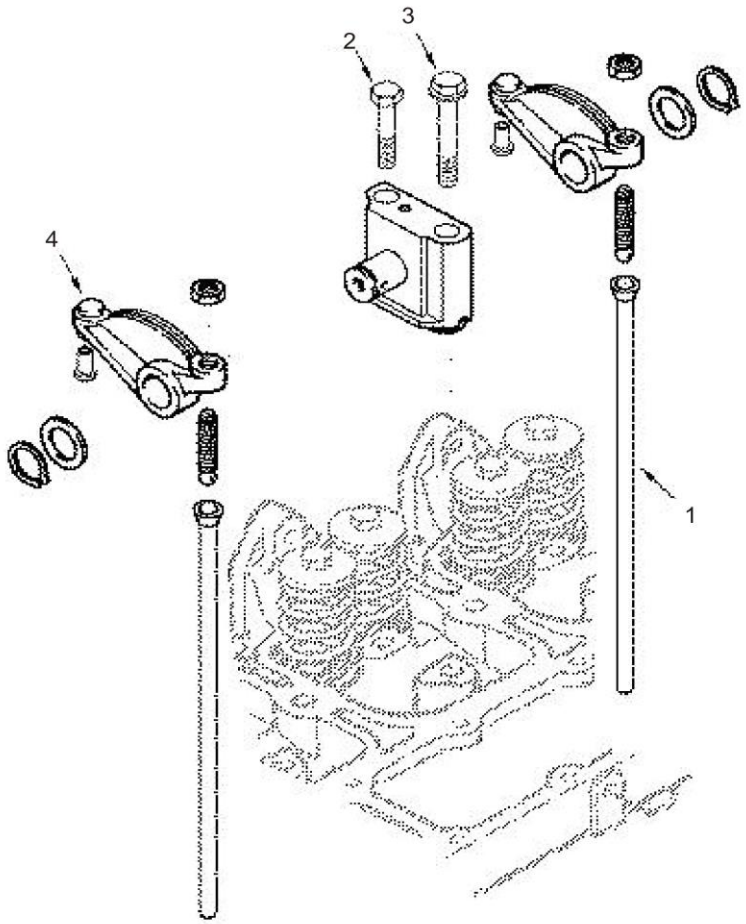

SP190785_000_00 摇臂 ROCKERLEVER

件号 ITEM	部件号 PART NO.	零件名称 CH	PART NAME EN	服务代码 SC	互换性 IA	数量 Q'TY	规格 SP.	备注 RE
1	SP126897	推杆	PUSH ROD			12		
2	SP137312	螺钉	SCREW			6		
3	SP108915	气缸盖螺栓	BOLT			6		
4	SP106006	摇臂总成	ROCKER ARM			6		

SP190787_000_00 空压机冷却水管
AIR COMPRESSOR COOLING WATER PIPE

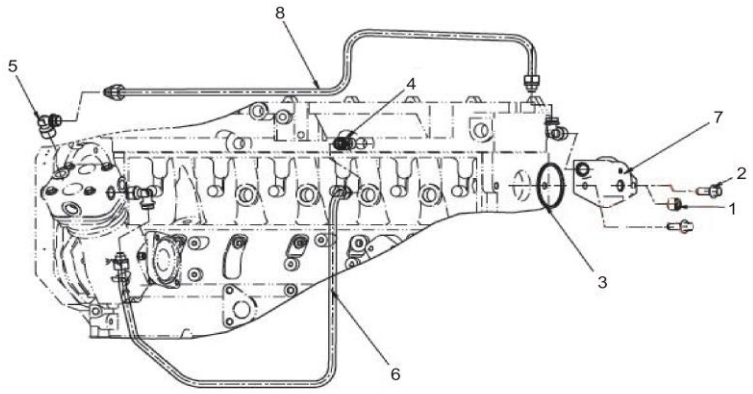

SP190787_000_00 空压机冷却水管 AIR COMPRESSOR COOLING WATER PIPE

件号 ITEM	部件号 PART NO.	零件名称 CH	PART NAME EN	服务代码 SC	互换性 IA	数量 Q'TY	规格 SP.	备注 RE
1	SP108793	内六角锥形螺塞	PLUG			1		
2	SP108883	六角法兰面螺栓	BOLT			2		
3	SP106017	密封圈	SEAL RING			1		
4	SP138290	管接头	JOINT			1		
5	SP138291	螺纹肘管	THREADED ELBOW			3		
6	SP125558	出水软管	Tube, Cpr Water Outlet			1		
7	SP138338	水管连接接头	JOINT			1		
8	SP146314	空压机进水管	TUBE CPR WATER INLET			1		

SP190788_000_00 空压机排气管路
AIR COMPRESSOR EXHAUST PIPE

©Cummins Inc



SP190788_000_00 空压机排气管路 AIR COMPRESSOR EXHAUST PIPE

件号 ITEM	部件号 PART NO.	零件名称 CH	PART NAME EN	服务代码 SC	互换性 IA	数量 Q'TY	规格 SP.	备注 RE
1	SP138311	钢制管接头	JOINT			1		

SP190792_000_00 空压机盖板
COVER AIRCOMPRESSOR

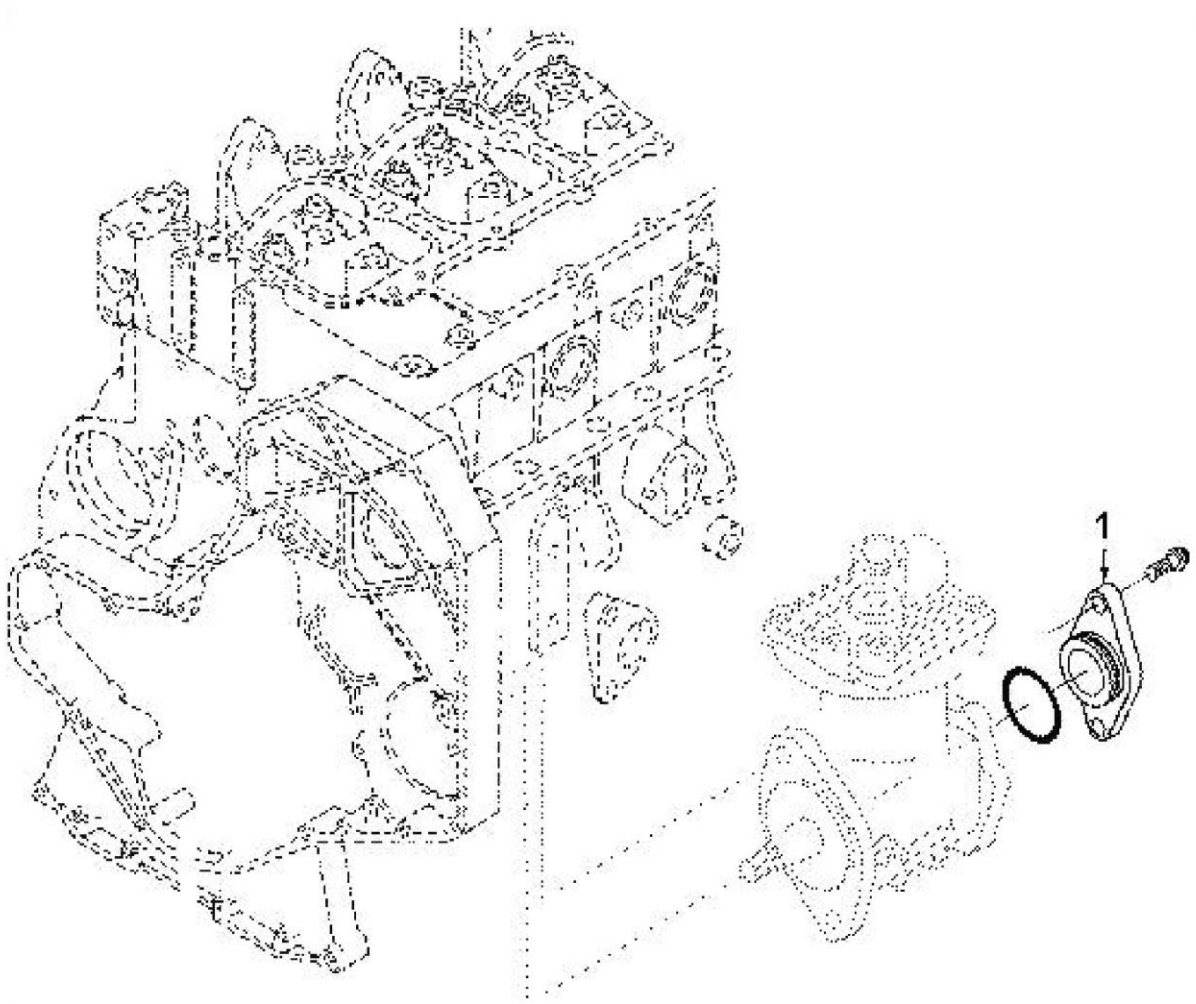

SP190792_000_00 空压机盖板 COVER AIRCOMPRESSOR

件号 ITEM	部件号 PART NO.	零件名称 CH	PART NAME EN	服务代码 SC	互换性 IA	数量 Q'TY	规格 SP.	备注 RE
1	SP126808	空压机盖板	COVER,AIR COMPRESSOR			1		

SP190793_000_00 空压机
COMPRESSOR AIR

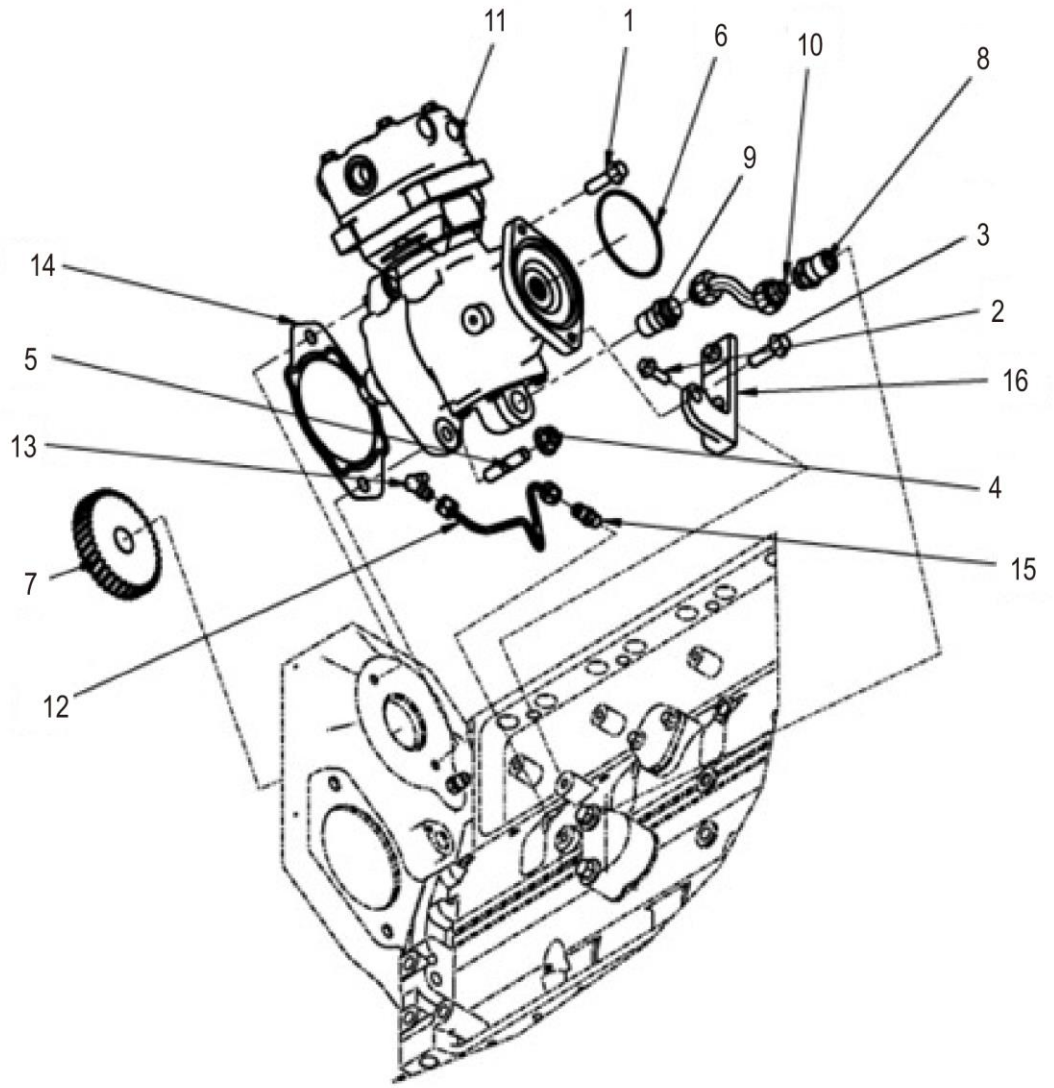

SP190793_000_00 空压机 COMPRESSOR AIR

件号 ITEM	部件号 PART NO.	零件名称 CH	PART NAME EN	服务代码 SC	互换性 IA	数量 Q'TY	规格 SP.	备注 RE
1	SP138237	螺栓	BOLT			1		
3	SP135678	六角头螺栓	HEXAGON BOLT			1		
4	SP135682	六角法兰面螺母	HEXAGON FLANGE NUT			2		
5	SP108861	双头螺柱	STUD BOLT			2		
6	SP138262	密封圈	GASKET			1		
7	SP138289	齿轮	GEAR			1		
9	SP138290	管接头	JOINT			1		
10	SP128078	空压机回油管	AIR COMPRESSOR TUBE			1		
11	SP106141	空压机	COMPRESSOR			1		
12	SP106084	组合软管	HOSE			1		
13	SP138309	螺纹肘管	THREADED ELBOW			1		
14	SP138319	密封垫	SEAL			1		
15	SP138323	管接头	JOINT			1		
16	SP146310	空压机支架	BRACE AIR COMPRESSOR			1		

SP190795_000_00 燃油回油管位置
POSISTION TUBE FUELDRAIN

©Cummins Inc

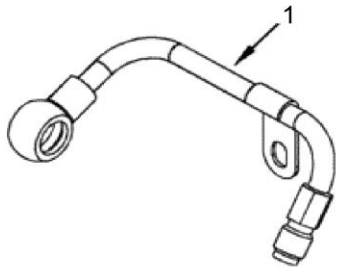

SP190795_000_00 燃油回油管位置 POSISTION TUBE FUELDRAIN

件号 ITEM	部件号 PART NO.	零件名称 CH	PART NAME EN	服务代码 SC	互换性 IA	数量 Q'TY	规格 SP.	备注 RE
1	SP137183	燃油泄放管	HOSE			1		

SP190808_000_00 燃油滤清器连接管路
FULE FILTER CONNECTING LINE

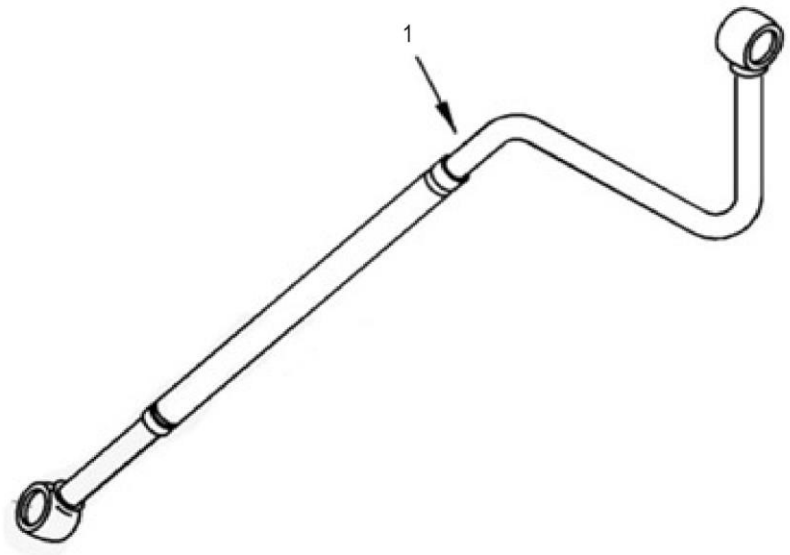

SP190808_000_00 燃油滤清器连接管路 FULE FILTER CONNECTING LINE

件号 ITEM	部件号 PART NO.	零件名称 CH	PART NAME EN	服务代码 SC	互换性 IA	数量 Q'TY	规格 SP.	备注 RE
1	SP146315	燃油输油管	TUBE FUEL SUPPLY			1		

SP190817_000_00 飞轮
FLYWHEEL

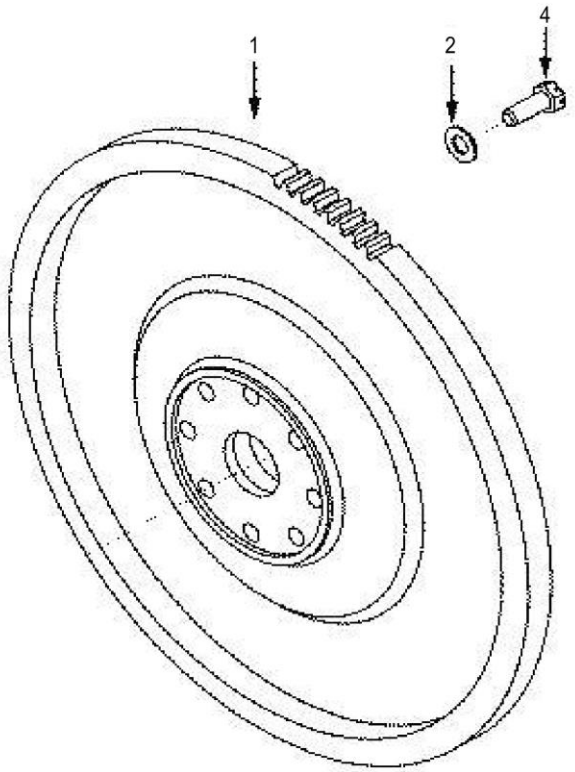

SP190817_000_00 飞轮 FLYWHEEL

件号 ITEM	部件号 PART NO.	零件名称 CH	PART NAME EN	服务代码 SC	互换性 IA	数量 Q'TY	规格 SP.	备注 RE
1	SP135655	飞轮	FLYWHEEL			1		
2	SP108839	平垫圈	WASHER			4		
4	SP135560	六角头螺栓	HEXAGON BOLT			4		

SP190818_000_00 进气歧管
OIL-GAS SEPARATOR GROUP

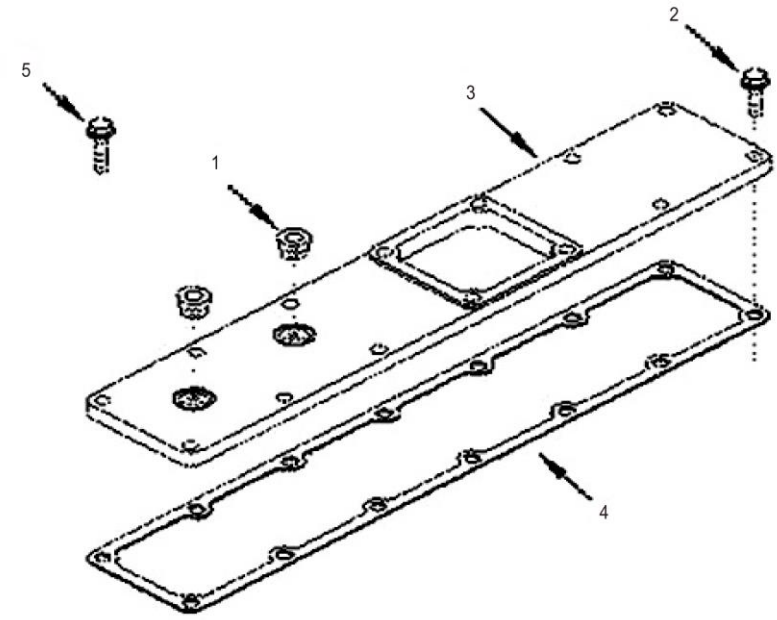

SP190818_000_00 进气歧管 OIL-GAS SEPARATOR GROUP

件号 ITEM	部件号 PART NO.	零件名称 CH	PART NAME EN	服务代码 SC	互换性 IA	数量 Q'TY	规格 SP.	备注 RE
1	SP108793	内六角锥形螺塞	PLUG			2		
2	SP137288	螺钉	SCREW			7		
3	SP126877	进气歧管盖	COVER,INTAKE MANIFOLD			1		
4	SP106002	密封垫	GASKET			1		
5	SP109019	六角法兰面螺栓	BOLT			1		

SP190819_000_00 出气连接件
OUTGASSING CONNECTOR

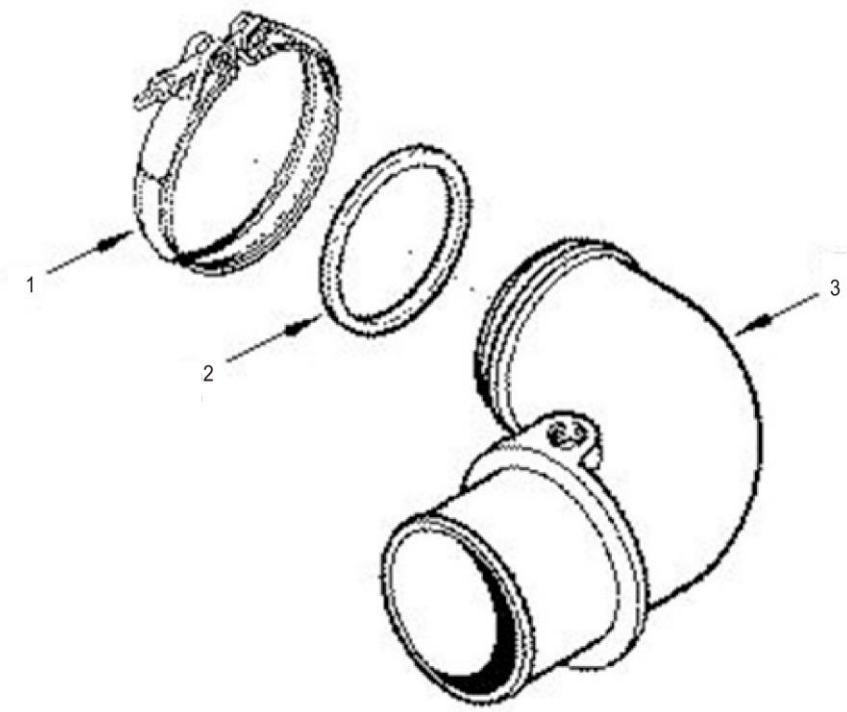

SP190819_000_00 出气连接件 OUTGASSING CONNECTOR

件号 ITEM	部件号 PART NO.	零件名称 CH	PART NAME EN	服务代码 SC	互换性 IA	数量 Q'TY	规格 SP.	备注 RE
1	SP129141	V 型卡箍	V-CLAMP			1		
2	83A1420	O 形圈	O-RING			1		
3	SP126814	进气接管	CONNECTION,AIR INTAKE			1		

SP190822_000_00 发动机吊耳
BRACKET ENGINELIFTING

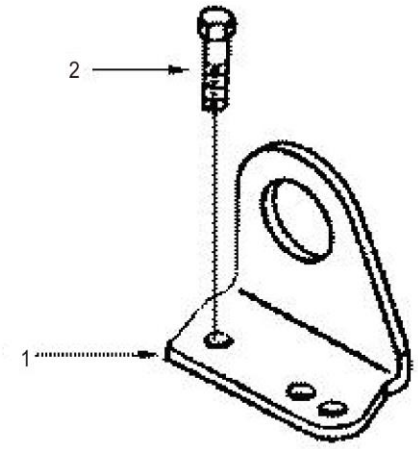

SP190822_000_00 发动机吊耳 BRACKET ENGINELIFTING

件号 ITEM	部件号 PART NO.	零件名称 CH	PART NAME EN	服务代码 SC	互换性 IA	数量 Q'TY	规格 SP.	备注 RE
1	SP138258	吊耳支架	BRACKET			1		
2	SP108883	六角法兰面螺栓	BOLT			2		

SP194159_000_00 进气预热器
INTAKE PREHEATER

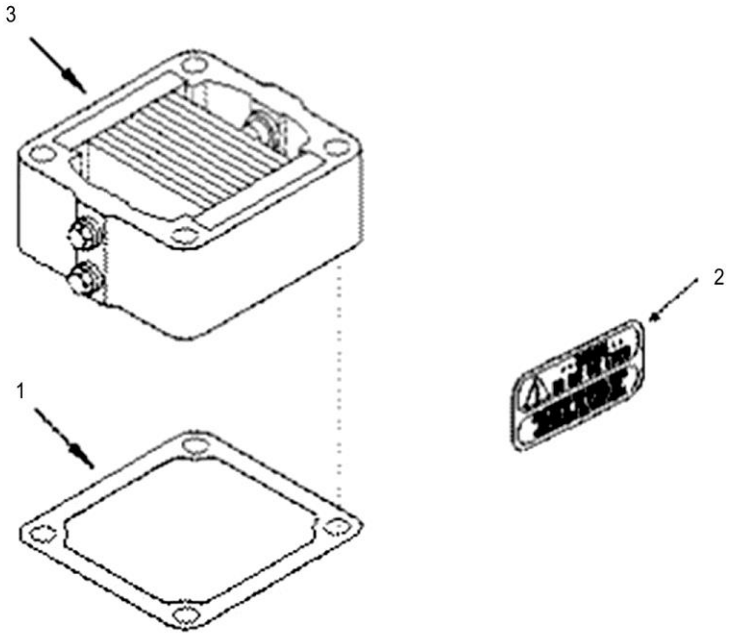

SP194159_000_00 进气预热器 INTAKE PREHEATER

件号 ITEM	部件号 PART NO.	零件名称 CH	PART NAME EN	服务代码 SC	互换性 IA	数量 Q'TY	规格 SP.	备注 RE
1	SP109433	进气连接管管垫	GASKET			1		
2		标签	LABEL	A		1		
3	SP146318	进气预热器	HEATER INTAKE AIR			1		

SP194180_000_00 增压器补偿连接管
TUBE AIR FUELCONTROL

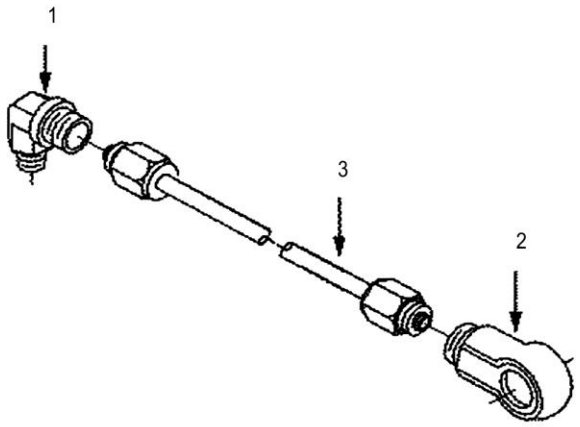

SP194180_000_00 增压器补偿连接管 TUBE AIR FUELCONTROL

件号 ITEM	部件号 PART NO.	零件名称 CH	PART NAME EN	服务代码 SC	互换性 IA	数量 Q'TY	规格 SP.	备注 RE
1	SP109004	直角接头体	JOINT			1		
2	SP138303	钢制管接头	JOINT			1		
3	SP126823	增压补偿器连接管	TUBE,AIR FUEL CONTROL			1		

SP194183_000_00 飞轮壳
HOUSING FLYWHEEL

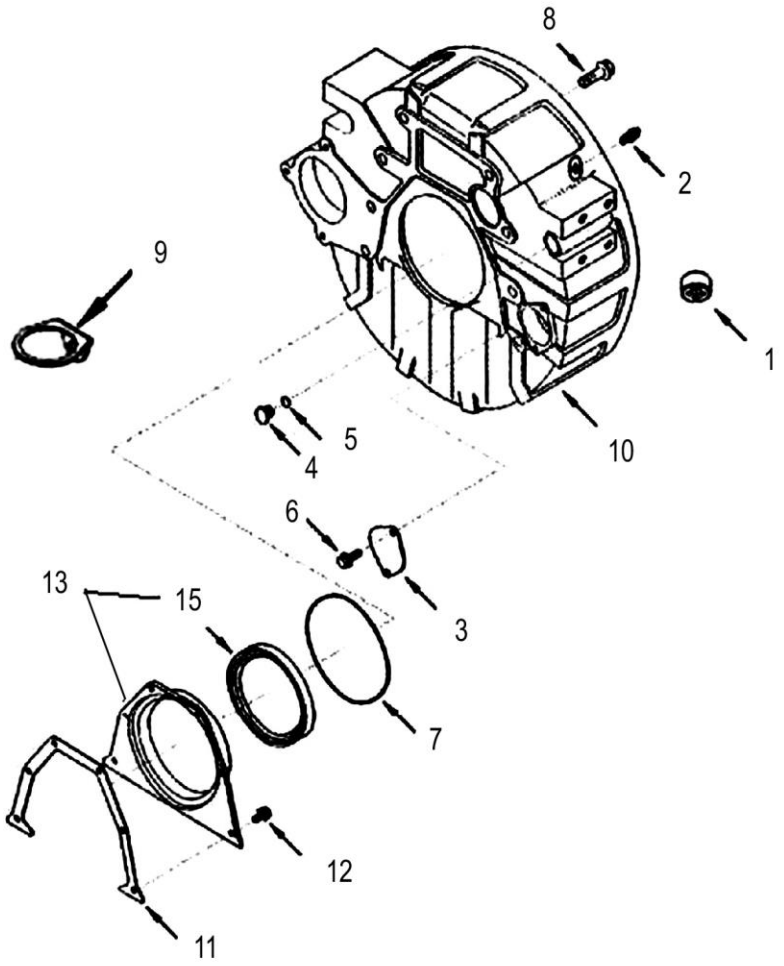

SP194183_000_00 飞轮壳 HOUSING FLYWHEEL

件号 ITEM	部件号 PART NO.	零件名称 CH	PART NAME EN	服务代码 SC	互换性 IA	数量 Q'TY	规格 SP.	备注 RE
1	SP108794	内六角锥形螺塞	SNAP RING			1		
2	SP137304	螺塞	PLUG			1		
3	SP135694	盖板	COVER			1		
4	SP126885	塑料堵塞	PLUG,O RING			1		
5	SP135696	O 形圈	O-RING			1		
6	SP108890	自攻螺栓	BOLT			2		
7	SP108891	矩形密封圈	RECTANGULAR SEAL			1		
8	SP135708	六角头螺栓	HEXAGON BOLT			8		
9	SP135724	卡子	CLIP			1		
10	SP126867	飞轮壳	HOUSING,FLYWHEEL			1		
11	SP106000	密封垫	GASKET			1		
12	SP131811	六角法兰面螺栓	"SCREW			6		
13	SP106004	后油封座	SEAT			1		
15	SP115864	曲轴后油封	SEAL			1		

SP194187_000_00 供油系附件
OIL SUPPLY ACCESSORIES

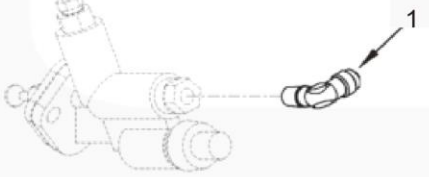

SP194187_000_00 供油系附件 OIL SUPPLY ACCESSORIES

件号 ITEM	部件号 PART NO.	零件名称 CH	PART NAME EN	服务代码 SC	互换性 IA	数量 Q'TY	规格 SP.	备注 RE
1	SP137237	螺纹肘管	THREADED ELBOW			1		

SP194195_000_00 进气连接件
CONNECTION AIRINTAKE

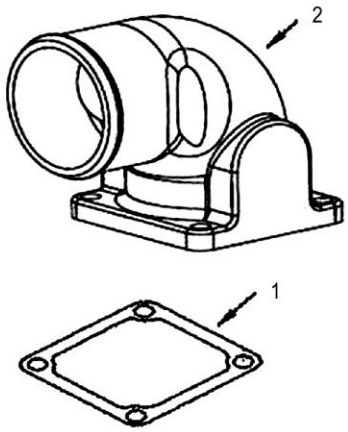

SP194195_000_00 进气连接件 CONNECTION AIRINTAKE

件号 ITEM	部件号 PART NO.	零件名称 CH	PART NAME EN	服务代码 SC	互换性 IA	数量 Q'TY	规格 SP.	备注 RE
1	SP126860	进气连接管管垫	GASKET,CONNECTION			1		
2	SP126800	进气接管	CONNECTION,AIR INTAKE			1		

SP194201_000_00 机油泵
PUMP LUBRICATINGOIL

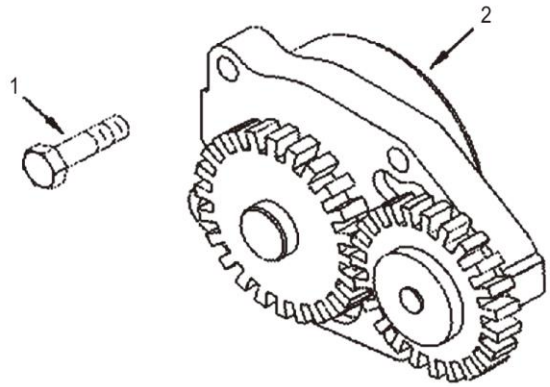

SP194201_000_00 机油泵 PUMP LUBRICATINGOIL

件号 ITEM	部件号 PART NO.	零件名称 CH	PART NAME EN	服务代码 SC	互换性 IA	数量 Q'TY	规格 SP.	备注 RE
1	SP135673	六角头螺栓	HEXAGON BOLT			4		
2	SP161734	机油泵	PUMP LUBRICATING OIL			1		

SP194205_000_00 油底壳安装件
OIL SUMP INSTALLATION ACCESSORIES

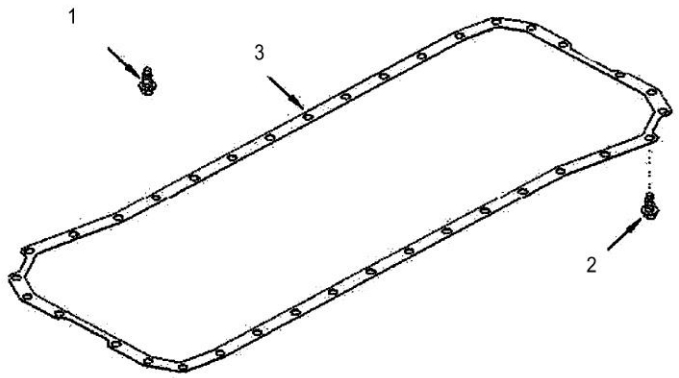

SP194205_000_00 油底壳安装件 OIL SUMP INSTALLATION ACCESSORIES

件号 ITEM	部件号 PART NO.	零件名称 CH	PART NAME EN	服务代码 SC	互换性 IA	数量 Q'TY	规格 SP.	备注 RE
1	SP108841	六角法兰面螺栓	BOLT			2		
2	SP108910	六角法兰面螺栓	BOLT			36		
3	SP182336	油底壳密封垫	GASKET			1		

SP200465_000_00 节温器
THERMOSTAT

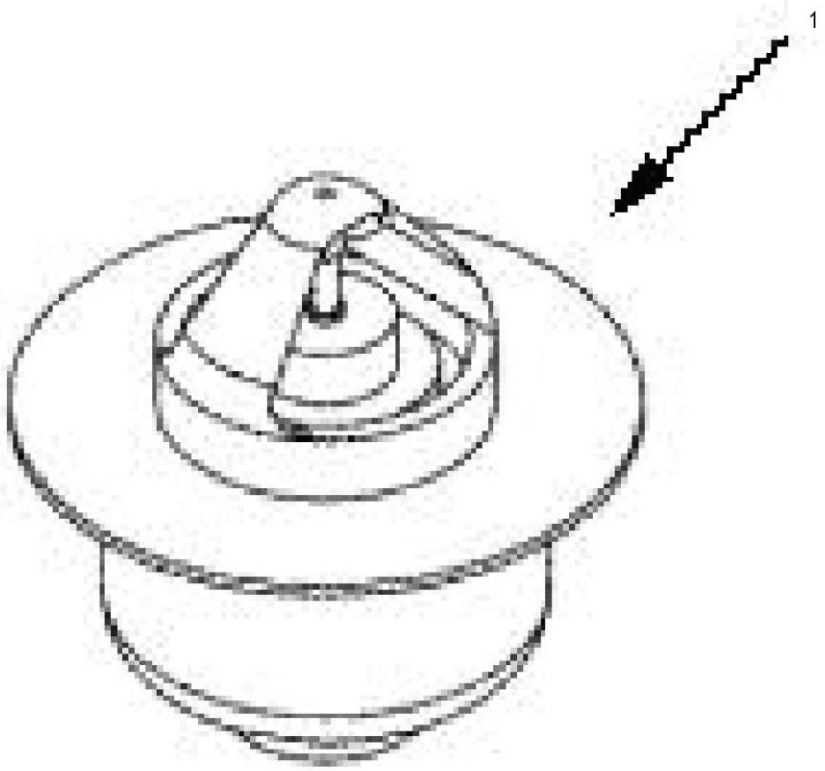

SP200465_000_00 节温器 THERMOSTAT

件号 ITEM	部件号 PART NO.	零件名称 CH	PART NAME EN	服务 代码 SC	互 换 性 IA	数量 Q'TY	规格 SP.	备注 RE
1	SP115865	节温器	THERMOSTAT			1		

SP203827_000_00 缸体
BLOCK CYLINDER

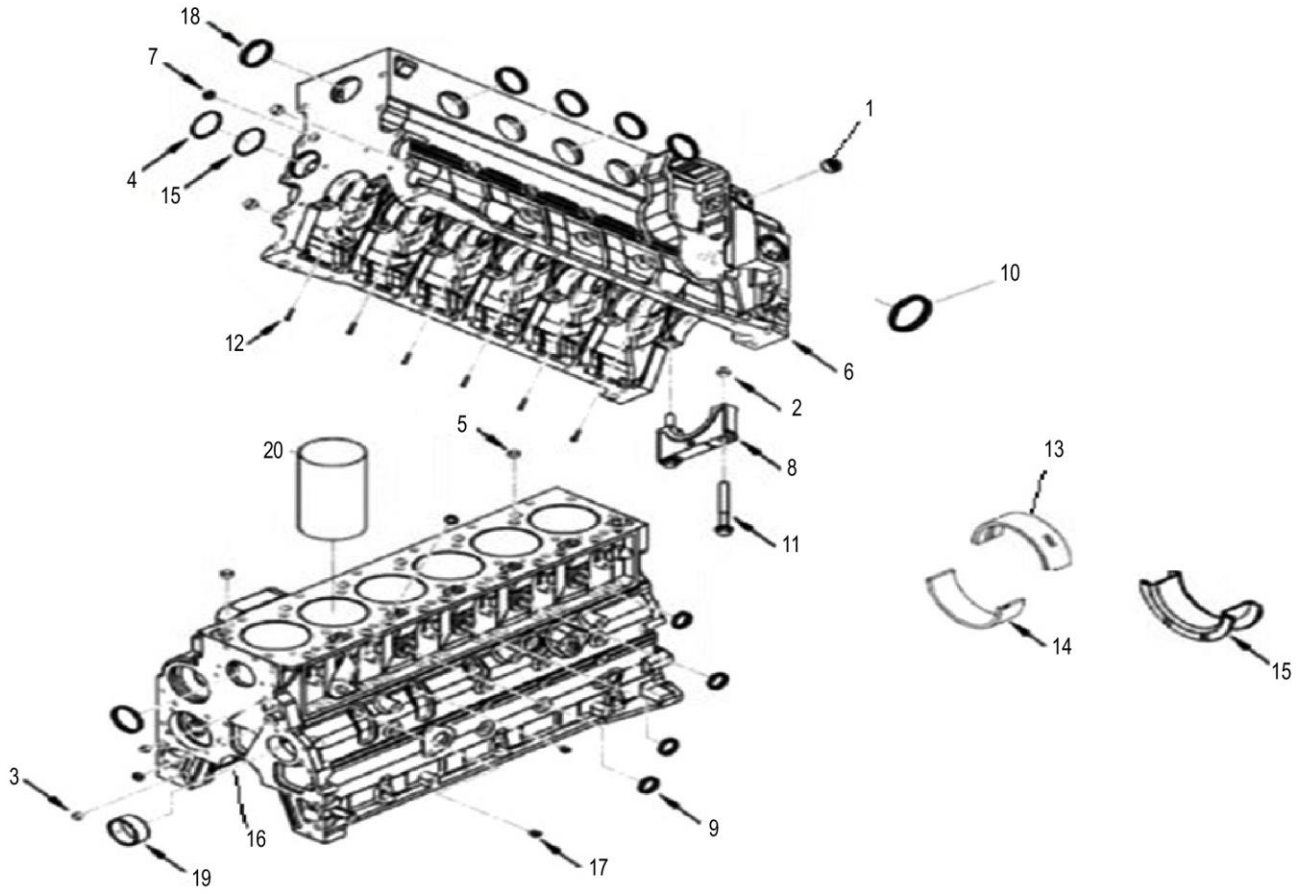

SP203827_000_00 缸体 BLOCK CYLINDER

件号 ITEM	部件号 PART NO.	零件名称 CH	PART NAME EN	服务代码 SC	互换性 IA	数量 Q'TY	规格 SP.	备注 RE
1	SP108793	内六角锥形螺塞	PLUG			1		
2	SP106024	定位环	CIRCLIP			2		
3	SP135668	定位销	LOCATING PIN			2		
4	SP108845	碗型塞	PLUG			1		
5	SP106022	定位环	CIRCLIP			2		
6	SP126872	气缸体总成	BLOCK,CYLINDER			1		
7	SP126891	碗型塞	PLUG,EXPANSION			3		
8	SP161061	主轴承盖	CAP MAIN BEARING			7		
9	SP106371	碗形塞	PLUG			5		
10	SP106370	碗形塞	PLUG			5		
11	SP161739	主轴承盖螺栓	SCREW HEXAGON HEAD CAP			14		
12	SP126863	活塞冷却喷嘴	Nozzle, Piston Cooling			6		
13	SP126829	曲轴主轴瓦上瓦	BEARING,MAIN			6		
14	SP126828	曲轴主轴瓦下瓦	BEARING,MAIN			7		
15	SP125554	曲轴止推瓦	Bearing, Crankshaft Thrust			1		
16	SP172753	曲轴	CRANKSHAFT ENGINE			1		
17	SP135691	内六角锥形螺塞	PLUG			2		
18	SP172444	O 形密封圈	O-RING SEAL			1		
19	SP126890	衬套	BUSHING			1		
20	SP137305	缸套	BUSHING			6		

SP203828_000_00 前端齿轮室盖
COVER FRONT GEAR

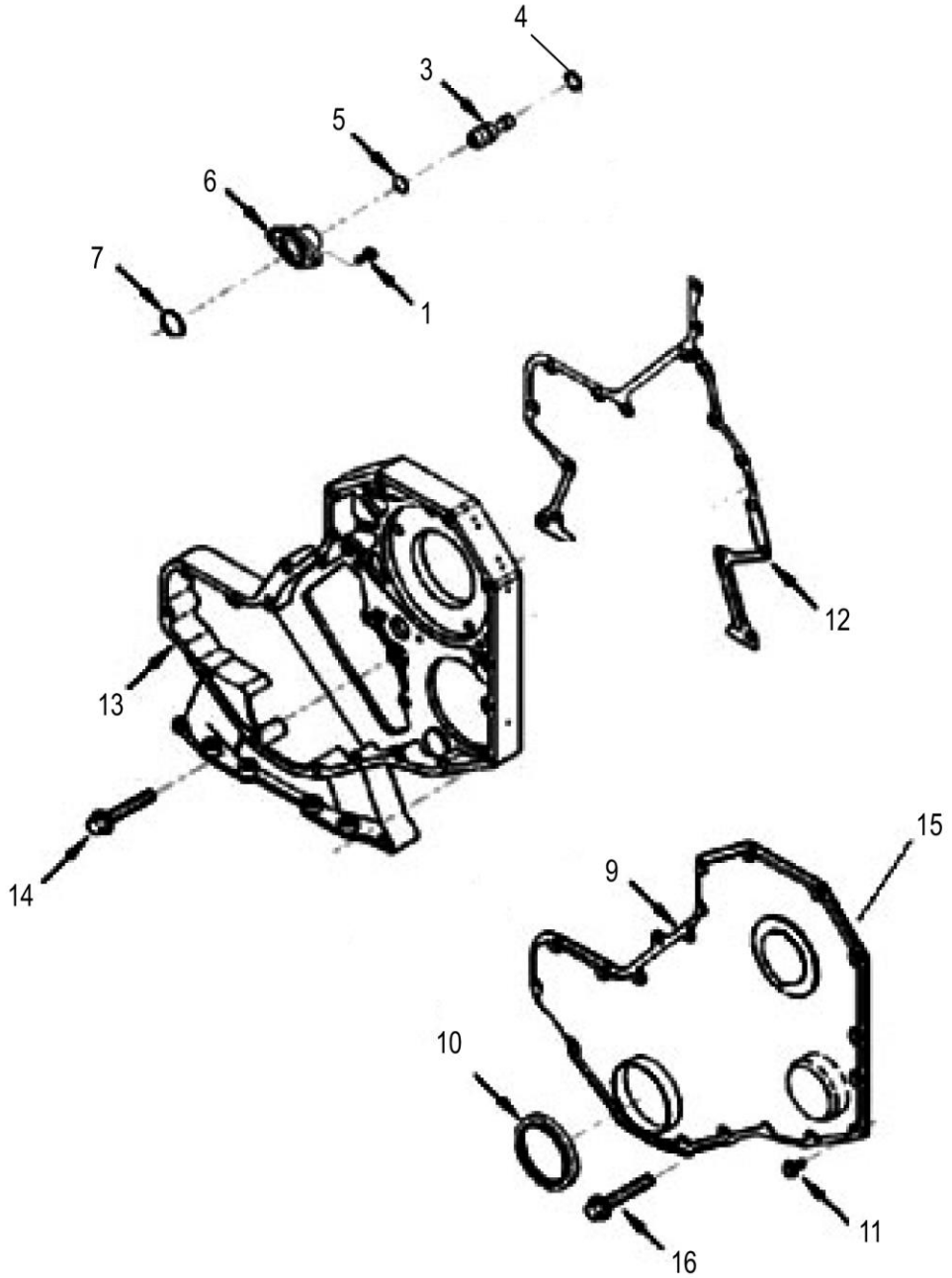

SP203828_000_00 前端齿轮室盖 COVER FRONT GEAR

件号 ITEM	部件号 PART NO.	零件名称 CH	PART NAME EN	服务代码 SC	互换性 IA	数量 Q'TY	规格 SP.	备注 RE
1	SP135693	圆头螺钉	ROUND?HEAD?SCREW			2		
3	SP135685	正时销	TIMING PIN			1		
4	SP106020	档圈	RETAINING RING			1		
5	SP135701	O 形圈	O-RING			1		
6	SP135706	正时肖座总成	SEAT ASSY			1		
7	SP135703	矩形密封圈	RECTANGLE SEAL RING			1		
9	SP126794	齿轮室盖	COVER,GEAR			1		
10	SP115870	曲轴前油封	SEAL			1		
11	SP109492	六角法兰面螺栓	SCREW HEX FLANGE HEAD CAP			11		
12	SP163930	齿轮室密封垫	GASKET GEAR HOUSING			1		
13	SP132737	齿轮室	HOUSING			1		
14	SP166299	六角法兰面螺栓	SCREW HEX FLANGE HEAD CA			5		
15	SP139595	齿轮室盖垫	GASKET GEAR COVER			1		
16	SP105610	六角法兰面螺栓	BOLT			11		

SP203834_000_00 后处理安装件
ARRANGEMENT CAM FOL COVER

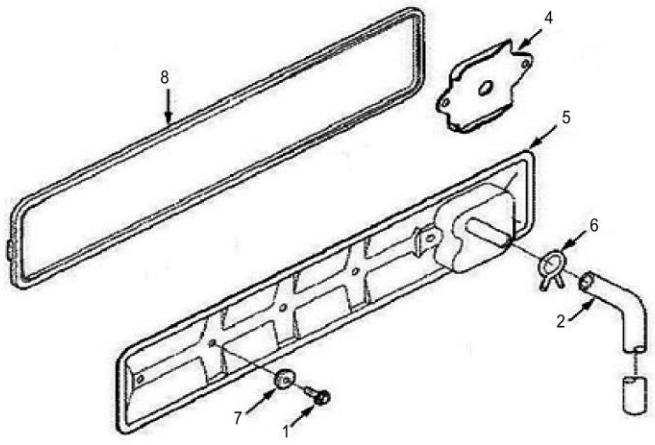

SP203834_000_00 后处理安装件 ARRANGEMENT CAM FOL COVER

件号 ITEM	部件号 PART NO.	零件名称 CH	PART NAME EN	服务代码 SC	互换性 IA	数量 Q'TY	规格 SP.	备注 RE
1	SP108841	六角法兰面螺栓	BOLT			4		
2	SP106014	直软管	HOSE			1		
4	SP108870	曲轴箱通风挡油板	PLATE			1		
5	SP109013	推杆室盖	COVER			1		
6	SP137228	卡箍	CLAMP			1		
7	SP138332	多层密封垫片	MULTILAYER GASKET			4		
8	SP146317	盖板密封垫	GASKET COVER PLATE			1		

SP203839_000_00 扭振减振器
DAMPER VIBRATION

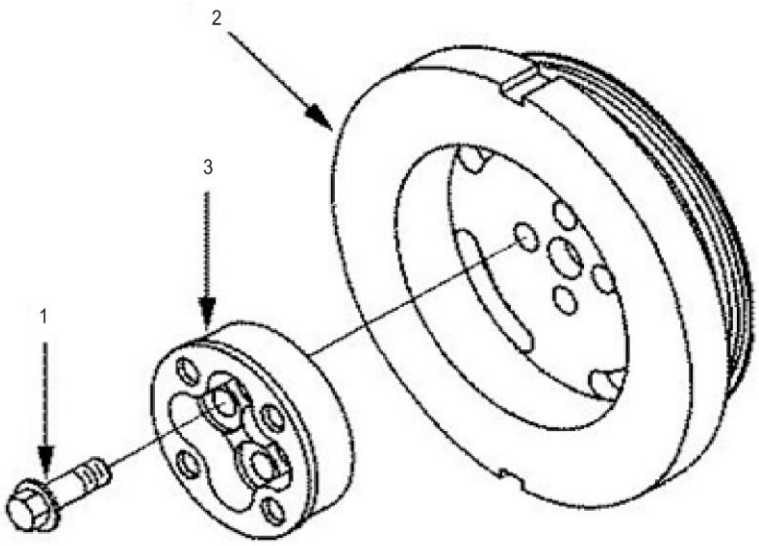

SP203839_000_00 扭振减振器 DAMPER VIBRATION

件号 ITEM	部件号 PART NO.	零件名称 CH	PART NAME EN	服务代码 SC	互换性 IA	数量 Q'TY	规格 SP.	备注 RE
1	SP108857	减振器固定螺栓	BOLT			1		
1	SP139453	螺栓	SCREW HEX FLANGE HEAD CAP			4		
2	SP106032	扭振减震器	DAMPER			1		
3	SP128079	曲轴法兰	CRANKSHAFT FLANGE			1		

SP203844_000_00 发电机驱动件
DRIVE ALTERNATOR

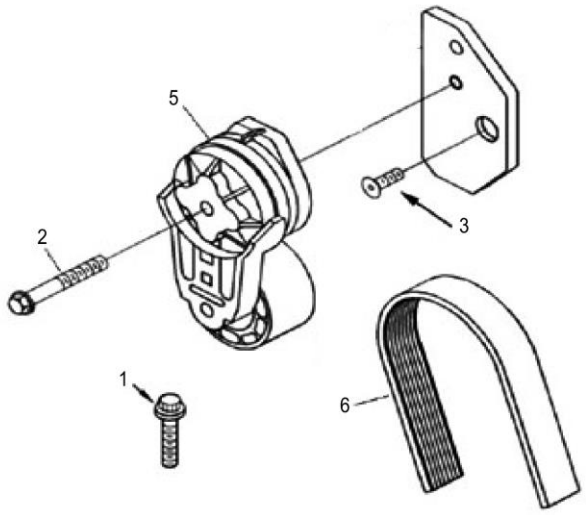

SP203844_000_00 发电机驱动件 DRIVE ALTERNATOR

件号 ITEM	部件号 PART NO.	零件名称 CH	PART NAME EN	服务代码 SC	互换性 IA	数量 Q'TY	规格 SP.	备注 RE
1	SP135672	六角头螺栓	HEXAGON BOLT			1		
2	SP138252	螺栓	BOLT			1		
3	SP128630	内六角沉头螺钉	bolt			1		
5	SP126563	皮带涨紧轮?	BELT TENSIONER			1		
6	SP128633	多楔带	V RIBBED			1		

SP203845_000_00 发电机安装件
MOUNTING ALTERNATOR

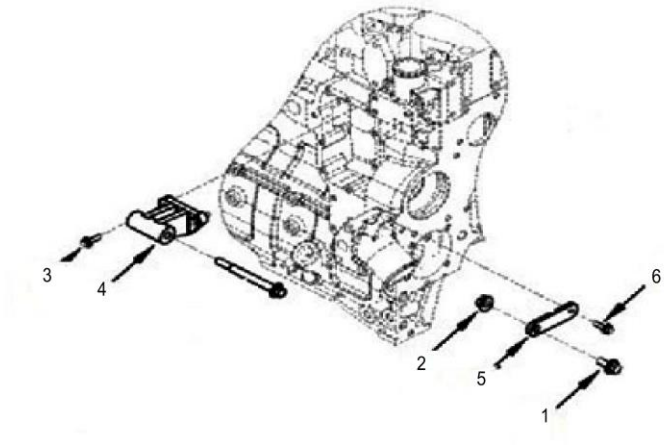

SP203845_000_00 发电机安装件 MOUNTING ALTERNATOR

件号 ITEM	部件号 PART NO.	零件名称 CH	PART NAME EN	服务代码 SC	互换性 IA	数量 Q'TY	规格 SP.	备注 RE
1	SP108847	六角法兰面螺栓	BOLT			1		
2	SP135682	六角法兰面螺母	HEXAGON FLANGE NUT			1		
3	SP135707	六角头螺栓	HEXAGON BOLT			1		
4	SP138314	支架	BRACKET			1		
5	SP161050	发电机支撑	BRACE ALTERNATOR			1		
6	SP135672	六角头螺栓	HEXAGON BOLT			4		

SP203849_000_00 风扇驱动件
DRIVE FAN

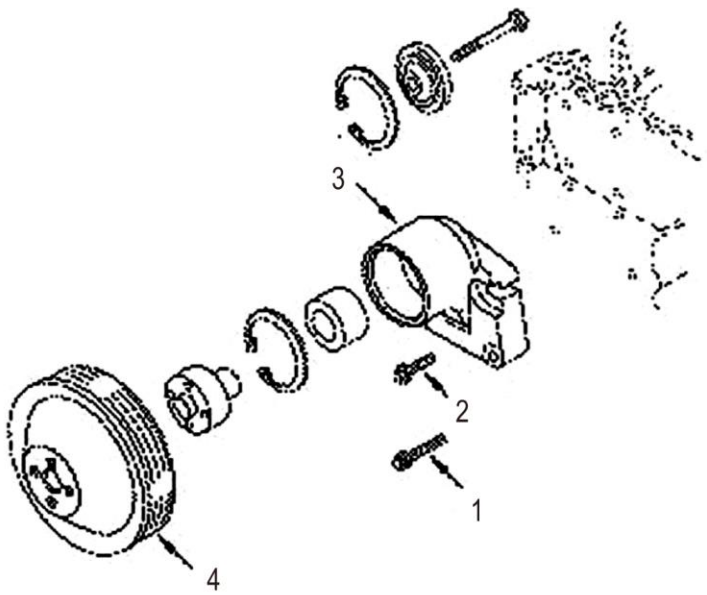

SP203849_000_00 风扇驱动件 DRIVE FAN

件号 ITEM	部件号 PART NO.	零件名称 CH	PART NAME EN	服务代码 SC	互换性 IA	数量 Q'TY	规格 SP.	备注 RE
1	SP157009	六角法兰面螺栓	SCREW			2		
2	SP138282	螺栓	BOLT			2		
3	SP161058	风扇支架	SUPPORT FAN			1		
4	SP128629	风扇皮带轮	fan pulley			1		

SP203853_000_00 燃油滤清器
FILTER FUEL

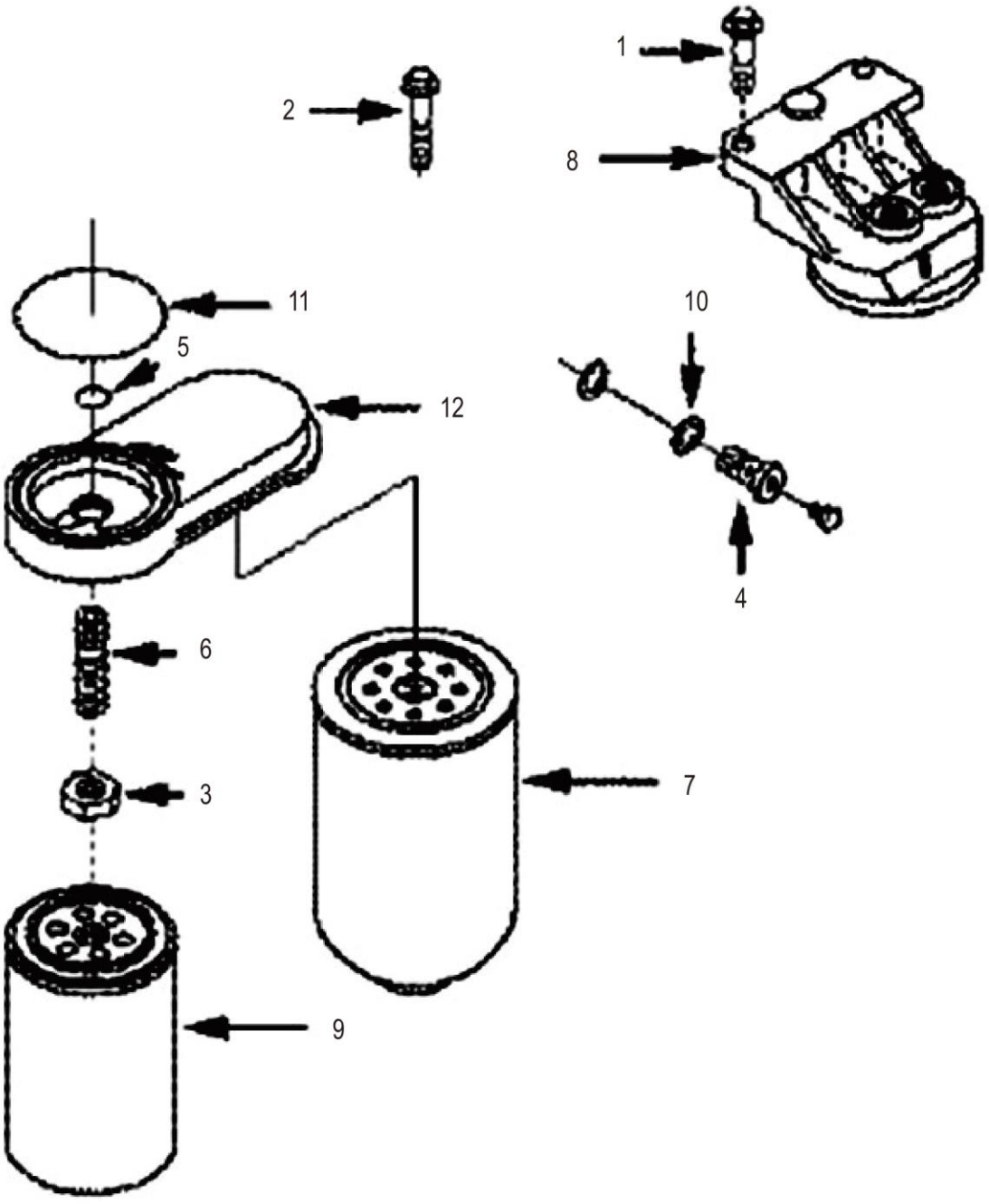

SP203853_000_00 燃油滤清器 FILTER FUEL

件号 ITEM	部件号 PART NO.	零件名称 CH	PART NAME EN	服务代码 SC	互换性 IA	数量 Q'TY	规格 SP.	备注 RE
1	SP108843	六角法兰面螺栓	BOLT			1		
2	SP108844	六角法兰面螺栓	BOLT			1		
3	SP135683	六边形螺母	NUT			1		
4	SP135689	琶形接头螺栓	CONNECTOR BOLT			1		
5	SP108867	矩形密封圈	RECTANGULAR SEAL			1		
6	SP135715	过滤器接头	CONNECTOR			1		
7	53C0051	油水分离器滤芯	PRIMARY FUEL FILTER ELEMENT			1		
8	SP126869	燃油滤清器座	HEAD,FULE FILTER			1		
9	53C0052	柴油滤芯	SECONDARY FUEL FILTER ELEMENT			1		
10	SP126843	密封垫圈	SEALING WASHER			3		
11	SP135576	矩形密封圈	RECTANGLE SEAL RING			1		
12	SP135580	燃油滤清器座	FUEL FILTER SEAT			1		

SP203858_000_00 输油泵
PUMP FUEL TRANSFER

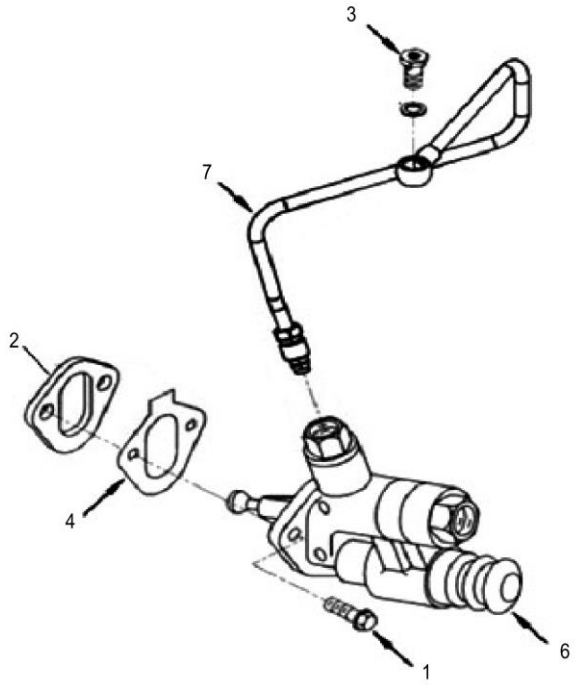

SP203858_000_00 输油泵 PUMP FUEL TRANSFER

件号 ITEM	部件号 PART NO.	零件名称 CH	PART NAME EN	服务代码 SC	互换性 IA	数量 Q'TY	规格 SP.	备注 RE
1	SP135672	六角头螺栓	HEXAGON BOLT			2		
2	SP108895	隔块	SPACER			1		
3	SP106435	琶形接头螺栓	BOLT			1		
4	80A0830	密封垫	GASKET			2		
6	SP106777	手油泵	PRIME PUMP			1		
7	SP126804	燃油输油管	TUBE FUEL SUPPLY			1		

SP203865_000_00 进气连接安装件
MOUNTING INT CONNECTION

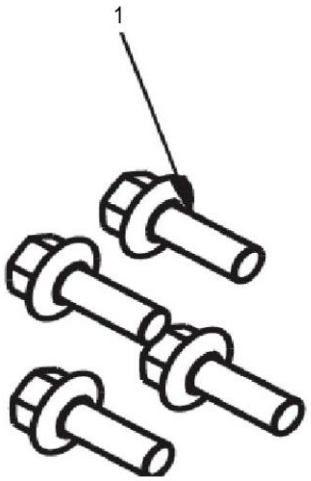

SP203865_000_00 进气连接安装件 MOUNTING INT CONNECTION

件号 ITEM	部件号 PART NO.	零件名称 CH	PART NAME EN	服务代码 SC	互换性 IA	数量 Q'TY	规格 SP.	备注 RE
1	SP146311	六角法兰面螺栓	SCREW HEX FLANGE HEAD CA			4		

SP203871_000_00 油底壳
PAN OIL

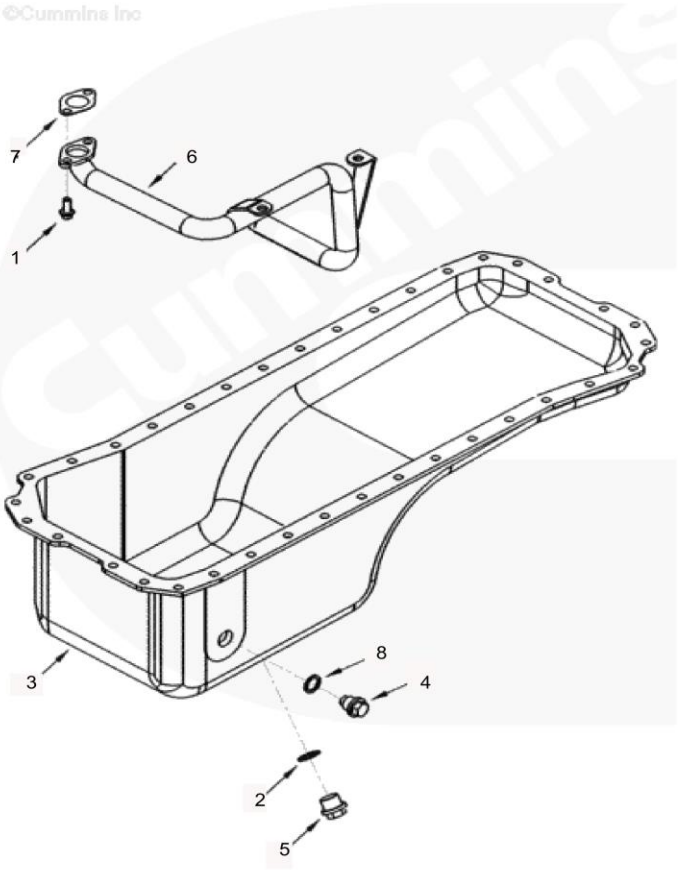

SP203871_000_00 油底壳 PAN OIL

件号 ITEM	部件号 PART NO.	零件名称 CH	PART NAME EN	服务代码 SC	互换性 IA	数量 Q'TY	规格 SP.	备注 RE
1	SP108841	六角法兰面螺栓	BOLT			2		
2	SP100609	密封垫	GASKET			1		
3	SP108898	油底壳	OIL SUMP TANK			1		
4	SP135712	螺纹塞	SCREW PLUG			1		
5	SP135713	螺纹塞	SCREW PLUG			1		
6	SP106005	机油吸油管总成	SUCTION PIPE			1		
7	SP106001	密封垫片	GASKET			1		
8	SP135709	密封垫圈	SEAL WASHER			2		

SP203874_000_00 增压器
TURBOCHARGER

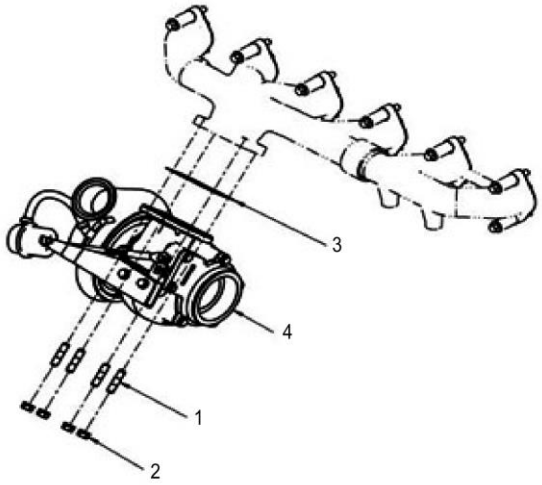

SP203874_000_00 增压器 TURBOCHARGER

件号 ITEM	部件号 PART NO.	零件名称 CH	PART NAME EN	服务代码 SC	互换性 IA	数量 Q'TY	规格 SP.	备注 RE
1	SP135665	双头螺柱	STUD			4		
2	SP135666	六角法兰面螺母	HEXAGON FLANGE NUT			4		
3	SP126889	增压器密封垫	GASKET,TURBO CHARGER			1		
4	SP150176	涡轮增压器	TURBO CHARGER			1		

SP203876_000_00 缸盖
HEAD CYLINDER

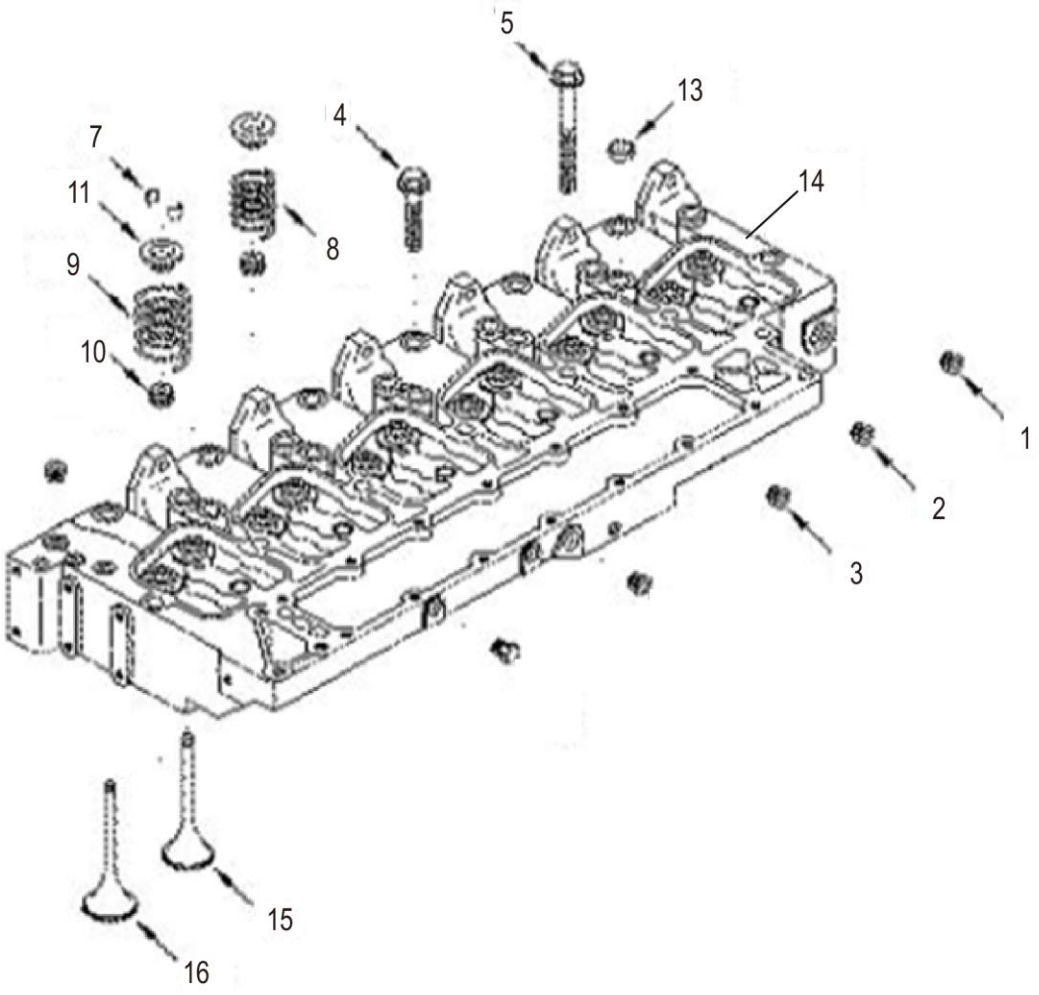

SP203876_000_00 缸盖 HEAD CYLINDER

件号 ITEM	部件号 PART NO.	零件名称 CH	PART NAME EN	服务代码 SC	互换性 IA	数量 Q'TY	规格 SP.	备注 RE
1	SP108793	内六角锥形螺塞	PLUG			6		
2	SP108794	内六角锥形螺塞	SNAP RING			1		
3	SP135691	内六角锥形螺塞	PLUG			1		
4	SP108913	气缸盖螺栓	BOLT			6		
5	SP108914	气缸盖螺栓	BOLT			14		
7	SP136835	气门锁片	AIR VALVE LOCKING PLATE			24		
8	SP126881	排气阀弹簧	SPRING,VALVE			6		
9	SP121406	气阀弹簧	SPRING			6		
10	SP126846	气阀杆油封	SEAL,VALVE STEM			12		
11	SP105783	气阀弹簧座	SEAT			12		
13	SP126894	碗形塞	Plug,Pansion			4		
14	SP126796	气缸盖	HEAD,CYLINDER			1		
15	SP125559	排气门组件	Valve, Exhaust			6		
16	SP121408	进气阀	INLET VALVE			6		

SP203877_000_00 起动机安装件
MOUNTING STARTING MOTOR

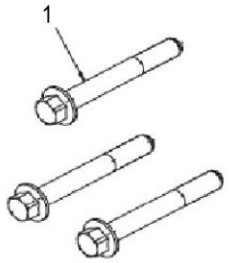

SP203877_000_00 起动机安装件 MOUNTING STARTING MOTOR

件号 ITEM	部件号 PART NO.	零件名称 CH	PART NAME EN	服务代码 SC	互换性 IA	数量 Q'TY	规格 SP.	备注 RE
1	SP108983	十二角头螺栓	BOLT			3		

SP203878_000_00 风扇隔块
SPACER FAN PILOT

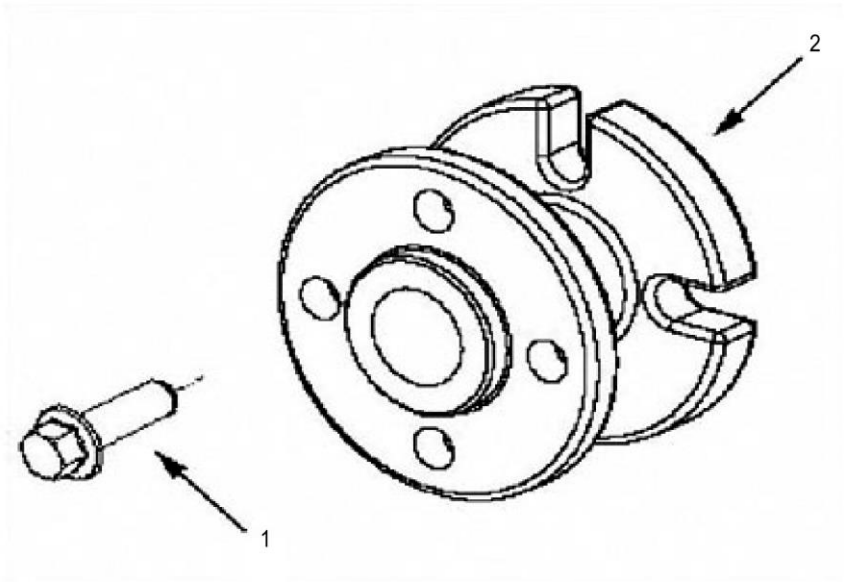

SP203878_000_00 风扇隔块 SPACER FAN PILOT

件号 ITEM	部件号 PART NO.	零件名称 CH	PART NAME EN	服务代码 SC	互换性 IA	数量 Q'TY	规格 SP.	备注 RE
1	SP108930	六角头螺栓	HEX BOLT			4		
2	SP204840	风扇隔块	SPACER FAN			1		

SP203882_000_00 排气歧管安装件
MOUNTING EXHAUST MANIFOLD

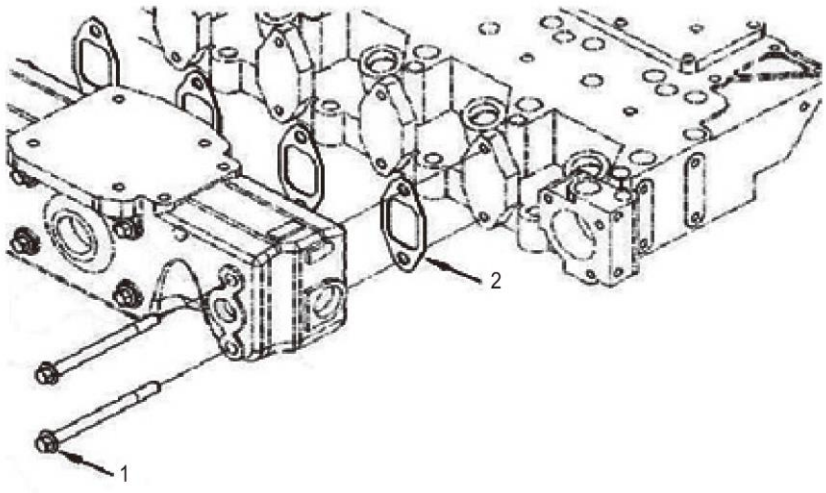

SP203882_000_00 排气歧管安装件 MOUNTING EXHAUST MANIFOLD

件号 ITEM	部件号 PART NO.	零件名称 CH	PART NAME EN	服务代码 SC	互换性 IA	数量 Q'TY	规格 SP.	备注 RE
1	SP135537	六角法兰面螺栓	HEXAGON FLANGE BOLT			12		
2	SP105781	排气管垫	GASKET			6		

SP203883_000_00 排气歧管
MANIFOLD EXHAUST

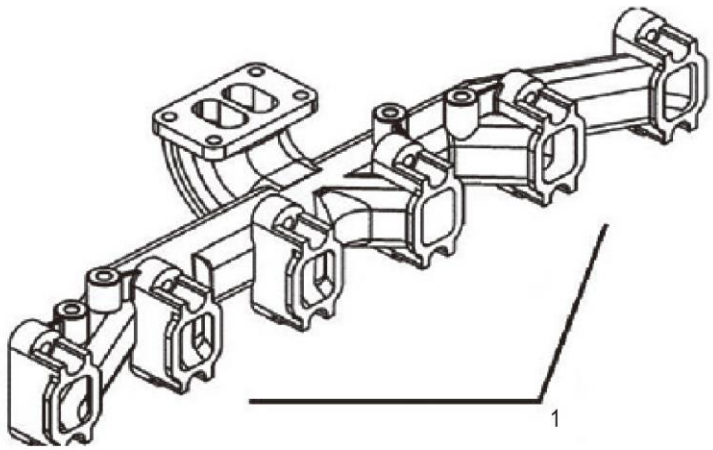

SP203883_000_00 排气歧管 MANIFOLD EXHAUST

件号 ITEM	部件号 PART NO.	零件名称 CH	PART NAME EN	服务代码 SC	互换性 IA	数量 Q'TY	规格 SP.	备注 RE
1	SP105994	排气歧管	EXHAUST MANIFOLD			1		

SP203884_000_00 节温器座
HOUSING THERMOSTAT

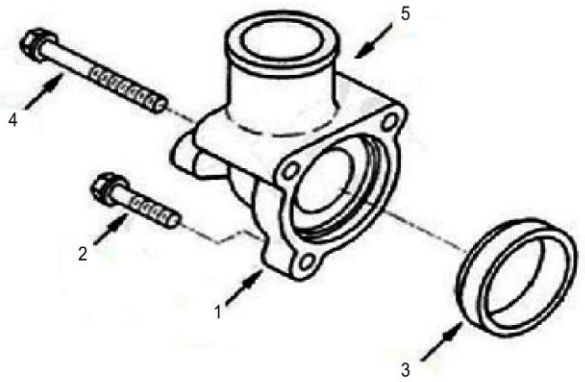

SP203884_000_00 节温器座 HOUSING THERMOSTAT

件号 ITEM	部件号 PART NO.	零件名称 CH	PART NAME EN	服务代码 SC	互换性 IA	数量 Q'TY	规格 SP.	备注 RE
1	SP137341	支架	BRACKET			1		
2	SP108843	六角法兰面螺栓	BOLT			1		
3	SP108921	节温器座密封圈	SEAL			1		
4	SP137269	螺钉	SCREW			2		
5	SP137184	节温器壳体	THERMOSTAT HOUSING			1		

SP203885_000_00 增压器管路
PLUMBING TURBOCHARGER

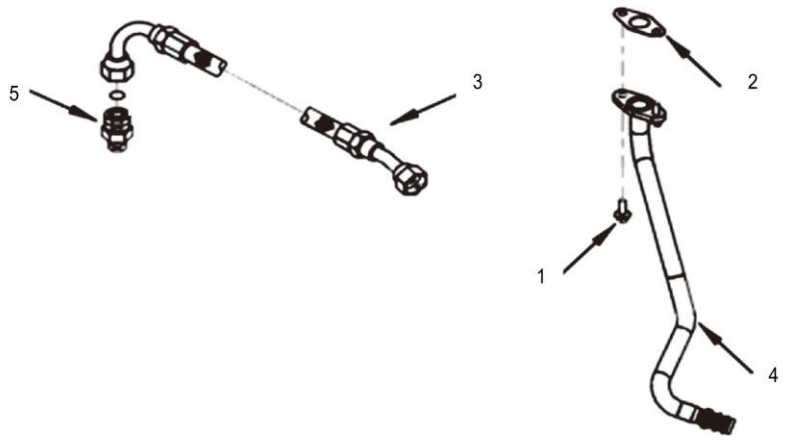

SP203885_000_00 增压器管路 PLUMBING TURBOCHARGER

件号 ITEM	部件号 PART NO.	零件名称 CH	PART NAME EN	服务代码 SC	互换性 IA	数量 Q'TY	规格 SP.	备注 RE
1	SP108841	六角法兰面螺栓	BOLT			2		
2	SP106003	回油管垫片	GASKET			1		
3	SP106142	组合软管	HOSE			1		
4	SP108997	排油管总成	EXHAUST PIPE			1		
5	SP137239	接头	JOINT			2		

SP203888_000_00 进水连接管
CONNECTION WATER INLET

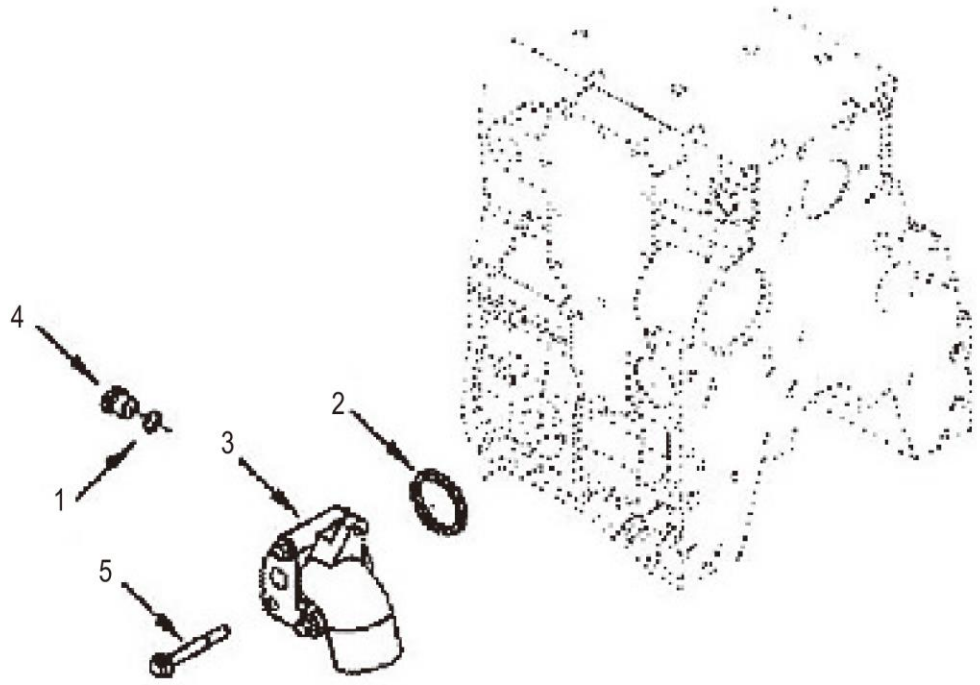

SP203888_000_00 进水连接管 CONNECTION WATER INLET

件号 ITEM	部件号 PART NO.	零件名称 CH	PART NAME EN	服务代码 SC	互换性 IA	数量 Q'TY	规格 SP.	备注 RE
1	SP126895	O 形圈	O-RING			1		
2	SP106019	密封圈	SEAL RING			1		
3	SP183157	进水口连接	WATER INLET CONNECTION			1		
4	SP138306	螺塞	PLUG			1		
5	SP137192	螺钉	SCREW			3		

60C3082_000_00 燃油管路
FUEL LINES

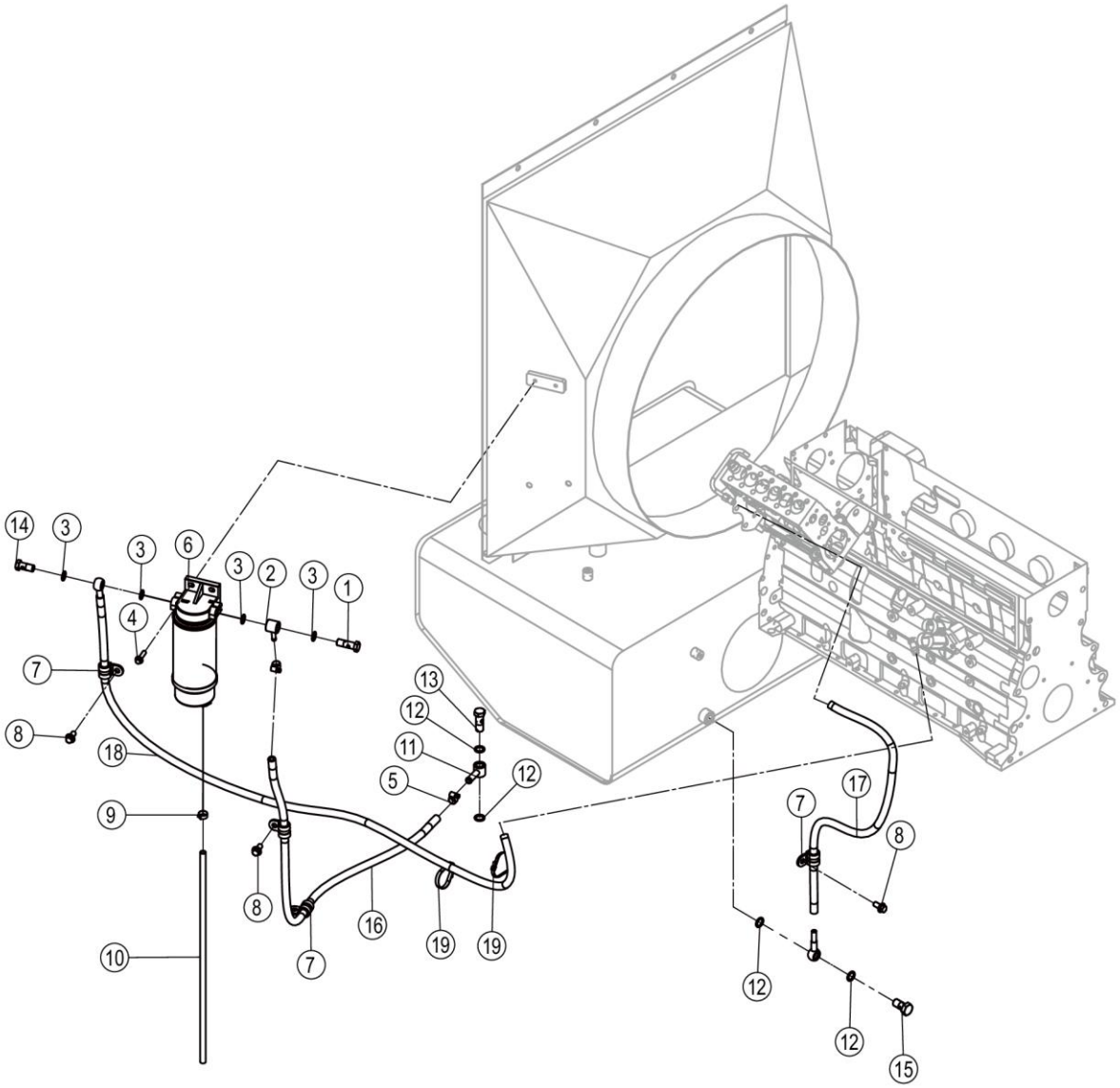

60C3082_000_00 燃油管路 FUEL LINES

件号 ITEM	部件号 PART NO.	零件名称 CH	PART NAME EN	服务代码 SC	互换性 IA	数量 Q'TY	规格 SP.	备注 RE
1	03A0616	螺钉	SCREW			1		
2	00A4875	接头	CONNECTOR			1		
3	06B0117	垫圈	WASHER			4	14	
4	01B1291	螺栓	BOLT			2	M8×30-8.8-ZN.D	
5	09C1493	涡轮蜗杆卡箍	CLAMP			2	Φ12-Φ22	
6	53C0126	燃油预滤器	FUEL PRE-FILTER			1		
7	09C1624	软管夹	CLAMP			4		
8	01B1277	螺栓	BOLT			4	M10×20-8.8-ZN.D	
9	09C0583	管夹	CLAMP			1		
10	30A3482	排水管	DRAIN HOSE			1		
11	00A8685	接头	CONNECTOR		XF	1		EC0000169115_3,6-175批 KL637908,替换后
11	00A7424	接头	CONNECTOR		XF	1		EC0000169115_3,6-175批 KL637908,替换前
12	34C0091	垫圈	WASHER			4	16	
13	03A1207	螺钉	SCREW			1		
14	04B0002	螺钉	SCREW			1		
15	88A0917	螺钉	SCREW			1	M16×1.5	
16	05C6107	燃油管	FUEL HOSE			1		
17	67C4253	燃油管	FUEL HOSE			1		
18	06C0564	柴油管	FUEL HOSE			1		
19	37B0010	扎带	CABLE TIE			2		

53C0126_000_00 燃油预滤器
FUEL PRE-FILTER

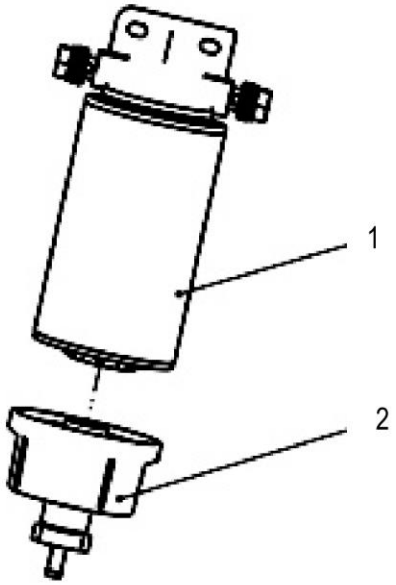

53C0126_000_00 燃油预滤器 FUEL PRE-FILTER

件号 ITEM	部件号 PART NO.	零件名称 CH	PART NAME EN	服务代码 SC	互换性 IA	数量 Q'TY	规格 SP.	备注 RE
1	53C0104	预滤器滤芯	FUEL PRE-FILTER ELEMENT			1		
2	40C9304	集水杯	WATER COLLECTOR			1		

60C3085_001_00 进排气总成
INTAKE AND EXHAUST AS

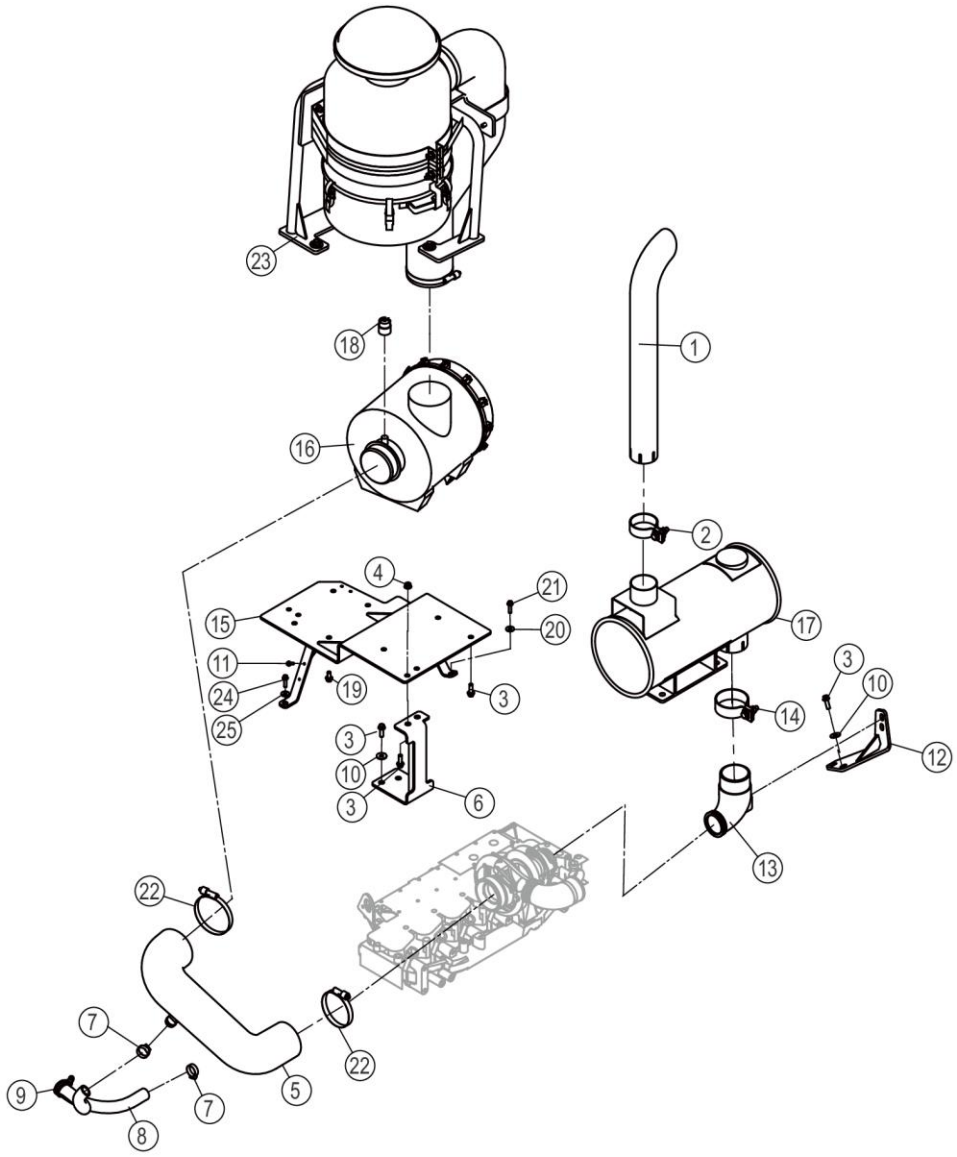

60C3085_001_00 进排气总成 INTAKE AND EXHAUST AS

件号 ITEM	部件号 PART NO.	零件名称 CH	PART NAME EN	服务代码 SC	互换性 IA	数量 Q'TY	规格 SP.	备注 RE
1	67A0568	排气尾管	EXHAUST PIPE		XF	1		EC0000176445_1,CLG835HZTLL620006,替换前
1	67A4222	排气管	EXHAUST PIPE		XF	1		EC0000176445_1,CLG835HZTLL620006,替换后
2	09C1272	卡箍	CLAMP			1		
3	01B1279	螺栓	BOLT			9	M10×30-8.8-ZN.D	
4	03B1851	螺母	NUT			5	M10-10-ZN.D	
5	32A4864	进气管	INTAKE PIPE			1		
6	01D3308	支座	BRACKET			1		
7	09C1496	涡轮蜗杆卡箍	CLAMP			2	Φ25-Φ40	
8	30A8645	进气软管	INTAKE HOSE			1		
9	09C1560	软管夹	CLAMP			1	Φ40，带橡胶圈	
10	06B0030	垫圈	WASHER			3	10-140HV-ZN.D	
11	01B0477	螺栓	BOLT			1	M6×20-8.8-ZN.D	
12	00D3530	支架	BRACKET			1		
13	01A7285	排气管	EXHAUST PIPE			1		
14	09C1876	管夹	CLAMP	C		1		
15	18D8166	支架	BRACKET			1		
16	60C1116	空气滤清器	AIR FILTER			1	750M³/H	
17	60C1016	消音器总成	MUFFLER			1	936E	
18	40C1000	电子式保养指示器	ELECTRICAL INDICATOR			1	阻力限值/RESTRICTION LIMIT:25"H2O/6.2 KPA	
19	01B1277	螺栓	BOLT			4	M10×20-8.8-ZN.D	
20	06B0086	垫圈	WASHER			2	8-140HV-ZN.D	
21	01B1291	螺栓	BOLT			2	M8×30-8.8-ZN.D	
22	09C1453	垫片卡箍	CLAMP			2	Φ108-Φ130	
23	34C9234	空滤安装	AIR FILTER MOUNTING	A		1		
24	01B1077	螺栓	BOLT			1	M12×30-10.9-ZN.D	
25	06B0059	垫圈	WASHER			1	12-140HV-ZN.D	

09C1272_001_00 卡箍
CLAMP

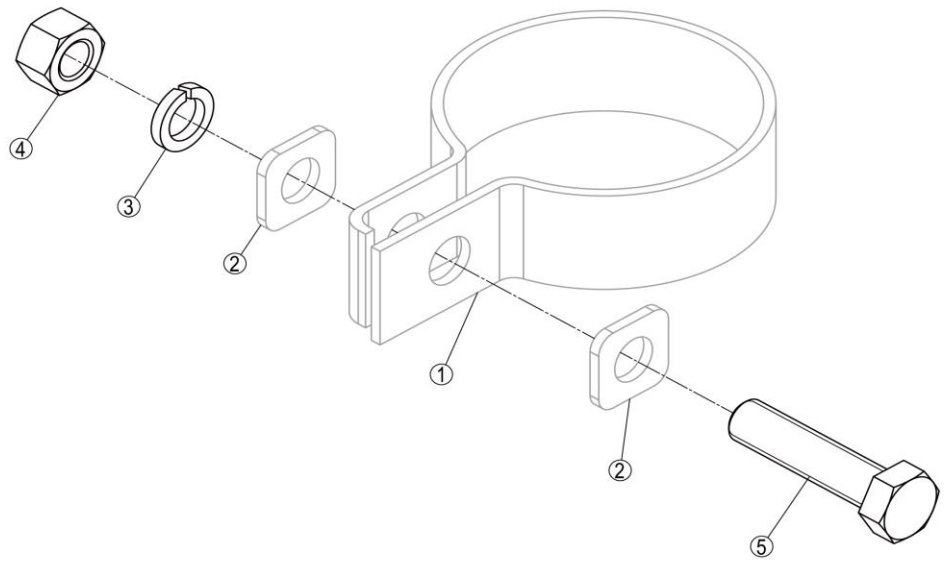

09C1272_001_00 卡箍 CLAMP

件号 ITEM	部件号 PART NO.	零件名称 CH	PART NAME EN	服务代码 SC	互换性 IA	数量 Q'TY	规格 SP.	备注 RE
1		卡箍	CLAMP	B		1		
2	11A5995	垫片	GASKET			2		
3	06B0008	垫圈	WASHER			1	12	
4	03B0290	螺母	NUT			1	M12-10-ZN.D	
5	00B0128	螺栓	BOLT			1	M12×50-8.8-ZN.D	

09C1876_000_00 管夹
CLAMP

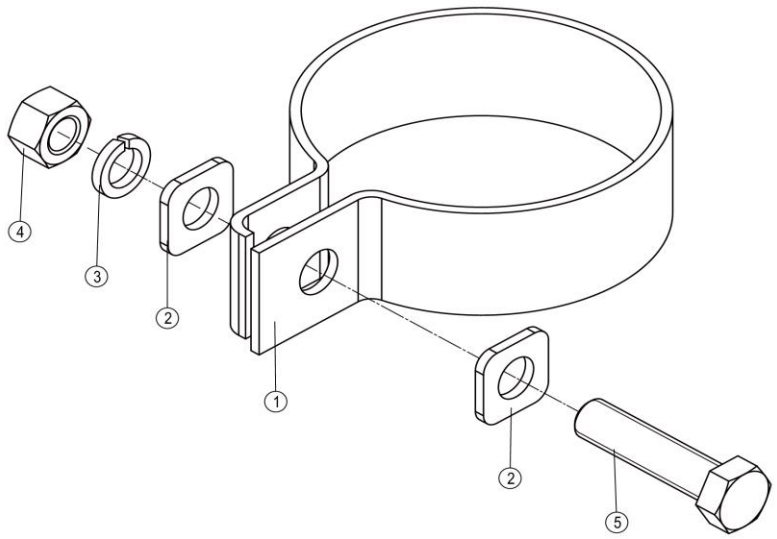

09C1876_000_00 管夹 CLAMP

件号 ITEM	部件号 PART NO.	零件名称 CH	PART NAME EN	服务代码 SC	互换性 IA	数量 Q'TY	规格 SP.	备注 RE
1	99A1425	管夹	CLAMP			1		
2		垫圈	WASHER	B		2		
3	06B0008	垫圈	WASHER			1	12	
4	03B0290	螺母	NUT			1	M12-10-ZN.D	
5	00B0128	螺栓	BOLT			1	M12×50-8.8-ZN.D	

34C9234_000_00 空滤安装
AIR FILTER MOUNTING

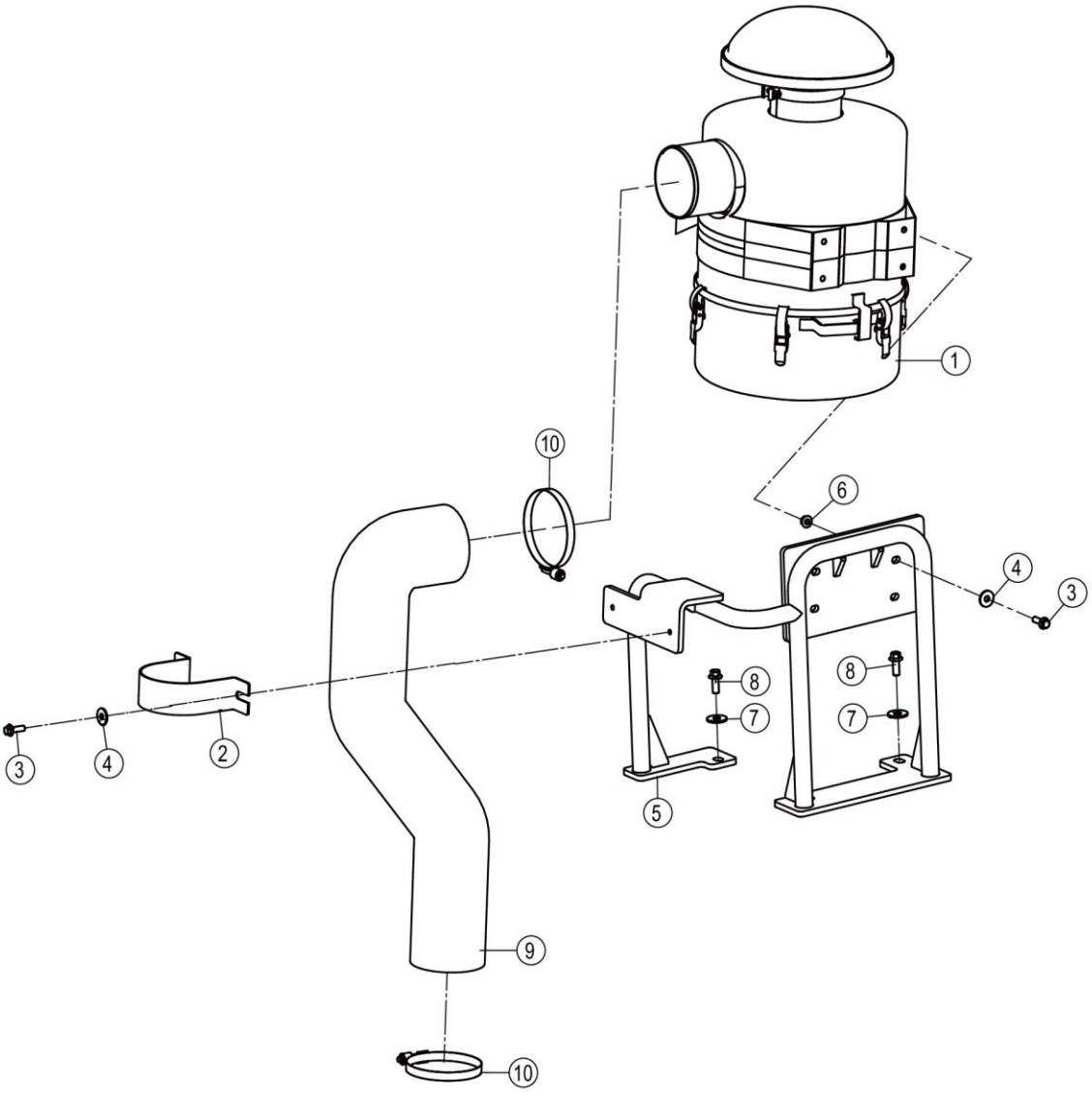

34C9234_000_00 空滤安装 AIR FILTER MOUNTING

件号 ITEM	部件号 PART NO.	零件名称 CH	PART NAME EN	服务代码 SC	互换性 IA	数量 Q'TY	规格 SP.	备注 RE
1	40C5065	空气滤清器	AIR FILTER			1		
2	99A0151	压板	PLATE			1		
3	01B1279	螺栓	BOLT			6	M10×30-8.8-ZN.D	
4	06B0666	垫圈	WASHER			6	10-300HV-DK	
5	19D1307	支架	BRACKET			1		
6	03B2135	螺母	NUT			4	M10-8-ZN.D	
7	06B0059	垫圈	WASHER			3	12-140HV-ZN.D	
8	01B1283	螺栓	BOLT			3	M12×30-8.8-ZN.D	
9	32A5071	进气管	INTAKE PIPE			1		
10	09C1455	垫片卡箍	CLAMP			2	Φ134-Φ156	

40C5065_000_00 空气滤清器
AIR FILTER

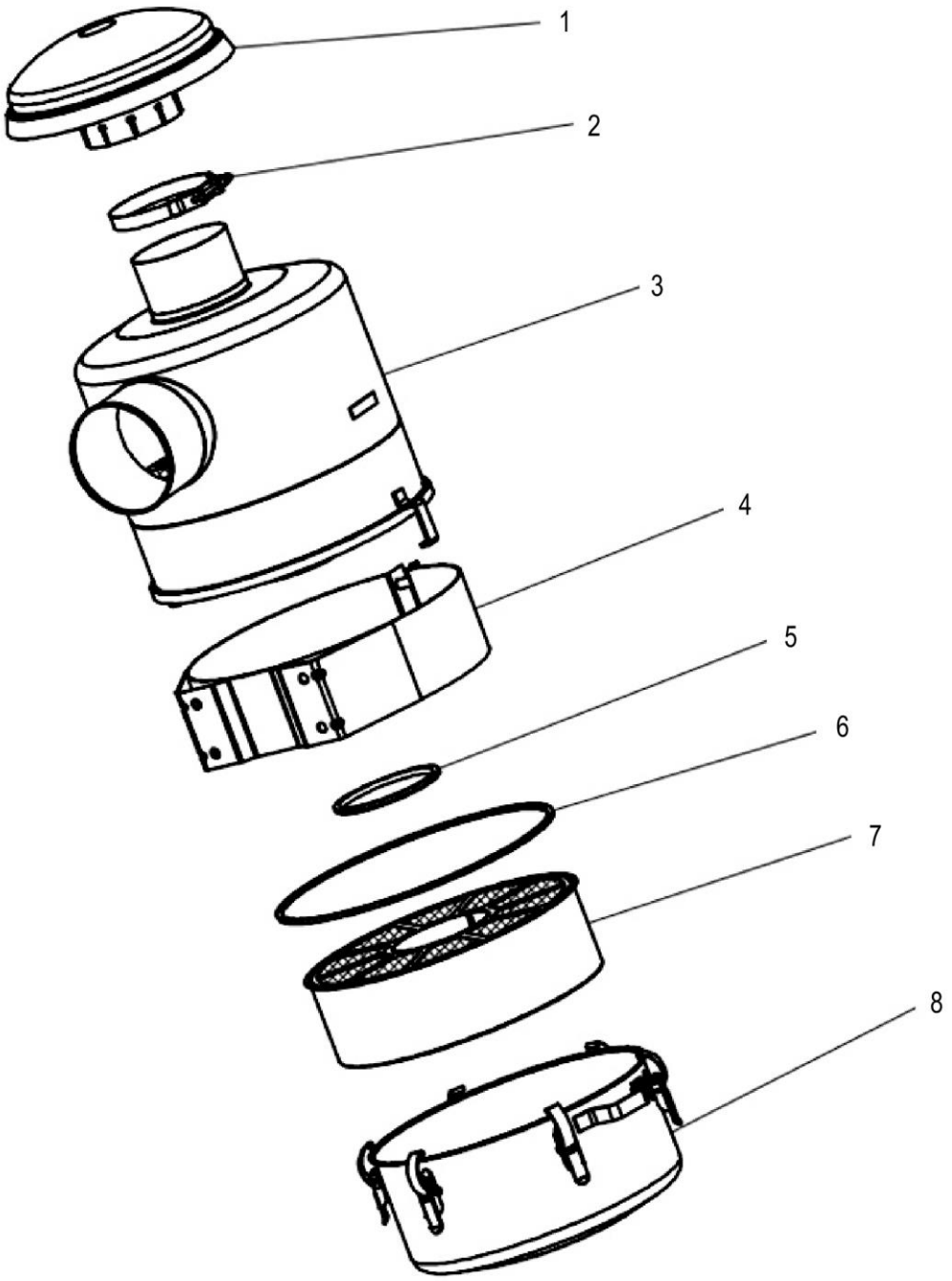

40C5065_000_00 空气滤清器 AIR FILTER

件号 ITEM	部件号 PART NO.	零件名称 CH	PART NAME EN	服务代码 SC	互换性 IA	数量 Q'TY	规格 SP.	备注 RE
1	SP171869	雨帽组件	RAINCAP ASSEMBLY			1		
2	SP171864	镀锌卡箍 126-134	GALVANIZED CLAMP 126-134			1		
3	SP171868	上桶组件	UPPER BARRER ASSEMBLY			1		
4	SP171867	油滤抱箍组件	OIL FILTER HOOP ASSEMBLY(PASS PASS)			1		
5	SP171870	U 型圈	U TYPE CIRCLE			1		
6	SP171871	O 型圈	O-RING SEAL			1		
7	SP171866	下油饼组件	UNDER THE YOUBING ASSEMBLY			1		
8	SP171865	下桶组件	LOWER BARREL ASSEMBLY			1		

60C1116_000_00 空气滤清器
AIR FILTER

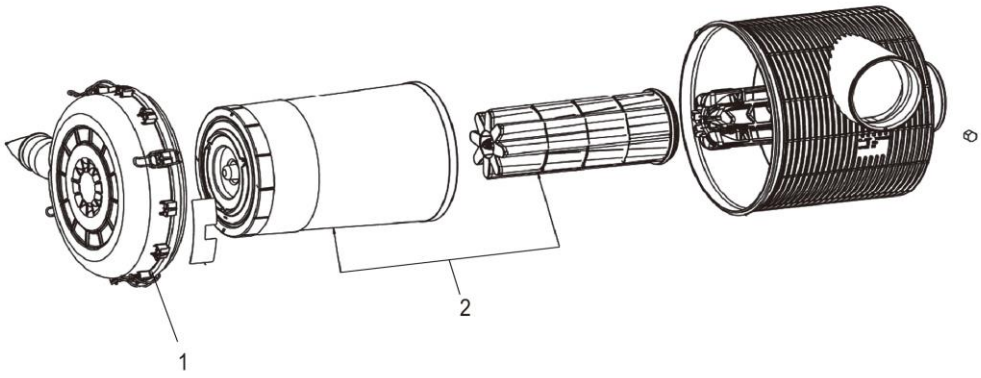

60C1116_000_00 空气滤清器 AIR FILTER

件号 ITEM	部件号 PART NO.	零件名称 CH	PART NAME EN	服务代码 SC	互换性 IA	数量 Q'TY	规格 SP.	备注 RE
1	SP190775	端盖组件	COVER ASSY			1		
2	SP188107	滤芯总成	FILTER ELEMENT AS			1		

00Y1601_001_00 散热系统
COOLING SYSTEM

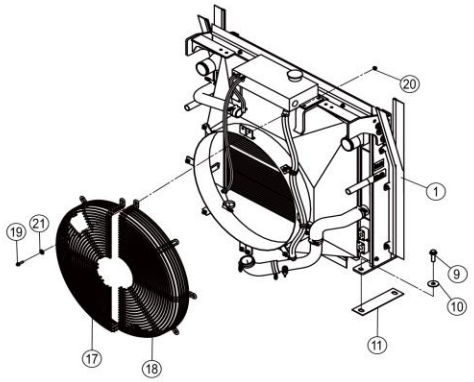

00Y1601_001_00 散热系统 COOLING SYSTEM

件号 ITEM	部件号 PART NO.	零件名称 CH	PART NAME EN	服务代码 SC	互换性 IA	数量 Q'TY	规格 SP.	备注 RE
1	60C3008X0	散热器安装总成	RADIATOR MOUNTING			1		
9	01B1000	螺栓	BOLT			4	M16×50-10.9-ZN.D	
10	06B0948	垫圈	WASHER			4	16-300HV-DK	
11	98A2590	调整垫	SHIM			4		
17	45D3224	防护罩	PROTECTION SHIELD			1		
18	45D3225	防护罩	PROTECTION SHIELD			1		
19	01B1291	螺栓	BOLT			10	M8×30-8.8-ZN.D	
20	03B2081	螺母	NUT			10	M8-8-ZN.D	
21	06B0671	垫圈	WASHER			10	8×300HV-DK	

00Y1601_001_01 散热系统
COOLING SYSTEM

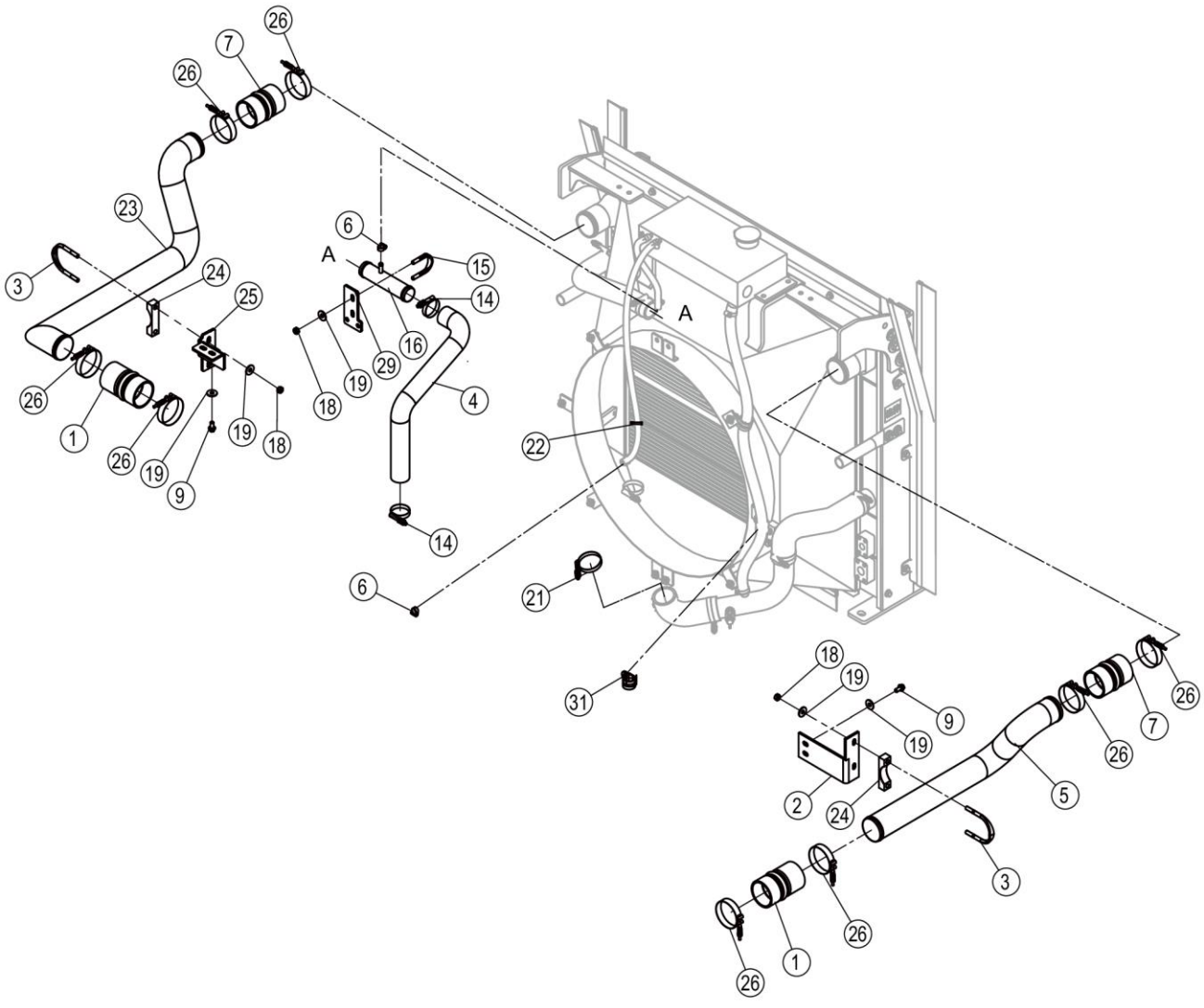

00Y1601_001_01 散热系统 COOLING SYSTEM

件号 ITEM	部件号 PART NO.	零件名称 CH	PART NAME EN	服务代码 SC	互换性 IA	数量 Q'TY	规格 SP.	备注 RE
1	30A3517	进气软管	INTAKE HOSE			2		
2	58A6522	弯板	PLATE			1		
3	26A2171	U 型管箍	U-CLAMP			2		
4	32A5035	上水管	HOSE			1		
5	67A2678	中冷器钢管	PIPE			1		
6	09C1494	涡轮蜗杆卡箍	CLAMP			2	Φ16-Φ27	
7	30A0609	进气软管	INTAKE HOSE			2		
9	01B1277	螺栓	BOLT			4	M10×20-8.8-ZN.D	
14	09C2297	螺旋卡箍	CLAMP			3	SX12W3/Φ45-Φ67	
15	26A6216	U 型管箍	U-CLAMP			1		
16	09D3480	上水钢管	PIPE			1		
18	03B0158	螺母	NUT			6	M10×1.25-8-ZN.D	
19	06B0666	垫圈	WASHER			10	10-300HV-DK	
21	09C2298	螺旋卡箍	CLAMP			1	SX12W3/Φ57-Φ79	
22	37B0009	扎带	CABLE TIE			1		
23	67A2677	中冷器钢管	PIPE			1		
24	96A4577	垫块	BLOCK			2		
25	58A6525	弯板	PLATE			1		
26	09C1372	卡箍	CLAMP			8	Φ81-Φ88	
29	07A9463	板	PLATE			1		
31	09C1854	管夹	CLAMP			2	Φ30	

60C3008X0_000_00 散热器安装总成
RADIATOR MOUNTING

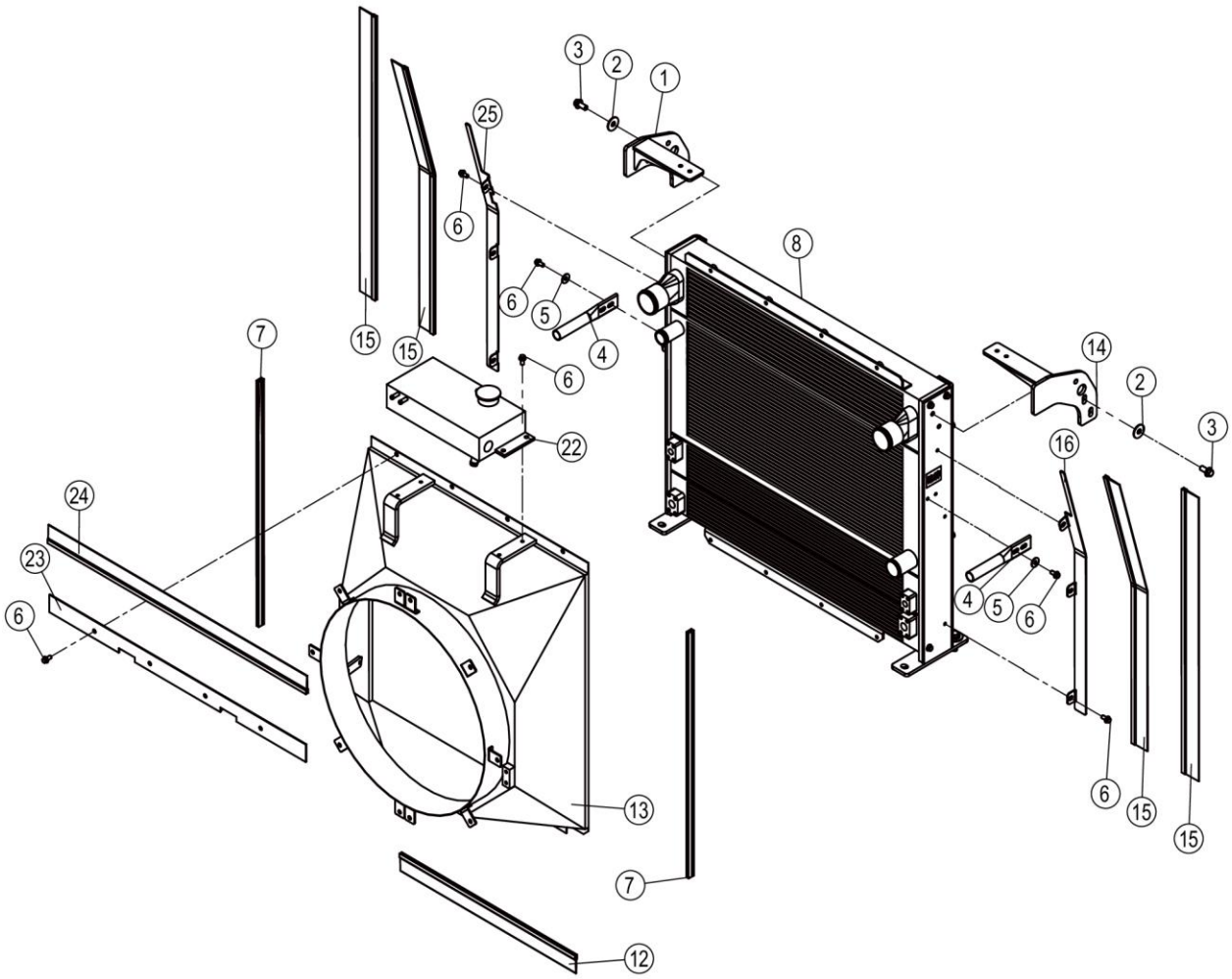

60C3008X0_000_00 散热器安装总成 RADIATOR MOUNTING

件号 ITEM	部件号 PART NO.	零件名称 CH	PART NAME EN	服务代码 SC	互换性 IA	数量 Q'TY	规格 SP.	备注 RE
1	19D1087	支架	BRACKET			1		
2	06B0060	垫圈	WASHER			4	14-140HV-ZN.D	
3	01B1379	螺栓	BOLT			4	M14×30-8.8-ZN.D	
4	36A8252	扶手	HANDRAIL			2		
5	06B0666	垫圈	WASHER			4	10-300HV-DK	
6	01B1277	螺栓	BOLT			22	M10×20-8.8-ZN.D	
7	84A3497	密封条	SEAL	C		2	L900	
8	20C3640	散热器组件	RADIATOR GP			1		
12		密封条	SEAL	C		1	L760	
13	45D3223	导风罩总成	SHROUD AS			1		
13	45D3374	导风罩总成	SHROUD AS			1		
14	19D1086	支架	BRACKET			1		
15	84A1803	橡胶条	SEAL			2		
16	98A2554	侧板	SIDE PLATE			1		
22	20C2079	副水箱	AUXILIARY TANK			1		
23	00G0964	板	PLATE			1		
24	84A1597	橡胶条	SEAL	C		1		
25	98A2555	侧板	SIDE PLATE			1		

60C3008X0_000_01 散热器安装总成
RADIATOR MOUNTING

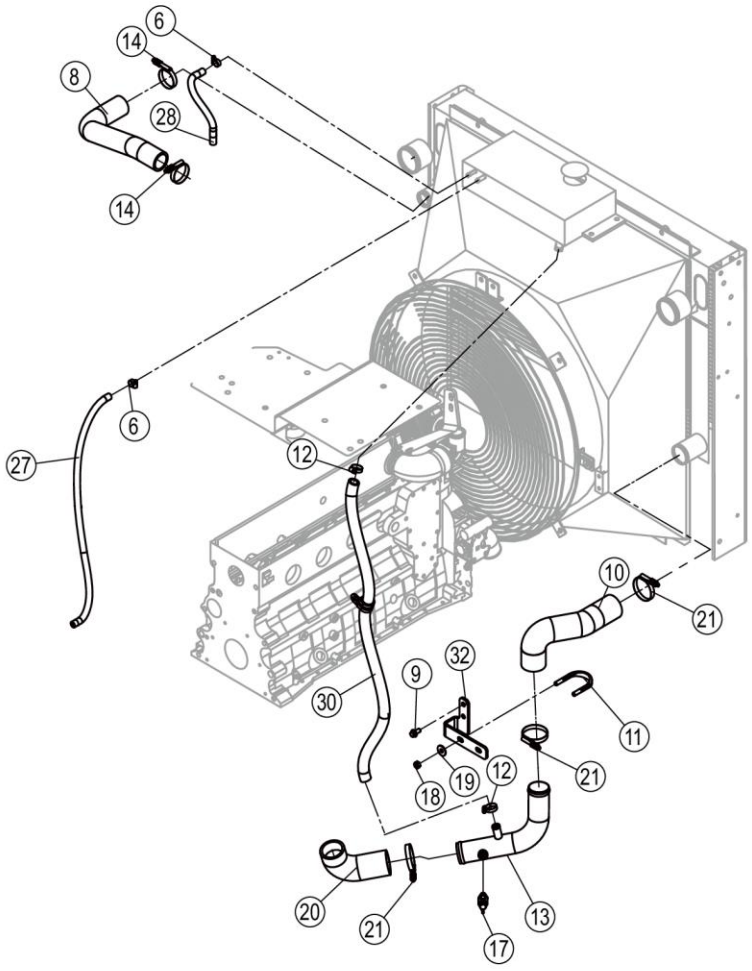

60C3008X0_000_01 散热器安装总成 RADIATOR MOUNTING

件号 ITEM	部件号 PART NO.	零件名称 CH	PART NAME EN	服务代码 SC	互换性 IA	数量 Q'TY	规格 SP.	备注 RE
6	09C1494	涡轮蜗杆卡箍	CLAMP			2	Φ16-Φ27	
8	32A5027	上水管	HOSE			1		
9	01B1277	螺栓	BOLT			22	M10×20-8.8-ZN.D	
10	32A5026	下水管	HOSE			1		
11	26A5798	U 型管箍	U-CLAMP			1	07283-26155	
12	09C1495	涡轮蜗杆卡箍	CLAMP			2	Φ20-Φ32	
13	08D3159	水管	WATER HOSE			1		
14	09C2297	螺旋卡箍	CLAMP			1	SX12W3/Φ45-Φ67	
17	33C0184	排水阀	WATER DRAIN VALVE			1		
18	03B0158	螺母	NUT			2	M10×1.25-8-ZN.D	
19	06B0666	垫圈	WASHER			4	10-300HV-DK	
20	32A4153	下水管	HOSE			1		
21	09C2298	螺旋卡箍	CLAMP			3	SX12W3/Φ57-Φ79	
27	32A0949	蒸汽胶管	HOSE			1		
28	30A2672	蒸汽胶管	HOSE			1		
30	30A4583	补水管	HOSE			1		
32	58A6526	弯板	PLATE			1		

20C2079_000_00 副水箱
AUXILIARY TANK

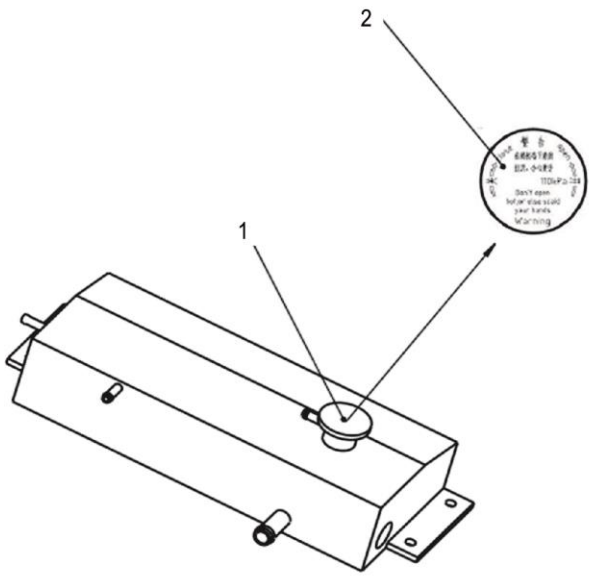

20C2079_000_00 副水箱 AUXILIARY TANK

件号 ITEM	部件号 PART NO.	零件名称 CH	PART NAME EN	服务代码 SC	互换性 IA	数量 Q'TY	规格 SP.	备注 RE
1	SP150255	水箱盖	WATER TANK CAP			1		
2	SP150256	水箱盖标贴	LABEL			1		

20C3640_000_00 散热器组件
RADIATOR GP

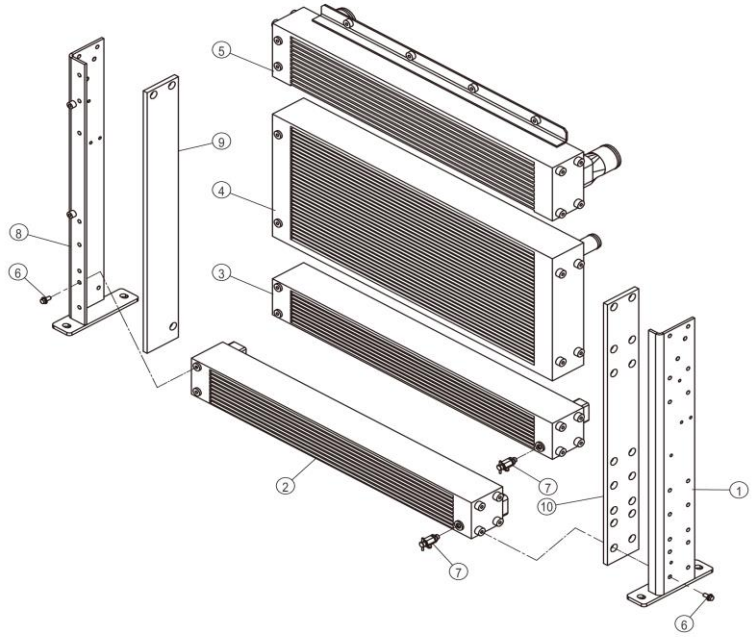

20C3640_000_00 散热器组件 RADIATOR GP

件号 ITEM	部件号 PART NO.	零件名称 CH	PART NAME EN	服务代码 SC	互换性 IA	数量 Q'TY	规格 SP.	备注 RE
1	19D1093	支架	BRACKET			1		
2	20C3644	变矩器油散热器	TRANSMISSION OIL COOLER			1		
3	20C3643	液压油散热器	OIL COOLER			1		
4	20C3642	水散热器	WATER RADIATOR			1		
5	20C3641	空-空中冷器	AIR COOLER			1		
6	01B1277	螺栓	BOLT			27	M10×20-8.8-ZN.D	
7	33C0184	排水阀	WATER DRAIN VALVE			2		
8	19D1092	支架	BRACKET			1		
9	82A4840	海绵	SPONGE			1		
10	82A4839	海绵	SPONGE			1		

33C0184_000_00 排水阀
WATER DRAIN VALVE

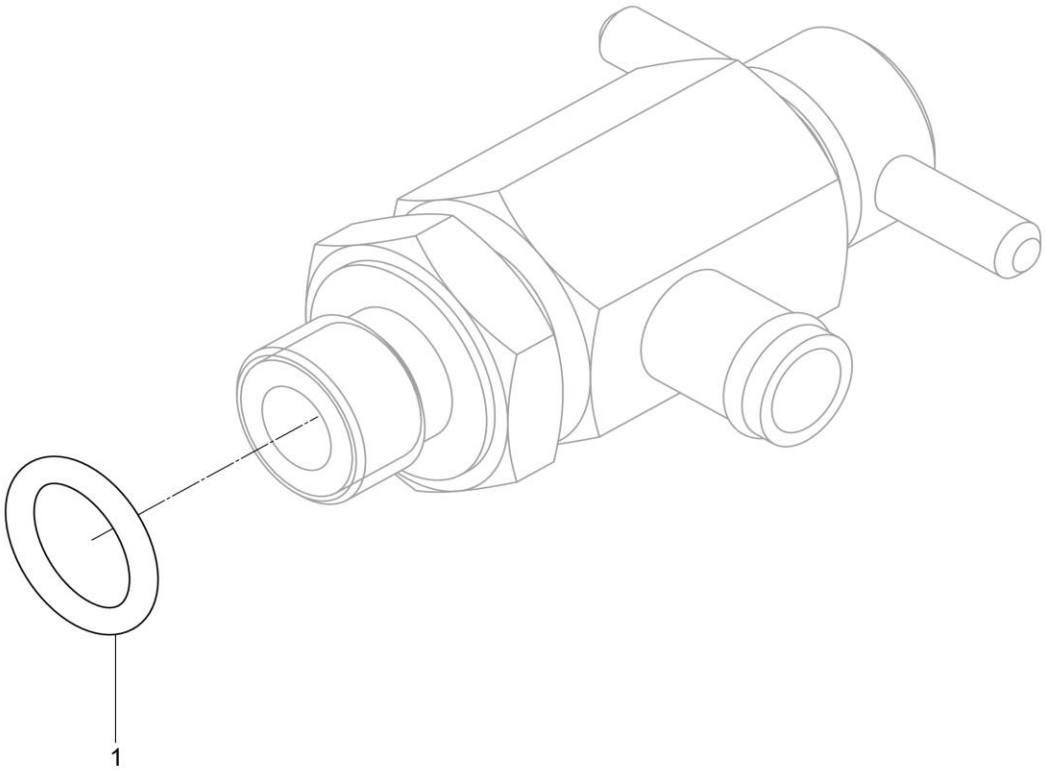

33C0184_000_00 排水阀 WATER DRAIN VALVE

件号 ITEM	部件号 PART NO.	零件名称 CH	PART NAME EN	服务代码 SC	互换性 IA	数量 Q'TY	规格 SP.	备注 RE
1	12B1725	O 形圈	O-RING			1	11.3×2.2	

84A1597_000_00 橡胶条
SEAL

注：该系统无装配图。

Note: No assembly diagram is provided for this system.

84A1597_000_00 橡胶条 SEAL

件号 ITEM	部件号 PART NO.	零件名称 CH	PART NAME EN	服务代码 SC	互换性 IA	数量 Q'TY	规格 SP.	备注 RE
1	MX100567	密封胶条	SNAP RING			1.12		

84A1803_000_00 橡胶条
SEAL

注：该系统无装配图。

Note: No assembly diagram is provided for this system.

84A1803_000_00 橡胶条 SEAL

件号 ITEM	部件号 PART NO.	零件名称 CH	PART NAME EN	服务代码 SC	互换性 IA	数量 Q'TY	规格 SP.	备注 RE
1	MX100567	密封胶条	SNAP RING			1.05		

84A3497_000_00 密封条
SEAL

注：该系统无装配图。

Note: No assembly diagram is provided for this system.

84A3497_000_00 密封条 SEAL

件号 ITEM	部件号 PART NO.	零件名称 CH	PART NAME EN	服务代码 SC	互换性 IA	数量 Q'TY	规格 SP.	备注 RE
1	MX100900	密封胶条	ADHESIVE TAPE			.9		

液压系统 HYDRAULIC SYSTEM

11Y1657_000_00 工作液压系统
WORK HYDRAULIC SYSTEM

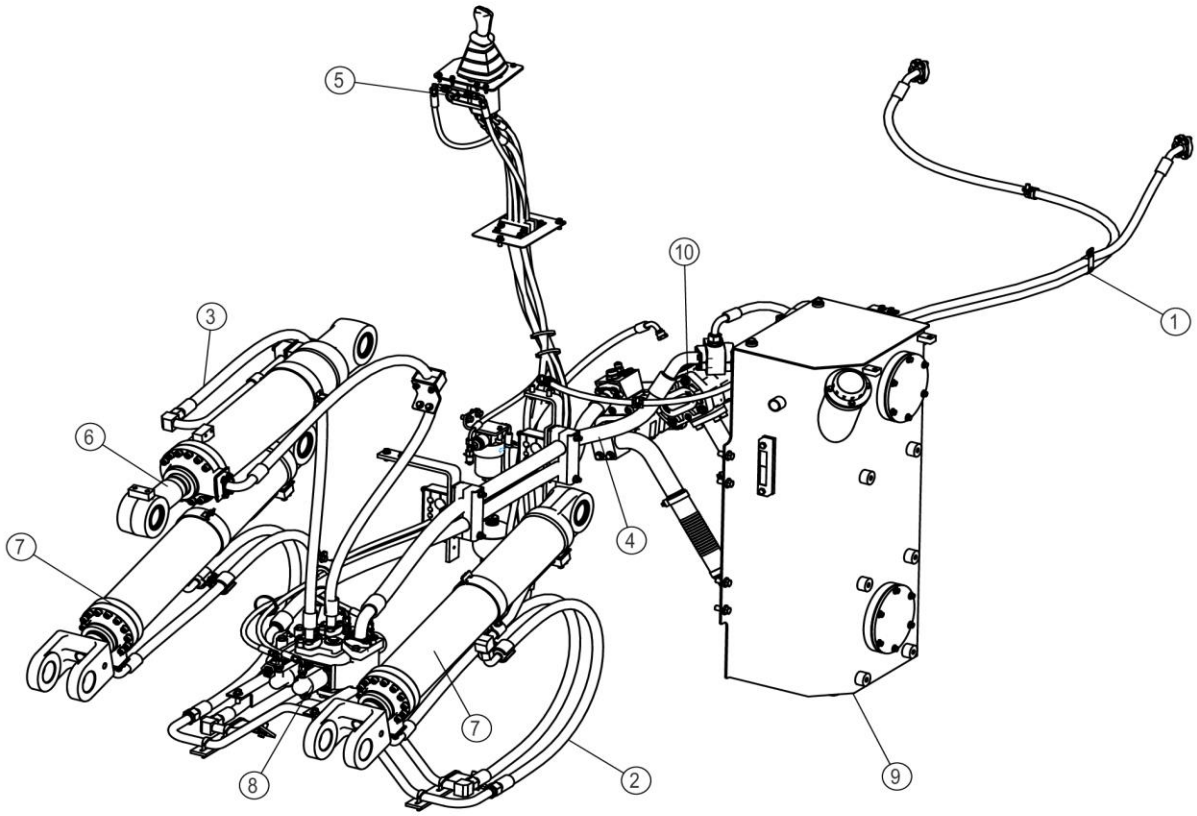

11Y1657_000_00 工作液压系统 WORK HYDRAULIC SYSTEM

件号 ITEM	部件号 PART NO.	零件名称 CH	PART NAME EN	服务代码 SC	互换性 IA	数量 Q'TY	规格 SP.	备注 RE
1	00C7778	散热管路	COOLER LINES	C		1		
2	00C7837	动臂油缸管路	BOOM CYLINDER LINES	C		1		
3	00C7838	转斗缸管路	TILTING CYLINDER LINES	C		1		
4	00C7982	分配阀管路	CONTROL VALVE LINES	B		1		
5	00C7995	先导管路	PILOT LINES	C		1		
6	10C2757	转斗油缸	BUCKET TILTING CYLINDER			1		
7	10C5106	动臂油缸	BOOM CYLINDER	C		2		
8	12C7879	分配阀总成	CONTROL VALVE AS	C		1		
9	21C1524	液压油箱	HYDRAULIC OIL TANK	E	UF	1		EC0000165591_4,替换前
9	21C1600	液压油箱	HYDRAULIC OIL TANK	E	UF	1		EC0000165591_4,替换后
10	44C4318	泵总成	PUMP AS	C		1		

00C7778_001_00 散热管路
COOLER LINES

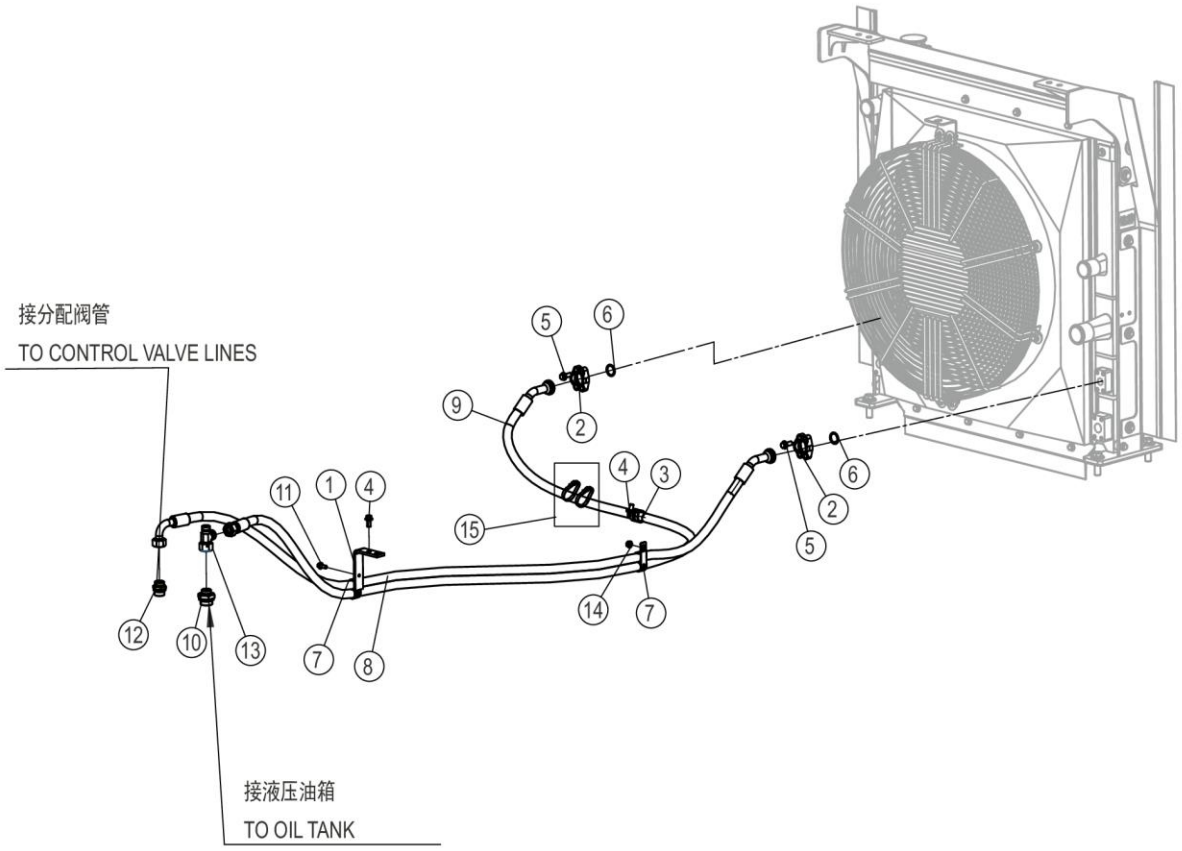

00C7778_001_00 散热管路 COOLER LINES

件号 ITEM	部件号 PART NO.	零件名称 CH	PART NAME EN	服务代码 SC	互换性 IA	数量 Q'TY	规格 SP.	备注 RE
1	58A0851	弯板	PLATE			1		
2	72A0627	压板	PLATE			4		
3	09C1747	软管夹	CLAMP		F	1	Φ25	EC0000165055_2,替换前
4	01B1277	螺栓	BOLT			3	M10×20-8.8-ZN.D	
5	01B1278	螺栓	BOLT			8	M10×25-8.8-ZN.D	
6	12B0444	O 形圈	O-RING			2	24.99×3.53	
7		线夹	CLIP	F		2	25×50	
8	67C3525	软管总成	HOSE AS			1		
9	67C3526	软管总成	HOSE AS			1		
10	30C0265	接头	CONNECTOR			1		
11	01B1289	螺栓	BOLT			1	M8×20-8.8-ZN.D	
12	30C0270	接头	CONNECTOR			1	1CH-26-27	
13	32C0700	三通接头	TEE			1		
14	03B2081	螺母	NUT			1	M8-8-ZN.D	
15	37B0010	扎带	CABLE TIE		X	2		EC0000165055_1,替换后

30C0265_001_00 接头
CONNECTOR

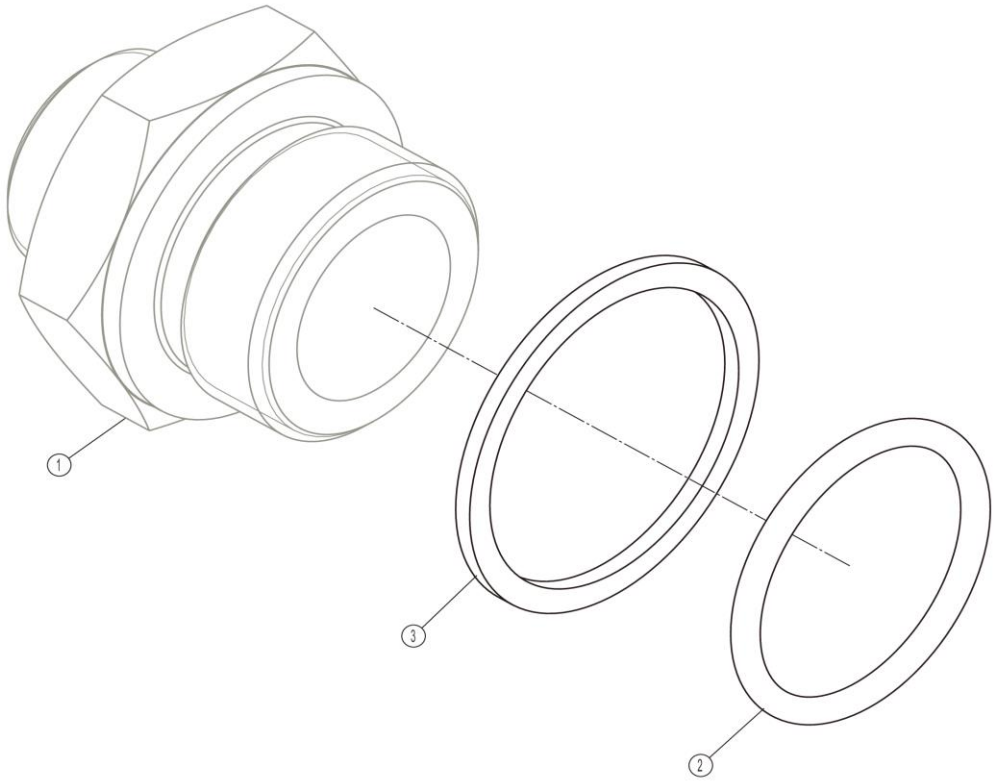

30C0265_001_00 接头 CONNECTOR

件号 ITEM	部件号 PART NO.	零件名称 CH	PART NAME EN	服务代码 SC	互换性 IA	数量 Q'TY	规格 SP.	备注 RE
1		接头	CONNECTOR	B		1		
2	12B1731	O 形圈	O-RING		Y	1	29.6×2.9	EC0000133327_8,替换后
3	10A2504	垫圈	WASHER			1		

30C0270_000_00 接头
CONNECTOR

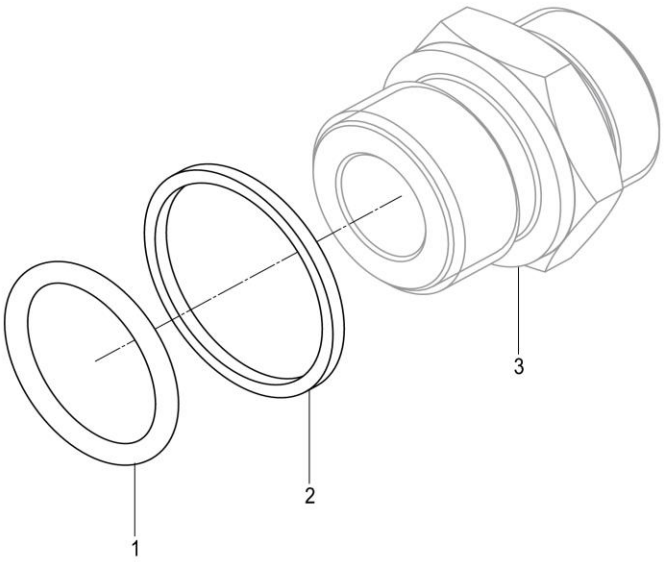

30C0270_000_00 接头 CONNECTOR

件号 ITEM	部件号 PART NO.	零件名称 CH	PART NAME EN	服务 代码 SC	互 换 性 IA	数量 Q'TY	规格 SP.	备注 RE
1	12B1730	O 形圈	O-RING		Y	1	23.6×2.9	EC0000132163_6,替换后
1	12V0508	O 形圈	O-RING		Y	1	23.5×3	EC0000132163_6,替换前
2		垫圈	WASHER	B		1		
3		接头	CONNECTOR	B		1		

32C0700_000_00 三通接头
TEE

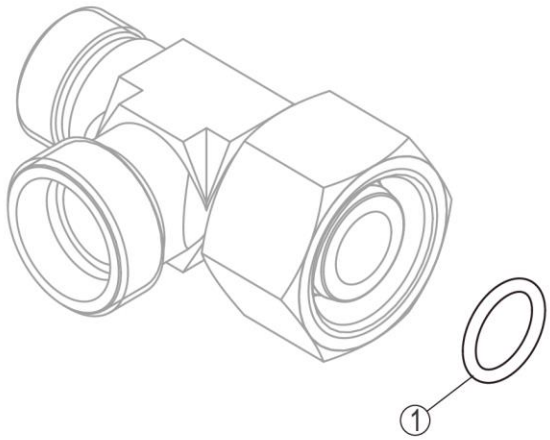

32C0700_000_00 三通接头 TEE

件号 ITEM	部件号 PART NO.	零件名称 CH	PART NAME EN	服务 代码 SC	互 换 性 IA	数量 Q'TY	规格 SP.	备注 RE
1	12B0502	O 形圈	O-RING			1	15×2.0	

00C7837_000_00 动臂油缸管路
BOOM CYLINDER LINES

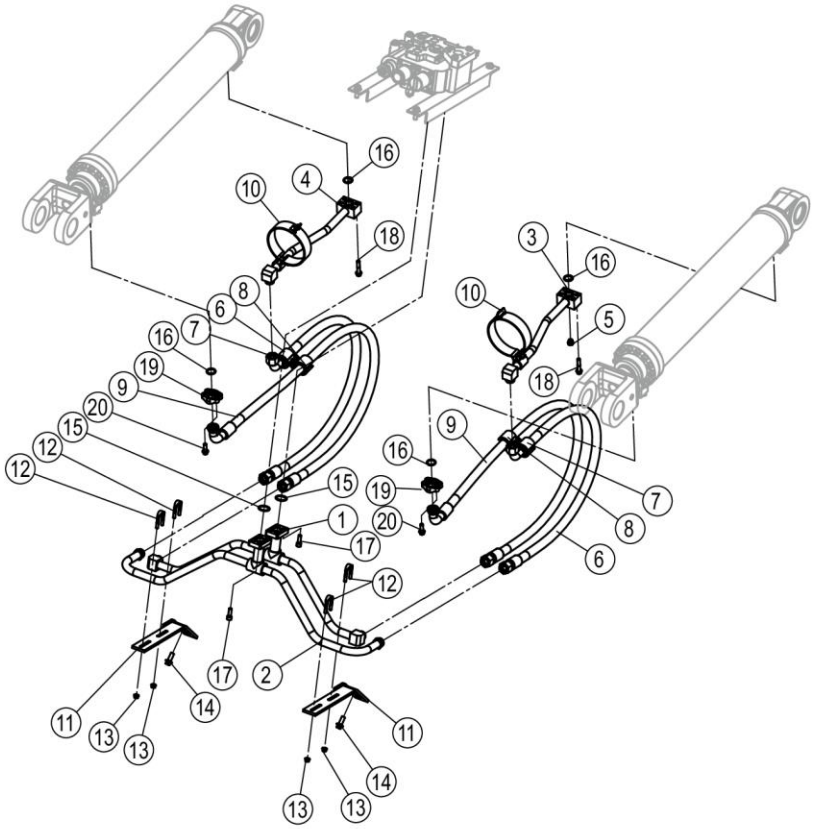

00C7837_000_00 动臂油缸管路 BOOM CYLINDER LINES

件号 ITEM	部件号 PART NO.	零件名称 CH	PART NAME EN	服务代码 SC	互换性 IA	数量 Q'TY	规格 SP.	备注 RE
1	08D2103	钢管总成	TUBE AS			1		
2	08D2104	钢管总成	TUBE AS			1		
3	09D2844	钢管总成	TUBE AS			1		
4	09D2954	钢管总成	TUBE AS			1		
5	44C0798	堵头	PLUG			1		
6	67C8334	软管总成	HOSE AS		XF	2		EC0000180394_2,替换前
6	66C4037TS	软管总成	HOSE AS		CF	2		EC0000180158_11,替换前
6	67C8334	软管总成	HOSE AS		CF	2		EC0000180158_11,替换后
6	66C4037TS	软管总成	HOSE AS		XF	2		EC0000180394_2,替换后
7	09C0647	管夹	CLAMP			2		
8	83A2752	橡胶环	RUBBER RING			2		
9	67C8335	软管总成	HOSE AS		CF	2		EC0000180158_17,替换后
9	67C8335	软管总成	HOSE AS		XF	2		EC0000180394_6,替换前
9	67C3619	软管总成	HOSE AS		XF	2	87391-12-12(H70)/20411-30-12×2SN12×1860	EC0000180394_6,替换后
9	67C3619	软管总成	HOSE AS		CF	2	87391-12-12(H70)/20411-30-12×2SN12×1860	EC0000180158_17,替换前
10	09C1822	管夹	CLAMP	C		2		
11	18D5254	支架	BRACKET			2		
12	60A4469	U 型管箍	U-CLAMP			4		
13	03B2081	螺母	NUT			8	M8-8-ZN.D	
14	01B1283	螺栓	BOLT			4	M12×30-8.8-ZN.D	
15	12B0445	O 形圈	O-RING			2	32.92×3.53	
16	12B0444	O 形圈	O-RING			4	24.99×3.53	
17	04B0116	螺钉	SCREW			8	M10×30-8.8-ZN.D	
18	01B1363	螺栓	BOLT			8	M10×50-8.8-ZN.D	
19	72A0627	压板	PLATE			4		
20	01B1279	螺栓	BOLT			8	M10×30-8.8-ZN.D	

09C0647_001_00 管夹
CLAMP

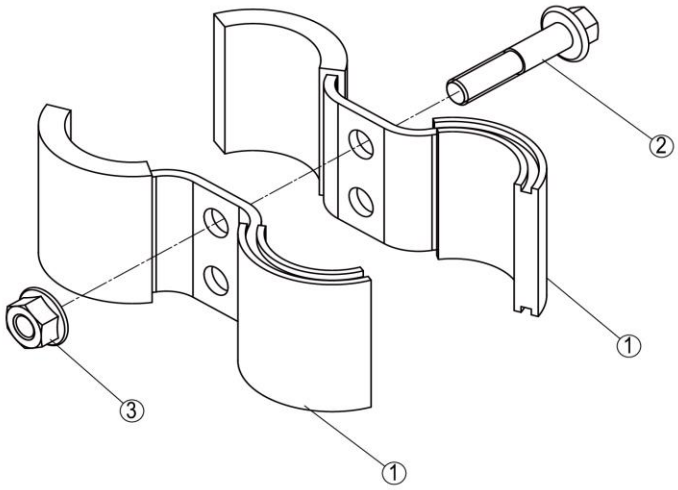

09C0647_001_00 管夹 CLAMP

件号 ITEM	部件号 PART NO.	零件名称 CH	PART NAME EN	服务代码 SC	互换性 IA	数量 Q'TY	规格 SP.	备注 RE
1		管夹	CLAMP	B		2		
2	01B1293	螺栓	BOLT		Y	2	M8×40-8.8-ZN.D	EC0000139054_24,替换后
3	03B2081	螺母	NUT		Y	2	M8-8-ZN.D	EC0000139054_25,替换后

09C1822_001_00 管夹
CLAMP

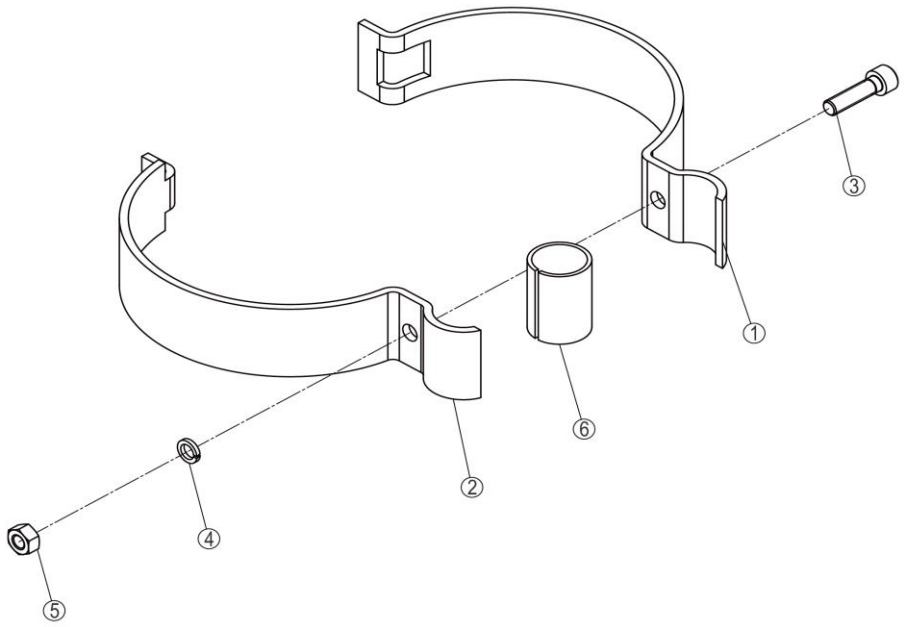

09C1822_001_00 管夹 CLAMP

件号 ITEM	部件号 PART NO.	零件名称 CH	PART NAME EN	服务代码 SC	互换性 IA	数量 Q'TY	规格 SP.	备注 RE
1	06A7235	弯板	PLATE			1		
2	06A7236	弯板	PLATE			1		
3	04B0174	螺钉	SCREW			1	M8×30-8.8-ZN.D	
4	06B0006	垫圈	WASHER			1	8	
5	03B0021	螺母	NUT			1	M8-8-ZN.D	
6	83A2417	橡胶环	RUBBER RING			1		

44C0798_000_00 堵头
PLUG

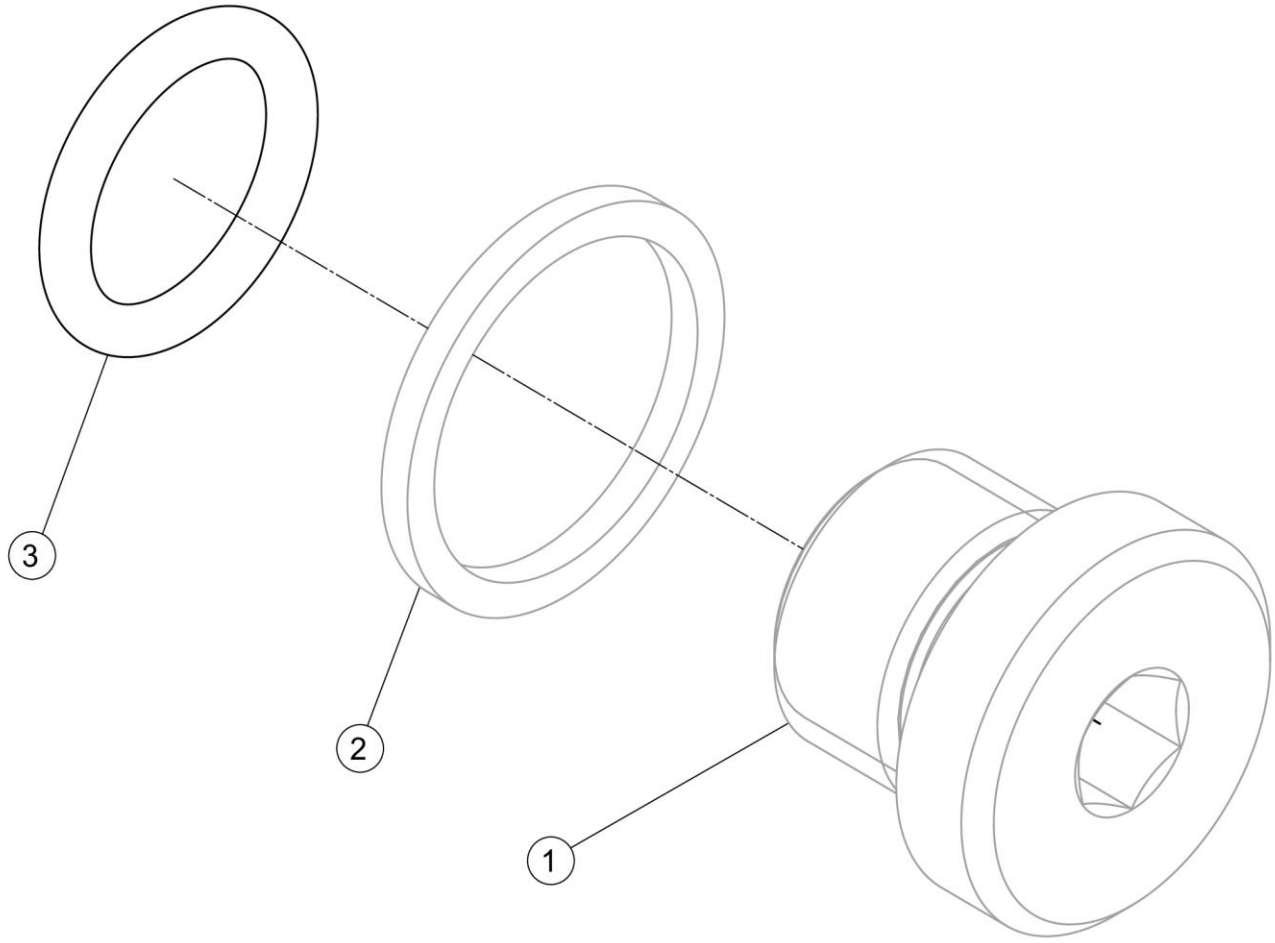

44C0798_000_00 堵头 PLUG

件号 ITEM	部件号 PART NO.	零件名称 CH	PART NAME EN	服务代码 SC	互换性 IA	数量 Q'TY	规格 SP.	备注 RE
1		堵头	PLUG	B		1	M14×1.5	
2		垫圈	WASHER	B		1		改用上级部件 44C0798
3	12B1725	O 形圈	O-RING		Y	1	11.3×2.2	EC0000134345_28,替换后
3	12V0497	O 形圈	O-RING		Y	1	11.3×2.4	EC0000134345_28,替换前

00C7838_000_00 转斗缸管路
TILTING CYLINDER LINES

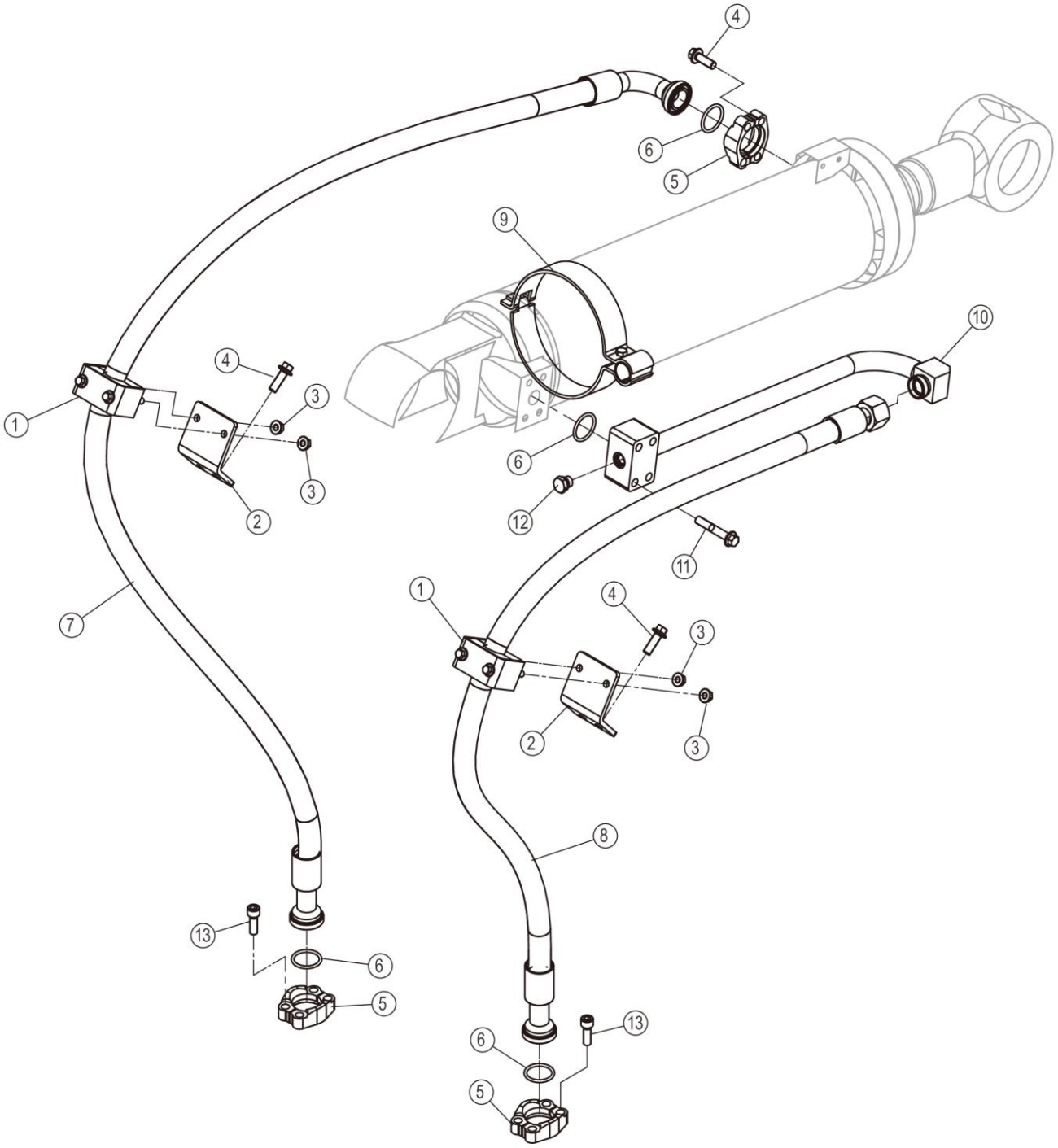

00C7838_000_00 转斗缸管路 TILTING CYLINDER LINES

件号 ITEM	部件号 PART NO.	零件名称 CH	PART NAME EN	服务代码 SC	互换性 IA	数量 Q'TY	规格 SP.	备注 RE
1	09C2728	管夹	CLAMP			2		
2	29A9241	弯板	PLATE			2		
3	03B2081	螺母	NUT			4	M8-8-ZN.D	
4	01B1279	螺栓	BOLT			8	M10×30-8.8-ZN.D	
5	72A0628	压板	PLATE			6		
6	12B0445	O 形圈	O-RING			4	32.92×3.53	
7	67C3618	软管总成	HOSE AS		CF	1		EC0000180158_18,替换前
7	67C3618	软管总成	HOSE AS		XF	1		EC0000180394_5,替换后
7	67C8333	软管总成	HOSE AS		XF	1		EC0000180394_5,替换前
7	67C8333	软管总成	HOSE AS		CF	1		EC0000180158_18,替换后
8	67C3617	软管总成	HOSE AS		CF	1		EC0000180158_13,替换前
8	67C8332	软管总成	HOSE AS		XF	1		EC0000180394_7,替换前
8	67C3617	软管总成	HOSE AS		XF	1		EC0000180394_7,替换后
8	67C8332	软管总成	HOSE AS		CF	1		EC0000180158_13,替换后
9	09C2727	管夹	CLAMP	A		1		
10	08D2125	钢管总成	TUBE AS			1		
11	01B1365	螺栓	BOLT			4	M10×60-8.8-ZN.D	
12	44C0152	堵头	PLUG			1		
13	04B0116	螺钉	SCREW			8	M10×30-8.8-ZN.D	

09C2727_001_00 管夹
CLAMP

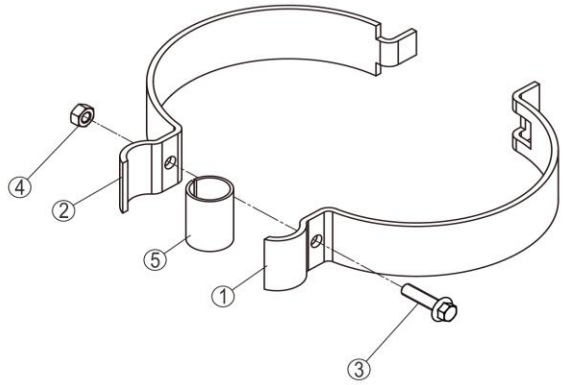

09C2727_001_00 管夹 CLAMP

件号 ITEM	部件号 PART NO.	零件名称 CH	PART NAME EN	服务代码 SC	互换性 IA	数量 Q'TY	规格 SP.	备注 RE
1	07A7420	弯板	PLATE			1		
2	07A7421	弯板	PLATE			1		
3	01B1293	螺栓	BOLT			1	M8×40-8.8-ZN.D	
4	03B0021	螺母	NUT			1	M8-8-ZN.D	
5	83A2417	橡胶环	RUBBER RING			1		

09C2728_000_00 管夹
CLAMP

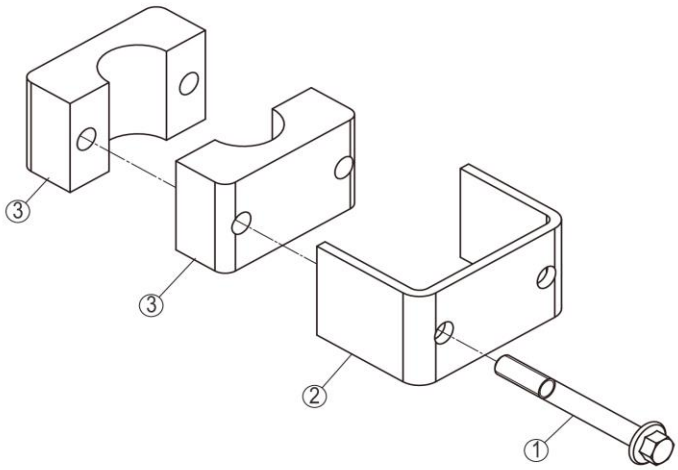

09C2728_000_00 管夹 CLAMP

件号 ITEM	部件号 PART NO.	零件名称 CH	PART NAME EN	服务代码 SC	互换性 IA	数量 Q'TY	规格 SP.	备注 RE
1	01B1361	螺栓	BOLT			2	M8×70-8.8-ZN.D	
2		弯板	PLATE	B		1		
3		橡胶板	RUBBER PLATE	B		2		

44C0152_000_00 堵头
PLUG

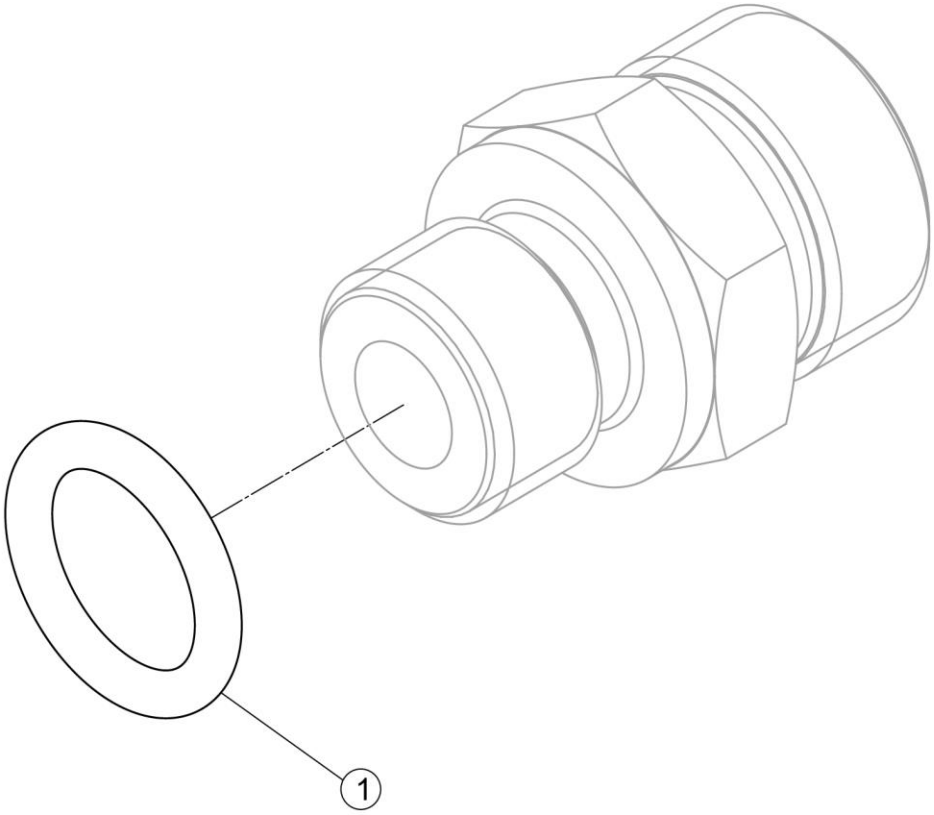

44C0152_000_00 堵头 PLUG

件号 ITEM	部件号 PART NO.	零件名称 CH	PART NAME EN	服务代码 SC	互换性 IA	数量 Q'TY	规格 SP.	备注 RE
1	12B1725	O 形圈	O-RING		Y	1	11.3×2.2	KS0000146186_1,替换后
1	12B1523	O 形圈	O-RING		Y	1	11.3×2.2	KS0000146186_2,替换前

00C7982_000_00 分配阀管路
CONTROL VALVE LINES

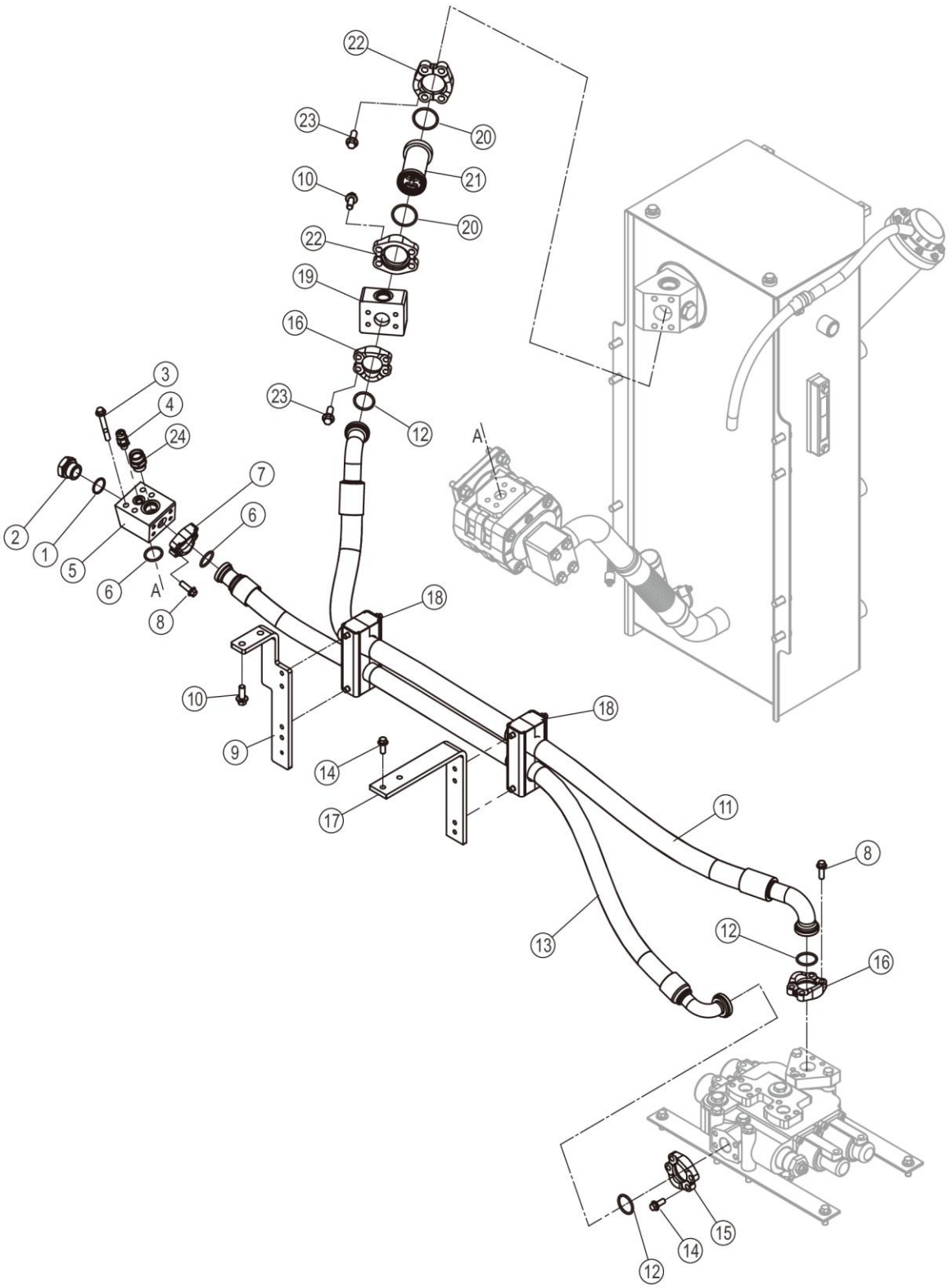

00C7982_000_00 分配阀管路 CONTROL VALVE LINES

件号 ITEM	部件号 PART NO.	零件名称 CH	PART NAME EN	服务代码 SC	互换性 IA	数量 Q'TY	规格 SP.	备注 RE
1	12B1731	O 形圈	O-RING			1	29.6×2.9	
2	05A0700	堵头	PLUG			1		
3	01B1367	螺栓	BOLT			4	M10×80-8.8-ZN.D	
4	30C3280	测压接头	JOINT			1		
5	04A4054	法兰	FLANGE			1		
6	12B0445	O 形圈	O-RING			2	32.92×3.53	
7	72A0628	压板	PLATE			2		
8	01B1279	螺栓	BOLT			12	M10×30-8.8-ZN.D	
9	48A5052	弯板	PLATE			1		
10	01B1283	螺栓	BOLT			6	M12×30-8.8-ZN.D	
11	18C0240	软管总成	HOSE AS			1		
12		O 形圈	O-RING	E		3	37.69×3.53	
13	18C0358	软管总成	HOSE AS			1		
14	01B1278	螺栓	BOLT			6	M10×25-8.8-ZN.D	
15	72A0035	压板	SPLIT FLANGE			2		
16	72A0629	压板	PLATE			4		
17	48A5053	弯板	PLATE		UF	1		EC0000165055_9,替换前
17	69A1753	弯板	PLATE		UF	1		EC0000165055_9,替换后
18	09C1823	管夹	CLAMP			2		
19	04A4710	法兰	FLANGE			1		
20	12B0446	O 形圈	O-RING			2	47.22×3.53	
21	12C1008	单向阀	CHECK VALVE			1		
22	72A0631	压板	PLATE			4	FL-24-M12	
23	01B1284	螺栓	BOLT			4	M12×35-8.8-ZN.D	
24	30C0252	接头	CONNECTOR			1		

09C1823_000_00 管夹
CLAMP

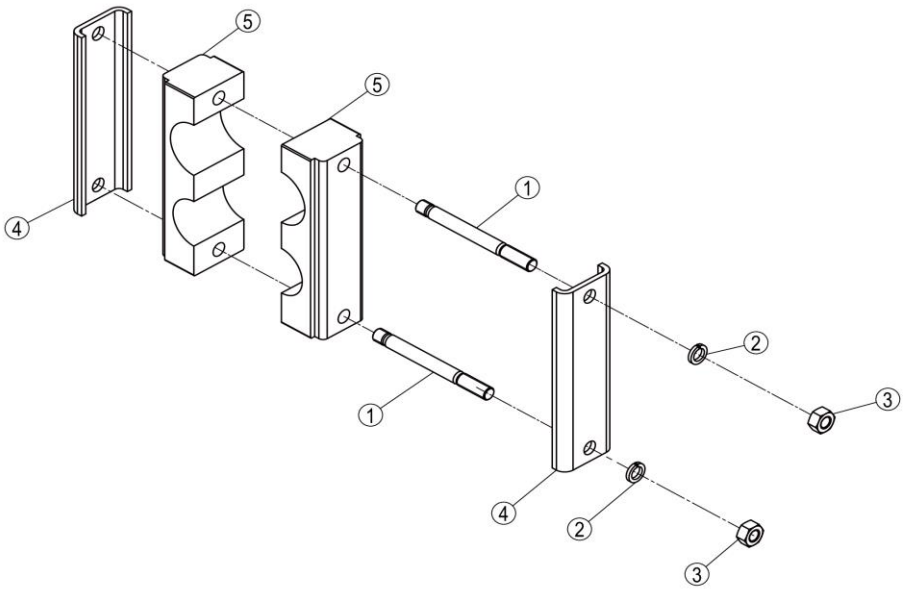

09C1823_000_00 管夹 CLAMP

件号 ITEM	部件号 PART NO.	零件名称 CH	PART NAME EN	服务代码 SC	互换性 IA	数量 Q'TY	规格 SP.	备注 RE
1	05B0255	螺柱	STUD			2	AM10×95-8.8-ZN.D	
2	06B0002	垫圈	WASHER		Y	2	10	EC0000141894_3,替换前
3	03B2135	螺母	NUT		Y	2	M10-8-ZN.D	EC0000141894_2,替换后
3	03B0053	螺母	NUT		Y	2	M10-8-ZN.D	EC0000141894_2,替换前
4		弯板	PLATE	B		2		
5		管夹	CLAMP	B		2		

12C1008_001_00 单向阀
CHECK VALVE

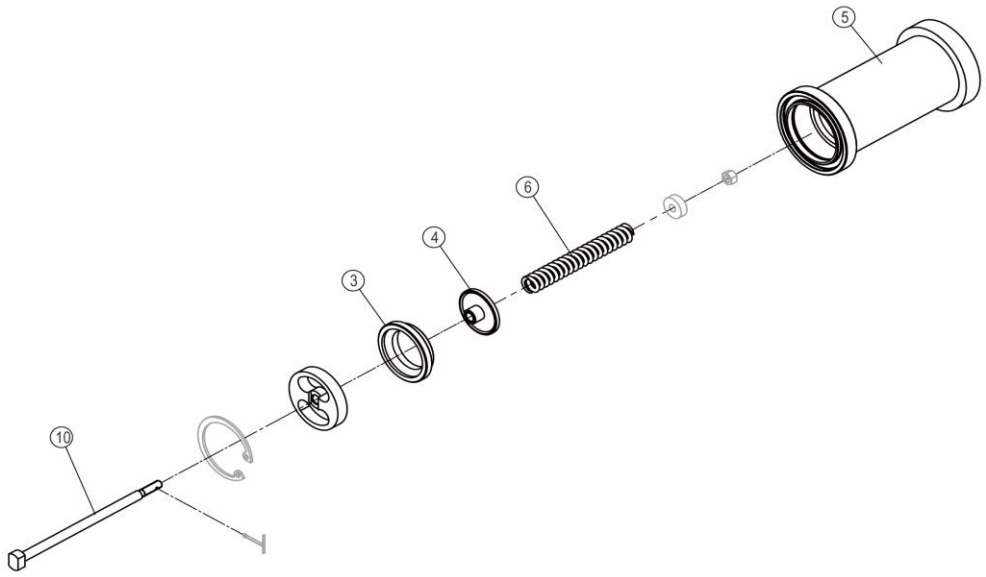

12C1008_001_00 单向阀 CHECK VALVE

件号 ITEM	部件号 PART NO.	零件名称 CH	PART NAME EN	服务代码 SC	互换性 IA	数量 Q'TY	规格 SP.	备注 RE
3	55A0056	阀套	VALVE BUSHING			1		
4		阀芯	SPOOL	G		1		
5		法兰接管	PIPE	B		1		
6	75A0173	弹簧	SPRING			1		
10		螺杆	SCREW ROD	B		1		

30C0252_001_00 接头
CONNECTOR

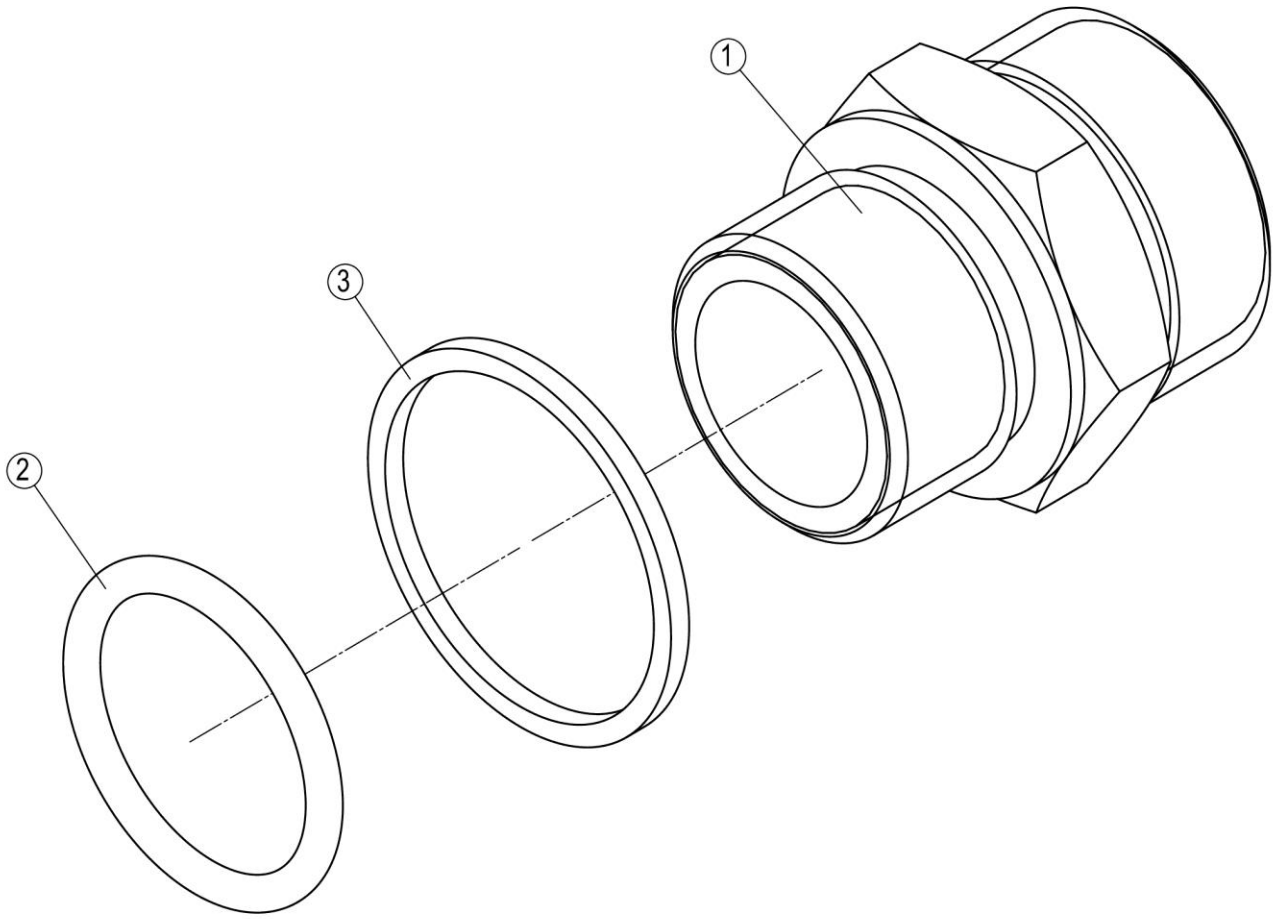

30C0252_001_00 接头 CONNECTOR

件号 ITEM	部件号 PART NO.	零件名称 CH	PART NAME EN	服务 代码 SC	互 换 性 IA	数量 Q'TY	规格 SP.	备注 RE
1		管接头	CONNECTOR	B		1		
2	12B1730	O 形圈	O-RING		Y	1	23.6×2.9	EC0000132163_5,替换后
3		垫圈	WASHER	B		1		

00C7995_000_00 先导管路
PILOT LINES

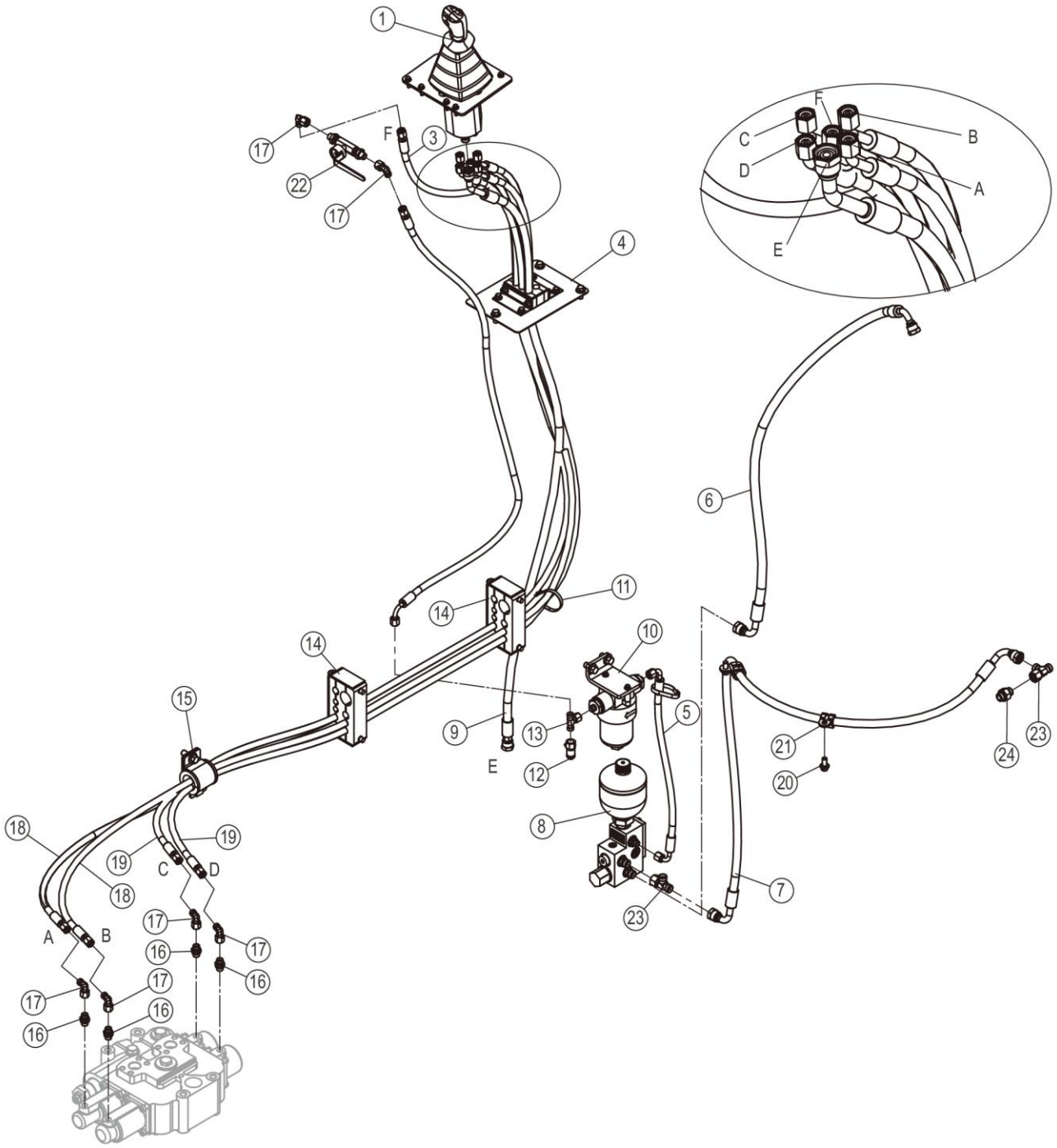

00C7995_000_00 先导管路 PILOT LINES

件号 ITEM	部件号 PART NO.	零件名称 CH	PART NAME EN	服务代码 SC	互换性 IA	数量 Q'TY	规格 SP.	备注 RE
1	12C9063	先导阀安装总成	PILOT VALVE MOUNTING AS	A	XF	1		EC0000188169_1,替换后
1	12C5466	先导阀安装总成	PILOT VALVE MOUNTING AS	C	XF	1		EC0000188169_1,替换前
2	05C7099	软管总成	HOSE AS			1		
3	05C8726	软管总成	HOSE AS			1		
4	09C2726	管夹	CLAMP	A		1		
5	05C1566	软管总成	HOSE AS			1		
6	66C2885TS	软管总成	HOSE AS			1		
7	67C3703	软管总成	HOSE AS			1		
8	12C4244	先导供油阀总成	PILOT OIL SUPPLY VALVE AS	C		1		
9	66C7267	软管总成	HOSE AS			1		
10	53C1353	精滤油器总成	SECONDARY FILTER AS	C		1		
11	37B0010	扎带	CABLE TIE			7		
12	44C0141	测压接头	JOINT			1		
13	32C0205	三通接头	TEE			1		
14	09C1790	管夹	CLAMP			2		
15	09C0466	管夹总成	CLAMP AS	C		1		
16	30C0232	接头	CONNECTOR			4		
17	31C0326	弯头	ELBOW			6		
18	05C8343	软管总成	HOSE AS			2		
19	05C7751	软管总成	HOSE AS			2		
20	01B1277	螺栓	BOLT			2	M10×20-8.8-ZN.D	
21	09C1746	软管夹	CLAMP			2	Φ22	
22	12C4040	切断阀	SHUT-OFF VALVE	B		1		
23	32C0122	三通接头	TEE			2		
24	30C0350	接头	CONNECTOR			1		

05C7099_000_00 软管总成
HOSE AS

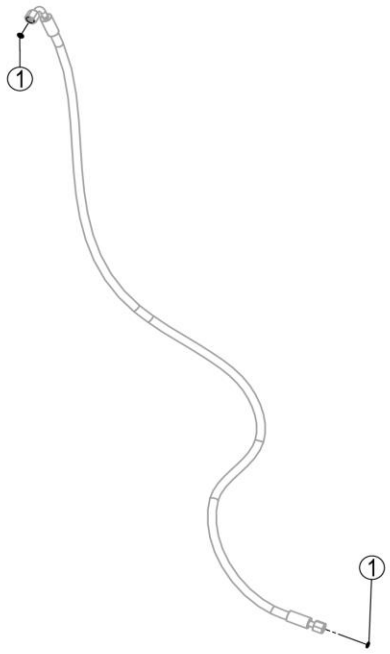

05C7099_000_00 软管总成 HOSE AS

件号 ITEM	部件号 PART NO.	零件名称 CH	PART NAME EN	服务代码 SC	互换性 IA	数量 Q'TY	规格 SP.	备注 RE
1	12B1709	O 形圈	O-RING			2	6×1.5	

05C7751_000_00 软管总成
HOSE AS

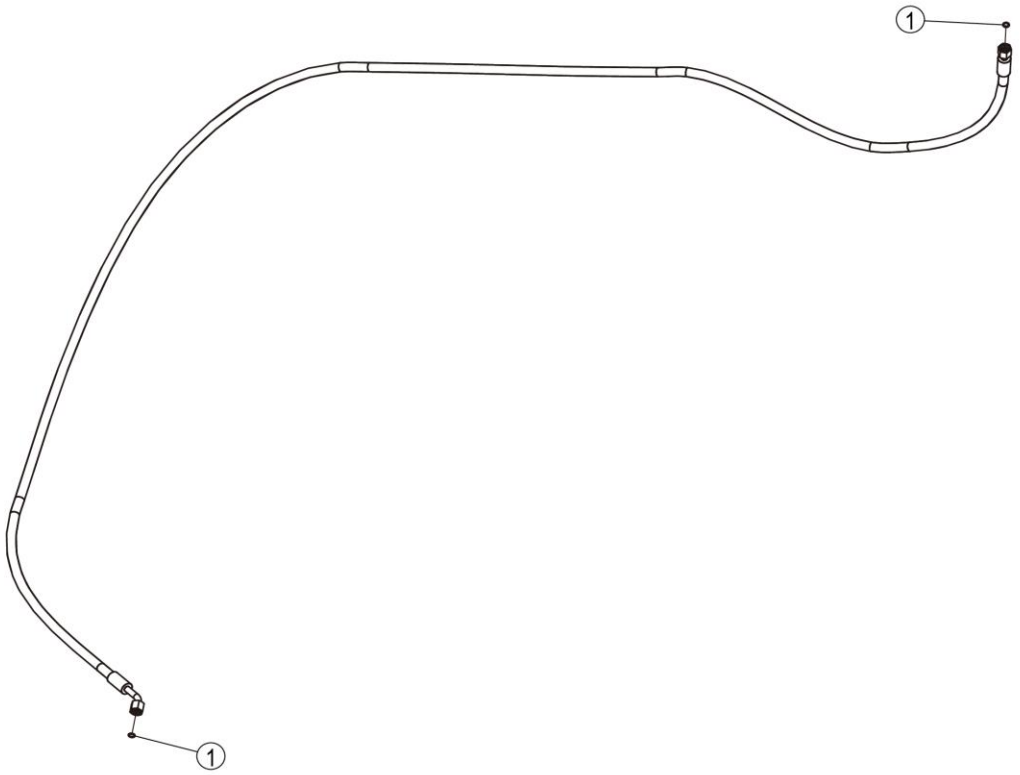

05C7751_000_00 软管总成 HOSE AS

件号 ITEM	部件号 PART NO.	零件名称 CH	PART NAME EN	服务代码 SC	互换性 IA	数量 Q'TY	规格 SP.	备注 RE
1	12B1709	O 形圈	O-RING			2	6×1.5	

05C8726_000_00 软管总成
HOSE AS

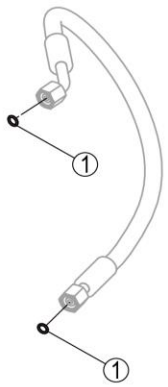

05C8726_000_00 软管总成 HOSE AS

件号 ITEM	部件号 PART NO.	零件名称 CH	PART NAME EN	服务代码 SC	互换性 IA	数量 Q'TY	规格 SP.	备注 RE
1	12B1709	O 形圈	O-RING			2	6×1.5	

09C0466_002_00 管夹总成
CLAMP AS

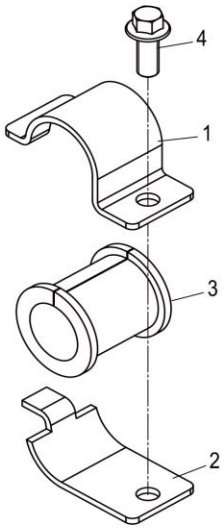

09C0466_002_00 管夹总成 CLAMP AS

件号 ITEM	部件号 PART NO.	零件名称 CH	PART NAME EN	服务代码 SC	互换性 IA	数量 Q'TY	规格 SP.	备注 RE
1	21A3677	上管夹	CLAMP			1		
2	21A3675	下管夹	CLAMP			1		
3	83A0633	橡胶圈	RUBBER RING			1		
4	01B1283	螺栓	BOLT		I	1	M12×30-8.8-ZN.D	EC0000138837_50,替换后

09C1790_001_00 管夹
CLAMP

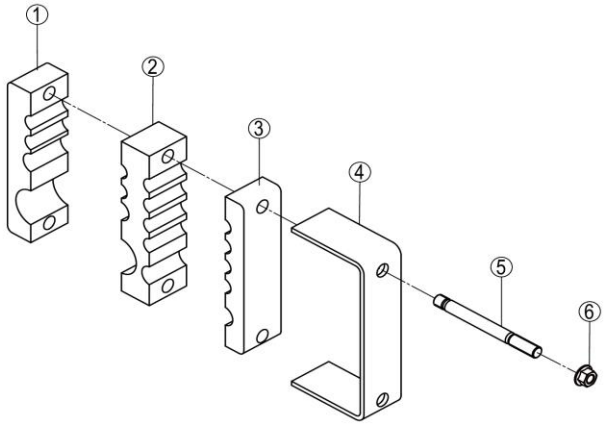

09C1790_001_00 管夹 CLAMP

件号 ITEM	部件号 PART NO.	零件名称 CH	PART NAME EN	服务代码 SC	互换性 IA	数量 Q'TY	规格 SP.	备注 RE
1		橡胶板	RUBBER PLATE	A		1		
2		橡胶板	RUBBER PLATE	B		1		
3		橡胶板	RUBBER PLATE	B		1		
4		弯板	PLATE	B		1		
5	05B0255	螺柱	STUD			2	AM10×95-8.8-ZN.D	
6	03B2135	螺母	NUT		Y	2	M10-8-ZN.D	EC0000141894_1,替换后

09C2726_000_00 管夹
CLAMP

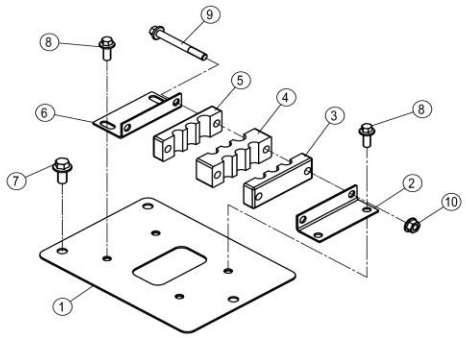

09C2726_000_00 管夹 CLAMP

件号 ITEM	部件号 PART NO.	零件名称 CH	PART NAME EN	服务代码 SC	互换性 IA	数量 Q'TY	规格 SP.	备注 RE
1		盖板	COVER	A		1		
2	19A9187	弯板	PLATE			1		
3	84A2995	管夹	CLAMP			1		
4	84A2994	管夹	CLAMP			1		
5	84A2993	管夹	CLAMP			1		
6	19A9188	弯板	PLATE			1		
7	01B1277	螺栓	BOLT			3	M10×20-8.8-ZN.D	
8	01B1289	螺栓	BOLT			4	M8×20-8.8-ZN.D	
9	01B1361	螺栓	BOLT			2	M8×70-8.8-ZN.D	
10	03B2081	螺母	NUT			2	M8-8-ZN.D	

12C4040_000_00 切断阀
SHUT-OFF VALVE

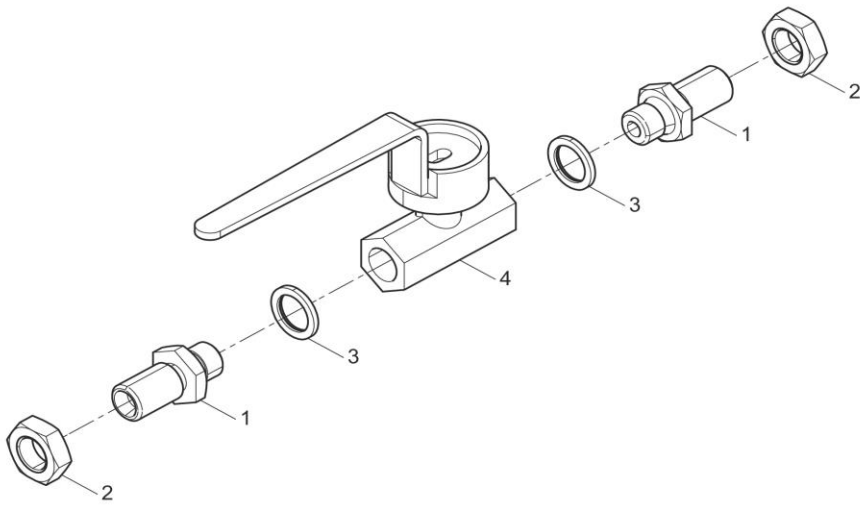

12C4040_000_00 切断阀 SHUT-OFF VALVE

件号 ITEM	部件号 PART NO.	零件名称 CH	PART NAME EN	服务代码 SC	互换性 IA	数量 Q'TY	规格 SP.	备注 RE
1	00A1108	接头	CONNECTOR			2		
2	03B0180	螺母	NUT			2	M14×1.5-05-ZN.D	
3	06B0117	垫圈	WASHER			2	14	
4	12C0174	球阀	BALL VALVE			1		

12C4244_001_00 先导供油阀总成
PILOT OIL SUPPLY VALVE AS

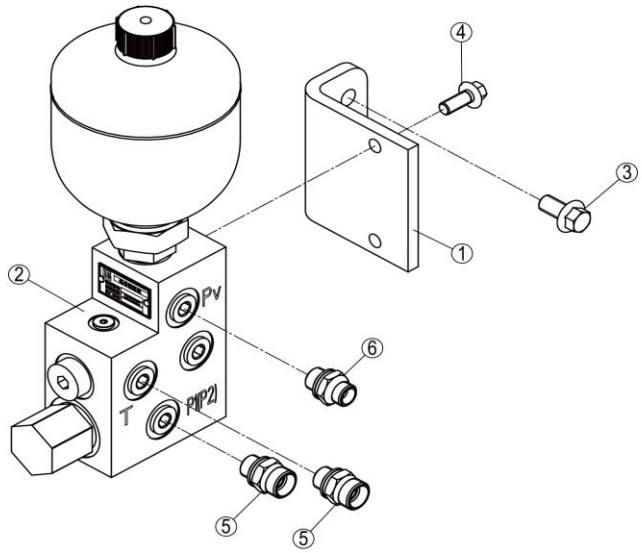

12C4244_001_00 先导供油阀总成 PILOT OIL SUPPLY VALVE AS

件号 ITEM	部件号 PART NO.	零件名称 CH	PART NAME EN	服务代码 SC	互换性 IA	数量 Q'TY	规格 SP.	备注 RE
1	48A0544	弯板	PLATE		Y	1		EC0000132627_11,替换后
2	12C5771	先导供油阀	PILOT OIL SUPPLY VALVE		N	1		EC0000132627_14,替换后
3	01B1277	螺栓	BOLT		Y	2	M10×20-8.8-ZN.D	EC0000132627_12,替换后
4	01B1289	螺栓	BOLT		Y	2	M8×20-8.8-ZN.D	EC0000132627_16,替换后
5	30C0224	接头	CONNECTOR			2		
6	30C0232	接头	CONNECTOR			1		

12C5771_001_00 先导供油阀
PILOT OIL SUPPLY VALVE

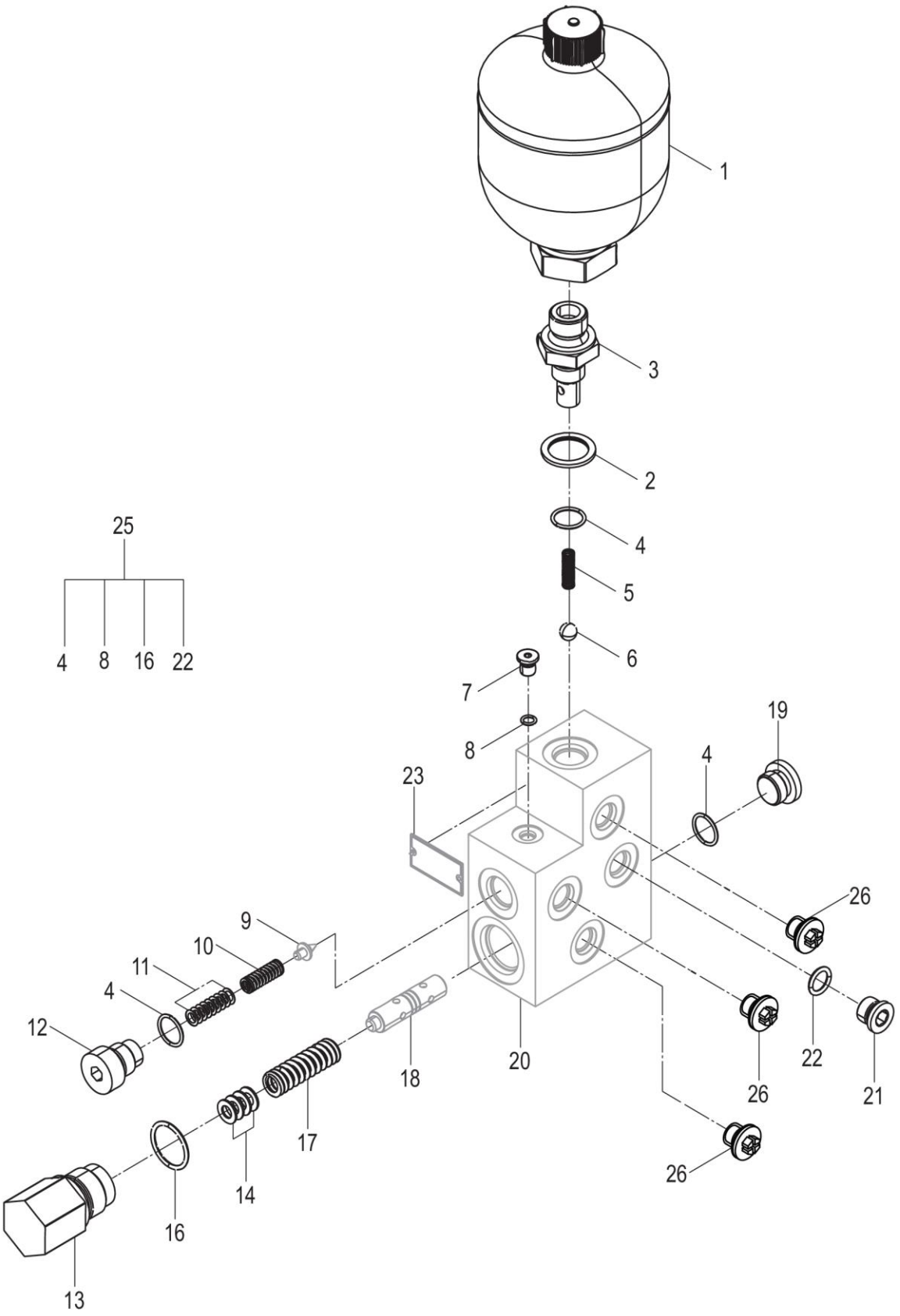

12C5771_001_00 先导供油阀 PILOT OIL SUPPLY VALVE

件号 ITEM	部件号 PART NO.	零件名称 CH	PART NAME EN	服务代码 SC	互换性 IA	数量 Q'TY	规格 SP.	备注 RE
1	13C0537	蓄能器	ACCUMULATOR			1	0.5L	
2	06B0053	垫圈	WASHER			1	22	
3	00A2739	接头	JOINT			1		
4	12B0342	O 形密封圈	O-RING			3	20×2.4	
5	75A0418	弹簧	SPRING			1		
6	20B0026	钢球	STEEL BALL			1	9.525	
7	03B0066	螺塞	PLUG			2		
8	12B0046	O 形密封圈	O-RING			2	9×1.9	
9		阀芯	SPOOL	B		1		
10	75A0419	弹簧	SPRING			1		
11	57A0904	调整垫片	SHIM			9		
12	55A2126	螺塞	PLUG			1		
13	55A2127	弹簧轴套	SPRING SLEEVE			1		
14	57A0036	调压垫片	SHIM			4		
16	12B1730	O 形圈	O-RING			1	23.6×2.9	
17	75A0172	调压弹簧	SPRING			1		
18		阀芯	SPOOL	B		1		
19	03B0949	螺塞	PLUG			1		
20		阀体	VALVE BODY	A		1		
21	03B0064	螺塞	PLUG			1		
22	12B1725	O 形圈	O-RING			1	11.3×2.2	
23		铭牌	NAMEPLATE	A	EF	1		EC0000182844_7,替换后
23		铭牌	NAMEPLATE	A	EF	1		EC0000182844_7,替换前
25	SP149588	先导供油阀修理包	SEAL KIT			1		
26		堵头	PLUG	A		4	M14X1.5	

30C0224_000_00 接头
CONNECTOR

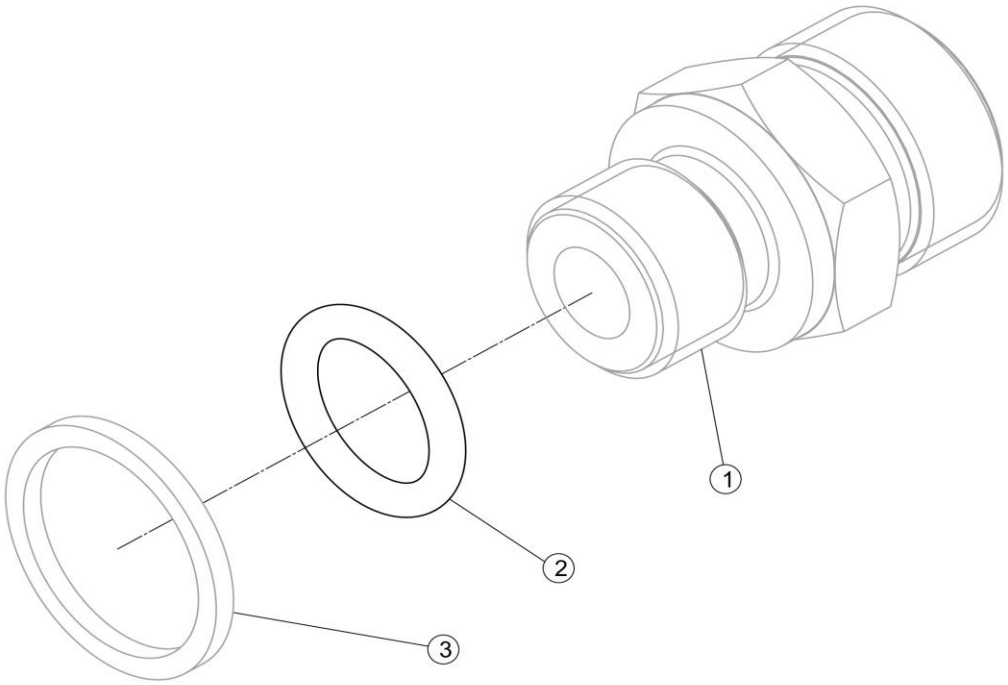

30C0224_000_00 接头 CONNECTOR

件号 ITEM	部件号 PART NO.	零件名称 CH	PART NAME EN	服务 代码 SC	互 换 性 IA	数量 Q'TY	规格 SP.	备注 RE
1		接头	CONNECTOR	B		1		
2	12V0497	O 形圈	O-RING		Y	1	11.3×2.4	EC0000133042_3,替换前
2	12B1725	O 形圈	O-RING		Y	1	11.3×2.2	EC0000133042_3,替换后
3		垫圈	WASHER	B		1		改用上级部件 44C0798

30C0232_000_00 接头
CONNECTOR

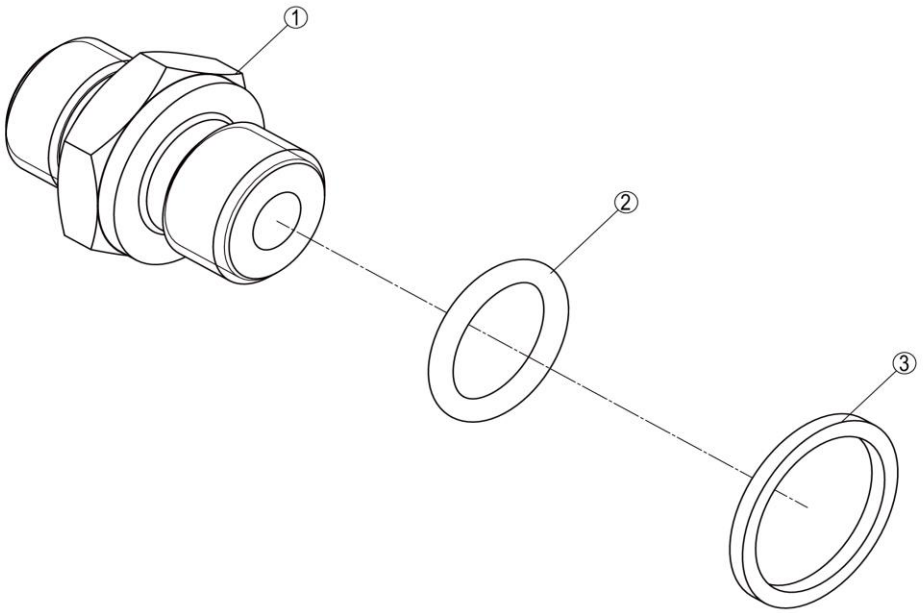

30C0232_000_00 接头 CONNECTOR

件号 ITEM	部件号 PART NO.	零件名称 CH	PART NAME EN	服务代码 SC	互换性 IA	数量 Q'TY	规格 SP.	备注 RE
1		接头	CONNECTOR	B		1		
2	12V0497	O 形圈	O-RING		Y	1	11.3×2.4	EC0000132727_76,替换前
2	12B1725	O 形圈	O-RING			1	11.3×2.2	
3		垫圈	WASHER	B		1		改用上级部件 44C0798

12C5466_001_00 先导阀安装总成
PILOT VALVE MOUNTING AS

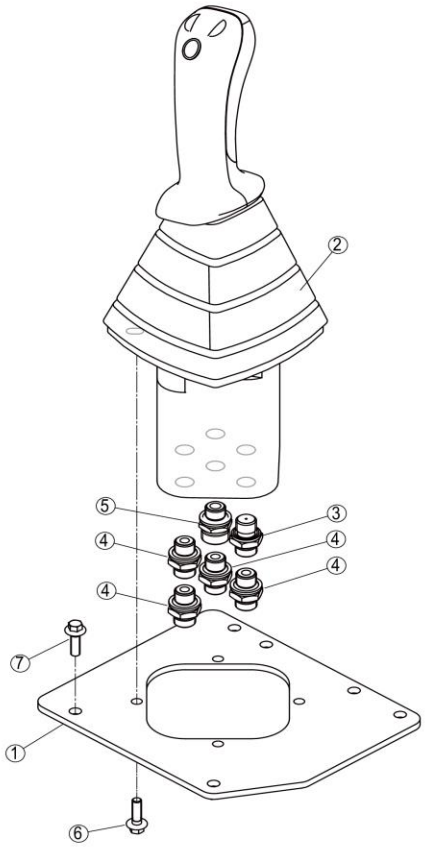

12C5466_001_00 先导阀安装总成 PILOT VALVE MOUNTING AS

件号 ITEM	部件号 PART NO.	零件名称 CH	PART NAME EN	服务代码 SC	互换性 IA	数量 Q'TY	规格 SP.	备注 RE
1	46D1265	板	PLATE			1		
2	12C4724	先导阀	PILOT VALVE	C		1	4THF5EXX-10/VT41CACC6M01S036	无 FNR 功能，FNR 手柄 46C3916;Without FNR function, subordinate handle is 46C3916
3	30C1047	接头	CONNECTOR			1		
4	30C0231	接头	CONNECTOR			4		
5	30C1044	接头	CONNECTOR			1		
6	02B0148	螺栓	BOLT			4	M6×16-8.8-ZN.D	
7	01B0477	螺栓	BOLT			10	M6×20-8.8-ZN.D	

12C4724_000_00 先导阀
PILOT VALVE

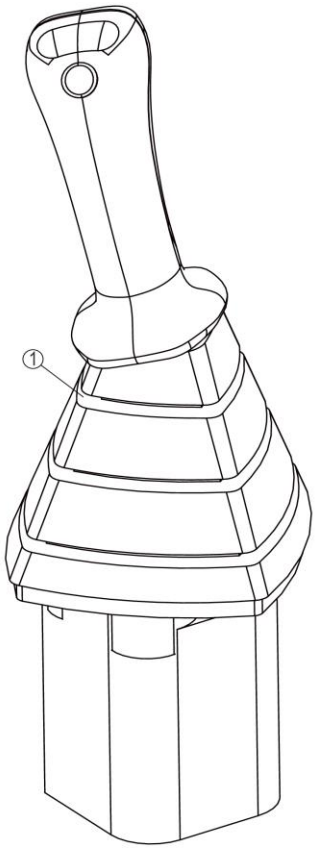

12C4724_000_00 先导阀 PILOT VALVE

件号 ITEM	部件号 PART NO.	零件名称 CH	PART NAME EN	服务代码 SC	互换性 IA	数量 Q'TY	规格 SP.	备注 RE
1	12C4724T2	先导阀组件	PILOT VALVE	C		1	4THF5EXX-10/VT 41CACC6M01 S036	
1	12C4724T0	先导阀	PILOT VALVE			1	4THF5EXX-10/VT 41CACC6M01	

							S036	

12C4724T0_000_00 先导阀
PILOT VALVE

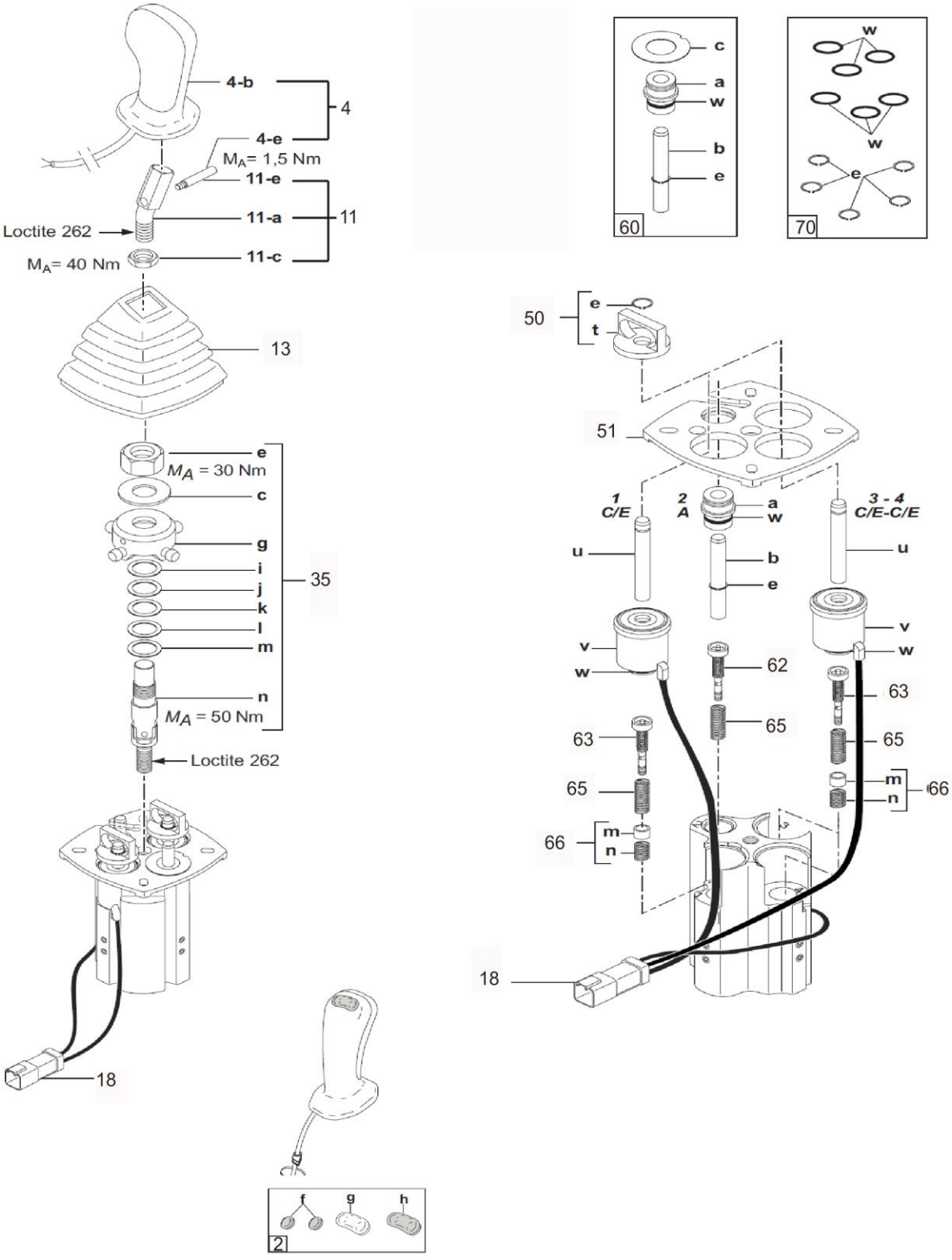

12C4724T0_000_00 先导阀 PILOT VALVE

件号 ITEM	部件号 PART NO.	零件名称 CH	PART NAME EN	服务代码 SC	互换性 IA	数量 Q'TY	规格 SP.	备注 RE
2	SP155460	按帽	PUSH BUTON KIT			1		
4	SP163731	手把	HANDLE KIT	B		1		
11	SP155462	弯杆	BENT LEVER			1		
13	SP161136	橡胶护罩	BELLOWS			1		
18	SP161161	AMP 插头	CONNECTOR			1		
35		万向节组件	CARDAN KIT	B		1		
50		电磁铁组件	ARMATURE KIT	B		1		
51	SP156798	压板	FASTENING PLATE			1		
60	SP156794	2 油口柱塞组件	PLUNGER KIT FOR PORT 2			1		
62	SP156796	2 油口调压组件	REGULATING UNIT			1		
63	12C5770	阀弹簧	VALVE SPRING			1		
65	SP161142	回程弹簧	RETURNSPRING			1		
66	SP156797	134 油口预紧点组件	PREFEELING PIONT KIT			1		
70	SP155463	单手柄先导阀密封包	SEAL KIT			1		

12C4724T2_000_00 先导阀组件
PILOT VALVE

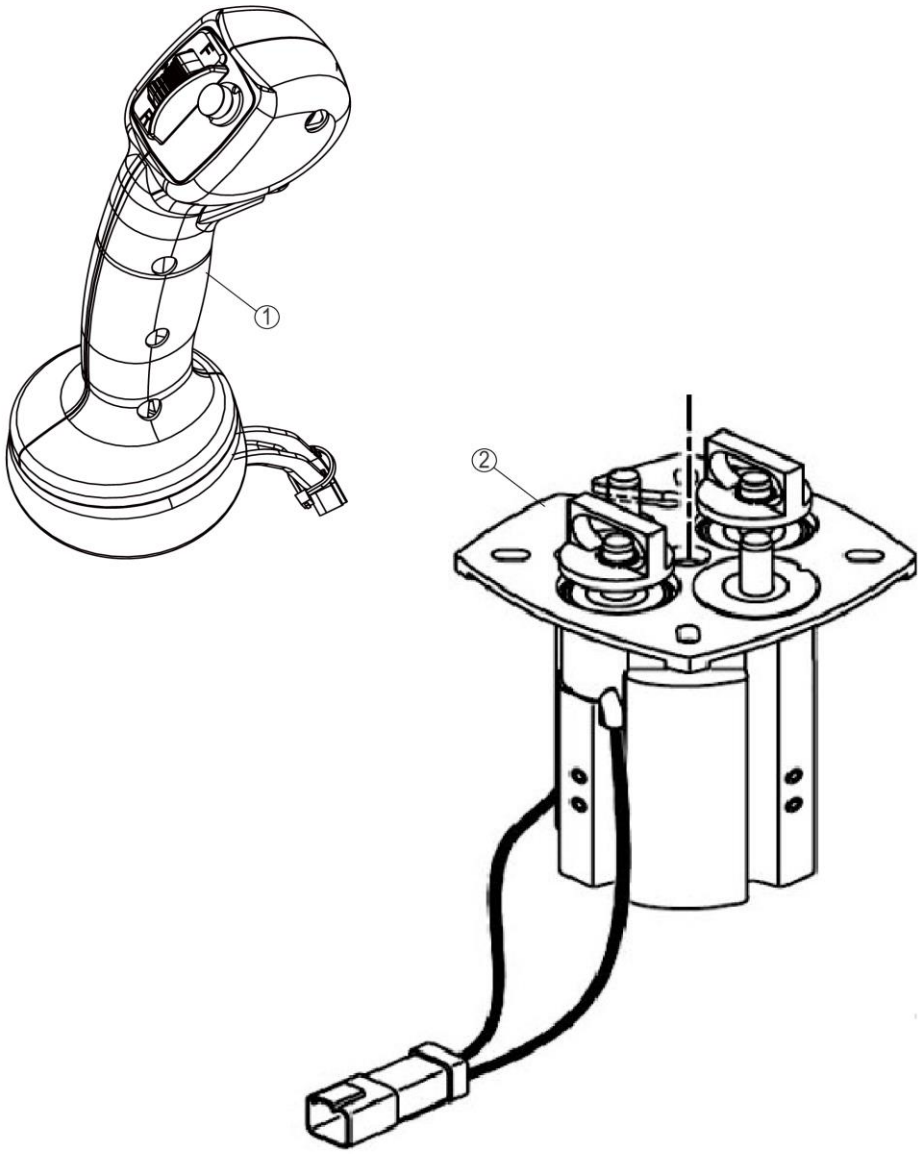

12C4724T2_000_00 先导阀组件 PILOT VALVE

件号 ITEM	部件号 PART NO.	零件名称 CH	PART NAME EN	服务代码 SC	互换性 IA	数量 Q'TY	规格 SP.	备注 RE
1	46C3916	操纵手柄总成	CONTROL LEVER AS			1		带 FNR 功能;With FNR function
2	SP219446	阀体总成	VALVE BODY ASSY	B		1		改用上级 12C4724T0

46C3916_000_00 操纵手柄总成
CONTROL LEVER AS

注：该部件无下级拆分，请采购总成件。

Note: This component doesn't have sub-parts, please purchase the whole assembly.

46C3916_000_00 操纵手柄总成 CONTROL LEVER AS

件号 ITEM	部件号 PART NO.	零件名称 CH	PART NAME EN	服务代码 SC	互换性 IA	数量 Q'TY	规格 SP.	备注 RE
1		虚拟零件一	VIRCUAL PART	A		1		

SP219446_000_00 阀体总成
VALVE BODY ASSY

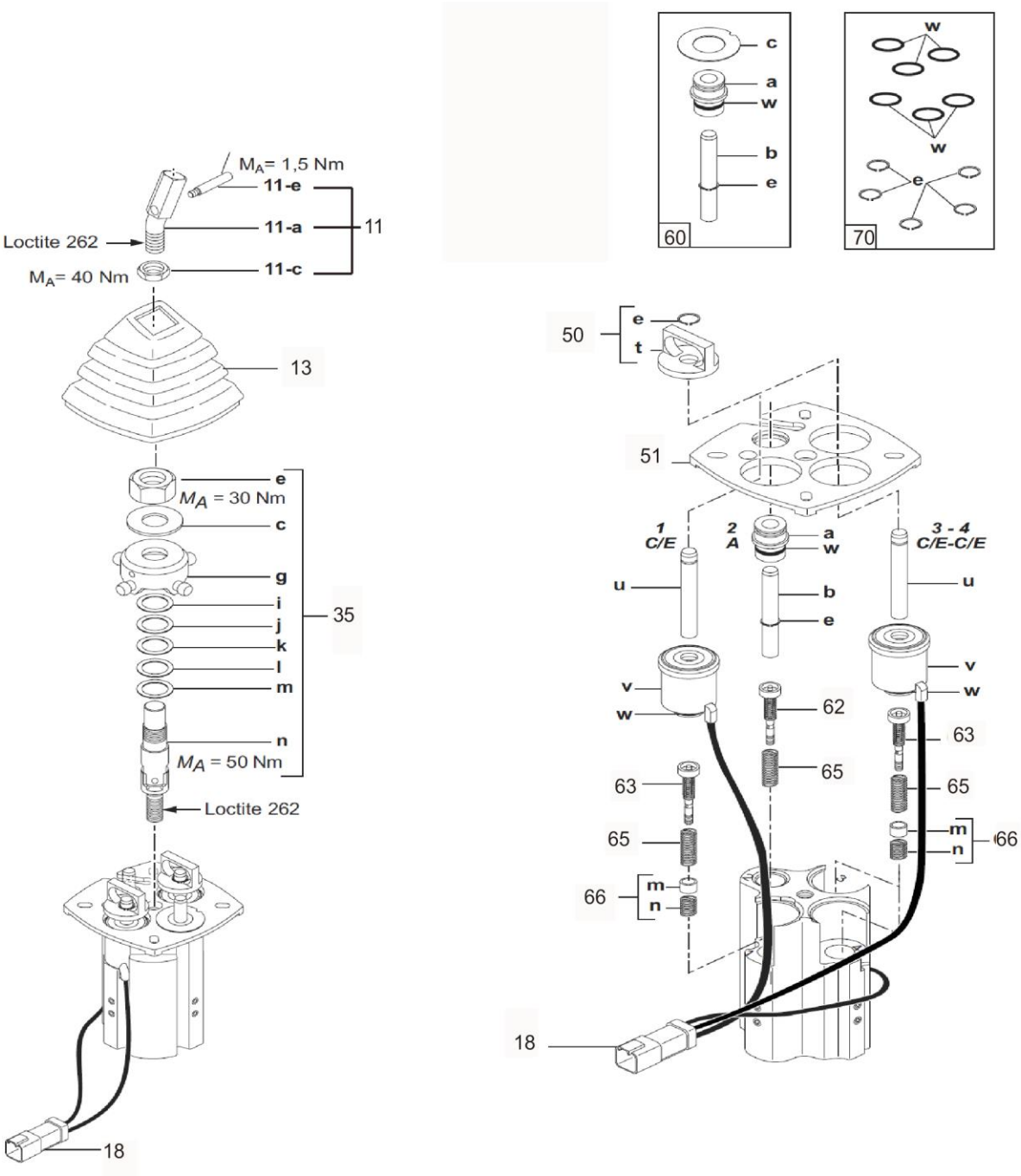

SP219446_000_00 阀体总成 VALVE BODY ASSY

件号 ITEM	部件号 PART NO.	零件名称 CH	PART NAME EN	服务代码 SC	互换性 IA	数量 Q'TY	规格 SP.	备注 RE
11	SP155462	弯杆	BENT LEVER			1		
13	SP161136	橡胶护罩	BELLOWS			1		
18	SP161161	AMP 插头	CONNECTOR			1		
35		万向节组件	CARDAN KIT	B		1		
50		电磁铁组件	ARMATURE KIT	B		1		
51	SP156798	压板	FASTENING PLATE			1		
60	SP156794	2 油口柱塞组件	PLUNGER KIT FOR PORT 2			1		
62	SP156796	2 油口调压组件	REGULATING UNIT			1		
63	12C5770	阀弹簧	VALVE SPRING			1		
65	SP161142	回程弹簧	RETURNSPRING			1		
66	SP156797	134 油口预紧点组件	PREFEELING PIONT KIT			1		
70	SP155463	单手柄先导阀密封包	SEAL KIT			1		

30C0231_000_00 接头
CONNECTOR

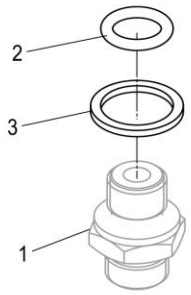

30C0231_000_00 接头 CONNECTOR

件号 ITEM	部件号 PART NO.	零件名称 CH	PART NAME EN	服务 代码 SC	互 换 性 IA	数量 Q'TY	规格 SP.	备注 RE
1		接头	CONNECTOR	B		1		
2	12B0494	O 形圈	O-RING			1	10.77×2.62	
2	12B0428	O 形圈	O-RING			1	10.8×2.4	
3	10A2508	垫圈	WASHER			1		

30C1044_001_00 接头
CONNECTOR

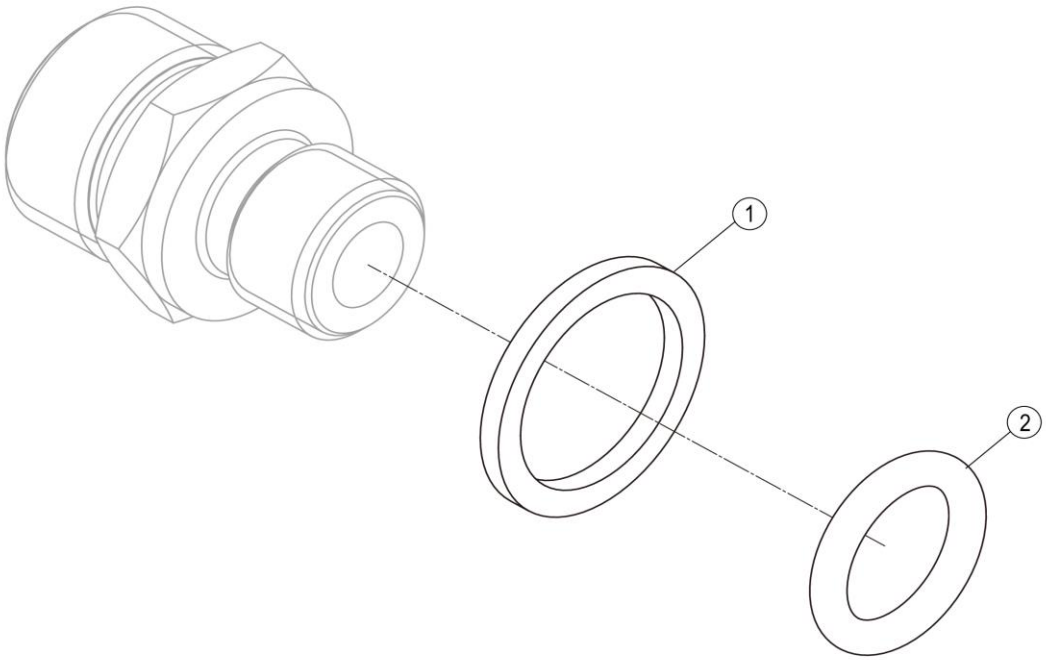

30C1044_001_00 接头 CONNECTOR

件号 ITEM	部件号 PART NO.	零件名称 CH	PART NAME EN	服务代码 SC	互换性 IA	数量 Q'TY	规格 SP.	备注 RE
1	10A2508	垫圈	WASHER			1		
2	12B0494	O 形圈	O-RING			1	10.77×2.62	

30C1047_000_00 接头
CONNECTOR

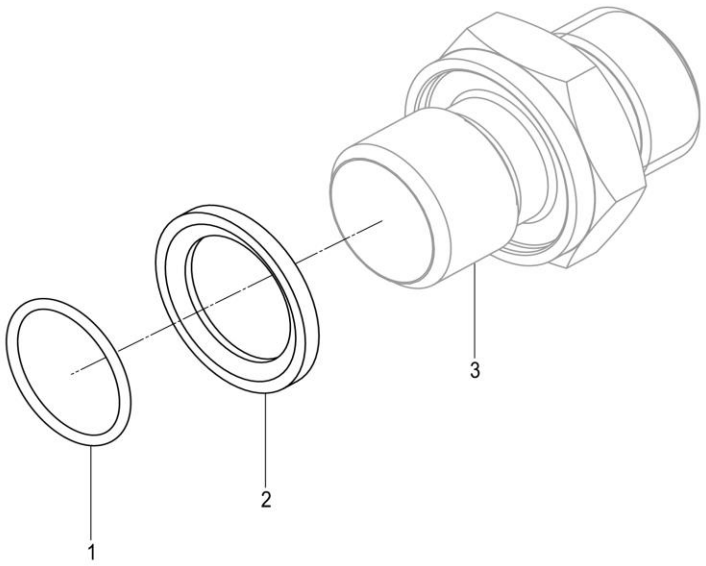

30C1047_000_00 接头 CONNECTOR

件号 ITEM	部件号 PART NO.	零件名称 CH	PART NAME EN	服务 代码 SC	互 换 性 IA	数量 Q'TY	规格 SP.	备注 RE
1	12B0428	O 形圈	O-RING			1	10.8×2.4	
2	80A0712	密封圈	SEAL RING			1		
2	10A2508	垫圈	WASHER			1		
3		接头	CONNECTOR	B		1		

12C9063_001_00 先导阀安装总成
PILOT VALVE MOUNTING AS

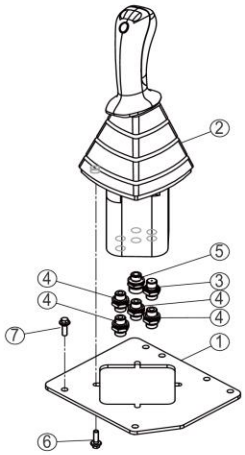

12C9063_001_00 先导阀安装总成 PILOT VALVE MOUNTING AS

件号 ITEM	部件号 PART NO.	零件名称 CH	PART NAME EN	服务代码 SC	互换性 IA	数量 Q'TY	规格 SP.	备注 RE
1	18D9425	安装板	MOUNTING PLATE			1		
2	12C4724	先导阀	PILOT VALVE	C		1	4THF5EXX-10/VT 41CACC6M01 S036	无 FNR 功能，FNR 手柄 46C3916;Without FNR function, subordinate handle is 46C3916
3	30C1047	接头	CONNECTOR			1		
4	30C0231	接头	CONNECTOR			4		
5	30C1044	接头	CONNECTOR			1		
6	02B0148	螺栓	BOLT			4	M6×16-8.8-ZN.D	
7	01B0477	螺栓	BOLT			8	M6×20-8.8-ZN.D	

30C0350_001_00 接头
CONNECTOR

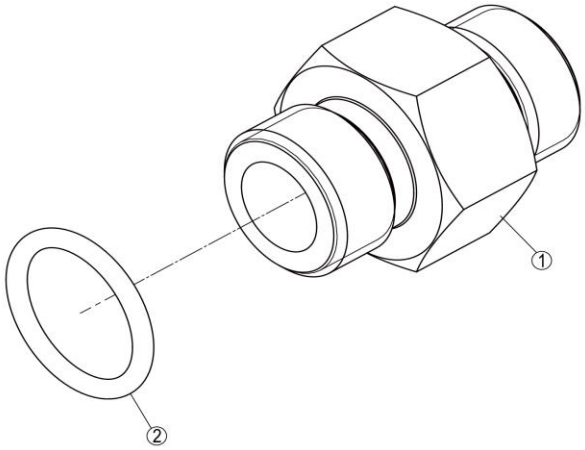

30C0350_001_00 接头 CONNECTOR

件号 ITEM	部件号 PART NO.	零件名称 CH	PART NAME EN	服务代码 SC	互换性 IA	数量 Q'TY	规格 SP.	备注 RE
1		接头	CONNECTOR	B		1		
2	12B1727	O 形圈	O-RING		Y	1	15.3×2.2	EC0000133042_6,替换后
2	12B1272	O 形圈	O-RING			1	02021，20.8×2.4	

31C0326_000_00 弯头
ELBOW

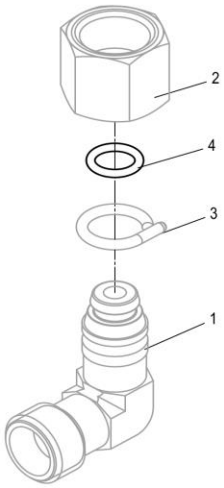

31C0326_000_00 弯头 ELBOW

件号 ITEM	部件号 PART NO.	零件名称 CH	PART NAME EN	服务代码 SC	互换性 IA	数量 Q'TY	规格 SP.	备注 RE
1		弯接头	ELBOW	B		1		
2		螺母	NUT	B		1		
3		钢丝	STEEL WIRE	B		1		
4	12B1709	O 形圈	O-RING		Y	1	6×1.5	EC0000133890_4,替换后
4	12B0645	O 形圈	O-RING		Y	1	6.5×1.5	EC0000133890_4,替换前

32C0122_001_00 三通接头
TEE

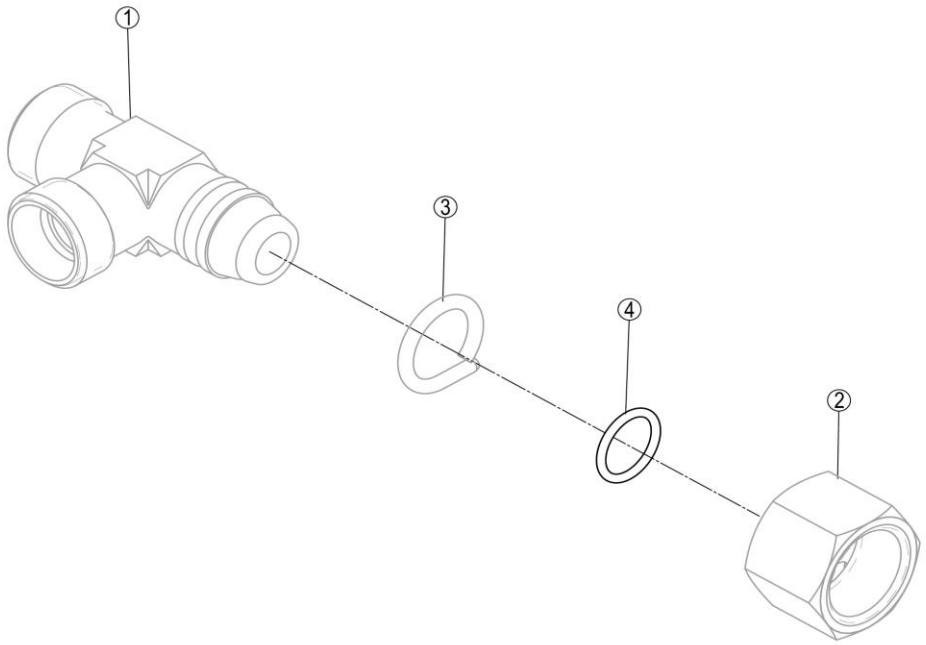

32C0122_001_00 三通接头 TEE

件号 ITEM	部件号 PART NO.	零件名称 CH	PART NAME EN	服务代码 SC	互换性 IA	数量 Q'TY	规格 SP.	备注 RE
1		接头	CONNECTOR	B		1		
2		螺母	NUT	B		1		
3		钢丝	STEEL WIRE	B		1	D2.5×52	
4	12B0514	O 形圈	O-RING		Y	1	9×1.5	EC0000133719_30,替换后

32C0205_000_00 三通接头
TEE

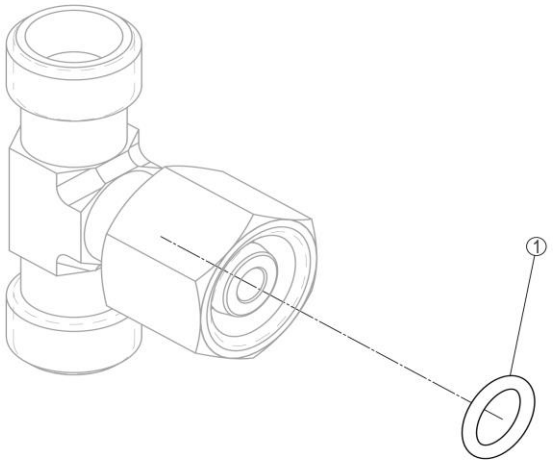

32C0205_000_00 三通接头 TEE

件号 ITEM	部件号 PART NO.	零件名称 CH	PART NAME EN	服务代码 SC	互换性 IA	数量 Q'TY	规格 SP.	备注 RE
1	12B0645	O 形圈	O-RING		Y	1	6.5×1.5	EC0000133225_19,替换前
1	12B1709	O 形圈	O-RING		Y	1	6×1.5	EC0000133225_23,替换后
1	12B0645	O 形圈	O-RING		Y	1	6.5×1.5	EC0000133225_23,替换前

53C1353_000_00 精滤油器总成
SECONDARY FILTER AS

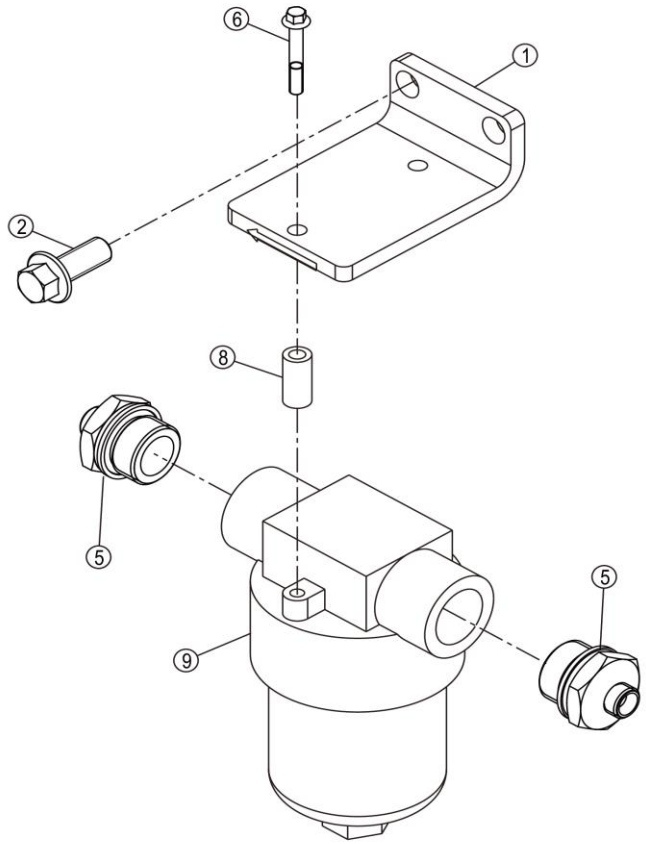

53C1353_000_00 精滤油器总成 SECONDARY FILTER AS

件号 ITEM	部件号 PART NO.	零件名称 CH	PART NAME EN	服务代码 SC	互换性 IA	数量 Q'TY	规格 SP.	备注 RE
1	29A7674	弯板	PLATE			1		
2	01B1394	螺栓	BOLT			2	M12×20-8.8-ZN.D	
5	30C0848	管接头	CONNECTOR			2	LG1CH-14-27	
6	01B1356	螺栓	BOLT			2	M6×40-8.8-ZN.D	
8	33A0277	套	BUSHING			2		
9	53C0167	先导油滤	PILOT OIL FILTER			1		

30C0848_001_00 管接头
CONNECTOR

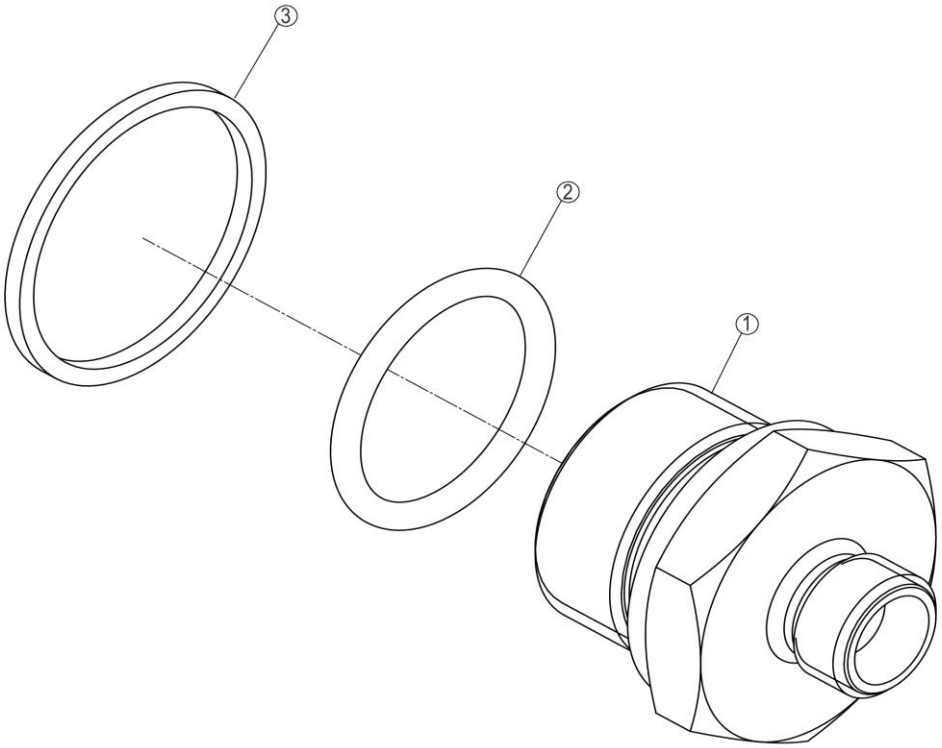

30C0848_001_00 管接头 CONNECTOR

件号 ITEM	部件号 PART NO.	零件名称 CH	PART NAME EN	服务代码 SC	互换性 IA	数量 Q'TY	规格 SP.	备注 RE
1		接头	CONNECTOR	B		1		
2	12B1730	O 形圈	O-RING		Y	1	23.6×2.9	EC0000132163_14,替换后
2	12B1730	O 形圈	O-RING		Y	1	23.6×2.9	EC0000132163_16,替换后
2	12B1730	O 形圈	O-RING		Y	1	23.6×2.9	EC0000132163_15,替换后
3		垫圈	WASHER	B		1		

53C0167_001_00 先导油滤
PILOT OIL FILTER

注：该系统无装配图。

Note: No assembly diagram is provided for this system.

53C0167_001_00 先导油滤 PILOT OIL FILTER

件号 ITEM	部件号 PART NO.	零件名称 CH	PART NAME EN	服务代码 SC	互换性 IA	数量 Q'TY	规格 SP.	备注 RE
1	53C0197	先导油滤芯	FILTER ELEMENT			1		

66C2885TS_000_00 软管总成
HOSE AS

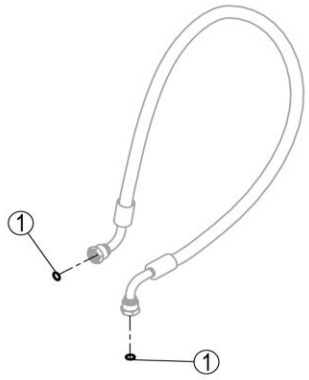

66C2885TS_000_00 软管总成 HOSE AS

件号 ITEM	部件号 PART NO.	零件名称 CH	PART NAME EN	服务代码 SC	互换性 IA	数量 Q'TY	规格 SP.	备注 RE
1	12B0616	O 形圈	O-RING			2	10.0×1.5	

10C2757_000_00 转斗油缸
BUCKET TILTING CYLINDER

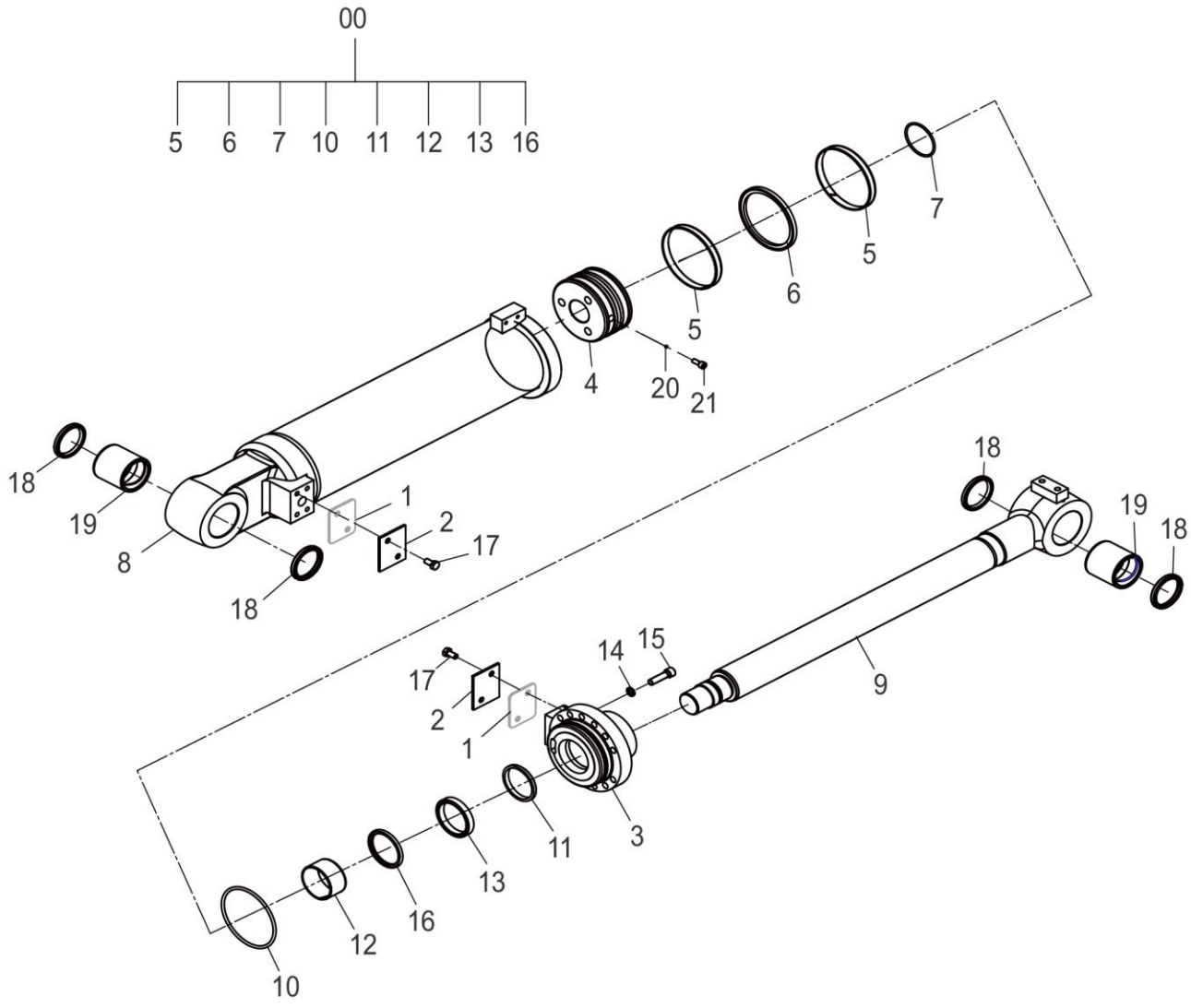

10C2757_000_00 转斗油缸 BUCKET TILTING CYLINDER

件号 ITEM	部件号 PART NO.	零件名称 CH	PART NAME EN	服务代码 SC	互换性 IA	数量 Q'TY	规格 SP.	备注 RE
0	SP151742	转斗油缸修理包	SEAL KIT			1		
1		垫	SHIM	A		2		
2	11A0054	盖	COVER			2		
3	53A2152	缸盖	CYLINDER HEAD			1		
4	50A0834	活塞	PISTON			1		
5	80A1355	支承环	SUPPORT RING			2	Φ140XΦ135X15	
6	34C0033	格来圈	SEAL RING		Y	1		EC0000137566_8,替换后
7	12B0032	O 形圈	O-RING			1	69×3.55	
8	13D1353	缸体	CYLINDER BODY			1		
9	14D0540	活塞杆	PISTON ROD			1		
10	12B0156	O 形圈	O-RING			1	128×5.3	
11	13B1239	防尘圈	DUST RING		Y	1	70X80X6.8	EC0000137566_9,替换后
12	80A1353	支承环	SUPPORT RING			1	Φ75XΦ70X40	
13	13B1240	Y 形密封圈	Y-SEAL		Y	1	70×85×11.4	EC0000137566_10,替换后
14	06B0008	垫圈	WASHER			12	12	
15	04B0266	螺钉	SCREW			12	M12×45-12.9-ZN.D	
15	04B1532	螺钉	SCREW			12	M12×45-12.9-DK	
16	34C0030	斯特封	SEAL		Y	1		EC0000137566_11,替换后
17	00B0005JV	螺栓	BOLT		N	4	M10×20-8.8-ZN.D	EC0000137566_7,替换后
18	35C0013	密封圈	SEAL RING			4	63×75×8	
19	55A0404	衬套	BUSHING			1		
20	20B0035	钢球	STEEL BALL			1	5	
21	04B0078	螺钉	SCREW		N	1	M8×20-8.8-ZN.D	EC0000148374_42,替换前
21	04B1465	螺钉	SCREW		N	1	M8×10-45H-O	EC0000148374_42,替换后

SP151742_000_00 转斗油缸修理包
SEAL KIT

注：该系统无装配图。

Note: No assembly diagram is provided for this system.

SP151742_000_00 转斗油缸修理包 SEAL KIT

件号 ITEM	部件号 PART NO.	零件名称 CH	PART NAME EN	服务代码 SC	互换性 IA	数量 Q'TY	规格 SP.	备注 RE
1	12B0032	O 形圈	O-RING			1	69×3.55	
2	12B0156	O 形圈	O-RING			1	128×5.3	
3	13B1239	防尘圈	DUST RING			1	70X80X6.8	
4	13B1240	Y 形密封圈	Y-SEAL			1	70×85×11.4	
5	34C0030	斯特封	SEAL			1		
6	34C0033	格来圈	SEAL RING			1		
7	80A1353	支承环	SUPPORT RING			1	Φ75XΦ70X40	
8	80A1355	支承环	SUPPORT RING			2	Φ140XΦ135X15	

10C5106_000_00 动臂油缸
BOOM CYLINDER

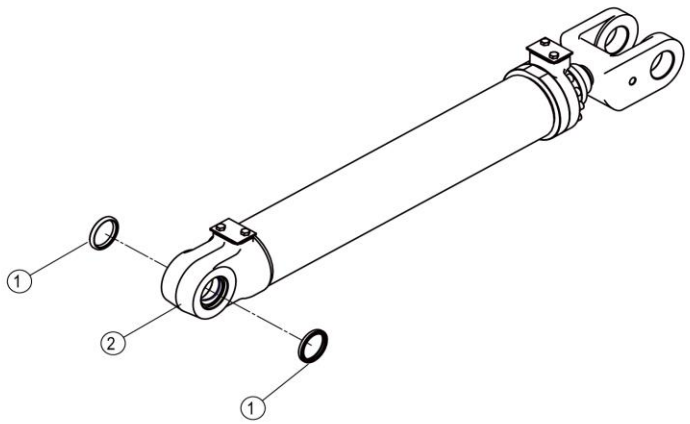

10C5106_000_00 动臂油缸 BOOM CYLINDER

件号 ITEM	部件号 PART NO.	零件名称 CH	PART NAME EN	服务代码 SC	互换性 IA	数量 Q'TY	规格 SP.	备注 RE
1	35C0013	密封圈	SEAL RING			2	63×75×8	
2	10C5106X0	动臂油缸	BOOM CYLINDER			1		

10C5106X0_000_00 动臂油缸
BOOM CYLINDER

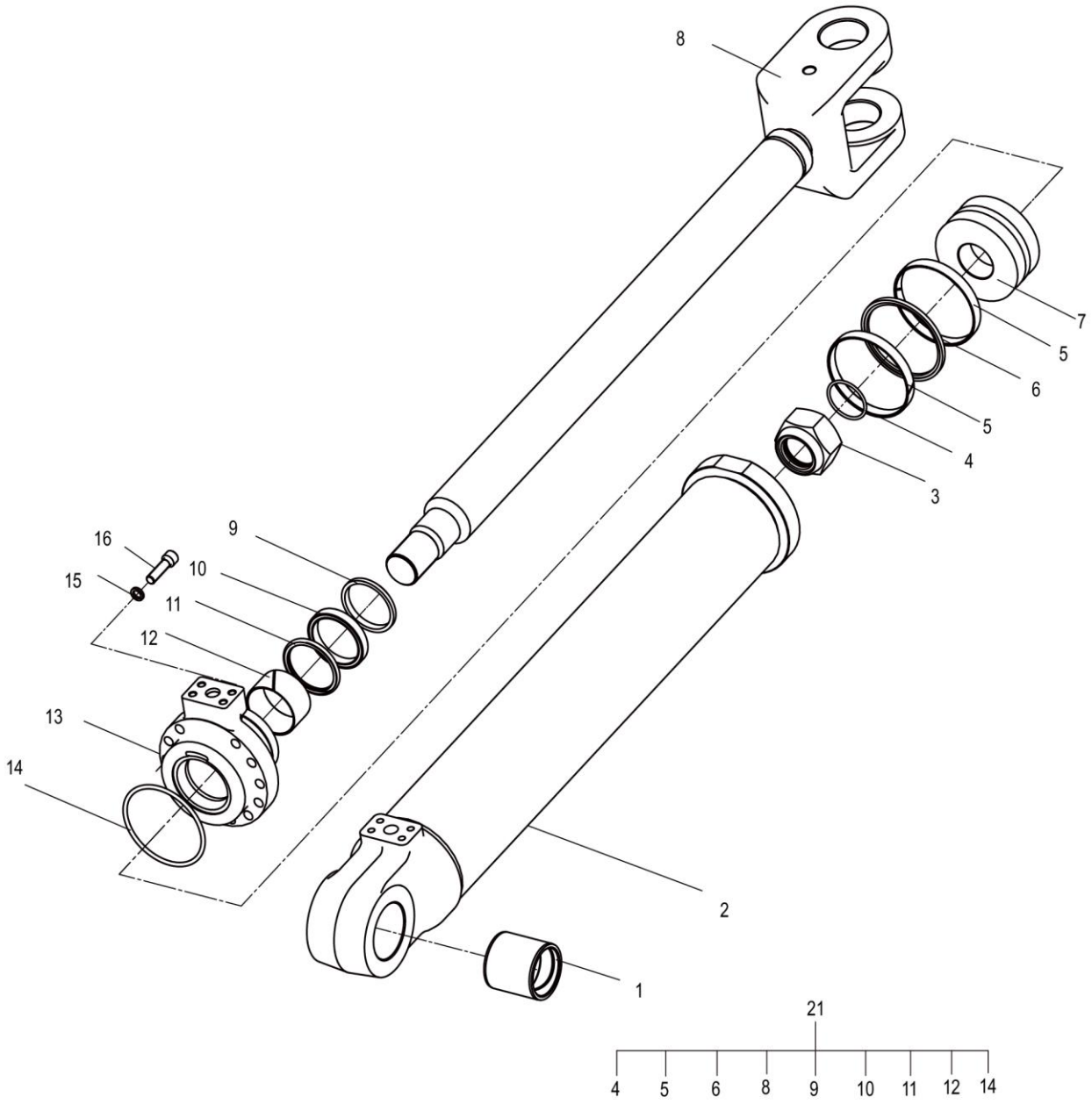

10C5106X0_000_00 动臂油缸 BOOM CYLINDER

件号 ITEM	部件号 PART NO.	零件名称 CH	PART NAME EN	服务代码 SC	互换性 IA	数量 Q'TY	规格 SP.	备注 RE
1	55A0404	衬套	BUSHING			1		
2	13D1381	缸体	CYLINDER BODY			1		
3	34C8090	锁紧螺母	LOCKNUT			1	M48X2	
4	12B0059	O 形圈	O-RING			1	53×3.55	
5	80A1354	支承环	SUPPORT RING			2	Φ125XΦ119X15	
6	34C0032	格来圈	SEAL RING			1		
7	50A1245	活塞	PISTON			1		
8	14D0985	活塞杆	PISTON ROD			1		
9	13B1239	防尘圈	DUST RING			1	70X80X6.8	
10	13B1240	Y 形密封圈	Y-SEAL			1	70×85×11.4	
11	34C0030	斯特封	SEAL			1		
12	80A1353	支承环	SUPPORT RING			1	Φ75XΦ70X40	
13	53A2191	缸盖	CYLINDER HEAD			1		
14	12B0107	O 形圈	O-RING			1	115×5.3	
15	06B0008	垫圈	WASHER			12	12	
16	04B1532	螺钉	SCREW			12	M12×45-12.9-DK	
16	04B0266	螺钉	SCREW			12	M12×45-12.9-ZN.D	
17		垫	SHIM	A		2		
18		盖	COVER	A		2		
19	00B0301	螺栓	BOLT			4	M10×12-8.8-ZN.D	
20	13D1381X1	缸体组件	CYLINDER BODY			1		
21	SP201471	动臂油缸修理包	SEAL KIT			1		

12C7879_000_00 分配阀总成
CONTROL VALVE AS

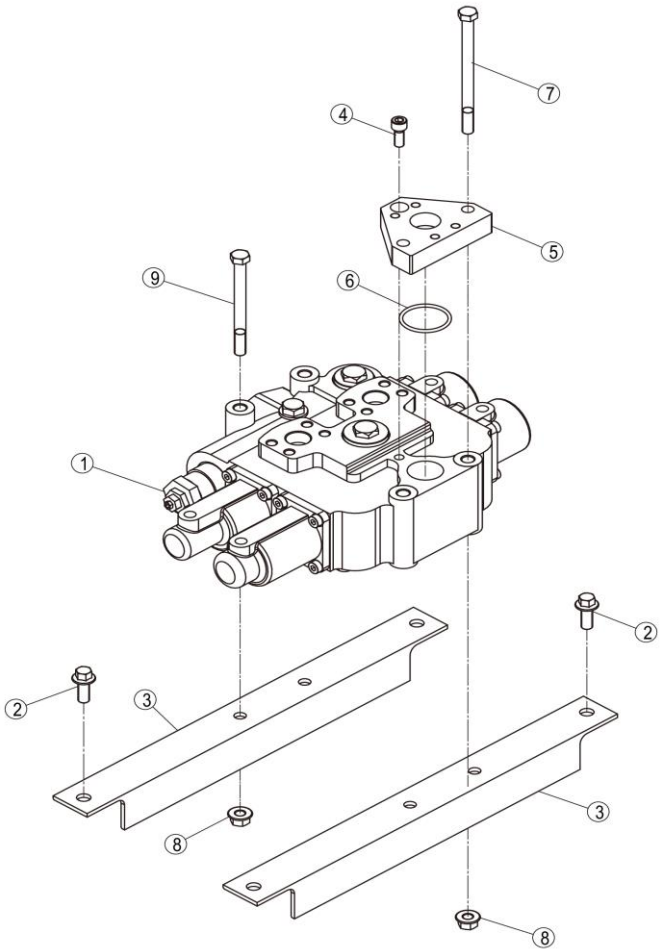

12C7879_000_00 分配阀总成 CONTROL VALVE AS

件号 ITEM	部件号 PART NO.	零件名称 CH	PART NAME EN	服务代码 SC	互换性 IA	数量 Q'TY	规格 SP.	备注 RE
1	12C7880	分配阀	CONTROL VALVE			1	EY25L-00	
2	01B1283	螺栓	BOLT			4	M12×30-8.8-ZN.D	
3	25A4510	角钢	ANGLE STEEL			2		
4	04B0022	螺钉	SCREW			1	M10×25-8.8-ZN.D	
5	04A4633	法兰	FLANGE			1		
6	12B0446	O 形圈	O-RING			1	47.22×3.53	
7	01B0122	螺栓	BOLT			2	M12×160-8.8-ZN.D	
8	03B2136	螺母	NUT			4	M12-8-ZN.D	
9	01B0206	螺栓	BOLT			2	M12×130-8.8-ZN.D	

12C7880_000_00 分配阀
CONTROL VALVE

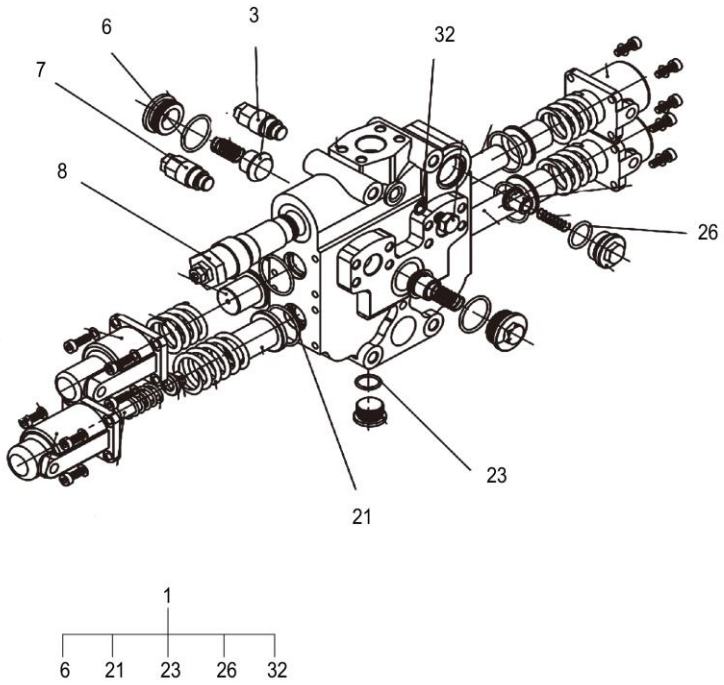

12C7880_000_00 分配阀 CONTROL VALVE

件号 ITEM	部件号 PART NO.	零件名称 CH	PART NAME EN	服务代码 SC	互换性 IA	数量 Q'TY	规格 SP.	备注 RE
1	SP202043	修理包	SEAL KIT			1		
3	SP202042	低压过载阀	RELIEF VALVE			1		
7	SP161803	高压过载阀	HIGH PRESSURE OVERLOAD VALVE			1		
8	SP202044	安全阀	SAFETY VALVE			1		

21C1524_000_00 液压油箱
HYDRAULIC OIL TANK

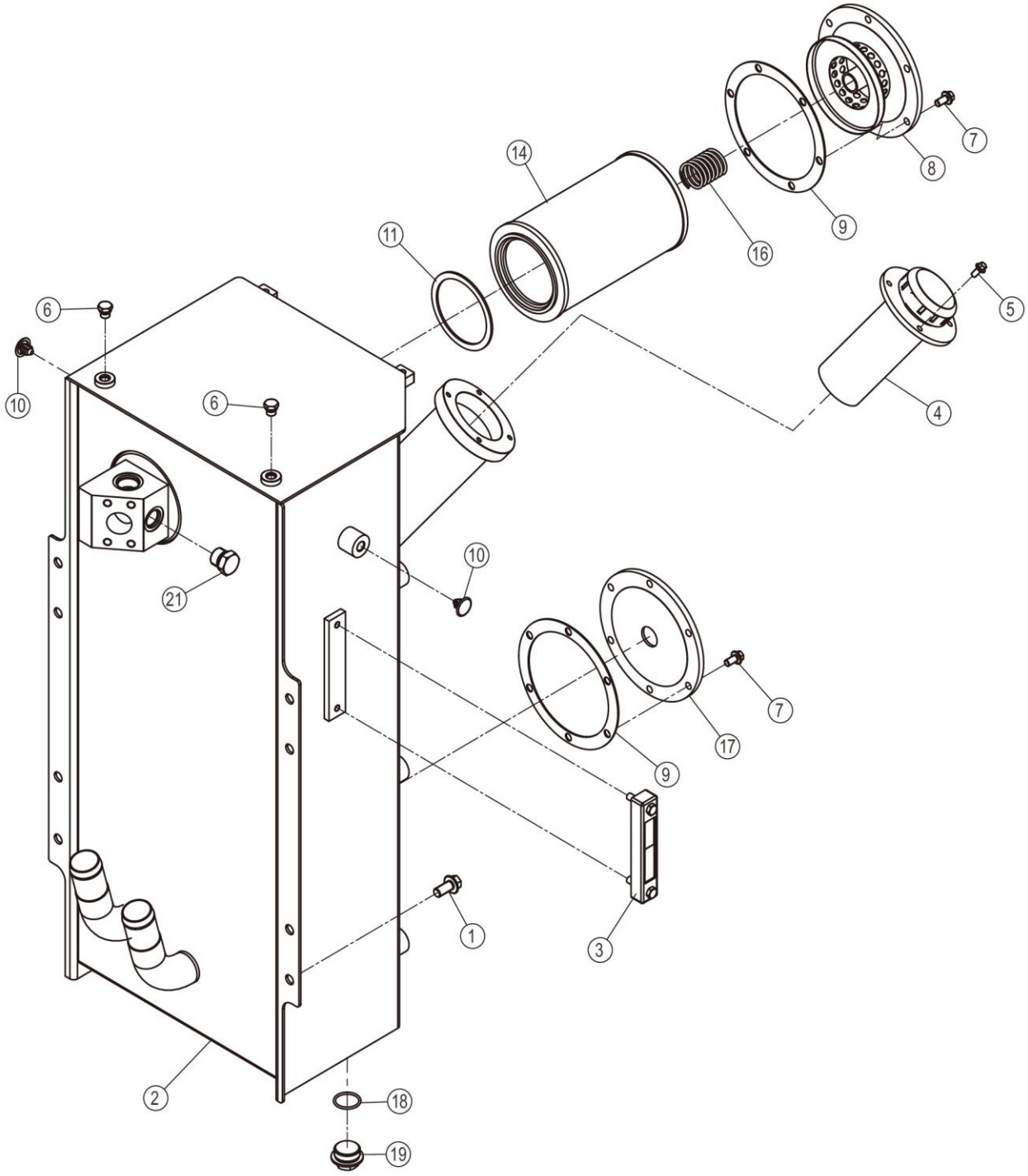

21C1524_000_00 液压油箱 HYDRAULIC OIL TANK

件号 ITEM	部件号 PART NO.	零件名称 CH	PART NAME EN	服务代码 SC	互换性 IA	数量 Q'TY	规格 SP.	备注 RE
1	01B1379	螺栓	BOLT			8	M14×30-8.8-ZN.D	
2		箱体	HOUSING	A		1		
3	44C0015	液位计	OIL LEVEL VIEWING DEVICE			1	\	
4	16C0003	加油透气总成	BREATHER AS			1		
5	01B1288	螺栓	BOLT			4	M8×16-8.8-ZN.D	
6	44C0152	堵头	PLUG			2		
7	01B1277	螺栓	BOLT			12	M10×20-8.8-ZN.D	
8	02D0091	法兰支座	BOARD			1		
9	56A0079	密封垫	GASKET			2		
10	83A2148	橡胶塞	RUBBER PLUG			2		
11	10H0044	挡环	SNAP RING			1		
14	53C0015	回油滤芯	RETURN OIL FILTER ELEMENT			1		
16	75A0057	弹簧	SPRING			1		
17	53A0090	法兰盖	FLANGE COVER			1		
18	12B0381	O 形密封圈	O-RING			1	40×3.1	
19	03B0024	螺塞	PLUG			1		
21	30C2269	堵头	PLUG			1		

30C2269_000_00 堵头
PLUG

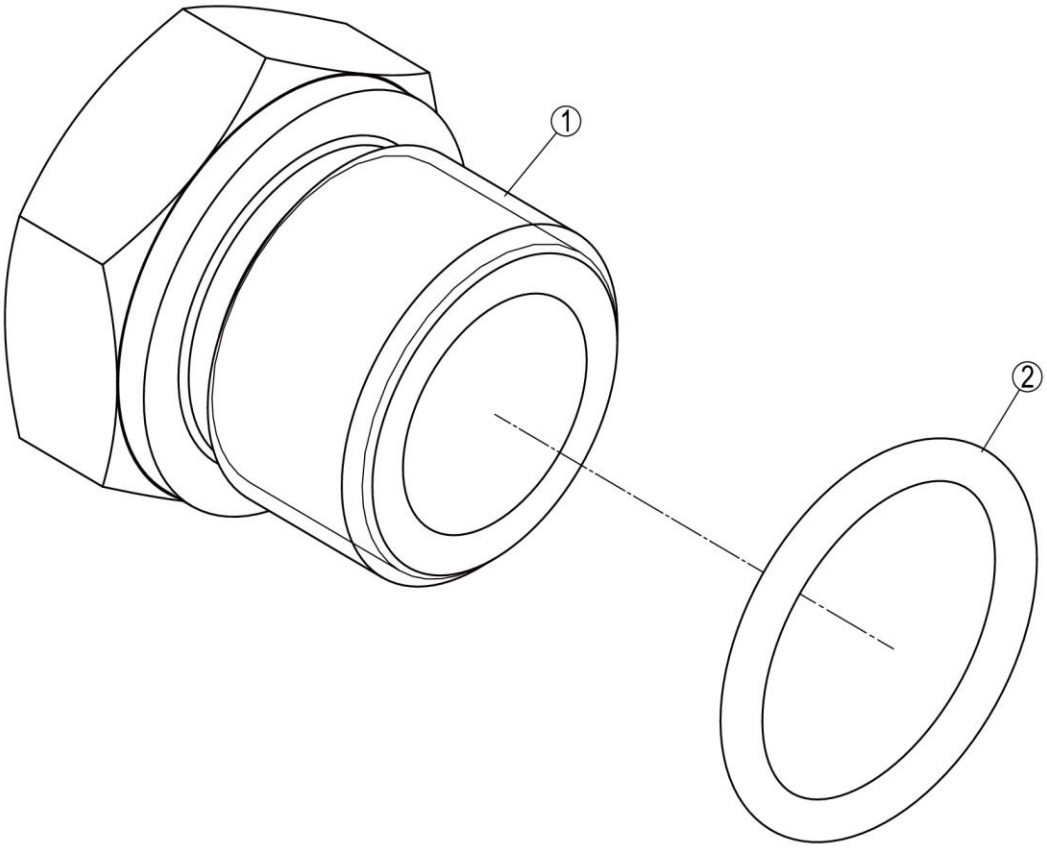

30C2269_000_00 堵头 PLUG

件号 ITEM	部件号 PART NO.	零件名称 CH	PART NAME EN	服务代码 SC	互换性 IA	数量 Q'TY	规格 SP.	备注 RE
1		堵头	PLUG	B		1		
2	12B1730	O 形圈	O-RING			1	23.6×2.9	

21C1600_000_00 液压油箱
HYDRAULIC OIL TANK

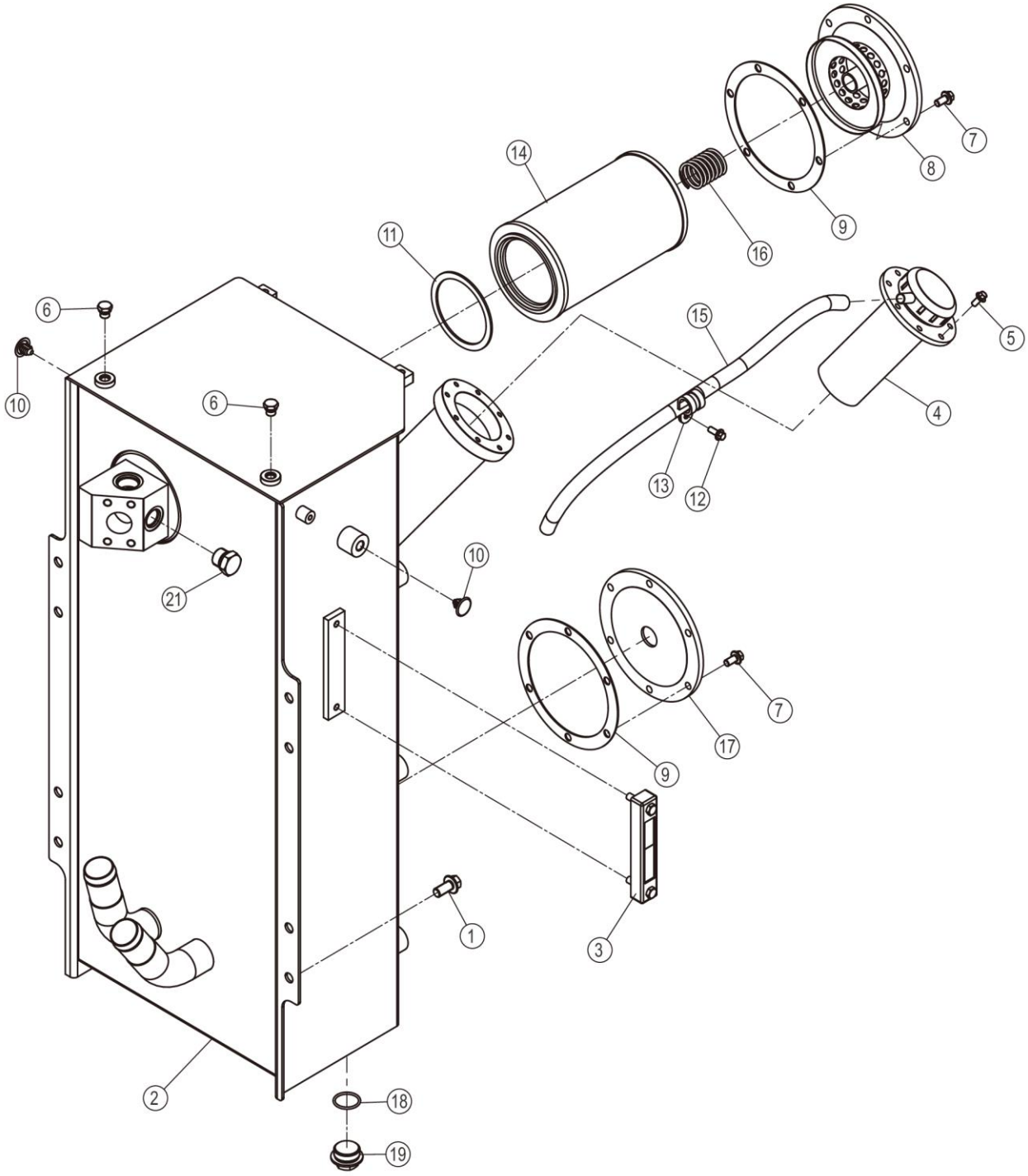

21C1600_000_00 液压油箱 HYDRAULIC OIL TANK

件号 ITEM	部件号 PART NO.	零件名称 CH	PART NAME EN	服务代码 SC	互换性 IA	数量 Q'TY	规格 SP.	备注 RE
1	01B1379	螺栓	BOLT			8	M14×30-8.8-ZN.D	
2		箱体	HOUSING	A		1		
3	44C0015	液位计	OIL LEVEL VIEWING DEVICE			1	\	
4	16C0143	空气滤清器	AIR FILTER			1		
5	01B1288	螺栓	BOLT			8	M8×16-8.8-ZN.D	
6	44C0152	堵头	PLUG			2		
7	01B1277	螺栓	BOLT			12	M10×20-8.8-ZN.D	
8	02D0091	法兰支座	BOARD			1		
9	56A0079	密封垫	GASKET			2		
10	83A2148	橡胶塞	RUBBER PLUG			2		
11	10H0044	挡环	SNAP RING			1		
12	01B1289	螺栓	BOLT			1	M8×20-8.8-ZN.D	
13	09C1746	软管夹	CLAMP			1	Φ22	
14	53C0015	回油滤芯	RETURN OIL FILTER ELEMENT			1		
15	32A4984	软管	INTAKE PIPE			1		
16	75A0057	弹簧	SPRING			1		
17	53A0090	法兰盖	FLANGE COVER			1		
18	12B0381	O 形密封圈	O-RING			1	40×3.1	
19	03B0024	螺塞	PLUG			1		
21	30C2269	堵头	PLUG			1		

44C4318_000_00 泵总成
PUMP AS

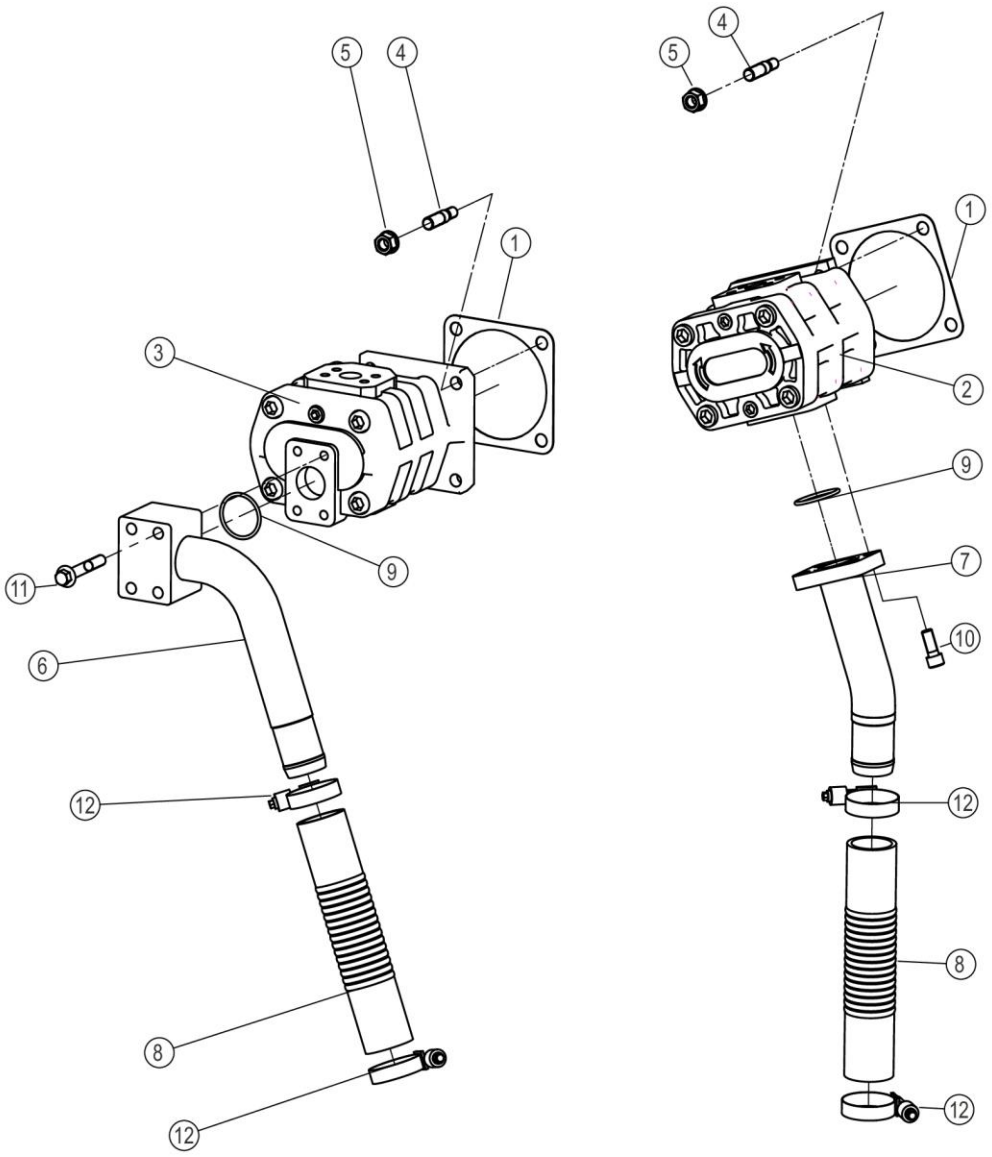

44C4318_000_00 泵总成 PUMP AS

件号 ITEM	部件号 PART NO.	零件名称 CH	PART NAME EN	服务代码 SC	互换性 IA	数量 Q'TY	规格 SP.	备注 RE
1	82A0092	密封垫	GASKET			2		
2	11C1917	齿轮泵	GEAR PUMP			1		
3	11C2382	齿轮泵	GEAR PUMP			1		
4	02B0046	双头螺栓	THREADED LINK			8		
5	03B2316	RLM 防松螺母	LOCKNUT			8	M14-10-ZN.D	
6	08D2345	钢管总成	TUBE AS		XF	1		EC0000178184_1,CLG835HZALL680750,替换前
6	08D6233	钢管总成	TUBE AS		XF	1		EC0000178184_1,CLG835HZALL680750,替换后
7	08D2151	钢管总成	TUBE AS			1		
8	35C0800	吸油软管	SUCTION HOSE			2		
9	12B0446	O 形圈	O-RING			2	47.22×3.53	
10	04B0220	螺钉	SCREW			4	M12×30-8.8-ZN.D	
11	01B1374	螺栓	BOLT			4	M12×80-8.8-ZN.D	
12	09C1448	垫片卡箍	CLAMP			4	Φ45-Φ67	

11C1917_000_00 齿轮泵
GEAR PUMP

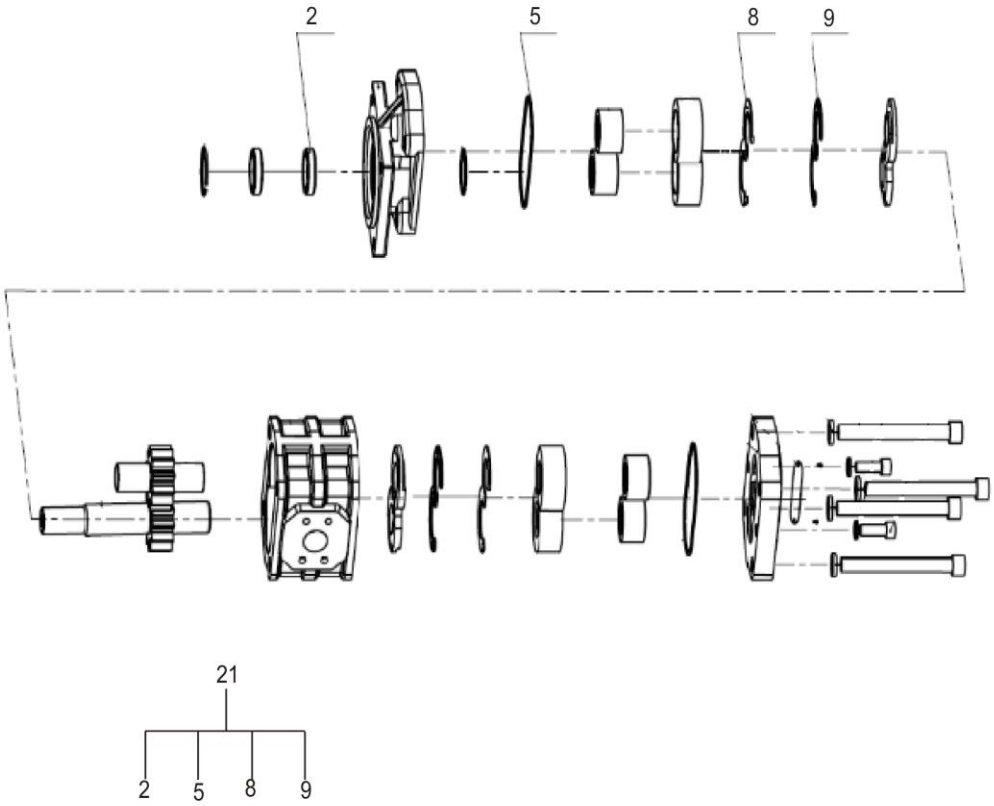

11C1917_000_00 齿轮泵 GEAR PUMP

件号 ITEM	部件号 PART NO.	零件名称 CH	PART NAME EN	服务代码 SC	互换性 IA	数量 Q'TY	规格 SP.	备注 RE
21	SP163607	齿轮泵修理包	SEAL KIT			1		

11C2382_000_00 齿轮泵
GEAR PUMP

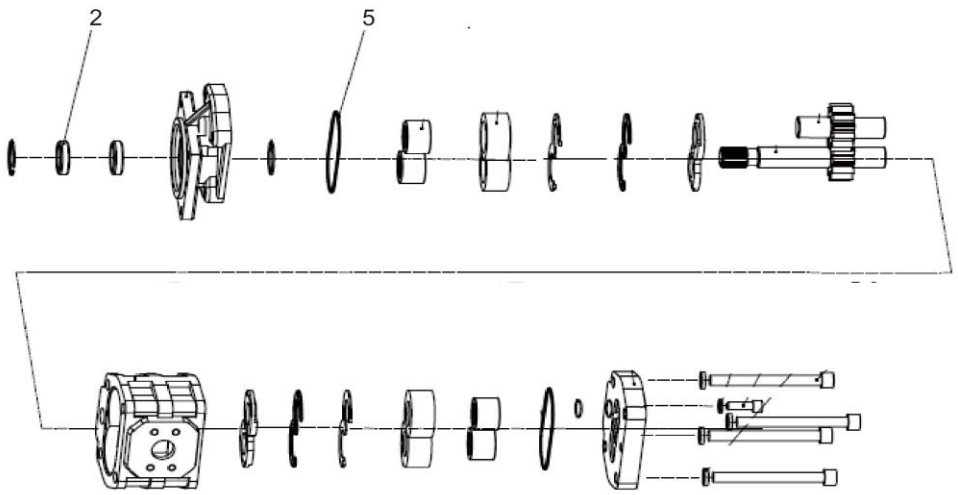

11C2382_000_00 齿轮泵 GEAR PUMP

件号 ITEM	部件号 PART NO.	零件名称 CH	PART NAME EN	服务代码 SC	互换性 IA	数量 Q'TY	规格 SP.	备注 RE
2	SP171118	油封	OIL SEAL GB9877.1-88 B35×56×12D			2		
5	SP161046	矩形密封圈	RECTANGLE SEALING RING			1		

10Y0400_000_00 转向液压系统
STEERING HYDRAULIC SYSTEM

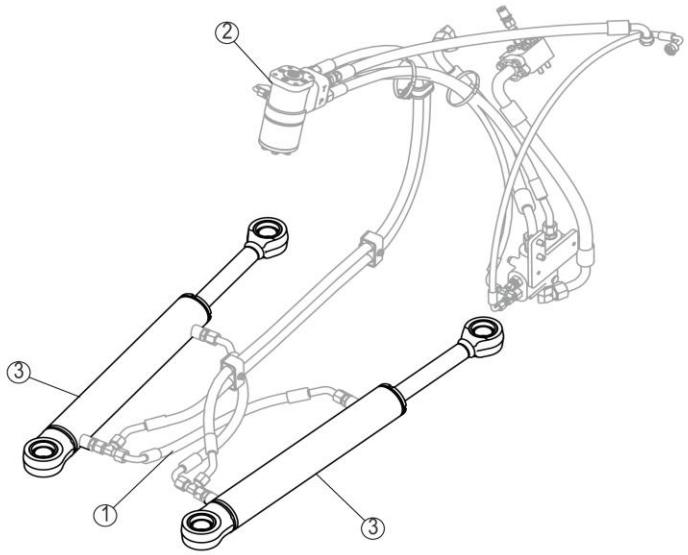

10Y0400_000_00 转向液压系统 STEERING HYDRAULIC SYSTEM

件号 ITEM	部件号 PART NO.	零件名称 CH	PART NAME EN	服务代码 SC	互换性 IA	数量 Q'TY	规格 SP.	备注 RE
1	00C7840	转向缸管路	STEERING CYLINDER LINES	C		1		
2	00C7942	转向管路	STEERING LINES	C		1		
3	10C5128	转向油缸	STEERING CYLINDER			2		

00C7840_001_00 转向缸管路
STEERING CYLINDER LINES

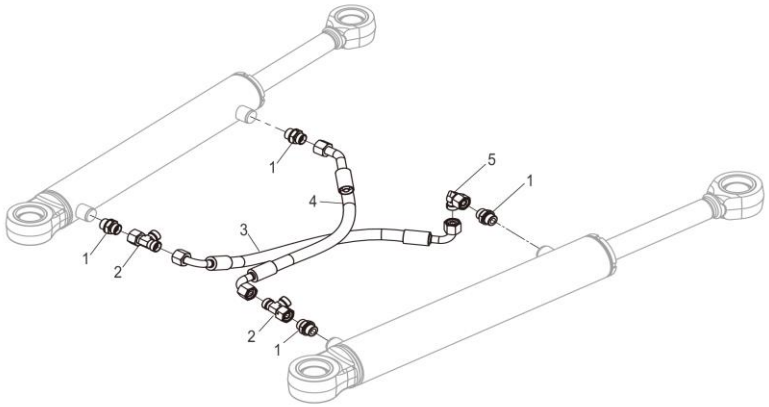

00C7840_001_00 转向缸管路 STEERING CYLINDER LINES

件号 ITEM	部件号 PART NO.	零件名称 CH	PART NAME EN	服务代码 SC	互换性 IA	数量 Q'TY	规格 SP.	备注 RE
1	30C0199	接头	CONNECTOR			4		
2	32C0121	三通接头	TEE			2	CC-22	
3	67C4454	软管总成	HOSE AS		XF	1		EC0000180394_11,替换后
3	67C8339	软管总成	HOSE AS		CF	1		EC0000180158_27,替换后
3	67C4454	软管总成	HOSE AS		CF	1		EC0000180158_27,替换前
3	67C8339	软管总成	HOSE AS		XF	1		EC0000180394_11,替换前
4	67C8338	软管总成	HOSE AS		XF	1		EC0000180394_3,替换前
4	67C8338	软管总成	HOSE AS		CF	1		EC0000180158_3,替换后
4	67C3646	软管总成	HOSE AS		CF	1		EC0000180158_3,替换前
4	67C3646	软管总成	HOSE AS		XF	1		EC0000180394_3,替换后
5	31C0114	弯接头	CONNECTOR		X	1		EC0000164684_5,2-125批 KL600375,替换后

30C0199_000_00 接头
CONNECTOR

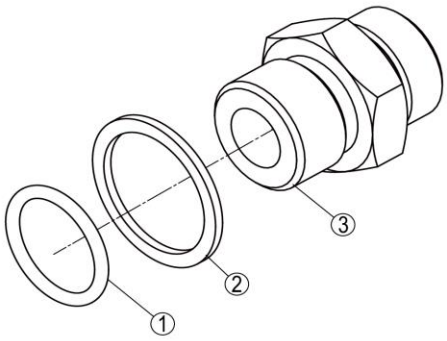

30C0199_000_00 接头 CONNECTOR

件号 ITEM	部件号 PART NO.	零件名称 CH	PART NAME EN	服务代码 SC	互换性 IA	数量 Q'TY	规格 SP.	备注 RE
1	12V0507	O 形圈	O-RING			1	19.3×2.4	
2	10A2534	垫圈	WASHER			1		
3		接头	CONNECTOR	B		1		

31C0114_000_00 弯接头
CONNECTOR

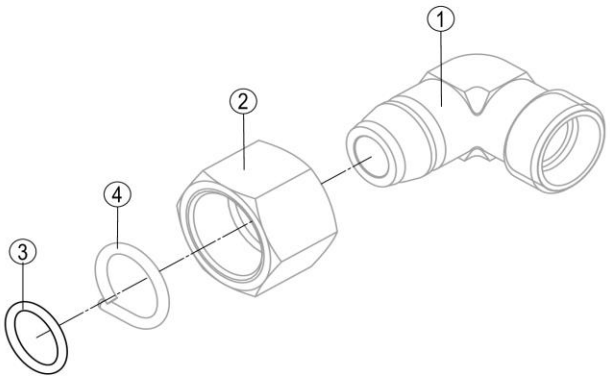

31C0114_000_00 弯接头 CONNECTOR

件号 ITEM	部件号 PART NO.	零件名称 CH	PART NAME EN	服务 代码 SC	互 换 性 IA	数量 Q'TY	规格 SP.	备注 RE
1		过渡接头	CONNECTOR	B		1		
2		螺母	NUT	B		1	M22×1.5	
3	12B0496	O 形圈	O-RING			1	12×2.0	
4		钢丝	STEEL WIRE	B		1		

32C0121_000_00 三通接头
TEE

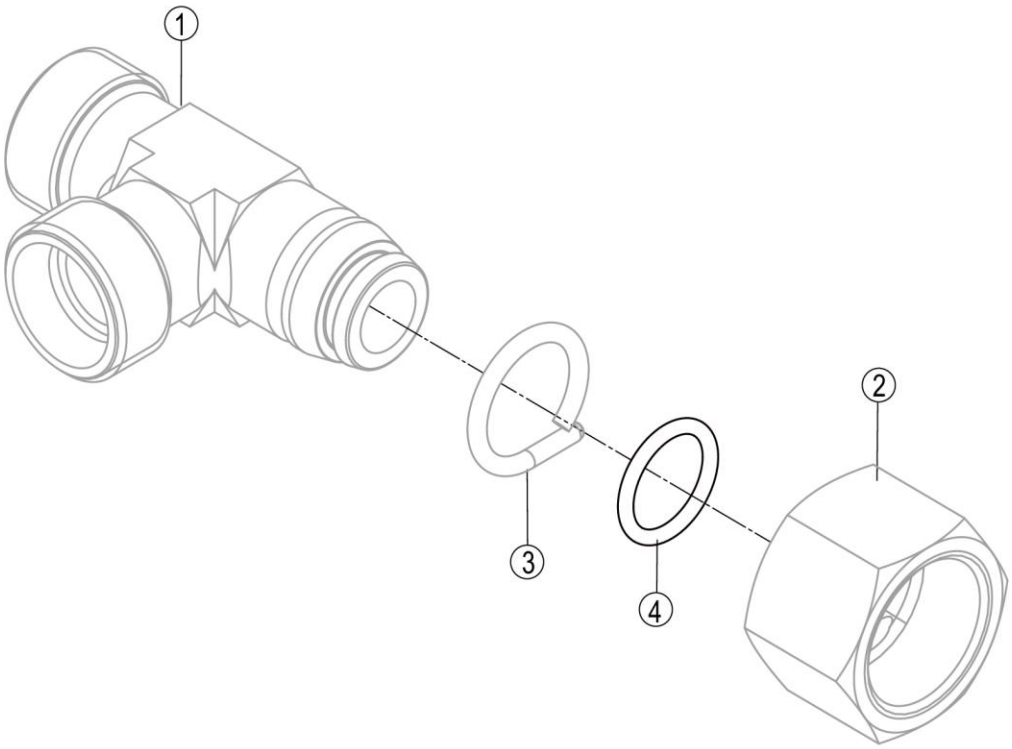

32C0121_000_00 三通接头 TEE

件号 ITEM	部件号 PART NO.	零件名称 CH	PART NAME EN	服务代码 SC	互换性 IA	数量 Q'TY	规格 SP.	备注 RE
1		三通接头	TEE	B		1		
2		螺母	NUT	B		1	M22×1.5	
3		钢丝	STEEL WIRE	B		1		
4	12B0496	O 形圈	O-RING			1	12×2.0	

00C7942_001_00 转向管路
STEERING LINES

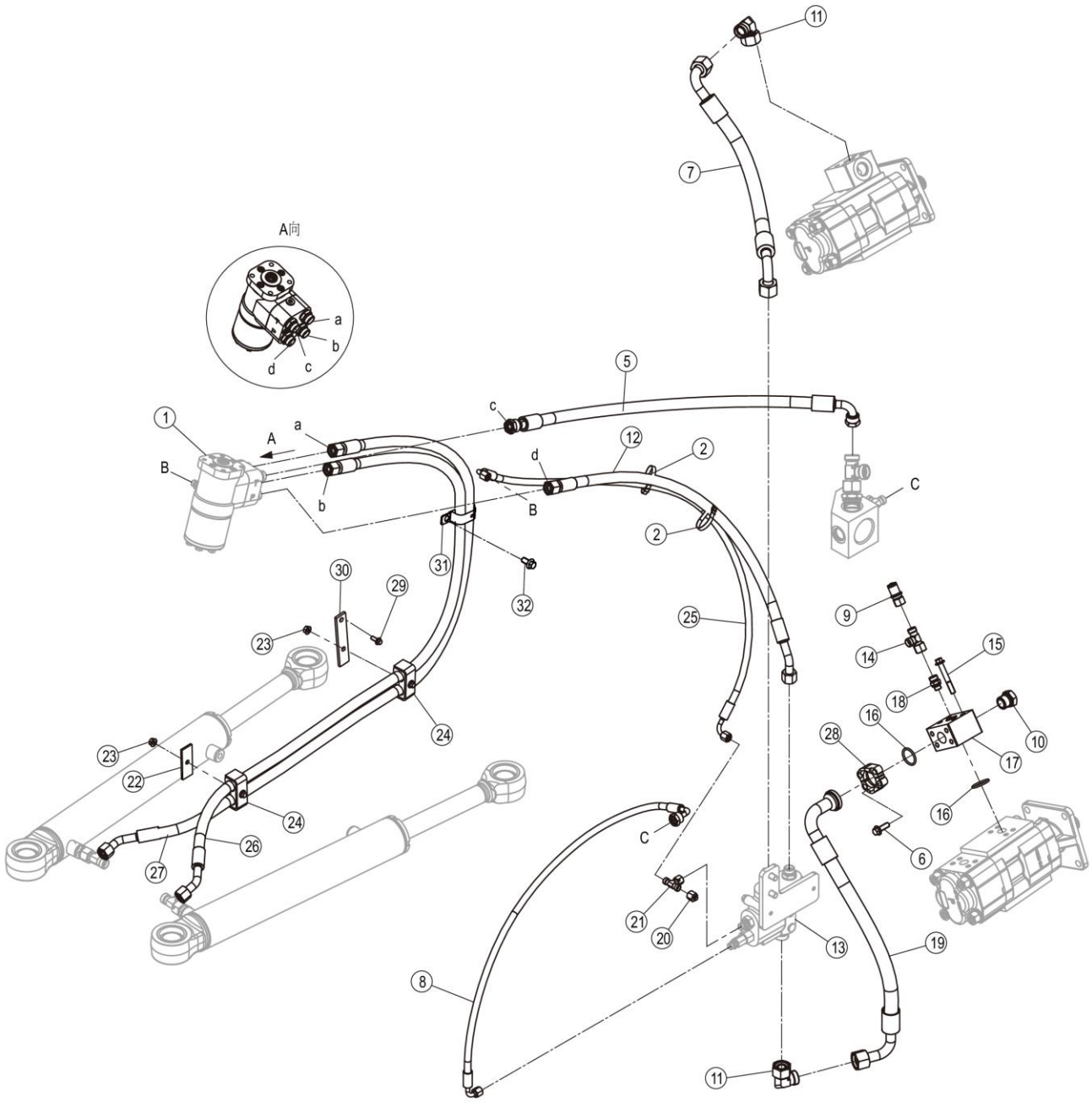

00C7942_001_00 转向管路 STEERING LINES

件号 ITEM	部件号 PART NO.	零件名称 CH	PART NAME EN	服务代码 SC	互换性 IA	数量 Q'TY	规格 SP.	备注 RE
1	12C8154	转向器	METERING PUMP	C		1		
2	37B0010	扎带	CABLE TIE			2		
5	67C3635	软管总成	HOSE AS			1	20491-22-10(H45)/20411-22-10×1SN10×820	
6	01B1279	螺栓	BOLT			4	M10×30-8.8-ZN.D	
7	67C3797	软管总成	HOSE AS			1	20491-30-12(H60)×2SN12×540V80	
8	05C1854	软管总成	HOSE AS			1	20491-18-04(H50)/20491-14-04(H35)×1SN04×990V180	
9	44C0114	测压接头	JOINT			1		
10	30C2269	堵头	PLUG			1		
11	31C0113	过渡接头	CONNECTOR			2		
12	67C3845	软管总成	HOSE AS			1	20441-22-08(H35)/20411-22-08×2SN08×900	
13	12C8202	优先阀总成	PRIORITY VALVE AS	C		1		
14	32C0122	三通接头	TEE			1		
15	01B1366	螺栓	BOLT			4	M10×70-8.8-ZN.D	
16	12B0445	O 形圈	O-RING			2	32.92×3.53	
17	04A3357	法兰	FLANGE			1		
18	30C0224	接头	CONNECTOR			1		
19	67C3796	软管总成	HOSE AS			1	87391-16-12(H90)/20494130-12(H80)×2SN12×585V160	
20	44C0272	24°锥用外螺纹堵头	PLUG			1		
21	32C0205	三通接头	TEE			1		
22	91A5754	板	PLATE			1		
23	03B2081	螺母	NUT			2	M8-8-ZN.D	
24	09C2809	管夹	CLAMP		UF	2		
25	05C2831	软管总成	HOSE AS			1	20491-14-04(H35)×1SN04×1135	
26	67C3638	软管总成	HOSE AS			1	20441-22-08(H35)/20411-22-08×2SN08×1810	
27	67C3637	软管总成	HOSE AS			1	20441-22-08(H35)/20411-22-08×2SN08×1880	
28	72A0628	压板	PLATE			1		
29	01B1289	螺栓	BOLT			1	M8×20-8.8-ZN.D	
30	92A5537	板	PLATE		X	1		
31		线夹	CLIP	F	X	1	25×50	
32	01B1074	螺栓	BOLT			1	M10×20-10.9-ZN.D	

09C2809_000_00 管夹
CLAMP

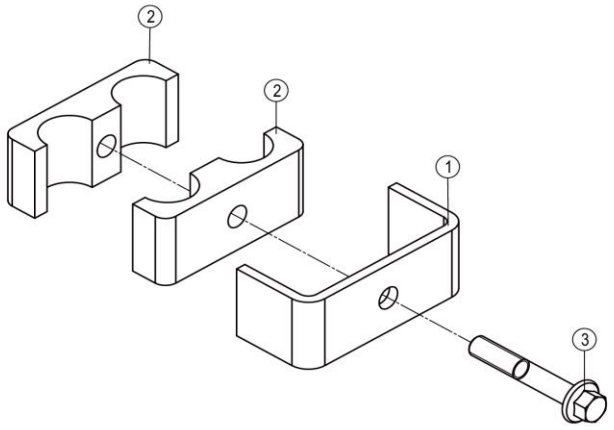

09C2809_000_00 管夹 CLAMP

件号 ITEM	部件号 PART NO.	零件名称 CH	PART NAME EN	服务代码 SC	互换性 IA	数量 Q'TY	规格 SP.	备注 RE
1		弯板	PLATE	B		1		
2		橡胶板	RUBBER PLATE	A		2		
3	01B1359	螺栓	BOLT			1	M8×50-8.8-ZN.D	

12C8154_000_00 转向器
METERING PUMP

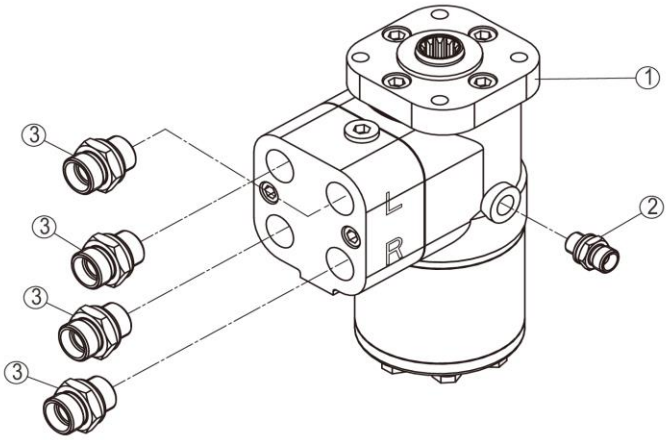

12C8154_000_00 转向器 METERING PUMP

件号 ITEM	部件号 PART NO.	零件名称 CH	PART NAME EN	服务代码 SC	互换性 IA	数量 Q'TY	规格 SP.	备注 RE
1	12C6141	转向器	METERING PUMP			1		
2	30C0846	接头	CONNECTOR			1		
3	30C0934	管接头	CONNECTOR			4		

12C6141_000_00 转向器
METERING PUMP

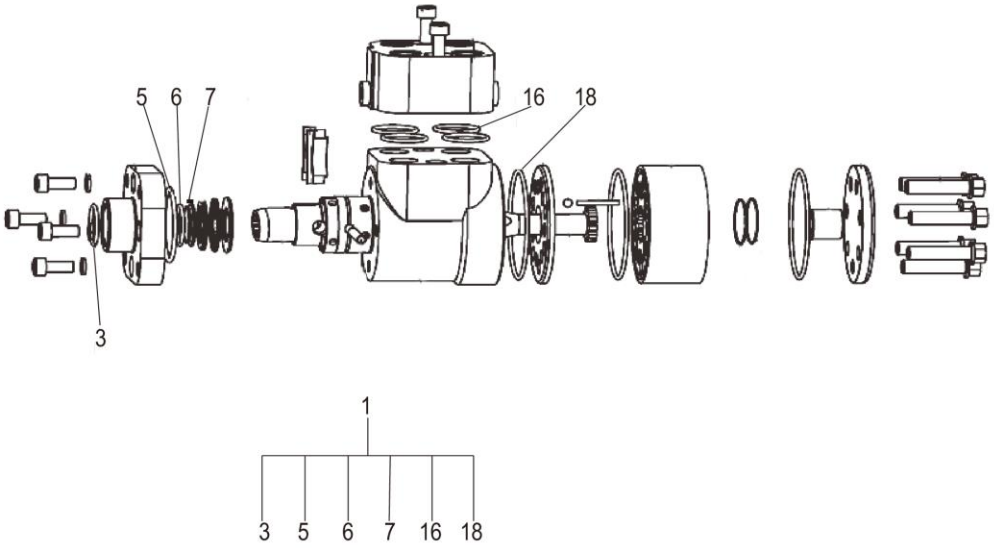

12C6141_000_00 转向器 METERING PUMP

件号 ITEM	部件号 PART NO.	零件名称 CH	PART NAME EN	服务代码 SC	互换性 IA	数量 Q'TY	规格 SP.	备注 RE
1	SP163735	转向器修理包	SEAL KIT			1		

30C0846_001_00 接头
CONNECTOR

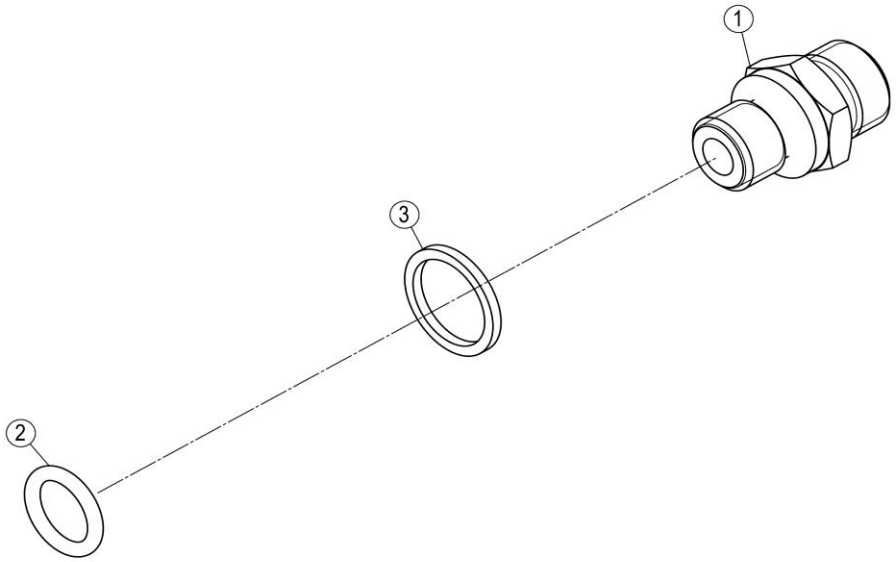

30C0846_001_00 接头 CONNECTOR

件号 ITEM	部件号 PART NO.	零件名称 CH	PART NAME EN	服务代码 SC	互换性 IA	数量 Q'TY	规格 SP.	备注 RE
1		接头	CONNECTOR	B		1		
2	12B1724	O 形圈	O-RING		Y	1	9.3×2.2	EC0000133434_23,替换后
3	10A5633	垫圈	WASHER			1		

30C0934_000_00 管接头
CONNECTOR

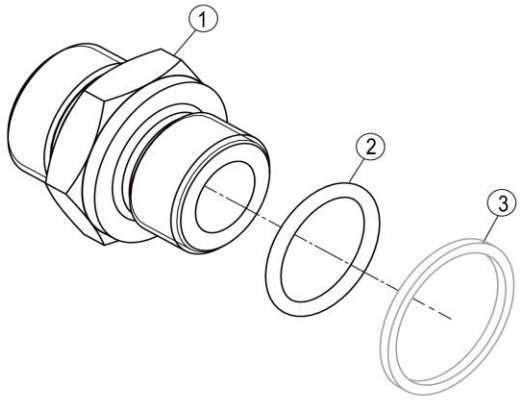

30C0934_000_00 管接头 CONNECTOR

件号 ITEM	部件号 PART NO.	零件名称 CH	PART NAME EN	服务 代码 SC	互 换 性 IA	数量 Q'TY	规格 SP.	备注 RE
1	00A0971	接头	CONNECTOR			1		
2	12V0485	O 形圈	O-RING		Y	1	17.3×2.4	EC0000133225_6,替换前
2	12B1016	O 形圈	O-RING		Y	1	17.3×2.2	EC0000133225_6,替换后
3	10A5629	垫圈	WASHER			1		

12C8202_000_00 优先阀总成
PRIORITY VALVE AS

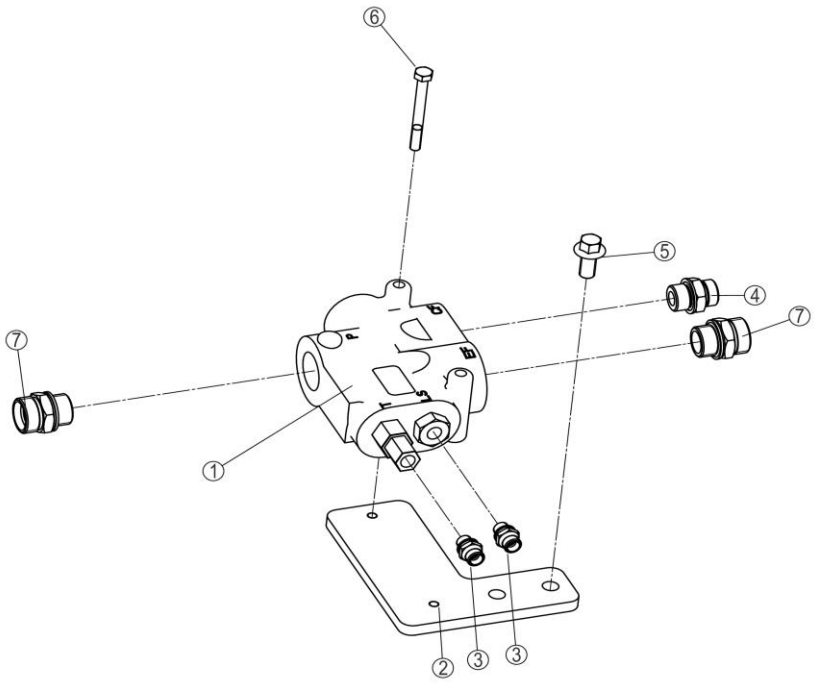

12C8202_000_00 优先阀总成 PRIORITY VALVE AS

件号 ITEM	部件号 PART NO.	零件名称 CH	PART NAME EN	服务代码 SC	互换性 IA	数量 Q'TY	规格 SP.	备注 RE
1	12C0220	优先阀	PRIORITY VALVE			1		
2	59A1520	板	PLATE			1		
3	30C0846	接头	CONNECTOR			2		
4	30C0199	接头	CONNECTOR			1		
5	01B1370	螺栓	BOLT			2	M12×25-8.8-ZN.D	
6	00B0191	螺栓	BOLT			2	M8×75-8.8-ZN.D	
7	30C0252	接头	CONNECTOR			2		

12C0220_000_00 优先阀
PRIORITY VALVE

注：该系统无装配图。

Note: No assembly diagram is provided for this system.

12C0220_000_00 优先阀 PRIORITY VALVE

件号 ITEM	部件号 PART NO.	零件名称 CH	PART NAME EN	服务代码 SC	互换性 IA	数量 Q'TY	规格 SP.	备注 RE
0	SP125831	优先阀修理包	SEAL KIT			1		

31C0113_000_00 过渡接头
CONNECTOR

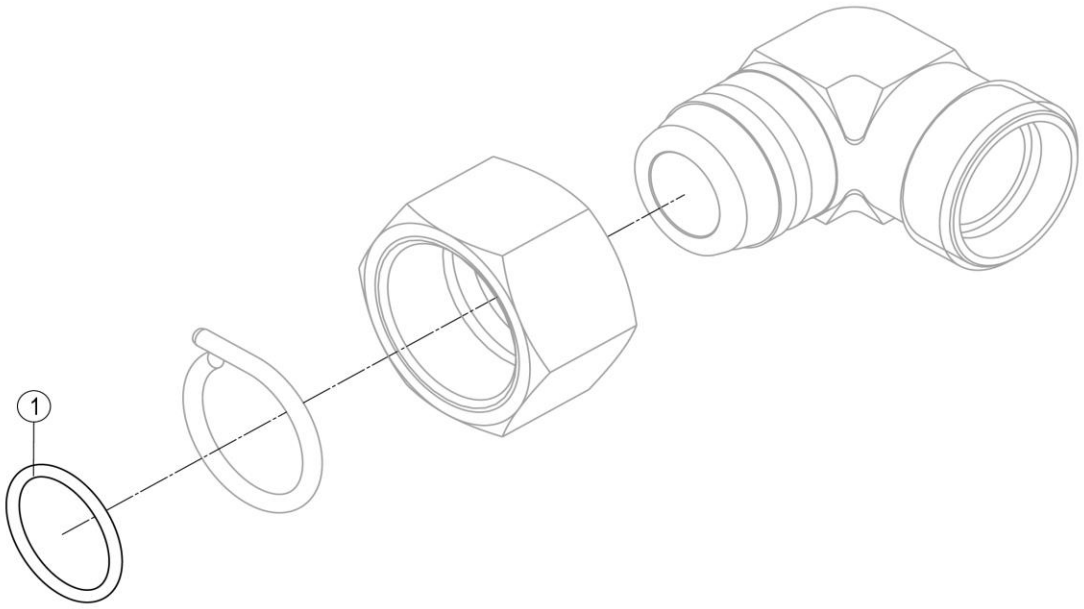

31C0113_000_00 过渡接头 CONNECTOR

件号 ITEM	部件号 PART NO.	零件名称 CH	PART NAME EN	服务 代码 SC	互 换 性 IA	数量 Q'TY	规格 SP.	备注 RE
1	12B0488	O 形圈	O-RING			1	20.0×2.0	

44C0272_000_00 24°锥用外螺纹堵头
PLUG

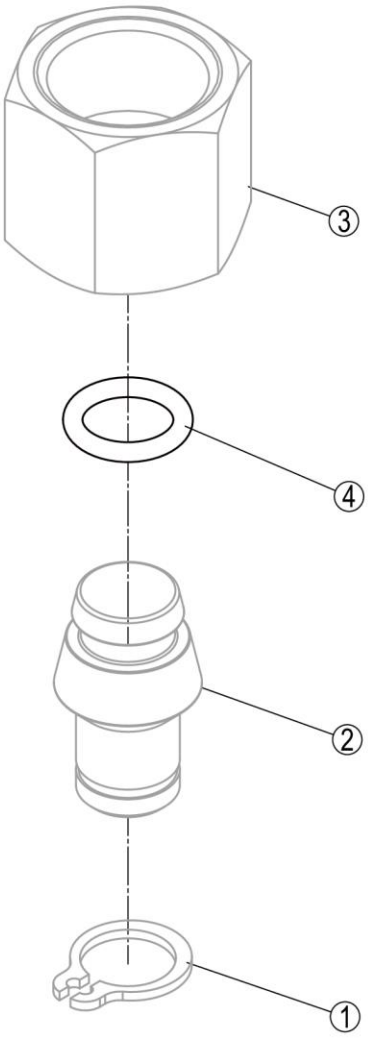

44C0272_000_00 24°锥用外螺纹堵头 PLUG

件号 ITEM	部件号 PART NO.	零件名称 CH	PART NAME EN	服务代码 SC	互换性 IA	数量 Q'TY	规格 SP.	备注 RE
1		挡圈	SNAP RING	A		1	8	
2		堵头	PLUG	A		1		
3		螺母	NUT	B		1		
4	12B1709	O 形圈	O-RING			1	6×1.5	

10C5128_000_00 转向油缸
STEERING CYLINDER

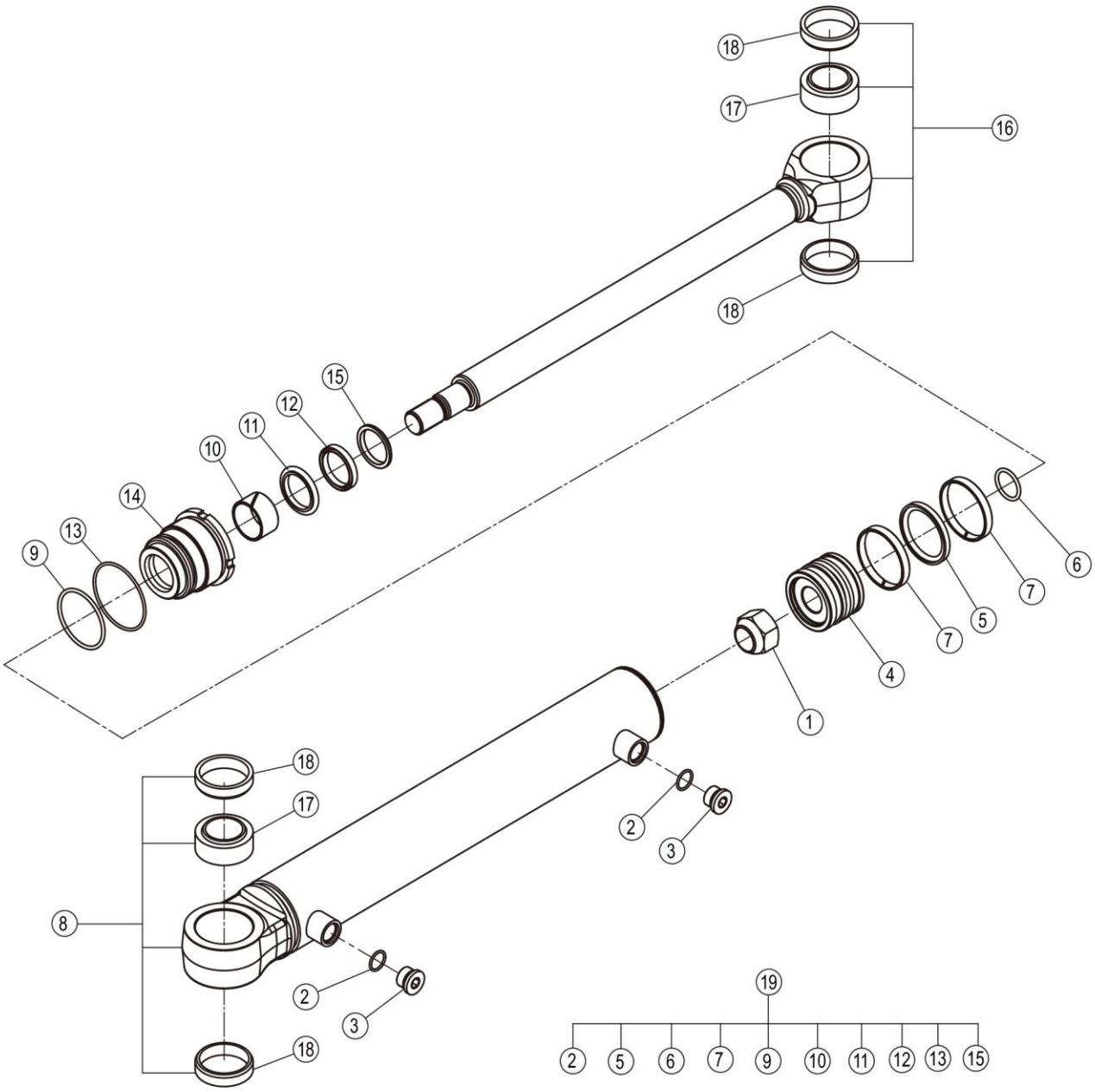

10C5128_000_00 转向油缸 STEERING CYLINDER

件号 ITEM	部件号 PART NO.	零件名称 CH	PART NAME EN	服务代码 SC	互换性 IA	数量 Q'TY	规格 SP.	备注 RE
1	34C0045	尼龙锁紧螺母	LOCKNUT			1	M27×2	
2	12B1729	O 形圈	O-RING			2	19.3×2.2	
3	05A0886	螺塞	PLUG			2		
4	50A1247	活塞	PISTON			1		
5	34C4083	密封圈	SEAL RING			1		
6	12B0251	O 形圈	O-RING			1	30×3.55	
7	80A0971	支承环	SUPPORT RING			2		
8	13D2359X1	缸体组件	CYLINDER BODY			1		
9	12B0414	O 形圈	O-RING			1	63×3.55	
10	80A1356	支承环	SUPPORT RING			1	45X40X25	
11	34C0029	斯特封	SEAL			1		
12	13B1138	唇形密封圈	LIP TYPE SEAL			1	40*50*7.3	
13	12V0492	O 形圈	O-RING			1	73×2.65	
14	53A3384	缸盖	CYLINDER HEAD			1		
15	13B1237	防尘圈	DUST RING			1		
16	61A3724X0	活塞杆组件	PISTON ROD			1	Φ40×676	
17	25B0006	关节轴承 GE40ES	KNUCKLE BEARING			2	40×62×28	
18	76A0024	挡块	BLOCK			4		
19	SP201524	转向油缸修理包	SEAL KIT			1		

传动系统 POWER TRAIN SYSTEM

26Y0346_000_00 轮胎轮辋系统
TYRE&RIM AS

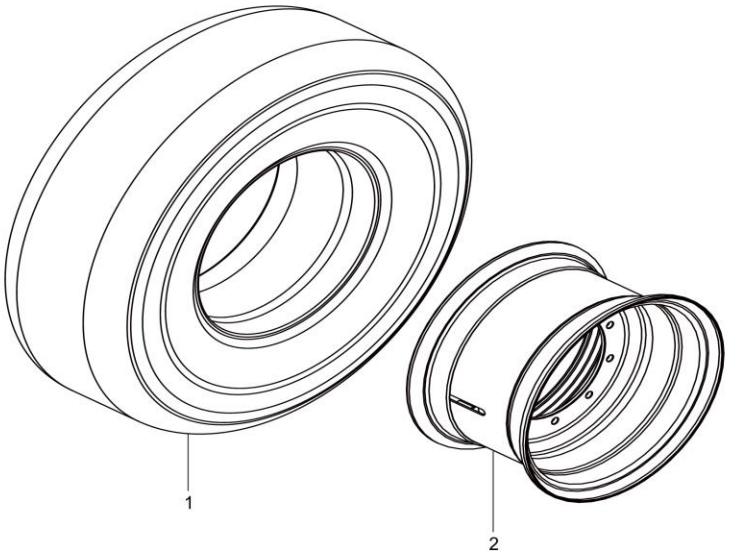

26Y0346_000_00 轮胎轮辋系统 TYRE&RIM AS

件号 ITEM	部件号 PART NO.	零件名称 CH	PART NAME EN	服务代码 SC	互换性 IA	数量 Q'TY	规格 SP.	备注 RE
1	34C0095P01	轮胎总成	tyre	E		1		
1	34C0095P02	轮胎总成	tyre	E		1		
1	34C0095P03	轮胎总成	tyre	E		1		
1	34C0095P04	轮胎总成	TYRE AS	E		1	17.5-25 PR12/TT L-3	
1	34C0095P05	轮胎总成	TYPE	E		1		
2	41C2974	轮辋总成	RIM AS			1		

05Y0435_000_00 双变系统
GEARBOX & TORQUE CONVERTER AS

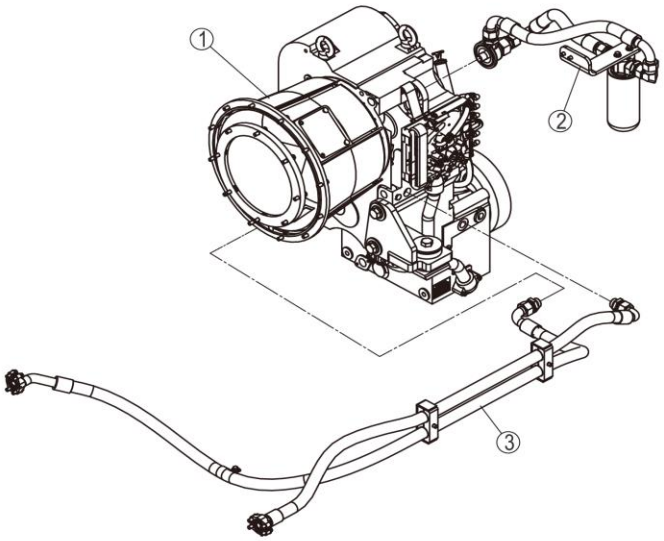

05Y0435_000_00 双变系统 GEARBOX & TORQUE CONVERTER AS

件号 ITEM	部件号 PART NO.	零件名称 CH	PART NAME EN	服务代码 SC	互换性 IA	数量 Q'TY	规格 SP.	备注 RE
1	42C1908	变矩器-变速箱安装	GEARBOX&TORQUE CONVERTER MOUNTING	C		1		
2	00C7900	滤油管路总成	COOLER LINES	C		1		
3	00C7899	散热管路	COOLER LINES	C		1		

00C7899_001_00 散热管路
COOLER LINES

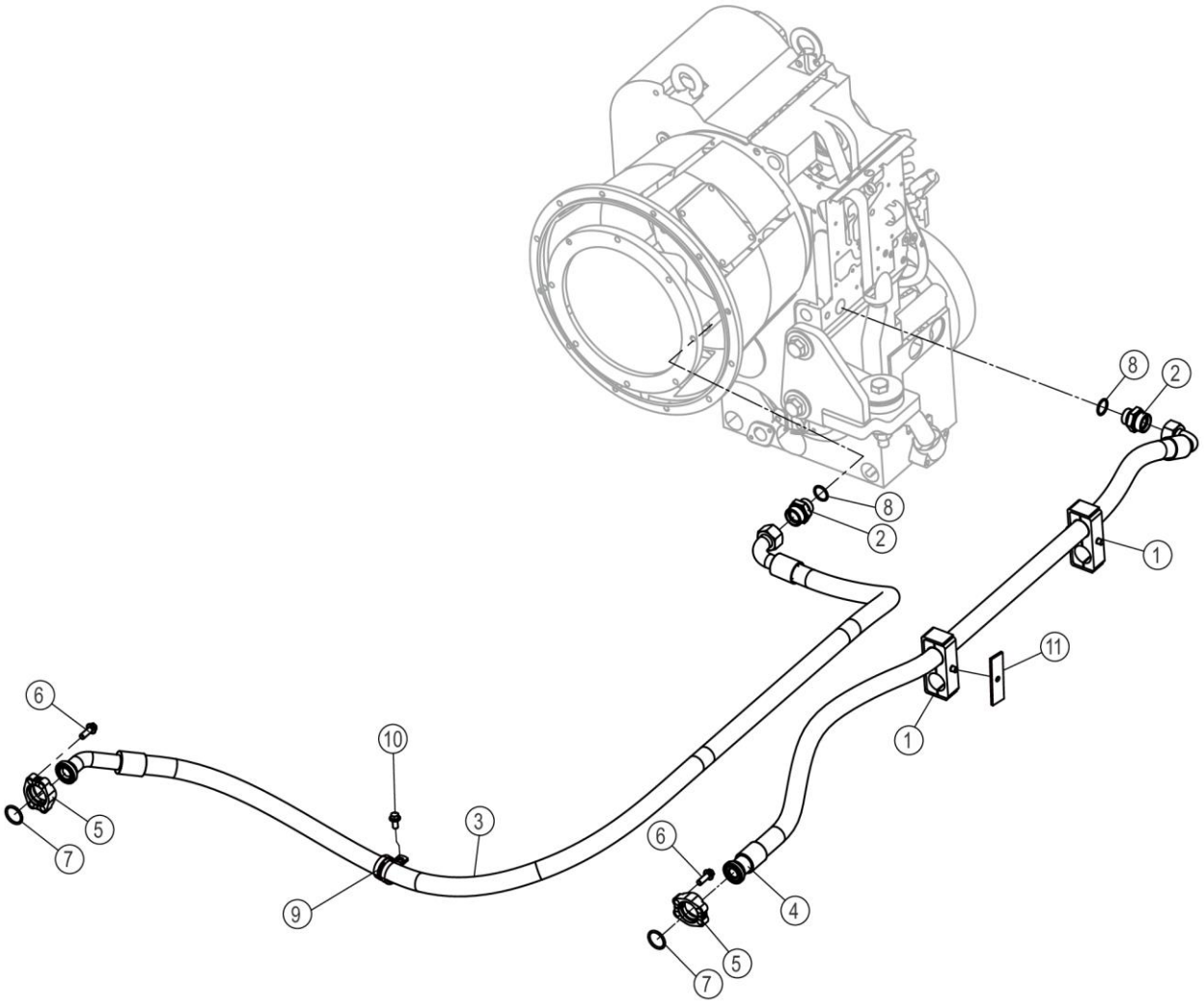

00C7899_001_00 散热管路 COOLER LINES

件号 ITEM	部件号 PART NO.	零件名称 CH	PART NAME EN	服务代码 SC	互换性 IA	数量 Q'TY	规格 SP.	备注 RE
1	09C1744	管夹	CLAMP	C		2		
2	00A5952	接头	CONNECTOR			2		
3	18C0370	软管总成	HOSE AS			1	20491-36-16(H70)/87341-16-16(H40)-I×1SN16×2840V0+NS	
4	18C0371	软管总成	HOSE AS			1	20491-36-16(H70)/87311-16-16D×1SN16×1930+NS	
5	72A0628	压板	PLATE			4		
6	01B1279	螺栓	BOLT			8	M10×30-8.8-ZN.D	
7	12B0445	O 形圈	O-RING			2	32.92×3.53	
8	12B1847	O 形圈	O-RING			2	26.6×2.9	
9	09C2153	管夹	CLAMP		CF	1	EG-SQ D1 37X25 W3	EC0000168466_5,6-175批 KL637908,替换后
10	01B1277	螺栓	BOLT			1	M10×20-8.8-ZN.D	
11	11A4364	板	PLATE		X	1		EC0000168466_4,6-175批 KL637908,替换后

09C1744_001_00 管夹
CLAMP

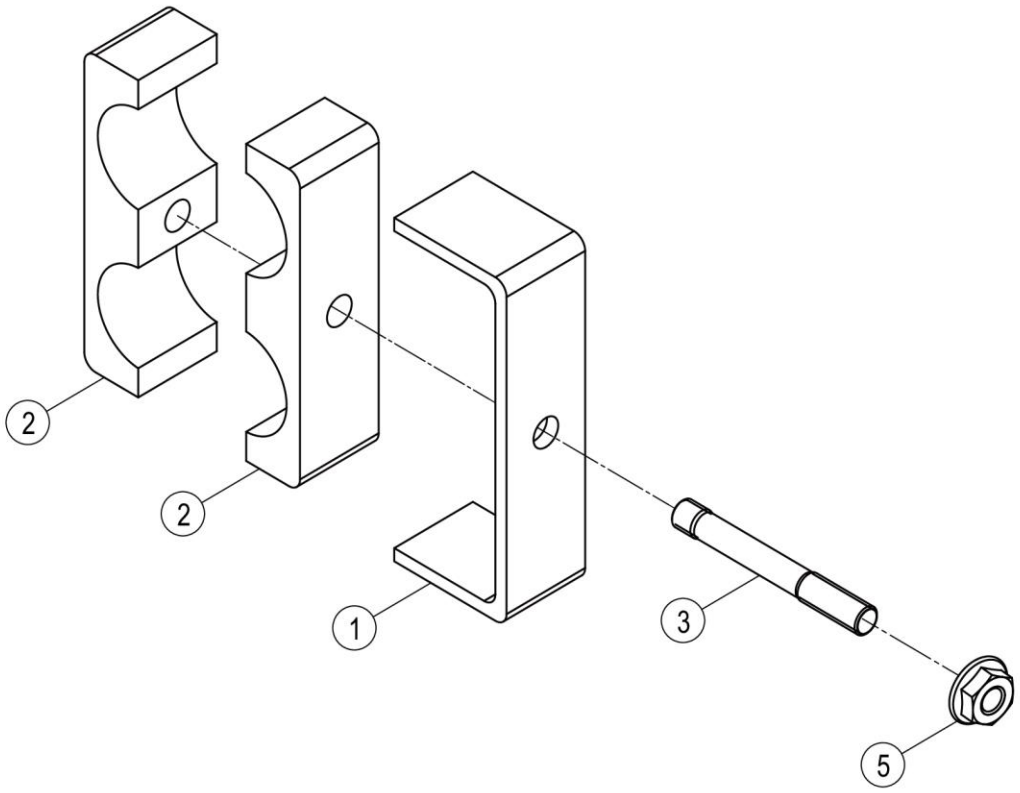

09C1744_001_00 管夹 CLAMP

件号 ITEM	部件号 PART NO.	零件名称 CH	PART NAME EN	服务代码 SC	互换性 IA	数量 Q'TY	规格 SP.	备注 RE
1	21A4459	垫板	PLATE			1		
2	84A1120	管夹	CLAMP			2		
3	05B0217	螺柱	STUD			1	M10×70-8.8-ZN.D	
5	03B2135	螺母	NUT		Y	1	M10-8-ZN.D	EC0000142042_19,替换后

00C7900_001_00 滤油管路总成
COOLER LINES

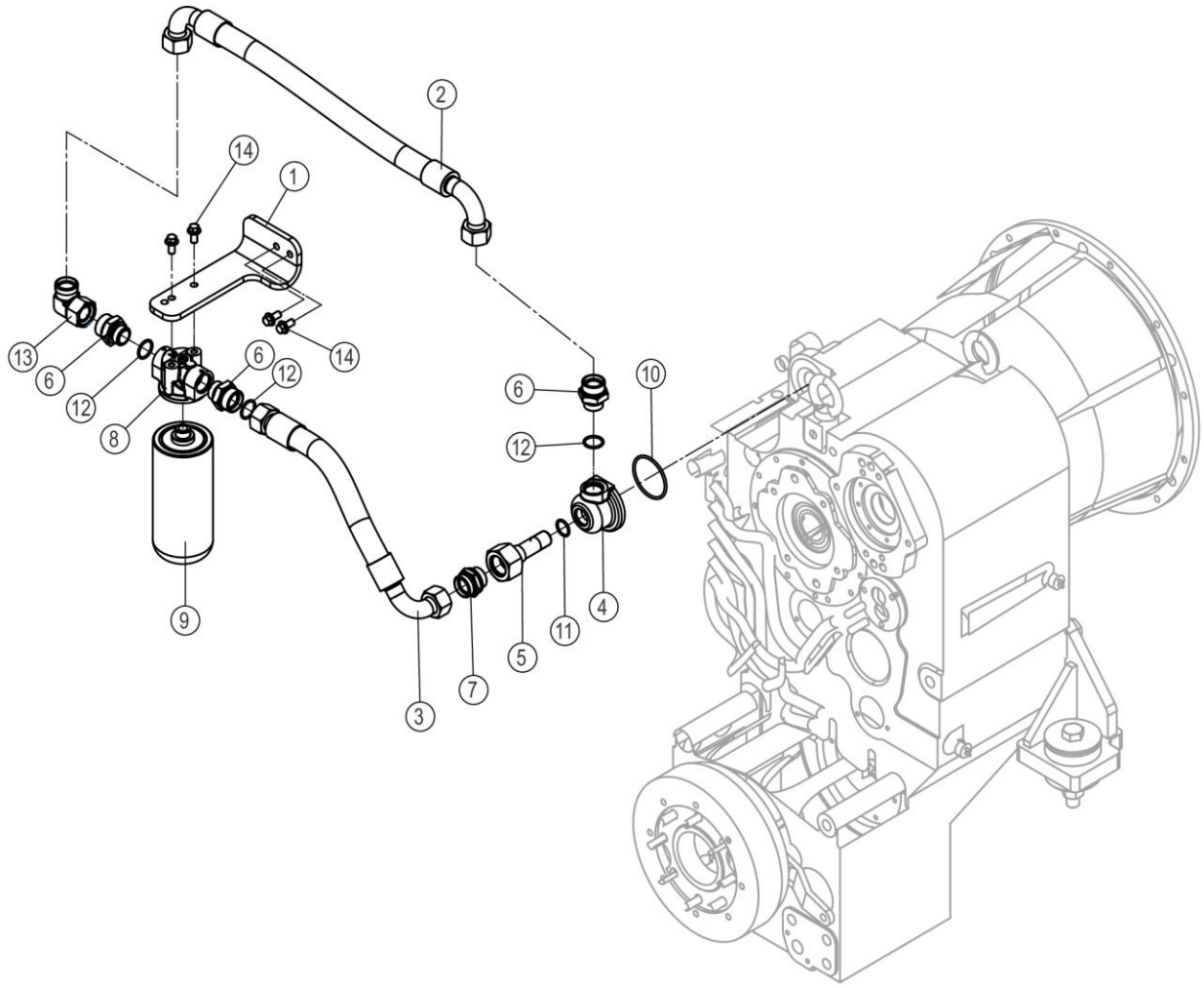

00C7900_001_00 滤油管路总成 COOLER LINES

件号 ITEM	部件号 PART NO.	零件名称 CH	PART NAME EN	服务代码 SC	互换性 IA	数量 Q'TY	规格 SP.	备注 RE
1	69A1002	弯板	PLATE		N	1		EC0000164176_1,3-004批 KL600521,替换后
3	18C0270	软管总成	HOSE AS			1	20491-36-16(H70)D/20411-36-16×1SN16×470	
4	71A1090	滤芯压座	ELEMENT BASE			1		
5	00A6578	接头	CONNECTOR			1		
6	00A5952	接头	CONNECTOR			3		
7	30C0273	接头	CONNECTOR			1		
8	72A1939	滤芯压座	ELEMENT BASE			1		
9	SP100275	变速箱滤芯	TRANSMISSION OIL FILTER ELEMENT	E		1		改用 SP100275
10	12V0117	O 形圈	O-RING			1	67×3.55	
11	12B1730	O 形圈	O-RING			1	23.6×2.9	
12	12B1847	O 形圈	O-RING			3	26.6×2.9	
13	31C0095	过渡接头	CONNECTOR			1		
14	01B1277	螺栓	BOLT			4	M10×20-8.8-ZN.D	
15	07C8148	软管总成	HOSE AS			1		

30C0273_000_00 接头
CONNECTOR

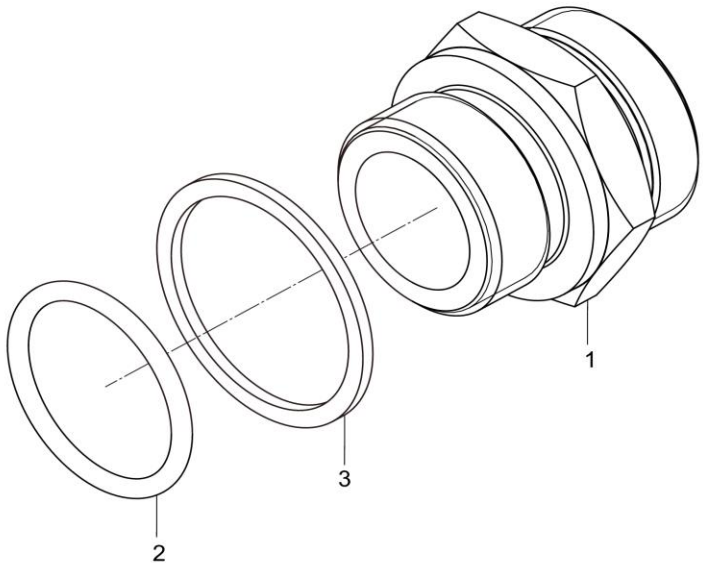

30C0273_000_00 接头 CONNECTOR

件号 ITEM	部件号 PART NO.	零件名称 CH	PART NAME EN	服务代码 SC	互换性 IA	数量 Q'TY	规格 SP.	备注 RE
1	00A1845	接头	CONNECTOR			1		
2	12B1731	O 形圈	O-RING		Y	1	29.6×2.9	EC0000133327_9,替换后
2	12B0842	O 形圈	O-RING		Y	1	29.5×3.0	EC0000133327_9,替换前
3	10A2504	垫圈	WASHER			1		

31C0095_000_00 过渡接头
CONNECTOR

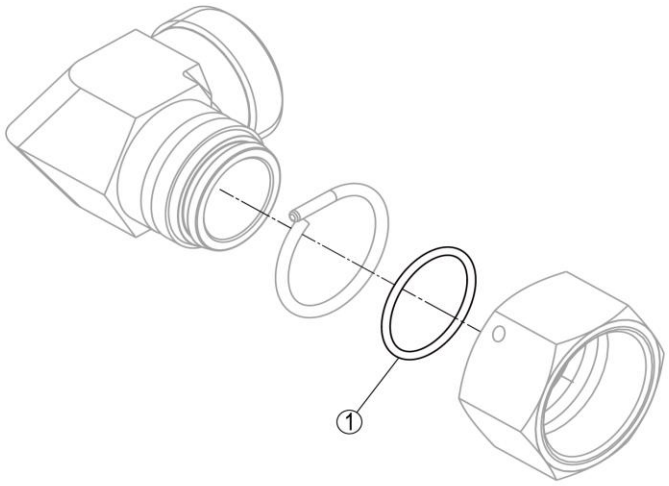

31C0095_000_00 过渡接头 CONNECTOR

件号 ITEM	部件号 PART NO.	零件名称 CH	PART NAME EN	服务代码 SC	互换性 IA	数量 Q'TY	规格 SP.	备注 RE
1	12B0646	O 形圈	O-RING			1	26.0×2.0	

42C1908_000_00 变矩器-变速箱安装
GEARBOX&TORQUE CONVERTER MOUNTING

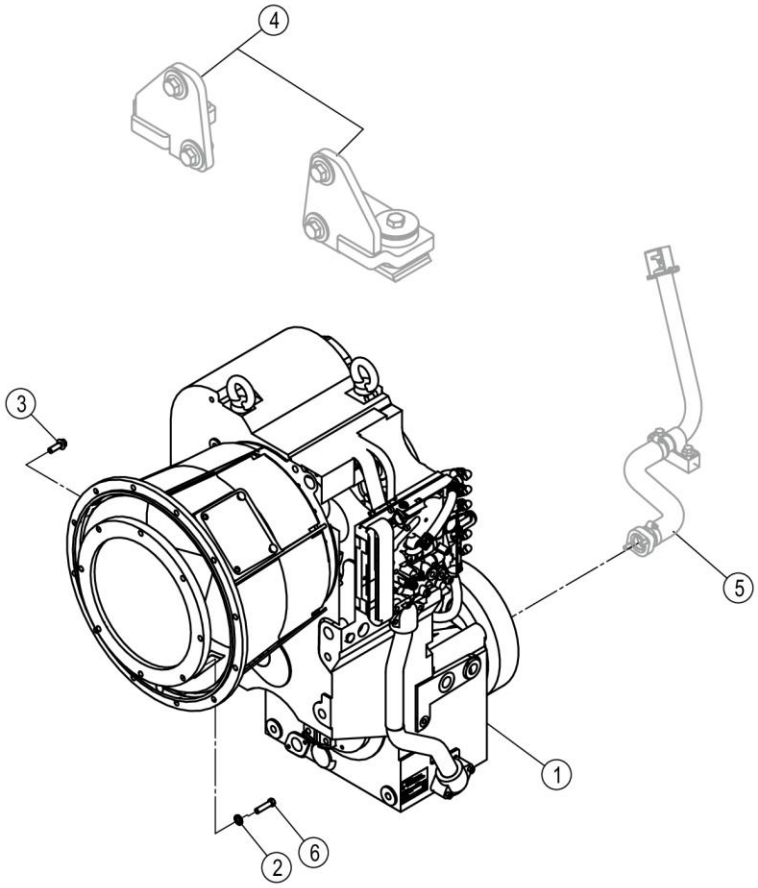

42C1908_000_00 变矩器-变速箱安装 GEARBOX&TORQUE CONVERTER MOUNTING

件号 ITEM	部件号 PART NO.	零件名称 CH	PART NAME EN	服务代码 SC	互换性 IA	数量 Q'TY	规格 SP.	备注 RE
1	42C2640	变矩器-变速箱总成	GEARBOX &TORQUE CONVERTER AS		RF	1	LZZF 4WG158 AUTO	EC0000184136_1,替换后
1	42C1319	变矩器-变速箱总成	GEARBOX &TORQUE CONVERTER AS		RF	1	FULLY_AUTO	EC0000184136_1,替换前
2	06B1045	防松垫圈	LOCK WASHER		XF	8	10	EC0000172422_7,CLG835HZTLL669061,替换后
2	06B1046	防松垫圈	LOCK WASHER		XF	8	12	EC0000172422_7,CLG835HZTLL669061,替换前
3	01B1190	螺栓	BOLT			12	M10×30-10.9-ZN.D	
4	22C2461	支座总成	BRACKET AS	C		1		
5	34C7889	加油管总成	FILLER TUBE AS	C		1		
6	77A1994	螺栓	BOLT		CF	8	M10×35-10.9,DK	EC0000172422_17,CLG835HZTLL669061,替换后
6	00B0303	六角头螺钉	BOLT		CF	8	3/8-16UNC×1-1/2,SAE J429 8 GRADE,DK	EC0000172422_17,CLG835HZTLL669061,替换前

22C2461_000_00 支座总成
BRACKET AS

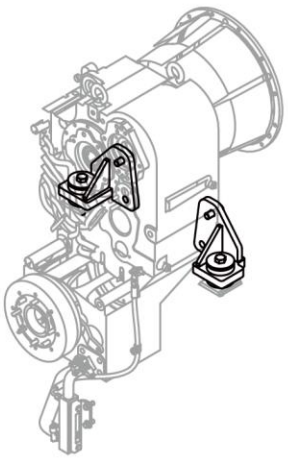

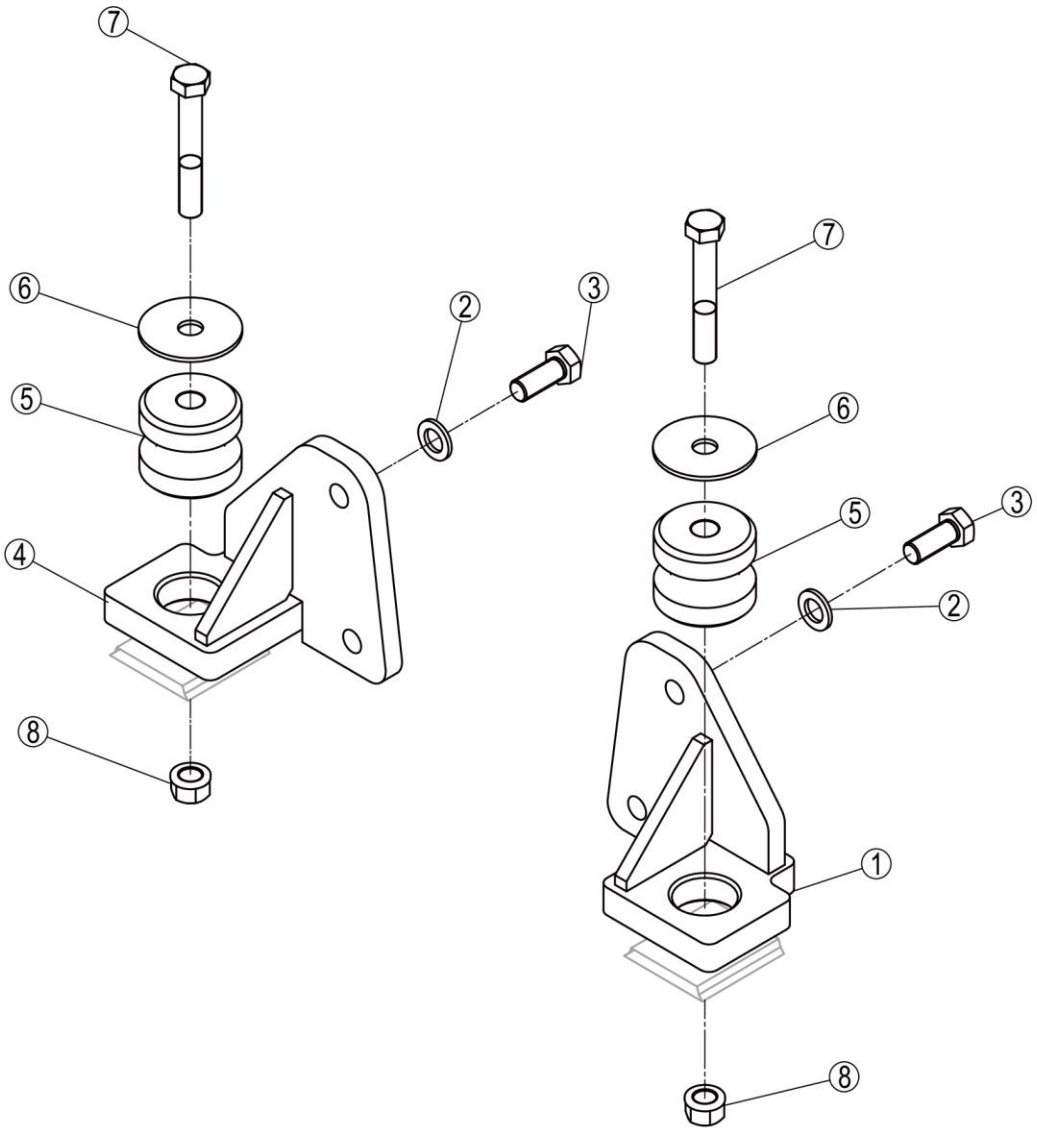

22C2461_000_00 支座总成 BRACKET AS

件号 ITEM	部件号 PART NO.	零件名称 CH	PART NAME EN	服务代码 SC	互换性 IA	数量 Q'TY	规格 SP.	备注 RE
1	01D9567	左支座	BRACKET-LH			1		
2	06B0815	垫圈	WASHER		Y	4	20-300HV-DK	EC0000138961_21,替换后
2	06B0271	淬硬垫圈	HARD WASHER		Y	4		EC0000138961_21,替换前
3	00B0234	螺栓	BOLT		Y	4	M20×50-10.9-ZN.D	EC0000138961_22,替换前
3	01B1393	螺栓	BOLT		Y	4	M20×50-10.9-ZN.D	EC0000138961_22,替换后
4	01D9568	右支座	BRACKET-RH			1		
5	35C0392	减震垫	CUSHION		RF	2		EC0000180633_1,CLG835HZTLL620829,替换前
5	35C1816	减震垫	CUSHION		RF	2	22004-14	EC0000180633_1,CLG835HZTLL620829,替换后
6	11A1893	垫圈	WASHER			2		
7	01B0536	螺栓	BOLT			2	M20×1.5×130-10.9-ZN.D	
8	03B2093	锁紧螺母	LOCKNUT			2	M20X1.5-10	

34C7889_001_00 加油管总成
FILLER TUBE AS

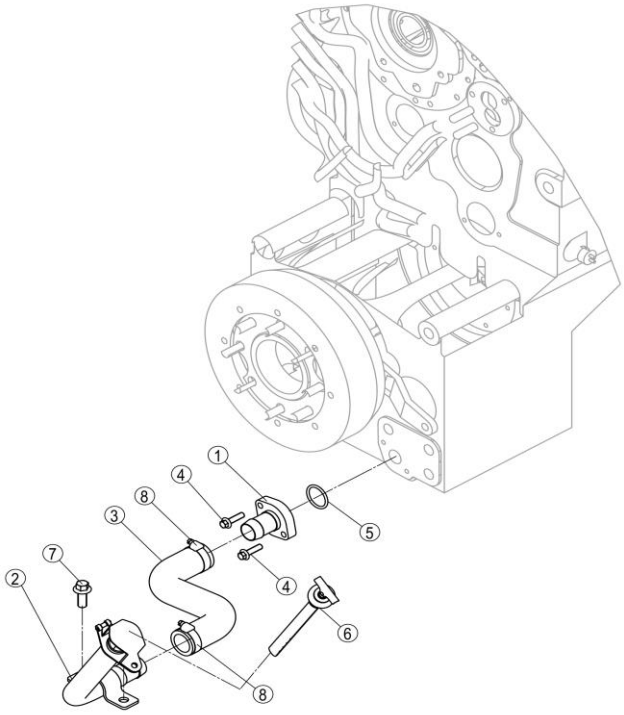

34C7889_001_00 加油管总成 FILLER TUBE AS

件号 ITEM	部件号 PART NO.	零件名称 CH	PART NAME EN	服务代码 SC	互换性 IA	数量 Q'TY	规格 SP.	备注 RE
1	09D3928	钢管	TUBE			1		
2	08D1388	加油管	FILLER TUBE		N	1		KS0000156386_2,替换后
3	32A4210	软管	HOSE			1		
4	01B1291	螺栓	BOLT			2	M8×30-8.8-ZN.D	
5	12B0445	O 形圈	O-RING			1	32.92×3.53	
6	38C0808	油标尺	DIPSTICK		EF	1		EC0000172422_12,CLG835HZTLL669061,替换后
6	52C0074	油尺	DIPSTICK		N	1		KS0000156386_3,替换后
6	52C0074	油尺	DIPSTICK		EF	1		EC0000172422_12,CLG835HZTLL669061,替换前
7	01B1283	螺栓	BOLT			2	M12×30-8.8-ZN.D	
8	09C1497	涡轮蜗杆卡箍	CLAMP		N	2	Φ30-Φ45	KS0000156386_4,替换后

52C0074_001_00 油尺
DIPSTICK

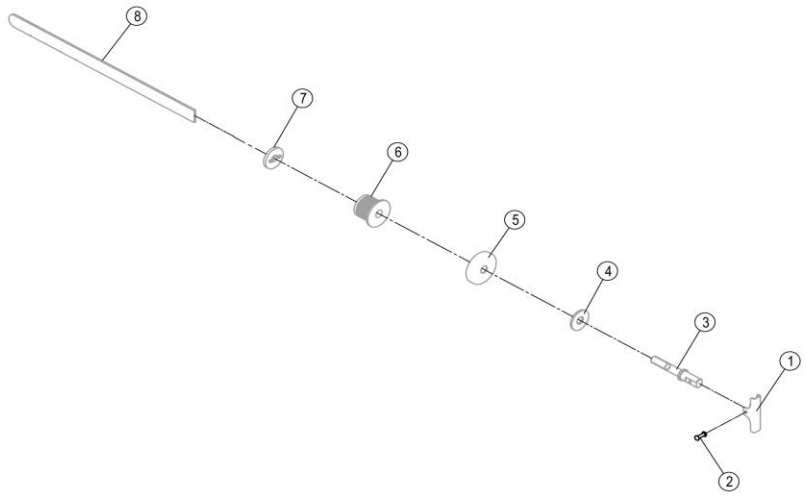

52C0074_001_00 油尺 DIPSTICK

件号 ITEM	部件号 PART NO.	零件名称 CH	PART NAME EN	服务代码 SC	互换性 IA	数量 Q'TY	规格 SP.	备注 RE
1		弯板	PLATE	B		1		
2	09B0022	铆钉	RIVET			1	3×12	
3		杆	ROD	B		1		
4		薄垫片	SHIM	B		1		
5		封盖	CAP	B		1		
6		橡胶塞	RUBBER PLUG	B		1		
7		下盖	LOWER CAP	B		1		
8		标尺	SCALE	A		1		

42C1319_000_00 变矩器-变速箱总成
GEARBOX &TORQUE CONVERTER AS

注：该系统无装配图，具体装配请参考表中各部件装配图。

Note: No assembly diagram is provided for this system. Please refer to the assembly diagrams of those components in the table for assembly details.

42C1319_000_00 变矩器-变速箱总成 GEARBOX &TORQUE CONVERTER AS

件号 ITEM	部件号 PART NO.	零件名称 CH	PART NAME EN	服务代码 SC	互换性 IA	数量 Q'TY	规格 SP.	备注 RE
1	37B2293	控制器	CONTROLLER			1	6057.014.076-ZF 4WG158 FULLY_AUTO	
2	SP109825	调压阀总成	REDUCING VALVE ASSY	C		1		
3	SP116331	输入装置	SNAP RING			1		
4	SP137470	输出轴总成	OUTPUT	C		1		
5	SP137471	输出轴总成	OUTPUT	C		1		
6	SP137473	工作泵驱动轴总成	POWER TAKE-OFF	C		1		
7	SP137474	工作泵驱动轴总成	POWER TAKE-OFF	C		1		
8	SP137475	工作泵驱动轴总成	POWER TAKE-OFF	C		1		
9	SP137476	工作泵驱动轴总成	POWER TAKE-OFF	C		1		
10	SP137478	传感器总成	INDUCTIVE TRANSMITTER	C		1		
11	SP137480	制动器总成	PARKING BRAKE	C		1		
12	SP137481	制动器总成	PARKING BRAKE	C		1		
13	SP137483	变速操纵阀系统总成	SHIFT SYSTEM	C		1		
14	SP137485	游标尺总成	FILLER NOZZLE	C		1		
15	SP137487	滤油器	LOOSE PARTS	C		1		
16	SP137490	惰性轮总成	COUNTERSHAFT	C		1		
17	SP140568	传感器总成	IND.TRANSMITTER	C		1		
18	SP155986	发动机联接总成	ENGINE CONNECT	C		1		
19	SP155987	转换器	CONVERTER	C		1		
20	SP155988	变速箱箱体总成	TRANSMISSION HOUSING	C		1		
21	SP155989	变速箱箱体总成	TRANSMISSION HOUSING	C		1		
22	SP155990	离合器鼓	CLUTCH	C		1		
23	SP155991	倒档及 II 档离合器总成	COUPLING	C		1		
24	SP155992	离合器鼓	CLUTCH	C		1		
25	SP155993	倒档及 II 档离合器总成	COUPLING	C		1		
26	SP155994	离合器鼓	CLUTCH	C		1		
27	SP155995	倒档及 II 档离合器总成	COUPLING	C		1		

42C1319_000_00 变矩器-变速箱总成
GEARBOX &TORQUE CONVERTER AS

注：该系统无装配图，具体装配请参考表中各部件装配图。

Note: No assembly diagram is provided for this system. Please refer to the assembly diagrams of those components in the table for assembly details.

42C1319_000_00 变矩器-变速箱总成 GEARBOX &TORQUE CONVERTER AS

件号 ITEM	部件号 PART NO.	零件名称 CH	PART NAME EN	服务代码 SC	互换性 IA	数量 Q'TY	规格 SP.	备注 RE
28	SP155996	示速器	SPEEDOMETER	C		1		
29	SP155997	示速器	SPEEDOMETER	C		1		
30	SP155998	游标尺总成	FILLER NOZZLE	C		1		
31	SP155999	油管	OIL PIPE	C		1		
32	SP149572	辅件	LOOSE PARTS	C		1		
33	SP149572	辅件	LOOSE PARTS	C		1		
34	SP157323	变速操纵阀	CONTROL VALVE	C		1		改用：SP100411
35	SP100411	变速操纵阀	CONTROL VALVE			1		
36	SP214582	双变总成修理包	SERVICE KIT TRANSMISSION & TORQUE CONVER			1		

SP100411_002_00 变速操纵阀
CONTROL VALVE

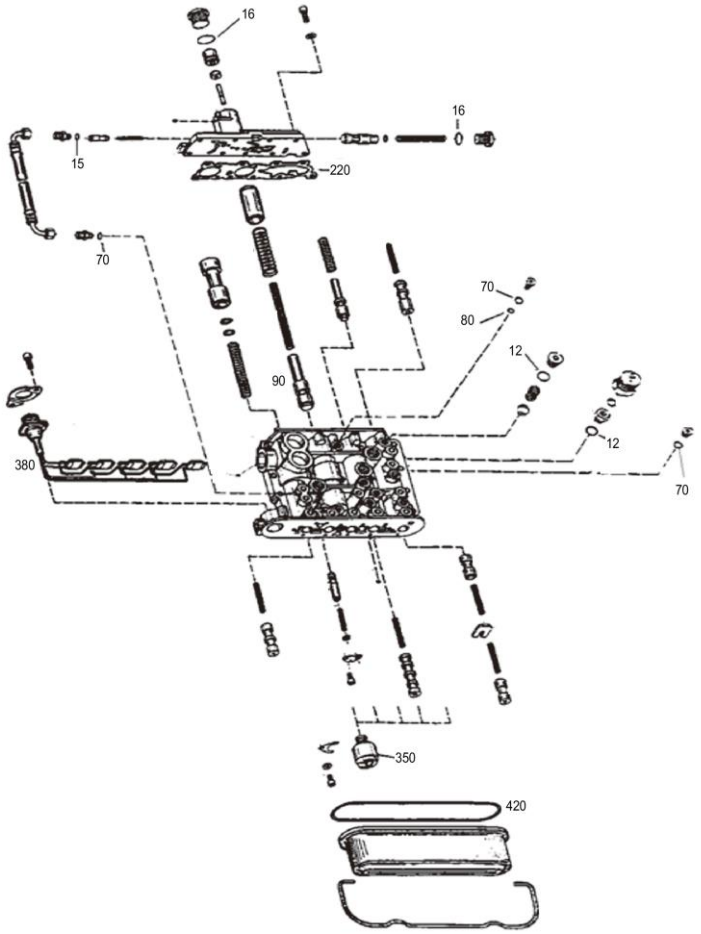

SP100411_002_00 变速操纵阀 CONTROL VALVE

件号 ITEM	部件号 PART NO.	零件名称 CH	PART NAME EN	服务代码 SC	互换性 IA	数量 Q'TY	规格 SP.	备注 RE
12	SP100074	O 形圈	O RING			1		
15	SP100057	O 形圈	O RING			1		
16	SP100068	O 形圈	O RING			1		
70	SP100060	O 形圈	O RING			1		
80	SP100067	O 形圈	O RING			1		
220	SP100455	密封垫	GASKET			1		
350	SP100013	电磁阀	SOLENOID			5		
380	SP100413	线部件	CLIP			1		
420	SP100082	O 形圈	O RING			1		

SP109825_000_00 调压阀总成
REDUCING VALVE ASSY

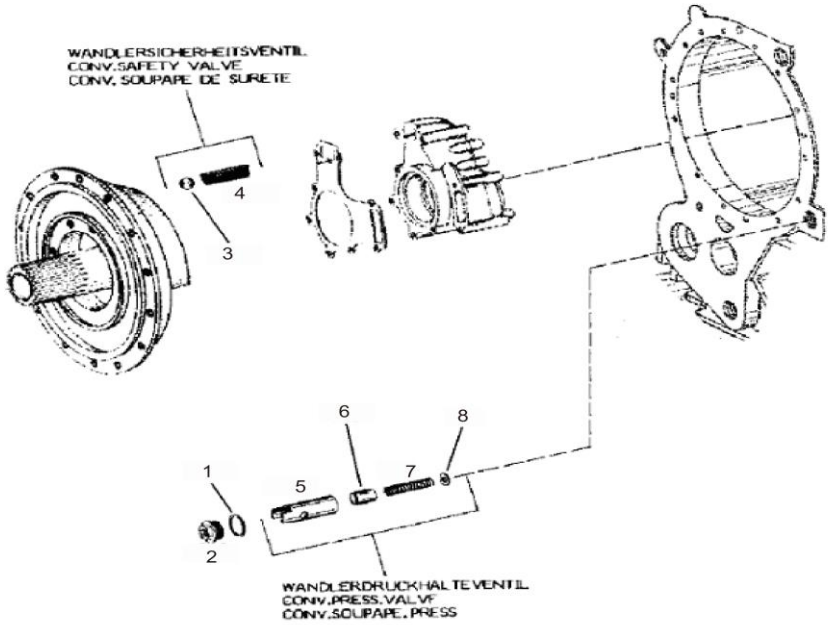

SP109825_000_00 调压阀总成 REDUCING VALVE ASSY

件号 ITEM	部件号 PART NO.	零件名称 CH	PART NAME EN	服务代码 SC	互换性 IA	数量 Q'TY	规格 SP.	备注 RE
1	12B2284	O 形圈	O-RING			1		
1	12B2284	O 形圈	O-RING	E		1		
2	SP100116	螺塞	SCREW PLUG			1		
3	SP100093	钢球	Steel Ball			1		
4	SP100204	弹簧	SPRING			1		
5	SP100481	阀套	VALVE SLEEVE			1		
6	SP100480	活塞	PISTON			1		
7	SP100207	压缩弹簧	SPRING			1		
8	SP100023	垫圈	Washer			1		

SP116331_000_00 输入装置

SIGN GP

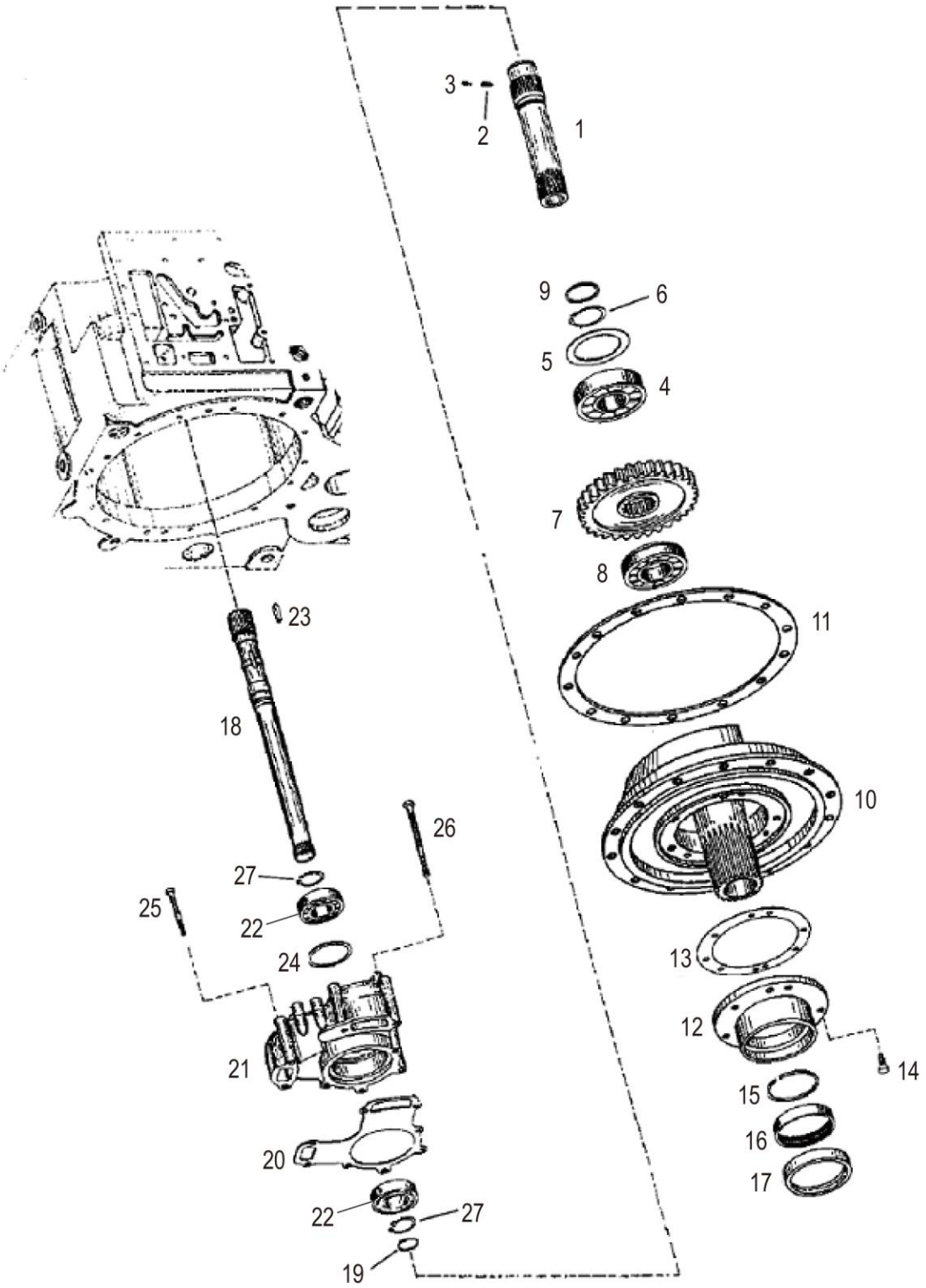

SP116331_000_00 输入装置 null

件号 ITEM	部件号 PART NO.	零件名称 CH	PART NAME EN	服务代码 SC	互换性 IA	数量 Q'TY	规格 SP.	备注 RE
1	SP100428	输入轴	INPUT SHAFT			1		
2	SP100053	弹性销	Spring Pin			1		
3	SP100052	弹性销	Spring Pin			1		
4	SP150248	滚珠轴承	BALL BEARING			1		
4	SP100256	球轴承	Ball Bearing			1		
5	SP105603	调整垫片 S=1.2	SHIM S=1.2			1		δ=1.2
5	SP105460	调整垫片 S=1.4	SHIM S=1.4			1		δ=1.4
5	SP100393	调整垫片 S=0.5	SHIM S=0.5			1		δ=0.5
5	SP100392	调整垫片 S=0.3	SHIM S=0.3			1		δ=0.3
5	SP100391	调整垫片 S=0.6	SHIM S=0.6			1		δ=0.6
5	SP100390	调整垫片 S=0.7	SHIM S=0.7			1		δ=0.7
5	SP100389	调整垫片 S=0.9	SHIM S=0.9			1		δ=0.9
5	SP100388	调整垫片 S=1.1	SHIM S=1.1			1		δ=1.1
5	SP100387	调整垫片 S=1.3	SHIM S=1.3			1		δ=1.3
5	SP105604	调整垫片 S=1.0	SHIM S=1.0			1		δ=1
5	SP105605	调整垫片 S=0.8	SHIM S=0.8			1		δ=0.8
5	SP105460	调整垫片 S=1.4	SHIM S=1.4	E		1		改用 SP105460
5	SP105603	调整垫片 S=1.2	SHIM S=1.2	E		1		改用 SP105603
5	SP105604	调整垫片 S=1.0	SHIM S=1.0	E		1		改用 SP105604
5	SP105605	调整垫片 S=0.8	SHIM S=0.8	E		1		重号，改用 SP105605
6	SP100036	挡圈	RETAINING RING			1		
7	SP100429	输入齿轮	GEAR			1		
8	SP100270	滚子轴承	Roller Bearing			1		
9	SP100220	矩形圈	SEAL			1		

SP116331_000_00 输入装置

SIGN GP

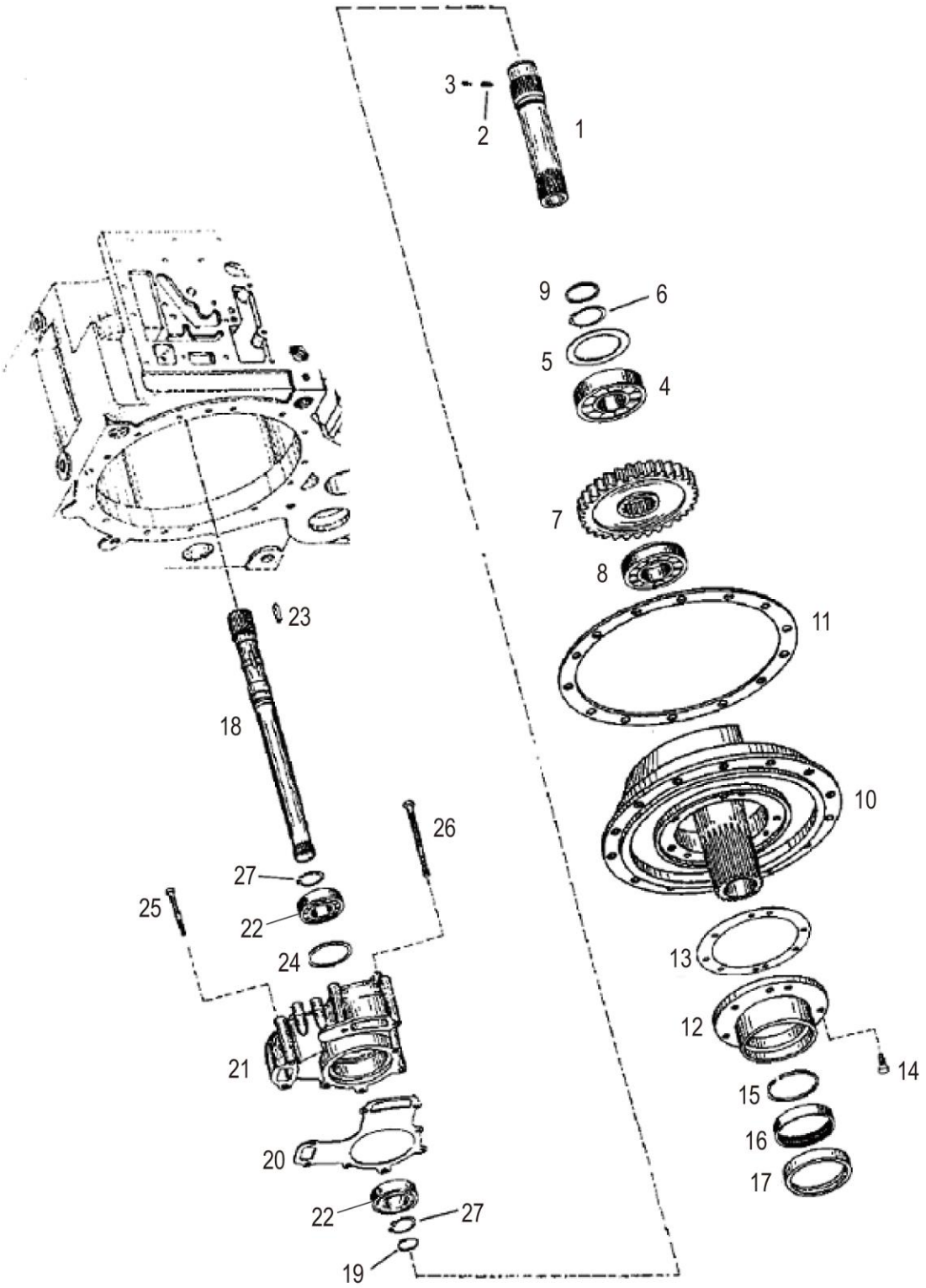

SP116331_000_00 输入装置 null

件号 ITEM	部件号 PART NO.	零件名称 CH	PART NAME EN	服务代码 SC	互换性 IA	数量 Q'TY	规格 SP.	备注 RE
10	SP100431	供油法兰	FLANGE			1		
11	SP100430	密封垫	GASKET			1		
12	SP100397	轴承盖	SNAP RING			1		
13	SP100425	密封垫	SNAP RING			1		
14	SP105717	螺栓	BOLT			1		
15	SP100223	活塞环	PISTON RING			1		
16	SP100225	滚针轴套	BUSHING			1		
17	SP100246	密封圈	Seal Ring			1		
18	SP100479	输出轴	SHAFT			1		
19	SP100083	R 形圈	R-RING			1		
20	SP100426	密封垫	Gasket			1		
21	SP100277	变速齿轮泵	GEAR PUMP			1		
22	SP150251	滚珠轴承	BALL BEARING			1		
22	SP100254	球轴承	Ball Bearing			1		
23	SP100056	键	Key			1		
24	SP100128	调整垫圈 S=1.0	WASHER S=1.0			1		δ=1
24	SP100129	调整垫圈 S=0.9	WASHER S=0.9			1		δ=0.9
24	SP100130	调整垫圈 S=0.8	WASHER S=0.8			1		δ=0.8
24	SP100132	调整垫圈 S=0.6	WASHER S=0.6			1		δ=0.6
24	SP100133	调整垫圈 S=0.5	WASHER S=0.5			1		δ=0.5
24	SP100134	调整垫圈 S=0.4	WASHER S=0.4			1		δ=0.4
24	SP100135	调整垫圈 S=0.3	WASHER S=0.3			1		δ=0.3
24	SP100136	调整垫圈 S=0.2	WASHER S=0.2			1		δ=0.2
24	SP100137	调整垫圈 S=0.1	WASHER S=0.1			1		δ=0.1
24	SP100131	调整垫圈 S=0.7	WASHER S=0.7			1		δ=0.7
25	SP100096	螺栓	Bolt			4		
26	SP100097	螺栓	Bolt			4		
27	SP100035	挡圈	BACKUP RING			2		

SP137470_000_00 输出轴总成
OUTPUT

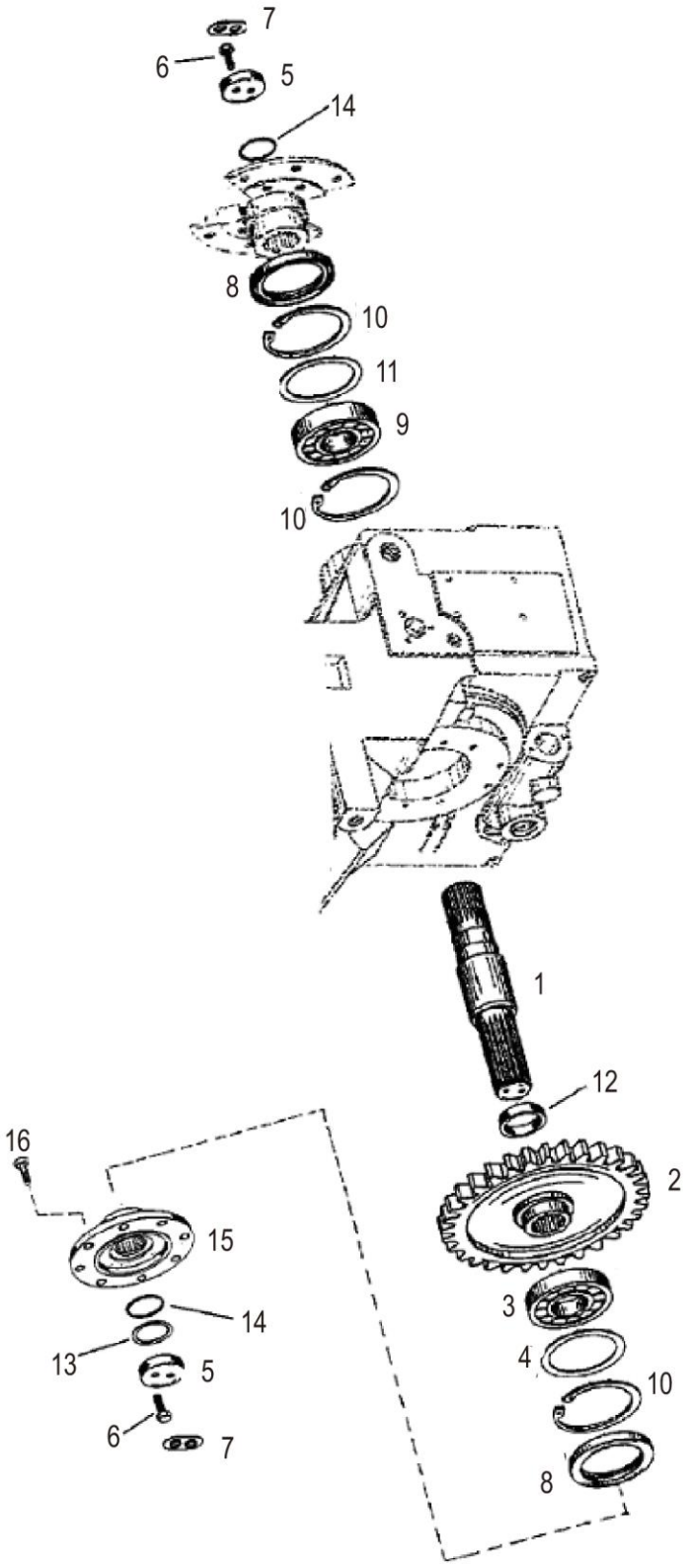

SP137470_000_00 输出轴总成 OUTPUT

件号 ITEM	部件号 PART NO.	零件名称 CH	PART NAME EN	服务代码 SC	互换性 IA	数量 Q'TY	规格 SP.	备注 RE
1	SP100432	输出轴	OUTPUT SHAFT			1		
2	SP105619	输出齿轮	GEAR			1		
3	SP100090	滚子轴承	Roller Bearing			1		
4	SP100297	调整垫片 A=0.5	SHIM A =0.5			1		δ=0.5
4	SP110768	垫圈	WASHER	E		1		
5	SP100394	垫圈	Washer			2		
6	SP100102	螺栓	Bolt			4		
7	SP100298	止推垫圈	Thrust Washer			2		
8	SP168312	轴端密封圈	SEAL RING	E		2		
9	SP150247	滚珠轴承	BALL BEARING			1		
9	SP100255	球轴承	Ball Bearing			1		
10	SP100043	挡圈	RETAINING RING			1		
11	SP100296	调整垫片 A=0.3	SHIM A =0.3			1		δ=0.3
11	SP100295	调整垫片 A=0.2	SHIM A =0.2			1		δ=0.2
11	SP100144	调整垫片 A=1.1	SHIM A =1.1			1		δ=1.1
11	SP100143	调整垫片 A=1.3	SHIM A =1.3			1		δ=1.3
11	SP100142	调整垫片 A=1.4	SHIM A =1.4			1		δ=1.4
11	SP100141	调整垫片 A=1.5	SHIM A =1.5			1		δ=1.5
11	SP100139	调整垫片 A=1.7	SHIM A =1.7			1		δ=1.7
11	SP100140	调整垫片 A=1.6	SHIM A =1.6			1		δ=1.6
11	SP100138	调整垫片 A=1.8	SHIM A=1.8			1		δ=1.8
11	SP110770	垫圈	WASHER			1		δ=1.35
11	SP110769	垫圈	WASHER			1		δ=1.25
11	SP110768	垫圈	WASHER			1		δ=1.15
11	SP110767	垫圈	WASHER			1		δ=1.05
11	SP106539	调整垫片 A=1.2	SHIM A =1.2			1		δ=1.2
11	SP106626	调整垫片 A=1.0	SHIM A =1.0			1		δ=1

SP137470_000_00 输出轴总成
OUTPUT

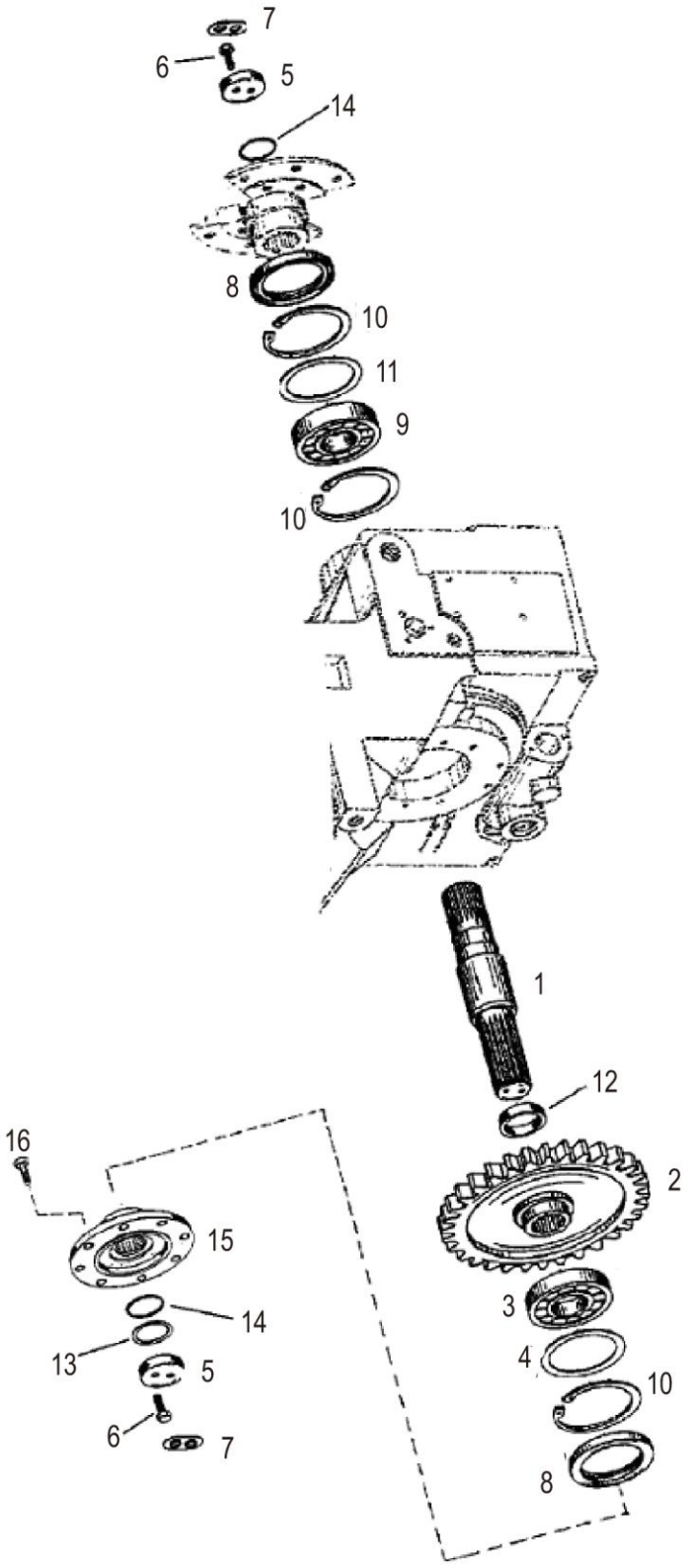

SP137470_000_00 输出轴总成 OUTPUT

件号 ITEM	部件号 PART NO.	零件名称 CH	PART NAME EN	服务代码 SC	互换性 IA	数量 Q'TY	规格 SP.	备注 RE
11	SP110765	垫圈	WASHER			1		δ=1.45
11	SP110766	垫圈	WASHER			1		δ=1.55
12	SP100154	管	Pipe			1		
13	SP100435	隔离垫圈	SPACER			1		
13	SP100434	隔离垫圈	SPACER			1		
14	SP100061	O 形圈	O RING			2		
15	SP106694	输出法兰	FLANGE			1		
16	SP100230	传动轴螺栓	BOLT			8		

SP137471_000_00 输出轴总成
OUTPUT



1

SP137471_000_00 输出轴总成 OUTPUT

件号 ITEM	部件号 PART NO.	零件名称 CH	PART NAME EN	服务代码 SC	互换性 IA	数量 Q'TY	规格 SP.	备注 RE
1	SP106694	输出法兰	FLANGE			1		

SP137473_000_00 工作泵驱动轴总成
POWER TAKE-OFF

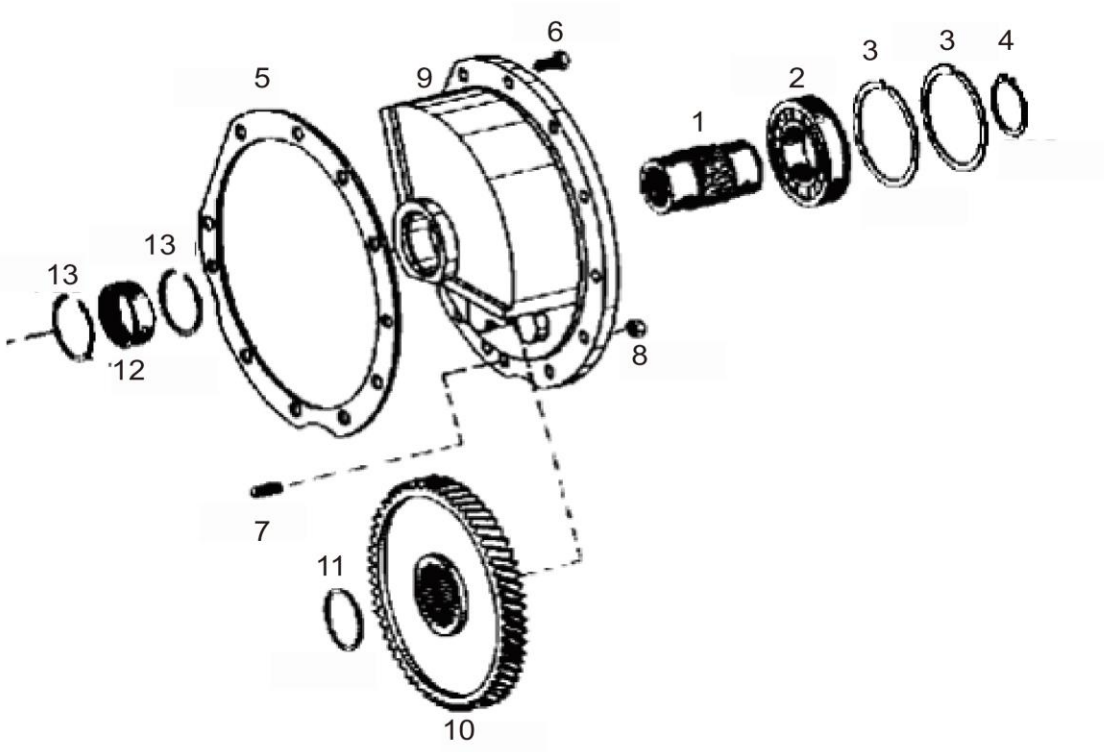

SP137473_000_00 工作泵驱动轴总成 POWER TAKE-OFF

件号 ITEM	部件号 PART NO.	零件名称 CH	PART NAME EN	服务代码 SC	互换性 IA	数量 Q'TY	规格 SP.	备注 RE
1	SP100476	取力器轴	SHAFT			1		
2	SP100257	球轴承 45,000X85,000X19,000	BALL BEARING 45,000X85,000X19,000	F		1		改用 SP100257
2	SP100257	球轴承 45,000X85,000X19,000	BALL BEARING 45,000X85,000X19,000	F		1		改用 SP100257
2	SP100257	球轴承 45,000X85,000X19,000	BALL BEARING 45,000X85,000X19,000	F		1		改用 SP100257
2	SP100257	球轴承 45,000X85,000X19,000	BALL BEARING 45,000X85,000X19,000	F		1		改用 SP100257
2	SP150250	滚珠轴承	BALL BEARING	F		1		改用 SP150250
2	SP150250	滚珠轴承	BALL BEARING			1		
2	SP100257	球轴承 45,000X85,000X19,000	BALL BEARING 45,000X85,000X19,000			1		
3	SP100045	卡环	CIRCLIP			2		
4	SP100037	挡圈	RETAINING RING			1		
5	SP100478	密封垫	Gasket			1		
6	SP100100	螺栓	SNAP RING			10		
7	SP100118	螺杆	SCREW ROD			1		
8	SP100121	六角螺母	Nut			1		
9	SP100474	取力器壳体	HOUSING			1		
10	SP100473	输入齿轮	INPUT GEAR			1		
11	SP100047	卡环	CIRCLIP			1		
12	SP100086	滚针套	NEEDLE SLEEVE			1		
13	SP100046	卡环	CIRCLIP			2		

SP137474_000_00 工作泵驱动轴总成
POWER TAKE-OFF

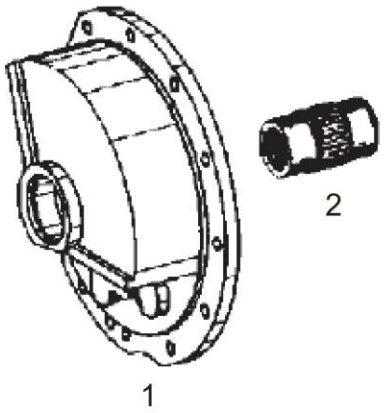

SP137474_000_00 工作泵驱动轴总成 POWER TAKE-OFF

件号 ITEM	部件号 PART NO.	零件名称 CH	PART NAME EN	服务代码 SC	互换性 IA	数量 Q'TY	规格 SP.	备注 RE
1	SP100474	取力器壳体	HOUSING			1		
2	SP100476	取力器轴	SHAFT			1		

SP137475_000_00 工作泵驱动轴总成
POWER TAKE-OFF

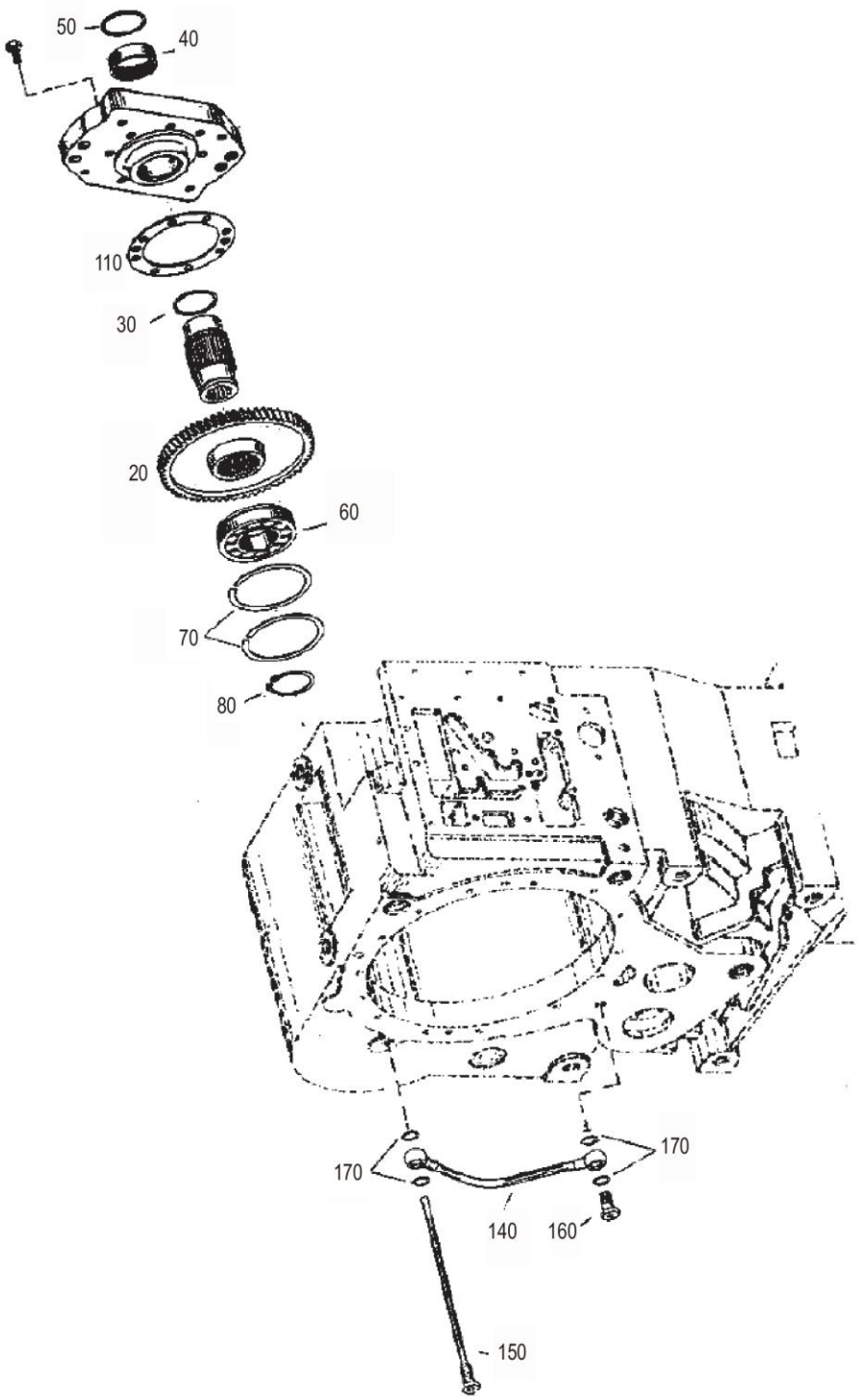

SP137475_000_00 工作泵驱动轴总成 POWER TAKE-OFF

件号 ITEM	部件号 PART NO.	零件名称 CH	PART NAME EN	服务代码 SC	互换性 IA	数量 Q'TY	规格 SP.	备注 RE
20	SP105620	输入齿轮	INPUT GEAR			1		
30	SP100047	卡环	CIRCLIP			1		
40	SP100086	滚针套	NEEDLE SLEEVE			1		
50	SP100046	卡环	CIRCLIP			1		
60	SP100257	球轴承 45,000X85,000X19,000	BALL BEARING 45,000X85,000X19,000	F		1		改用 SP100257
60	SP100257	球轴承 45,000X85,000X19,000	BALL BEARING 45,000X85,000X19,000	F		1		改用 SP100257
60	SP100257	球轴承 45,000X85,000X19,000	BALL BEARING 45,000X85,000X19,000	F		1		改用 SP100257
60	SP100257	球轴承 45,000X85,000X19,000	BALL BEARING 45,000X85,000X19,000			1		
60	SP100257	球轴承 45,000X85,000X19,000	BALL BEARING 45,000X85,000X19,000	F		1		改用 SP100257
60	SP150250	滚珠轴承	BALL BEARING	F		1		改用 SP150250
60	SP150250	滚珠轴承	BALL BEARING			1		
70	SP100045	卡环	CIRCLIP			2		
80	SP100037	挡圈	RETAINING RING			1		
110	SP100477	密封垫	GASKET			1		
140	SP100279	软管	Hose			1		
150	SP100395	喷管	NOZZLE			1		
160	SP146299	空心结合螺钉	HOLLOW UNION SCREW			1		
170	SP100084	密封圈	SEAL			4		

SP137476_000_00 工作泵驱动轴总成
POWER TAKE-OFF

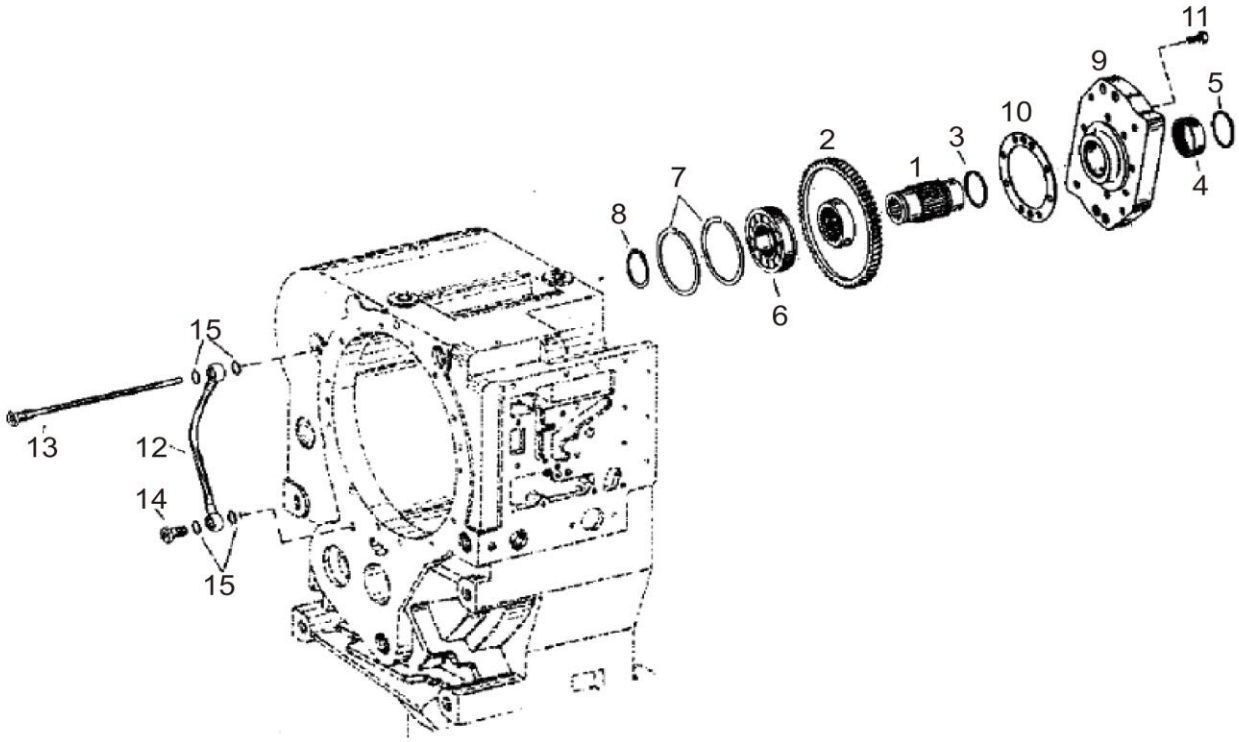

SP137476_000_00 工作泵驱动轴总成 POWER TAKE-OFF

件号 ITEM	部件号 PART NO.	零件名称 CH	PART NAME EN	服务代码 SC	互换性 IA	数量 Q'TY	规格 SP.	备注 RE
1	SP100476	取力器轴	SHAFT			1		
2	SP105620	输入齿轮	INPUT GEAR			1		
3	SP100047	卡环	CIRCLIP			1		
4	SP100086	滚针套	NEEDLE SLEEVE			1		
5	SP100046	卡环	CIRCLIP			1		
6	SP100257	球轴承 45,000X85,000X19,000	BALL BEARING 45,000X85,000X19,000			1		
7	SP100045	卡环	CIRCLIP			2		
8	SP100037	挡圈	RETAINING RING			1		
9	SP100475	盖	COVER			1		
10	SP100477	密封垫	GASKET			1		
11	SP106518	六角螺栓	BOLT			8		
11	SP106518	六角螺栓	BOLT	A		8		
12	SP100279	软管	Hose			1		
13	SP100395	喷管	NOZZLE			1		
14		空心螺栓	Bolt	E		1		
15	SP100084	密封圈	SEAL			4		

SP137478_000_00 传感器总成
INDUCTIVE TRANSMITTER

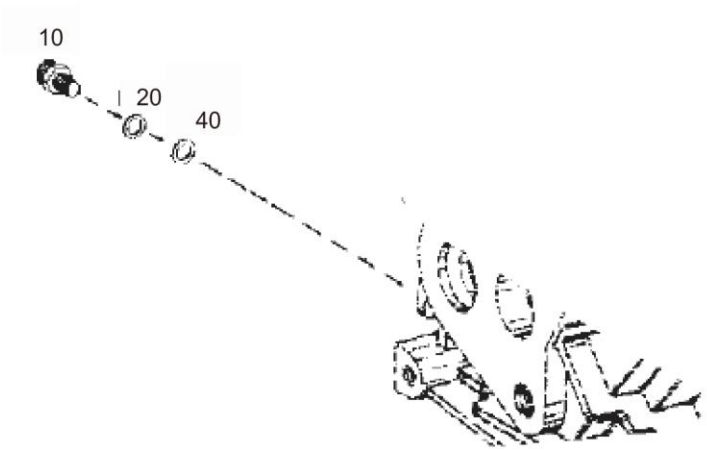

SP137478_000_00 传感器总成 INDUCTIVE TRANSMITTER

件号 ITEM	部件号 PART NO.	零件名称 CH	PART NAME EN	服务代码 SC	互换性 IA	数量 Q'TY	规格 SP.	备注 RE
10	SP105440	传感器	SPEED SENSOR			1		
20	SP100085	密封圈	SEAL			1		
40	SP107490	调整垫圈 18×25×1.0	SHIM RING 18×25×1.0			1		δ=1
40	SP106492	调整垫圈 18×25×1.5	SHIM RING 18×25×1.5			1		δ=1.5
40	SP107489	调整垫圈 18×25×1.2	SHIM RING 18×25×1.2			1		δ=1.2
40	SP100027	调整垫圈 18×25×1.4	SHIM RING 18×25×1.4			1		δ=1.4

SP137480_000_00 制动器总成
PARKING BRAKE

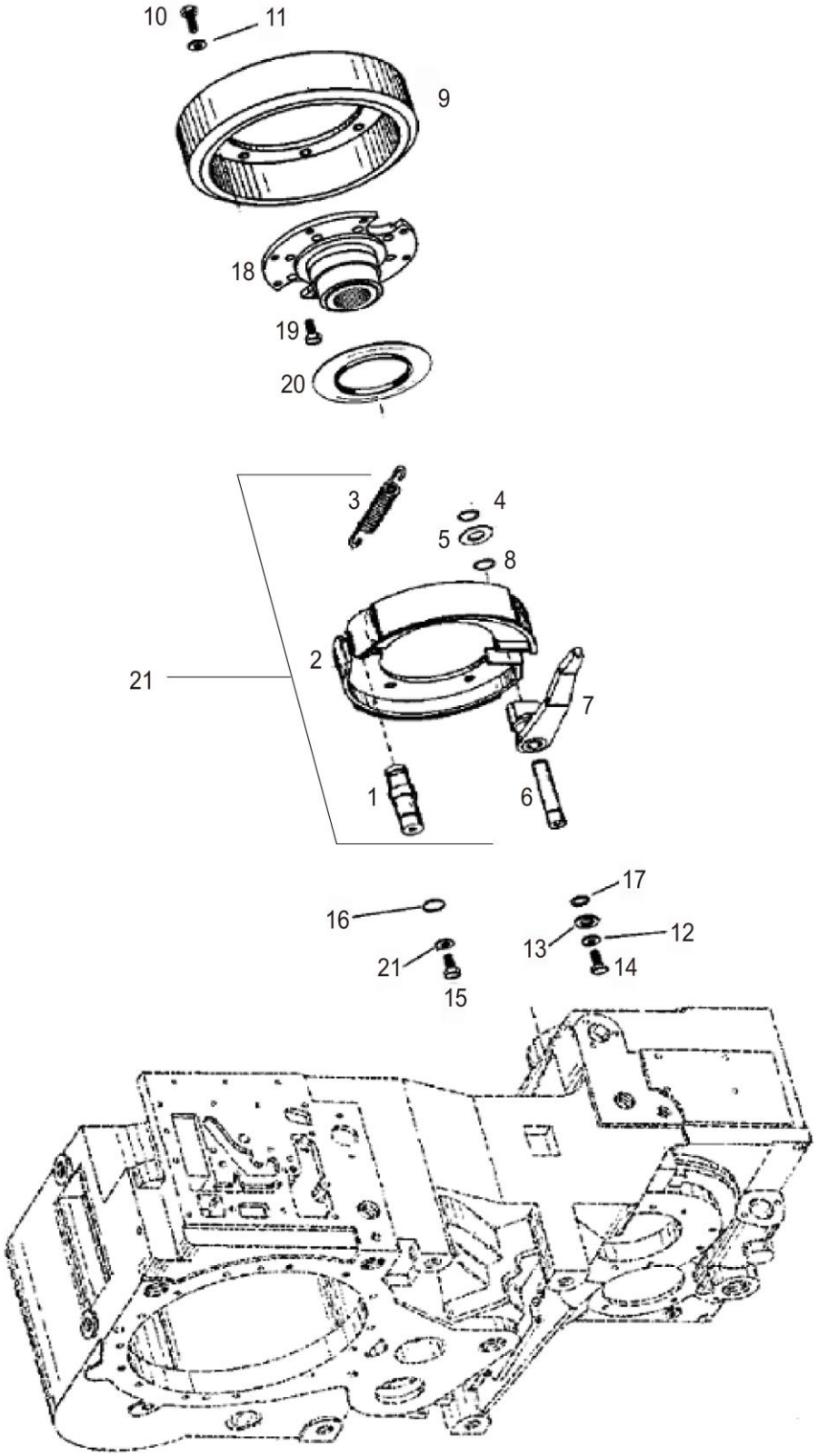

SP137480_000_00 制动器总成 PARKING BRAKE

件号 ITEM	部件号 PART NO.	零件名称 CH	PART NAME EN	服务代码 SC	互换性 IA	数量 Q'TY	规格 SP.	备注 RE
1	SP100292	螺栓	BOLT			1		
2	SP100286	制动蹄片	Brake Shoe			2		
3	SP103800	弹簧	SPRING			2		
4	SP106502	卡环	CIRCLIP			1		
5	SP103802	垫圈	WASHER			1		
6	SP100291	销	Pin			1		
7	SP100287	制动凸轮	Brake Cam			1		
8	SP105719	O 形圈	O RING			1		
9	SP100470	制动鼓	BRAKE DRUM			1		
10	SP100103	螺栓	Bolt			8		
11	SP100022	垫圈	Washer			8		
12	SP100472	垫	GASKET			1		
13	SP100163	垫圈	Washer			1		
14	SP100098	螺栓	Bolt			1		
15	SP100101	螺栓	Bolt			1		
16	SP100065	O 形圈	O RING			1		
17	SP100066	O 形圈	O RING			1		
18	SP100469	输出发兰	FLANGE			1		
19	SP100108	传动轴螺栓	BOLT			8		
20	SP100471	安装板	PLATE			1		
21		制动器总成	BRAKE	C		1		

SP137481_000_00 制动器总成
PARKING BRAKE

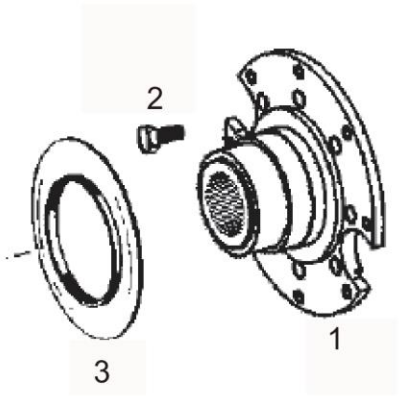

SP137481_000_00 制动器总成 PARKING BRAKE

件号 ITEM	部件号 PART NO.	零件名称 CH	PART NAME EN	服务代码 SC	互换性 IA	数量 Q'TY	规格 SP.	备注 RE
1	SP100469	输出发兰	FLANGE			1		
2	SP100108	传动轴螺栓	BOLT			8		
3	SP100471	安装板	PLATE			1		

SP137483_001_00 变速操纵阀系统总成
SHIFT SYSTEM

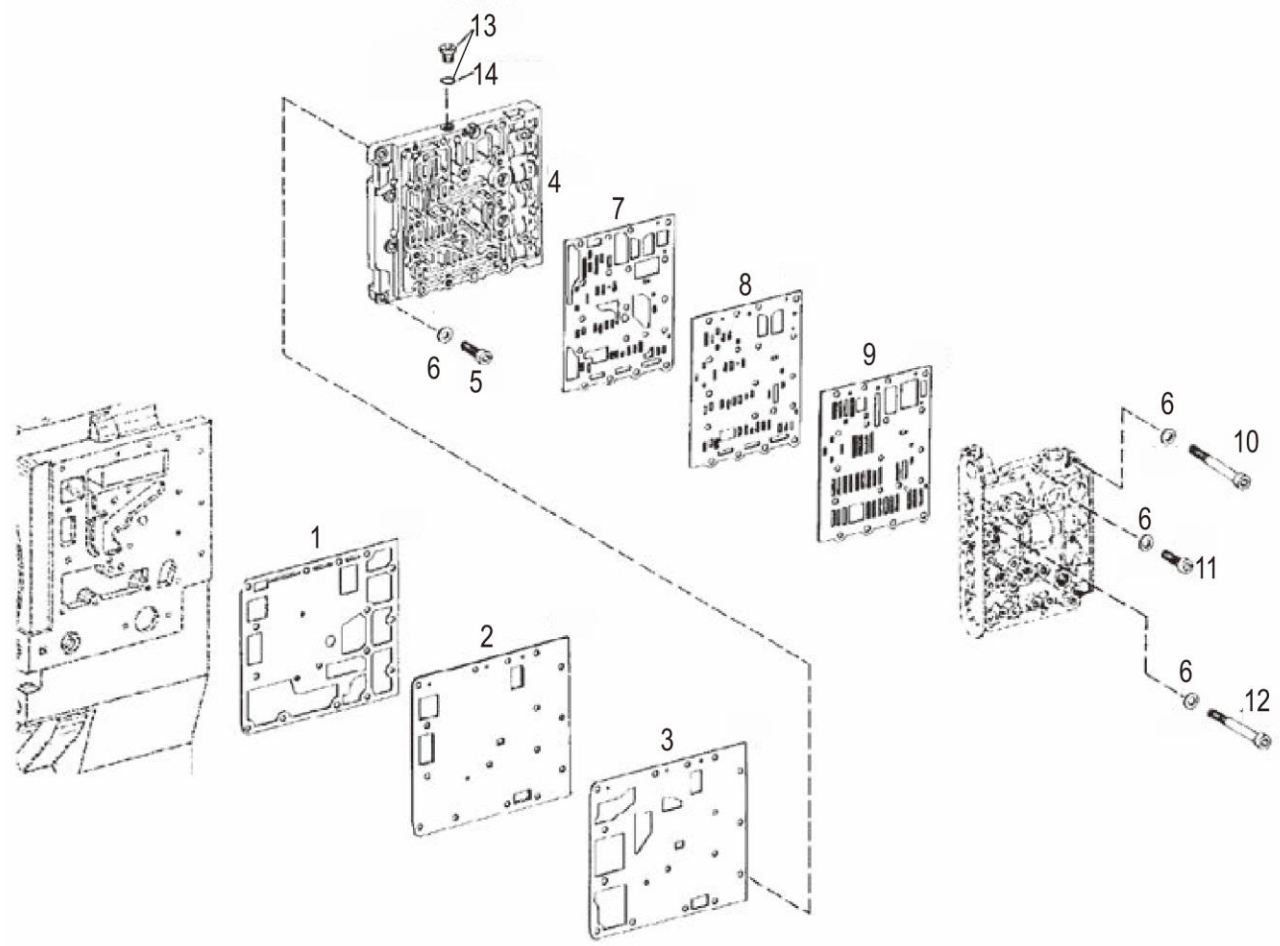

SP137483_001_00 变速操纵阀系统总成 SHIFT SYSTEM

件号 ITEM	部件号 PART NO.	零件名称 CH	PART NAME EN	服务代码 SC	互换性 IA	数量 Q'TY	规格 SP.	备注 RE
1	SP100438	密封垫	GASKET			1		
2	SP100439	盖板	COVER			1		
3	SP100440	密封垫	GASKET			1		
4	SP100441	油路板	PLATE			1		
5	SP100114	内螺栓	Bolt			11		
6	SP100025	垫圈	Washer			12		
7	SP100451	密封垫	GASKET			1		
8	SP100452	盖板	COVER			1		
9	SP100442	密封垫	GASKET			1		
10	SP100233	内螺栓	BOLT			5		
11	SP100231	内螺栓	BOLT			11		
12	SP100232	内螺栓	BOLT			1		
13	SP150327	螺塞	SCREW PLUG	C		1		
14	SP100060	O 形圈	O RING			1		

SP150327_000_00 螺塞
SCREW PLUG

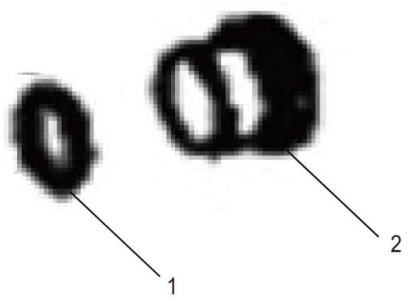

SP150327_000_00 螺塞 SCREW PLUG

件号 ITEM	部件号 PART NO.	零件名称 CH	PART NAME EN	服务代码 SC	互换性 IA	数量 Q'TY	规格 SP.	备注 RE
1	SP100060	O 形圈	O RING			1		
2	SP128266	螺塞	plug			1		

SP137485_000_00 游标尺总成
FILLER NOZZLE

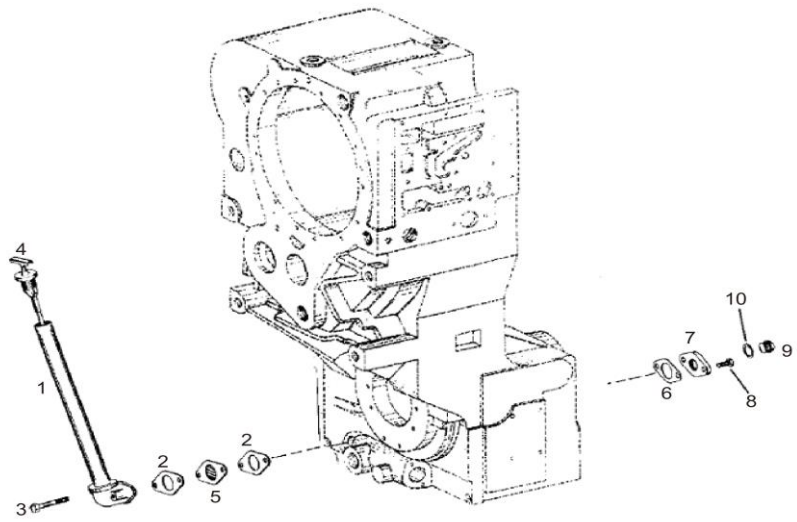

SP137485_000_00 游标尺总成 FILLER NOZZLE

件号 ITEM	部件号 PART NO.	零件名称 CH	PART NAME EN	服务代码 SC	互换性 IA	数量 Q'TY	规格 SP.	备注 RE
1	SP100419	加油管	SNAP RING			1		
2	SP100406	密封垫	SNAP RING			2		
3	SP100095	螺栓	SNAP RING			2		
4	SP100418	油标尺	SNAP RING			1		
5	SP100405	挡板	BAFFLE			1		
7	SP106689	盖	COVER			1		
8	SP146298	螺栓	HEXAGON SCREW			2		
9	SP106527	螺塞	SCREW PLUG			1		
10	SP100625	密封圈	SEAL RING			1		

SP137487_000_00 滤油器
LOOSE PARTS

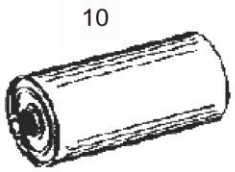

SP137487_000_00 滤油器 LOOSE PARTS

件号 ITEM	部件号 PART NO.	零件名称 CH	PART NAME EN	服务代码 SC	互换性 IA	数量 Q'TY	规格 SP.	备注 RE
10	SP100275	变速箱滤芯	TRANSMISSION OIL FILTER ELEMENT			1		

SP137490_000_00 惰性轮总成
COUNTERSHAFT

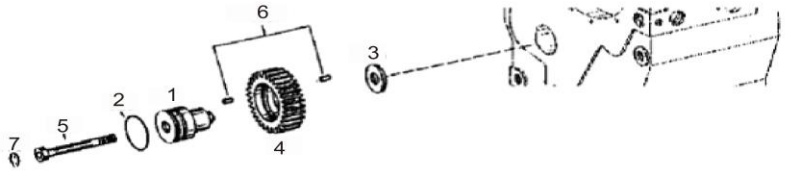

SP137490_000_00 惰性轮总成 COUNTERSHAFT

件号 ITEM	部件号 PART NO.	零件名称 CH	PART NAME EN	服务代码 SC	互换性 IA	数量 Q'TY	规格 SP.	备注 RE
1	SP100465	轴	SHAFT			1		
2	SP100080	O 形圈	O-RING			1		
3	SP100464	止推垫圈	THRUST WASHER			1		
4	SP100466	中间齿轮	GEAR			1		
5	SP100115	内螺栓	Bolt			1		
6	SP100273	滚子组	ROLLER GROUP			1		
7	SP100034	挡圈	RETAINING RING			1		

SP140568_000_00 传感器总成
IND.TRANSMITTER

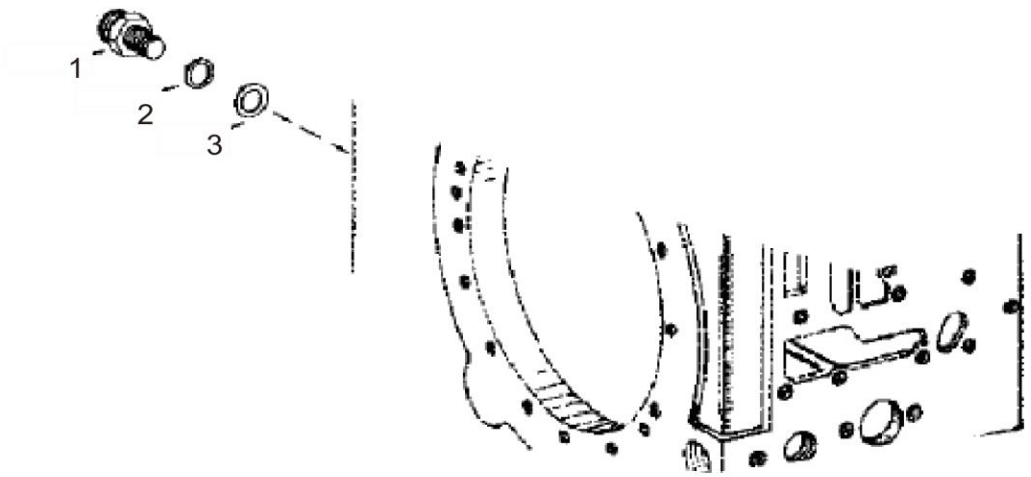

SP140568_000_00 传感器总成 IND.TRANSMITTER

件号 ITEM	部件号 PART NO.	零件名称 CH	PART NAME EN	服务代码 SC	互换性 IA	数量 Q'TY	规格 SP.	备注 RE
1	SP105440	传感器	SPEED SENSOR			1		
2	SP100085	密封圈	SEAL			1		
3	SP107492	垫圈	WASHER			1		
3	SP106497	垫圈	WASHER			1		
3	SP106499	垫圈	WASHER			1		
3	SP107489	调整垫圈 18×25×1.2	SHIM RING 18×25×1.2			1		δ=1.2
3	SP107490	调整垫圈 18×25×1.0	SHIM RING 18×25×1.0			1		δ=1
3	SP106492	调整垫圈 18×25×1.5	SHIM RING 18×25×1.5			1		δ=1.5
3	SP100027	调整垫圈 18×25×1.4	SHIM RING 18×25×1.4			1		δ=1.4
3	SP106495	垫圈	WASHER			1		

SP149572_000_00 辅件
LOOSE PARTS

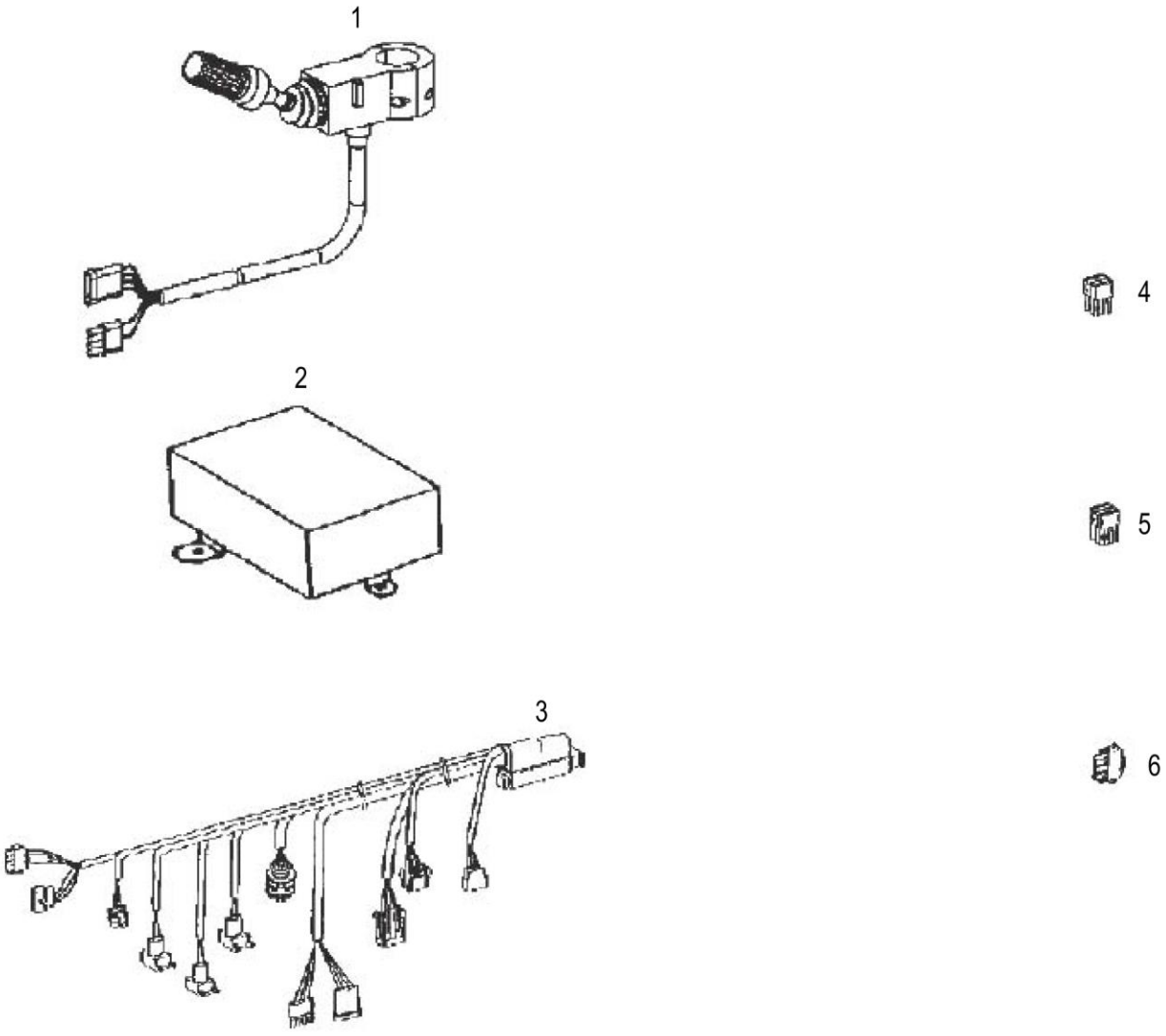

SP149572_000_00 辅件 LOOSE PARTS

件号 ITEM	部件号 PART NO.	零件名称 CH	PART NAME EN	服务代码 SC	互换性 IA	数量 Q'TY	规格 SP.	备注 RE
1	SP111858	档位选择器	GEAR SELECTOR			1		
2	37B2127	控制单元	CONTROL UNIT			1	6057.008.051	
3	SP132632	变速操纵线束	HARNESS			1		
4	SP105854	插座	SOCKET			1		
5	SP105853	插座	SOCKET			1		
6	SP105855	插座	SOCKET			1		

SP155986_000_00 发动机联接总成
ENGINE CONNECT

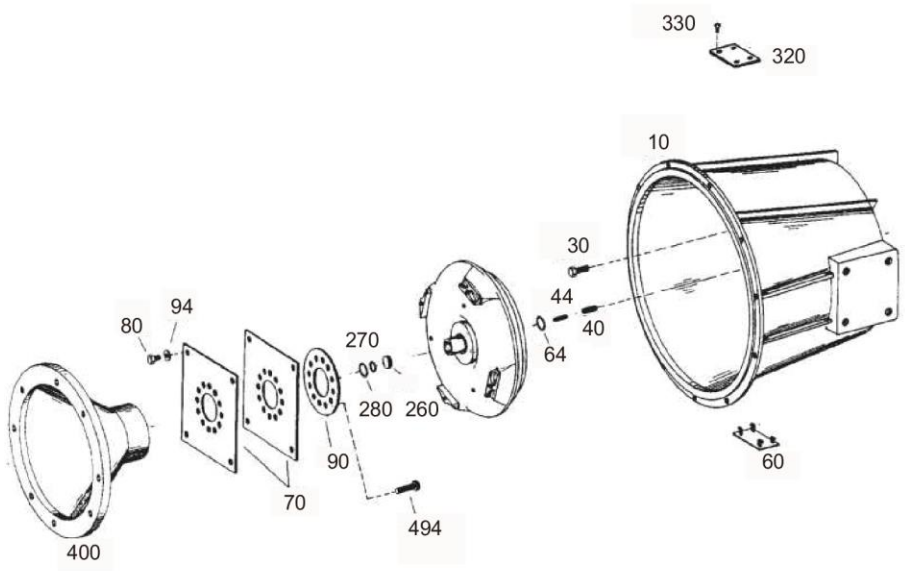

SP155986_000_00 发动机联接总成 ENGINE CONNECT

件号 ITEM	部件号 PART NO.	零件名称 CH	PART NAME EN	服务代码 SC	互换性 IA	数量 Q'TY	规格 SP.	备注 RE
10	SP150243	过渡套	CONNECTION HOUSING			1		
30	SP100099	螺栓	Bolt			14		
40	SP100051	弹性销	Spring Pin			2		
44	SP100050	弹性销	Spring Pin			2		
60	SP100324	盖	Cover			1		
64	SP100070	O 形圈	O RING			1		
70	SP100483	隔膜	SNAP RING			2		
80	SP110781	六角螺栓	BOLT			4		
90	SP100485	垫	SNAP RING			1		
94	SP100022	垫圈	Washer			4		
260	SP100325	垫圈	Washer			1		
270	SP100077	O 形圈	O RING			1		
280	SP100041	挡圈	RETAINING RING			1		
320	SP100487	盖	SNAP RING			1		
330	SP100104	螺栓	Bolt			4		
400	SP100484	中间环	SNAP RING			1		
494	SP100120	内螺栓	SNAP RING			12		

SP155987_000_00 转换器
CONVERTER

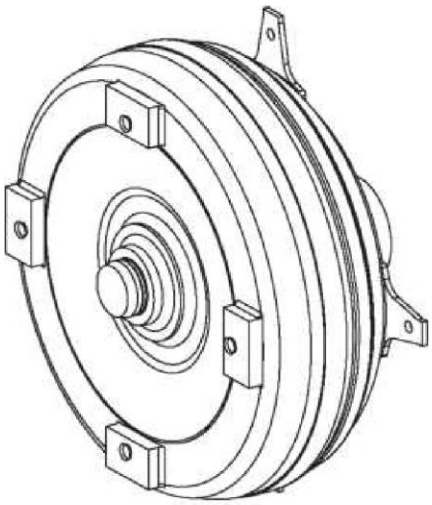

10

SP155987_000_00 转换器 CONVERTER

件号 ITEM	部件号 PART NO.	零件名称 CH	PART NAME EN	服务代码 SC	互换性 IA	数量 Q'TY	规格 SP.	备注 RE
10	SP150241	变矩器	CONVERTER			1		

SP155988_000_00 变速箱箱体总成
TRANSMISSION HOUSING

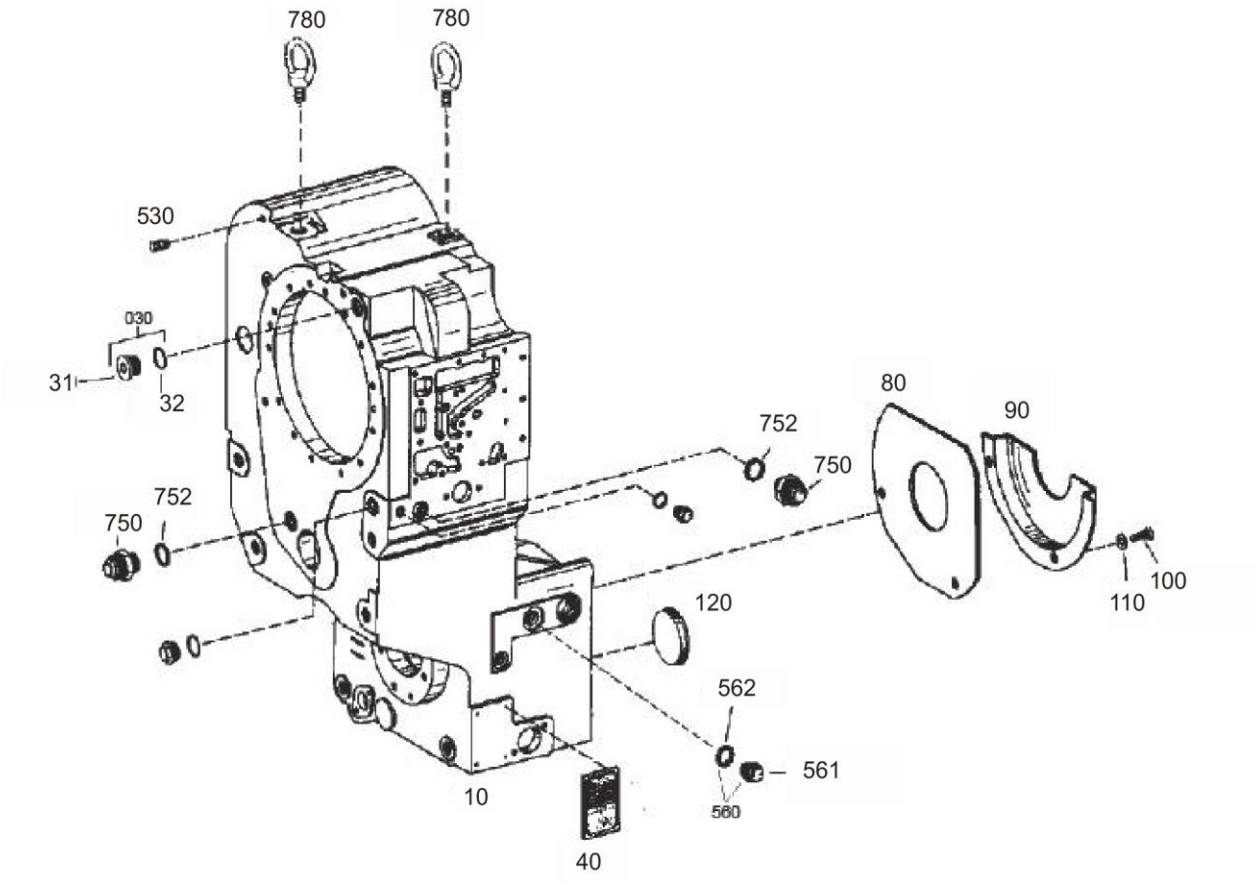

SP155988_000_00 变速箱箱体总成 TRANSMISSION HOUSING

件号 ITEM	部件号 PART NO.	零件名称 CH	PART NAME EN	服务代码 SC	互换性 IA	数量 Q'TY	规格 SP.	备注 RE
10	SP150240	箱体	HOUSING			1		
30		螺塞	SCREW PLUG	C		1		
32	12B2284	O 形圈	O-RING	E		1		
40		ZF 铭牌	NAMEPLATE	A		1		
80	SP150380	盖	COVER PLATE			1		
90	SP106690	盖	CAP			1		
100	SP106518	六角螺栓	BOLT			2		
110	SP100021	垫圈	Washer			2		
120	SP100345	密封盖	COVER			2		
530	SP100274	排气阀	Exhaust Valve			1		
561	SP106528	螺塞	SCREW PLUG			1		
562	SP100058	O 形圈	O RING			1		
780	SP100119	吊环螺栓	Bolt			2		

SP155989_000_00 变速箱箱体总成
TRANSMISSION HOUSING

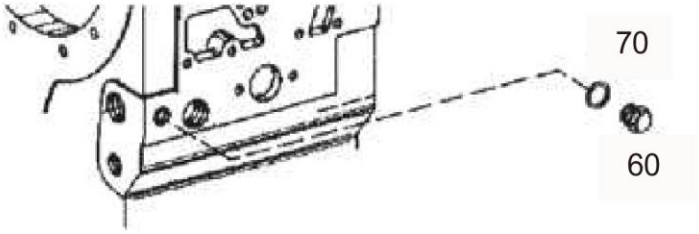

SP155989_000_00 变速箱箱体总成 TRANSMISSION HOUSING

件号 ITEM	部件号 PART NO.	零件名称 CH	PART NAME EN	服务代码 SC	互换性 IA	数量 Q'TY	规格 SP.	备注 RE
60	SP106529	螺塞	SCREW PLUG			1		
70	SP150383	密封环	SEALING RING			1		

SP155990_000_00 离合器鼓
CLUTCH

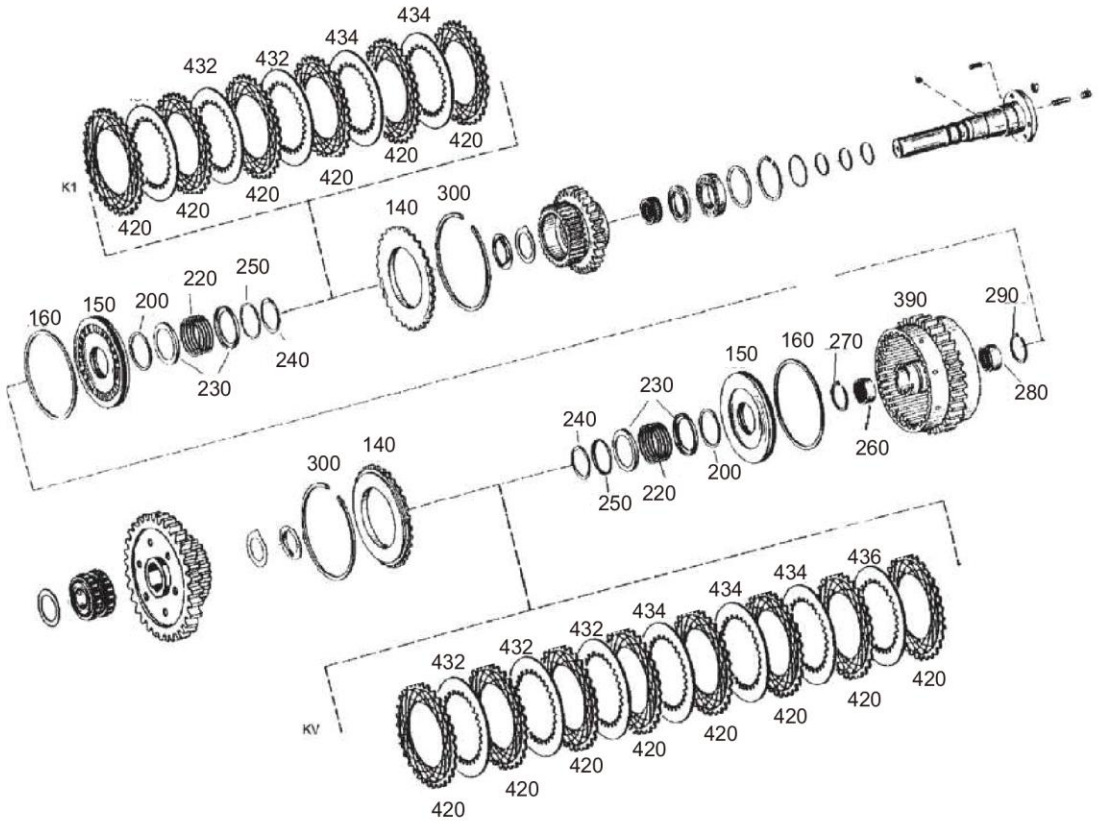

SP155990_000_00 离合器鼓 CLUTCH

件号 ITEM	部件号 PART NO.	零件名称 CH	PART NAME EN	服务代码 SC	互换性 IA	数量 Q'TY	规格 SP.	备注 RE
140	SP100458	端垫	GASKET			2		
150	SP100490	活塞	PISTON			2		
160	SP100247	密封环	Seal Ring			2		
200	SP100248	活塞油封	OIL SEAL			2		
220	SP100202	压缩弹簧	COMPRESSION SPRING			2		
230	SP100398	导向环	GUIDE RING			4		
240	SP100048	V 形圈	V-RING			2		
250	SP100399	导向环	GUIDE RING			2		
260	SP100087	滚针套	NEEDLE SLEEVE			1		
270	SP100197	挡圈	BACKUP RING			1		
280	SP100089	滚针套	NEEDLE SLEEVE			1		
290	SP100198	卡环	CIRCLIP			1		
300	SP100183	调整挡圈 A=2,50	SNAP RING A=2,50			1		δ=2.5
300	SP100190	调整挡圈 A=2,45	SNAP RING A=2,45			1		δ=2.3
300	SP100191	调整挡圈 A=2.40	SNAP RING A=2,40			1		δ=2.4
300	SP100194	调整挡圈 A=2,35	SNAP RING A=2,35			1		δ=2.1
300	SP100195	调整挡圈 A=2,30	SNAP RING A=2,30			1		δ=2.2
300	SP123122	调整挡圈 A=2,10	SNAP RING A=2,10			1		δ=2.15
300		调整挡圈 A=2,15	SNAP RING A=2,15	E		1		δ=2.45
300	SP123120	调整挡圈 A=2,20	SNAP RING A=2,20			1		δ=2.35
300	SP123119	调整垫圈 A=2,25	SNAP RING A=2,25			1		δ=2.25
390	SP150386	滚子外圈	DISC CARRIER			1		
420	SP177021	外摩擦片	CLUTCH PLATE	E		8		
432	SP100461	摩檫片	CLUTCH PLATE			3		
434	SP100462	摩擦片	CLUTCH PLATE			3		

SP155991_000_00 倒档及 II 档离合器总成
COUPLING

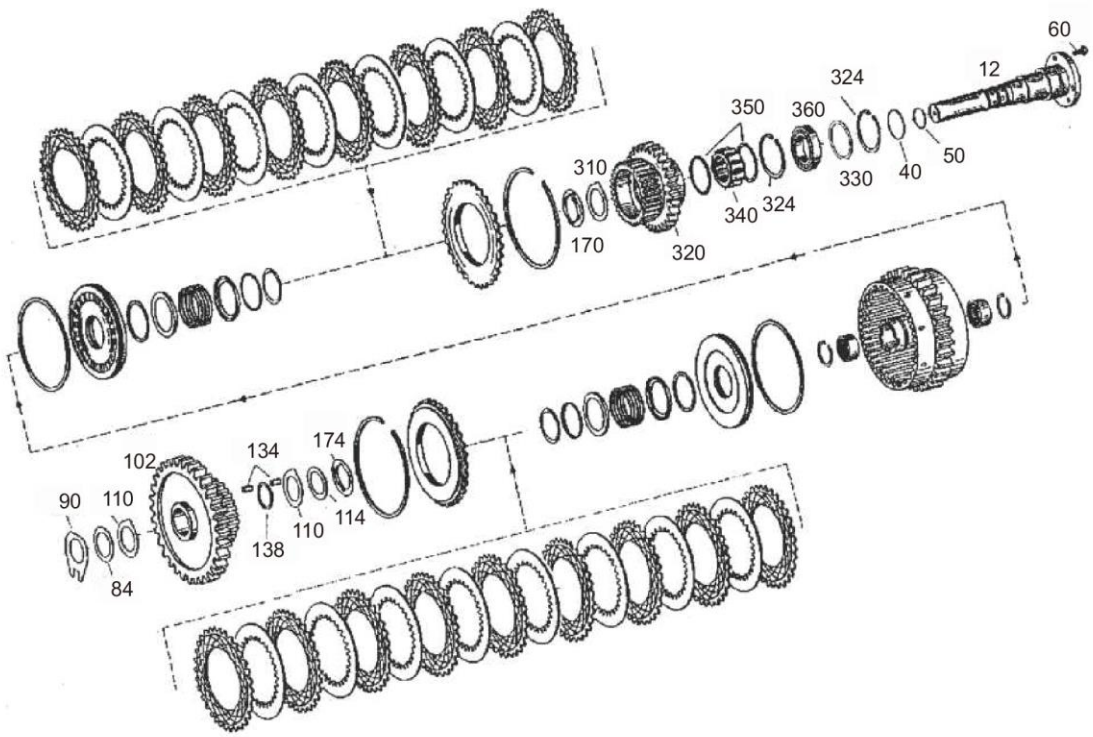

SP155991_000_00 倒档及 II 档离合器总成 COUPLING

件号 ITEM	部件号 PART NO.	零件名称 CH	PART NAME EN	服务代码 SC	互换性 IA	数量 Q'TY	规格 SP.	备注 RE
12	SP100491	轴	SHAFT			1		
40	SP100081	O 形圈	O-RING			1		
50	SP100224	活塞环	PISTON RING			3		
60	SP100118	螺杆	SCREW ROD			2		
70	SP100121	六角螺母	Nut			2		
80	SP150212	垫片组	SET OF SHIMS	C		1		
84	SP100173	止推垫圈	Thrust Washer			1		
90	SP100436	止推垫圈	THRUST WASHER			1		
102	SP150244	螺旋齿轮	HELICAL GEAR			1		
110	SP100459	止推垫圈	THRUST WASHER			1		
114	SP100174	止推垫圈	Thrust Washer			1		
134	SP100272	滚柱组	ROLLER GROUP			1		
138	SP100460	垫圈	WASHER			1		
170	SP100492	止推垫圈	THRUST WASHER			1		
174	SP100404	止推垫圈	THRUST WASHER			1		
310	SP100177	止推垫圈	Thrust Washer			1		
320	SP150377	螺旋齿轮	HELICAL GEAR			1		
324	SP100042	挡圈	RETAINING RING			1		
330	SP107491	调整垫圈	SHIM			1		δ=1.5
330	SP105432	调整垫圈 60X75X1.2	SHIM RING 60X75X1.2			1		δ=1.2
330	SP100626	调整垫圈 60X75X1.6	SHIM RING 60X75X1.6			1		δ=1.6
330	SP100030	调整垫圈 60X75X0.9	SHIM RING 60X75X0.9			1		δ=0.9
330	SP100028	调整垫圈 60X75X0.3	SHIM RING 60X75X0.3			1		δ=0.3
330	SP100019	调整垫圈 60X75X0.5	SHIM RING 60X75X0.5			1		δ=0.5
330	SP100018	调整垫圈 60X75X1.0	SHIM RING 60X75X1.0			1		δ=1
340	SP100227	滚子外圈	RING			1		
350	SP100005	调整垫	SHIM			2		

SP155991_000_00 倒档及 II 档离合器总成
COUPLING

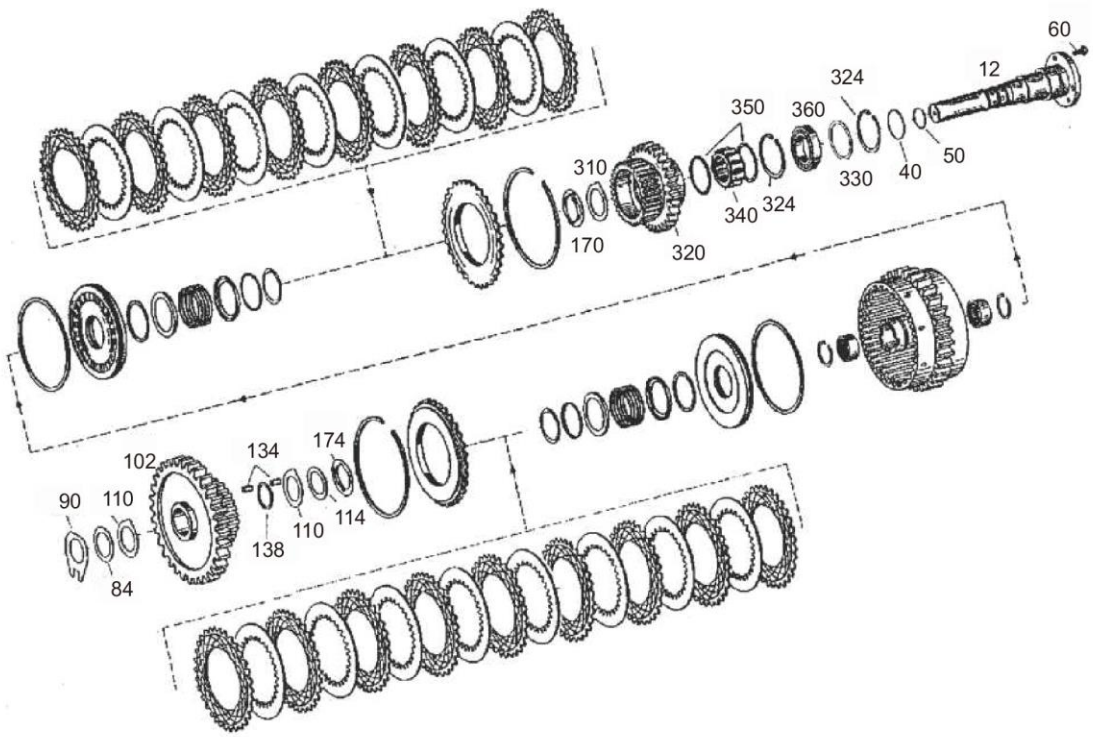

SP155991_000_00 倒档及 II 档离合器总成 COUPLING

件号 ITEM	部件号 PART NO.	零件名称 CH	PART NAME EN	服务代码 SC	互换性 IA	数量 Q'TY	规格 SP.	备注 RE
360	SP150246	滚珠轴承	BALL BEARING			1		

SP150212_000_00 垫片组
SET OF SHIMS

注：该系统无装配图。

Note: No assembly diagram is provided for this system.

SP150212_000_00 垫片组 SET OF SHIMS

件号 ITEM	部件号 PART NO.	零件名称 CH	PART NAME EN	服务代码 SC	互换性 IA	数量 Q'TY	规格 SP.	备注 RE
1	SP100145	调整垫圈 S=0.4	SHIM 35X70X0.4			1		δ=0.4
2	SP100146	调整垫圈 S=0.6	SHIM 35X70X0.6			1		δ=0.6
3	SP100147	调整垫圈 S=0.8	SHIM 35X70X0.8			1		δ=0.8
4	SP100148	调整垫圈 S=1.0	SHIM 35X70X1.0			1		δ=1
5	SP100149	调整垫圈 S=1.2	SHIM 35X70X1.2			1		δ=1.2
6	SP100164	调整垫圈 S=1.4	SHIM 70X35,1X1.4			1		δ=1.4
7	SP100165	调整垫圈 S=1.6	SHIM 70X35,1X1.6			1		δ=1.6
8	SP100166	调整垫圈 S=1.8	SHIM 70X35,1X1.8			1		δ=1.8
9	SP100167	调整垫圈 S=2.0	SHIM 70X35,1X2.0			1		δ=2
10	SP100168	调整垫圈 S=2.2	SHIM 70X35,1X2.2			1		δ=2.2
11	SP100169	调整垫圈 S=2.4	SHIM 70X35,1X2.4			1		δ=2.4
12	SP100170	调整垫圈 S=2.6	SHIM 70X35,1X2.6			1		δ=2.6
13	SP100171	调整垫圈 S=2.8	SHIM 70X35,1X2.8			1		δ=2.8
14	SP169967	垫片	SHIM			1		

SP155992_000_00 离合器鼓
CLUTCH

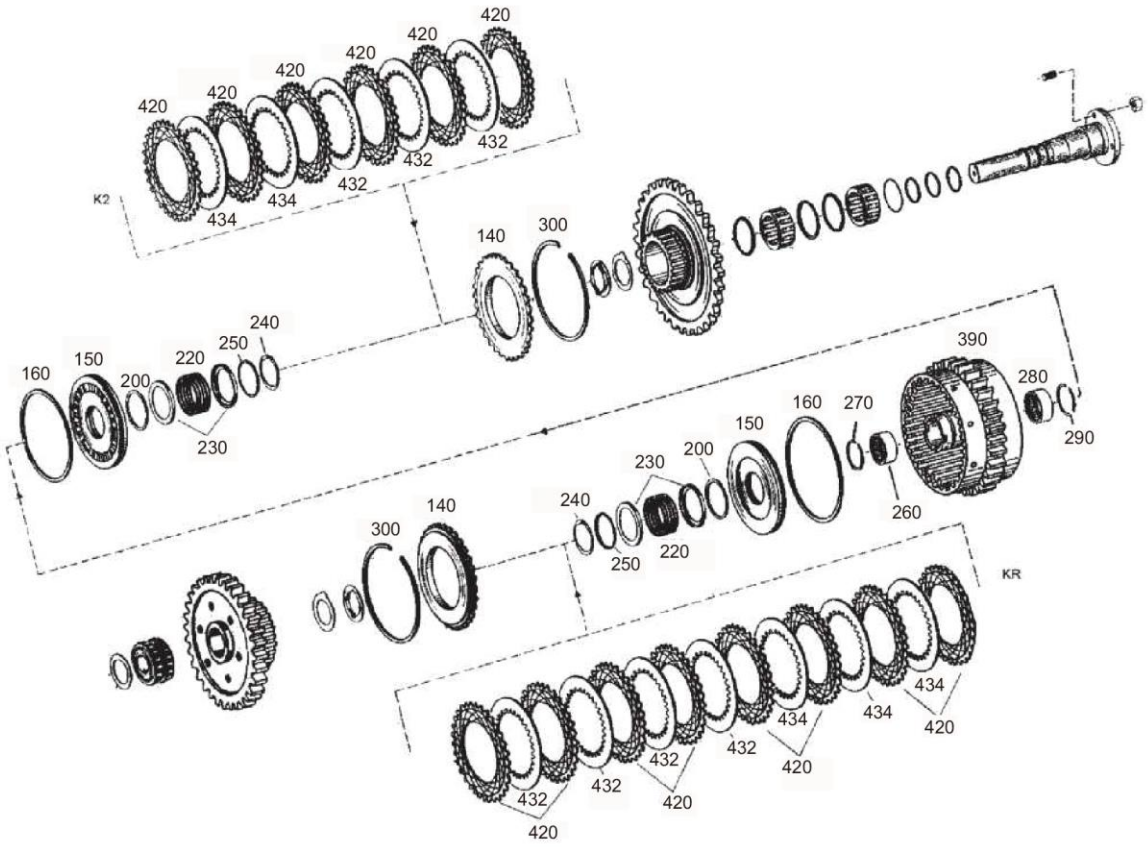

SP155992_000_00 离合器鼓 CLUTCH

件号 ITEM	部件号 PART NO.	零件名称 CH	PART NAME EN	服务代码 SC	互换性 IA	数量 Q'TY	规格 SP.	备注 RE
12	SP100458	端垫	GASKET			2		
40	SP100490	活塞	PISTON			2		
50	SP100247	密封环	Seal Ring			2		
60	SP100248	活塞油封	OIL SEAL			2		
70	SP100202	压缩弹簧	COMPRESSION SPRING			2		
80	SP100398	导向环	GUIDE RING			4		
84	SP100048	V 形圈	V-RING			2		
90	SP100399	导向环	GUIDE RING			2		
102	SP100087	滚针套	NEEDLE SLEEVE			1		
110	SP100197	挡圈	BACKUP RING			1		
114	SP100089	滚针套	NEEDLE SLEEVE			1		
134	SP100198	卡环	CIRCLIP			1		
170	SP100183	调整挡圈 A=2,50	SNAP RING A=2,50			2		δ=2.5
174		调整挡圈 A=2,15	SNAP RING A=2,15	E		2		δ=2.45
310	SP100191	调整挡圈 A=2.40	SNAP RING A=2,40			2		δ=2.4
320	SP123120	调整挡圈 A=2,20	SNAP RING A=2,20			2		δ=2.35
324	SP100190	调整挡圈 A=2,45	SNAP RING A=2,45			2		δ=2.3
330	SP123119	调整垫圈 A=2,25	SNAP RING A=2,25			2		δ=2.25
330	SP177021	外摩擦片	CLUTCH PLATE	E		8		
330	SP100461	摩檫片	CLUTCH PLATE			3		
330	SP150376	滚子外圈	DISC CARRIER			1		
330	SP100194	调整挡圈 A=2,35	SNAP RING A=2,35			2		δ=2.1
330	SP100195	调整挡圈 A=2,30	SNAP RING A=2,30			2		δ=2.2
330	SP123122	调整挡圈 A=2,10	SNAP RING A=2,10			2		δ=2.15
340	SP100462	摩擦片	CLUTCH PLATE			3		

SP155993_000_00 倒档及 II 档离合器总成
COUPLING

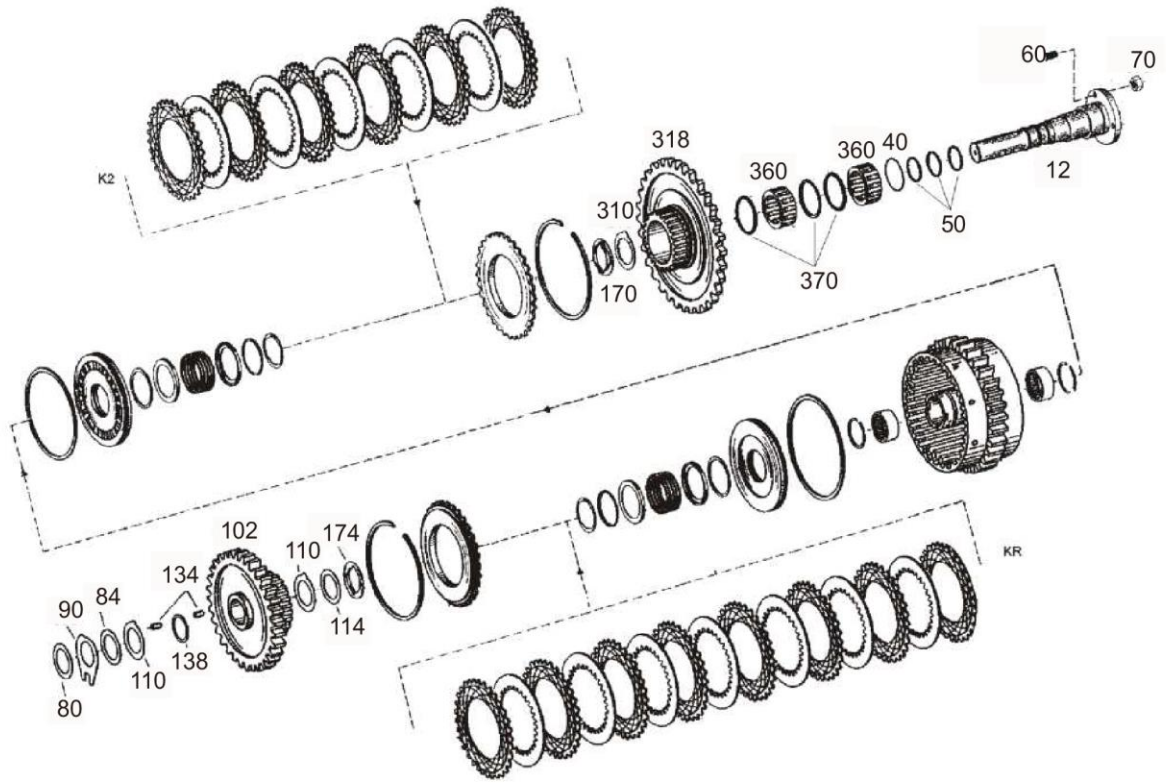

SP155993_000_00 倒档及 II 档离合器总成 COUPLING

件号 ITEM	部件号 PART NO.	零件名称 CH	PART NAME EN	服务代码 SC	互换性 IA	数量 Q'TY	规格 SP.	备注 RE
12	SP100493	轴	SHAFT			1		
40	SP100081	O 形圈	O-RING			1		
50	SP100224	活塞环	PISTON RING			3		
60	SP100118	螺杆	SCREW ROD			2		
70	SP100121	六角螺母	Nut			2		
80	SP150212	垫片组	SET OF SHIMS	C		1		
84	SP100173	止推垫圈	Thrust Washer			1		
90	SP100436	止推垫圈	THRUST WASHER			1		
102	SP150244	螺旋齿轮	HELICAL GEAR			1		
110	SP100459	止推垫圈	THRUST WASHER			1		
114	SP100174	止推垫圈	Thrust Washer			1		
134	SP100272	滚柱组	ROLLER GROUP			1		
138	SP100460	垫圈	WASHER			1		
170	SP100492	止推垫圈	THRUST WASHER			1		
174	SP100404	止推垫圈	THRUST WASHER			1		
310	SP100177	止推垫圈	Thrust Washer			1		
318	SP150242	螺旋齿轮	HELICAL GEAR			1		
360	SP100252	滚柱轴承	ROLLER BEARING			1		
370	SP100005	调整垫	SHIM			3		

SP155994_000_00 离合器鼓
CLUTCH

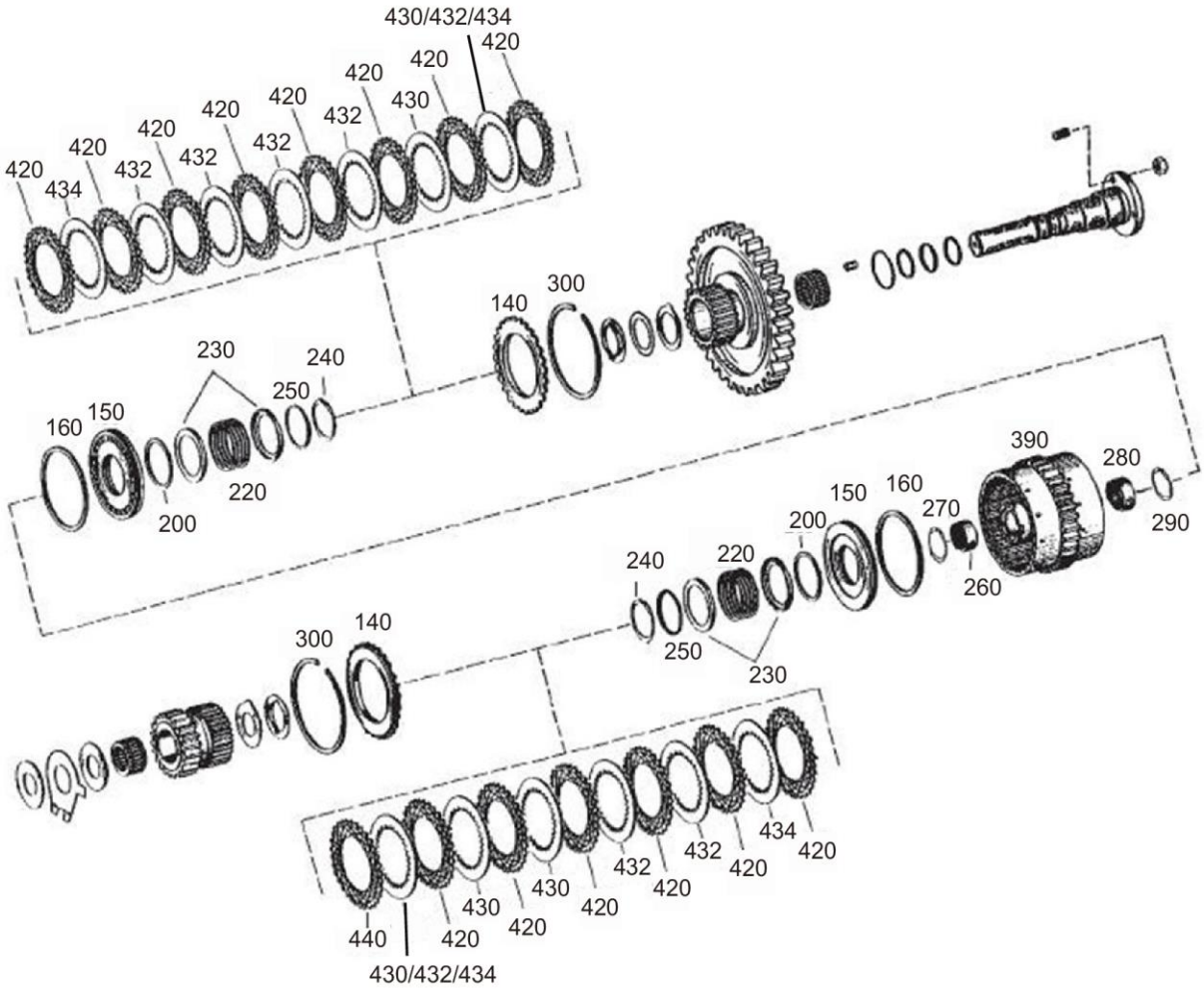

SP155994_000_00 离合器鼓 CLUTCH

件号 ITEM	部件号 PART NO.	零件名称 CH	PART NAME EN	服务代码 SC	互换性 IA	数量 Q'TY	规格 SP.	备注 RE
140	SP100400	薄垫	SHIM			2		
150	SP100495	活塞	PISTON			1		
160	SP100249	密封环	Seal Ring			2		
200	SP100248	活塞油封	OIL SEAL			2		
220	SP100202	压缩弹簧	COMPRESSION SPRING			2		
230	SP100398	导向环	GUIDE RING			4		
240	SP100048	V 形圈	V-RING			2		
250	SP100399	导向环	GUIDE RING			2		
260	SP100251	滚针套	NEEDLE SLEEVE			1		
270	SP100197	挡圈	BACKUP RING			1		
280	SP100088	滚针套	NEEDLE SLEEVE			1		
290	SP100198	卡环	CIRCLIP			1		
300	SP100185	调整挡圈 A=2.40	SNAP RING A=2.40			2		δ=2.4
300	SP100184	调整挡圈 A=2.45	SNAP RING A=2.45			2		δ=2.45
300	SP100182	调整挡圈 A=2.50	SNAP RING A=2.50			2		δ=2.5
300	SP100193	调整挡圈 A=2.10	SNAP RING A=2.10			2		δ=2.1
300	SP100192	调整挡圈 A=2.15	SNAP RING A=2.15			2		δ=2.15
300	SP100189	调整挡圈 A=2.20	SNAP RING A=2.20			2		δ=2.2
300	SP100186	调整挡圈 A=2.35	SNAP RING A=2.35			2		δ=2.35
300	SP100187	调整挡圈 A=2.30	SNAP RING A=2.30			2		δ=2.3
300	SP100188	调整挡圈 A=2.25	SNAP RING A=2.25			2		δ=2.25
390	SP150387	滚子外圈	DISC CARRIER			1		
420	SP177022	外摩擦片	CLUTCH PLATE	E		8		
430	SP100401	内摩擦片	CLUTCH PLATE			1		
432	SP100403	内摩擦片	CLUTCH PLATE			4		
434	SP100402	内摩擦片	CLUTCH PLATE			1		

SP155995_000_00 倒档及 II 档离合器总成
COUPLING

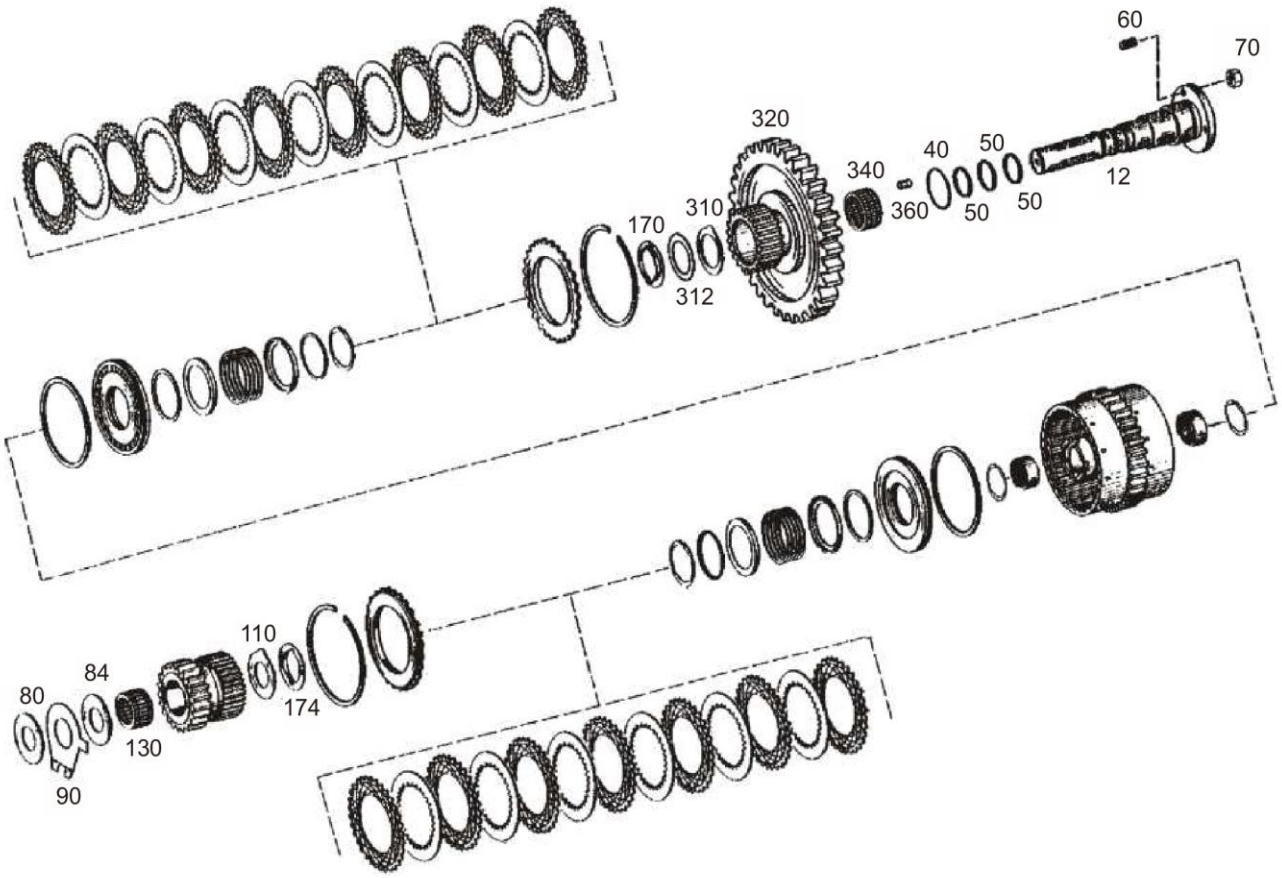

SP155995_000_00 倒档及 II 档离合器总成 COUPLING

件号 ITEM	部件号 PART NO.	零件名称 CH	PART NAME EN	服务代码 SC	互换性 IA	数量 Q'TY	规格 SP.	备注 RE
12	SP100494	轴	Shaft			1		
40	SP100081	O 形圈	O-RING			1		
50	SP100224	活塞环	PISTON RING			3		
60	SP100118	螺杆	SCREW ROD			2		
70	SP100121	六角螺母	Nut			2		
80	SP150212	垫片组	SET OF SHIMS	C		1		
84	SP100173	止推垫圈	Thrust Washer			1		
90	SP100437	止推垫圈	Thrust Washer			1		
110	SP100176	止推垫圈	Thrust Washer			1		
130	SP100226	滚针保持架	CAGE			1		
170	SP100492	止推垫圈	THRUST WASHER			1		
174	SP100404	止推垫圈	THRUST WASHER			1		
310	SP100177	止推垫圈	Thrust Washer			1		
312	SP100172	垫圈	Washer			1		
320	SP100468	齿轮	Gear			1		
340	SP100250	滚针保持架	CAGE			1		
360	SP100271	滚柱	Roller			12		

SP155996_000_00 示速器
SPEEDOMETER

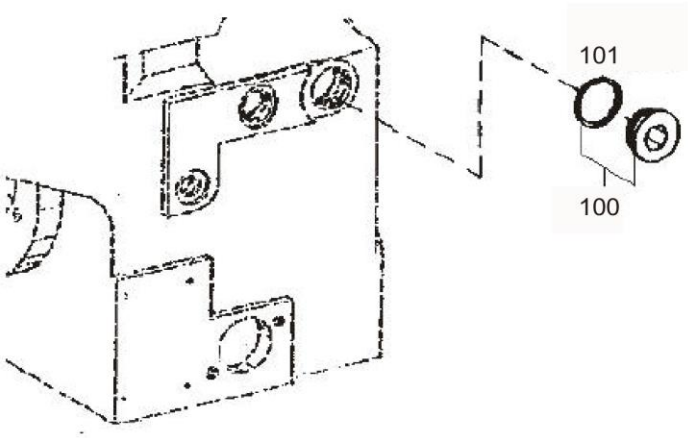

SP155996_000_00 示速器 SPEEDOMETER

件号 ITEM	部件号 PART NO.	零件名称 CH	PART NAME EN	服务代码 SC	互换性 IA	数量 Q'TY	规格 SP.	备注 RE
100	SP150249	螺塞	SCREW PLUG			1		
101	SP125280	O 形圈	O-RING			1		

SP155997_000_00 示速器
SPEEDOMETER

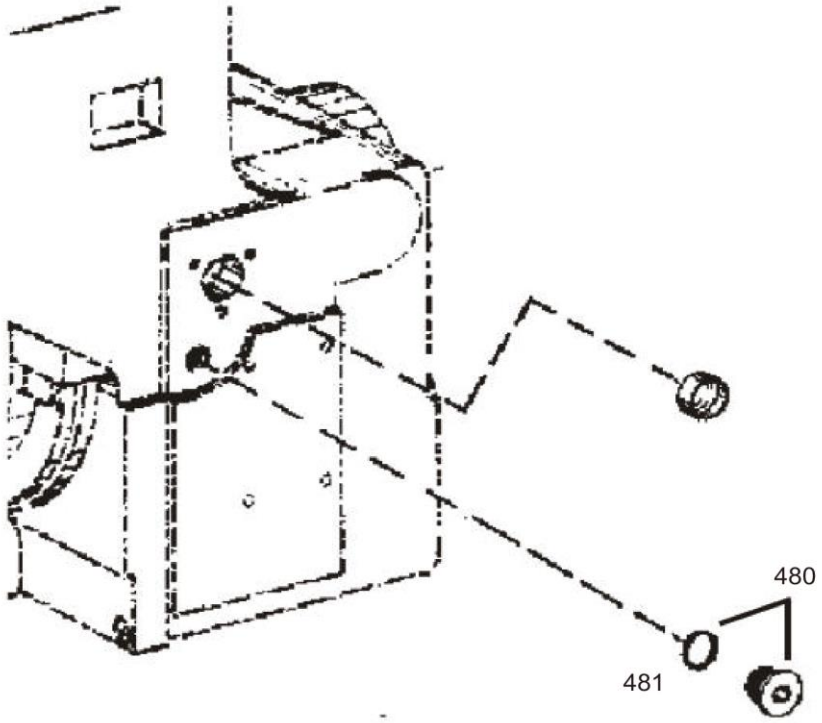

SP155997_000_00 示速器 SPEEDOMETER

件号 ITEM	部件号 PART NO.	零件名称 CH	PART NAME EN	服务代码 SC	互换性 IA	数量 Q'TY	规格 SP.	备注 RE
480		螺塞	SCREW PLUG	C		1		
481	SP100074	O 形圈	O RING			1		

SP155998_000_00 游标尺总成
FILLER NOZZLE

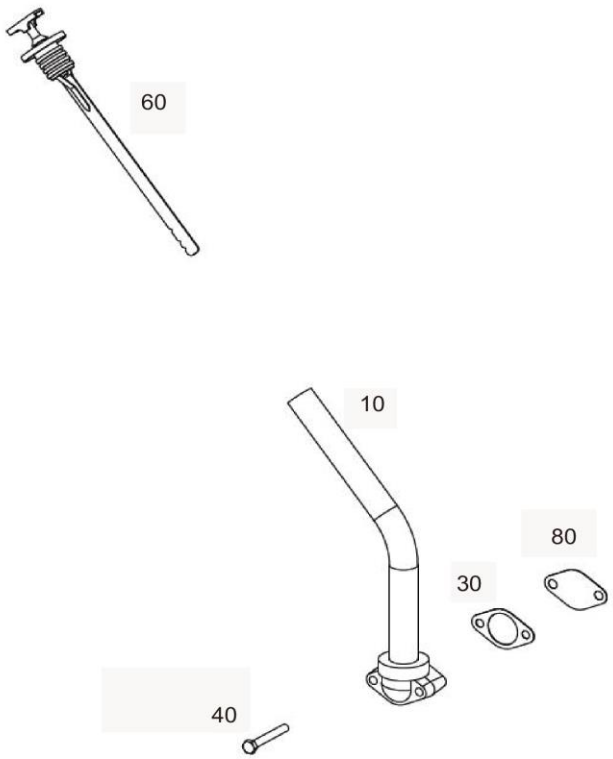

SP155998_000_00 游标尺总成 FILLER NOZZLE

件号 ITEM	部件号 PART NO.	零件名称 CH	PART NAME EN	服务代码 SC	互换性 IA	数量 Q'TY	规格 SP.	备注 RE
10	SP100419	加油管	SNAP RING			1		
30	SP100406	密封垫	SNAP RING			2		
40	SP100095	螺栓	SNAP RING			2		
60	SP150382	油尺	OIL DIPSTICK			1		
80	SP100405	挡板	BAFFLE			1		

SP155999_000_00 油管
OIL PIPE

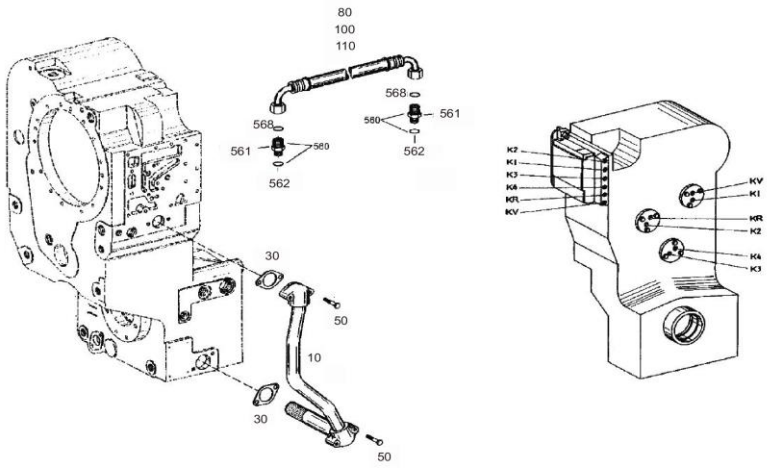

SP155999_000_00 油管 OIL PIPE

件号 ITEM	部件号 PART NO.	零件名称 CH	PART NAME EN	服务代码 SC	互换性 IA	数量 Q'TY	规格 SP.	备注 RE
10	SP150245	吸油管	SUCTION TUBE			1		
30	SP100482	密封垫	GASKET			2		
50	SP100095	螺栓	SNAP RING			4		
80	SP150379	KV/K2/K3/K4 软管	HOSE PIPE			1		
100	SP150381	KR 软管	HOSE PIPE			1		
110	SP150378	K1 软管	HOSE PIPE			1		
561	SP150252	插头	ADAPTER			1		
562	SP150253	O 形圈	O-RING			1		
568	SP150659	O 形圈	O-RING			12		

SP157323_000_00 变速操纵阀
CONTROL VALVE

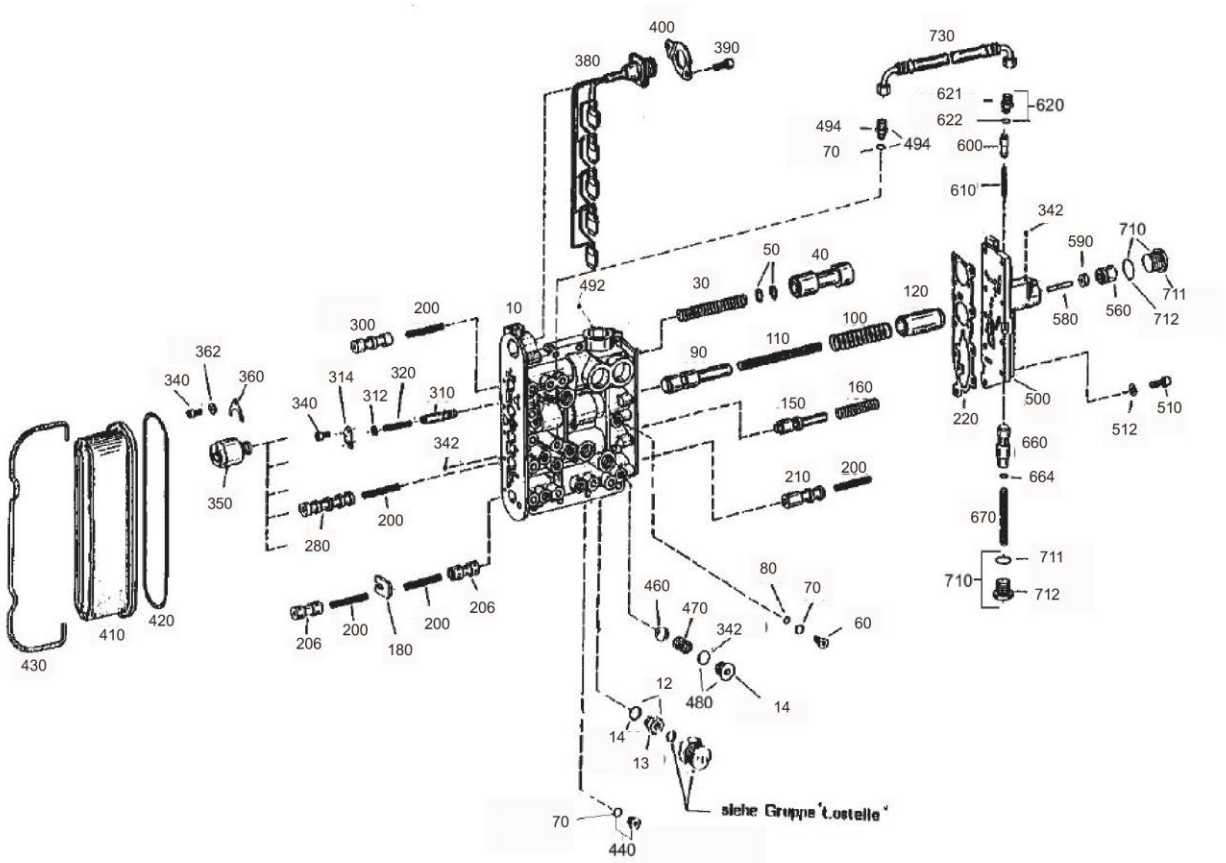

SP157323_000_00 变速操纵阀 CONTROL VALVE

件号 ITEM	部件号 PART NO.	零件名称 CH	PART NAME EN	服务代码 SC	互换性 IA	数量 Q'TY	规格 SP.	备注 RE
10	SP100454	阀块	VALVE BLOCK			1		
13	SP106666	管接头	CONNECTOR			1		
14	SP100074	O 形圈	O RING			1		
30	SP100208	弹簧	Spring			1		
40	SP100456	阀杆	VALVE STEM			1		
50	SP100026	调整垫片 10X16X0,2	SHIM RING 10X16X0,2			2		δ=1
50	SP111865	调整垫片 10X16X0,3	SHIM RING 10X16X0,3			2		δ=0.3
50	SP111864	调整垫片 10X16X0,4	SHIM RING 10X 16 X0,4			2		δ=0.4
50	SP111866	调整垫片 10X16X1	SHIM RING 10X16X1			2		δ=0.2
50		调整垫片 10X16X0,5	SHIM RING 10X16X0,5	E		2		δ=0.5
60	SP105872	节流阀 A=0,8	ORIFICE A=0,8			1		δ=0.8
60	SP105371	节流阀 A=0,7	ORIFICE A=0,7			1		δ=0.7
60	SP105873	节流阀 A=0,85	ORIFICE A=0,85			1		δ=0.85
60	SP105874	节流阀 A=0,65	ORIFICE A=0,65			1		δ=0.65
60	SP105876	节流阀 A=0,90	ORIFICE A=0,90			1		δ=0.9
60	SP105877	节流阀 A=0,95	ORIFICE A=0,95			1		δ=0.95
60	SP105878	节流阀 A=0,6	ORIFICE A=0,6			1		δ=0.6
60	SP105875	节流阀 A=0,75	ORIFICE A=0,75			1		δ=0.75
70	SP100060	O 形圈	O RING			1		
80	SP100067	O 形圈	O RING			1		
90	SP100443	活塞	PISTON			1		
100	SP100209	压缩弹簧	SPRING			1		

SP157323_000_00 变速操纵阀
CONTROL VALVE

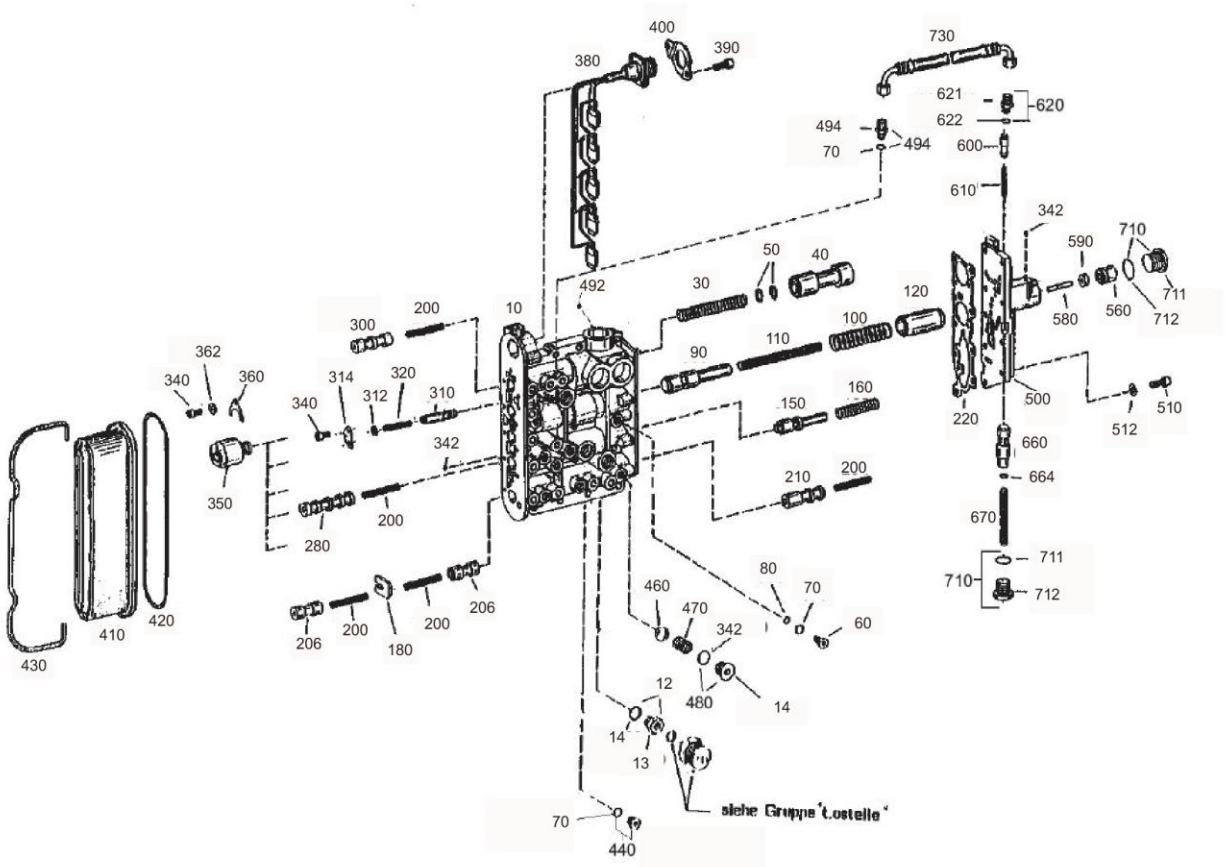

SP157323_000_00 变速操纵阀 CONTROL VALVE

件号 ITEM	部件号 PART NO.	零件名称 CH	PART NAME EN	服务代码 SC	互换性 IA	数量 Q'TY	规格 SP.	备注 RE
110	SP100210	压缩弹簧	SPRING			1		
120	SP100444	活塞	Piston			1		
150	SP100453	活塞	PISTON			1		
160	SP100211	压缩弹簧	SPRING			1		
180	SP105879	止动板	PLATE			1		
200	SP100284	压缩弹簧	SPRING			1		
206	SP100446	活塞	Piston			1		
210	SP100445	活塞	Piston			1		
220	SP100455	密封垫	GASKET			1		
280	SP100447	活塞	Piston			1		
300	SP100448	活塞	Piston			1		
310	SP106699	减压阀	PRESSURE REDUCING VALVE			1		
312	SP100153	环	Ring			1		
314	SP105880	固定板	PLATE			1		
320	SP100206	压缩弹簧	SPRING			1		
340	SP100111	内螺栓	Bolt			5		
342	SP100091	钢球	Steel Ball			10		
350	SP100013	电磁阀	SOLENOID			5		
360	SP106670	安装板	MOUNTING PLATE			5		
362	SP106547	垫圈	WASHER			5		
380	SP100413	线部件	CLIP			1		
390	SP100113	内螺栓	Bolt			2		
400	SP106645	固定板	FIXING PLATE			1		
410	SP100414	盖	COVER			1		
420	SP100082	O 形圈	O RING			1		
430	SP100449	箍圈	CLAMP			1		
440	SP150327	螺塞	SCREW PLUG	C		8		
460	SP100092	钢球	Steel Ball			2		
470	SP100203	压缩弹簧	SPRING			2		
480		螺塞	SCREW PLUG	C		3		
494		管接头	STRAIGHT STUD	C		1		
500	SP106696	阀	VALVE			1		
510	SP106520	内六角螺栓	BOLT			9		
512	SP106491	垫圈	WASHER			9		
560	SP107958	活塞	PISTON			1		
580	SP106514	滚柱	ROLLER			1		
590	SP106548	环型垫片 A=2,00	RING A=2,00			1		

SP157323_000_00 变速操纵阀
CONTROL VALVE

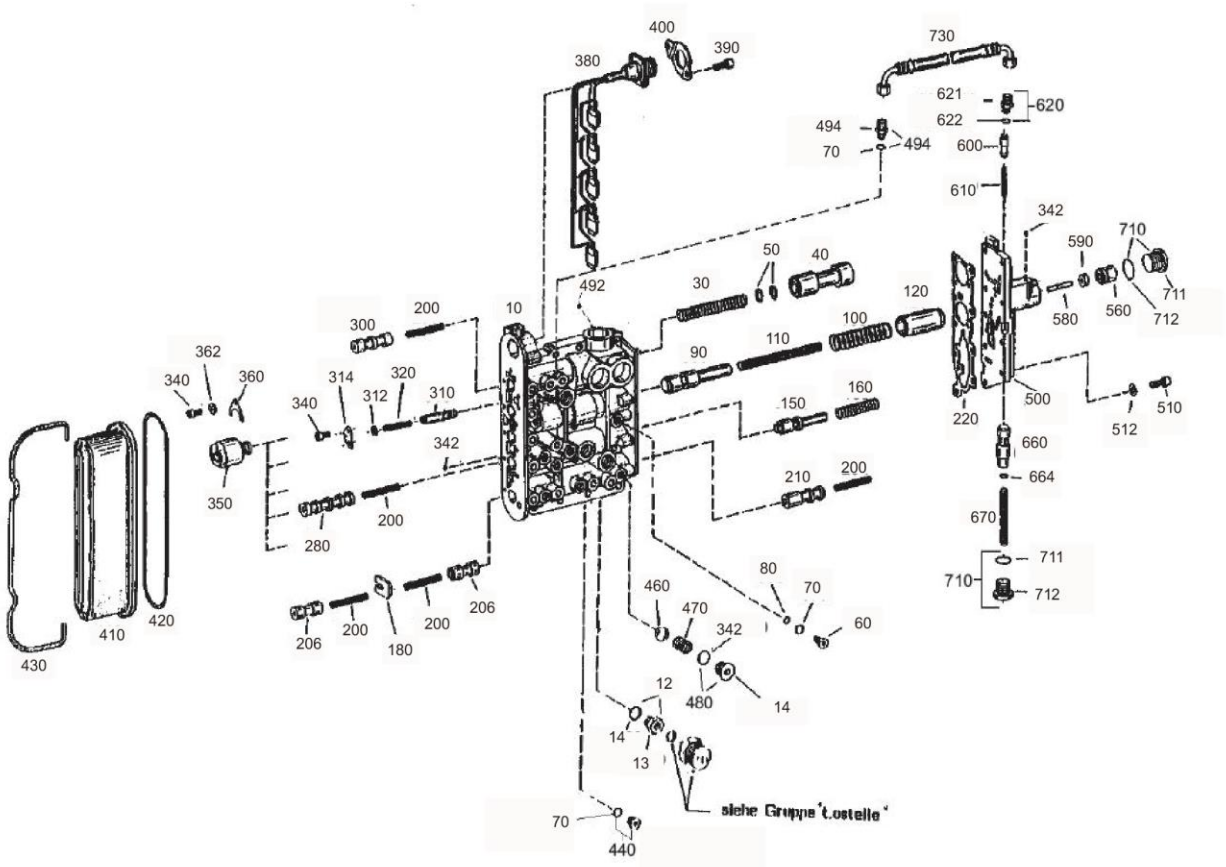

SP157323_000_00 变速操纵阀 CONTROL VALVE

件号 ITEM	部件号 PART NO.	零件名称 CH	PART NAME EN	服务代码 SC	互换性 IA	数量 Q'TY	规格 SP.	备注 RE
590	SP107618	环型垫片 A=3,00	RING A=3,00			1		
590	SP107619	环型垫片 A=4,00	RING A=4,00			1		
590	SP107621	环型垫片	RING			1		
590	SP107620	环型垫片 A=6,00	RING A=6,00			1		
600	SP100450	活塞	PISTON			1		
610	SP100212	压缩弹簧	SPRING			1		
621	SP106636	旋入式管接头	PIPE JOINT			1		
622	SP100057	O 形圈	O RING			1		
660	SP106695	活塞	PISTON			1		
664	SP100029	调整垫圈	SHIM			10		
670	SP100205	压缩弹簧	SPRING			1		
710	SP149474	螺塞	SCREW PLUG	C		1		
711	SP100068	O 形圈	O RING			1		
712	SP100282	软管	Hose			1		

SP149474_000_00 螺塞
SCREW PLUG

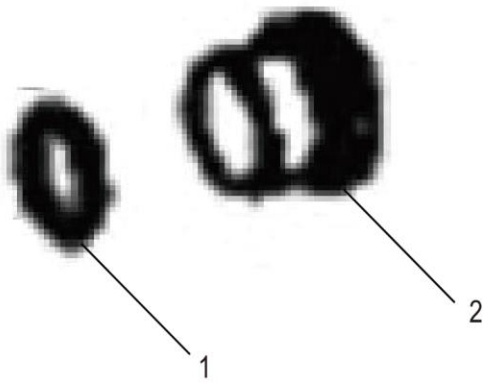

SP149474_000_00 螺塞 SCREW PLUG

件号 ITEM	部件号 PART NO.	零件名称 CH	PART NAME EN	服务代码 SC	互换性 IA	数量 Q'TY	规格 SP.	备注 RE
1	SP100068	O 形圈	O RING			1		
2	SP106523	螺塞	SCREW PLUG			1		

SP214582_000_00 双变总成修理包
SERVICE KIT TRANSMISSION & TORQUE CONVER

注：该系统无装配图。

Note: No assembly diagram is provided for this system.

SP214582_000_00 双变总成修理包 SERVICE KIT TRANSMISSION & TORQUE CONVER

件号 ITEM	部件号 PART NO.	零件名称 CH	PART NAME EN	服务代码 SC	互换性 IA	数量 Q'TY	规格 SP.	备注 RE
1	12B2284	O 形圈	O-RING			2		
2	SP100048	V 形圈	V-RING			6		
3	SP100057	O 形圈	O RING			1		
4	SP100058	O 形圈	O RING			1		
5	SP100060	O 形圈	O RING			4		
6	SP100061	O 形圈	O RING			2		
7	SP100065	O 形圈	O RING			1		
8	SP100066	O 形圈	O RING			1		
9	SP100067	O 形圈	O RING			1		
10	SP100068	O 形圈	O RING			1		
11	SP100070	O 形圈	O RING			1		
12	SP100074	O 形圈	O RING			3		
13	SP100077	O 形圈	O RING			1		
14	SP100080	O 形圈	O-RING			1		
15	SP100081	O 形圈	O-RING			3		
16	SP100082	O 形圈	O RING			1		
17	SP100083	R 形圈	R-RING			1		
18	SP100084	密封圈	SEAL			4		
19	SP100085	密封圈	SEAL			2		
20	SP100220	矩形圈	SEAL			1		
21	SP100246	密封圈	Seal Ring			1		
22	SP100247	密封环	Seal Ring			4		
23	SP100248	活塞油封	OIL SEAL			6		
24	SP100249	密封环	Seal Ring			2		
25	SP100406	密封垫	SNAP RING			1		
26	SP100425	密封垫	SNAP RING			1		
27	SP100426	密封垫	Gasket			1		
28	SP100430	密封垫	GASKET			1		
29	SP100438	密封垫	GASKET			1		
30	SP100440	密封垫	GASKET			1		
31	SP100442	密封垫	GASKET			1		
32	SP100451	密封垫	GASKET			1		
33	SP100455	密封垫	GASKET			1		
34	SP100477	密封垫	GASKET			1		
35	SP100478	密封垫	Gasket			1		
36	SP100482	密封垫	GASKET			2		
37	SP100625	密封圈	SEAL RING			1		
38	SP105719	O 形圈	O RING			1		
39	SP125280	O 形圈	O-RING			1		

SP214582_000_00 双变总成修理包
SERVICE KIT TRANSMISSION & TORQUE CONVER

注：该系统无装配图。

Note: No assembly diagram is provided for this system.

SP214582_000_00 双变总成修理包 SERVICE KIT TRANSMISSION & TORQUE CONVER

件号 ITEM	部件号 PART NO.	零件名称 CH	PART NAME EN	服务代码 SC	互换性 IA	数量 Q'TY	规格 SP.	备注 RE
40	SP150253	O 形圈	O-RING			1		
41	SP150659	O 形圈	O-RING			12		
42	SP168312	轴端密封圈	SEAL RING			2		

03Y0234_000_00 中间支承及传动轴系统
SUPPORT&DRIVE SHAFT SYSTEM

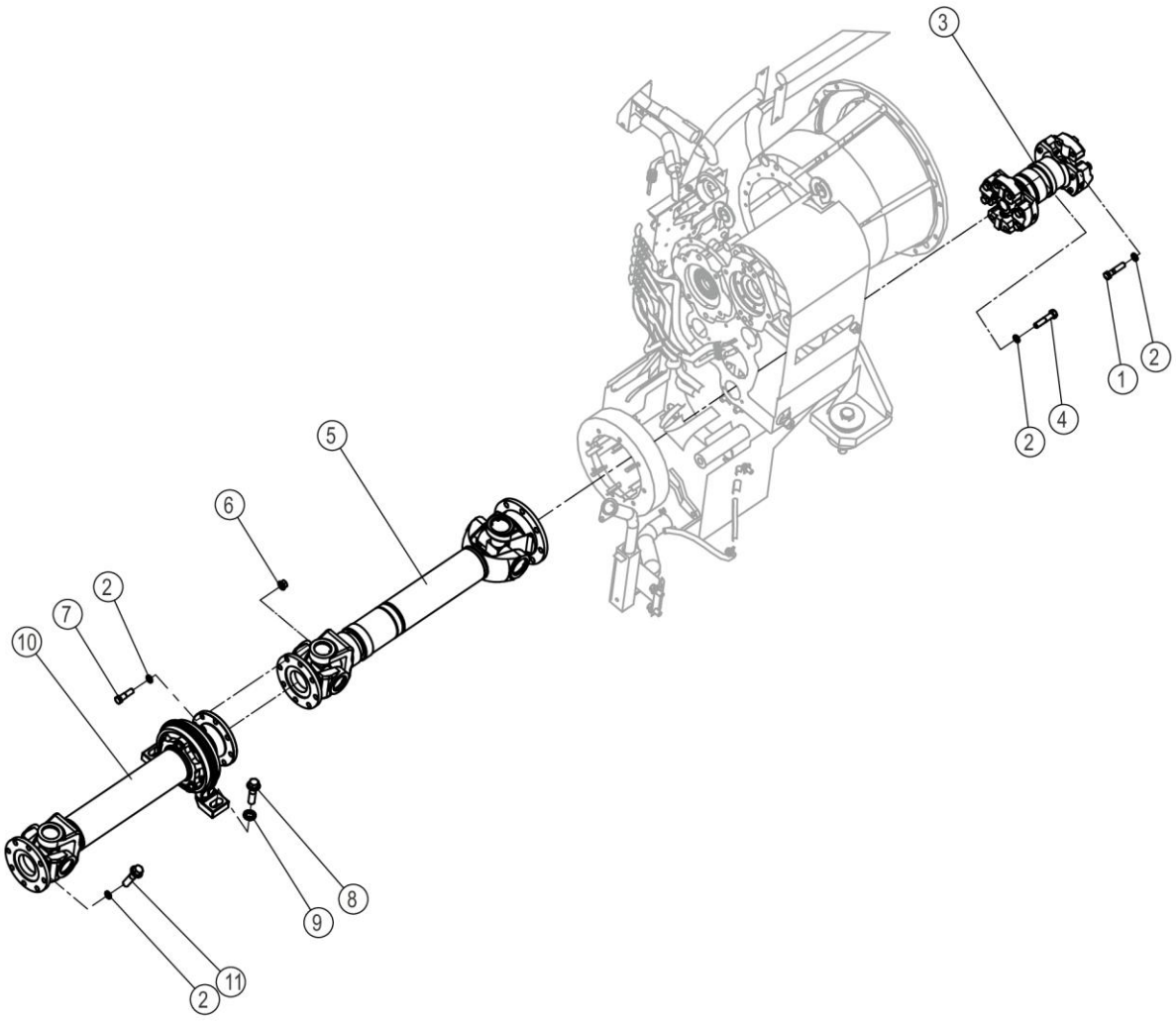

03Y0234_000_00 中间支承及传动轴系统 SUPPORT&DRIVE SHAFT SYSTEM

件号 ITEM	部件号 PART NO.	零件名称 CH	PART NAME EN	服务代码 SC	互换性 IA	数量 Q'TY	规格 SP.	备注 RE
1	77A1936	固定螺栓	CAPTIVE BOLT			4	M12×1.5×55-10.9,DK	
2	06B1046	防松垫圈	LOCK WASHER			24	12	
3	51C0038	后传动轴	REAR DRIVE SHAFT			1		
4	77A1937	六角头螺钉	CAPTIVE BOLT			4	1/2-20UNF×2-3/8,SAE J429 8 GRADE,DK	
5	51C0789	中间传动轴	MIDDLE DRIVE SHAFT			1		
6	03B2075	RLM 防松螺母	LOCKNUT			8	M12X1.5-10-ZN.D	
7	77A1934	固定螺栓	CAPTIVE BOLT			8	M12×1.5×45-10.9,DK	
8	01B1110	螺栓	BOLT			2	M16×60-10.9-ZN.D	
9	06B1049	防松垫圈	LOCK WASHER			2	16 D	
10	51C0861	前传动轴及支承总成	FRONT DRIVE SHAFT&BRG AS			1	835H ZF DKT2	
11	77A2156	固定螺栓	CAPTIVE BOLT			8	M12X25-10.9	

51C0038_003_00 后传动轴
REAR DRIVE SHAFT

注：该系统无装配图，具体装配请参考表中各部件装配图。

Note: No assembly diagram is provided for this system. Please refer to the assembly diagrams of those components in the table for assembly details.

51C0038_003_00 后传动轴 REAR DRIVE SHAFT

件号 ITEM	部件号 PART NO.	零件名称 CH	PART NAME EN	服务代码 SC	互换性 IA	数量 Q'TY	规格 SP.	备注 RE
1		后传动轴	PROPELLER SHAFT	E		1		
1	51C0038P01	后传动轴	PROPELLER SHAFT	E		1		

51C0038P01_000_00 后传动轴
PROPELLER SHAFT

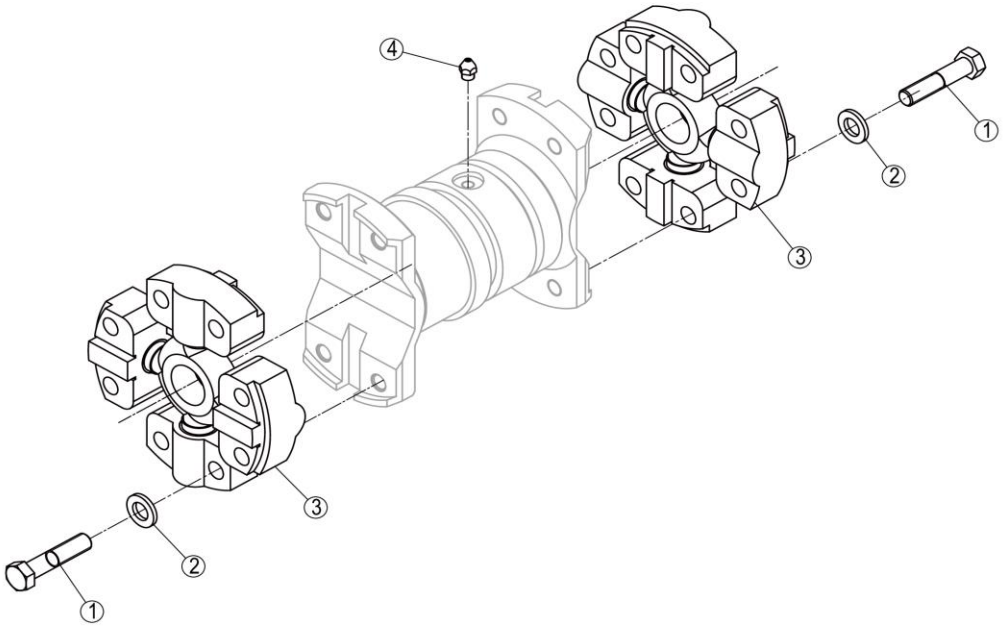

51C0038P01_000_00 后传动轴 PROPELLER SHAFT

件号 ITEM	部件号 PART NO.	零件名称 CH	PART NAME EN	服务 代码 SC	互 换 性 IA	数量 Q'TY	规格 SP.	备注 RE
1	SP152421	螺栓	BOLT			4		
2	SP169102	垫圈	WASHER			4		
3	SP139089	十字轴	SPIDER			2		
4	SP161490	油杯	OIL CUP			1		

51C0789_000_00 中间传动轴
MIDDLE DRIVE SHAFT

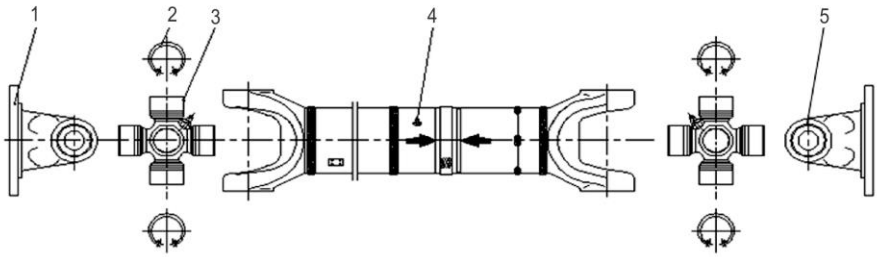

51C0789_000_00 中间传动轴 MIDDLE DRIVE SHAFT

件号 ITEM	部件号 PART NO.	零件名称 CH	PART NAME EN	服务代码 SC	互换性 IA	数量 Q'TY	规格 SP.	备注 RE
1	SP168713	突缘叉	FLANGE YOKE			1		
2	07B0002	挡圈	SNAP RING			4	52	
3	SP151813	十字轴	SPIDER			2		
4	SP163936	油杯	OILER JB/T7940.1-1995			1		
5	SP155353	突缘叉	FLANGE FORK			1		

51C0861_000_00 前传动轴及支承总成
FRONT DRIVE SHAFT&BRG AS

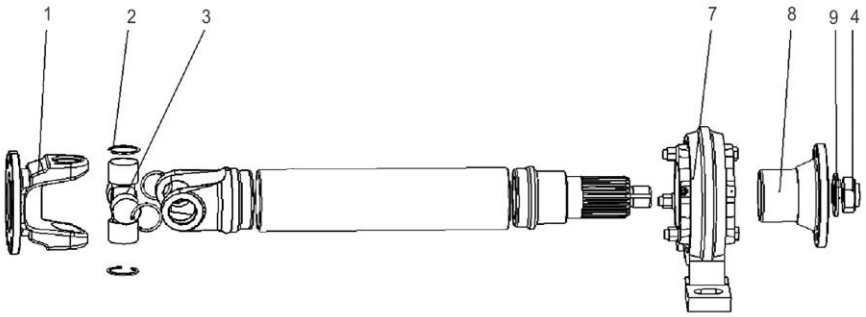

51C0861_000_00 前传动轴及支承总成 FRONT DRIVE SHAFT&BRG AS

件号 ITEM	部件号 PART NO.	零件名称 CH	PART NAME EN	服务代码 SC	互换性 IA	数量 Q'TY	规格 SP.	备注 RE
1	SP202663	突缘叉	FLANGE YOKE			1		
2	SP156855	卡簧	BLOCKREED			4		
3	SP175415	十字轴总成	U-JOINT			1		
4	SP150048	垫圈	WASHER			1		
7	SP143073	中间支承	INTERMEDIATE SUPPORT			1		
8	SP150047	中间突缘	FORK			1		
9	SP150049	螺母	NUT			1		

01Y0683_000_00 后桥总成
REAR AXLE AS

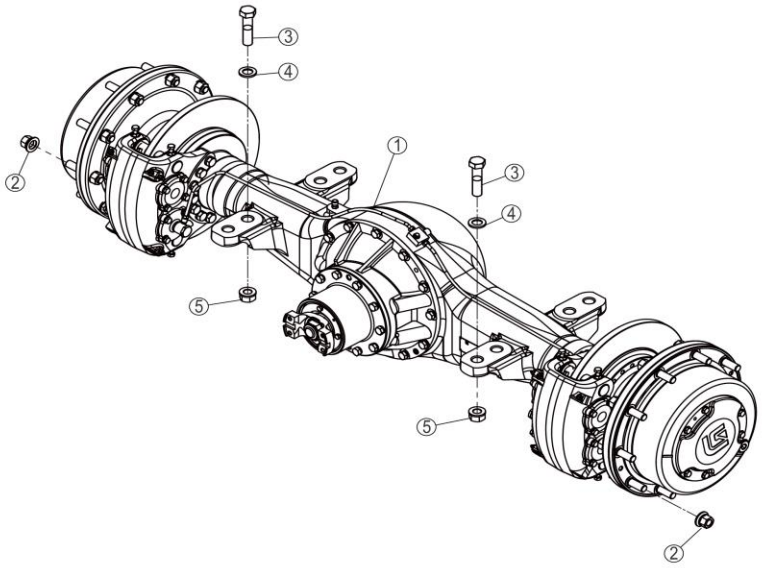

01Y0683_000_00 后桥总成 REAR AXLE AS

件号 ITEM	部件号 PART NO.	零件名称 CH	PART NAME EN	服务代码 SC	互换性 IA	数量 Q'TY	规格 SP.	备注 RE
1	01Y0683X0	后桥总成	REAR AXLE AS			1	18.667-7C	
1	01Y0683X8	后桥总成	REAR AXLE AS			1	18.667-7C	
2	03B2093	锁紧螺母	LOCKNUT		US	20	M20X1.5-10	EC0000169458_1,替换后
2	03B2016	RLM 轮辋螺母	RIM NUT		US	20	M20X1.5-10-ZN.D	EC0000169458_1,替换前
3	01B0427	螺栓	BOLT			8	M24×2×100-10.9-ZN.D	
4	56A0064	淬硬垫圈	HARD WASHER		F	8		EC0000169458_3,替换前
5	03B2091	RLM 防松螺母	LOCKNUT		US	8		EC0000169458_2,替换前
5	03B0200	锁紧螺母	LOCKNUT		US	8	M24×2	EC0000169458_2,替换后

01Y0683X0_001_00 后桥总成
REAR AXLE AS

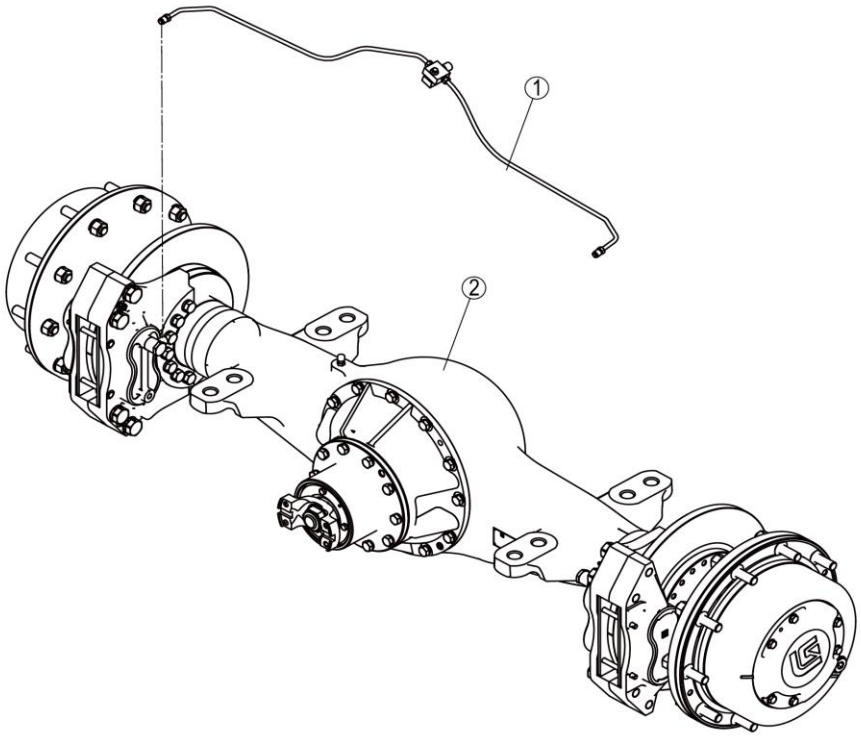

01Y0683X0_001_00 后桥总成 REAR AXLE AS

件号 ITEM	部件号 PART NO.	零件名称 CH	PART NAME EN	服务代码 SC	互换性 IA	数量 Q'TY	规格 SP.	备注 RE
1	00C8335	后桥制动管路	REAR AXLE BRAKE LINES	A	XF	1		202011034382,替换后
2	01Y0591	后桥总成	REAR AXLE AS	A		1		

00C8335_001_00 后桥制动管路
REAR AXLE BRAKE LINES

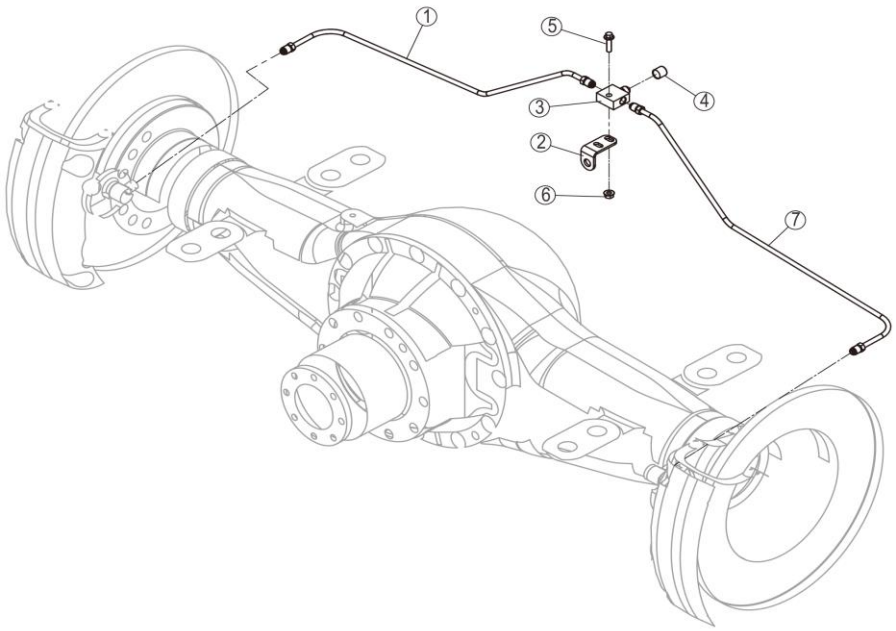

00C8335_001_00 后桥制动管路 REAR AXLE BRAKE LINES

件号 ITEM	部件号 PART NO.	零件名称 CH	PART NAME EN	服务代码 SC	互换性 IA	数量 Q'TY	规格 SP.	备注 RE
1	01C1804	钢管总成	TUBE AS			1		
2	07A8468	弯板	PLATE			1		
3	16A1000	三通接头	TEE			1		
4		封帽	CAP	A		1		
5	01B1291	螺栓	BOLT			1	M8×30-8.8-ZN.D	
5	01B1293	螺栓	BOLT			1	M8×40-8.8-ZN.D	
6	03B2081	螺母	NUT			1	M8-8-ZN.D	
7	01C1805	钢管总成	TUBE AS			1		

01C1804_000_00 钢管总成
TUBE AS

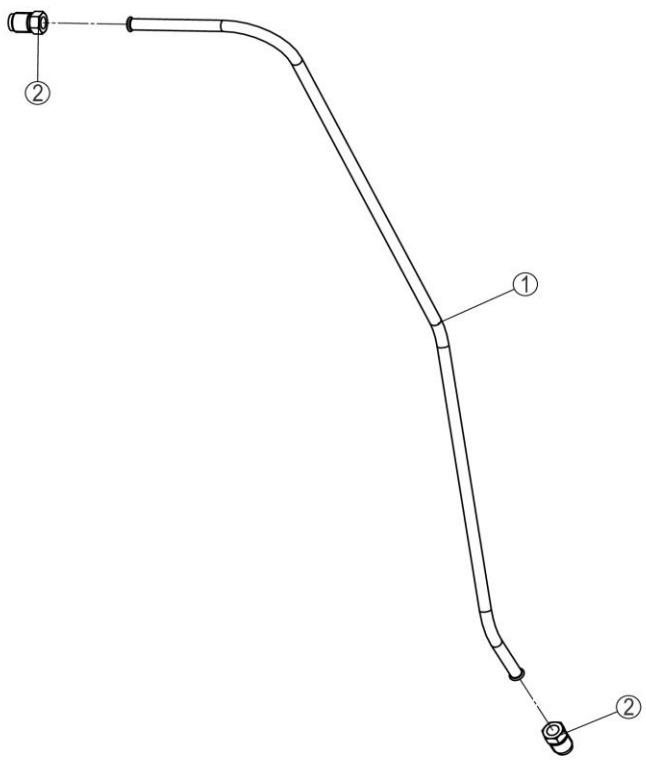

01C1804_000_00 钢管总成 TUBE AS

件号 ITEM	部件号 PART NO.	零件名称 CH	PART NAME EN	服务代码 SC	互换性 IA	数量 Q'TY	规格 SP.	备注 RE
1		钢管	TUBE	A		1		
2	00A0048	止推螺母	LOCKNUT			2		

01C1805_000_00 钢管总成
TUBE AS

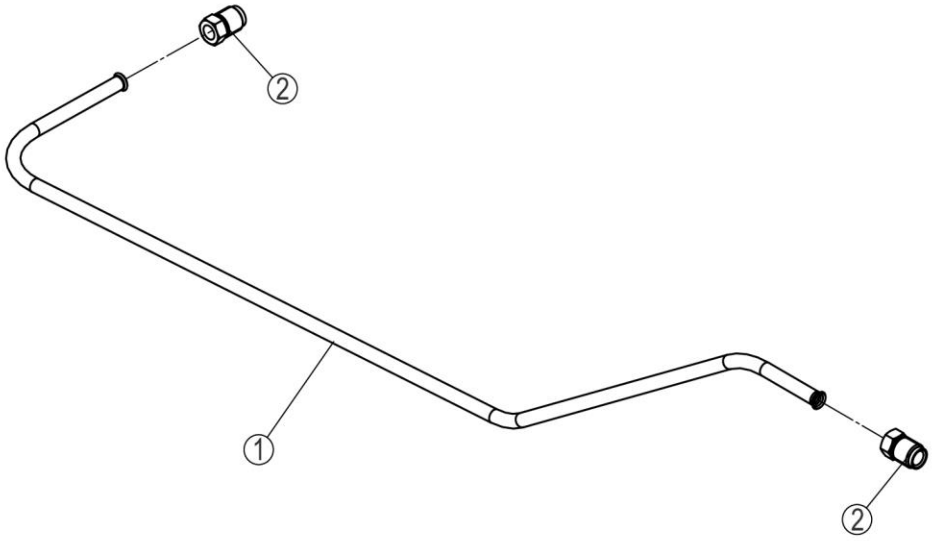

01C1805_000_00 钢管总成 TUBE AS

件号 ITEM	部件号 PART NO.	零件名称 CH	PART NAME EN	服务代码 SC	互换性 IA	数量 Q'TY	规格 SP.	备注 RE
1		钢管	TUBE	A		1		
2	00A0048	止推螺母	LOCKNUT			2		

01Y0591_000_00 后桥总成
REAR AXLE AS

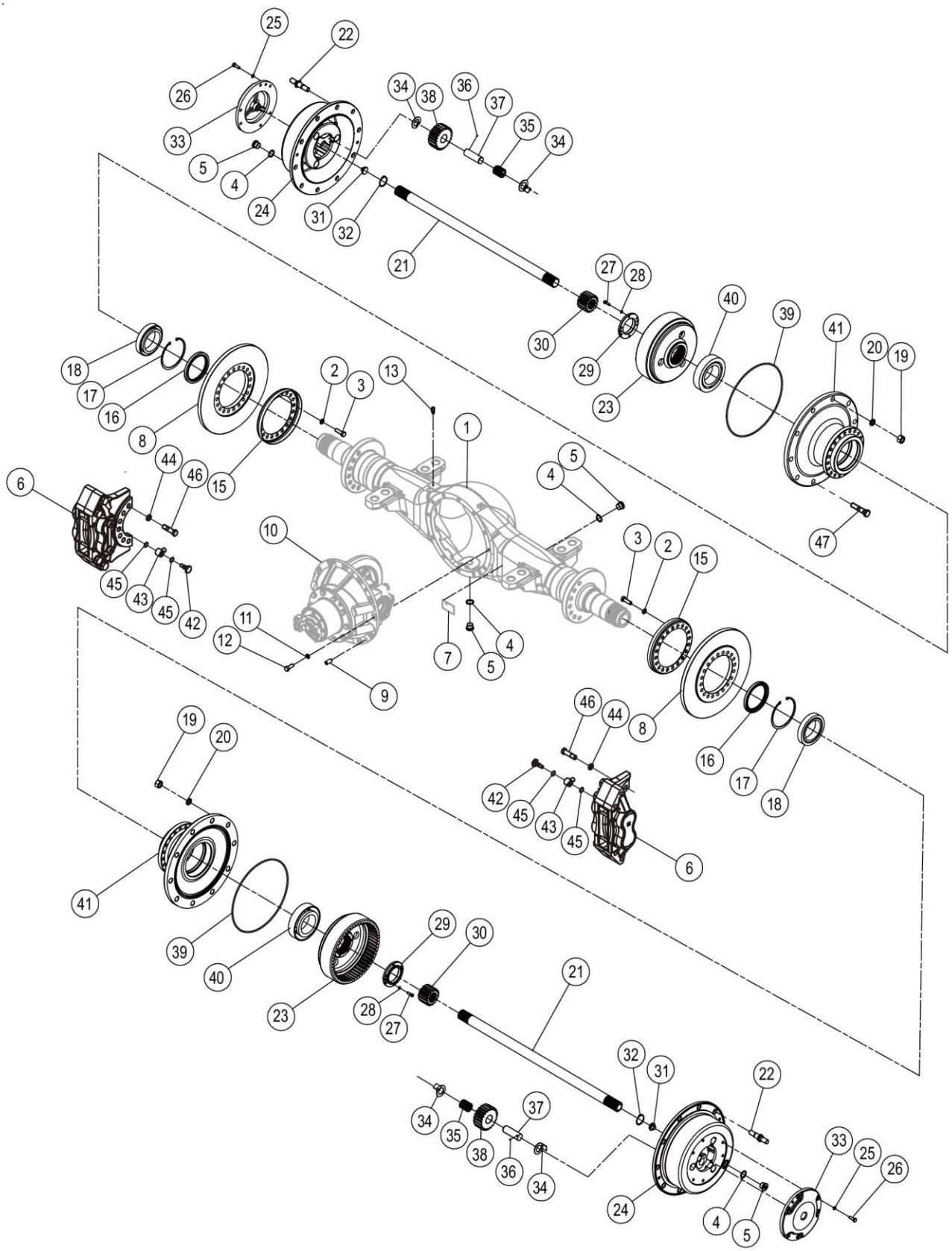

01Y0591_000_00 后桥总成 REAR AXLE AS

件号 ITEM	部件号 PART NO.	零件名称 CH	PART NAME EN	服务代码 SC	互换性 IA	数量 Q'TY	规格 SP.	备注 RE
1	24D0426T0	桥壳支承轴焊接件	SPINDLE WELDMENT			1		
2	06B0214	淬硬垫圈	HARD WASHER			40	14	
3	00B0375	螺栓	BOLT			40	M14×45-10.9-ZN.D	
4	06B0055	垫圈	WASHER			4	27	
5	03B1580	螺塞	PLUG			4		
6	41C2963	夹钳总成	CLAMP AS	E		2		改用 41C2963T0
7		铭牌	NAMEPLATE	A		1		
8	52A0038	制动盘	BRAKE DISC			2		
9	60A0011	定位销	DOWEL PIN			1		
10	41C3046	后桥主传动	REAR AXLE BEVEL GEAR	A		1		
11	06B0013	垫圈	WASHER			12	14	
12	00B0025	螺栓	BOLT			12	M14×35-8.8-ZN.D	
13	03B0406	通气塞	BREATHER PLUG			1	Z1/8-27	
15	27A0052	防尘罩	DUST COVER		EF	2		EC0000164083_14,替换前
15	53A3248	防尘罩	DUST COVER		EF	2		EC0000164083_14,替换后
16	13B1152	油封	OIL SEAL			2		
17	07B0066	挡圈	SNAP RING			2	150	
18	23B0046	圆锥滚子轴承 32020	TAP.ROLLER BRG			2	100×150×32	
19	03B0840	螺母	NUT			20	M20×1.5-10-ZN.D	
20	06B0210	淬硬垫圈	HARD WASHER			20	20	
21	62A1066	半轴	HALF SHAFT		ES	2		EC0000172206_3,替换后
21	62A0750	半轴	HALF SHAFT		ES	2		EC0000172206_3,替换前
22	01B1347	轮辋螺栓	RIM BOLT		ES	20		EC0000164083_13,替换前
22	01B1539	轮辋螺栓	RIM BOLT		X	14		EC0000164083_12,替换后
23	41A0876	内齿轮	RING GEAR			2		
24	70A0074T0	行星轮架	PLANETARY CARRIER			1		
25	06B0002	垫圈	WASHER			12	10	
26	00B0019	螺栓	BOLT			12	M10×30-8.8-ZN.D	
27	04B1200	螺钉	SCREW			4	M8×25-8.8-O	
28	06B0006	垫圈	WASHER			4	8	
29	53A0250	圆螺母	ROUND NUT			2		
30	41A0827X0	太阳轮：喷丸	SUN GEAR			2		
31	61A0019	轴	SHAFT			2		
32	07B0049	挡圈	SNAP RING			2	45	
33	53A0244	盖	COVER			2		
34	20A2273	垫片	GASKET			12		

01Y0591_000_00 后桥总成
REAR AXLE AS

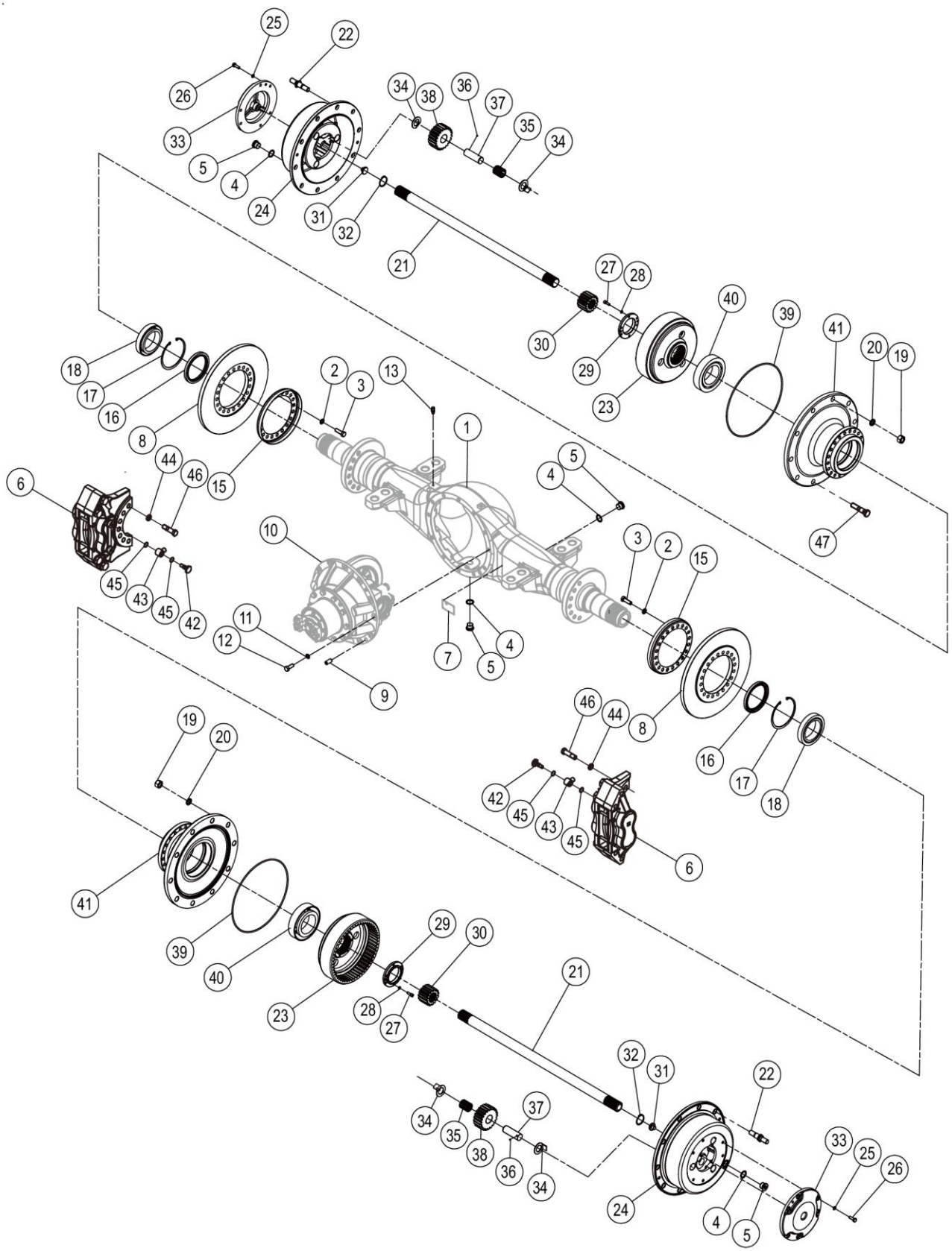

01Y0591_000_00 后桥总成 REAR AXLE AS

件号 ITEM	部件号 PART NO.	零件名称 CH	PART NAME EN	服务代码 SC	互换性 IA	数量 Q'TY	规格 SP.	备注 RE
35	20B0042	滚针	ROLLING NEEDLE			168		
36	20B0037	钢球	STEEL BALL			6	6	
37	60A0288	行星齿轮轴	PLANETARY GEAR SHAFT			6		
38	41A0078	行星齿轮	PLANETARY GEAR			6		
39	12B0365	O 形圈	O-RING			2	355×5.3	
40	23B0045	圆锥滚子轴承 32219	TAP.ROLLER BRG			2	95×170×45.5	
41	71A0090	轮毂	HUB			2		
42	00A0356	管接头螺栓	BOLT			2		
43	00A1965	管接头	CONNECTOR			2		
44	06B0014	垫圈	WASHER			14	18	
45	12B0245	O 形圈	O-RING			4	20×1.8	
46	01B0043	螺栓	BOLT			14		
47	01B1540	轮辋螺栓	RIM BOLT		ES	6		EC0000164083_13,替换后

24D0426T0_000_00 桥壳支承轴焊接件
SPINDLE WELDMENT

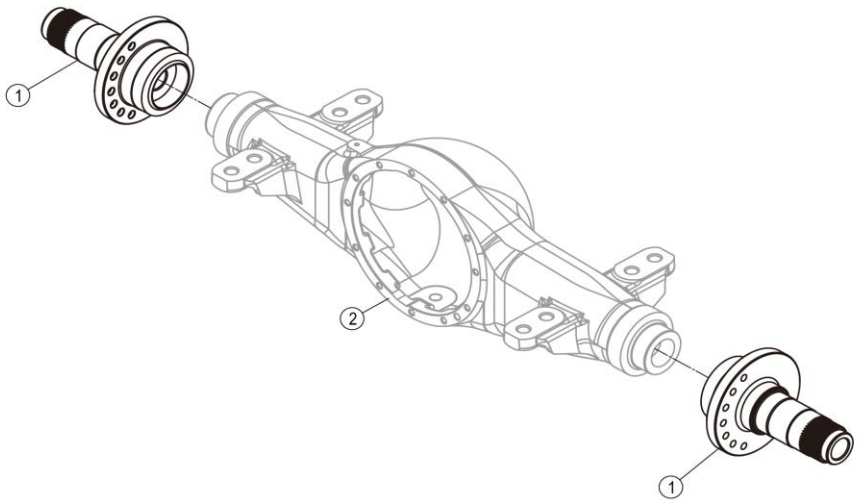

24D0426T0_000_00 桥壳支承轴焊接件 SPINDLE WELDMENT

件号 ITEM	部件号 PART NO.	零件名称 CH	PART NAME EN	服务代码 SC	互换性 IA	数量 Q'TY	规格 SP.	备注 RE
1	62A0057	轮边减速支承轴	SPINDLE			2		
2		桥壳	AXLE HOUSING	B		1		

41C2963_000_00 夹钳总成
CLAMP AS

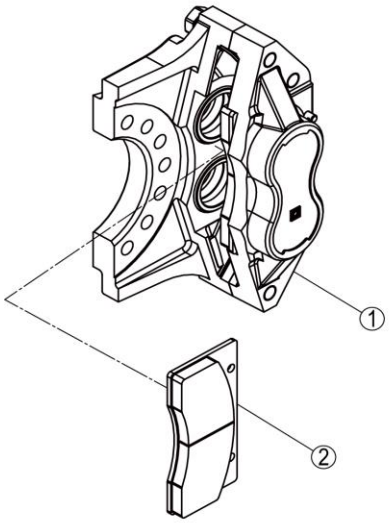

41C2963_000_00 夹钳总成 CLAMP AS

件号 ITEM	部件号 PART NO.	零件名称 CH	PART NAME EN	服务代码 SC	互换性 IA	数量 Q'TY	规格 SP.	备注 RE
1	41C2962T0	夹钳总成	CLAMP			1		
2	35C1569	摩擦片	FRICTION PLATE			2	3418B	

41C2962T0_000_00 夹钳总成
CLAMP

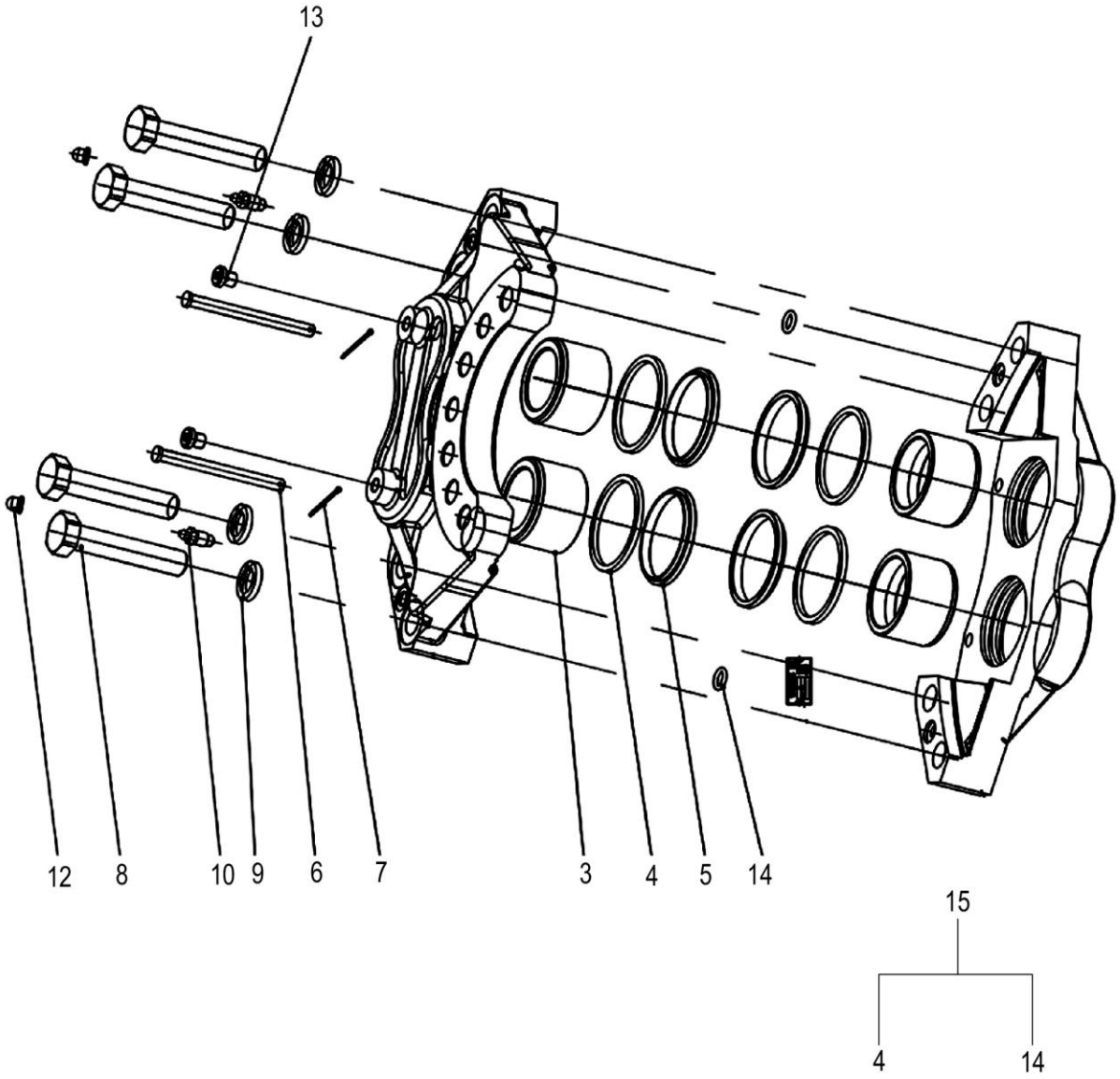

41C2962T0_000_00 夹钳总成 CLAMP

件号 ITEM	部件号 PART NO.	零件名称 CH	PART NAME EN	服务代码 SC	互换性 IA	数量 Q'TY	规格 SP.	备注 RE
3	SP187000	活塞	PISTON			4		
4	SP174295	矩形圈	RECTANGULAR RING			4		
5	SP174296	防尘圈	SEAL			4		
6	SP187001	摩擦片支承轴	PIN			2		
7	08B0190	销	PIN			2	2.5×32-ZN.D	
8	01B0727	螺栓	BOLT			4	M22×110-10.9-DK	
9	00B0042	垫圈	WASHER			4	22	
10	SP156026	放气嘴	DEFLATING VALVE			2		
12	SP186999	放气嘴保护帽	CAP			2		
13	SP186996	堵头	PLUG			2		
14	SP186998	O 形密封圈	O RING 19.5×3.5			2		
15	SP186997	夹钳修理包	SEAL KIT			2		
16		稀释剂 MF	DILUENT	B		.026		

41C3046_000_00 后桥主传动
REAR AXLE BEVEL GEAR

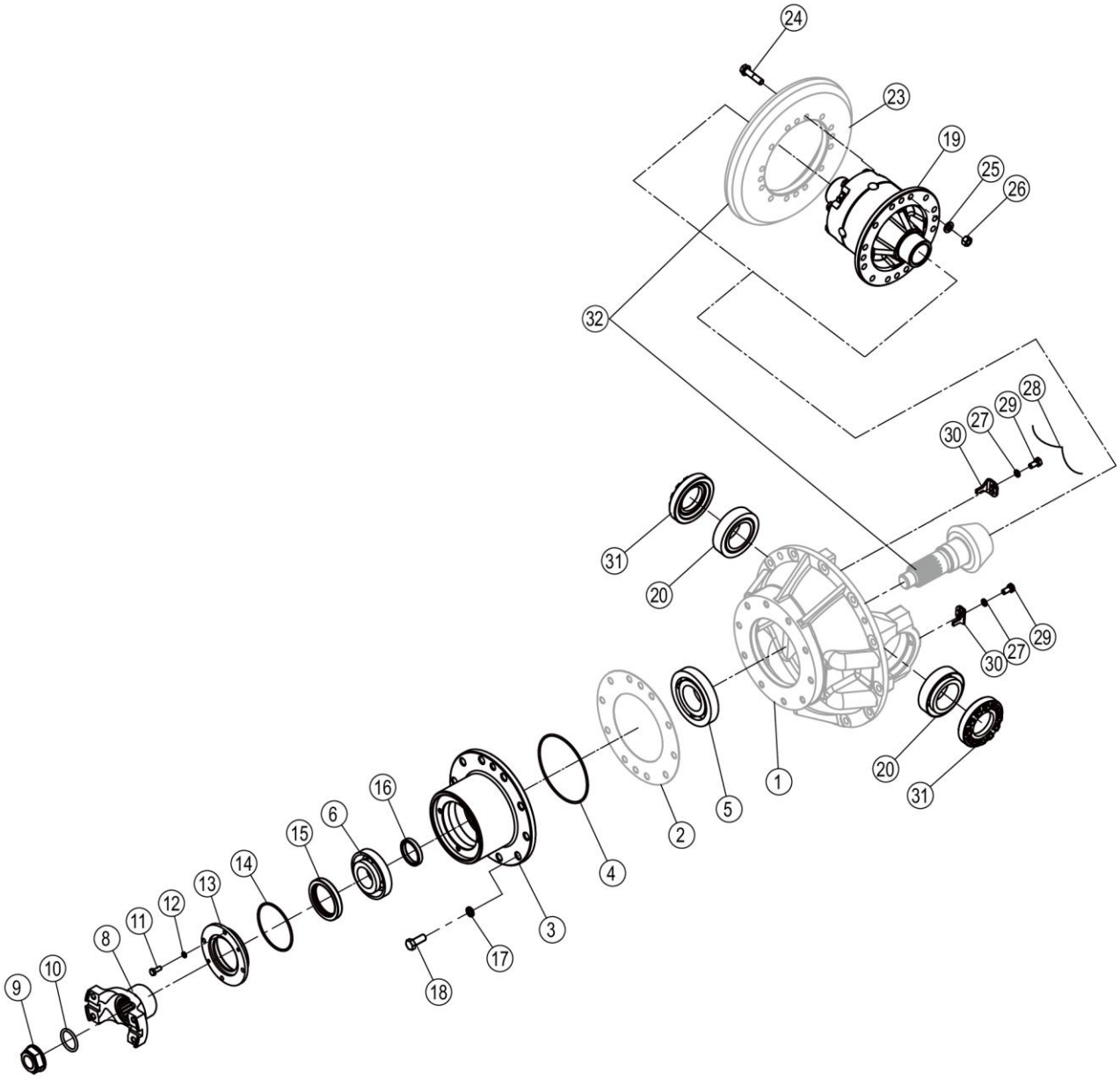

41C3046_000_00 后桥主传动 REAR AXLE BEVEL GEAR

件号 ITEM	部件号 PART NO.	零件名称 CH	PART NAME EN	服务代码 SC	互换性 IA	数量 Q'TY	规格 SP.	备注 RE
1	51C0090X1T0	托架总成	CARRIER AS			1		
2	28C0215	垫片	GASKET	C		1		
3	71A0094	轴承座	BEARING SUPPORT			1		
4	12B0375	O 形圈	O-RING			1	150×3.55	
5	23B0019	圆锥滚子轴承 31312	TAP.ROLLER BRG			1	60×130×33.5	
6	23B0044	圆锥滚子轴承 31310	TAP.ROLLER BRG			1	50×110×29.25	
8	04A0040	法兰	FLANGE			1		
9	34C0608	锁紧螺母	LOCKNUT			1	M33×1.5	
10	12B0105	O 形圈	O-RING			1	42.5×5.3	
11	00B0075	螺栓	BOLT			4	M8×20-8.8-ZN.D	
12	06B0006	垫圈	WASHER			4	8	
13	53A0243	油封座	OIL SEAL SEAT			1		
14	12B0288	O 形圈	O-RING			1	103×3.55	
15	13B0169	油封	OIL SEAL			1	70×95×13	
16	55A0491	轴套	BUSHING	C		1		
17	06B0013	垫圈	WASHER			10	14	
18	00B0025	螺栓	BOLT			10	M14×35-8.8-ZN.D	
19	41C2191T2	差速器	DIFFERENTIAL			1		
20	23B0043	圆锥滚子轴承 33113	TAP.ROLLER BRG			2	65×110×34	
21	06B0271	淬硬垫圈	HARD WASHER			4		
22	01B1248	螺栓	BOLT			4	M20×80-10.9-O	
24	01B0617	螺栓	BOLT			16		
25	06B0176	垫圈	WASHER			16		
26	03B2054	螺母	NUT			16	M12×1.5-10-O	
27	06B0002	垫圈	WASHER			2	10	
28		铁丝	STEEL WIRE	E		2	Φ1.5×450	
29	01B1246	螺栓	BOLT			2	M10×20-8.8-O	
30	21A0040	锁紧片	FASTENER			2		
31	03B0429	调整螺母	ADJUSTING NUT			2		
32	43A0268X0	大小螺旋组件（43A0267/43A0268）	SPIRAL BEVEL GEAR			1		

28C0215_000_01 垫片
GASKET

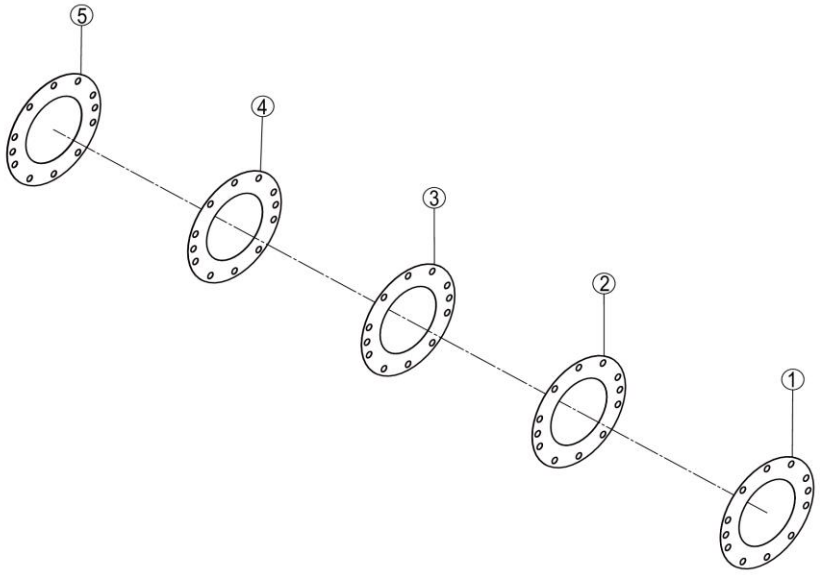

28C0215_000_01 垫片 GASKET

件号 ITEM	部件号 PART NO.	零件名称 CH	PART NAME EN	服务代码 SC	互换性 IA	数量 Q'TY	规格 SP.	备注 RE
1		垫片	GASKET	E		1		
2		垫片	GASKET	E		1		
3	57A1680	垫片	GASKET			1		
4		垫片	GASKET	E		1		
5		垫片	GASKET	E		1		

41C2191T2_000_00 差速器
DIFFERENTIAL

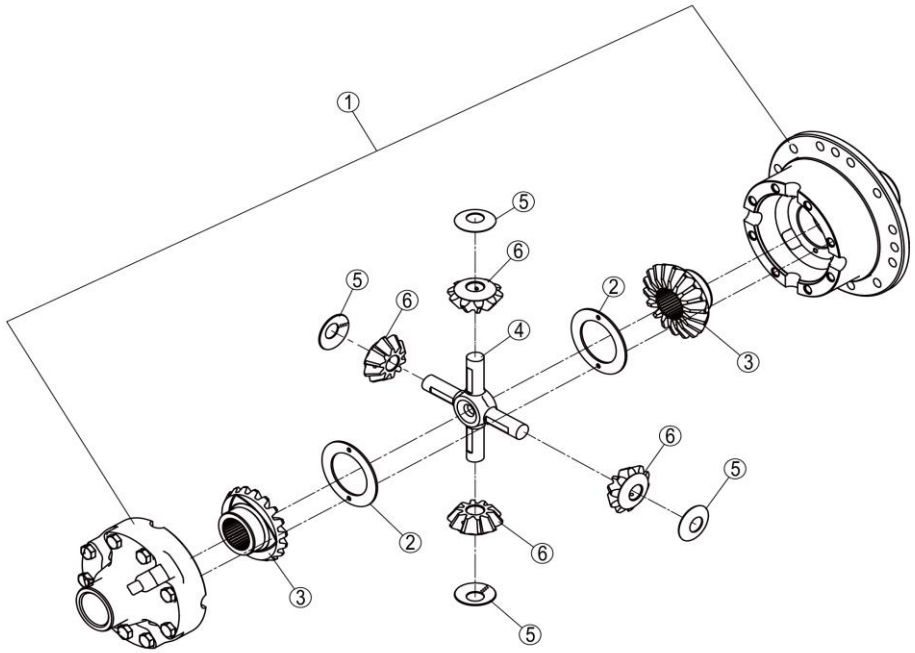

41C2191T2_000_00 差速器 DIFFERENTIAL

件号 ITEM	部件号 PART NO.	零件名称 CH	PART NAME EN	服务代码 SC	互换性 IA	数量 Q'TY	规格 SP.	备注 RE
1	34C5358T2	差速器壳组件	DIFF HOUSING GP			1		
2	56A4247	垫片	GASKET			2		
3	43A0236	半轴齿轮	HALF SHAFT GEAR			2		
4	63A0049	十字轴	SPIDER			1		
5	56A3949	垫片	GASKET			4		
6	43A0041	锥齿轮	BEVEL GEAR			4		

34C5358T2_000_00 差速器壳组件
DIFF HOUSING GP

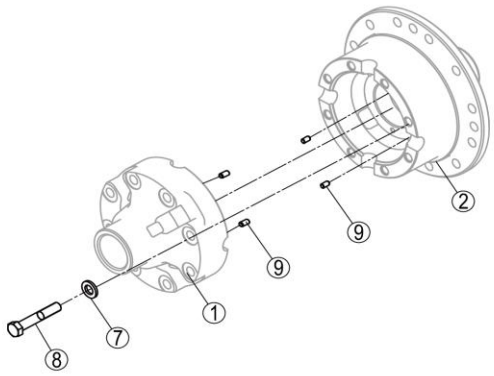

34C5358T2_000_00 差速器壳组件 DIFF HOUSING GP

件号 ITEM	部件号 PART NO.	零件名称 CH	PART NAME EN	服务代码 SC	互换性 IA	数量 Q'TY	规格 SP.	备注 RE
1		差速器壳	DIFF HOUSING	B		1		
2		差速器壳	DIFF HOUSING	B		1		
7	06B0176	垫圈	WASHER			8		
8	00B1132	螺栓	BOLT			8	M12×1.5×70-8.8-O	
9	60A4974	销钉	DOWEL			4		

51C0090X1T0_000_00 托架总成
CARRIER AS

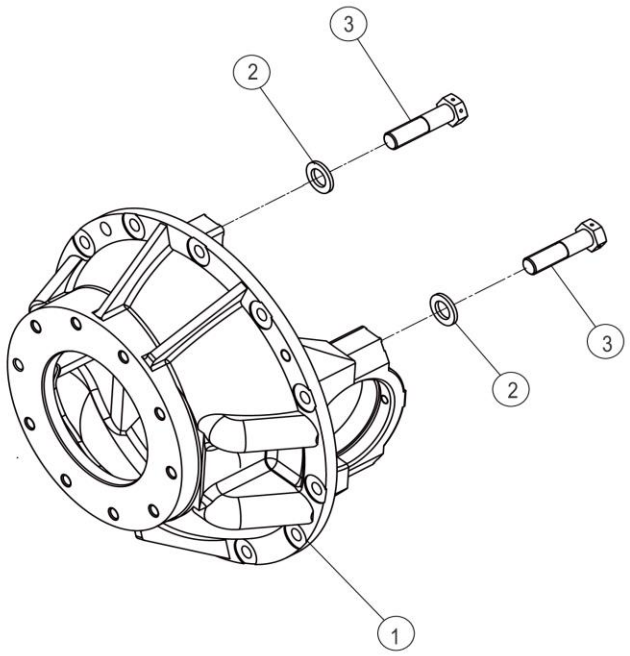

51C0090X1T0_000_00 托架总成 CARRIER AS

件号 ITEM	部件号 PART NO.	零件名称 CH	PART NAME EN	服务 代码 SC	互 换 性 IA	数量 Q'TY	规格 SP.	备注 RE
1		托架	CARRIER	B		1		
2	06B0271	淬硬垫圈	HARD WASHER			4		
3	01B1248	螺栓	BOLT			4	M20×80-10.9-O	
4		稀释剂 MF	DILUENT	B		.025		

55A0491_000_00 轴套
BUSHING

注：该系统无装配图，具体装配请参考表中各部件装配图。

Note: No assembly diagram is provided for this system. Please refer to the assembly diagrams of those components in the table for assembly details.

55A0491_000_00 轴套 BUSHING

件号 ITEM	部件号 PART NO.	零件名称 CH	PART NAME EN	服务代码 SC	互换性 IA	数量 Q'TY	规格 SP.	备注 RE
1	55A5558	轴套	BUSHING			1	10.45	δ=10.45mm
2	55A5559	轴套	BUSHING			1	10.50	δ=10.50mm
3	55A1703	轴套	BUSHING			1	10.55	δ=10.55mm
4	55A5560	轴套	BUSHING			1	10.60	δ=10.60mm
5	55A5561	轴套	BUSHING			1	10.62	δ=10.62mm
6	55A5562	轴套	BUSHING			1	10.63	δ=10.63mm
7	55A5563	轴套	BUSHING			1	10.64	δ=10.64mm
8	55A5564	轴套	BUSHING			1	10.65	δ=10.65mm
9	55A5565	轴套	BUSHING			1	10.66	δ=10.66mm
10	55A5566	轴套	BUSHING			1	10.67	δ=10.67mm
11	55A5567	轴套	BUSHING			1	10.68	δ=10.68mm
12		轴套	BUSHING	F		1	10.69	δ=10.69mm
13	55A1704	轴套	BUSHING			1	10.70	δ=10.70mm
14	55A5569	轴套	BUSHING			1	10.71	δ=10.71mm
15		轴套	BUSHING	F		1	10.72	δ=10.72mm
16	55A5571	轴套	BUSHING			1	10.73	δ=10.73mm
17	55A5572	轴套	BUSHING			1	10.74	δ=10.74mm
18	55A5573	轴套	BUSHING			1	10.75	δ=10.75mm
19		轴套	BUSHING	F		1	10.76	δ=10.76mm
20		轴套	BUSHING	F		1	10.77	δ=10.77mm
21	55A5576	轴套	BUSHING			1	10.78	δ=10.78mm
22	55A5577	轴套	BUSHING			1	10.79	δ=10.79mm
23	55A5578	轴套	BUSHING			1	10.80	δ=10.80mm
24	55A5579	轴套	BUSHING			1	10.81	δ=10.81mm
25	55A5580	轴套	BUSHING			1	10.82	δ=10.82mm
26	55A5581	轴套	BUSHING			1	10.83	δ=10.83mm
27	55A5582	轴套	BUSHING			1	10.84	δ=10.84mm
28	55A5583	轴套	BUSHING			1	10.85	δ=10.85mm
29	55A5584	轴套	BUSHING			1	10.86	δ=10.86mm
30	55A5585	轴套	BUSHING			1	10.87	δ=10.87mm
31	55A5586	轴套	BUSHING			1	10.88	δ=10.88mm
32	55A5587	轴套	BUSHING			1	10.89	δ=10.89mm
33	55A1705	轴套	BUSHING			1	10.90	δ=10.90mm
34	55A5588	轴套	BUSHING			1	10.91	δ=10.91mm
35	55A5589	轴套	BUSHING			1	10.92	δ=10.92mm
36	55A5590	轴套	BUSHING			1	10.93	δ=10.93mm
37	55A5591	轴套	BUSHING			1	10.94	δ=10.94mm
38	55A5592	轴套	BUSHING			1	10.95	δ=10.95mm
39	55A5593	轴套	BUSHING			1	10.96	δ=10.96mm

55A0491_000_00 轴套
BUSHING

注：该系统无装配图，具体装配请参考表中各部件装配图。

Note: No assembly diagram is provided for this system. Please refer to the assembly diagrams of those components in the table for assembly details.

55A0491_000_00 轴套 BUSHING

件号 ITEM	部件号 PART NO.	零件名称 CH	PART NAME EN	服务代码 SC	互换性 IA	数量 Q'TY	规格 SP.	备注 RE
40	55A5594	轴套	BUSHING			1	10.97	δ=10.97mm
41	55A5595	轴套	BUSHING			1	10.98	δ=10.98mm
42	55A5596	轴套	BUSHING			1	10.99	δ=10.99mm
43	55A1706	轴套	BUSHING			1	11.00	δ=11.00mm
44	55A5597	轴套	BUSHING			1	11.01	δ=11.01mm
45	55A5598	轴套	BUSHING			1	11.02	δ=11.02mm
46	55A5599	轴套	BUSHING			1	11.05	δ=11.05mm
47	55A1707	轴套	BUSHING			1	11.10	δ=11.10mm
48	55A5600	轴套	BUSHING			1	11.15	δ=11.15mm
49	55A5601	轴套	BUSHING			1	11.20	δ=11.20mm

01Y0683X8_000_00 后桥总成
REAR AXLE AS

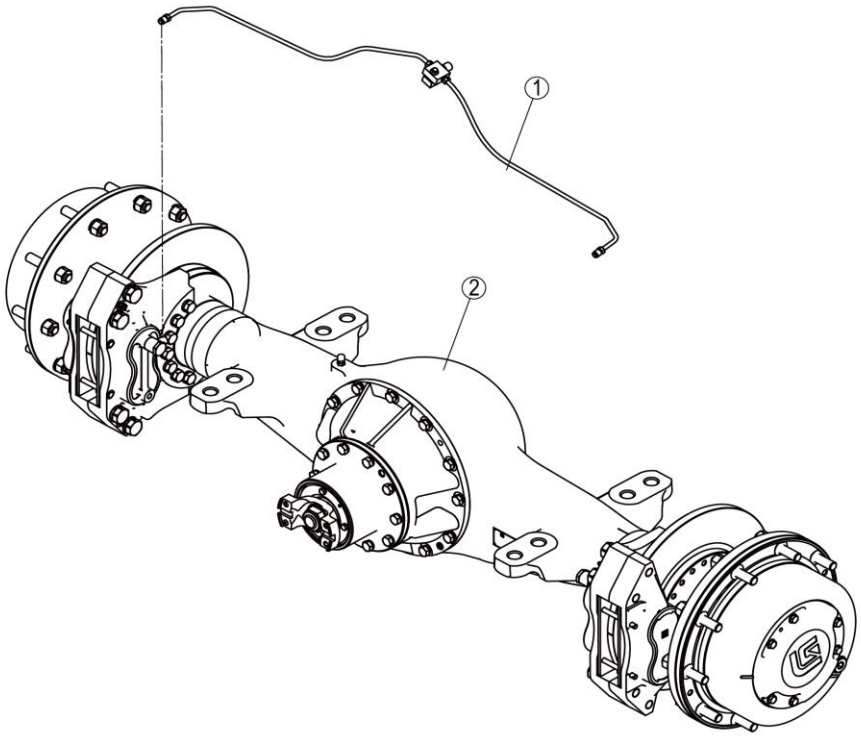

01Y0683X8_000_00 后桥总成 REAR AXLE AS

件号 ITEM	部件号 PART NO.	零件名称 CH	PART NAME EN	服务 代码 SC	互 换 性 IA	数量 Q'TY	规格 SP.	备注 RE
1	00C8335	后桥制动管路	REAR AXLE BRAKE LINES	A		1		
2	01Y0591	后桥总成	REAR AXLE AS	A		1		

01Y0663_000_00 前桥总成
FRONT AXLE AS

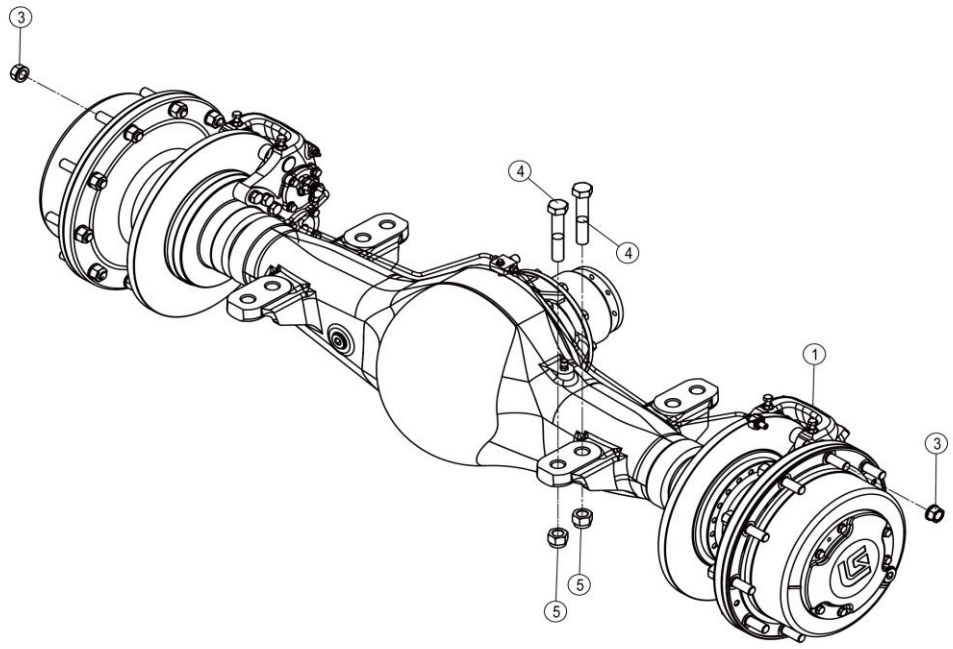

01Y0663_000_00 前桥总成 FRONT AXLE AS

件号 ITEM	部件号 PART NO.	零件名称 CH	PART NAME EN	服务代码 SC	互换性 IA	数量 Q'TY	规格 SP.	备注 RE
1	01Y0663X8	前桥总成	FRONT AXLE AS			1		
1	01Y0663X0	前桥总成	FRONT AXLE AS			1		
3	03B2093	锁紧螺母	LOCKNUT			20	M20X1.5-10	
4	01B0167	螺栓	BOLT			8	M24×2×130-10.9-ZN.D	
5	03B0200	锁紧螺母	LOCKNUT			8	M24×2	

01Y0663X0_001_00 前桥总成
FRONT AXLE AS

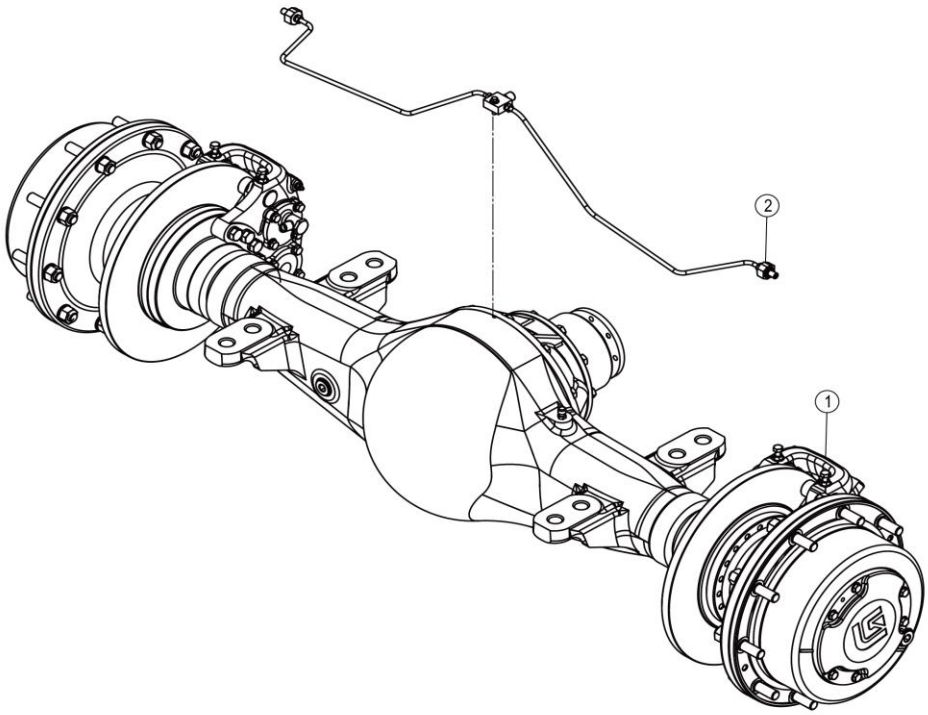

01Y0663X0_001_00 前桥总成 FRONT AXLE AS

件号 ITEM	部件号 PART NO.	零件名称 CH	PART NAME EN	服务代码 SC	互换性 IA	数量 Q'TY	规格 SP.	备注 RE
1	01Y0532	前桥总成	FRONT AXLE AS	C		1		
2	00C8334	前桥制动管路	FRONT AXLE BRAKE LINES	A	XF	1		202011034378,替换后

00C8334_000_00 前桥制动管路
FRONT AXLE BRAKE LINES

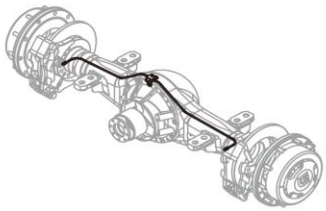

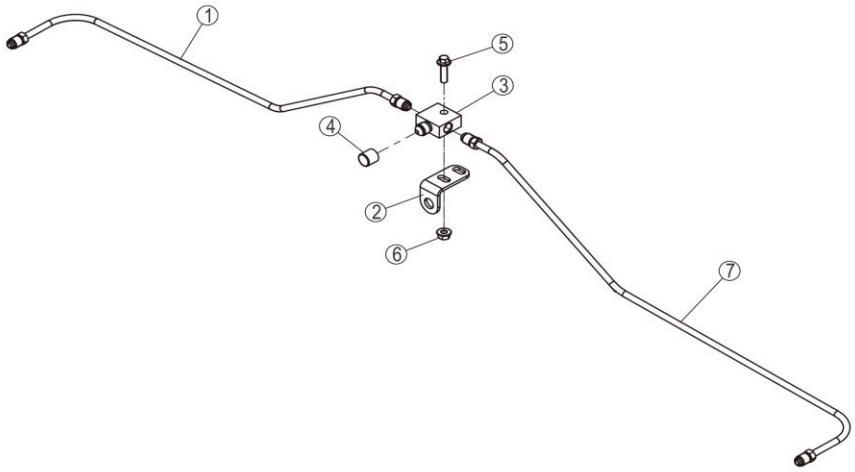

00C8334_000_00 前桥制动管路 FRONT AXLE BRAKE LINES

件号 ITEM	部件号 PART NO.	零件名称 CH	PART NAME EN	服务代码 SC	互换性 IA	数量 Q'TY	规格 SP.	备注 RE
1	01C1804	钢管总成	TUBE AS			1		
2	07A8468	弯板	PLATE			1		
3	16A1000	三通接头	TEE			1		
4		封帽	CAP	A		1		
5	01B1291	螺栓	BOLT			1	M8×30-8.8-ZN.D	
6	03B2081	螺母	NUT			1	M8-8-ZN.D	
7	01C1805	钢管总成	TUBE AS			1		

01Y0532_001_00 前桥总成
FRONT AXLE AS

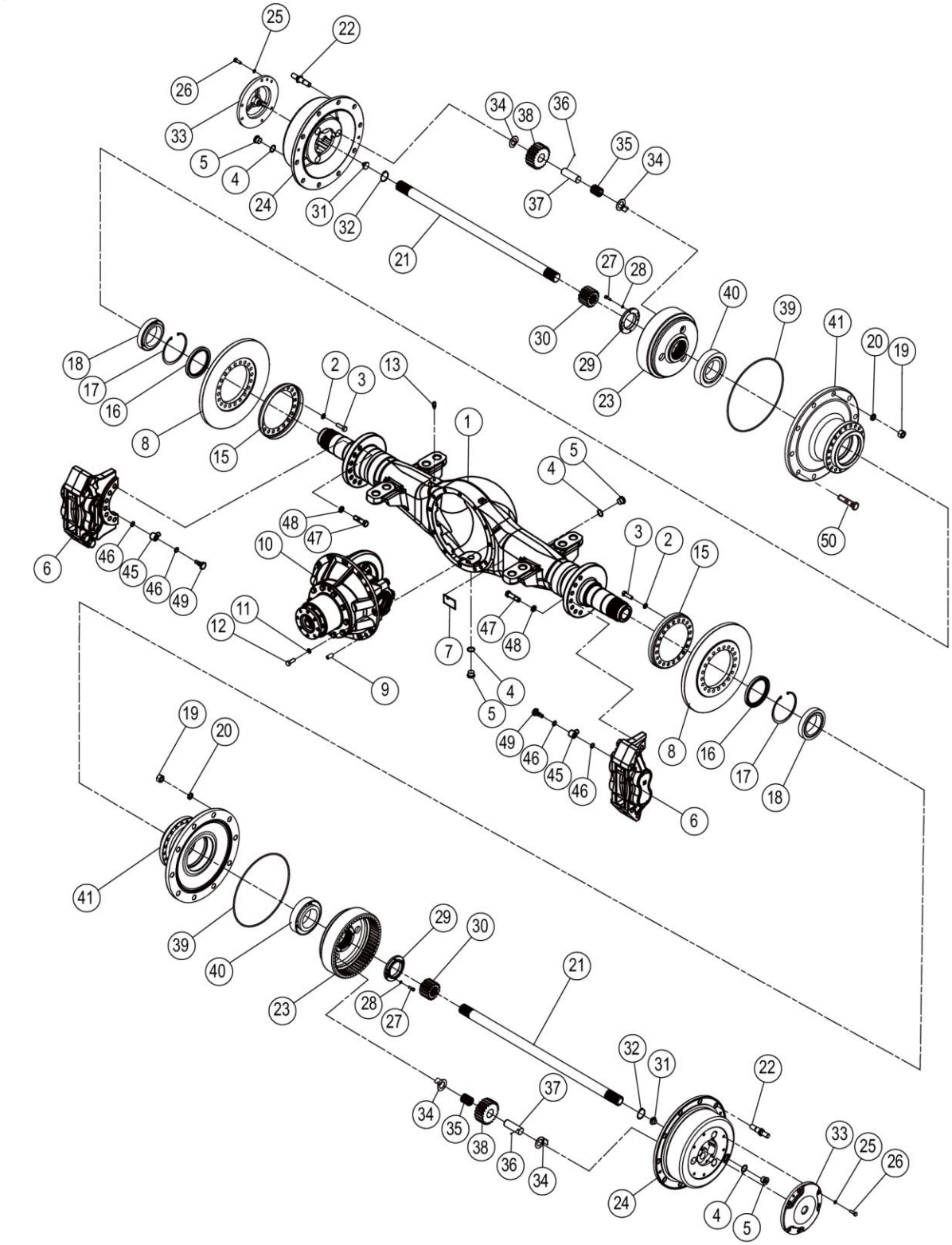

01Y0532_001_00 前桥总成 FRONT AXLE AS

件号 ITEM	部件号 PART NO.	零件名称 CH	PART NAME EN	服务代码 SC	互换性 IA	数量 Q'TY	规格 SP.	备注 RE
1	24D0426T0	桥壳支承轴焊接件	SPINDLE WELDMENT			1		
2	06B0214	淬硬垫圈	HARD WASHER			40	14	
3	00B0375	螺栓	BOLT			40	M14×45-10.9-ZN.D	
4	06B0055	垫圈	WASHER			4	27	
5	03B1580	螺塞	PLUG			4		
6	41C2963T0	夹钳总成	CLAMP			1		
7		铭牌	NAMEPLATE	A		1		
8	52A0038	制动盘	BRAKE DISC			2		
9	60A0011	定位销	DOWEL PIN			1		
10	41C2889T0	前桥主传动	FRONT AXLE BEVEL GEAR			1		
11	06B0013	垫圈	WASHER			12	14	
12	00B0025	螺栓	BOLT			12	M14×35-8.8-ZN.D	
13	03B0406	通气塞	BREATHER PLUG			1	Z1/8-27	
15	53A3248	防尘罩	DUST COVER		TY	2		EC0000155518_6,替换后
16	13B1152	油封	OIL SEAL			2		
17	07B0066	挡圈	SNAP RING			2	150	
18	23B0046	圆锥滚子轴承 32020	TAP.ROLLER BRG			2	100×150×32	
19	03B0840	螺母	NUT			20	M20×1.5-10-ZN.D	
20	06B0210	淬硬垫圈	HARD WASHER			20	20	
21	62A1066	半轴	HALF SHAFT		ES	2		EC0000172206_1,替换后
21	62A0750	半轴	HALF SHAFT		ES	2		EC0000172206_1,替换前
22	01B1347	轮辋螺栓	RIM BOLT		ES	20		EC0000164083_9,替换前
22	01B1540	轮辋螺栓	RIM BOLT		ES	6		EC0000164083_9,替换后
23	41A0876	内齿轮	RING GEAR			2		
24	70A0074T0	行星轮架	PLANETARY CARRIER			1		
25	06B0002	垫圈	WASHER			12	10	
26	00B0019	螺栓	BOLT			12	M10×30-8.8-ZN.D	
27	04B1200	螺钉	SCREW			4	M8×25-8.8-O	
28	06B0006	垫圈	WASHER			4	8	
29	53A0250	圆螺母	ROUND NUT			2		
30	41A0827X0	太阳轮：喷丸	SUN GEAR			2		
31	61A0019	轴	SHAFT			2		
32	07B0049	挡圈	SNAP RING			2	45	
33	53A0244	盖	COVER			2		
34	20A2273	垫片	GASKET			12		
35	20B0042	滚针	ROLLING NEEDLE			168		

01Y0532_001_00 前桥总成
FRONT AXLE AS

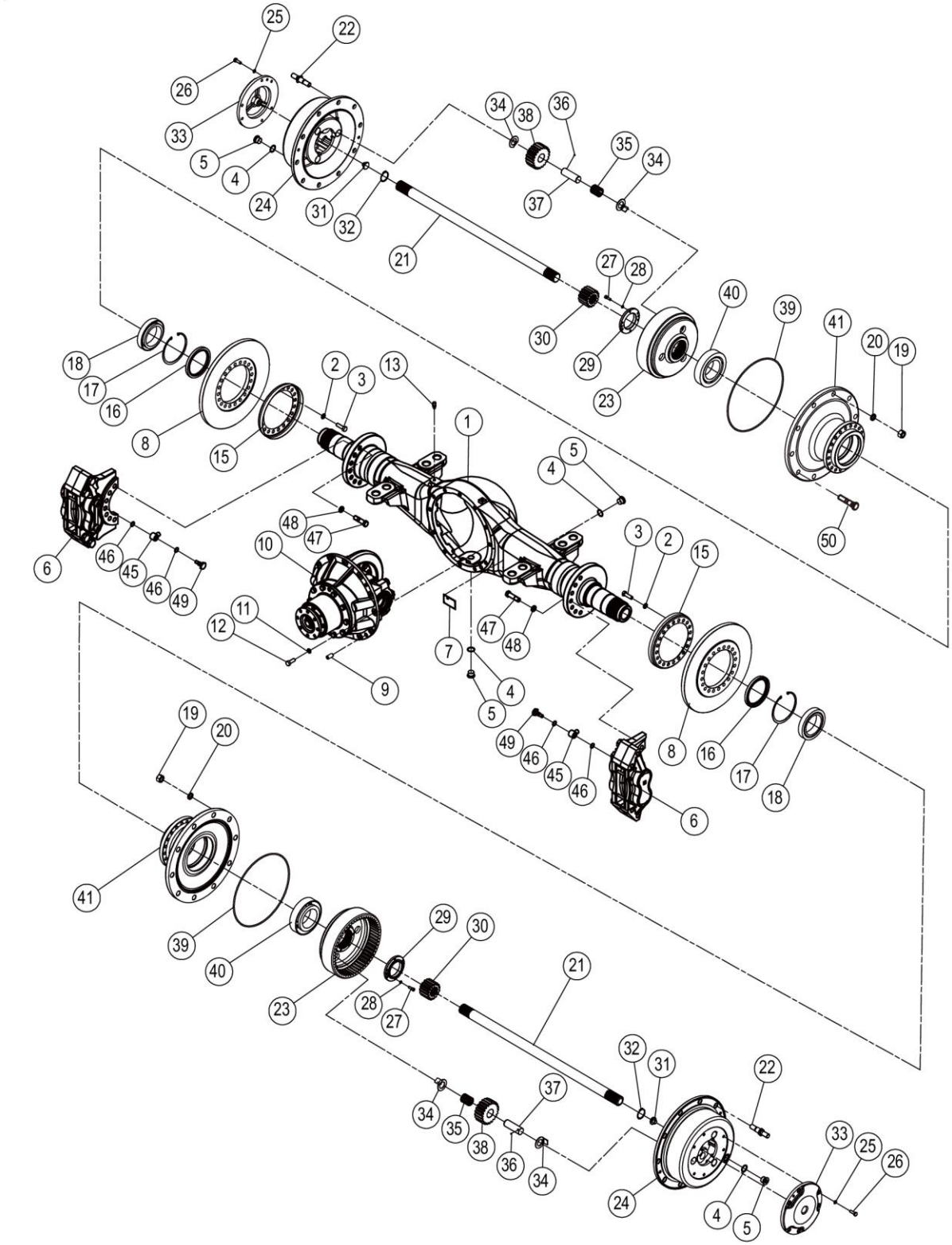

01Y0532_001_00 前桥总成 FRONT AXLE AS

件号 ITEM	部件号 PART NO.	零件名称 CH	PART NAME EN	服务代码 SC	互换性 IA	数量 Q'TY	规格 SP.	备注 RE
36	20B0037	钢球	STEEL BALL			6	6	
37	60A0288	行星齿轮轴	PLANETARY GEAR SHAFT			6		
38	41A0078	行星齿轮	PLANETARY GEAR			6		
39	12B0365	O 形圈	O-RING			2	355×5.3	
40	23B0045	圆锥滚子轴承 32219	TAP.ROLLER BRG			2	95×170×45.5	
41	71A0090	轮毂	HUB			2		
42	MH100077	1515 平面密封胶	SEALANT			8.208		
43		1567 管螺纹密封胶 50ml	SEALANT	E		1.43		
44	MH100282	1243 螺纹锁固胶 250ml	SNAP RING			5.298		
45	00A1965	管接头	CONNECTOR		TY	2		EC0000155518_6,替换后
46	12B0245	O 形圈	O-RING		TY	4	20×1.8	EC0000155518_6,替换后
47	01B0043	螺栓	BOLT		TY	14		EC0000155518_6,替换后
48	06B0014	垫圈	WASHER		TY	14	18	EC0000155518_6,替换后
49	00A0356	管接头螺栓	BOLT		TY	2		EC0000155518_6,替换后
50	01B1539	轮辋螺栓	RIM BOLT		X	14		EC0000164083_8,替换后

41C2889T0_000_00 前桥主传动
FRONT AXLE BEVEL GEAR

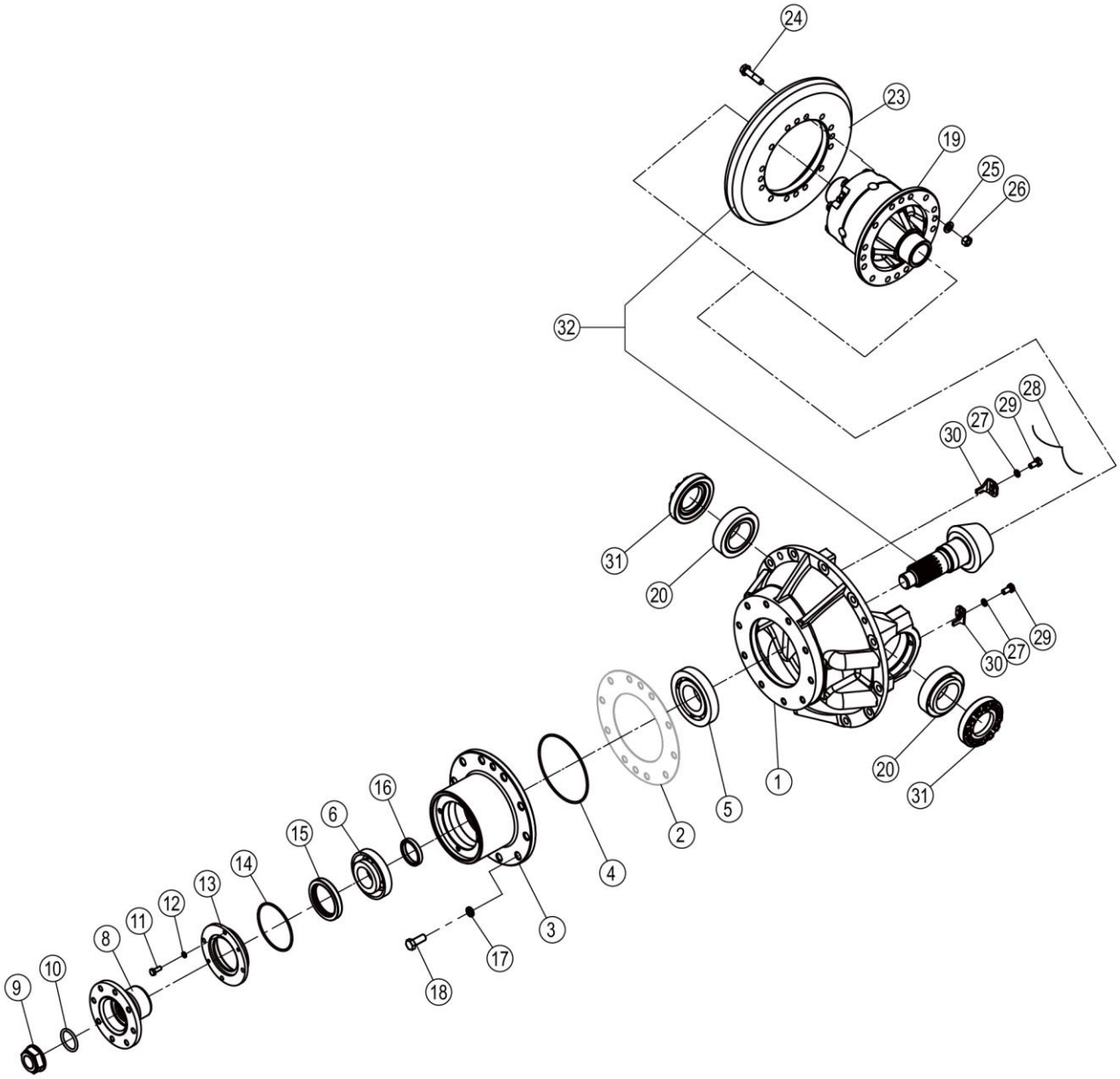

41C2889T0_000_00 前桥主传动 FRONT AXLE BEVEL GEAR

件号 ITEM	部件号 PART NO.	零件名称 CH	PART NAME EN	服务代码 SC	互换性 IA	数量 Q'TY	规格 SP.	备注 RE
1	51C0090X1T0	托架总成	CARRIER AS			1		
2	28C0215	垫片	GASKET	C		1		
3	71A0094	轴承座	BEARING SUPPORT			1		
4	12B0375	O 形圈	O-RING			1	150×3.55	
5	23B0019	圆锥滚子轴承 31312	TAP.ROLLER BRG			1	60×130×33.5	
6	23B0044	圆锥滚子轴承 31310	TAP.ROLLER BRG			1	50×110×29.25	
8	04A0212	法兰	FLANGE			1		
9	34C0608	锁紧螺母	LOCKNUT			1	M33×1.5	
10	12B0105	O 形圈	O-RING			1	42.5×5.3	
11	00B0075	螺栓	BOLT			4	M8×20-8.8-ZN.D	
12	06B0006	垫圈	WASHER			4	8	
13	53A0243	油封座	OIL SEAL SEAT			1		
14	12B0288	O 形圈	O-RING			1	103×3.55	
15	13B0169	油封	OIL SEAL			1	70×95×13	
16	55A0491	轴套	BUSHING	C		1		
17	06B0013	垫圈	WASHER			10	14	
18	00B0025	螺栓	BOLT			10	M14×35-8.8-ZN.D	
19	41C2191T2	差速器	DIFFERENTIAL			1		
20	23B0043	圆锥滚子轴承 33113	TAP.ROLLER BRG			2	65×110×34	
21	06B0271	淬硬垫圈	HARD WASHER			4		
22	01B1248	螺栓	BOLT			4	M20×80-10.9-O	
24	01B0617	螺栓	BOLT			16		
25	06B0176	垫圈	WASHER			16		
26	03B2054	螺母	NUT			16	M12×1.5-10-O	
27	06B0002	垫圈	WASHER			2	10	
28		铁丝	STEEL WIRE	E		2	Φ1.5×450	
29	01B1246	螺栓	BOLT			2	M10×20-8.8-O	
30	21A0040	锁紧片	FASTENER			2		
31	03B0429	调整螺母	ADJUSTING NUT			2		
32	43A0266X0	大小螺旋组件（43A0265/43A0266）	SPIRAL BEVEL GEAR			1		

41C2963T0_000_00 夹钳总成
CLAMP

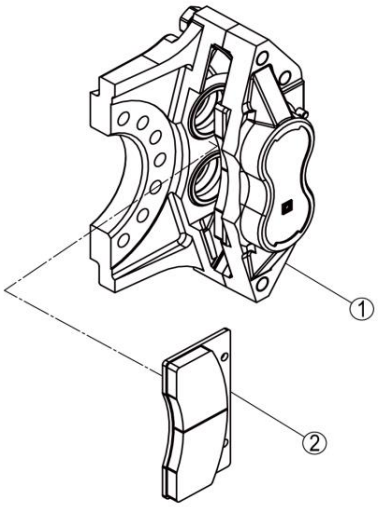

41C2963T0_000_00 夹钳总成 CLAMP

件号 ITEM	部件号 PART NO.	零件名称 CH	PART NAME EN	服务代码 SC	互换性 IA	数量 Q'TY	规格 SP.	备注 RE
1	41C2962T0	夹钳总成	CLAMP			1		
2	35C1569	摩擦片	FRICTION PLATE			2	3418B	
3		稀释剂 MF	DILUENT	B		.026		

01Y0663X8_001_00 前桥总成
FRONT AXLE AS

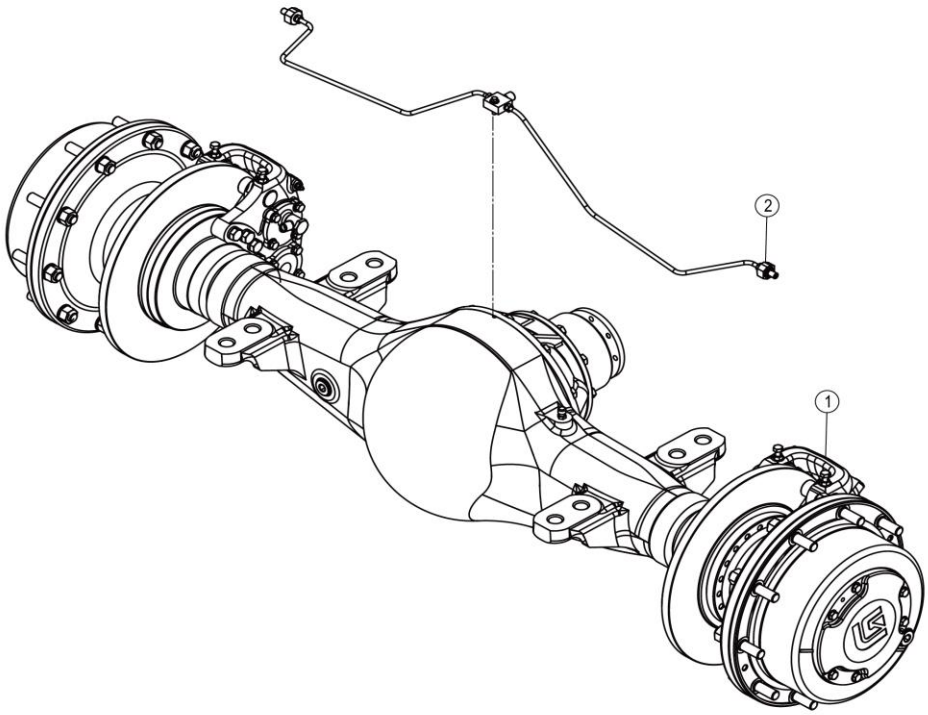

01Y0663X8_001_00 前桥总成 FRONT AXLE AS

件号 ITEM	部件号 PART NO.	零件名称 CH	PART NAME EN	服务代码 SC	互换性 IA	数量 Q'TY	规格 SP.	备注 RE
1	01Y0532	前桥总成	FRONT AXLE AS	C		1		
2	00C8334	前桥制动管路	FRONT AXLE BRAKE LINES	A		1		

制动系统 BRAKE SYSTEM

21Y0200_000_00 紧急&停车制动系统
PARKING BRAKE SYSTEM

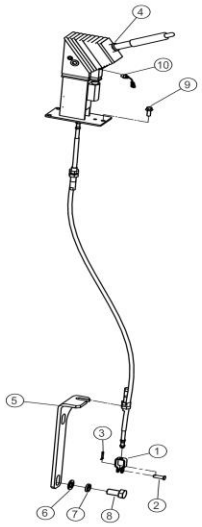

21Y0200_000_00 紧急&停车制动系统 PARKING BRAKE SYSTEM

件号 ITEM	部件号 PART NO.	零件名称 CH	PART NAME EN	服务代码 SC	互换性 IA	数量 Q'TY	规格 SP.	备注 RE
1	88A1093	开口环	SPLIT RING			1		
2	60A0102	销子	PIN			1		
3	08B0005	销	PIN			1	4×25-ZN.D	
4	45C1072P01	手制动器	HAND BRAKE		P	1	-	EC0000163853_3,替换后
4	45C1072P02	手制动器	HAND BRAKE		P	1	-	EC0000163853_3,替换后
5	27A4580	支架	BRACKET			1		
6	06B0016	垫圈	WASHER			2	20-140HV-ZN.D	
7	06B0019	垫圈	WASHER			2	20	
8	00B0055	螺栓	BOLT			2	M20×40-8.8-ZN.D	
9	01B1278	螺栓	BOLT			3	M10×25-8.8-ZN.D	
10	46C4324	接近开关组件	SWITCH		X	1		EC0000166057_2,3-494批 KL600651,替换后

45C1072_000_00 手制动器
HAND BRAKE



45C1072_000_00 手制动器 HAND BRAKE

件号 ITEM	部件号 PART NO.	零件名称 CH	PART NAME EN	服务代码 SC	互换性 IA	数量 Q'TY	规格 SP.	备注 RE
1	45C1072P02	手制动器	HAND BRAKE	B		1	-	
1	45C1072P01	手制动器	HAND BRAKE	B		1	-	

45C1072P01_000_00 手制动器
HAND BRAKE

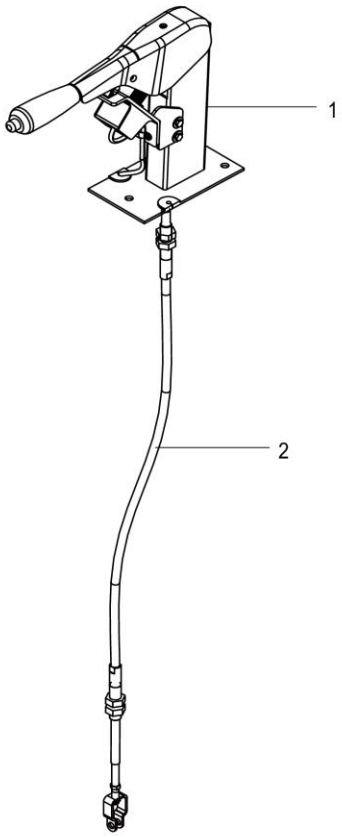

45C1072P01_000_00 手制动器 HAND BRAKE

件号 ITEM	部件号 PART NO.	零件名称 CH	PART NAME EN	服务代码 SC	互换性 IA	数量 Q'TY	规格 SP.	备注 RE
1	SP225361	LJ112X32 控制器	HANDBRAKE STAND			1		
2	SP225362	软轴 L1300	HANDBRAKE SOFT SHAFT			1		

45C1072P02_000_00 手制动器
HAND BRAKE

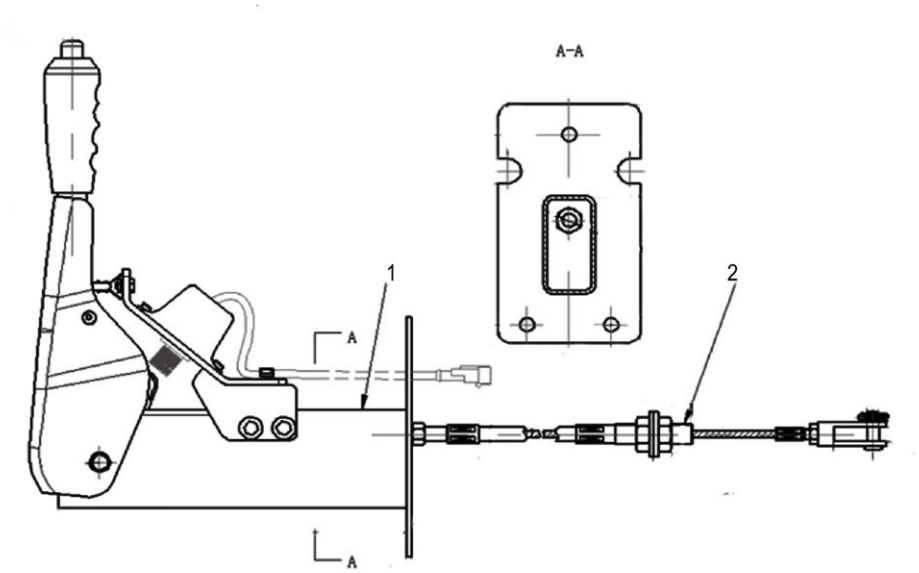

45C1072P02_000_00 手制动器 HAND BRAKE

件号 ITEM	部件号 PART NO.	零件名称 CH	PART NAME EN	服务代码 SC	互换性 IA	数量 Q'TY	规格 SP.	备注 RE
1	SP204201	手刹支架	HANDBRAKE STAND			1		
2	SP204202	手刹软轴	HANDBRAKE SOFT SHAFT			1		

46C4324_000_00 接近开关组件
SWITCH

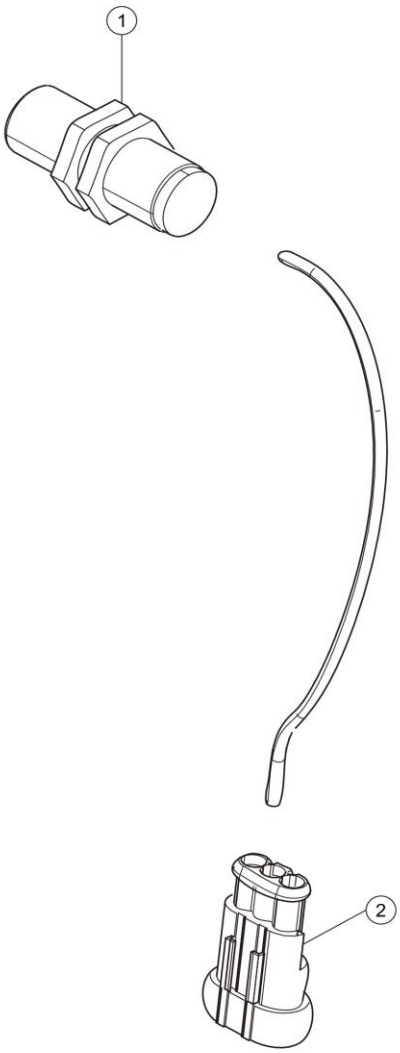

46C4324_000_00 接近开关组件 SWITCH

件号 ITEM	部件号 PART NO.	零件名称 CH	PART NAME EN	服务代码 SC	互换性 IA	数量 Q'TY	规格 SP.	备注 RE
1	34B0813	开关	SWITCH			1		
2	36B0650	插头	PLUG			1	三线	

20Y0617_000_00 行车制动系统
SERVICE BRAKE SYSTEM

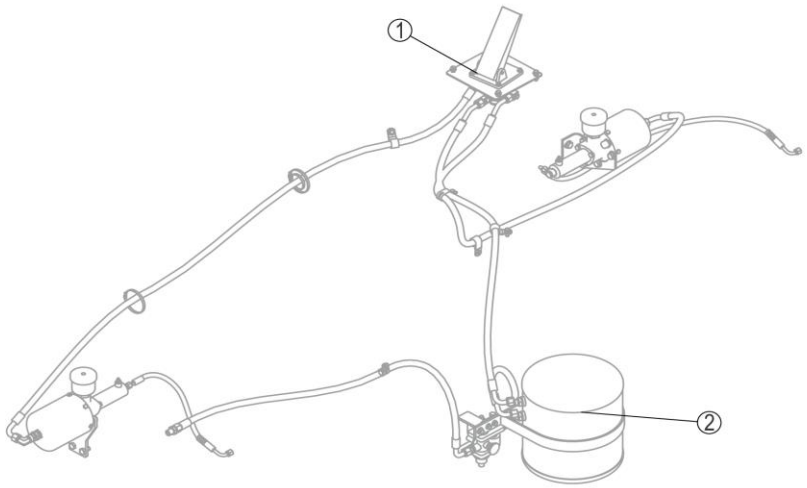

20Y0617_000_00 行车制动系统 SERVICE BRAKE SYSTEM

件号 ITEM	部件号 PART NO.	零件名称 CH	PART NAME EN	服务代码 SC	互换性 IA	数量 Q'TY	规格 SP.	备注 RE
1	00C7926	加力器及管路	ASSISTOR & LINES	C		1		
2	00C7957	空压机管路	AIR COMPRESSOR LINES	C		1		

00C7926_000_00 加力器及管路
ASSISTOR & LINES

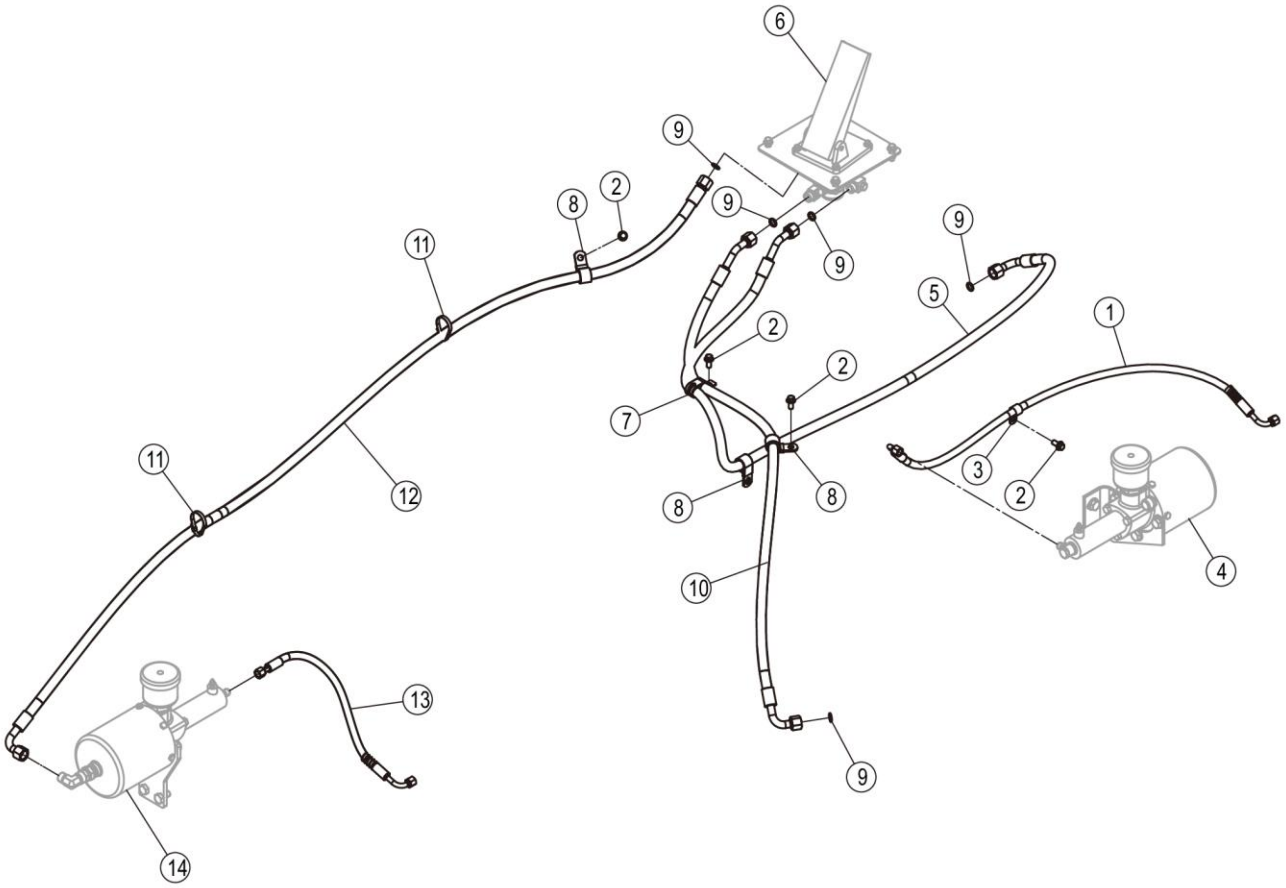

00C7926_000_00 加力器及管路 ASSISTOR & LINES

件号 ITEM	部件号 PART NO.	零件名称 CH	PART NAME EN	服务代码 SC	互换性 IA	数量 Q'TY	规格 SP.	备注 RE
1	66C9297	软管总成	HOSE AS			1		
2	01B1277	螺栓	BOLT			4	M10×20-8.8-ZN.D	
3	20A1853	线夹	CLIP			1	22	
4	13C1382	加力器	ASSISTOR	A		1		
5	04C0685	软管总成	HOSE AS			1		
6	13C0927	制动阀总成	BRAKE VALVE AS	C	Y	1		EC0000163853_2,替换后
6	13C1376	制动阀总成	BRAKE VALVE AS	C	Y	1		EC0000163853_2,替换前
7		线夹	CLIP	F		1	25×50	
8	09C0125	单管夹片	CLAMP			3		
9	06B0117	垫圈	WASHER			5	14	
10	04C1406	软管总成	HOSE AS			1		
11	37B0010	扎带	CABLE TIE			2		
12	04C1555	软管总成	HOSE AS			1		
13	05C8994	软管总成	HOSE AS			1		
14	13C1395	加力器	ASSISTOR	C		1		

13C0927_000_00 制动阀总成
BRAKE VALVE AS

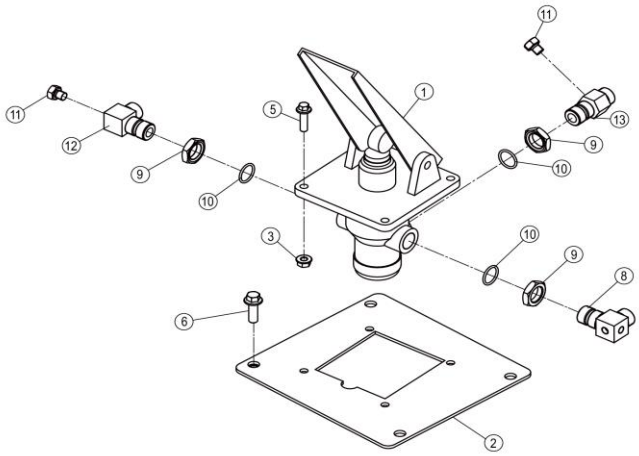

13C0927_000_00 制动阀总成 BRAKE VALVE AS

件号 ITEM	部件号 PART NO.	零件名称 CH	PART NAME EN	服务代码 SC	互换性 IA	数量 Q'TY	规格 SP.	备注 RE
1	13C0770	制动阀	BRAKE VALVE			1		
2	02D9147	安装板	MOUNTING PLATE			1		
3	03B2081	螺母	NUT		Y	4	M8-8-ZN.D	EC0000142346_8,替换后
5	01B1291	螺栓	BOLT		Y	4	M8×30-8.8-ZN.D	EC0000142346_7,替换后
6	01B1279	螺栓	BOLT		Y	4	M10×30-8.8-ZN.D	EC0000142346_6,替换后
8	02A1650	接头	JOINT			1		
9	03B0215	锁紧螺母	LOCKNUT			3		
10	12B0242	O 形密封圈	O-RING			3	25×2.4	
11	05A0155	堵头	PLUG			2		
12	02A1578	三通接头	TEE			1		
13	02A1635	接头	JOINT			1		

13C0770_000_00 制动阀
BRAKE VALVE

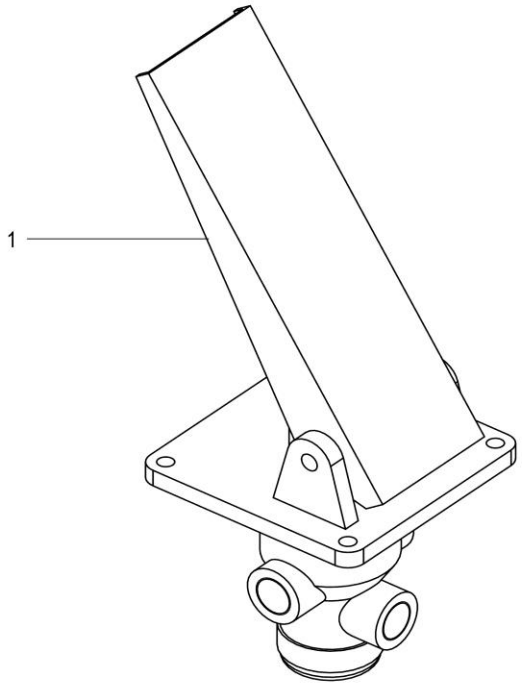

13C0770_000_00 制动阀 BRAKE VALVE

件号 ITEM	部件号 PART NO.	零件名称 CH	PART NAME EN	服务代码 SC	互换性 IA	数量 Q'TY	规格 SP.	备注 RE
1	13C0770P01	制动阀	BRAKE VALVE	A		1		
1	13C0770P04	制动阀	BRAKE VALVE	C		1		
1	13C0770P03	制动阀	BRAKE VALVE	C		1		
1	13C0770P02	制动阀	BRAKE VALVE	A		1		

13C0770P01_000_00 制动阀
BRAKE VALVE

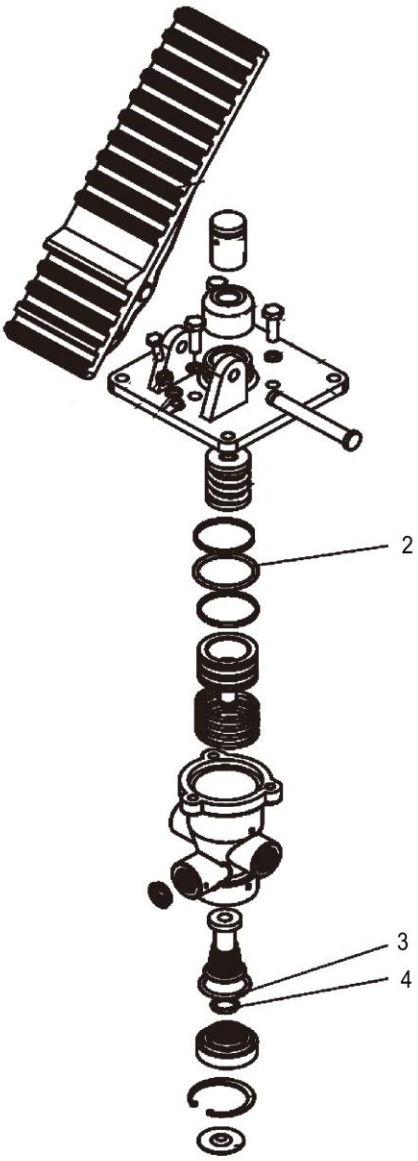

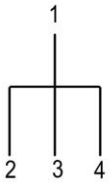

13C0770P01_000_00 制动阀 BRAKE VALVE

件号 ITEM	部件号 PART NO.	零件名称 CH	PART NAME EN	服务代码 SC	互换性 IA	数量 Q'TY	规格 SP.	备注 RE
1	SP174304	修理包	SEAL KIT			1		

13C0770P02_000_00 制动阀
BRAKE VALVE

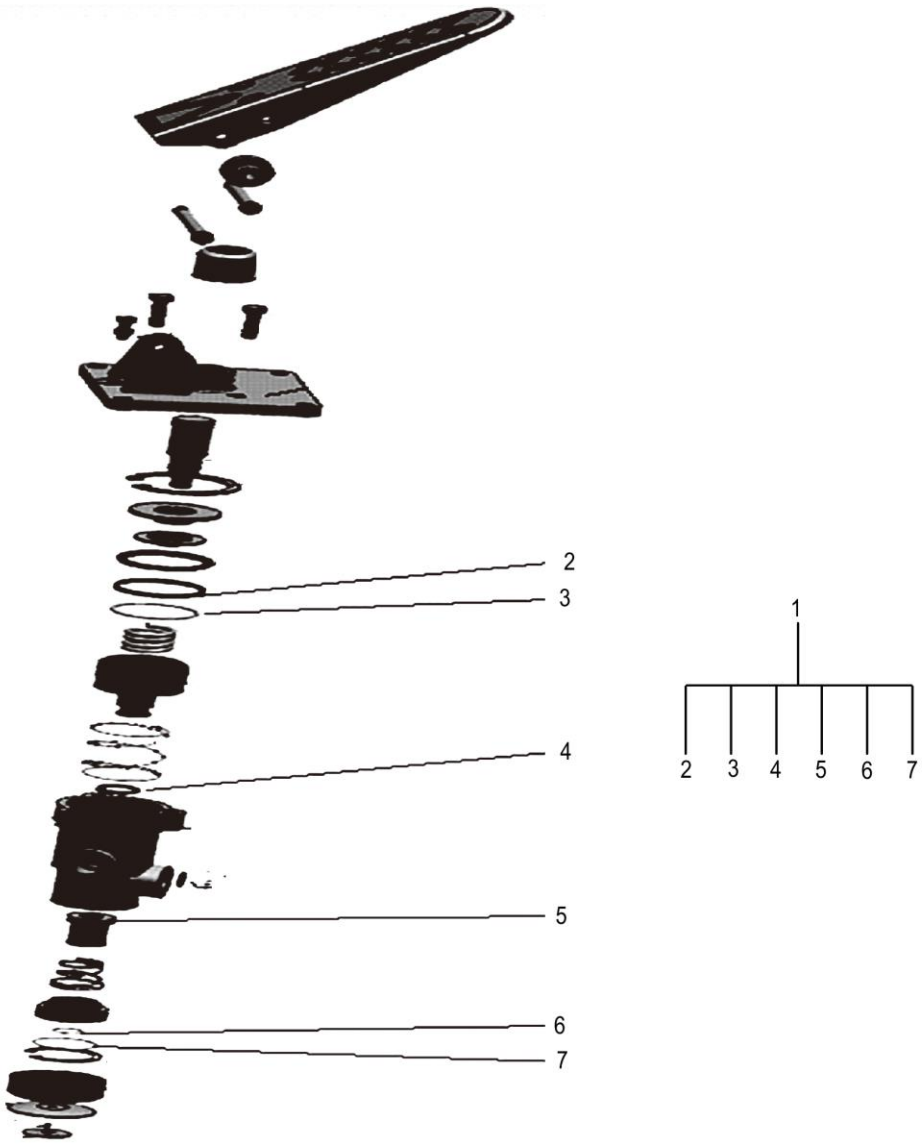

13C0770P02_000_00 制动阀 BRAKE VALVE

件号 ITEM	部件号 PART NO.	零件名称 CH	PART NAME EN	服务代码 SC	互换性 IA	数量 Q'TY	规格 SP.	备注 RE
1	SP174301	修理包	SEAL KIT			1		

13C0770P03_000_00 制动阀
BRAKE VALVE

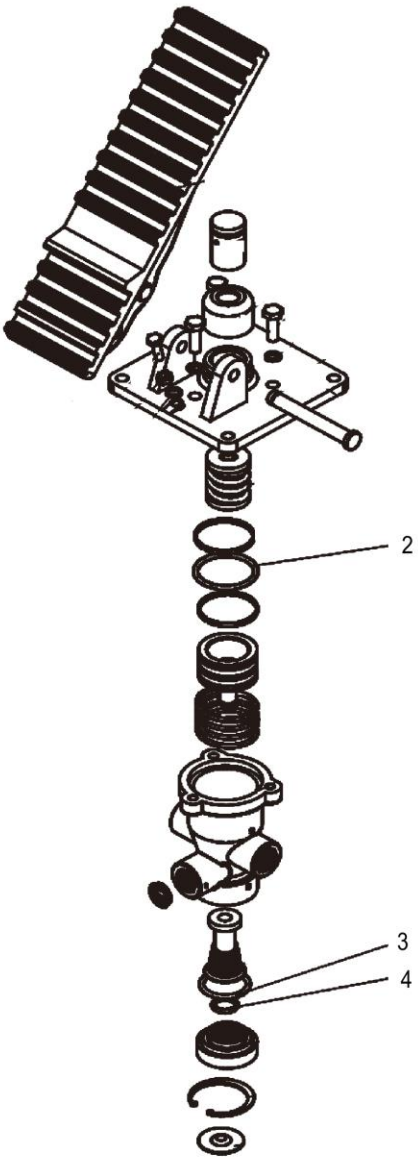

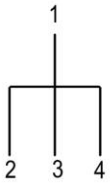

13C0770P03_000_00 制动阀 BRAKE VALVE

件号 ITEM	部件号 PART NO.	零件名称 CH	PART NAME EN	服务代码 SC	互换性 IA	数量 Q'TY	规格 SP.	备注 RE
1	SP174304	修理包	SEAL KIT			1		

13C0770P04_000_00 制动阀
BRAKE VALVE

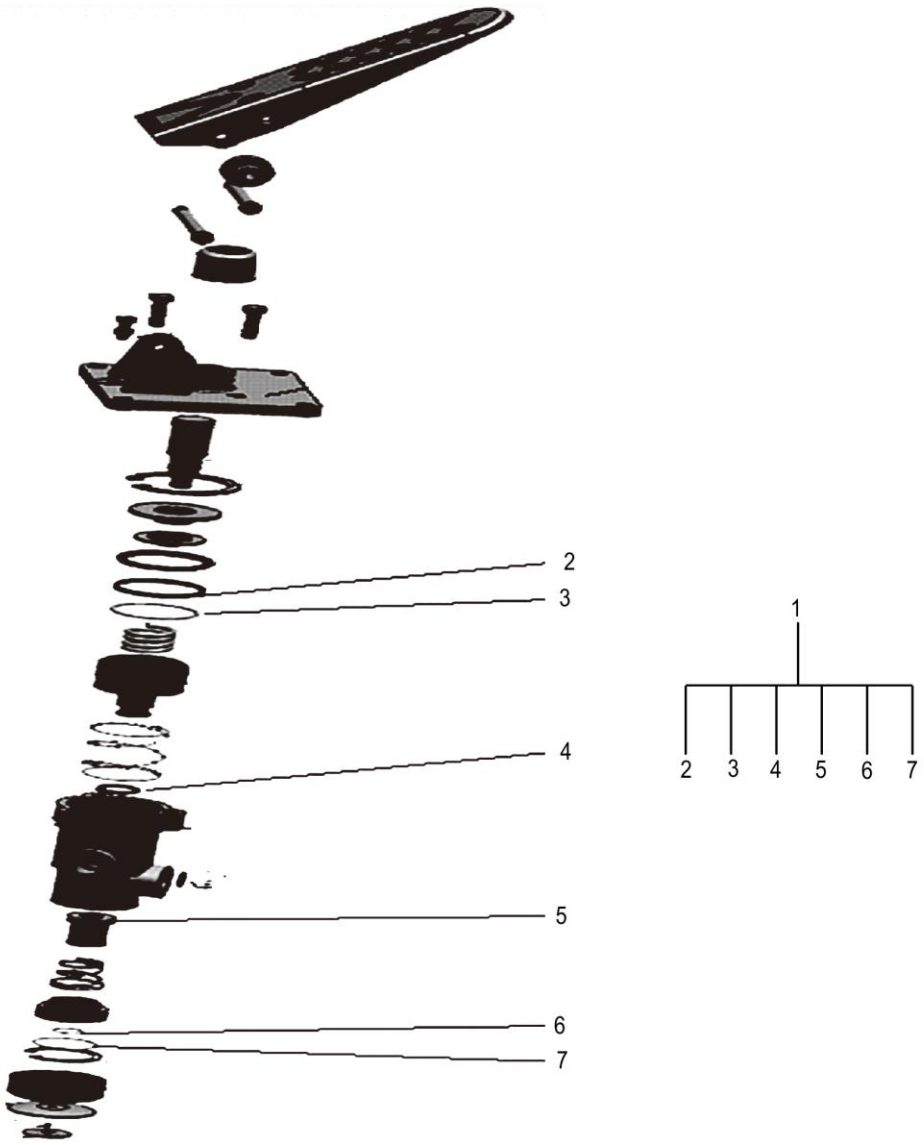

13C0770P04_000_00 制动阀 BRAKE VALVE

件号 ITEM	部件号 PART NO.	零件名称 CH	PART NAME EN	服务代码 SC	互换性 IA	数量 Q'TY	规格 SP.	备注 RE
1	SP174301	修理包	SEAL KIT			1		

13C1376_000_00 制动阀总成
BRAKE VALVE AS

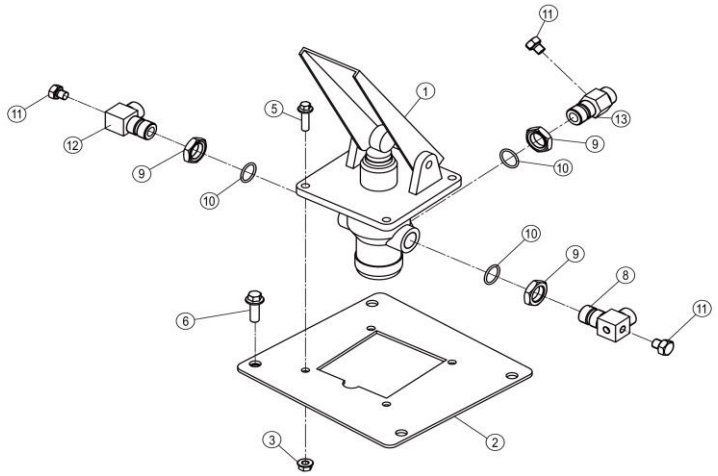

13C1376_000_00 制动阀总成 BRAKE VALVE AS

件号 ITEM	部件号 PART NO.	零件名称 CH	PART NAME EN	服务代码 SC	互换性 IA	数量 Q'TY	规格 SP.	备注 RE
1	13C0770	制动阀	BRAKE VALVE			1		
2	02D9147	安装板	MOUNTING PLATE			1		
3	03B2081	螺母	NUT			4	M8-8-ZN.D	
5	01B1291	螺栓	BOLT			4	M8×30-8.8-ZN.D	
6	01B1279	螺栓	BOLT			4	M10×30-8.8-ZN.D	
8	02A1650	接头	JOINT			1		
9	03B0215	锁紧螺母	LOCKNUT			3		
10	12B0242	O 形密封圈	O-RING			3	25×2.4	
11	05A0155	堵头	PLUG			3		
12	02A1578	三通接头	TEE			1		
13	02A1635	接头	JOINT			1		

13C1382_000_00 加力器
ASSISTOR

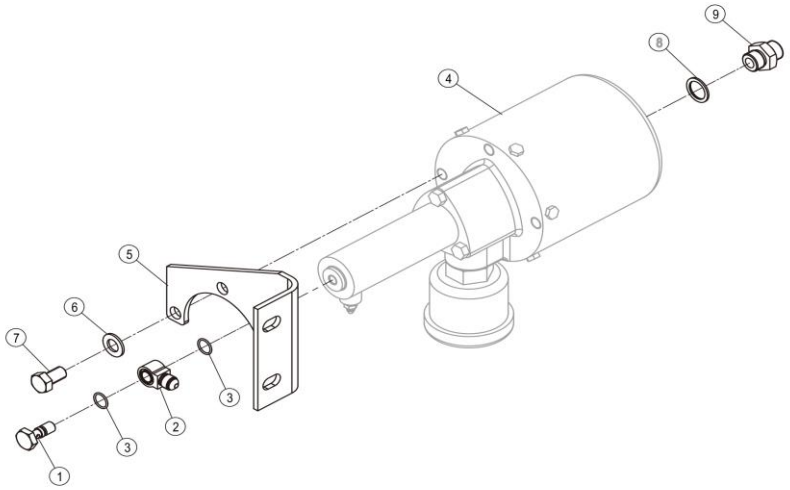

13C1382_000_00 加力器 ASSISTOR

件号 ITEM	部件号 PART NO.	零件名称 CH	PART NAME EN	服务代码 SC	互换性 IA	数量 Q'TY	规格 SP.	备注 RE
1	01B0244	管接头螺栓	BOLT			1		
2	03A0067	管接头	CONNECTOR			1		
3	12B0356	O 形圈	O-RING			2	16×1.8	
4	13C0067P01	加力器总成	assistor	E		1		
4	13C0067P02	加力器总成	assistor	E		1		
4	13C0067P03	加力器总成	ASSISTOR	E		1		
5	58A6321	弯板	PLATE			1		
6	06B0009	垫圈	WASHER			2	14-140HV-ZN.D	
7	00B0580	螺栓	BOLT			2	M14×25-8.8-ZN.D	
8	06B0053	垫圈	WASHER			1	22	
9	00A0050	接头	CONNECTOR			1		

13C0067_000_00 加力器总成
BOOSTER AS

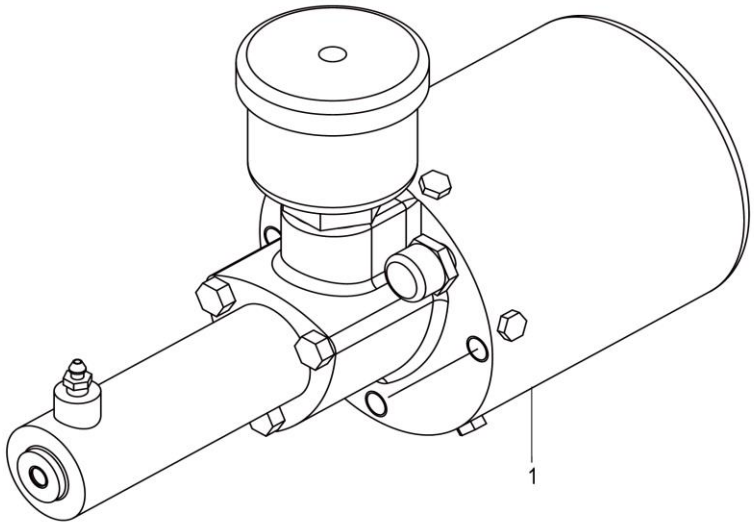

13C0067_000_00 加力器总成 BOOSTER AS

件号 ITEM	部件号 PART NO.	零件名称 CH	PART NAME EN	服务代码 SC	互换性 IA	数量 Q'TY	规格 SP.	备注 RE
1	13C0067P01	加力器总成	assistor			1		
1	13C0067P03	加力器总成	ASSISTOR			1		
1	13C0067P02	加力器总成	assistor			1		

13C0067P01_000_00 加力器总成
assistor

注：该系统无装配图。

Note: No assembly diagram is provided for this system.

13C0067P01_000_00 加力器总成 assistor

件号 ITEM	部件号 PART NO.	零件名称 CH	PART NAME EN	服务代码 SC	互换性 IA	数量 Q'TY	规格 SP.	备注 RE
1	SP128890	加力器修理包	SEAL KIT			1		2013 年 6 月前装 13C0589X0P01 修理包 (NEW 13C0067P01 KIT AFTER 2012,AND 13C0589X0P01 KIT BEFORE JUN,2013)
1	SP103816	加力器修理包	SEAL KIT			1		

13C0067P02_000_00 加力器总成
assistor

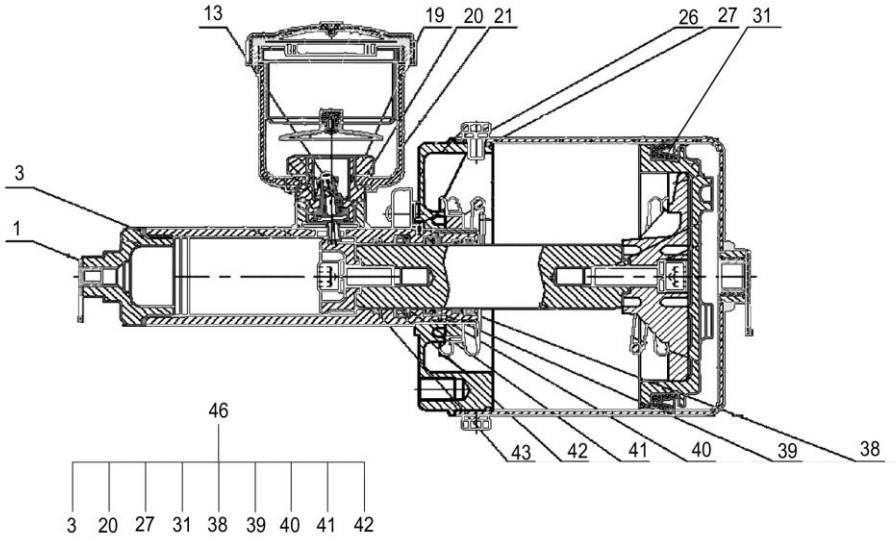

13C0067P02_000_00 加力器总成 assistor

件号 ITEM	部件号 PART NO.	零件名称 CH	PART NAME EN	服务代码 SC	互换性 IA	数量 Q'TY	规格 SP.	备注 RE
13	06B0101	垫圈	WASHER			1	3	
21	SP178549	加高塑料油杯体(M85×2.5)	THE PLASTIC CUP BODY HEIGHT (M85X2.5)			1		
26	00B0007	螺栓	BOLT			1	M8×16-8.8-ZN.D	
46	SP103817	加力器修理包	SEAL KIT			1		

13C0067P03_000_00 加力器总成
ASSISTOR

注：该系统无装配图。

Note: No assembly diagram is provided for this system.

13C0067P03_000_00 加力器总成 ASSISTOR

件号 ITEM	部件号 PART NO.	零件名称 CH	PART NAME EN	服务代码 SC	互换性 IA	数量 Q'TY	规格 SP.	备注 RE
1	SP182586	加力器修理包	SEAL KIT			1		

13C1395_000_00 加力器
ASSISTOR

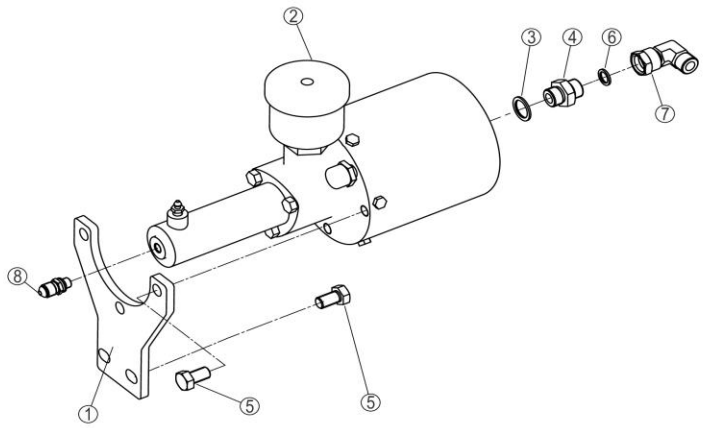

13C1395_000_00 加力器 ASSISTOR

件号 ITEM	部件号 PART NO.	零件名称 CH	PART NAME EN	服务代码 SC	互换性 IA	数量 Q'TY	规格 SP.	备注 RE
1	59A1099	板	PLATE			1		
2	13C0067P01	加力器总成	assistor	E		1		
2	13C0067P02	加力器总成	assistor	E		1		
2	13C0067P03	加力器总成	ASSISTOR	E		1		
3	06B0053	垫圈	WASHER			1	22	
4	00A0050	接头	CONNECTOR			1		
5	00B0580	螺栓	BOLT			2	M14×25-8.8-ZN.D	
6	06B0117	垫圈	WASHER			1	14	
7	31C1595	弯接头	ELBOW			1		
8	30C2759	接头	FITTING	C		1		

30C2759_000_00 接头
FITTING

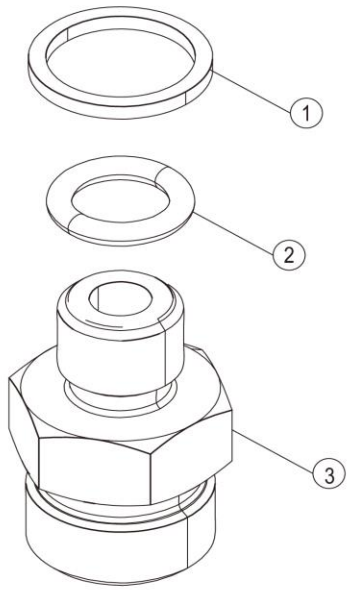

30C2759_000_00 接头 FITTING

件号 ITEM	部件号 PART NO.	零件名称 CH	PART NAME EN	服务代码 SC	互换性 IA	数量 Q'TY	规格 SP.	备注 RE
1	10A5633	垫圈	WASHER			1		
2	12V0505	O 形圈	O-RING			1	9.3×2.4	EC0000133327_29,替换前
2	12B1724	O 形圈	O-RING		Y	1	9.3×2.2	EC0000133327_28,替换后
3	00A7331	接头	CONNECTOR			1		

00C7957_000_00 空压机管路
AIR COMPRESSOR LINES

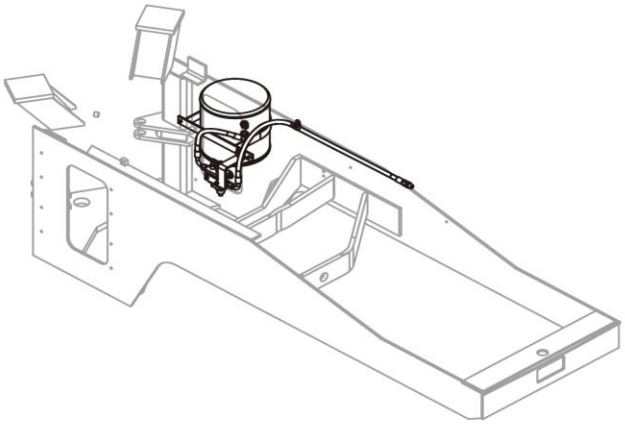

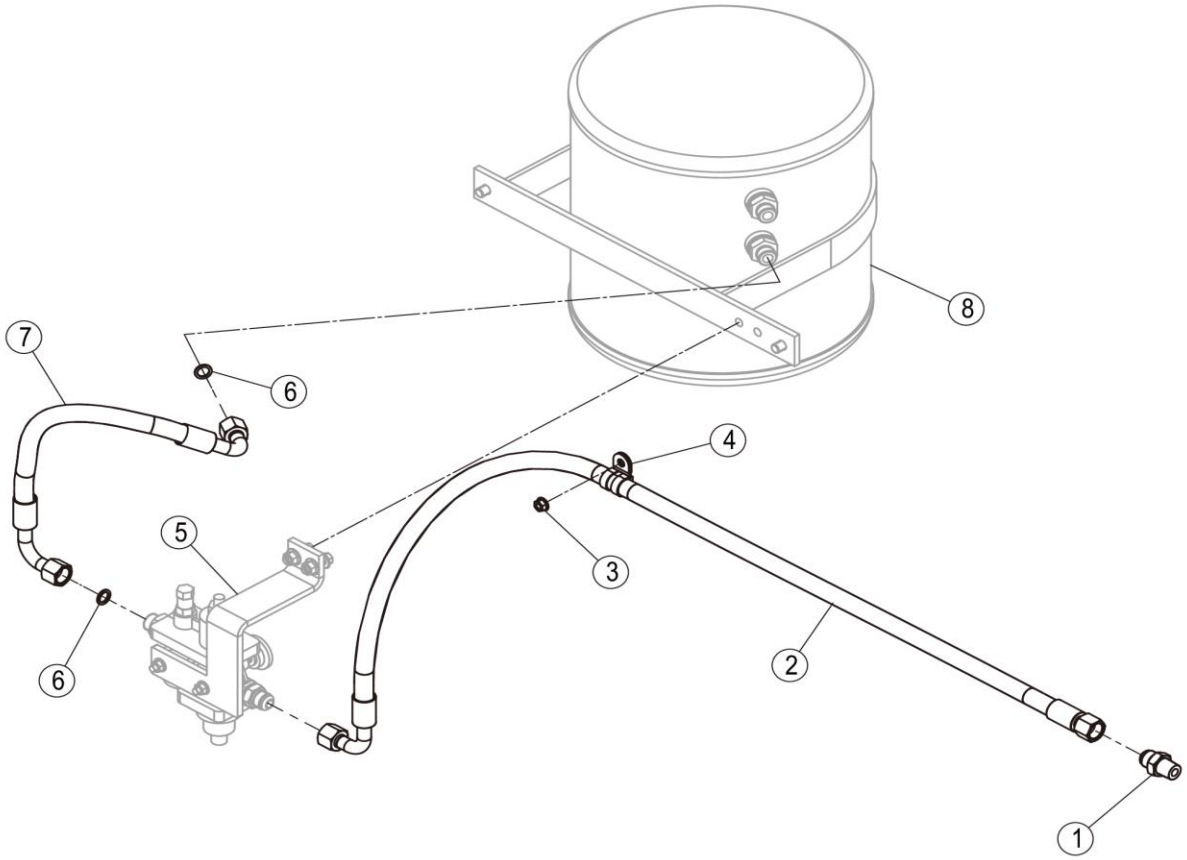

00C7957_000_00 空压机管路 AIR COMPRESSOR LINES

件号 ITEM	部件号 PART NO.	零件名称 CH	PART NAME EN	服务代码 SC	互换性 IA	数量 Q'TY	规格 SP.	备注 RE
1	00A7362	接头	CONNECTOR			1		
2	04C0664	软管总成	HOSE AS			1		
3	03B2081	螺母	NUT			1	M8-8-ZN.D	
4	09C1624	软管夹	CLAMP			1		
5	13C0874	组合阀	COMBINATION VALVE	C		1		
6	06B0117	垫圈	WASHER			2	14	
7	04C0643	软管总成	HOSE AS			1		
8	13C0796	空气罐	AIR RESERVOIR	C		1		

13C0796_001_00 空气罐
AIR RESERVOIR

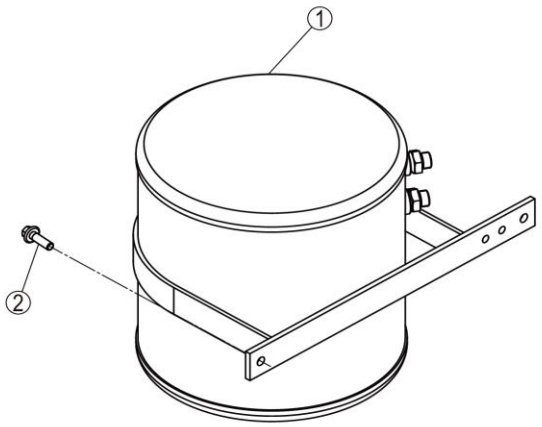

13C0796_001_00 空气罐 AIR RESERVOIR

件号 ITEM	部件号 PART NO.	零件名称 CH	PART NAME EN	服务代码 SC	互换性 IA	数量 Q'TY	规格 SP.	备注 RE
1	13C0796X0	空气罐总成	AIR RESERVOIR			1		
2	01B1394	螺栓	BOLT		Y	2	M12×20-8.8-ZN.D	EC0000142042_28,替换后

13C0796X0_000_00 空气罐总成
AIR RESERVOIR

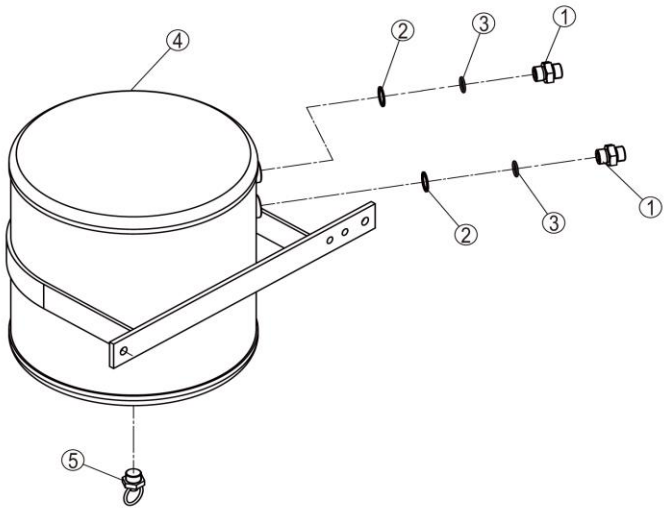

13C0796X0_000_00 空气罐总成 AIR RESERVOIR

件号 ITEM	部件号 PART NO.	零件名称 CH	PART NAME EN	服务代码 SC	互换性 IA	数量 Q'TY	规格 SP.	备注 RE
1	00A0050	接头	CONNECTOR			2		
2	10A2534	垫圈	WASHER			2		
3	12V0507	O 形圈	O-RING			2	19.3×2.4	
4	05D0946	空气罐	AIR RESERVOIR			1		
5	13C0109	手动放水阀	WATER DRAIN VALVE			1		

13C0874_001_00 组合阀
COMBINATION VALVE

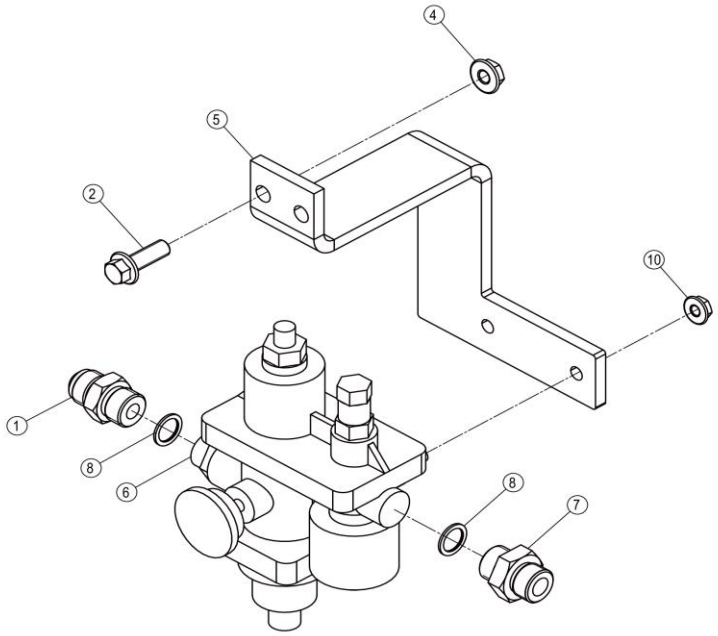

13C0874_001_00 组合阀 COMBINATION VALVE

件号 ITEM	部件号 PART NO.	零件名称 CH	PART NAME EN	服务代码 SC	互换性 IA	数量 Q'TY	规格 SP.	备注 RE
1	00A6936	接头	CONNECTOR			1		
2	01B1279	螺栓	BOLT		Y	2	M10×30-8.8-ZN.D	EC0000142042_32,替换后
4	03B2135	螺母	NUT		Y	2	M10-8-ZN.D	EC0000142042_33,替换后
5	06A7483	弯板	PLATE			1		
6	13C0026	组合阀	COMBINATION VALVE			1		
7	00A0050	接头	CONNECTOR			1		
8	06B0053	垫圈	WASHER		-	2	22	EC0000147091_3,替换后
10	03B2081	螺母	NUT		Y	2	M8-8-ZN.D	EC0000142042_35,替换后

13C0026_000_00 组合阀
COMBINATION VALVE

注：该系统无装配图。

Note: No assembly diagram is provided for this system.

13C0026_000_00 组合阀 COMBINATION VALVE

件号 ITEM	部件号 PART NO.	零件名称 CH	PART NAME EN	服务代码 SC	互换性 IA	数量 Q'TY	规格 SP.	备注 RE
1	SP103818	组合阀修理包	SEAL KIT			1		

结构 STRUCTURE

45Y0292_000_00 配重组件
COUNTERWEIGHT GP

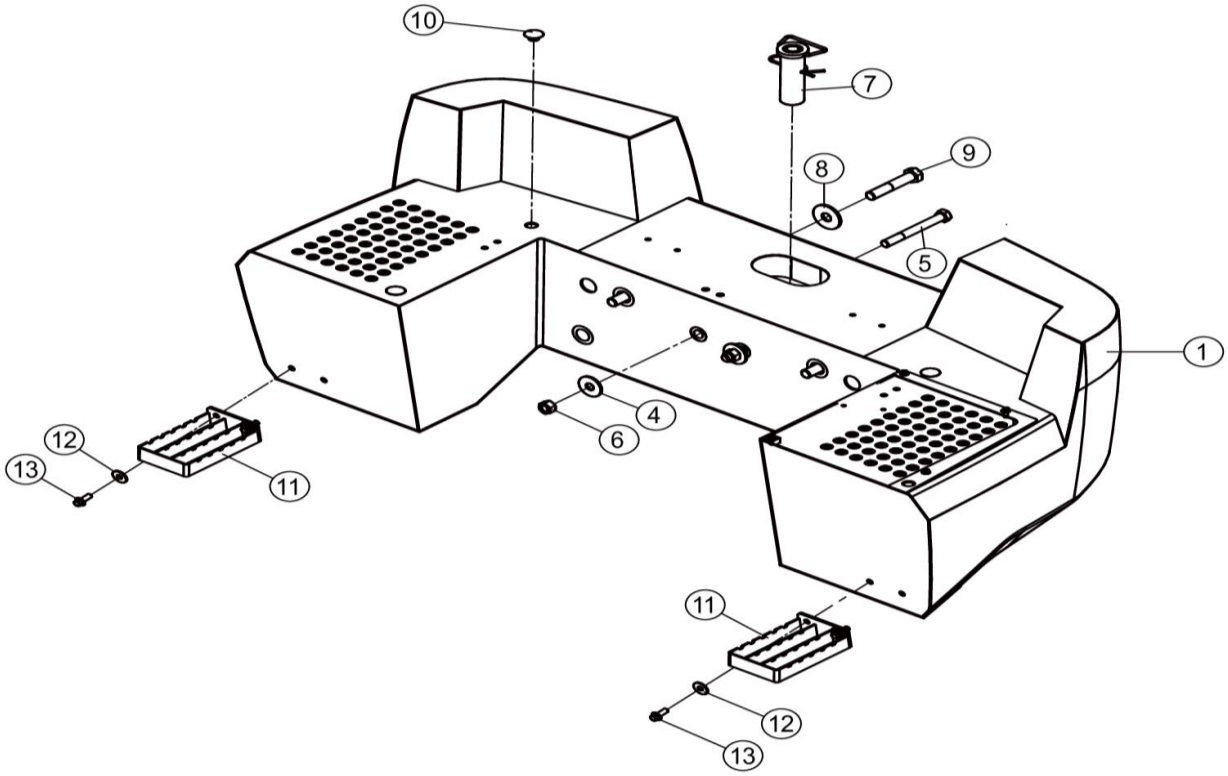

45Y0292_000_00 配重组件 COUNTERWEIGHT GP

件号 ITEM	部件号 PART NO.	零件名称 CH	PART NAME EN	服务代码 SC	互换性 IA	数量 Q'TY	规格 SP.	备注 RE
1	27C1523X0	配重	COUNTERWEIGHT			1		
4	06B0815	垫圈	WASHER			4	20-300HV-DK	
5	01B0497	螺栓	BOLT	E		2	M20×180-10.9-DK	
6	03B0294	螺母	NUT			2	M20-10-ZN.D	
7	24C3195	牵引销	TRACTION PIN	C		1		
8	93A2496	垫圈	WASHER			4		
9	01B0357	螺栓	BOLT			4	M24×130-10.9-ZN.D	
10	83A2440	螺塞	PLUG			3		
11	41D1521	脚踏	PEDAL			2		
12	06B0667	垫圈	WASHER			4	12-300HV-DK	
13	01B1283	螺栓	BOLT			4	M12×30-8.8-ZN.D	

24C3195_000_00 牵引销
TRACTION PIN

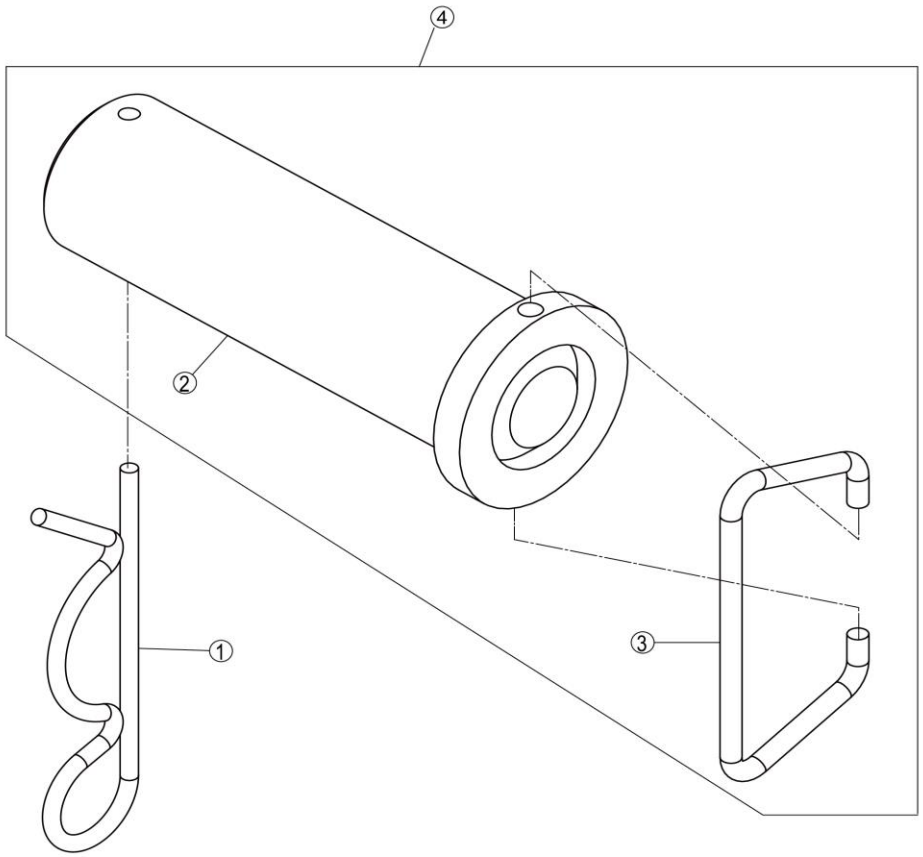

24C3195_000_00 牵引销 TRACTION PIN

件号 ITEM	部件号 PART NO.	零件名称 CH	PART NAME EN	服务代码 SC	互换性 IA	数量 Q'TY	规格 SP.	备注 RE
1	77A0623	拉销	PIN			1		
2		牵引销座	TRACTION PIN SEAT	A		1		
3		卡环	SNAP RING	B		1		
4	18D4345X0	牵引销座	TRACTION PIN SEAT			1		

27C1523X0_000_00 配重
COUNTERWEIGHT

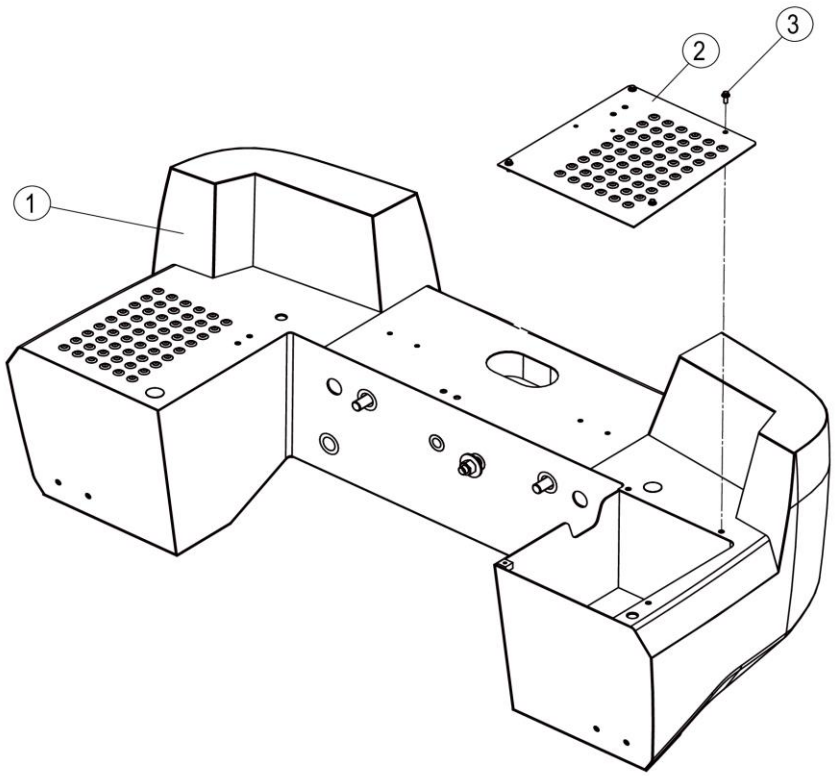

27C1523X0_000_00 配重 COUNTERWEIGHT

件号 ITEM	部件号 PART NO.	零件名称 CH	PART NAME EN	服务代码 SC	互换性 IA	数量 Q'TY	规格 SP.	备注 RE
1		配重	COUNTERWEIGHT	B		1		
2	18D8908	盖板	COVER			1		
3	01B1289	螺栓	BOLT			4	M8×20-8.8-ZN.D	

38Y1140_000_00 铲斗
BUCKET

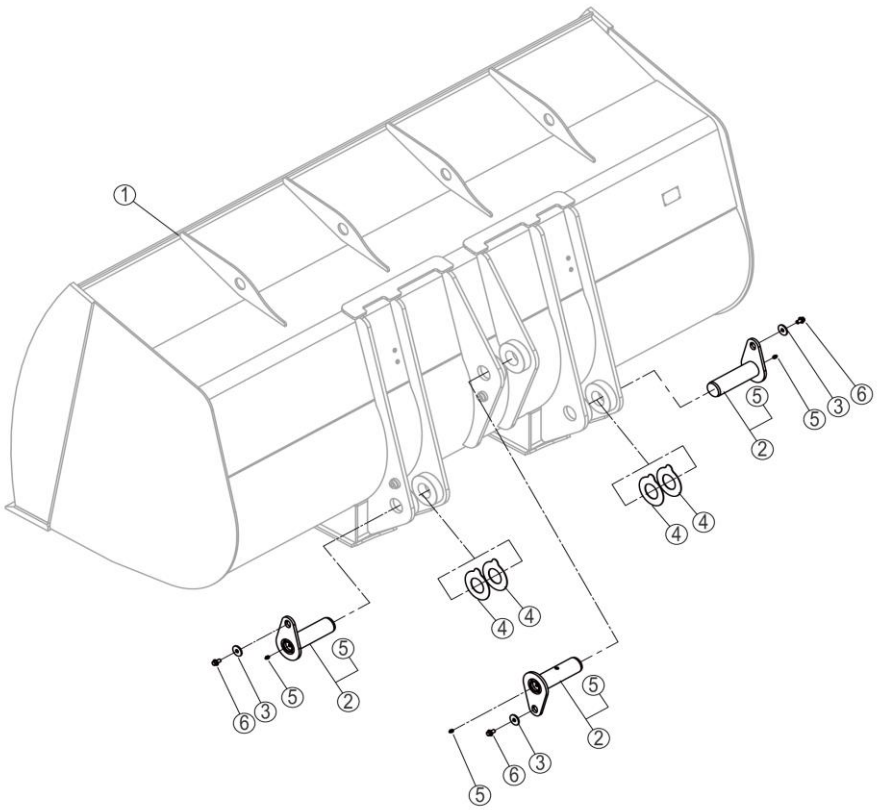

38Y1140_000_00 铲斗 BUCKET

件号 ITEM	部件号 PART NO.	零件名称 CH	PART NAME EN	服务代码 SC	互换性 IA	数量 Q'TY	规格 SP.	备注 RE
1	38Y1140X0	铲斗	BUCKET			1		
2	11D2228X0	销	PIN			3		
3	06B0161	垫圈	WASHER			3	16-100HV-ZN.D	
4	57A1509	调整垫圈	WASHER			4		
5	10B0344	油杯	GREASE FITTING			3	M10×1	铜材质的黄油嘴，与10B0344 具有互换性
6	01B1487	螺栓	BOLT			3	M16×20-8.8-ZN.D	

38Y1140X0_000_00 铲斗
BUCKET

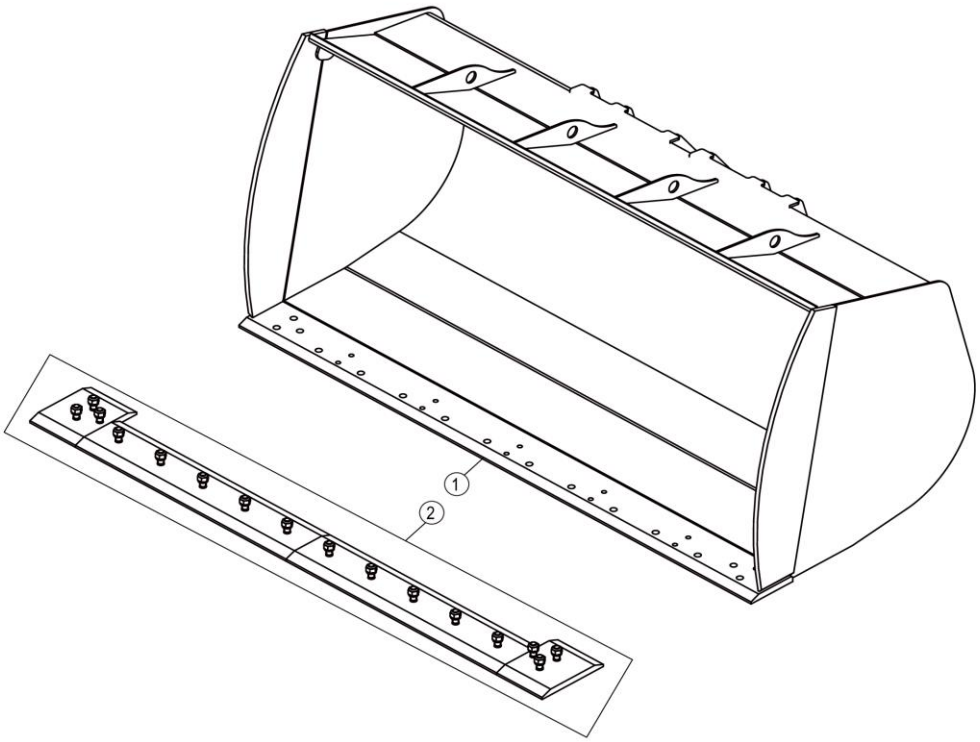

38Y1140X0_000_00 铲斗 BUCKET

件号 ITEM	部件号 PART NO.	零件名称 CH	PART NAME EN	服务代码 SC	互换性 IA	数量 Q'TY	规格 SP.	备注 RE
1	22D2948	铲斗	BUCKET			1		
2	59C0766	刀板组件	BLADE GP	C		1		

22D2948_000_00 铲斗
BUCKET

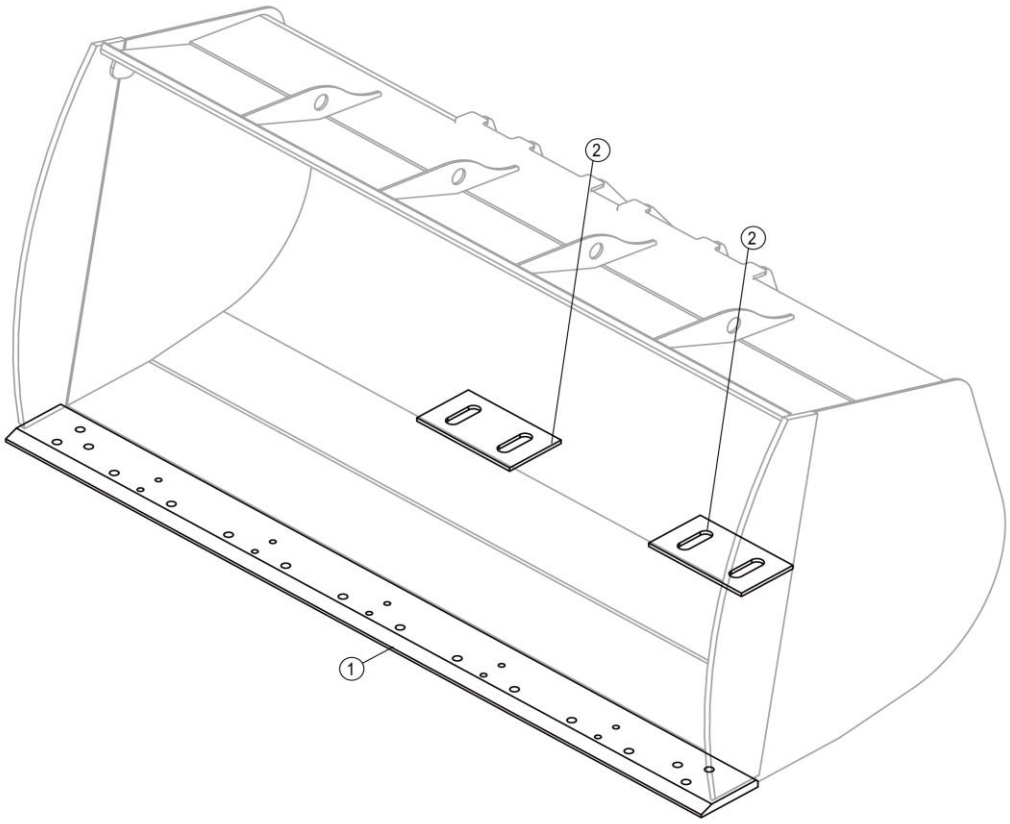

22D2948_000_00 铲斗 BUCKET

件号 ITEM	部件号 PART NO.	零件名称 CH	PART NAME EN	服务 代码 SC	互 换 性 IA	数量 Q'TY	规格 SP.	备注 RE
1	97A5140	主切削板	CUTTING EDGE			1		
2	14H0008	防磨底板	WEAR PLATE			2		

59C0766_000_00 刀板组件
BLADE GP

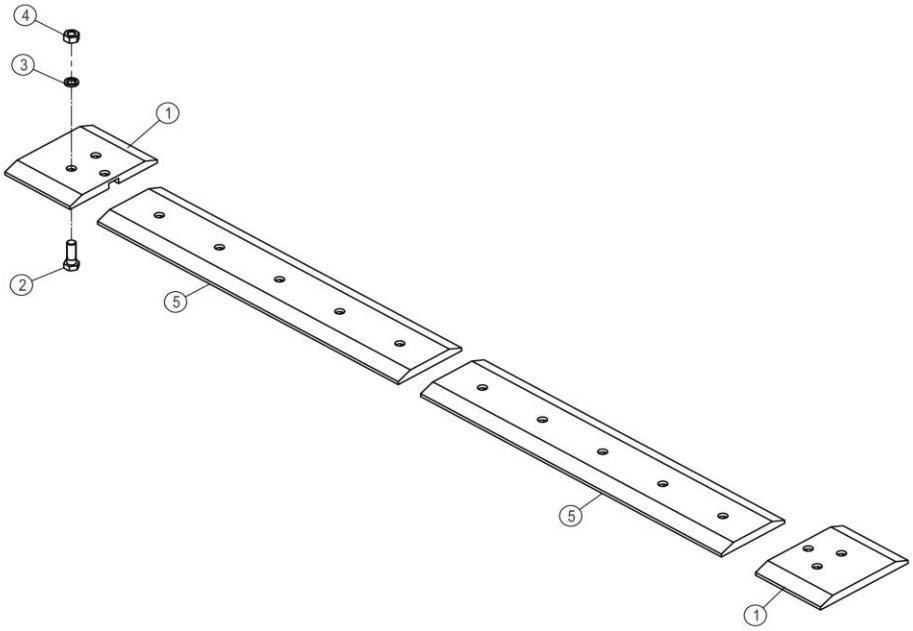

59C0766_000_00 刀板组件 BLADE GP

件号 ITEM	部件号 PART NO.	零件名称 CH	PART NAME EN	服务代码 SC	互换性 IA	数量 Q'TY	规格 SP.	备注 RE
1	97A5148	边刀板	CUTTING EDGE			2		
2	00B0118	螺栓	BOLT			16	M24×70-8.8-ZN.D	
3	06B0052	垫圈	WASHER			16	24	
4	03B0148	螺母	NUT			16	M24-8-ZN.D	
5	97A5149	中刀板	CUTTING EDGE			2		

32Y1361_000_00 工作装置系统
WORK IMPLEMENT

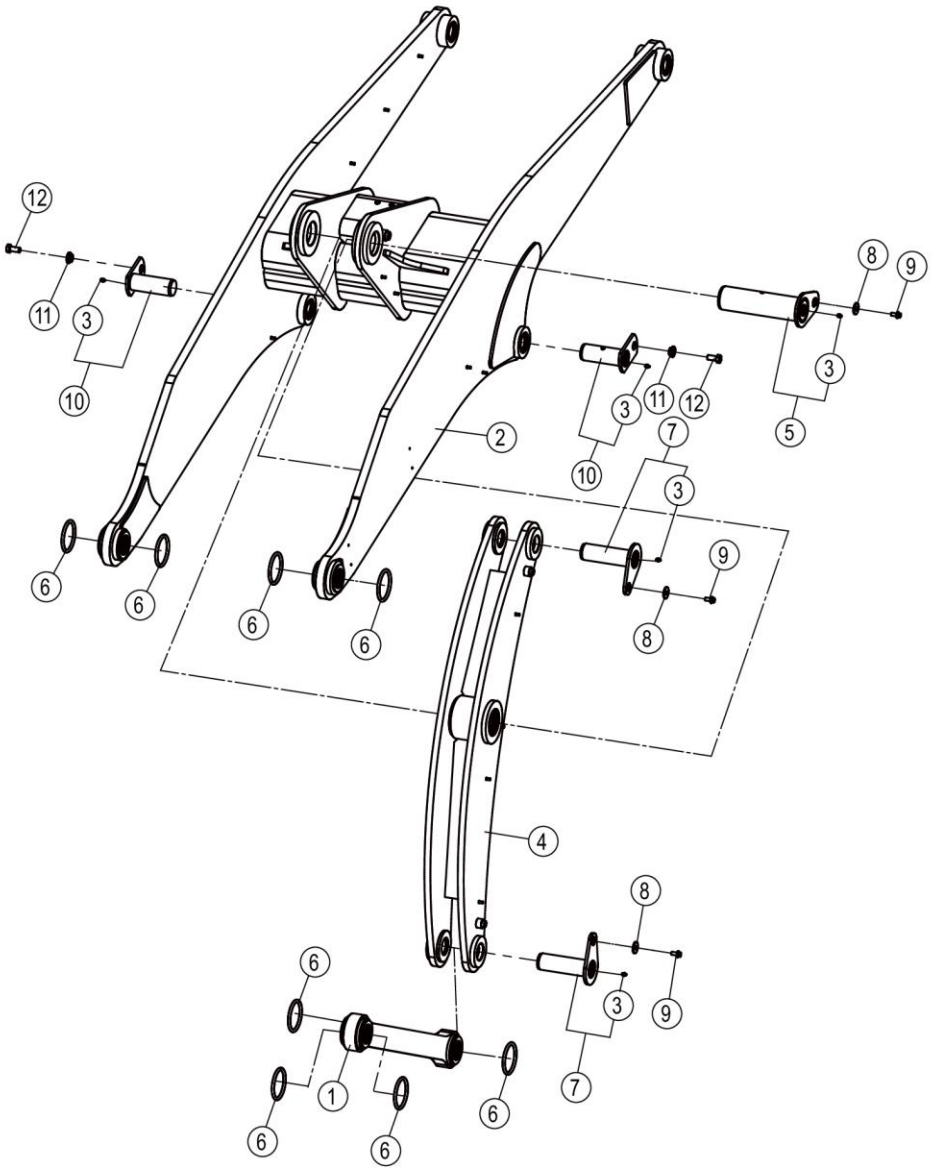

32Y1361_000_00 工作装置系统 WORK IMPLEMENT

件号 ITEM	部件号 PART NO.	零件名称 CH	PART NAME EN	服务代码 SC	互换性 IA	数量 Q'TY	规格 SP.	备注 RE
1	24C3594	拉杆	LINKAGE			1		
2	24C3898	动臂	BOOM			1		
3	10B0344	油杯	GREASE FITTING			5	M10×1	不锈钢的黄油嘴，与 10B0014 具有互换性
4	24C3749	摇臂	LEVER			1		
5	11D1381X2	销轴	PIN			1		
6	12B0713	O 形圈	O-RING			8		
7	11D2074X0	销轴	PIN			2		
8	06B0127	垫圈	WASHER			3	12-140HV-ZN.D	
9	01B1370	螺栓	BOLT			3	M12×25-8.8-ZN.D	
10	11D1382X2	销轴	PIN			2		
11	56A0050	垫套	BUSHING			2		改用 55A8032，反之不行;CHANGE TO 55A8032，but not the other way around
12	00B0016	螺栓	BOLT			2	M18×40-8.8-ZN.D	

11D1381X2_000_00 销轴
PIN

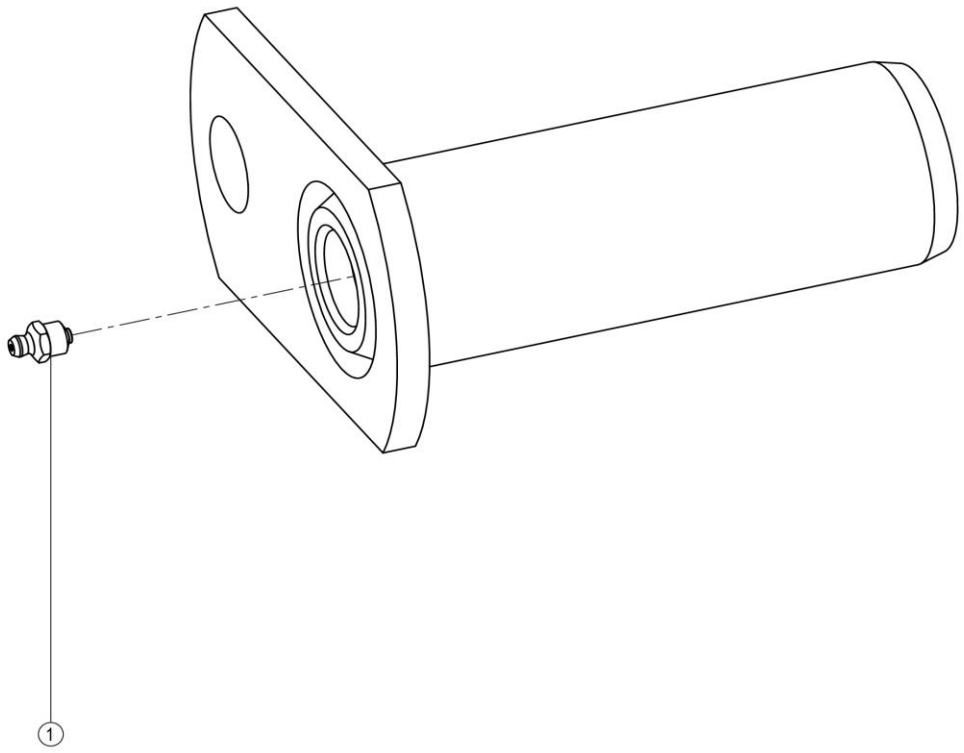

11D1381X2_000_00 销轴 PIN

件号 ITEM	部件号 PART NO.	零件名称 CH	PART NAME EN	服务代码 SC	互换性 IA	数量 Q'TY	规格 SP.	备注 RE
1	10B0344	油杯	GREASE FITTING			1	M10×1	不锈钢的黄油嘴，与10B0014 具有互换性

11D1382X2_000_00 销轴
PIN

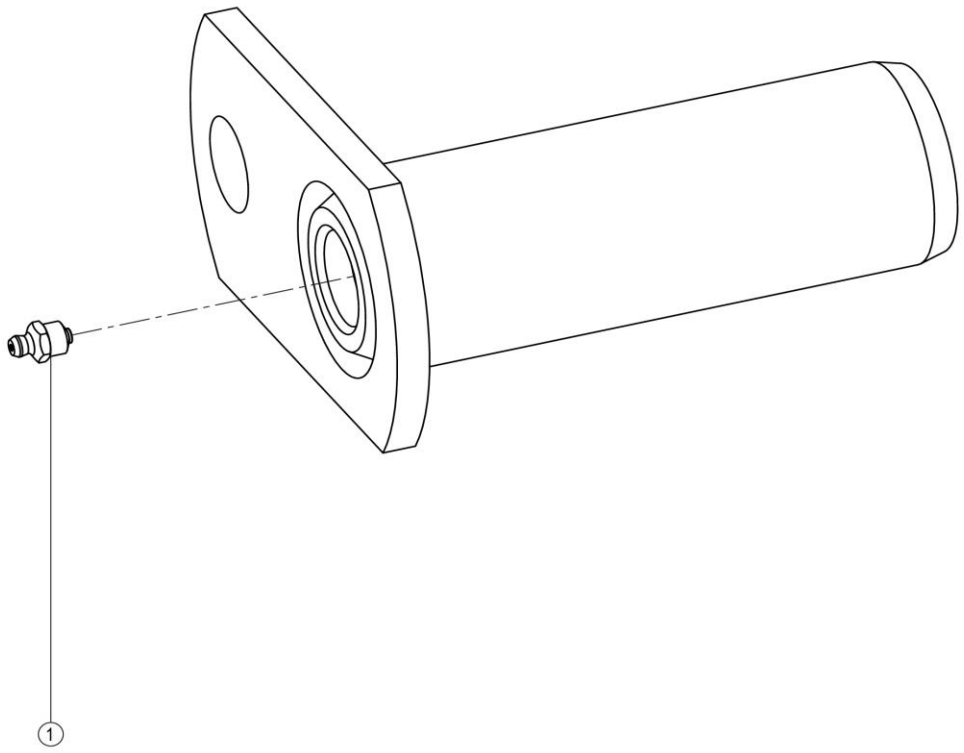

11D1382X2_000_00 销轴 PIN

件号 ITEM	部件号 PART NO.	零件名称 CH	PART NAME EN	服务代码 SC	互换性 IA	数量 Q'TY	规格 SP.	备注 RE
1	10B0344	油杯	GREASE FITTING			1	M10×1	不锈钢的黄油嘴，与10B0014 具有互换性

11D2074X0_000_00 销轴
PIN

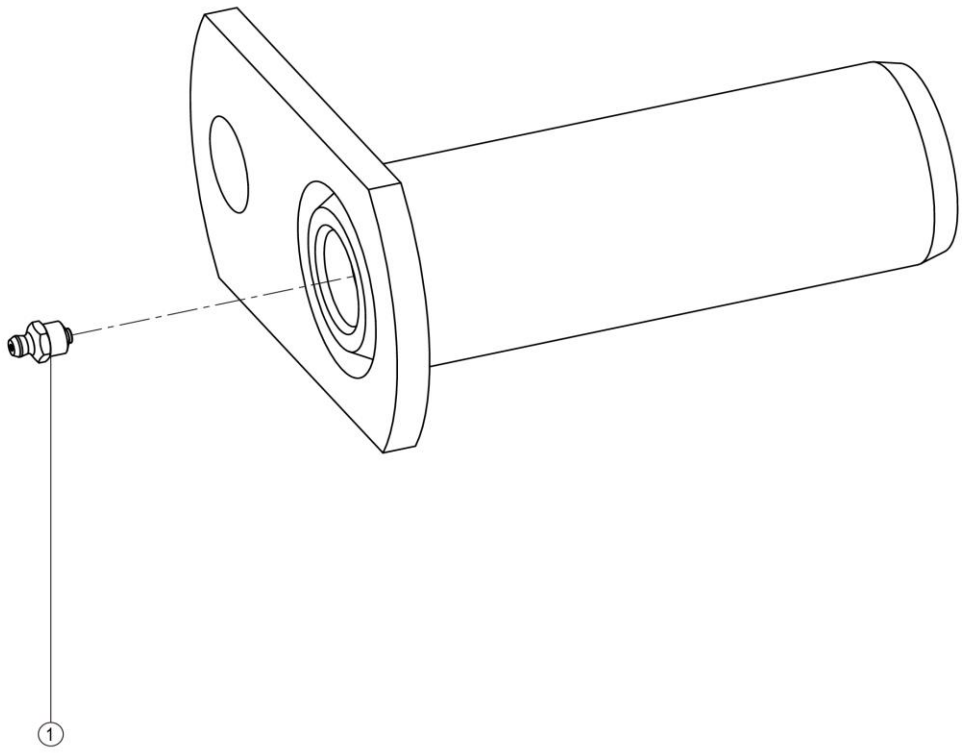

11D2074X0_000_00 销轴 PIN

件号 ITEM	部件号 PART NO.	零件名称 CH	PART NAME EN	服务代码 SC	互换性 IA	数量 Q'TY	规格 SP.	备注 RE
1	10B0344	油杯	GREASE FITTING			1	M10×1	不锈钢的黄油嘴，与10B0014 具有互换性

24C3594_000_00 拉杆
LINKAGE

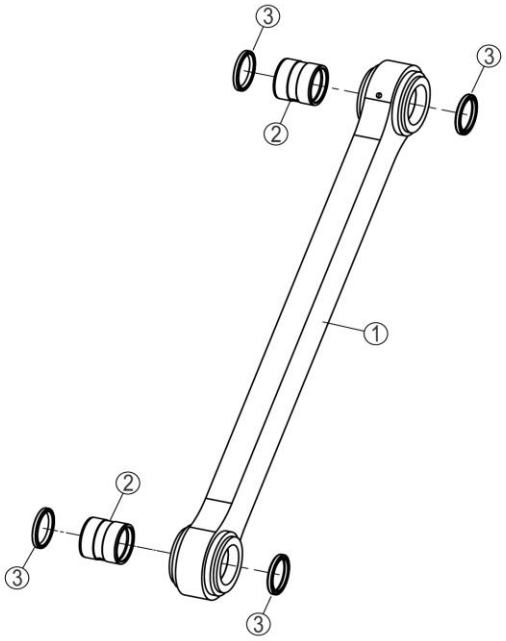

24C3594_000_00 拉杆 LINKAGE

件号 ITEM	部件号 PART NO.	零件名称 CH	PART NAME EN	服务 代码 SC	互 换 性 IA	数量 Q'TY	规格 SP.	备注 RE
1		拉杆	LINKAGE	A		1		
2	34C2442	衬套	BUSHING			2		
3	35C0013	密封圈	SEAL RING			4	63×75×8	

24C3749_000_00 摇臂
LEVER

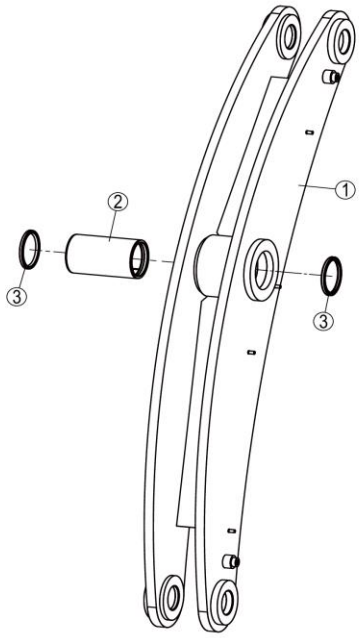

24C3749_000_00 摇臂 LEVER

件号 ITEM	部件号 PART NO.	零件名称 CH	PART NAME EN	服务代码 SC	互换性 IA	数量 Q'TY	规格 SP.	备注 RE
1		摇臂	LEVER	A		1		
2	55A0280	摇臂轴套	BUSHING			1		
3	35C0003	密封圈	SEAL RING			2		

24C3898_000_00 动臂
BOOM

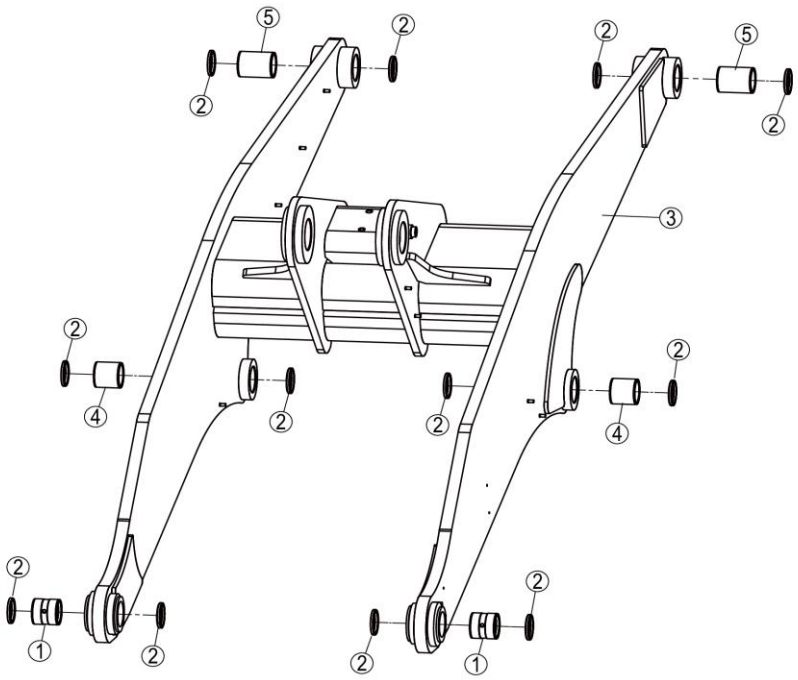

24C3898_000_00 动臂 BOOM

件号 ITEM	部件号 PART NO.	零件名称 CH	PART NAME EN	服务 代码 SC	互 换 性 IA	数量 Q'TY	规格 SP.	备注 RE
1	34C2442	衬套	BUSHING			2		
2	35C0013	密封圈	SEAL RING			12	63×75×8	
3		动臂	BOOM	B		1		
4	55A0281	衬套	BUSHING			2		
5	55A0282	衬套	BUSHING			2		

32Y1185_000_00 工作装置限位系统
WORK IMPLEMENT LIMIT SYSTEM

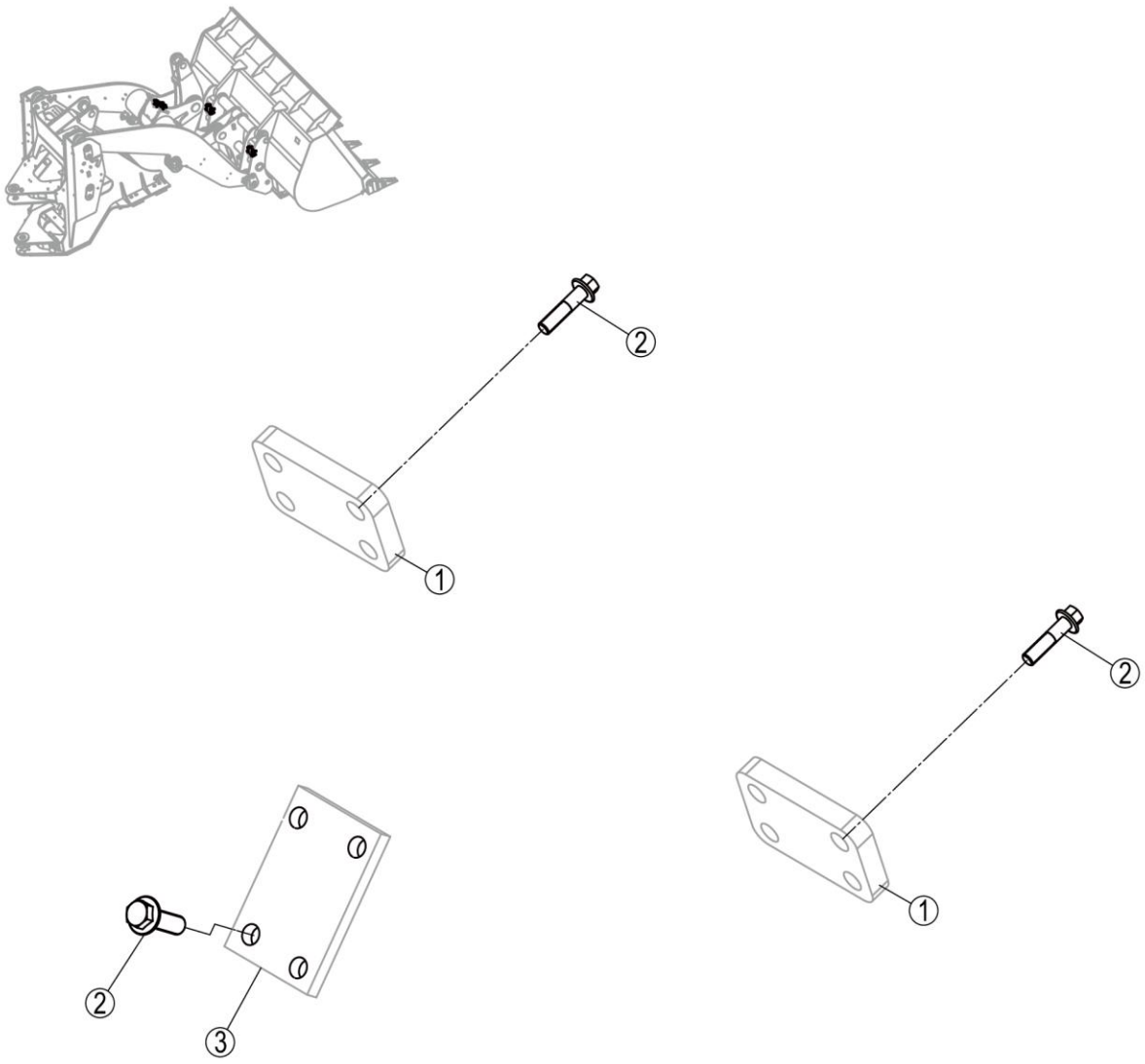

32Y1185_000_00 工作装置限位系统 WORK IMPLEMENT LIMIT SYSTEM

件号 ITEM	部件号 PART NO.	零件名称 CH	PART NAME EN	服务代码 SC	互换性 IA	数量 Q'TY	规格 SP.	备注 RE
1	34C2008	限位块组件	BLOCK GP	C		2		
2	01B1000	螺栓	BOLT			12	M16×50-10.9-ZN.D	
3	34C2006	限位块	BLOCK	C		1		

34C2006_000_00 限位块
BLOCK

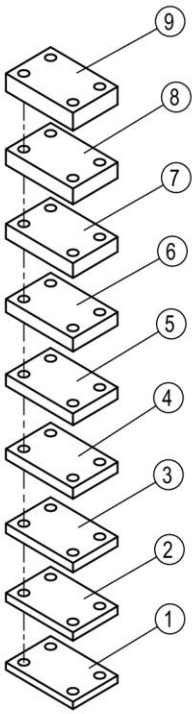

34C2006_000_00 限位块 BLOCK

件号 ITEM	部件号 PART NO.	零件名称 CH	PART NAME EN	服务代码 SC	互换性 IA	数量 Q'TY	规格 SP.	备注 RE
1	15A4827	限位块	BLOCK			1		
2	15A4826	限位块	BLOCK			1		
3	16A6597	限位块	BLOCK			1		
4	16A6596	限位块	BLOCK			1		
5	16A6595	限位块	BLOCK			1		
6	17A4161	限位块	BLOCK			1		
7	17A4160	限位块	BLOCK			1		
8	17A4159	限位块	BLOCK		ED	1		EC0000178679_2,CLG848HZLLL620323,替换前
8	59A7411	限位块	BLOCK		ED	1		EC0000178679_2,CLG848HZLLL620323,替换后
9	18A3172	限位块	BLOCK		ED	1		EC0000178679_1,CLG848HZLLL620323,替换前
9	59A7412	限位块	BLOCK		ED	1		EC0000178679_1,CLG848HZLLL620323,替换后

34C2008_000_00 限位块组件
BLOCK GP

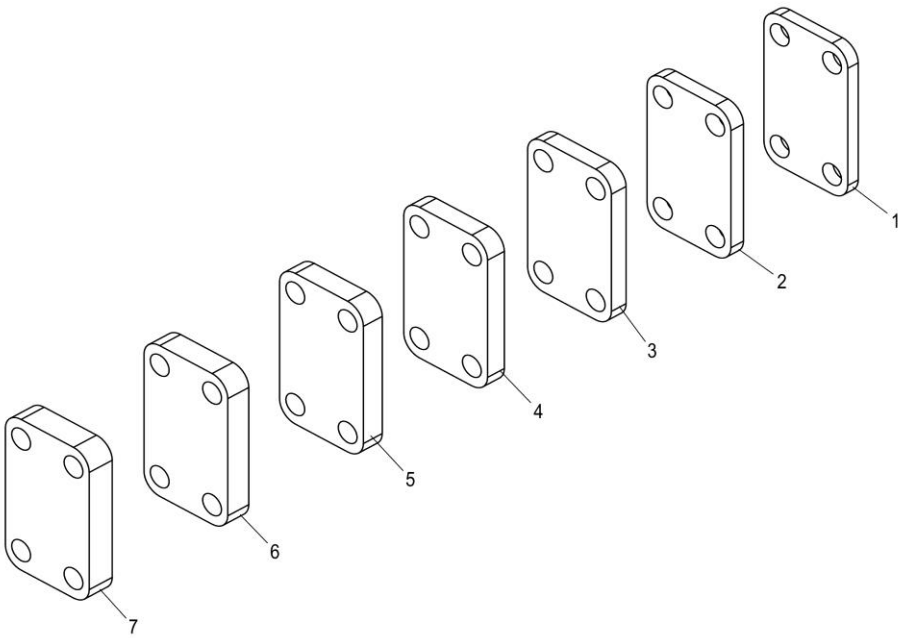

34C2008_000_00 限位块组件 BLOCK GP

件号 ITEM	部件号 PART NO.	零件名称 CH	PART NAME EN	服务代码 SC	互换性 IA	数量 Q'TY	规格 SP.	备注 RE
1		限位块	BLOCK	A		1		
2	09A0297	限位块	BLOCK			1		
3	15A4835	限位块	BLOCK			1		
4	15A4836	限位块	BLOCK			1		
5	17A4162	限位块	BLOCK			1		
6	16A6603	限位块	BLOCK			1		
7	16A6604	限位块	BLOCK			1		

32Y1067_000_00 调整垫圈系统
WASHER

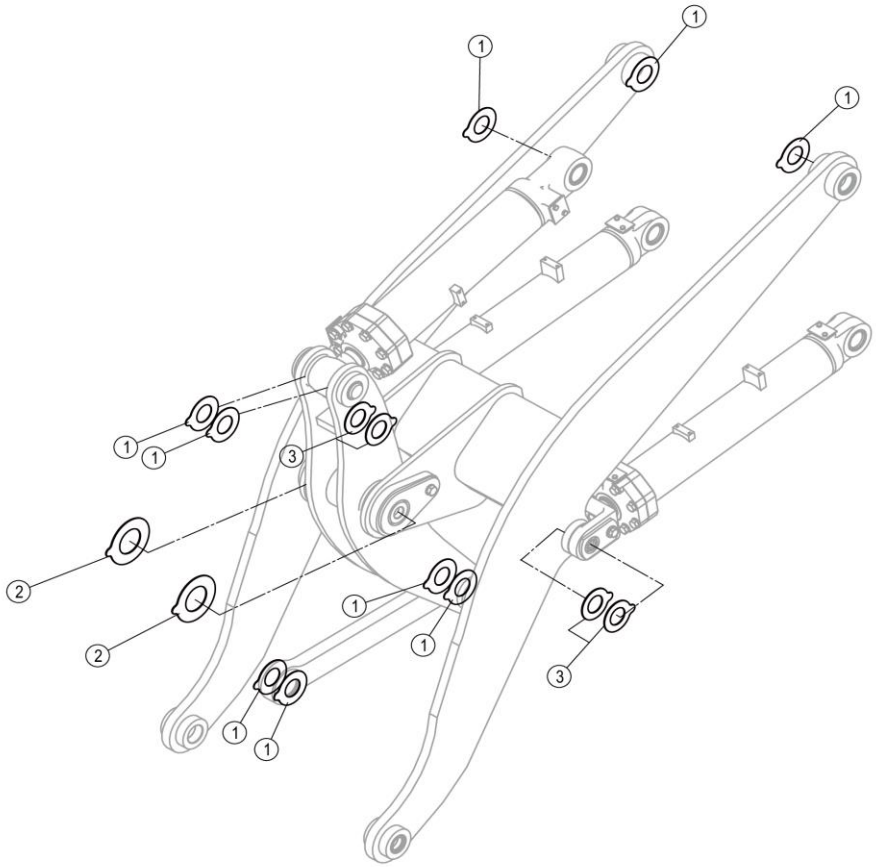

32Y1067_000_00 调整垫圈系统 WASHER

件号 ITEM	部件号 PART NO.	零件名称 CH	PART NAME EN	服务代码 SC	互换性 IA	数量 Q'TY	规格 SP.	备注 RE
1	34C2435	调整垫圈	WASHER	C		10		
2	28C0114	调整垫片	SHIM	C		2		
3	28C0148	调整垫圈	WASHER	C		2		

28C0114_000_00 调整垫片
SHIM

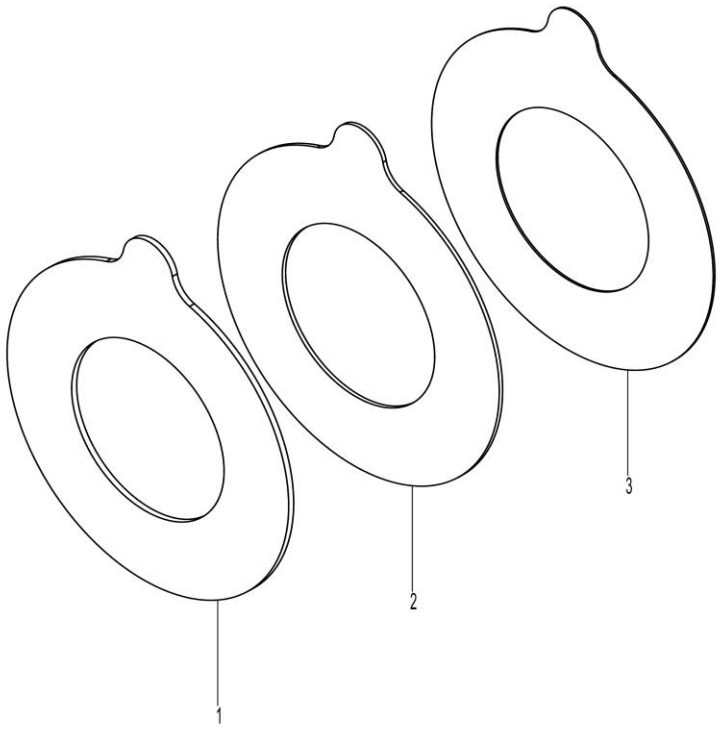

28C0114_000_00 调整垫片 SHIM

件号 ITEM	部件号 PART NO.	零件名称 CH	PART NAME EN	服务代码 SC	互换性 IA	数量 Q'TY	规格 SP.	备注 RE
1	57A0927	调整垫片	SHIM			1		
2	57A0926	调整垫片	SHIM			2		
3	57A0925	调整垫片	SHIM			1		

28C0148_000_00 调整垫圈
WASHER

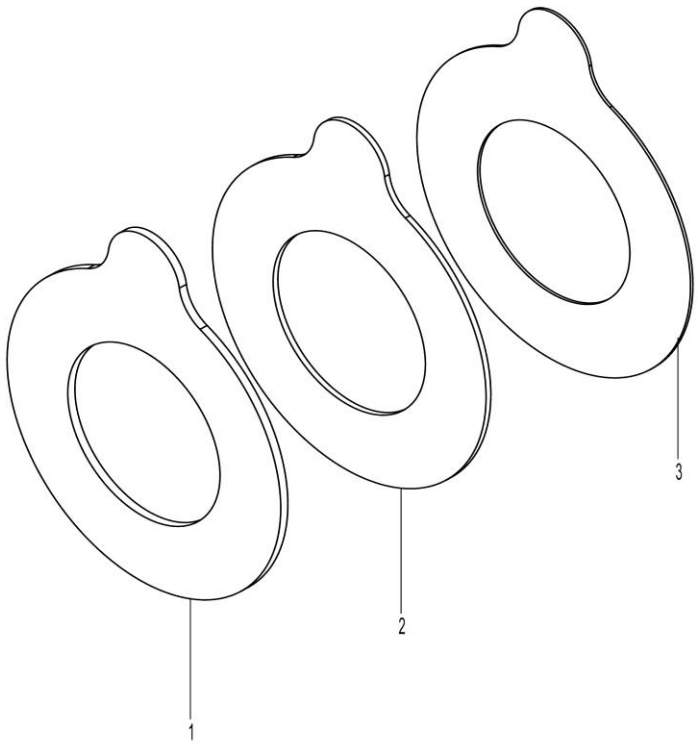

28C0148_000_00 调整垫圈 WASHER

件号 ITEM	部件号 PART NO.	零件名称 CH	PART NAME EN	服务代码 SC	互换性 IA	数量 Q'TY	规格 SP.	备注 RE
1	57A1274	调整垫圈	WASHER			1		
2	57A1273	调整垫圈	WASHER			1		
3	57A1272	调整垫圈	WASHER			1		

34C2435_000_00 调整垫圈
WASHER

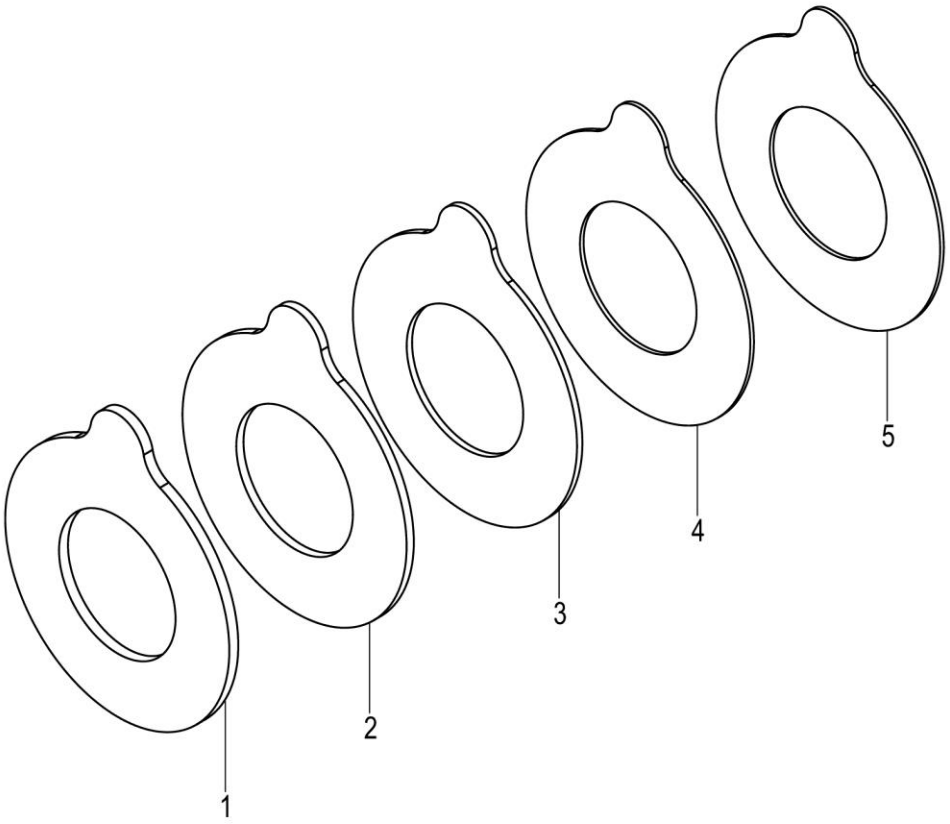

34C2435_000_00 调整垫圈 WASHER

件号 ITEM	部件号 PART NO.	零件名称 CH	PART NAME EN	服务代码 SC	互换性 IA	数量 Q'TY	规格 SP.	备注 RE
1	57A1512	调整垫圈	WASHER			1		
2	57A1511	调整垫圈	WASHER			1		
3	57A1510	调整垫圈	WASHER			1		
4	57A1509	调整垫圈	WASHER			1		
5	57A2741	调整垫圈	WASHER		-	1		EC0000146215_35,替换后

30Y0175_000_00 铰接总成
ARTICULATED HITCH

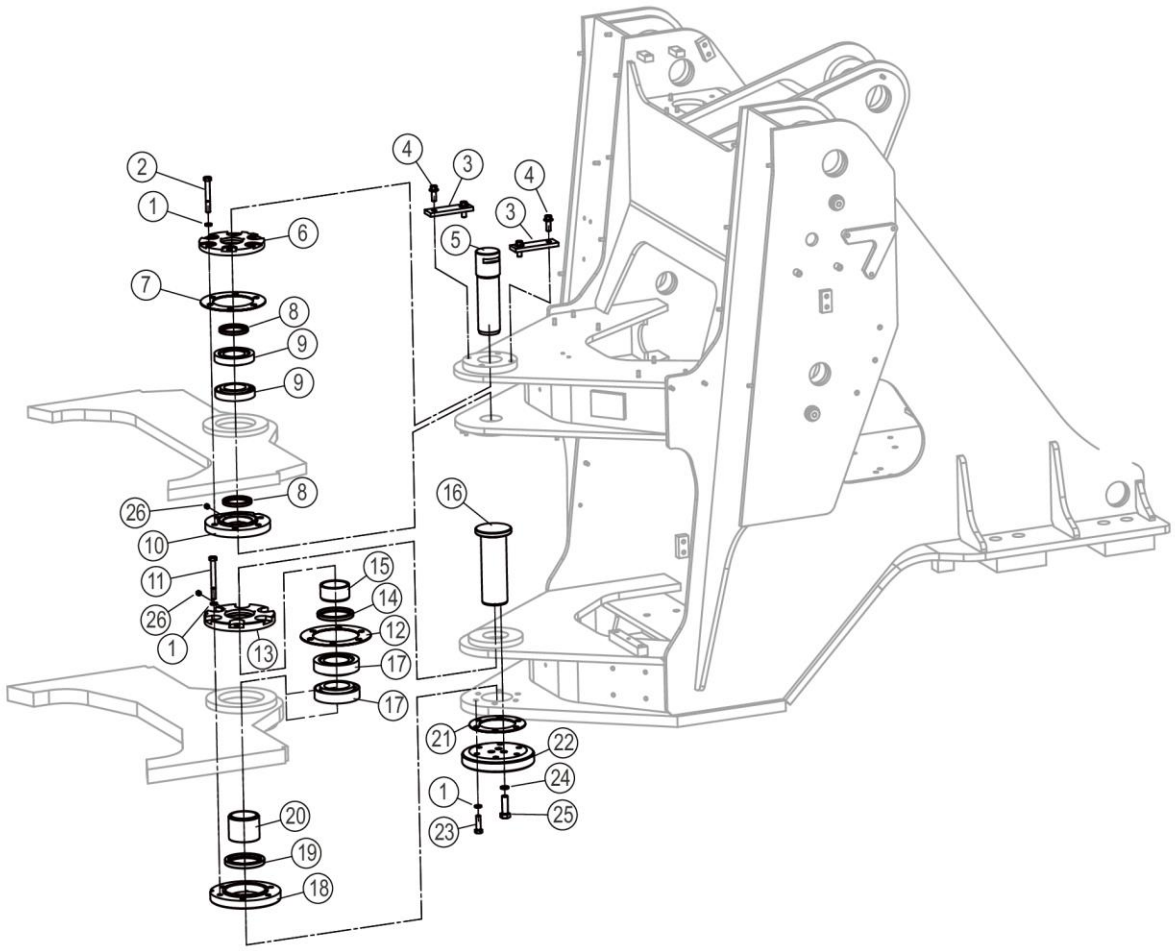

30Y0175_000_00 铰接总成 ARTICULATED HITCH

件号 ITEM	部件号 PART NO.	零件名称 CH	PART NAME EN	服务代码 SC	互换性 IA	数量 Q'TY	规格 SP.	备注 RE
1	06B0008	垫圈	WASHER			18	12	
2	01B0166	螺栓	BOLT			6	M12×90-10.9-ZN.D	
3	14A0161	档板	BAFFLE			2		
4	01B1283	螺栓	BOLT			4	M12×30-8.8-ZN.D	
5	60A6339	上铰接销	UPPER ARTICULATE PIN			1		
6	53A0130	轴承盖	BEARING COVER			1		
7	34C0062	调整垫片	SHIM	C		1		
8	13B0086	密封圈	SEAL RING			2	B60×80×8D	
9	23B0014	圆锥滚子轴承 30212	TAP.ROLLER BRG			2	60×110×23.75	
10	53A0131	轴承盖	BEARING COVER			1		
11	01B0217	螺栓	BOLT			6	M12×110-8.8-ZN.D	
12	34C0061	调整垫片	SHIM	C		1		
13	53A0128	轴承盖	BEARING COVER			1		
14	13B0085	密封圈	SEAL RING			1	B80×100×10D	
15	55A1829	隔套	SPACER SLEEVE			1		
16	60A1109	铰接销轴	PIN			1		
17	23B0020	圆锥滚子轴承 7514E	TAP.ROLLER BRG			2	70×125×33.25	
18	53A0129	轴承盖	BEARING COVER			1		
19	13B0087	密封圈	SEAL RING			1	FB85×110×12D	
20	55A1830	隔套	SPACER SLEEVE			1		
21	34C0094	调整垫	SHIM	C		1		
22	53A0645	锁盘	PLATE			1		
23	00B0013	螺栓	BOLT			6	M12×40-8.8-ZN.D	用 00B0035 采购
24	06B0013	垫圈	WASHER			3	14	
25	00B0436	螺栓	BOLT	E		3	M16×50-10.9-DK	
26	10B0344	油杯	GREASE FITTING			2	M10×1	不锈钢的黄油嘴，与 10B0014 具有互换性

34C0061_001_00 调整垫片
SHIM

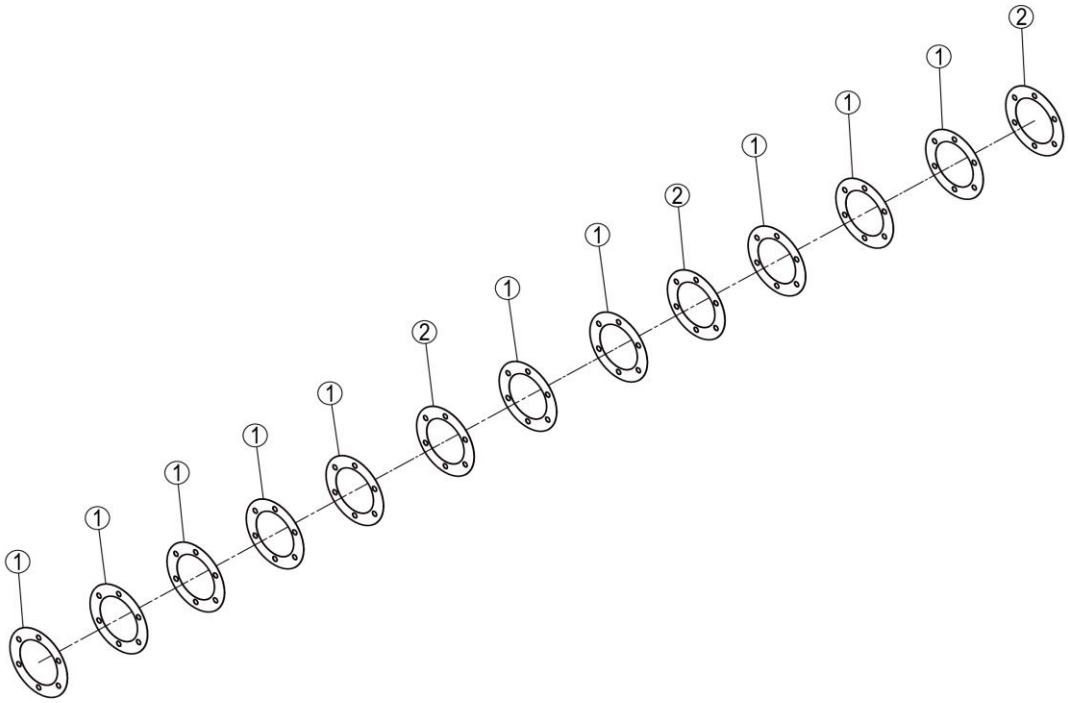

34C0061_001_00 调整垫片 SHIM

件号 ITEM	部件号 PART NO.	零件名称 CH	PART NAME EN	服务代码 SC	互换性 IA	数量 Q'TY	规格 SP.	备注 RE
1	56A0107	垫片	SHIM			10		
2	56A0108	垫片	SHIM			3		

34C0062_001_00 调整垫片
SHIM

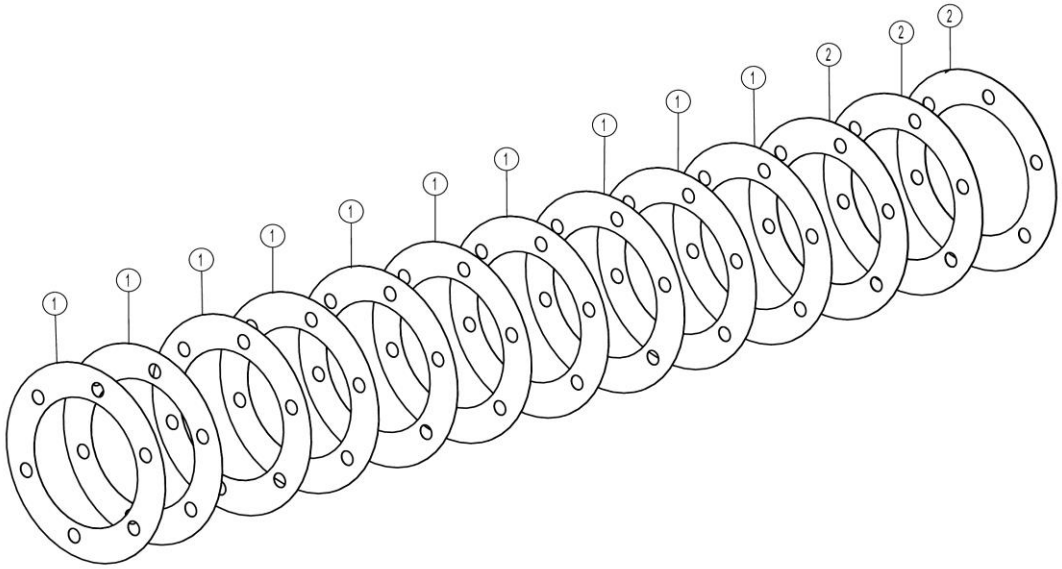

34C0062_001_00 调整垫片 SHIM

件号 ITEM	部件号 PART NO.	零件名称 CH	PART NAME EN	服务代码 SC	互换性 IA	数量 Q'TY	规格 SP.	备注 RE
1	56A0107	垫片	SHIM		N	10		EC0000145868_4,替换前
2	56A0108	垫片	SHIM		N	3		EC0000145868_5,替换前

34C0094_001_00 调整垫
SHIM

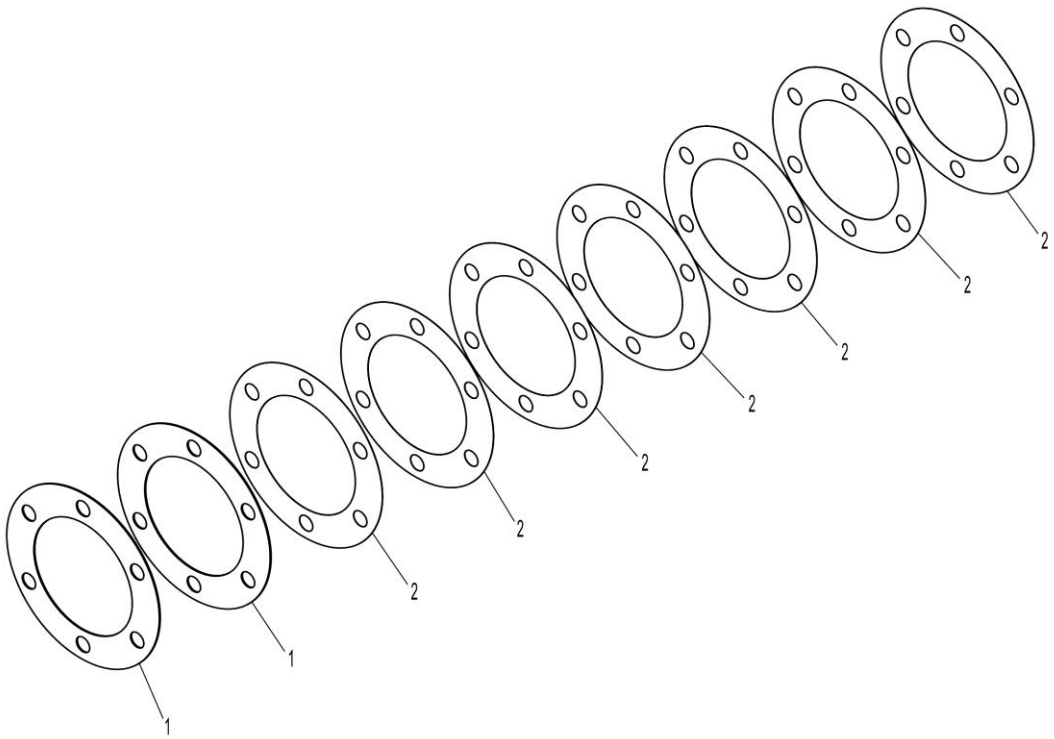

34C0094_001_00 调整垫 SHIM

件号 ITEM	部件号 PART NO.	零件名称 CH	PART NAME EN	服务代码 SC	互换性 IA	数量 Q'TY	规格 SP.	备注 RE
1		垫片	SHIM	E		2		
2	57A0121	垫片	SHIM			7		

25Y0156_002_00 手动润滑管路
LUBRICATION PIPE

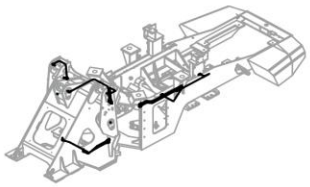

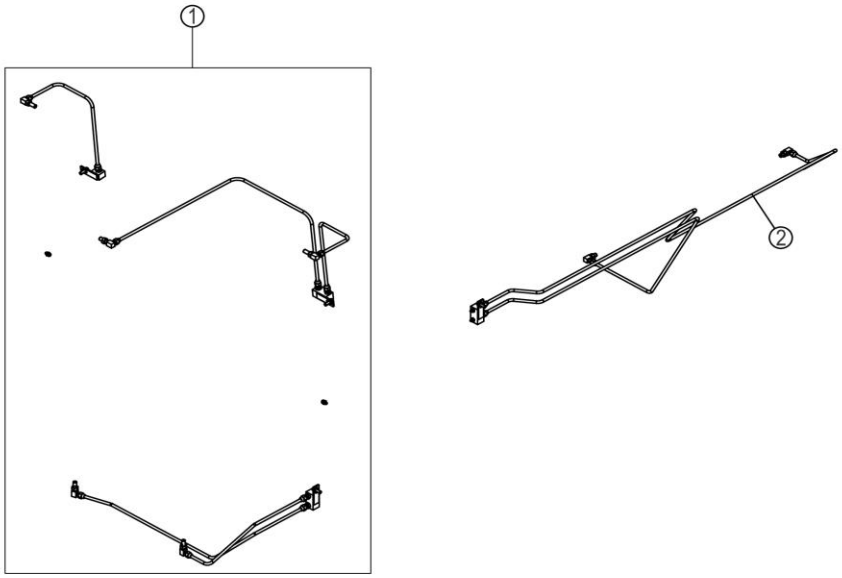

25Y0156_002_00 手动润滑管路 LUBRICATION PIPE

件号 ITEM	部件号 PART NO.	零件名称 CH	PART NAME EN	服务代码 SC	互换性 IA	数量 Q'TY	规格 SP.	备注 RE
1	00C8417	后车架润滑管路	REAR FRAME LUBE LINES	A	CF	1		EC0000171139_2,CLG835HZCKL601260,替换后
2	00C7944	前车架润滑管路	FRONT FRAME LUBE LINES	C		1		

00C7944_000_00 前车架润滑管路
FRONT FRAME LUBE LINES

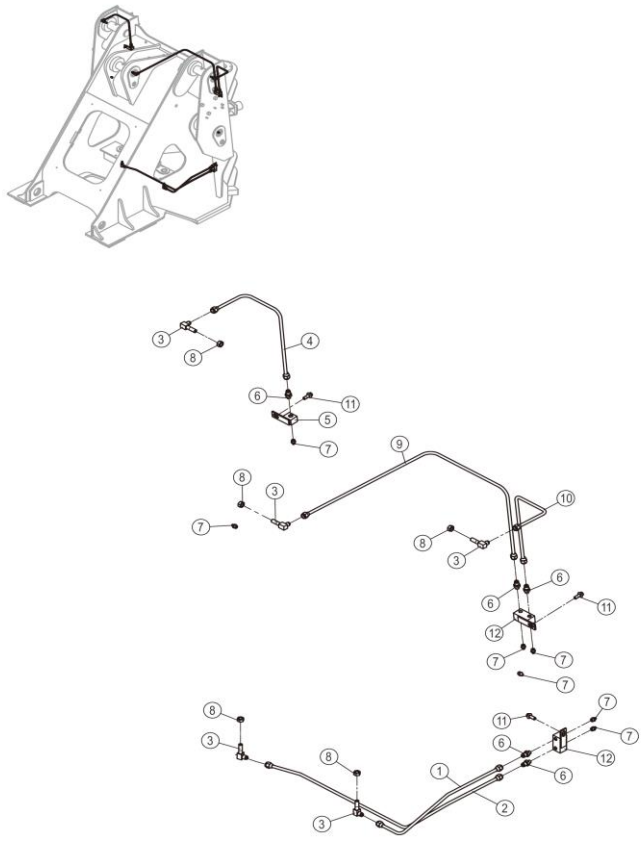

00C7944_000_00 前车架润滑管路 FRONT FRAME LUBE LINES

件号 ITEM	部件号 PART NO.	零件名称 CH	PART NAME EN	服务代码 SC	互换性 IA	数量 Q'TY	规格 SP.	备注 RE
1	01C1726	钢管总成	TUBE AS			1		
2	01C1727	钢管总成	TUBE AS			1		
3	01A0524	弯接头	ELBOW			5		
4	00C4817	黄油管路	GREASE LINES			1		
5	15D0364	前支座接头	CONNECTOR			1		
6	00A0224	接头	CONNECTOR			5		
7	10B0344	油杯	GREASE FITTING			7	M10×1	不锈钢的黄油嘴，与10B0014 具有互换性
8	03B0035	螺母	NUT			5	M10×1-8-ZN.D	
9	00C7897	黄油管路	GREASE LINES			1		
10	00C4819	黄油管路	GREASE LINES			1		
11	01B1289	螺栓	BOLT			3	M8×20-8.8-ZN.D	
12	15D0363	后支座接头	CONNECTOR			2		

00C8417_000_00 后车架润滑管路
REAR FRAME LUBE LINES

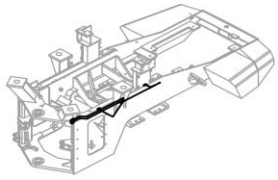

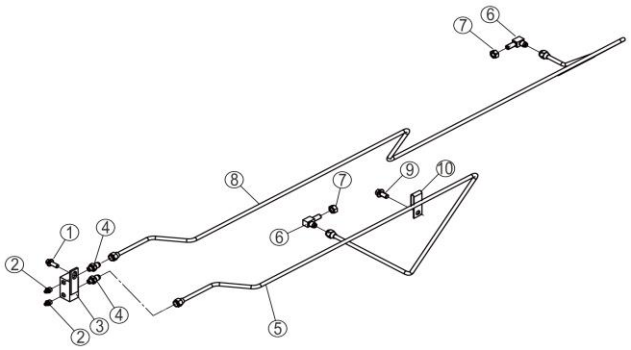

00C8417_000_00 后车架润滑管路 REAR FRAME LUBE LINES

件号 ITEM	部件号 PART NO.	零件名称 CH	PART NAME EN	服务代码 SC	互换性 IA	数量 Q'TY	规格 SP.	备注 RE
1	01B1289	螺栓	BOLT			1	M8×20-8.8-ZN.D	
2	10B0344	油杯	GREASE FITTING			2	M10×1	铜材质的黄油嘴，与10B0344 具有互换性
3	15D0363	后支座接头	CONNECTOR			1		
4	00A0224	接头	CONNECTOR			2		
5	01C1810	钢管总成	TUBE AS			1		
6	01A0137	接头	CONNECTOR			2		
7	03B0035	螺母	NUT			2	M10×1-8-ZN.D	
8	01C1811	钢管总成	TUBE AS			1		
9	01B1277	螺栓	BOLT			1	M10×20-8.8-ZN.D	
10	20A0118	管夹	CLAMP		X	1		EC0000178896_1,CLG835HZVLL620319,替换后

08Y1368_000_00 前车架总成
FRONT FRAME AS

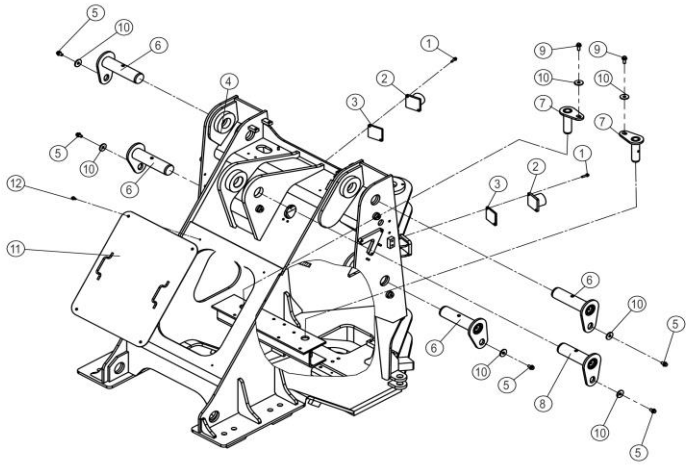

08Y1368_000_00 前车架总成 FRONT FRAME AS

件号 ITEM	部件号 PART NO.	零件名称 CH	PART NAME EN	服务代码 SC	互换性 IA	数量 Q'TY	规格 SP.	备注 RE
1	01B1291	螺栓	BOLT			4	M8×30-8.8-ZN.D	
2	34C0055	缓冲块	CUSHION BLOCK			2		
3	28C0280	调整垫	SHIM	C		2		
4	30D4697	前车架	FRONT FRAME			1		
5	01B1394	螺栓	BOLT			5	M12×20-8.8-ZN.D	
6	11D1389	动臂销	BOOM PIN			4		
7	11D1391	转向销	STEERING PIN			2		
8	11D1390	转斗缸销	PIN			1		
9	01B1283	螺栓	BOLT			2	M12×30-8.8-ZN.D	
10	06B0127	垫圈	WASHER			7	12-140HV-ZN.D	
11	43D2812	盖板	COVER			1		
12	01B1289	螺栓	BOLT			4	M8×20-8.8-ZN.D	

28C0280_000_00 调整垫
SHIM

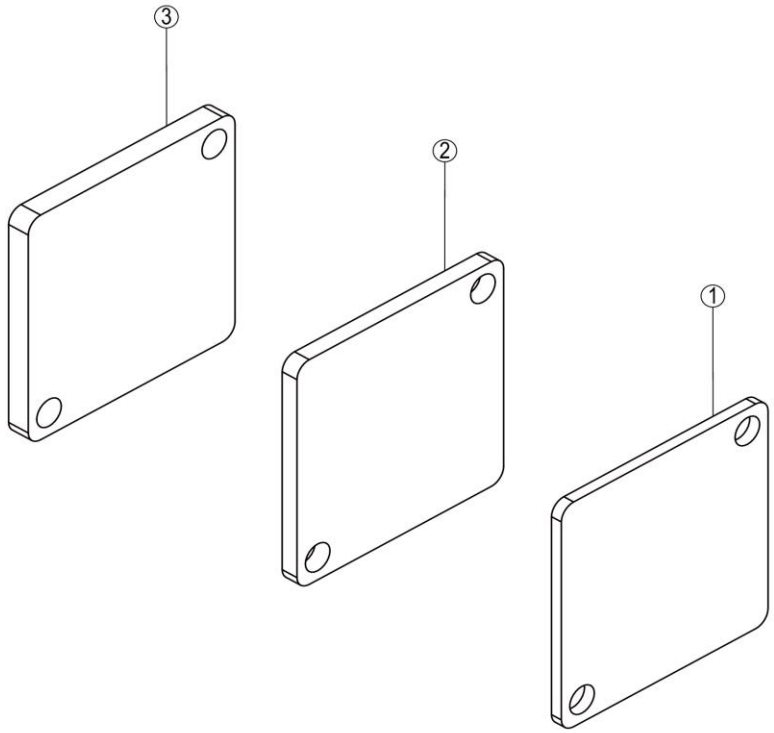

28C0280_000_00 调整垫 SHIM

件号 ITEM	部件号 PART NO.	零件名称 CH	PART NAME EN	服务代码 SC	互换性 IA	数量 Q'TY	规格 SP.	备注 RE
1	91A2373	调整垫	SHIM			1		
2	92A0370	调整垫	SHIM			1		
3	93A1886	调整垫	SHIM			1		

30D4697_000_00 前车架
FRONT FRAME

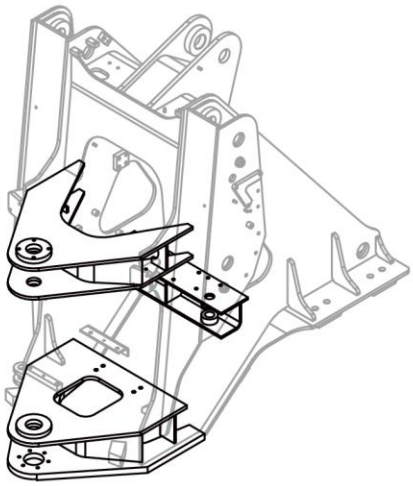

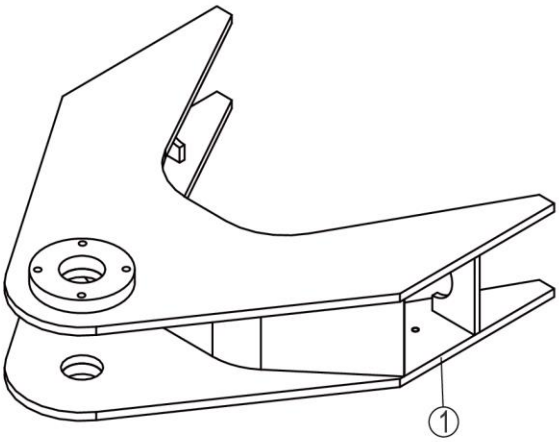

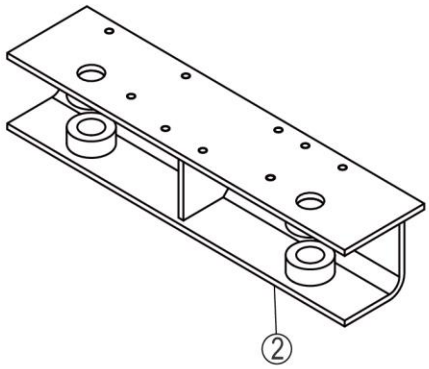

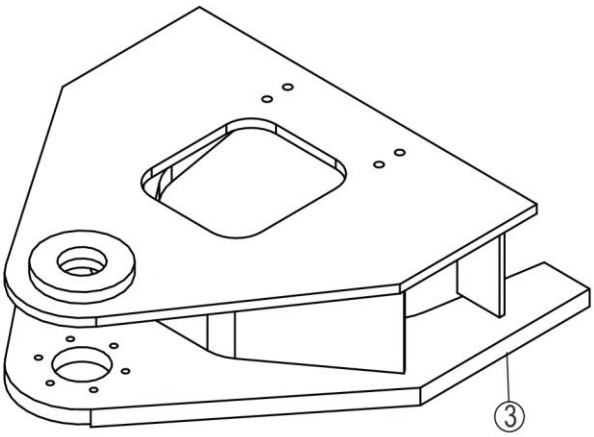

30D4697_000_00 前车架 FRONT FRAME

件号 ITEM	部件号 PART NO.	零件名称 CH	PART NAME EN	服务代码 SC	互换性 IA	数量 Q'TY	规格 SP.	备注 RE
1	33D1497	上铰接总成	UPPER HINGE PLATE			1		
2	18D8845	转向油缸支座	BRACKET			1		
3	33D1498	下铰接总成	LOWER HINGE PLATE			1		

08Y1301_001_00 后车架总成
REAR FRAME AS

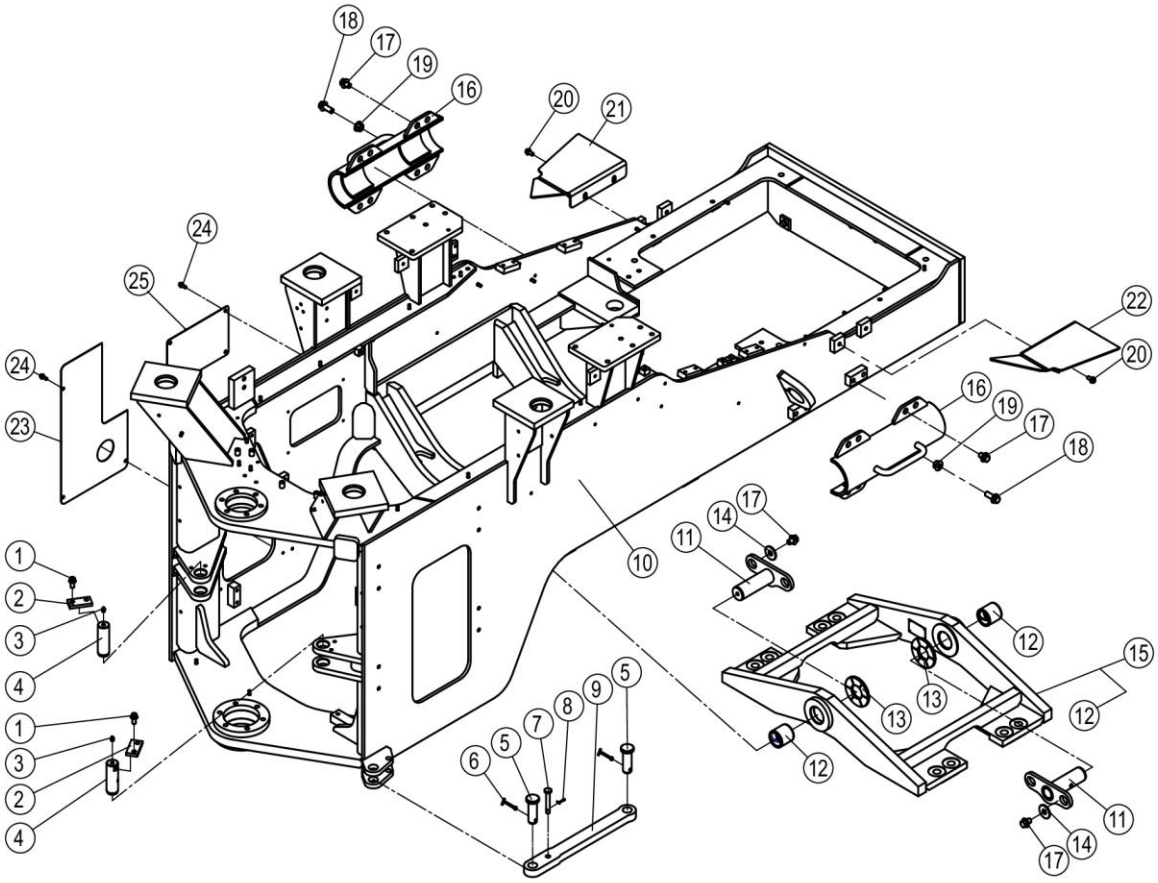

08Y1301_001_00 后车架总成 REAR FRAME AS

件号 ITEM	部件号 PART NO.	零件名称 CH	PART NAME EN	服务代码 SC	互换性 IA	数量 Q'TY	规格 SP.	备注 RE
1	01B1370	螺栓	BOLT			4	M12×25-8.8-ZN.D	
2	14H0048	卡板	STOP PLATE			2		
3	10B0344	油杯	GREASE FITTING			2	M10×1	不锈钢的黄油嘴，与 10B0014 具有互换性
4	60A4475	销轴	PIN			2		
5	60A0160	销	PIN			2		
6	08B0017	销	PIN			2	6×60-ZN.D	与 08B0032 通用
7	60A0178	插销	PIN			1		
8	08B0005	销	PIN			1	4×25-ZN.D	
9	17A0243	连杆	LINKAGE			1		
10	30D4516	后车架	REAR FRAME			1		
11	11D2137	轴销	PIN			2		
12	55A0135	套	BUSHING			2		
13	28C0120	调整垫片	SHIM	C		2		
14	06B0624	淬硬垫圈	HARD WASHER			4		
15	01D2279X0	支座	BRACKET			1		
16	22C1055	动臂支撑架	SUPPORT	C		2		
17	01B1487	螺栓	BOLT			8	M16×20-8.8-ZN.D	
18	01B1287	螺栓	BOLT			4	M16×40-8.8-ZN.D	
19	03B2138	螺母	NUT			4	M16-8-ZN.D	
20	01B1277	螺栓	BOLT			4	M10×20-8.8-ZN.D	
21	19D2137	挡板	PLATE		CF	1		EC0000167757_7,CLG835HZPKL639588,替换后
22	19D2136	挡板	PLATE		CF	1		EC0000170169_1,CLG835HZPKL639588,替换前
22	19D2136	挡板	PLATE		CF	1		EC0000167757_8,CLG835HZPKL639588,替换后
22	19D3794	挡板	PLATE		CF	1		EC0000170169_1,CLG835HZPKL639588,替换后
23	90A3501	板	PLATE			1		
24	01B1289	螺栓	BOLT			7	M8×20-8.8-ZN.D	
25	90A7035	板	PLATE			1		

01D2279X0_000_00 支座
BRACKET

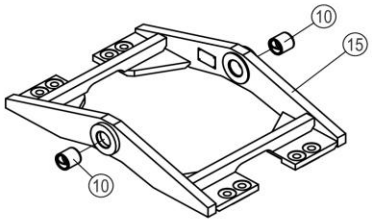

01D2279X0_000_00 支座 BRACKET

件号 ITEM	部件号 PART NO.	零件名称 CH	PART NAME EN	服务代码 SC	互换性 IA	数量 Q'TY	规格 SP.	备注 RE
10	55A0135	套	BUSHING			2		
15		支座	BRACKET	F		1		用 01D2279X0

22C1055_000_00 动臂支撑架
SUPPORT

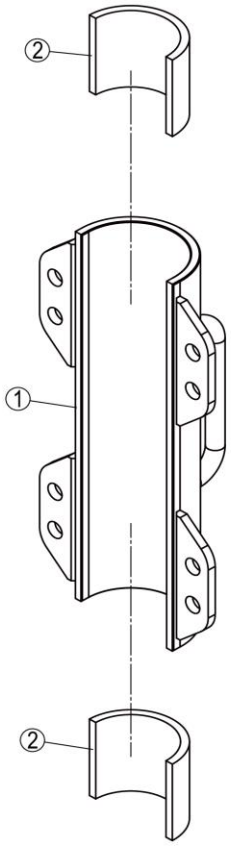

22C1055_000_00 动臂支撑架 SUPPORT

件号 ITEM	部件号 PART NO.	零件名称 CH	PART NAME EN	服务代码 SC	互换性 IA	数量 Q'TY	规格 SP.	备注 RE
1	00D8220	动臂支撑架	SUPPORT			1		
2	83A1443	橡胶套	BOOT			2		

28C0120_000_00 调整垫片
SHIM

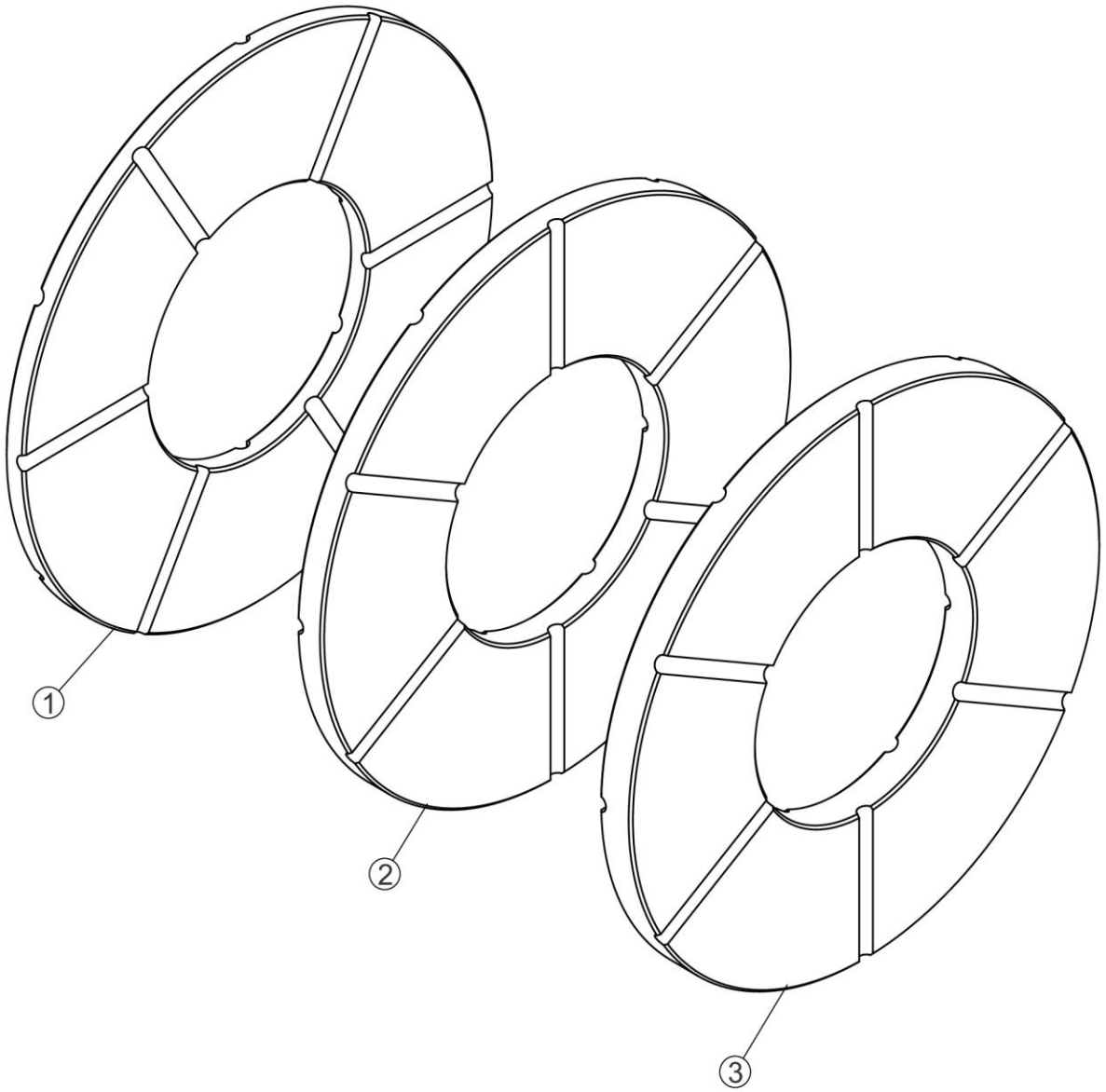

28C0120_000_00 调整垫片 SHIM

件号 ITEM	部件号 PART NO.	零件名称 CH	PART NAME EN	服务代码 SC	互换性 IA	数量 Q'TY	规格 SP.	备注 RE
1	57A0968	调整垫片	SHIM			1		
2	57A0969	调整垫片	SHIM			1		
3	57A0970	调整垫片	SHIM			1		

驾驶室 CAB

47C4281_000_00 右扶手箱总成
CONSOLE AS-RH

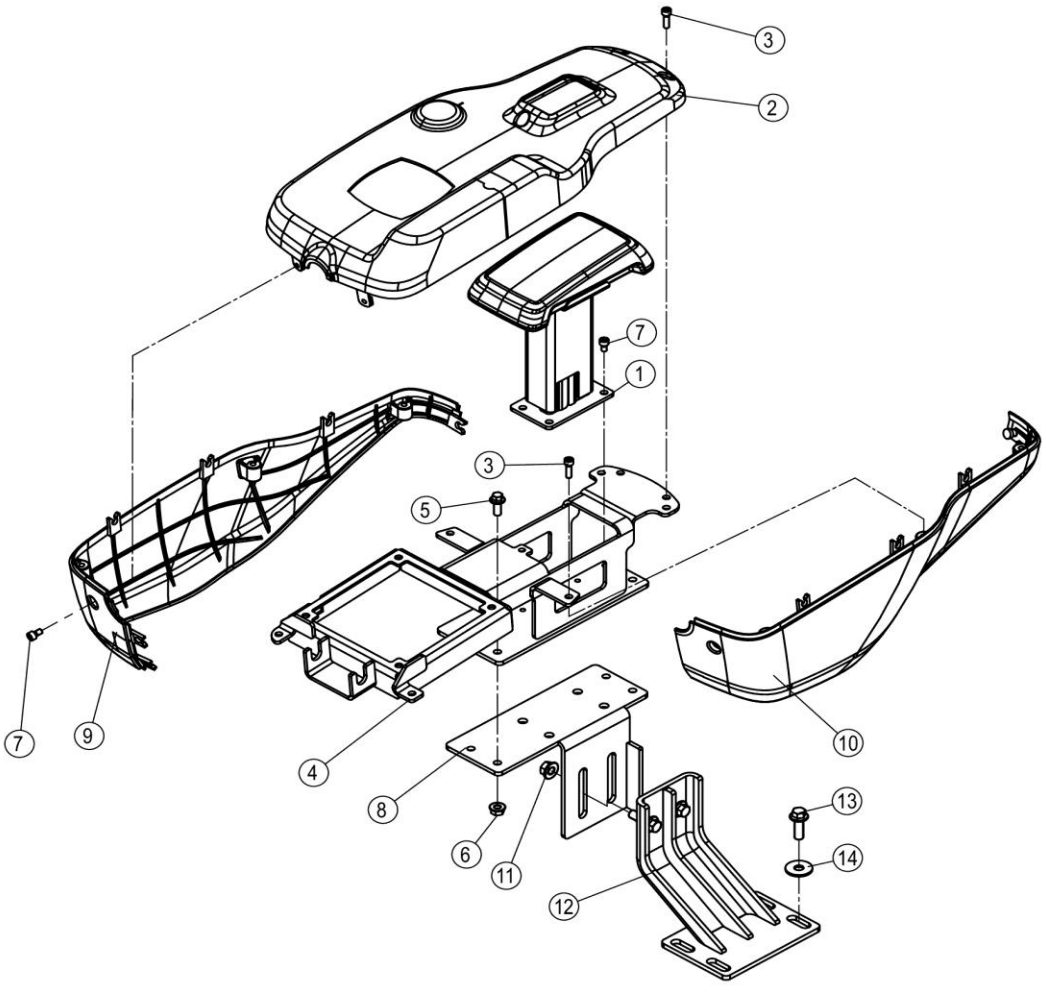

47C4281_000_00 右扶手箱总成 CONSOLE AS-RH

件号 ITEM	部件号 PART NO.	零件名称 CH	PART NAME EN	服务代码 SC	互换性 IA	数量 Q'TY	规格 SP.	备注 RE
1	34C8229	靠手垫组件	CUSHION ASSEMBLY			1		
2	86A3959	壳体	HOUSING			1		
3	04B1213	螺钉	SCREW			8	M6×20-8.8-DK	
4	23D5221	扶手箱支架	BRACKET			1		
5	01B1289	螺栓	BOLT			4	M8×20-8.8-ZN.D	
5	01B1290	螺栓	BOLT			4	M8×25-8.8-ZN.D	
6	03B2081	螺母	NUT			4	M8-8-ZN.D	
7	04B1211	螺钉	SCREW			6	M6×10-8.8-DK	
8	23D5365	弯板组件	PLATE GP		ED	1		EC0000183642_11,CLG835HZVLL621860,替换前
8	23D7392	弯板组件	PLATE GP		ED	1		EC0000183642_11,CLG835HZVLL621860,替换后
9	86A3958	右下壳体	RIGHT LOWER HOUSING			1		
10	86A3957	左下壳体	LEFT LOWER SHELL			1		
11	03B2135	螺母	NUT			4	M10-8-ZN.D	
12	23D7446	支撑架	SUPPORT		ED	1		EC0000183642_21,CLG835HZVLL621860,替换后
12	18D6519	支撑架	SUPPORT		ED	1		EC0000183642_21,CLG835HZVLL621860,替换前
13	01B1279	螺栓	BOLT			4	M10×30-8.8-ZN.D	
14	06B0030	垫圈	WASHER			4	10-140HV-ZN.D	

34C8229_000_00 靠手垫组件
CUSHION ASSEMBLY

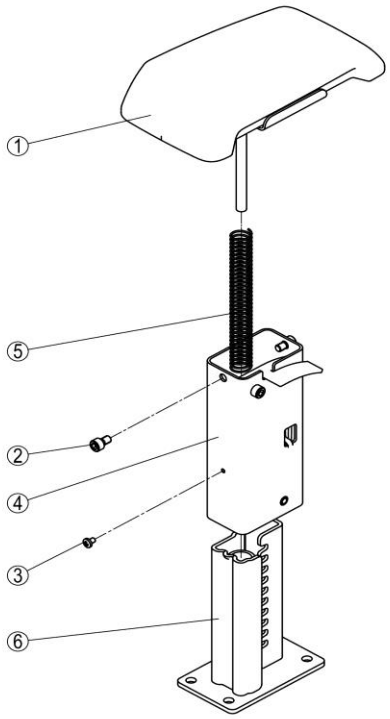

34C8229_000_00 靠手垫组件 CUSHION ASSEMBLY

件号 ITEM	部件号 PART NO.	零件名称 CH	PART NAME EN	服务代码 SC	互换性 IA	数量 Q'TY	规格 SP.	备注 RE
1	34C8228	靠手垫	HAND CUSHION			1		
2	04B1211	螺钉	SCREW			2	M6×10-8.8-DK	
3	04B0340	螺钉	SCREW			1	M4×6-4.8-ZN.D	
4	34C8227	方管组件	SQUARE TUBE COMPONENTS			1		
5	75A1710	弹簧	SPRING			1		
6	18D6339	底座	BASE			1		

34C8227_000_00 方管组件
SQUARE TUBE COMPONENTS

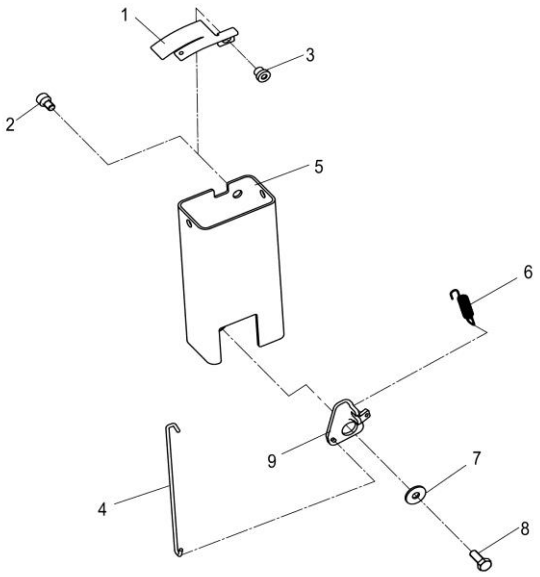

34C8227_000_00 方管组件 SQUARE TUBE COMPONENTS

件号 ITEM	部件号 PART NO.	零件名称 CH	PART NAME EN	服务代码 SC	互换性 IA	数量 Q'TY	规格 SP.	备注 RE
1		弯板	PLATE	A		1		
2	04B1211	螺钉	SCREW			1	M6×10-8.8-DK	
3		圆搭	LUG	A		1		
4		拉杆	LINKAGE	A		1		
5		方管	TUBE	A		1		
6		弹簧	SPRING	A		1		
7	06B0062	垫圈	WASHER			1	6-140HV-ZN.D	
8	00B0022	螺栓	BOLT			1	M6×16-8.8-ZN.D	
9		锁板	LOCK PLATE	A		1		

34C8228_000_00 靠手垫
HAND CUSHION

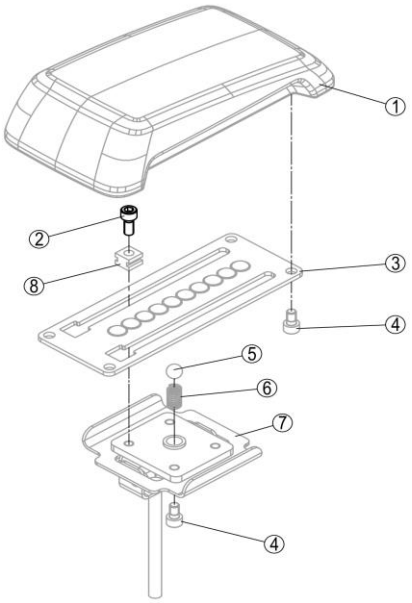

34C8228_000_00 靠手垫 HAND CUSHION

件号 ITEM	部件号 PART NO.	零件名称 CH	PART NAME EN	服务代码 SC	互换性 IA	数量 Q'TY	规格 SP.	备注 RE
1		靠手	ARMREST	B	UD	1		EC0000174656_1,替换后
1		靠手垫	SHIM	A	UD	1		EC0000174656_1,替换前
2	04J0003	螺钉	SCREW			4	M6×14-8.8-ZN.D	
3		导向板	GUIDE	A		1		
4	04B0170	螺钉	SCREW			5	M6×10-8.8-ZN.D	
5		钢球	STEEL BALL	A		1		
6		弹簧	SPRING	A		1		
7		弯板组件	PLATE GP	A		1		
8		导向套	GUIDE SEELVE	A		4		

47C3698_001_00 方向机总成(ZF) STEERING COLUMN AS

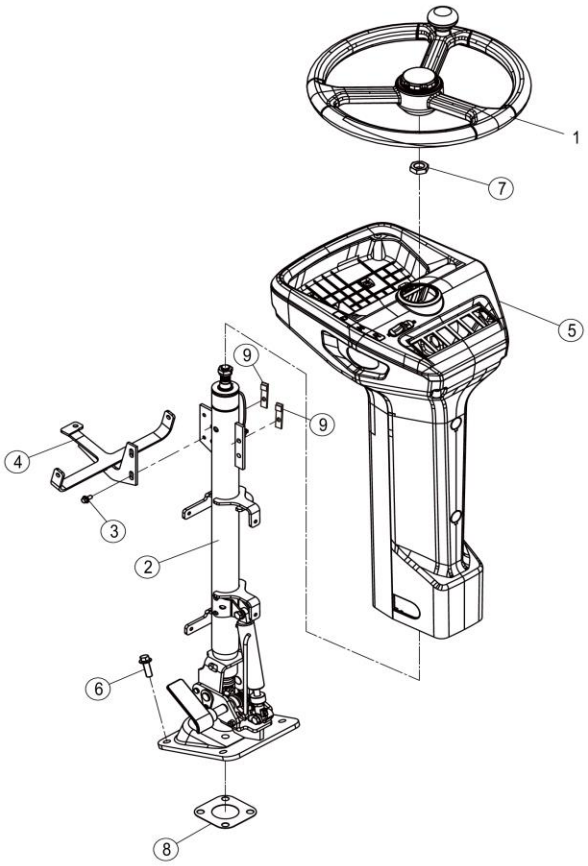

47C3698_001_00 方向机总成(ZF) STEERING COLUMN AS

件号 ITEM	部件号 PART NO.	零件名称 CH	PART NAME EN	服务代码 SC	互换性 IA	数量 Q'TY	规格 SP.	备注 RE
1	34C5864	方向盘	STEERING WHEEL			1	8545	改用 35C0087，反之不行
2	47C3689	方向机柱	STEERING COLUMN			1		
3	02B0147	螺栓	BOLT			2	M6×12-8.8-ZN.D	
4	18D0269	支架	BRACKET			1		
5	47C3415	ZF 换挡护壳总成	HOUSING	C		1		
6	01B1279	螺栓	BOLT			4	M10×30-8.8-ZN.D	
7	02B0004	螺母	NUT			1	M18×1.5-05-ZN.D	
8	82A1111	垫板	PLATE			1		
9	23D5744	安装板	MOUNTING PLATE		F	2		EC0000167510_4,替换前

34C5864_000_00 方向盘
STEERING WHEEL

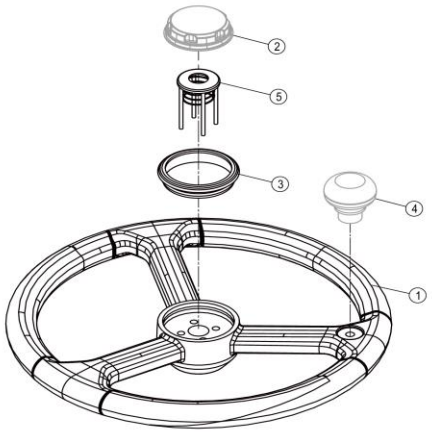

34C5864_000_00 方向盘 STEERING WHEEL

件号 ITEM	部件号 PART NO.	零件名称 CH	PART NAME EN	服务代码 SC	互换性 IA	数量 Q'TY	规格 SP.	备注 RE
1		方向盘	STEERING WHEEL	A	N	1		EC0000143837_1,10-033批；GL560878,替换后
1		方向盘	STEERING WHEEL	A	I	1		EC0000154819_1,替换前
2	86A3413	喇叭按钮	HORN BUTTON		N	1		EC0000143837_2,10-033批；GL560878,替换后
3	86A3412	方向盘轴盖	COVER		I	1		EC0000154819_2,替换前
3	86A3412	方向盘轴盖	COVER		N	1		EC0000143837_3,10-033批；GL560878,替换后
4		手柄球	KNOB	A		1		
5	48C4998	弹簧盖	SPRING COVER		N	1		EC0000147575_1,替换前
5	48C4998	弹簧盖	SPRING COVER		N	1		EC0000143837_4,10-033批；GL560878,替换后
5		弹簧盖	SPRING COVER	A	N	1		EC0000147575_1,替换后

47C3415_001_00 ZF 换挡护壳总成
HOUSING

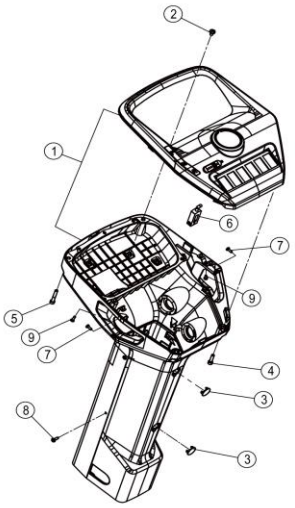

47C3415_001_00 ZF 换挡护壳总成 HOUSING

件号 ITEM	部件号 PART NO.	零件名称 CH	PART NAME EN	服务代码 SC	互换性 IA	数量 Q'TY	规格 SP.	备注 RE
1	47C4363	ZF 换挡护壳组件 1	HOUSING	C	I	1		EC0000157279_2,8-084批 JL591371,替换后
2	04B0106	螺钉	SCREW			7	M6×10-4.8-ZN.D	
3	86A2484	盖	COVER			2	DUGAI	
4	04B0195	螺钉	SCREW			2	M6×25-8.8-ZN.D	
5	04B0589	螺钉	SCREW			2	M6×40-10.9-ZN.D	
6	24C2784	ZF 拨杆组件	CONTROL LEVER	C		1		
7	02B0147	螺栓	BOLT			6	M6×12-8.8-ZN.D	
7	04B0045	螺钉	SCREW			2	M4×12	
8	04B1351	螺钉	SCREW			7	ST4.8×16-C-H-DK	
9	04B0198	螺钉	SCREW			2	M4×12-4.8-ZN.D	

24C2784_000_00 ZF 拨杆组件
CONTROL LEVER

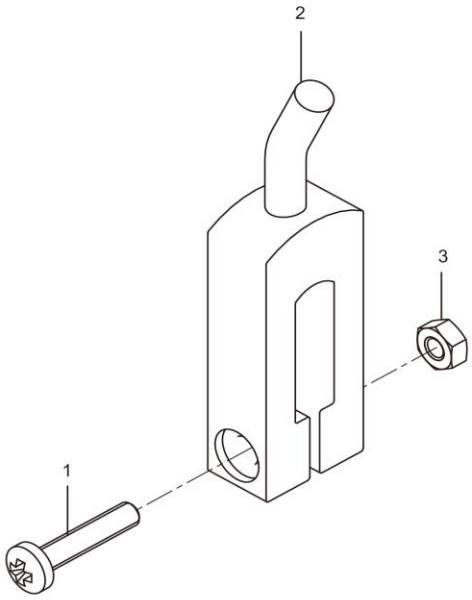

24C2784_000_00 ZF 拨杆组件 CONTROL LEVER

件号 ITEM	部件号 PART NO.	零件名称 CH	PART NAME EN	服务代码 SC	互换性 IA	数量 Q'TY	规格 SP.	备注 RE
1	04B0281	螺钉	SCREW			1	M4×20-4.8-ZN.D	
2	35C1491	ZF 拨杆	CONTROL LEVER			1		
3	03B0296	螺母	NUT			1	M4-8-ZN.D	

47C4363_000_00 ZF 换挡护壳组件 1
HOUSING

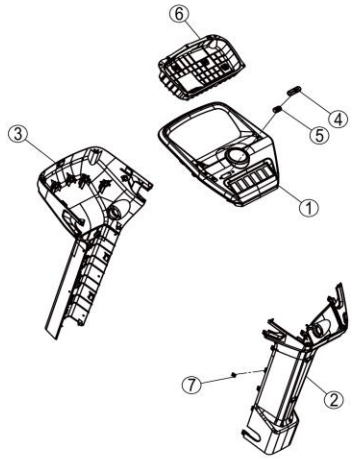

47C4363_000_00 ZF 换挡护壳组件 1 HOUSING

件号 ITEM	部件号 PART NO.	零件名称 CH	PART NAME EN	服务代码 SC	互换性 IA	数量 Q'TY	规格 SP.	备注 RE
1	47C4364	ZF 换挡上壳体组合件	HOUSING	C		1		
2	86A4120	方向机后壳体 2	HOUSING			1		
3	86A4119	方向机前壳体 2	HOUSING			1		
4	86A3205	锁止开关	BRACKET			1		
5	86A3206	锁止滑块	BRACKET			1		
6	86A3171	仪表安装支架	BRACKET			1		
7	76A1262	簧片	SNAP RING			9		

47C4364_000_00 ZF 换挡上壳体组合件
HOUSING

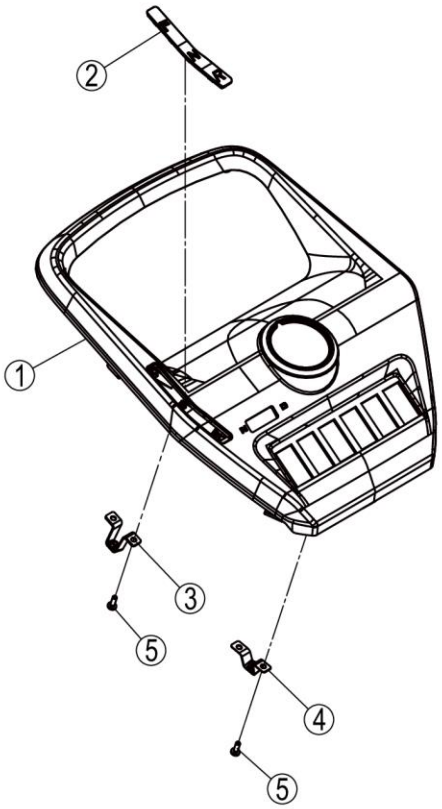

47C4364_000_00 ZF 换挡上壳体组合件 HOUSING

件号 ITEM	部件号 PART NO.	零件名称 CH	PART NAME EN	服务代码 SC	互换性 IA	数量 Q'TY	规格 SP.	备注 RE
1		方向机上壳体	HOUSING	B		1		
2	86A3204	ZF 换档指示	BRACKET			1		
3	98A6571	支架	BRACKET			1		
4	98A6572	支架	BRACKET			1		
5	04B0045	螺钉	SCREW			4	M4×12	

47C3689_000_00 方向机柱
STEERING COLUMN

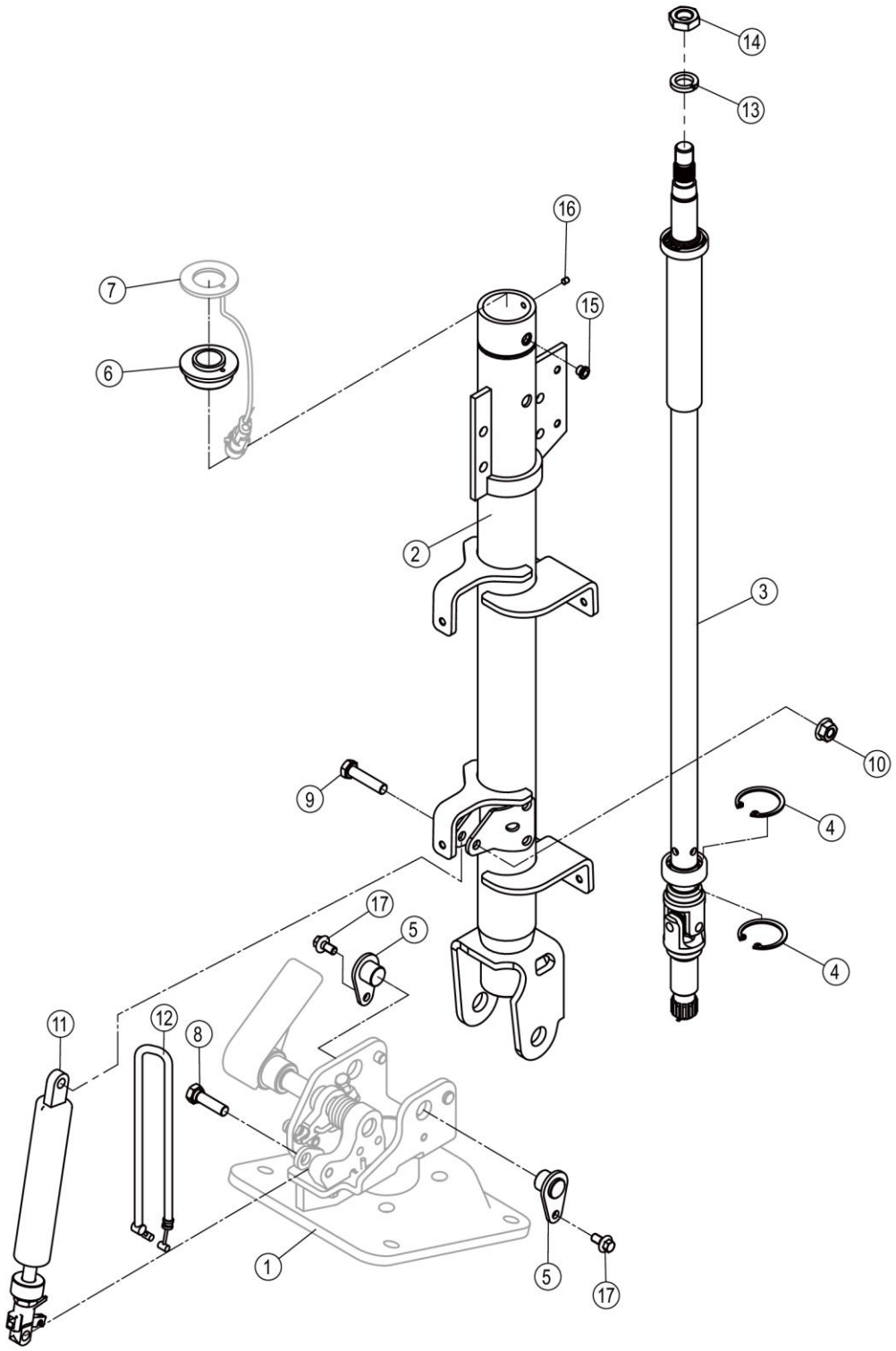

47C3689_000_00 方向机柱 STEERING COLUMN

件号 ITEM	部件号 PART NO.	零件名称 CH	PART NAME EN	服务代码 SC	互换性 IA	数量 Q'TY	规格 SP.	备注 RE
1	22C7256	固定支座	BRACKET	C	N	1		KS0000148700_10,替换后
1	22C2146	固定支座	BRACKET	C	N	1		KS0000148700_16,替换前
2		转动支架	BRACKET	E	N	1		KS0000148700_15,替换前
2		转动支架	BRACKET	A	N	1		KS0000148700_13,替换后
3	16D2181	传动轴	DRIVE SHAFT	B	N	1	DXQJ	KS0000148700_14,替换前
3	24C3120	中间轴	MIDDLE SHAFT	C	N	1		KS0000148700_12,替换后
3	24C3120	中间轴	MIDDLE SHAFT	C	N	1		KS0000148700_16,替换后
3	16D2181	传动轴	DRIVE SHAFT	B	N	1	DXQJ	KS0000148700_12,替换前
4	07B0081	挡圈	SNAP RING			2	35	
5	11D1881	转动销	ROTATING PIN		N	2		KS0000148700_15,替换后
5	11D1548	转动销	ROTATING PIN		N	2		KS0000148700_13,替换前
6	80A1575	密封套	BUSHING			1		
7	34C5472	导电环	CONDUCTING RING	C		1	DX	
8	02B0684	特殊螺栓	SPECIAL BOLT			1		改用 00B0020；CHANGE TO 00B0020
9	02B0683	特殊螺栓	SPECIAL BOLT			1		
10	03B2081	螺母	NUT			1	M8-8-ZN.D	
11	13C0878	气弹簧	AIR SPRING			1	SXT	不包含支架，支架号为SP206687;DO NOT INCLUDE BRACKET, BRACKET P/N IS SP206687(DO NOT INCLUDE BRACKET, BRACKET P/N IS SP206687)
12	54C0660	软轴	FLEXIBLE SHAFT			1	1	改用 SP206687；change to SP206687
13	06B0013	垫圈	WASHER			1	14	
14	03B0059	螺母	NUT			1	M14-05-ZN.D	
15	83A2260	堵头	PLUG			1		
16	04B1240	紧定螺钉	SETSCREW			1	M4×6-14H-ZN.D	
17	02B0147	螺栓	BOLT			2	M6×12-8.8-ZN.D	

16D2181_000_00 传动轴
DRIVE SHAFT

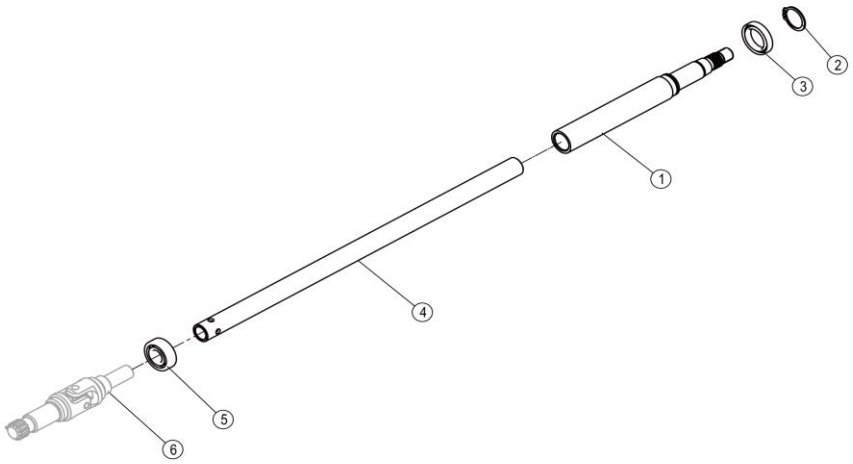

16D2181_000_00 传动轴 DRIVE SHAFT

件号 ITEM	部件号 PART NO.	零件名称 CH	PART NAME EN	服务代码 SC	互换性 IA	数量 Q'TY	规格 SP.	备注 RE
1		方向盘轴	STEERING WHEEL SHAFT	A		1	FD	
2	07B0048	挡圈	SNAP RING			1	25	
3	21B0068	球轴承 61805	BALL BEARING			1	25×37×7	
4		钢管	TUBE	A		1	20X3	
5	21B0284	球轴承	BALL BEARING			1		
6		万向轴	CARDAN SHAFT	B		1		

22C2146_003_00 固定支座
BRACKET

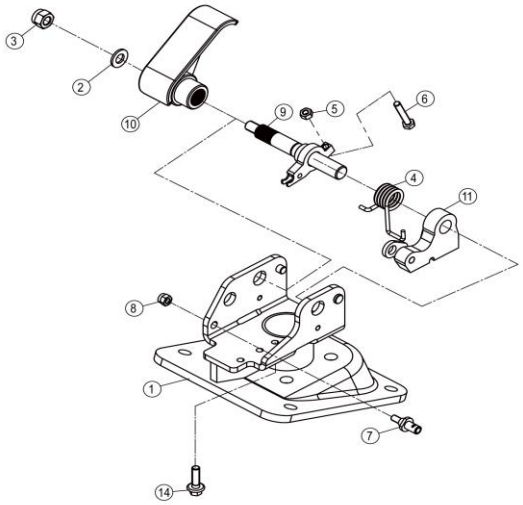

22C2146_003_00 固定支座 BRACKET

件号 ITEM	部件号 PART NO.	零件名称 CH	PART NAME EN	服务代码 SC	互换性 IA	数量 Q'TY	规格 SP.	备注 RE
1	01D4946	安装座	MOUNTING SUPPORT			1		
2	06B0472	垫圈	WASHER		I	1	10-300HV-DK	EC0000135948_4,替换后
3	03B0058	螺母	NUT			1	M10-8-ZN.D	
4	75A1317	弹簧	SPRING			1	FXTJ	
5	03B0036	螺母	NUT			1	M6-8-ZN.D	
6	00B0065	螺栓	BOLT			1	M6×35-8.8-ZN.D	
7		销轴	PIN	F		1		供方停产，开发中；production
8	03B1255	螺母	NUT			1	M6-8-ZN.D	
9	16D2157	脚踏轴总成	PEDAL-SHAFT AS			1		
10		踏板	STEP	A	ED	1		EC0000167510_1,替换后
11	71A1591	支座	BRACKET			1		
14	01B0477	螺栓	BOLT		I	3	M6×20-8.8-ZN.D	EC0000135948_3,替换后

22C7256_000_00 固定支座
BRACKET

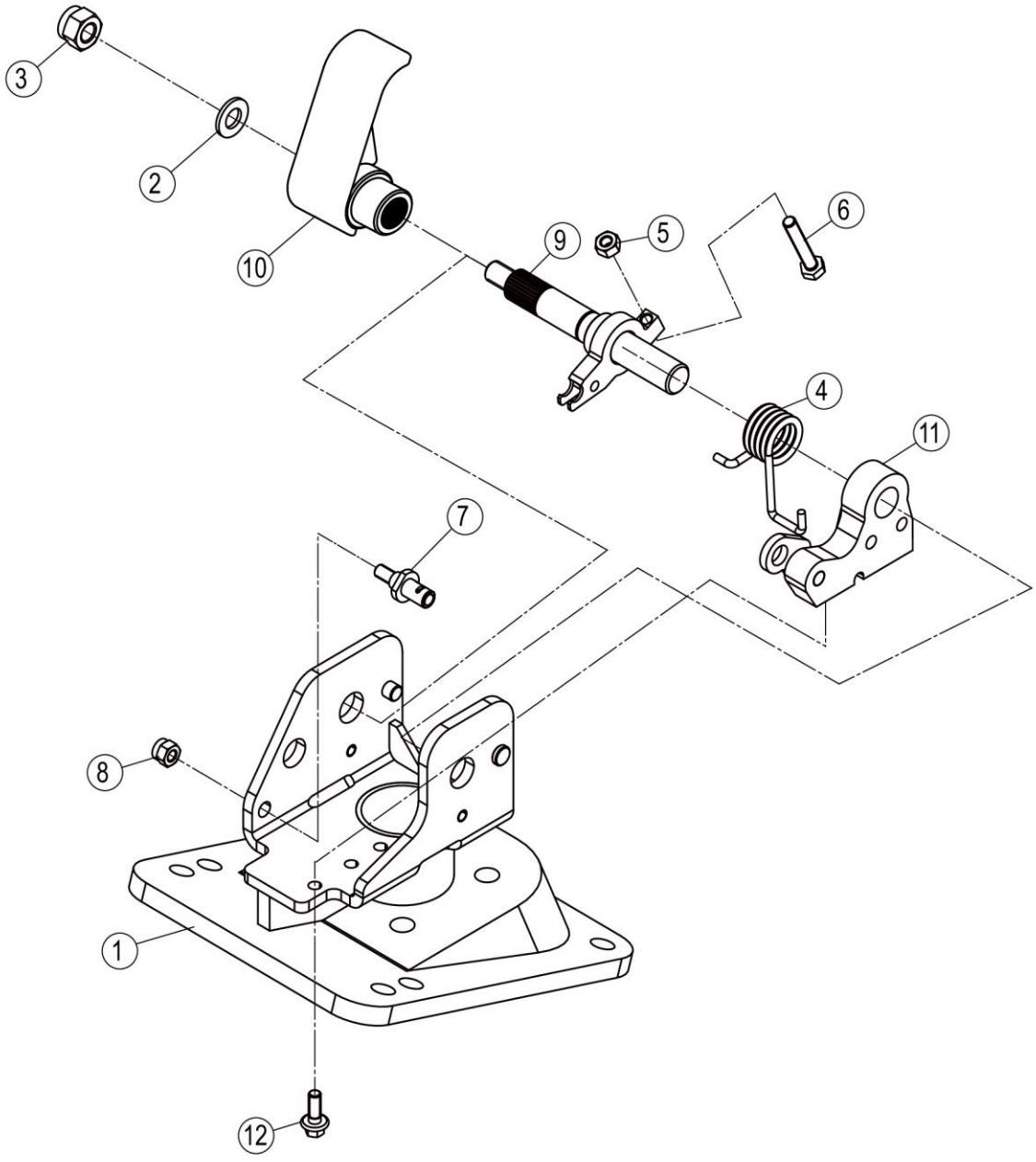

22C7256_000_00 固定支座 BRACKET

件号 ITEM	部件号 PART NO.	零件名称 CH	PART NAME EN	服务代码 SC	互换性 IA	数量 Q'TY	规格 SP.	备注 RE
1		安装座	MOUNTING SUPPORT	A		1		
2	06B0472	垫圈	WASHER			1	10-300HV-DK	
3	03B0058	螺母	NUT			1	M10-8-ZN.D	
4	75A1317	弹簧	SPRING			1	FXTJ	
5	03B0036	螺母	NUT			1	M6-8-ZN.D	
6	00B0065	螺栓	BOLT			1	M6×35-8.8-ZN.D	
7		销轴	PIN	F		1		供方停产，开发中；production
8	03B1255	螺母	NUT			1	M6-8-ZN.D	
9	16D2157	脚踏轴总成	PEDAL-SHAFT AS			1		
10		踏板	STEP	A	ED	1		EC0000175305_1,替换后
10	01D4011	踏板	STEP		ED	1		EC0000175305_1,替换前
11	71A1591	支座	BRACKET			1		
12	02B0148	螺栓	BOLT			3	M6×16-8.8-ZN.D	

24C3120_000_00 中间轴
MIDDLE SHAFT

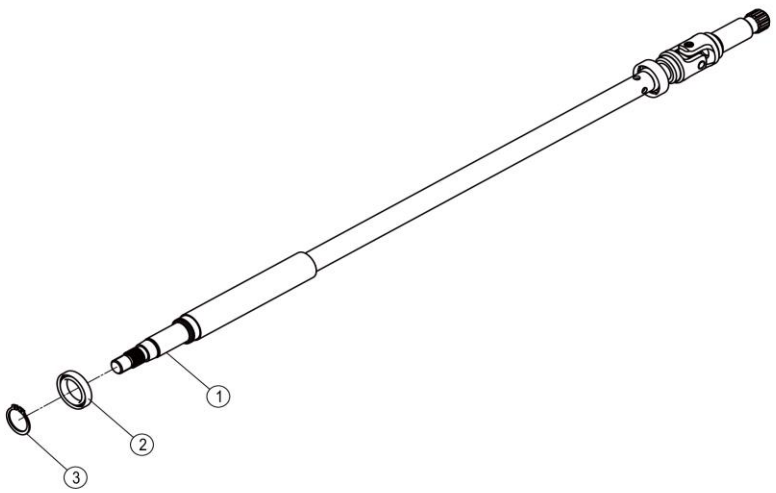

24C3120_000_00 中间轴 MIDDLE SHAFT

件号 ITEM	部件号 PART NO.	零件名称 CH	PART NAME EN	服务 代码 SC	互 换 性 IA	数量 Q'TY	规格 SP.	备注 RE
1	16D2667	中间轴	MIDDLE SHAFT	A		1		
2	21B0068	球轴承 61805	BALL BEARING			1	25×37×7	
3	07B0048	挡圈	SNAP RING			1	25	

16D2667_000_00 中间轴
MIDDLE SHAFT

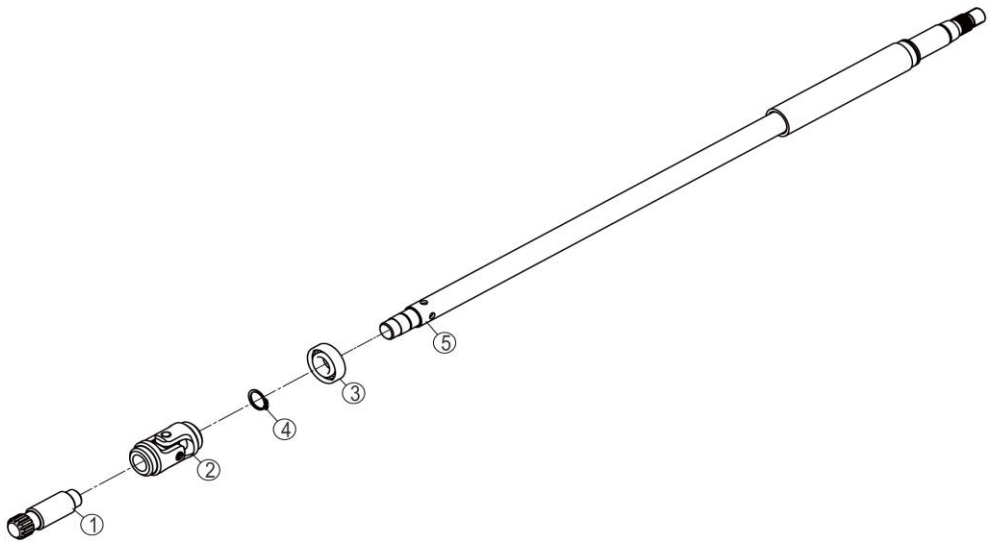

16D2667_000_00 中间轴 MIDDLE SHAFT

件号 ITEM	部件号 PART NO.	零件名称 CH	PART NAME EN	服务代码 SC	互换性 IA	数量 Q'TY	规格 SP.	备注 RE
1		转向轴	STEERING SHAFT	B		1		
2		万向节	UNIVERSAL JOINT	B		1		
3	21B0082	球轴承	BALL BEARING			1	6003，17×35×10	
4	07B0251	挡圈	SNAP RING			1	17	
5		中间轴	MIDDLE SHAFT	B		1		

34C5472_000_00 导电环
CONDUCTING RING

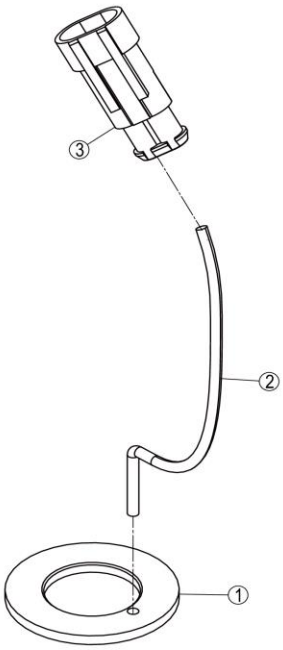

34C5472_000_00 导电环 CONDUCTING RING

件号 ITEM	部件号 PART NO.	零件名称 CH	PART NAME EN	服务代码 SC	互换性 IA	数量 Q'TY	规格 SP.	备注 RE
1	56A4304	导电环	CONDUCTING RING			1	DX	
2	08C8653	喇叭线	HARNESS			1		
3	36B0648	插头	PLUG			1	二线	

47C0239_002_00 灭火器总成
FIRE EXTINGUISHER

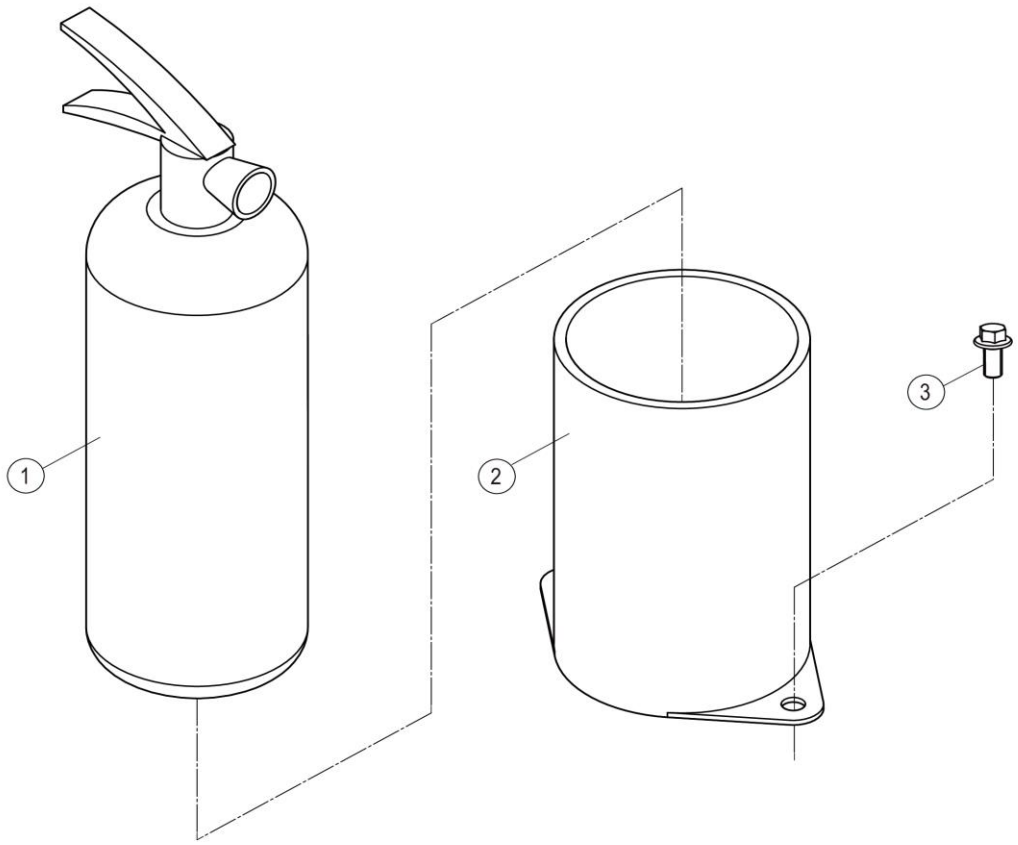

47C0239_002_00 灭火器总成 FIRE EXTINGUISHER

件号 ITEM	部件号 PART NO.	零件名称 CH	PART NAME EN	服务代码 SC	互换性 IA	数量 Q'TY	规格 SP.	备注 RE
1	47C0240	灭火器	FIRE EXTINGUISHER			1		
2	35C0246	灭火器安装座	MOUNTING BRACKET			1		
3	01B1277	螺栓	BOLT		Y	2	M10×20-8.8-ZN.D	EC0000127008_31,替换后

46Y0056_000_00 司机椅总成
SEAT AS

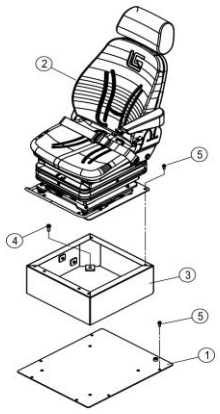

46Y0056_000_00 司机椅总成 SEAT AS

件号 ITEM	部件号 PART NO.	零件名称 CH	PART NAME EN	服务代码 SC	互换性 IA	数量 Q'TY	规格 SP.	备注 RE
1	46D3760	后盖板	COVER		UF	1		EC0000166444_16,4-499批 KL600752,替换前
1	46D3957	后盖板	COVER		UF	1		EC0000166444_16,4-499批 KL600752,替换后
2	47C6469	司机椅	SEAT	A	ED	1		EC0000183642_24,CLG835HZCLL621856,替换后
2	47C3588	司机椅	SEAT		ED	1		EC0000183642_24,CLG835HZCLL621856,替换前
3	46D3402	支架	BRACKET		ED	1		EC0000171987_6,CLG835HZELL601811,替换前
3	48C6879	支架	BRACKET		ED	1		EC0000171987_6,CLG835HZELL601811,替换后
4	01B1279	螺栓	BOLT			4	M10×30-8.8-ZN.D	
5	01B1289	螺栓	BOLT			10	M8×20-8.8-ZN.D	

47C3588_001_00 司机椅
SEAT

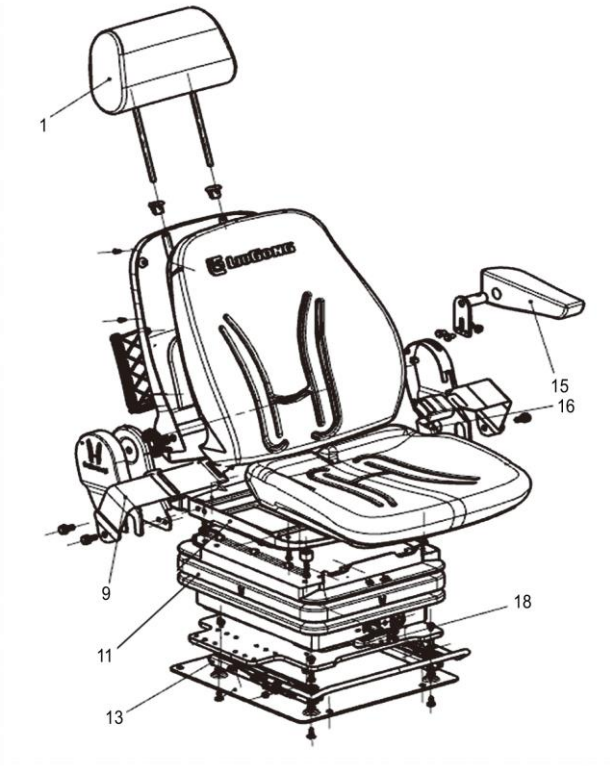

47C3588_001_00 司机椅 SEAT

件号 ITEM	部件号 PART NO.	零件名称 CH	PART NAME EN	服务代码 SC	互换性 IA	数量 Q'TY	规格 SP.	备注 RE
1	35C0877	头枕	HEADREST			1		
9	47C1009	安全带	SEAT BELT			1		
11	47C0461	减震器	SHOCK ABSORBER			1		
13	34C1968	滑道总成	SLIDE TRACK AS			1		
15	SP161902	扶手	ARM280×65			1		
16	SP161909	调角器手柄	HAND GRIP60×60			1		
18	SP161907	体重调节手柄	BODY WEIGHT ADJUSTMENT HAND GRIP 120×30			1		

47C0461_000_00 减震器
SHOCK ABSORBER

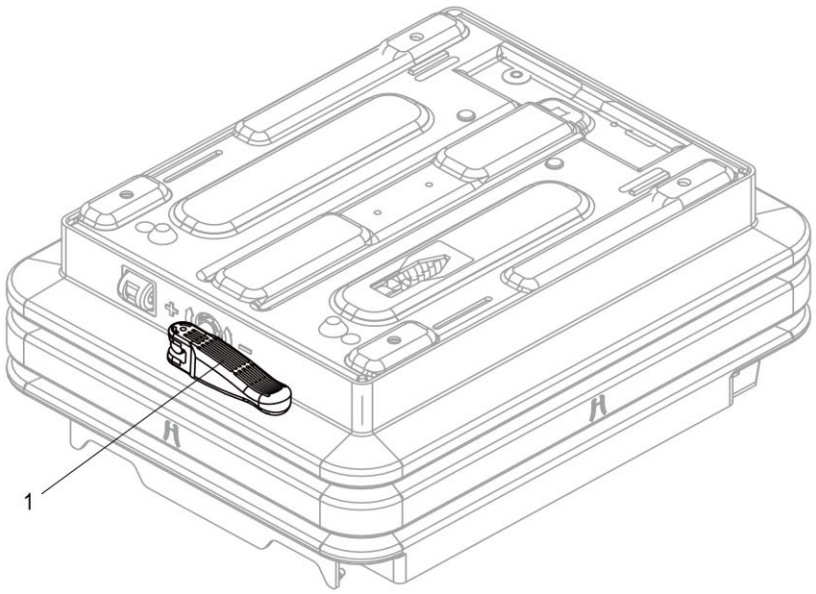

47C0461_000_00 减震器 SHOCK ABSORBER

件号 ITEM	部件号 PART NO.	零件名称 CH	PART NAME EN	服务代码 SC	互换性 IA	数量 Q'TY	规格 SP.	备注 RE
1	SP126525	阻尼筒	DAMPER ROD			1		
1	SP124813	阻尼筒	AIR SPRING			1		

47C6469_000_00 司机椅
SEAT

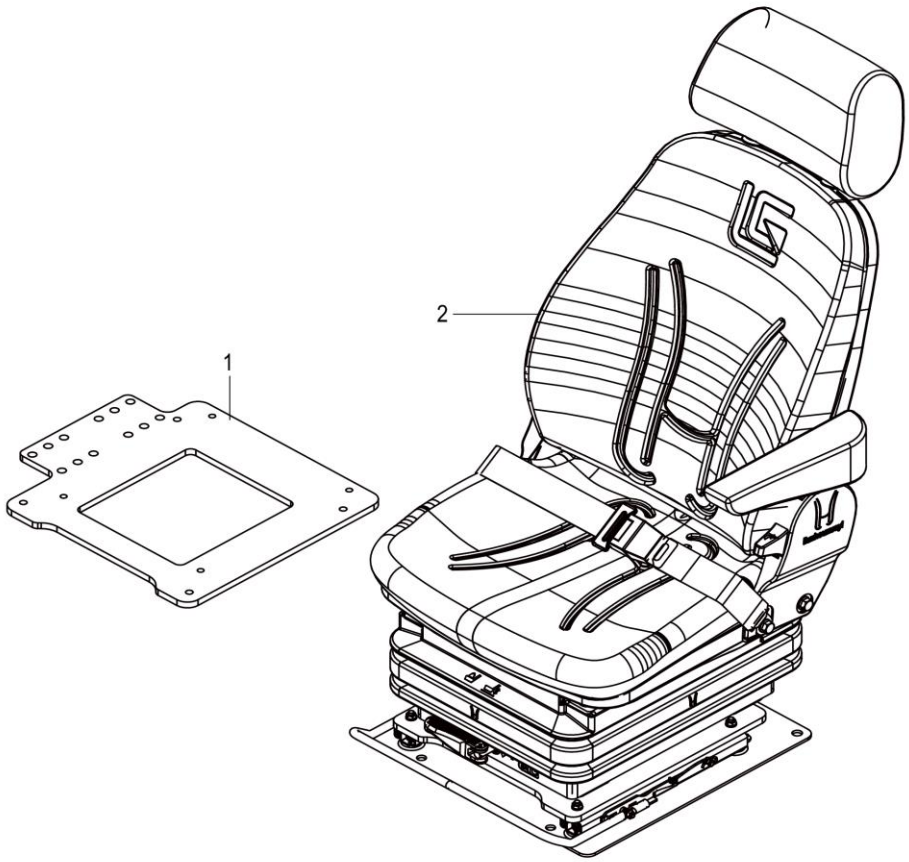

47C6469_000_00 司机椅 SEAT

件号 ITEM	部件号 PART NO.	零件名称 CH	PART NAME EN	服务代码 SC	互换性 IA	数量 Q'TY	规格 SP.	备注 RE
1	59A8964	安装板	MOUNTING PLATE			1		
2	47C3588	司机椅	SEAT			1		

48C6879_000_00 支架
BRACKET

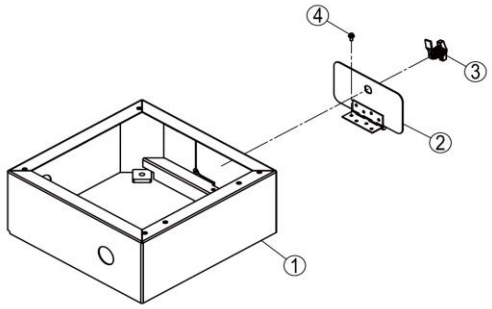

48C6879_000_00 支架 BRACKET

件号 ITEM	部件号 PART NO.	零件名称 CH	PART NAME EN	服务代码 SC	互换性 IA	数量 Q'TY	规格 SP.	备注 RE
1		支架	BRACKET	A		1		
2		侧板	SIDE PLATE	B		1		
3	34C0457	NBS3013B 门扣	BUCKLE			1		
4	02B0147	螺栓	BOLT			4	M6×12-8.8-ZN.D	
4	01B1288	螺栓	BOLT			2	M8×16-8.8-ZN.D	

46C1787_005_00 电风扇总成
FAN AS

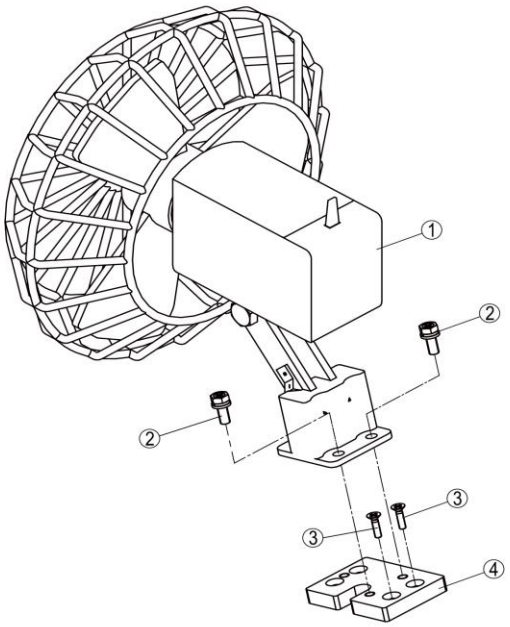

46C1787_005_00 电风扇总成 FAN AS

件号 ITEM	部件号 PART NO.	零件名称 CH	PART NAME EN	服务代码 SC	互换性 IA	数量 Q'TY	规格 SP.	备注 RE
1	49C6783	风扇	FAN		TY	1		EC0000154767_1,12-326批；HL592582,替换后
2	01B0986	螺栓	BOLT		TY	3	M6×16-5.8-ZN.D	EC0000154767_1,12-326批；HL592582,替换后
3	04B0293	螺钉	SCREW		TY	4	M4×16-4.8-ZN.D（黑色）	EC0000154767_1,12-326批；HL592582,替换后
4	59A0168	板	PLATE		TY	1		EC0000154767_1,12-326批；HL592582,替换后

49C6783_000_00 风扇
FAN

注：该部件无下级拆分，请采购总成件。

Note: This component doesn't have sub-parts, please purchase the whole assembly.

49C6783_000_00 风扇 FAN

件号 ITEM	部件号 PART NO.	零件名称 CH	PART NAME EN	服务代码 SC	互换性 IA	数量 Q'TY	规格 SP.	备注 RE
1		虚拟零件一	VIRCUAL PART	A		1		

41Y1018_000_00 驾驶室
CAB AS

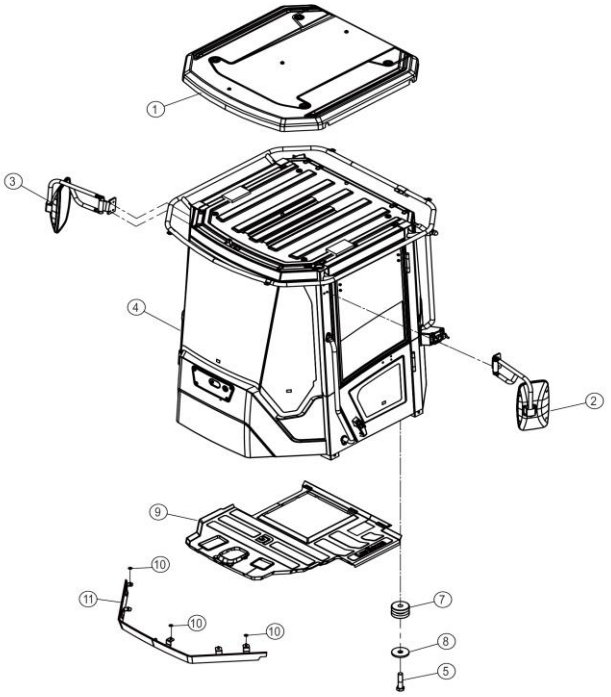

41Y1018_000_00 驾驶室 CAB AS

件号 ITEM	部件号 PART NO.	零件名称 CH	PART NAME EN	服务代码 SC	互换性 IA	数量 Q'TY	规格 SP.	备注 RE
1	41Y0269	防护盖	PROTECTIVE COVER	C		1		
2	47C2319	左后视镜	REARVIEW MIRROR-LH			1		
3	47C2320	右后视镜	REARVIEW MIRROR-RH			1		
4	47C5291	驾驶室	CAB	C		1		
5	01B0451	螺栓	BOLT			4	M30×130-8.8-ZN.D	
7	47C0447	减震器	SHOCK ABSORBER			4		
8	56A0209	垫圈	WASHER			4		
9	84A5589	地板垫	FLOOR MAT			1	84A5589	
10	06B0671	垫圈	WASHER			5	8×300HV-DK	
11	48C6712	围板总成	PLATE AS	A		1		

41Y0269_002_00 防护盖
PROTECTIVE COVER

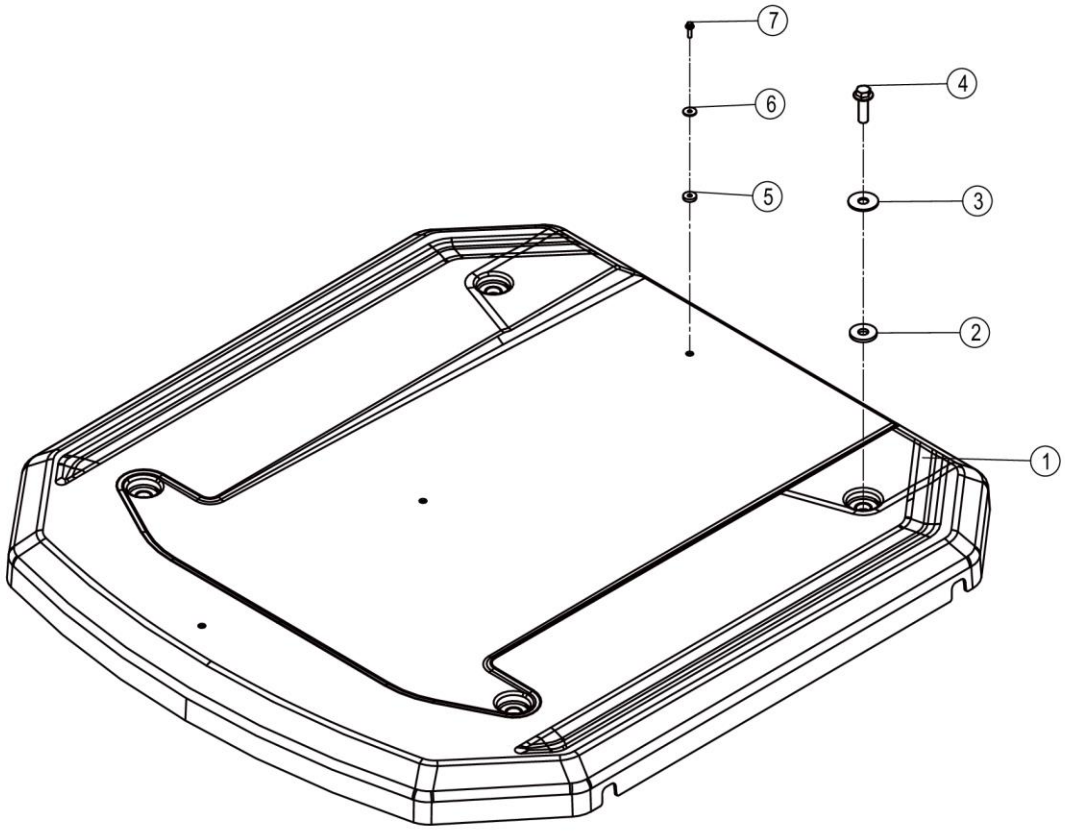

41Y0269_002_00 防护盖 PROTECTIVE COVER

件号 ITEM	部件号 PART NO.	零件名称 CH	PART NAME EN	服务代码 SC	互换性 IA	数量 Q'TY	规格 SP.	备注 RE
1	86A2717	防护盖	PROTECTIVE COVER			1	[	
2	81A0063	胶垫	PAD			4		
3	06B0087	垫圈	WASHER			4	16-140HV-ZN.D	用 06B0948 采购
4	01B1000	螺栓	BOLT		I	4	M16×50-10.9-ZN.D	EC0000139143_14,替换后
5	81A0491	胶垫	PAD		-	3		EC0000146134_5,替换后
6	06B0139	垫圈	WASHER		-	3	6-100HV-ZN.D(黑)	EC0000146134_4,替换后
7	01B0477	螺栓	BOLT		-	3	M6×20-8.8-ZN.D	EC0000146134_6,替换后

47C2319_000_00 左后视镜
REARVIEW MIRROR-LH

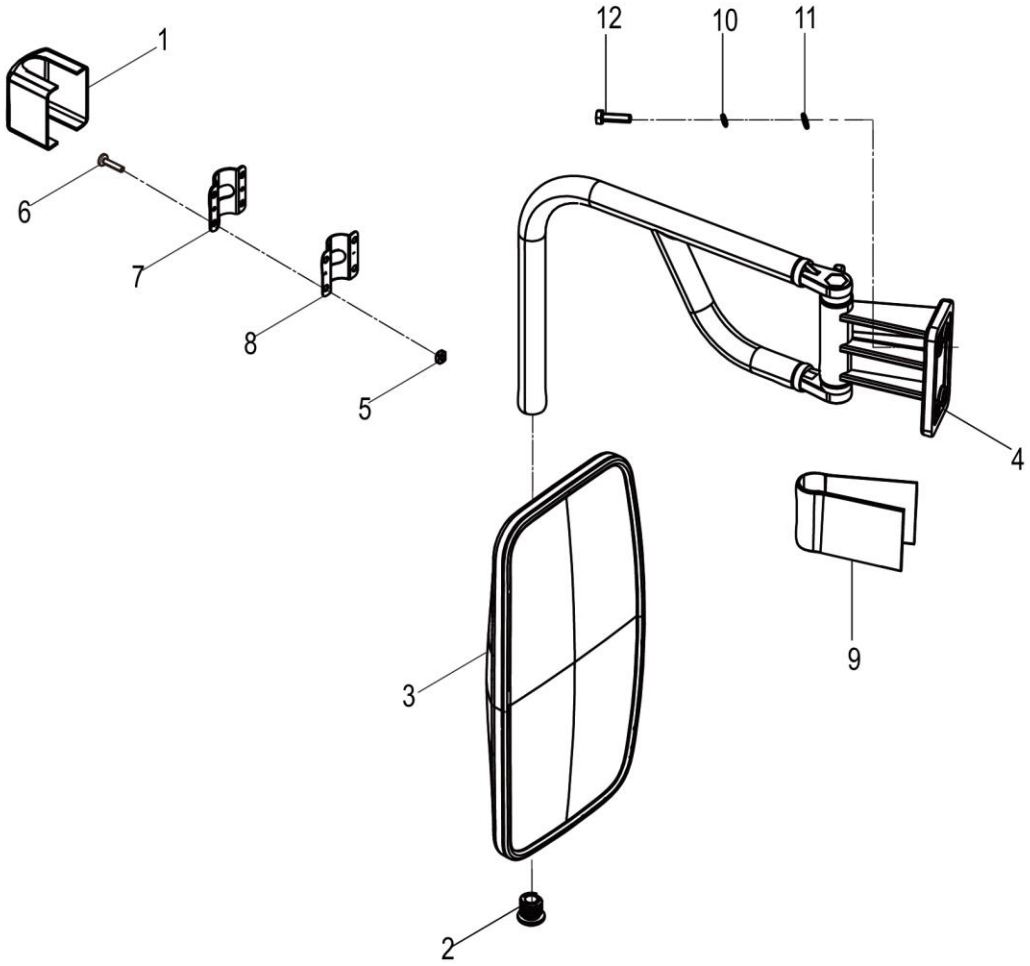

47C2319_000_00 左后视镜 REARVIEW MIRROR-LH

件号 ITEM	部件号 PART NO.	零件名称 CH	PART NAME EN	服务代码 SC	互换性 IA	数量 Q'TY	规格 SP.	备注 RE
1	86A2322	盖板	COVER			1		
2	86A2321	堵头	PLUG			1		
3	47C2321	后视镜	REARVIEW MIRROR			1		
4		左支架	BRACKET-LH	B	Y	1		EC0000133156_1,11-114批；FL552735,替换前
4	22C2278	左支架	BRACKET-LH	C	Y	1		EC0000133156_1,11-114批；FL552735,替换后
5	91A0925	螺母块	NUT BLOCK			4		
6	04B0042	螺钉	SCREW		N	4	M6×30-4.8-ZN.D	EC0000141599_8,替换后
6	04B0057	螺钉	SCREW		N	4	M6×25-4.8-ZN.D	EC0000141599_8,替换前
6	04B0042	螺钉	SCREW		N	4	M6×30-4.8-ZN.D	EC0000141599_7,替换后
7	27A3566	压板	PLATE		P	2		EC0000133156_3,11-114批；FL552735,替换后
7	19A9251	压板	PLATE		P	1		EC0000133156_3,11-114批；FL552735,替换前
8		压板	PLATE	B	P	2		EC0000133156_2,11-114批；FL552735,替换后
8	86A2320	压板	PLATE		P	1		EC0000133156_2,11-114批；FL552735,替换前
9	86A2323	盖板	COVER			1		
10	06B0006	垫圈	WASHER		Y	4	8	EC0000127223_46,替换前
11	06B0005	垫圈	WASHER		Y	4	8-140HV-ZN.D	EC0000127223_44,替换前
12	01B1291	螺栓	BOLT		Y	4	M8×30-8.8-ZN.D	EC0000127223_45,替换后
12	00B0020	螺栓	BOLT		Y	4	M8×30-8.8-ZN.D	EC0000127223_45,替换前

22C2278_001_00 左支架
BRACKET-LH

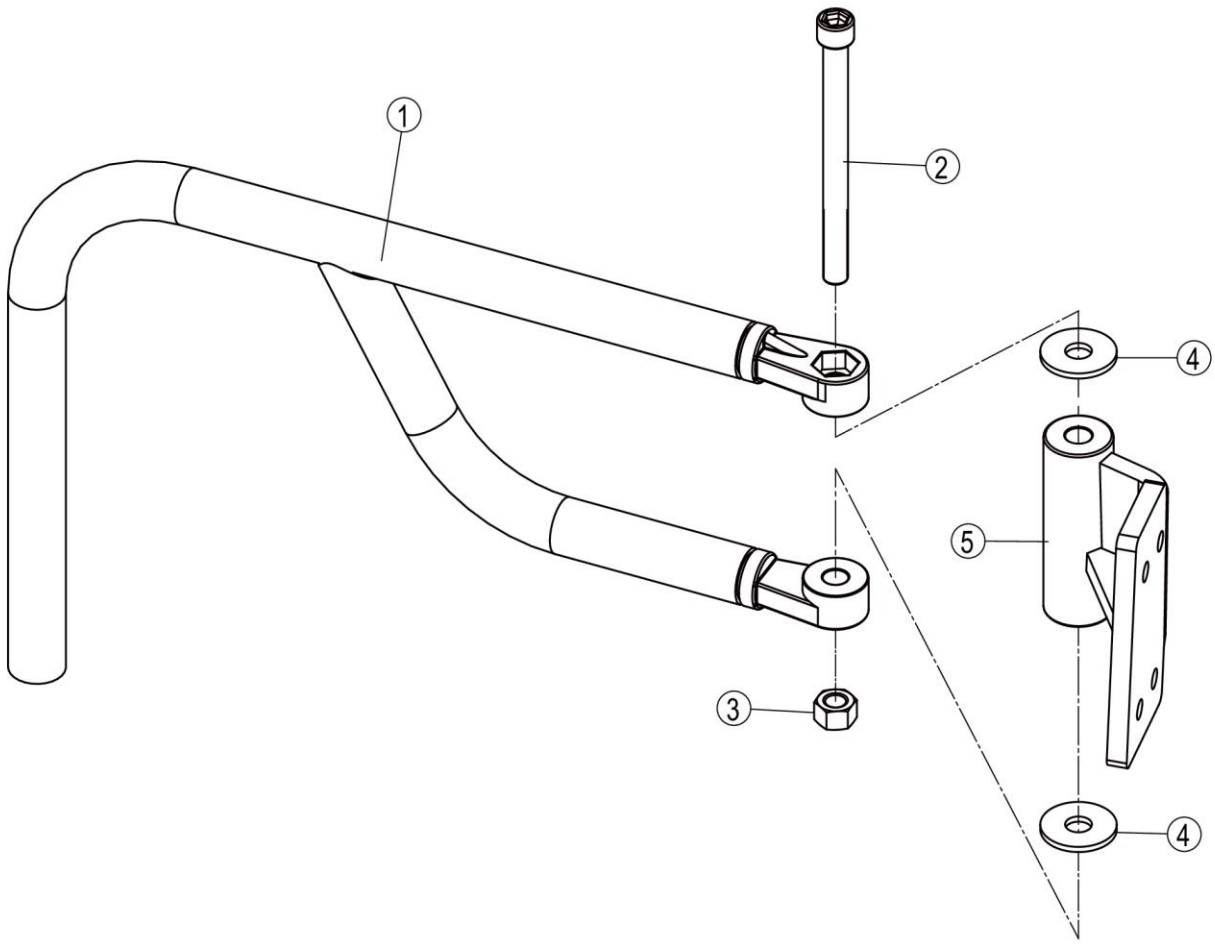

22C2278_001_00 左支架 BRACKET-LH

件号 ITEM	部件号 PART NO.	零件名称 CH	PART NAME EN	服务代码 SC	互换性 IA	数量 Q'TY	规格 SP.	备注 RE
1		支架	BRACKET	B		1		
2	60A5090	内六角螺栓	HEX BOLT			1	M12X140	
3	03B0003	螺母	NUT			1	M12-8-ZN.D	
4	06B0059	垫圈	WASHER		N	2	12-140HV-ZN.D	EC0000141599_3,替换前
4	06B0667	垫圈	WASHER		N	2	12-300HV-DK	EC0000141599_3,替换后
5	23D3927	支架	BRACKET			1		

47C2320_000_00 右后视镜
REARVIEW MIRROR-RH

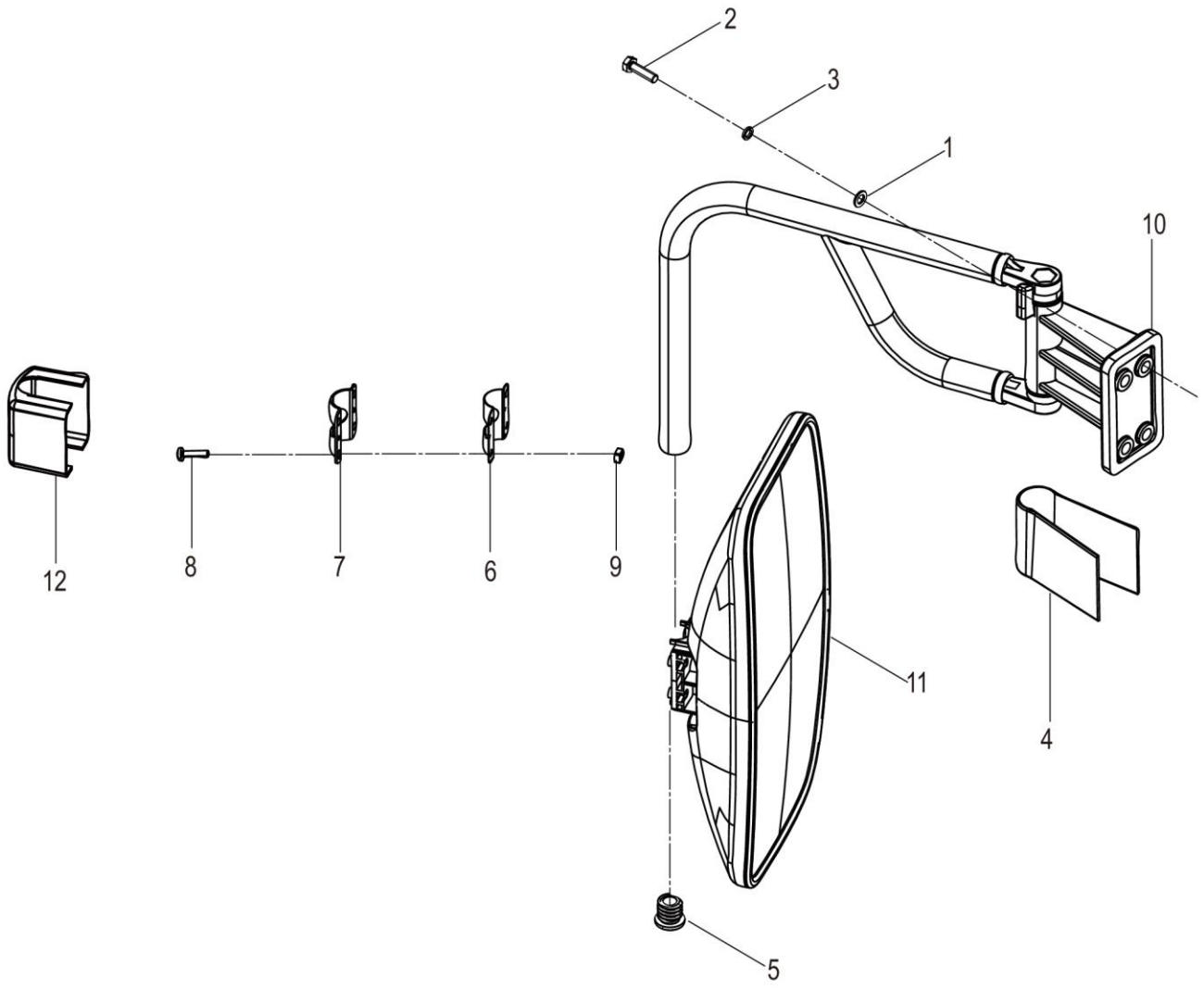

47C2320_000_00 右后视镜 REARVIEW MIRROR-RH

件号 ITEM	部件号 PART NO.	零件名称 CH	PART NAME EN	服务代码 SC	互换性 IA	数量 Q'TY	规格 SP.	备注 RE
1	06B0005	垫圈	WASHER		Y	4	8-140HV-ZN.D	EC0000127223_47,替换前
2	00B0020	螺栓	BOLT		Y	4	M8×30-8.8-ZN.D	EC0000127223_49,替换前
2	01B1291	螺栓	BOLT		Y	4	M8×30-8.8-ZN.D	EC0000127223_48,替换后
3	06B0006	垫圈	WASHER		Y	4	8	EC0000127223_48,替换前
4	86A2324	盖板	COVER			1		
5	86A2321	堵头	PLUG			1		
6		压板	PLATE	B	P	2		EC0000133156_6,替换后
6	86A2320	压板	PLATE		P	1		EC0000133156_6,替换前
7	19A9251	压板	PLATE		P	1		EC0000133156_5,替换前
7	27A3566	压板	PLATE		P	2		EC0000133156_5,替换后
8	04B0042	螺钉	SCREW		N	4	M6×30-4.8-ZN.D	EC0000141599_10,替换后
8	04B0042	螺钉	SCREW		N	4	M6×30-4.8-ZN.D	EC0000141599_9,替换后
8	04B0057	螺钉	SCREW		N	4	M6×25-4.8-ZN.D	EC0000141599_10,替换前
9	91A0925	螺母块	NUT BLOCK			4		
10	22C2279	右支架	BRACKET-RH	C	Y	1	R	EC0000133156_4,替换后
10		右支架	BRACKET-RH	B	Y	1		EC0000133156_4,替换前
11	47C2321	后视镜	REARVIEW MIRROR			1		
12	86A2322	盖板	COVER			1		

22C2279_001_00 右支架
BRACKET-RH

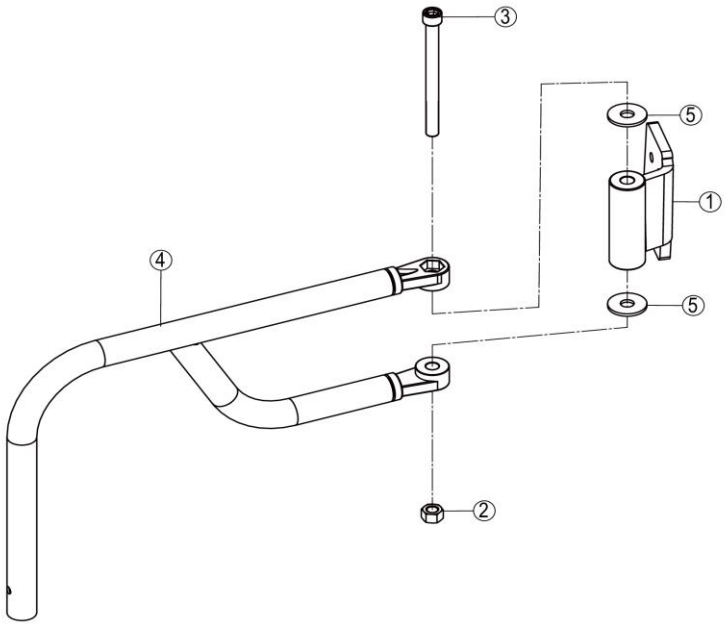

22C2279_001_00 右支架 BRACKET-RH

件号 ITEM	部件号 PART NO.	零件名称 CH	PART NAME EN	服务 代码 SC	互 换 性 IA	数量 Q'TY	规格 SP.	备注 RE
1	23D3929	支架	BRACKET			1		
2	03B0003	螺母	NUT			1	M12-8-ZN.D	
2	06B0667	垫圈	WASHER		N	2	12-300HV-DK	EC0000141599_4,替换后
3	60A5090	内六角螺栓	HEX BOLT			1	M12X140	
4		支架	BRACKET	B		1		
5	06B0059	垫圈	WASHER		N	2	12-140HV-ZN.D	EC0000141599_4,替换前

47C5291_000_00 驾驶室
CAB

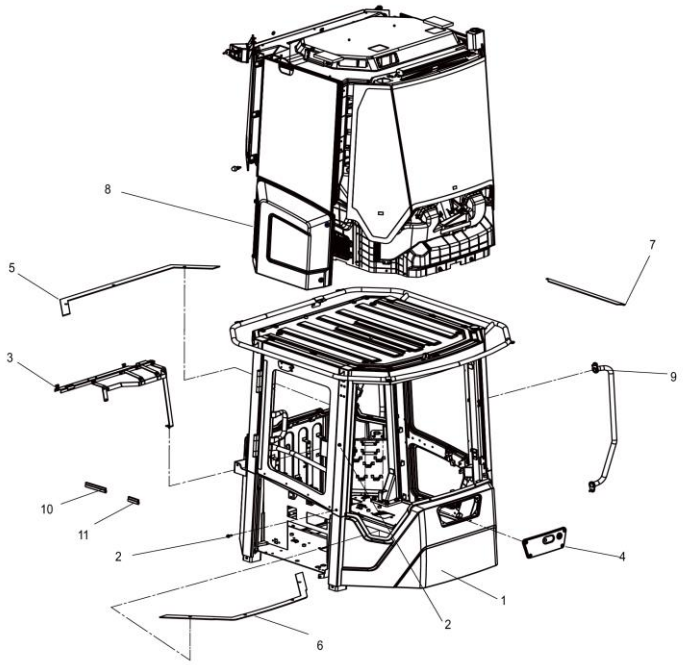

47C5291_000_00 驾驶室 CAB

件号 ITEM	部件号 PART NO.	零件名称 CH	PART NAME EN	服务代码 SC	互换性 IA	数量 Q'TY	规格 SP.	备注 RE
1	47C5451	驾驶室	CAB	A	XF	1		EC0000172277_20,替换后
2	01B1279	螺栓	BOLT			2	M10×30-8.8-ZN.D	
3	48C6705	内饰支架	BRACKET	A		1		
4	47C2326	盖板	COVER			1		
5	82A2821	密封海绵	SPONGE			1	5*50	
6	82A2819	密封海绵	SPONGE			1	5MM	
7	82A2820	密封海绵	SPONGE			1	5*35*742	
8	47C5292	驾驶室	CAB	C		1		
9	34C8549	左扶手组件	HANDRAIL-LH	C		1		
10	84A5636	门胶条	SEAL			1		
11	84A5637	门胶条	SEAL			1		

34C8549_000_00 左扶手组件
HANDRAIL-LH

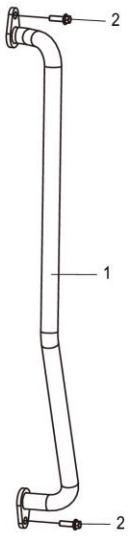

34C8549_000_00 左扶手组件 HANDRAIL-LH

件号 ITEM	部件号 PART NO.	零件名称 CH	PART NAME EN	服务代码 SC	互换性 IA	数量 Q'TY	规格 SP.	备注 RE
1	41D1913	扶手	HANDRAIL			1		
2	01B1279	螺栓	BOLT			2	M10×30-8.8-ZN.D	

47C2326_000_00 盖板
COVER

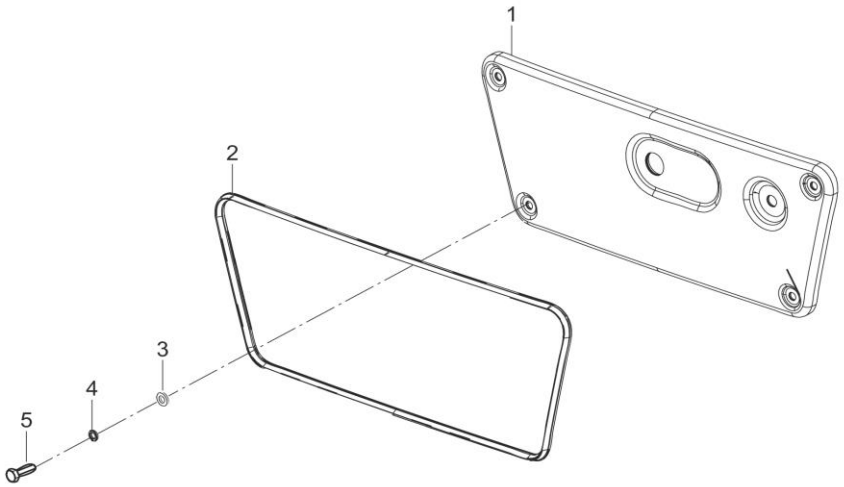

47C2326_000_00 盖板 COVER

件号 ITEM	部件号 PART NO.	零件名称 CH	PART NAME EN	服务代码 SC	互换性 IA	数量 Q'TY	规格 SP.	备注 RE
1	23D3081	盖板	COVER			1		
2	84A3017	胶条	SEAL			1		
3	06B0024	垫圈	WASHER		Y	4	6-140HV-ZN.D	EC0000127223_51,替换前
4	06B0003	垫圈	WASHER		Y	4	6	EC0000127223_52,替换前
5	00B0010	螺栓	BOLT		Y	4	M6×20-8.8-ZN.D	EC0000127223_50,替换前
5	01B0477	螺栓	BOLT		Y	4	M6×20-8.8-ZN.D	EC0000127223_51,替换后

47C5292_000_00 驾驶室
CAB

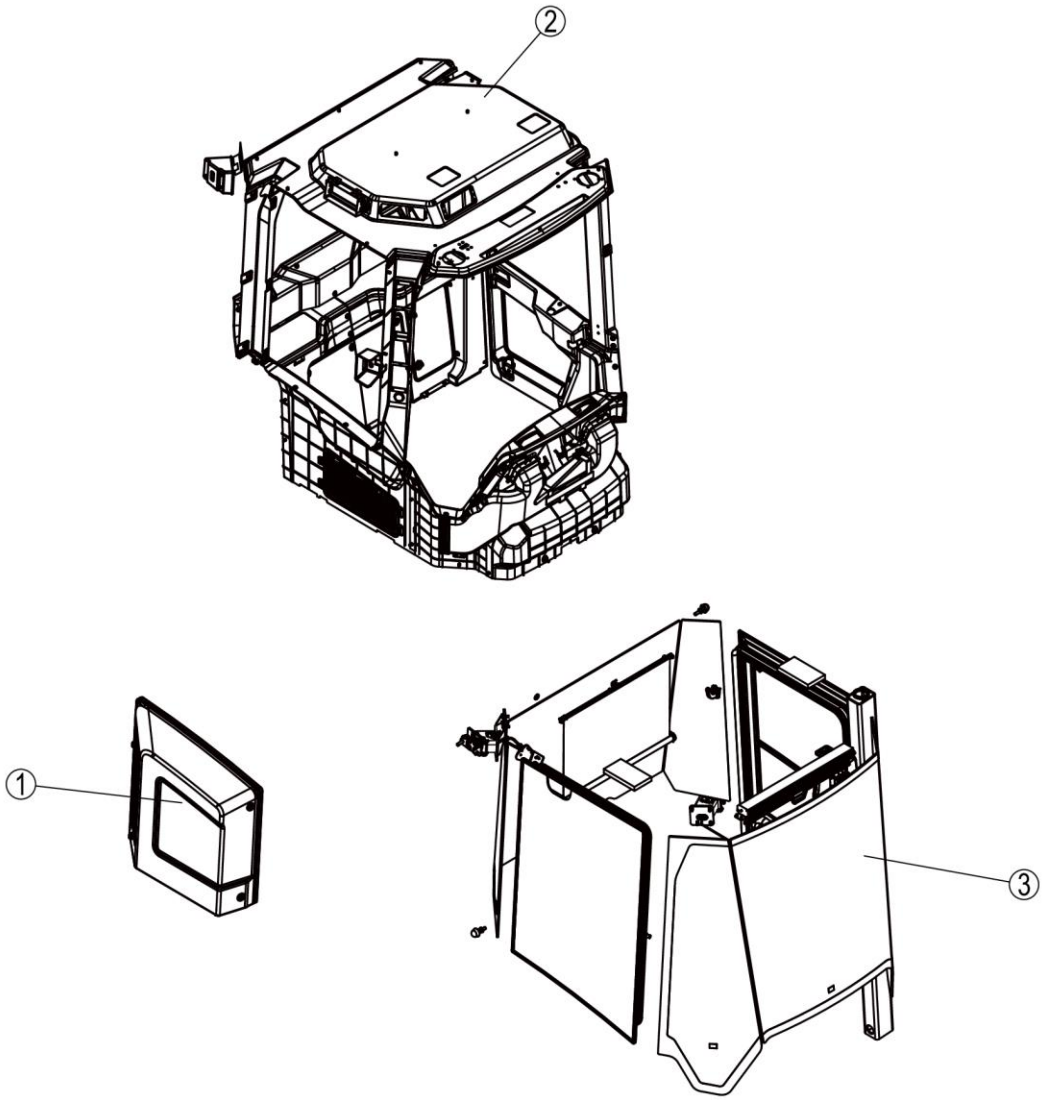

47C5292_000_00 驾驶室 CAB

件号 ITEM	部件号 PART NO.	零件名称 CH	PART NAME EN	服务代码 SC	互换性 IA	数量 Q'TY	规格 SP.	备注 RE
1	47C2531	装饰罩	COVER	C		1		
2	34C9134	内饰件总成	DECORATION AS	A		1		
3	47C5218	驾驶室附件组件	CAB GP	C		1		

34C9134_001_00 内饰件总成
DECORATION AS

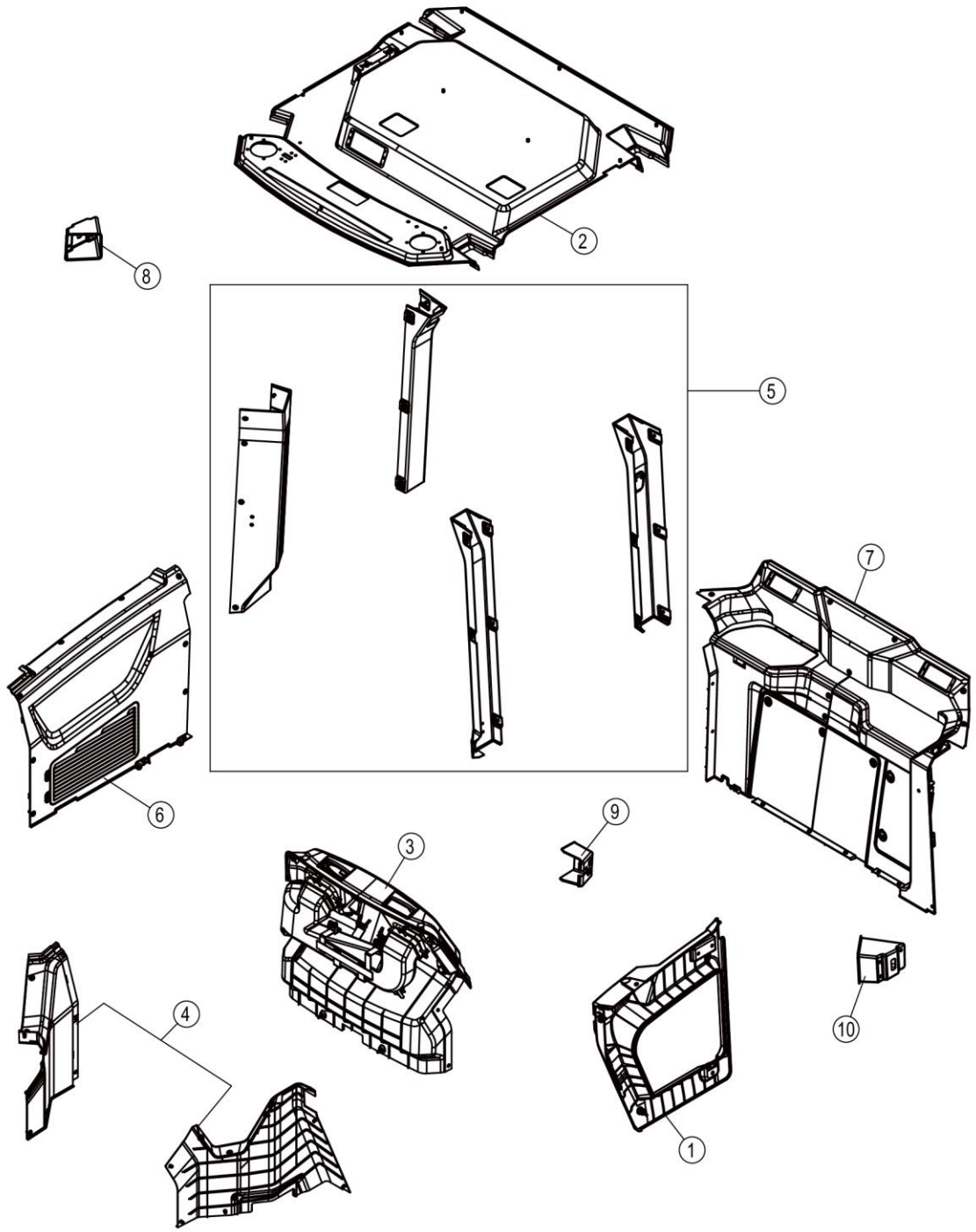

34C9134_001_00 内饰件总成 DECORATION AS

件号 ITEM	部件号 PART NO.	零件名称 CH	PART NAME EN	服务代码 SC	互换性 IA	数量 Q'TY	规格 SP.	备注 RE
1	34C5370	左门内饰组件	DECORATION	C		1		
2	34C9133	顶内饰总成	DOME DECORATION AS	A		1	11	
3	34C6173	前台内饰组件	PLATFORM	C		1	2	
4	34C6174	前侧围内饰组件	DECORATION AS	C		1		
5	34C9805	立柱内饰组件	DECORATION	C	XF	1		EC0000172277_1,替换后
6	34C6584	右侧围内饰总成	DECORATION	C		1		
7	34C9172	后围内饰总成	DECORATION	A	UF	1	123	EC0000166444_12,替换后
8	86A3126	内开锁罩	COVER			1		
9	86A4379	护罩	SHIELD			1		
10	86A4294	护罩	SHIELD			1		

34C5370_002_00 左门内饰组件
DECORATION

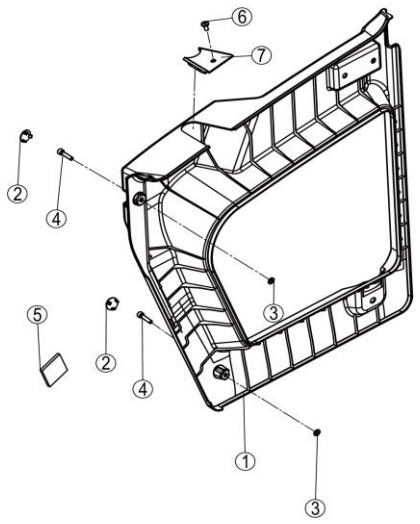

34C5370_002_00 左门内饰组件 DECORATION

件号 ITEM	部件号 PART NO.	零件名称 CH	PART NAME EN	服务代码 SC	互换性 IA	数量 Q'TY	规格 SP.	备注 RE
1		左门防护罩	LEFT DOOR SHIELD	B	UF	1		EC0000168728_2,CLG860HZTKL651779,替换后
2	86A2484	盖	COVER			2	DUGAI	
3	06B0669	垫圈	WASHER		I	2	6-300HV-DK	EC0000139796_2,替换后
4	04B0195	螺钉	SCREW		I	2	M6×25-8.8-ZN.D	EC0000141716_15,替换后
5	82A4907	海绵	SPONGE		X	1		EC0000166334_20,4-093批 KL600665,替换后
6	04B0290	螺钉	SCREW			1	M6×12-4.8-ZN.D（黑色）	
7	86A2432	封板	PLATE			1		

34C6173_001_00 前台内饰组件
PLATFORM

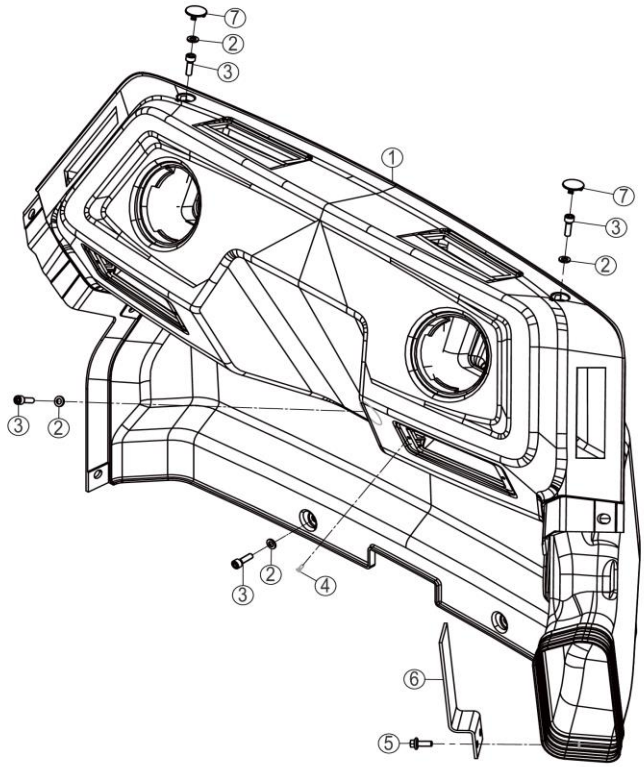

34C6173_001_00 前台内饰组件 PLATFORM

件号 ITEM	部件号 PART NO.	零件名称 CH	PART NAME EN	服务代码 SC	互换性 IA	数量 Q'TY	规格 SP.	备注 RE
1	34C6362	前台	PLATFORM			1		
2	06B0024	垫圈	WASHER		I	5	6-140HV-ZN.D	EC0000139143_6,替换前
3	04B0047	螺钉	SCREW			5	M6×20-8.8-ZN.D	
4	04B1105	螺钉	SCREW		I	4	M3×8-4.8-ZN.D	EC0000139143_4,替换前
5	01B1330	螺栓	BOLT		I	2	M6×16-8.8-DK	EC0000139143_5,替换前
6	99A4912	弯板	PLATE			1		
7	86A2484	盖	COVER			2	DUGAI	

34C6362_000_00 前台
PLATFORM

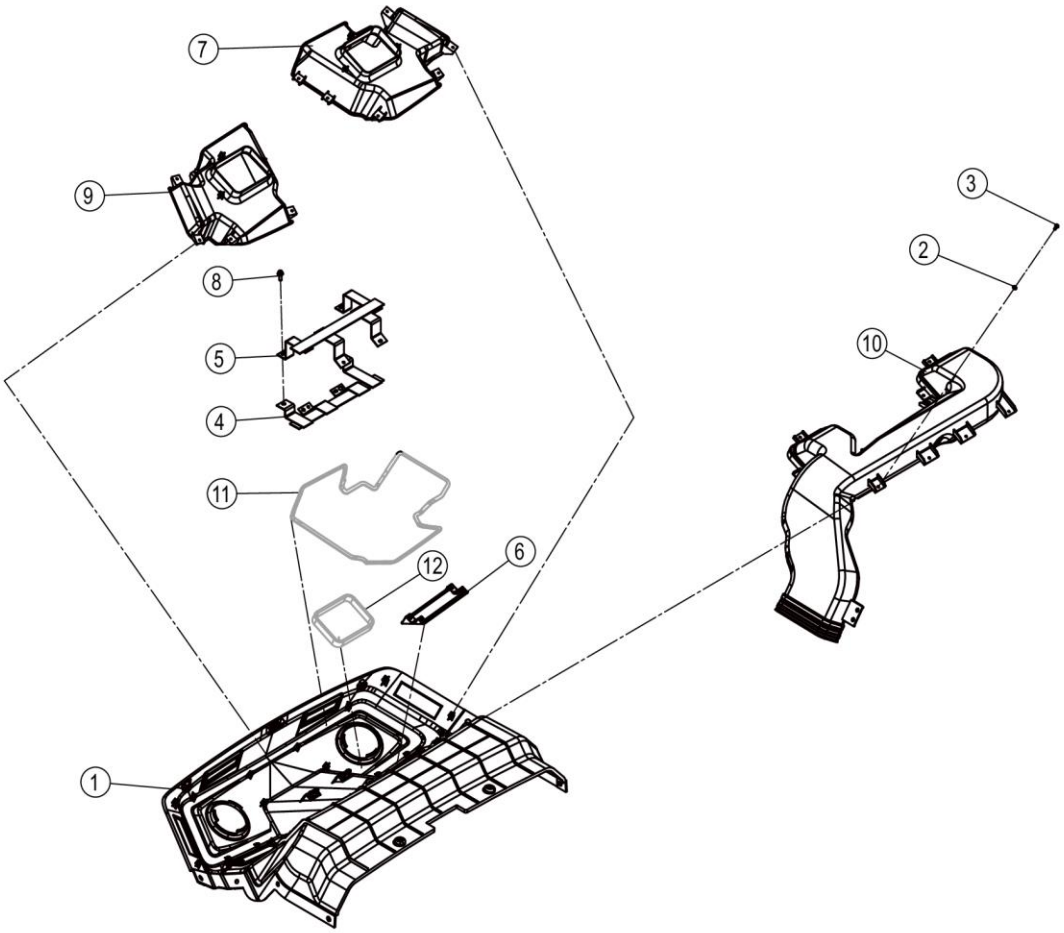

34C6362_000_00 前台 PLATFORM

件号 ITEM	部件号 PART NO.	零件名称 CH	PART NAME EN	服务代码 SC	互换性 IA	数量 Q'TY	规格 SP.	备注 RE
1		前台	PLATFORM	A		1		
2	06B0952	垫圈	WASHER		I	32	4-300HV-DK	EC0000139143_10,替换后
2	06B0097	垫圈	WASHER		I	32	4-140HV-ZN.D	EC0000139143_10,替换前
3	04B0159	螺钉	SCREW			32	ST4.2×16-C-H-ZN.D	
4	01D7368	支架	BRACKET			1		
5	01D7369	支架	BRACKET			1		
6		风口安装支架	PLATFORM	A		2		
7		左风腔	AIR DUCT	B		1		
8	01B0477	螺栓	BOLT		I	2	M6×20-8.8-ZN.D	EC0000139143_11,替换后
8	01B1330	螺栓	BOLT		I	2	M6×16-8.8-DK	EC0000139143_11,替换前
9		右风腔	AIR DUCT	B		1		
10		前台风道	AIR DUCT	A		1		
11		海绵	SPONGE	A	Y	2	-/	EC0000130913_8,替换后
12		海绵	SPONGE	A	Y	2	//	EC0000130913_9,替换后

34C6174_001_00 前侧围内饰组件
DECORATION AS

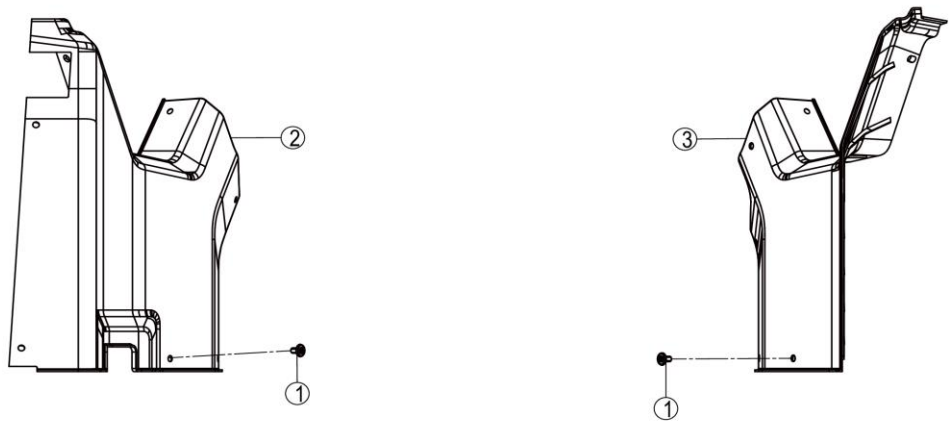

34C6174_001_00 前侧围内饰组件 DECORATION AS

件号 ITEM	部件号 PART NO.	零件名称 CH	PART NAME EN	服务代码 SC	互换性 IA	数量 Q'TY	规格 SP.	备注 RE
1	85A5158	膨胀钉	INFLATING SCREW			9		
2	86A3034	左前侧围	PLATFORM			1		
3	86A3035	右前侧围	PLATFORM			1		

34C6584_001_00 右侧围内饰总成
DECORATION

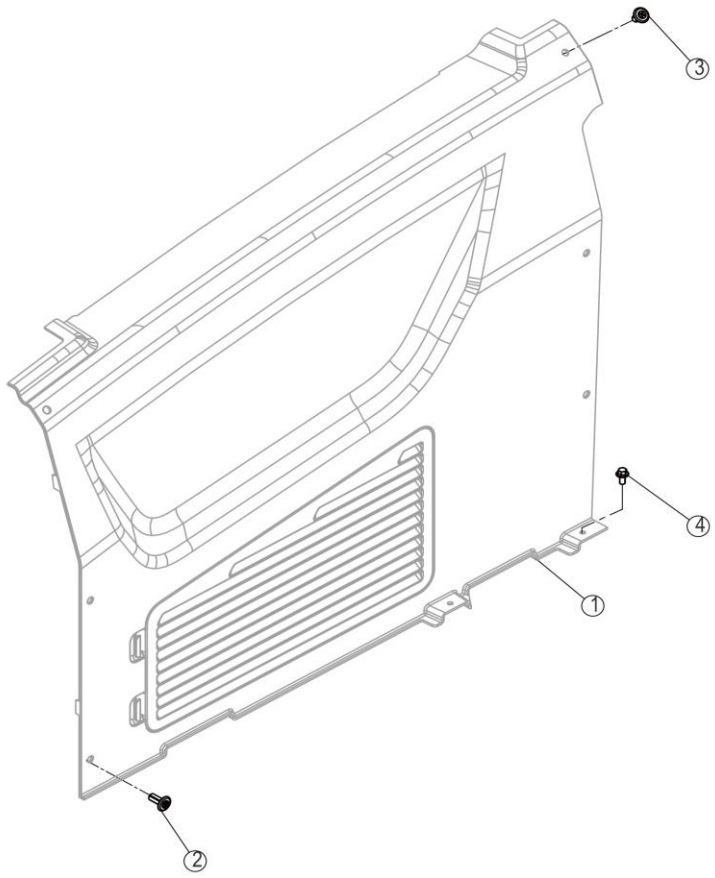

34C6584_001_00 右侧围内饰总成 DECORATION

件号 ITEM	部件号 PART NO.	零件名称 CH	PART NAME EN	服务代码 SC	互换性 IA	数量 Q'TY	规格 SP.	备注 RE
1	34C6175	右侧围内饰组件	DECORATION	C		1	1	
2	85A5157	膨胀钉	INFLATING SCREW			2		
3	85A5158	膨胀钉	INFLATING SCREW			4		
4	01B1329	螺栓	BOLT		I	2	M6×12-8.8-DK	EC0000139143_12,替换前

34C6175_001_00 右侧围内饰组件
DECORATION

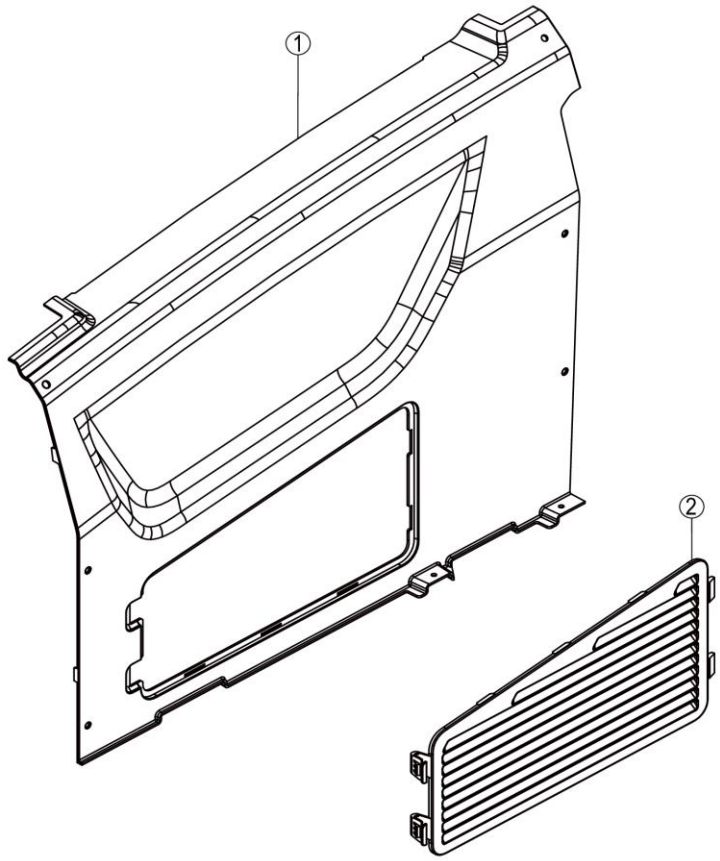

34C6175_001_00 右侧围内饰组件 DECORATION

件号 ITEM	部件号 PART NO.	零件名称 CH	PART NAME EN	服务代码 SC	互换性 IA	数量 Q'TY	规格 SP.	备注 RE
1	86A3036	右侧围	PLATFORM			1		
2	86A3037	透风栅	PLATFORM			1		

34C9133_000_00 顶内饰总成
DOME DECORATION AS

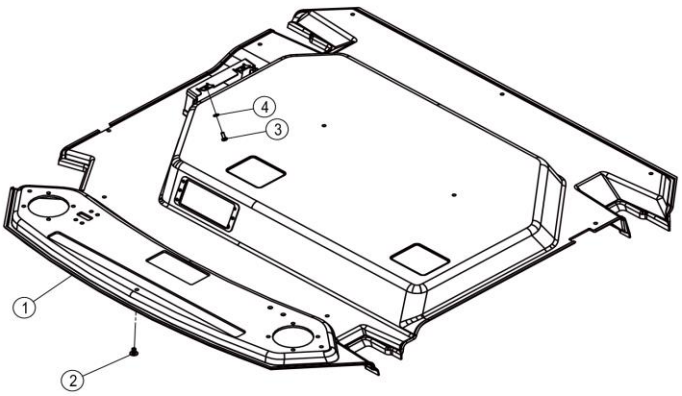

34C9133_000_00 顶内饰总成 DOME DECORATION AS

件号 ITEM	部件号 PART NO.	零件名称 CH	PART NAME EN	服务代码 SC	互换性 IA	数量 Q'TY	规格 SP.	备注 RE
1	34C9132	顶内饰组件	DOME DECORATION AS	A		1	15	
2	85A5155	膨胀钉	INFLATING SCREW			11		
3	03B0014	螺钉	SCREW			2	M6×16-4.8-ZN.D	
4	06B0024	垫圈	WASHER			2	6-140HV-ZN.D	

34C9132_000_00 顶内饰组件
DOME DECORATION AS

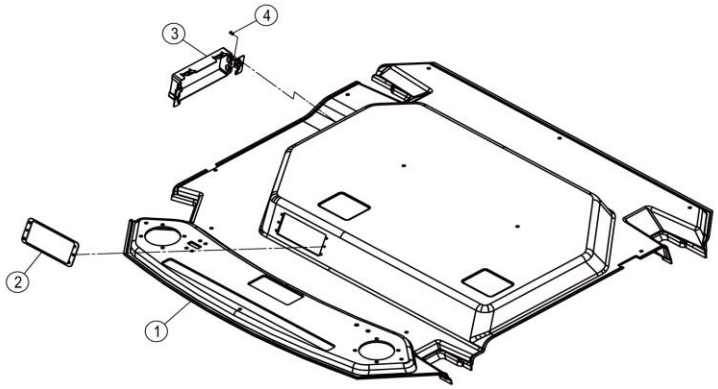

34C9132_000_00 顶内饰组件 DOME DECORATION AS

件号 ITEM	部件号 PART NO.	零件名称 CH	PART NAME EN	服务代码 SC	互换性 IA	数量 Q'TY	规格 SP.	备注 RE
1	86A4515	顶内饰	DECORATION			1	13	
2		空调控制面板安装支架	BRACKET	E		1		
3	46D2036	板	PLATE			1		
4	09B0036	抽芯铆钉	RIVET			6	3.2×12-10	

34C9172_000_00 后围内饰总成
DECORATION

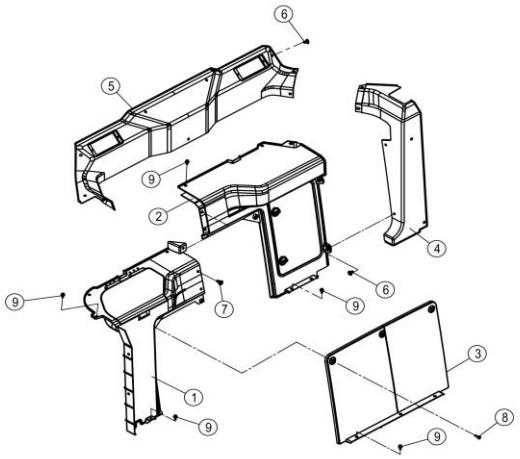

34C9172_000_00 后围内饰总成 DECORATION

件号 ITEM	部件号 PART NO.	零件名称 CH	PART NAME EN	服务代码 SC	互换性 IA	数量 Q'TY	规格 SP.	备注 RE
1	34C9173	右后围内饰组件	DECORATION	A		1	16	
2	34C9174	左后围内饰总成	DECORATION	A		1		
3	86A4372	检修盖	PLATFORM			1		
4	86A4370	左后围	PLATFORM			1	12	
5	86A3038	后围上护板	PLATFORM			1		
6	85A5158	膨胀钉	INFLATING SCREW			14		
7	85A5157	膨胀钉	INFLATING SCREW			5		
8	04B0005	螺钉	SCREW			3	M6×20-4.8-ZN.D	
9	02B0147	螺栓	BOLT			11	M6×12-8.8-ZN.D	

34C9173_000_00 右后围内饰组件
DECORATION

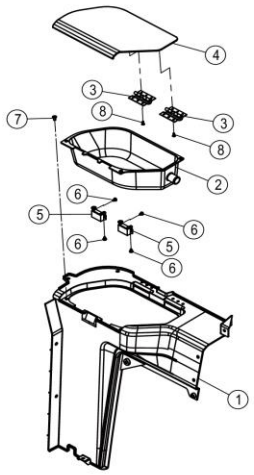

34C9173_000_00 右后围内饰组件 DECORATION

件号 ITEM	部件号 PART NO.	零件名称 CH	PART NAME EN	服务代码 SC	互换性 IA	数量 Q'TY	规格 SP.	备注 RE
1	86A4368	右后围	PLATFORM			1		
2	86A2216	储物盒	STORAGE BOX			1		
3		铰链	HINGE	B		2		
4	86A2337	盖板	COVER			1		
5		磁铁	MAGNET	B		2		
6	04B0088	螺钉	SCREW			8	ST4.8×10-C-H-ZN.D	
7	04B0074	螺钉	SCREW			3	M6×12-4.8-ZN.D	
8	04B0108	螺钉	SCREW			12	M4×10-4.8-ZN.D	

34C9174_000_00 左后围内饰总成
DECORATION

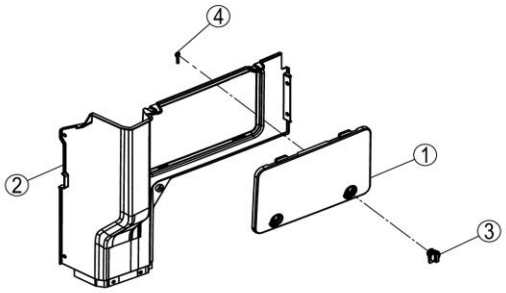

34C9174_000_00 左后围内饰总成 DECORATION

件号 ITEM	部件号 PART NO.	零件名称 CH	PART NAME EN	服务 代码 SC	互 换 性 IA	数量 Q'TY	规格 SP.	备注 RE
1	86A4371	检修盖	PLATFORM			1		
2	86A4369	左后围	PLATFORM			1	/	
3		锁扣	PLATFORM	F		2		
4	90A8263	加强板	PLATE			2		

34C9805_000_00 立柱内饰组件
DECORATION

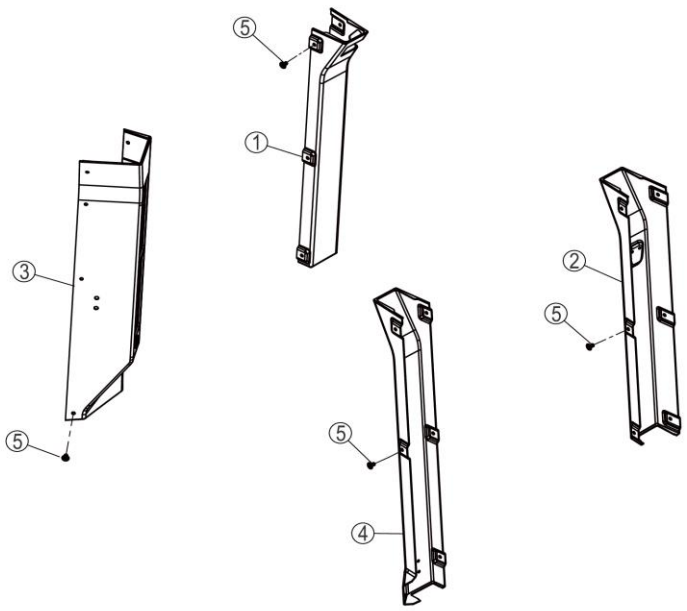

34C9805_000_00 立柱内饰组件 DECORATION

件号 ITEM	部件号 PART NO.	零件名称 CH	PART NAME EN	服务代码 SC	互换性 IA	数量 Q'TY	规格 SP.	备注 RE
1	86A4871	右后立柱	PLATFORM			1		
2	86A3046	左后立柱	PLATFORM			1		
3	86A3091	右前立柱	PLATFORM			1		
4	86A4879	左前立柱	PLATFORM			1		
5	85A5158	膨胀钉	INFLATING SCREW			26		

47C2531_002_00 装饰罩
COVER

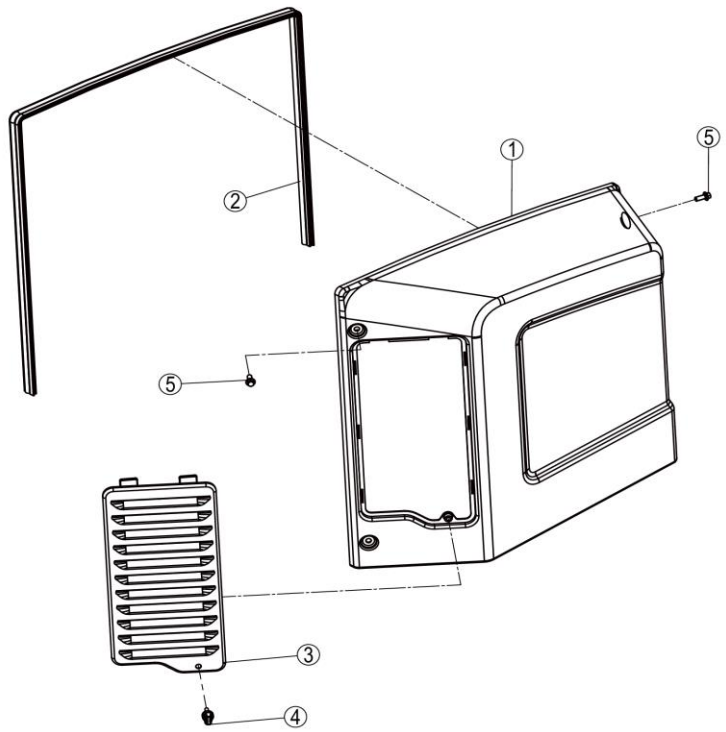

47C2531_002_00 装饰罩 COVER

件号 ITEM	部件号 PART NO.	零件名称 CH	PART NAME EN	服务代码 SC	互换性 IA	数量 Q'TY	规格 SP.	备注 RE
1	35C1573	装饰罩	COVER		N	1		EC0000148976_2,替换后
2	84A3955	胶条	SEAL			1	//	
3	86A3659	百叶窗	SHUTTER		N	1		EC0000148976_1,替换后
4	86A2535	螺钉	SCREW			1		
5	01B1289	螺栓	BOLT			4	M8×20-8.8-ZN.D	

47C5218_000_00 驾驶室附件组件

CAB GP

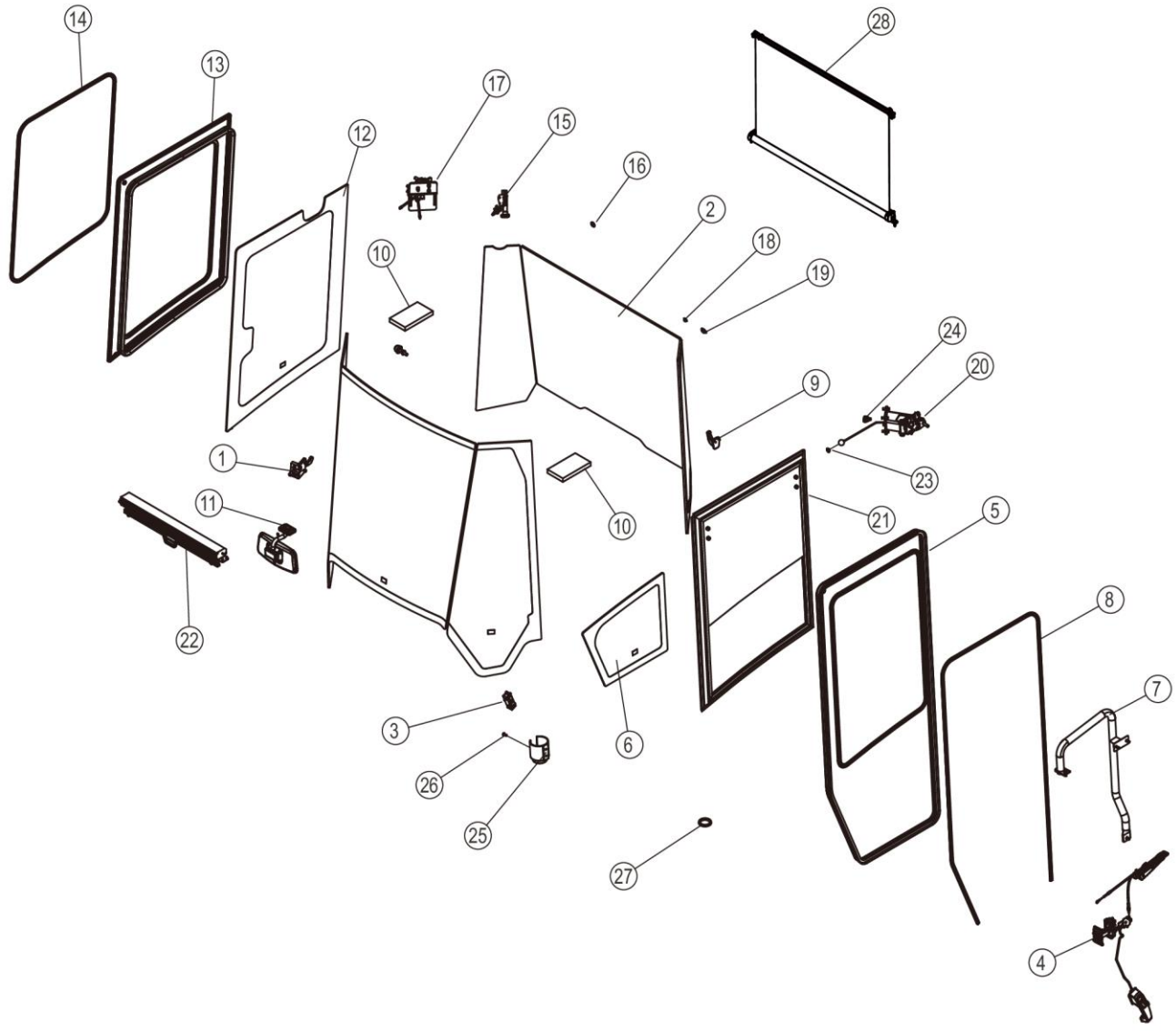

47C5218_000_00 驾驶室附件组件 CAB GP

件号 ITEM	部件号 PART NO.	零件名称 CH	PART NAME EN	服务代码 SC	互换性 IA	数量 Q'TY	规格 SP.	备注 RE
1	34C8867	门锁	DOOR LOCK			1		
2	47C4552	玻璃总成	GLASS	C		1	/	
3	47C2756	左门限位块	BLOCK	C		1		
4	47C3889	左门锁	DOOR LOCK			1		
5	34C6927	左门橡胶条组件	SEAL	C		1		
6	87A1155	挡风玻璃	WINDSHEILD			1		
7	34C5349	左扶手组件	HANDRAIL-LH	C		1		
8	84A3956	胶条	SEAL			1		
9	34C5344	衣帽钩组件	HOOK	C		1		
10	85A1921	海绵	SPONGE			2		
11	34C5351	内后视镜	REARVIEW MIRROR	C		1		
12	47C4428	右窗玻璃	GLASS	C		1		
13	34C5348	右窗橡胶条组件	SEAL	C		1		
14	84A3957	胶条	SEAL			1		
15	48C6350	锁紧机构	LOCK MECHANISM	C		1		
16	83A2521	堵头	PLUG			1	,./	
17	48C6346	锁紧机构	LOCK MECHANISM	C		1		
18	83A2522	堵头	PLUG			1	./	
19	83A2523	堵头	PLUG			1	,.	
20	48C6349	锁紧机构	LOCK MECHANISM	C		1		
21	47C4050	推拉窗组件	WINDOW GP	C		1		
22	47C3027	遮阳帘	VISOR	C		1		
23	83A2772	橡胶塞	RUBBER PLUG			1		
24	83A2774	橡胶塞	RUBBER STOPPER			1		
25	86A2565	杯座	CUP HOLDER			1		
26	04B0223	螺钉	SCREW			2	M5×25-4.8-ZN.D	
26	04B0066	螺钉	SCREW			2	M5×16-4.8-ZN.D	
27	84A5580	胶条	SEAL			1		
28	47C2841	遮阳帘	VISOR	C		1		

34C5344_000_00 衣帽钩组件
HOOK

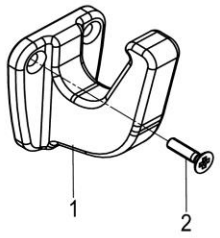

34C5344_000_00 衣帽钩组件 HOOK

件号 ITEM	部件号 PART NO.	零件名称 CH	PART NAME EN	服务代码 SC	互换性 IA	数量 Q'TY	规格 SP.	备注 RE
1	86A0336	帽钩	HOOK			1		
2	04B0293	螺钉	SCREW			2	M4×16-4.8-ZN.D（黑色）	

34C5348_000_00 右窗橡胶条组件
SEAL

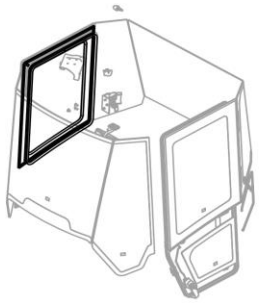

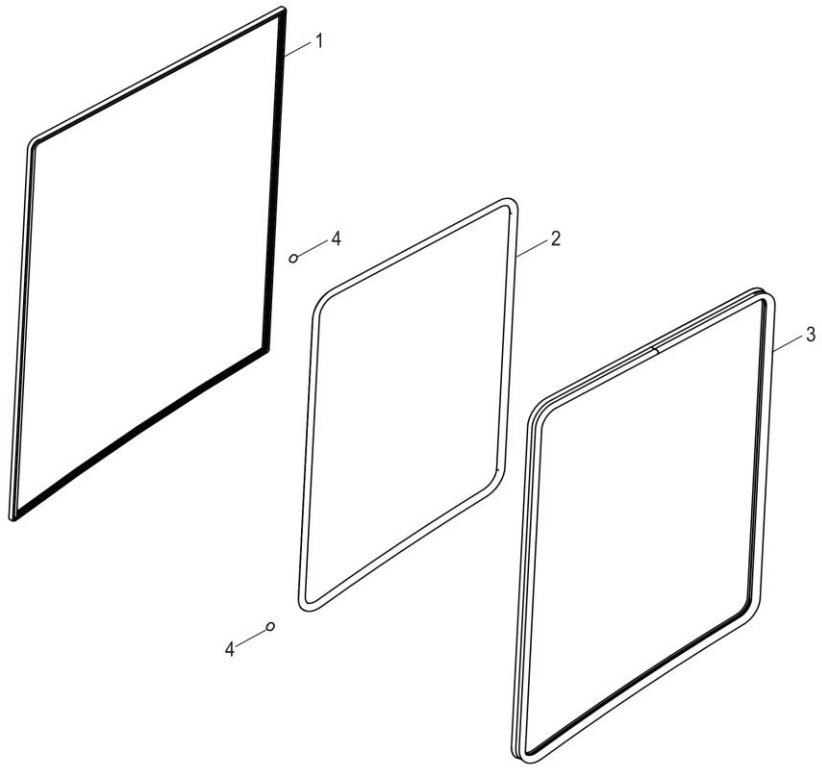

34C5348_000_00 右窗橡胶条组件 SEAL

件号 ITEM	部件号 PART NO.	零件名称 CH	PART NAME EN	服务代码 SC	互换性 IA	数量 Q'TY	规格 SP.	备注 RE
1	84A3642	密封条	SEAL			1	R	
2	84A3279	门胶条	SEAL			1	\	
3		右窗胶条(H)	SNAP RING	C		1		
3	84A3278	门胶条	SEAL			1	-	
4	83A1976	橡胶塞	RUBBER PLUG			2		

34C5349_000_00 左扶手组件
HANDRAIL-LH

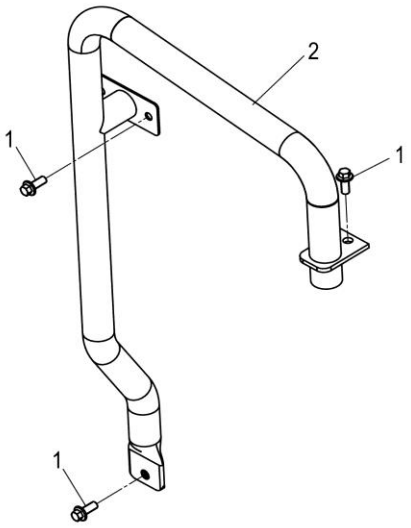

34C5349_000_00 左扶手组件 HANDRAIL-LH

件号 ITEM	部件号 PART NO.	零件名称 CH	PART NAME EN	服务代码 SC	互换性 IA	数量 Q'TY	规格 SP.	备注 RE
1	01B1289	螺栓	BOLT		Y	4	M8×20-8.8-ZN.D	EC0000127223_92,替换后
2	41D0871	扶手	HANDRAIL			1		

34C5351_000_00 内后视镜
REARVIEW MIRROR

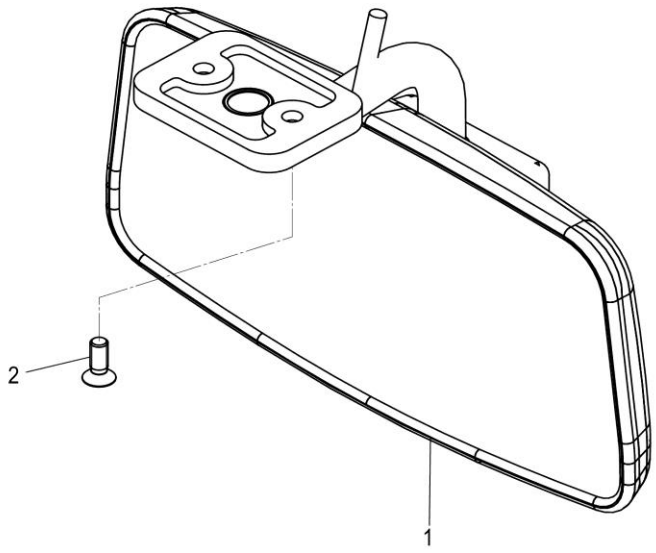

34C5351_000_00 内后视镜 REARVIEW MIRROR

件号 ITEM	部件号 PART NO.	零件名称 CH	PART NAME EN	服务代码 SC	互换性 IA	数量 Q'TY	规格 SP.	备注 RE
1	48C2542	后视镜	REARVIEW MIRROR			1		
2	04B0075	螺钉	SCREW			2	M6×16-4.8-ZN.D	

34C6927_001_00 左门橡胶条组件
SEAL

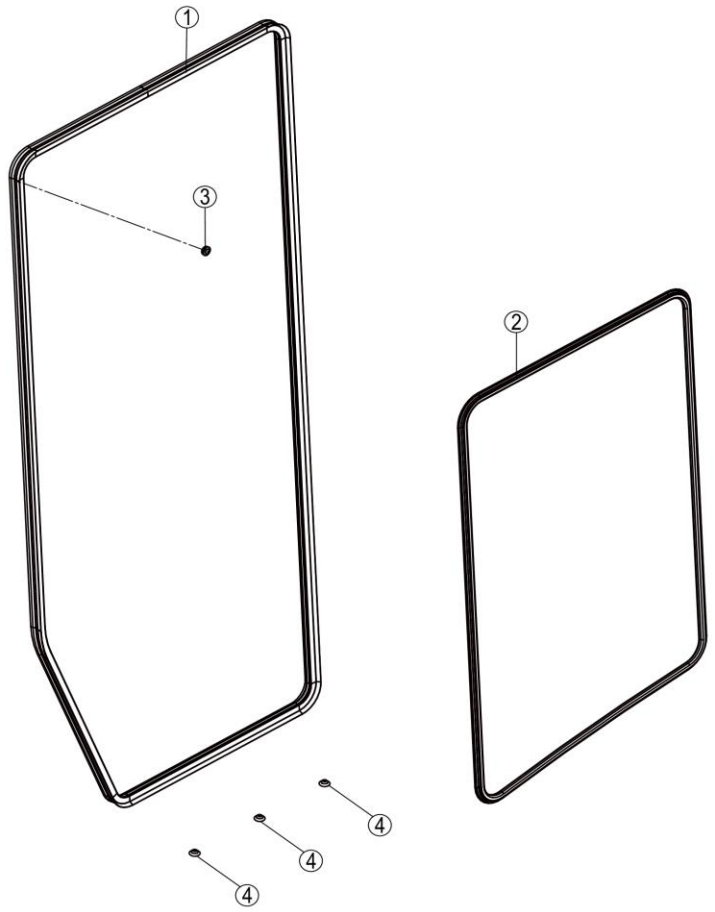

34C6927_001_00 左门橡胶条组件 SEAL

件号 ITEM	部件号 PART NO.	零件名称 CH	PART NAME EN	服务代码 SC	互换性 IA	数量 Q'TY	规格 SP.	备注 RE
1	84A4910	门胶条	SEAL		I	1		EC0000151438_2,替换后
2	84A3281	门胶条	SEAL			1		
3	83A1976	橡胶塞	RUBBER PLUG			1		
4	83A2522	堵头	PLUG		X	3	./	EC0000167465_2,替换后

34C8867_000_00 门锁
DOOR LOCK

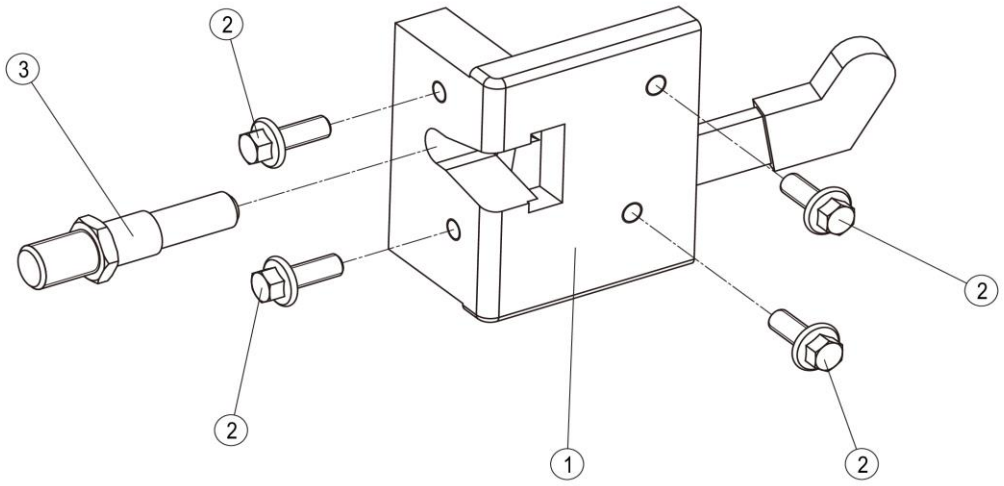

34C8867_000_00 门锁 DOOR LOCK

件号 ITEM	部件号 PART NO.	零件名称 CH	PART NAME EN	服务代码 SC	互换性 IA	数量 Q'TY	规格 SP.	备注 RE
1	34C8851	门锁	DOOR LOCK			1		
2	01B1330	螺栓	BOLT			4	M6×16-8.8-DK	
3	60A6681	锁扣	LOCK BUCKLE			1		

47C2756_001_00 左门限位块
BLOCK

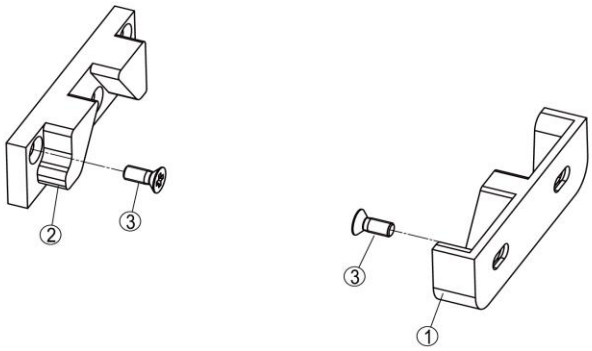

47C2756_001_00 左门限位块 BLOCK

件号 ITEM	部件号 PART NO.	零件名称 CH	PART NAME EN	服务代码 SC	互换性 IA	数量 Q'TY	规格 SP.	备注 RE
1	84A3807	限位块	BLOCK		I	1	856H	EC0000150364_2,替换后
2	84A3808	限位块	BLOCK		I	1	856H-1	EC0000150364_3,替换后
2	84A5742	限位块	BLOCK		UF	1	856H-1	EC0000168728_3,CLG860HZTKL651779,替换后
2	84A3808	限位块	BLOCK		UF	1	856H-1	EC0000168728_3,CLG860HZTKL651779,替换前
3	04B0073	螺钉	SCREW		-	6	M5×12-4.8-ZN.D	EC0000150364_1,替换后

47C2841_000_00 遮阳帘
VISOR

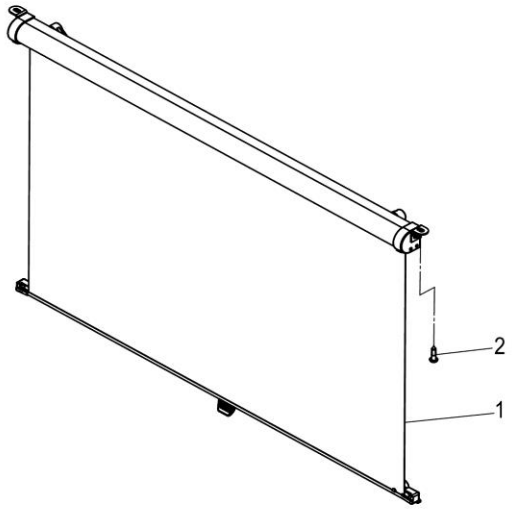

47C2841_000_00 遮阳帘 VISOR

件号 ITEM	部件号 PART NO.	零件名称 CH	PART NAME EN	服务代码 SC	互换性 IA	数量 Q'TY	规格 SP.	备注 RE
1	47C2833	前遮阳帘	VISOR			1		
2	04B0228	螺钉	SCREW			2	5×20-ZN.D	

47C3027_000_00 遮阳帘
VISOR

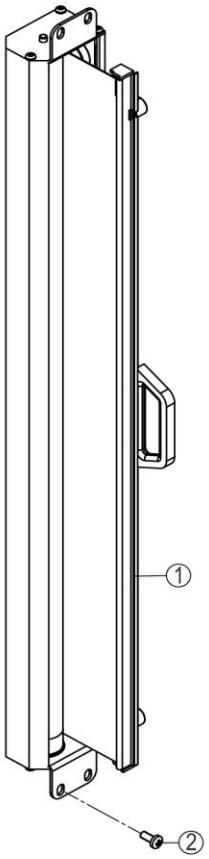

47C3027_000_00 遮阳帘 VISOR

件号 ITEM	部件号 PART NO.	零件名称 CH	PART NAME EN	服务代码 SC	互换性 IA	数量 Q'TY	规格 SP.	备注 RE
1	47C0362	前遮阳帘	VISOR			1		
2	04B0221	螺钉	SCREW			4	M5×12-4.8-ZN.D	

47C3889_003_00 左门锁
DOOR LOCK

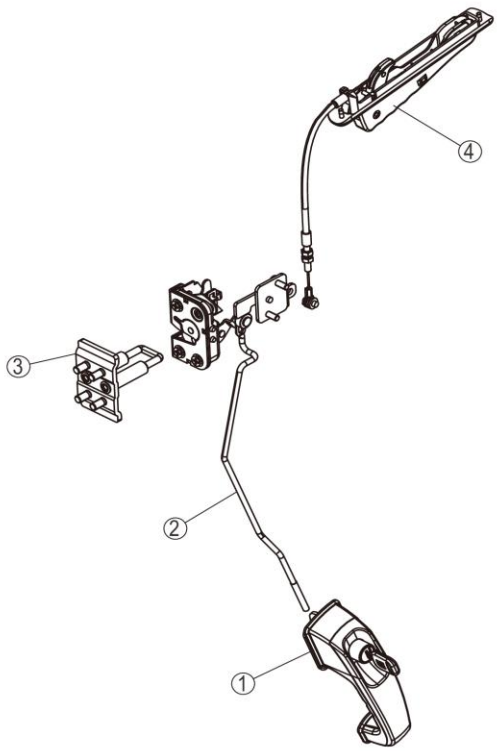

47C3889_003_00 左门锁 DOOR LOCK

件号 ITEM	部件号 PART NO.	零件名称 CH	PART NAME EN	服务代码 SC	互换性 IA	数量 Q'TY	规格 SP.	备注 RE
1	34C9028	外把手	HANDLE		N	1		EC0000163530_31,替换后
2	34C9020	锁	LOCK		N	1		EC0000163530_24,替换后
3	34C9021	锁扣	LOCK BUCKLE		N	1		EC0000163530_27,替换后
4	34C9023	内把手	HANDLE		N	1		EC0000163530_34,替换后

34C9020_001_00 锁
LOCK

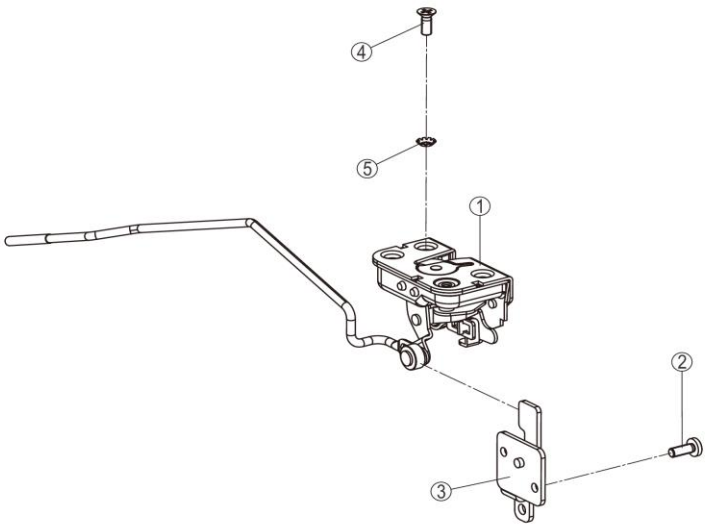

34C9020_001_00 锁 LOCK

件号 ITEM	部件号 PART NO.	零件名称 CH	PART NAME EN	服务代码 SC	互换性 IA	数量 Q'TY	规格 SP.	备注 RE
1		锁块	LOCK BLOCK	B		1		
2	04B0256	螺钉	SCREW			2	M6×16-4.8-ZN.D(黑色)	
3		转接板	MOUNTING PLATE	B		1		供方不单独提供 ,改用上级件；The supplier does not provide separately.Change to upper part
4	04B0075	螺钉	SCREW			3	M6×16-4.8-ZN.D	
5	06B0569	垫圈	WASHER			3	6-ZN.D	

34C9021_000_00 锁扣
LOCK BUCKLE

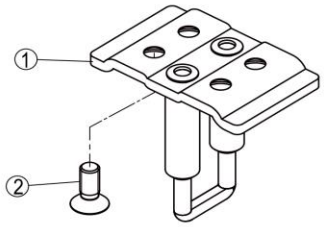

34C9021_000_00 锁扣 LOCK BUCKLE

件号 ITEM	部件号 PART NO.	零件名称 CH	PART NAME EN	服务代码 SC	互换性 IA	数量 Q'TY	规格 SP.	备注 RE
1		锁杆	LOCK BAR	B		1		供方不单独提供 ,改用上级件；The supplier does not provide separately.Change to upper part
2	04B0328	螺钉	SCREW			4	M8×20-4.8-ZN.D	

34C9023_000_00 内把手
HANDLE

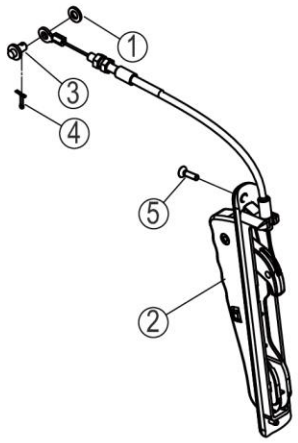

34C9023_000_00 内把手 HANDLE

件号 ITEM	部件号 PART NO.	零件名称 CH	PART NAME EN	服务代码 SC	互换性 IA	数量 Q'TY	规格 SP.	备注 RE
1	06B0669	垫圈	WASHER			1	6-300HV-DK	
2		左门定位锁手柄	RELIEF CONNECTOR	B		1		供方不单独提供 ,改用上级件；The supplier does not provide separately.Change to upper part
3		轴套	BUSHING	B		1		供方不单独提供 ,改用上级件；The supplier does not provide separately.Change to upper part
4	08B0007	销	PIN			1	2×12-ZN.D	
5	04B0293	螺钉	SCREW			2	M4×16-4.8-ZN.D（黑色）	

34C9028_000_00 外把手
HANDLE

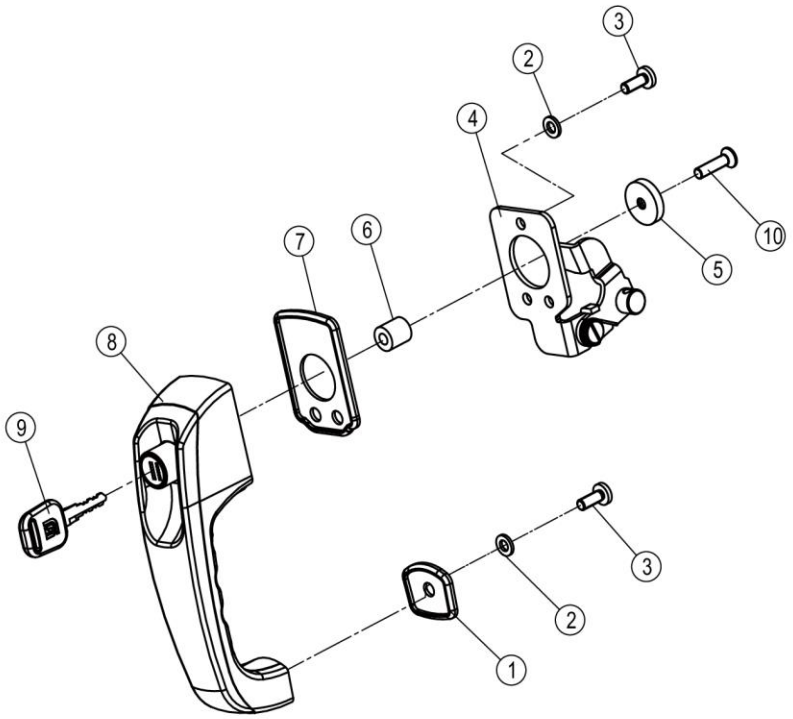

34C9028_000_00 外把手 HANDLE

件号 ITEM	部件号 PART NO.	零件名称 CH	PART NAME EN	服务代码 SC	互换性 IA	数量 Q'TY	规格 SP.	备注 RE
1		胶垫	PAD	B		1		
2	06B0669	垫圈	WASHER			4	6-300HV-DK	
3	04B0256	螺钉	SCREW			4	M6× 16-4.8-ZN.D(黑色)	
4	48C6088	安装板	MOUNTING PLATE	B		1		供方不单独提供 ,改用上级件；The supplier does not provide separately.Change to upper part
5		垫板	PLATE	A		1		
6		环	RING	B		1		
7		胶垫	PAD	B		1		
8		外把手	HANDLE	A		1		
9		钥匙	KEY	A		1		
10		螺钉	SCREW	B		1		

48C6088_000_00 安装板
MOUNTING PLATE

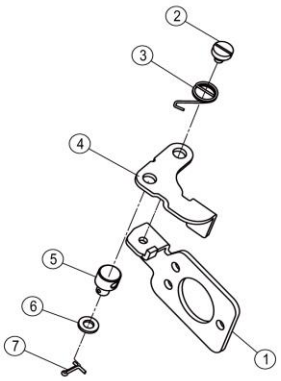

48C6088_000_00 安装板 MOUNTING PLATE

件号 ITEM	部件号 PART NO.	零件名称 CH	PART NAME EN	服务代码 SC	互换性 IA	数量 Q'TY	规格 SP.	备注 RE
1		弯板	PLATE	B		1		
2		轴套	BUSHING	B		1		
3		弹簧	SPRING	B		1		
4		弯板	PLATE	B		1		
5		销	PIN	B		1		
6	06B0669	垫圈	WASHER			1	6-300HV-DK	
7	08B0007	销	PIN			1	2×12-ZN.D	

47C4050_000_00 推拉窗组件
WINDOW GP

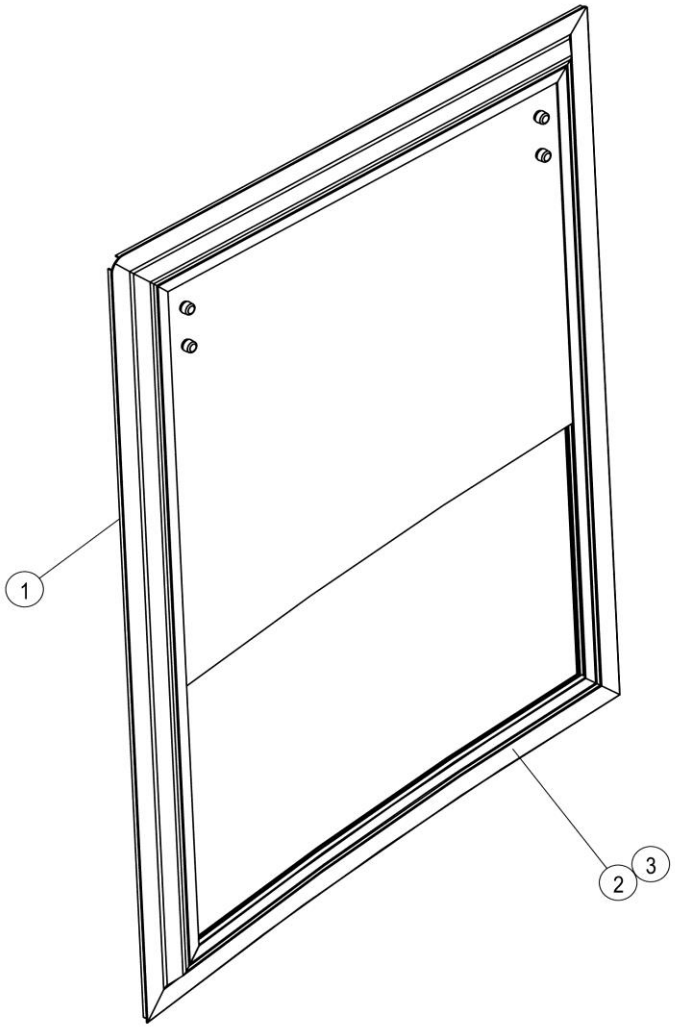

47C4050_000_00 推拉窗组件 WINDOW GP

件号 ITEM	部件号 PART NO.	零件名称 CH	PART NAME EN	服务 代码 SC	互 换 性 IA	数量 Q'TY	规格 SP.	备注 RE
1	47C3937	推拉窗组件	WINDOW GP			1	78916	
2	42B0004	西卡底涂剂	PRIMER			1		
3	42B0066	西卡玻璃胶	SEAL	F		1		

47C3937_000_00 推拉窗组件
WINDOW GP

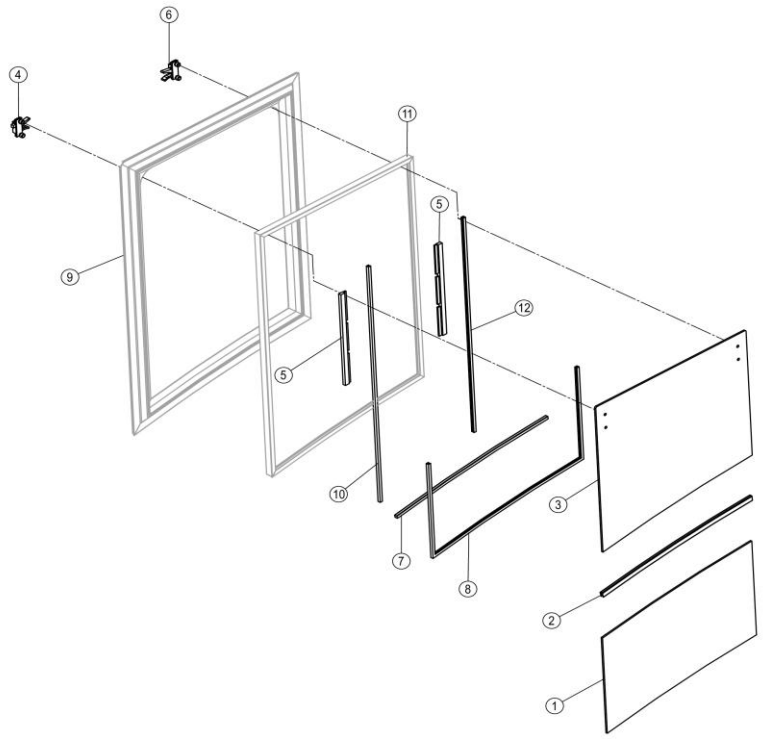

47C3937_000_00 推拉窗组件 WINDOW GP

件号 ITEM	部件号 PART NO.	零件名称 CH	PART NAME EN	服务代码 SC	互换性 IA	数量 Q'TY	规格 SP.	备注 RE
1		固定玻璃	GLASS	B		1	21384	
2		密封胶条	WINDOW FRAME	B		1		
3		滑动玻璃	GLASS	B		1	8927	
4	47C3187	右推手柄	HANDLE			1	54631	
5		限位卡板	STOP PLATE	B		2		
6	47C3185	左推手柄	HANDLE			1	24ADF	
7		玻璃窗橡胶条	SEAL	B		1	756	
8		玻璃窗橡胶条	SEAL	B		1	123PO	
9		窗框	WINDOW FRAME	A		1		
10		玻璃窗橡胶条	SEAL	B		1	651	
11		内窗框	WINDOW FRAME	A		1		
12		玻璃窗橡胶条	SEAL	B		1	762	

47C3185_000_00 左推手柄
HANDLE

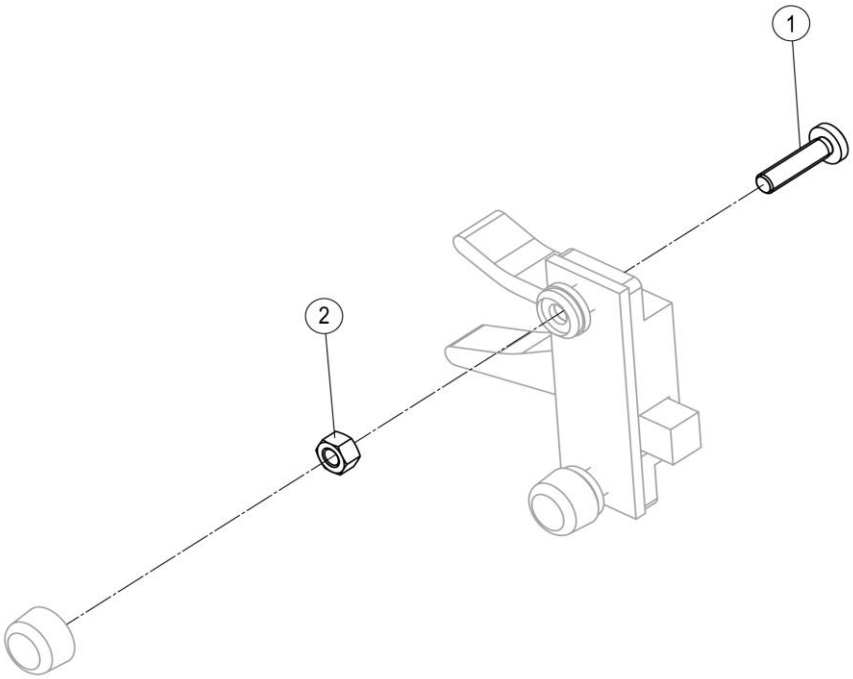

47C3185_000_00 左推手柄 HANDLE

件号 ITEM	部件号 PART NO.	零件名称 CH	PART NAME EN	服务代码 SC	互换性 IA	数量 Q'TY	规格 SP.	备注 RE
1	04B0055	螺钉	SCREW			2	M5×20-4.8-ZN.D	
2	03B0032	螺母	NUT			2	M5-8-ZN.D	

47C3187_000_00 右推手柄
HANDLE

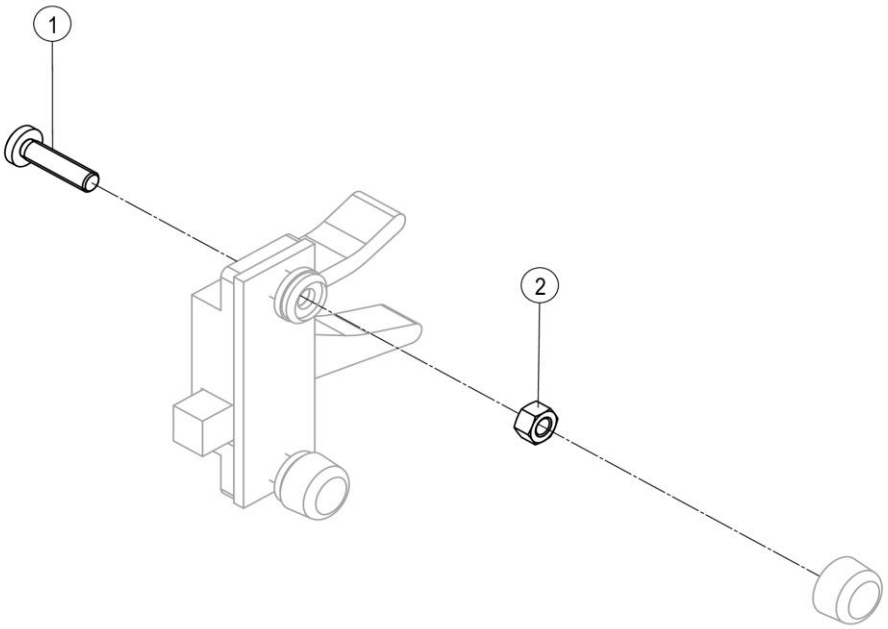

47C3187_000_00 右推手柄 HANDLE

件号 ITEM	部件号 PART NO.	零件名称 CH	PART NAME EN	服务代码 SC	互换性 IA	数量 Q'TY	规格 SP.	备注 RE
1	04B0055	螺钉	SCREW			2	M5×20-4.8-ZN.D	
2	03B0032	螺母	NUT			2	M5-8-ZN.D	

47C4428_000_00 右窗玻璃
GLASS

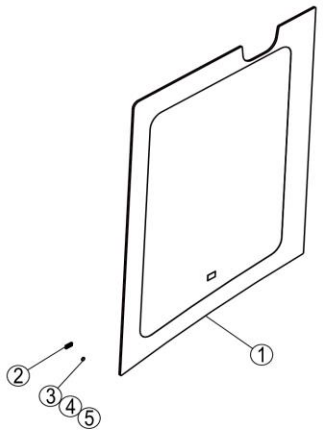

47C4428_000_00 右窗玻璃 GLASS

件号 ITEM	部件号 PART NO.	零件名称 CH	PART NAME EN	服务 代码 SC	互 换 性 IA	数量 Q'TY	规格 SP.	备注 RE
1	87A1558	右窗玻璃	GLASS			1		
2	82A0168	橡胶限位块	BLOCK			5		
3	42B0004	西卡底涂剂	PRIMER			1		
4	42B0066	西卡玻璃胶	SEAL	F		1		
5		西卡活化剂	AGENT	A		1		

47C4552_000_00 玻璃总成
GLASS

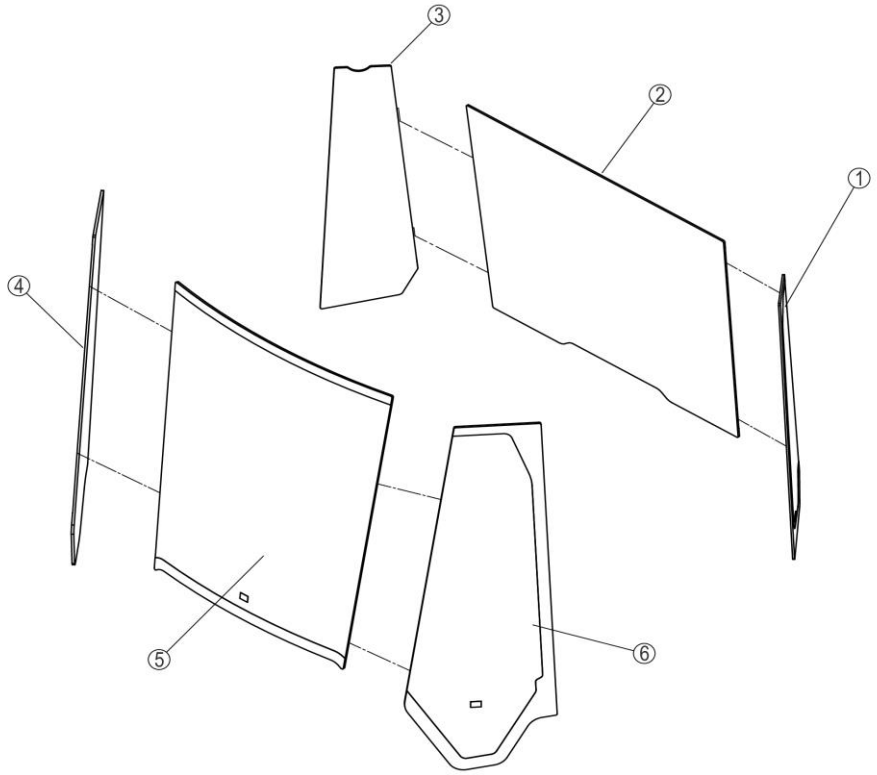

47C4552_000_00 玻璃总成 GLASS

件号 ITEM	部件号 PART NO.	零件名称 CH	PART NAME EN	服务代码 SC	互换性 IA	数量 Q'TY	规格 SP.	备注 RE
1	87A1307	左后玻璃	GLASS			1		
2	87A1303	后玻璃	GLASS			1		
3	87A1559	右后玻璃	GLASS			1		
4	87A1306	右前玻璃	GLASS			1		
5	87A1305	前玻璃	GLASS			1		
6	87A1304	左前玻璃	GLASS			1		

48C6346_000_00 锁紧机构
LOCK MECHANISM

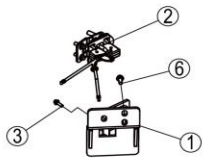



48C6346_000_00 锁紧机构 LOCK MECHANISM

件号 ITEM	部件号 PART NO.	零件名称 CH	PART NAME EN	服务代码 SC	互换性 IA	数量 Q'TY	规格 SP.	备注 RE
1	18D9474	支架	BRACKET			1		
2	48C6474	门锁	DOOR LOCK		N	1		KS0000162418_1,替换后
2	48C6116	门锁	DOOR LOCK	C	N	1		KS0000162418_1,替换前
3	01B1289	螺栓	BOLT			3	M8×20-8.8-ZN.D	
4	35C0725	减震块	CUSHION			1		
5	03B2135	螺母	NUT			1	M10-8-ZN.D	
6	01B0477	螺栓	BOLT			3	M6×20-8.8-ZN.D	

48C6116_001_00 门锁
DOOR LOCK

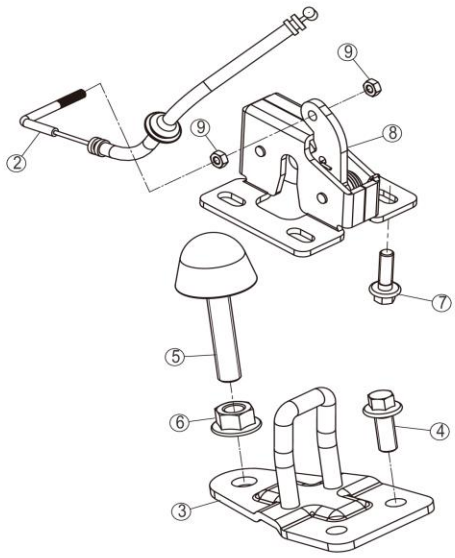

48C6116_001_00 门锁 DOOR LOCK

件号 ITEM	部件号 PART NO.	零件名称 CH	PART NAME EN	服务代码 SC	互换性 IA	数量 Q'TY	规格 SP.	备注 RE
2		软轴	FLEXIBLE SHAFT	B	N	1		EC0000161205_6,替换后
3	38C0587	右后定位锁锁扣	LOCK BUCKLE			1		
4	01B1289	螺栓	BOLT			2	M8×20-8.8-ZN.D	
5	35C0725	减震块	CUSHION			1		
6	03B2135	螺母	NUT			1	M10-8-ZN.D	
7	01B0477	螺栓	BOLT			4	M6×20-8.8-ZN.D	
8	35C1265	右后定位锁	LOCK		N	1		EC0000162288_8,替换前
8		门锁	DOOR LOCK	B	N	1		EC0000162288_8,替换后
9	03B0296	螺母	NUT			2	M4-8-ZN.D	

48C6474_000_00 门锁
DOOR LOCK

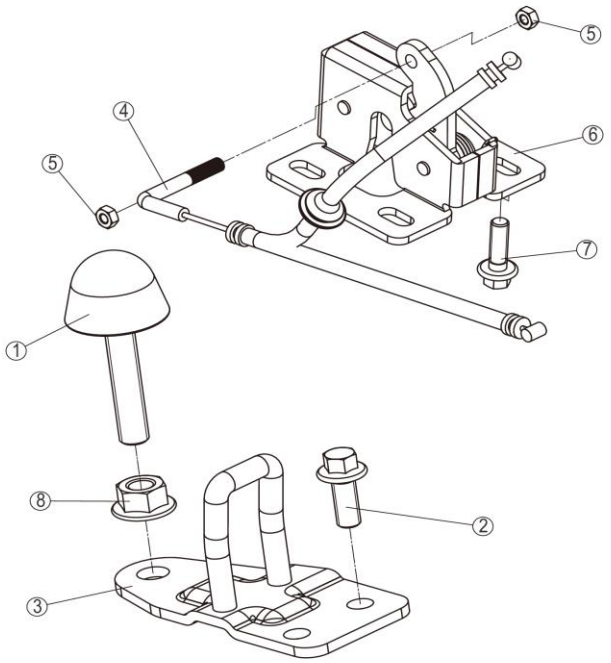

48C6474_000_00 门锁 DOOR LOCK

件号 ITEM	部件号 PART NO.	零件名称 CH	PART NAME EN	服务 代码 SC	互 换 性 IA	数量 Q'TY	规格 SP.	备注 RE
1	35C0725	减震块	CUSHION			1		
2	01B1289	螺栓	BOLT			2	M8×20-8.8-ZN.D	
3		锁扣	LOCK BUCKLE	B		1		
4		软轴	FLEXIBLE SHAFT	B		1		
5	03B0296	螺母	NUT			2	M4-8-ZN.D	
6		门锁	DOOR LOCK	B		1		
7	01B0477	螺栓	BOLT			4	M6×20-8.8-ZN.D	
8	03B2135	螺母	NUT			1	M10-8-ZN.D	

48C6349_000_00 锁紧机构
LOCK MECHANISM

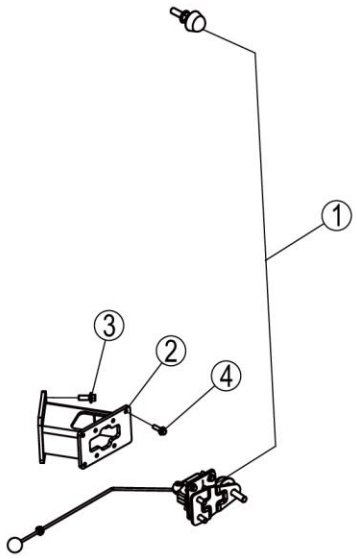

48C6349_000_00 锁紧机构 LOCK MECHANISM

件号 ITEM	部件号 PART NO.	零件名称 CH	PART NAME EN	服务代码 SC	互换性 IA	数量 Q'TY	规格 SP.	备注 RE
1	48C6115	门锁	DOOR LOCK	E	N	1		KS0000162418_2,替换前
1	48C6473	门锁	DOOR LOCK		N	1		KS0000162418_2,替换后
2	18D9446	安装座	MOUNTING SUPPORT			1		
3	01B1289	螺栓	BOLT			4	M8×20-8.8-ZN.D	
4	01B0477	螺栓	BOLT			3	M6×20-8.8-ZN.D	

48C6115_001_00 门锁
DOOR LOCK

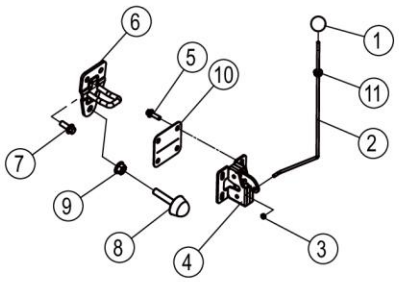

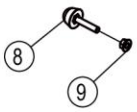

48C6115_001_00 门锁 DOOR LOCK

件号 ITEM	部件号 PART NO.	零件名称 CH	PART NAME EN	服务代码 SC	互换性 IA	数量 Q'TY	规格 SP.	备注 RE
1	35C1660	手柄球	KNOB			1		
2		拉杆	LINKAGE	A	N	1		EC0000161205_3,替换后
3	03B0296	螺母	NUT			1	M4-8-ZN.D	
4	35C1265	右后定位锁	LOCK		N	1		EC0000162288_7,替换前
4		门锁	DOOR LOCK	B	N	1		EC0000162288_7,替换后
5	01B0477	螺栓	BOLT			4	M6×20-8.8-ZN.D	
6	38C0587	右后定位锁锁扣	LOCK BUCKLE		N	1		EC0000161205_5,替换后
7	01B1289	螺栓	BOLT			2	M8×20-8.8-ZN.D	
8	35C0725	减震块	CUSHION			2		
9	03B2135	螺母	NUT			2	M10-8-ZN.D	
10		胶垫	PAD	A	N	1		EC0000161205_4,替换后
11	84A5256	橡胶塞	RUBBER PLUG			1		

48C6473_000_00 门锁
DOOR LOCK

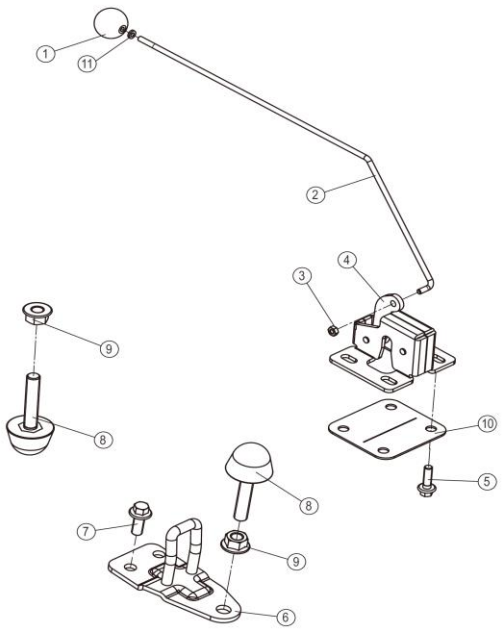

48C6473_000_00 门锁 DOOR LOCK

件号 ITEM	部件号 PART NO.	零件名称 CH	PART NAME EN	服务代码 SC	互换性 IA	数量 Q'TY	规格 SP.	备注 RE
1	35C1660	手柄球	KNOB			1		
2		拉杆	LINKAGE	A		1		
3	03B0296	螺母	NUT			2	M4-8-ZN.D	
4		门锁	DOOR LOCK	B		1		
5	01B0477	螺栓	BOLT			4	M6×20-8.8-ZN.D	
6		锁扣	LOCK BUCKLE	B		1		
7	01B1289	螺栓	BOLT			2	M8×20-8.8-ZN.D	
8	35C0725	减震块	CUSHION			2		
9	03B2135	螺母	NUT			2	M10-8-ZN.D	
10		胶垫	PAD	A		1		
11	06B0097	垫圈	WASHER			1	4-140HV-ZN.D	

48C6350_000_00 锁紧机构
LOCK MECHANISM

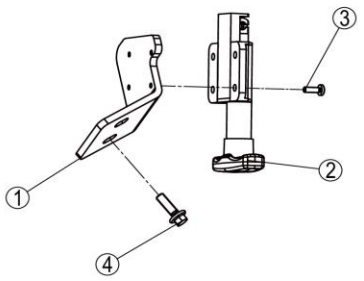

48C6350_000_00 锁紧机构 LOCK MECHANISM

件号 ITEM	部件号 PART NO.	零件名称 CH	PART NAME EN	服务代码 SC	互换性 IA	数量 Q'TY	规格 SP.	备注 RE
1	07A8060	弯板	PLATE			1		
2	34C4391	内开手柄	HANDLE			1	AC-60-101-11	
3	04B0198	螺钉	SCREW			4	M4×12-4.8-ZN.D	
4	01B0477	螺栓	BOLT			2	M6×20-8.8-ZN.D	

47C5451_000_00 驾驶室
CAB

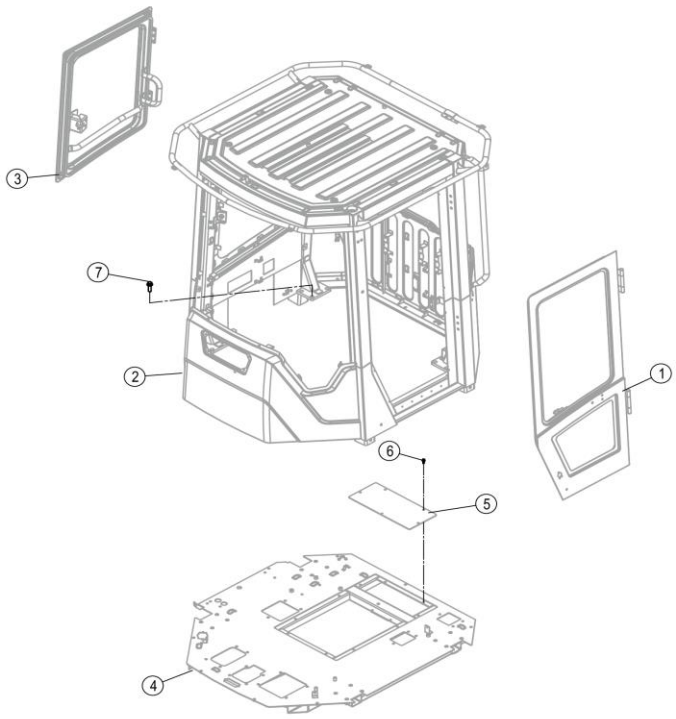

47C5451_000_00 驾驶室 CAB

件号 ITEM	部件号 PART NO.	零件名称 CH	PART NAME EN	服务代码 SC	互换性 IA	数量 Q'TY	规格 SP.	备注 RE
1	47C4426	左门	DOOR-LH	A		1	4426	用 47C4426XPJ
2		驾驶室	CAB	A		1		
3	47C4433	右窗	DOOR-RH	A		1		
4		平台	PLATFORM	A		1		
5		后盖板	COVER	A		1		
6	01B1289	螺栓	BOLT			4	M8×20-8.8-ZN.D	
7	01B1387	螺栓	BOLT			16	M16×50-8.8-ZN.D	

47C4426_000_00 左门
DOOR-LH

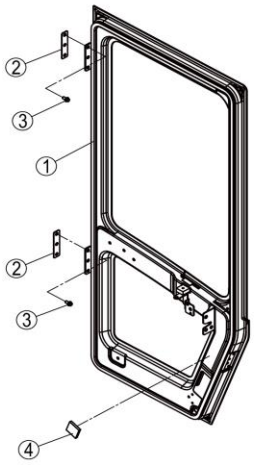

47C4426_000_00 左门 DOOR-LH

件号 ITEM	部件号 PART NO.	零件名称 CH	PART NAME EN	服务 代码 SC	互 换 性 IA	数量 Q'TY	规格 SP.	备注 RE
1		左门	DOOR-LH	B	UF	1		EC0000168728_5,CLG856HZLKL652768,替换后
1		左门	DOOR-LH	A	UF	1		EC0000168728_5,CLG856HZLKL652768,替换前
2		垫板	PLATE	A		2		
3	01B1288	螺栓	BOLT			6	M8×16-8.8-ZN.D	
4	82A4907	海绵	SPONGE		X	1		EC0000166334_9,4-136批 KL632362,替换后

47C4433_000_00 右窗
DOOR-RH

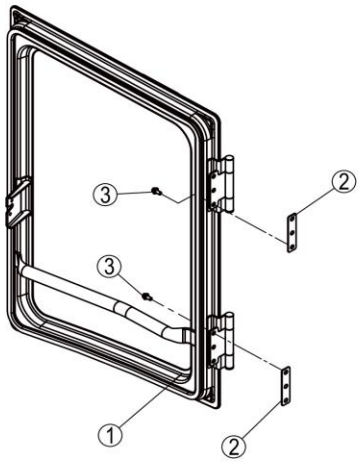

47C4433_000_00 右窗 DOOR-RH

件号 ITEM	部件号 PART NO.	零件名称 CH	PART NAME EN	服务 代码 SC	互 换 性 IA	数量 Q'TY	规格 SP.	备注 RE
1		窗框	WINDOW FRAME	E		1		用 23D5552XPJ
2		垫板	PLATE	A		2		
3	01B1288	螺栓	BOLT			6	M8×16-8.8-ZN.D	

48C6705_000_00 内饰支架
BRACKET

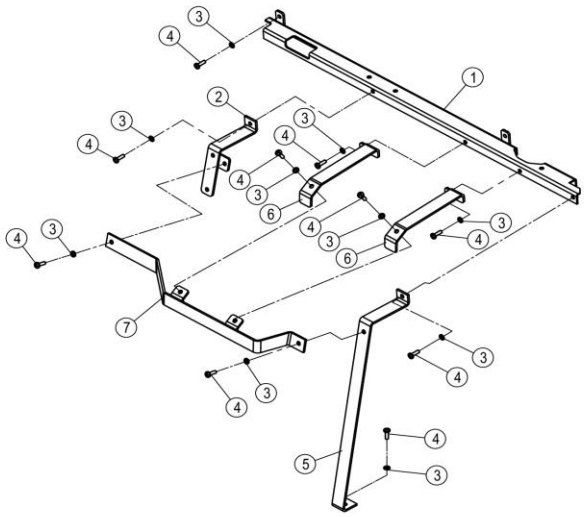

48C6705_000_00 内饰支架 BRACKET

件号 ITEM	部件号 PART NO.	零件名称 CH	PART NAME EN	服务 代码 SC	互 换 性 IA	数量 Q'TY	规格 SP.	备注 RE
1	01D7331	内饰支架	BRACKET			1		
2	16D3142	支板	SUPPORT			1		
3	06B0669	垫圈	WASHER			12	6-300HV-DK	
4	04B0005	螺钉	SCREW			12	M6×20-4.8-ZN.D	
5	16D3143	支板	SUPPORT			1		
6	07A3745	筋板	PLATE			2		
7	16D3144	支板	SUPPORT			1		

48C6712_001_00 围板总成
PLATE AS

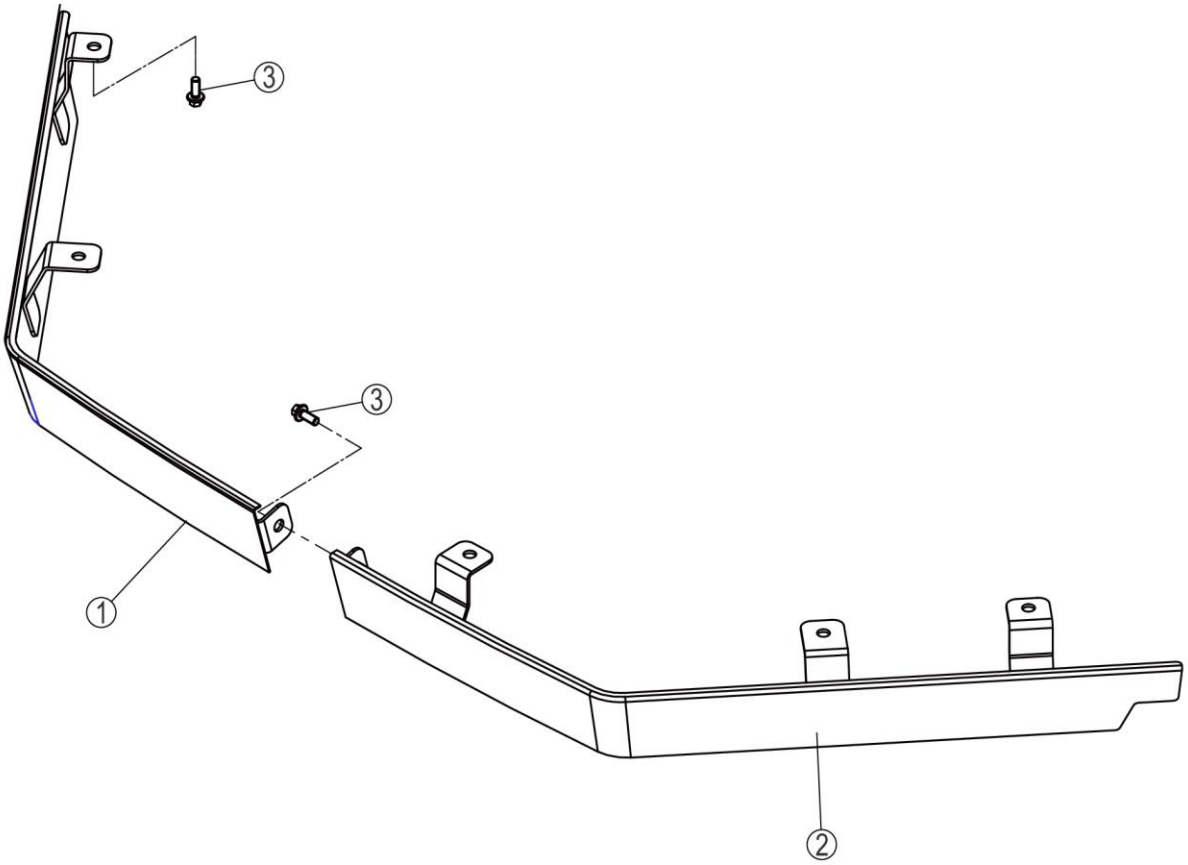

48C6712_001_00 围板总成 PLATE AS

件号 ITEM	部件号 PART NO.	零件名称 CH	PART NAME EN	服务代码 SC	互换性 IA	数量 Q'TY	规格 SP.	备注 RE
1	23D6046	围板	PLATE			1		
2	23D6045	围板	PLATE			1		
3	01B0995	螺栓	BOLT			6	M8×20-10.9-ZN.D	

机罩及其它覆盖件 ENGINE HOOD

44Y0914_002_00 机罩总成
ENGINE HOOD AS

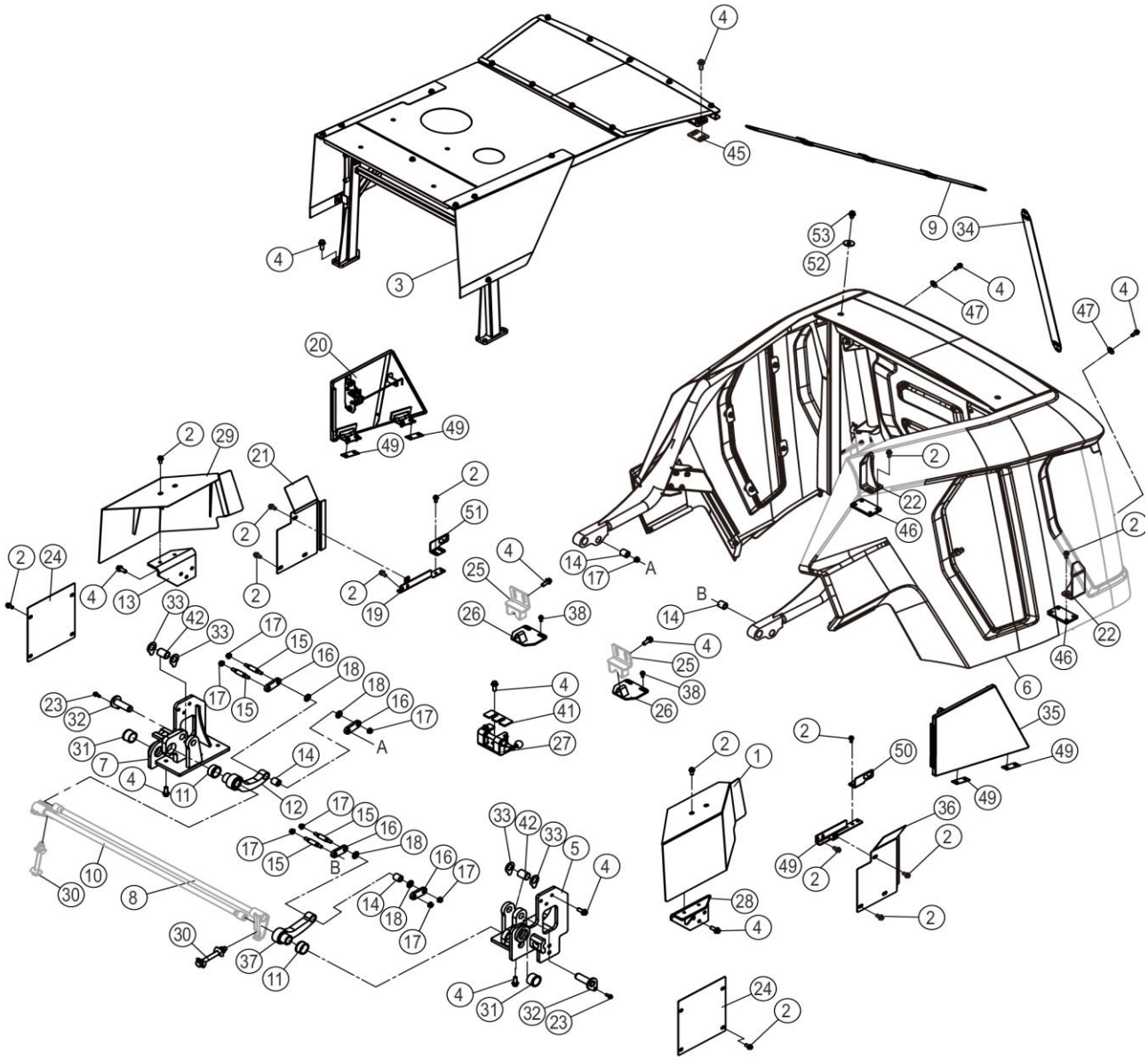

44Y0914_002_00 机罩总成 ENGINE HOOD AS

件号 ITEM	部件号 PART NO.	零件名称 CH	PART NAME EN	服务代码 SC	互换性 IA	数量 Q'TY	规格 SP.	备注 RE
1	43D3113	左侧板	SIDE PLATE-LH			1		
2	01B1277	螺栓	BOLT			20	M10×20-8.8-ZN.D	
3	48C6773	上罩	TOP COVER			1		
4	01B1283	螺栓	BOLT			30	M12×30-8.8-ZN.D	
5	44D0941	支架	BRACKET			1		
6	48C6235	后罩	COVER			1		
7	44D0942	支架	BRACKET			1		
8	48C4580	扭力弹簧	TORSION SPRING	C		1		
9	24C2446	拉索	ROPE			1	1	
10	48C4581	扭力弹簧	TORSION SPRING	C		1		
11	86A3269	衬套	BUSHING			2		
12	16D2486	推杆	PUSH ROD			1		
13	18D1447	支架	BRACKET			1		
14	86A3345	衬套	BUSHING			4		
15	60A5594	轴	PIN			4		
16	96A4404	板	PLATE			4		
17	03B2135	螺母	NUT			8	M10-8-ZN.D	
18	06B0012	垫圈	WASHER			4	16-140HV-ZN.D	
19	19D7993	支架	BRACKET		XF	1		EC0000177409_37,CLG835HZKLL620672,替换后
20	48C6241	侧封板总成	COVER AS			1		
21	48D2003	右侧板	SIDE PLATE-RH		XF	1		EC0000167847_73,CLG835HZTKL601261,替换后
23	01B1289	螺栓	BOLT			2	M8×20-8.8-ZN.D	
24	98A7841	弯板	PLATE			2		
25	22C7612	导向套	GUIDE SEELVE	C		2		
26	18D9487	导向架	GUIDE			2		
27	34C8777	锁	LOCK			1		
28	18D1446	支架	BRACKET			1		
29	43D3114	右侧板	SIDE PLATE-RH			1		
30	48C4611	杆组件	ROD AS	C		2		
31	86A3177	衬套	BUSHING			2		
32	11D1784	销轴	PIN			2		
33	56A5269	垫片	GASKET			4		
34	24C3223	拉索	ROPE			1		
35	48C6240	侧封板总成	COVER AS			1		
36	48D2002	左侧板	SIDE PLATE-LH		XF	1		EC0000167847_75,CLG835HZTKL601261,替换后
37	16D2487	推杆	PUSH ROD			1		

44Y0914_002_00 机罩总成
ENGINE HOOD AS

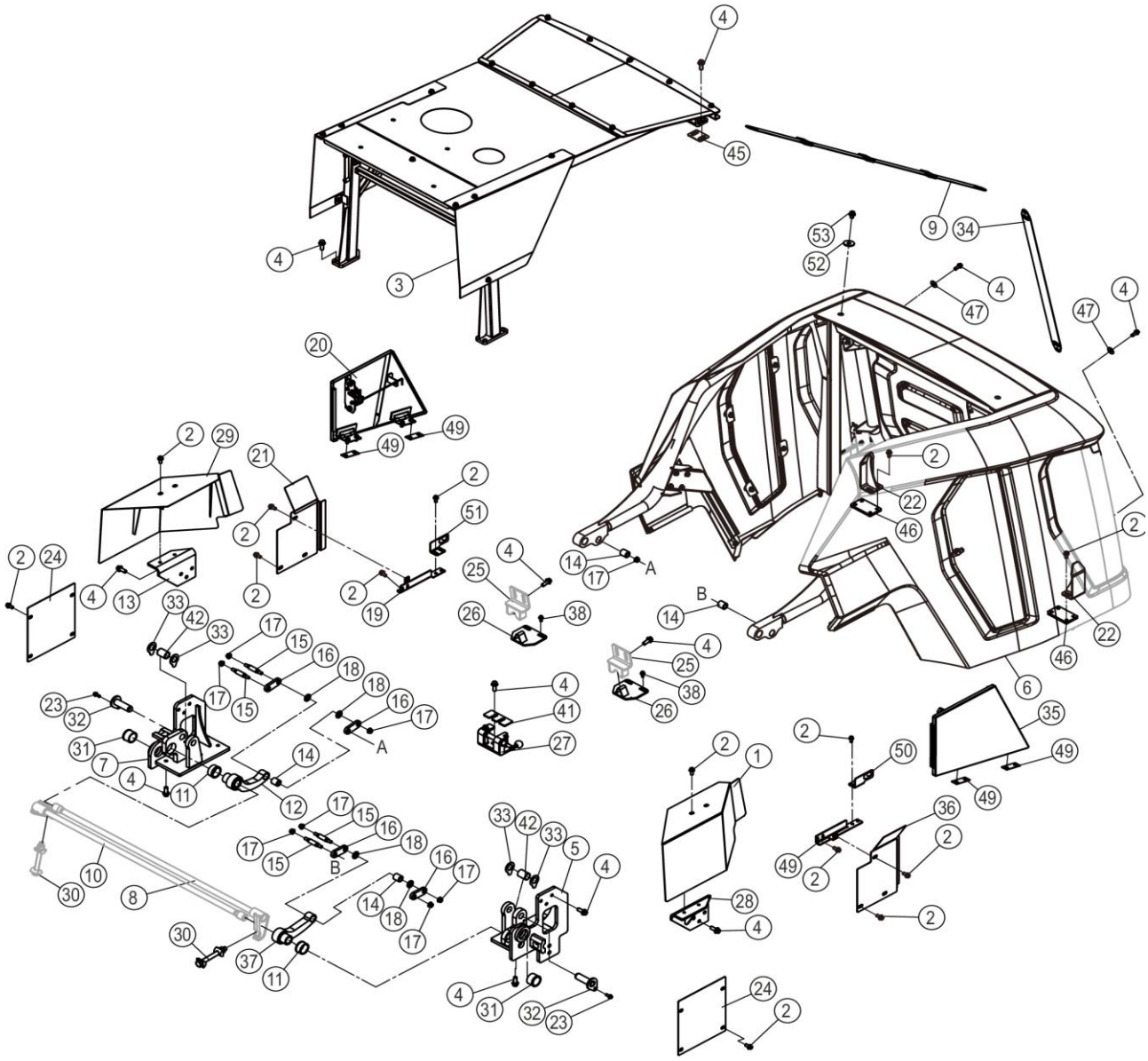

44Y0914_002_00 机罩总成 ENGINE HOOD AS

件号 ITEM	部件号 PART NO.	零件名称 CH	PART NAME EN	服务代码 SC	互换性 IA	数量 Q'TY	规格 SP.	备注 RE
38	01B1288	螺栓	BOLT			4	M8×16-8.8-ZN.D	
41	01G0068	板	PLATE			1		
42	86A3267	轴套	SPACER RING			2	86A3267	
45	59A3770	板	PLATE		X	1		EC0000167847_67,CLG835HZTKL601261,替换后
46	90A9881	板	PLATE		X	2		EC0000167847_68,CLG835HZTKL601261,替换后
48	46D4067	支架	BRACKET		F	2		EC0000177409_65,CLG835HZKLL620672,替换前
48	46D4067	支架	BRACKET		X	2		EC0000167847_71,CLG835HZTKL601261,替换后
49	19D7992	支架	BRACKET		X	1		EC0000177409_92,CLG835HZKLL620672,替换后
49	98A3784	垫板	PLATE		X	4		EC0000167847_70,CLG835HZTKL601261,替换后
50	03G2604	弯板	PLATE		X	1		EC0000177409_96,CLG835HZKLL620672,替换后
51	03G2605	弯板	PLATE		X	1		EC0000177409_22,CLG835HZKLL620672,替换后
52	06B0161	垫圈	WASHER			2	16-100HV-ZN.D	
53	01B1487	螺栓	BOLT			2	M16×20-8.8-ZN.D	

22C7612_001_00 导向套
GUIDE SEELVE

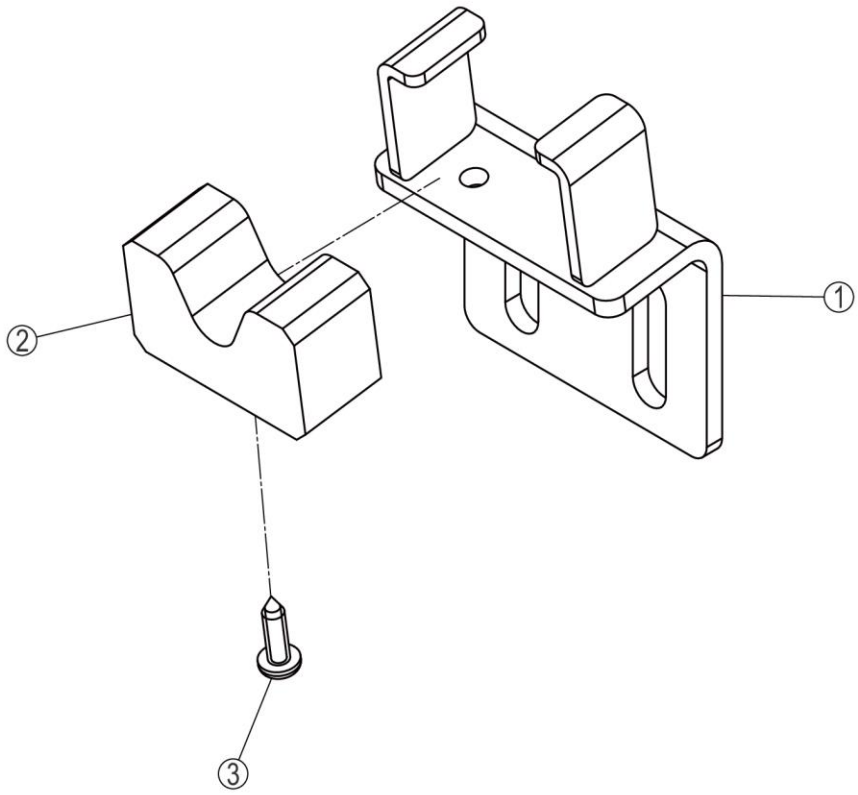

22C7612_001_00 导向套 GUIDE SEELVE

件号 ITEM	部件号 PART NO.	零件名称 CH	PART NAME EN	服务代码 SC	互换性 IA	数量 Q'TY	规格 SP.	备注 RE
1	18D9488	支架	BRACKET			1		
2	84A5422	橡胶块	RUBBER PLUG			1		
3	04B0887	螺钉	SCREW			1	ST6.3×22-C-H-ZN.D	

34C8777_000_00 锁
LOCK

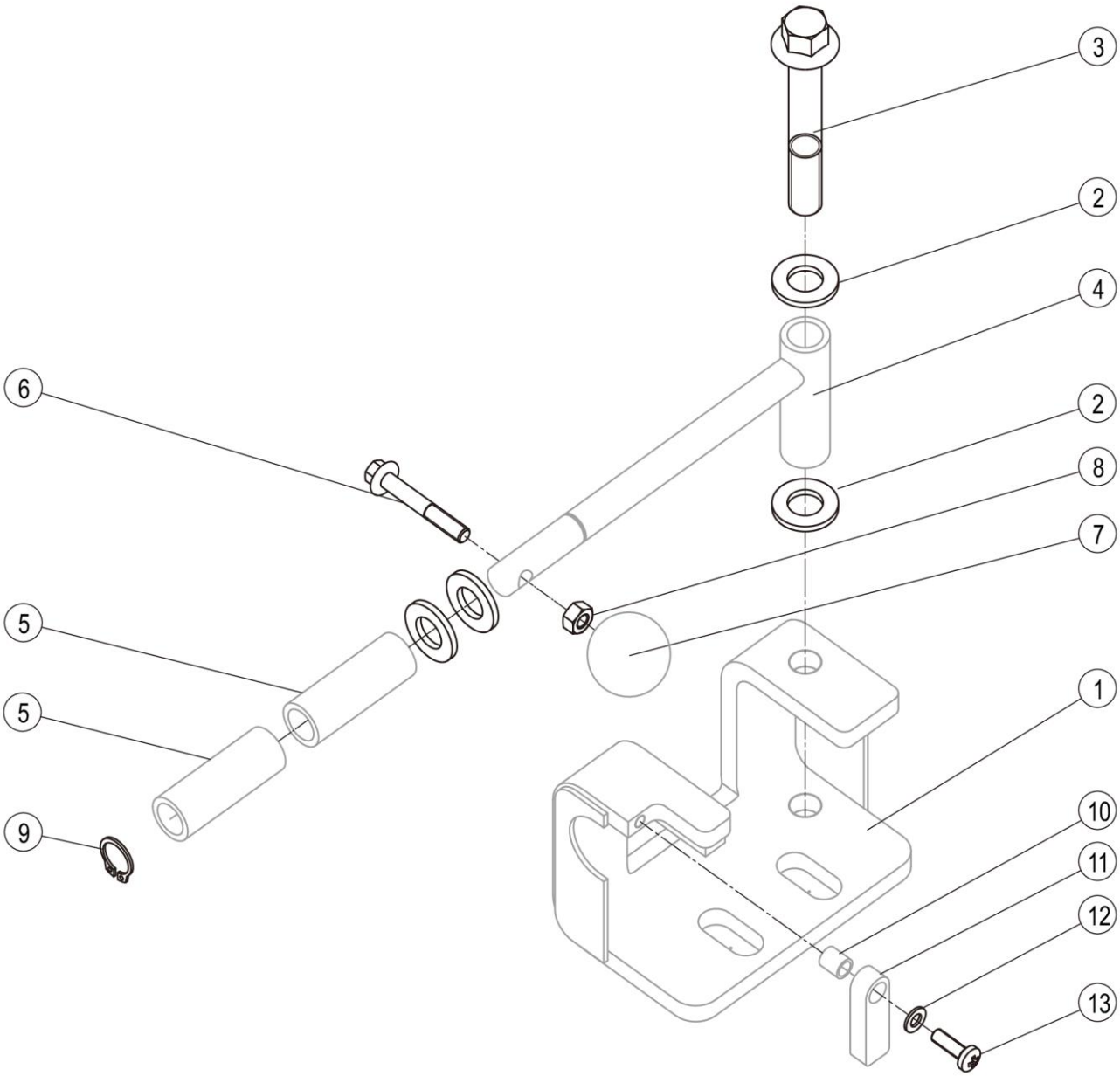

34C8777_000_00 锁 LOCK

件号 ITEM	部件号 PART NO.	零件名称 CH	PART NAME EN	服务代码 SC	互换性 IA	数量 Q'TY	规格 SP.	备注 RE
1		支架	BRACKET	A		1		
2	06B0667	垫圈	WASHER			4	12-300HV-DK	
3	01B1374	螺栓	BOLT			1	M12×80-8.8-ZN.D	
4		杆	ROD	A		1		
5		管	TUBE	A		2		
6	01B1356	螺栓	BOLT			1	M6×40-8.8-ZN.D	
7		手柄球	KNOB	B		1		
8	03B0036	螺母	NUT			2	M6-8-ZN.D	
9	07B0481	挡圈	SNAP RING			1	14	
10		管	TUBE	A		1		
11		板	PLATE	A		1		
12	06B0570	垫圈	WASHER			1	5	
13	04B0066	螺钉	SCREW			1	M5×16-4.8-ZN.D	

48C4580_000_00 扭力弹簧
TORSION SPRING

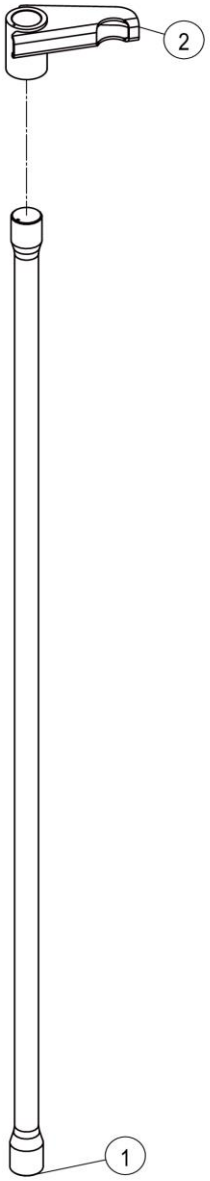

48C4580_000_00 扭力弹簧 TORSION SPRING

件号 ITEM	部件号 PART NO.	零件名称 CH	PART NAME EN	服务代码 SC	互换性 IA	数量 Q'TY	规格 SP.	备注 RE
1	75A1507	扭力弹簧	TORSION SPRING			1		
2	01D9505	支架	BRACKET			1		

48C4581_000_00 扭力弹簧
TORSION SPRING

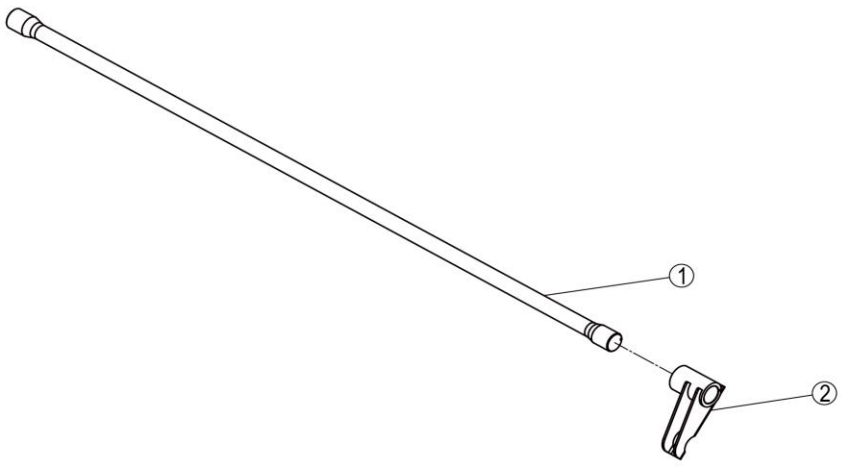

48C4581_000_00 扭力弹簧 TORSION SPRING

件号 ITEM	部件号 PART NO.	零件名称 CH	PART NAME EN	服务代码 SC	互换性 IA	数量 Q'TY	规格 SP.	备注 RE
1	75A1508	扭力弹簧	TORSION SPRING			1		
2	01D9506	支架	BRACKET			1		

48C4611_000_00 杆组件
ROD AS

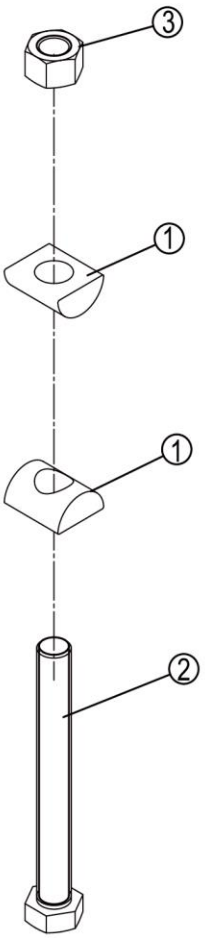

48C4611_000_00 杆组件 ROD AS

件号 ITEM	部件号 PART NO.	零件名称 CH	PART NAME EN	服务代码 SC	互换性 IA	数量 Q'TY	规格 SP.	备注 RE
1	18A7013	螺母块	NUT BLOCK			2		
2	00B0632	螺栓	BOLT			1	M16×140-8.8-ZN.D	
3	03B2138	螺母	NUT		I	1	M16-8-ZN.D	EC0000142482_28,替换后
3	03B0095	螺母	NUT		I	1	M16-8-ZN.D	EC0000142482_28,替换前

48C6235_001_00 后罩
COVER

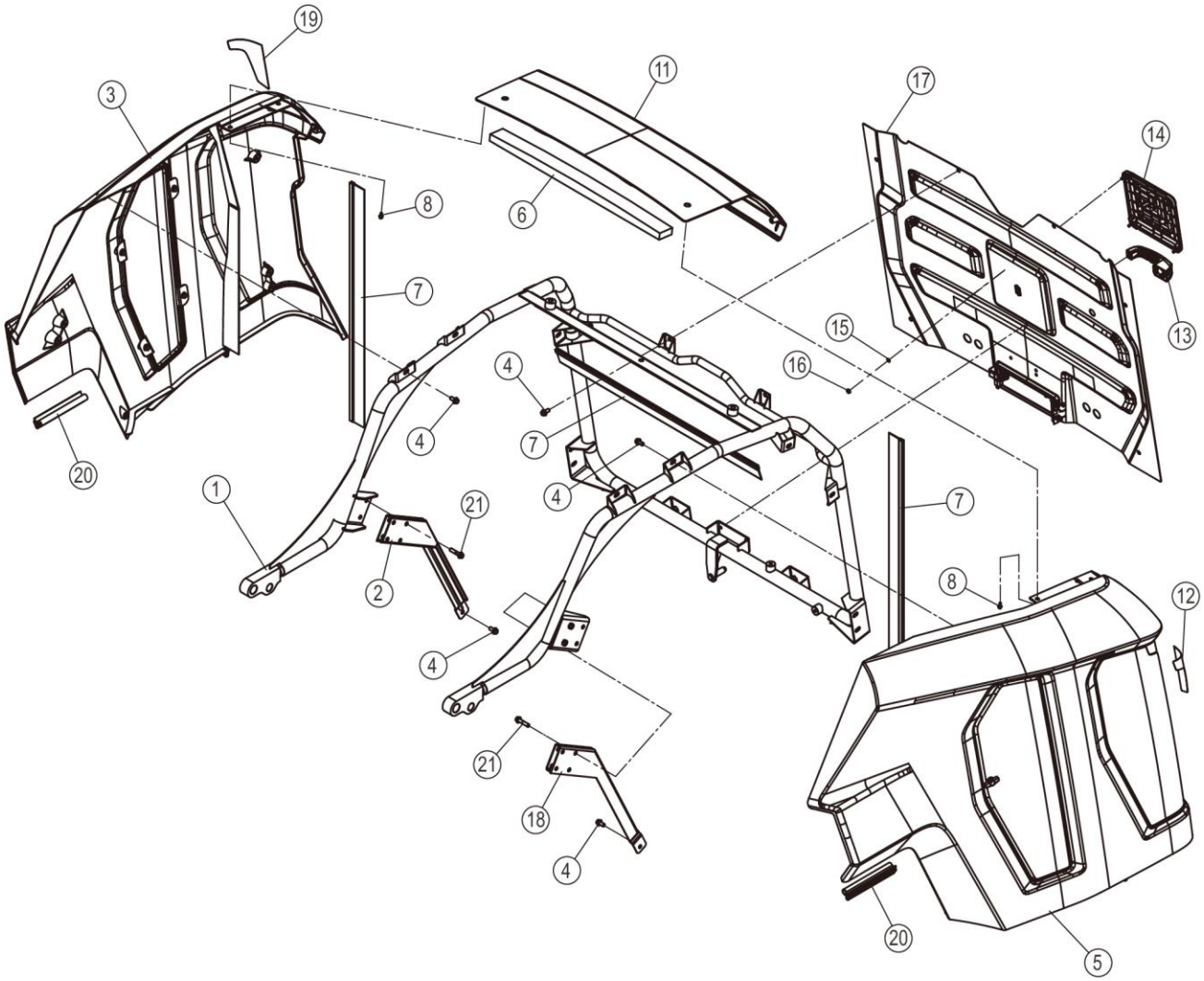

48C6235_001_00 后罩 COVER

件号 ITEM	部件号 PART NO.	零件名称 CH	PART NAME EN	服务代码 SC	互换性 IA	数量 Q'TY	规格 SP.	备注 RE
1	44D0969	后罩体	COVER		N	1		EC0000162345_26,11-031 批 JL591861,替换后
2	46D3872	支架	BRACKET		XF	1		EC0000164675_15,2-306 批 KL629086,替换后
3	48C6238	右后罩	COVER			1		
4	01B1277	螺栓	BOLT			18	M10×20-8.8-ZN.D	
5	48C6237	左后罩	COVER			1		
6	85A5627	海绵	SPONGE			1		
7	84A3013	密封条	SEAL	C		3		
8	02B0147	螺栓	BOLT			4	M6×12-8.8-ZN.D	
11	86A3113	后盖	REAR COVER		N	1		EC0000162345_27,11-031 批 JL591861,替换后
12	74A8955	左标贴	DECAL			1		
13	47C3273	外把手	HANDLE			1		
14	35C1431	标贴	DECAL			1		
15	06B0669	垫圈	WASHER			4	6-300HV-DK	
16	03B2134	螺母	NUT			4	M6-8-ZN.D	
17	48C6243	窗	COVER			1		
18	46D3871	支架	BRACKET		XF	1		EC0000164675_16,2-306 批 KL629086,替换后
19	74A8954	右标贴	DECAL			1		
20	35C1705	胶条	SEAL		X	2		EC0000164675_13,2-306 批 KL629086,替换后
21	01B1282	螺栓	BOLT			8	M10×45-8.8-ZN.D	

48C6237_000_00 左后罩
COVER

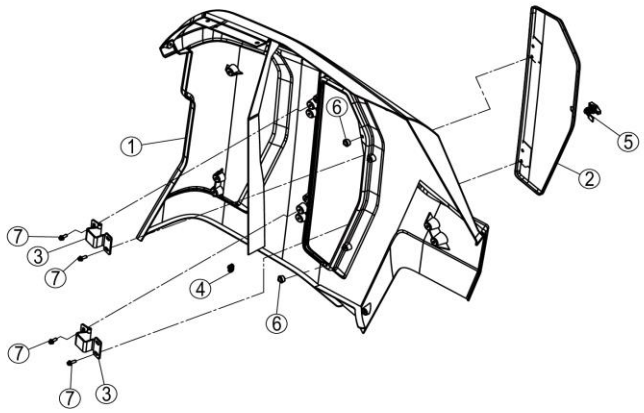

48C6237_000_00 左后罩 COVER

件号 ITEM	部件号 PART NO.	零件名称 CH	PART NAME EN	服务代码 SC	互换性 IA	数量 Q'TY	规格 SP.	备注 RE
1	86A4260	左后罩	COVER			1		
2	48D1754	窗	WINDOW			1		
3	25C2043	铰链	HINGE			2		
4	48C0417	胶条	SEAL			1		长度：7m L=7M
5	34C1306	门锁	DOOR LOCK			1		
6	85A1444	减震块	CUSHION			2		
7	01B1289	螺栓	BOLT			8	M8×20-8.8-ZN.D	

48C6238_000_00 右后罩
COVER

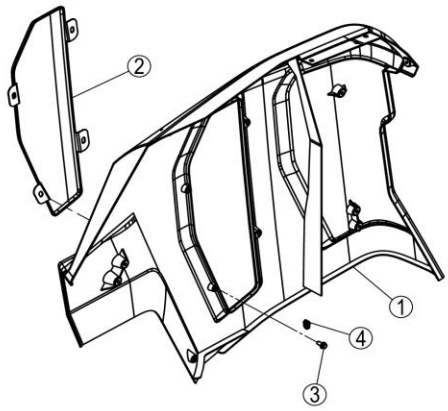

48C6238_000_00 右后罩 COVER

件号 ITEM	部件号 PART NO.	零件名称 CH	PART NAME EN	服务 代码 SC	互 换 性 IA	数量 Q'TY	规格 SP.	备注 RE
1	86A4261	右侧罩	REAR COVER			1		
2	27A3260	钢板网	EXPENED STEEL		I	1		KS0000163279_7,替换后
3	01B1277	螺栓	BOLT			4	M10×20-8.8-ZN.D	
4	48C0417	胶条	SEAL			1		长度：7m L=7M

48C6243_000_00 窗
COVER

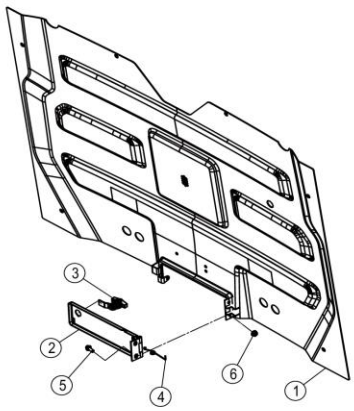

48C6243_000_00 窗 COVER

件号 ITEM	部件号 PART NO.	零件名称 CH	PART NAME EN	服务代码 SC	互换性 IA	数量 Q'TY	规格 SP.	备注 RE
1	48D1844	窗	WINDOW		N	1		EC0000162345_32,替换后
2	44D0957	门	DOOR		N	1		EC0000162345_33,替换后
3	34C0457	NBS3013B 门扣	BUCKLE		N	1		EC0000162345_34,替换后
4		弹簧	SPRING	A	N	1		EC0000162345_35,替换后
5	01B1289	螺栓	BOLT			2	M8×20-8.8-ZN.D	
6	03B2081	螺母	NUT			2	M8-8-ZN.D	

84A3013_000_00 密封条
SEAL

注：该系统无装配图。

Note: No assembly diagram is provided for this system.

84A3013_000_00 密封条 SEAL

件号 ITEM	部件号 PART NO.	零件名称 CH	PART NAME EN	服务代码 SC	互换性 IA	数量 Q'TY	规格 SP.	备注 RE
1	MX100567	密封胶条	SNAP RING			1.14		
2	MX100730	密封条	SEAL			.95		

48C6240_001_00 侧封板总成
COVER AS

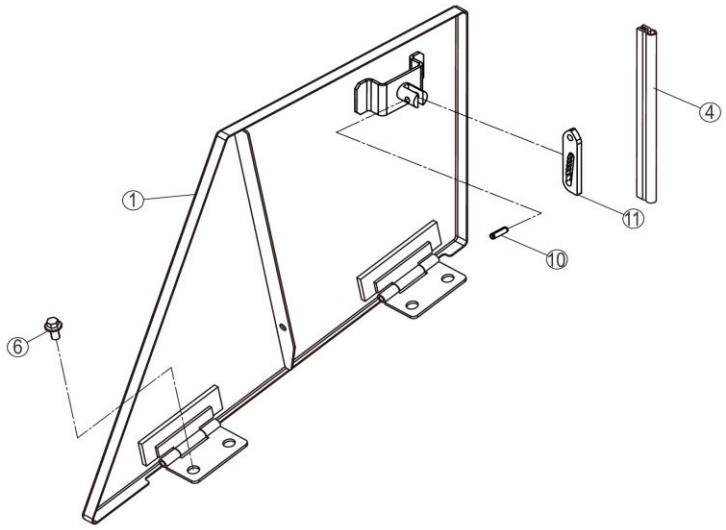

48C6240_001_00 侧封板总成 COVER AS

件号 ITEM	部件号 PART NO.	零件名称 CH	PART NAME EN	服务代码 SC	互换性 IA	数量 Q'TY	规格 SP.	备注 RE
1	42D3374	侧封板	COVER		N	1		EC0000162345_28,11-031 批 JL591861,替换后
4	85A6947	胶条	SEAL			1		
6	01B1288	螺栓	BOLT			4	M8×16-8.8-ZN.D	
10	08B0625	销	PIN			1	6×20	
11	92A1369	板	PLATE		X	1		EC0000177409_62,CLG835HZCLL668782,替换后

48C6241_001_00 侧封板总成
COVER AS

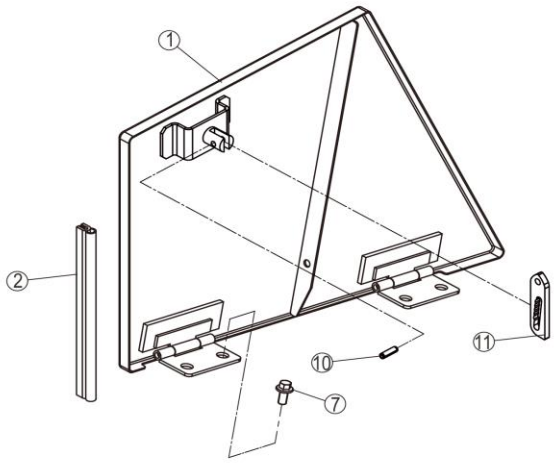

48C6241_001_00 侧封板总成 COVER AS

件号 ITEM	部件号 PART NO.	零件名称 CH	PART NAME EN	服务代码 SC	互换性 IA	数量 Q'TY	规格 SP.	备注 RE
1	42D3375	侧封板	COVER		N	1		EC0000162345_30,11-031 批 JL591861,替换后
2	85A6947	胶条	SEAL			1		
7	01B1288	螺栓	BOLT			4	M8×16-8.8-ZN.D	
10	08B0625	销	PIN			1	6×20	
11	92A1369	板	PLATE		X	1		EC0000177409_48,CLG835HZCLL668782,替换后

48C6773_001_00 上罩
TOP COVER

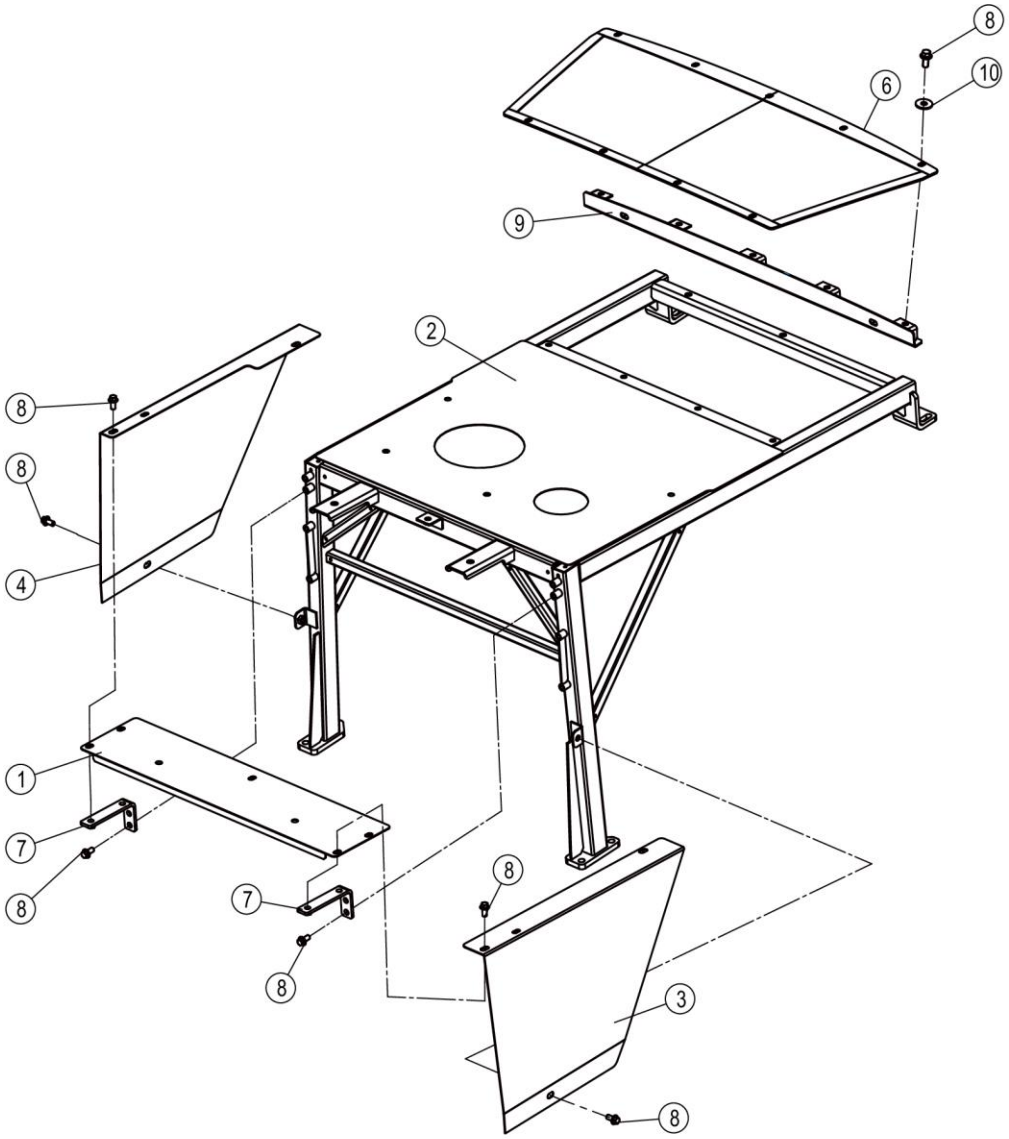

48C6773_001_00 上罩 TOP COVER

件号 ITEM	部件号 PART NO.	零件名称 CH	PART NAME EN	服务代码 SC	互换性 IA	数量 Q'TY	规格 SP.	备注 RE
1	43D3428	封板	PLATE			1		
2	48D1961	上罩	TOP COVER			1		
3	98A8062	侧封板	PLATE			1		
4	98A2942	弯板	PLATE			1		
6	43D3108	窗	WINDOW			1		
7	46D3521	支架	BRACKET			2		
8	01B1277	螺栓	BOLT			24	M10×20-8.8-ZN.D	
9	43D3112	支架	BRACKET			1		
10	06B0666	垫圈	WASHER			9	10-300HV-DK	
10	06B0668	垫圈	WASHER			9	12-300HV-DK	

43Y0316_001_00 挡泥板扶梯总成
FENDER&LADDER AS

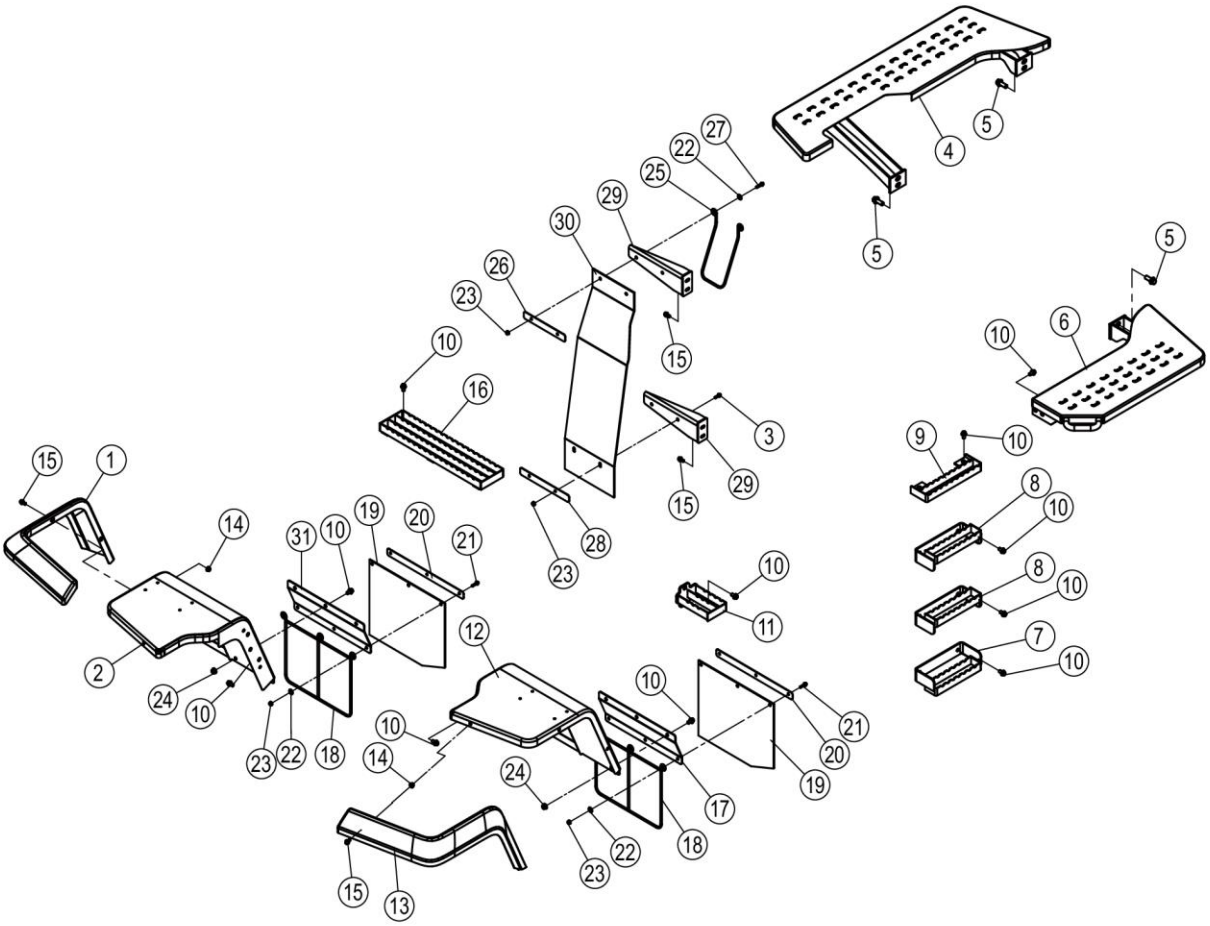

43Y0316_001_00 挡泥板扶梯总成 FENDER&LADDER AS

件号 ITEM	部件号 PART NO.	零件名称 CH	PART NAME EN	服务代码 SC	互换性 IA	数量 Q'TY	规格 SP.	备注 RE
1	86A2896	护板	GUARD			1		
2	40D1783	右前挡泥板	FRONT FENDER-RH			1		
3	01B1290	螺栓	BOLT			2	M8×25-8.8-ZN.D	
4	40D1777	右后挡泥板	REAR FENDER-RH			1		
5	01B1287	螺栓	BOLT			6	M16×40-8.8-ZN.D	
6	40D1776	左后挡泥板	REAR FENDER-LH			1		
7	41D1935	踏板	STEP			1		
8	41D1905	踏板	STEP			2		
9	41D1308	防滑踏板	STEP			1		
10	01B1394	螺栓	BOLT			28	M12×20-8.8-ZN.D	
11	41D1339	防滑踏板	STEP			1		
12	40D1782	左前挡泥板	FRONT FENDER-LH			1		
13	86A2897	护板	GUARD			1		
14	03B2135	螺母	NUT			6	M10-8-ZN.D	
15	01B1277	螺栓	BOLT			10	M10×20-8.8-ZN.D	
16	40D1104	防滑踏板	STEP			1		
17	07A2785	弯板	PLATE		NSO1	1		EC0000164209_8,替换后
18	40D1403	支撑架	SUPPORT		NSO1	2		EC0000164209_14,替换后
19	82A3651	橡胶板	RUBBER PLATE		NSO1	2		EC0000164209_9,替换后
20	90A6609	板	PLATE		NSO1	2		EC0000164209_6,替换后
21	01B1291	螺栓	BOLT			6	M8×30-8.8-ZN.D	
22	06B0671	垫圈	WASHER			8	8×300HV-DK	
23	03B2081	螺母	NUT			10	M8-8-ZN.D	
24	03B2136	螺母	NUT			6	M12-8-ZN.D	
25	77A2892	圆钢	ROUND STEEL		NSO1	1		EC0000164209_13,替换后
26	00G0715	板	PLATE		NSO1	1		EC0000164209_12,替换后
27	01B1292	螺栓	BOLT			2	M8×35-8.8-ZN.D	
28	00G0757	板	PLATE		NSO1	1		EC0000164209_10,替换后
29	46D3806	支架	BRACKET		NSO1	2		EC0000164209_11,替换后
30	82A4750	橡胶板	RUBBER PLATE		NSO1	1		EC0000164209_7,替换后
31	07A3689	弯板	PLATE		X	1		EC0000167847_2,CLG835HZAKL635712,替换后

电器系统 ELECTRICAL SYSTEM

49C8057_000_00 先导操作线路
CONTROL WIRING

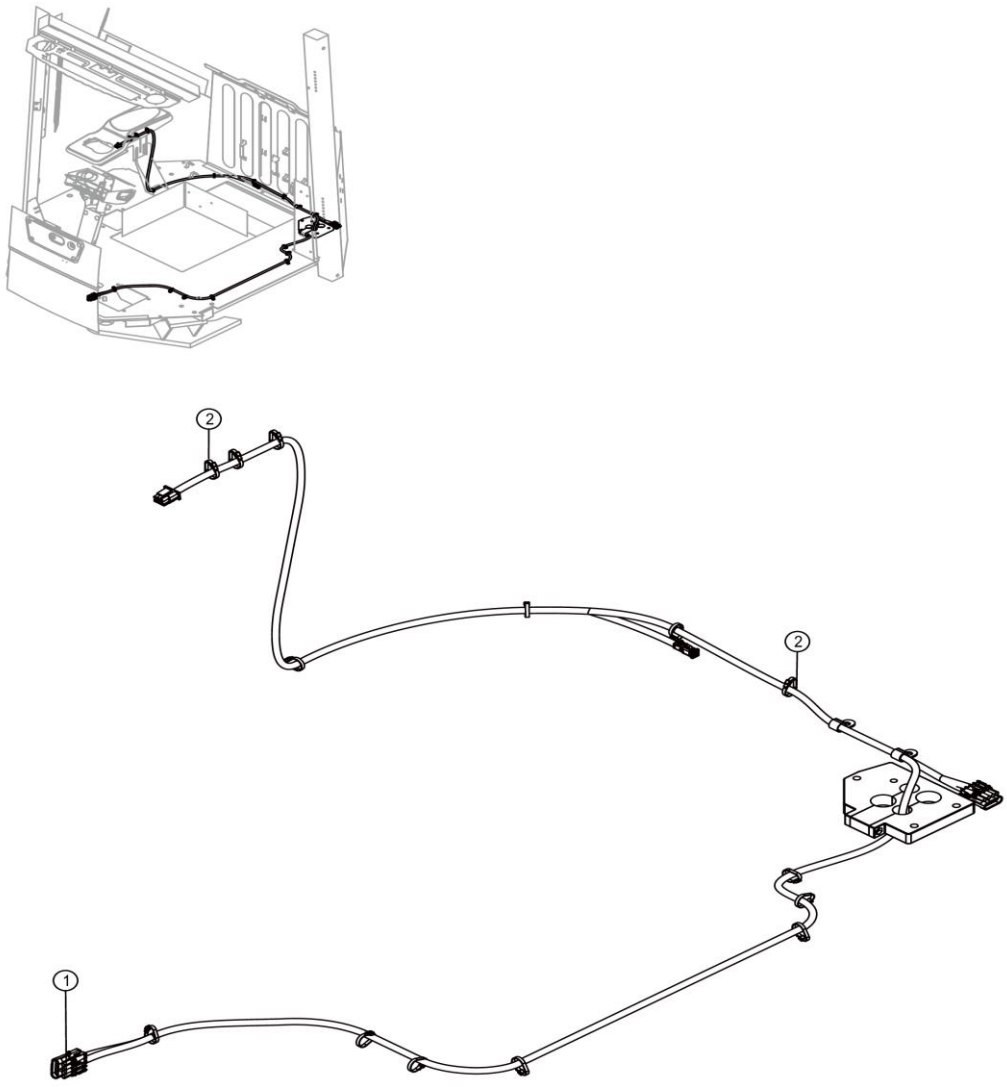

49C8057_000_00 先导操作线路 CONTROL WIRING

件号 ITEM	部件号 PART NO.	零件名称 CH	PART NAME EN	服务代码 SC	互换性 IA	数量 Q'TY	规格 SP.	备注 RE
1	70C3250	控制线束	HARNESS			1		
2	37B0004	尼龙扎带	NYLON STRAP			14		

70C3250_000_00 控制线束
HARNESS

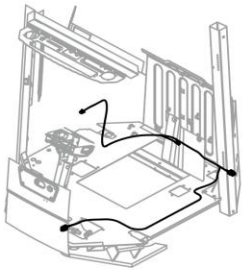

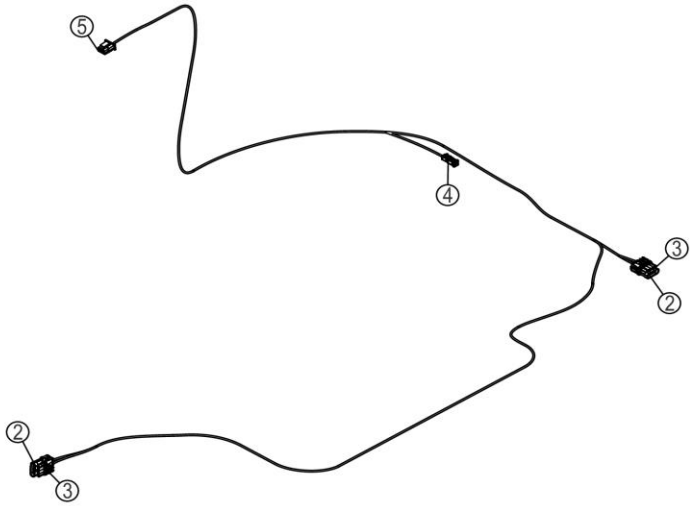

70C3250_000_00 控制线束 HARNESS

件号 ITEM	部件号 PART NO.	零件名称 CH	PART NAME EN	服务代码 SC	互换性 IA	数量 Q'TY	规格 SP.	备注 RE
1	36B1087	插座	SOCKET			1	12 芯	
2		插头	PLUG	B		2	四芯	
3		四线插头	PLUG	B		2	四线	
4	36B1664	插座	SOCKET			1		
5	36B1824	插头	PLUG			1		

49C8019_000_00 顶灯线路
WORK LIGHT WIRING



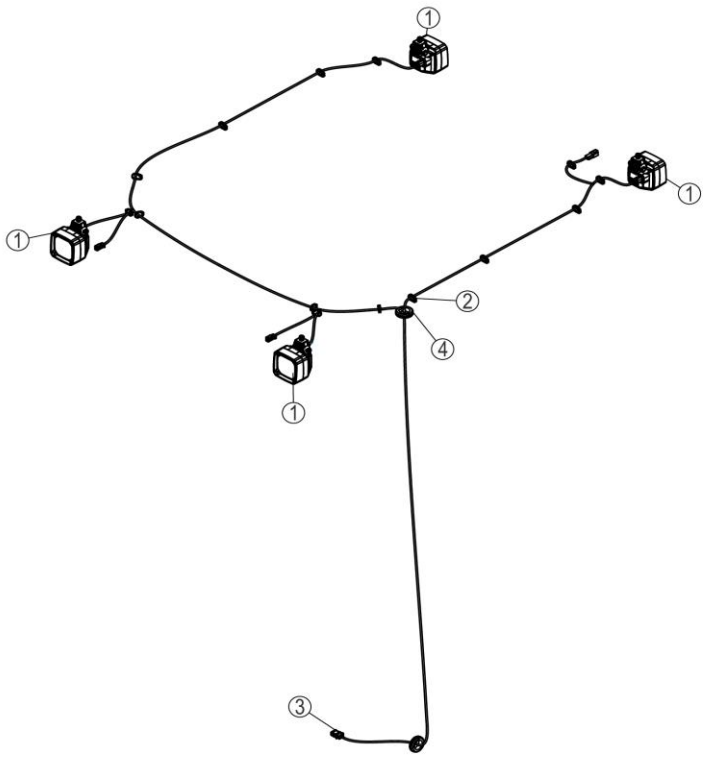

49C8019_000_00 顶灯线路 WORK LIGHT WIRING

件号 ITEM	部件号 PART NO.	零件名称 CH	PART NAME EN	服务代码 SC	互换性 IA	数量 Q'TY	规格 SP.	备注 RE
1	32B0625	工作灯	WORK LIGHT			4		
2	37B0004	尼龙扎带	NYLON STRAP			16		
3	70C3212	顶灯线束	WORK LIGHT HARNESS			1		
4	83A0136	护孔圈	GROMMET			2		

32B0625_000_00 工作灯
WORK LIGHT

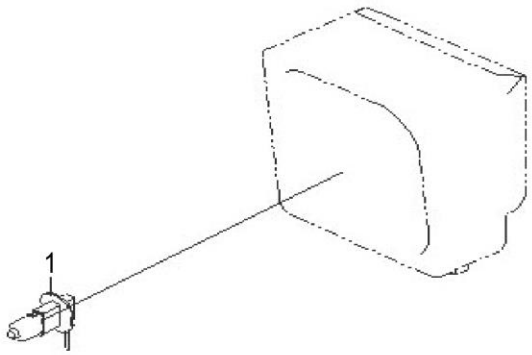

32B0625_000_00 工作灯 WORK LIGHT

件号 ITEM	部件号 PART NO.	零件名称 CH	PART NAME EN	服务代码 SC	互换性 IA	数量 Q'TY	规格 SP.	备注 RE
1	SP115394	灯泡	SNAP RING			1		

70C3212_000_00 顶灯线束
WORK LIGHT HARNESS

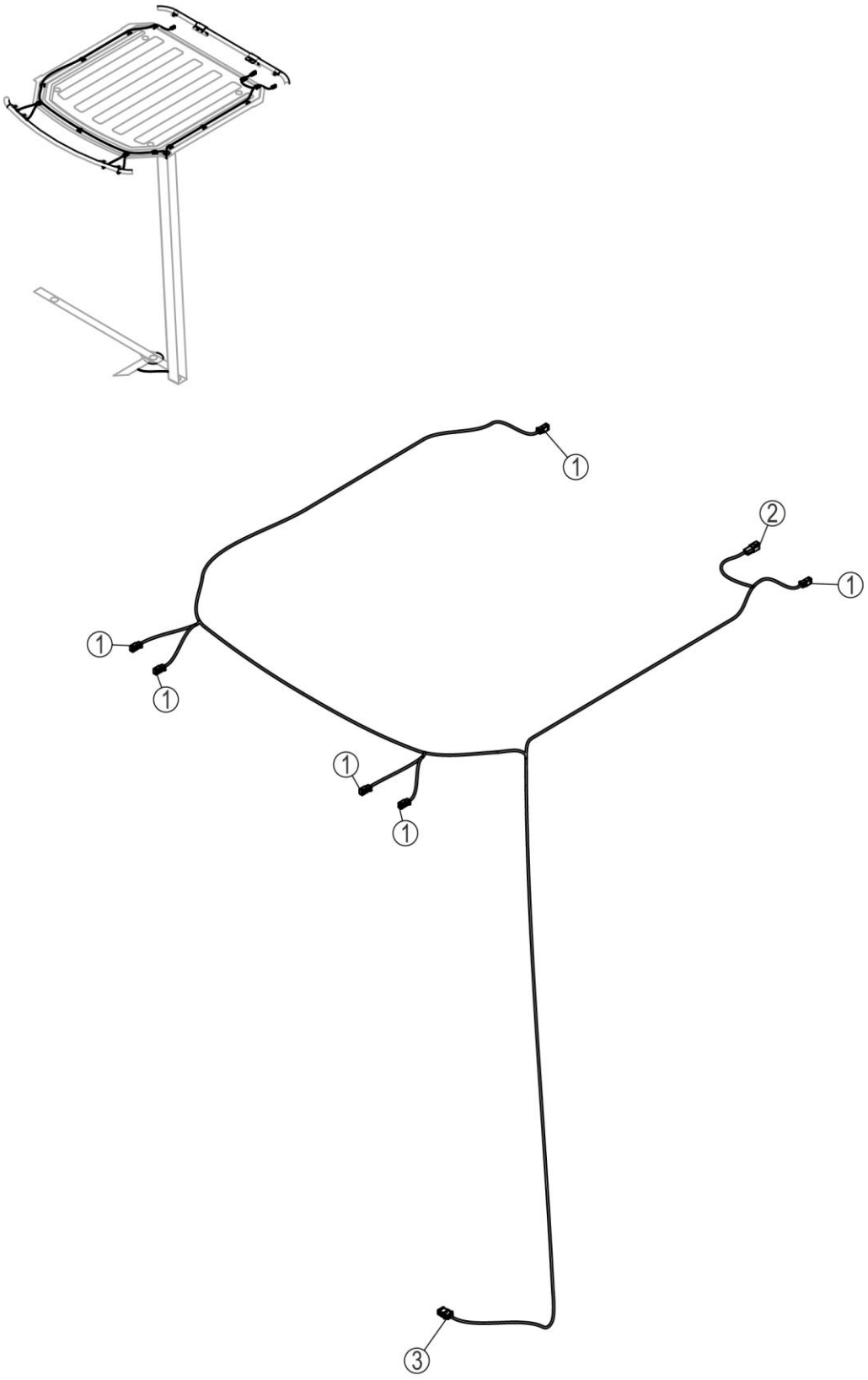

70C3212_000_00 顶灯线束 WORK LIGHT HARNESS

件号 ITEM	部件号 PART NO.	零件名称 CH	PART NAME EN	服务代码 SC	互换性 IA	数量 Q'TY	规格 SP.	备注 RE
1	36B0719	两线插座	SOCKET			7		
2		插头	PLUG	A		1		
3		插座	SOCKET	B		1		

49C2891_000_00 刮水器系统
WIPER SYSTEM

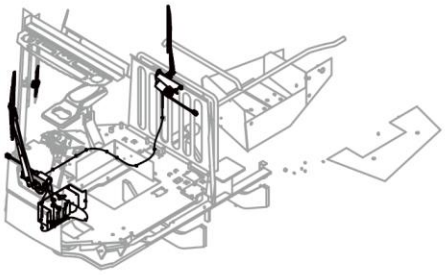

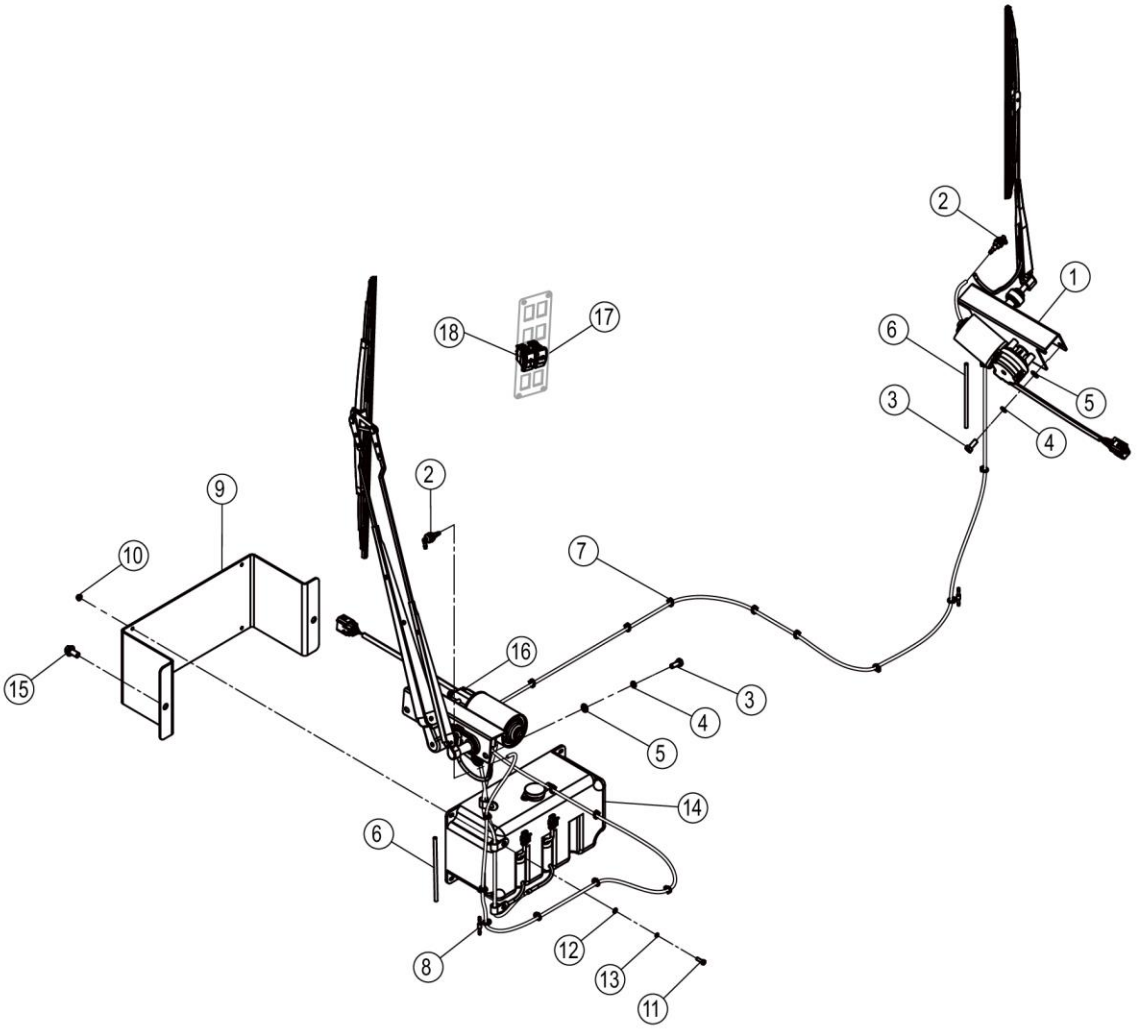

49C2891_000_00 刮水器系统 WIPER SYSTEM

件号 ITEM	部件号 PART NO.	零件名称 CH	PART NAME EN	服务代码 SC	互换性 IA	数量 Q'TY	规格 SP.	备注 RE
1	46C9474	刮水器组件	WIPER GP			1		
2	37B1704	接头	CONNECTOR			2		
3	00B0075	螺栓	BOLT			4	M8×20-8.8-ZN.D	
4	06B0006	垫圈	WASHER			4	8	
5	06B0005	垫圈	WASHER			4	8-140HV-ZN.D	
6	84A3011	水管	WATER HOSE			2	SG4-A(5M)	
7	37B0009	扎带	CABLE TIE			19		
8	84A3283	接头	CONNECTOR			2		
9	99A0239	弯板	PLATE			1		
10	03B2133	螺母	NUT			4	M5-8-ZN.D	
11	00B0153	螺栓	BOLT			4	M5×16-8.8-ZN.D	
12	06B0066	垫圈	WASHER			4	5-140HV-ZN.D	
13	06B0017	垫圈	WASHER			4	5	
14	37B1736	双电机水壶	WASHER RESERVOIR			1	6L	
15	01B1277	螺栓	BOLT			2	M10×20-8.8-ZN.D	
16	49C2016	刮水器组件	WIPER GP			1		
17	34B1196	后窗喷水开关	REAR WASHER SWTICH		N	1		EC0000149200_3,替换后
18	34B1197	后雨刮开关	REAR WIPER SWITCH		N	1		EC0000149200_4,替换后

37B1736_000_00 双电机水壶
WASHER RESERVOIR

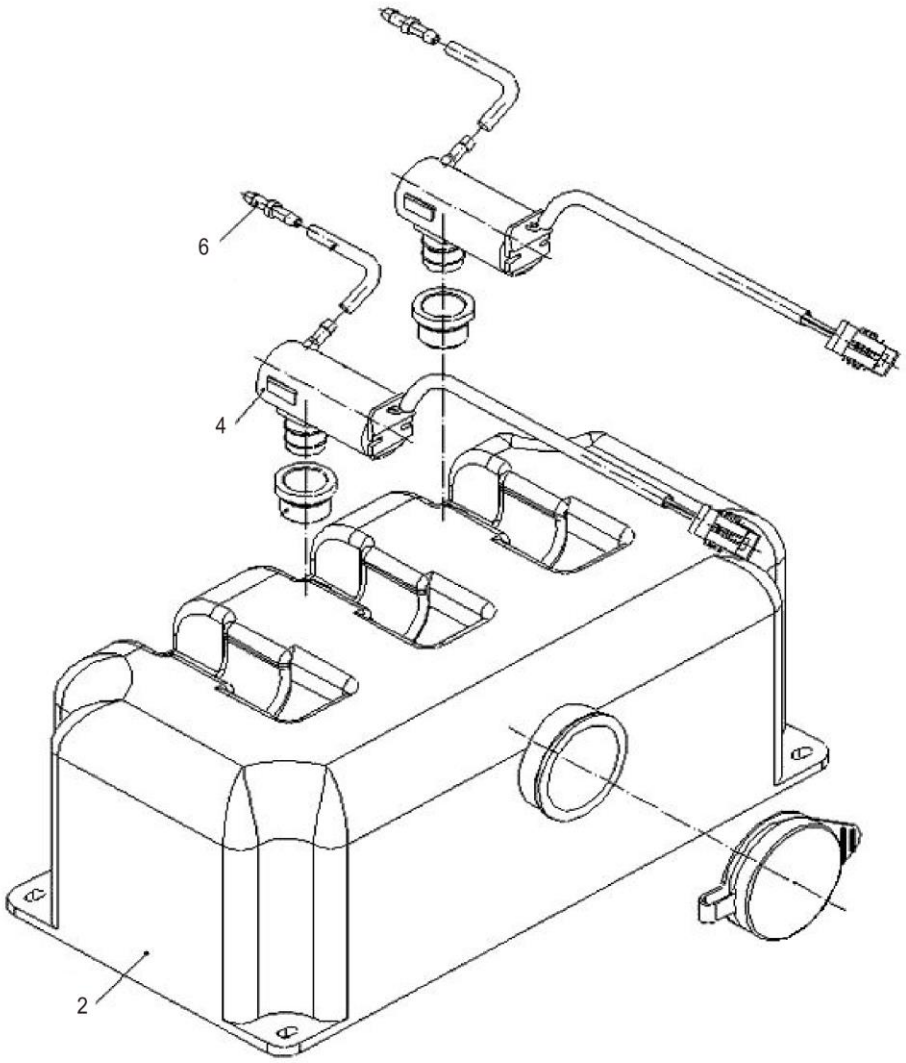

37B1736_000_00 双电机水壶 WASHER RESERVOIR

件号 ITEM	部件号 PART NO.	零件名称 CH	PART NAME EN	服务代码 SC	互换性 IA	数量 Q'TY	规格 SP.	备注 RE
2	SP152454	水箱	WATER TANK			1		
4	SP152455	洗涤泵	PUMP			2		
6	SP152456	两通	CONNECTOR			2		

46C9474_001_00 刮水器组件
WIPER GP

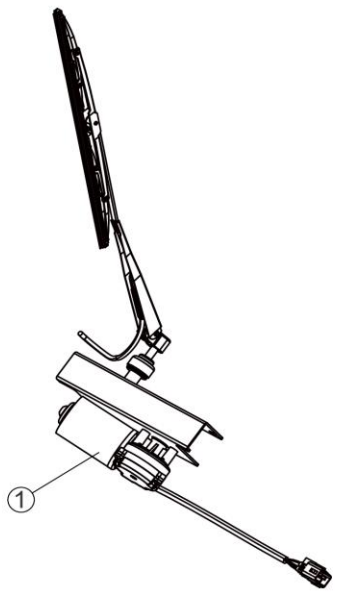

46C9474_001_00 刮水器组件 WIPER GP

件号 ITEM	部件号 PART NO.	零件名称 CH	PART NAME EN	服务代码 SC	互换性 IA	数量 Q'TY	规格 SP.	备注 RE
1	46C9474P02	刮水器组件	WIPER GP	C		1		
1	46C9474P01	刮水器组件	WIPER GP	C		1		

46C9474P01_000_00 刮水器组件
WIPER GP

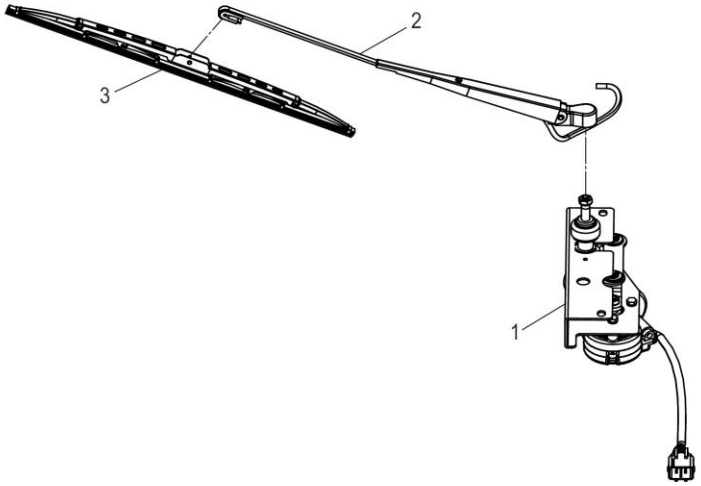

46C9474P01_000_00 刮水器组件 WIPER GP

件号 ITEM	部件号 PART NO.	零件名称 CH	PART NAME EN	服务代码 SC	互换性 IA	数量 Q'TY	规格 SP.	备注 RE
1	37B1713	雨刮电机和传动机构	WIPER MOTOR&LINKAGE			1		
2	37B1794	刮水器臂	WIPER ARM			1		
3	37B1715	刮雨器刮板	WIPER BLADE			1		

46C9474P02_000_00 刮水器组件
WIPER GP

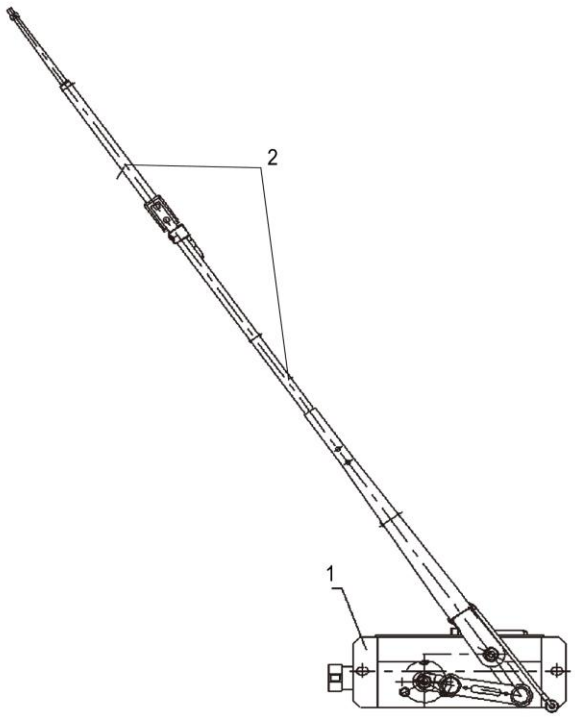

46C9474P02_000_00 刮水器组件 WIPER GP

件号 ITEM	部件号 PART NO.	零件名称 CH	PART NAME EN	服务代码 SC	互换性 IA	数量 Q'TY	规格 SP.	备注 RE
1	SP203973	雨刮电机和传动总成	WIPER MOTOR			1		
2	SP203969	单杆刮杆刮片组件	WIPER BLADE			1		

49C2016_002_00 刮水器组件
WIPER GP

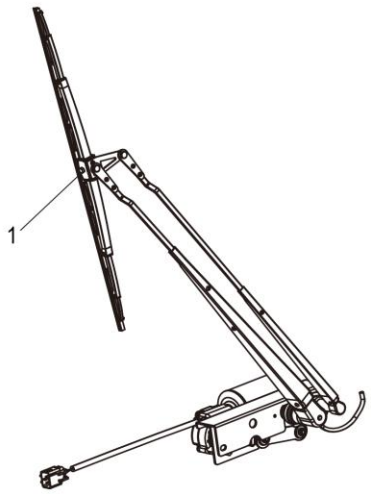

49C2016_002_00 刮水器组件 WIPER GP

件号 ITEM	部件号 PART NO.	零件名称 CH	PART NAME EN	服务代码 SC	互换性 IA	数量 Q'TY	规格 SP.	备注 RE
1	49C2016P02	刮水器组件	WIPER GP	C		1		
1	49C2016P01	刮水器组件	WIPER GP	C		1		

49C2016P01_000_00 刮水器组件
WIPER GP

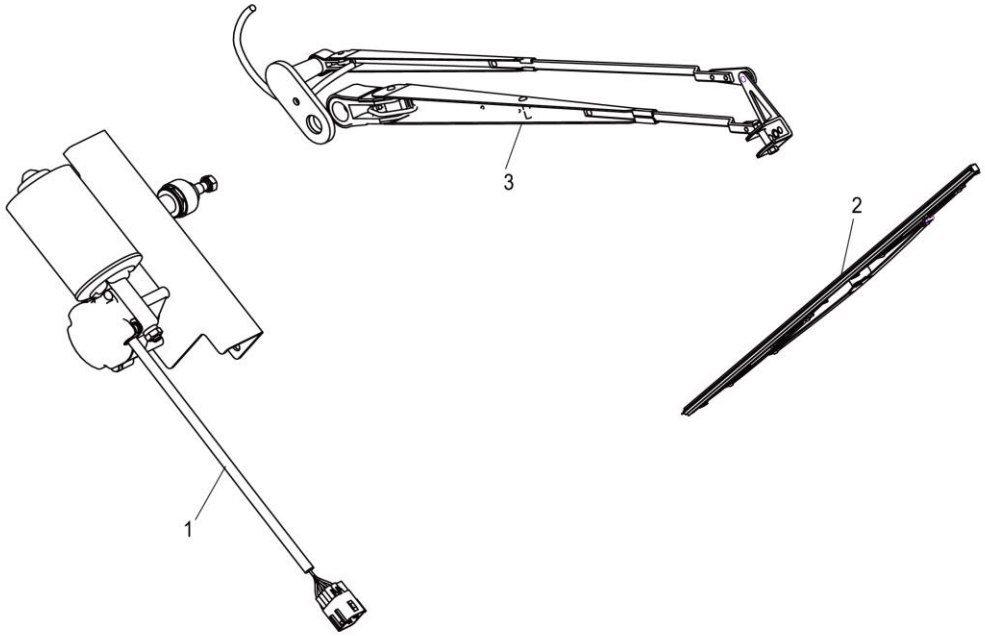

49C2016P01_000_00 刮水器组件 WIPER GP

件号 ITEM	部件号 PART NO.	零件名称 CH	PART NAME EN	服务代码 SC	互换性 IA	数量 Q'TY	规格 SP.	备注 RE
1	37B2192	雨刮电机和传动机构	WIPER MOTOR&LINKAGE			1		
2	37B1705	刮雨器刮板	WIPER BLADE			1		
3	37B1703	刮水器臂	WIPER ARM			1		

49C2016P02_000_00 刮水器组件
WIPER GP

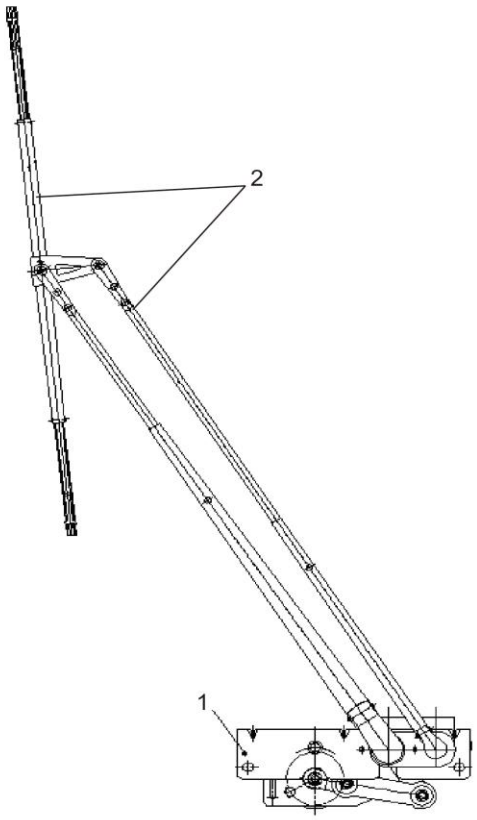

49C2016P02_000_00 刮水器组件 WIPER GP

件号 ITEM	部件号 PART NO.	零件名称 CH	PART NAME EN	服务代码 SC	互换性 IA	数量 Q'TY	规格 SP.	备注 RE
1	SP196587	雨刮电机和传动总成	WIPER MOTOR&LINKAGE			1		
2	SP196588	刮杆刮片组件	WIPER ARM & WIPER BLADE			1		

49C2744_000_00 警示灯线路总成
ROTATING BEACON WIRING AS

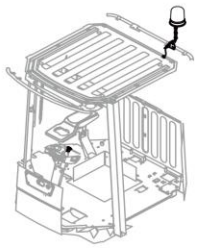

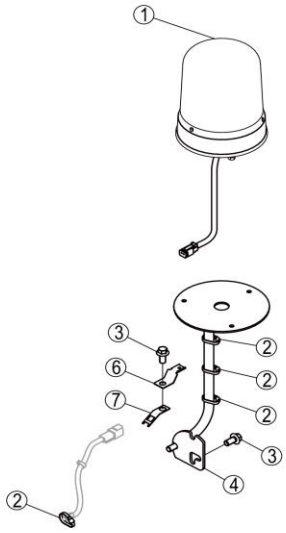



49C2744_000_00 警示灯线路总成 ROTATING BEACON WIRING AS

件号 ITEM	部件号 PART NO.	零件名称 CH	PART NAME EN	服务代码 SC	互换性 IA	数量 Q'TY	规格 SP.	备注 RE
1	32B0504	旋转警示灯	ROTATING BEACON			1		
2	37B0004	尼龙扎带	NYLON STRAP			6		
3	01B1277	螺栓	BOLT			3	M10×20-8.8-ZN.D	
4	01D0401	支架	BRACKET			1		
5	34B1195	旋转警示灯开关	ROTATING BEACON SW			1		
6	20A8767	插板	INSERT			1		
7	19A3697	板	PLATE			1		

32B0504_000_00 旋转警示灯
ROTATING BEACON

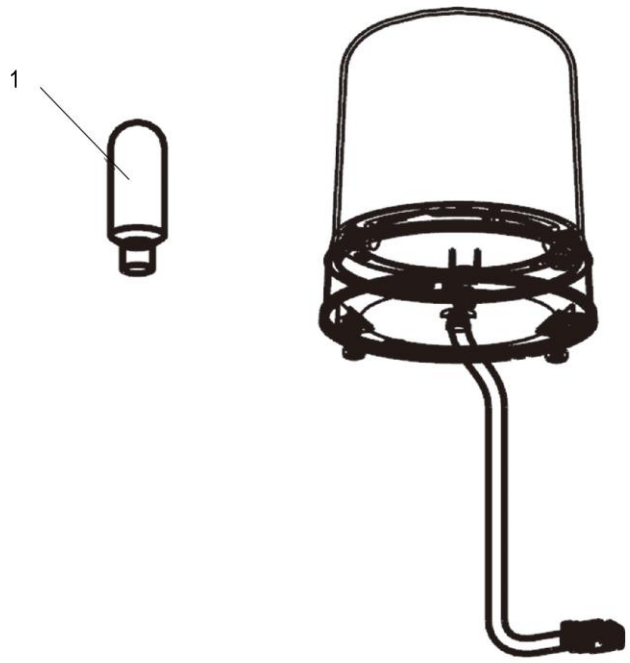

32B0504_000_00 旋转警示灯 ROTATING BEACON

件号 ITEM	部件号 PART NO.	零件名称 CH	PART NAME EN	服务代码 SC	互换性 IA	数量 Q'TY	规格 SP.	备注 RE
1	SP183769	灯泡	BULB			1		

22Y2405_000_00 电气系统
ELECTRICAL SYSTEM

注：该系统无装配图，具体装配请参考表中各部件装配图。

Note: No assembly diagram is provided for this system. Please refer to the assembly diagrams of those components in the table for assembly details.

22Y2405_000_00 电气系统 ELECTRICAL SYSTEM

件号 ITEM	部件号 PART NO.	零件名称 CH	PART NAME EN	服务代码 SC	互换性 IA	数量 Q'TY	规格 SP.	备注 RE
1	49C8096	驾驶室线路总成	CAB WIRING AS	C		1		
2	49C8120	后车架线路总成	REAR FRAME WIRING AS	C		1		
3	55C0366	前车架线路	FRONT FRAME WIRING	C		1		

49C8096_001_00 驾驶室线路总成
CAB WIRING AS

注：该系统无装配图，具体装配请参考表中各部件装配图。

Note: No assembly diagram is provided for this system. Please refer to the assembly diagrams of those components in the table for assembly details.

49C8096_001_00 驾驶室线路总成 CAB WIRING AS

件号 ITEM	部件号 PART NO.	零件名称 CH	PART NAME EN	服务代码 SC	互换性 IA	数量 Q'TY	规格 SP.	备注 RE
1	49C9134	驾驶室线路	CAB WIRING	A	XF	1		EC0000165323_17,4-425批 KL600719,替换后
2	49C8020	变速操纵线路	SHIFT CONTROL WIRING	C		1		
3	49C5665	音响系统	SOUND SYSTEM	C		1		

49C5665_000_00 音响系统
SOUND SYSTEM

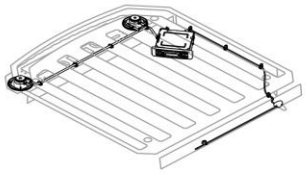

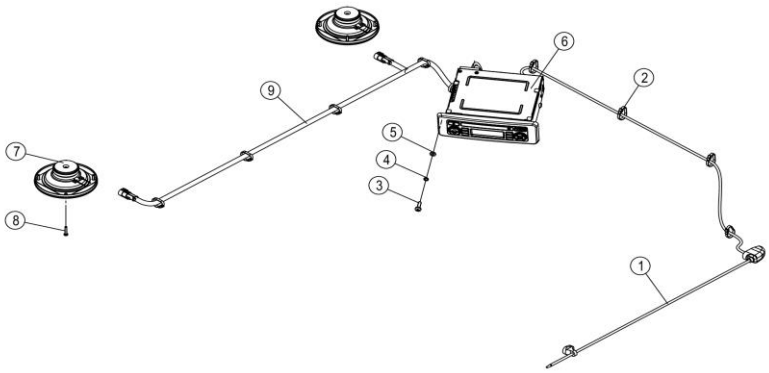

49C5665_000_00 音响系统 SOUND SYSTEM

件号 ITEM	部件号 PART NO.	零件名称 CH	PART NAME EN	服务代码 SC	互换性 IA	数量 Q'TY	规格 SP.	备注 RE
1	37B0243	天线	ANTENNA			1		
2	37B0004	尼龙扎带	NYLON STRAP			10		
3	04B0005	螺钉	SCREW			4	M6×20-4.8-ZN.D	
4	06B0003	垫圈	WASHER			4	6	
5	06B0024	垫圈	WASHER			4	6-140HV-ZN.D	
6	37B1227	收放机	RADIO			1		
7	38B0047	扬声器	LOUDSPEAKER			2		
8	04B0281	螺钉	SCREW			8	M4×20-4.8-ZN.D	
9	70C1358	音响系统线束	HARNESS			1		

70C1358_000_00 音响系统线束
HARNESS

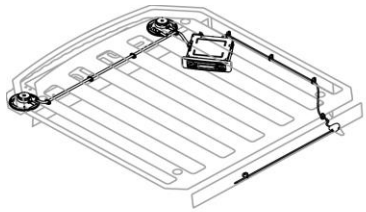

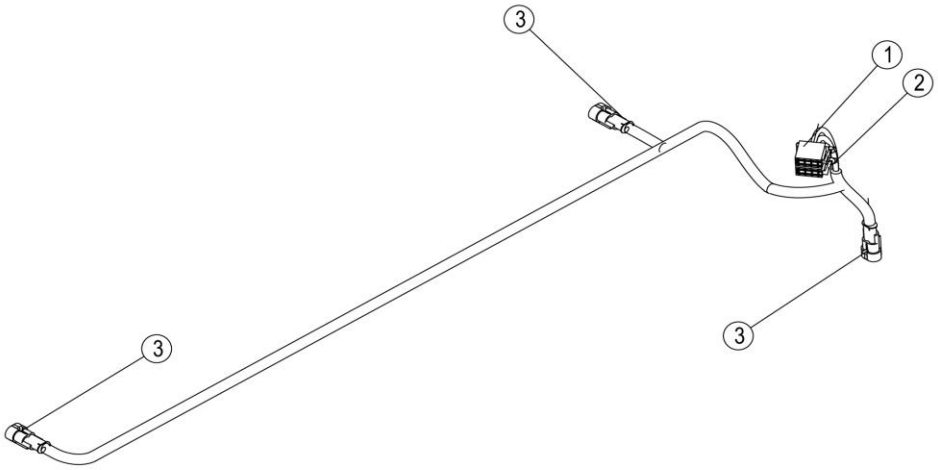

70C1358_000_00 音响系统线束 HARNESS

件号 ITEM	部件号 PART NO.	零件名称 CH	PART NAME EN	服务代码 SC	互换性 IA	数量 Q'TY	规格 SP.	备注 RE
1	36B0519	插接器	CONNECTOR			1		
2		插接器	CONNECTOR	B		1		
3	36B0648	插头	PLUG			3	二线	

49C8020_000_00 变速操纵线路
SHIFT CONTROL WIRING

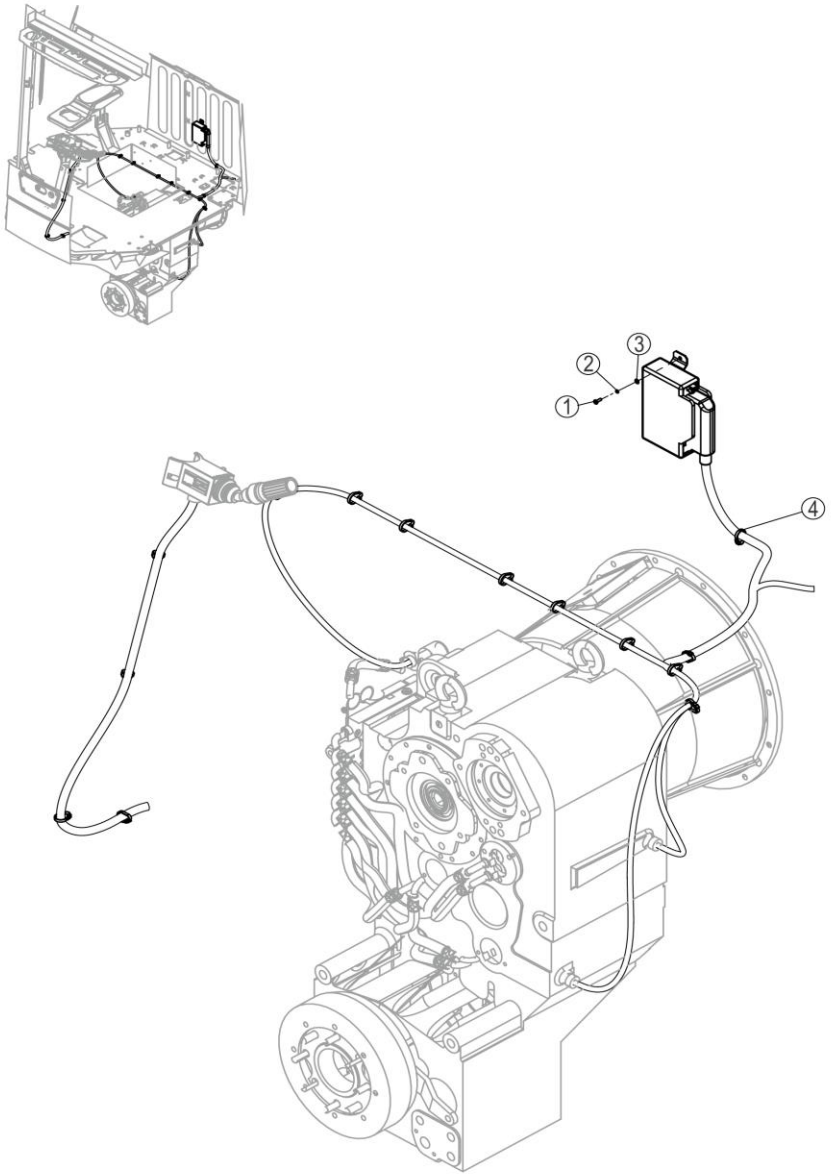

49C8020_000_00 变速操纵线路 SHIFT CONTROL WIRING

件号 ITEM	部件号 PART NO.	零件名称 CH	PART NAME EN	服务代码 SC	互换性 IA	数量 Q'TY	规格 SP.	备注 RE
1	04B0198	螺钉	SCREW			3	M4×12-4.8-ZN.D	
2	06B0022	垫圈	WASHER			3	4	
3	06B0097	垫圈	WASHER			3	4-140HV-ZN.D	
4	37B0004	尼龙扎带	NYLON STRAP			14		

49C9134_001_00 驾驶室线路
CAB WIRING

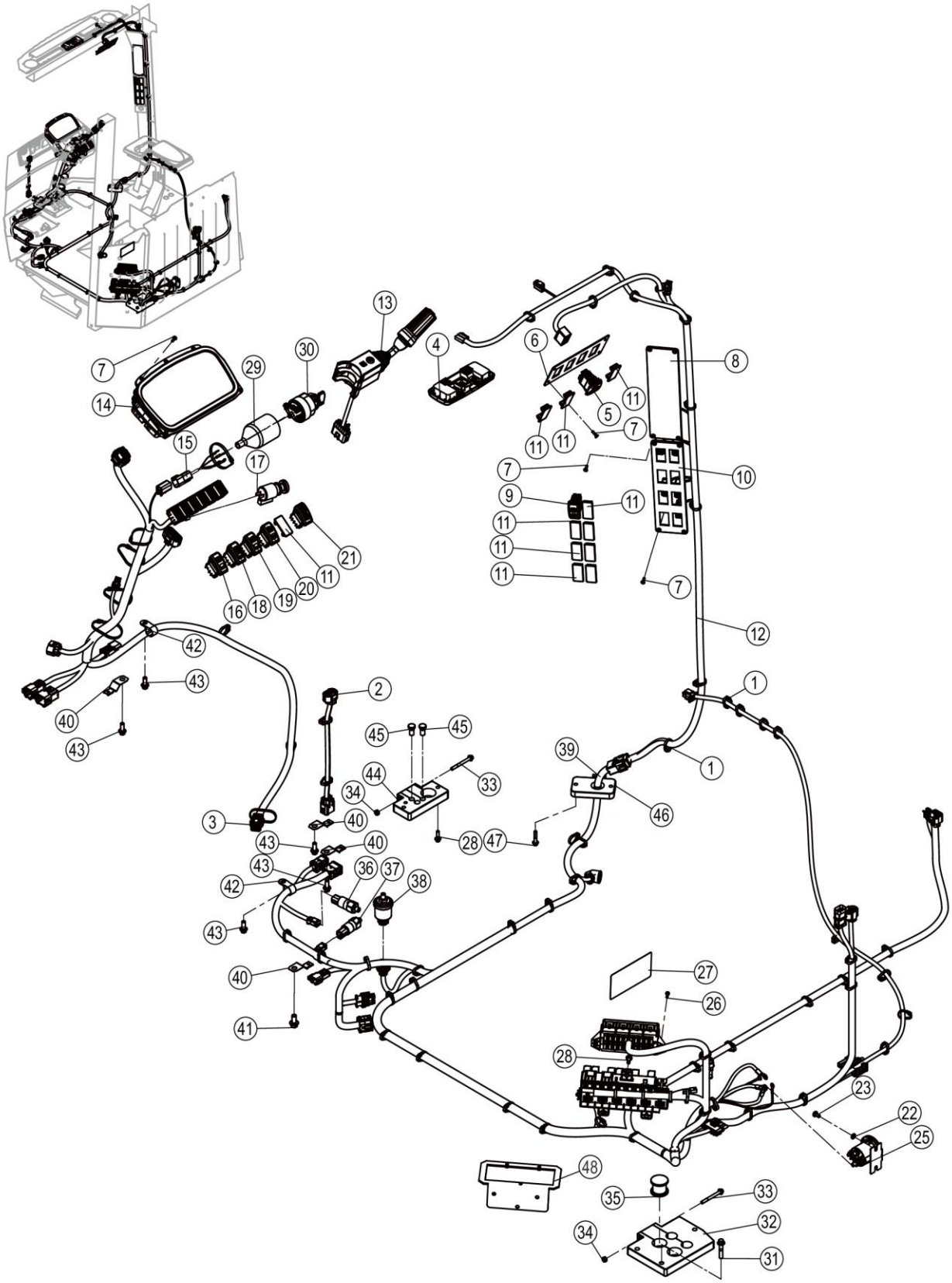

49C9134_001_00 驾驶室线路 CAB WIRING

件号 ITEM	部件号 PART NO.	零件名称 CH	PART NAME EN	服务代码 SC	互换性 IA	数量 Q'TY	规格 SP.	备注 RE
1	37B0004	尼龙扎带	NYLON STRAP			87		
2	70C1928	线束	HARNESS			1		
3	70C3967	方向机线束	STEERING HARNESS			1		
4	32B0066	壁灯	DOME LIGHT			1		
5	34B1362	换挡模式开关	SHIFT CONTROL SW		EF	1		EC0000187536_5,替换后
6	91A5794	盖板	COVER			1		
7	04B0293	螺钉	SCREW			17	M4×16-4.8-ZN.D（黑色）	
8	86A3153	电器开关封板	PLATE			1		
9	34B2010	切换显示开关	SCREEN SELECTOR SW			1		
10	86A2475	盖板	COVER			1		
11	34B1563	盖板	COVER			11		
12	70C3969	线束	HARNESS			1		
13	34B2025	组合功能手柄	COMBINATION LEVER			1		
14	35B0727	仪表	INSTRUMENT			1	/	
15	70C0526	钥匙开关线束	KEY HARNESS			1		
16	34B1193	驻车灯开关	HAZARD FLASHER SWITCH			1		
17	37B0061	点烟器	LIGHTER			1		
18	34B1210	小灯及大灯开关	POSITION LIGHT & FLOODLIGHT SW			1		
19	34B1211	工作灯开关	WORK LIGHT SWITCH			1		
20	34B1194	工作灯开关	WORK LIGHT SWITCH			1		
21	34B1213	动力切断选择开关	CLUTCH ON/OFF SW			1		
22	06B0669	垫圈	WASHER			2	6-300HV-DK	
23	04B0290	螺钉	SCREW			2	M6×12-4.8-ZN.D（黑色）	
25	31B0543	接触器	RELAY			1		
26	04B0099	螺钉	SCREW			2	M4×16-4.8-ZN.D	
27	79A1330	说明标贴	DECAL			1		
28	01B0477	螺栓	BOLT			5	M6×20-8.8-ZN.D	
29	83A0192	护套	BOOT			1		
30	34B0118	电锁	START SWITCH			1		
31	01B1293	螺栓	BOLT			3	M8×40-8.8-ZN.D	
32	84A4266	橡胶套	BOOT			1		
33	01B1358	螺栓	BOLT			2	M6×60-8.8-ZN.D	
34	03B0036	螺母	NUT			2	M6-8-ZN.D	

35	84A4842	堵头	PLUG			1		
36	30B0641	压力开关	PRESSURE SWITCH			1		

49C9134_001_00 驾驶室线路
CAB WIRING

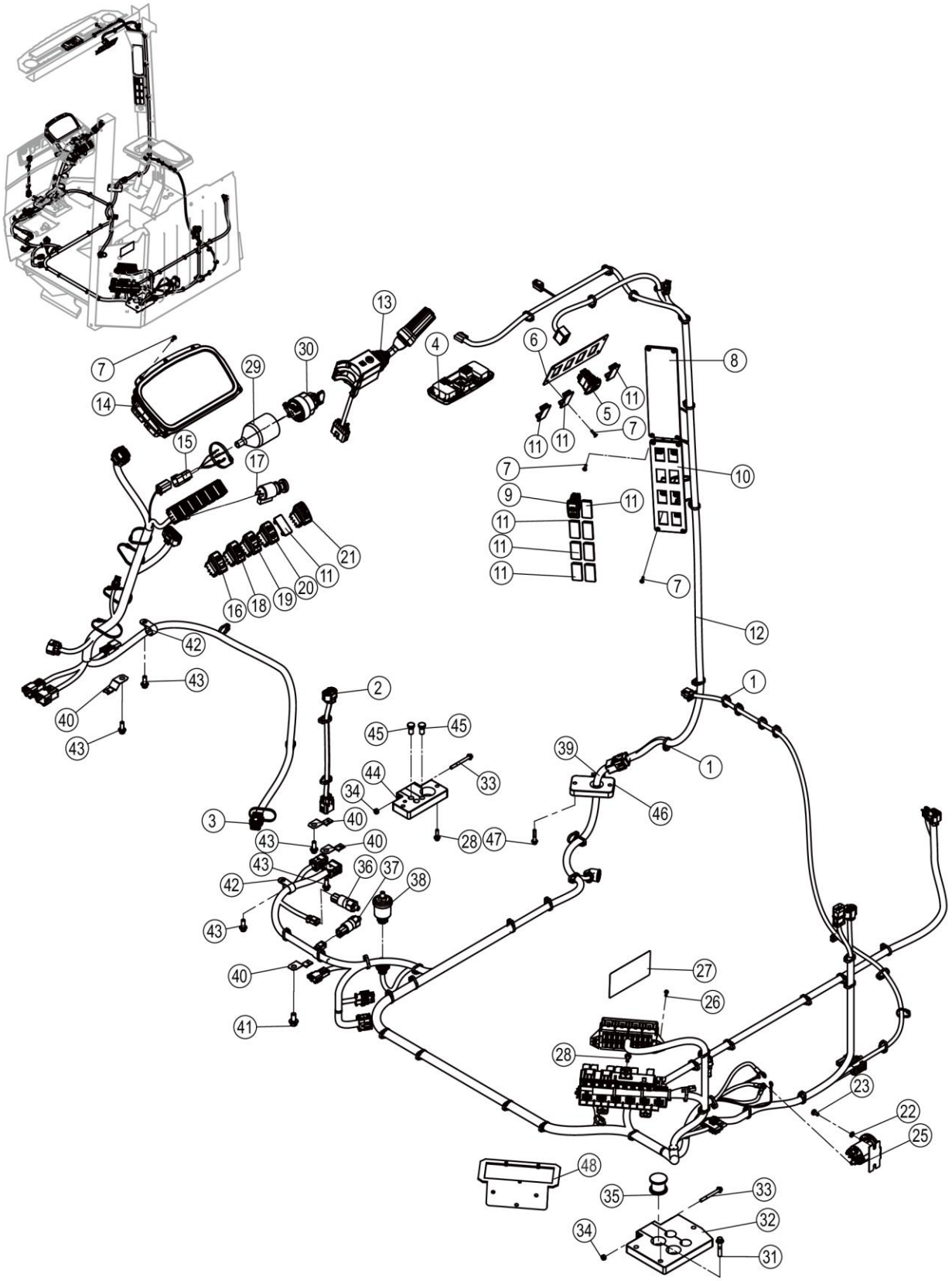

49C9134_001_00 驾驶室线路 CAB WIRING

件号 ITEM	部件号 PART NO.	零件名称 CH	PART NAME EN	服务代码 SC	互换性 IA	数量 Q'TY	规格 SP.	备注 RE
37	30B0642	压力开关	PRESSURE SWITCH			1		
38	30B1067	压力传感器	PRESSURE SENSOR			1		
39	70C4079	驾驶室线束	CAB HARNESS			1		
40	20A8767	插板	INSERT			4		
41	01B1277	螺栓	BOLT			1	M10×20-8.8-ZN.D	
42	90A1639	线夹	CLIP			2		
43	01B1289	螺栓	BOLT			5	M8×20-8.8-ZN.D	
44	84A5564	橡胶块	RUBBER PLUG			1		
45	84A5565	堵头	PLUG			2		
46	84A4322	橡胶套	BOOT			1		
47	01B1355	螺栓	BOLT			2	M6×30-8.8-ZN.D	
48	55C4498	安装板组件	MOUNTING PLATE GP	C	X	1		EC0000187536_4,替换后

32B0066_000_00 壁灯
DOME LIGHT

注：该系统无装配图。

Note: No assembly diagram is provided for this system.

32B0066_000_00 壁灯 DOME LIGHT

件号 ITEM	部件号 PART NO.	零件名称 CH	PART NAME EN	服务代码 SC	互换性 IA	数量 Q'TY	规格 SP.	备注 RE
1	SP115400	灯泡	BULB			1		

34B0118_000_00 电锁
START SWITCH

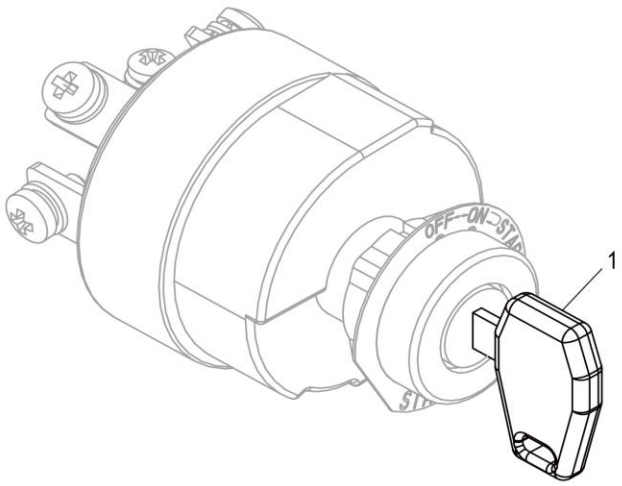

34B0118_000_00 电锁 START SWITCH

件号 ITEM	部件号 PART NO.	零件名称 CH	PART NAME EN	服务代码 SC	互换性 IA	数量 Q'TY	规格 SP.	备注 RE
1	SP115882	电锁钥匙	KIY			1		

55C4498_000_00 安装板组件
MOUNTING PLATE GP

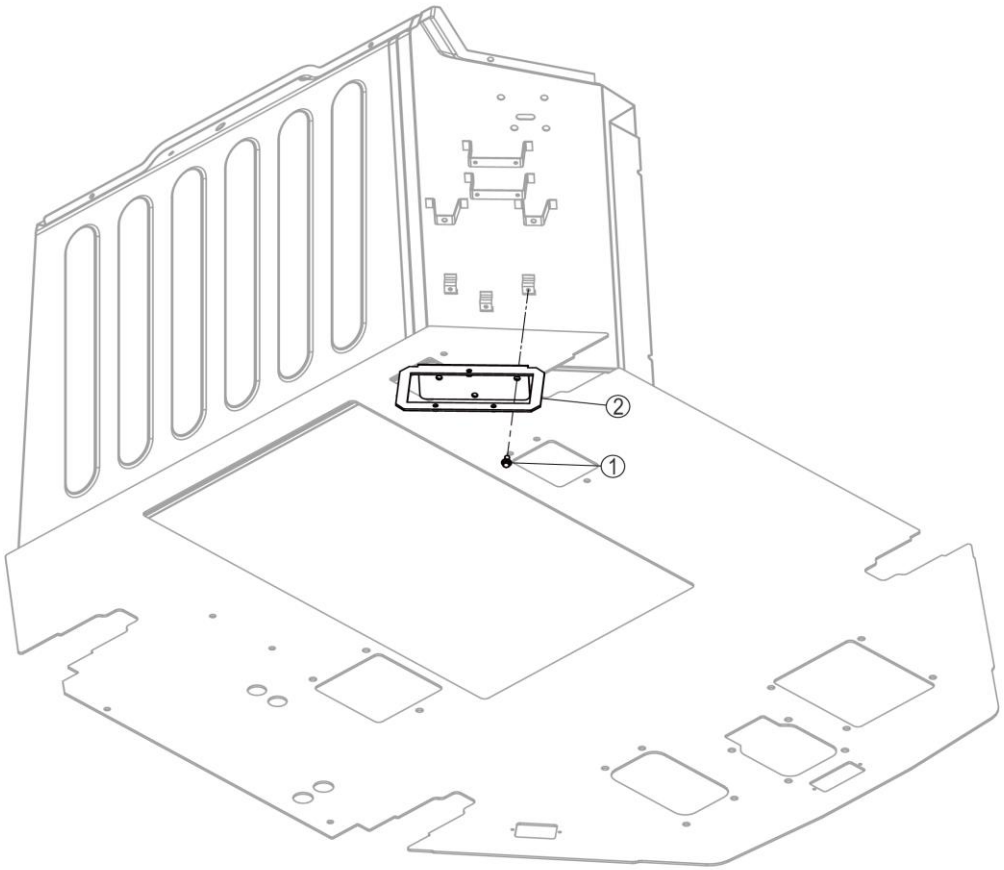

55C4498_000_00 安装板组件 MOUNTING PLATE GP

件号 ITEM	部件号 PART NO.	零件名称 CH	PART NAME EN	服务代码 SC	互换性 IA	数量 Q'TY	规格 SP.	备注 RE
1	01B1288	螺栓	BOLT			2	M8×16-8.8-ZN.D	
2	49D4507	安装板	MOUNTING PLATE		XF	1		EC0000187523_86,替换后
2	46D4906	安装板	MOUNTING PLATE		XF	1		EC0000187523_86,替换前

70C1928_000_00 线束
HARNESS

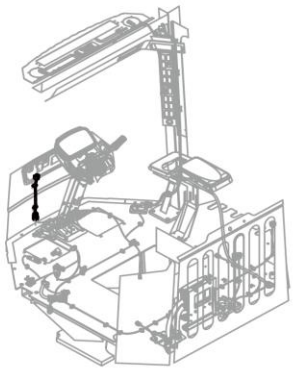



70C1928_000_00 线束 HARNESS

件号 ITEM	部件号 PART NO.	零件名称 CH	PART NAME EN	服务代码 SC	互换性 IA	数量 Q'TY	规格 SP.	备注 RE
1		插头	PLUG	B		1	八线	
2	36B0277	插座	SOCKET			4	八线	

70C3967_000_00 方向机线束
STEERING HARNESS

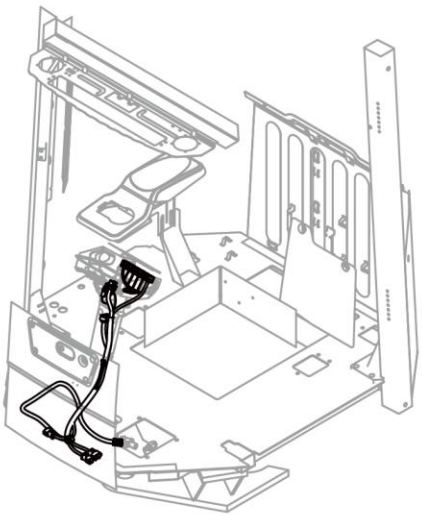

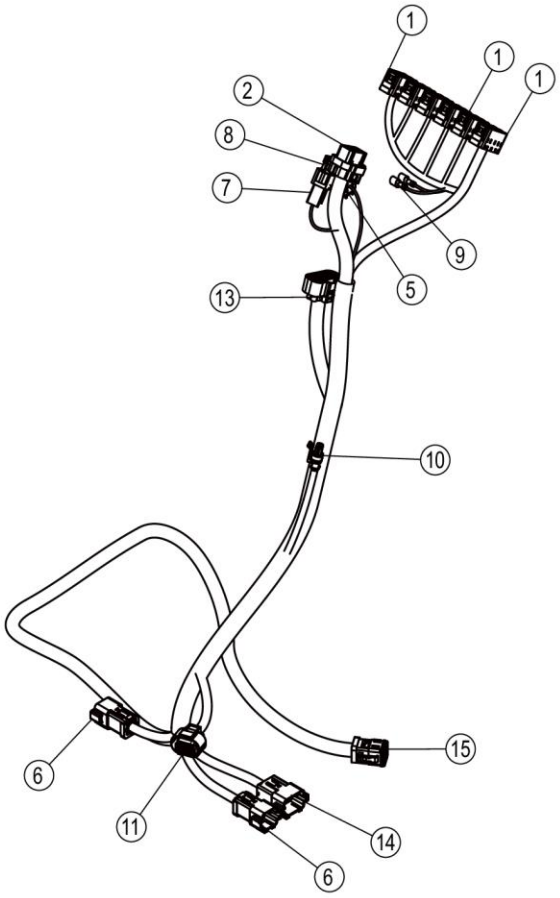

70C3967_000_00 方向机线束 STEERING HARNESS

件号 ITEM	部件号 PART NO.	零件名称 CH	PART NAME EN	服务代码 SC	互换性 IA	数量 Q'TY	规格 SP.	备注 RE
1	36B1595	插座	SOCKET			6		
2	36B1143	插座	SOCKET			1	34-PIN	
3		圆形接头	CONNECTOR	A		3		
4	36B0009	圆形接头	CONNECTOR			1		
5	36B1104	插座	SOCKET			1	6PIN	
6	36B1633	插头	PLUG			2		
7	36B0847	插头	PLUG			1		
8	38B0101	电阻	RESISTOR			1	PLUG，GREY，W/120 OHM RESISTOR	
9		封闭插套	SLEEVE	A		2		
10	36B0647	插座	SOCKET			1	二线	
11	36B0277	插座	SOCKET			1	八线	
12	36B0370	插头(黑)	PLUG			1	十六线	
13		插座	SOCKET	B		1	十二线	
14	36B1622	插头	PLUG			1	24PIN	
15	36B1632	插座	SOCKET			1		
16	90A1639	线夹	CLIP			1		
17	37B0004	尼龙扎带	NYLON STRAP			3		

70C3969_000_00 线束
HARNESS

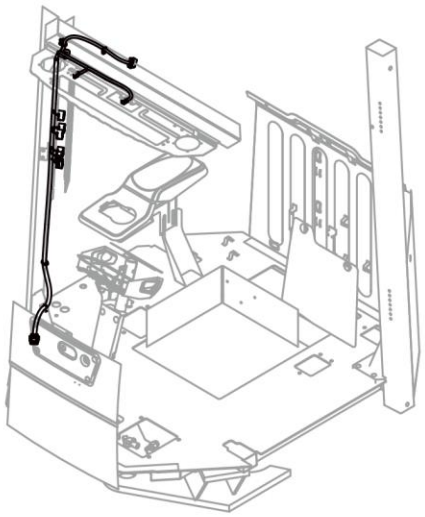

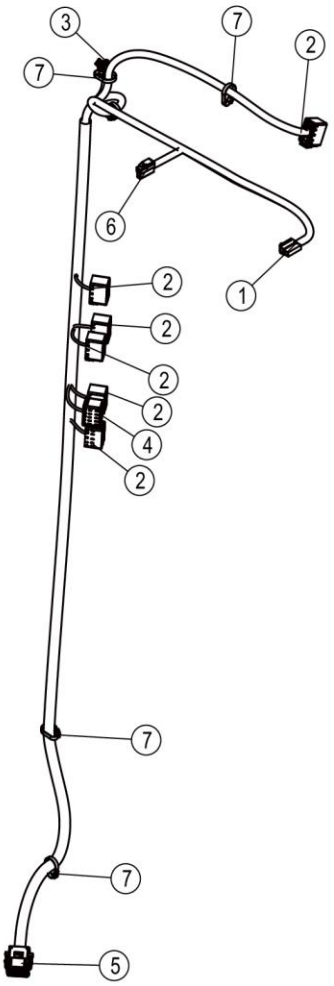

70C3969_000_00 线束 HARNESS

件号 ITEM	部件号 PART NO.	零件名称 CH	PART NAME EN	服务代码 SC	互换性 IA	数量 Q'TY	规格 SP.	备注 RE
1		插接器	CONNECTOR	B		1	2 芯	
2	36B1595	插座	SOCKET			6		
3	36B0647	插座	SOCKET			1	二线	
4	36B1596	插座	SOCKET			1		
5	36B1623	插座	SOCKET			1	24PIN	
6		插头	PLUG	B		1		
7	37B0004	尼龙扎带	NYLON STRAP			11		

70C4079_000_00 驾驶室线束
CAB HARNESS

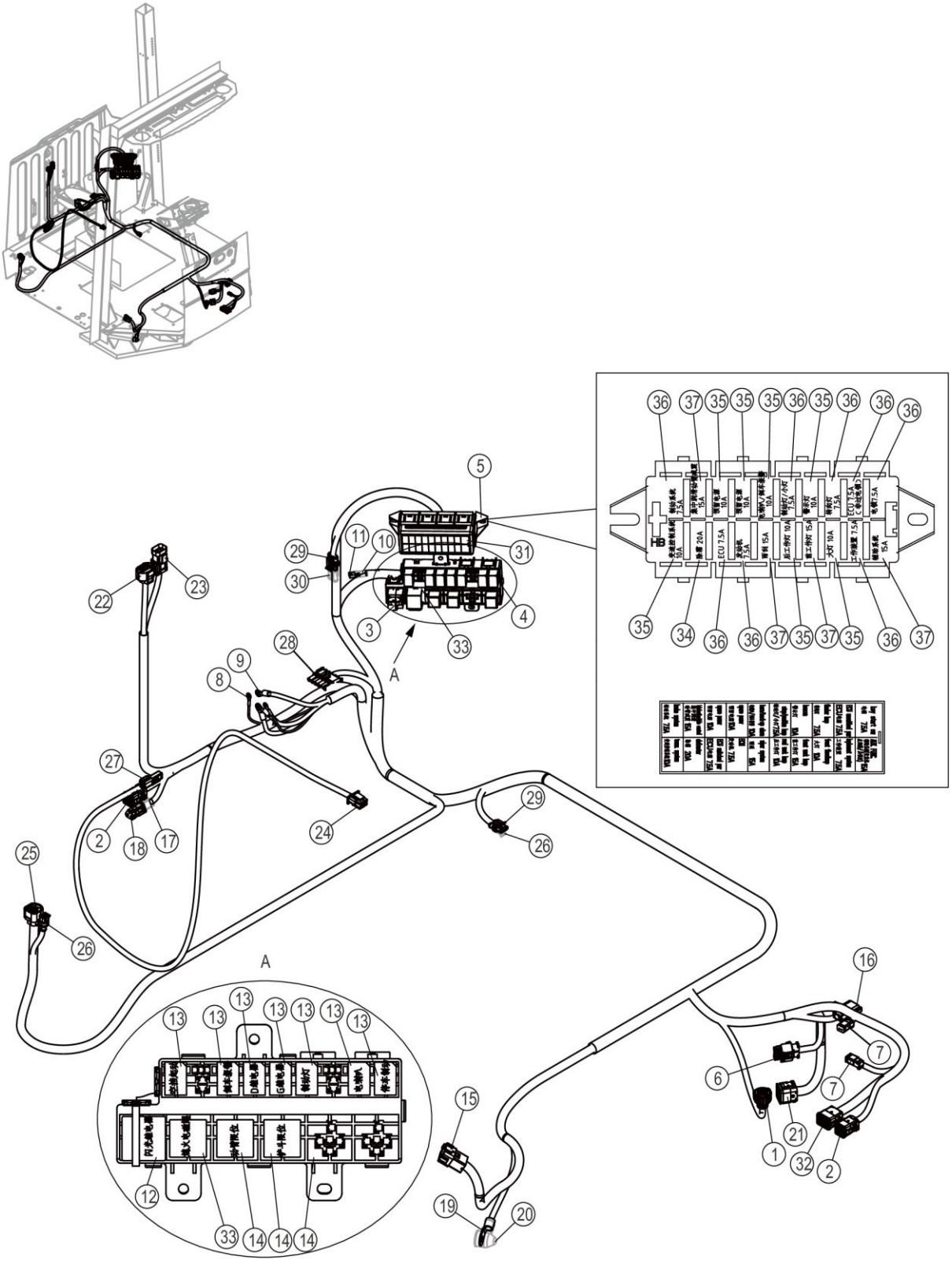

70C4079_000_00 驾驶室线束 CAB HARNESS

件号 ITEM	部件号 PART NO.	零件名称 CH	PART NAME EN	服务代码 SC	互换性 IA	数量 Q'TY	规格 SP.	备注 RE
1		插座	SOCKET	B		1	4PIN	
2	36B1632	插座	SOCKET			2		
3	37B0004	尼龙扎带	NYLON STRAP			2		
4		继电器盒	RELAY BOX	A		1	15	
5	36B0375	20 路熔断器盒	FUSE BOX			1		
6		插座	SOCKET	A		1	二线	
7	36B0719	两线插座	SOCKET			3		
8	36B0009	圆形接头	CONNECTOR			2		
9		圆形接头	CONNECTOR	B		3		
10		护套	JACKET	A		3		
11		二极管	DIODE	A		3		
12	31B0537	闪光继电器	FLASH RELAY			1		
13	31B0538	继电器	RELAY			7		
14	31B0539	继电器	RELAY			2		
15	36B1622	插头	PLUG			1	24PIN	
16		插头	PLUG	E		1		
17	36B0847	插头	PLUG			1		
18	38B0101	电阻	RESISTOR			1	PLUG，GREY，W/120 OHM RESISTOR	
19		电瓶线接头 D10	CONNECTOR	F		1	D10	改用上级部件
20		护套	JACKET	B		1		
21		插座	SOCKET	A		1	ITT-12+4PIN	
22	36B0277	插座	SOCKET			1	八线	
23	36B0302	插座	SOCKET			1	2PIN	
24	36B1824	插头	PLUG			1		
25		插座	SOCKET	B		1	四线	
26	36B0647	插座	SOCKET			1	二线	
27	36B1665	插头	PLUG			1		
28		六线插座	SOCKET	B		1	六线	
29	36B0649	插座	SOCKET			2	三线	
30	36B0650	插头	PLUG			2	三线	
31		保险盒铭牌	DECAL	A		1		
32	36B1623	插座	SOCKET			1	24PIN	
33	31B0580	继电器	RELAY		UF	1		EC0000171521_4,CLG835HZTKL601261,替换后
34	36V0243	片式熔断器 (20A)	FUSE			1		改用 36V0243
35	37B0030	片式保险	FUSE			7	10A	

70C4079_000_00 驾驶室线束
CAB HARNESS

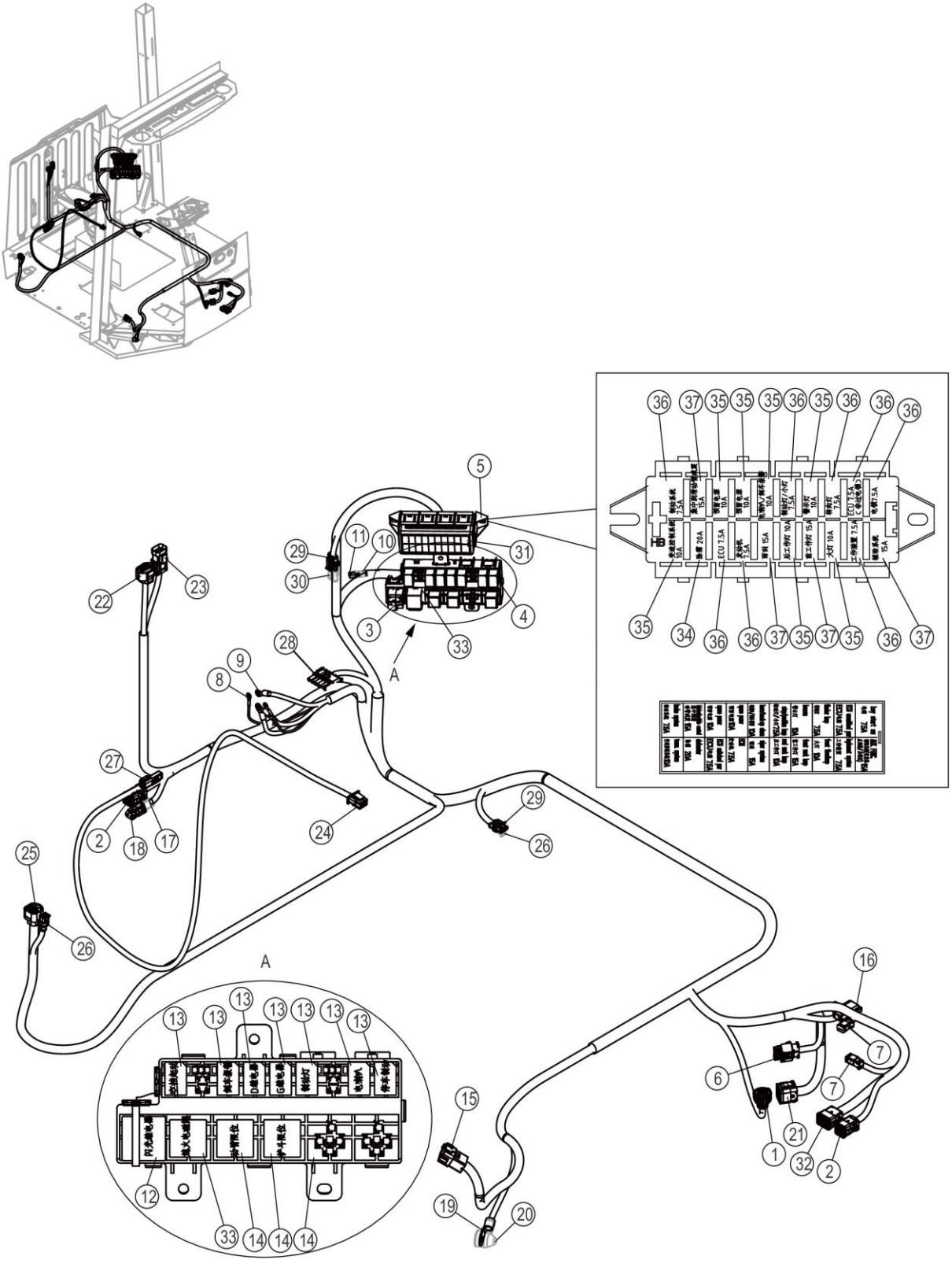

70C4079_000_00 驾驶室线束 CAB HARNESS

件号 ITEM	部件号 PART NO.	零件名称 CH	PART NAME EN	服务代码 SC	互换性 IA	数量 Q'TY	规格 SP.	备注 RE
36	37B2017	保险丝	FUSE			8	ATM-7.5	
37	37B2019	保险丝	FUSE	F		4	ATM-15	

49C8120_000_00 后车架线路总成
REAR FRAME WIRING AS

注：该系统无装配图，具体装配请参考表中各部件装配图。

Note: No assembly diagram is provided for this system. Please refer to the assembly diagrams of those components in the table for assembly details.

49C8120_000_00 后车架线路总成 REAR FRAME WIRING AS

件号 ITEM	部件号 PART NO.	零件名称 CH	PART NAME EN	服务代码 SC	互换性 IA	数量 Q'TY	规格 SP.	备注 RE
1	49C8095	后车架线路	REAR FRAME WIRING	C		1		
2	49C8103	电瓶线路	BATTERY WIRING	C		1		

49C8095_002_00 后车架线路
REAR FRAME WIRING

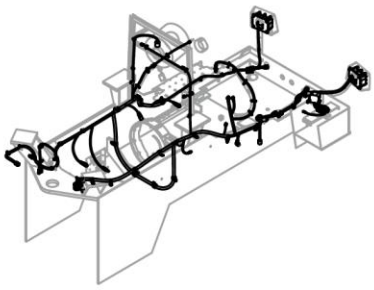

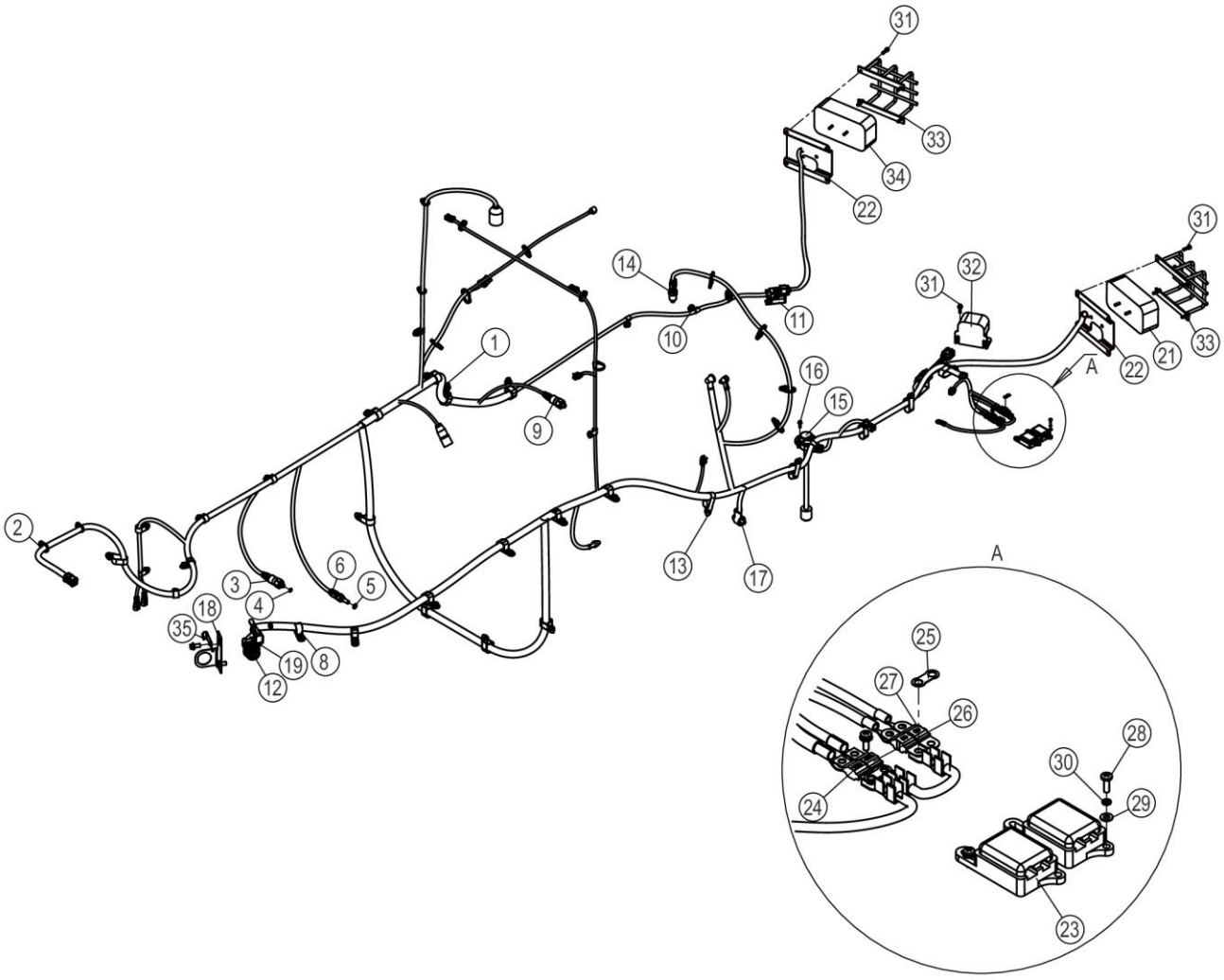

49C8095_002_00 后车架线路 REAR FRAME WIRING

件号 ITEM	部件号 PART NO.	零件名称 CH	PART NAME EN	服务代码 SC	互换性 IA	数量 Q'TY	规格 SP.	备注 RE
1	90A1639	线夹	CLIP			6		
2	37B0004	尼龙扎带	NYLON STRAP			15		
3	30B0864	压力开关	PRESSURE SWITCH			1		
4		O 形圈	O-RING	E		2	8.1×1.6	
5	12B2498	O 形圈	O-RING			1	11.3×2.2	
6	30B0831P01	温度传感器	TEMP SENSOR	E		1		
6	30B0831P02	温度传感器	TEMP SENSOR	E		1		
8	09C1747	软管夹	CLAMP			14	Φ25	
9	30B0866	压力开关	PRESSURE SWITCH			1		
10	90A1642	线夹	CLIP			6		
11	20A6655	插板	INSERT			2		
12	70C3286	后车架线束	HARNESS			1		
13	90A1641	线夹	CLIP			7		
14	30B0849	温度传感器	TEMP SENSOR			1		
15	30B1203	燃油油位传感器	FUEL LEVEL SENSOR			1		
16	01B0993	螺栓	BOLT			5	M5×16-10.9-ZN.D	
17	01B1277	螺栓	BOLT			3	M10×20-8.8-ZN.D	
18	99A4993	弯板	PLATE			1		
19	03B2081	螺母	NUT			36	M8-8-ZN.D	
21	32B0841	后组合灯	REAR COMBINATION LIGHT		XF	1		EC0000165323_14,4-425批 KL600719,替换后
22	98A3801	安装板	MOUNTING PLATE		UF	2		EC0000169093_1,7-143批 KL600962,替换后
23	37B0915	保险盒	FUSE BOX			2		
24	37B0709	保险丝	FUSE			1	80A	
25	37B0749	连接片	PLATE			2		
26	37B0708	保险丝	FUSE			1	60A	
27	37B0776	保险丝	FUSE			2	30A	
28	04B0198	螺钉	SCREW			4	M4×12-4.8-ZN.D	
29	06B0097	垫圈	WASHER			4	4-140HV-ZN.D	
30	06B0022	垫圈	WASHER			4	4	
31	01B0477	螺栓	BOLT			12	M6×20-8.8-ZN.D	
32	38B0251	倒车报警器	BACKUP ALARM			1		
33	19D0253	安装板	MOUNTING PLATE		XF	2		EC0000163991_8,替换后
34	32B0840	后组合灯	REAR COMBINATION LIGHT		XF	1		EC0000165323_16,4-425批 KL600719,替换后
35	27A4936	插板	INSERT		XF	1		EC0000163991_9,替换后

32B0840_000_00 后组合灯
REAR COMBINATION LIGHT

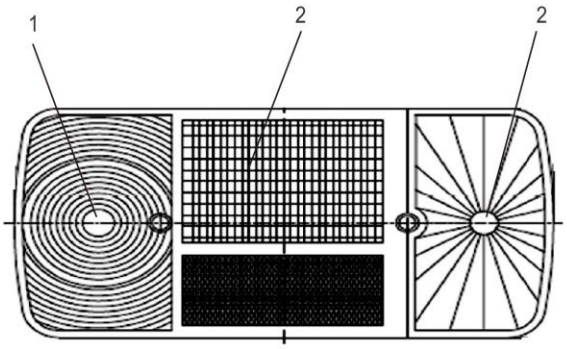

32B0840_000_00 后组合灯 REAR COMBINATION LIGHT

件号 ITEM	部件号 PART NO.	零件名称 CH	PART NAME EN	服务代码 SC	互换性 IA	数量 Q'TY	规格 SP.	备注 RE
1	SP163921	位置制动灯泡	POSITION BRAKE BULB			1		
2	SP163922	灯泡	BULB			2		

32B0841_000_00 后组合灯
REAR COMBINATION LIGHT

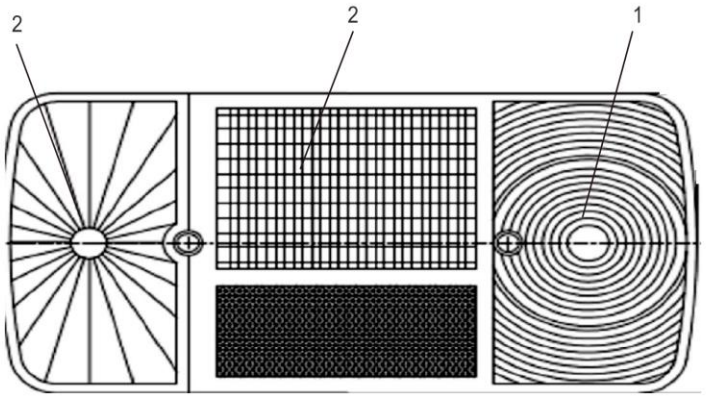

32B0841_000_00 后组合灯 REAR COMBINATION LIGHT

件号 ITEM	部件号 PART NO.	零件名称 CH	PART NAME EN	服务代码 SC	互换性 IA	数量 Q'TY	规格 SP.	备注 RE
1	SP163921	位置制动灯泡	POSITION BRAKE BULB			1		
2	SP163922	灯泡	BULB			2		

70C3286_000_00 后车架线束
HARNESS

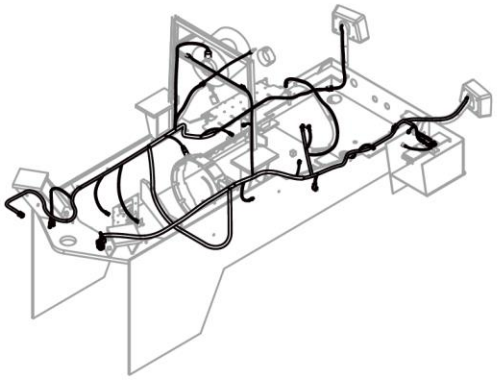

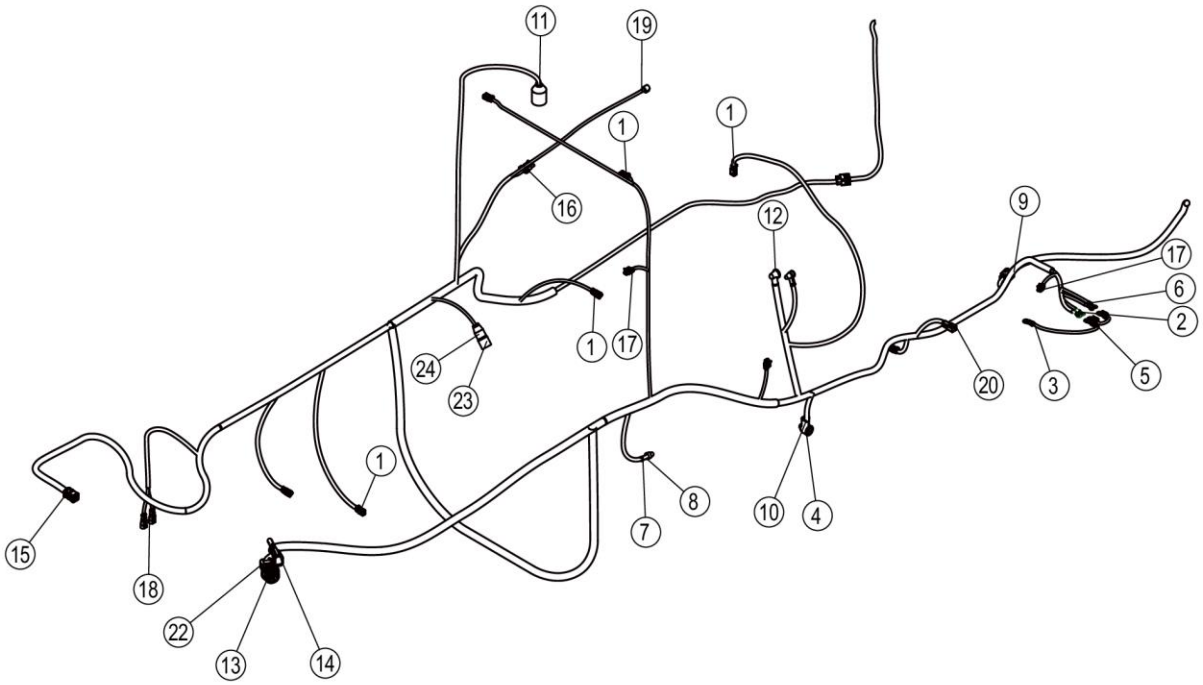

70C3286_000_00 后车架线束 HARNESS

件号 ITEM	部件号 PART NO.	零件名称 CH	PART NAME EN	服务代码 SC	互换性 IA	数量 Q'TY	规格 SP.	备注 RE
1	36B0719	两线插座	SOCKET			7		
2		圆形接头	CONNECTOR	B		3		
3	36B0628	圆形接头	CONNECTOR		XF	1		EC0000163991_15,替换后
4		1005 铜制冷压接裸端头	TERMINAL	B		1		
5	36B0625	圆形接头	CONNECTOR			3		
6		圆形接头	CONNECTOR	F		2		
7	36B0009	圆形接头	CONNECTOR			2		
8	84A0317	护套	JACKET			2		
9		插接件	CONNECTOR	B		2	6 芯	
10		护套	JACKET	B		1		
11		压力开关护套	BOOT	A		1		
12		护套 9	BOOT	A		1		
13		插头	PLUG	A		1	ITT-12+4PIN	
14		插头	PLUG	B		1	二线	
15	36B1632	插座	SOCKET			1		
16	36B0259	插接件	CONNECTOR			1		
17	36B0647	插座	SOCKET			3	二线	
18	36B0648	插头	PLUG			2	二线	
19	36B0495	接插件	CONNECTOR			1		
20		插头	PLUG	A	X	1		EC0000179602_3,替换后
21	36B1074	插座	SOCKET			1	2-PIN	
22		尾部部件	SOCKET	A	XF	1	ITT-12+4PIN-TAIL SOCKET	EC0000179602_2,替换前
22		插接器附件	CONNECTOR ACCESSORIES	A	XF	1	36 芯附件	EC0000179602_2,替换后
23		压力开关护套	BOOT	B		1		
24		封闭插套	SLEEVE	A		4		

49C8103_000_00 电瓶线路
BATTERY WIRING

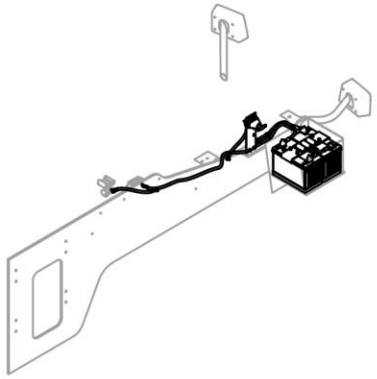

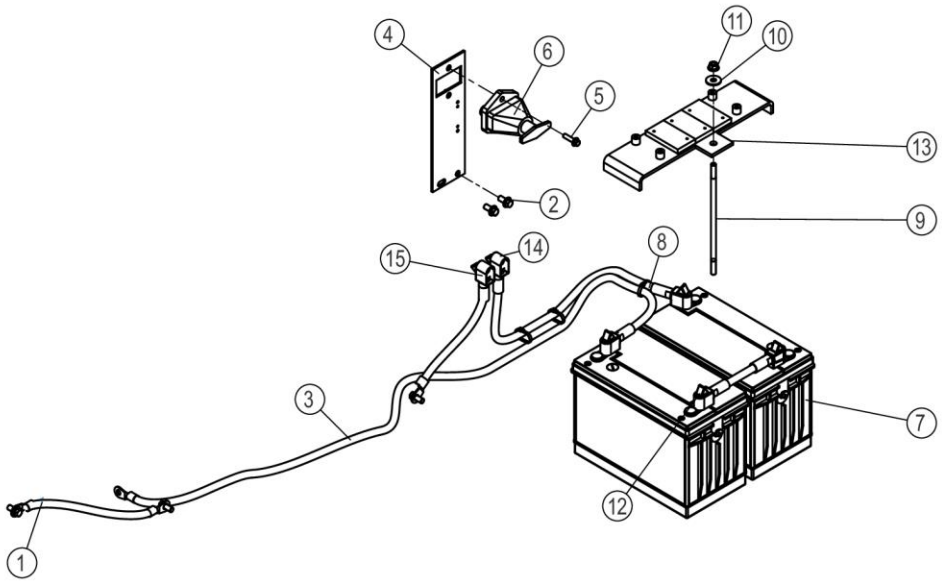

49C8103_000_00 电瓶线路 BATTERY WIRING

件号 ITEM	部件号 PART NO.	零件名称 CH	PART NAME EN	服务代码 SC	互换性 IA	数量 Q'TY	规格 SP.	备注 RE
1	08C3654	启动机至车架电缆	CABLE			1		
2	01B1277	螺栓	BOLT			5	M10×20-8.8-ZN.D	
3	70C3159	电缆	CABLE			1		
4	46D3500	安装板	MOUNTING PLATE			1		
5	01B1291	螺栓	BOLT			2	M8×30-8.8-ZN.D	
6	34B0912	蓄电池负极开关	DISCONNECT SWITCH			1		
7	37B3097	蓄电池	BATTERY			2		
8	37B0004	尼龙扎带	NYLON STRAP			3		
9	64A2351	固定杆	FIXED LINK		N	1		EC0000163991_14,替换后
10	06B0666	垫圈	WASHER			1	10-300HV-DK	
11	03B2135	螺母	NUT			1	M10-8-ZN.D	
12	08C1589	负极开关搭铁电缆	CABLE			1		
13	46D3497	压板	PLATE			1		
14	70C0748	电缆	CABLE			1		
15	08C1388	柴油机搭铁电缆	CABLE			1		

08C3654_000_00 启动机至车架电缆
CABLE

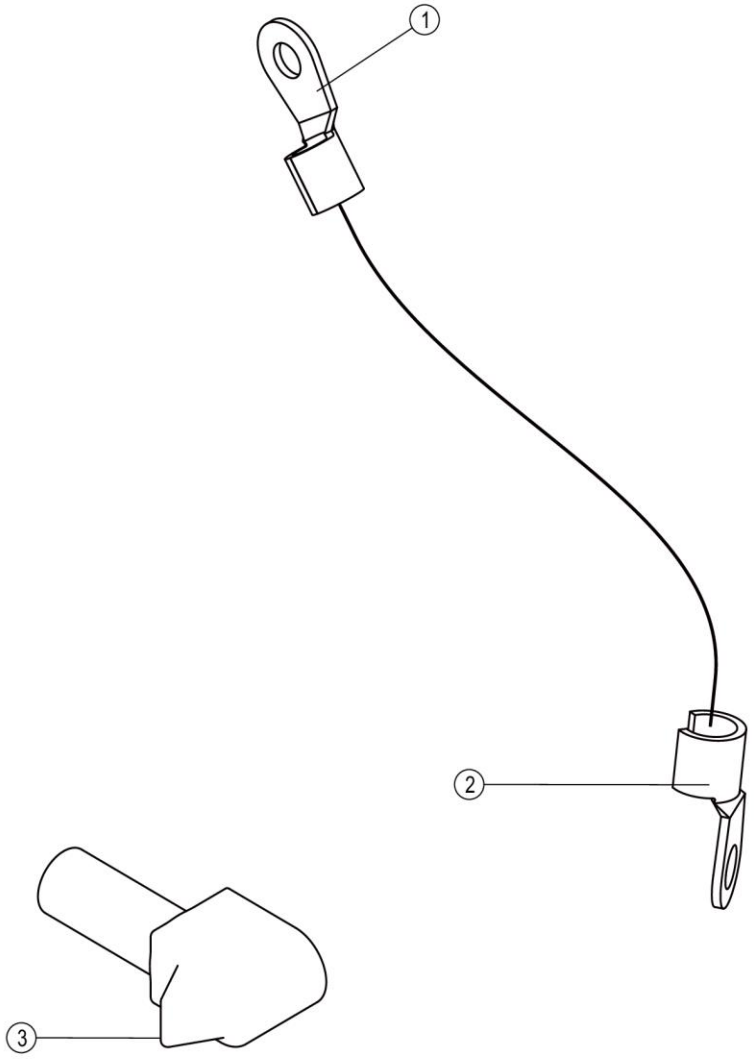

08C3654_000_00 启动机至车架电缆 CABLE

件号 ITEM	部件号 PART NO.	零件名称 CH	PART NAME EN	服务代码 SC	互换性 IA	数量 Q'TY	规格 SP.	备注 RE
1		电瓶线接头 D10	CONNECTOR	F		1	D10	改用上级部件
2		电瓶线接头	CONNECTOR	B		1	D12	
3		护套(黑)	BOOT	B		1		

55C0366_000_00 前车架线路
FRONT FRAME WIRING

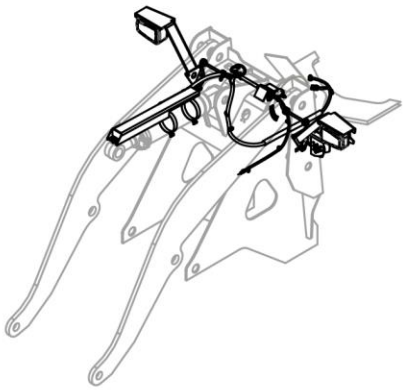

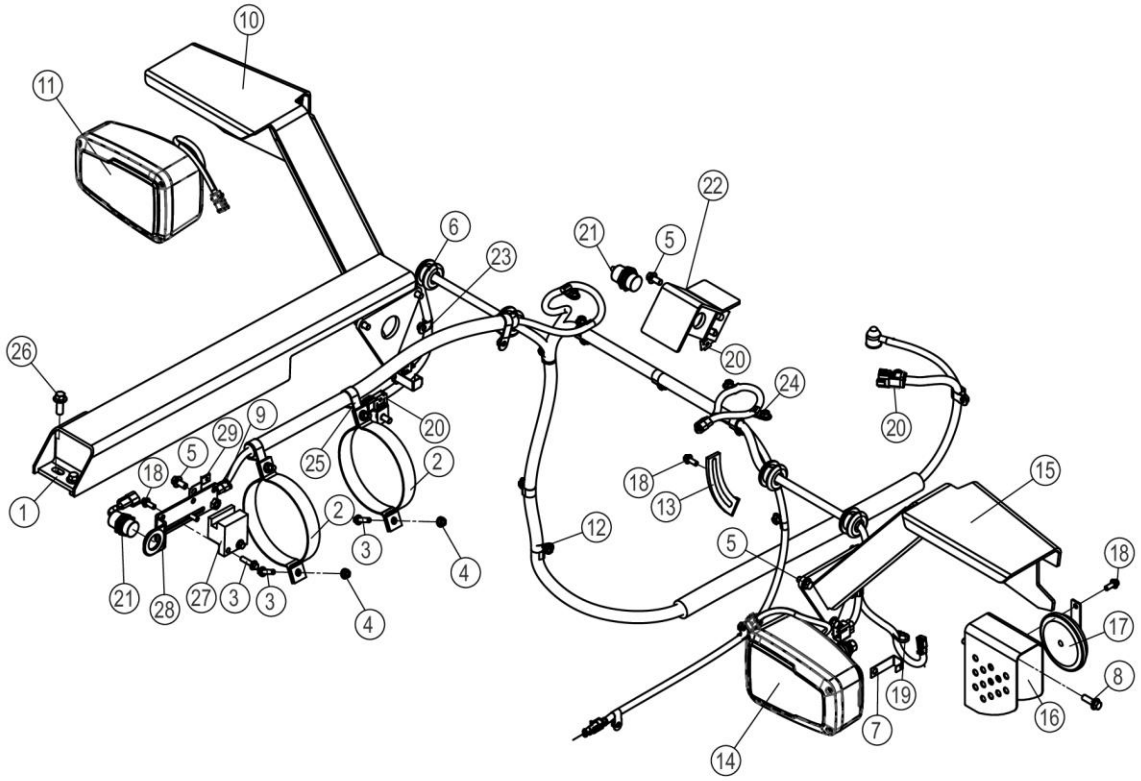

55C0366_000_00 前车架线路 FRONT FRAME WIRING

件号 ITEM	部件号 PART NO.	零件名称 CH	PART NAME EN	服务代码 SC	互换性 IA	数量 Q'TY	规格 SP.	备注 RE
1	01D7220	支座	BRACKET			1		
2	99A1358	卡箍	CLAMP			4		
3	01B1291	螺栓	BOLT			6	M8×30-8.8-ZN.D	
4	03B2081	螺母	NUT			24	M8-8-ZN.D	
5	01B1277	螺栓	BOLT			11	M10×20-8.8-ZN.D	
6	83A0208	橡胶护孔圈	GROMMET			4		
7	20A6655	插板	INSERT			2		
8	01B1279	螺栓	BOLT			2	M10×30-8.8-ZN.D	
9	70C3171	前车架线束	HARNESS			1		
10	01D1763	灯支架	SUPPORT			1		
11	49C7722	前组合大灯	FRONT COMBINATION FLOODLIGHT			1	\	
12	90A1639	线夹	CLIP			1		
13	58A1023	弯板	PLATE			1		
14	49C7721	前组合大灯	FRONT COMBINATION FLOODLIGHT			1	/	
15	01D1783	灯支架	LIGHT BRACKET			1		
16	01D1137	支座	BRACKET			1		
17	38B0187	喇叭	HORN			1		
18	01B1289	螺栓	BOLT			5	M8×20-8.8-ZN.D	
19	37B0004	尼龙扎带	NYLON STRAP			1		
20	20A9297	插板	INSERT			1	T=1.0MM	
21	46C4364	接近开关总成	SWITCH AS			1		
22	01D1942	支架	BRACKET			1		
23	09C1806	软管夹	CLAMP	F		2	EG-SQ D1 15×25 W3	
24	90A1642	线夹	CLIP			7		
25	09C1747	软管夹	CLAMP			3	Φ25	
26	01B1283	螺栓	BOLT			2	M12×30-8.8-ZN.D	
27	89A0365	限位块	BLOCK			1		
28	01D2342	支架	BRACKET			1		
29	20A8767	插板	INSERT			1		

46C4364_000_00 接近开关总成
SWITCH AS

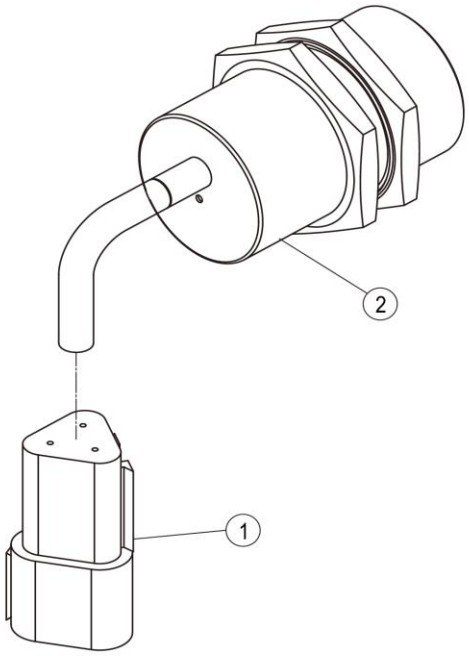

46C4364_000_00 接近开关总成 SWITCH AS

件号 ITEM	部件号 PART NO.	零件名称 CH	PART NAME EN	服务代码 SC	互换性 IA	数量 Q'TY	规格 SP.	备注 RE
1		插头	PLUG	B		1	3PIN	
2		电感式接近开关	LIMIT SWITCH	B		1		

49C7721_000_00 前组合大灯
FRONT COMBINATION FLOODLIGHT

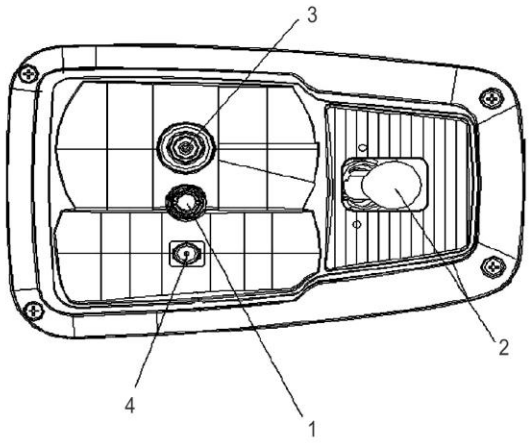

49C7721_000_00 前组合大灯 FRONT COMBINATION FLOODLIGHT

件号 ITEM	部件号 PART NO.	零件名称 CH	PART NAME EN	服务代码 SC	互换性 IA	数量 Q'TY	规格 SP.	备注 RE
1	SP149738	灯泡	BULB			1		
2		转向灯灯泡	BULB	E		1		
3	SP187006	近光灯灯泡	BULB			1		
4	SP157772	H3 灯泡	BULB			1		

49C7722_000_00 前组合大灯
FRONT COMBINATION FLOODLIGHT

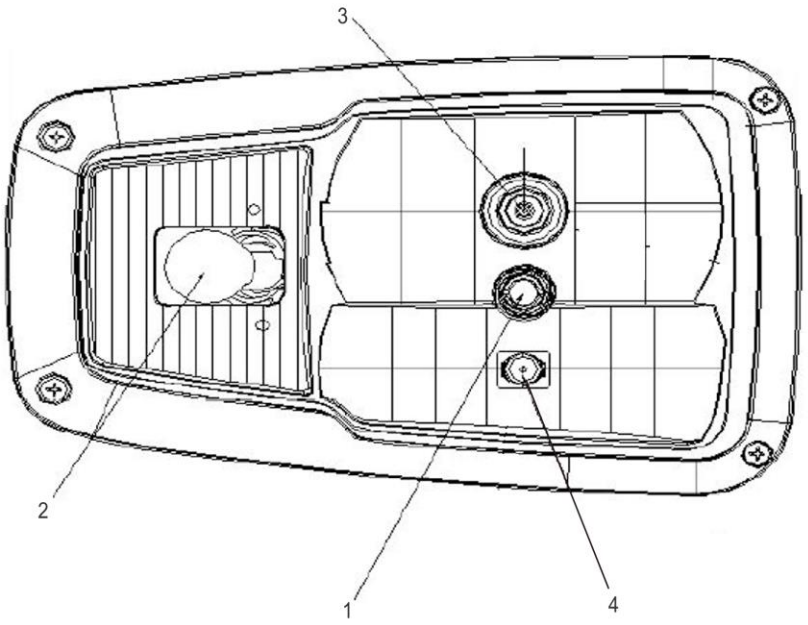

49C7722_000_00 前组合大灯 FRONT COMBINATION FLOODLIGHT

件号 ITEM	部件号 PART NO.	零件名称 CH	PART NAME EN	服务代码 SC	互换性 IA	数量 Q'TY	规格 SP.	备注 RE
1	SP149738	灯泡	BULB			1		
2		转向灯灯泡	BULB	E		1		
3	SP187006	近光灯灯泡	BULB			1		
4	SP157772	H3 灯泡	BULB			1		

70C3171_000_00 前车架线束
HARNESS

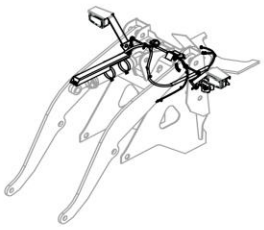

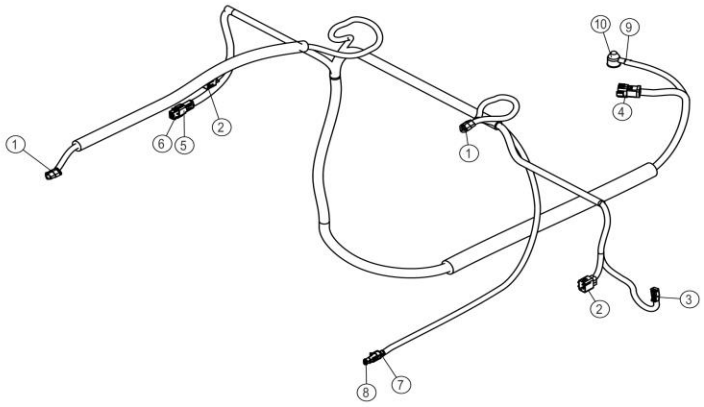

70C3171_000_00 前车架线束 HARNESS

件号 ITEM	部件号 PART NO.	零件名称 CH	PART NAME EN	服务代码 SC	互换性 IA	数量 Q'TY	规格 SP.	备注 RE
1	36B0746	三芯插座	SOCKET			2		
2		插接件	CONNECTOR	B		2	6 芯	
3	36B0719	两线插座	SOCKET			1		
4	36B1633	插头	PLUG			1		
5		插头	PLUG	E		1		
6		插座	SOCKET	B		1		
7	36B0647	插座	SOCKET			1	二线	
8	36B0648	插头	PLUG			1	二线	
9	36B0010	圆形接头	CONNECTOR			1		
10		护套	BOOT	B		1		

空调及暖风系统 AIR CONDITIONING SYSTEM

23Y0573_002_00 空调系统
AIR CONDITIONING SYSTEM

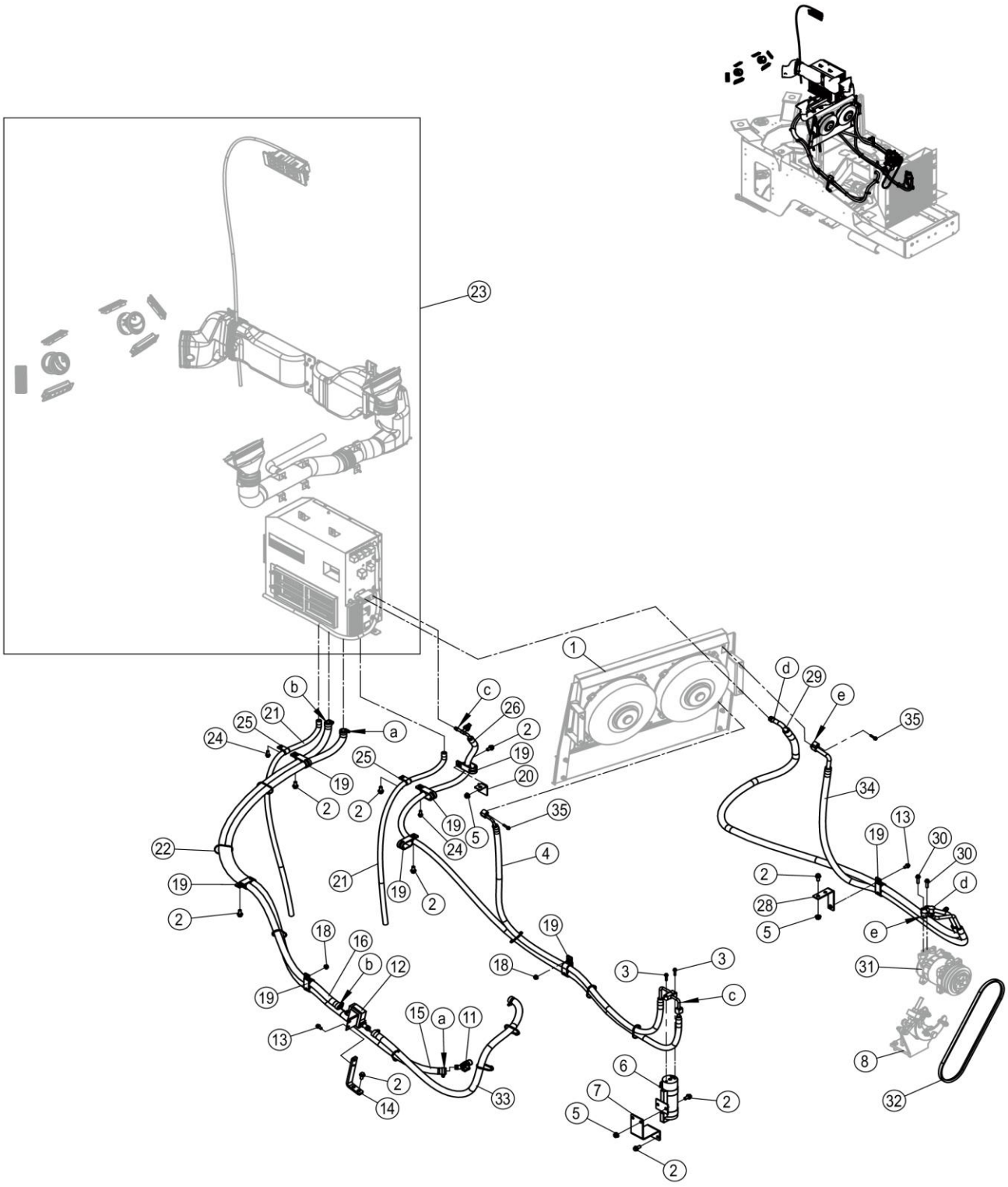

23Y0573_002_00 空调系统 AIR CONDITIONING SYSTEM

件号 ITEM	部件号 PART NO.	零件名称 CH	PART NAME EN	服务代码 SC	互换性 IA	数量 Q'TY	规格 SP.	备注 RE
1	49C8097	冷凝器安装	CONDENSER MOUNTING	C	N	1		EC0000163270_7,替换后
2	01B1277	螺栓	BOLT			12	M10×20-8.8-ZN.D	
3	01B1084	螺栓	BOLT			2	M6×25-8.8-ZN.D	
4	49C8702	冷凝器至储液罐管	HOSE		N	1	L=1650	EC0000163270_9,替换后
5	03B2135	螺母	NUT			5	M10-8-ZN.D	
6	49C2479	储液罐安装总成	REFRIGERANT RECEIVER MOUNTING	C		1		
7	07A8770	板	PLATE		N	1		EC0000163270_5,替换后
8	49C4472	压缩机支架总成	COMPRESSOR BRACKET AS	C		1		
11	46C0487	暖风进水阀	WATER INTAKE VALVE			1	NPT1/2-45°	
12	46C4080	电磁水阀	SOLENOID WATER VALVE	C		1		
13	01B1288	螺栓	BOLT			3	M8×16-8.8-ZN.D	
14	48A3856	弯板	PLATE			1		
15	49C3165	水管	WATER HOSE	C		1	1	
16	49C1416	水管	WATER HOSE	C	N	1	L=2300	EC0000163270_6,替换后
18	03B2081	螺母	NUT			2	M8-8-ZN.D	
19	09C0126	双管夹	CLAMP			8		
20	98A7227	弯板	PLATE			1		
21	84A4483	排水管	DRAIN PIPE			2		
22	37B0004	尼龙扎带	NYLON STRAP			10		
23	49C8010	风道蒸发器总成	AIR DUCT AS	C		1		
24	01B1289	螺栓	BOLT			2	M8×20-8.8-ZN.D	
25	20A2473	管夹	CLAMP			2		
26	49C8704	储液罐至蒸发器管	HOSE		N	1	L=2700	EC0000163270_10,替换后
28	46D3036	弯板	PLATE			1		
29	49C8778	蒸发器至压缩机管	HOSE GP		N	1	L=2300	EC0000163270_3,替换后
30	01B1291	螺栓	BOLT			2	M8×30-8.8-ZN.D	
31	49C9469	空调压缩机	COMPRESSOR		XF	1		EC0000169003_1,CLG835HZTKL601261,替换后
31	49C5930	空调压缩机	COMPRESSOR		XF	1		EC0000169003_1,CLG835HZTKL601261,替换前

23Y0573_002_00 空调系统
AIR CONDITIONING SYSTEM

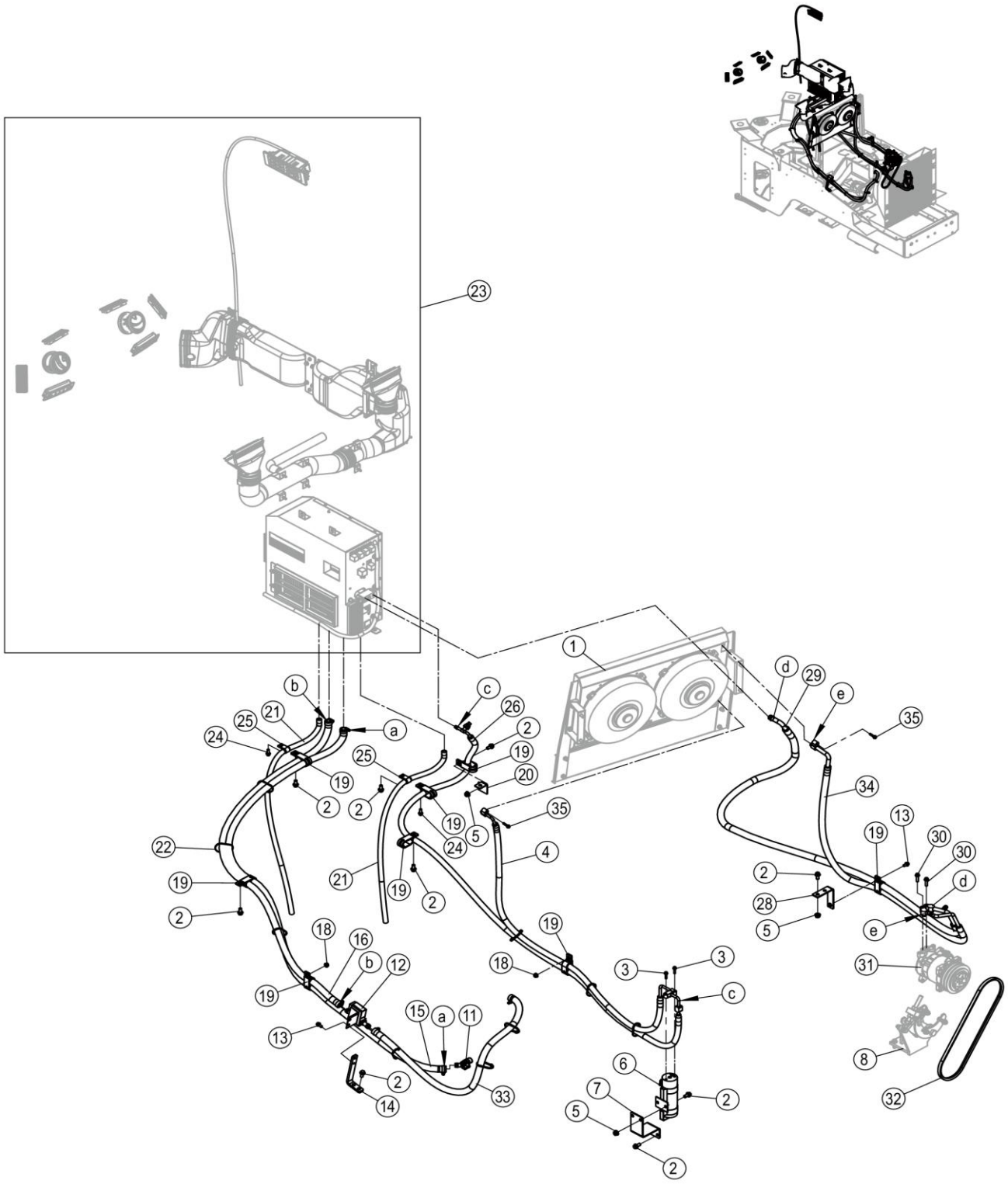

23Y0573_002_00 空调系统 AIR CONDITIONING SYSTEM

件号 ITEM	部件号 PART NO.	零件名称 CH	PART NAME EN	服务代码 SC	互换性 IA	数量 Q'TY	规格 SP.	备注 RE
32	46C0485	冷气三角皮带	V-BELT		N	1		EC0000163270_11,替换后
33	49C4600	水管	WATER HOSE	C	N	1	L=1500	EC0000163270_12,替换后
34	49C8701	压缩机至冷凝器管	HOSE		N	1	L=1450	EC0000163270_4,替换后
35	01B1355	螺栓	BOLT			2	M6×30-8.8-ZN.D	

46C4080_001_00 电磁水阀
SOLENOID WATER VALVE

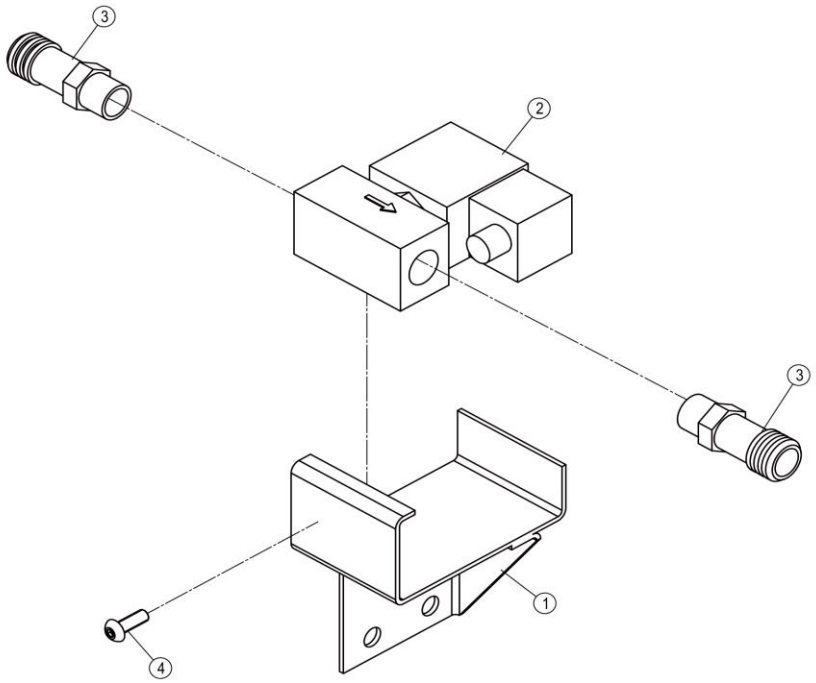

46C4080_001_00 电磁水阀 SOLENOID WATER VALVE

件号 ITEM	部件号 PART NO.	零件名称 CH	PART NAME EN	服务代码 SC	互换性 IA	数量 Q'TY	规格 SP.	备注 RE
1	00D5012	安装板	MOUNTING PLATE			1		
2	46C4083	电磁水阀	SOLENOID WATER VALVE			1		
3		接头	CONNECTOR	B		2		
4	04V0301	螺钉	SCREW			2	M5×15-8.8-ZN.D	

49C1416_000_00 水管
WATER HOSE

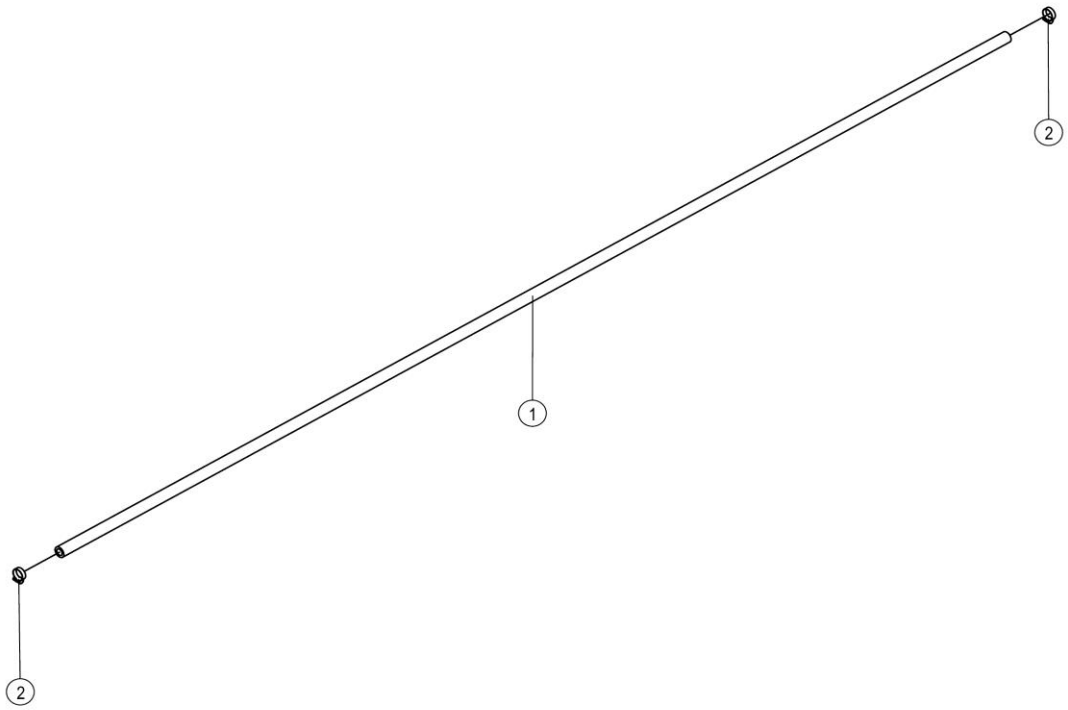

49C1416_000_00 水管 WATER HOSE

件号 ITEM	部件号 PART NO.	零件名称 CH	PART NAME EN	服务代码 SC	互换性 IA	数量 Q'TY	规格 SP.	备注 RE
1	84A0263	水管Φ16	HOSE			1		
2	09C1949	管夹	CLAMP			2	Φ16-Φ27	

49C2479_000_00 储液罐安装总成
REFRIGERANT RECEIVER MOUNTING

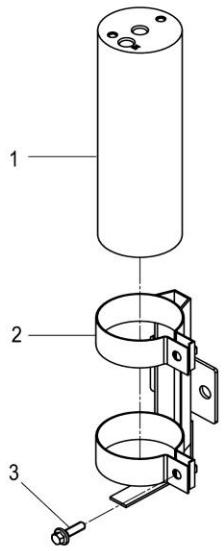

49C2479_000_00 储液罐安装总成 REFRIGERANT RECEIVER MOUNTING

件号 ITEM	部件号 PART NO.	零件名称 CH	PART NAME EN	服务代码 SC	互换性 IA	数量 Q'TY	规格 SP.	备注 RE
1	46C1213	储液罐总成	REFRIGERANT RECEIVER AS			1		
2	01D8087	储液罐支架	BRACKET			1	850H	
3	01B0477	螺栓	BOLT			2	M6×20-8.8-ZN.D	

49C3165_000_00 水管
WATER HOSE

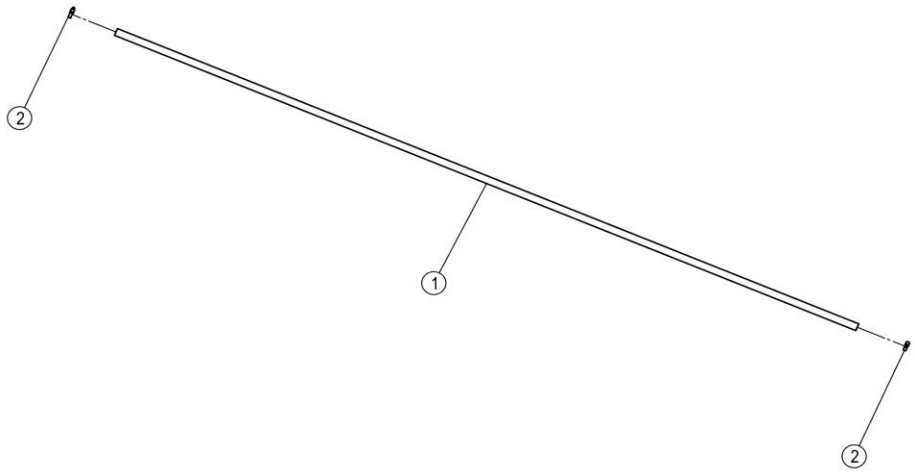

49C3165_000_00 水管 WATER HOSE

件号 ITEM	部件号 PART NO.	零件名称 CH	PART NAME EN	服务代码 SC	互换性 IA	数量 Q'TY	规格 SP.	备注 RE
1	84A4278	水管Φ16	HOSE			1		
2	09C1949	管夹	CLAMP			2	Φ16-Φ27	

49C4472_001_00 压缩机支架总成
COMPRESSOR BRACKET AS

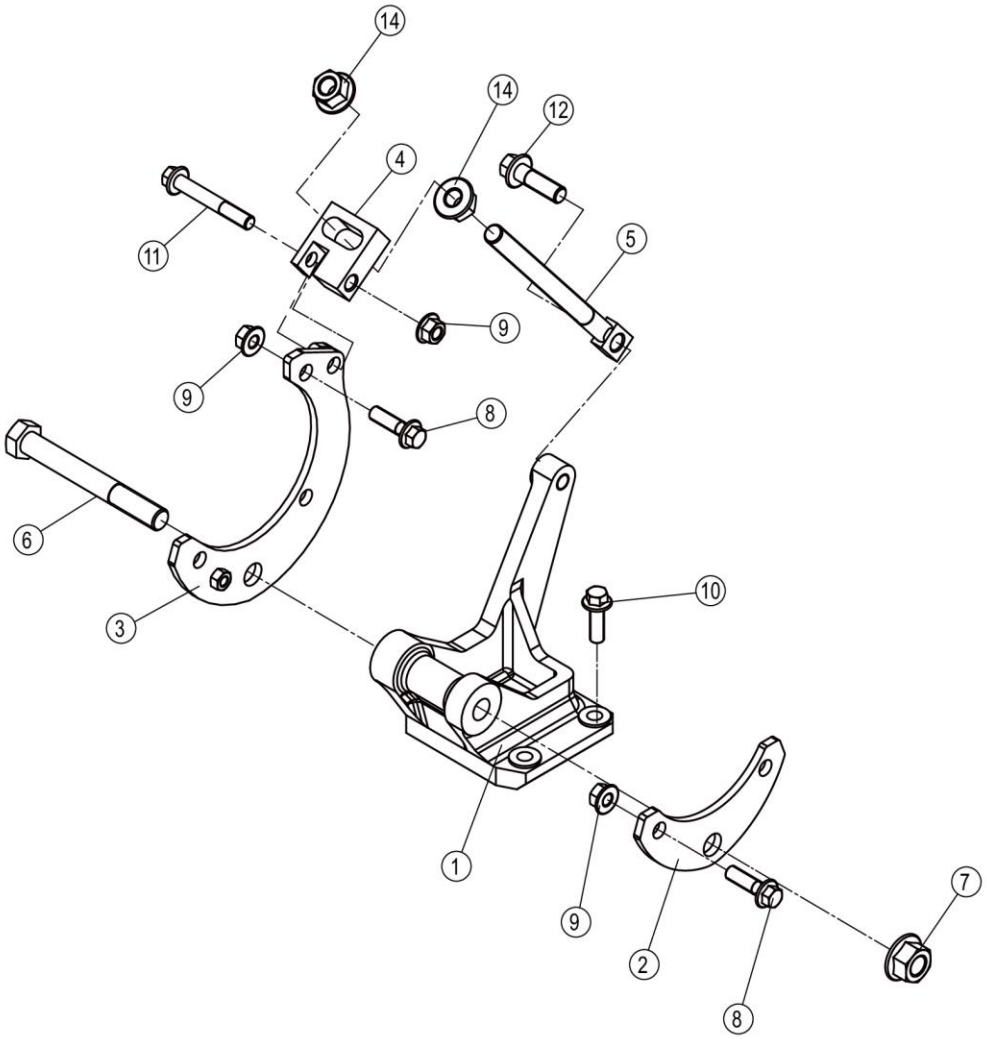

49C4472_001_00 压缩机支架总成 COMPRESSOR BRACKET AS

件号 ITEM	部件号 PART NO.	零件名称 CH	PART NAME EN	服务代码 SC	互换性 IA	数量 Q'TY	规格 SP.	备注 RE
1	71A2460	空调压缩机支架	COMPRESSOR BRACKET		UD	1		EC0000167820_6,7-024批 KL600927,替换后
2	12A0149	托板	SUPPORT PLATE			1		
3	01D4491	托板	SUPPORT PLATE		N	1		EC0000154761_90,5-301批 JL006897,替换后
4	16A0072	调节块	BLOCK			1		
5	88A0107	调节螺杆	SCREW ROD		N	1		EC0000154761_91,5-301批 JL006897,替换后
6	01B0111	螺栓	BOLT			1	M16×130-8.8-ZN.D	
7	03B2138	螺母	NUT			1	M16-8-ZN.D	
8	01B1280	螺栓	BOLT			5	M10×35-8.8-ZN.D	
9	03B2135	螺母	NUT			6	M10-8-ZN.D	
10	01B1190	螺栓	BOLT			3	M10×30-10.9-ZN.D	
10	01B1607	螺栓	BOLT			3	M10×30-10.9-DK	
11	01B1366	螺栓	BOLT			1	M10×70-8.8-ZN.D	
12	01B1283	螺栓	BOLT			1	M12×30-8.8-ZN.D	
14	03B2137	螺母	NUT			2	M14-8-ZN.D	

49C4600_000_00 水管
WATER HOSE

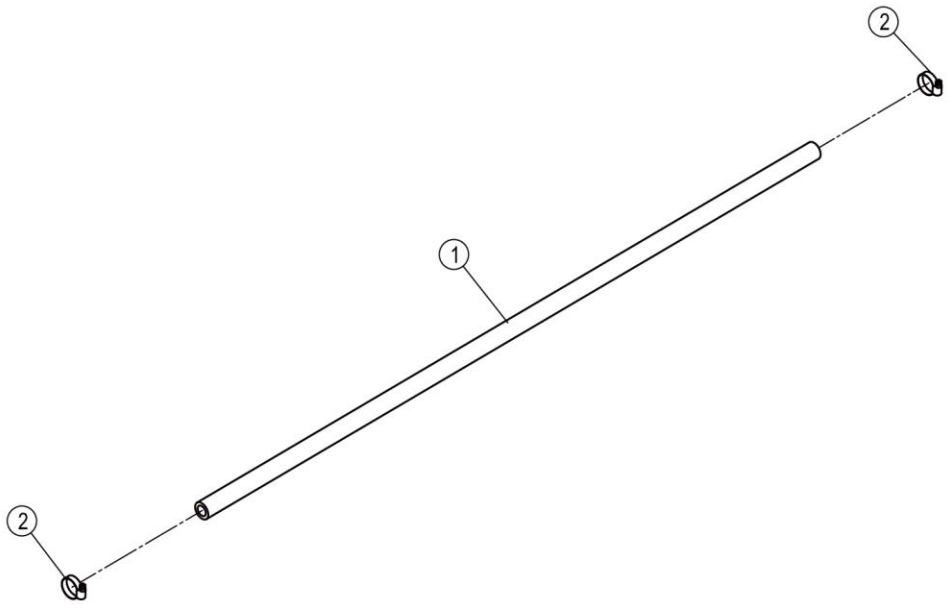

49C4600_000_00 水管 WATER HOSE

件号 ITEM	部件号 PART NO.	零件名称 CH	PART NAME EN	服务代码 SC	互换性 IA	数量 Q'TY	规格 SP.	备注 RE
1	84A0594	水管φ16	HOSE			1		
2	09C1949	管夹	CLAMP			2	Φ16-Φ27	

49C8010_000_00 风道蒸发器总成
AIR DUCT AS

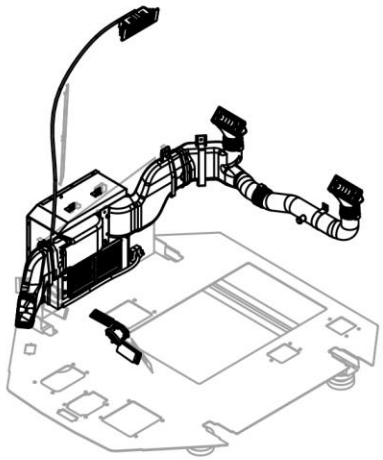

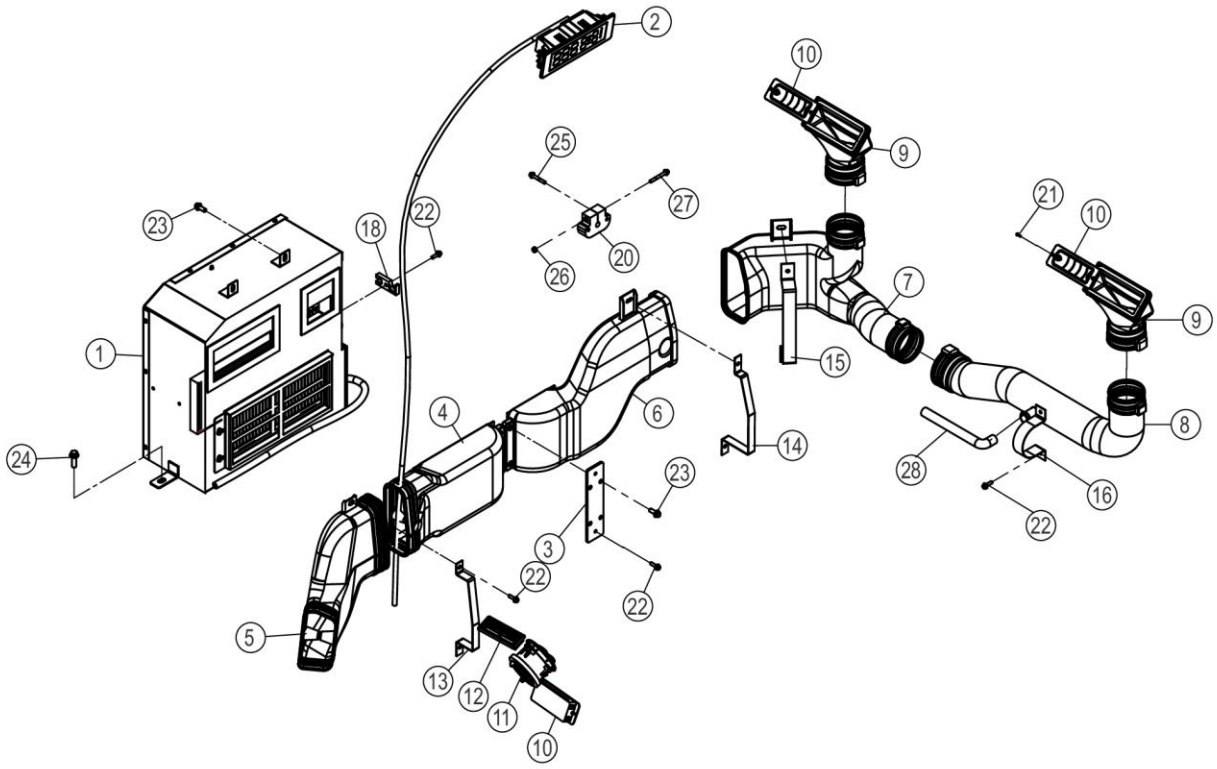

49C8010_000_00 风道蒸发器总成 AIR DUCT AS

件号 ITEM	部件号 PART NO.	零件名称 CH	PART NAME EN	服务代码 SC	互换性 IA	数量 Q'TY	规格 SP.	备注 RE
1	49C8011	蒸发器总成	EVAPORATOR AS			1	835HX	
2	46C8871	空调控制面板	A/C PANEL	C		1		
3	91A9505	板	PLATE			1		
4	85A5765	蒸发器前风道	AIR DUCT			1		
5	85A5766	右前风道	AIR DUCT			1		
6	37C1428	风道	AIR DUCT			1	85A5786+SPONGE	
7	85A5769	右后风道	AIR DUCT			1		
8	85A5770	左后风道	AIR DUCT			1		
9	37C1429	风道	AIR DUCT			2	85A5773+SPONGE	
10	34C5329	风口	VENT			4	GQZ22-015	
11	46C8779	圆形风口	VENT			2		
12	49C0423	除霜风口	VENT			4		
13	99A4911	弯板	PLATE			1		
14	99A4908	弯板	PLATE			1		
15	99A4907	弯板	PLATE			1		
16	99A4969	弯板	PLATE			3		
17	08C8017	线束	HARNESS			1		
18	08A0316	压板	PLATE			1		
19	85A6940	海绵	SPONGE		F	2	'	EC0000169003_11,替换前
20	84A2739	橡胶套	BOOT			1		
21	04B0752	螺钉	SCREW			8	M3×16-4.8-ZN.D	
22	01B0477	螺栓	BOLT			15	M6×20-8.8-ZN.D	
23	01B1289	螺栓	BOLT			6	M8×20-8.8-ZN.D	
24	01B1279	螺栓	BOLT			2	M10×30-8.8-ZN.D	
25	01B1356	螺栓	BOLT			2	M6×40-8.8-ZN.D	
26	03B0036	螺母	NUT			1	M6-8-ZN.D	
27	01B1357	螺栓	BOLT			1	M6×50-8.8-ZN.D	
28	30A5087	弯管	ELBOW		X	1	DEG=90	EC0000164811_5,替换后

08C8017_000_00 线束
HARNESS

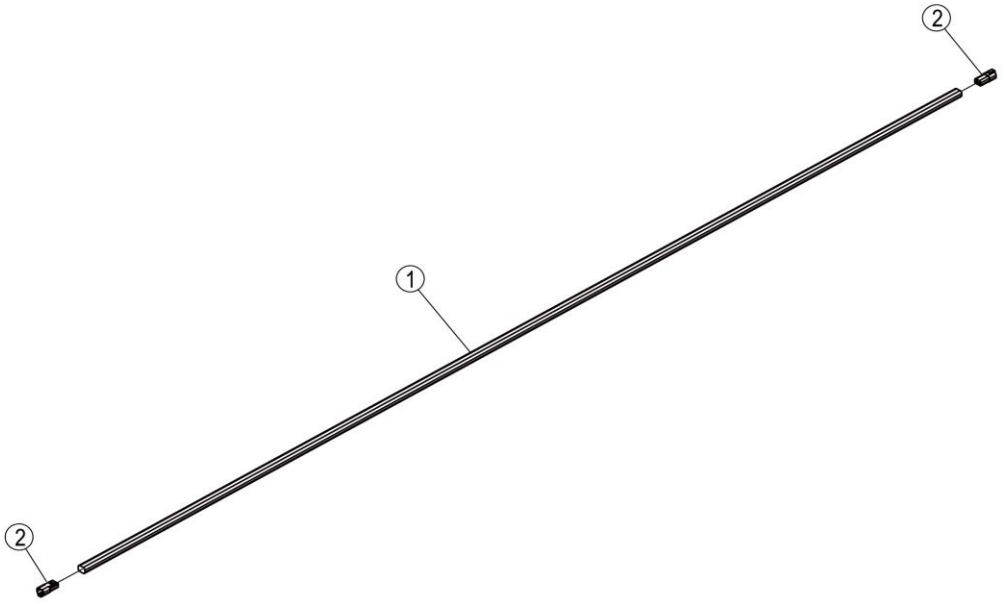

08C8017_000_00 线束 HARNESS

件号 ITEM	部件号 PART NO.	零件名称 CH	PART NAME EN	服务代码 SC	互换性 IA	数量 Q'TY	规格 SP.	备注 RE
1		波纹管	BELLOWS	B		1		
2	36B1107	插头	PLUG			2	4PIN	

46C8871_003_00 空调控制面板
A/C PANEL

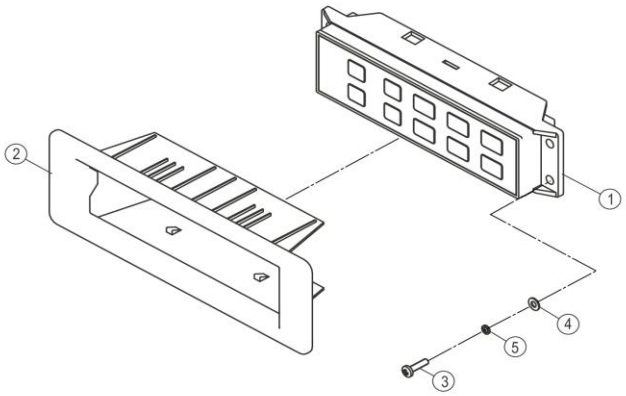

46C8871_003_00 空调控制面板 A/C PANEL

件号 ITEM	部件号 PART NO.	零件名称 CH	PART NAME EN	服务代码 SC	互换性 IA	数量 Q'TY	规格 SP.	备注 RE
1	55C5189	空调控制面板	A/C PANEL		EF	1	\#	EC0000187405_14,CLG848HZCML621963,替换后
2	86A2456	装饰罩	COVER			1		
3	04B0099	螺钉	SCREW			4	M4×16-4.8-ZN.D	
4	06B0097	垫圈	WASHER			4	4-140HV-ZN.D	
5	06B0022	垫圈	WASHER			4	4	

49C8011_001_00 蒸发器总成
EVAPORATOR AS

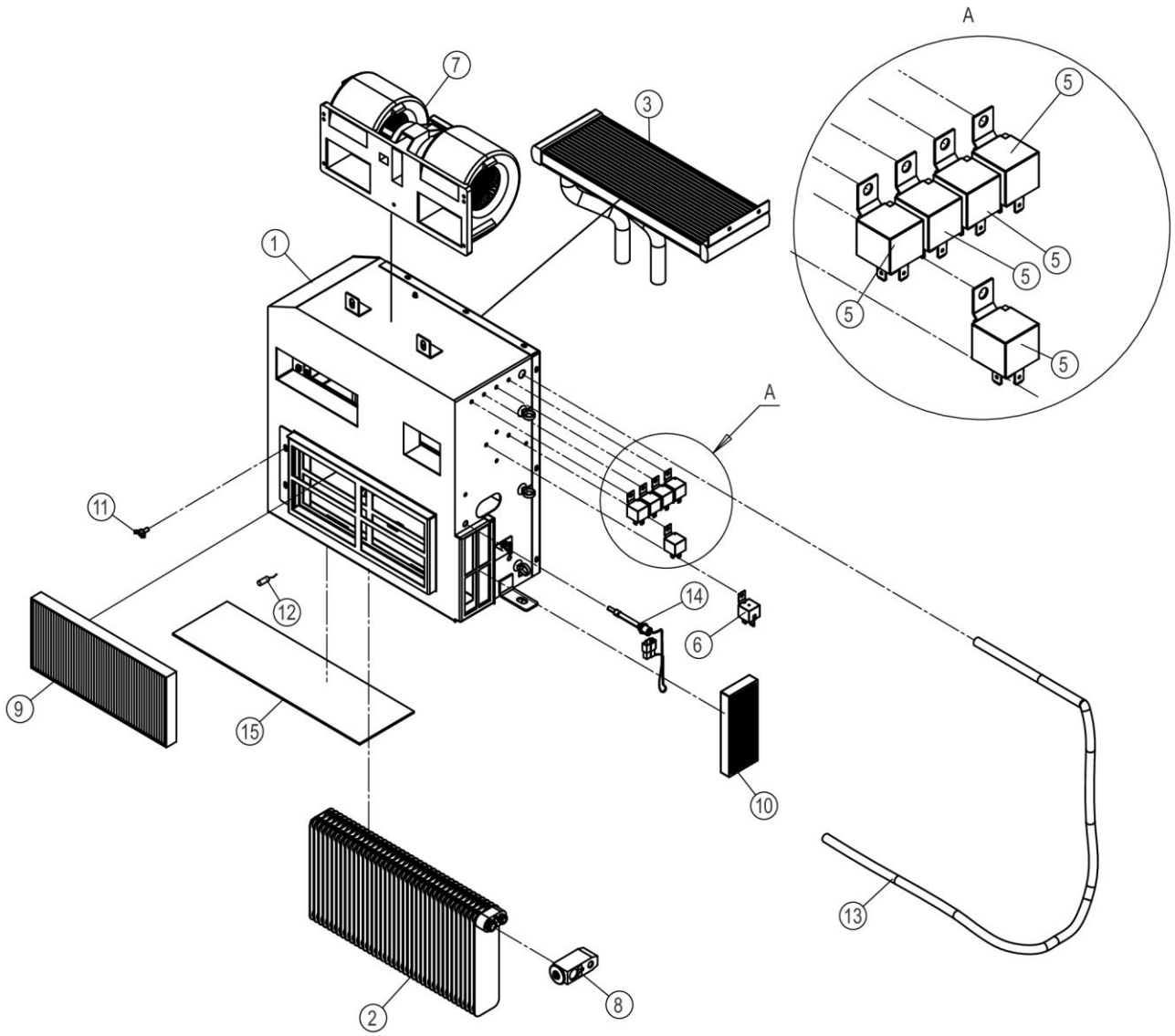

49C8011_001_00 蒸发器总成 EVAPORATOR AS

件号 ITEM	部件号 PART NO.	零件名称 CH	PART NAME EN	服务代码 SC	互换性 IA	数量 Q'TY	规格 SP.	备注 RE
1		壳体	HOUSING	B		1	'	
2	49C3426	蒸发器芯体	EVAPORATOR CORE	F		1		重号，改用 49C3426;REPEAT，Change to 49C3426
3	49C3435	加热器芯体	HEATER CORE			1		
5		继电器	RELAY	E	EF	5		EC0000172768_16,替换后
6	31B0094	继电器	RELAY		EF	1		EC0000172768_15,替换前
6		继电器	RELAY	E	EF	1		EC0000172768_15,替换后
7	46C4702	蒸发风机	BLOWER UNIT			1		
8	46C8427	膨胀阀	EXPANSION VALVE			1		
9	55C5188	滤网	STRAINER		EF	1	\@	EC0000187405_2,替换后
9	49C6964	滤网	A/C STRAINER		EF	1		EC0000187405_2,替换前,滤网为 323mm×142mm THE STRAINER SIZE IS 323MM×142MM
10	37C0655	滤芯	A/C STRAINER		EF	1		EC0000179956_3,替换前
10	49C8204	滤网	A/C STRAINER		EF	1		EC0000179956_3,替换后
11	77A1900	螺钉	SCREW			3		
12	46C4694	温度传感器	TEMP SENSOR			1		
13	70C3218	空调线束	A/C HARNESS			1	835HX	
14	49C3430	温度传感器	TEMP SENSOR			1		
15		海绵	SPONGE	A	X	1	\	EC0000167885_7,替换后

46C4702_000_00 蒸发风机
BLOWER UNIT

注：该系统无装配图。

Note: No assembly diagram is provided for this system.

46C4702_000_00 蒸发风机 BLOWER UNIT

件号 ITEM	部件号 PART NO.	零件名称 CH	PART NAME EN	服务代码 SC	互换性 IA	数量 Q'TY	规格 SP.	备注 RE
1	SP132005	变阻器	RHEOSTAT			1		

49C8097_000_00 冷凝器安装
CONDENSER MOUNTING

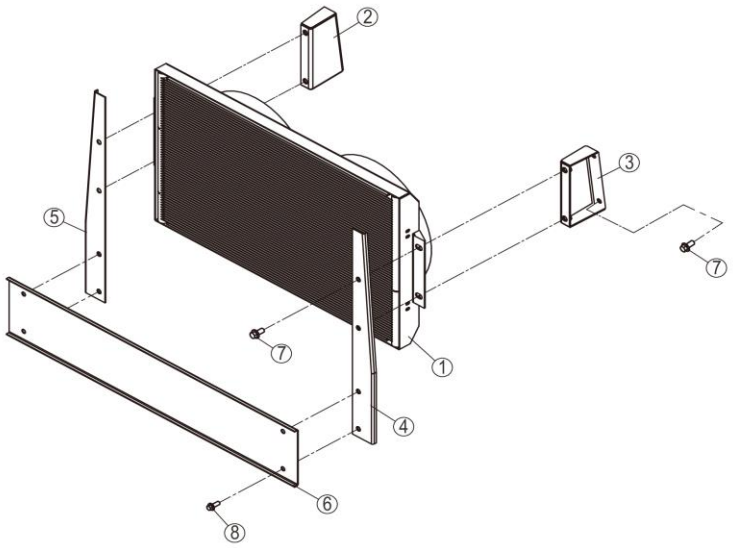

49C8097_000_00 冷凝器安装 CONDENSER MOUNTING

件号 ITEM	部件号 PART NO.	零件名称 CH	PART NAME EN	服务代码 SC	互换性 IA	数量 Q'TY	规格 SP.	备注 RE
1	49C7881	冷凝器总成	CONDENSER AS			1	850HE	
2	18D9663	支座	BRACKET			1		
3	18D9664	支座	BRACKET			1		
4	46D3607	盖板	COVER			1		
5	46D3608	盖板	COVER			1		
6	98A8021	弯板	PLATE			1		
7	01B1277	螺栓	BOLT			8	M10×20-8.8-ZN.D	
8	01B1289	螺栓	BOLT			4	M8×20-8.8-ZN.D	

49C7881_000_00 冷凝器总成
CONDENSER AS

注：该系统无装配图，具体装配请参考表中各部件装配图。

Note: No assembly diagram is provided for this system. Please refer to the assembly diagrams of those components in the table for assembly details.

49C7881_000_00 冷凝器总成 CONDENSER AS

件号 ITEM	部件号 PART NO.	零件名称 CH	PART NAME EN	服务代码 SC	互换性 IA	数量 Q'TY	规格 SP.	备注 RE
1	49C7881P01	冷凝器	CONDENSER	A		1	850HE	
2	49C7881P03	冷凝器	CONDENSER	A		1	850HE	

49C7881P01_000_00 冷凝器
CONDENSER

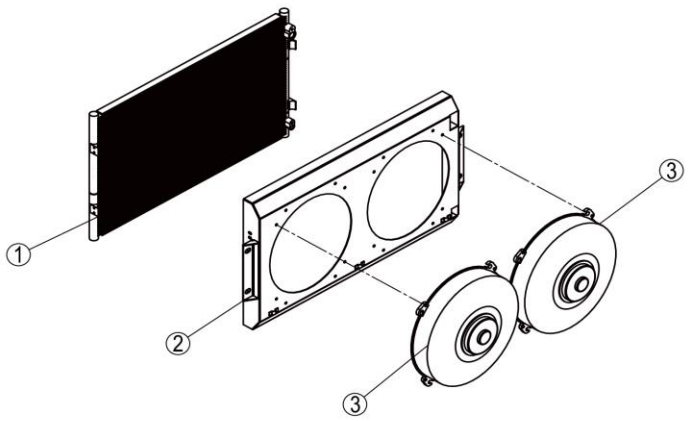

49C7881P01_000_00 冷凝器 CONDENSER

件号 ITEM	部件号 PART NO.	零件名称 CH	PART NAME EN	服务代码 SC	互换性 IA	数量 Q'TY	规格 SP.	备注 RE
1	SP196305	冷凝器	CONDENSER			1		
2	SP196306	壳体	HOUSING			1		
3	SP196307	风扇	FAN			2		

49C7881P03_000_00 冷凝器
CONDENSER

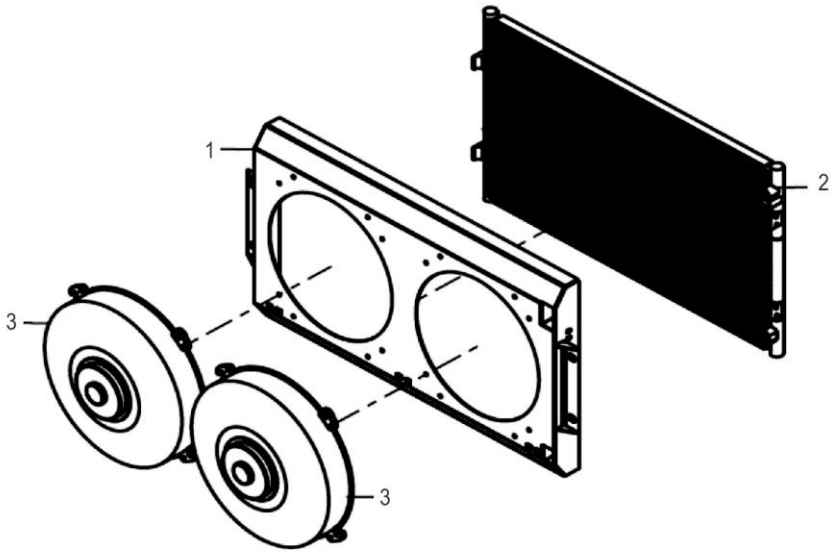

49C7881P03_000_00 冷凝器 CONDENSER

件号 ITEM	部件号 PART NO.	零件名称 CH	PART NAME EN	服务代码 SC	互换性 IA	数量 Q'TY	规格 SP.	备注 RE
1	SP225439	壳体	HOUSING			1		
2	SP225430	冷凝器芯体	CONDENSER			1		
3	SP225445	风扇	FAN			2		

49C8704_000_00 储液罐至蒸发器管
HOSE

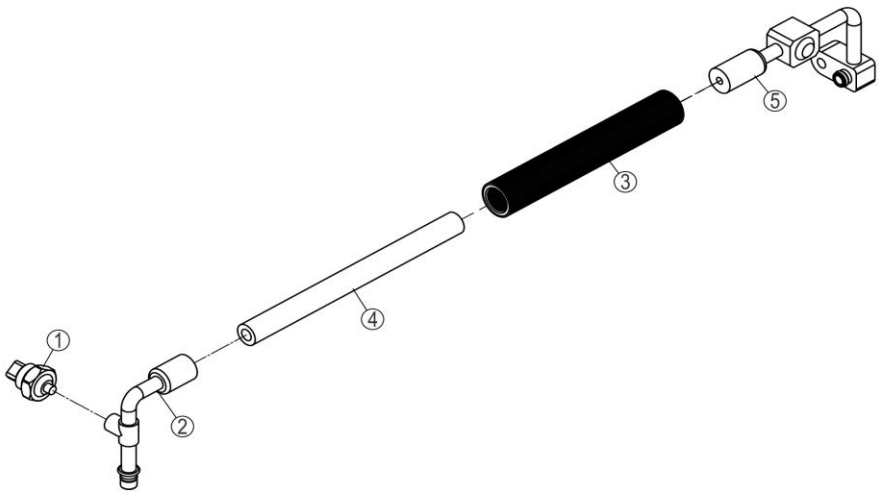

49C8704_000_00 储液罐至蒸发器管 HOSE

件号 ITEM	部件号 PART NO.	零件名称 CH	PART NAME EN	服务代码 SC	互换性 IA	数量 Q'TY	规格 SP.	备注 RE
1	34B1241	压力开关	PRESSURE SWITCH			1		
2		接头	ELBOW	A		1		
3		3 分波纹管	BELLOWS	B		1	3/8'	
4		3 分软管	HOSE	B		1	3/8'	
5		软管接头	CONNECTOR	A		1		

整机附件 MACHINE ACCESSORIES

47Y0180_000_00 整机油料表
OIL SPECIFICATION LIST

技术要求

1、每年10月15日至次年4月15日，整机加柴油选用序号11，其余时间整机加柴油选用序号5。

2、表中柴油量为整机调试跑车用。

3、序号4和序号10，根据气温和销售区域选用一项。

4、选装干式驱动桥时加注序号2，选装湿式驱动桥时加注序号12。

NOTES

1. FROM OCTOBER 15 EACH YEAR TO APRIL 15 OF THE NEXT YEAR, CHOOSE NO. 11 FOR MACHINE DIESEL OIL, AND CHOOSE NO. 5 AT OTHER TIMES.
2. THE DIESEL OIL VOLUME IN THE TABLE IS USED FOR MACHINE TEST DRIVE.
3. NO.4 AND NO.10 SELETED ONE BY THE TEMPERATURE OF SALE ZONE.
4. FILL WITH NO.2 WHEN THE MACHINE IS EQUIPPED WITH DRY-TYPE AXLE, FILL WITH NO.12 ,WHEN IT IS EQUIPPED WITH WET-TYPE AXLE.

12	重负荷车辆齿轮油	GEAR OIL	SAE 80W-90/LS	单位:L
11	-20号柴油	DIESEL OIL		单位:L
10	低温抗磨液压油	HYDRAULIC OIL	HV-46	单位:L -25°
9	防冻液	ANTI-FREEZE		单位:L
8	制冷剂	REFRIGERANT		1.2kg
7	制动油	BRAKE FLUID	长城安诺DOT4	单位:L
6	机油	ENGINE OIL	CH-4 15W-40	单位:L
5	柴油	DIESEL OIL	0#	单位:L
4	抗磨液压油	HYDRAULIC OIL	HM-46	单位:L -15°
3	二硫化钼锂基润滑脂2#	2# MOS2 LITHIUM BASED GREASE	2#	2.5kg
2	重负荷车轮齿轮油	GEAR OIL	85W-90 GL-5	单位:kg (6.3kg=7L)
1	美孚黑霸王1300	MOBIL GREASE	15W-40	单位:L (5.4kg=6L)
序号 ITEM	名称 PART NAME	英文名称 PART NAME	规格 SPECIFICATION	备注 NOTE

47Y0180_000_00 整机油料表 OIL SPECIFICATION LIST

件号 ITEM	部件号 PART NO.	零件名称 CH	PART NAME EN	服务代码 SC	互换性 IA	数量 Q'TY	规格 SP.	备注 RE
1		美孚黑霸王 1300	MOBIL GREASE	F		40	15W-40	
1	SP103992	柴油机油	ENGINE OIL	F		40		
1	SP132836	ZF 箱 WG120-250 专用油	OIL 18L/DR	F		40		
2	41B0014Y18L	重负荷工程齿轮油	GEAR OIL	F		28	85W-90 GL-5	
2	41B0014Y18LP01	重负荷车辆齿轮油	OIL	F		28		
2	41B0014Y4L	重负荷工程齿轮油	GEAR OIL	F		28	85W-90 GL-5	
2	41B0014Y4LP01	重负荷车辆齿轮油	OIL	F		28		
2	SP116312	重负荷工程齿轮油	GEAR OIL	F		28		
2	SP133735	重负荷车辆齿轮油	OIL	F		28		
3		二硫化钼锂基润滑脂	GREASE	E		1		
3		二硫化钼锂基润滑脂 2 号	GREASE	E		1		
3	SP172149	二硫化钼锂基润滑脂	GREASE	E		1		
4	41B0004Y18L	抗磨液压油（高压）	HYDRAULIC OIL	F		125	HM-46	
4	41B0004Y18LP01	抗磨液压油	OIL	F		125		
4	SP116314	抗磨液压油（高压）	HYDRAULIC OIL	F		125		
5	SP146273P01	68#液压油	OIL	A		40		
6	SP103998	柴油机油	SNAP RING	E		17		
6	SP103998P01	柴油机油	OIL	E		17		
6	SP104000	柴油机油	ENGINE OIL	E		17		
6	SP104000P01	柴油机油	OIL	E		17		
6	SP116313	柴油机油	OIL	E		17		
6	SP116313P01	柴油机油	OIL	E		17		
6	SP116315	柴油机油	Diesel Oil	E		17		
6	SP116315P01	柴油机油	OIL	E		17		
6	SP131732	柴油机油	OIL	E		17		

47Y0180_000_00 整机油料表
OIL SPECIFICATION LIST

技术要求

1、每年10月15日至次年4月15日，整机加柴油选用序号11，其余时间整机加柴油选用序号5。

2、表中柴油量为整机调试跑车用。

3、序号4和序号10，根据气温和销售区域选用一项。

4、选装干式驱动桥时加注序号2，选装湿式驱动桥时加注序号12。

NOTES

1. FROM OCTOBER 15 EACH YEAR TO APRIL 15 OF THE NEXT YEAR, CHOOSE NO. 11 FOR MACHINE DIESEL OIL, AND CHOOSE NO. 5 AT OTHER TIMES.

2.THE DIESEL OIL VOLUME IN THE TABLE IS USED FOR MACHINE TEST DRIVE.

3.NO.4 AND NO.10 SELETED ONE BY THE TEMPERATURE OF SALE ZONE.

4.FILL WITH NO.2 WHEN THE MACHINE IS EQUIPPED WITH DRY-TYPE AXLE, FILL WITH NO.12 ,WHEN IT IS EQUIPPED WITH WET-TYPE AXLE.

12	重负荷车辆齿轮油	GEAR OIL	SAE 80W-90/LS	单位:L
11	-20号柴油	DIESEL OIL		单位:L
10	低温抗磨液压油	HYDRAULIC OIL	HV-46	单位:L -25°
9	防冻液	ANTI-FREEZE		单位:L
8	制冷剂	REFRIGERANT		1.2kg
7	制动油	BRAKE FLUID	长城安诺DOT4	单位:L
6	机油	ENGINE OIL	CH-4 15W-40	单位:L
5	柴油	DIESEL OIL	0#	单位:L
4	抗磨液压油	HYDRAULIC OIL	HM-46	单位:L -15°
3	二硫化钼锂基润滑脂2#	2# MOS2 LITHIUM BASED GREASE	2#	2.5kg
2	重负荷车轮齿轮油	GEAR OIL	85W-90 GL-5	单位:kg (6.3kg=7L)
1	美孚黑霸王1300	MOBIL GREASE	15W-40	单位:L (5.4kg=6L)
序号 ITEM	名称 PART NAME	英文名称 PART NAME	规格 SPECIFICATION	备注 NOTE

47Y0180_000_00 整机油料表 OIL SPECIFICATION LIST

件号 ITEM	部件号 PART NO.	零件名称 CH	PART NAME EN	服务代码 SC	互换性 IA	数量 Q'TY	规格 SP.	备注 RE
6	SP132076	柴油机油	ENGINE?OIL	E		17		
6		柴油机油	ENGINE OIL	E		17		
6	SP140933	柴油机油	OIL	E		17		
6	SP140934	柴油机油	OIL	E		17		
6		柴油机油	ENGINE OIL	E		17		
6		柴油机油	ENGINE OIL	E		17		
7	41B0216Y1L	合成制动液	BRAKE OIL	E	I	4	DOT4	EC0000146138_14,替换后,DOT4 刹车油，暂未建配件号
7	41B0216Y4L	合成制动液	BRAKE OIL	E	I	4	DOT4	EC0000146138_14,替换后,DOT4 刹车油，暂未建配件号
8	SP141017	制冷剂	CRYOGEN	A		1		
9	SP148379	防冻液	OIL	A		35		
10	SP123966	抗磨液压油	OIL	F		125		
10	SP123966P01	抗磨液压油	OIL	F		125		
11		-20 号柴油	DIESEL OIL	A		40		
12		重负荷车辆齿轮油	GEAR OIL	F		56	SAE 80W-90/LS	改用 SP132837
12	SP132837	ZF 桥 AP400 系列专用齿轮油	OIL 18L/DR	F		56		改用 SP132837

42B0003_000_00 防冻液
ANTI-FREEZE

技术要求

1.根据需求选用明细表中的防冻液。

2.两种品牌的防冻液不得混合使用。

NOTES

1.REFER TO NEED FOR FILLING ANTI-FREEZE IN TABLE.

2.DO NOT MIX ANTI-FREEZE OF TWO DIFFERENT BRANDS.

防冻液	ANTI-FREEZE	-45℃	OIL
防冻液	ANTI-FREEZE	-35℃	OIL
防冻液	ANTI-FREEZE	-30℃	OIL
防冻液	ANTI-FREEZE	-15℃	OIL
名 称 PART NAME	名 称 PART NAME	规 格 SPECIFICATION	备 注 NOTE

42B0003_000_00 防冻液 ANTI-FREEZE

件号 ITEM	部件号 PART NO.	零件名称 CH	PART NAME EN	服务代码 SC	互换性 IA	数量 Q'TY	规格 SP.	备注 RE
1	SP103937	重负荷型防冻液	SNAP RING	F	N	1		EC0000138070_4,替换后
1	SP125343	发动机冷却液-35 号	OIL	F	N	1		EC0000138070_4,替换后
2	SP103937	重负荷型防冻液	SNAP RING	F	N	1		EC0000138070_1,替换后
2	SP103938	发动机冷却液-45 号	ANTIFREEZE	F	N	1		EC0000138070_1,替换后
2	SP125343	发动机冷却液-35 号	OIL	F	N	1		EC0000138070_1,替换后
2	SP125344	发动机冷却液-45 号	OIL	F	N	1		EC0000138070_1,替换后
3	SP103937	重负荷型防冻液	SNAP RING	E	N	1		EC0000138070_3,替换后,改用 SP125343 或 SP103937
3	SP125343	发动机冷却液-35 号	OIL	E	N	1		EC0000138070_3,替换后,改用 SP125343 或 SP103937
4	SP103938	发动机冷却液-45 号	ANTIFREEZE	E	N	1		EC0000138070_2,替换后,改用 SP103938 或 SP125344
4	SP125344	发动机冷却液-45 号	OIL	E	N	1		EC0000138070_2,替换后,改用 SP103938 或 SP125344

47Y0348_000_00 随机备件清单
SPARE PARTS LIST

注：该系统无装配图。

Note: No assembly diagram is provided for this system.

47Y0348_000_00 随机备件清单 SPARE PARTS LIST

件号 ITEM	部件号 PART NO.	零件名称 CH	PART NAME EN	服务代码 SC	互换性 IA	数量 Q'TY	规格 SP.	备注 RE
1	12B0064	O 形圈	O-RING			2	19×3.55	
2	12B0181	O 形圈	O-RING			2	25×3.55	
3	12B0250	O 形圈	O-RING			3	37.5×3.55	
4	12B0446	O 形圈	O-RING			3	47.22×3.53	
5	12B0445	O 形圈	O-RING			11	32.92×3.53	
6	12B1695	O 形圈	O-RING			4	25×3.55	
7	12B1725	O 形圈	O-RING			5	11.3×2.2	
8	12J0002	O 形圈	O-RING			2	180×5.3	
9	37B0030	片式保险	FUSE			1	10A	
10	37B2019	保险丝	FUSE	F		1	ATM-15	
11	37B0708	保险丝	FUSE			1	60A	
12	37B0709	保险丝	FUSE			1	80A	
13	37B0776	保险丝	FUSE			1	30A	

48Y0848_000_00 标贴组件
DECAL GROUP

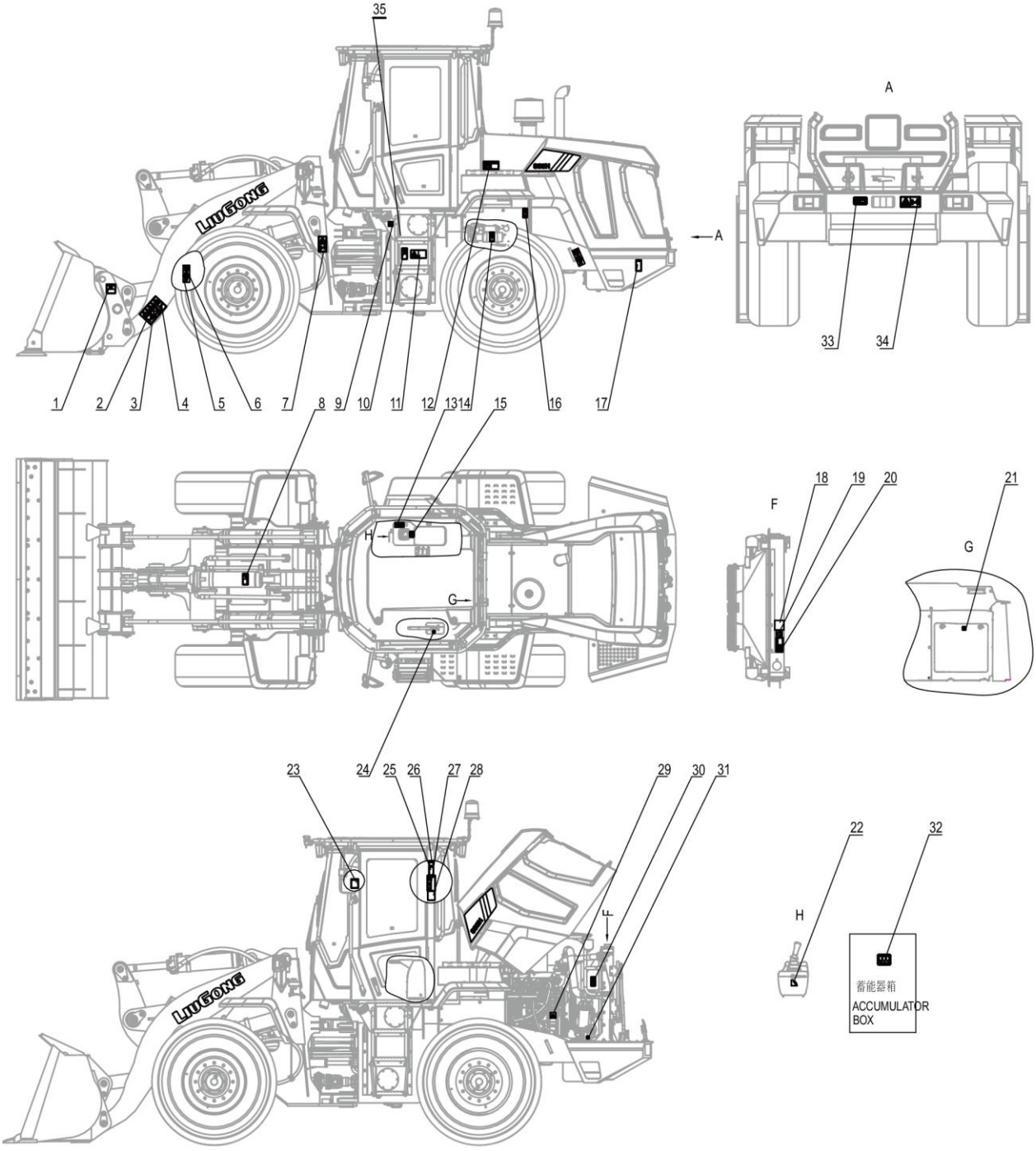

48Y0848_000_00 标贴组件 DECAL GROUP

件号 ITEM	部件号 PART NO.	零件名称 CH	PART NAME EN	服务代码 SC	互换性 IA	数量 Q'TY	规格 SP.	备注 RE
1	74A3184	安全标贴	SAFETY SIGN			2		
2	74A3167	安全标贴	SAFETY SIGN			2		
3	74A3153	安全标贴	SAFETY SIGN			2		
4	74A3165	安全标贴	SAFETY SIGN			2		
5	74A1658	指示牌	SYMBOL			4		
6	74A2864	起吊点标志	SYMBOL			4		
7	74A3163	安全标贴	SAFETY SIGN			2		
8	74A4509	危险标贴	DANGER DECAL			1		
9	74A4458	液压油标志	SYMBOL			1		
10	74A4508	警告标贴	WARNING DECAL			1		
11	74A4255	标贴	DECAL			1		
12	79A0238	标贴	DECAL			2	H	
13	74A3486	标贴	DECAL			1		
14	74A3183	安全标贴	SAFETY SIGN			1		
15	74A5884	标贴	DECAL			1		
16	74A3168	安全标贴	SAFETY SIGN			2		
17	74A4506	危险标贴	DANGER DECAL			1		
18	34C1192	标贴组件	DECAL GROUP	F		1		用 74A2863 采购
19	74A4459	标贴	DECAL			1		
20	74A4512	警告标贴	WARNING DECAL			1		
21	74A4772	符号标贴	SYMBOL			1		
22	74A4774	符号标贴	SYMBOL			1		
23	74A4777	警告标贴	WARNING DECAL			1		
24	74A2842	标贴	DECAL			1		
25	74A2840	安全标贴	SAFETY SIGN			1		
26	74A3235	安全标贴	SAFETY SIGN			1		
27	74A3185	安全标贴	SAFETY SIGN			1		
28	74A8093	标贴	DECAL			1		
29	74A2819	标贴	DECAL			1		
30	74A3161	安全标贴	SAFETY SIGN			2		
31	74A2838	标贴	DECAL			1		
32	74A6474	标贴	DECAL			1		
33	74A9892	注意标贴	CAUTION DECAL			1	_02	
34	74A3178	安全标贴	SAFETY SIGN			1		
35	74A8304	标贴	DECAL			1		

34C1192_001_00 标贴组件
DECAL GROUP

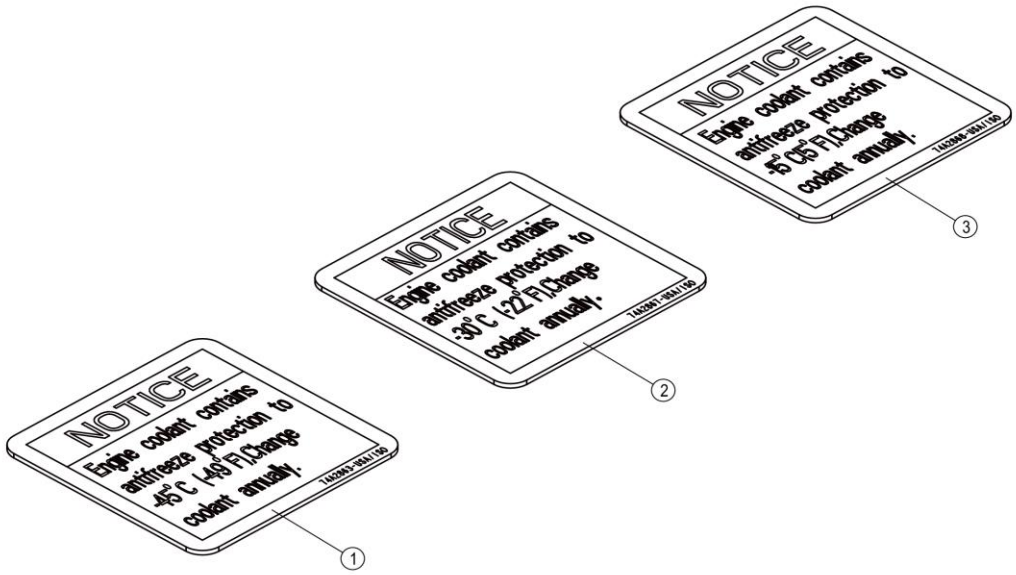

34C1192_001_00 标贴组件 DECAL GROUP

件号 ITEM	部件号 PART NO.	零件名称 CH	PART NAME EN	服务代码 SC	互换性 IA	数量 Q'TY	规格 SP.	备注 RE
1	74A2863	安全标贴	SAFETY SIGN			1		
2	74A2867	安全标贴	SAFETY SIGN			1		
3	74A2868	安全标贴	SAFETY SIGN			1		

48Y0848_001_01 标贴组件
DECAL GROUP

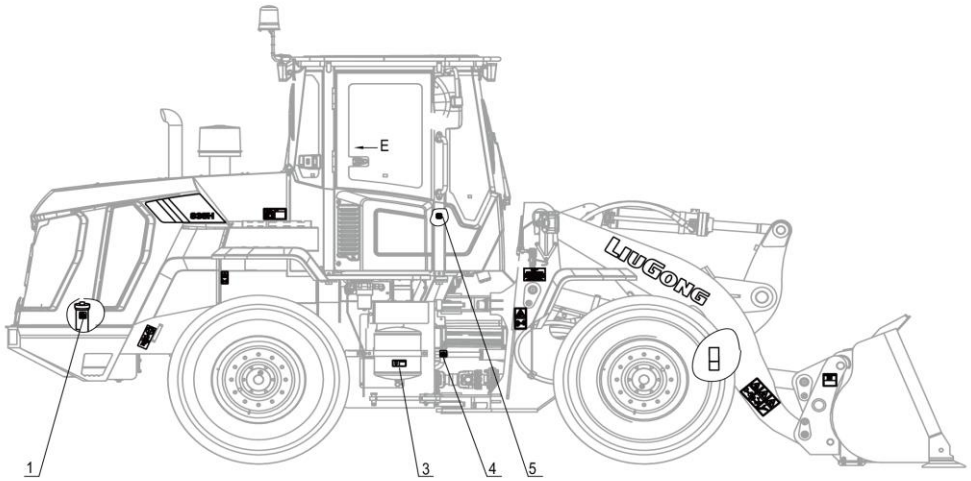

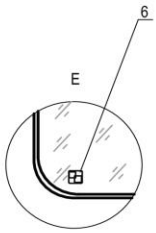

48Y0848_001_01 标贴组件 DECAL GROUP

件号 ITEM	部件号 PART NO.	零件名称 CH	PART NAME EN	服务代码 SC	互换性 IA	数量 Q'TY	规格 SP.	备注 RE
1	74A4457	柴油标志	SYMBOL			1		
3	74A3049	安全标贴	SAFETY SIGN			1		
4	74A4496	标贴	DECAL			1		
5	74A4773	符号标贴	SYMBOL			1		
6	74A2808	逃生标志	SYMBOL			1		

48Y1751_000_00 铭牌组件
NAMEPLATE GP

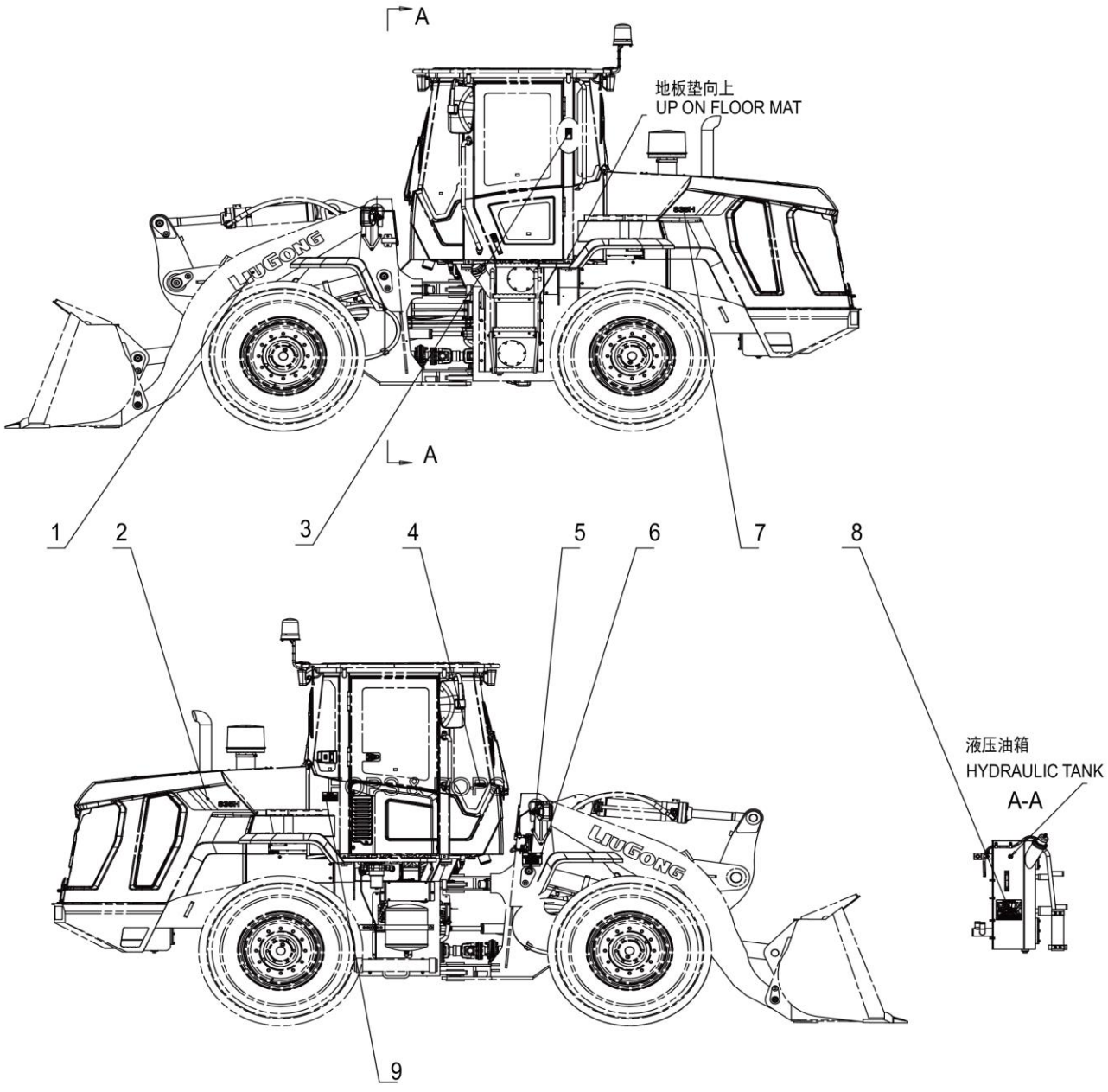

48Y1751_000_00 铭牌组件 NAMEPLATE GP

件号 ITEM	部件号 PART NO.	零件名称 CH	PART NAME EN	服务代码 SC	互换性 IA	数量 Q'TY	规格 SP.	备注 RE
1	74A8372	动臂标贴	SYMBOL			2		
2	79A6594	右标贴	DECAL			1		
3	74A8375	警告标贴	WARNING DECAL			1		
4	37C0139	钥匙挂件	HOOK			1		
5		整机铭牌	PIN NAMEPLATE	A		1		
6	09B0036	抽芯铆钉	RIVET			8	3.2×12-10	
7	79A6595	左标贴	DECAL			1		
8	79A0205	润滑图	LUBRICATION CHART			1		
9		铭牌	NAMEPLATE	A		1		

53Y0017_000_00 随机工具清单
KIT LIST

注：该系统无装配图。

Note: No assembly diagram is provided for this system.

53Y0017_000_00 随机工具清单 KIT LIST

件号 ITEM	部件号 PART NO.	零件名称 CH	PART NAME EN	服务代码 SC	互换性 IA	数量 Q'TY	规格 SP.	备注 RE
1	52B0260	呆扳手	WRENCH			1	8×10	
2	52B0261	两用扳手	WRENCH			1	11 12 13 16 18	
3	52B0262	活扳手	MONKEY SPANNER			1	300	
4	52B0263	内六角扳手	INNER HEXAGON SPANNER			1	8 10	
5	52B0264	一字型螺丝刀	SCREW DRIVER			1	100	
6	52B0265	十字型螺丝刀	CROSS-SCREWD RIVER			1	100	
7	52B0023	鲤鱼钳	PLIERS			1		
8	52B0266	黄油枪	GREASE GUN			1	500CC	
9	52B0267	手锤	HAND HAMMER			1	0.75KG	
10	52B0270	撬杆	PRY BAR			1		
11	52B0272	轮辋扳手	RIM SPANNER			1		
12	35C1177	工具箱	TOOL KIT			1		