动力系统 POWER SYSTEM

00Y1123_000_00 柴油机系统
ENGINE SYSTEM

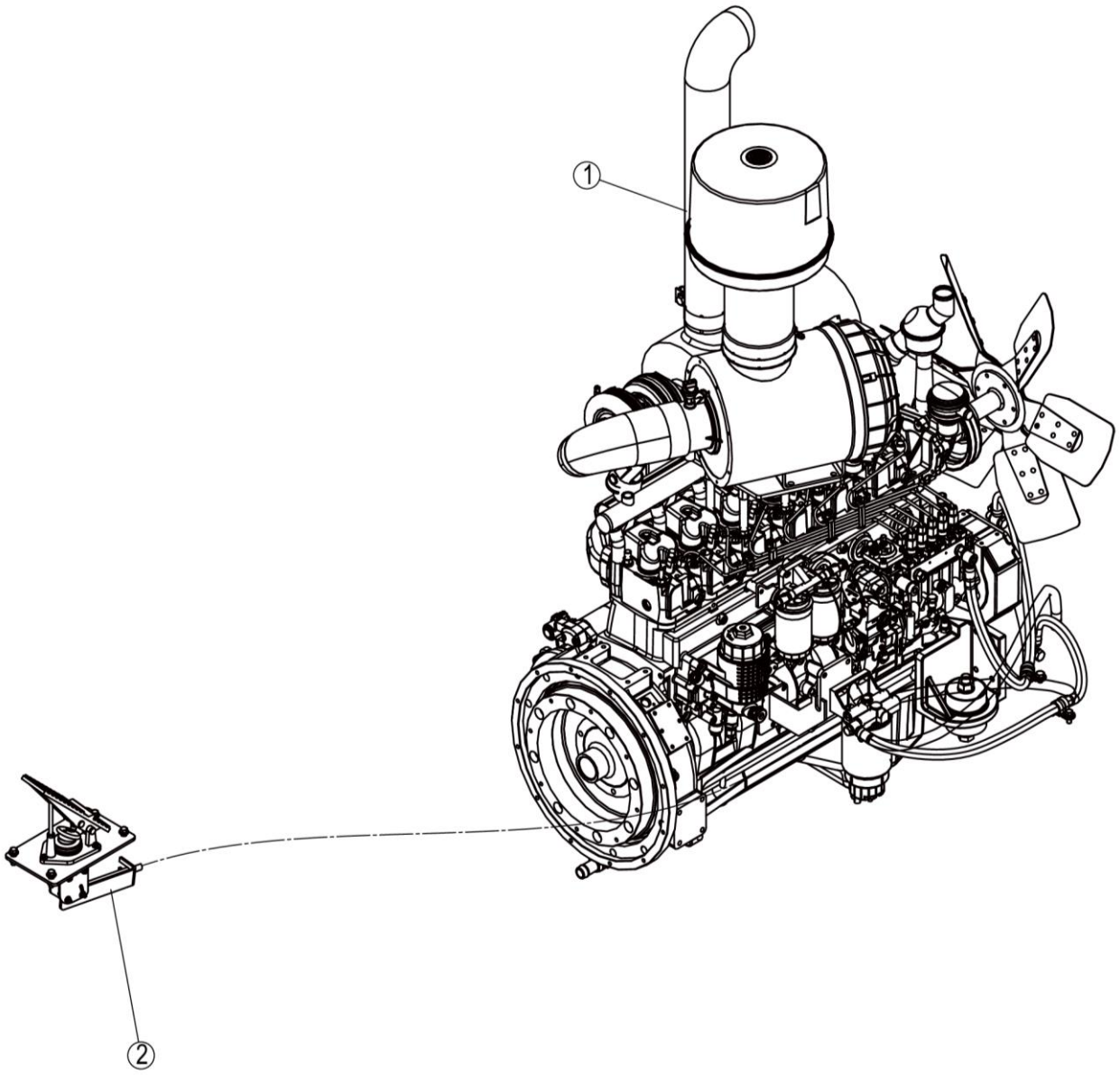

00Y1123_000_00 柴油机系统 ENGINE SYSTEM

件号 ITEM	部件号 PART NO.	零件名称 CH	PART NAME EN	服务代码 SC	互换性 IA	数量 Q'TY	规格 SP.	备注 RE
1	60C0803	柴油机安装	ENGINE MOUNTING	C		1		
2	23C0659	油门操纵系统	THROTTLE CONTROL SYSTEM	C		1		

23C0659_000_00 油门操纵系统
THROTTLE CONTROL SYSTEM

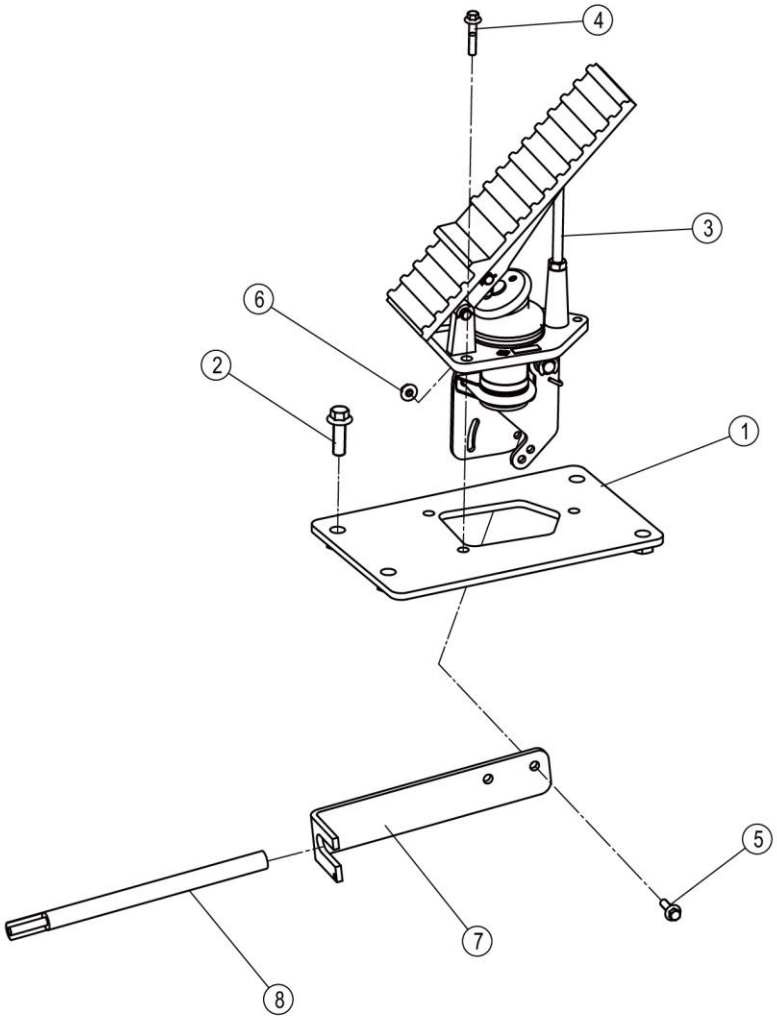

23C0659_000_00 油门操纵系统 THROTTLE CONTROL SYSTEM

件号 ITEM	部件号 PART NO.	零件名称 CH	PART NAME EN	服务代码 SC	互换性 IA	数量 Q'TY	规格 SP.	备注 RE
1	02D9079	安装板	MOUNTING PLATE			1		
2	01B1279	螺栓	BOLT			4	M10×30-8.8-ZN.D	
3	23C0305	油门踏板	ACCELERATOR PEDAL			1		
4	01B1355	螺栓	BOLT			3	M6×30-8.8-ZN.D	
5	01B0477	螺栓	BOLT			2	M6×20-8.8-ZN.D	
6	03B2134	螺母	NUT			2	M6-8-ZN.D	
7	21A0859	支板	PLATE			1		
8	23C0517	油门控制器	ACCELERATOR CONTROLLER			1	23C0517	

60C0803_000_00 柴油机安装
ENGINE MOUNTING

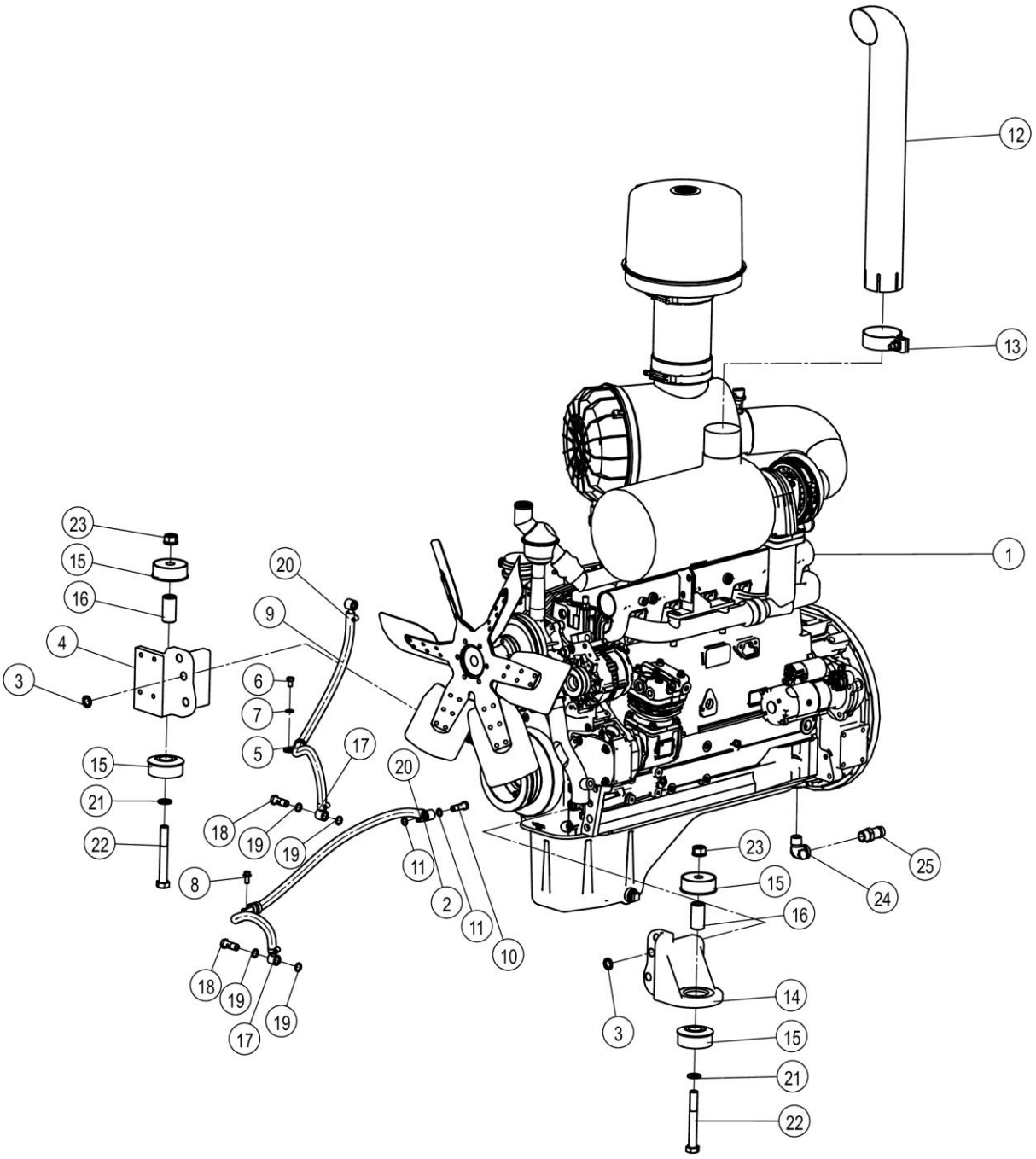

60C0803_000_00 柴油机安装 ENGINE MOUNTING

件号 ITEM	部件号 PART NO.	零件名称 CH	PART NAME EN	服务代码 SC	互换性 IA	数量 Q'TY	规格 SP.	备注 RE
1	60C0802	柴油机	SNAP RING			1	92KW/2000RPM	
2		接头	CONNECTOR	B		2		
3	06B1054	防松垫圈	LOCK WASHER			6	18	
4	71A2013	支座	BRACKET			1		
5	09C1746	软管夹	CLAMP			2	Φ22	
6	00B0056	螺栓	BOLT			1	M10×16-8.8-ZN.D	
7	06B0472	垫圈	WASHER			1	10-300HV-DK	
8	01B1277	螺栓	BOLT			1	M10×20-8.8-ZN.D	
9	66C7605	燃油管	FUEL HOSE			2		
10	03A0616	螺钉	SCREW			1		
11	06B0117	垫圈	WASHER			2	14	
12	38A8330	排气尾管	EXHAUST PIPE			1		
13	09C0719	管夹	CLAMP			1		
14	71A2011	支座	BRACKET			1		
15	17B0028	弹性块	BLOCK			4		
16	55A0300	套	BUSHING			2		
17	00A7424	接头	CONNECTOR			2		
18	03A1207	螺钉	SCREW			2		
19	34C0091	垫圈	WASHER			4	16	
20	09C1494	涡轮蜗杆卡箍	CLAMP			4	Φ16-Φ27	
21	06B0210	淬硬垫圈	HARD WASHER			2	20	
22	01V0399	螺栓	BOLT			2	M20× 150-10.9-ZN.D	
23	03B2320	RLM 防松螺母	LOCKNUT			2	M20-10-ZN.D	
24	01A0001	弯头	ELBOW			1		
25	00A0002	接头	CONNECTOR			1		

00Y1125_000_00 散热系统
COOLING SYSTEM

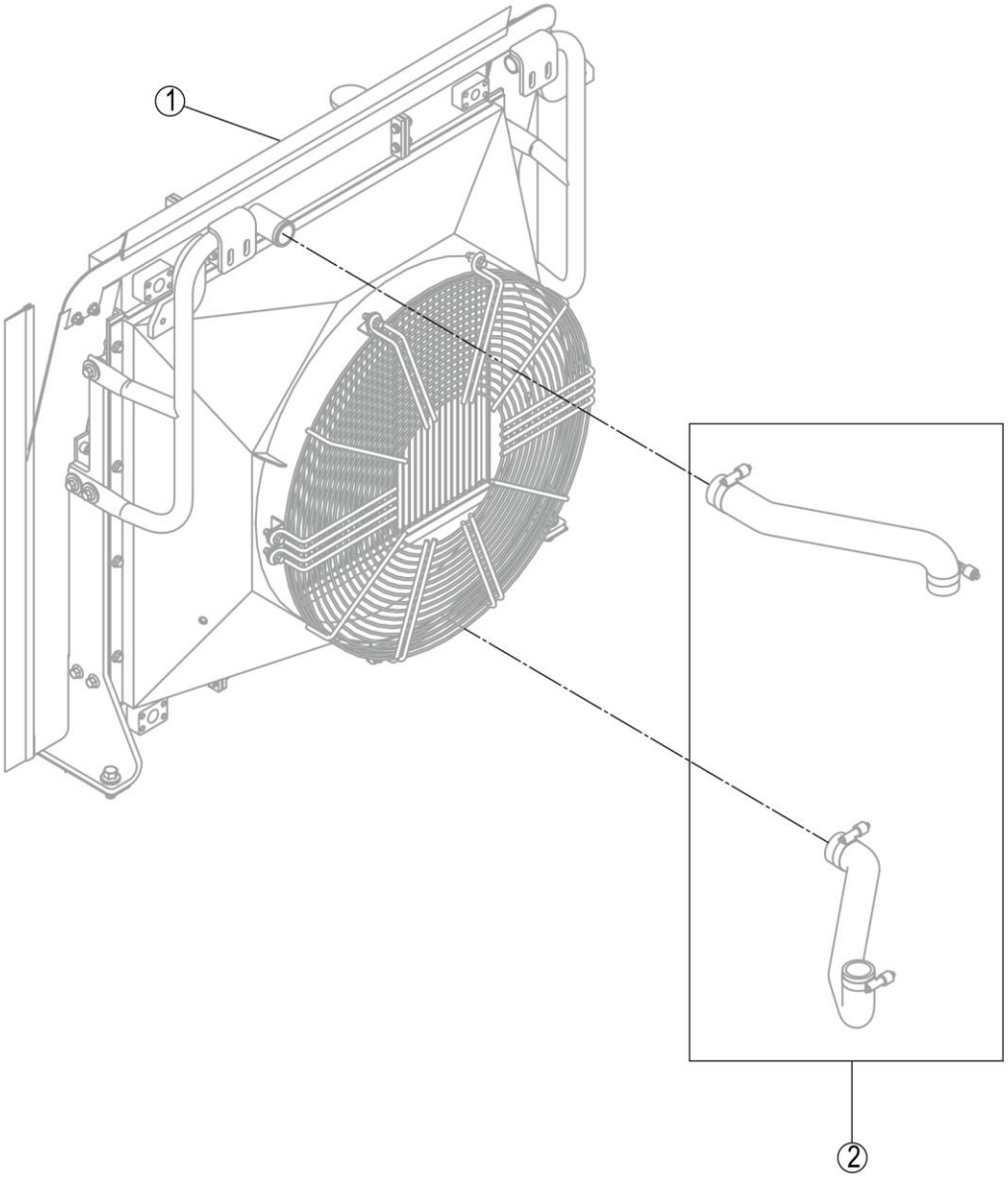

00Y1125_000_00 散热系统 COOLING SYSTEM

件号 ITEM	部件号 PART NO.	零件名称 CH	PART NAME EN	服务代码 SC	互换性 IA	数量 Q'TY	规格 SP.	备注 RE
1	60C0804	散热器安装	RADIATOR MOUNTING	C		1		
2	60C0875	散热管路	COOLER LINES	C		1		

60C0804_000_00 散热器安装
RADIATOR MOUNTING

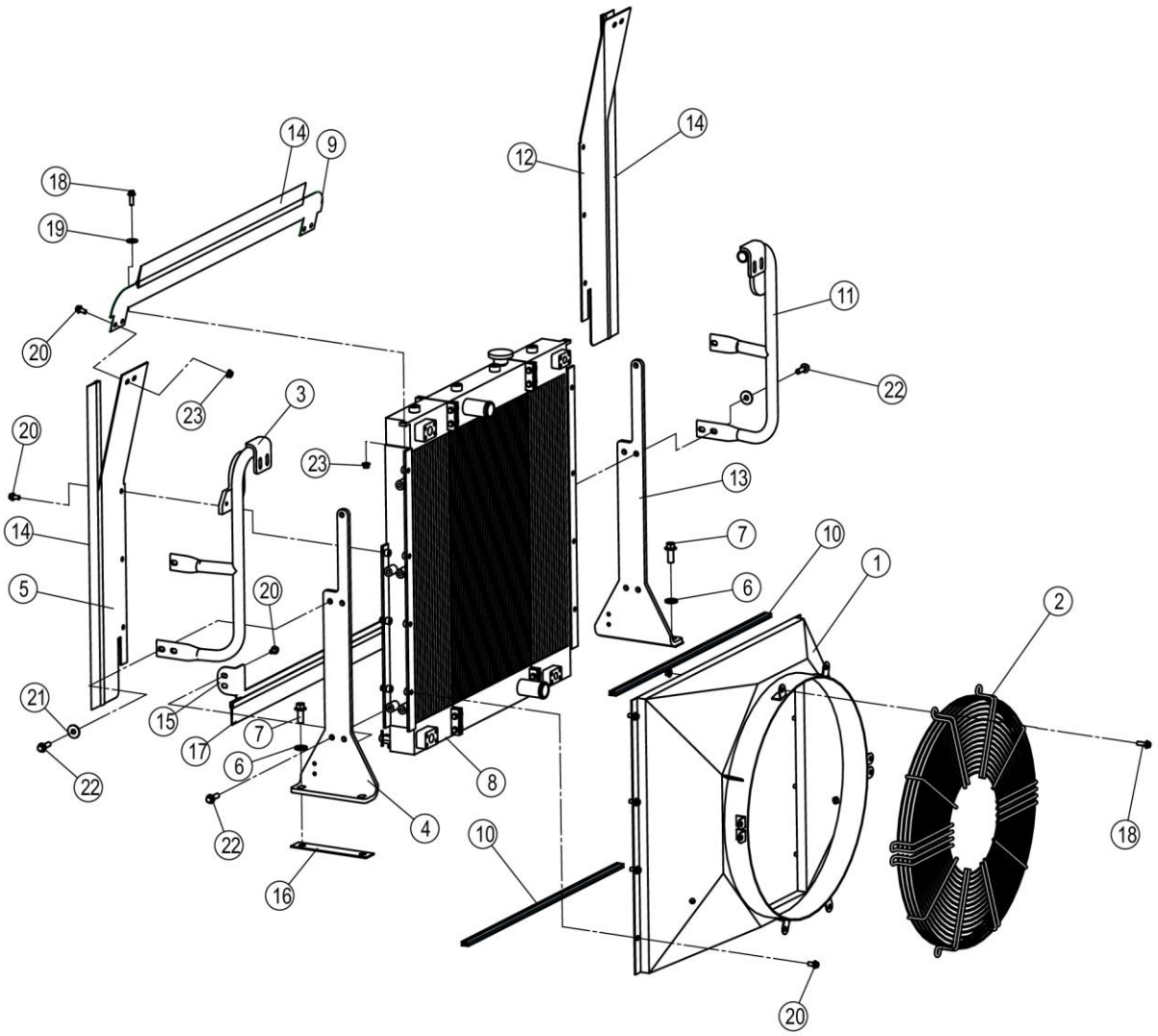

60C0804_000_00 散热器安装 RADIATOR MOUNTING

件号 ITEM	部件号 PART NO.	零件名称 CH	PART NAME EN	服务代码 SC	互换性 IA	数量 Q'TY	规格 SP.	备注 RE
1	45D2649	导风罩总成	SHROUD AS			1		
2	45D2680	防护罩	PROTECTION SHIELD			2		
3		扶手	HANDRAIL	A		1	02	
4	48A1734	安装板	MOUNTING PLATE			1	0101	
5	99A3467	板	PLATE			1	001	
6	56A1619	淬硬垫圈	HARD WASHER			4		
7	01B1287	螺栓	BOLT			4	M16×40-8.8-ZN.D	
8	20C2034	散热器组件	RADIATOR GP			1		
9	99A3494	板	PLATE			1	002	
10	84A3497	密封条	SEAL	C		2	L900	
11		扶手	HANDRAIL	A		1	01	
12	99A3466	板	PLATE			1	003	
13	29A9010	安装板	MOUNTING PLATE			1		
14	84A3013	密封条	SEAL	C		3		
15	06A7327	弯板	PLATE			1		
16	90A1938	调整垫	SHIM			4		
17		密封条	SEAL	C		1	L=1020	
18	01B1279	螺栓	BOLT			10	M10×30-8.8-ZN.D	
19	06B0030	垫圈	WASHER			2	10-200HV-ZN.D	
20	01B1277	螺栓	BOLT			22	M10×20-8.8-ZN.D	
21	06B0059	垫圈	WASHER			6	12-200HV-ZN.D	
22	01B1285	螺栓	BOLT			10	M12×40-8.8-ZN.D	
23	03B2135	螺母	NUT			14	M10-8-ZN.D	

20C2034_000_00 散热器组件
RADIATOR GP

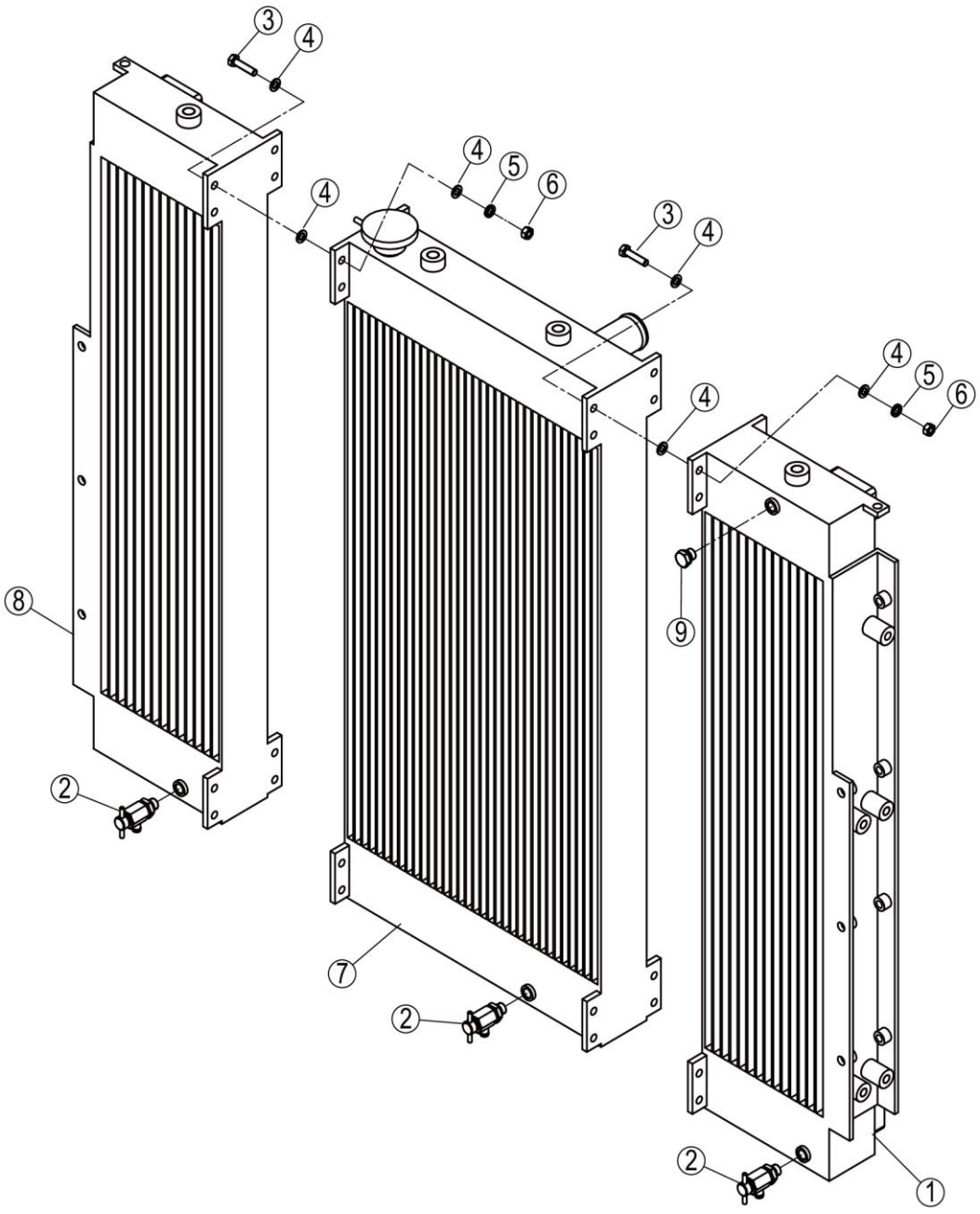

20C2034_000_00 散热器组件 RADIATOR GP

件号 ITEM	部件号 PART NO.	零件名称 CH	PART NAME EN	服务代码 SC	互换性 IA	数量 Q'TY	规格 SP.	备注 RE
1	20C2037	变矩器油散热器	TRANSMISSION OIL COOLER	E		1		
2	33C0184	排水阀	WATER DRAIN VALVE			3		
3	00B0102	螺栓	BOLT		N	16	M8×35-8.8-ZN.D	EC0000125773_3 替换后
4	06B0005	垫圈	WASHER		N	48	8-200HV-ZN.D	EC0000125773_2 替换后
5	06B0002	垫圈	WASHER			16	10	
6	03B0021	螺母	NUT		N	16	M8-8-ZN.D	EC0000125773_1 替换后
7	20C2035	水散热器	WATER RADIATOR	E		1		
8	20C2036	液压油散热器	OIL COOLER	E		1		
9	44C0152	堵头	PLUG			1		

20C2035_000_00 水散热器
WATER RADIATOR

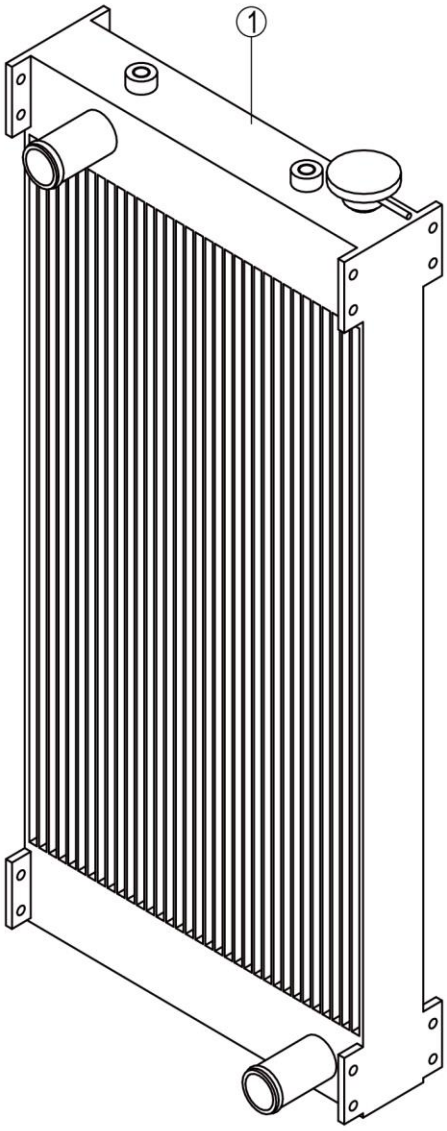

20C2035_000_00 水散热器 WATER RADIATOR

件号 ITEM	部件号 PART NO.	零件名称 CH	PART NAME EN	服务代码 SC	互换性 IA	数量 Q'TY	规格 SP.	备注 RE
1	20C2035P01	水散热器	WATER RADIATOR			1		
1	20C2035P02	水散热器	WATER RADIATOR			1		

20C2035P01_000_00 水散热器
WATER RADIATOR

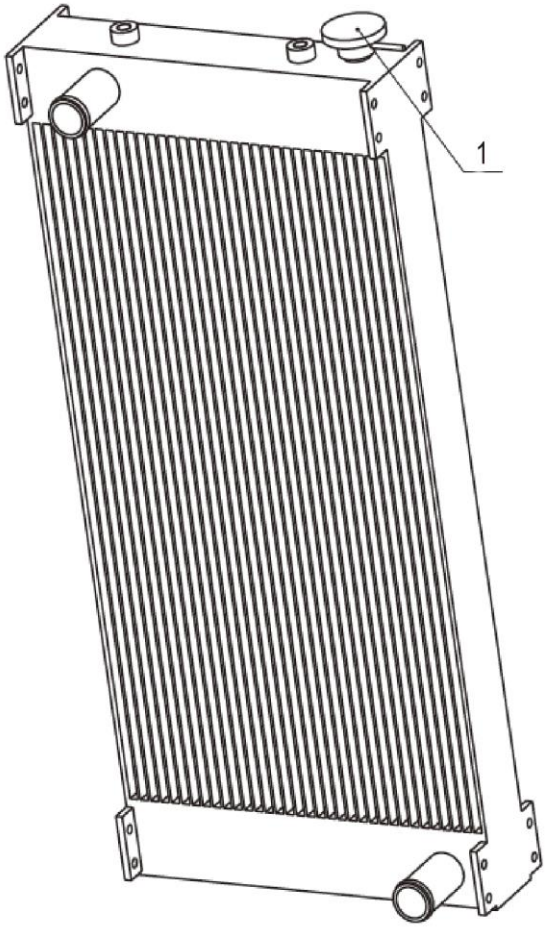

20C2035P01_000_00 水散热器 WATER RADIATOR

件号 ITEM	部件号 PART NO.	零件名称 CH	PART NAME EN	服务代码 SC	互换性 IA	数量 Q'TY	规格 SP.	备注 RE
1	SP150255	水箱盖	WATER TANK CAP			1		

20C2035P02_000_00 水散热器
WATER RADIATOR

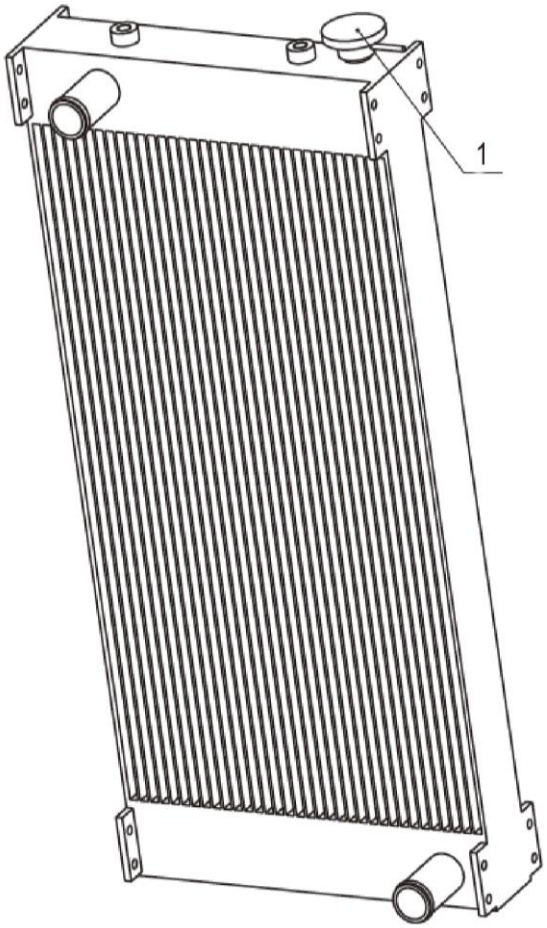

20C2035P02_000_00 水散热器 WATER RADIATOR

件号 ITEM	部件号 PART NO.	零件名称 CH	PART NAME EN	服务代码 SC	互换性 IA	数量 Q'TY	规格 SP.	备注 RE
1	SP152041	加水口盖	FILLER CAP			1		

20C2036_000_00 液压油散热器
OIL COOLER

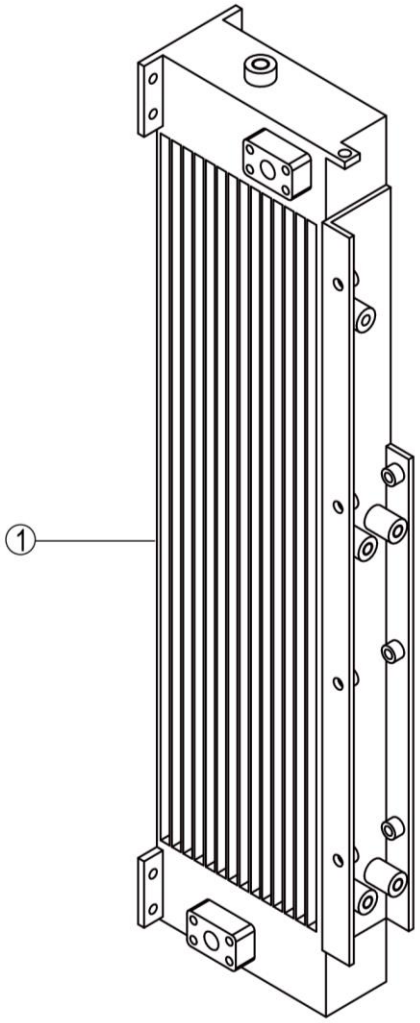

20C2036_000_00 液压油散热器 OIL COOLER

件号 ITEM	部件号 PART NO.	零件名称 CH	PART NAME EN	服务代码 SC	互换性 IA	数量 Q'TY	规格 SP.	备注 RE
1	20C2036P02	液压油散热器	OIL COOLER			1		
1	20C2036P01	液压油散热器	OIL COOLER			1		

20C2037_000_00 变矩器油散热器
TRANSMISSION OIL COOLER

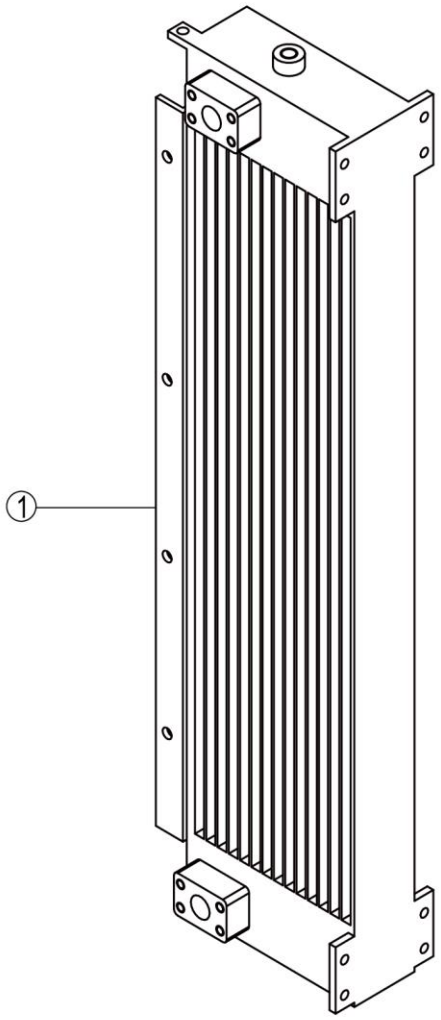

20C2037_000_00 变矩器油散热器 TRANSMISSION OIL COOLER

件号 ITEM	部件号 PART NO.	零件名称 CH	PART NAME EN	服务代码 SC	互换性 IA	数量 Q'TY	规格 SP.	备注 RE
1	20C2037P01	变矩器油散热器	TRANSMISSION OIL COOLER			1		
1	20C2037P02	变矩器油散热器	TRANSMISSION OIL COOLER			1		

60C0875_000_00 散热管路
COOLER LINES

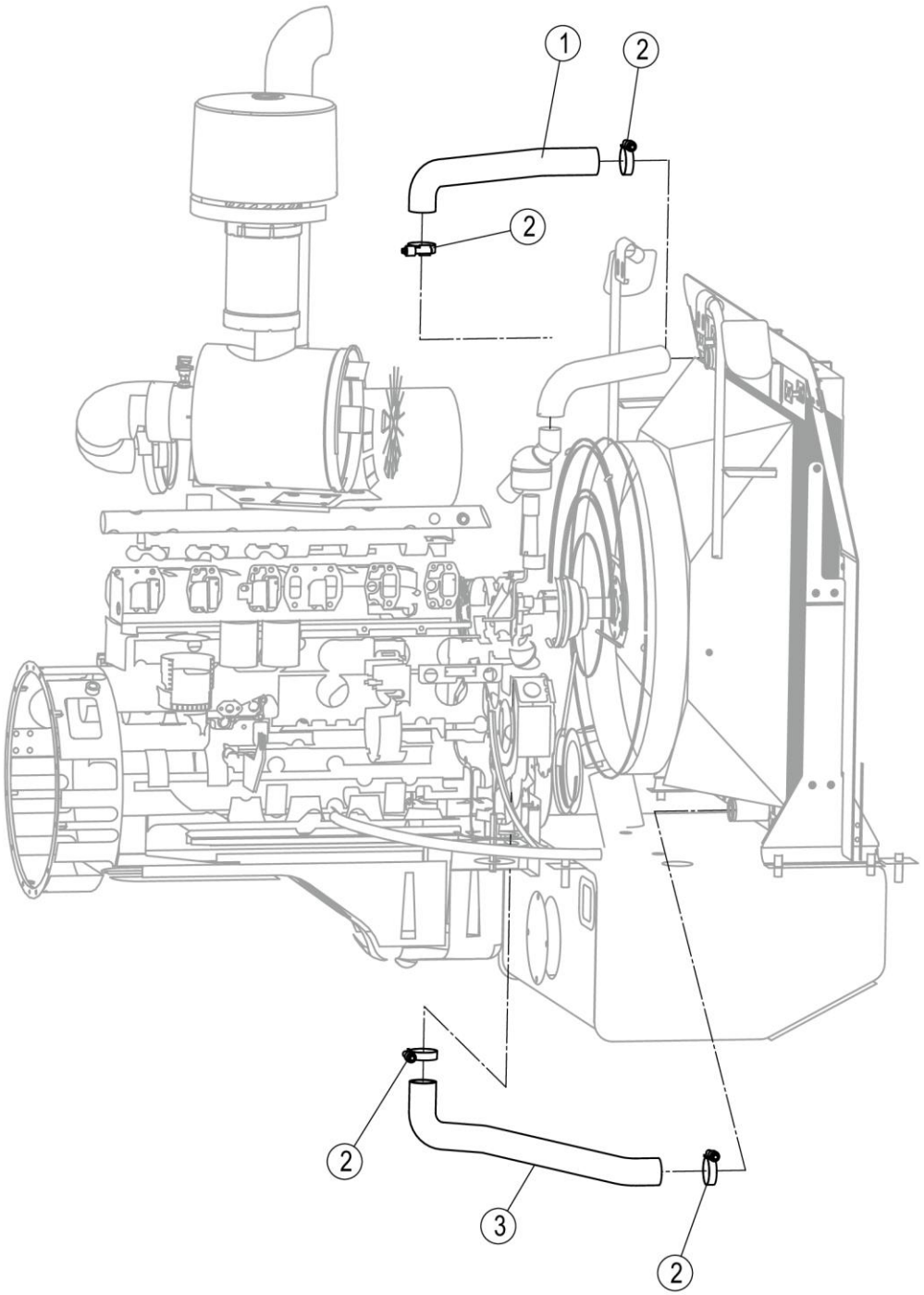

60C0875_000_00 散热管路 COOLER LINES

件号 ITEM	部件号 PART NO.	零件名称 CH	PART NAME EN	服务代码 SC	互换性 IA	数量 Q'TY	规格 SP.	备注 RE
1	32A4058	上水管	HOSE			1		
2	09C1448	垫片卡箍	CLAMP			4	Φ45-Φ67	
3	32A4059	下水管	HOSE			1		

40C9827_000_00 燃油箱总成
FUEL TANK AS

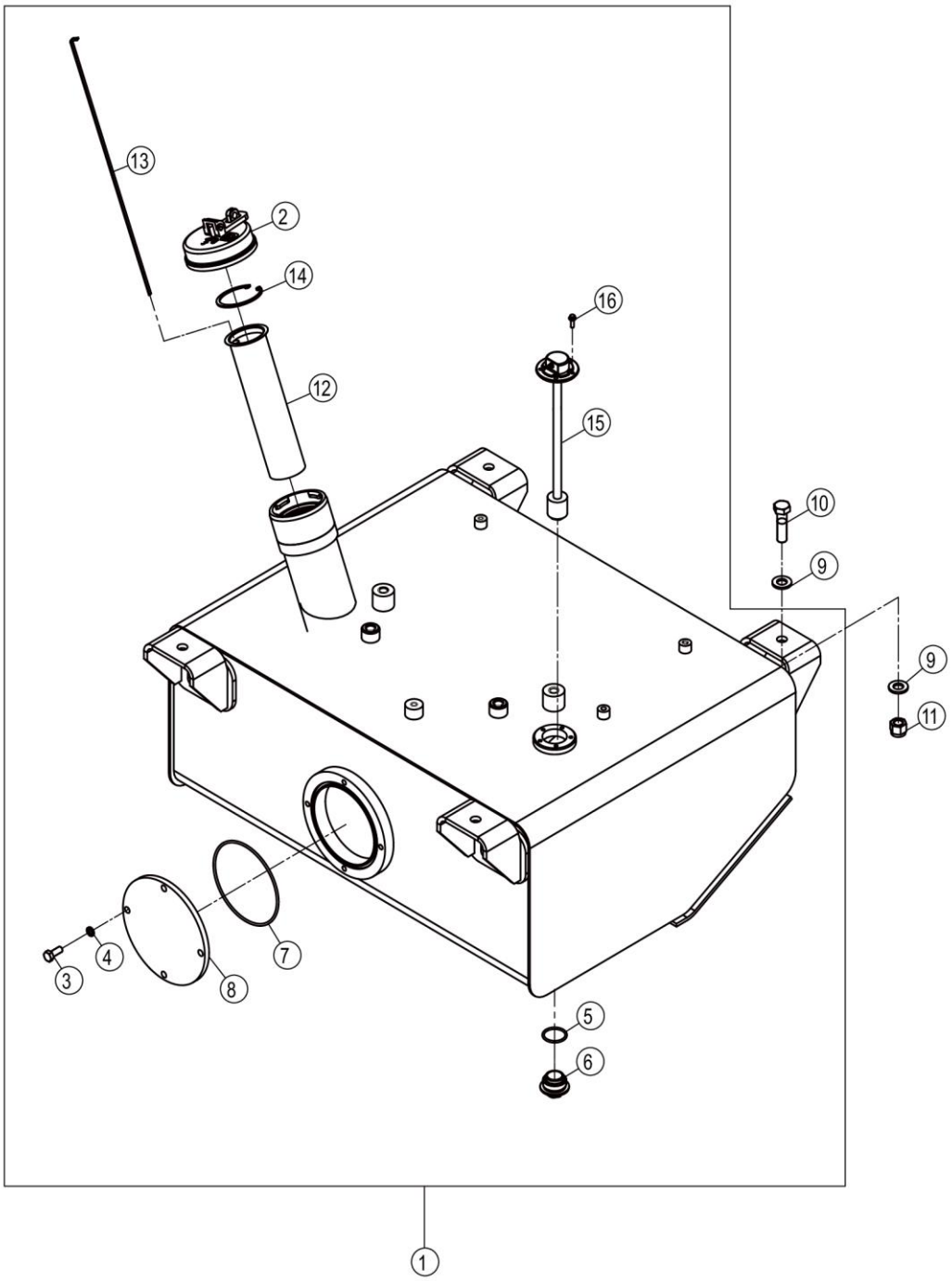

40C9827_000_00 燃油箱总成 FUEL TANK AS

件号 ITEM	部件号 PART NO.	零件名称 CH	PART NAME EN	服务代码 SC	互换性 IA	数量 Q'TY	规格 SP.	备注 RE
1	40C9827X0	燃油箱总成	FUEL TANK AS			1		
2	16C0091	油箱盖总成	TANK COVER AS			1		
3	00B0012	螺栓	BOLT			4	M10×25-8.8-ZN.D	
4	06B0002	垫圈	WASHER			4	10	
5	12B0381	O 形密封圈	O-RING			1	40×3.1	
6	03B1535	放油螺塞	DRAIN PLUG			1		
7	12B0238	O 形圈	O-RING			1	145×3.55	
8	53A2166	法兰盘	FLANGE			1		
9	06B0177	垫圈	WASHER			8		
10	01B1110	螺栓	BOLT		N	4	M16×60-10.9-ZN.D	EC0000146510_263-128 批 HL561376 替换后
10	01B0027	螺栓	BOLT		N	4	M16×60-8.8-ZN.D	EC0000146510_263-128 批 HL561376 替换前
11	03V0511	螺母	NUT			4	M16-8-ZN.D	
12	12D0369	滤筒	STRAINER			1		
13	99A0493	油标尺	DIPSTICK			1		
14	07B0003	挡圈	SNAP RING			1	75	
15	30B1203	燃油油位传感器	FUEL LEVEL SENSOR			1		
16	01B0993	螺栓	BOLT			5	M5×16-10.9-ZN.D	

16C0091_000_00 油箱盖总成
TANK COVER AS

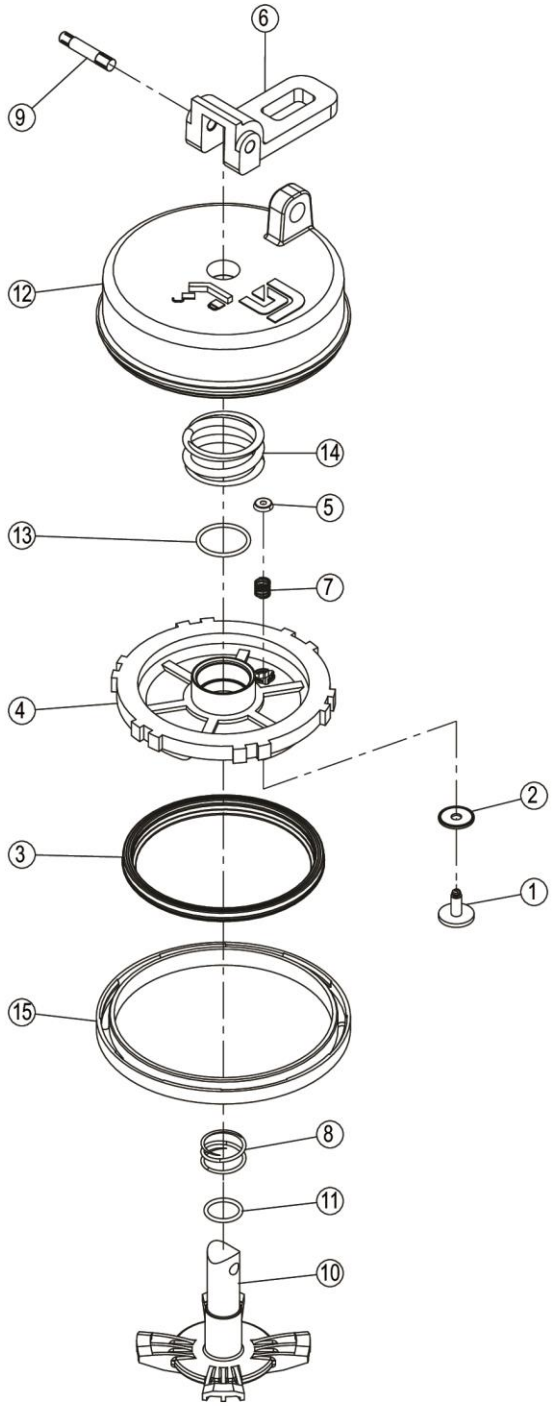

16C0091_000_00 油箱盖总成 TANK COVER AS

件号 ITEM	部件号 PART NO.	零件名称 CH	PART NAME EN	服务代码 SC	互换性 IA	数量 Q'TY	规格 SP.	备注 RE
1		进气阀	INLET VALVE	B		1		
2		密封垫	GASKET	B		1		
3		密封圈	SEAL RING	B		1		
4		承压盘	CARRIER PLATE	B		1		
5		环	RING	B		1		
6		拉杆	LINKAGE	B		1		
7		弹簧	SPRING	B		1		
8		弹簧	SPRING	B		1		
9		销轴	PIN	B		1		
10		锁杆	LOCK BAR	B		1		
11	12B0370	O 形圈	O-RING			1	15×1.8	
12		壳盖	HOUSING COVER	B		1		
13	12B2278	O 形圈	O-RING			1	22.4×1.8	
14		压力弹簧	COMPRESSION SPRING	B		1		
15		封盖	CAP	B		1		

液压系统 HYDRAULIC SYSTEM

10Y0204_000_00 转向液压系统
STEERING HYDRAULIC SYSTEM

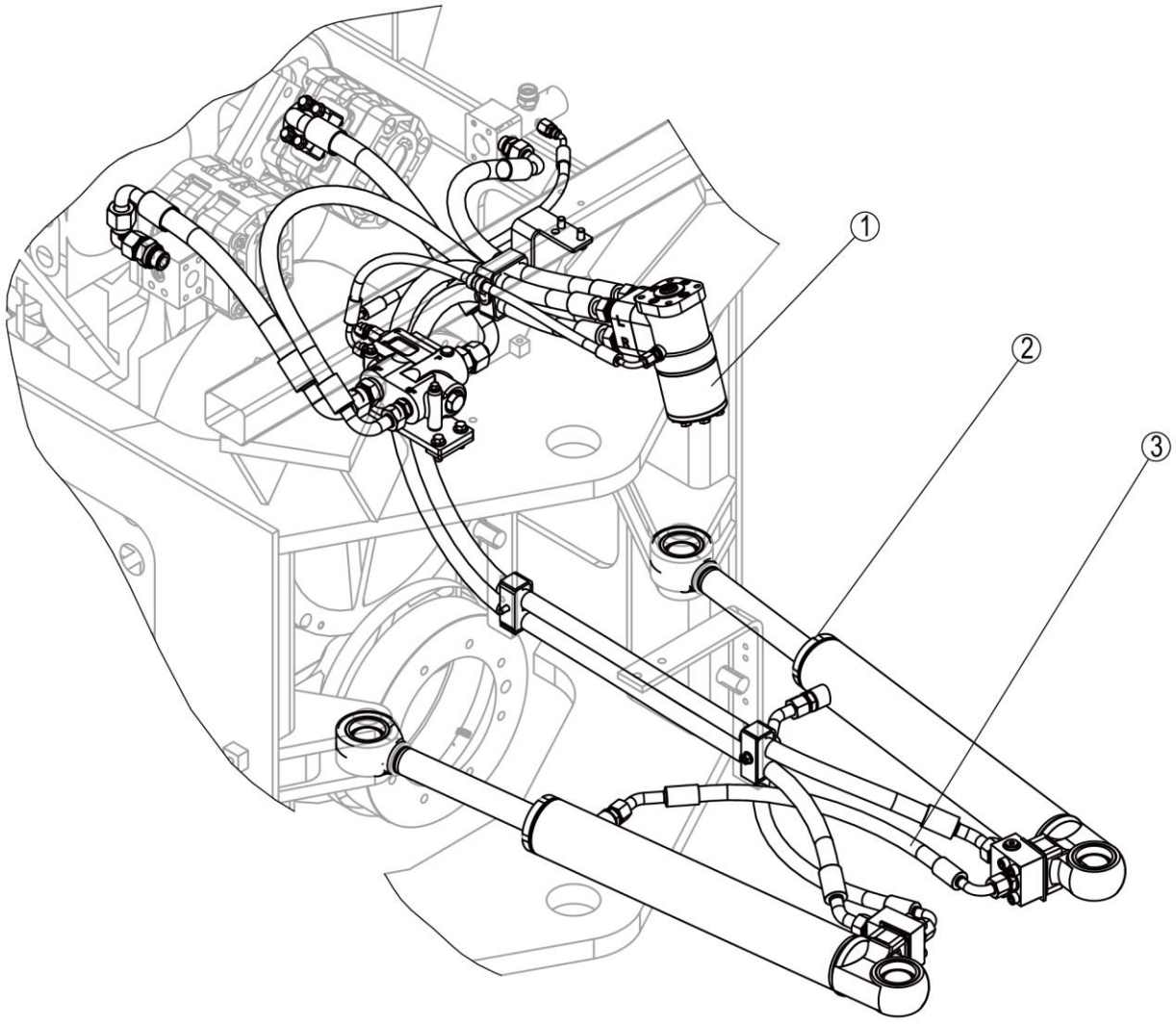

10Y0204_000_00 转向液压系统 STEERING HYDRAULIC SYSTEM

件号 ITEM	部件号 PART NO.	零件名称 CH	PART NAME EN	服务代码 SC	互换性 IA	数量 Q'TY	规格 SP.	备注 RE
1	00C6073	转向管路	STEERING LINES	C	I	1		EC0000139893_1 替换后
1	00C5707	转向管路	STEERING LINES	C	I	1		EC0000139893_1 替换前
2	10C2734	转向油缸	STEERING CYLINDER		Y	2		EC0000141928_4 替换前
2	10C4197	转向油缸	STEERING CYLINDER		Y	2		EC0000141928_4 替换后
3	00C4754	转向缸管路	STEERING CYLINDER LINES	C		1		

00C4754_000_00 转向缸管路
STEERING CYLINDER LINES

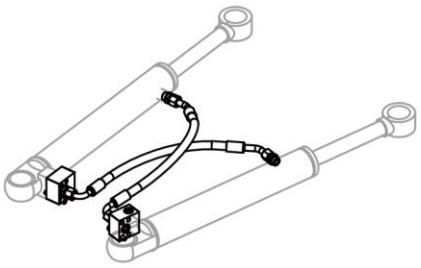

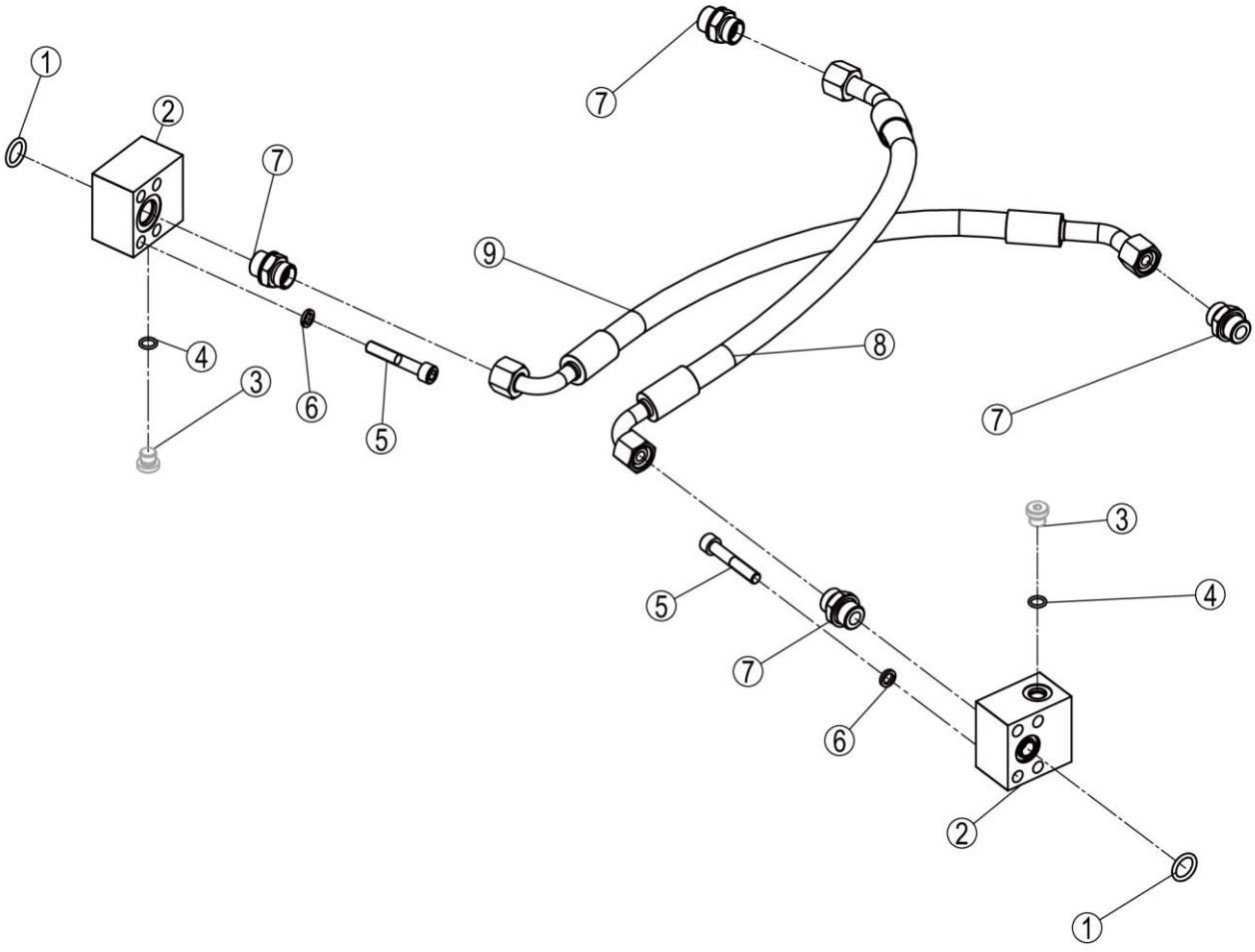

00C4754_000_00 转向缸管路 STEERING CYLINDER LINES

件号 ITEM	部件号 PART NO.	零件名称 CH	PART NAME EN	服务代码 SC	互换性 IA	数量 Q'TY	规格 SP.	备注 RE
1	12B0064	O 形圈	O-RING			2	19×3.55	
2	04A3622	法兰	FLANGE			2		
3		堵头	PLUG	B		2	M14×1.5	
4	12B1725	O 形圈	O-RING			2	11.3×2.2	
5	04B0366	螺钉	SCREW			8	M10×60-8.8-ZN.D	
6	06B0002	垫圈	WASHER			8	10	EC0000142042_17 替换前
7	30C0199	接头	CONNECTOR			4		
8	66C6306TS	软管总成	SNAP RING			1		
9	66C6305TS	软管总成	SNAP RING			1		

00C5707_000_00 转向管路
STEERING LINES

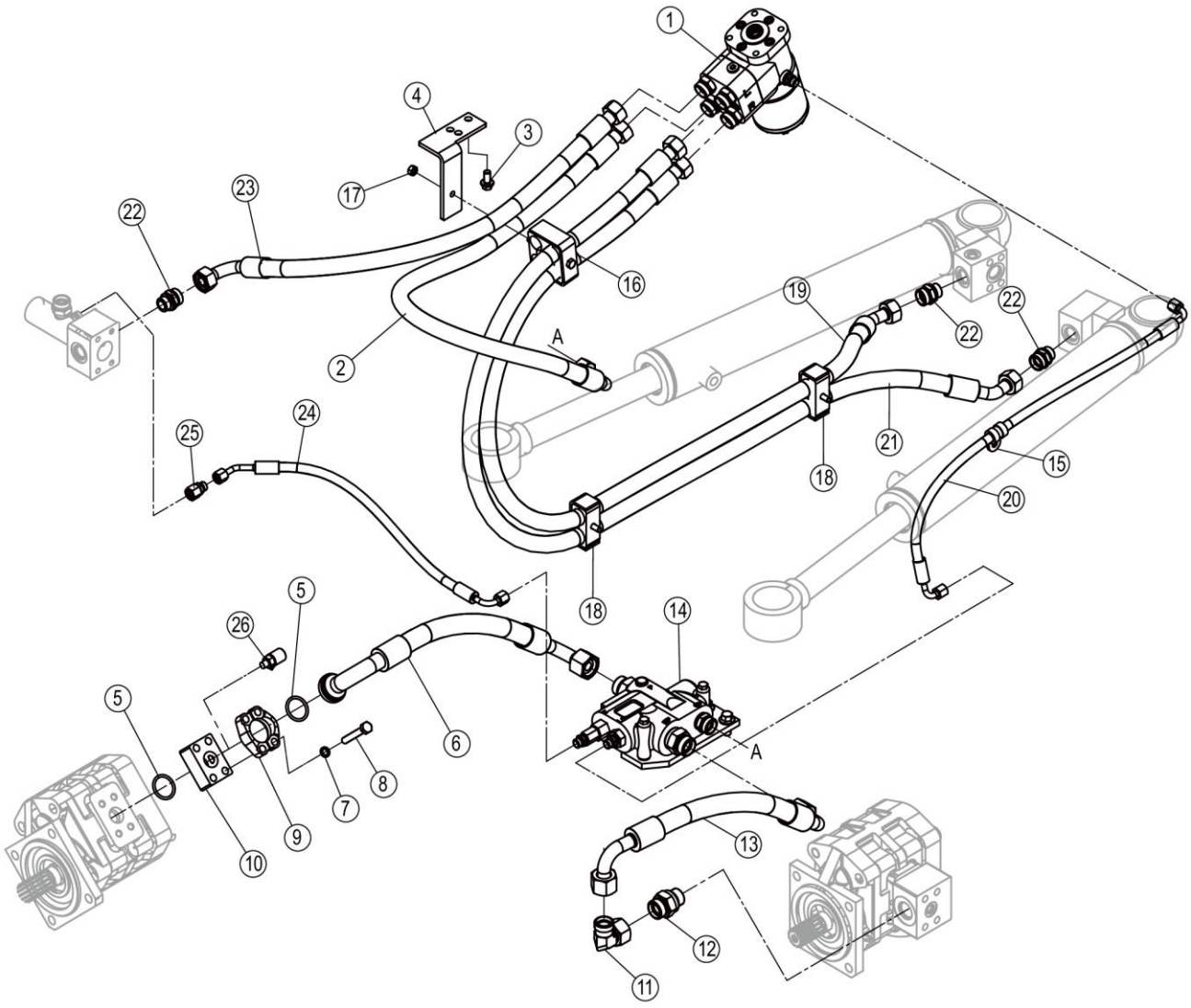

00C5707_000_00 转向管路 STEERING LINES

件号 ITEM	部件号 PART NO.	零件名称 CH	PART NAME EN	服务代码 SC	互换性 IA	数量 Q'TY	规格 SP.	备注 RE
1	12C5332	转向器	METERING PUMP	C		1		
2	66C5951TS	软管总成	SNAP RING			1		
3	01B1277	螺栓	BOLT			2	M10×20-8.8-ZN.D	
4	48A1271	弯板	PLATE			1		
5	12B0294	O 形圈	O-RING			2	32.5×3.55	
6	66C5134TS	软管总成	SNAP RING			1		
7	06B0002	垫圈	WASHER			4	10	
8	01J0001	螺栓	BOLT			4	M10×65-8.8-ZN.D	
9	72A0628	压板	PLATE			1		
10	04A2519	法兰	FLANGE			1		
11	31C0113	过渡接头	CONNECTOR			1		
12	30C1060	接头	CONNECTOR			1		
13	66C5135TS	软管总成	SNAP RING			1		
14	12C5267	优先阀总成	PRIORITY VALVE AS	C		1		
15		软管夹	CLAMP	C		1	EG-SQ D1 15×25 W3	
16	09C2059	管夹	CLAMP	C		1		
17	03B0021	螺母	NUT			1	M8-8-ZN.D	
18	09C1872	管夹	CLAMP			2		
19	66C6234TS	软管总成	SNAP RING			1		
20	05C7252TS	软管总成	SNAP RING			1		
21	66C6233TS	软管总成	SNAP RING			1		
22	30C0254	接头	CONNECTOR			3	1CH-26-22	
23	66C6294	软管总成	HOSE AS			1		
24	05C7253	软管总成	HOSE AS			1		
25	30C0442	接头	CONNECTOR			1		
26	44C0022	测压接头	JOINT			1		

12C5267_000_00 优先阀总成
PRIORITY VALVE AS

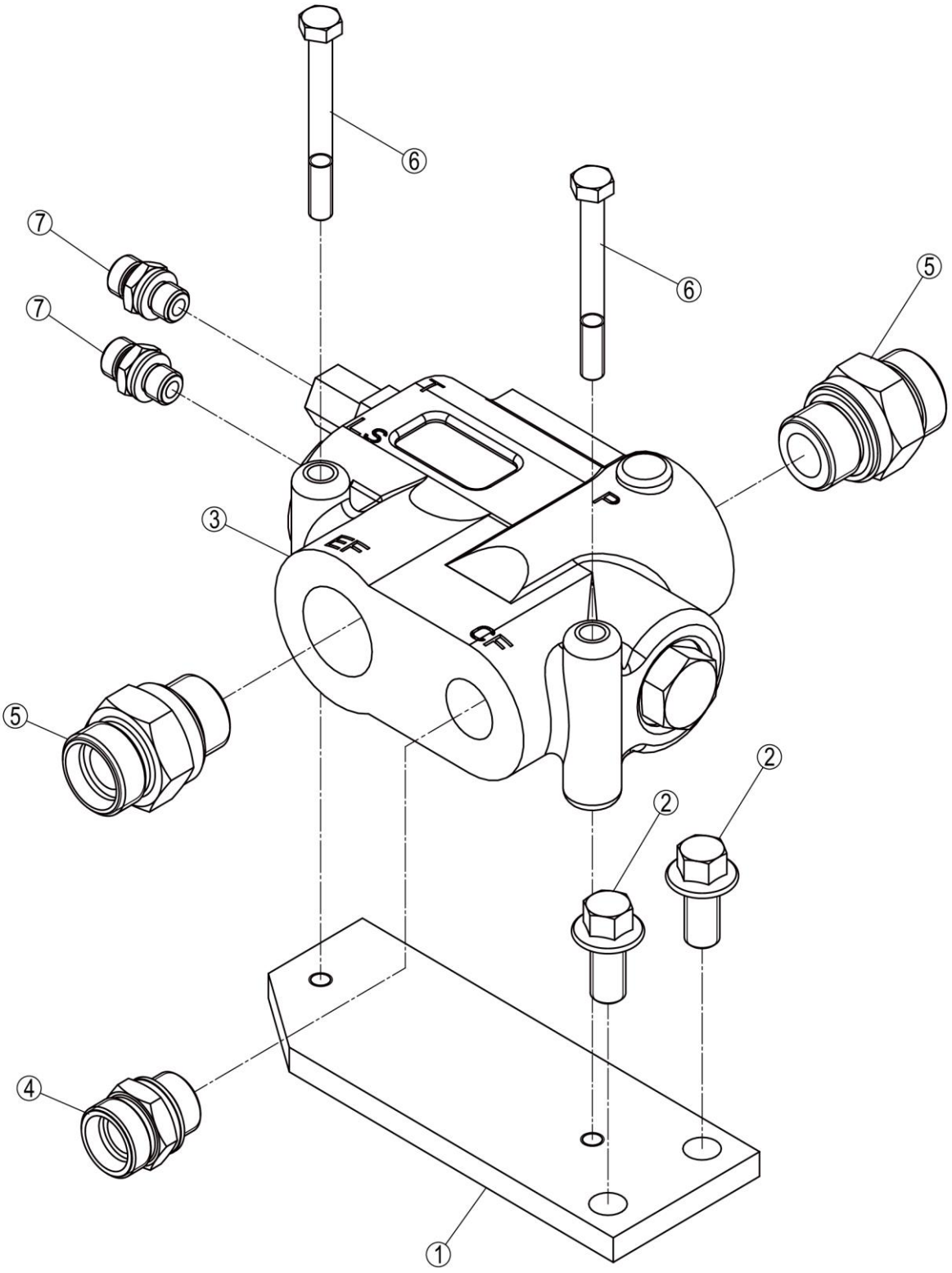

12C5267_000_00 优先阀总成 PRIORITY VALVE AS

件号 ITEM	部件号 PART NO.	零件名称 CH	PART NAME EN	服务代码 SC	互换性 IA	数量 Q'TY	规格 SP.	备注 RE
1	48A1065	弯板	PLATE			1		
2	01B1205	螺栓	BOLT			2	M12×25-10.9-ZN.D	
3	12C0638	优先阀	PRIORITY VALVE			1		
4	30C0254	接头	CONNECTOR			1	1CH-26-22	
5	30C1060	接头	CONNECTOR			2		
6	00B0191	螺栓	BOLT			2	M8×75-8.8-ZN.D	
7	30C0846	接头	CONNECTOR			2		

12C0638_000_00 优先阀
PRIORITY VALVE

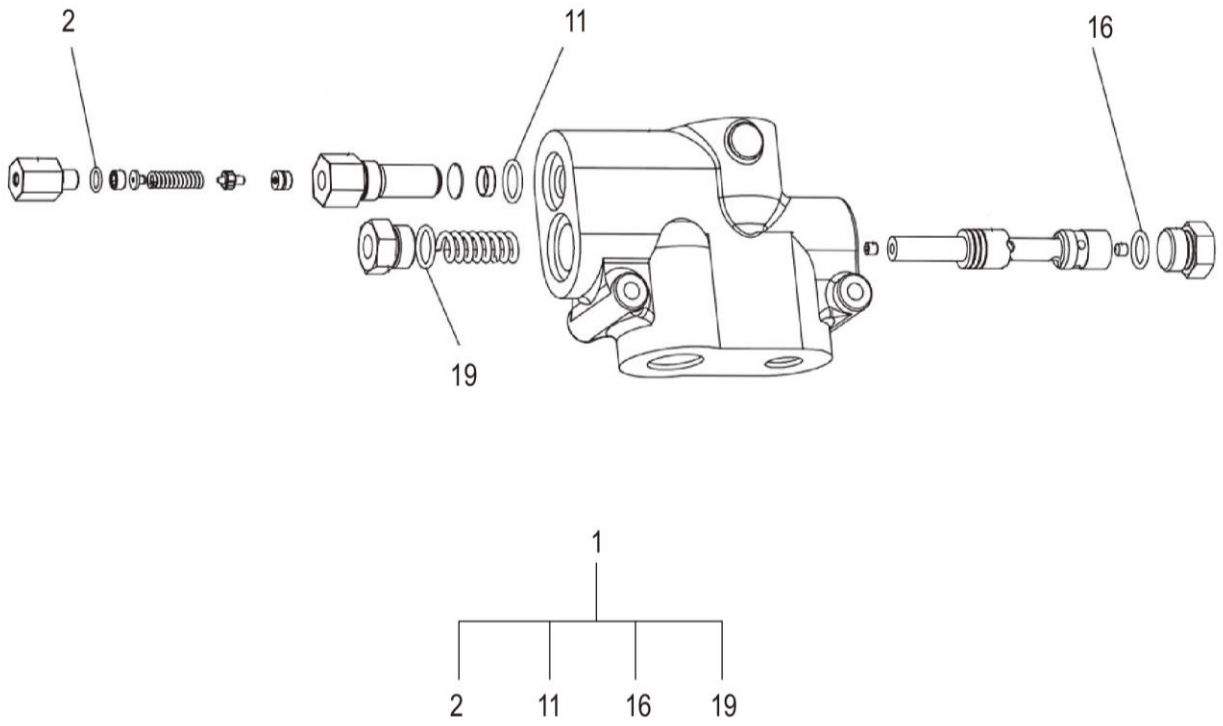

12C0638_000_00 优先阀 PRIORITY VALVE

件号 ITEM	部件号 PART NO.	零件名称 CH	PART NAME EN	服务代码 SC	互换性 IA	数量 Q'TY	规格 SP.	备注 RE
1	SP125831	优先阀修理包	SEAL KIT			1		

12C5332_000_00 转向器
METERING PUMP

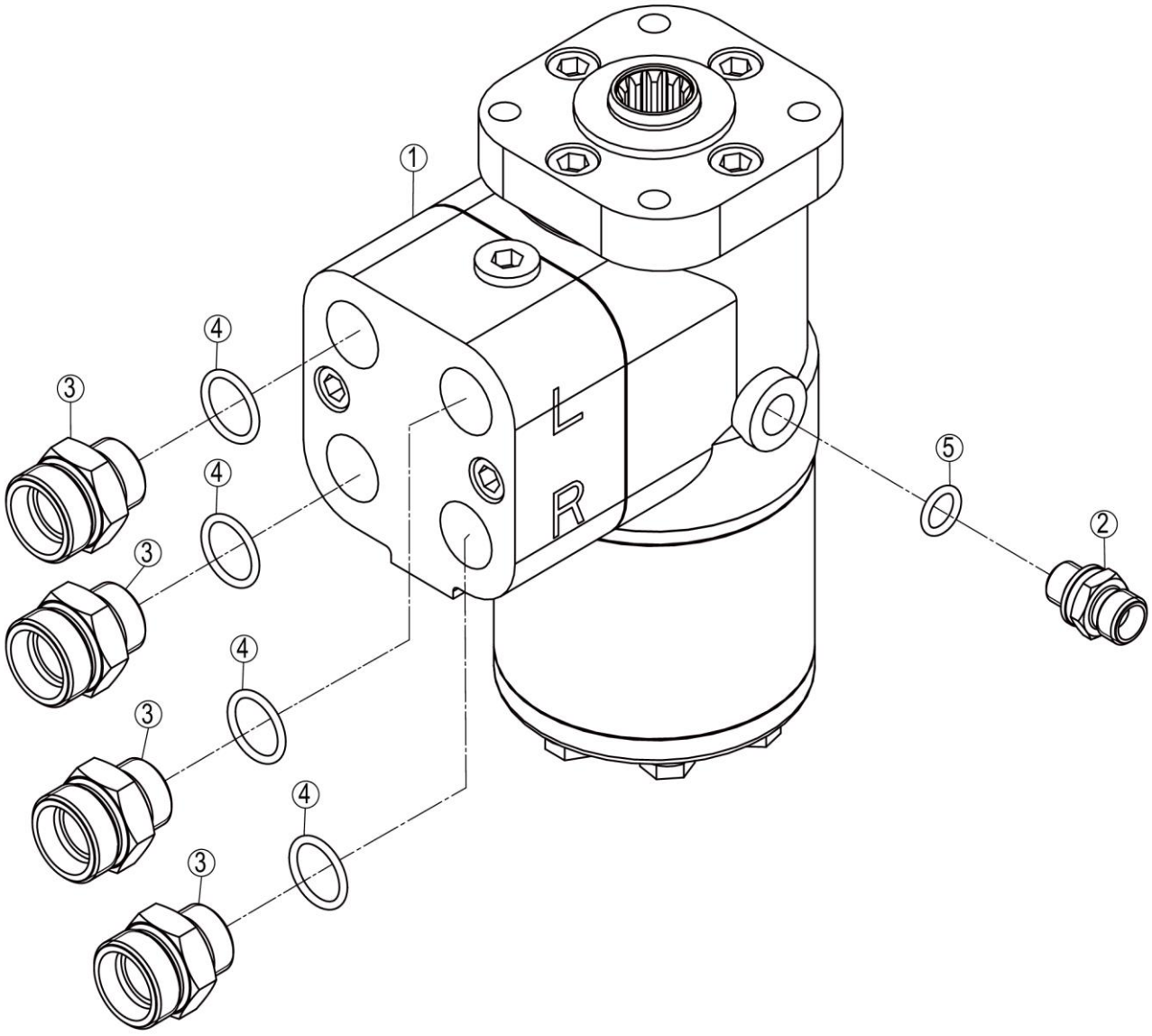

12C5332_000_00 转向器 METERING PUMP

件号 ITEM	部件号 PART NO.	零件名称 CH	PART NAME EN	服务代码 SC	互换性 IA	数量 Q'TY	规格 SP.	备注 RE
1	12C6141	转向器	METERING PUMP		Y	1		EC0000136660_17 替换后
1	12C4647	转向器	METERING PUMP		Y	1		EC0000136660_17 替换前
2	30C0846	接头	CONNECTOR			1		
3	30C0412	接头	CONNECTOR			4		
4	12B1016	O 形圈	O-RING			4	17.3×2.2	
5	12B1724	O 形圈	O-RING			1	9.3×2.2	

12C4647_000_00 转向器
METERING PUMP

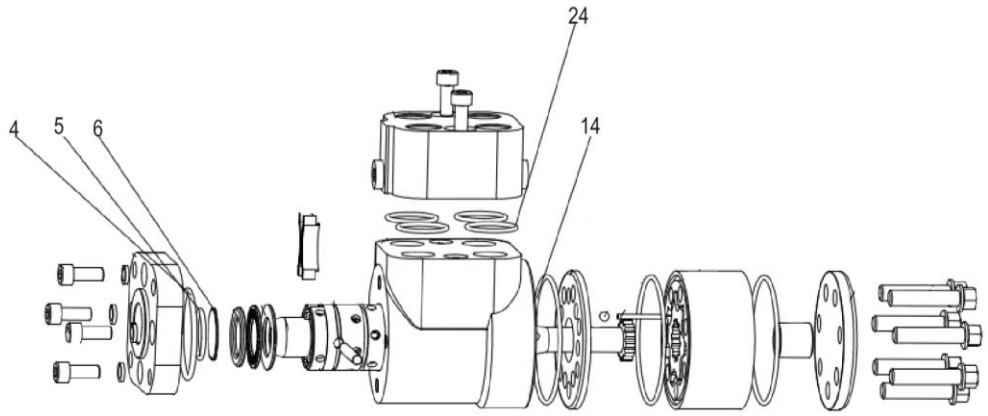

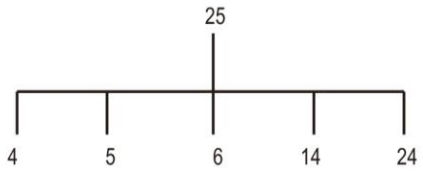

12C4647_000_00 转向器 METERING PUMP

件号 ITEM	部件号 PART NO.	零件名称 CH	PART NAME EN	服务代码 SC	互换性 IA	数量 Q'TY	规格 SP.	备注 RE
25	SP144695	转向器修理包	SEAL KIT METTERING PUMP			1		

12C6141_000_00 转向器
METERING PUMP

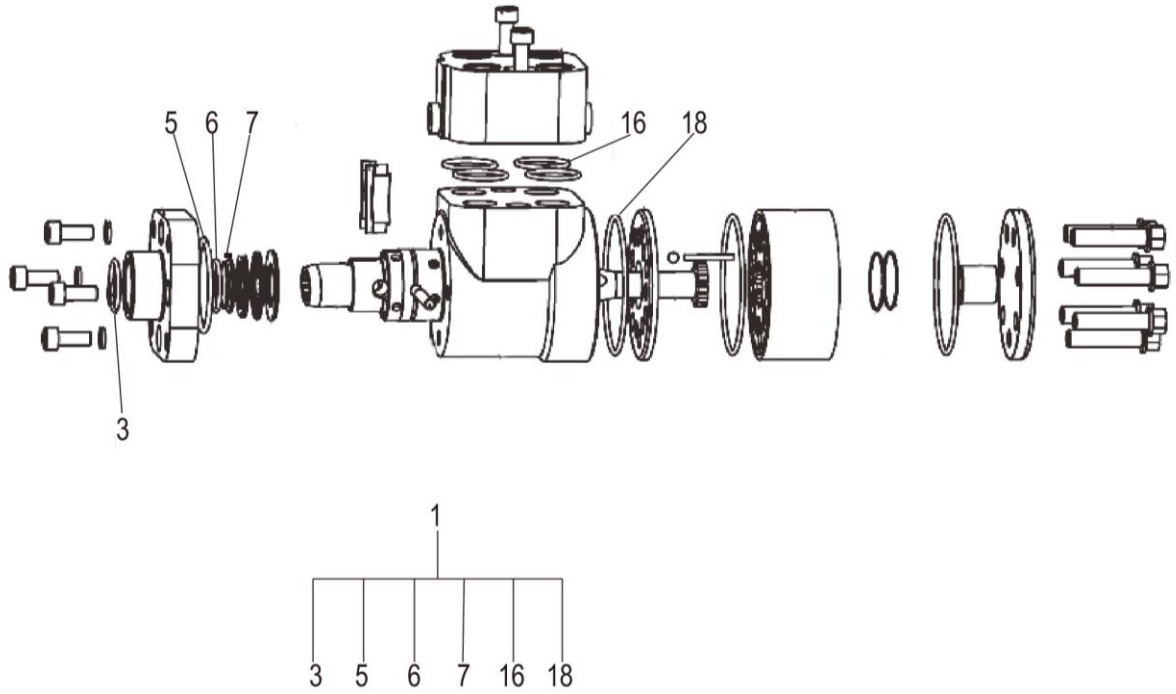

12C6141_000_00 转向器 METERING PUMP

件号 ITEM	部件号 PART NO.	零件名称 CH	PART NAME EN	服务代码 SC	互换性 IA	数量 Q'TY	规格 SP.	备注 RE
1	SP163735	维修包	TOOL KIT			1		

00C6073_000_00 转向管路
STEERING LINES

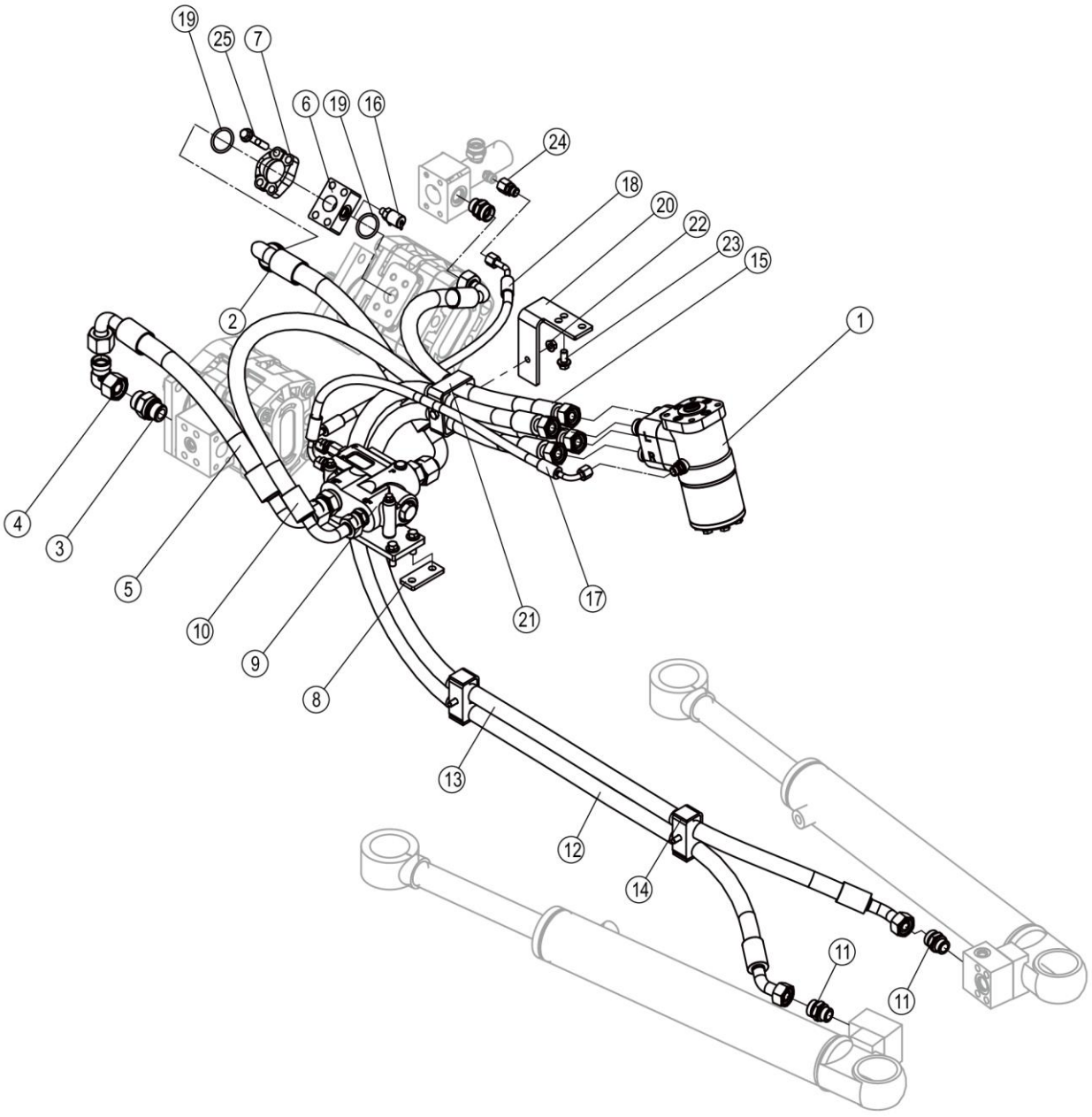

00C6073_000_00 转向管路 STEERING LINES

件号 ITEM	部件号 PART NO.	零件名称 CH	PART NAME EN	服务代码 SC	互换性 IA	数量 Q'TY	规格 SP.	备注 RE
1	12C5332	转向器	METERING PUMP	C		1		
2	66C5134TS	软管总成	SNAP RING			1		
3	30C1060	接头	CONNECTOR			1		
4	31C0113	过渡接头	CONNECTOR			1		
5	66C5135TS	软管总成	SNAP RING			1		
6	04A2519	法兰	FLANGE			1		
7	72A0628	压板	PLATE			1		
8	92A3609	板	PLATE			1		
9	12C6480	优先阀总成	PRIORITY VALVE AS	C		1		
10	66C5951TS	软管总成	SNAP RING			1		
11	30C0254	接头	CONNECTOR			3	1CH-26-22	
12	66C6233TS	软管总成	SNAP RING			1		
13	66C6234TS	软管总成	SNAP RING			1		
14	09C1872	管夹	CLAMP			2		
15	66C6294	软管总成	HOSE AS			1		
16	44C0022	测压接头	JOINT			1		
17	05C7252TS	软管总成	SNAP RING			1		
18	05C7253	软管总成	HOSE AS			1		
19	12B0445	O 形圈	O-RING			2	32.92×3.53	
20	48A1271	弯板	PLATE			1		
21	09C2059	管夹	CLAMP	C		1		
22	03B2081	螺母	NUT			1	M8-8-ZN.D	
23	01B1277	螺栓	BOLT			2	M10×20-8.8-ZN.D	
24	30C0442	接头	CONNECTOR			1		
25	01B1365	螺栓	BOLT			4	M10×60-8.8-ZN.D	

12C6480_000_00 优先阀总成
PRIORITY VALVE AS

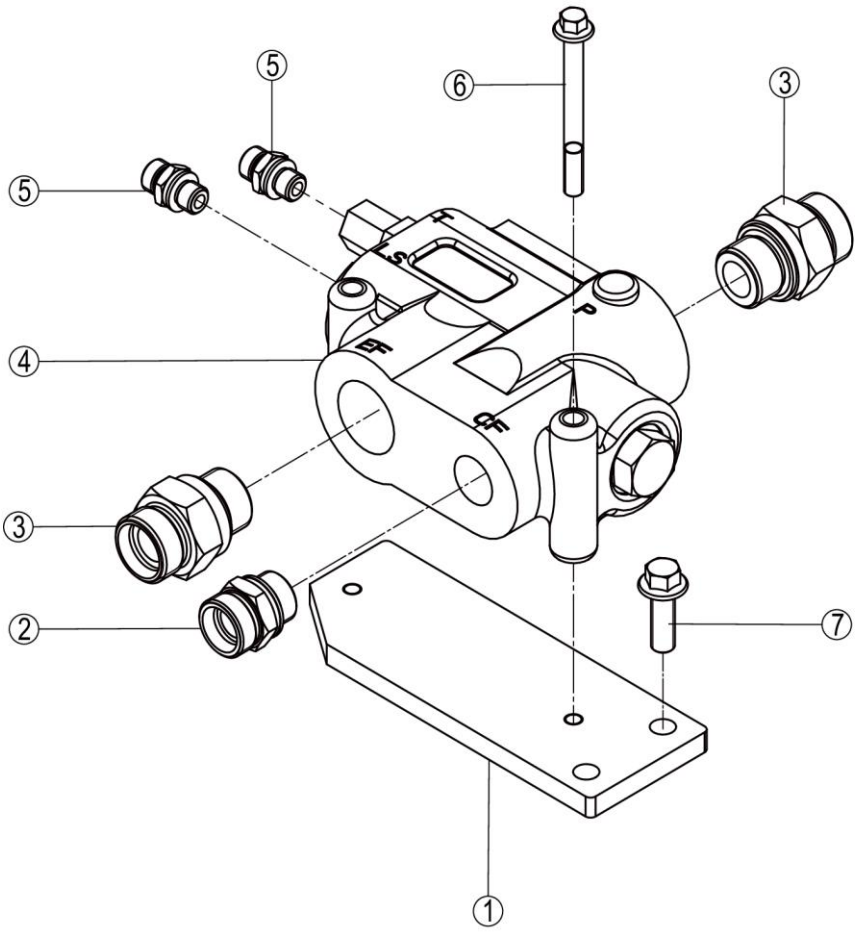

12C6480_000_00 优先阀总成 PRIORITY VALVE AS

件号 ITEM	部件号 PART NO.	零件名称 CH	PART NAME EN	服务代码 SC	互换性 IA	数量 Q'TY	规格 SP.	备注 RE
1	08A6444	板	PLATE			1		
2	30C0254	接头	CONNECTOR			1	1CH-26-22	
3	30C1060	接头	CONNECTOR			2		
4	12C0638	优先阀	PRIORITY VALVE			1		
5	30C0846	接头	CONNECTOR			2		
6	01B1362	螺栓	BOLT			2	M8×80-8.8-ZN.D	
7	01B1279	螺栓	BOLT			2	M10×30-8.8-ZN.D	

10C2734_000_00 转向油缸
STEERING CYLINDER

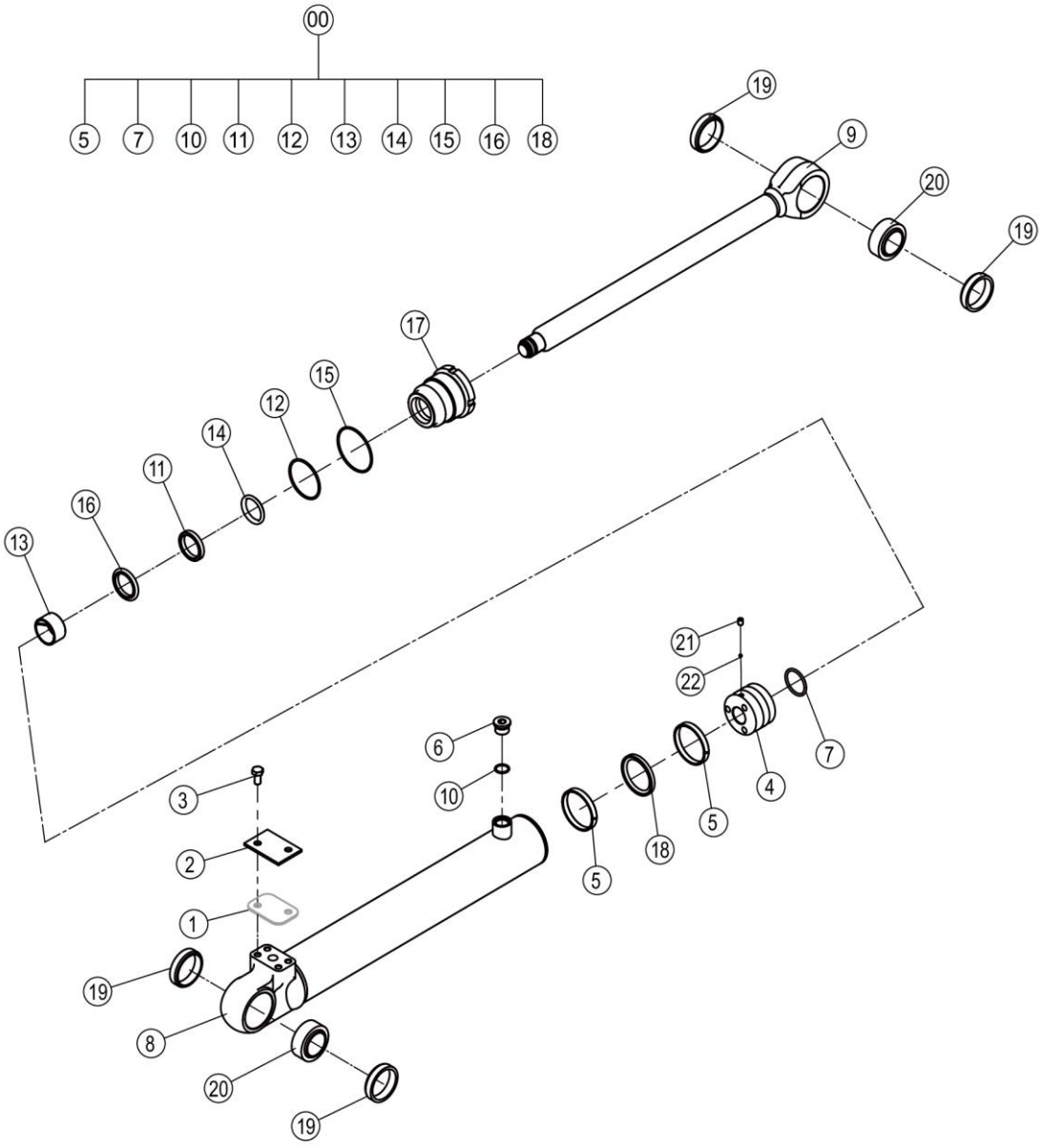

10C2734_000_00 转向油缸 STEERING CYLINDER

件号 ITEM	部件号 PART NO.	零件名称 CH	PART NAME EN	服务代码 SC	互换性 IA	数量 Q'TY	规格 SP.	备注 RE
0	SP151743	转向油缸修理包	STEERING CYLINDER REPAIR KIT			1		
1		垫	SHIM	A		1		
2	11A0003	盖	COVER			1		
3	00B0005	螺栓	BOLT			2	M10×20-8.8-ZN.D	
4	50A0835	活塞	PISTON			1		
5	80A0971	支承环	SUPPORT RING			2		
6	05A0886	螺塞	PLUG		Y	1		EC0000137566_3 替换后
7	12B0062	O 形圈	O-RING			1	40×3.55	
8	13D1336	缸体	CYLINDER BODY			1		
9	61A2554	活塞杆	PISTON ROD			1		
10	12B1729	O 形圈	O-RING		Y	1	19.3×2.2	EC0000137566_5 替换后
11	13B1138	唇形密封圈	LIP TYPE SEAL		Y	1	40*50*7.3	EC0000137566_4 替换后
12	12B0414	O 形圈	O-RING			1	63×3.55	
13	80A1356	支承环	SUPPORT RING			1	45X40X25	
14	13B1237	防尘圈	DUST RING		Y	1		EC0000137566_6 替换后
15	12V0492	O 形圈	O-RING		Y	1	73×2.65	EC0000133891_5 替换后
16	34C0029	斯特封	SEAL		Y	1		EC0000137566_1 替换后
17	53A2132	缸盖	CYLINDER HEAD			1		
18	34C4083	密封圈	SEAL RING		Y	1		EC0000137566_2 替换后
19	76A0024	挡块	BLOCK			4		
20	25B0006	关节轴承 GE40ES	KNUCKLE BEARING			1	40×62×28	
21	04B0246	螺钉	SCREW			1	M8×10-45H-ZN.D	
22	20J0001	钢球	STEEL BALL			1	4.5	

10C4197_000_00 转向油缸
STEERING CYLINDER

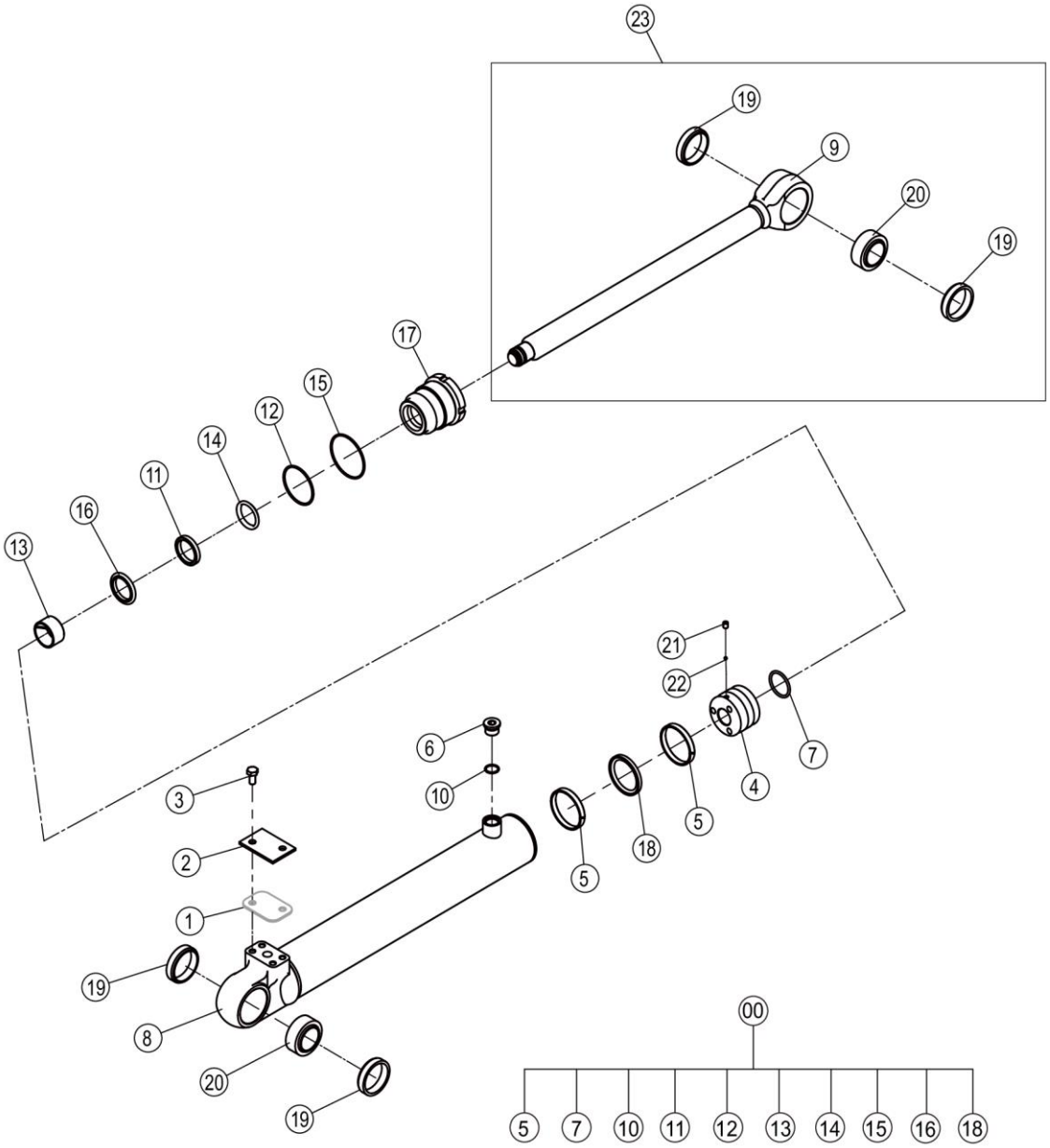

10C4197_000_00 转向油缸 STEERING CYLINDER

件号 ITEM	部件号 PART NO.	零件名称 CH	PART NAME EN	服务代码 SC	互换性 IA	数量 Q'TY	规格 SP.	备注 RE
0	SP172935	修理包	SEAL KIT			1		
1		垫	SHIM	A		1		
2	11A0003	盖	COVER			1		
3	00B0005	螺栓	BOLT			2	M10×20-8.8-ZN.D	
4	50A0835	活塞	PISTON			1		
5	80A0971	支承环	SUPPORT RING			2		
6	05A0886	螺塞	PLUG			1		
7	12B0062	O 形圈	O-RING			1	40×3.55	
8	13D2023	缸体	CYLINDER BODY			1		
9		活塞杆	PISTON ROD	A		1		
10	12B1729	O 形圈	O-RING			1	19.3×2.2	
11	13B1138	唇形密封圈	LIP TYPE SEAL			1	40*50*7.3	
12	12B0414	O 形圈	O-RING			1	63×3.55	
13	80A1356	支承环	SUPPORT RING			1	45X40X25	
14	13B1237	防尘圈	DUST RING			1		
15	12V0492	O 形圈	O-RING			1	73×2.65	
16	34C0029	斯特封	SEAL			1		
17	53A2132	缸盖	CYLINDER HEAD			1		
18	34C4083	密封圈	SEAL RING			1		
19	76A0024	挡块	BLOCK			4		
20	25B0006	关节轴承 GE40ES	KNUCKLE BEARING			2	40×62×28	
21	04B0246	螺钉	SCREW			1	M8×10-45H-ZN.D	
22	20J0001	钢球	STEEL BALL			1	4.5	
23	61A3314X0	活塞杆组件	PISTON ROD			1		

11Y1184_000_00 工作液压系统
WORK HYDRAULIC SYSTEM

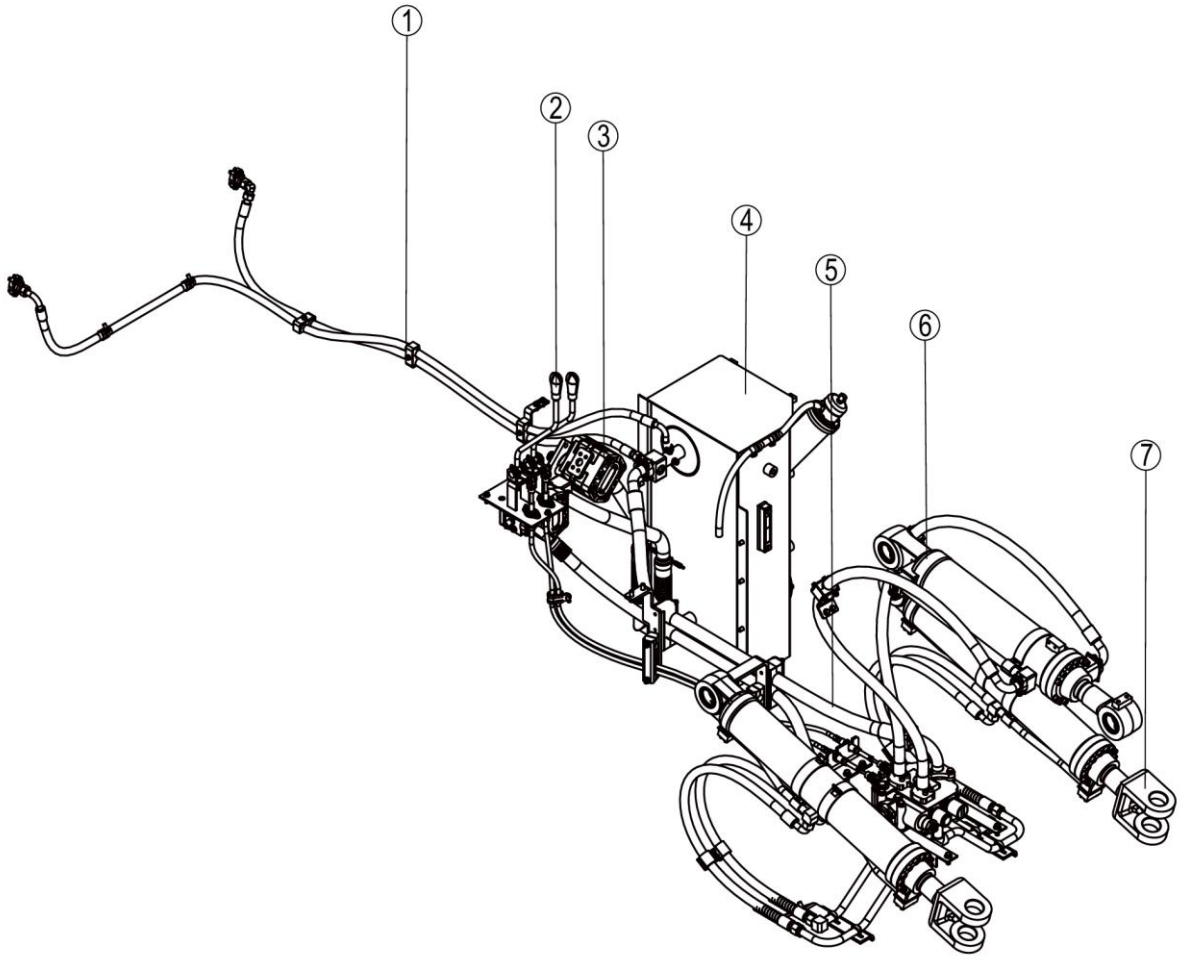

11Y1184_000_00 工作液压系统 WORK HYDRAULIC SYSTEM

件号 ITEM	部件号 PART NO.	零件名称 CH	PART NAME EN	服务代码 SC	互换性 IA	数量 Q'TY	规格 SP.	备注 RE
1	00C4529	散热管路	COOLER LINES	C		1		
2	24C2746	操纵杆系	CONTROL LEVER AS	C		1		
3	44C2295	泵总成	PUMP AS	C		1		
4	21C1115	液压油箱	TANK	E		1		
5	00C6072	分配阀及管路	CONTROL VALVE & LINES	C		1		
6	10C2757	转斗油缸	BUCKET TILTING CYLINDER			1		
7	10C2780	动臂油缸	BOOM CYLINDER			2		

00C4529_000_00 散热管路
COOLER LINES

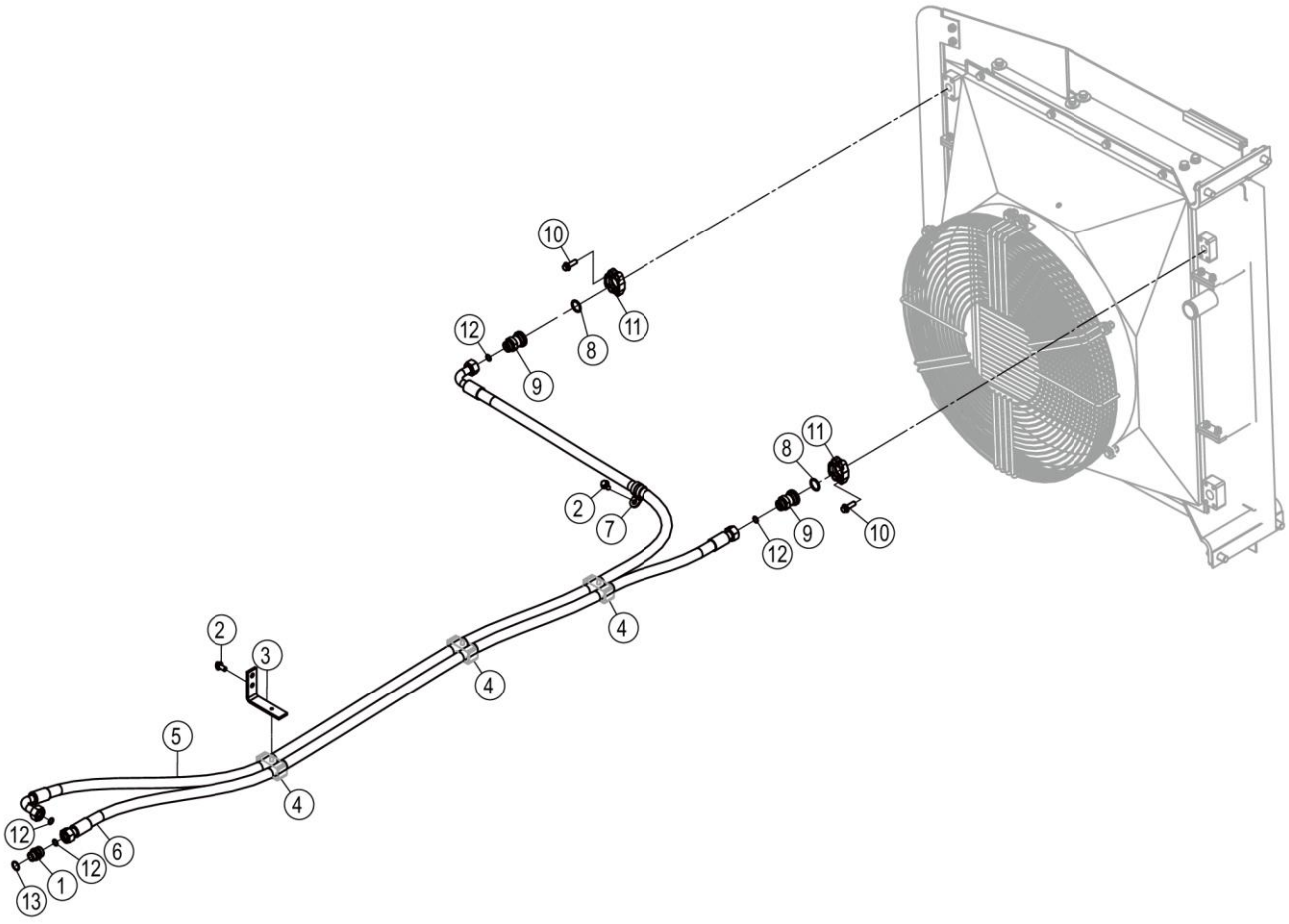

00C4529_000_00 散热管路 COOLER LINES

件号 ITEM	部件号 PART NO.	零件名称 CH	PART NAME EN	服务代码 SC	互换性 IA	数量 Q'TY	规格 SP.	备注 RE
1	30C0254	接头	CONNECTOR			1	1CH-26-22	
2	01B1277	螺栓	BOLT			3	M10×20-8.8-ZN.D	
3	58A0851	弯板	PLATE			1		
4	09C1872	管夹	CLAMP			3		
5	66C5503	软管总成	HOSE AS			1		
6	66C5502	软管总成	HOSE AS			1		
7	09C1747	软管夹	CLAMP			1	Φ25	
8	12B0181	O 形圈	O-RING			2	25×3.55	
9	00A3868	过渡接头	CONNECTOR			2		
10	01B1279	螺栓	BOLT			8	M10×30-8.8-ZN.D	
11	72A0627	压板	PLATE			4		
12	12B0502	O 形圈	O-RING			4	15×2.0	
13	12V0507	O 形圈	O-RING			1	19.3×2.4	

00C6072_000_00 分配阀及管路
CONTROL VALVE & LINES

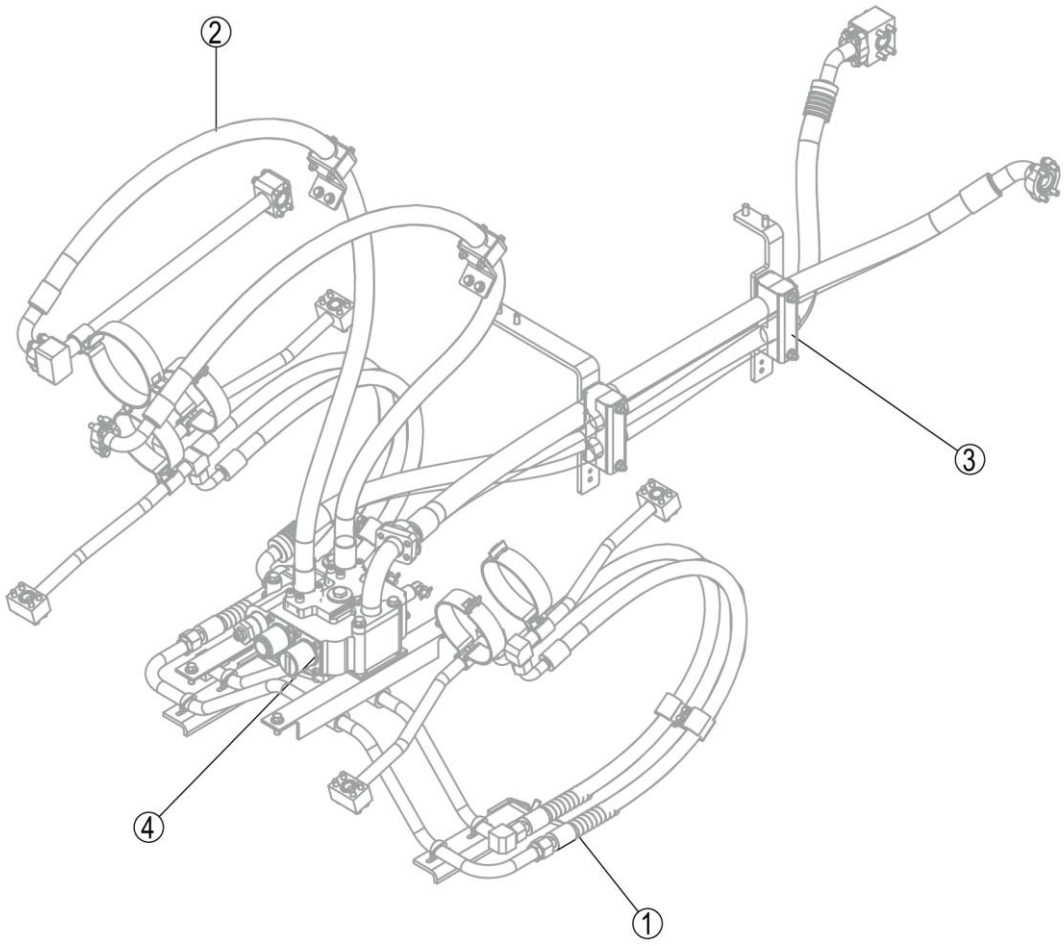

00C6072_000_00 分配阀及管路 CONTROL VALVE & LINES

件号 ITEM	部件号 PART NO.	零件名称 CH	PART NAME EN	服务代码 SC	互换性 IA	数量 Q'TY	规格 SP.	备注 RE
1	00C4006	动臂油缸管路	BOOM CYLINDER LINES	C		1		
2	00C4007	转斗油缸管路	TILTING CYLINDER LINES	C		1		
3	00C6071	分配阀管路	CONTROL VALVE LINES	C		1		
4	12C4615	分配阀总成	CONTROL VALVE AS	C		1		

00C4006_000_00 动臂油缸管路
BOOM CYLINDER LINES

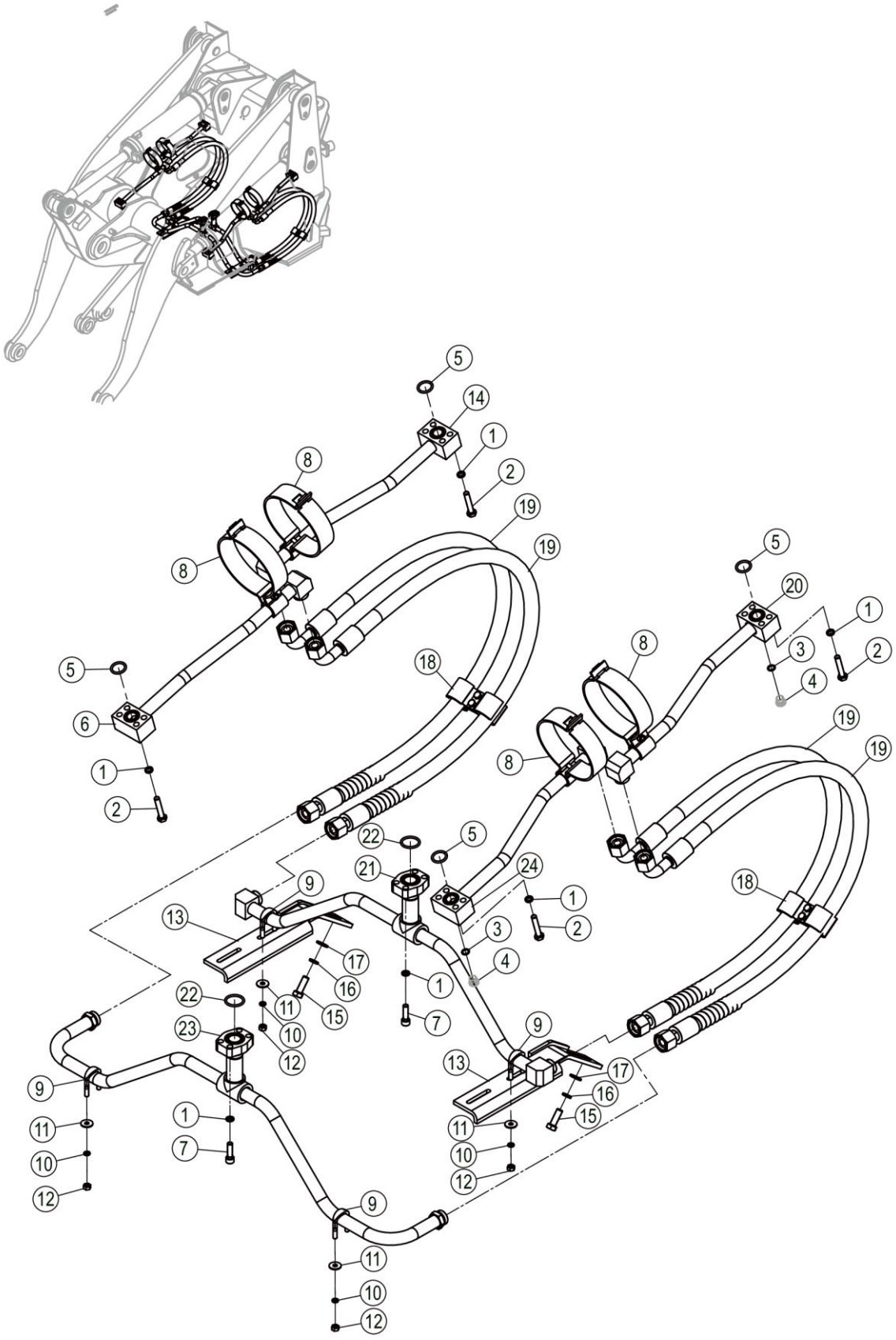

00C4006_000_00 动臂油缸管路 BOOM CYLINDER LINES

件号 ITEM	部件号 PART NO.	零件名称 CH	PART NAME EN	服务代码 SC	互换性 IA	数量 Q'TY	规格 SP.	备注 RE
1	06B0002	垫圈	WASHER			24	10	EC0000142042_8 替换前
2	01B1363	螺栓	BOLT		Y	16	M10×50-8.8-ZN.D	EC0000142042_2 替换后
2	00B0064	螺栓	BOLT		Y	16	M10×55-8.8-ZN.D	EC0000142042_2 替换前
3	12B1725	O 形圈	O-RING			2	11.3×2.2	
4		堵头	PLUG	B		2	M14×1.5	
5	12B1695	O 形圈	O-RING		Y	4	25×3.55	EC0000142042_4 替换前
5	12B0444	O 形圈	O-RING		Y	4	24.99×3.53	EC0000142042_4 替换后
6	09D3190	钢管总成	TUBE AS			1		
7	00B0084	螺钉	SCREW		Y	8	M10×35-10.9-ZN.D	EC0000142042_1 替换前
7	04B0116	螺钉	SCREW		Y	8	M10×30-8.8-ZN.D	EC0000142042_1 替换后
8	09C1822	管夹	CLAMP	C		4		
9	60A4469	U 型管箍	U-CLAMP			4		
10	06B0006	垫圈	WASHER			8	8	EC0000142042_9 替换前
11	06B0086	垫圈	WASHER			8	8-200HV-ZN.D	EC0000142042_6 替换前
12	03B0021	螺母	NUT		Y	8	M8-8-ZN.D	EC0000142042_5 替换前
12	03B2081	螺母	NUT		Y	8	M8-8-ZN.D	EC0000142042_5 替换后
13	01D2418	支架	BRACKET			2		
14	09D2954	钢管总成	TUBE AS			1		
15	00B0035	螺栓	BOLT		Y	4	M12×35-8.8-ZN.D	EC0000142042_11 替换前
15	01B1283	螺栓	BOLT		Y	4	M12×30-8.8-ZN.D	EC0000142042_11 替换后
16	06B0008	垫圈	WASHER			4	12	EC0000142042_7 替换前
17	06B0667	垫圈	WASHER			4	12-300HV-DK	EC0000142042_3 替换前
18	09C0647	管夹	CLAMP			2		
19	66C4037TS	软管总成	SNAP RING			4		
20	09D2844	钢管总成	TUBE AS			1		
21	09D2840	钢管总成	TUBE AS			1		
22	12B0294	O 形圈	O-RING		Y	2	32.5×3.55	EC0000142042_10 替换前
22	12B0445	O 形圈	O-RING		Y	2	32.92×3.53	EC0000142042_10 替换后
23	09D2841	钢管总成	TUBE AS			1		
24	09D2845	钢管总成	TUBE AS			1		

00C4007_001_00 转斗油缸管路
TILTING CYLINDER LINES

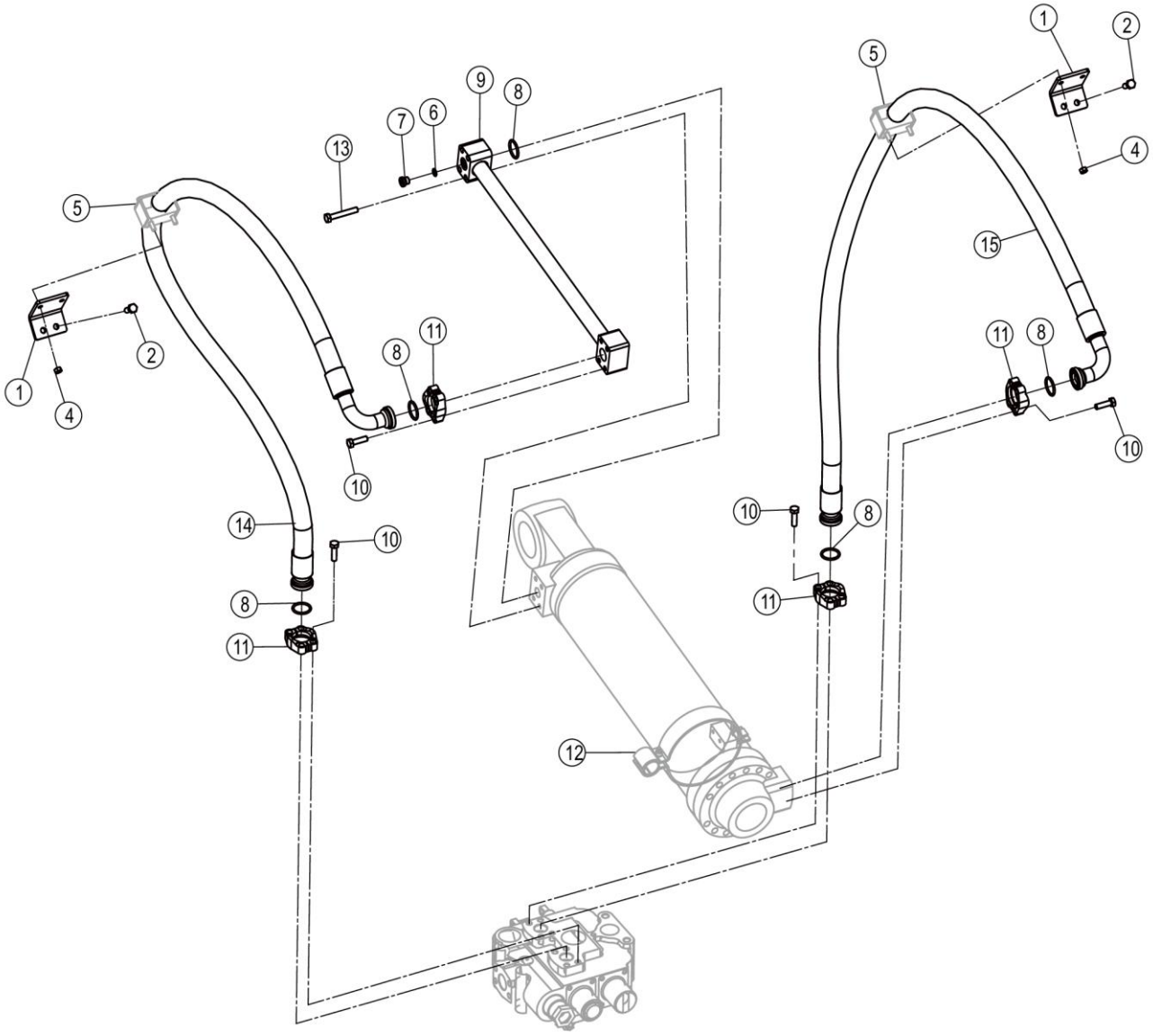

00C4007_001_00 转斗油缸管路 TILTING CYLINDER LINES

件号 ITEM	部件号 PART NO.	零件名称 CH	PART NAME EN	服务代码 SC	互换性 IA	数量 Q'TY	规格 SP.	备注 RE
1	29A9241	弯板	PLATE			2		
2	01B1279	螺栓	BOLT		Y	12	M10×30-8.8-ZN.D	EC0000142042_13 替换后
4	03B2081	螺母	NUT		Y	4	M8-8-ZN.D	EC0000142042_15 替换后
5	09C1814	管夹	CLAMP			2		
6	12B1725	O 形圈	O-RING			1	11.3×2.2	
7		堵头	PLUG	B		1	M14×1.5	
8	12B0294	O 形圈	O-RING			5	32.5×3.55	
9	09D2848	钢管总成	TUBE AS			1		
10	04B0116	螺钉	SCREW		Y	8	M10×30-8.8-ZN.D	EC0000142042_12 替换后
11	72A0628	压板	PLATE			8		
12	09C1844	管夹	CLAMP	C		1		
13	01B1365	螺栓	BOLT		Y	4	M10×60-8.8-ZN.D	EC0000142042_16 替换后
14	07C6905TS	软管总成	SNAP RING			1		
15	07C6904TS	软管总成	SNAP RING			1		

00C6071_000_00 分配阀管路
CONTROL VALVE LINES

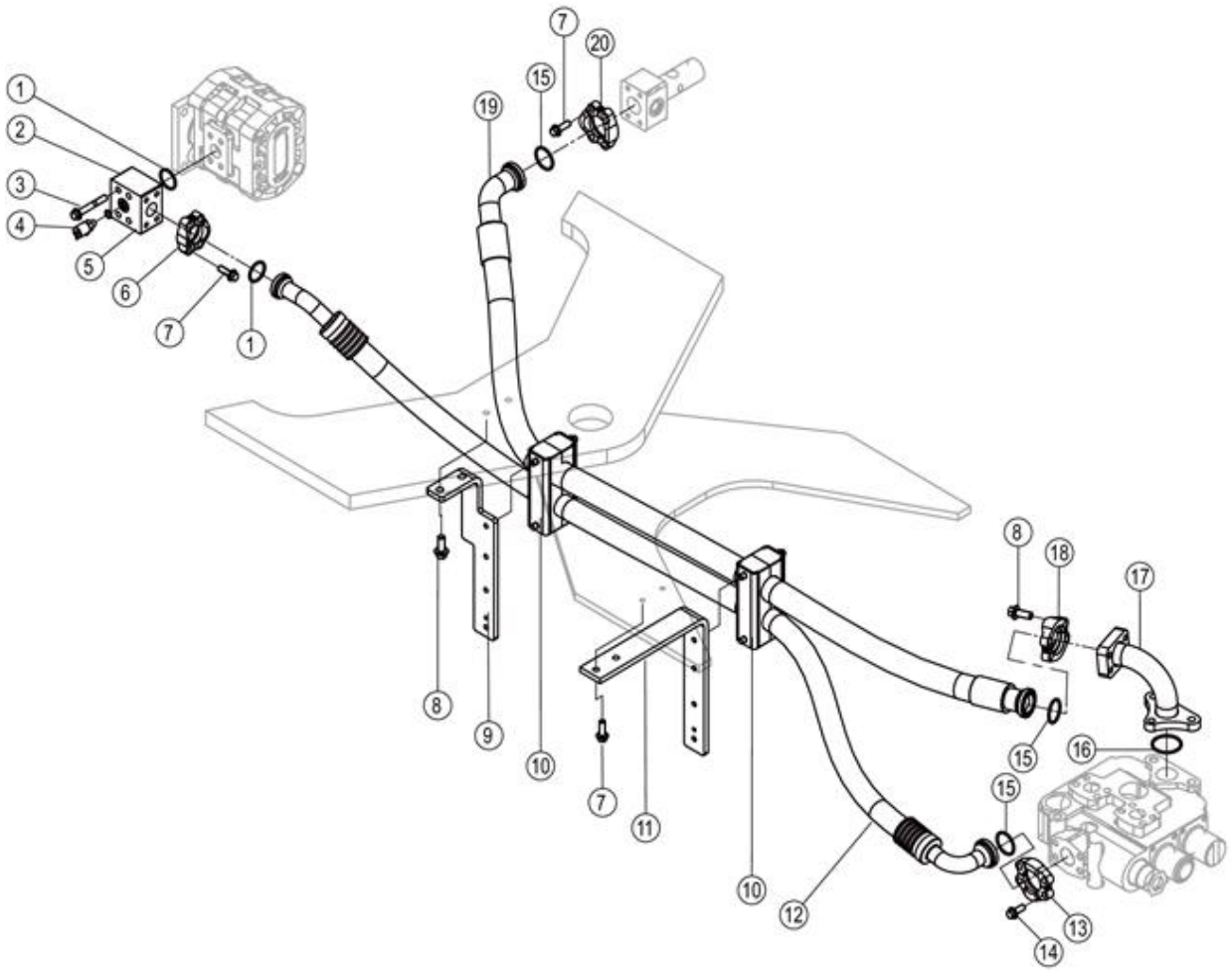

00C6071_000_00 分配阀管路 CONTROL VALVE LINES

件号 ITEM	部件号 PART NO.	零件名称 CH	PART NAME EN	服务代码 SC	互换性 IA	数量 Q'TY	规格 SP.	备注 RE
1	12B0445	O 形圈	O-RING			2	32.92×3.53	
2	04A3357	法兰	FLANGE			1		
3	01B1366	螺栓	BOLT			4	M10×70-8.8-ZN.D	
4	44C0022	测压接头	JOINT			1		
5	12B1725	O 形圈	O-RING			1	11.3×2.2	
6	72A0628	压板	PLATE			2		
7	01B1279	螺栓	BOLT			10	M10×30-8.8-ZN.D	
8	01B1283	螺栓	BOLT			6	M12×30-8.8-ZN.D	
9	48A1039	弯板	PLATE		P	1		EC0000143668_7 替换后
10	09C1823	管夹	CLAMP			2		
11	48A1492	弯板	PLATE		P	1		EC0000143668_6 替换后
12	07C5990TS	软管总成	SNAP RING			1		
13	72A0035	压板	SPLIT FLANGE			2		
14	01B1278	螺栓	BOLT			4	M10×25-8.8-ZN.D	
15	12B0821	O 形圈	O-RING			3	37.69×3.53	
16	12B0446	O 形圈	O-RING			1	47.22×3.53	
17	09D3169	钢管总成	TUBE AS			1		
18	72A0630	压板	PLATE			2		
19	07C5998	软管总成	HOSE AS			1		
20	72A0629	压板	PLATE			2		

12C4615_001_00 分配阀总成
CONTROL VALVE AS

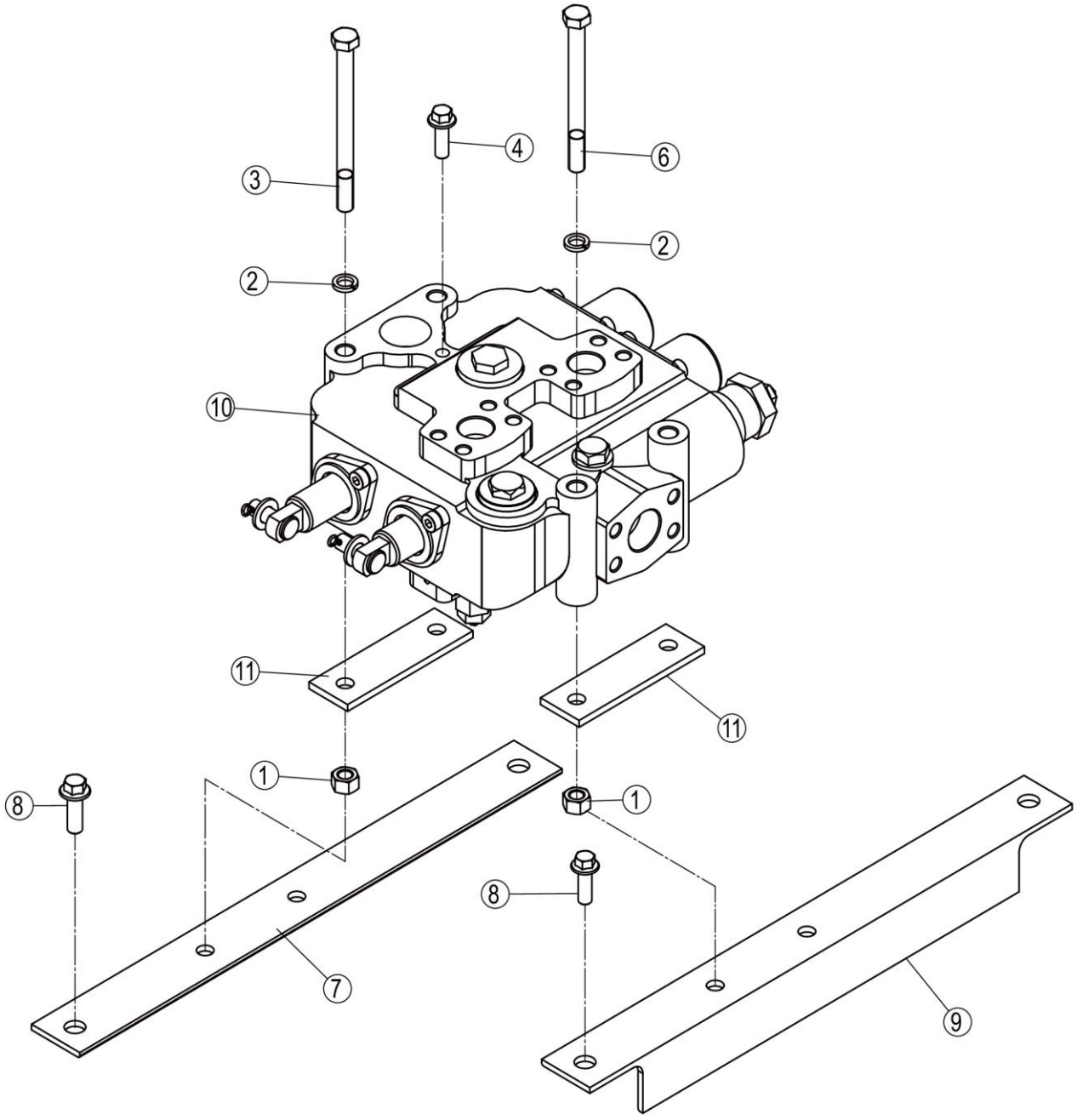

12C4615_001_00 分配阀总成 CONTROL VALVE AS

件号 ITEM	部件号 PART NO.	零件名称 CH	PART NAME EN	服务代码 SC	互换性 IA	数量 Q'TY	规格 SP.	备注 RE
1	03B0003	螺母	NUT			4	M12-8-ZN.D	
2	06B0668	垫圈	WASHER		Y	4	12-300HV-DK	EC0000142042_24 替换后
3	01B0051	螺栓	BOLT			2	M12×145-8.8-ZN.D	
4	01B1279	螺栓	BOLT		Y	1	M10×30-8.8-ZN.D	EC0000142042_23 替换后
6	01B0206	螺栓	BOLT			2	M12×130-8.8-ZN.D	
7	25A3022	角钢	ANGLE STEEL			1		
8	01B1283	螺栓	BOLT		Y	4	M12×30-8.8-ZN.D	EC0000142042_25 替换后
9	25A3021	角钢	ANGLE STEEL			1		
10	12C4795	分配阀	CONTROL VALVE			1		
11	92A0559	板	PLATE			2		

12C4795_000_00 分配阀
CONTROL VALVE

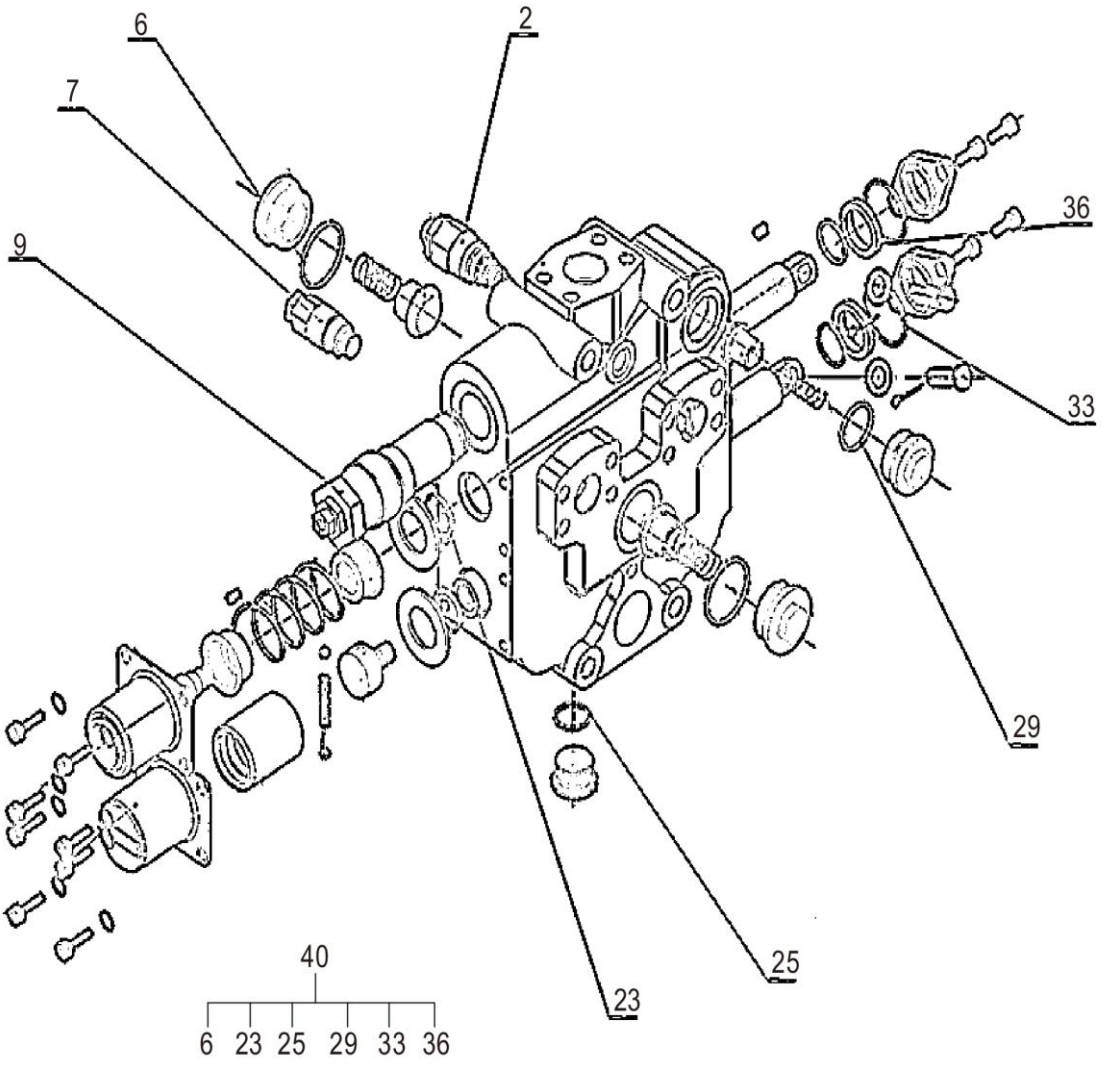

12C4795_000_00 分配阀 CONTROL VALVE

件号 ITEM	部件号 PART NO.	零件名称 CH	PART NAME EN	服务代码 SC	互换性 IA	数量 Q'TY	规格 SP.	备注 RE
2	SP161802	低压过载阀	LOW PRESSURE OVERLOAD VALVE			1		
7	SP161803	高压过载阀	HIGH PRESSURE OVERLOAD VALVE			1		
9	12C2933	溢流阀	RELIEF VALVE			1		
40	SP163410	分配阀修理包	SEAL KIT			1		

10C2757_000_00 转斗油缸
BUCKET TILTING CYLINDER

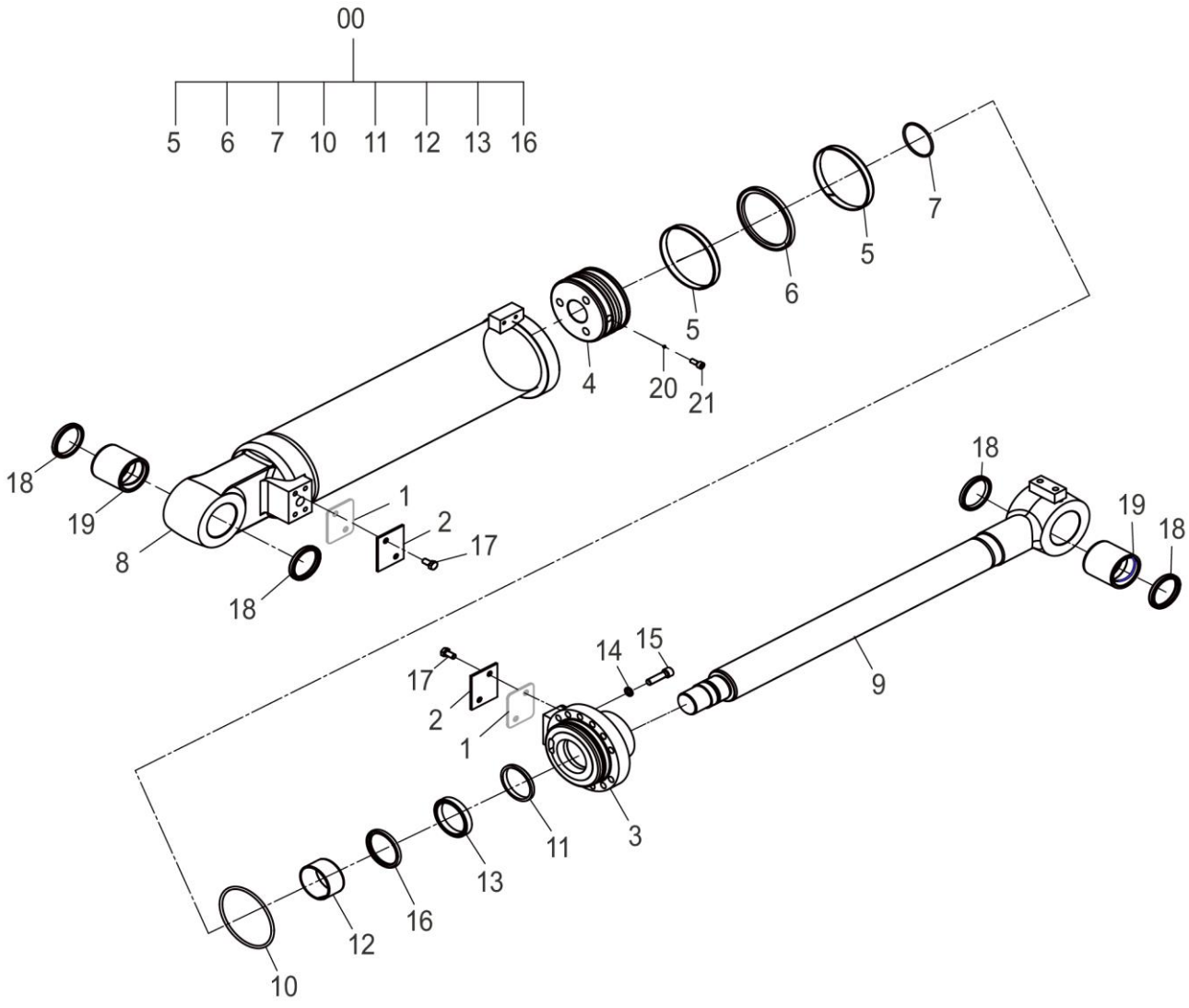

10C2757_000_00 转斗油缸 BUCKET TILTING CYLINDER

件号 ITEM	部件号 PART NO.	零件名称 CH	PART NAME EN	服务代码 SC	互换性 IA	数量 Q'TY	规格 SP.	备注 RE
0	SP151742	转斗油缸修理包	BUCKET CYLINDER REPAIR KIT			1		
1		垫	SHIM	A		2		
2	11A0054	盖	COVER			2		
3	53A2152	缸盖	CYLINDER HEAD			1		
4	50A0834	活塞	PISTON			1		
5	80A1355	支承环	SUPPORT RING			2	Φ140XΦ135X15	
6	34C0033	格来圈	SEAL RING		Y	1		EC0000137566_8 替换后
7	12B0032	O 形圈	O-RING			1	69×3.55	
8	13D1353	缸体	CYLINDER BODY			1		
9	14D0540	活塞杆	PISTON ROD			1		
10	12B0156	O 形圈	O-RING			1	128×5.3	
11	13B1239	防尘圈	DUST RING		Y	1		EC0000137566_9 替换后
12	80A1353	支承环	SUPPORT RING			1	Φ75XΦ70X40	
13	13B1240	Y 形密封圈	Y-SEAL		Y	1		EC0000137566_10 替换后
14	06B0008	垫圈	WASHER			12	12	
15	04B0266	螺钉	SCREW			12	M12×45-12.9-ZN.D	
16	34C0030	斯特封	SEAL		Y	1		EC0000137566_11 替换后
17	00B0005	螺栓	BOLT		N	4	M10×20-8.8-ZN.D	EC0000137566_7 替换后
18	35C0013	密封圈	SEAL RING			4	63×75×8	
19	55A0404	衬套	BUSHING			1		
20		钢球	STEEL BALL	A		1	5	
21	04B0078	螺钉	SCREW			1	M8×20-8.8-ZN.D	

10C2780_000_00 动臂油缸
BOOM CYLINDER

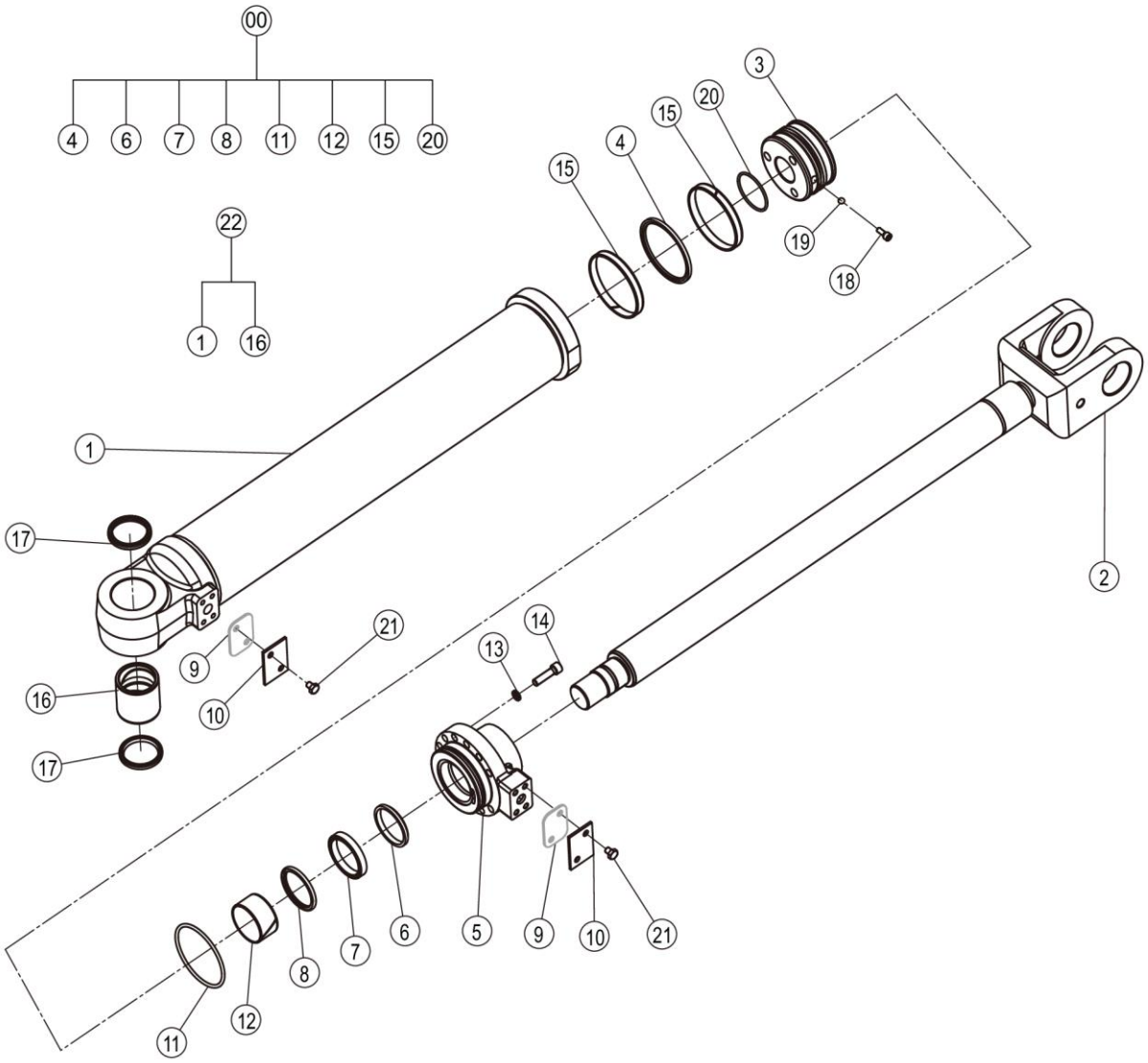

10C2780_000_00 动臂油缸 BOOM CYLINDER

件号 ITEM	部件号 PART NO.	零件名称 CH	PART NAME EN	服务代码 SC	互换性 IA	数量 Q'TY	规格 SP.	备注 RE
0	SP151741	动臂油缸修理包	BOOM CYLINDER REPAIR KIT			1		
1	13D1381	缸体	CYLINDER BODY			1		
2	14D0550	活塞杆	PISTON ROD			1		
3	50A0833	活塞	PISTON			1		
4	34C0032	格来圈	SEAL RING		Y	1		EC0000137566_14 替换后
5	53A2191	缸盖	CYLINDER HEAD			1		
6	13B1239	防尘圈	DUST RING		Y	1		EC0000137566_13 替换后
7	13B1240	Y 形密封圈	Y-SEAL		Y	1		EC0000137566_12 替换后
8	34C0030	斯特封	SEAL		Y	1		EC0000137566_15 替换后
9		垫	SHIM	A		2		
10	11A0003	盖	COVER			2		
11	12B0107	O 形圈	O-RING			1	115×5.3	
12	80A1353	支承环	SUPPORT RING			1	Φ75XΦ70X40	
13	06B0008	垫圈	WASHER			12	12	
14	04B0266	螺钉	SCREW			12	M12×45-12.9-ZN.D	
15	80A1354	支承环	SUPPORT RING			2	Φ125XΦ119X15	
16	55A0404	衬套	BUSHING			1		
17	35C0013	密封圈	SEAL RING			2	63×75×8	
18	04B0078	螺钉	SCREW			1	M8×20-8.8-ZN.D	
19		钢球	STEEL BALL	A		1	5	
20	12B0032	O 形圈	O-RING			1	69×3.55	
21	00B0301	螺栓	BOLT			4	M10×12-8.8-ZN.D	
22	13D1381X1	缸体组件	CYLINDER BODY			1		

21C1115_000_00 液压油箱
TANK

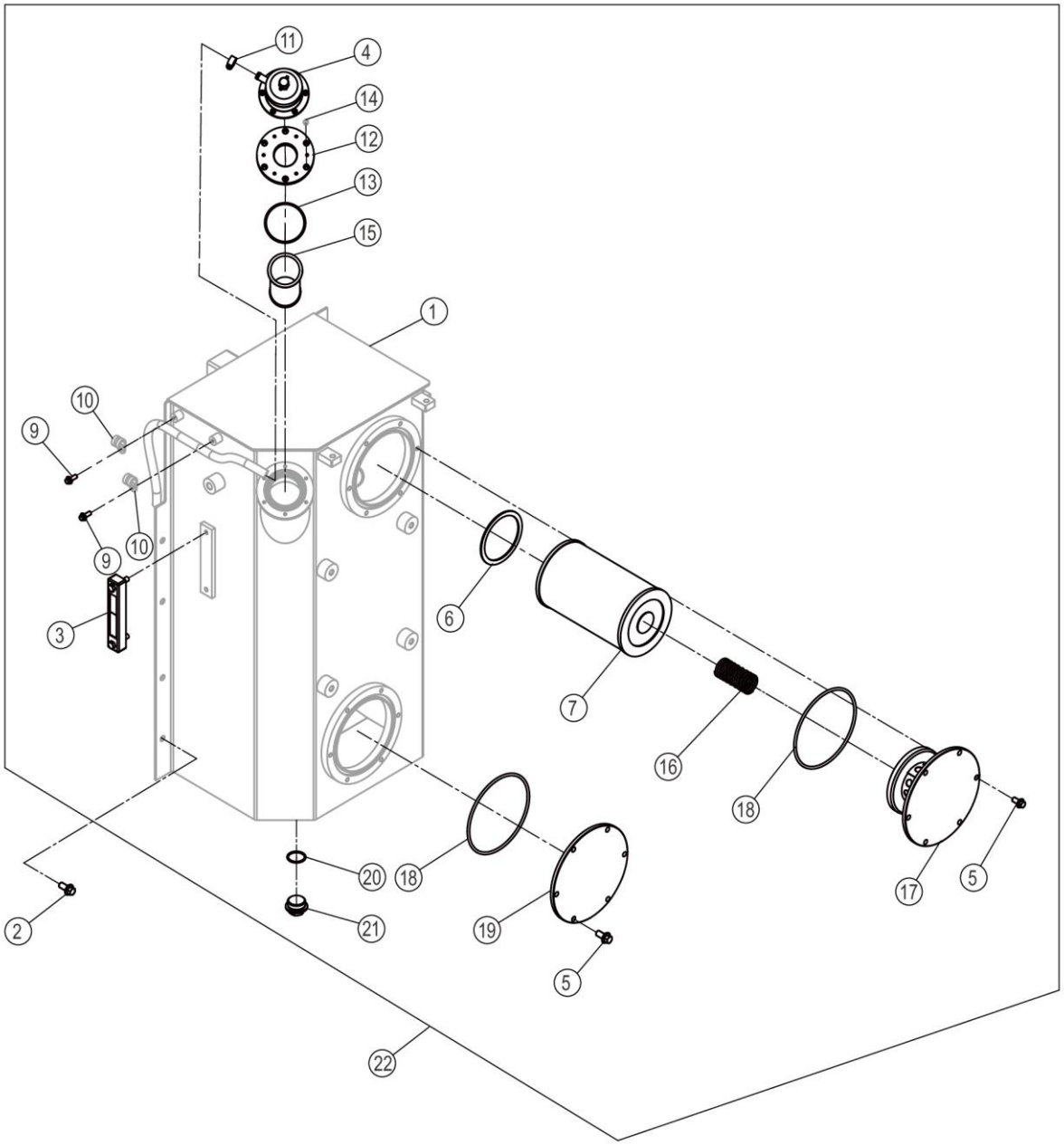

21C1115_000_00 液压油箱 TANK

件号 ITEM	部件号 PART NO.	零件名称 CH	PART NAME EN	服务代码 SC	互换性 IA	数量 Q'TY	规格 SP.	备注 RE
1		箱体	HOUSING	A	N	1		EC0000138910_12 替换后
1		箱体	HOUSING	A	P	1		EC0000143668_12 10-096 批 GL569238 替换前
2	01B1394	螺栓	BOLT		N	8	M12×20-8.8-ZN.D	EC0000138910_11 替换后
3	44C0015	液位计	DIPSTICK			1		
4	15C0564	空气滤清器	AIR FILTER			1		
5	01B1277	螺栓	BOLT			12	M10×20-8.8-ZN.D	
6	10H0044	挡环	SNAP RING			1		
7	53C0015	回油滤芯	FILTER ELEMENT			1		
8	30A3265	软管	HOSE		N	1		EC0000138910_10 替换前
9	01B1289	螺栓	BOLT			2	M8×20-8.8-ZN.D	
10	09C1746	软管夹	CLAMP		N	2	Φ22	EC0000138910_9 替换后
11	09C0235	卡箍	CLAMP			1	Φ16～Φ25，12MM	
12	04A3884	法兰	FLANGE			1		
13	12B0174	O 形圈	O-RING			1	82.5×3.55	
14		螺钉	SCREW	B		6	M6×10-8.8-ZN.D	
15	53C0976	滤筒	STRAINER			1		
16	75A1216	弹簧	SPRING			1		
17	01D2851	法兰支座	FLANGE SUPPORT			1		
18	12J0002	O 形圈	O-RING			2	180×5.3	
19	53H0002	法兰盖	FLANGE COVER			1		
20	12B0381	O 形密封圈	O-RING			1	40×3.1	
21	03B0024	螺塞	PLUG			1		
22	21C1115X0	液压油箱总成	TANK			1		

15C0564_000_00 空气滤清器
AIR FILTER

注：该系统无装配图。

Note: No assembly diagram is provided for this system.

15C0564_000_00 空气滤清器 AIR FILTER

件号 ITEM	部件号 PART NO.	零件名称 CH	PART NAME EN	服务代码 SC	互换性 IA	数量 Q'TY	规格 SP.	备注 RE
1	53C1024	滤芯	FILTER ELEMENT	A		1	150L/MIN 10MM	

24C2746_000_00 操纵杆系
CONTROL LEVER AS

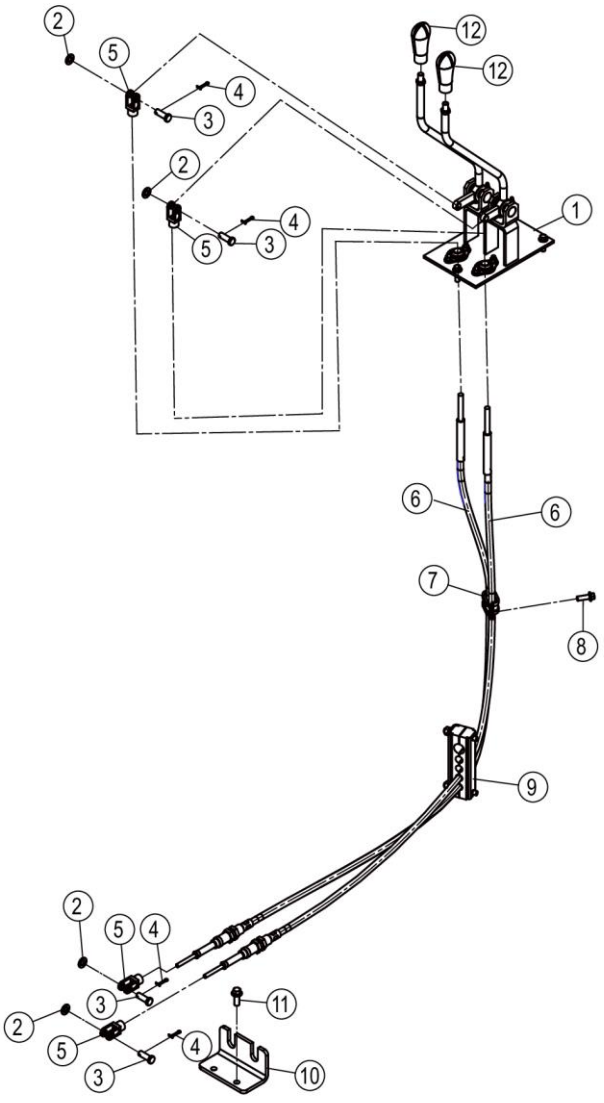

24C2746_000_00 操纵杆系 CONTROL LEVER AS

件号 ITEM	部件号 PART NO.	零件名称 CH	PART NAME EN	服务代码 SC	互换性 IA	数量 Q'TY	规格 SP.	备注 RE
1	23C0589	操纵杆	CONTROL LEVER		Y	1		EC0000139582_35-169 批,GL560600 替换后
1	23C0586	操纵杆	CONTROL LEVER		Y	1		EC0000139582_35-169 批,GL560600 替换前
2	06B0667	垫圈	WASHER			4	12-300HV-DK	
3	08B0022	圆肩销	PIN			4		
4	08B0005	销	PIN			4	4×25-ZN.D	
5	73A0008	连接叉	FORK			4		
6	54C0718	软轴	FLEXIBLE SHAFT			2	2100MM	
7	09C1754	双管夹	DOUBLE CLAMP			1	Φ22/Φ22	
8	01B1279	螺栓	BOLT			1	M10×30-8.8-ZN.D	
9	09C1770	管夹	CLAMP	C		2		
10	29A8773	弯板	PLATE			1		
11	01B1283	螺栓	BOLT			2	M12×30-8.8-ZN.D	
12	35C1036	手柄	HANDLE		-	2		EC0000143668_17 替换后

23C0586_000_00 操纵杆
CONTROL LEVER

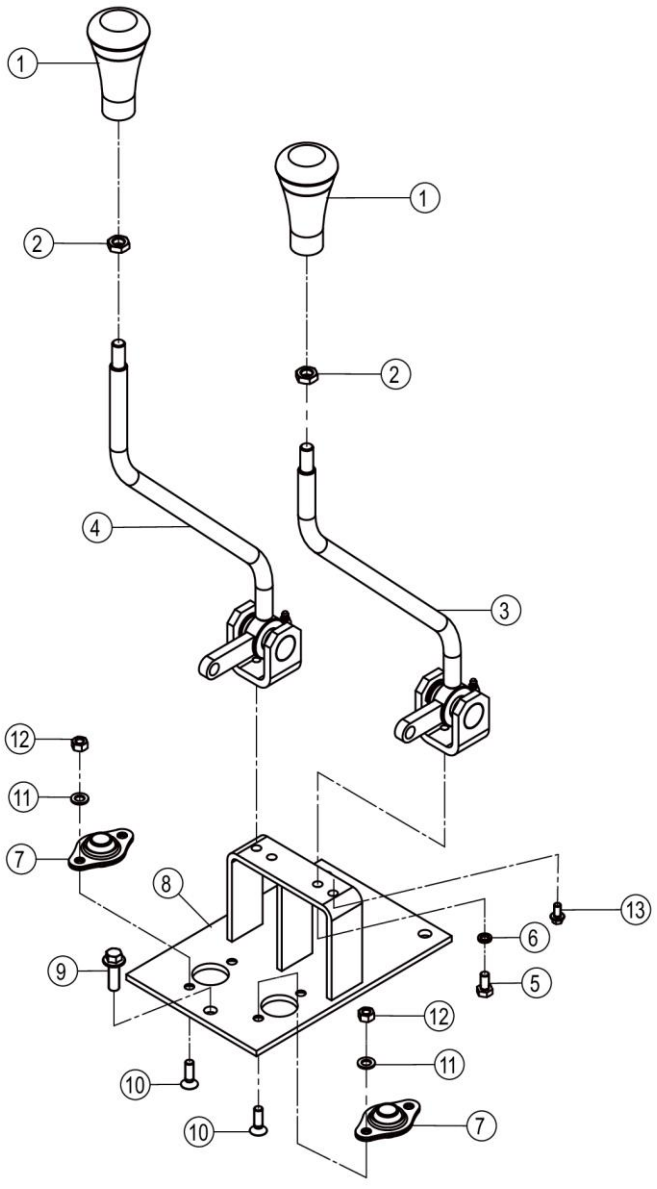

23C0586_000_00 操纵杆 CONTROL LEVER

件号 ITEM	部件号 PART NO.	零件名称 CH	PART NAME EN	服务代码 SC	互换性 IA	数量 Q'TY	规格 SP.	备注 RE
1	35C1476	手柄	HANDLE			2		
2	03B0141	螺母	NUT			2	M12-04-ZN.D	
3	23C0588	操纵杆	CONTROL LEVER			1		
4	23C0587	操纵杆	CONTROL LEVER			1		
5	00B0007	螺栓	BOLT			4	M8×16-8.8-ZN.D	
6	06B0006	垫圈	WASHER			4	8	
7	34C2581	连接套总成	SLEEVE AS			2		
8	18D0245	支架	BRACKET			1		
9	01B1279	螺栓	BOLT			3	M10×30-8.8-ZN.D	
10	04V0285	螺钉	SCREW			4	M8×25	
11	06B0005	垫圈	WASHER			4	8-200HV-ZN.D	
12	03B0021	螺母	NUT			4	M8-8-ZN.D	
13	01B1289	螺栓	BOLT			1	M8×20-8.8-ZN.D	

54C0718_000_00 软轴
FLEXIBLE SHAFT



54C0718_000_00 软轴 FLEXIBLE SHAFT

件号 ITEM	部件号 PART NO.	零件名称 CH	PART NAME EN	服务代码 SC	互换性 IA	数量 Q'TY	规格 SP.	备注 RE
1	03B0003	螺母	NUT			2	M12-8-ZN.D	
2	03B0048	螺母	NUT			1	M22-10-ZN.D	

44C2295_000_00 泵总成
PUMP AS

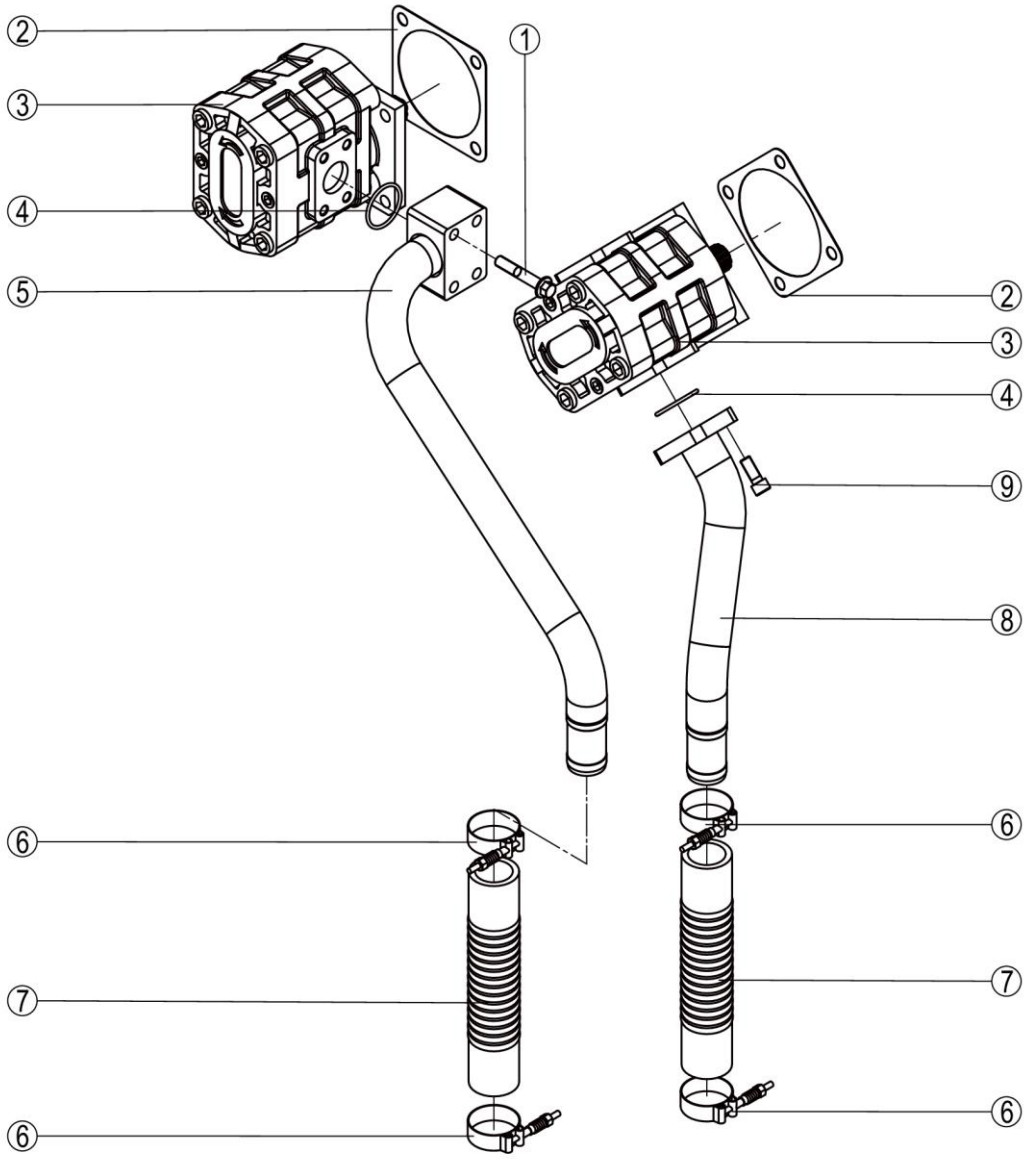

44C2295_000_00 泵总成 PUMP AS

件号 ITEM	部件号 PART NO.	零件名称 CH	PART NAME EN	服务代码 SC	互换性 IA	数量 Q'TY	规格 SP.	备注 RE
1	01B1373	螺栓	BOLT		Y	4	M12×70-8.8-ZN.D	EC0000142305_4 替换后
2	82A0092	密封垫	GASKET			2		
3	11C1917	齿轮泵	GEAR PUMP			2		
4	12B0268	O 形圈	O-RING			2	47.5×3.55	
5	09D8867	钢管总成	TUBE AS		P	1		EC0000143668_23 替换后
6	09C1313	卡箍	CLAMP			4	Φ51-Φ58	
7	32A2443	吸油软管	SUCTION HOSE			2		
8	09D8866	钢管总成	TUBE AS		P	1		EC0000143668_22 替换后
9	04B0220	螺钉	SCREW			4	M12×30-8.8-ZN.D	

11Y1197_000_00 工作液压系统
WORK HYDRAULIC SYSTEM

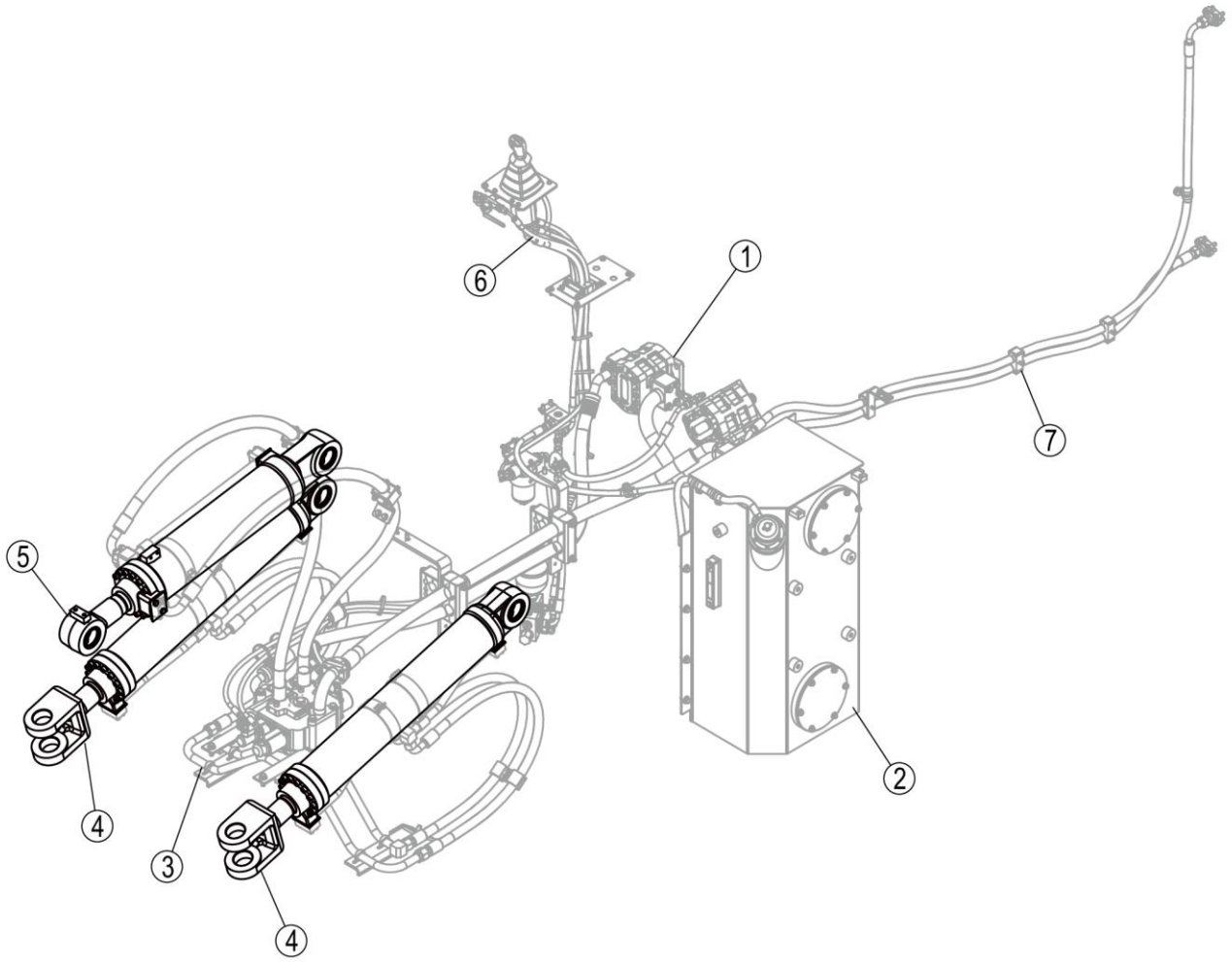

11Y1197_000_00 工作液压系统 WORK HYDRAULIC SYSTEM

件号 ITEM	部件号 PART NO.	零件名称 CH	PART NAME EN	服务代码 SC	互换性 IA	数量 Q'TY	规格 SP.	备注 RE
1	44C2295	泵总成	PUMP AS	C		1		
2	21C1115	液压油箱	TANK	E		1		
3	00C6341	分配阀及管路	CONTROL VALVE & LINES	C		1		
4	10C2780	动臂油缸	BOOM CYLINDER			2		
5	10C2757	转斗油缸	BUCKET TILTING CYLINDER			1		
6	00C6295	先导管路	PILOT LINES	C		1		
7	00C4529	散热管路	COOLER LINES	C		1		

00C6295_000_00 先导管路
PILOT LINES

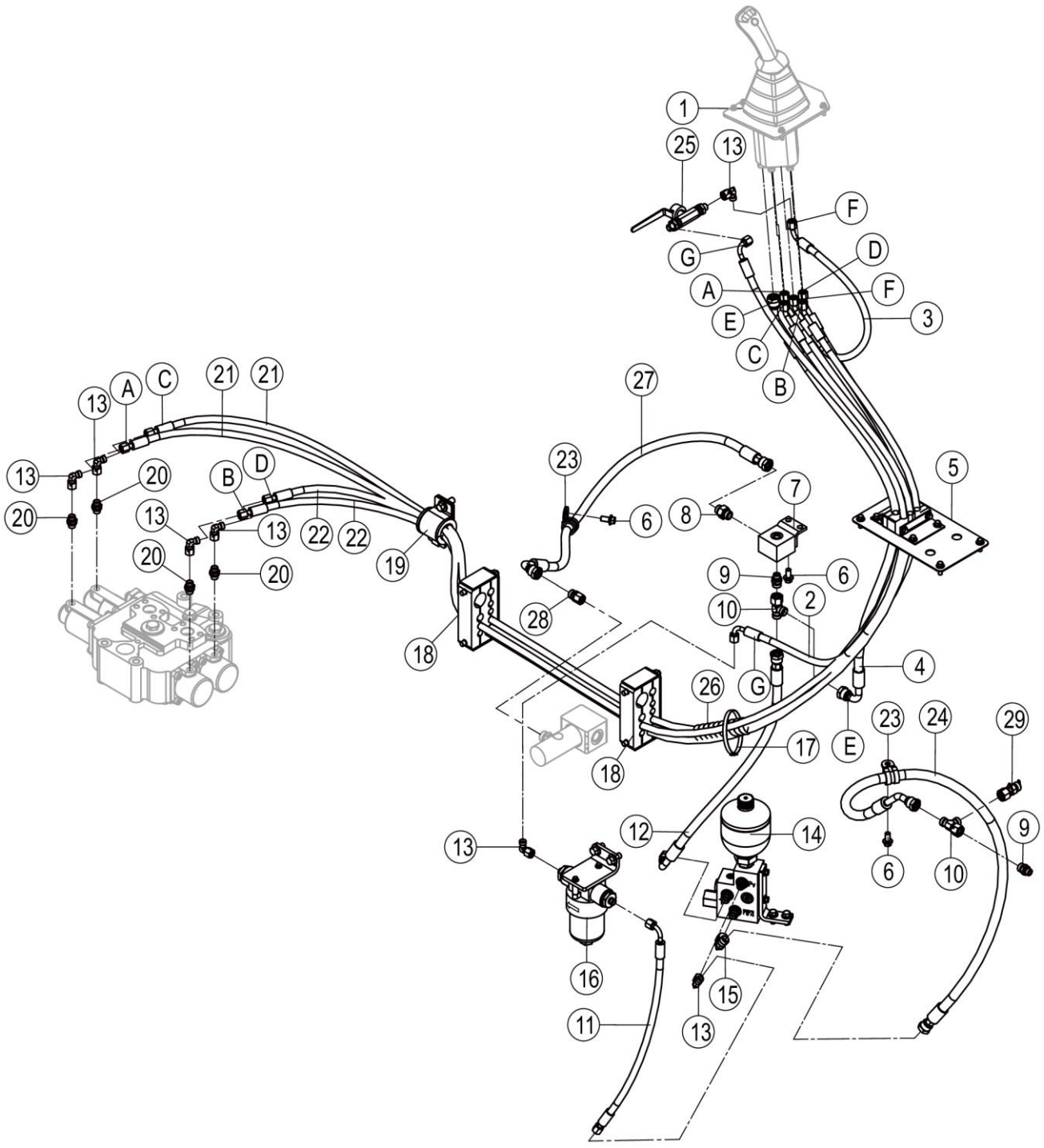

00C6295_000_00 先导管路 PILOT LINES

件号 ITEM	部件号 PART NO.	零件名称 CH	PART NAME EN	服务代码 SC	互换性 IA	数量 Q'TY	规格 SP.	备注 RE
1	12C5466	先导阀安装总成	PILOT VALVE MOUNTING AS	C	Y	1		EC0000147058_6 替换后
2	05C7017	软管总成	HOSE AS		N	1		EC0000147058_4 替换后
3	05C6682	软管总成	HOSE AS			1		
4	05C8341	软管总成	HOSE AS			1		
5	09C2161	管夹	CLAMP			1		
6	01B1277	螺栓	BOLT			4	M10×20-8.8-ZN.D	
7	15D1397	接头块	BLOCK			1		
8	30C0350	接头	CONNECTOR			1		
9	30C0224	接头	CONNECTOR			2		
10	32C0122	三通接头	TEE			2		
11	05C7254	软管总成	HOSE AS		N	1		EC0000147058_5 替换后
12	05C8463	软管总成	HOSE AS			1		
13	31C0326	弯头	ELBOW			7		
14	12C6666	先导供油阀总成	PILOT OIL SUPPLY VALVE AS	C		1		
15	31C0102	弯接头	ELBOW			1		
16	53C1353	精滤油器总成	SECONDARY FILTER AS	C	N	1		EC0000147058_2 替换后
17	37B0010	扎带	CABLE TIE			8		
18	09C1790	管夹	CLAMP	C		2		
19	09C0466	管夹总成	SNAP RING	C		1		
20	30C0232	接头	CONNECTOR			4		
21	05C7753	软管总成	HOSE AS			2		
22	05C7751	软管总成	HOSE AS			2		
23	09C1746	软管夹	CLAMP			2	Φ22	
24	66C8073	软管总成	HOSE AS		N	1		EC0000147058_3 替换后
25	12C4040	切断阀	SHUT-OFF VALVE	B		1		
26		护套	JACKET	A		1	Φ25.4*L1090	
27	05C8467	软管总成	HOSE AS			1		
28	30C2624	接头	CONNECTOR			1		
29	30C3279	测压接头	JOINT			1		

12C4713_000_00 先导阀安装总成
PILOT VALVE MOUNTING AS

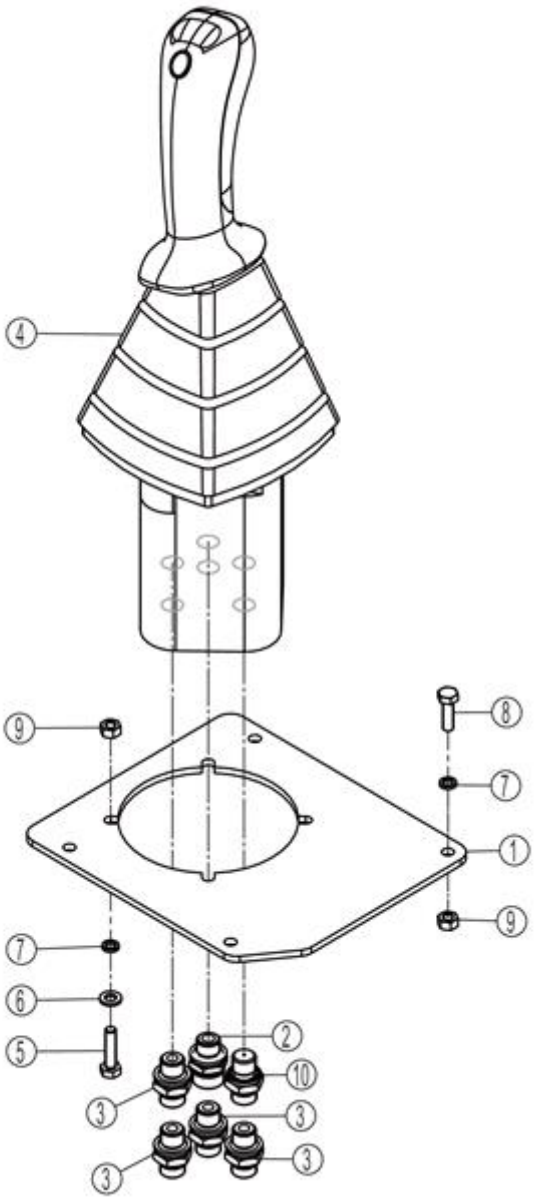

12C4713_000_00 先导阀安装总成 PILOT VALVE MOUNTING AS

件号 ITEM	部件号 PART NO.	零件名称 CH	PART NAME EN	服务代码 SC	互换性 IA	数量 Q'TY	规格 SP.	备注 RE
1	06A7456	弯板	PLATE		I	1		EC0000141376_4 替换前
1	46D1265	板	PLATE		I	1		EC0000141376_4 替换后
2	30C1044	接头	CONNECTOR			1		
3	30C0231	接头	CONNECTOR			5		
4	12C4682	先导阀	PILOT VALVE			1		
5	00B0023	螺栓	BOLT		N	4	M6×25-8.8-ZN.D	EC0000141376_2 替换前
6	06B0037	垫圈	WASHER		-	4	6-200HV-ZN.D	EC0000141376_5 替换前
7	06B0003	垫圈	WASHER		-	8	6	EC0000141376_1 替换前
8	00B0010	螺栓	BOLT		-	4	M6×20-8.8-ZN.D	EC0000141376_3 替换前
8	01B0477	螺栓	BOLT		N	10	M6×20-8.8-ZN.D	EC0000141376_2 替换后
9	03B0036	螺母	NUT			8	M6-8-ZN.D	
10	30C1047	接头	CONNECTOR		-	1		EC0000122715_4 替换后

12C4682_000_00 先导阀
PILOT VALVE

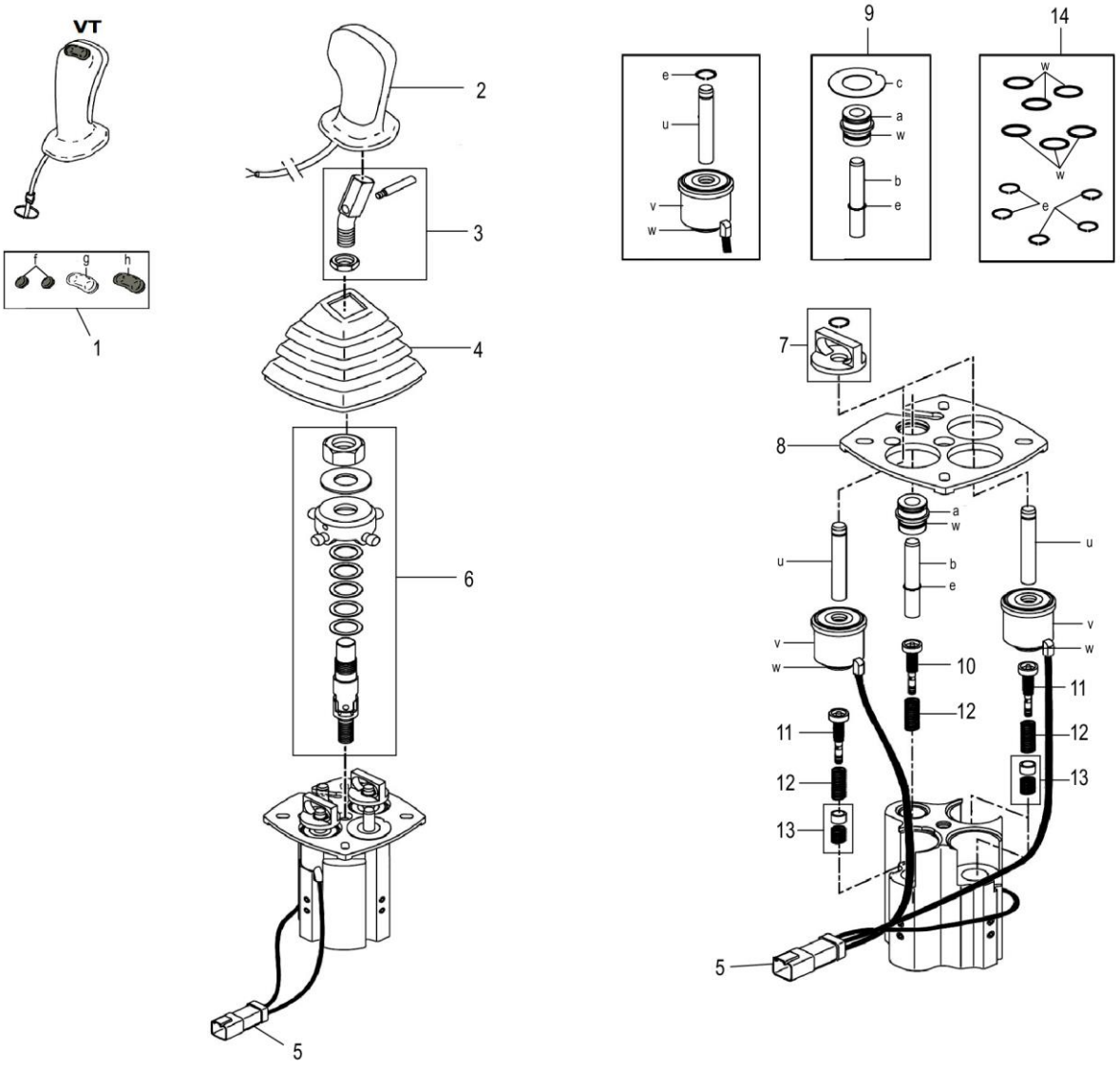

12C4682_000_00 先导阀 PILOT VALVE

件号 ITEM	部件号 PART NO.	零件名称 CH	PART NAME EN	服务代码 SC	互换性 IA	数量 Q'TY	规格 SP.	备注 RE
1	SP155460	按帽	PUSH BUTON KIT			1		
2	SP163731	手把	HANDLE KIT			1		
3	SP155462	弯杆	BENT LEVER			1		
4	SP161136	橡胶护罩	BELLOWS			1		
5	SP163734	AMP 插头	CONNECTOR			1		
6	SP156793	万向节组件	CARDAN KIT			1		
7	SP156795	电磁铁组件	ARMATURE KIT			1		
8	SP156798	压板	FASTENING PLATE			1		
9	SP156794	2 油口柱塞组件	PLUNGER KIT FOR PORT 2			1		
10	SP163733	2 油口调压组件	REGULATING UNIT			1		
11	SP163732	134 油口预紧用柱塞组件	REGULATING UNIT WITH PREFEELING			1		
12	SP161142	回程弹簧	RETURNSPRING			1		
13	SP156797	134 油口预紧点组件	PREFEELING PIONT KIT			1		
14	SP155463	密封包	SEAL KIT			1		

12C6666_000_00 先导供油阀总成
PILOT OIL SUPPLY VALVE AS

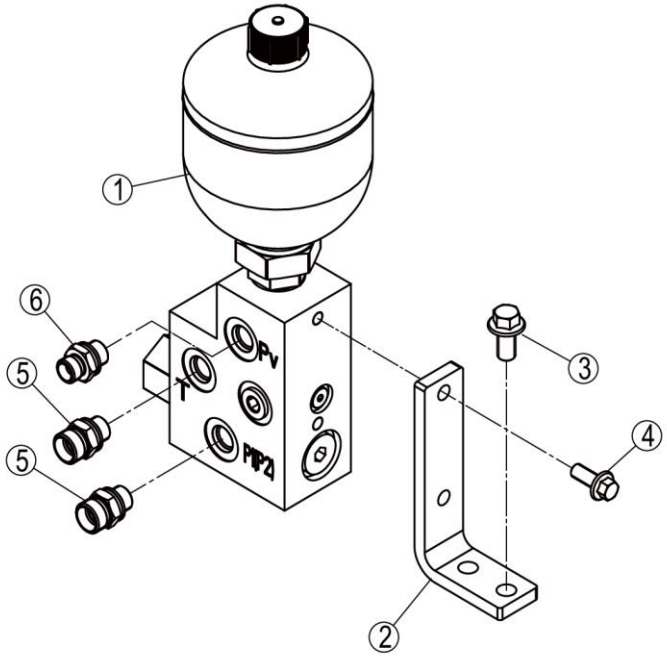

12C6666_000_00 先导供油阀总成 PILOT OIL SUPPLY VALVE AS

件号 ITEM	部件号 PART NO.	零件名称 CH	PART NAME EN	服务代码 SC	互换性 IA	数量 Q'TY	规格 SP.	备注 RE
1	12C5771	先导供油阀	PILOT OIL SUPPLY VALVE			1		
2	48A5479	弯板	PLATE			1		
3	01B1277	螺栓	BOLT			2	M10×20-8.8-ZN.D	
4	01B1289	螺栓	BOLT			2	M8×20-8.8-ZN.D	
5	30C0224	接头	CONNECTOR			2		
6	30C0232	接头	CONNECTOR			1		

12C5771_000_00 先导供油阀
PILOT OIL SUPPLY VALVE

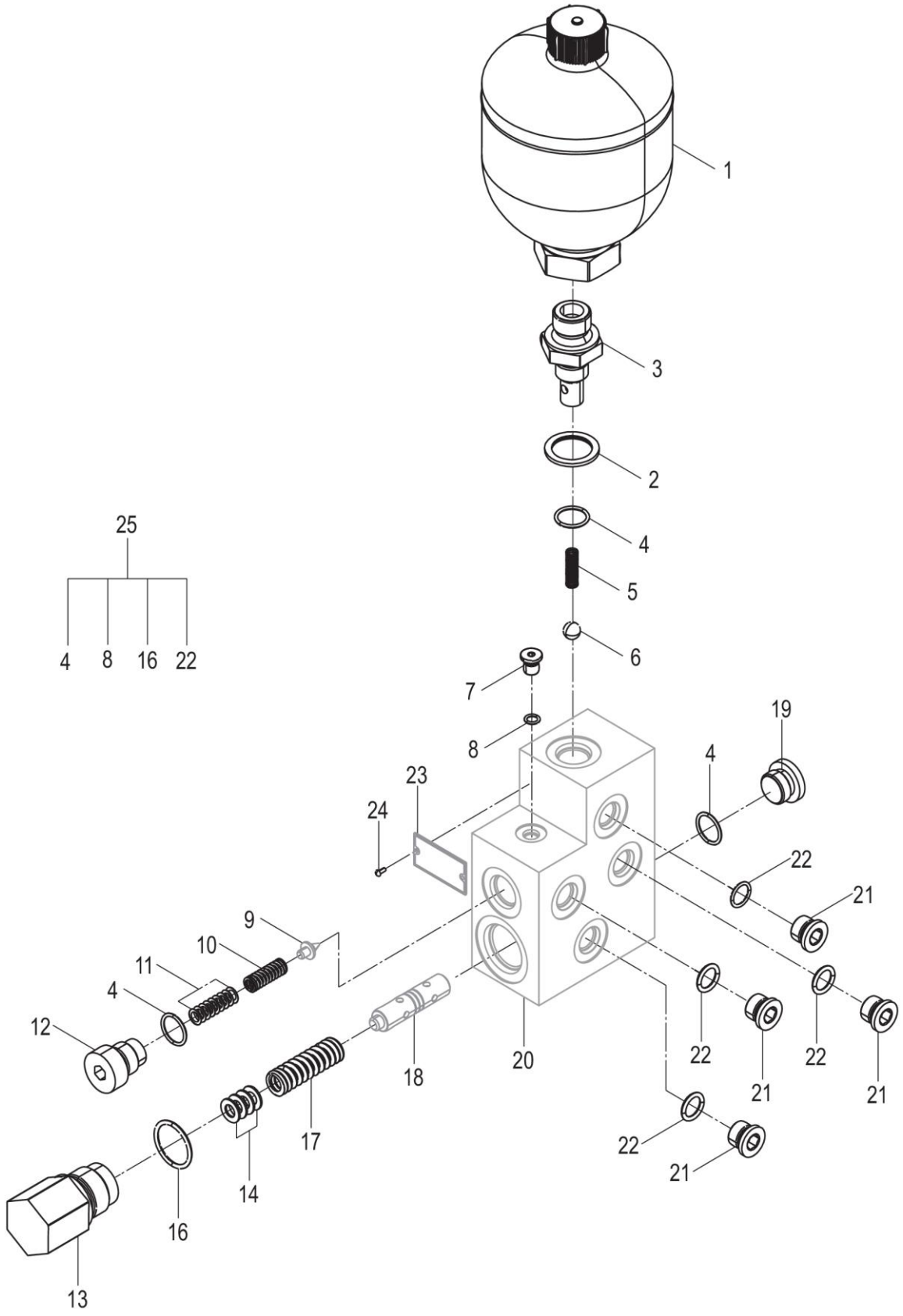

12C5771_000_00 先导供油阀 PILOT OIL SUPPLY VALVE

件号 ITEM	部件号 PART NO.	零件名称 CH	PART NAME EN	服务代码 SC	互换性 IA	数量 Q'TY	规格 SP.	备注 RE
1	13C0537	蓄能器	ACCUMULATOR			1	0.5L	
2	06B0053	垫圈	WASHER			1	22	
3	00A2739	接头	JOINT			1		
4	12B0342	O 形密封圈	O-RING			3	20×2.4	
5	75A0418	弹簧	SPRING			1		
6	20B0026	钢球	STEEL BALL			1	9.525	
7	03B0066	螺塞	PLUG			2		
8	12B0046	O 形密封圈	O-RING			2	9×1.9	
9		阀芯	SPOOL	B		1		
10	75A0419	弹簧	SPRING			1		
11	57A0904	调整垫片	SHIM			9		
12	55A2126	螺塞	PLUG			1		
13	55A2127	弹簧轴套	SPRING SLEEVE			1		
14	57A0036	调压垫片	SHIM			4		
16	12B0379	O 形密封圈	O-RING			1	30×3.1	
17	75A0172	调压弹簧	SPRING			1		
18		阀芯	SPOOL	B		1		
19	03B0949	螺塞	PLUG			1		
20		阀体	VALVE BODY	A		1		
21	03B0064	螺塞	PLUG			4		
22	12B0351	O 形密封圈	O-RING			4	16×2.4	
23		铭牌	NAMEPLATE	A		1		
24	09B0002	铆钉	RIVET			2	2×5	
25	SP149588	修理包	SEAL KIT			1		

53C1353_000_00 精滤油器总成
SECONDARY FILTER AS

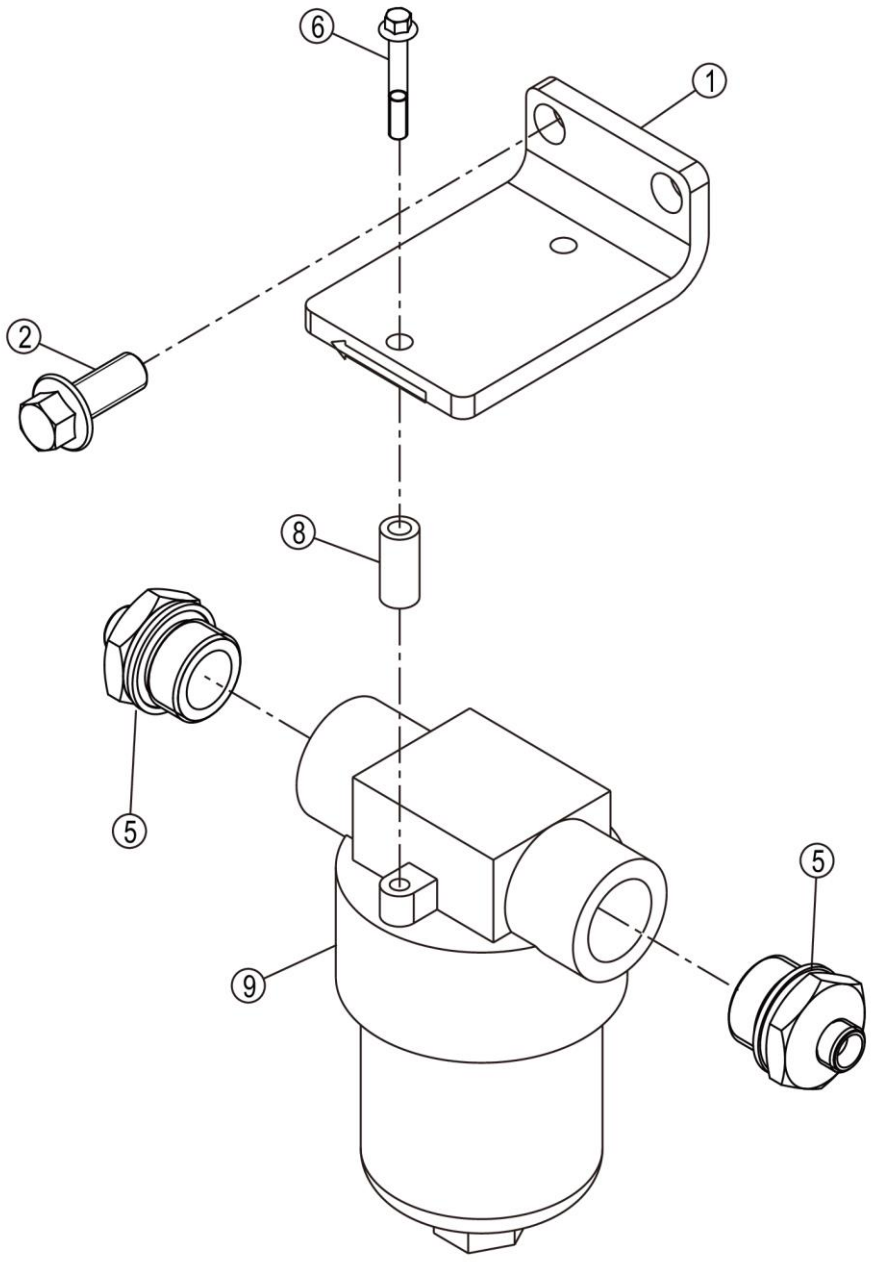

53C1353_000_00 精滤油器总成 SECONDARY FILTER AS

件号 ITEM	部件号 PART NO.	零件名称 CH	PART NAME EN	服务代码 SC	互换性 IA	数量 Q'TY	规格 SP.	备注 RE
1	29A7674	弯板	PLATE			1		
2	01B1394	螺栓	BOLT			2	M12×20-8.8-ZN.D	
5	30C0848	管接头	CONNECTOR			2	LG1CH-14-27	
6	01B1356	螺栓	BOLT			2	M6×40-8.8-ZN.D	
8	33A0277	套	BUSHING			2		
9	53C0167	先导油滤	PILOT OIL FILTER			1		

00C6341_000_00 分配阀及管路
CONTROL VALVE & LINES

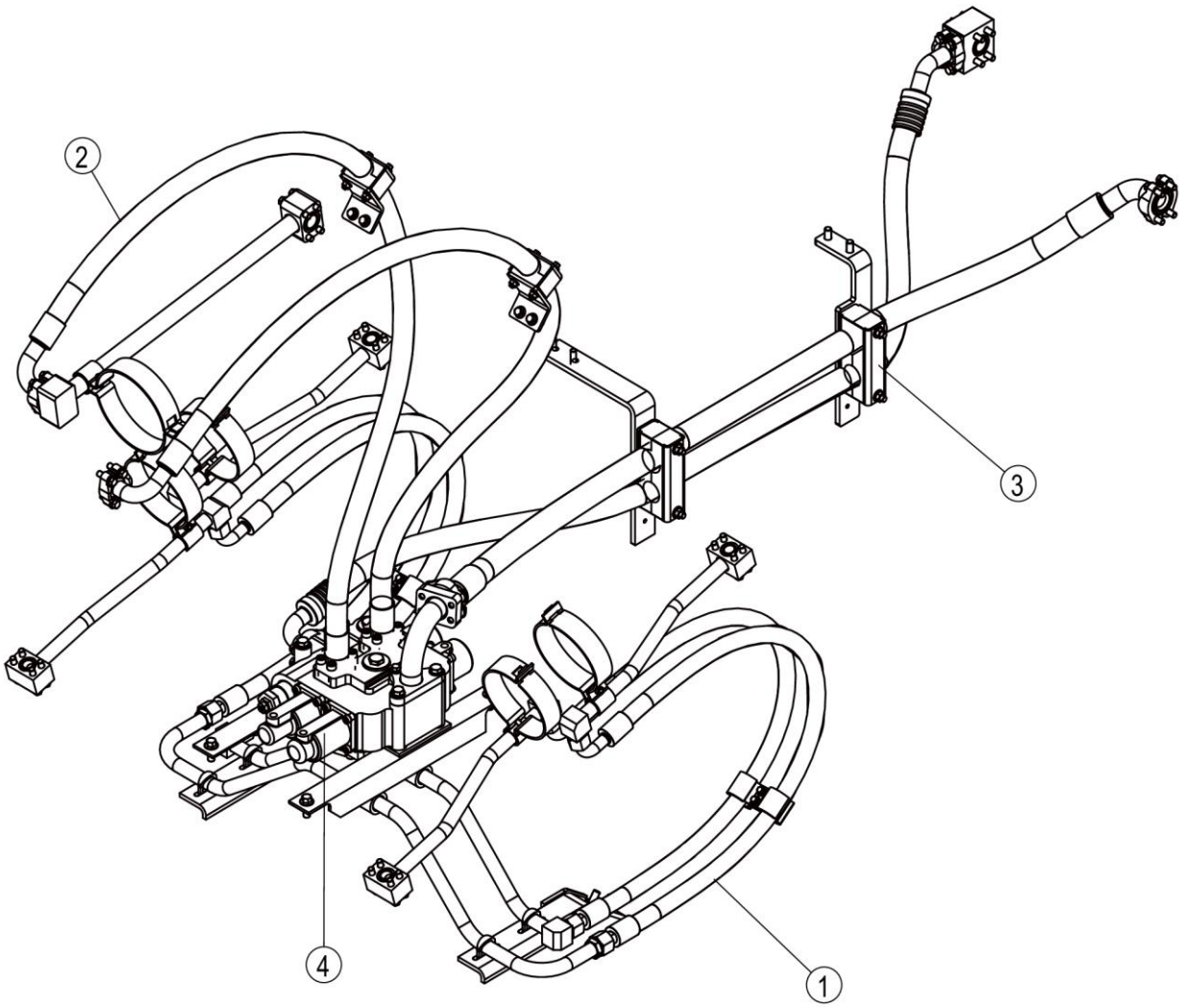

00C6341_000_00 分配阀及管路 CONTROL VALVE & LINES

件号 ITEM	部件号 PART NO.	零件名称 CH	PART NAME EN	服务代码 SC	互换性 IA	数量 Q'TY	规格 SP.	备注 RE
1	00C4006	动臂油缸管路	BOOM CYLINDER LINES	C		1		
2	00C4007	转斗油缸管路	TILTING CYLINDER LINES	C		1		
3	00C6340	分配阀管路	CONTROL VALVE LINES	C		1		
4	12C6042	分配阀总成	CONTROL VALVE AS	C		1		

00C6340_000_00 分配阀管路
CONTROL VALVE LINES

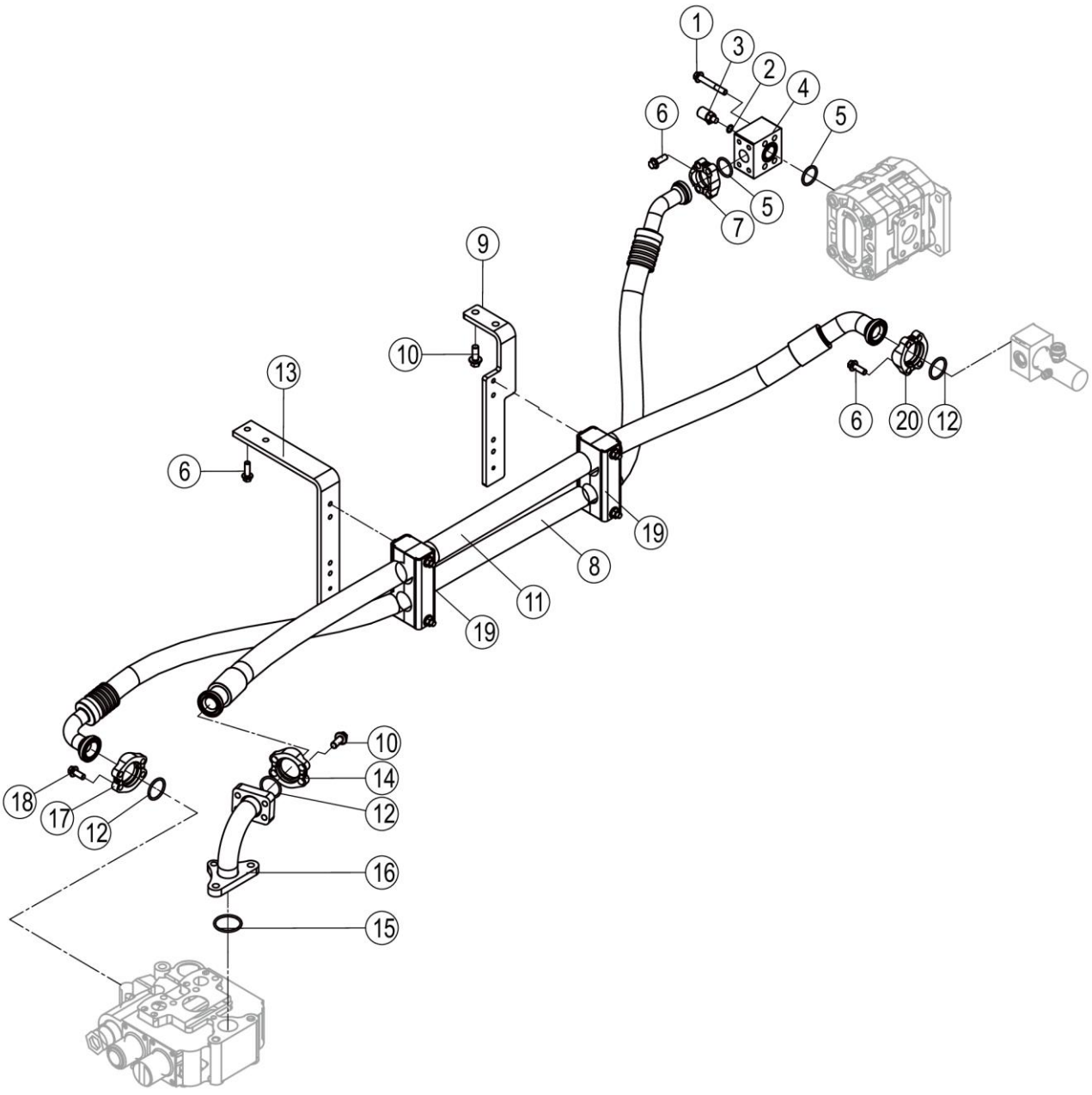

00C6340_000_00 分配阀管路 CONTROL VALVE LINES

件号 ITEM	部件号 PART NO.	零件名称 CH	PART NAME EN	服务代码 SC	互换性 IA	数量 Q'TY	规格 SP.	备注 RE
1	01B1366	螺栓	BOLT			4	M10×70-8.8-ZN.D	
2	12B1725	O 形圈	O-RING			1	11.3×2.2	
3	44C0022	测压接头	JOINT			1		
4	04A3357	法兰	FLANGE			1		
5	12B0445	O 形圈	O-RING			2	32.92×3.53	
6	01B1279	螺栓	BOLT			10	M10×30-8.8-ZN.D	
7	72A0628	压板	PLATE			2		
8		软管总成	HOSE AS	F		1		
9	48A5052	弯板	PLATE			1		
10	01B1283	螺栓	BOLT			6	M12×30-8.8-ZN.D	
11	07C5998	软管总成	HOSE AS			1		
12	12B0821	O 形圈	O-RING			3	37.69×3.53	
13	48A5053	弯板	PLATE			1		
14	72A0630	压板	PLATE			2		
15	12B0446	O 形圈	O-RING			1	47.22×3.53	
16	09D3169	钢管总成	TUBE AS			1		
17	72A0035	压板	SPLIT FLANGE			2		
18	01B1278	螺栓	BOLT			4	M10×25-8.8-ZN.D	
19	09C1823	管夹	CLAMP			2		
20	72A0629	压板	PLATE			2		

12C6042_001_00 分配阀总成
CONTROL VALVE AS

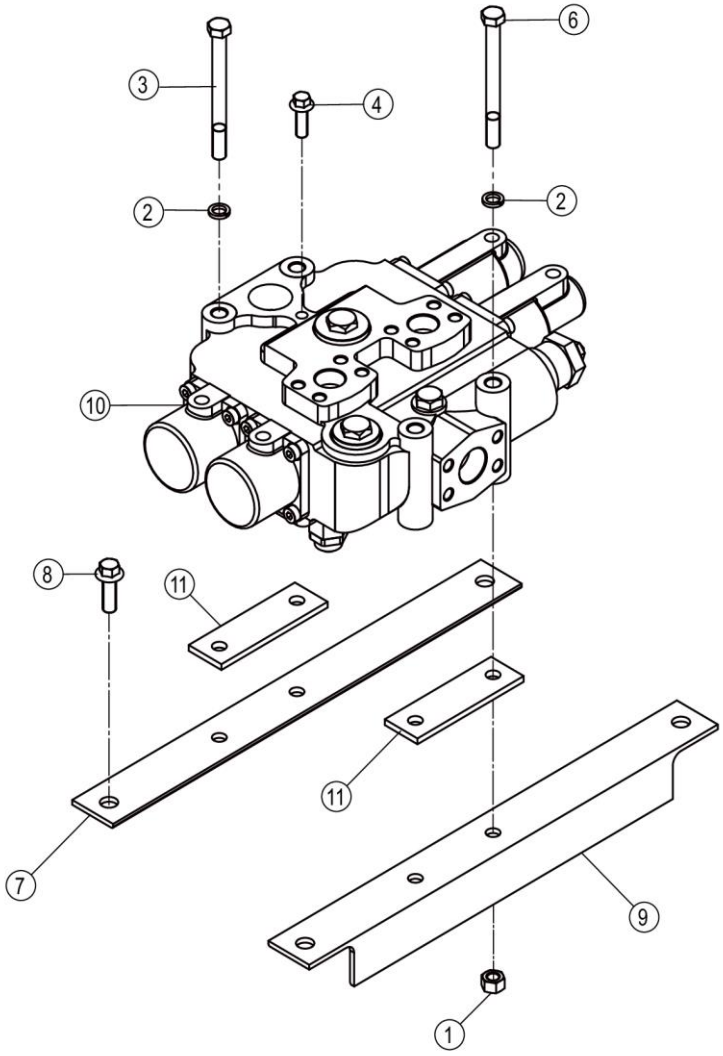

12C6042_001_00 分配阀总成 CONTROL VALVE AS

件号 ITEM	部件号 PART NO.	零件名称 CH	PART NAME EN	服务代码 SC	互换性 IA	数量 Q'TY	规格 SP.	备注 RE
1	03B0003	螺母	NUT			4	M12-8-ZN.D	
2	06B0668	垫圈	WASHER		Y	4	12-300HV-DK	EC0000142346_5 替换后
3	01B0051	螺栓	BOLT			2	M12×145-8.8-ZN.D	
4	01B1279	螺栓	BOLT		Y	1	M10×30-8.8-ZN.D	EC0000142346_3 替换后
6	01B0206	螺栓	BOLT			2	M12×130-8.8-ZN.D	
7	25A3022	角钢	ANGLE STEEL			1		
8	01B1283	螺栓	BOLT		Y	4	M12×30-8.8-ZN.D	EC0000142346_2 替换后
9	25A3021	角钢	ANGLE STEEL			1		
10	12C6041	分配阀	CONTROL VALVE			1		
11	92A0559	板	PLATE			2		

传动系统 POWER TRAIN SYSTEM

01Y0448_000_00 前桥总成
FRONT AXLE AS

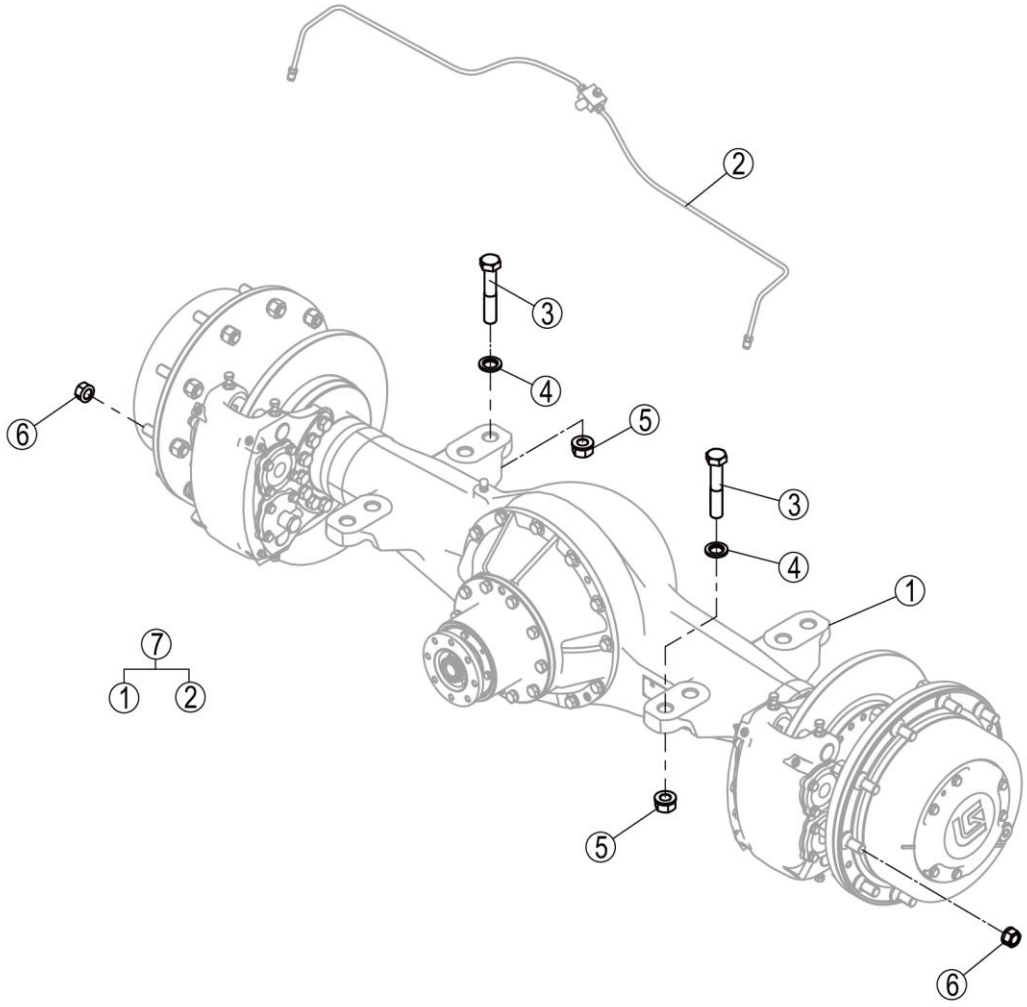

01Y0448_000_00 前桥总成 FRONT AXLE AS

件号 ITEM	部件号 PART NO.	零件名称 CH	PART NAME EN	服务代码 SC	互换性 IA	数量 Q'TY	规格 SP.	备注 RE
1	01Y0446	前桥总成	FRONT AXLE AS	C		1		
2	00C3587	前桥制动管路	FRONT AXLE BRAKE LINES	C		1		
3	77A1932	车身螺栓	BOLT			8		
4	56A0064	淬硬垫圈	HARD WASHER			8		
5	03B2091	RLM 防松螺母	LOCKNUT			8		
6	03B2093	锁紧螺母	LOCKNUT		I	20	M20X1.5-10	EC0000144492_94 替换前
6	03B2016	RLM 轮辋螺母	RIM NUT		-	20	M20X1.5-10-ZN.D	KS0000140368_2 替换前
6	03B2016	RLM 轮辋螺母	RIM NUT		I	20	M20X1.5-10-ZN.D	EC0000144492_94 替换后
6	03B2093	锁紧螺母	LOCKNUT		-	20	M20X1.5-10	KS0000140368_1 替换后
7	01Y0448X0	前桥总成	FRONT AXLE AS			1		

00C3587_000_00 前桥制动管路
FRONT AXLE BRAKE LINES

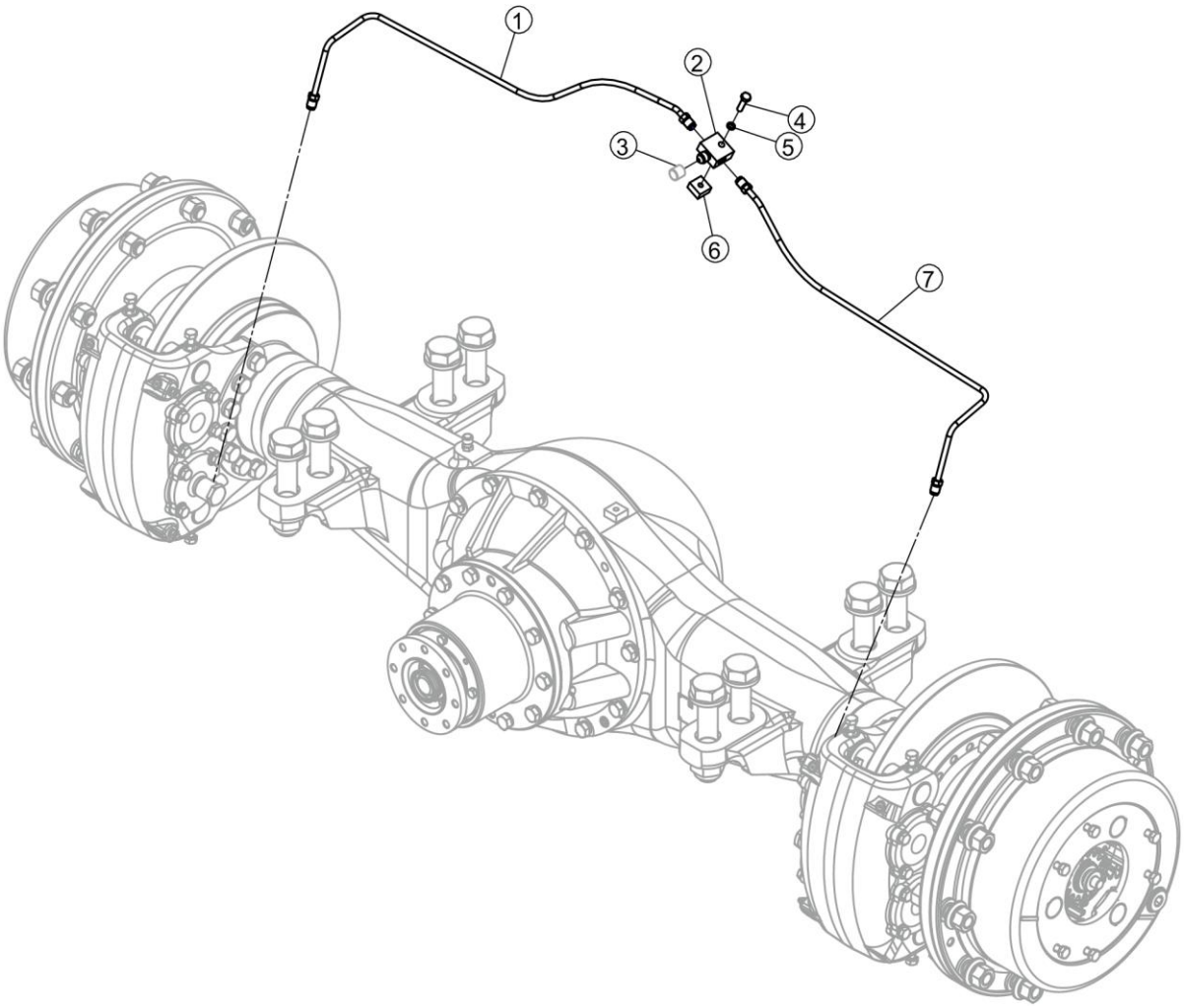

00C3587_000_00 前桥制动管路 FRONT AXLE BRAKE LINES

件号 ITEM	部件号 PART NO.	零件名称 CH	PART NAME EN	服务代码 SC	互换性 IA	数量 Q'TY	规格 SP.	备注 RE
1	01C0090	左油管总成	OIL PIPE			1		
2	16A1000	三通接头	TEE			1		
3		封帽	CAP	A		1		
4	00B0020	螺栓	BOLT		Y	1	M8×30-8.8-ZN.D	KS0000139511_1 替换前
5	06B0006	垫圈	WASHER		I	1	8	KS0000139511_2 替换前
6	15A0049	固定块	BLOCK		I	1		EC0000147171_2 替换后
6	14A0346	固定块	BLOCK		I	1		EC0000147171_2 替换前
7	01C0091	右油管总成	OIL PIPE			1		

01C0090_000_00 左油管总成
OIL PIPE

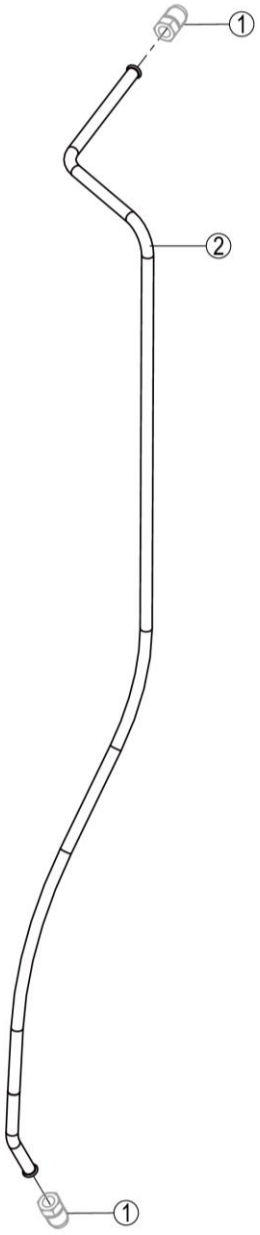

01C0090_000_00 左油管总成 OIL PIPE

件号 ITEM	部件号 PART NO.	零件名称 CH	PART NAME EN	服务代码 SC	互换性 IA	数量 Q'TY	规格 SP.	备注 RE
1		止推螺母	LOCKNUT	B		2		
2		钢管	TUBE	A		1		

01C0091_000_00 右油管总成
OIL PIPE

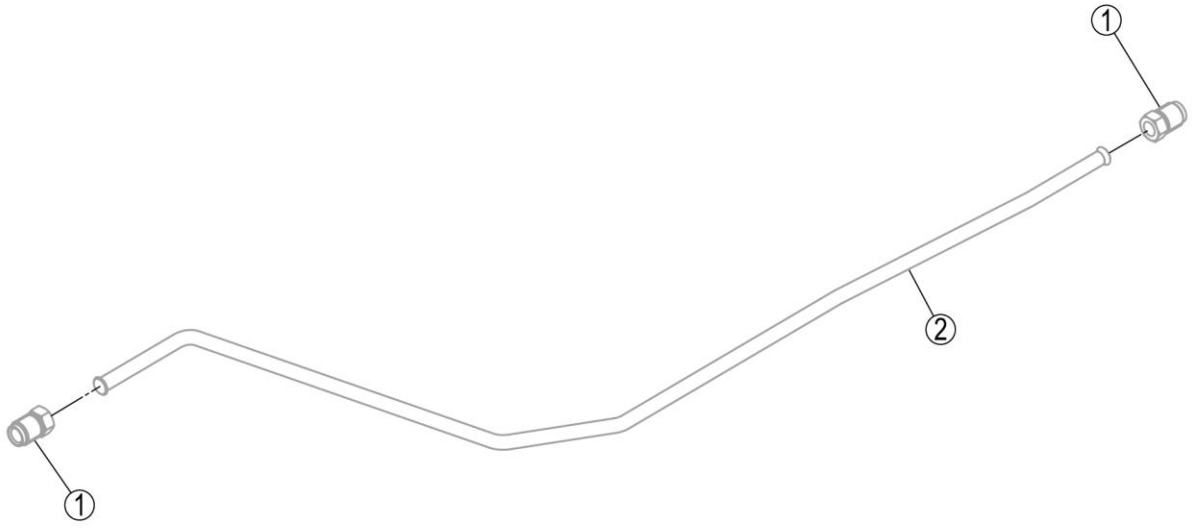

01C0091_000_00 右油管总成 OIL PIPE

件号 ITEM	部件号 PART NO.	零件名称 CH	PART NAME EN	服务代码 SC	互换性 IA	数量 Q'TY	规格 SP.	备注 RE
1		止推螺母	LOCKNUT	B		2		
2		钢管	TUBE	A		1	8*1-20	

01Y0446_000_00 前桥总成
FRONT AXLE AS

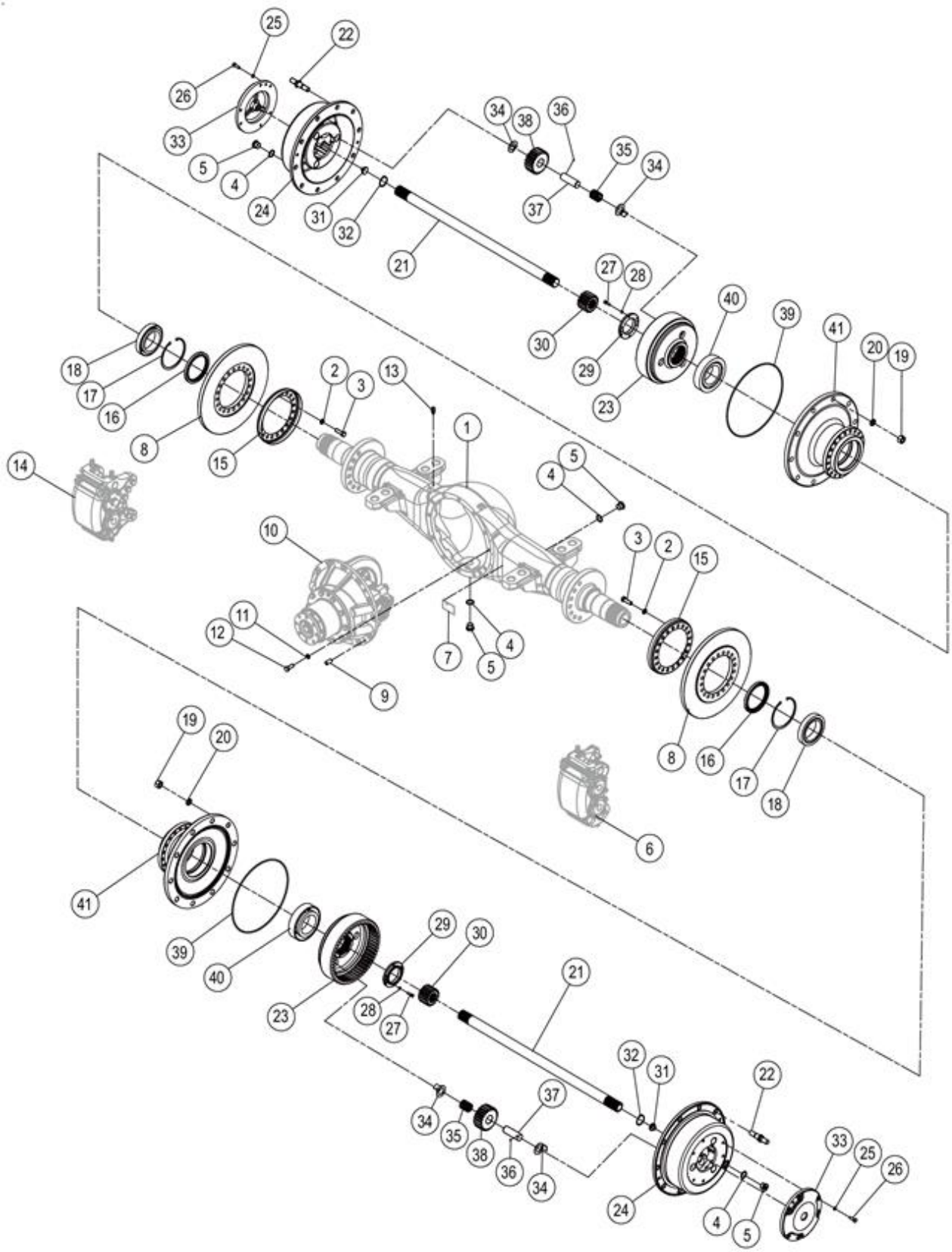

01Y0446_000_00 前桥总成 FRONT AXLE AS

件号 ITEM	部件号 PART NO.	零件名称 CH	PART NAME EN	服务代码 SC	互换性 IA	数量 Q'TY	规格 SP.	备注 RE
1	24D0426T0	桥壳支承轴焊接件	SPINDLE WELDMENT			1		
2	06B0214	淬硬垫圈	HARD WASHER			40	14	
3	00B0375	螺栓	BOLT			40	M14×45-10.9-ZN.D	
4	06B0055	垫圈	WASHER			4	27	
5	03B1580	螺塞	PLUG			4		
6	45C0474X1T0	夹钳总成	CLAMP AS			1		
7		铭牌	NAMEPLATE	A		1		
8	52A0038	制动盘	BRAKE DISC			2		
9	60A0011	定位销	DOWEL PIN			1		
10	41C2198X1T0	前桥主传动总成	FRONT AXLE BEVEL GEAR			1		
11	06B0013	垫圈	WASHER			12	14	
12	00B0025	螺栓	BOLT			12	M14×35-8.8-ZN.D	
13	03B0406	通气塞	BREATHER PLUG			1	Z1/8-27	
14	45C0004X1T0	夹钳总成	CLAMP AS	E		1		
15	27A0052	防尘罩	DUST COVER			2		
16	13B1152	油封	OIL SEAL			2		
17	07B0066	挡圈	SNAP RING			2	150	
18	23B0046	圆锥滚子轴承 32020	TAP.ROLLER BRG			2	100×150×32	
19	03B0150	螺母	NUT		I	20	M20×1.5-8-ZN.D	EC0000144038_8 替换前
19	03B0840	螺母	NUT		I	20	M20×1.5-10-ZN.D	EC0000144038_8 替换后
20	06B0019	垫圈	WASHER		I	20	20	EC0000144038_10 替换前
20	06B0210	淬硬垫圈	HARD WASHER		I	20	20	EC0000144038_10 替换后
21	62A0750	半轴	HALF SHAFT			2		
22	01B1347	轮辋螺栓	RIM BOLT		I	20		EC0000144038_9 替换后
22	01B0362	轮辋螺栓	RIM BOLT		I	20	20×1.5	EC0000144038_9 替换前
23	41A0076	内齿轮	INNER GEAR			2		
24	70A0074	行星轮架	PLANETARY CARRIER			2		
25	06B0002	垫圈	WASHER			12	10	
26	00B0019	螺栓	BOLT			12	M10×30-8.8-ZN.D	
27	04B1200	螺钉	SCREW			4	M8×25-8.8-O	
28	06B0006	垫圈	WASHER			4	8	

01Y0446_000_00 前桥总成
FRONT AXLE AS

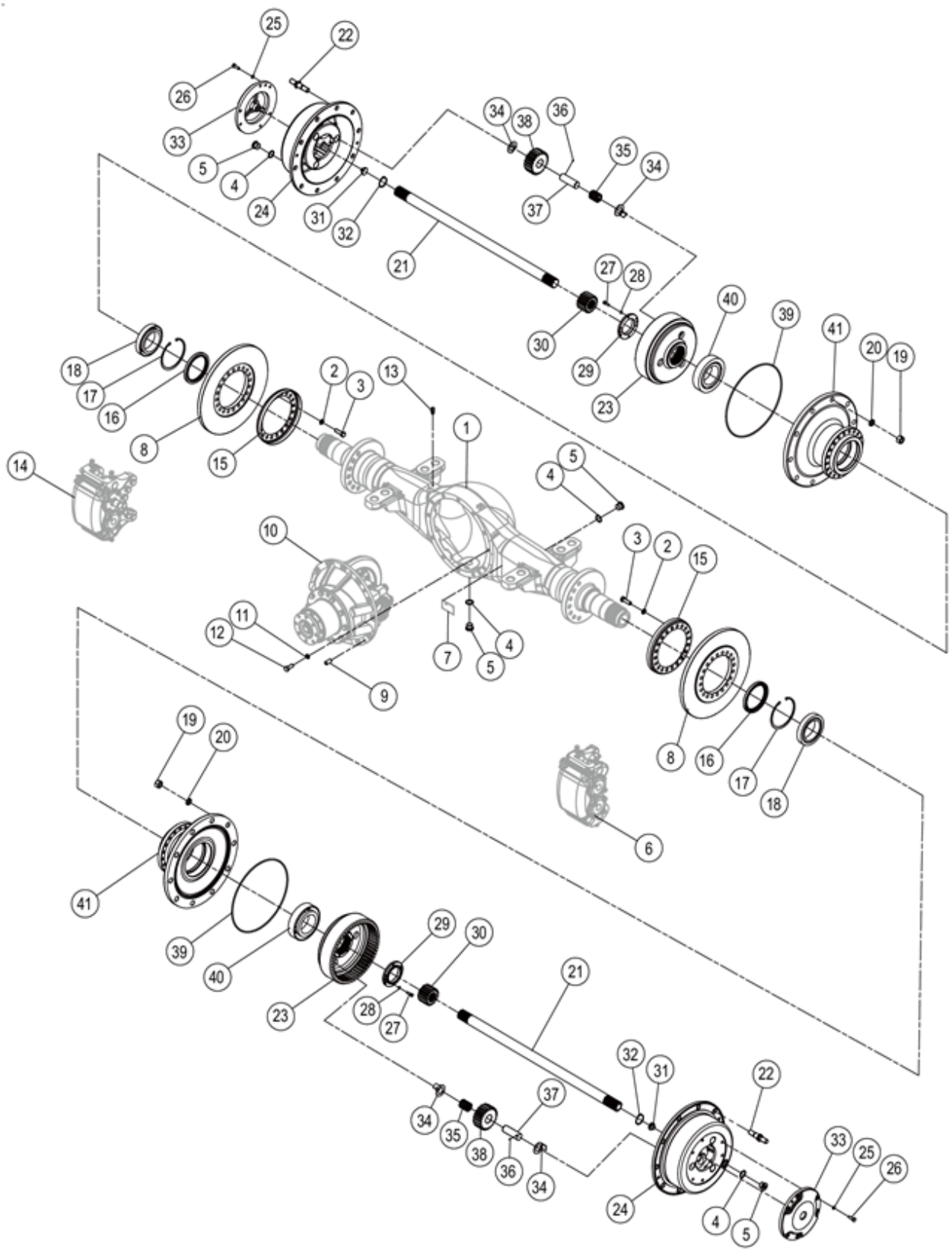

01Y0446_000_00 前桥总成 FRONT AXLE AS

件号 ITEM	部件号 PART NO.	零件名称 CH	PART NAME EN	服务代码 SC	互换性 IA	数量 Q'TY	规格 SP.	备注 RE
29	53A0250	圆螺母	ROUND NUT			2		
30	41A0630	太阳轮	SUN GEAR			2		
31	61A0019	轴	SHAFT			2		
32	07B0049	挡圈	SNAP RING			2	45	
33	53A0244	盖	COVER			2		
34	20A2273	垫片	GASKET			12		
35	20B0042	滚针	ROLLING NEEDLE			168		
36	20B0037	钢球	STEEL BALL			6	6	
37	60A0288	行星齿轮轴	PLANETARY GEAR SHAFT			6		
38	41A0078	行星齿轮	PLANETARY GEAR			6		
39	12B0365	O 形圈	O-RING			2	355×5.3	
40	23B0045	圆锥滚子轴承 32219	TAP.ROLLER BRG			2	95×170×45.5	
41	71A0090	轮毂	HUB			2		

24D0426T0_000_00 桥壳支承轴焊接件
SPINDLE WELDMENT

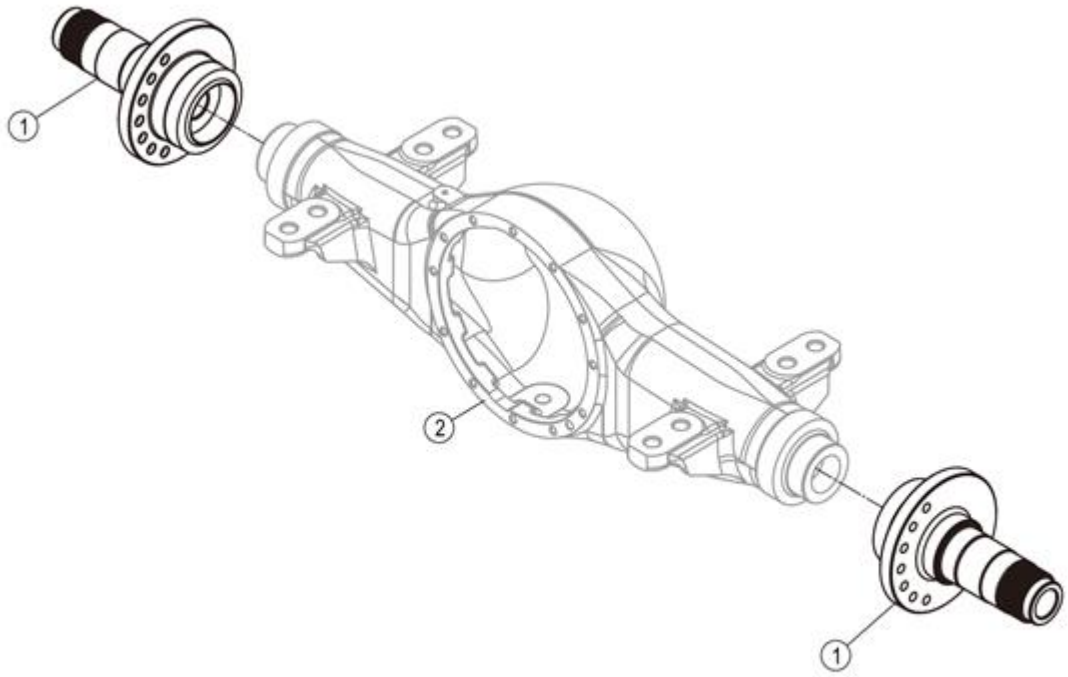

24D0426T0_000_00 桥壳支承轴焊接件 SPINDLE WELDMENT

件号 ITEM	部件号 PART NO.	零件名称 CH	PART NAME EN	服务代码 SC	互换性 IA	数量 Q'TY	规格 SP.	备注 RE
1	62A0057	轮边减速支承轴	SPINDLE			2		
2		桥壳	AXLE HOUSING	B		1		

41C2198X1T0_000_00 前桥主传动总成
FRONT AXLE BEVEL GEAR

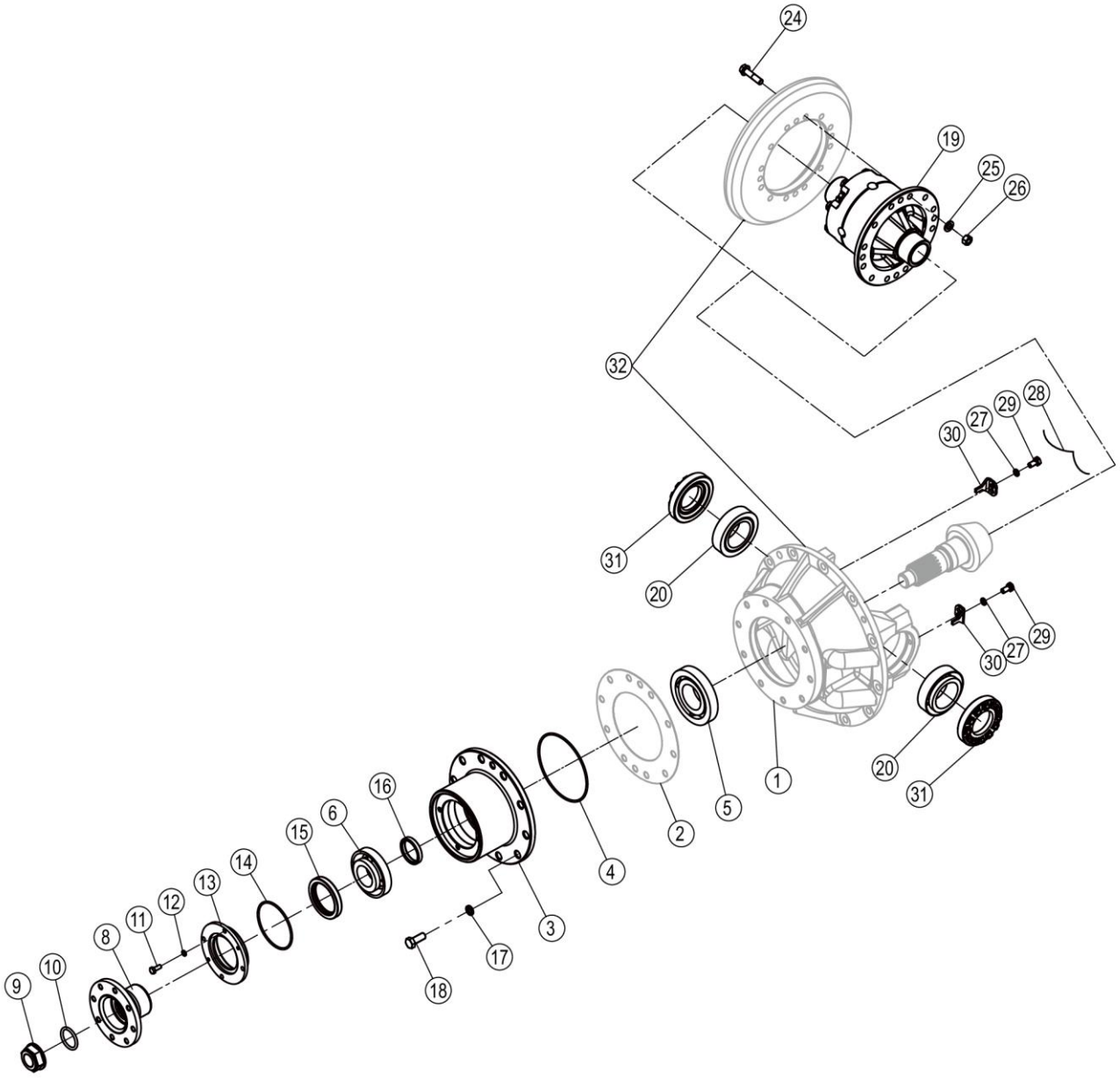

41C2198X1T0_000_00 前桥主传动总成 FRONT AXLE BEVEL GEAR

件号 ITEM	部件号 PART NO.	零件名称 CH	PART NAME EN	服务代码 SC	互换性 IA	数量 Q'TY	规格 SP.	备注 RE
1	51C0090X1T0	托架总成	CARRIER AS			1		
2	28C0215	垫片	GASKET	C		1		
3	71A0094	轴承座	BEARING SUPPORT			1		
4	12B0375	O 形圈	O-RING			1	150×3.55	
5	23B0019	圆锥滚子轴承 31312	TAP.ROLLER BRG			1	60×130×33.5	
6	23B0044	圆锥滚子轴承 31310	TAP.ROLLER BRG			1	50×110×29.25	
8	04A0212	法兰	FLANGE			1		
9	34C0608	锁紧螺母	LOCKNUT			1	M33×1.5	
10	12B0105	O 形圈	O-RING			1	42.5×5.3	
11	00B0075	螺栓	BOLT			4	M8×20-8.8-ZN.D	
12	06B0006	垫圈	WASHER			4	8	
13	53A0243	油封座	OIL SEAL SEAT			1		
14	12B0288	O 形圈	O-RING			1	103×3.55	
15	13B0169	油封	OIL SEAL			1	70×95×13	
16	55A0491	轴套	BUSHING			1		
17	06B0013	垫圈	WASHER			10	14	
18	00B0025	螺栓	BOLT			10	M14×35-8.8-ZN.D	
19	41C2191	差速器	DIFFERENTIAL	A		1		
20	23B0043	圆锥滚子轴承 33113	TAP.ROLLER BRG			2	65×110×34	
21	06B0271	淬硬垫圈	HARD WASHER			4		
22	01B1248	螺栓	BOLT			4	M20×80-10.9-O	
24	01B0617	螺栓	BOLT			16		
25	06B0176	垫圈	WASHER			16		
26	03B2054	螺母	NUT			16	M12×1.5-10-O	
27	06B0002	垫圈	WASHER			2	10	
28	40B0006	铁丝	STEEL WIRE			2	Φ1.5×450	
29	01B1246	螺栓	BOLT			2	M10×20-8.8-O	
30	21A0040	锁紧片	FASTENER			2		
31	03B0429	调整螺母	ADJUSTING NUT			2		
32	43A0132X0	主动螺旋与大螺旋锥齿轮组件	SPIRAL BEVEL GEAR			1		

41C2191_000_00 差速器
DIFFERENTIAL

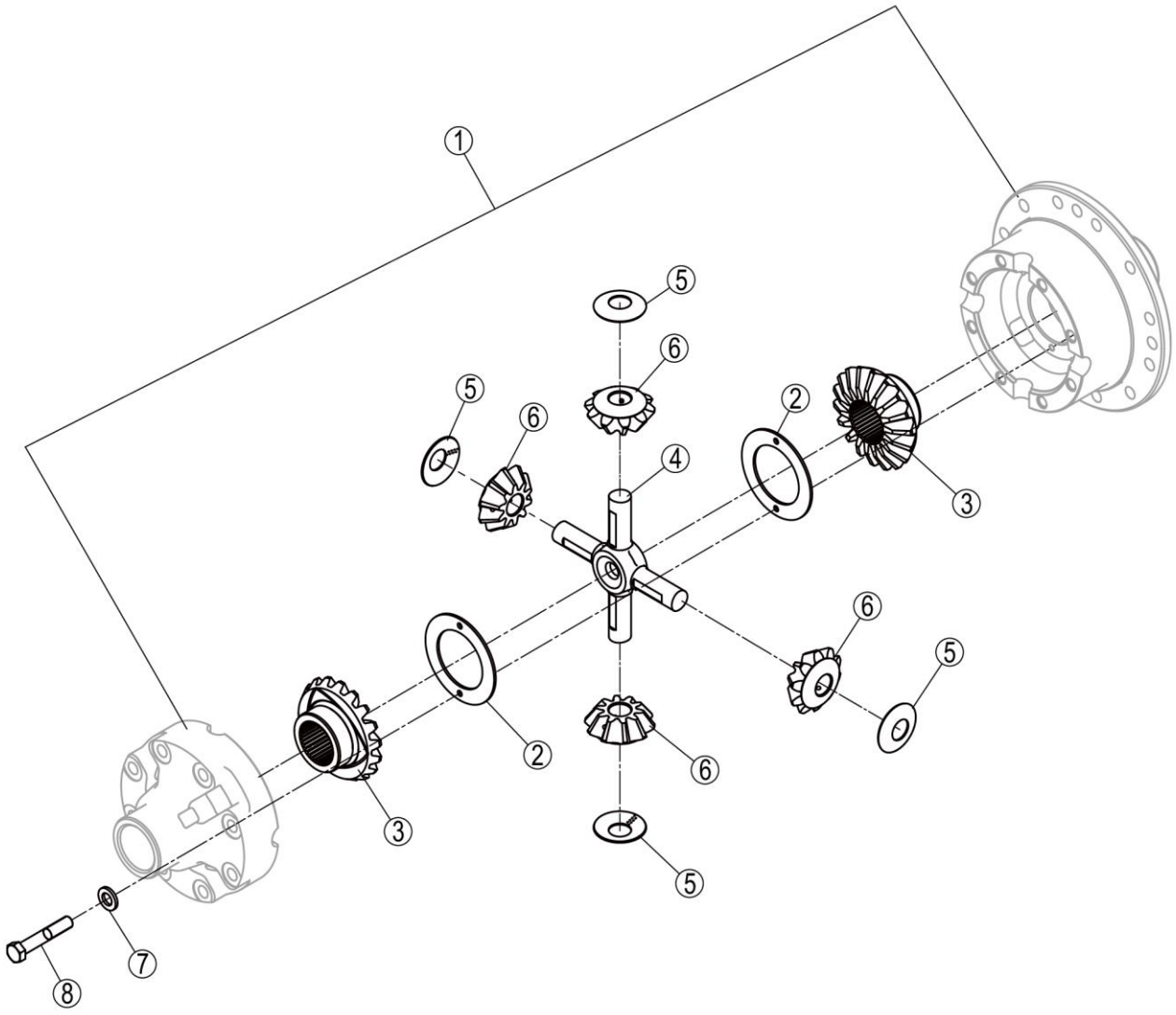

41C2191_000_00 差速器 DIFFERENTIAL

件号 ITEM	部件号 PART NO.	零件名称 CH	PART NAME EN	服务代码 SC	互换性 IA	数量 Q'TY	规格 SP.	备注 RE
1	34C5358	差速器壳组件	DIFF HOUSING GP	E		1		
2	56A4247	垫片	GASKET			2		
3	43A0236	半轴齿轮	HALF SHAFT GEAR			2		
4	63A0049	十字轴	SPIDER			1		
5	56A3949	垫片	GASKET			4		
6	43A0041	锥齿轮	BEVEL GEAR			4		
7	06B0176	垫圈	WASHER			8		
8	00B1132	螺栓	BOLT			8	M12×1.5×70-8.8-O	

34C5358_000_00 差速器壳组件
DIFF HOUSING GP

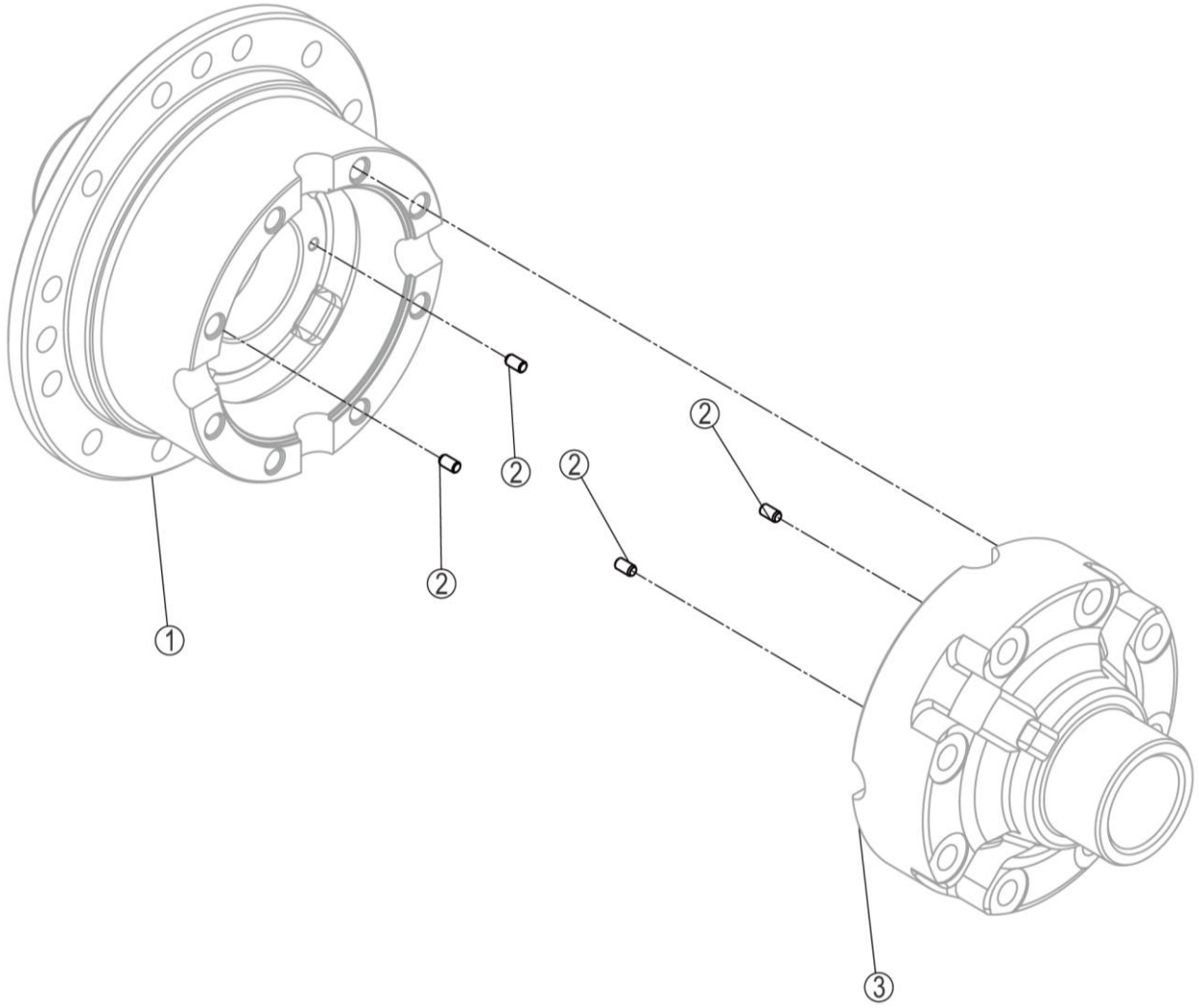

34C5358_000_00 差速器壳组件 DIFF HOUSING GP

件号 ITEM	部件号 PART NO.	零件名称 CH	PART NAME EN	服务代码 SC	互换性 IA	数量 Q'TY	规格 SP.	备注 RE
1		差速器壳	DIFF HOUSING	B		1		
2	60A4974	销钉	DOWEL			4		
3		差速器壳	DIFF HOUSING	B		1		

51C0090X1T0_000_00 托架总成
CARRIER AS

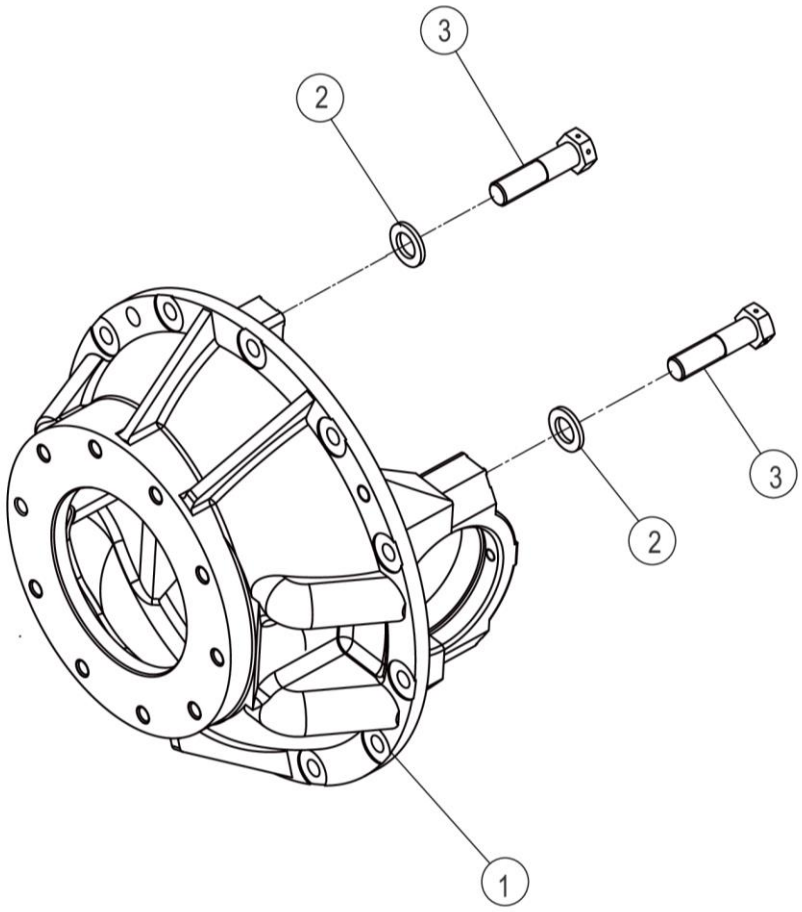

51C0090X1T0_000_00 托架总成 CARRIER AS

件号 ITEM	部件号 PART NO.	零件名称 CH	PART NAME EN	服务代码 SC	互换性 IA	数量 Q'TY	规格 SP.	备注 RE
1	70A0075	托架	CARRIER			1		
2	06B0271	淬硬垫圈	HARD WASHER			4		
3	01B1248	螺栓	BOLT			4	M20×80-10.9-O	

45C0004X1T0_000_00 夹钳总成
CLAMP AS

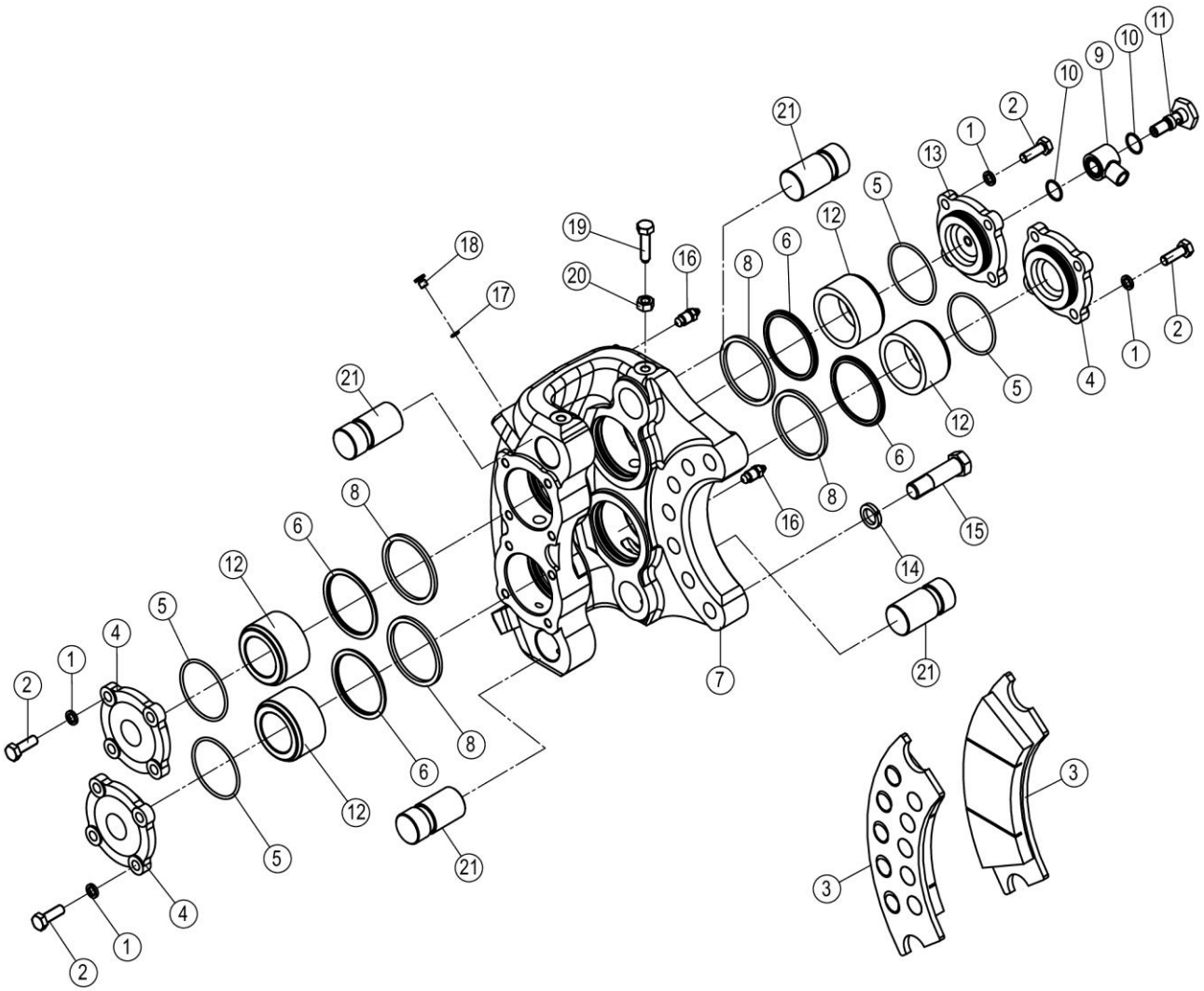

45C0004X1T0_000_00 夹钳总成 CLAMP AS

件号 ITEM	部件号 PART NO.	零件名称 CH	PART NAME EN	服务代码 SC	互换性 IA	数量 Q'TY	规格 SP.	备注 RE
1	06B0002	垫圈	WASHER			16	10	
2	00B0019	螺栓	BOLT			16	M10×30-8.8-ZN.D	
3	35C1283	摩擦衬片	FRICTION LINING			2	3418B	
4	53A0043	上油缸盖	CYLINDER HEAD			3		
5	12B0481	O 形密封圈	O-RING			4	70×3.1	
6	13B1147	防尘圈	DUST RING			4	70	
7	71A1094	夹钳	CLAMP			1		
8	13B0108	矩形密封圈	SEAL			4	69.2×79.2×4	
9	00A1965	管接头	CONNECTOR			1		
10	12B0245	O 形圈	O-RING			2	20×1.8	
11	00A0356	管接头螺栓	BOLT			1		
12	50A0735	活塞	PISTON			4		
13	53A0042	下油缸盖	CYLINDER HEAD			1		
14	06B0014	垫圈	WASHER			7	18	
15	01B0043	螺栓	BOLT			7		
16	00A6103	放气嘴	DEFLATING VALVE			2		
17	12B1875	O 形圈	O-RING			4	9×1.9	
18	03B0066	螺塞	PLUG			4		
19	04B0027	止动螺钉	LOCK SCREW			4		
20	03B0053	螺母	NUT			4	M10-8-ZN.D	
21	61A0045	销轴	PIN			4		
24	SP103881	夹钳修理包	SERVICE KIT			1		

45C0474X1T0_000_00 夹钳总成
CLAMP AS

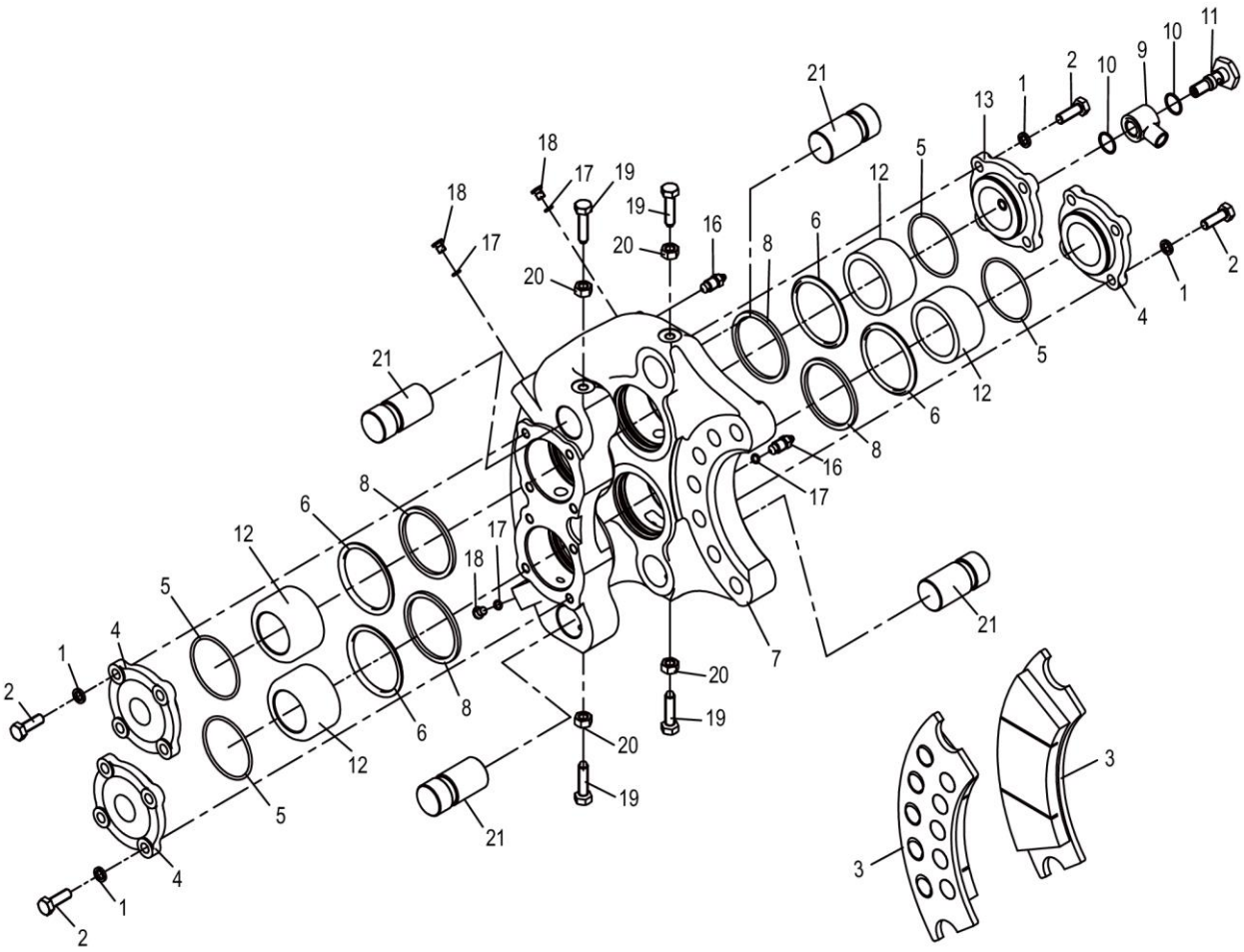

45C0474X1T0_000_00 夹钳总成 CLAMP AS

件号 ITEM	部件号 PART NO.	零件名称 CH	PART NAME EN	服务代码 SC	互换性 IA	数量 Q'TY	规格 SP.	备注 RE
1	06B0002	垫圈	WASHER			16	10	
2	00B0019	螺栓	BOLT			16	M10×30-8.8-ZN.D	
3	35C1283	摩擦衬片	FRICTION LINING			2	3418B	
3	35C0025P01	摩擦衬块总成	FRICTION LINING AS	F		1		
3	35C0025P02	摩擦衬块总成	FRICTION LINING AS	F		1		
3	35C0025P03	摩擦衬块总成	FRICTION LINING AS	F		1		
4	53A0043	上油缸盖	CYLINDER HEAD			3		
5	12B0481	O 形密封圈	O-RING			4	70×3.1	
6	13B1147	防尘圈	DUST RING			4	70	
7	71A1094	夹钳	CLAMP			1		
8	13B0108	矩形密封圈	SEAL			4	69.2×79.2×4	
9	00A1965	管接头	CONNECTOR			1		
10	12B0245	O 形圈	O-RING			2	20×1.8	
11	00A0356	管接头螺栓	BOLT			1		
12	50A0735	活塞	PISTON			4		
13	53A0042	下油缸盖	CYLINDER HEAD			1		
16	00A6103	放气嘴	DEFLATING VALVE			2		
17	12B1875	O 形圈	O-RING			4	9×1.9	
18	03B0066	螺塞	PLUG			4		
19	04B0027	止动螺钉	LOCK SCREW			4		
20	03B0053	螺母	NUT			4	M10-8-ZN.D	
21	61A0045	销轴	PIN			4		

01Y0449_000_00 后桥总成
REAR AXLE AS

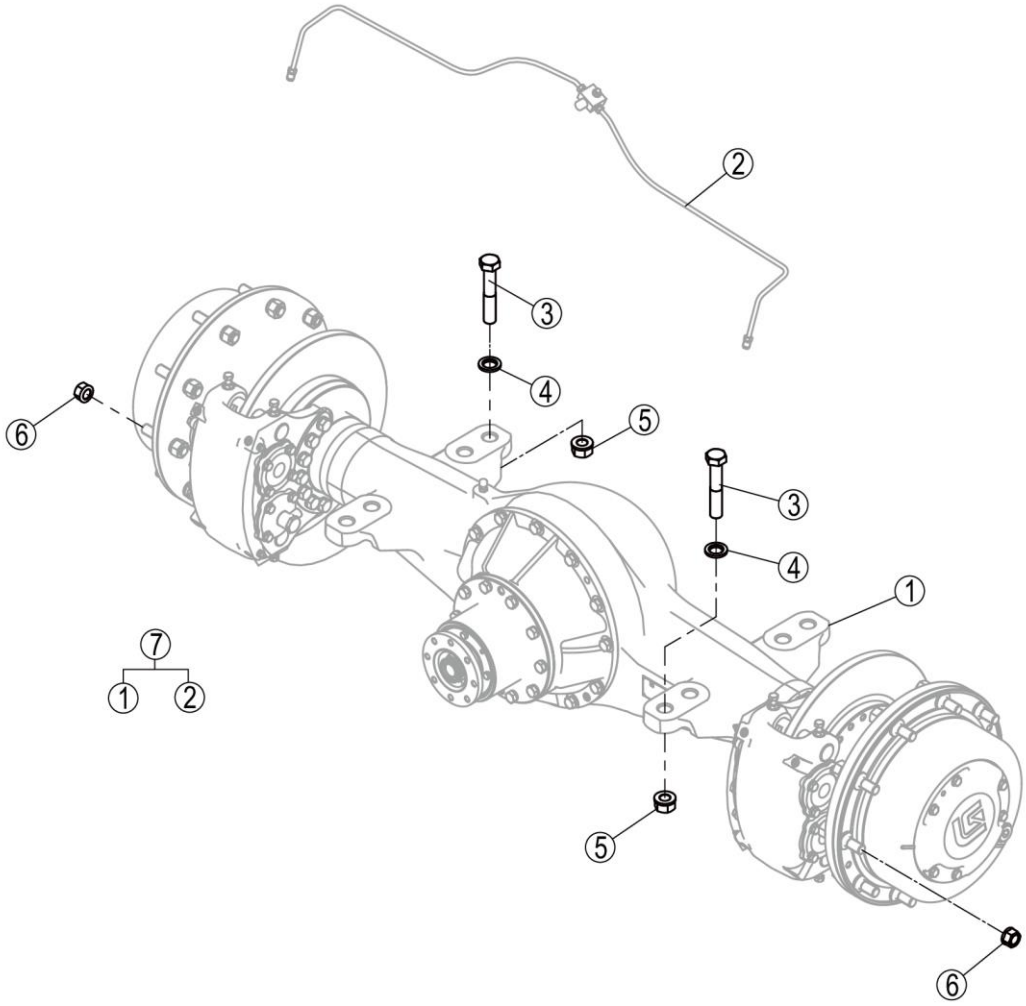

01Y0449_000_00 后桥总成 REAR AXLE AS

件号 ITEM	部件号 PART NO.	零件名称 CH	PART NAME EN	服务代码 SC	互换性 IA	数量 Q'TY	规格 SP.	备注 RE
1	01Y0445	后桥总成	REAR AXLE AS	C		1		
2	00C5426	后桥制动管路	REAR AXLE BRAKE LINES	C	-	1		KS0000141076_1 替换后
3	01B0427	螺栓	BOLT			8	M24×2×100-10.9-ZN.D	
4	56A0064	淬硬垫圈	HARD WASHER			8		
5	03B2091	RLM 防松螺母	LOCKNUT			8		
6	03B2016	RLM 轮辋螺母	RIM NUT		-	20	M20X1.5-10-ZN.D	KS0000140368_4 替换前
6	03B2093	锁紧螺母	LOCKNUT		-	20	M20X1.5-10	KS0000140368_3 替换后
6	03B2093	锁紧螺母	LOCKNUT		I	20	M20X1.5-10	EC0000144492_95 替换前
6	03B2016	RLM 轮辋螺母	RIM NUT		I	20	M20X1.5-10-ZN.D	EC0000144492_95 替换后
7	01Y0449X0	后桥总成	REAR AXLE AS			1		

00C5426_000_00 后桥制动管路
REAR AXLE BRAKE LINES

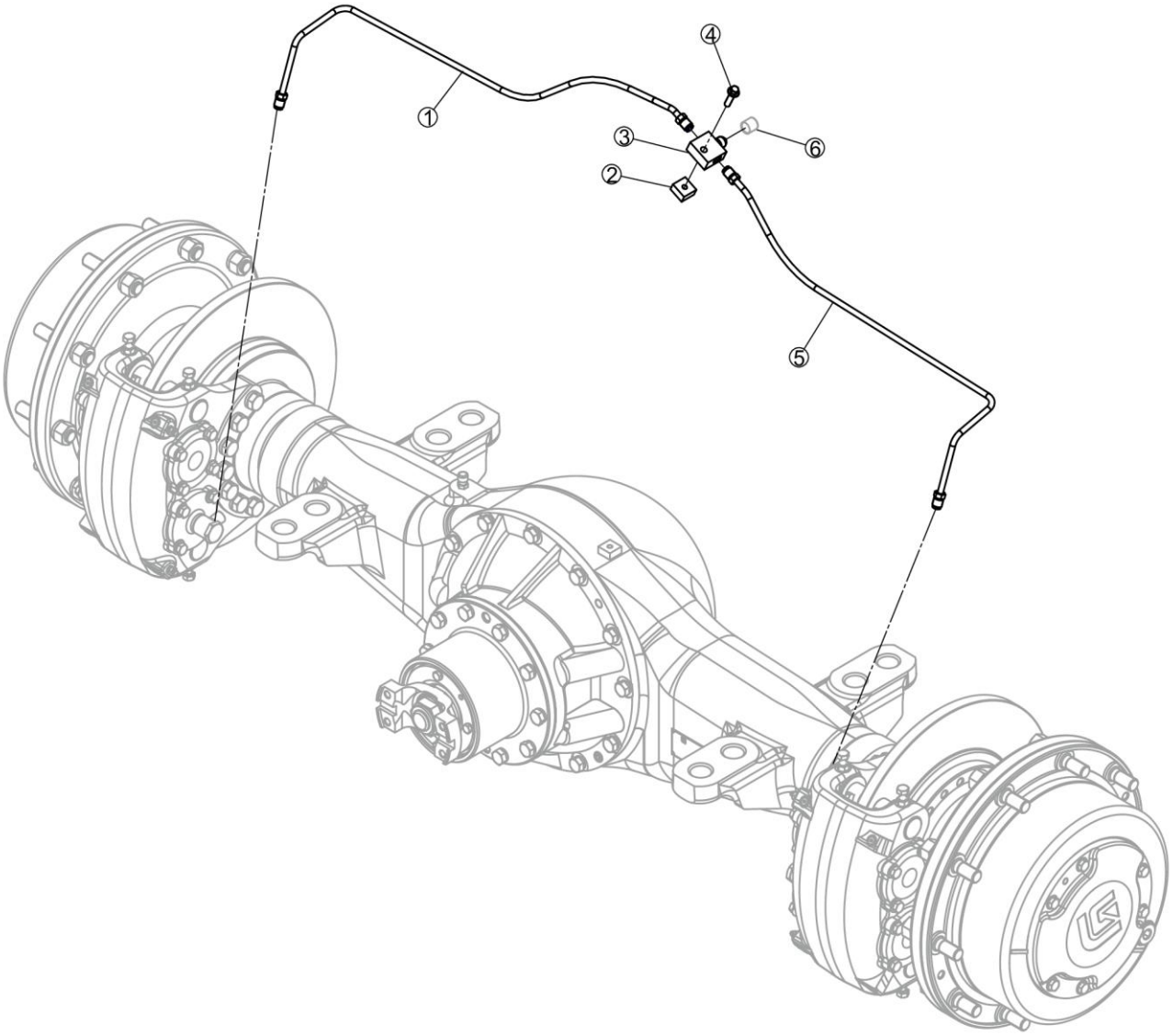

00C5426_000_00 后桥制动管路 REAR AXLE BRAKE LINES

件号 ITEM	部件号 PART NO.	零件名称 CH	PART NAME EN	服务代码 SC	互换性 IA	数量 Q'TY	规格 SP.	备注 RE
1	01C0090	左油管总成	OIL PIPE			1		
2	15A0049	固定块	BLOCK		I	1		EC0000147171_8 替换后
2	14A0346	固定块	BLOCK		I	1		EC0000147171_8 替换前
3	16A1000	三通接头	TEE			1		
4	01B1291	螺栓	BOLT			1	M8×30-8.8-ZN.D	
5	01C0091	右油管总成	OIL PIPE			1		
6		封帽	CAP	A		1		

01Y0445_000_00 后桥总成
REAR AXLE AS

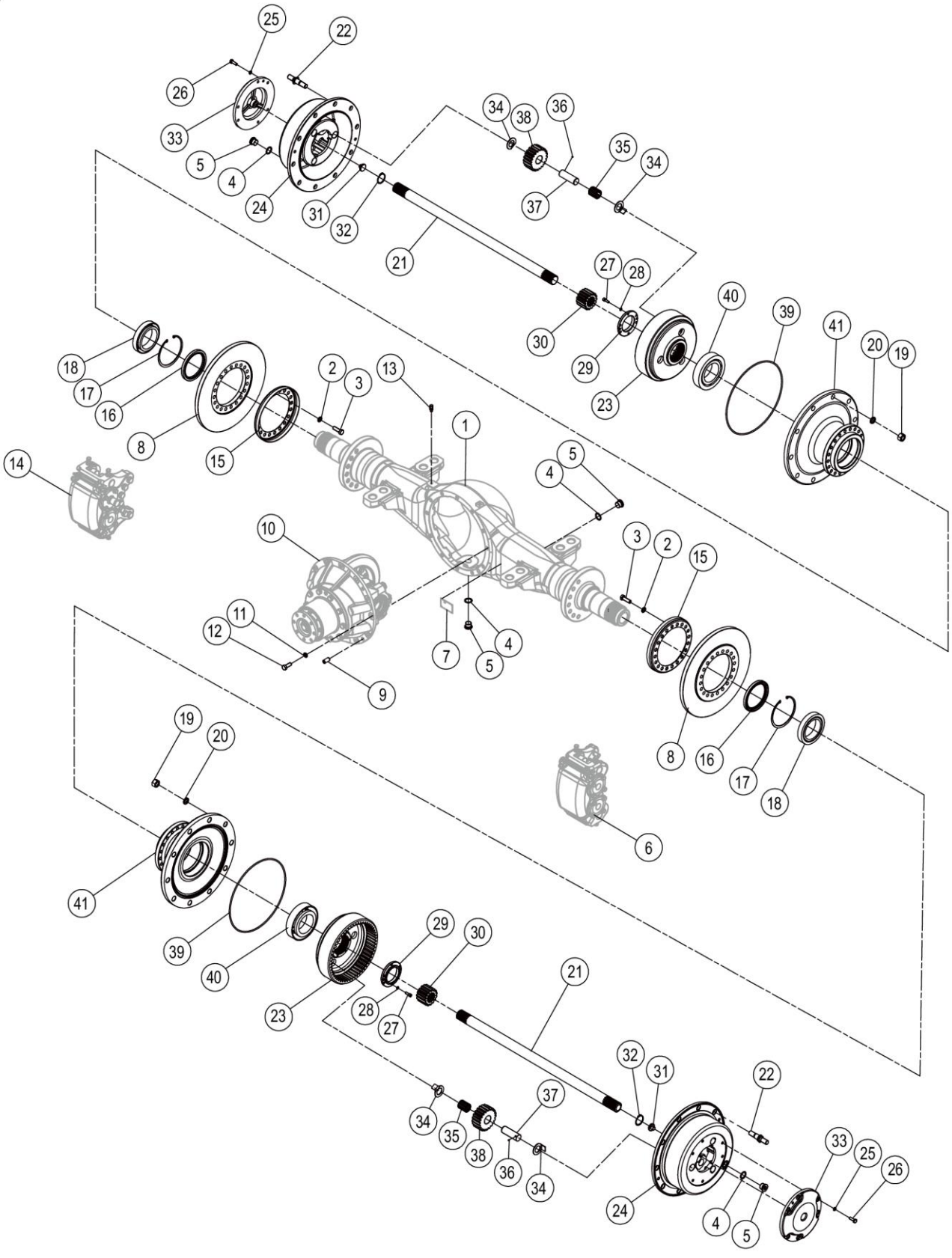

01Y0445_000_00 后桥总成 REAR AXLE AS

件号 ITEM	部件号 PART NO.	零件名称 CH	PART NAME EN	服务代码 SC	互换性 IA	数量 Q'TY	规格 SP.	备注 RE
2	06B0214	淬硬垫圈	HARD WASHER			40	14	
3	00B0375	螺栓	BOLT			40	M14×45-10.9-ZN.D	
4	06B0055	垫圈	WASHER			4	27	
5	03B1580	螺塞	PLUG			4		
6	45C0474X1T0	夹钳总成	CLAMP AS			1		
7		铭牌	NAMEPLATE	A		1		
8	52A0038	制动盘	BRAKE DISC			2		
9	60A0011	定位销	DOWEL PIN			1		
10	41C2714X1T0	后桥主传动	REAR AXLE BEVEL GEAR			1		
11	06B0013	垫圈	WASHER			12	14	
12	00B0025	螺栓	BOLT			12	M14×35-8.8-ZN.D	
13	03B0406	通气塞	BREATHER PLUG			1	Z1/8-27	
14	45C0004X1T0	夹钳总成	CLAMP AS	E		1		
15	27A0052	防尘罩	DUST COVER			2		
16	13B1152	油封	OIL SEAL			2		
17	07B0066	挡圈	SNAP RING			2	150	
18	23B0046	圆锥滚子轴承 32020	TAP.ROLLER BRG			2	100×150×32	
19	03B0150	螺母	NUT		I	20	M20×1.5-8-ZN.D	EC0000144038_7 替换前
19	03B0840	螺母	NUT		I	20	M20×1.5-10-ZN.D	EC0000144038_7 替换后
20	06B0210	淬硬垫圈	HARD WASHER		I	20	20	EC0000144038_5 替换后
20	06B0019	垫圈	WASHER		I	20	20	EC0000144038_5 替换前
21	62A0750	半轴	HALF SHAFT			2		
22	01B1347	轮辋螺栓	RIM BOLT		I	20		EC0000144038_6 替换后
22	01B0362	轮辋螺栓	RIM BOLT		I	20	20×1.5	EC0000144038_6 替换前
23	41A0076	内齿轮	INNER GEAR			2		
24	70A0074	行星轮架	PLANETARY CARRIER			2		
25	06B0002	垫圈	WASHER			12	10	
26	00B0019	螺栓	BOLT			12	M10×30-8.8-ZN.D	
27	04B1200	螺钉	SCREW			4	M8×25-8.8-O	
28	06B0006	垫圈	WASHER			4	8	
29	53A0250	圆螺母	ROUND NUT			2		
30	41A0630	太阳轮	SUN GEAR			2		

01Y0445_000_00 后桥总成
REAR AXLE AS

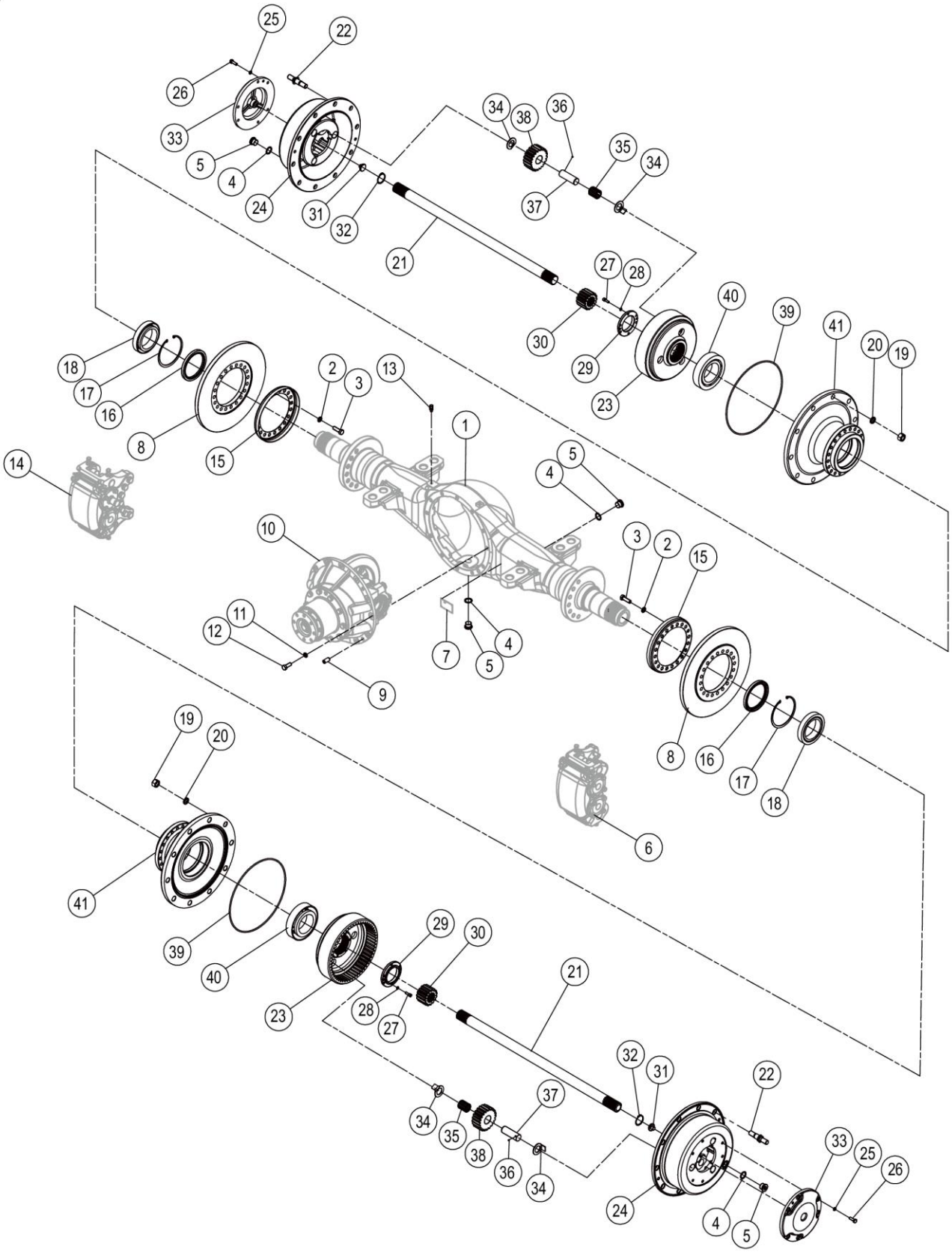

01Y0445_000_00 后桥总成 REAR AXLE AS

件号 ITEM	部件号 PART NO.	零件名称 CH	PART NAME EN	服务代码 SC	互换性 IA	数量 Q'TY	规格 SP.	备注 RE
31	61A0019	轴	SHAFT			2		
32	07B0049	挡圈	SNAP RING			2	45	
33	53A0244	盖	COVER			2		
34	20A2273	垫片	GASKET			12		
35	20B0042	滚针	ROLLING NEEDLE			168		
36	20B0037	钢球	STEEL BALL			6	6	
37	60A0288	行星齿轮轴	PLANETARY GEAR SHAFT			6		
38	41A0078	行星齿轮	PLANETARY GEAR			6		
39	12B0365	O 形圈	O-RING			2	355×5.3	
40	23B0045	圆锥滚子轴承 32219	TAP.ROLLER BRG			2	95×170×45.5	
41	71A0090	轮毂	HUB			2		

41C2714X1T0_000_00 后桥主传动
REAR AXLE BEVEL GEAR

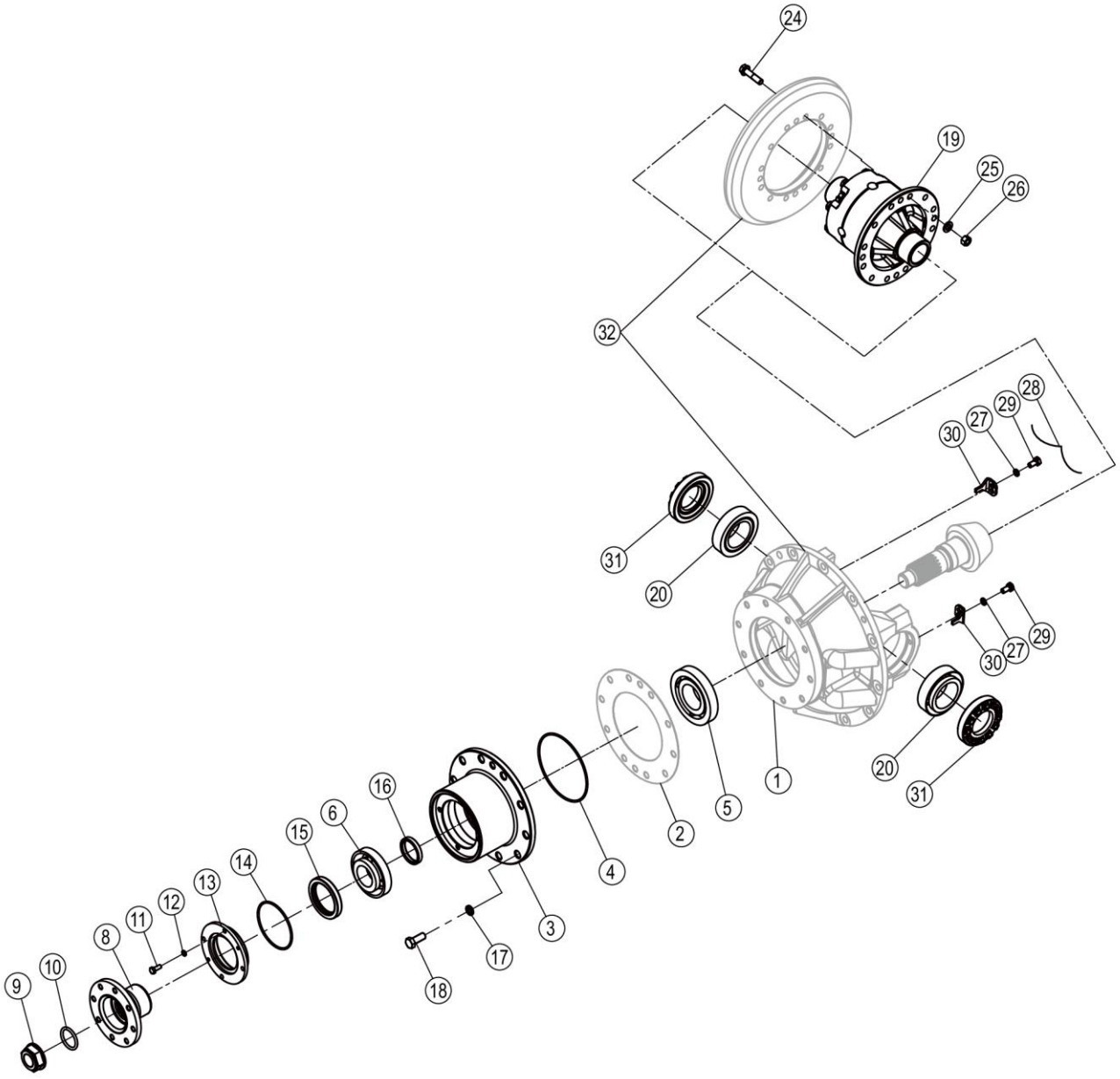

41C2714X1T0_000_00 后桥主传动 REAR AXLE BEVEL GEAR

件号 ITEM	部件号 PART NO.	零件名称 CH	PART NAME EN	服务代码 SC	互换性 IA	数量 Q'TY	规格 SP.	备注 RE
1	51C0090X1T0	托架总成	CARRIER AS			1		
2	28C0215	垫片	GASKET	C		1		
3	71A0094	轴承座	BEARING SUPPORT			1		
4	12B0375	O 形圈	O-RING			1	150×3.55	
5	23B0019	圆锥滚子轴承 31312	TAP.ROLLER BRG			1	60×130×33.5	
6	23B0044	圆锥滚子轴承 31310	TAP.ROLLER BRG			1	50×110×29.25	
8	04A0212	法兰	FLANGE			1		
9	34C0608	锁紧螺母	LOCKNUT			1	M33×1.5	
10	12B0105	O 形圈	O-RING			1	42.5×5.3	
11	00B0075	螺栓	BOLT			4	M8×20-8.8-ZN.D	
12	06B0006	垫圈	WASHER			4	8	
13	53A0243	油封座	OIL SEAL SEAT			1		
14	12B0288	O 形圈	O-RING			1	103×3.55	
15	13B0169	油封	OIL SEAL			1	70×95×13	
16	55A0491	轴套	BUSHING			1		
17	06B0013	垫圈	WASHER			10	14	
18	00B0025J	涂胶螺栓	SNAP RING			10		
19	41C2191	差速器	DIFFERENTIAL	A		1		
20	23B0043	圆锥滚子轴承 33113	TAP.ROLLER BRG			2	65×110×34	
21	06B0271	淬硬垫圈	HARD WASHER			4		
22	01B1248	螺栓	BOLT			4	M20×80-10.9-O	
24		涂胶螺栓	BOLT	A		16		
25	06B0176	垫圈	WASHER			16		
26	03B2054	螺母	NUT			16	M12×1.5-10-O	
27	06B0002	垫圈	WASHER			2	10	
28	40B0006	铁丝	STEEL WIRE			2	Φ1.5×450	
29	01B1246	螺栓	BOLT			2	M10×20-8.8-O	
30	21A0040	锁紧片	FASTENER			2		
31	03B0429	调整螺母	ADJUSTING NUT			2		
32	43A0144X0	主动螺旋与大螺旋锥齿轮组件	SPIRAL BEVEL GEAR			1		

03Y0131_000_00 中间支承及传动轴系统
SUPPORT&DRIVE SHAFT SYSTEM

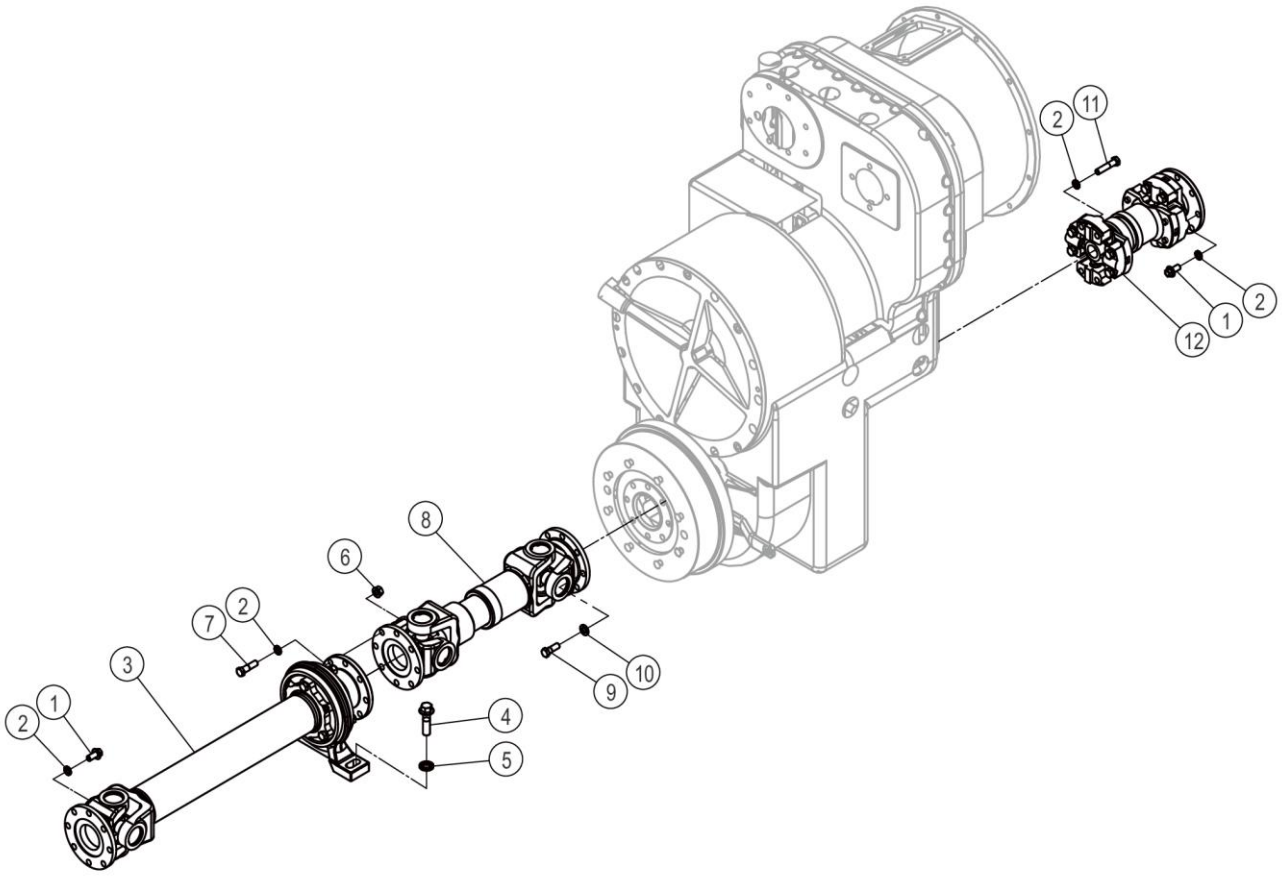

03Y0131_000_00 中间支承及传动轴系统 SUPPORT&DRIVE SHAFT SYSTEM

件号 ITEM	部件号 PART NO.	零件名称 CH	PART NAME EN	服务代码 SC	互换性 IA	数量 Q'TY	规格 SP.	备注 RE
1	77A2156	固定螺栓	CAPTIVE BOLT			16	M12X25-10.9	
2	06B1046	防松垫圈	LOCK WASHER			30	12	
3	51C0496	前传动轴及支承总成	FRONT DRIVE SHAFT&BRG AS			1		
4	01B1110	螺栓	BOLT			2	M16×60-10.9-ZN.D	
5	06B1049	防松垫圈	LOCK WASHER			2	16 D	
6	03B2075	RLM 防松螺母	LOCKNUT			8	M12X1.5-10-ZN.D	
7	77A1934	固定螺栓	CAPTIVE BOLT			8		
8	51C0073	前传动轴总成	FRONT DRIVE SHAFT AS			1		
9	04B1168	螺栓	BOLT			8		
10	06B0176	垫圈	WASHER			2		
11	77A1936	固定螺栓	CAPTIVE BOLT			4		
12	51C0694	后传动轴	REAR DRIVE SHAFT			1	7C-Φ130	

51C0073_002_00 前传动轴总成
FRONT DRIVE SHAFT AS

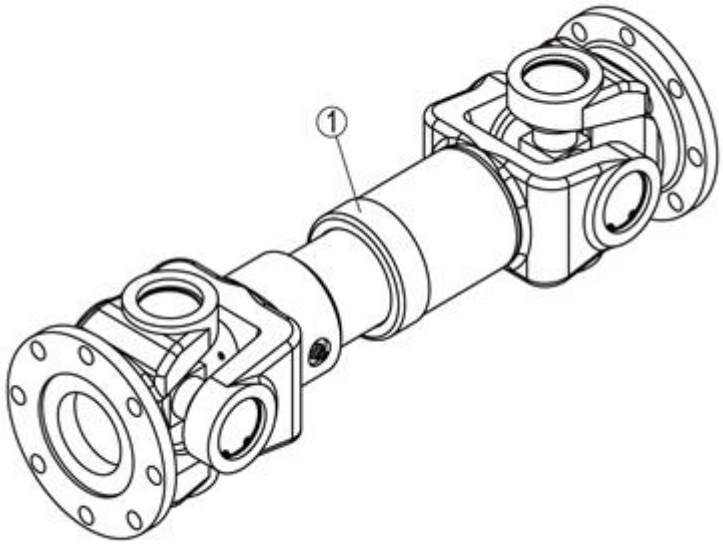

51C0073_002_00 前传动轴总成 FRONT DRIVE SHAFT AS

件号 ITEM	部件号 PART NO.	零件名称 CH	PART NAME EN	服务代码 SC	互换性 IA	数量 Q'TY	规格 SP.	备注 RE
1	51C0073P03	前传动轴总成	FRONT DRIVE SHAFT AS	A		1		
1	51C0073P02	前传动轴总成	FRONT DRIVE SHAFT AS	A		1		
1		前传动轴总成	FRONT DRIVE SHAFT AS	A		1		

05Y0345_000_00 双变系统
GEARBOX & TORQUE CONVERTER AS

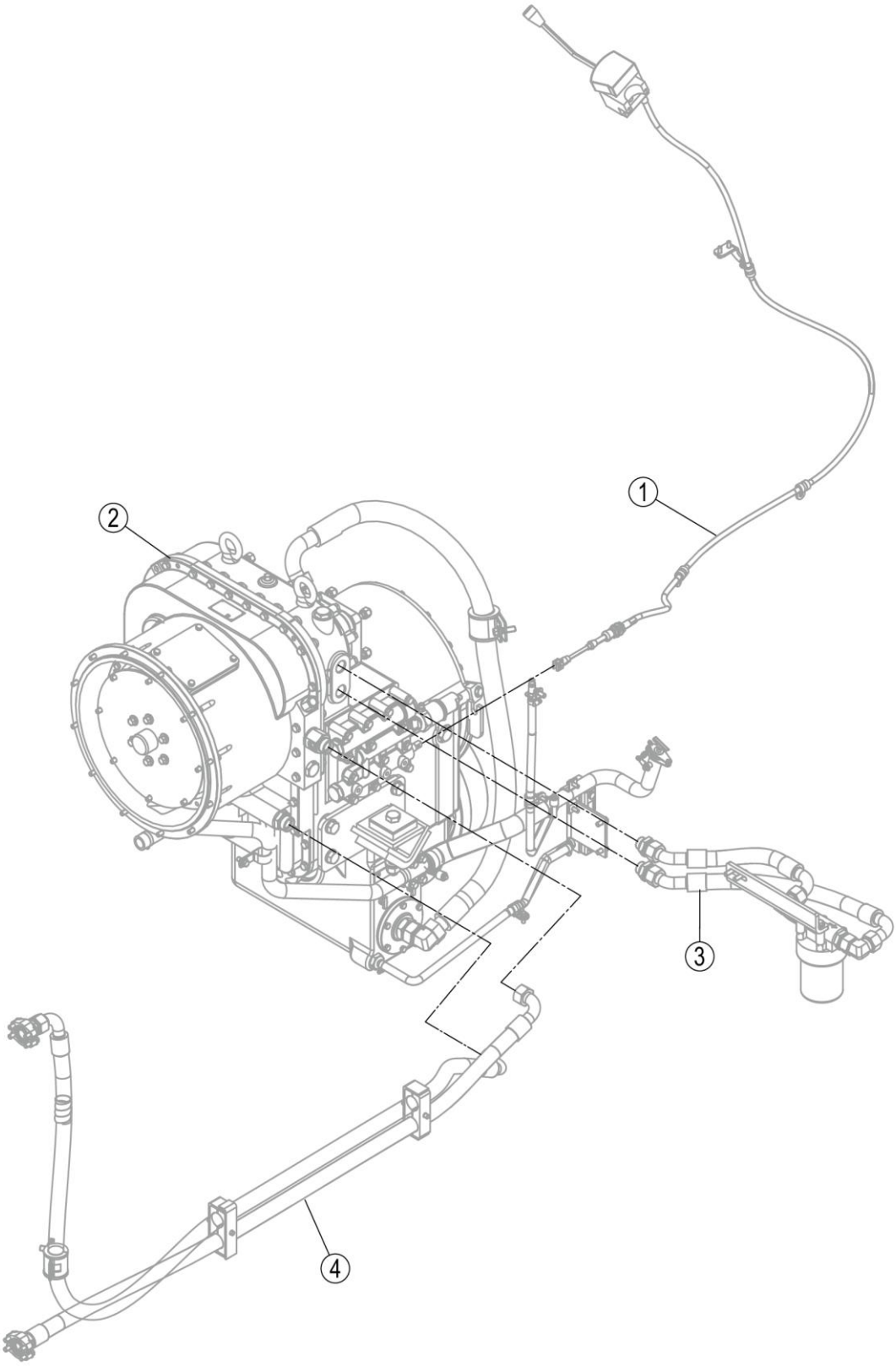

05Y0345_000_00 双变系统 GEARBOX & TORQUE CONVERTER AS

件号 ITEM	部件号 PART NO.	零件名称 CH	PART NAME EN	服务代码 SC	互换性 IA	数量 Q'TY	规格 SP.	备注 RE
1	24Y0038	变速操纵系统	SHIFT CONTROL SYSTEM	C		1		
2	42C1820	变矩器-变速箱安装	GEARBOX&TORQUE CONVERTER MOUNTING	C		1		
3	00C6277	滤油管路总成	FILTER LINES AS	C		1		
4	00C4433	散热管路	COOLER LINES	C		1		

00C4433_000_00 散热管路
COOLER LINES

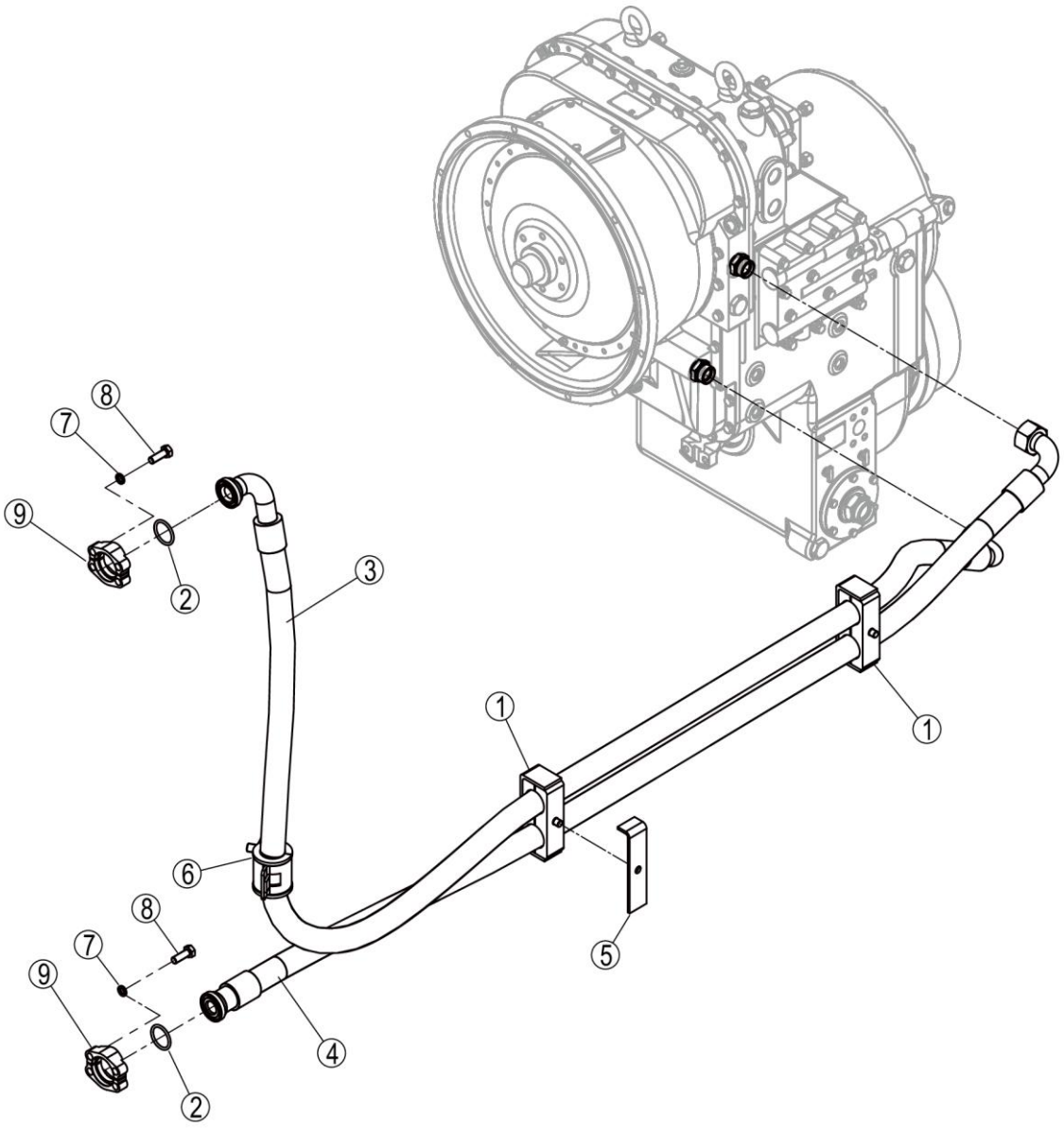

00C4433_000_00 散热管路 COOLER LINES

件号 ITEM	部件号 PART NO.	零件名称 CH	PART NAME EN	服务代码 SC	互换性 IA	数量 Q'TY	规格 SP.	备注 RE
1	09C1744	管夹	CLAMP	C		2		
2	12B0294	O 形圈	O-RING			2	32.5×3.55	
3	07C6862	软管总成	HOSE AS			1		
4	07C6861	软管总成	HOSE AS			1		
5	48A1196	弯板	PLATE			1		
6	09C0466	管夹总成	SNAP RING	C		1		
7	06B0002	垫圈	WASHER			8	10	
8	00B0019	螺栓	BOLT			8	M10×30-8.8-ZN.D	
9	72A0628	压板	PLATE			2		

00C6277_000_00 滤油管路总成
FILTER LINES AS

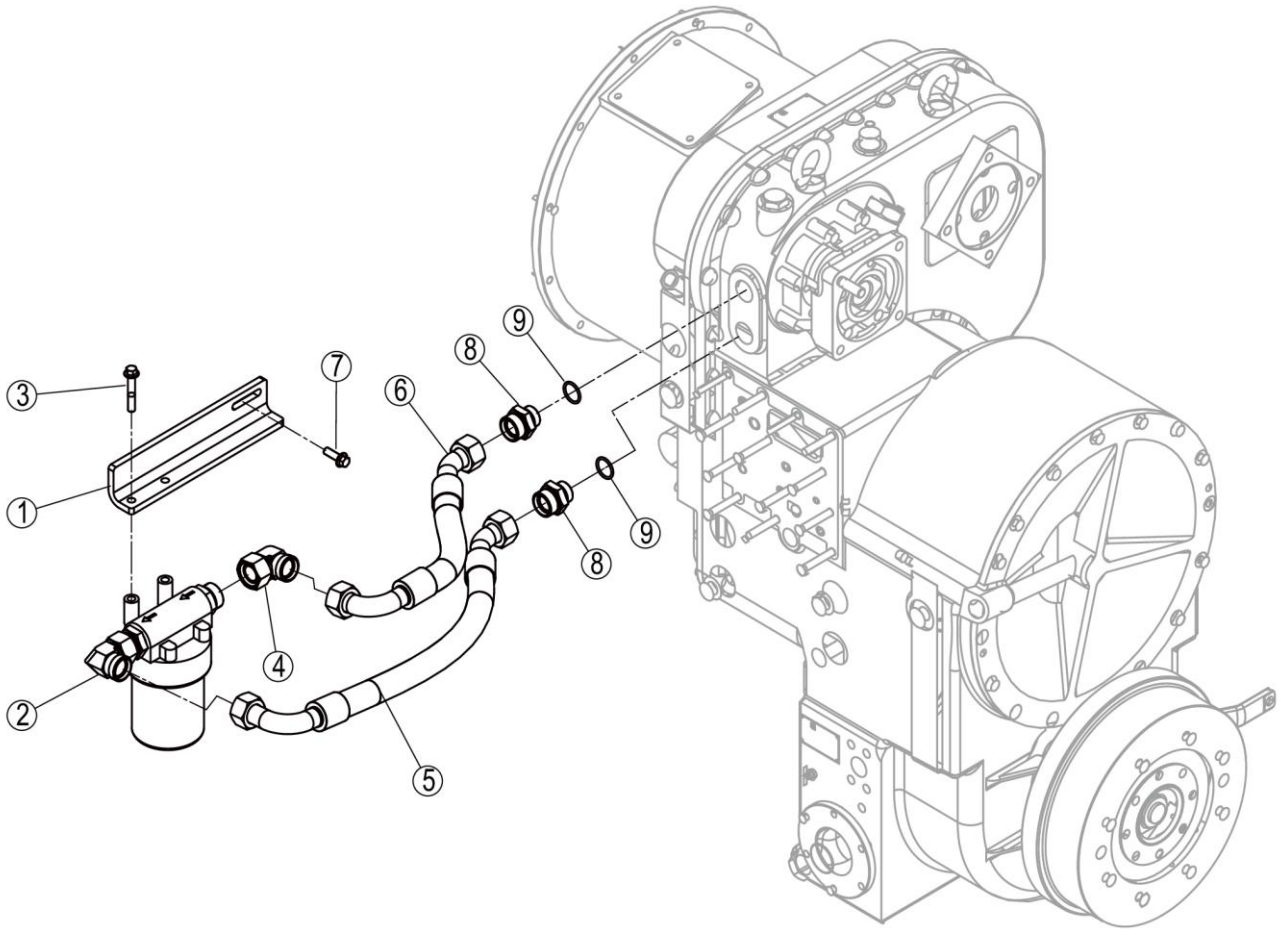

00C6277_000_00 滤油管路总成 FILTER LINES AS

件号 ITEM	部件号 PART NO.	零件名称 CH	PART NAME EN	服务代码 SC	互换性 IA	数量 Q'TY	规格 SP.	备注 RE
1	48A4308	弯板	PLATE			1		
2	53C1191	滤油器	OIL FILTER	C		1		
3	01B1365	螺栓	BOLT			2	M10×60-8.8-ZN.D	
4	31C0095	过渡接头	CONNECTOR			1		
5	07C8452	软管总成	HOSE AS			1		
6	07C8453	软管总成	HOSE AS			1		
7	01B1279	螺栓	BOLT			2	M10×30-8.8-ZN.D	
8	00A5952	接头	CONNECTOR			2		
9	12B1847	O 形圈	O-RING			2	26.6×2.9	

53C1191_000_00 滤油器
OIL FILTER

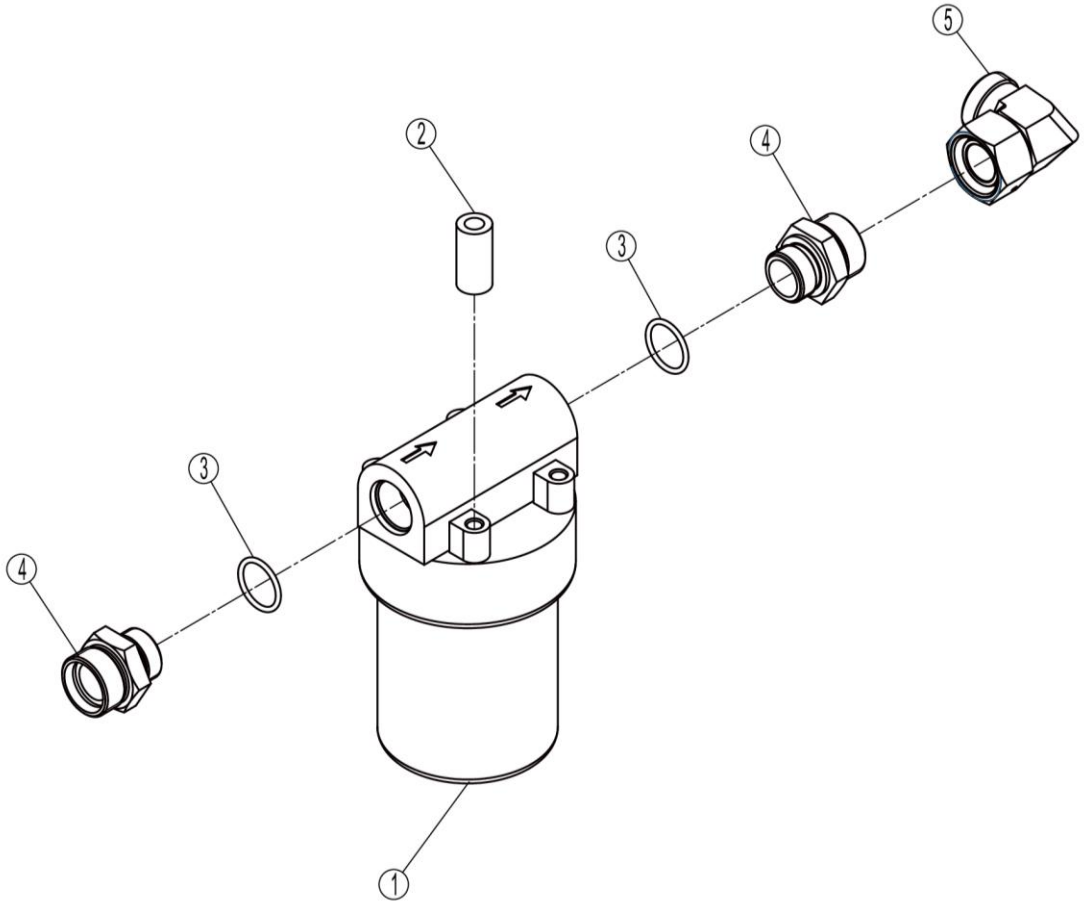

53C1191_000_00 滤油器 OIL FILTER

件号 ITEM	部件号 PART NO.	零件名称 CH	PART NAME EN	服务代码 SC	互换性 IA	数量 Q'TY	规格 SP.	备注 RE
1	53C0549	滤油器	OIL FILTER			1		
2	55A1219	连接套	SLEEVE			2		
3	12B1847	O 形圈	O-RING			2	26.6×2.9	
4	00A5952	接头	CONNECTOR			2		
5	31C0095	过渡接头	CONNECTOR			1		

53C0549_000_00 滤油器
OIL FILTER

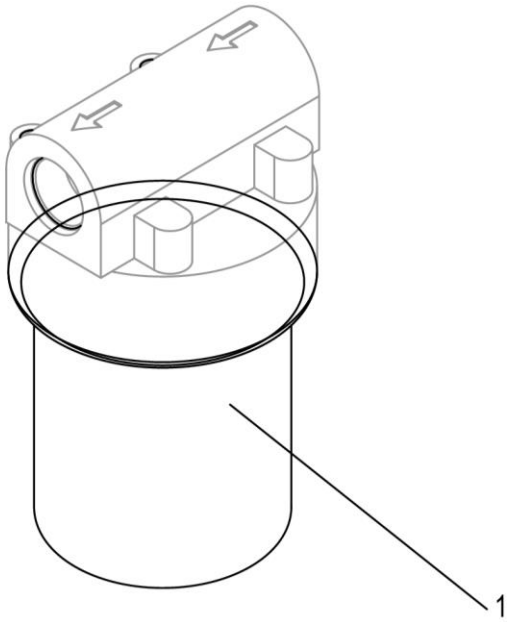

53C0549_000_00 滤油器 OIL FILTER

件号 ITEM	部件号 PART NO.	零件名称 CH	PART NAME EN	服务代码 SC	互换性 IA	数量 Q'TY	规格 SP.	备注 RE
1	53C0563	精滤芯	SECONDARY FILTER ELEMENT			1		

24Y0038_000_00 变速操纵系统
SHIFT CONTROL SYSTEM

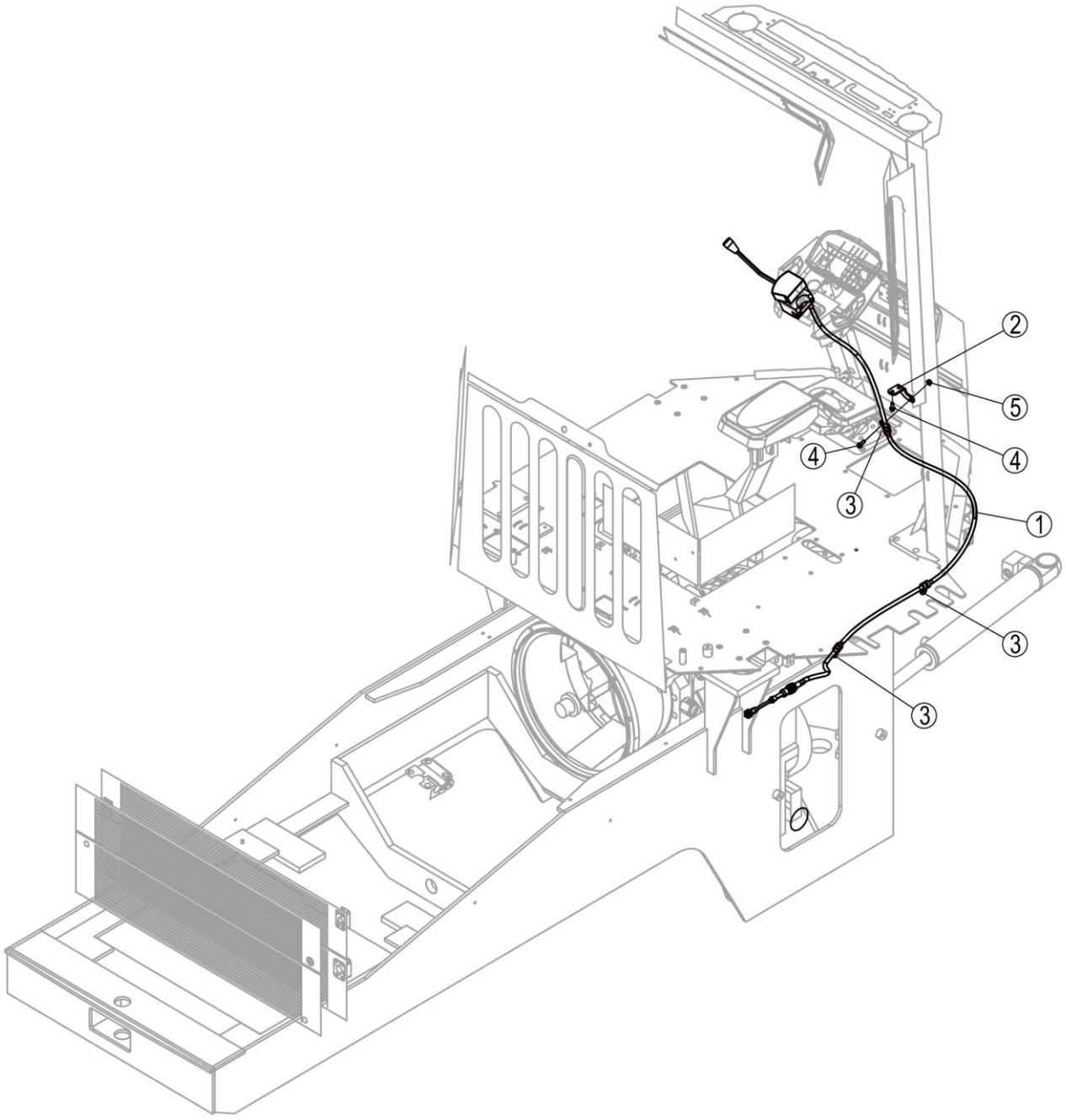

24Y0038_000_00 变速操纵系统 SHIFT CONTROL SYSTEM

件号 ITEM	部件号 PART NO.	零件名称 CH	PART NAME EN	服务代码 SC	互换性 IA	数量 Q'TY	规格 SP.	备注 RE
1	24Y0019	变速操纵系统	SHIFT CONTROL SYSTEM			1		
2	07A3822	弯板	PLATE			1		
3		软管夹	CLAMP	C		3	EG-SQ D1 15×25 W3	
4	01B1289	螺栓	BOLT			3	M8×20-8.8-ZN.D	
5	03B2081	螺母	NUT			1	M8-8-ZN.D	

24Y0019_000_00 变速操纵系统
SHIFT CONTROL SYSTEM

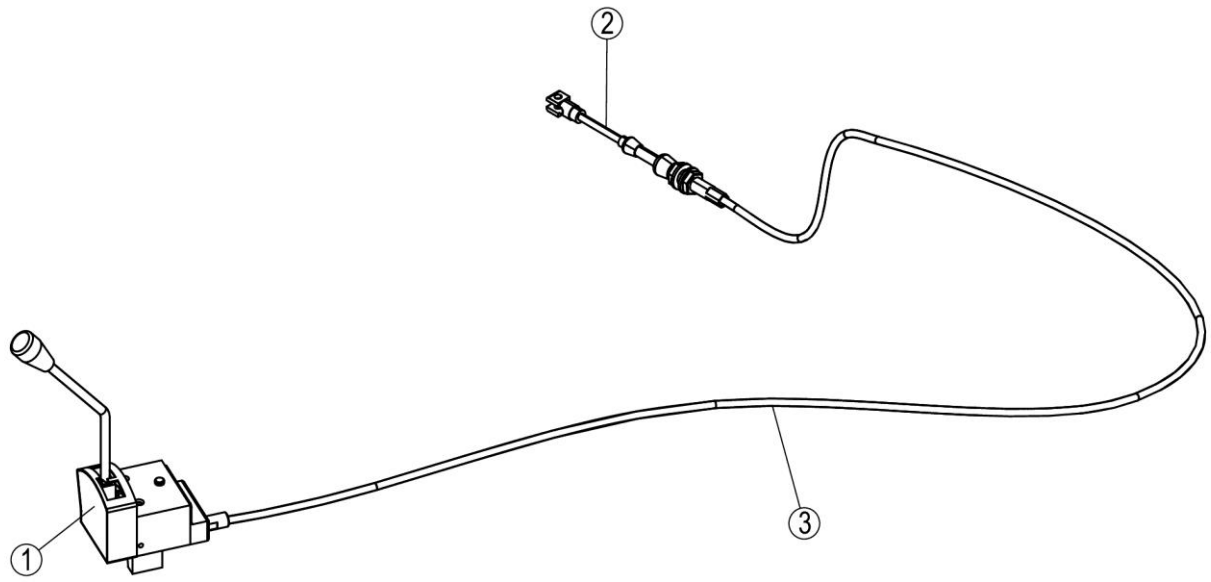

24Y0019_000_00 变速操纵系统 SHIFT CONTROL SYSTEM

件号 ITEM	部件号 PART NO.	零件名称 CH	PART NAME EN	服务代码 SC	互换性 IA	数量 Q'TY	规格 SP.	备注 RE
1	52C0376	变速操纵手柄	SHIFT CONTROL LEVER			1		
2		拉杆	LINKAGE	G		1		
3	77A2245	软轴	FLEXIBLE SHAFT		-	1		EC0000145454_8 替换前

42C1820_000_00 变矩器-变速箱安装
GEARBOX&TORQUE CONVERTER MOUNTING

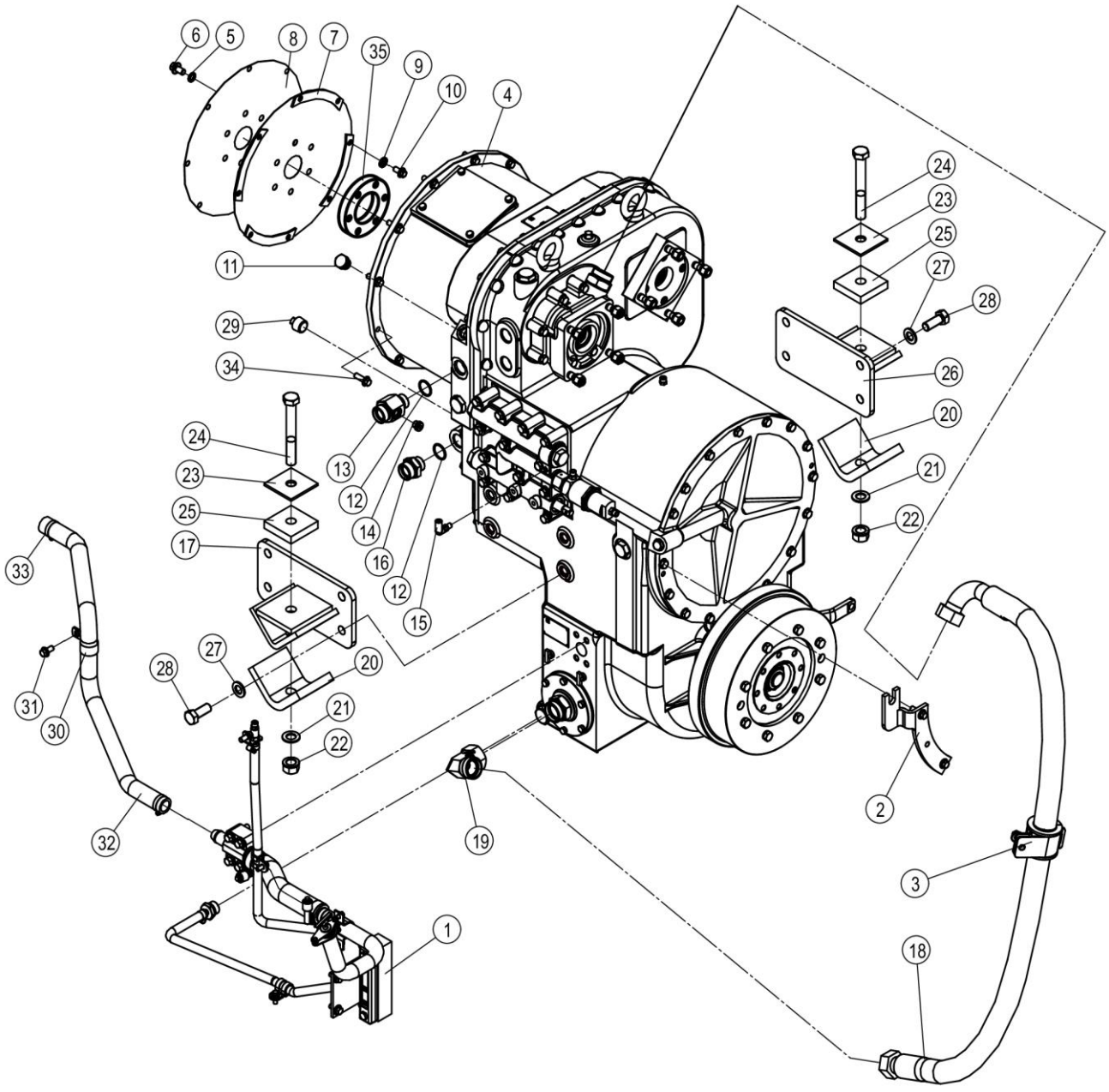

42C1820_000_00 变矩器-变速箱安装 GEARBOX&TORQUE CONVERTER MOUNTING

件号 ITEM	部件号 PART NO.	零件名称 CH	PART NAME EN	服务代码 SC	互换性 IA	数量 Q'TY	规格 SP.	备注 RE
1	34C5916	加油管总成	FILLER TUBE AS	C		1		
2	22C0865	支座	BRACKET	C		1		
3	09C0056	管夹	CLAMP	C		1		
4	42C1822	变矩器-变速箱总成	GEARBOX &TORQUE CONVERTER AS	C		1		
5	06B1046	防松垫圈	LOCK WASHER			6	12	
6	01B1285	螺栓	BOLT			6	M12×40-8.8-ZN.D	
7	12D0980	弹性板组件	ELASTIC PLATE GP			1		
8		弹性板	ELASTIC PLATE	A		1		
9	06B1057	防松垫圈	LOCK WASHER			8	10 D	
10	00B1080	螺栓	BOLT			8		
11	30C0894	堵头	PLUG			1		
12	12B1847	O 形圈	O-RING			2	26.6×2.9	
13	00A7220	接头	CONNECTOR			1		
14	44C0798	堵头	PLUG			1		
15	01A0432	接头	CONNECTOR			1		
16	00A5952	接头	CONNECTOR			1		
17	01D9619	右支座	BRACKET-RH			1		
18	07C6628	软管总成	HOSE AS			1		
19	31C0173	接头	CONNECTOR			1		
20	17B0019	下减震垫	CUSHION			2		
21	06B0771	垫圈	WASHER			2	20-300HV-DK	
22	03B2093	锁紧螺母	LOCKNUT			2	M20X1.5-10	
23	12A0004	垫	SHIM			2		
24	77A2089	固定螺栓	CAPTIVE BOLT			2		
25	17B0017	上减震垫	CUSHION			2		
26	01D9618	左支座	BRACKET-LH			1		
27	06B0950	垫圈	WASHER			8	18-300HV-DK	
28	00B0183	螺栓	BOLT			8	M18×45-8.8-ZN.D	
29	03B0051	螺塞	PLUG			1		
30	20A1855	线夹	CLIP			1	35	
31	01B1277	螺栓	BOLT			1	M10×20-8.8-ZN.D	
32	32A2528	回油管	TUBE			1		
33	09C0241	卡箍	CLAMP			2	Φ25～Φ40，12MM	
34	01B1190	螺栓	BOLT			12	M10×30-10.9-ZN.D	
35	55A7970	轴套	BUSHING			1		

34C5916_000_00 加油管总成
FILLER TUBE AS

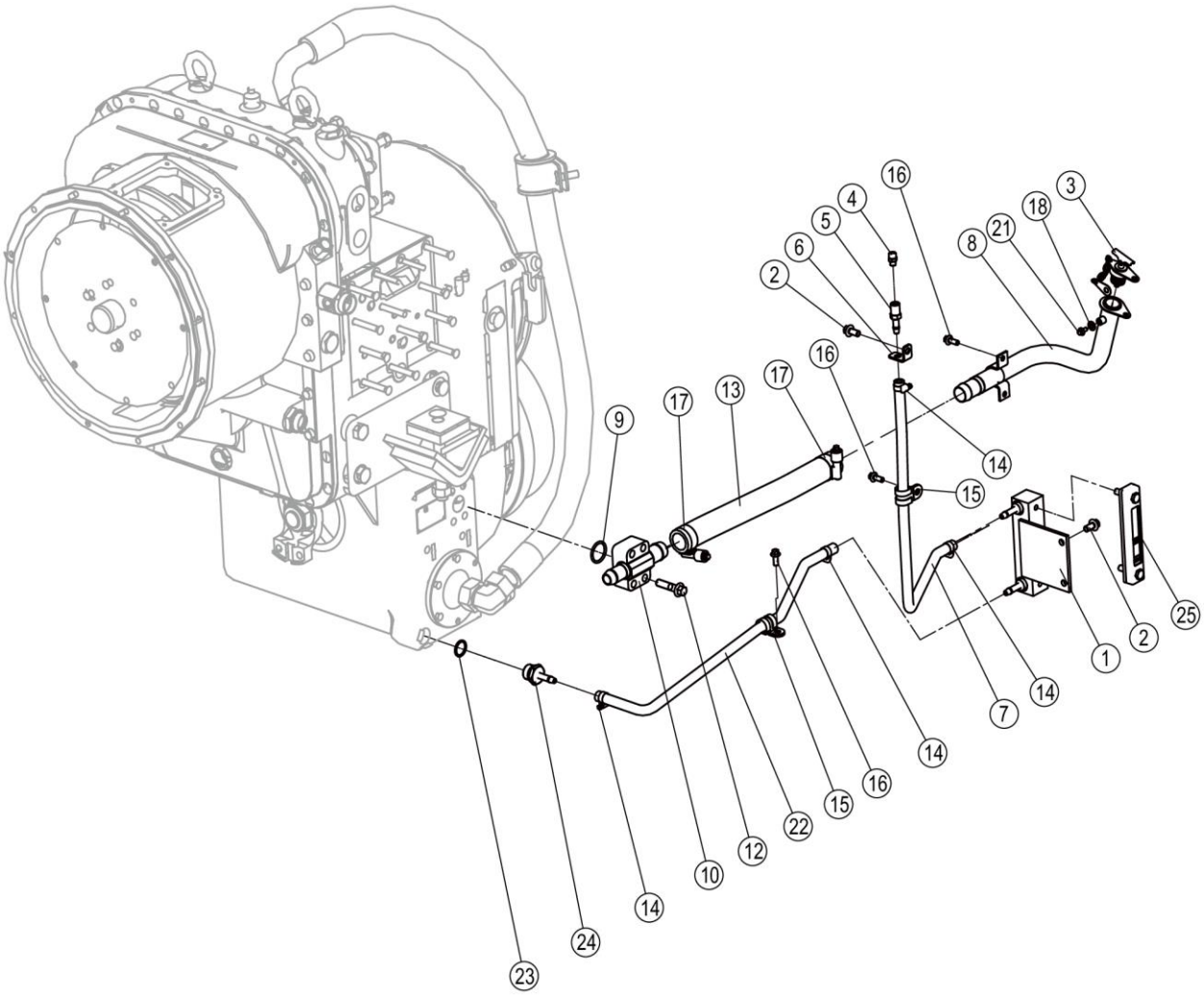

34C5916_000_00 加油管总成 FILLER TUBE AS

件号 ITEM	部件号 PART NO.	零件名称 CH	PART NAME EN	服务代码 SC	互换性 IA	数量 Q'TY	规格 SP.	备注 RE
1	01D7578	支座	BRACKET			1		
2	01B1277	螺栓	BOLT			3	M10×20-8.8-ZN.D	
3	52C0317	加油口盖	OIL FILLER CAP			1		
4	38C0293	呼吸器	RESPIRATOR			1		
5	00A7261	接头	CONNECTOR			1		
6	19A3487	弯板	PLATE			1		
7	32A3194	软管	HOSE			1		
8	09D4916	钢管总成	TUBE AS			1		
9	12B0294	O 形圈	O-RING			1	32.5×3.55	
10	09D3788	钢管总成	TUBE AS			1		
12	01B1371	螺栓	BOLT		N	4	M12×50-8.8-ZN.D	EC0000141976_2 替换后
13	32A2950	软管	HOSE			1		
14	09C1493	涡轮蜗杆卡箍	CLAMP			4	Φ12-Φ22	
15	09C1624	软管夹	CLAMP			2		
16	01B1289	螺栓	BOLT			4	M8×20-8.8-ZN.D	
17	09C1447	垫片卡箍	CLAMP			2	Φ32-Φ54	
18	06B0670	垫圈	WASHER		N	1	8-300HV-DK	KS0000139511_5 替换后
21	02B0147	螺栓	BOLT			1	M6×12-8.8-ZN.D	
22	32A3193	软管	HOSE			1		
23	12B1730	O 形圈	O-RING			1	23.6×2.9	
24	00A7849	接头	CONNECTOR			1		
25	52C0361	液位计	DIPSTICK		N	1		EC0000134816_1 替换后

42C1822_000_00 变矩器-变速箱总成
GEARBOX &TORQUE CONVERTER AS

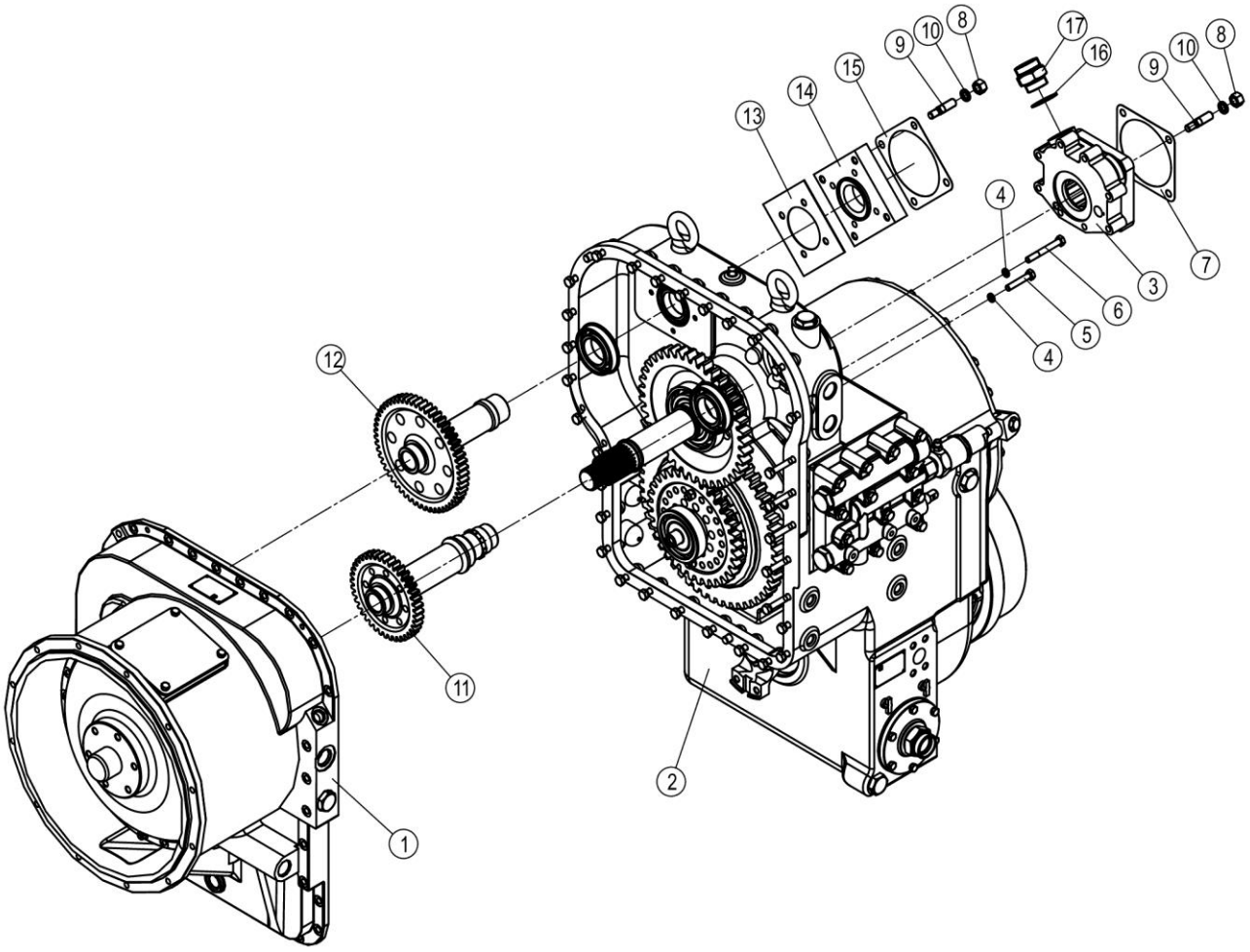

42C1822_000_00 变矩器-变速箱总成 GEARBOX &TORQUE CONVERTER AS

件号 ITEM	部件号 PART NO.	零件名称 CH	PART NAME EN	服务代码 SC	互换性 IA	数量 Q'TY	规格 SP.	备注 RE
1	42C1276	液力变矩器	TORQUE CONVERTER	C		1		
2	42C1847	变速箱	GEARBOX	C	N	1		KS0000149147_1 替换后
2	42C1286	变速箱	TRANSMISSION	C	N	1		KS0000149147_1 替换前
3	11C0700P01	变速泵	PUMP	E		1		
3	11C0700P02	变速泵	PUMP	E		1		
3	11C0700P03	变速泵	PUMP	E		1		
4	06B0002	垫圈	WASHER			8	10	
5	00B0064	螺栓	BOLT			6	M10×55-8.8-ZN.D	
6	01B0033	螺栓	BOLT			2	M10×80-8.8-ZN.D	
7	80A0010	密封垫片	GASKET			1		
8	03B0111	螺母	NUT			8	M14-8-ZN.D	
9	02B0046	双头螺栓	THREADED LINK			8		
10	06B0013	垫圈	WASHER			8	14	
11	40A0065	齿轮	GEAR			1		
12	41A0377	转向泵驱动轴齿轮	GEAR			1		
13	57A0008	垫片	SHIM			1		
14	04A0391	转向油泵连接法兰	FLANGE			1		
15	80A0009	密封垫片	GASKET			1		
16	06B0293	垫圈	WASHER			1	39	
17	00A3383	接头	CONNECTOR			1		

42C1276_000_00 液力变矩器
TORQUE CONVERTER

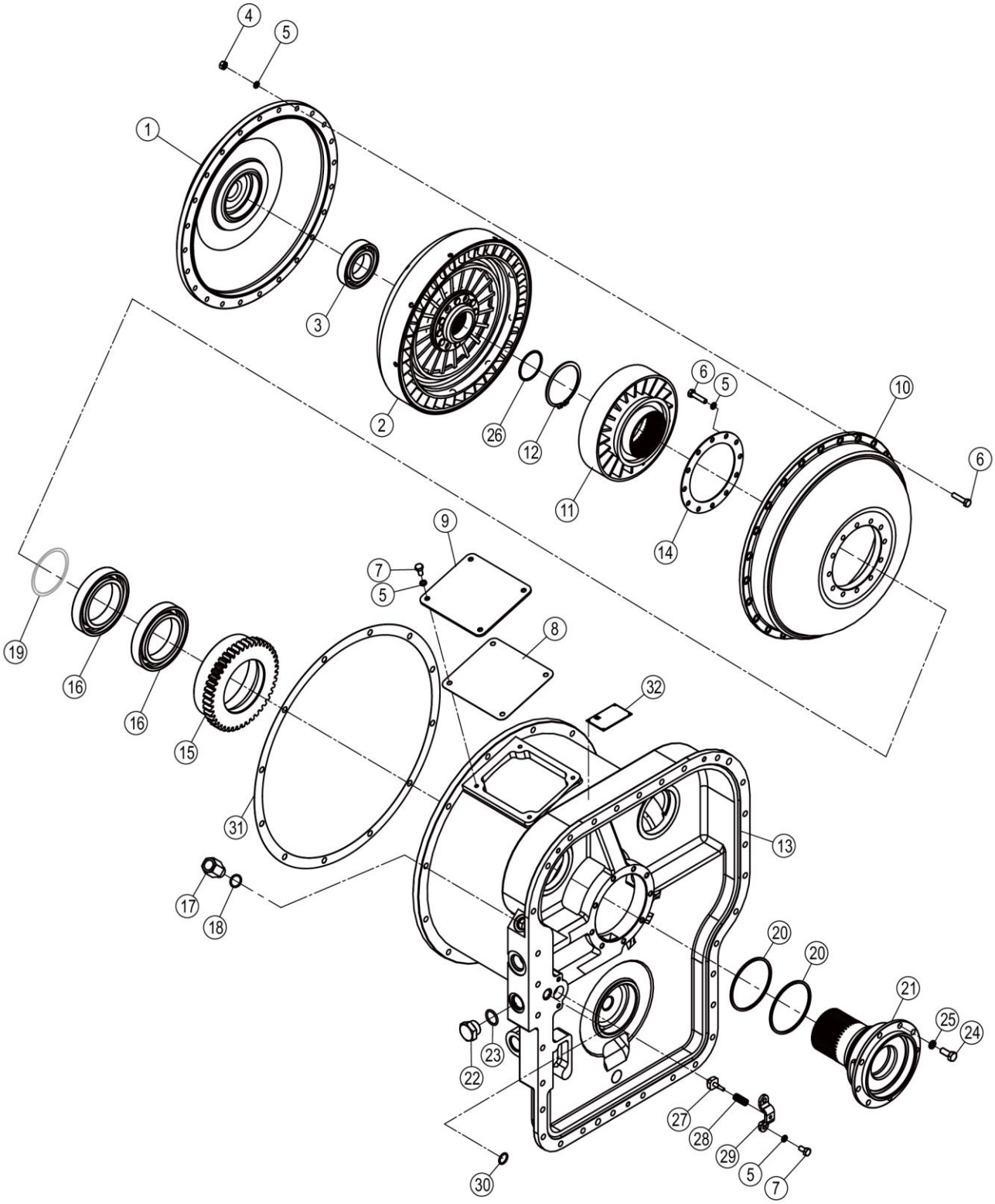

42C1276_000_00 液力变矩器 TORQUE CONVERTER

件号 ITEM	部件号 PART NO.	零件名称 CH	PART NAME EN	服务代码 SC	互换性 IA	数量 Q'TY	规格 SP.	备注 RE
1	47A0002	罩轮	IMPELLER COVER			1		
2	52C0092	涡轮组	TURBINE GP			1		
3	21B0001	球轴承 6210	BALL BEARING			1	50×90×20	
4	03B0021	螺母	NUT			24	M8-8-ZN.D	
5	06B0006	垫圈	WASHER			44	8	
6	00B0102	螺栓	BOLT			38	M8×35-8.8-ZN.D	
7	00B0007	螺栓	BOLT			6	M8×16-8.8-ZN.D	
8	81A0357	衬垫	LINER			1		
9	11A7345	垫板	PLATE			1		
10	47A0213	泵轮	IMPELLER			1		
11	47A0067	导轮	IDLER			1		
12	07B0001	挡圈	SNAP RING			1	85	
13	42C1275	变矩器壳体组件	CONVERTER HOUSING GP	C		1		
14	56A5099	垫片	GASKET		I	1		EC0000135720_21 替换后
15	41A0556	齿轮	GEAR			1		
16	21B0002	球轴承 6017	BALL BEARING			2	85×130×22	
17	00A0170	油温表接头	CONNECTOR			1		
18	12B0339	O 形密封圈	O-RING			1	24×2.4	
19	28C0092	调整垫组件	SHIM GP	C		1		
20	80A0006	密封环	SEAL RING			2		
21	71A0864	导轮座	STATOR SUPPORT			1		
22	05A0008	堵头	PLUG			1		
23	12B0379	O 形密封圈	O-RING			1	30×3.1	
24	00B0012	螺栓	BOLT			9	M10×25-8.8-ZN.D	
25	06B0002	垫圈	WASHER			9	10	
26	28C0093	调整垫组件	SHIM GP	C		1		
27	65A0002	阀杆	VALVE STEM			1		
28	10B0001	弹簧	SPRING			1		
29	21A0005	阀盖	VALVE CAP			1		
30	12B0291	O 形密封圈	O-RING			1	22×2.4	
31	81A0277	衬垫	LINER			1		
32	74A4759	铭牌	NAMEPLATE			1		

42C1275_001_00 变矩器壳体组件
CONVERTER HOUSING GP

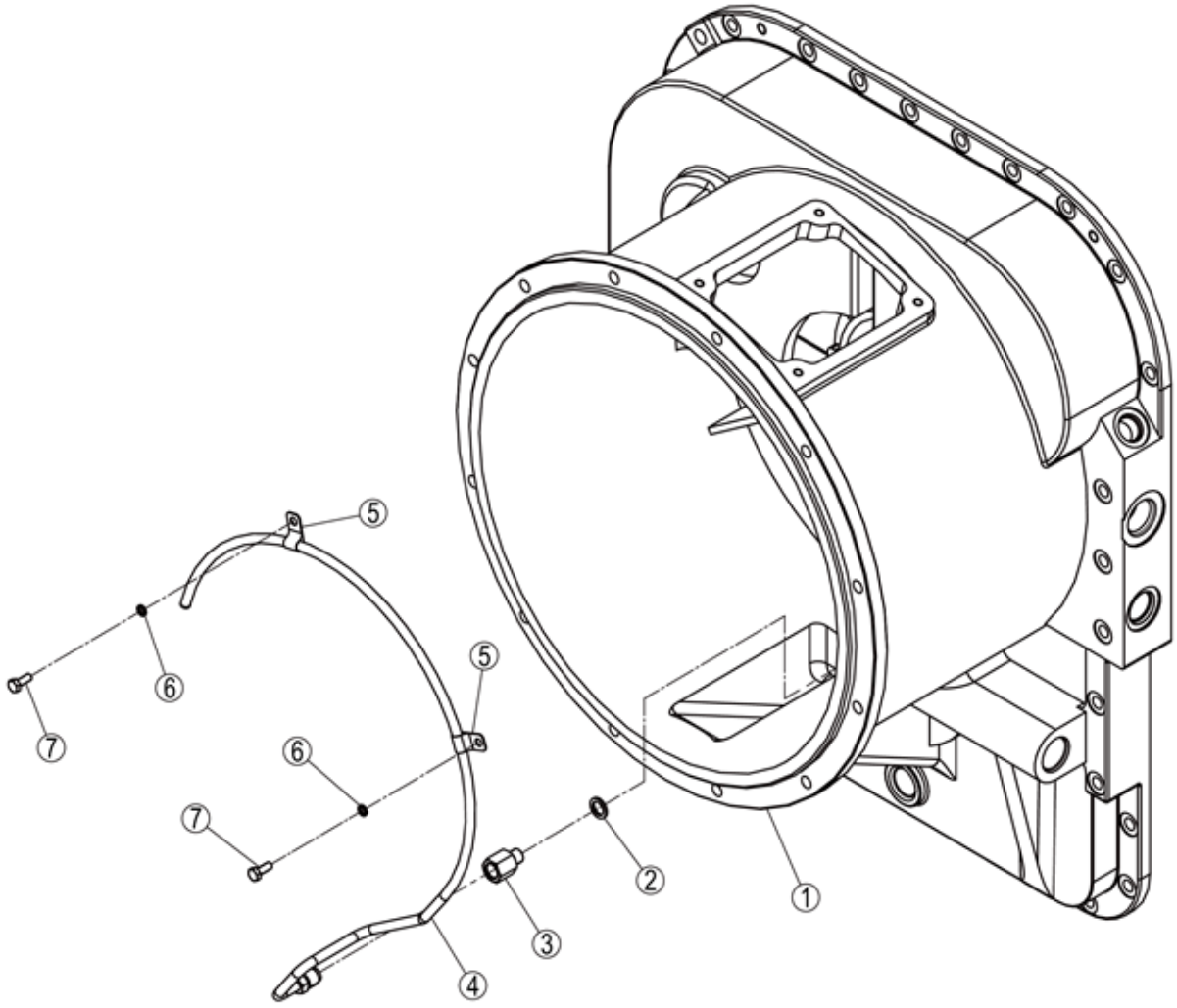

42C1275_001_00 变矩器壳体组件 CONVERTER HOUSING GP

件号 ITEM	部件号 PART NO.	零件名称 CH	PART NAME EN	服务代码 SC	互换性 IA	数量 Q'TY	规格 SP.	备注 RE
1	70A1073	壳体	HOUSING			1		
2	06B0083	垫圈	WASHER			1	12	
3	00A0040	接头	CONNECTOR			1		
4	01C0962	钢管总成	TUBE AS			1		
5	19A8823	管夹	CLAMP			2		
6	06B0003	垫圈	WASHER			2	6	
7	00B0022	螺栓	BOLT			2	M6×16-8.8-ZN.D	

52C0092_006_00 涡轮组
TURBINE GP

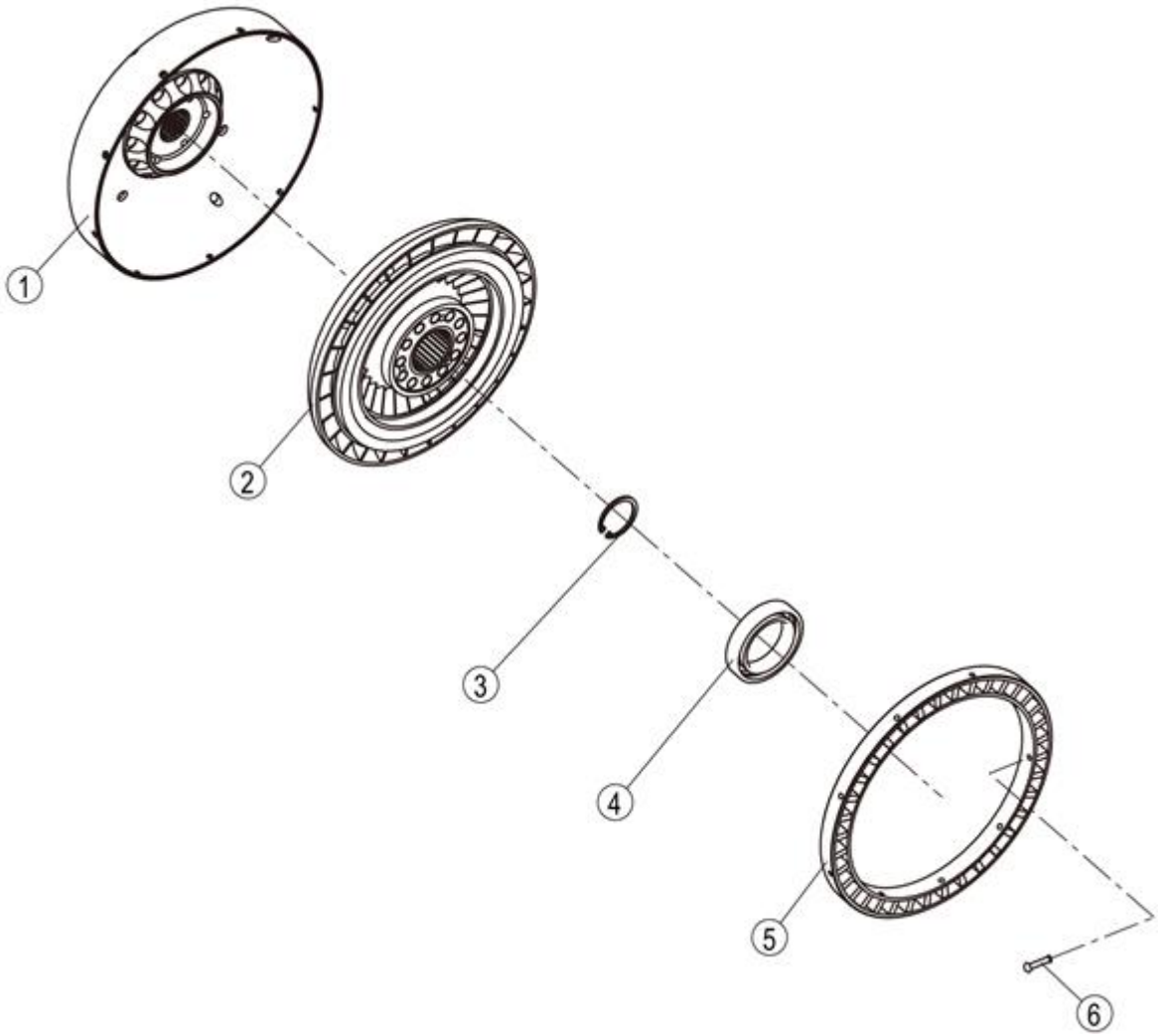

52C0092_006_00 涡轮组 TURBINE GP

件号 ITEM	部件号 PART NO.	零件名称 CH	PART NAME EN	服务代码 SC	互换性 IA	数量 Q'TY	规格 SP.	备注 RE
1	38C0594	涡轮盖	TURBO COVER	A	TI	1		EC0000136913_1 替换后
2	42C0127	II 涡轮	TURBINE			1		
3	07B0818	挡圈	SNAP RING			1		
4	21B0015	进口球轴承 6013	BALL BEARING			1	65×100×18	
5	47A0065	I 涡轮	TURBINE			1		
6	09B0208	铆钉	RIVET		N	9	6×36	EC0000138142_1 替换后

38C0594_001_00 涡轮盖
TURBO COVER

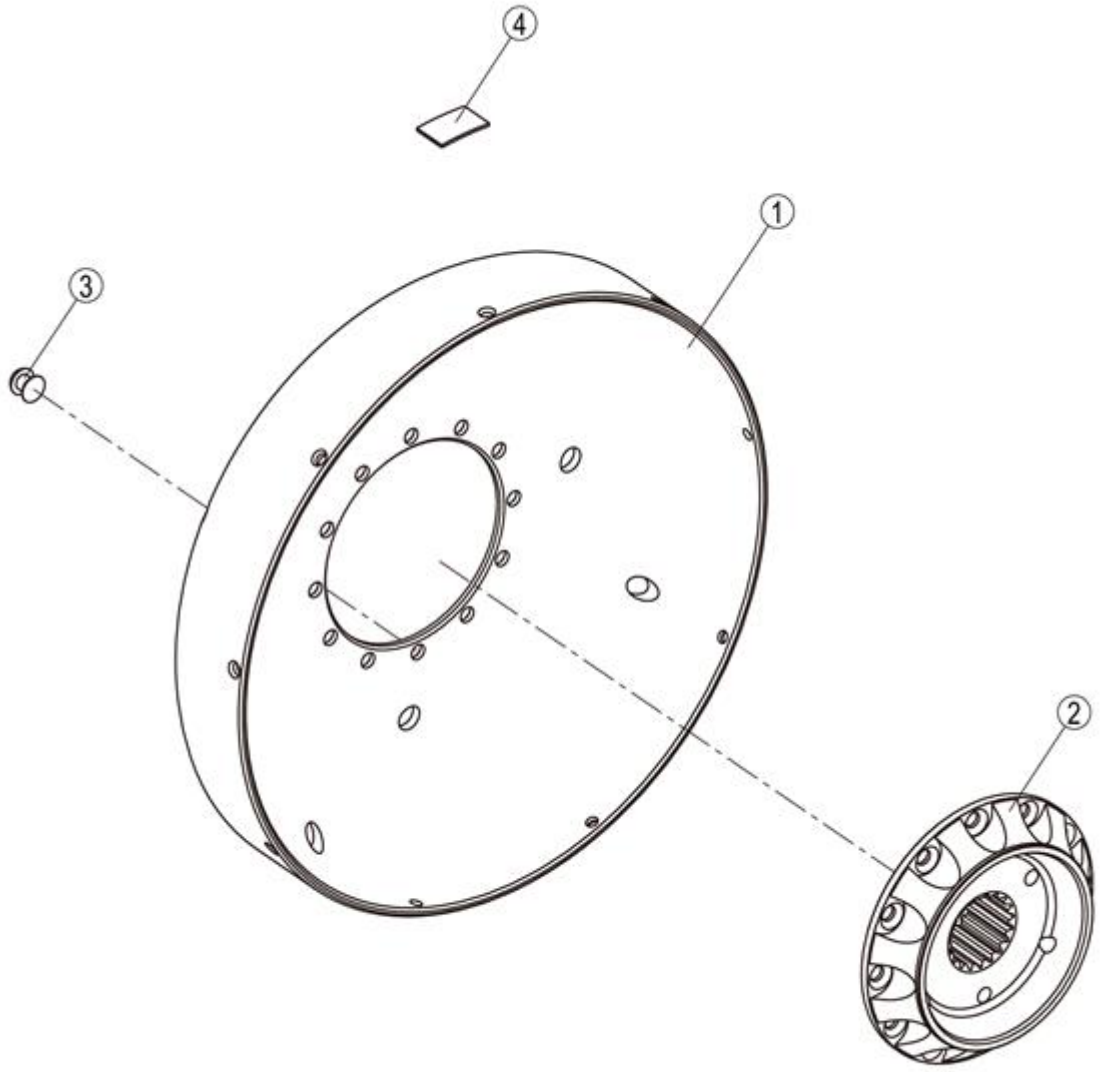

38C0594_001_00 涡轮盖 TURBO COVER

件号 ITEM	部件号 PART NO.	零件名称 CH	PART NAME EN	服务代码 SC	互换性 IA	数量 Q'TY	规格 SP.	备注 RE
1	47A0005	涡轮罩	COVER			1		
2		涡轮毂	TURBO HUB	A	I	1		EC0000136913_4 替换后
3	09B0003	铆钉	RIVET			12	8×13	
4	57A0075	平衡片	BALANCE WASHER			1		

42C0127_004_00 II 涡轮
TURBINE

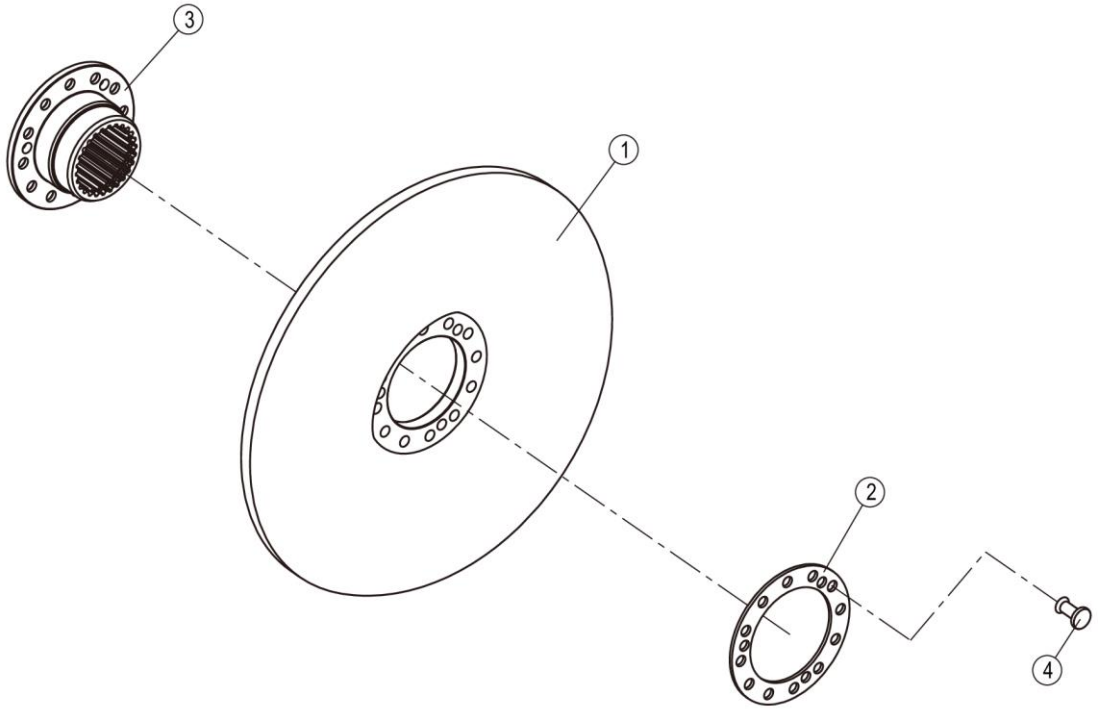

42C0127_004_00 II 涡轮 TURBINE

件号 ITEM	部件号 PART NO.	零件名称 CH	PART NAME EN	服务代码 SC	互换性 IA	数量 Q'TY	规格 SP.	备注 RE
1		II 涡轮	TURBINE	A		1		
2	56A1679	垫圈	WASHER			1		
3	46A0197	涡轮毂	TURBO HUB			1		
4	09B0101	铆钉	RIVET			12	8×28	

42C1286_000_00 变速箱
TRANSMISSION

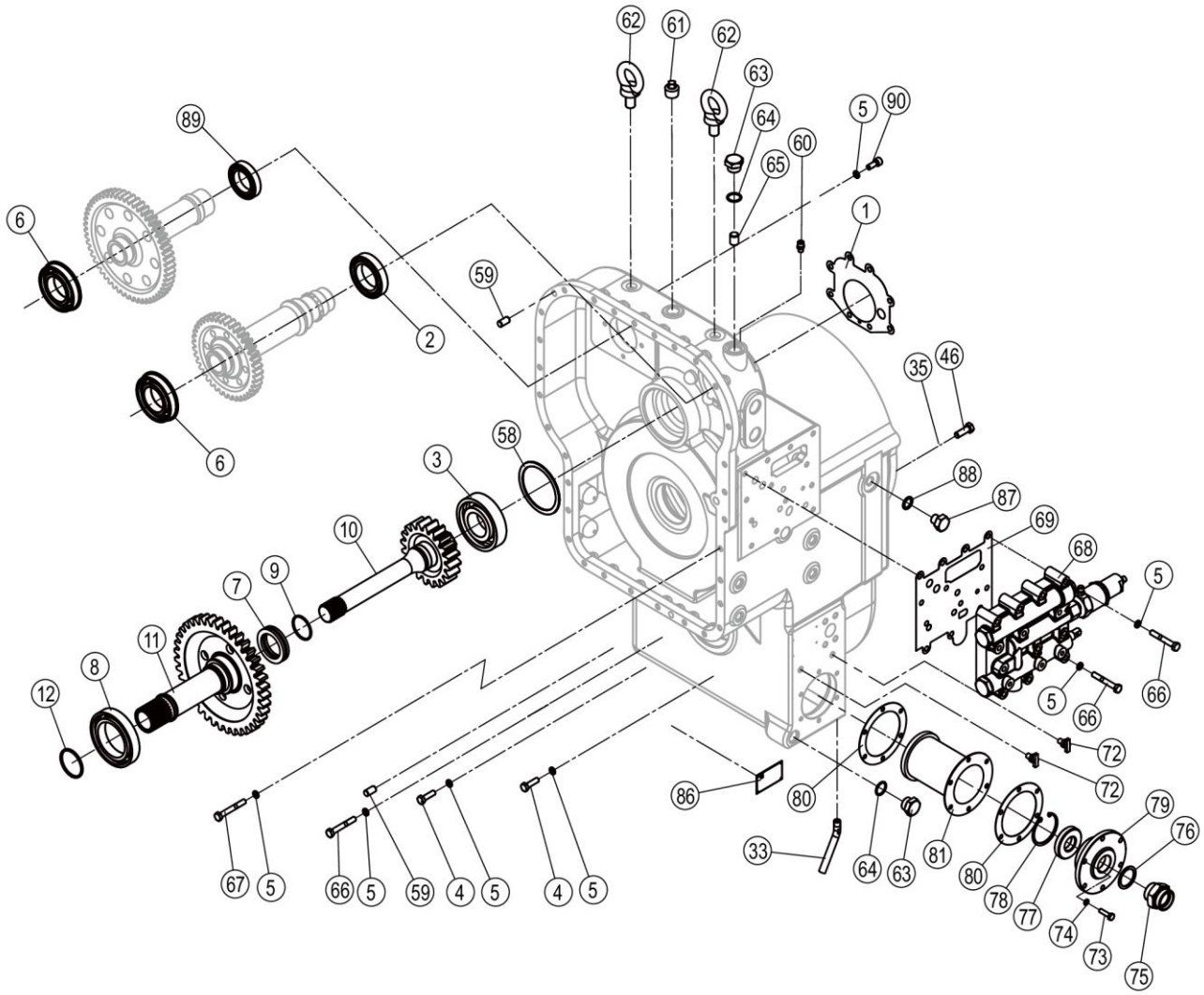

42C1286_000_00 变速箱 TRANSMISSION

件号 ITEM	部件号 PART NO.	零件名称 CH	PART NAME EN	服务代码 SC	互换性 IA	数量 Q'TY	规格 SP.	备注 RE
1	80A0013	密封垫片	GASKET			1		
2	21B0005	球轴承 6012	BALL BEARING			1	60×95×18	
3	21B0006	球轴承 6311	BALL BEARING			1	55×120×29	
4	00B0002	螺栓	BOLT			26	M10×35-8.8-ZN.D	
5	06B0002	垫圈	WASHER			56	10	
6	21B0023	进口深沟球轴承	BEARING			2	50×90×20	
7	26B0002	推力球轴承 51111	BALL BEARING			1	55×78×16	
8	21B0007	球轴承 6016	BALL BEARING			1	80×125×22	
9	13B0922	密封环	SEAL RING			1	YH×55	
10	40A0306	输入一级齿轮	INPUT GEAR Ⅰ		N	1		KS0000142212_6 替换后
11	40A0305	输入二级齿轮	INPUT GEAR Ⅱ		N	1		KS0000142212_5 替换后
12	80A0016	油封环	SEAL RING			1		
33	01A0014	泄油管	DRAIN PIPE			1		
35	06B0008	垫圈	WASHER			16	12	
46	00B0121	螺栓	BOLT			8	M12×1.5×35-10.9-ZN.D	
58	28C0089	调整垫组件	SHIM GP	C		2		
59	60A0037	圆柱销	PIN			2		
60	38C0293	呼吸器	RESPIRATOR			1		
61	03B0051	螺塞	PLUG		-	1		KS0000142212_7 替换后
62	04B0087	螺钉	SCREW			2	M20	
63	05A0008	堵头	PLUG			2		
64	12B0659	O 形圈	O-RING		N	2	30×3.1	KS0000142212_4 替换后
65	60A0038	圆柱堵塞	PLUG			1		
66	00B0018	螺栓	BOLT			15	M10×70-8.8-ZN.D	
67	01B0028	螺栓	BOLT			3	M10×75-8.8-ZN.D	
68	12C5772	变速控制阀	SHIFT CONTROL VALVE	C	Y	1		EC0000130934_3 替换后
69	82A0025	密封垫	GASKET			1		
72	43B0006	放水塞	PLUG			2	NPT1/4	
73	00B0020	螺栓	BOLT			6	M8×30-8.8-ZN.D	
74	06B0006	垫圈	WASHER			6	8	
75	00A3383	接头	CONNECTOR			1		
76	06B0293	垫圈	WASHER			1	39	
77	43B0003	磁铁	MAGNET			1	Φ69×Φ31×14	
78	07B0012	挡圈	SNAP RING			1	70	

42C1286_000_00 变速箱
TRANSMISSION

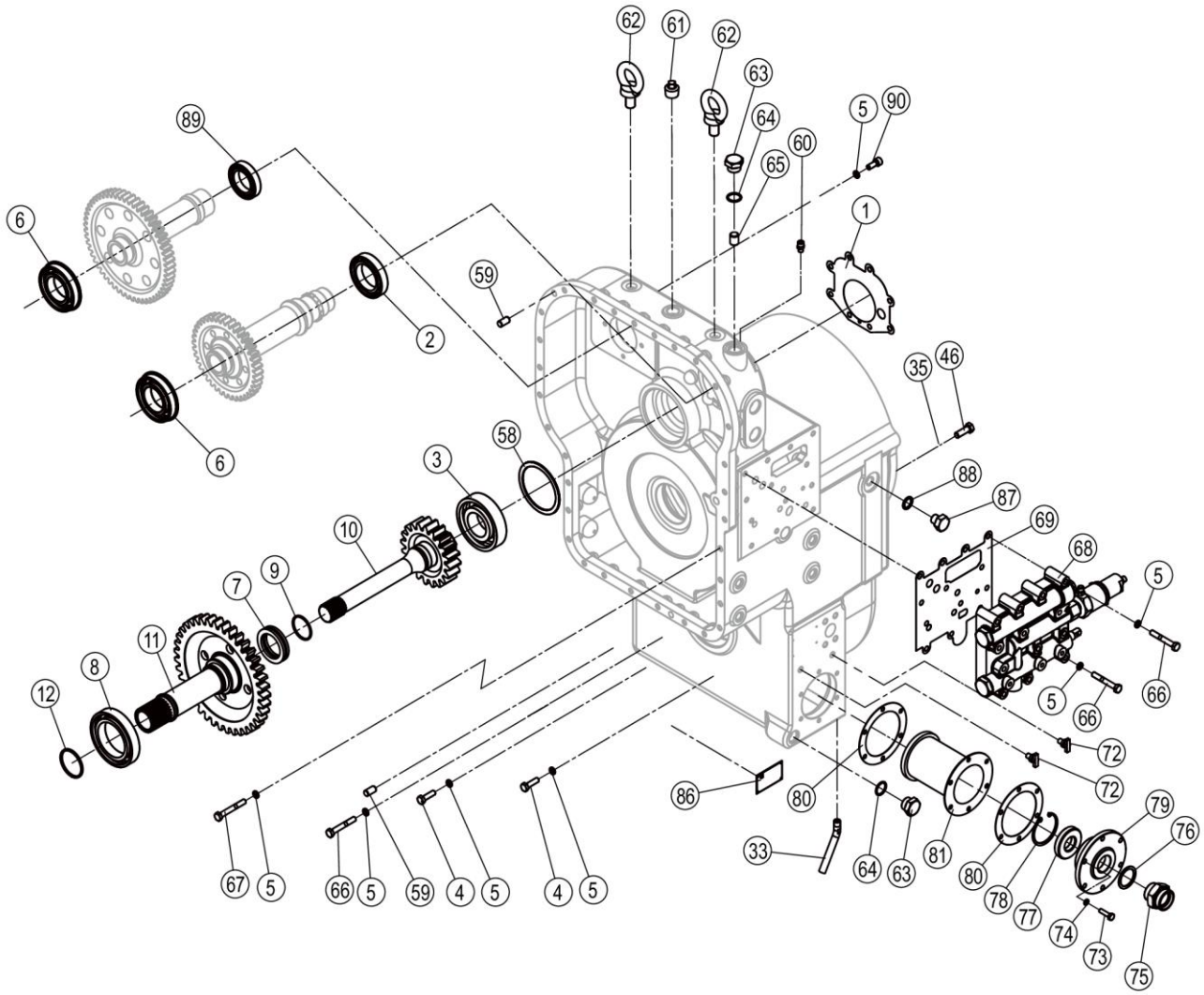

42C1286_000_00 变速箱 TRANSMISSION

件号 ITEM	部件号 PART NO.	零件名称 CH	PART NAME EN	服务代码 SC	互换性 IA	数量 Q'TY	规格 SP.	备注 RE
79	53A0930	密封压盖	CAP			1		
80	80A1407	垫片	GASKET			2		
81	53C0027	滤油器	OIL FILTER			1		
86		铭牌	NAMEPLATE	A		1		
87	05A0802	堵头	PLUG			1	3/4-16 UNF	
88	06B0119	垫圈	WASHER			1	20	
89	21B0013	球轴承 6010	BALL BEARING			1	50×80×16	
90	04B0022	螺钉	SCREW			4	M10×25-8.8-ZN.D	

42C1286_000_01 变速箱
TRANSMISSION

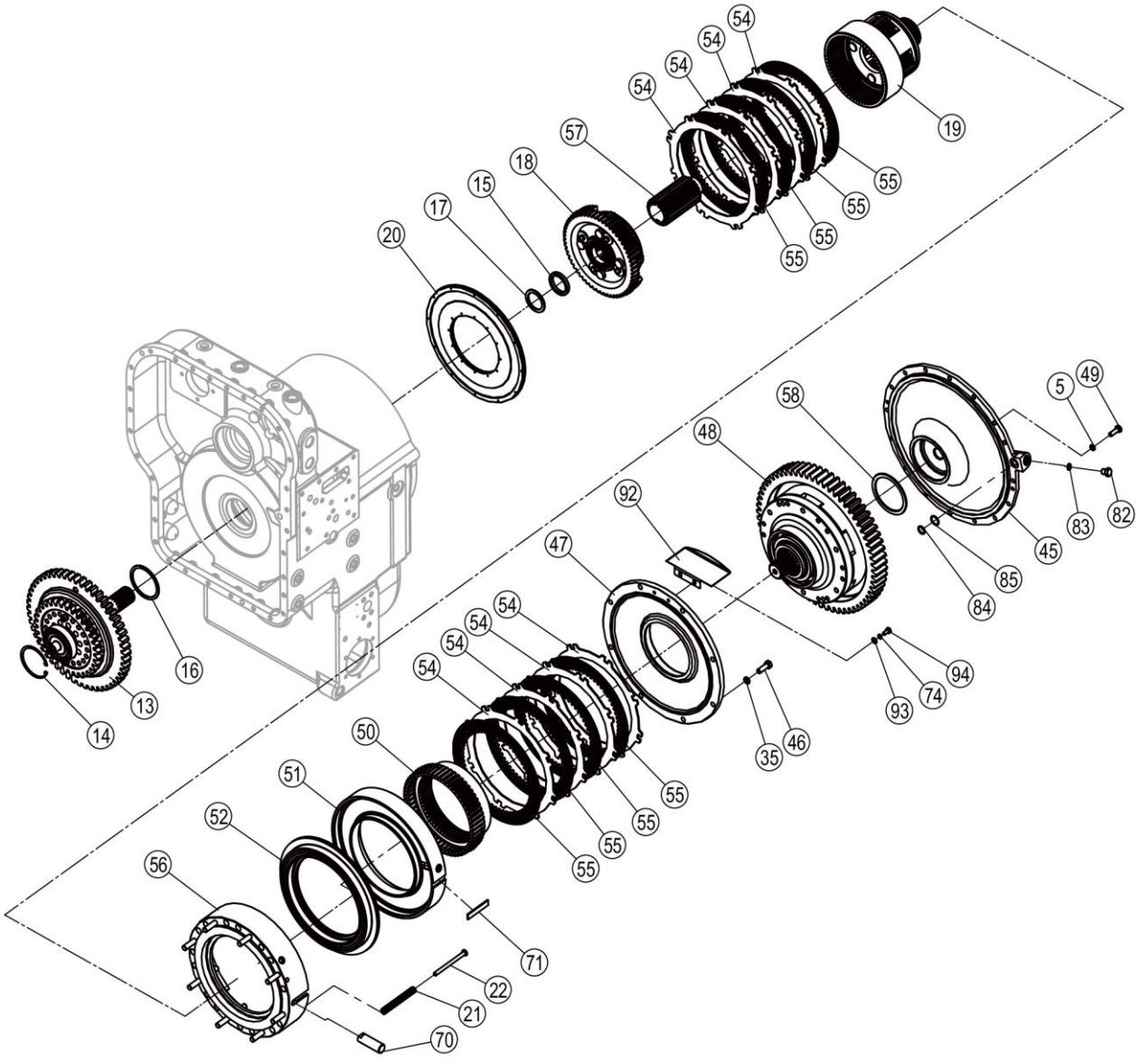

42C1286_000_01 变速箱 TRANSMISSION

件号 ITEM	部件号 PART NO.	零件名称 CH	PART NAME EN	服务代码 SC	互换性 IA	数量 Q'TY	规格 SP.	备注 RE
5	06B0002	垫圈	WASHER			56	10	
13	52C0071	超越离合器	OVERRUN CLUTCH			1		
14	07B0011	挡圈	SNAP RING			1	90	
15	55A0060	间隔套	SPACER SLEEVE			1		
16	28C0102	调整垫圈	WASHER	C		1		
17	28C0103	调整垫圈	WASHER	C		1		
18	42C0094	倒档行星架组件	REVERSE PLANET CARRIER			1		
19	42C0349	行星轮架	PLANETARY CARRIER			1		
20	42C0013	倒挡活塞总	REVERSE PISTON AS	C		1		
21	75A0009	弹簧	SPRING			15		
22	60A0036	弹簧销轴	PIN			15		
35	06B0008	垫圈	WASHER			16	12	
45	53A2216	端盖	COVER		N	1		EC0000130598_2 替换后
46	00B0121	螺栓	BOLT			8	M12×1.5×35-10.9-ZN.D	
47	53A0029	中盖	COVER			1		
48	42C1111T2	直接档总成	DIRECT DRIVE GP	A		1		
49	00B0019	螺栓	BOLT			8	M10×30-8.8-ZN.D	
50	41A0013	一档内齿圈	RING GEAR			1		
51	42C0011	一挡油缸总	1ST SPEED CLUTCH PISTON	C		1		
52	42C0012	一档活塞总成	PISTON AS	C		1		
54	56A0030P01	倒档一档从动片	DRIVENDISK	F		8		
54	56A0030P02	倒档一档从动片	DRIVENDISK	F		8		
55	37C0002P01	倒档一档主动片总成	DRIVEDISK	F		8		
55	37C0002P02	倒档一档主动片总成	DRIVEDISK	F		8		
56	52C0005	摩擦片隔离	CARRIER AS	F		1		
57	41A0009	太阳轮	SUN GEAR			1		
58	28C0089	调整垫组件	SHIM GP	C		2		
70	60A0040	圆柱销	PIN			1		
71	10A0065	固定板	PLATE			1		
74	06B0006	垫圈	WASHER			6	8	
82	03B0080	螺塞	PLUG			1		
83	12B0351	O 形密封圈	O-RING			1	16×2.4	
84	56A3837	环圈	COLLAR		N	1		EC0000130598_1 替换后

42C1286_000_01 变速箱
TRANSMISSION

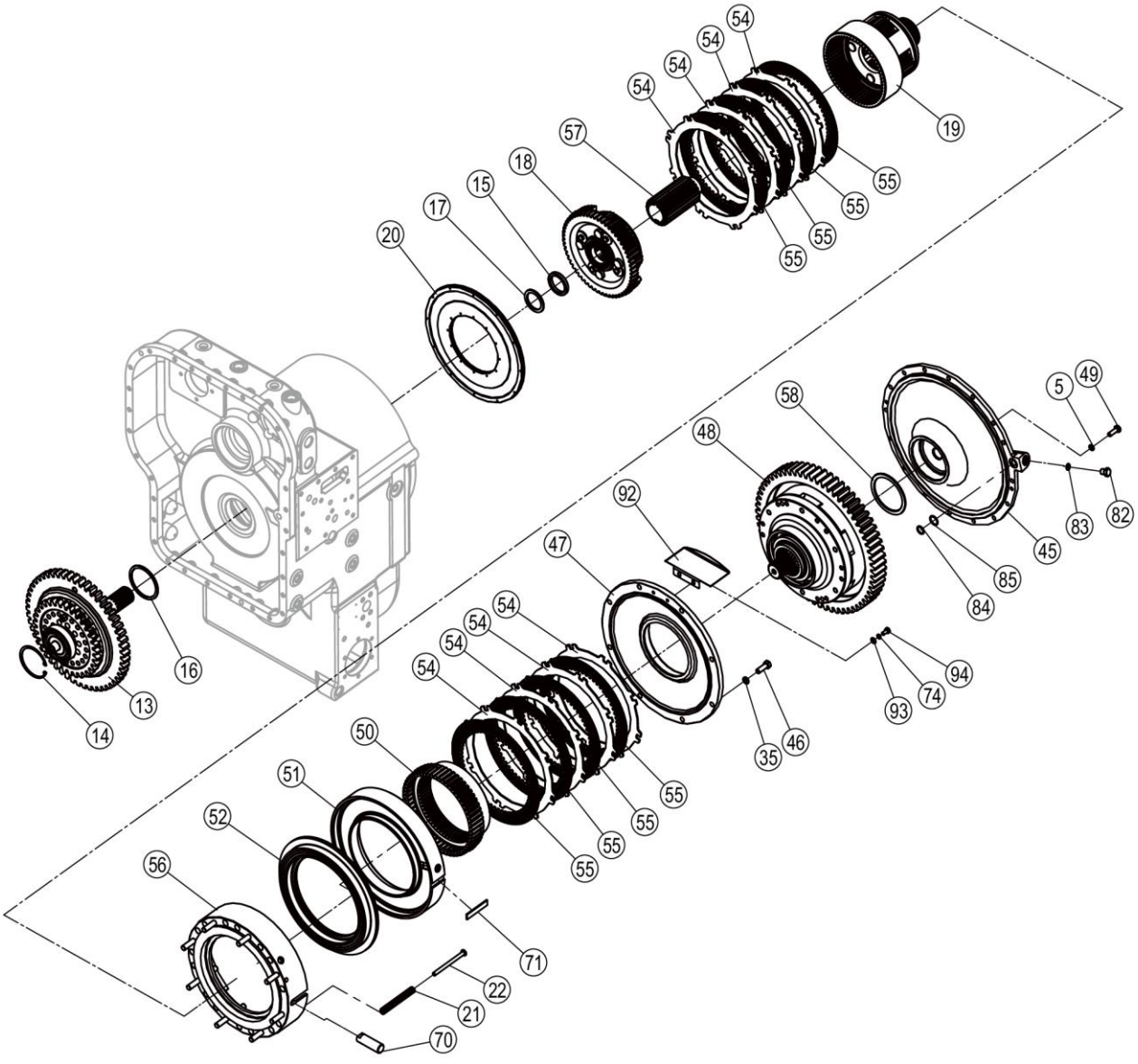

42C1286_000_01 变速箱 TRANSMISSION

件号 ITEM	部件号 PART NO.	零件名称 CH	PART NAME EN	服务代码 SC	互换性 IA	数量 Q'TY	规格 SP.	备注 RE
85	12B0066	O 形圈	O-RING		N	1	22.4×2.65	EC0000130598_3 替换后
92	99A6736	挡油盖	OIL SHIELD		-	1		KS0000142212_1 替换后
93	06B0005	垫圈	WASHER		-	2	8-200HV-ZN.D	KS0000142212_3 替换后
94	00B0007	螺栓	BOLT		-	2	M8×16-8.8-ZN.D	KS0000142212_2 替换后

42C1286_000_02 变速箱
TRANSMISSION

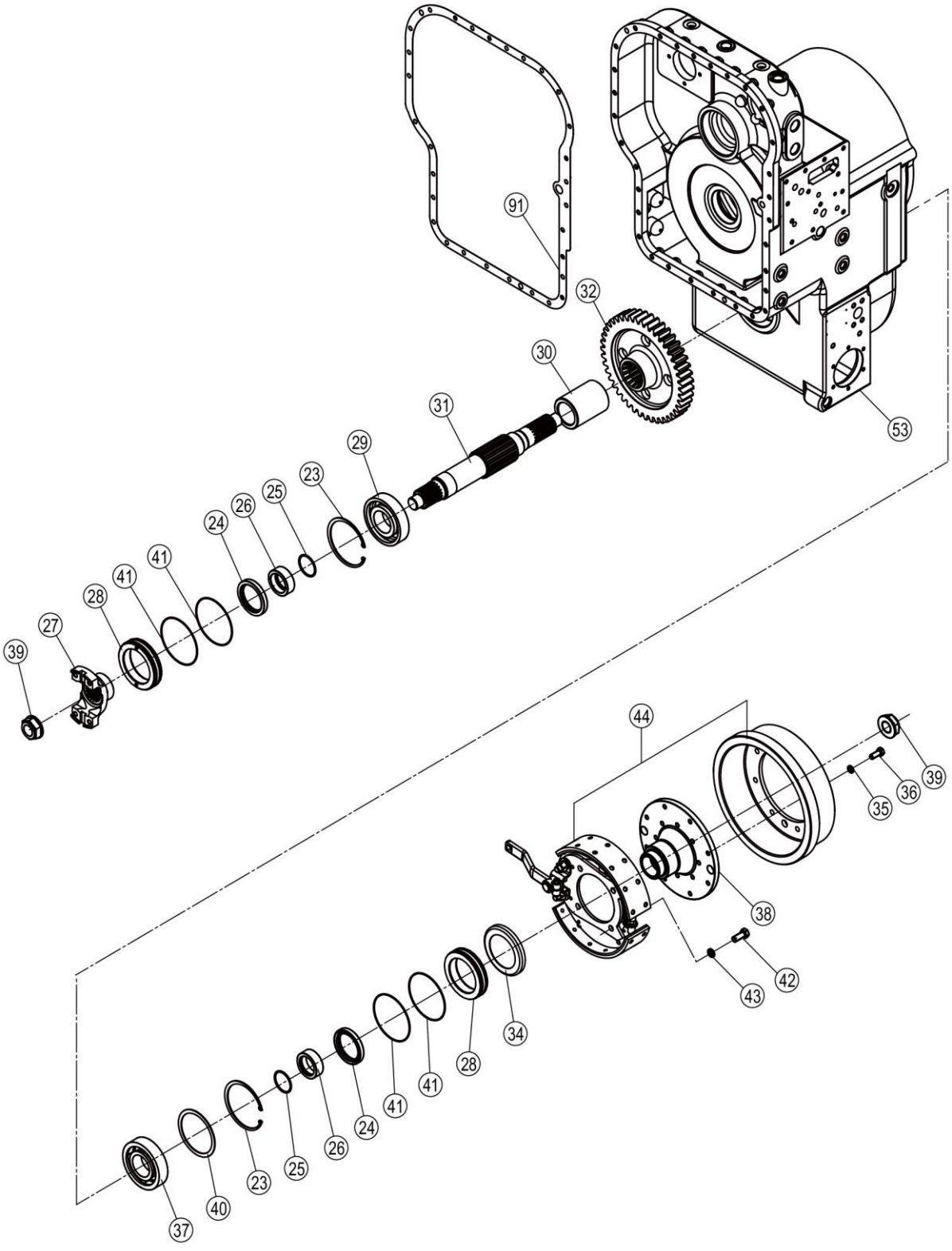

42C1286_000_02 变速箱 TRANSMISSION

件号 ITEM	部件号 PART NO.	零件名称 CH	PART NAME EN	服务代码 SC	互换性 IA	数量 Q'TY	规格 SP.	备注 RE
23	07B0009	挡圈	SNAP RING			2	130	
24	13B0169	油封	OIL SEAL			2	70×95×13	
25	12B0059	O 形圈	O-RING		N	2	53×3.55	EC0000127719_7 替换后
26	55A6031	轴套	BUSHING		N	2		EC0000127719_6 替换后
27	04A3146	法兰	FLANGE		N	1		EC0000127719_8 替换后
28	71A0117	油封座	OIL SEAL SEAT			2		
29	21B0008	球轴承 6312	BALL BEARING			1	60×130×31	
30	61A1773	轴套	BUSHING			1		
31	62A0671	输出轴	OUTPUT SHAFT		-	1		EC0000127719_3 替换后
32	41A0555	输出轴齿轮	OUTPUT SHAFT GEAR			1		
34	53A1169	挡油盖	OIL SHIELD			1		
35	06B0008	垫圈	WASHER			16	12	
36	00B0017	螺栓	BOLT			8	M12×30-8.8-ZN.D	
37	22B0124	圆柱滚子轴承	ROLLER BEARING			1	NJ312 ,60×130×31	
38	53A2065	法兰	FLANGE		-	1		EC0000127719_2 替换后
39	34C0608	锁紧螺母	LOCKNUT			2	M33×1.5	
40	28C0175	调整垫	SHIM	C		1		
41	12B0034	O 形圈	O-RING			4	122×3.55	
42	00B0025	螺栓	BOLT			4	M14×35-8.8-ZN.D	
43	06B0013	垫圈	WASHER			4	14	
44	13C0008	制动器	BRAKE	C		1		
53	52C0219	箱体	HOUSING			1		
91	80A0014	密封圈	SEAL RING		N	1		EC0000131691_4 替换后

12C5772_000_00 变速控制阀
SHIFT CONTROL VALVE

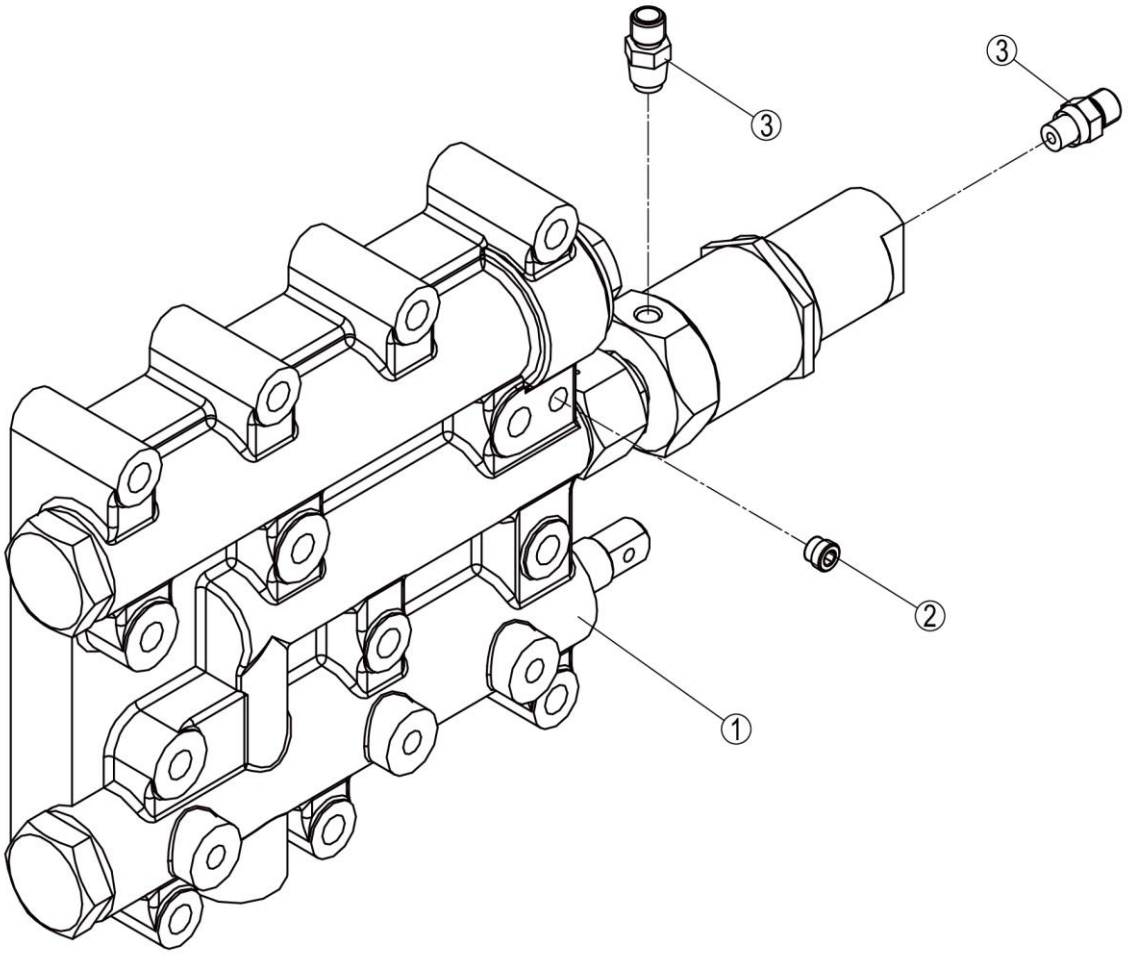

12C5772_000_00 变速控制阀 SHIFT CONTROL VALVE

件号 ITEM	部件号 PART NO.	零件名称 CH	PART NAME EN	服务代码 SC	互换性 IA	数量 Q'TY	规格 SP.	备注 RE
1	12C5329	变速控制阀	SHIFT CONTROL VALVE			1		
2	00A7725	堵头	PLUG			1		
3	00A0034	接头	CONNECTOR			2		

13C0008_000_00 制动器
BRAKE

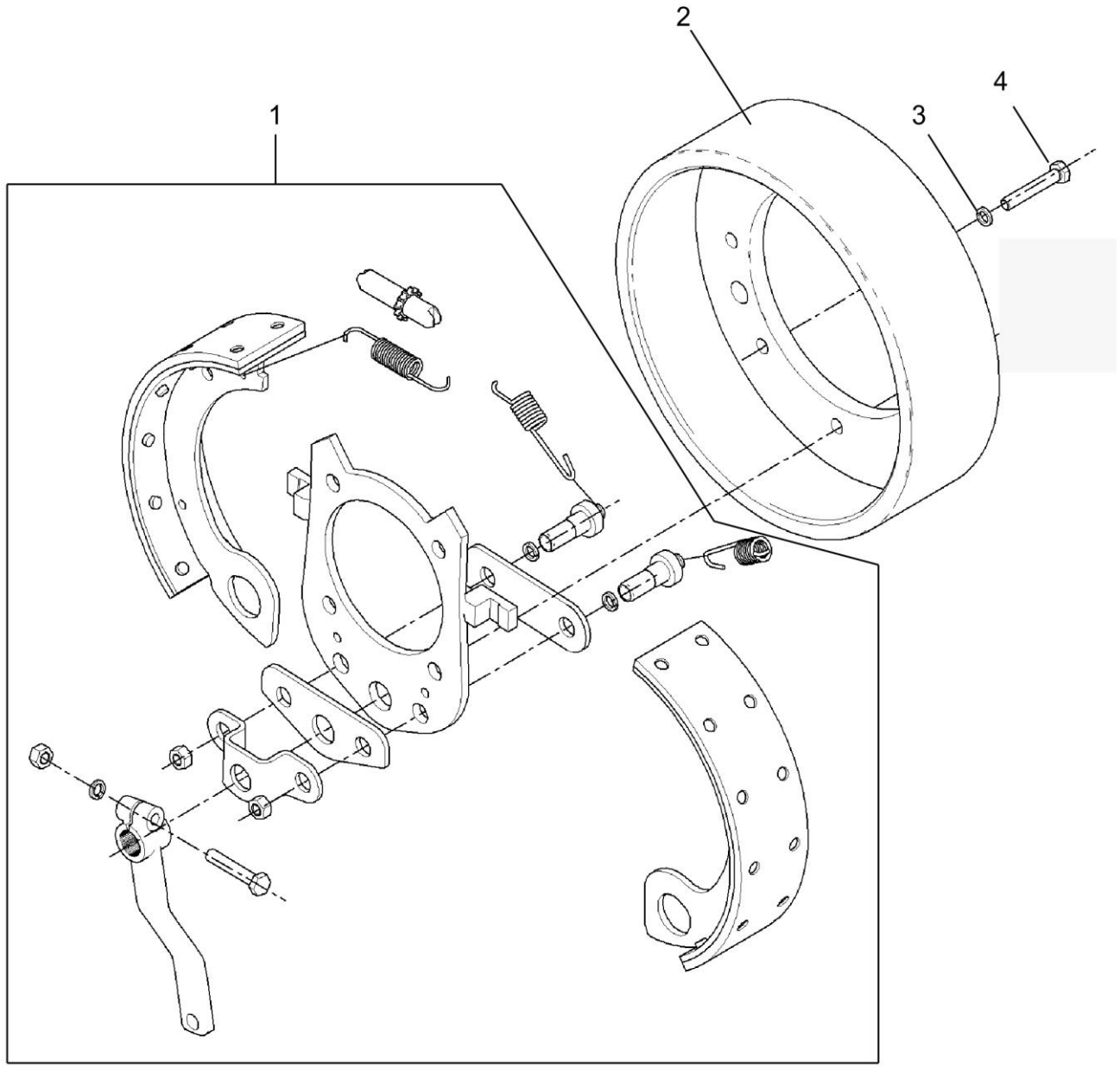

13C0008_000_00 制动器 BRAKE

件号 ITEM	部件号 PART NO.	零件名称 CH	PART NAME EN	服务代码 SC	互换性 IA	数量 Q'TY	规格 SP.	备注 RE
1	13C0008X0	制动器	Brake			1		
2	70A0012	制动鼓	BRAKE DRUM			1		
3	06B0008	垫圈	WASHER			8	12	
4	00B0017	螺栓	BOLT			8	M12×30-8.8-ZN.D	

13C0008X0_001_00 制动器
Brake

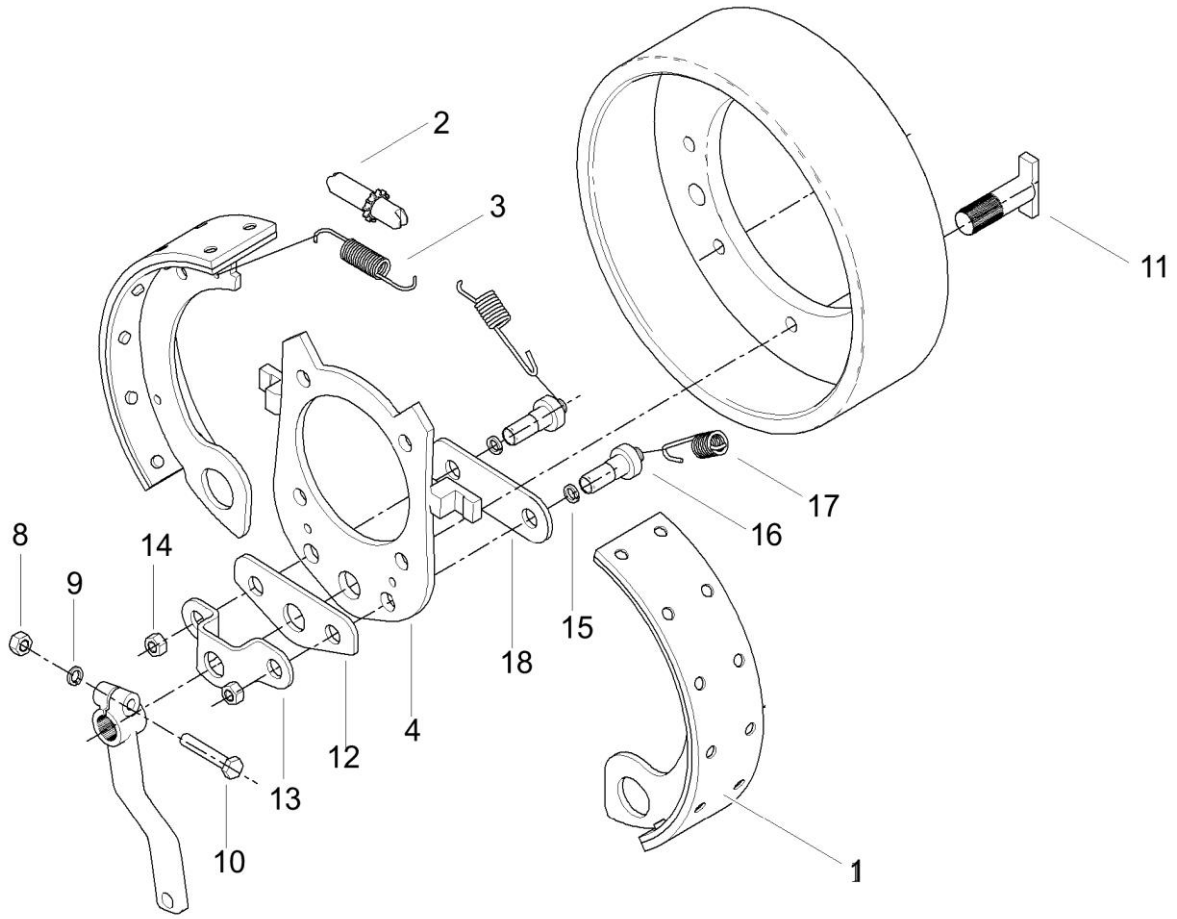

13C0008X0_001_00 制动器 Brake

件号 ITEM	部件号 PART NO.	零件名称 CH	PART NAME EN	服务代码 SC	互换性 IA	数量 Q'TY	规格 SP.	备注 RE
1	38C0007	制动蹄总成	BRAKE SHOE AS			2		
1	SP103678	制动蹄片总成	BRAKE SHOE AS.			1		
2	45C0001	调整杆总成	ADJUSTING ROD AS			1		
3	10B0021	弹簧	SPRING			1		
4	00D0086	座板总成	PLATE AS			1		
8	03B0021	螺母	NUT			1	M8-8-ZN.D	
9	06B0006	垫圈	WASHER			1	8	
10	00B0070	螺栓	BOLT			1	M8×45-8.8-ZN.D	
11	62A0015	拉杆轴	LINKAGE SHAFT			1		
12	11A0055	底板	BOTTOM PLATE			1		
13	21A0043	支架	BRACKET			1		
14	03B0095	螺母	NUT			2	M16-8-ZN.D	
15	06B0015	垫圈	WASHER			2	16	
16	05B0011	夹紧螺杆	SCREW ROD			2		
17	10B0023	弹簧	SPRING			2		
18	10A0075	垫板	PLATE			1		

37C0002_004_00 倒挡一档主动片总成
DRIVE DISK

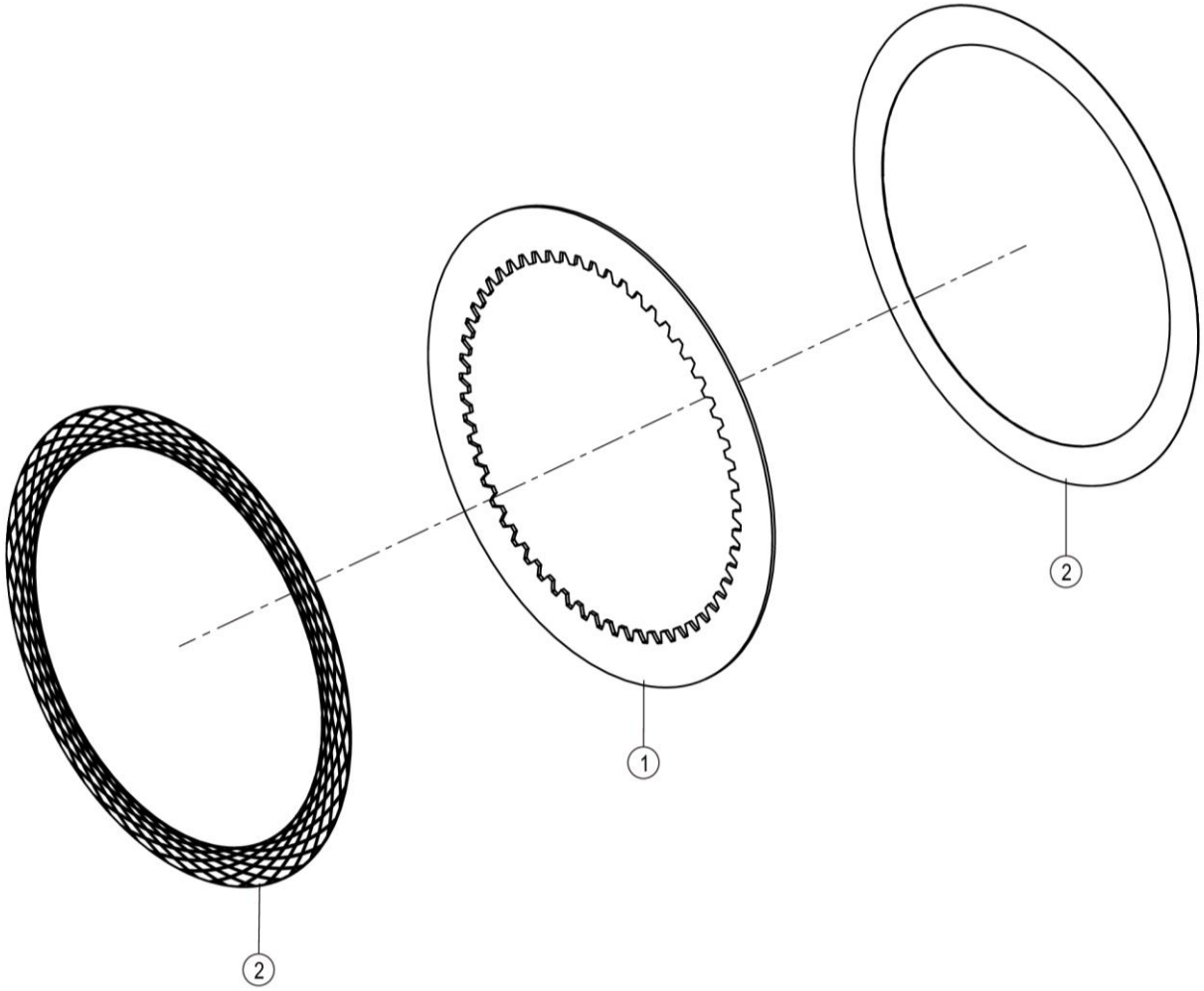

37C0002_004_00 倒挡一档主动片总成 DRIVE DISK

件号 ITEM	部件号 PART NO.	零件名称 CH	PART NAME EN	服务代码 SC	互换性 IA	数量 Q'TY	规格 SP.	备注 RE
1		钢片	STEEL PLATE	B		1		
2		摩擦片	FRICTION PLATE	B		2		

42C0011_001_00 一挡油缸总成
1ST SPEED CLUTCH PISTON AS

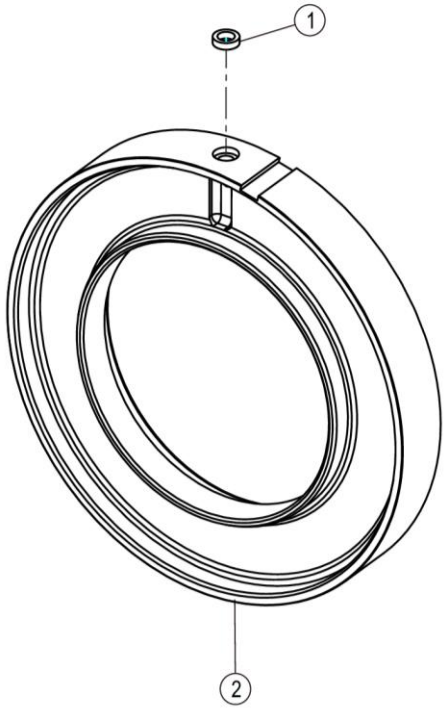

42C0011_001_00 一挡油缸总成 1ST SPEED CLUTCH PISTON AS

件号 ITEM	部件号 PART NO.	零件名称 CH	PART NAME EN	服务代码 SC	互换性 IA	数量 Q'TY	规格 SP.	备注 RE
1	80A0023	油封 13×20×5.5	OIL SEAL			1		
2	39A0006	缸体	CYLINDER BODY			1		

42C0012_001_00 一档活塞总成
PISTON AS

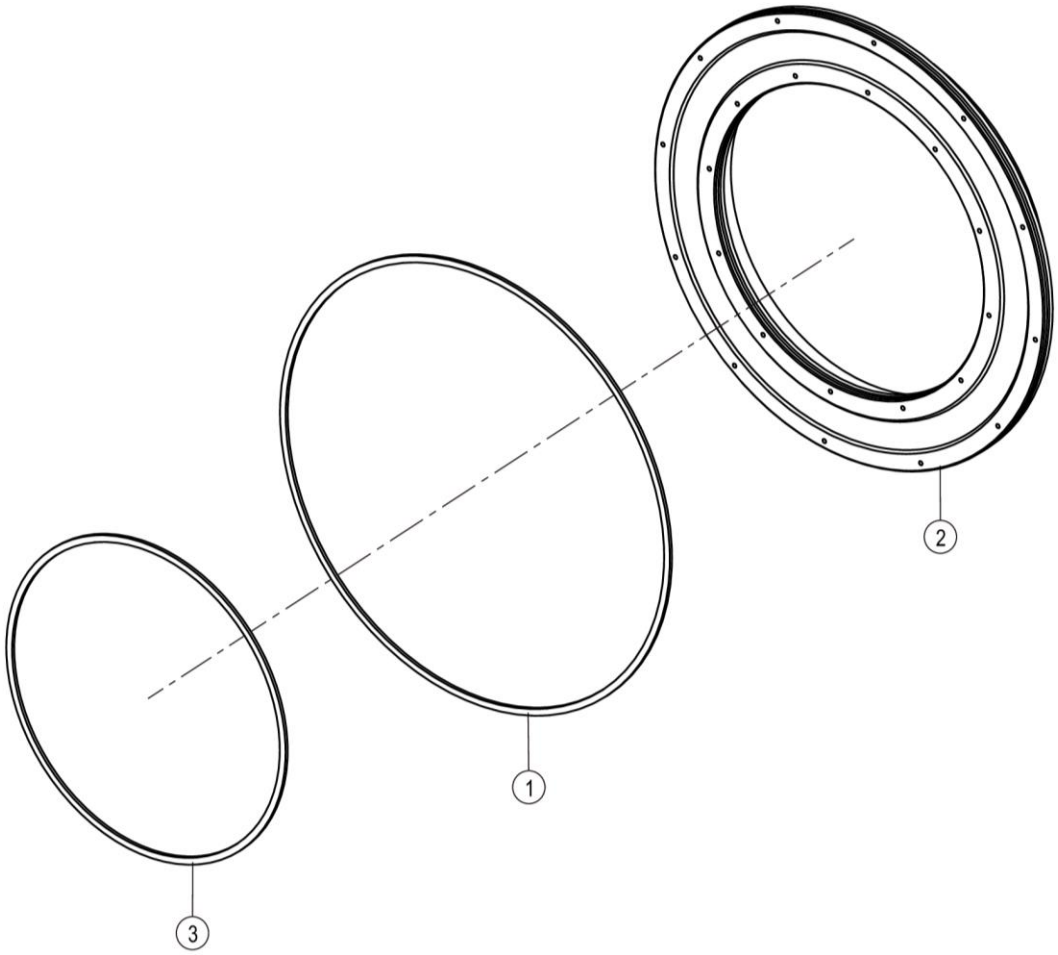

42C0012_001_00 一档活塞总成 PISTON AS

件号 ITEM	部件号 PART NO.	零件名称 CH	PART NAME EN	服务代码 SC	互换性 IA	数量 Q'TY	规格 SP.	备注 RE
1		外密封圈	SEAL RING	B		1		
2	50A0004	活塞体	PISTON			1		
3		内密封圈	SEAL RING	F		1		

42C0013_001_00 倒挡活塞总成
REVERSE PISTON AS

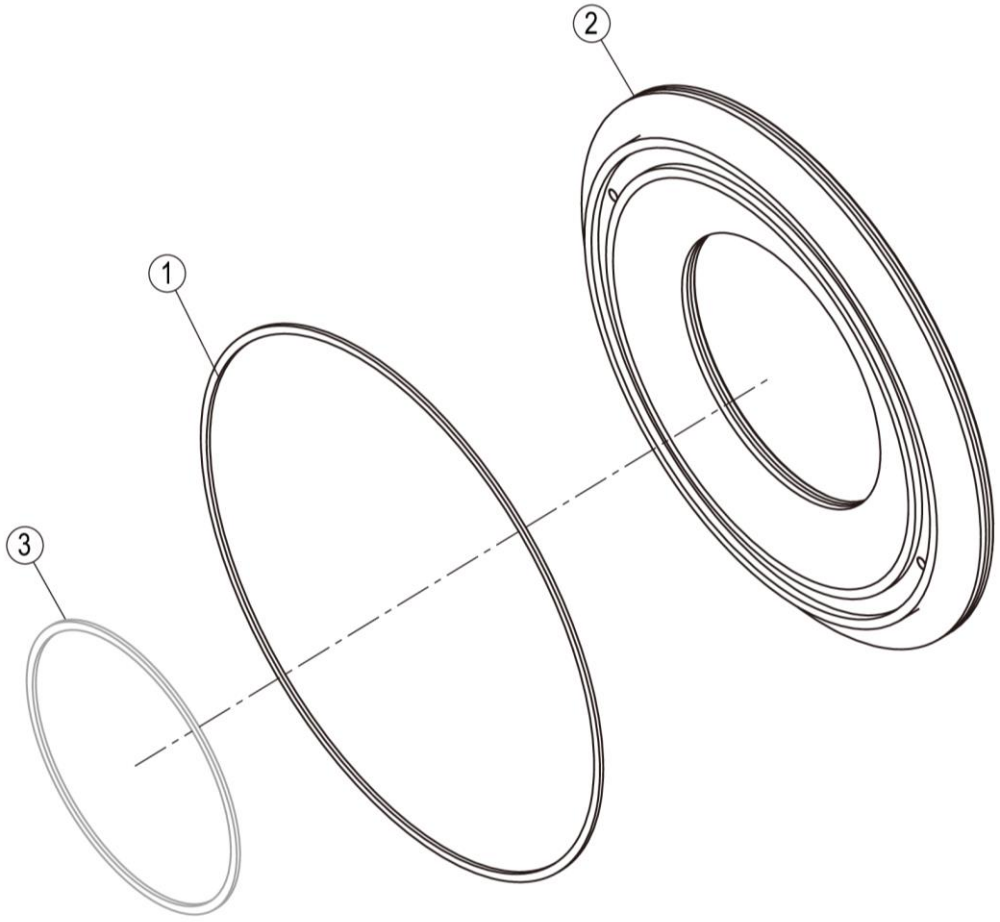

42C0013_001_00 倒挡活塞总成 REVERSE PISTON AS

件号 ITEM	部件号 PART NO.	零件名称 CH	PART NAME EN	服务代码 SC	互换性 IA	数量 Q'TY	规格 SP.	备注 RE
1		外密封圈	SEAL RING	B		1		
1	80A0024X0	外密封圈	SEAL			1		
2	50A0005	活塞体	PISTON			1		
3		内密封圈	SEAL RING	F		1		

42C0094_002_00 倒档行星架组件
REVERSE PLANET CARRIER

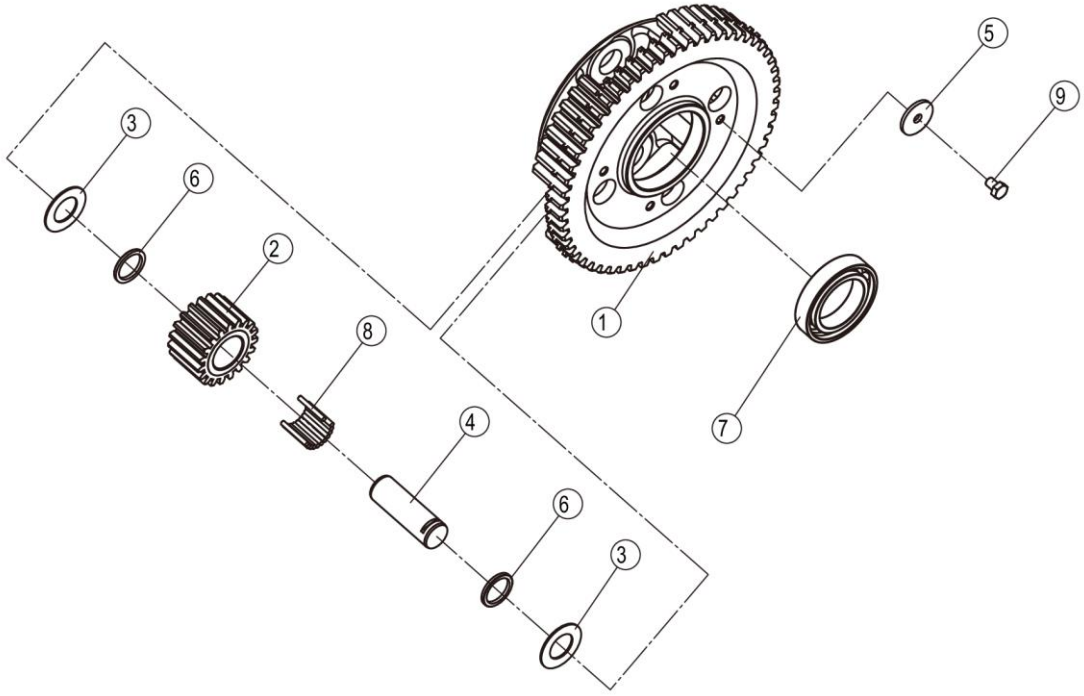

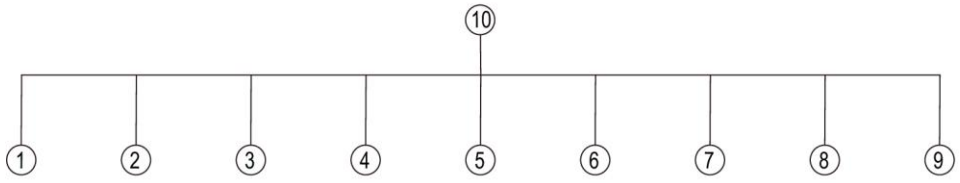

42C0094_002_00 倒档行星架组件 REVERSE PLANET CARRIER

件号 ITEM	部件号 PART NO.	零件名称 CH	PART NAME EN	服务代码 SC	互换性 IA	数量 Q'TY	规格 SP.	备注 RE
1	62A0007	倒档行星架	REVERSE PLANET CARRIER			1		
2	41A0104	行星轮	PLANETARY GEAR			4		
3	57A0021	垫片	SHIM			8		
4	60A0415	倒档行星轴	REVERSE PLANET SHAFT			4		
5	57A0022	止动垫圈	PLAIN WASHER			4		
6	55A0064	隔套	SPACER SLEEVE			8		
7	21B0013	球轴承 6010	BALL BEARING			1	50×80×16	
8	20B0015	滚针	ROLLING NEEDLE			88	4×34.8	
9	00B0026	螺栓	BOLT			4	M8×12-8.8-ZN.D	
10	42C0094X1	倒档行星架组件	REVERSE PLANET CARRIER	F		1		
10	42C0094T2	倒档行星架组件	SNAP RING			1		

42C0094X1_000_00 倒档行星架组件
REVERSE PLANET CARRIER

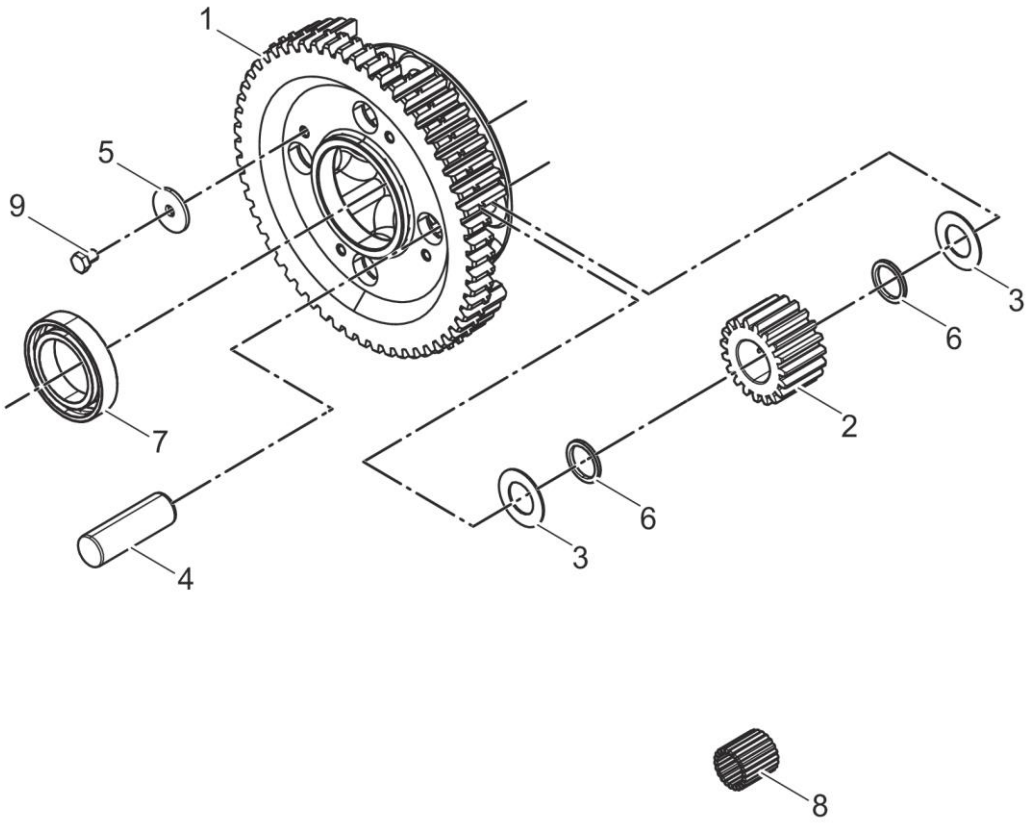

42C0094X1_000_00 倒档行星架组件 REVERSE PLANET CARRIER

件号 ITEM	部件号 PART NO.	零件名称 CH	PART NAME EN	服务代码 SC	互换性 IA	数量 Q'TY	规格 SP.	备注 RE
1	62A0007	倒档行星架	REVERSE PLANET CARRIER			1		
2	41A0104	行星轮	PLANETARY GEAR			4		
3	57A0021	垫片	SHIM			8		
4	60A0415	倒档行星轴	REVERSE PLANET SHAFT			4		
5	57A0022	止动垫圈	PLAIN WASHER			4		
6	55A0064	隔套	SPACER SLEEVE			.5		
7	21B0013	球轴承 6010	BALL BEARING			1	50×80×16	
8	20B0015	滚针	ROLLING NEEDLE			88	4×34.8	
9	00B0026	螺栓	BOLT			4	M8×12-8.8-ZN.D	

42C0349_000_00 行星轮架
PLANETARY CARRIER

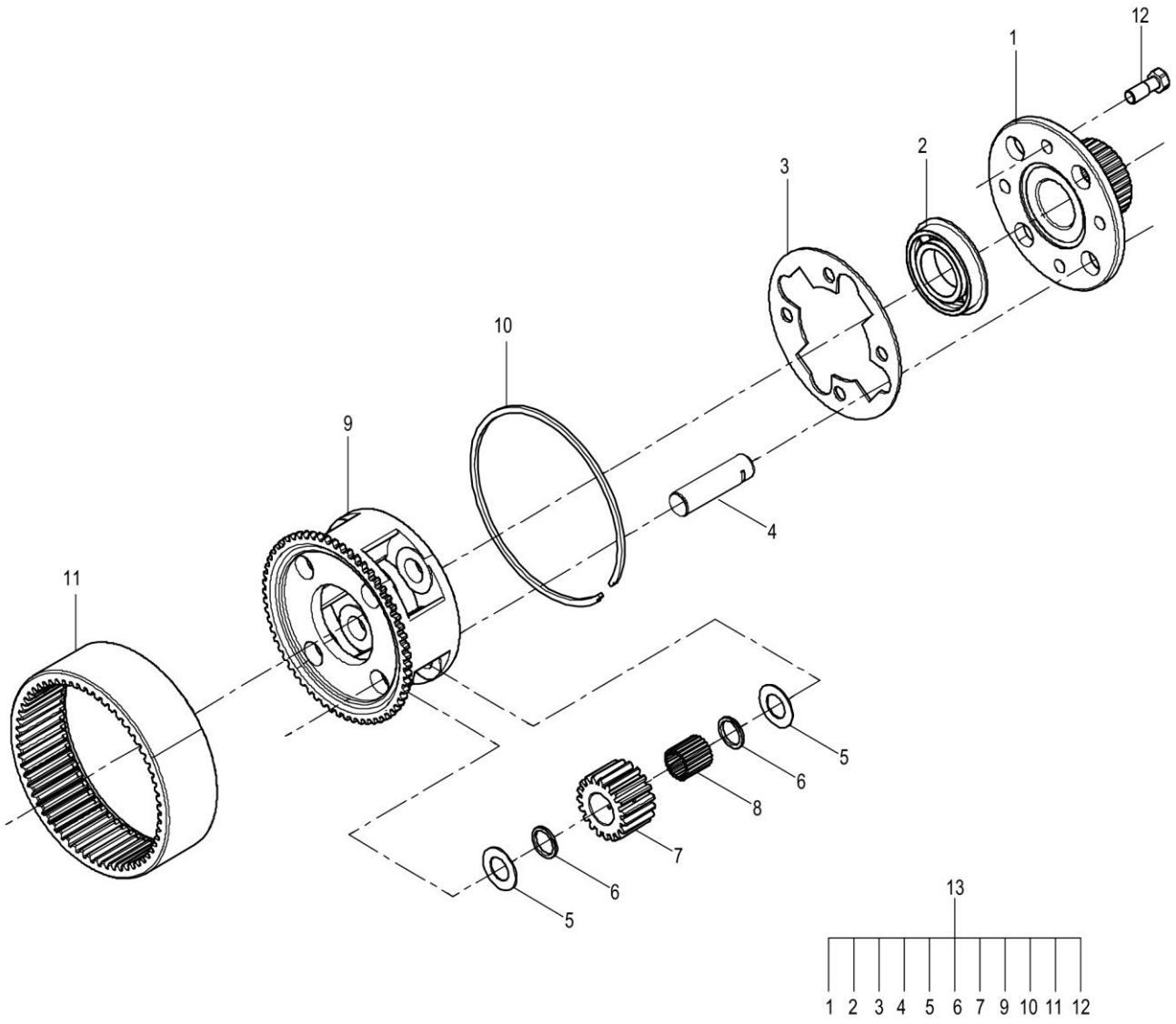

42C0349_000_00 行星轮架 PLANETARY CARRIER

件号 ITEM	部件号 PART NO.	零件名称 CH	PART NAME EN	服务代码 SC	互换性 IA	数量 Q'TY	规格 SP.	备注 RE
1	53A1160	直接档连接盘	PLATE			1		
2	21B0023	进口深沟球轴承	BEARING			1	50×90×20	
3	56A0029	止动盘	THRUST PLATE			1		
4	60A0416	一档行星轴	PLANET SHAFT			4		
5	57A0021	垫片	SHIM			8		
6	55A0064	隔套	SPACER SLEEVE			8		
7	41A0104	行星轮	PLANETARY GEAR			4		
8	20B0015	滚针	ROLLING NEEDLE			88	4×34.8	
9	41A0352	行星轮架	PLANETARY CARRIER			1		
10	76A0009	挡圈	SNAP RING			1		
11	41A0010	倒档内齿圈	GEAR RING			1		
12	00B0640	螺栓	BOLT			4	M14×1.5×36	
13	42C0349T2	行星轮架	SNAP RING			1		

42C1111_000_00 直接档总成
DIRECT DRIVE GP

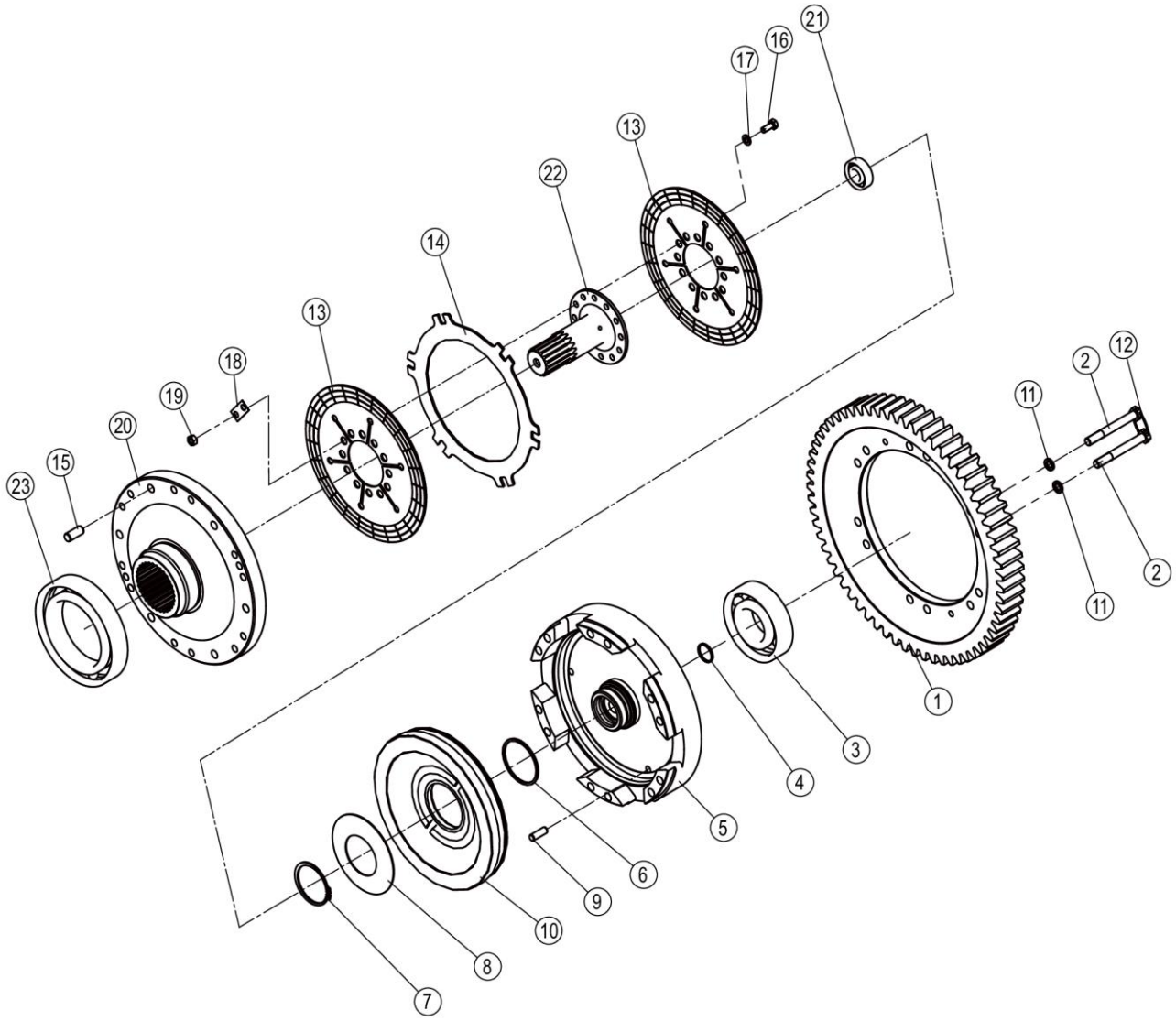

42C1111_000_00 直接档总成 DIRECT DRIVE GP

件号 ITEM	部件号 PART NO.	零件名称 CH	PART NAME EN	服务代码 SC	互换性 IA	数量 Q'TY	规格 SP.	备注 RE
1	41A0554	齿轮	GEAR			1		
2	02B0002	螺栓	BOLT			12	M12×100-8.8-ZN.D	
3	21B0006	球轴承 6311	BALL BEARING			1	55×120×29	
4	13B0457	密封环	SEAL RING		N	1	YH30	EC0000137795_18 替换后
5	39A2154	直接挡油缸	DIRECT DRIVE CLUTCH PISTON		N	1		EC0000137795_19 替换后
6	80A0019	油封环	SEAL RING			1		
7	07B0010	挡圈	SNAP RING			1	65	
8	75A0008	碟形弹簧	DISK SPRING			1		
9	66A0475	销	PIN			3		
10	42C0009	直接挡活塞总成	DIRECT DRIVE PISTON AS	C		1		
11	06B0008	垫圈	WASHER			12	12	
12		铁丝	WIRE	A		6	Φ2×140	EC0000137795_17 替换后
13	37C0001P01	直接档主动片总成	FRICTIONPLATE			2		
14	56A0028	直接挡从动片	DRIVEN PLATE			1		
15	60A0046	圆柱销	PIN			6		
16	00B0075	螺栓	BOLT			12	M8×20-8.8-ZN.D	
17	06B0005	垫圈	WASHER			12	8-200HV-ZN.D	
18	10A0063	扣紧片	FASTENER			6		
19	03B0021	螺母	NUT			12	M8-8-ZN.D	
20	52A0017	直接挡受压盘	CARRIER PLATE			1		
21	21B0009	球轴承 6204	BALL BEARING			1	20×47×14	
22	62A0010	直接档轴	SHAFT			1		
23	21B0010	球轴承 6022	BALL BEARING			1	110×170×28	

42C0009_000_00 直接挡活塞总成
DIRECT DRIVE PISTON AS

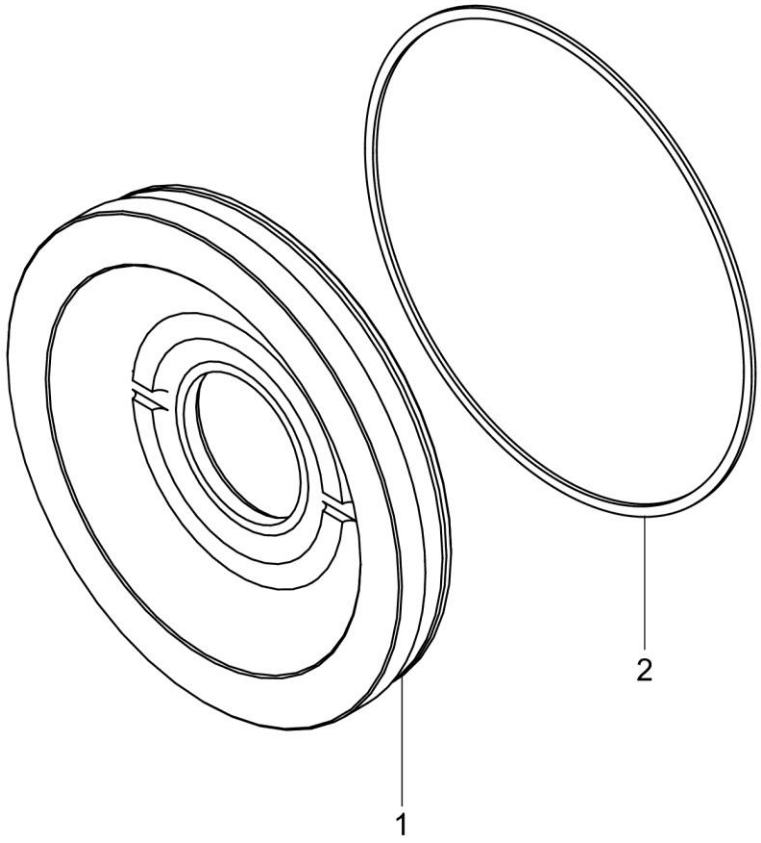

42C0009_000_00 直接挡活塞总成 DIRECT DRIVE PISTON AS

件号 ITEM	部件号 PART NO.	零件名称 CH	PART NAME EN	服务代码 SC	互换性 IA	数量 Q'TY	规格 SP.	备注 RE
1	50A0003	活塞体	PISTON			1		
2	80A0022	密封圈	SEAL RING			1		

52C0005_001_00 摩擦片隔离架总成
CARRIER AS

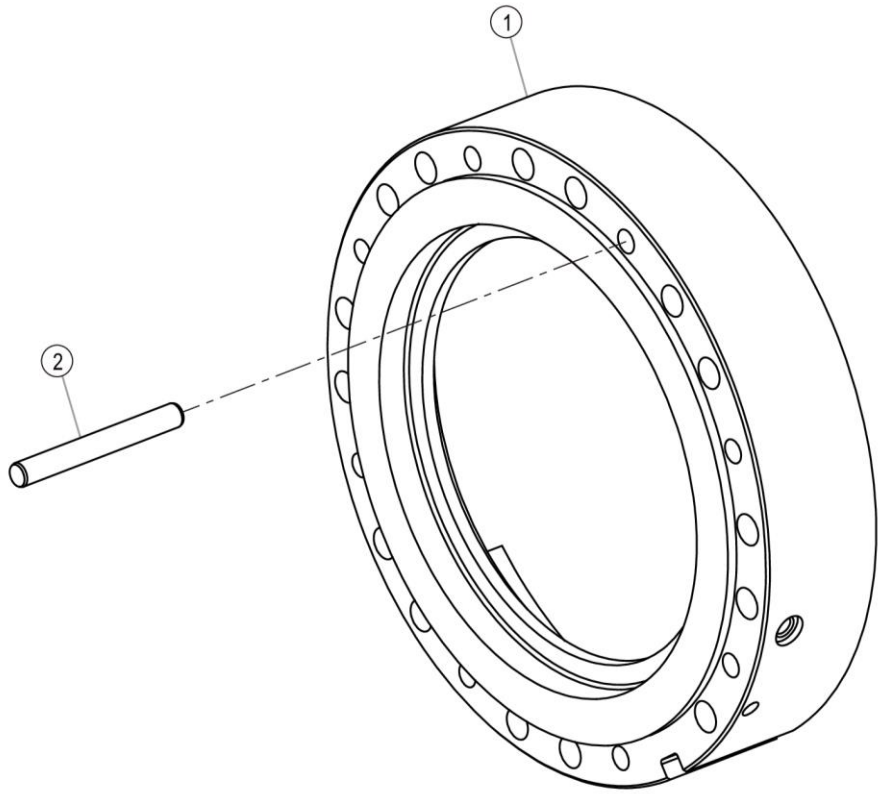

52C0005_001_00 摩擦片隔离架总成 CARRIER AS

件号 ITEM	部件号 PART NO.	零件名称 CH	PART NAME EN	服务代码 SC	互换性 IA	数量 Q'TY	规格 SP.	备注 RE
1	55A0065	摩擦片隔离架	CARRIER			1		
2	60A0045	圆柱销	PIN			8		

52C0071_001_00 超越离合器
OVERRUN CLUTCH

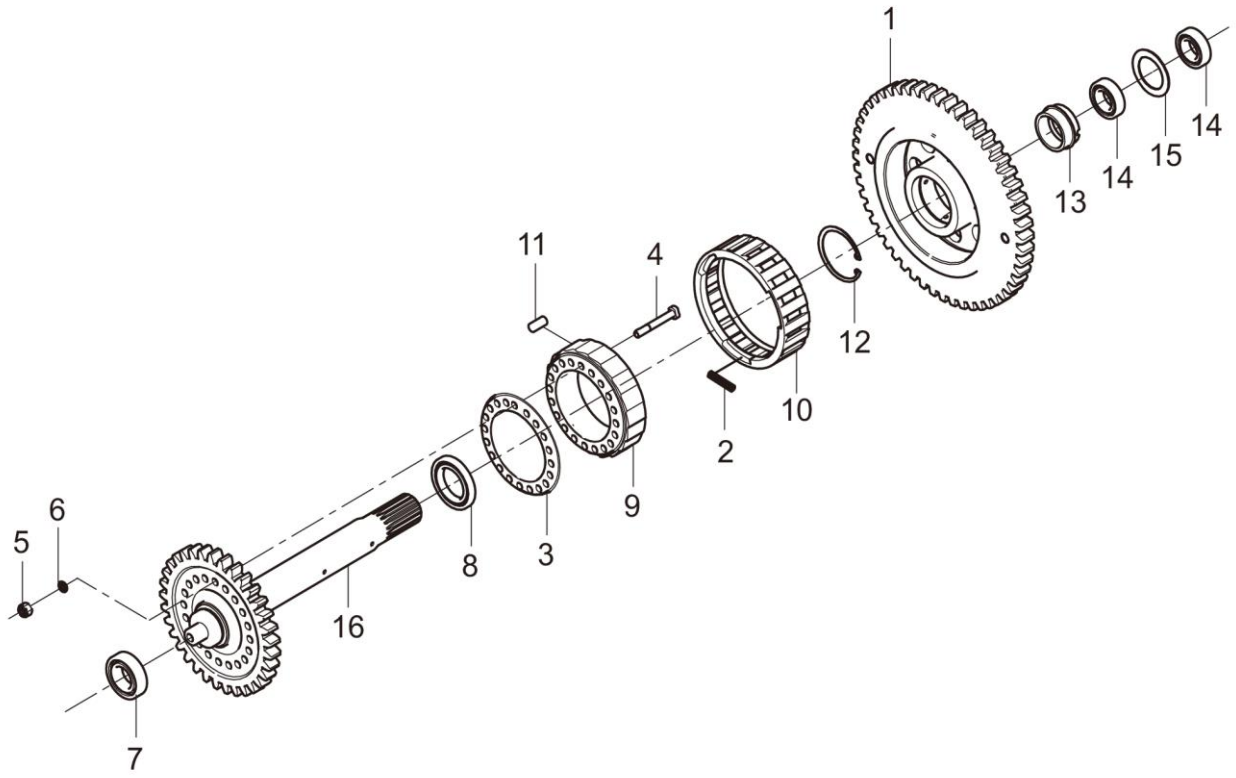

52C0071_001_00 超越离合器 OVERRUN CLUTCH

件号 ITEM	部件号 PART NO.	零件名称 CH	PART NAME EN	服务代码 SC	互换性 IA	数量 Q'TY	规格 SP.	备注 RE
1	41A0122	外环齿轮	GEAR			1		
2	75A0011	弹簧	SPRING			3		
3	53A0393	压盖	CAP			1		
4	61A1226	螺栓	BOLT			20		
5	03B0035	螺母	NUT			20	M10×1-8-ZN.D	
6	06B0002	垫圈	WASHER			20	10	
7	21B0011	球轴承 6211	BALL BEARING			1	55×100×21	
8	21B0013	球轴承 6010	BALL BEARING			1	50×80×16	
9	47A0047	内环凸轮	CAM			1		
10	56A0310	隔离环	SPACER RING			1		
11	60A0712	滚柱	ROLLER			18		
12	07B0023	挡圈	SNAP RING			1	80	
13	55A0058	隔离套	SPACER SLEEVE			1		
14	21B0001	球轴承 6210	BALL BEARING			2	50×90×20	
15	55A0059	间隔套	SPACER SLEEVE			1		
16	44A0014	中间输入轴	INPUT SHAFT			1		

42C1847_000_00 变速箱
GEARBOX

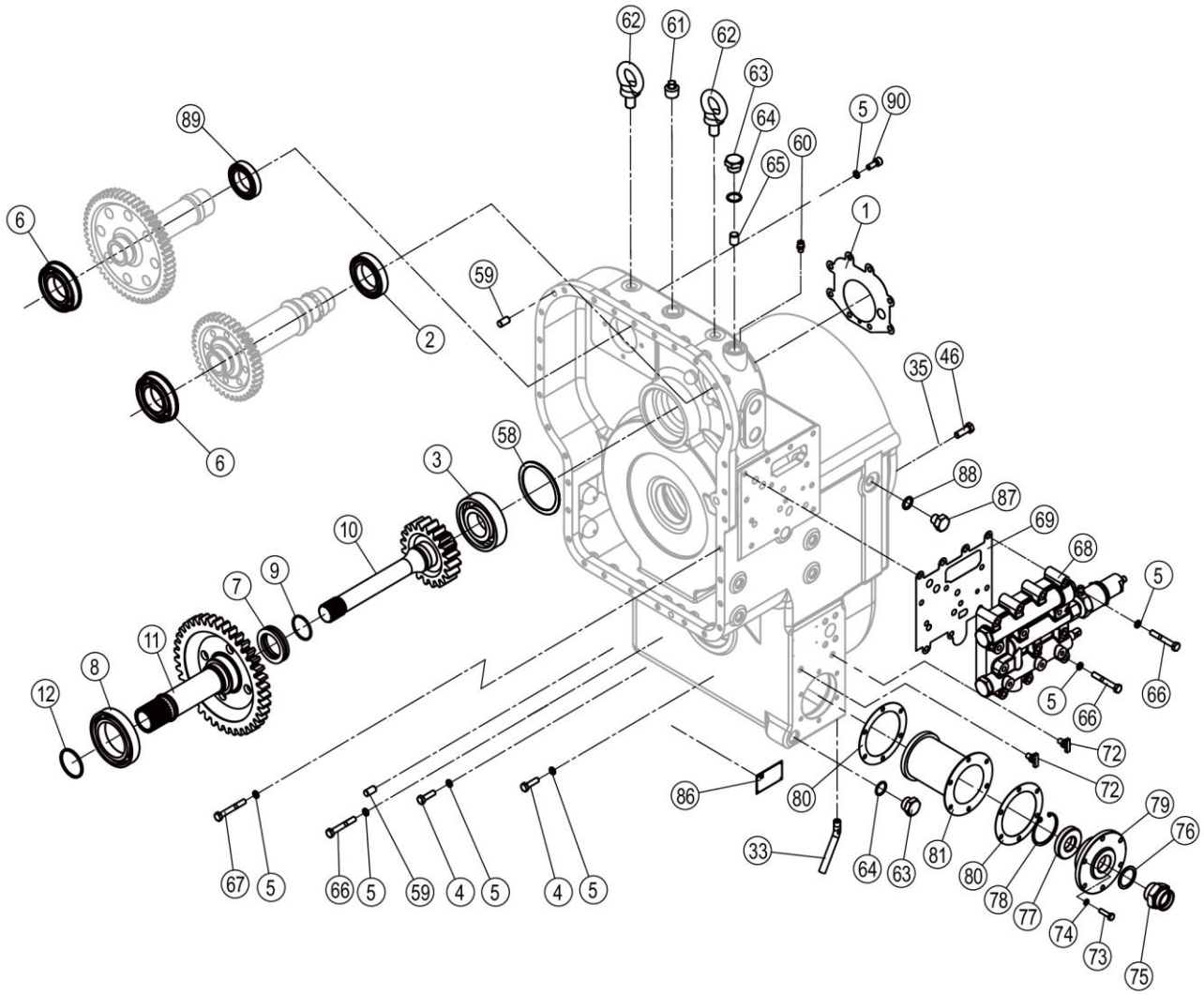

42C1847_000_00 变速箱 GEARBOX

件号 ITEM	部件号 PART NO.	零件名称 CH	PART NAME EN	服务代码 SC	互换性 IA	数量 Q'TY	规格 SP.	备注 RE
1	80A0013	密封垫片	GASKET			1		
2	21B0005	球轴承 6012	BALL BEARING			1	60×95×18	
3	21B0006	球轴承 6311	BALL BEARING			1	55×120×29	
4	00B0002	螺栓	BOLT			26	M10×35-8.8-ZN.D	
5	06B0002	垫圈	WASHER			64	10	
6	21B0023	进口深沟球轴承	BEARING			2	50×90×20	
7	26B0002	推力球轴承 51111	BALL BEARING			1	55×78×16	
8	21B0007	球轴承 6016	BALL BEARING			1	80×125×22	
9	13B0922	密封环	SEAL RING			1	YH×55	
10	40A0182	输入一级齿轮	INPUT GEAR I			1		
11	40A0183	输入二级齿轮	INPUT GEAR II			1		
12	80A0016	油封环	SEAL RING			1		
33	01A0014	泄油管	DRAIN PIPE			1		
35	06B0008	垫圈	WASHER			16	12	
46	00B0121	螺栓	BOLT			8	M12×1.5×35-10.9-ZN.D	
58	28C0089	调整垫组件	SHIM GP	C		2		
59	60A0037	圆柱销	PIN			2		
60	38C0293	呼吸器	RESPIRATOR			1		
61	03B0051	螺塞	PLUG			1		
62	04B0087	螺钉	SCREW			2	M20	
63	05A0008	堵头	PLUG			2		
64	12B0659	O 形圈	O-RING			2	30×3.1	
65	60A0038	圆柱堵塞	PLUG			1		
66	00B0018	螺栓	BOLT			15	M10×70-8.8-ZN.D	
67	01B0028	螺栓	BOLT			3	M10×75-8.8-ZN.D	
68	12C5772	变速控制阀	SHIFT CONTROL VALVE	C		1		
69	82A0025	密封垫	GASKET			1		
72	43B0006	放水塞	PLUG			2	NPT1/4	
73	00B0020	螺栓	BOLT			6	M8×30-8.8-ZN.D	
74	06B0006	垫圈	WASHER			8	8	
75	00A3383	接头	CONNECTOR			1		
76	06B0293	垫圈	WASHER			1	39	
77	43B0003	磁铁	MAGNET			1	Φ69×Φ31×14	
78	07B0012	挡圈	SNAP RING			1	70	
79	53A0930	密封压盖	CAP			1		
80	80A1407	垫片	GASKET			2		
81	53C0027	滤油器	OIL FILTER			1		
86		铭牌	NAMEPLATE	A		1		
87	05A0802	堵头	PLUG			1	3/4-16 UNF	

42C1847_000_00 变速箱
GEARBOX

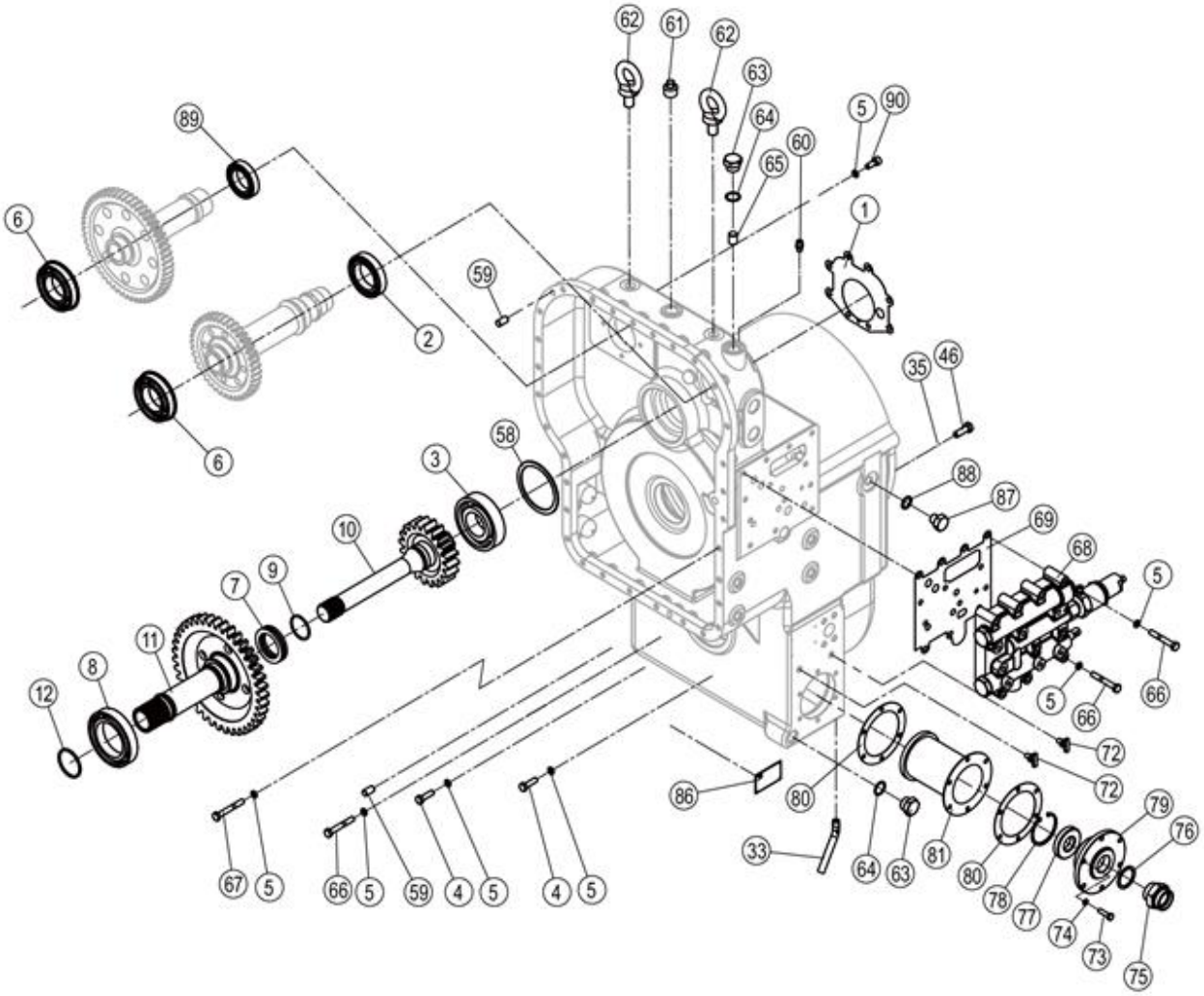

42C1847_000_00 变速箱 GEARBOX

件号 ITEM	部件号 PART NO.	零件名称 CH	PART NAME EN	服务代码 SC	互换性 IA	数量 Q'TY	规格 SP.	备注 RE
88	06B0119	垫圈	WASHER			1	20	
89	21B0013	球轴承 6010	BALL BEARING			1	50×80×16	
90	04B0022	螺钉	SCREW			4	M10×25-8.8-ZN.D	

42C1847_000_01 变速箱
GEARBOX

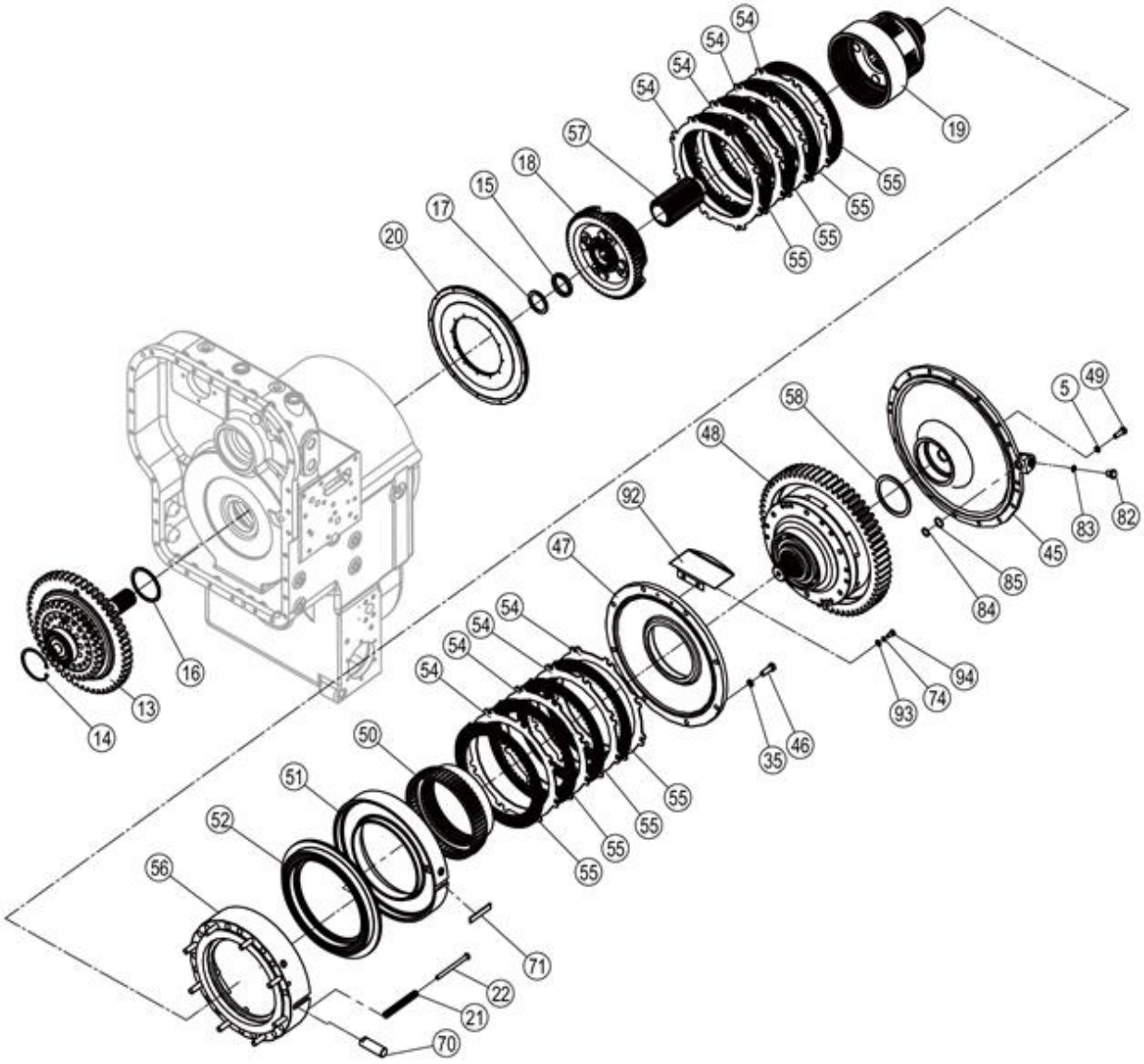

42C1847_000_01 变速箱 GEARBOX

件号 ITEM	部件号 PART NO.	零件名称 CH	PART NAME EN	服务代码 SC	互换性 IA	数量 Q'TY	规格 SP.	备注 RE
5	06B0002	垫圈	WASHER			64	10	
13	52C0071	超越离合器	OVERRUN CLUTCH			1		
14	07B0011	挡圈	SNAP RING			1	90	
15	55A0060	间隔套	SPACER SLEEVE			1		
16	28C0102	调整垫圈	WASHER	C		1		
17	28C0103	调整垫圈	WASHER	C		1		
18	42C0094	倒档行星架组件	REVERSE PLANET CARRIER			1		
19	42C0349	行星轮架	PLANETARY CARRIER			1		
20	42C0013	倒挡活塞总成	REVERSE PISTON AS	C		1		
21	75A0009	弹簧	SPRING			15		
22	60A0036	弹簧销轴	PIN			15		
35	06B0008	垫圈	WASHER			16	12	
45	53A2216	端盖	COVER			1		
46	00B0121	螺栓	BOLT			8	M12×1.5×35-10.9-ZN.D	
47	53A0029	中盖	COVER			1		
48	42C1111T2	直接档总成	DIRECT DRIVE GP	A		1		
49	00B0019	螺栓	BOLT			16	M10×30-8.8-ZN.D	
50	41A0013	一档内齿圈	RING GEAR			1		
51	42C0011	一挡油缸总成	1ST SPEED CLUTCH PISTON AS	C		1		
52	42C0012	一档活塞总成	PISTON AS	C		1		
54	56A0030P01	倒档一档从动片	DRIVENDISK	F		8		
54	56A0030P02	倒档一档从动片	DRIVENDISK	F		8		
55	37C0002P01	倒档一档主动片总成	DRIVEDISK	F		8		
55	37C0002P02	倒档一档主动片总成	DRIVEDISK	F		8		
56	52C0005	摩擦片隔离架总成	CARRIER AS	F		1		
57	41A0009	太阳轮	SUN GEAR			1		
58	28C0089	调整垫组件	SHIM GP	C		2		
70	60A0040	圆柱销	PIN			1		
71	10A0065	固定板	PLATE			1		
74	06B0006	垫圈	WASHER			8	8	
82	03B0080	螺塞	PLUG			1		

42C1847_000_01 变速箱
GEARBOX

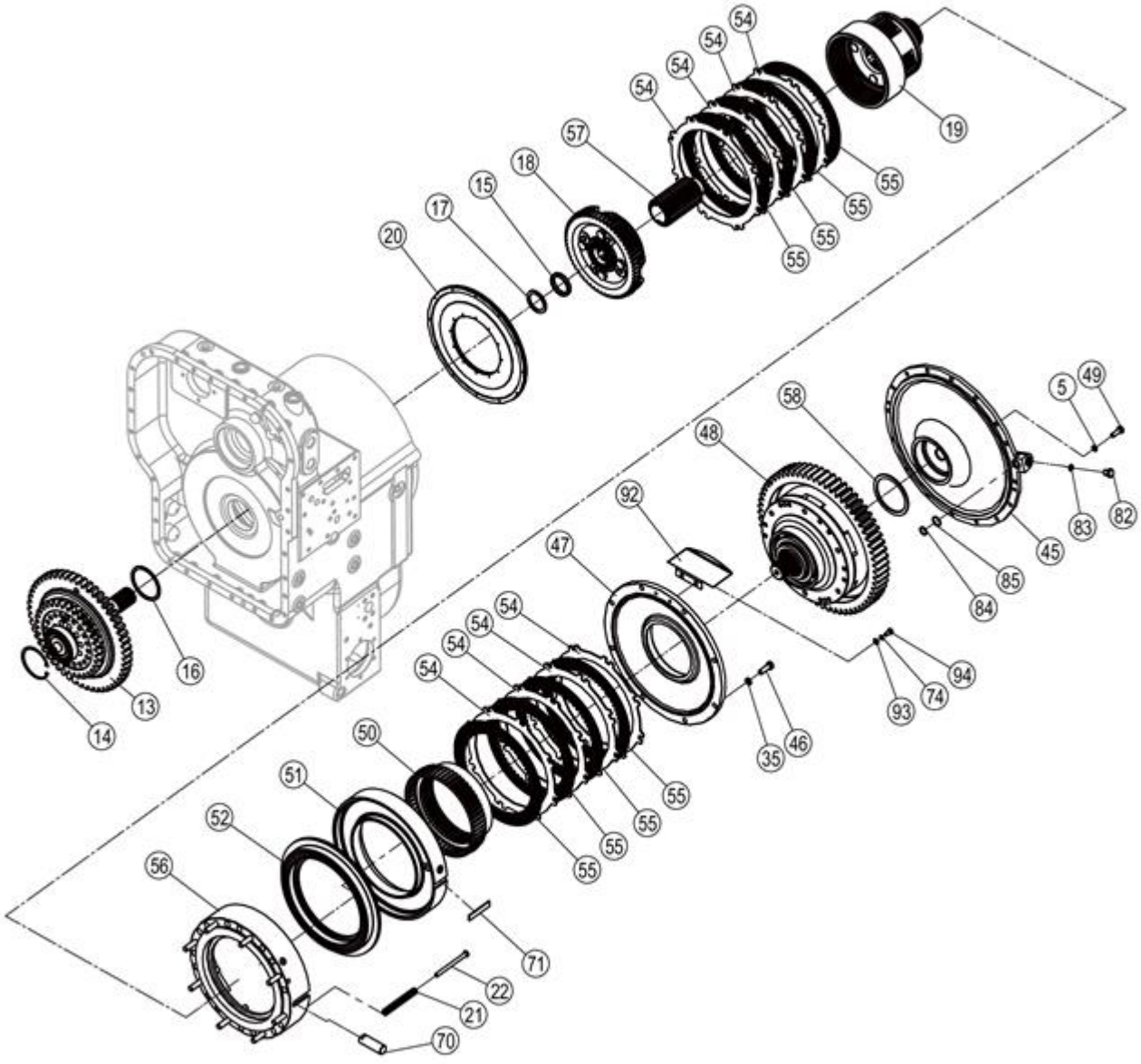

42C1847_000_01 变速箱 GEARBOX

件号 ITEM	部件号 PART NO.	零件名称 CH	PART NAME EN	服务代码 SC	互换性 IA	数量 Q'TY	规格 SP.	备注 RE
83	12B0351	O 形密封圈	O-RING			1	16×2.4	
84	56A3837	环圈	COLLAR			1		
85	12B0066	O 形圈	O-RING			1	22.4×2.65	
92	99A6736	挡油盖	OIL SHIELD			1		
93	06B0005	垫圈	WASHER			2	8-200HV-ZN.D	
94	00B0007	螺栓	BOLT			2	M8×16-8.8-ZN.D	

42C1847_000_02 变速箱
GEARBOX

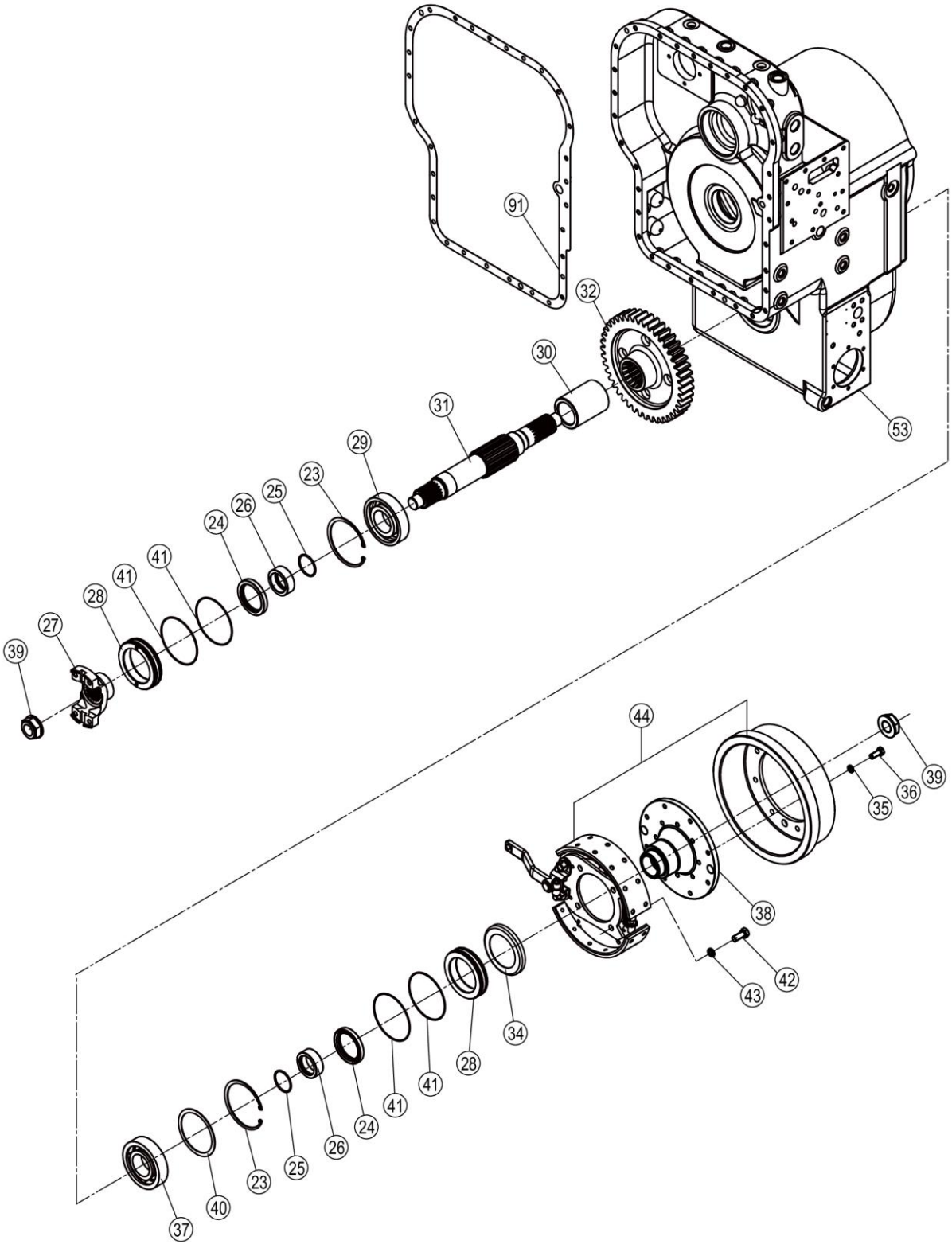

42C1847_000_02 变速箱 GEARBOX

件号 ITEM	部件号 PART NO.	零件名称 CH	PART NAME EN	服务代码 SC	互换性 IA	数量 Q'TY	规格 SP.	备注 RE
23	07B0009	挡圈	SNAP RING			2	130	
24	13B0169	油封	OIL SEAL			2	70×95×13	
25	12B0059	O 形圈	O-RING			2	53×3.55	
26	55A6031	轴套	BUSHING			2		
27	04A3146	法兰	FLANGE			1		
28	71A0117	油封座	OIL SEAL SEAT			2		
29	21B0008	球轴承 6312	BALL BEARING			1	60×130×31	
30	61A1773	轴套	BUSHING			1		
31	62A0671	输出轴	OUTPUT SHAFT			1		
32	41A0555	输出轴齿轮	OUTPUT SHAFT GEAR			1		
34	53A1169	挡油盖	OIL SHIELD			1		
35	06B0008	垫圈	WASHER			16	12	
36	00B0017	螺栓	BOLT			8	M12×30-8.8-ZN.D	
37	22B0124	圆柱滚子轴承	ROLLER BEARING			1	NJ312 ,60×130×31	
38	53A2065	法兰	FLANGE			1		
39	34C0608	锁紧螺母	LOCKNUT			2	M33×1.5	
40	28C0175	调整垫	SHIM	C		1		
41	12B0034	O 形圈	O-RING			4	122×3.55	
42	00B0025	螺栓	BOLT			4	M14×35-8.8-ZN.D	
43	06B0013	垫圈	WASHER			4	14	
44	13C0008	制动器	BRAKE	C		1		
53	52C0219	箱体	HOUSING			1		
91	80A0014	密封圈	SEAL RING			1		

26Y0039_000_00 轮胎轮辋系统
TYRE&RIM AS

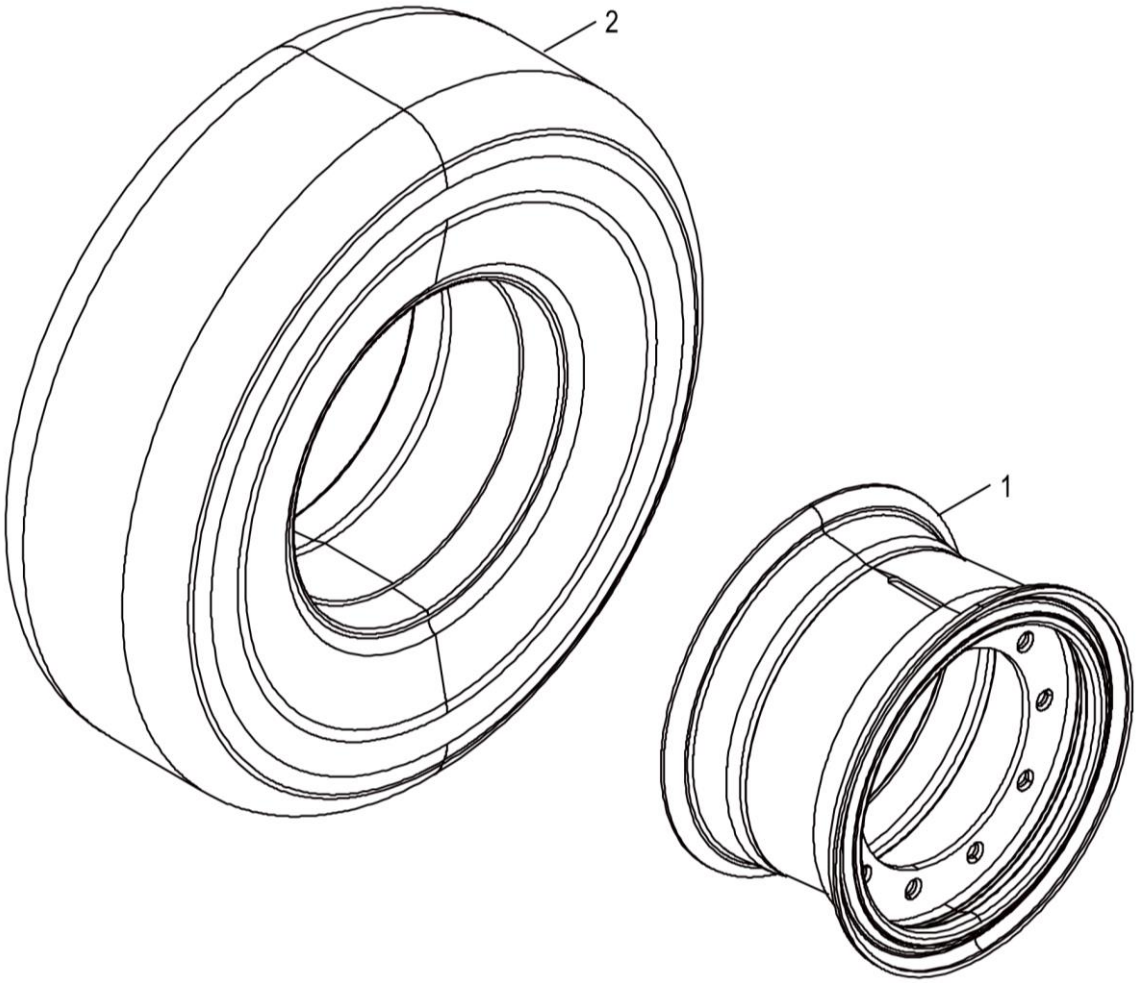

26Y0039_000_00 轮胎轮辋系统 TYRE&RIM AS

件号 ITEM	部件号 PART NO.	零件名称 CH	PART NAME EN	服务代码 SC	互换性 IA	数量 Q'TY	规格 SP.	备注 RE
1	41C1817	轮辋总成	RIM AS			1	25-14.00/1.5	
2	34C0095P01	轮胎总成	tyre	E		1		
2	34C0095P02	轮胎总成	tyre	E		1		
2	34C0095P03	轮胎总成	tyre	E		1		
2	34C0095P05	轮胎总成	TYPE	E		1		

41C1817_000_00 轮辋总成
RIM AS

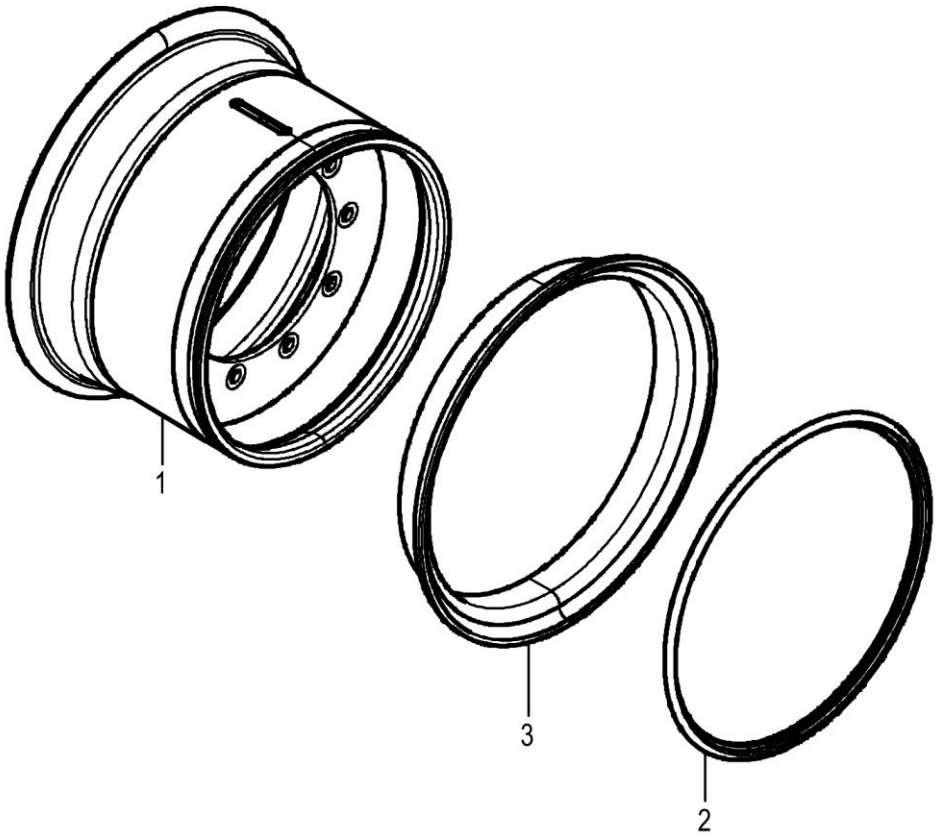

41C1817_000_00 轮辋总成 RIM AS

件号 ITEM	部件号 PART NO.	零件名称 CH	PART NAME EN	服务代码 SC	互换性 IA	数量 Q'TY	规格 SP.	备注 RE
1		轮辋体	RIM BASE	A		1		
2		锁圈	LOCK RING	A		1		
3		挡座圈	SNAP RING	A		1		

制动系统 BRAKE SYSTEM

20Y0406_000_00 行车制动系统
SERVICE BRAKE SYSTEM

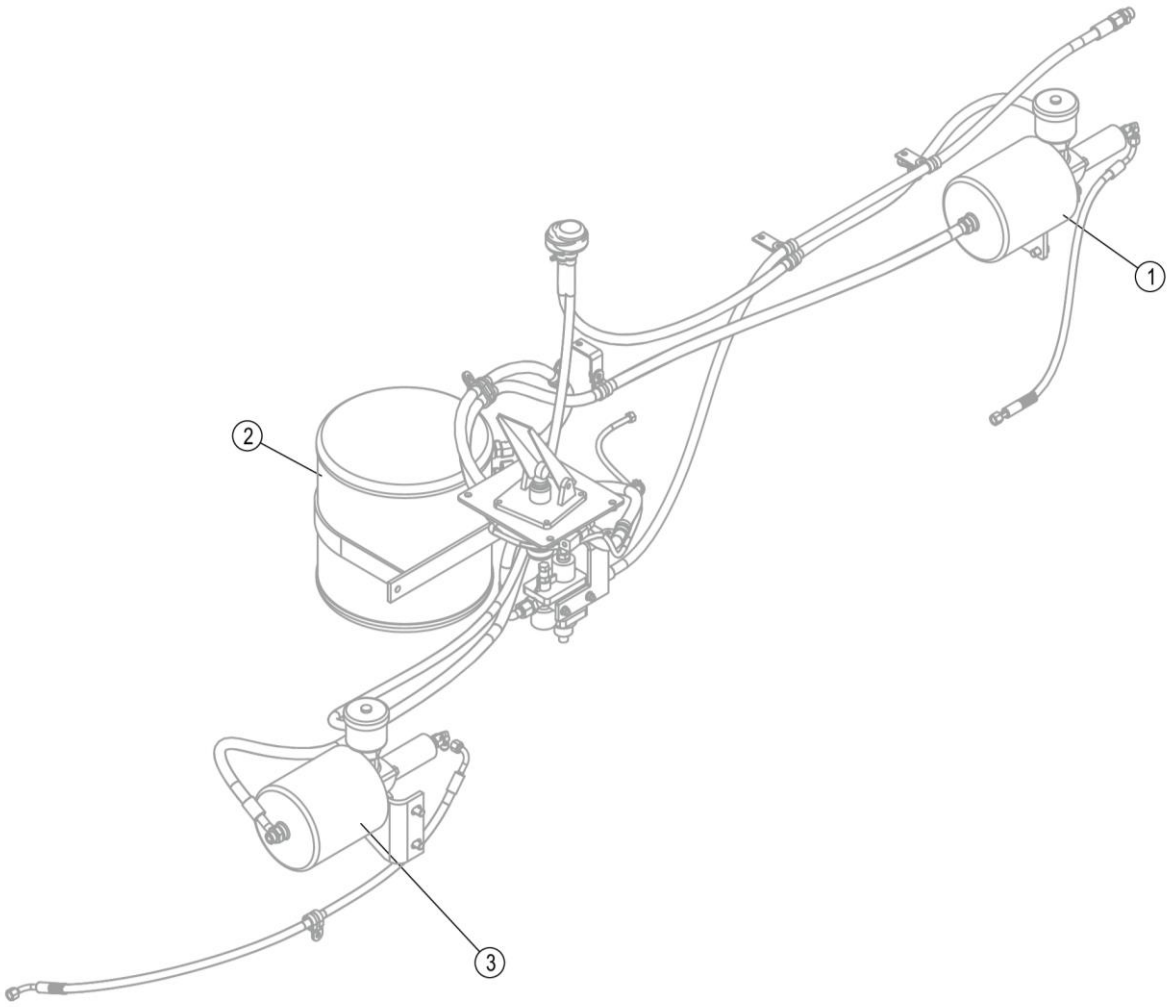

20Y0406_000_00 行车制动系统 SERVICE BRAKE SYSTEM

件号 ITEM	部件号 PART NO.	零件名称 CH	PART NAME EN	服务代码 SC	互换性 IA	数量 Q'TY	规格 SP.	备注 RE
1	00C6045	加力器及管路	ASSISTOR & LINES	C		1		
2	00C6052	空压机管路	AIR COMPRESSOR LINES	C		1		
3	00C6044	加力器及管路	ASSISTOR & LINES	C		1		

00C6044_000_00 加力器及管路
ASSISTOR & LINES

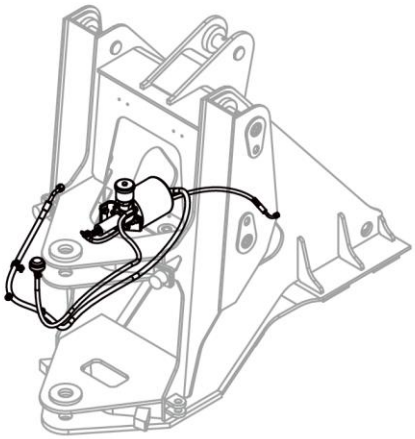

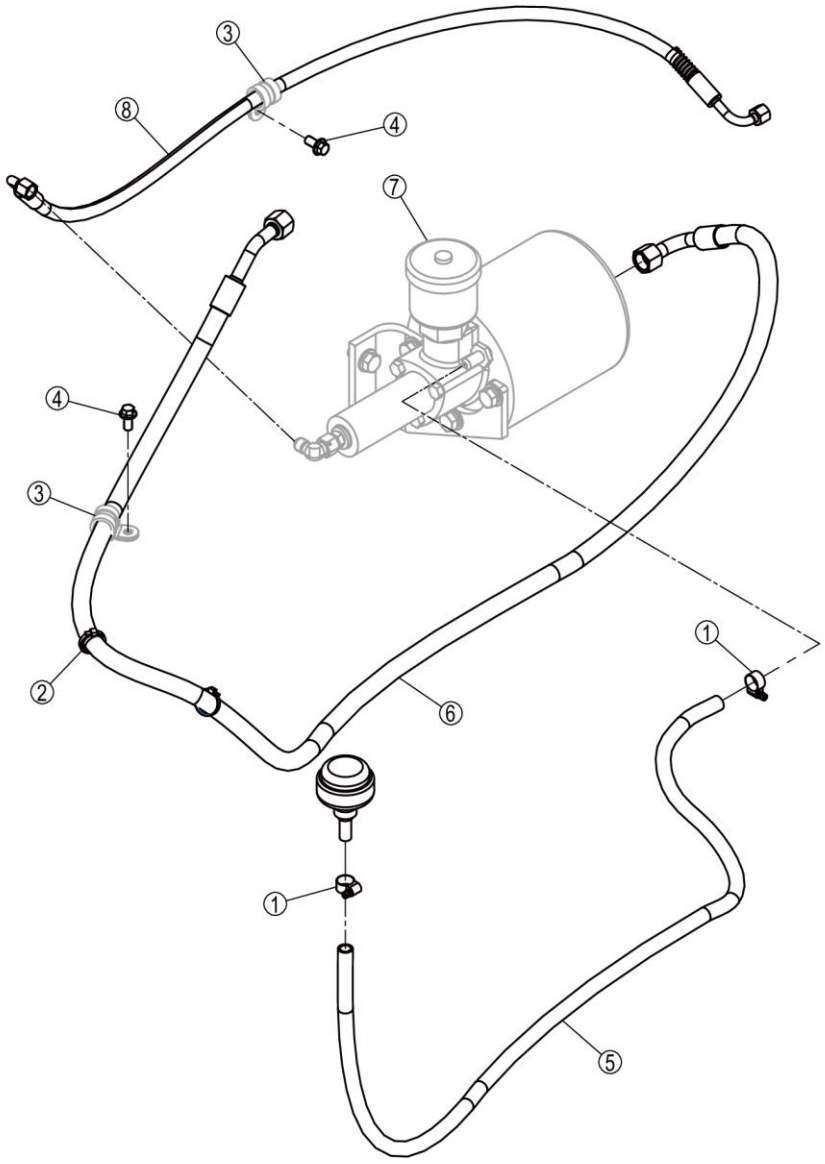

00C6044_000_00 加力器及管路 ASSISTOR & LINES

件号 ITEM	部件号 PART NO.	零件名称 CH	PART NAME EN	服务代码 SC	互换性 IA	数量 Q'TY	规格 SP.	备注 RE
1	09C0235	卡箍	CLAMP			2	Φ16～Φ25，12MM	
2	37B0119	扎带	CABLE TIE			1		
3	09C1746	软管夹	CLAMP			2	Φ22	
4	01B1277	螺栓	BOLT			2	M10×20-8.8-ZN.D	
5	30A6430	软管	HOSE		I	1		EC0000141117_127-071 批 ;GL560720 替换后
6	04C1018	软管总成	HOSE AS			1		
7	13C0560	加力器	ASSISTOR	C		1		
8	66C9297	软管总成	HOSE AS			1		

13C0560_001_00 加力器
ASSISTOR

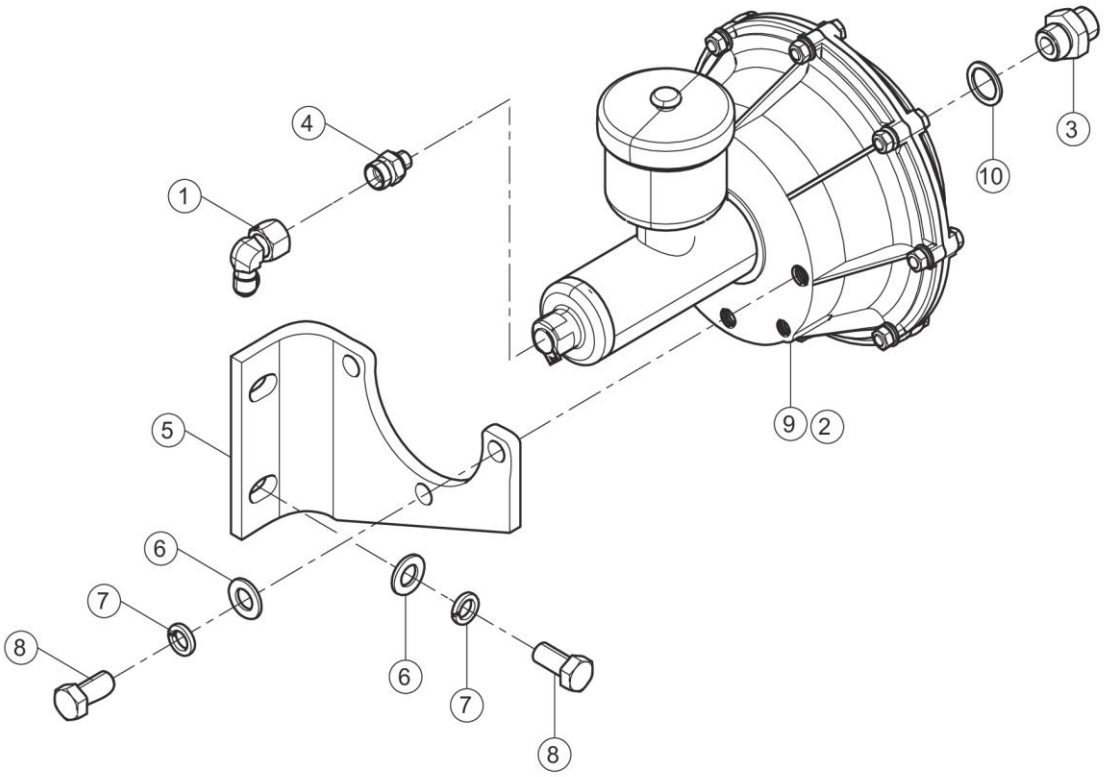

13C0560_001_00 加力器 ASSISTOR

件号 ITEM	部件号 PART NO.	零件名称 CH	PART NAME EN	服务代码 SC	互换性 IA	数量 Q'TY	规格 SP.	备注 RE
1	31C1978	直角接头	CONNECTOR			1		
2	SP125302	加力器修理包	SEAL KIT			1		
3	00A0050	接头	CONNECTOR			1		
4	30C2290	接头	CONNECTOR	C		1		
5	29A4337	弯板	PLATE			1		
6	06B0009	垫圈	WASHER			5	14-200HV-ZN.D	
7	06B0013	垫圈	WASHER			5	14	
8	00B0038	螺栓	BOLT			5	M14×30-8.8-ZN.D	
9	13C0327	加力器	BOOSTER		N	1		EC0000134181_16 12-026 批 552706 替换前
10	06B0053	垫圈	WASHER			1	22	

13C0514_003_00 加力器
ASSISTOR



13C0514_003_00 加力器 ASSISTOR

件号 ITEM	部件号 PART NO.	零件名称 CH	PART NAME EN	服务代码 SC	互换性 IA	数量 Q'TY	规格 SP.	备注 RE
1	13C0590X0P01	加力器	ASSISTOR	F		1		
1	13C0590X0P02	加力器	ASSISTOR	F		1		
1	13C0590X0P03	加力器	ASSISTOR	F		1		
2	13C0591	油杯	GREASE FITTING			1		
3	13C0399	滤网	STRAINER			1		

13C0590X0_000_00 加力器
ASSISTOR

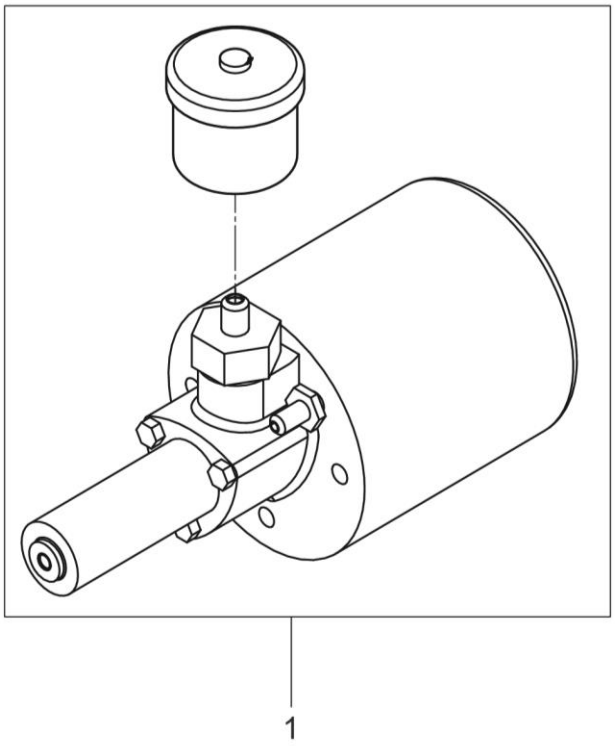

13C0590X0_000_00 加力器 ASSISTOR

件号 ITEM	部件号 PART NO.	零件名称 CH	PART NAME EN	服务代码 SC	互换性 IA	数量 Q'TY	规格 SP.	备注 RE
1	13C0590X0P02	加力器	ASSISTOR			1		
1	13C0590X0P01	加力器	ASSISTOR			1		
1	13C0590X0P03	加力器	ASSISTOR			1		

00C6045_000_00 加力器及管路
ASSISTOR & LINES

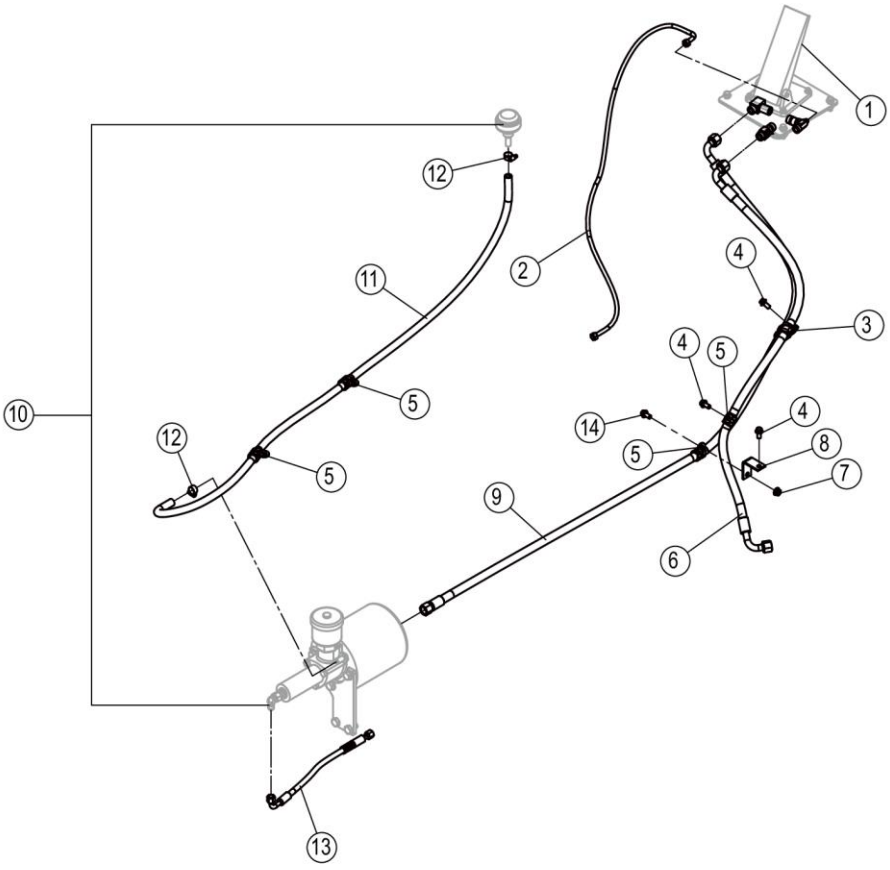

00C6045_000_00 加力器及管路 ASSISTOR & LINES

件号 ITEM	部件号 PART NO.	零件名称 CH	PART NAME EN	服务代码 SC	互换性 IA	数量 Q'TY	规格 SP.	备注 RE
1	13C0957	制动阀总成	BRAKE VALVE AS	C	Y	1		EC0000148425_3 3-190 批 ,HL561508 替换前
2	03C0259	尼龙管	NYLON HOSE			1		
3	09C1754	双管夹	DOUBLE CLAMP			2	Φ22/Φ22	
4	01B1277	螺栓	BOLT			3	M10×20-8.8-ZN.D	
5	09C1746	软管夹	CLAMP			2	Φ22	
6	04C1115	软管总成	HOSE AS			1		
7	03B2135	螺母	NUT			1	M10-8-ZN.D	
8	58A1164	弯板	PLATE		N	1		EC0000144768_6 替换后
8	48A3156	弯板	PLATE		N	1		EC0000144768_6 替换前
9	04C1116	软管总成	HOSE AS		N	1		EC0000144768_5 替换前
9	04C1405	软管总成	HOSE AS		N	1		EC0000144768_5 替换后
10	13C1102	加力器	ASSISTOR	C		1		
11	30A6295	软管	HOSE			1		
12	09C0235	卡箍	CLAMP			2	Φ16～Φ25，12MM	
13	05C8214	软管总成	HOSE AS		N	1		EC0000147058_1 替换前
13	05C8834	软管总成	HOSE AS		N	1		EC0000147058_1 替换后
14	01B1279	螺栓	BOLT		-	1	M10×30-8.8-ZN.D	EC0000144768_4 替换后

13C0908_001_00 制动阀总成
BRAKE VALVE AS

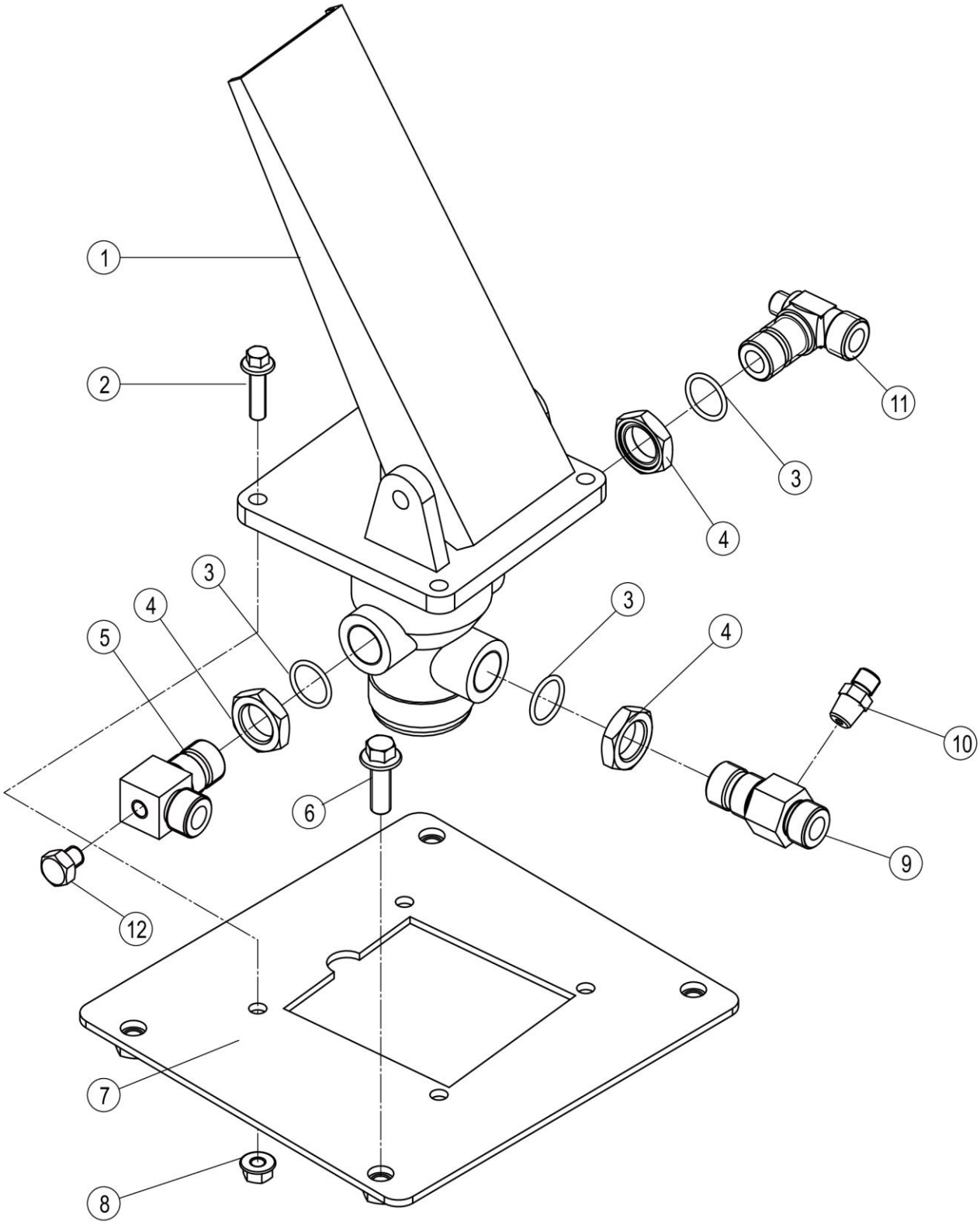

13C0908_001_00 制动阀总成 BRAKE VALVE AS

件号 ITEM	部件号 PART NO.	零件名称 CH	PART NAME EN	服务代码 SC	互换性 IA	数量 Q'TY	规格 SP.	备注 RE
1	13C0770	制动阀	BRAKE VALVE			1		
2	01B1291	螺栓	BOLT		N	4	M8×30-8.8-ZN.D	EC0000148425_7 3-036 批 ;HL561350 替换后
3	12B0242	O 形密封圈	O-RING			3	25×2.4	
4	03B0215	锁紧螺母	LOCKNUT			3		
5	02A1650	接头	JOINT		N	1		EC0000148425_6 3-036 批 ;HL561350 替换后
6	01B1279	螺栓	BOLT		N	4	M10×30-8.8-ZN.D	EC0000148425_8 3-036 批 ;HL561350 替换后
7	02D9147	安装板	MOUNTING PLATE			1		
8	03B2081	螺母	NUT		N	4	M8-8-ZN.D	EC0000148425_9 3-036 批 ;HL561350 替换后
9	02A1635	接头	JOINT			1		
10	00A0034	接头	CONNECTOR			1		
11	02A0182	三通接头	TEE			1		
12	05A0155	堵头	PLUG		N	1		EC0000148425_5 3-036 批 ;HL561350 替换后

13C0004_001_00 气制动阀总成

SIGN GP

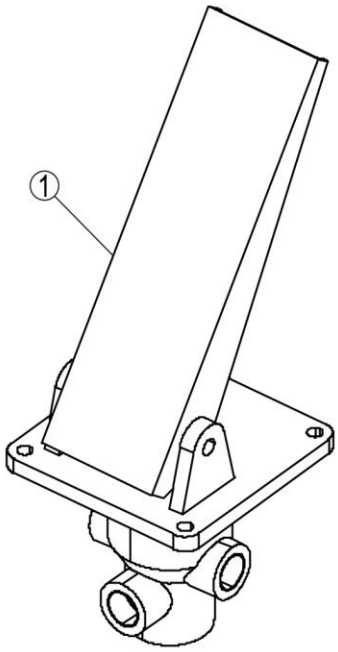

13C0004_001_00 气制动阀总成 null

件号 ITEM	部件号 PART NO.	零件名称 CH	PART NAME EN	服务代码 SC	互换性 IA	数量 Q'TY	规格 SP.	备注 RE
1	13C0004P02	气制动阀总成	SNAP RING	A		1		
1	13C0004P01	气制动阀总成	SNAP RING	A		1		

13C0004P01_000_00 气制动阀总成

SIGN GP

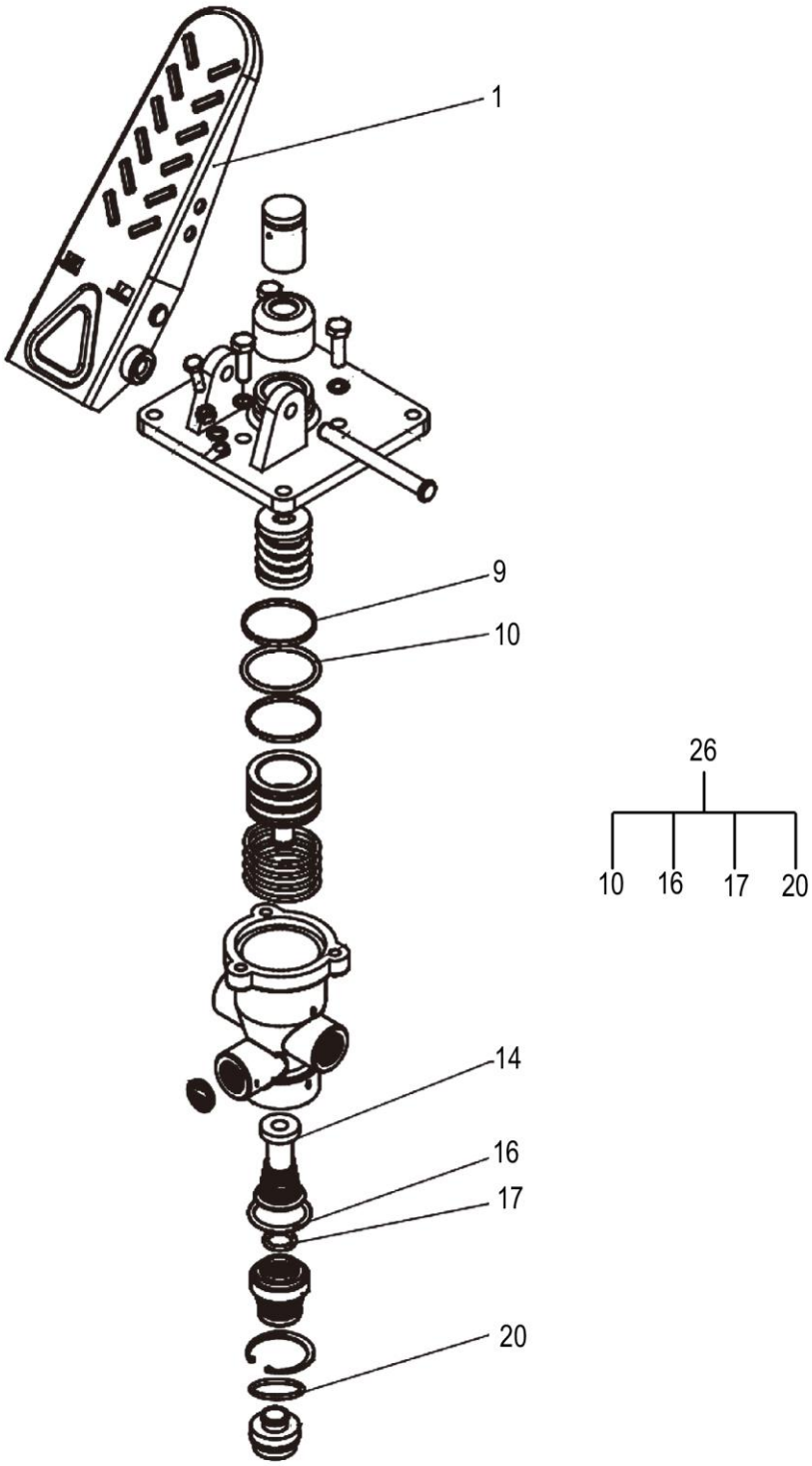

13C0004P01_000_00 气制动阀总成 null

件号 ITEM	部件号 PART NO.	零件名称 CH	PART NAME EN	服务代码 SC	互换性 IA	数量 Q'TY	规格 SP.	备注 RE
1	SP103374	气制动阀踏板	BRAKE PEDAL			1		
9	SP167862	开口导向套	OPEN GUIDE SLEEVE			2		
14	SP167861	下阀门总成	LOWER VALVE ASSEMBLY			1		
26	SP103826	单管路修理包	SERVICE KIT			1		

13C0004P02_000_00 气制动阀总成

SIGN GP

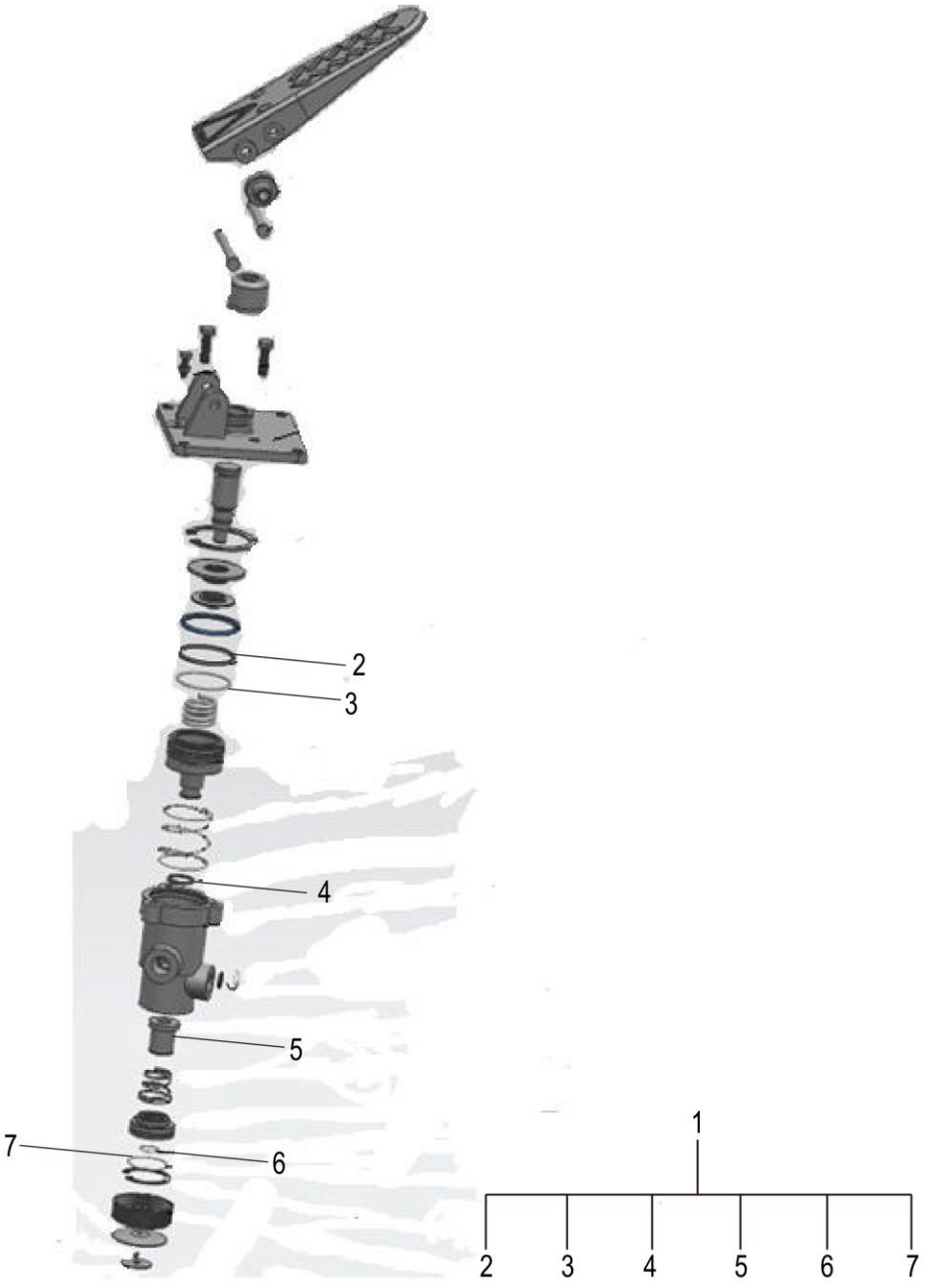

13C0004P02_000_00 气制动阀总成 null

件号 ITEM	部件号 PART NO.	零件名称 CH	PART NAME EN	服务代码 SC	互换性 IA	数量 Q'TY	规格 SP.	备注 RE
1	SP171505	修理包	SEAL KIT			1		

13C0770_000_00 制动阀
BRAKE VALVE

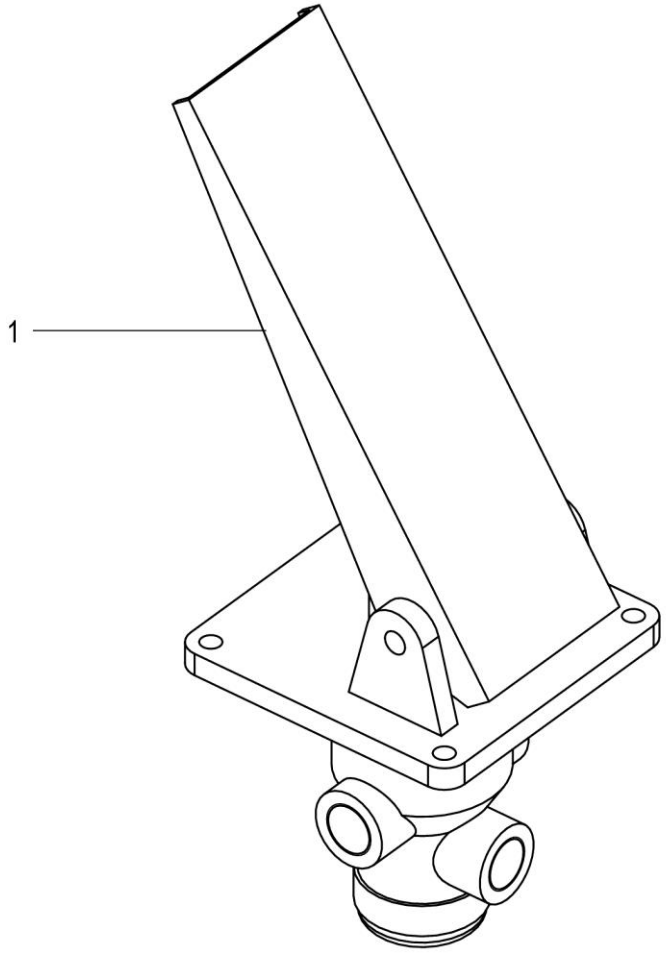

13C0770_000_00 制动阀 BRAKE VALVE

件号 ITEM	部件号 PART NO.	零件名称 CH	PART NAME EN	服务代码 SC	互换性 IA	数量 Q'TY	规格 SP.	备注 RE
1		制动阀	BRAKE VALVE	A		1		
1		制动阀	BRAKE VALVE	A		1		

13C0957_000_00 制动阀总成
BRAKE VALVE AS

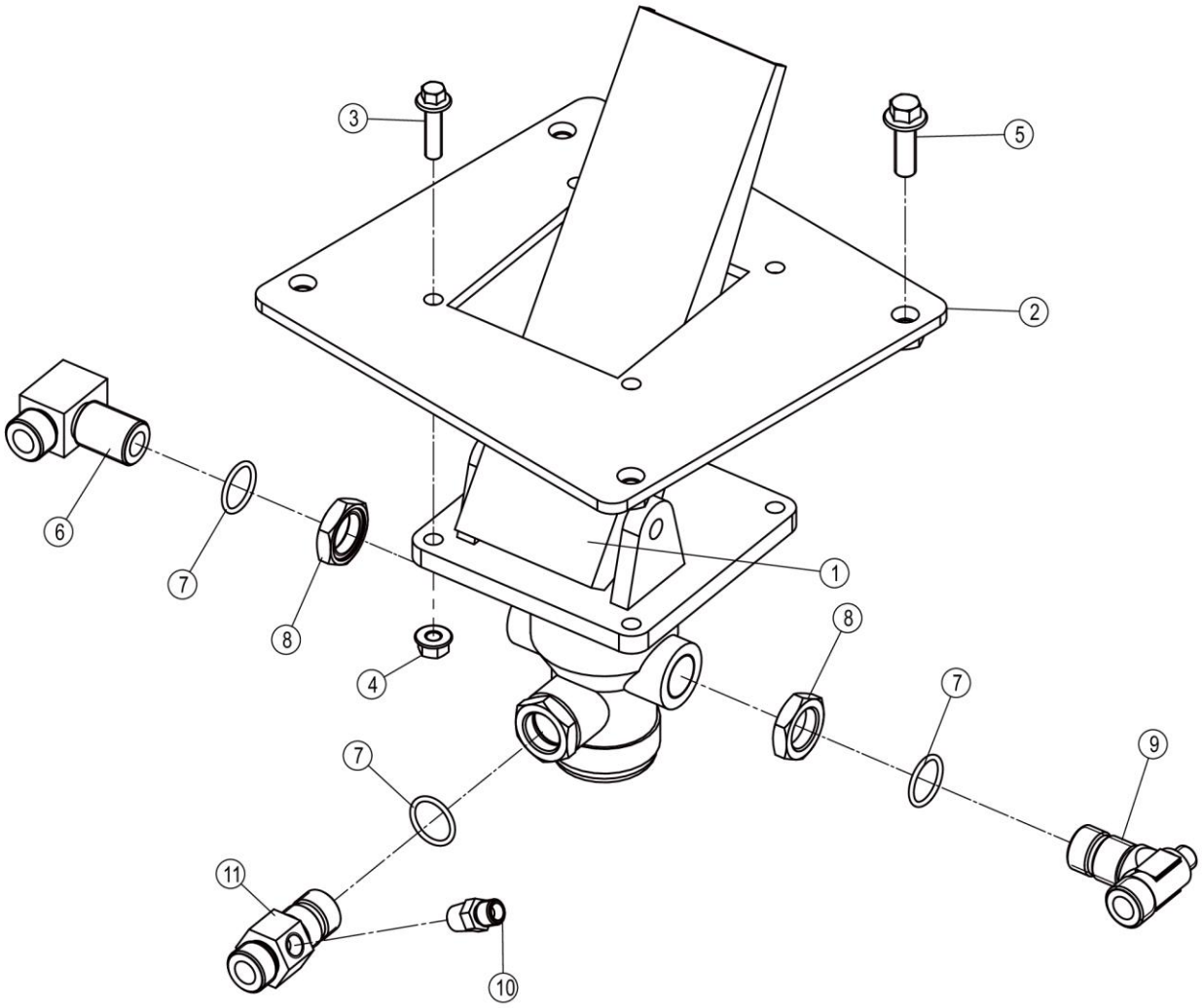

13C0957_000_00 制动阀总成 BRAKE VALVE AS

件号 ITEM	部件号 PART NO.	零件名称 CH	PART NAME EN	服务代码 SC	互换性 IA	数量 Q'TY	规格 SP.	备注 RE
1	13C0770	制动阀	BRAKE VALVE			1		
2	01D8417	安装板	MOUNTING PLATE			1		
3	01B1291	螺栓	BOLT			4	M8×30-8.8-ZN.D	
4	03B2081	螺母	NUT			4	M8-8-ZN.D	
5	01B1279	螺栓	BOLT			4	M10×30-8.8-ZN.D	
6	02A0261	三通接头	TEE			1		
7	12B0242	O 形密封圈	O-RING			3	25×2.4	
8	03B0215	锁紧螺母	LOCKNUT			3		
9	02A0182	三通接头	TEE			1		
10	00A0034	接头	CONNECTOR			1		
11	02A1635	接头	JOINT			1		

13C1102_000_00 加力器
ASSISTOR

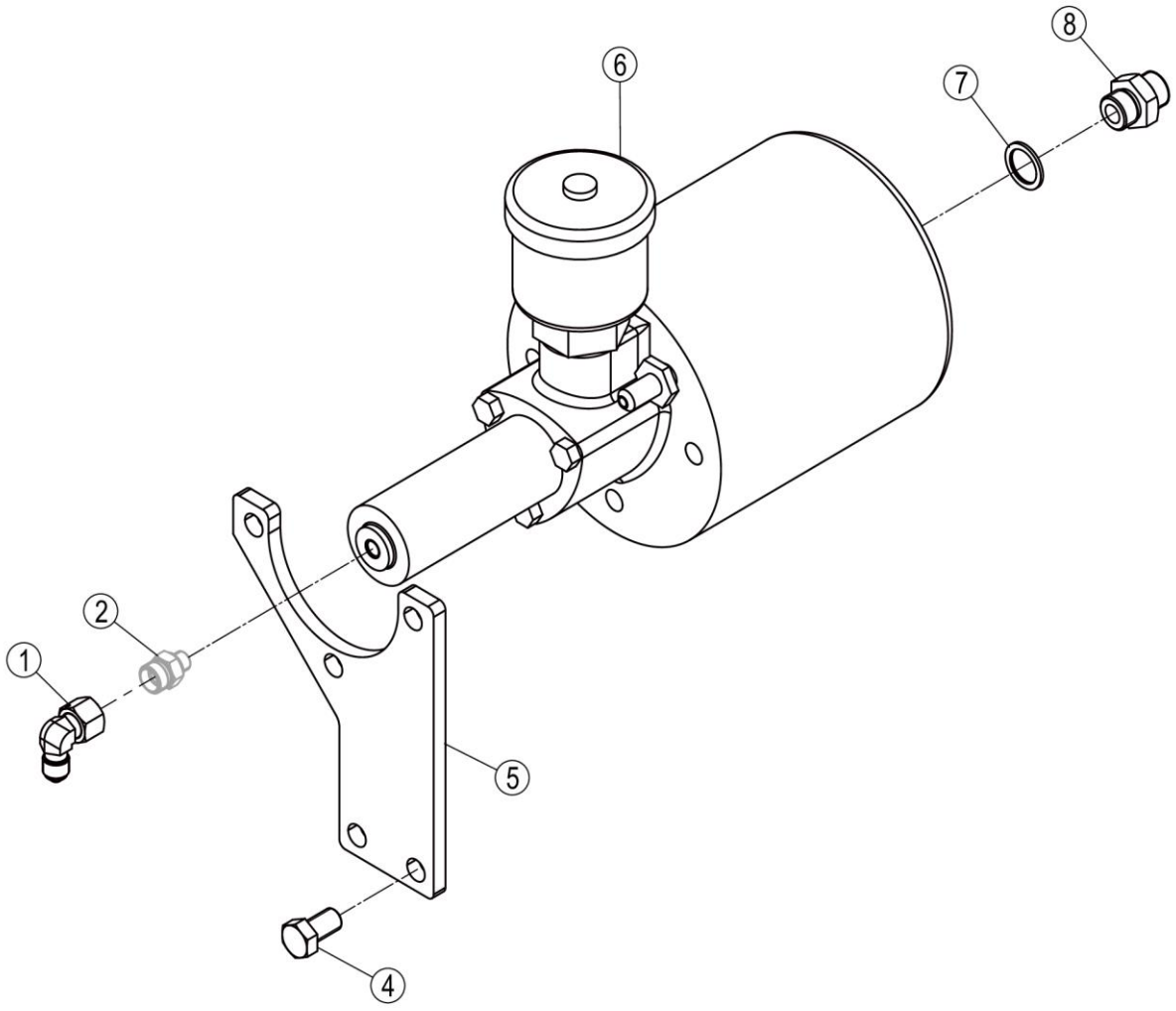

13C1102_000_00 加力器 ASSISTOR

件号 ITEM	部件号 PART NO.	零件名称 CH	PART NAME EN	服务代码 SC	互换性 IA	数量 Q'TY	规格 SP.	备注 RE
1	31C1978	直角接头	CONNECTOR			1		
2	30C2290	接头	CONNECTOR	C		1		
3	06B0800	垫圈	WASHER			3	14-300HV-DK	
4	00B0580	螺栓	BOLT			5	M14×25-8.8-ZN.D	
5	48A4723	板	PLATE			1		
6	13C0514	加力器	ASSISTOR	C		1		
7	06B0053	垫圈	WASHER			1	22	
8	00A0050	接头	CONNECTOR			1		

00C6052_000_00 空压机管路
AIR COMPRESSOR LINES

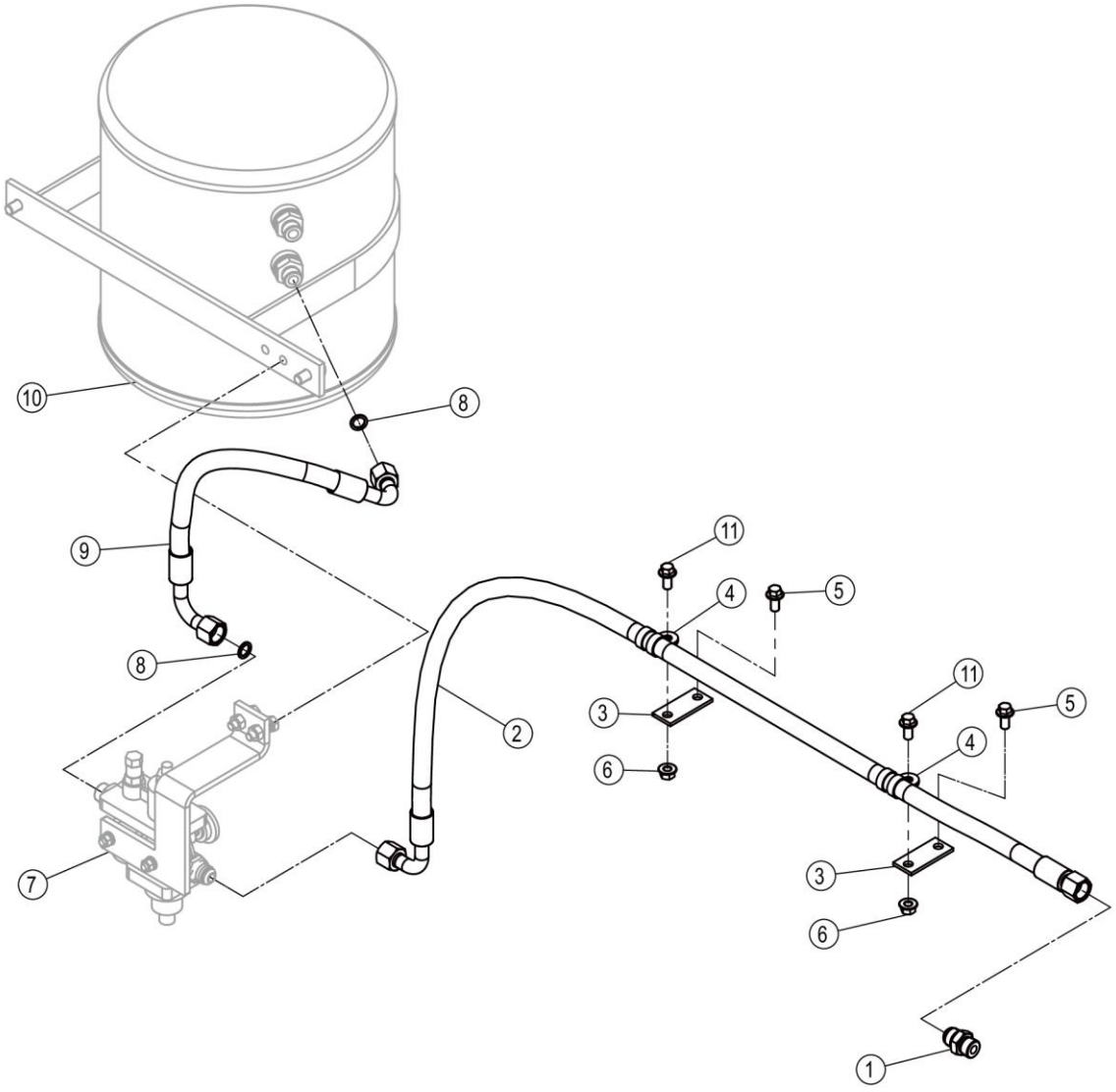

00C6052_000_00 空压机管路 AIR COMPRESSOR LINES

件号 ITEM	部件号 PART NO.	零件名称 CH	PART NAME EN	服务代码 SC	互换性 IA	数量 Q'TY	规格 SP.	备注 RE
1	00A6936	接头	CONNECTOR			1		
2	04C0734	软管总成	HOSE AS			1		
3	48A1399	弯板	PLATE			2		
4	09C1624	软管夹	CLAMP			2		
5	01B1277	螺栓	BOLT			2	M10×20-8.8-ZN.D	
6	03B2135	螺母	NUT			2	M10-8-ZN.D	
7	13C0874	组合阀	COMBINATION VALVE	C		1		
8	06B0117	垫圈	WASHER			2	14	
9	04C0643	软管总成	HOSE AS			1		
10	13C0796	空气罐	AIR RESERVOIR	C		1		
11	01B1279	螺栓	BOLT			2	M10×30-8.8-ZN.D	

13C0796_001_00 空气罐
AIR RESERVOIR

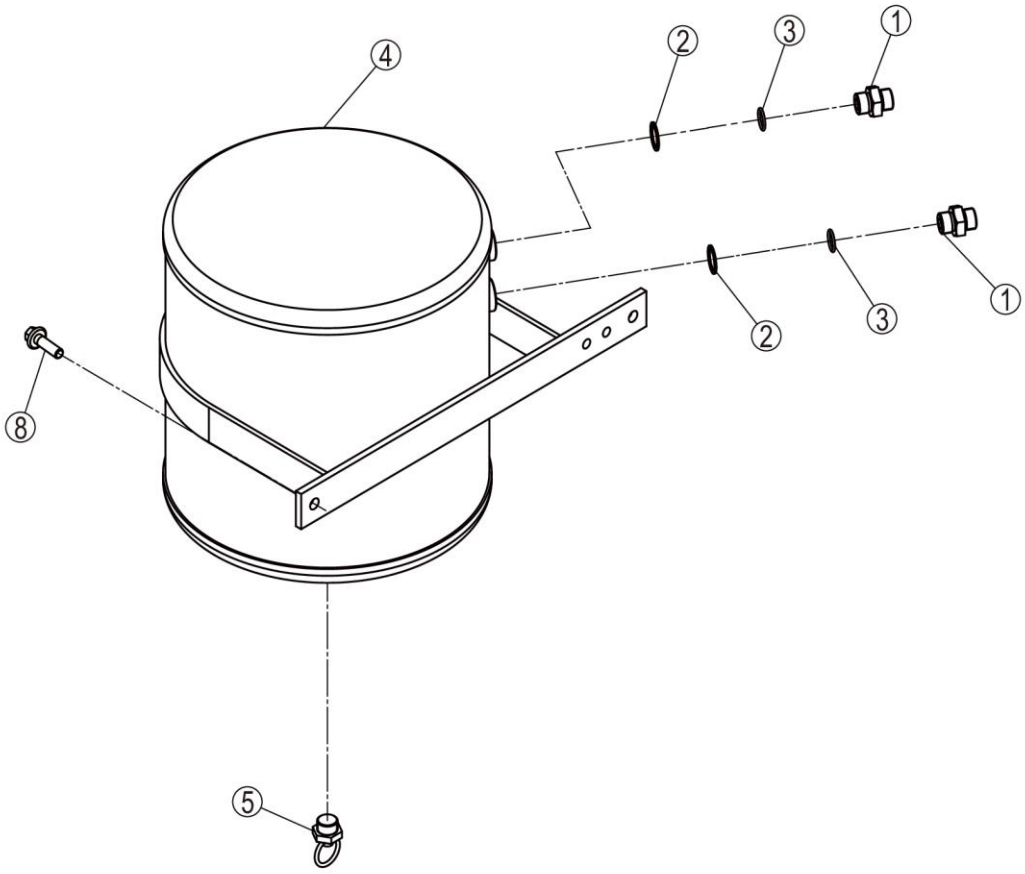

13C0796_001_00 空气罐 AIR RESERVOIR

件号 ITEM	部件号 PART NO.	零件名称 CH	PART NAME EN	服务代码 SC	互换性 IA	数量 Q'TY	规格 SP.	备注 RE
1	00A0050	接头	CONNECTOR			2		
2	10A2534	垫圈	WASHER			2		
3	12V0507	O 形圈	O-RING			2	19.3×2.4	
4	05D0946	空气罐	AIR RESERVOIR			1		
5	13C0109	手动放水阀	WATER DRAIN VALVE			1		
8	01B1394	螺栓	BOLT		Y	2	M12×20-8.8-ZN.D	EC0000142042_28 替换后

13C0874_001_00 组合阀
COMBINATION VALVE

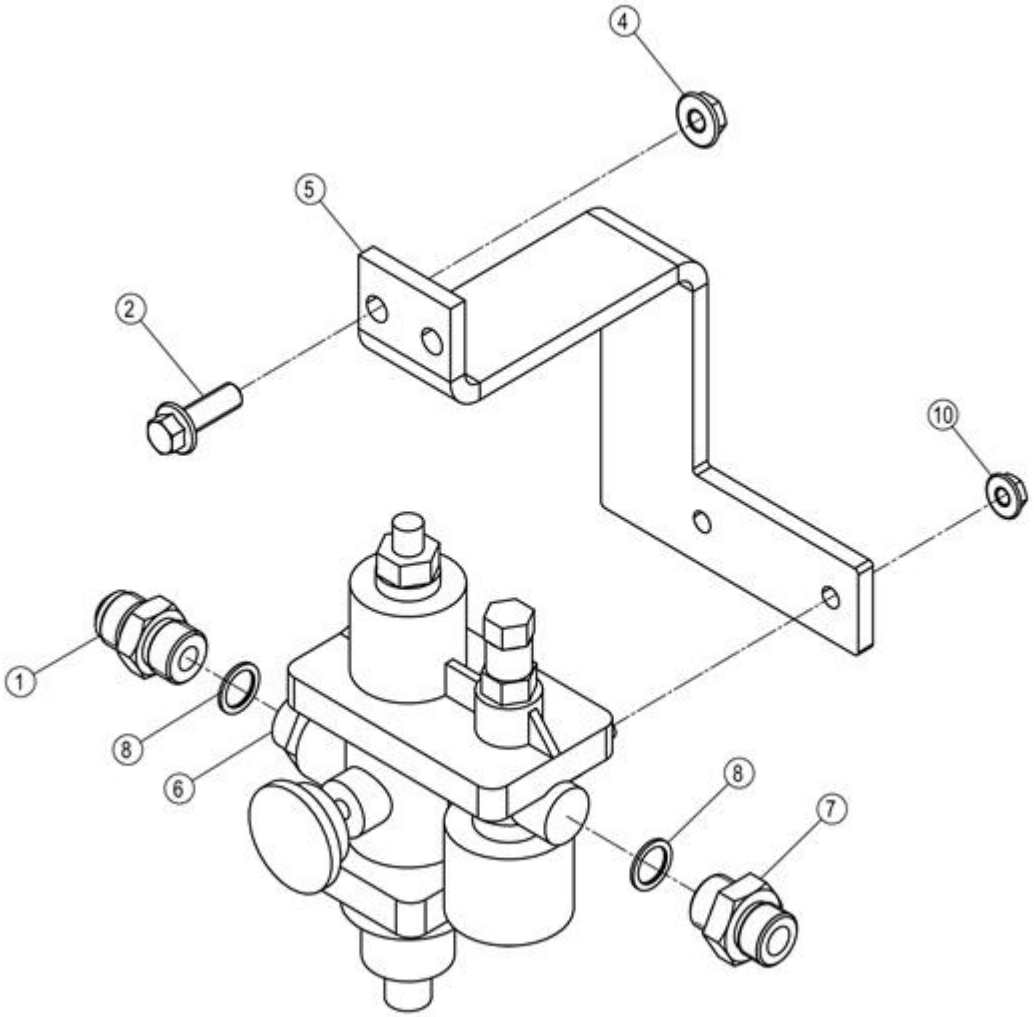

13C0874_001_00 组合阀 COMBINATION VALVE

件号 ITEM	部件号 PART NO.	零件名称 CH	PART NAME EN	服务代码 SC	互换性 IA	数量 Q'TY	规格 SP.	备注 RE
1	00A6936	接头	CONNECTOR			1		
2	01B1279	螺栓	BOLT		Y	2	M10×30-8.8-ZN.D	EC0000142042_32 替换后
4	03B2135	螺母	NUT		Y	2	M10-8-ZN.D	EC0000142042_33 替换后
5	06A7483	弯板	PLATE			1		
6	13C0026	组合阀	COMBINATION VALVE			1		
7	00A0050	接头	CONNECTOR			1		
8	06B0053	垫圈	WASHER		-	2	22	EC0000147091_3 替换后
10	03B2081	螺母	NUT		Y	2	M8-8-ZN.D	EC0000142042_35 替换后

21Y0066_000_00 紧急&停车制动系统
PARKING BRAKE SYSTEM

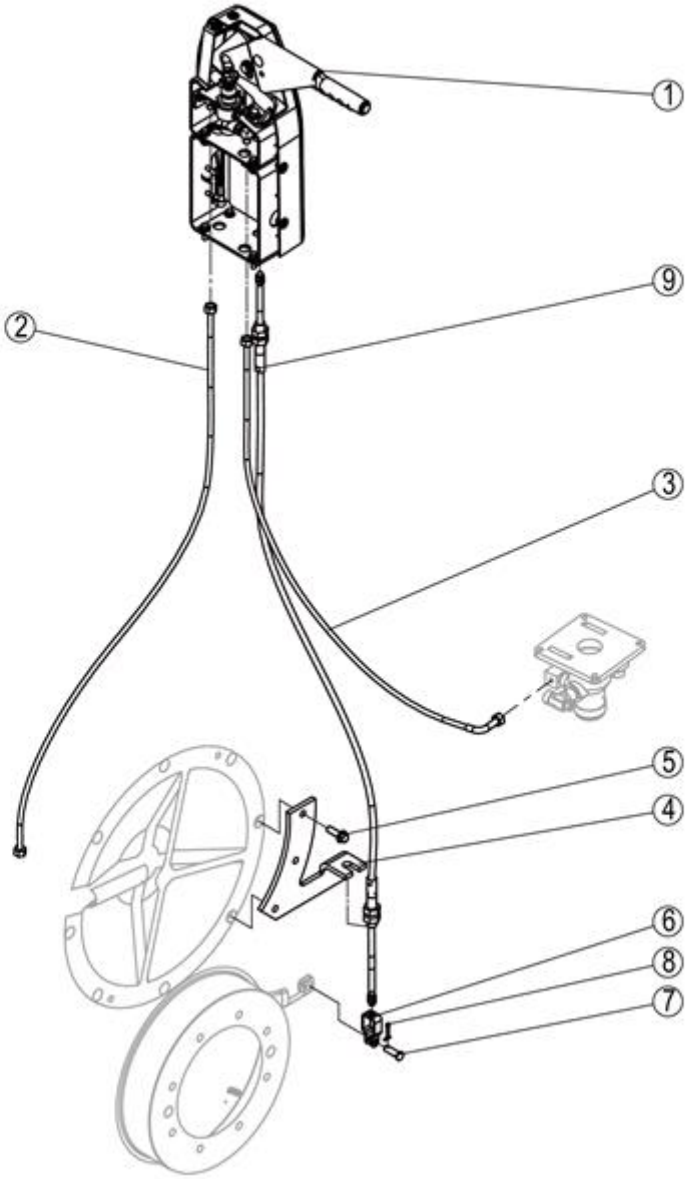

21Y0066_000_00 紧急&停车制动系统 PARKING BRAKE SYSTEM

件号 ITEM	部件号 PART NO.	零件名称 CH	PART NAME EN	服务代码 SC	互换性 IA	数量 Q'TY	规格 SP.	备注 RE
1	45C0710	手制动器	HAND BRAKE	C	Y	1		EC0000150620_2 替换前
2	03C0253	尼龙管	NYLON HOSE			1		
3	03C0259	尼龙管	NYLON HOSE			1		
4	29A7068	支板	SUPPORT			1		
5	01B1279	螺栓	BOLT		N	3	M10×30-8.8-ZN.D	EC0000150620_1 替换前
5	01B1279	螺栓	BOLT		Y	3	M10×30-8.8-ZN.D	EC0000142305_1 替换后
6	88A1093	开口环	SPLIT RING			1		
7	60A0102	销子	PIN			1		
8	08B0005	销	PIN			1	4×25-ZN.D	
9	54C0533	软轴	FLEXIBLE SHAFT			1		

45C0710_001_00 手制动器
HAND BRAKE

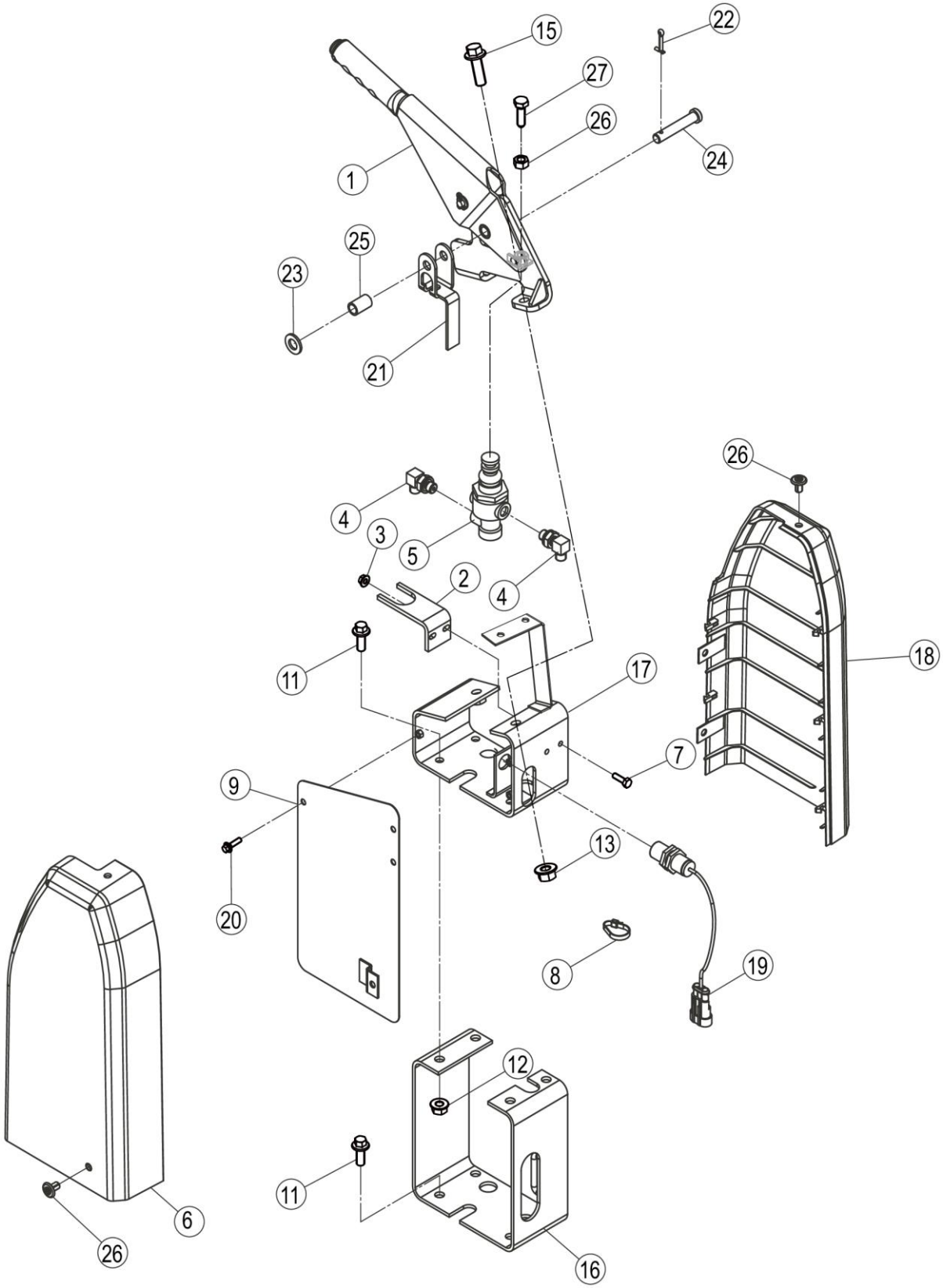

45C0710_001_00 手制动器 HAND BRAKE

件号 ITEM	部件号 PART NO.	零件名称 CH	PART NAME EN	服务代码 SC	互换性 IA	数量 Q'TY	规格 SP.	备注 RE
1	13C0769	手柄	HANDLE			1		
2	21A0739	板	PLATE			1		
3	03B2133	螺母	NUT		P	2	M5-8-ZN.D	EC0000142845_45 替换后
4	31C0537	可调接头	CONNECTOR			2		
5	13C0059	按钮阀	VALVE			1		
6	86A2482	装饰罩	COVER		-	1	SHOUSHAZHUANGSHIZHAO	EC0000117017_9 替换后
7	00B0153	螺栓	BOLT		P	2	M5×16-8.8-ZN.D	EC0000142845_36 替换前
8	37B0004	尼龙扎带	NYLON STRAP			1		
9	01D1771	支架	BRACKET		P	1		EC0000117017_11 替换后
11	01B1289	螺栓	BOLT		P	8	M8×20-8.8-ZN.D	EC0000142845_46 替换后
12	03B2081	螺母	NUT		P	4	M8-8-ZN.D	EC0000142845_40 替换后
13	03B2135	螺母	NUT		P	2	M10-8-ZN.D	EC0000142845_42 替换后
15	01B1279	螺栓	BOLT		P	2	M10×30-8.8-ZN.D	EC0000142845_43 替换后
16	01D1366	支座	BRACKET			1		
17	01D1365	支座	BRACKET			1		
18	86A2485	装饰罩	COVER		-	1	SHOUSHAZHAO	EC0000117017_8 替换后
19	46C4324	接近开关组件	SWITCH			1		
20	01B0993	螺栓	BOLT		P	5	M5×16-10.9-ZN.D	EC0000142845_36 替换后
21	19A9811	弯板	PLATE			1		
22	08B0005	销	PIN			1	4×25-ZN.D	
23	06B0667	垫圈	WASHER			1	12-300HV-DK	
24	08B0085	销	PIN			1		
25	55A0369	套	BUSHING			1		
26	85A5158	膨胀钉	INFLATING SCREW		-	5		EC0000117017_10 替换后
27	03B0035	螺母	NUT		-	1	M10×1-8-ZN.D	EC0000142845_35 替换后
28	01B0293	压紧螺钉	SCREW		-	1		EC0000142845_34 替换后

46C4324_000_00 接近开关组件
SWITCH

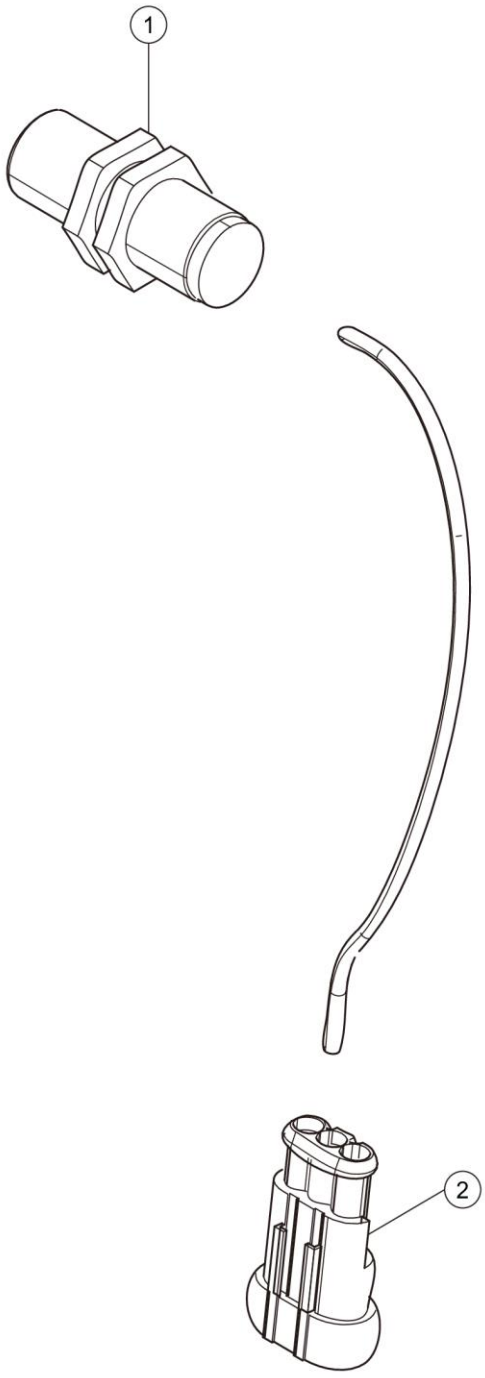

46C4324_000_00 接近开关组件 SWITCH

件号 ITEM	部件号 PART NO.	零件名称 CH	PART NAME EN	服务代码 SC	互换性 IA	数量 Q'TY	规格 SP.	备注 RE
1	34B0813	开关	SWITCH			1		
2	36B0650	插头	PLUG			1	三线	

45C0839_000_00 手制动器
HAND BRAKE

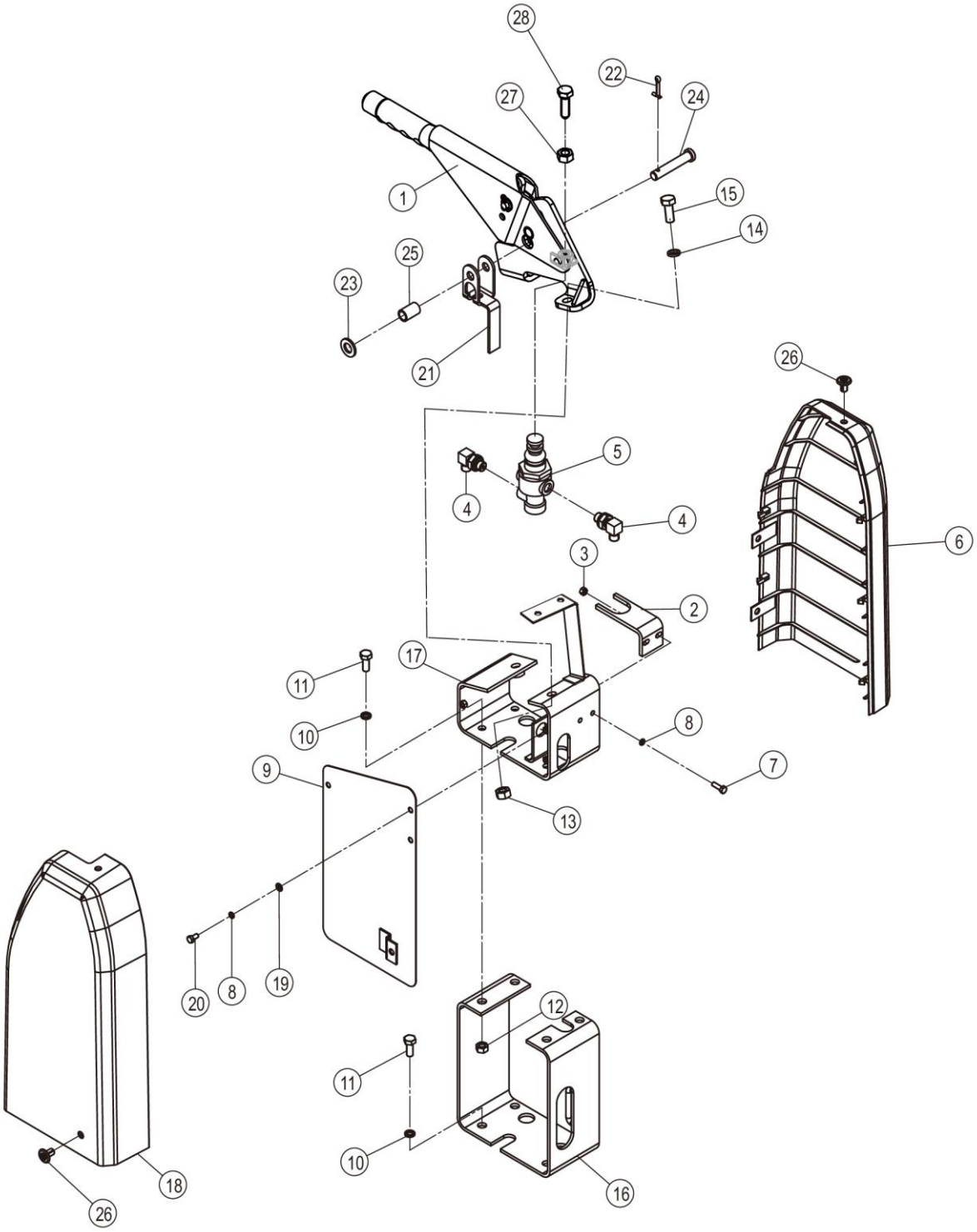

45C0839_000_00 手制动器 HAND BRAKE

件号 ITEM	部件号 PART NO.	零件名称 CH	PART NAME EN	服务代码 SC	互换性 IA	数量 Q'TY	规格 SP.	备注 RE
1	13C0769	手柄	HANDLE			1		
2	21A0739	板	PLATE			1		
3	03B0032	螺母	NUT			2	M5-8-ZN.D	
4	31C0537	可调接头	CONNECTOR			2		
5	13C0059	按钮阀	VALVE			1		
6	86A2485	装饰罩	COVER			1	SHOUSHAZHAO	
7	00B0153	螺栓	BOLT			2	M5×16-8.8-ZN.D	
8	06B0017	垫圈	WASHER			5	5	
9	01D1771	支架	BRACKET			1		
10	06B0006	垫圈	WASHER			8	8	
11	00B0075	螺栓	BOLT			8	M8×20-8.8-ZN.D	
12	03B0021	螺母	NUT			4	M8-8-ZN.D	
13	03B0053	螺母	NUT			3	M10-8-ZN.D	
14	06B0002	垫圈	WASHER			3	10	
15	00B0012	螺栓	BOLT			3	M10×25-8.8-ZN.D	
16	01D1366	支座	BRACKET			1		
17	01D1365	支座	BRACKET			1		
18	86A2482	装饰罩	COVER			1	SHOUSHAZHUANGSHIZHAO	
19	06B0066	垫圈	WASHER			3	5-200HV-ZN.D	
20	00B0152	螺栓	BOLT			3	M5×10-8.8-ZN.D	
21	19A9811	弯板	PLATE			1		
22	08B0005	销	PIN			1	4×25-ZN.D	
23	06B0667	垫圈	WASHER			1	12-300HV-DK	
24	08B0085	销	PIN			1		
25	55A0369	套	BUSHING			1		
26	85A5158	膨胀钉	INFLATING SCREW			5		
27	03B0035	螺母	NUT		-	1	M10×1-8-ZN.D	EC0000142879_3 替换后
28	01B0293	压紧螺钉	SCREW		-	1		EC0000142879_4 替换后

结构 STRUCTURE

08Y0080_001_00 前车架总成
FRONT FRAME AS

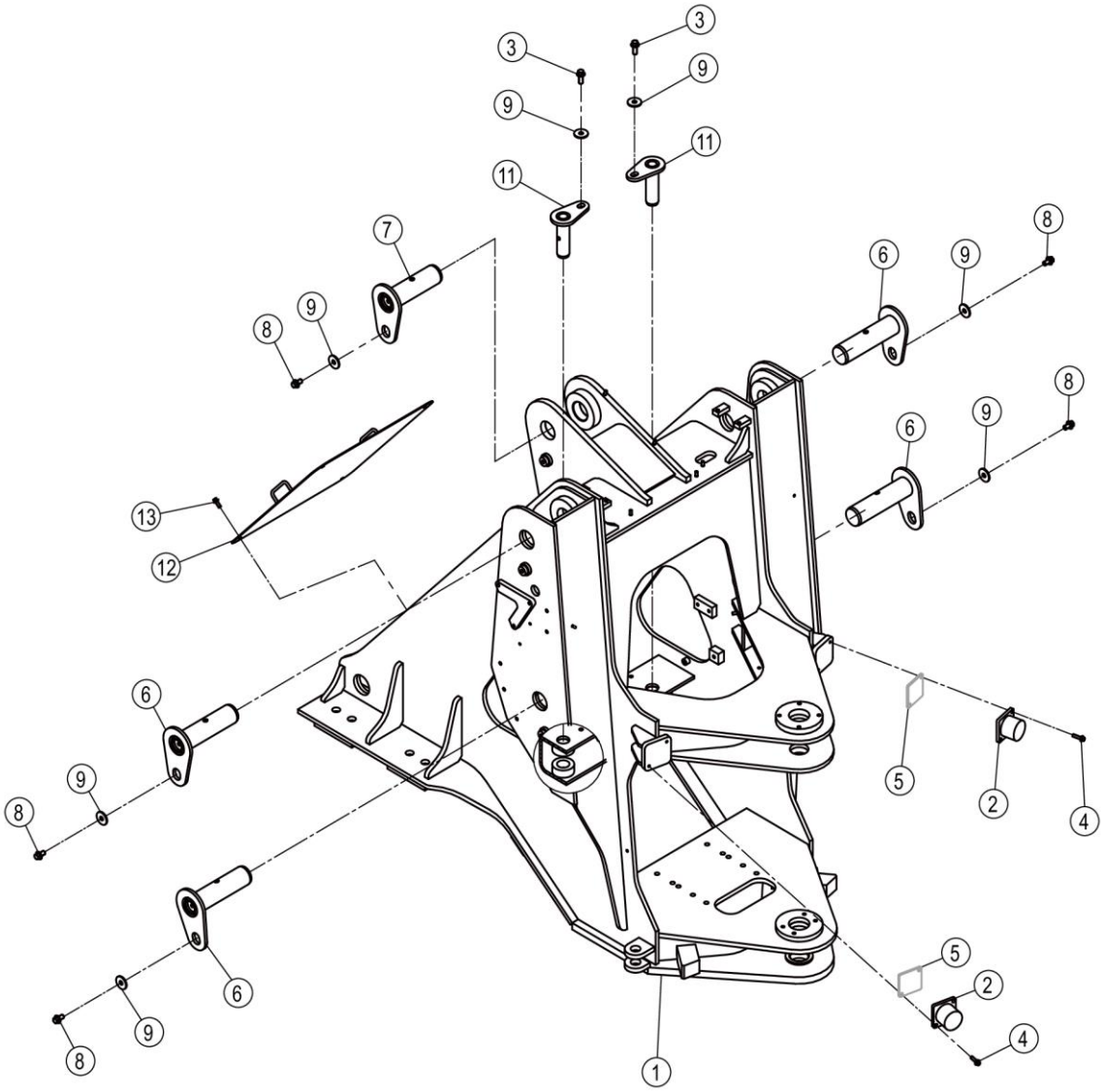

08Y0080_001_00 前车架总成 FRONT FRAME AS

件号 ITEM	部件号 PART NO.	零件名称 CH	PART NAME EN	服务代码 SC	互换性 IA	数量 Q'TY	规格 SP.	备注 RE
1	30D1834	前车架	FRONT FRAME			1		
2	34C0055	缓冲块	CUSHION BLOCK			2		
3	01B1283	螺栓	BOLT		-	2	M12×30-8.8-ZN.D	EC0000140795_1 替换后
4	01B1291	螺栓	BOLT		Y	4	M8×30-8.8-ZN.D	EC0000140795_3 替换后
5	28C0280	调整垫	SHIM	C		2		
6	11D1389	动臂销	BOOM PIN			4		
7	11D1390	转斗缸销	PIN			1		
8	01B1394	螺栓	BOLT		Y	5	M12×20-8.8-ZN.D	EC0000140795_5 替换后
9	06B0127	垫圈	WASHER			7	12-140HV-ZN.D	
11	11D1391	转向销	STEERING PIN			2		
12	43D1655	盖板	COVER			1		
13	01B1289	螺栓	BOLT		Y	4	M8×20-8.8-ZN.D	EC0000140795_6 替换后

30D1834_000_00 前车架
FRONT FRAME

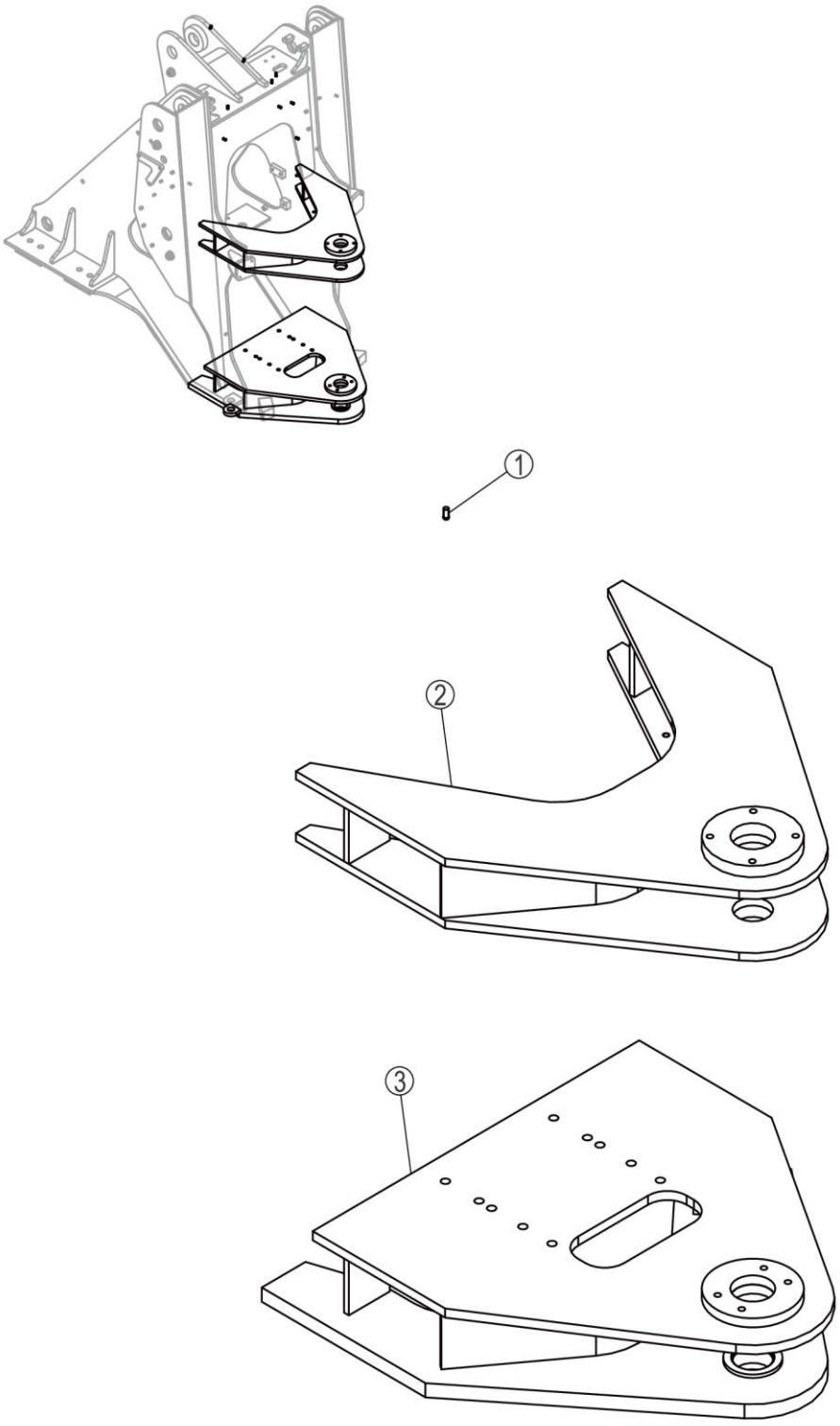

30D1834_000_00 前车架 FRONT FRAME

件号 ITEM	部件号 PART NO.	零件名称 CH	PART NAME EN	服务代码 SC	互换性 IA	数量 Q'TY	规格 SP.	备注 RE
1	05B0256	螺柱	STUD			10	M8×16-PT	
2	33D1010	上铰接	UPPER HINGE PLATE			1		
3	33D1011	下铰接	LOWER HINGE PLATE			1		

08Y0562_000_00 后车架总成
REAR FRAME AS

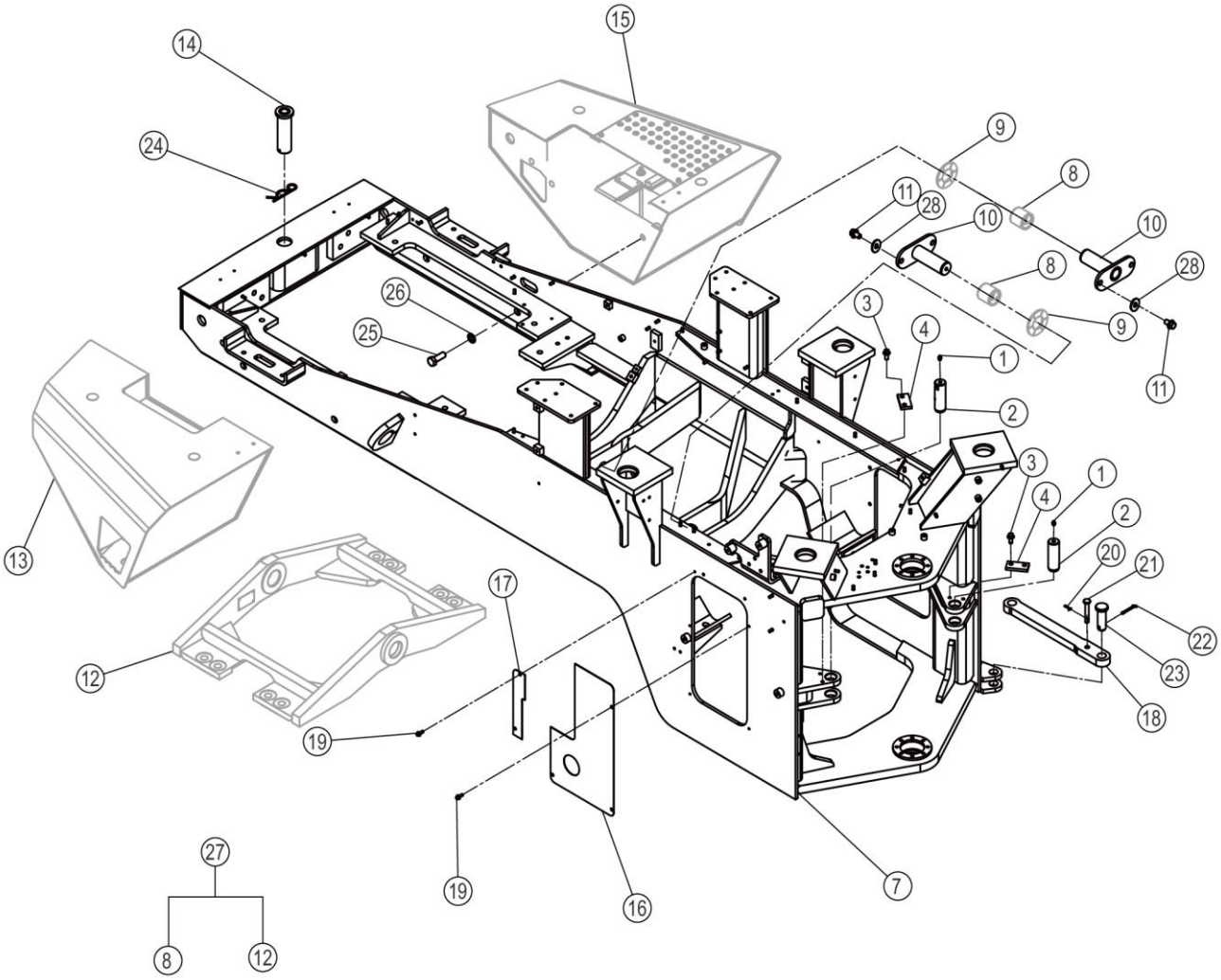

08Y0562_000_00 后车架总成 REAR FRAME AS

件号 ITEM	部件号 PART NO.	零件名称 CH	PART NAME EN	服务代码 SC	互换性 IA	数量 Q'TY	规格 SP.	备注 RE
1	10B0014	油杯	GREASE FITTING		Y	2	M10×1	EC0000145629_2 替换前
1	10B0344	油杯	GREASE FITTING		Y	2	M10×1	EC0000145629_2 替换后
2	60A4475	销轴	PIN			2		
3	01B1370	螺栓	BOLT			4	M12×25-8.8-ZN.D	
4	14H0048	卡板	STOP PLATE			2		
7	30D2763	后车架	REAR FRAME			1		
8		套	BUSHING	A		2		
9	34C0793	调整垫组件	SHIM GP	C		2		
10	11D1682	销轴	PIN		N	2		EC0000140795_8 替换后
10	11D1414	销轴	PIN		N	2		EC0000140795_8 替换前
11	01B1395	螺栓	BOLT			4	M16×25-8.8-ZN.D	
12		支座	BRACKET	F		1		
13	27C1005	配重	COUNTERWEIGHT	C		1		
14	01D2987	牵引销座	BRACKET		-	1		EC0000148459_3 3-187 批 ;HL561503 替换前
15	27C1004	配重	COUNTERWEIGHT	C		1		
16	90A3501	板	PLATE			1		
17	90A3502	板	PLATE			1		
18	17A0243	连杆	LINKAGE			1		
19	01B1289	螺栓	BOLT			5	M8×20-8.8-ZN.D	
20	08B0005	销	PIN			1	4×25-ZN.D	
21	60A0178	插销	PIN			1		
22	08B0017	销	PIN			2	6×60-ZN.D	
23	60A0160	销	PIN			2		
23	77A0623	拉销	PIN		-	1		EC0000148459_1 3-187 批 ;HL561503 替换前
25	01B0321	螺栓	BOLT		Y	6	M20×55-10.9-ZN.D	EC0000145629_1 替换前
25	00B0104	螺栓	BOLT		Y	6	M20×60-8.8-ZN.D	EC0000145629_1 替换后
26	06B0210	淬硬垫圈	HARD WASHER			6	20	
27	01D2279X0	支座	SNAP RING			1		
28	06B0624	淬硬垫圈	SNAP RING		-	4		EC0000140795_7 替换后

24C2709_000_00 牵引销
TRACTION PIN

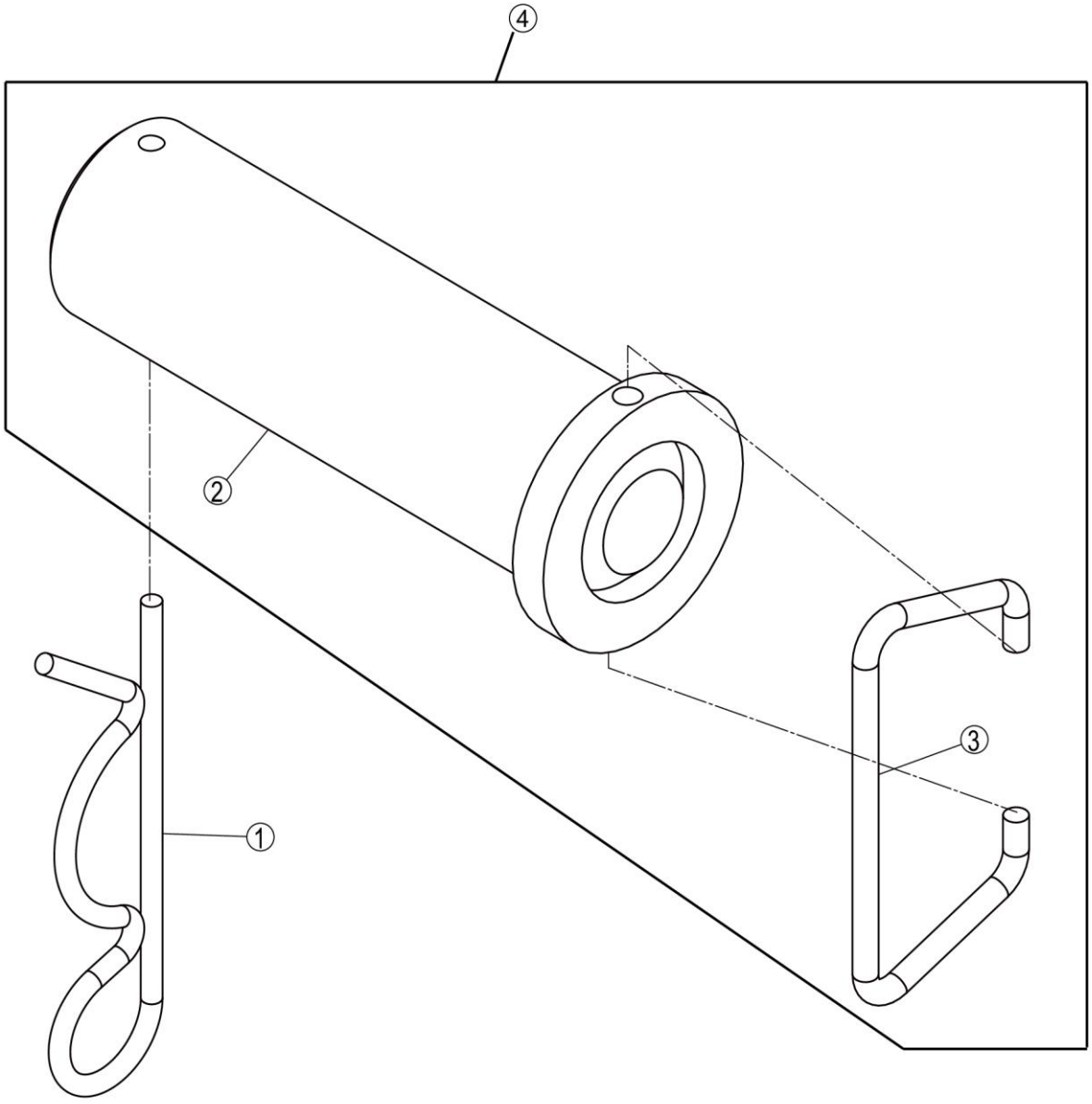

24C2709_000_00 牵引销 TRACTION PIN

件号 ITEM	部件号 PART NO.	零件名称 CH	PART NAME EN	服务代码 SC	互换性 IA	数量 Q'TY	规格 SP.	备注 RE
1	77A0623	拉销	PIN			1		
2	01D2987	牵引销座	BRACKET			1		
3		卡环	SNAP RING	B		1		
4	01D2987X0	牵引销座组件	BRACKET			1		

27C1004_001_00 配重
COUNTERWEIGHT

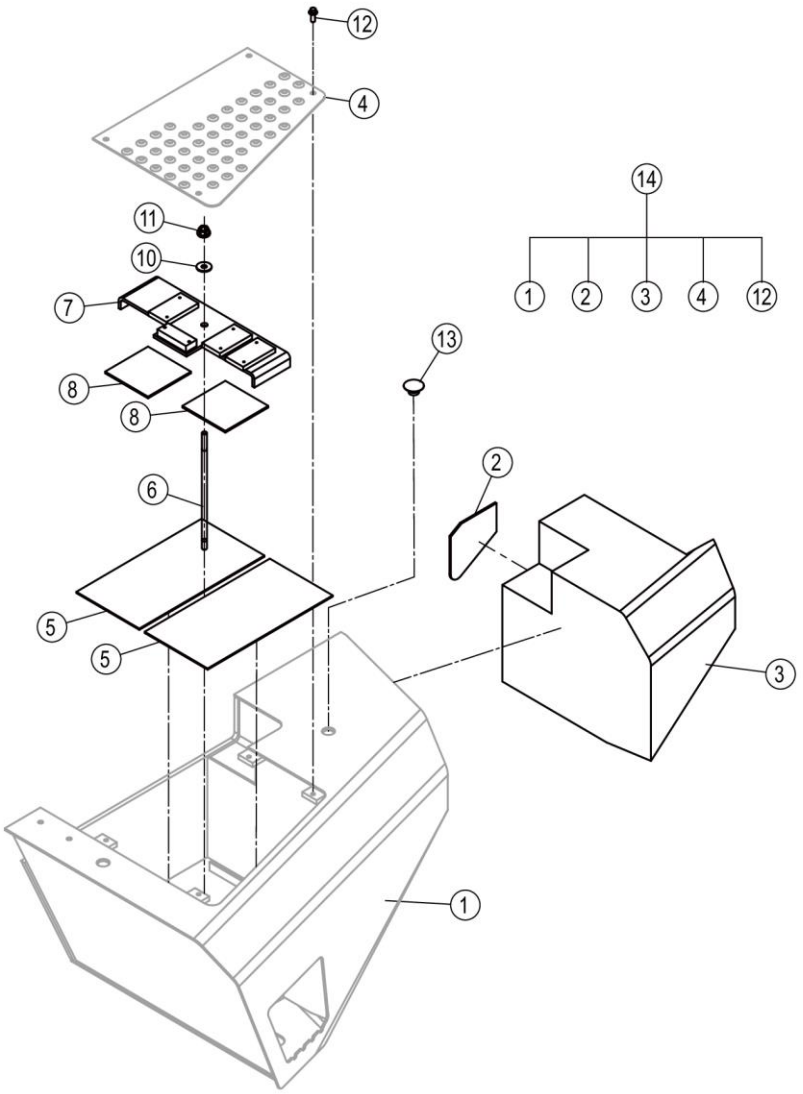

27C1004_001_00 配重 COUNTERWEIGHT

件号 ITEM	部件号 PART NO.	零件名称 CH	PART NAME EN	服务代码 SC	互换性 IA	数量 Q'TY	规格 SP.	备注 RE
1		配重	COUNTERWEIGHT	A		1		
2		板	PLATE	B		1		
3		混凝土	CONCRETE	A		1		
4		盖板	COVER	A		1		
5	84A0423	蓄电池下垫板	BRACKET			2		
6	05B0134	蓄电池固定螺杆	SCREW ROD		Y	1		EC0000142928_1 12-069 批；HL561193 替换前
6	88A0363	螺杆	SCREW ROD		Y	1		EC0000142928_1 12-069 批；HL561193 替换后
7	01D8554	压板	PLATE		N	1		KS0000132315_4 替换后
8	82A0852	橡胶板	RUBBER PLATE			2		
10	06B0666	垫圈	WASHER		Y	1	10-300HV-DK	EC0000142928_4 12-069 批；HL561193 替换后
11	03B2135	螺母	NUT		Y	1	M10-8-ZN.D	EC0000142928_3 12-069 批；HL561193 替换后
12	01B1289	螺栓	BOLT		N	4	M8×20-8.8-ZN.D	KS0000132315_1 替换后
13	83A2440	螺塞	PLUG		I	2		EC0000137379_5 替换后
14	27C1004X0	配重总成	SNAP RING			1		

27C1005_000_00 配重
COUNTERWEIGHT

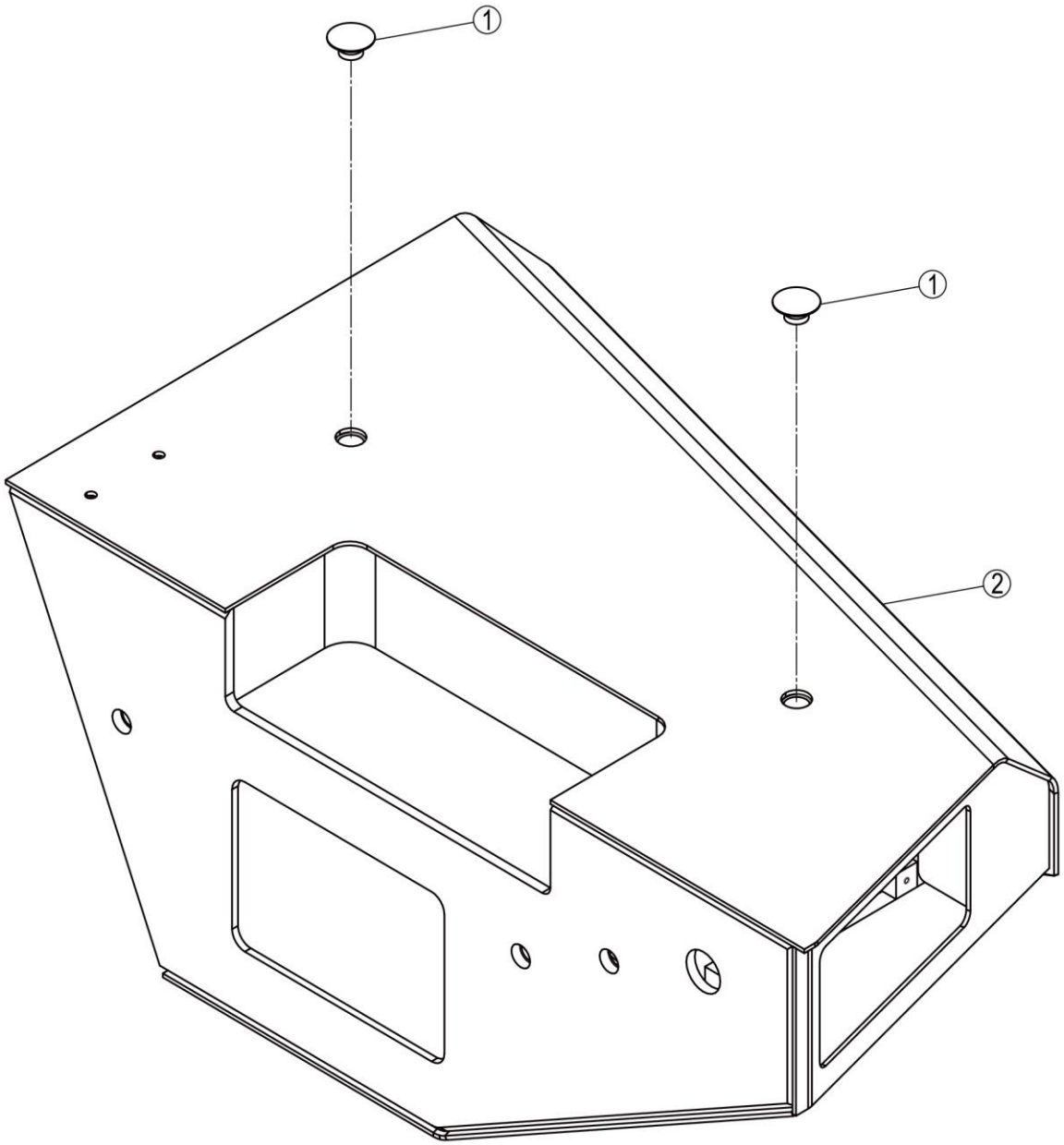

27C1005_000_00 配重 COUNTERWEIGHT

件号 ITEM	部件号 PART NO.	零件名称 CH	PART NAME EN	服务代码 SC	互换性 IA	数量 Q'TY	规格 SP.	备注 RE
1	83A2440	螺塞	PLUG		I	2		EC0000137379_6 替换后
2	27C1005X0	配重总成	SNAP RING			1		

30D2763_000_00 后车架
REAR FRAME

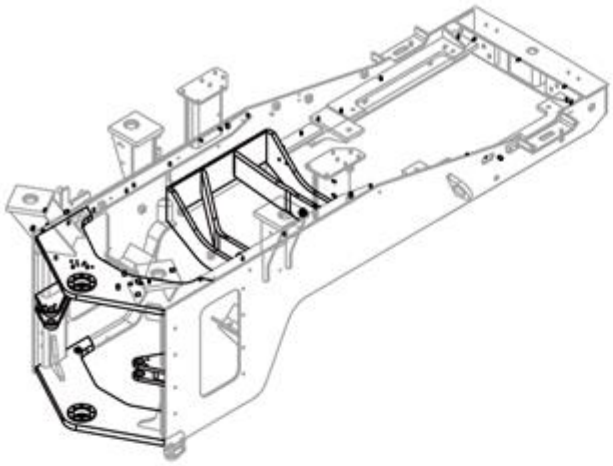

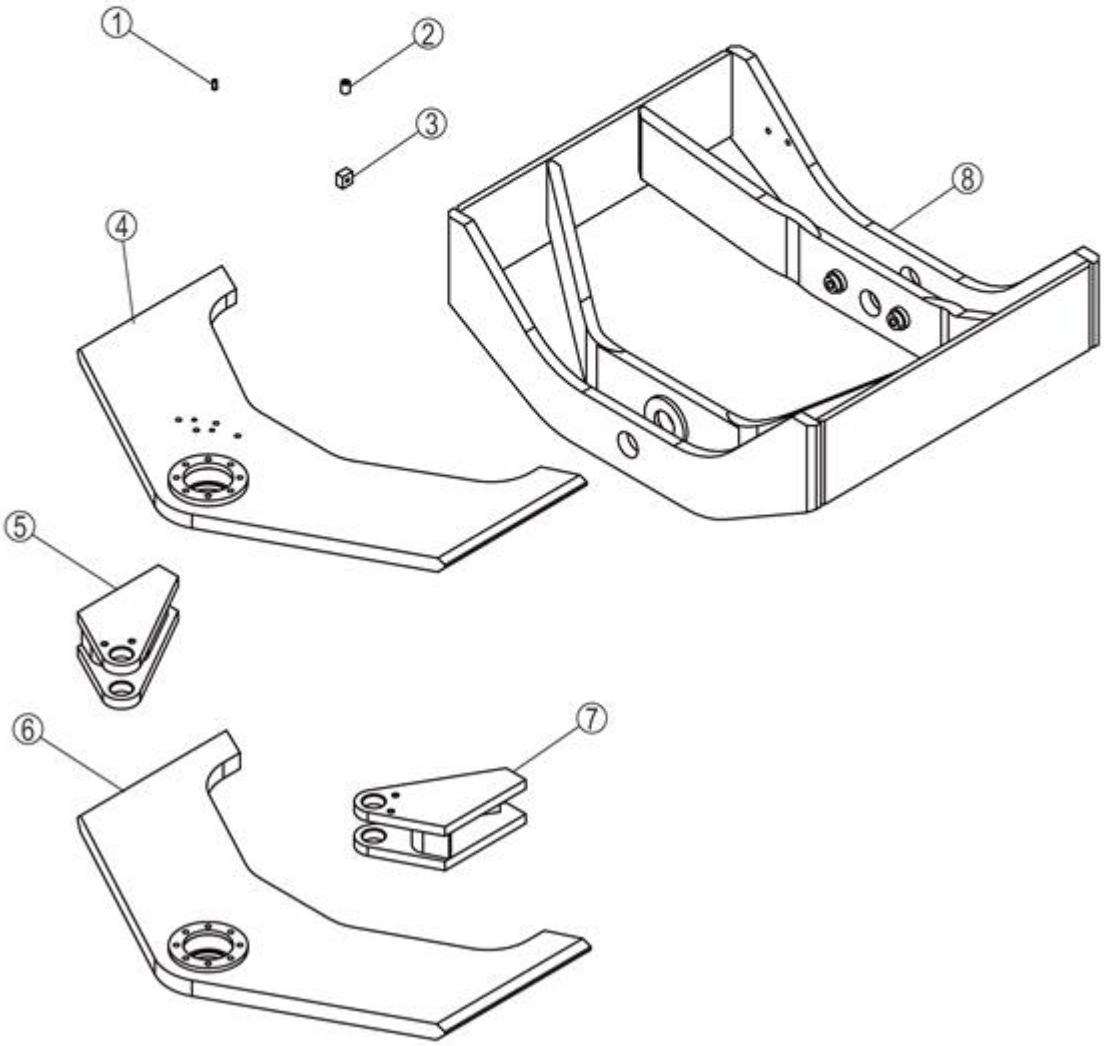

30D2763_000_00 后车架 REAR FRAME

件号 ITEM	部件号 PART NO.	零件名称 CH	PART NAME EN	服务代码 SC	互换性 IA	数量 Q'TY	规格 SP.	备注 RE
1	05B0256	螺柱	STUD			47	M8×16-PT	
2	55A0367	套	BUSHING			9		
3	15A0049	固定块	BLOCK			4		
4	33D1079	上铰接	UPPER HINGE PLATE			1		
5	01D3731	支座	BRACKET			1		
6	33D1080	下铰接	LOWER HINGE PLATE			1		
7	01D3730	支座	BRACKET			1		
8	34D0340	中梁架	BEAM FRAME			1		

25Y0050_000_00 黄油管路
GREASE LINES

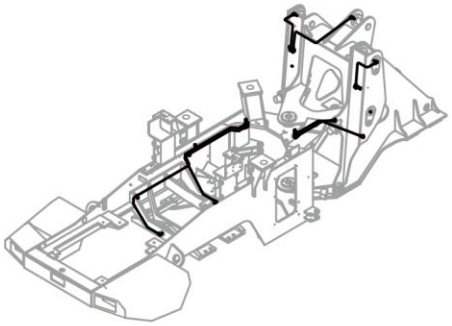

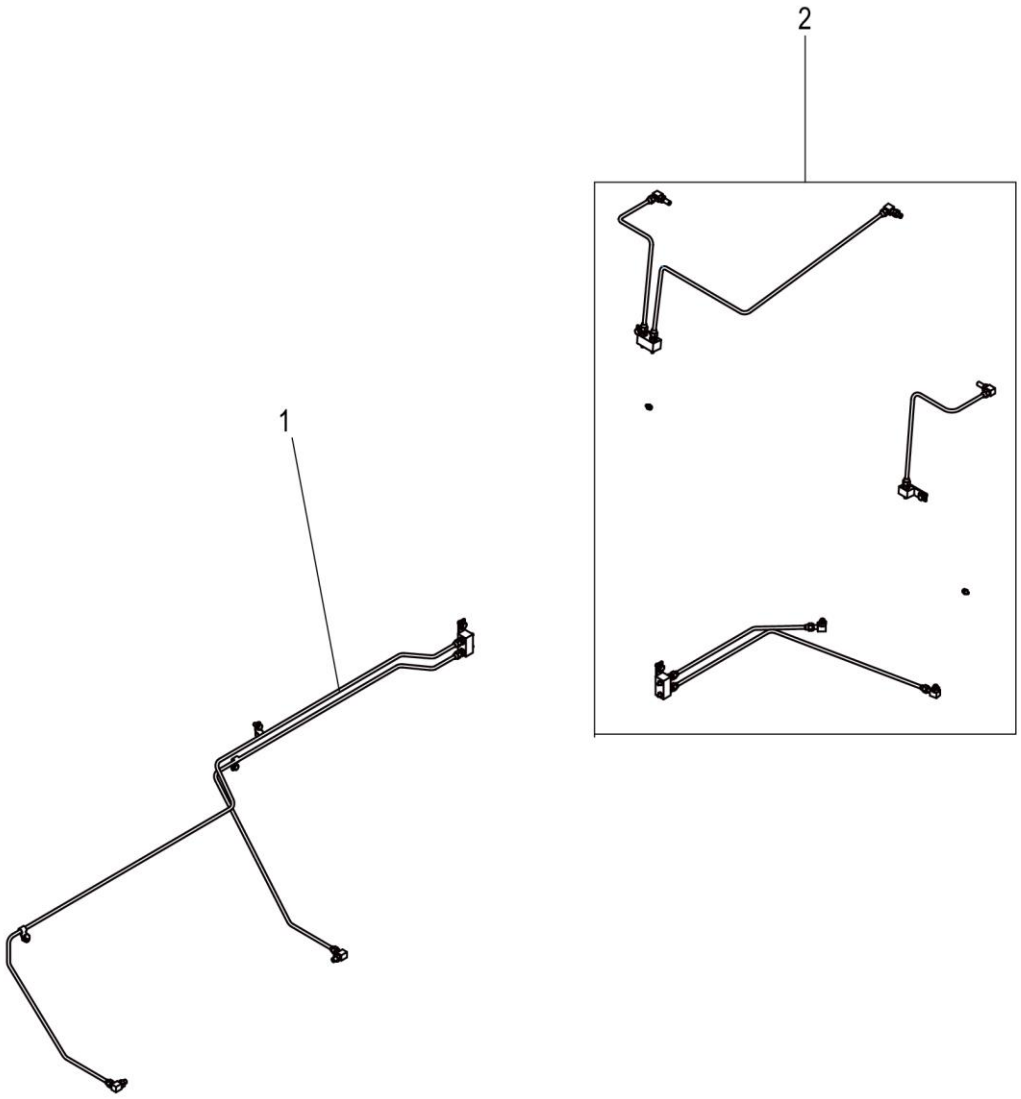

25Y0050_000_00 黄油管路 GREASE LINES

件号 ITEM	部件号 PART NO.	零件名称 CH	PART NAME EN	服务代码 SC	互换性 IA	数量 Q'TY	规格 SP.	备注 RE
1	01C1194	后车架润滑管路	GREASE LINES	C	N	1		EC0000126834_1 替换后
2	00C4837	前车架润滑管路	FRONT FRAME LUBE LINES	C	N	1		EC0000123868_2 替换后

00C4837_001_00 前车架润滑管路
FRONT FRAME LUBE LINES

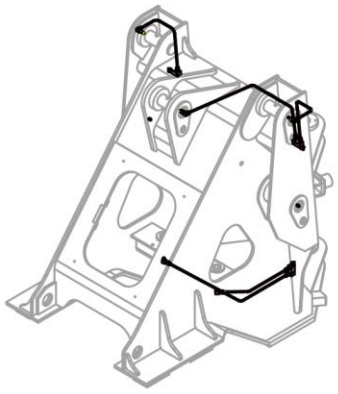

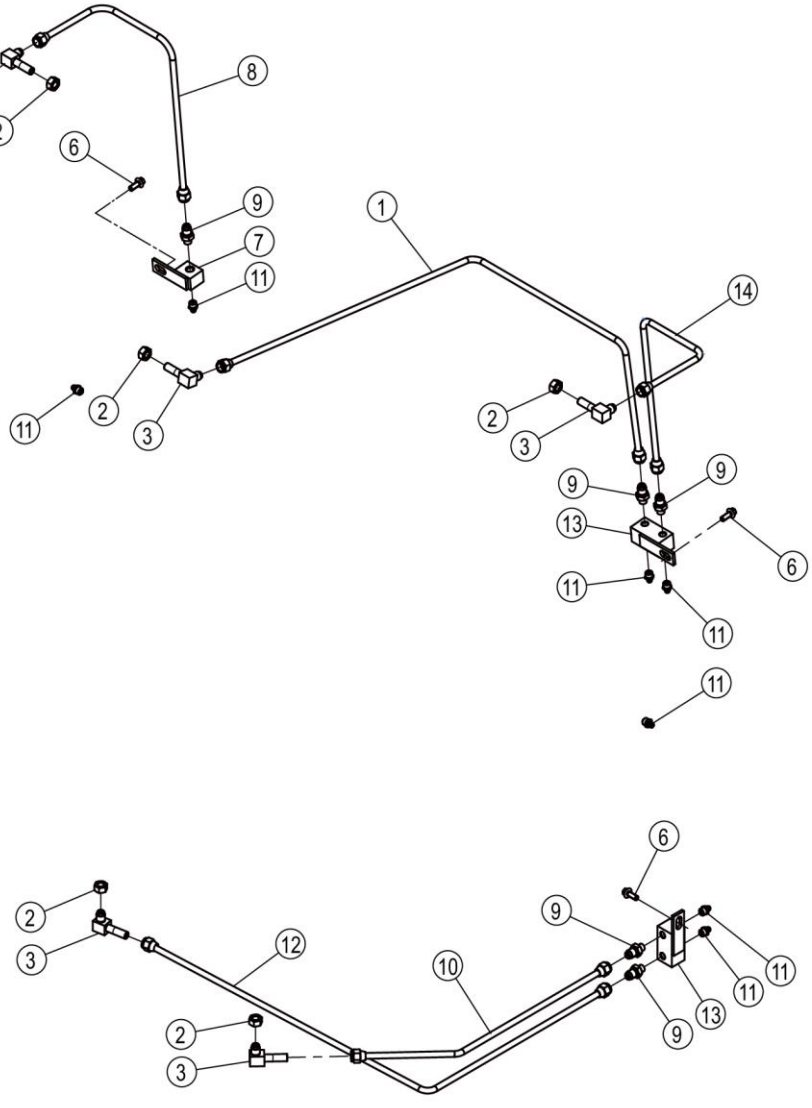

00C4837_001_00 前车架润滑管路 FRONT FRAME LUBE LINES

件号 ITEM	部件号 PART NO.	零件名称 CH	PART NAME EN	服务代码 SC	互换性 IA	数量 Q'TY	规格 SP.	备注 RE
1	00C4838	前车架润滑管路	FRONT FRAME LUBE LINES			1		
2	03B0035	螺母	NUT		N	5	M10×1-8-ZN.D	EC0000136377_1 替换后
3	01A0524	弯接头	ELBOW			5		
6	01B1289	螺栓	BOLT		Y	3	M8×20-8.8-ZN.D	EC0000142102_1 替换后
7	15D0364	前支座接头	CONNECTOR			1		
8	00C4817	黄油管路	GREASE LINES			1		
9	00A0224	接头	CONNECTOR			5		
10	00C4150	黄油管路	GREASE LINES			1		
11	10B0014	油杯	GREASE FITTING			7	M10×1	
12	00C4151	黄油管路	GREASE LINES			1		
13	15D0363	后支座接头	CONNECTOR			2		
14	00C4819	黄油管路	GREASE LINES			1		

00C4838_000_00 前车架润滑管路
FRONT FRAME LUBE LINES

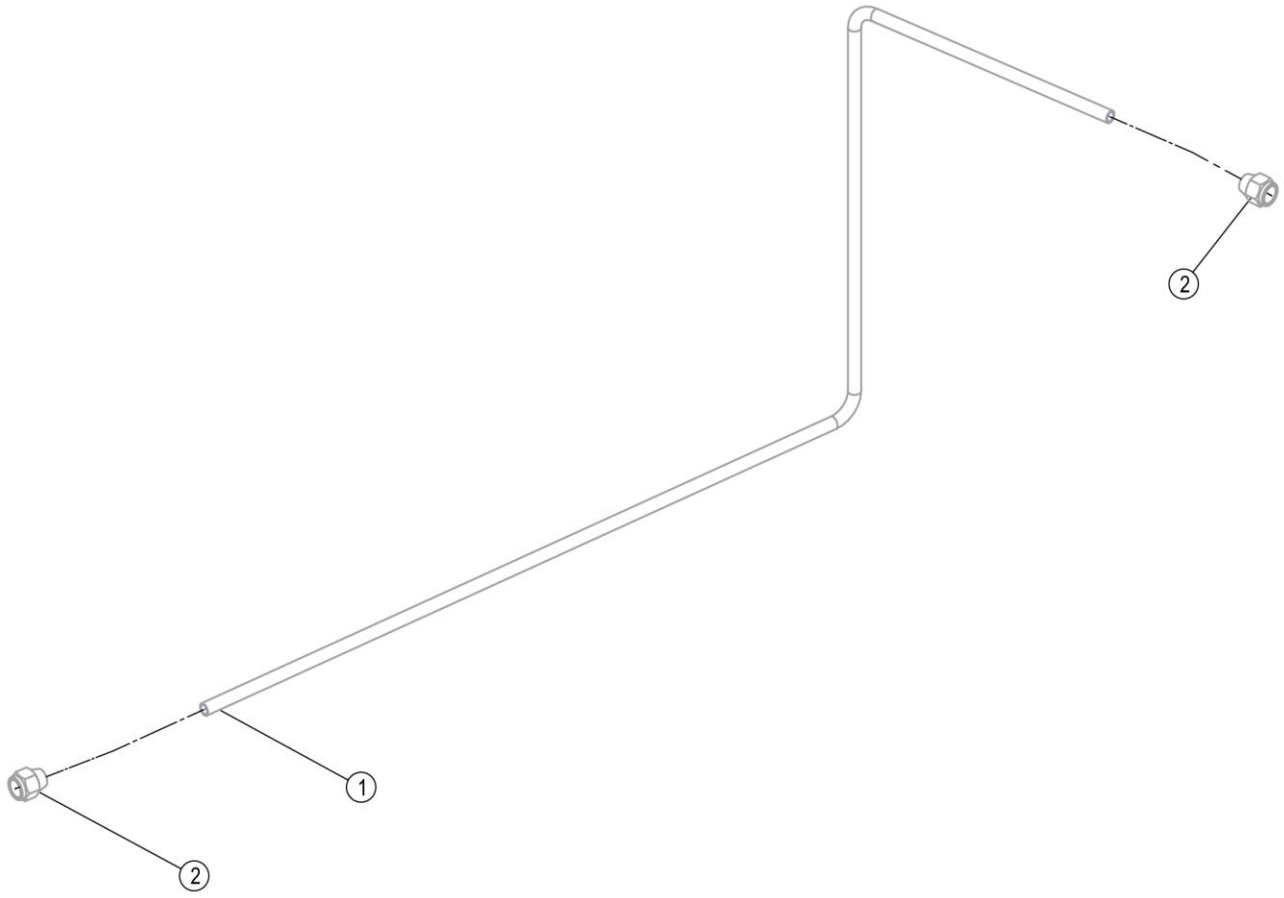

00C4838_000_00 前车架润滑管路 FRONT FRAME LUBE LINES

件号 ITEM	部件号 PART NO.	零件名称 CH	PART NAME EN	服务代码 SC	互换性 IA	数量 Q'TY	规格 SP.	备注 RE
1		黄油管路	GREASE LINES	A		1		
2		接头	CONNECTOR	B		2		

01C1194_001_00 后车架润滑管路
GREASE LINES

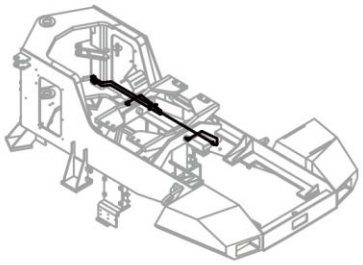

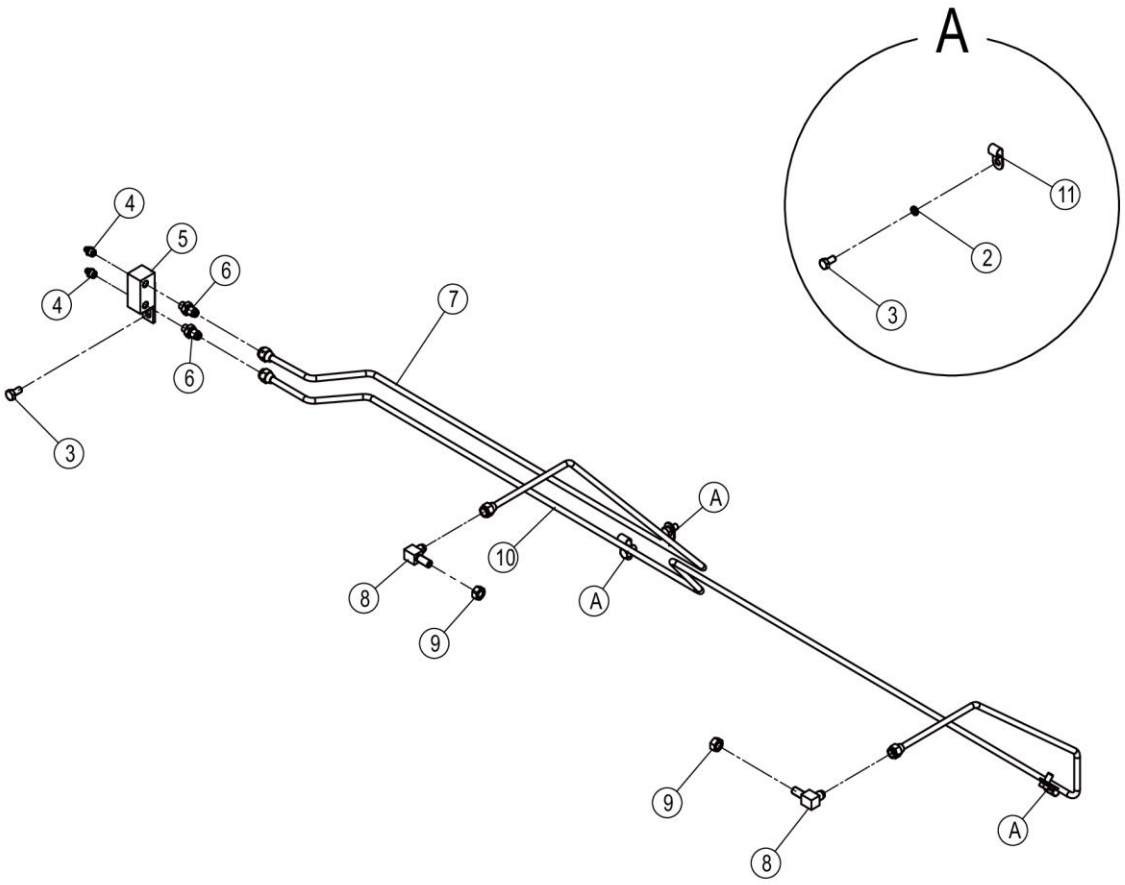

01C1194_001_00 后车架润滑管路 GREASE LINES

件号 ITEM	部件号 PART NO.	零件名称 CH	PART NAME EN	服务代码 SC	互换性 IA	数量 Q'TY	规格 SP.	备注 RE
3	01B1289	螺栓	BOLT		Y	4	M8×20-8.8-ZN.D	EC0000142102_6 替换后
4	10B0014	油杯	GREASE FITTING			2	M10×1	
5	15D0363	后支座接头	CONNECTOR			1		
6	00A0224	接头	CONNECTOR			2		
7	01C1196	钢管	TUBE			1		
8	01A0137	接头	CONNECTOR			2		
9	03B0035	螺母	NUT			2	M10×1-8-ZN.D	
10	01C1193	钢管	TUBE			1		
11	90A1642	线夹	CLIP			3		

32E1517_000_00 调整垫圈
WASHER

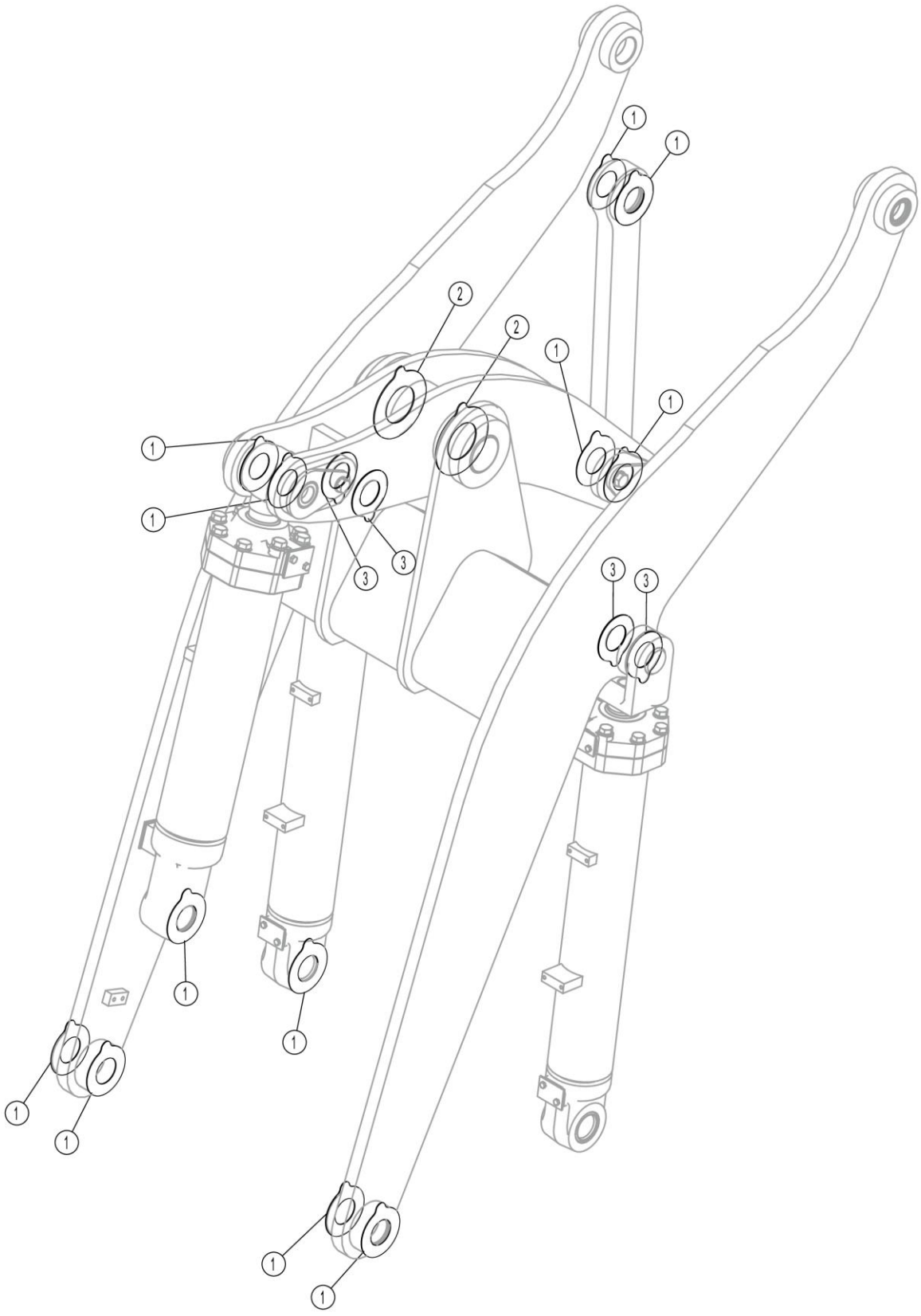

32E1517_000_00 调整垫圈 WASHER

件号 ITEM	部件号 PART NO.	零件名称 CH	PART NAME EN	服务代码 SC	互换性 IA	数量 Q'TY	规格 SP.	备注 RE
1	34C2435	调整垫圈	WASHER	C		12		
2	28C0114	调整垫片	SHIM	C		2		
3	28C0148	调整垫圈	WASHER	C		2		

32Y0375_000_00 工作装置限位系统
WORK IMPLEMENT LIMIT SYSTEM

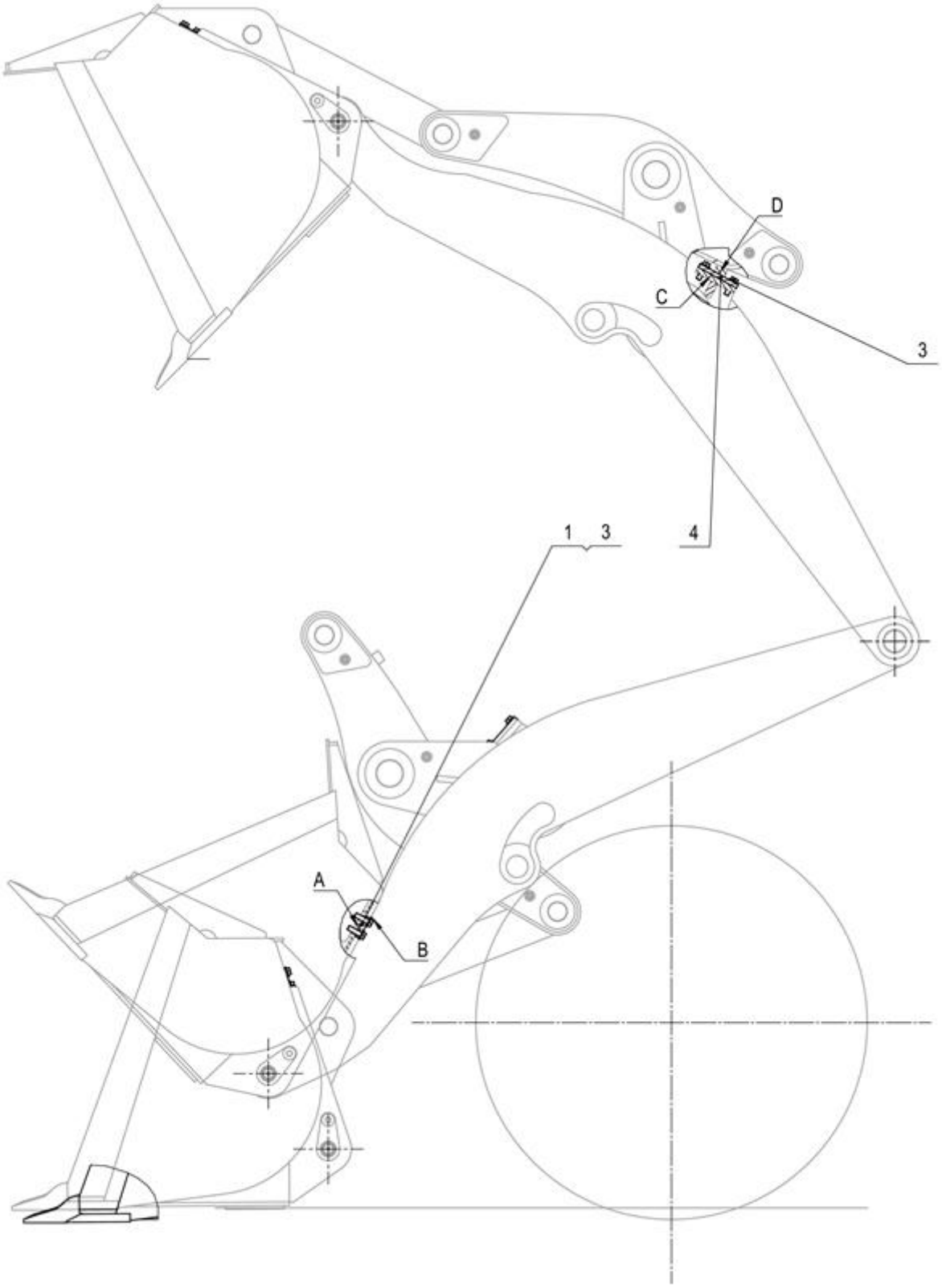

32Y0375_000_00 工作装置限位系统 WORK IMPLEMENT LIMIT SYSTEM

件号 ITEM	部件号 PART NO.	零件名称 CH	PART NAME EN	服务代码 SC	互换性 IA	数量 Q'TY	规格 SP.	备注 RE
1	34C2008	限位块组件	BLOCK GP	C		2		
2	01B1000	螺栓	BOLT		Y	12	M16×50-10.9-ZN.D	EC0000138685_1 替换后
3	34C2006	限位块	BLOCK	C		1		

32Y0797_001_00 工作装置系统
WORK IMPLEMENT SYSTEM

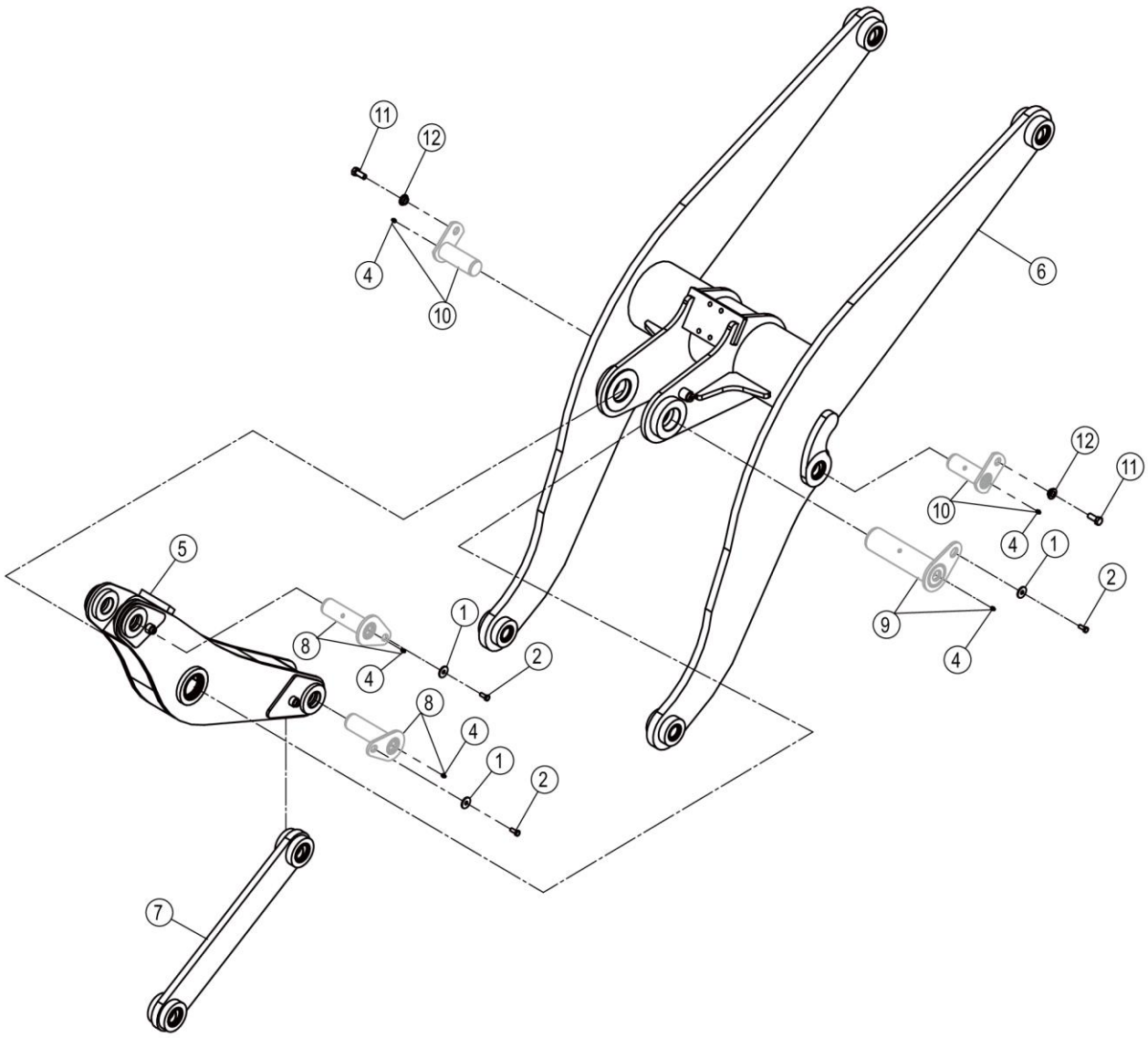

32Y0797_001_00 工作装置系统 WORK IMPLEMENT SYSTEM

件号 ITEM	部件号 PART NO.	零件名称 CH	PART NAME EN	服务代码 SC	互换性 IA	数量 Q'TY	规格 SP.	备注 RE
1	06B0127	垫圈	WASHER			3	12-140HV-ZN.D	
2	00B0017	螺栓	BOLT		Y	3	M12×30-8.8-ZN.D	EC0000140795_18 替换前
2	01B1370	螺栓	BOLT		Y	3	M12×25-8.8-ZN.D	EC0000140795_18 替换后
4	10B0344	油杯	GREASE FITTING		Y	5	M10×1	EC0000145629_7 2-094 批 ;HL561273 替换后
4	10B0014	油杯	GREASE FITTING		Y	5	M10×1	EC0000145629_7 2-094 批 ;HL561273 替换前
5	24C2181	摇臂	BUCKET LEVER			1		
6	24C2739	动臂	BOOM			1		
7	24C2182	拉杆	LINKAGE			1		
8	11D1383X0	销轴	PIN			2		
8	11D1803X0	销轴	PIN			2		
9	11D1381X0	销轴	PIN			1		
10	11D1382X0	销轴	PIN			2		
11	00B0183	螺栓	BOLT		Y	2	M18×45-8.8-ZN.D	EC0000147470_2 替换前
12	56A0050	垫套	BUSHING			2		

24C2181_000_00 搖臂
BUCKET LEVER

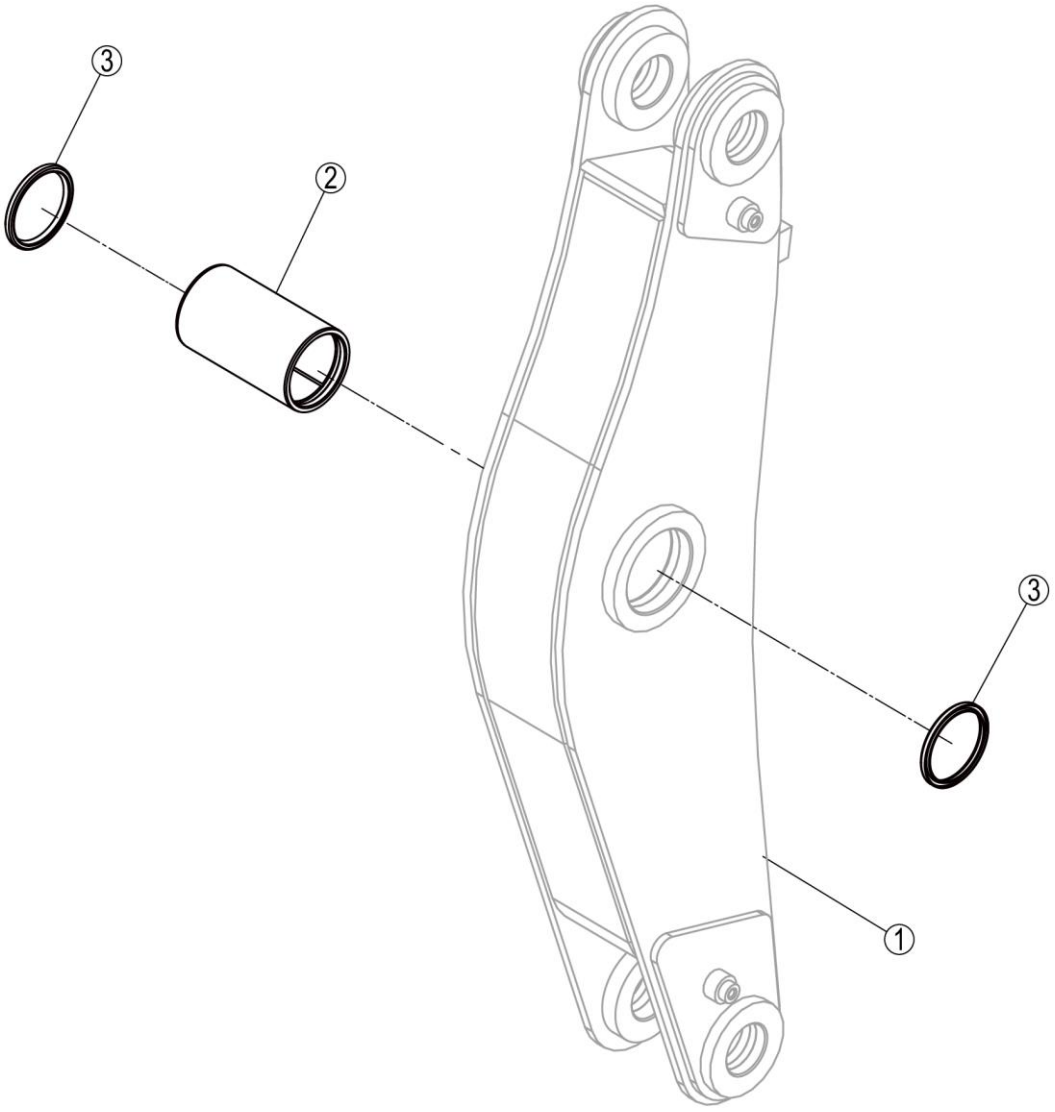

24C2181_000_00 摇臂 BUCKET LEVER

件号 ITEM	部件号 PART NO.	零件名称 CH	PART NAME EN	服务代码 SC	互换性 IA	数量 Q'TY	规格 SP.	备注 RE
1		摇臂	BUCKET LEVER	A		1		
2	55A0280	摇臂轴套	BUSHING			1		
3	35C0003	密封圈	SEAL RING			2		

24C2182_000_00 拉杆
LINKAGE

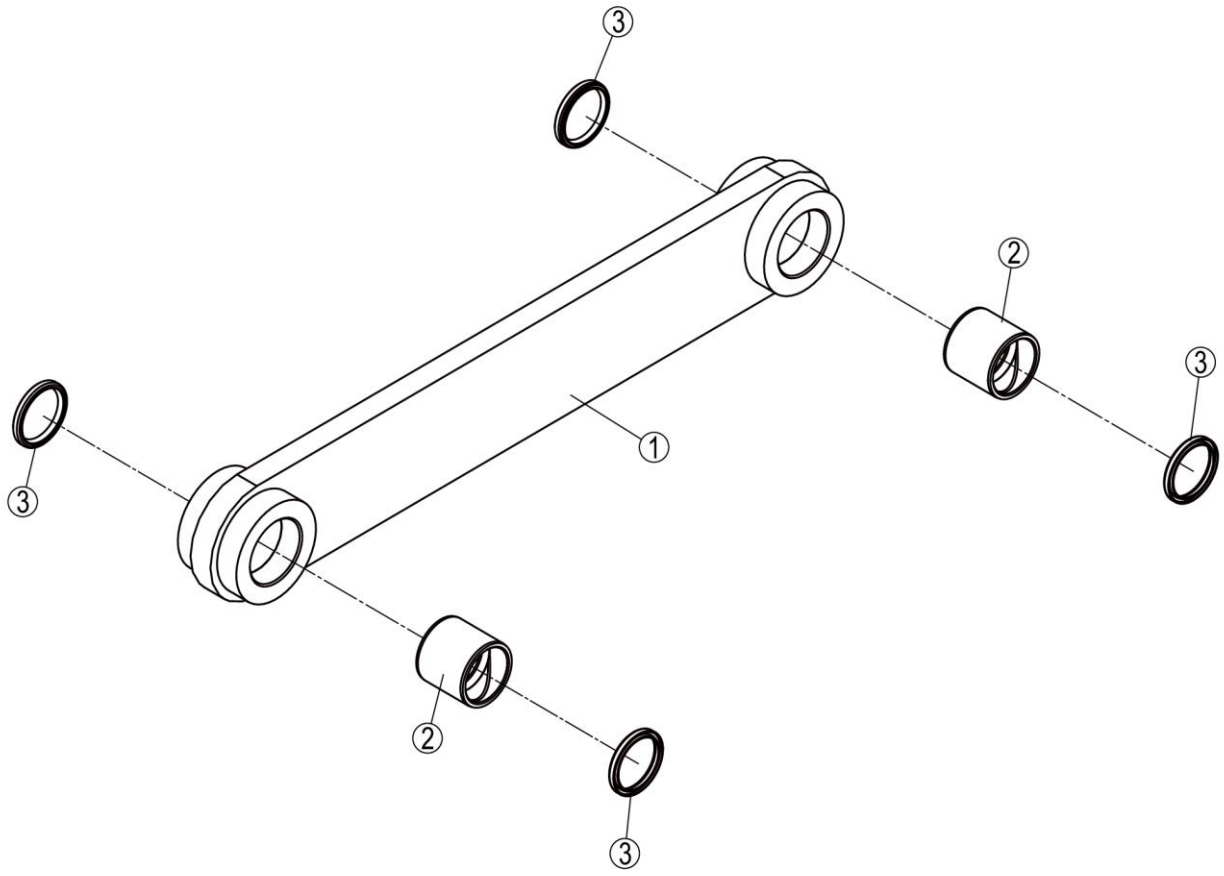

24C2182_000_00 拉杆 LINKAGE

件号 ITEM	部件号 PART NO.	零件名称 CH	PART NAME EN	服务代码 SC	互换性 IA	数量 Q'TY	规格 SP.	备注 RE
1		拉杆	LINKAGE	A		1		
2	55A0281	衬套	BUSHING			2		
3	35C0013	密封圈	SEAL RING			4	63×75×8	

24C2739_000_00 动臂
BOOM

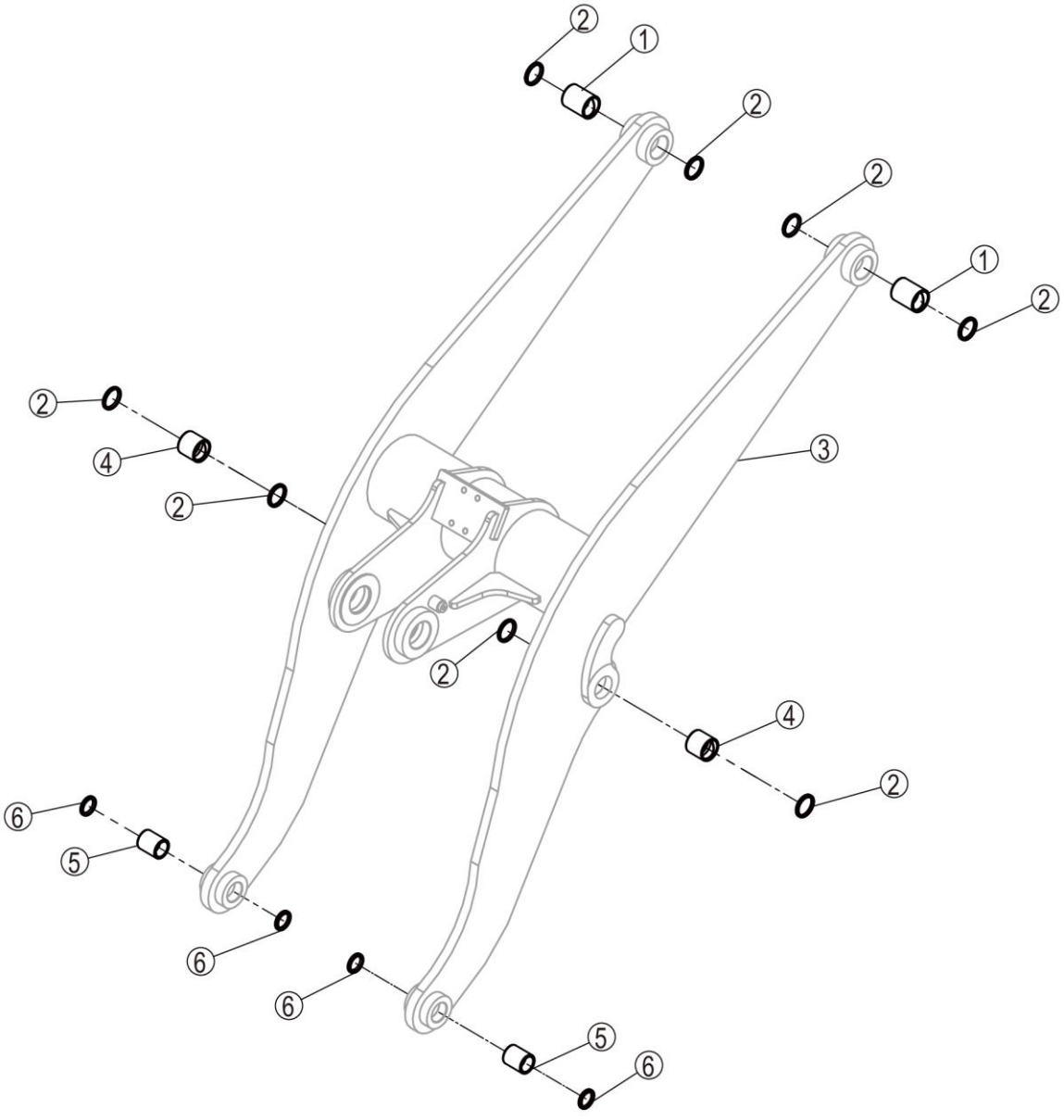

24C2739_000_00 动臂 BOOM

件号 ITEM	部件号 PART NO.	零件名称 CH	PART NAME EN	服务代码 SC	互换性 IA	数量 Q'TY	规格 SP.	备注 RE
1	55A0282	衬套	BUSHING			2		
2	35C0013	密封圈	SEAL RING			8	63×75×8	
3		动臂	BOOM	B		1		
4	55A0281	衬套	BUSHING			2		
5	55A0283	衬套	BUSHING			2		
6	34C0034	密封圈	SEAL RING			4		

38Y0061_001_00 铲斗
BUCKET

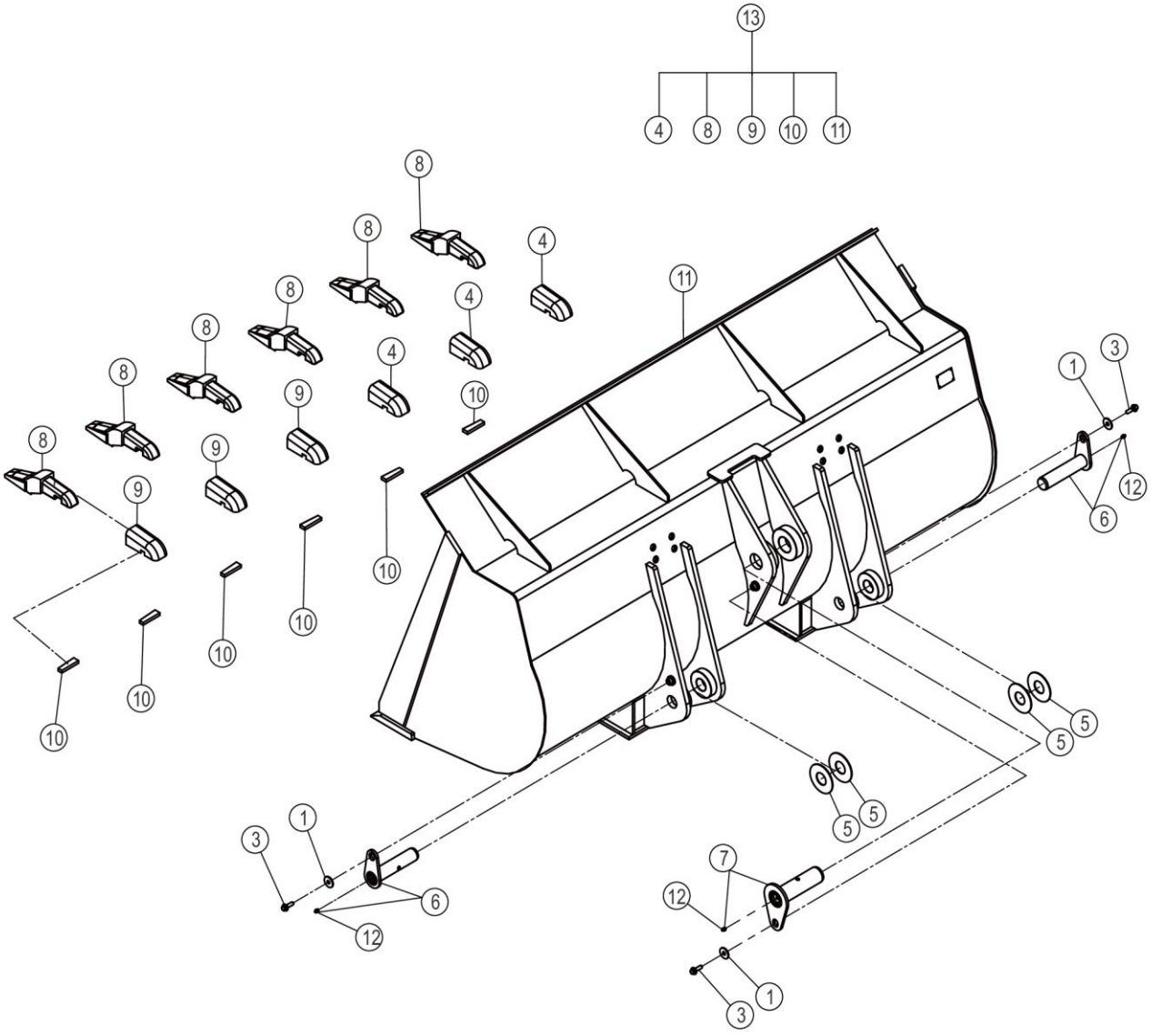

38Y0061_001_00 铲斗 BUCKET

件号 ITEM	部件号 PART NO.	零件名称 CH	PART NAME EN	服务代码 SC	互换性 IA	数量 Q'TY	规格 SP.	备注 RE
1	06B0127	垫圈	WASHER			3	12-140HV-ZN.D	
2	06B0008	垫圈	WASHER		Y	3	12	EC0000142102_8 替换前
3	01B1394	螺栓	BOLT		Y	3	M12×20-8.8-ZN.D	EC0000142102_7 替换后
4	72A0059	齿套	TIP			3		
5	56A0095	垫片	SHIM			4		
6	11D1384X0	铲斗下销轴	SNAP RING			2		
6	11D1804X0	销轴	PIN			2		
7	11D1383X0	销轴	PIN			1		
7	11D1803X0	销轴	PIN			1		
8	72A0151	齿体	TOOTH			6		
9	72A0058	齿套	TIP			3		
10	14A0215	扁销	PIN			6		
11	22D1217	铲斗	BUCKET	B		1		
12	10B0014	油杯	GREASE FITTING			3	M10×1	
13	38Y0061X0	铲斗 1.8 方	SNAP RING			1		

22D1217_000_00 铲斗
BUCKET

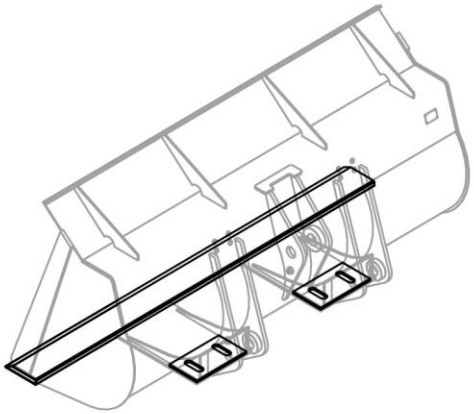

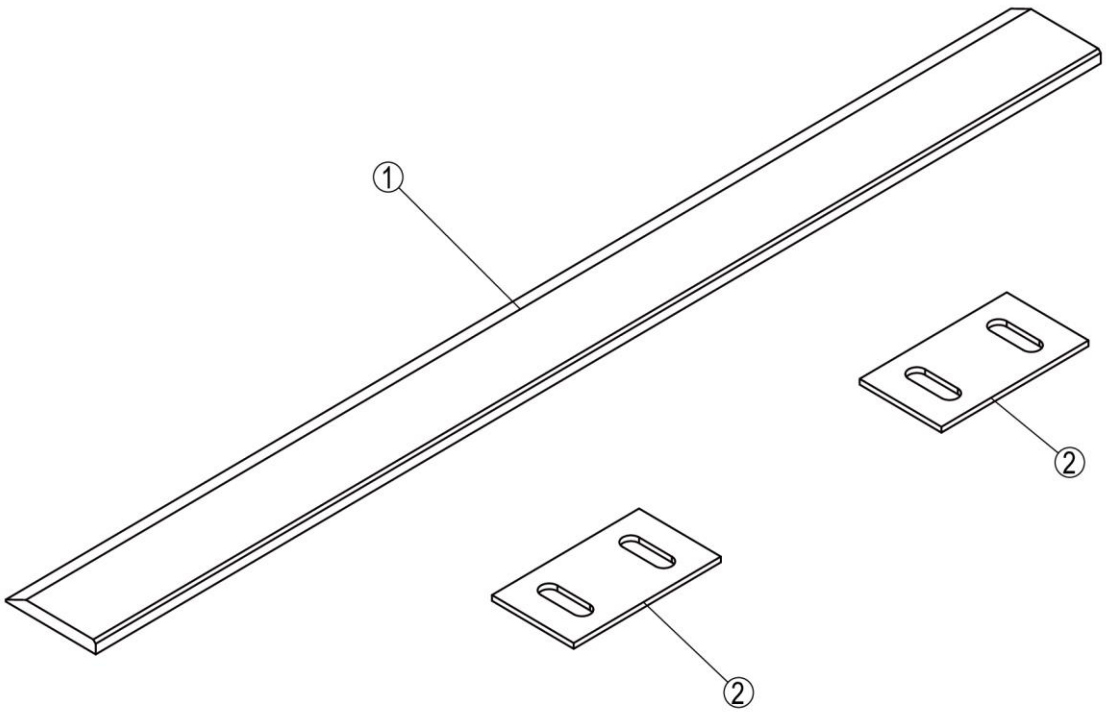

22D1217_000_00 铲斗 BUCKET

件号 ITEM	部件号 PART NO.	零件名称 CH	PART NAME EN	服务代码 SC	互换性 IA	数量 Q'TY	规格 SP.	备注 RE
1	17A6935	主切削板	CUTTING EDGE			1		
2	14H0008	防磨底板	WEAR PLATE			2		

43C4781_000_00 铰接总成
ARTICULATED HITCH

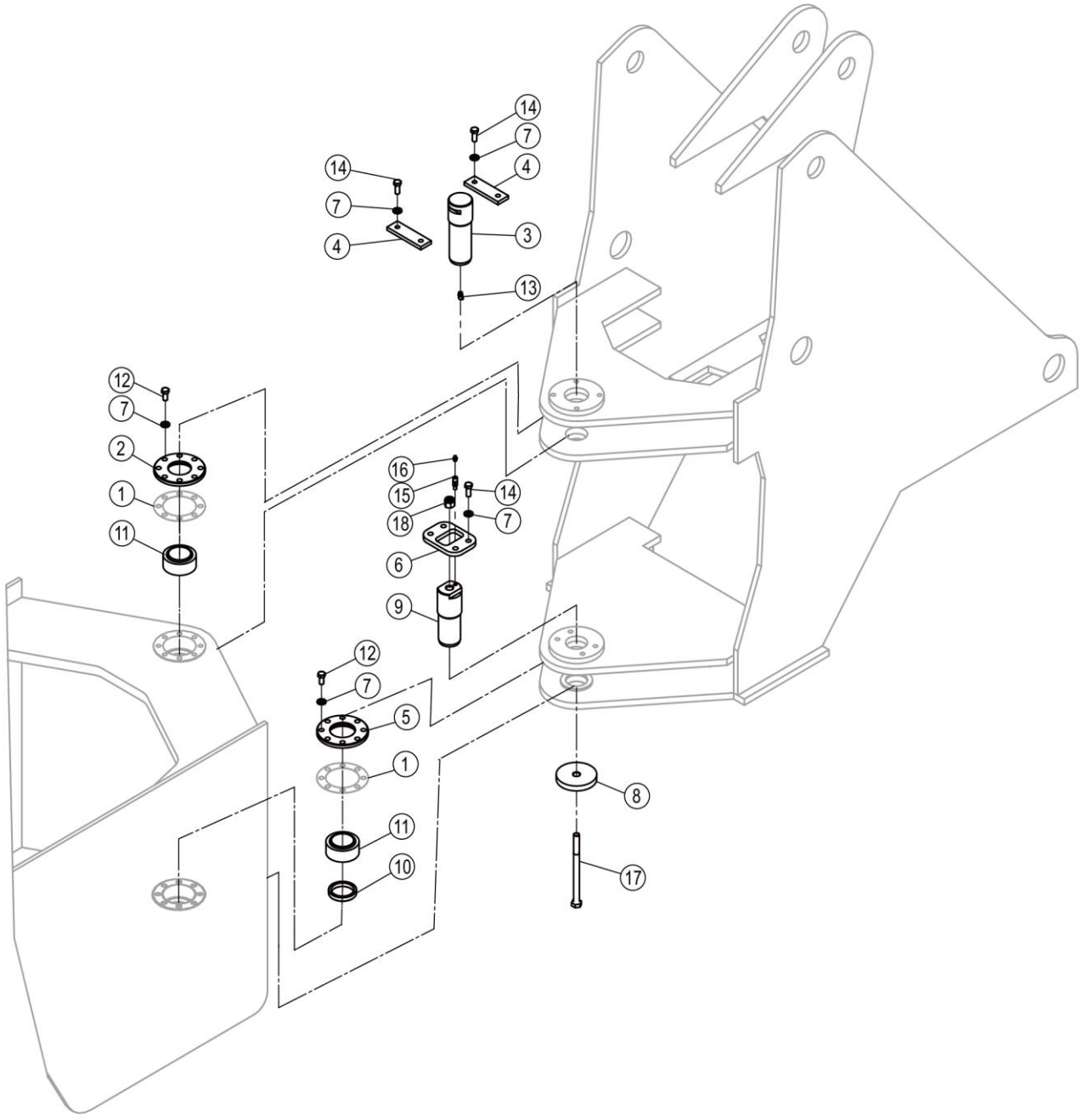

43C4781_000_00 铰接总成 ARTICULATED HITCH

件号 ITEM	部件号 PART NO.	零件名称 CH	PART NAME EN	服务代码 SC	互换性 IA	数量 Q'TY	规格 SP.	备注 RE
1	57A0053	调整垫片	SHIM			2		
2	53A0057	轴承盖	BEARING COVER			1		
3	60A0186	上铰接销轴	PIN			1		
4	14A0161	档板	BAFFLE			2		
5	53A0056	轴承盖	BEARING COVER			1		
6	14A1172	压板	PLATE			1		
7	06B0176	垫圈	WASHER		N	4		EC0000127908_1 替换后
8	15A8946	板	PLATE			1		
9	60A4383	下铰接销	LOWER PIN			1		
10	56A0060	垫圈	WASHER			1		
11	25B0177	关节轴承	KNUCKLE BEARING		N	2	60X90X44	EC0000141638_16-049 批；GL5606561 替换后
12	00B0011	螺栓	BOLT			16	M12×25-8.8-ZN.D	
13	10B0051	油杯	GREASE FITTING			1	45°M10×1	
14	00B0238	螺栓	BOLT			4	M12×30-10.9-ZN.D	
15	00A7759	过渡接头	CONNECTOR		N	1		EC0000127908_2 替换后
16	10B0352	油杯	GREASE FITTING		Y	1	45°M8×1	EC0000140795_197-071 批 GL560720 替换后
17	17A7397	铰接螺栓	BANJO BOLT			1		
18	03B0147	螺母	NUT		N	2	M18-8-ZN.D	EC0000127908_4 替换前

驾驶室 CAB

41Y0575_000_00 驾驶室总成
CAB AS

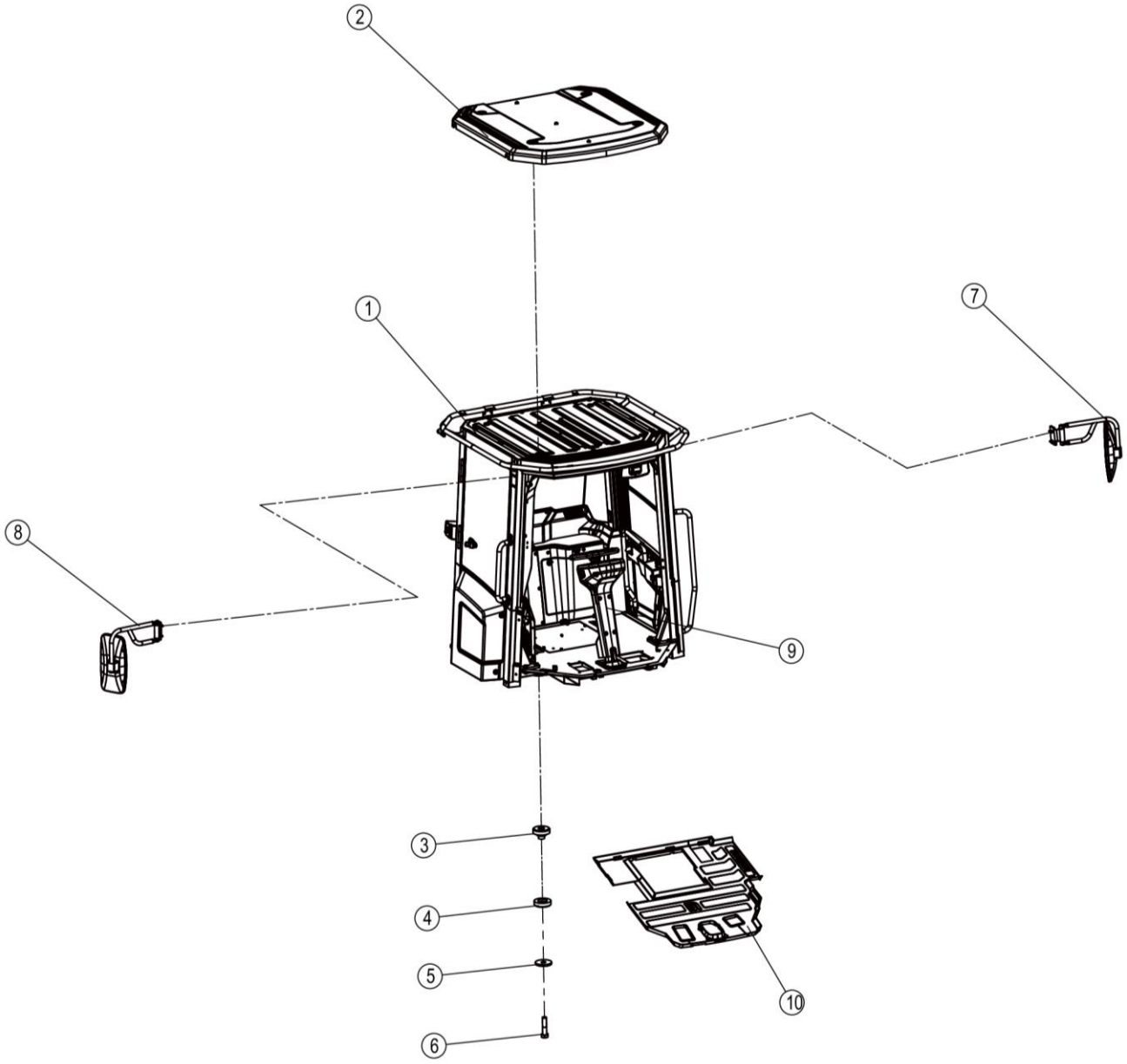

41Y0575_000_00 驾驶室总成 CAB AS

件号 ITEM	部件号 PART NO.	零件名称 CH	PART NAME EN	服务代码 SC	互换性 IA	数量 Q'TY	规格 SP.	备注 RE
1	47C3533	方向机总成(机械固定)	STEERING COLUMN AS			1		
2	01B0601	螺栓	BOLT			4	M30×130-10.9-ZN.D	
3	56A0209	垫圈	WASHER			4		
4	47C1016	减振器	SHOCK ABSORBER			4		
5	47C1014	减振器	SHOCK ABSORBER			4		
6	47C3811	驾驶室	CAB	C		1		
7	47C2319	左后视镜	REARVIEW MIRROR-LH			1		
8	47C2320	右后视镜	REARVIEW MIRROR-RH			1		
9	41Y0269	防护盖	PROTECTIVE COVER	C		1		
10	84A4454	地板垫	FLOOR MAT			1		

41Y0269_002_00 防护盖
PROTECTIVE COVER

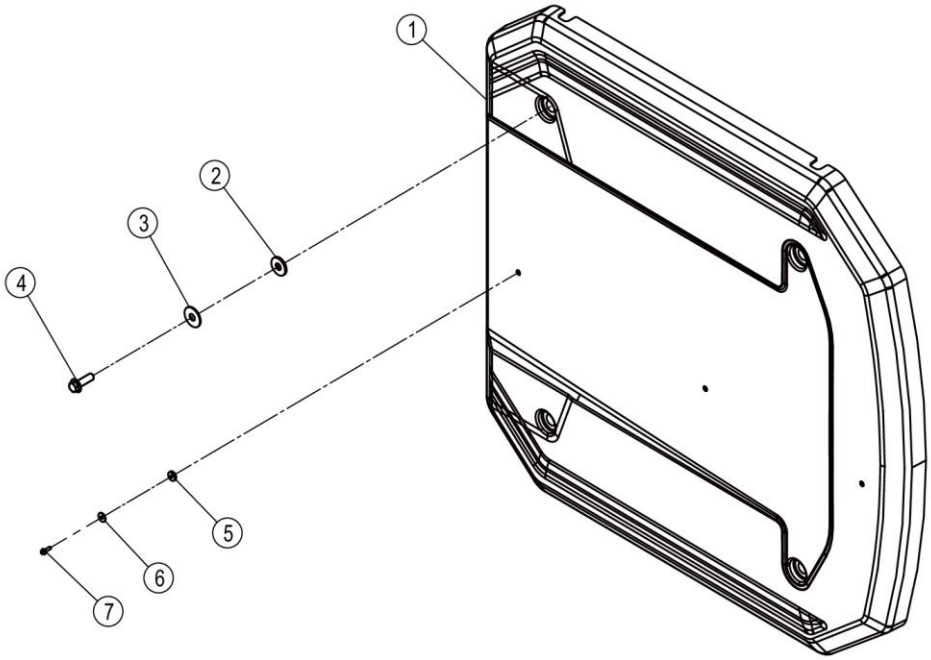

41Y0269_002_00 防护盖 PROTECTIVE COVER

件号 ITEM	部件号 PART NO.	零件名称 CH	PART NAME EN	服务代码 SC	互换性 IA	数量 Q'TY	规格 SP.	备注 RE
1	86A2717	防护盖	PROTECTIVE COVER			1	[	
2	81A0063	胶垫	PAD			4		
3	06B0087	垫圈	WASHER			4	16-200HV-ZN.D	
4	01B1000	螺栓	BOLT		I	4	M16×50-10.9-ZN.D	EC0000139143_14 替换后
5	81A0491	胶垫	PAD		-	3		EC0000146134_5 替换后
6	06B0139	垫圈	WASHER		-	3	6-100HV-ZN.D(黑)	EC0000146134_4 替换后
7	01B0477	螺栓	BOLT		-	3	M6×20-8.8-ZN.D	EC0000146134_6 替换后

47C2319_000_00 左后视镜
REARVIEW MIRROR-LH

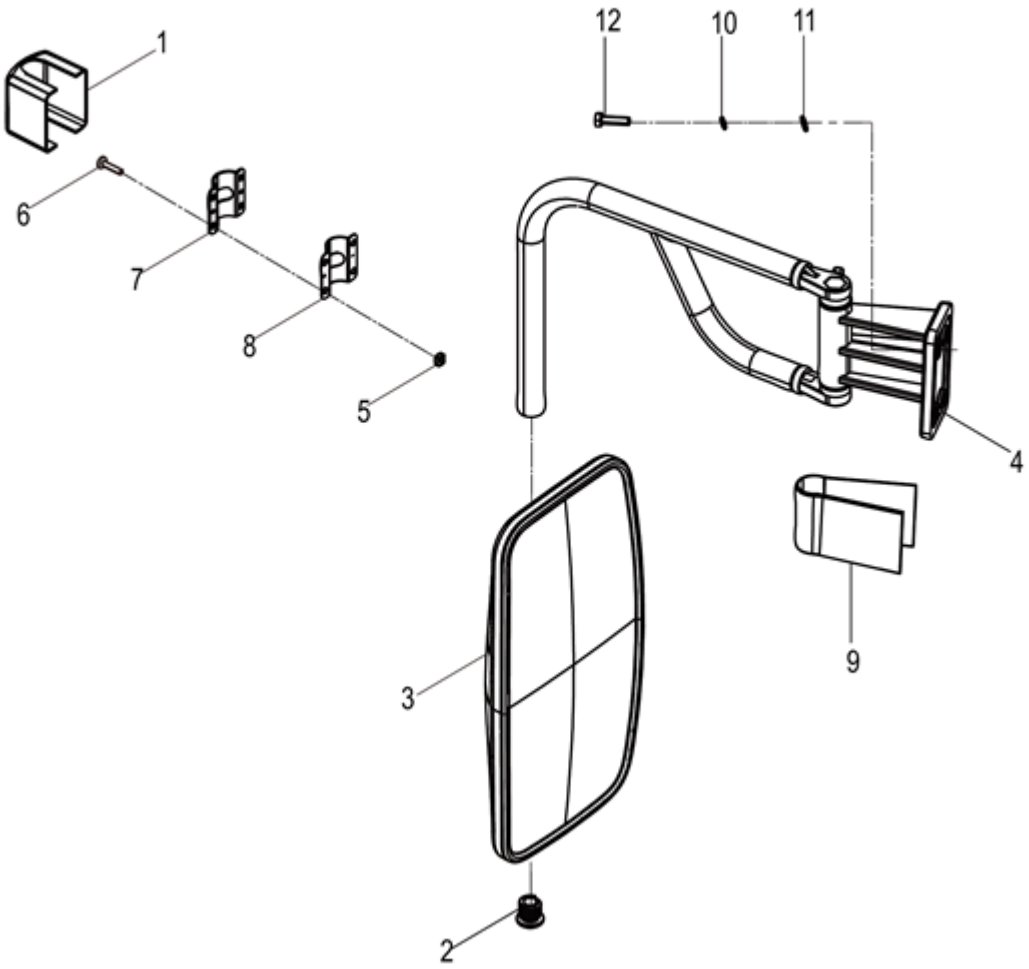

47C2319_000_00 左后视镜 REARVIEW MIRROR-LH

件号 ITEM	部件号 PART NO.	零件名称 CH	PART NAME EN	服务代码 SC	互换性 IA	数量 Q'TY	规格 SP.	备注 RE
1	86A2322	盖板	COVER			1		
2	86A2321	堵头	PLUG			1		
3	47C2321	后视镜	REARVIEW MIRROR			1		
4	22C2278	左支架	BRACKET-LH	C	Y	1		EC0000133156_1 11-114 批；FL552735 替换后
4	22C1780	左支架	BRACKET-LH		Y	1		EC0000133156_1 11-114 批；FL552735 替换前
5	91A0925	螺母块	NUT BLOCK			4		
6	04B0057	螺钉	SCREW		N	4	M6×25-4.8-ZN.D	EC0000141599_8 替换前
6	04B0042	螺钉	SCREW		N	4	M6×30-4.8-ZN.D	EC0000141599_8 替换后
6	04B0042	螺钉	SCREW		N	4	M6×30-4.8-ZN.D	EC0000141599_7 替换后
7	27A3566	压板	PLATE		P	2		EC0000133156_3 11-114 批；FL552735 替换后
7	19A9251	压板	PLATE		P	1		EC0000133156_3 11-114 批；FL552735 替换前
8	86A2320	压板	PLATE		P	1		EC0000133156_2 11-114 批；FL552735 替换前
8	86A3138	压板	PLATE		P	2		EC0000133156_2 11-114 批；FL552735 替换后
9	86A2323	盖板	COVER			1		
10	06B0006	垫圈	WASHER		Y	4	8	EC0000127223_46 替换前
11	06B0005	垫圈	WASHER		Y	4	8-200HV-ZN.D	EC0000127223_44 替换前
12	00B0020	螺栓	BOLT		Y	4	M8×30-8.8-ZN.D	EC0000127223_45 替换前
12	01B1291	螺栓	BOLT		Y	4	M8×30-8.8-ZN.D	EC0000127223_45 替换后

47C2320_000_00 右后视镜
REARVIEW MIRROR-RH

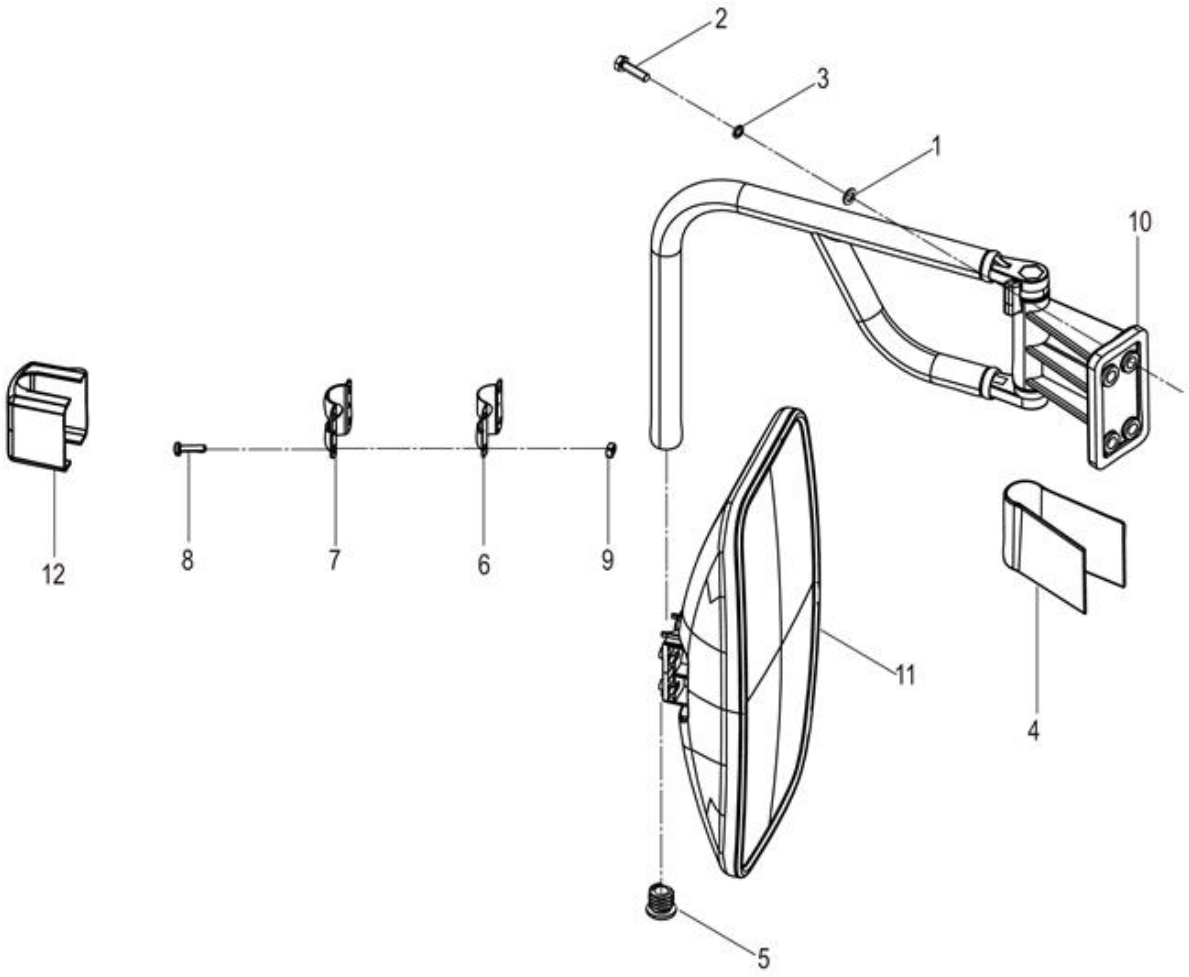

47C2320_000_00 右后视镜 REARVIEW MIRROR-RH

件号 ITEM	部件号 PART NO.	零件名称 CH	PART NAME EN	服务代码 SC	互换性 IA	数量 Q'TY	规格 SP.	备注 RE
1	06B0005	垫圈	WASHER		Y	4	8-200HV-ZN.D	EC0000127223_47 替换前
2	01B1291	螺栓	BOLT		Y	4	M8×30-8.8-ZN.D	EC0000127223_48 替换后
2	00B0020	螺栓	BOLT		Y	4	M8×30-8.8-ZN.D	EC0000127223_49 替换前
3	06B0006	垫圈	WASHER		Y	4	8	EC0000127223_48 替换前
4	86A2324	盖板	COVER			1		
5	86A2321	堵头	PLUG			1		
6	86A2320	压板	PLATE		P	1		EC0000133156_6 替换前
6	86A3138	压板	PLATE		P	2		EC0000133156_6 替换后
7	19A9251	压板	PLATE		P	1		EC0000133156_5 替换前
7	27A3566	压板	PLATE		P	2		EC0000133156_5 替换后
8	04B0057	螺钉	SCREW		N	4	M6×25-4.8-ZN.D	EC0000141599_10 替换前
8	04B0042	螺钉	SCREW		N	4	M6×30-4.8-ZN.D	EC0000141599_9 替换后
8	04B0042	螺钉	SCREW		N	4	M6×30-4.8-ZN.D	EC0000141599_10 替换后
9	91A0925	螺母块	NUT BLOCK			4		
10	22C1781	右支架	BRACKET-RH		Y	1		EC0000133156_4 替换前
10	22C2279	右支架	BRACKET-RH	C	Y	1	R	EC0000133156_4 替换后
11	47C2321	后视镜	REARVIEW MIRROR			1		
12	86A2322	盖板	COVER			1		

47C3533_000_00 方向机总成(机械固定)
STEERING COLUMN AS

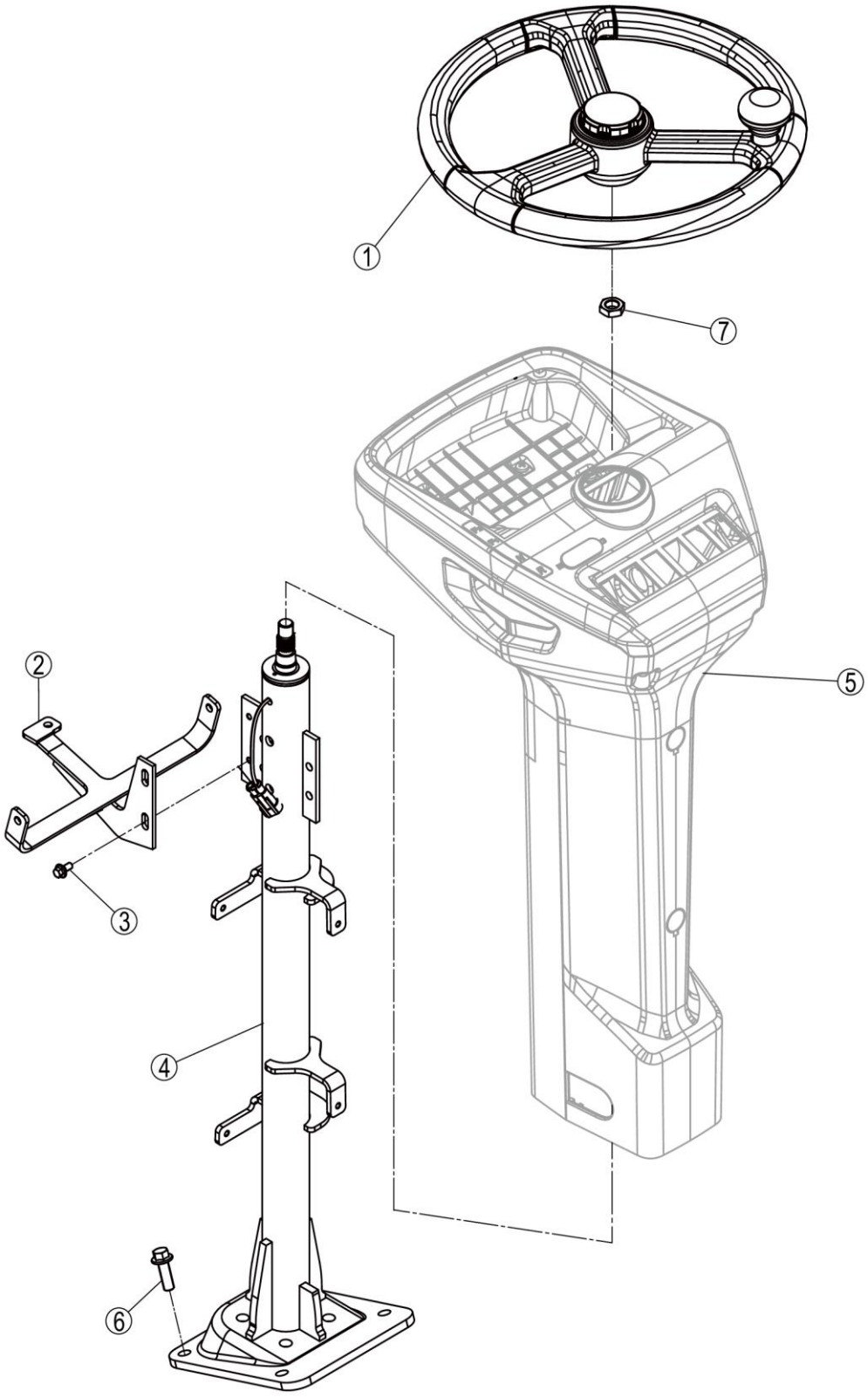

47C3533_000_00 方向机总成(机械固定) STEERING COLUMN AS

件号 ITEM	部件号 PART NO.	零件名称 CH	PART NAME EN	服务代码 SC	互换性 IA	数量 Q'TY	规格 SP.	备注 RE
1	34C5864	方向盘	STEERING WHEEL			1	8545	
2	18D0269	支架	BRACKET			1		
3	02B0147	螺栓	BOLT			2	M6×12-8.8-ZN.D	
4	47C3534	方向机柱	STEERING COLUMN			1	.	
5	47C3366	机械换挡护壳总成	HOUSING	C		1		
6	01B1279	螺栓	BOLT			4	M10×30-8.8-ZN.D	
7	03B0110	螺母	NUT			1	M14×1.5-04-ZN.D	

34C5864_000_00 方向盘
STEERING WHEEL

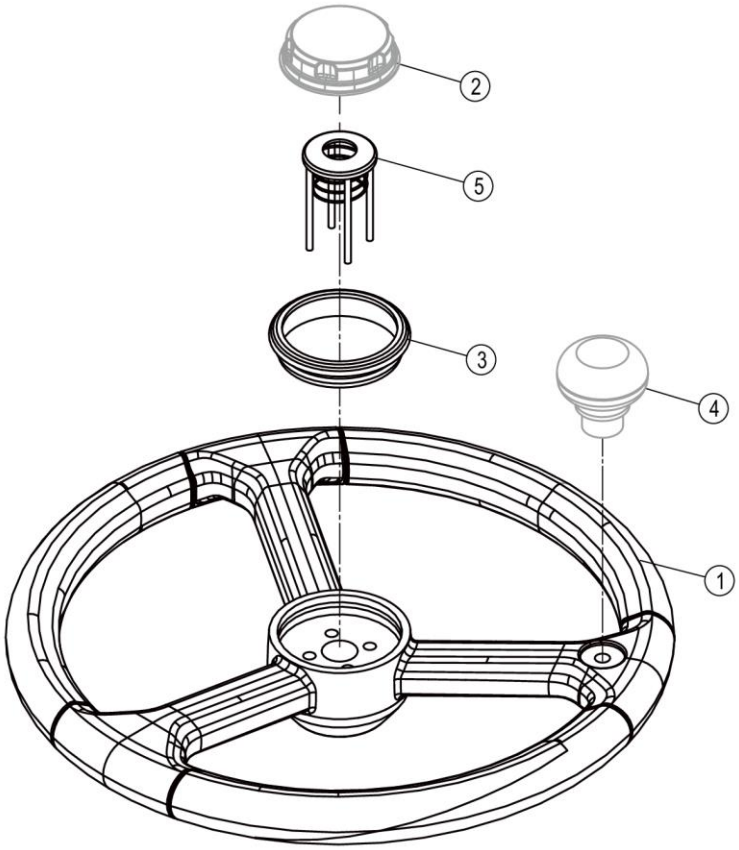

34C5864_000_00 方向盘 STEERING WHEEL

件号 ITEM	部件号 PART NO.	零件名称 CH	PART NAME EN	服务代码 SC	互换性 IA	数量 Q'TY	规格 SP.	备注 RE
1		方向盘	STEERING WHEEL	A	N	1		EC0000143837_1 10-033 批；GL560878 替换后
2	86A3413	喇叭按钮	HORN BUTTON		N	1		EC0000143837_2 10-033 批；GL560878 替换后
3	86A3412	方向盘轴盖	COVER		N	1		EC0000143837_3 10-033 批；GL560878 替换后
4		手柄球	KNOB	A		1		
5	48C4998	弹簧盖	SPRING COVER		N	1		EC0000143837_4 10-033 批；GL560878 替换后
5	48C4998	弹簧盖	SPRING COVER		N	1		EC0000147575_1 替换前

47C3366_000_00 机械换挡护壳总成
HOUSING

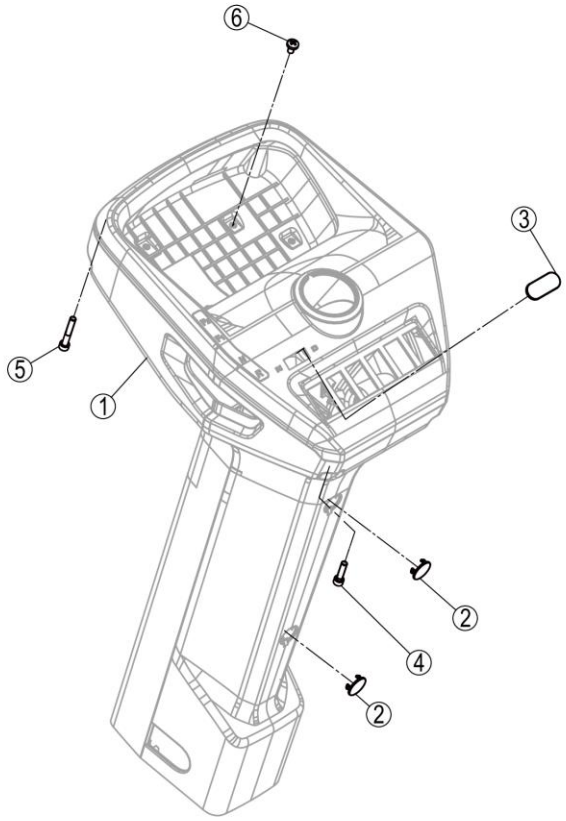

47C3366_000_00 机械换挡护壳总成 HOUSING

件号 ITEM	部件号 PART NO.	零件名称 CH	PART NAME EN	服务代码 SC	互换性 IA	数量 Q'TY	规格 SP.	备注 RE
1	47C3316	机械换挡护壳组件	HOUSING	C		1		
2	86A2484	盖	COVER			2	DUGAI	
3	84A4579	橡胶塞	RUBBER PLUG		I	1	,	EC0000142163_1 8-061 批 GL560769 替换后
3	84A4429	橡胶塞	RUBBER PLUG		I	1		EC0000142163_1 8-061 批 GL560769 替换前
4	04B0195	螺钉	SCREW			2	M6×25-8.8-ZN.D	
5	04B0589	螺钉	SCREW			2	M6×40-10.9-ZN.D	
6	04B0106	螺钉	SCREW			13	M6×10-4.8-ZN.D	

47C3316_000_00 机械换挡护壳组件
HOUSING

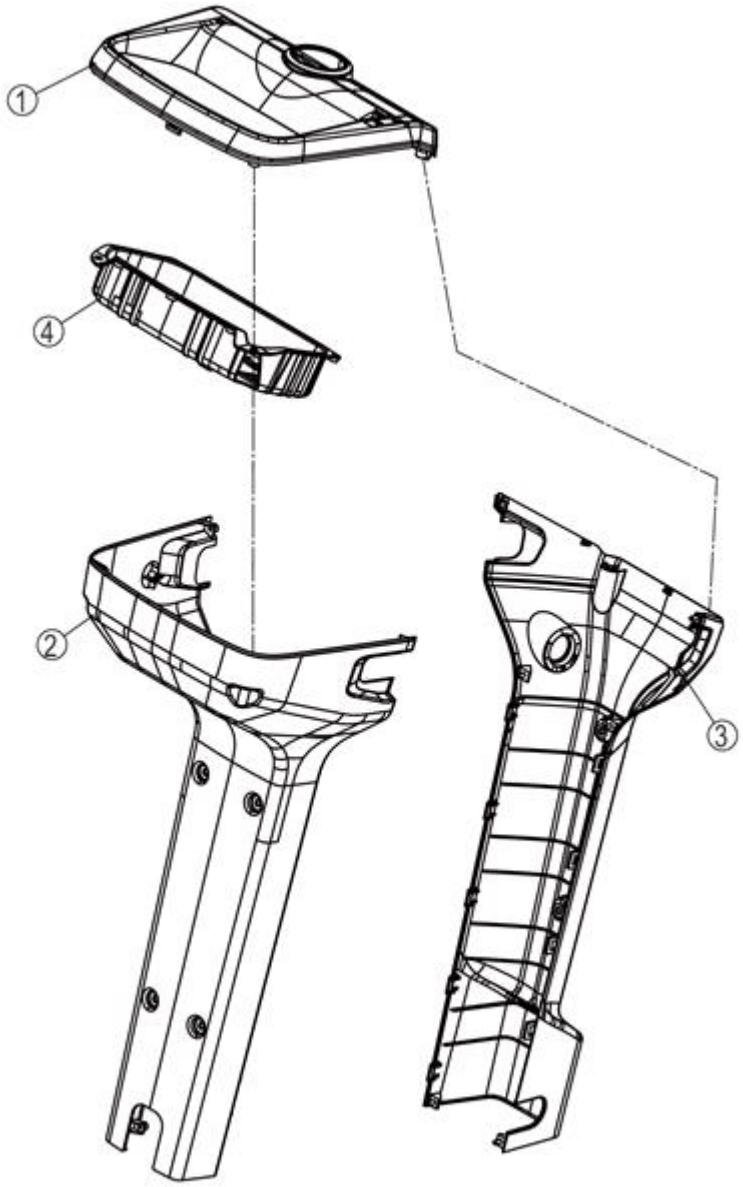

47C3316_000_00 机械换挡护壳组件 HOUSING

件号 ITEM	部件号 PART NO.	零件名称 CH	PART NAME EN	服务代码 SC	互换性 IA	数量 Q'TY	规格 SP.	备注 RE
1	47C3314	机械换挡上壳体组合件	HOUSING			1		
2	86A3151	方向机前壳体1	BOOT			1		
3	86A3152	方向机后壳体1	BOOT			1		
4	86A3171	仪表安装支架	BRACKET			1		

47C3314_000_00 机械换挡上壳体组合件
HOUSING

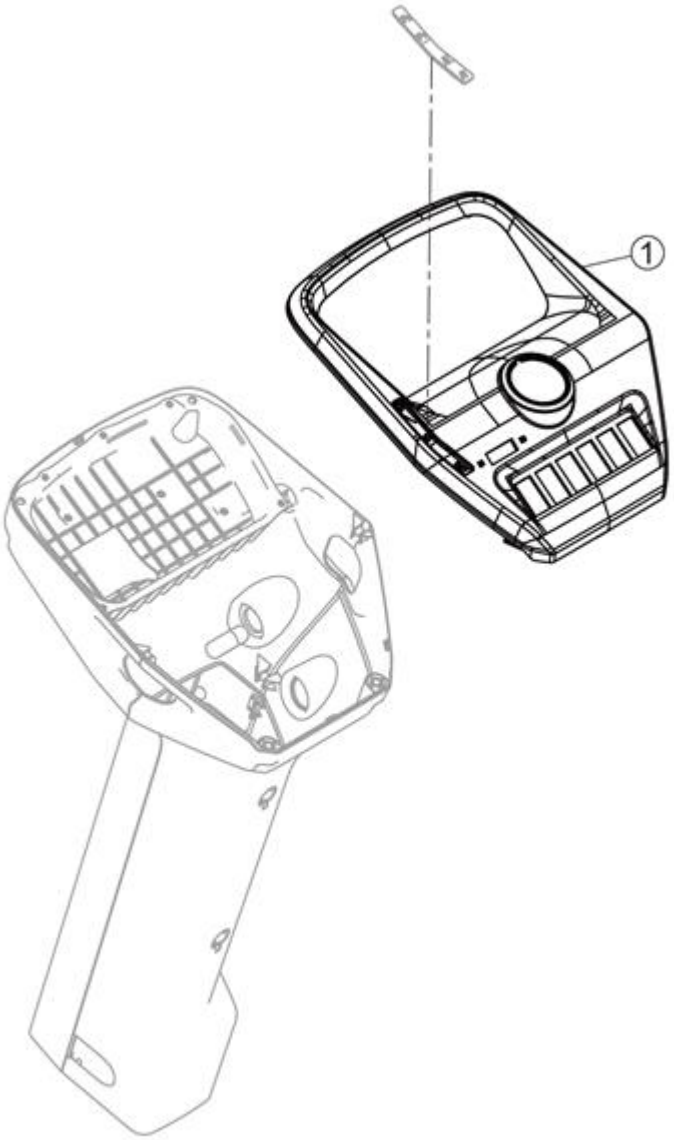

47C3314_000_00 机械换挡上壳体组合件 HOUSING

件号 ITEM	部件号 PART NO.	零件名称 CH	PART NAME EN	服务代码 SC	互换性 IA	数量 Q'TY	规格 SP.	备注 RE
1	86A3150	方向机上壳体	BOOT			1		

47C3534_000_00 方向机柱
STEERING COLUMN

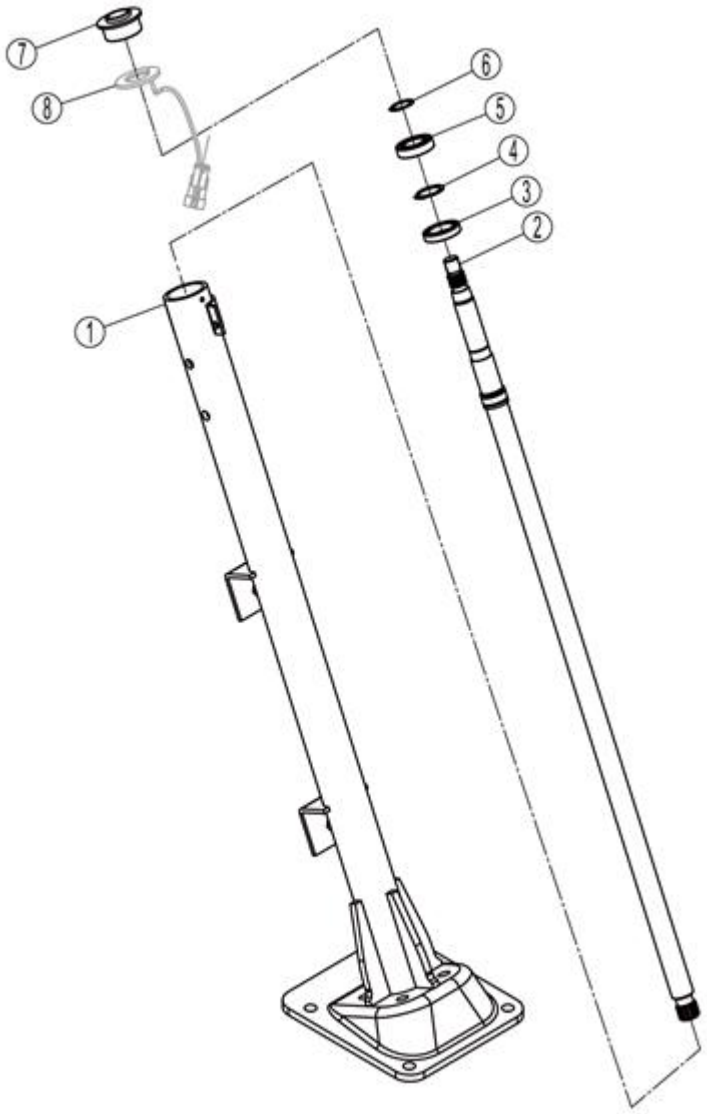

47C3534_000_00 方向机柱 STEERING COLUMN

件号 ITEM	部件号 PART NO.	零件名称 CH	PART NAME EN	服务代码 SC	互换性 IA	数量 Q'TY	规格 SP.	备注 RE
1	18D1428	安装座	MOUNTING SUPPORT			1		
2	62A0890	方向机轴	STEERING WHEEL SHAFT			1		
3	21B0068	球轴承 61805	BALL BEARING			1	25×37×7	
4	07B0048	挡圈	SNAP RING			1	25	
5	21B0069	球轴承 61904	BALL BEARING			1	20×37×9	
6	07B0070	挡圈	SNAP RING			1	20	
7	80A1733	密封套	BUSHING			1		
8	34C5472	导电环	CONDUCTING RING	C		1	DX	

34C5472_000_00 导电环
CONDUCTING RING

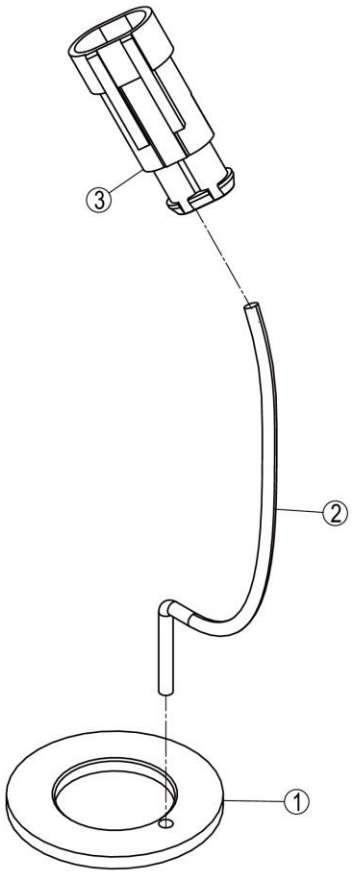

34C5472_000_00 导电环 CONDUCTING RING

件号 ITEM	部件号 PART NO.	零件名称 CH	PART NAME EN	服务代码 SC	互换性 IA	数量 Q'TY	规格 SP.	备注 RE
1	56A4304	导电环	CONDUCTING RING			1	DX	
2	08C8653	喇叭线	HARNESS			1		
3	36B0648	插头	PLUG			1	二线	

47C3811_000_00 驾驶室
CAB

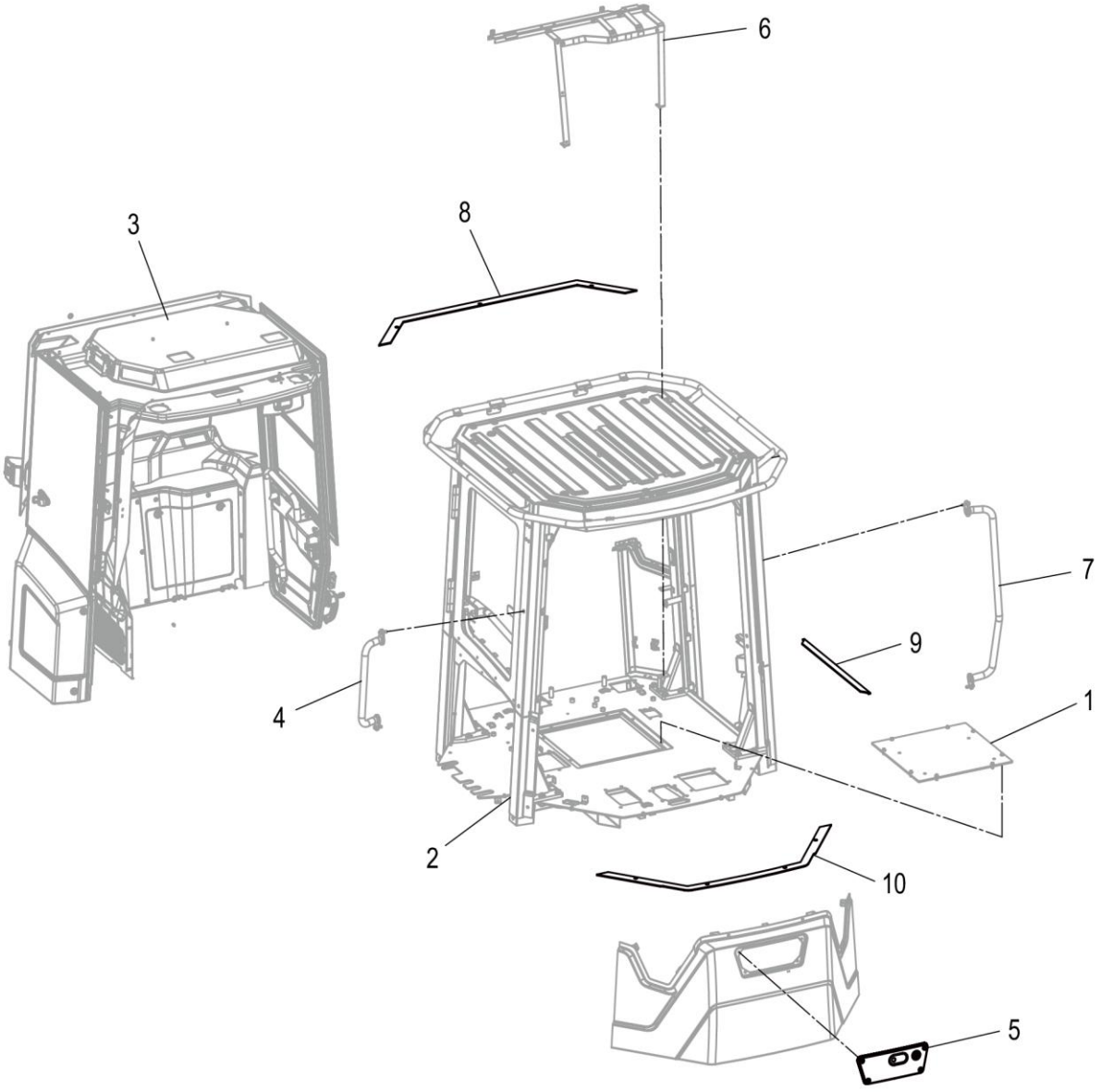

47C3811_000_00 驾驶室 CAB

件号 ITEM	部件号 PART NO.	零件名称 CH	PART NAME EN	服务代码 SC	互换性 IA	数量 Q'TY	规格 SP.	备注 RE
1	34C5815	座椅安装底板组件	BOTTOM PLATE	C		1		
2	47C3810	驾驶室	CAB	C		1		
3	47C3833	驾驶室附件总成	CAB(WITH DECORATION)	C	I	1		KS0000148301_2 替换后
4	34C5813	右扶手组件	HANDRAIL GP-RH	C		1		
5	47C2326	盖板	COVER			1		
6	48C4107	内饰支架	BRACKET	C		1		
7	34C5812	左扶手组件	HANDRAIL-LH	C		1		
8	82A2821	密封海绵	SPONGE			1	5*50	
9	82A2820	密封海绵	SPONGE			1	5*35*742	
10	82A2819	密封海绵	SPONGE			1	5MM	

47C3208_000_00 驾驶室附件总成
CAB(WITH DECORATION)

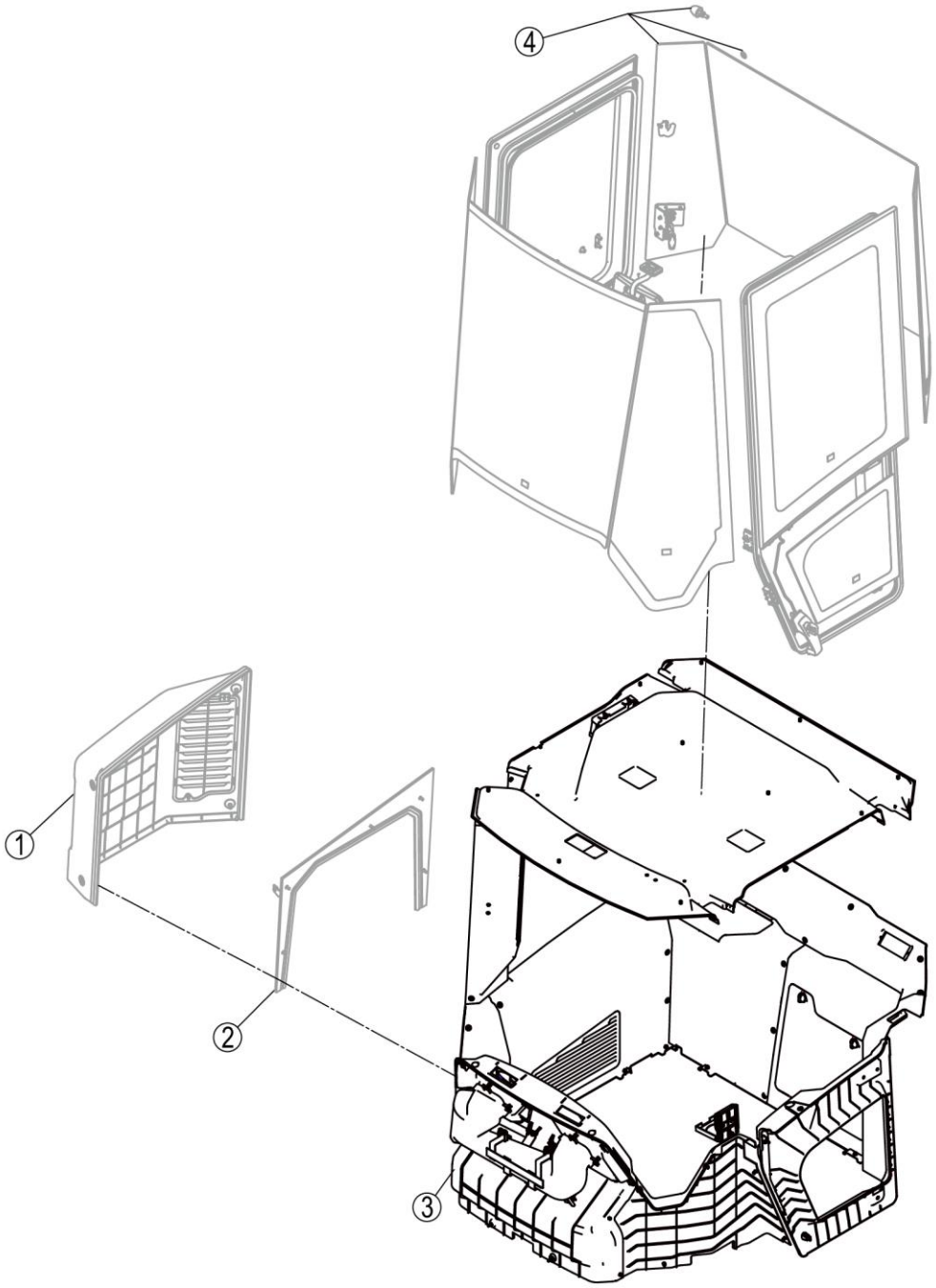

47C3208_000_00 驾驶室附件总成 CAB(WITH DECORATION)

件号 ITEM	部件号 PART NO.	零件名称 CH	PART NAME EN	服务代码 SC	互换性 IA	数量 Q'TY	规格 SP.	备注 RE
1	47C2531	装饰罩	COVER	C		1		
2	48C4164	侧封板总成	COVER AS	C		1		
3	34C6717	内饰件总成	DECORATION AS	C		1		
4	47C3211	驾驶室附件组件	CAB GP	C		1		

34C6717_000_00 内饰件总成
DECORATION AS

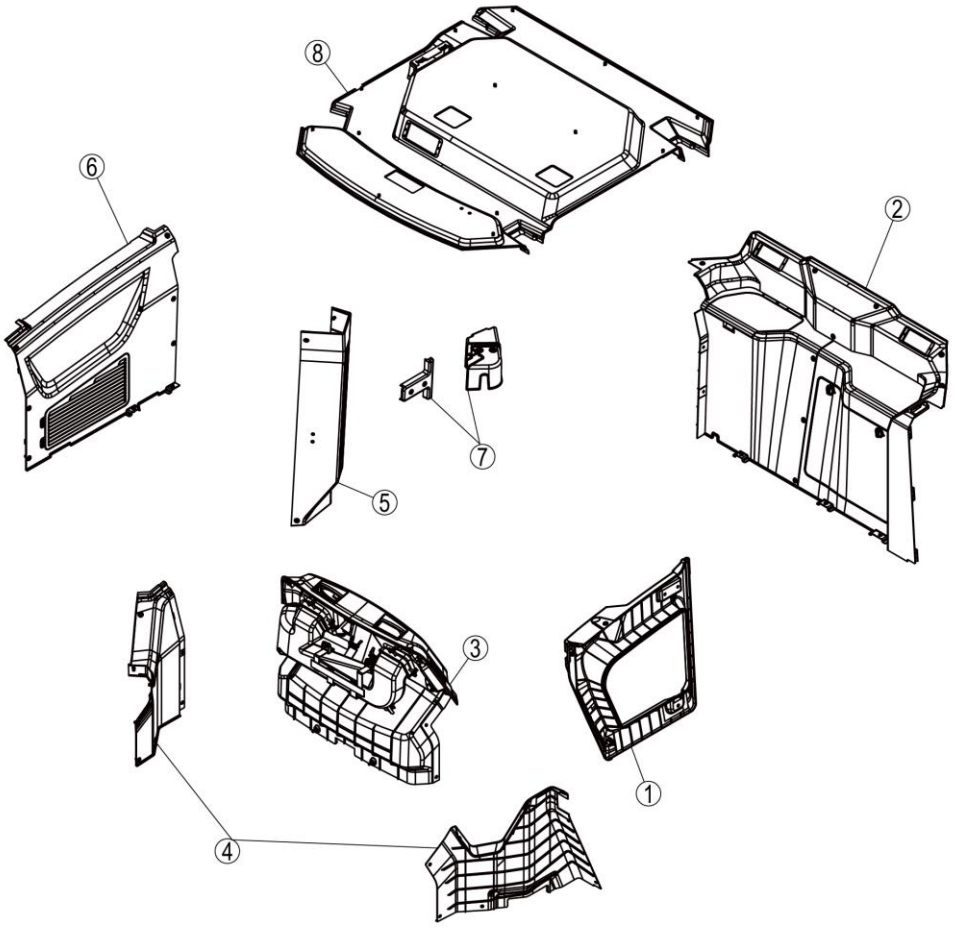

34C6717_000_00 内饰件总成 DECORATION AS

件号 ITEM	部件号 PART NO.	零件名称 CH	PART NAME EN	服务代码 SC	互换性 IA	数量 Q'TY	规格 SP.	备注 RE
1	34C5370	左门内饰组件	DECORATION			1		
2	34C6176	后围内饰总成	DECORATION			1	123	
3	34C6173	前台内饰组件	PLATFORM	C		1	2	
4	34C6174	前侧围内饰组件	DECORATION AS	C		1		
5	34C6414	立柱	DECORATION	C		1		
6	34C6584	右侧围内饰总成	DECORATION	C		1		
7	34C5856	定位锁装饰罩组件	COVER	C		1	3	
8	34C6727	顶内饰总成	DOME DECORATION AS	C		1		

34C5370_000_00 左门内饰组件
DECORATION

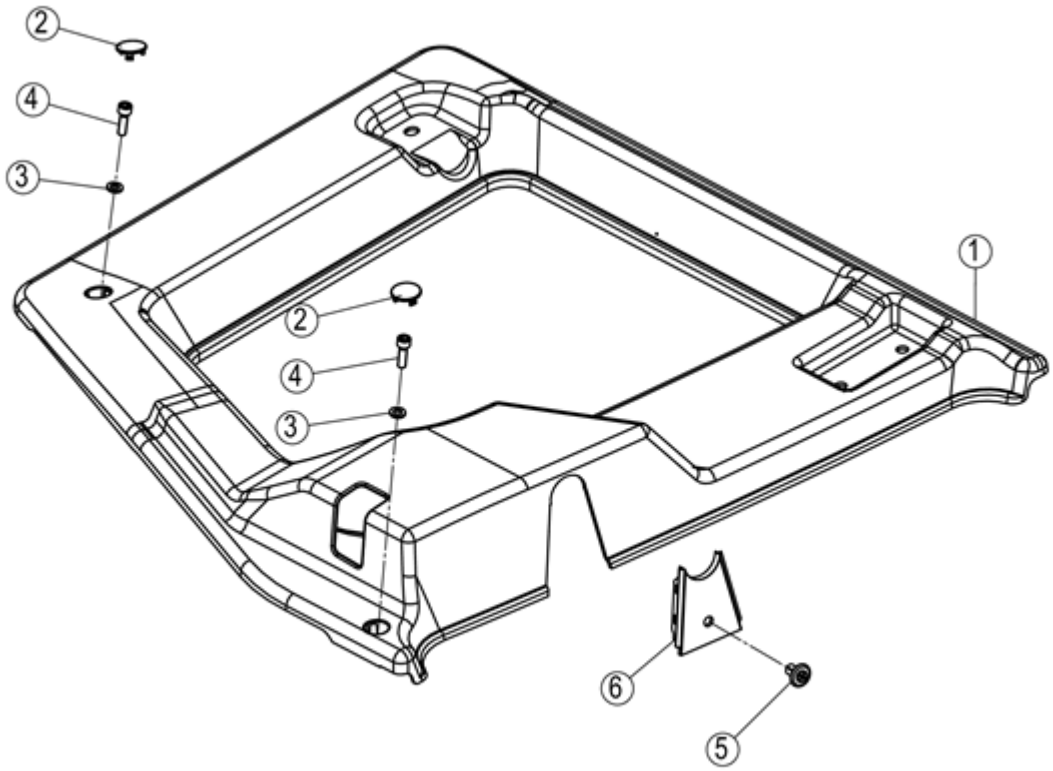

34C5370_000_00 左门内饰组件 DECORATION

件号 ITEM	部件号 PART NO.	零件名称 CH	PART NAME EN	服务代码 SC	互换性 IA	数量 Q'TY	规格 SP.	备注 RE
1	85A4975	左防护罩	SHIELD-LH			1		
2	86A2484	盖	COVER			2	DUGAI	
3	06B0037	垫圈	WASHER		I	2	6-200HV-ZN.D	EC0000139796_2 替换前
3	06B0669	垫圈	WASHER		I	2	6-300HV-DK	EC0000139796_2 替换后
4	04B0195	螺钉	SCREW		I	2	M6×25-8.8-ZN.D	EC0000141716_15 替换后
4	04B0047	螺钉	SCREW		I	2	M6×20-8.8-ZN.D	EC0000141716_15 替换前
5	85A5158	膨胀钉	INFLATING SCREW			1		
6	86A2432	封板	PLATE			1		

34C6173_001_00 前台内饰组件
PLATFORM

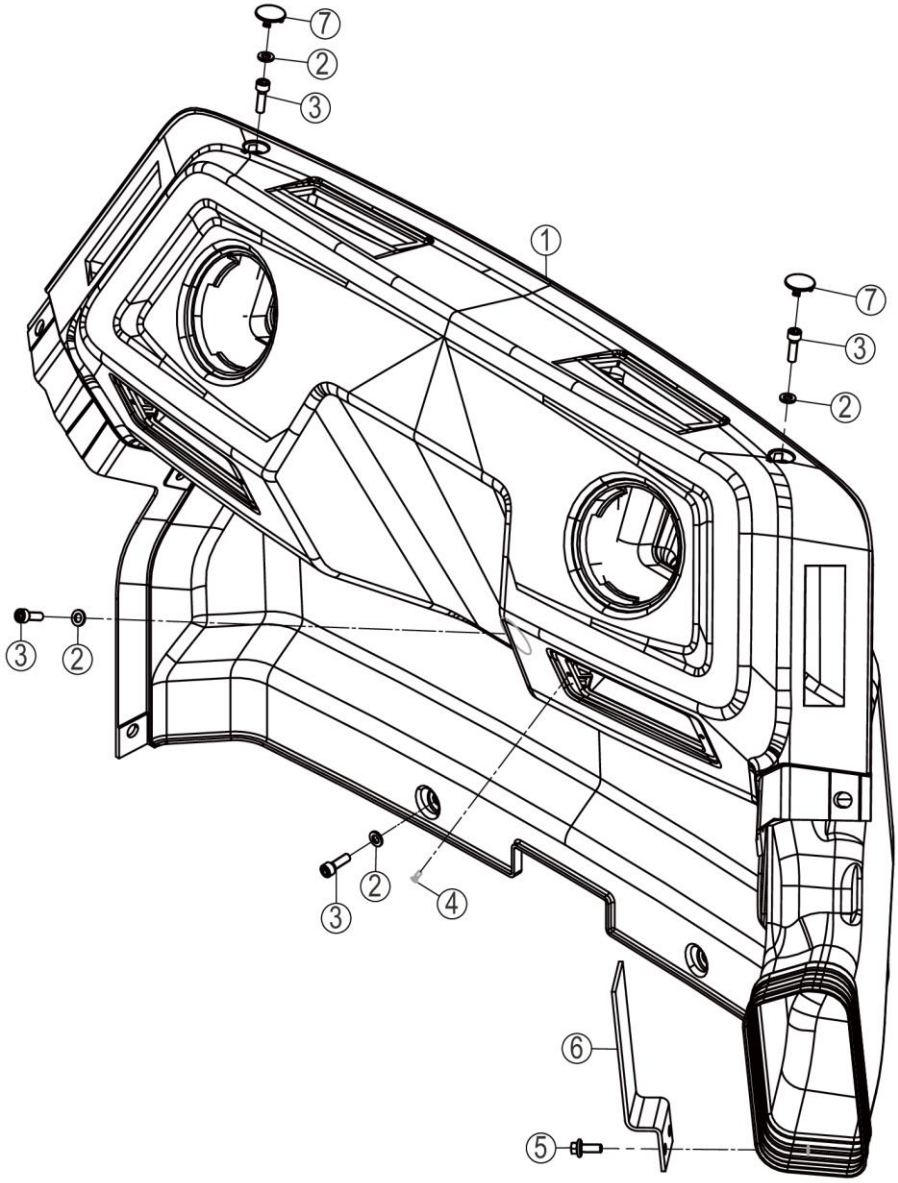

34C6173_001_00 前台内饰组件 PLATFORM

件号 ITEM	部件号 PART NO.	零件名称 CH	PART NAME EN	服务代码 SC	互换性 IA	数量 Q'TY	规格 SP.	备注 RE
1	34C6362	前台	PLATFORM			1		
2	06B0024	垫圈	WASHER		I	5	6-140HV-ZN.D	EC0000139143_6 替换前
3	04B0047	螺钉	SCREW			5	M6×20-8.8-ZN.D	
4		螺钉	SCREW	B	I	4	M3×8-4.8-ZN.D	EC0000139143_4 替换前
5	01B1330	螺栓	BOLT		I	2	M6×16-8.8-DK	EC0000139143_5 替换前
6	99A4912	弯板	PLATE			1		
7	86A2484	盖	COVER			2	DUGAI	

34C6362_000_00 前台
PLATFORM

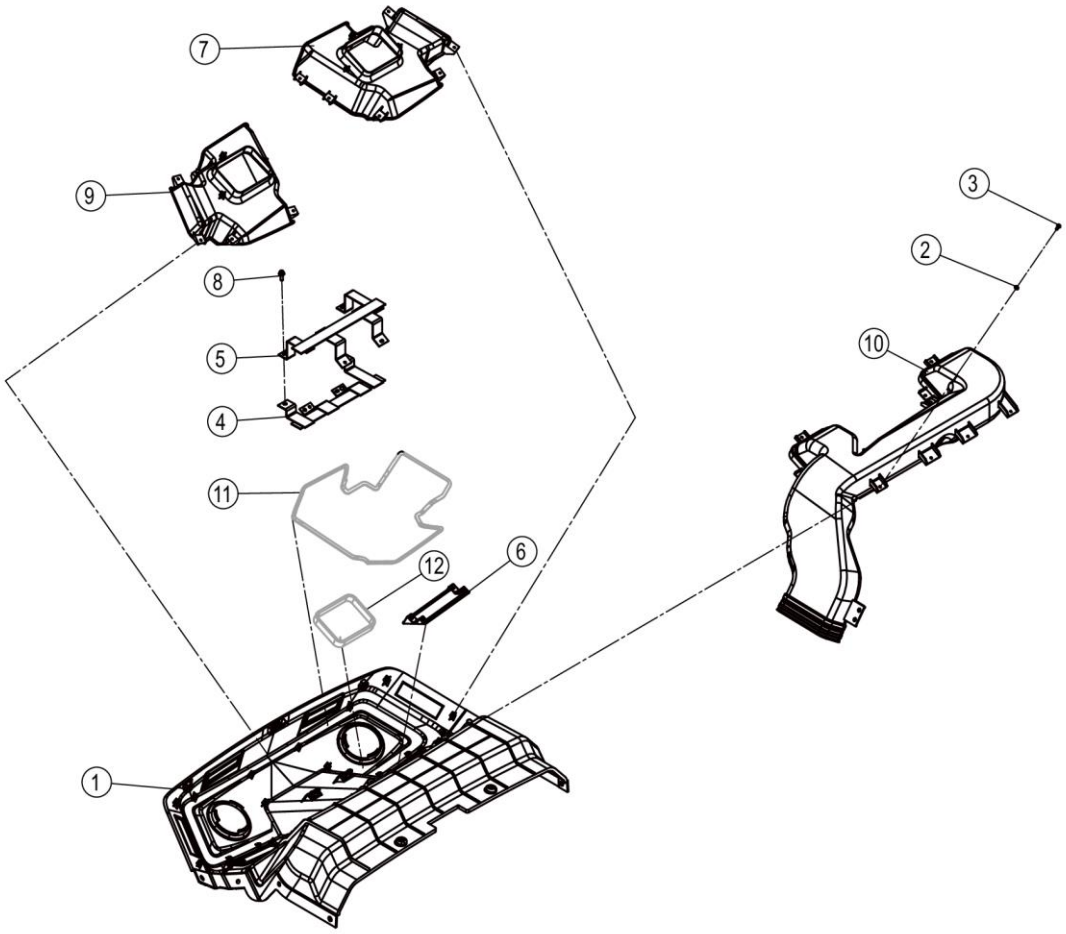

34C6362_000_00 前台 PLATFORM

件号 ITEM	部件号 PART NO.	零件名称 CH	PART NAME EN	服务代码 SC	互换性 IA	数量 Q'TY	规格 SP.	备注 RE
1	86A3032	前台	PLATFORM			1		
2	06B0952	垫圈	WASHER		I	32	4-300HV-DK	EC0000139143_10 替换后
2	06B0097	垫圈	WASHER		I	32	4-200HV-ZN.D	EC0000139143_10 替换前
3	04B0159	螺钉	SCREW			32	ST4.2×16-C-H-ZN.D	
4	01D7368	支架	BRACKET			1		
5	01D7369	支架	BRACKET			1		
6	86A3033	风口安装支架	PLATFORM			2		
7	85A5772	左风腔	AIR DUCT			1		
8	01B0477	螺栓	BOLT		I	2	M6×20-8.8-ZN.D	EC0000139143_11 替换后
8	01B1330	螺栓	BOLT		I	2	M6×16-8.8-DK	EC0000139143_11 替换前
9	85A5771	右风腔	AIR DUCT			1		
10	85A5767	前台风道	AIR DUCT			1		
11		海绵	SPONGE	A	Y	2	-/	EC0000130913_8 替换后
12		海绵	SPONGE	A	Y	2	//	EC0000130913_9 替换后

34C6177_000_00 右后围内饰组件
DECORATION

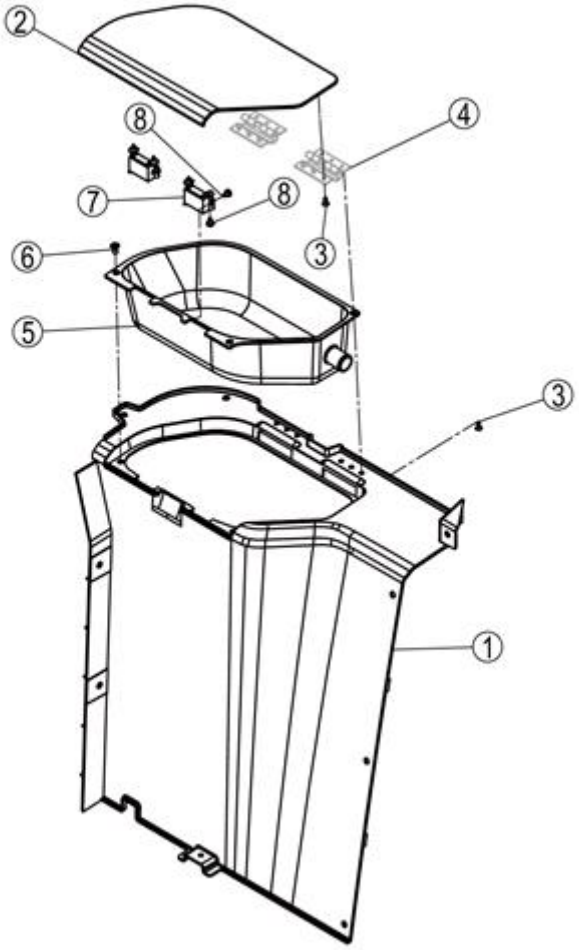

34C6177_000_00 右后围内饰组件 DECORATION

件号 ITEM	部件号 PART NO.	零件名称 CH	PART NAME EN	服务代码 SC	互换性 IA	数量 Q'TY	规格 SP.	备注 RE
1	86A3039	右后围	PLATFORM			1		
2	86A2337	盖板	COVER			1		
3	04B0108	螺钉	SCREW			12	M4×10-4.8-ZN.D	
4		铰链	HINGE	B		2		
5	86A2216	储物盒	STORAGE BOX			1		
6	04B0074	螺钉	SCREW			3	M6×12-4.8-ZN.D	
7	88A1255	磁铁	MAGNET			2		
8	04B0088	螺钉	SCREW			8	ST4.8× 10-C-H-ZN.D	

34C6178_000_00 左后围内饰总成
DECORATION

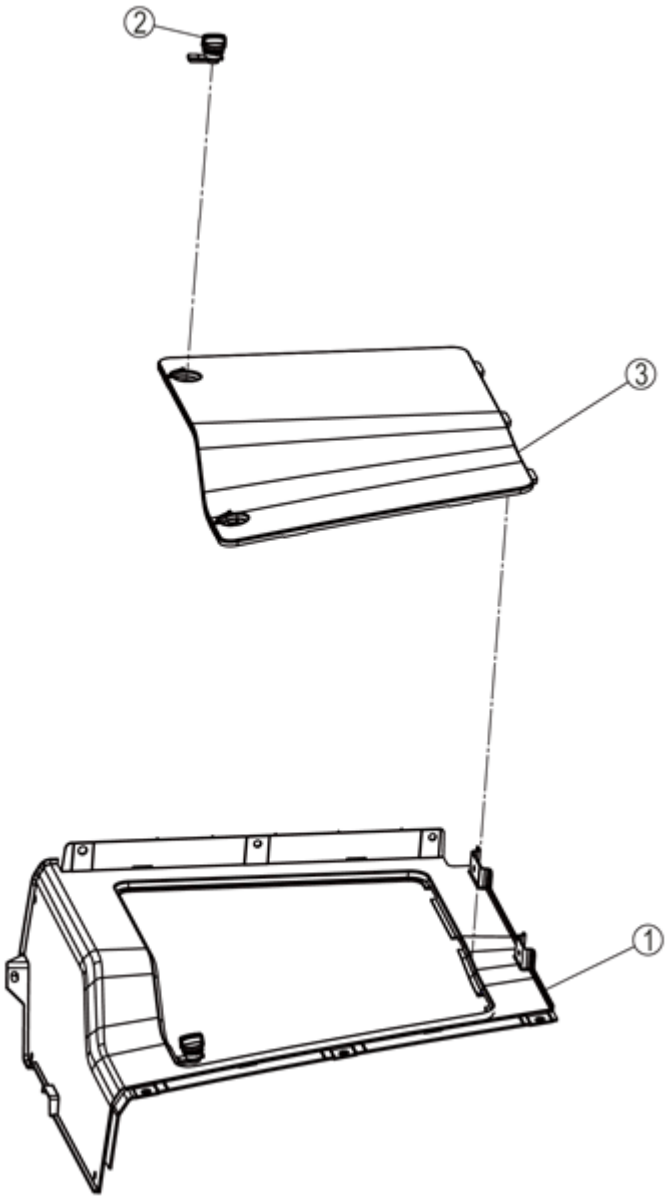

34C6178_000_00 左后围内饰总成 DECORATION

件号 ITEM	部件号 PART NO.	零件名称 CH	PART NAME EN	服务代码 SC	互换性 IA	数量 Q'TY	规格 SP.	备注 RE
1	86A3040	左后围	PLATFORM			1	/	
2	86A3042	锁扣	PLATFORM			2		
3	86A3041	检修盖	PLATFORM			1		

34C6414_000_00 立柱
DECORATION

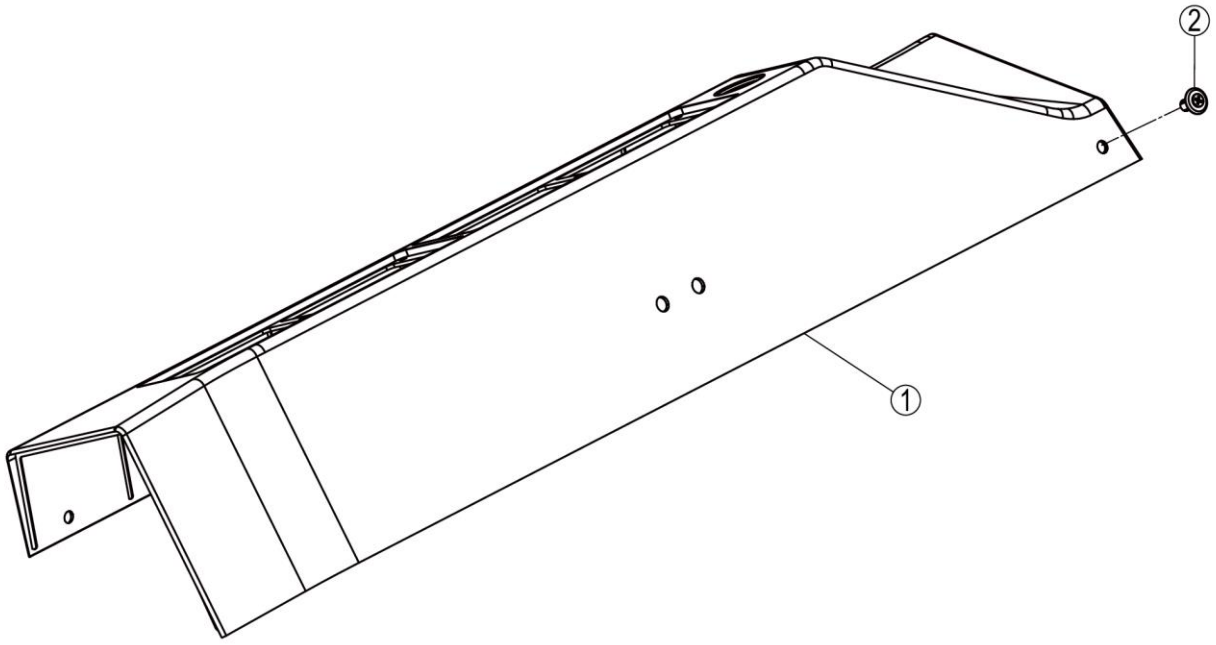

34C6414_000_00 立柱 DECORATION

件号 ITEM	部件号 PART NO.	零件名称 CH	PART NAME EN	服务代码 SC	互换性 IA	数量 Q'TY	规格 SP.	备注 RE
1	86A3091	右前立柱	PLATFORM			1		
2	85A5158	膨胀钉	INFLATING SCREW			7		

34C6584_001_00 右侧围内饰总成
DECORATION

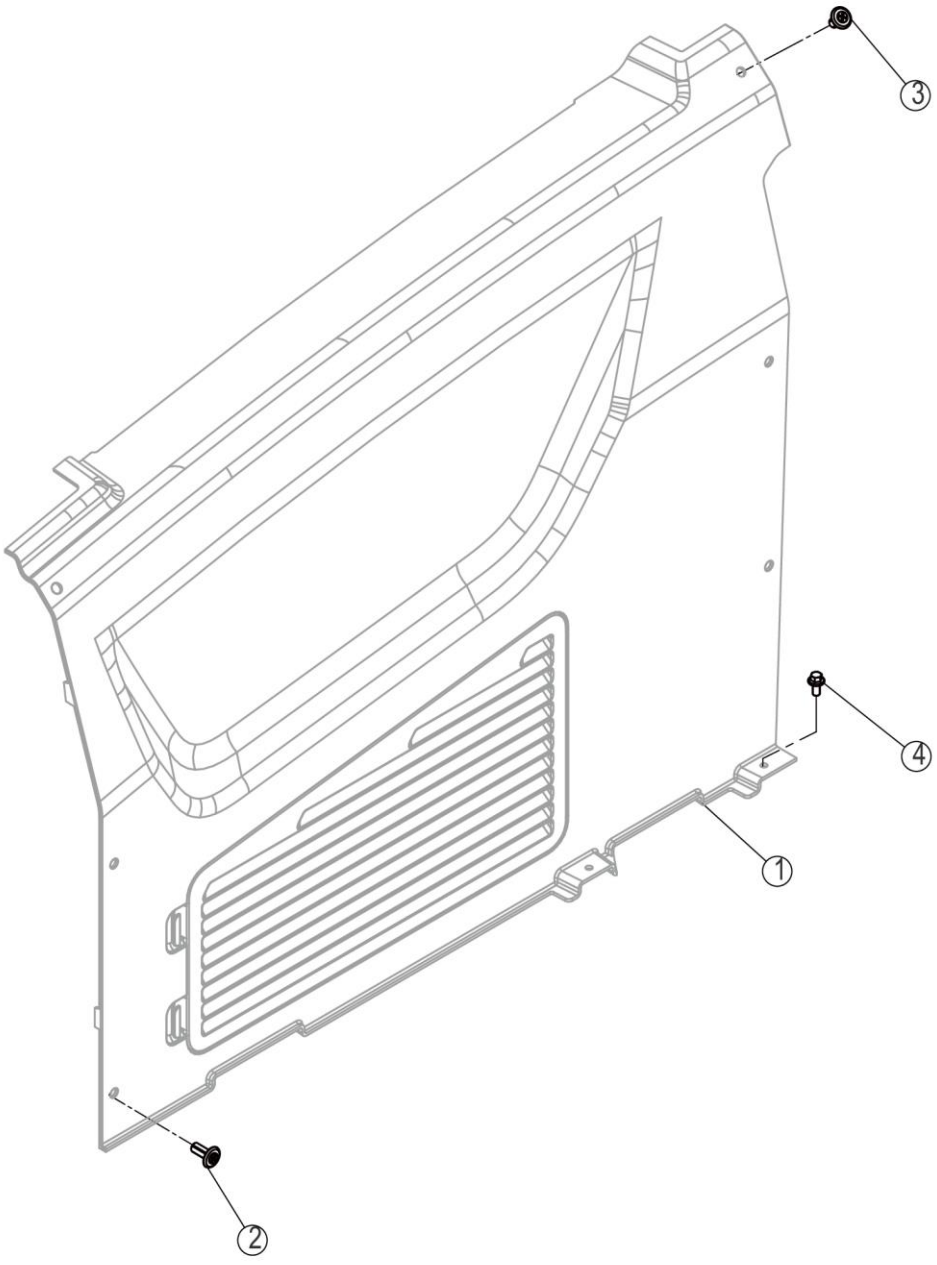

34C6584_001_00 右侧围内饰总成 DECORATION

件号 ITEM	部件号 PART NO.	零件名称 CH	PART NAME EN	服务代码 SC	互换性 IA	数量 Q'TY	规格 SP.	备注 RE
1	34C6175	右侧围内饰组件	DECORATION	C		1	1	
2	85A5157	膨胀钉	INFLATING SCREW			2		
3	85A5158	膨胀钉	INFLATING SCREW			6		
4	01B1329	螺栓	BOLT		I	2	M6×12-8.8-DK	EC0000139143_12 替换前

34C6175_001_00 右侧围内饰组件
DECORATION

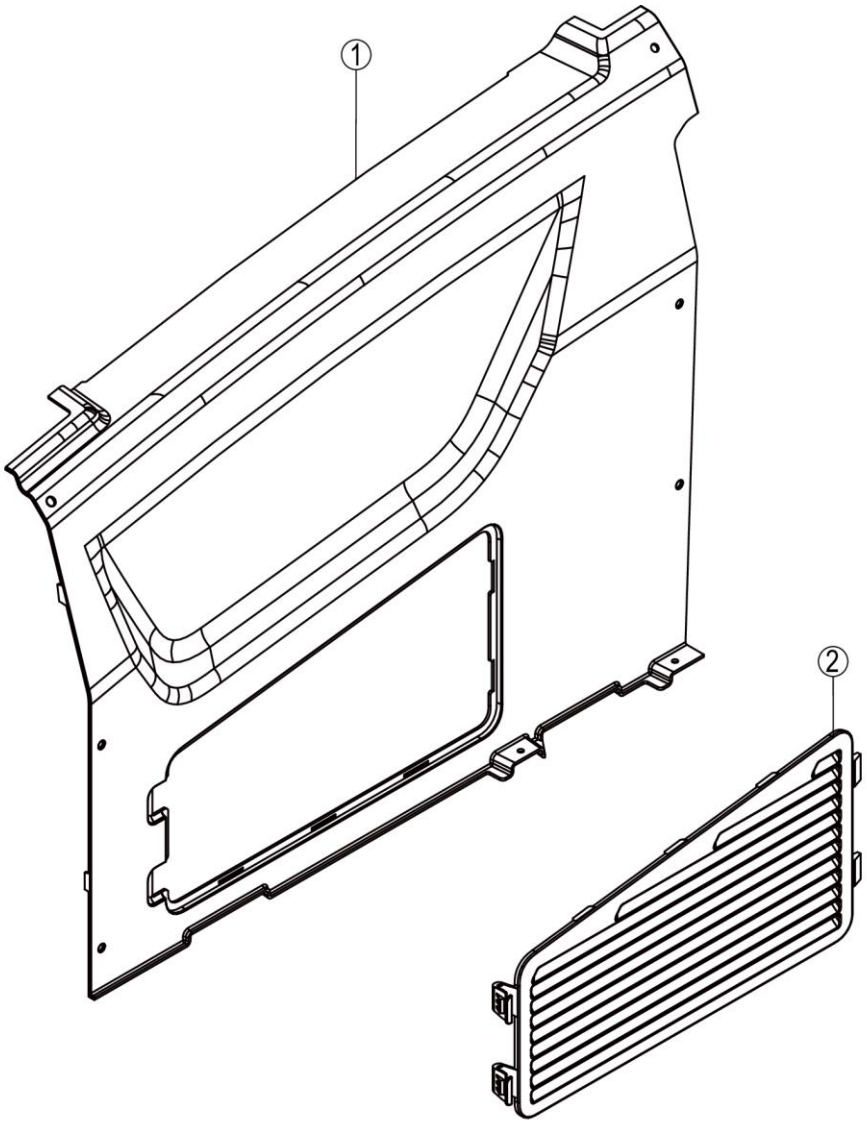

34C6175_001_00 右侧围内饰组件 DECORATION

件号 ITEM	部件号 PART NO.	零件名称 CH	PART NAME EN	服务代码 SC	互换性 IA	数量 Q'TY	规格 SP.	备注 RE
1	86A3036	右侧围	PLATFORM			1		
2	86A3037	透风栅	PLATFORM			1		

34C6727_000_00 顶内饰总成
DOME DECORATION AS

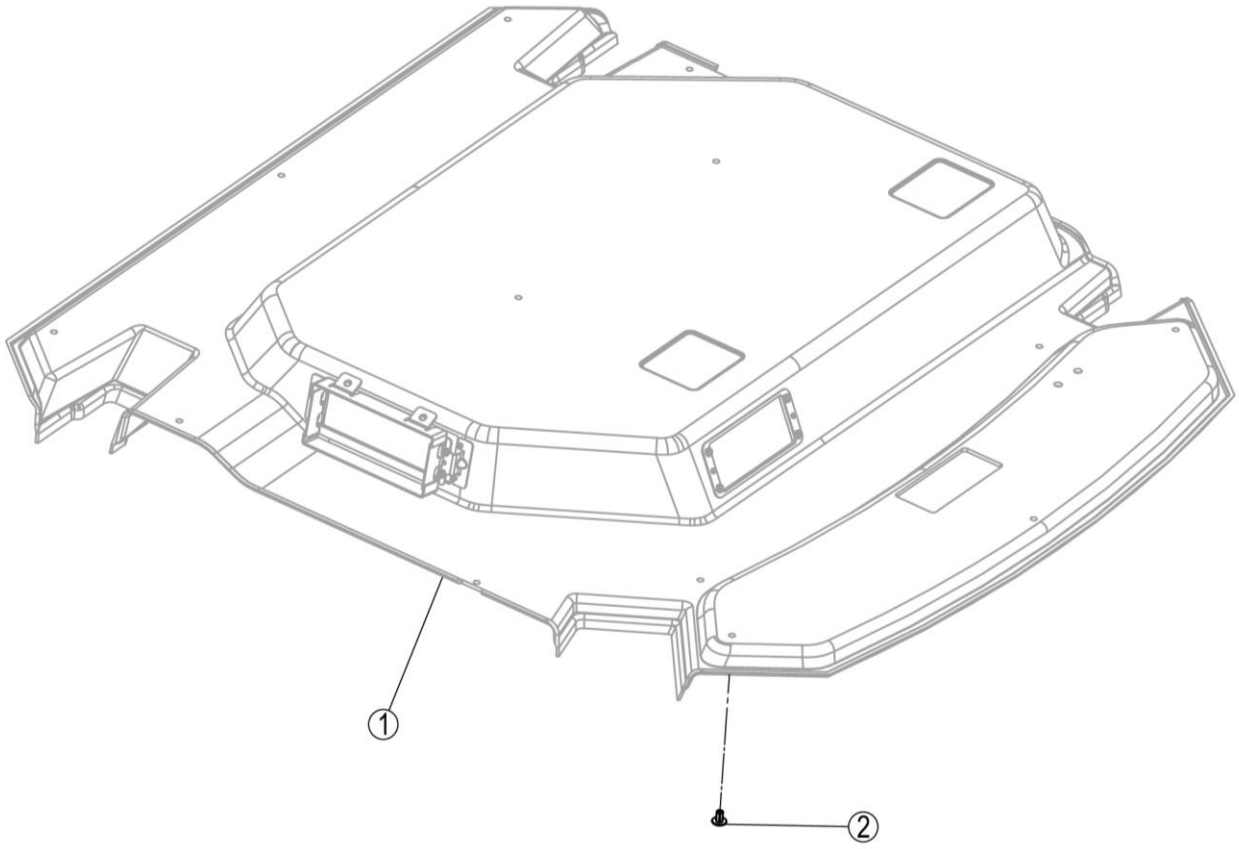

34C6727_000_00 顶内饰总成 DOME DECORATION AS

件号 ITEM	部件号 PART NO.	零件名称 CH	PART NAME EN	服务代码 SC	互换性 IA	数量 Q'TY	规格 SP.	备注 RE
1	34C6723	顶内饰组件	DOME DECORATION AS	C		1	12H	
2	85A5155	膨胀钉	INFLATING SCREW			13		

34C6723_000_00 顶内饰组件
DOME DECORATION AS

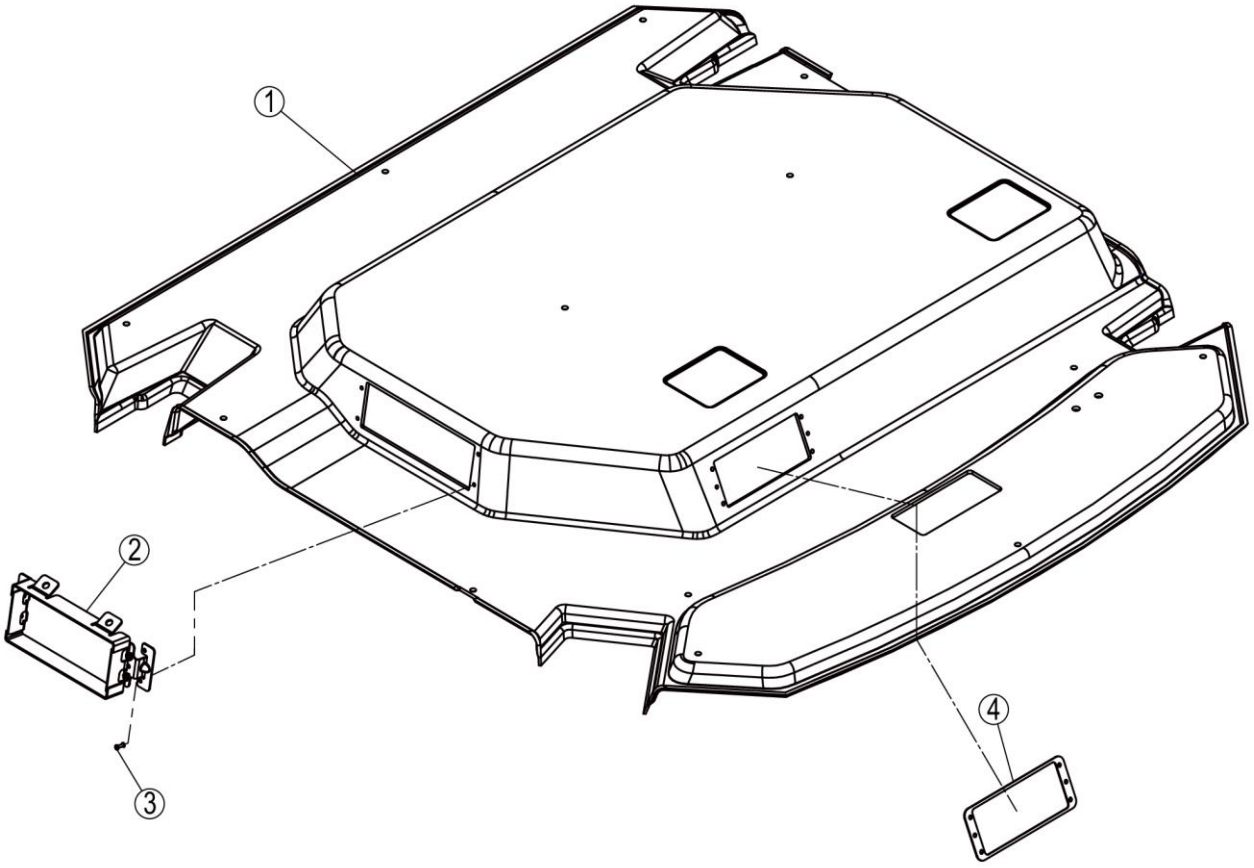

34C6723_000_00 顶内饰组件 DOME DECORATION AS

件号 ITEM	部件号 PART NO.	零件名称 CH	PART NAME EN	服务代码 SC	互换性 IA	数量 Q'TY	规格 SP.	备注 RE
1	86A3166	顶内饰	PLATFORM			1		
2	46D2023	空调控制面板安装支架	BRACKET			1		
3	09B0036	抽芯铆钉	RIVET			6	3.2×12-10	
4	46D2036	板	PLATE			1		

47C2531_002_00 装饰罩
COVER

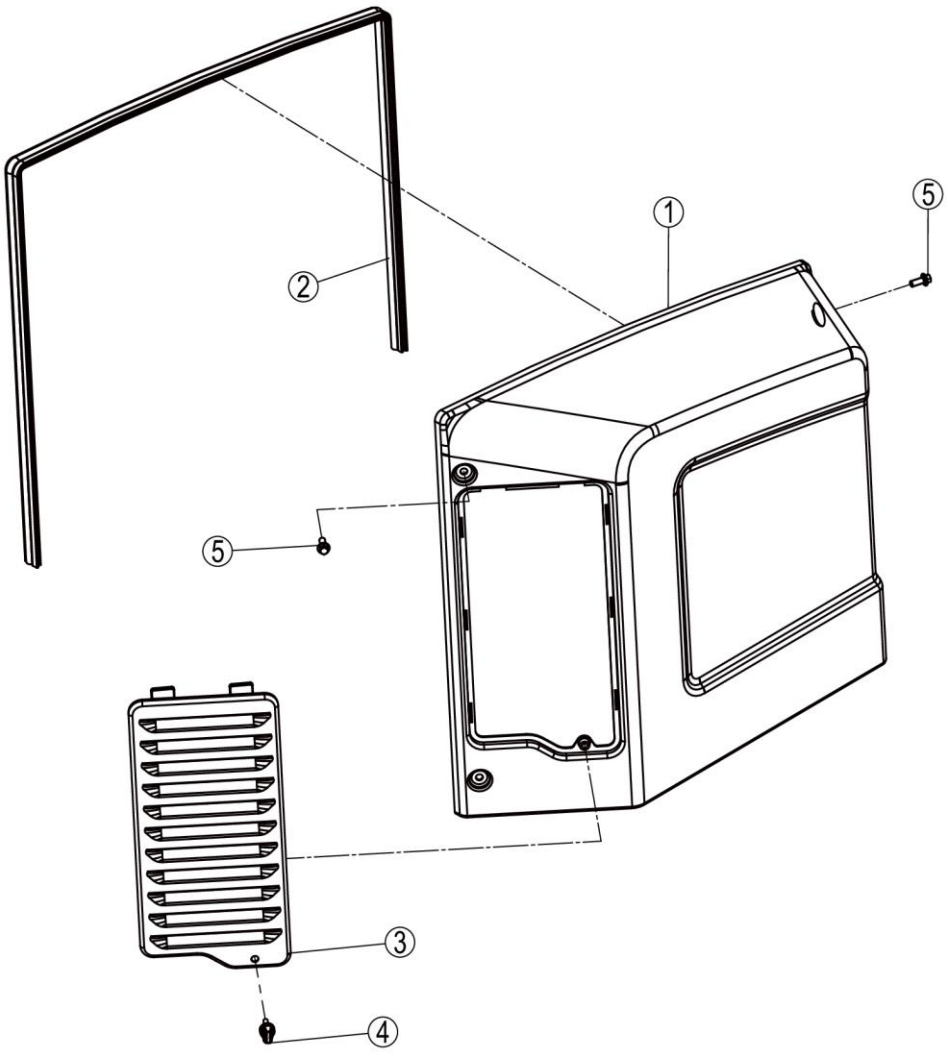

47C2531_002_00 装饰罩 COVER

件号 ITEM	部件号 PART NO.	零件名称 CH	PART NAME EN	服务代码 SC	互换性 IA	数量 Q'TY	规格 SP.	备注 RE
1	35C1573	装饰罩	COVER		N	1		EC0000148976_2 替换后
2	84A3955	胶条	SEAL			1	//	
3	86A3659	百叶窗	SHUTTER		N	1		EC0000148976_1 替换后
4	86A2535	螺钉	SCREW			2		
5	01B1289	螺栓	BOLT			4	M8×20-8.8-ZN.D	

47C3211_000_00 驾驶室附件组件
CAB GP

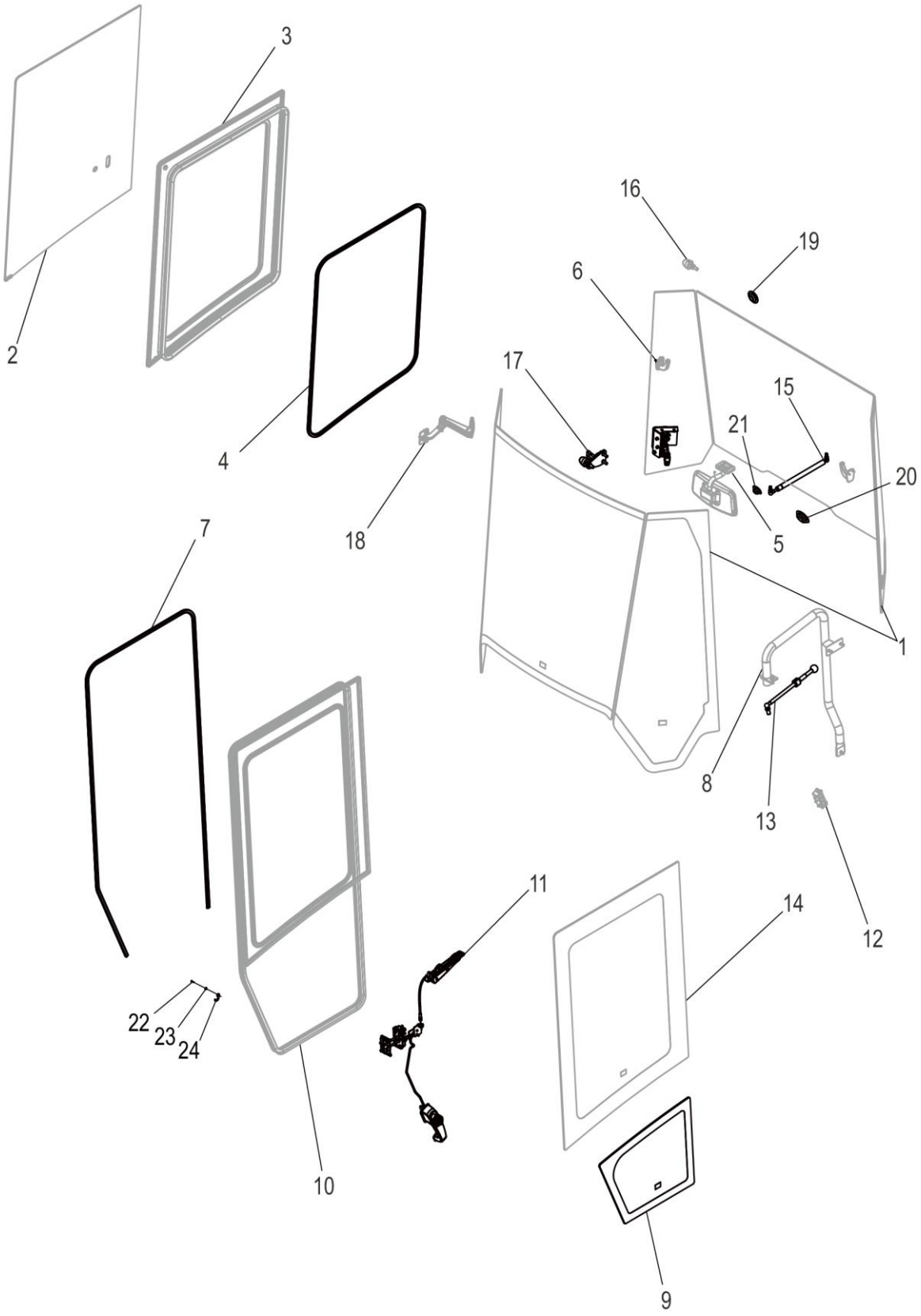

47C3211_000_00 驾驶室附件组件 CAB GP

件号 ITEM	部件号 PART NO.	零件名称 CH	PART NAME EN	服务代码 SC	互换性 IA	数量 Q'TY	规格 SP.	备注 RE
1	47C2976	玻璃总成	GLASS	C		1		
2	47C2753	右窗玻璃	GLASS	C	Y	1		EC0000141593_6 9-153 批 ;GL560828 替换前
2	47C3513	右窗玻璃	GLASS	C	Y	1		EC0000141593_6 9-153 批 ;GL560828 替换后
3	34C5348	右窗橡胶条组件	SEAL	C		1		
4	84A3957	胶条	SEAL			1	2840MM	
5	34C5351	内后视镜	REARVIEW MIRROR	C		1		
6	34C5344	衣帽钩组件	HOOK	C		2		
7	84A3956	胶条	SEAL			1	3460MM	
8	34C5349	左扶手组件	HANDRAIL-LH	C		1		
9	87A1155	挡风玻璃	WINDSHEILD			1		
10	34C5345	左门橡胶条组件	SEAL	C		1		
11	47C3889	左门锁	DOOR LOCK		P	1		EC0000149626_15 替换后
11	47C3011	左门锁	DOOR LOCK		P	1		EC0000149626_15 替换前
12	47C2756	左门限位块	BLOCK	C		1		
13	24C2122	撑杆总成	MAST AS			1	74	
14	47C2754	左门上玻璃	GLASS	C	Y	1		EC0000141593_5 9-153 批 ;GL560828 替换前
14	47C3514	左门上玻璃	GLASS	C	Y	1		EC0000141593_5 9-153 批 ;GL560828 替换后
15	34C3971	气弹簧	AIR SPRING			1		
16	34C5346	减震块	CUSHION	C		1		
17	47C2556	右窗定位锁	LATCH AS			1		
18	47C3146	锁窗器组件	LOCK	C	Y	1		EC0000139446_3 替换前
18	47C3448	锁窗器组件	LOCK	C	Y	1		EC0000139446_3 替换后
19	83A2521	堵头	PLUG		Y	1	,./	EC0000137769_8 替换后
20	83A2523	堵头	PLUG		Y	1	,.	EC0000137769_7 替换后
21	83A2522	堵头	PLUG		Y	1	./	EC0000137769_6 替换后
22	04B0271	螺钉	SCREW		N	1	M5×20-4.8-ZN.D	EC0000147606_31 替换后
23	86A3609	衬套	BUSHING		N	1		EC0000147606_32 替换后
24	91A7314	锁扣	LOCK BUCKLE		N	1		EC0000147606_30 替

24C2122_001_00 撑杆总成
MAST AS

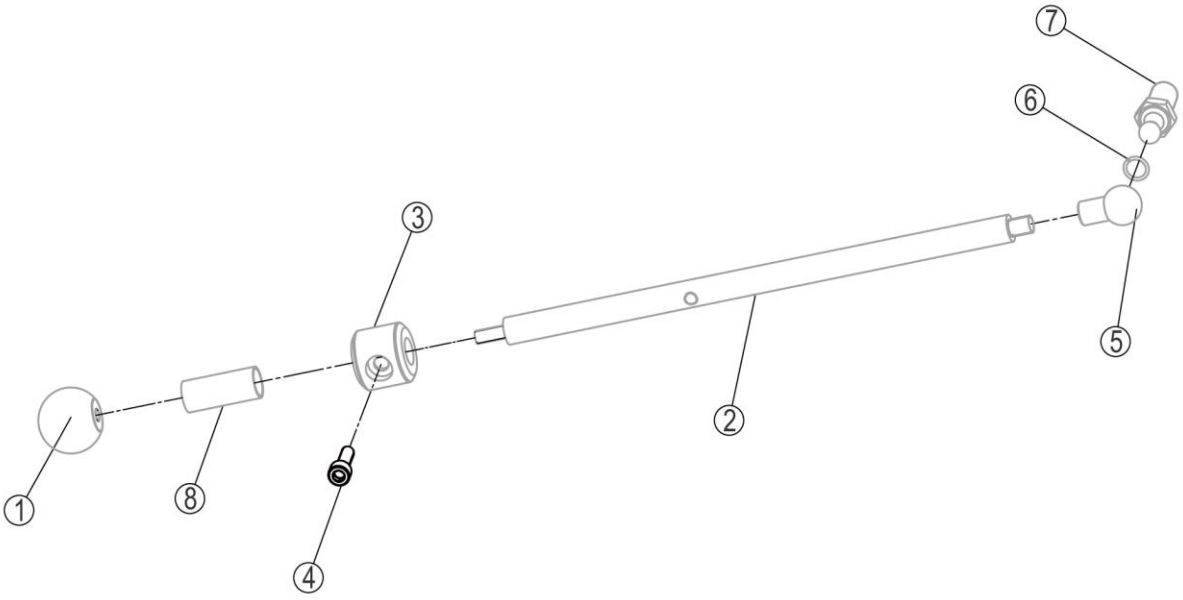

24C2122_001_00 撑杆总成 MAST AS

件号 ITEM	部件号 PART NO.	零件名称 CH	PART NAME EN	服务代码 SC	互换性 IA	数量 Q'TY	规格 SP.	备注 RE
1		手柄球	KNOB	B		1		
2		杆	ROD	B		1		
3		连接套	SLEEVE	B		1		
4	04B0047	螺钉	SCREW			1	M6×20-8.8-ZN.D	
5		连接杆	LINK	B		1	45455	
6		锁簧	LOCK SPRING	B		1		
7		连接杆	LINK	B		1	582	
8		护套	JACKET	B	-	2		EC0000120785_1 替换后

34C5345_000_00 左门橡胶条组件
SEAL

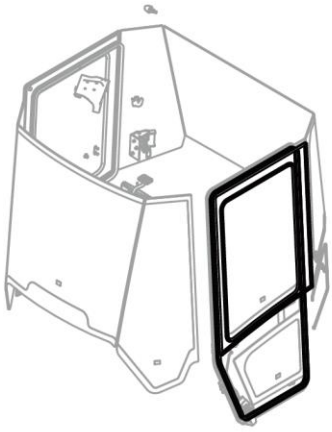

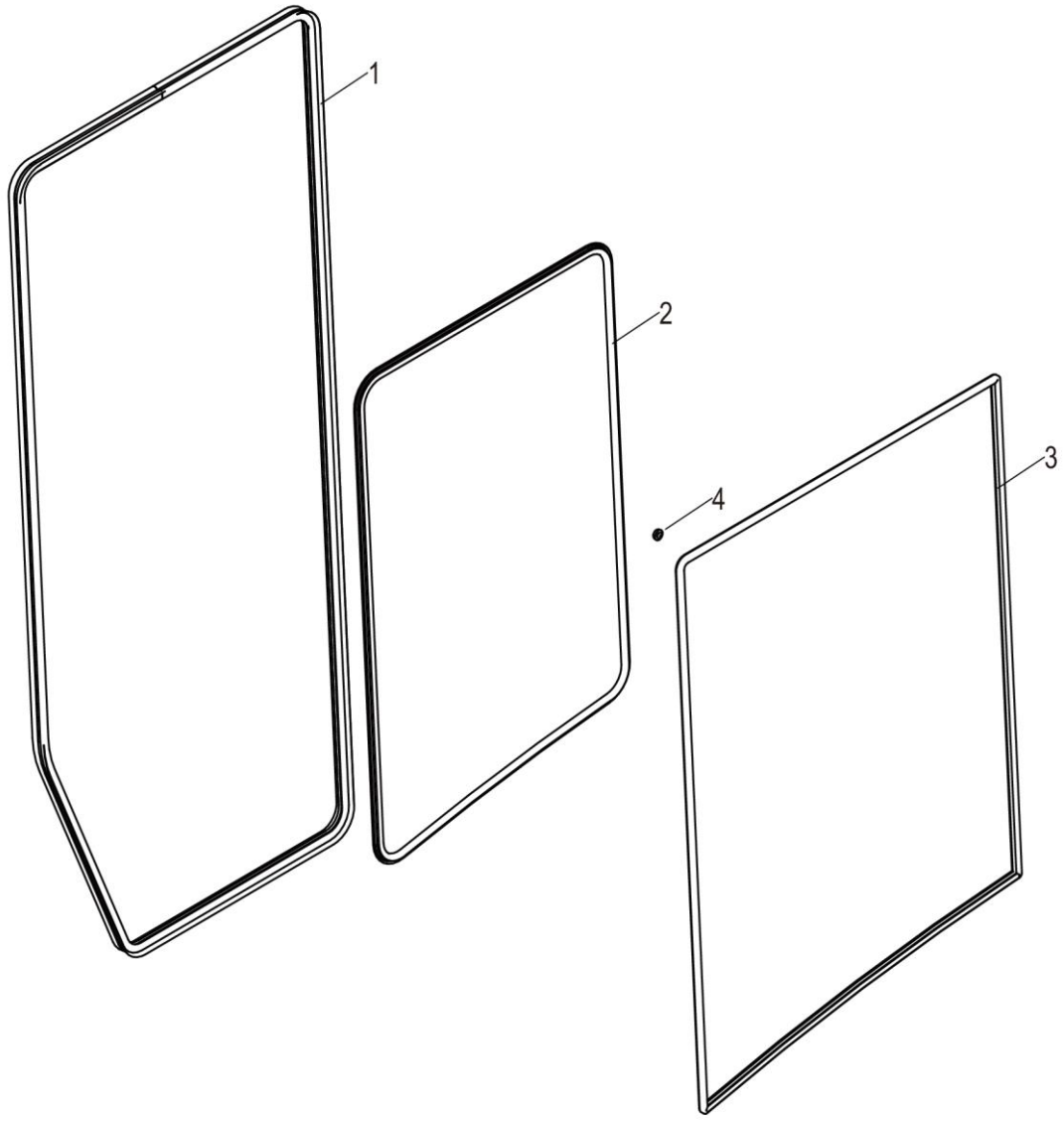

34C5345_000_00 左门橡胶条组件 SEAL

件号 ITEM	部件号 PART NO.	零件名称 CH	PART NAME EN	服务代码 SC	互换性 IA	数量 Q'TY	规格 SP.	备注 RE
1	84A3280	门胶条	SEAL			1	/	
2	84A3281	门胶条	SEAL			1		
3	84A3641	密封条	SEAL			1	L	
4	83A1976	橡胶塞	RUBBER PLUG			1		

34C5348_000_00 右窗橡胶条组件
SEAL

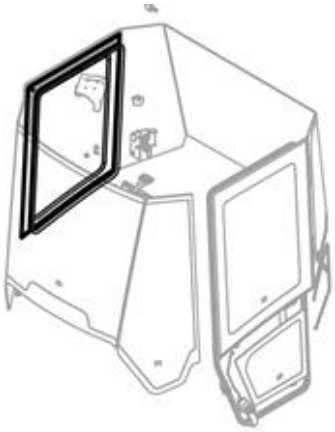

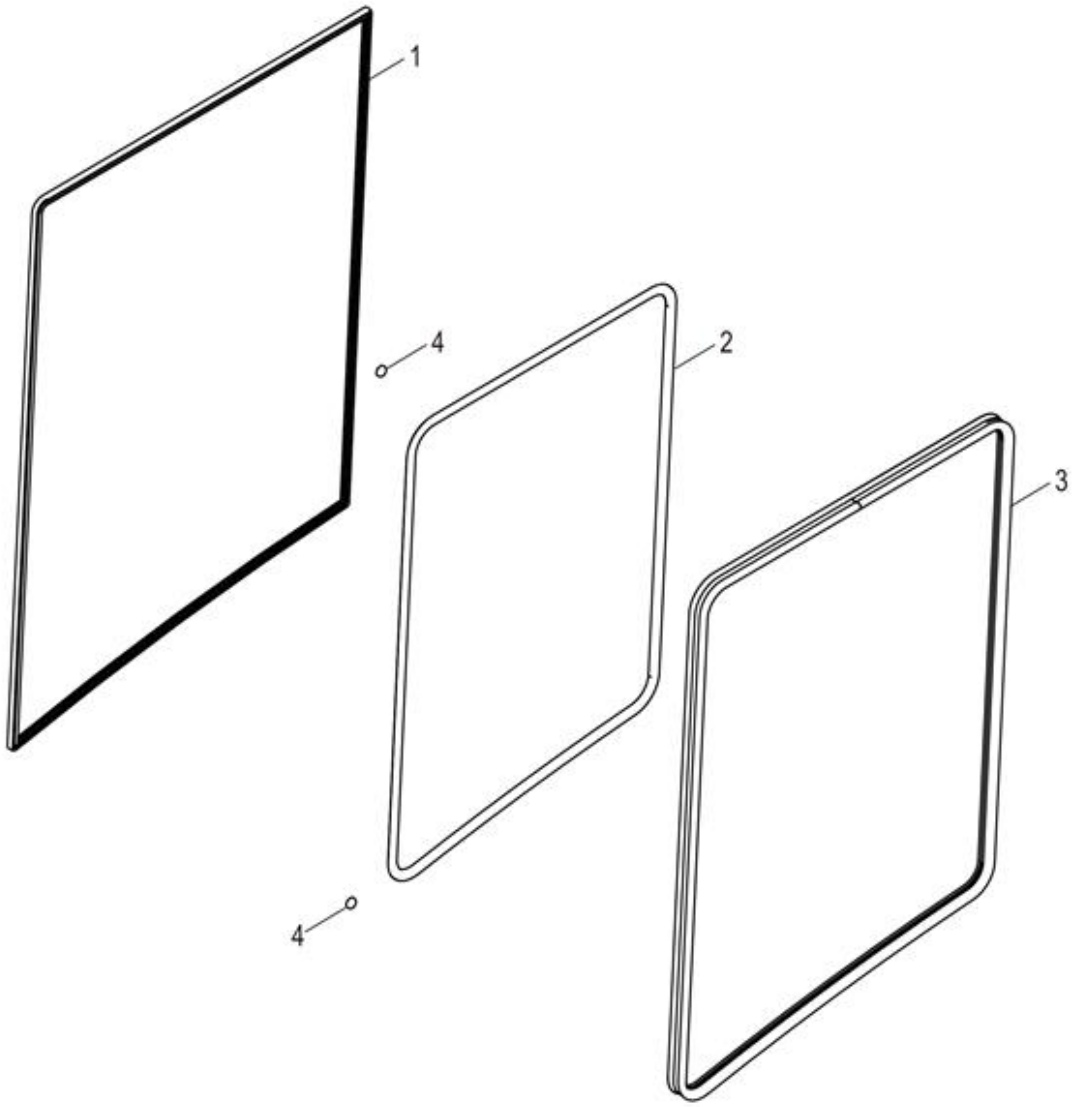

34C5348_000_00 右窗橡胶条组件 SEAL

件号 ITEM	部件号 PART NO.	零件名称 CH	PART NAME EN	服务代码 SC	互换性 IA	数量 Q'TY	规格 SP.	备注 RE
1	84A3642	密封条	SEAL			1	R	
2	84A3279	门胶条	SEAL			1	\	
3	84A3278	门胶条	SEAL			1	-	
4	83A1976	橡胶塞	RUBBER PLUG			2		

47C2556_001_00 右窗定位锁
LATCH AS

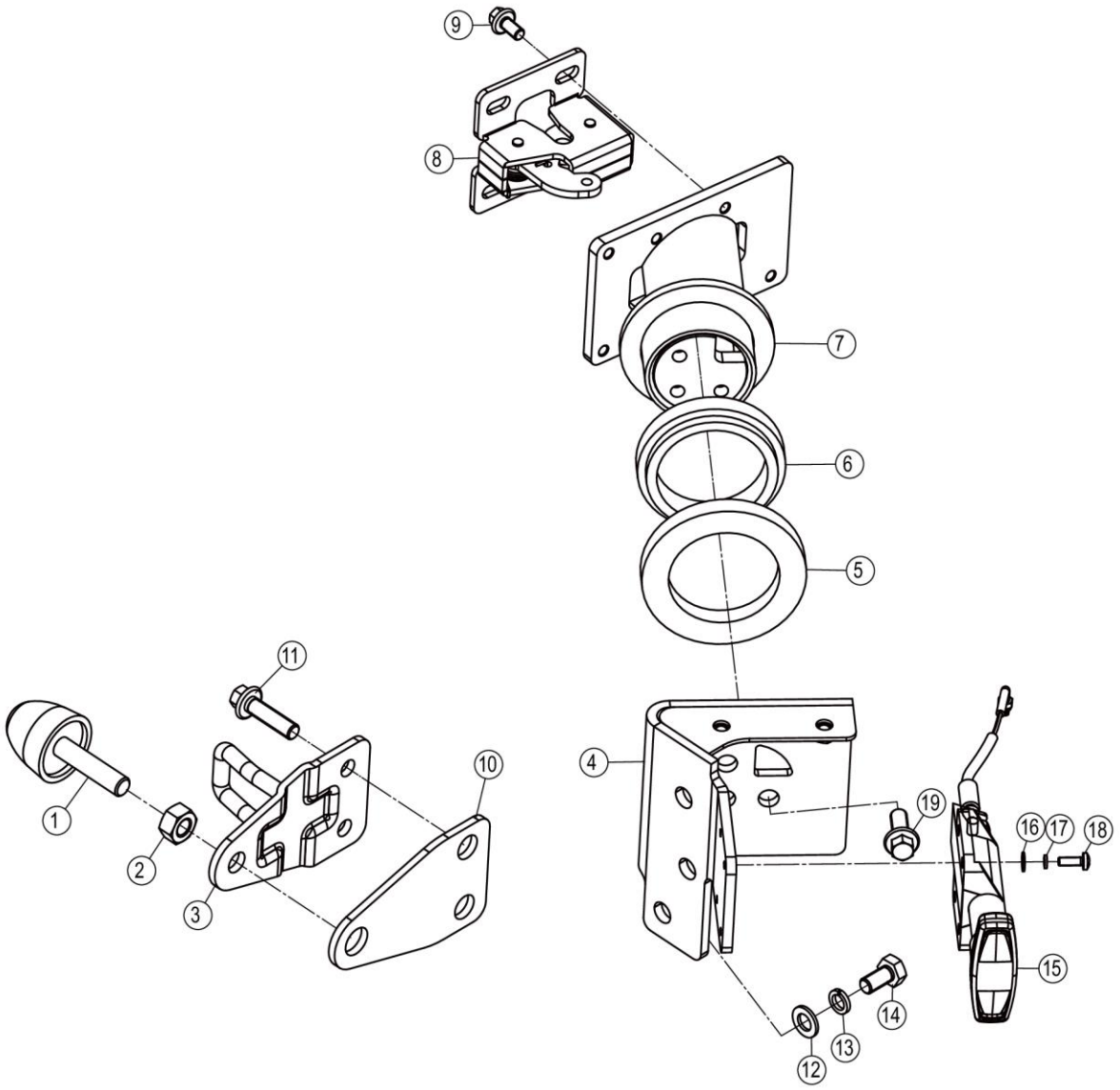

47C2556_001_00 右窗定位锁 LATCH AS

件号 ITEM	部件号 PART NO.	零件名称 CH	PART NAME EN	服务代码 SC	互换性 IA	数量 Q'TY	规格 SP.	备注 RE
1	35C1377	减震块	CUSHION			1	002	
2	03B2099	螺母	NUT		I	1	M10-8-DK	EC0000139143_32 替换前
3	38C0587	右后定位锁锁扣	LOCK BUCKLE			1		
4	01D3189	右窗锁支座焊合件	BRACKET			1	/	
5	83A2062	橡胶套	BOOT			1		
6	83A2588	橡胶套	BOOT		I	1		EC0000144308_4 替换后
6	83A2061	橡胶套	BOOT		I	1		EC0000144308_4 替换前
7	01D3190	锁板	LOCK PLATE			1		
8	35C1265	右后定位锁	LOCK			1		
9	01B1329	螺栓	BOLT		I	4	M6×12-8.8-DK	EC0000139143_35 替换前
10	82A2236	胶垫	PAD			1		
11	01B1291	螺栓	BOLT			2	M8×30-8.8-ZN.D	
12	06B0005	垫圈	WASHER		-	3	8-200HV-ZN.D	EC0000139143_34 替换前
13	06B0006	垫圈	WASHER		-	3	8	EC0000139143_37 替换前
14	00B0007	螺栓	BOLT		I	3	M8×16-8.8-ZN.D	EC0000139143_33 替换前
14	00B0007	螺栓	BOLT		I	3	M8×16-8.8-ZN.D	EC0000139143_31 替换前
15	34C4391	内开手柄	HANDLE			1	AC-60-101-11	
16	06B0097	垫圈	WASHER		I	4	4-200HV-ZN.D	EC0000139143_38 替换前
17	06B0022	垫圈	WASHER		-	4	4	EC0000139143_36 替换前
18	04B0198	螺钉	SCREW			4	M4×12-4.8-ZN.D	
19	01B1289	螺栓	BOLT			3	M8×20-8.8-ZN.D	

47C2753_000_00 右窗玻璃
GLASS

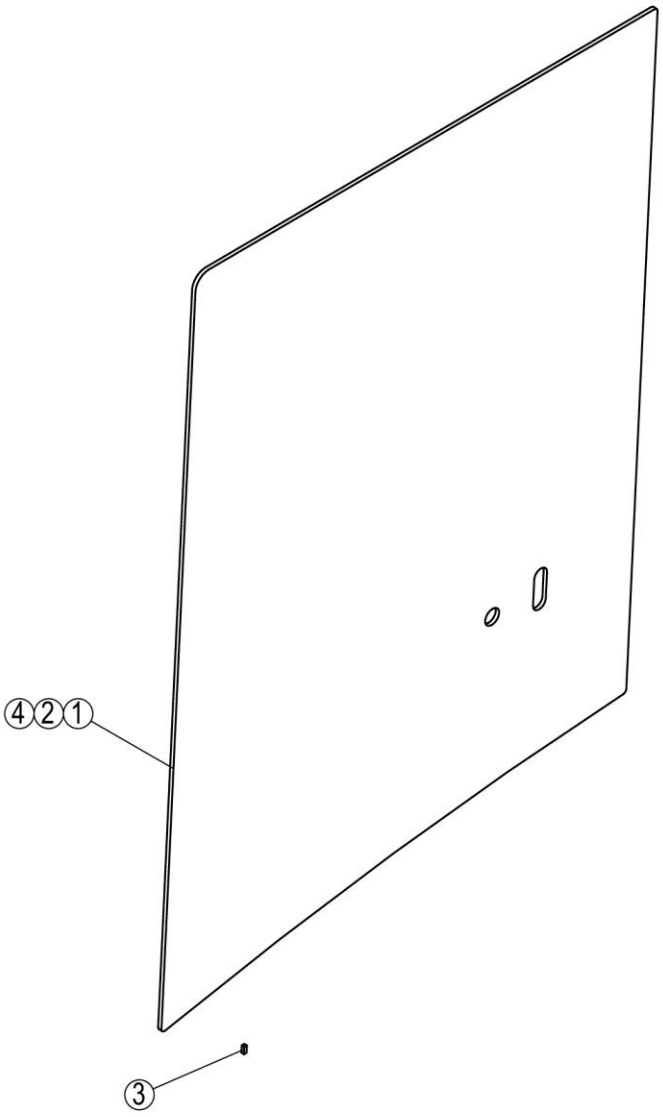

47C2753_000_00 右窗玻璃 GLASS

件号 ITEM	部件号 PART NO.	零件名称 CH	PART NAME EN	服务代码 SC	互换性 IA	数量 Q'TY	规格 SP.	备注 RE
1	87A1224	玻璃	GLASS			1		
2	42B0004	西卡底涂剂	PRIMER			1		
3	82A0168	橡胶限位块	BLOCK			5		
4	42B0005	西卡玻璃胶	SEAL			1		

47C2754_000_00 左门上玻璃
GLASS

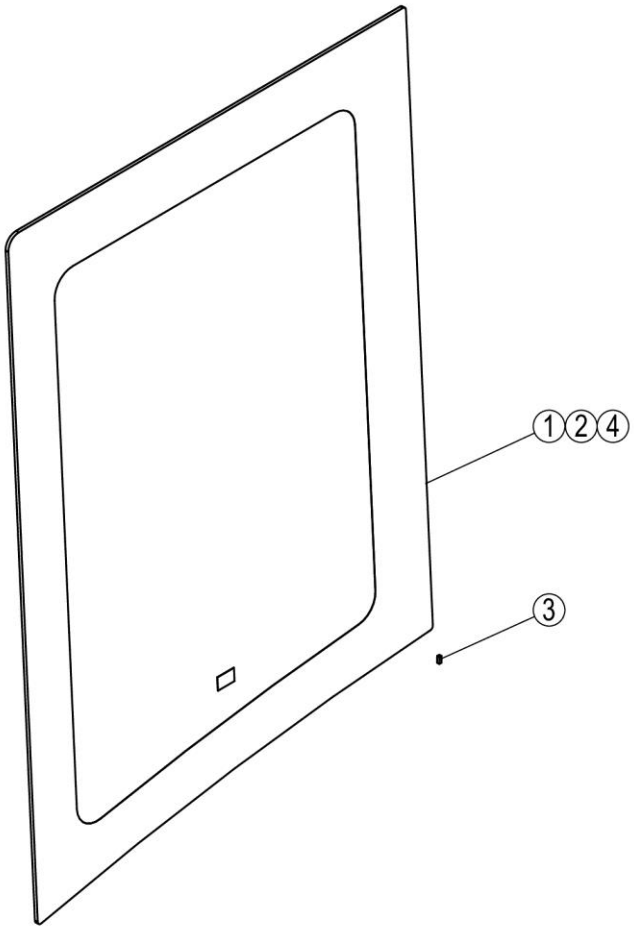

47C2754_000_00 左门上玻璃 GLASS

件号 ITEM	部件号 PART NO.	零件名称 CH	PART NAME EN	服务代码 SC	互换性 IA	数量 Q'TY	规格 SP.	备注 RE
1	87A1225	玻璃	GLASS			1		
2	42B0004	西卡底涂剂	PRIMER			1		
3	82A0168	橡胶限位块	BLOCK			5		
4	42B0005	西卡玻璃胶	SEAL			1		

47C2976_001_00 玻璃总成
GLASS

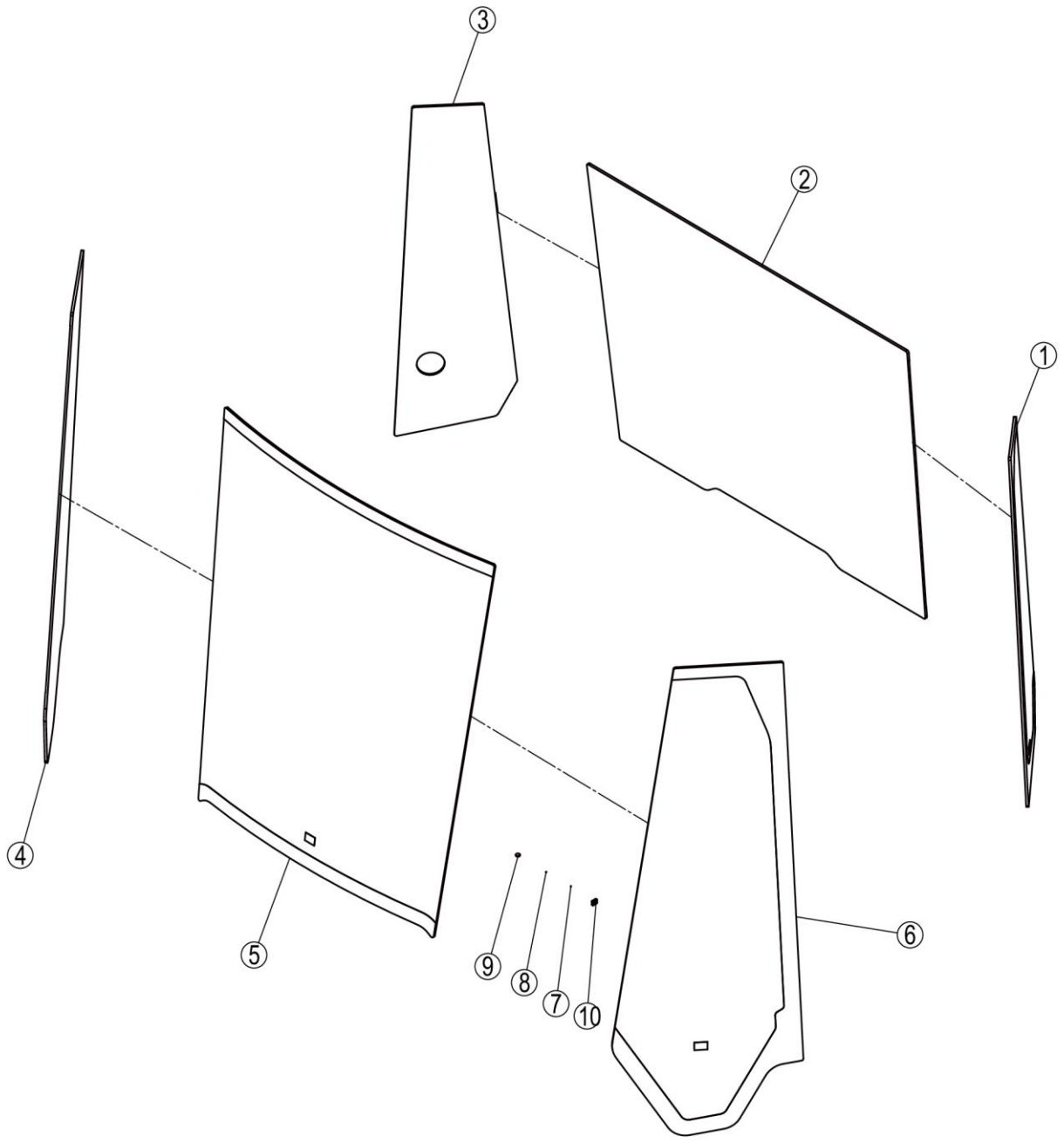

47C2976_001_00 玻璃总成 GLASS

件号 ITEM	部件号 PART NO.	零件名称 CH	PART NAME EN	服务代码 SC	互换性 IA	数量 Q'TY	规格 SP.	备注 RE
1	87A1307	左后玻璃	GLASS			1		
2	87A1303	后玻璃	GLASS			1		
3	87A1308	右后玻璃	GLASS			1		
4	87A1312	右前玻璃	GLASS			1		
5	87A1311	前玻璃	GLASS			1		
6	87A1310	左前玻璃	GLASS			1		
7	42B0005	西卡玻璃胶	SEAL			1		
8	42B0004	西卡底涂剂	PRIMER			1		
9		西卡活化剂	AGENT	A		1		
10	82A0168	橡胶限位块	BLOCK			20		

47C3011_001_00 左门锁
DOOR LOCK

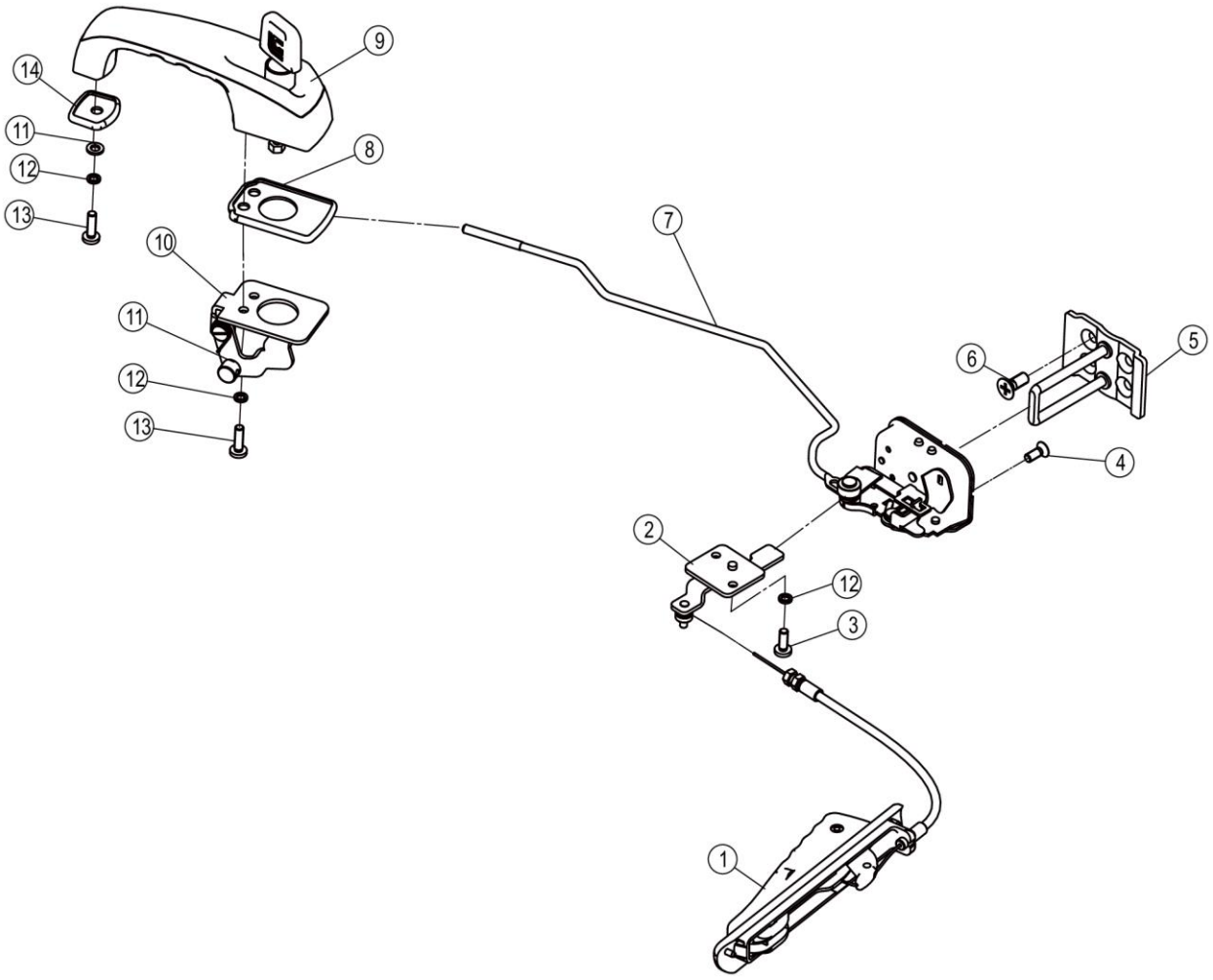

47C3011_001_00 左门锁 DOOR LOCK

件号 ITEM	部件号 PART NO.	零件名称 CH	PART NAME EN	服务代码 SC	互换性 IA	数量 Q'TY	规格 SP.	备注 RE
1	34C4414	左门定位锁手柄	RELIEF CONNECTOR		N	1		EC0000149280_3 替换前
1	34C7724	左门定位锁手柄	RELIEF CONNECTOR		N	1		EC0000149280_3 替换后
2	34C4413	转接板	MOUNTING PLATE			1		
3	03B0014	螺钉	SCREW		I	2	M6×16-4.8-ZN.D	EC0000139143_42 替换前
4	04B0075	螺钉	SCREW			3	M6×16-4.8-ZN.D	
5	34C7490	锁杆	LOCK BAR		I	1		EC0000147142_1 替换后
5	38C0520	锁扣	LOCK BUCKLE		I	1		EC0000147142_1 替换前
6	04B0328	螺钉	SCREW			4	M8×20-4.8-ZN.D	
7	34C4411	锁块	LOCK BLOCK			1		
8	84A3035	胶垫	PAD			1		
9	34C4416	外把手	HANDLE			1		
10	34C4405	安装板	MOUNTING PLATE			1		
11	06B0024	垫圈	WASHER		I	4	6-140HV-ZN.D	EC0000139143_41 替换前
12	06B0003	垫圈	WASHER		-	6	6	EC0000139143_39 替换前
13	04B0005	螺钉	SCREW		-	4	M6×20-4.8-ZN.D	EC0000139143_40 替换前
14	83A1934	胶垫	PAD			1		

47C3146_001_00 锁窗器组件
LOCK

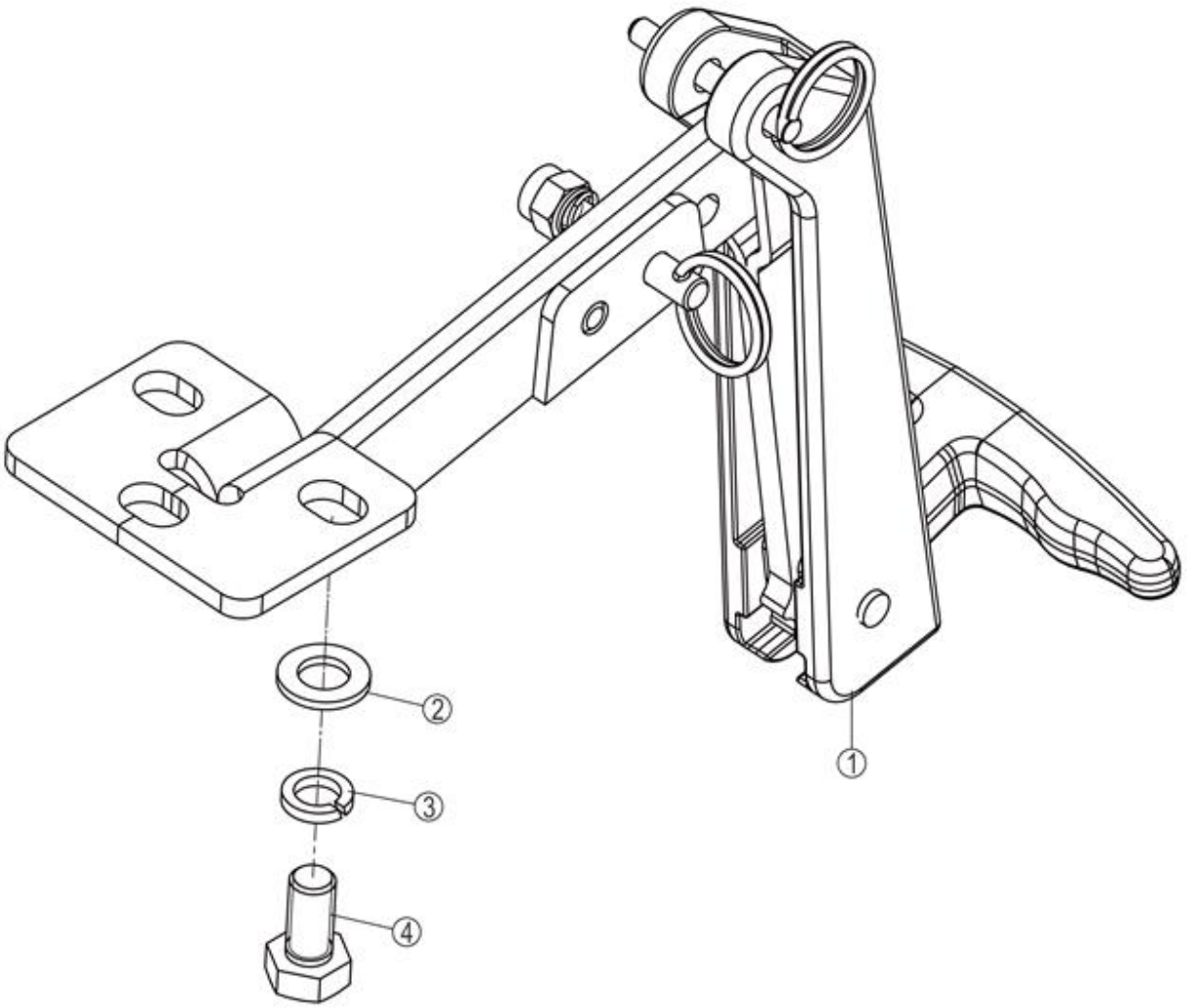

47C3146_001_00 锁窗器组件 LOCK

件号 ITEM	部件号 PART NO.	零件名称 CH	PART NAME EN	服务代码 SC	互换性 IA	数量 Q'TY	规格 SP.	备注 RE
1	47C2946	锁窗器	LOCK			1	835H	
2	06B0005	垫圈	WASHER			3	8-200HV-ZN.D	
3	06B0006	垫圈	WASHER			3	8	
4	00B0007	螺栓	BOLT			3	M8×16-8.8-ZN.D	

47C2946_000_00 锁窗器
LOCK

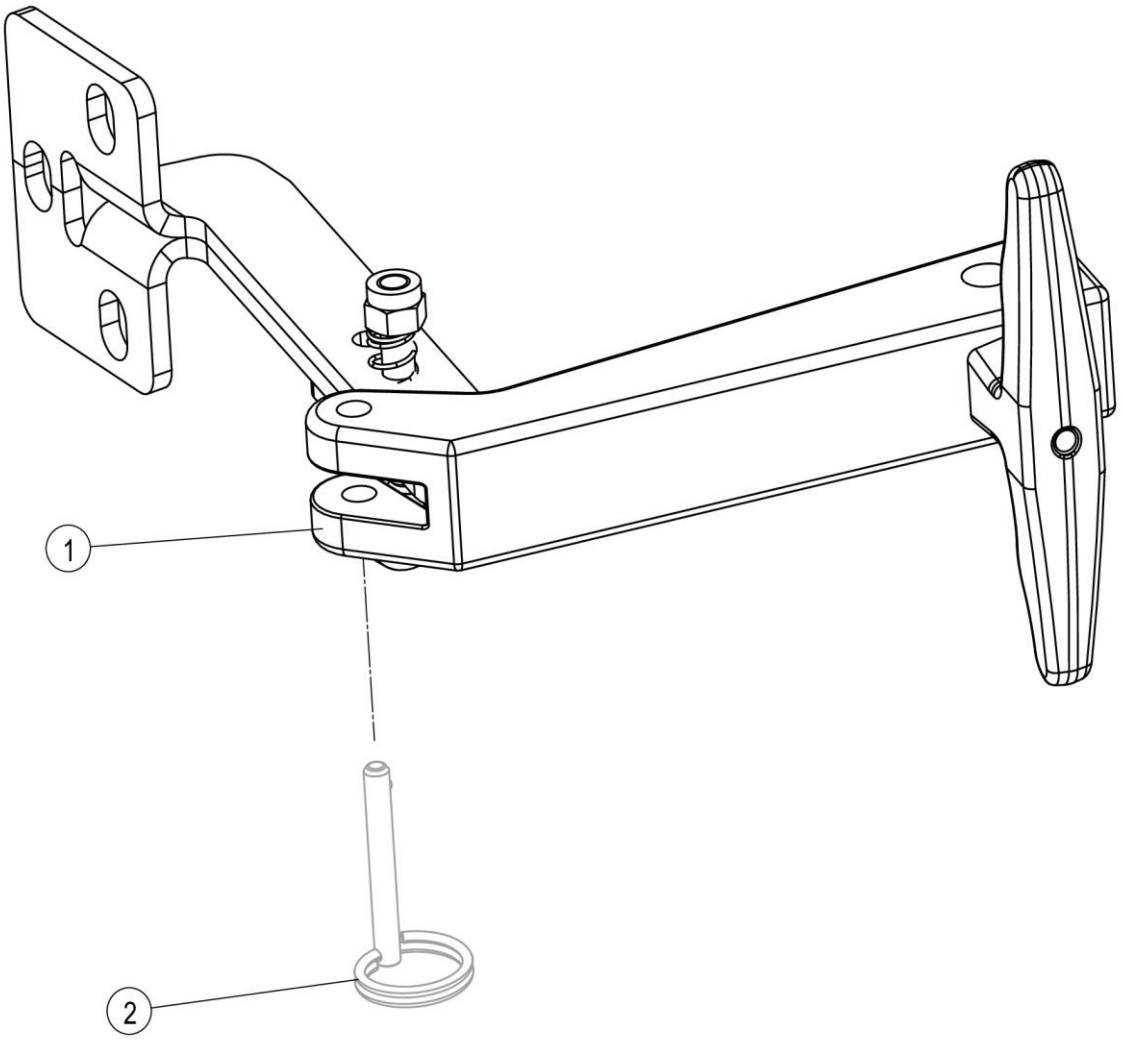

47C2946_000_00 锁窗器 LOCK

件号 ITEM	部件号 PART NO.	零件名称 CH	PART NAME EN	服务代码 SC	互换性 IA	数量 Q'TY	规格 SP.	备注 RE
1	47C3147	锁窗器铆合件	LOCK		Y	1		EC0000130913_25 替换后
2		连接销	PIN	B		1		

47C3147_000_00 锁窗器铆合件
LOCK

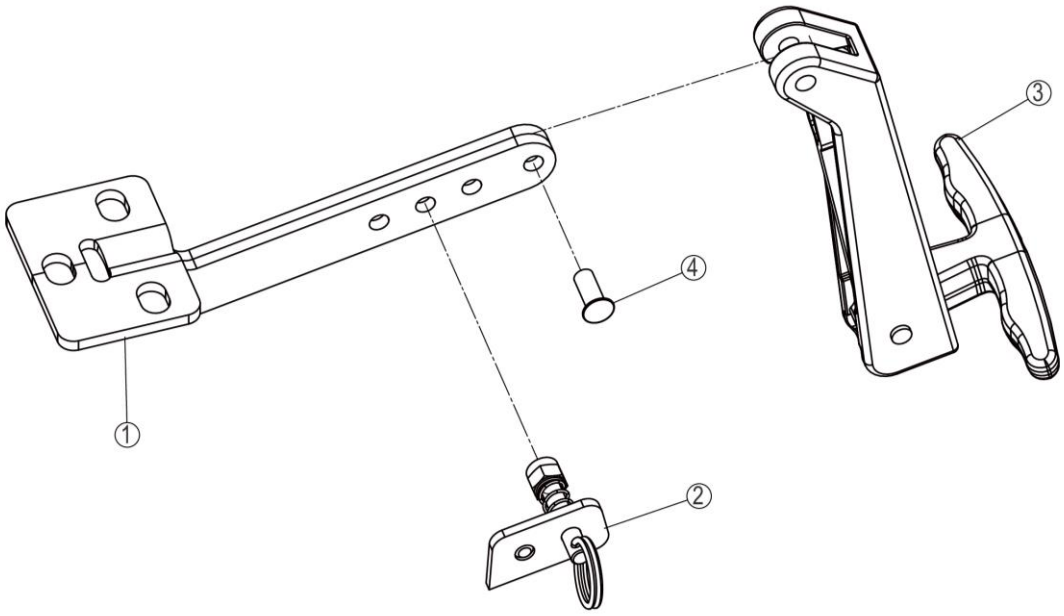

47C3147_000_00 锁窗器铆合件 LOCK

件号 ITEM	部件号 PART NO.	零件名称 CH	PART NAME EN	服务代码 SC	互换性 IA	数量 Q'TY	规格 SP.	备注 RE
1	01D5328	支撑架	SUPPORT			1		
2	24C2351	锁紧机构	LOCK MECHANISM			1		
3		手柄	HANDLE	B		1		
4		铆钉	RIVET	B		1		

47C3448_001_00 锁窗器组件
LOCK

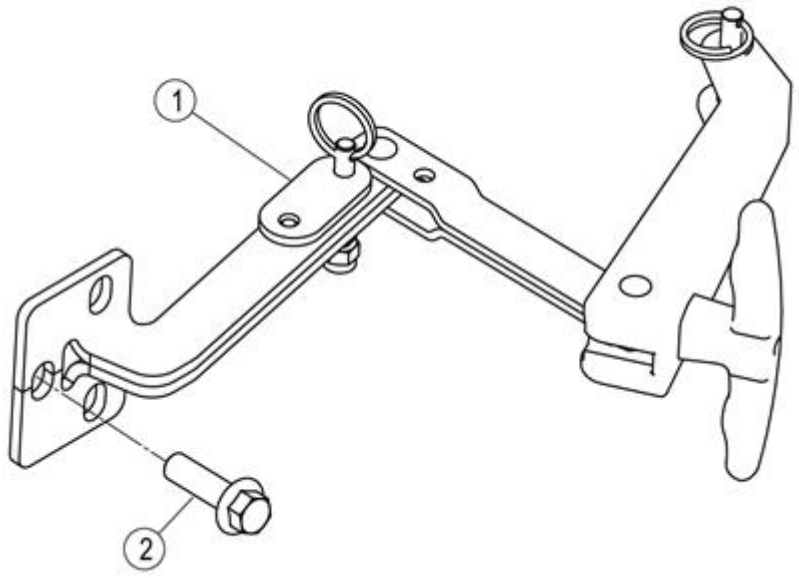

47C3448_001_00 锁窗器组件 LOCK

件号 ITEM	部件号 PART NO.	零件名称 CH	PART NAME EN	服务代码 SC	互换性 IA	数量 Q'TY	规格 SP.	备注 RE
1	47C3449	锁窗器	LOCK			1	.	
2	01B1289	螺栓	BOLT		N	3	M8×20-8.8-ZN.D	EC0000146275_5 替换后

47C3449_000_00 锁窗器
LOCK

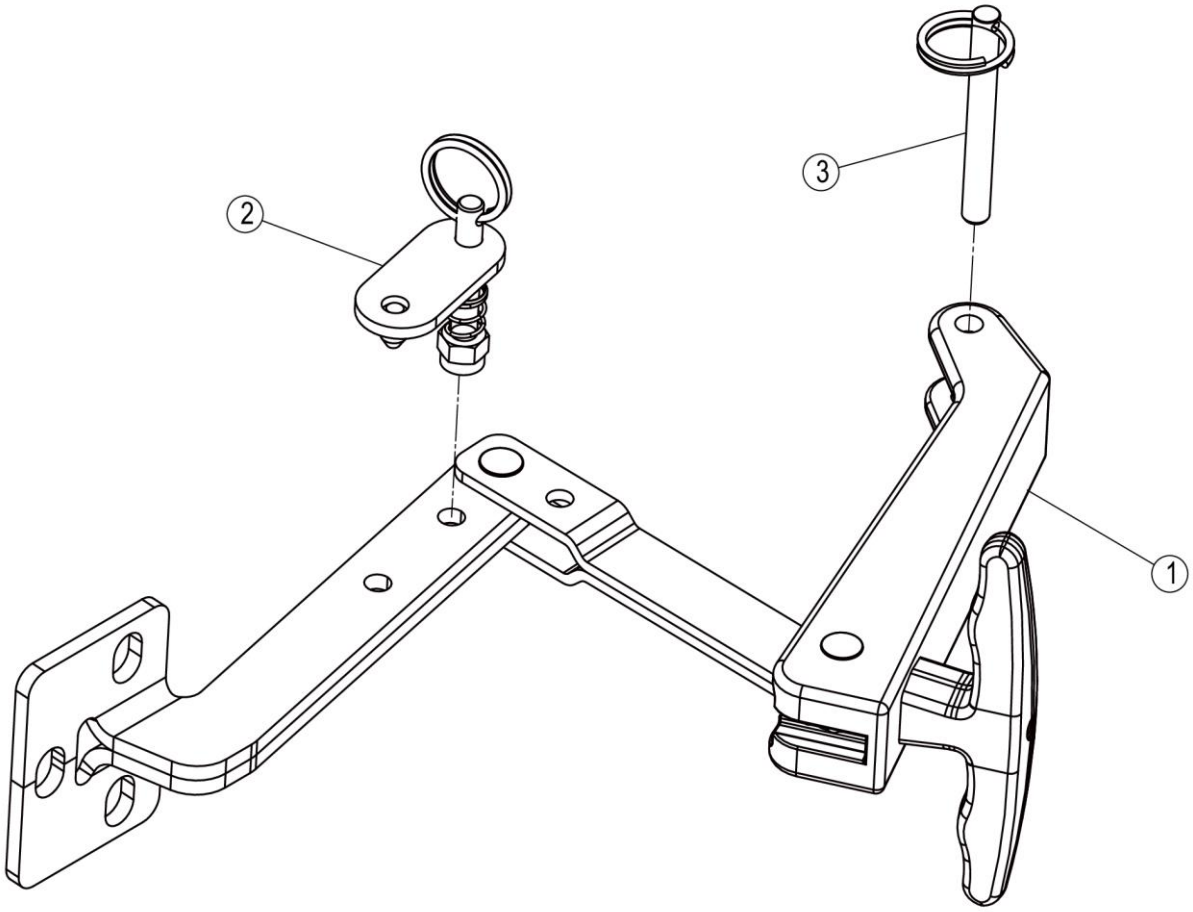

47C3449_000_00 锁窗器 LOCK

件号 ITEM	部件号 PART NO.	零件名称 CH	PART NAME EN	服务代码 SC	互换性 IA	数量 Q'TY	规格 SP.	备注 RE
1	47C3450	锁窗器铆合件	LOCK			1	,	
2	24C2652	锁紧机构	LOCK MECHANISM			1		
3	24C3194	连接销	PIN		Y	1		EC0000149844_2 替换后
3	34C6716	连接销	PIN		Y	1		EC0000149844_2 替换前

47C3450_000_00 锁窗器铆合件
LOCK

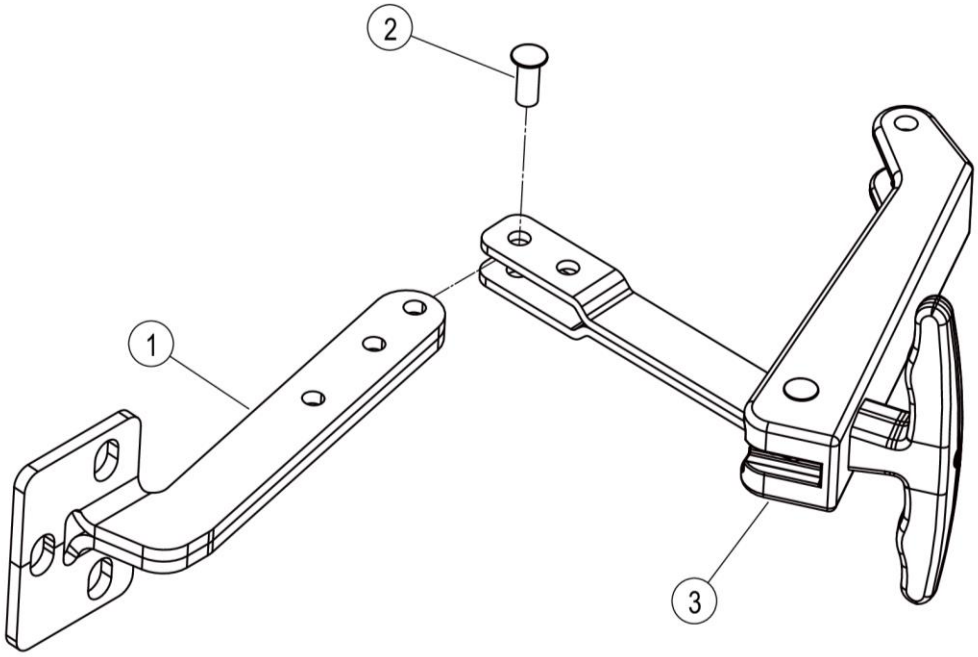

47C3450_000_00 锁窗器铆合件 LOCK

件号 ITEM	部件号 PART NO.	零件名称 CH	PART NAME EN	服务代码 SC	互换性 IA	数量 Q'TY	规格 SP.	备注 RE
1	18D0890	支撑架	SUPPORT			1		
2		铆钉	RIVET	B		1		
3	47C3204	手柄	HANDLE			1		

47C3513_000_00 右窗玻璃
GLASS

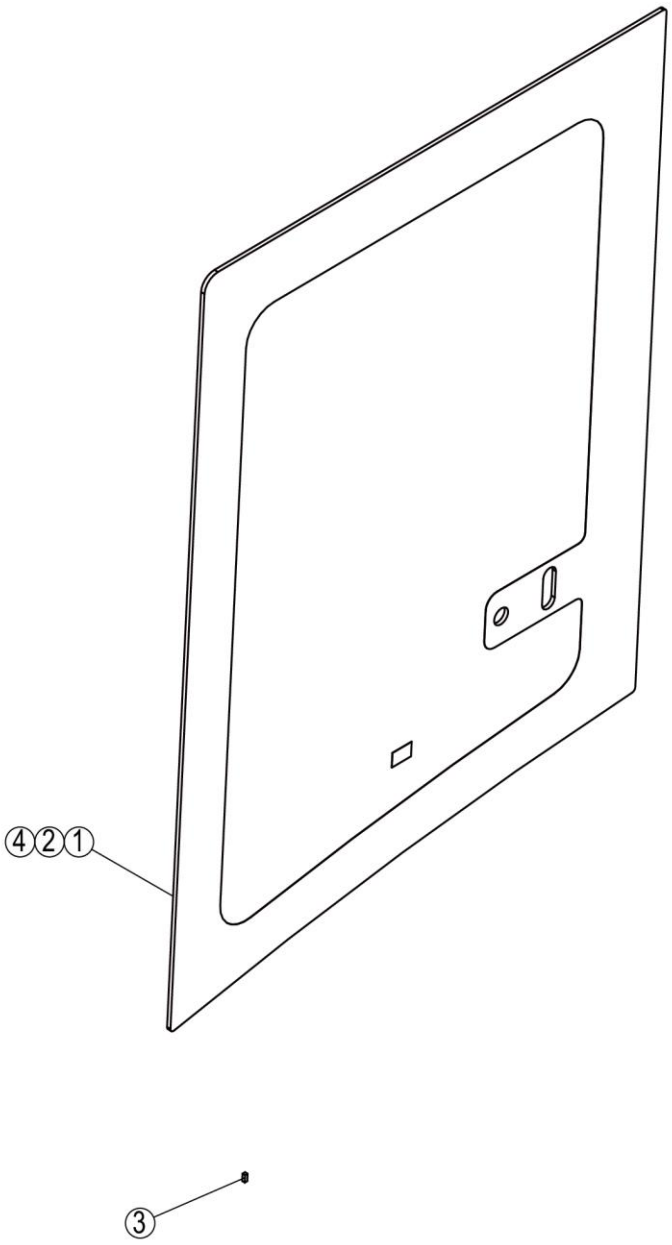

47C3513_000_00 右窗玻璃 GLASS

件号 ITEM	部件号 PART NO.	零件名称 CH	PART NAME EN	服务代码 SC	互换性 IA	数量 Q'TY	规格 SP.	备注 RE
1	87A1409	右窗玻璃	GLASS			1		
2	42B0005	西卡玻璃胶	SEAL			1		
3	82A0168	橡胶限位块	BLOCK			5		
4	42B0004	西卡底涂剂	PRIMER			1		

47C3514_000_00 左门上玻璃
GLASS

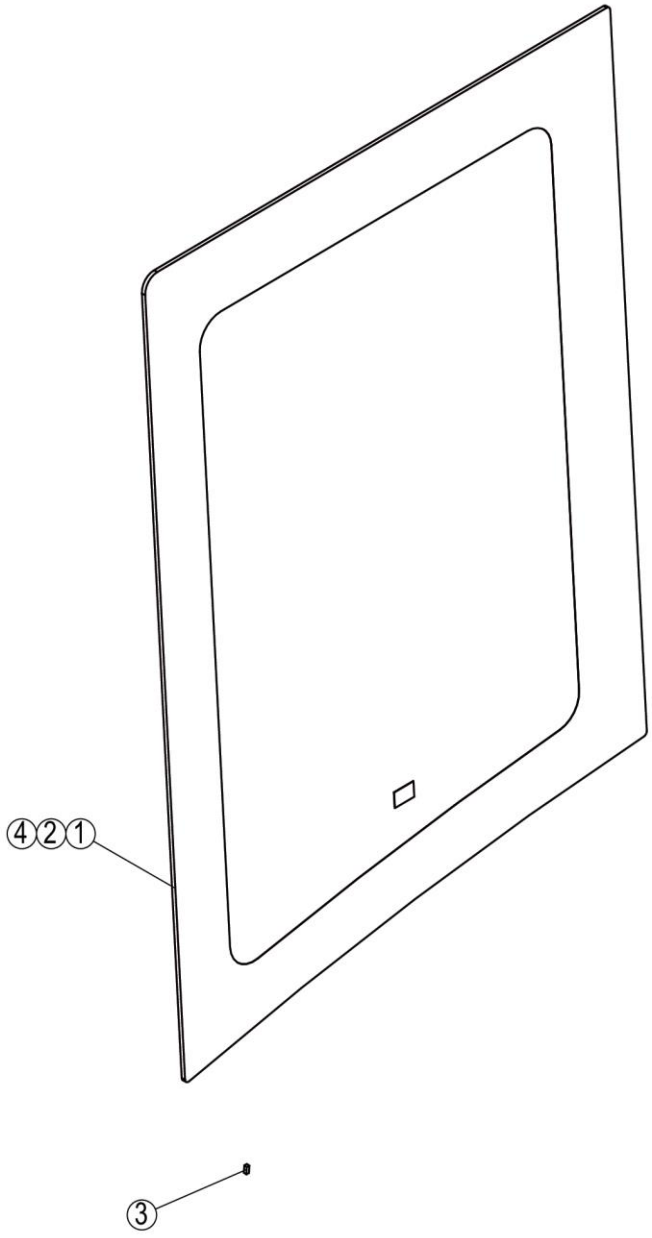

47C3514_000_00 左门上玻璃 GLASS

件号 ITEM	部件号 PART NO.	零件名称 CH	PART NAME EN	服务代码 SC	互换性 IA	数量 Q'TY	规格 SP.	备注 RE
1	87A1408	左门上玻璃	GLASS			1		
2	42B0004	西卡底涂剂	PRIMER			1		
3	82A0168	橡胶限位块	BLOCK			5		
4	42B0005	西卡玻璃胶	SEAL			1		

47C3889_000_00 左门锁
DOOR LOCK

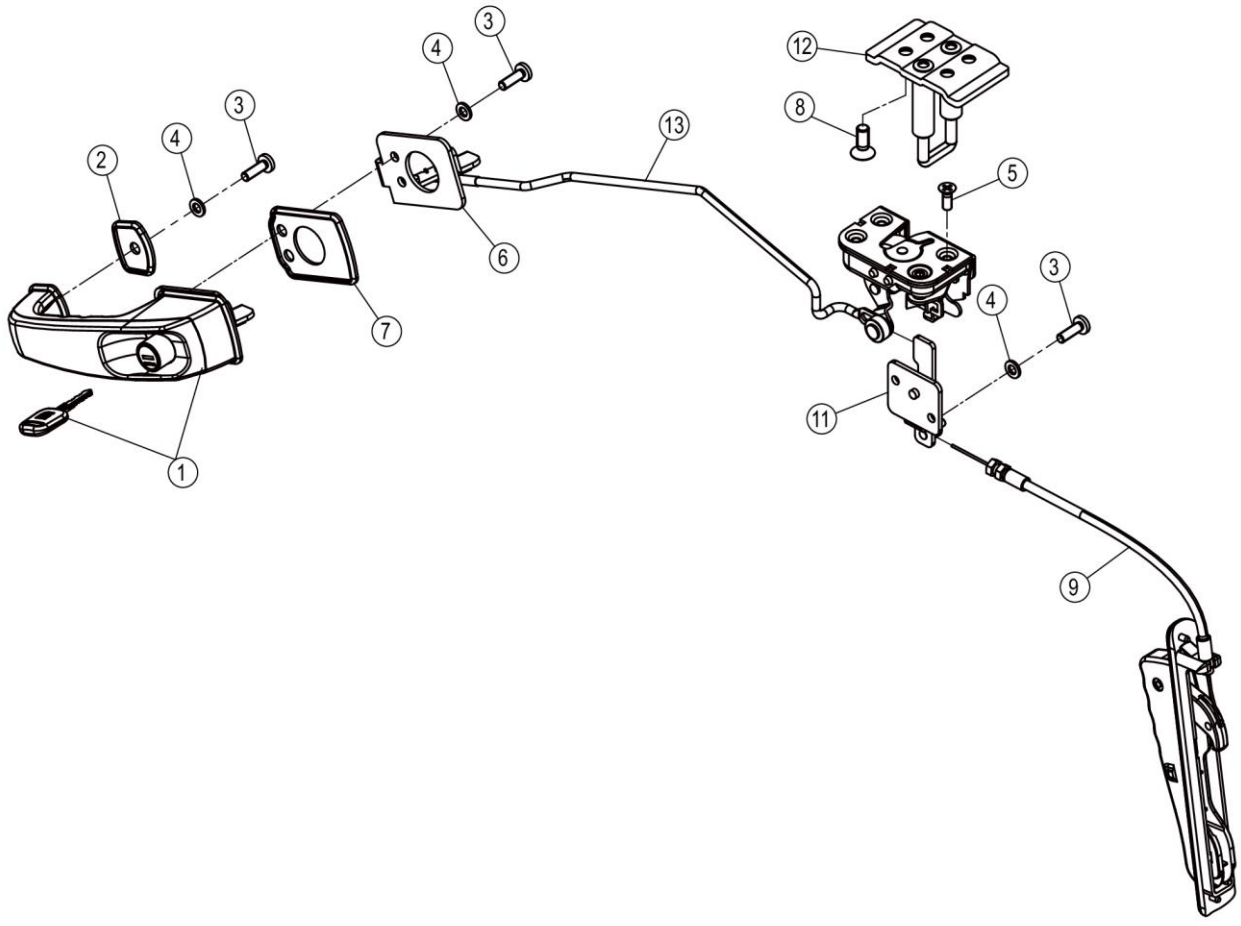

47C3889_000_00 左门锁 DOOR LOCK

件号 ITEM	部件号 PART NO.	零件名称 CH	PART NAME EN	服务代码 SC	互换性 IA	数量 Q'TY	规格 SP.	备注 RE
1	34C7722	外把手	HANDLE			1		
2	83A1934	胶垫	PAD			1		
3	04B0256	螺钉	SCREW			6	M6×16-4.8-ZN.D(黑色)	
4	06B0669	垫圈	WASHER			4	6-300HV-DK	
5	04B0075	螺钉	SCREW			3	M6×16-4.8-ZN.D	
6	34C4405	安装板	MOUNTING PLATE			1		
7	84A3035	胶垫	PAD			1		
8	04B0328	螺钉	SCREW			4	M8×20-4.8-ZN.D	
9	34C7724	左门定位锁手柄	RELIEF CONNECTOR			1		
11	34C4413	转接板	MOUNTING PLATE			1		
12	34C7490	锁杆	LOCK BAR			1		
13	34C4411	锁块	LOCK BLOCK			1		

34C7722_000_00 外把手
HANDLE

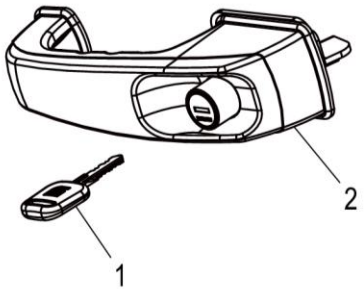

34C7722_000_00 外把手 HANDLE

件号 ITEM	部件号 PART NO.	零件名称 CH	PART NAME EN	服务代码 SC	互换性 IA	数量 Q'TY	规格 SP.	备注 RE
1		钥匙	KEY	A		1		
2		外把手	DOOR LOCK	B		1		

47C3810_000_00 驾驶室
CAB

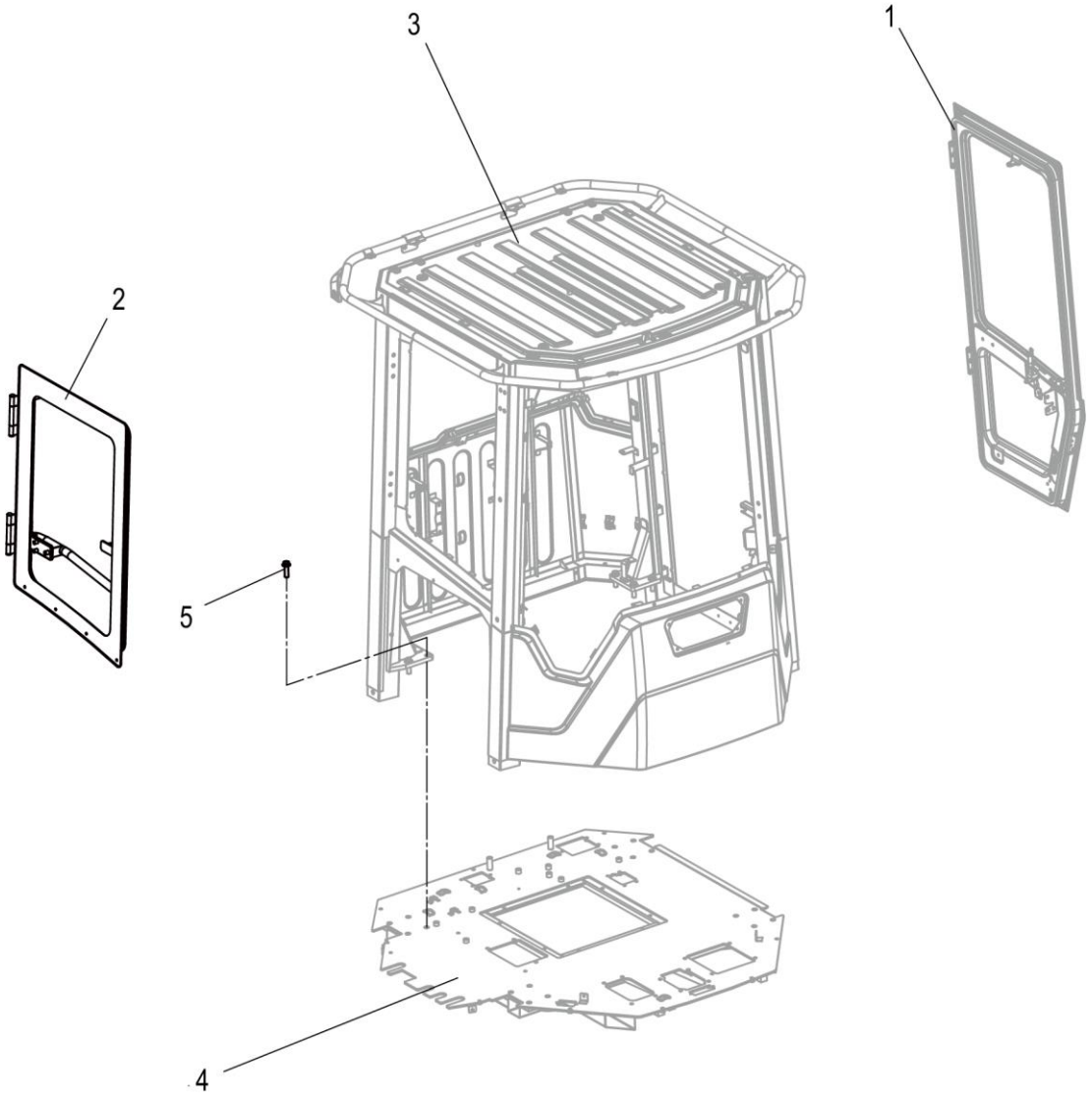

47C3810_000_00 驾驶室 CAB

件号 ITEM	部件号 PART NO.	零件名称 CH	PART NAME EN	服务代码 SC	互换性 IA	数量 Q'TY	规格 SP.	备注 RE
1	47C3012	左门	DOOR-LH	A		1		
2	47C3013	右窗	DOOR-RH			1		
3		驾驶室	CAB	A		1		
4		平台	PLATFORM	A		1		
5	01B1000	螺栓	BOLT			16	M16×50-10.9-ZN.D	

47C3012_000_00 左门
DOOR-LH

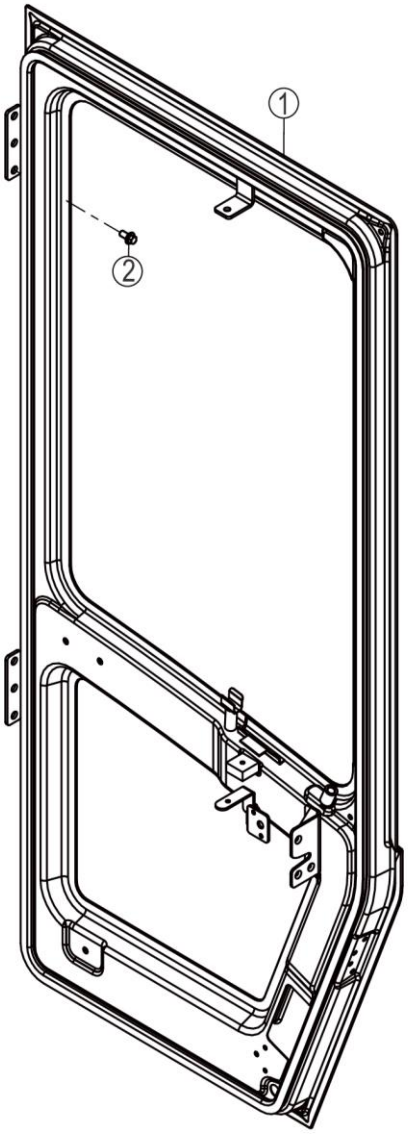

47C3012_000_00 左门 DOOR-LH

件号 ITEM	部件号 PART NO.	零件名称 CH	PART NAME EN	服务代码 SC	互换性 IA	数量 Q'TY	规格 SP.	备注 RE
1		左门	DOOR-LH	A		1		
2	01B1288	螺栓	BOLT			6	M8×16-8.8-ZN.D	

47C3013_000_00 右窗
DOOR-RH

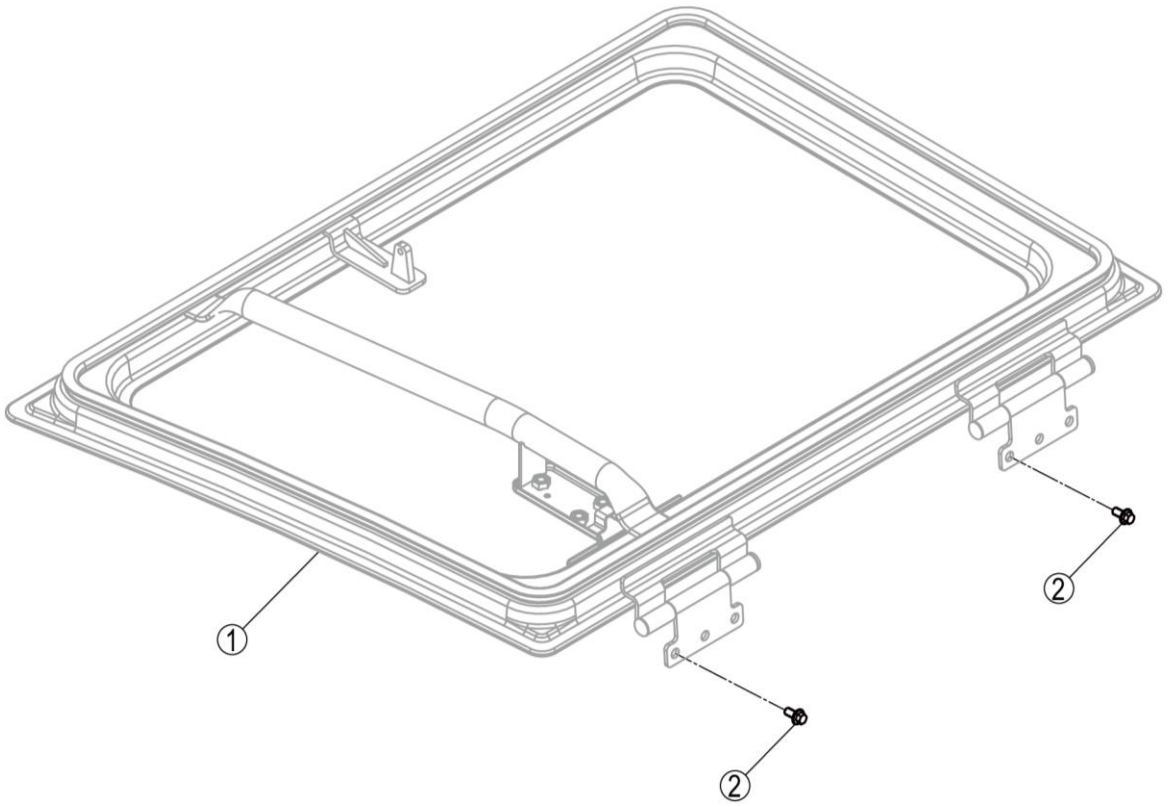

47C3013_000_00 右窗 DOOR-RH

件号 ITEM	部件号 PART NO.	零件名称 CH	PART NAME EN	服务代码 SC	互换性 IA	数量 Q'TY	规格 SP.	备注 RE
1		窗框	WINDOW FRAME	A		1		
2	01B1288	螺栓	BOLT			6	M8×16-8.8-ZN.D	

47C3833_000_00 驾驶室附件总成
CAB(WITH DECORATION)

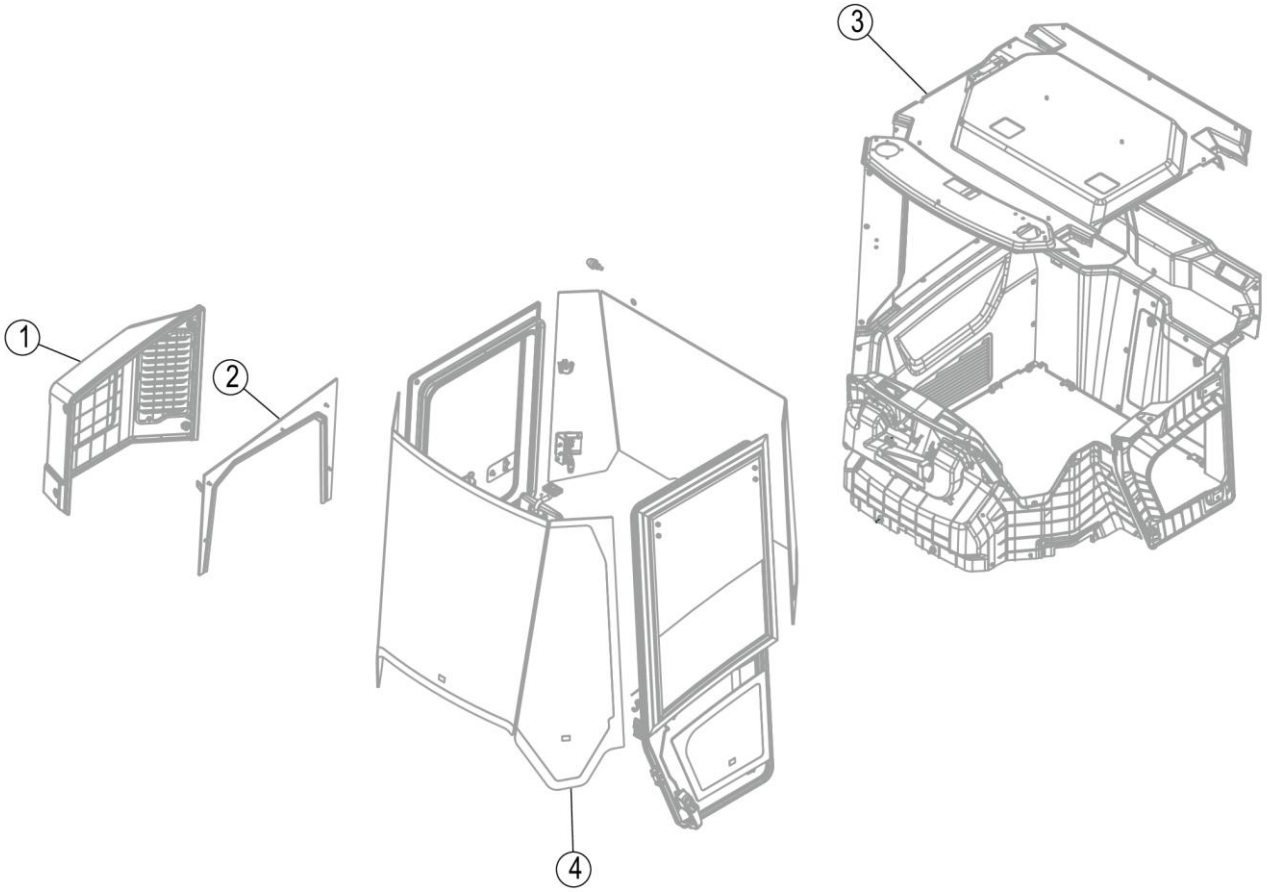

47C3833_000_00 驾驶室附件总成 CAB(WITH DECORATION)

件号 ITEM	部件号 PART NO.	零件名称 CH	PART NAME EN	服务代码 SC	互换性 IA	数量 Q'TY	规格 SP.	备注 RE
1	47C2531	装饰罩	COVER	C		1		
2	48C4164	侧封板总成	COVER AS	C		1		
3	34C7625	内饰件总成	DECORATION AS	C		1		
4	47C3484	驾驶室附件组件	CAB GP	C		1		

34C7625_000_00 内饰件总成
DECORATION AS

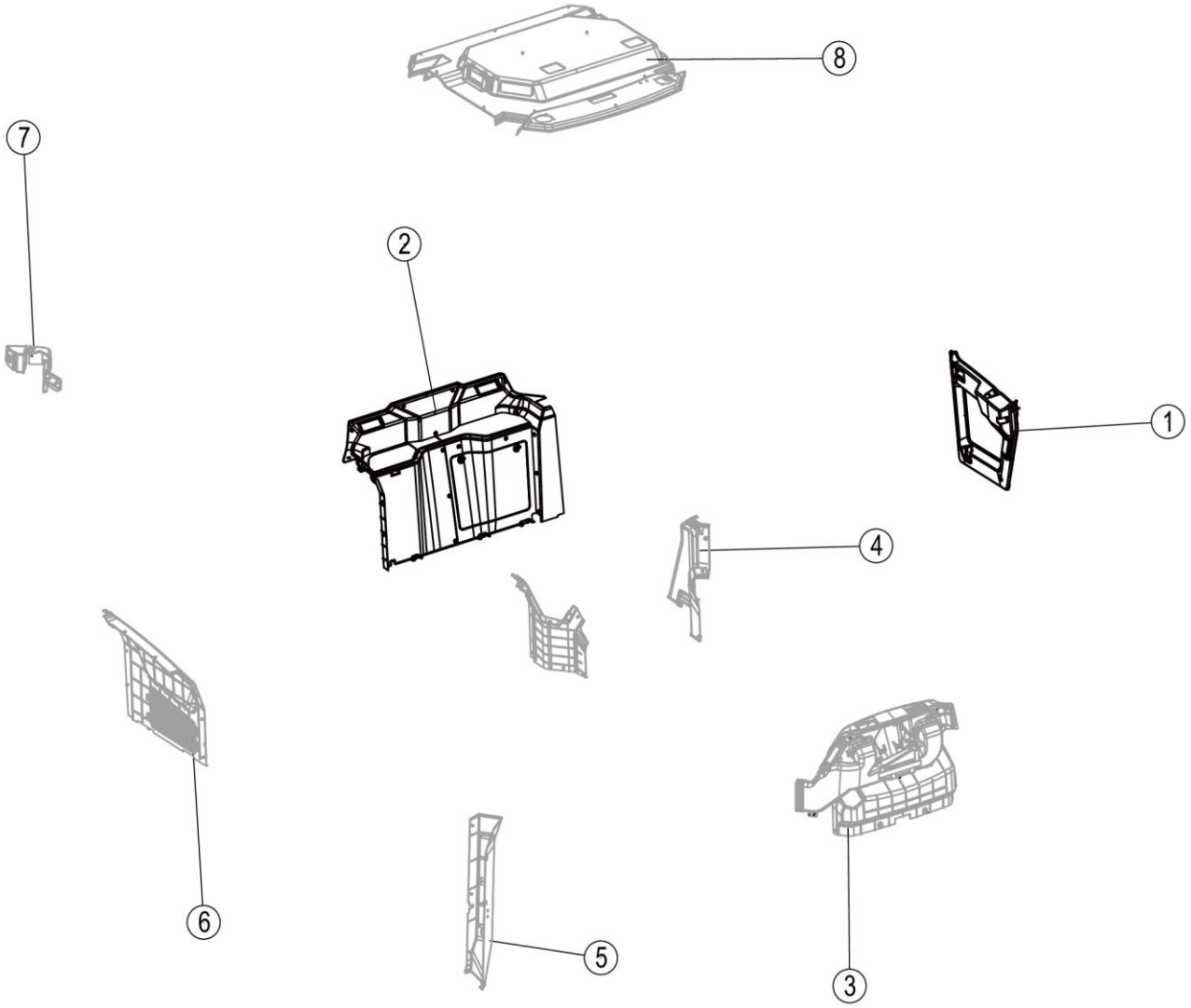

34C7625_000_00 内饰件总成 DECORATION AS

件号 ITEM	部件号 PART NO.	零件名称 CH	PART NAME EN	服务代码 SC	互换性 IA	数量 Q'TY	规格 SP.	备注 RE
1	34C5370	左门内饰组件	DECORATION			1		
2	34C6176	后围内饰总成	DECORATION			1	123	
3	34C6173	前台内饰组件	PLATFORM	C		1	2	
4	34C6174	前侧围内饰组件	DECORATION AS	C		1		
5	34C6414	立柱	DECORATION	C		1		
6	34C6584	右侧围内饰总成	DECORATION	C		1		
7	34C5856	定位锁装饰罩组件	COVER	C		1	3	
8	34C7626	顶内饰总成	DOME DECORATION AS	C		1		

34C7626_000_00 顶内饰总成
DOME DECORATION AS

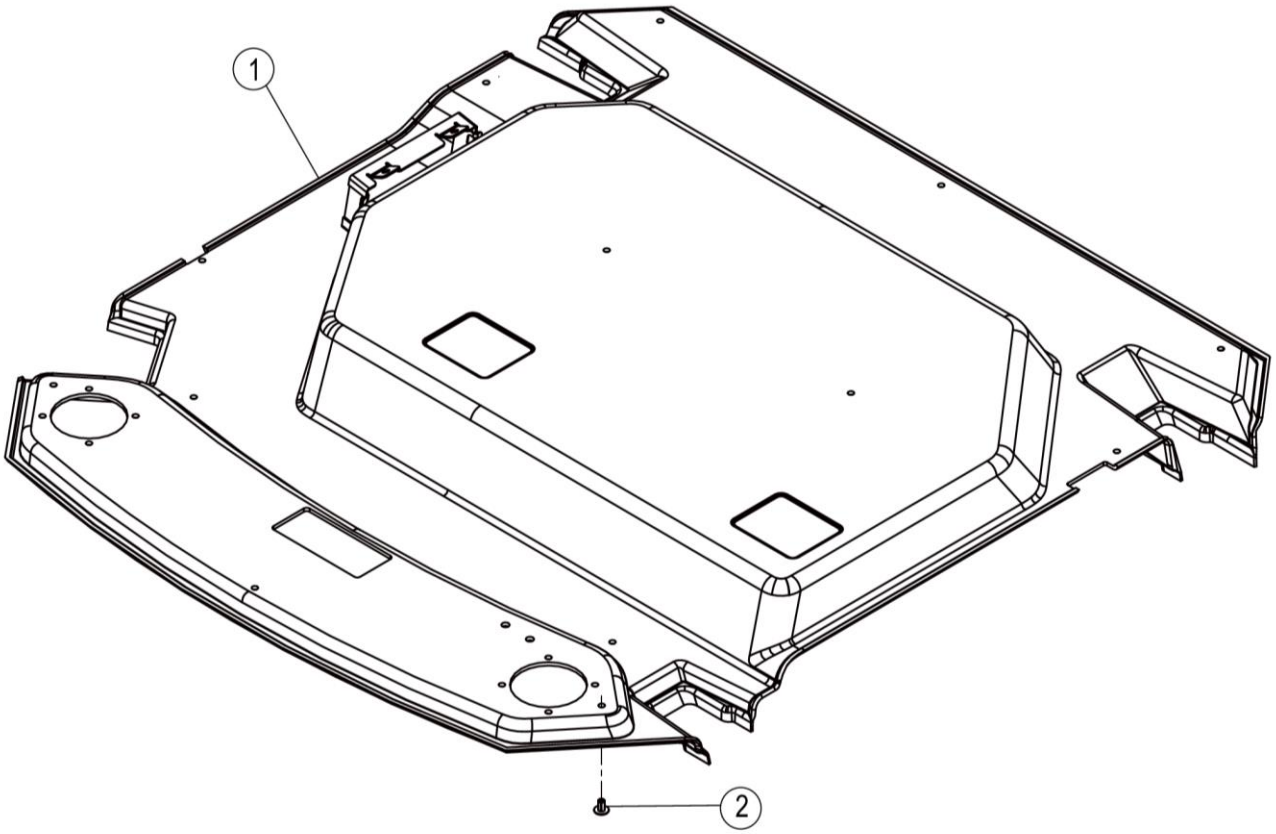

34C7626_000_00 顶内饰总成 DOME DECORATION AS

件号 ITEM	部件号 PART NO.	零件名称 CH	PART NAME EN	服务代码 SC	互换性 IA	数量 Q'TY	规格 SP.	备注 RE
1	34C7627	顶内饰组件	DOME DECORATION AS	C		1		
2	85A5155	膨胀钉	INFLATING SCREW			13		

34C7627_000_00 顶内饰组件
DOME DECORATION AS

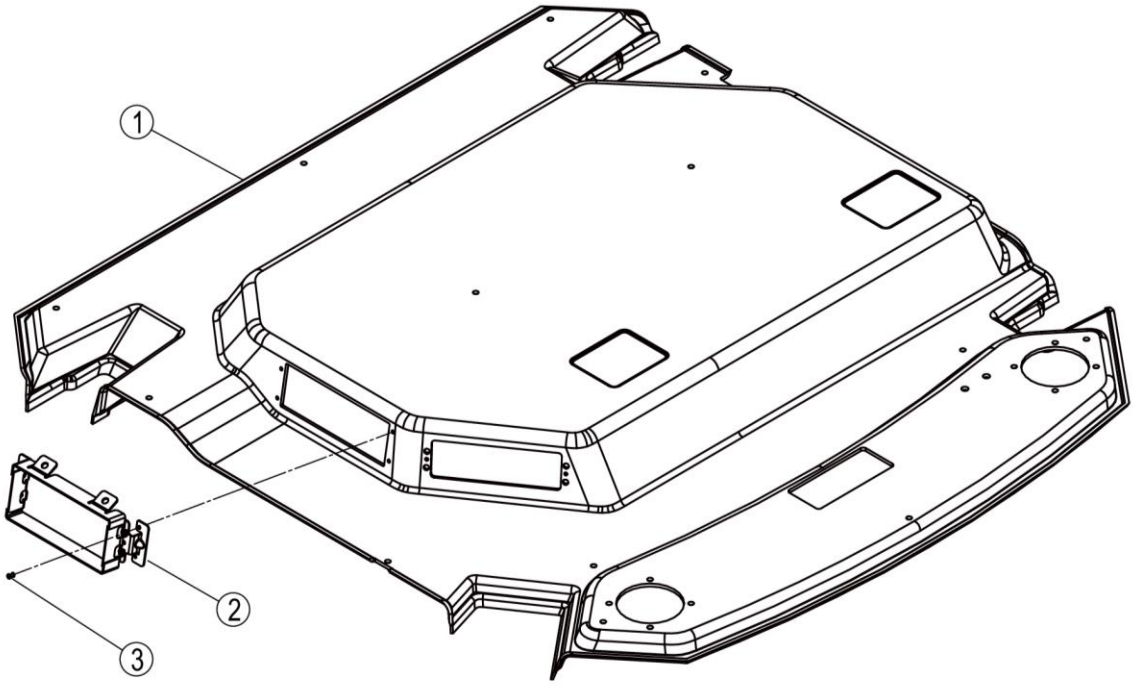

34C7627_000_00 顶内饰组件 DOME DECORATION AS

件号 ITEM	部件号 PART NO.	零件名称 CH	PART NAME EN	服务代码 SC	互换性 IA	数量 Q'TY	规格 SP.	备注 RE
1	86A3644	顶内饰	PLATFORM			1		
2	46D2023	空调控制面板安装支架	BRACKET			1		
3	09B0036	抽芯铆钉	RIVET			4	3.2×12-10	

47C3484_000_00 驾驶室附件组件
CAB GP

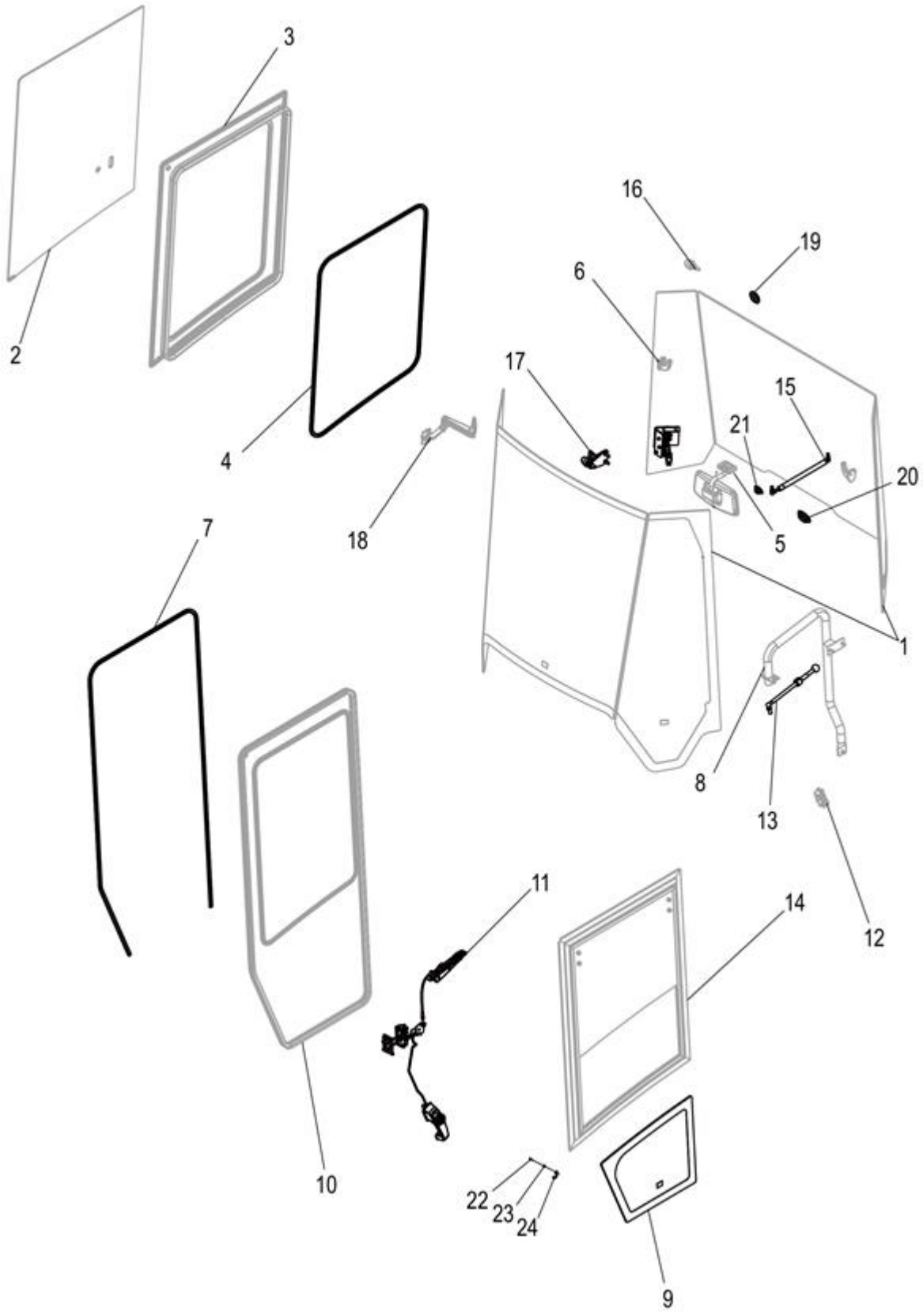

47C3484_000_00 驾驶室附件组件 CAB GP

件号 ITEM	部件号 PART NO.	零件名称 CH	PART NAME EN	服务代码 SC	互换性 IA	数量 Q'TY	规格 SP.	备注 RE
1	47C2976	玻璃总成	GLASS	C		1		
2	47C3513	右窗玻璃	GLASS	C	Y	1		EC0000141593_10 替换后
3	34C5348	右窗橡胶条组件	SEAL	C		1		
4	84A3957	胶条	SEAL			1	2840MM	
5	34C5351	内后视镜	REARVIEW MIRROR	C		1		
6	34C5344	衣帽钩组件	HOOK	C		2		
7	84A3956	胶条	SEAL			1	3460MM	
8	34C5349	左扶手组件	HANDRAIL-LH	C		1		
9	87A1155	挡风玻璃	WINDSHEILD			1		
10	34C6927	左门橡胶条组件	SEAL	C		1		
11	47C3889	左门锁	DOOR LOCK		P	1		EC0000149626_18 替换后
11	47C3011	左门锁	DOOR LOCK		P	1		EC0000149626_18 替换前
12	47C2756	左门限位块	BLOCK	C		1		
13	24C2122	撑杆总成	MAST AS			1	74	
14	47C3337	推拉窗组件	WINDOW GP	C		1	896128912	
15	34C3971	气弹簧	AIR SPRING			1		
16	34C5346	减震块	CUSHION	C		1		
17	47C2556	右窗定位锁	LATCH AS			1		
18	47C3448	锁窗器组件	LOCK	C		1		
19	83A2521	堵头	PLUG			1	,./	
20	83A2523	堵头	PLUG			1	,.	
21	83A2522	堵头	PLUG			1	./	
22	04B0271	螺钉	SCREW		N	1	M5×20-4.8-ZN.D	EC0000147606_44 替换后
23	86A3609	衬套	BUSHING		N	1		EC0000147606_42 替换后
24	91A7314	锁扣	LOCK BUCKLE		N	1		EC0000147606_43 替换后

34C6927_000_00 左门橡胶条组件
SEAL

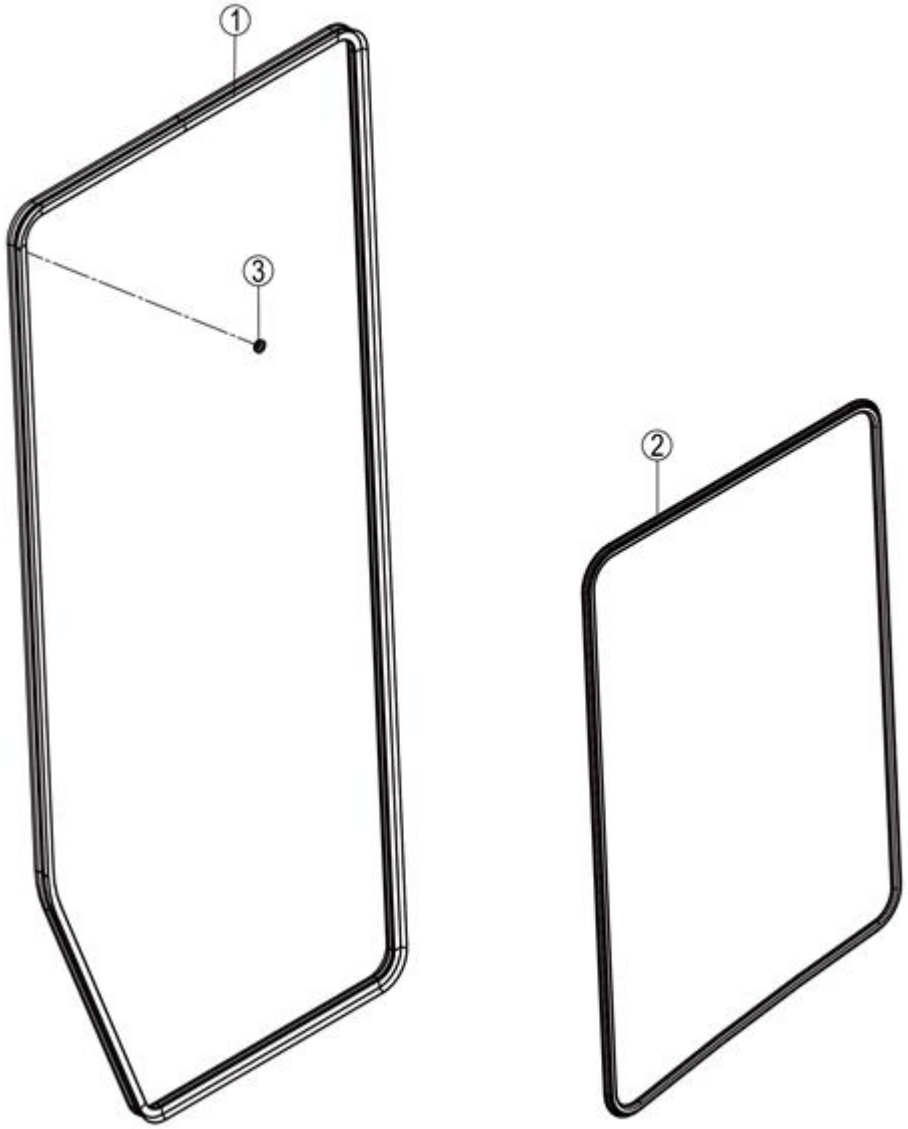

34C6927_000_00 左门橡胶条组件 SEAL

件号 ITEM	部件号 PART NO.	零件名称 CH	PART NAME EN	服务代码 SC	互换性 IA	数量 Q'TY	规格 SP.	备注 RE
1	84A3280	门胶条	SEAL			1	/	
2	84A3281	门胶条	SEAL			1		
3	83A1976	橡胶塞	RUBBER PLUG			1		

47C3337_000_00 推拉窗组件
WINDOW GP

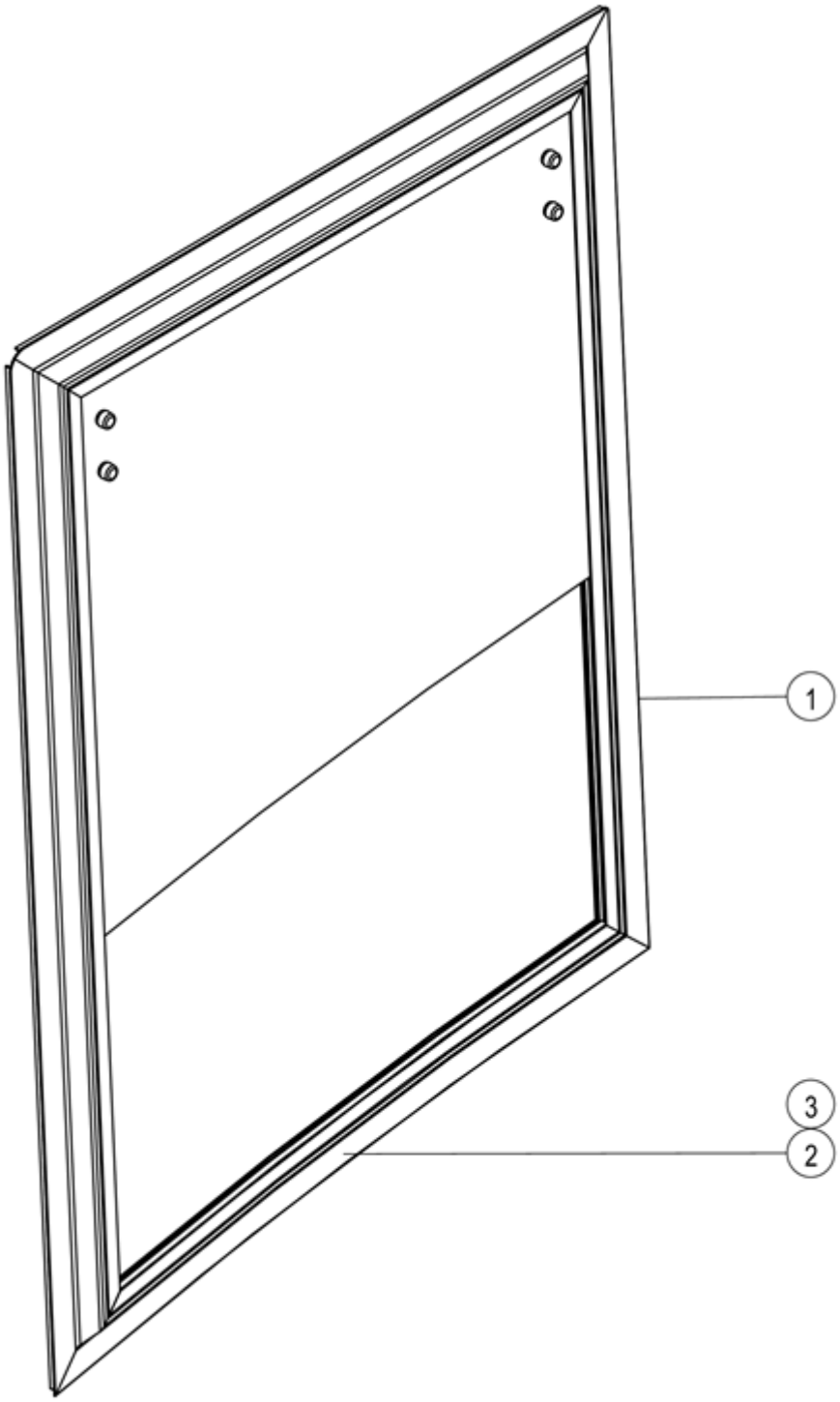

47C3337_000_00 推拉窗组件 WINDOW GP

件号 ITEM	部件号 PART NO.	零件名称 CH	PART NAME EN	服务代码 SC	互换性 IA	数量 Q'TY	规格 SP.	备注 RE
1	47C3331	推拉窗组件	WINDOW GP			1	78916	
2	42B0004	西卡底涂剂	PRIMER			1		
3	42B0005	西卡玻璃胶	SEAL			1		

47C3331_000_00 推拉窗组件
WINDOW GP

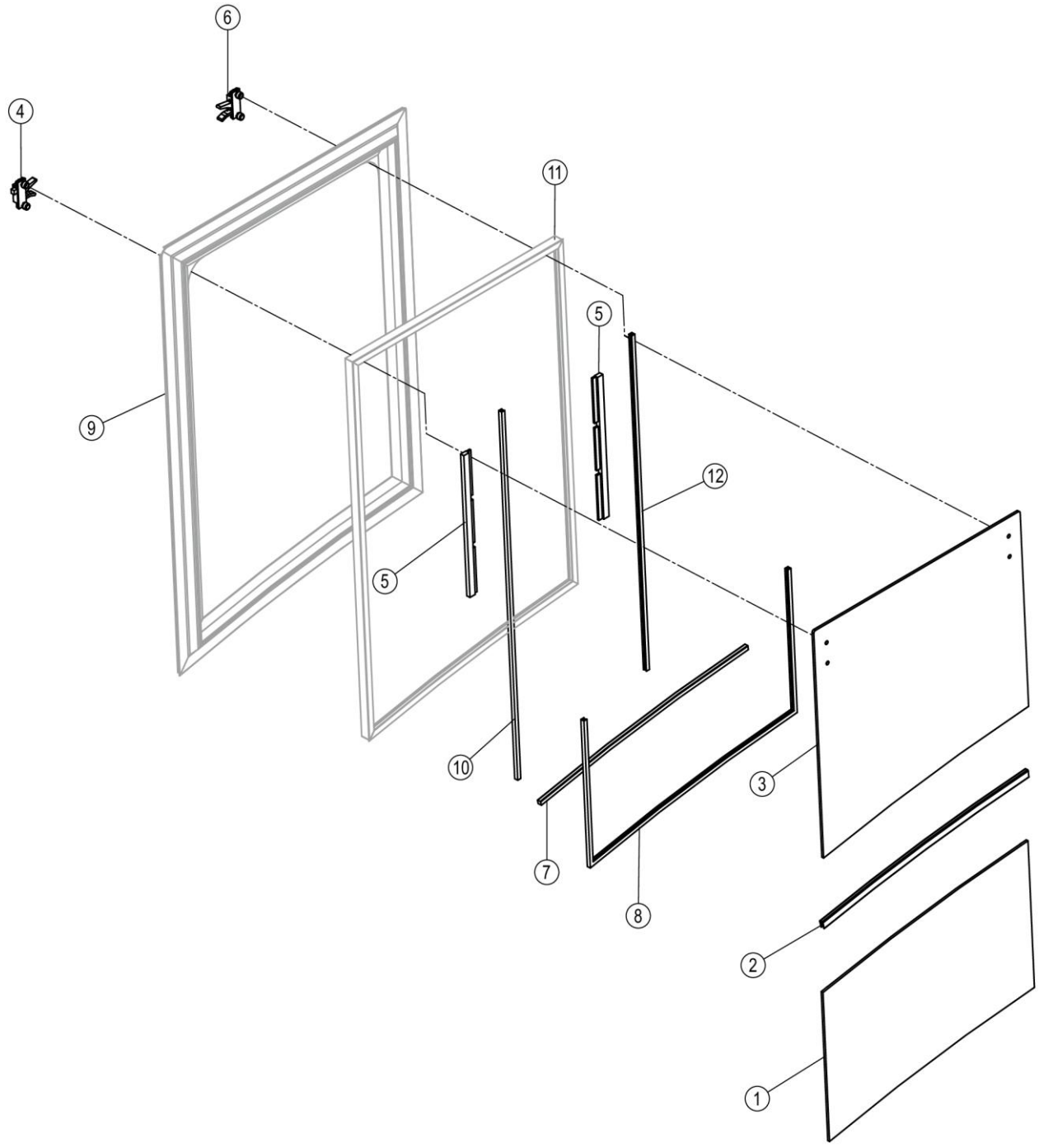

47C3331_000_00 推拉窗组件 WINDOW GP

件号 ITEM	部件号 PART NO.	零件名称 CH	PART NAME EN	服务代码 SC	互换性 IA	数量 Q'TY	规格 SP.	备注 RE
1	87A1382	固定玻璃	GLASS			1	21384	
2	27A3574	密封胶条	WINDOW FRAME			1		
3	87A1383	滑动玻璃	GLASS			1	8927	
4	47C3187	右推手柄	HANDLE			1	54631	
5	93A4876	限位卡板	STOP PLATE			2		
6	47C3185	左推手柄	HANDLE			1	24ADF	
7	84A4250	玻璃窗橡胶条	SEAL			1	756	
8	84A4216	玻璃窗橡胶条	SEAL			1	123PO	
9		窗框	WINDOW FRAME	A		1		
10	84A4249	玻璃窗橡胶条	SEAL			1	762	
11		内窗框	WINDOW FRAME	A		1		
12	84A4217	玻璃窗橡胶条	SEAL			1	651	

41Y0582_000_00 驾驶室总成
CAB AS

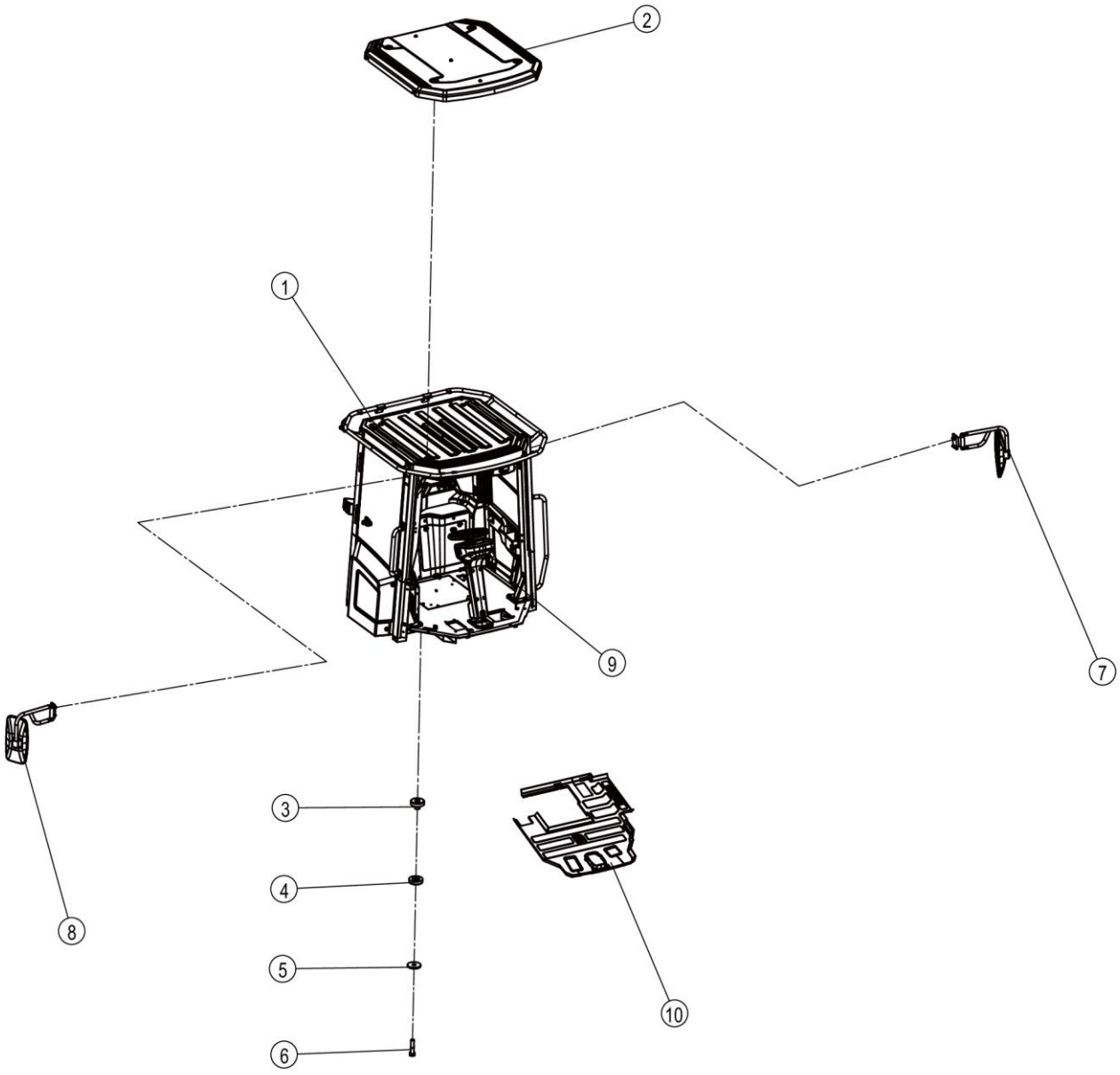

41Y0582_000_00 驾驶室总成 CAB AS

件号 ITEM	部件号 PART NO.	零件名称 CH	PART NAME EN	服务代码 SC	互换性 IA	数量 Q'TY	规格 SP.	备注 RE
1	47C3533	方向机总成(机械固定)	STEERING COLUMN AS			1		
2	01B0601	螺栓	BOLT			4	M30×130-10.9-ZN.D	
3	56A0209	垫圈	WASHER			4		
4	47C1016	减振器	SHOCK ABSORBER			4		
5	47C1014	减振器	SHOCK ABSORBER			4		
6	47C3837	驾驶室	CAB	C		1		
7	47C2319	左后视镜	REARVIEW MIRROR-LH			1		
8	47C2320	右后视镜	REARVIEW MIRROR-RH			1		
9	41Y0269	防护盖	PROTECTIVE COVER	C		1		
10	84A4455	地板垫	FLOOR MAT			1		

47C3836_000_00 驾驶室
CAB

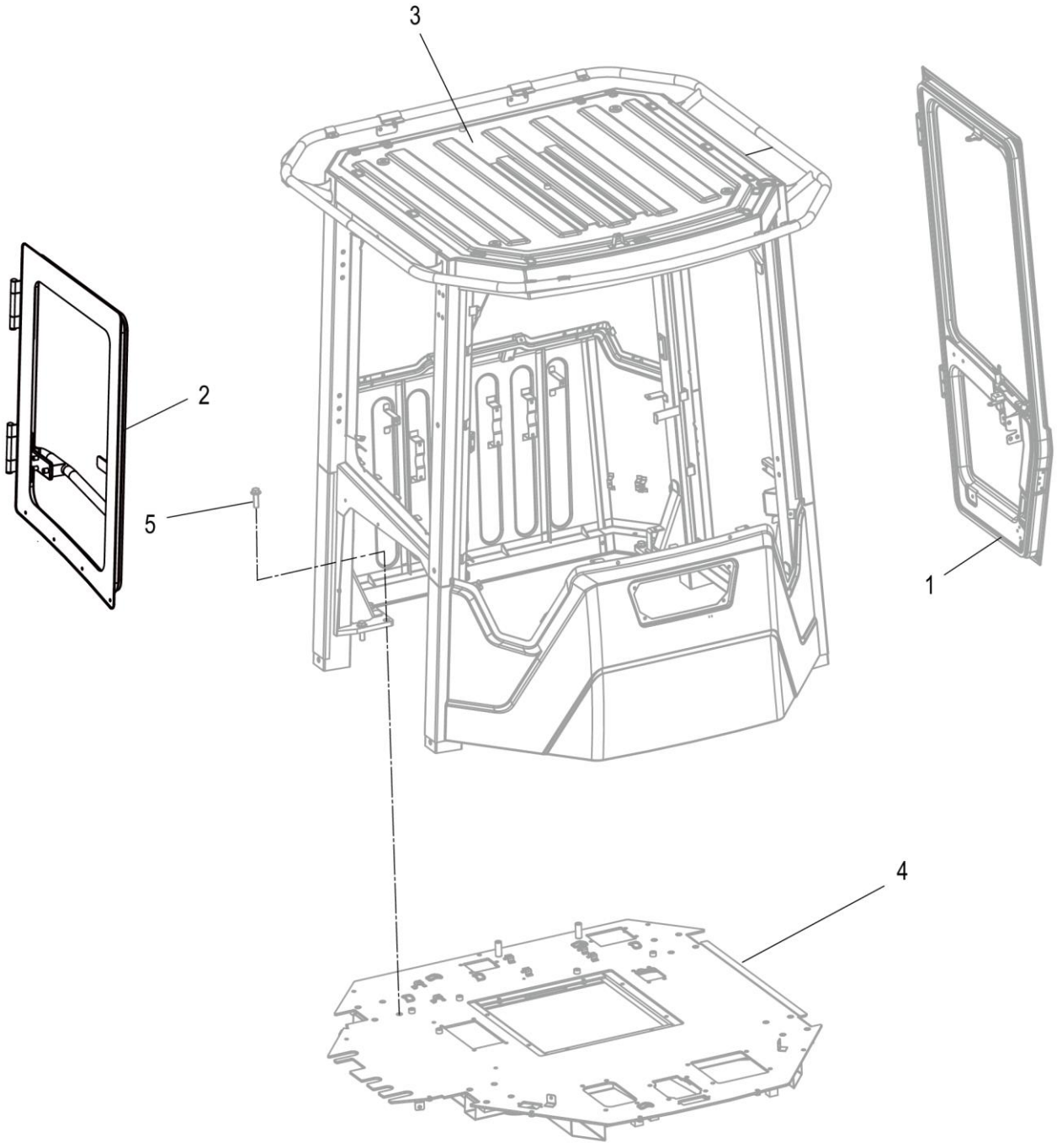

47C3836_000_00 驾驶室 CAB

件号 ITEM	部件号 PART NO.	零件名称 CH	PART NAME EN	服务代码 SC	互换性 IA	数量 Q'TY	规格 SP.	备注 RE
1	47C3012	左门	DOOR-LH	A		1		
2	47C3013	右窗	DOOR-RH			1		
3		驾驶室	CAB	A		1		
4		平台	PLATFORM	A		1		
5	01B1000	螺栓	BOLT			16	M16×50-10.9-ZN.D	

46Y0024_001_00 司机椅总成
SEAT AS

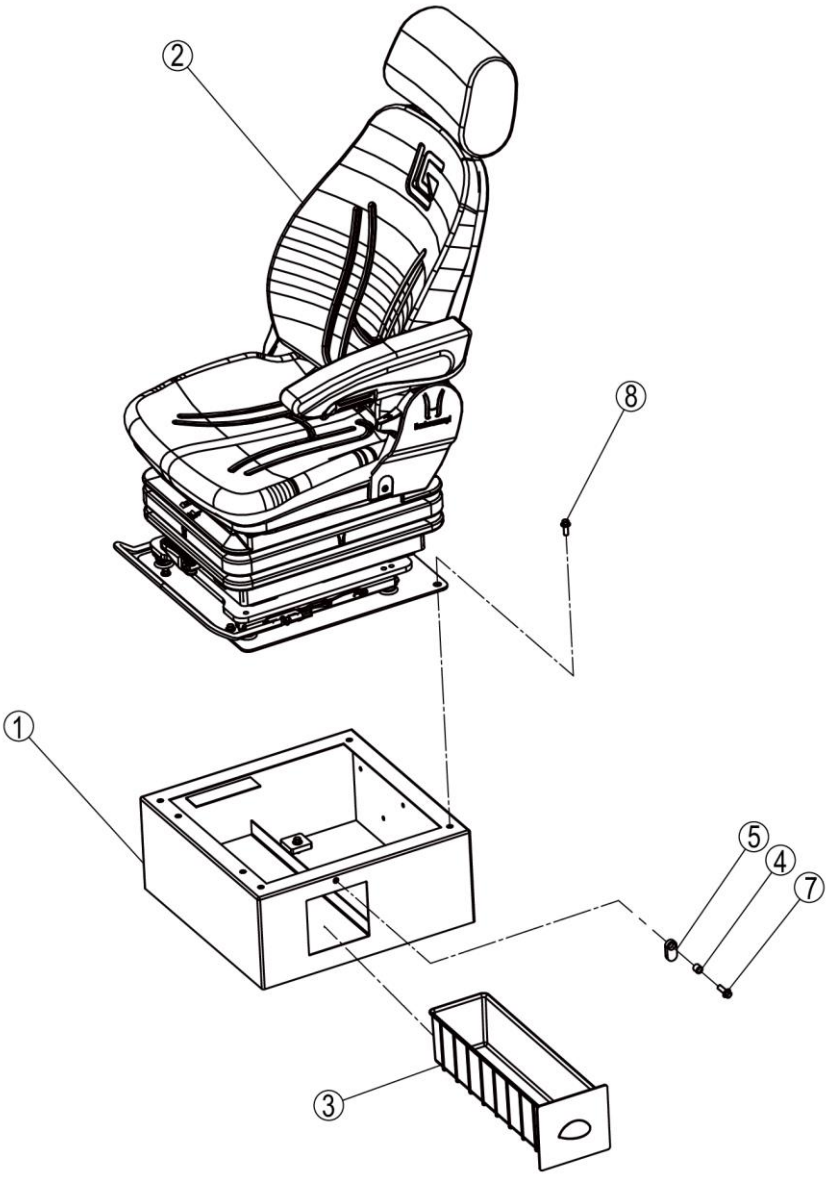

46Y0024_001_00 司机椅总成 SEAT AS

件号 ITEM	部件号 PART NO.	零件名称 CH	PART NAME EN	服务代码 SC	互换性 IA	数量 Q'TY	规格 SP.	备注 RE
1	00D0267	支架	BRACKET			1		
2	47C3592	司机椅	SEAT		I	1		EC0000143768_11 替换后
3	86A1708	工具箱	TOOL KIT			1		
4	26A0096	套	BUSHING			1		
5	13A3842	板	PLATE			1		
7	01B1291	螺栓	BOLT		I	1	M8×30-8.8-ZN.D	EC0000143768_12 替换后
8	01B1289	螺栓	BOLT			8	M8×20-8.8-ZN.D	

47C2957_000_00 司机椅
SEAT

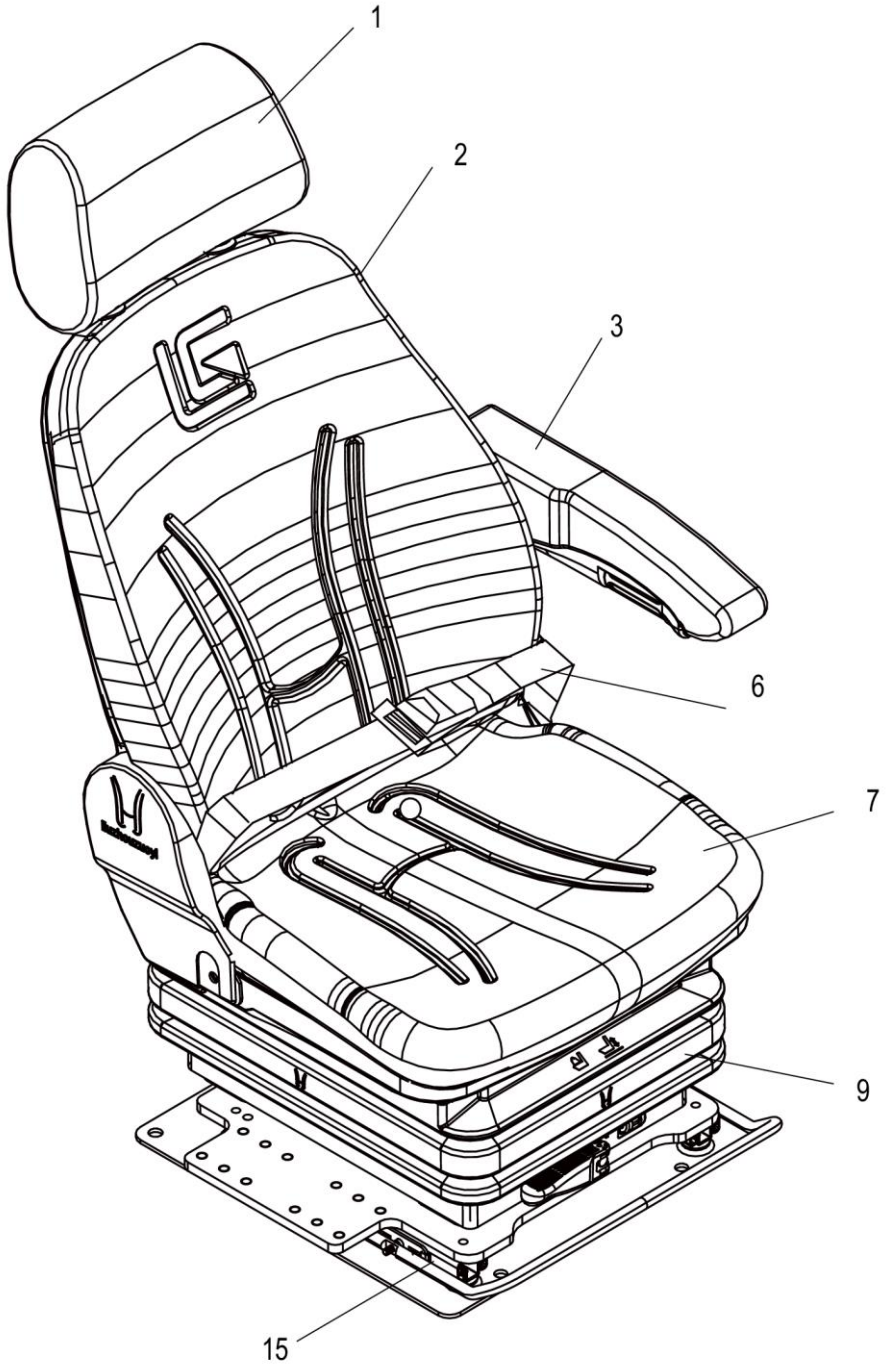

47C2957_000_00 司机椅 SEAT

件号 ITEM	部件号 PART NO.	零件名称 CH	PART NAME EN	服务代码 SC	互换性 IA	数量 Q'TY	规格 SP.	备注 RE
1	SP150207	头枕	HEADREST			1		
2	SP150208	靠背海绵	SPONGE			1		
3	34C3671	左扶手组件	HANDRAIL-LH			1		
6	SP150209	安全带	SEAT BELT			1		
7	SP150210	座垫海绵	SPONGE			1		
9	47C0461	减震器	SHOCK ABSORBER			1		
15	34C1968	滑道总成	SLIDE TRACK AS			1		

47C3592_000_00 司机椅
SEAT

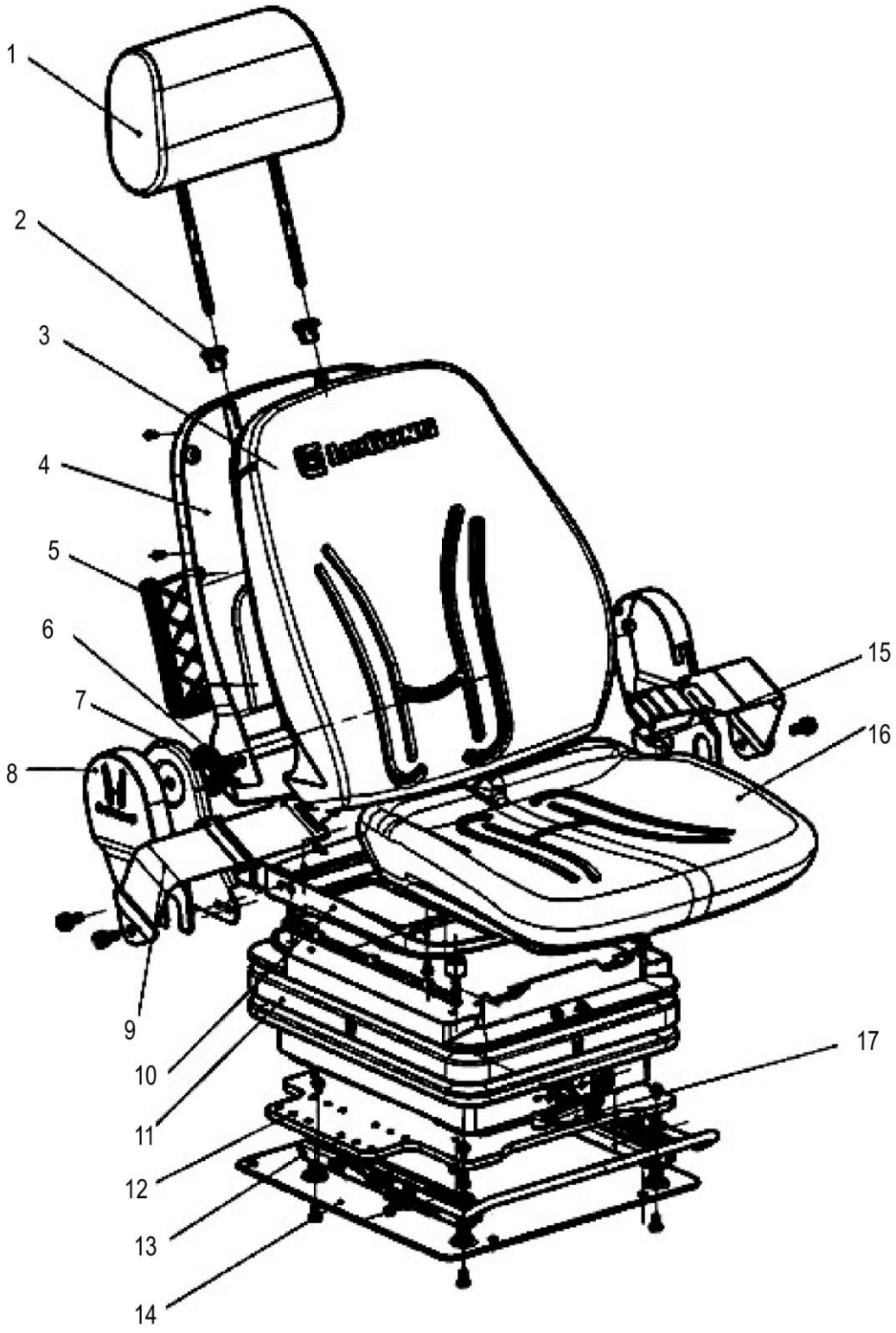

47C3592_000_00 司机椅 SEAT

件号 ITEM	部件号 PART NO.	零件名称 CH	PART NAME EN	服务代码 SC	互换性 IA	数量 Q'TY	规格 SP.	备注 RE
1	35C0877	头枕	HEADREST			1		
2	SP161904	靠头导套	GUIDE BUSHING60×60			2		
3	SP150208	靠背海绵	SPONGE			1		
4	SP161905	靠背底板总成	BACKREST BASE PLATE550×450			1		
5	SP163932	文件袋	FILE POCKET			1		
6	SP161911	回位盘簧	COIL SPRING70×70			1		
7	SP161906	右调角器安装板	RIGHT INSTALLING PLATE200×230			1		
8	SP163931	调角器外壳	REGULATOR SHELL			2		
9	47C1009	安全带	SEAT BELT			1		
10	SP163933	座垫底板	CUSHION PLATE			1		
11	47C0461	减震器	SHOCK ABSORBER			1		
12	SP163934	支座底板	SUPPORT BASE PLATE			1		
13	34C1968	滑道总成	SLIDE TRACK AS			1		
14	SP163935	安装底板	INSTALLING BASE PLATE			1		
15	SP161909	调角器手柄	HAND GRIP60×60			1		
16	SP150210	座垫海绵	SPONGE			1		
17	SP161907	体重调节手柄	BODY WEIGHT ADJUSTMENT HAND GRIP 120×30			1		

46Y0035_000_00 司机椅总成
SEAT AS

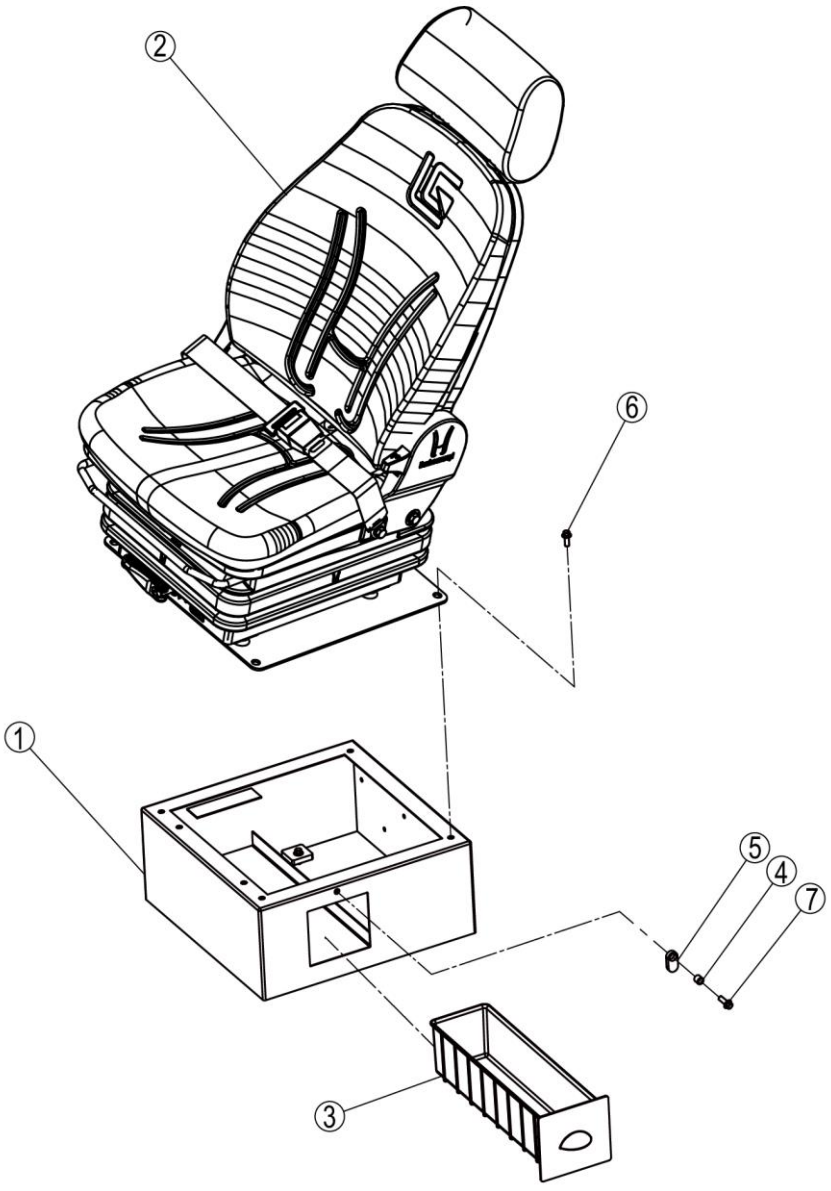

46Y0035_000_00 司机椅总成 SEAT AS

件号 ITEM	部件号 PART NO.	零件名称 CH	PART NAME EN	服务代码 SC	互换性 IA	数量 Q'TY	规格 SP.	备注 RE
1	00D0267	支架	BRACKET			1		
2	47C3590	司机椅	SEAT			1		
3	86A1708	工具箱	TOOL KIT			1		
4	26A0096	套	BUSHING			1		
5	13A3842	板	PLATE			1		
6	01B1289	螺栓	BOLT			8	M8×20-8.8-ZN.D	
7	01B1291	螺栓	BOLT			1	M8×30-8.8-ZN.D	

47C3590_000_00 司机椅
SEAT

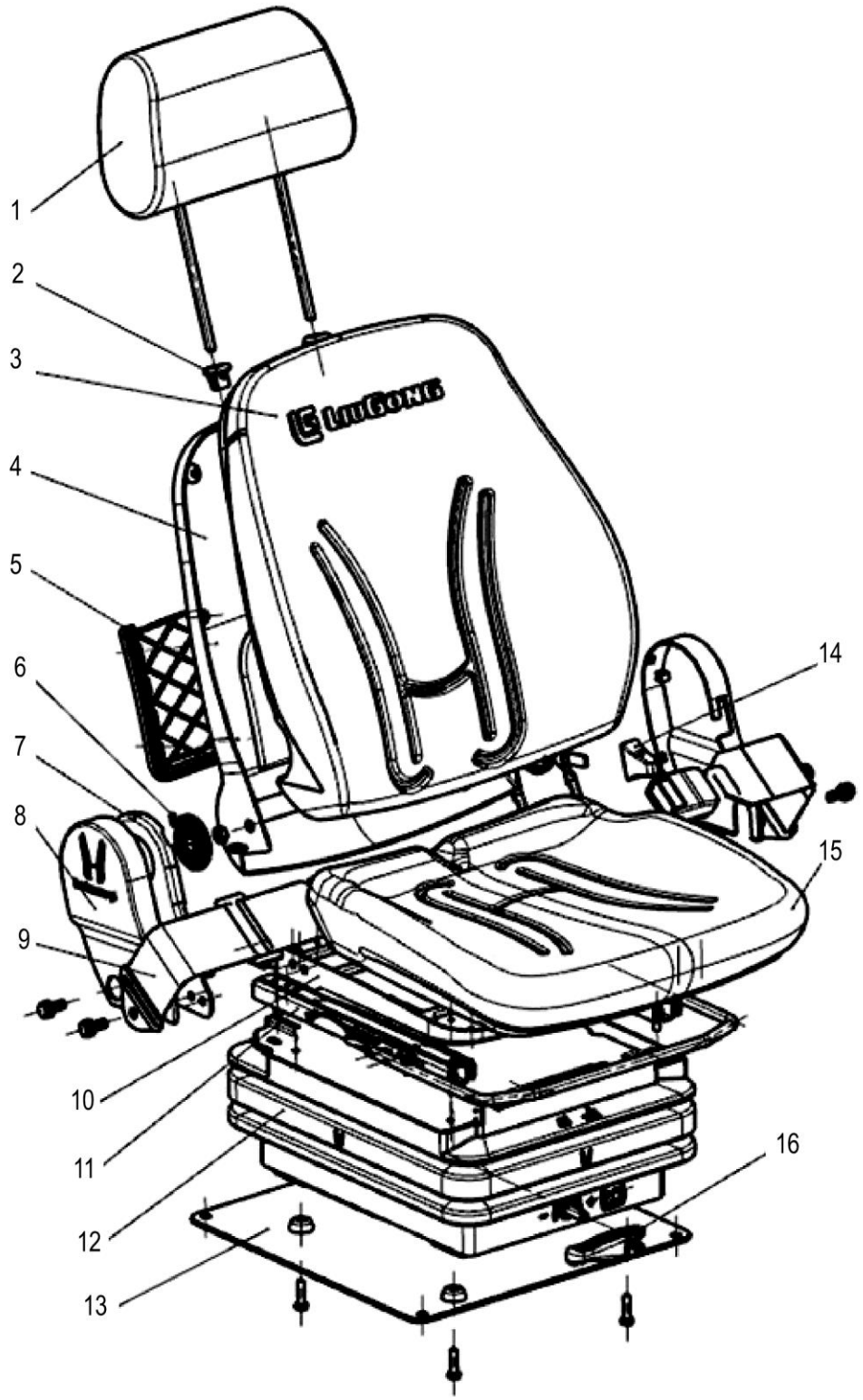

47C3590_000_00 司机椅 SEAT

件号 ITEM	部件号 PART NO.	零件名称 CH	PART NAME EN	服务代码 SC	互换性 IA	数量 Q'TY	规格 SP.	备注 RE
1	35C0877	头枕	HEADREST			1		
2	SP161904	靠头导套	GUIDE BUSHING60×60			2		
3	SP150208	靠背海绵	SPONGE			1		
4	SP161905	靠背底板总成	BACKREST BASE PLATE550×450			1		
5	SP163932	文件袋	FILE POCKET			1		
6	SP161911	回位盘簧	COIL SPRING70×70			1		
7	SP161906	右调角器安装板	RIGHT INSTALLING PLATE200×230			1		
8	SP163931	调角器外壳	REGULATOR SHELL			2		
9	47C1009	安全带	SEAT BELT			1		
10	SP161910	座垫底板	SEAT CUSHION PLATE450×450			1		
11	SP161908	滑轨总成	SKATE330×66			1		
12	47C0461	减震器	SHOCK ABSORBER			1		
13	SP161903	安装底板	INSTALLING BASE PLATE435×420			1		
14	SP161909	调角器手柄	HAND GRIP60×60			1		
15	SP150210	座垫海绵	SPONGE			1		
16	SP161907	体重调节手柄	BODY WEIGHT ADJUSTMENT HAND GRIP 120×30			1		

47C2874_001_00 右扶手箱总成
CONSOLE AS-RH

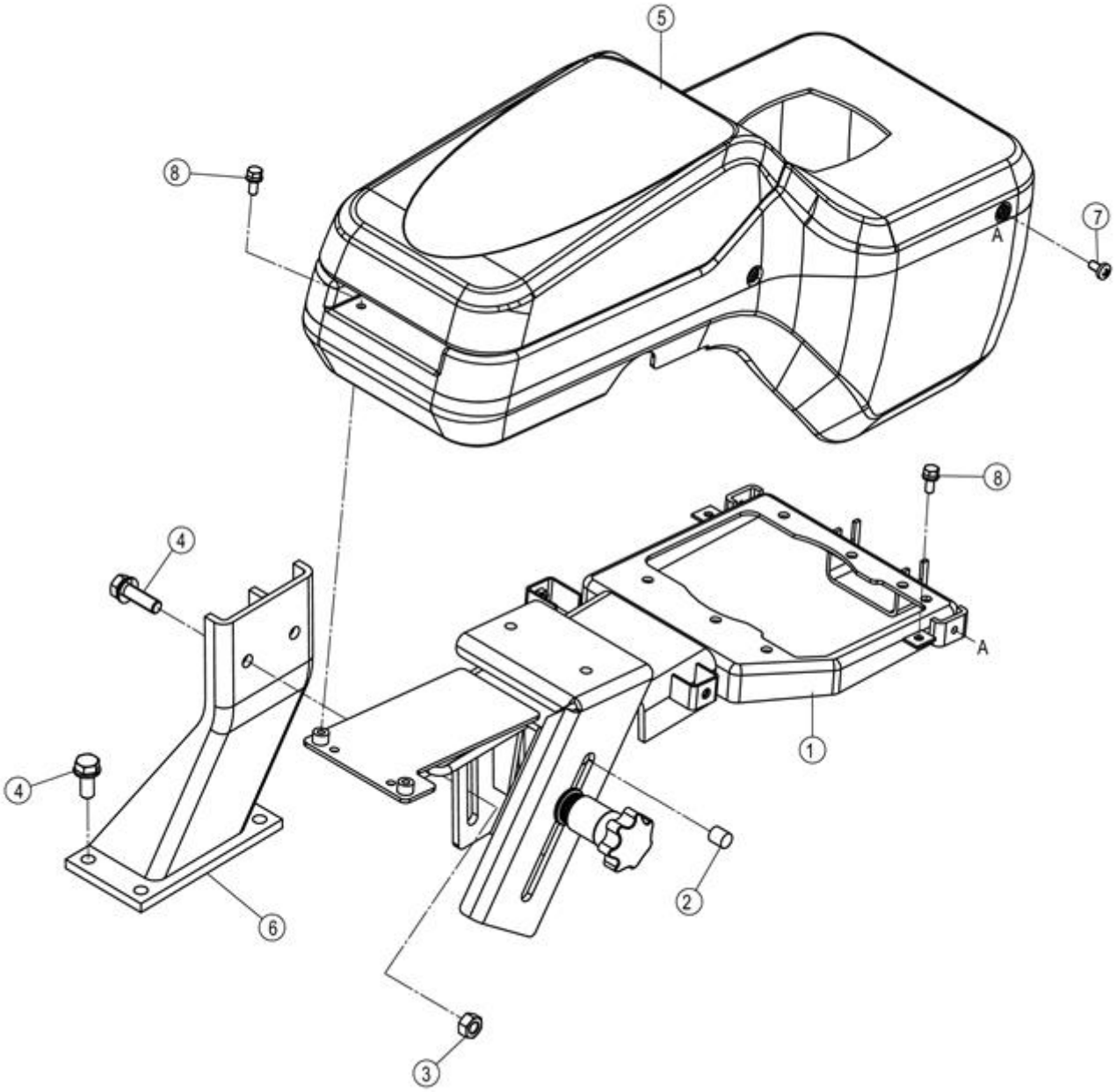

47C2874_001_00 右扶手箱总成 CONSOLE AS-RH

件号 ITEM	部件号 PART NO.	零件名称 CH	PART NAME EN	服务代码 SC	互换性 IA	数量 Q'TY	规格 SP.	备注 RE
1	47C2873	右扶手组件	HANDRAIL GP-RH	C		1		
2	60A4471	导向销	GUIDE PIN			1		
3	03B2135	螺母	NUT		Y	2	M10-8-ZN.D	EC0000140698_28 替换后
4	01B1279	螺栓	BOLT		Y	6	M10×30-8.8-ZN.D	EC0000140698_30 替换后
5	34C5596	右扶手组件	HANDRAIL GP-RH			1	862H-1	
6	23D3361	扶手箱支架	BRACKET			1		
7	04B0290	螺钉	SCREW		Y	4	M6×12-4.8-ZN.D（黑色）	EC0000140698_33 替换后
7	04B0290	螺钉	SCREW		Y	4	M6×12-4.8-ZN.D（黑色）	EC0000141609_7 替换前
8	02B0147	螺栓	BOLT		Y	4	M6×12-8.8-ZN.D	EC0000140698_35 替换后
10	01B0477	螺栓	BOLT		-	2	M6×20-8.8-ZN.D	EC0000141609_6 替换后

47C2873_000_00 右扶手组件
HANDRAIL GP-RH

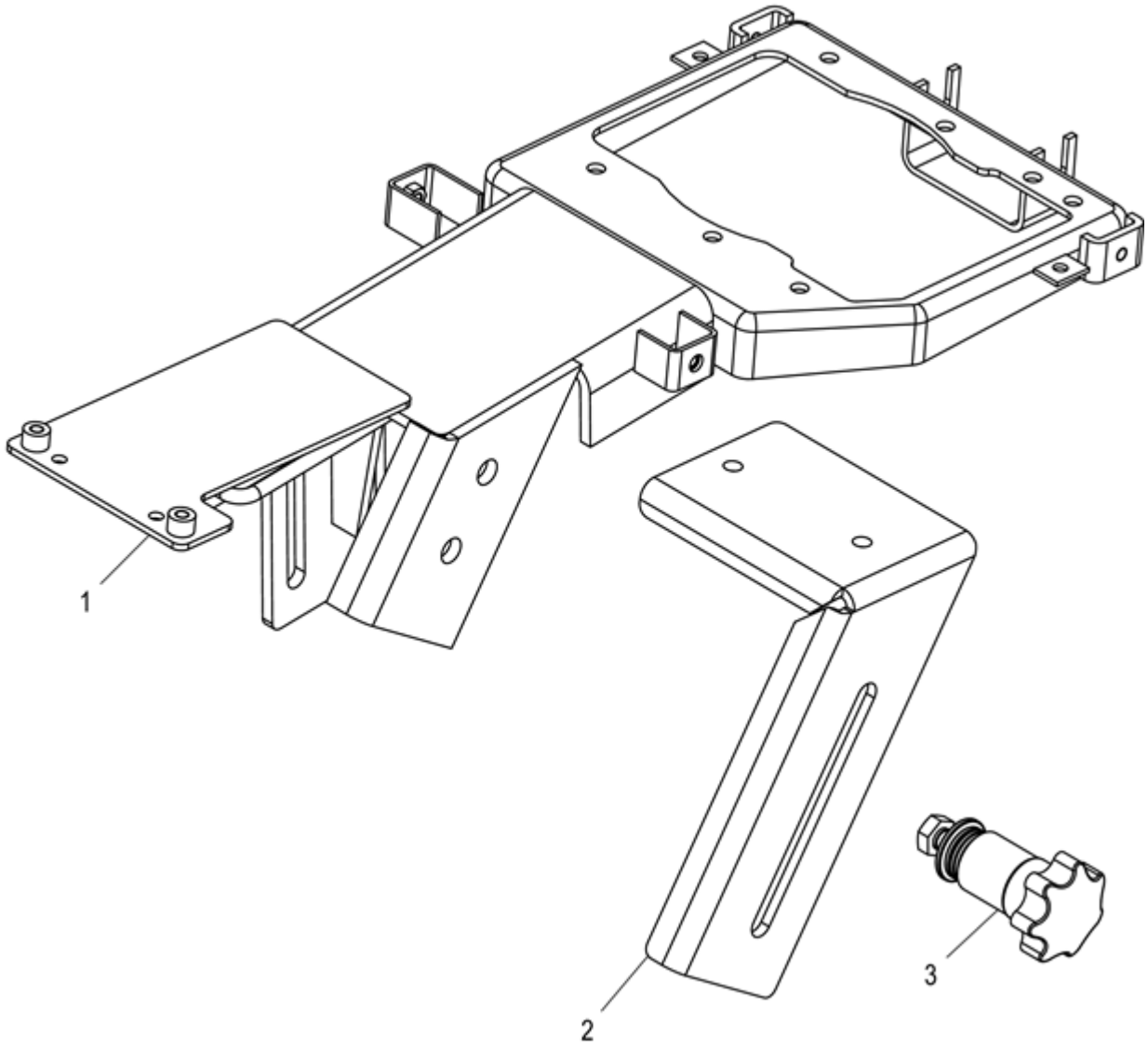

47C2873_000_00 右扶手组件 HANDRAIL GP-RH

件号 ITEM	部件号 PART NO.	零件名称 CH	PART NAME EN	服务代码 SC	互换性 IA	数量 Q'TY	规格 SP.	备注 RE
1	23D3904	右扶手组件	HANDRAIL GP-RH			1		
2	06A7419	弯板	PLATE			1		
3	47C2489	操纵手柄总成	CONTROL LEVER AS			1	44	

机罩及其它覆盖件 ENGINE HOOD

43Y0200_000_00 挡泥板扶梯总成
FENDER&LADDER AS

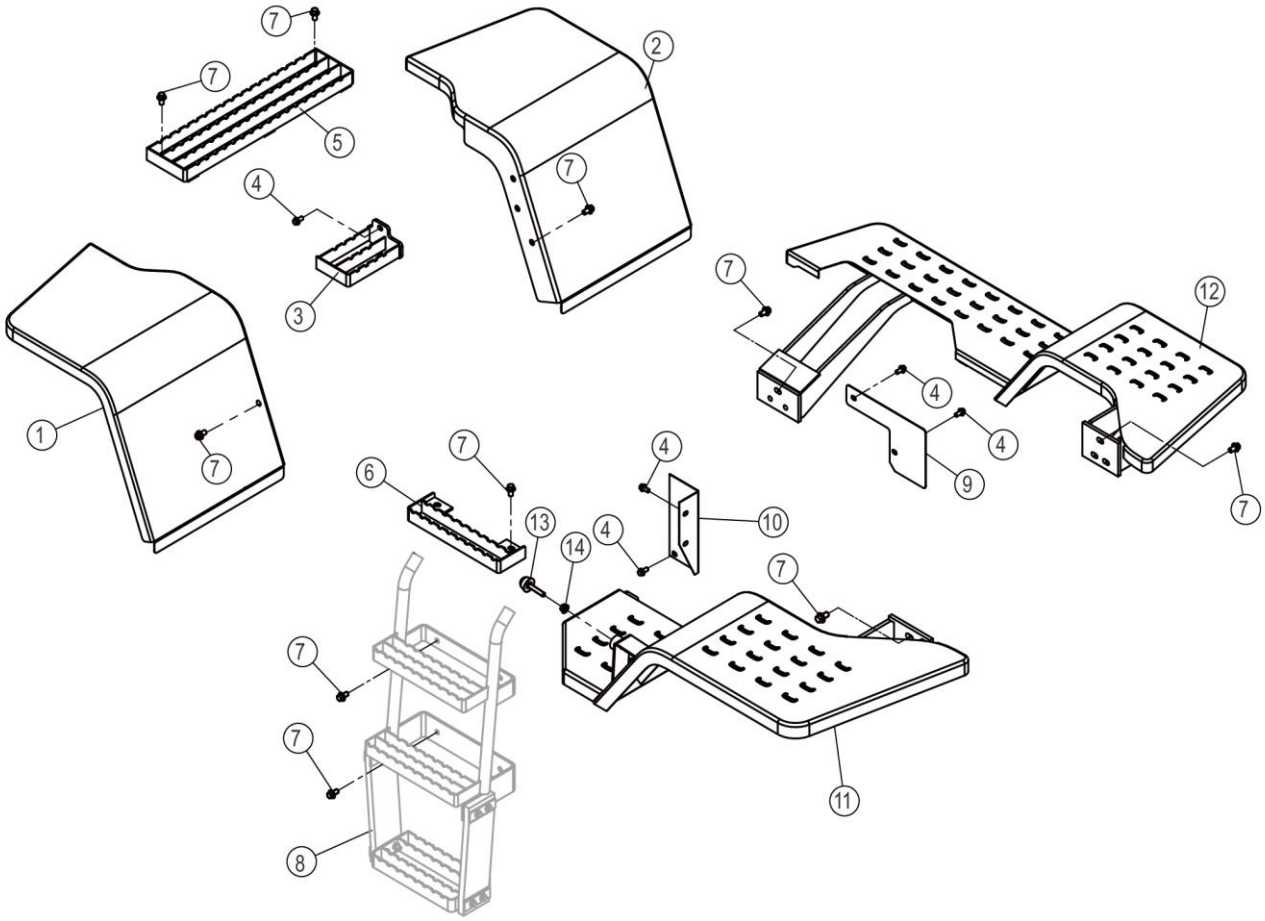

43Y0200_000_00 挡泥板扶梯总成 FENDER&LADDER AS

件号 ITEM	部件号 PART NO.	零件名称 CH	PART NAME EN	服务代码 SC	互换性 IA	数量 Q'TY	规格 SP.	备注 RE
1	40D1349	左前挡泥板	FRONT FENDER-LH			1		
2	40D1350	右前挡泥板	FRONT FENDER-RH			1		
3	41D1339	防滑踏板	STEP			1		
4	01B1277	螺栓	BOLT		-	5	M10×20-8.8-ZN.D	EC0000140522_7 替换后
4	01B1277	螺栓	BOLT		N	5	M10×20-8.8-ZN.D	EC0000140522_9 替换前
5	40D1104	防滑踏板	STEP			1		
6	41D1308	防滑踏板	STEP			1		
7	01B1394	螺栓	BOLT		N	29	M12×20-8.8-ZN.D	EC0000140522_9 替换后
7	01B1394	螺栓	BOLT		-	29	M12×20-8.8-ZN.D	EC0000140522_8 替换前
8	48C4615	扶梯	LADDER	C		1		
9	90A5323	板	PLATE			1		
10	99A3909	弯板	PLATE			1		
11	40D1354	挡泥板	FENDER			1		
12	40D1355	右后挡泥板	REAR FENDER-RH			1		
13	35C0725	减震块	CUSHION		-	1		EC0000140915_10 替换后
14	03B2135	螺母	NUT		-	1	M10-8-ZN.D	EC0000142829_3 替换后

48C4615_000_00 扶梯
LADDER

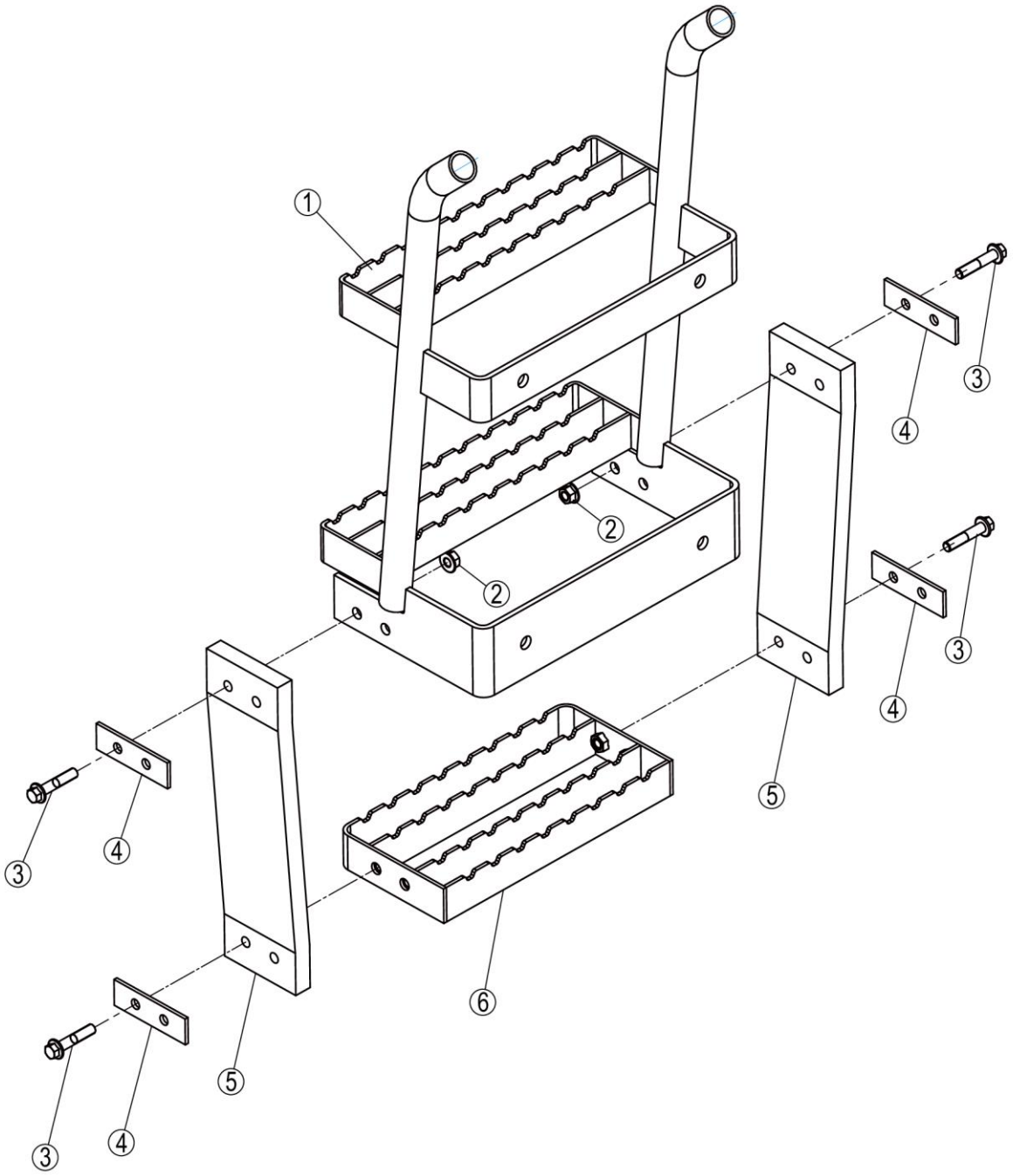

48C4615_000_00 扶梯 LADDER

件号 ITEM	部件号 PART NO.	零件名称 CH	PART NAME EN	服务代码 SC	互换性 IA	数量 Q'TY	规格 SP.	备注 RE
1	41D1454	扶梯	LADDER			1		
2	03B2135	螺母	NUT			4	M10-8-ZN.D	
3	01B1363	螺栓	BOLT			8	M10×50-8.8-ZN.D	
4	11A0223	夹板	PLATE			4		
5	84A1229	胶带	ADHESIVE TAPE			2		
6	41D0953	踏板	STEP			1		

44Y0457_001_00 机罩总成
ENGINE HOOD AS

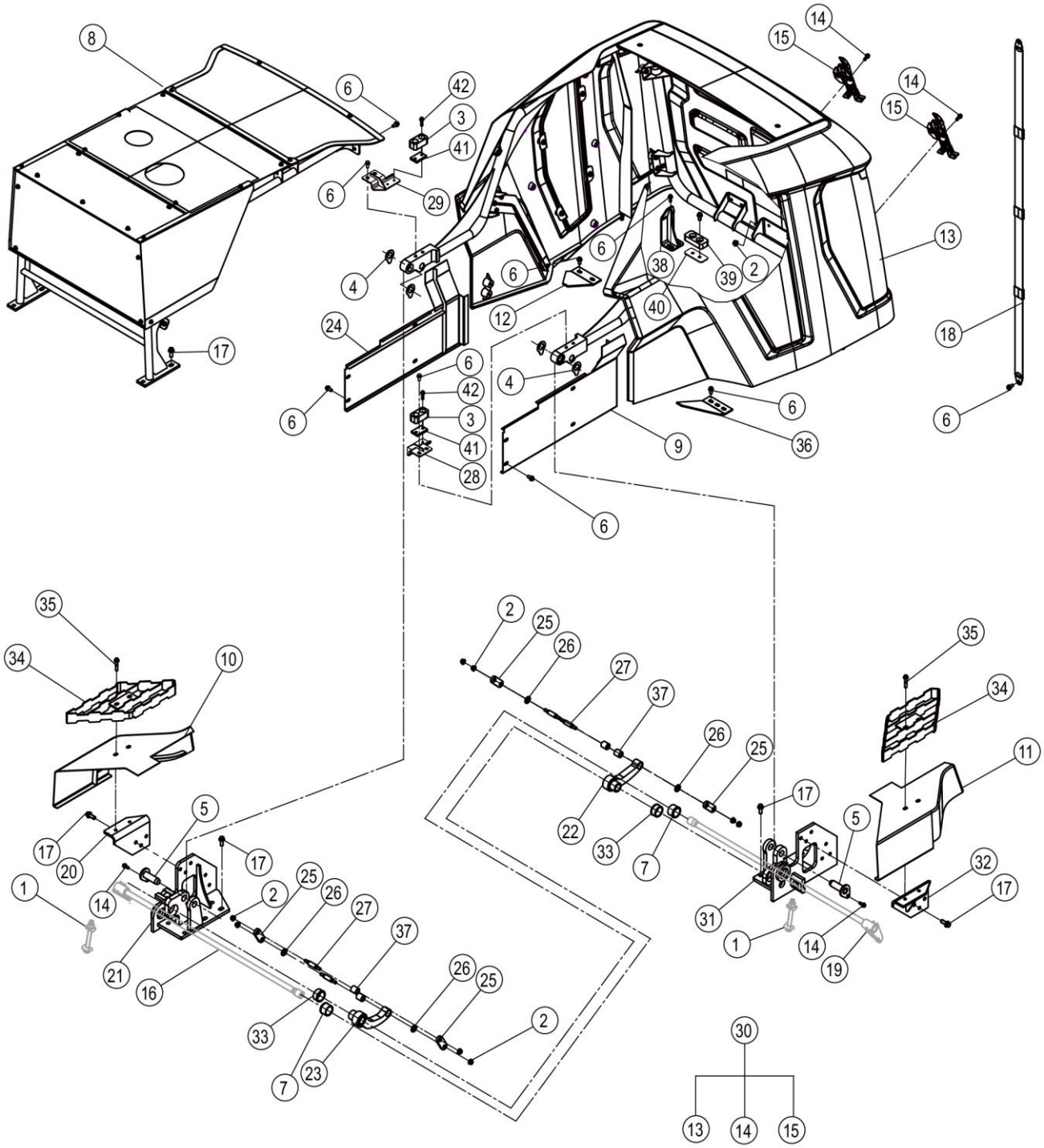

44Y0457_001_00 机罩总成 ENGINE HOOD AS

件号 ITEM	部件号 PART NO.	零件名称 CH	PART NAME EN	服务代码 SC	互换性 IA	数量 Q'TY	规格 SP.	备注 RE
3	81A0487	橡胶板	RUBBER PLATE		I	2		EC0000145206_6 替换后
4	56A5269	垫片	GASKET		-	4		EC0000142588_29 替换后
5	11D1784	销轴	PIN		-	2		EC0000142588_28 替换后
6	01B1277	螺栓	BOLT			29	M10×20-8.8-ZN.D	
7	86A3177	衬套	BUSHING			2		
8	48C4673	支架	BRACKET			1		
9	45D2356	左侧板	SIDE PLATE-LH			1		
10	42D2520	右侧板	SIDE PLATE-RH			1		
11	42D2519	左侧板	SIDE PLATE-LH			1		
12	91A4119	板	PLATE			1		
13	48C4609	后罩	COVER			1		
14	01B1289	螺栓	BOLT			14	M8×20-8.8-ZN.D	
15	34C7695	锁	LOCK		I	2		EC0000149821_2 替换后
16	48C4581	扭力弹簧	TORSION SPRING	C		1		
17	01B1283	螺栓	BOLT		-	20	M12×30-8.8-ZN.D	EC0000142588_25 替换后
17	01B1283	螺栓	BOLT		I	20	M12×30-8.8-ZN.D	EC0000142588_40 替换前
18	24C2446	拉索	ROPE			1	1	
19	48C4580	扭力弹簧	TORSION SPRING	C		1		
20	18D1447	支架	BRACKET		I	1		EC0000142588_45 替换后
21	44D0769	支架	BRACKET		-	1		EC0000142588_27 替换后
22	16D2487	推杆	PUSH ROD		I	1		EC0000142588_36 替换后
23	16D2486	推杆	PUSH ROD		I	1		EC0000142588_40 替换后
24	45D2355	右侧板	SIDE PLATE-LH			1		
25	96A4404	板	PLATE		I	4		EC0000142588_38 替换后
26	06B0012	垫圈	WASHER		I	4	16-140HV-ZN.D	EC0000142588_37 替换后
27	60A5594	轴	PIN		I	4		EC0000142588_41 替换后
28	18D2408	弯板	PLATE		I	1		EC0000145206_7 替换后
29	18D2409	弯板	PLATE		I	1		EC0000145206_8 替换后
30	48C4609X0	后罩总成	COVER			1		

44Y0457_001_00 机罩总成
ENGINE HOOD AS

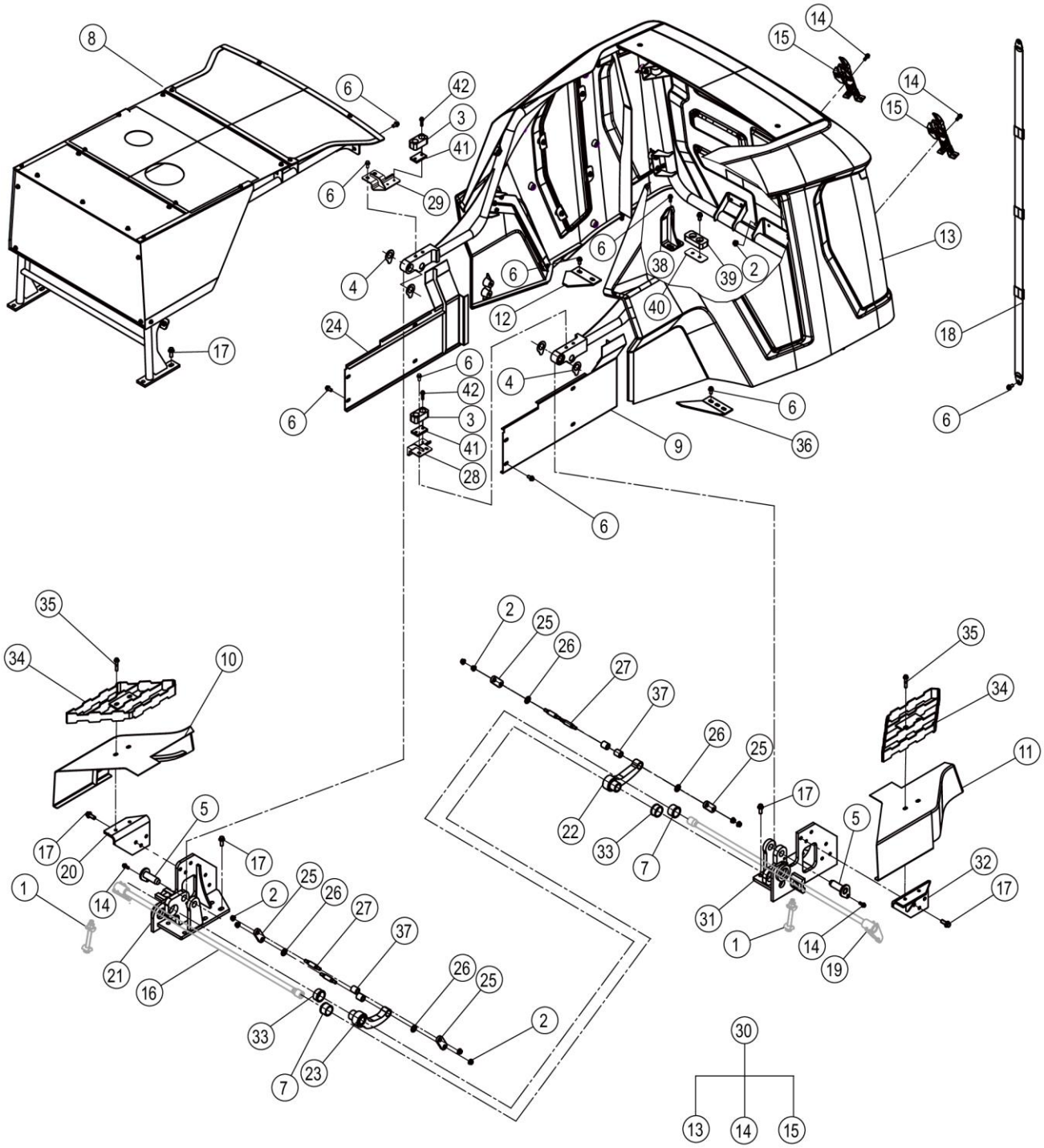

44Y0457_001_00 机罩总成 ENGINE HOOD AS

件号 ITEM	部件号 PART NO.	零件名称 CH	PART NAME EN	服务代码 SC	互换性 IA	数量 Q'TY	规格 SP.	备注 RE
31	44D0768	支架	BRACKET		I	1		EC0000142588_44 替换后
32	18D1446	支架	BRACKET		I	1		EC0000142588_48 替换后
33	86A3269	衬套	BUSHING		-	2		EC0000142588_31 替换后
34	41D1455	防滑踏板	STEP			2		
35	01B1363	螺栓	BOLT			4	M10×50-8.8-ZN.D	
36	91A4118	板	PLATE			1		
37	86A3345	衬套	BUSHING		I	4		EC0000142588_39 替换后
38	18D1619	支座	BRACKET		I	2		EC0000142588_32 替换后
39	81A0475	橡胶板	RUBBER PLATE		-	2		EC0000142588_30 替换后
40	91A6868	调整垫	SHIM		-	2		EC0000145206_5 替换后
41	13A0476	螺母块	NUT BLOCK		I	2		EC0000148215_3 替换后
42	01B1291	螺栓	BOLT		I	4	M8×30-8.8-ZN.D	EC0000148215_4 替换后

34C7525_000_00 锁总成
LOCK

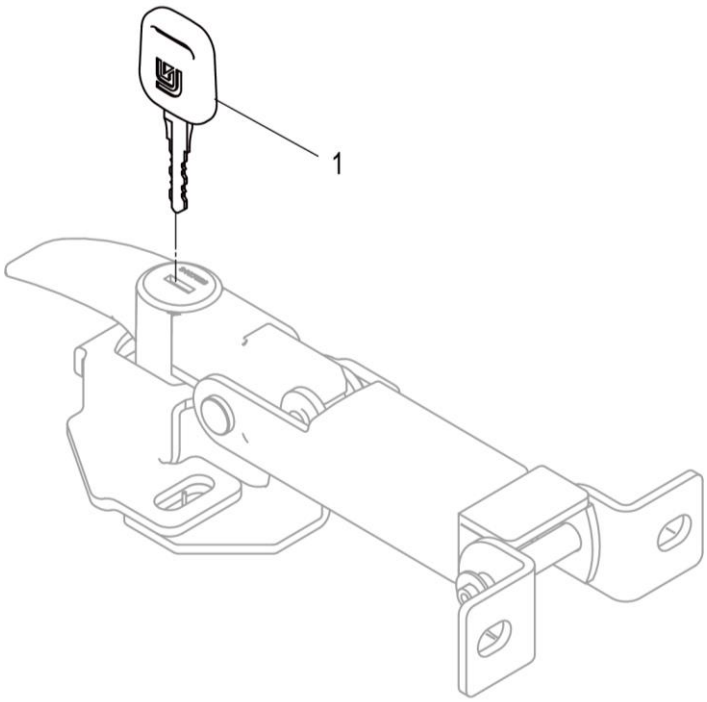

34C7525_000_00 锁总成 LOCK

件号 ITEM	部件号 PART NO.	零件名称 CH	PART NAME EN	服务代码 SC	互换性 IA	数量 Q'TY	规格 SP.	备注 RE
1	40B0392	钥匙	KEY			1		

34C7695_000_00 锁
LOCK

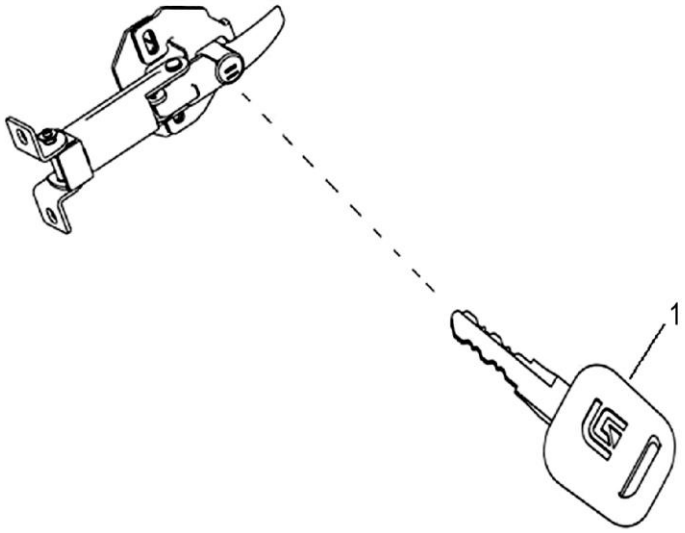

34C7695_000_00 锁 LOCK

件号 ITEM	部件号 PART NO.	零件名称 CH	PART NAME EN	服务代码 SC	互换性 IA	数量 Q'TY	规格 SP.	备注 RE
1	34B0557	钥匙	KEY			1		

48C4580_000_00 扭力弹簧
TORSION SPRING

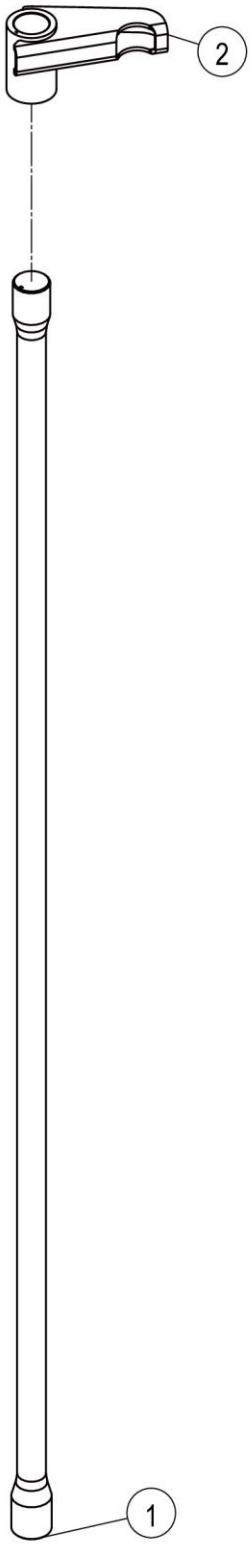

48C4580_000_00 扭力弹簧 TORSION SPRING

件号 ITEM	部件号 PART NO.	零件名称 CH	PART NAME EN	服务代码 SC	互换性 IA	数量 Q'TY	规格 SP.	备注 RE
1	75A1507	扭力弹簧	TORSION SPRING			1		
2	01D9505	支架	BRACKET			1		

48C4581_000_00 扭力弹簧
TORSION SPRING

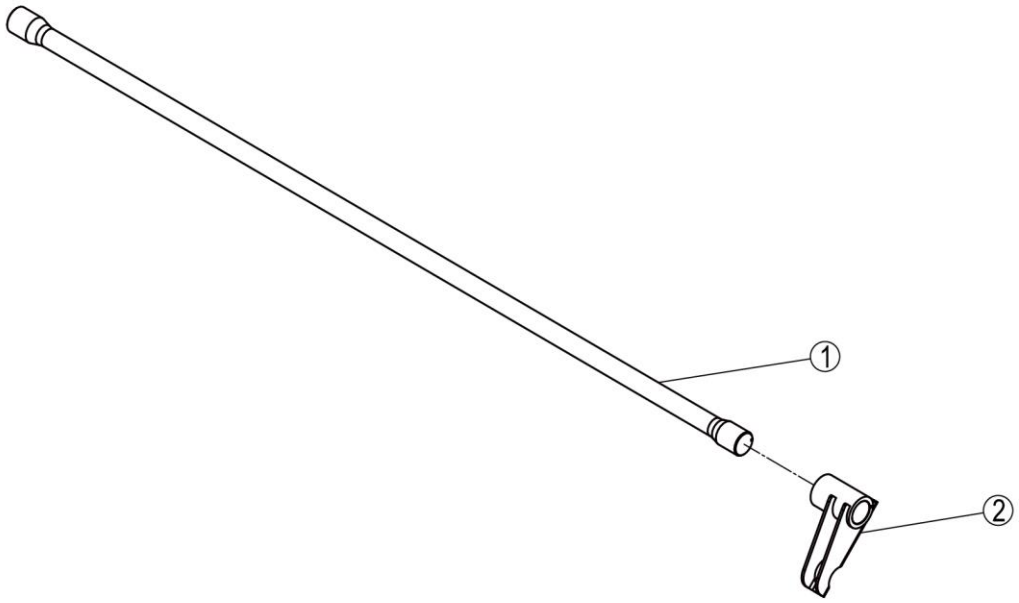

48C4581_000_00 扭力弹簧 TORSION SPRING

件号 ITEM	部件号 PART NO.	零件名称 CH	PART NAME EN	服务代码 SC	互换性 IA	数量 Q'TY	规格 SP.	备注 RE
1	75A1508	扭力弹簧	TORSION SPRING			1		
2	01D9506	支架	BRACKET			1		

48C4609_001_00 后罩
COVER

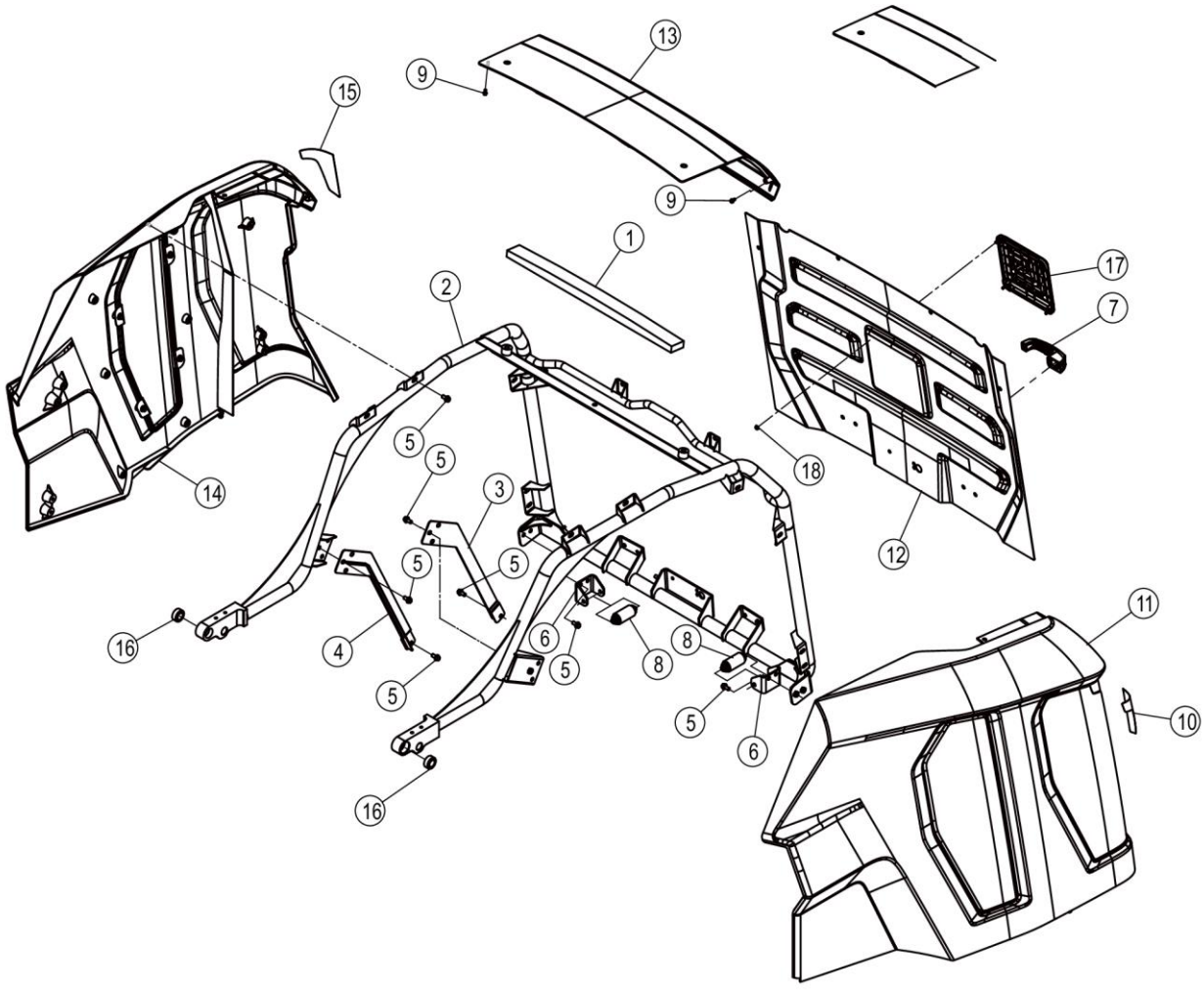

48C4609_001_00 后罩 COVER

件号 ITEM	部件号 PART NO.	零件名称 CH	PART NAME EN	服务代码 SC	互换性 IA	数量 Q'TY	规格 SP.	备注 RE
1	85A5627	海绵	SPONGE			1		
2	44D0684	后罩体	COVER			1		
3	46D2432	安装板	MOUNTING PLATE			1		
4	46D2431	安装板	MOUNTING PLATE			1		
5	01B1277	螺栓	BOLT			28	M10×20-8.8-ZN.D	
6	27A3958	弯板	PLATE			2		
7	47C3273	外把手	HANDLE			1		
8	34C4910	导向滚轮	GUIDE ROLLER			2		
9	02B0147	螺栓	BOLT		I	4	M6×12-8.8-ZN.D	EC0000139143_55 替换后
10	74A8955	左标贴	DECAL			1		
11	48C4747	左后罩	COVER		I	1		EC0000140915_9 替换后
12	48D1136	窗	WINDOW			1		
13	86A3113	后盖	REAR COVER			1		
14	48C4748	右后罩	COVER		I	1		EC0000140915_7 替换后
15	74A8954	右标贴	DECAL			1		
16	25B0116	关节轴承	KNUCKLE BEARING			2	GE25ET-2RS	
17	35C1431	标贴	DECAL		-	1		EC0000139865_13 替换后
18	03B2134	螺母	NUT		-	4	M6-8-ZN.D	EC0000139865_12 替换后

34C4910_001_00 导向滚轮
GUIDE ROLLER

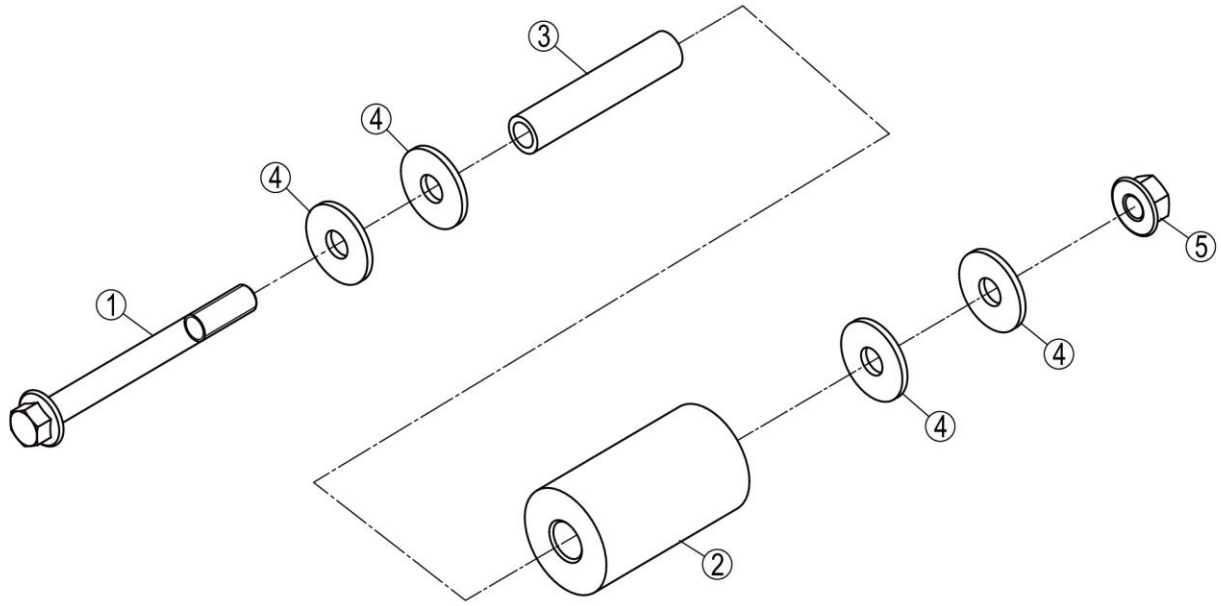

34C4910_001_00 导向滚轮 GUIDE ROLLER

件号 ITEM	部件号 PART NO.	零件名称 CH	PART NAME EN	服务代码 SC	互换性 IA	数量 Q'TY	规格 SP.	备注 RE
1	01B1369	螺栓	BOLT		Y	1	M10×100-8.8-ZN.D	EC0000138822_7 替换后
2		导向套	GUIDE SEELVE	B		1		
3		钢套	STEEL SLEEVE	B		1		
4	06B0030	垫圈	WASHER			4	10-200HV-ZN.D	
5	03B2135	螺母	NUT		Y	1	M10-8-ZN.D	EC0000138822_6 替换后

48C4747_000_00 左后罩
COVER

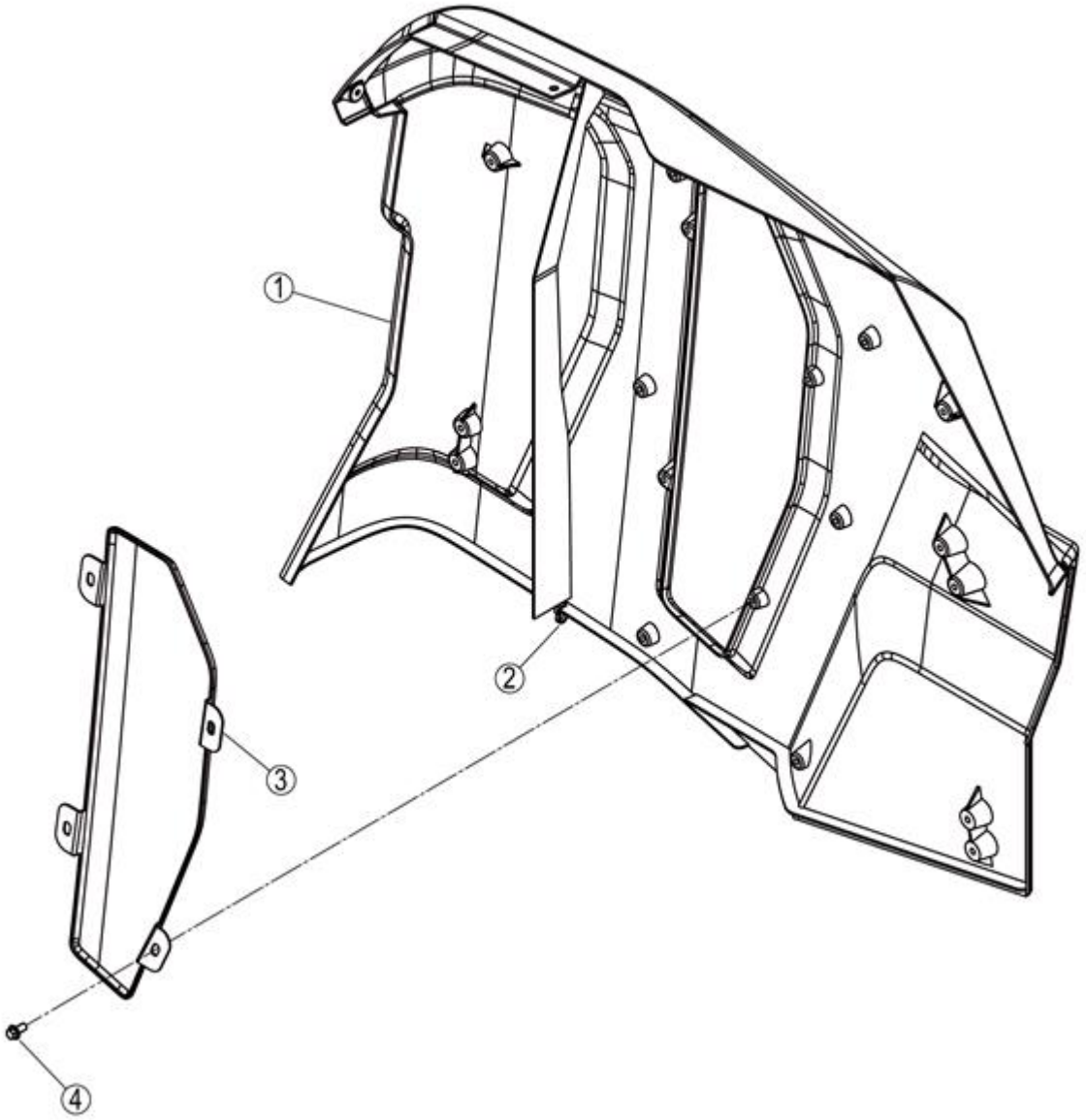

48C4747_000_00 左后罩 COVER

件号 ITEM	部件号 PART NO.	零件名称 CH	PART NAME EN	服务代码 SC	互换性 IA	数量 Q'TY	规格 SP.	备注 RE
1	86A3112	左后罩	COVER			1		
2	48C0417	胶条	SEAL			1		
3	27A3259	钢板网	EXPENED STEEL			1		
4	01B1277	螺栓	BOLT			4	M10×20-8.8-ZN.D	

48C4748_000_00 右后罩
COVER

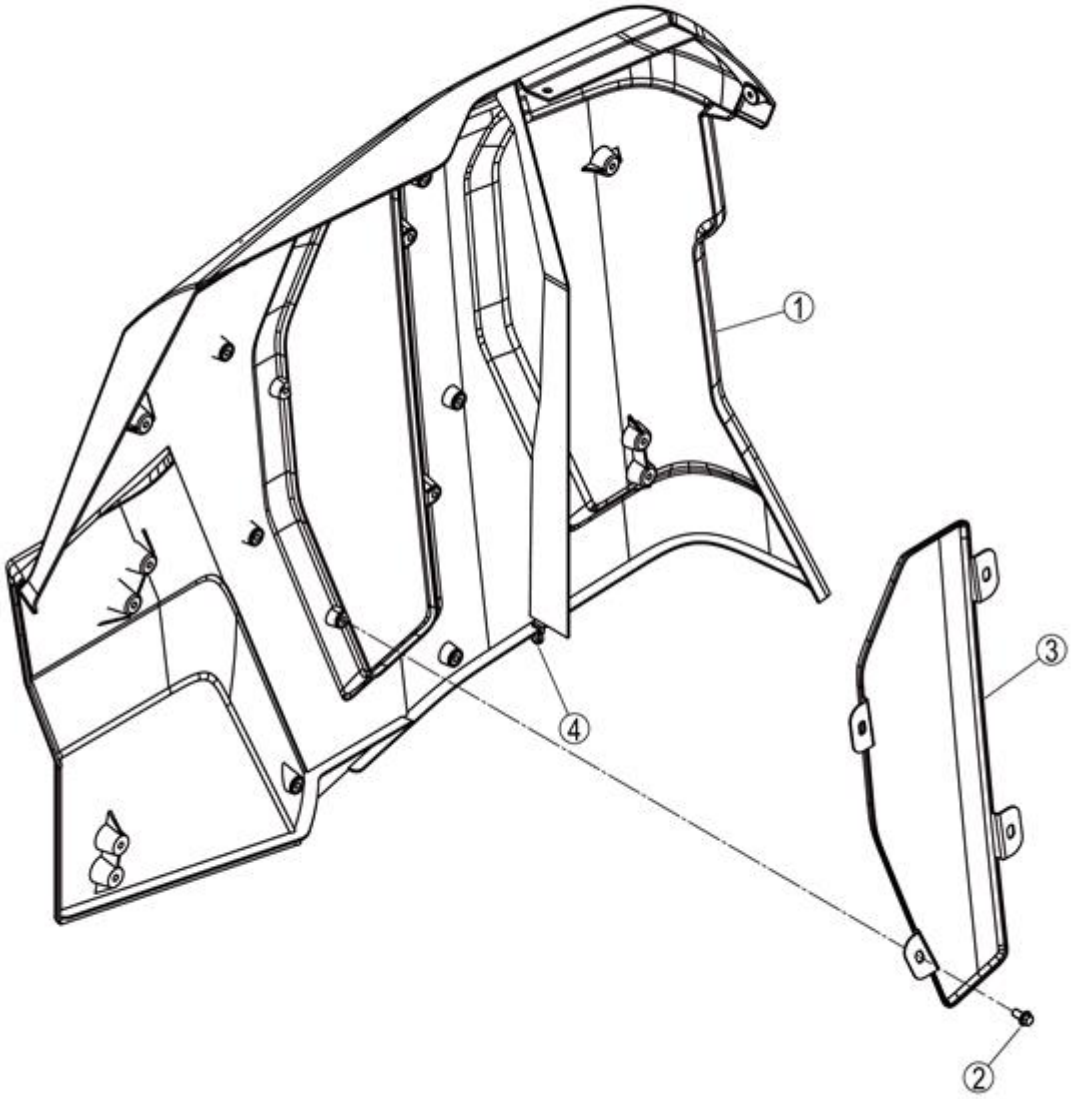

48C4748_000_00 右后罩 COVER

件号 ITEM	部件号 PART NO.	零件名称 CH	PART NAME EN	服务代码 SC	互换性 IA	数量 Q'TY	规格 SP.	备注 RE
1	86A3114	右后罩	COVER			1		
2	01B1277	螺栓	BOLT			4	M10×20-8.8-ZN.D	
3	27A3260	钢板网	EXPENED STEEL			1		
4	48C0417	胶条	SEAL			1		

48C4673_000_00 支架
BRACKET

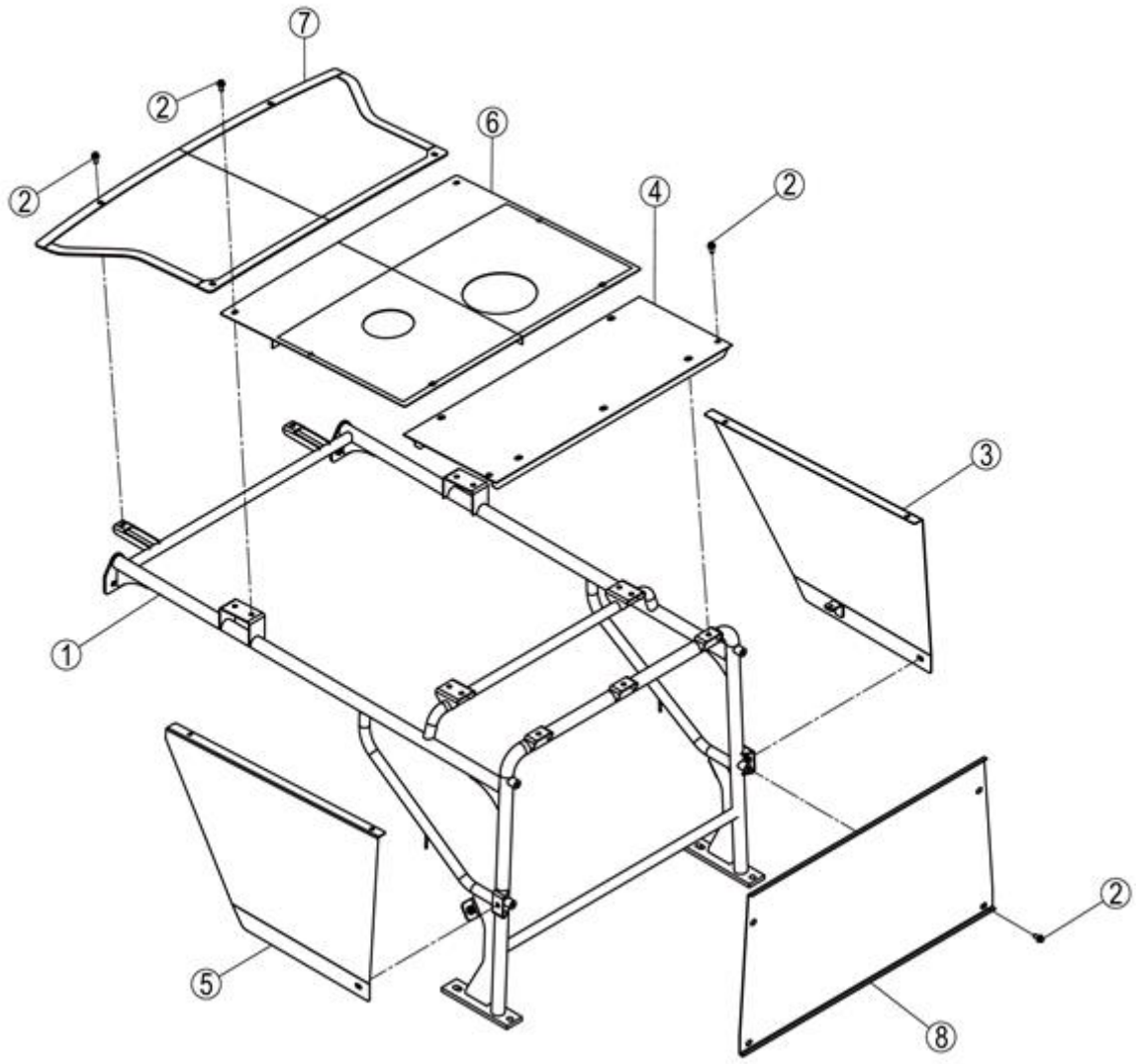

48C4673_000_00 支架 BRACKET

件号 ITEM	部件号 PART NO.	零件名称 CH	PART NAME EN	服务代码 SC	互换性 IA	数量 Q'TY	规格 SP.	备注 RE
1	44D0653	支架	BRACKET			1		
2	01B1288	螺栓	BOLT			24	M8×16-8.8-ZN.D	
3	48D1072	侧罩	SIDE HOOD			1		
4	46D2301	支座	BRACKET			1		
5	48D1073	侧罩	SIDE HOOD			1		
6	46D2475	上罩	TOP COVER			1		
7	48D0937	窗	WINDOW			1		
8	90A4487	板	PLATE			1		

49C5448_000_00 前车架线路
FRONT FRAME WIRING

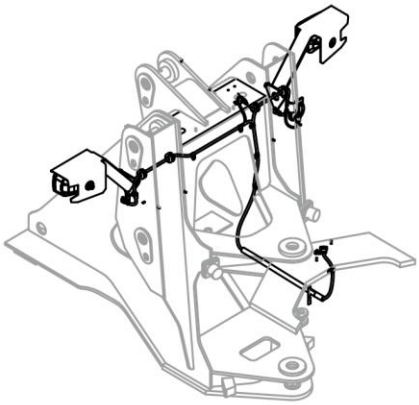

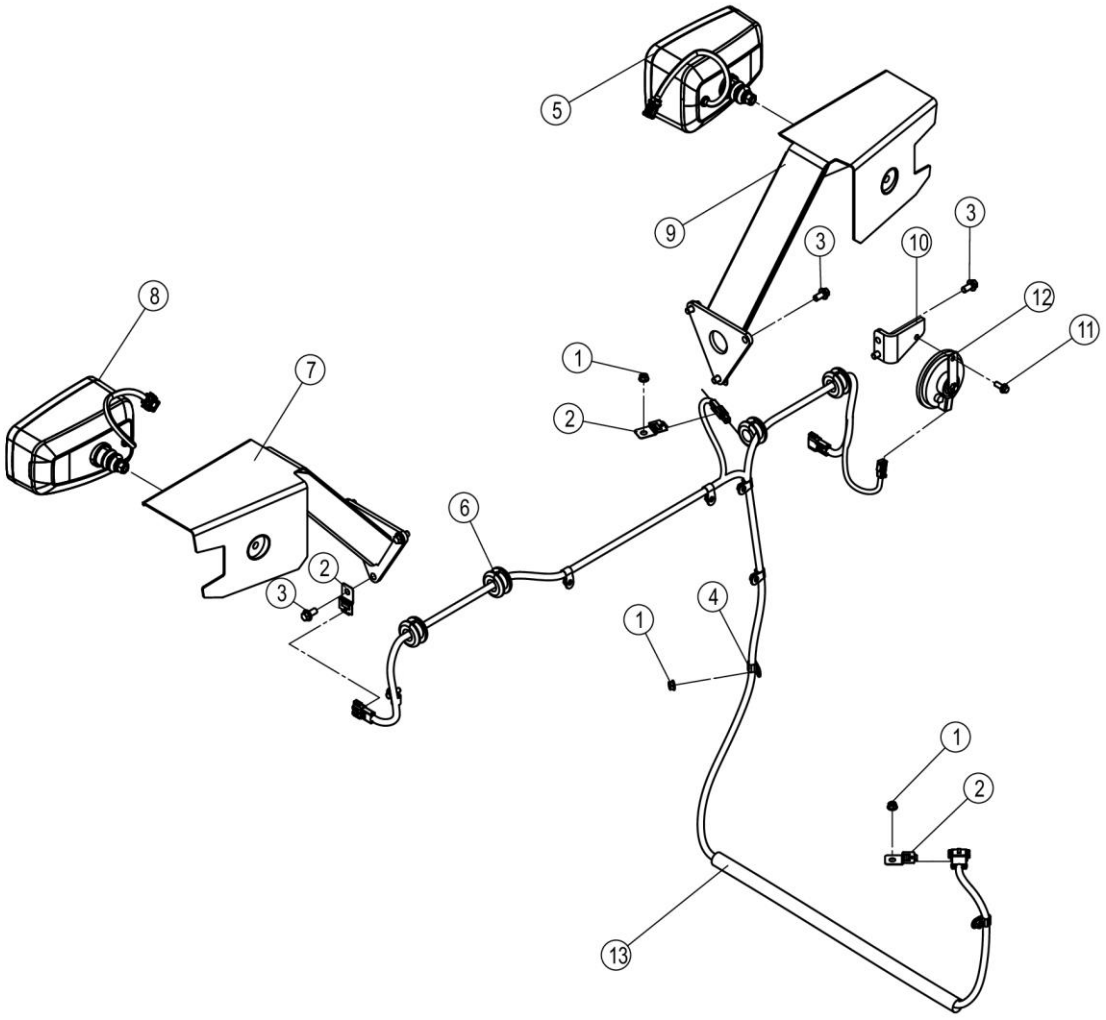

49C5448_000_00 前车架线路 FRONT FRAME WIRING

件号 ITEM	部件号 PART NO.	零件名称 CH	PART NAME EN	服务代码 SC	互换性 IA	数量 Q'TY	规格 SP.	备注 RE
1	03B2081	螺母	NUT			8	M8-8-ZN.D	
2	20A9297	插板	INSERT			4	T=1.0MM	
3	01B1277	螺栓	BOLT			8	M10×20-8.8-ZN.D	
4	90A1638	线夹	CLIP			8		
5	46C9944	前组合大灯	FRONT COMBINATION FLOODLIGHT			1		
6	83A0208	橡胶护孔圈	GROMMET			4		
7	01D3729	灯支架	LIGHT BRACKET			1		
8	46C9945	前组合大灯	FRONT COMBINATION FLOODLIGHT			1		
9	01D3728	灯支架	LIGHT BRACKET			1		
10		支座	BRACKET	B		1		
11	01B1289	螺栓	BOLT			2	M8×20-8.8-ZN.D	
12	38B0187	喇叭	HORN			1		
13	70C1165	前车架线束	HARNESS			1		

70C1165_000_00 前车架线束
HARNESS

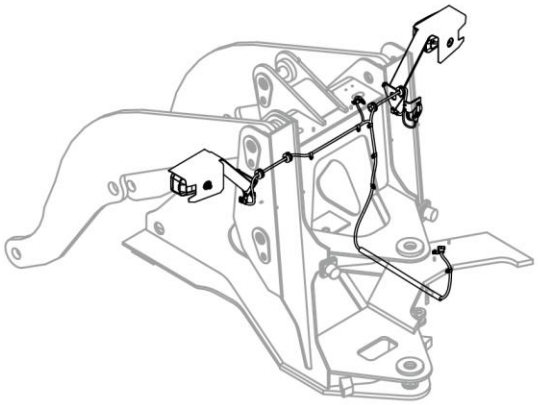

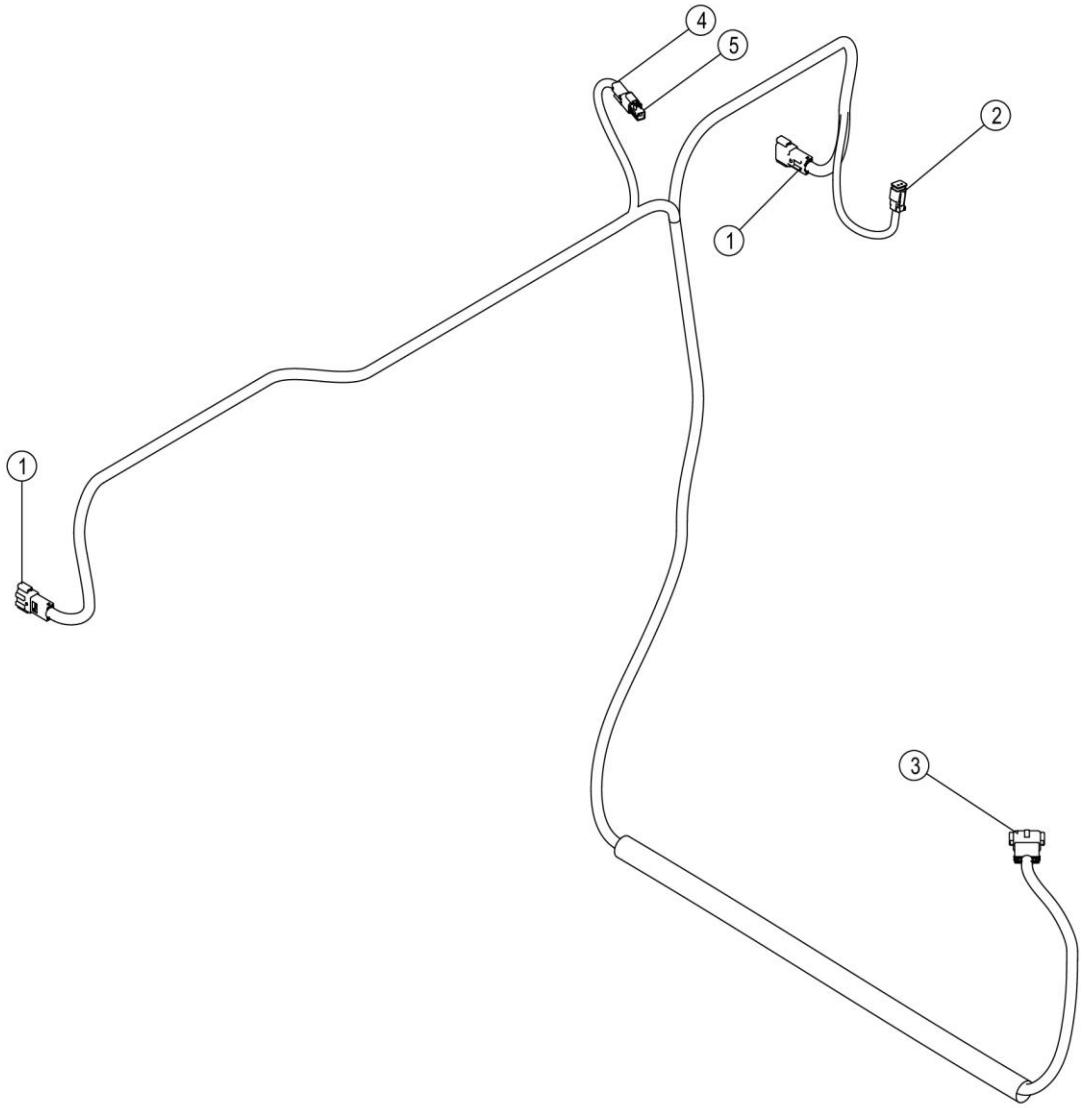

70C1165_000_00 前车架线束 HARNESS

件号 ITEM	部件号 PART NO.	零件名称 CH	PART NAME EN	服务代码 SC	互换性 IA	数量 Q'TY	规格 SP.	备注 RE
1	36B1606	插头	PLUG			2		
2	36B0719	两线插座	SOCKET			1		
3	36B1542	插头	PLUG			1		
4	36B1665	插头	PLUG			1		
5	36B1664	插座	SOCKET			1		

49C2012_001_00 顶灯线路
WORK LIGHT WIRING

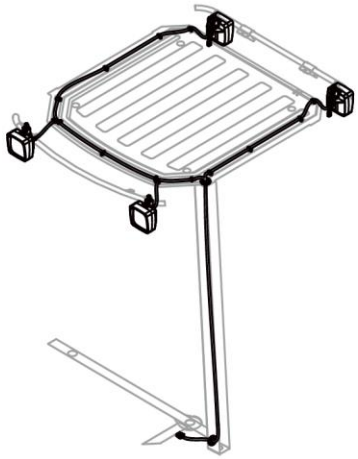

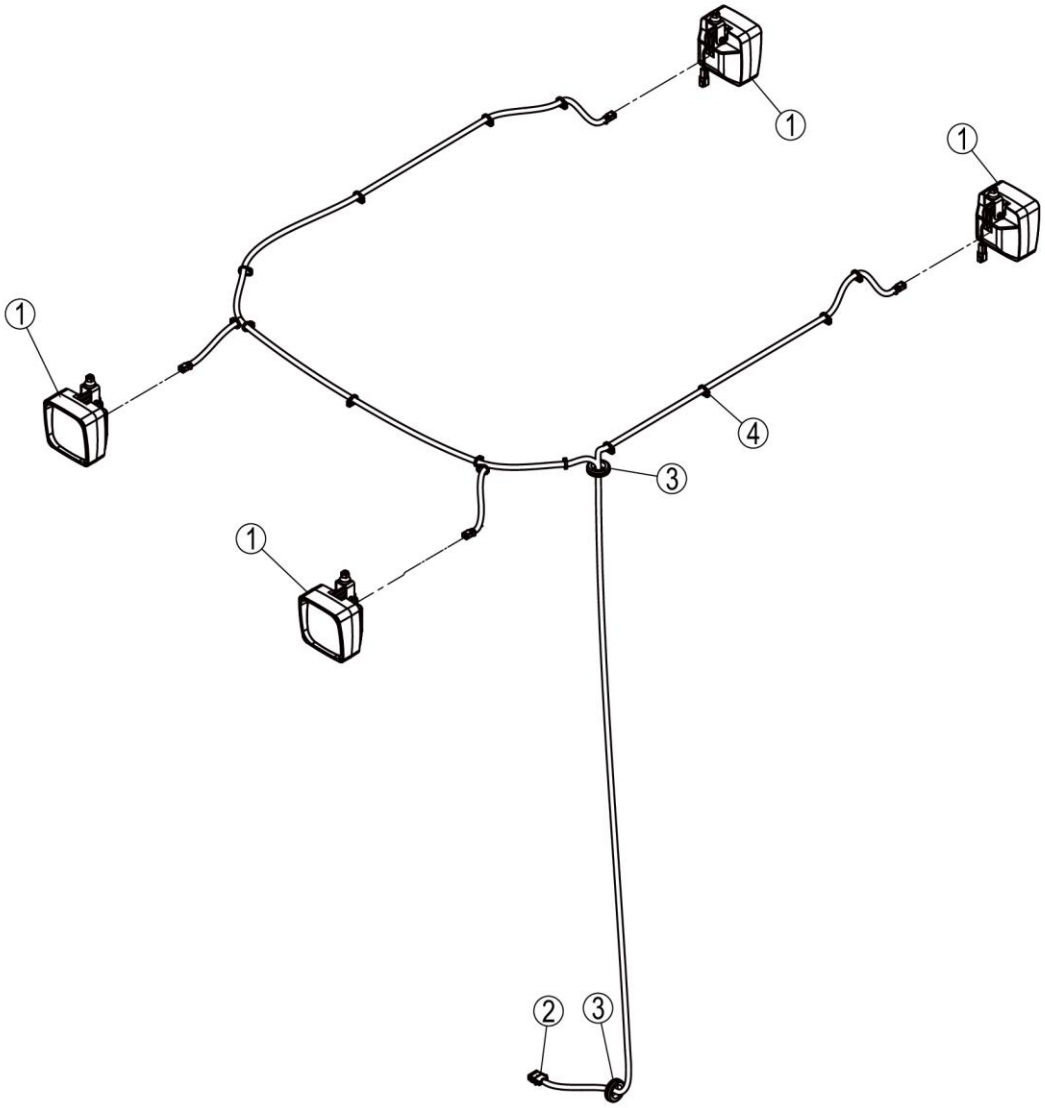

49C2012_001_00 顶灯线路 WORK LIGHT WIRING

件号 ITEM	部件号 PART NO.	零件名称 CH	PART NAME EN	服务代码 SC	互换性 IA	数量 Q'TY	规格 SP.	备注 RE
1	32B0624	工作灯	WORK LIGHT			4		
2	08C9291	顶灯线束	WORK LIGHT HARNESS			1		
3	83A0136	护孔圈	GROMMET			2		
4	37B0004	尼龙扎带	NYLON STRAP			14		

08C9291_000_00 顶灯线束
WORK LIGHT HARNESS

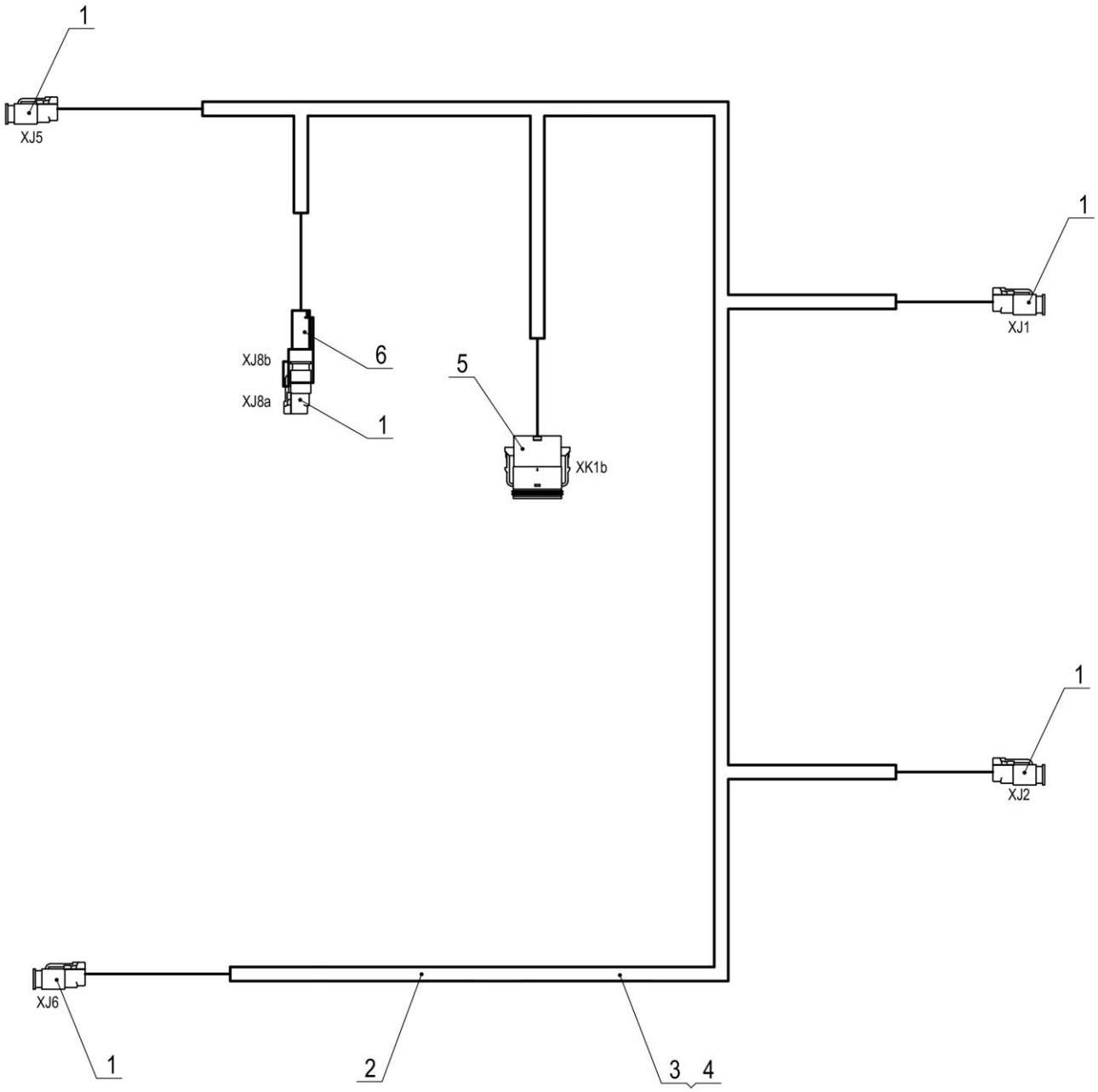

08C9291_000_00 顶灯线束 WORK LIGHT HARNESS

件号 ITEM	部件号 PART NO.	零件名称 CH	PART NAME EN	服务代码 SC	互换性 IA	数量 Q'TY	规格 SP.	备注 RE
1	36B0719	两线插座	SOCKET			5		
2		耐磨波纹管	BELLOWS	B		7		
3		导线	WIRE	B		10		
4		导线	WIRE	B		30		
5	36B1540	插座	SOCKET			1		
6	36B1072	插头	PLUG			1		

49C5541_000_00 驾驶室线路
INSTRUMENT AS

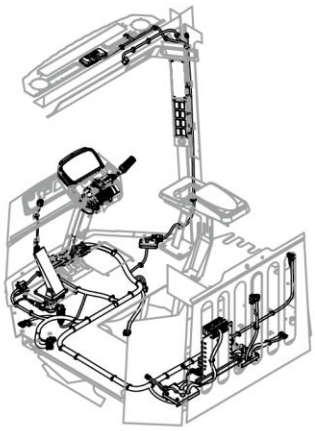

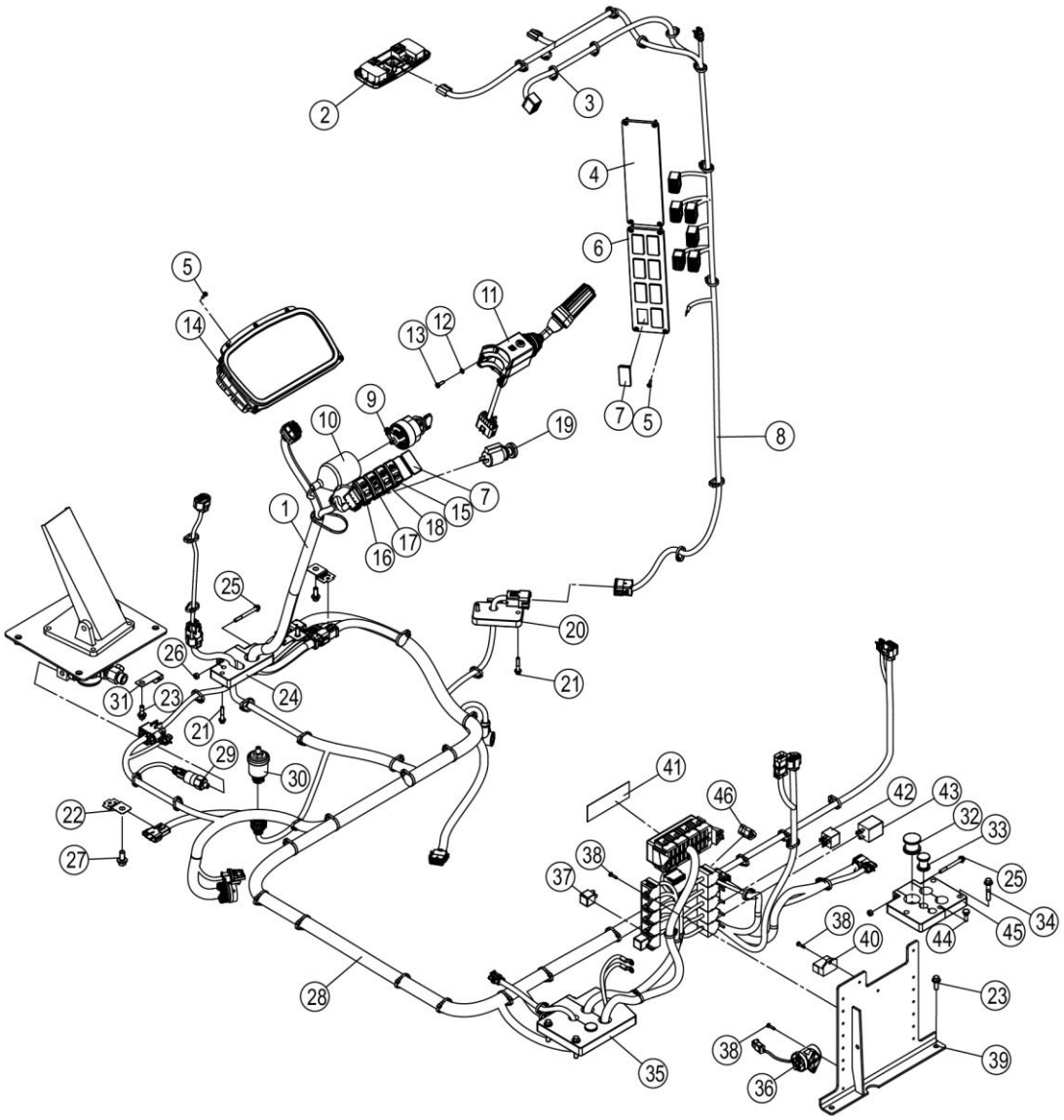

49C5541_000_00 驾驶室线路 INSTRUMENT AS

件号 ITEM	部件号 PART NO.	零件名称 CH	PART NAME EN	服务代码 SC	互换性 IA	数量 Q'TY	规格 SP.	备注 RE
1	70C0511	方向机线束	STEERING HARNESS			1		
2	32B0066	壁灯	DOME LIGHT			1		
3	37B0004	尼龙扎带	NYLON STRAP			77		
4	86A3153	电器开关封板	PLATE			1		
5	04B0293	螺钉	SCREW			13	M4×16-4.8-ZN.D（黑色）	
6	86A2475	盖板	COVER			1		
7	34B1563	盖板	COVER			10		
8	70C1290	线束	HARNESS			1		
9	34B0118	电锁	START SWITCH			1		
10	83A0192	护套	BOOT			1		
11	34B1320	组合功能手柄	COMBINATION LEVER			1		
12	06B0954	垫圈	WASHER			2	5-300HV-DK	
13	04B0066	螺钉	SCREW			2	M5×16-4.8-ZN.D	
14	35B0590	仪表	INSTRUMENT			1		
15	34B1194	工作灯开关	WORK LIGHT SWITCH			1		
16	34B1193	驻车灯开关	HAZARD FLASHER SWITCH			1		
17	34B1210	小灯及大灯开关	POSITION LIGHT & FLOODLIGHT SW			1		
18	34B1211	工作灯开关	WORK LIGHT SWITCH			1		
19	37B0061	点烟器	LIGHTER			1		
20	84A4322	橡胶套	BOOT			1		
21	01B1355	螺栓	BOLT			4	M6×30-8.8-ZN.D	
22	20A9297	插板	INSERT			3	T=1.0MM	
23	01B1289	螺栓	BOLT			5	M8×20-8.8-ZN.D	
24	84A4236	橡胶套	BOOT			1		
25	01B1358	螺栓	BOLT			3	M6×60-8.8-ZN.D	
26	03B0036	螺母	NUT			3	M6-8-ZN.D	
27	01B1277	螺栓	BOLT			2	M10×20-8.8-ZN.D	
28	70C1237	驾驶室线束	CAB HARNESS			1		
29	30B0641	压力开关	PRESSURE SWITCH			1		
30	30B1067	压力传感器	PRESSURE SENSOR			1		
31	20A6655	插板	INSERT			1		
32	84A3415	堵头	PLUG			1		
33	84A3414	堵头	PLUG			2		
34	01B1293	螺栓	BOLT			6	M8×40-8.8-ZN.D	
35	84A4266	橡胶套	BOOT			1		

36 37	46C6183 31B0059	继电器总成 控制继电器	RELAY AS CONNECTOR			1 3		

49C5541_000_00 驾驶室线路
INSTRUMENT AS

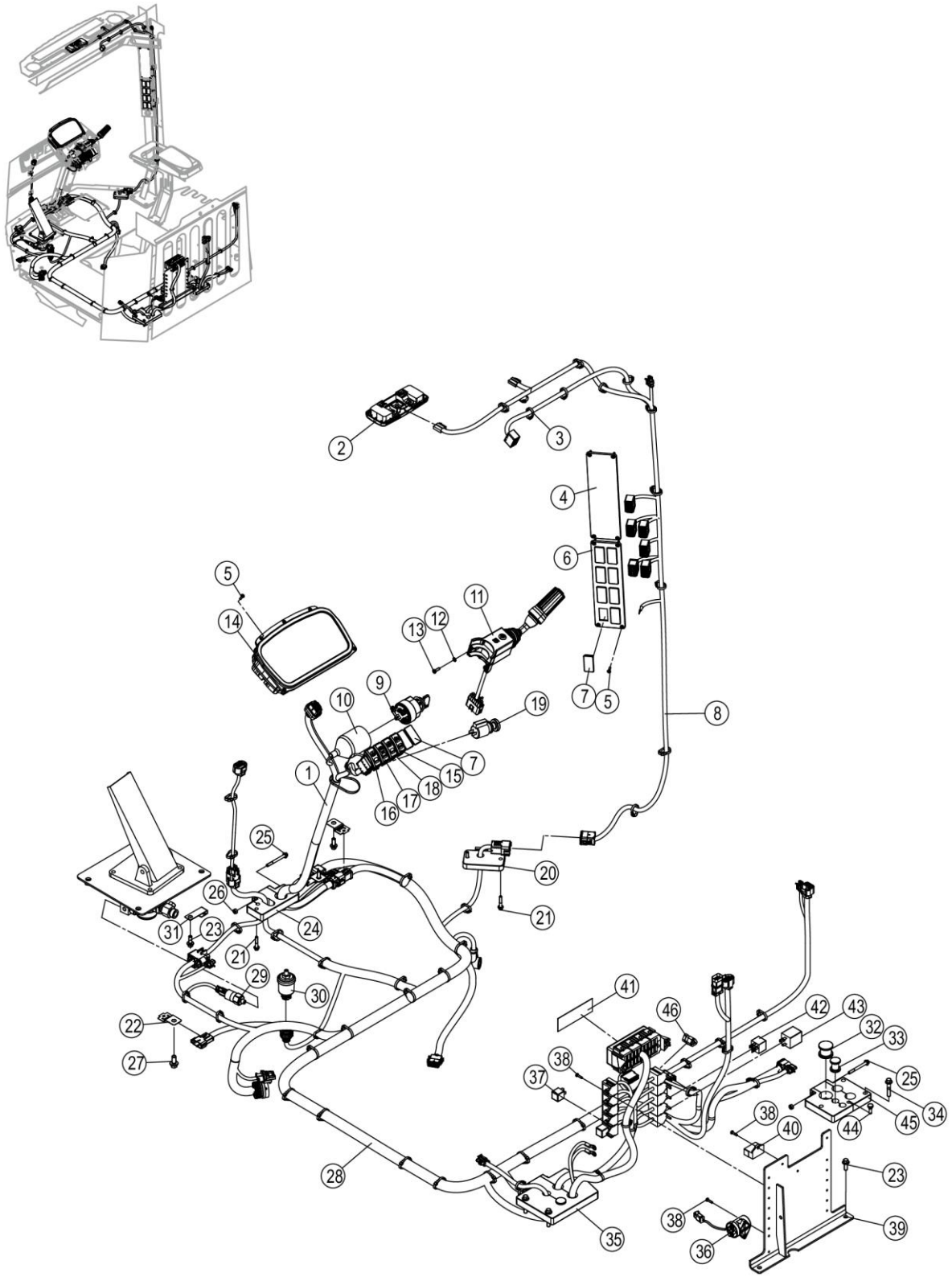

49C5541_000_00 驾驶室线路 INSTRUMENT AS

件号 ITEM	部件号 PART NO.	零件名称 CH	PART NAME EN	服务代码 SC	互换性 IA	数量 Q'TY	规格 SP.	备注 RE
38	04B0099	螺钉	SCREW			17	M4×16-4.8-ZN.D	
39	46D2377	安装板	MOUNTING PLATE			1		
40	38B0017	二极管组件	DIODE GP			1		
41	74A9708	保险盒铭牌	DECAL			1		
42	31B0095	继电器	RELAY			1		
43	31B0099	闪光继电器	FLASH RELAY			1		
44	84A3413	堵头	PLUG			1		
45	84A4235	橡胶套	BOOT			1		
46	38B0101	电阻	RESISTOR			2	PLUG，GREY，W/120 OHM RESISTOR	

32B0066_000_00 壁灯
DOME LIGHT

注：该系统无装配图。

Note: No assembly diagram is provided for this system.

32B0066_000_00 壁灯 DOME LIGHT

件号 ITEM	部件号 PART NO.	零件名称 CH	PART NAME EN	服务代码 SC	互换性 IA	数量 Q'TY	规格 SP.	备注 RE
1	SP115400	灯泡	BULB			1		

34B0118_000_00 电锁
START SWITCH

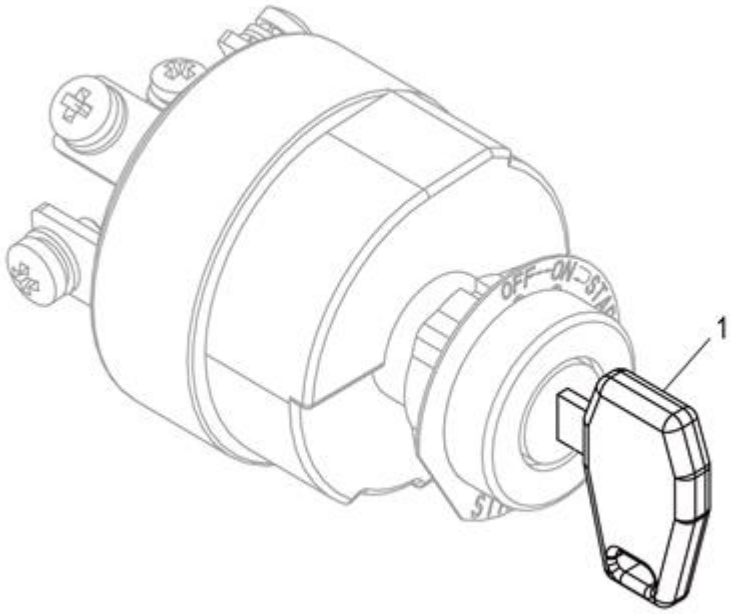

34B0118_000_00 电锁 START SWITCH

件号 ITEM	部件号 PART NO.	零件名称 CH	PART NAME EN	服务代码 SC	互换性 IA	数量 Q'TY	规格 SP.	备注 RE
1	SP115882	电锁钥匙	KIY			1		

46C6183_002_00 继电器总成
RELAY AS

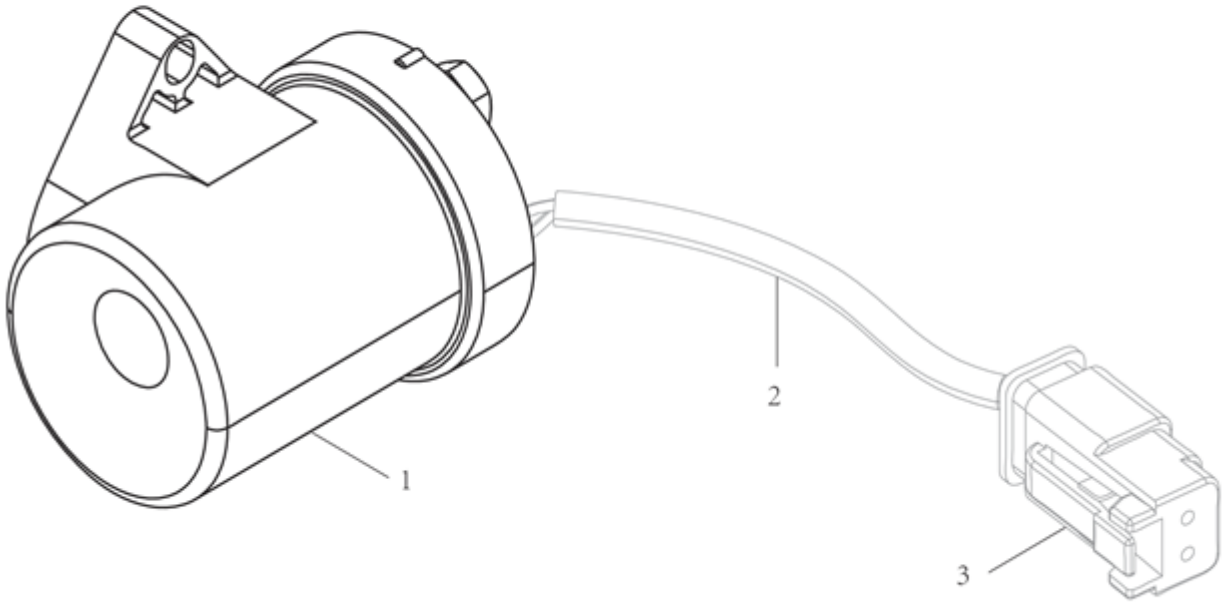

46C6183_002_00 继电器总成 RELAY AS

件号 ITEM	部件号 PART NO.	零件名称 CH	PART NAME EN	服务代码 SC	互换性 IA	数量 Q'TY	规格 SP.	备注 RE
1	31B0238	继电器	RELAY			1		EC0000147965_55 替换后
2		耐磨波纹管	BELLOWS	B		1		EC0000147965_57 替换后
3	36B0719	两线插座	SOCKET			1		EC0000147965_56 替换后

70C0511_000_00 方向机线束
STEERING HARNESS

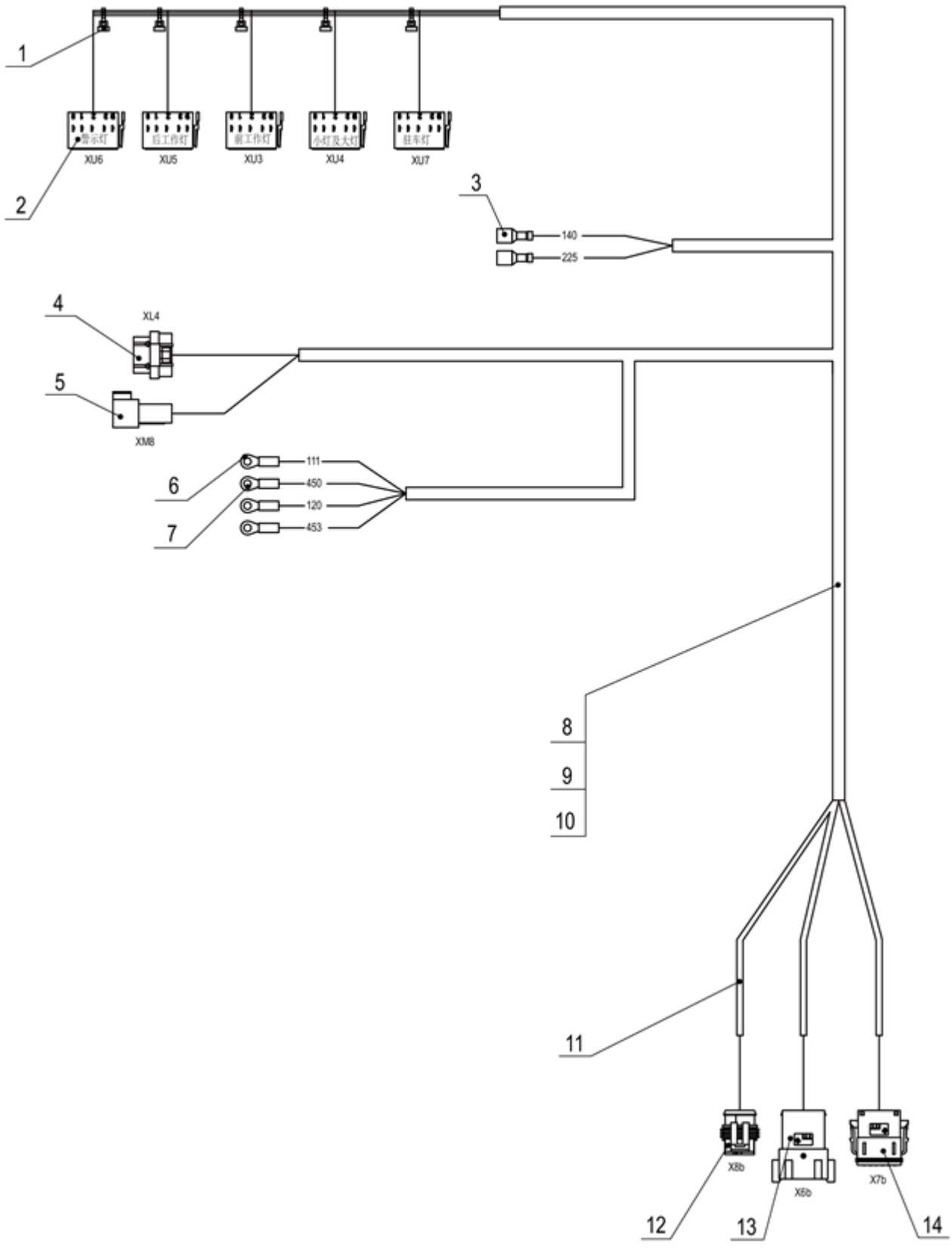

70C0511_000_00 方向机线束 STEERING HARNESS

件号 ITEM	部件号 PART NO.	零件名称 CH	PART NAME EN	服务代码 SC	互换性 IA	数量 Q'TY	规格 SP.	备注 RE
1	37B0009	扎带	CABLE TIE			5		
2	36B1595	插座	SOCKET			5		
3	36B0048	封闭插套	SLEEVE			2		
4	36B1143	插座	SOCKET			1	34-PIN	
5	36B0847	插头	PLUG			1		
6	36B0106	圆形接头	CONNECTOR			3		
7	36B0009	圆形接头	CONNECTOR			1		
8		导线	WIRE	B		10		
9		导线	WIRE	B		5		
10		导线	WIRE	B		20		
11		耐磨波纹管	BELLOWS	B		2		
12	36B0649	插座	SOCKET			1	三线	
13	36B1622	插头	PLUG			1	24PIN	
14	36B1632	插座	SOCKET			1		

70C1237_000_00 驾驶室线束
CAB HARNESS

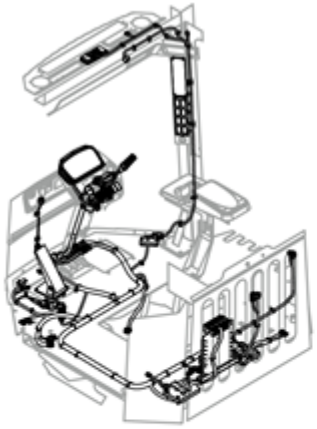

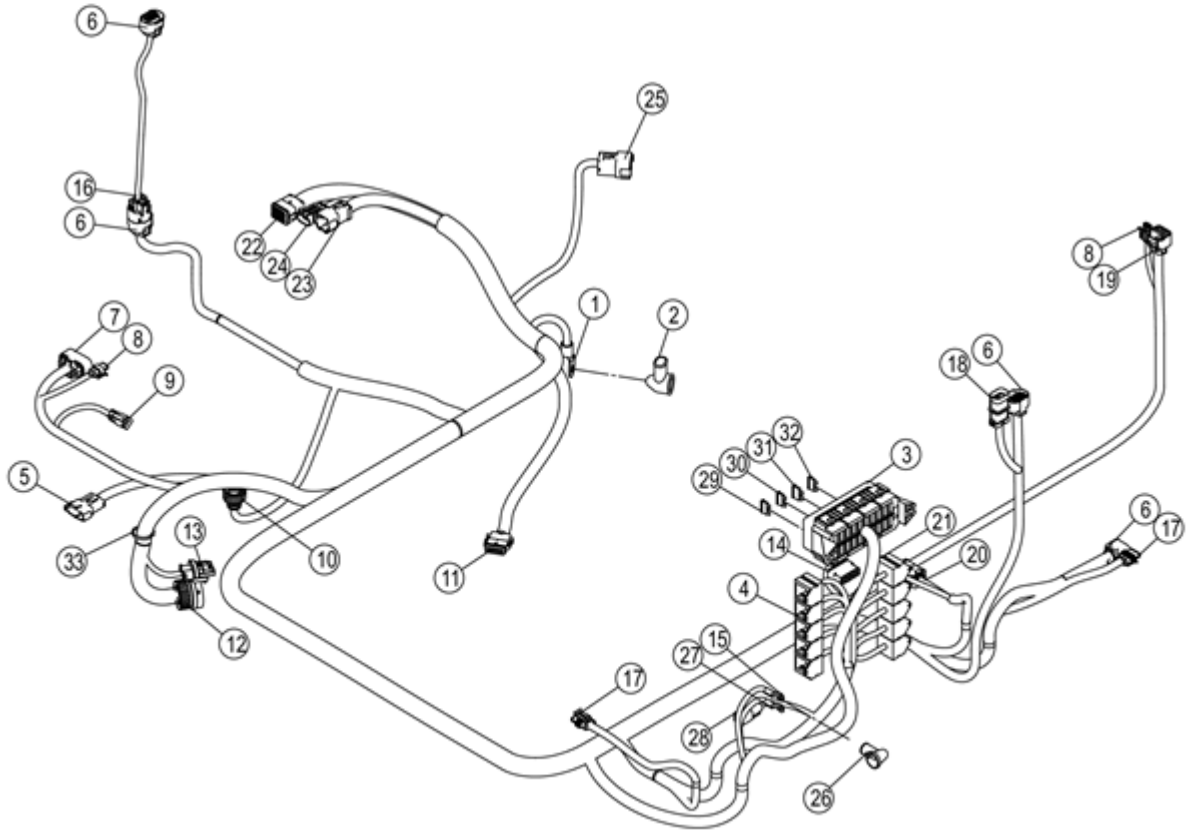

70C1237_000_00 驾驶室线束 CAB HARNESS

件号 ITEM	部件号 PART NO.	零件名称 CH	PART NAME EN	服务代码 SC	互换性 IA	数量 Q'TY	规格 SP.	备注 RE
1		电瓶线接头 D10	CONNECTOR	F		1	D10	
2		护套	JACKET	B		1		
3	36B0375	20 路熔断器盒	FUSE BOX			1		
4		继电器插座	SOCKET	B		11		
5	36B1542	插头	PLUG			1		
6	36B0277	插座	SOCKET			4	八线	
7		插座	SOCKET	B		1	十二线	
8	36B0647	插座	SOCKET			2	二线	
9	36B0719	两线插座	SOCKET			1		
10		插座	SOCKET	B		1	4PIN	
11	36B1540	插座	SOCKET			1		
12	36B0953	插座	SOCKET			1	ITT-48PIN	
13	36B0653	插座	SOCKET			1	二线	
14	36B0084	片式插接器	CONNECTOR			1	8 芯	
15	36B0662	圆形接头	CONNECTOR			2		
16		插头	PLUG	B		2	八线	
17	36B0649	插座	SOCKET			2	三线	
18	36B0302	插座	SOCKET			1	2PIN	
19		插座	SOCKET	B		1	四线	
20	36B1632	插座	SOCKET			1		
21	36B0847	插头	PLUG			2		
22	36B1623	插座	SOCKET			1	24PIN	
23	36B1633	插头	PLUG			1		
24	36B0650	插头	PLUG			2	三线	
25	36B1622	插头	PLUG			1	24PIN	
26	84A0231	护套 9	BOOT			2		
27		圆形接头	CONNECTOR	B		1		
28	36B1072	插头	PLUG			1		
29	37B0030	片式保险	FUSE			5	10A	
30	37B0041	片式保险	FUSE			7	7.5A	
31	37B0062	片式保险	FUSE			1	15A	
32	36V0243	片式熔断器 (20A)	FUSE	E		2		
33	37B0009	扎带	CABLE TIE			6		

70C1290_000_00 线束
HARNESS

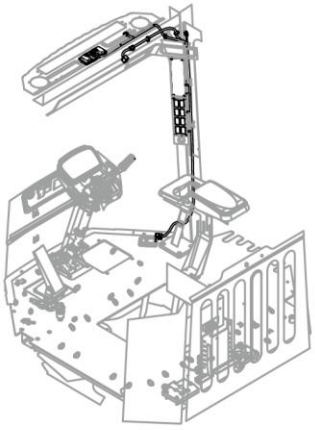

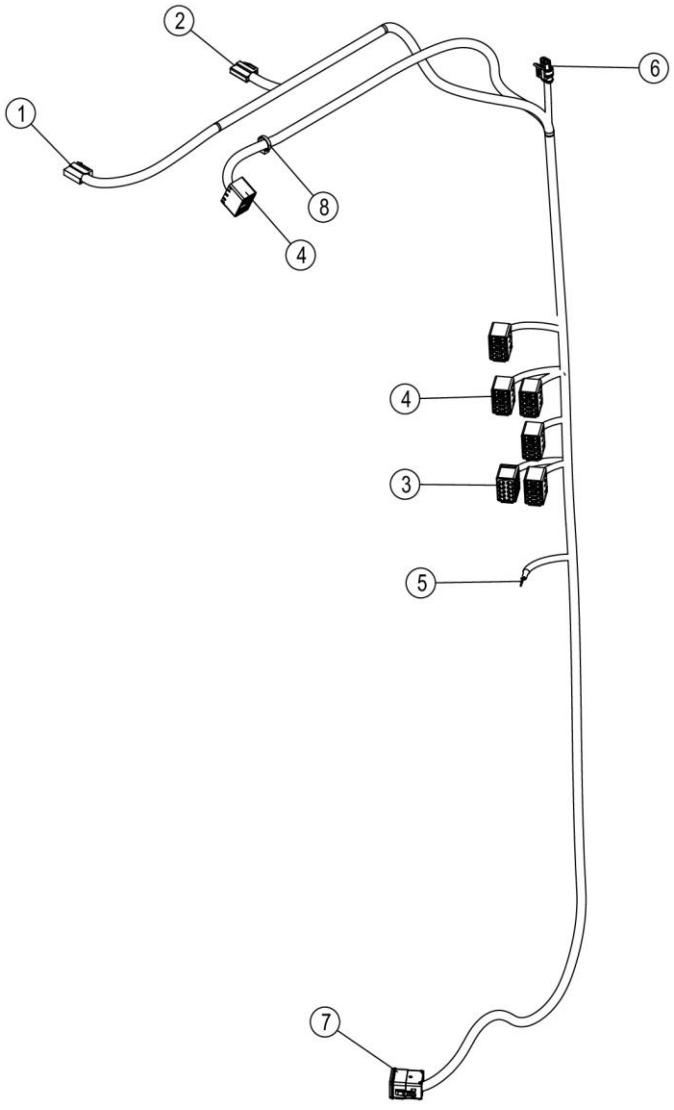

70C1290_000_00 线束 HARNESS

件号 ITEM	部件号 PART NO.	零件名称 CH	PART NAME EN	服务代码 SC	互换性 IA	数量 Q'TY	规格 SP.	备注 RE
1		插接器	CONNECTOR	B		1	2 芯	
2	36B0007	插头	PLUG			1		
3	36B1596	插座	SOCKET			1		
4	36B1595	插座	SOCKET			6		
5	36B0497	叉形接头	YOKE ROD END			2		
6	36B0647	插座	SOCKET			1	二线	
7	36B1623	插座	SOCKET			1	24PIN	
8	37B0009	扎带	CABLE TIE			5		

49C1887_000_00 电瓶线路
BATTERY WIRING

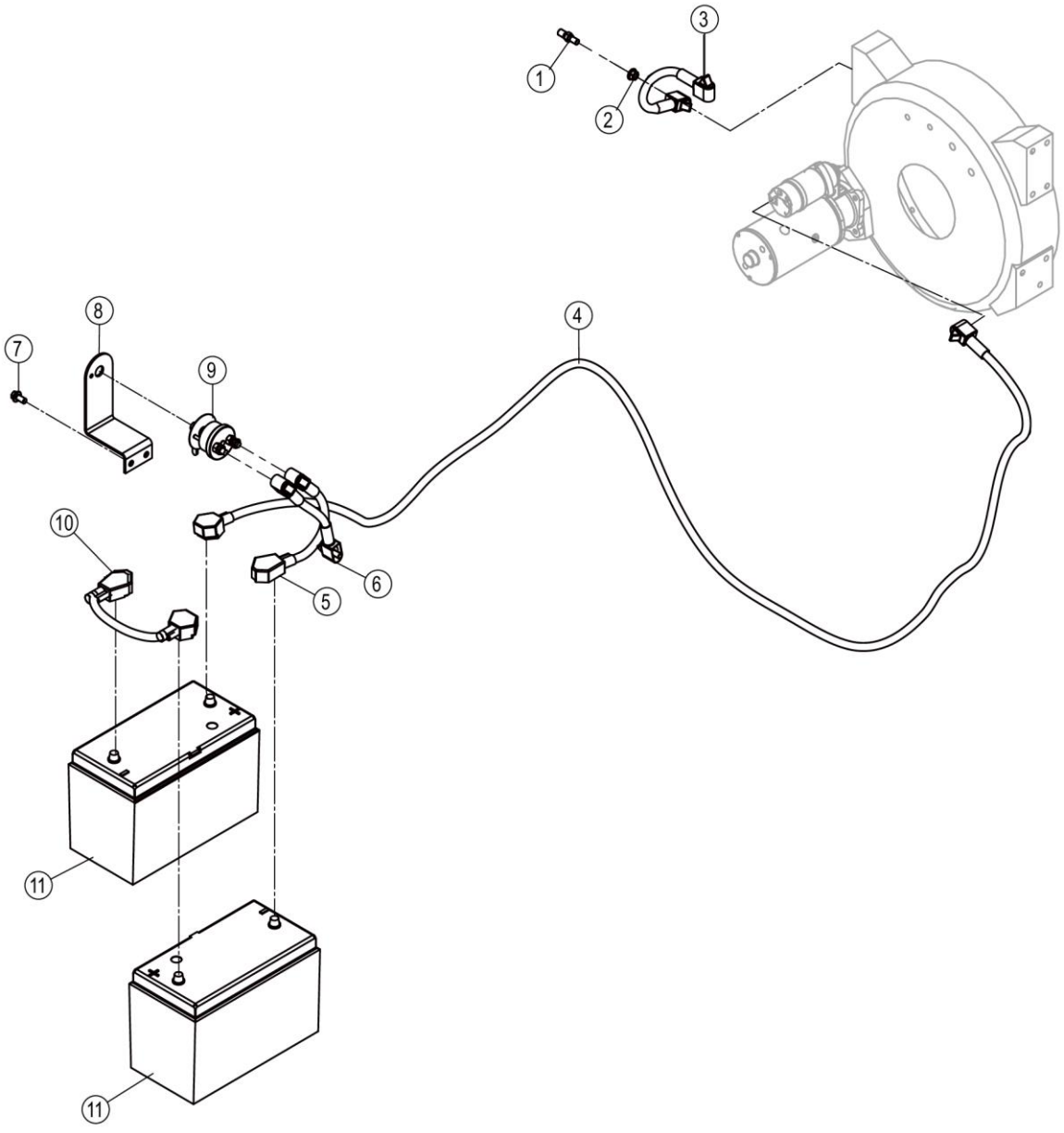

49C1887_000_00 电瓶线路 BATTERY WIRING

件号 ITEM	部件号 PART NO.	零件名称 CH	PART NAME EN	服务代码 SC	互换性 IA	数量 Q'TY	规格 SP.	备注 RE
1	00A6917	双头螺柱	STUD BOLT			1		
2	03B2135	螺母	NUT			1	M10-8-ZN.D	
3	08C0472	起动马达搭铁电缆	CABLE			1		
4	08C2949	蓄电池正极电缆	CABLE			1		
5	08C1387	蓄电池负极搭铁电缆	CABLE			1		
6	08C1589	负极开关搭铁电缆	CABLE			1		
7	01B1277	螺栓	BOLT			4	M10×20-8.8-ZN.D	
8	07A1015	安装板	MOUNTING PLATE			1		
9	34B0087	负极开关	DISCONNECT SWITCH			1		
10	08C0395	蓄电池连接电缆	CABLE			1		
11	37B0077	蓄电池	BATTERY			2		

49C5543_000_00 后车架线路
REAR FRAME WIRING

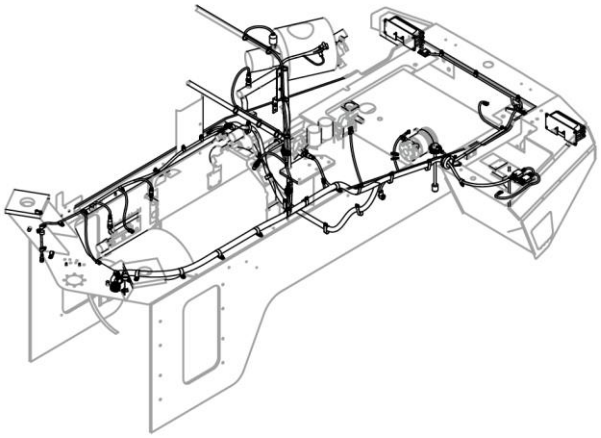

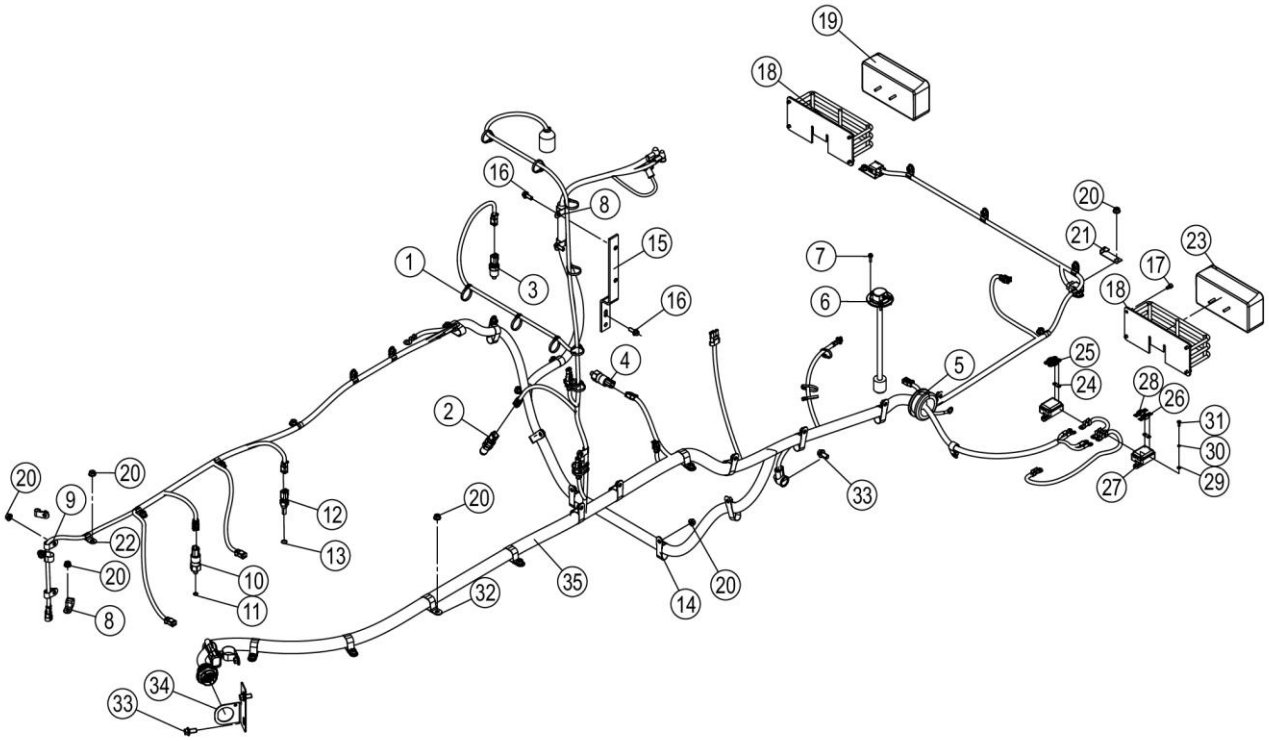

49C5543_000_00 后车架线路 REAR FRAME WIRING

件号 ITEM	部件号 PART NO.	零件名称 CH	PART NAME EN	服务代码 SC	互换性 IA	数量 Q'TY	规格 SP.	备注 RE
1	37B0004	尼龙扎带	NYLON STRAP			22		
2	30B0670	转速传感器	REV SENSOR			1		
3	30B0849	温度传感器	TEMP SENSOR			1		
4	30B1065	压力开关	PRESSURE SWITCH			1		
5	83A0142	护孔圈	GROMMET			1	Φ60	
6	30B1203	燃油油位传感器	FUEL LEVEL SENSOR			1		
7	01B0993	螺栓	BOLT			5	M5×16-10.9-ZN.D	
8	90A1639	线夹	CLIP			7		
9	90A1638	线夹	CLIP			2		
10	30B0862	压力开关	PRESSURE SWITCH			1		
11	12B2497	O 形圈	O-RING			1	8.1×1.6	
12	30B0831	温度传感器	TEMP SENSOR			1		
13	12B2498	O 形圈	O-RING			1	11.3×2.2	
14	90A1641	线夹	CLIP			8		
15	01D2629	弯板	PLATE			1		
16	01B1289	螺栓	BOLT			4	M8×20-8.8-ZN.D	
17		螺钉	SCREW	B		8	M6×10-8.8-ZN.D	
18	46D2715	安装板	MOUNTING PLATE			2		
19	49C1319	后组合灯	REAR COMBINATION LIGHT			1		
20	03B2081	螺母	NUT			42	M8-8-ZN.D	
21	20A6655	插板	INSERT			2		
22	90A1642	线夹	CLIP			15		
23	49C1318	后组合灯	REAR COMBINATION LIGHT			1		
24	37B0749	连接片	PLATE			2		
25	37B0776	保险丝	FUSE			2	30A	
26	37B0709	保险丝	FUSE			1	80A	
27	37B0915	保险盒	FUSE BOX			2		
28	37B0708	保险丝	FUSE			1	60A	
29	06B0097	垫圈	WASHER			4	4-200HV-ZN.D	
30	06B0022	垫圈	WASHER			4	4	
31	04B0198	螺钉	SCREW			4	M4×12-4.8-ZN.D	
32	90A1640	线夹	CLIP			10		
33	01B1277	螺栓	BOLT			3	M10×20-8.8-ZN.D	
34	99A4993	弯板	PLATE			1		
35	70C1236	后车架线束	HARNESS			1		

70C1236_000_00 后车架线束
HARNESS

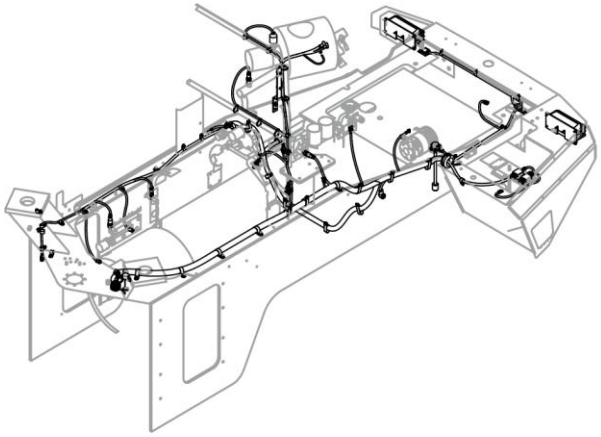

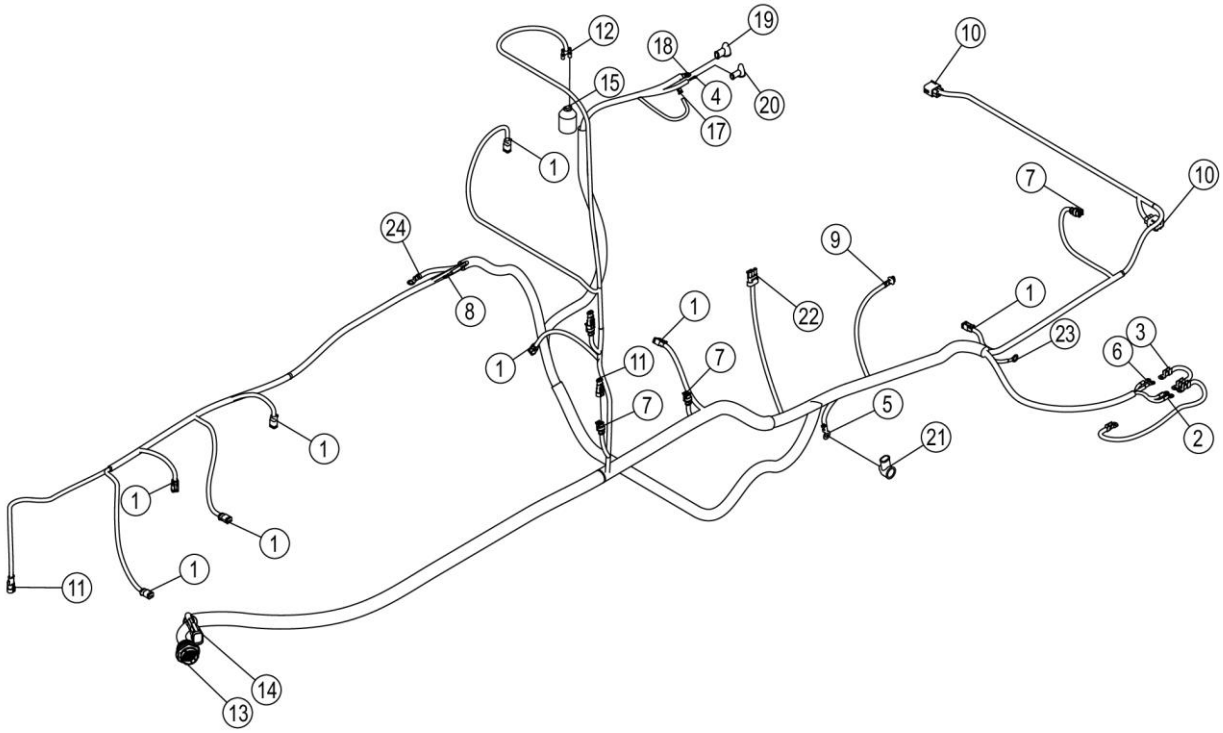

70C1236_000_00 后车架线束 HARNESS

件号 ITEM	部件号 PART NO.	零件名称 CH	PART NAME EN	服务代码 SC	互换性 IA	数量 Q'TY	规格 SP.	备注 RE
1	36B0719	两线插座	SOCKET			8		
2	36B0662	圆形接头	CONNECTOR			2		
3	36B0625	圆形接头	CONNECTOR			4		
4	36B0106	圆形接头	CONNECTOR			1		
5		1005 铜制冷压接裸端头	TERMINAL	B		1		
6	36B0039	圆形接头	CONNECTOR			2		
7	36B0647	插座	SOCKET			5	二线	
8	36B0009	圆形接头	CONNECTOR			1		
9	36B0450	插接器	CONNECTOR			1		
10		插接件	CONNECTOR	B		2	6 芯	
11	36B0648	插头	PLUG			6	二线	
12	36B0048	封闭插套	SLEEVE			2		
13	36B0992	插头	PLUG			1	ITT-48PIN	
14		插头	PLUG	B		1	二线	
15		压力开关护套	BOOT	A		1		
16	36B1072	插头	PLUG			2		
17	36B1039	圆形接头	CONNECTOR			1		
18	36B0666	圆形接头	CONNECTOR			2		
19		护套	BOOT	B		1		
20	84A0317	护套	JACKET			2		
21		护套	JACKET	B		1		
22	36B0259	插接件	CONNECTOR			1		
23	36B0010	圆形接头	CONNECTOR			1		
24	36B0628	圆形接头	CONNECTOR			1		

49C2516_000_00 刮水器系统
WIPER SYSTEM



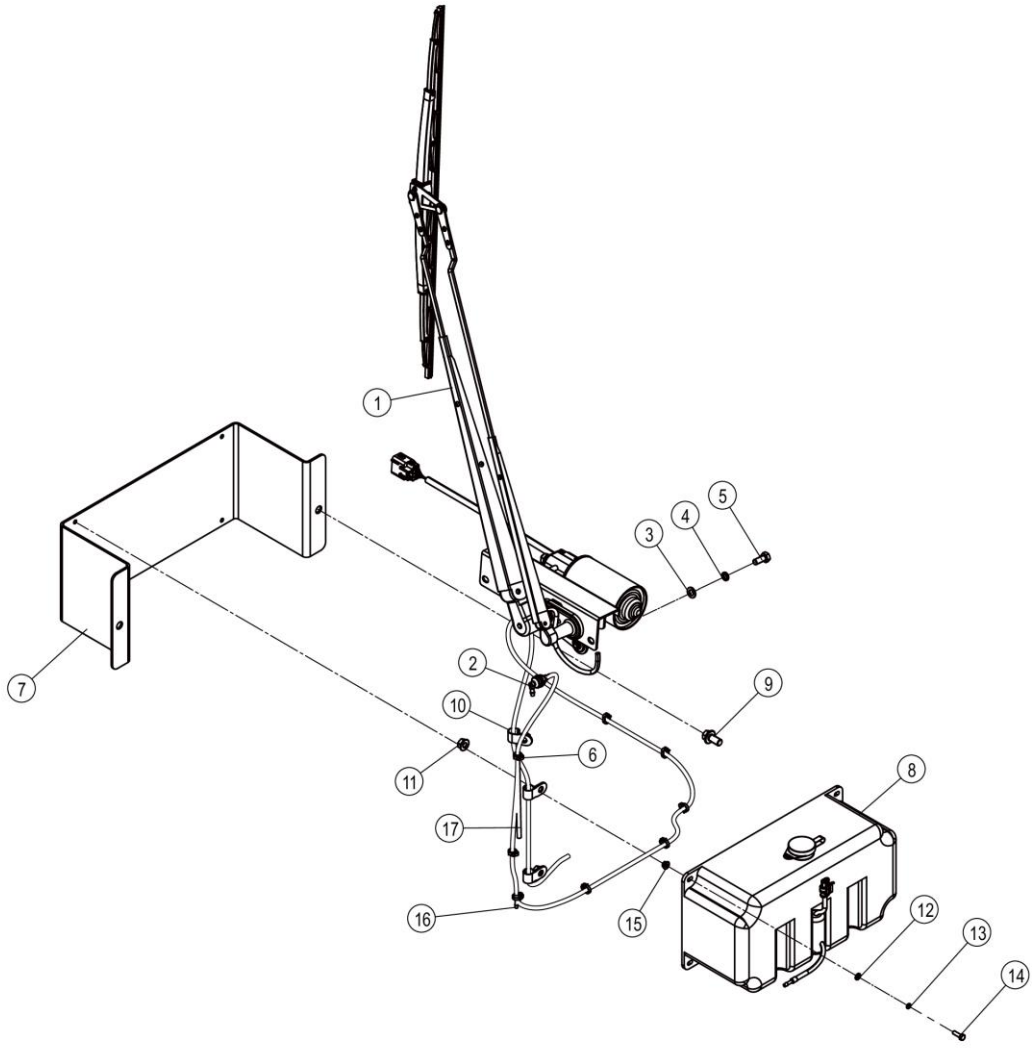

49C2516_000_00 刮水器系统 WIPER SYSTEM

件号 ITEM	部件号 PART NO.	零件名称 CH	PART NAME EN	服务代码 SC	互换性 IA	数量 Q'TY	规格 SP.	备注 RE
1	49C2016	刮水器组件	WIPER GP			1		
2	37B1704	接头	CONNECTOR			1		
3	06B0005	垫圈	WASHER		Y	2	8-200HV-ZN.D	EC0000139348_17 替换前
4	06B0954	垫圈	WASHER		Y	4	5-300HV-DK	EC0000139348_18 替换后
4	06B0006	垫圈	WASHER		Y	2	8	EC0000139348_19 替换前
5	00B0075	螺栓	BOLT		Y	2	M8×20-8.8-ZN.D	EC0000139348_20 替换前
5	01B1289	螺栓	BOLT		Y	2	M8×20-8.8-ZN.D	EC0000139348_20 替换后
6	37B0009	扎带	CABLE TIE			9		
7	99A0239	弯板	PLATE			1		
8	37B1735	水壶	WASHER RESERVOIR			1	6L	
9	01B1277	螺栓	BOLT			2	M10×20-8.8-ZN.D	
10	90A1638	线夹	CLIP			3		
11	03B2081	螺母	NUT			3	M8-8-ZN.D	
12	06B0066	垫圈	WASHER		Y	4	5-200HV-ZN.D	EC0000139348_18 替换前
13	06B0017	垫圈	WASHER		Y	4	5	EC0000139348_21 替换前
14	00B0153	螺栓	BOLT			4	M5×16-8.8-ZN.D	
15	03B2133	螺母	NUT			4	M5-8-ZN.D	
16	84A3283	接头	CONNECTOR			1		
17	84A3011	水管	WATER HOSE			1	SG4-A(5M)	

37B1735_000_00 水壶
WASHER RESERVOIR

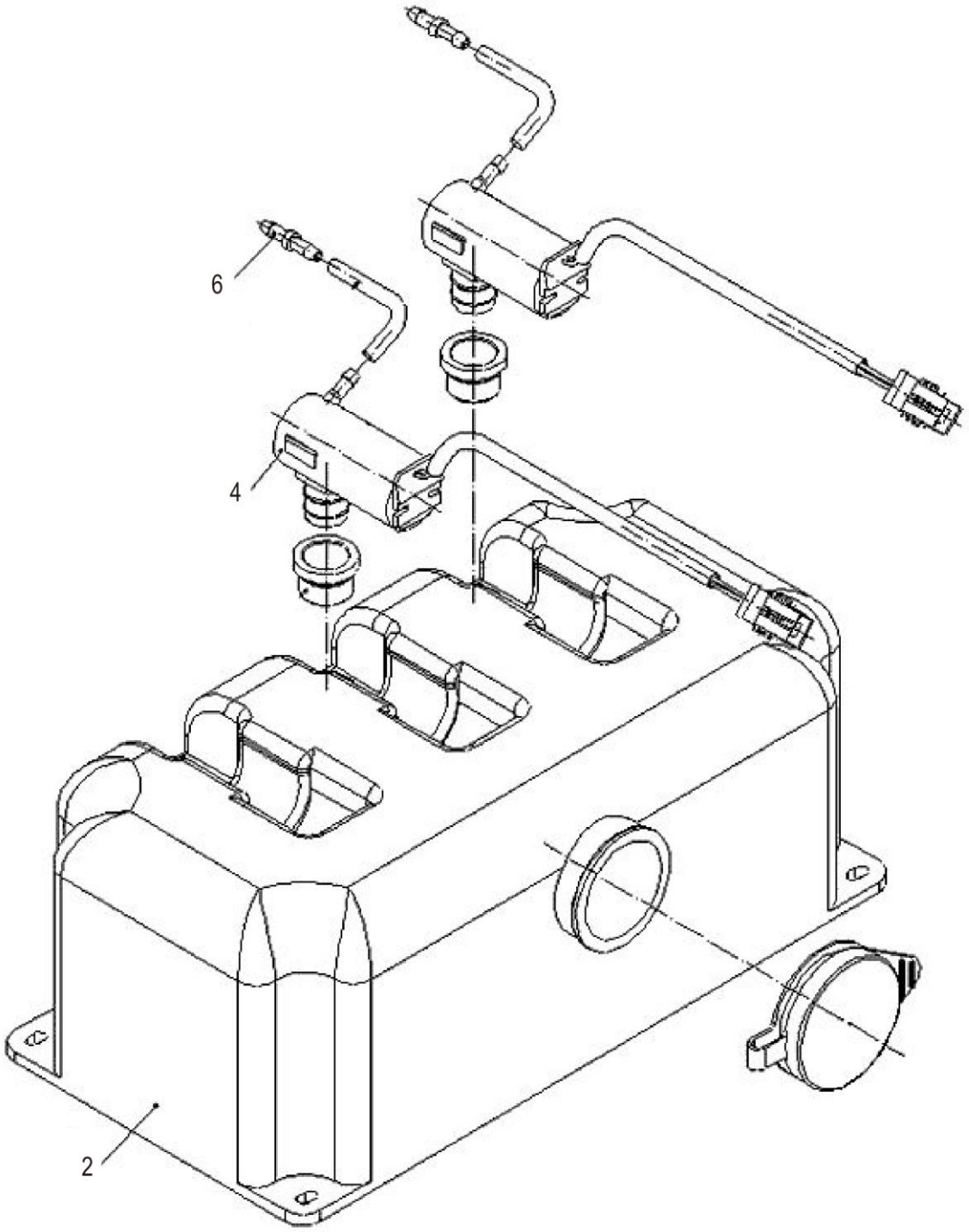

37B1735_000_00 水壶 WASHER RESERVOIR

件号 ITEM	部件号 PART NO.	零件名称 CH	PART NAME EN	服务代码 SC	互换性 IA	数量 Q'TY	规格 SP.	备注 RE
2	SP152454	水箱	WATER TANK			1		
4	SP152455	洗涤泵	PUMP			1		
6	SP152456	两通	CONNECTOR			1		

49C2016_001_00 刮水器组件
WIPER GP

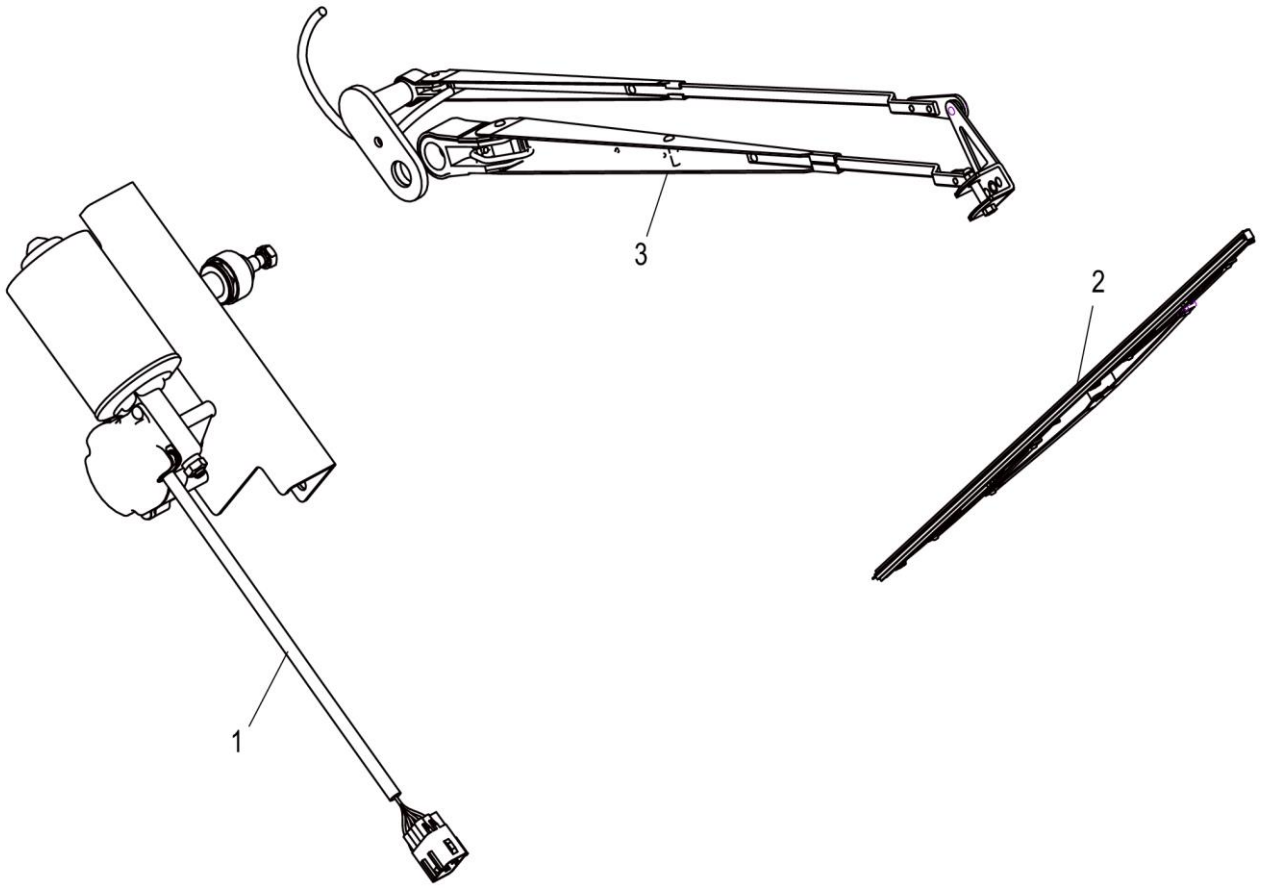

49C2016_001_00 刮水器组件 WIPER GP

件号 ITEM	部件号 PART NO.	零件名称 CH	PART NAME EN	服务代码 SC	互换性 IA	数量 Q'TY	规格 SP.	备注 RE
1	37B2192	雨刮电机和传动机构	WIPER MOTOR&LINKAGE			1		
2	37B1705	刮雨器刮板	WIPER BLADE			1		
3	37B1703	刮水器臂	WIPER ARM			1		

49C5449_000_00 自动复位线路
FRONT FRAME WIRING AS

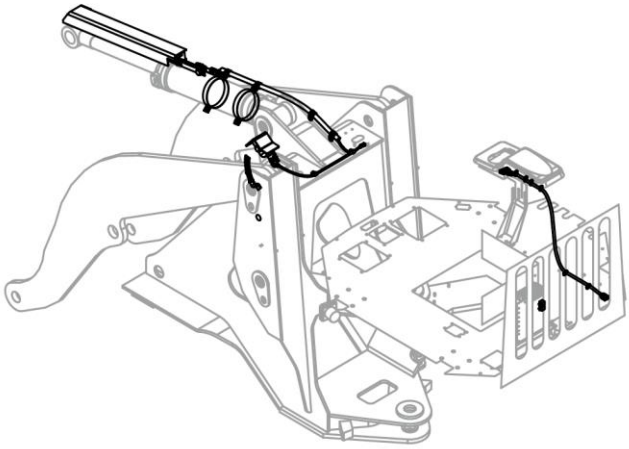

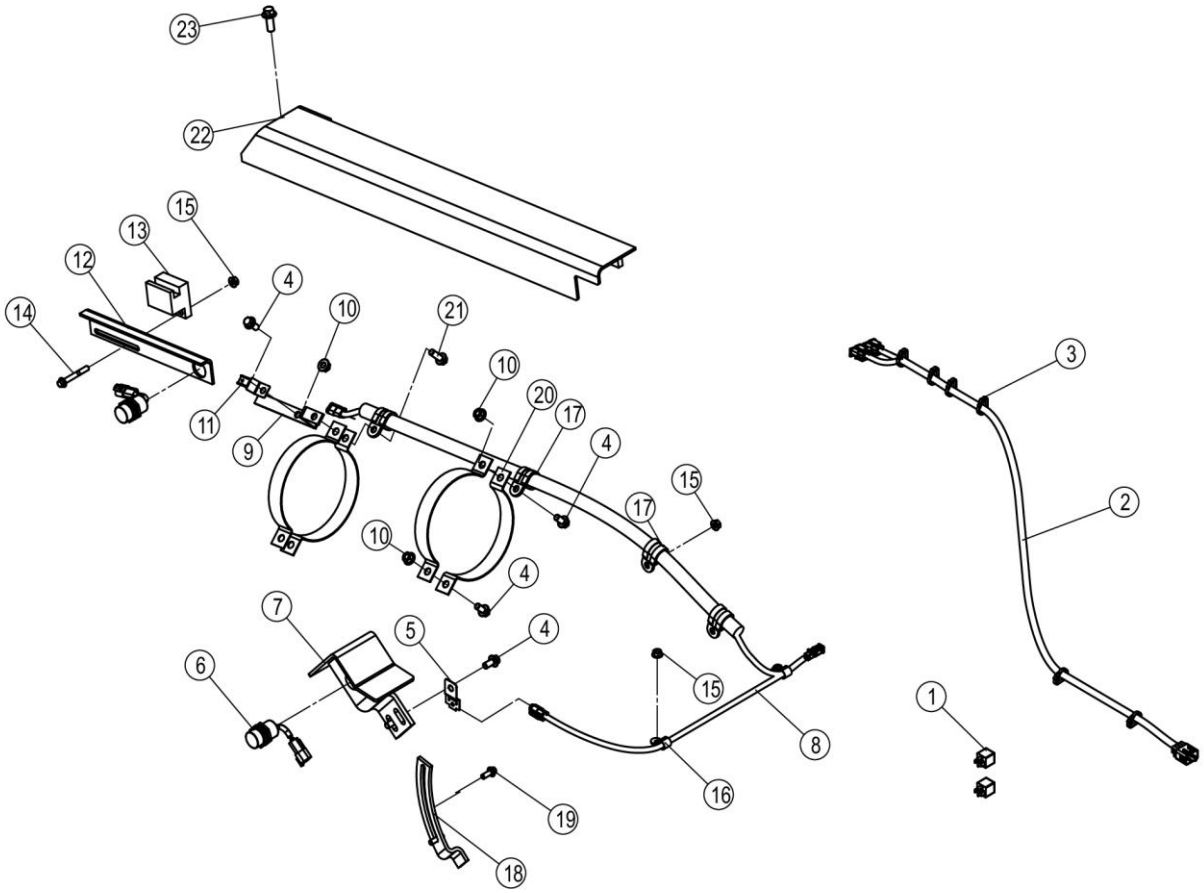

49C5449_000_00 自动复位线路 FRONT FRAME WIRING AS

件号 ITEM	部件号 PART NO.	零件名称 CH	PART NAME EN	服务代码 SC	互换性 IA	数量 Q'TY	规格 SP.	备注 RE
1	31B0059	控制继电器	CONNECTOR			2		
2	70C1293	过渡线束	HARNESS			1		
3	37B0004	尼龙扎带	NYLON STRAP			6		
4	01B1277	螺栓	BOLT			6	M10×20-8.8-ZN.D	
5	20A9297	插板	INSERT			1	T=1.0MM	
6	46C4364	接近开关总成	SWITCH AS			2		
7	01D1942	支架	BRACKET			1		
8	70C1166	自动复位线束	HARNESS			1		
9	06A7444	弯板	PLATE			1		
10	03B2135	螺母	NUT			5	M10-8-ZN.D	
11	20A8767	插板	INSERT			1		
12	06A6508	弯板	PLATE			1		
13	89A0365	限位块	BLOCK			1		
14	01B1360	螺栓	BOLT			2	M8×60-8.8-ZN.D	
15	03B2081	螺母	NUT			6	M8-8-ZN.D	
16	90A1638	线夹	CLIP			2		
17	09C1750	管夹	CLAMP			4		
18	22A9985	弯板	PLATE			1		
19	01B1289	螺栓	BOLT			2	M8×20-8.8-ZN.D	
20	99A1358	卡箍	CLAMP			4		
21	01B1279	螺栓	BOLT			1	M10×30-8.8-ZN.D	
22	01D2543	支座	BRACKET			1		
23	01B1283	螺栓	BOLT			2	M12×30-8.8-ZN.D	

70C1166_000_00 自动复位线束
HARNESS

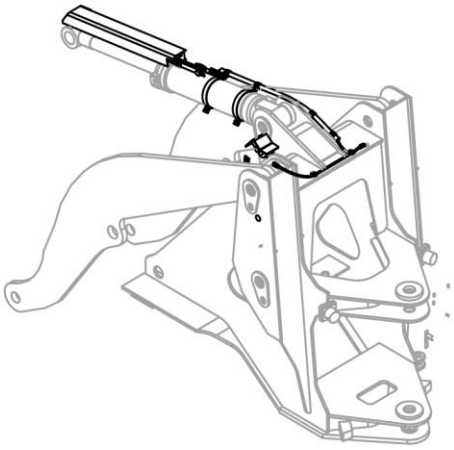

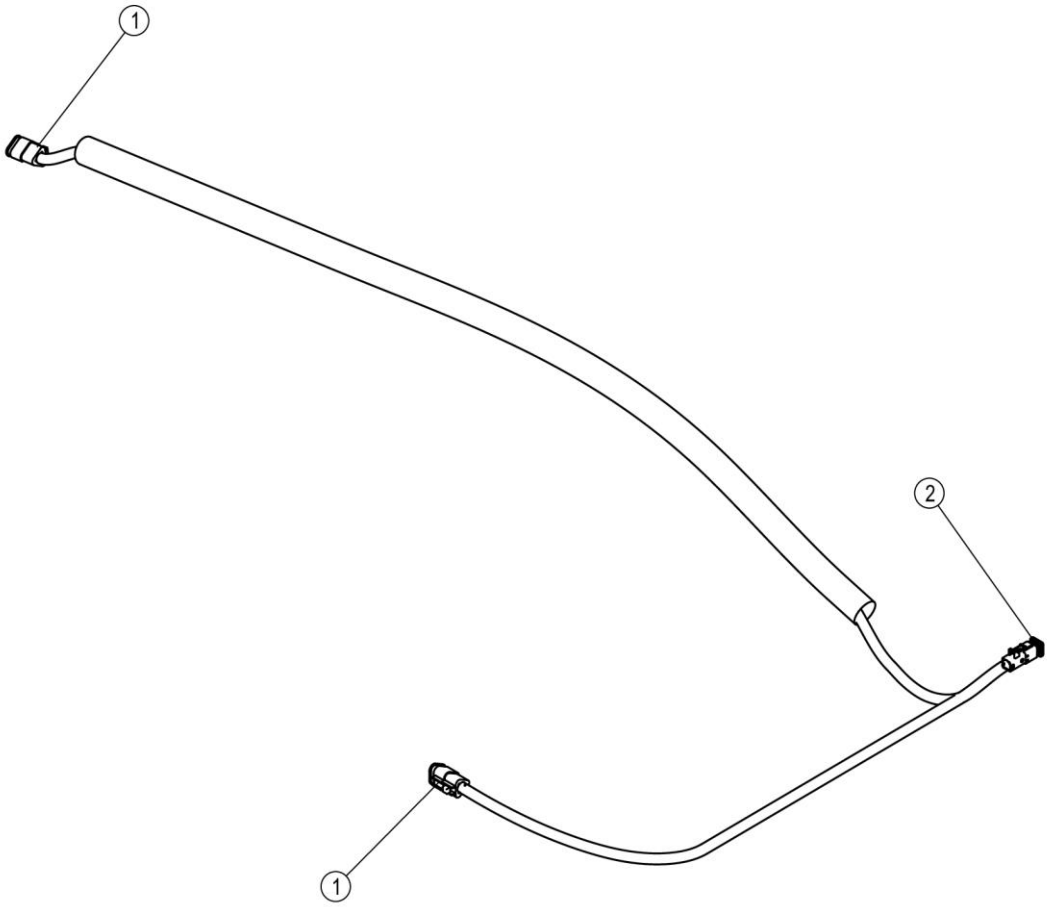

70C1166_000_00 自动复位线束 HARNESS

件号 ITEM	部件号 PART NO.	零件名称 CH	PART NAME EN	服务代码 SC	互换性 IA	数量 Q'TY	规格 SP.	备注 RE
1	36B0746	三芯插座	SOCKET			2		
2	36B1664	插座	SOCKET			1		

70C1293_000_00 过渡线束
HARNESS

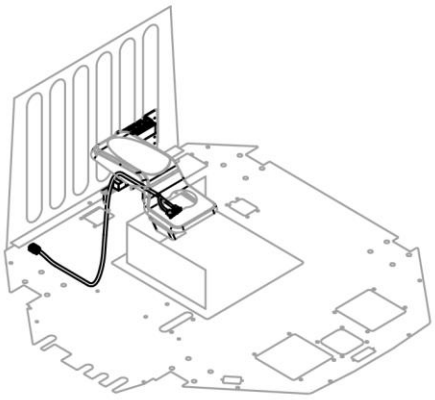

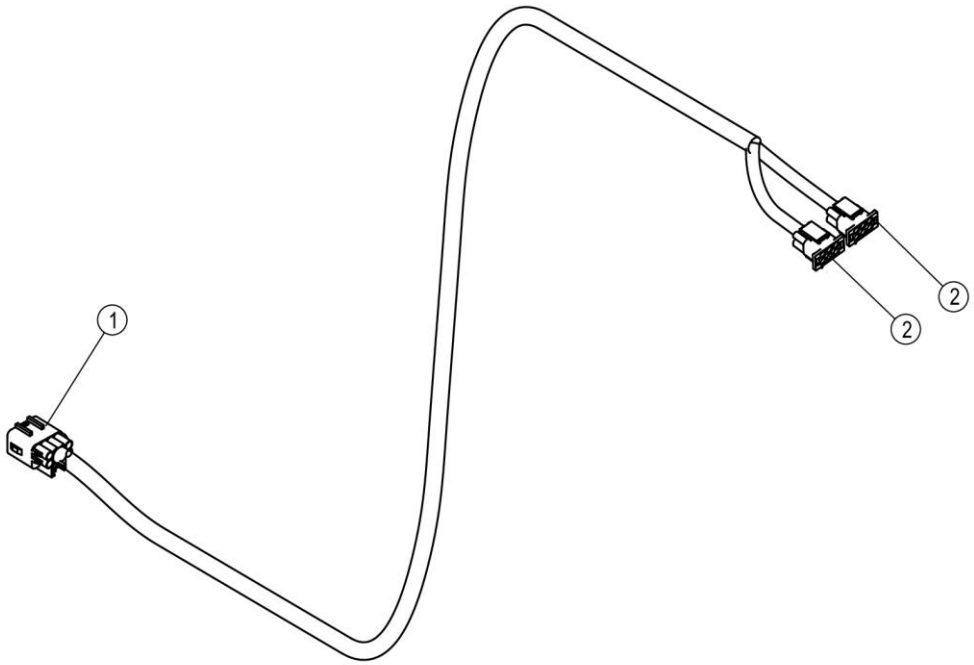

70C1293_000_00 过渡线束 HARNESS

件号 ITEM	部件号 PART NO.	零件名称 CH	PART NAME EN	服务代码 SC	互换性 IA	数量 Q'TY	规格 SP.	备注 RE
1		插头	PLUG	B		1	八线	
2	36B1824	插头	PLUG			2		

49C5501_000_00 倒车报警器总成
BACKUP ALARM WIRING

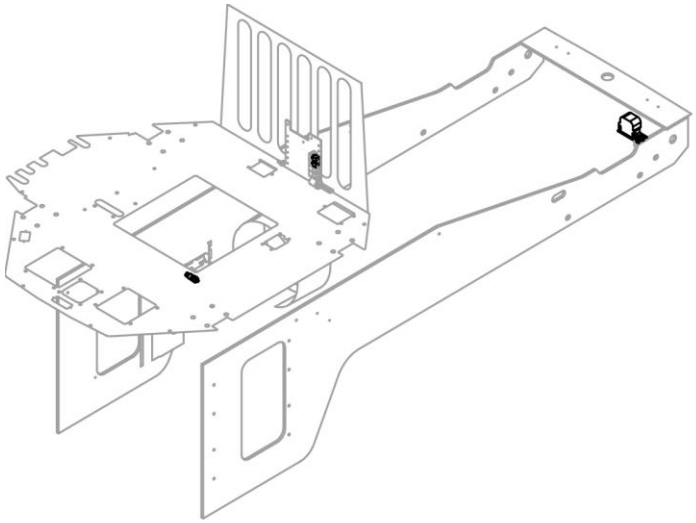

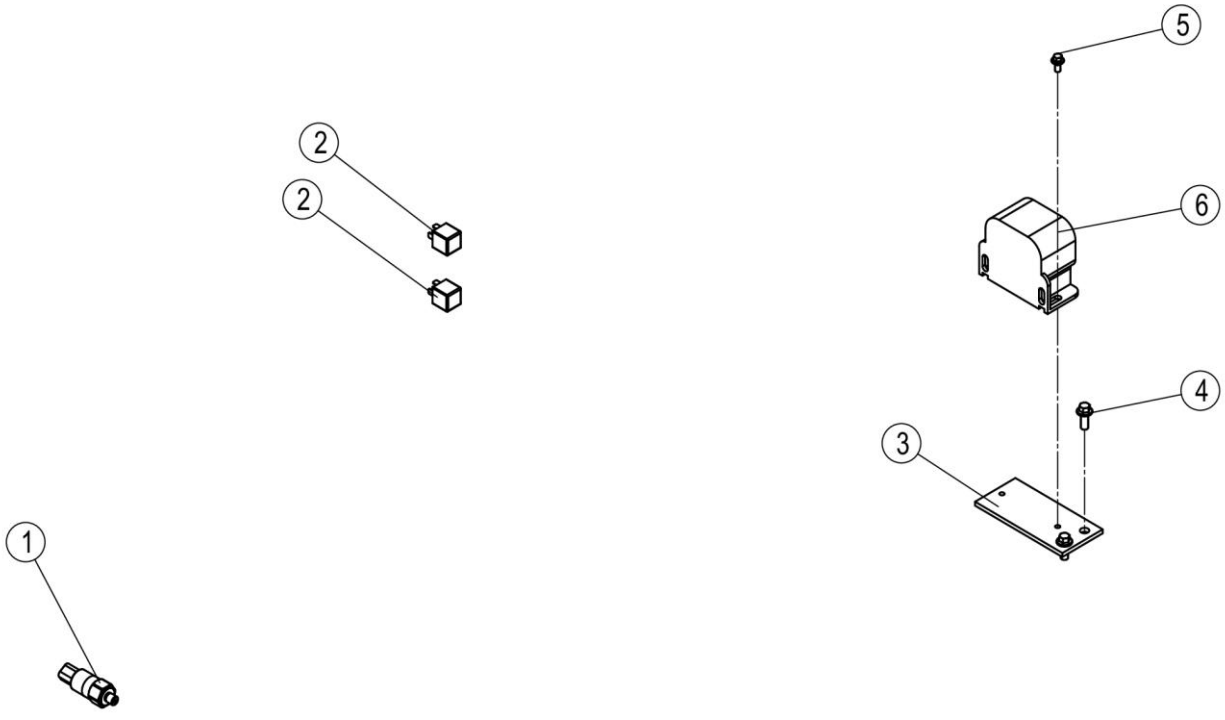

49C5501_000_00 倒车报警器总成 BACKUP ALARM WIRING

件号 ITEM	部件号 PART NO.	零件名称 CH	PART NAME EN	服务代码 SC	互换性 IA	数量 Q'TY	规格 SP.	备注 RE
1	30B1324	压力开关	PRESSURE SWITCH			1		
2	31B0059	控制继电器	CONNECTOR			2		
3	91A6565	板	PLATE			1		
4	01B1289	螺栓	BOLT			2	M8×20-8.8-ZN.D	
5	02B0147	螺栓	BOLT			2	M6×12-8.8-ZN.D	
6	38B0251	倒车报警器	BACKUP ALARM			1		

49C5665_000_00 音响系统
SOUND SYSTEM

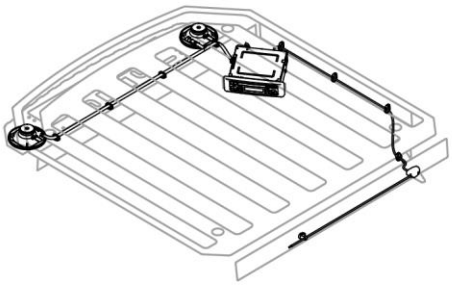

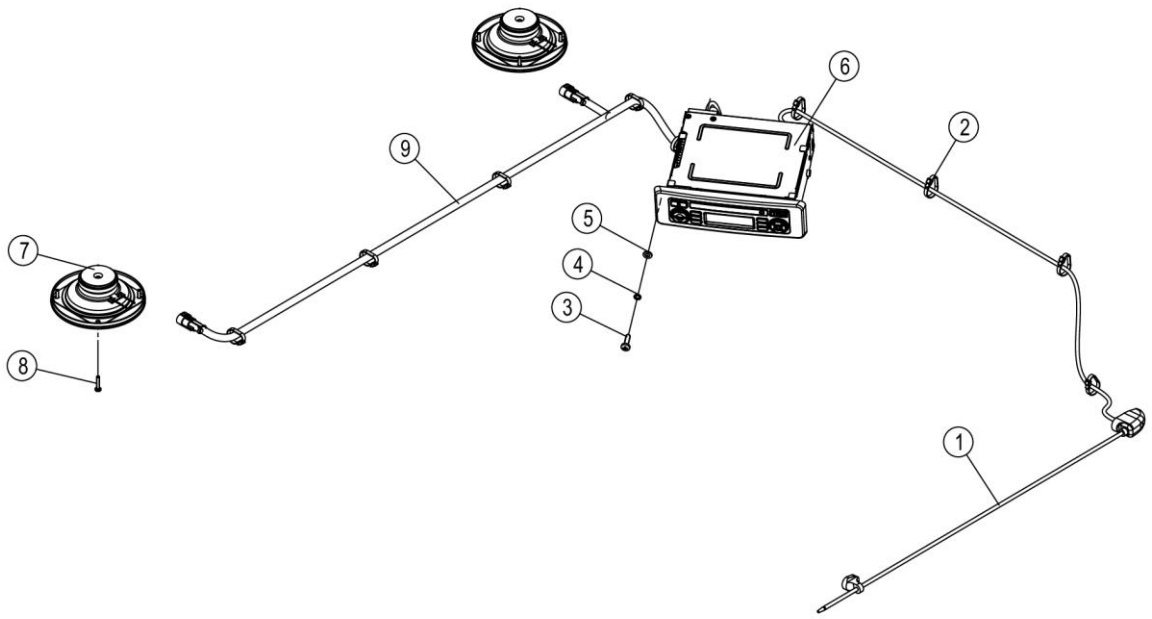

49C5665_000_00 音响系统 SOUND SYSTEM

件号 ITEM	部件号 PART NO.	零件名称 CH	PART NAME EN	服务代码 SC	互换性 IA	数量 Q'TY	规格 SP.	备注 RE
1	37B0243	天线	ANTENNA			1		
2	37B0004	尼龙扎带	NYLON STRAP			10		
3	04B0005	螺钉	SCREW			4	M6×20-4.8-ZN.D	
4	06B0003	垫圈	WASHER			4	6	
5	06B0024	垫圈	WASHER			4	6-140HV-ZN.D	
6	37B1227	收放机	RADIO			1		
7	38B0047	扬声器	LOUDSPEAKER			2		
8	04B0281	螺钉	SCREW			8	M4×20-4.8-ZN.D	
9	70C1358	音响系统线束	HARNESS			1		

70C1358_000_00 音响系统线束
HARNESS

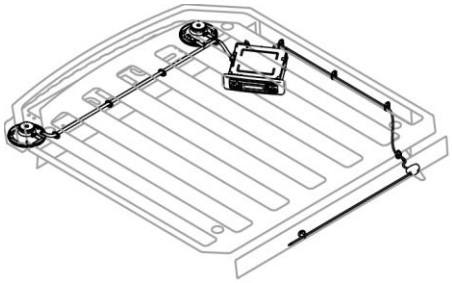

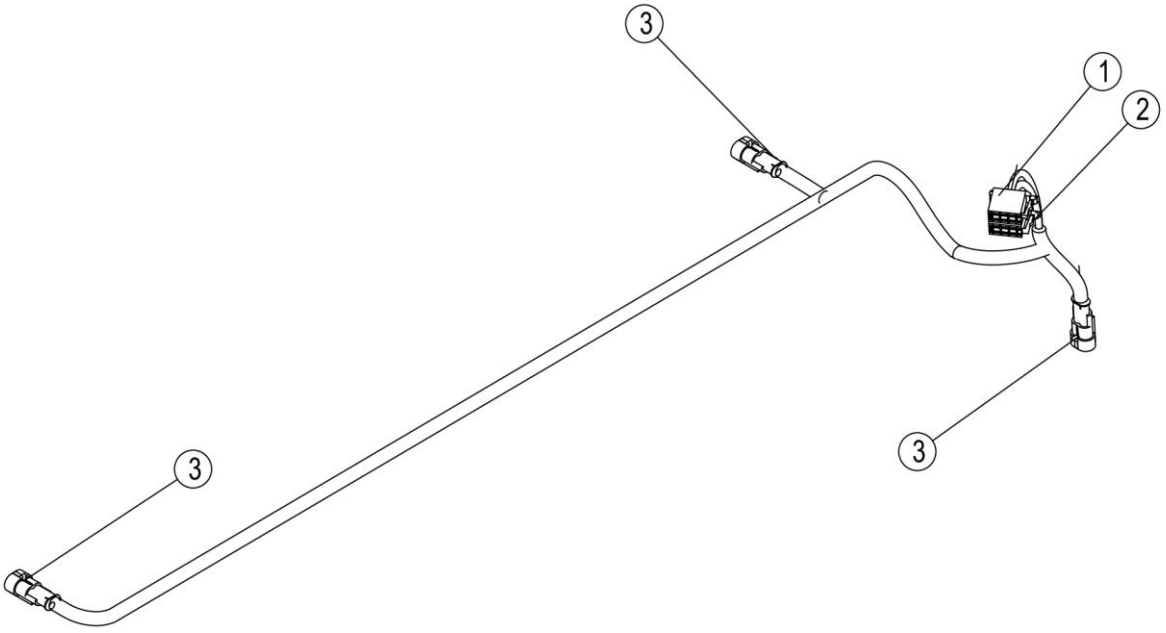

70C1358_000_00 音响系统线束 HARNESS

件号 ITEM	部件号 PART NO.	零件名称 CH	PART NAME EN	服务代码 SC	互换性 IA	数量 Q'TY	规格 SP.	备注 RE
1	36B0519	插接器	CONNECTOR			1		
2		插接器	CONNECTOR	B		1		
3	36B0648	插头	PLUG			3	二线	

空调及暖风系统 AIR CONDITIONING SYSTEM

23Y0471_000_00 空调系统
AIR CONDITIONING SYSTEM

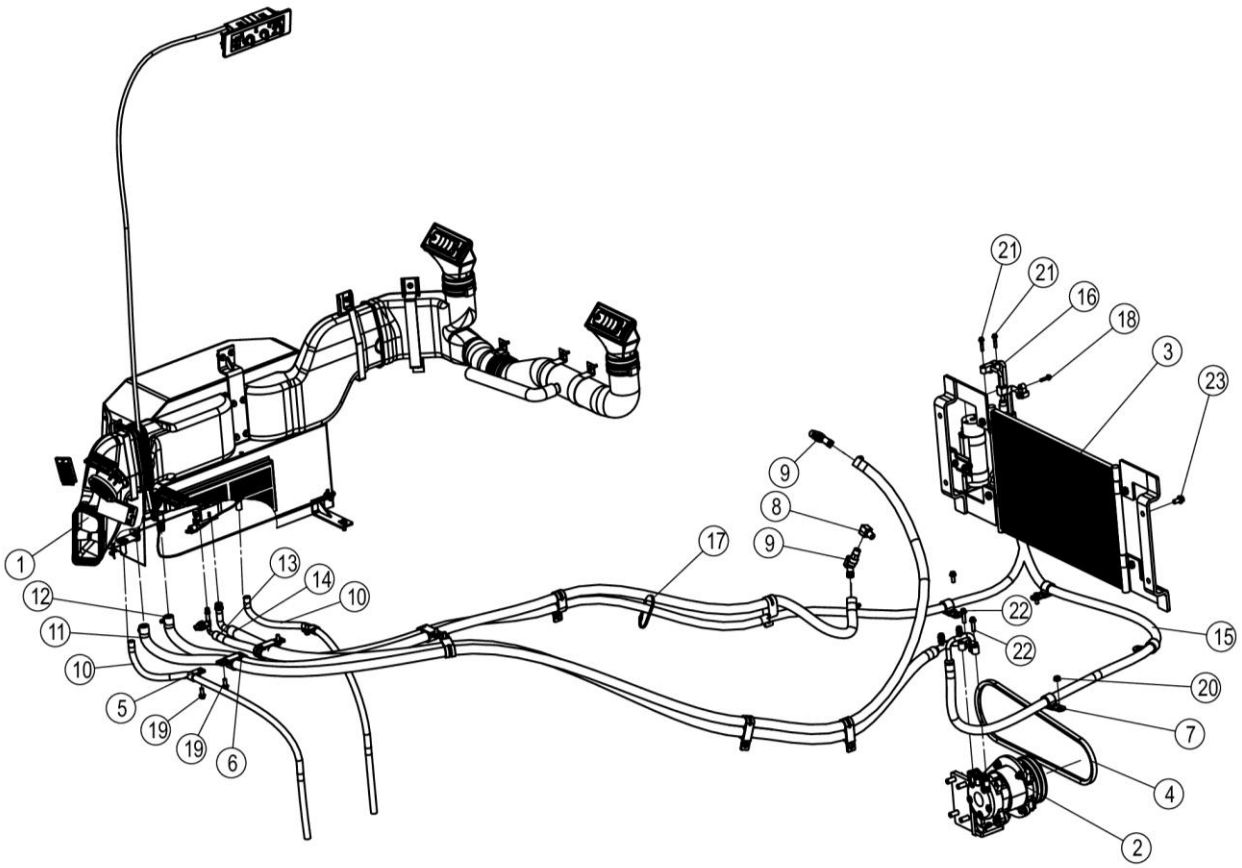

23Y0471_000_00 空调系统 AIR CONDITIONING SYSTEM

件号 ITEM	部件号 PART NO.	零件名称 CH	PART NAME EN	服务代码 SC	互换性 IA	数量 Q'TY	规格 SP.	备注 RE
1	49C3090	风道蒸发器总成	AIR DUCT AS	C		1		
2	49C4141	压缩机支架总成	COMPRESSOR BRACKET AS	C		1		
3	49C5638	冷凝器储液罐安装	CONDENSER&RECEIVER AS	C		1		
4	84A0084	冷气三角皮带	V-BELT			1		
5	20A2473	管夹	CLAMP			2		
6	09C0126	双管夹	DOUBLE CLAMP			8		
7	09C0125	单管夹片	CLAMP			4		
8	01A0571	直角接头	CONNECTOR			1		
9	46C0486	暖风进水阀	WATER INTAKE VALVE			2	NPT3/8-45°	
10	30A4153	排水管	DRAIN HOSE			2		
11	49C4245	水管	WATER HOSE	C		1	1	
12	06C0196	柴油机至截止阀进水管	HOSE	C		1		
13	49C4143	储液罐至蒸发器管	HOSE GP			1	3300	
14	49C4142	蒸发器至压缩机管	HOSE GP			1	L=2100	
15	49C4144	压缩机至冷凝器管	HOSE			1		
16	49C2385	冷凝器至储液罐管	HOSE			1		
17	37B0004	尼龙扎带	NYLON STRAP			10		
18	01B1084	螺栓	BOLT			2	M6×25-8.8-ZN.D	
19	01B1289	螺栓	BOLT			10	M8×20-8.8-ZN.D	
20	03B2081	螺母	NUT			2	M8-8-ZN.D	
21	01B1355	螺栓	BOLT			2	M6×30-8.8-ZN.D	
22	01B1291	螺栓	BOLT			2	M8×30-8.8-ZN.D	
23	01B1277	螺栓	BOLT			4	M10×20-8.8-ZN.D	

06C0196_000_00 柴油机至截止阀进水管
HOSE

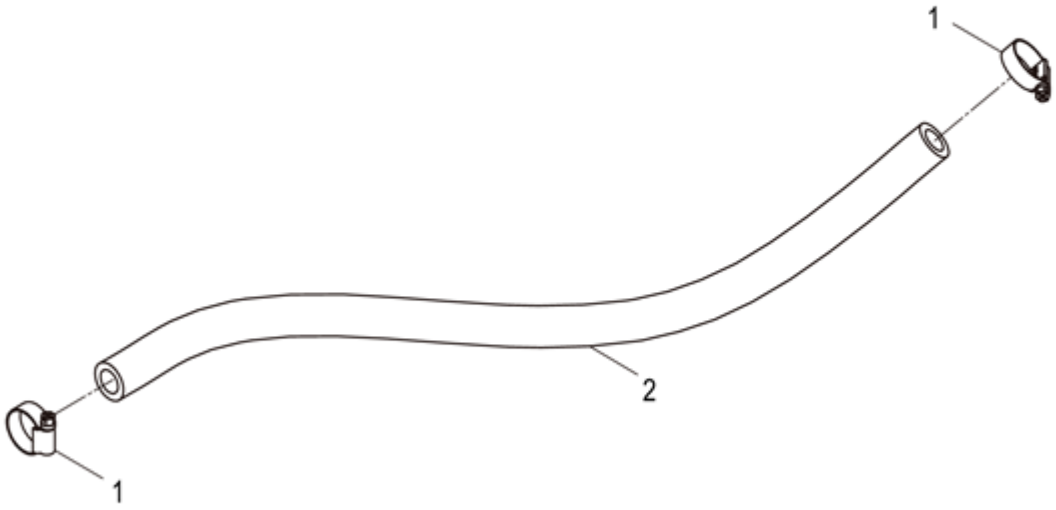

06C0196_000_00 柴油机至截止阀进水管 HOSE

件号 ITEM	部件号 PART NO.	零件名称 CH	PART NAME EN	服务代码 SC	互换性 IA	数量 Q'TY	规格 SP.	备注 RE
1	15B0080	软管卡箍	CLAMP			2	Φ15～Φ27	
2	30A0119	水管φ16	HOSE			1		

49C3090_001_00 风道蒸发器总成
AIR DUCT AS

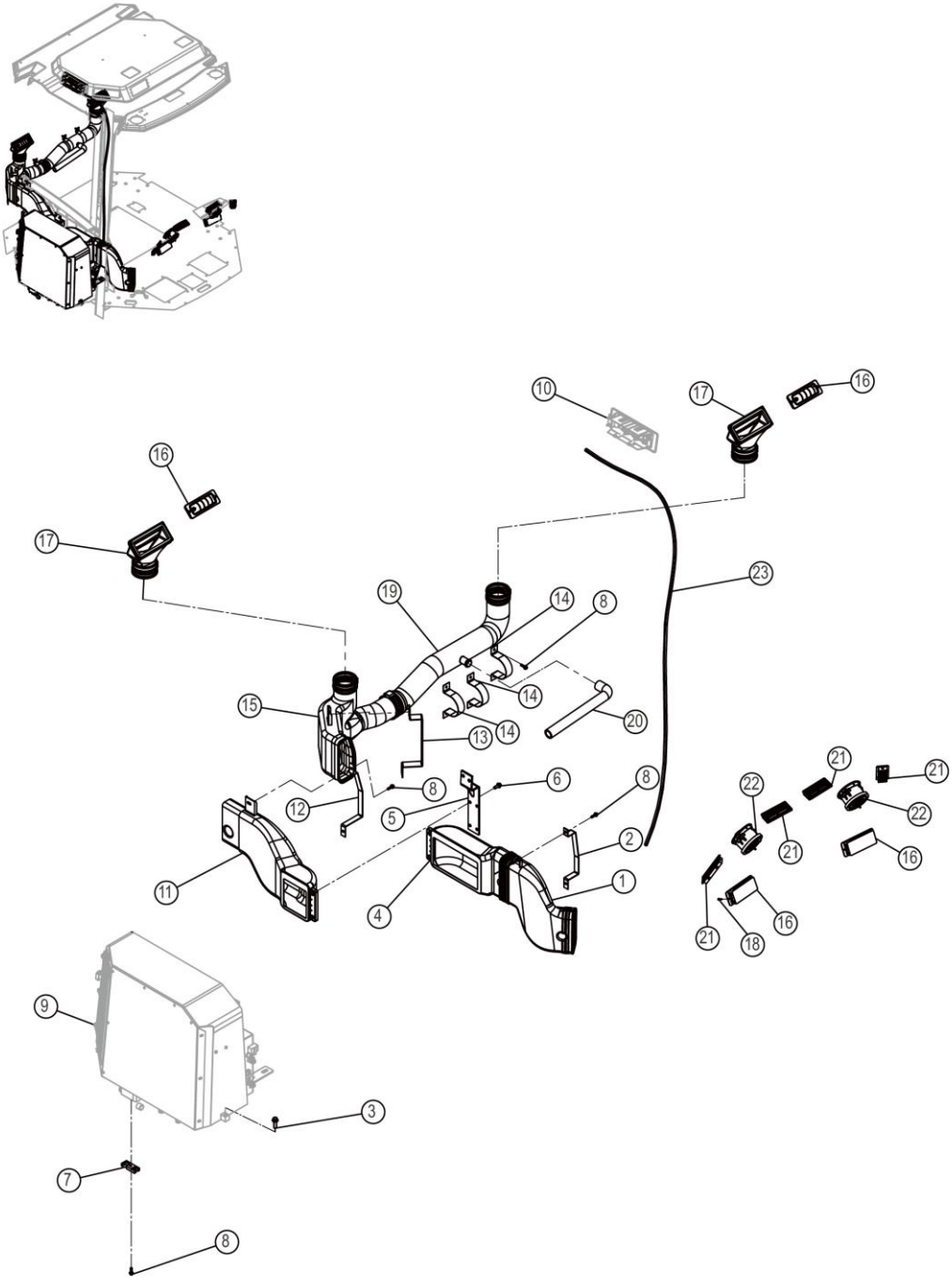
10
17
16
16
17
23
19
14
8
15
14
13
14
20
8
6
12
5
8
2
11
4
1
21
22
21
21
22
16
21
18
16
9
3
7
8

49C3090_001_00 风道蒸发器总成 AIR DUCT AS

件号 ITEM	部件号 PART NO.	零件名称 CH	PART NAME EN	服务代码 SC	互换性 IA	数量 Q'TY	规格 SP.	备注 RE
1	85A5766	右前风道	AIR DUCT			1		
2	99A4911	弯板	PLATE			1		
3	01B1279	螺栓	BOLT			1	M10×30-8.8-ZN.D	
4	85A5765	蒸发器前风道	AIR DUCT			1		
5	01D7370	支架	BRACKET			1		
6	01B1289	螺栓	BOLT			9	M8×20-8.8-ZN.D	
7	08A0316	压板	PLATE			1		
8	01B0477	螺栓	BOLT			13	M6×20-8.8-ZN.D	
9	49C2150	蒸发器安装	EVAPORATOR MOUNTING	C		1		
10	49C2325	空调控制面板	A/C PANEL	C		1		
11	37C1428	风道	AIR DUCT			1	85A5786+SPONGE	
12	99A4908	弯板	PLATE			1		
13	99A4907	弯板	PLATE			1		
14	99A4969	弯板	PLATE			3		
15	85A5769	右后风道	AIR DUCT			1		
16	34C5329	风口	VENT			4	GQZ22-015	
17	37C1429	风道	AIR DUCT			2	85A5773+SPONGE	
18	04B0752	螺钉	SCREW			8	M3×16-4.8-ZN.D	
19	85A5770	左后风道	AIR DUCT			1		
20	30A5087	弯管	ELBOW			1	DEG=90	
21	49C0423	除霜风口	VENT		N	4		EC0000137642_42-075 批 ;GL555750 替换后
22	46C8779	圆形风口	VENT			2		
23	70C0979	线束	HARNESS		I	1		EC0000145367_3 替换后
23	70C1271	线束	HARNESS		Y	1		EC0000147896_30 替换后
23	08C9532	线束	HARNESS		I	1	850H	EC0000145367_4 替换前
23	70C0979	线束	HARNESS		Y	1		EC0000147896_30 替换前

08C9532_000_00 线束
HARNESS

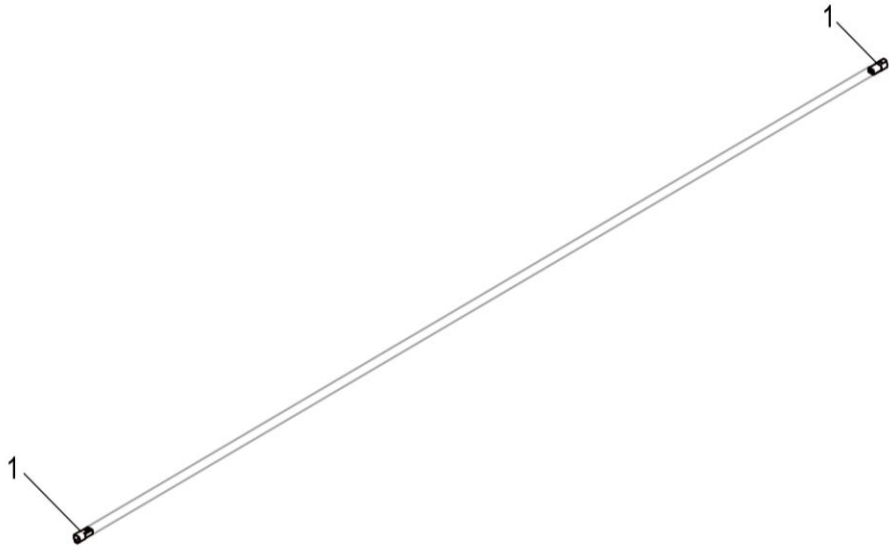

08C9532_000_00 线束 HARNESS

件号 ITEM	部件号 PART NO.	零件名称 CH	PART NAME EN	服务代码 SC	互换性 IA	数量 Q'TY	规格 SP.	备注 RE
1	36B1107	插头	PLUG			2	4PIN	

49C2150_001_00 蒸发器安装
EVAPORATOR MOUNTING

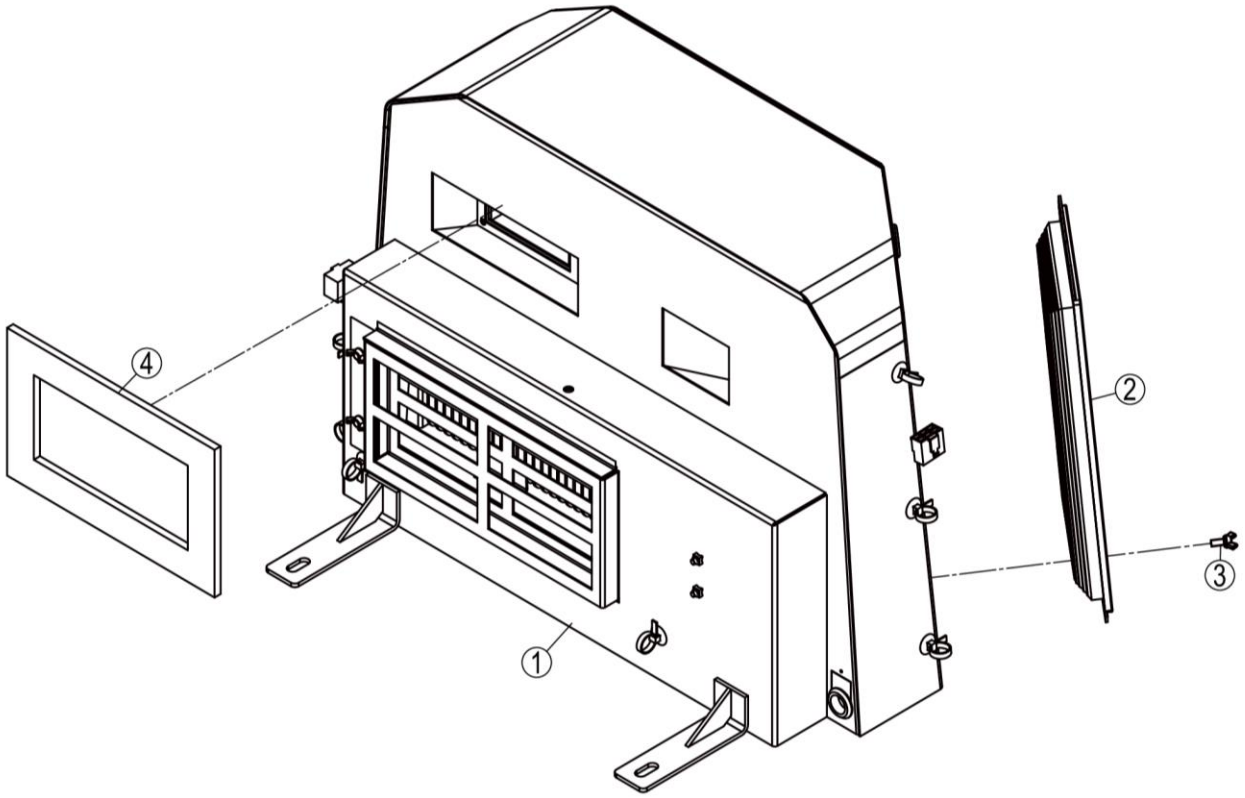

49C2150_001_00 蒸发器安装 EVAPORATOR MOUNTING

件号 ITEM	部件号 PART NO.	零件名称 CH	PART NAME EN	服务代码 SC	互换性 IA	数量 Q'TY	规格 SP.	备注 RE
1	49C2151	蒸发器总成	EVAPORATOR AS			1	850H	
2	49C2017	过滤器	FILTER	C		1		
3	77A1900	螺钉	SCREW			3		
4	82A2929	海绵	SPONGE			1		

49C2017_001_00 过滤器
FILTER

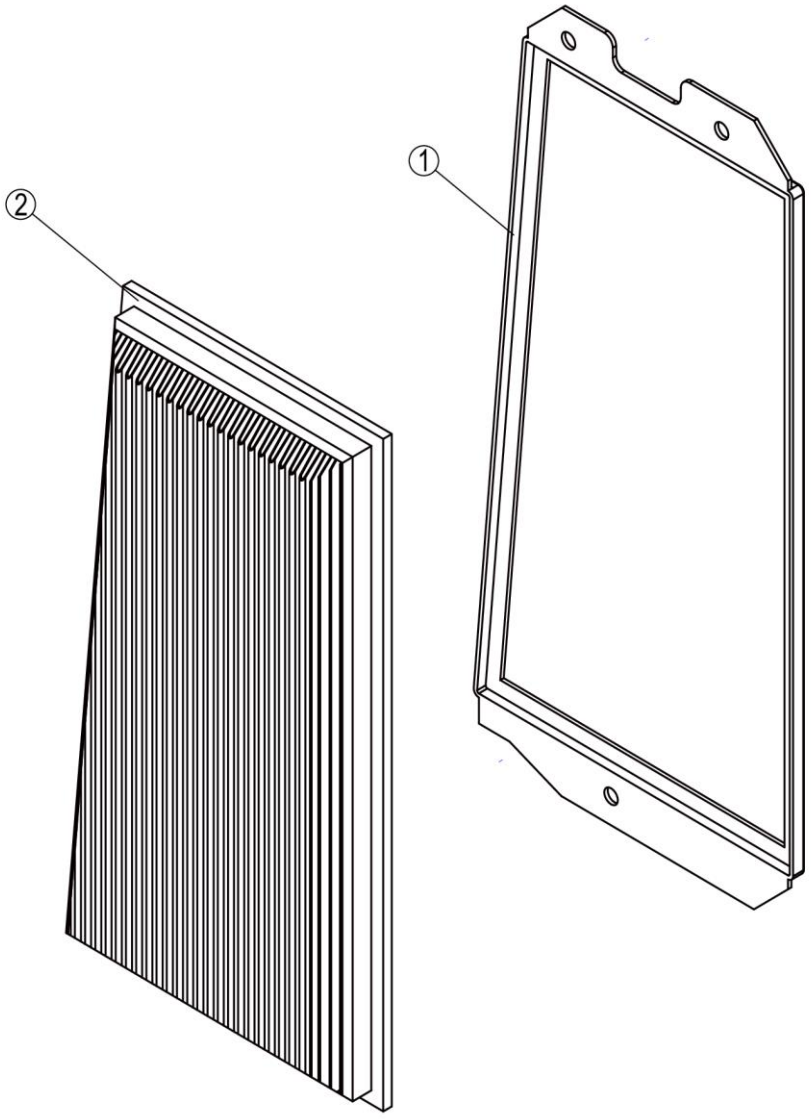

49C2017_001_00 过滤器 FILTER

件号 ITEM	部件号 PART NO.	零件名称 CH	PART NAME EN	服务代码 SC	互换性 IA	数量 Q'TY	规格 SP.	备注 RE
1	99A4922	过滤器罩	PLATE			1		
2	35C1414	新风滤网	STRAINER			1	S=0.9M2	

49C2151_000_00 蒸发器总成
EVAPORATOR AS

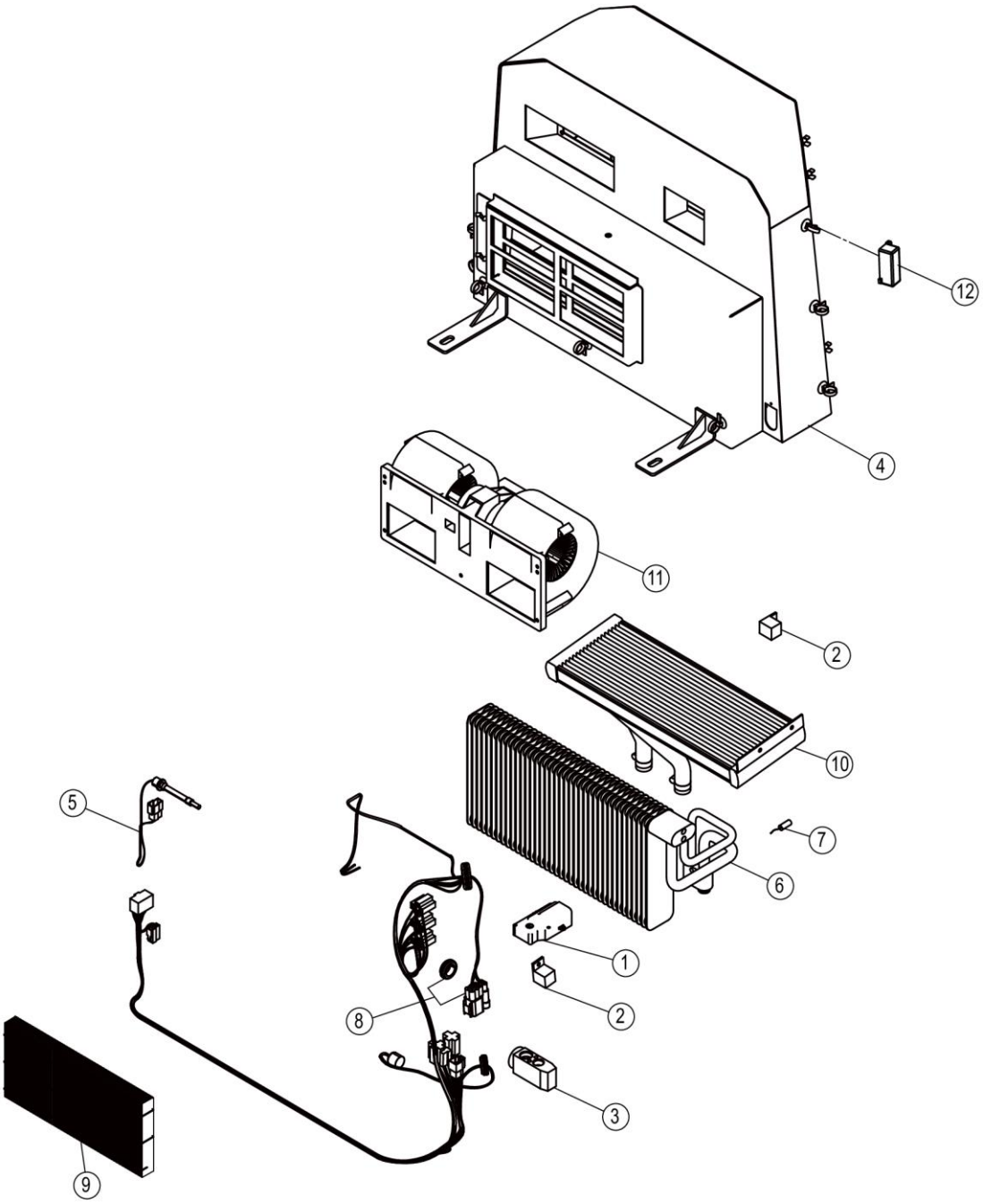

49C2151_000_00 蒸发器总成 EVAPORATOR AS

件号 ITEM	部件号 PART NO.	零件名称 CH	PART NAME EN	服务代码 SC	互换性 IA	数量 Q'TY	规格 SP.	备注 RE
1	46C5941	风门电机	MOTOR		I	1		KS0000135825_12 替换后
2	46C2266	继电器	RELAY		I	2	24V	KS0000135825_14 替换后
3	46C8427	膨胀阀	EXPANSION VALVE		I	1		KS0000135825_13 替换后
4	49C3425	壳体	HOUSING		I	1	,	KS0000135825_18 替换后
5	49C3430	温度传感器	TEMP SENSOR		I	1		KS0000135825_19 替换后
6	49C3426	蒸发器芯体	EVAPORATOR CORE		I	1		KS0000135825_21 替换后
7	46C4694	温度传感器	TEMP SENSOR		I	1		KS0000135825_16 替换后
8	49C3814	空调线束	A/C HARNESS		I	1		KS0000135825_15 替换后
9	49C3436	滤网	STRAINER		I	1		KS0000135825_17 替换后
10	49C3435	加热器芯体	HEATER CORE		I	1		KS0000135825_20 替换后
11	46C4702	蒸发风机	BLOWER UNIT		I	1		KS0000135825_22 替换后
12	46C2264	电子式温控器	THERMOSTAT		-	1	24V	EC0000147896_29 替换后

49C2325_001_00 空调控制面板
A/C PANEL

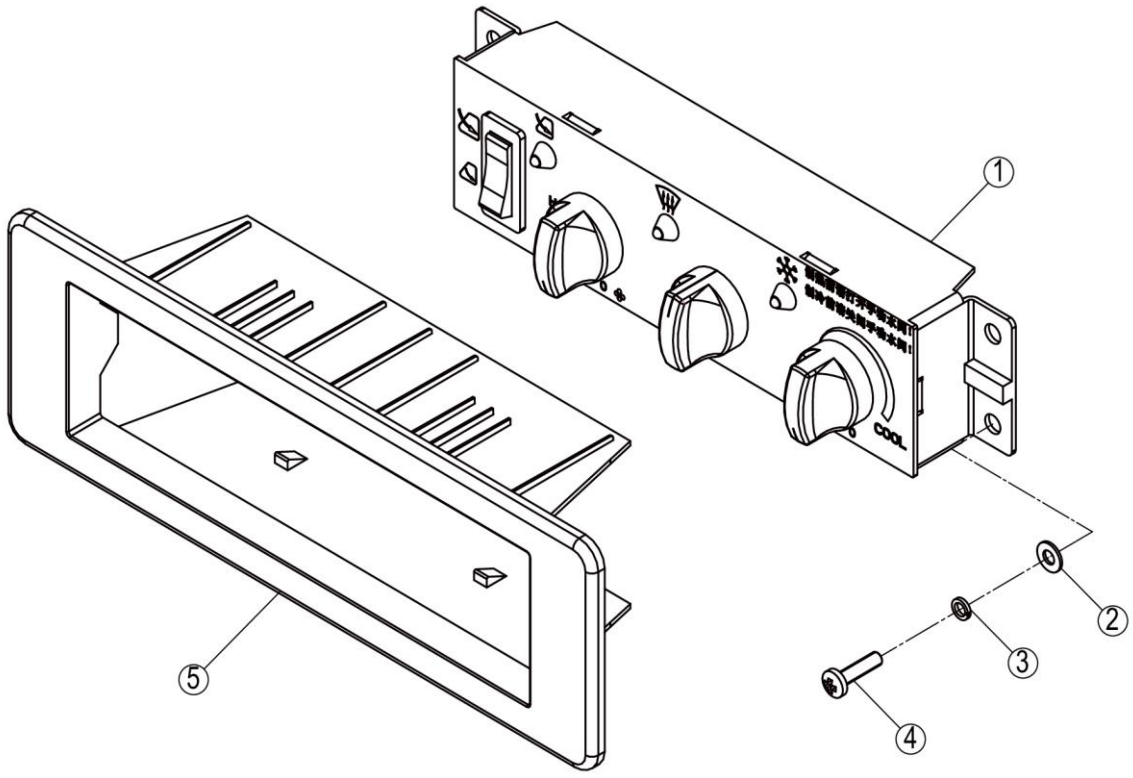

49C2325_001_00 空调控制面板 A/C PANEL

件号 ITEM	部件号 PART NO.	零件名称 CH	PART NAME EN	服务代码 SC	互换性 IA	数量 Q'TY	规格 SP.	备注 RE
1	49C2301	空调控制面板	A/C PANEL			1		
2	06B0097	垫圈	WASHER			4	4-200HV-ZN.D	
3	06B0022	垫圈	WASHER			4	4	
4	04B0099	螺钉	SCREW			4	M4×16-4.8-ZN.D	
5	86A2456	装饰罩	COVER			1		

49C4141_000_00 压缩机支架总成
COMPRESSOR BRACKET AS

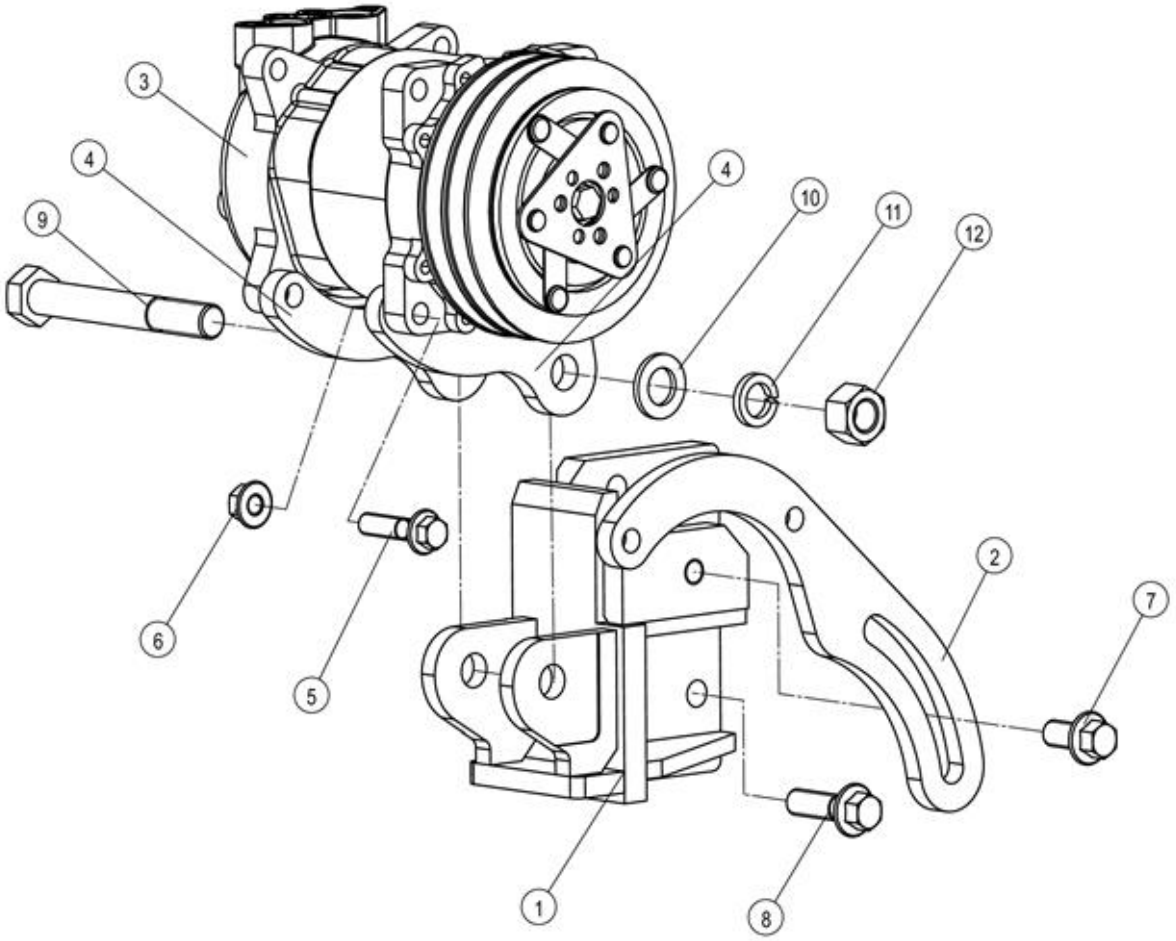

49C4141_000_00 压缩机支架总成 COMPRESSOR BRACKET AS

件号 ITEM	部件号 PART NO.	零件名称 CH	PART NAME EN	服务代码 SC	互换性 IA	数量 Q'TY	规格 SP.	备注 RE
1	18D1011	空调压缩机支架	COMPRESSOR BRACKET			1		
2	08A6660	板	PLATE			1		
3	46C6585	空调压缩机	COMPRESSOR			1		
4	95A1636	板	PLATE			2		
5	01B1281	螺栓	BOLT			6	M10×40-8.8-ZN.D	
6	03B2135	螺母	NUT			7	M10-8-ZN.D	
7	01B1205	螺栓	BOLT			1	M12×25-10.9-ZN.D	
8	01B1285	螺栓	BOLT			4	M12×40-8.8-ZN.D	
9	01B0095	螺栓	BOLT			1	M16×120-8.8-ZN.D	
10	06B0012	垫圈	WASHER			1	16-140HV-ZN.D	
11	06B0015	垫圈	WASHER			1	16	
12	03B0095	螺母	NUT			1	M16-8-ZN.D	

49C4143_000_00 储液罐至蒸发器管
HOSE GP

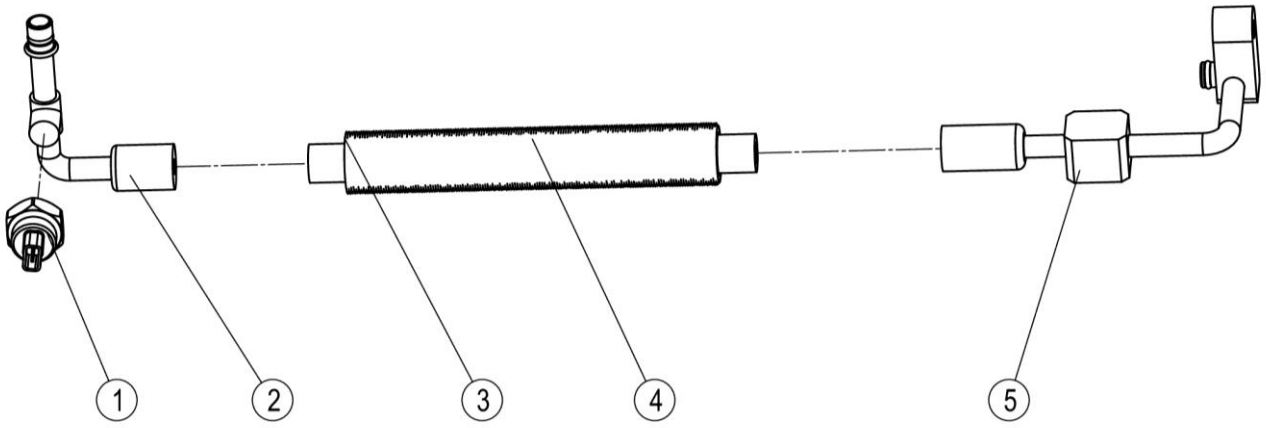

49C4143_000_00 储液罐至蒸发器管 HOSE GP

件号 ITEM	部件号 PART NO.	零件名称 CH	PART NAME EN	服务代码 SC	互换性 IA	数量 Q'TY	规格 SP.	备注 RE
1	34B1241	压力开关	PRESSURE SWITCH			1		
2		接头	ELBOW	A		1		
3		3 分波纹管	BELLOWS	B		1	3/8'	
4		3 分软管	HOSE	B		1	3/8'	
5		软管接头	CONNECTOR	A		1		

49C4245_000_00 水管
WATER HOSE

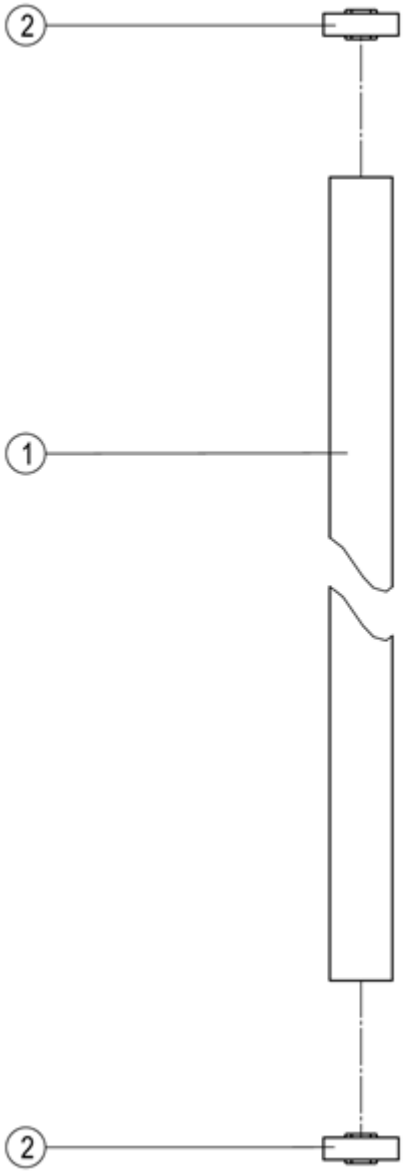

49C4245_000_00 水管 WATER HOSE

件号 ITEM	部件号 PART NO.	零件名称 CH	PART NAME EN	服务代码 SC	互换性 IA	数量 Q'TY	规格 SP.	备注 RE
1	84A0246	水管Φ16	WATER HOSE			1		
2	09C1949	管夹	CLAMP			2	Φ16-Φ27	

49C5638_000_00 冷凝器储液罐安装
CONDENSER&RECEIVER AS

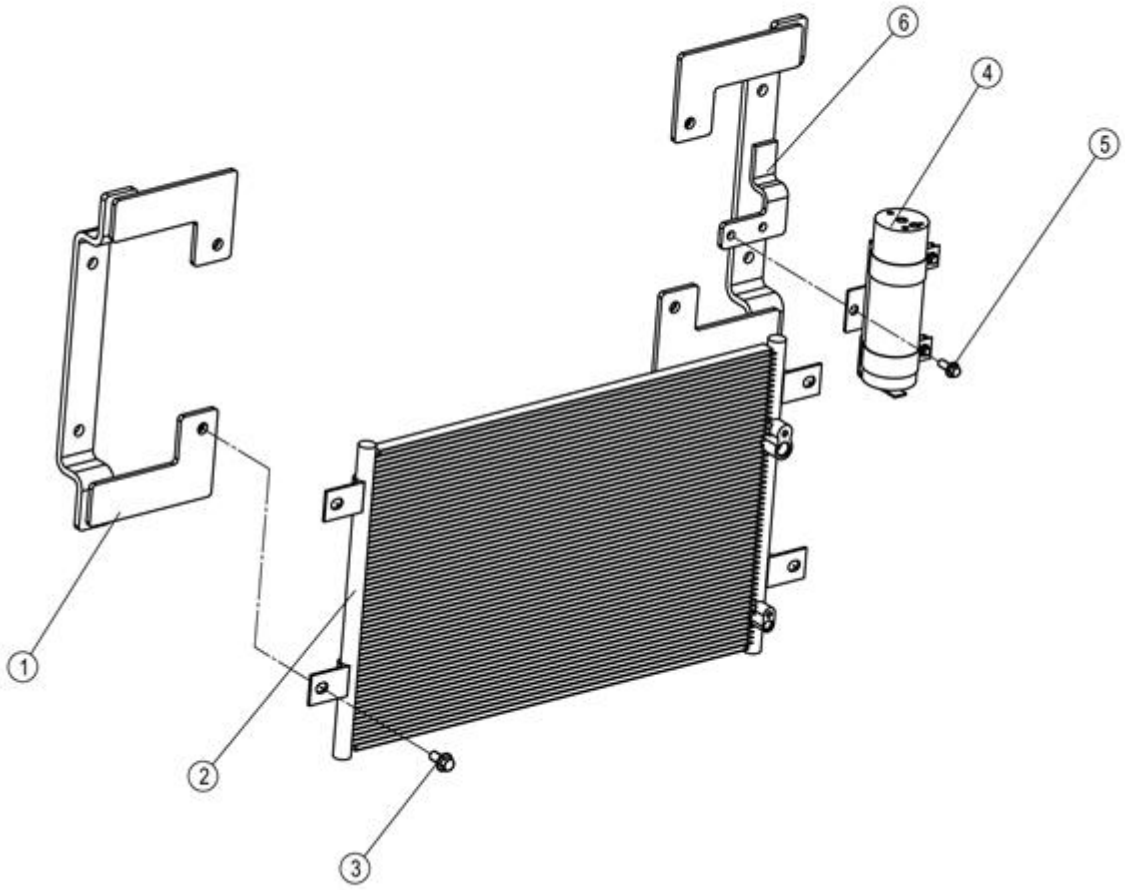

49C5638_000_00 冷凝器储液罐安装 CONDENSER&RECEIVER AS

件号 ITEM	部件号 PART NO.	零件名称 CH	PART NAME EN	服务代码 SC	互换性 IA	数量 Q'TY	规格 SP.	备注 RE
1	46D2964	弯板	PLATE			1		
2	49C2144	冷凝器总成	CONDENSER AS			1	850H	
3	01B1277	螺栓	BOLT			4	M10×20-8.8-ZN.D	
4	49C2479	储液罐安装总成	REFRIGERANT RECEIVER MOUNTING	C		1		
5	01B1289	螺栓	BOLT			2	M8×20-8.8-ZN.D	
6	46D2965	弯板	PLATE			1		

49C2479_000_00 储液罐安装总成
REFRIGERANT RECEIVER MOUNTING

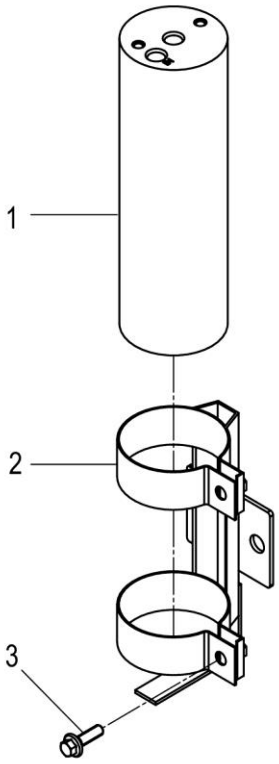

49C2479_000_00 储液罐安装总成 REFRIGERANT RECEIVER MOUNTING

件号 ITEM	部件号 PART NO.	零件名称 CH	PART NAME EN	服务代码 SC	互换性 IA	数量 Q'TY	规格 SP.	备注 RE
1	46C1213	储液罐总成	REFRIGERANT RECEIVER AS			1		
2	01D8087	储液罐支架	BRACKET			1	850H	
3	01B0477	螺栓	BOLT			2	M6×20-8.8-ZN.D	