RUTHZIL TRATOR COMERCIAL DE PEÇAS LTDA 11 97083-6812 ROLANDO CITRANGULO

CLG842 轮式装载机
CLG842 WHEEL LOADER

东风康明斯动力 II /柳工桥/ZF 箱

东风康明斯动力 II /柳工湿桥/ZF 箱

零 件 图 册
PARTS MANUAL

S/N 332196-Up

63F0051********
63F0056********
63F0057********

How to Use This Manual

- The information, specification, and illustrations in this manual are on the basis of information available at the time when it was written. Continuing improvement and advancement of product design may cause changes to your machine which may not be included in this publication. Each publication is reviewed and revised as required to update and include these changes in later editions. Whenever a question arises regarding your product or this publication, please consult LiuGong dealer for the latest available information.
- In this manual, those assemblies with same description but different number are arranged together, followed by the parts list. For example: assembly 11E0097 Work Hydraulic System and 11E0250 Work Hydraulic System are arranged together in table of contents. Besides, some assemblies could consist of secondary assemblies. Therefore, check the parts list, contents or index carefully to get correct information for the parts.
- Detailed information for the assembly and the part list.

  Title explanation.

  e.g:

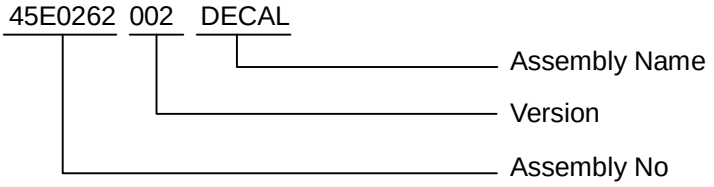

  Assembly Name: The name of an assembly. It is shown as a title of the illustration, appears with part number and version.

  Item: The sequence number in the illustration.

  PART NO: The identifying number of parts, consist of letters and digitals or just digitals.

  VER: Start from 000. This figure will be improved to 001,002…if there is any modification to the part.

  Part Name: The name of the parts that make up the assembly.

  Qty: Indicates the total number of that item used in this illustration.

  S.C

  W： Machining this part before installing it to the machine.

  H： An accurate part. Consult the nearest dealer when removing or repairing it.

  D： Can not be purchased separately. It is an assembly.

  K： This part is available in the spare parts box.

  R： Quantity is different on different machine.

  S： Special service part, not assembled at factory.

  C： This part has been modified.

A： This part is a new part.

Q： This part has been deleted.

Z： Individual drawing of this part is available.

OP： Optional parts

OS： Oversize parts

US： Undersize parts

(NOTE: Part with “OS" or "US" is placed below the standard-sized part.)

#： New part in this page.

SERIAL NO: the Production Identification Numbers (PIN) of machine. If more than one version is included for any assembly, this column identifies the specific machine serial numbers to which each version applies.

e.g:

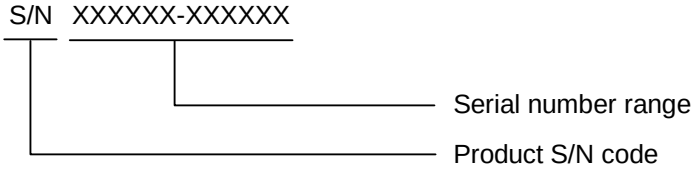

IA： Shows the interchangeability between the original and the improved parts. More details are as follows:

Y： This part and that part in the column of "Replaceable part" are interchangeable with each other.

I： Part in the “Replaceable part" column can be used instead of this part but not vice versa.

P： Not permitted to use this part. Use that in “Replaceable part” column instead.

J： This part can be used instead of that in "Replaceable part" column but not vice versa.

N1： This part and that part in the column of "Replaceable part" are not interchangeable with each other, and the part in the column of "Replaceable part" used as an assembly also is not interchangeable with this part.

N2： Not permitted to use this part. This part and that part in the column of "Replaceable part" are not interchangeable with each other, and the part in the column of "Replaceable part" used as an assembly also is not interchangeable with this part.

TY： Keep on using this part. This part and that part in the column of "Replaceable part" are not interchangeable with each other, but the part in the column of "Replaceable part" used as an assembly is interchangeable with this part.

TP： Not permitted to use this part. This part and that part in the column of "Replaceable part" are not interchangeable with each other, but the part in the column of "Replaceable part" used as an assembly is interchangeable with this part.

REPLACEABLE: Interchangeable part number and the quantity are shown in this column.

Note: The interchangeable parts should refer to “I”, “J”, “P”, “Y”, “N1”, “N2”, “TY” or “TP” in the IA column.

Configurations and Main Components

This is an integrated parts manual which is based on CLG842Wheel loader standard configuration, powered in Dongfeng Cummins II engin.This manual includes several optional configurations that are available for the basis at the moment. Every model listed in this parts manual is provided with a number of 15 codes. Please ask Liugong dealer to tick the right configuration from the following table in *Configuration and Manual Contents* section for your machine.

Please see the following table for more details of configurations and main components.

1 CLG842 Wheel Loader/Dongfeng Cummins Engine Ⅱ/Liugong Axle/ZF Gearbox/A/C/English Decal/ Kawasaki Valve/Fender/2.3m^{3}Bucket (63F00510001B001)

部件号 PART NO.	名称 NAME		部件号 PART NO.	名称 NAME	
45E0739	标贴组件	DECAL GROUP	32E0399	铲斗总成（2.3m^3）	BUCKET ASSEMBLY
45E1004	铭牌组件	NAMEPLATE GP	32E1519	调整垫圈	WASHER
00E0663	柴油机系统	ENGINE SYSTEM	25E0042	润滑油管路	LUBRICATION LINES
00E0785	散热系统	COOLING SYSTEM	45E0990	平衡重	COUNTERWEIGHT
00E0670	燃油箱总成	FUEL TANK	41E0446	驾驶室总成	CAB ASSEMBLY
01E0013	前桥总成	FRONT AXLE ASSEMBLY	41E0428	围板总成	BOARDING ASSEMBLY
01E0014	后桥总成	REAR AXLE ASSEMBLY	41E0159	驾驶室护盖	CAB GUARD
01E0010	轮胎轮辋总成	TIRE RIM ASSEMBLY	41E0157	后视镜总成	REARVIEW MIRROR AS
01E0011	前桥管路	FRONT AXLE LINES	43E0313	左前挡泥板	FRONT FENDER-LH
01E0012	后桥管路	REAR AXLE LINES	43E0314	右前挡泥板	FRONT FENDER-RH
03E0064	传动轴系统	FRONT AXLE DRIVE SHAFT	43E0315	左挡泥板	FENDER-LH
05E0195	变矩器-变速箱总成	GEARBOX & TORQUE CONVERTER AS	43E0316	右挡泥板	FENDER-RH
15E0681	液压系统	HYDRAULIC SYSTEM	43E0377	扶梯	LADDER
32E1147	自动复位系统	POSITIONER AND KICKOUT SYSTEM	43E0295	右扶梯总成	FENDER ASSEMBLY
20E0324	行车制动系统	SERVICE BRAKE SYSTEM	44E0346	发动机罩总成	ENGINE HOOD ASSEMBLY
21E0078	停手制动系统	PARKING BRAKE SYSTEM	46E0057	司机椅总成	SEAT AS
30E0638	前车架总成	FRONT FRAME AS	23E0303	空调系统	AIR CONDITIONER SYSTEM
30E0637	后车架总成	REAR FRAME AS	22E1050	电器系统基础配置	ELECTRONIC SYSTEM
30E0017	铰接总成	ARTICULATION JOINT AS	50E0523	液压原理图	HYDRAULIC SCHEMATIC
30E0009	车架固定杆	STEERING FRAME LOCK	50E0652	电器系统原理图	ELECTRONIC SYSTEM SCHEMATIC
32E0699	工作装置系统	WORK IMPLEMENT SYSTEM			

2 CLG842Wheel Loader/Dongfeng Cummins Engine ⅢLiugong Axle/ZF Gearbox/A/C/English Decal/Kawasaki Valve(63F00510002B000)

部件号 PART NO.	名称 NAME		部件号 PART NO.	名称 NAME	
45E0739	标贴组件	DECAL GROUP	32E0699	工作装置系统	WORK IMPLEMENT SYSTEM
45E1004	铭牌组件	NAMEPLATE GP	32E1519	调整垫圈	WASHER
00E0663	柴油机系统	ENGINE SYSTEM	25E0042	润滑油管路	LUBRICATION LINES
00E0785	散热系统	COOLING SYSTEM	45E0990	平衡重	COUNTERWEIGHT
00E0670	燃油箱总成	FUEL TANK	41E0446	驾驶室总成	CAB ASSEMBLY
01E0013	前桥总成	FRONT AXLE ASSEMBLY	41E0428	围板总成	BOARDING ASSEMBLY
01E0014	后桥总成	REAR AXLE ASSEMBLY	41E0159	驾驶室护盖	CAB GUARD
01E0010	轮胎轮辋总成	TIRE RIM ASSEMBLY	41E0157	后视镜总成	REARVIEW MIRROR AS
01E0011	前桥管路	FRONT AXLE LINES	43E0313	左前挡泥板	FRONT FENDER-LH
01E0012	后桥管路	REAR AXLE LINES	43E0314	右前挡泥板	FRONT FENDER-RH
03E0064	传动轴系统	FRONT AXLE DRIVE SHAFT	43E0378	左后挡泥板	REAR FENDER-LH
05E0195	变矩器-变速箱总成	GEARBOX & TORQUE CONVERTER AS	43E0379	右后挡泥板	REAR FENDER-RH
15E0681	液压系统	HYDRAULIC SYSTEM	43E0377	扶梯	LADDER
32E1147	自动复位系统	POSITIONER AND KICKOUT SYSTEM	44E0346	发动机罩总成	ENGINE HOOD ASSEMBLY
20E0324	行车制动系统	SERVICE BRAKE SYSTEM	46E0057	司机椅总成	SEAT AS
21E0078	停手制动系统	PARKING BRAKE SYSTEM	23E0303	空调系统	AIR CONDITIONER SYSTEM
30E0638	前车架总成	FRONT FRAME AS	22E1050	电器系统基础配置	ELECTRONIC SYSTEM
30E0637	后车架总成	REAR FRAME AS	46C1843	音响系统	SOUND SYSTEM
30E0017	铰接总成	ARTICULATION JOINT AS	50E0523	液压原理图	HYDRAULIC SCHEMATIC
30E0009	车架固定杆	STEERING FRAME LOCK	50E0652	电器系统原理图	ELECTRONIC SYSTEM SCHEMATIC

3 CLG842Wheel Loader/Dongfeng Cummins Engine ⅢLiugong Axle/ZF Gearbox/A/C/English Decal/Kawasaki Valve/1.8m^{3}Rock Bucket(63F00510002B001)

部件号 PART NO.	名称 NAME		部件号 PART NO.	名称 NAME	
45E0739	标贴组件	DECAL GROUP	32E0399	铲斗总成（2.3m^3）	BUCKET ASSEMBLY
45E1004	铭牌组件	NAMEPLATE GP	32E1519	调整垫圈	WASHER
00E0663	柴油机系统	ENGINE SYSTEM	25E0042	润滑油管路	LUBRICATION LINES
00E0785	散热系统	COOLING SYSTEM	45E0990	平衡重	COUNTERWEIGHT
00E0670	燃油箱总成	FUEL TANK	41E0446	驾驶室总成	CAB ASSEMBLY
01E0013	前桥总成	FRONT AXLE ASSEMBLY	41E0428	围板总成	BOARDING ASSEMBLY
01E0014	后桥总成	REAR AXLE ASSEMBLY	41E0159	驾驶室护盖	CAB GUARD
01E0010	轮胎轮辋总成	TIRE RIM ASSEMBLY	41E0157	后视镜总成	REARVIEW MIRROR AS
01E0011	前桥管路	FRONT AXLE LINES	43E0313	左前挡泥板	FRONT FENDER-LH
01E0012	后桥管路	REAR AXLE LINES	43E0314	右前挡泥板	FRONT FENDER-RH
03E0064	传动轴系统	FRONT AXLE DRIVE SHAFT	43E0378	左后挡泥板	REAR FENDER-LH
05E0195	变矩器-变速箱总成	GEARBOX & TORQUE CONVERTER AS	43E0379	右后挡泥板	REAR FENDER-RH
15E0681	液压系统	HYDRAULIC SYSTEM	43E0377	扶梯	LADDER
32E1147	自动复位系统	POSITIONER AND KICKOUT SYSTEM	43E0295	右扶梯总成	FENDER ASSEMBLY
20E0324	行车制动系统	SERVICE BRAKE SYSTEM	44E0346	发动机罩总成	ENGINE HOOD ASSEMBLY
21E0078	停手制动系统	PARKING BRAKE SYSTEM	46E0057	司机椅总成	SEAT AS
30E0638	前车架总成	FRONT FRAME AS	23E0303	空调系统	AIR CONDITIONER SYSTEM
30E0637	后车架总成	REAR FRAME AS	22E1050	电器系统基础配置	ELECTRONIC SYSTEM
30E0017	铰接总成	ARTICULATION JOINT AS	50E0523	液压原理图	HYDRAULIC SCHEMATIC
30E0009	车架固定杆	STEERING FRAME LOCK	50E0652	电器系统原理图	ELECTRONIC SYSTEM SCHEMATIC
32E0699	工作装置系统	WORK IMPLEMENT SYSTEM			

4 CLG842Wheel Loader/Dongfeng Cummins Engine ⅢLiugong Axle/ZF Gearbox/A/C/English Decal/Kawasaki Valve/2.3m^{3}Bucket(BOCE) (63F00510002B002)

部件号 PART NO.	名称 NAME		部件号 PART NO.	名称 NAME	
45E0739	标贴组件	DECAL GROUP	32E0399	铲斗总成（2.3m^3）	BUCKET ASSEMBLY
45E1004	铭牌组件	NAMEPLATE GP	32E1519	调整垫圈	WASHER
00E0663	柴油机系统	ENGINE SYSTEM	25E0042	润滑油管路	LUBRICATION LINES
00E0785	散热系统	COOLING SYSTEM	45E0990	平衡重	COUNTERWEIGHT
00E0670	燃油箱总成	FUEL TANK	41E0446	驾驶室总成	CAB ASSEMBLY
01E0013	前桥总成	FRONT AXLE ASSEMBLY	41E0428	围板总成	BOARDING ASSEMBLY
01E0014	后桥总成	REAR AXLE ASSEMBLY	41E0159	驾驶室护盖	CAB GUARD
01E0010	轮胎轮辋总成	TIRE RIM ASSEMBLY	41E0157	后视镜总成	REARVIEW MIRROR AS
01E0011	前桥管路	FRONT AXLE LINES	43E0313	左前挡泥板	FRONT FENDER-LH
01E0012	后桥管路	REAR AXLE LINES	43E0314	右前挡泥板	FRONT FENDER-RH
03E0064	传动轴系统	FRONT AXLE DRIVE SHAFT	43E0378	左后挡泥板	REAR FENDER-LH
05E0195	变矩器-变速箱总成	GEARBOX & TORQUE CONVERTER AS	43E0379	右后挡泥板	REAR FENDER-RH
15E0681	液压系统	HYDRAULIC SYSTEM	43E0377	扶梯	LADDER
32E1147	自动复位系统	POSITIONER AND KICKOUT SYSTEM	43E0295	右扶梯总成	FENDER ASSEMBLY
20E0324	行车制动系统	SERVICE BRAKE SYSTEM	44E0346	发动机罩总成	ENGINE HOOD ASSEMBLY
21E0078	停手制动系统	PARKING BRAKE SYSTEM	46E0057	司机椅总成	SEAT AS
30E0638	前车架总成	FRONT FRAME AS	23E0303	空调系统	AIR CONDITIONER SYSTEM
30E0637	后车架总成	REAR FRAME AS	22E1050	电器系统基础配置	ELECTRONIC SYSTEM
30E0017	铰接总成	ARTICULATION JOINT AS	50E0523	液压原理图	HYDRAULIC SCHEMATIC
30E0009	车架固定杆	STEERING FRAME LOCK	50E0652	电器系统原理图	ELECTRONIC SYSTEM SCHEMATIC
32E0699	工作装置系统	WORK IMPLEMENT SYSTEM			

5 CLG842Wheel Loader/Dongfeng Cummins Engine ⅢLiugong Axle/ZF Gearbox/A/C/English Decal/Kawasaki Valve/2.3m^{3}Bucket(63F00510002B003)

部件号 PART NO.	名称 NAME		部件号 PART NO.	名称 NAME	
45E0739	标贴组件	DECAL GROUP	32E0399	铲斗总成（2.3m^3）	BUCKET ASSEMBLY
45E1004	铭牌组件	NAMEPLATE GP	32E1519	调整垫圈	WASHER
00E0663	柴油机系统	ENGINE SYSTEM	25E0042	润滑油管路	LUBRICATION LINES
00E0785	散热系统	COOLING SYSTEM	45E0990	平衡重	COUNTERWEIGHT
00E0670	燃油箱总成	FUEL TANK	41E0446	驾驶室总成	CAB ASSEMBLY
01E0013	前桥总成	FRONT AXLE ASSEMBLY	41E0428	围板总成	BOARDING ASSEMBLY
01E0014	后桥总成	REAR AXLE ASSEMBLY	41E0159	驾驶室护盖	CAB GUARD
01E0010	轮胎轮辋总成	TIRE RIM ASSEMBLY	41E0157	后视镜总成	REARVIEW MIRROR AS
01E0011	前桥管路	FRONT AXLE LINES	43E0313	左前挡泥板	FRONT FENDER-LH
01E0012	后桥管路	REAR AXLE LINES	43E0314	右前挡泥板	FRONT FENDER-RH
03E0064	传动轴系统	FRONT AXLE DRIVE SHAFT	43E0378	左后挡泥板	REAR FENDER-LH
05E0195	变矩器-变速箱总成	GEARBOX & TORQUE CONVERTER AS	43E0379	右后挡泥板	REAR FENDER-RH
15E0681	液压系统	HYDRAULIC SYSTEM	43E0377	扶梯	LADDER
32E1147	自动复位系统	POSITIONER AND KICKOUT SYSTEM	43E0295	右扶梯总成	FENDER ASSEMBLY
20E0324	行车制动系统	SERVICE BRAKE SYSTEM	44E0346	发动机罩总成	ENGINE HOOD ASSEMBLY
21E0078	停手制动系统	PARKING BRAKE SYSTEM	46E0057	司机椅总成	SEAT AS
30E0638	前车架总成	FRONT FRAME AS	23E0303	空调系统	AIR CONDITIONER SYSTEM
30E0637	后车架总成	REAR FRAME AS	22E1050	电器系统基础配置	ELECTRONIC SYSTEM
30E0017	铰接总成	ARTICULATION JOINT AS	50E0523	液压原理图	HYDRAULIC SCHEMATIC
30E0009	车架固定杆	STEERING FRAME LOCK	50E0652	电器系统原理图	ELECTRONIC SYSTEM SCHEMATIC

6 CLG842Wheel Loader/Dongfeng Cummins Engine ⅢLiugong Axle/ZF Gearbox/A/C/English Decal/Kawasaki Valve/2.5m^{3}Bucket(Bolt-On Teeth) (63F00510002B004)

部件号 PART NO.	名称 NAME		部件号 PART NO.	名称 NAME	
45E0739	标贴组件	DECAL GROUP	32E0206	铲斗总成	BUCKET ASSEMBLY
45E1004	铭牌组件	NAMEPLATE GP	32E1519	调整垫圈	WASHER
00E0663	柴油机系统	ENGINE SYSTEM	25E0042	润滑油管路	LUBRICATION LINES
00E0785	散热系统	COOLING SYSTEM	45E0990	平衡重	COUNTERWEIGHT
00E0670	燃油箱总成	FUEL TANK	41E0446	驾驶室总成	CAB ASSEMBLY
01E0013	前桥总成	FRONT AXLE ASSEMBLY	41E0428	围板总成	BOARDING ASSEMBLY
01E0014	后桥总成	REAR AXLE ASSEMBLY	41E0159	驾驶室护盖	CAB GUARD
01E0010	轮胎轮辋总成	TIRE RIM ASSEMBLY	41E0157	后视镜总成	REARVIEW MIRROR AS
01E0011	前桥管路	FRONT AXLE LINES	43E0313	左前挡泥板	FRONT FENDER-LH
01E0012	后桥管路	REAR AXLE LINES	43E0314	右前挡泥板	FRONT FENDER-RH
03E0064	传动轴系统	FRONT AXLE DRIVE SHAFT	43E0378	左后挡泥板	REAR FENDER-LH
05E0195	变矩器-变速箱总成	GEARBOX & TORQUE CONVERTER AS	43E0379	右后挡泥板	REAR FENDER-RH
15E0681	液压系统	HYDRAULIC SYSTEM	43E0377	扶梯	LADDER
32E1147	自动复位系统	POSITIONER AND KICKOUT SYSTEM	43E0295	右扶梯总成	FENDER ASSEMBLY
20E0324	行车制动系统	SERVICE BRAKE SYSTEM	44E0346	发动机罩总成	ENGINE HOOD ASSEMBLY
21E0078	停手制动系统	PARKING BRAKE SYSTEM	46E0057	司机椅总成	SEAT AS
30E0638	前车架总成	FRONT FRAME AS	23E0303	空调系统	AIR CONDITIONER SYSTEM
30E0637	后车架总成	REAR FRAME AS	22E1050	电器系统基础配置	ELECTRONIC SYSTEM
30E0017	铰接总成	ARTICULATION JOINT AS	50E0523	液压原理图	HYDRAULIC SCHEMATIC
30E0009	车架固定杆	STEERING FRAME LOCK	50E0652	电器系统原理图	ELECTRONIC SYSTEM SCHEMATIC

7 CLG842Wheel Loader/Dongfeng Cummins Engine ⅢLiugong Axle/ZF Gearbox/A/C/English decal/Kawasaki Valve/2.1m^{3}Bucket (63F00510002B005)

部件号 PART NO.	名称 NAME		部件号 PART NO.	名称 NAME	
45E0739	标贴组件	DECAL GROUP	32E1519	调整垫圈	WASHER
45E1004	铭牌组件	NAMEPLATE GP	25E0042	润滑油管路	LUBRICATION LINES
00E0663	柴油机系统	ENGINE SYSTEM	45E0990	平衡重	COUNTERWEIGHT
00E0785	散热系统	COOLING SYSTEM	41E0446	驾驶室总成	CAB ASSEMBLY
00E0670	燃油箱总成	FUEL TANK	41E0428	围板总成	BOARDING ASSEMBLY
01E0013	前桥总成	FRONT AXLE ASSEMBLY	41E0159	驾驶室护盖	CAB GUARD
01E0014	后桥总成	REAR AXLE ASSEMBLY	41E0157	后视镜总成	REARVIEW MIRROR AS
01E0010	轮胎轮辋总成	TIRE RIM ASSEMBLY	43E0313	左前挡泥板	FRONT FENDER-LH
01E0011	前桥管路	FRONT AXLE LINES	43E0314	右前挡泥板	FRONT FENDER-RH
01E0012	后桥管路	REAR AXLE LINES	43E0378	左后挡泥板	REAR FENDER-LH
03E0064	传动轴系统	FRONT AXLE DRIVE SHAFT	43E0379	右后挡泥板	REAR FENDER-RH
05E0195	变矩器-变速箱总成	GEARBOX & TORQUE CONVERTER AS	43E0377	扶梯	LADDER
15E0681	液压系统	HYDRAULIC SYSTEM	43E0295	右扶梯总成	FENDER ASSEMBLY
32E1147	自动复位系统	POSITIONER AND KICKOUT SYSTEM	44E0346	发动机罩总成	ENGINE HOOD ASSEMBLY
20E0324	行车制动系统	SERVICE BRAKE SYSTEM	46E0057	司机椅总成	SEAT AS
21E0078	停手制动系统	PARKING BRAKE SYSTEM	23E0303	空调系统	AIR CONDITIONER SYSTEM
30E0638	前车架总成	FRONT FRAME AS	22E1050	电器系统基础配置	ELECTRONIC SYSTEM
30E0637	后车架总成	REAR FRAME AS	46C1843	音响系统	SOUND SYSTEM
30E0017	铰接总成	ARTICULATION JOINT AS	50E0523	液压原理图	HYDRAULIC SCHEMATIC
30E0009	车架固定杆	STEERING FRAME LOCK	50E0652	电器系统原理图	ELECTRONIC SYSTEM SCHEMATIC
32E1343	铲斗总成	BUCKET ASSEMBLY			

8 CLG842Wheel Loader/Dongfeng Cummins Enginge Ⅲ/Liugong Axle/ZF Gearbox/A/C/English Decal/Kawasaki Valve/2.3m^{3}Bucket(Bolt-On-Teeth) (63F00510002B006)

部件号 PART NO.	名称 NAME		部件号 PART NO.	名称 NAME	
45E0739	标贴组件	DECAL GROUP	32E0721	铲斗总成	BUCKET ASSEMBLY
45E1004	铭牌组件	NAMEPLATE GP	32E1519	调整垫圈	WASHER
00E0663	柴油机系统	ENGINE SYSTEM	25E0042	润滑油管路	LUBRICATION LINES
00E0785	散热系统	COOLING SYSTEM	45E0990	平衡重	COUNTERWEIGHT
00E0670	燃油箱总成	FUEL TANK	41E0446	驾驶室总成	CAB ASSEMBLY
01E0013	前桥总成	FRONT AXLE ASSEMBLY	41E0428	围板总成	BOARDING ASSEMBLY
01E0014	后桥总成	REAR AXLE ASSEMBLY	41E0159	驾驶室护盖	CAB GUARD
01E0010	轮胎轮辋总成	TIRE RIM ASSEMBLY	41E0157	后视镜总成	REARVIEW MIRROR AS
01E0011	前桥管路	FRONT AXLE LINES	43E0313	左前挡泥板	FRONT FENDER-LH
01E0012	后桥管路	REAR AXLE LINES	43E0314	右前挡泥板	FRONT FENDER-RH
03E0064	传动轴系统	FRONT AXLE DRIVE SHAFT	43E0378	左后挡泥板	REAR FENDER-LH
05E0195	变矩器-变速箱总成	GEARBOX & TORQUE CONVERTER AS	43E0379	右后挡泥板	REAR FENDER-RH
15E0681	液压系统	HYDRAULIC SYSTEM	43E0377	扶梯	LADDER
32E1147	自动复位系统	POSITIONER AND KICKOUT SYSTEM	43E0295	右扶梯总成	FENDER ASSEMBLY
20E0324	行车制动系统	SERVICE BRAKE SYSTEM	44E0346	发动机罩总成	ENGINE HOOD ASSEMBLY
21E0078	停手制动系统	PARKING BRAKE SYSTEM	46E0057	司机椅总成	SEAT AS
30E0638	前车架总成	FRONT FRAME AS	23E0303	空调系统	AIR CONDITIONER SYSTEM
30E0637	后车架总成	REAR FRAME AS	22E1050	电器系统基础配置	ELECTRONIC SYSTEM
30E0017	铰接总成	ARTICULATION JOINT AS	46C1843	音响系统	SOUND SYSTEM
30E0009	车架固定杆	STEERING FRAME LOCK	50E0523	液压原理图	HYDRAULIC SCHEMATIC
32E0699	工作装置系统	WORK IMPLEMENT SYSTEM	50E0652	电器系统原理图	ELECTRONIC SYSTEM SCHEMATIC

9 CLG842Wheel Loader/Dongfeng Cummins Engine ⅢLiugong Axle/ZF Gearbox/A/C/English Decal/Kawasaki Valve/Single Lever/3m^{3}Bucket(BOCE) (63F00510003B001)

部件号 PART NO.	名称 NAME		部件号 PART NO.	名称 NAME	
45E0739	标贴组件	DECAL GROUP	32E0377	铲斗（3.0m^3）	BUCKET ASSEMBLY
45E1004	铭牌组件	NAMEPLATE GP	32E1519	调整垫圈	WASHER
00E0663	柴油机系统	ENGINE SYSTEM	25E0042	润滑油管路	LUBRICATION LINES
00E0785	散热系统	COOLING SYSTEM	45E0990	平衡重	COUNTERWEIGHT
00E0670	燃油箱总成	FUEL TANK	41E0446	驾驶室总成	CAB ASSEMBLY
01E0013	前桥总成	FRONT AXLE ASSEMBLY	41E0428	围板总成	BOARDING ASSEMBLY
01E0014	后桥总成	REAR AXLE ASSEMBLY	41E0159	驾驶室护盖	CAB GUARD
01E0010	轮胎轮辋总成	TIRE RIM ASSEMBLY	41E0157	后视镜总成	REARVIEW MIRROR AS
01E0011	前桥管路	FRONT AXLE LINES	43E0313	左前挡泥板	FRONT FENDER-LH
01E0012	后桥管路	REAR AXLE LINES	43E0314	右前挡泥板	FRONT FENDER-RH
03E0064	传动轴系统	FRONT AXLE DRIVE SHAFT	43E0378	左后挡泥板	REAR FENDER-LH
05E0195	变矩器-变速箱总成	GEARBOX & TORQUE CONVERTER AS	43E0379	右后挡泥板	REAR FENDER-RH
15E1003	液压系统	HYDRAULIC SYSTEM	43E0377	扶梯	LADDER
32E1147	自动复位系统	POSITIONER AND KICKOUT SYSTEM	43E0295	右扶梯总成	FENDER ASSEMBLY
20E0324	行车制动系统	SERVICE BRAKE SYSTEM	44E0346	发动机罩总成	ENGINE HOOD ASSEMBLY
21E0078	停手制动系统	PARKING BRAKE SYSTEM	46E0057	司机椅总成	SEAT AS
30E0638	前车架总成	FRONT FRAME AS	23E0303	空调系统	AIR CONDITIONER SYSTEM
30E0637	后车架总成	REAR FRAME AS	22E1050	电器系统基础配置	ELECTRONIC SYSTEM
30E0017	铰接总成	ARTICULATION JOINT AS	50E0834	液压原理图	HYDRAULIC SCHEMATIC
30E0009	车架固定杆	STEERING FRAME LOCK	50E0652	电器系统原理图	ELECTRONIC SYSTEM SCHEMATIC
32E0699	工作装置系统	WORK IMPLEMENT SYSTEM			

10 CLG842Wheel Loader/Dongfeng Cummins Engine ⅢLiugong Axle/ZF Gearbox/A/C/English Decal/Kawasaki valve/Single Lever/2.7m^3 Bucket(BOCE) (63F00510003B002)

部件号 PART NO.	名称 NAME		部件号 PART NO.	名称 NAME	
45E0739	标贴组件	DECAL GROUP	32E0508	铲斗总成（2.7m^3）	BUCKET AS
45E1004	铭牌组件	NAMEPLATE GP	32E1519	调整垫圈	WASHER
00E0663	柴油机系统	ENGINE SYSTEM	25E0042	润滑油管路	LUBRICATION LINES
00E0785	散热系统	COOLING SYSTEM	45E0990	平衡重	COUNTERWEIGHT
00E0670	燃油箱总成	FUEL TANK	41E0446	驾驶室总成	CAB ASSEMBLY
01E0013	前桥总成	FRONT AXLE ASSEMBLY	41E0428	围板总成	BOARDING ASSEMBLY
01E0014	后桥总成	REAR AXLE ASSEMBLY	41E0159	驾驶室护盖	CAB GUARD
01E0010	轮胎轮辋总成	TIRE RIM ASSEMBLY	41E0157	后视镜总成	REARVIEW MIRROR AS
01E0011	前桥管路	FRONT AXLE LINES	43E0313	左前挡泥板	FRONT FENDER-LH
01E0012	后桥管路	REAR AXLE LINES	43E0314	右前挡泥板	FRONT FENDER-RH
03E0064	传动轴系统	FRONT AXLE DRIVE SHAFT	43E0378	左后挡泥板	REAR FENDER-LH
05E0195	变矩器-变速箱总成	GEARBOX & TORQUE CONVERTER AS	43E0379	右后挡泥板	REAR FENDER-RH
15E1003	液压系统	HYDRAULIC SYSTEM	43E0377	扶梯	LADDER
32E1147	自动复位系统	POSITIONER AND KICKOUT SYSTEM	43E0295	右扶梯总成	FENDER ASSEMBLY
20E0324	行车制动系统	SERVICE BRAKE SYSTEM	44E0346	发动机罩总成	ENGINE HOOD ASSEMBLY
21E0078	停手制动系统	PARKING BRAKE SYSTEM	46E0057	司机椅总成	SEAT AS
30E0638	前车架总成	FRONT FRAME AS	23E0303	空调系统	AIR CONDITIONER SYSTEM
30E0637	后车架总成	REAR FRAME AS	22E1050	电器系统基础配置	ELECTRONIC SYSTEM
30E0017	铰接总成	ARTICULATION JOINT AS	50E0834	液压原理图	HYDRAULIC SCHEMATIC
30E0009	车架固定杆	STEERING FRAME LOCK	50E0652	电器系统原理图	ELECTRONIC SYSTEM SCHEMATIC
32E0699	工作装置系统	WORK IMPLEMENT SYSTEM			

11 CLG842Wheel Loader/Dongfeng Cummins Engine ⅢLiugong Axle/ZF Gearbox/A/C/English Decal/Kawasaki Valve/Single Lever/2.3m^{3}Bucket(63F00510003B003)

部件号 PART NO.	名称 NAME		部件号 PART NO.	名称 NAME	
45E0739	标贴组件	DECAL GROUP	32E0399	铲斗总成（2.3m^3）	BUCKET AS
45E1004	铭牌组件	NAMEPLATE GP	32E1519	调整垫圈	WASHER
00E0663	柴油机系统	ENGINE SYSTEM	25E0042	润滑油管路	LUBRICATION LINES
00E0785	散热系统	COOLING SYSTEM	45E0990	平衡重	COUNTERWEIGHT
00E0670	燃油箱总成	FUEL TANK	41E0446	驾驶室总成	CAB ASSEMBLY
01E0013	前桥总成	FRONT AXLE ASSEMBLY	41E0428	围板总成	BOARDING ASSEMBLY
01E0014	后桥总成	REAR AXLE ASSEMBLY	41E0159	驾驶室护盖	CAB GUARD
01E0010	轮胎轮辋总成	TIRE RIM ASSEMBLY	41E0157	后视镜总成	REARVIEW MIRROR AS
01E0011	前桥管路	FRONT AXLE LINES	43E0313	左前挡泥板	FRONT FENDER-LH
01E0012	后桥管路	REAR AXLE LINES	43E0314	右前挡泥板	FRONT FENDER-RH
03E0064	传动轴系统	FRONT AXLE DRIVE SHAFT	43E0378	左后挡泥板	REAR FENDER-LH
05E0195	变矩器-变速箱总成	GEARBOX & TORQUE CONVERTER AS	43E0379	右后挡泥板	REAR FENDER-RH
15E1003	液压系统	HYDRAULIC SYSTEM	43E0377	扶梯	LADDER
32E1147	自动复位系统	POSITIONER AND KICKOUT SYSTEM	43E0295	右扶梯总成	FENDER ASSEMBLY
20E0324	行车制动系统	SERVICE BRAKE SYSTEM	44E0346	发动机罩总成	ENGINE HOOD ASSEMBLY
21E0078	停手制动系统	PARKING BRAKE SYSTEM	46E0057	司机椅总成	SEAT AS
30E0638	前车架总成	FRONT FRAME AS	23E0303	空调系统	AIR CONDITIONER SYSTEM
30E0637	后车架总成	REAR FRAME AS	22E1050	电器系统基础配置	ELECTRONIC SYSTEM
30E0017	铰接总成	ARTICULATION JOINT AS	46C1843	音响系统	SOUND SYSTEM
30E0009	车架固定杆	STEERING FRAME LOCK	50E0834	液压原理图	HYDRAULIC SCHEMATIC
32E0699	工作装置系统	WORK IMPLEMENT SYSTEM	50E0652	电器系统原理图	ELECTRONIC SYSTEM SCHEMATIC

12 CLG842Wheel Loader/Dongfeng Cummins Engine Ⅲ/Liugong Axle/ZF Gearbox/English Decal/Kawasaki Valve/Single Lever/Tubeless/2.3m³Bucket(BOCE) (63F00510004B001)

部件号 PART NO.	名称 NAME		部件号 PART NO.	名称 NAME	
45E0739	标贴组件	DECAL GROUP	32E0487	快换装置	QUICK COUPLER
45E1004	铭牌组件	NAMEPLATE GP	43C0601	快换斗总成（2.3m³）	BUCKET AS
00E0663	柴油机系统	ENGINE SYSTEM	32E1519	调整垫圈	WASHER
00E0785	散热系统	COOLING SYSTEM	25E0042	润滑油管路	LUBRICATION LINES
00E0670	燃油箱总成	FUEL TANK	45E0990	平衡重	COUNTERWEIGHT
01E0013	前桥总成	FRONT AXLE ASSEMBLY	41E0446	驾驶室总成	CAB ASSEMBLY
01E0014	后桥总成	REAR AXLE ASSEMBLY	41E0428	围板总成	BOARDING ASSEMBLY
01E0255	轮胎轮辋总成	TIRE RIM ASSEMBLY	41E0159	驾驶室护盖	CAB GUARD
01E0011	前桥管路	FRONT AXLE LINES	41E0157	后视镜总成	REARVIEW MIRROR AS
01E0012	后桥管路	REAR AXLE LINES	43E0313	左前挡泥板	FRONT FENDER-LH
03E0064	传动轴系统	FRONT AXLE DRIVE SHAFT	43E0314	右前挡泥板	FRONT FENDER-RH
05E0195	变矩器-变速箱总成	GEARBOX & TORQUE CONVERTER AS	43E0378	左后挡泥板	REAR FENDER-LH
15E1032	液压系统	HYDRAULIC SYSTEM	43E0379	右后挡泥板	REAR FENDER-RH
00C1868-	快换油缸管路	QUICK COUPLER CYL. LINES	43E0377	扶梯	LADDER
32E1147	自动复位系统	POSITIONER AND KICKOUT SYSTEM	43E0295	右扶梯总成	FENDER ASSEMBLY
20E0324	行车制动系统	SERVICE BRAKE SYSTEM	44E0346	发动机罩总成	ENGINE HOOD ASSEMBLY
21E0078	停手制动系统	PARKING BRAKE SYSTEM	46E0057	司机椅总成	SEAT AS
30E0870	前车架总成	FRONT FRAME AS	23E0303	空调系统	AIR CONDITIONER SYSTEM
30E0637	后车架总成	REAR FRAME AS	22E1050	电器系统基础配置	ELECTRONIC SYSTEM
30E0017	铰接总成	ARTICULATION JOINT AS	46C1843	音响系统	SOUND SYSTEM
30E0009	车架固定杆	STEERING FRAME LOCK	50E0834	液压原理图	HYDRAULIC SCHEMATIC
32E0699	工作装置系统	WORK IMPLEMENT SYSTEM	50E0652	电器系统原理图	ELECTRONIC SYSTEM SCHEMATIC

13 CLG842Wheel Loader/Dongfeng Cummins Engine ⅢLiugong Axle/ZF Gearbox/A/C/English Decal/Parker Valve/Pilot Control/2.3m³Bucket(Bolt-On-Teeth)/1520 Pallet Fork(63F00510005B001)

部件号 PART NO.	名称 NAME		部件号 PART NO.	名称 NAME	
45E0739	标贴组件	DECAL GROUP	43C0601	快换斗总成（2.3m³）	BUCKET AS
45E1004	铭牌组件	NAMEPLATE GP	43C0603	平叉(1.52m)	FORK
00E0663	柴油机系统	ENGINE SYSTEM	32E1519	调整垫圈	WASHER
00E0785	散热系统	COOLING SYSTEM	25E0042	润滑油管路	LUBRICATION LINES
00E0670	燃油箱总成	FUEL TANK	45E0990	平衡重	COUNTERWEIGHT
01E0013	前桥总成	FRONT AXLE ASSEMBLY	41E0446	驾驶室总成	CAB ASSEMBLY
01E0014	后桥总成	REAR AXLE ASSEMBLY	41E0428	围板总成	BOARDING ASSEMBLY
01E0255	轮胎轮辋总成	TIRE RIM ASSEMBLY	41E0159	驾驶室护盖	CAB GUARD
01E0011	前桥管路	FRONT AXLE LINES	41E0157	后视镜总成	REARVIEW MIRROR AS
01E0012	后桥管路	REAR AXLE LINES	43E0313	左前挡泥板	FRONT FENDER-LH
03E0064	传动轴系统	FRONT AXLE DRIVE SHAFT	43E0314	右前挡泥板	FRONT FENDER-RH
05E0195	变矩器-变速箱总成	GEARBOX & TORQUE CONVERTER AS	43E0378	左后挡泥板	REAR FENDER-LH
15E1032	液压系统	HYDRAULIC SYSTEM	43E0379	右后挡泥板	REAR FENDER-RH
00C1868	快换油缸管路	QUICK COUPLER CYL. LINES	43E0377	扶梯	LADDER
32E1147	自动复位系统	POSITIONER AND KICKOUT SYSTEM	43E0295	右扶梯总成	FENDER ASSEMBLY
20E0441	行车制动系统	SERVICE BRAKE SYSTEM	44E0346	发动机罩总成	ENGINE HOOD ASSEMBLY
21E0078	停手制动系统	PARKING BRAKE SYSTEM	46E0057	司机椅总成	SEAT AS
30E0870	前车架总成	FRONT FRAME AS	23E0303	空调系统	AIR CONDITIONER SYSTEM
30E0637	后车架总成	REAR FRAME AS	22E1050	电器系统基础配置	ELECTRONIC SYSTEM
30E0017	铰接总成	ARTICULATION JOINT AS	46C1843	音响系统	SOUND SYSTEM
30E0009	车架固定杆	STEERING FRAME LOCK	50E0834	液压原理图	HYDRAULIC SCHEMATIC
32E0699	工作装置系统	WORK IMPLEMENT SYSTEM	50E0652	电器系统原理图	ELECTRONIC SYSTEM SCHEMATIC
32E0487	快换装置	QUICK COUPLER			

14 CLG842Wheel Loader/Dongfeng Cummins Engine ⅢLiugong Axle/ZF Gearbox/A/C/English Decal/Kawasaki Valve/Tubeless/2.3m^{3}Bucket(63F00510006B001)

部件号 PART NO.	名称 NAME		部件号 PART NO.	名称 NAME	
45E0739	标贴组件	DECAL GROUP	32E0399	铲斗总成（2.3.m^3）	BUCKET ASSEMBLY
45E1004	铭牌组件	NAMEPLATE GP	32E1519	调整垫圈	WASHER
00E0663	柴油机系统	ENGINE SYSTEM	25E0042	润滑油管路	LUBRICATION LINES
00E0785	散热系统	COOLING SYSTEM	45E0990	平衡重	COUNTERWEIGHT
00E0670	燃油箱总成	FUEL TANK	41E0446	驾驶室总成	CAB ASSEMBLY
01E0013	前桥总成	FRONT AXLE ASSEMBLY	41E0428	围板总成	BOARDING ASSEMBLY
01E0014	后桥总成	REAR AXLE ASSEMBLY	41E0159	驾驶室护盖	CAB GUARD
01E0255	轮胎轮辋总成	TIRE RIM ASSEMBLY	41E0157	后视镜总成	REARVIEW MIRROR AS
01E0011	前桥管路	FRONT AXLE LINES	43E0313	左前挡泥板	FRONT FENDER-LH
01E0012	后桥管路	REAR AXLE LINES	43E0314	右前挡泥板	FRONT FENDER-RH
03E0064	传动轴系统	FRONT AXLE DRIVE SHAFT	43E0378	左后挡泥板	REAR FENDER-LH
05E0195	变矩器-变速箱总成	GEARBOX & TORQUE CONVERTER AS	43E0379	右后挡泥板	REAR FENDER-RH
15E0681	液压系统	HYDRAULIC SYSTEM	43E0377	扶梯	LADDER
32E1147	自动复位系统	POSITIONER AND KICKOUT SYSTEM	43E0295	右扶梯总成	FENDER ASSEMBLY
20E0324	行车制动系统	SERVICE BRAKE SYSTEM	44E0346	发动机罩总成	ENGINE HOOD ASSEMBLY
21E0078	停手制动系统	PARKING BRAKE SYSTEM	46E0057	司机椅总成	SEAT AS
30E0638	前车架总成	FRONT FRAME AS	23E0303	空调系统	AIR CONDITIONER SYSTEM
30E0637	后车架总成	REAR FRAME AS	22E1050	电器系统基础配置	ELECTRONIC SYSTEM
30E0017	铰接总成	ARTICULATION JOINT AS	46C1843	音响系统	SOUND SYSTEM
30E0009	车架固定杆	STEERING FRAME LOCK	50E0523	液压原理图	HYDRAULIC SCHEMATIC
32E0699	工作装置系统	WORK IMPLEMENT SYSTEM	50E0652	电器系统原理图	ELECTRONIC SYSTEM SCHEMATIC

15 CLG842Wheel Loader/Dongfeng Cummins Engine ⅢLiugong Axle/ZF Gearbox/A/C/English Decal/Kawasaki Vlve/Centralized Lubrication/2.3m^{3}Bucket(63F00510007B001)

部件号 PART NO.	名称 NAME		部件号 PART NO.	名称 NAME	
45E0739	标贴组件	DECAL GROUP	32E0399	铲斗总成（2.3.m^3）	BUCKET ASSEMBLY
45E1004	铭牌组件	NAMEPLATE GP	32E1519	调整垫圈	WASHER
00E0663	柴油机系统	ENGINE SYSTEM	25E0042	润滑油管路	LUBRICATION LINES
00E0785	散热系统	COOLING SYSTEM	45E0990	平衡重	COUNTERWEIGHT
00E0670	燃油箱总成	FUEL TANK	41E0446	驾驶室总成	CAB ASSEMBLY
01E0013	前桥总成	FRONT AXLE ASSEMBLY	41E0428	围板总成	BOARDING ASSEMBLY
01E0014	后桥总成	REAR AXLE ASSEMBLY	41E0159	驾驶室护盖	CAB GUARD
01E0255	轮胎轮辋总成	TIRE RIM ASSEMBLY	41E0157	后视镜总成	REARVIEW MIRROR AS
01E0011	前桥管路	FRONT AXLE LINES	43E0313	左前挡泥板	FRONT FENDER-LH
01E0012	后桥管路	REAR AXLE LINES	43E0314	右前挡泥板	FRONT FENDER-RH
03E0064	传动轴系统	FRONT AXLE DRIVE SHAFT	43E0378	左后挡泥板	REAR FENDER-LH
05E0195	变矩器-变速箱总成	GEARBOX & TORQUE CONVERTER AS	43E0379	右后挡泥板	REAR FENDER-RH
15E0681	液压系统	HYDRAULIC SYSTEM	43E0377	扶梯	LADDER
32E1147	自动复位系统	POSITIONER AND KICKOUT SYSTEM	43E0295	右扶梯总成	FENDER ASSEMBLY
20E0324	行车制动系统	SERVICE BRAKE SYSTEM	44E0346	发动机罩总成	ENGINE HOOD ASSEMBLY
21E0078	停手制动系统	PARKING BRAKE SYSTEM	46E0057	司机椅总成	SEAT AS
30E0638	前车架总成	FRONT FRAME AS	23E0303	空调系统	AIR CONDITIONER SYSTEM
30E0637	后车架总成	REAR FRAME AS	22E1050	电器系统基础配置	ELECTRONIC SYSTEM
30E0017	铰接总成	ARTICULATION JOINT AS	46C1843	音响系统	SOUND SYSTEM
30E0009	车架固定杆	STEERING FRAME LOCK	50E0523	液压原理图	HYDRAULIC SCHEMATIC
32E0699	工作装置系统	WORK IMPLEMENT SYSTEM	50E0652	电器系统原理图	ELECTRONIC SYSTEM SCHEMATIC

16 CLG842Wheel Loader/Dongfeng Ⅲ/Liugong Wet Axle/ZF Gearbox/A/C/English Decal/Kawasaki Valve/2.3m^{3}Bucket(63F00560001B001)

部件号 PART NO.	名称 NAME		部件号 PART NO.	名称 NAME	
45E0739	标贴组件	DECAL GROUP	32E1519	调整垫圈	WASHER
45E1004	铭牌组件	NAMEPLATE GP	25E0042	润滑油管路	LUBRICATION LINES
00E0998	柴油机系统	ENGINE SYSTEM	45E0990	平衡重	COUNTERWEIGHT
00E0785	散热系统	COOLING SYSTEM	41E0446	驾驶室总成	CAB ASSEMBLY
00E0670	燃油箱总成	FUEL TANK	41E0428	围板总成	BOARDING ASSEMBLY
01E0207	前桥总成	FRONT AXLE ASSEMBLY	41E0159	驾驶室护盖	CAB GUARD
01E0208	后桥总成	REAR AXLE ASSEMBLY	41E0157	后视镜总成	REARVIEW MIRROR AS
01E0092	轮胎轮辋总成	TIRE RIM ASSEMBLY	43E0313	左前挡泥板	FRONT FENDER-LH
01E0130	桥上管路	AXLE PIPE	43E0314	右前挡泥板	FRONT FENDER-RH
03E0064	传动轴系统	FRONT AXLE DRIVE SHAFT	43E0378	左后挡泥板	REAR FENDER-LH
05E0195	变矩器-变速箱总成	GEARBOX & TORQUE CONVERTER AS	43E0379	右后挡泥板	REAR FENDER-RH
15E1016	液压系统	HYDRAULIC SYSTEM	43E0377	扶梯	LADDER
32E1147	自动复位系统	POSITIONER AND KICKOUT SYSTEM	43E0295	右扶梯总成	FENDER ASSEMBLY
20E0426	制动系统	SERVICE BRAKE SYSTEM	44E0346	发动机罩总成	ENGINE HOOD ASSEMBLY
30E0638	前车架总成	FRONT FRAME AS	46E0057	司机椅总成	SEAT AS
30E0860	后车架总成	REAR FRAME AS	23E0303	空调系统	AIR CONDITIONER SYSTEM
30E0017	铰接总成	ARTICULATION JOINT AS	22E1365	电器系统	ELECTRICAL SYSTEM
30E0009	车架固定杆	STEERING FRAME LOCK	46C1843	音响系统	SOUND SYSTEM
32E0699	工作装置系统	WORK IMPLEMENT SYSTEM	50E0846	液压原理图	HYDRAULIC SCHEMATIC
32E0399	铲斗总成（2.3.m^3）	BUCKET ASSEMBLY	50E0912	电器系统原理图	ELECTRONIC SYSTEM SCHEMATIC

17 CLG842Wheel Loader/Dongfeng Cummins Engine Ⅲ/Liugong Wet Axle/ZF Gearbox/A/C/English Decal/Parker Valve/1.8m^{3}Rock Bucket(63F00560001B002)

部件号 PART NO.	名称 NAME		部件号 PART NO.	名称 NAME	
45E0739	标贴组件	DECAL GROUP	32E1519	调整垫圈	WASHER
45E1004	铭牌组件	NAMEPLATE GP	25E0042	润滑油管路	LUBRICATION LINES
00E0998	柴油机系统	ENGINE SYSTEM	45E0990	平衡重	COUNTERWEIGHT
00E0785	散热系统	COOLING SYSTEM	41E0446	驾驶室总成	CAB ASSEMBLY
00E0670	燃油箱总成	FUEL TANK	41E0428	围板总成	BOARDING ASSEMBLY
01E0207	前桥总成	FRONT AXLE ASSEMBLY	41E0159	驾驶室护盖	CAB GUARD
01E0208	后桥总成	REAR AXLE ASSEMBLY	41E0157	后视镜总成	REARVIEW MIRROR AS
01E0092	轮胎轮辋总成	TIRE RIM ASSEMBLY	43E0313	左前挡泥板	FRONT FENDER-LH
01E0130	桥上管路	AXLE PIPE	43E0314	右前挡泥板	FRONT FENDER-RH
03E0064	传动轴系统	FRONT AXLE DRIVE SHAFT	43E0378	左后挡泥板	REAR FENDER-LH
05E0195	变矩器-变速箱总成	GEARBOX & TORQUE CONVERTER AS	43E0379	右后挡泥板	REAR FENDER-RH
15E1016	液压系统	HYDRAULIC SYSTEM	43E0377	扶梯	LADDER
32E1147	自动复位系统	POSITIONER AND KICKOUT SYSTEM	43E0295	右扶梯总成	FENDER ASSEMBLY
20E0426	制动系统	SERVICE BRAKE SYSTEM	44E0346	发动机罩总成	ENGINE HOOD ASSEMBLY
30E0638	前车架总成	FRONT FRAME AS	46E0057	司机椅总成	SEAT AS
30E0860	后车架总成	REAR FRAME AS	23E0303	空调系统	AIR CONDITIONER SYSTEM
30E0017	铰接总成	ARTICULATION JOINT AS	22E1365	电器系统	ELECTRICAL SYSTEM
30E0009	车架固定杆	STEERING FRAME LOCK	46C1843	音响系统	SOUND SYSTEM
32E0699	工作装置系统	WORK IMPLEMENT SYSTEM	50E0846	液压原理图	HYDRAULIC SCHEMATIC
32E0301	矿石斗(1.8m^3)	BUCKET AS	50E0912	电器系统原理图	ELECTRONIC SYSTEM SCHEMATIC

18 CLG842Wheel Loader/Dongfeng Ⅲ/Liugong Wet Axle/ZF Gearbox/A/C/English Decal/Kawasaki Valve/2.3m^{3}Bucket(BOCE) (63F00560001B003)

部件号 PART NO.	名称 NAME		部件号 PART NO.	名称 NAME	
45E0739	标贴组件	DECAL GROUP	32E1519	调整垫圈	WASHER
45E1004	铭牌组件	NAMEPLATE GP	25E0042	润滑油管路	LUBRICATION LINES
00E0998	柴油机系统	ENGINE SYSTEM	45E0990	平衡重	COUNTERWEIGHT
00E0785	散热系统	COOLING SYSTEM	41E0446	驾驶室总成	CAB ASSEMBLY
00E0670	燃油箱总成	FUEL TANK	41E0428	围板总成	BOARDING ASSEMBLY
01E0207	前桥总成	FRONT AXLE ASSEMBLY	41E0159	驾驶室护盖	CAB GUARD
01E0208	后桥总成	REAR AXLE ASSEMBLY	41E0157	后视镜总成	REARVIEW MIRROR AS
01E0092	轮胎轮辋总成	TIRE RIM ASSEMBLY	43E0313	左前挡泥板	FRONT FENDER-LH
01E0130	桥上管路	AXLE PIPE	43E0314	右前挡泥板	FRONT FENDER-RH
03E0064	传动轴系统	FRONT AXLE DRIVE SHAFT	43E0378	左后挡泥板	REAR FENDER-LH
05E0195	变矩器-变速箱总成	GEARBOX & TORQUE CONVERTER AS	43E0379	右后挡泥板	REAR FENDER-RH
15E1016	液压系统	HYDRAULIC SYSTEM	43E0377	扶梯	LADDER
32E1147	自动复位系统	POSITIONER AND KICKOUT SYSTEM	43E0295	右扶梯总成	FENDER ASSEMBLY
20E0426	制动系统	SERVICE BRAKE SYSTEM	44E0346	发动机罩总成	ENGINE HOOD ASSEMBLY
30E0638	前车架总成	FRONT FRAME AS	46E0057	司机椅总成	SEAT AS
30E0860	后车架总成	REAR FRAME AS	23E0303	空调系统	AIR CONDITIONER SYSTEM
30E0017	铰接总成	ARTICULATION JOINT AS	22E1365	电器系统	ELECTRICAL SYSTEM
30E0009	车架固定杆	STEERING FRAME LOCK	46C1843	音响系统	SOUND SYSTEM
32E0699	工作装置系统	WORK IMPLEMENT SYSTEM	50E0846	液压原理图	HYDRAULIC SCHEMATIC
32E0721	铲斗总成	BUCKET ASSEMBLY	50E0912	电器系统原理图	ELECTRONIC SYSTEM SCHEMATIC

19 CLG842Wheel Loader/Dongfeng Cummins Engine Ⅲ/Liugong Axle/ZF Gearbox/3525 Superlong Boom/A/C/English Decal/Kawasaki Valve/Single Lever/4m^{3}Bucket(BOCE) (63F00570001B001)

部件号 PART NO.	名称 NAME		部件号 PART NO.	名称 NAME	
45E0739	标贴组件	DECAL GROUP	32E1488	铲斗	BUCKET
45E1004	铭牌组件	NAMEPLATE GP	32E1519	调整垫圈	WASHER
00E0663	柴油机系统	ENGINE SYSTEM	25E0042	润滑油管路	LUBRICATION LINES
00E0785	散热系统	COOLING SYSTEM	45E1370	平衡重	COUNTERWEIGHT
00E0670	燃油箱总成	FUEL TANK	41E0446	驾驶室总成	CAB ASSEMBLY
01E0013	前桥总成	FRONT AXLE ASSEMBLY	41E0428	围板总成	BOARDING ASSEMBLY
01E0014	后桥总成	REAR AXLE ASSEMBLY	41E0159	驾驶室护盖	CAB GUARD
01E0010	轮胎轮辋总成	TIRE RIM ASSEMBLY	41E0157	后视镜总成	REARVIEW MIRROR AS
01E0011	前桥管路	FRONT AXLE LINES	43E0313	左前挡泥板	FRONT FENDER-LH
01E0012	后桥管路	REAR AXLE LINES	43E0314	右前挡泥板	FRONT FENDER-RH
03E0064	传动轴系统	FRONT AXLE DRIVE SHAFT	43E0378	左后挡泥板	REAR FENDER-LH
05E0195	变矩器-变速箱总成	GEARBOX & TORQUE CONVERTER AS	43E0379	右后挡泥板	REAR FENDER-RH
15E1003	液压系统	HYDRAULIC SYSTEM	43E0377	扶梯	LADDER
32E1619	自动复位系统	POSITIONER AND KICKOUT SYSTEM	43E0295	右扶梯总成	FENDER ASSEMBLY
20E0324	行车制动系统	SERVICE BRAKE SYSTEM	44E0346	发动机罩总成	ENGINE HOOD ASSEMBLY
21E0078	停手制动系统	PARKING BRAKE SYSTEM	46E0057	司机椅总成	SEAT AS
30E0638	前车架总成	FRONT FRAME AS	23E0303	空调系统	AIR CONDITIONER SYSTEM
30E0637	后车架总成	REAR FRAME AS	22E1050	电器系统基础配置	ELECTRONIC SYSTEM
30E0017	铰接总成	ARTICULATION JOINT AS	46C1843	音响系统	SOUND SYSTEM
30E0009	车架固定杆	STEERING FRAME LOCK	50E0834	液压原理图	HYDRAULIC SCHEMATIC
32E1485	工作装置	EQUIPMENT	50E0652	电器系统原理图	ELECTRONIC SYSTEM SCHEMATIC

20 CLG842Wheel Loader/Dongfeng Cummins Engine Ⅲ/Liugong Axle/ZF Gearbox/3525 Superlong Boom/A/C/English Decal/Kawasaki Valve/Single Lever/3m^{3}Bucket(BOCE) (63F00570001B002)

部件号 PART NO.	名称 NAME		部件号 PART NO.	名称 NAME	
45E0739	标贴组件	DECAL GROUP	32E1535	铲斗	BUCKET
45E1004	铭牌组件	NAMEPLATE GP	32E1519	调整垫圈	WASHER
00E0663	柴油机系统	ENGINE SYSTEM	25E0042	润滑油管路	LUBRICATION LINES
00E0785	散热系统	COOLING SYSTEM	45E1370	平衡重	COUNTERWEIGHT
00E0670	燃油箱总成	FUEL TANK	41E0446	驾驶室总成	CAB ASSEMBLY
01E0013	前桥总成	FRONT AXLE ASSEMBLY	41E0428	围板总成	BOARDING ASSEMBLY
01E0014	后桥总成	REAR AXLE ASSEMBLY	41E0159	驾驶室护盖	CAB GUARD
01E0010	轮胎轮辋总成	TIRE RIM ASSEMBLY	41E0157	后视镜总成	REARVIEW MIRROR AS
01E0011	前桥管路	FRONT AXLE LINES	43E0313	左前挡泥板	FRONT FENDER-LH
01E0012	后桥管路	REAR AXLE LINES	43E0314	右前挡泥板	FRONT FENDER-RH
03E0064	传动轴系统	FRONT AXLE DRIVE SHAFT	43E0378	左后挡泥板	REAR FENDER-LH
05E0195	变矩器-变速箱总成	GEARBOX & TORQUE CONVERTER AS	43E0379	右后挡泥板	REAR FENDER-RH
15E1003	液压系统	HYDRAULIC SYSTEM	43E0377	扶梯	LADDER
32E1619	自动复位系统	POSITIONER AND KICKOUT SYSTEM	43E0295	右扶梯总成	FENDER ASSEMBLY
20E0324	行车制动系统	SERVICE BRAKE SYSTEM	44E0346	发动机罩总成	ENGINE HOOD ASSEMBLY
21E0078	停手制动系统	PARKING BRAKE SYSTEM	46E0057	司机椅总成	SEAT AS
30E0638	前车架总成	FRONT FRAME AS	23E0303	空调系统	AIR CONDITIONER SYSTEM
30E0637	后车架总成	REAR FRAME AS	22E1050	电器系统基础配置	ELECTRONIC SYSTEM
30E0017	铰接总成	ARTICULATION JOINT AS	46C1843	音响系统	SOUND SYSTEM
30E0009	车架固定杆	STEERING FRAME LOCK	50E0834	液压原理图	HYDRAULIC SCHEMATIC
32E1485	工作装置	EQUIPMENT	50E0652	电器系统原理图	ELECTRONIC SYSTEM SCHEMATIC

21 CLG842Wheel Loader/Dongfeng Cummins Engine Ⅲ/Liugong Axle/ZF Gearbox/3525 Superling Boom/A/C/English Decal/Kawasaki Valve/pilot Control Lever/Centralized Lubrication/4m^{3}Bucket(BOCE) (63F00570002B001)

部件号 PART NO.	名称 NAME		部件号 PART NO.	名称 NAME	
45E0739	标贴组件	DECAL GROUP	32E1519	调整垫圈	WASHER
45E1004	铭牌组件	NAMEPLATE GP	25E0042	润滑油管路	LUBRICATION LINES
00E0663	柴油机系统	ENGINE SYSTEM	25E0054	集中润滑系统	AUTO LUBRICATION SYSTEM
00E0785	散热系统	COOLING SYSTEM	45E1370	平衡重	COUNTERWEIGHT
00E0670	燃油箱总成	FUEL TANK	41E0446	驾驶室总成	CAB ASSEMBLY
01E0013	前桥总成	FRONT AXLE ASSEMBLY	41E0428	围板总成	BOARDING ASSEMBLY
01E0014	后桥总成	REAR AXLE ASSEMBLY	41E0159	驾驶室护盖	CAB GUARD
01E0010	轮胎轮辋总成	TIRE RIM ASSEMBLY	41E0157	后视镜总成	REARVIEW MIRROR AS
01E0011	前桥管路	FRONT AXLE LINES	43E0313	左前挡泥板	FRONT FENDER-LH
01E0012	后桥管路	REAR AXLE LINES	43E0314	右前挡泥板	FRONT FENDER-RH
03E0064	传动轴系统	FRONT AXLE DRIVE SHAFT	43E0378	左后挡泥板	REAR FENDER-LH
05E0195	变矩器-变速箱总成	GEARBOX & TORQUE CONVERTER AS	43E0379	右后挡泥板	REAR FENDER-RH
15E1003	液压系统	HYDRAULIC SYSTEM	43E0377	扶梯	LADDER
32E1619	自动复位系统	POSITIONER AND KICKOUT SYSTEM	43E0295	右扶梯总成	FENDER ASSEMBLY
20E0324	行车制动系统	SERVICE BRAKE SYSTEM	44E0346	发动机罩总成	ENGINE HOOD ASSEMBLY
21E0078	停手制动系统	PARKING BRAKE SYSTEM	46E0057	司机椅总成	SEAT AS
30E0638	前车架总成	FRONT FRAME AS	23E0303	空调系统	AIR CONDITIONER SYSTEM
30E0637	后车架总成	REAR FRAME AS	22E1050	电器系统基础配置	ELECTRONIC SYSTEM
30E0017	铰接总成	ARTICULATION JOINT AS	46C1843	音响系统	SOUND SYSTEM
30E0009	车架固定杆	STEERING FRAME LOCK	50E0834	液压原理图	HYDRAULIC SCHEMATIC
32E1546	工作装置	EQUIPMENT	50E0652	电器系统原理图	ELECTRONIC SYSTEM SCHEMATIC
32E1488	铲斗	BUCKET			

22 CLG842Wheel Loader/Dongfeng Cummins Engine Ⅲ/Liugong Axle/ZF Gearbox/3525 Superling Boom/A/C/English Decal/Kawasaki Valve/Pilot Control Lever/Centralized Lubrication/3m^{3}Bucket(BOCE) (63F00570002B002)

部件号 PART NO.	名称 NAME		部件号 PART NO.	名称 NAME	
45E0739	标贴组件	DECAL GROUP	32E1519	调整垫圈	WASHER
45E1004	铭牌组件	NAMEPLATE GP	25E0042	润滑油管路	LUBRICATION LINES
00E0663	柴油机系统	ENGINE SYSTEM	25E0054	集中润滑系统	AUTO LUBRICATION SYSTEM
00E0785	散热系统	COOLING SYSTEM	45E1370	平衡重	COUNTERWEIGHT
00E0670	燃油箱总成	FUEL TANK	41E0446	驾驶室总成	CAB ASSEMBLY
01E0013	前桥总成	FRONT AXLE ASSEMBLY	41E0428	围板总成	BOARDING ASSEMBLY
01E0014	后桥总成	REAR AXLE ASSEMBLY	41E0159	驾驶室护盖	CAB GUARD
01E0010	轮胎轮辋总成	TIRE RIM ASSEMBLY	41E0157	后视镜总成	REARVIEW MIRROR AS
01E0011	前桥管路	FRONT AXLE LINES	43E0313	左前挡泥板	FRONT FENDER-LH
01E0012	后桥管路	REAR AXLE LINES	43E0314	右前挡泥板	FRONT FENDER-RH
03E0064	传动轴系统	FRONT AXLE DRIVE SHAFT	43E0378	左后挡泥板	REAR FENDER-LH
05E0195	变矩器-变速箱总成	GEARBOX & TORQUE CONVERTER AS	43E0379	右后挡泥板	REAR FENDER-RH
15E1003	液压系统	HYDRAULIC SYSTEM	43E0377	扶梯	LADDER
32E1619	自动复位系统	POSITIONER AND KICKOUT SYSTEM	43E0295	右扶梯总成	FENDER ASSEMBLY
20E0324	行车制动系统	SERVICE BRAKE SYSTEM	44E0346	发动机罩总成	ENGINE HOOD ASSEMBLY
21E0078	停手制动系统	PARKING BRAKE SYSTEM	46E0057	司机椅总成	SEAT AS
30E0638	前车架总成	FRONT FRAME AS	23E0303	空调系统	AIR CONDITIONER SYSTEM
30E0637	后车架总成	REAR FRAME AS	22E1050	电器系统基础配置	ELECTRONIC SYSTEM
30E0017	铰接总成	ARTICULATION JOINT AS	46C1843	音响系统	SOUND SYSTEM
30E0009	车架固定杆	STEERING FRAME LOCK	50E0834	液压原理图	HYDRAULIC SCHEMATIC
32E1546	工作装置	EQUIPMENT	50E0652	电器系统原理图	ELECTRONIC SYSTEM SCHEMATIC
32E1535	铲斗	BUCKET AS			

目　　录
CONTENTS

标志牌 DECAL 1-1

45E0739 005 标贴组件 1-1
DECALSET 1-1
45E1004 004 铭牌组件 1-5
NAMEPLATE GP 1-5

动力系统 POWER SYSTEM 2-1

00E0663 004 柴油机系统 2-1
ENGINE SYSTEM 2-1
00E0998 002 柴油机系统 2-5
ENGINE SYSTEM 2-5
40C0175 003 QSB 消音器 2-9
MUFFLER 2-9
23C0202 000 油门操纵系统 2-10
THROTTLE CONTROL SYST 2-10
23C0281 000 油门操纵系统 2-11
THROTTLE CONTROL SYSTEM 2-11
00E0785 010 散热系统 2-13
COOLING SYSTEM 2-13
31C0114 002 弯接头 2-19
ELBOW 2-19
24C0368 002 限位销 2-20
PIN 2-20
00E0670 003 燃油箱总成 2-21
FUEL TANK AS 2-21
16C0004 000 透气盖 2-23
BREATHER CAP 2-23
12D0369 000 滤筒 2-24
STRAINER 2-24

传动系统 TRANSMISSION SYSTEM 3-1

01E0013 005 前桥总成 3-1
FRONT AXLE AS 3-1
01E0207 004 前桥总成 3-5
FRONT AXLE AS 3-5
45C0005 002 夹钳总成 3-9
CLAMP AS 3-9
41C0029 007 前桥主传动 3-11

FRONT AXLE BEVEL GEAR 3-11
34C0002 000 托架总成 3-13
CARRIER AS 3-13
24D0006 000 桥壳轮边支承轴 3-14
SPINDLE 3-14
41C0329 003 主传动总成 3-15
BEVEL GEAR AS 3-15
41C0114 000 托架总成 3-17
CARRIER AS 3-17
41C0182 001 前桥壳轮边支承 3-19
FRONT HUB CARRIER 3-19
31C0038 000 直角接头 3-20
CONNECTOR 3-20
01E0014 013 后桥总成 3-21
REAR AXLE AS 3-21
01E0208 006 后桥总成 3-25
REAR AXLE AS 3-25
41C0574 002 后桥主传动 3-29
REAR AXLE BEVEL GEAR 3-29
41C0197 000 托架总成 3-31
CARRIER AS 3-31
34C1773 000 差速器壳 3-32
DIFF HOUSING 3-32
41C0183 001 后桥壳轮边支承 3-33
REAR HUB CARRIER 3-33
41C0330 003 主传动总成 3-35
AXLE BEVEL GEAR AS 3-35
01E0010 000 轮胎轮辋总成 3-37
TYRE&RIM AS 3-37
41C0021 000 轮辋总成 3-38
RIM AS 3-38
01E0092 003 轮胎轮辋总成 3-39
TYRE&RIM AS 3-39
41C0127 003 轮辋总成 3-40
RIM AS 3-40
01E0255 000 轮胎轮辋系统 3-41
TYRE&RIM AS 3-41
01E0011 000 前桥管路 3-42
FRONT AXLE LINES 3-42
10D0284 000 前桥左端油管 3-43
OIL PIPE 3-43
10D0283 000 前桥右端油管 3-44
OIL PIPE 3-44
01E0012 000 后桥管路 3-45
REAR AXLE LINES 3-45

10D0286 000 后桥右端油管 3-46
OIL PIPE 3-46
10D0285 000 后桥左端油管 3-47
OIL PIPE 3-47
01E0130 001 桥上管路 3-48
AXLE PIPE 3-48
03E0064 000 传动轴系统 3-49
DRIVE SHAFT SYSTEM 3-49
41C0177 001 前传动轴及支承总成 3-50
FRONT DRIVE SHAFT&BRG AS 3-50
51C0126 000 前传动轴组件 3-51
FRONT DRIVE SHAFT GP 3-51
51C0124 001 中间传动轴 3-52
MIDDLE DRIVE SHAFT 3-52
51C0125 000 后传动轴 3-53
REAR DRIVE SHAFT 3-53
05E0195 002 变矩器−变速箱总成 3-55
GEARBOX & TORQUE CONVERTER AS 3-55
05E0004 002 变速箱变矩器总成 3-59
GEARBOX&TORQUE CONVERTER AS 3-59
4644 130 263 00 发动机联接总成 3-61
ENGINE CONNECT 3-61
4644 152 037 01 倒档及 II 档离合器总成 3-63
COUPING KR+K2 3-63
4644 153 509 00 III 档及 IV 档离合器总成 3-65
COUPING K3+K4 3-65
4644 153 030 01 III 档及 IV 档离合器总成 3-67
COUPING K3+K4 3-67
4644 103 107 00 输出轴总成 3-69
OUTPUT 3-69
4644 103 467 00 输出轴总成 3-71
OUTPUT 3-71
4644 109 040 01 制动器总成 3-72
PARKING BRAKE 3-72
4644 109 040 02 制动器总成 3-73
PARKING BRAKE 3-73
4644 109 438 00 制动器总成 3-75
PARKING BRAKE 3-75
4644 154 080 00 工作泵驱动轴总成 3-76
POWER TAKE-OFF 3-76
4644 154 476 00 工作泵驱动轴总成 3-77
POWER TAKE-OFF 3-77
4166 034 070 00 变矩器 3-78
TORQUE CONVERTER 3-78
4644 155 420 00 工作泵驱动轴总成 3-79
POWER TAKE-OFF 3-79

4644 155 031 00　工作泵驱动轴总成 3-80
POWER TAKE-OFF 3-80
4644 106 325 00　变速操纵阀系统总成 3-81
GEARSHIFT SYSTEM 3-81
4644 159 347 00　变速操纵阀总成 3-83
GEARSHIFT 3-83
4644 138 015 00　滤油器 3-89
FILTER 3-89
4644 137 022 00　应急泵封盖 3-90
EMCY.STEER.PUMP 3-90
4644 120 213 00　调压阀总成 3-91
PRESS.REGULATOR 3-91
4644 125 016 10　传感器总成 3-92
IND.TRANSMITTER 3-92
4644 125 479 00　传感器总成 3-93
IND.TRANSMITTER 3-93
4644 131 077 00　游标尺总成 3-94
FILLER NECK 3-94
4644 102 134 00　输入总成 3-95
INPUT 3-95
4644 121 023 00　油管总成 3-99
OILPIPE 3-99
4644 131 419 00　游标尺总成 3-101
FILLER NECK 3-101
4642 199 076 00　辅件 3-103
LOOSE PARTS 3-103
4644 101 249 00　变速箱箱体总成 3-105
GEARBOX HOUSING 3-105
4644 101 491 00　变速箱箱体总成 3-107
GEARBOX HOUSING 3-107
4644 108 232 00　惰性轮总成 3-108
LAYSHAFT 3-108
4644 151 034 01　前进档及Ⅰ档离合器总成 3-109
COUPING KV+K1 3-109
4644 151 034 02　前进档及Ⅰ档离合器总成 3-111
COUPING KV+K1 3-111
4644 152 037 02　倒档及ⅠⅠ档离合器总成 3-115
COUPING KR+K2 3-115

液压系统 HYDRAULIC SYSTEM 4-1

15E0681 003 液压系统 4-1
HYDRAULIC SYSTEM 4-1
15E1003 000 液压系统 4-5
HYDRAULIC SYSTEM 4-5

15E1016 000 液压系统 4-9
HYDRAULIC SYSTEM 4-9
15E1032 000 液压系统 4-13
HYDRAULIC SYSTEM 4-13
00C1474 004 转向管路 4-17
STEERING LINES 4-17
00C2282 001 转向管路 4-21
STEERING LINES 4-21
12C2354 001 流量放大阀安装总成 4-25
FLOW AMPLIFYING VALVE AS 4-25
10E0017 001 转向油缸总成 4-27
STEERING CYLINDER AS 4-27
00C1456 003 动臂油缸管路 4-29
BOOM CYLINDER LINES 4-29
00C2039 000 动臂油缸管路 4-31
BOOM CYLINDER LINES 4-31
12C2343 000 分配阀总成 4-33
CONTROL VALVE AS 4-33
11E0036 002 动臂油缸总成 4-35
BOOM CYLINDER AS 4-35
10C1231 001 转斗油缸 4-37
BUCKET TILTING CYLINDER 4-37
00C2205 000 转斗缸管路 4-39
TILTING CYLINDER LINES 4-39
00C2323 000 转斗缸管路 4-41
TILTING CYLINDER LINES 4-41
00C1463 001 先导控制系统 4-43
PILOT CONTROL SYSTEM 4-43
00C2291 001 先导控制管路 4-45
PILOT CONTROL LINES 4-45
00C2328 001 多功能管路 4-47
MULTIPURPOSE LINES 4-47
00C2331 001 先导管路 4-49
PILOT LINES 4-49
12C2345 000 组合阀 4-51
COMBINATION VALVE 4-51
12C2544 000 组合阀 4-52
COMBINATION VALVE 4-52
12C0037 004 组合阀 4-53
COMBINATION VALVE 4-53
12C0400 000 单向阀 4-55
CHECK VALVE 4-55
12C2322 001 先导阀安装总成 4-56
PILOT VALVE MOUNTING AS 4-56
12C3196 001 先导阀安装总成 4-57
PILOT VALVE MOUNTING AS 4-57

00C1473 001 转向控制管路 4-59
STEERING CONTROL LINES 4-59
00C2284 001 转向控制管路 4-61
STEERING CONTROL LINES 4-61
44C0841 002 方向机总成 4-63
STEERING COLUMN AS 4-63
44C0005 000 转向器 4-65
METERING PUMP 4-65
44C0023 000 转向轴 4-67
STEERING SHAFT 4-67
00C2206 000 散热管路 4-69
COOLER LINES 4-69
00C2293 000 散热管路 4-71
COOLER LINES 4-71
31C0095 002 过渡接头 4-72
CONNECTOR 4-72
00C1459 001 泵吸油管路 4-73
PUMP OIL SUCTION LINES 4-73
11C1353 000 泵总成 4-75
PUMP AS 4-75
21C0451 001 液压油箱 4-77
HYDRAULIC OIL TANK 4-77
21C0590 001 液压油箱 4-79
HYDRAULIC OIL TANK 4-79
12C1008 001 单向阀 4-81
CHECK VALVE 4-81
00C1467 003 分配阀管路 4-83
CONTROL VALVE LINES 4-83
00C2326 000 分配阀管路 4-87
CONTROL VALVE LINES 4-87
00C1868 002 快换油缸管路 4-89
QUICK COUPLER CYL.LINES 4-89
10C0913 001 快换油缸 4-91
QUICK COUPLER CYLINDER 4-91
12C0826 002 快换阀安装总成 4-92
DIVERTER VALVE MOUNTING 4-92
12C0685 010 快换阀 4-93
DIVERTER VALVE 4-93
32E1147 001 自动复位系统 4-94
POSITIONER AND KICKOUT SYSTEM 4-94
32E1619 000 自动复位系统 4-95
POSITIONER AND KICKOUT SYSTEM 4-95

制动系统 BRAKING SYSTEM 5-1

20E0324 003 行车制动系统 5-1
SERVICE BRAKE SYSTEM 5-1
20E0441 000 行车制动系统 5-5
SERVICE BRAKE SYSTEM 5-5
20E0426 002 制动系统 5-9
BRAKE SYSTEM 5-9
31C0032 000 直角接头 5-11
CONNECTOR 5-11
13C0003 000 空气罐 5-12
AIR RESERVOIR 5-12
13C0367 000 空气干燥器总成 5-13
AIR DRYER AS 5-13
32C0024 000 三通接头 5-14
TEE 5-14
33C0003 000 四通接头 5-15
CONNECTOR 5-15
44C0320 002 高压滤安装总成 5-16
HIGH PRESSURE FILTER MOUNTING 5-16
13C0013 003 制动油缸总成 5-17
BRAKE CYLINDER AS 5-17
13C0189 002 制动油缸 5-19
BRAKE CYLINDER 5-19
45C0386 000 制动阀总成 5-21
BRAKE VALVE AS 5-21
45C0550 000 制动阀总成 5-23
BRAKE VALVE AS 5-23
30C0275 002 接头 5-25
CONNECTOR 5-25
45C0387 000 阀块总成 5-26
VALVE BLOCK AS 5-26
45C0551 000 阀块总成 5-27
VALVE BLOCK AS 5-27
45C0219 000 制动阀块 5-28
BRAKE VALVE AS 5-28
21E0078 000 停车制动系统 5-29
PARKING BRAKE SYSTEM 5-29
24C0032 000 拉杆轴总成 5-30
LINKAGE SHAFT 5-30
13C0056 002 制动气室总成 5-31
AIR CHAMBER AS 5-31
13C0057 001 制动气室 5-32
AIR CHAMBER AS 5-32

车架和工作装置 FRAME & WORK IMPLEMENT SYSTEM 6-1

30E0638 003 前车架总成 6-1
FRONT FRAME AS 6-1
30E0870 000 前车架总成 6-3
FRONT FRAME AS 6-3
30E0637 002 后车架总成 6-5
REAR FRAME AS 6-5
30E0860 000 后车架总成 6-7
REAR FRAME AS 6-7
30E0009 000 车架固定杆 6-9
STEERING FRAME LOCK 6-9
30E0017 004 铰接总成 6-11
ARTICULATED HITCH AS 6-11
32E0699 001 工作装置系统 6-13
WORK IMPLEMENT SYSTEM 6-13
32E1485 002 工作装置 6-15
EQUIPMENT 6-15
32E1546 001 工作装置系统 6-17
WORK IMPLEMENT SYSTEM 6-17
32E0487 004 快换装置 6-19
QUICK COUPLER 6-19
32E0399 000 铲斗总成（2.3m^3） 6-21
BUCKET AS 6-21
32E0377 001 铲斗(3.0m^3) 6-23
BUCKET AS 6-23
32E1535 000 铲斗 6-25
BUCKET 6-25
32E0508 000 铲斗总成(2.7m^3) 6-27
BUCKET AS 6-27
32E1488 001 铲斗 6-29
BUCKET 6-29
32E0206 000 铲斗总成(2.5m^3) 6-31
BUCKET AS 6-31
32E0721 001 铲斗总成 6-33
BUCKET AS 6-33
43C0601 002 快换斗总成(2.3m^3) 6-35
BUCKET AS 6-35
32E0301 000 矿石斗(1.8m^3) 6-37
BUCKET AS 6-37
43C0603 001 平叉(1.52m) 6-39
FORK 6-39
32E1519 000 调整垫圈 6-40
WASHER 6-40
25E0054 001 集中润滑系统 6-41
CENTRALIZED LUBRICATION SYSTEM 6-41
25E0042 000 润滑油脂管路 6-47
GREASE LINES 6-47

45E0990 001 平衡重 6-49
COUNTERWEIGHT 6-49
45E1370 000 平衡重 6-50
COUNTERWEIGHT 6-50

驾驶室和覆盖件 SHEET METAL SYSTEM 7-1

41E0446 007 驾驶室总成 7-1
CAB AS 7-1
47C1290 002 左门 7-5
DOOR-LH 7-5
47C1291 002 右门 7-7
DOOR-RH 7-7
47C0194 002 手垫架 7-9
HAND REST 7-9
34C1806 002 内饰件总成 7-10
DECORATION AS 7-10
47C0239 000 灭火器总成 7-11
FIRE EXTINGUISHER 7-11
47C1941 000 控制箱总成 7-12
CONTROL BOX AS 7-12
41E0428 001 围板总成 7-13
PLATE AS 7-13
41E0159 000 驾驶室护盖 7-14
CAB GUARD AS 7-14
41E0157 000 后视镜总成 7-15
REARVIEW MIRROR AS 7-15
43E0313 000 左前挡泥板 7-16
FRONT FENDER-LH 7-16
43E0314 000 右前挡泥板 7-17
FRONT FENDER-RH 7-17
22C0320 001 停车楔 7-18
PARKING INSTALLATION 7-18
43E0315 003 左挡泥板 7-19
FENDER-LH 7-19
43E0316 003 右挡泥板 7-21
FENDER-RH 7-21
43E0378 001 左后挡泥板 7-23
REAR FENDER-LH 7-23
43E0379 000 右后挡泥板 7-24
REAR FENDER-RH 7-24
43E0294 000 左扶梯总成 7-25
LADDER 7-25
43E0295 001 右扶梯总成 7-27
LADDER 7-27

44E0346 004 发动机罩总成 7-29
ENGINE HOOD AS 7-29
46E0057 001 司机椅总成 7-33
SEAT AS 7-33

空调系统 AIR CONDITIONER 8-1

23E0303 004 空调系统 8-1
AIR CONDITIONING SYSTEM 8-1
46C4462 003 驾驶室空调部件 8-5
A/C GP-CAB 8-5
46C5490 001 蒸发器总成 8-7
EVAPORATOR AS 8-7
46C3591 001 过滤器 8-8
FILTER 8-8
46C2967 000 压缩机支架总成 8-9
COMPRESSOR BRACKET AS 8-9
46C2543 000 冷凝器 8-11
CONDENSER 8-11

电器系统 ELECTRIC SYSTEM 9-1

22E1050 003 电器系统基础配置 9-1
ELECTRICAL SYSTEM 9-1
22E1365 000 电器系统 9-2
ELECTRICAL SYSTEM 9-2
46C4021 003 前台安装总成 9-3
PLATFORM AS 9-3
46C2935 001 电动举升系统 9-5
HOOD LIFT SYSTEM 9-5
46C3665 000 举升控制箱 9-6
LIFT CONTROL BOX 9-6
46C4506 002 前车架线路 9-7
FRONT FRAME WIRING 9-7
46C4430 002 驾驶室线路 9-9
CAB WIRING 9-9
46C6671 000 驾驶室线路 9-13
CAB WIRING 9-13
46C4553 000 电器集中控制盒 9-17
CONTROL BOX 9-17
46C6674 000 电器集中控制盒 9-19
CONTROL BOX 9-19
46C6183 000 继电器总成 9-21
RELAY AS 9-21
46C3483 000 顶灯线路 9-22
DOME LIGHT WIRING 9-22

46C0709 002 变速操纵线路 9-23
SHIFT CONTROL WIRING 9-23
46C4041 000 刮水器及清洗器系统 9-24
WIPER SYSTEM 9-24
46C5961 000 灯组件 9-25
LIGHTGROUP 9-25
46C2830 000 右后灯总成 9-26
REAR FLOODLIGHT-RH 9-26
46C2831 001 左后灯总成 9-27
REAR FLOODLIGHT-LH 9-27
46C4295 000 右前灯总成 9-28
FRONT FLOODLIGHT AS-RH 9-28
46C4296 000 左前灯总成 9-29
FRONT FLOODLIGHT AS-LH 9-29
32B0333 001 牌照灯 9-30
LICENCE LIGHT 9-30
46C3355 003 后车架线路 9-31
REAR FRAME WIRING 9-31
46C6673 000 后车架线路 9-35
REAR FRAME WIRING 9-35
46C2954 000 控制箱总成 9-39
CONTROL CASE AS 9-39
46C6725 000 控制箱总成 9-40
CONTROL BOX AS 9-40
46C2934 001 电瓶线路 9-41
BATTERY WIRING AS 9-41
46C1843 002 音响系统 9-43
SOUND SYSTEM 9-43
46C1841 003 收放机总成 9-44
RADIO/CASSETTE PLAYER 9-44

标准件规格表 STANDARD PART TABLE 10-1

原理图 SCHEMATIC 11-1

50E0523 000 液压原理图 11-1
HYDRAULIC SCHEMATIC 11-1
50E0834 000 液压原理图 11-2
HYDRAULIC SCHEMATIC 11-2
50E0846 000 液压原理图 11-3
HYDRAULIC SCHEMATIC 11-3
50E0652 002 电气系统原理图 11-4
ELECTRICAL SCHEMATIC 11-4
50E0912 001 电气系统原理图 11-5
ELECTRICAL SCHEMATIC 11-5

标志牌 DECAL

45E0739 005 标贴组件
DECALSET

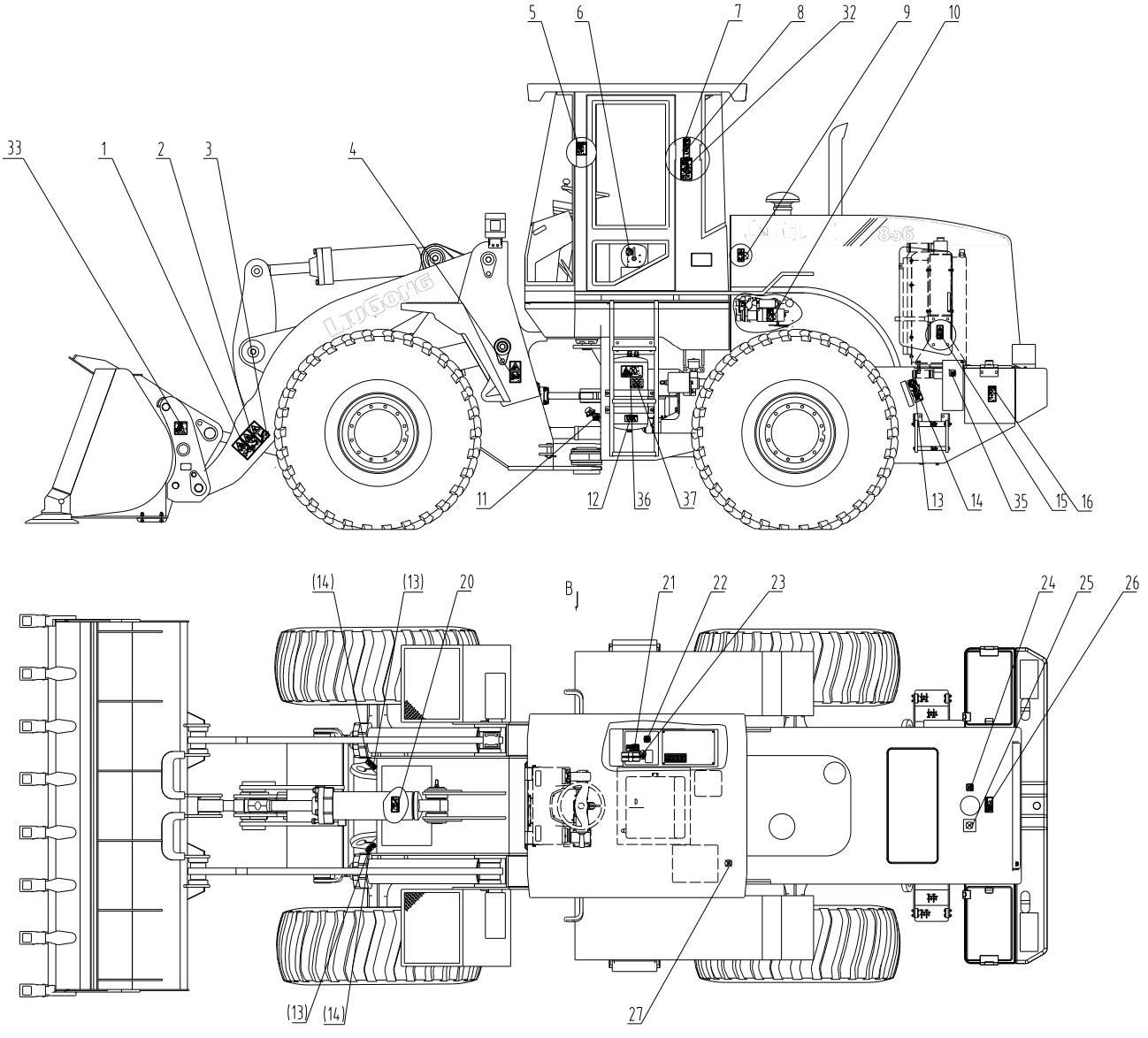

45E0739 005 标贴组件 DECALSET

件号 ITEM	部件号 PART NO.	版本 VER	零件名称	PART NAME	数量 Q'TY	服务代码 S.C	适用机号 SERIAL NO.	互换性 IA	可替换零件号 REPLACEABLE
1	74A3167	000	安全标贴	SAFETYSIGN	2				
2	74A3153	000	安全标贴	SAFETYSIGN	2				
3	74A3165	000	安全标贴	SAFETYSIGN	2				
4	74A3163	000	安全标贴	SAFETYSIGN	2				
5	74A4777	000	警告标贴	WARNINGDECAL	1				
6	74A4774	000	符号标贴	SYMBOL	1				
7	74A4780	000	注意标贴	NOTICEDECAL	1				
8	74A4769	000	注意标贴	NOTICEDECAL	1				
9	74A3168	000	安全标贴	SAFETYSIGN	2				
10	74A3183	000	安全标贴	SAFETYSIGN	1				
11	74A4496	000	标贴	DECAL	1				
12	74A3049	000	安全标贴	SAFETYSIGN	1				
13	74A2864	001	起吊点标志	LIFTPOINTSIGN	4				
14	74A1658	000	指示牌	SYMBOL	4				
15	74A3161	000	安全标贴	SAFETYSIGN	2				
16	74A4506	000	危险标贴	DANGERDECAL	1				
17	74A2819	000	标贴	DECAL	1				
18	74A4458	000	液压油标志	SYMBOL	1				
19	74A3166	000	标贴	SAFETYSIGN	1				
20	74A4509	000	危险标贴	DANGERDECAL	1				
21	74A3486	000	标贴	DECAL	1				
22	74A2842	000	标贴	DECAL	1				
23	74A5884	001	标贴	DECAL	1				
24	74A4459	000	标贴	DECAL	1				
25	34C1192	000	标贴组件	DECALSET	1				
26	74A4512	000	警告标贴	WARNINGDECAL	1				
27	74A4772	000	符号标贴	SYMBOL	1				
28	74A4457	000	柴油标志	SYMBOL	1				
29	74A2838	000	标贴	DECAL	1				
30	74A3178	000	安全标贴	SAFETYSIGN	1				
31	74A5887	000	标贴	DECAL	1				
32	74A4779	000	警告标贴	WARNINGDECAL	1				
33	74A3184	001	安全标贴	SAFETYSIGN	1				
34	74A2808	000	逃生标志	ESCAPESIGN	1				
35	74A4773	000	符号标贴	SYMBOL	1				
36	74A4255	000	标贴	DECAL	1				
37	74A6474	000	标贴	DECAL	1				

45E0739 005 标贴组件

DECALSET

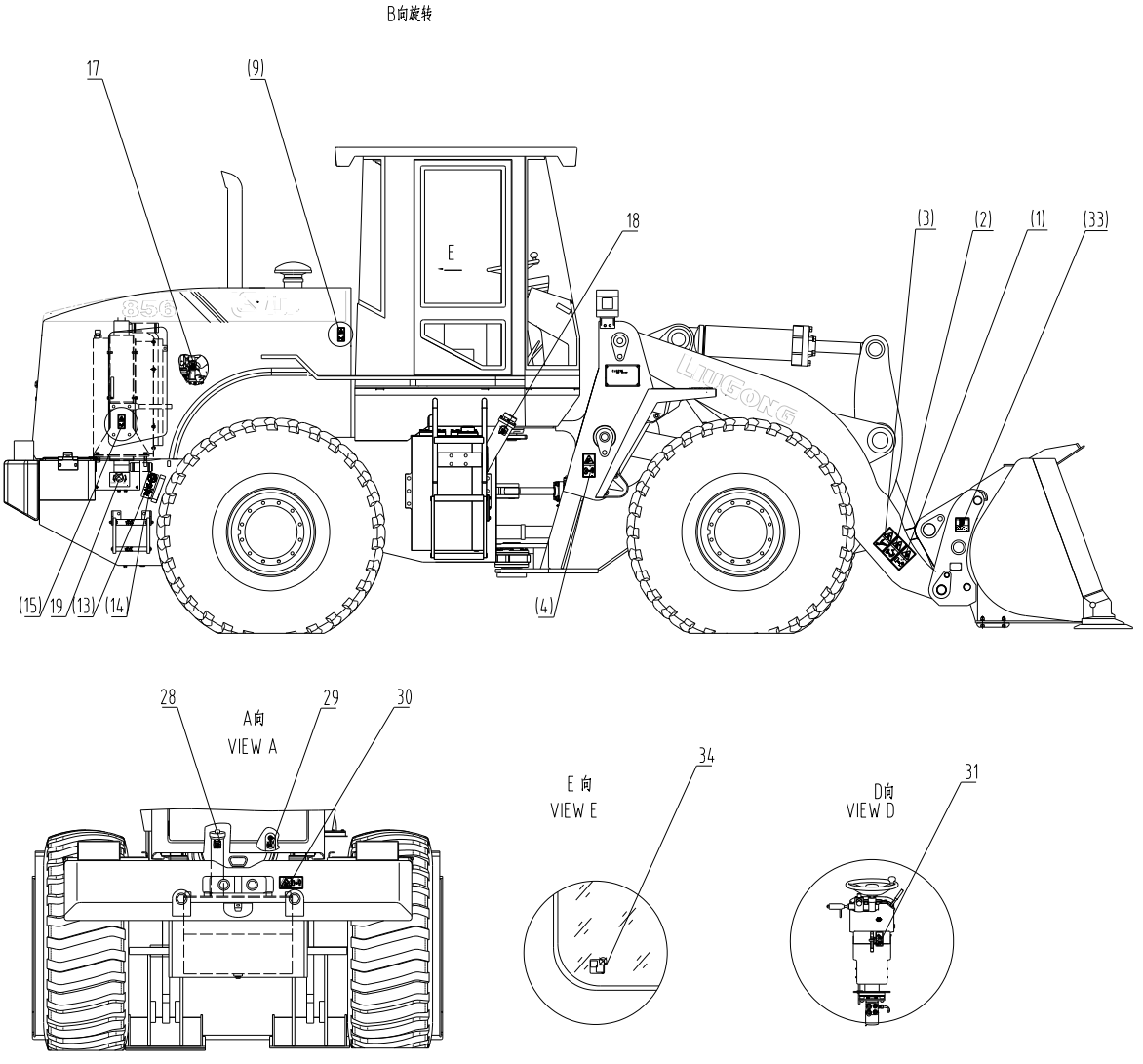

45E0739 005 标贴组件 DECALSET

件号 ITEM	部件号 PART NO.	版本 VER	零件名称	PART NAME	数量 Q'TY	服务代码 S.C	适用机号 SERIAL NO.	互换性 IA	可替换零件号 REPLACEABLE
1	74A3167	000	安全标贴	SAFETYSIGN	2				
2	74A3153	000	安全标贴	SAFETYSIGN	2				
3	74A3165	000	安全标贴	SAFETYSIGN	2				
4	74A3163	000	安全标贴	SAFETYSIGN	2				
5	74A4777	000	警告标贴	WARNINGDECAL	1				
6	74A4774	000	符号标贴	SYMBOL	1				
7	74A4780	000	注意标贴	NOTICEDECAL	1				
8	74A4769	000	注意标贴	NOTICEDECAL	1				
9	74A3168	000	安全标贴	SAFETYSIGN	2				
10	74A3183	000	安全标贴	SAFETYSIGN	1				
11	74A4496	000	标贴	DECAL	1				
12	74A3049	000	安全标贴	SAFETYSIGN	1				
13	74A2864	001	起吊点标志	LIFTPOINTSIGN	4				
14	74A1658	000	指示牌	SYMBOL	4				
15	74A3161	000	安全标贴	SAFETYSIGN	2				
16	74A4506	000	危险标贴	DANGERDECAL	1				
17	74A2819	000	标贴	DECAL	1				
18	74A4458	000	液压油标志	SYMBOL	1				
19	74A3166	000	标贴	SAFETYSIGN	1				
20	74A4509	000	危险标贴	DANGERDECAL	1				
21	74A3486	000	标贴	DECAL	1				
22	74A2842	000	标贴	DECAL	1				
23	74A5884	001	标贴	DECAL	1				
24	74A4459	000	标贴	DECAL	1				
25	34C1192	000	标贴组件	DECALSET	1				
26	74A4512	000	警告标贴	WARNINGDECAL	1				
27	74A4772	000	符号标贴	SYMBOL	1				
28	74A4457	000	柴油标志	SYMBOL	1				
29	74A2838	000	标贴	DECAL	1				
30	74A3178	000	安全标贴	SAFETYSIGN	1				
31	74A5887	000	标贴	DECAL	1				
32	74A4779	000	警告标贴	WARNINGDECAL	1				
33	74A3184	001	安全标贴	SAFETYSIGN	1				
34	74A2808	000	逃生标志	ESCAPESIGN	1				
35	74A4773	000	符号标贴	SYMBOL	1				
36	74A4255	000	标贴	DECAL	1				
37	74A6474	000	标贴	DECAL	1				

45E1004 004 铭牌组件
NAMEPLATE GP

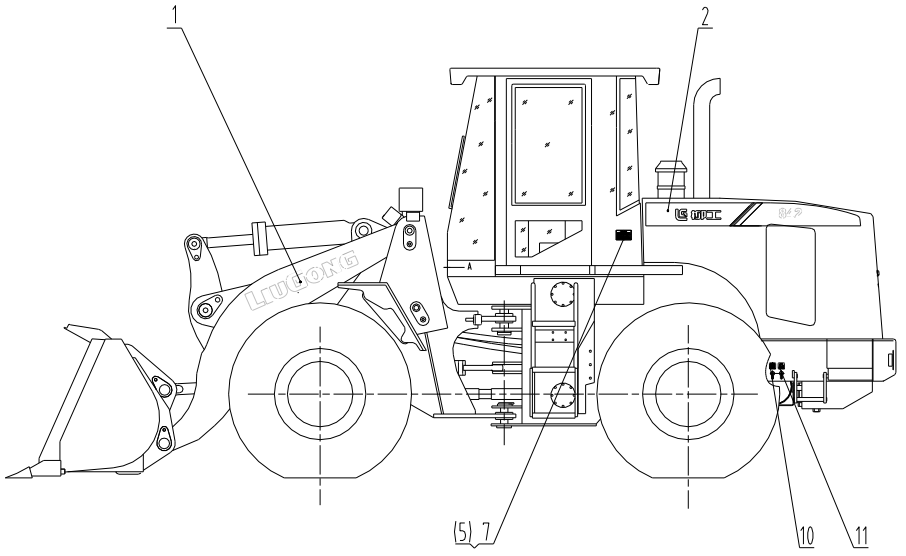

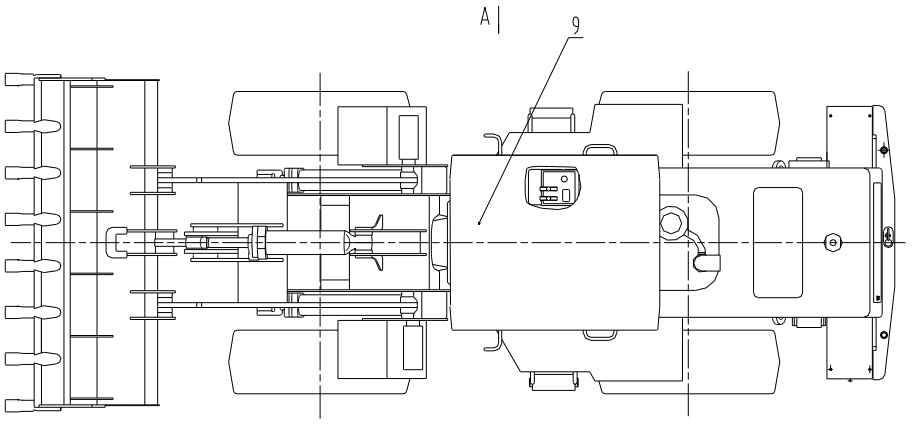

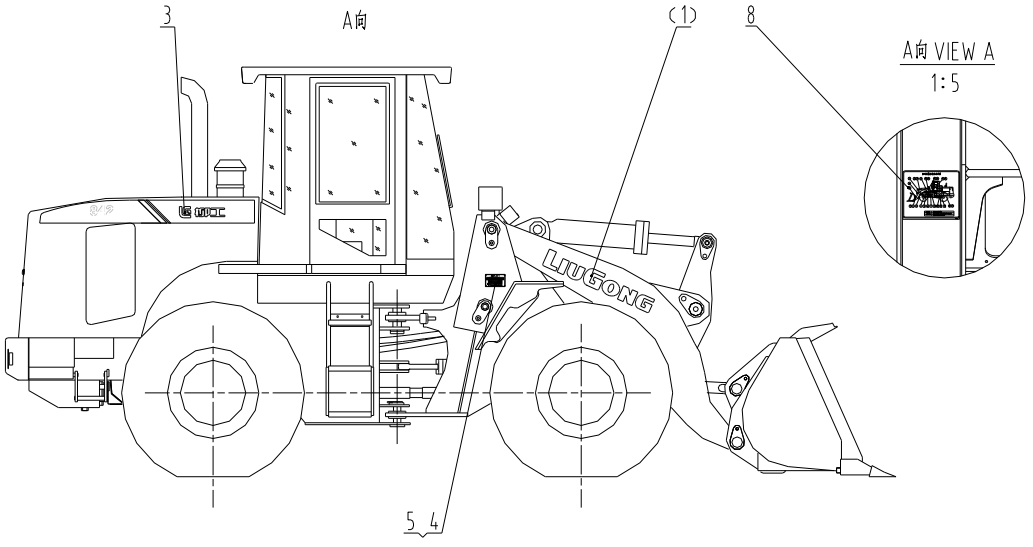

45E1004 003 铭牌组件 NAMEPLATE GP

件号 ITEM	部件号 PART NO.	版本 VER	零件名称	PART NAME	数量 Q'TY	服务代码 S.C	适用机号 SERIAL NO.	互换性 IA	可替换零件号 REPLACEABLE
1	74A1629	000	动臂装饰条	DECORATION	2				
2	74A5727	000	装饰条	DECORATION	1				
3	74A5728	000	装饰条	DECORATION	1				
4	74A5112	000	整机铭牌	PIN NAMEPLATE	1				
5	09B0036	000	抽芯铆钉	RIVET	8				
7	10A6426	000	铭牌	NAMEPLATE	1				
8	74A0724	000	整机润滑图	LUBRICATION CHART	1				
9	37C0139	000	钥匙挂件	HOOK	1				
10	74A1701	000	液压油指示标贴	SYMBOL	1				
11	74A1703	000	冷却液指示标贴	CAUTION DECAL	1				

动力系统 POWER SYSTEM

00E0663 004 柴油机系统
ENGINE SYSTEM

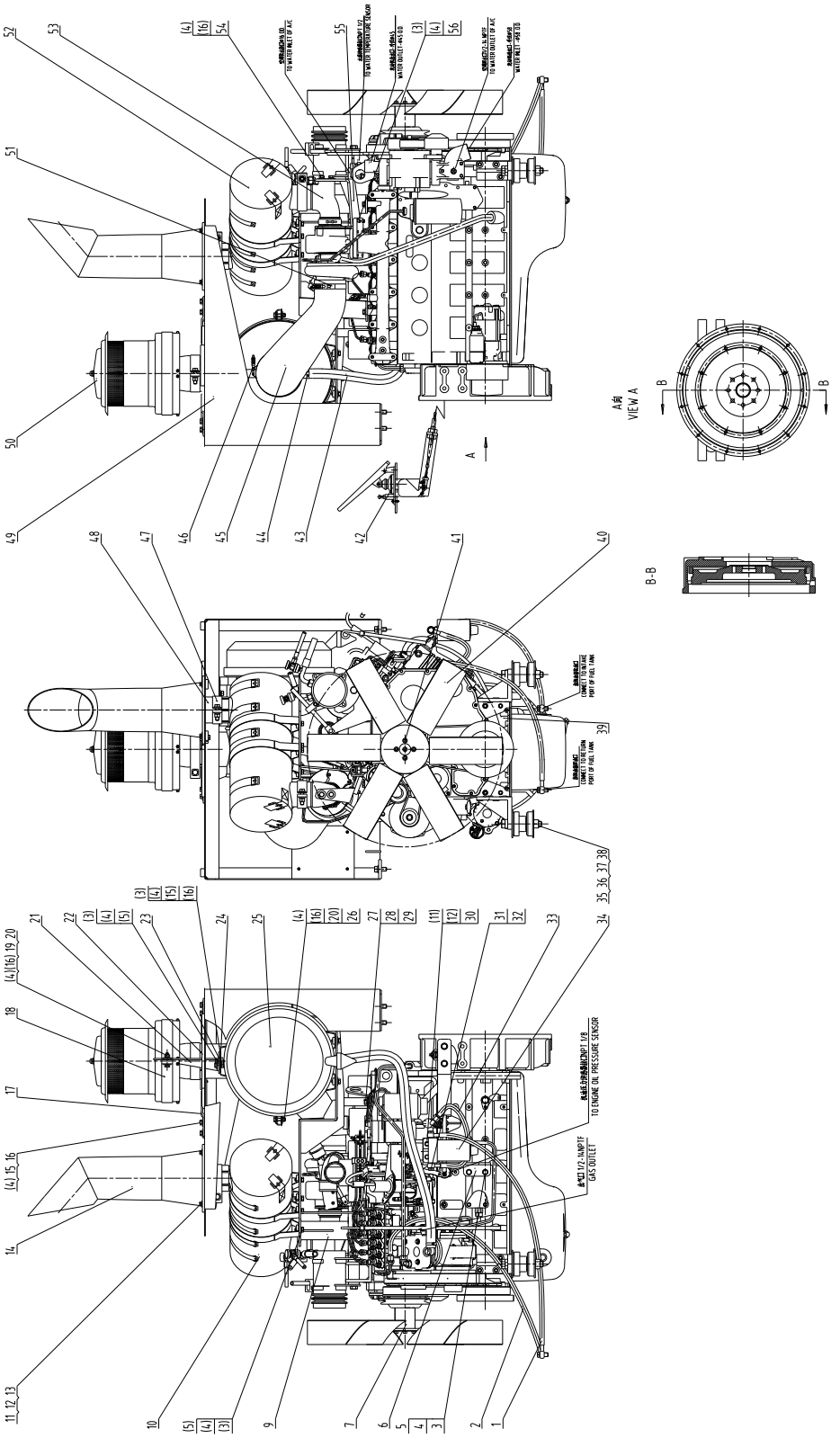

00E0663 004 柴油机系统 ENGINE SYSTEM

件号 ITEM	部件号 PART NO.	版本 VER	零件名称	PART NAME	数量 Q'TY	服务代码 S.C	适用机号 SERIAL NO.	互换性 IA	可替换零件号 REPLACEABLE
1	06C4585	000	燃油管	FUEL HOSE	1				
2	05C1898	001	燃油管	FUEL HOSE	1				
3	06B0001	000	垫圈	WASHER	12				
4	06B0002	000	垫圈	WASHER	29				
5	00B0012	000	螺栓	BOLT	17				
6	23A9172	000	支板	SUPPORT	1				
7	72A1535	000	垫块	BLOCK	1				
9	00D5559	000	支架	BRACKET	1				
10	40C0175	003	QSB 消音器	MUFFLER	1	Z			
11	00B0085	000	螺栓	BOLT	6				
12	06B0219	000	垫圈	WASHER	6				
13	06B0086	000	垫圈	WASHER	4				
14	10D2165	001	排气尾管	EXHAUST PIPE	1				
15	00B0019	000	螺栓	BOLT	6				
16	06B0030	000	垫圈	WASHER	21				
17	21A3033	001	压板	PLATE	2				
18	20A3253	000	环箍	CLAMP	1				
19	00B0048	000	螺栓	BOLT	1				
20	03B0053	000	螺母	NUT	3				
21	00D4275	000	支架	BRACKET	1				
22	82A1015	000	密封板	SEAL PLATE	1				
23	11A4126	000	安装板	MOUNTING PLATE	1				
24	00D5560	000	卡箍	CLAMP	2				
25	40C2142	000	空气滤清器	AIR FILTER	1				
26	00B0237	000	螺栓	BOLT	2				
27	00B0035	000	螺栓	BOLT	1				
28	06B0008	000	垫圈	WASHER	1				
29	06B0059	000	垫圈	WASHER	1				
30	06B0218	000	垫圈	WASHER	2				
31	04B0002	003	螺钉	SCREW	4				
32	06B0117	000	垫圈	WASHER	8				
33	05C3274	000	燃油管	FUEL HOSE	1				
34	50C0053	000	柴油预滤器	FUEL PRE-FILTER	1				
35	00B0223	000	螺栓	BOLT	2				
36	11A1893	000	垫圈	WASHER	4				
37	35C0296	000	减振器	SHOCK ABSORBER	2				

00E0663 004 柴油机系统

ENGINE SYSTEM

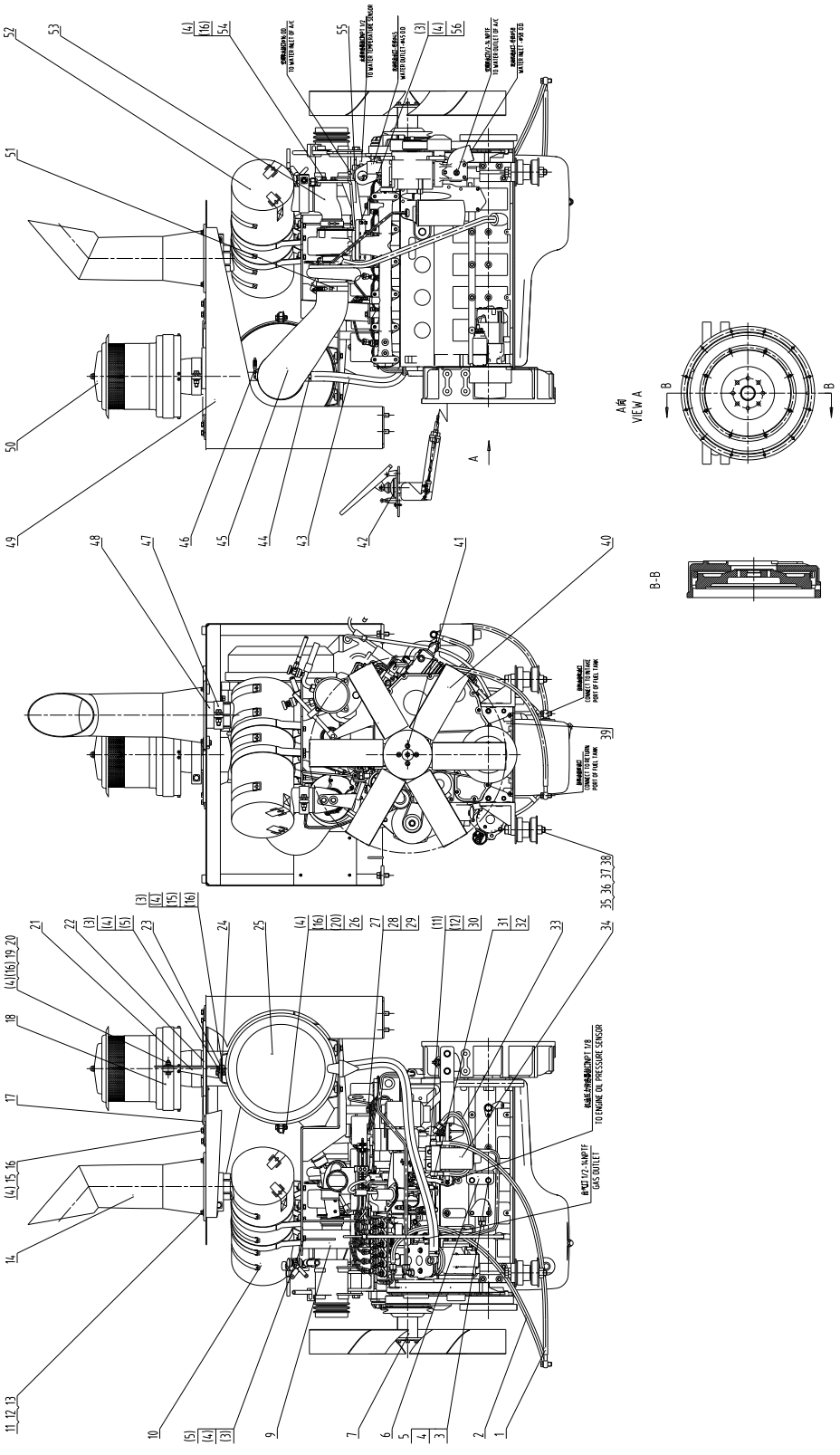

00E0663 004 柴油机系统 ENGINE SYSTEM

件号 ITEM	部件号 PART NO.	版本 VER	零件名称	PART NAME	数量 Q'TY	服务代码 S.C	适用机号 SERIAL NO.	互换性 IA	可替换零件号 REPLACEABLE
38	03B0294	000	螺母	NUT	2				
39	40C2130	000	柴油机	DIESEL ENGINE	1				
40	40C3961	000	风扇	FAN	1				
41	01B1088	000	螺栓	BOLT	4				
42	23C0281	000	油门操纵系统	THROTTLE CONTROL SYST	1	Z			
43	30A1120	000	进气软管	INTAKE HOSE	1				
44	09C0241	000	卡箍	CLAMP	2				
45	32A0843	000	进气软管	INTAKE HOSE	1				
46	09C1344	000	卡箍	CLAMP	1				
47	09C0719	000	管夹	CLAMP	1				
48	28A3838	000	过渡管	PIPE	1				
49	48C1212	000	支架	BRACKET	1				
50	40C0470	000	空气预滤器	AIR PRE-FITTER	1				
51	09C1339	001	卡箍	CLAMP	1				
52	85A0804	001	隔热罩	HEAT SHIELD	1				
53	01A1741	000	排气管	EXHAUST PIPE	1				
53	01A2711	000	排气管	EXHAUST PIPE	1				
54	00B0005	000	螺栓	BOLT	2				
55	00D3530	000	支架	BRACKET	1				
56	00B0002	000	螺栓	BOLT	2				

00E0998 002 柴油机系统
ENGINE SYSTEM

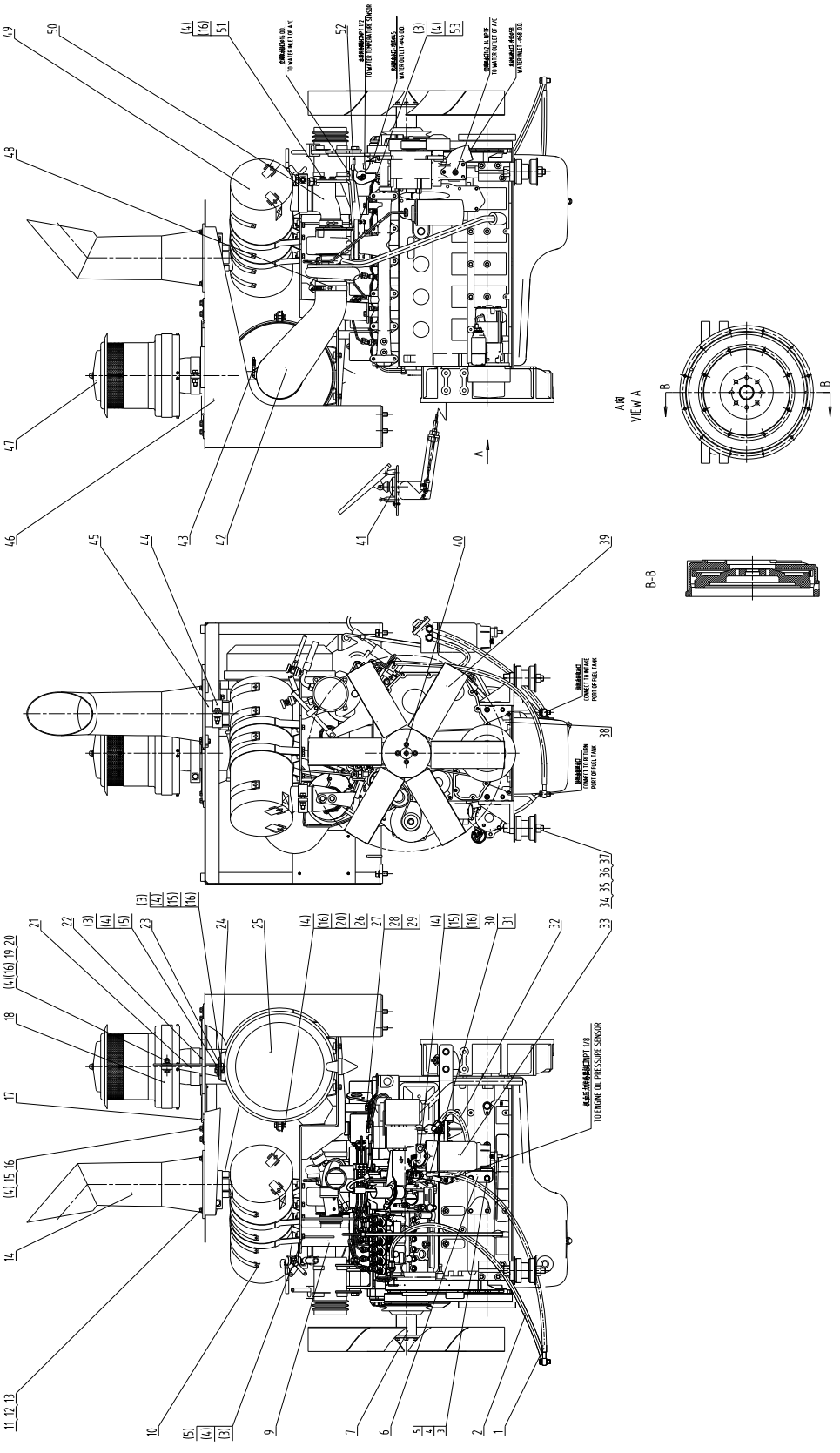

00E0998 002 柴油机系统 ENGINE SYSTEM

件号 ITEM	部件号 PART NO.	版本 VER	零件名称	PART NAME	数量 Q'TY	服务代码 S.C	适用机号 SERIAL NO.	互换性 IA	可替换零件号 REPLACEABLE
1	06C4585	000	燃油管	FUEL HOSE	1				
2	05C1898	001	燃油管	FUEL HOSE	1				
3	06B0001	000	垫圈	WASHER	12				
4	06B0002	000	垫圈	WASHER	31				
5	00B0012	000	螺栓	BOLT	17				
6	29A3081	000	支板	SUPPORT	1				
7	72A1535	000	垫块	BLOCK	1				
9	00D5559	001	支架	BRACKET	1				
10	40C0175	003	QSB 消音器	MUFFLER	1	Z			
11	00B0085	000	螺栓	BOLT	4				
12	06B0219	000	垫圈	WASHER	4				
13	06B0086	000	垫圈	WASHER	4				
14	10D2165	001	排气尾管	EXHAUST PIPE	1				
15	00B0019	000	螺栓	BOLT	8				
16	06B0030	000	垫圈	WASHER	23				
17	21A3033	001	压板	PLATE	2				
18	20A3253	000	环箍	CLAMP	1				
19	00B0048	000	螺栓	BOLT	1				
20	03B0053	000	螺母	NUT	3				
21	00D8930	000	支架	BRACKET	1				
22	82A1015	000	密封板	SEAL PLATE	1				
23	11A4126	000	安装板	MOUNTING PLATE	1				
24	00D5560	000	卡箍	CLAMP	2				
25	40C0364	001	空滤总成	AIR FILTER AS	1				
26	00B0237	000	螺栓	BOLT	2				
27	00B0035	000	螺栓	BOLT	1				
28	06B0008	000	垫圈	WASHER	1				
29	06B0059	000	垫圈	WASHER	1				
30	04B0002	003	螺钉	SCREW	4				
31	06B0117	000	垫圈	WASHER	8				
32	05C3274	000	燃油管	FUEL HOSE	1				
33	40C2403	001	油水分离器	OIL-WATER SEPARATOR	1				
34	00B0223	000	螺栓	BOLT	2				
35	11A1893	001	垫圈	WASHER	4				
36	35C0296	000	减振器	SHOCK ABSORBER	2				
37	03B0294	000	螺母	NUT	2				
38	40C3403	000	柴油机	DIESEL ENGINE	1				
39	40C3961	000	风扇	FAN	1				

00E0998 002 柴油机系统

ENGINE SYSTEM

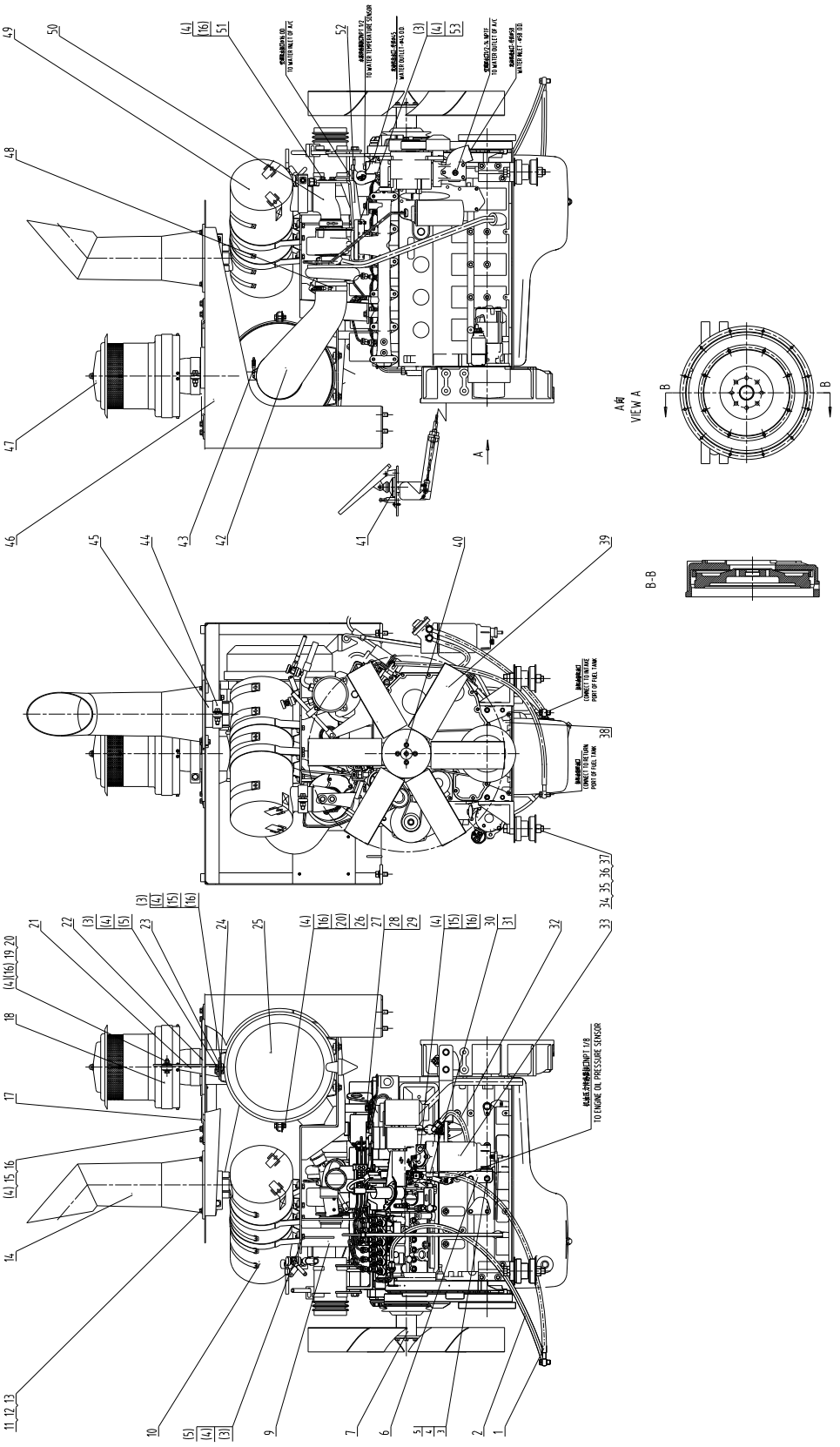

00E0998 002 柴油机系统 ENGINE SYSTEM

件号 ITEM	部件号 PART NO.	版本 VER	零件名称	PART NAME	数量 Q'TY	服务代码 S.C	适用机号 SERIAL NO.	互换性 IA	可替换零件号 REPLACEABLE
40	01B1088	000	螺栓	BOLT	4				
41	23C0281	000	油门操纵系统	THROTTLE CONTROL SYSTEM	1	Z			
42	32A0843	000	进气软管	INTAKE HOSE	1				
43	09C1344	000	卡箍	CLAMP	1				
44	09C0719	000	管夹	CLAMP	1				
45	28A3838	000	过渡管	PIPE	1				
46	48C1212	000	支架	BRACKET	1				
47	40C0470	000	空气预滤器	AIR PRE-FITTER	1				
48	09C1339	001	卡箍	CLAMP	1				
49	85A0804	001	隔热罩	HEAT SHIELD	1				
50	01A2711	000	排气管	EXHAUST PIPE	1				
51	00B0005	000	螺栓	BOLT	2				
52	00D3530	000	支架	BRACKET	1				
53	00B0002	000	螺栓	BOLT	2				

40C0175 003 QSB 消音器
MUFFLER

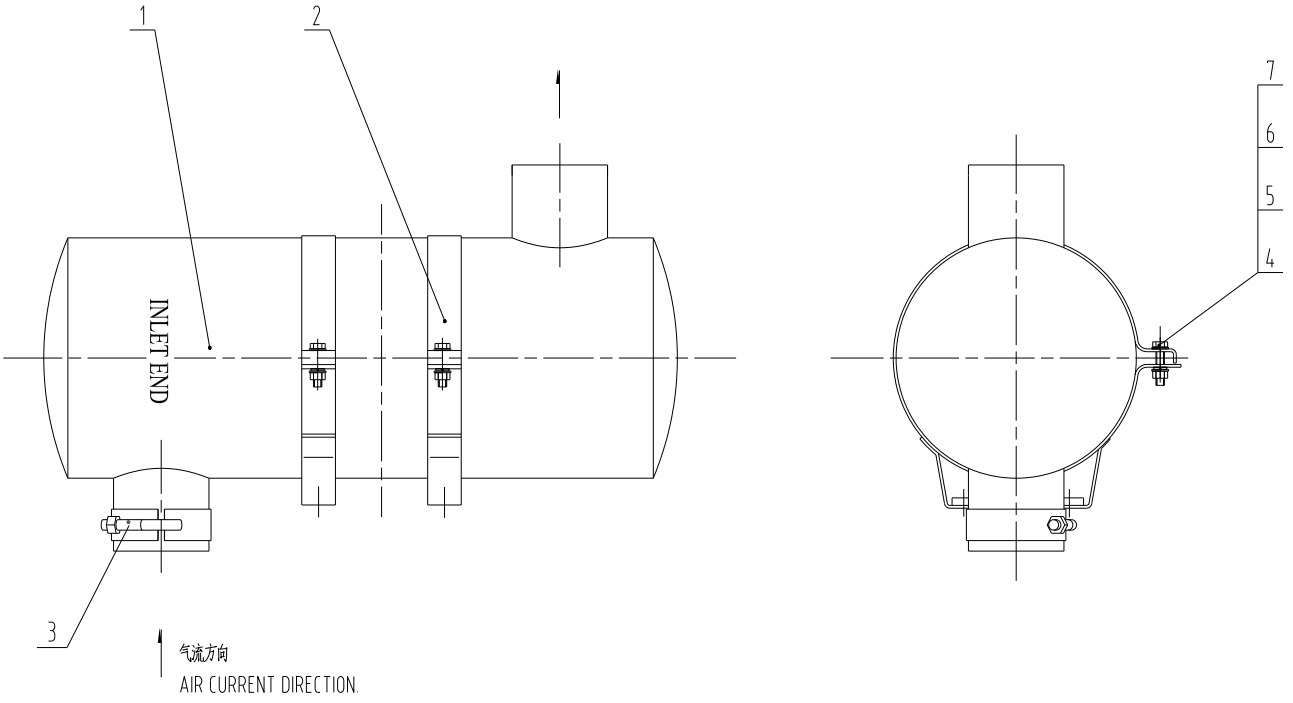

40C0175 003 QSB 消音器 MUFFLER

件号 ITEM	部件号 PART NO.	版本 VER	零件名称	PART NAME	数量 Q'TY	服务代码 S.C	适用机号 SERIAL NO.	互换性 IA	可替换零件号 REPLACEABLE
1	40C0224	000	消音器	NOISE BLANKER	1				
2	00D1898	000	消音器支座	BRACKET	2				
3	09C0200	000	卡箍	CLAMP	1				
4	00B0102	000	螺栓	BOLT	2				
5	06B0006	000	垫圈	WASHER	2				
6	06B0005	000	垫圈	WASHER	2				
7	03B0021	000	螺母	NUT	2				

23C0202 000 油门操纵系统
THROTTLE CONTROL SYST

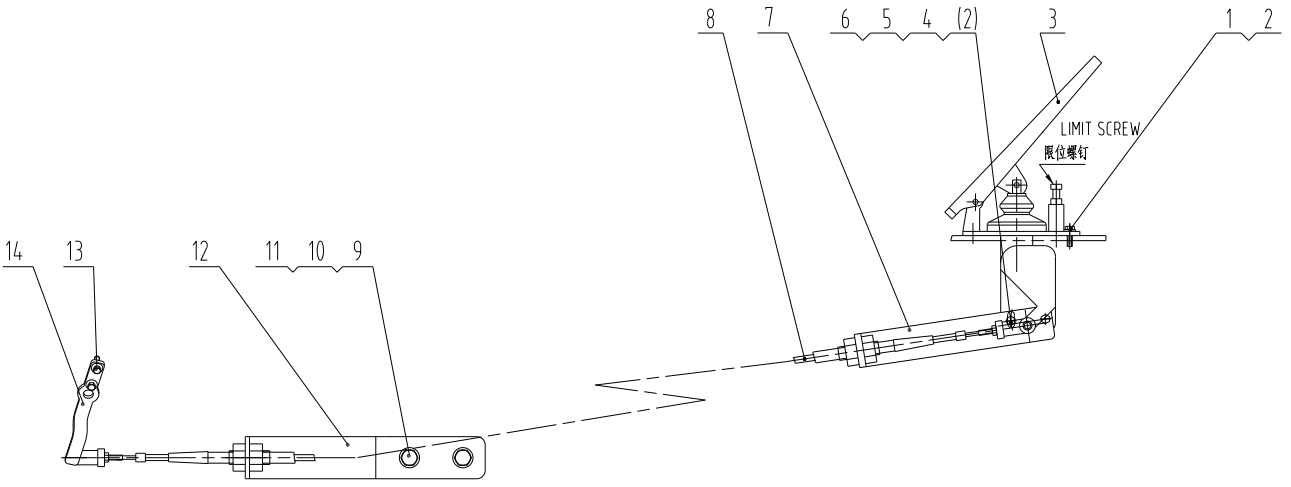

23C0202 000 油门操纵系统 THROTTLE CONTROL SYST

件号 ITEM	部件号 PART NO.	版本 VER	零件名称	PART NAME	数量 Q'TY	服务代码 S.C	适用机号 SERIAL NO.	互换性 IA	可替换零件号 REPLACEABLE
1	00B0010	000	螺栓	BOLT	3				
2	06B0003	000	垫圈	WASHER	5				
3	50C0028	000	油门踏板	ACCELERATOR PEDAL	1				
4	00B0023	000	螺栓	BOLT	2				
5	06B0024	000	垫圈	WASHER	4				
6	03B0036	000	螺母	NUT	2				
7	21A5251	000	支架	BRACKET	1				
8	23C0092	002	油门软轴	FLEXIBLE SHAFT	1				
9	00B0011	000	螺栓	BOLT	2				
10	06B0008	000	垫圈	WASHER	2				
11	06B0007	000	垫圈	WASHER	2				
12	21A4709	000	弯板	PLATE	1				
13	01B0477	000	螺栓	BOLT	2				
14	21A4708	000	弯板	PLATE	1				

23C0281 000 油门操纵系统
THROTTLE CONTROL SYSTEM

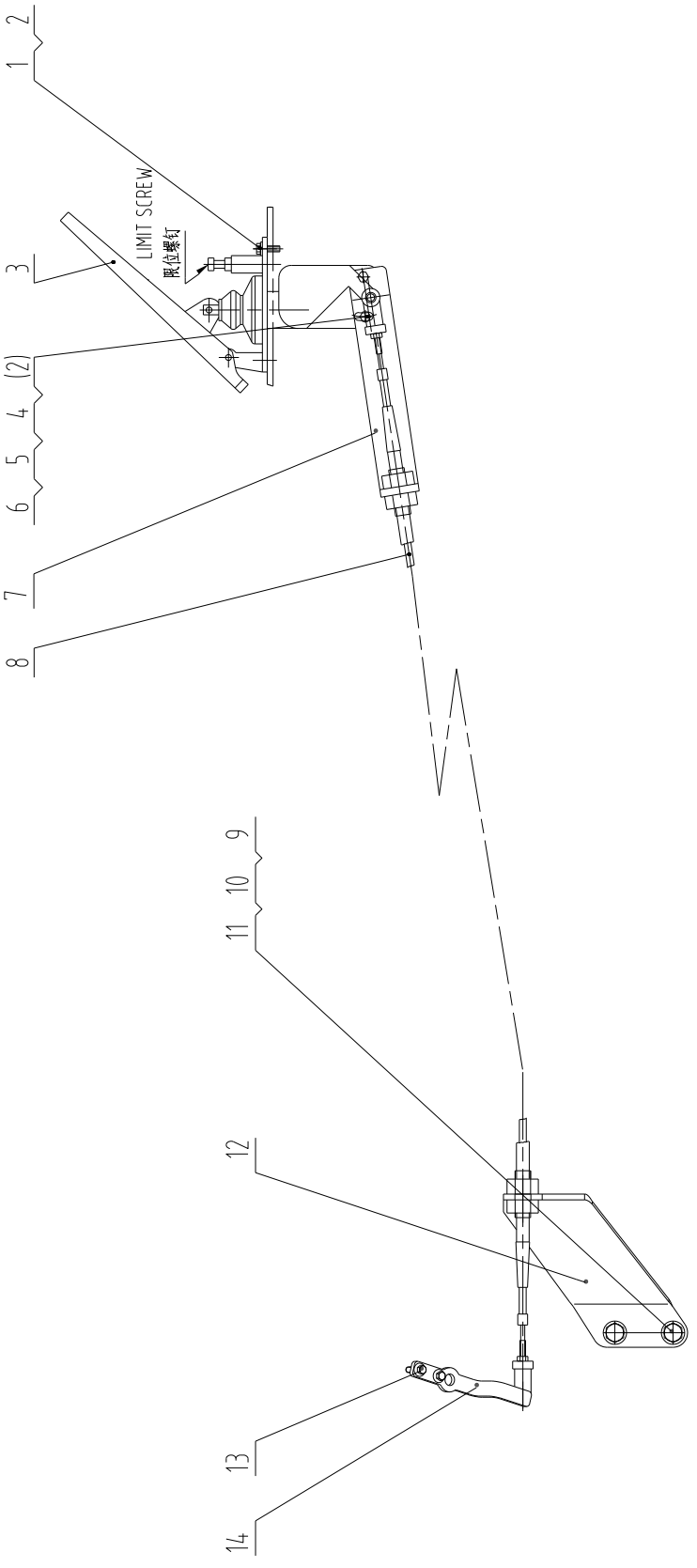

23C0281 000 油门操纵系统 THROTTLE CONTROL SYSTEM

件号 ITEM	部件号 PART NO.	版本 VER	零件名称	PART NAME	数量 Q'TY	服务代码 S.C	适用机号 SERIAL NO.	互换性 IA	可替换零件号 REPLACEABLE
1	00B0010	000	螺栓	BOLT	3				
2	06B0003	000	垫圈	WASHER	5				
3	50C0028	001	油门踏板	ACCELERATOR PEDAL	1				
4	00B0023	000	螺栓	BOLT	2				
5	06B0024	000	垫圈	WASHER	4				
6	03B0036	000	螺母	NUT	2				
7	21A5251	000	支架	BRACKET	1				
8	54C0028	000	油门软轴	FLEXIBLE SHAFT	1				
9	00B0011	000	螺栓	BOLT	2				
10	06B0008	000	垫圈	WASHER	2				
11	06B0007	000	垫圈	WASHER	2				
12	22A4261	000	弯板		1				
13	01B0477	000	螺栓	BOLT	2				
14	21A7510	000	弯板	PLATE	1				

00E0785 010 散热系统
COOLING SYSTEM

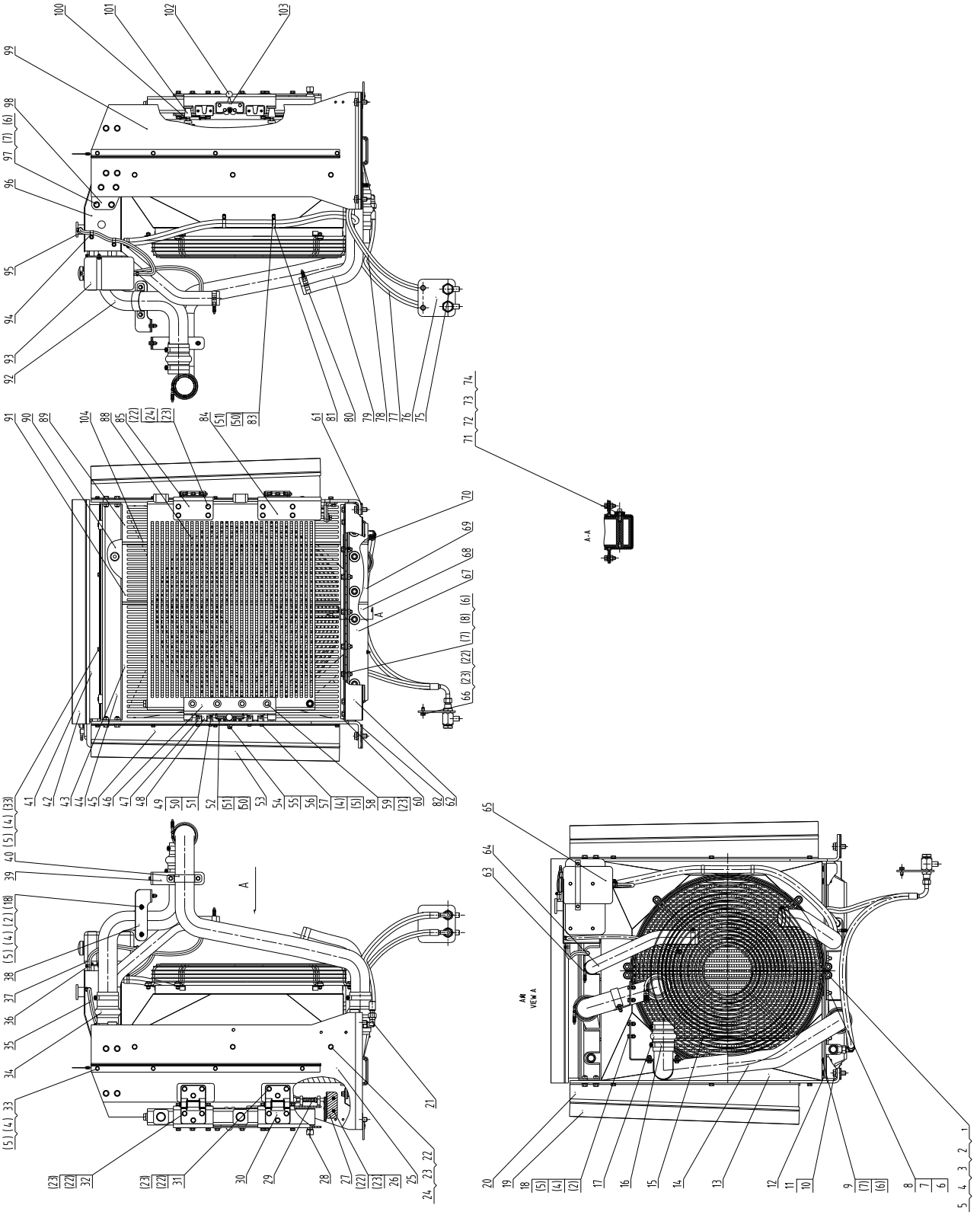

00E0785 010 散热系统 COOLING SYSTEM

件号 ITEM	部件号 PART NO.	版本 VER	零件名称	PART NAME	数量 Q'TY	服务代码 S.C	适用机号 SERIAL NO.	互换性 IA	可替换零件号 REPLACEABLE
1	00B0085	000	螺栓	BOLT	8				
2	03B0087	000	螺母	NUT	16				
3	06B0086	000	垫圈	WASHER	8				
4	06B0219	000	垫圈	WASHER	32				
5	06B0218	000	垫圈	WASHER	40				
6	06B0007	000	垫圈	WASHER	31				
7	06B0008	000	垫圈	WASHER	31				
8	00B0035	000	螺栓	BOLT	9				
9	00B0386	000	螺栓	BOLT	20				
10	56A1726	000	淬硬垫圈	HARD WASHER	4				
11	00B0244	000	螺栓	BOLT	4				
12	22A4507	000	连接板	PLATE	1				
13	45D1275	000	导风罩	SHROUD	1				
14	38A2927	000	中冷器钢管	PIPE	1				
16	09C1372	000	卡箍	CLAMP	8				
17	30A0609	001	进气软管	INTAKE HOSE	2				
18	00B0336	000	螺栓	BOLT	8				
19	84A1805	000	橡胶条	SEAL	1				
20	19A1118	000	弯板		1				
21	31C0114	002	弯接头	ELBOW	1	Z			
22	06B0001	000	垫圈	WASHER	38				
23	06B0002	000	垫圈	WASHER	42				
24	00B0019	000	螺栓	BOLT	22				
25	00D7357	000	右支架	BRACKET-RH	1				
26	00B0005	000	螺栓	BOLT	2				
27	22C0615	000	限位座	RETAINER	1				
28	30C0404	002	堵头	PLUG	1				
29	24C1082	000	限位销	PIN	1				
30	25C0358	000	自润滑式铰链	HINGE	2				
31	00B0237	000	螺栓	BOLT	6				
32	00B0341	000	螺栓	BOLT	6				
33	00B0007	000	螺栓	BOLT	12				
34	30A0608	002	进气软管	INTAKE HOSE	2				
35	30A0606	000	进水管	WATER INTAKE	1				
36	09C0232	000	卡箍	CLAMP	6				
37	30A0607	000	蒸汽胶管	HOSE	1				
38	21A6635	000	支板	SUPPORT	1				
39	21A6634	000	支板	SUPPORT	1				
40	20A6770	000	管夹	CLAMP	2				
41	19A1120	000	弯板	PLATE	1				
42	84A1803	000	橡胶条	SEAL	1				

00E0785 010 散热系统

COOLING SYSTEM

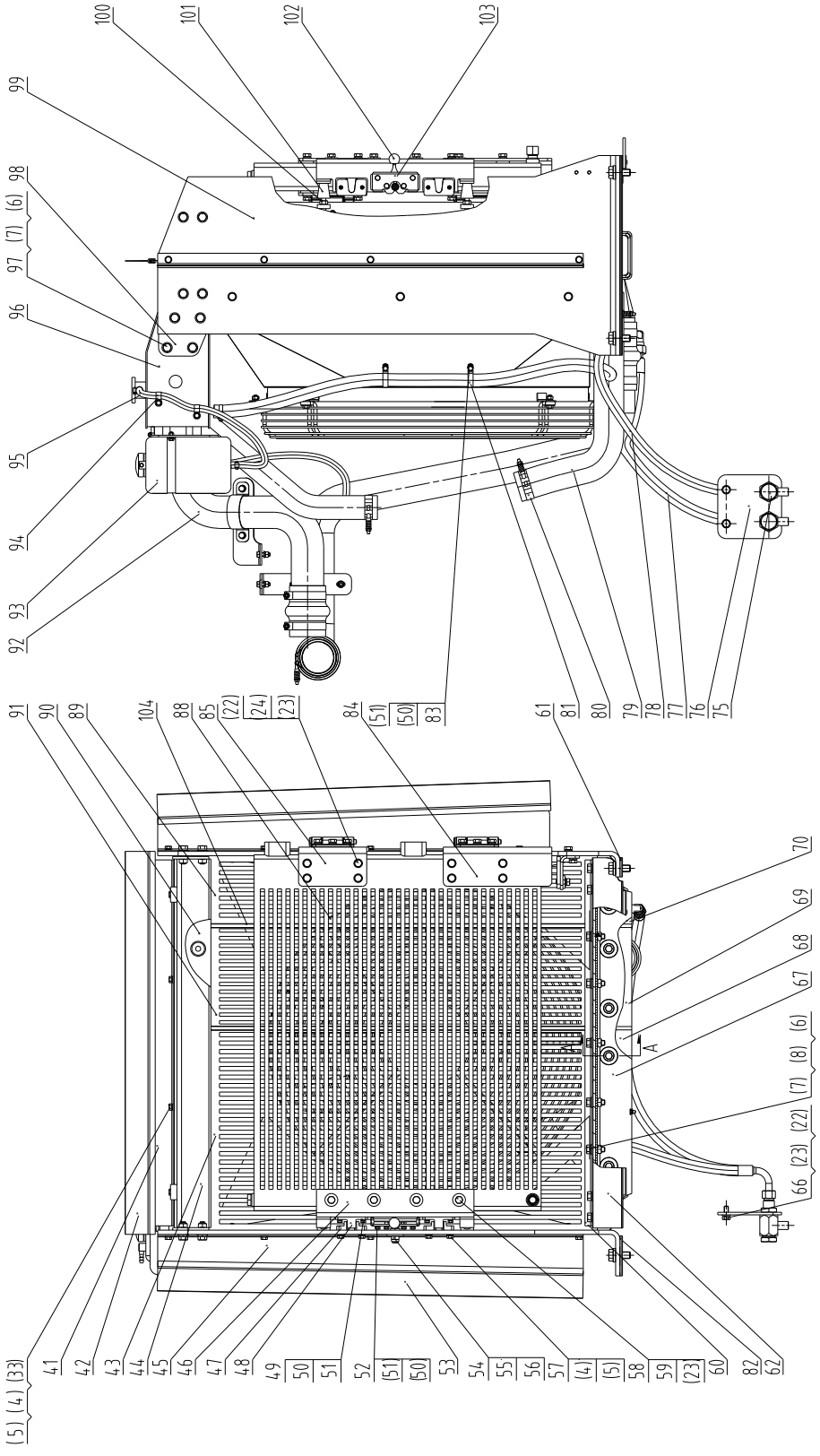

00E0785 010 散热系统 COOLING SYSTEM

件号 ITEM	部件号 PART NO.	版本 VER	零件名称	PART NAME	数量 Q'TY	服务代码 S.C	适用机号 SERIAL NO.	互换性 IA	可替换零件号 REPLACEABLE
43	20C0924	000	水散热器	WATER RADIATOR	1				
44	00D6712	000	连接架	CONNECTING BRACKET	1				
45	19A1117	000	弯板	PLATE	1				
46	00D4268	000	锁板	LOCK PLATE	1				
47	16A5055	000	挡板	PLATE	2				
48	35C0753	000	挡板	PLATE	2				
49	00B0010	000	螺栓	BOLT	4				
50	06B0003	000	垫圈	WASHER	12				
51	06B0024	000	垫圈	WASHER	12				
52	00B0065	000	螺栓	BOLT	4				
53	84A1804	000	橡胶条	SEAL	1				
54	60A1521	000	锁销	LOCK PIN	1				
55	03B0278	000	锁紧螺母	LOCKNUT	1				
56	10A4589	000	淬硬垫圈	HARD WASHER	1				
57	00B0052	000	螺栓	BOLT	4				
58	06B0030	000	垫圈	WASHER	4				
59	00B0331	000	螺栓	BOLT	4				
60	22A4508	000	连接板	PLATE	1				
61	10A6556	000	补偿垫片	SHIM	2				
62	38C0344	000	导板铆合件	PLATE	1				
63	09C1313	000	卡箍	CLAMP	2				
64	32A0978	000	上水管	HOSE	1				
65	09C0241	001	卡箍	CLAMP	2				
66	00B0012	000	螺栓	BOLT	2				
67	00D6711	000	托架	CARRIER	1				
68	83A1290	000	减震垫	CUSHION	1				
69	83A1291	000	减震垫	CUSHION	1				
70	83A1292	000	减震垫	CUSHION	1				
71	11A4789	000	垫片	GASKET	5				
72	85A2132	000	减震垫	CUSHION	5				
73	34A1679	000	钢套	STEEL SLEEVE	5				
74	01B0652	000	螺栓	BOLT	5				
75	33C0090	001	接头	FITTING	2				
76	11A5278	000	安装板	MOUNTING PLATE	1				
77	06C5100	001	软管总成	HOSE AS	1				
78	06C1679	000	软管总成	HOSE AS	1				
79	00C2546	002	下水管	HOSE	1				
80	09C1325	000	卡箍	CLAMP	2				
81	09C0580	000	管夹	CLAMP	2				
82	10A6555	000	补偿垫片	SHIM	2				

00E0785 010 散热系统

COOLING SYSTEM

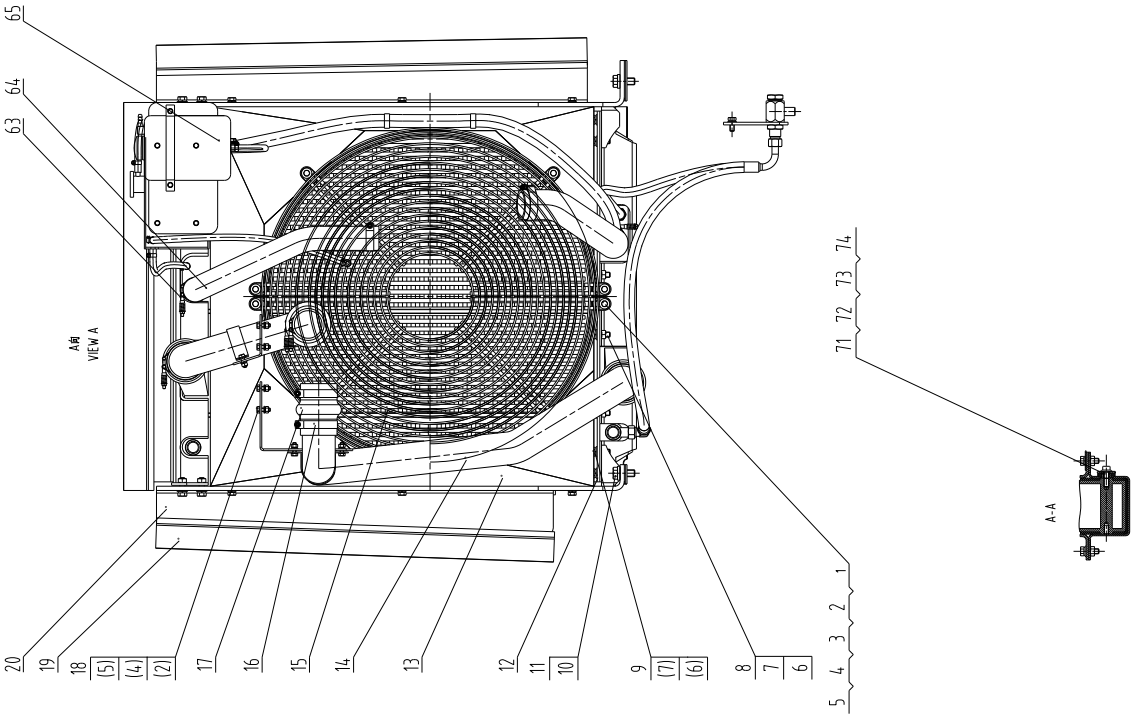

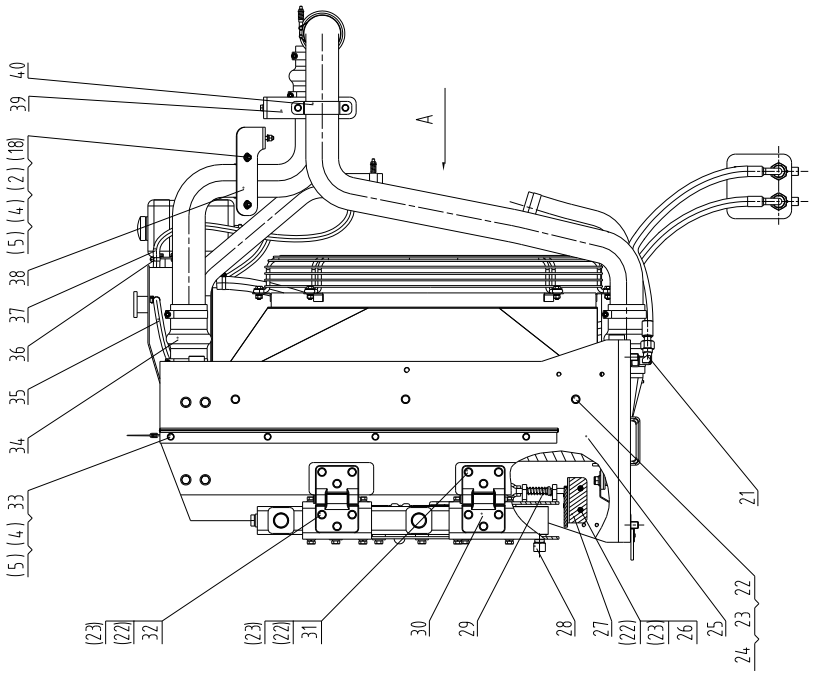

00E0785 010 散热系统 COOLING SYSTEM

件号 ITEM	部件号 PART NO.	版本 VER	零件名称	PART NAME	数量 Q'TY	服务代码 S.C	适用机号 SERIAL NO.	互换性 IA	可替换零件号 REPLACEABLE
83	00B0022	000	螺栓	BOLT	4				
84	00D6718	000	支架	BRACKET	1				
85	00D6715	000	支架	BRACKET	1				
88	20C0927	000	变矩器油散热器	TRANSMISSION OIL COOLER	1				
89	20C0926	000	液压油散热器	OIL COOLER	1				
90	83A1293	000	减震垫	CUSHION	1				
91	20C0925	000	空-空中冷器	AIR COOLER	1				
92	38A2926	000	中冷器钢管	PIPE	1				
93	20C1080	000	回收罐	RESERVOIR	1				
94	09C0579	000	管夹	CLAMP	2				
95	30A0605	000	软管	HOSE	1				
96	20C0723	000	副水箱	AUXILIARY TANK	1				
97	00B0238	000	螺栓	BOLT	2				
98	14A8937	000	连接板	PLATE	1				
99	00D7356	000	左支架	BRACKET-LH	1				
100	03B0053	000	螺母	NUT	2				
101	35C0680	000	减震垫	SHOCK ABSORBER	2				
102	35C0689	000	手柄球	KNOB	1				
103	24C0471	000	锁	LOCK	1				
104	85A4273	000	密封海绵	SPONGE	2				

31C0114 002 弯接头
ELBOW

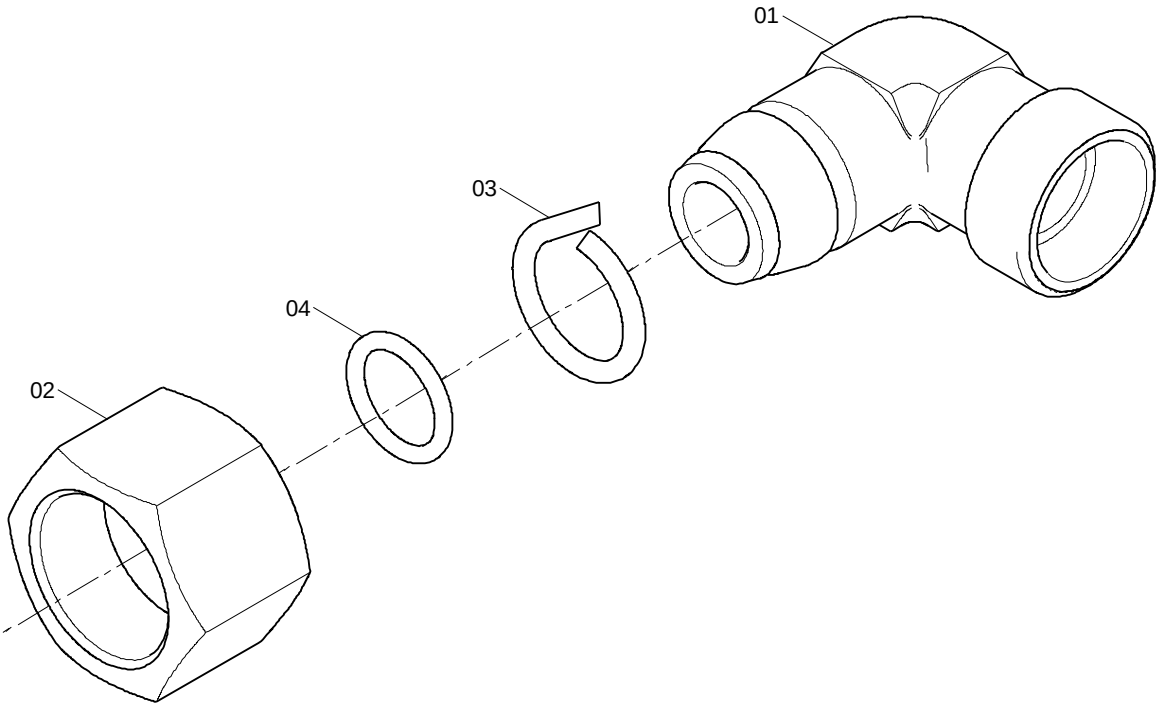

31C0114 002 弯接头 ELBOW

件号 ITEM	部件号 PART NO.	版本 VER	零件名称	PART NAME	数量 Q'TY	服务代码 S.C	适用机号 SERIAL NO.	互换性 IA	可替换零件号 REPLACEABLE
1	01A2354	000	过渡接头	CONNECTOR	1				
2	03B1371	000	螺母	NUT	1				
3	77A1028	000	钢丝	STEEL WIRE	1				
4	12B0496	001	O 形圈	O-RING	1				

24C0368 002 限位销
PIN

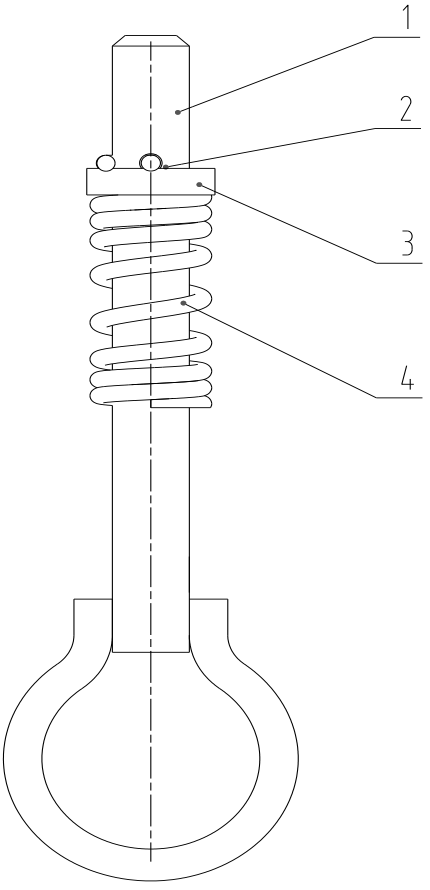

24C0368 002 限位销

件号 ITEM	部件号 PART NO.	版本 VER	零件名称	PART NAME	数量 Q'TY	服务代码 S.C	适用机号 SERIAL NO.	互换性 IA	可替换零件号 REPLACEABLE
1	11D0501	002	销	PIN	1				
2	63A0132	001	插销	PIN	1				
3	11A2465	001	挡板	BAFFLE	1				
4	75A0314	001	弹簧	SPRING	1				

00E0670 003 燃油箱总成
FUEL TANK AS

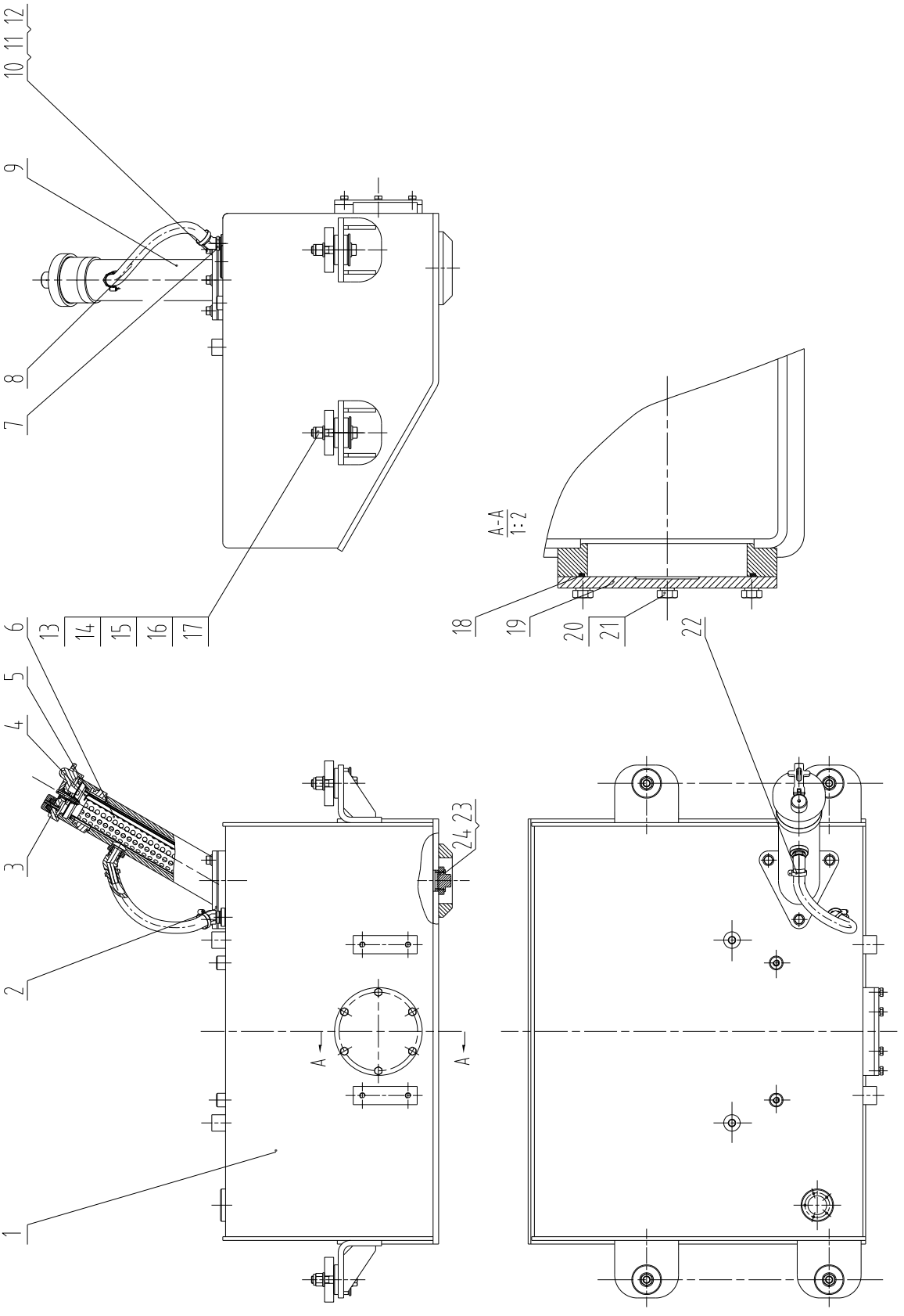

00E0670 003 燃油箱总成 FUEL TANK AS

件号 ITEM	部件号 PART NO.	版本 VER	零件名称	PART NAME	数量 Q'TY	服务代码 S.C	适用机号 SERIAL NO.	互换性 IA	可替换零件号 REPLACEABLE
1	04D1041	000	燃油箱	FUEL TANK	1				
2	82A0731	000	橡胶垫圈	RUBBER WASHER	1				
3	16C0004	000	透气盖	BREATHER CAP	1	Z			
4	20A9519	000	油标尺	DIPSTICK	1				
5	07B0003	000	挡圈	SNAP RING	1				
6	12D0369	000	滤筒	STRAINER	1	Z			
7	31C0514	000	可调接头	ADJUSTING CONNECTOR	2				
8	05C1894	000	燃油管	FUEL HOSE	1				
9	10D5249	000	加油口	OIL FILLER	1				
10	06B0007	000	垫圈	WASHER	3				
11	06B0008	000	垫圈	WASHER	3				
12	00B0017	000	螺栓	BOLT	3				
13	03V0511	000	螺母	NUT	4				
14	56A1619	000	淬硬垫圈	HARDWASHER	8				
15	35C0694	001	减震块	SHOCK ABSORBER	4				
16	11A3539	000	垫片	GASKET	4				
17	00B0325	000	螺栓	BOLT	4				
18	12B0238	000	O 形圈	O-RING	1				
19	53A0140	000	法兰盖	FLANGE COVER	1				
20	06B0002	000	垫圈	WASHER	6				
21	00B0012	000	螺栓	BOLT	6				
22	09C0236	001	卡箍	CLAMP	2				
23	05A0291	000	螺塞	PLUG	1				
24	12B0381	000	O 形密封圈	O-RING	1				

16C0004 000 透气盖
BREATHER CAP

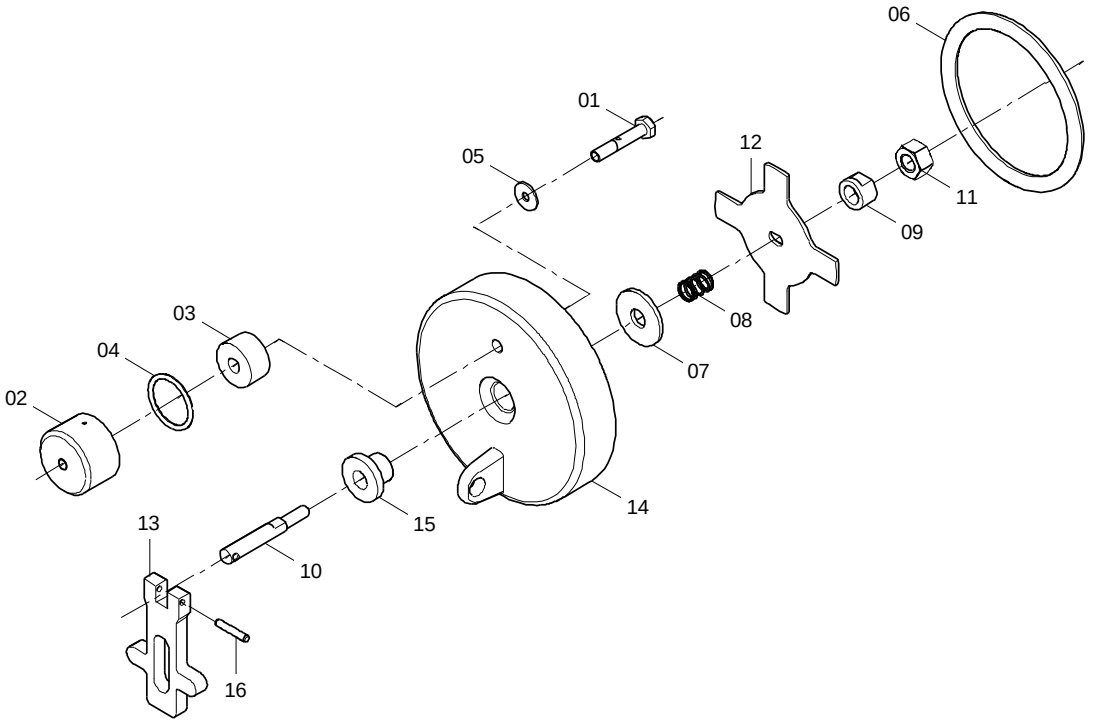

16C0004 000 透气盖 BREATHER CAP

件号 ITEM	部件号 PART NO.	版本 VER	零件名称	PART NAME	数量 Q'TY	服务代码 S.C	适用机号 SERIAL NO.	互换性 IA	可替换零件号 REPLACEABLE
1	02B0028	000	螺栓	BOLT	1				
2	53A0122	000	盖	CAP	1				
3	88A0111	000	海绵垫	SPONGE	1				
4	12B0241	000	O 形圈	O-RING	1				
5	06B0024	000	垫圈	WASHER	1				
6	12B0230	000	O 形圈	O-RING	1				
7	06B0086	000	垫圈	WASHER	1				
8	75A0094	000	弹簧	SPRING	1				
9	03B0232	000	螺母	NUT	1				
10	01B0197	000	螺杆	SCREW ROD	1				
11	03B0036	000	螺母	NUT	1				
12	10A0240	000	弹性板	PLATE	1				
13	13A0208	000	手柄	HANDLE	1				
14	53A0120	000	盖	CAP	1				
15	55A0290	000	套	SLEEVE	1				
16	08B0061	000	销	PIN	1				

12D0369 000 滤筒
STRAINER

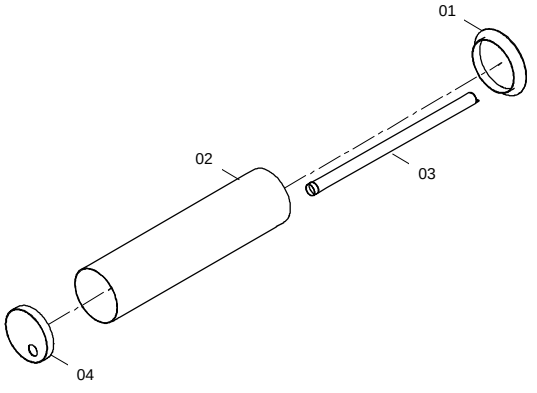

12D0369 000 滤筒 STRAINER

件号 ITEM	部件号 PART NO.	版本 VER	零件名称	PART NAME	数量 Q'TY	服务代码 S.C	适用机号 SERIAL NO.	互换性 IA	可替换零件号 REPLACEABLE
1	52A0002	001	底板	BOTTOM PLATE	1				
2	88A0001	001	滤网	STRAINER	1				
3	88A0355	001	滤网	STRAINER	1				
4	20A2724	000	筒	BODY	1				
5	20A2725	000	油尺套	SLEEVE	1				
6	20A0006	001	法兰	FLANGE	1				

传动系统 TRANSMISSION SYSTEM

01E0013 005 前桥总成
FRONT AXLE AS

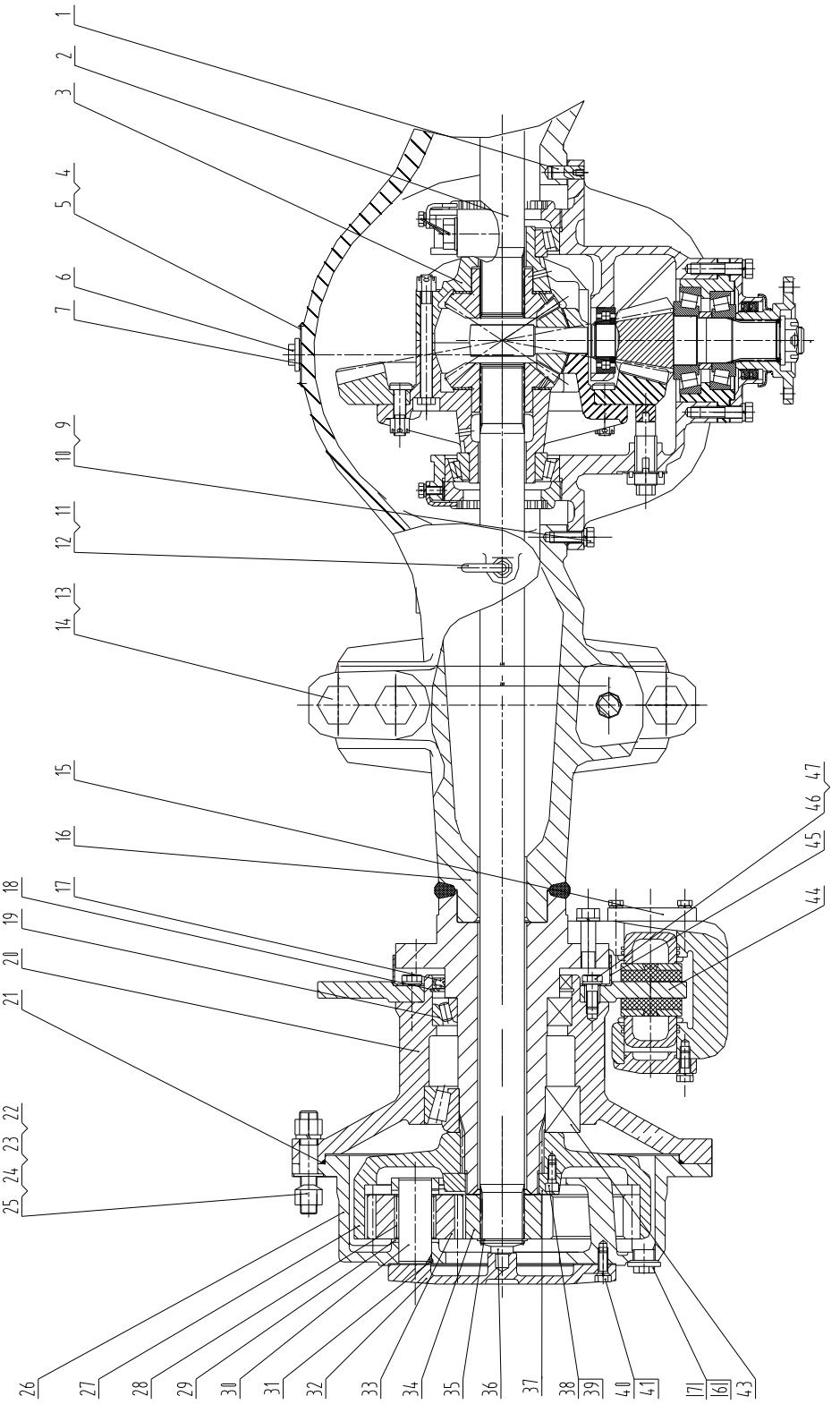

01E0013 005 前桥总成 FRONT AXLE AS

件号 ITEM	部件号 PART NO.	版本 VER	零件名称	PART NAME	数量 Q'TY	服务代码 S.C	适用机号 SERIAL NO.	互换性 IA	可替换零件号 REPLACEABLE
1	60A0011	000	定位销	DOWEL PIN	2				
2	62A0024	001	半轴	HALF SHAFT	2				
3	41C0029	007	前桥主传动	FRONT AXLE BEVEL GEAR	1	Z			
4	74A4621	000	铭牌	NAMEPLATE	1				
5	09B0002	000	铆钉	RIVET	4				
6	03B0212	000	螺塞	PLUG	4				
7	06B0055	000	垫圈	WASHER	4				
9	00B0273	000	螺栓	BOLT	14				
10	06B0013	000	垫圈	WASHER	14				
11	03B0406	002	通气塞	BREATHER PLUG	1				
13	01B0001	000	螺栓	BOLT	8				
14	03B0195	001	锁紧螺母	LOCKNUT	8				
15	45C0005	000	夹钳总成	CLAMP AS	4	Z			
16	24D0006	000	桥壳轮边支承轴	SPINDLE	1	Z			
17	13B0213	000	密封圈	SEAL RING	2				
18	76A0019	001	卡环	SNAP RING	2				
19	23B0001	000	圆锥滚子轴承 32022	TAP.ROLLER BRG	2				
20	70A0557	000	轮毂	HUB	2				
21	12B0093	002	O 形圈	O-RING	2				
22	01B0181	000	轮辋螺栓	BOLT	20				
23	03B0201	000	轮辋螺母	NUT	20				
24	03B0150	000	螺母	NUT	20				
25	06B0019	000	垫圈	WASHER	20				
26	70A0017	002	行星轮架	PLANETARY CARRIER	2				
27	46A0004	002	内齿轮	INNER GEAR	2				
28	20B0022	000	滚针	ROLLING NEEDLE	186				
29	76A0020	001	垫片	SHIM	12				
30	60A0121	002	行星齿轮轴	PLANETARY GEAR SHAFT	6				
31	20B0026	000	钢球	STEEL BALL	6				
32	53A0064	002	盖	COVER	2				
33	41A0036	000	行星齿轮	PLANETARY GEAR	6				
34	41A0034	000	太阳轮	SUN GEAR	2				
35	07B0028	000	挡圈	SNAP RING	2				
36	61A0019	000	轴	SHAFT	2				
37	03B0010	001	圆螺母	ROUND NUT	2				
38	04B0022	000	螺钉	SCREW	4				

01E0013 005 前桥总成

FRONT AXLE AS

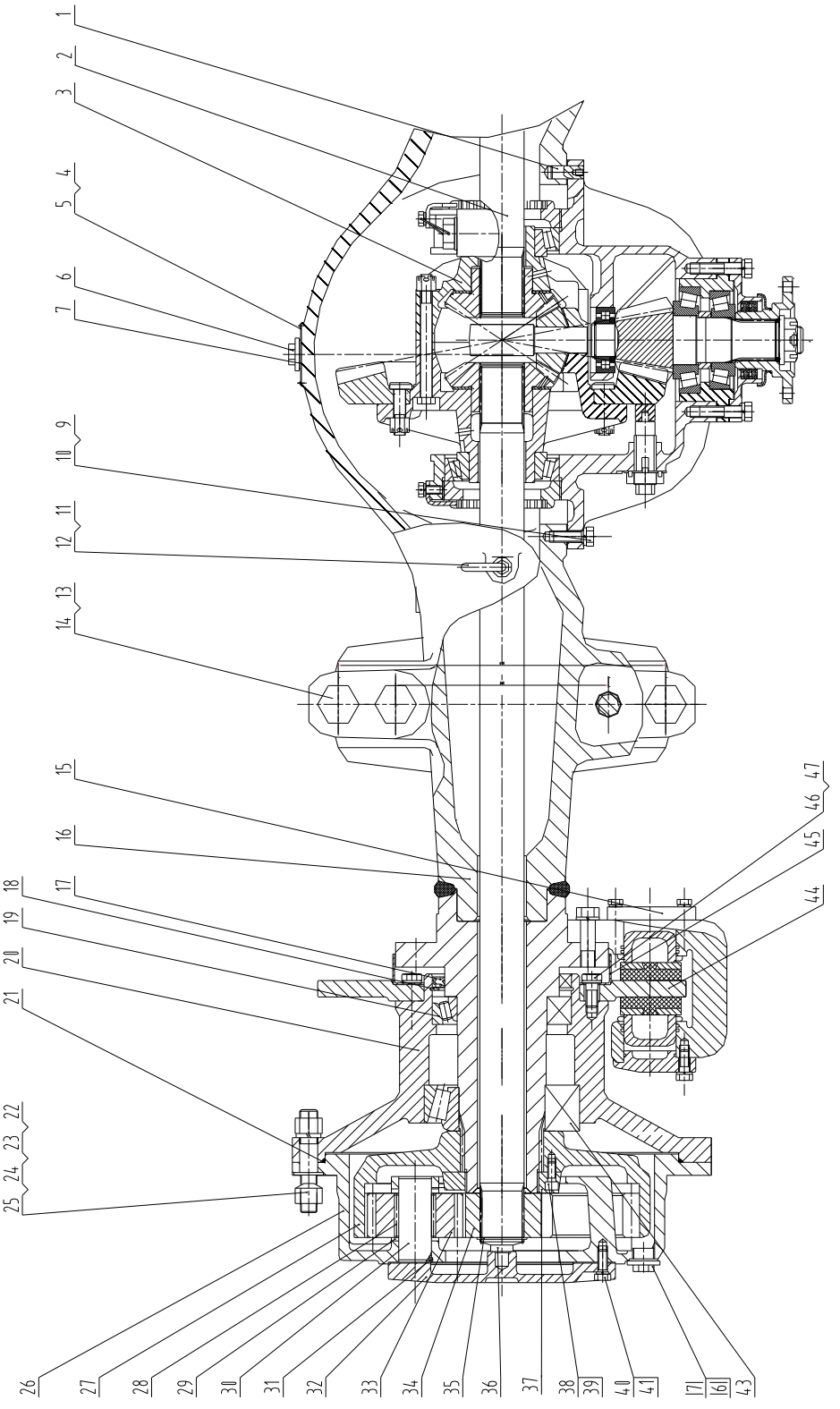

01E0013 005 前桥总成 FRONT AXLE AS

件号 ITEM	部件号 PART NO.	版本 VER	零件名称	PART NAME	数量 Q'TY	服务代码 S.C	适用机号 SERIAL NO.	互换性 IA	可替换零件号 REPLACEABLE
39	06B0002	000	垫圈	WASHER	4				
40	00B0017	000	螺栓	BOLT	12				
41	06B0008	000	垫圈	WASHER	12				
43	23B0010	000	圆锥滚子轴承 32221	TAP.ROLLER BRG	2				
44	52A0038	000	制动盘	BRAKE DISC	2				
45	27A0052	000	防尘罩	DUST COVER	2				
46	00B0375	000	螺栓	BOLT	40				
47	06B0214	000	淬硬垫圈	HARD WASHER	40				

01E0207 004 前桥总成
FRONT AXLE AS

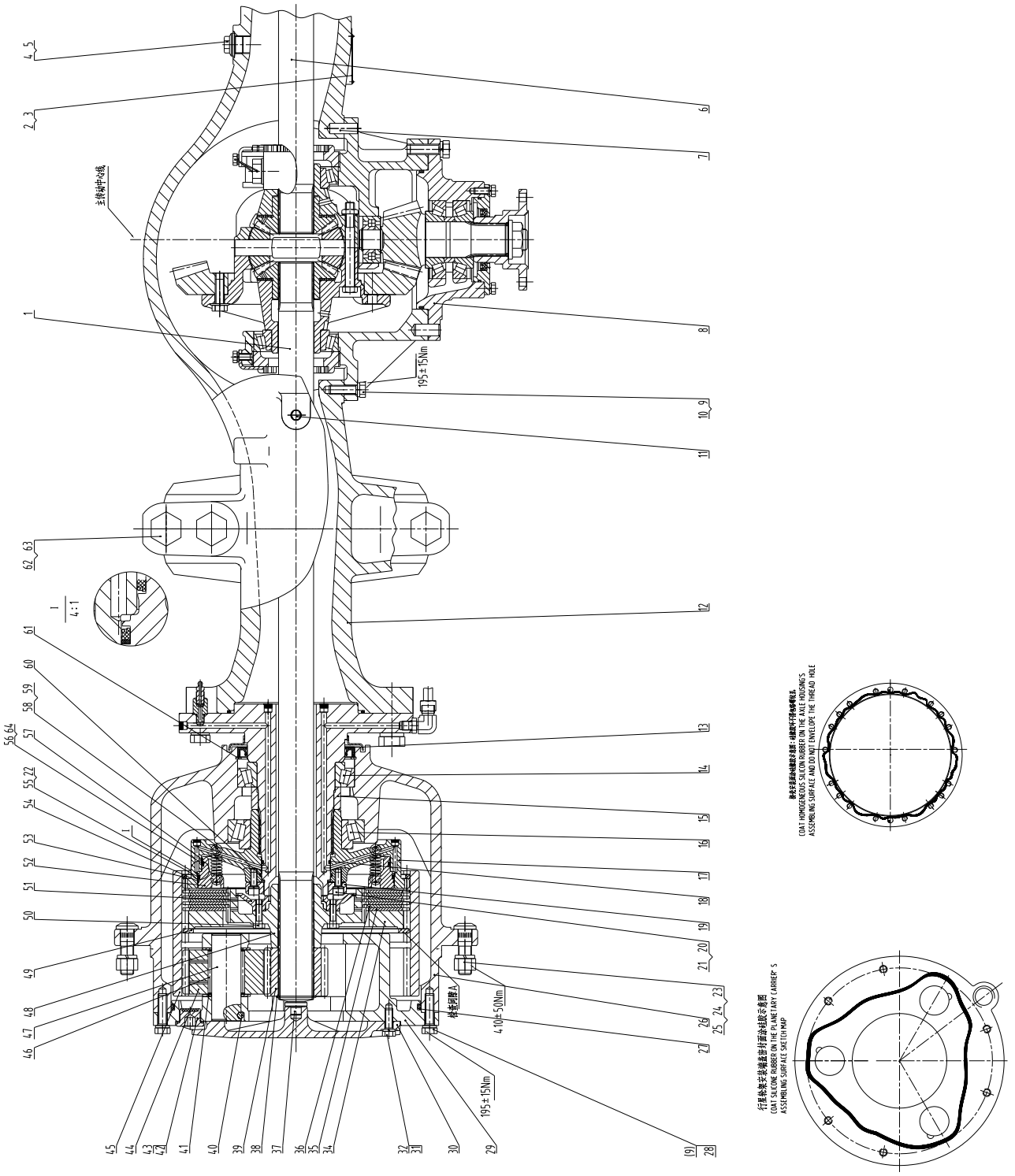

01E0207 004 前桥总成 FRONT AXLE AS

件号 ITEM	部件号 PART NO.	版本 VER	零件名称	PART NAME	数量 Q'TY	服务代码 S.C	适用机号 SERIAL NO.	互换性 IA	可替换零件号 REPLACEABLE
1	62A0165	000	短半轴	HALF SHAFT	1				
2	74A4621	000	铭牌	NAMEPLATE	1				
3	09B0002	000	铆钉	RIVET	4				
4	03B0212	002	螺塞	PLUG	2				
5	06B0055	000	垫圈	WASHER	2				
6	62A0164	000	长半轴	SHAFT	1				
7	60A0011	002	定位销	DOWEL PIN	2				
8	41C0329	003	主传动总成	BEVEL GEAR AS	1	Z			
9	06B0103	000	淬硬垫圈	HARD WASHER	54				
10	00B0375	000	螺栓	BOLT	14				
11	03B0406	003	通气塞	BREATHER PLUG	1				
12	41C0182	001	前桥壳轮边支承	FRONT HUB CARRIER	1	Z			
13	13B0220	000	油封	OIL SEAL	2				
14	23B0054	000	NSK 圆锥滚子轴承	TAP.ROLLER BRG	2				
15	51C0093	001	轴套	BUSHING	2				
16	23B0055	000	圆锥滚子轴承 HR32028XJ	TAP.ROLLER BRG	2				
17	24D0053	000	内齿轮支承架焊接件	BRACKET	2				
18	83A1325	000	O 形圈	O—RING	2				
19	03B0431	000	圆螺母	ROUND NUT	2				
20	04B0022	000	螺钉	SCREW	4				
21	06B0002	000	垫圈	WASHER	4				
22	80A0765	000	挡圈	BACKUP RING	2				
23	01B0379	001	螺栓	BOLT	24				
24	03B0150	000	螺母	NUT	24				
25	06B0019	000	垫圈	WASHER	24				
26	70A0096	003	轮毂	HUB	2				
27	12B0426	000	O 形圈	O-RING	2				
28	00B0103	000	螺栓	BOLT	40				
29	70A0089	002	行星轮架	PLANETARY CARRIER	2				
30	53A1700	000	端盖	COVER	2				
31	00B0017	000	螺栓	BOLT	12				
32	06B0008	000	垫圈	WASHER	12				
34	52A0328	000	承压盘	CARRIER PLATE	2				

01E0207 004 前桥总成

FRONT AXLE AS

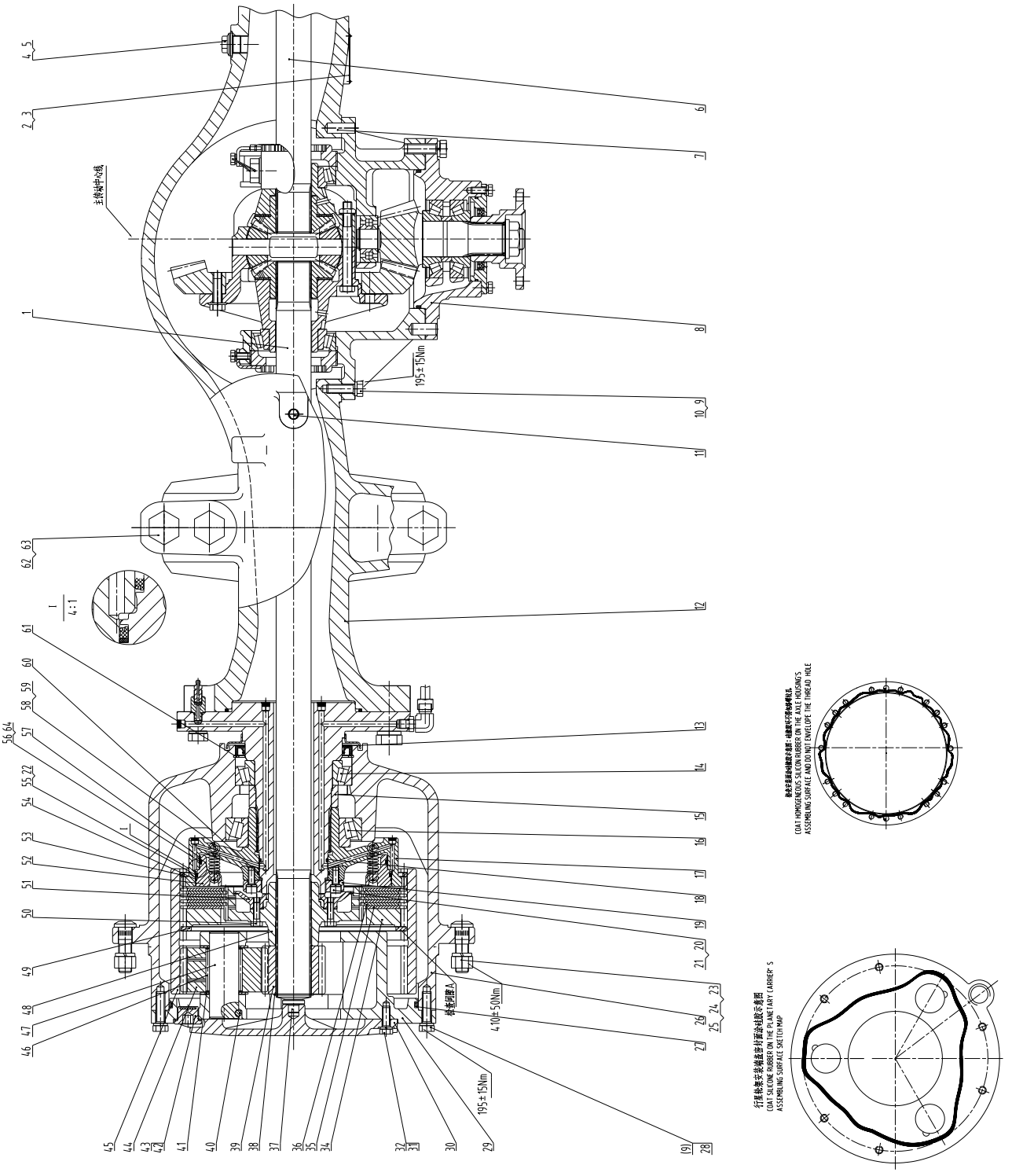

01E0207 004 前桥总成 FRONT AXLE AS

件号 ITEM	部件号 PART NO.	版本 VER	零件名称	PART NAME	数量 Q'TY	服务代码 S.C	适用机号 SERIAL NO.	互换性 IA	可替换零件号 REPLACEABLE
35	51C0097	001	对偶钢片	STEEL PLATE	8				
36	37C0526	000	摩擦片	DISC	6				
37	61A0019	002	轴	SHAFT	2				
38	07B0028	000	挡圈	SNAP RING	2				
39	41A0100	000	太阳轮	SUN GEAR	2				
40	20B0026	000	钢球	STEEL BALL	6				
41	56A0287	000	垫片	SHIM	12				
42	03B0432	001	螺塞	PLUG	2				
43	06B0054	000	垫圈	WASHER	2				
44	41A0101	000	行星轮	PLANETARY GEAR	6				
45	46A0009	004	内齿轮	RING GEAR	2				
46	20B0045	000	滚针	ROLLING NEEDLE	168				
47	61A0263	003	行星轮轴	PLANETARY GEAR SHAFT	6				
48	72A0293	001	摩擦片支承	CARRIER	2				
49	07B0078	003	挡圈	SNAP RING	2				
50	00B0002	000	螺栓	BOLT	8				
51	72A0292	001	圆盘	DISC	2				
52	50A0491	000	活塞	PISTON	2				
53	07B0077	002	挡圈	SNAP RING	2				
54	88A0456	002	支承环	SUPPORT RING	2				
55	80A0764	000	Y 形密封圈	Y-SEAL	2				
56	80A0769	000	Y 形密封圈	Y-SEAL	2				
57	88A0523	002	支撑环	SUPPORT RING	2				
58	10B0070	003	弹簧	SPRING	16				
59	75A0130	002	钢丝挡圈	SNAP RING	4				
60	83A1324	000	O 形圈	O-RING	2				
61	76A0002	000	卡环	SNAP RING	2				
62	01B0001	000	螺栓	BOLT	8				
63	03B0195	002	锁紧螺母	LOCKNUT	8				
64	80A0770	000	挡圈	BACKUP RING	2				

45C0005 002 夹钳总成
CLAMP AS

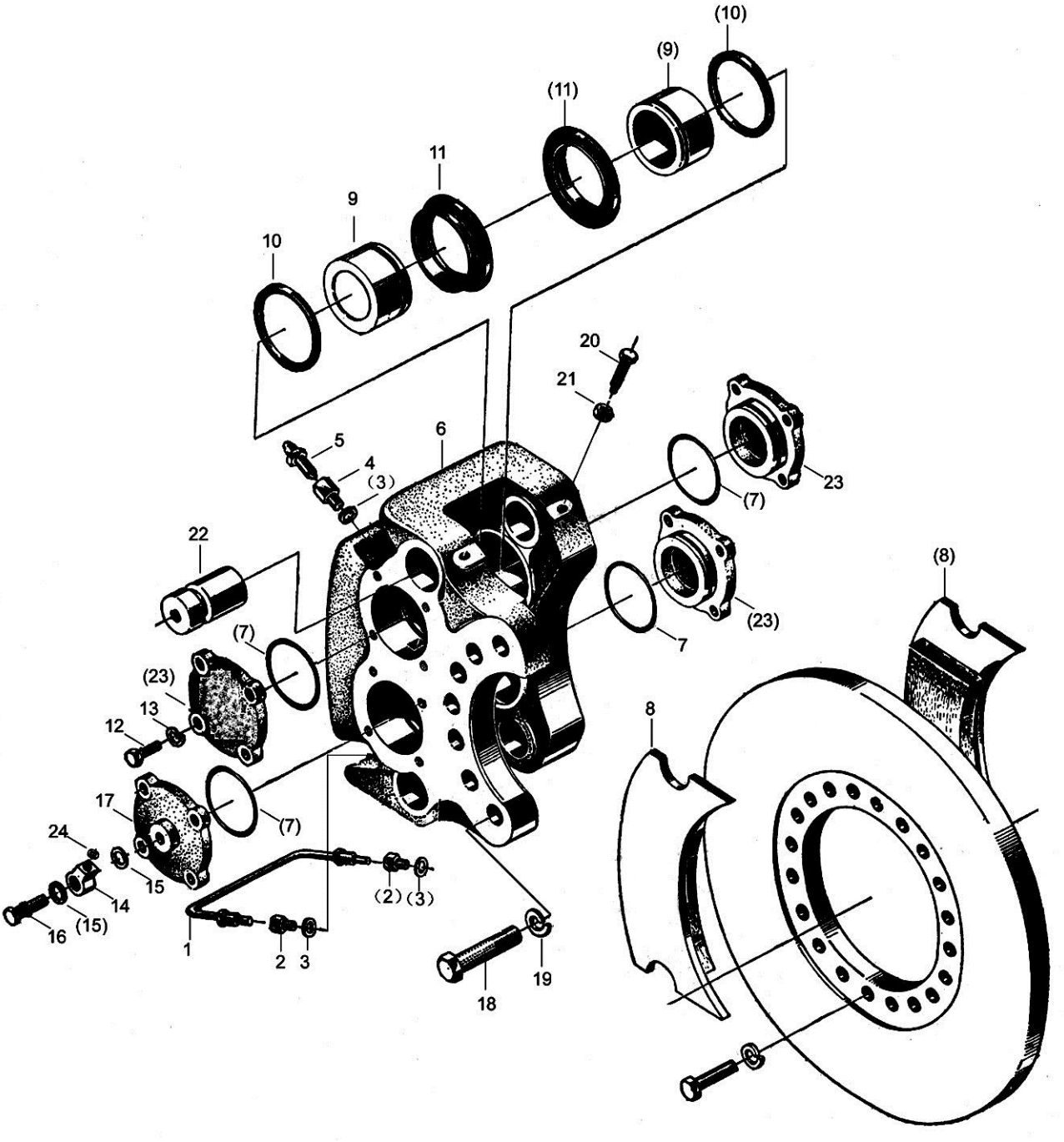

45C0005 002 夹钳总成 CLAMP AS

件号 ITEM	部件号 PART NO.	版本 VER	零件名称	PART NAME	数量 Q'TY	服务代码 S.C	适用机号 SERIAL NO.	互换性 IA	可替换零件号 REPLACEABLE
1	05C0007	005	油管总成	OIL PIPE AS	2				
2	00A0040	002	接头	CONNECTOR	4				
3	56A0045	002	垫圈	WASHER	8				
4	00A0041	002	放气嘴座	DEFLATING VALVE SEAT	4				
5	00A0044	002	放气嘴	DEFLATING VALVE	4				
6	71A0018	003	夹钳	CLAMP	2				
7	12B0481	000	O 形密封圈	O-RING	8				
8	35C0025	002	摩擦衬块总成	FRICTION LINING AS	4				
9	50A0009	003	活塞	PISTON	8				
10	13B0108	003	矩形密封圈	SEAL	8				
11	13B0008	002	防尘圈	DUST RING	8				
12	00B0019	000	螺栓	BOLT	32				
13	06B0002	000	垫圈	WASHER	32				
14	00A0355	001	管接头	CONNECTOR	2				
15	12B0245	000	O 形圈	O-RING	4				
16	00A0356	003	管接头螺栓	BOLT	2				
17	53A0042	002	下油缸盖	CYLINDER HEAD	2				
18	01B0043	002	螺栓	BOLT	14				
19	06B0014	000	垫圈	WASHER	14				
20	04B0027	004	止动螺钉	LOCK SCREW	8				
21	03B0053	000	螺母	NUT	8				
22	61A0045	003	销轴	PIN	8				
23	53A0043	002	上油缸盖	CYLINDER HEAD	6				
24	12B0018	000	O 形圈	O-RING	2				

41C0029 007 前桥主传动
FRONT AXLE BEVEL GEAR

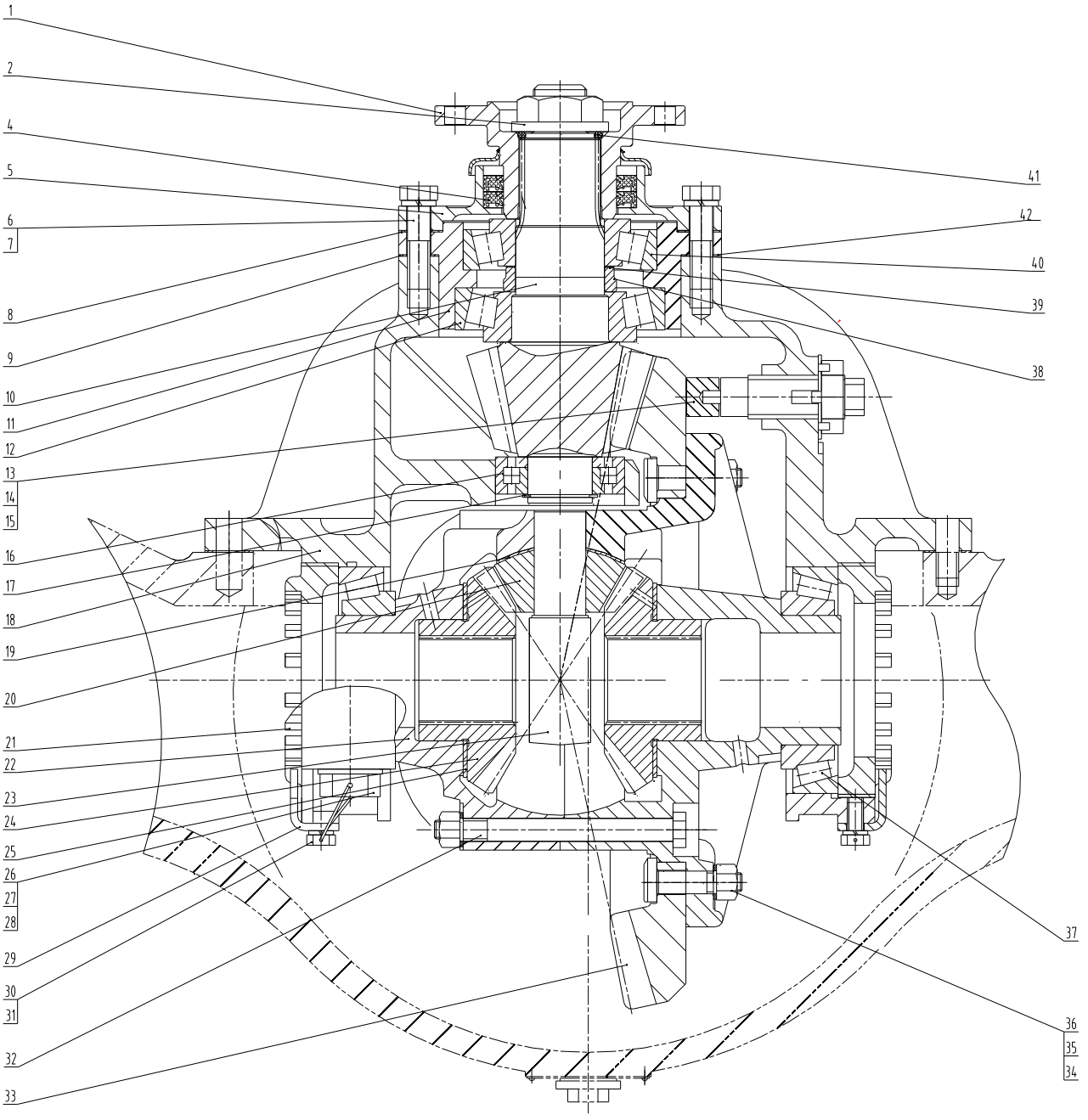

41C0029 007 前桥主传动 FRONT AXLE BEVEL GEAR

件号 ITEM	部件号 PART NO.	版本 VER	零件名称	PART NAME	数量 Q'TY	服务代码 S.C	适用机号 SERIAL NO.	互换性 IA	可替换零件号 REPLACEABLE
1	12D0032	001	输入法兰	INPUT FLANGE	1				
2	34C0608	000	锁紧螺母	LOCKNUT	1				
4	13B0169	000	油封	OIL SEAL	1				
5	53A0307	000	密封盖	CAP	1				
6	00B0275	000	螺栓	BOLT	8				
7	06B0013	000	垫圈	WASHER	8				
8	80A0021	000	垫密片	SHIM	1				
9	57A0024	000	调整垫片	SHIM	1				
10	43A0129	000	主动螺旋锥齿轮	SPIRAL BEVEL GEAR	1				
11	55A0077	004	轴承套	BEARING BUSHING	1				
12	23B0019	000	圆锥滚子轴承 31312	TAP.ROLLER BRG	1				
13	44C0019	000	止推螺栓	LOCK BOLT	1				
14	03B0154	000	螺母	NUT	1				
15	76A0011	000	锁紧片	LOCKING PLATE	1				
16	22B0006	000	圆柱滚子轴承 NUP2208ET	ROLLER BEARING	1				
17	07B0038	000	挡圈	SNAP RING	1				
18	34C0002	000	托架总成	CARRIER AS	1	Z			
19	56A0089	000	锥齿轮垫片	WEAR WASHER	4				
20	43A0002	000	锥齿轮	BEVEL GEAR	4				
21	03B0062	000	调整螺母	ADJUSTING NUT	2				
22	34C1774	000	差速器壳	DIFF HOUSING	1				
23	63A0005	000	十字轴	SPIDER	1				
24	43A0016	000	半轴齿轮	HALF SHAFT GEAR	2				
25	56A0042	002	半轴齿轮垫片	WEAR WASHER	2				
26	02B0015	000	螺栓	BOLT	4				
27	06B0270	001	淬硬垫圈	HARD WASHER	4				
28	40B0006	000	铁丝	STEEL WIRE	2				
29	21A0040	000	锁紧片	FASTENER	2				
30	02B0012	000	螺栓	BOLT	2				
31	06B0002	000	垫圈	WASHER	2				
32	01B0616	000	螺栓	BOLT	8				
33	43A0148	000	大螺旋锥齿轮	SPIRAL BEVEL GEAR	1				
34	01B0546	000	螺栓	BOLT	12				
35	03V0537	000	螺母	NUT	20				
36	06B0214	000	淬硬垫圈	HARD WASHER	20				
37	23B0012	000	圆锥滚子轴承 32216	TAP.ROLLER BRG	2				
38	41C0264	001	轴套	BUSHING	1				
39	57A0027	001	垫片	SHIM	1				
40	23B0018	000	圆锥滚子轴承 31311	TAP.ROLLER BRG	1				
41	12B0105	000	O 形圈	O-RING	1				
42	81A0072	000	垫片	SHIM	1				

34C0002 000 托架总成
CARRIER AS

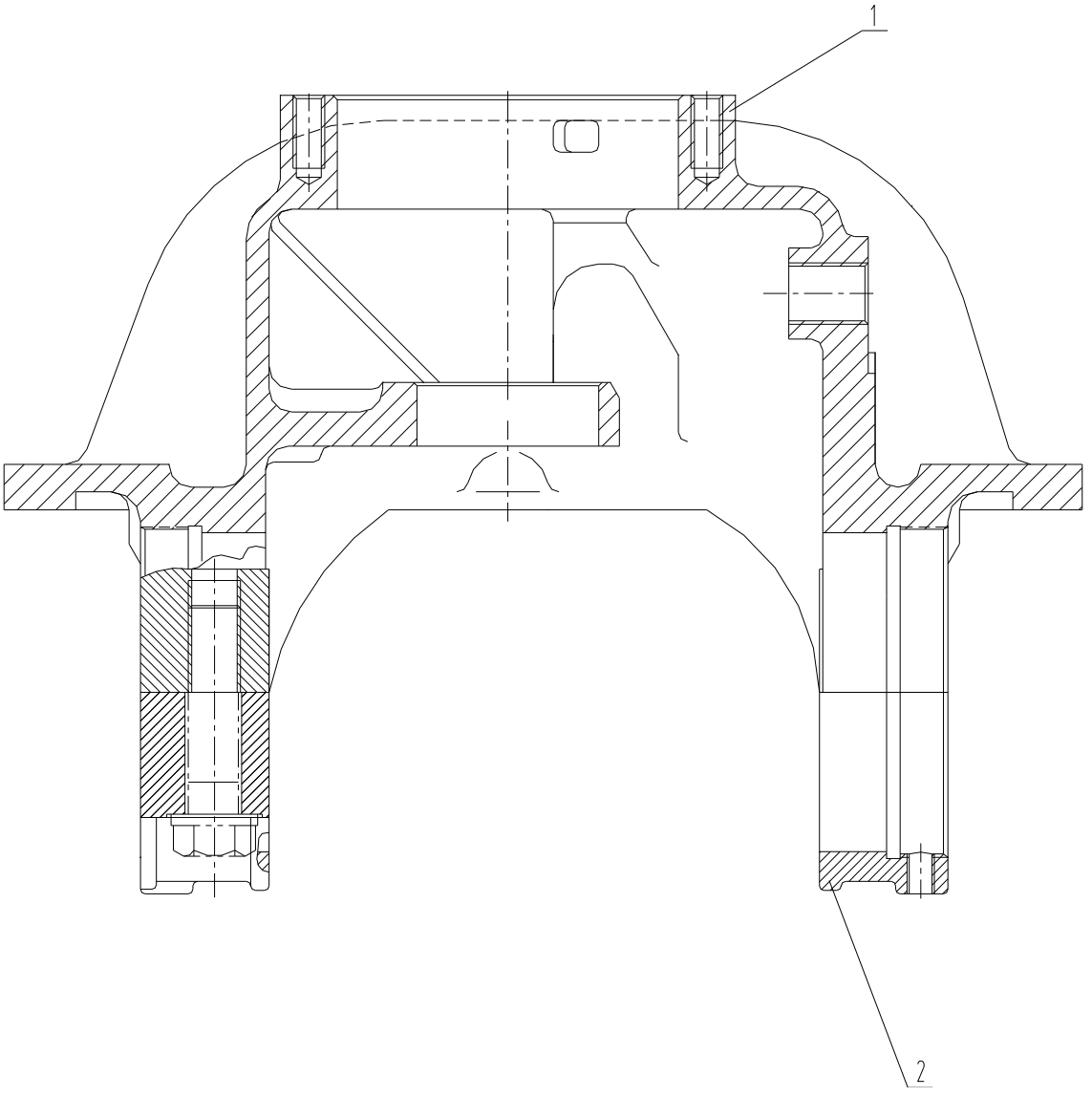

34C0002 000 托架总成 CARRIER AS

件号 ITEM	部件号 PART NO.	版本 VER	零件名称	PART NAME	数量 Q'TY	服务代码 S.C	适用机号 SERIAL NO.	互换性 IA	可替换零件号 REPLACEABLE
1	71A0014	001	托架	CARRIER	1				
2	71A0015	000	轴承座	BEARING SUPPORT	2				

24D0006 000 桥壳轮边支承轴
SPINDLE

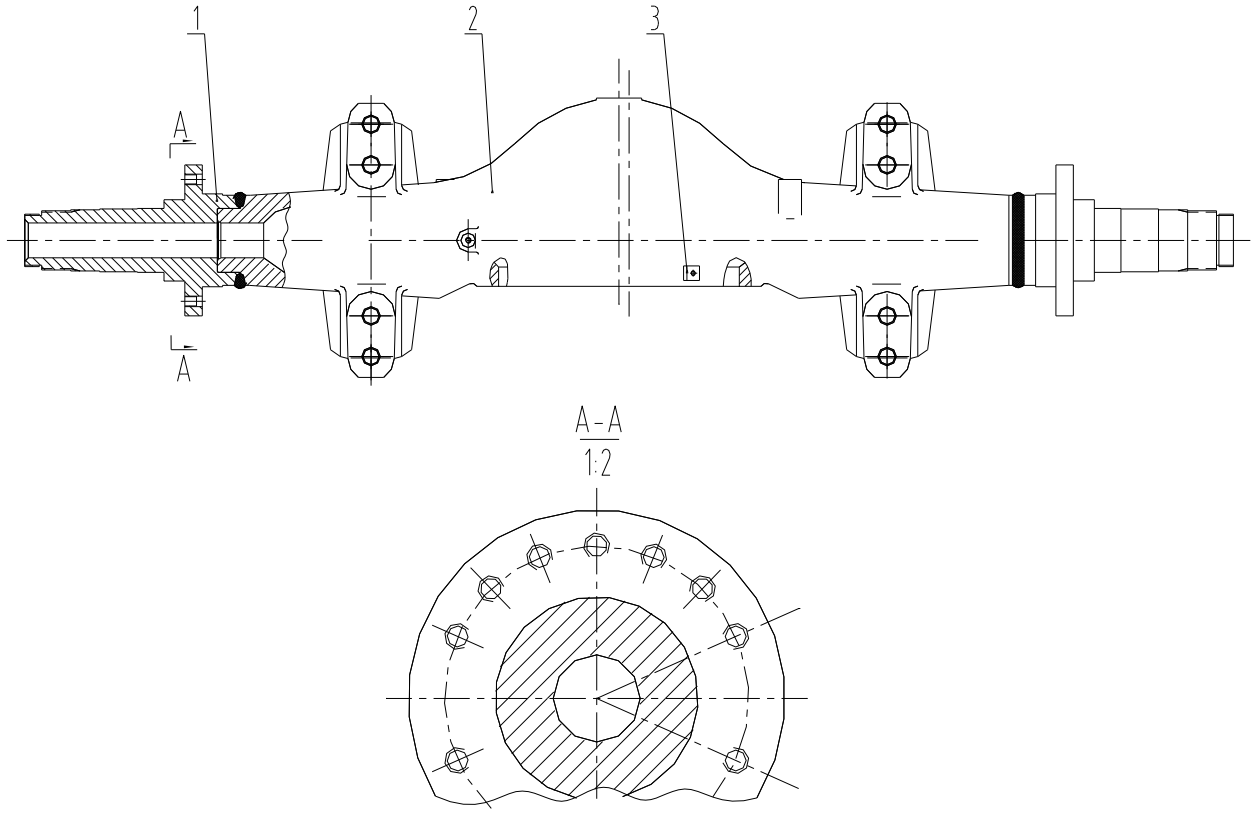

24D0006 000 桥壳轮边支承轴 SPINDLE

件号 ITEM	部件号 PART NO.	版本 VER	零件名称	PART NAME	数量 Q'TY	服务代码 S.C	适用机号 SERIAL NO.	互换性 IA	可替换零件号 REPLACEABLE
1	61A0110	001	轮边减速支承轴	SPINDLE	2				
2	70A0030	003	桥壳	AXLE HOUSING	1				
3	14A0346	000	固定块	BLOCK	1				

41C0329 003 主传动总成
BEVEL GEAR AS

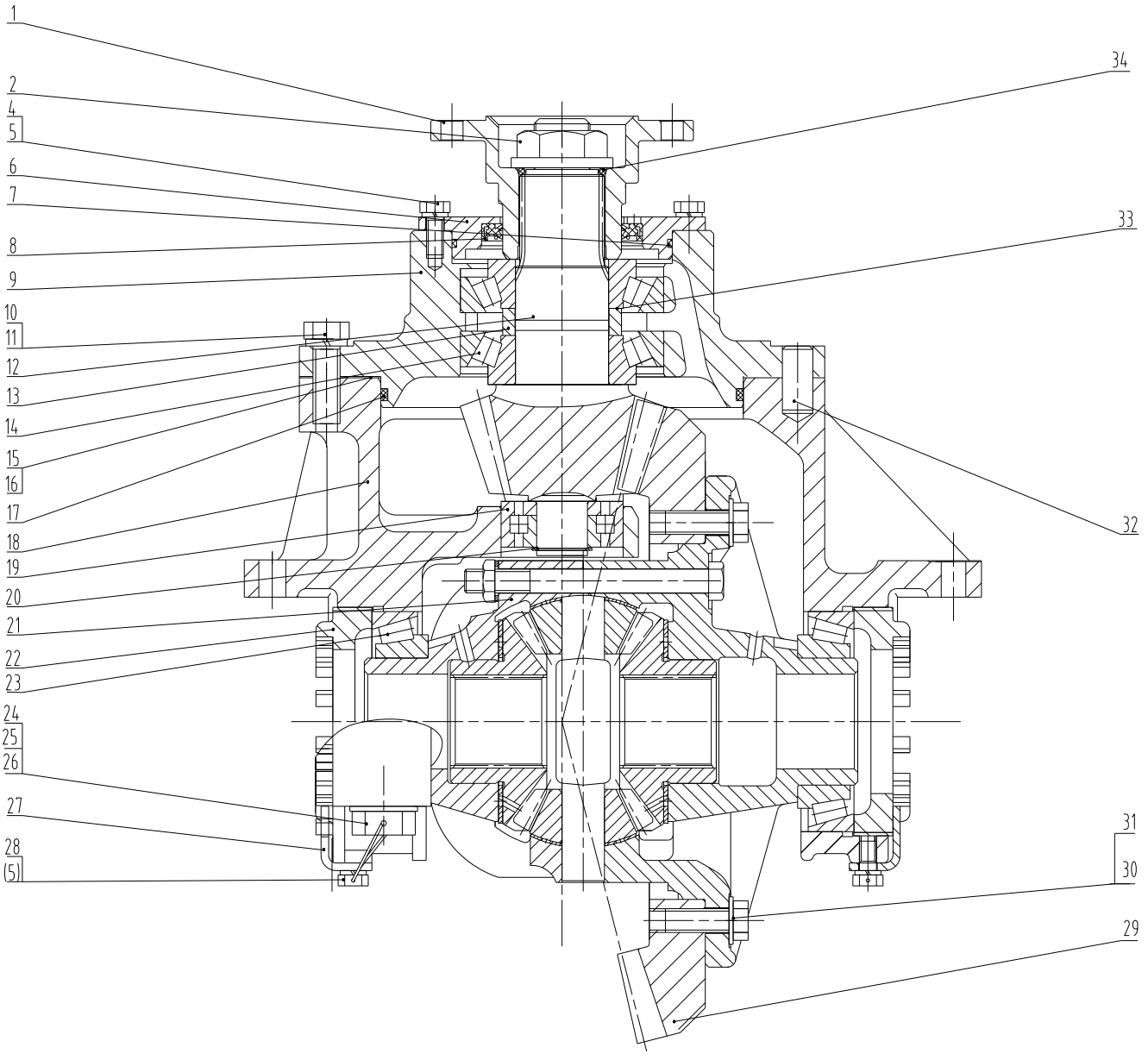

41C0329 003 主传动总成 BEVEL GEAR AS

件号 ITEM	部件号 PART NO.	版本 VER	零件名称	PART NAME	数量 Q'TY	服务代码 S.C	适用机号 SERIAL NO.	互换性 IA	可替换零件号 REPLACEABLE
1	12D0021	000	输入法兰	INPUT FLANGE	1				
2	34C0608	000	锁紧螺母	LOCKNUT	1				
4	00B0012	000	螺栓	BOLT	4				
5	06B0002	000	垫圈	WASHER	6				
6	53A0266	000	油封座	OIL SEAL SEAT	1				
7	12B0034	000	O 形圈	O-RING	1				
8	13B0045	000	密封圈	SEAL RING	1				
9	70A0094	002	轴承座	BEARING SUPPORT	1				
10	00B0094	000	螺栓	BOLT	11				
11	06B0015	000	垫圈	WASHER	11				
12	43A0153	000	主动螺旋锥齿轮	SPIRAL BEVEL GEAR	1				
13	51C0238	000	轴套	BUSHING	1				
14	23B0051	000	圆锥滚子轴承 HR30311DJ	TAP.ROLLER BRG	2				
15	57A0079	000	调整垫片 0.50	SHIM	2				
16	57A0078	000	调整垫片 0.20	SHIM	2				
17	12B0246	000	O 形圈	O-RING	1				
18	41C0114	000	托架总成	CARRIER AS	1	Z			
19	22B0005	000	圆柱滚子轴承 NUP2306ET	ROLLER BEARING	1				
20	07B0027	000	挡圈	SNAP RING	1				
21	41C0788	000	差速器	DIFFERENTIAL	1				
22	03B0130	000	调整螺母	ADJUSTING NUT	2				
23	23B0017	000	圆锥滚子轴承 32215	TAP.ROLLER BRG	2				
24	02B0032	000	螺栓	BOLT	4				
25	06B0270	001	淬硬垫圈	HARD WASHER	4				
26	40B0006	000	铁丝	STEEL WIRE	2				
27	21A0040	000	锁紧片	FASTENER	2				
28	02B0012	000	螺栓	BOLT	2				
29	43A0154	000	大螺旋锥齿轮	SPIRAL BEVEL GEAR	1				
30	00B0103	000	螺栓	BOLT	12				
31	06B0102	000	淬硬垫圈	HARD WASHER	12				
32	66A0013	000	销	PIN	2				
33	57A0027	001	垫片	SHIM	1				
34	12B0105	000	O 形圈	O-RING	1				

41C0114 000 托架总成
CARRIER AS

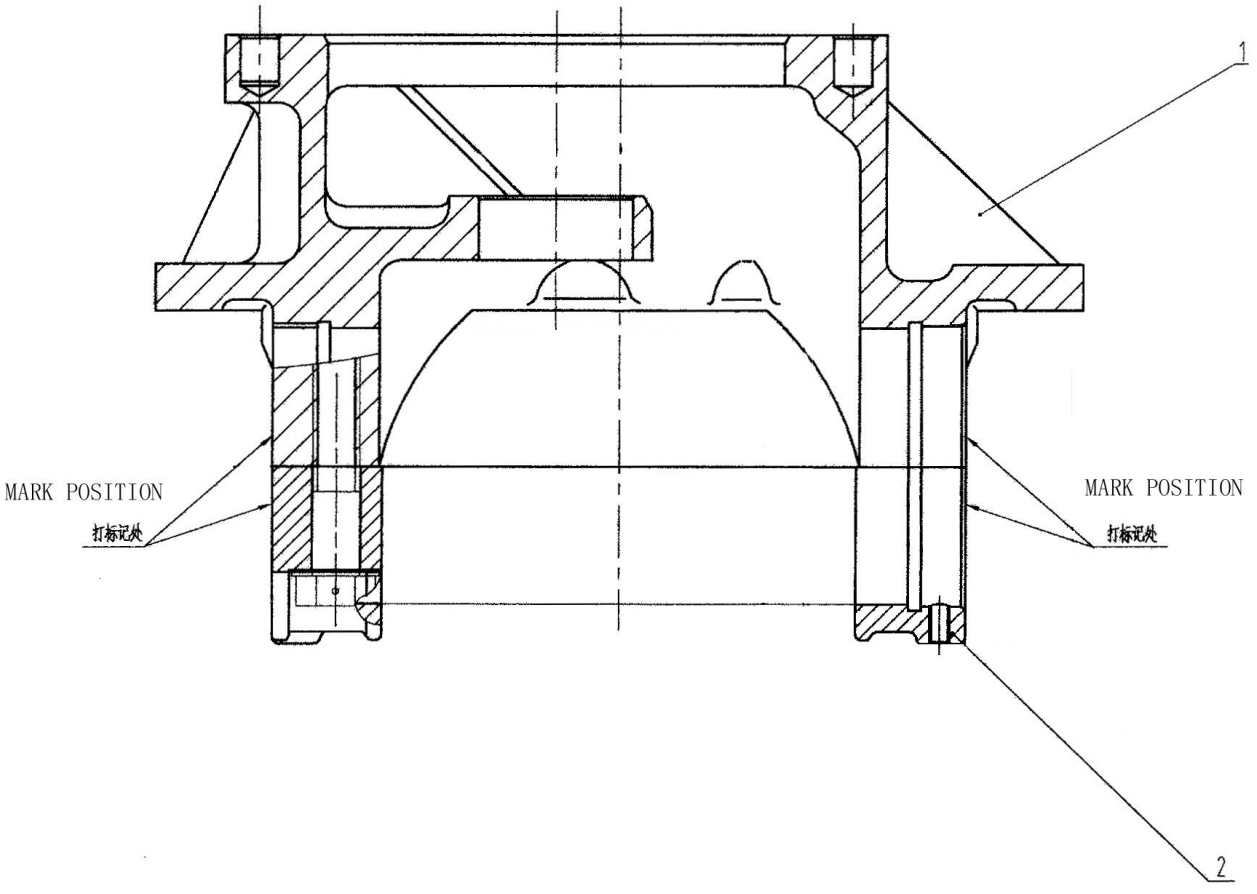

41C0114 000 托架总成 CARRIER AS

件号 ITEM	部件号 PART NO.	版本 VER	零件名称	PART NAME	数量 Q'TY	服务代码 S.C	适用机号 SERIAL NO.	互换性 IA	可替换零件号 REPLACEABLE
1	70A0090	003	托架	CARRIER	1				
2	71A0027	000	轴承座	BEARING SUPPORT	2				

41C0182 001 前桥壳轮边支承
FRONT HUB CARRIER

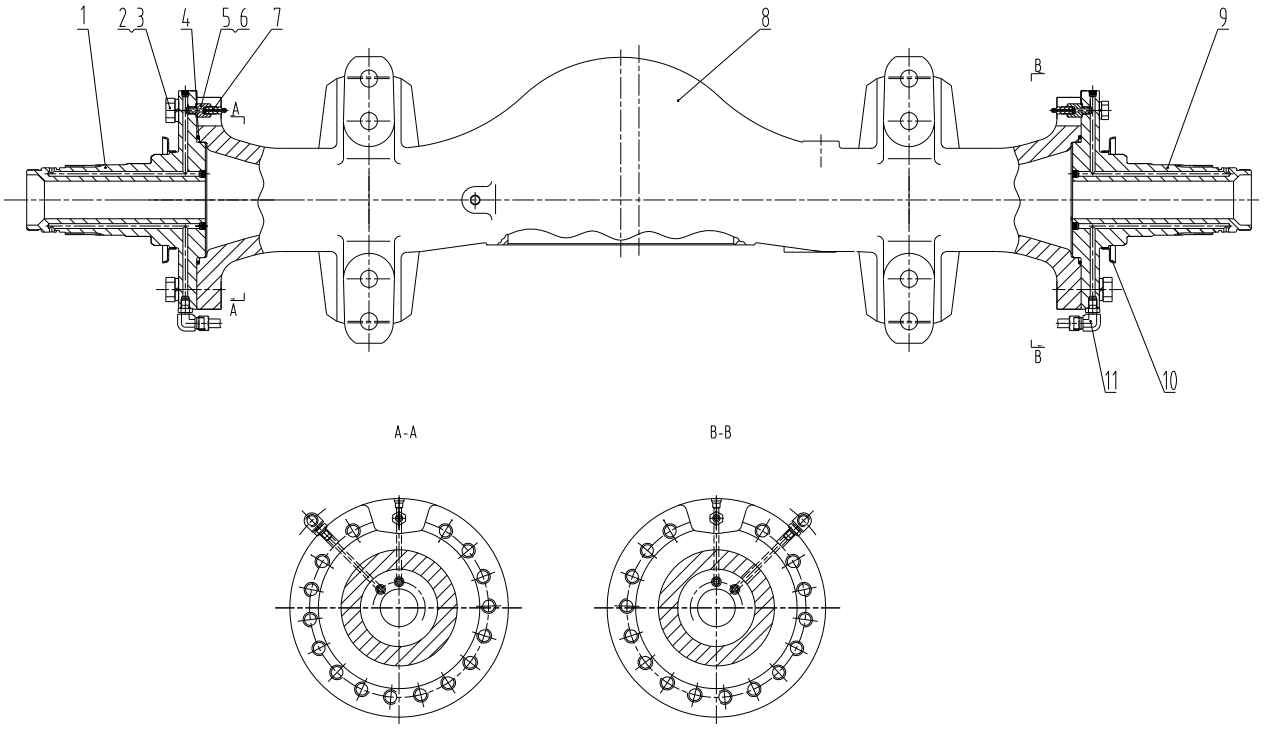

41C0182 001 前桥壳轮边支承 FRONT HUB CARRIER

件号 ITEM	部件号 PART NO.	版本 VER	零件名称	PART NAME	数量 Q'TY	服务代码 S.C	适用机号 SERIAL NO.	互换性 IA	可替换零件号 REPLACEABLE
1	24D0055	001	轮边减速支承轴焊接件	SPINDLE	1				
2	01B0402	002	螺栓	BOLT	32				
3	56A0064	000	淬硬垫圈	HARD WASHER	32				
4	12B0246	000	O 形圈	O-RING	2				
5	00A0963	002	放气嘴座	DEFLATING VALVE SEAT	2				
6	12B0380	000	O 形密封圈	O-RING	2				
7	00A0044	000	放气嘴	DEFLATING VALVE	2				
8	70A0118	001	桥壳	AXLE HOUSING	1				
9	24D0056	001	轮边减速支承轴焊接件	SPINDLE	1				
10	53A0260	000	防尘盖	DUST COVER	2				
11	31C0038	000	直角接头	CONNECTOR	2	Z			

31C0038 000 直角接头
CONNECTOR

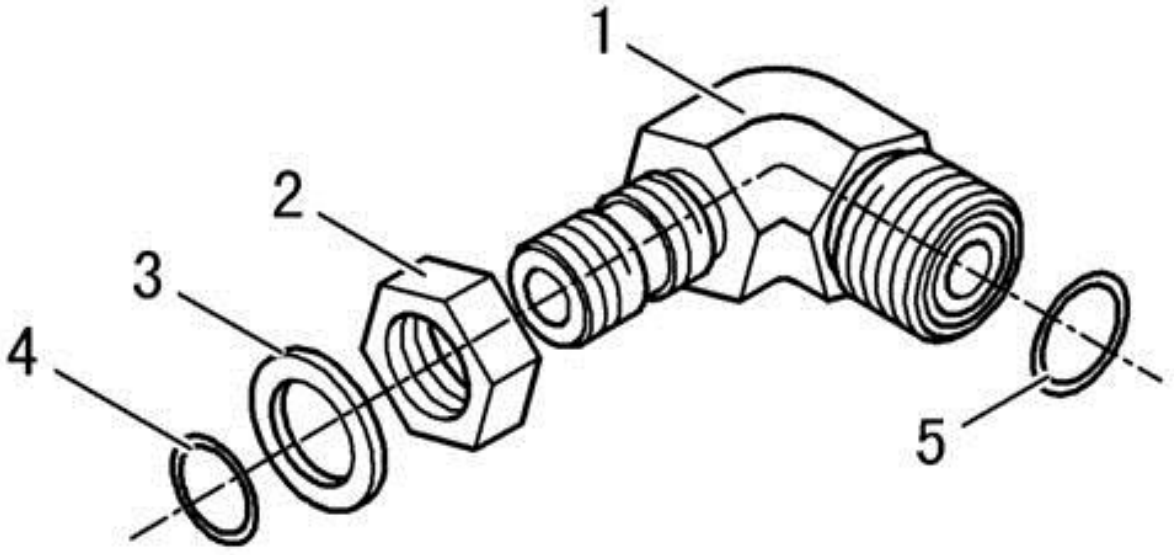

31C0038 000 直角接头 CONNECTOR

件号 ITEM	部件号 PART NO.	版本 VER	零件名称	PART NAME	数量 Q'TY	服务代码 S.C	适用机号 SERIAL NO.	互换性 IA	可替换零件号 REPLACEABLE
1	01A0173	000	可调接头	CONNECTOR	2				
2	03B0180	000	螺母	NUT	2				
3	06B0138	000	垫圈	WASHER	2				
4	12B0351	000	O 形密封圈	O-RING	2				
5	12B0344	000	O 形圈	O-RING	2				

01E0014 013 后桥总成
REAR AXLE AS

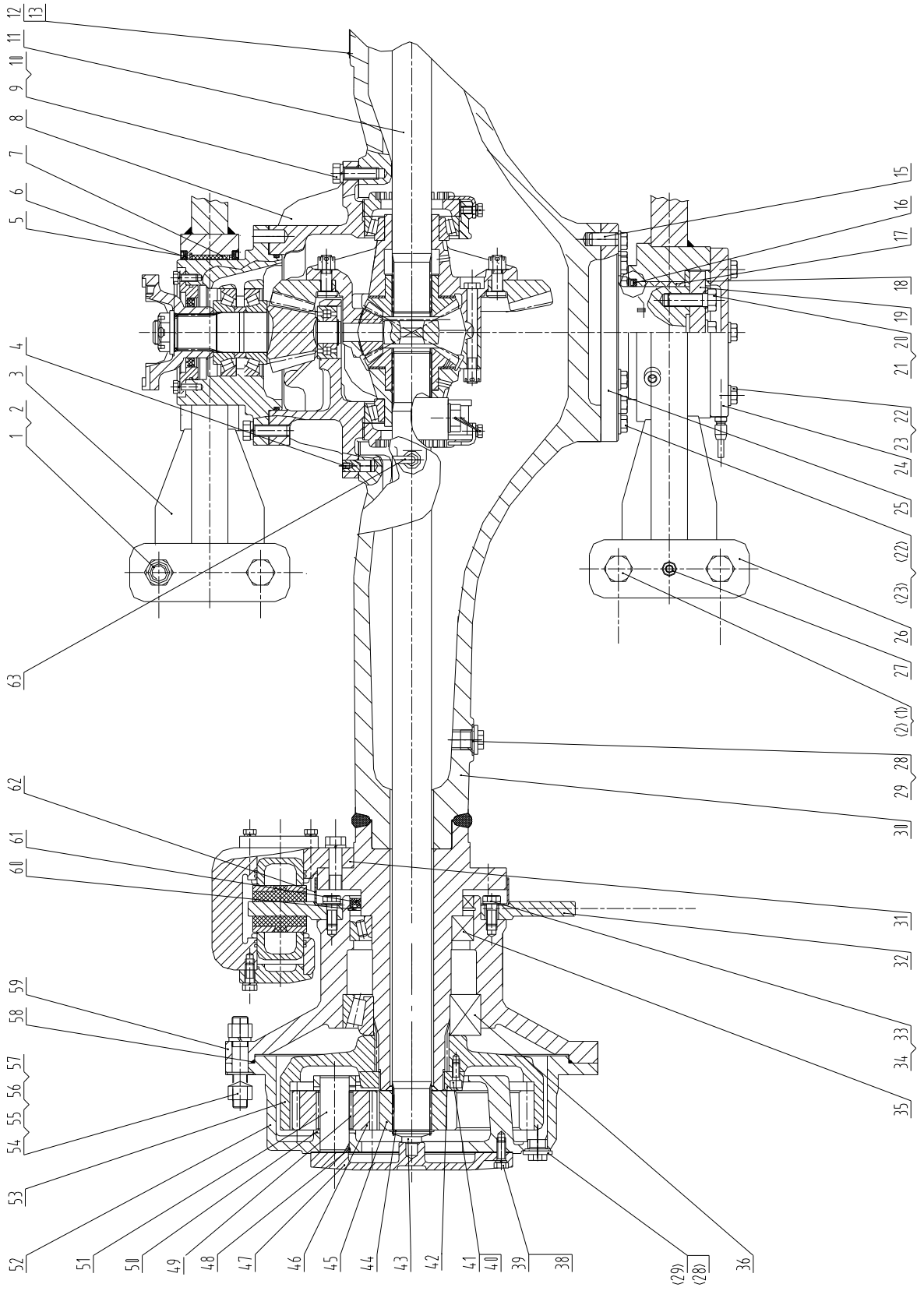

01E0014 013 后桥总成 REAR AXLE AS

件号 ITEM	部件号 PART NO.	版本 VER	零件名称	PART NAME	数量 Q'TY	服务代码 S.C	适用机号 SERIAL NO.	互换性 IA	可替换零件号 REPLACEABLE
1	01B0167	000	螺栓	BOLT	8				
2	03B0200	001	锁紧螺母	LOCKNUT	8				
3	24D0047	000	前摆动支架	SUPPORT	1				
4	60A0011	000	定位销	DOWEL PIN	2				
5	34C0087	000	密封圈	SEAL RING	2				
6	00A0259	000	卡环	SNAP RING	1				
7	83A0045	000	衬套	BUSHING	1				
8	41C0574	002	后桥主传动	REAR AXLE BEVEL GEAR	1	Z			
9	00B0245	000	螺栓	BOLT	18				
10	06B0177	001	垫圈	WASHER	18				
11	62A0024	001	半轴	HALF SHAFT	2				
12	09B0002	000	铆钉	RIVET	4				
13	74A4622	000	铭牌	NAMEPLATE	1				
15	66A0013	000	销	PIN	2				
16	35C0047	000	密封圈	SEAL RING	1				
17	83A0083	000	衬套	BUSHING	1				
18	88A0157	000	止推垫片	THRUST SHIM	2				
19	56A0088	000	压紧板	PLATE	1				
20	00B0159	000	螺栓	BOLT	4				
21	06B0102	000	淬硬垫圈	HARD WASHER	4				
22	00B0057	000	螺栓	BOLT	20				
23	06B0103	000	淬硬垫圈	HARD WASHER	20				
24	53A0073	000	盖	COVER	1				
25	61A0109	002	后支承轴	SHAFT	1				
26	24D0048	002	后摆动支架	SUPPORT	1				
27	00A0260	000	销	PIN	2				
28	06B0055	000	垫圈	WASHER	4				
29	03B0212	000	螺塞	PLUG	4				
30	24D0107	000	桥壳轮边支承轴	HUB CARRIER	1				
31	45C0005	000	夹钳总成	CLAMP AS	2	Z			
32	52A0038	000	制动盘	BRAKE DISC	2				
33	00B0375	000	螺栓	BOLT	40				
34	06B0214	000	淬硬垫圈	HARD WASHER	40				
35	23B0001	000	圆锥滚子轴承 32022	TAP.ROLLER BRG	2				
36	23B0010	000	圆锥滚子轴承 32221	TAP.ROLLER BRG	2				
38	06B0008	000	垫圈	WASHER	12				
39	00B0017	000	螺栓	BOLT	12				

01E0014 013 后桥总成

REAR AXLE AS

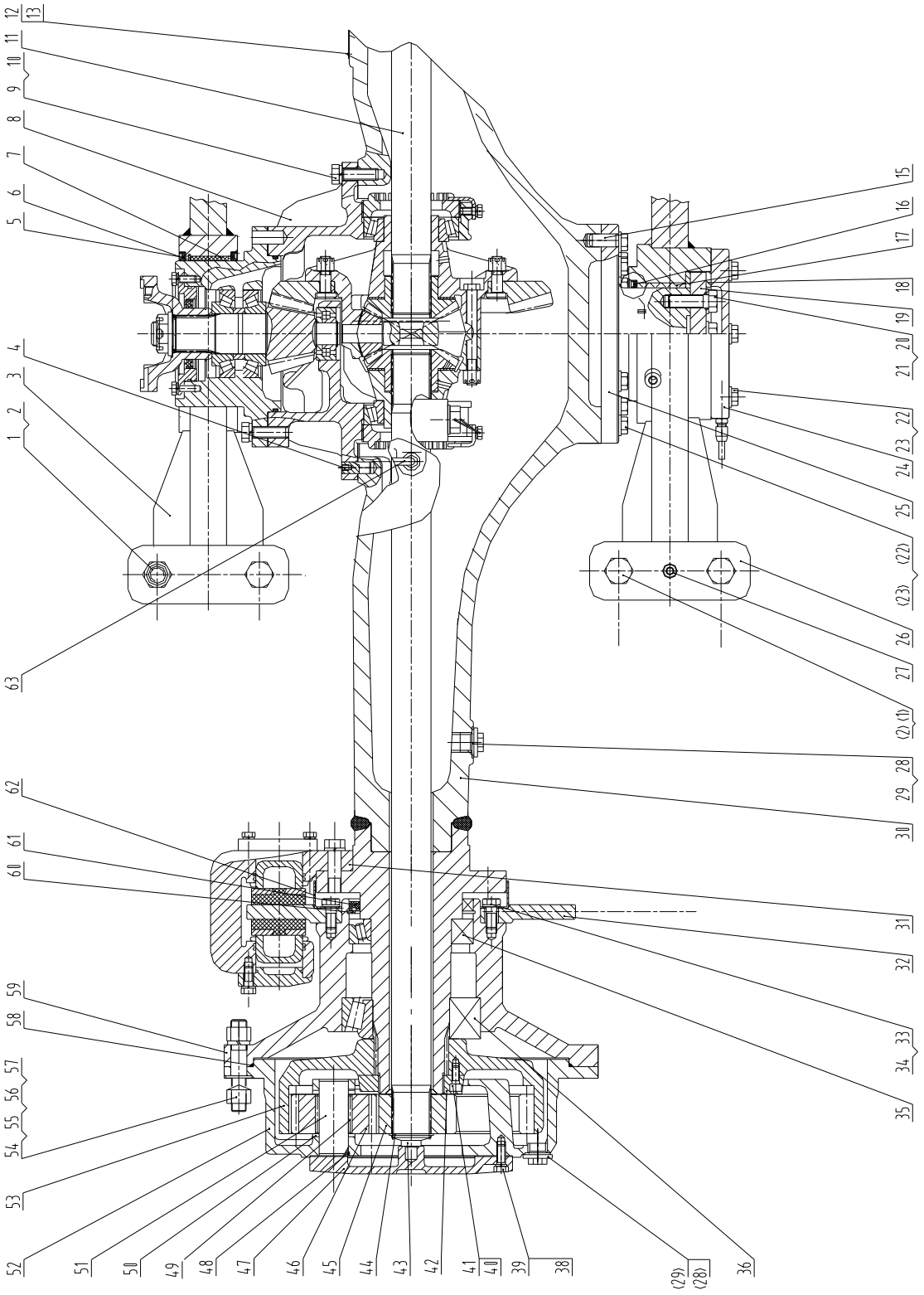

01E0014 013 后桥总成 REAR AXLE AS

件号 ITEM	部件号 PART NO.	版本 VER	零件名称	PART NAME	数量 Q'TY	服务代码 S.C	适用机号 SERIAL NO.	互换性 IA	可替换零件号 REPLACEABLE
40	04B0022	000	螺钉	SCREW	4				
41	06B0002	000	垫圈	WASHER	4				
42	03B0010	001	圆螺母	ROUND NUT	2				
43	61A0019	000	轴	SHAFT	2				
44	07B0028	000	挡圈	SNAP RING	2				
45	41A0034	000	太阳轮	SUN GEAR	2				
46	41A0036	000	行星齿轮	PLANETARY GEAR	6				
47	53A0064	002	盖	COVER	2				
48	20B0026	000	钢球	STEEL BALL	6				
49	20B0022	000	滚针	ROLLING NEEDLE	186				
50	76A0020	001	垫片	SHIM	12				
51	60A0121	002	行星齿轮轴	PLANETARY GEAR SHAFT	6				
52	70A0017	002	行星轮架	PLANETARY CARRIER	2				
53	46A0004	002	内齿轮	INNER GEAR	2				
54	01B0181	000	轮辋螺栓	BOLT	20				
55	03B0201	000	轮辋螺母	NUT	20				
56	03B0150	000	螺母	NUT	20				
57	06B0019	000	垫圈	WASHER	20				
58	12B0093	002	O 形圈	O-RING	2				
59	70A0557	000	轮毂	HUB	2				
60	76A0019	001	卡环	SNAP RING	2				
61	13B0213	000	密封圈	SEAL RING	2				
62	27A0052	000	防尘罩	DUST COVER	2				
63	03B0406	002	通气塞	BREATHER PLUG	1				

01E0208 006 后桥总成
REAR AXLE AS

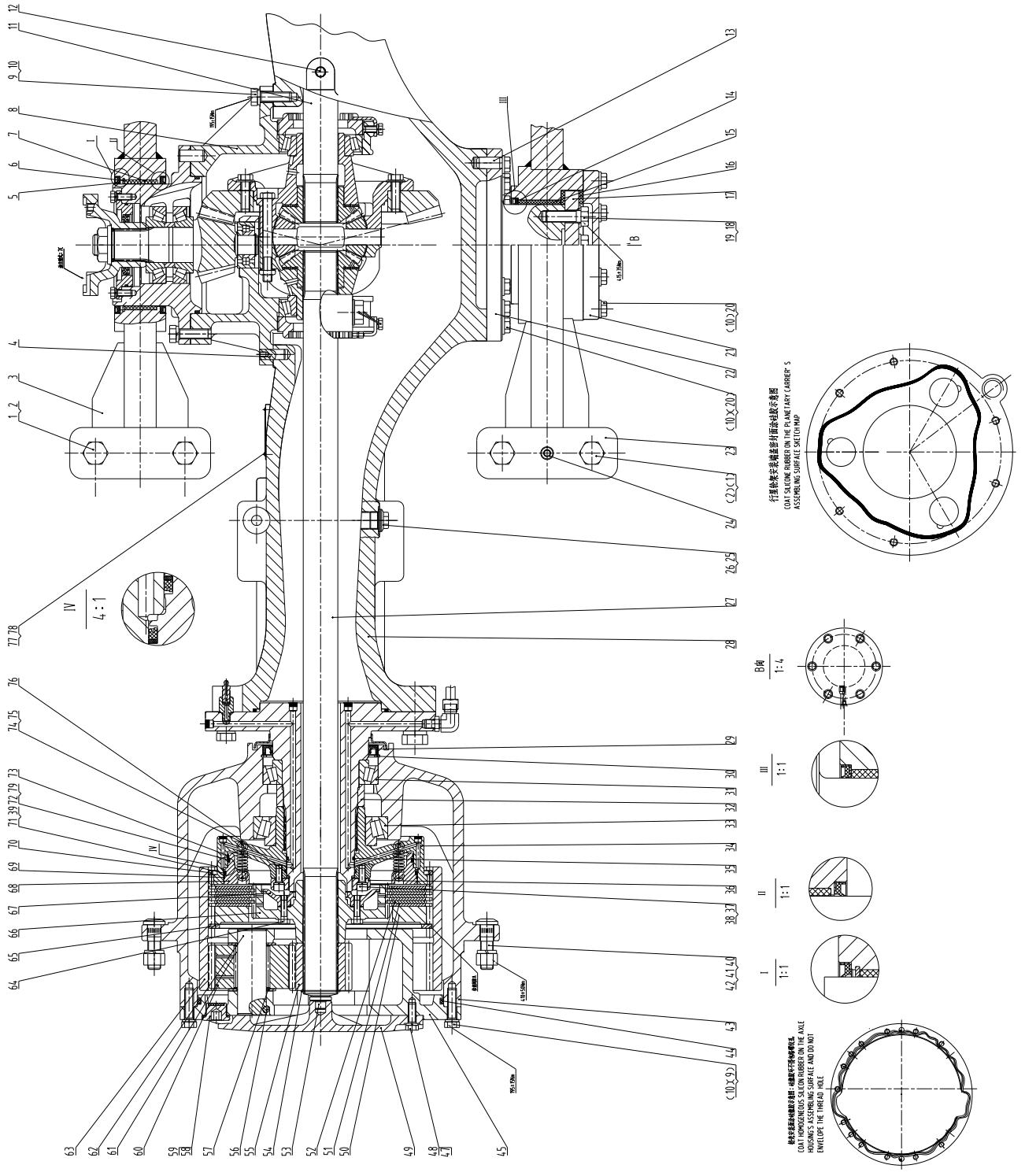

01E0208 006 后桥总成 REAR AXLE AS

件号 ITEM	部件号 PART NO.	版本 VER	零件名称	PART NAME	数量 Q'TY	服务代码 S.C	适用机号 SERIAL NO.	互换性 IA	可替换零件号 REPLACEABLE
1	01B0167	000	螺栓	BOLT	8				
2	03B0200	001	锁紧螺母	LOCKNUT	8				
3	24D0047	000	前摆动支架	SUPPORT	1				
4	60A0011	002	定位销	DOWEL PIN	2				
5	34C0087	000	密封圈	SEAL RING	2				
6	00A0259	000	卡环	SNAP RING	1				
7	83A0045	000	衬套	BUSHING	1				
8	41C0330	003	主传动总成	AXLE BEVEL GEAR AS	1	Z			
9	00B0103	000	螺栓	BOLT	54				
10	06B0103	000	淬硬垫圈	HARD WASHER	74				
11	62A0165	000	短半轴	HALF SHAFT	1				
12	03B0406	003	通气塞	BREATHER PLUG	1				
13	66A0013	000	销	PIN	2				
14	35C0047	000	密封圈	SEAL RING	1				
15	83A0083	000	衬套	BUSHING	1				
16	88A0157	000	止推垫片	THRUST SHIM	2				
17	56A0088	000	压紧板	PLATE	1				
18	00B0159	000	螺栓	BOLT	4				
19	06B0102	000	淬硬垫圈	HARD WASHER	4				
20	00B0375	000	螺栓	BOLT	20				
21	53A0073	000	盖	COVER	1				
22	61A0109	002	后支承轴	SHAFT	1				
23	24D0048	002	后摆动支架	SUPPORT	1				
24	00A0260	000	销	PIN	2				
25	03B0212	002	螺塞	PLUG	2				
26	06B0055	000	垫圈	WASHER	2				
27	62A0164	000	长半轴	SHAFT	1				
28	41C0183	001	后桥壳轮边支承	REAR HUB CARRIER	1	Z			
29	13B0220	000	油封	OIL SEAL	2				
30	76A0002	000	卡环	SNAP RING	2				
31	23B0054	000	NSK 圆锥滚子轴承	TAP.ROLLER BRG	2				
32	51C0093	001	轴套	BUSHING	2				
33	23B0055	000	圆锥滚子轴承 HR32028XJ	TAP.ROLLER BRG	2				
34	24D0053	000	内齿轮支承架焊接件	BRACKET	2				
35	83A1325	000	O 形圈	O—RING	2				
36	03B0431	000	圆螺母	ROUND NUT	2				
37	04B0022	000	螺钉	SCREW	4				
38	06B0002	000	垫圈	WASHER	4				
39	80A0765	000	挡圈	BACKUP RING	2				

01E0208 006 后桥总成

REAR AXLE AS

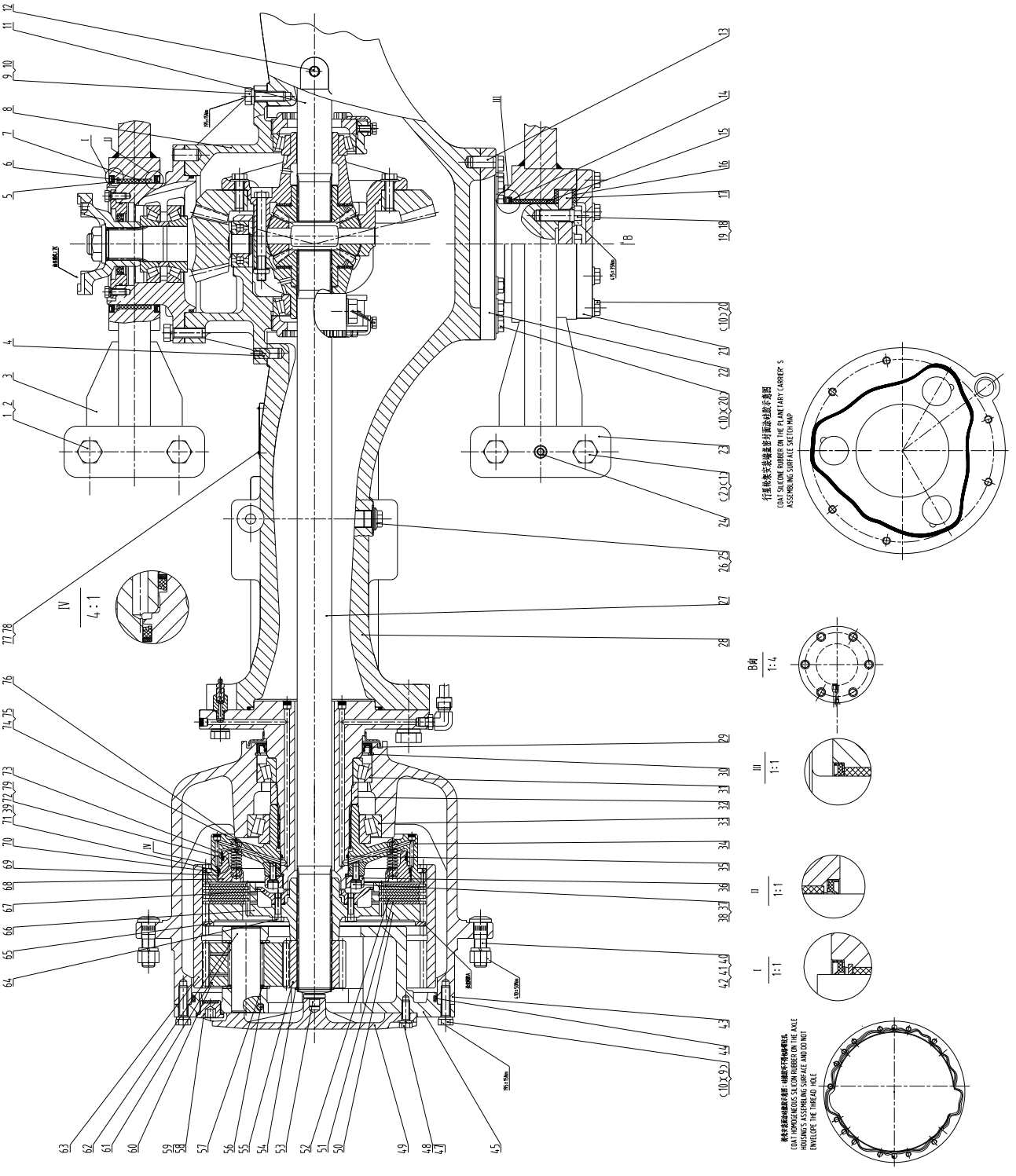

01E0208 006 后桥总成 REAR AXLE AS

件号 ITEM	部件号 PART NO.	版本 VER	零件名称	PART NAME	数量 Q'TY	服务代码 S.C	适用机号 SERIAL NO.	互换性 IA	可替换零件号 REPLACEABLE
40	01B0379	001	螺栓	BOLT	24				
41	03B0150	000	螺母	NUT	24				
42	06B0019	000	垫圈	WASHER	24				
43	70A0096	003	轮毂	HUB	2				
44	12B0426	000	O 形圈	O-RING	2				
45	70A0089	002	行星轮架	PLANETARY CARRIER	2				
47	00B0017	000	螺栓	BOLT	12				
48	06B0008	000	垫圈	WASHER	12				
49	53A1700	002	端盖	COVER	2				
50	52A0328	000	承压盘	CARRIER PLATE	2				
51	51C0097	001	对偶钢片	STEEL PLATE	8				
52	37C0526	000	摩擦片	DISC	6				
53	61A0019	002	轴	SHAFT	2				
54	07B0028	000	挡圈	SNAP RING	2				
55	41A0100	000	太阳轮	SUN GEAR	2				
56	20B0026	000	钢球	STEEL BALL	6				
57	56A0287	000	垫片	SHIM	12				
58	03B0432	001	螺塞	PLUG	2				
59	06B0054	000	垫圈	WASHER	2				
60	41A0101	000	行星轮	PLANETARY GEAR	6				
61	20B0045	000	滚针	ROLLING NEEDLE	168				
62	61A0263	003	行星轮轴	PLANETARY GEAR SHAFT	6				
63	46A0009	004	内齿轮	RING GEAR	2				
64	00B0002	000	螺栓	BOLT	8				
65	07B0078	003	挡圈	SNAP RING	2				
66	72A0293	001	摩擦片支承	CARRIER	2				
67	72A0292	001	圆盘	DISC	2				
68	50A0491	000	活塞	PISTON	2				
69	88A0456	002	支承环	SUPPORT RING	2				
70	07B0077	002	挡圈	SNAP RING	2				
71	80A0764	000	Y 形密封圈	Y-SEAL	2				
72	80A0769	000	Y 形密封圈	Y-SEAL	2				
73	88A0523	002	支撑环	SUPPORT RING	2				
74	10B0070	003	弹簧	SPRING	16				
75	75A0130	002	钢丝挡圈	SNAP RING	4				
76	83A1324	000	O 形圈	O-RING	2				
77	74A4622	000	铭牌	NAMEPLATE	1				
78	09B0002	000	铆钉	RIVET	4				
79	80A0770	000	挡圈	BACKUP RING	2				

41C0574 002 后桥主传动
REAR AXLE BEVEL GEAR

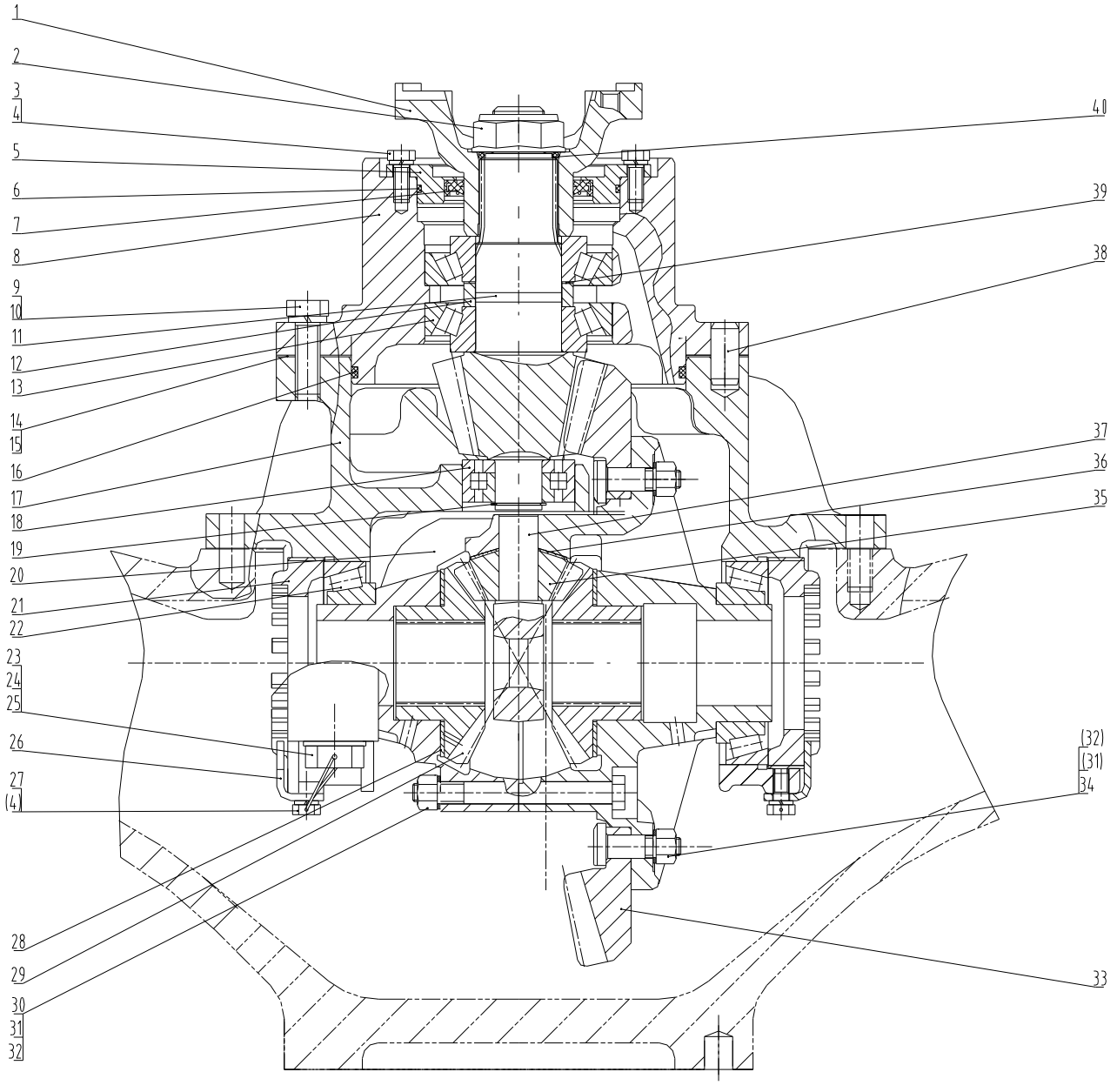

41C0574 002 后桥主传动 REAR AXLE BEVEL GEAR

件号 ITEM	部件号 PART NO.	版本 VER	零件名称	PART NAME	数量 Q'TY	服务代码 S.C	适用机号 SERIAL NO.	互换性 IA	可替换零件号 REPLACEABLE
1	04A0040	000	法兰	FLANGE	1				
2	34C0608	000	锁紧螺母	LOCKNUT	1				
3	00B0012	000	螺栓	BOLT	4				
4	06B0002	000	垫圈	WASHER	6				
5	53A0110	001	油封座	OIL SEAL SEAT	1				
6	12B0034	000	O 形圈	O-RING	1				
7	13B0169	000	油封	OIL SEAL	1				
8	70A0033	001	轴承座	BEARING SUPPORT	1				
9	00B0094	000	螺栓	BOLT	11				
10	06B0015	000	垫圈	WASHER	11				
11	43A0130	000	主动螺旋锥齿轮	SPIRAL BEVEL GEAR	1				
12	51C0238	000	轴套	BUSHING	1				
13	23B0018	000	圆锥滚子轴承 31311	TAP.ROLLER BRG	2				
14	57A0079	000	调整垫片 0.50	SHIM	1				
15	57A0078	000	调整垫片 0.20	SHIM	2				
16	12B0246	000	O 形圈	O-RING	1				
17	41C0197	000	托架总成	CARRIER AS	1	Z			
18	22B0005	000	圆柱滚子轴承 NUP2306ET	ROLLER BEARING	1				
19	07B0027	000	挡圈	SNAP RING	1				
20	34C1773	000	差速器壳	DIFF HOUSING	1	Z			
21	03B0130	000	调整螺母	ADJUSTING NUT	2				
22	23B0017	000	圆锥滚子轴承 32215	TAP.ROLLER BRG	2				
23	02B0015	000	螺栓	BOLT	4				
24	06B0270	001	淬硬垫圈	HARD WASHER	4				
25	40B0006	000	铁丝	STEEL WIRE	2				
26	21A0040	000	锁紧片	FASTENER	2				
27	02B0012	000	螺栓	BOLT	2				
28	56A0042	002	半轴齿轮垫片	WEAR WASHER	2				
29	43A0007	000	半轴齿轮	HALF SHAFT GEAR	2				
30	01B0545	000	螺栓	BOLT	8				
31	03V0537	000	螺母	NUT	20				
32	06B0214	000	淬硬垫圈	HARD WASHER	20				
33	43A0147	000	大螺旋锥齿轮	SPIRAL BEVEL GEAR	1				
34	60A0982	000	螺栓	BOLT	12				
35	43A0006	000	锥齿轮	BEVEL GEAR	4				
36	56A0075	000	锥齿轮垫片	WEAR WASHER	4				
37	63A0031	000	十字轴	SPIDER	1				
38	66A0013	000	销	PIN	2				
39	57A0027	001	垫片	SHIM	1				
40	12B0105	000	O 形圈	O-RING	1				

41C0197 000 托架总成
CARRIER AS

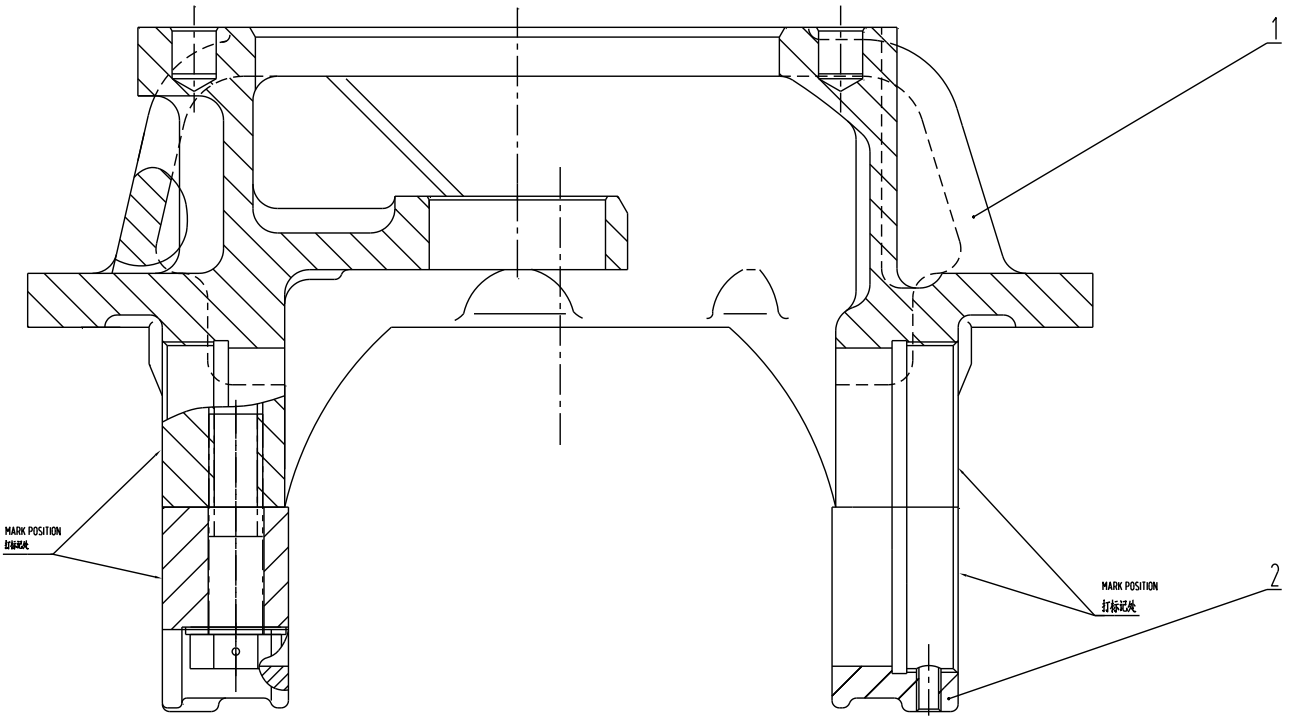

41C0197 000 托架总成 CARRIER AS

件号 ITEM	部件号 PART NO.	版本 VER	零件名称	PART NAME	数量 Q'TY	服务代码 S.C	适用机号 SERIAL NO.	互换性 IA	可替换零件号 REPLACEABLE
1	70A0129	000	托架	CARRIER	1				
2	71A0027	000	轴承座	BEARING SUPPORT	2				

34C1773 000 差速器壳
DIFF HOUSING

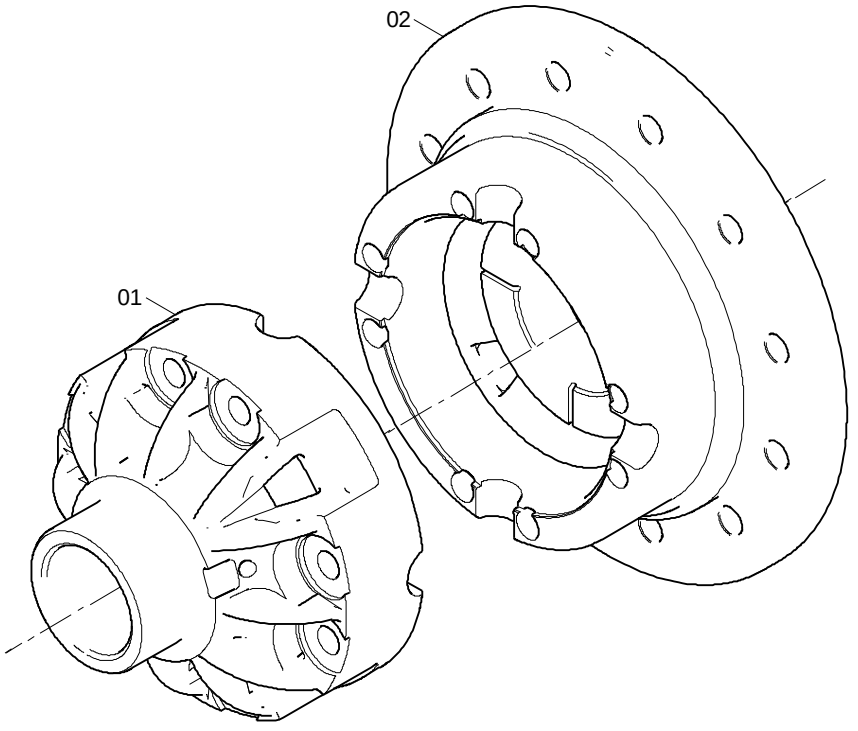

34C1773 000 差速器壳 DIFF HOUSING

件号 ITEM	部件号 PART NO.	版本 VER	零件名称	PART NAME	数量 Q'TY	服务代码 S.C	适用机号 SERIAL NO.	互换性 IA	可替换零件号 REPLACEABLE
1	71A0028	000	差速器左壳	DIFF HOUSING	1				
2	71A0830	001	差速器壳	DIFF HOUSING	1				

41C0183 001 后桥壳轮边支承
REAR HUB CARRIER

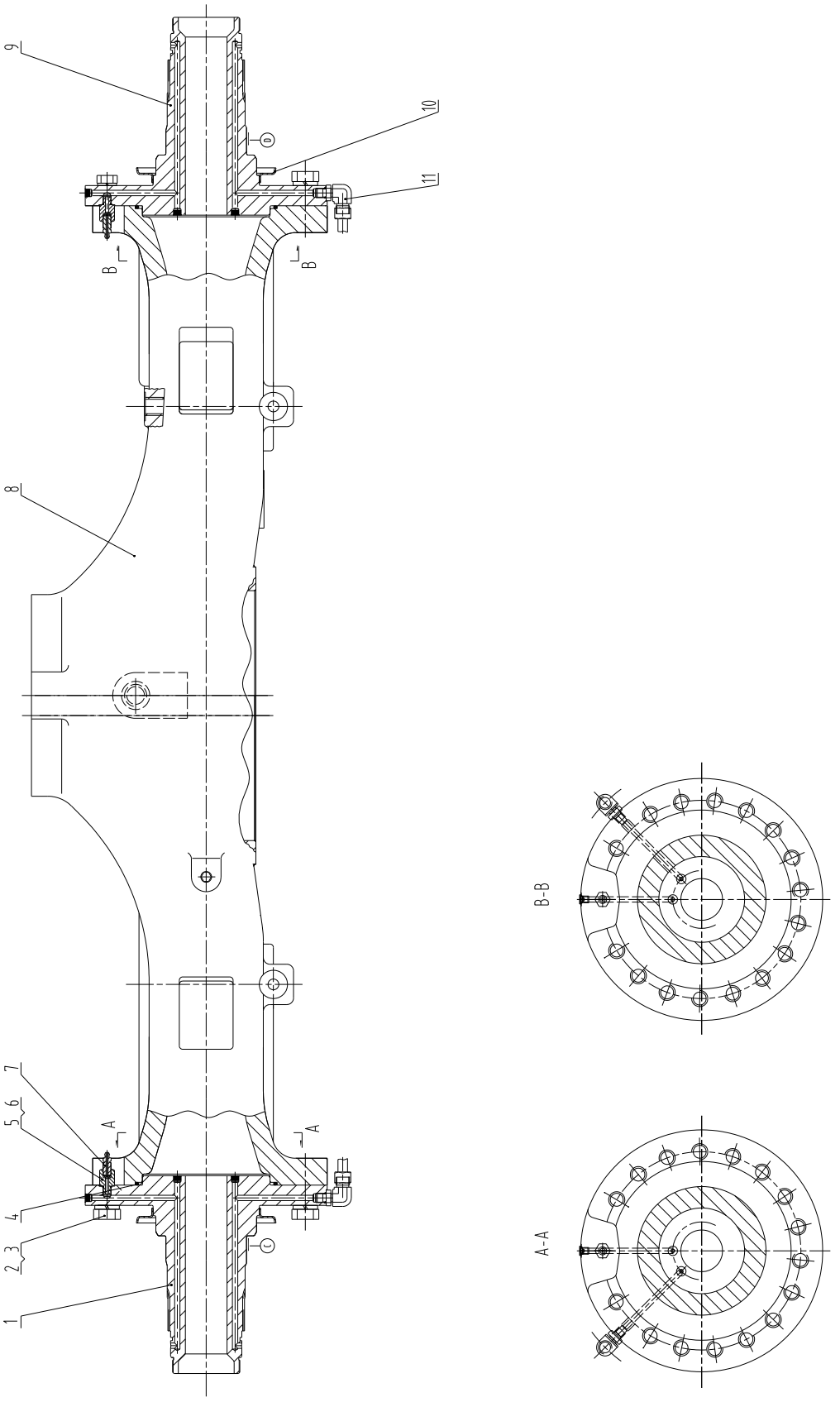

41C0183 001 后桥壳轮边支承 REAR HUB CARRIER

件号 ITEM	部件号 PART NO.	版本 VER	零件名称	PART NAME	数量 Q'TY	服务代码 S.C	适用机号 SERIAL NO.	互换性 IA	可替换零件号 REPLACEABLE
1	24D0055	001	轮边减速支承轴焊接件	SPINDLE	1				
2	01B0402	003	螺栓	BOLT	32				
3	56A0064	000	淬硬垫圈	HARD WASHER	32				
4	12B0246	000	O 形圈	O-RING	2				
5	00A0963	002	放气嘴座	DEFLATING VALVE SEAT	2				
6	12B0380	000	O 形密封圈	O-RING	2				
7	00A0044	002	放气嘴	DEFLATING VALVE	2				
8	70A0119	000	桥壳	AXLE HOUSING	1				
9	24D0056	001	轮边减速支承轴焊接件	SPINDLE	1				
10	53A0260	000	防尘盖	DUST COVER	2				
11	31C0038	000	直角接头	CONNECTOR	2	Z			

41C0330 003 主传动总成
AXLE BEVEL GEAR AS

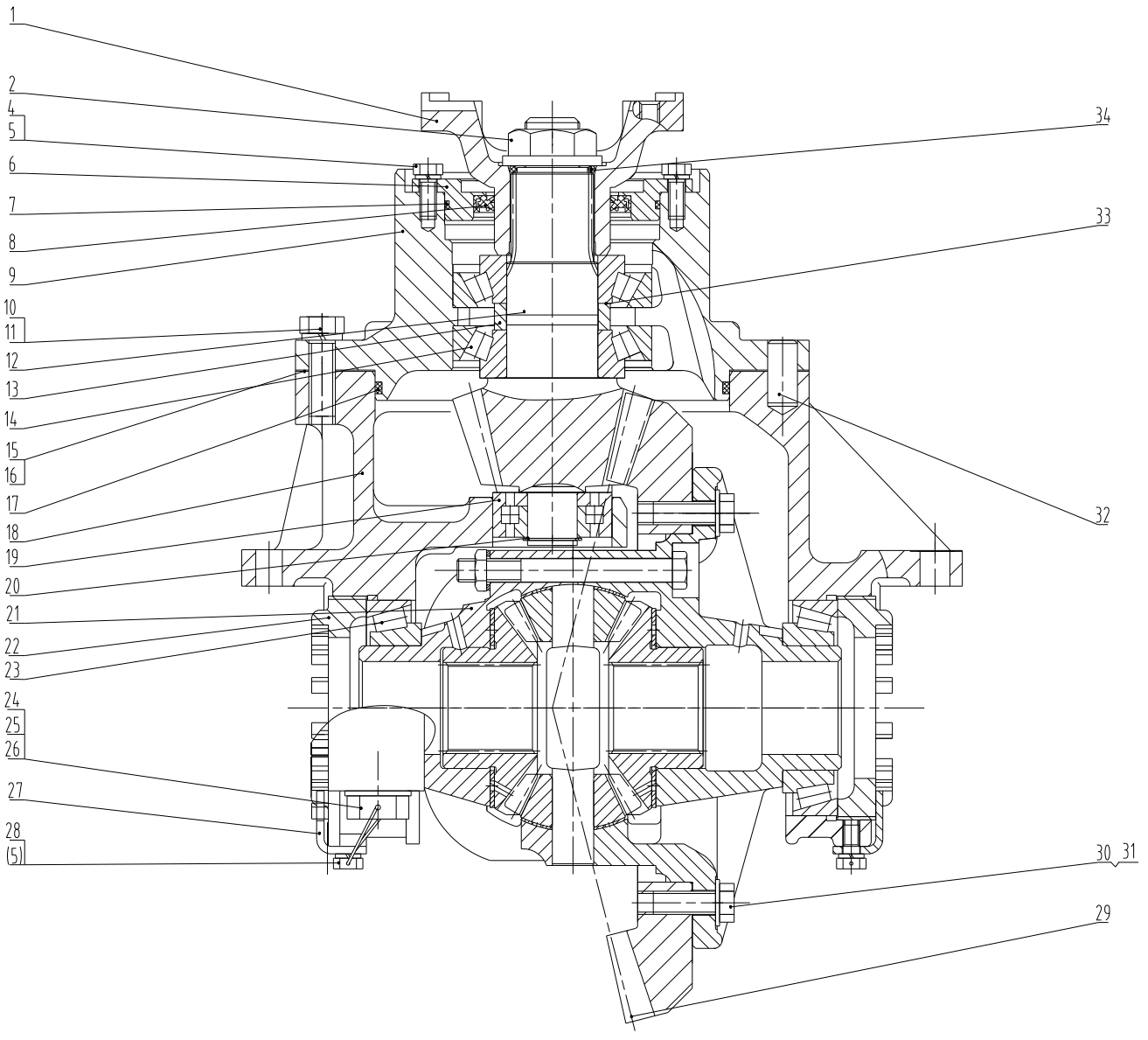

41C0330 003 主传动总成 AXLE BEVEL GEAR AS

件号 ITEM	部件号 PART NO.	版本 VER	零件名称	PART NAME	数量 Q'TY	服务代码 S.C	适用机号 SERIAL NO.	互换性 IA	可替换零件号 REPLACEABLE
1	04A0040	000	法兰	FLANGE	1				
2	34C0608	000	锁紧螺母	LOCKNUT	1				
4	00B0012	000	螺栓	BOLT	4				
5	06B0002	000	垫圈	WASHER	6				
6	53A0110	001	油封座	OIL SEAL SEAT	1				
7	12B0034	000	O 形圈	O-RING	1				
8	13B0045	000	密封圈	SEAL RING	1				
9	70A0095	002	轴承座	BEARING SUPPORT	1				
10	00B0094	000	螺栓	BOLT	11				
11	06B0015	000	垫圈	WASHER	11				
12	43A0155	000	主动螺旋锥齿轮	SPIRAL BEVEL GEAR	1				
13	51C0238	000	轴套	BUSHING	1				
14	23B0051	000	圆锥滚子轴承 HR30311DJ	TAP.ROLLER BRG	2				
15	57A0079	000	调整垫片 0.50	SHIM	2				
16	57A0078	000	调整垫片 0.20	SHIM	2				
17	12B0246	000	O 形圈	O-RING	1				
18	41C0114	000	托架总成	CARRIER AS	1	Z			
19	22B0005	000	圆柱滚子轴承 NUP2306ET	ROLLER BEARING	1				
20	07B0027	000	挡圈	SNAP RING	1				
21	41C0788	000	差速器	DIFFERENTIAL	1				
22	03B0130	000	调整螺母	ADJUSTING NUT	2				
23	23B0017	000	圆锥滚子轴承 32215	TAP.ROLLER BRG	2				
24	02B0032	000	螺栓	BOLT	4				
25	06B0270	001	淬硬垫圈	HARD WASHER	4				
26	40B0006	000	铁丝	STEEL WIRE	2				
27	21A0040	000	锁紧片	FASTENER	2				
28	02B0012	000	螺栓	BOLT	2				
29	43A0159	000	大螺旋锥齿轮	SPIRAL BEVEL GEAR	1				
30	00B0103	000	螺栓	BOLT	12				
31	06B0102	000	淬硬垫圈	HARD WASHER	12				
32	66A0013	000	销	PIN	2				
33	57A0027	001	垫片	SHIM	1				
34	12B0105	000	O 形圈	O-RING	1				

01E0010 000 轮胎轮辋总成
TYRE&RIM AS

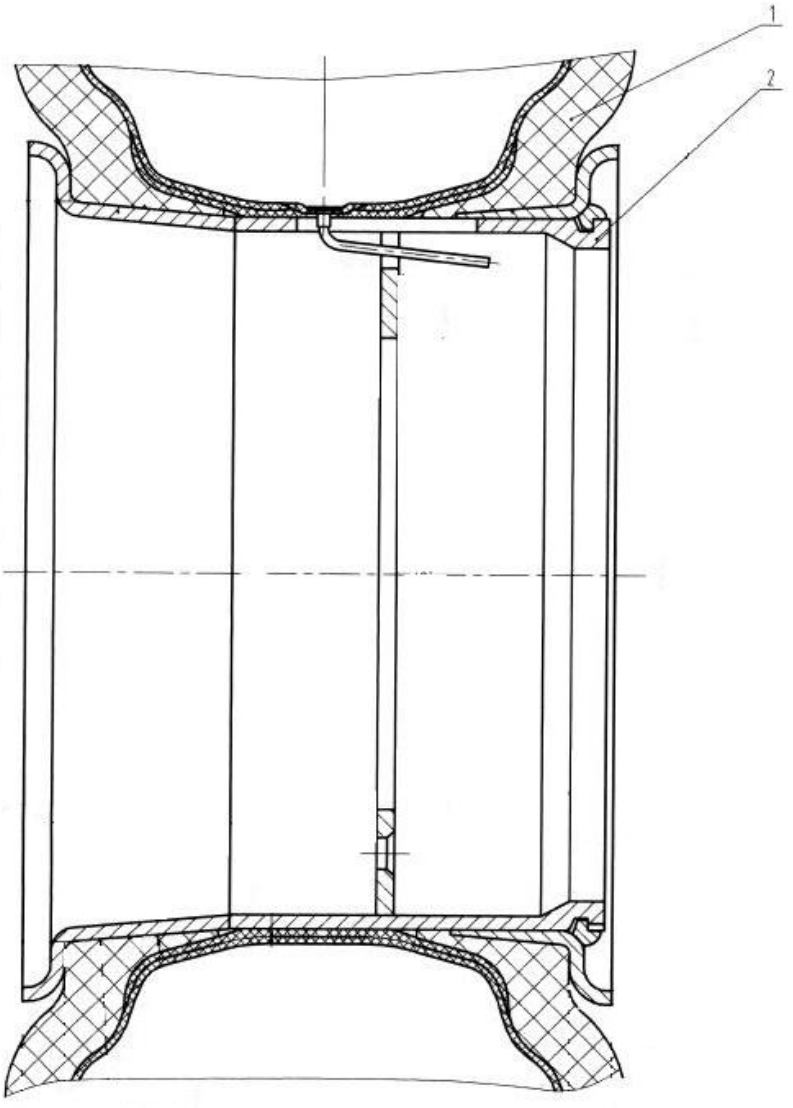

01E0010 000 轮胎轮辋总成 TYRE&RIM AS

件号 ITEM	部件号 PART NO.	版本 VER	零件名称	PART NAME	数量 Q'TY	服务代码 S.C	适用机号 SERIAL NO.	互换性 IA	可替换零件号 REPLACEABLE
1	41C0021	000	轮辋总成	RIM AS	4	Z			
2	16B0007	000	轮胎总成	TYRE AS	4				

41C0021 000 轮辋总成
RIM AS

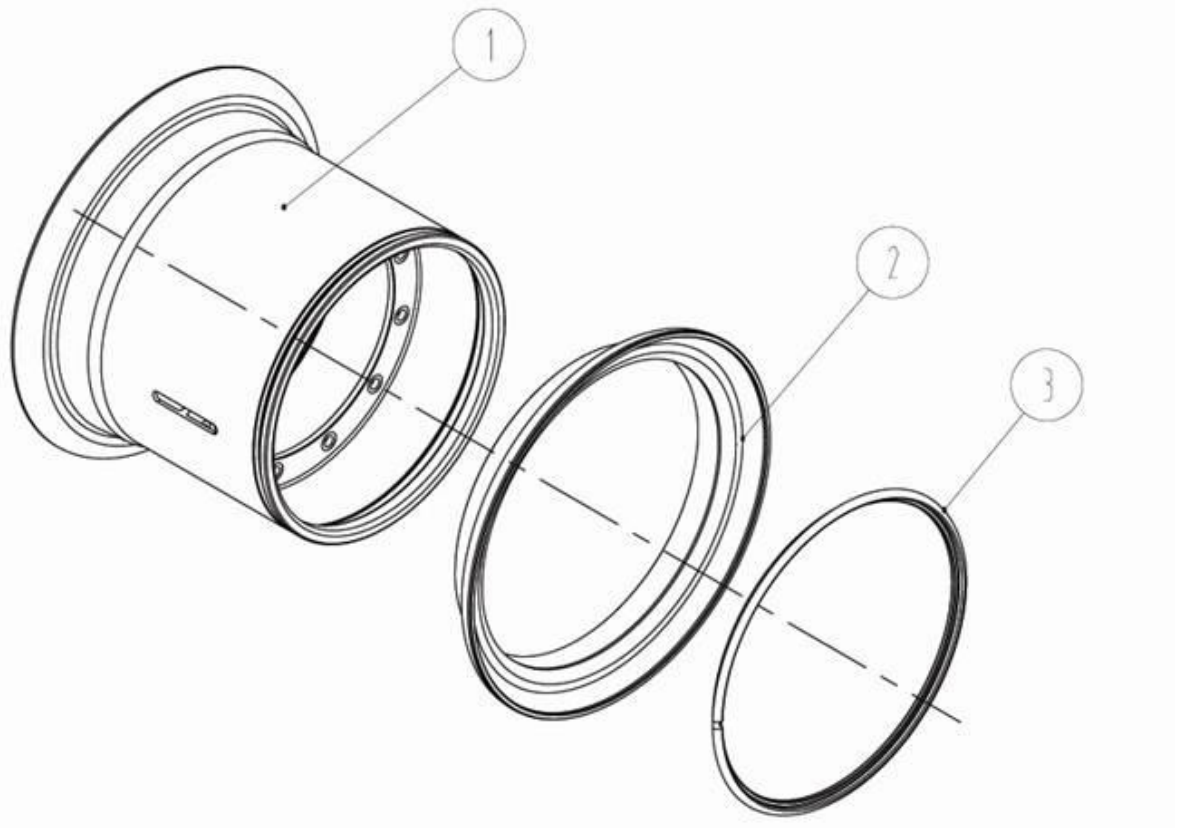

41C0021 000 轮辋总成 RIM AS

件号 ITEM	部件号 PART NO.	版本 VER	零件名称	PART NAME	数量 Q'TY	服务代码 S.C	适用机号 SERIAL NO.	互换性 IA	可替换零件号 REPLACEABLE
1	41C0021-1		轮辋体	RIM BASE	1				
2	S202502		挡座圈	SIDE RING	1				
3	L2504		锁圈	LOCK RING	1				

01E0092 003 轮胎轮辋总成
TYRE&RIM AS

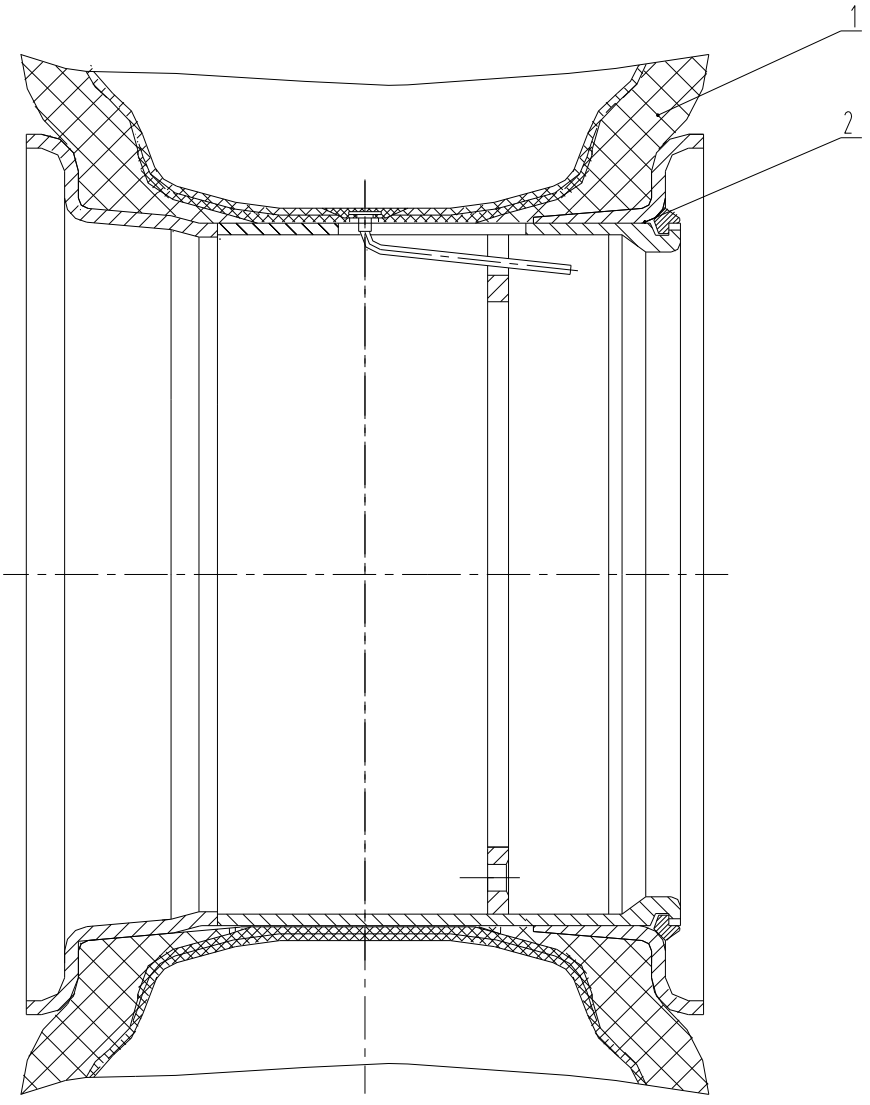

01E0092 003 轮胎轮辋总成 TYRE&RIM AS

件号 ITEM	部件号 PART NO.	版本 VER	零件名称	PART NAME	数量 Q'TY	服务代码 S.C	适用机号 SERIAL NO.	互换性 IA	可替换零件号 REPLACEABLE
1	16B0007	000	轮胎总成	TYRE AS	4				
2	41C0127	003	轮辋总成	RIM AS	4				

41C0127 003 轮辋总成
RIM AS

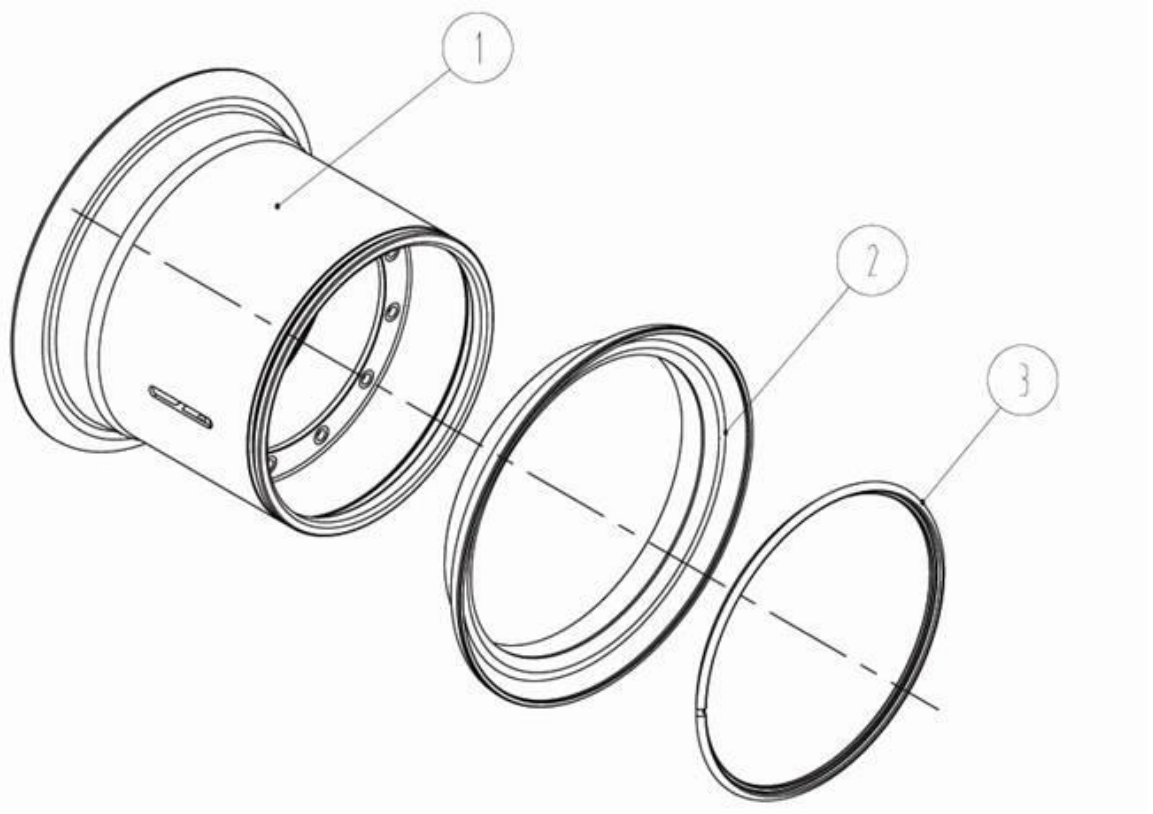

41C0127 003 轮辋总成 RIM AS

件号 ITEM	部件号 PART NO.	版本 VER	零件名称	PART NAME	数量 Q'TY	服务代码 S.C	适用机号 SERIAL NO.	互换性 IA	可替换零件号 REPLACEABLE
1	41C0127-1		轮辋体	RIM BASE	1				
2	S202502		挡座圈	SIDE RING	1				
3	L2504		锁圈	LOCK RING	1				

01E0255 000 轮胎轮辋系统
TYRE&RIM AS

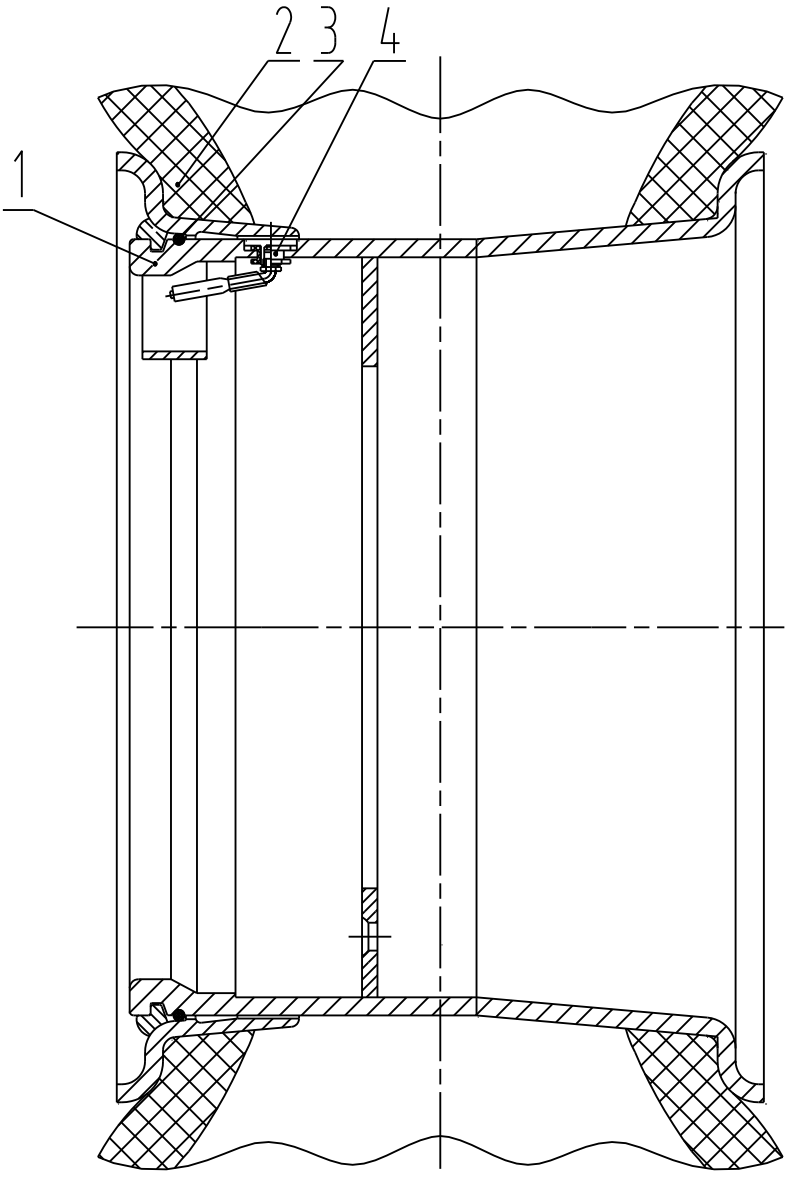

01E0255 000 轮胎轮辋系统 TYRE&RIM AS

件号 ITEM	部件号 PART NO.	版本 VER	零件名称	PART NAME	数量 Q'TY	服务代码 S.C	适用机号 SERIAL NO.	互换性 IA	可替换零件号 REPLACEABLE
1	41C0463	000	轮辋总成	RIM AS	1				
2	34C1284	000	轮胎	TYRE	1				
3	12B0778	001	O 形圈	O-RING	1				
4	41C0035	000	气门嘴	DEFLATING VALVE	1				

01E0011 000 前桥管路
FRONT AXLE LINES

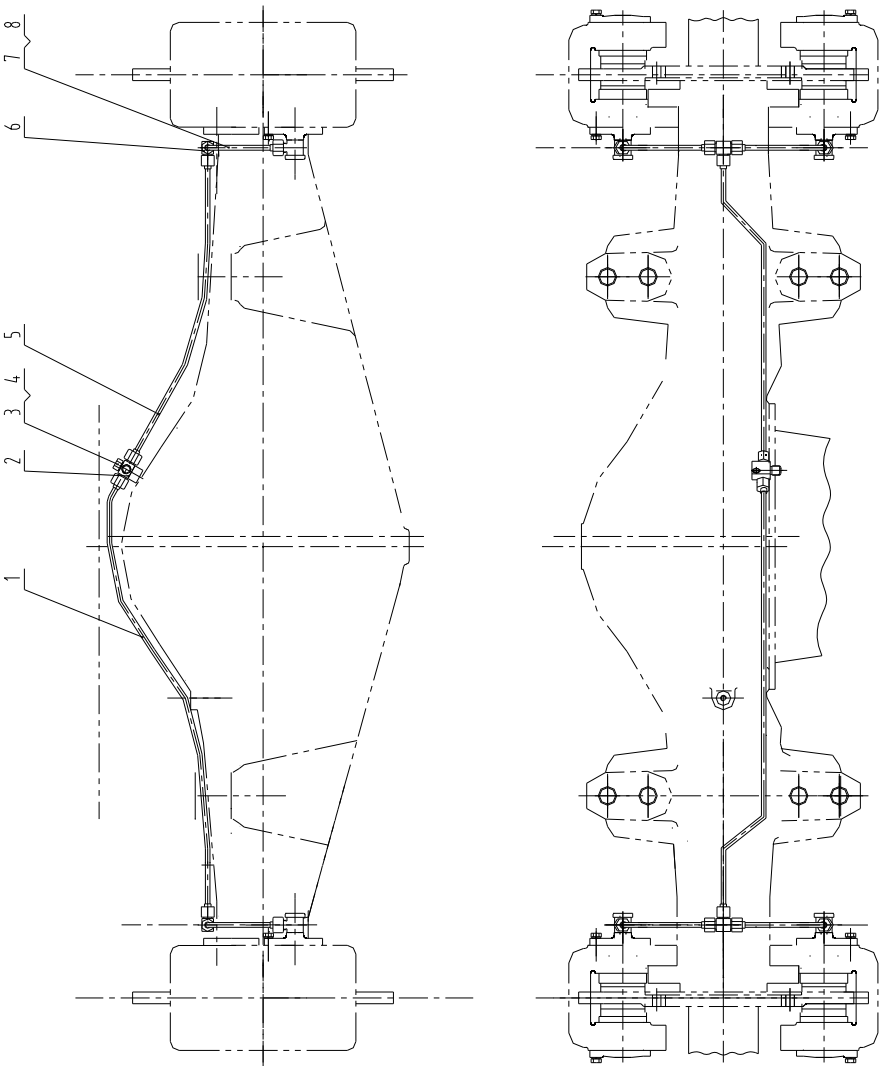

01E0011 000 前桥管路 FRONT AXLE LINES

件号 ITEM	部件号 PART NO.	版本 VER	零件名称	PART NAME	数量 Q'TY	服务代码 S.C	适用机号 SERIAL NO.	互换性 IA	可替换零件号 REPLACEABLE
1	10D0284	000	前桥左端油管	OIL PIPE	1	Z			
2	32C0035	000	三通接头	TEE CONNECTOR	1				
3	06B0006	000	垫圈	WASHER	1				
4	00B0020	000	螺栓	BOLT	1				
5	10D0283	000	前桥右端油管	OIL PIPE	1	Z			
6	02A0057	000	三通接头	TEE	2				
7	10D0287	000	三通至制动器油管	PIPE	1				
8	12B0283	000	O 形圈	O-RING	8				

10D0284 000 前桥左端油管
OIL PIPE

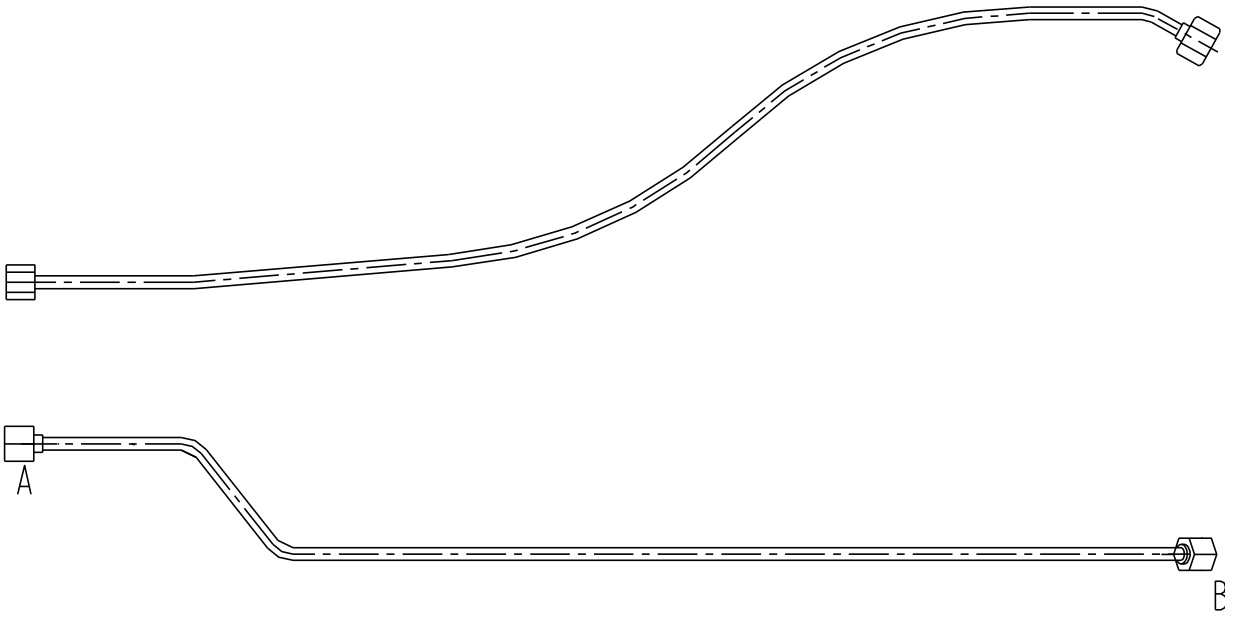

A端，B端局部放大
2:1

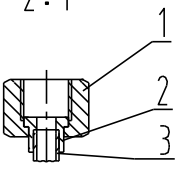

10D0284 000 前桥左端油管 OIL PIPE

件号 ITEM	部件号 PART NO.	版本 VER	零件名称	PART NAME	数量 Q'TY	服务代码 S.C	适用机号 SERIAL NO.	互换性 IA	可替换零件号 REPLACEABLE
1	03B0220	000	螺母	NUT	2				
2	00A0360	000	油管接头	CONNECTOR	2				
3	33A0045	000	油管	OIL PIPE	1				

10D0283 000 前桥右端油管
OIL PIPE

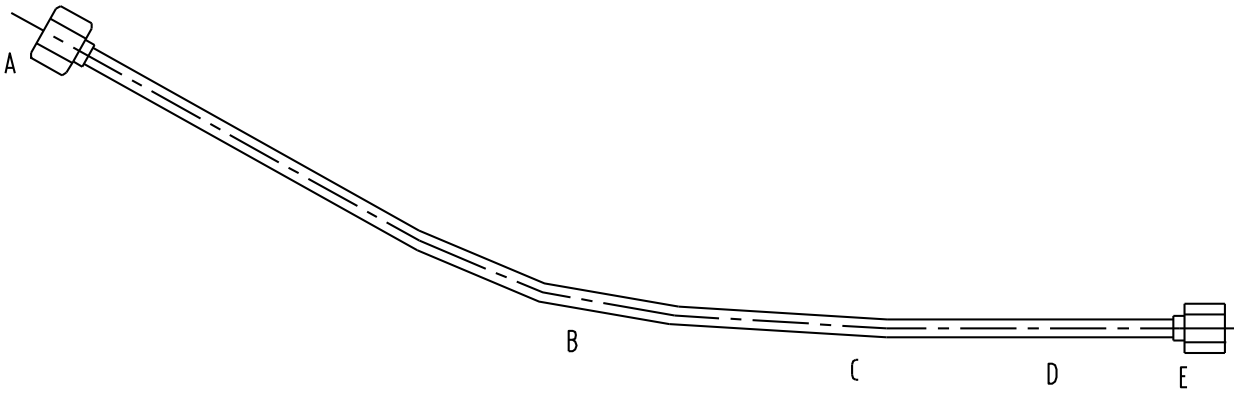

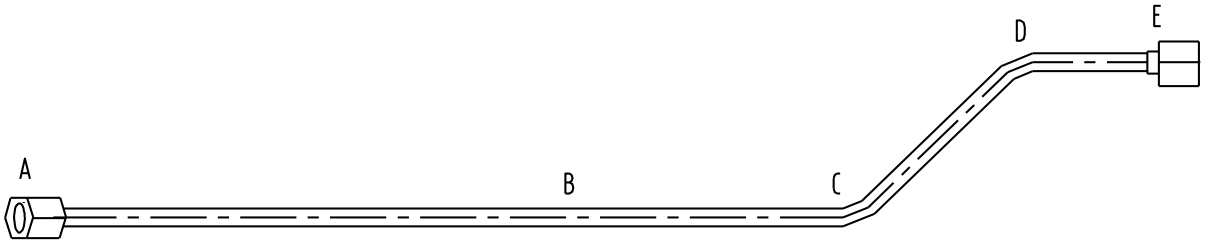

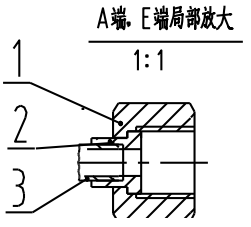

10D0283 000 前桥右端油管 OIL PIPE

件号 ITEM	部件号 PART NO.	版本 VER	零件名称	PART NAME	数量 Q'TY	服务代码 S.C	适用机号 SERIAL NO.	互换性 IA	可替换零件号 REPLACEABLE
1	03B0220	000	螺母	NUT	2				
2	00A0360	000	油管接头	CONNECTOR	2				
3	33A0044	000	油管	OIL PIPE	1				

01E0012 000 后桥管路
REAR AXLE LINES

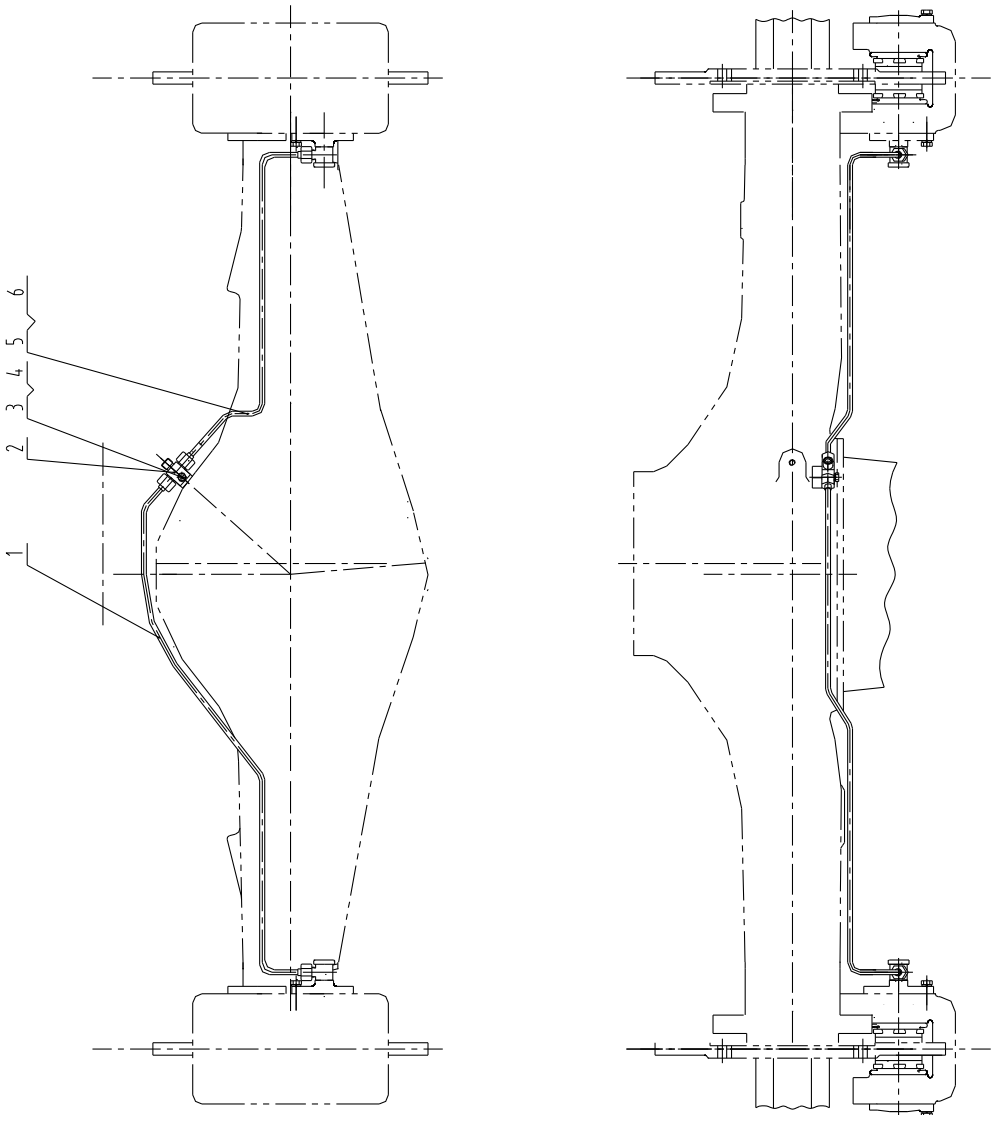

01E0012 000 后桥管路 REAR AXLE LINES

件号 ITEM	部件号 PART NO.	版本 VER	零件名称	PART NAME	数量 Q'TY	服务代码 S.C	适用机号 SERIAL NO.	互换性 IA	可替换零件号 REPLACEABLE
1	10D0286	000	后桥右端油管	OIL PIPE	1	Z			
2	32C0035	000	三通接头	TEE CONNECTOR	1				
3	06B0006	000	垫圈	WASHER	1				
4	00B0020	000	螺栓	BOLT	1				
5	10D0285	000	后桥左端油管	OIL PIPE	1	Z			
6	12B0283	000	O 形圈	O-RING	2				

10D0286 000 后桥右端油管
OIL PIPE

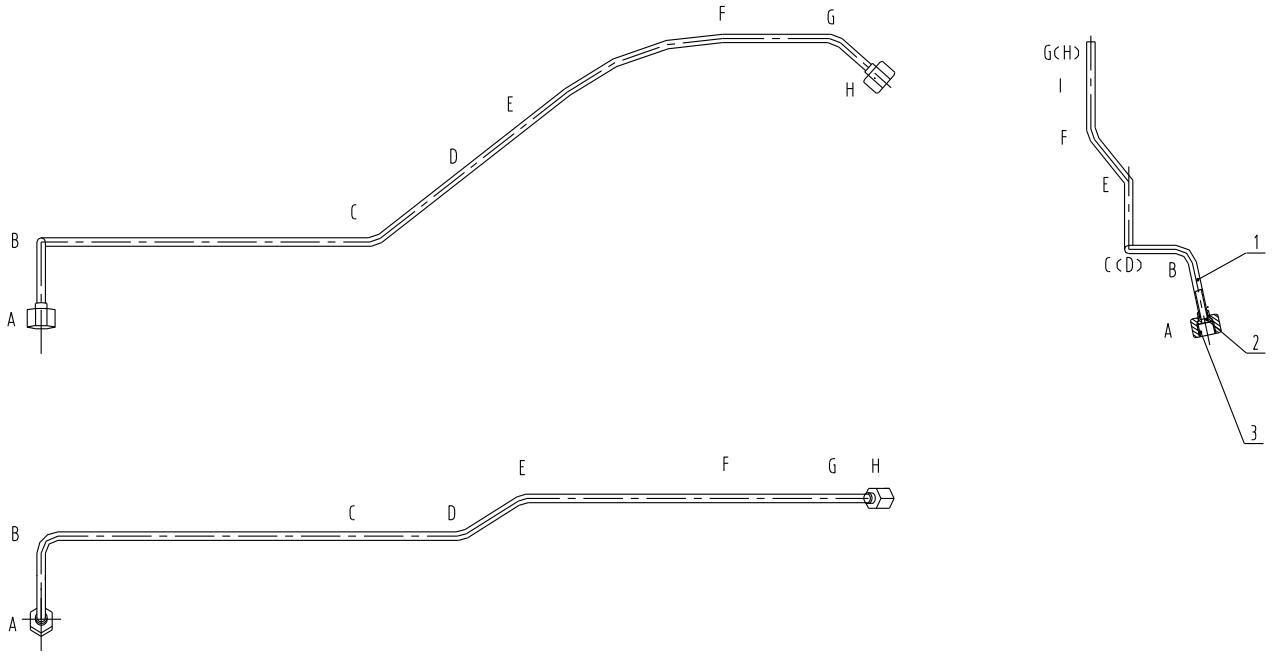

10D0286 000 后桥右端油管 OIL PIPE

件号 ITEM	部件号 PART NO.	版本 VER	零件名称	PART NAME	数量 Q'TY	服务代码 S.C	适用机号 SERIAL NO.	互换性 IA	可替换零件号 REPLACEABLE
1	33A0048	000	油管	OIL PIPE	1				
2	00A0360	000	油管接头	CONNECTOR	2				
3	03B0220	000	螺母	NUT	2				

10D0285 000 后桥左端油管
OIL PIPE

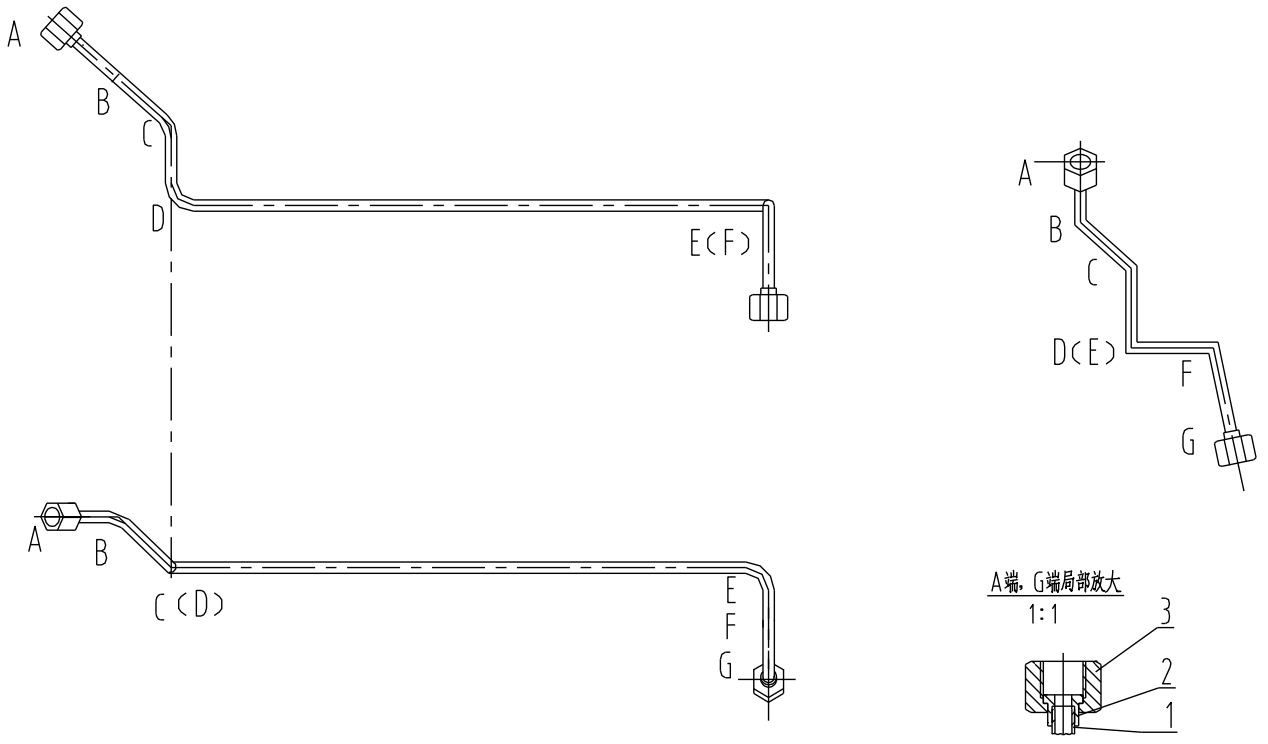

10D0285 000 后桥左端油管 OIL PIPE

件号 ITEM	部件号 PART NO.	版本 VER	零件名称	PART NAME	数量 Q'TY	服务代码 S.C	适用机号 SERIAL NO.	互换性 IA	可替换零件号 REPLACEABLE
1	00A0360	000	油管接头	CONNECTOR	2				
2	33A0047	000	油管	OIL PIPE	1				
3	03B0220	000	螺母	NUT	2				

01E0130 001 桥上管路
AXLE PIPE

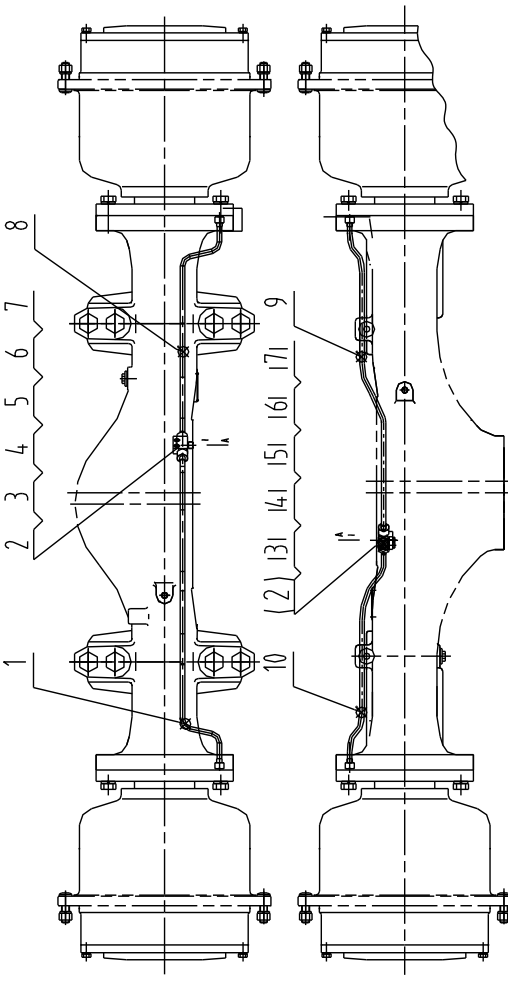

01E0130 001 桥上管路 AXLE PIPE

件号 ITEM	部件号 PART NO.	版本 VER	零件名称	PART NAME	数量 Q'TY	服务代码 S.C	适用机号 SERIAL NO.	互换性 IA	可替换零件号 REPLACEABLE
1	10D1338	000	前桥左端油管	OIL PIPE	1				
2	02A0184	000	三通接头	TEE	2				
3	00B0102	000	螺栓	BOLT	4				
4	06B0006	000	垫圈	WASHER	4				
5	12B0344	000	O 形圈	O-RING	4				
6	15A0712	000	固定块	BLOCK	2				
7	12B0285	000	O 形圈	O-RING	2				
8	10D1339	000	前桥右端油管	OIL PIPE	1				
9	10D2868	000	后桥右端油管	TUBE	1				
10	10D2867	000	后桥左端油管	TUBE	1				

03E0064 000 传动轴系统
DRIVE SHAFT SYSTEM

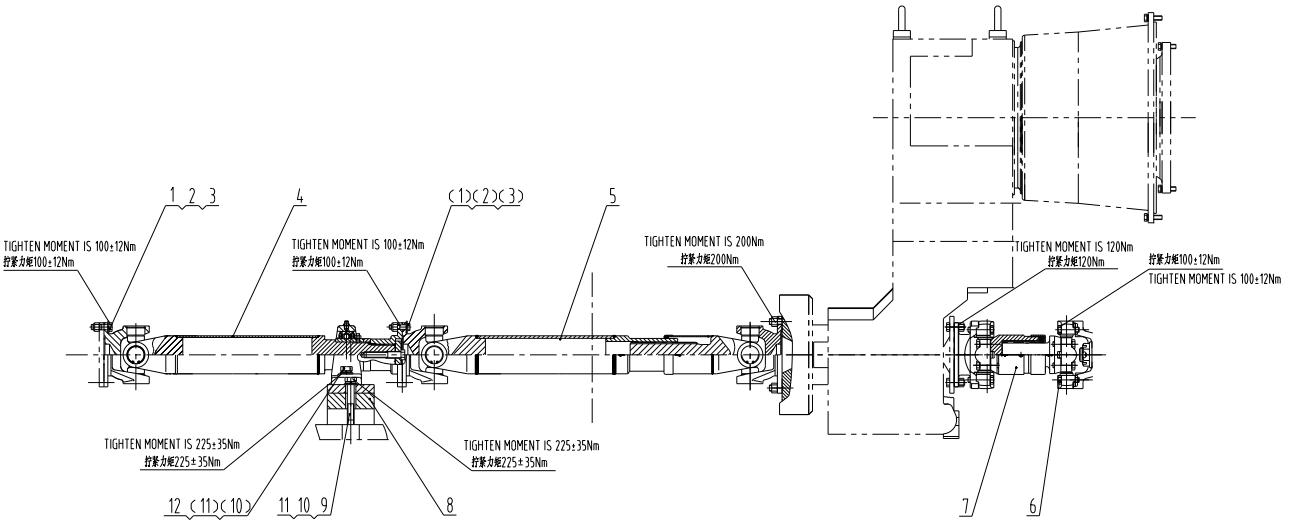

03E0064 000 传动轴系统 DRIVE SHAFT SYSTEM

件号 ITEM	部件号 PART NO.	版本 VER	零件名称	PART NAME	数量 Q'TY	服务代码 S.C	适用机号 SERIAL NO.	互换性 IA	可替换零件号 REPLACEABLE
1	04B0007	001	铰孔螺栓	BOLT	16				
2	03B0025	000	锁紧螺母	LOCKNUT	16				
3	06B0009	000	垫圈	WASHER	4				
4	41C0177	001	前传动轴及支承总成	FRONT DRIVE SHAFT&BRG AS	1	Z			
5	51C0124	001	中间传动轴	MIDDLE DRIVE SHAFT	1				
6	01B0207	000	螺栓	BOLT	4				
7	51C0125	000	后传动轴	REAR DRIVE SHAFT	1				
8	50D0057	001	支承板	PLATE	1				
9	01B0145	000	螺栓	BOLT	2				
10	06B0015	000	垫圈	WASHER	4				
11	06B0098	000	垫圈	WASHER	4				
12	01B0027	000	螺栓	BOLT	2				

41C0177 001 前传动轴及支承总成
FRONT DRIVE SHAFT&BRG AS

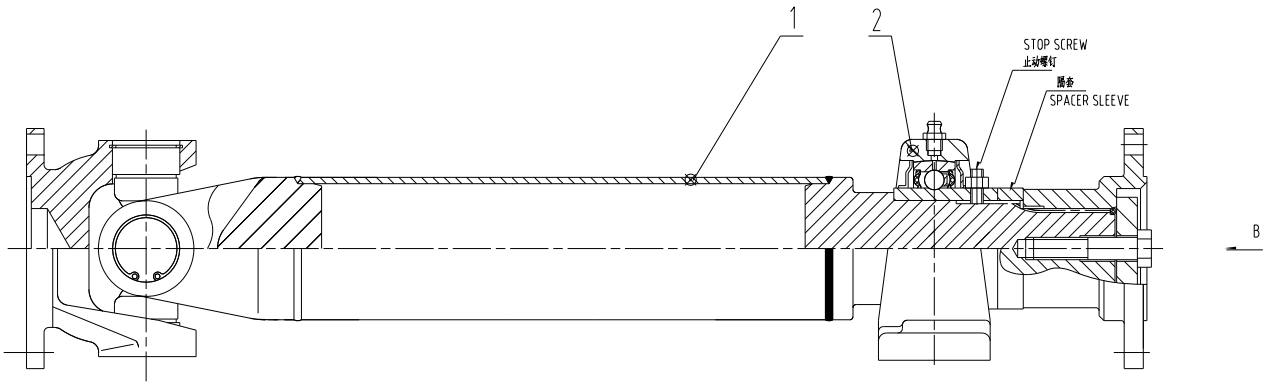

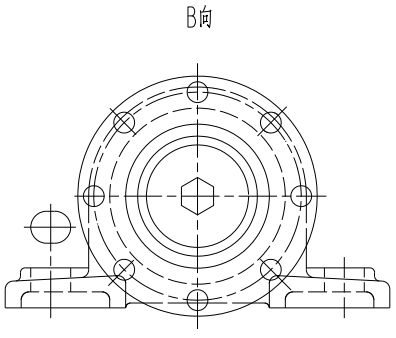

41C0177 001 前传动轴及支承总成 FRONT DRIVE SHAFT&BRG AS

件号 ITEM	部件号 PART NO.	版本 VER	零件名称	PART NAME	数量 Q'TY	服务代码 S.C	适用机号 SERIAL NO.	互换性 IA	可替换零件号 REPLACEABLE
1	51C0126	000	前传动轴组件	FRONT DRIVE SHAFT GP	1	Z			
2	26B0025	000	枕式滚珠轴承座	BEARING SUPPORT	1				

51C0126 000 前传动轴组件
FRONT DRIVE SHAFT GP

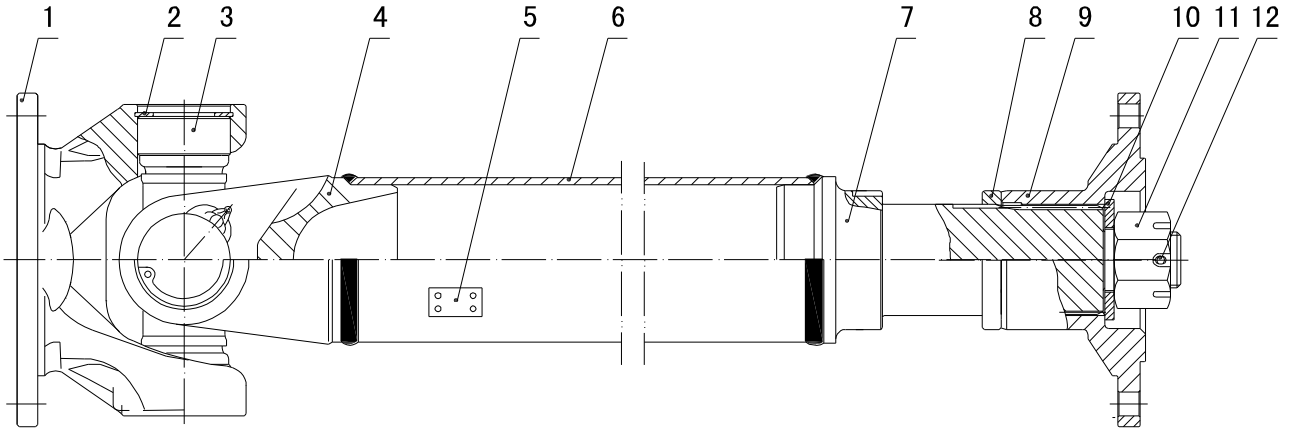

51C0126 000 前传动轴组件 FRONT DRIVE SHAFT GP

件号 ITEM	部件号 PART NO.	版本 VER	零件名称	PART NAME	数量 Q'TY	服务代码 S.C	适用机号 SERIAL NO.	互换性 IA	可替换零件号 REPLACEABLE
1	ZL40B.4.12		凸缘叉	FORK COUPLER	1				
2	45.GB893.1-86		弹性挡圈	RETAINING RING	4				
3	ZL40B.4.30		十字轴总成	SPIDER AS	1				
4	ZL40B.4.11		焊接叉	FORK CHUCK	1				
5	ZL50.4.40		平衡片	BALANCE WASHER					
6	51C0126.18		轴管	TUBE	1				
7	51C0126.15		花键轴	SPLINE SHAFT	1				
8	51C0126.48		隔套	BUSHING	1				
9	51C0126.10		突缘	BUSHING	1				
10	51C0126.45		垫圈	GASKET	1				
11	GB6178-86	000	螺母	NUT	1				
12	GB91-86	000	开口销	PIN	1				

51C0124 001 中间传动轴
MIDDLE DRIVE SHAFT

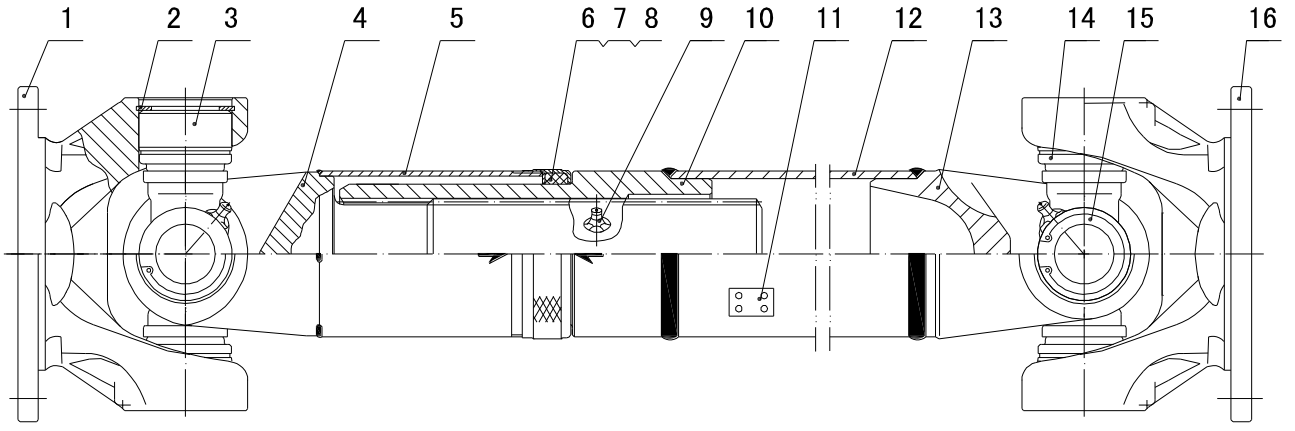

51C0124 001 中间传动轴 MIDDLE DRIVE SHAFT

件号 ITEM	部件号 PART NO.	版本 VER	零件名称	PART NAME	数量 Q'TY	服务代码 S.C	适用机号 SERIAL NO.	互换性 IA	可替换零件号 REPLACEABLE
1	ZL50.4.12A		凸缘叉	FORK COUPLER	1				
2	50.GB893.1-86		弹性挡圈	RETAINING RING	4				
3	ZL50.4.30		十字轴总成	SPIDER AS	1				
4	ZL50.4.14A		花键轴叉	SPLINE SHAFT FORK	1				
5	ZL50.4.20		防尘套管	BUSHING	1				
6	ZL50.4.21		密封挡圈	RETAINER	1				
7	ZL50.4.22		密封圈	SEALING RING	1				
8	ZL50.4.23		密封盖	SEAL COVER	1				
9	M10X1-GB1152-86		油咀	GREASE FITTING	1				
10	ZL50.4.17A		花键套	BUSHING	1				
11	ZL50.4.40		平衡片	BALANCE WASHER					
12	51C0124.18		轴管	TUBE	1				
13	ZL40B.4.11		焊接叉	FORK CHUCK	1				
14	ZL40B.4.30		十字轴总成	SPIDER AS	1				
15	45.GB893.1-86		弹性挡圈	RETAINING RING	4				
16	ZL40B.4.12		凸缘叉	FORK COUPLER	1				

51C0125 000 后传动轴
REAR DRIVE SHAFT

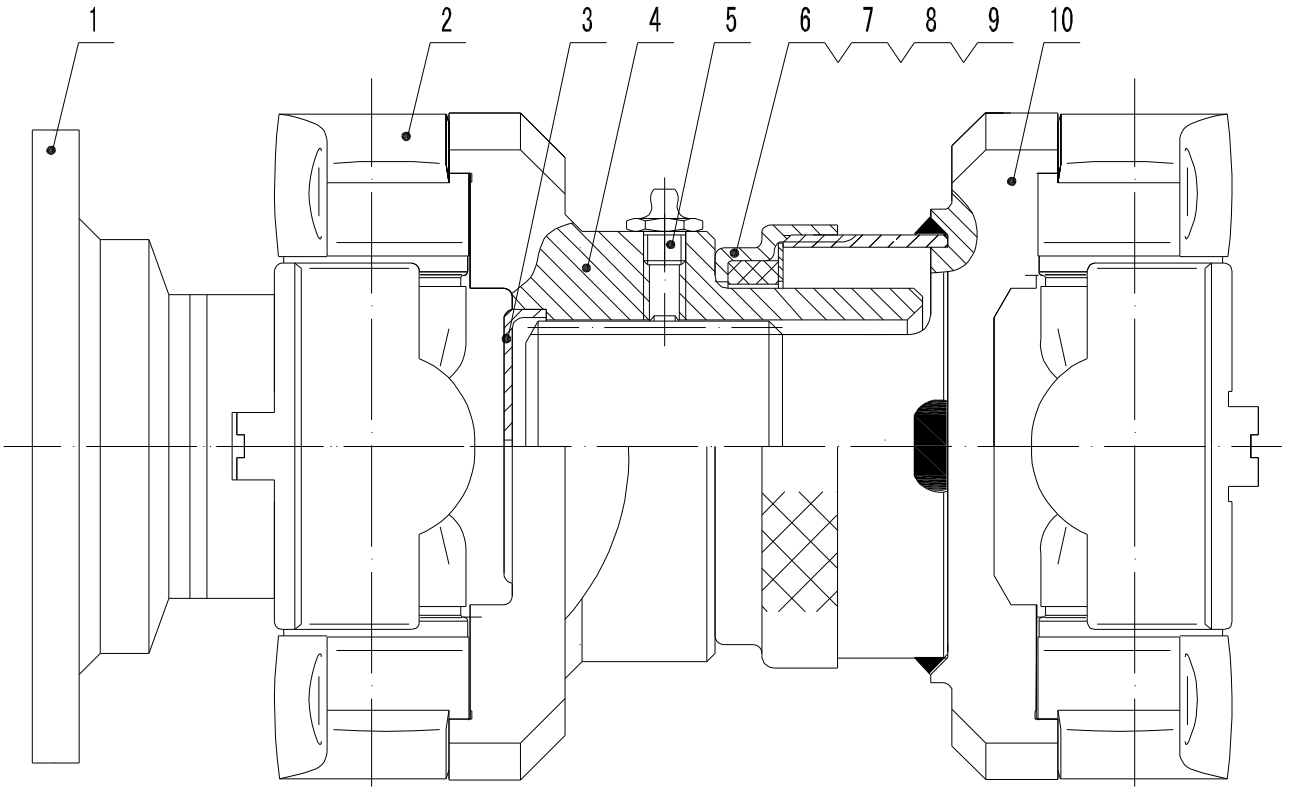

51C0125 000 后传动轴 REAR DRIVE SHAFT

件号 ITEM	部件号 PART NO.	版本 VER	零件名称	PART NAME	数量 Q'TY	服务代码 S.C	适用机号 SERIAL NO.	互换性 IA	可替换零件号 REPLACEABLE
1	51C0125.11		突缘叉	FORK COUPLER	1				
2	ZL7C.4.30		万向节总成	UNIVERSAL JOINT AS	2				
3	ZL50.4.43		堵盖	COVER	1				
4	51C0125.13		滑动叉	SLIP FORK	1				
5	M10X1-GB1152-86		油咀	GREASE FITTING	1				
6	51C0125.23		密封盖	SEAL COVER	1				
7	51C0125.21		密封挡圈	SEALING RING	1				
8	51C0125.22		密封圈	RETAINER	1				
9	51C0125.20		防尘套管	TUBE	1				
10	51C0125.15		花键轴叉	SPLINE SHAFT BUSHING	1				

05E0195 002 变矩器-变速箱总成
GEARBOX & TORQUE CONVERTER AS

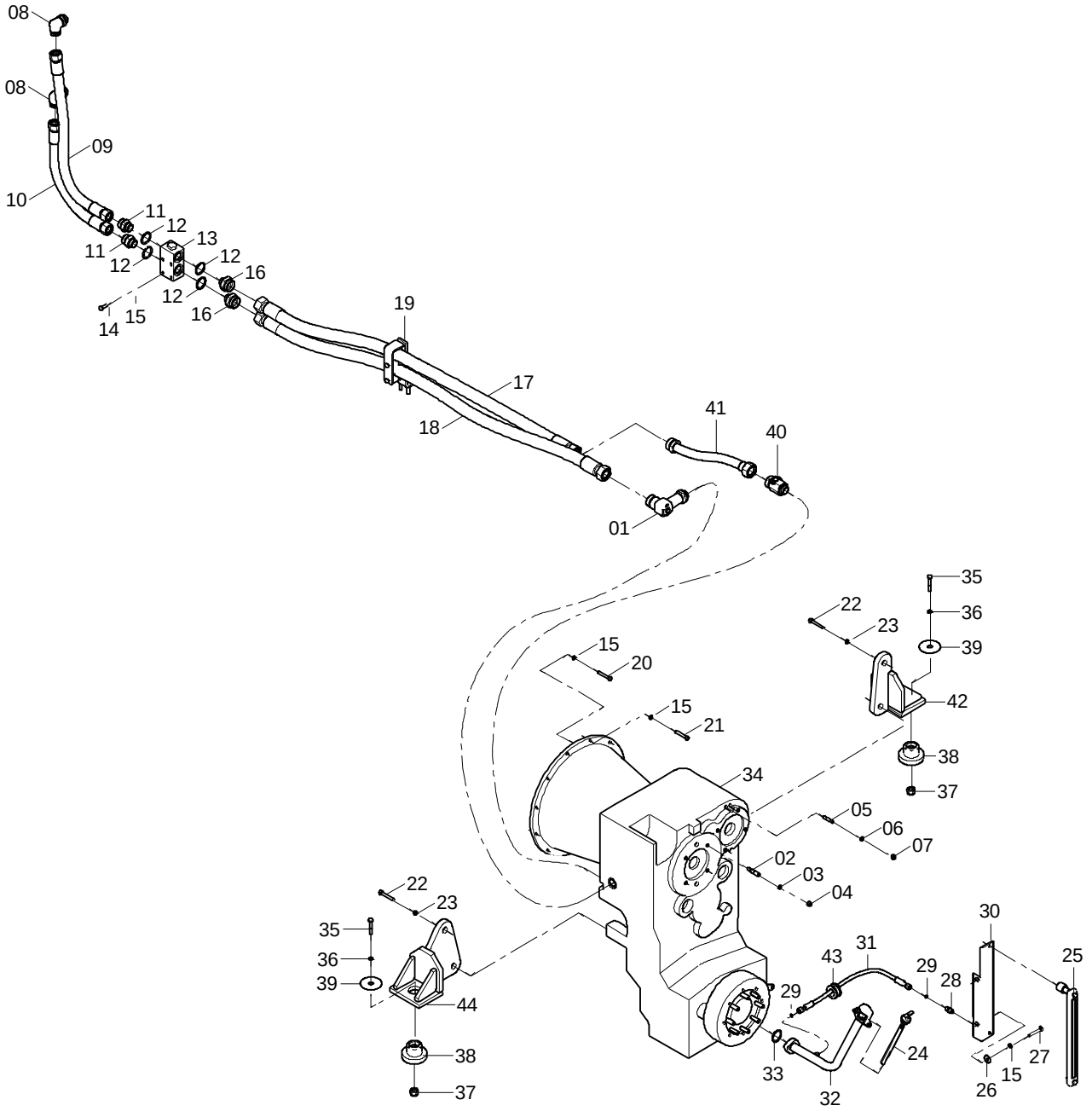

05E0195 002 变矩器-变速箱总成 GEARBOX & TORQUE CONVERTER AS

件号 ITEM	部件号 PART NO.	版本 VER	零件名称	PART NAME	数量 Q'TY	服务代码 S.C	适用机号 SERIAL NO.	互换性 IA	可替换零件号 REPLACEABLE
1	31C0551	000	接头	CONNECTOR	1				
2	02B0046	000	双头螺栓	STUD BOLT	4				
3	06B0013	000	垫圈	WASHER	4				
4	03B0111	000	螺母	NUT	4				
5	05B0083	000	螺柱	STUD	2				
6	06B0015	000	垫圈	WASHER	2				
7	03B0095	000	螺母	NUT	2				
8	31C1002	000	可调接头	CONNECTOR	2				
9	07C2249	000	软管总成	HOSE AS	1				
10	07C2248	000	软管总成	HOSE AS	1				
11	00A4774	000	接头	CONNECTOR	2				
12	12B0144	000	O形密封圈	O-RING	4				
13	12C2377	000	单向阀总成	CHECK VALVE AS	1				
14	00B0018	000	螺栓	BOLT	4				
15	06B0002	000	垫圈	WASHER	26				
16	00A3363	002	接头	CONNECTOR	2				
17	07C2251	001	软管总成	HOSE AS	1				
18	07C2250	001	软管总成	HOSE AS	1				
19	09C0961	000	管夹	CLAMP	1				
20	00B0237	000	螺栓	BOLT	8				
21	00B0002	000	螺栓	BOLT	12				
22	00B0234	000	螺栓	BOLT	4				
23	06B0271	000	淬硬垫圈	HARDWASHER	4				
24	52C0074	002	油尺	DIPSTICK	1				
25	42C0135	000	变速箱液位计	SIGHT GLASS	1				
26	06B0001	000	垫圈	WASHER	2				
27	00B0005	000	螺栓	BOLT	2				
28	00A1713	002	接头	CONNECTOR	1				
29	12B0027	000	O形圈	O-RING	2				
30	23A3432	000	弯板	PLATE	1				
31	05C3818	000	软管总成	HOSE AS	1				
32	10D6340	000	加油管	FIILLER TUBE	1				
33	12B0385	000	O形圈	O-RING	1				
34	05E0004	002	变速箱变矩器总成	GEARBOX&TORQUE CONVERTER AS	1	Z			

05E0195 000 变矩器-变速箱总成

GEARBOX & TORQUE CONVERTER AS

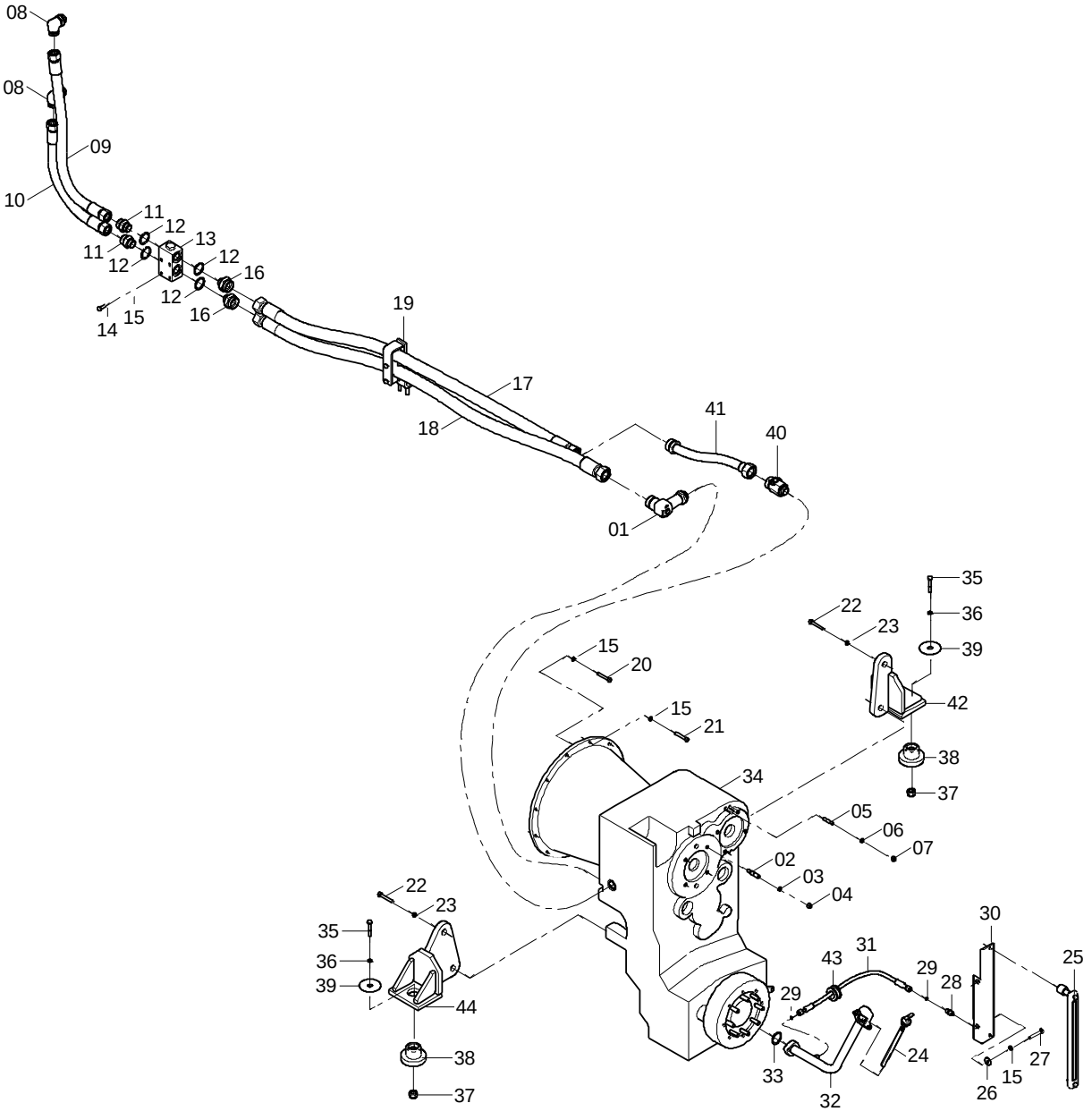

05E0195 000 变矩器-变速箱总成 GEARBOX & TORQUE CONVERTER AS

件号 ITEM	部件号 PART NO.	版本 VER	零件名称	PART NAME	数量 Q'TY	服务代码 S.C	适用机号 SERIAL NO.	互换性 IA	可替换零件号 REPLACEABLE
35	01B0415	000	螺栓	BOLT	2	M18			
36	06B0014	000	垫圈	WASHER	2				
37	03B0498	001	锁紧螺母	LOCK NUT	2				
38	35C0206	000	减震器 CB-1125-2	SHOCK ABSORBER	2				
39	10A1151	001	垫片	SHIM	2				
40	30C0878	000	接头	CONNECTOR	1				
41	10D3620	000	钢管总成	TUBE AS	1				
42	02D0968	000	变速箱安装右支座	RIGHT MOUNTING	1				
43	83A0226	001	护孔圈	GROMMET	1				
44	02D0967	000	变速箱安装左支座	SUPPORT	1				

05E0004 002 变速箱变矩器总成
GEARBOX&TORQUE CONVERTER AS

件号 ITEM	部件号 PART NO.	版本 VER	零件名称	PART NAME	数量 Q'TY	服务代码 S.C	适用机号 SERIAL NO.	互换性 IA	可替换零件号 REPLACEABLE
1	4644 130 263 00		发动机联接总成	ENGINE CONNECT	1	Z			
2	4166 034 070 00		变矩器	TORQUE CONVERTER	1	Z			
3	4644 102 134 00		输入总成	INPUT	1	Z			
4	4644 101 249 00		变速箱箱体总成	GEARBOX HOUSING	1	Z			
5	4644 101 491 00		变速箱箱体总成	GEARBOX HOUSING	1	Z			
6	4644 108 232 00		惰性轮总成	LAYSHAFT	1	Z			
7	4644 151 034 02		前进档及 I 档离合器总成	COUPING KV+K1	1	Z			
8	4644 151 034 01		前进档及 I 档离合器总成	COUPING KV+K1	1	Z			
9	4644 152 037 02		倒档及 II 档离合器总成	COUPING KR+K2	1	Z			
10	4644 152 037 01		倒档及 II 档离合器总成	COUPING KR+K2	1	Z			
11	4644 153 509 00		III 档及 IV 档离合器总成	COUPING K3+K4	1	Z			
12	4644 153 030 01		III 档及 IV 档离合器总成	COUPING K3+K4	1	Z			
13	4644 103 107 00		输出轴总成	OUTPUT	1	Z			
14	4644 103 467 00		输出轴总成	OUTPUT	1	Z			
15	4644 109 040 01		制动器总成	PARKING BRAKE	1	Z			
16	4644 109 040 02		制动器总成	PARKING BRAKE	1	Z			
17	4644 109 438 00		制动器总成	PARKING BRAKE	1	Z			
18	4644 154 080 00		工作泵驱动轴总成	POWER TAKE-OFF	1	Z			
19	4644 154 476 00		工作泵驱动轴总成	POWER TAKE-OFF	1	Z			
20	4644 155 420 00		工作泵驱动轴总成	POWER TAKE-OFF	1	Z			
21	4644 155 031 00		工作泵驱动轴总成	POWER TAKE-OFF	1	Z			
22	4644 106 325 00		变速操纵阀系统总成	GEARSHIFT SYSTEM	1	Z			
23	4644 159 347 00		变速操纵阀总成	GEARSHIFT	1	Z			
24	4644 138 015 00		滤油器	FILTER	1	Z			

注：该系统无装配图，具体装配请参考表中各部件装配图。

Note: No assembly diagram is provided for this system. Please refer to the assembly diagrams of those components in the table for assembly details.

05E0004 001 变速箱变矩器总成

GEARBOX&TORQUE CONVERTER AS

件号 ITEM	部件号 PART NO.	版本 VER	零件名称	PART NAME	数量 Q'TY	服务代码 S.C	适用机型 SERIAL NO.	互换性 IA	可替换零件号 REPLACEABLE
25	4644 137 022 00		应急泵封盖	EMCY.STEER.PUMP	1	Z			
26	4644 120 213 00		调压阀总成	PRESS.REGULATOR	1	Z			
27	4644 125 016 10		传感器总成	IND.TRANSMITTER	1	Z			
28	4644 125 479 00		传感器总成	IND.TRANSMITTER	1	Z			
29	4644 131 077 00		游标尺总成	FILLER NECK	1	Z			
30	4644 131 419 00		游标尺总成	FILLER NECK	1	Z			
31	4644 121 023 00		油管总成	OILPIPE	1	Z			
32	4642 199 076 00		辅件	LOOSE PARTS	1	Z			

注：该系统无装配图，具体装配请参考表中各部件装配图。

Note: No assembly diagram is provided for this system. Please refer to the assembly diagrams of those components in the table for assembly details.

4644 130 263 00　发动机联接总成
ENGINE CONNECT

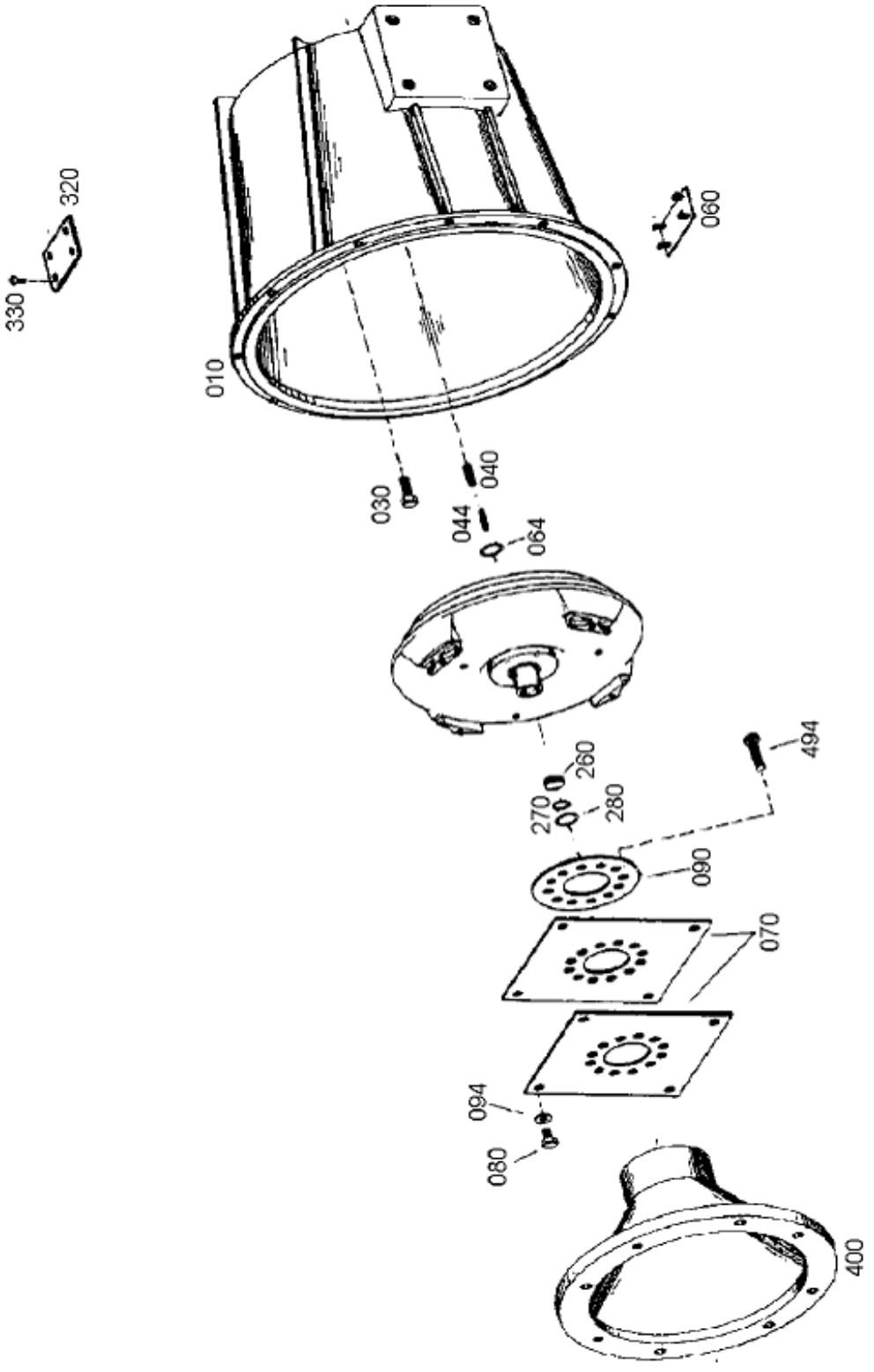

4644 130 263 00 发动机联接总成 ENGINE CONNECT

件号 ITEM	部件号 PART NO.	版本 VER	零件名称	PART NAME	数量 Q'TY	服务代码 S.C	适用机型 SERIAL NO.	互换性 IA	可替换零件号 REPLACEABLE
010	4644 330 385	000	变矩器壳体	CONN HOUSING	1				
030	0636 010 460	000	螺栓 M10×50	HEXAGON SCREW	14				
040	0631 329 100	000	定位销 10×40	SLOT PIN	2				
044	0631 329 072	000	定位销 6×40	SLOT PIN	2				
060	4139 301 485	000	盖板	COVER	1				
064	0634 306 287	000	O 形图 70×3	O-RING	1				
070	4644 330 239 H	000	弹性板	DIAPHRAGM	2				
080	0636 016 221 H	000	螺栓 M12×18	HEXAGON SCREW	4				
090	4644 330 228	000	垫板	PLATE	1				
094	0630 001 049 H	000	垫圈 A13	WASHER	4				
260	4166 330 123	000	垫圈 ST37	WASHER	1				
270	0634 313 260	000	O 型圈 25×3	O-RING	1				
280	0630 502 015 H	000	卡环 30×1	RETAINING RING	1				
320	4644 330 242	000	盖板	COVER	1				
330	0636 015 169 H	000	螺栓 M10×12	HEXAGON SCREW	4				
400	4644 330 222	000	过渡法兰	INTERM.RING	1				
494	0636 900 127	000	内六角螺栓 M12×30	CAP SCREW	12				

4644 152 037 01　倒档及 II 档离合器总成
COUPING KR+K2

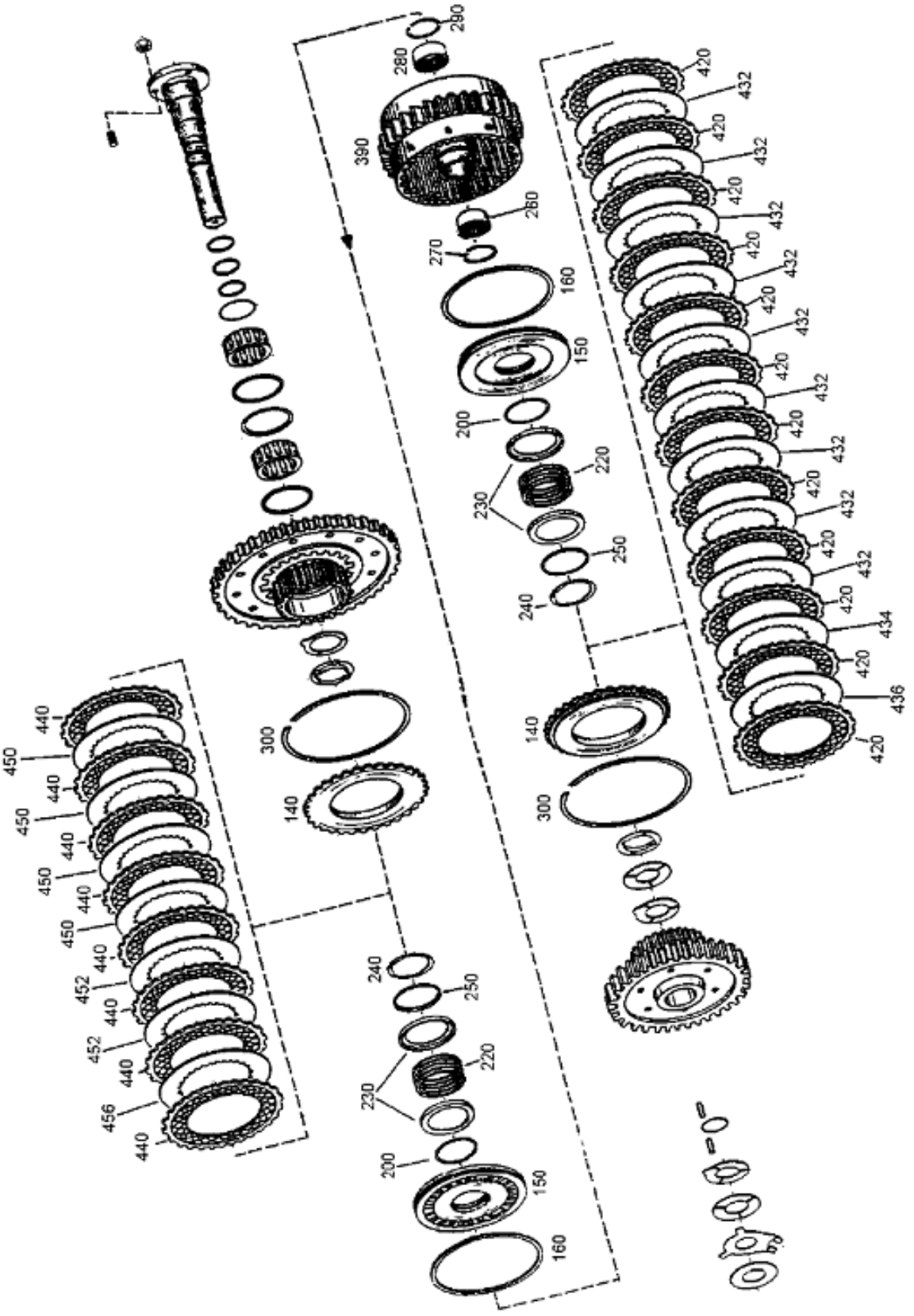

4644 152 037 01　倒档及 II 档离合器总成 COUPING KR+K2

件号 ITEM	部件号 PART NO.	版本 VER	零件名称	PART NAME	数量 Q'TY	服务代码 S.C	适用机型 SERIAL NO.	互换性 IA	可替换零件号 REPLACEABLE
140	4464 308 071 H	000	承压盘	END SHIM	2				
150	4464 351 070 H	000	活塞	PISTON	2				
160	0750 112 139 H	000	密封环	PROF. SEAL RING	2				
200	0750 112 140	000	密封圈	PROF SEAL RING	2				
220	0732 041 183	000	压缩弹簧	COMPR.SPRING	2				
230	4642 308 083	000	导向环	GUIDE RING	4				
240	0630 531 346	000	V 型圈 AV55	V-RING	2				
250	4642 308 084	000	导向环	GUIDE RING	2				
260	0635 303 203	000	滚针轴承	NEEDLE SLEEVE	1				
270	0730 513 610 H	000	挡圈 NT-01364	SNAP RING	1				
280	0635 303 205 H	000	滚针轴承	NEEDLE SLEEVE	1				
290	0730 513 611 H	000	挡圈 NT-01363	SNAP RING	1				
300	0730 513 181.	000	调整挡圈 A=2.50	SNAP RING	2				
300	0730 513 434	000	调整挡圈 A=2.30	SNAP RING	2				
300	0730 513 436	000	调整挡圈 A=2.40	SNAP RING	2				
300	0730 513 457	000	调整挡圈 A=2.10	SNAP RING	2				
300	0730 513 459	000	调整挡圈 A=2.20	SNAP RING	2				
390	4644 252 098	000	离合器座	DISC CARRIER	1				
420	0501 309 330 H	000	外摩擦片	I. CLUTCH DISE	12				
432	4644 308 329	000	可调整内摩擦片 S=2.5	I. CLUTCH DISE	9				
434	4644 308 330 H	000	可调整内摩擦片 S=2.0	I. CLUTCH DISE	1				
436	4644 308 330 H	000	可调整内离合器片	I. CLUTCH DISE	1				
436	4644 308 329	000	可调整内离合器片	I. CLUTCH DISE	1				
440	0501 309 330 H	000	外摩擦片	I. CLUTCH DISE	8				
450	4644 308 329	000	内摩擦片	I. CLUTCH DISE	4				
452	4644 308 330 H	000	内摩擦片	I. CLUTCH DISE	2				
456	4644 308 330 H	000	可调整内摩擦片	I. CLUTCH DISE	1				
456	4644 308 329	000	可调整内摩擦片	I. CLUTCH DISE	1				

4644 153 509 00　III 档及 IV 档离合器总成
COUPING K3+K4

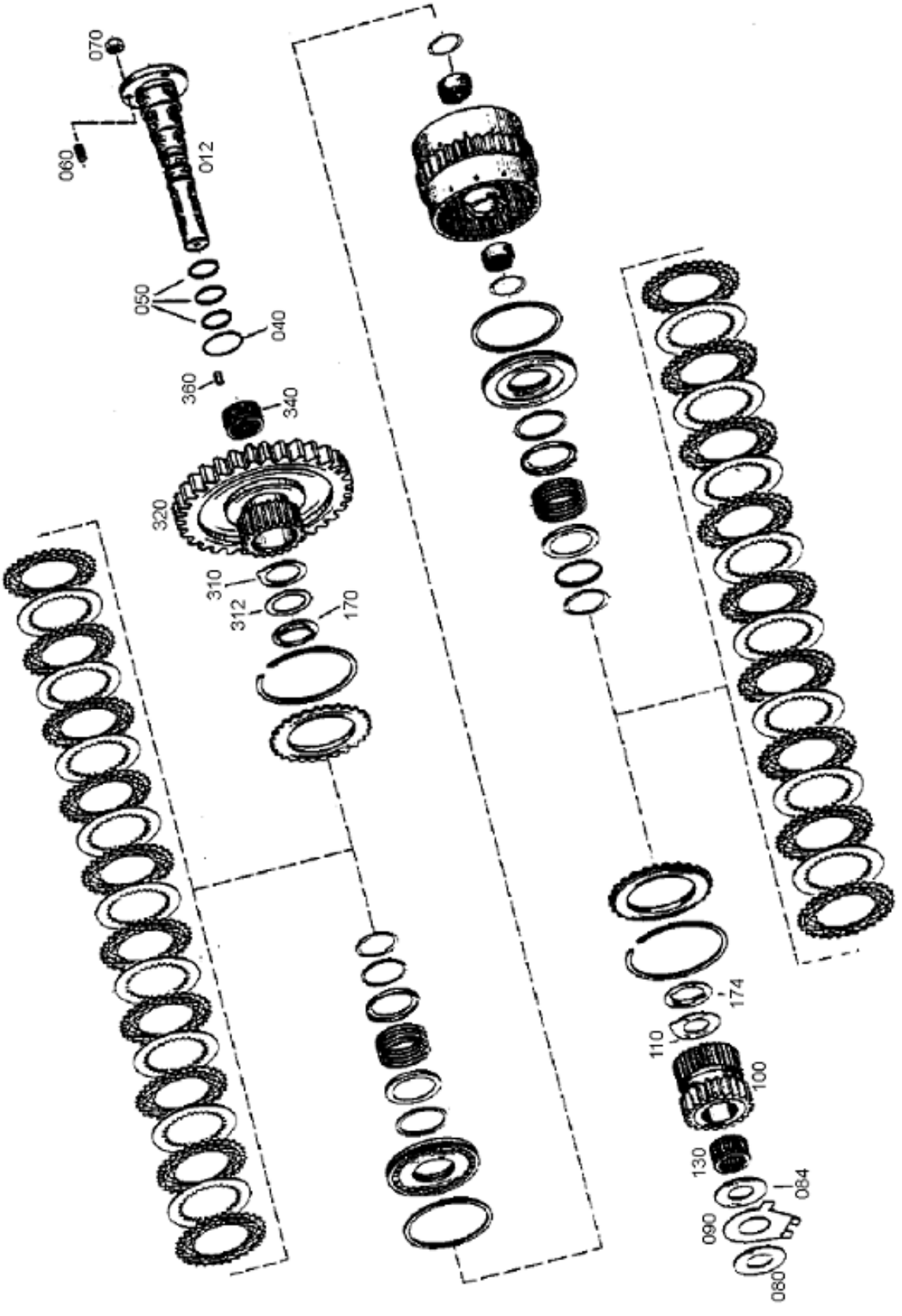

4644 153 509 00 III 档及 IV 档离合器总成 COUPING K3+K4

件号 ITEM	部件号 PART NO.	版本 VER	零件名称	PART NAME	数量 Q'TY	服务代码 S.C	适用机型 SERIAL NO.	互换性 IA	可替换零件号 REPLACEABLE
012	4644 353 058 H	000	轴	AXLE	1				
040	0634 313 536 H	000	O 形圈 49×3	O-RING	1				
050	0734 401 106	000	活塞环 38/35.2×2.0	PISTON RING	3				
060	0636 610 014 H	000	双头螺柱 M8×18	STUD	2				
070	0637 006 018 H	000	螺母 M8	HEXAGON NUT	2				
080	0730 003 501 H	000	调整垫圈 S=0.4	SHIM	1				
080	0730 003 502	000	调整垫圈 S=0.6	SHIM	1				
080	0730 003 503 H	000	调整垫圈 S=0.8	SHIM	1				
080	0730 003 504	000	调整垫圈 S=1.0	SHIM	1				
080	0730 003 505 H	000	调整垫圈 S=1.2	SHIM	1				
080	0730 108 157	000	调整垫圈 S=1.4	SHIM	1				
080	0730 108 158	000	调整垫圈 S=1.6	SHIM	1				
080	0730 108 159	000	调整垫圈 S=1.8	SHIM	1				
080	0730 108 160	000	调整垫圈 S=2.0	SHIM	1				
080	0730 108 161	000	调整垫圈 S=2.2	SHIM	1				
080	0730 108 162	000	调整垫圈 S=2.4	SHIM	1				
080	0730 108 163	000	调整垫圈 S=2.6	SHIM	1				
080	0730 108 164	000	调整垫圈 S=2.8	SHIM	1				
084	0730 150 759	000	止推垫圈	THRUST WASHER	1				
090	4644 303 534	000	止推垫圈	THRUST WASHER	1				
100	4644 308 587 H	000	直齿圆柱齿轮 Z=29	SPUR GEAR	1				
110	0730 150 777	000	止推垫圈	THRUST WASHER	1				
130	0735 358 069 H	000	滚针轴承	NEEDILE CAGE	1				
170	4644 351 094	000	止推垫圈	THRUST WASHER	1				
174	4642 308 555	000	止推垫圈	THRUST WASHER	1				
310	0730 150 779 H	000	止推垫圈	THRUST WASHER	1				
312	0730 109 643	000	垫圈	WASHER	1				
320	4464 308 630	000	直齿圆柱齿轮	SPUR GEAR	1				
340	0750 115 109 H	000	滚针轴承	NEEDLE CAGE	1				
360	0750 119 048 H	000	滚柱组	CYL.ROLLER	12				

4644 153 030 01　III 档及 IV 档离合器总成
COUPING K3+K4

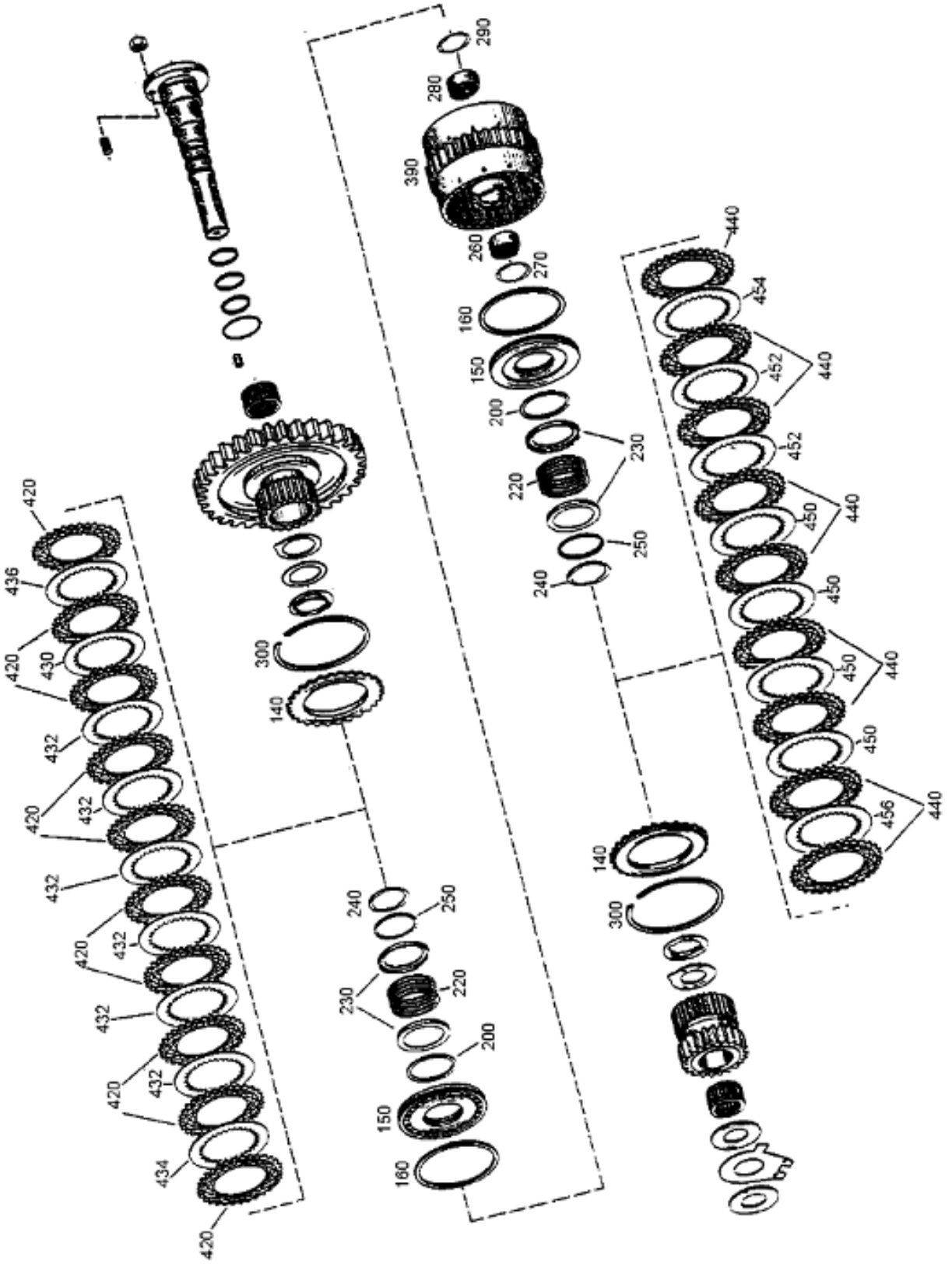

4644 153 030 01 III 档及 IV 档离合器总成 COUPING K3+K4

件号 ITEM	部件号 PART NO.	版本 VER	零件名称	PART NAME	数量 Q'TY	服务代码 S.C	适用机型 SERIAL NO.	互换性 IA	可替换零件号 REPLACEABLE
140	4642 308 185	000	端垫	END SHIM	2				
150	4644 353 062 H	000	活塞	PISTON	2				
160	0750 112 141	000	密封圈	PROF. SEAL RING	2				
200	0750 112 140	000	密封圈	PROF SEAL RING	2				
220	0732 041 183	000	压缩弹簧	COMPR.SPRING	2				
230	4642 308 083	000	导向环	GUIDE RING	4				
240	0630 531 346	000	V 型圈 AV55	V-RING	2				
250	4642 308 084	000	导向环	GUIDE RING	2				
260	0750 115 182	000	滚针轴承	NEEDLE SLEEVE	1				
270	0730 513 610 H	000	挡圈 NT-01364	SNAP RING	1				
280	0635 303 204 H	000	滚针轴承	NEEDLE SLEEVE	1				
290	0730 513 611 H	000	挡圈 NT-01363	SNAP RING	1				
300	0730 513 180	000	调整挡圈 A=2.50	SNAP RING	2				
300	0730 513 416	000	调整挡圈 A=2.45	SNAP RING	2				
300	0730 513 417	000	调整挡圈 A=2.40	SNAP RING	2				
300	0730 513 418	000	调整挡圈 A=2.35	SNAP RING	2				
300	0730 513 419	000	调整挡圈 A=2.30	SNAP RING	2				
300	0730 513 420	000	调整挡圈 A=2.25	SNAP RING	2				
300	0730 513 421 H	000	调整挡圈 A=2.20	SNAP RING	2				
300	0730 513 455	000	调整挡圈 A=2.15	SNAP RING	2				
300	0730 513 456	000	调整挡圈 A=2.10	SNAP RING	2				
390	4644 253 045	000	直齿圆柱齿轮	DISC CARRIER	1				
420	0501 309 329 H	000	外摩擦器片	O.CLUTCH DISC	10				
430	4642 308 330	000	可调整内摩擦片 S=1.5	I.CLUTCH DISC	1				
432	4642 308 332	000	可调整内摩擦片 S=2.0	I.CLUTCH DISC	6				
434	4642 308 331	000	可调整内摩擦片 S=2.5	I.CLUTCH DISC	1				
436	4642 308 331	000	可调整内摩擦片	I.CLUTCH DISC	1				
436	4642 308 330	000	可调整内摩擦片	I.CLUTCH DISC	1				
436	4642 308 332	000	可调整内摩擦片	I.CLUTCH DISC	1				
440	0501 309 329 H	000	外摩擦器片	O.CLUTCH DISC	9				
450	4642 308 330	000	内摩擦器片	I.CLUTCH DISC	4				
452	4642 308 333	000	内摩擦器片	I.CLUTCH DISC	2				
454	4642 308 331	000	内摩擦器片	I.CLUTCH DISC	1				
456	4642 308 331	000	可调整内摩擦	I.CLUTCH DISC	1				
456	4642 308 330	000	可调整内摩擦	I.CLUTCH DISC	1				
456	4642 308 332	000	可调整内摩擦	I.CLUTCH DISC	1				
	K3+K4	000	III 档离合器 K3	COUPLING K3					

4644 103 107 00　输出轴总成
OUTPUT

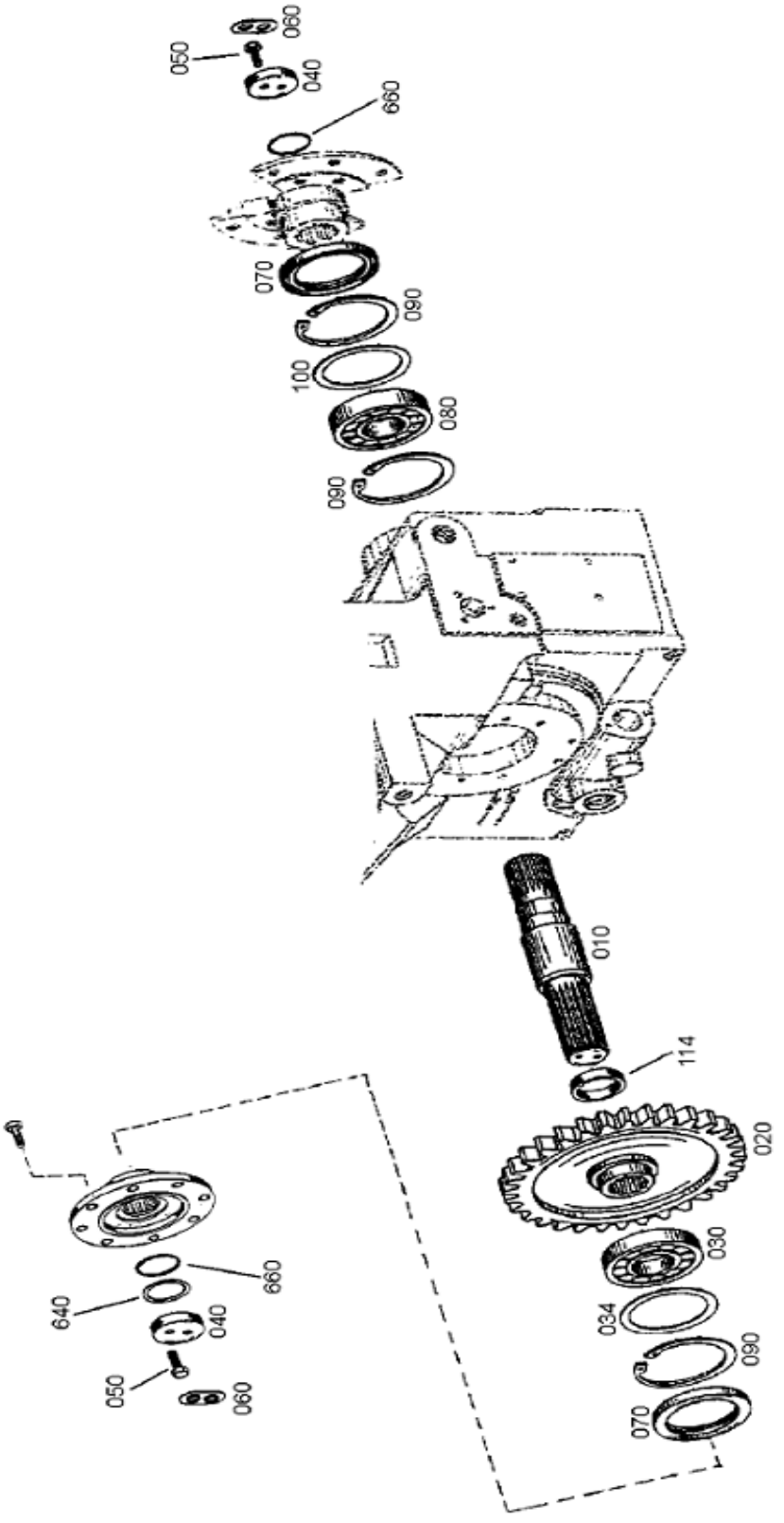

4644 103 107 00　输出轴总成 OUTPUT

件号 ITEM	部件号 PART NO.	版本 VER	零件名称	PART NAME	数量 Q'TY	服务代码 S.C	适用机型 SERIAL NO.	互换性 IA	可替换零件号 REPLACEABLE
010	4644 303 216	000	输出轴	OUTPUT SHAFT	1				
020	4644 303 279 H	000	输出齿轮 Z=43	OUTPUT GEAR	1				
030	0635 416 285 H	000	圆锥滚子轴承	TAP. ROLLER BRG	1				
034	1204 308 062	000	调整垫片 A =0.5	SHIM	1				
040	4620 303 247	000	垫圈 C45E	WASHER	2				
050	0636 015 127 H	000	六角螺栓 M10×30	HEXAGON SCREW	4				
060	1269 302 164	000	止动垫圈	LOCK WASHER	2				
070	0750 111 116	000	轴端密封圈	SHAFT SEAL	2				
080	0750 116 134	000	球轴承	BALL BEARING	1				
090	0630 502 048 H	000	挡圈 120×4	RETAINING RING	1				
100	1204 308 062*	000	调整垫片	SHIN	1				
100	1204 308 123	000	调整垫片 A =1.0	SHIM	1				
100	1204 308 014	000	调整垫片 A =0.2	SHIM	1				
100	1204 308 061 H	000	调整垫片 A =0.3	SHIM	1				
100	0730 002 654 H	000	调整垫片 A=1.8	SHIM	1				
100	0730 002 655	000	调整垫片 A =1.7	SHIM	1				
100	0730 002 656	000	调整垫片 A =1.6	SHIM	1				
100	0730 002 657	000	调整垫片 A =1.5	SHIM	1				
100	0730 002 658	000	调整垫片 A =1.4	SHIM	1				
100	0730 002 659	000	调整垫片 A =1.3	SHIM	1				
100	0730 002 660	000	调整垫片 A =1.2	SHIM	1				
100	0730 002 661	000	调整垫片 A =1.1	SHIM	1				
100	0730 006 164 H	000	调整垫片 A =1.45	SHIM	1				
100	0730 006 165 H	000	调整垫片 A =1.55	SHIM	1				
100	0730 007 637	000	调整垫片 A =1.05	SHIM	1				
100	0730 007 638	000	调整垫片 A =1.15	SHIM	1				
100	0730 007 639 H	000	调整垫片	SHIN	1				
100	0730 007 640 H	000	调整垫片	SHIN	1				
114	0730 062 296 H	000	套	PIPE	1				
640	4644 303 500	000	调整定位垫圈 A=0.6	SPACING WASHER	1				
640	4644 303N501	000	调整定位垫圈	SPACING WASHER	1				
660	0634 303 466	000	O 形圈 48×4	O-RING	2				

4644 103 467 00　输出轴总成
OUTPUT

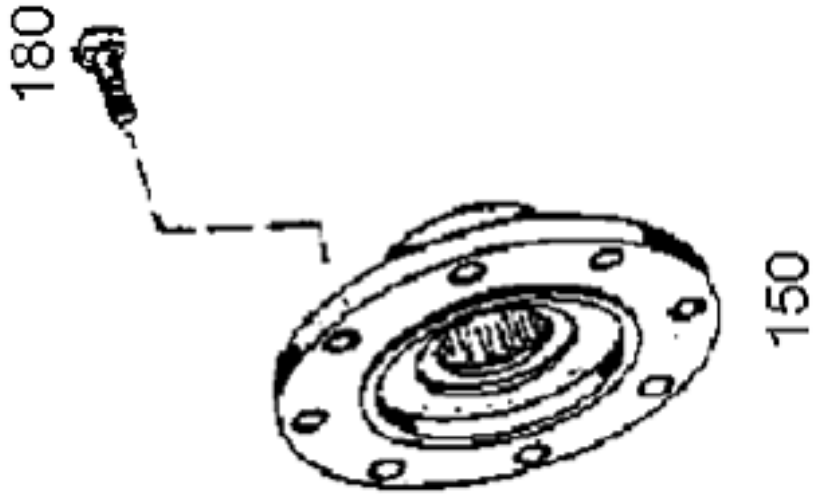

4644 103 467 00　输出轴总成 OUTPUT

件号 ITEM	部件号 PART NO.	版本 VER	零件名称	PART NAME	数量 Q'TY	服务代码 S.C	适用机型 SERIAL NO.	互换性 IA	可替换零件号 REPLACEABLE
150	4644 303 389	000	输出法兰	OUTPUT FLANGE	1				
180	0736 020 031 H	000	六角螺钉M12×1.5	HEX SCREW	8				

4644 109 040 01　制动器总成
PARKING BRAKE

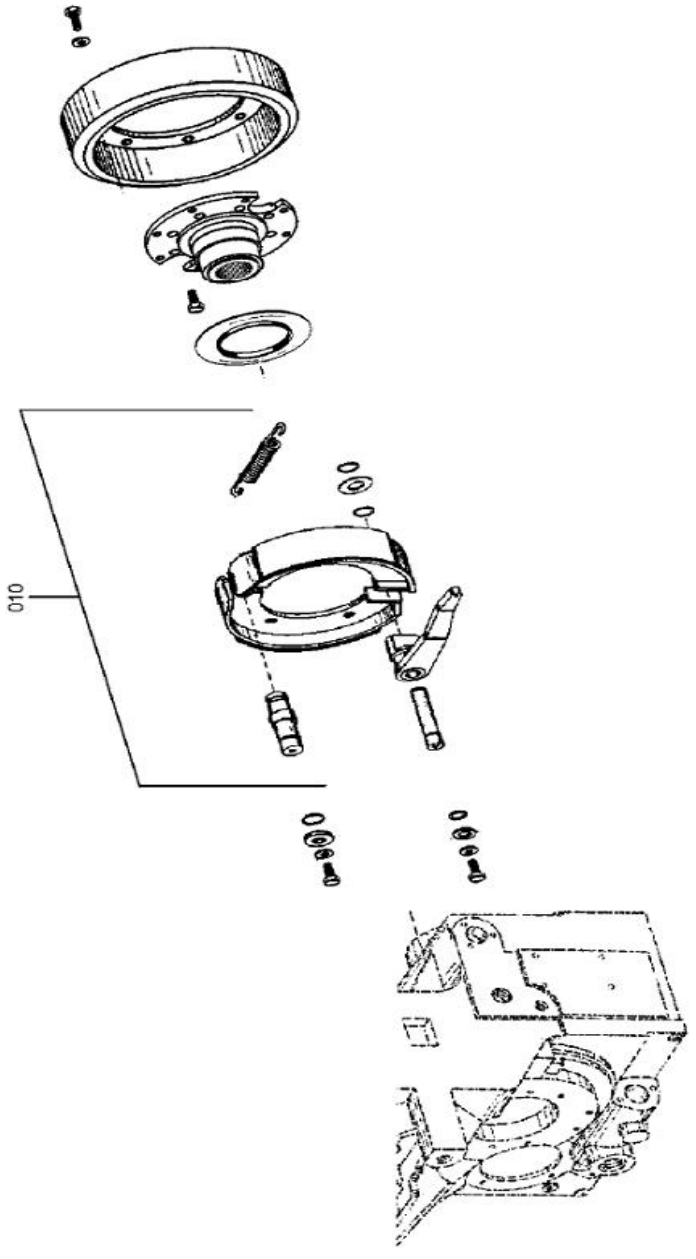

4644 109 040 01　制动器总成 PARKING BRAKE

件号 ITEM	部件号 PART NO.	版本 VER	零件名称	PART NAME	数量 Q'TY	服务代码 S.C	适用机型 SERIAL NO.	互换性 IA	可替换零件号 REPLACEABLE
010	0501 008 070	000	制动器	BRAKE	1				

4644 109 040 02　制动器总成
PARKING BRAKE

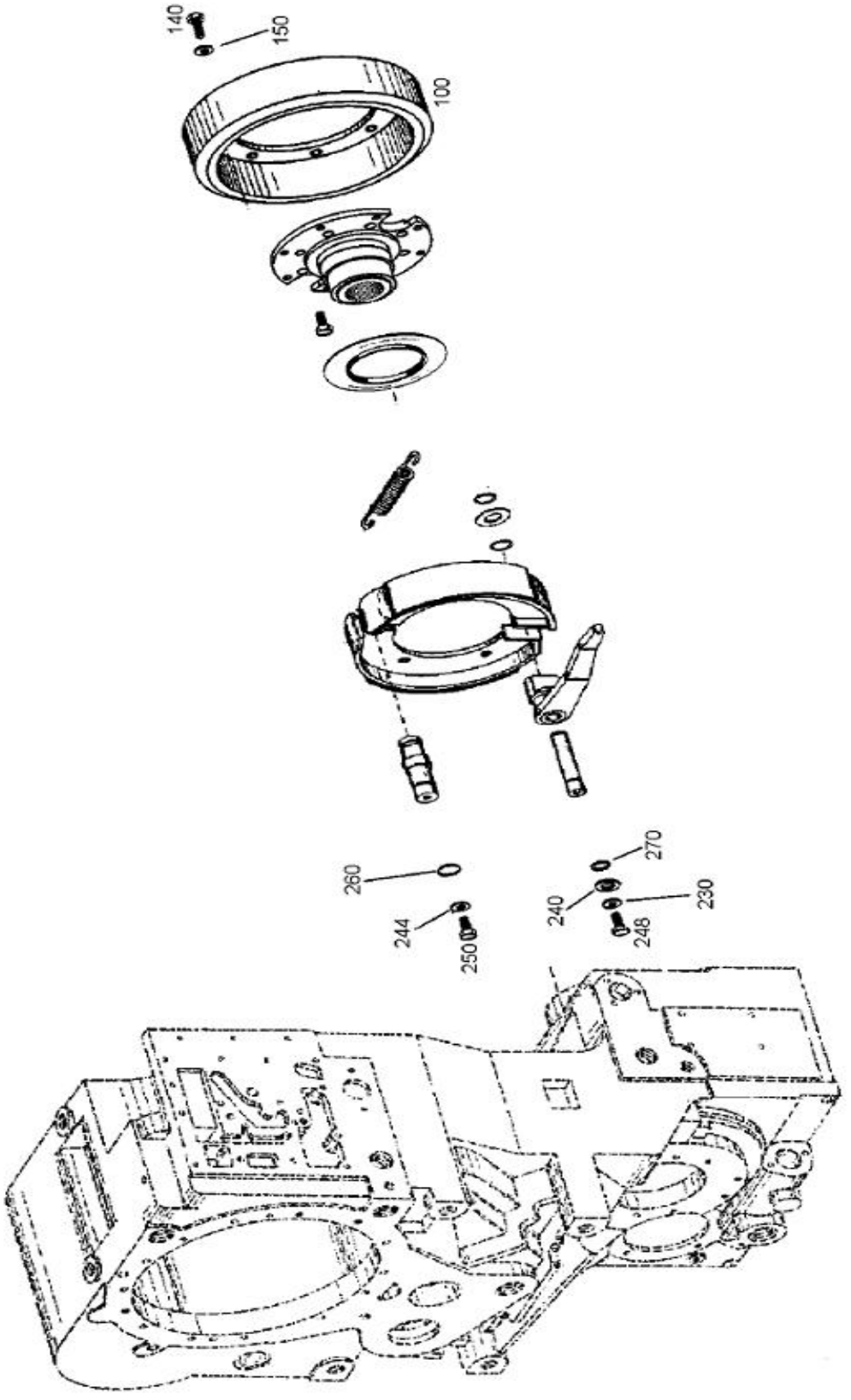

4644 109 040 02　制动器总成 PARKING BRAKE

件号 ITEM	部件号 PART NO.	版本 VER	零件名称	PART NAME	数量 Q'TY	服务代码 S.C	适用机型 SERIAL NO.	互换性 IA	可替换零件号 REPLACEABLE
100	4644 309 002 H	000	制动鼓	BRAKE DRUM	1				
140	0636 015 166 H	000	螺栓 M10×25	HEXAGON SCREW	8				
150	0630 001 014	000	垫圈	WASHER	8				
230	4644 309 066	000	垫圈	WASHER	1				
240	0730 107 676 H	000	垫圈	WASHER	1				
244	0630 001 014	000	垫圈	WASHER	1				
248	0636 010 159 H	000	螺栓 M10×40	HEXAGON SCREW	1				
250	0636 015 115	000	螺栓 M10×22	HEXAGON SCREW	1				
260	0634 306 017 H	000	O 形圈 17.3×2.4	O-RING	1				
270	0634 306 024	000	O 形圈 25.3×2.4	O-RING	1				

4644 109 438 00　制动器总成
PARKING BRAKE

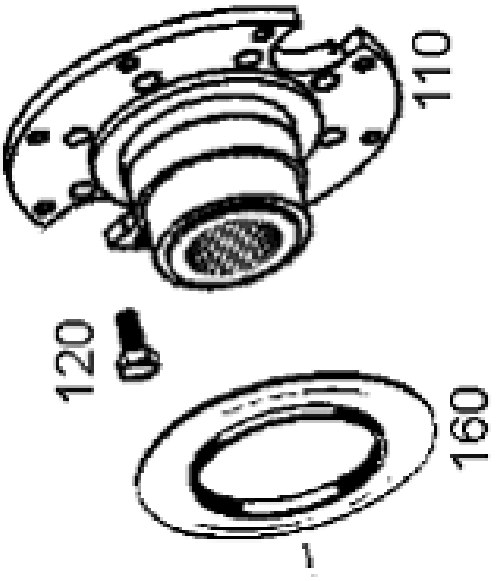

4644 109 438 00　制动器总成 PARKING BRAKE

件号 ITEM	部件号 PART NO.	版本 VER	零件名称	PART NAME	数量 Q'TY	服务代码 S.C	适用机型 SERIAL NO.	互换性 IA	可替换零件号 REPLACEABLE
110	4644 309 001 H	000	输出法兰 D=18	OUTPUT FLANGE	1				
120	0636 020 082 H	000	螺栓 M14×1.5×45	HEXAGON SCREW	8				
160	4644 309 008	000	垫圈	WASHER	1				

4644 154 080 00　工作泵驱动轴总成
POWER TAKE-OFF

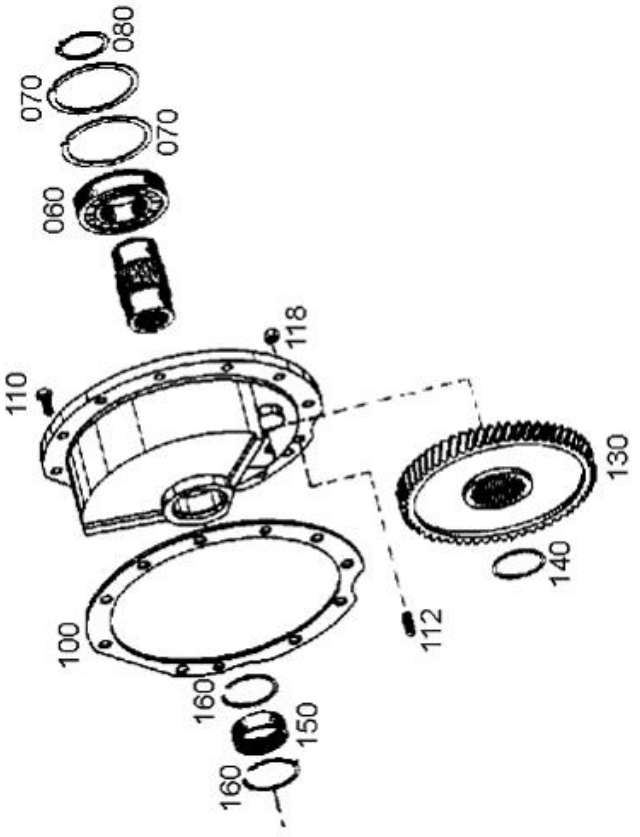

4644 154 080 00 工作泵驱动轴总成 POWER TAKE-OFF

件号 ITEM	部件号 PART NO.	版本 VER	零件名称	PART NAME	数量 Q'TY	服务代码 S.C	适用机型 SERIAL NO.	互换性 IA	可替换零件号 REPLACEABLE
060	0750 116 259 H	000	球轴承	BALL BEARING	1				
070	0630 503 011 H	000	挡圈 SP85	SNAP RING	2				
080	0630 501 033	000	挡圈 45×1.75	RETAINING RING	1				
100	4644 311 214 H	000	密封垫	GASKET	1				
110	0636 015 077	000	螺栓 M8×20	HEXAGON SCREW	10				
112	0636 610 014 H	000	双头螺柱 M8×18	STUD	1				
118	0637 006 018 H	000	螺母 M8	HEXAGON NUT	1				
130	4644 311 117 H	000	齿轮 Z=74	INPUT GEAR	1				
140	0630 513 068	000	挡圈 SW47	SNAP PING	1				
150	0635 303 104	000	滚针轴承	NEEDLE SLEEVE	1				
160	0630 513 016	000	挡圈 SB52	SNAP RING	2				

4644 154 476 00　工作泵驱动轴总成
POWER TAKE-OFF

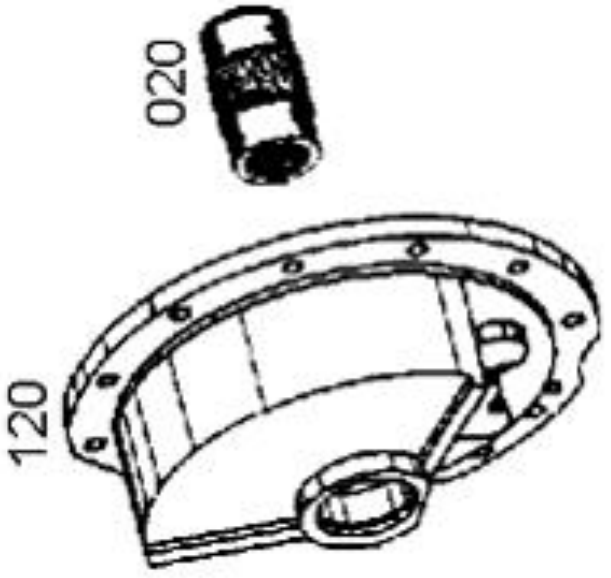

4644 154 476 00 工作泵驱动轴总成 POWER TAKE-OFF

件号 ITEM	部件号 PART NO.	版本 VER	零件名称	PART NAME	数量 Q'TY	服务代码 S.C	适用机型 SERIAL NO.	互换性 IA	可替换零件号 REPLACEABLE
020	4644 311 196 H	000	驱动轴 Z=38	DRIVER	1				
120	4644 311 120 H	000	壳体	P.T.O.HOUSING	1				

4166 034 070 00　变矩器
TORQUE CONVERTER

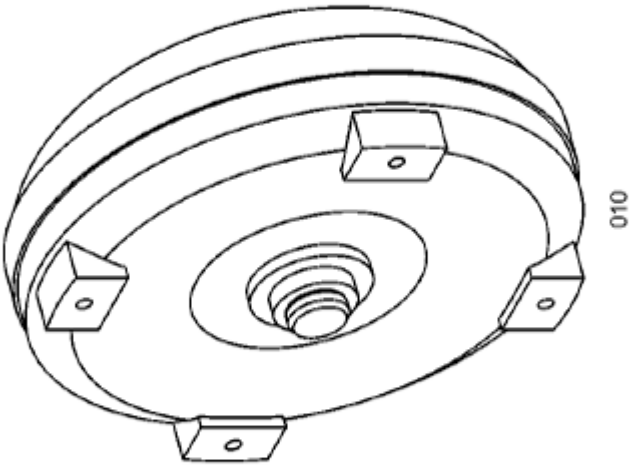

4166 034 070 00　变矩器 TORQUE CONVERTER

件号 ITEM	部件号 PART NO.	版本 VER	零件名称	PART NAME	数量 Q'TY	服务代码 S.C	适用机型 SERIAL NO.	互换性 IA	可替换零件号 REPLACEABLE
010	0899 005 051	000	变矩器	TORQUE CONVERTER	1				

4644 155 420 00　工作泵驱动轴总成
POWER TAKE-OFF

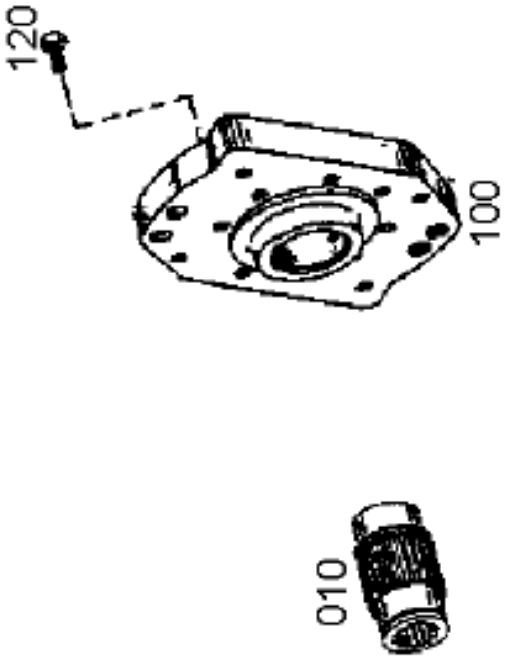

4644 155 420 00 工作泵驱动轴总成 POWER TAKE-OFF

件号 ITEM	部件号 PART NO.	版本 VER	零件名称	PART NAME	数量 Q'TY	服务代码 S.C	适用机型 SERIAL NO.	互换性 IA	可替换零件号 REPLACEABLE
010	4644 311 196 H	000	驱动轴 Z=38	DRIVER	1				
100	4644 311 121 H	000	盖	COVER	1				
120	0636 015 278 H	000	螺栓 M8×16	HEXAGON SCREW	8				

4644 155 031 00　工作泵驱动轴总成
POWER TAKE-OFF

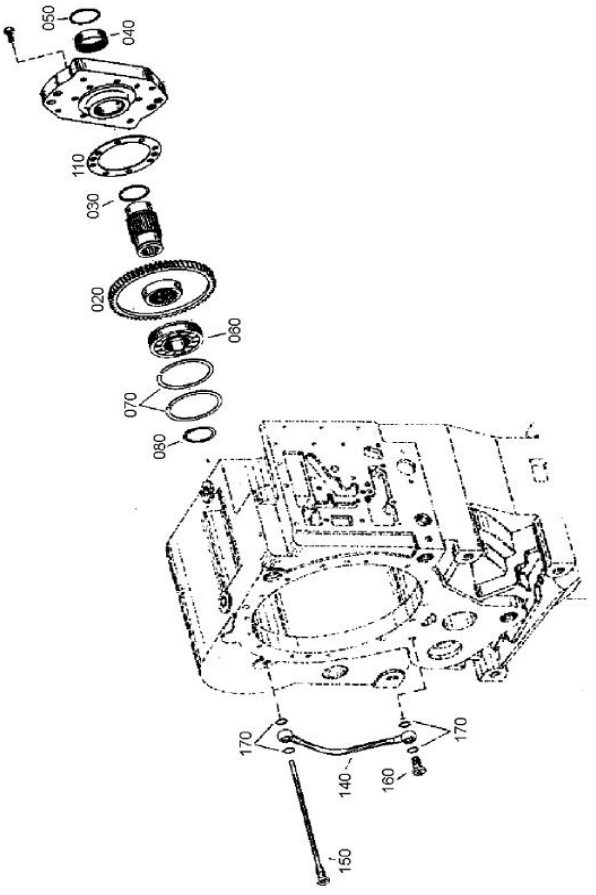

4644 155 031 00 工作泵驱动轴总成 POWER TAKE-OFF

件号 ITEM	部件号 PART NO.	版本 VER	零件名称	PART NAME	数量 Q'TY	服务代码 S.C	适用机型 SERIAL NO.	互换性 IA	可替换零件号 REPLACEABLE
020	4644 311 118	000	齿轮 Z=74	INPUT GEAR	1				
030	0630 513 068	000	挡圈 SW47	SNAP PING	1				
040	0635 303 104	000	滚针轴承	NEEDLE SLEEVE	1				
050	0630 513 016	000	挡圈 SB52	SNAP RING	1				
060	0750 116 259 H	000	球轴承	BALL BEARING	1				
070	0630 503 011 H	000	挡圈 SP85	SNAP RING	2				
080	0630 501 033	000	挡圈 45×1.75	RETAINING RING	1				
110	4644 311 209 H	000	密封垫	GASKET	1				
140	0750 147 048	000	软管	HOSE PIPE	1				
150	4642 211 001 H	000	喷油管	SPRAY TUBE	1				
160	0637 835 515	000	接头螺钉 10	SCREW	1				
170	0634 801 151	000	密封圈 A14×20	SEALING RING	4				

4644 106 325 00　变速操纵阀系统总成
GEARSHIFT SYSTEM

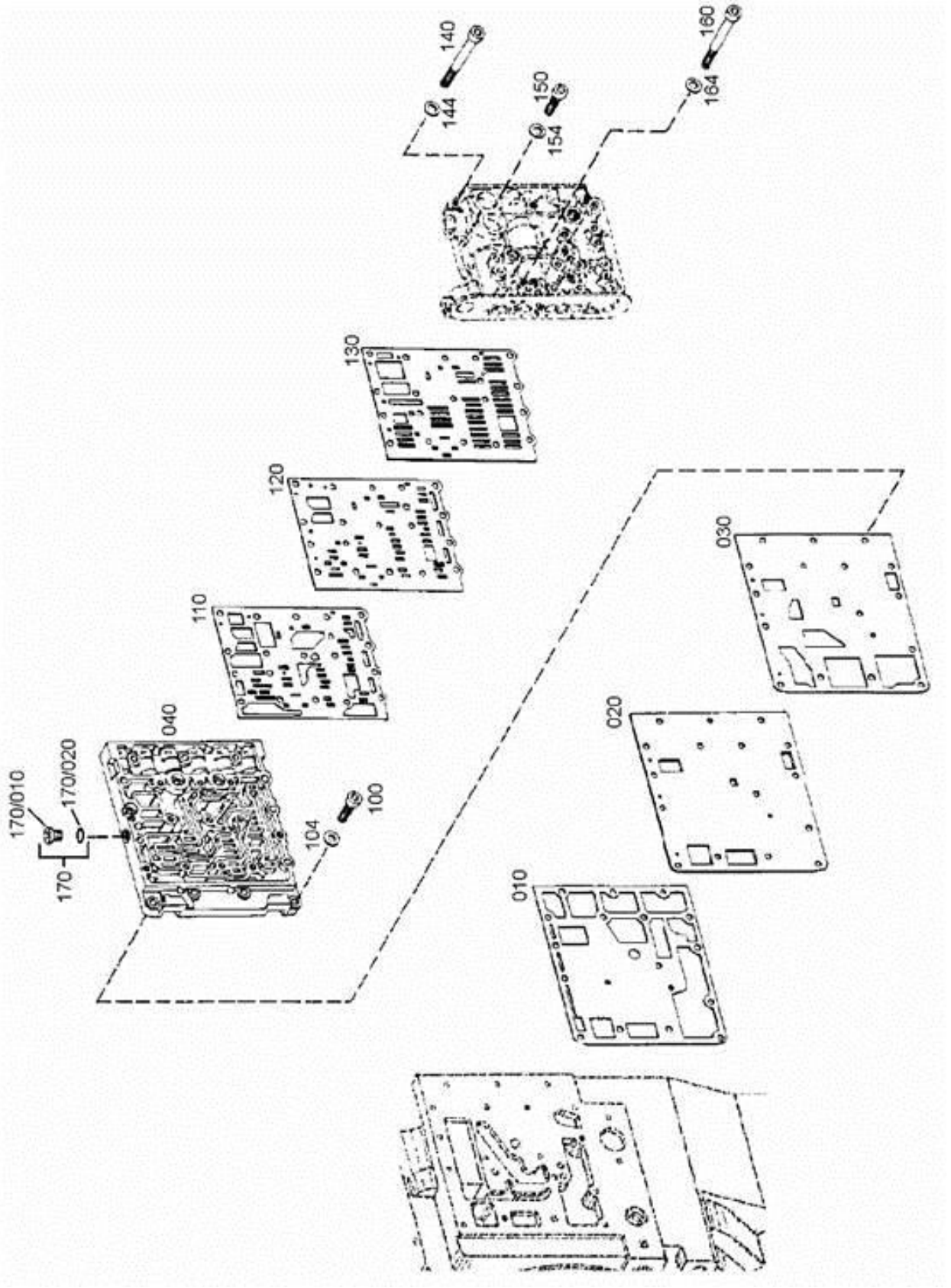

4644 106 325 00　变速操纵阀系统总成 GEARSHIFT SYSTEM

件号 ITEM	部件号 PART NO.	版本 VER	零件名称	PART NAME	数量 Q'TY	服务代码 S.C	适用机型 SERIAL NO.	互换性 IA	可替换零件号 REPLACEABLE
010	4644 306 362	000	密封垫 11940	GASKET	1				
020	4644 306 363	000	盖板	COVER PLATE	1				
030	4644 306 364 H	000	密封垫 11940	GASKET	1				
040	4644 306 365	000	管路块	DUCT PLATE	1				
100	0636 102 173 H	000	内六角螺栓 M8×35	CAP SCREW	11				
104	0630 003 006 H	000	垫圈 8	WASHER	11				
110	4644 306 497	000	密封垫 11950	GASKET	1				
120	4644 306 508	000	盖板	COVER PLATE	1				
130	4644 306 370 H	000	密封垫	GASKET	1				
140	0736 101 205 H	000	内六角螺栓 M8×65	CAP SCREW	5				
144	0630 003 006 H	000	垫圈	WASHER	5				
150	0736 101 203	000	内六角螺栓 M8×35	CAP SCREW	11				
154	0630 003 006 H	000	垫圈	WASHER	11				
160	0736 101 204 H	000	内六角螺栓 M8×60	CAP SCREW	1				
164	0636 003 006 H	000	垫圈	WASHER	1				
170	0636*	000	螺塞	PLUG	1				
170/010	0636 302 053	000	螺塞 M10×1	PLUG	1				
170/020	0634 303 280 H	000	O 型圈 8×1.5	O-RING	1				

4644 159 347 00　变速操纵阀总成
GEARSHIFT

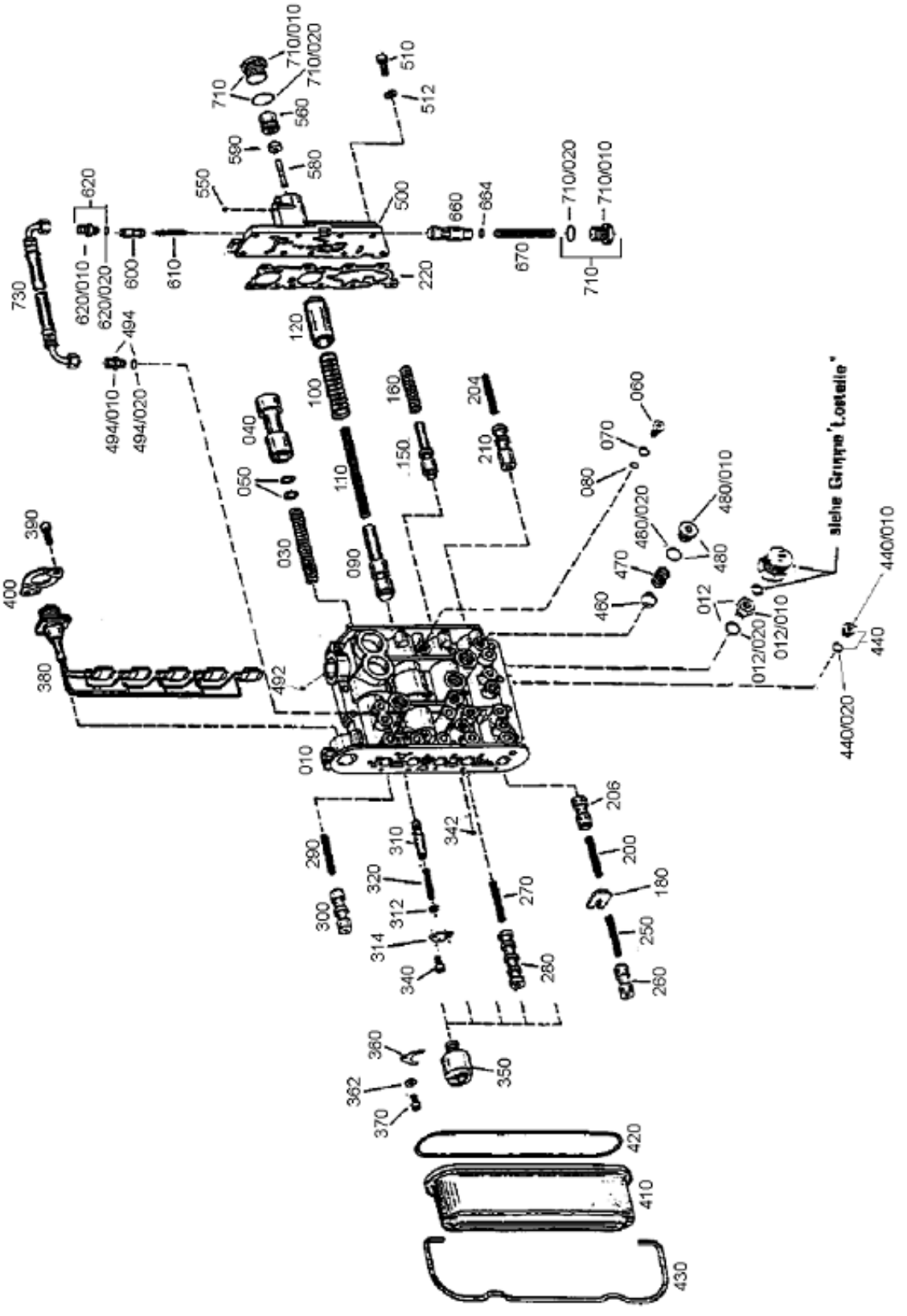

4644 159 347 00　变速操纵阀总成 GEARSHIFT

件号 ITEM	部件号 PART NO.	版本 VER	零件名称	PART NAME	数量 Q'TY	服务代码 S.C	适用机型 SERIAL NO.	互换性 IA	可替换零件号 REPLACEABLE
010	4644 306 558 H	000	阀体	VALVE BLOCK	1				
012	4644		接头	SCREW-IN SLEEVE	1				
030	0732 042 314	000	压缩弹簧	COMPR.SPRING	1				
040	4644 306 597	000	活塞	PISTON	1				
050	0630 000 037 H	000	调整垫圈 10×16×1.0	WASHER	2				
050	0630 000 038 H	000	调整垫圈 10×16×0.5	WASHER	2				
050	0630 000 148	000	调整垫圈 10×16×0.4	WASHER	2				
050	0630 000 164	000	调整垫圈 10×16×0.3	WASHER	2				
050	0630 000 185 H	000	调整垫圈 10×16×0.2	WASHER	2				
060	4644 306 401	000	节流阀 A=0.6	ORIFICE	1				
060	4644 306 402	000	节流阀 A=0.7	ORIFICE	1				
060	4644 306 403	000	节流阀 A=0.8	ORIFICE	1				
060	4644 306 404	000	节流阀 A=0.85	ORIFICE	1				
060	4644 306 521	000	节流阀 A=0.65	ORIFICE	1				
060	4644 306 522	000	节流阀 A=0.75	ORIFICE	1				
060	4644 306 531	000	节流阀 A=0.90	ORIFICE	1				
060	4644 306 554	000	节流阀 A=0.95	ORIFICE	1				
070	0634 303 280 H	000	O 型圈 8×1.5	O-RING	1				
080	0634 306 170	000	O 型圈 6×1.5	O-RING	1				
090	4644 306 376 H	000	活塞	PISTON	1				
100	0732 042 315	000	压缩弹簧	COMPR.SPRING	1				
110	0732 042 316	000	压力弹簧	COMPR.SPRING	1				
120	4644 306 377	000	活塞	PISTON	1				
150	4644 306 509	000	活塞	PISTON	1				
160	0732 042 317	000	压缩弹簧	COMPR.SPRING	1				
180	4644 306 379	000	止动板 F500	STOP PLATE	1				
200	0770 060 648	000	压缩弹簧	COMPR.SPRING	1				
204	0770 060 648	000	压缩弹簧	COMPR.SPRING	1				
206	4644 306 381	000	活塞	PISTON	1				
210	4644 306 380	000	活塞	PISTON	1				
220	4644 306 584	000	密封圈	GASKET	1				
250	0770 060 648	000	压缩弹簧	COMPR.SPRING	1				
260	4644 306 381	000	活塞	PISTON	1				
270	0770 060 648	000	压缩弹簧	COMPR.SPRING	1				
280	4644 306 383	000	活塞	PISTON	1				
290	0770 060 648	000	压缩弹簧	COMPR.SPRING	1				
300	4644 306 384	000	活塞	PISTON	1				
310	4644 306 578	000	减压阀	REDUCTION VALVE	1				

4644 159 347 00　变速操纵阀总成

GEARSHIFT

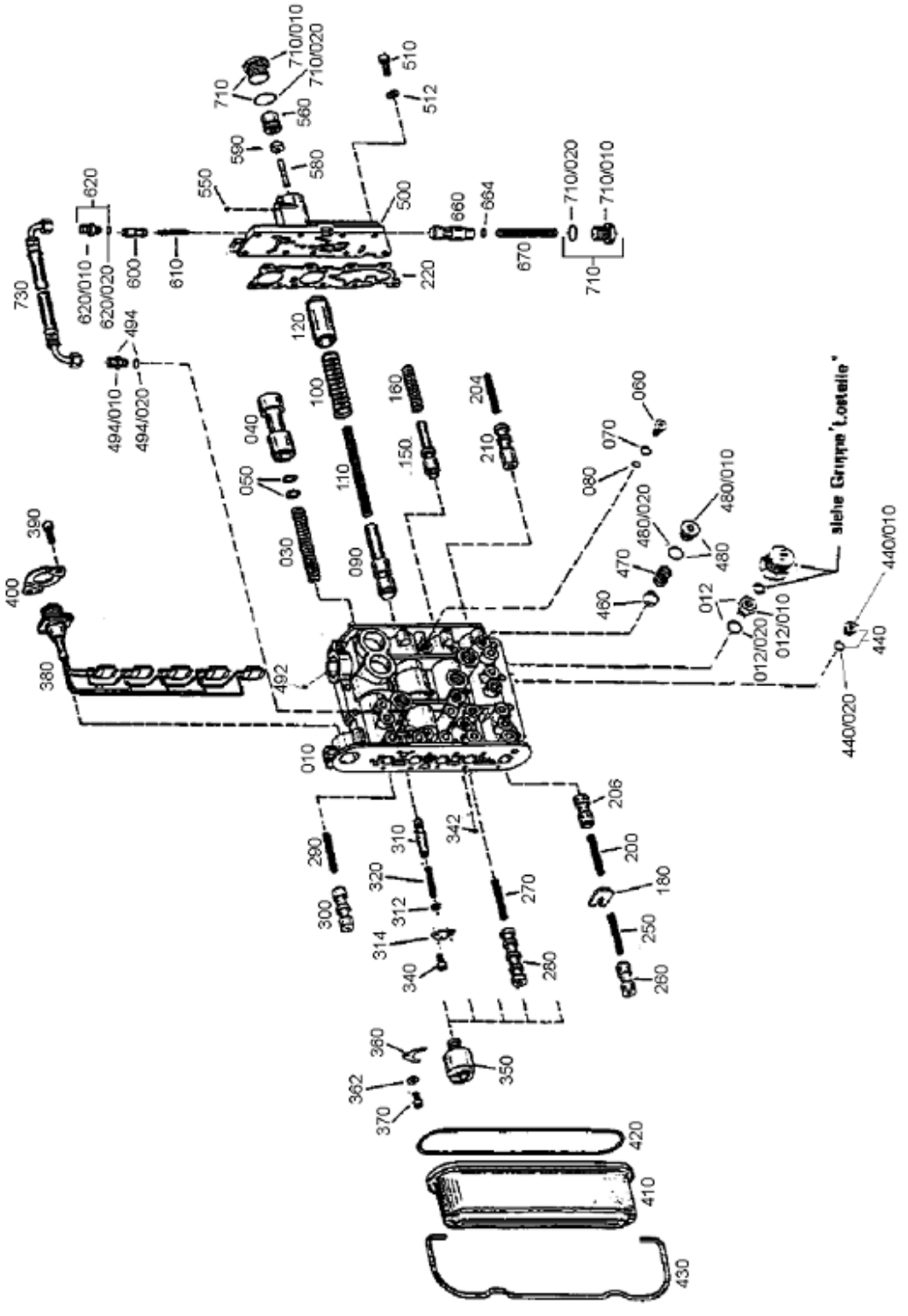

4644 159 347 00　变速操纵阀总成 GEARSHIFT

件号 ITEM	部件号 PART NO.	版本 VER	零件名称	PART NAME	数量 Q'TY	服务代码 S.C	适用机型 SERIAL NO.	互换性 IA	可替换零件号 REPLACEABLE
312	0730 007 565	000	环 F270	RING	1				
314	4644 306 580	000	固定板	PLATE	11				
320	0732 042 024	000	压缩弹簧	COMPR.SPRING	1				
340	0636 101 129 H	000	螺帽 M5×12	CAP SCREW	2				
342	0635 460 005	000	钢球	BALL	10				
350	0501 313 375	000	电磁阀	SOLENOID VALVE	5				
360	1043 326 045	000	固定板	FIXING PLATE	5				
362	0730 004 292 H	000	垫圈 S=2.0	WASHER	5				
370	0636 101 129 H	000	螺帽	CAP SCREW	5				
380	4644 206 035	000	线部件	WIRING HARNESS	1				
390	0636 101 478 H	000	螺帽 M6×14	CAP SCREW	2				
400	4644 306 399	000	固定板	FIXING PLATE	1				
410	4644 206 039	000	盖	COVER	1				
420	0634 349 606	000	O 型圈 159.2×5.7	O-RING	1				
430	4644 306 388	000	管夹	CLAMP	1				
440	0636 302	000	螺塞	PLUG	8				
460	0635 460 027	000	钢球	BALL	2				
470	0732 041 226	000	压缩弹簧	COMPR.SPRING	2				
480	0636 3	000	螺塞	SCPEW PLUG	3				
492	0635 460 005	000	钢球	BALL	1				
494	0637 8*	000	接头	SCREW-IN SLEEVE	1				
500	4644 306 511	000	阀盖	G.SHIFT HOUSING	1				
510	0636 101 012 H	000	圆柱头螺钉 M6×20	SCREW	9				
512	0630 003 004 H	000	垫圈	WASHER	9				
550	0635 460 005	000	钢球	BALL	5				
560	4644 306 517	000	活塞 A=21	PISTON	1				
560	4644 306 440	000	活塞 A=21.5	PISTON	1				
560	4644 306 390	000	活塞 A=20.5	PISTON	1				
580	0635 470 104	000	滚柱	ROLLER	1				
590	0730 006 344	000	调整圈 A=2	RING	1				
590	0730 006 345	000	调整圈 A=3	RING	1				
590	0730 006 346	000	调整圈 A=4	RING	1				
590	0730 006 347	000	调整圈 A=6	RING	1				
590	0730 006 348	000	调整圈 A=8	RING	1				
600	4644 306 397	000	活塞	PISTON	1				
610	0732 042 318	000	压缩弹簧	COMPR.SPRING	1				
620	4616 30	000	接头	SCREW-IN SLEEVE	1				
660	4644 306 398	000	活塞	PISTON	1				
664	0630 004 252 H	000	垫圈 4×8×0.5	SHIM RING	10				
670	0732 041 764	000	压缩弹簧	COMPR.SPRING	1				

4644 159 347 00　变速操纵阀总成

GEARSHIFT

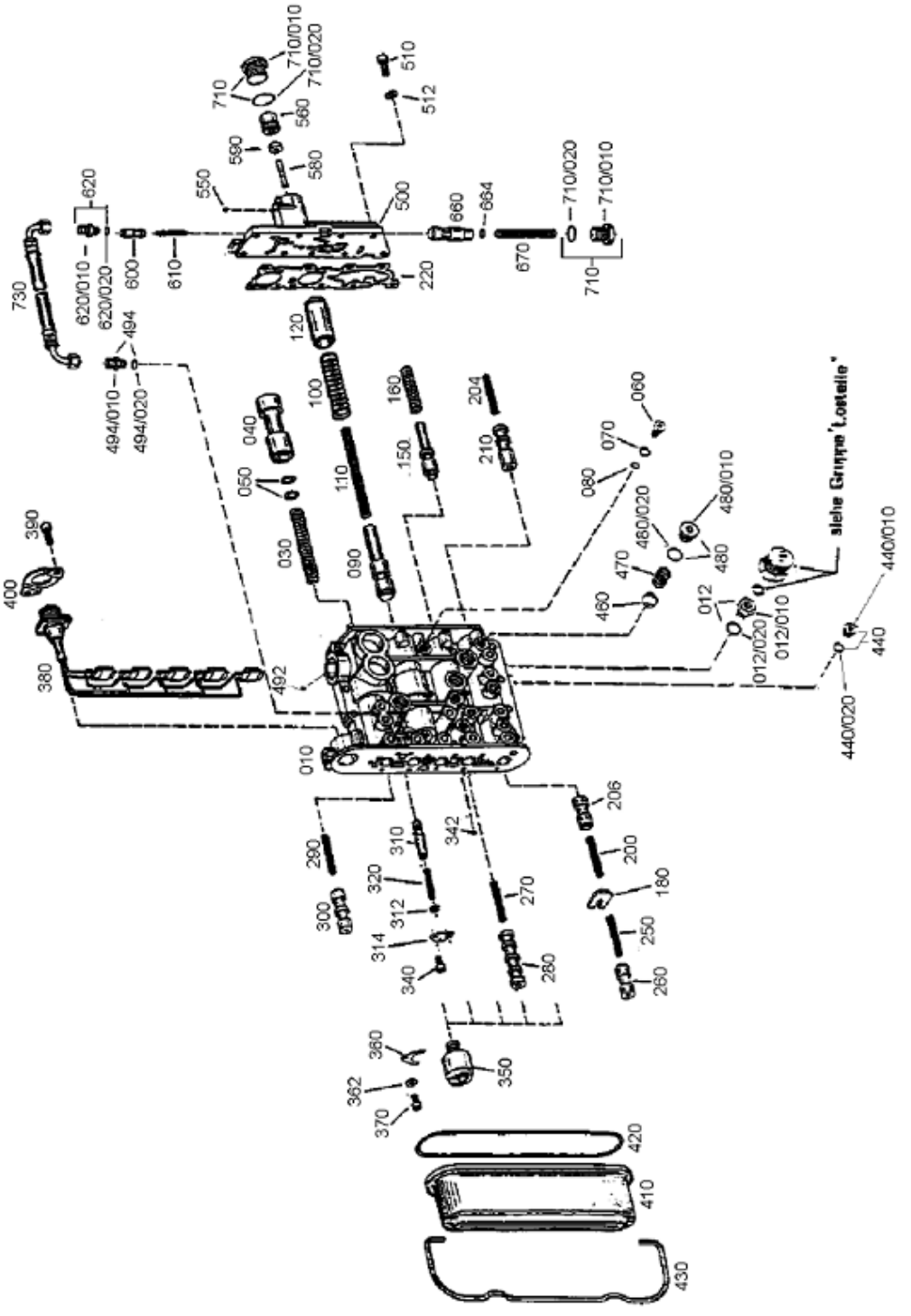

4644 159 347 00　变速操纵阀总成 GEARSHIFT

件号 ITEM	部件号 PART NO.	版本 VER	零件名称	PART NAME	数量 Q'TY	服务代码 S.C	适用机型 SERIAL NO.	互换性 IA	可替换零件号 REPLACEABLE
710	0636 302	000	螺塞	PLUG	1				
730	0750 147 228 H	000	软管	HOSE PIPE	1				
012/010	4644 306 566	000	接头 F500	SCREW-IN SLEEVE	1				
012/020	0634 306 524	000	O 形圈 15×2	O-RING	1				
440/010	0636 302 053 H	000	螺塞 M10×1	SCREW PLUG	8				
440/020	0634 303 280 H	000	O 型圈	O-RING	8				
480/010	0636 302 014 H	000	螺栓 M18×1.5	SCREW PLUG	3				
480/020	0634 306 524	000	O 型圈	O-RING	3				
494/010	0637 842 525 H	000	管头 M10×1	SOCKET	1				
494/020	0634 303 280 H	000	O 型圈	O-RING	1				
620/010	4616 306 109	000	接头 F500	SCREW-IN SLEEVE	1				
620/020	0634 303 144	000	O 型圈 9.5×2	O-RING	1				
710/010	0636 302 005 H	000	螺塞 M20×1.5	SCREW PLUG	1				
710/020	0634 306 198	000	O 型圈 17×2	O-RING	1				

4644 138 015 00　滤油器
FILTER

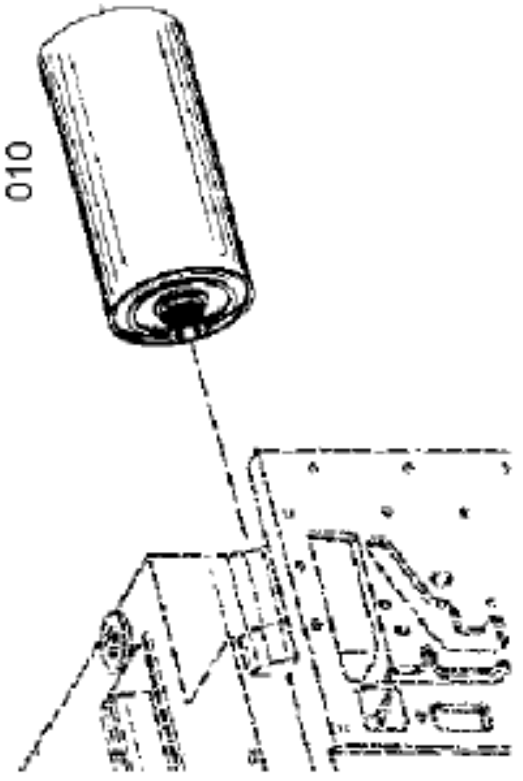

4644 138 015 00　滤油器 FILTER

件号 ITEM	部件号 PART NO.	版本 VER	零件名称	PART NAME	数量 Q'TY	服务代码 S.C	适用机型 SERIAL NO.	互换性 IA	可替换零件号 REPLACEABLE
010	0750 131 053 H	000	交换滤油器	EXCHANGE FILTER	1				

4644 137 022 00　应急泵封盖
EMCY.STEER.PUMP



4644 137 022 00　应急泵封盖 EMCY.STEER.PUMP

件号 ITEM	部件号 PART NO.	版本 VER	零件名称	PART NAME	数量 Q'TY	服务代码 S.C	适用机型 SERIAL NO.	互换性 IA	可替换零件号 REPLACEABLE
110	4642 301 106	000	密封盖	SEALING CAP	1				

4644 120 213 00　调压阀总成
PRESS.REGULATOR

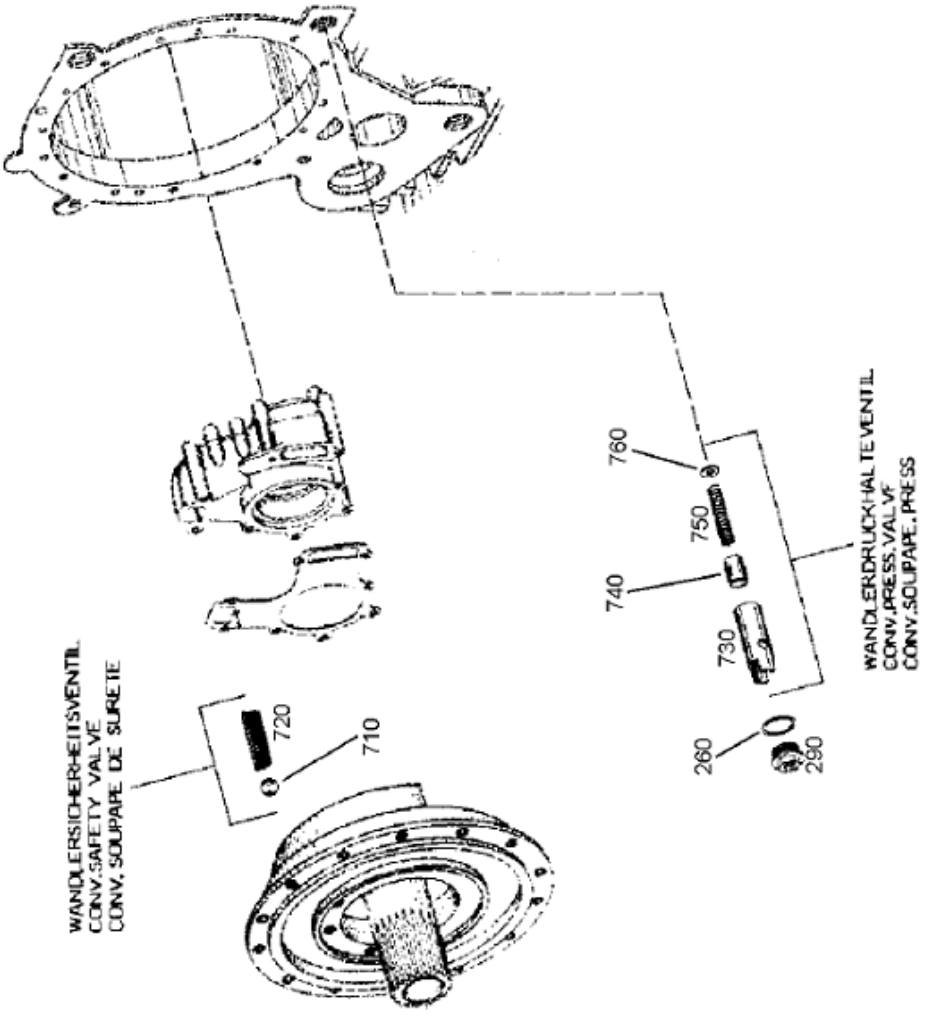

4644 120 213 00　调压阀总成 PRESS.REGULATOR

件号 ITEM	部件号 PART NO.	版本 VER	零件名称	PART NAME	数量 Q'TY	服务代码 S.C	适用机型 SERIAL NO.	互换性 IA	可替换零件号 REPLACEABLE
260	0634 303 283 H	000	O形圈 30×1.5	O-RING	1				
290	0636 305 024	000	螺塞	SCREW PLUG	1				
710	0635 460 029 H	000	钢球	BALL	1				
720	0732 041 352	000	压缩弹簧	COMPR.SPRING	1				
730	4644 320 042	000	阀套 ST60	VALVE SLEEVE	1				
740	4644 320 034	000	活塞	PISTON	1				
750	0732 042 251 H	000	压力弹簧	COMPR.SPRING	1				
760	0630 001 017 H	000	垫圈	WASHER	1				

4644 125 016 10　传感器总成
IND.TRANSMITTER

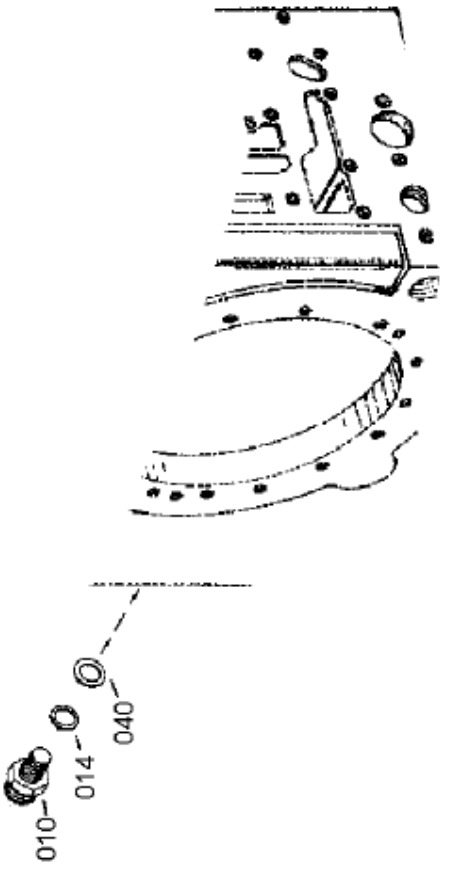

4644 125 016 10　传感器总成 IND.TRANSMITTER

件号 ITEM	部件号 PART NO.	版本 VER	零件名称	PART NAME	数量 Q'TY	服务代码 S.C	适用机型 SERIAL NO.	互换性 IA	可替换零件号 REPLACEABLE
010	0501 317 160	000	传感器	IND.TRANSMITTER	1				
014	0634 801 155 H	000	密封圈 18×24	SEAL RING	1				
040	0630 004 030	000	调整垫圈 18×25×1.5	SHIM RING	1				
040	0630 004 040	000	调整垫圈 18×25×1.4	SHIM RING	1				
040	0630 004 041	000	调整垫圈 18×25×1.2	SHIM RING	1				
040	0630 004 042 H	000	调整垫圈 18×25×1.0	SHIM RING	1				
040	0630 004 242	000	调整垫圈 18×25×2.0	SHIM RING	1				
040	0630 004 262	000	调整垫圈 18×25×0.5	SHIM RING	1				
040	0630 004 263	000	调整垫圈 18×25×0.3	SHIM RING	1				
040	0630 004 264	000	调整垫圈 18×25×0.2	SHIM RING	1				
040	0630 004 287	000	调整垫圈 18×25×1.6	SHIM RING	1				
040	0630 004 288	000	调整垫圈 18×25×1.8	SHIM RING	1				

4644 125 479 00　传感器总成
IND.TRANSMITTER

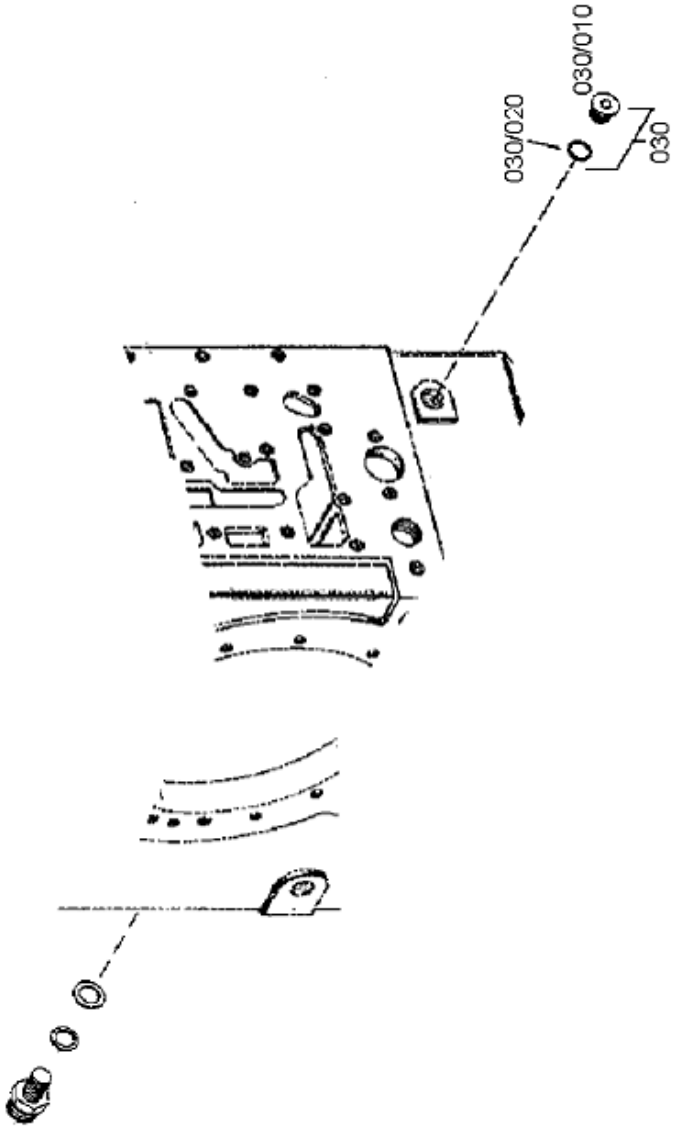

4644 125 479 00　传感器总成 IND.TRANSMITTER

件号 ITEM	部件号 PART NO.	版本 VER	零件名称	PART NAME	数量 Q'TY	服务代码 S.C	适用机型 SERIAL NO.	互换性 IA	可替换零件号 REPLACEABLE
030	0636	000	螺塞	PLUG	1				
030/010	0636 302 014 H	000	螺栓 M18×1.5	SCREW PLUG	1				
030/020	0634 306 524	000	O 形圈 15×2	O-RING	1				

4644 131 077 00　游标尺总成
FILLER NECK

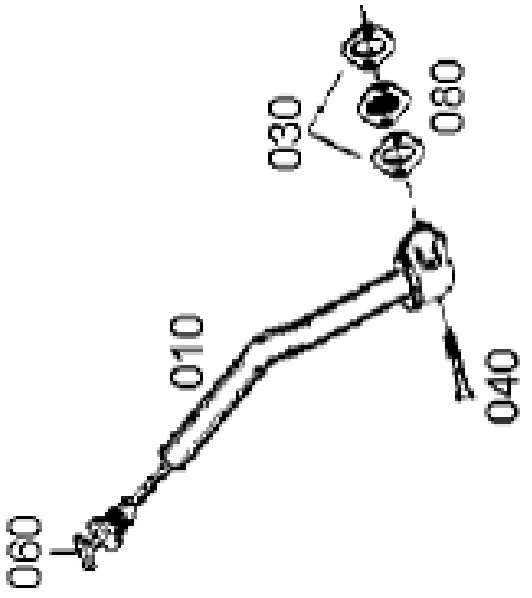

4644 131 077 00　游标尺总成 FILLER NECK

件号 ITEM	部件号 PART NO.	版本 VER	零件名称	PART NAME	数量 Q'TY	服务代码 S.C	适用机型 SERIAL NO.	互换性 IA	可替换零件号 REPLACEABLE
010	4644 231 179	000	油管	OIL LEVEL TUBE	1				
030	4642 331 216	000	密封垫	GASKET	2				
040	0636 010 089 H	000	螺栓 M8×50	HEXAGON SCREW	2				
060	4644 231 086 H	000	油标尺 22×1.5	OIL DIPSTICK	1				
080	4642 331 056	000	阻隔板 ST1203	BAFFLE PLATE	1				

4644 102 134 00　输入总成
INPUT

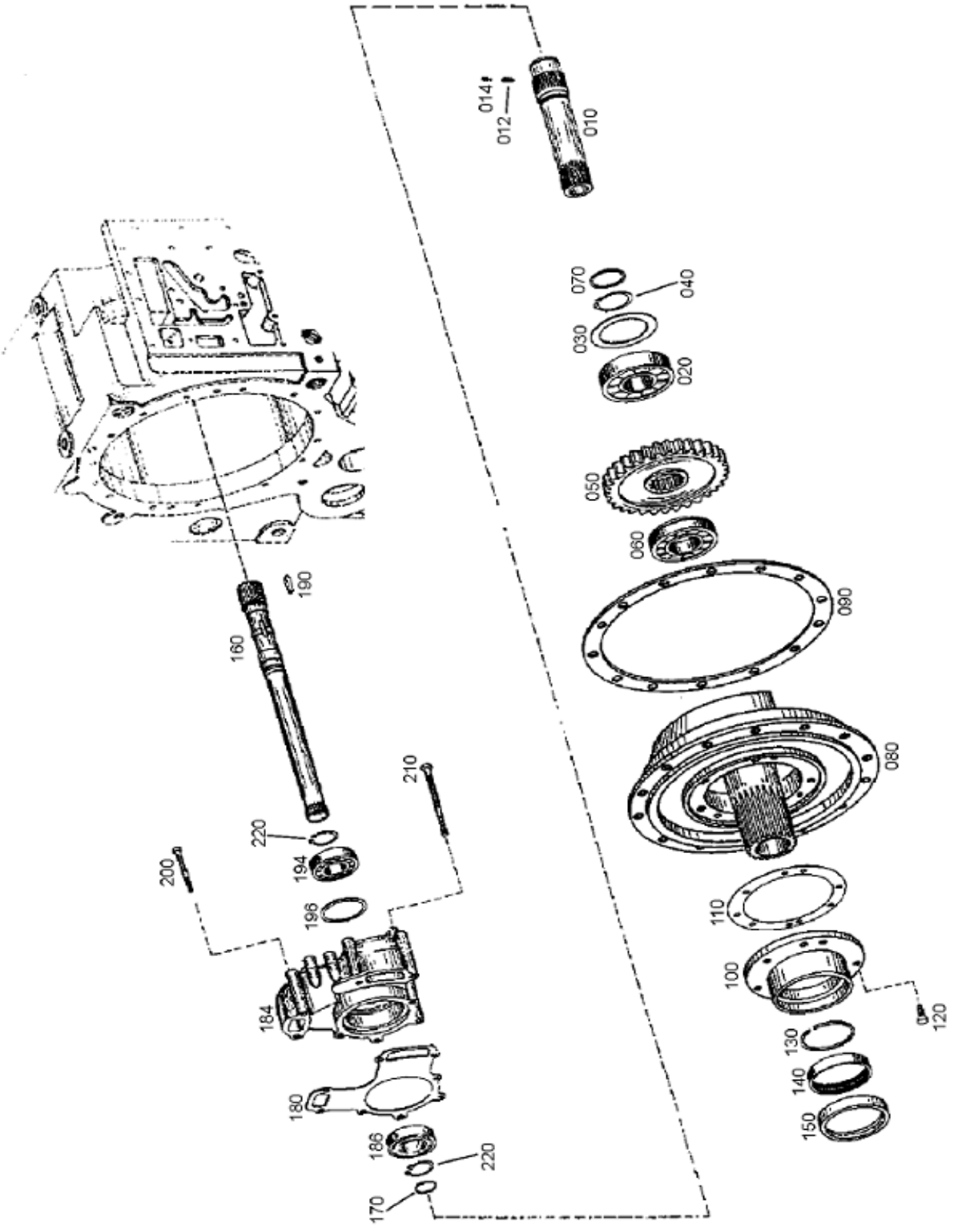

4644 102 134 00　输入总成 INPUT

件号 ITEM	部件号 PART NO.	版本 VER	零件名称	PART NAME	数量 Q'TY	服务代码 S.C	适用机型 SERIAL NO.	互换性 IA	可替换零件号 REPLACEABLE
010	4664 302 188	000	输入轴	INPUT SHAFT	1				
012	0631 329 267	000	定位销 2.5×5	SLOTPIN	1				
014	0631 329 124 H	000	定位销 1.5×5	SLOTPIN	1				
020	0750 116 139	000	球轴承	BALL BEARING	1				
030	4607 302 006	000	调整垫片 S=1.4	SHIM	1				
030	4607 302 007	000	调整垫片 S=1.3	SHIM	1				
030	4607 302 008	000	调整垫片 S=1.2	SHIM	1				
030	4607 302 009	000	调整垫片 S=1.1	SHIM	1				
030	4607 302 010	000	调整垫片 S=1.0	SHIM	1				
030	4607 302 011	000	调整垫片 S=0.9	SHIM	1				
030	4607 302 012	000	调整垫片 S=0.8	SHIM	1				
030	4607 302 013	000	调整垫片 S=0.7	SHIM	1				
030	4607 302 014	000	调整垫片 S=0.6	SHIM	1				
030	4607 302 033	000	调整垫片 S=0.3	SHIM	1				
030	4607 302 034	000	调整垫片 S=0.5	SHIM	1				
040	0630 501 031	000	挡圈 40×1.75	RETAINING RING	1				
050	4644 302 206	000	直齿圆柱齿轮 Z=52	SPUR GEAR	1				
060	0750 118 200 H	000	滚柱轴承	ROLLER BEARING	1				
070	0734 317 252 H	000	活塞环	PISTON RING	1				
080	4644 302 250 H	000	配油法兰 GG-20	OIL FEED' FLANGE	1				
090	4664 302 211 H	000	密封垫	GASKET	1				
100	4642 301 136	000	承压盖 GG-20	BEARING COVER	1				
110	4644 301 262 H	000	密封垫	GASKET	1				
120	0636 015 092 H	000	螺栓 M8×28	HEXAGON SCREW	1				
130	0734 401 078 H	000	活塞环 70×65.4×3.5	PISTON RING	1				
140	0735 298 027 H	000	滚针轴承	NEEDLE SLEEVE	1				
150	0750 111 231 H	000	密封圈	SHAFT SEAL	1				
160	4644 311 239 H	000	输出轴	OUT RUT SHAFT	1				
170	0634 402 025	000	活塞环 30×2	PISTON RING	1				
180	4644 301 265 H	000	密封圈	GASKET	1				
184	0750 132 143	000	齿轮泵	GEAR PUMP	1				
186	0750 116 104 H	000	球轴承	BALL BEARING	1				
190	0631 501 052	000	键 6×4×28	FITTING KEY	1				
194	0750 116 104	000	球轴承	BALL BEARING	1				
196	0730 001 591 H	000	调整垫圈 S=1.0	WASHER	1				
196	0730 001 592	000	调整垫圈 S=0.9	WASHER	1				
196	0730 001 593 H	000	调整垫圈 S=0.8	WASHER	1				
196	0730 001 594	000	调整垫圈 S=0.7	WASHER	1				
196	0730 001 595 H	000	调整垫圈 S=0.6	WASHER	1				

4644 102 134 00　输入总成

INPUT

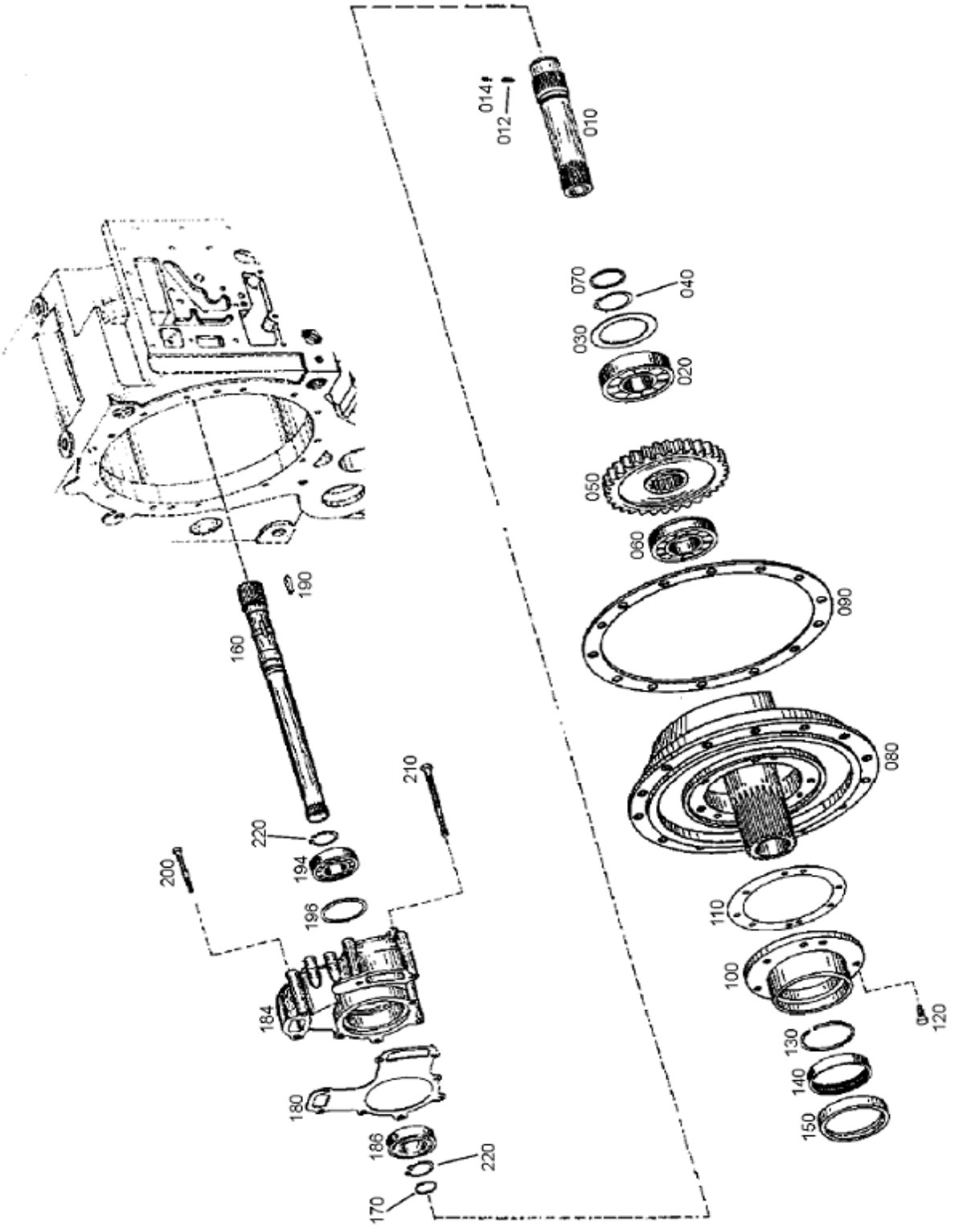

4644 102 134 00　输入总成 INPUT

件号 ITEM	部件号 PART NO.	版本 VER	零件名称	PART NAME	数量 Q'TY	服务代码 S.C	适用机型 SERIAL NO.	互换性 IA	可替换零件号 REPLACEABLE
196	0730 001 596 H	000	调整垫圈 S=0.5	WASHER	1				
196	0730 001 597	000	调整垫圈 S=0.4	WASHER	1				
196	0730 001 598 H	000	调整垫圈 S=0.3	WASHER	1				
196	0730 001 599	000	调整垫圈 S=0.2	WASHER	1				
196	0730 001 600	000	调整垫圈 S=0.1	WASHER	1				
200	0636 010 111 H	000	螺栓 M8×85	HEXAGON SCREW	4				
210	0636 010 123 H	000	螺栓 M8×115	HEXAGON SCREW	4				
220	0630 501 024 H	000	挡圈 30×1.5	RETAINING RING	2				

4644 121 023 00　油管总成
OILPIPE

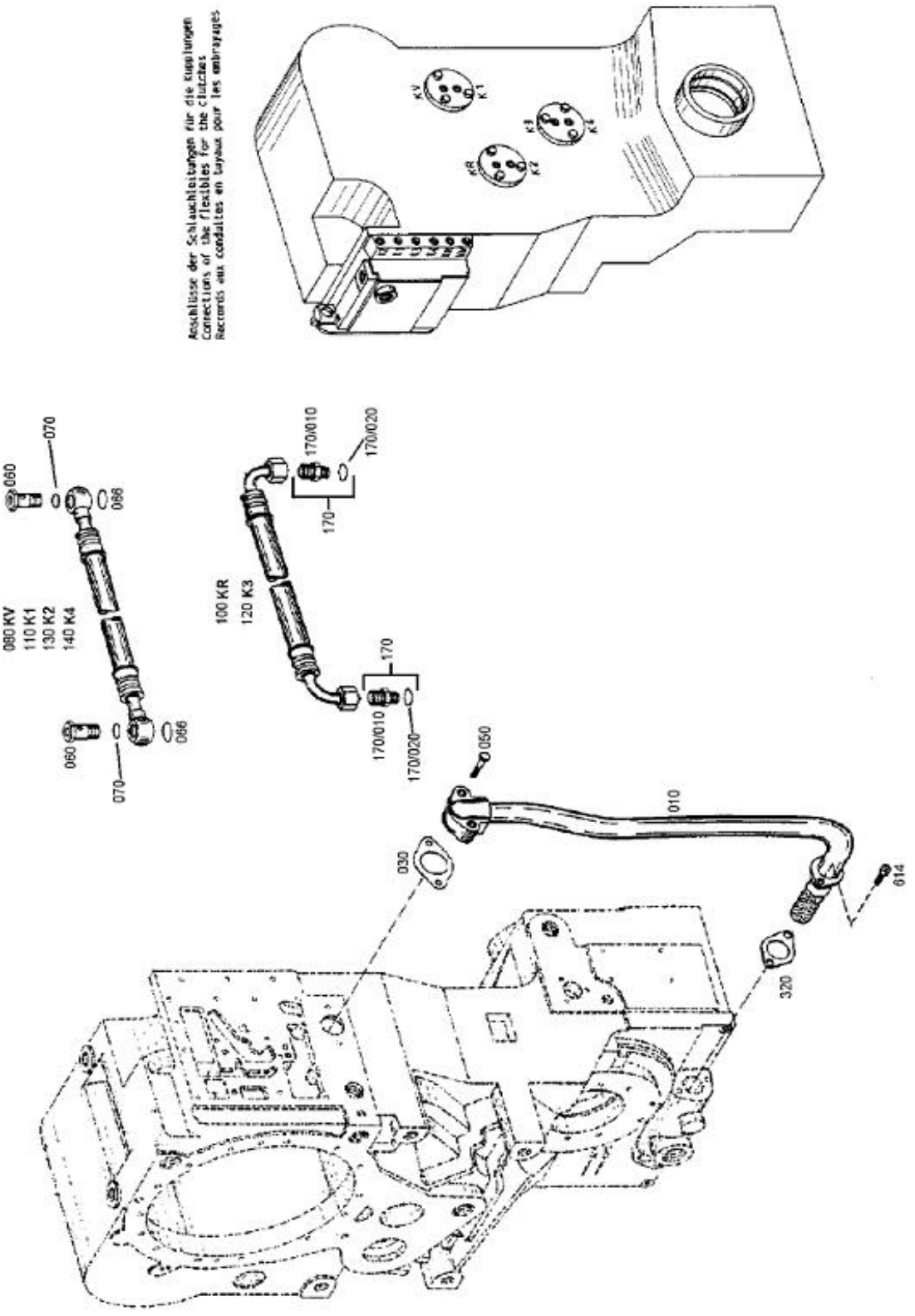

4644 121 023 00　油管总成 OILPIPE

件号 ITEM	部件号 PART NO.	版本 VER	零件名称	PART NAME	数量 Q'TY	服务代码 S.C	适用机型 SERIAL NO.	互换性 IA	可替换零件号 REPLACEABLE
010	4644 221 196	000	吸油管	SUCTION TUBE	1				
030	4644 321 244	000	密封垫	GASKET	1				
050	0636 010 089 H	000	螺栓 M8×50	HEXAGON SCREW	2				
060	0737 835 153	000	接头 M16×1.5	UNION SCREW	8				
066	0634 306 202	000	O 形圈 18×2.5	O-RING	8				
070	0634 306 523	000	O 形圈 13×2	O-RING	8				
080	0750 147 257	000	软管	HOSE PIPE	1				
100	0750 147 208	000	软管	HOSE	1				
110	0750 147 257	000	软管	HOSE PIPE	1				
120	0750 147 036	000	软管	HOSE	1				
140	0750 147 117	000	软管	HOSE	1				
170	0637	000	接头	SCREW-IN SLEEVE	4				
320	4642 331 216	000	密封垫	GASKET	1				
614	0636 101 031 H	000	内六角螺栓 M8×30	CAP SCREW	2				
170/010	0637 842 509 H	000	接头 L12A-3	SCREW-IN SLEEVE	4				
170/020	0634 306 523	000	O 形圈	O-RING	4				

4644 131 419 00　游标尺总成
FILLER NECK

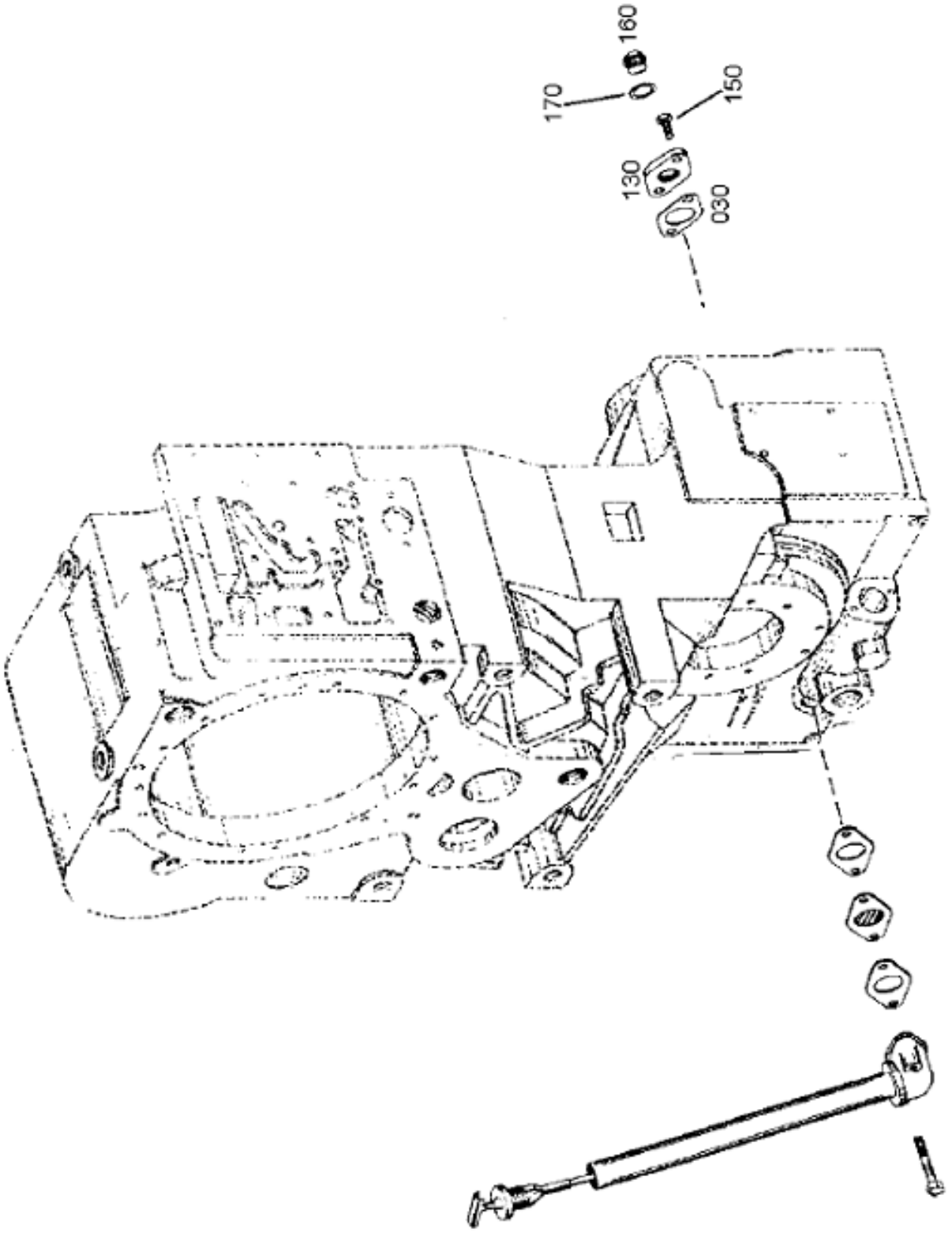

4644 131 419 00　游标尺总成 FILLER NECK

件号 ITEM	部件号 PART NO.	版本 VER	零件名称	PART NAME	数量 Q'TY	服务代码 S.C	适用机型 SERIAL NO.	互换性 IA	可替换零件号 REPLACEABLE
030	4642 331 216	000	密封垫	GASKET	1				
130	4644 301 016	000	盖板	COVER PLATE	1				
150	0636 015 289 H	000	螺栓 M8×16	HEXAGON SCREW	2				
160	0636 305 016	000	螺塞 22×1.5	SCREW PLUG	1				
170	0634 801 074	000	密封圈 22×27	SEALING RING	1				

4642 199 076 00　辅件
LOOSE PARTS

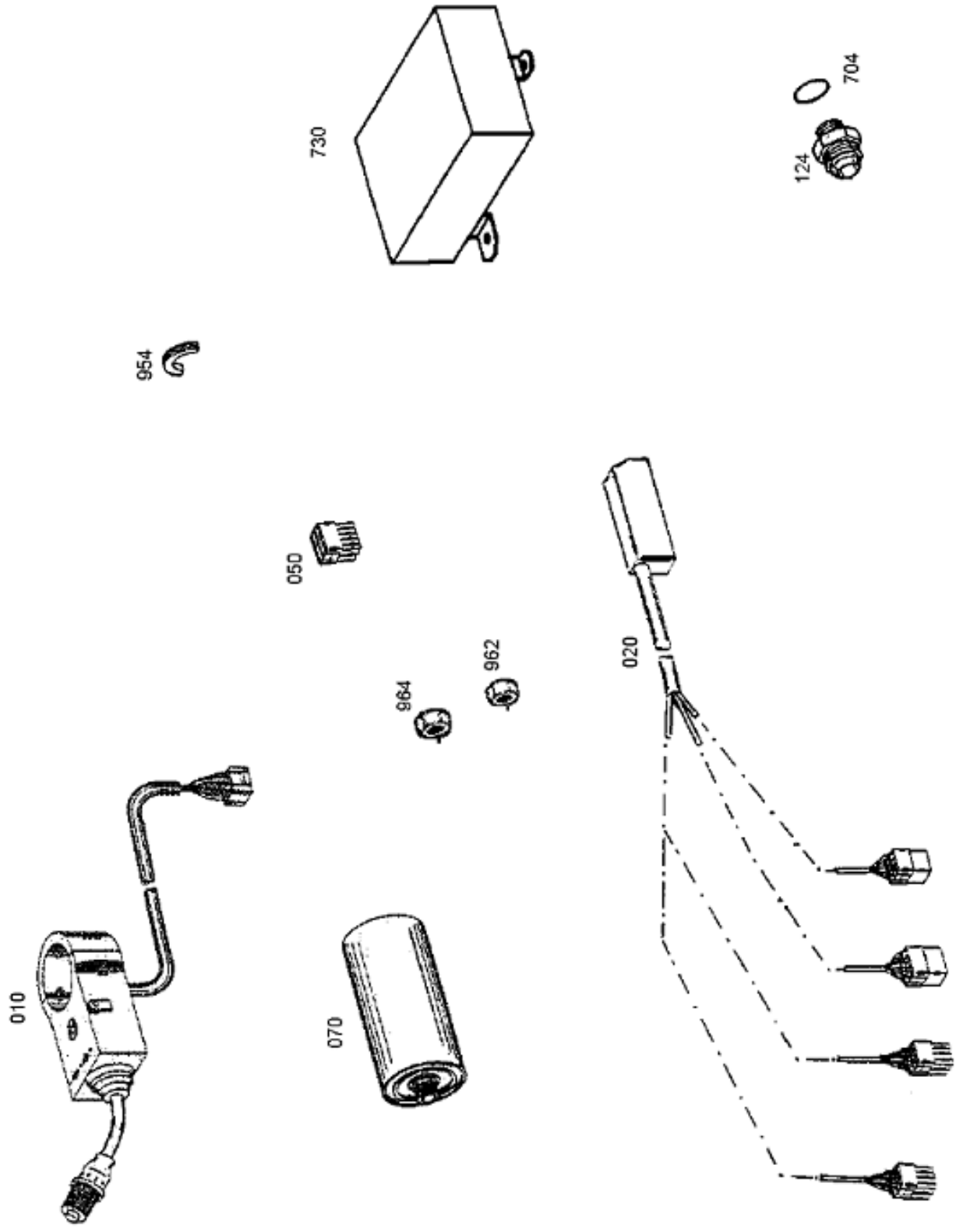

4642 199 076 00　辅件 LOOSE PARTS

件号 ITEM	部件号 PART NO.	版本 VER	零件名称	PART NAME	数量 Q'TY	服务代码 S.C	适用机型 SERIAL NO.	互换性 IA	可替换零件号 REPLACEABLE
010	0501 209 951	000	档位选择器	RANGE SELECTOR	1				
020	6029 204 859	000	电缆接头	CABLE CONNECT	1				
050	6029 199 005	000	插头	PLUG	1				
070	0750 131 053 H	000	交换滤油器	EXCHANGE FILTER	2				
124	0737 834 077 H	000	螺纹套	SCREW-IN SLEEVE	2				
704	0634 303 283	000	O 型圈 27×2.5	O-RING	2				
730	6057 008 011	000	电脑控制盒 EST-117	CONTROL UNIT	1				
954	0501 315 760	000	扇形板	SEGMENT	4				
962	0637 011 539	000	六角螺母 M12×1.5	HEXAGON NUT	8				
964	0637 011 540 H	000	螺母 M14×1.5	HEXAGON NUT	8				

4644 101 249 00　变速箱箱体总成
GEARBOX HOUSING

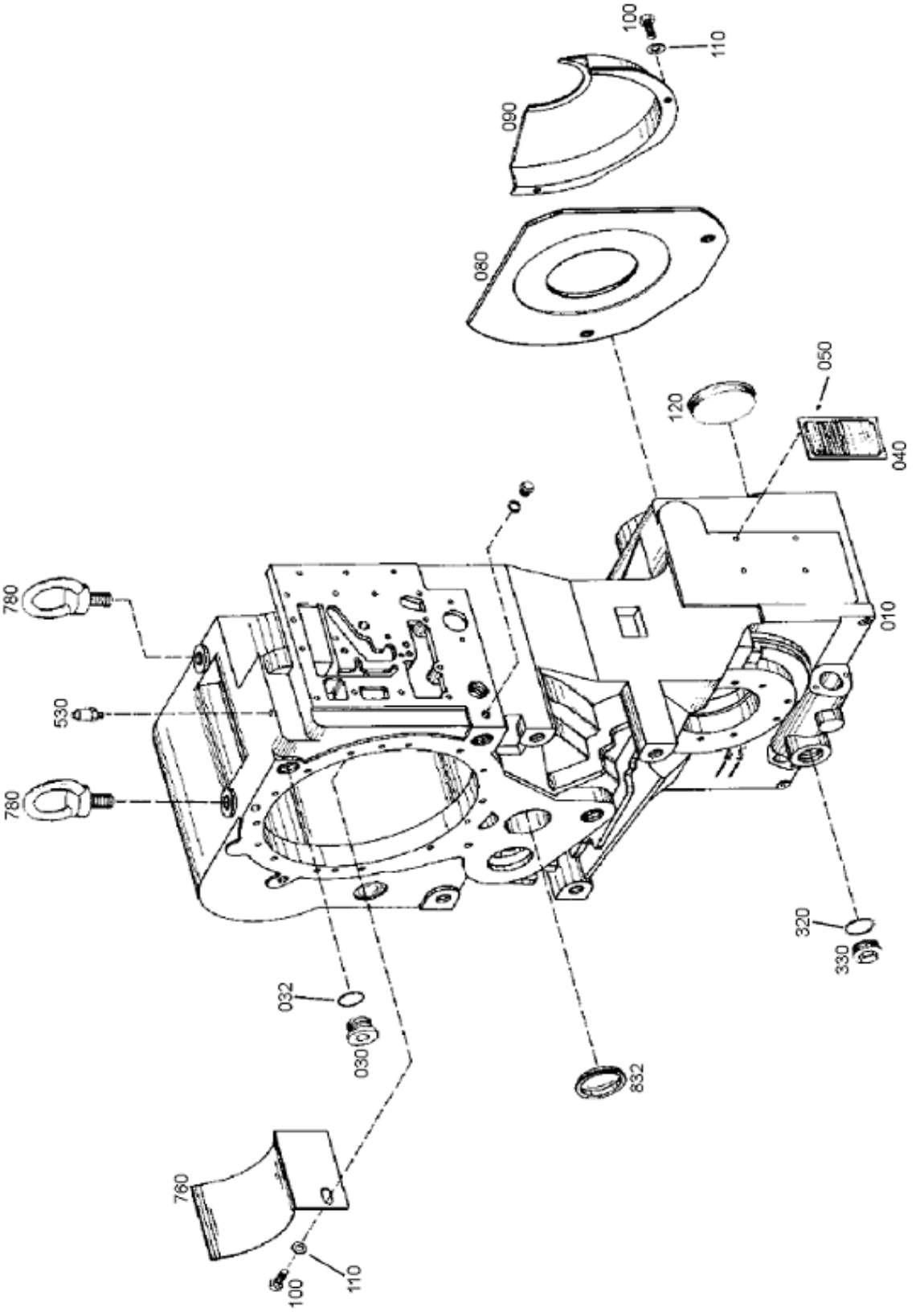

4644 101 249 00　变速箱箱体总成 GEARBOX HOUSING

件号 ITEM	部件号 PART NO.	版本 VER	零件名称	PART NAME	数量 Q'TY	服务代码 S.C	适用机型 SERIAL NO.	互换性 IA	可替换零件号 REPLACEABLE
010	4644 301 402	000	变速箱箱体	GEARBOX HOUSING	1				
030	0636 302 027 H	000	螺塞 M30×1.5	PLUG	1				
032	0634 303 283	000	O 型圈 27×2.5	O-RING	1				
040	0899 317 344	000	铭牌	NAMEPLATE	1				
050	0631 311 009 H	000	铆钉 3×5	RIVET	4				
080	4644 301 298 H	000	盖板 FU270	COVER PLATE	1				
090	4644 301 192 H	000	盖板 ST1203	COVER PLATE	1				
100	0636 015 278 H	000	螺栓 M8×16	HEXAGON SCREW	3				
110	0630 001 012 H	000	垫圈 8.4	WASHER	3				
120	4466 351 081	000	密封盖	SEALING CAP	2				
320	0634 306 525	000	O 型圈 35×2	O-RING	1				
330	0636 305 026	000	螺塞 38×1.5	PLUG	1				
530	0750 131 027	000	透气嘴	BREATHER	1				
760	4644 301 279	000	挡油板 ST1203	SCREEN SHEET	1				
780	0636 804 003	000	起吊螺栓 M20	LIFT.EYE BOLT	2				
832	4644 301 088 H	000	密封盖	SEALING CAP	1				

4644 101 491 00　变速箱箱体总成
GEARBOX HOUSING

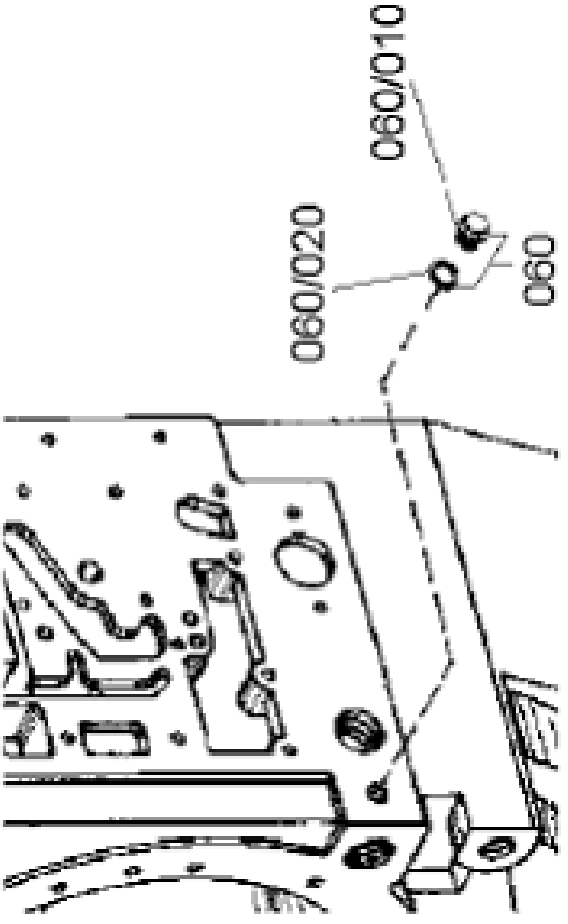

4644 101 491 00　变速箱箱体总成 GEARBOX HOUSING

件号 ITEM	部件号 PART NO.	版本 VER	零件名称	PART NAME	数量 Q'TY	服务代码 S.C	适用机型 SERIAL NO.	互换性 IA	可替换零件号 REPLACEABLE
60	0636*	000	螺塞	PLUG	1				
060/010	0636 305 046 H	000	螺塞 14×1.5	PLUG	1				
060/020	0634 306 522	000	O 形圈 11×2	O-RING	1				

4644 108 232 00　惰性轮总成
LAYSHAFT

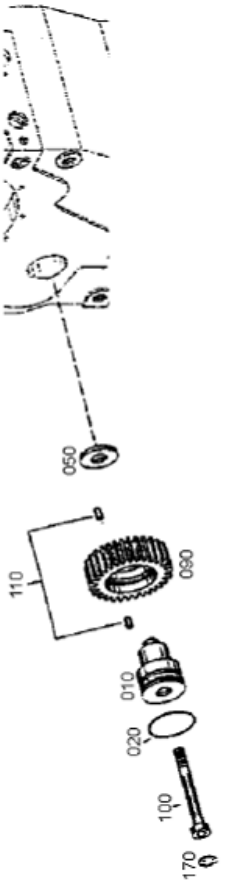

4644 108 232 00　惰性轮总成 LAYSHAFT

件号 ITEM	部件号 PART NO.	版本 VER	零件名称	PART NAME	数量 Q'TY	服务代码 S.C	适用机型 SERIAL NO.	互换性 IA	可替换零件号 REPLACEABLE
010	4644 308 611 H	000	轴	AXLE	1				
020	0634 313 529 H	000	O 形圈 57×3	O-RING	1				
050	4644 308 610 H	000	止推垫圈	THRUST WASHER	1				
090	4644 308 614 H	000	惰轮 Z=36	IDLE GEAR	1				
100	0636 104 146	000	内六角螺栓 M12×100	SCREW	1				
110	0750 119 101 H	000	滚柱轴承	ROLLER SET	1				
170	0630 362 024	000	密封片	SEALING DISC	1				

4644 151 034 01　前进档及Ⅰ档离合器总成
COUPING KV+K1

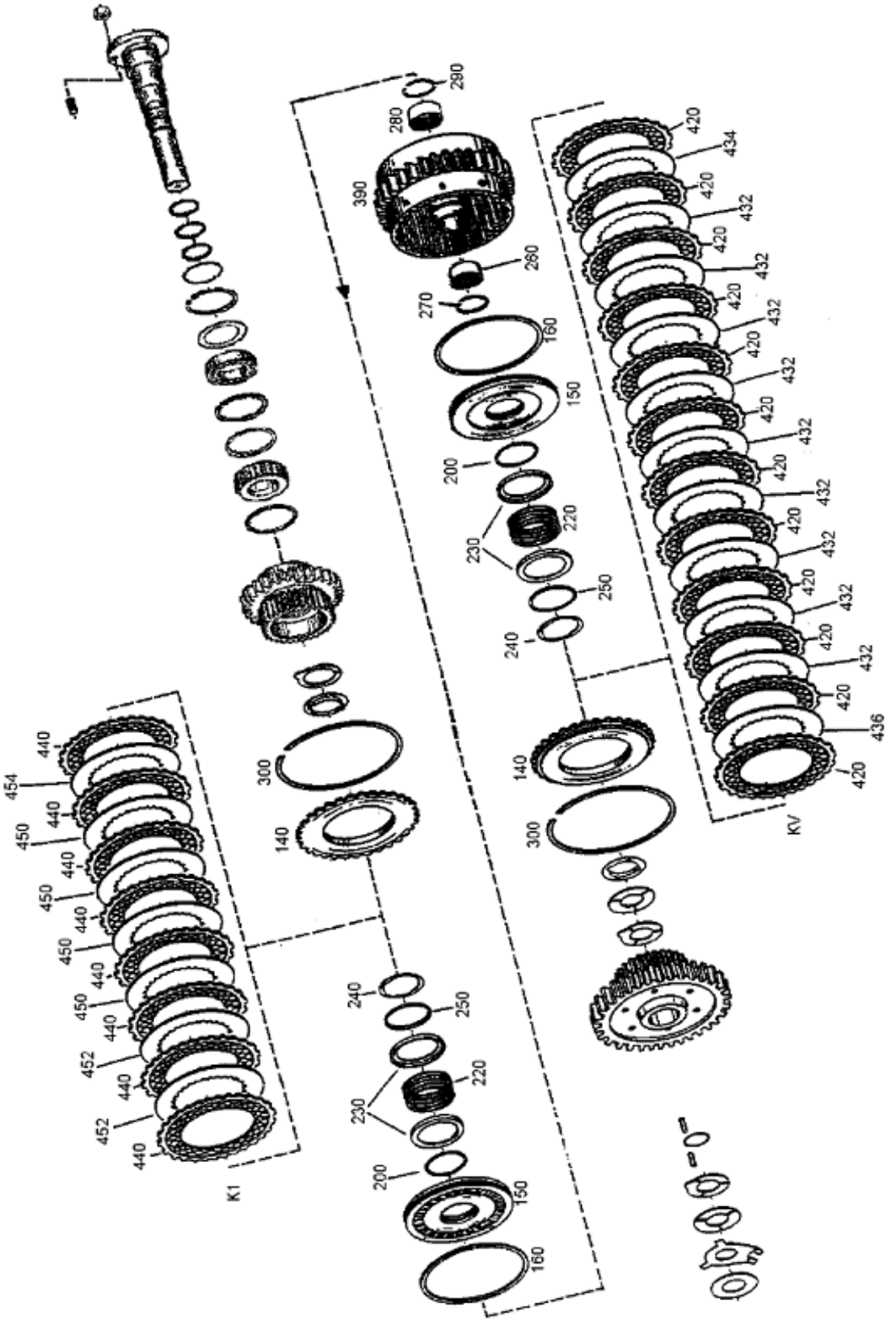

4644 151 034 01　前进档及Ⅰ档离合器总成 COUPING KV+K1

件号 ITEM	部件号 PART NO.	版本 VER	零件名称	PART NAME	数量 Q'TY	服务代码 S.C	适用机型 SERIAL NO.	互换性 IA	可替换零件号 REPLACEABLE
140	4644 308 071 H	000	承压盘 ZF50	END SHIM	2				
150	4644 351 070 H	000	活塞	PISTON	2				
160	0750 112 139 H	000	密封环	PROF. SEAL RING	2				
200	0750 112 140	000	密封圈	PROF SEAL RING	2				
220	0732 041 183	000	压缩弹簧	COMPR.SPRING	2				
230	4642 308 083	000	导向环	GUIDE RING	4				
240	0630 531 346	000	V 型圈 AV55	V-RING	2				
250	4642 308 084	000	导向环	GUIDE RING	2				
260	0635 303 203	000	滚针轴承	NEEDLE SLEEVE	1				
270	0730 513 610 H	000	挡圈 NT-01364	SNAP RING	1				
280	0635 303 205 H	000	滚针轴承	NEEDLE SLEEVE	1				
290	0730 513 611 H	000	挡圈 NT-01363	SNAP RING	1				
300	0737 513 181	000	调整挡圈 A=2.50	SNAP RING	2				
300	0737 513 434	000	调整挡圈 A=2.30	SNAP RING	2				
300	0737 513 436	000	调整挡圈 A=2.40	SNAP RING	2				
300	0737 513 457	000	调整挡圈 A=2.10	SNAP RING	2				
300	0737 513 459	000	调整挡圈 A=2.20	SNAP RING	2				
390	4644 251 046	000	离合器座	DISC CARRIER	1				
420	0501 309 330 H	000	外摩擦片	I. CLUTCH DISE	12				
432	4644 308 329	000	可调整内摩擦片 S=2.5	I. CLUTCH DISE	9				
434	4644 308 330 H	000	可调整内摩擦片 S=2.0	I. CLUTCH DISE	1				
436	4644 308 330 H	000	可调整内离合器片	I. CLUTCH DISE	1				
436	4644 308 329	000	可调整内摩擦片	I. CLUTCH DISE	1				
440	0501 309 330 H	000	外摩擦片	I. CLUTCH DISE	8				
450	4644 308 329	000	可调整内离合器片	I. CLUTCH DISE	4				
452	4644 308 330 H	000	内摩擦片	I. CLUTCH DISE	2				
454	4644 308 330 H	000	可调整内摩擦片	I. CLUTCH DISE	1				
454	4644 308 329	000	内摩擦片	I. CLUTCH DISE	1				

4644 151 034 02　前进档及Ⅰ档离合器总成
COUPING KV+K1

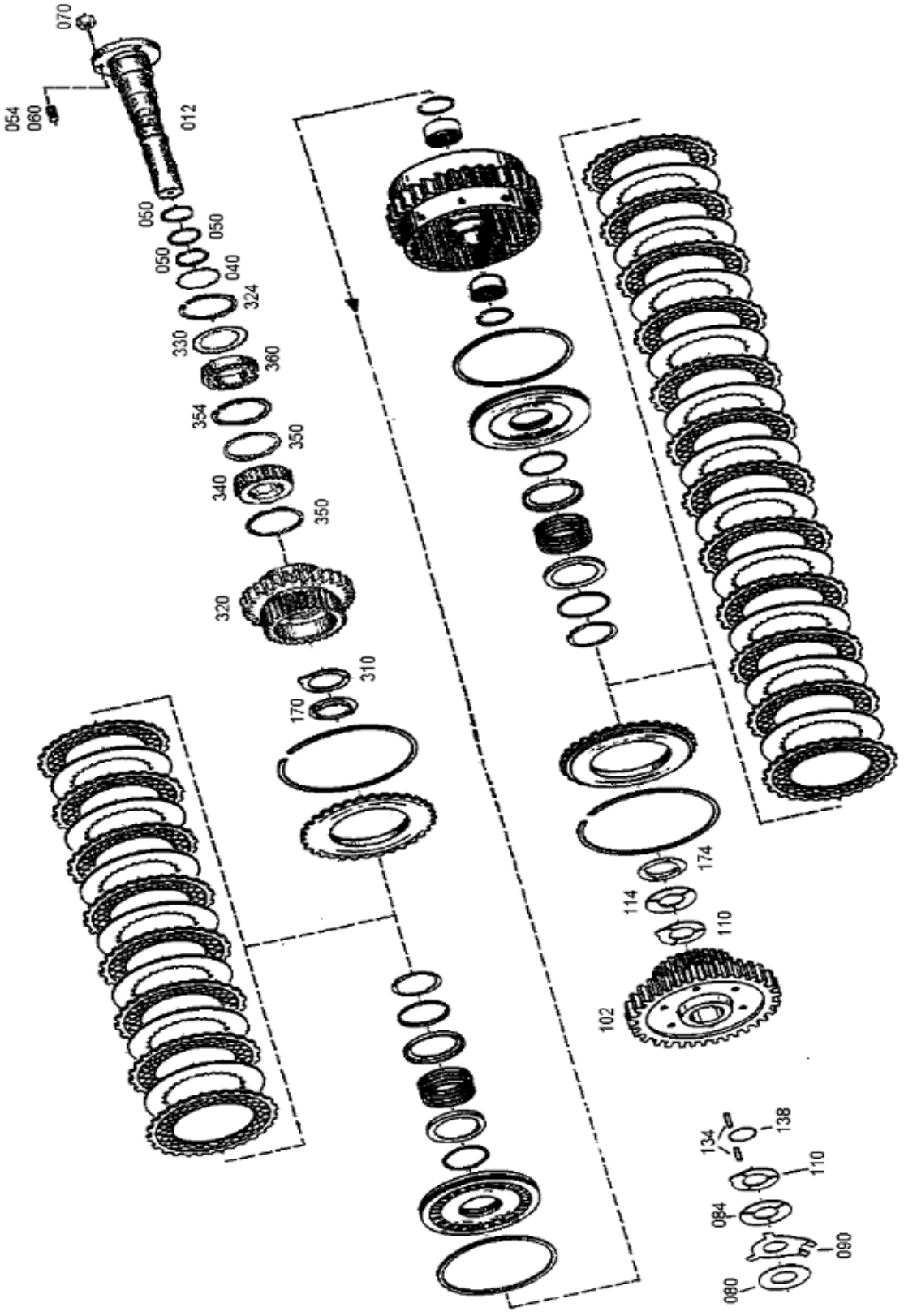

4644 151 034 02　前进档及Ⅰ档离合器总成 COUPING KV+K1

件号 ITEM	部件号 PART NO.	版本 VER	零件名称	PART NAME	数量 Q'TY	服务代码 S.C	适用机型 SERIAL NO.	互换性 IA	可替换零件号 REPLACEABLE
012	4644 351 076	000	轴	AXLE	1				
040	0634 313 536 H	000	O形圈 49×3	O-RING	1				
050	0734 401 106	000	活塞环 38/35.2×2.0	PISTON RING	3				
054	0636 610 026 H	000	双头螺柱 M8×30	STUD BOLT	1				
060	0636 610 014 H	000	双头螺柱 M8×18	STUD	1				
070	0637 006 018 H	000	螺母 M8	HEXAGON NUT	2				
080	0730 003 501 H	000	调整垫圈 S=0.4	SHIM	1				
080	0730 003 502	000	调整垫圈 S=0.6	SHIM	1				
080	0730 003 504	000	调整垫圈 S=1.0	SHIM	1				
080	0730 003 505 H	000	调整垫圈 S=1.2	SHIM	1				
080	0730 003 506	000	调整垫圈 S=1.4	SHIM	1				
080	0730 108 157	000	调整垫圈 S=1.4	SHIM	1				
080	0730 108 158	000	调整垫圈 S=1.6	SHIM	1				
080	0730 108 159	000	调整垫圈 S=1.8	SHIM	1				
080	0730 108 160	000	调整垫圈 S=2.0	SHIM	1				
080	0730 108 161	000	调整垫圈 S=2.2	SHIM	1				
080	0730 108 162	000	调整垫圈 S=2.4	SHIM	1				
080	0730 108 163	000	调整垫圈 S=2.6	SHIM	1				
080	0730 108 164	000	调整垫圈 S=2.8	SHIM	1				
080	0730·003 503 H	000	调整垫圈 S=0.8	SHIM	1				
084	0730 150 759	000	止推垫圈	THRUST WASHER	1				
090	4644 303 529	000	止推垫圈 ST1203	THRUST WASHER	1				
102	4644 308 625	000	直齿圆柱齿轮 Z=63	SPUR GEAR	1				
110	4644 308 265 H	000	止推垫圈	THRUST WASHER	2				
114	0730 150 773 H	000	止推垫圈	THRUST WASHER	1				
134	0750 119 100 H	000	滚柱轴承	ROLLER SET	1				
138	4644 308 266	000	垫圈	WASHER	1				
170	4644 351 094	000	止推垫圈	THRUST WASHER	1				
174	4642 308 555	000	止推垫圈	THRUST WASHER	1				
310	0730 150 779 H	000	止推垫圈	THRUST WASHER	1				
320	4644 351 032 H	000	直齿圆柱齿轮	SPUR GERE	1				
324	0630 502 037	000	挡圈	RETAINING RING	1				
330	0630·000 054 H	000	调整垫圈 S=1.0	SHIM RING	1				
330	0630 000 055	000	调整垫圈 S=0.5	SHIM RING	1				
330	0630 004 168	000	调整垫圈 S=0.3	SHIM RING	1				
330	0630 004 232	000	调整垫圈 S=1.5	SHIM RING	1				
330	0630 004 233	000	调整垫圈 S=1.6	SHIM RING	1				
330	0630 004 246	000	调整垫圈 S=1.2	SHIM RING	1				

4644 151 034 02　前进档及 I 档离合器总成

COUPING KV+K1

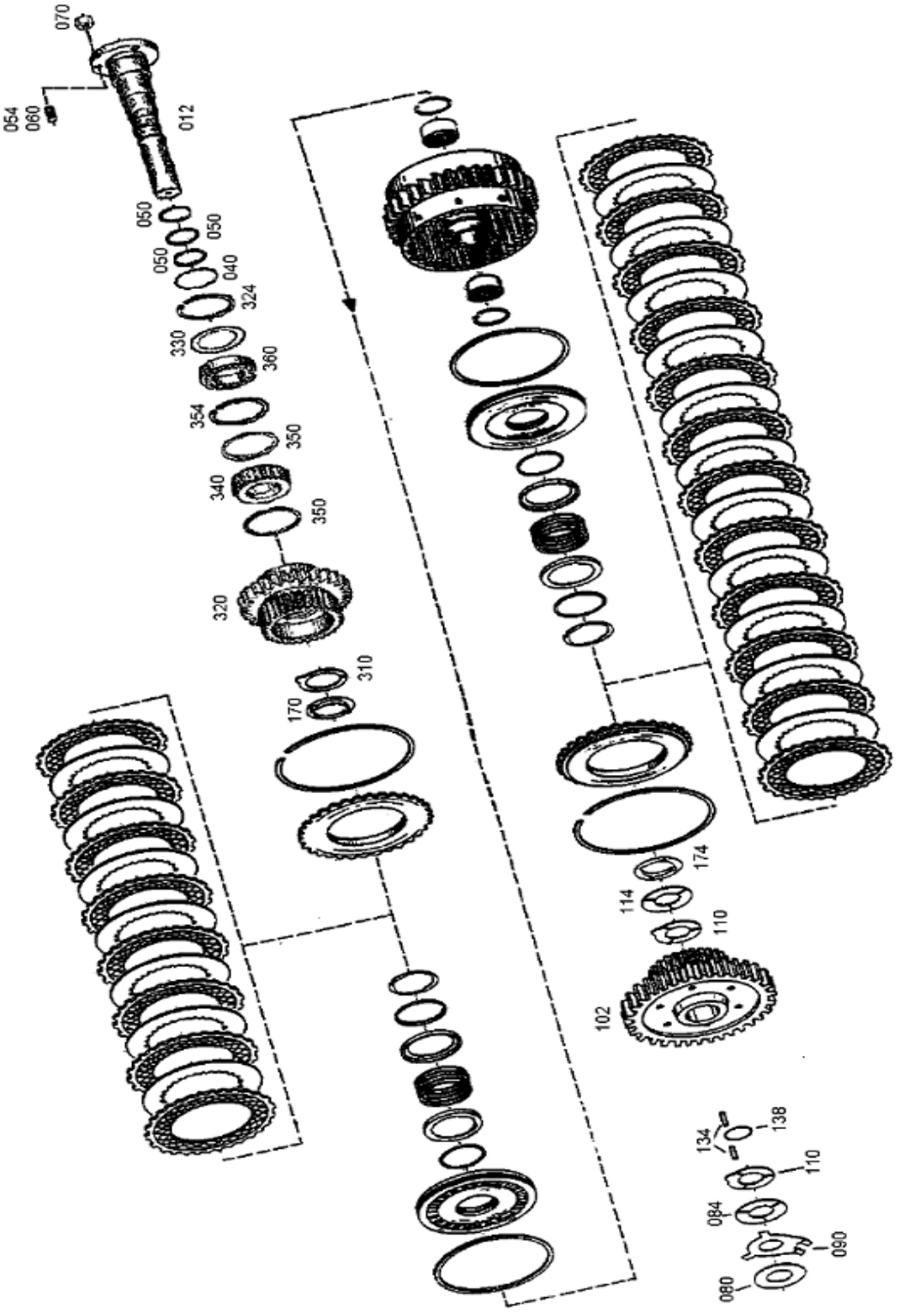

4644 151 034 02　前进档及Ⅰ档离合器总成 COUPING KV+K1

件号 ITEM	部件号 PART NO.	版本 VER	零件名称	PART NAME	数量 Q'TY	服务代码 S.C	适用机型 SERIAL NO.	互换性 IA	可替换零件号 REPLACEABLE
330	0730 004 364	000	调整垫圈	SHIM	1				
340	0735 538 132 H	000	滚柱轴承	ROLLER CAGE	1				
350	0501 308 830	000	角铁环	ANGLE RING	2				
354	0630 502 037	000	挡圈	RETAINING RING	1				
360	0750 116 100 H	000	球轴承	BALL BEARING	1				

4644 152 037 02　倒档及 II 档离合器总成
COUPING KR+K2

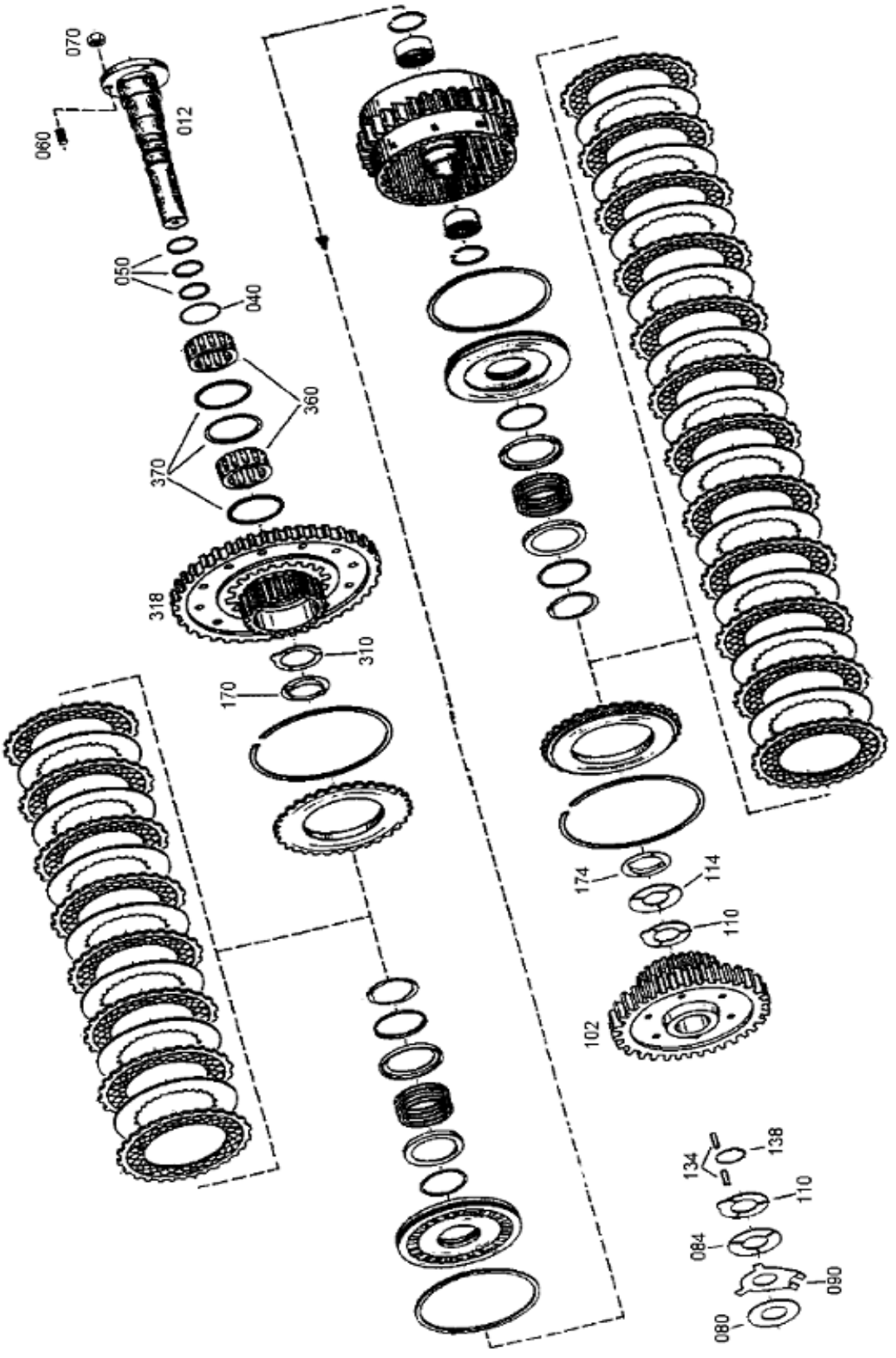

4644 152 037 02　倒档及 II 档离合器总成 COUPING KR+K2

件号 ITEM	部件号 PART NO.	版本 VER	零件名称	PART NAME	数量 Q'TY	服务代码 S.C	适用机型 SERIAL NO.	互换性 IA	可替换零件号 REPLACEABLE
012	4644 352 062 H	000	轴	AXLE	1				
040	0634 313 536 H	000	O 形圈 49×3	O-RING	1				
050	0734 401 106	000	活塞环 38/35.2×2.0	PISTON RING	3				
060	0636 610 014 H	000	双头螺柱 M8×18	STUD	2				
070	0637 006 018 H	000	螺母 M8	HEXAGON NUT	2				
080	0730 003 501 H	000	调整垫圈 S=0.4	SHIM	1				
080	0730 003 502	000	调整垫圈 S=0.6	SHIM	1				
080	0730 003 503 H	000	调整垫圈 S=0.8	SHIM	1				
080	0730 003 504	000	调整垫圈 S=1.0	SHIM	1				
080	0730 003 505 H	000	调整垫圈 S=1.2	SHIM	1				
080	0730 108 157	000	调整垫圈 S=1.4	SHIM	1				
080	0730 108 158	000	调整垫圈 S=1.6	SHIM	1				
080	0730 108 159	000	调整垫圈 S=1.8	SHIM	1				
080	0730 108 160	000	调整垫圈 S=2.0	SHIM	1				
080	0730 108 161	000	调整垫圈 S=2.2	SHIM	1				
080	0730 108 163	000	调整垫圈 S=2.6	SHIM	1				
080	0730 108 164	000	调整垫圈 S=2.8	SHIM	1				
080	0730.108 162	000	调整垫圈 S=2.4	SHIM	1				
084	0730 150 759	000	止推垫圈	THRUST WASHER	1				
090	4644 303 529	000	止推垫圈 ST1203	THRUST WASHER	1				
102	4644 308 625	000	直齿圆柱齿轮 Z=63	SPUR GEAR	1				
110	4644 308 265 H	000	止推垫圈	THRUST WASHER	2				
114	0730 150 773 H	000	止推垫圈	THRUST WASHER	1				
134	0750 119 100 H	000	滚柱轴承	ROLLER SET	1				
138	4644 308 266	000	垫圈	WASHER	1				
170	4644 351 094	000	止推垫圈	THRUST WASHER	1				
174	4642 308 555	000	止推垫圈	THRUST WASHER	1				
310	0730 150 779 H	000	止推垫圈	THRUST WASHER	1				
318	4464 252 097	000	直齿圆柱齿轮 Z=56	SPUR GEAR	1				
360	0750 115 211 H	000	滚柱轴承	ROLLER CAGE	1				
370	0501 308 830	000	角铁环	ANGLE RING	3				

液压系统 HYDRAULIC SYSTEM

15E0681 003 液压系统
HYDRAULIC SYSTEM

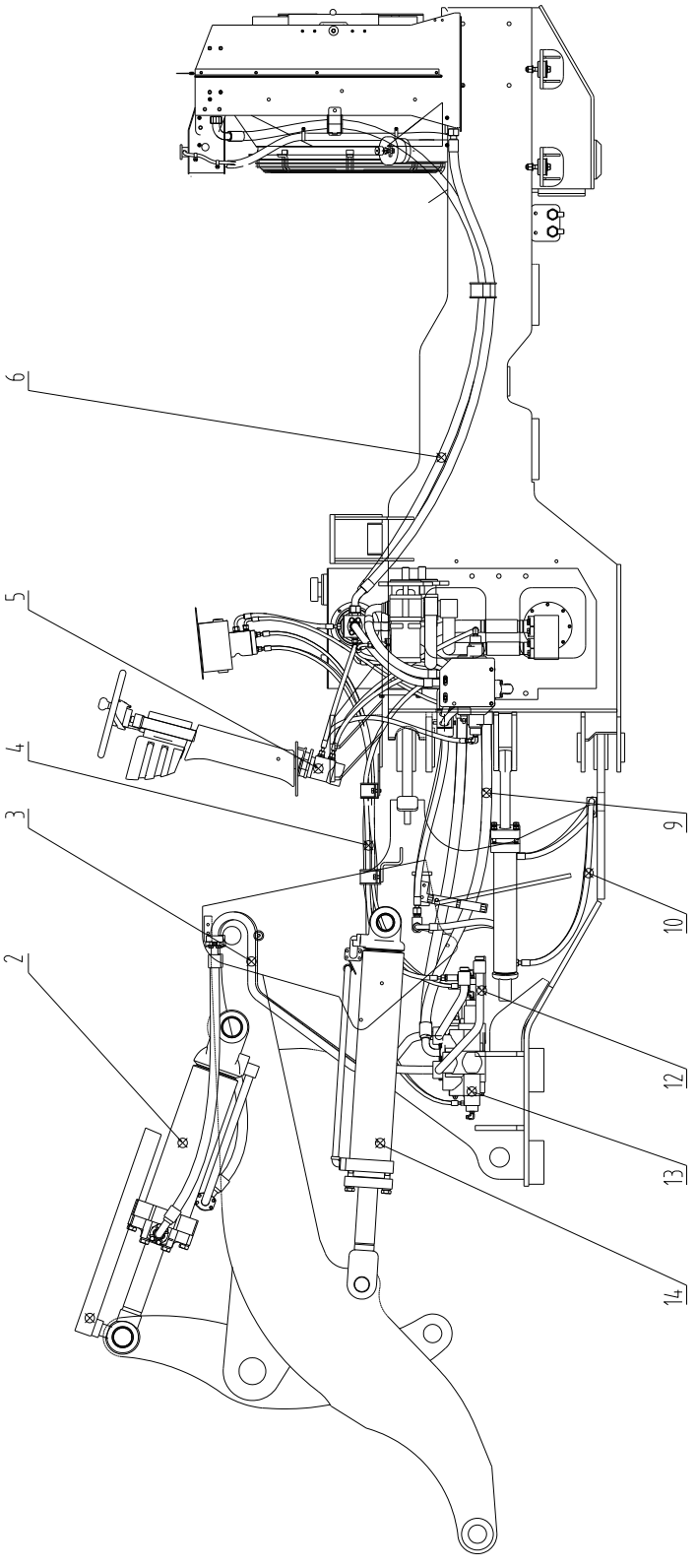

15E0681 003 液压系统 HYDRAULIC SYSTEM

件号 ITEM	部件号 PART NO.	版本 VER	零件名称	PART NAME	数量 Q'TY	服务代码 S.C	适用机号 SERIAL NO.	互换性 IA	可替换零件号 REPLACEABLE
2	10C1231	001	转斗油缸	BUCKET TILTING CYLINDER	1	Z			
3	00C2205	000	转斗油缸管路	TILTING CYLINDER LINES	1	Z			
4	00C1463	001	先导控制系统	PILOT CONTROL SYSTEM	1	Z			
5	00C1473	000	转向控制管路	STEERING CONTROL LINES	1	Z			
6	00C2206	000	散热管路	COOLER LINES	1	Z			
7	00C1459	000	泵吸油管路	PUMP OIL SUCTION LINES	1	Z			
8	21C0451	000	液压油箱	HYDRAULIC OIL TANK	1	Z			
9	00C1467	003	分配阀管路	CONTROL VALVE LINES	1	Z			
10	00C1474	004	转向管路	STEERING LINES	1	Z			
11	10E0017	001	转向油缸总成	STEERING CYLINDER AS	2	Z			
12	00C1456	003	动臂油缸管路	BOOM CYLINDER LINES	1	Z			
13	12C2343	000	分配阀总成	CONTROL VALVE AS	1	Z			
14	11E0036	002	动臂油缸总成	BOOM CYLINDER AS	2	Z			

15E0681 003 液压系统

HYDRAULIC SYSTEM

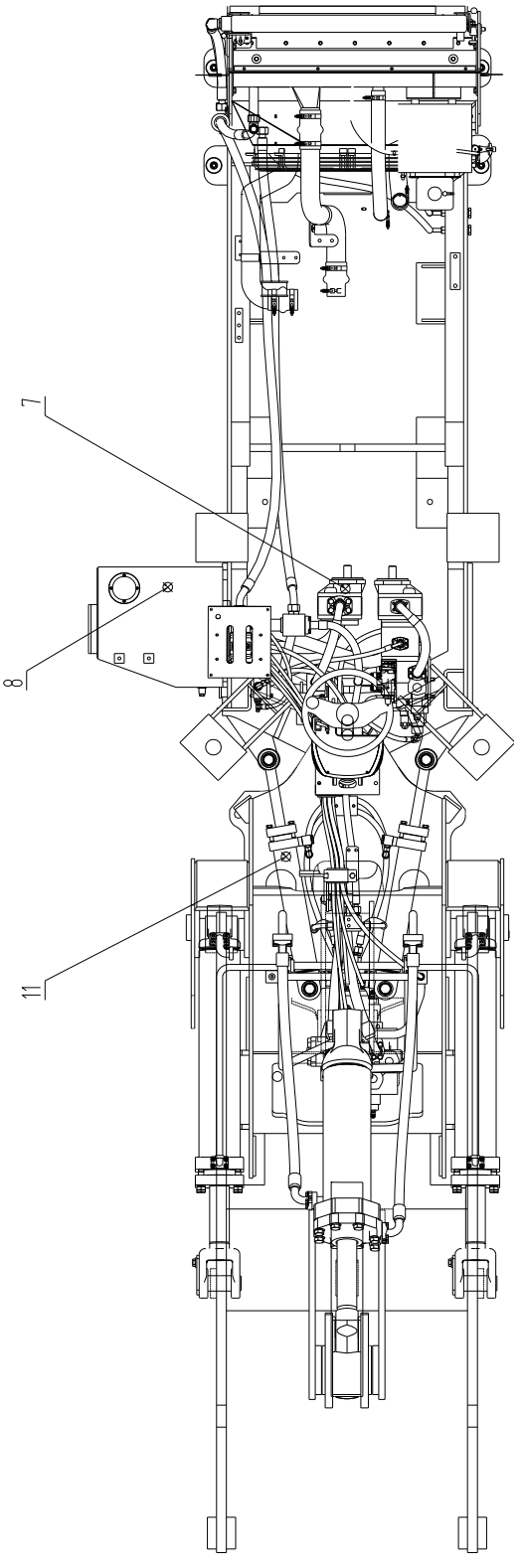

15E0681 003 液压系统 HYDRAULIC SYSTEM

件号 ITEM	部件号 PART NO.	版本 VER	零件名称	PART NAME	数量 Q'TY	服务代码 S.C	适用机号 SERIAL NO.	互换性 IA	可替换零件号 REPLACEABLE
2	10C1231	001	转斗油缸	BUCKET TILTING CYLINDER	1	Z			
3	00C2205	000	转斗油缸管路	TILTING CYLINDER LINES	1	Z			
4	00C1463	001	先导控制系统	PILOT CONTROL SYSTEM	1	Z			
5	00C1473	000	转向控制管路	STEERING CONTROL LINES	1	Z			
6	00C2206	000	散热管路	COOLER LINES	1	Z			
7	00C1459	000	泵吸油管路	PUMP OIL SUCTION LINES	1	Z			
8	21C0451	000	液压油箱	HYDRAULIC OIL TANK	1	Z			
9	00C1467	003	分配阀管路	CONTROL VALVE LINES	1	Z			
10	00C1474	004	转向管路	STEERING LINES	1	Z			
11	10E0017	001	转向油缸总成	STEERING CYLINDER AS	2	Z			
12	00C1456	003	动臂油缸管路	BOOM CYLINDER LINES	1	Z			
13	12C2343	000	分配阀总成	CONTROL VALVE AS	1	Z			
14	11E0036	002	动臂油缸总成	BOOM CYLINDER AS	2	Z			

15E1003 000 液压系统
HYDRAULIC SYSTEM

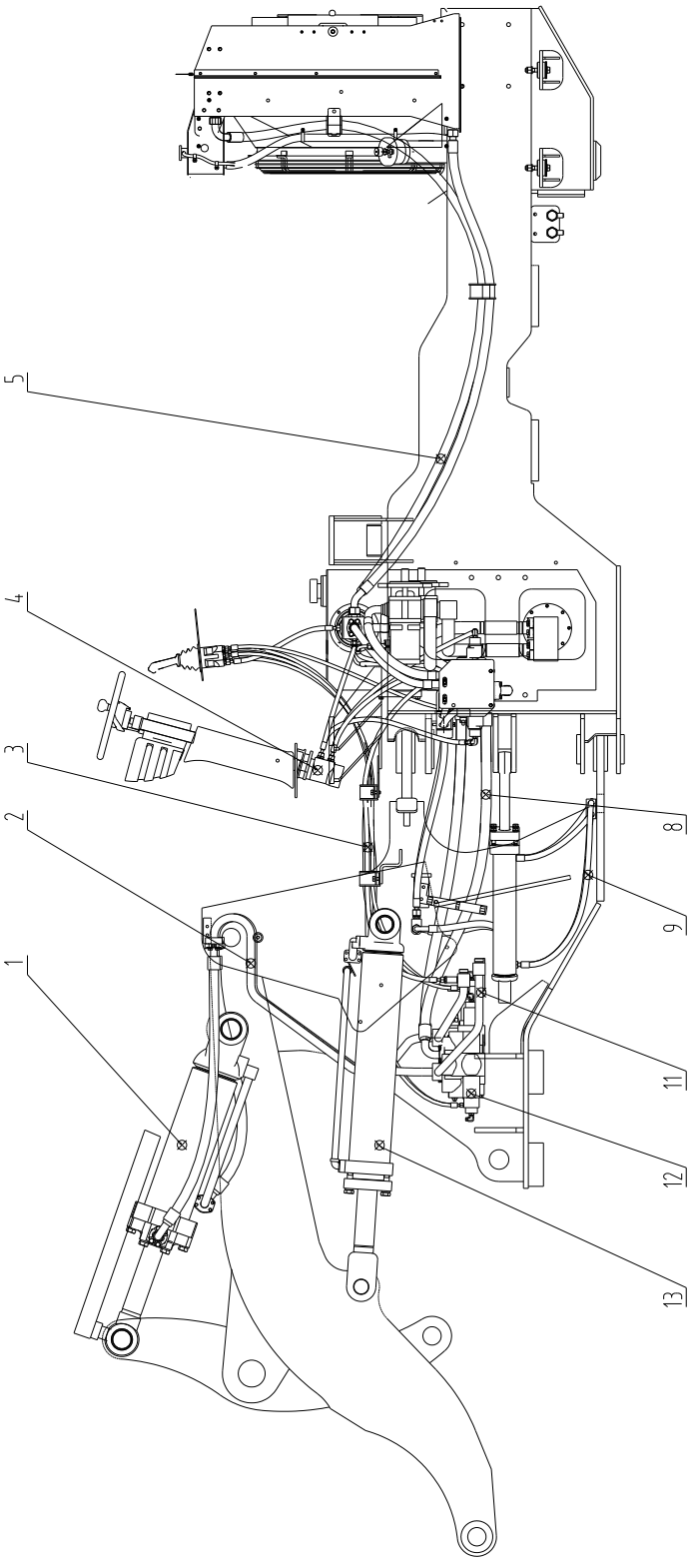

15E1003 000 液压系统 HYDRAULIC SYSTEM

件号 ITEM	部件号 PART NO.	版本 VER	零件名称	PART NAME	数量 Q'TY	服务代码 S.C	适用机号 SERIAL NO.	互换性 IA	可替换零件号 REPLACEABLE
1	10C1231	001	转斗油缸	BUCKET TILTING CYLINDER	1	Z			
2	00C2205	000	转斗缸管路	TILTING CYLINDER LINES	1	Z			
3	00C2258	000	先导控制管路	PILOT CONTROL LINES	1	Z			
4	00C1473	000	转向控制管路	STEERING CONTROL LINES	1	Z			
5	00C2206	000	散热管路	COOLER LINES	1	Z			
6	00C1459	001	泵吸油管路	PUMP OIL SUCTION LINES	1	Z			
7	21C0451	001	液压油箱	HYDRAULIC OIL TANK	1	Z			
8	00C1467	003	分配阀管路	CONTROL VALVE LINES	1	Z			
9	00C1474	004	转向管路	STEERING LINES	1	Z			
10	10E0017	001	转向油缸总成	STEERING CYLINDER AS	2	Z			
11	00C1456	003	动臂油缸管路	BOOM CYLINDER LINES	1	Z			
12	12C2343	000	分配阀总成	CONTROL VALVE AS	1	Z			
13	11E0036	002	动臂油缸总成	BOOM CYLINDER AS	2	Z			

15E1003 000 液压系统

HYDRAULIC SYSTEM

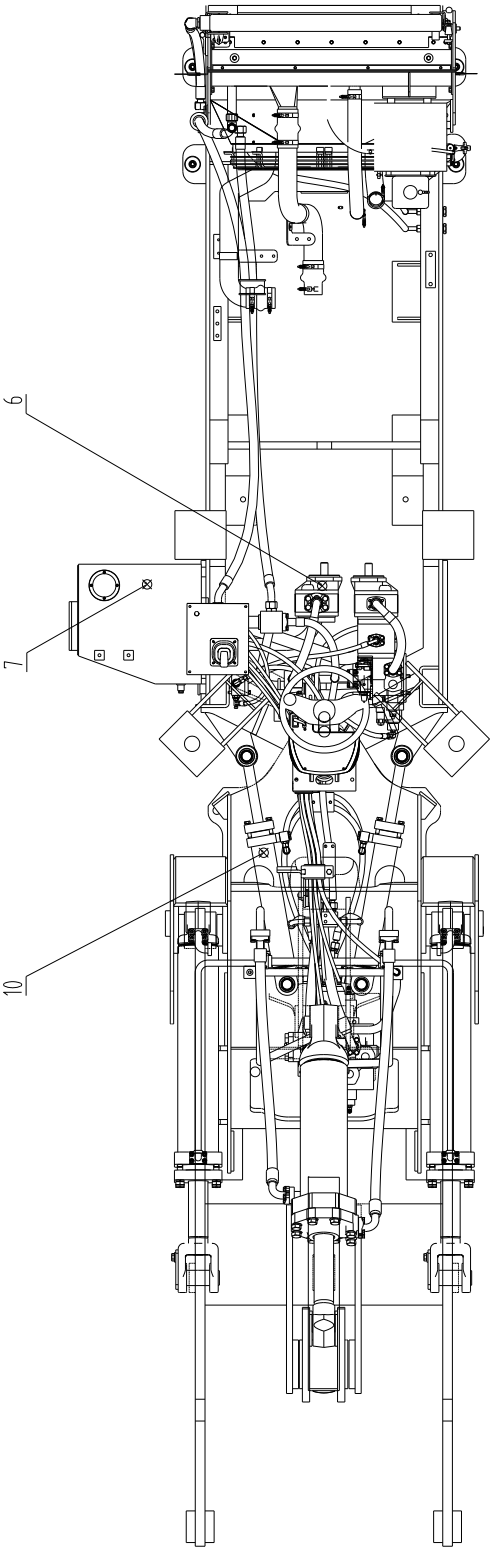

15E1003 000 液压系统 HYDRAULIC SYSTEM

件号 ITEM	部件号 PART NO.	版本 VER	零件名称	PART NAME	数量 Q'TY	服务代码 S.C	适用机号 SERIAL NO.	互换性 IA	可替换零件号 REPLACEABLE
1	10C1231	001	转斗油缸	BUCKET TILTING CYLINDER	1	Z			
2	00C2205	000	转斗缸管路	TILTING CYLINDER LINES	1	Z			
3	00C2258	000	先导控制管路	PILOT CONTROL LINES	1				
4	00C1473	000	转向控制管路	STEERING CONTROL LINES	1	Z			
5	00C2206	000	散热管路	COOLER LINES	1	Z			
6	00C1459	001	泵吸油管路	PUMP OIL SUCTION LINES	1	Z			
7	21C0451	001	液压油箱	HYDRAULIC OIL TANK	1	Z			
8	00C1467	003	分配阀管路	CONTROL VALVE LINES	1	Z			
9	00C1474	004	转向管路	STEERING LINES	1	Z			
10	10E0017	001	转向油缸总成	STEERING CYLINDER AS	2	Z			
11	00C1456	003	动臂油缸管路	BOOM CYLINDER LINES	1	Z			
12	12C2343	000	分配阀总成	CONTROL VALVE AS	1	Z			
13	11E0036	002	动臂油缸总成	BOOM CYLINDER AS	2	Z			

15E1016 000 液压系统
HYDRAULIC SYSTEM

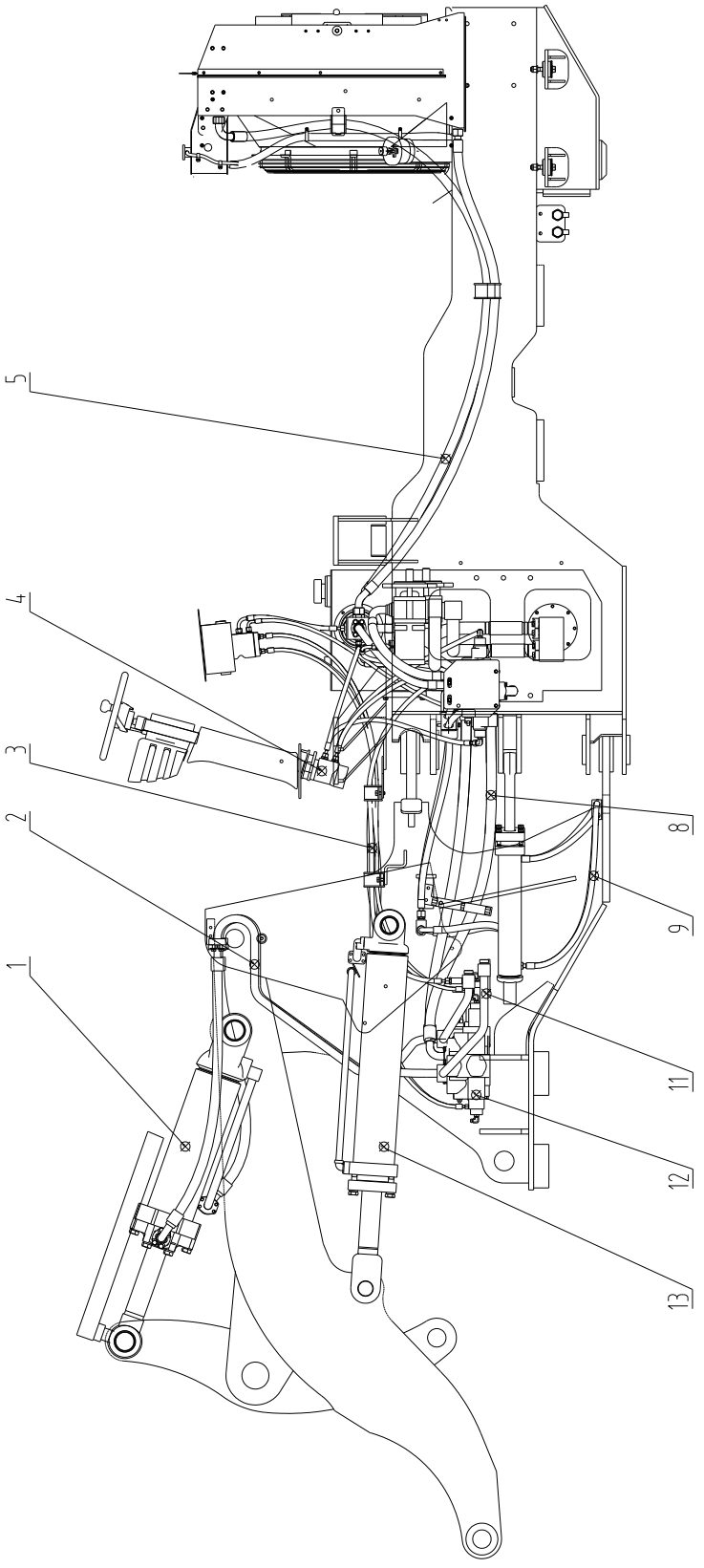

15E1016 000 液压系统 HYDRAULIC SYSTEM

件号 ITEM	部件号 PART NO.	版本 VER	零件名称	PART NAME	数量 Q'TY	服务代码 S.C	适用机号 SERIAL NO.	互换性 IA	可替换零件号 REPLACEABLE
1	10C1231	001	转斗油缸	BUCKET TILTING CYLINDER	1	Z			
2	00C2205	000	转斗缸管路	TILTING CYLINDER LINES	1	Z			
3	00C2291	001	先导控制管路	PILOT CONTROL LINES	1	Z			
4	00C2284	001	转向控制管路	STEERING CONTROL LINES	1	Z			
5	00C2293	000	散热管路	COOLER LINES	1	Z			
6	11C1353	000	泵总成	PUMP AS	1	Z			
7	21C0590	001	液压油箱	HYDRAULIC OIL TANK	1	Z			
8	00C1467	003	分配阀管路	CONTROL VALVE LINES	1	Z			
9	00C2282	001	转向管路	STEERING LINES	1	Z			
10	10E0017	001	转向油缸总成	STEERING CYLINDER AS	2	Z			
11	00C1456	003	动臂油缸管路	BOOM CYLINDER LINES	1	Z			
12	12C2343	000	分配阀总成	CONTROL VALVE AS	1	Z			
13	11E0036	002	动臂油缸总成	BOOM CYLINDER AS	2	Z			

15E1016 000 液压系统

HYDRAULIC SYSTEM

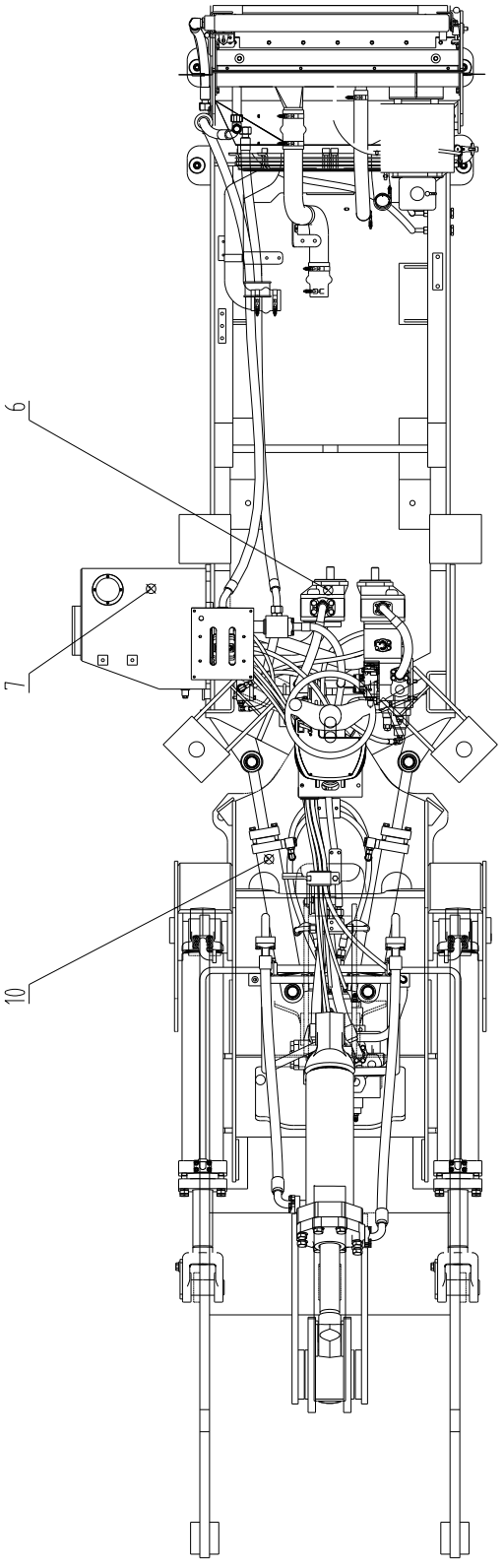

15E1016 000 液压系统 HYDRAULIC SYSTEM

件号 ITEM	部件号 PART NO.	版本 VER	零件名称	PART NAME	数量 Q'TY	服务代码 S.C	适用机号 SERIAL NO.	互换性 IA	可替换零件号 REPLACEABLE
1	10C1231	001	转斗油缸	BUCKET TILTING CYLINDER	1	Z			
2	00C2205	000	转斗缸管路	TILTING CYLINDER LINES	1	Z			
3	00C2291	001	先导控制管路	PILOT CONTROL LINES	1	Z			
4	00C2284	001	转向控制管路	STEERING CONTROL LINES	1	Z			
5	00C2293	000	散热管路	COOLER LINES	1	Z			
6	11C1353	000	泵总成	PUMP AS	1	Z			
7	21C0590	001	液压油箱	HYDRAULIC OIL TANK	1	Z			
8	00C1467	003	分配阀管路	CONTROL VALVE LINES	1	Z			
9	00C2282	001	转向管路	STEERING LINES	1	Z			
10	10E0017	001	转向油缸总成	STEERING CYLINDER AS	2	Z			
11	00C1456	003	动臂油缸管路	BOOM CYLINDER LINES	1	Z			
12	12C2343	000	分配阀总成	CONTROL VALVE AS	1	Z			
13	11E0036	002	动臂油缸总成	BOOM CYLINDER AS	2	Z			

15E1032 000 液压系统
HYDRAULIC SYSTEM

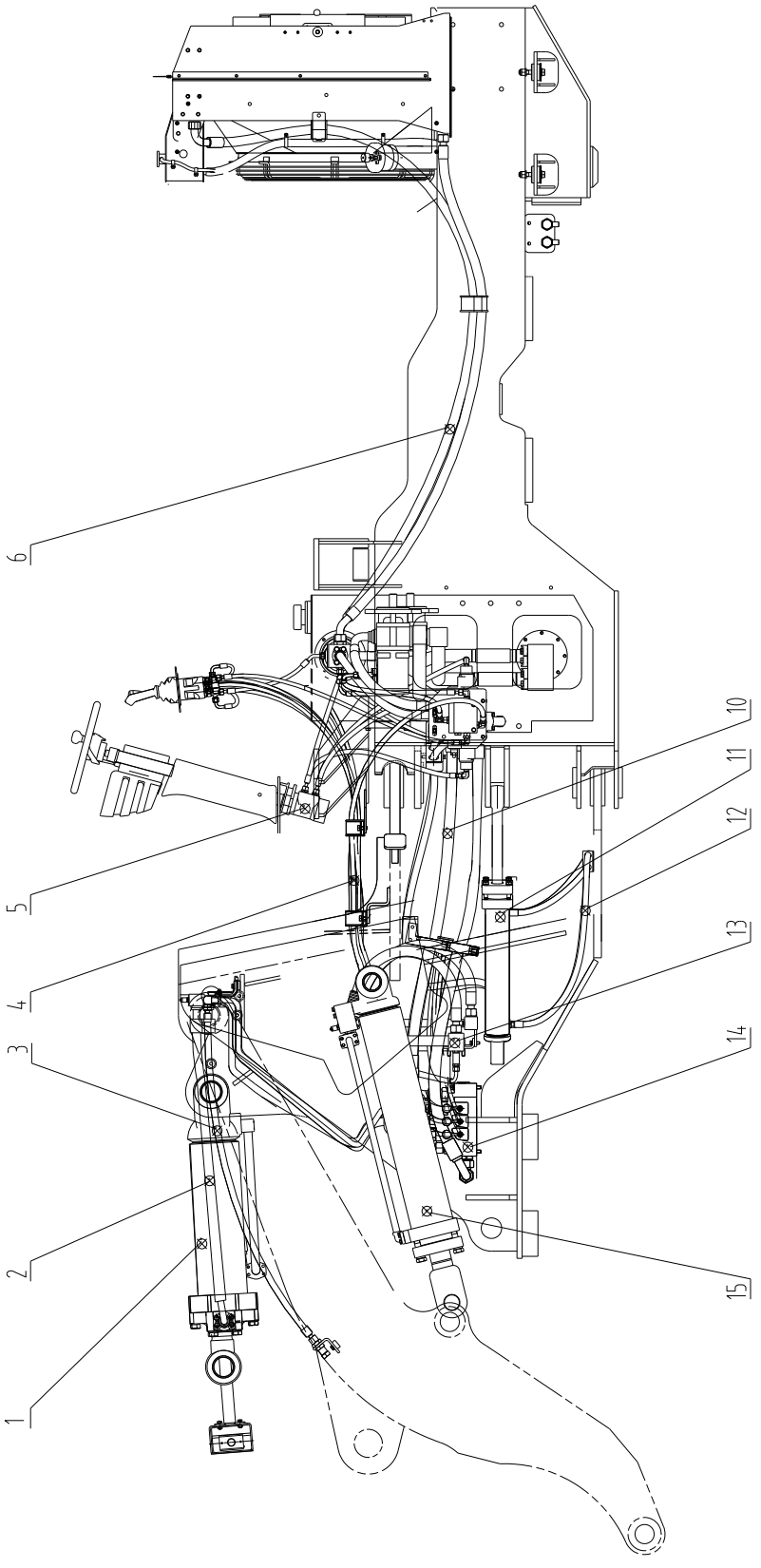

15E1032 000 液压系统 HYDRAULIC SYSTEM

件号 ITEM	部件号 PART NO.	版本 VER	零件名称	PART NAME	数量 Q'TY	服务代码 S.C	适用机号 SERIAL NO.	互换性 IA	可替换零件号 REPLACEABLE
1	10C1231	001	转斗油缸	BUCKET TILTING CYLINDER	1	Z			
2	00C2323	000	转斗缸管路	TILTING CYLINDER LINES	1	Z			
3	00C2328	001	多功能管路	MULTIPURPOSE LINES	1	Z			
4	00C2331	001	先导管路	PILOT LINES	1	Z			
5	00C1474	004	转向管路	STEERING LINES	1	Z			
6	00C2206	000	散热管路	COOLER LINES	1	Z			
7	00C1459	001	泵吸油管路	PUMP OIL SUCTION LINES	1	Z			
8	21C0451	001	液压油箱	HYDRAULIC OIL TANK	1	Z			
9	12C3196	001	先导阀安装总成	PILOT VALVE MOUNTING AS	1	Z			
10	00C2326	000	分配阀管路	CONTROL VALVE LINES	1	Z			
11	10E0017	001	转向油缸总成	STEERING CYLINDER AS	2	Z			
12	00C1473	000	转向控制管路	STEERING CONTROL LINES	1	Z			
13	00C2039	000	动臂油缸管路	BOOM CYLINDER LINES	1	Z			
14	12C1373	000	分配阀安装总成	CONTROL VALVE MOUNTING	1	Z			
15	11E0036	002	动臂油缸总成	BOOM CYLINDER AS	2	Z			

15E1032 000 液压系统

HYDRAULIC SYSTEM

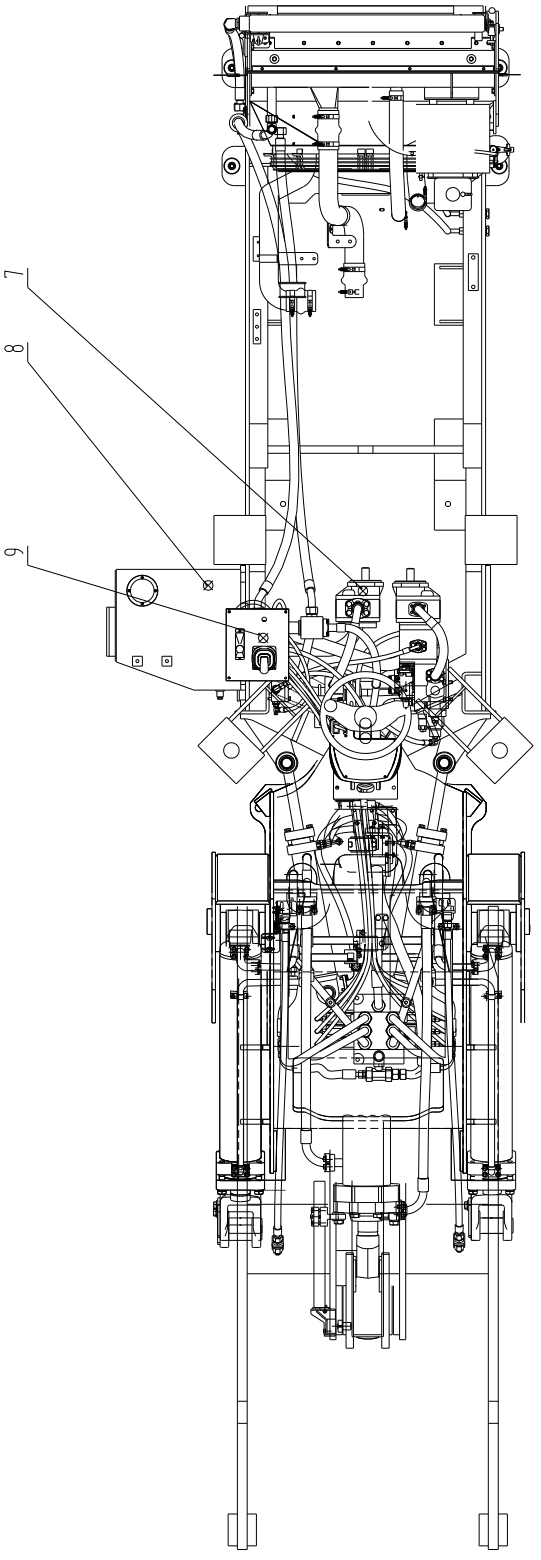

15E1032 000 液压系统 HYDRAULIC SYSTEM

件号 ITEM	部件号 PART NO.	版本 VER	零件名称	PART NAME	数量 Q'TY	服务代码 S.C	适用机号 SERIAL NO.	互换性 IA	可替换零件号 REPLACEABLE
1	10C1231	001	转斗油缸	BUCKET TILTING CYLINDER	1	Z			
2	00C2323	000	转斗缸管路	TILTING CYLINDER LINES	1	Z			
3	00C2328	001	多功能管路	MULTIPURPOSE LINES	1	Z			
4	00C2331	001	先导管路	PILOT LINES	1	Z			
5	00C1474	004	转向管路	STEERING LINES	1	Z			
6	00C2206	000	散热管路	COOLER LINES	1	Z			
7	00C1459	001	泵吸油管路	PUMP OIL SUCTION LINES	1	Z			
8	21C0451	001	液压油箱	HYDRAULIC OIL TANK	1	Z			
9	12C3196	001	先导阀安装总成	PILOT VALVE MOUNTING AS	1	Z			
10	00C2326	000	分配阀管路	CONTROL VALVE LINES	1	Z			
11	10E0017	001	转向油缸总成	STEERING CYLINDER AS	2	Z			
12	00C1473	000	转向控制管路	STEERING CONTROL LINES	1	Z			
13	00C2039	000	动臂油缸管路	BOOM CYLINDER LINES	1	Z			
14	12C1373	000	分配阀安装总成	CONTROL VALVE MOUNTING	1	Z			
15	11E0036	002	动臂油缸总成	BOOM CYLINDER AS	2	Z			

00C1474 004 转向管路
STEERING LINES

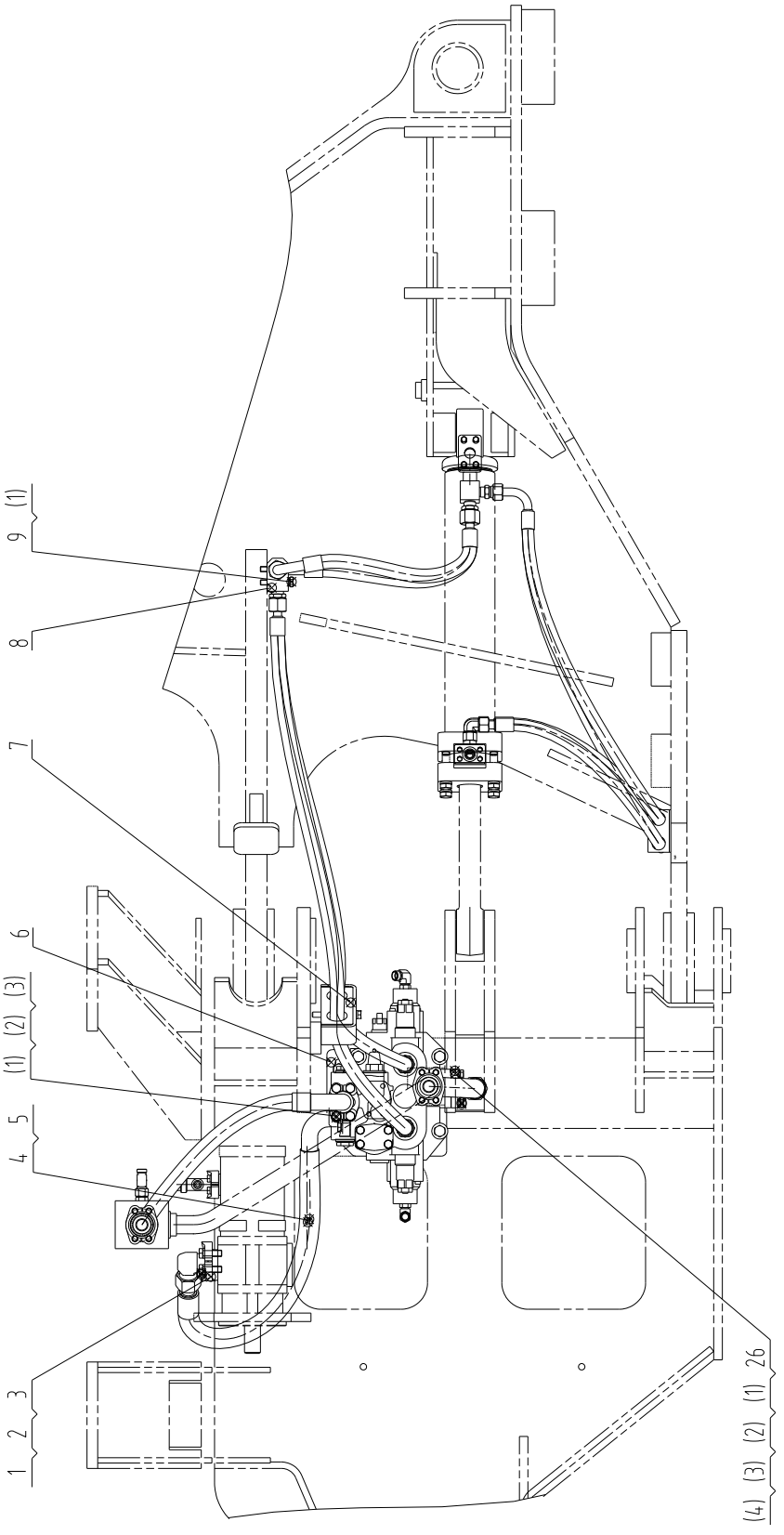

00C1474 004 转向管路 STEERING LINES

件号 ITEM	部件号 PART NO.	版本 VER	零件名称	PART NAME	数量 Q'TY	服务代码 S.C	适用机号 SERIAL NO.	互换性 IA	可替换零件号 REPLACEABLE
1	06B0002	000	垫圈	WASHER	34				
2	00B0019	000	螺栓	BOLT	24				
3	72A0628	000	压板	PLATE	6				
4	12B0294	000	O 形圈	O-RING	6				
5	07C3066	000	软管总成	HOSE AS	1				
6	12C2354	000	流量放大阀安装总成	FLOW AMPLIFYING VALVE AS	1	Z			
7	09C1078	000	管夹	CLAMP	1				
8	33C0137	000	接头块	BLOCK	1				
9	00B0064	000	螺栓	BOLT	2				
10	04B0022	000	螺钉	SCREW	8				
11	12B0271	000	O 形圈	O-RING	2				
12	15D0456	000	三通接头	TEE	1				
13	15D0457	000	三通接头	TEE	1				
14	06C5038	001	软管总成	HOSE AS	2				
15	06C6365	001	软管总成	HOSE AS	1				
16	06C7342	001	软管总成	HOSE AS	2				
17	06C6364	001	软管总成	HOSE AS	1				
18	31C0114	000	弯接头	ELBOW	2	Z			
19	30C0080	003	接头	CONNECTOR	2				
20	04A0734	001	法兰	FLANGE	2				
21	12B0064	000	O 形圈	O-RING	2				
22	00B0297	000	螺栓	BOLT	8				
23	06B0006	000	垫圈	WASHER	8				
24	09C0048	000	管夹	CLAMP	1				
25	07C2739	001	软管总成	HOSE AS	1				
26	01A1821	001	管接头	CONNECTOR	2				
27	07C2270	001	软管总成	HOSE AS	1				

00C1474 004 转向管路

STEERING LINES

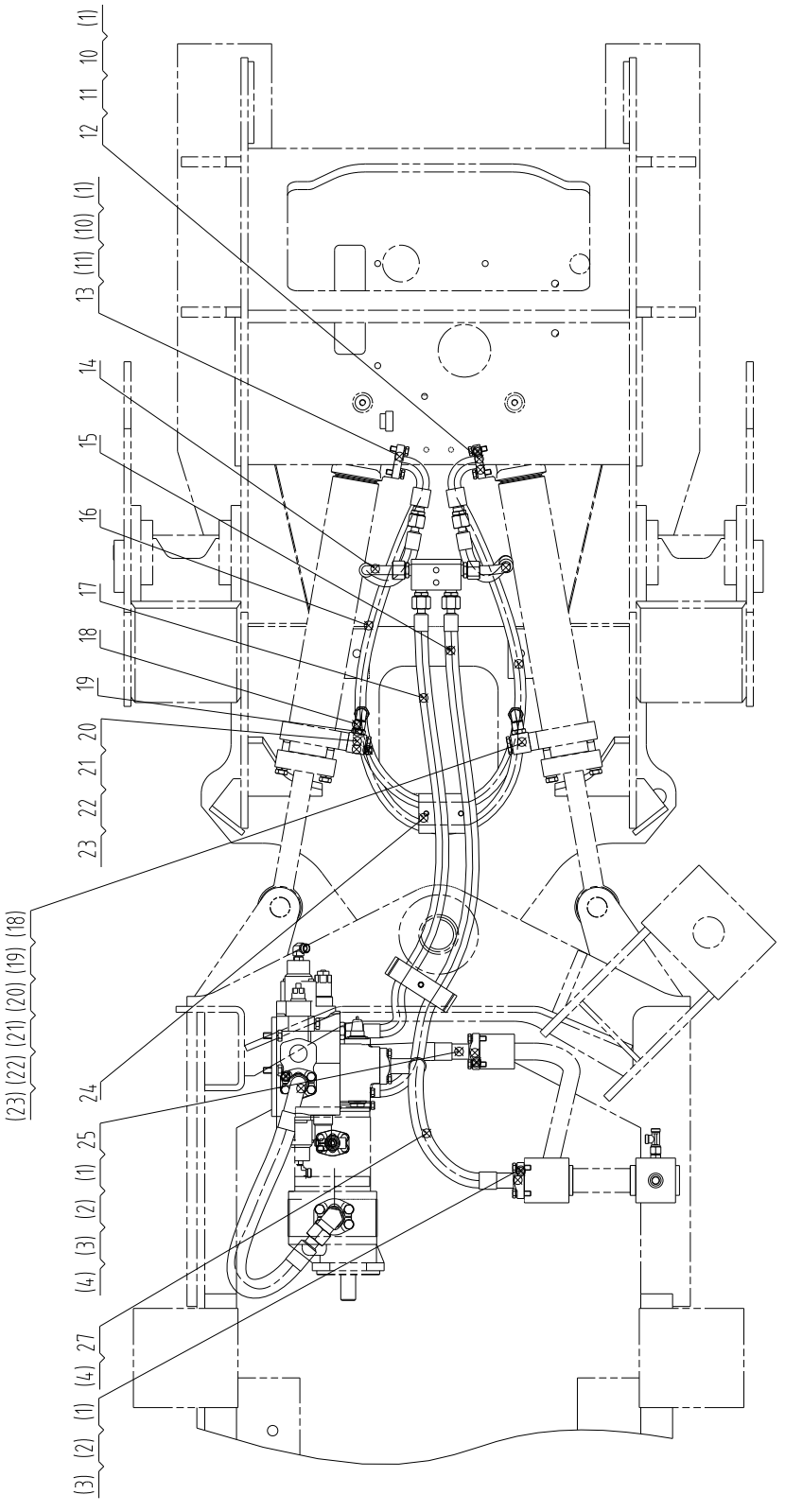

00C1474 004 转向管路 STEERING LINES

件号 ITEM	部件号 PART NO.	版本 VER	零件名称	PART NAME	数量 Q'TY	服务代码 S.C	适用机号 SERIAL NO.	互换性 IA	可替换零件号 REPLACEABLE
1	06B0002	000	垫圈	WASHER	34				
2	00B0019	000	螺栓	BOLT	24				
3	72A0628	000	压板	PLATE	6				
4	12B0294	000	O 形圈	O-RING	6				
5	07C3066	000	软管总成	HOSE AS	1				
6	12C2354	000	流量放大阀安装总成	FLOW AMPLIFYING VALVE AS	1	Z			
7	09C1078	000	管夹	CLAMP	1				
8	33C0137	000	接头块	BLOCK	1				
9	00B0064	000	螺栓	BOLT	2				
10	04B0022	000	螺钉	SCREW	8				
11	12B0271	000	O 形圈	O-RING	2				
12	15D0456	000	三通接头	TEE	1				
13	15D0457	000	三通接头	TEE	1				
14	06C5038	001	软管总成	HOSE AS	2				
15	06C6365	001	软管总成	HOSE AS	1				
16	06C7342	001	软管总成	HOSE AS	2				
17	06C6364	001	软管总成	HOSE AS	1				
18	Z	000	弯接头	ELBOW	2				
19	30C0080	003	接头	CONNECTOR	2				
20	04A0734	001	法兰	FLANGE	2				
21	12B0064	000	O 形圈	O-RING	2				
22	00B0297	000	螺栓	BOLT	8				
23	06B0006	000	垫圈	WASHER	8				
24	09C0048	000	管夹	CLAMP	1				
25	07C2739	001	软管总成	HOSE AS	1				
26	01A1821	001	管接头	CONNECTOR	2				
27	07C2270	001	软管总成	HOSE AS	1				

00C2282 001 转向管路
STEERING LINES

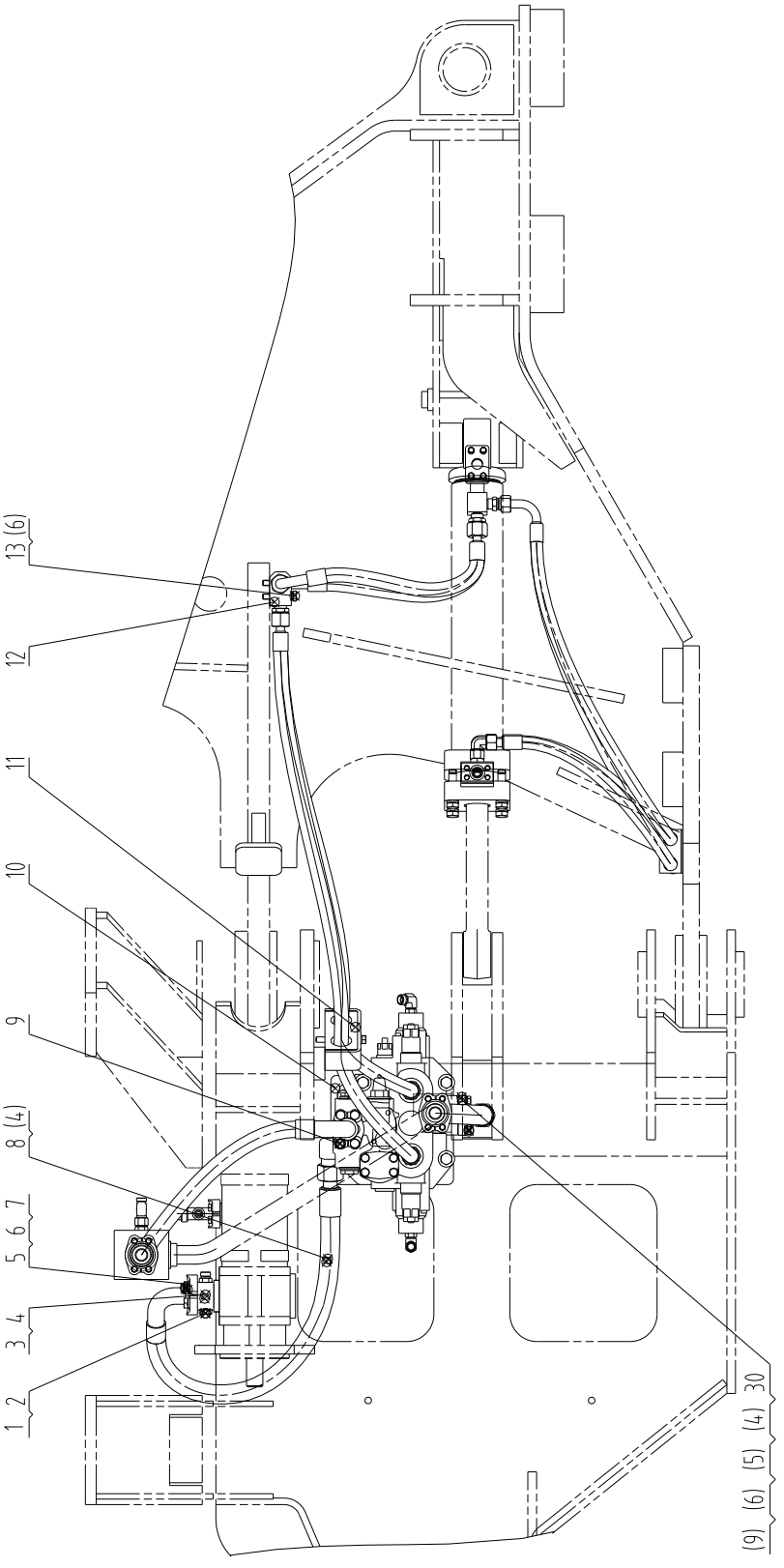

00C2282 001 转向管路 STEERING LINES

件号 ITEM	部件号 PART NO.	版本 VER	零件名称	PART NAME	数量 Q'TY	服务代码 S.C	适用机号 SERIAL NO.	互换性 IA	可替换零件号 REPLACEABLE
1	12B0351	000	O形密封圈	O-RING	2				
2	03B0093	002	螺塞	PLUG	2				
3	04A1632	001	法兰	FLANGE	1				
4	12B0294	000	O形圈	O-RING	7				
5	72A0628	001	压板	PLATE	6				
6	06B0002	000	垫圈	WASHER	34				
7	01B0083	000	螺栓	BOLT	4				
8	07C3332	000	软管总成	HOSE AS	1				
9	00B0019	000	螺栓	BOLT	20				
10	12C2354	001	流量放大阀安装总成	FLOW AMPLIFYING VALVE AS	1	Z			
11	09C1078	000	管夹	CLAMP	1				
12	33C0137	000	接头块	BLOCK	1				
13	00B0064	000	螺栓	BOLT	2				
14	04B0022	000	螺钉	SCREW	8				
15	12B0271	000	O形圈	O-RING	2				
16	15D0456	000	三通接头	TEE	1				
17	15D0457	000	三通接头	TEE	1				
18	06C5038	001	软管总成	HOSE AS	2				
19	06C6364	001	软管总成	HOSE AS	1				
20	06C7342	000	软管总成	HOSE AS	2				
21	06C6365	000	软管总成	HOSE AS	1				
22	31C0114	002	弯接头	ELBOW	2	Z			
23	30C0080	003	接头	CONNECTOR	2				
24	04A0734	001	法兰	FLANGE	2				
25	12B0064	000	O形圈	O-RING	2				
26	00B0297	000	螺栓	BOLT	8				
27	06B0006	000	垫圈	WASHER	8				
28	09C0048	000	管夹	CLAMP	1				
29	07C2739	000	软管总成	HOSE AS	1				
30	01A1821	002	管接头	CONNECTOR	2				
31	07C2270	001	软管总成	HOSE AS	1				

00C2282 001 转向管路

STEERING LINES

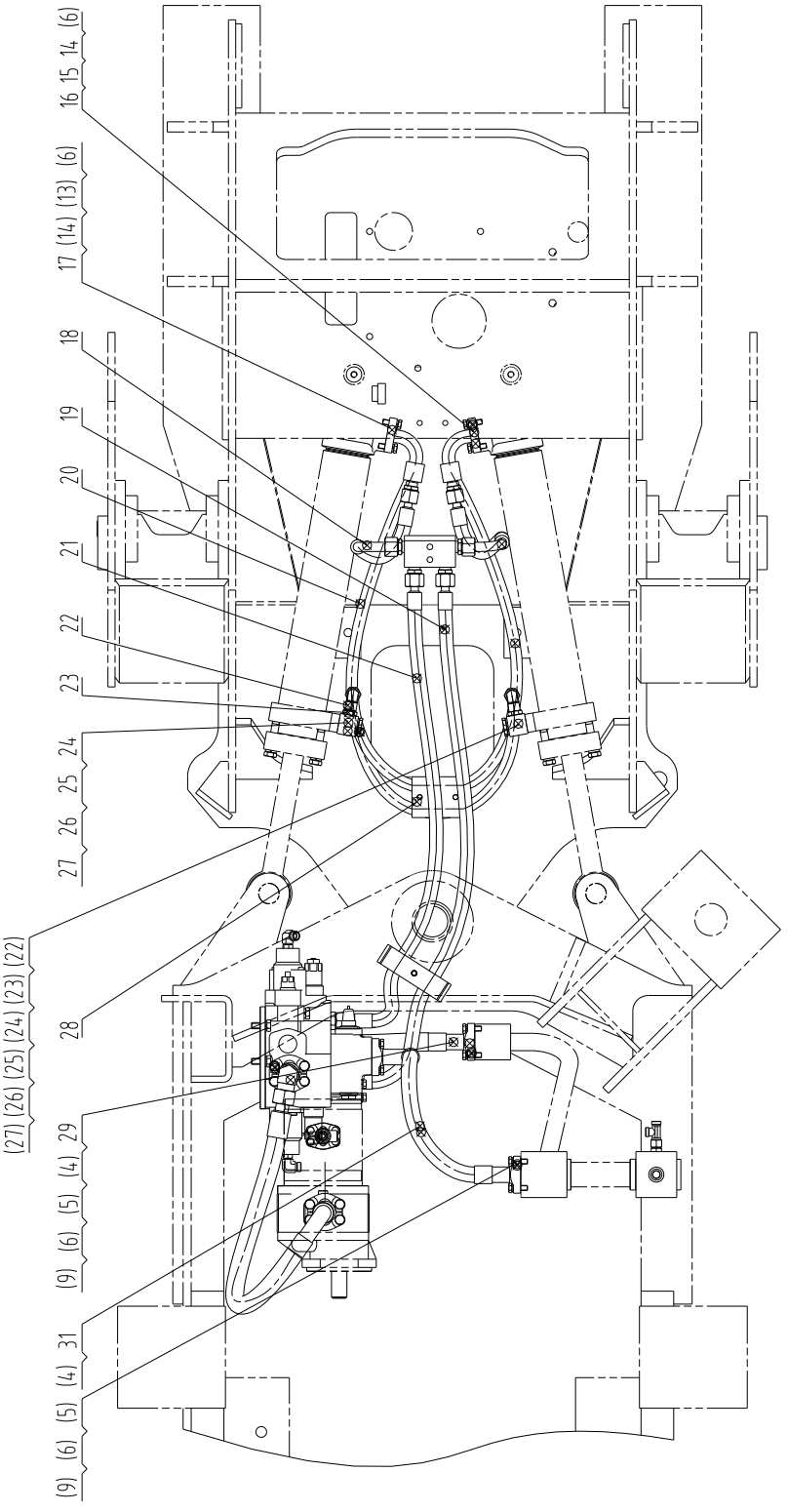

00C2282 001 转向管路 STEERING LINES

件号 ITEM	部件号 PART NO.	版本 VER	零件名称	PART NAME	数量 Q'TY	服务代码 S.C	适用机号 SERIAL NO.	互换性 IA	可替换零件号 REPLACEABLE
1	12B0351	000	O形密封圈	O-RING	2				
2	03B0093	002	螺塞	PLUG	2				
3	04A1632	001	法兰	FLANGE	1				
4	12B0294	000	O形圈	O-RING	7				
5	72A0628	001	压板	PLATE	6				
6	06B0002	000	垫圈	WASHER	34				
7	01B0083	000	螺栓	BOLT	4				
8	07C3332	000	软管总成	HOSE AS	1				
9	00B0019	000	螺栓	BOLT	20				
10	12C2354	001	流量放大阀安装总成	FLOW AMPLIFYING VALVE AS	1	Z			
11	09C1078	000	管夹	CLAMP	1				
12	33C0137	000	接头块	BLOCK	1				
13	00B0064	000	螺栓	BOLT	2				
14	04B0022	000	螺钉	SCREW	8				
15	12B0271	000	O形圈	O-RING	2				
16	15D0456	000	三通接头	TEE	1				
17	15D0457	000	三通接头	TEE	1				
18	06C5038	001	软管总成	HOSE AS	2				
19	06C6364	001	软管总成	HOSE AS	1				
20	06C7342	000	软管总成	HOSE AS	2				
21	06C6365	000	软管总成		1				
22	31C0114	002	弯接头	ELBOW	2	Z			
23	30C0080	003	接头	CONNECTOR	2				
24	04A0734	001	法兰	FLANGE	2				
25	12B0064	000	O形圈	O-RING	2				
26	00B0297	000	螺栓	BOLT	8				
27	06B0006	000	垫圈	WASHER	8				
28	09C0048	000	管夹	CLAMP	1				
29	07C2739	000	软管总成	HOSE AS	1				
30	01A1821	002	管接头	CONNECTOR	2				
31	07C2270	001	软管总成	HOSE AS	1				

12C2354 001 流量放大阀安装总成
FLOW AMPLIFYING VALVE AS

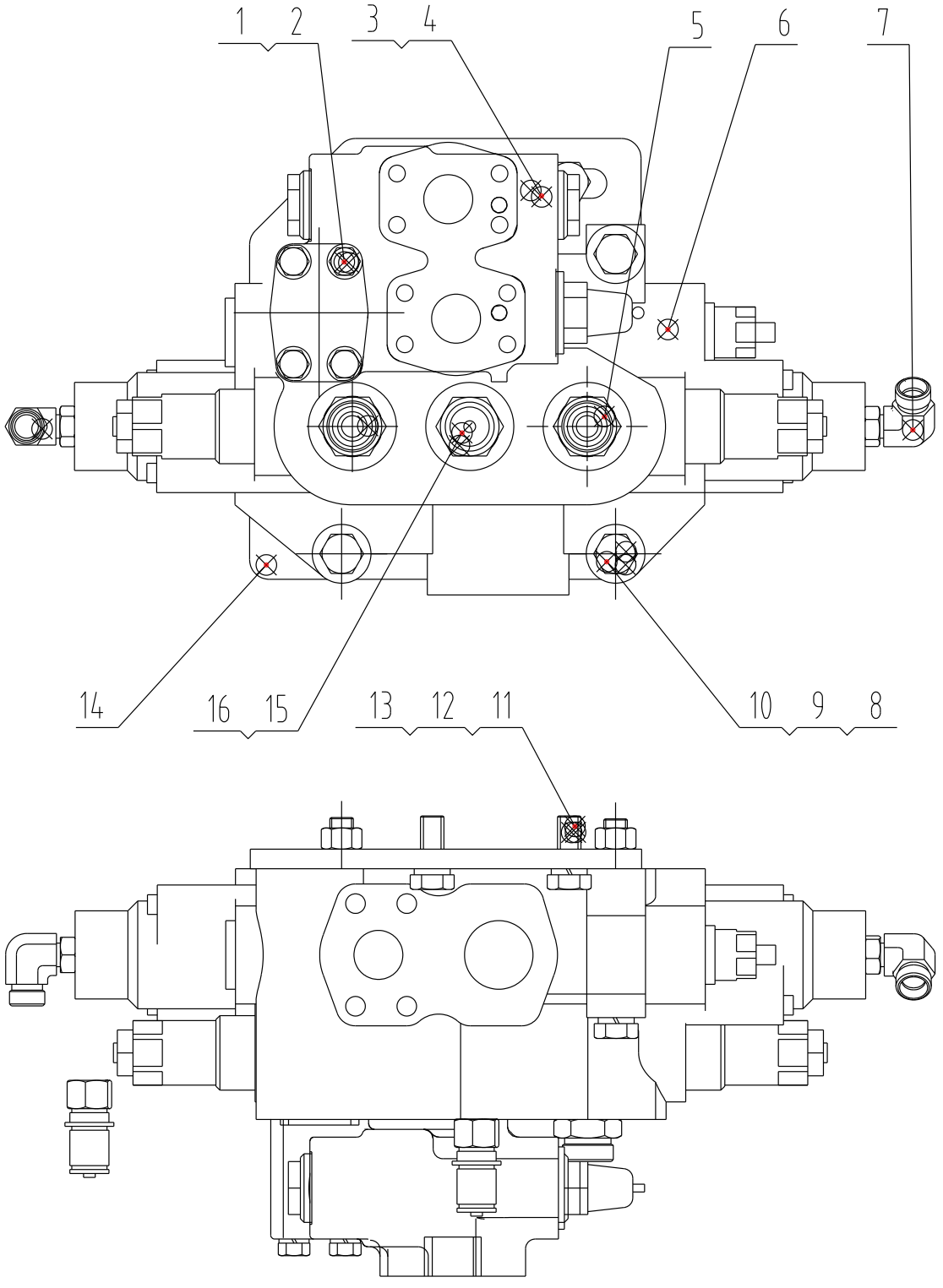

12C2354 001 流量放大阀安装总成 FLOW AMPLIFYING VALVE AS

件号 ITEM	部件号 PART NO.	版本 VER	零件名称	PART NAME	数量 Q'TY	服务代码 S.C	适用机号 SERIAL NO.	互换性 IA	可替换零件号 REPLACEABLE
1	01B0033	000	螺栓	BOLT	4				
2	06B0002	000	垫圈	WASHER	4				
3	12C2355	000	卸荷阀	UNLOAD VALVE	1				
4	12B0294	000	O 形圈	O-RING	1				
5	30C0845	001	接头	CONNECTOR	2				
6	12C0055	000	流量放大阀	FLOW AMPLIFYING VALVE	1				
7	31C0143	001	可调接头	CONNECTOR	2				
8	06B0008	000	垫圈	WASHER	3				
9	01B0104	000	螺栓	BOLT	3				
10	03B0003	000	螺母	NUT	3				
11	00B0038	000	螺栓	BOLT	2				
12	06B0009	000	垫圈	WASHER	2				
13	06B0013	000	垫圈	WASHER	2				
14	14A8976	000	板	PLATE	1				
15	30C1500	000	接头	CONNECTOR	1				
16	44C0114	000	测压接头	CONNECTOR	1				

10E0017 001 转向油缸总成
STEERING CYLINDER AS

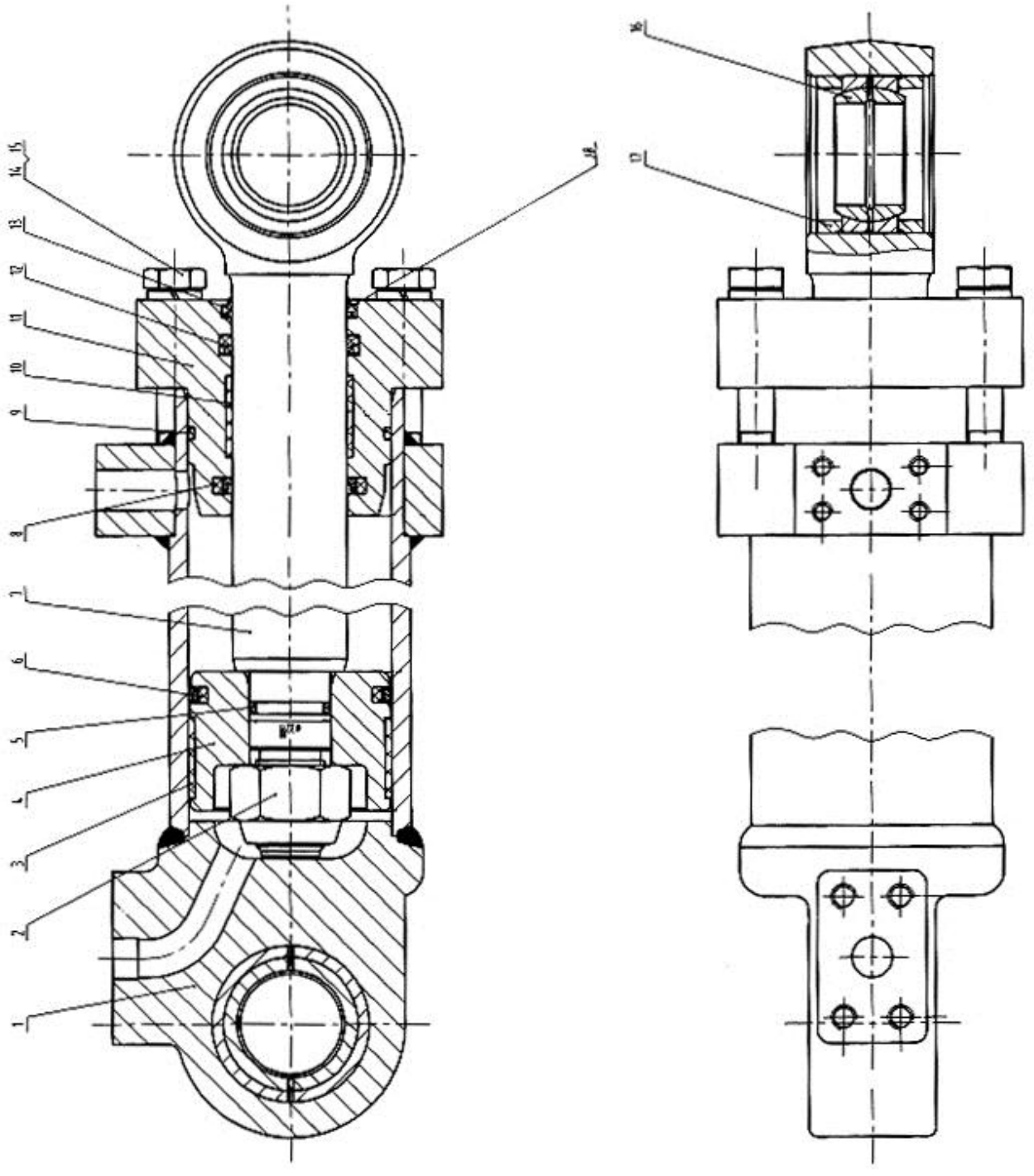

10E0017 001 转向油缸总成 STEERING CYLINDER AS

件号 ITEM	部件号 PART NO.	版本 VER	零件名称	PART NAME	数量 Q'TY	服务代码 S.C	适用机号 SERIAL NO.	互换性 IA	可替换零件号 REPLACEABLE
1	13D0071	000	缸体	CYLINDER BODY	2				
2	03B0197	001	锁紧螺母	LOCKNUT	2				
3	80A0087	000	支承环	SUPPORT RING	2				
4	50A0064	000	活塞	PISTON	2				
5	12B0271	000	O 形圈	O-RING	2				
6	34C0148	000	格来圈	SEAL RING	2				
7	61A0114	001	活塞杆	PISTON ROD	2				
8	34C0149	000	斯特封	SEAL	2				
9	12B0117	000	O 形圈	O-RING	2				
10	80A0090	000	支承环	SUPPORT RING	2				
11	54A0101	000	缸盖	CYLINDER HEAD	2				
12	13B0157	000	Y 形密封圈	Y-SEAL	2				
13	34C0150	000	防尘圈	DUST RING	2				
14	01B0088	000	螺栓	BOLT	8				
15	06B0013	000	垫圈	WASHER	8				
16	25B0006	000	关节轴承 GE40ES	KNUCKLE BEARING	4				
17	76A0024	000	挡块	BLOCK	8				
18	76A0081	000	弹性挡圈	SNAP RING	2				

00C1456 003 动臂油缸管路
BOOM CYLINDER LINES

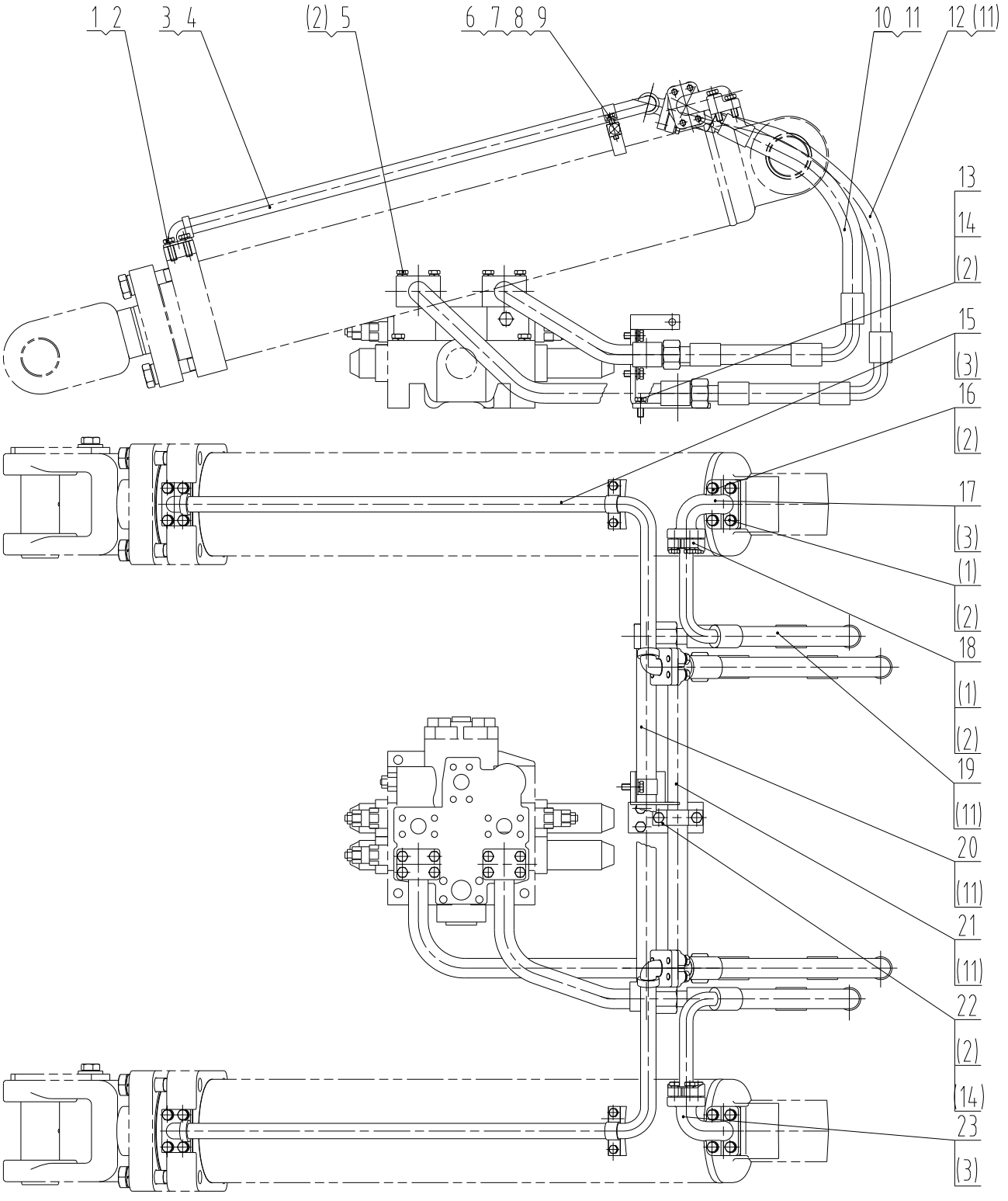

00C1456 003 动臂油缸管路 BOOM CYLINDER LINES

件号 ITEM	部件号 PART NO.	版本 VER	零件名称	PART NAME	数量 Q'TY	服务代码 S.C	适用机号 SERIAL NO.	互换性 IA	可替换零件号 REPLACEABLE
1	00B0019	000	螺栓	BOLT	28				
2	06B0002	000	垫圈	WASHER	46				
3	12B0271	000	O 形圈	O-RING	4				
4	10D9300	000	钢管总成	PIPE AS	1				
5	01B0100	000	螺栓	BOLT	8				
6	01B0016	000	螺栓	BOLT	4				
7	06B0006	000	垫圈	WASHER	4				
8	16A3697	000	垫板	PLATE	2				
9	20A0631	001	管夹	CLAMP	2				
10	07C2295	001	软管总成	HOSE AS	1				
11	12B0294	000	O 形圈	O-RING	6				
12	07C2296	001	软管总成	HOSE AS	2				
13	00D0556	000	支架	BRACKET	1				
14	00B0005	000	螺栓	BOLT	6				
15	10D9298	000	钢管总成	PIPE AS	1				
16	00B0048	000	螺栓	BOLT	4				
17	03A0058	000	弯头	ELBOW	1				
18	72A0628	000	压板	PLATE	4				
19	07C2297	001	软管总成	HOSE AS	1				
20	10D5217	000	钢管总成	TUBE AS	1				
21	10D9294	000	钢管总成	TUBE AS	1				
22	20A0632	001	管夹	CLAMP	2				
23	03A0059	000	弯头	ELBOW	1				

00C2039 000 动臂油缸管路
BOOM CYLINDER LINES

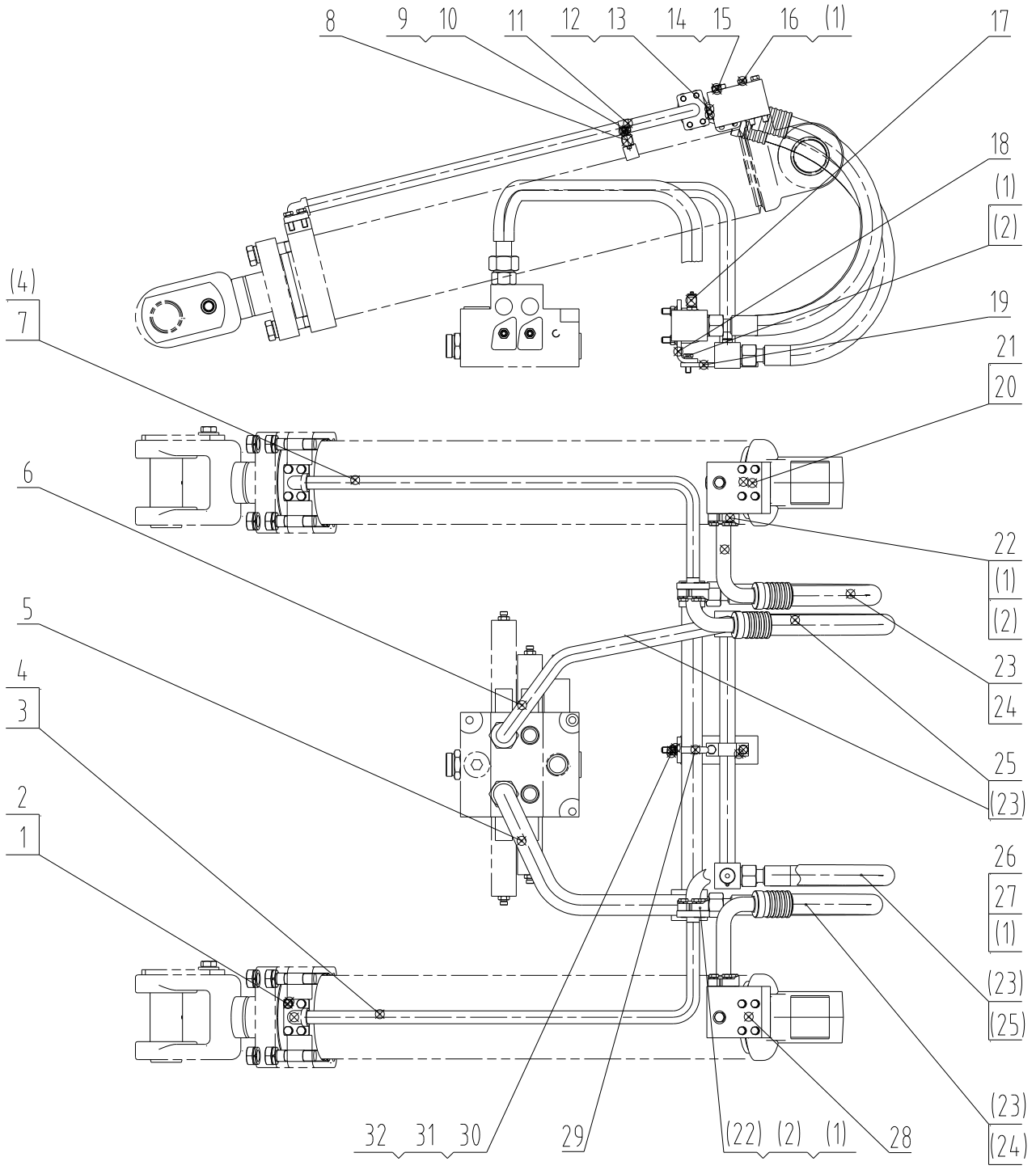

00C2039 000 动臂油缸管路 BOOM CYLINDER LINES

件号 ITEM	部件号 PART NO.	版本 VER	零件名称	PART NAME	数量 Q'TY	服务代码 S.C	适用机号 SERIAL NO.	互换性 IA	可替换零件号 REPLACEABLE
1	06B0002	000	垫圈	WASHER	36				
2	00B0019	000	螺栓	BOLT	26				
3	10D7063	000	钢管总成	TUBE AS	1				
4	12B0271	000	O 形圈	O-RING	2				
5	10D7090	000	钢管总成	TUBE AS	1				
6	10D2498	000	钢管总成	PIPE AS	1				
7	10D7062	000	钢管总成	TUBE AS	1				
8	16A3697	000	垫板	PLATE	2				
9	06B0006	000	垫圈	WASHER	4				
10	01B0016	000	螺栓	BOLT	4				
11	20A0631	001	管夹	CLAMP	2				
12	12B0339	000	O 形密封圈	O-RING	2				
13	03B0067	001	螺塞	PLUG	2				
14	12B0351	000	O 形密封圈	O-RING	2				
15	05A0022	000	螺塞	PLUG	2				
16	01B0093	000	螺栓	BOLT	8				
17	44C0022	001	测压接头	JOINT	2				
18	29A1333	000	弯板	PLATE	1				
19	13A6723	000	支板	SUPPORT	1				
20	04A1916	000	法兰	FLANGE	1				
21	12B0181	000	O 形圈	O-RING	2				
22	72A0628	001	压板	PLATE	4				
23	12B0294	000	O 形圈	O-RING	4				
24	07C3012	000	软管总成	HOSE AS	2				
25	07C3013	000	软管总成	HOSE AS	2				
26	20A0632	001	管夹	CLAMP	1				
27	00B0005	000	螺栓	BOLT	2				
28	04A1917	000	法兰	FLANGE	1				
29	02B0020	000	U 型螺栓	U-BOLT	1				
30	03B0003	000	螺母	NUT	2				
31	06B0008	000	垫圈	WASHER	2				
32	06B0007	000	垫圈	WASHER	2				

12C2343 000 分配阀总成
CONTROL VALVE AS

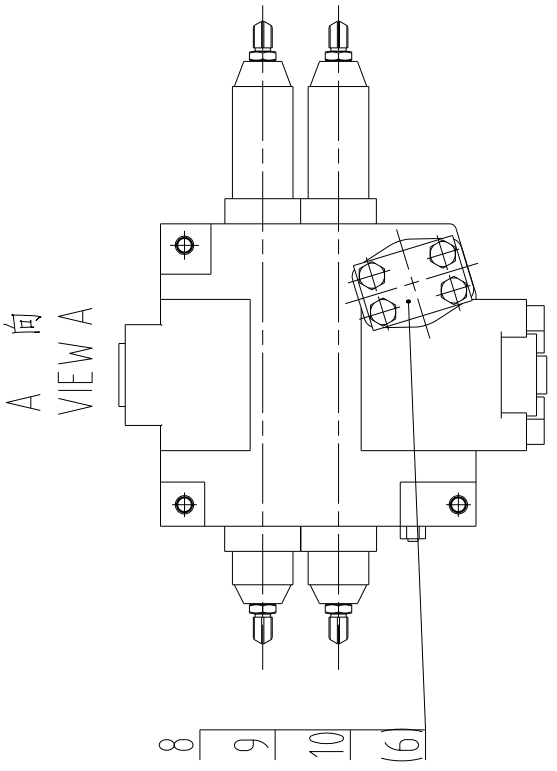

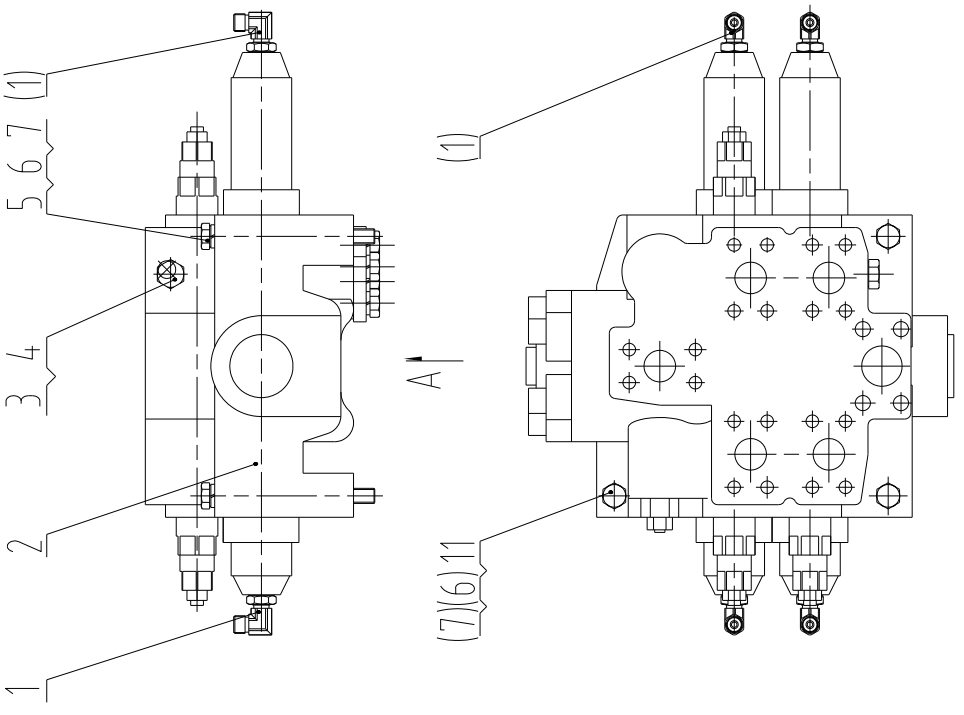

12C2343 000 分配阀总成 CONTROL VALVE AS

件号 ITEM	部件号 PART NO.	版本 VER	零件名称	PART NAME	数量 Q'TY	服务代码 S.C	适用机号 SERIAL NO.	互换性 IA	可替换零件号 REPLACEABLE
1	31C0203	001	接头	CONNECTOR	4				
2	12C0056	000	分配阀	CONTROL VALVE	1				
3	05A0026	000	螺塞	PLUG	1				
4	12B0351	000	O 形密封圈	O-RING	1				
5	01B0206	000	螺栓	BOLT	2				
6	06B0008	000	垫圈	WASHER	7				
7	06B0001	000	垫圈	WASHER	3				
8	54A0273	000	盖板	COVER	1				
9	12B0250	000	O 形圈	O-RING	1				
10	00B0017	000	螺栓	BOLT	4				
11	01B0142	000	螺栓	BOLT	1				

11E0036 002 动臂油缸总成
BOOM CYLINDER AS

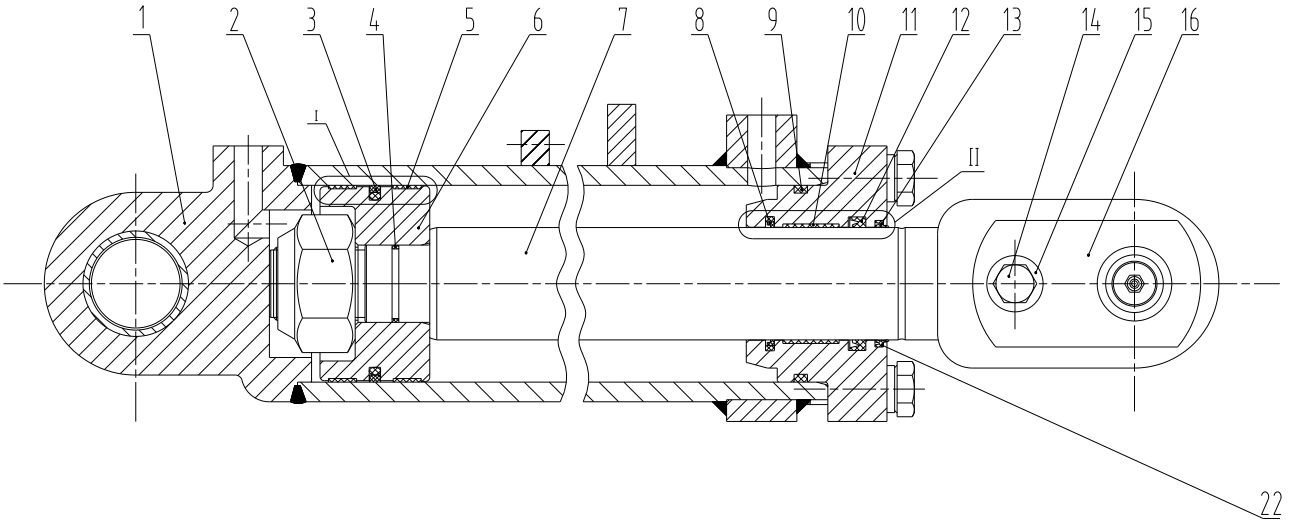

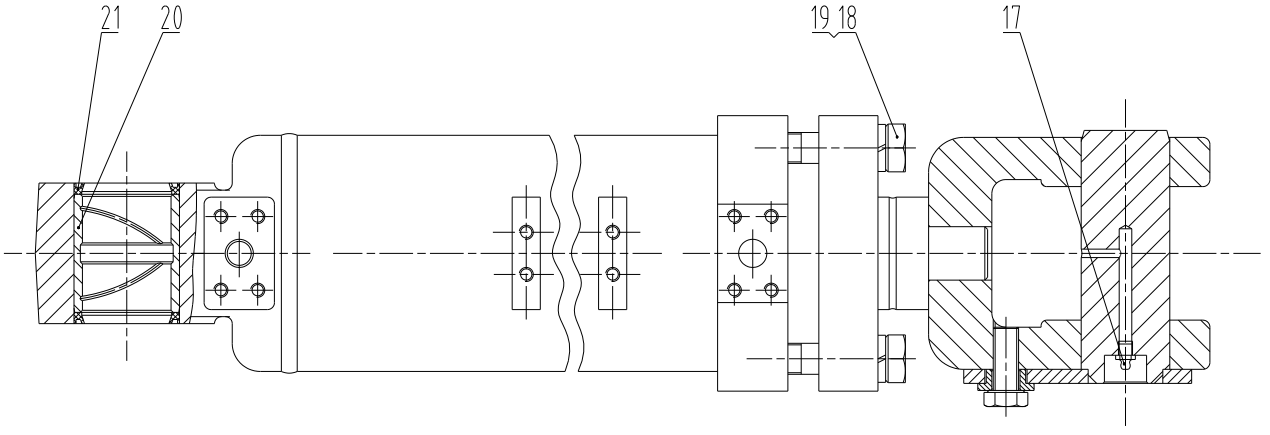

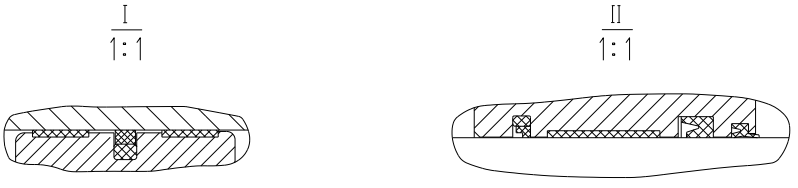

11E0036 002 动臂油缸总成 BOOM CYLINDER AS

件号 ITEM	部件号 PART NO.	版本 VER	零件名称	PART NAME	数量 Q'TY	服务代码 S.C	适用机号 SERIAL NO.	互换性 IA	可替换零件号 REPLACEABLE
1	13D0068	001	缸体	CYLINDER BODY	2				
2	34C0019	000	锁紧螺母	LOCKNUT	2				
3	13B0072	000	密封圈	SEAL RING	2				
4	12B0088	000	O形圈	O-RING	2				
5	80A0088	000	支承环	SUPPORT RING	4				
6	50A0033	000	活塞	PISTON	2				
7	14D0021	001	活塞杆	PISTON ROD	2				
8	34C0151	000	密封圈	SEAL RING	2				
9	12B0108	000	O形圈	O-RING	2				
10	80A0089	000	支承环	SUPPORT RING	2				
11	54A0102	000	缸盖	CYLINDER HEAD	2				
12	13B0158	000	Y形密封圈	Y-SEAL	2				
13	13B0129	000	防尘圈	DUST RING	2				
14	00B0183	000	螺栓	BOLT	2				
15	56A0050	002	垫套	BUSHING	2				
16	11D0016	001	销轴总成	PIN	2				
17	10B0014	000	油杯	GREASE FITTING	2				
18	01B0194	000	螺栓	BOLT	8				
19	00B0042	000	垫圈	WASHER	8				
20	55A0128	000	衬套	BUSHING	2				
21	35C0013	001	密封圈	SEAL RING	4				
22	76A0082	000	弹性挡圈	SNAP RING	2				

10C1231 001 转斗油缸
BUCKET TILTING CYLINDER

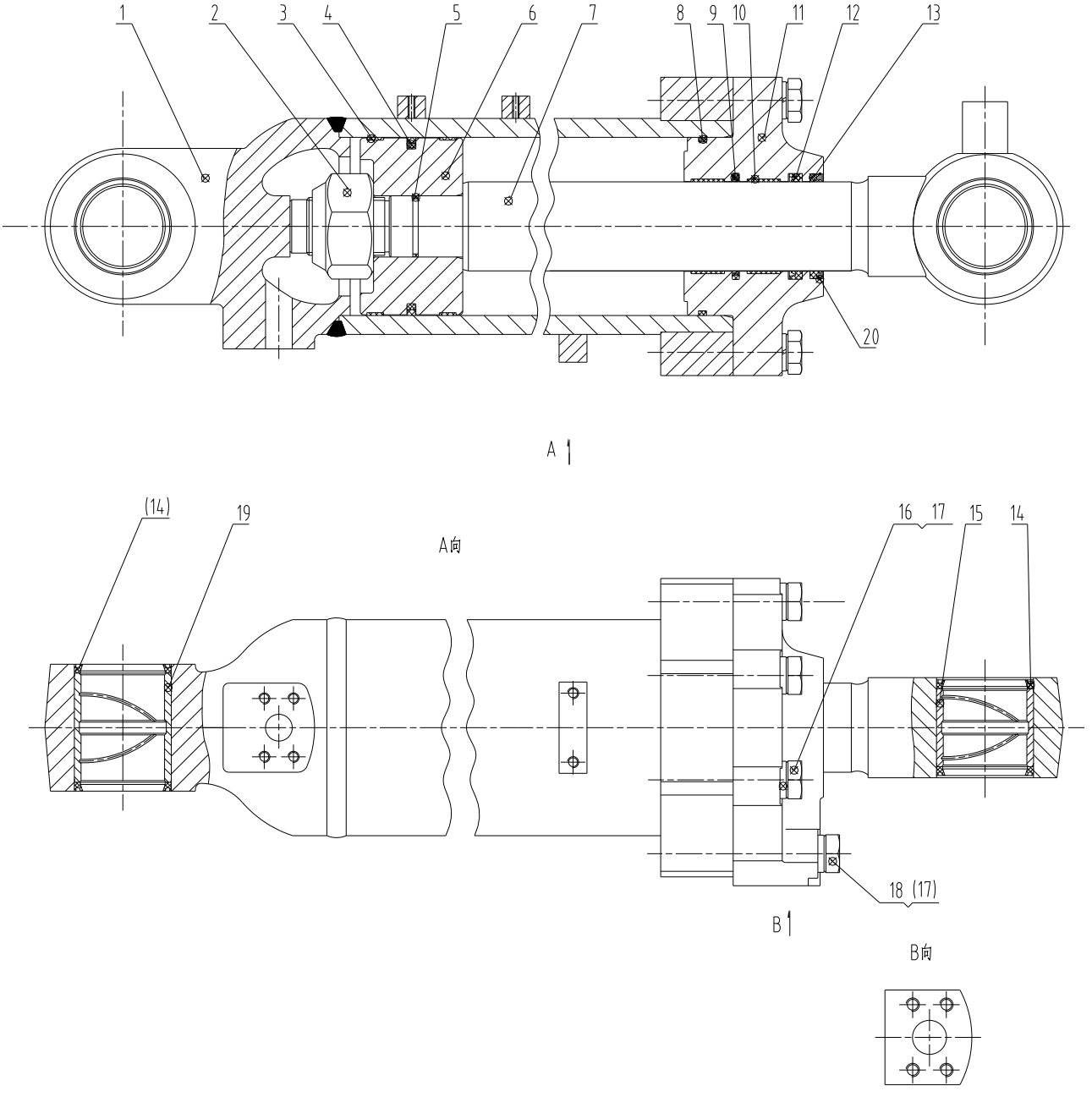

10C1231 001 转斗油缸 BUCKET TILTING CYLINDER

件号 ITEM	部件号 PART NO.	版本 VER	零件名称	PART NAME	数量 Q'TY	服务代码 S.C	适用机号 SERIAL NO.	互换性 IA	可替换零件号 REPLACEABLE
1	13D0658	000	缸体	CYLINDER BODY	1				
2	34C0019	000	锁紧螺母	LOCKNUT	1				
3	80A0218	000	支承环	SUPPORT RING	2				
4	13B0073	000	密封圈	SEAL RING	1				
5	12B0088	000	O 形圈	O-RING	1				
6	50A0127	000	活塞	PISTON	1				
7	14D0218	000	活塞杆	PISTON ROD	1				
8	34C0151	000	密封圈	SEAL RING	1				
9	12B0205	000	O 形圈	O-RING	1				
10	80A0040	000	支承环	SUPPORT RING	2				
11	54A0272	000	缸盖	CYLINDER HEAD	1				
12	13B0158	000	Y 形密封圈	Y-SEAL	1				
13	13B0129	000	防尘圈	DUST RING	1				
14	35C0012	000	密封圈	SEAL	4				
15	55A0167	000	套	SLEEVE	1				
16	01B0058	000	螺栓	BOLT	6				
17	00B0042	000	垫圈	WASHER	8				
18	01B0059	000	螺栓	BOLT	2				
19	55A0086	000	轴衬	BUSHING	1				
20	76A0082	000	弹性挡圈	SNAP RING	1				

00C2205 000 转斗缸管路
TILTING CYLINDER LINES

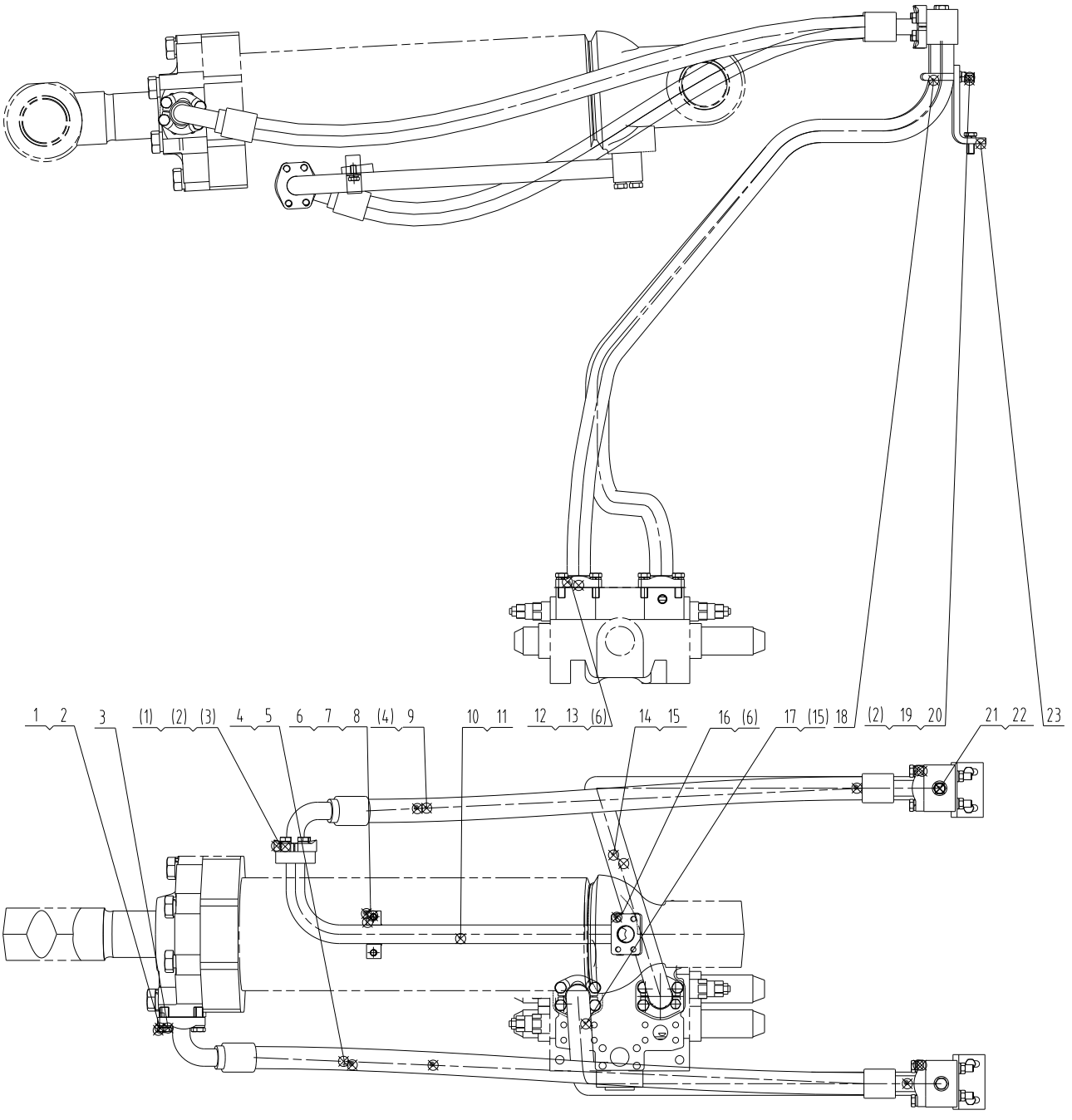

00C2205 000 转斗缸管路 TILTING CYLINDER LINES

件号 ITEM	部件号 PART NO.	版本 VER	零件名称	PART NAME	数量 Q'TY	服务代码 S.C	适用机号 SERIAL NO.	互换性 IA	可替换零件号 REPLACEABLE
1	00B0035	000	螺栓	BOLT	16				
2	06B0008	000	垫圈	WASHER	20				
3	72A0630	001	压板	PLATE	4				
4	12B0250	000	O 形圈	O-RING	4				
5	07C2621	000	软管总成	HOSE AS	1				
6	06B0002	000	垫圈	WASHER	14				
7	27A0046	001	管夹	CLAMP	1				
8	00B0005	000	螺栓	BOLT	2				
9	07C2620	000	软管总成	HOSE AS	1				
10	10D6040	000	钢管总成	TUBE AS	1				
11	12B0294	000	O 形圈	O-RING	1				
12	00B0019	000	螺栓	BOLT	8				
13	72A0027	001	压板	PLATE	2				
14	10D7958	000	钢管总成	TUBE AS	1				
15	12B0015	000	O 形圈	O-RING	2				
16	01B0100	000	螺栓	BOLT	4				
17	10D7959	000	钢管总成	TUBE AS	1				
18	02B0020	000	U 型螺栓	U-BOLT	2				
19	03B0003	000	螺母	NUT	4				
20	06B0007	000	垫圈	WASHER	4				
21	03B0093	002	螺塞	PLUG	2				
22	12B0351	000	O 形圈	O-RING	2				
23	29A0098	000	弯板	PLATE	2				

00C2323 000 转斗缸管路
TILTING CYLINDER LINES

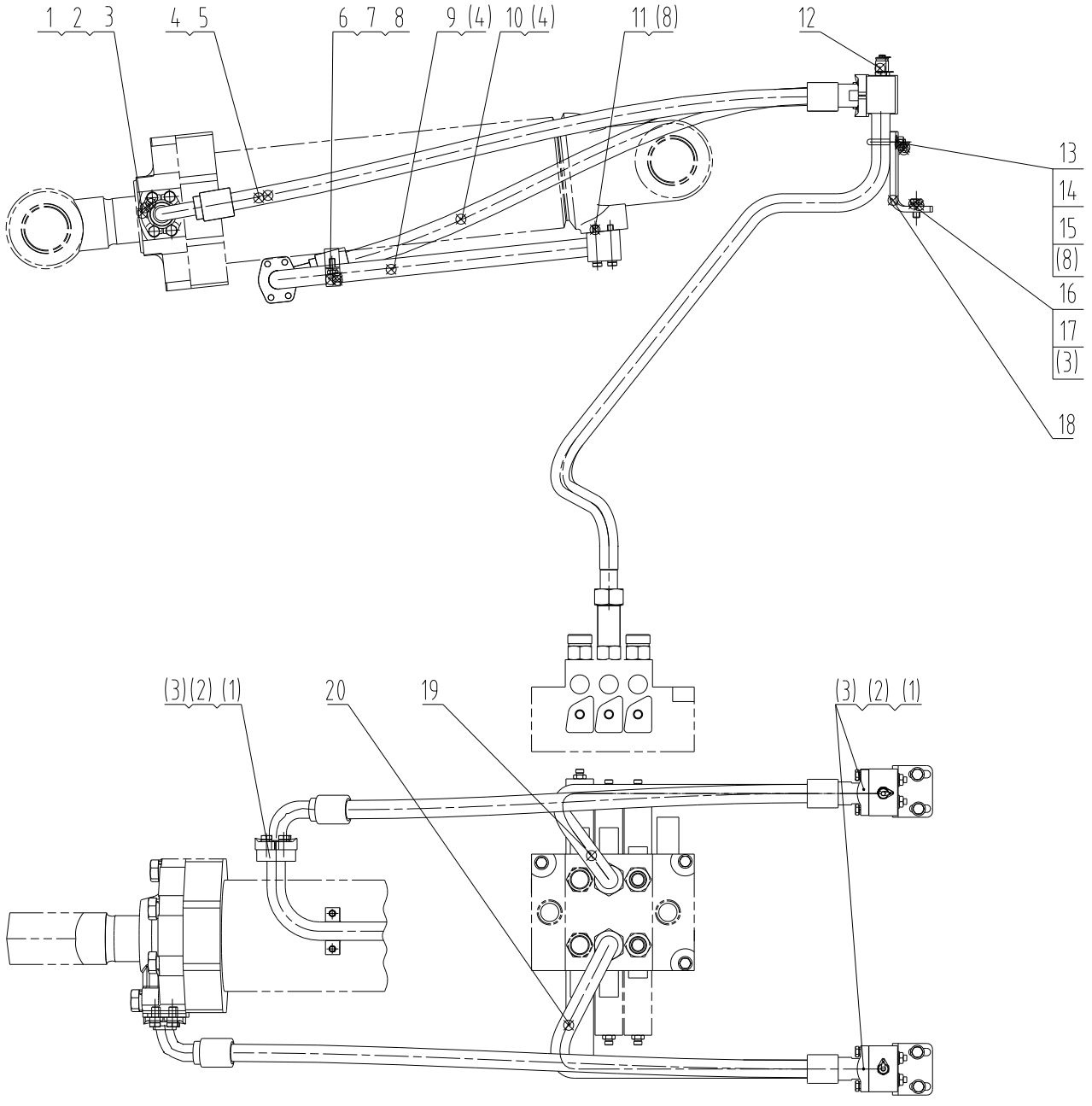

00C2323 000 转斗缸管路 TILTING CYLINDER LINES

件号 ITEM	部件号 PART NO.	版本 VER	零件名称	PART NAME	数量 Q'TY	服务代码 S.C	适用机号 SERIAL NO.	互换性 IA	可替换零件号 REPLACEABLE
1	72A0630	002	压板	PLATE	4				
2	00B0035	000	螺栓	BOLT	16				
3	06B0008	000	垫圈	WASHER	20				
4	12B0287	000	O 形圈	O-RING	5				
5	07C0087	001	软管总成	HOSE AS	1				
6	27A0046	001	管夹	CLAMP	1				
7	00B0005	000	螺栓	BOLT	2				
8	06B0002	000	垫圈	WASHER	12				
9	10D0310	000	钢管总成	PIPE AS	1				
10	07C0088	001	软管总成	HOSE AS	1				
11	01B0100	000	螺栓	BOLT	4				
12	44C0022	001	测压接头	JOINT	2				
13	03B0053	000	螺母	NUT	4				
14	88A0208	001	U 形螺栓	U-BOLT	2				
15	06B0001	000	垫圈	WASHER	4				
16	00B0019	000	螺栓	BOLT	4				
17	06B0030	000	垫圈	WASHER	4				
18	29A1553	000	弯板	PLATE	2				
19	10D8492	000	钢管总成	TUBE AS	1				
20	10D8491	000	钢管总成	TUBE AS	1				

00C1463 001 先导控制系统
PILOT CONTROL SYSTEM

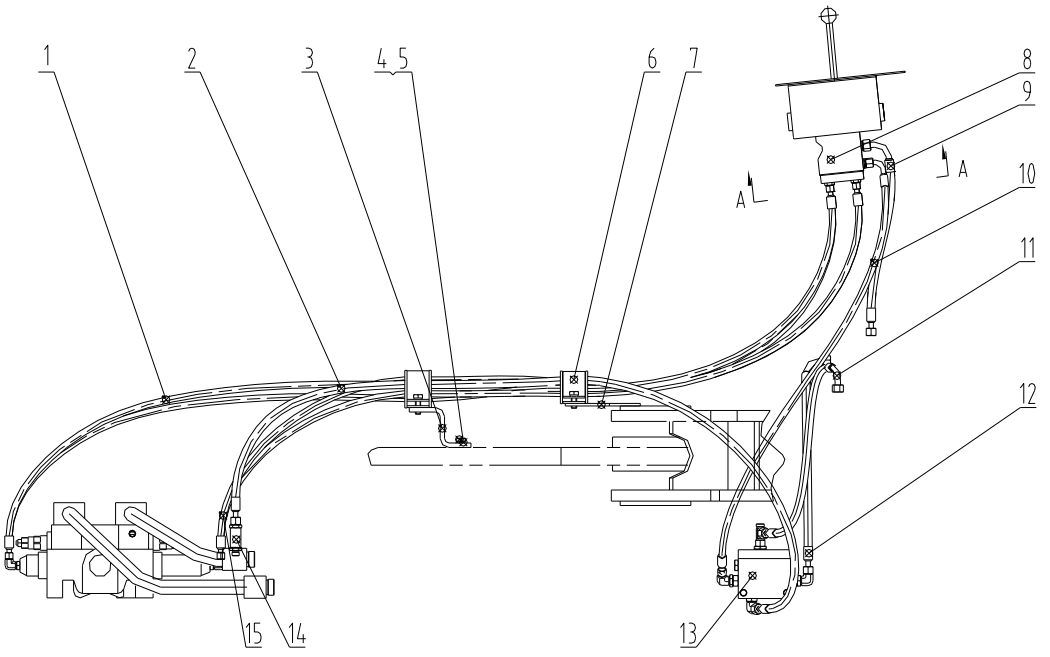

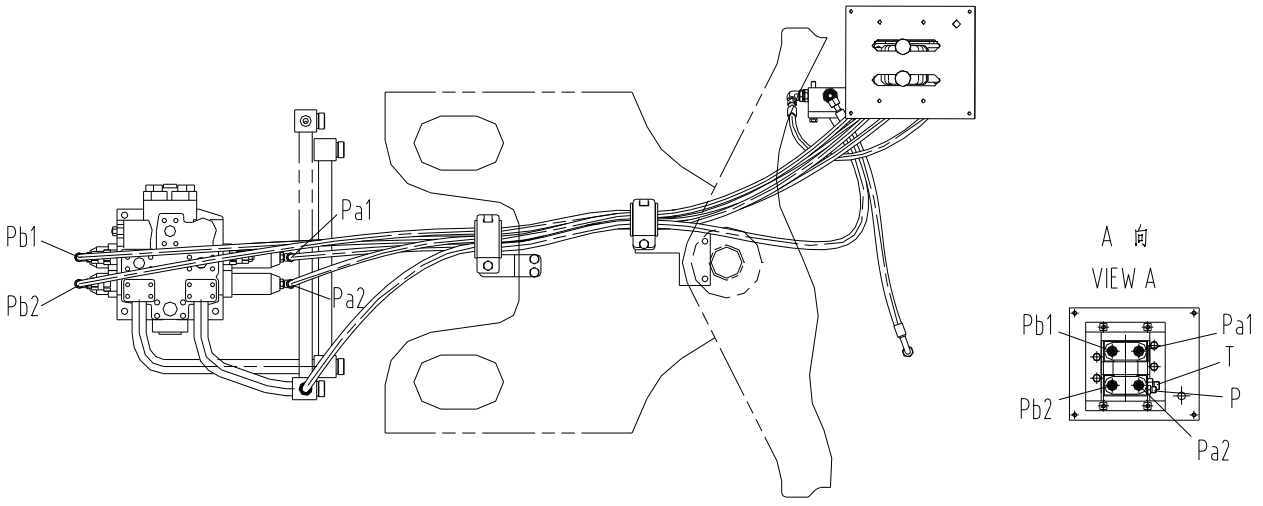

00C1463 001 先导控制系统 PILOT CONTROL SYSTEM

件号 ITEM	部件号 PART NO.	版本 VER	零件名称	PART NAME	数量 Q'TY	服务代码 S.C	适用机号 SERIAL NO.	互换性 IA	可替换零件号 REPLACEABLE
1	05C3266	001	软管总成	HOSE AS	2				
2	06C6322	001	软管总成	HOSE AS	1				
3	23A7627	000	弯板	PLATE	1				
4	00B0012	000	螺栓	BOLT	2				
5	06B0002	000	垫圈	WASHER	2				
6	09C0016	000	管夹	CLAMP	2				
7	12A3687	000	板	PLATE	1				
8	12C2322	001	先导阀安装总成	PILOT VALVE MOUNTING AS	1	Z			
9	06C7343	001	软管总成	HOSE AS	1				
10	05C3813	001	软管总成	HOSE AS	1				
11	06C6361	001	软管总成	HOSE AS	1				
12	06C6321	001	软管总成	HOSE AS	1				
13	12C2544	000	组合阀	COMBINATION VALVE	1	Z			
14	12C0400	000	单向阀	CHECK VALVE	1	Z			
15	05C3267	001	软管总成	HOSE AS	2				

00C2291 001 先导控制管路
PILOT CONTROL LINES

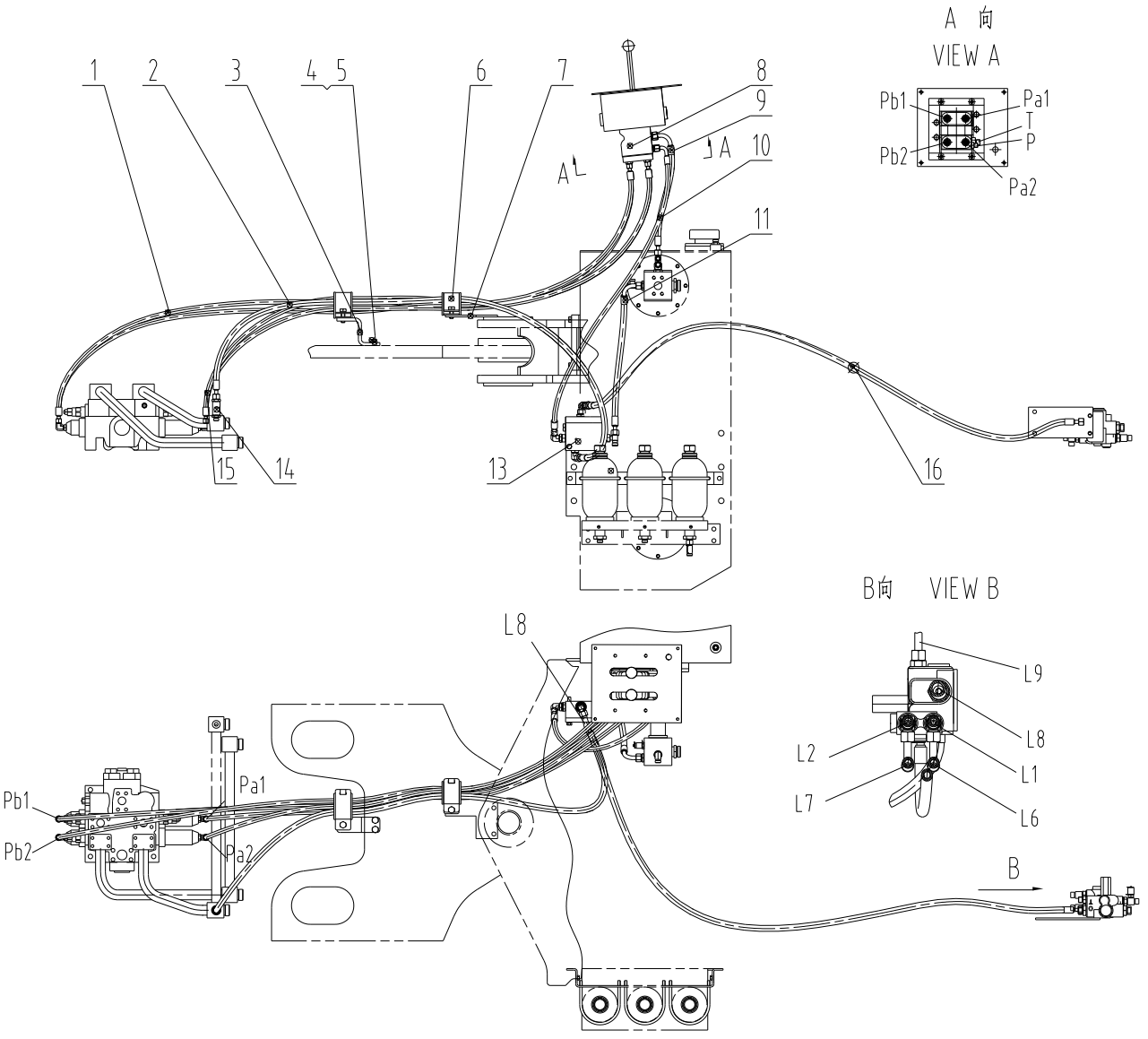

00C2291 001 先导控制管路 PILOT CONTROL LINES

件号 ITEM	部件号 PART NO.	版本 VER	零件名称	PART NAME	数量 Q'TY	服务代码 S.C	适用机号 SERIAL NO.	互换性 IA	可替换零件号 REPLACEABLE
1	05C3266	001	软管总成	HOSE AS	2				
2	06C6322	001	软管总成	HOSE AS	1				
3	23A7627	000	弯板	PLATE	1				
4	00B0012	000	螺栓	BOLT	2				
5	06B0002	000	垫圈	WASHER	2				
6	09C0016	000	管夹	CLAMP	2				
7	12A3687	000	板	PLATE	1				
8	12C3325	001	先导阀安装总成	PILOT VALVE MOUNTING AS	1	Z			
9	06C7343	000	软管总成	HOSE AS	1				
10	05C3813	000	软管总成	HOSE AS	1				
11	06C8813	000	软管总成	HOSE AS	1				
13	12C3153	000	组合阀	COMBINATION VALVE	1				
14	12C0400	000	单向阀	CHECK VALVE	1	Z			
15	05C3267	001	软管总成	HOSE AS	2				
16	06C9202	000	软管总成	HOSE AS	1				

00C2328 001 多功能管路
MULTIPURPOSE LINES

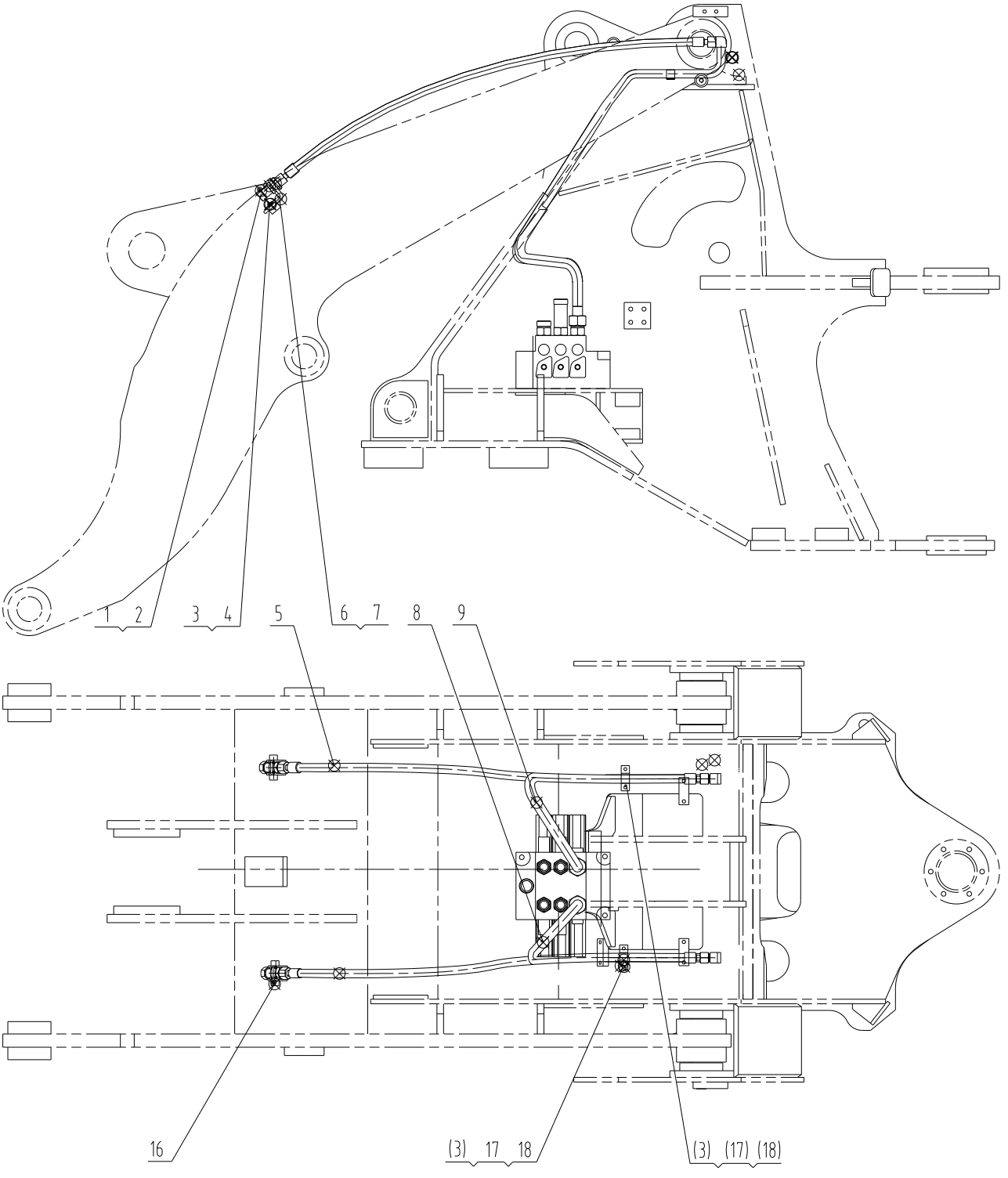

00C2328 001 多功能管路 MULTIPURPOSE LINES

件号 ITEM	部件号 PART NO.	版本 VER	零件名称	PART NAME	数量 Q'TY	服务代码 S.C	适用机号 SERIAL NO.	互换性 IA	可替换零件号 REPLACEABLE
1	88A0819	000	螺母	NUT	2				
2	30C0268	002	堵头	PLUG	2				
3	06B0006	000	垫圈	WASHER	8				
4	00B0085	000	螺栓	BOLT	4				
5	06C5680	001	软管总成	HOSE AS	2				
6	23A8332	000	板	PLATE	2				
7	00A3290	001	隔板接头	SPACER CONNECTOR	2				
8	10D8505	000	钢管总成	TUBE AS	1				
9	10D8506	000	钢管总成	TUBE AS	1				
16	16A4932	000	螺母块	NUT BLOCK	2				
17	00B0075	000	螺栓	BOLT	4				
18	21A0777	000	固定板	PLATE	2				

00C2331 001 先导管路
PILOT LINES

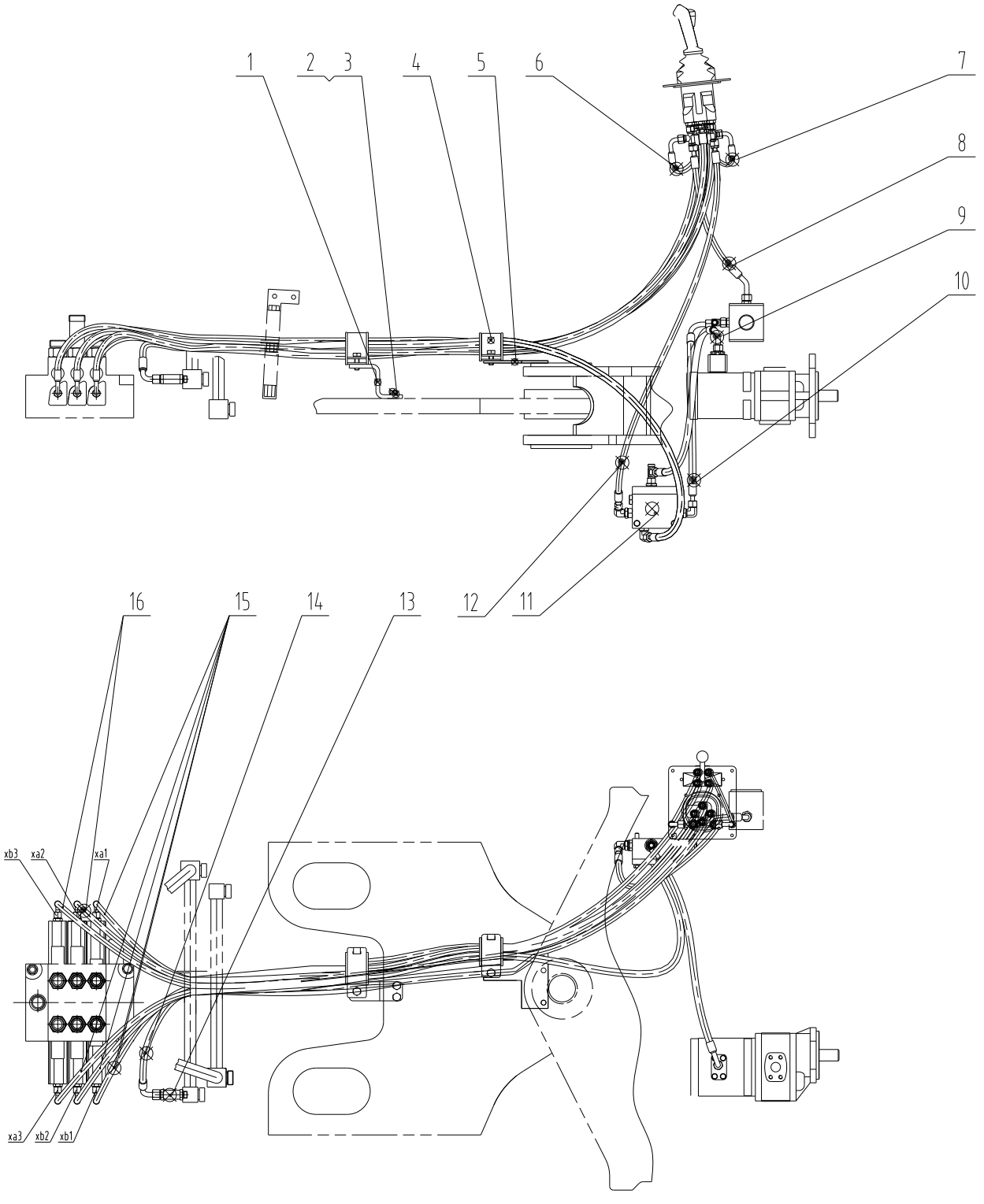

00C2331 001 先导管路 PILOT LINES

件号 ITEM	部件号 PART NO.	版本 VER	零件名称	PART NAME	数量 Q'TY	服务代码 S.C	适用机号 SERIAL NO.	互换性 IA	可替换零件号 REPLACEABLE
1	23A7627	000	弯板	PLATE	1				
2	00B0012	000	螺栓	BOLT	2				
3	06B0002	000	垫圈	WASHER	2				
4	09C0016	000	管夹	CLAMP	2				
5	12A3687	000	板	PLATE	1				
6	06C6320	001	软管总成	HOSE AS	1				
7	05C0946	000	软管总成	HOSE AS	1				
8	06C7932	000	软管总成	HOSE AS	1				
9	06C6361	001	软管总成	HOSE AS	1				
10	06C6321	001	软管总成	HOSE AS	1				
11	12C2544	000	组合阀	COMBINATION VALVE	1	Z			
12	05C3268	001	软管总成	HOSE AS	1				
13	12C0400	000	单向阀	CHECK VALVE	1	Z			
14	06C9222	000	软管总成	HOSE AS	1				
15	05C0569	000	软管总成	HOSE AS	4				
16	05C0568	000	软管总成	HOSE AS	2				

12C2345 000 组合阀
COMBINATION VALVE

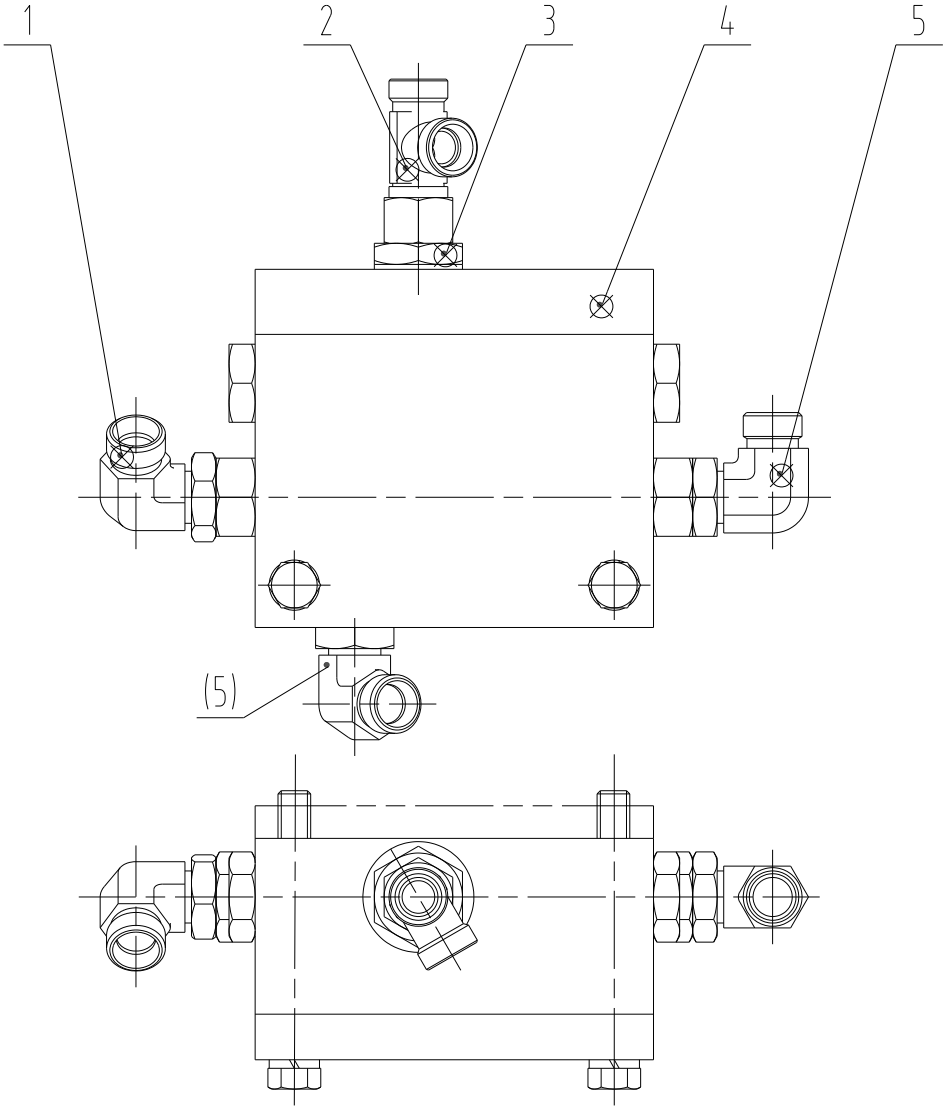

12C2345 000 组合阀 COMBINATION VALVE

件号 ITEM	部件号 PART NO.	版本 VER	零件名称	PART NAME	数量 Q'TY	服务代码 S.C	适用机号 SERIAL NO.	互换性 IA	可替换零件号 REPLACEABLE
1	31C0184	001	三通接头	CONNECTOR	1				
2	32C0122	002	三通接头	TEE	1				
3	30C0226	001	接头	CONNECTOR	1				
4	12C0037	004	组合阀	COMBINATION VALVE	1	Z			
5	31C0147	001	接头	CONNECTOR	2				
6	03B0003	000	螺母	NUT	2				

12C2544 000 组合阀
COMBINATION VALVE

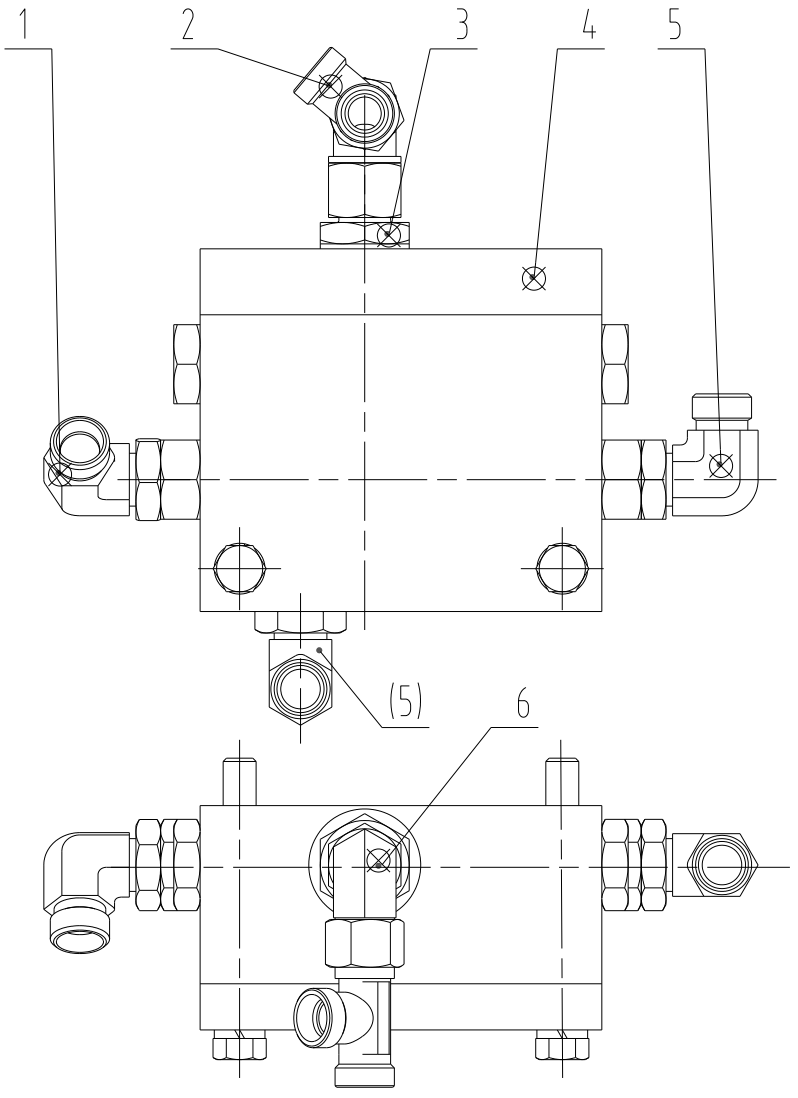

12C2544 000 组合阀 COMBINATION VALVE

件号 ITEM	部件号 PART NO.	版本 VER	零件名称	PART NAME	数量 Q'TY	服务代码 S.C	适用机号 SERIAL NO.	互换性 IA	可替换零件号 REPLACEABLE
1	31C0184	002	接头	CONNECTOR	1				
2	32C0122	003	三通接头	TEE	1				
3	30C0226	001	接头	CONNECTOR	1				
4	12C0037	006	组合阀	COMBINATION VALVE	1	Z			
5	31C0147	001	接头	CONNECTOR	2				
6	31C0102	002	弯接头	ELBOW	1				

12C0037 004 组合阀
COMBINATION VALVE

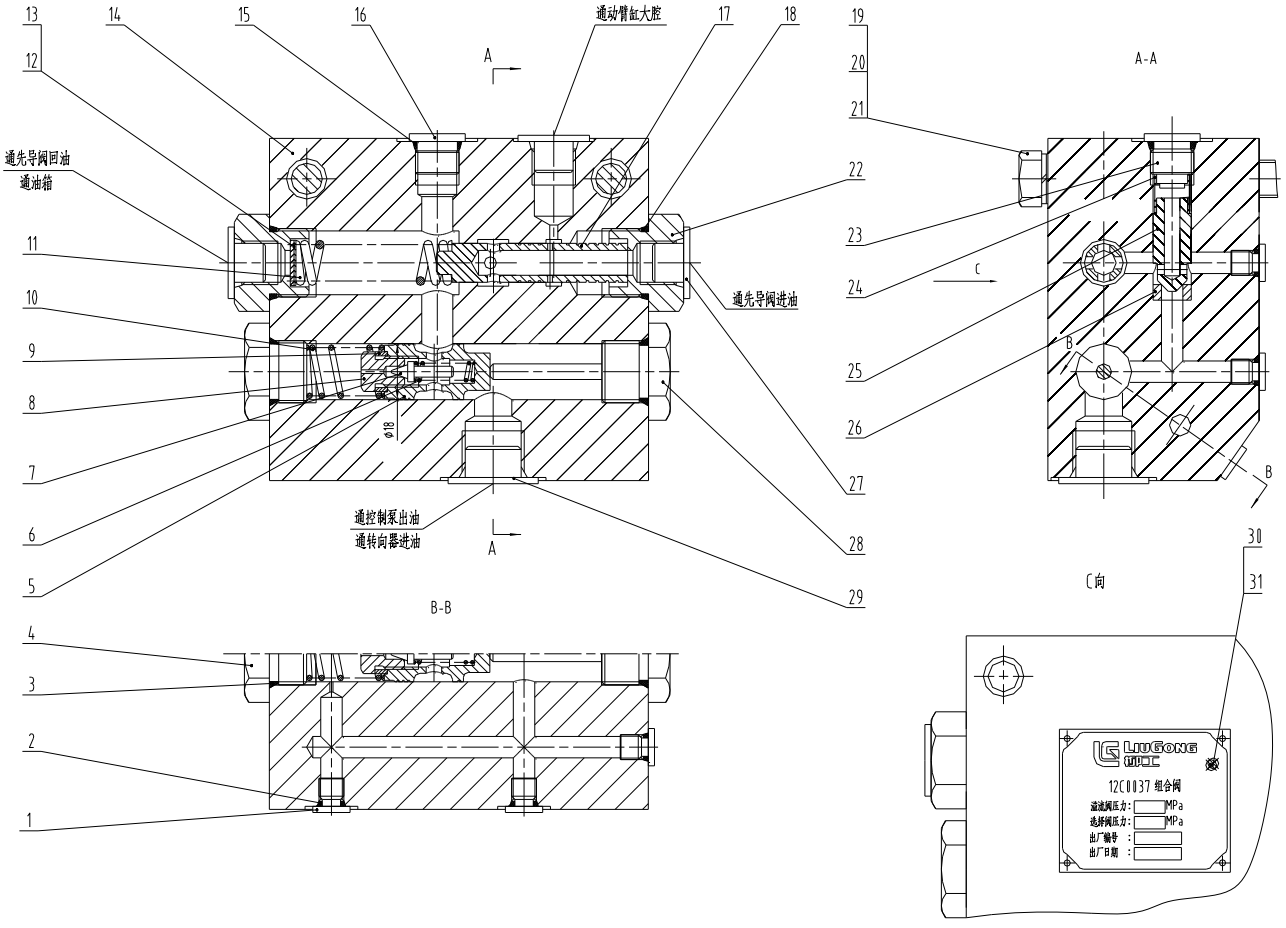

12C0037 004 组合阀 COMBINATION VALVE

件号 ITEM	部件号 PART NO.	版本 VER	零件名称	PART NAME	数量 Q'TY	服务代码 S.C	适用机号 SERIAL NO.	互换性 IA	可替换零件号 REPLACEABLE
1	03B0066	002	螺塞	PLUG	5				
2	12B0046	000	O形密封圈	O-RING	5				
3	12B0291	000	O形密封圈	O-RING	2				
4	03B0068	001	螺塞	PLUG	1				
5	00A0047	000	阀芯	SPOOL	1				
6	75A0025	000	调压弹簧	SPRING	1				
7	65A0017	000	锥阀	POPPET	1				
8	51A0053	000	阀座	VALVE SEAT	1				
9	28C0095	000	垫片	SHIM	1				
10	75A0024	000	复位弹簧	RETURN SPRING	1				
11	75A0172	000	调压弹簧	SPRING	1				
12	57A0064	000	调整垫片	SHIM	4				
13	57A0065	000	调整垫片	SHIM	6				
14	78A0030	001	阀体	VALVE BODY	1				
15	12B0351	000	O形密封圈	O-RING	2				
16	03B0064	000	螺塞	PLUG	1				
17	65A0036	000	阀芯	SPOOL	1				
18	12B0339	000	O形密封圈	O-RING	2				
19	01B0142	000	螺栓	BOLT	2				
20	06B0008	000	垫圈	WASHER	2				
21	06B0007	000	垫圈	WASHER	2				
22	00A0154	000	接头	CONNECTOR	1				
23	03B0344	000	定位螺塞	PLUG	1				
24	75A0106	000	复位弹簧	RETURN SPRING	1				
25	65A0042	000	单向阀芯	SPOOL	1				
26	56A0142	000	阀座	VALVE SEAT	1				
27	86A0086	000	封堵	PLUG	3				
28	03B0345	000	限位螺塞	PLUG	1				
29	84A0127	000	封堵	PLUG	1				
30	74A2460	000	铭牌	NAMEPLATE	1				
30	74A4822	000	铭牌	NAMEPLATE	1				
31	09B0002	000	铆钉	RIVET	4				

12C0400 000 单向阀
CHECK VALVE

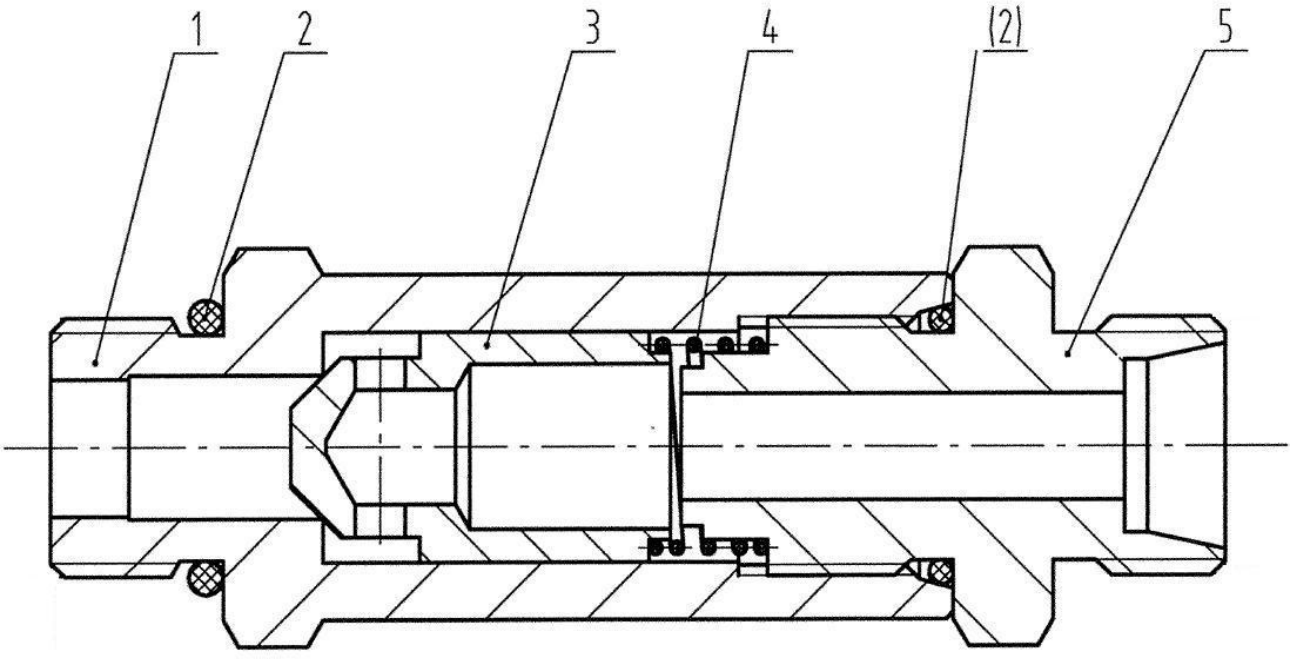

12C0400 000 单向阀 CHECK VALVE

件号 ITEM	部件号 PART NO.	版本 VER	零件名称	PART NAME	数量 Q'TY	服务代码 S.C	适用机号 SERIAL NO.	互换性 IA	可替换零件号 REPLACEABLE
1	78A0023	000	阀体	VALVE BODY	1				
2	12B0342	000	O 形密封圈	O-RING	2				
3	65A0034	000	阀芯	SPOOL	1				
4	75A0075	000	弹簧	SPRING	1				
5	00A1109	000	接头	CONNECTOR	1				

12C2322 001 先导阀安装总成
PILOT VALVE MOUNTING AS

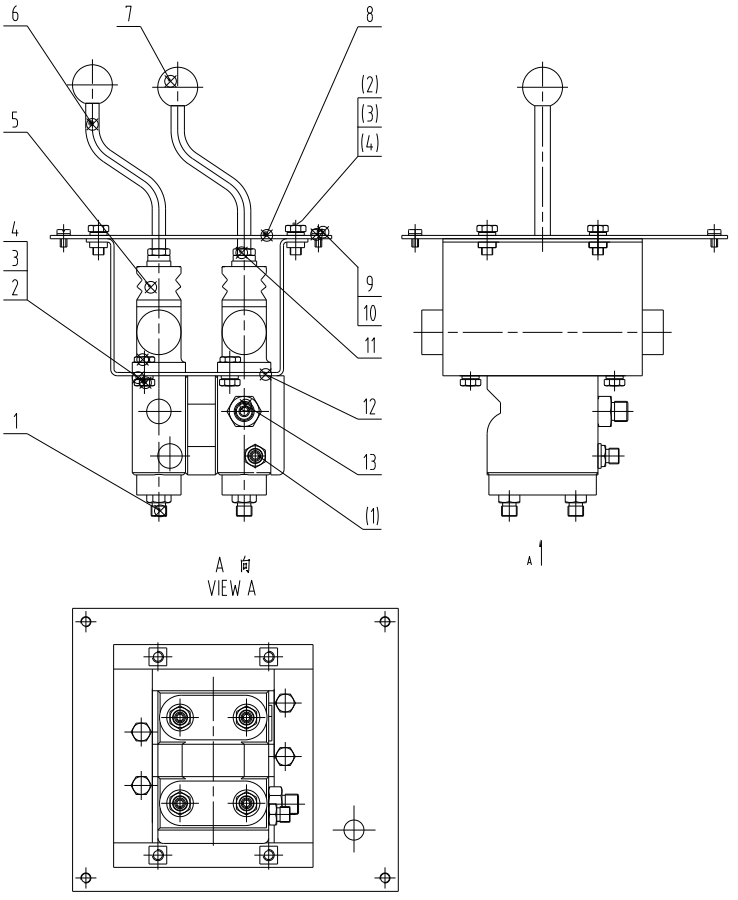

12C2322 001 先导阀安装总成 PILOT VALVE MOUNTING AS

件号 ITEM	部件号 PART NO.	版本 VER	零件名称	PART NAME	数量 Q'TY	服务代码 S.C	适用机号 SERIAL NO.	互换性 IA	可替换零件号 REPLACEABLE
1	30C0231	002	接头	CONNECTOR	5				
2	04B0257	000	螺钉	SCREW	8				
3	06B0003	000	垫圈	WASHER	8				
4	03B0379	000	螺母	NUT	8				
5	12C0058	000	先导阀	PILOT VALVE	1				
6	64A0068	000	杆	ROD	2				
7	40B0022	000	手柄球	KNOB	2				
8	10A0398	001	盖板	COVER	1				
9	04B0290	000	螺钉 M6×12-4.8-ZN.D(黑色)	SCREW	4				
10	06B0247	000	垫圈	WASHER	4				
11	03B0003	000	螺母	NUT	2				
12	00D0325	000	支架	BRACKET	1				
13	30C0242	001	接头	CONNECTOR	1				

12C3196 001 先导阀安装总成
PILOT VALVE MOUNTING AS

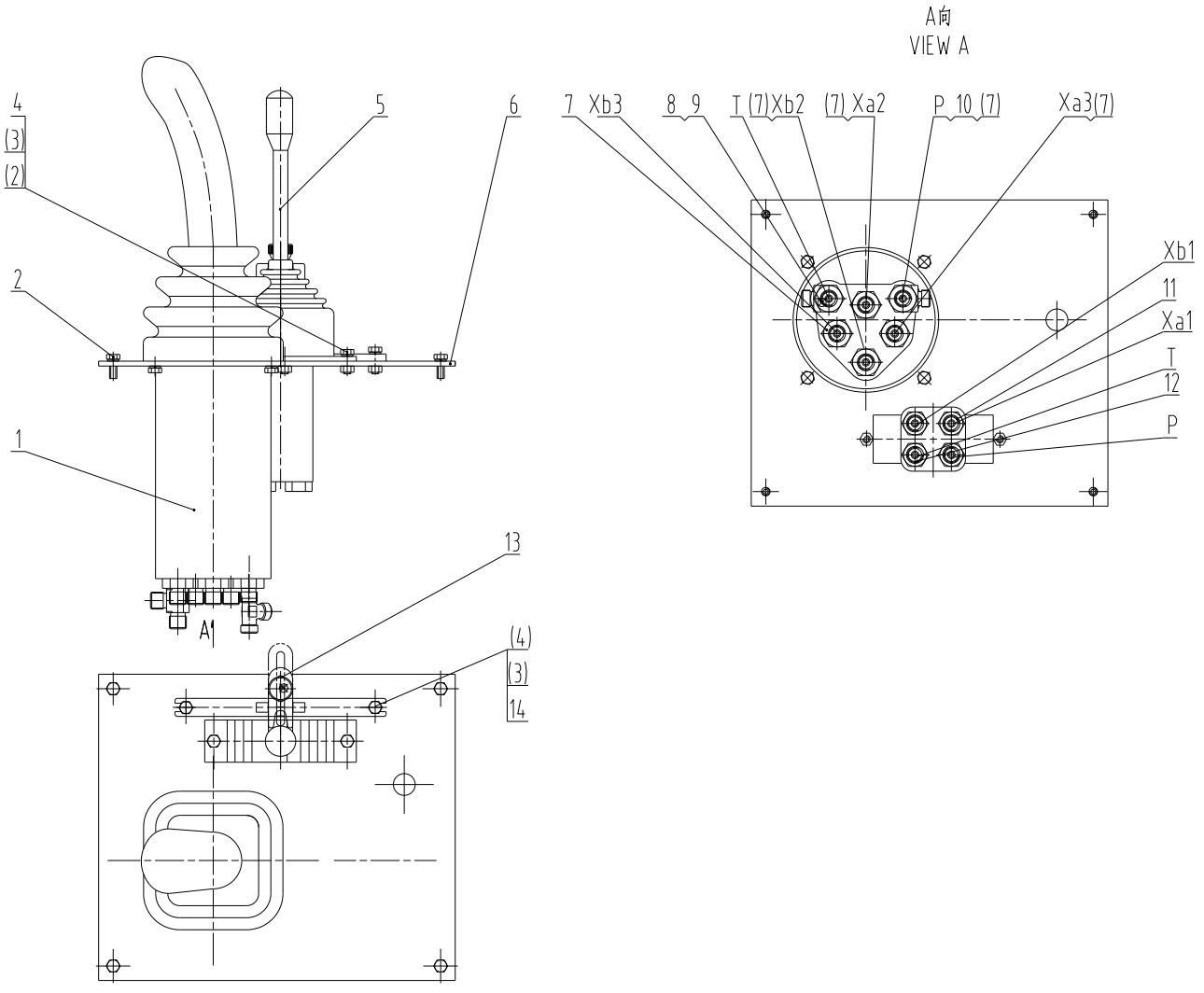

12C3196 001 先导阀安装总成 PILOT VALVE MOUNTING AS

件号 ITEM	部件号 PART NO.	版本 VER	零件名称	PART NAME	数量 Q'TY	服务代码 S.C	适用机号 SERIAL NO.	互换性 IA	可替换零件号 REPLACEABLE
1	12C1194	000	先导阀	PILOT VALVE	1				
2	00B0359	000	螺栓	BOLT	10				
3	06B0003	000	垫圈	WASHER	14				
4	03B0036	000	螺母	NUT	4				
5	12C0486	000	先导阀		1				
6	11A3004	000	安装板	MOUNTING PLATE	1				
7	30C0232	003	接头	CONNECTOR	5				
8	30C0224	002	接头	CONNECTOR	1				
9	32C0122	003	三通接头	TEE	1				
10	32C0141	002	三通接头	TEE	1				
11	30C0231	003	接头	CONNECTOR	2				
12	30C0242	002	接头	CONNECTOR	2				
13	22C0343	000	先导手柄锁	LEVER LOCK	1	Z			
14	00B0023	000	螺栓	BOLT	2				

00C1473 001 转向控制管路
STEERING CONTROL LINES

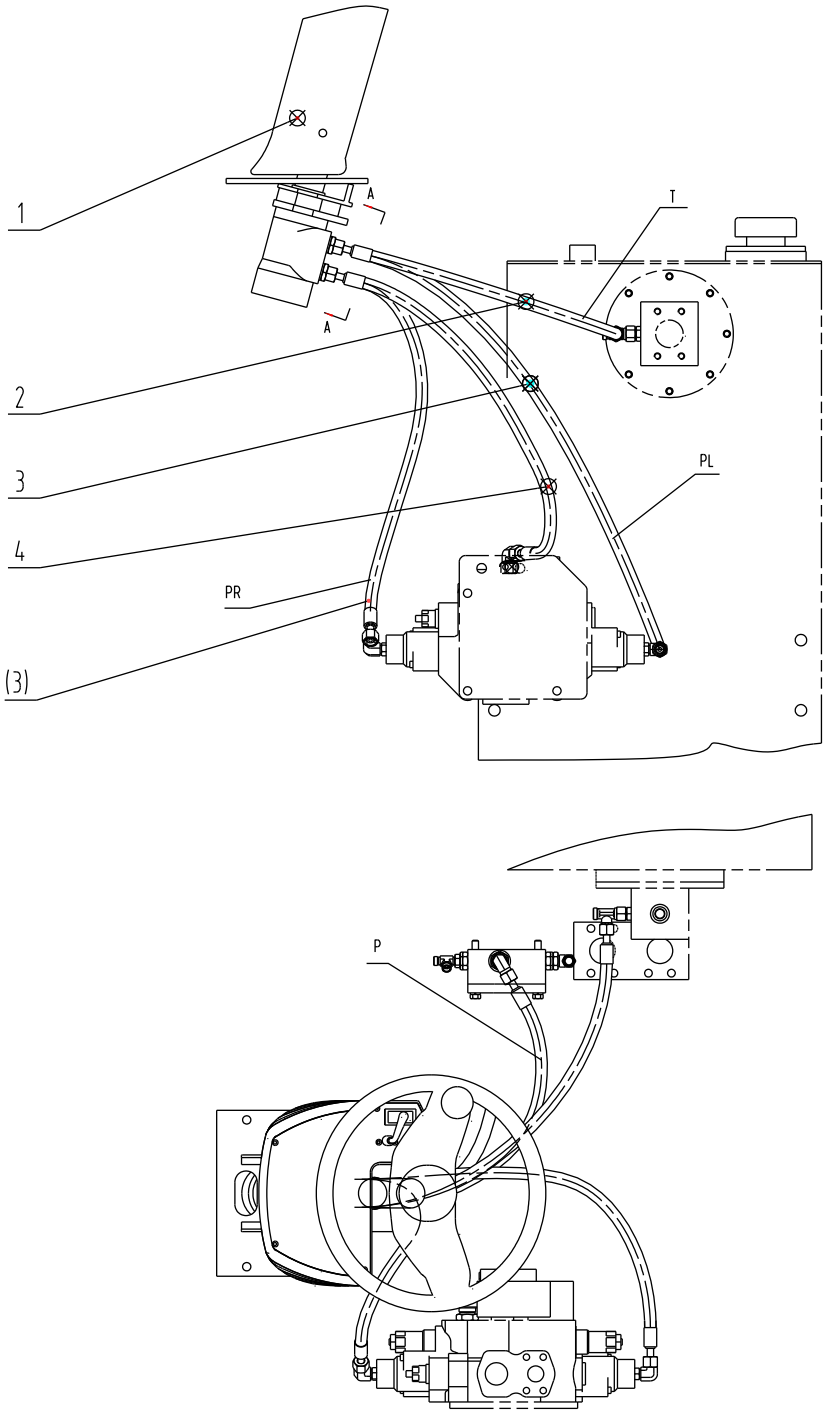

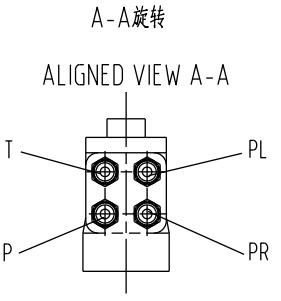

00C1473 001 转向控制管路 STEERING CONTROL LINES

件号 ITEM	部件号 PART NO.	版本 VER	零件名称	PART NAME	数量 Q'TY	服务代码 S.C	适用机号 SERIAL NO.	互换性 IA	可替换零件号 REPLACEABLE
1	44C0841	002	方向机总成	STEERING COLUMN AS	1				
2	06C6349	001	软管总成	HOSE AS	1				
3	06C6350	001	软管总成	HOSE AS	2				
4	06C6348	001	软管总成	HOSE AS	1				

00C2284 001 转向控制管路
STEERING CONTROL LINES

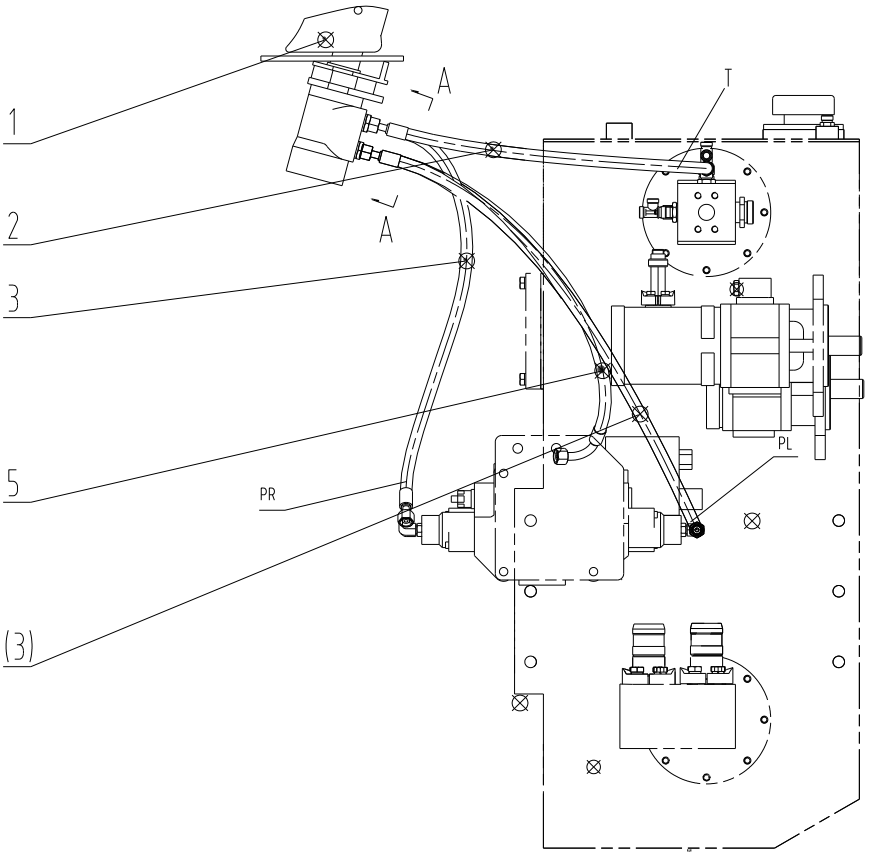

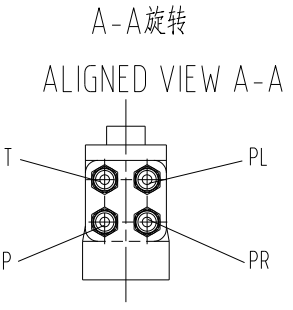

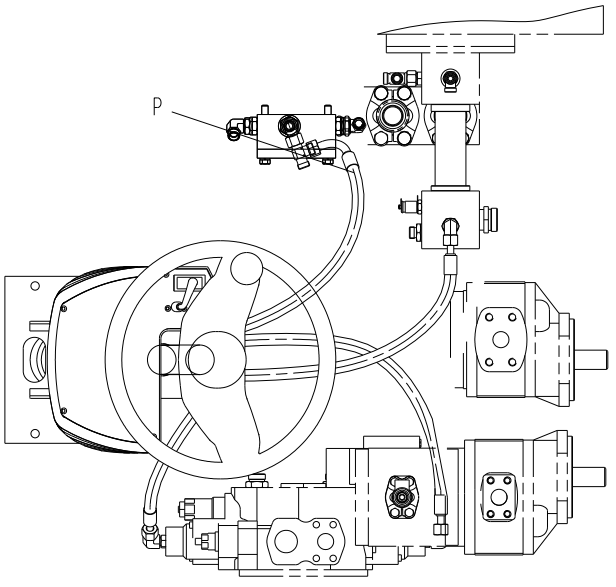

00C2284 001 转向控制管路 STEERING CONTROL LINES

件号 ITEM	部件号 PART NO.	版本 VER	零件名称	PART NAME	数量 Q'TY	服务代码 S.C	适用机号 SERIAL NO.	互换性 IA	可替换零件号 REPLACEABLE
1	44C0841	002	方向机总成	STEERING COLUMN AS	1	Z			
2	06C8799	000	软管总成	HOSE AS	1				
3	06C6350	001	软管总成	HOSE AS	2				
5	06C8802	000	软管总成	HOSE AS	1				
					1				

44C0841 002 方向机总成
STEERING COLUMN AS

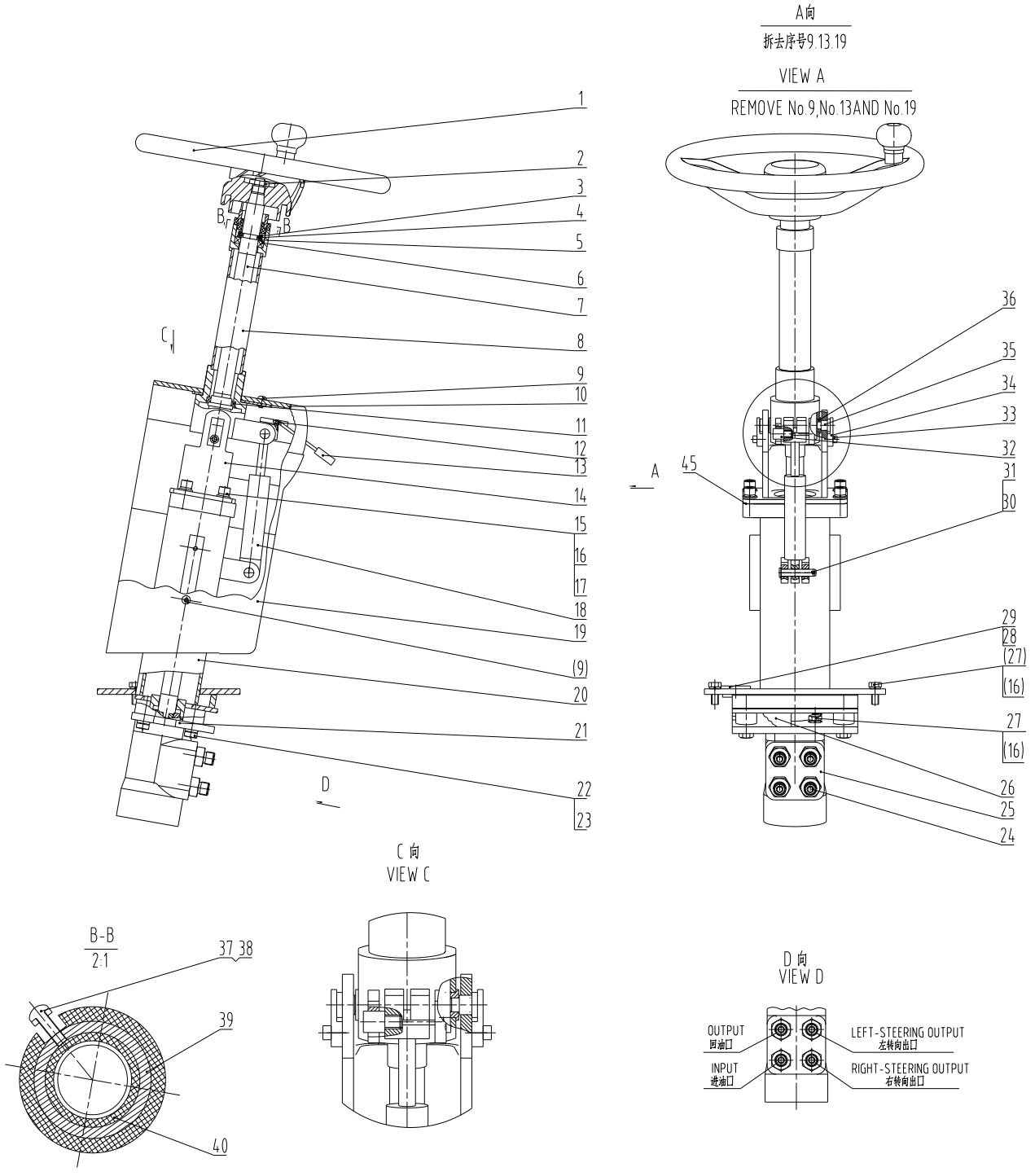

44C0841 002 方向机总成 STEERING COLUMN AS

件号 ITEM	部件号 PART NO.	版本 VER	零件名称	PART NAME	数量 Q'TY	服务代码 S.C	适用机号 SERIAL NO.	互换性 IA	可替换零件号 REPLACEABLE
1	35C0087	001	方向盘	STEERING WHEEL	1				
2	00A0255	000	触头	CONTACT	1				
3	56A0106	000	卡环	SNAP RING	1				
4	76A0040	000	挡圈	SNAP RING	2				
5	56A0105	000	垫圈	WASHER	1				
6	21B0012	000	球轴承 1000905	BALL BEARING	1				
7	44C0023	000	转向轴	STEERING SHAFT	1	Z			
8	10D0329	001	套管	BUSHING	1				
9	04B0290	000	螺钉 M6×12-4.8-ZN.D(黑色)	SCREW	6				
10	84A0099	001	罩板	PLATE	1				
11	21B0020	000	球轴承 1000806	BALL BEARING	1				
12	08B0109	000	销	PIN	1				
13	73A0029	000	扳手	SPANNER	1				
14	02D0167	000	支承座	SUPPORT	1				
15	04B0022	000	螺钉	SCREW	4				
16	06B0002	000	垫圈	WASHER	12				
17	06B0001	000	垫圈	WASHER	4				
18	24C0038	000	可调气弹簧总成	AIR SPRING AS	1				
19	84A0100	001	罩板	PLATE	1				
20	02D0168	000	支座	SUPPORT SEAT	1				
21	02D0169	001	安装支座	SUPPORT	1				
22	00B0017	000	螺栓	BOLT	4				
23	06B0008	000	垫圈	WASHER	4				
24	30C0226	001	接头	CONNECTOR	4				
25	44C0005	000	转向器	METERING PUMP	1	Z			
26	83A0123	000	橡胶圈	RUBBER RING	1				
27	00B0012	000	螺栓	BOLT	8				
28	82A0142	000	垫	SHIM	2				
29	83A0261	000	胶塞	RUBBER RING	1				
30	08B0068	000	销轴	PIN	1				
31	08B0004	000	销	PIN	1				
32	66A0015	001	销	PIN	2				
33	00B0022	000	螺栓	BOLT	2				
34	13A0218	000	板	PLATE	2				
35	61A0132	000	销	PIN	2				
36	55A0305	000	轴套	BUSHING	2				
37	04B0340	000	螺钉	SCREW	1				
38	06B0022	000	垫圈	WASHER	1				
39	61A0061	000	铜环	RING	1				
40	80A0046	000	绝缘环	INSULATING RING	1				

44C0005 000 转向器
METERING PUMP

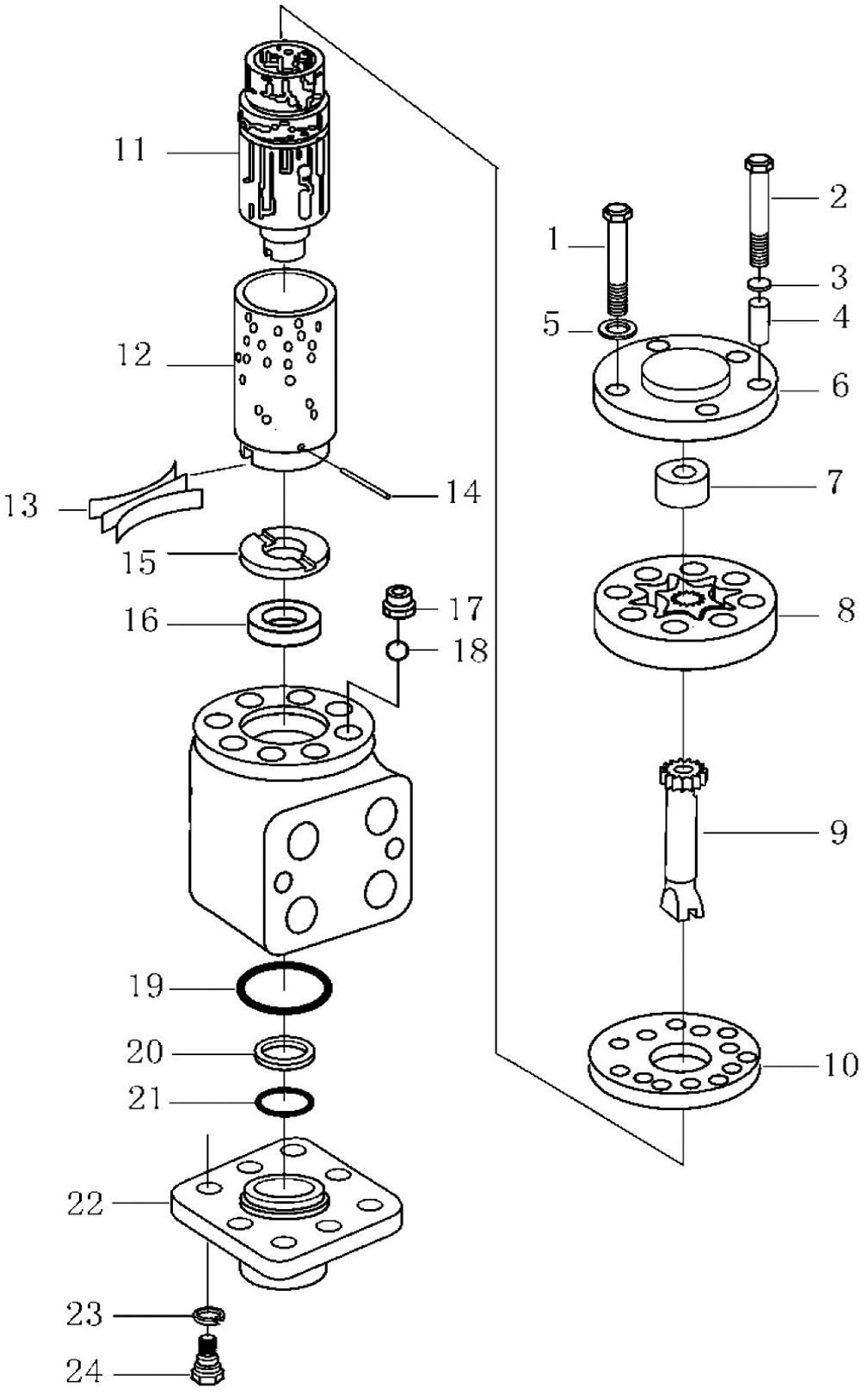

44C0005 000 转向器 METERING PUMP

件号 ITEM	部件号 PART NO.	版本 VER	零件名称	PART NAME	数量 Q'TY	服务代码 S.C	适用机号 SERIAL NO.	互换性 IA	可替换零件号 REPLACEABLE
1	44C0005-1		螺栓	BOLT	7				
2	44C0005-2		限位螺栓	BOLT	1				
3	44C0005-3		铜垫圈	COPPER WASHER	1				
4	44C0005-4		限位圈	LIMIT SLEEVE	1				
5	44C0005-5		垫圈	WASHER	7				
6	44C0005-6		后盖	COVER	1				
7	44C0005-7		限位栓	LIMIT PLUG	1				
8	44C0005-8		转子定子组	ROTOR/STATOR GP	1				
9	44C0005-9		联动轴	SHAFT	1				
10	44C0005-10		隔盘	BAFFLE	1				
11	44C0005-11		阀芯	SPOOL	1				
12	44C0005-12		阀套	SLEEVE					
13	44C0005-13		弹簧片	SPRING PIECE	3				
14	44C0005-14		拔销	PIN	1				
15	44C0005-15		滑环	RING	1				
16	44C0005-16		挡环	SNAP RING	1				
17	44C0005-17		螺套	SLEEVE	1				
18	44C0005-18		钢球	BALL	1				
19	44C0005-19		O 形圈	O-RING	1				
20	44C0005-20		X 形密封圈	X-SEAL	1				
21	44C0005-21		O 形圈	O-RING	1				
22	44C0005-22		前盖	FRONT COVER	1				
23	44C0005-23		弹簧垫	SPRING WASHER	8				
24	44C0005-24		螺塞	PLUG	8				

注：本部件的内部零件图号不能用于购买配件；Can not use the inside part numbers of this component to purchase attachments。

44C0023 000 转向轴
STEERING SHAFT

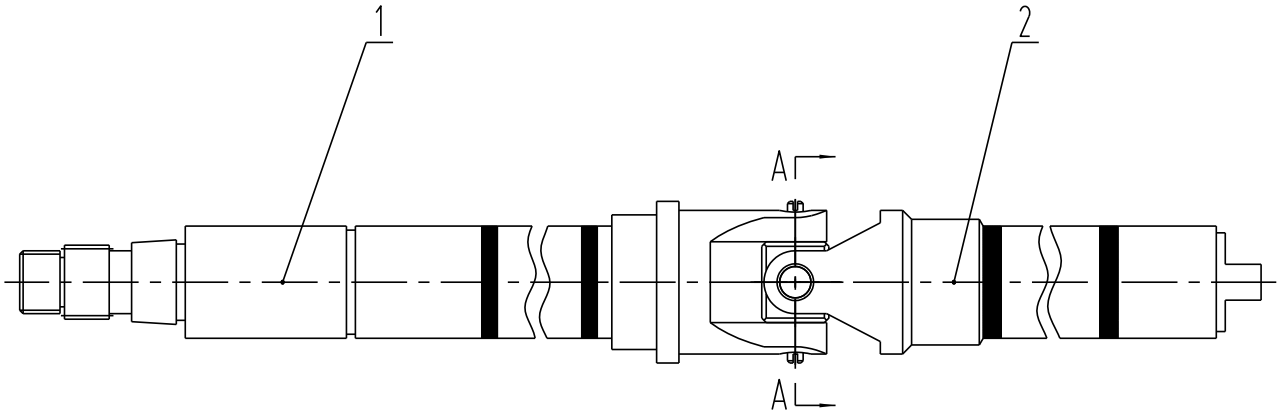

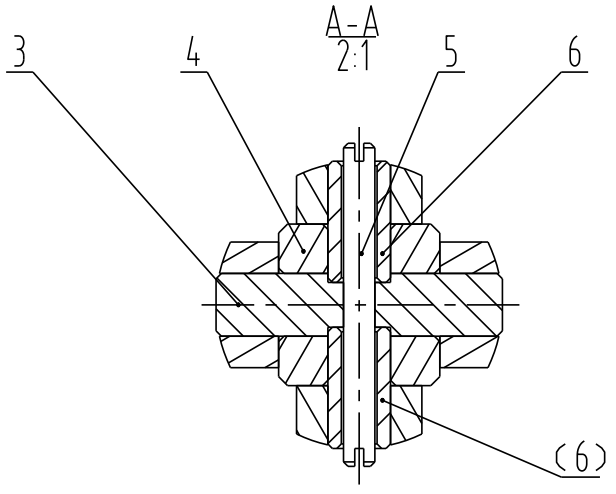

44C0023 000 转向轴 STEERING SHAFT

件号 ITEM	部件号 PART NO.	版本 VER	零件名称	PART NAME	数量 Q'TY	服务代码 S.C	适用机号 SERIAL NO.	互换性 IA	可替换零件号 REPLACEABLE
1	16D0048	001	上转向轴	STEERING SHAFT	1				
2	16D0049	000	下转向轴	STEERING SHAFT	1				
3	61A0133	000	塞销	PIN	1				
4	88A0135	000	十字块	SPIDER	1				
5	66A0016	000	销杆	PIN	1				
6	61A0134	000	套筒	SLEEVE	2				

00C2206 000 散热管路
COOLER LINES

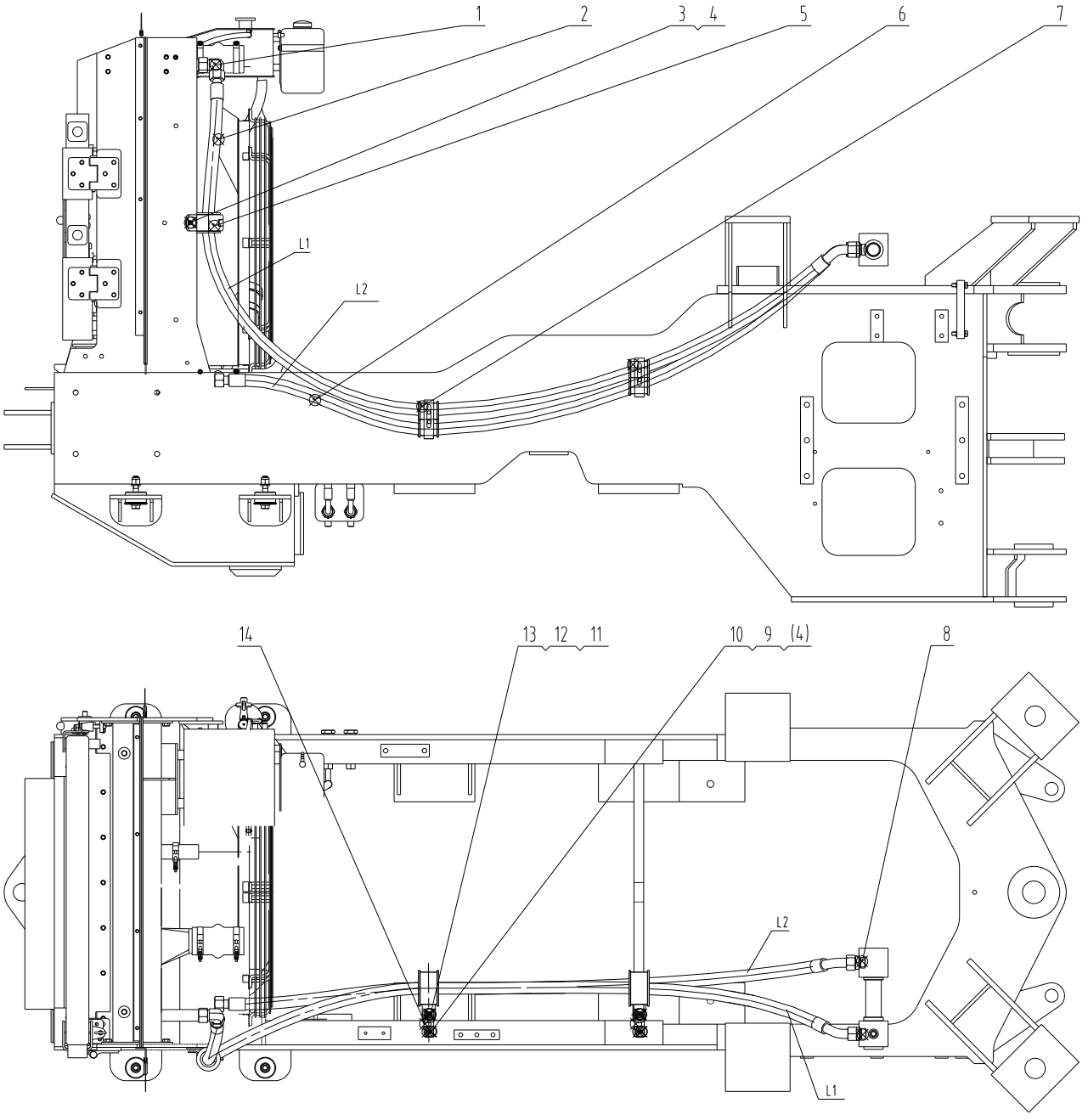

00C2206 000 散热管路 COOLER LINES

件号 ITEM	部件号 PART NO.	版本 VER	零件名称	PART NAME	数量 Q'TY	服务代码 S.C	适用机号 SERIAL NO.	互换性 IA	可替换零件号 REPLACEABLE
1	31C0095	002	过渡接头	CONNECTOR	1	Z			
2	06C8456	000	软管总成	HOSE AS	1				
3	00B0011	000	螺栓	BOLT	1				
4	06B0008	000	垫圈	WASHER	4				
5	09C0466	001	管夹总成	CLAMP	1				
6	06C8457	001	软管总成	HOSE AS	1				
7	09C0705	000	管夹	CLAMP	2				
8	30C0273	003	接头	CONNECTOR	2				
9	06B0007	000	垫圈	WASHER	4				
10	00B0017	000	螺栓	BOLT	4				
11	06B0001	000	垫圈	WASHER	2				
12	06B0002	000	垫圈	WASHER	2				
13	00B0012	000	螺栓	BOLT	2				
14	23A7656	000	弯板	PLATE	2				

00C2293 000 散热管路
COOLER LINES

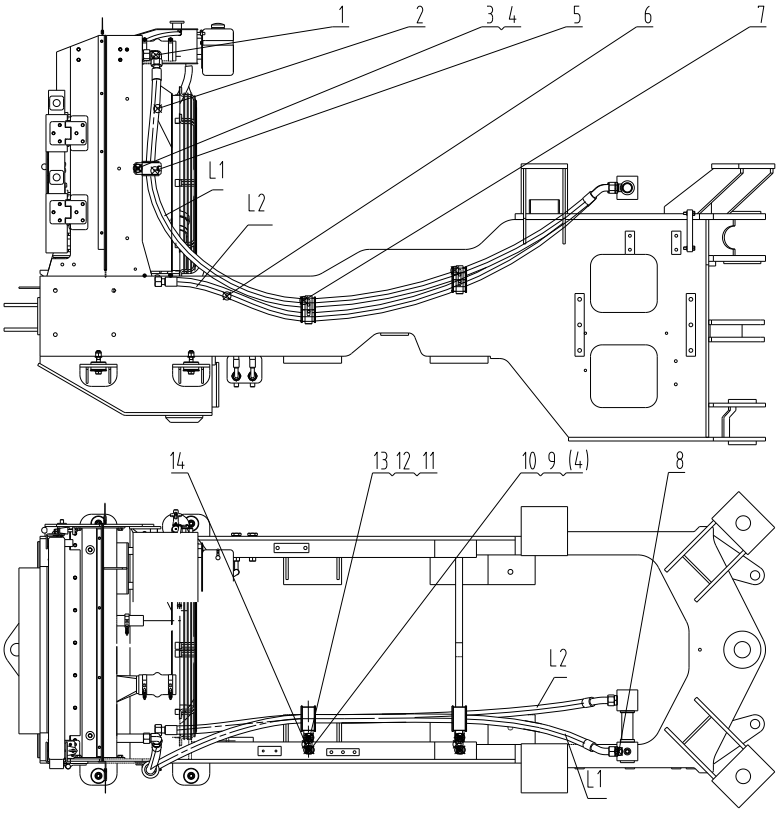

00C2293 000 散热管路 COOLER LINES

件号 ITEM	部件号 PART NO.	版本 VER	零件名称	PART NAME	数量 Q'TY	服务代码 S.C	适用机号 SERIAL NO.	互换性 IA	可替换零件号 REPLACEABLE
1	31C0095	002	过渡接头	CONNECTOR	1	Z			
2	06C8456	000	软管总成	HOSE AS	1				
3	00B0011	000	螺栓	BOLT	1				
4	06B0008	000	垫圈	WASHER	4				
5	09C0466	001	管夹总成	CLAMP	1				
6	06C8457	001	软管总成	HOSE AS	1				
7	09C0705	000	管夹	CLAMP	2				
8	30C0273	003	接头	CONNECTOR	1				
9	06B0007	000	垫圈	WASHER	4				
10	00B0017	000	螺栓	BOLT	4				
11	06B0001	000	垫圈	WASHER	2				
12	06B0002	000	垫圈	WASHER	2				
13	00B0012	000	螺栓	BOLT	2				
14	23A7656	000	弯板	PLATE	2				

31C0095 002 过渡接头
CONNECTOR

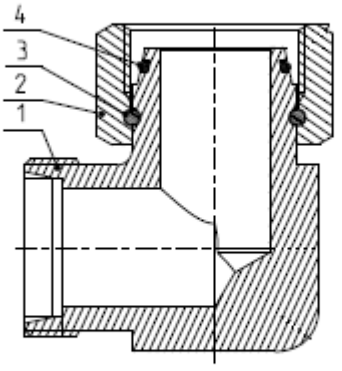

31C0095 002 过渡接头 CONNECTOR

件号 ITEM	部件号 PART NO.	版本 VER	零件名称	PART NAME	数量 Q'TY	服务代码 S.C	适用机号 SERIAL NO.	互换性 IA	可替换零件号 REPLACEABLE
1	01A2385	000	过渡接头	CONNECTOR	1				
2	03B0674	001	螺母	NUT	1				
3	77A1046	000	钢丝	STEEL WIRE	1				
4	12B0646	001	O 形圈	O-RING	1				

00C1459 001 泵吸油管路
PUMP OIL SUCTION LINES

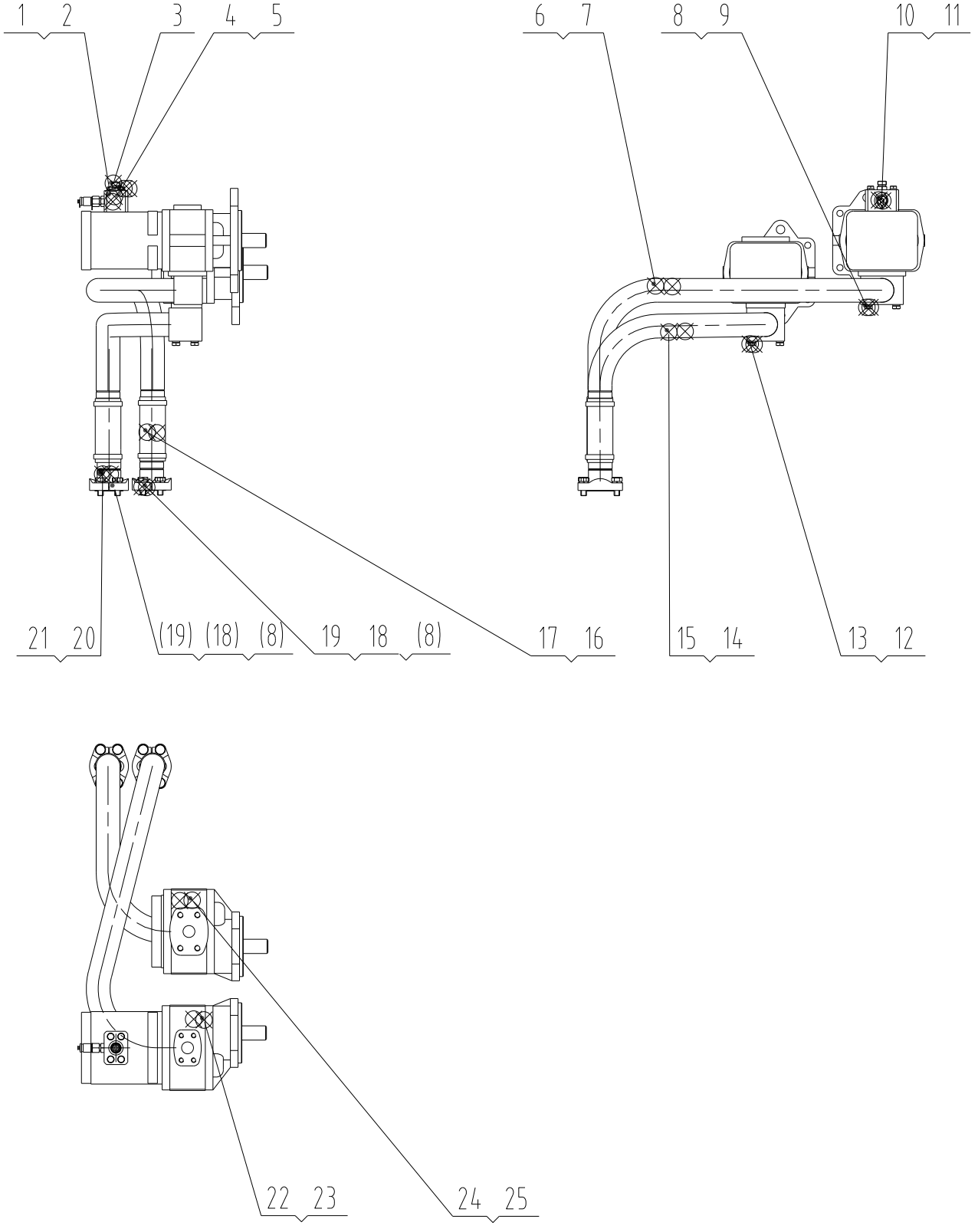

00C1459 001 泵吸油管路 PUMP OIL SUCTION LINES

件号 ITEM	部件号 PART NO.	版本 VER	零件名称	PART NAME	数量 Q'TY	服务代码 S.C	适用机号 SERIAL NO.	互换性 IA	可替换零件号 REPLACEABLE
1	04A1512	000	法兰	FLANGE	1				
2	12B0181	000	O 形圈	O-RING	1				
3	30C0350	001	接头	CONNECTOR	1				
4	06B0006	000	垫圈	WASHER	4				
5	01B0268	000	螺栓	BOLT	4				
6	10D6347	000	钢管总成	TUBE AS	1				
7	12B0268	000	O 形圈	O-RING	1				
8	06B0008	000	垫圈	WASHER	12				
9	01B0103	000	螺栓	BOLT	4				
10	44C0141	000	测压接头	JOINT	1				
11	30C0232	002	接头	CONNECTOR	1				
12	06B0002	000	垫圈	WASHER	4				
13	01B0093	000	螺栓	BOLT	4				
14	12B0250	000	O 形圈	O-RING	1				
15	10D6346	000	钢管总成	TUBE AS	1				
16	09C0244	000	T 型弹簧卡箍	CLAMP	4				
17	30A1095	000	吸油软管	SUCTION HOSE	2				
18	00B0017	000	螺栓	BOLT	8				
19	72A0003	000	压板	SPLIT FLANGE	2				
20	15D0088	000	管接头	CONNECTOR	2				
21	12B0019	000	O 形圈	O-RING	2				
22	82A0059	001	密封垫片	GASKET	1				
23	11C0038	000	齿轮泵	GEAR PUMP	1				
24	11C0040	000	齿轮泵	GEAR PUMP	1				
25	80A0010	001	密封垫片	GASKET	1				

11C1353 000 泵总成
PUMP AS

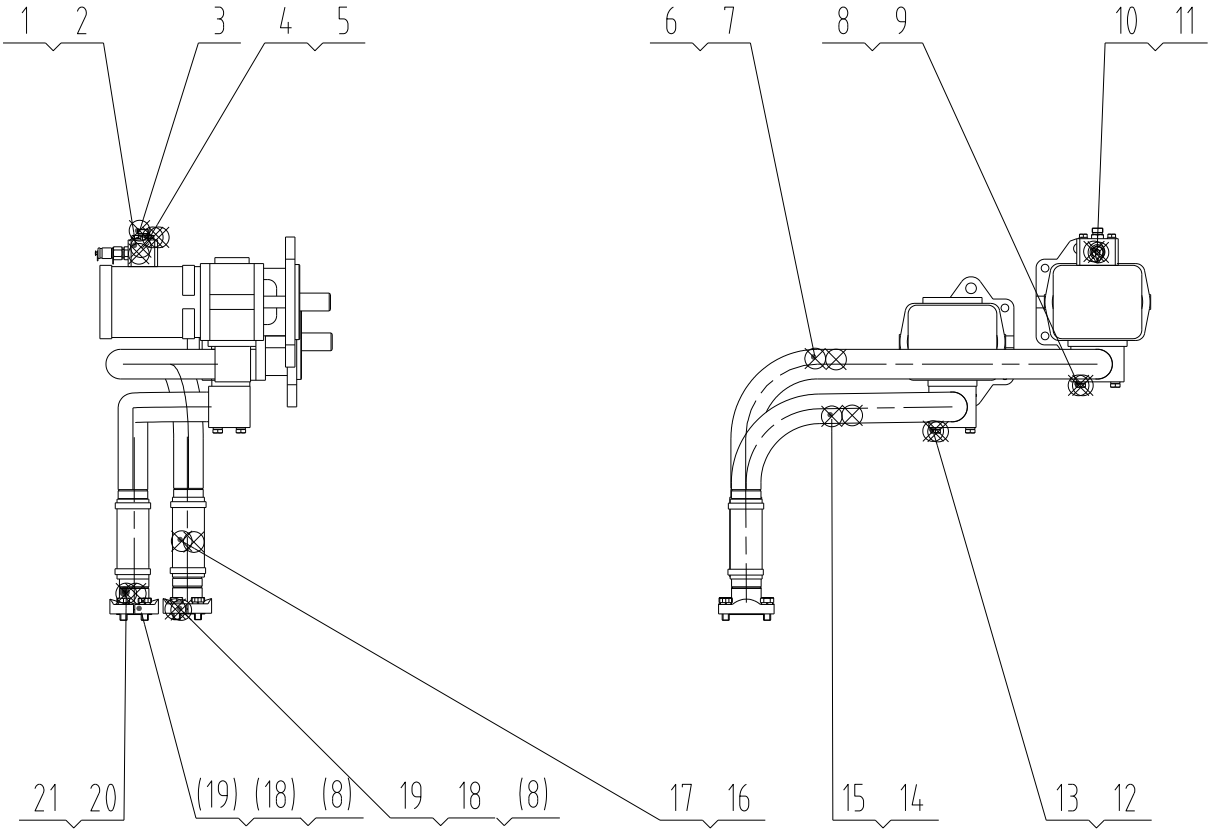

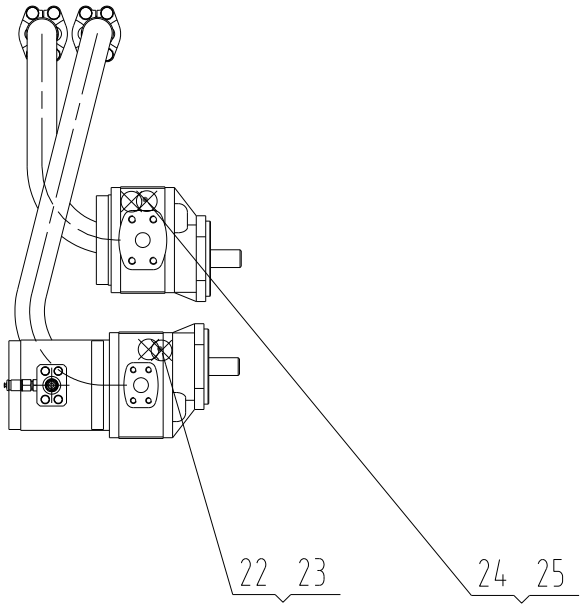

11C1353 000 泵总成 PUMP AS

件号 ITEM	部件号 PART NO.	版本 VER	零件名称	PART NAME	数量 Q'TY	服务代码 S.C	适用机号 SERIAL NO.	互换性 IA	可替换零件号 REPLACEABLE
1	04A1512	000	法兰	FLANGE	1				
2	12B0181	000	O 形圈	O-RING	1				
3	30C0350	002	接头	CONNECTOR	1				
4	06B0006	000	垫圈	WASHER	4				
5	01B0268	000	螺栓	BOLT	4				
6	10D6347	000	钢管总成		1				
7	12B0268	000	O 形圈	O-RING	1				
8	06B0008	000	垫圈	WASHER	12				
9	01B0103	000	螺栓	BOLT	4				
10	44C0141	000	测压接头	JOINT	1				
11	30C0232	003	接头	CONNECTOR	1				
12	06B0002	000	垫圈	WASHER	4				
13	01B0093	000	螺栓	BOLT	4				
14	12B0250	000	O 形圈	O-RING	1				
15	10D6346	000	钢管总成		1				
16	09C0244	001	T 型弹簧卡箍	CLAMP	4				
17	30A1095	000	吸油软管	SUCTION HOSE	2				
18	00B0017	000	螺栓	BOLT	8				
19	72A0003	001	压板	SPLIT FLANGE	2				
20	15D0088	000	管接头	CONNECTOR	2				
21	12B0302	000	O 形圈	O-RING	2				
22	82A0059	001	密封垫片	GASKET	1				
23	11C0014	000	齿轮泵	GEAR PUMP	1				
24	11C0040	000	齿轮泵		1				
25	80A0010	003	密封垫片	GASKET	1				

21C0451 001 液压油箱
HYDRAULIC OIL TANK

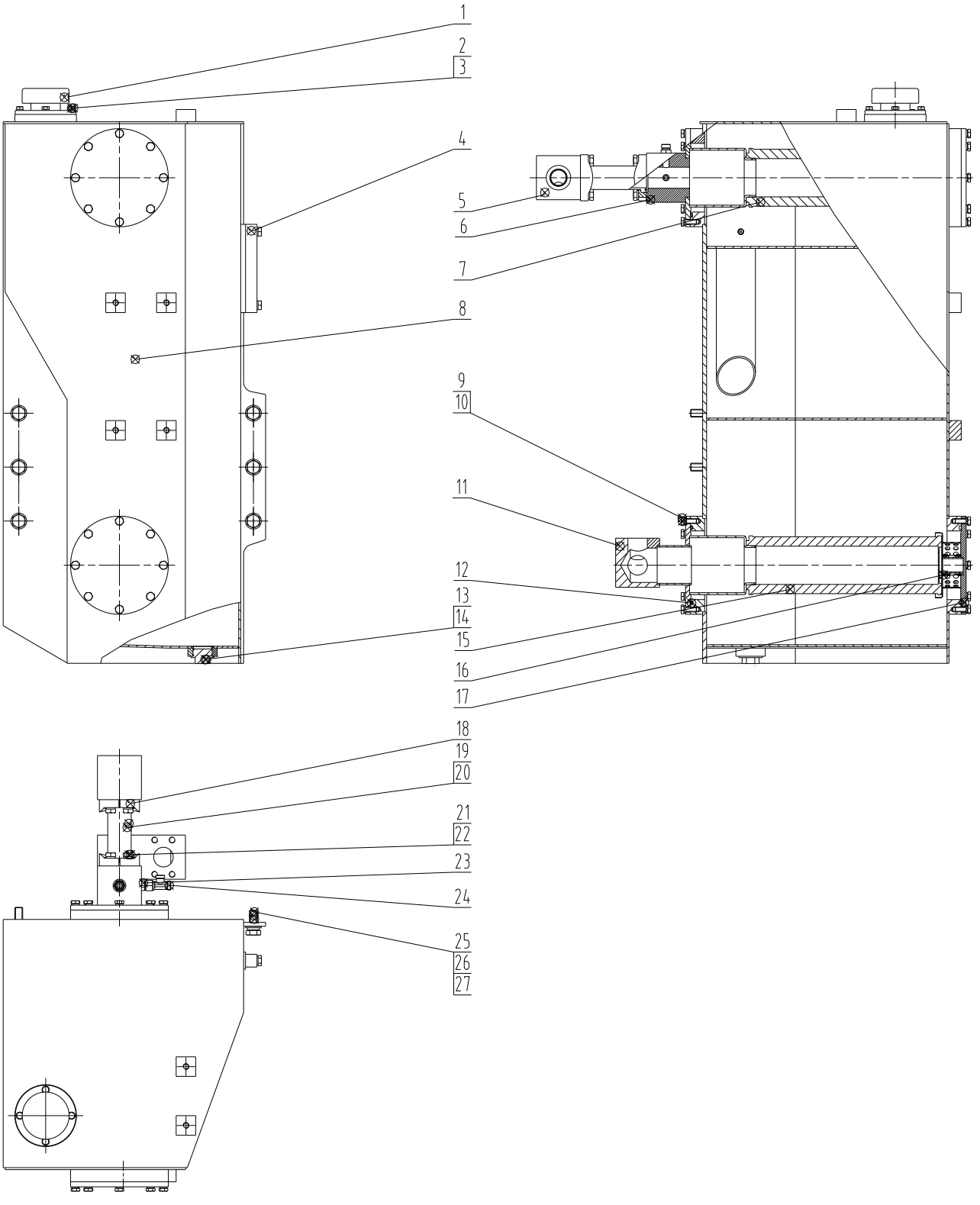

21C0451 001 液压油箱 HYDRAULIC OIL TANK

件号 ITEM	部件号 PART NO.	版本 VER	零件名称	PART NAME	数量 Q'TY	服务代码 S.C	适用机号 SERIAL NO.	互换性 IA	可替换零件号 REPLACEABLE
1	16C0003	001	加油透气总成	BREATHER CAP AS	1				
2	00B0007	000	螺栓	BOLT	4				
3	06B0006	000	垫圈	WASHER	4				
4	44C0017	002	液位液温计	LEVEL INDICATOR	1				
5	04A1493	000	法兰	FLANGE	1				
6	15D0699	000	法兰	FLANGE	1				
7	53C0010	000	回油滤油器	RETURN OIL FILTER	1				
8	04D1042	000	箱体	HOUSING	1				
9	00B0012	000	螺栓	BOLT	32				
10	06B0002	000	垫圈	WASHER	32				
11	15D0700	000	法兰	FLANGE	1				
12	12B0205	000	O形圈	O-RING	4				
13	03B0024	002	螺塞	PLUG	1				
14	12B0381	000	O形密封圈	O-RING	1				
15	53C0021	000	吸油滤油器	SUCTION STRAINER	1				
16	75A0057	000	弹簧	SPRING	1				
17	02D0160	000	法兰支座	FLANGE SUPPORT	1				
18	72A0631	000	压板	PLATE	2				
19	12C1008	000	单向阀	CHECK VALVE	1	Z			
20	12B0268	000	O形圈	O-RING	2				
21	06B0008	000	垫圈	WASHER	8				
22	00B0017	000	螺栓	BOLT	8				
23	30C0224	000	接头	CONNECTOR	2				
24	32C0122	002	三通接头	TEE	1				
25	06B0012	000	垫圈	WASHER	6				
26	00B0093	000	螺栓	BOLT	6				
27	06B0015	000	垫圈	WASHER	6				

21C0590 001 液压油箱
HYDRAULIC OIL TANK

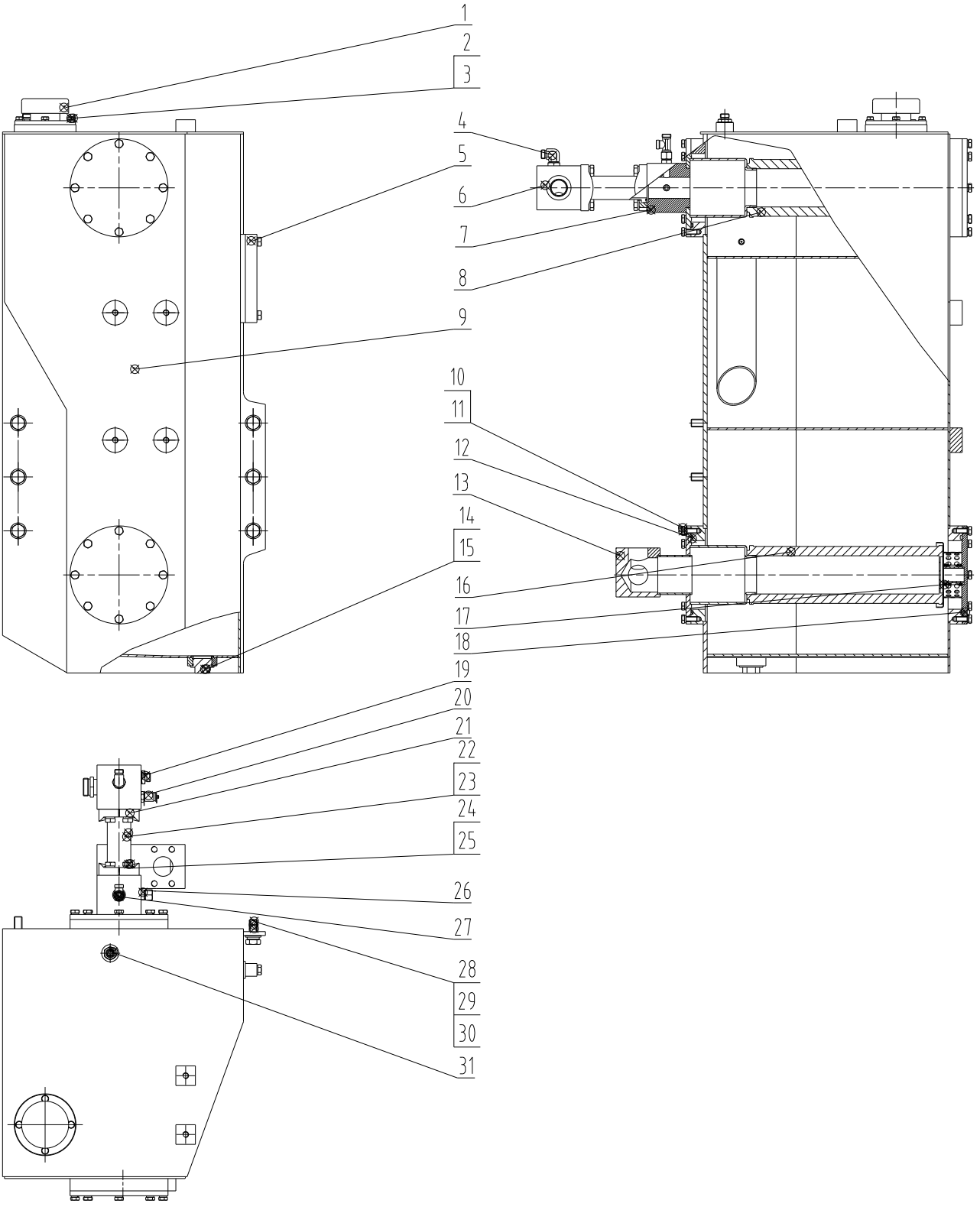

21C0590 001 液压油箱 HYDRAULIC OIL TANK

件号 ITEM	部件号 PART NO.	版本 VER	零件名称	PART NAME	数量 Q'TY	服务代码 S.C	适用机号 SERIAL NO.	互换性 IA	可替换零件号 REPLACEABLE
1	16C0003	001	加油透气总成	BREATHER AS	1				
2	00B0007	000	螺栓	BOLT	4				
3	06B0006	000	垫圈	WASHER	4				
4	31C0147	001	接头	CONNECTOR	1				
5	44C0017	002	液位液温计	LEVEL INDICATOR	1				
6	15D0388	001	回油法兰块	FLANGE	1				
7	15D0699	000	法兰	FLANGE	1				
8	53C0010	000	回油滤油器	RETURN OIL FILTER	1				
9	04D1401	000	箱体	HOUSING	1				
10	00B0012	000	螺栓	BOLT	32				
11	06B0002	000	垫圈	WASHER	32				
12	12B0205	000	O形圈	O-RING	4				
13	15D0700	000	法兰	FLANGE	1				
14	03B0024	002	螺塞	PLUG	1				
15	12B0381	000	O形密封圈	O-RING	1				
16	53C0021	000	吸油滤油器	SUCTION STRAINER	1				
17	75A0057	000	弹簧	SPRING	1				
18	02D0160	000	法兰支座	FLANGE SUPPORT	1				
19	30C0226	001	接头	CONNECTOR	1				
20	44C0022	001	测压接头	JOINT	1				
21	72A0631	001	压板	PLATE	2				
22	12C1008	001	单向阀	CHECK VALVE	1	Z			
23	12B0268	000	O形圈	O-RING	2				
24	06B0008	000	垫圈	WASHER	8				
25	00B0017	000	螺栓	BOLT	8				
26	30C0224	002	接头	CONNECTOR	2				
27	32C0122	003	三通接头	TEE	1				
28	06B0012	000	垫圈	WASHER	6				
29	00B0093	000	螺栓	BOLT	6				
30	06B0015	000	垫圈	WASHER	6				
31	30C0350	002	接头	CONNECTOR	1				

12C1008 001 单向阀
CHECK VALVE

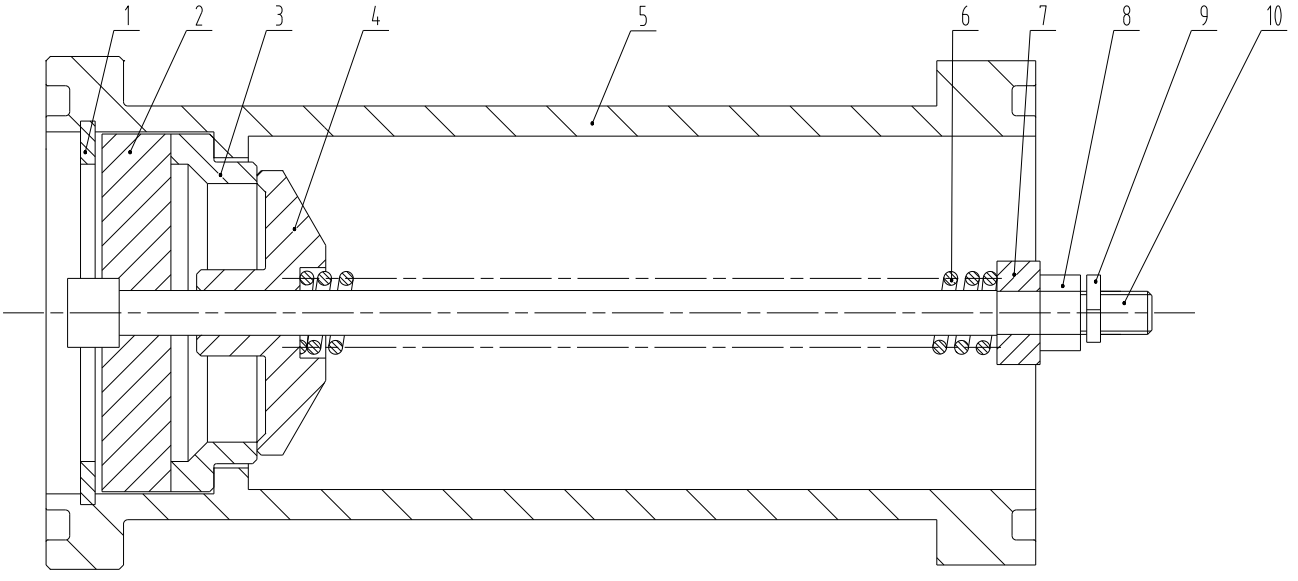

12C1008 001 单向阀 CHECK VALVE

件号 ITEM	部件号 PART NO.	版本 VER	零件名称	PART NAME	数量 Q'TY	服务代码 S.C	适用机号 SERIAL NO.	互换性 IA	可替换零件号 REPLACEABLE
1	07B0005	000	挡圈	SNAP RING	1				
2	78A0002	001	阀块	VALVE BLOCK	1				
3	55A0056	000	阀套	VALVE BUSHING	1				
4	65A0488	000	阀芯	SPOOL	1				
5	39A0314	000	法兰接管	PIPE	1				
6	75A0173	000	弹簧	SPRING	1				
7	76A0008	000	挡环	SNAP RING	1				
8	03B0032	000	螺母	NUT	1				
9	08B0010	000	销	PIN	1				
10	65A0203	000	螺杆	SCREW ROD	1				

00C1467 003 分配阀管路
CONTROL VALVE LINES

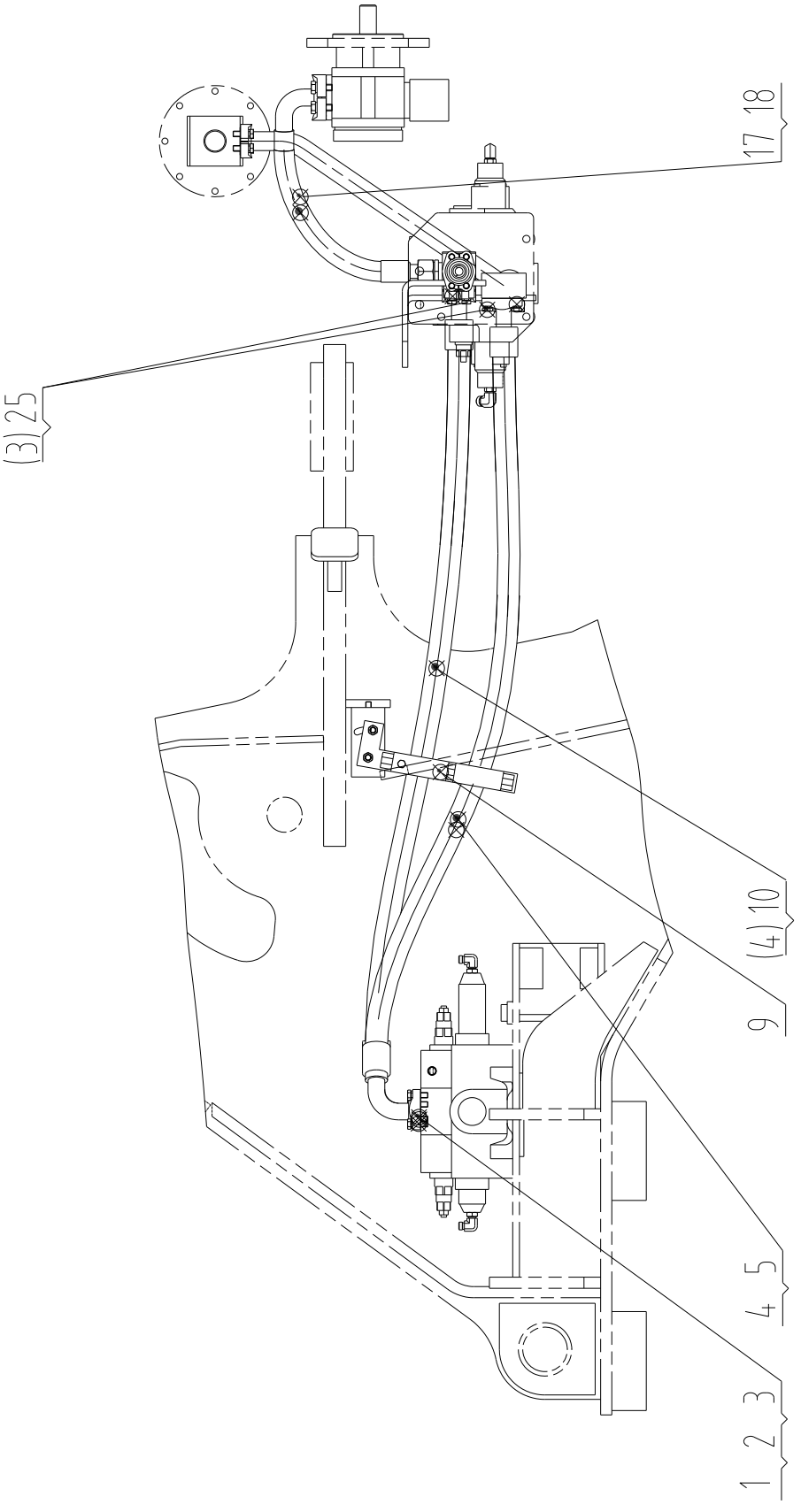

00C1467 003 分配阀管路 CONTROL VALVE LINES

件号 ITEM	部件号 PART NO.	版本 VER	零件名称	PART NAME	数量 Q'TY	服务代码 S.C	适用机号 SERIAL NO.	互换性 IA	可替换零件号 REPLACEABLE
1	00B0019	000	螺栓	BOLT	12				
2	72A0628	000	压板	PLATE	5				
3	06B0002	000	垫圈	WASHER	30				
4	12B0251	000	O 形圈	O-RING	5				
5	07C2259	001	软管总成	HOSE AS	1				
6	03B0053	000	螺母	NUT	2				
7	00B0029	000	螺栓	BOLT	2				
8	06B0001	000	垫圈	WASHER	8				
9	17D0239	001	管夹	CLAMP	1				
10	07C2258	001	软管总成	HOSE AS	1				
11	00B0012	000	螺栓	BOLT	6				
12	23A7575	000	弯板	PLATE	1				
13	23A9203	000	弯板	PLATE	1				
14	88A0208	000	U 形螺栓	U-BOLT	2				
15	44C0141	000	测压接头	JOINT	1				
16	30C0232	002	接头	CONNECTOR	1				
17	07C2260	001	软管总成	HOSE AS	1				
18	12B0287	000	O 形圈	O-RING	2				
19	10D6260	000	钢管总成	TUBE AS	1				
20	00B0017	000	螺栓	BOLT	8				
21	72A0630	001	压板	PLATE	2				
22	06B0008	000	垫圈	WASHER	8				
23	10D8414	000	钢管总成	TUBE AS	1				
24	23A9177	000	弯板	PLATE	1				
25	04B0016	000	螺钉	SCREW	8				

00C1467 003 分配阀管路

CONTROL VALVE LINES

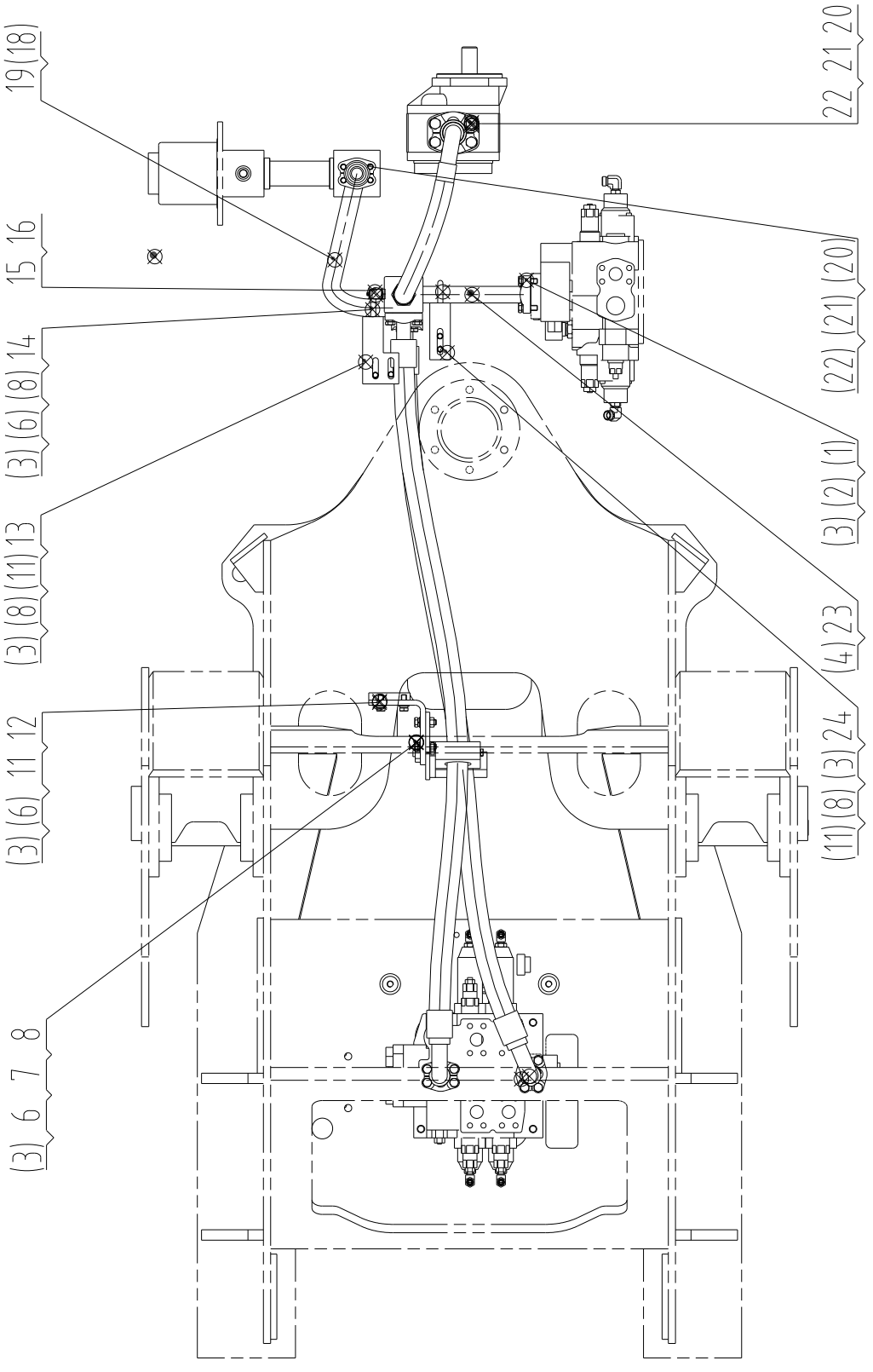

00C1467 003 分配阀管路 CONTROL VALVE LINES

件号 ITEM	部件号 PART NO.	版本 VER	零件名称	PART NAME	数量 Q'TY	服务代码 S.C	适用机号 SERIAL NO.	互换性 IA	可替换零件号 REPLACEABLE
1	00B0019	000	螺栓	BOLT	12				
2	72A0628	000	压板	PLATE	5				
3	06B0002	000	垫圈	WASHER	30				
4	12B0251	000	O 形圈	O-RING	5				
5	07C2259	001	软管总成	HOSE AS	1				
6	03B0053	000	螺母	NUT	2				
7	00B0029	000	螺栓	BOLT	2				
8	06B0001	000	垫圈	WASHER	8				
9	17D0239	001	管夹	CLAMP	1				
10	07C2258	001	软管总成	HOSE AS	1				
11	00B0012	000	螺栓	BOLT	6				
12	23A7575	000	弯板	PLATE	1				
13	23A9203	000	弯板	PLATE	1				
14	88A0208	000	U 形螺栓	U-BOLT	2				
15	44C0141	000	测压接头	JOINT	1				
16	30C0232	002	接头	CONNECTOR	1				
17	07C2260	001	软管总成	HOSE AS	1				
18	12B0287	000	O 形圈	O-RING	2				
19	10D6260	000	钢管总成	TUBE AS	1				
20	00B0017	000	螺栓	BOLT	8				
21	72A0630	001	压板	PLATE	2				
22	06B0008	000	垫圈	WASHER	8				
23	10D8414	000	钢管总成	TUBE AS	1				
24	23A9177	000	弯板	PLATE	1				
25	04B0016	000	螺钉	SCREW	8				

00C2326 000 分配阀管路
CONTROL VALVE LINES

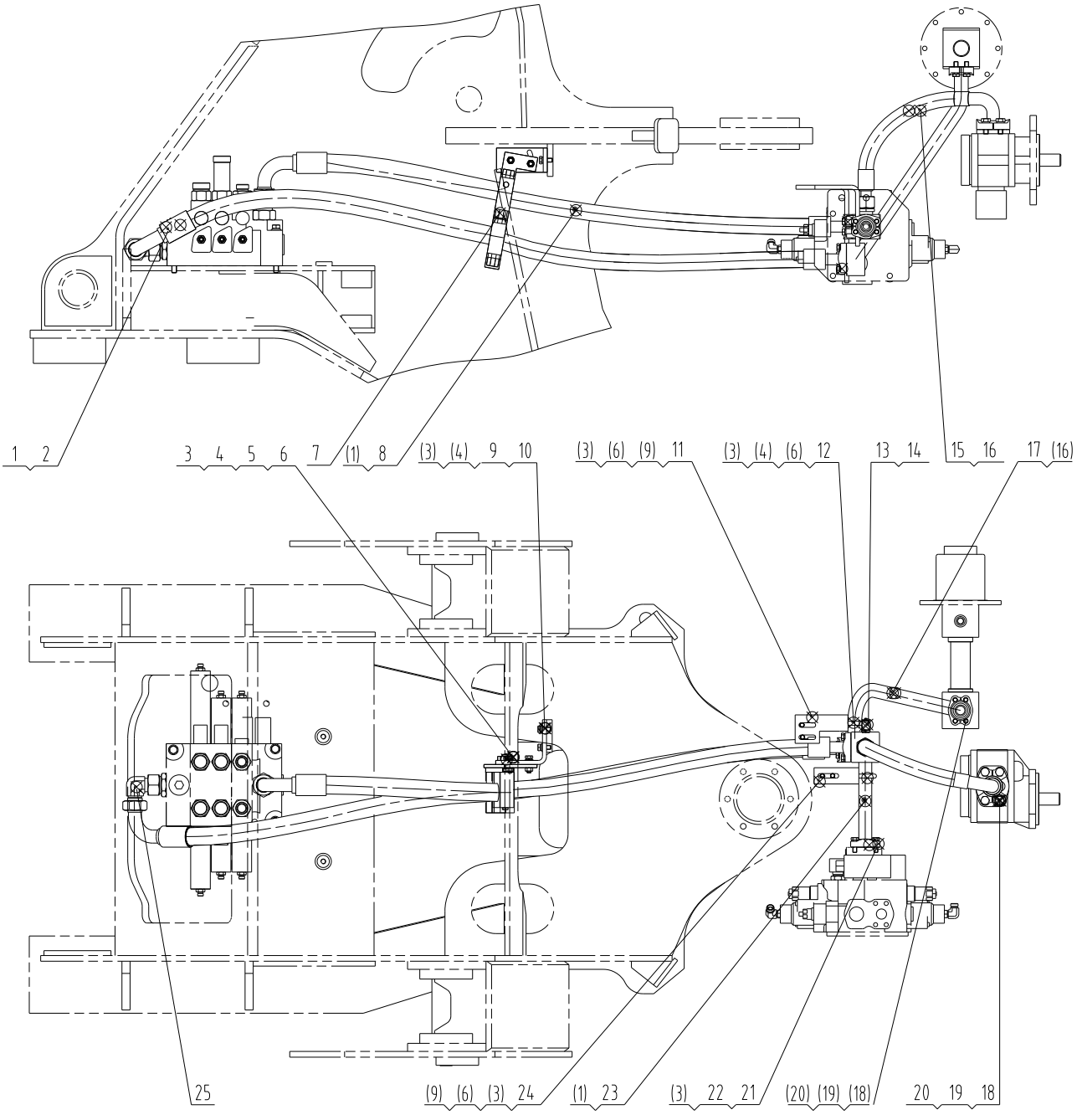

00C2326 000 分配阀管路 CONTROL VALVE LINES

件号 ITEM	部件号 PART NO.	版本 VER	零件名称	PART NAME	数量 Q'TY	服务代码 S.C	适用机号 SERIAL NO.	互换性 IA	可替换零件号 REPLACEABLE
1	12B0251	000	O形圈	O-RING	3				
2	07C3360	001	软管总成	HOSE AS	1				
3	06B0002	000	垫圈	WASHER	22				
4	03B0053	000	螺母	NUT	3				
5	00B0029	000	螺栓	BOLT	2				
6	06B0001	000	垫圈	WASHER	8				
7	17D0239	001	管夹	CLAMP	1				
8	07C3361	000	软管总成	HOSE AS	1				
9	00B0012	000	螺栓	BOLT	6				
10	23A7575	000	弯板	PLATE	1				
11	23A9203	000	弯板	PLATE	1				
12	88A0208	001	U形螺栓	U-BOLT	2				
13	44C0141	000	测压接头	JOINT	1				
14	30C0232	003	接头	CONNECTOR	1				
15	07C2260	001	软管总成	HOSE AS	1				
16	12B0287	000	O形圈	O-RING	2				
17	10D6260	000	钢管总成		1				
18	00B0017	000	螺栓	BOLT	8				
19	72A0630	002	压板	PLATE	2				
20	06B0008	000	垫圈	WASHER	8				
21	00B0019	000	螺栓	BOLT	12				
22	72A0628	001	压板	PLATE	3				
23	10D8414	000	钢管总成	TUBE AS	1				
24	23A9177	000	弯板	PLATE	1				
25	31C0173	003	接头	CONNECTOR	1				

00C1868 002 快换油缸管路
QUICK COUPLER CYL.LINES

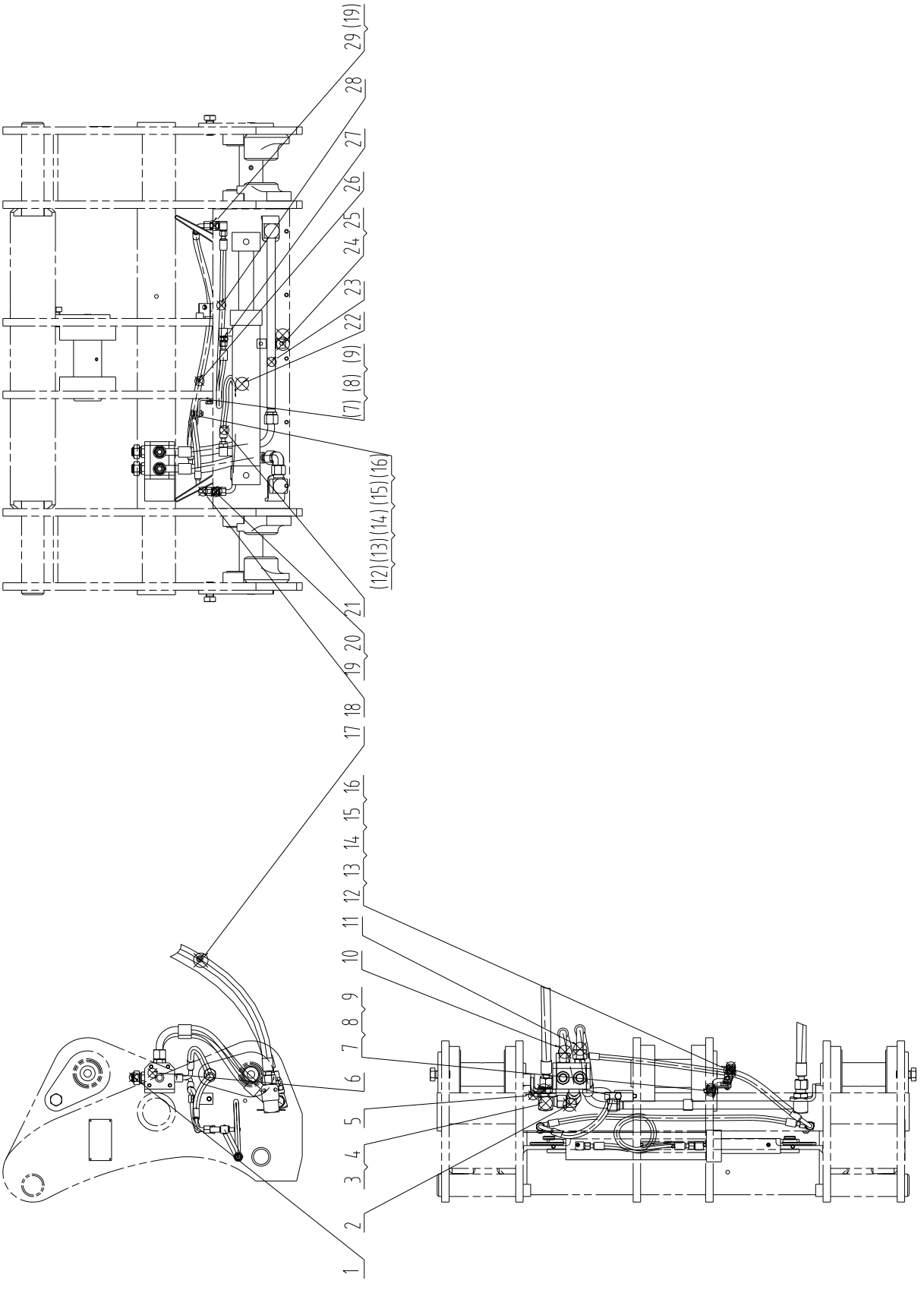

00C1868 002 快换油缸管路 QUICK COUPLER CYL.LINES

件号 ITEM	部件号 PART NO.	版本 VER	零件名称	PART NAME	数量 Q'TY	服务代码 S.C	适用机号 SERIAL NO.	互换性 IA	可替换零件号 REPLACEABLE
1	30C0268	002	堵头	PLUG	2				
2	31C0085	001	弯接头	ELBOW	1				
3	88A0819	000	螺母	NUT	2				
4	01A2087	000	接头	CONNECTOR	1				
5	23A8447	000	弯板	PLATE	2				
6	12C0826	002	快换阀安装总成	DIVERTER VALVE MOUNTING	1	Z			
7	21A3006	000	弯板	PLATE	2				
8	00B0012	000	螺栓	BOLT	2				
9	06B0002	000	垫圈	WASHER	2				
10	66C0267	000	软管总成	HOSE AS	1				
11	66C0266	000	软管总成	HOSE AS	1				
12	03B0021	000	螺母	NUT	2				
13	09C0112	000	管夹	CLAMP	2				
14	00B0085	000	螺栓	BOLT	2				
15	06B0005	000	垫圈	WASHER	2				
16	06B0006	000	垫圈	WASHER	2				
17	06C5828	001	软管总成	HOSE AS	2				
18	05C2713	000	软管总成	HOSE AS	1				
19	03B0110	000	螺母	NUT	2				
20	00A3737	000	接头	CONNECTOR	1				
21	05C2272	001	软管总成	HOSE AS	1				
22	10C0913	001	快换油缸	QUICK COUPLER CYLINDER	1	Z			
23	10D4722	000	钢管总成	TUBE AS	1				
24	00B0026	000	螺栓	BOLT	2				
25	15B0064	001	管夹	CLAMP	1				
26	05C1028	000	软管总成	HOSE AS	1				
27	30C0232	003	接头	CONNECTOR	2				
28	05C2274	001	软管总成	HOSE AS	1				
29	01A1883	000	接头	CONNECTOR	1				

10C0913 001 快换油缸
QUICK COUPLER CYLINDER

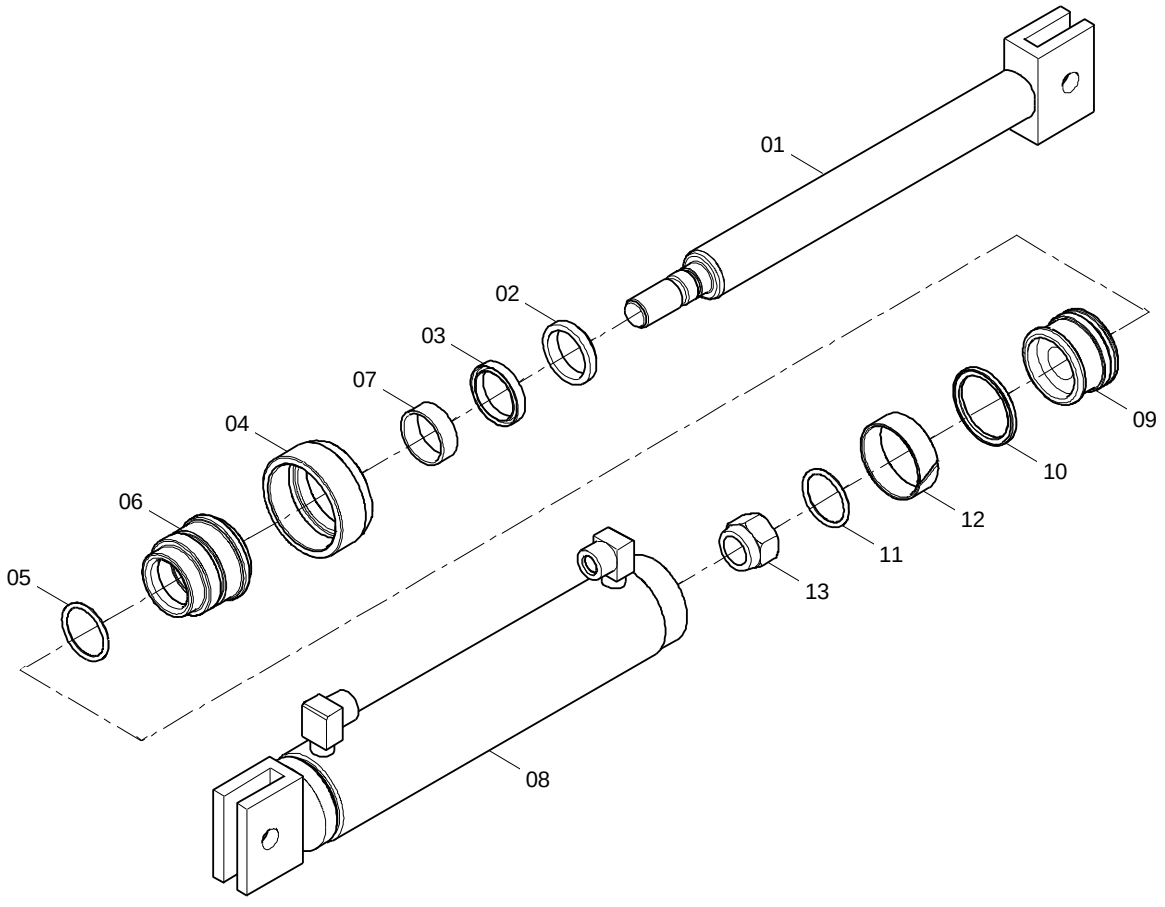

10C0913 001 快换油缸 QUICK COUPLER CYLINDER

件号 ITEM	部件号 PART NO.	版本 VER	零件名称	PART NAME	数量 Q'TY	服务代码 S.C	适用机号 SERIAL NO.	互换性 IA	可替换零件号 REPLACEABLE
01	14D0091	000	活塞杆	PISTON ROD	1				
02	13B0123	000	防尘圈	DUST RING	1				
03	13B0125	001	唇形密封圈	LIP TYPE SEAL	1				
04	55A0965	000	法兰	FLANGE	1				
05	12B0303	000	O 形圈	O-RING	1				
06	53A0338	000	缸盖	CYLINDER HEAD	1				
07	80A0276	000	支承环	SUPPORT RING	1				
08	13D0539	000	缸体	CYLINDER BODY	1				
09	50A0115	000	活塞	PISTON	1				
10	34C0374	000	格来圈	SEAL	1				
11	12B0353	000	O 形圈	O-RING	1				
12	80A0214	000	支承环	SURPPORT RING	1				
13	03B0200	001	锁紧螺母	LOCKNUT	1				

12C0826 002 快换阀安装总成
DIVERTER VALVE MOUNTING

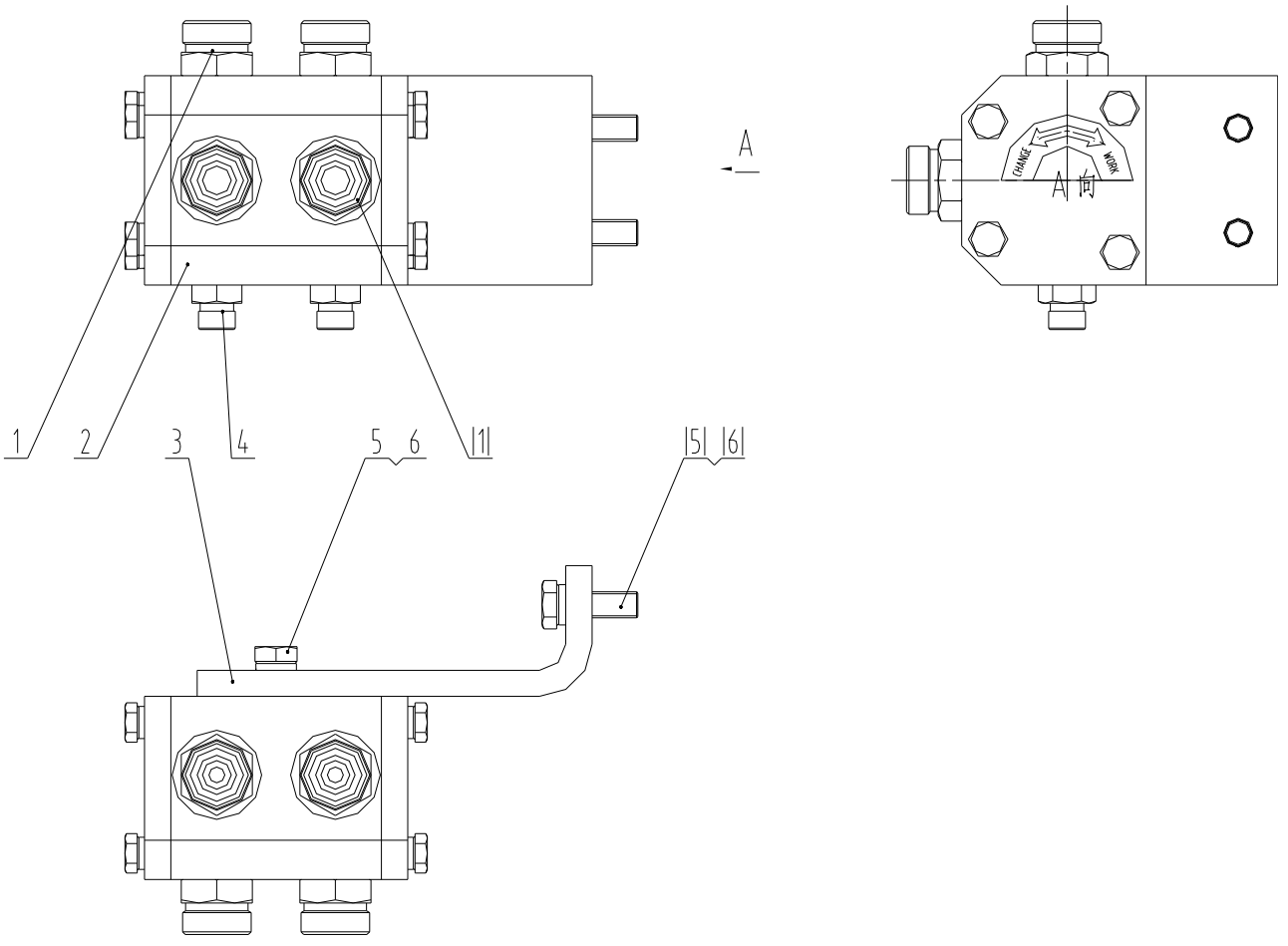

12C0826 002 快换阀安装总成 DIVERTER VALVE MOUNTING

件号 ITEM	部件号 PART NO.	版本 VER	零件名称	PART NAME	数量 Q'TY	服务代码 S.C	适用机号 SERIAL NO.	互换性 IA	可替换零件号 REPLACEABLE
1	30C0254	003	接头	CONNECTOR	4				
2	12C0685	010	快换阀	DIVERTER VALVE	1	Z			
3	00D9186	000	支架	BRACKET	1				
4	30C0232	003	接头	CONNECTOR	2				
5	00B0019	000	螺栓	BOLT	4				
6	06B0002	000	垫圈	WASHER	4				

12C0685 010 快换阀
DIVERTER VALVE

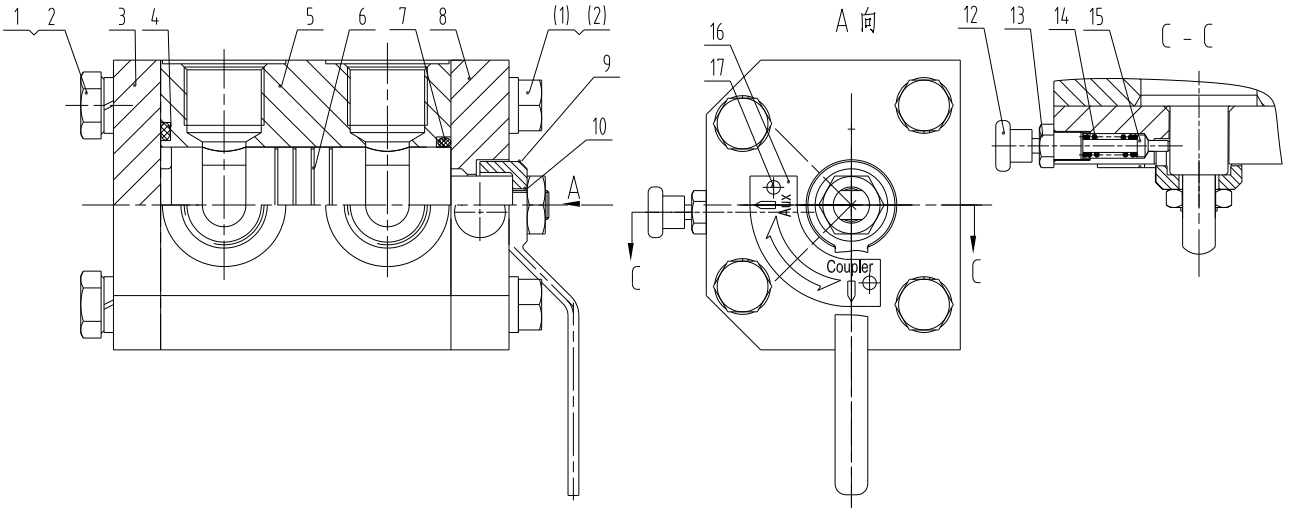

12C0685 010 快换阀 DIVERTER VALVE

件号 ITEM	部件号 PART NO.	版本 VER	零件名称	PART NAME	数量 Q'TY	服务代码 S.C	适用机号 SERIAL NO.	互换性 IA	可替换零件号 REPLACEABLE
1	06B0006	000	垫圈	WASHER	8				
2	00B0020	000	螺栓	BOLT	8				
3	14A3289	002	盖板	COVER	1				
4	12B0287	000	O 形圈	O-RING	1				
5	78A0146	004	阀体	VALVE BODY	1				
6	65A0088	005	阀芯	SPOOL	1				
7	12B0300	000	O 形圈	O-RING	1				
8	14A3288	003	盖板	COVER	1				
9	12D0216	001	操纵手柄	CONTROL LEVER	1				
10	03B0151	000	螺母	NUT	1				
12	55A2417	000	手轮	HAND WHEEL	1				
13	05A0497	001	螺塞	PLUG	1				
14	75A0387	000	回位弹簧	RETURN SPRING	1				
15	65A0300	001	阀杆	VALVE ROD	1				
16	74A5667	000	铭牌	NAMEPLATE	1				
17	09B0002	000	铆钉	RIVET	2				

32E1147 001 自动复位系统
POSITIONER AND KICKOUT SYSTEM

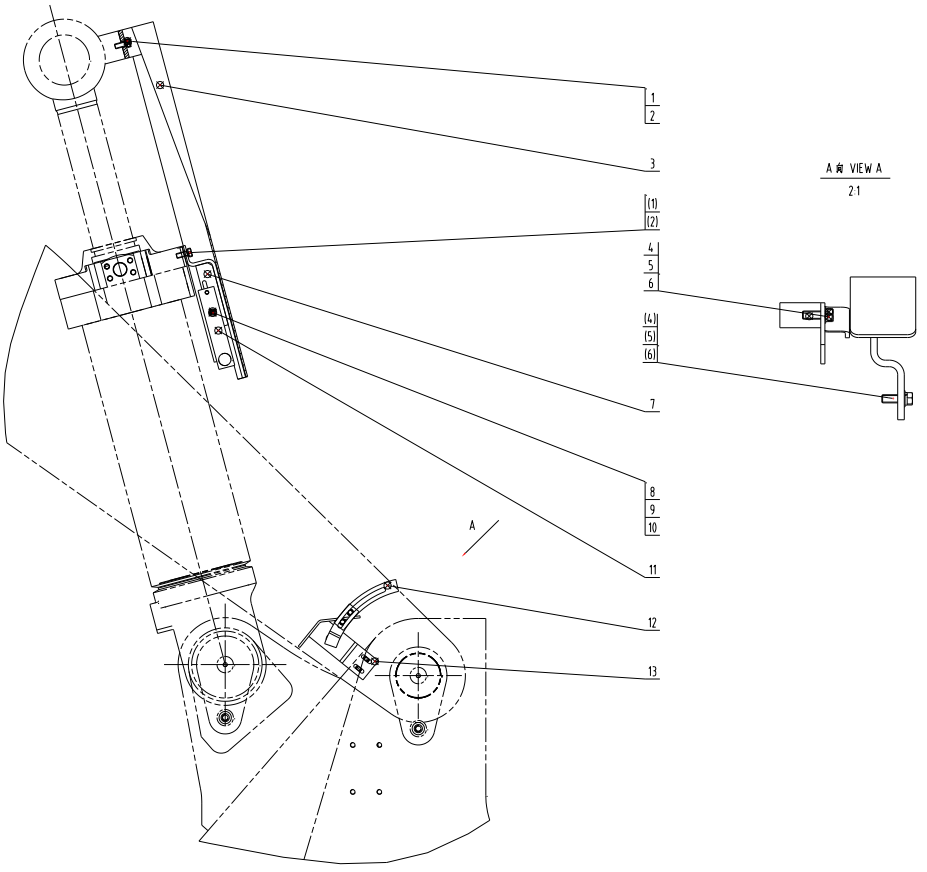

32E1147 001 自动复位系统 POSITIONER AND KICKOUT SYSTEM

件号 ITEM	部件号 PART NO.	版本 VER	零件名称	PART NAME	数量 Q'TY	服务代码 S.C	适用机号 SERIAL NO.	互换性 IA	可替换零件号 REPLACEABLE
1	00B0011	000	螺栓	BOLT	4				
2	06B0008	000	垫圈	WASHER	4				
3	00D6876	000	盖板	COVER	1				
4	06B0002	000	垫圈	WASHER	4				
5	06B0001	000	垫圈	WASHER	4				
6	00B0012	000	螺栓	BOLT	4				
7	00D5377	000	支架	BRACKET	1				
8	00B0075	000	螺栓	BOLT	2				
9	06B0005	000	垫圈	WASHER	2				
10	06B0006	000	垫圈	WASHER	2				
11	00D5381	000	安装板	MOUNTING PLATE	1				
12	21A6693	000	弯板	PLATE	1				
13	00D5373	000	支架	BRACKET	1				

32E1619 000 自动复位系统
POSITIONER AND KICKOUT SYSTEM

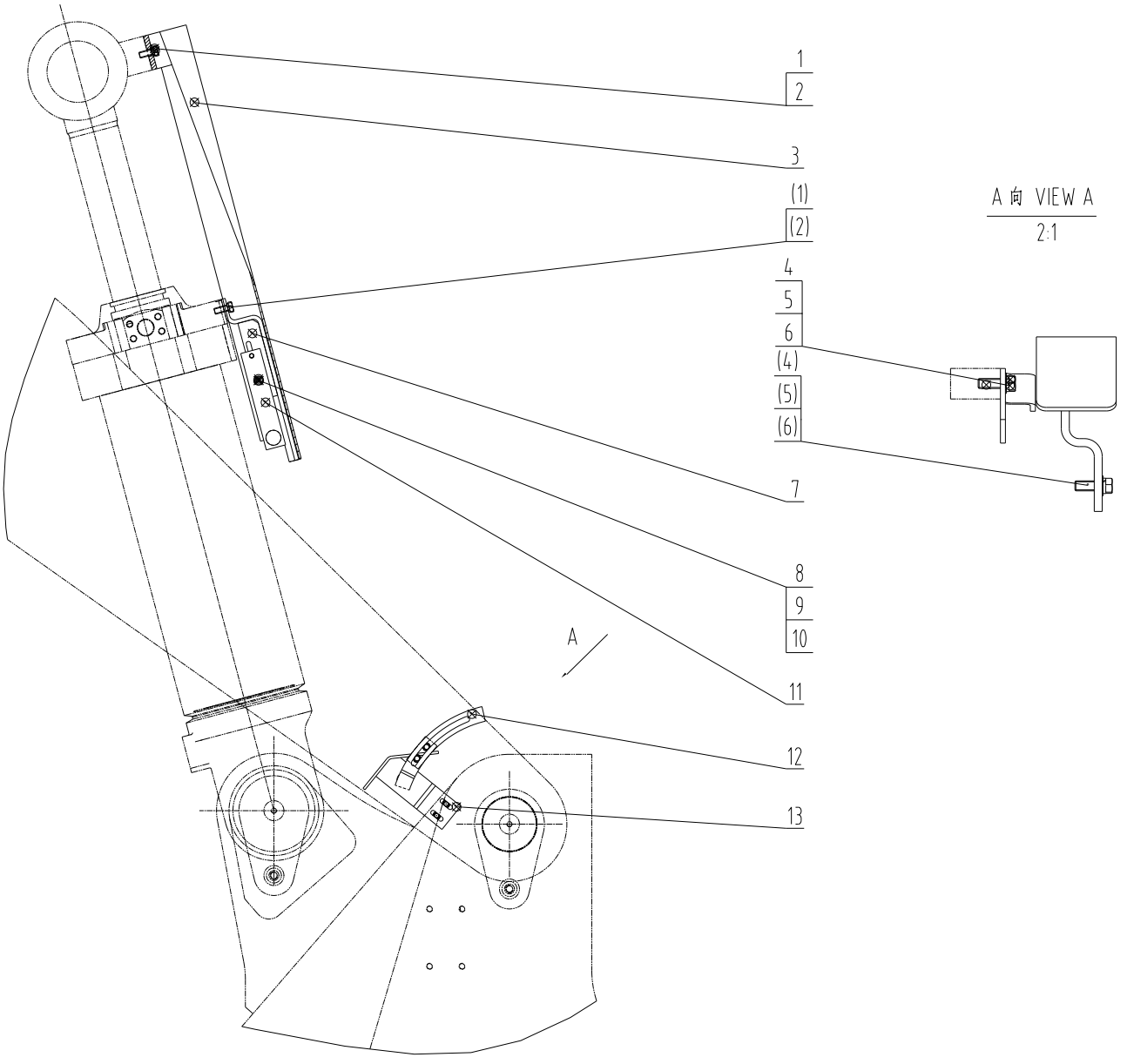

32E1619 000 自动复位系统 POSITIONER AND KICKOUT SYSTEM

件号 ITEM	部件号 PART NO.	版本 VER	零件名称	PART NAME	数量 Q'TY	服务代码 S.C	适用机号 SERIAL NO.	互换性 IA	可替换零件号 REPLACEABLE
1	00B0011	000	螺栓	BOLT	4				
2	06B0008	000	垫圈	WASHER	4				
3	00D8104	000	盖板	COVER	1				
4	00D5377	000	支架	BRACKET	1				
5	00D5381	000	安装板	MOUNTING PLATE	1				
6	06B0006	000	垫圈	WASHER	2				
7	06B0005	000	垫圈	WASHER	2				
8	00B0075	000	螺栓	BOLT	2				
9	21A6693	000	弯板	PLATE	1				
10	00D5373	000	支架	BRACKET	1				
11	00B0012	000	螺栓	BOLT	4				
12	06B0002	000	垫圈	WASHER	4				
13	06B0001	000	垫圈	WASHER	4				

制动系统 BRAKING SYSTEM

20E0324 003 行车制动系统
SERVICE BRAKE SYSTEM

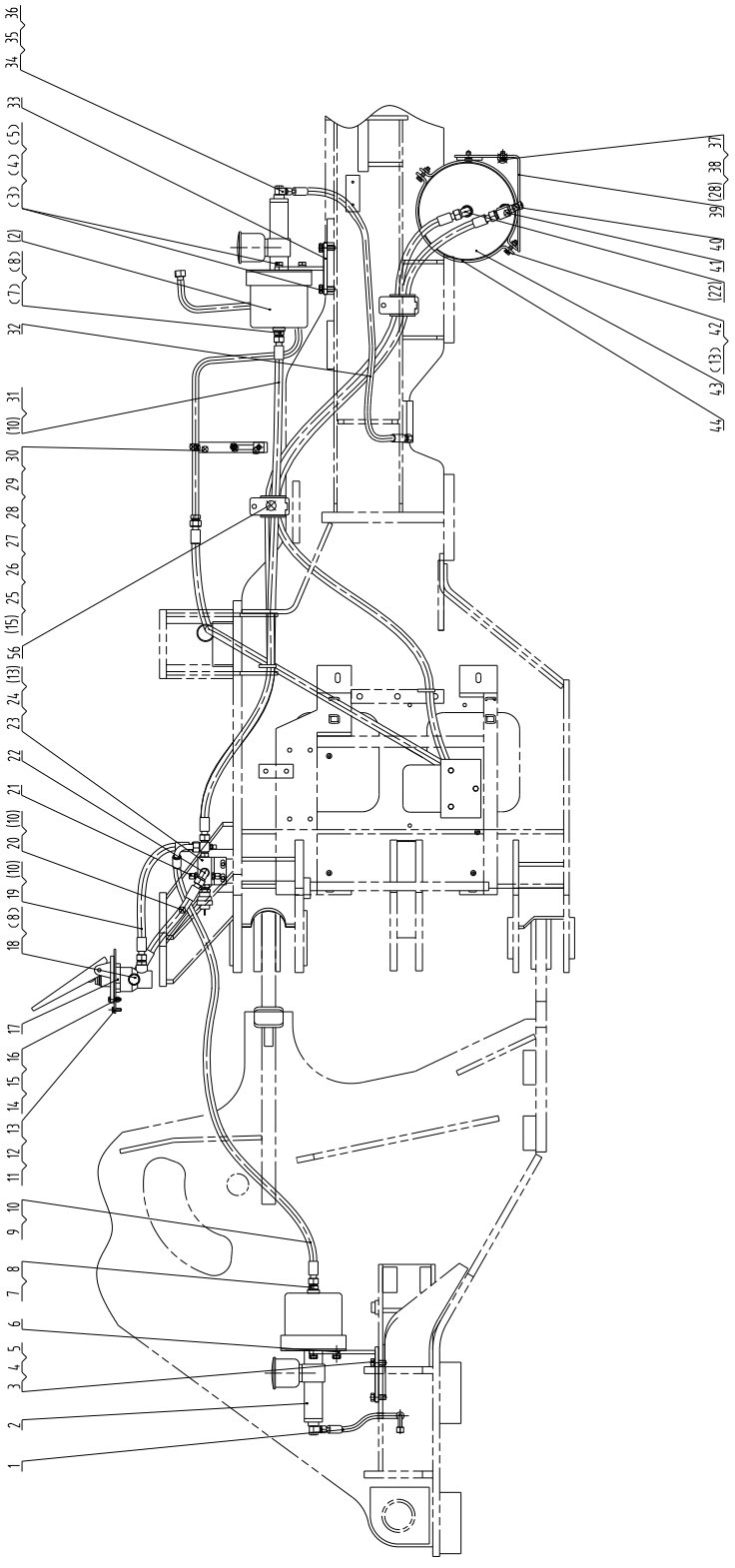

20E0324 003 行车制动系统 SERVICE BRAKE SYSTEM

件号 ITEM	部件号 PART NO.	版本 VER	零件名称	PART NAME	数量 Q'TY	服务代码 S.C	适用机号 SERIAL NO.	互换性 IA	可替换零件号 REPLACEABLE
1	05C0059	000	Φ8-1P 高压软管	HOSE	1				
2	13C0067	003	加力器总成	ASSISTOR AS	2	Z			
2-1	SP103816		加力器修理包	TOOL KIT	1				
2-2	SP103817		加力器修理包	TOOL KIT	1				
3	00B0038	000	螺栓	BOLT	10				
4	06B0013	000	垫圈	WASHER	10				
5	06B0009	000	垫圈	WASHER	10				
6	00D2611	000	前加力器支架	BRACKET	1				
7	00A0050	000	接头	CONNECTOR	3				
8	06B0053	000	垫圈	WASHER	5				
9	04C0235	001	软管总成	HOSE AS	1				
10	06B0117	000	垫圈	WASHER	14				
11	11A0505	000	制动阀安装板	MOUNTING PLATE	1				
12	00B0005	000	螺栓	BOLT	4				
13	06B0002	000	垫圈	WASHER	10				
14	00B0020	000	螺栓	BOLT	4				
15	06B0006	000	垫圈	WASHER	5				
16	03B0021	000	螺母	NUT	4				
17	13C0004	000	气制动阀总成	BRAKE VALVE AS	1				
18	03B0085	000	堵头	PLUG	1				
19	04C0236	001	软管总成	HOSE AS	1				
20	04C0237	001	软管总成	HOSE AS	1				
21	00A0241	000	接头	CONNECTOR	2				
22	31C0032	000	直角接头	CONNECTOR	3	Z			
23	50D0077	000	接气块总成	BLOCK	1				
24	00B0012	000	螺栓	BOLT	2				
25	20A9537	000	管夹	CLAMP	1				
26	00B0007	000	螺栓	BOLT	1				
27	00B0011	000	螺栓	BOLT	2				
28	06B0008	000	垫圈	WASHER	6				
29	11A5266	000	垫板	PLATE	1				
30	23A9188	000	弯板	PLATE	1				
31	04C0238	001	软管总成	HOSE AS	1				
32	05C0151	000	制动软管 I-8-17.5	HOSE	1				
33	00D0262	000	加力器支架	BRACKET	1				
34	01B0244	001	管接头螺栓	BOLT	2				
35	12B0356	000	O 形圈	O-RING	4				
36	03A0067	000	管接头	CONNECTOR	2				
37	00B0031	000	螺栓	BOLT	4				
38	06B0007	000	垫圈	WASHER	4				

20E0324 003 行车制动系统

SERVICE BRAKE SYSTEM

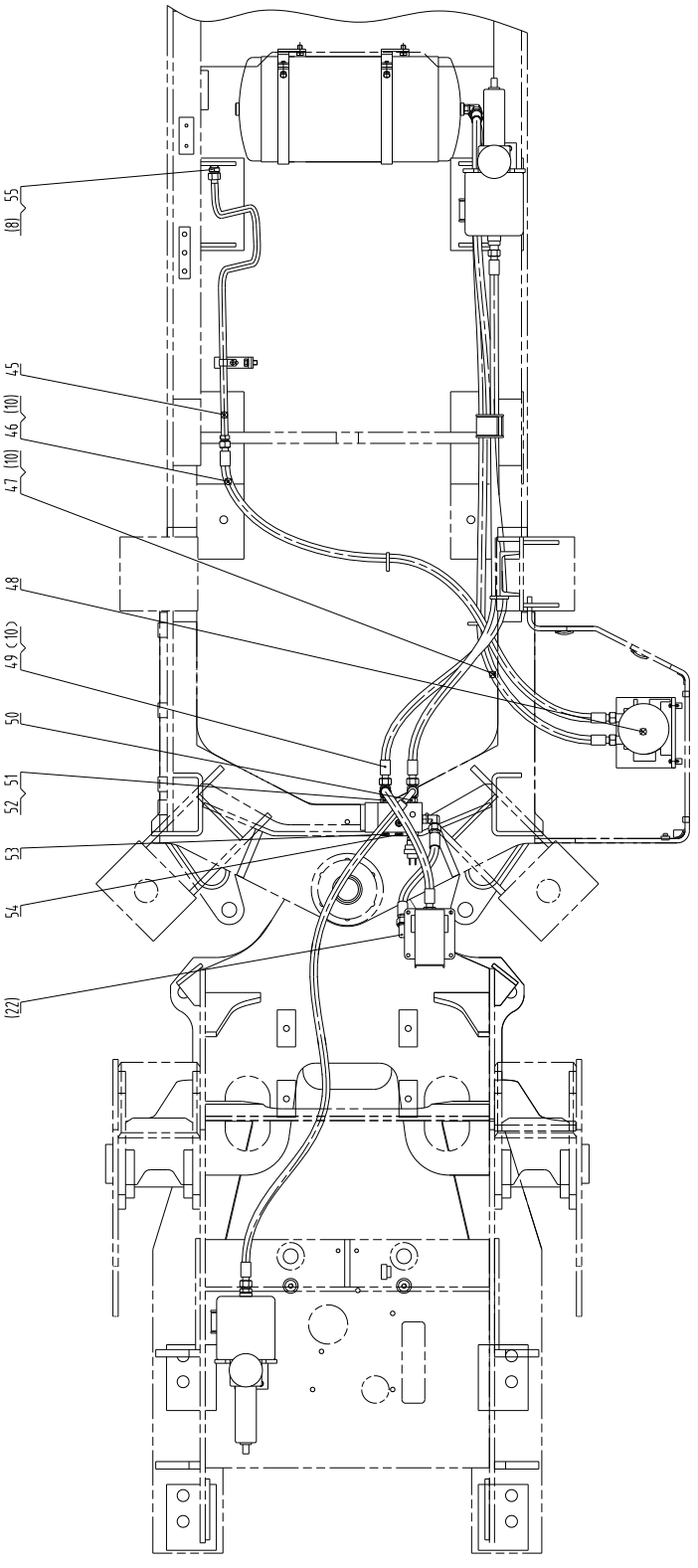

20E0324 003 行车制动系统 SERVICE BRAKE SYSTEM

件号 ITEM	部件号 PART NO.	版本 VER	零件名称	PART NAME	数量 Q'TY	服务代码 S.C	适用机号 SERIAL NO.	互换性 IA	可替换零件号 REPLACEABLE
39	00D0084	000	空气罐内固定圈	RETAINING RING	2				
40	13C0029	000	安全阀	RELIEF VALVE	1				
41	32C0390	000	三通接头	TEE CONNECTOR	1				
42	00B0029	000	螺栓	BOLT	4				
43	13C0003	000	空气罐	AIR RESERVOIR	1	Z			
44	22A0020	000	空气罐外固定圈	RING	2				
45	10D6271	000	钢管总成	TUBE AS	1				
46	04C0299	001	软管总成	HOSE AS	1				
47	04C0240	001	软管总成	HOSE AS	1				
48	13C0367	000	空气干燥器总成	AIR DRYER AS	1				
49	04C0241	001	软管总成	HOSE AS	1				
50	32C0024	000	三通接头	TEE	1	Z			
51	33C0003	000	四通接头	CONNECTOR	1	Z			
52	00A0034	000	接头	CONNECTOR	1				
53	03B0115	000	堵头	PLUG	1				
54	00A2762	000	接头	CONNECTOR	1				
55	00A0238	000	接头	CONNECTOR	1				
56	09C0016	000	管夹	CLAMP	1				

20E0441 000 行车制动系统
SERVICE BRAKE SYSTEM

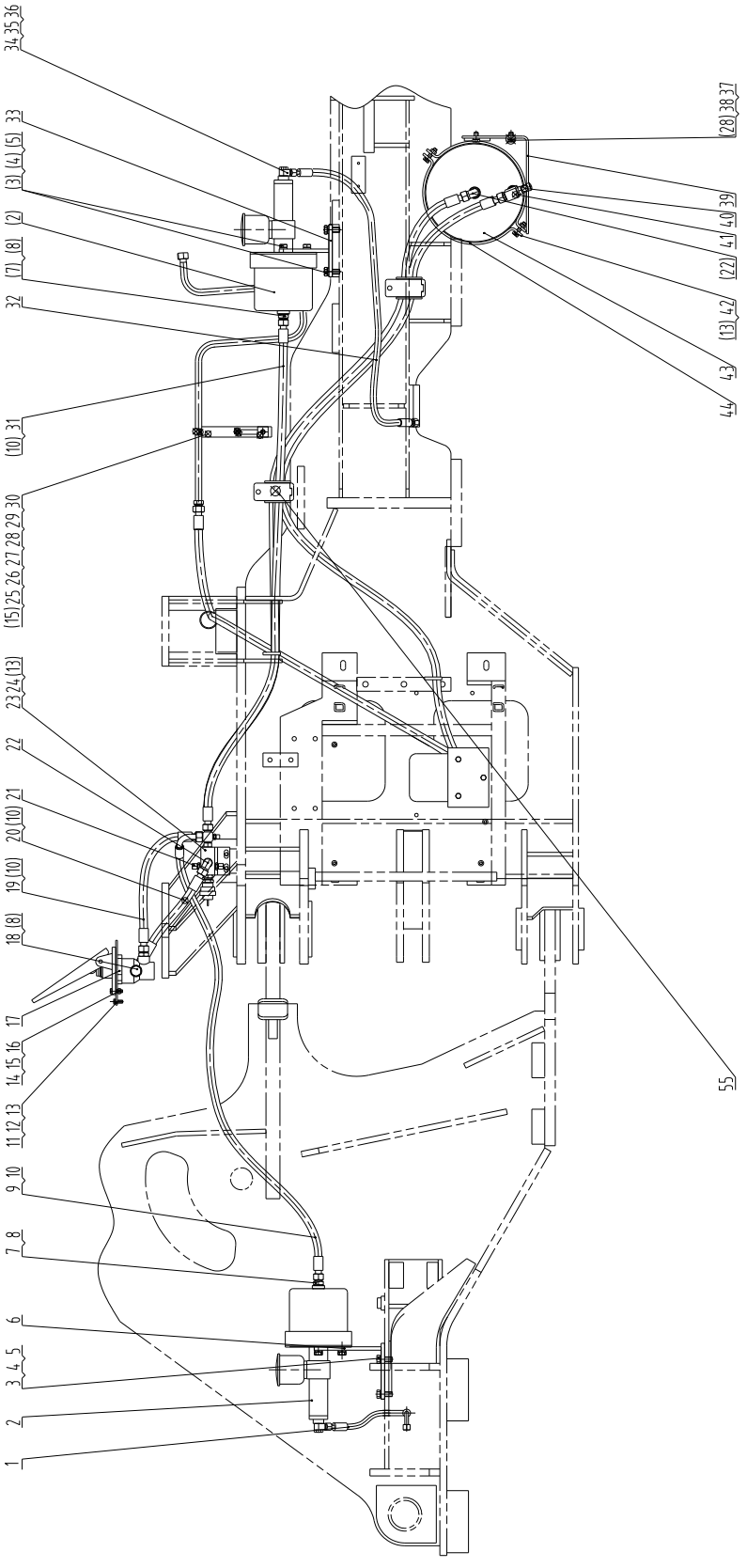

20E0441 000 行车制动系统 SERVICE BRAKE SYSTEM

件号 ITEM	部件号 PART NO.	版本 VER	零件名称	PART NAME	数量 Q'TY	服务代码 S.C	适用机号 SERIAL NO.	互换性 IA	可替换零件号 REPLACEABLE
1	05C0059	000	Φ8-1P 高压软管	HOSE	1				
2	13C0067	003	加力器总成	ASSISTOR AS	2	Z			
2-1	SP103816		加力器修理包	TOOL KIT	1				
2-2	SP103817		加力器修理包	TOOL KIT	1				
3	00B0038	000	螺栓	BOLT	10				
4	06B0013	000	垫圈	WASHER	10				
5	06B0009	000	垫圈	WASHER	10				
6	00D8774	000	支架	BRACKET	1				
7	00A0050	001	接头	CONNECTOR	3				
8	06B0053	000	垫圈	WASHER	5				
9	04C0235	001	软管总成	HOSE AS	1				
10	06B0117	000	垫圈	WASHER	14				
11	11A0505	001	制动阀安装板（2）	MOUNTING PLATE	1				
12	00B0005	000	螺栓	BOLT	4				
13	06B0002	000	垫圈	WASHER	10				
14	00B0020	000	螺栓	BOLT	4				
15	06B0006	000	垫圈	WASHER	5				
16	03B0021	000	螺母	NUT	4				
17	13C0004	001	气制动阀总成	BRAKE VALVE AS	1	Z			
18	03B0085	000	堵头	PLUG	1				
19	04C0236	001	软管总成	HOSE AS	1				
20	04C0237	001	软管总成	HOSE AS	1				
21	00A0241	000	接头	CONNECTOR	2				
22	31C0032	000	直角接头	CONNECTOR	3	Z			
23	50D0077	000	接气块总成	BLOCK	1				
24	00B0012	000	螺栓	BOLT	2				
25	20A9537	000	管夹	CLAMP	1				
26	00B0007	000	螺栓	BOLT	1				
27	00B0011	000	螺栓	BOLT	2				
28	06B0008	000	垫圈	WASHER	6				
29	11A5266	000	垫板	PLATE	1				
30	23A9188	000	弯板	PLATE	1				
31	04C0238	001	软管总成	HOSE AS	1				
32	05C0151	000	制动软管 I-8-17.5	HOSE	1				
33	00D0262	000	加力器支架	BRACKET	1				
34	01B0244	003	管接头螺栓	BOLT	2				
35	12B0356	000	O 形圈	O-RING	4				
36	03A0067	002	管接头	CONNECTOR	2				
37	00B0031	000	螺栓	BOLT	4				
38	06B0007	000	垫圈	WASHER	4				
39	00D0084	000	空气罐内固定圈	RETAINING RING	2				

20E0441 000 行车制动系统

SERVICE BRAKE SYSTEM

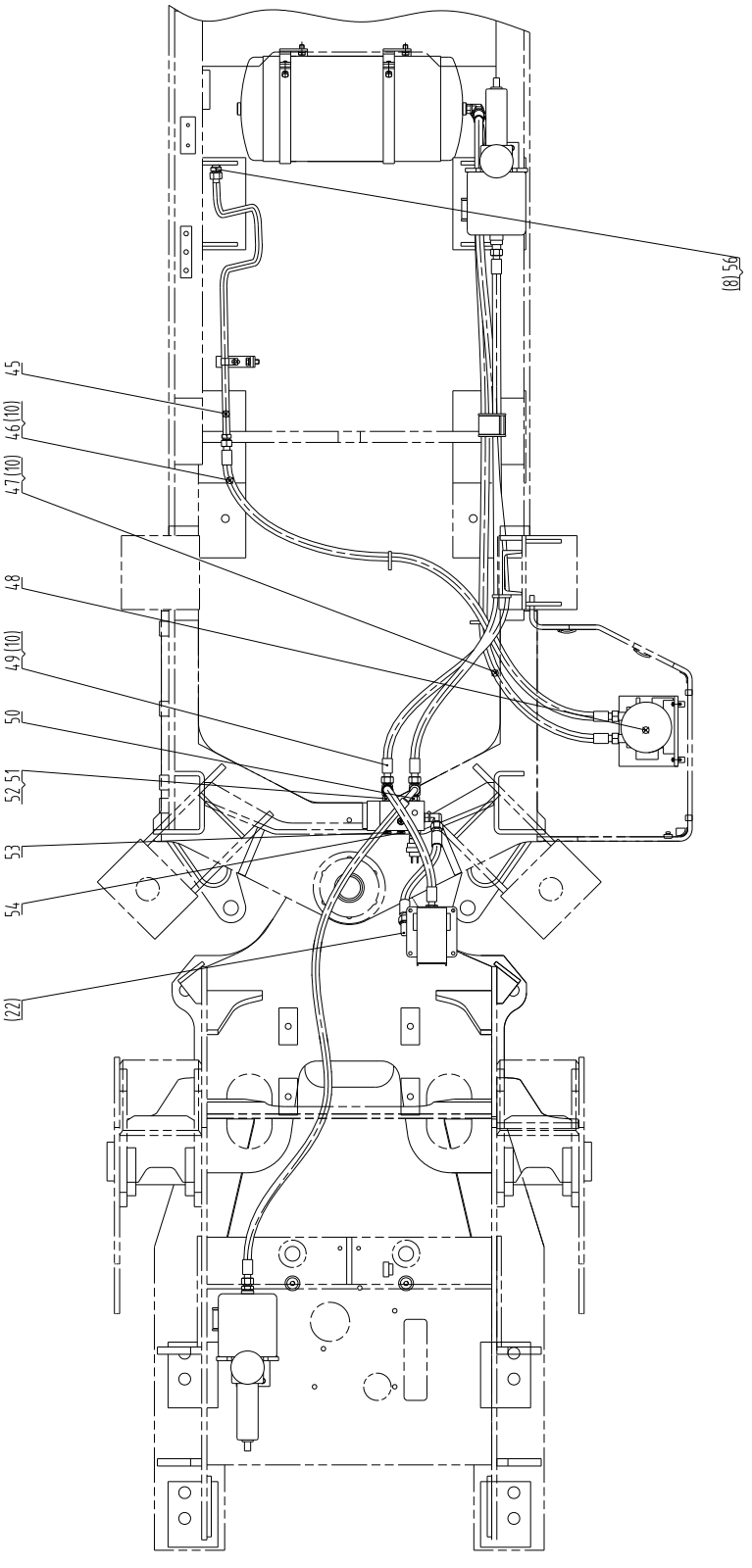

20E0441 000 行车制动系统 SERVICE BRAKE SYSTEM

件号 ITEM	部件号 PART NO.	版本 VER	零件名称	PART NAME	数量 Q'TY	服务代码 S.C	适用机号 SERIAL NO.	互换性 IA	可替换零件号 REPLACEABLE
40	13C0029	000	安全阀	SAFETY VALVE	1				
41	32C0390	000	三通接头	TEE	1				
42	00B0029	000	螺栓	BOLT	4				
43	13C0003	000	空气罐	AIR RESERVOIR	1				
44	22A0020	000	空气罐外固定圈	RING	2				
45	10D6271	000	钢管总成		1				
46	04C0299	000	软管总成	HOSE AS	1				
47	04C0240	001	软管总成	HOSE AS	1				
48	13C0367	000	空气干燥器总成	AIR DRYER AS	1	Z			
49	04C0241	001	软管总成	HOSE AS	1				
50	32C0024	000	三通接头	TEE	1	Z			
51	33C0003	000	四通接头	CONNECTOR	1	Z			
52	00A0034	001	接头	CONNECTOR	1				
53	03B0115	000	堵头	PLUG	1				
54	00A2762	000	接头	CONNECTOR	1				
55	09C0016	000	管夹	CLAMP	1				
56	00A0238	000	接头	CONNECTOR	1				

20E0426 002 制动系统
BRAKE SYSTEM

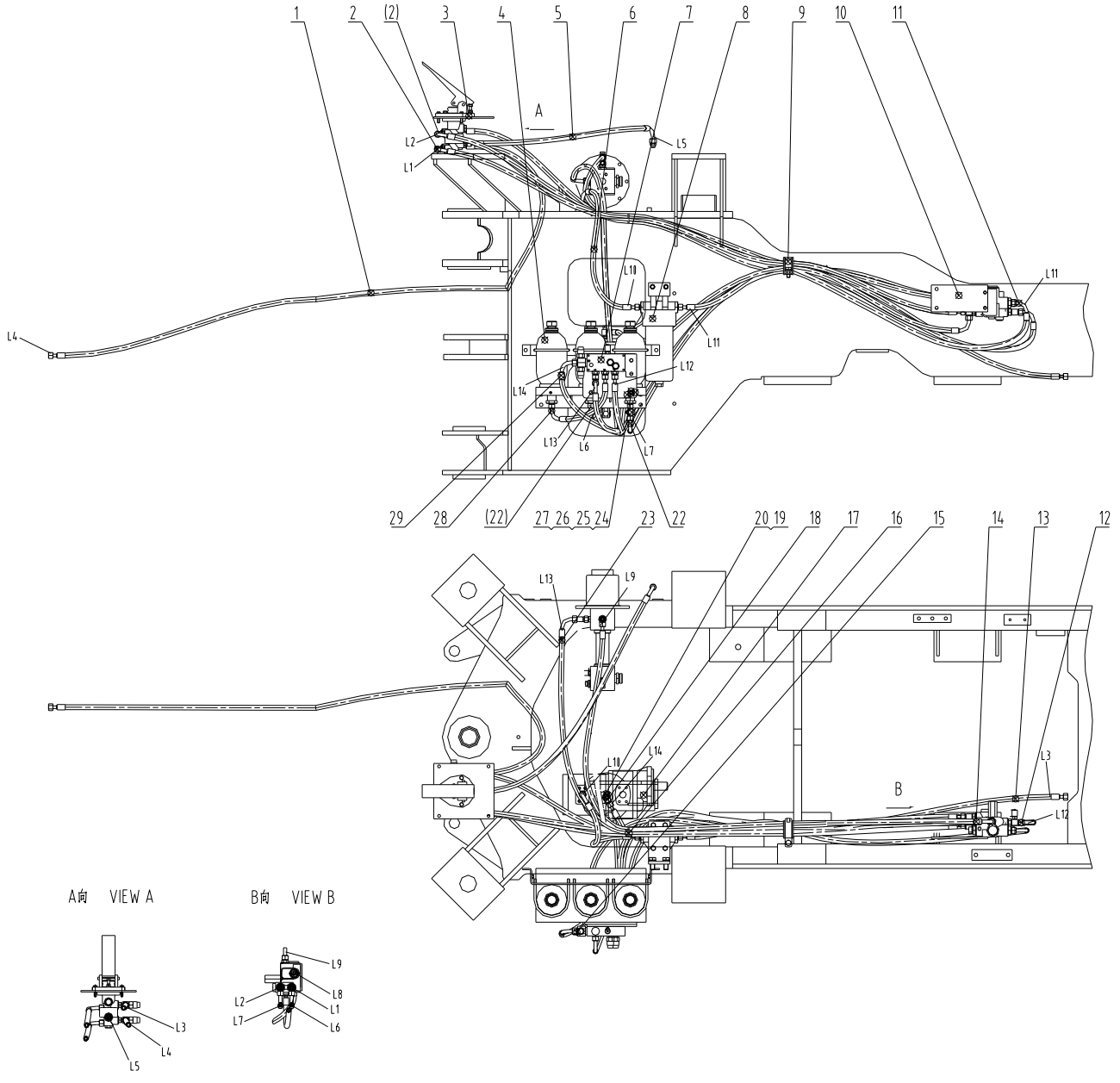

20E0426 002 制动系统 BRAKE SYSTEM

件号 ITEM	部件号 PART NO.	版本 VER	零件名称	PART NAME	数量 Q'TY	服务代码 S.C	适用机号 SERIAL NO.	互换性 IA	可替换零件号 REPLACEABLE
1	06C5062	001	软管总成	HOSE	1				
2	06C3601	000	软管总成	HOSE AS	2				
3	45C0386	000	制动阀总成	BRAKE VALVE AS	1	Z			
3	45C0550	000	制动阀总成	BRAKE VALVE AS	1	Z			
4	45C0530	000	蓄能器安装总成	ACCUMULATOR MOUNTING AS	1				
5	06C8802	000	软管总成	HOSE AS	1				
6	06C8837	000	软管总成	HOSE AS	1				
7	45C0387	000	阀块总成	VALVE BLOCK AS	1	Z			
7	45C0551	000	阀块总成	VALVE BLOCK AS	1	Z			
8	44C0320	002	高压滤安装总成	HIGH PRESSURE FILTER MOUNTING	1	Z			
9	09C0069	001	管夹	CLAMP	1				
10	45C0529	000	充液阀总成	CHARGE VALVE AS	1				
11	06C8830	000	软管总成	HOSE AS	1				
12	06C8831	000	软管总成	HOSE AS	1				
13	06C7648	000	软管总成	HOSE AS	1				
14	06C8827	000	软管总成	HOSE AS	1				
15	31C0102	002	弯接头	ELBOW	1				
16	37B0004	001	尼龙扎带	NYLON STRAP	6				
17	13C0013	003	制动油缸总成	BRAKE CYLINDER AS	1	Z			
18	32C0155	001	三通接头	TEE	1				
19	06B0083	000	垫圈	WASHER	1				
20	05A0239	000	螺塞	PLUG	1				
22	06C2923	000	软管总成	HOSE AS	2				
23	06C8838	000	软管总成	HOSE AS	1				
24	06B0006	000	垫圈	WASHER	2				
25	13A2822	001	板	PLATE	1				
26	03B0021	000	螺母	NUT	2				
27	00B0085	000	螺栓	BOLT	2				
28	06C3615	000	软管总成	HOSE AS	1				
29	06C5070	001	软管总成	HOSE	1				

31C0032 000 直角接头
CONNECTOR

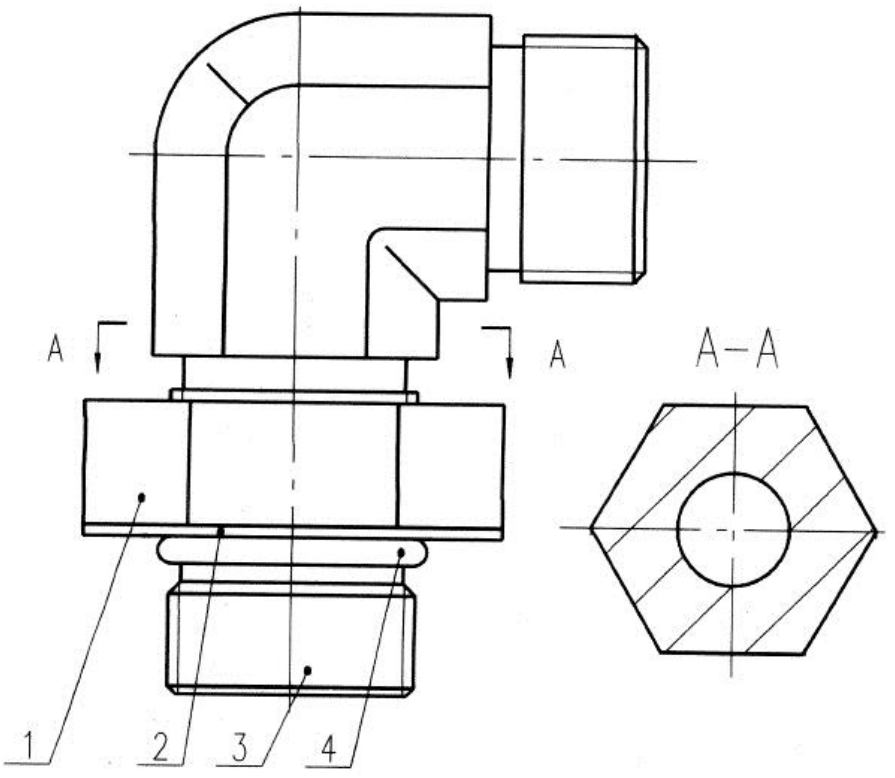

31C0032 000 直角接头 CONNECTOR

件号 ITEM	部件号 PART NO.	版本 VER	零件名称	PART NAME	数量 Q'TY	服务代码 S.C	适用机号 SERIAL NO.	互换性 IA	可替换零件号 REPLACEABLE
1	03B0112	000	螺母	NUT	1				
2	06B0051	000	垫圈	WASHER	1				
3	01A0143	000	直角接头	CONNECTOR	1				
4	12B0339	000	O 形密封圈	O-RING	1				

13C0003 000 空气罐
AIR RESERVOIR

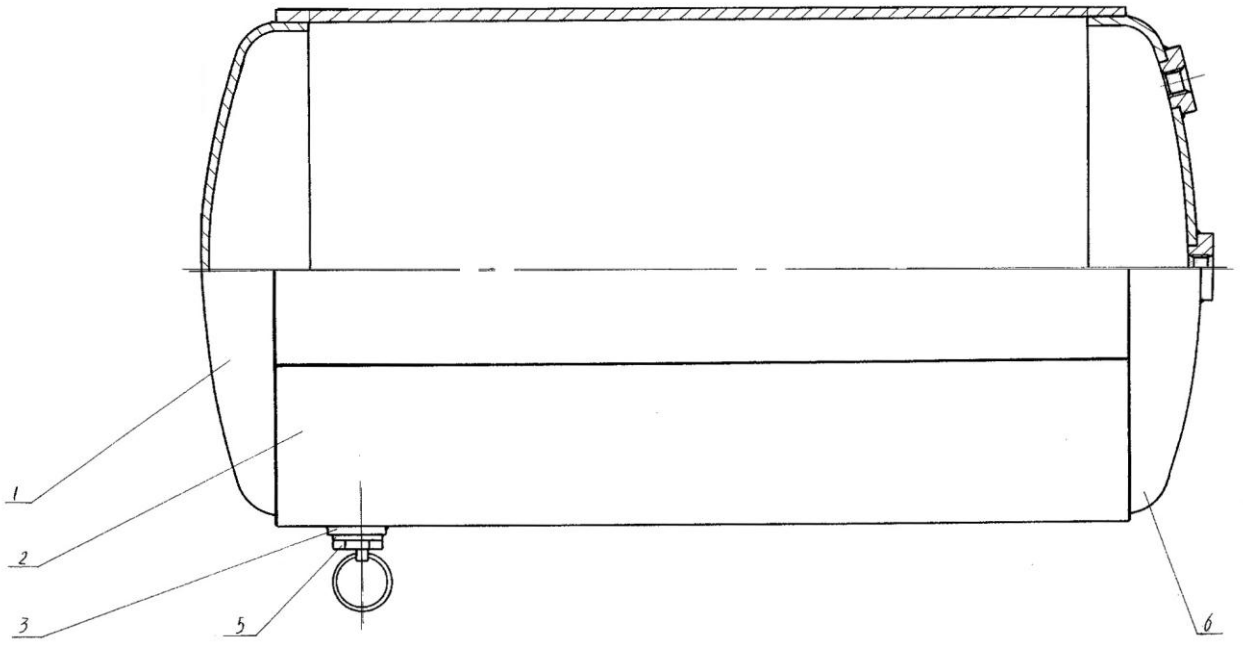

13C0003 000 空气罐 AIR RESERVOIR

件号 ITEM	部件号 PART NO.	版本 VER	零件名称	PART NAME	数量 Q'TY	服务代码 S.C	适用机号 SERIAL NO.	互换性 IA	可替换零件号 REPLACEABLE
1	27A0016	000	封头	CAP	1				
2	28A0009	000	罐体	BODY	1				
3	00A0027	000	接头	CONNECTOR	3				
5	13C0109	000	手动放水阀	WATER DRAIN VALVE	1				
6	27A0024	000	右封头	PLUG	1				

13C0367 000 空气干燥器总成
AIR DRYER AS

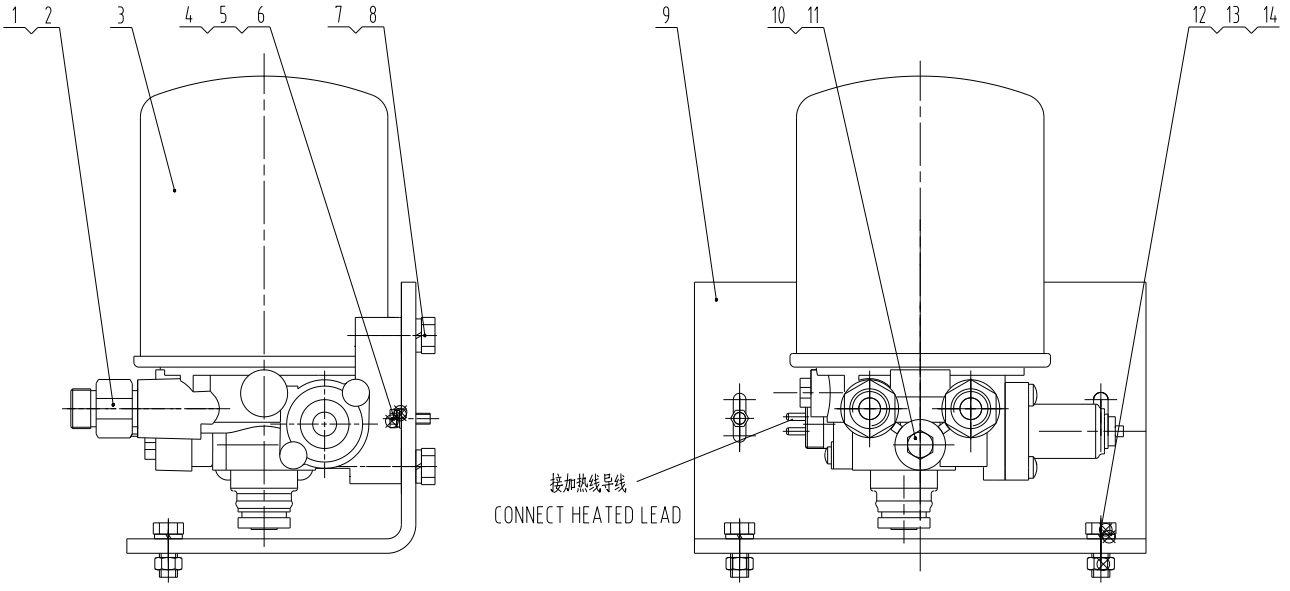

13C0367 000 空气干燥器总成 AIR DRYER AS

件号 ITEM	部件号 PART NO.	版本 VER	零件名称	PART NAME	数量 Q'TY	服务代码 S.C	适用机号 SERIAL NO.	互换性 IA	可替换零件号 REPLACEABLE
1	00A0050	000	接头	CONNECTOR	2				
2	06B0053	000	垫圈	WASHER	2				
3	13C0157	000	空气干燥器	AIR DRYER	1				
4	00B0023	000	螺栓	BOLT	2				
5	06B0003	000	垫圈	WASHER	2				
6	06B0024	000	垫圈	WASHER	2				
7	00B0349	000	螺栓	BOLT	3				
8	06B0008	000	垫圈	WASHER	3				
9	23A9181	000	安装板	MOUNTING PLATE	1				
10	05A0239	000	螺塞	PLUG	1				
11	06B0083	000	垫圈	WASHER	1				
12	00B0012	000	螺栓	BOLT	2				
13	06B0002	000	垫圈	WASHER	2				
14	03B0053	000	螺母	NUT	2				

32C0024 000 三通接头
TEE

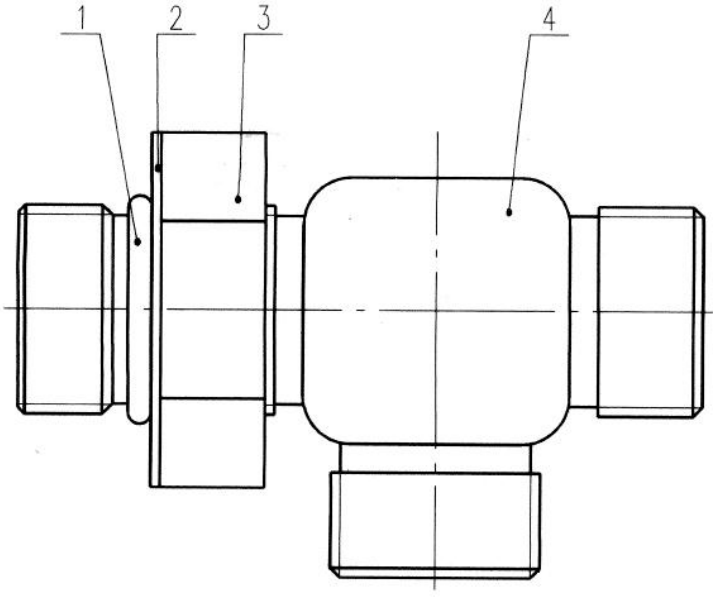

32C0024 000 三通接头 TEE

件号 ITEM	部件号 PART NO.	版本 VER	零件名称	PART NAME	数量 Q'TY	服务代码 S.C	适用机号 SERIAL NO.	互换性 IA	可替换零件号 REPLACEABLE
1	12B0339	000	O形密封圈	O-RING	1				
2	06B0051	000	垫圈	WASHER	1				
3	03B0112	000	螺母	NUT	1				
4	02A0068	000	三通接头	TEE	1				

33C0003 000 四通接头
CONNECTOR

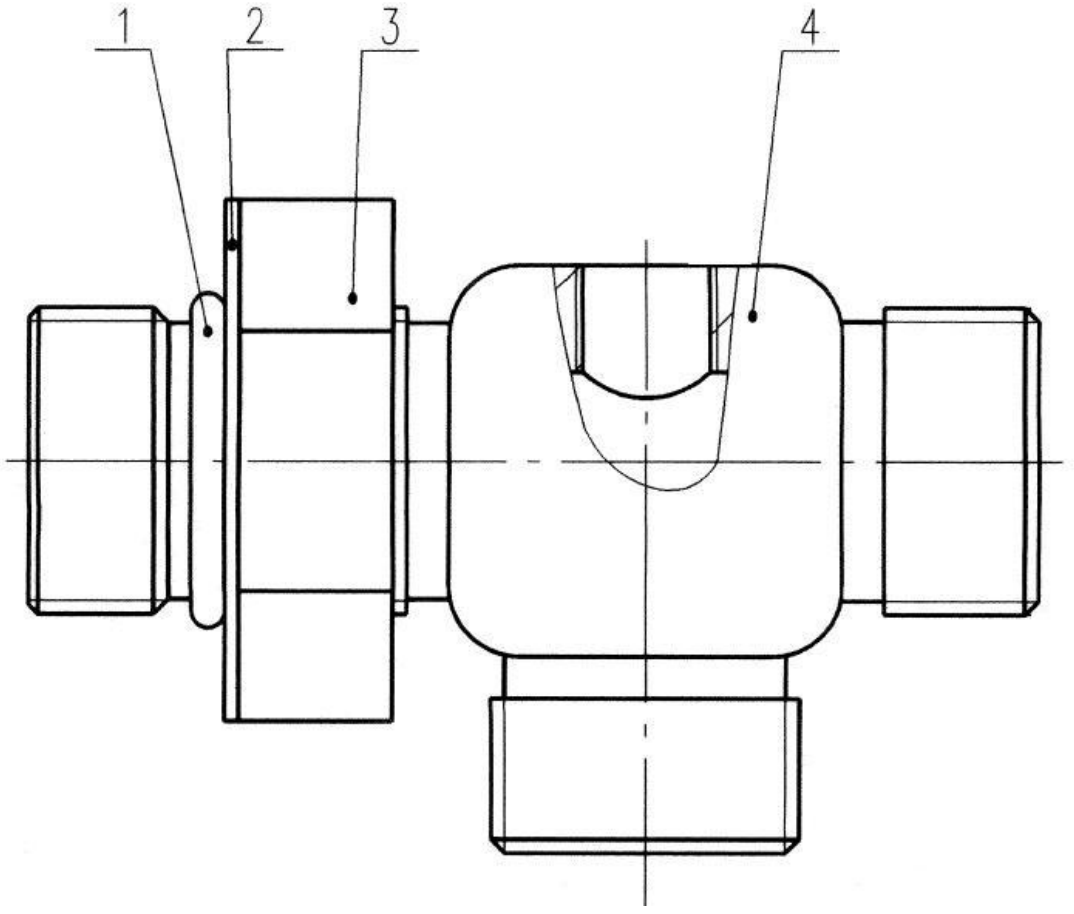

33C0003 000 四通接头 CONNECTOR

件号 ITEM	部件号 PART NO.	版本 VER	零件名称	PART NAME	数量 Q'TY	服务代码 S.C	适用机号 SERIAL NO.	互换性 IA	可替换零件号 REPLACEABLE
1	12B0339	000	O 形密封圈	O-RING	2				
2	06B0051	000	垫圈	WASHER	2				
3	03B0112	000	螺母	NUT	2				
4	02A0067	000	四通接头	CONNECTOR	2				

44C0320 002 高压滤安装总成
HIGH PRESSURE FILTER MOUNTING

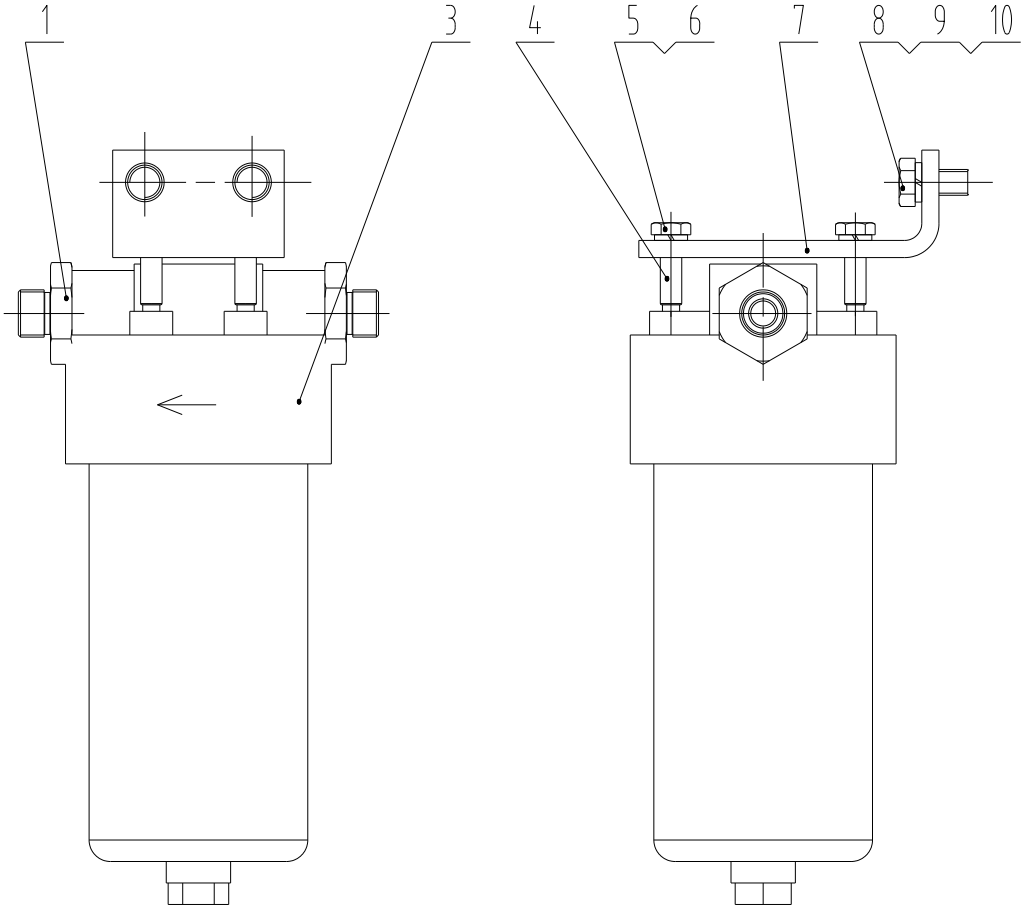

44C0320 002 高压滤安装总成 HIGH PRESSURE FILTER MOUNTING

件号 ITEM	部件号 PART NO.	版本 VER	零件名称	PART NAME	数量 Q'TY	服务代码 S.C	适用机号 SERIAL NO.	互换性 IA	可替换零件号 REPLACEABLE
1	30C0351	001	接头	CONNECTOR	2				
3	53C0541	000	滤油器	OIL FILTER	1				
3.1	53C0631	000	滤芯	FILTER ELEMENT	1				
4	55A1219	000	连接套	SLEEVE	4				
5	00B0018	000	螺栓	BOLT	4				
6	06B0002	000	垫圈	WASHER	4				
7	23A3212	000	弯板	PLATE	1		S/N 253851	P	29A1337
7	29A1337	000	弯板	PLATE	1		S/N 253852-UP		
8	00B0059	000	螺栓	BOLT	2				
9	06B0015	000	垫圈	WASHER	2				
10	06B0012	000	垫圈	WASHER	2				

13C0013 003 制动油缸总成
BRAKE CYLINDER AS

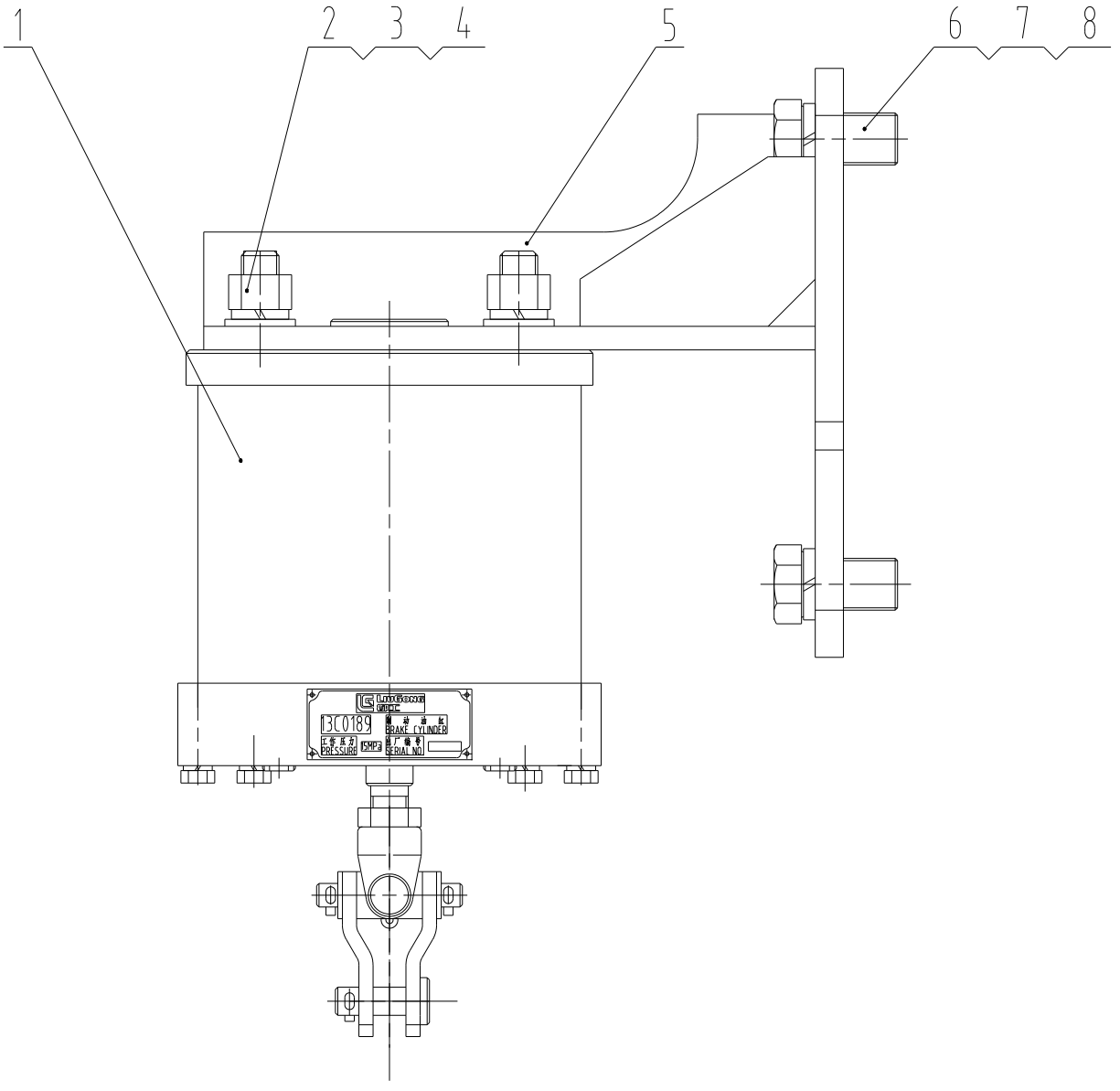

13C0013 003 制动油缸总成 BRAKE CYLINDER AS

件号 ITEM	部件号 PART NO.	版本 VER	零件名称	PART NAME	数量 Q'TY	服务代码 S.C	适用机号 SERIAL NO.	互换性 IA	可替换零件号 REPLACEABLE
1	13C0189	002	制动油缸	BRAKE CYLINDER	1	Z			
2	03B0103	000	螺母	NUT	2				
3	06B0015	000	垫圈	WASHER	2				
4	06B0012	000	垫圈	WASHER	2				
5	00D2035	001	固定架	BRACKET	1				
6	00B0055	000	螺栓	BOLT	2				
7	06B0019	000	垫圈	WASHER	2				
8	06B0016	000	垫圈	WASHER	2				

13C0189 002 制动油缸
BRAKE CYLINDER

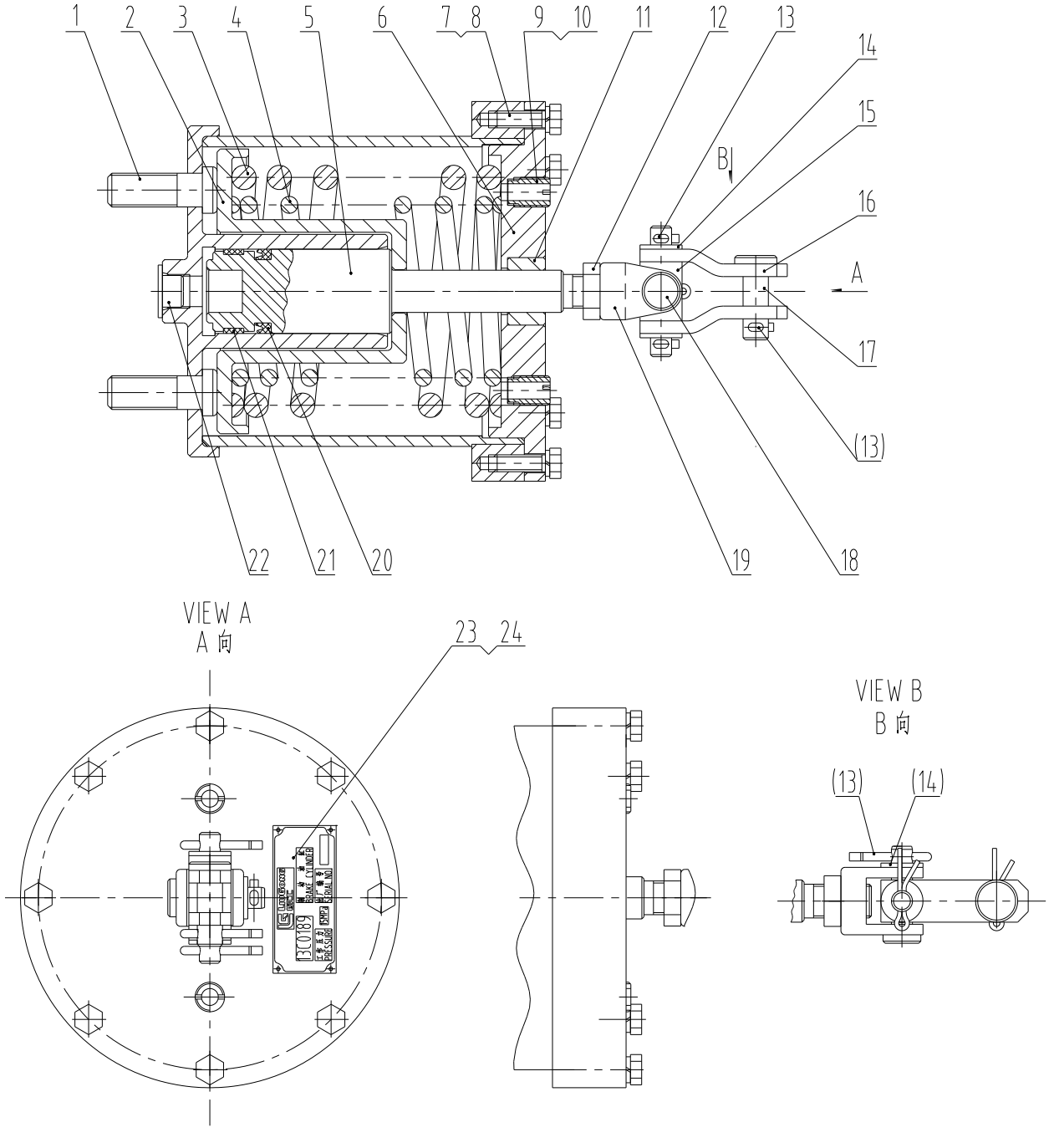

13C0189 002 制动油缸 BRAKE CYLINDER

件号 ITEM	部件号 PART NO.	版本 VER	零件名称	PART NAME	数量 Q'TY	服务代码 S.C	适用机号 SERIAL NO.	互换性 IA	可替换零件号 REPLACEABLE
1	13D0224	000	缸体总成	CYLINDER BODY	1				
2	71A0021	000	弹簧座	SPRING HOLDER	1				
3	75A0051	000	外弹簧	SPRING	1				
4	75A0052	000	内弹簧	SPRING	1				
5	50A0134	001	活塞	PISTON	1				
6	53A0446	001	端盖	COVER	1				
7	00B0085	000	螺栓	BOLT	8				
8	06B0006	000	垫圈	WASHER	8				
9	88A0004	000	滤网	STRAINER	2				
10	03B0057	000	挡塞	PLUG	2				
11	55A0127	000	铜套	SLEEVE	1				
12	03B0181	000	螺母	NUT	1				
13	08B0028	000	销	PIN	4				
14	06B0001	000	垫圈	WASHER	3				
15	55A1257	000	连接套	SLEEVE	1				
16	22A1222	000	夹板	PLATE	2				
17	66A0020	000	销轴	PIN	1				
18	66A0076	000	销轴	PIN	1				
19	73A0074	001	连接叉	FORK	1				
20	13B0415	000	密封圈	SEAL RING	1				
21	80A0053	000	支承环	SUPPORT RING	1				
22	83A0026	000	封堵	PLUG	1				
23	74A1793	000	铭牌	NAMEPLATE	1				
24	09B0002	000	铆钉	RIVET	4				

45C0386 000 制动阀总成
BRAKE VALVE AS

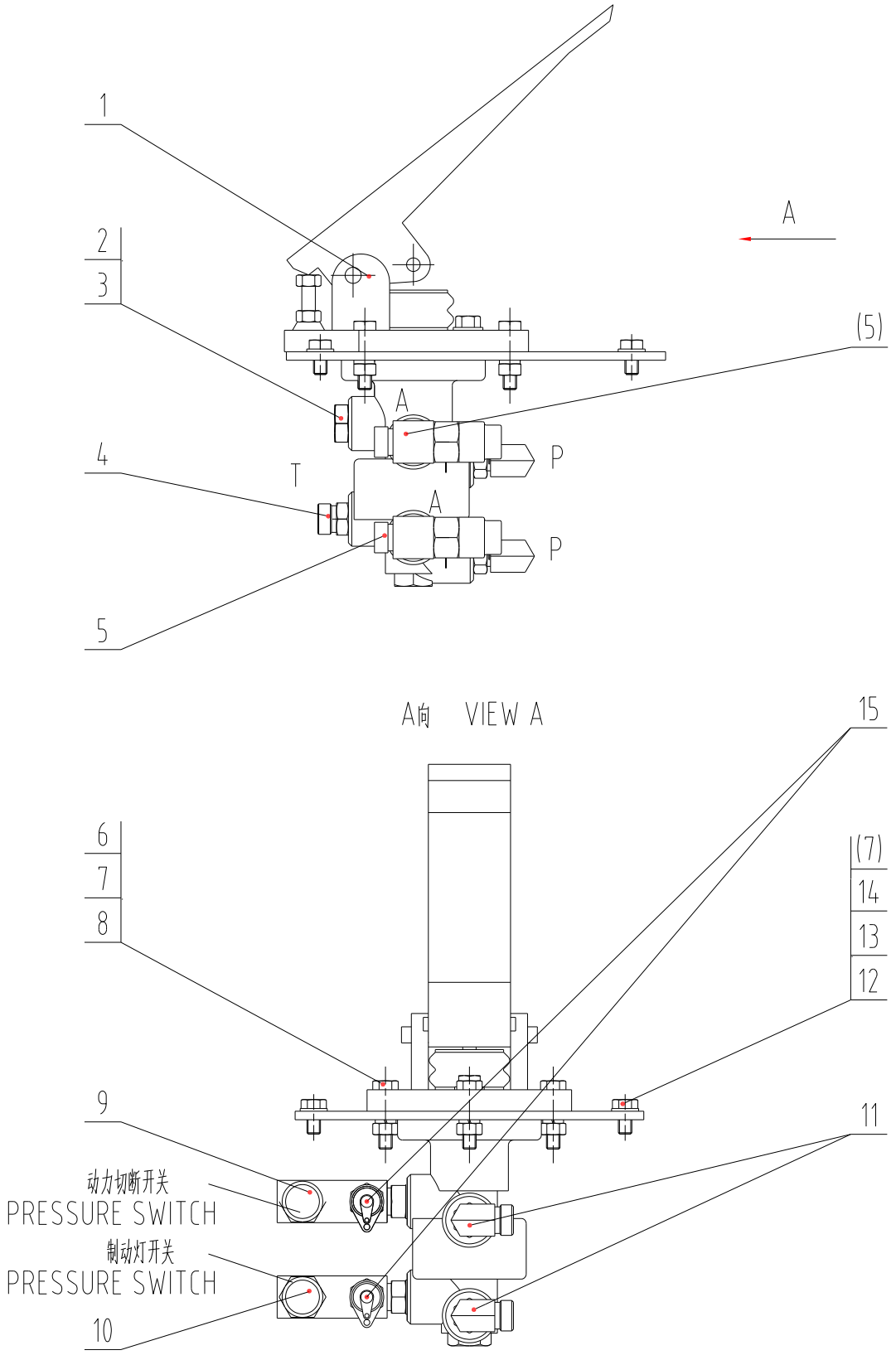

45C0386 000 制动阀总成 BRAKE VALVE AS

件号 ITEM	部件号 PART NO.	版本 VER	零件名称	PART NAME	数量 Q'TY	服务代码 S.C	适用机号 SERIAL NO.	互换性 IA	可替换零件号 REPLACEABLE
1	13C0219	000	双路制动阀	BRAKE VALVE	1				
2	05A0024	000	堵头	PLUG	1				
3	12B0244	001	O 形圈	O-RING	1				
4	30C0275	002	接头	CONNECTOR	1				
5	33C0132	000	可调接头	CONNECTOR	2				
6	00B0102	000	螺栓	BOLT	3				
7	06B0006	000	垫圈	WASHER	7				
8	03B0021	000	螺母	NUT	3				
9	30B0546	000	压力开关	PRESSURE SWITCH	1				
10	30B0547	000	压力开关	PRESSURE SWITCH	1				
11	31C0206	001	接头	CONNECTOR	2				
12	11A3056	000	安装板	MOUNTING PLATE	1				
13	00B0007	000	螺栓	BOLT	4				
14	06B0005	000	垫圈	WASHER	4				
15	13C0074	000	测压接头	JOINT	2				

45C0550 000 制动阀总成
BRAKE VALVE AS

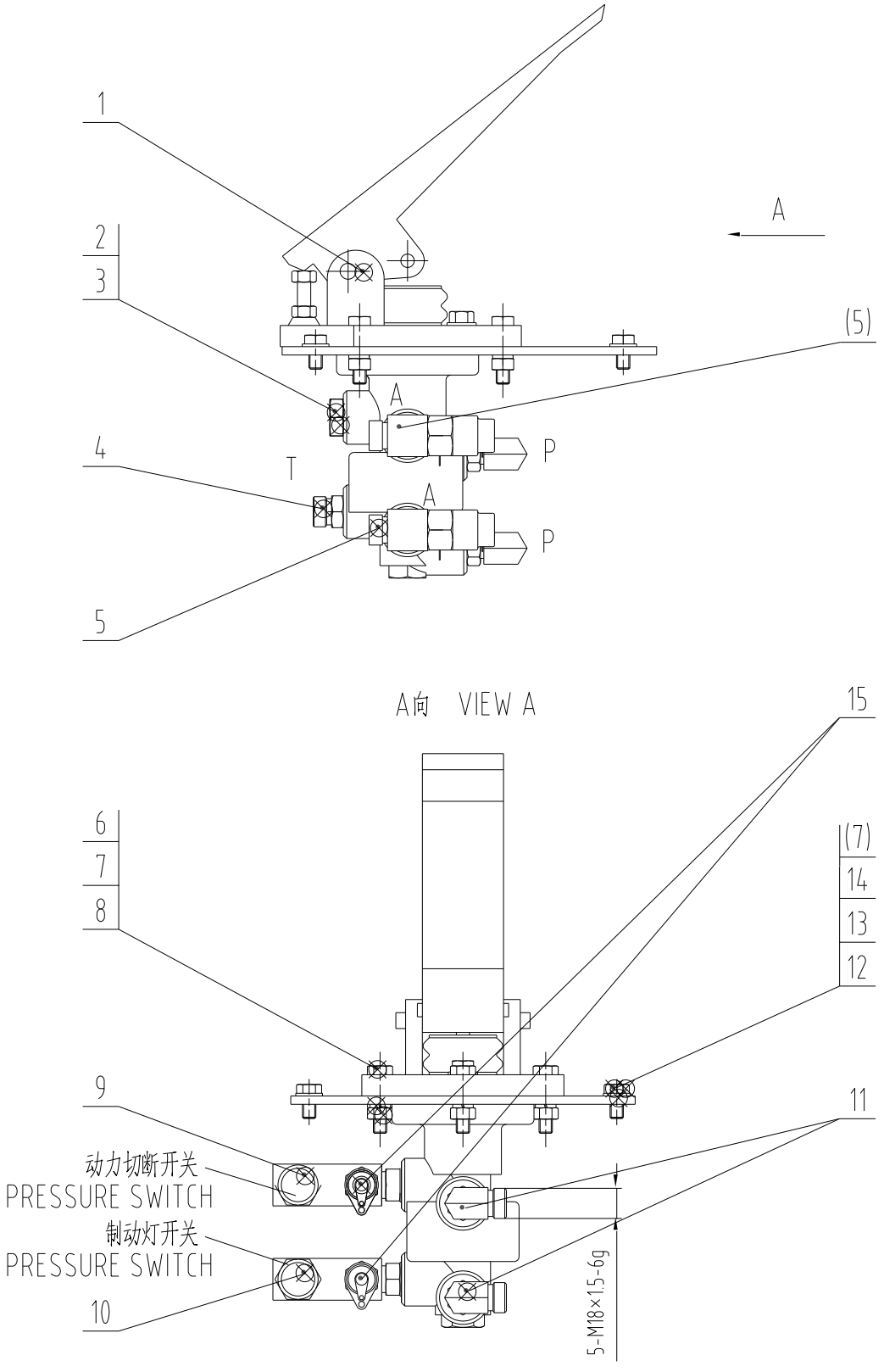

45C0550 000 制动阀总成 BRAKE VALVE AS

件号 ITEM	部件号 PART NO.	版本 VER	零件名称	PART NAME	数量 Q'TY	服务代码 S.C	适用机号 SERIAL NO.	互换性 IA	可替换零件号 REPLACEABLE
1	13C0219	000	双路制动阀	BRAKE VALVE	1				
2	05A0024	000	堵头	PLUG	1				
3	12B0244	001	O 形圈	O-RING	1				
4	30C0275	002	接头	CONNECTOR	1				
5	33C0132	000	可调接头	CONNECTOR	2				
6	00B0102	000	螺栓	BOLT	3				
7	06B0006	000	垫圈	WASHER	7				
8	03B0021	000	螺母	NUT	3				
9	13C0101	000	压力开关	PRESSURE SWITCH	1				
10	13C0073	000	压力开关	PRESSURE SWITCH	1				
11	31C0206	001	接头	CONNECTOR	2				
12	11A3056	000	安装板	MOUNTING PLATE	1				
13	00B0007	000	螺栓	BOLT	4				
14	06B0005	000	垫圈	WASHER	4				
15	13C0074	000	测压接头	JOINT	2				

30C0275 002 接头
CONNECTOR

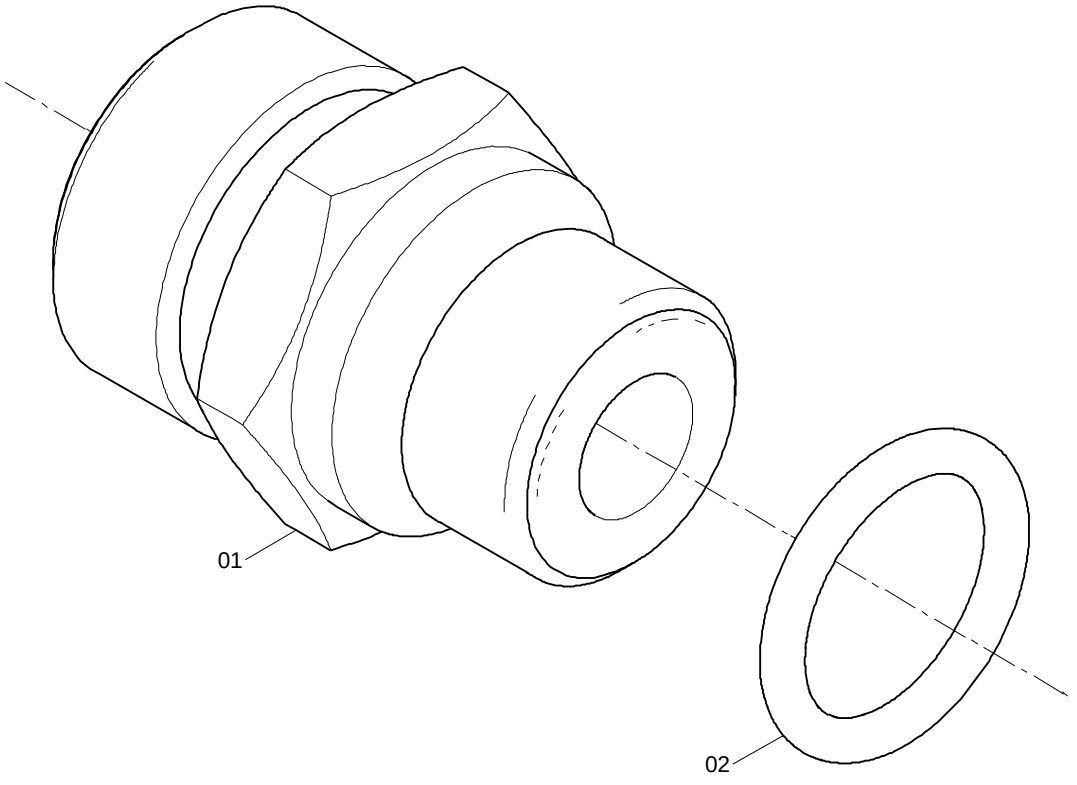

30C0275 002 接头 CONNECTOR

件号 ITEM	部件号 PART NO.	版本 VER	零件名称	PART NAME	数量 Q'TY	服务代码 S.C	适用机号 SERIAL NO.	互换性 IA	可替换零件号 REPLACEABLE
1	00A1849	001	接头	CONNECTOR	1				
2	12B0495	002	O 形圈	O-RING	1				

45C0387 000 阀块总成
VALVE BLOCK AS

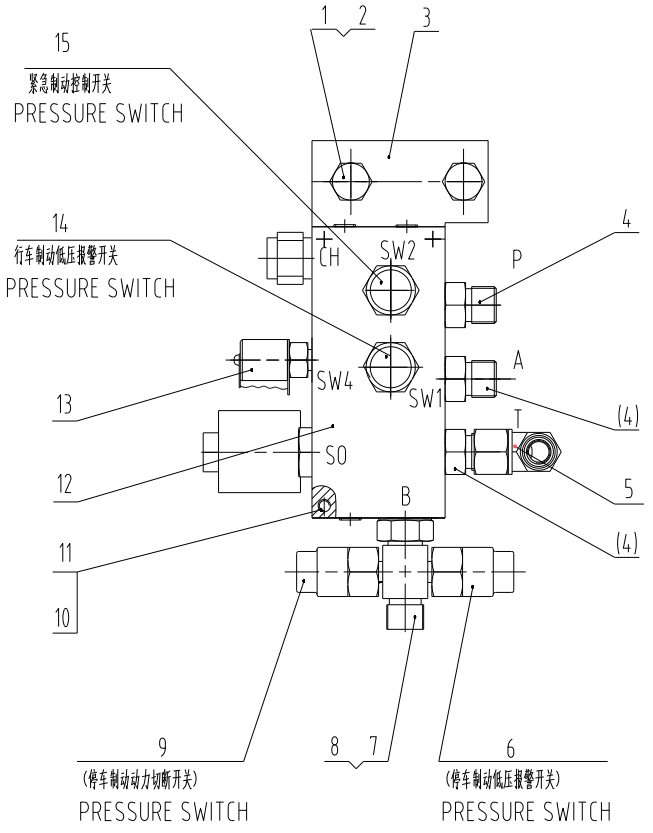

45C0387 000 阀块总成 VALVE BLOCK AS

件号 ITEM	部件号 PART NO.	版本 VER	零件名称	PART NAME	数量 Q'TY	服务代码 S.C	适用机号 SERIAL NO.	互换性 IA	可替换零件号 REPLACEABLE
1	00B0017	000	螺栓	BOLT	2				
2	06B0008	000	垫圈	WASHER	2				
3	13A0724	002	板	PLATE	1				
4	30C0224	002	接头	CONNECTOR	3				
5	31C0102	002	弯接头	ELBOW	1				
6	30B0540	000	压力开关	PRESSURE SWITCH	1				
7	33C0068	000	四通接头	CONNECTOR	1				
8	12B0262	001	O 形圈	O-RING	1				
9	30B0542	000	压力开关	PRESSURE SWITCH	1				
10	00B0010	000	螺栓	BOLT	3				
11	06B0003	000	垫圈	WASHER	3				
12	45C0219	000	制动阀块	BRAKE VALVE AS	1	Z			
13	13C0074	000	测压接头	JOINT	1				
14	30B0545	000	压力开关	PRESSURE SWITCH	1				
15	30B0541	000	压力开关	PRESSURE SWITCH	1				

45C0551 000 阀块总成
VALVE　BLOCK AS

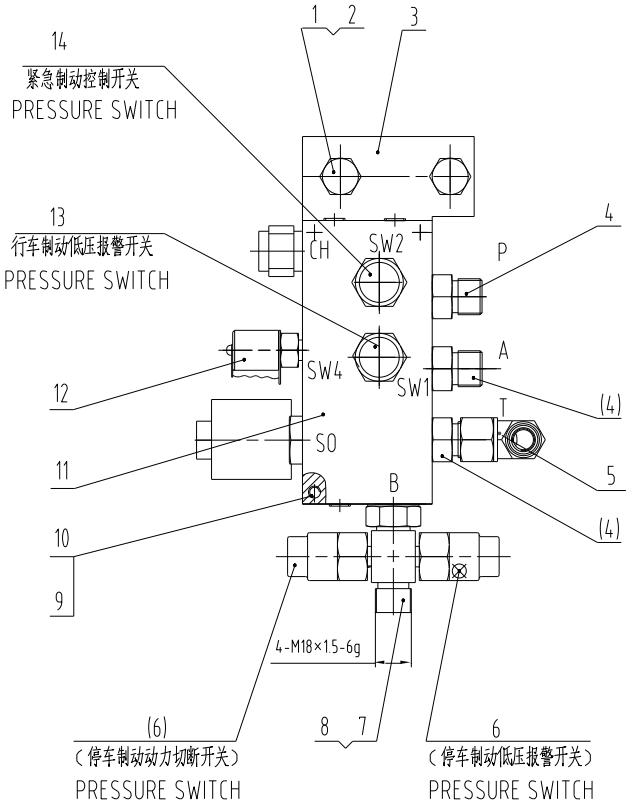

45C0551 000 阀块总成 VALVE　BLOCK AS

件号 ITEM	部件号 PART NO.	版本 VER	零件名称	PART NAME	数量 Q'TY	服务代码 S.C	适用机号 SERIAL NO.	互换性 IA	可替换零件号 REPLACEABLE
1	00B0017	000	螺栓	BOLT	2				
2	06B0008	000	垫圈	WASHER	2				
3	13A0724	002	板	PLATE	1				
4	30C0224	002	接头	CONNECTOR	3				
5	31C0102	002	弯接头	ELBOW	1				
6	13C0102	000	压力开关	PRESSURE SWITCH	2				
7	33C0068	000	四通接头	CONNECTOR	1				
8	12B0262	001	O 形圈	O-RING	1				
9	00B0010	000	螺栓	BOLT	3				
10	06B0003	000	垫圈	WASHER	3				
11	45C0219	000	制动阀块	BRAKE VALVE AS	1	Z			
12	13C0074	000	测压接头	JOINT	1				
13	13C0079	000	压力开关	PRESSURE SWITCH	1				
14	13C0122	000	压力开关	PRESSURE SWITCH	1				

45C0219 000 制动阀块
BRAKE VALVE AS

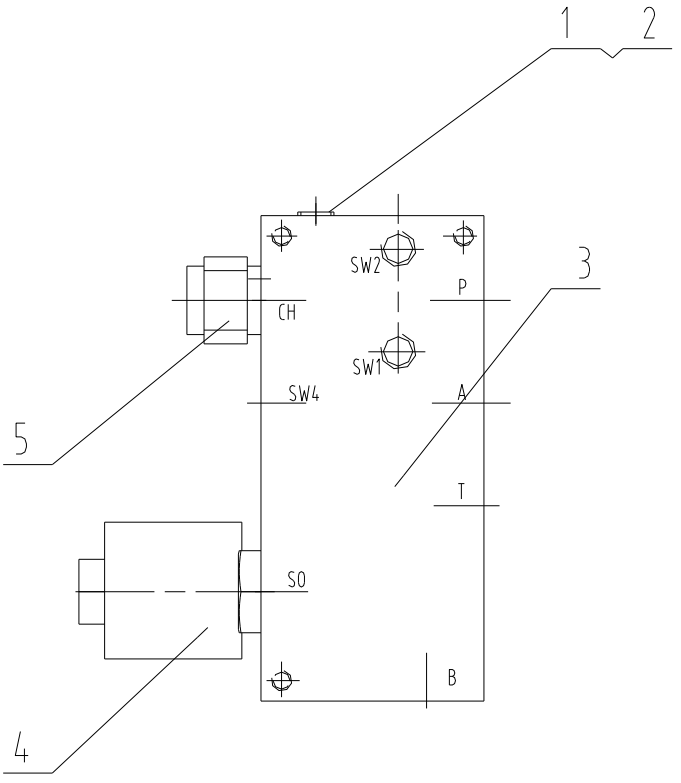

45C0219 000 制动阀块 BRAKE VALVE AS

件号 ITEM	部件号 PART NO.	版本 VER	零件名称	PART NAME	数量 Q'TY	服务代码 S.C	适用机号 SERIAL NO.	互换性 IA	可替换零件号 REPLACEABLE
1	12B0046	000	O 形密封圈	O-RING	3				
2	03B0066	002	螺塞	PLUG	3				
3	78A0217	001	阀体	VALVE BODY	1				
4	12C1176	000	电磁阀	SOLENOID VALVE	1				
5	12C0597	000	单向阀	CHECK VALVE	1				

21E0078 000 停车制动系统
PARKING BRAKE SYSTEM

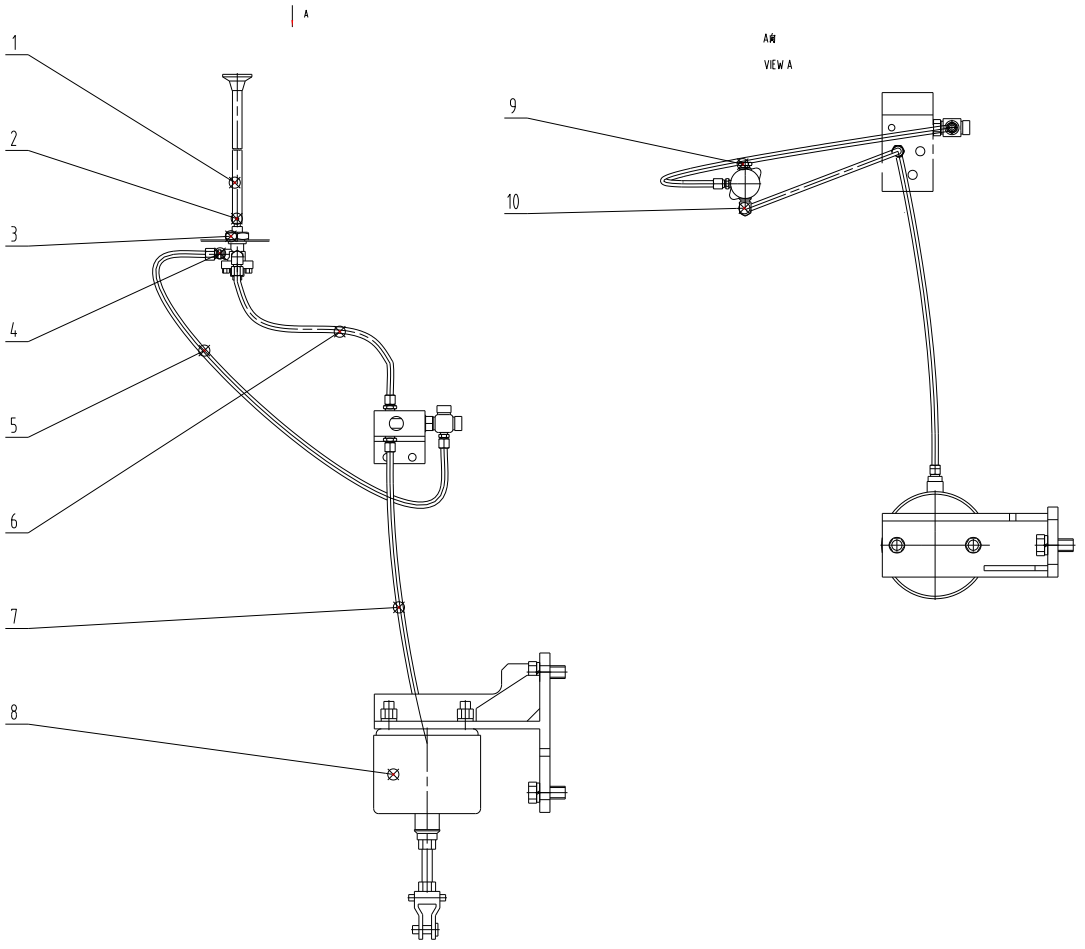

21E0078 000 停车制动系统 PARKING BRAKE SYSTEM

件号 ITEM	部件号 PART NO.	版本 VER	零件名称	PART NAME	数量 Q'TY	服务代码 S.C	适用机号 SERIAL NO.	互换性 IA	可替换零件号 REPLACEABLE
1	24C0032	000	拉杆轴总成	LINKAGE SHAFT	1	Z			
2	08B0005	000	销	PIN	1				
3	13C0025	000	紧急制动阀	PARKING BRAKE VALVE	1				
4	00A0034	000	接头	CONNECTOR	1				
5	03C0003	001	尼龙管	NYLON HOSE	1				
6	03C0051	000	软管总成	HOSE AS	1				
7	03C0145	000	软管总成		1				
8	13C0056	002	制动气室总成	AIR CHAMBER AS	1	Z			
9	03B0115	000	堵头	PLUG	1				
10	00A0241	000	接头	CONNECTOR	1				

24C0032 000 拉杆轴总成
LINKAGE SHAFT

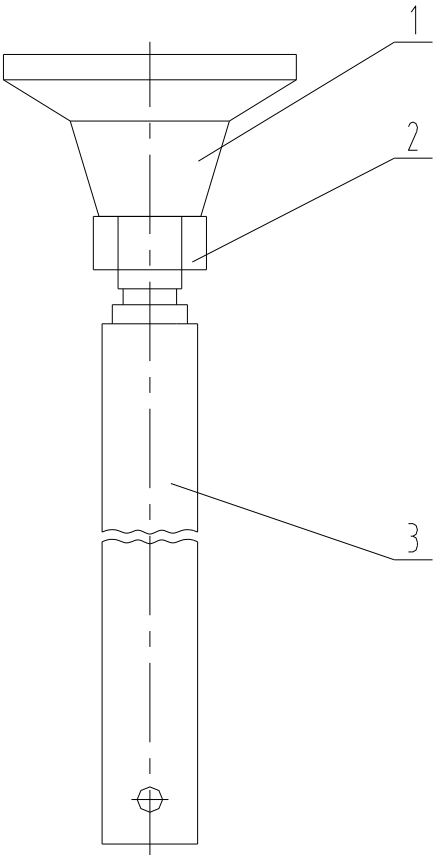

24C0032 000 拉杆轴总成 LINKAGE SHAFT

件号 ITEM	部件号 PART NO.	版本 VER	零件名称	PART NAME	数量 Q'TY	服务代码 S.C	适用机号 SERIAL NO.	互换性 IA	可替换零件号 REPLACEABLE
1	35C0031	000	按钮	BUTTON	1				
2	03B0035	000	螺母	NUT	1				
3	10D0322	000	拉杆轴	LINKAGE SHAFT	1				

13C0056 002 制动气室总成
AIR CHAMBER AS

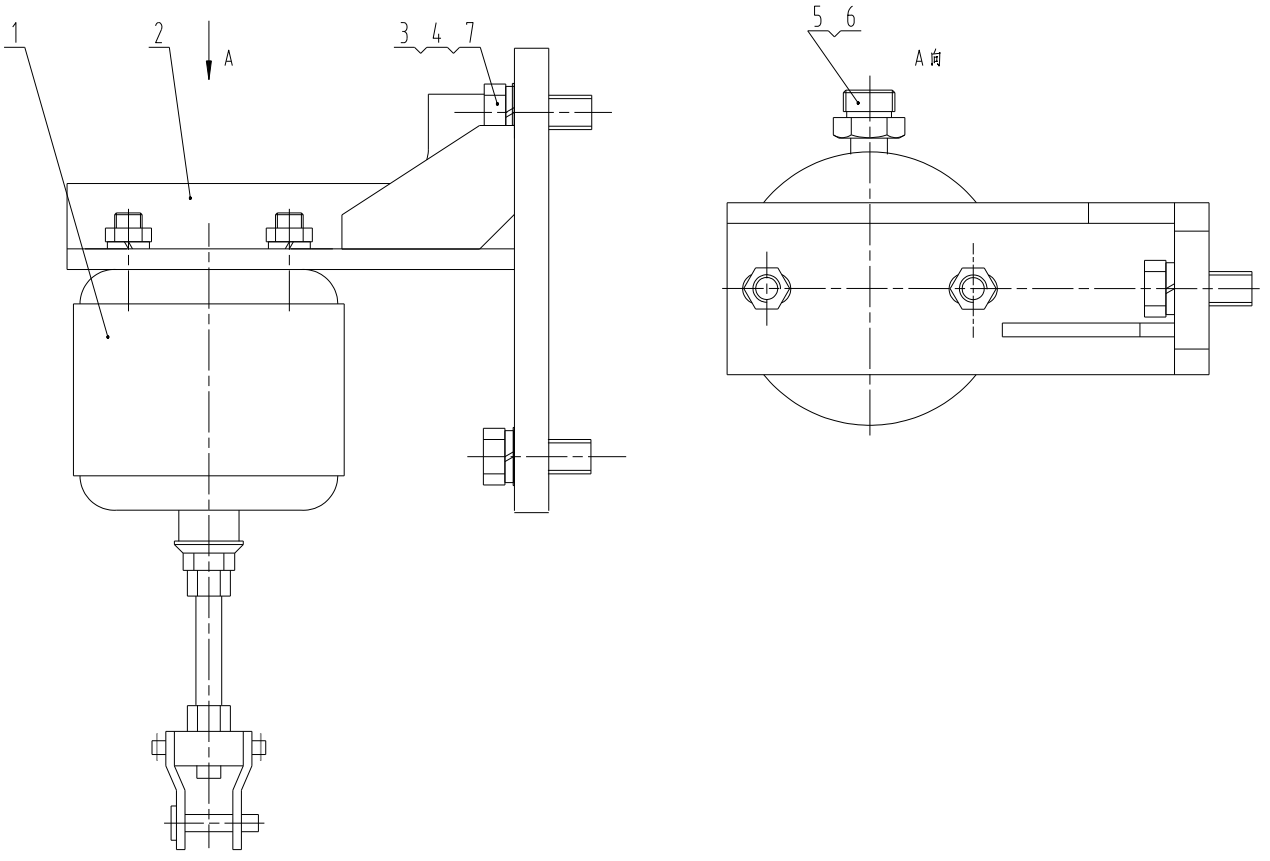

13C0056 002 制动气室总成 AIR CHAMBER AS

件号 ITEM	部件号 PART NO.	版本 VER	零件名称	PART NAME	数量 Q'TY	服务代码 S.C	适用机号 SERIAL NO.	互换性 IA	可替换零件号 REPLACEABLE
1	13C0057	001	制动气室	AIR CHAMBER AS	1	Z			
2	00D0354	000	固定架	FRAME	1				
3	00B0163	000	螺栓	BOLT	2				
4	06B0019	000	垫圈	WASHER	2				
5	00A0368	000	接头	CONNECTOR	1				
6	06B0083	000	垫圈	WASHER	1				
7	06B0016	000	垫圈	WASHER	2				

13C0057 001 制动气室
AIR CHAMBER AS

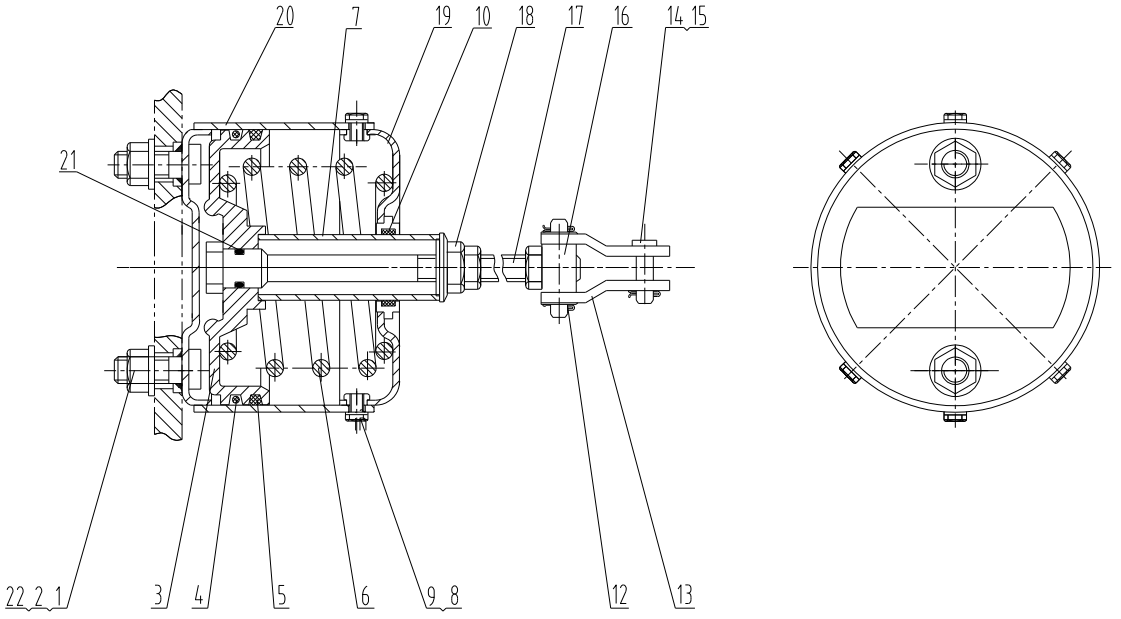

13C0057 001 制动气室 AIR CHAMBER AS

件号 ITEM	部件号 PART NO.	版本 VER	零件名称	PART NAME	数量 Q'TY	服务代码 S.C	适用机号 SERIAL NO.	互换性 IA	可替换零件号 REPLACEABLE
1	03B0103	000	螺母	NUT	4				
2	06B0012	000	垫圈	WASHER	2				
3	50A0040	000	活塞	PISTON	1				
4	12B0065	000	O形圈	O-RING	1				
5	85A0006	000	密封圈	SEAL RING	1				
6	10B0024	000	弹簧	SPRING	1				
7	55A0106	000	轴套	BUSHING	1				
8	00B0162	000	螺栓	BOLT	8				
9	06B0006	000	垫圈	WASHER	8				
10	55A0107	000	套	SLEEVE	1				
12	06B0001	000	垫圈	WASHER	2				
13	22A0211	000	夹板	PLATE	2				
14	08B0028	000	销	PIN	3				
15	66A0020	000	销轴	PIN	1				
16	55A0108	000	连接套	SLEEVE	1				
17	01B0282	000	螺栓	BOLT	1				
18	03B0102	000	螺母	NUT	1				
19	43D0059	000	封盖总成	CAP AS	1				
20	12D0037	000	罐体总成	RESERVOIR AS	1				
21	12B0021	000	O形圈	O-RING	1				
22	06B0015	000	垫圈	WASHER	2				

车架和工作装置 FRAME & WORK IMPLEMENT SYSTEM

30E0638 003 前车架总成
FRONT FRAME AS

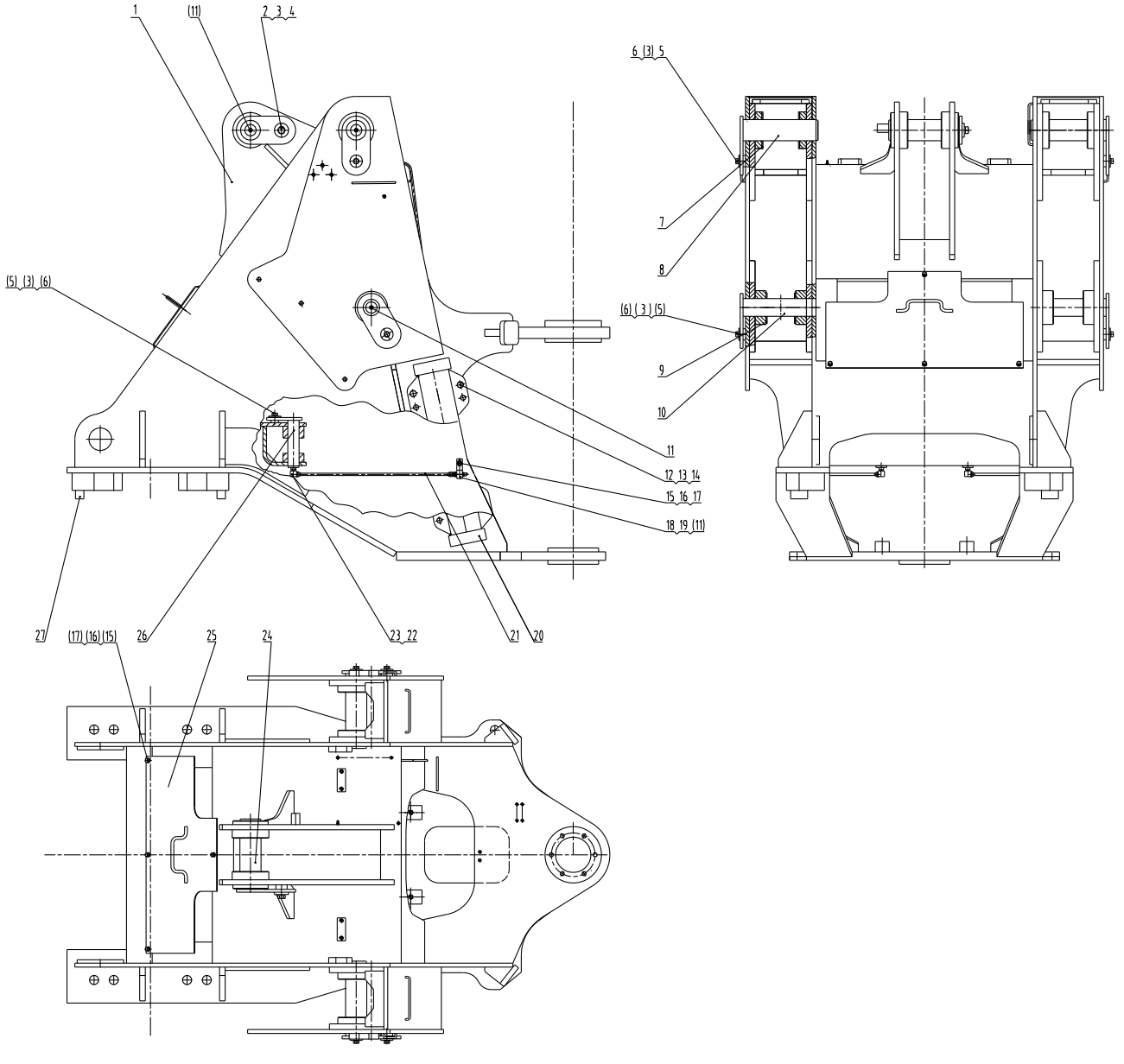

30E0638 003 前车架总成 FRONT FRAME AS

件号 ITEM	部件号 PART NO.	版本 VER	零件名称	PART NAME	数量 Q'TY	服务代码 S.C	适用机号 SERIAL NO.	互换性 IA	可替换零件号 REPLACEABLE
1	30D0863	000	前车架	FRONT FRAME	1				
2	55A0260	000	垫板	PLATE	1				
3	06B0008	000	垫圈	WASHER	7				
4	00B0017	000	螺栓	BOLT	1				
5	06B0127	000	垫圈	WASHER	6				
6	00B0011	000	螺栓	BOLT	6				
7	34C0792	001	调整垫片	SHIM	2				
8	11D0070	000	销子	PIN	2				
9	28C0148	000	调整垫圈	WASHER	2				
10	11D0067	000	销子	PIN	2				
11	10B0014	000	油杯	GREASE FITTING	7				
12	00B0025	000	螺栓	BOLT	8				
13	06B0013	000	螺栓	BOLT	14				
14	06B0009	000	螺母	NUT	8				
15	00B0007	000	螺栓	BOLT	6				
16	06B0006	000	垫圈	WASHER	6				
17	06B0005	000	垫圈	WASHER	6				
18	00A0224	001	接头	CONNECTOR	2				
19	15D0364	000	前支座接头	CONNECTOR	2				
20	00D1586	000	支架	BRACKET	2				
21	01C0033	001	黄油管	GREASE TUBE	2				
22	01A0137	001	接头	CONNECTOR	2				
23	03B0053	000	螺母	NUT	2				
24	11D0071	000	销子	PIN	1				
25	36D0776	000	前盖板	COVER	1				
26	11D0072	000	销子	PIN	2				
27	17A0011	000	限位块	BLOCK	4				

30E0870 000 前车架总成
FRONT FRAME AS

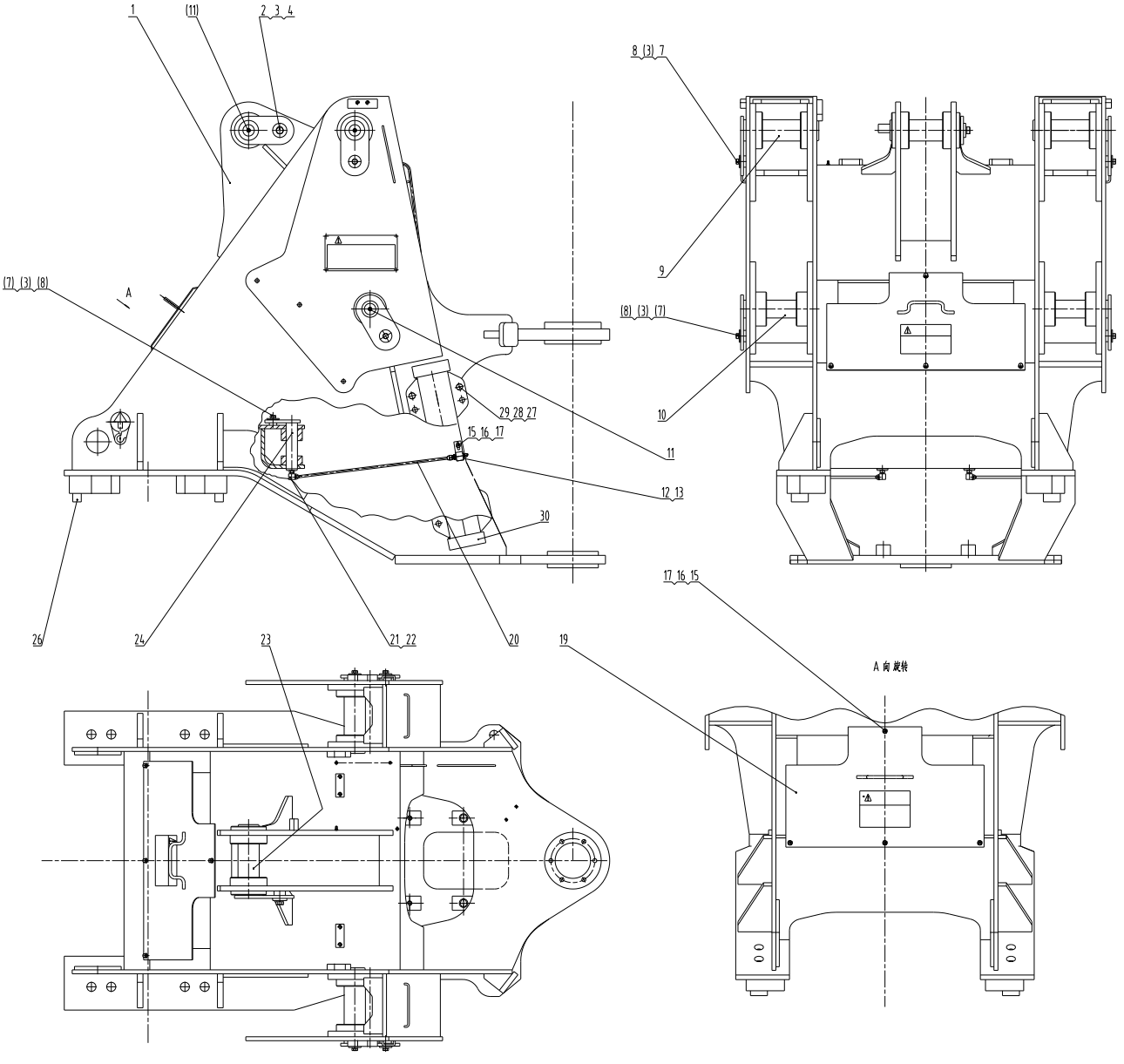

30E0870 000 前车架总成 FRONT FRAME AS

件号 ITEM	部件号 PART NO.	版本 VER	零件名称	PART NAME	数量 Q'TY	服务代码 S.C	适用机号 SERIAL NO.	互换性 IA	可替换零件号 REPLACEABLE
1	30D0371	001	前车架	FRONT FRAME	1				
2	55A0260	000	垫板	PLATE	1				
3	06B0008	000	垫圈	WASHER	7				
4	00B0017	000	螺栓	BOLT	1				
7	06B0127	000	垫圈	WASHER	6				
8	00B0011	000	螺栓	BOLT	6				
9	11D0070	000	销子	PIN	2				
10	11D0067	000	销子	PIN	2				
11	10B0014	000	油杯	GREASE FITTING	8				
12	00A0224	001	接头	CONNECTOR	2				
13	15D0364	000	前支座接头	CONNECTOR	2				
15	06B0005	000	垫圈	WASHER	4				
16	06B0006	000	垫圈	WASHER	4				
17	00B0007	000	螺栓	BOLT	4				
19	43D0470	000	前罩	COVER	1				
20	01C0033	001	黄油管	GREASE TUBE	2				
21	01A0137	001	接头	CONNECTOR	2				
22	03B0053	000	螺母	NUT	2				
23	11D0071	000	销子	PIN	1				
24	11D0072	000	销子	PIN	2				
26	17A0011	002	限位块	BLOCK	4				
27	00B0025	000	螺栓	BOLT	8				
28	00B0013	000	螺栓	BOLT	8				
29	03B0111	000	螺母	NUT	8				
30	00D1586	000	支架	BRACKET	2				

30E0637 002 后车架总成
REAR FRAME AS

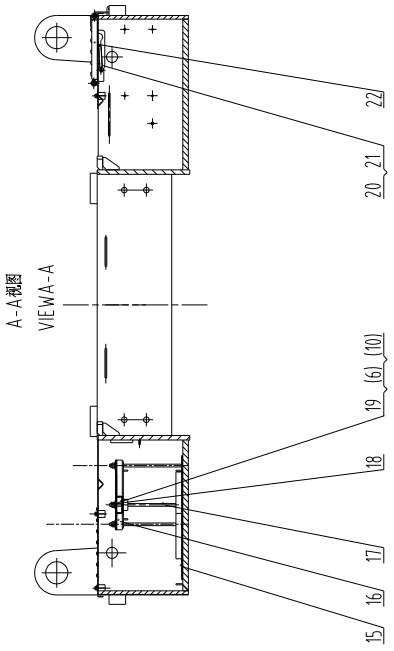

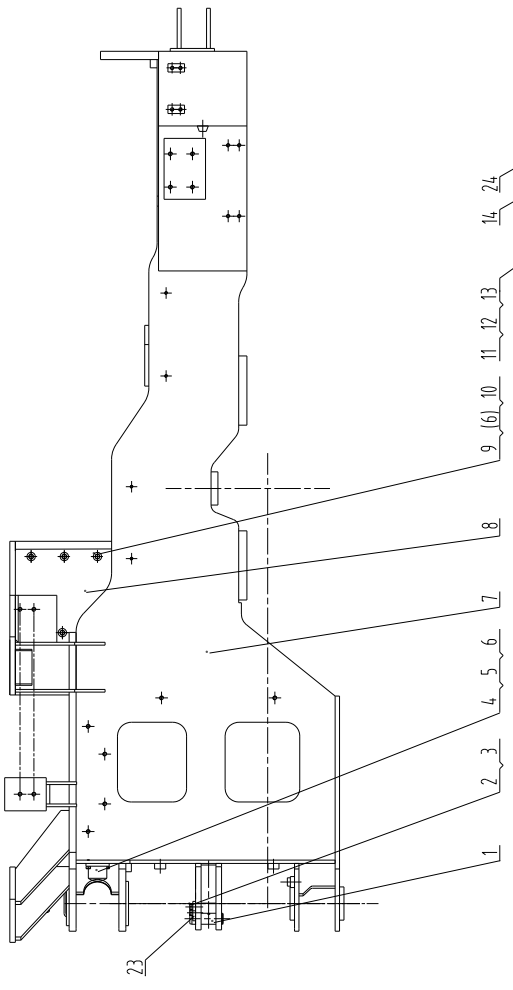

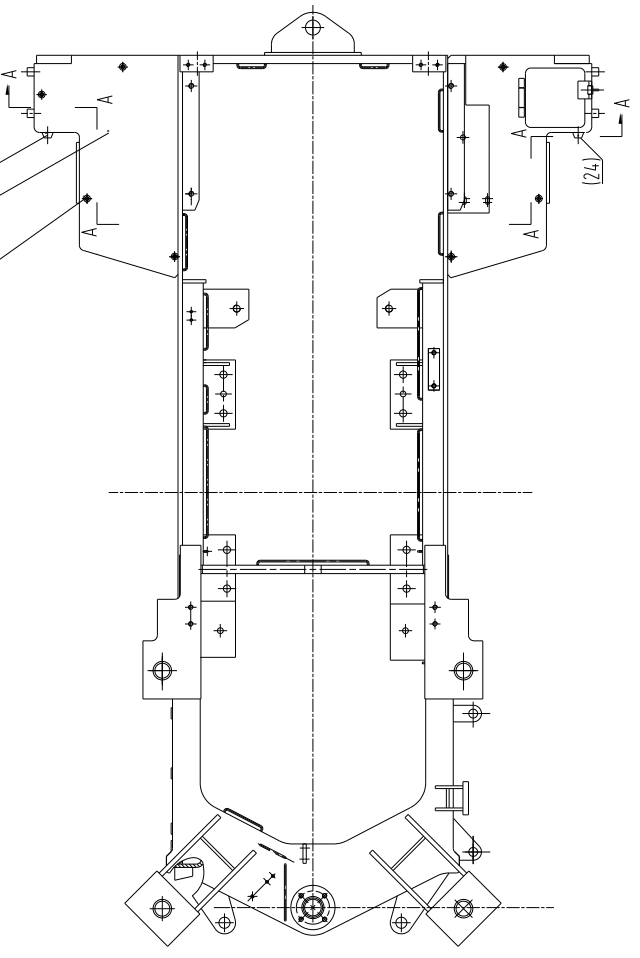

30E0637 002 后车架总成 REAR FRAME AS

件号 ITEM	部件号 PART NO.	版本 VER	零件名称	PART NAME	数量 Q'TY	服务代码 S.C	适用机号 SERIAL NO.	互换性 IA	可替换零件号 REPLACEABLE
1	60A0113	000	转向缸销	PIN	2				
2	00B0011	000	螺栓	BOLT	4				
3	06B0008	000	垫圈	WASHER	4				
4	34C0055	000	缓冲块	CUSHION BLOCK	2				
5	00B0012	000	螺栓	BOLT	4				
6	06B0002	000	垫圈	WASHER	16				
7	30D0854	001	后车架	REAR FRAME	1				
8	10A5777	001	封板	PLATE	2				
9	00B0056	000	螺栓	BOLT	8				
10	06B0030	000	垫圈	WASHER	12				
11	00B0075	000	螺栓	BOLT	7				
12	06B0006	000	垫圈	WASHER	7				
13	06B0086	000	垫圈	WASHER	7				
14	36D0710	000	右盖板	COVER	1				
15	82A0224	000	橡胶下垫板	PLATE	2				
16	36D0363	000	压盖	COVER	2				
17	88A0363	000	螺杆	SCREW ROD	4				
18	84A0738	000	橡胶上垫	CUSHION	2				
19	03B0053	000	螺母	NUT	4				
20	08B0007	000	销	PIN	1				
21	16D0560	000	止动销	STOP PIN	1				
22	36D0709	000	左盖板组件	COVER GP	1				
23	14A0126	000	卡板	PLATE	2				
24	35C0062	000	弹性挡块	BLOCK	2				

30E0860 000 后车架总成
REAR FRAME AS

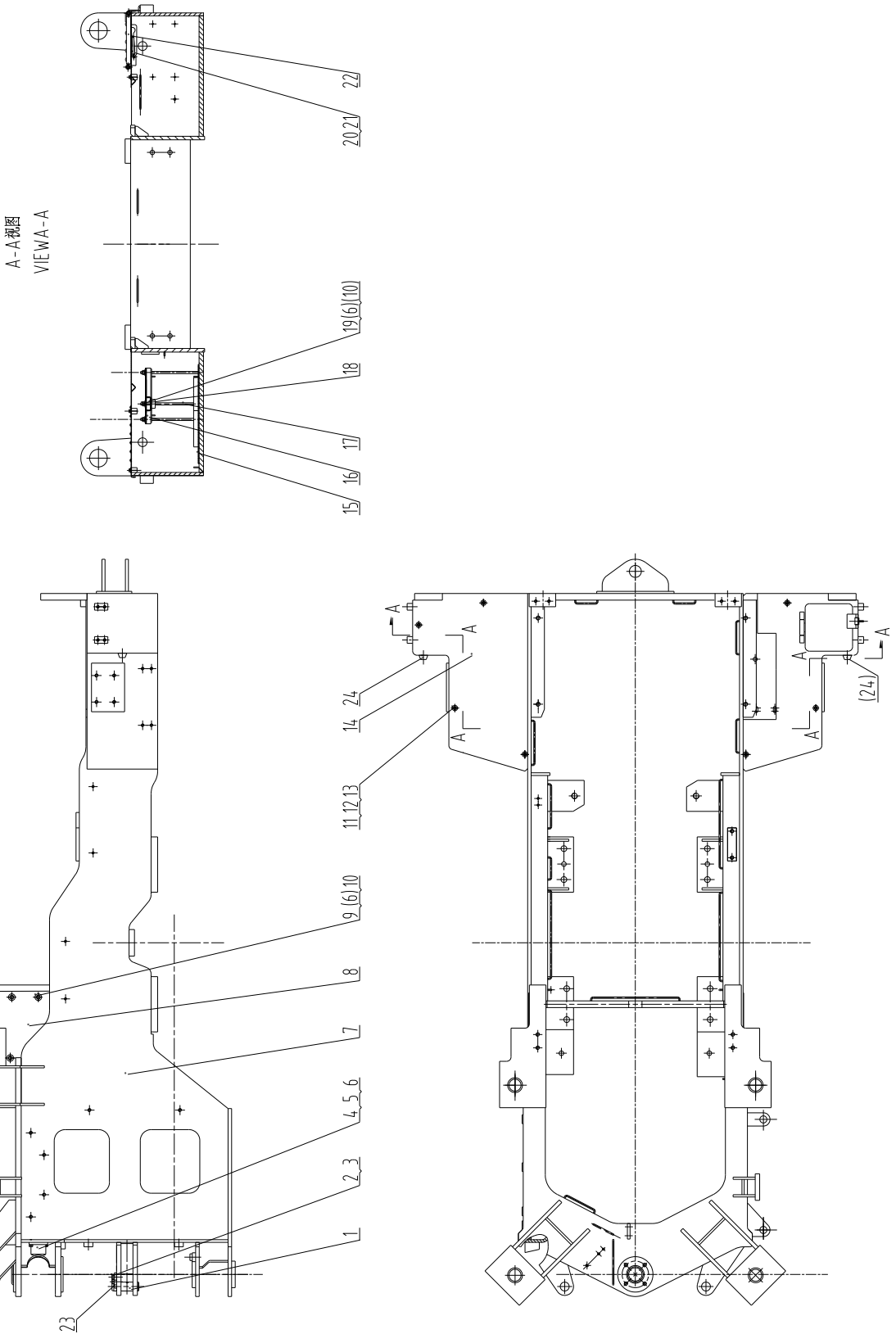

30E0860 000 后车架总成 REAR FRAME AS

件号 ITEM	部件号 PART NO.	版本 VER	零件名称	PART NAME	数量 Q'TY	服务代码 S.C	适用机号 SERIAL NO.	互换性 IA	可替换零件号 REPLACEABLE
1	60A0113	000	转向缸销	PIN	2				
2	00B0011	000	螺栓	BOLT	4				
3	06B0008	000	垫圈	WASHER	4				
4	34C0055	000	缓冲块	CUSHION BLOCK	2				
5	00B0012	000	螺栓	BOLT	4				
6	06B0002	000	垫圈	WASHER	16				
7	30D1280	001	后车架	REAR FRAME	1				
8	10A5777	001	封板	PLATE	2				
9	00B0056	000	螺栓	BOLT	8				
10	06B0030	000	垫圈	WASHER	12				
11	00B0075	000	螺栓	BOLT	7				
12	06B0006	000	垫圈	WASHER	7				
13	06B0086	000	垫圈	WASHER	7				
14	36D0710	000	右盖板	COVER	1				
15	82A0224	000	橡胶下垫板	PLATE	2				
16	36D0363	000	压盖	COVER	2				
17	88A0363	000	螺杆	SCREW ROD	4				
18	84A0738	000	橡胶上垫	CUSHION	2				
19	03B0053	000	螺母	NUT	4				
20	08B0007	000	销	PIN	1				
21	16D0560	000	止动销	STOP PIN	1				
22	36D0709	000	左盖板组件	COVER GP	1				
23	14A0126	000	卡板	PLATE	2				
24	35C0062	000	弹性挡块	BLOCK	2				

30E0009 000 车架固定杆
STEERING FRAME LOCK

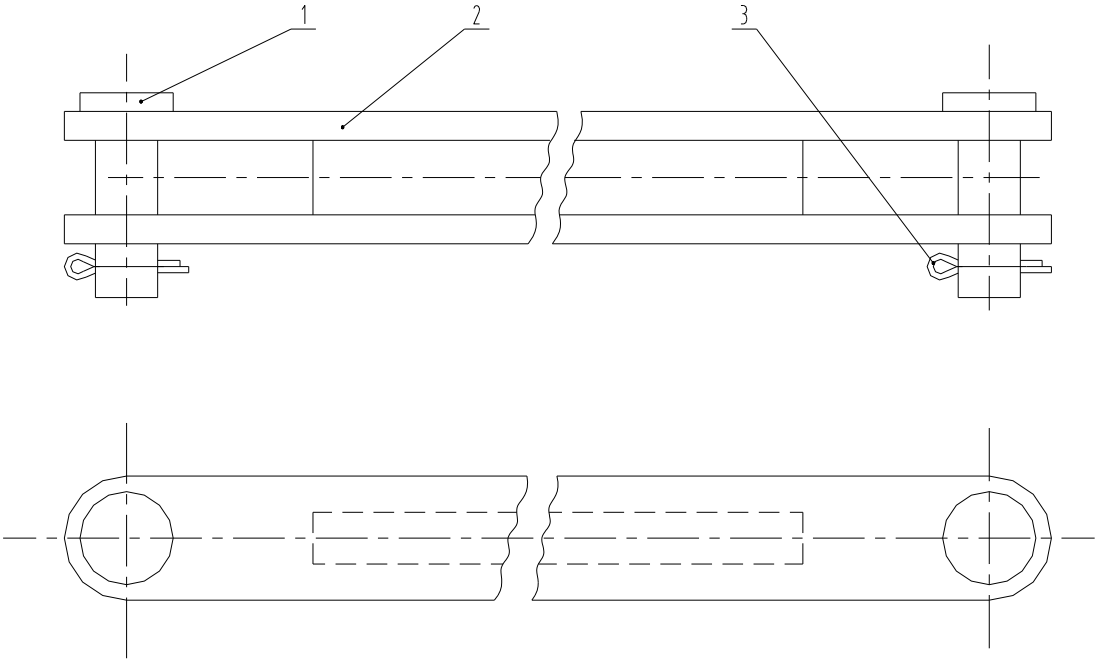

30E0009 000 车架固定杆 STEERING FRAME LOCK

件号 ITEM	部件号 PART NO.	版本 VER	零件名称	PART NAME	数量 Q'TY	服务代码 S.C	适用机号 SERIAL NO.	互换性 IA	可替换零件号 REPLACEABLE
1	60A0160	000	销	PIN	2				
2	16D0038	000	固定杆	STEERING FRAME LOCK	1				
3	08B0032	000	销	PIN	2				

30E0017 004 铰接总成
ARTICULATED HITCH AS

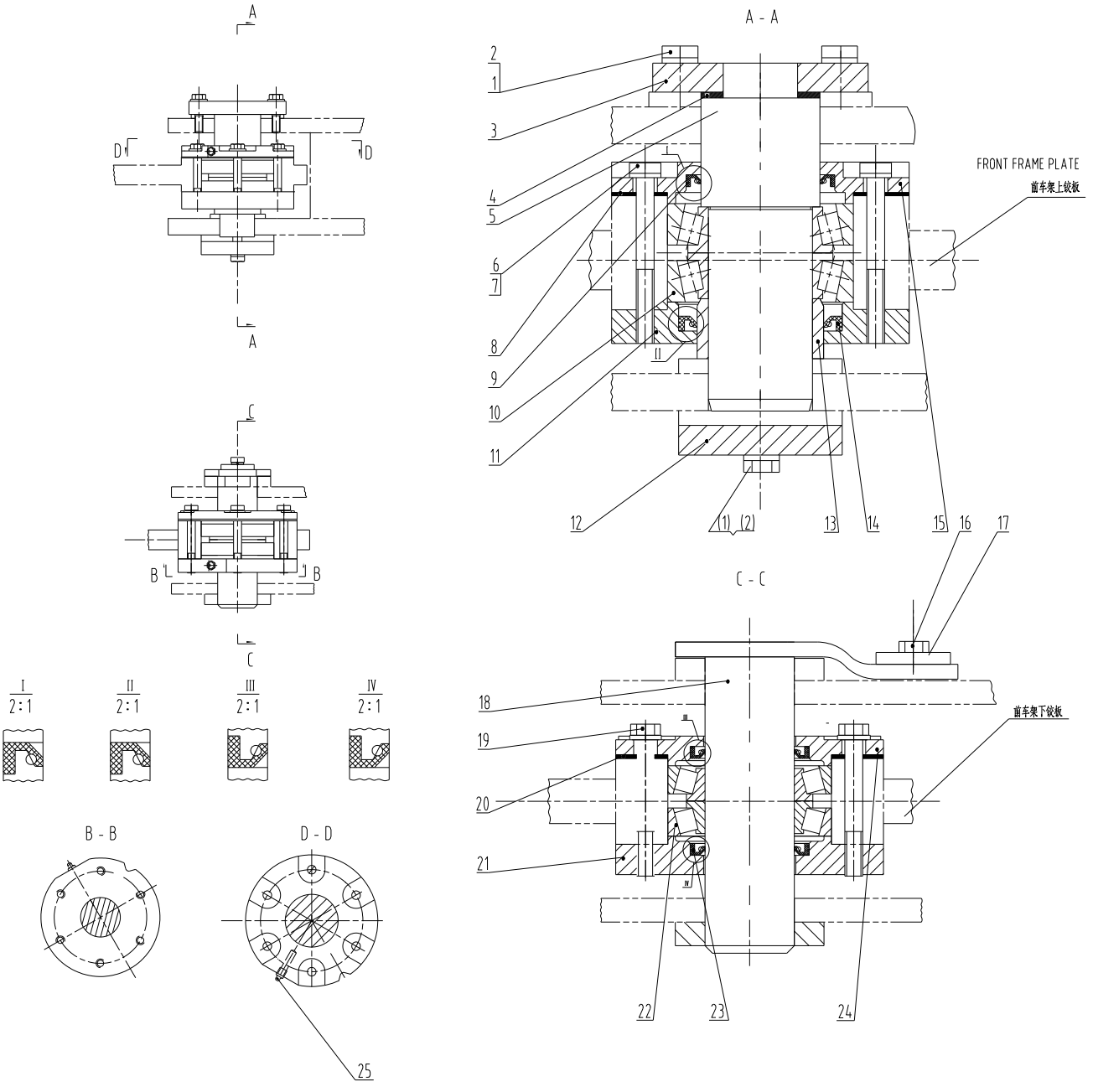

30E0017 004 铰接总成 ARTICULATED HITCH AS

件号 ITEM	部件号 PART NO.	版本 VER	零件名称	PART NAME	数量 Q'TY	服务代码 S.C	适用机号 SERIAL NO.	互换性 IA	可替换零件号 REPLACEABLE
1	00B0245	000	螺栓	BOLT	6				
2	52A0060	000	淬硬垫圈	HARD WASHER	6				
3	52A0057	000	压板	PLATE	1				
4	34C0063	000	垫片	SHIM	2				
5	60A0181	001	上铰销	PIN	1				
6	01B0208	000	螺栓	BOLT	6				
7	06B0176	001	垫圈	WASHER	12				
8	34C0061	000	调整垫片	SHIM	1				
9	13B0085	000	密封圈	SEAL RING	1				
10	23B0020	000	圆锥滚子轴承 7514E	TAP.ROLLER BRG	2				
11	53A0129	000	轴承盖	BEARING COVER	1				
12	52A0056	000	压板	PLATE	1				
13	55A0303	000	隔套	SPACER SLEEVE	1				
14	13B0087	000	密封圈	SEAL RING	1				
15	53A0128	000	轴承盖	BEARING COVER	1				
16	00B0244	000	螺栓	BOLT	1				
17	56A1726	000	淬硬垫圈	HARD WASHER	1				
18	11D0869	000	下铰销	PIN	1				
19	01B0166	000	螺栓	BOLT	6				
20	34C0062	000	调整垫片	SHIM	1				
21	53A0131	000	轴承盖	BEARING COVER	1				
22	23B0014	000	圆锥滚子轴承 30212	TAP.ROLLER BRG	1				
23	13B0086	000	密封圈	SEAL RING	2				
24	53A0130	000	轴承盖	BEARING COVER	1				
25	10B0014	000	油杯	GREASE FITTING	2				

32E0699 001 工作装置系统
WORK IMPLEMENT SYSTEM

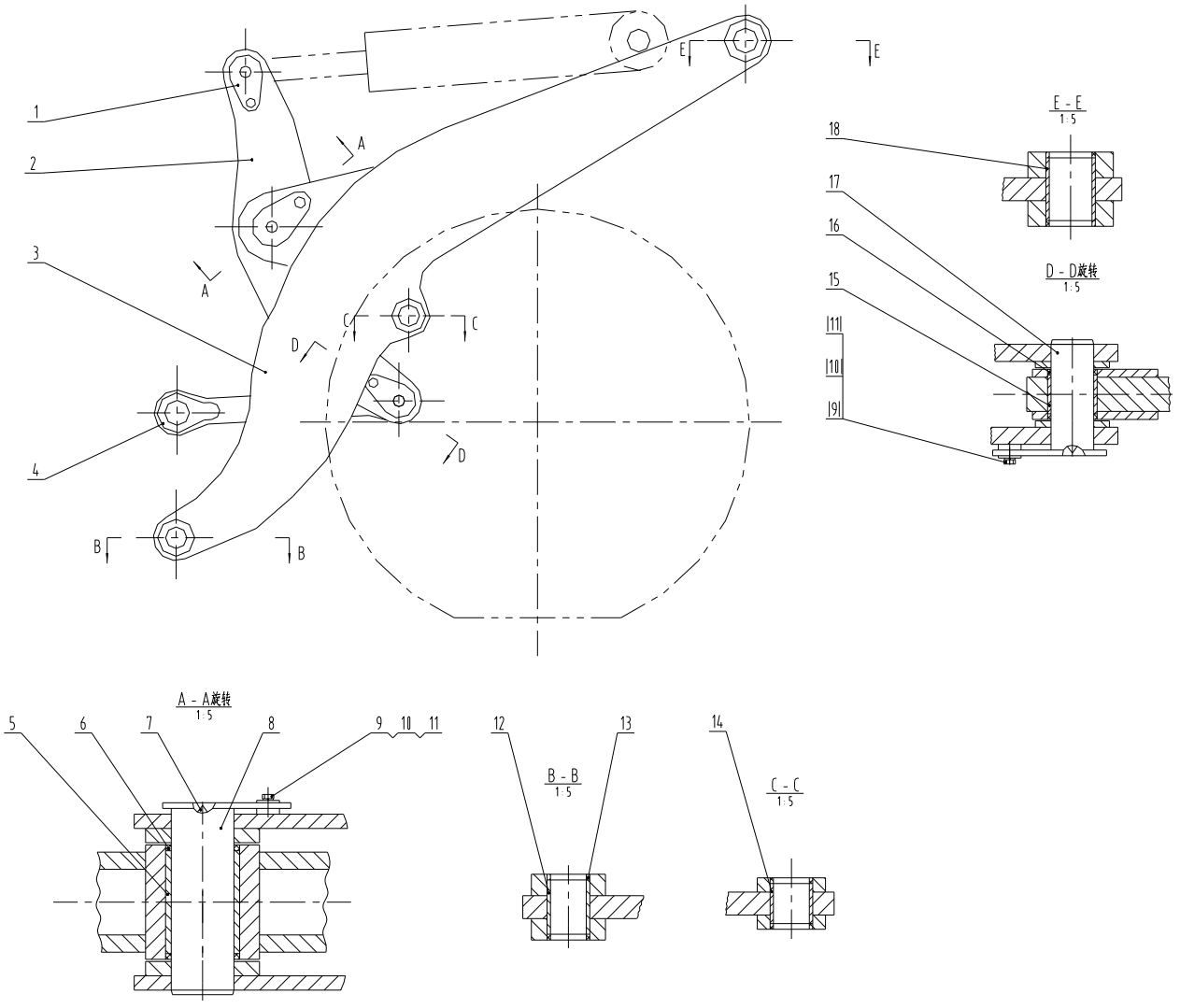

32E0699 001 工作装置系统 WORK IMPLEMENT SYSTEM

件号 ITEM	部件号 PART NO.	版本 VER	零件名称	PART NAME	数量 Q'TY	服务代码 S.C	适用机号 SERIAL NO.	互换性 IA	可替换零件号 REPLACEABLE
1	11D0076	000	销	PIN	1				
2	21D0021	001	摇臂	LEVER	1				
3	21D0512	000	动臂	BOOM	1				
4	16D0037	001	拉杆	LINKAGE	1				
5	55A0165	000	中轴套	BUSHING	1				
6	35C0004	000	密封圈 110×130×8	SEAL	2				
7	10B0014	000	油杯	GREASE FITTING	3				
8	11D0060	001	销	PIN	1				
9	00B0011	000	螺栓	BOLT	3				
10	06B0008	000	垫圈	WASHER	3				
11	06B0127	000	垫圈	WASHER	3				
12	55A1286	000	轴套	BUSHING	2				
13	35C0013	001	密封圈	SEAL RING	8				
14	55A0166	001	动臂缸套	BUSHING	2				
15	55A0982	000	拉杆轴套	BUSHING	2				
16	35C0012	000	密封圈	SEAL	8				
17	11D0059	000	销	PIN	1				
18	55A0168	000	车架轴套	BUSHING	2				

32E1485 002 工作装置
EQUIPMENT

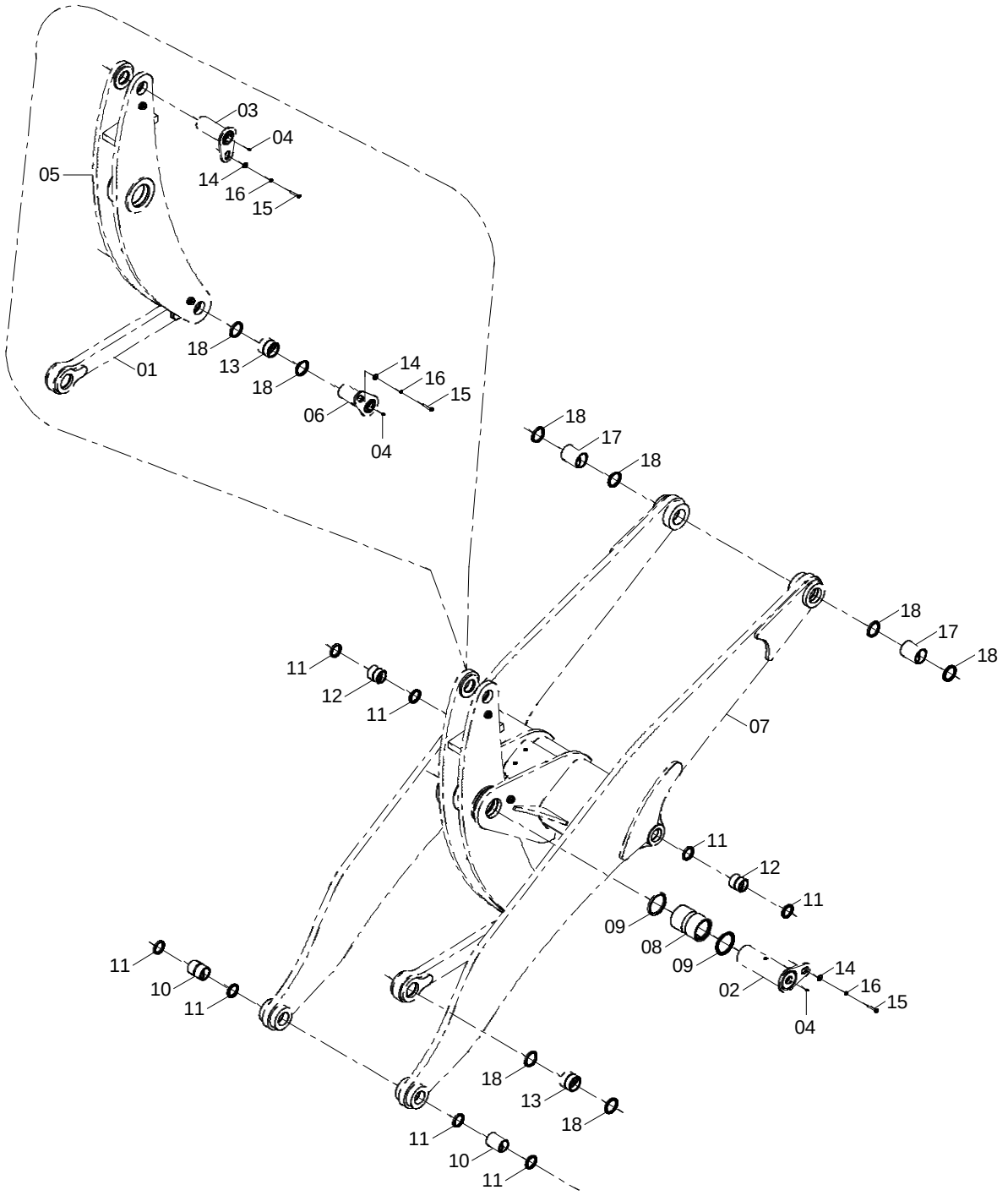

32E1485 002 工作装置 EQUIPMENT

件号 ITEM	部件号 PART NO.	版本 VER	零件名称	PART NAME	数量 Q'TY	服务代码 S.C	适用机号 SERIAL NO.	互换性 IA	可替换零件号 REPLACEABLE
01	16D1193	000	拉杆	LINKAGE	1				
02	11D0060	001	销	PIN	1				
03	11D0076	000	销	PIN	1				
04	10B0014	000	油杯	GREASE FITTING	3				
05	21D0987	000	摇臂	BUCKET LEVER	1				
06	11D0059	000	销	PIN	1				
07	21D0988	000	动臂	BOOM	1				
08	34C2447	000	衬套	BUSHING	1				
09	35C0004	000	密封圈 110×130×8	SEAL	2				
10	34C2436	000	轴套	BUSHING	2				
11	35C0013	001	密封圈	SEAL RING	8				
12	34C2448	001	衬套	BUSHING	2				
13	34C2449	000	衬套	BUSHING	2				
14	06B0127	000	垫圈	WASHER	3				
15	00B0011	000	螺栓	BOLT	3				
16	06B0008	000	垫圈	WASHER	3				
17	55A0168	000	车架轴套	BUSHING	2				
18	35C0012	001	密封圈 75×87×8	SEAL	8				

32E1546 001 工作装置系统
WORK IMPLEMENT SYSTEM

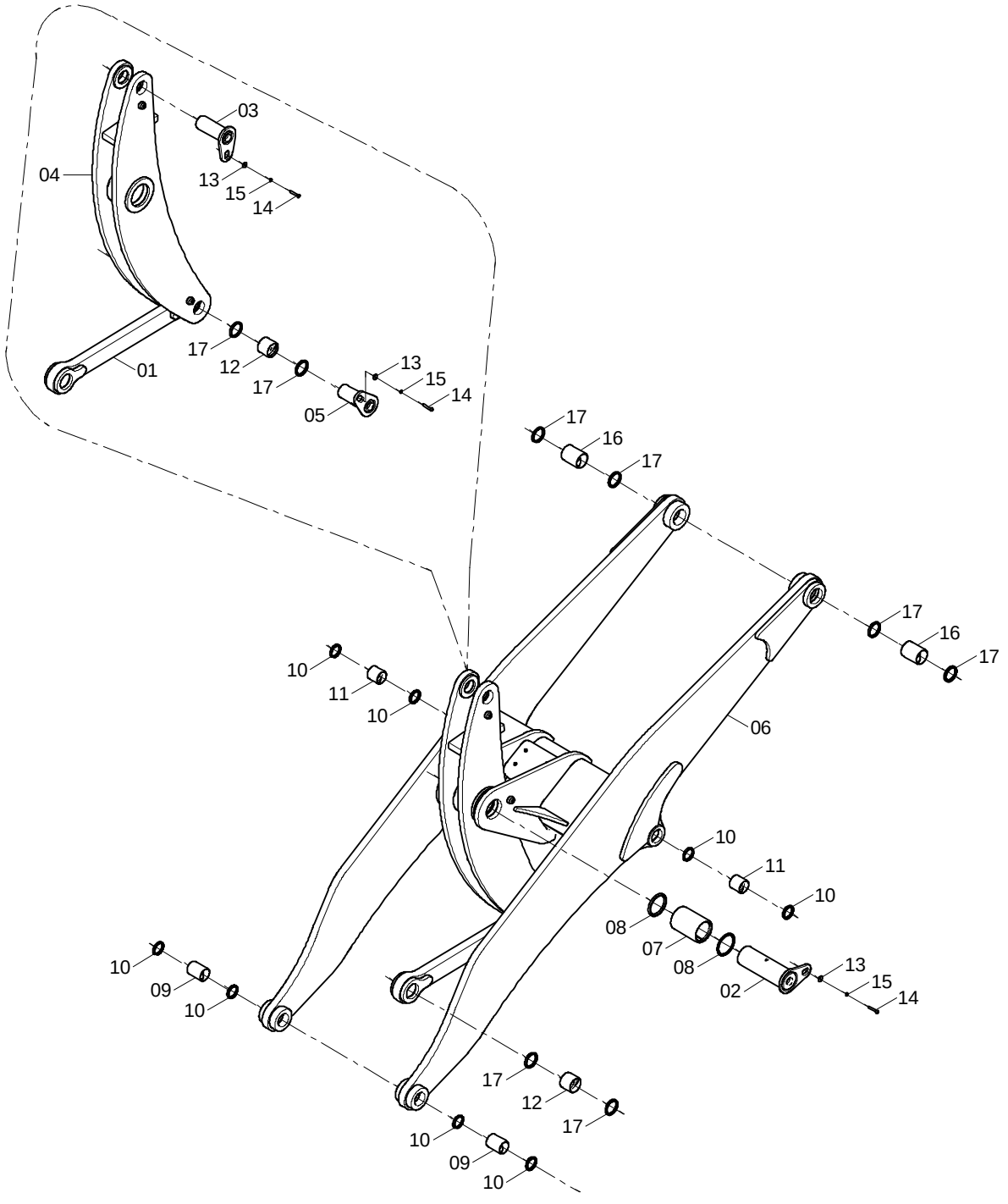

32E1546 001 工作装置系统 WORK IMPLEMENT SYSTEM

件号 ITEM	部件号 PART NO.	版本 VER	零件名称	PART NAME	数量 Q'TY	服务代码 S.C	适用机号 SERIAL NO.	互换性 IA	可替换零件号 REPLACEABLE
1	16D1235	000	拉杆	LINKAGE	1				
2	11D0060	001	销	PIN	1				
3	11D0076	000	销	PIN	1				
4	21D0987	000	摇臂	BUCKET LEVER	1				
5	11D0059	000	销	PIN	1				
6	21D1024	000	动臂	BOOM	1				
7	34C2447	000	衬套	BUSHING	1				
8	35C0004	000	密封圈 110×130×8	SEAL	2				
9	34C2436	000	轴套	BUSHING	2				
10	35C0013	001	密封圈	SEAL RING	8				
11	34C2448	000	衬套	BUSHING	2				
12	34C2449	000	衬套	BUSHING	2				
13	06B0127	000	垫圈	WASHER	3				
14	00B0011	000	螺栓	BOLT	3				
15	06B0008	000	垫圈	WASHER	3				
16	55A0168	000	车架轴套	BUSHING	2				
17	35C0012	001	密封圈 75×87×8	SEAL	8				

32E0487 004 快换装置
QUICK COUPLER

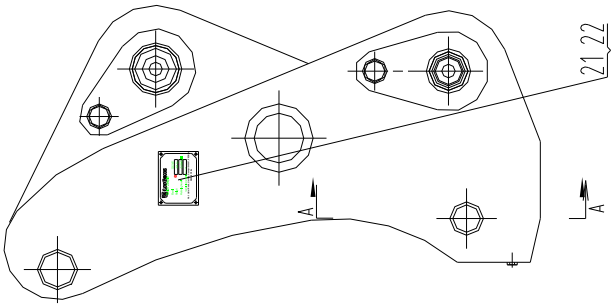

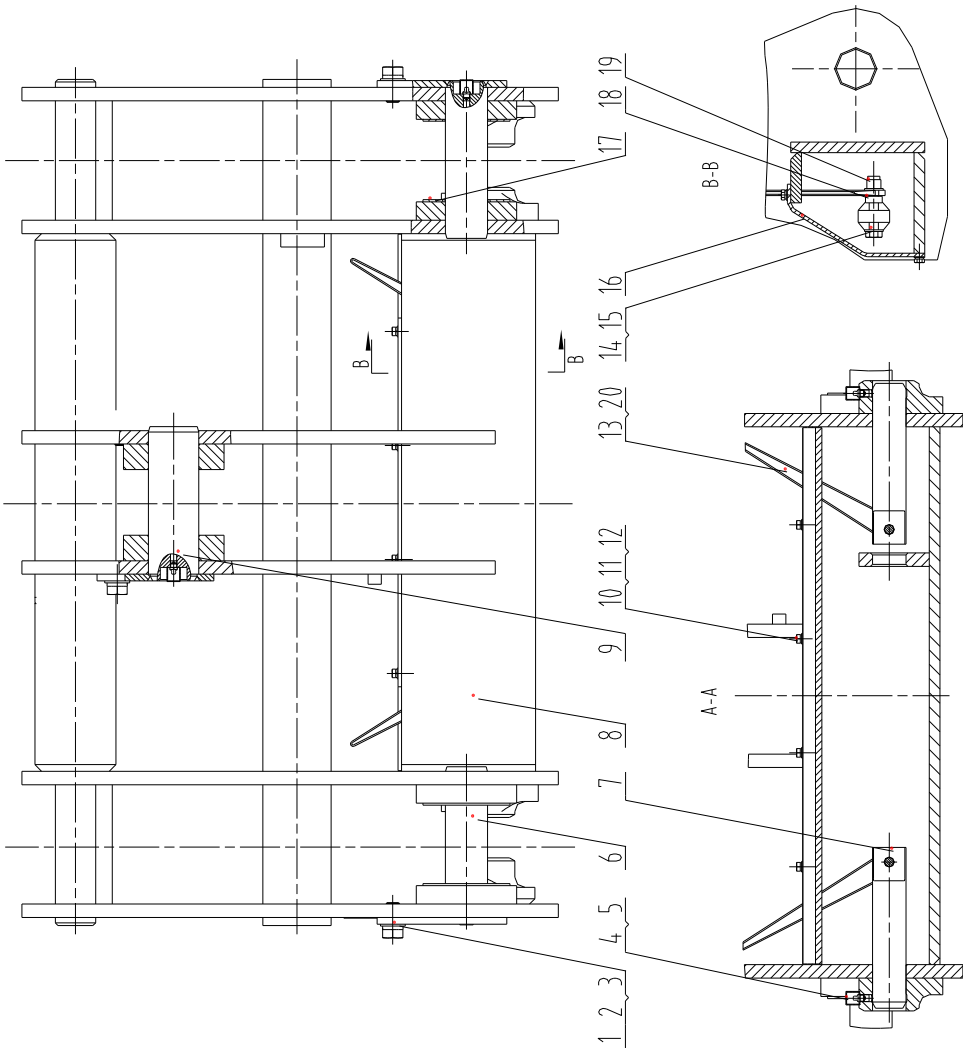

32E0487 004 快换装置 QUICK COUPLER

件号 ITEM	部件号 PART NO.	版本 VER	零件名称	PART NAME	数量 Q'TY	服务代码 S.C	适用机号 SERIAL NO.	互换性 IA	可替换零件号 REPLACEABLE
1	00B0011	000	螺栓	BOLT	3				
2	06B0008	000	垫圈	WASHER	3				
3	06B0127	000	垫圈	WASHER	3				
4	86A0258	001	油杯护套	BOOT	5				
5	10B0014	000	油杯	GREASE FITTING	5				
6	11D1037	000	下销轴	PIN	2				
7	60A1007	000	连接销	PIN	2				
8	32D0383	002	快换架	FRAME	1				
9	11D1036	000	上销轴	PIN	1				
10	00B0075	000	螺栓	BOLT	9				
11	06B0006	000	垫圈	WASHER	9				
12	06B0005	000	垫圈	WASHER	9				
13	12A2208	000	指示杆	INDICATOR ROD	2				
14	00B0205	000	螺栓	BOLT	2				
15	06B0009	000	垫圈	WASHER	4				
16	21A3422	000	盖板	COVER	1				
17	56A0003	000	垫片	SHIM	4				
18	55A1695	000	管垫	CUSHION	2				
19	03B0034	001	尼龙锁紧螺母	LOCKNUT	2				
20	55A2169	000	隔离环	SPACER RING	2				
21	74A2643	000	铭牌	NAMEPLATE	1				
22	01B0012	000	铆钉	RIVET	4				

32E0399 000 铲斗总成（2.3m^3）
BUCKET AS

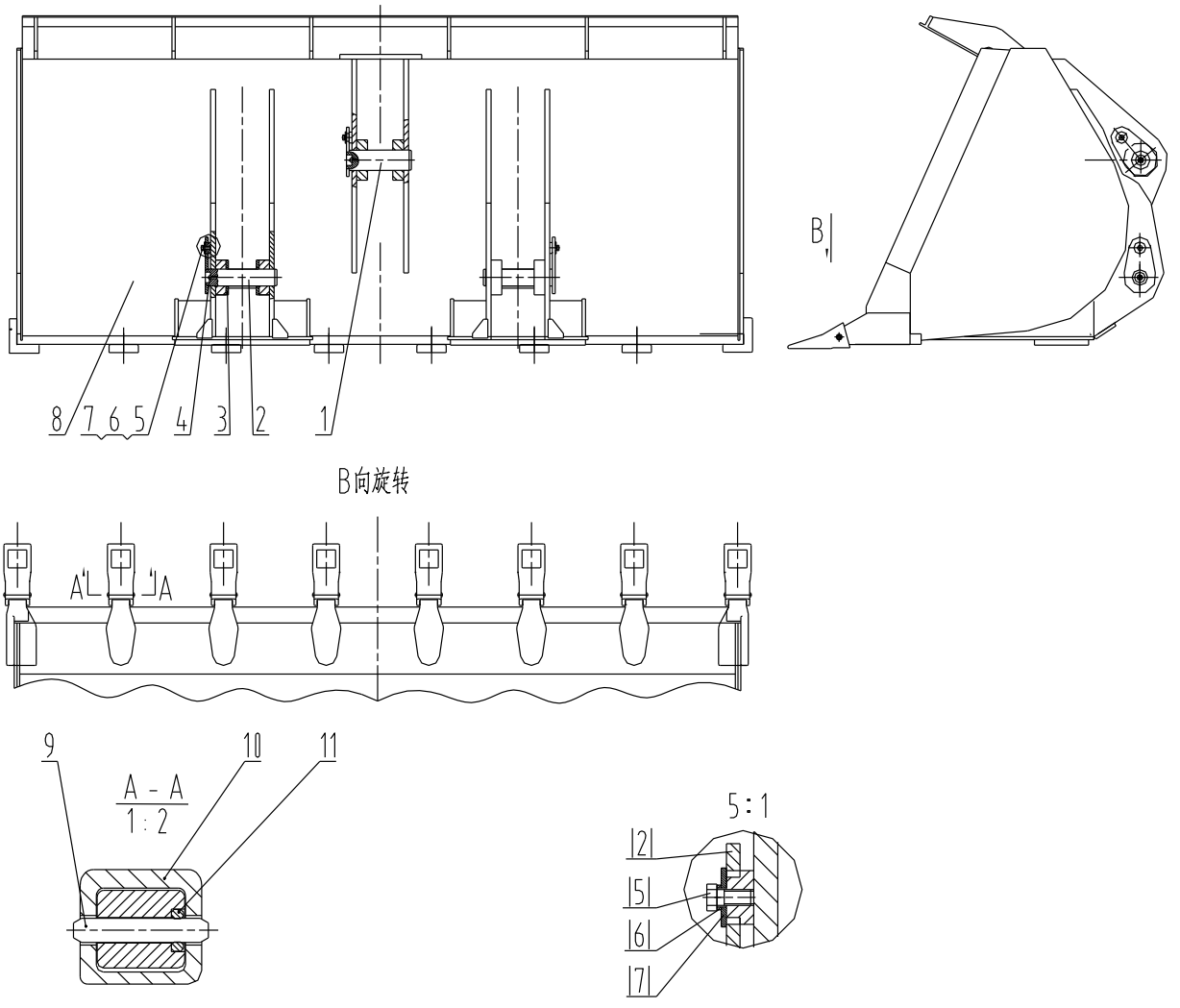

32E0399 000 铲斗总成（2.3m^3） BUCKET AS

件号 ITEM	部件号 PART NO.	版本 VER	零件名称	PART NAME	数量 Q'TY	服务代码 S.C	适用机号 SERIAL NO.	互换性 IA	可替换零件号 REPLACEABLE
1	11D0066	001	销	PIN	1				
2	11D0069	001	销	PIN	1				
3	56A0003	000	垫片	SHIM	4				
4	10B0014	000	油杯	GREASE FITTING	3				
5	00B0011	000	螺栓	BOLT	3				
6	06B0008	000	垫圈	WASHER	3				
7	06B0127	000	垫圈	WASHER	3				
8	22D0470	000	铲斗（2.3方）	BUCKET	1				
9	60A0009	000	销	PIN	8				
10	72A0005	000	齿套	TIP	8				
11	76A0003	000	垫圈	WASHER	8				

32E0377 001 铲斗(3.0m^3)
BUCKET AS

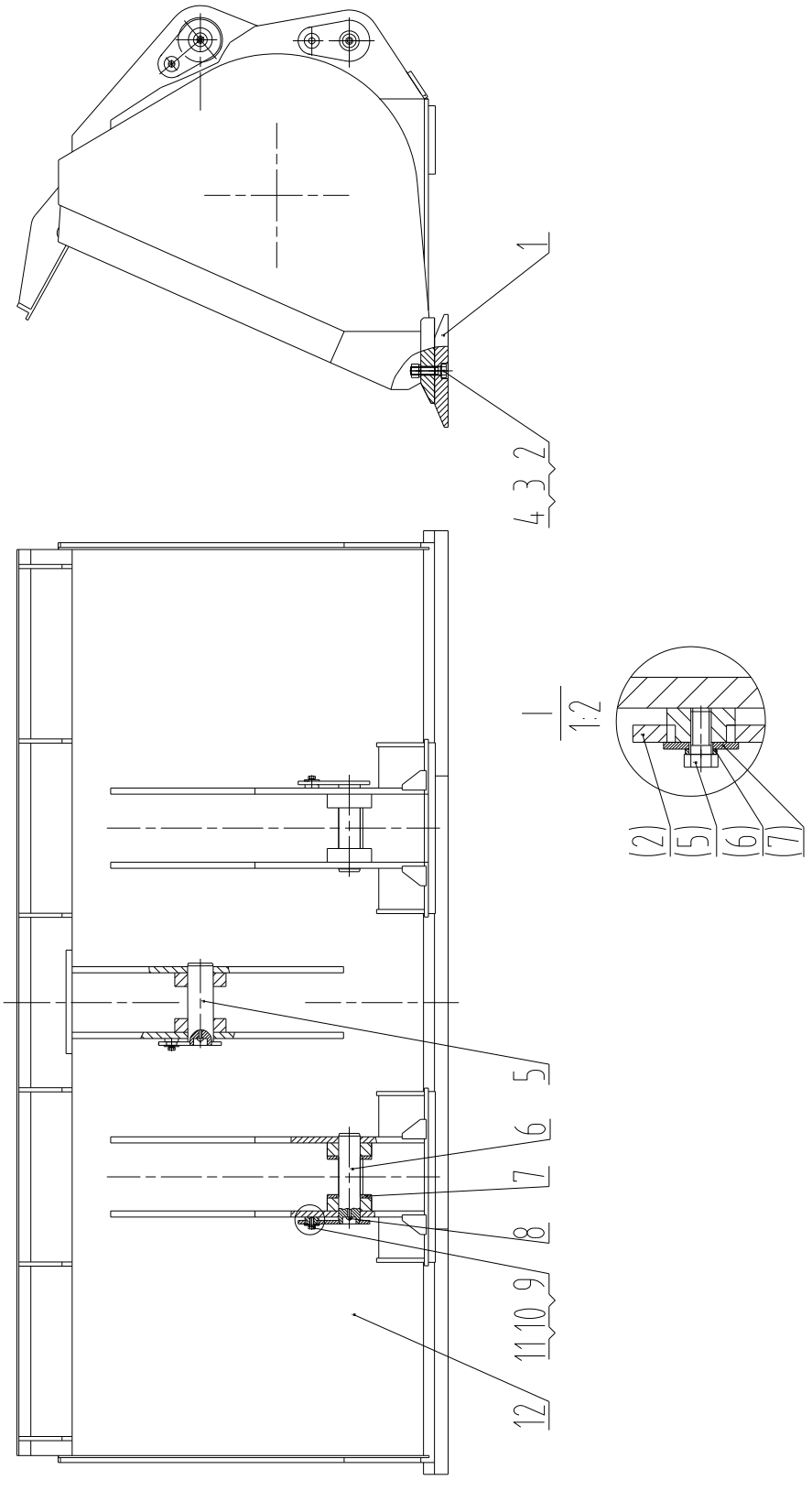

32E0377 001 铲斗(3.0m^3) BUCKET AS

件号 ITEM	部件号 PART NO.	版本 VER	零件名称	PART NAME	数量 Q'TY	服务代码 S.C	适用机号 SERIAL NO.	互换性 IA	可替换零件号 REPLACEABLE
1	18A1321	000	活动刀板	BLADE	4				
2	01B0148	000	螺栓	BOLT	12				
3	03B0148	000	螺母	NUT	12				
4	06B0052	000	垫圈	WASHER	12				
5	11D0066	001	销	PIN	1				
6	11D0069	001	销	PIN	2				
7	56A0003	000	垫片	SHIM	4				
8	10B0014	000	油杯	GREASE FITTING	3				
9	00B0011	000	螺栓	BOLT	3				
10	06B0008	000	垫圈	WASHER	3				
11	06B0127	000	垫圈	WASHER	3				
12	22D0417	001	铲斗(3.0 立方)	BUCKET	1				

32E1535 000 铲斗
BUCKET

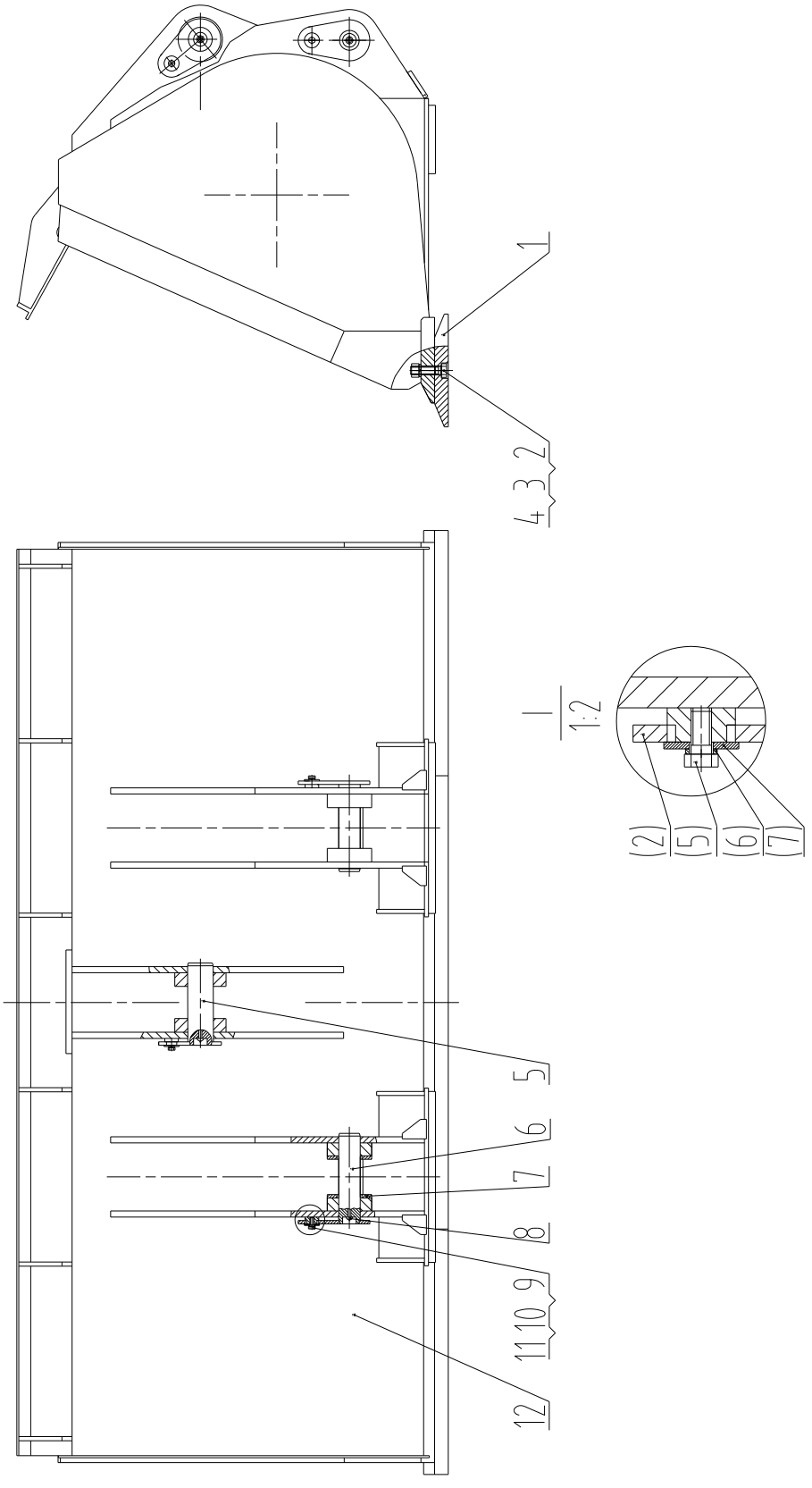

32E1535 000 铲斗 BUCKET

件号 ITEM	部件号 PART NO.	版本 VER	零件名称	PART NAME	数量 Q'TY	服务代码 S.C	适用机号 SERIAL NO.	互换性 IA	可替换零件号 REPLACEABLE
1	18A1321	000	活动刀板	BLADE	4				
2	01B0148	000	螺栓	BOLT	12				
3	03B0148	000	螺母	NUT	12				
4	06B0052	000	垫圈	WASHER	12				
5	11D0066	001	销	PIN	1				
6	11D0069	001	销	PIN	2				
7	56A0003	000	垫片	SHIM	4				
8	10B0014	000	油杯	GREASE FITTING	3				
9	00B0011	000	螺栓	BOLT	3				
10	06B0008	000	垫圈	WASHER	3				
11	06B0127	000	垫圈	WASHER	3				
12	22D0871	000	铲斗	BUCKET	1				

32E0508 000 铲斗总成(2.7m^3)
BUCKET AS

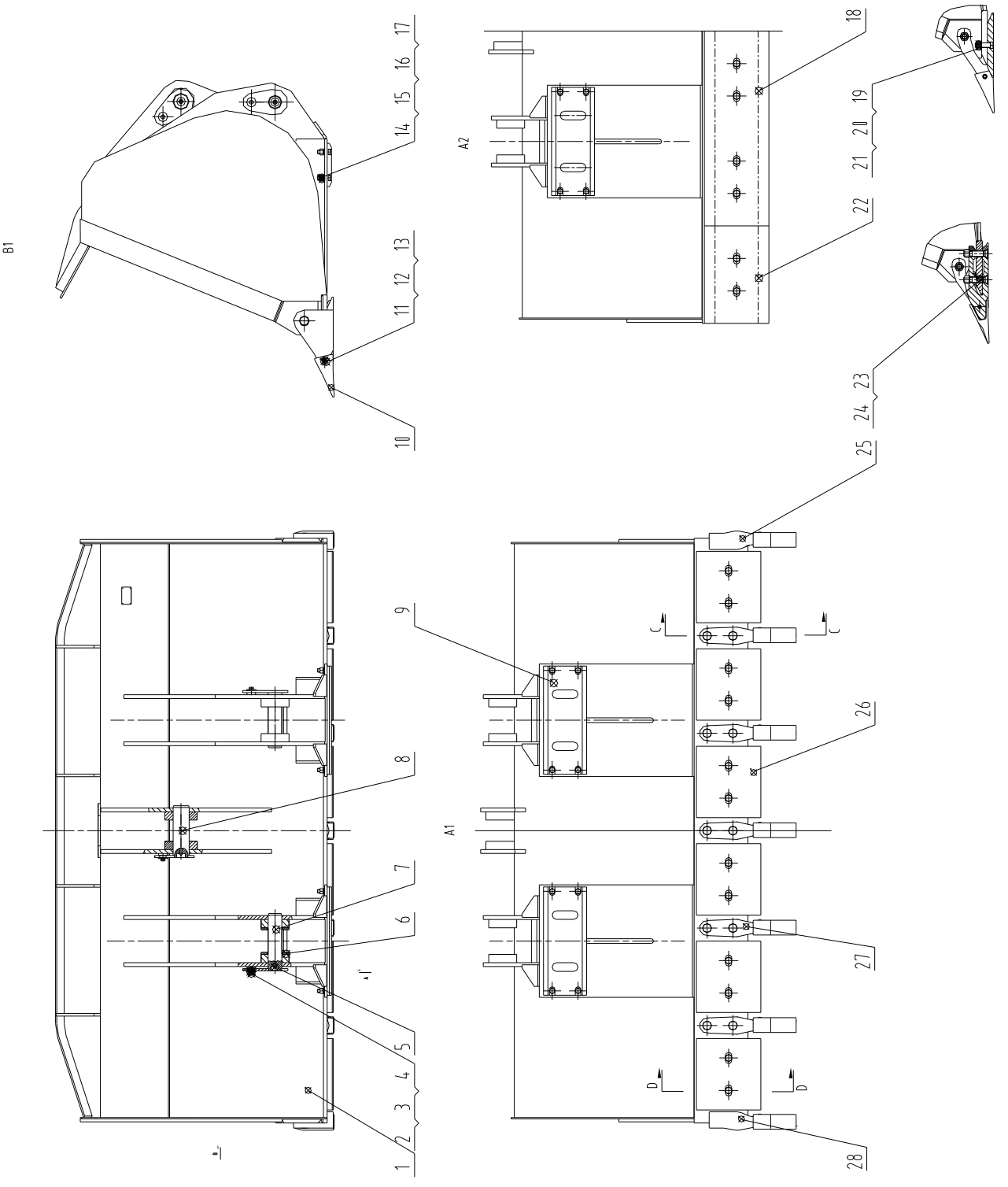

32E0508 000 铲斗总成(2.7m^3) BUCKET AS

件号 ITEM	部件号 PART NO.	版本 VER	零件名称	PART NAME	数量 Q'TY	服务代码 S.C	适用机号 SERIAL NO.	互换性 IA	可替换零件号 REPLACEABLE
1	22D0501	000	铲斗	BUCKET	1				
2	06B0127	000	垫圈	WASHER	3				
3	06B0008	000	垫圈	WASHER	3				
4	00B0011	000	螺栓	BOLT	3				
5	10B0014	000	油杯	GREASE FITTING	3				
6	56A0003	000	垫片	SHIM	4				
7	11D0069	001	销	PIN	2				
8	11D0066	001	销	PIN	1				
9	17A1513	001	防磨底板	WEAR PLATE	2				
10	72A0639	000	齿套	TIP	7				
11	56A0422	000	弹垫	CUSHION	7				
12	60A0926	000	销子	PIN	7				
13	83A0535	000	橡胶套	BOOT	7				
14	00B0045	000	螺栓	BOLT	8				
15	06B0015	001	垫圈	WASHER	8				
16	06B0012	000	垫圈	WASHER	8				
17	03B0095	000	螺母	NUT	8				
18	17A2123	000	活动刀板	BLADE	2				
19	00B0364	000	螺栓	BOLT	12				
20	06B0019	000	垫圈	WASHER	12				
21	03B0047	000	螺母	NUT	12				
22	17A2124	000	活动刀板	BLADE	2				
23	01B0538	000	沉头方颈螺栓	BOLT	12				
24	03B0696	000	螺母	NUT	12				
25	72A0633	000	右边斗齿	TOOTH	1				
26	17A2106	000	活动垫块	BLOCK	6				
27	72A0641	000	斗齿	TOOTH	5				
28	72A0632	000	左边斗齿	TOOTH	1				

32E1488 001 铲斗
BUCKET

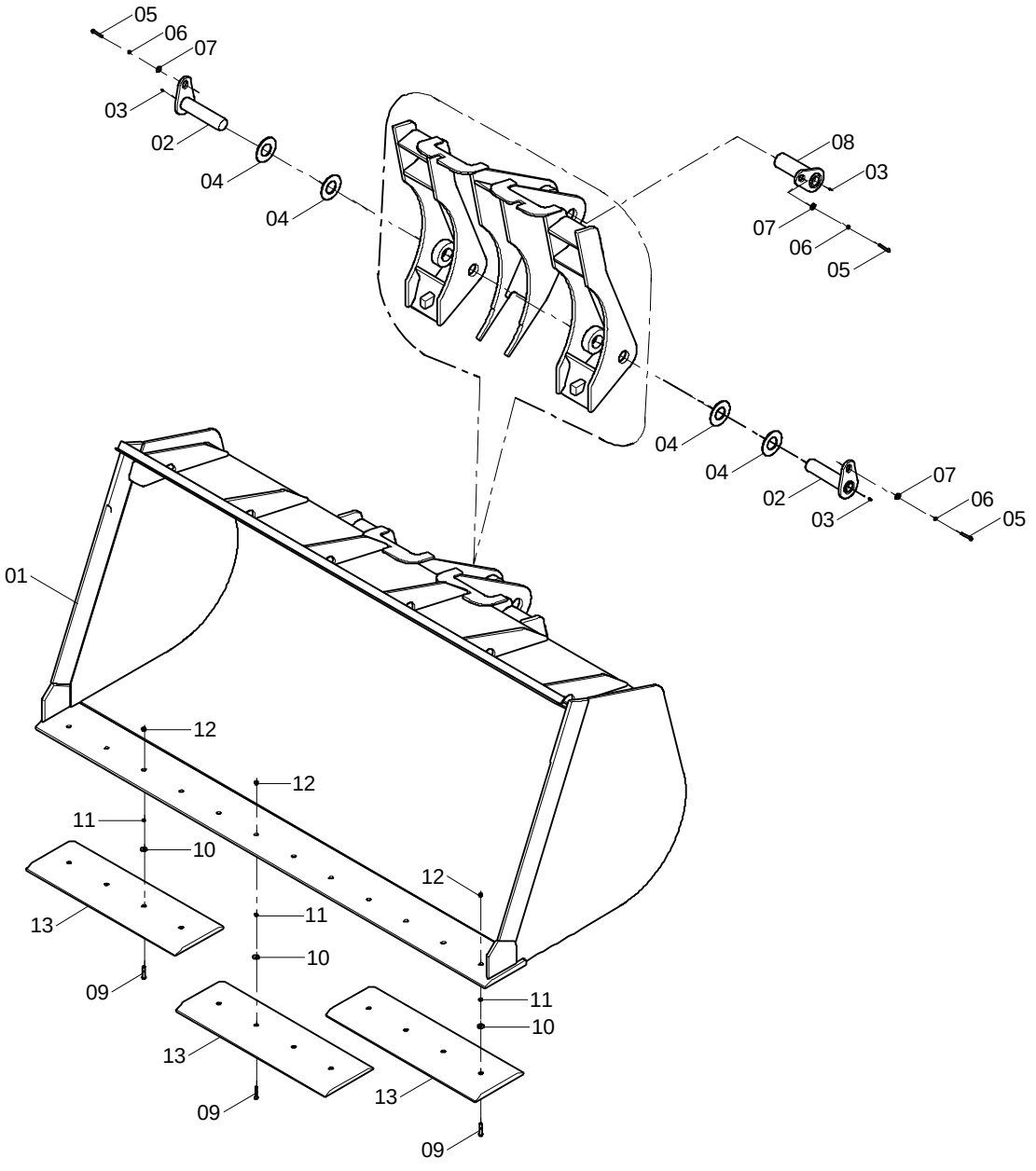

32E1488 001 铲斗 BUCKET

件号 ITEM	部件号 PART NO.	版本 VER	零件名称	PART NAME	数量 Q'TY	服务代码 S.C	适用机号 SERIAL NO.	互换性 IA	可替换零件号 REPLACEABLE
01	22D0849	000	铲斗	BUCKET	1				
02	11D0069	001	销	PIN	2				
03	10B0014	000	油杯	GREASE FITTING	3				
04	56A0003	000	垫片	SHIM	4				
05	00B0011	000	螺栓	BOLT	3				
06	06B0008	000	垫圈	WASHER	3				
07	06B0127	000	垫圈	WASHER	3				
08	11D0066	001	销	PIN	1				
09	01B0129	000	螺栓	BOLT	12				
10	06B0016	000	垫圈	WASHER	12				
11	06B0019	000	垫圈	WASHER	12				
12	03B0047	000	螺母	NUT	12				
13	17A1015	000	活动刀板	BLADE	3				

32E0206 000 铲斗总成(2.5m^3)
BUCKET AS

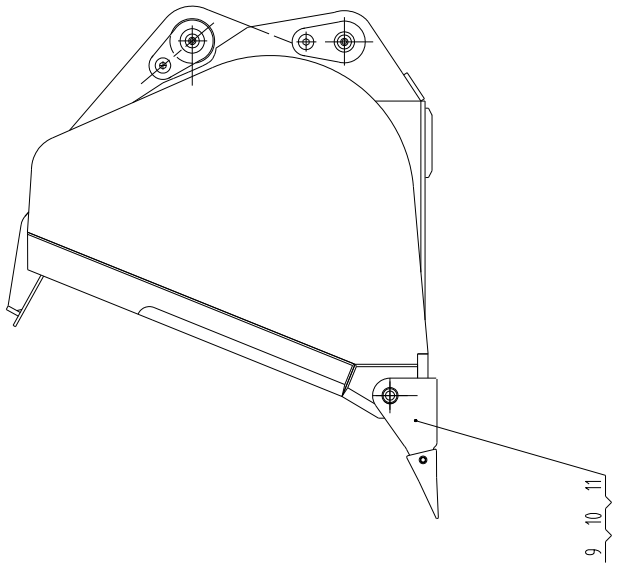

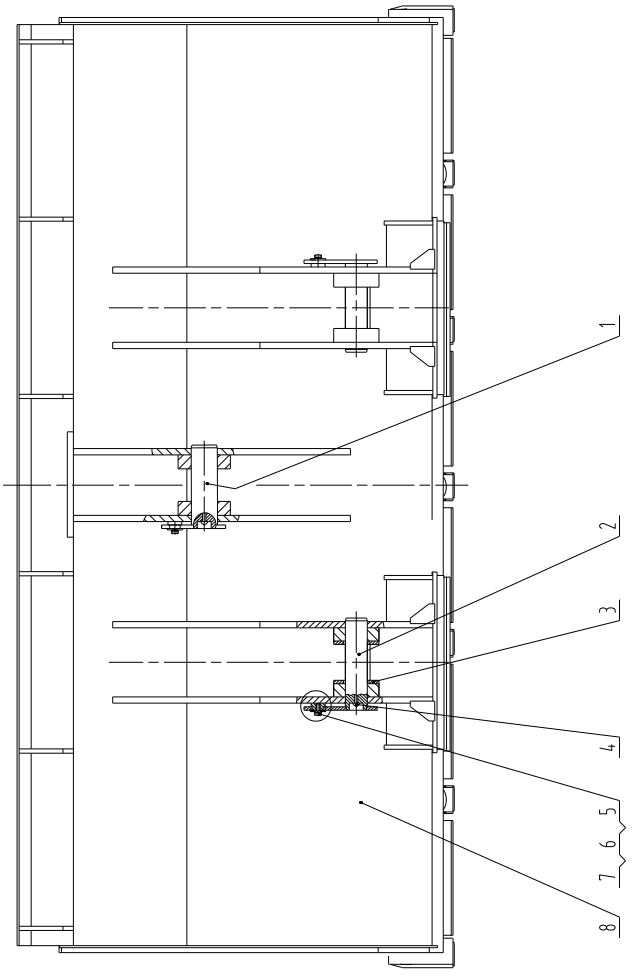

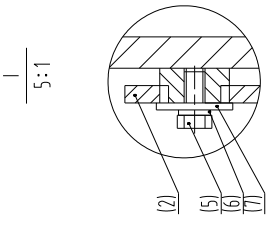

32E0206 000 铲斗总成(2.5m^3) BUCKET AS

件号 ITEM	部件号 PART NO.	版本 VER	零件名称	PART NAME	数量 Q'TY	服务代码 S.C	适用机号 SERIAL NO.	互换性 IA	可替换零件号 REPLACEABLE
1	11D0066	001	销	PIN	1				
2	11D0069	001	销	PIN	2				
3	56A0003	000	垫片	SHIM	4				
4	10B0014	000	油杯	GREASE FITTING	3				
5	00B0011	000	螺栓	BOLT	3				
6	06B0008	000	垫圈	WASHER	3				
7	06B0127	000	垫圈	WASHER	3				
8	22D0235	000	铲斗(2.5m^3)	BUCKET	1				
9	43C0687	000	斗齿组件	TOOTH GP	1				
10	43C0688	000	刀板组件	BLADE GP	1				
11	43C0689	000	斗齿组件	TOOTH GP	1				

32E0721 001 铲斗总成
BUCKET AS

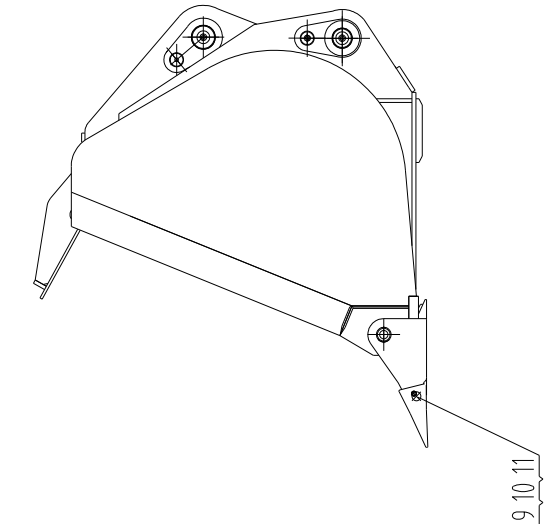

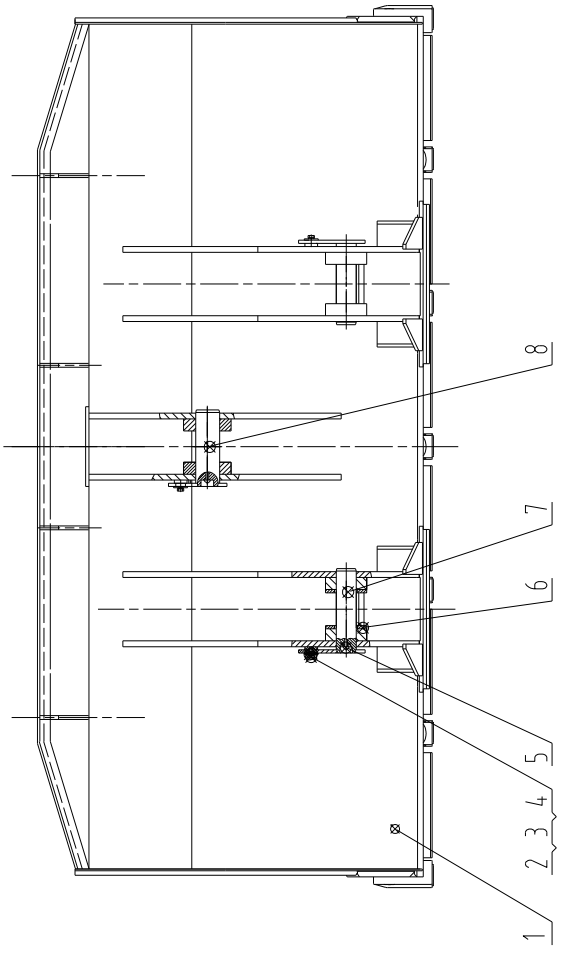

32E0721 001 铲斗总成 BUCKET AS

件号 ITEM	部件号 PART NO.	版本 VER	零件名称	PART NAME	数量 Q'TY	服务代码 S.C	适用机号 SERIAL NO.	互换性 IA	可替换零件号 REPLACEABLE
1	22D0576	001	铲斗	BUCKET	1				
2	00B0011	000	螺栓	BOLT	3				
3	06B0008	000	垫圈	WASHER	3				
4	06B0127	000	垫圈	WASHER	3				
5	10B0014	000	油杯	GREASE FITTING	3				
6	56A0003	000	垫片	SHIM	4				
7	11D0069	001	销	PIN	2				
8	11D0066	001	销	PIN	1				
9	43C0689	000	斗齿组件	TOOTH GP	1				
10	43C0688	000	刀板组件	BLADE GP	1				
11	43C0687	000	斗齿组件	TOOTH GP	1				

43C0601 002 快换斗总成(2.3m^3)
BUCKET AS

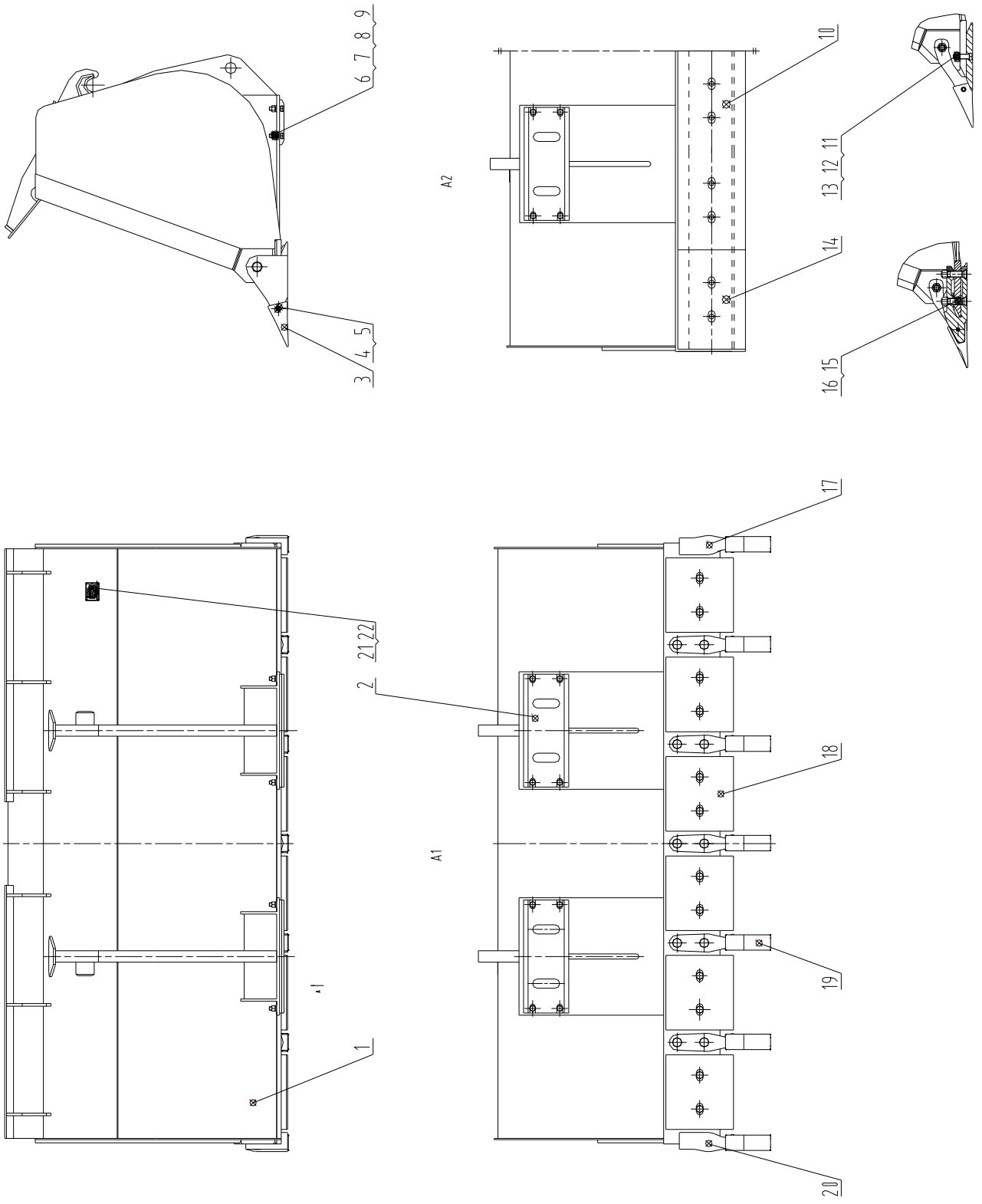

43C0601 002 快换斗总成(2.3m^3) BUCKET AS

件号 ITEM	部件号 PART NO.	版本 VER	零件名称	PART NAME	数量 Q'TY	服务代码 S.C	适用机号 SERIAL NO.	互换性 IA	可替换零件号 REPLACEABLE
1	22D0500	001	快换斗（2.3M3）	BUCKET	1				
2	17A1513	001	防磨底板	WEAR PLATE	2				
3	72A0639	000	齿套	TIP	7				
4	60A0926	000	销子	PIN	1				
5	56A0422	000	弹垫	CUSHION	1				
6	00B0045	000	螺栓	BOLT	8				
7	06B0015	000	垫圈	WASHER	8				
8	06B0012	000	垫圈	WASHER	8				
9	03B0095	000	螺母	NUT	8				
10	17A2115	000	主刀板	BLADE	2				
11	03B0047	000	螺母	NUT	12				
12	00B0364	000	螺栓	BOLT	12				
13	06B0019	000	垫圈	WASHER	12				
14	17A2114	001	边刀板	SIDE CUTTER	2				
15	03B0696	000	螺母	NUT	12				
16	01B0538	000	沉头方颈螺栓	BOLT	12				
17	72A0633	000	右边斗齿	TOOTH	1				
18	17A2106	000	活动垫块	BLOCK	6				
19	72A0641	000	斗齿	TOOTH	5				
20	72A0632	000	左边斗齿	TOOTH	1				
21	10A3546	001	铭牌	NAMEPLATE	1				
22	01B0012	000	铆钉	RIVET	4				

32E0301 000 矿石斗(1.8m^3)
BUCKET AS

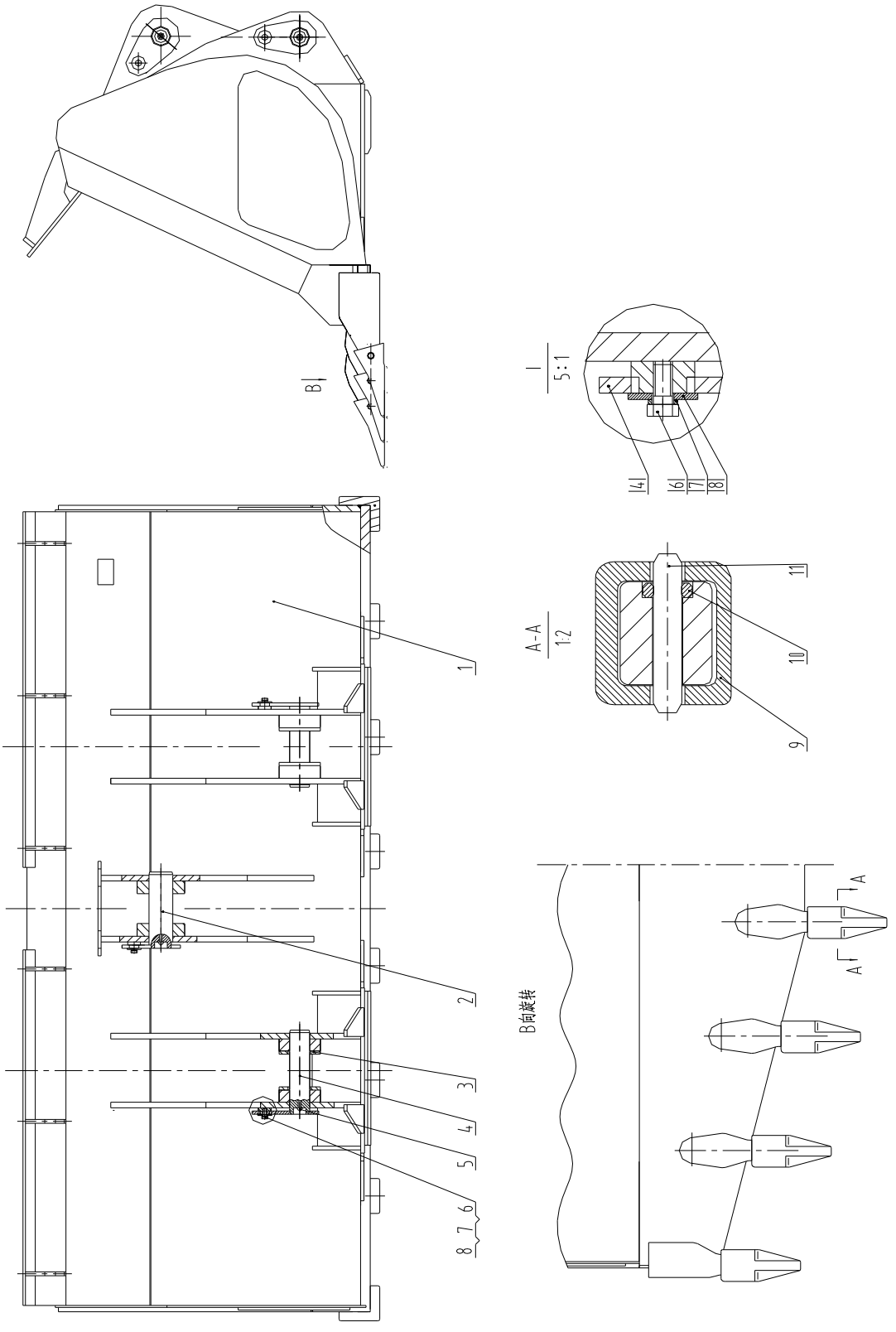

32E0301 000 矿石斗(1.8m^3) BUCKET AS

件号 ITEM	部件号 PART NO.	版本 VER	零件名称	PART NAME	数量 Q'TY	服务代码 S.C	适用机号 SERIAL NO.	互换性 IA	可替换零件号 REPLACEABLE
1	22D0324	000	矿石斗（1.8立方米）	BUCKET AS	1				
2	11D0066	001	销	PIN	1				
3	56A0003	000	垫片	SHIM	4				
4	11D0069	001	销	PIN	2				
5	10B0014	000	油杯	GREASE FITTING	3				
6	00B0011	000	螺栓	BOLT	3				
7	06B0008	000	垫圈	WASHER	3				
8	06B0127	000	垫圈	WASHER	3				
9	72A0339	000	齿套	TIP	8				
10	76A0003	000	垫圈	WASHER	8				
11	60A0009	000	销	PIN	8				

43C0603 001 平叉(1.52m)
FORK

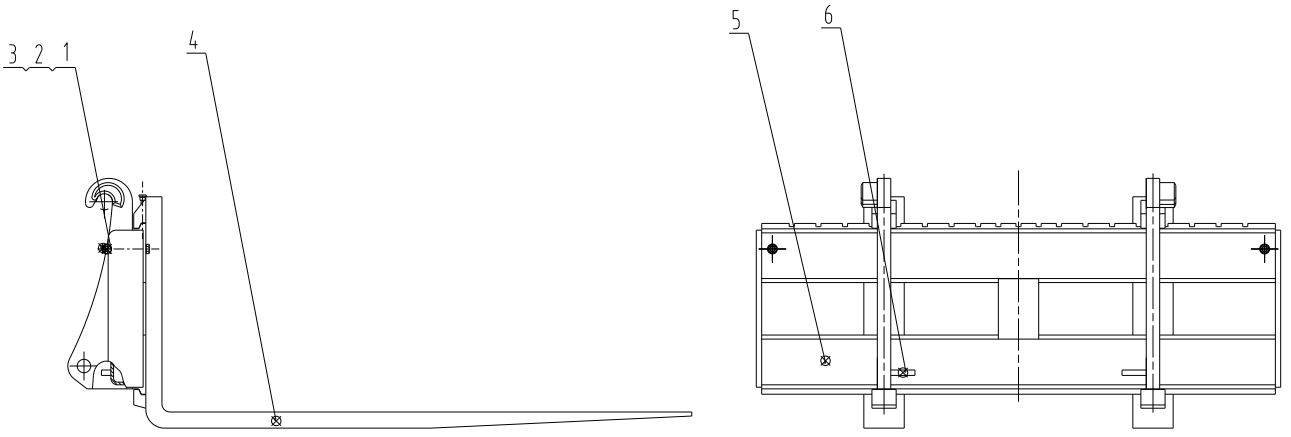

43C0603 001 平叉(1.52m) FORK

件号 ITEM	部件号 PART NO.	版本 VER	零件名称	PART NAME	数量 Q'TY	服务代码 S.C	适用机号 SERIAL NO.	互换性 IA	可替换零件号 REPLACEABLE
1	01B0021	000	螺栓	BOLT	2				
2	03B0294	000	螺母	NUT	2				
2	32D0294	000	螺母	BEAM	2				
3	06B0016	000	垫圈	WASHER	2				
4	24C0993	00	叉	FORK	2				
5	32D0384	001	托架	CARRIER	1				
6	16A3651	000	限位块	BLOCK	2				

32E1519 000 调整垫圈
WASHER

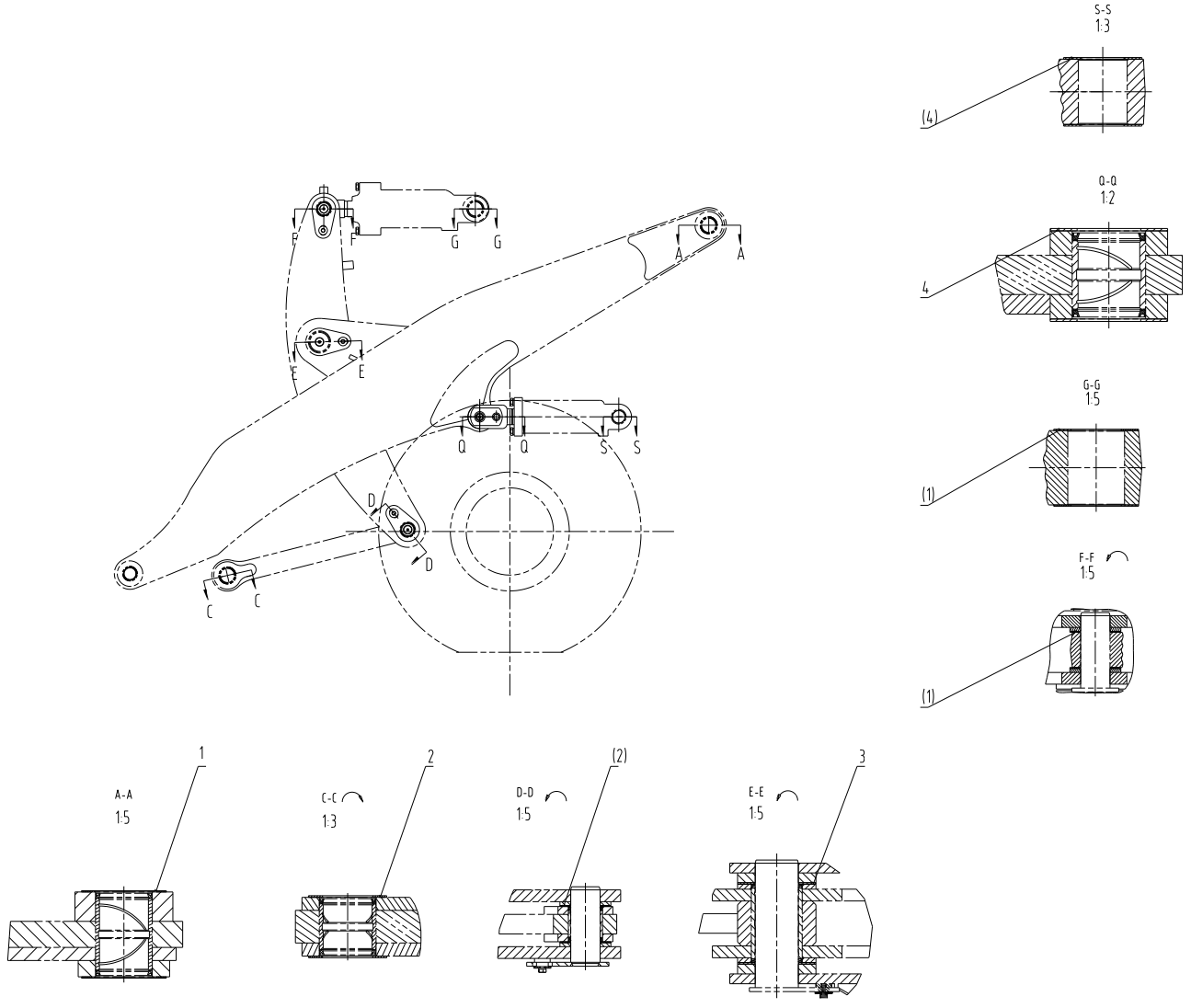

32E1519 000 调整垫圈 WASHER

件号 ITEM	部件号 PART NO.	版本 VER	零件名称	PART NAME	数量 Q'TY	服务代码 S.C	适用机号 SERIAL NO.	互换性 IA	可替换零件号 REPLACEABLE
1	34C2403	000	调整垫片	SHIM	8				
2	34C2437	000	垫片	GASKET	4				
3	34C2438	000	垫片	GASKET	2				
4	28C0148	000	调整垫圈	WASHER	8				

25E0054 001 集中润滑系统
CENTRALIZED LUBRICATION SYSTEM

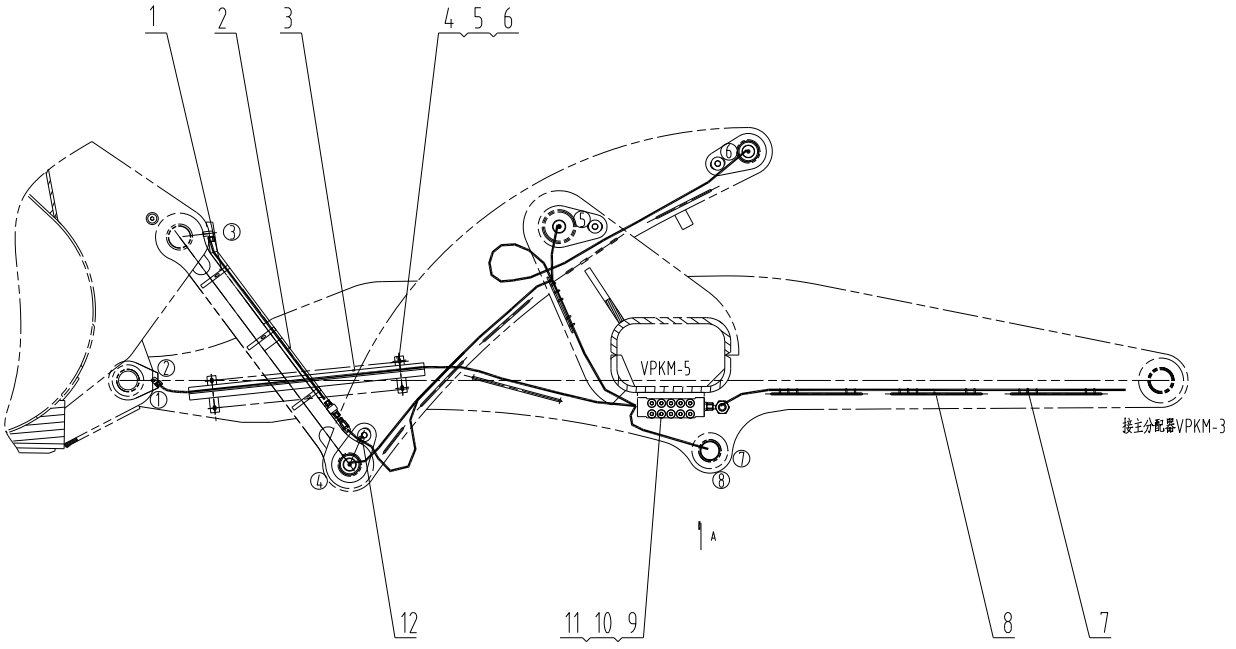

A 向 VIEW A

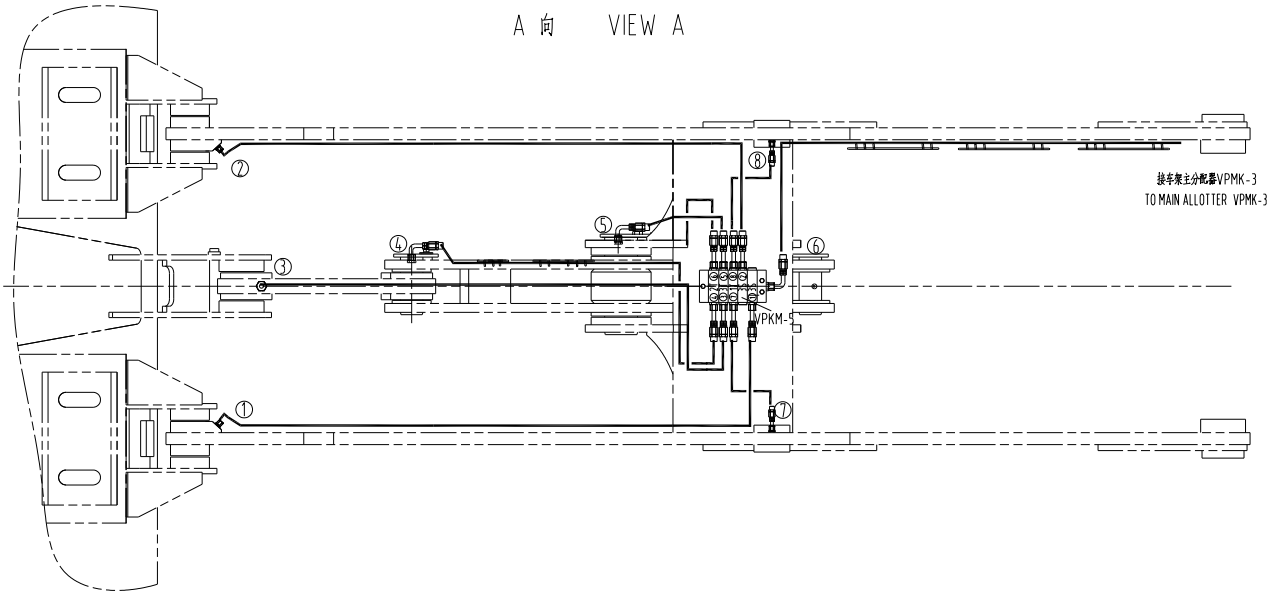

25E0054 001 集中润滑系统 CENTRALIZED LUBRICATION SYSTEM

件号 ITEM	部件号 PART NO.	版本 VER	零件名称	PART NAME	数量 Q'TY	服务代码 S.C	适用机号 SERIAL NO.	互换性 IA	可替换零件号 REPLACEABLE
1	09C0766	000	卡箍	CLAMP	3				
2	43D0990	000	角钢件	ANGLE AS	1				
3	43D0526	001	角钢件	ANGLE AS	2				
4	00B0021	000	螺栓	BOLT	8				
5	06B0003	000	垫圈	WASHER	8				
6	06B0012	000	垫圈	WASHER	8				
7	37B0009	001	扎带	CABLE TIE	120				
8	00D9025	000	支架	BRACKET	1				
9	13A1156	001	垫板	PLATE	1				
10	06B0017	000	垫圈	WASHER	9				
11	00B0122	000	螺栓	BOLT	9				
12	10B0014	000	油杯	GREASE FITTING	4				
13	00B0085	000	螺栓	BOLT	12				
14	06B0006	000	垫圈	WASHER	12				
15	06B0005	000	垫圈	WASHER	12				
16	13A1157	001	垫板	PLATE	1				
17	13A1158	001	垫板	PLATE	1				
18	01C0033	001	黄油管	GREASE TUBE	2				
19	34B0649	000	集中润滑开关	CENTRALIZED LUBRICATION SWITCH	1				
20	00A0568	000	管接头	CONNECTOR	50				
21	00A0570	000	直涨芯	CORE	31				
22	00A0569	000	直接头	CONNECTOR	43				
23	15C0374	000	分配器	DISTRIBUTOR	1				
24	01A0255	000	弯接头	ELBOW	6				
25	83A0146	000	护套	BOOT	36				
26	31A0124	000	润滑胶管	HOSE	47				
27	15C0021	000	分配器	DISTRIBUTOR	1				
28	78A0034	000	安全阀	RELIEF VALVE	1				
29	15C0019	000	柱塞泵	PISTON PUMP	1				
30	15C0018	000	电动泵	ELECTRIC PUMP	1				
31	01A0256	000	弯涨芯	CORE	19				
32	15C0020	000	分配器	DISTRIBUTOR	1				

25E0054 001 集中润滑系统

CENTRALIZED LUBRICATION SYSTEM

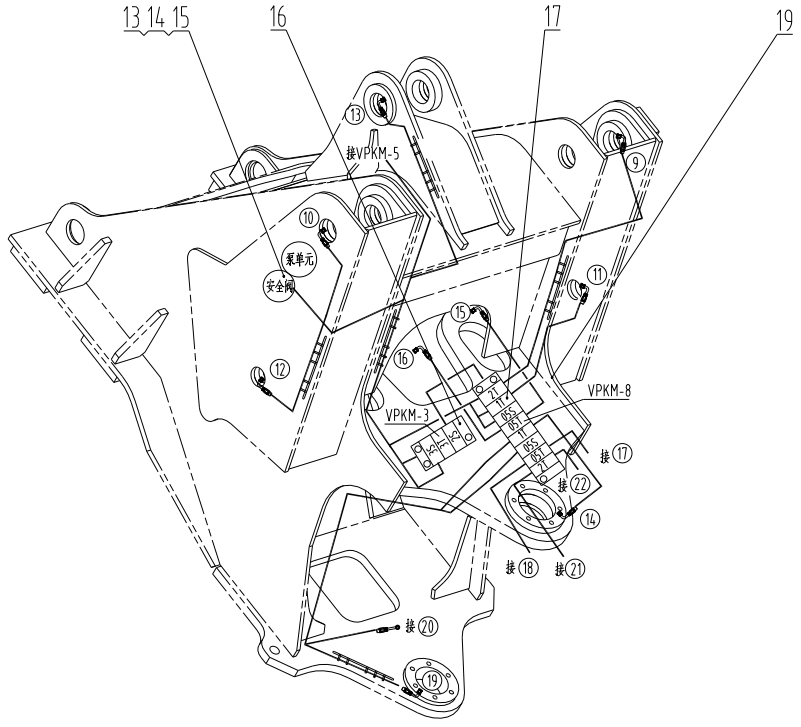

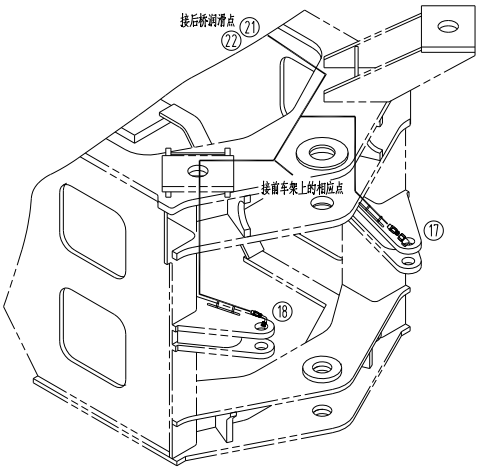

BROKEN VIEW OF THE CAB

驾驶室内局部视图

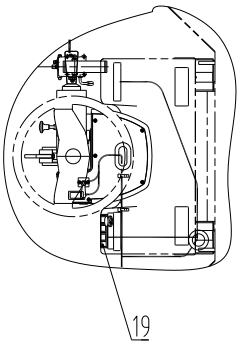

25E0054 001 集中润滑系统 CENTRALIZED LUBRICATION SYSTEM

件号 ITEM	部件号 PART NO.	版本 VER	零件名称	PART NAME	数量 Q'TY	服务代码 S.C	适用机号 SERIAL NO.	互换性 IA	可替换零件号 REPLACEABLE
1	09C0766	000	卡箍	CLAMP	3				
2	43D0990	000	角钢件	ANGLE AS	1				
3	43D0526	001	角钢件	ANGLE AS	2				
4	00B0021	000	螺栓	BOLT	8				
5	06B0003	000	垫圈	WASHER	8				
6	06B0012	000	垫圈	WASHER	8				
7	37B0009	001	扎带	CABLE TIE	120				
8	00D9025	000	支架	BRACKET	1				
9	13A1156	001	垫板	PLATE	1				
10	06B0017	000	垫圈	WASHER	9				
11	00B0122	000	螺栓	BOLT	9				
12	10B0014	000	油杯	GREASE FITTING	4				
13	00B0085	000	螺栓	BOLT	12				
14	06B0006	000	垫圈	WASHER	12				
15	06B0005	000	垫圈	WASHER	12				
16	13A1157	001	垫板	PLATE	1				
17	13A1158	001	垫板	PLATE	1				
18	01C0033	001	黄油管	GREASE TUBE	2				
19	34B0649	000	集中润滑开关	CENTRALIZED LUBRICATION SWITCH	1				
20	00A0568	000	管接头	CONNECTOR	50				
21	00A0570	000	直涨芯	CORE	31				
22	00A0569	000	直接头	CONNECTOR	43				
23	15C0374	000	分配器	DISTRIBUTOR	1				
24	01A0255	000	弯接头	ELBOW	6				
25	83A0146	000	护套	BOOT	36				
26	31A0124	000	润滑胶管	HOSE	47				
27	15C0021	000	分配器	DISTRIBUTOR	1				
28	78A0034	000	安全阀	RELIEF VALVE	1				
29	15C0019	000	柱塞泵	PISTON PUMP	1				
30	15C0018	000	电动泵	ELECTRIC PUMP	1				
31	01A0256	000	弯涨芯	CORE	19				
32	15C0020	000	分配器	DISTRIBUTOR	1				

25E0054 001 集中润滑系统

CENTRALIZED LUBRICATION SYSTEM

技术要求

1、—⑧— 630 ——— 代表接通润滑点第8点的管线长度为：630mm。

2、图中数字组合代表相应零件的组合，如4-2-1表示代号为4、2、1的零件装配一起。零件清单如下表。

代号	零件形状	零件号
1		00A0568
2		00A0570
3		01A0256
4		00A0569
5		01A0255

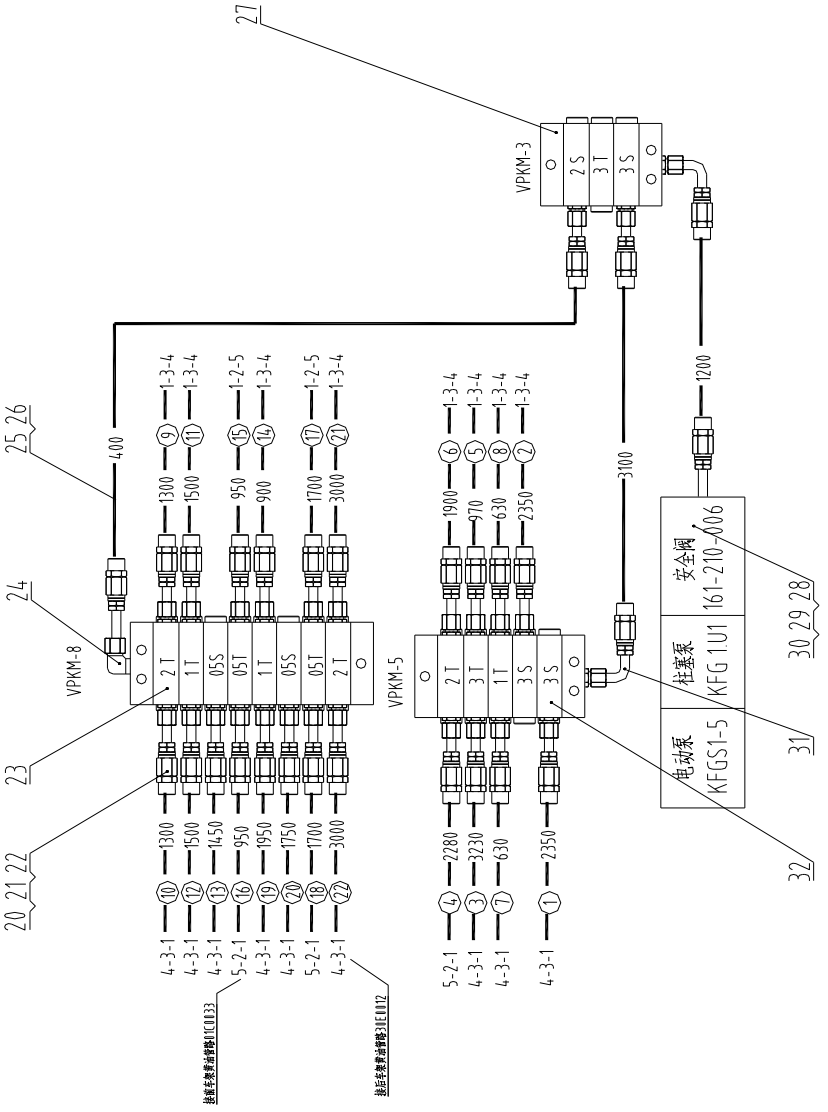

25E0054 001 集中润滑系统 CENTRALIZED LUBRICATION SYSTEM

件号 ITEM	部件号 PART NO.	版本 VER	零件名称	PART NAME	数量 Q'TY	服务代码 S.C	适用机号 SERIAL NO.	互换性 IA	可替换零件号 REPLACEABLE
1	09C0766	000	卡箍	CLAMP	3				
2	43D0990	000	角钢件	ANGLE AS	1				
3	43D0526	001	角钢件	ANGLE AS	2				
4	00B0021	000	螺栓	BOLT	8				
5	06B0003	000	垫圈	WASHER	8				
6	06B0012	000	垫圈	WASHER	8				
7	37B0009	001	扎带	CABLE TIE	120				
8	00D9025	000	支架	BRACKET	1				
9	13A1156	001	垫板	PLATE	1				
10	06B0017	000	垫圈	WASHER	9				
11	00B0122	000	螺栓	BOLT	9				
12	10B0014	000	油杯	GREASE FITTING	4				
13	00B0085	000	螺栓	BOLT	12				
14	06B0006	000	垫圈	WASHER	12				
15	06B0005	000	垫圈	WASHER	12				
16	13A1157	001	垫板	PLATE	1				
17	13A1158	001	垫板	PLATE	1				
18	01C0033	001	黄油管	GREASE TUBE	2				
19	34B0649	000	集中润滑开关	CENTRALIZED LUBRICATION SWITCH	1				
20	00A0568	000	管接头	CONNECTOR	50				
21	00A0570	000	直涨芯	CORE	31				
22	00A0569	000	直接头	CONNECTOR	43				
23	15C0374	000	分配器	DISTRIBUTOR	1				
24	01A0255	000	弯接头	ELBOW	6				
25	83A0146	000	护套	BOOT	36				
26	31A0124	000	润滑胶管	HOSE	47				
27	15C0021	000	分配器	DISTRIBUTOR	1				
28	78A0034	000	安全阀	RELIEF VALVE	1				
29	15C0019	000	柱塞泵	PISTON PUMP	1				
30	15C0018	000	电动泵	ELECTRIC PUMP	1				
31	01A0256	000	弯涨芯	CORE	19				
32	15C0020	000	分配器	DISTRIBUTOR	1				

25E0042 000 润滑油脂管路
GREASE LINES

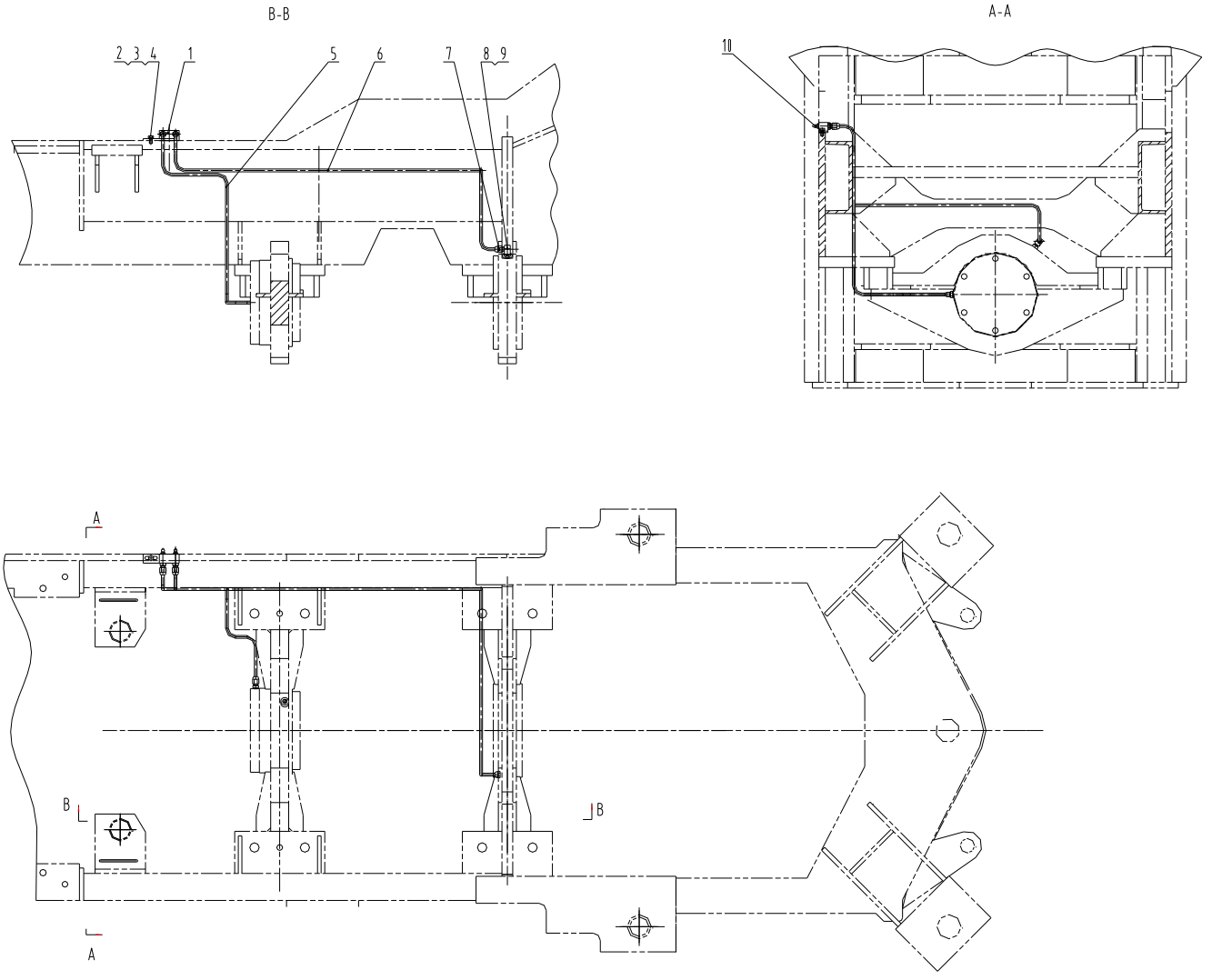

25E0042 000 润滑油脂管路 GREASE LINES

件号 ITEM	部件号 PART NO.	版本 VER	零件名称	PART NAME	数量 Q'TY	服务代码 S.C	适用机号 SERIAL NO.	互换性 IA	可替换零件号 REPLACEABLE
1	06B0005	000	垫圈	WASHER	1				
2	00B0007	000	螺栓	BOLT	1				
3	06B0006	000	垫圈	WASHER	1				
4	15D0363	000	后支座接头	CONNECTOR	1				
5	01C0497	000	后油管	OIL PIPE	1				
6	01C0496	000	前油管	OIL PIPE	1				
7	00A0224	001	接头	CONNECTOR	3				
8	01A0137	001	接头	CONNECTOR	1				
9	03B0035	000	螺母	NUT	1				
10	10B0014	000	油杯	GREASE FITTING	2				

45E0990 001 平衡重
COUNTERWEIGHT

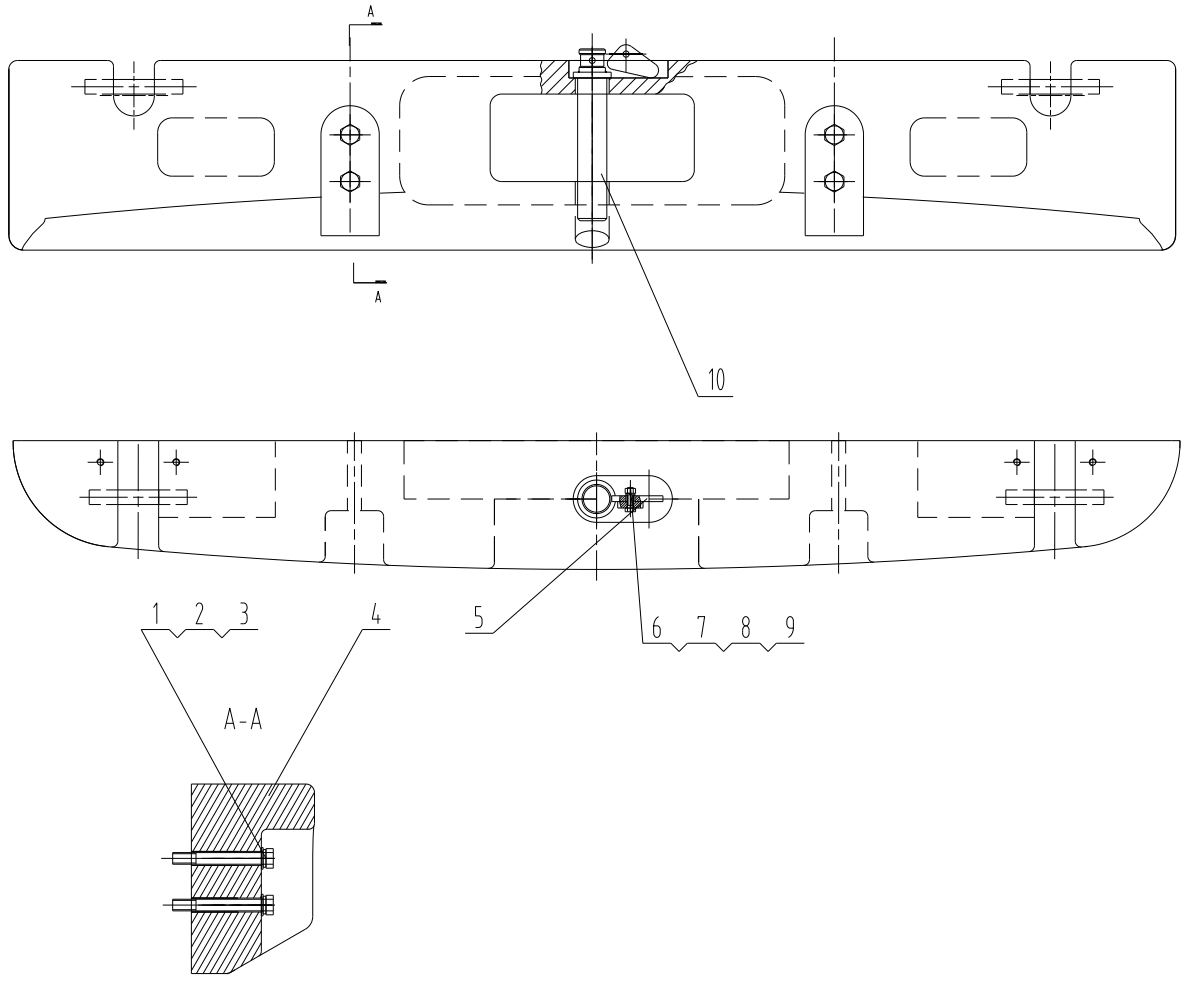

45E0990 001 平衡重 COUNTERWEIGHT

件号 ITEM	部件号 PART NO.	版本 VER	零件名称	PART NAME	数量 Q'TY	服务代码 S.C	适用机号 SERIAL NO.	互换性 IA	可替换零件号 REPLACEABLE
1	01B0021	000	螺栓	BOLT	4				
2	06B0019	000	垫圈	WASHER	4				
3	06B0016	000	垫圈	WASHER	4				
4	27C0374	002	配重	COUNTERWEIGHT	1				
5	14A0027	000	限位板	STOP PLATE	1				
6	55A0028	000	管垫	GASKET	1				
7	00B0002	000	螺栓	BOLT	1				
8	06B0002	000	垫圈	WASHER	1				
9	03B0053	000	螺母	NUT	1				
10	11D0769	000	牵引销	TRACTION PIN	1				

45E1370 000 平衡重
COUNTERWEIGHT

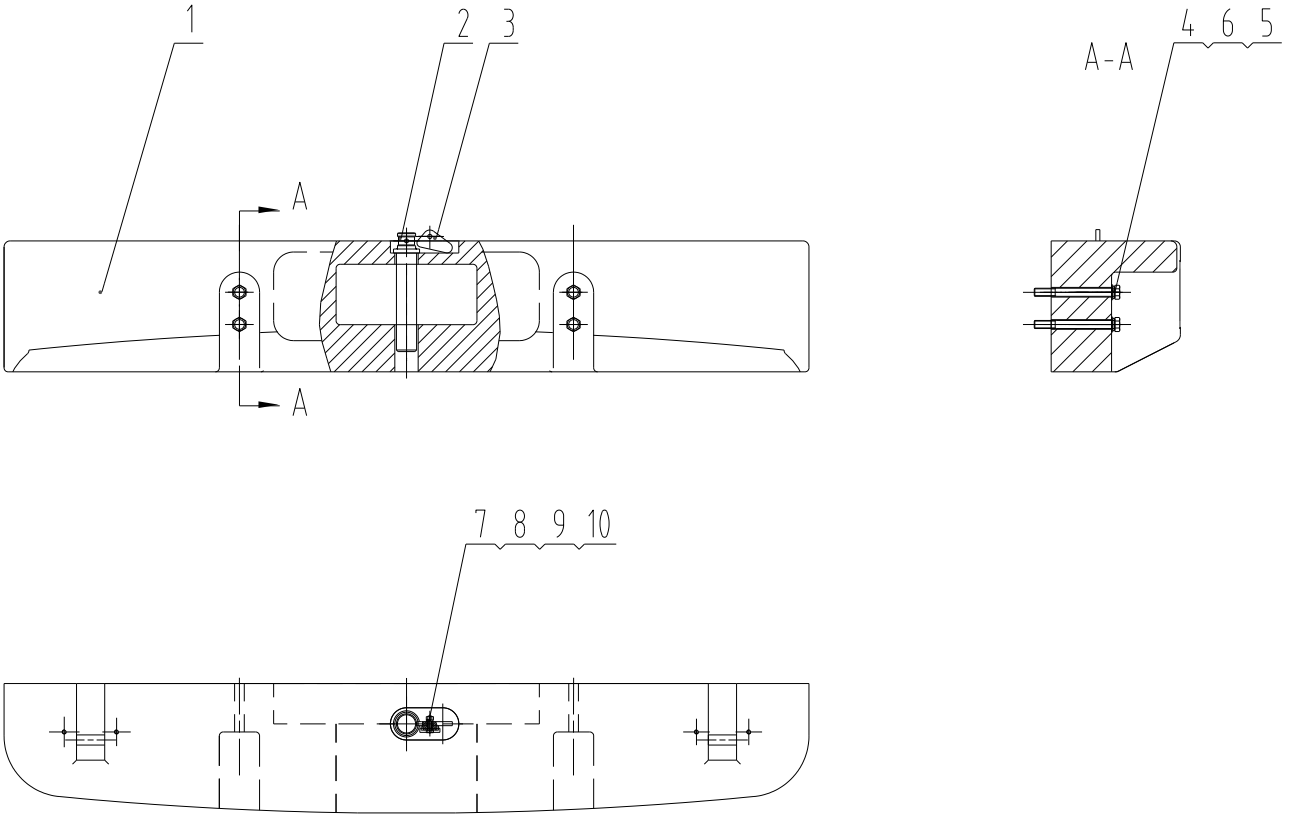

45E1370 000 平衡重 COUNTERWEIGHT

件号 ITEM	部件号 PART NO.	版本 VER	零件名称	PART NAME	数量 Q'TY	服务代码 S.C	适用机号 SERIAL NO.	互换性 IA	可替换零件号 REPLACEABLE
1	27C0536	002	配重	COUNTERWEIGHT	1				
2	11D0039	000	牵引销	TRACTION PIN	1				
3	14A0027	000	限位板	STOP PLATE	1				
4	06B0016	000	垫圈	WASHER	4				
5	06B0019	000	垫圈	WASHER	4				
6	01B0346	000	螺栓	BOLT	4				
7	55A0028	000	管垫	GASKET	1				
8	00B0002	000	螺栓	BOLT	1				
9	06B0002	000	垫圈	WASHER	1				
10	03B0053	000	螺母	NUT	1				

驾驶室和覆盖件 SHEET METAL SYSTEM

41E0446 007 驾驶室总成
CAB AS

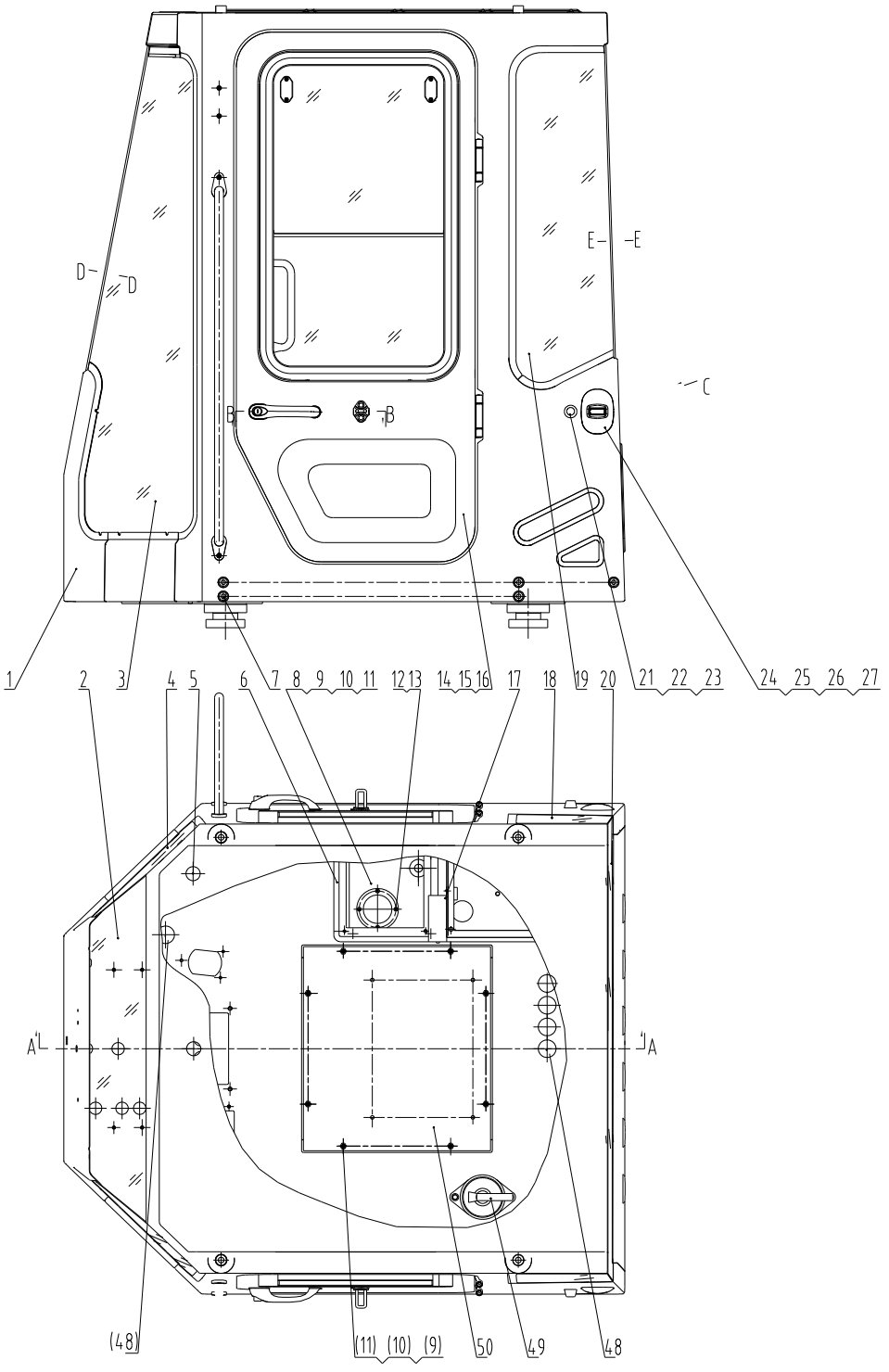

41E0446 007 驾驶室总成 CAB AS

件号 ITEM	部件号 PART NO.	版本 VER	零件名称	PART NAME	数量 Q'TY	服务代码 S.C	适用机号 SERIAL NO.	互换性 IA	可替换零件号 REPLACEABLE
1	23D1745	001	驾驶室	CAB	1				
2	87A0808	000	前玻璃	GLASS	1				
3	87A0810	000	左前玻璃	GLASS	1				
4	87A0811	000	右前玻璃	GLASS	1				
5	83A0974	000	橡胶盖	COVER	2				
6	47C1941	000	控制箱总成	CONTROL BOX AS	1	Z			
7	83A1239	000	盖	CAP	10				
8	46D0404	000	盖板	COVER	1				
9	00B0020	000	螺栓	BOLT	12				
10	06B0006	000	垫圈	WASHER	12				
11	06B0005	000	垫圈	WASHER	12				
12	84A0682	000	先导护孔圈	GROMMET	1				
13	04B0099	000	螺钉	SCREW	6				
14	47C1290	002	左门	DOOR-LH	1	Z			
15	47C1291	002	右门	DOOR-RH	1	Z			
16	84A1216	001	门胶条	SEAL	2				
17	47C0194	002	手垫架	BRACKET	1	Z			
18	87A0813	000	后右玻璃	GLASS	1				
19	87A0812	000	后左玻璃	GLASS	1				
20	87A0809	001	后玻璃	GLASS	1				
21	35C0725	001	减震块	CUSHION	2				
22	03B0053	000	螺母	NUT	2				
23	81A0263	000	橡胶垫	RUBBER WASHER	2				
24	47C1294	001	左门定位锁	DOOR LOCK	1				
25	47C1295	001	右门定位锁	LOCK	1				
26	86A0332	000	定位锁盖	CAP	2				
27	84A1222	000	密封垫	GASKET	2				
28	47C0447	001	减震器	SHOCK ABSORBER	4				
29	56A0209	001	垫圈	WASHER	4				
30	01B0451	000	螺栓	BOLT	4				
31	56A0305	001	洛德垫圈	WASHER	4				
32	34C1516	000	遮阳帘	VISOR	1				
33	47C0117	001	CH6350 后视镜	REARVIEW MIRROR	1				
34	34C1806	002	内饰件总成	DECORATION AS	1	Z			
35	86A0336	001	帽钩	HOOK	2				
36	04B0293	000	螺钉	SCREW	4				
37	00B0019	000	螺栓	BOLT	4				
38	06B0001	000	垫圈	WASHER	4				
39	06B0002	000	垫圈	WASHER	6				
40	41D0085	000	扶手	HANDRAIL	2				

41E0446 007 驾驶室总成

CAB AS

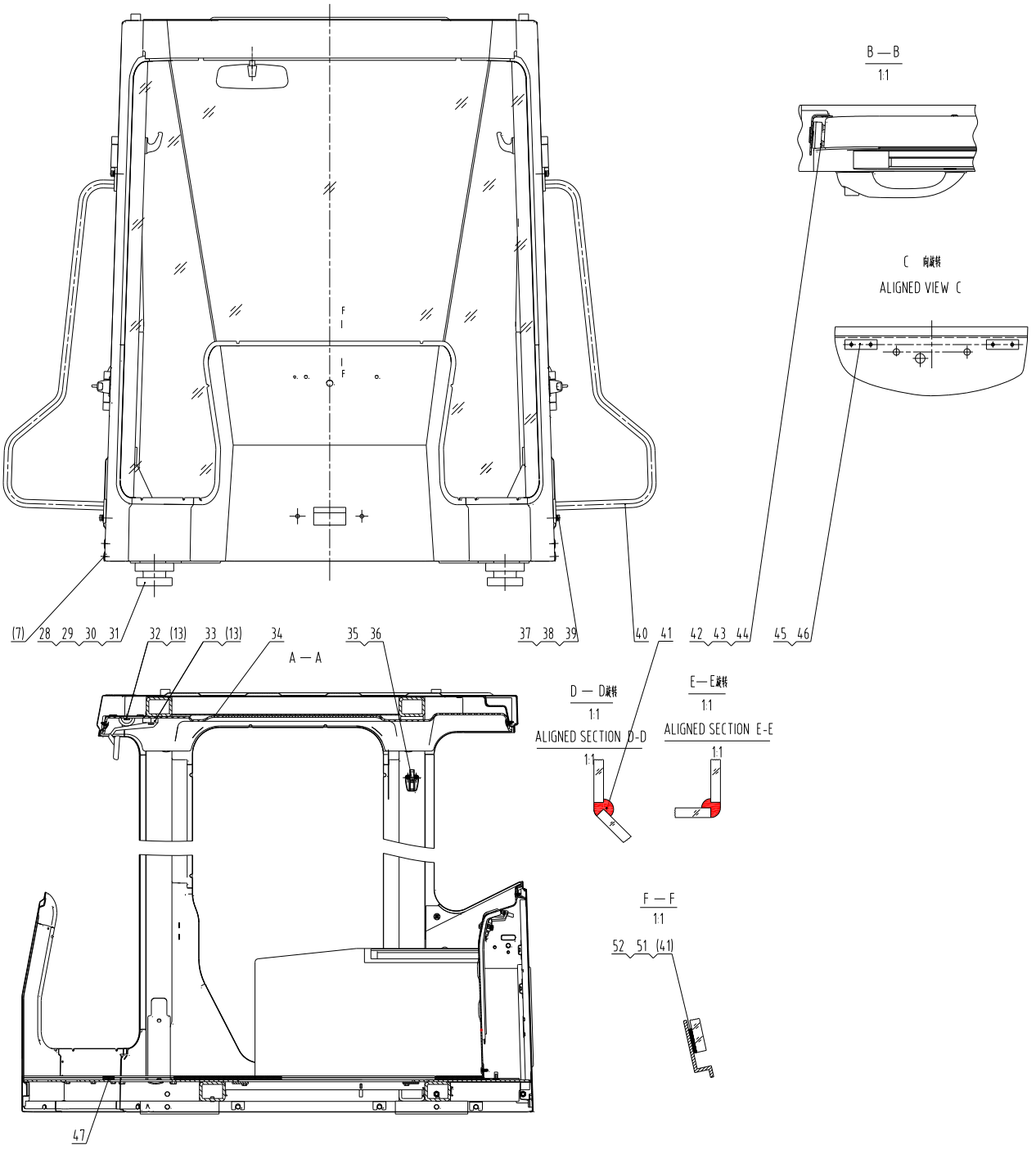

41E0446 007 驾驶室总成 CAB AS

件号 ITEM	部件号 PART NO.	版本 VER	零件名称	PART NAME	数量 Q'TY	服务代码 S.C	适用机号 SERIAL NO.	互换性 IA	可替换零件号 REPLACEABLE
41	42B0005	000	西卡玻璃胶	SEAL	1				
42	10A5501	000	薄垫片	SHIM	4				
43	88A0852	001	门锁扣	LOCK BUCKLE	2				
44	04B0786	000	螺钉	SCREW	4				
45	17B0139	001	橡胶垫	PAD	2				
46	04B0075	000	螺钉	SCREW	4				
47	82A0975	002	地板垫	FLOOR MAT	1				
48	83A1216	000	橡胶盖	COVER	5				
49	47C0239	000	灭火器总成	FIRE EXTINGUISHER	1	Z			
50	36D0079	004	后盖	REAR COVER	1				
51	42B0004	001	西卡底涂剂	SEALANT	1				
52	82A0168	000	橡胶限位块	BLOCK	40				

47C1290 002 左门
DOOR-LH

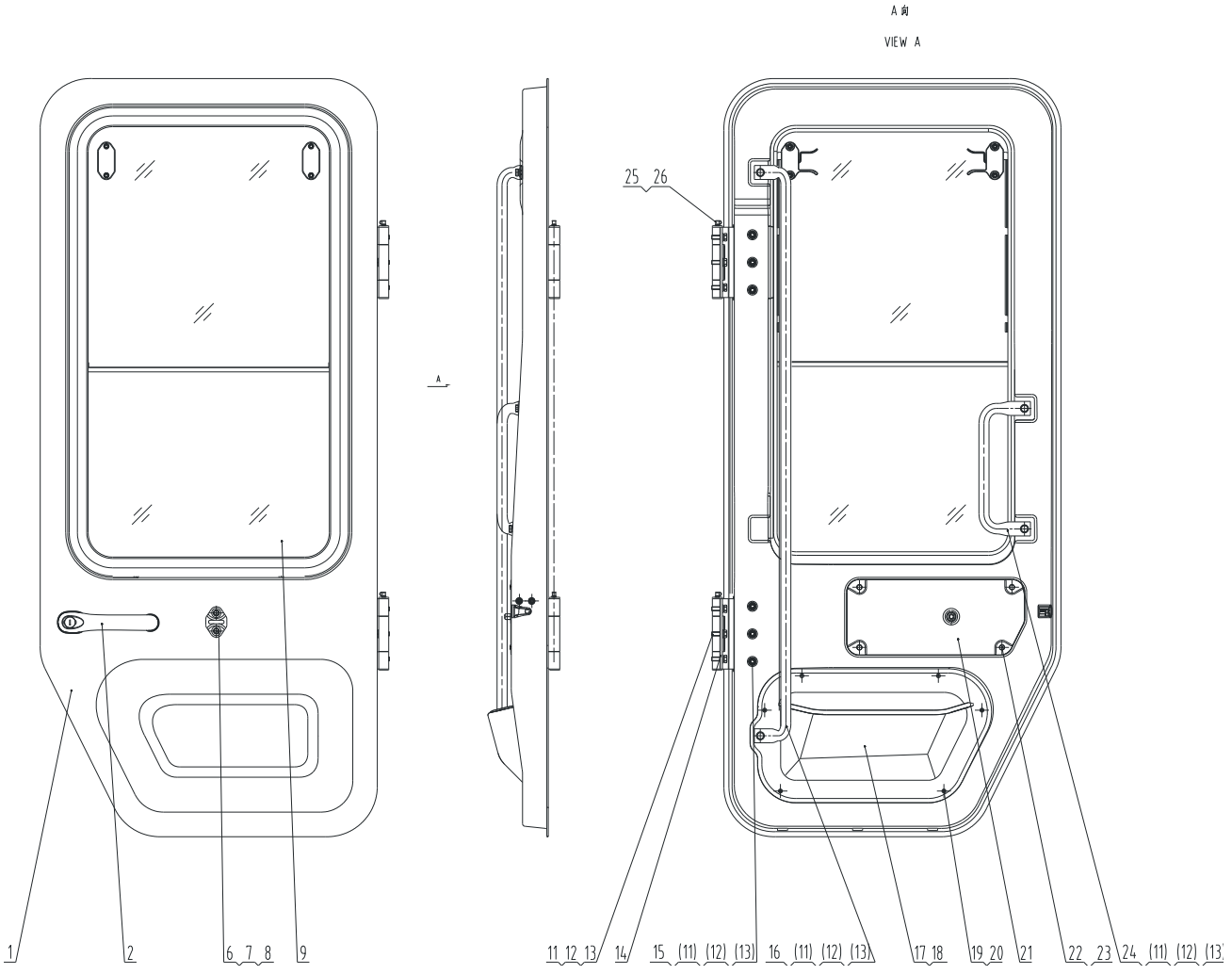

47C1290 002 左门 DOOR-LH

件号 ITEM	部件号 PART NO.	版本 VER	零件名称	PART NAME	数量 Q'TY	服务代码 S.C	适用机号 SERIAL NO.	互换性 IA	可替换零件号 REPLACEABLE
1	23D1629	000	左门	DOOR-LH	1				
2	47C1035	001	左门锁	DOOR LOCK	1				
6	88A0853	001	门定位锁扣	LOCK BUCKLE	1				
7	04B0665	000	螺钉	SCREW	2				
8	10A5501	000	薄垫片	SHIM	1				
9	47C1292	000	推拉窗组件	WINDOW GP	1				
11	00B0085	000	螺栓	BOLT	16				
12	06B0006	000	垫圈	WASHER	16				
13	06B0005	000	垫圈	WASHER	16				
14	25C0410	000	铰链	HINGE	2				
15	84A1217	001	橡胶塞	RUBBER PLUG	6				
16	35A1302	002	左门长扶手	HANDRAIL	1				
17	85A1595	001	左门内饰件二	DECORATION	1				
18	85A1596	001	左门内饰件三	DECORATION	1				
19	04B0281	000	螺钉	SCREW	7				
20	88A0860	000	固定螺钉套	JACKET	7				
21	85A1594	001	左门内饰件一	DECORATION	1				
22	85A0118	002	膨胀钉	EXPANDED RIVET	4				
23	85A0119	002	膨胀钉	EXPANDED RIVET	4				
24	35A1303	002	左门短扶手	HANDRAIL	1				
25	10V0072	000	油杯	GREASE FITTING	2				
26	86A0258	001	油杯护套	BOOT	2				

47C1291 002 右门
DOOR-RH

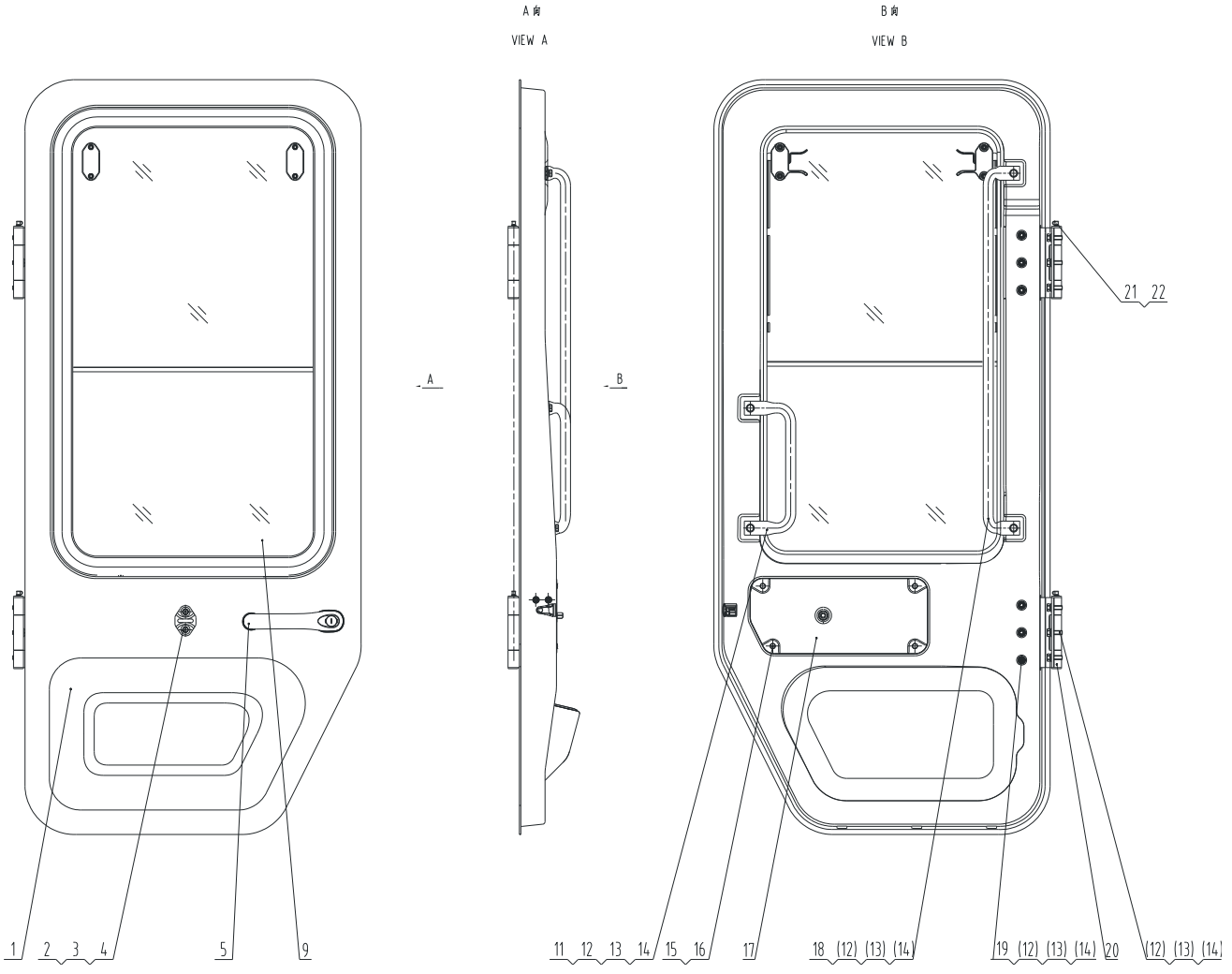

47C1291 002 右门 DOOR-RH

件号 ITEM	部件号 PART NO.	版本 VER	零件名称	PART NAME	数量 Q'TY	服务代码 S.C	适用机号 SERIAL NO.	互换性 IA	可替换零件号 REPLACEABLE
1	23D1669	000	右门	DOOR-RH	1				
2	88A0853	001	门定位锁扣	LOCK BUCKLE	1				
3	10A5501	000	薄垫片	SHIM	1				
4	04B0665	000	螺钉	SCREW	2				
5	47C1037	001	右门锁	DOOR LOCK	1				
9	47C1292	000	推拉窗组件	WINDOW GP	1				
11	35A1305	002	右门短扶手	HANDRAIL	1				
12	00B0085	000	螺栓	BOLT	16				
13	06B0006	000	垫圈	WASHER	16				
14	06B0005	000	垫圈	WASHER	16				
15	85A0118	002	膨胀钉	EXPANDED RIVET	4				
16	85A0119	002	膨胀钉	EXPANDED RIVET	4				
17	85A1597	001	右门内饰件一	DECORATION	1				
18	35A1304	002	右门长扶手	HANDRAIL	1				
19	84A1217	001	橡胶塞	RUBBER PLUG	6				
20	25C0427	000	铰链	HINGE	2				
21	10V0072	000	油杯	GREASE FITTING	2				
22	86A0258	001	油杯护套	BOOT	2				

47C0194 002 手垫架
HAND REST

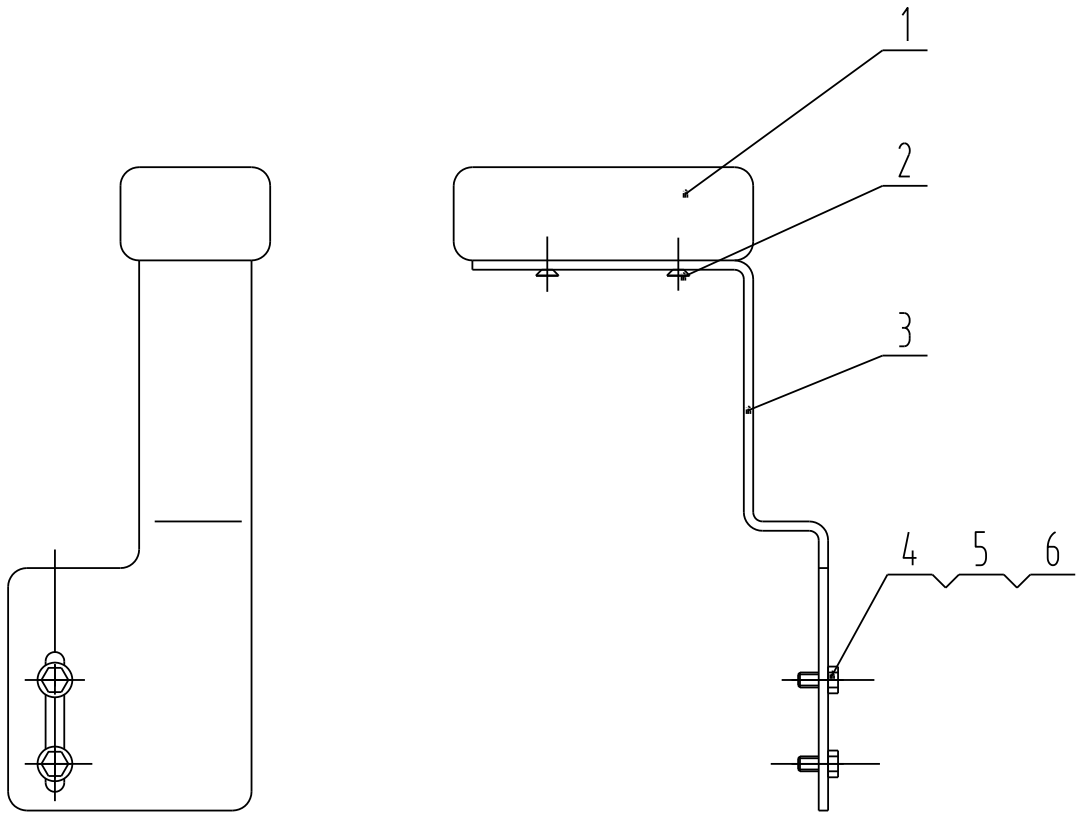

47C0194 002 手垫架 HAND REST

件号 ITEM	部件号 PART NO.	版本 VER	零件名称	PART NAME	数量 Q'TY	服务代码 S.C	适用机号 SERIAL NO.	互换性 IA	可替换零件号 REPLACEABLE
1	35C0595	000	手垫	HAND PAD	1				
2	00B0010	000	螺栓	BOLT	2				
3	21A1585	001	手垫架	BRACKET	1				
4	00B0336	000	螺栓	BOLT	2				
5	06B0218	000	垫圈	WASHER	2				
6	06B0006	000	垫圈	WASHER	2				

34C1806 002 内饰件总成
DECORATION AS

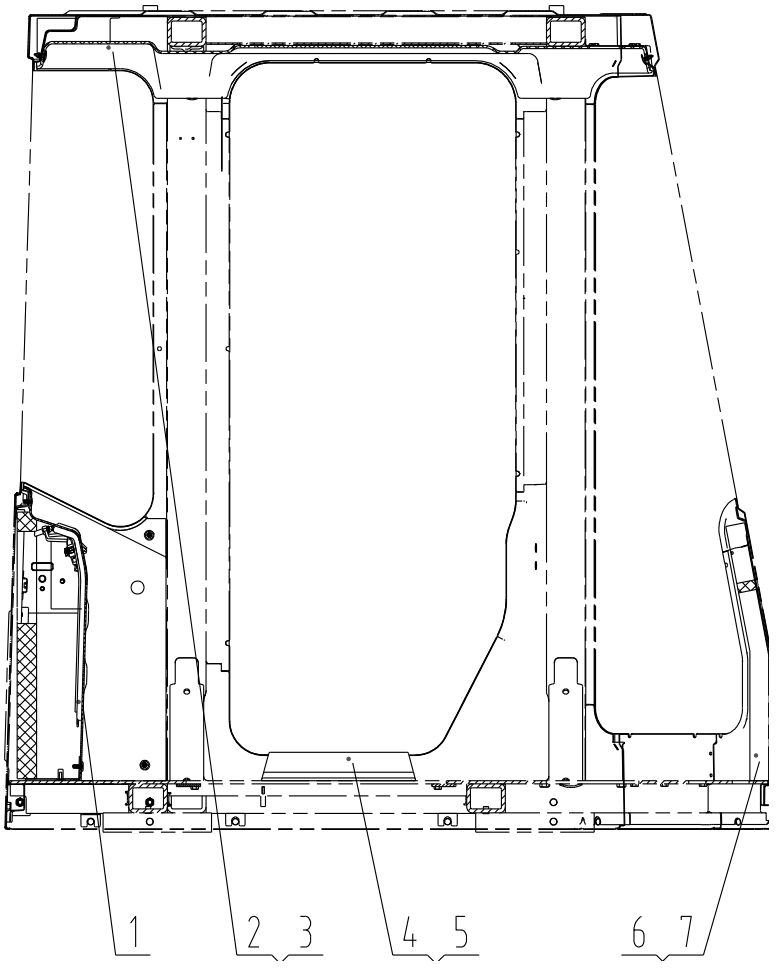

34C1806 002 内饰件总成 DECORATION AS

件号 ITEM	部件号 PART NO.	版本 VER	零件名称	PART NAME	数量 Q'TY	服务代码 S.C	适用机号 SERIAL NO.	互换性 IA	可替换零件号 REPLACEABLE
1	34C1804	000	后内饰总成	DECORATION AS	1				
2	85A2390	000	顶内饰件	DOME DECORATION AS	1				
3	88A0851	000	顶内饰卡扣钉	LOCK	20				
4	85A1598	001	门槛装饰	DECORATION	1				
5	04B0075	000	螺钉	SCREW	2				
6	47C1480	000	海绵	SPONGE	1				
7	47C1467	000	阻尼件	CONICAL BUMPER	1				

47C0239 000 灭火器总成
FIRE EXTINGUISHER

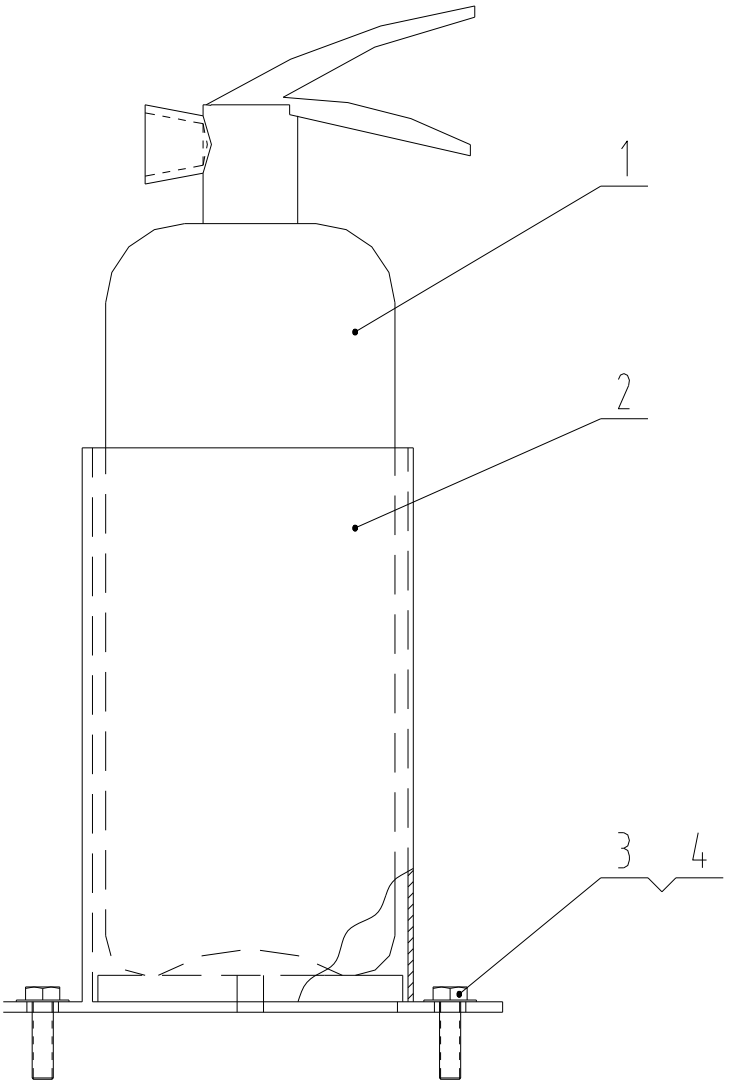

47C0239 000 灭火器总成 FIRE EXTINGUISHER

件号 ITEM	部件号 PART NO.	版本 VER	零件名称	PART NAME	数量 Q'TY	服务代码 S.C	适用机号 SERIAL NO.	互换性 IA	可替换零件号 REPLACEABLE
1	47C0240	001	灭火器	FIRE EXTINGUISHER	1				
2	35C0246	000	灭火器安装座	MOUNTING BRACKET	1				
3	00B0005	000	螺栓	BOLT	2				
4	06B0030	000	垫圈	WASHER	4				

47C1941 000 控制箱总成
CONTROL BOX AS

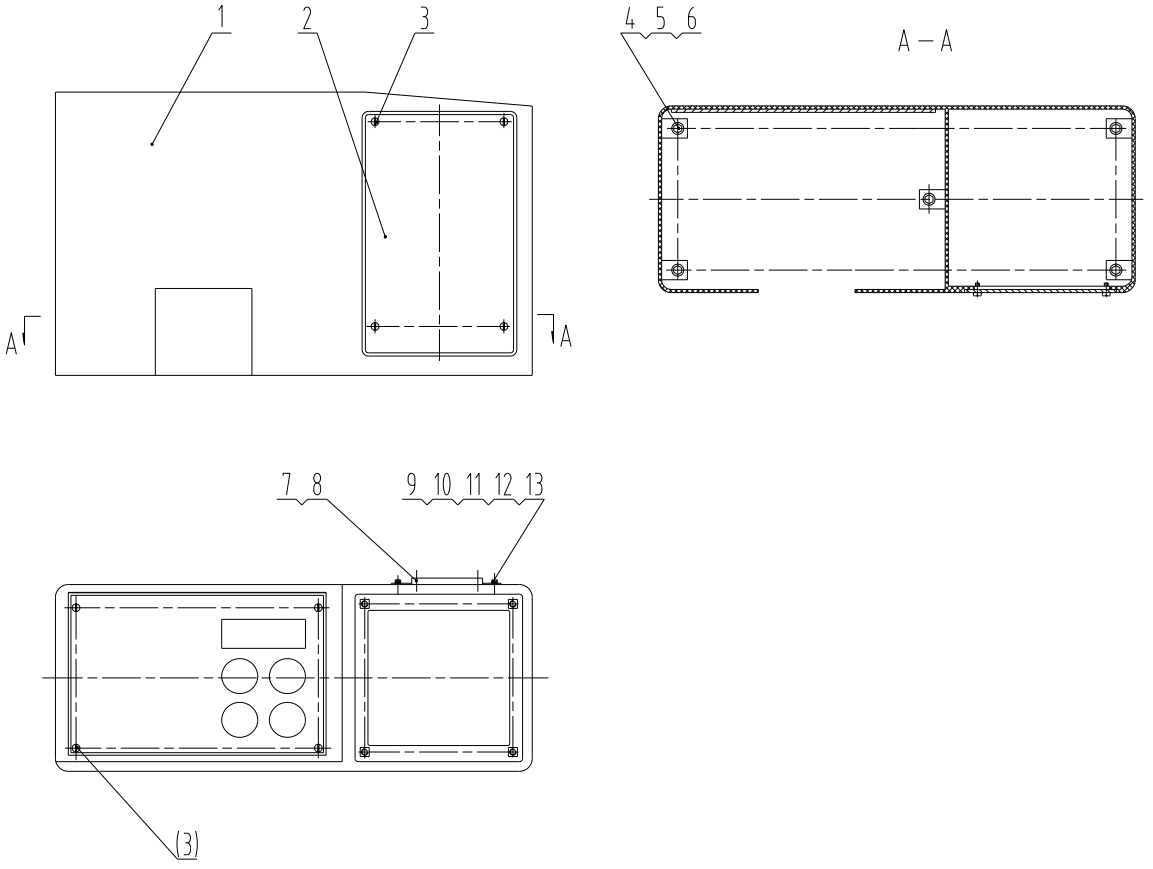

47C1941 000 控制箱总成 CONTROL BOX AS

件号 ITEM	部件号 PART NO.	版本 VER	零件名称	PART NAME	数量 Q'TY	服务代码 S.C	适用机号 SERIAL NO.	互换性 IA	可替换零件号 REPLACEABLE
1	34C2638	000	控制箱总成	CONTROL BOX AS	1				
2	86A0083	001	门板	PLATE	1				
3	04B0256	000	螺钉	SCREW	8				
4	00B0085	000	螺栓	BOLT	5				
5	06B0005	000	垫圈	WASHER	5				
6	06B0006	000	垫圈	WASHER	5				
7	47C0381	000	烟灰盒	ASH TRAY	1				
8	04B0182	000	螺钉	SCREW	2				
9	10A3992	000	封板	PLATE	1				
10	00B0023	000	螺栓	BOLT	4				
11	06B0024	000	垫圈	WASHER	4				
12	06B0003	000	垫圈	WASHER	4				
13	03B0036	000	螺母	NUT	4				

41E0428 001 围板总成
PLATE AS

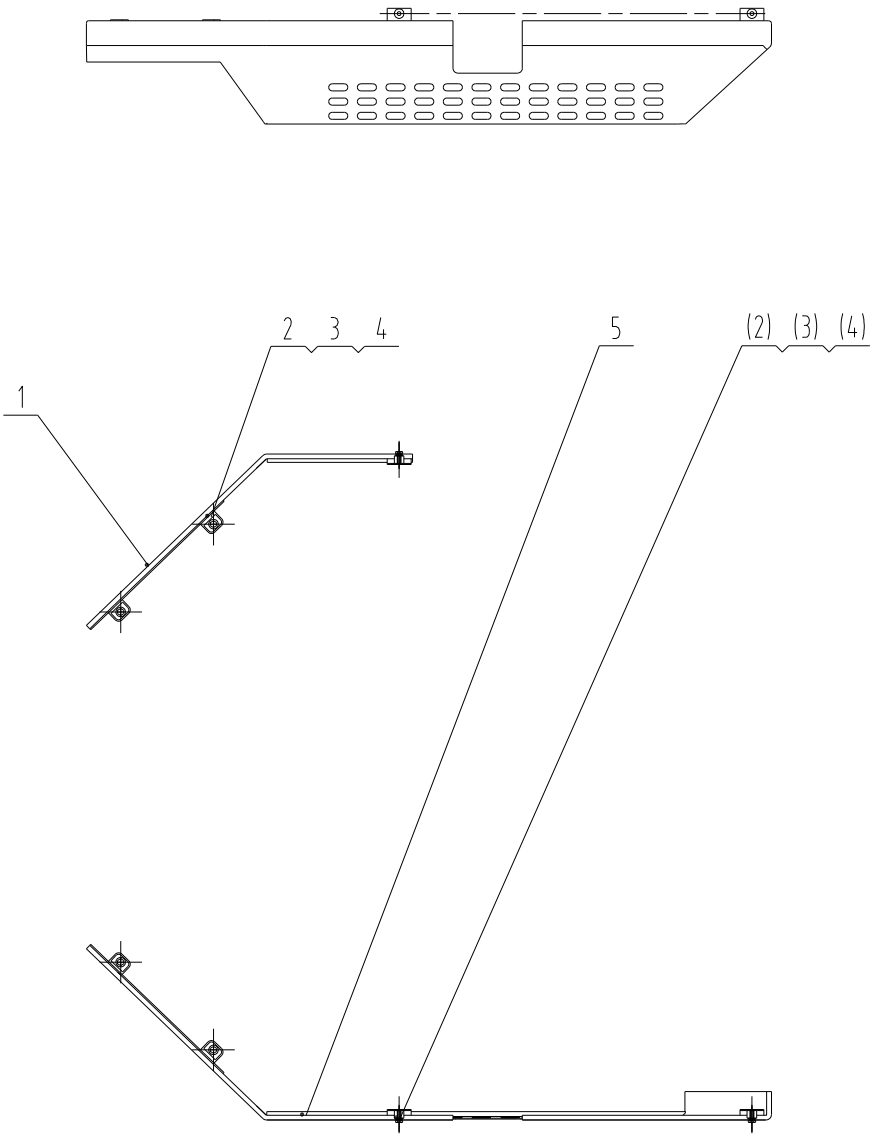

41E0428 001 围板总成 PLATE AS

件号 ITEM	部件号 PART NO.	版本 VER	零件名称	PART NAME	数量 Q'TY	服务代码 S.C	适用机号 SERIAL NO.	互换性 IA	可替换零件号 REPLACEABLE
1	35D0677	000	右围板	PLATE-RH	1				
2	00B0075	000	螺栓	BOLT	7				
3	06B0006	000	垫圈	WASHER	7				
4	06B0086	000	垫圈	WASHER	7				
5	35D0676	000	左围板	PLATE-LH	1				

41E0159 000 驾驶室护盖
CAB GUARD AS

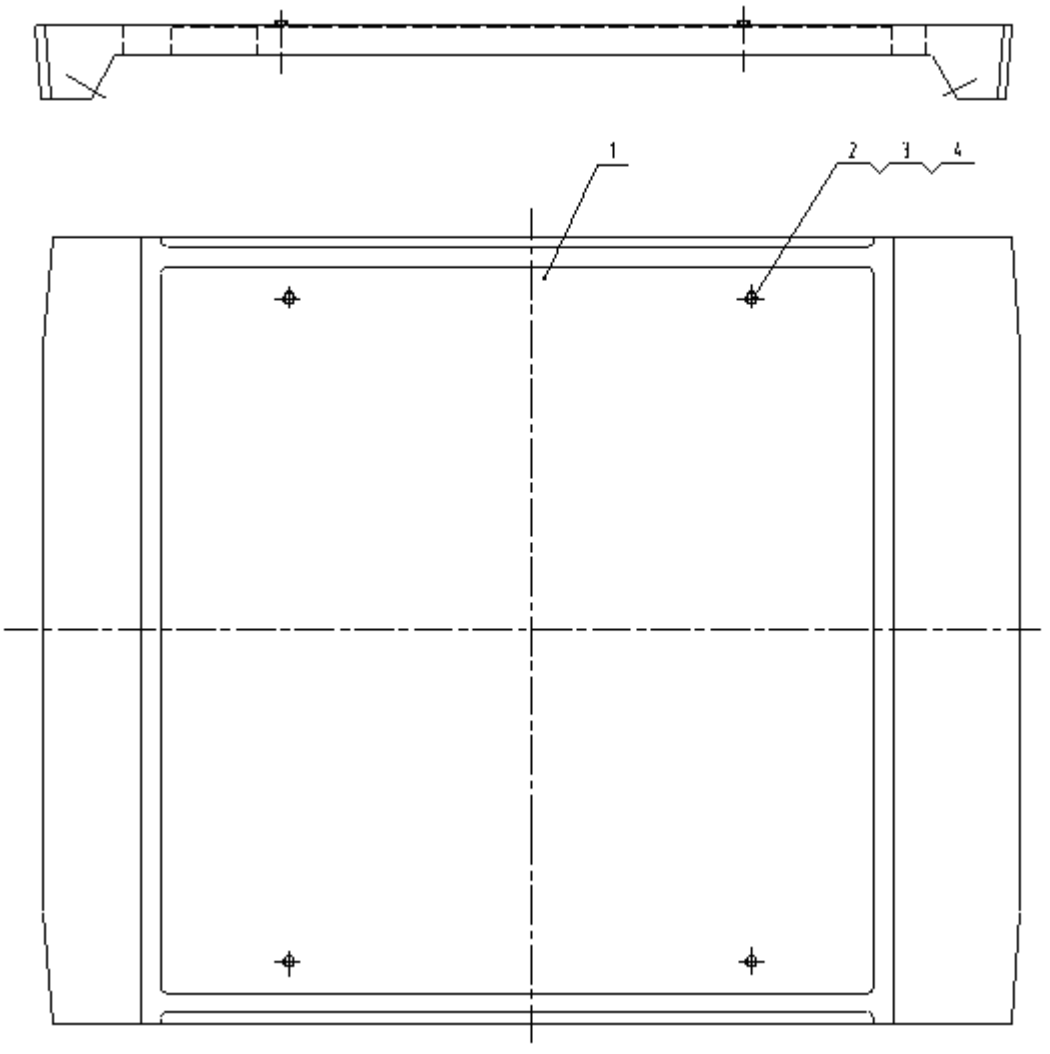

41E0159 000 驾驶室护盖 CAB GUARD AS

件号 ITEM	部件号 PART NO.	版本 VER	零件名称	PART NAME	数量 Q'TY	服务代码 S.C	适用机号 SERIAL NO.	互换性 IA	可替换零件号 REPLACEABLE
1	86A0307	000	滚塑顶盖	COVER	1				
2	00B0014	000	螺栓	BOLT	4				
3	06B0087	000	垫圈	WASHER	4				
4	81A0063	001	胶垫	PAD	4				

41E0157 000 后视镜总成
REARVIEW MIRROR AS

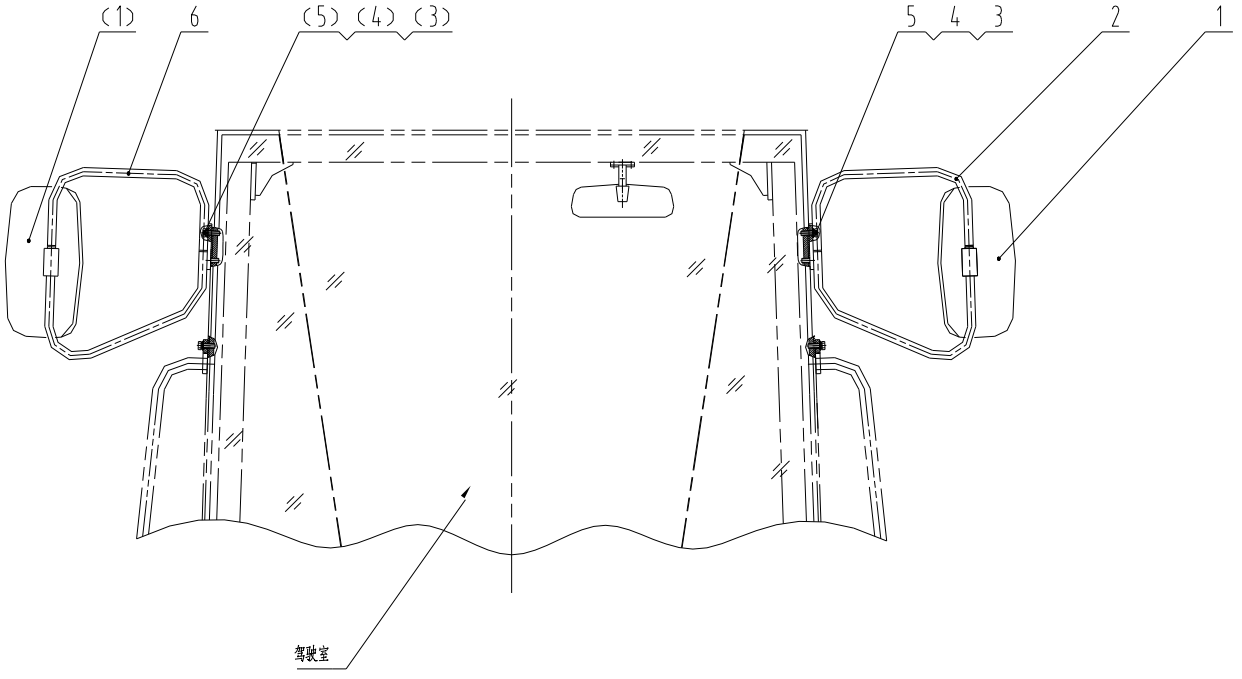

41E0157 000 后视镜总成 REARVIEW MIRROR AS

件号 ITEM	部件号 PART NO.	版本 VER	零件名称	PART NAME	数量 Q'TY	服务代码 S.C	适用机号 SERIAL NO.	互换性 IA	可替换零件号 REPLACEABLE
1	47C0110	001	后视镜	REARVIEW MIRROR AS	2				
2	23D0322	000	左后视镜支架	BRACKET	1				
3	00B0019	000	螺栓	BOLT	4				
4	06B0001	000	垫圈	WASHER	4				
5	06B0002	000	垫圈	WASHER	4				
6	23D0323	000	右后视镜支架	BRACKET	1				

43E0313 000 左前挡泥板
FRONT FENDER-LH

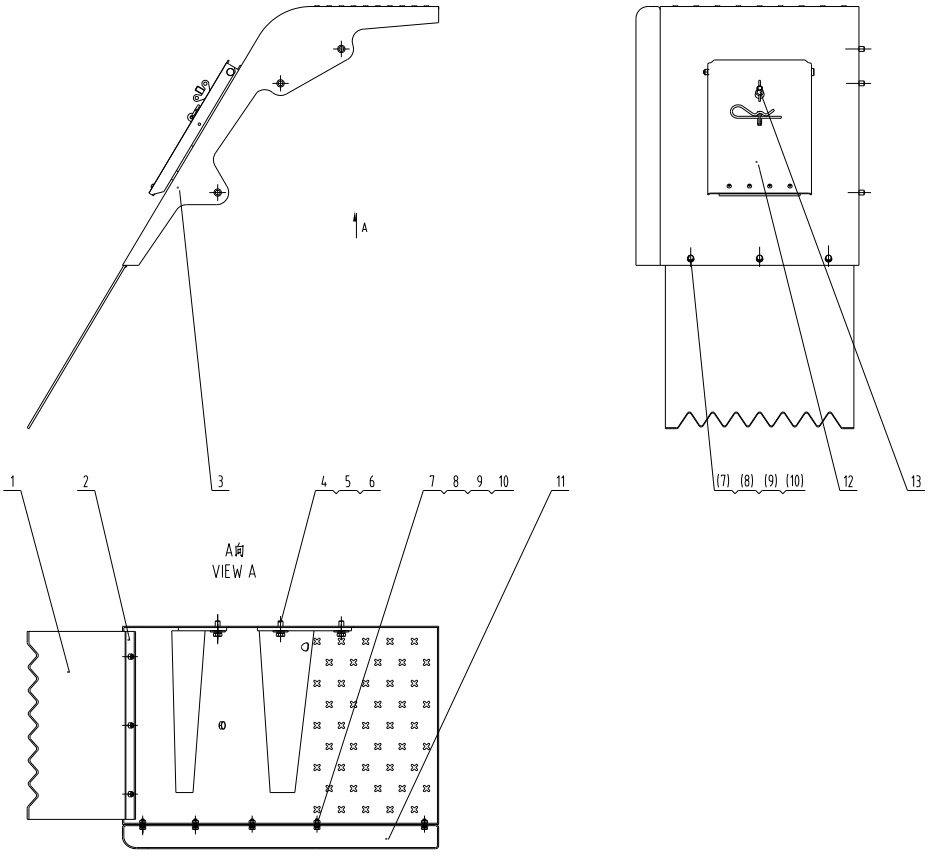

43E0313 000 左前挡泥板 FRONT FENDER-LH

件号 ITEM	部件号 PART NO.	版本 VER	零件名称	PART NAME	数量 Q'TY	服务代码 S.C	适用机号 SERIAL NO.	互换性 IA	可替换零件号 REPLACEABLE
1	84A0651	001	前挡泥橡胶板	RUBBER FENDER	1				
2	10A0690	001	垫板	PLATE	1				
3	40D0512	000	左前挡泥板	FRONT FENDER-LH	1				
4	00B0017	000	螺栓	BOLT	3				
5	06B0059	000	垫圈	WASHER	3				
6	06B0008	000	垫圈	WASHER	3				
7	00B0085	000	螺栓	BOLT	8				
8	06B0006	000	垫圈	WASHER	8				
9	06B0005	000	垫圈	WASHER	8				
10	03B0021	000	螺母	NUT	8				
11	86A0968	000	左外护板	GUARD	1				
12	22C0320	001	停车楔	PARKING INSTALLATION	1	Z			
13	03B0538	000	蝶形螺母	NUT	1				

43E0314 000 右前挡泥板
FRONT FENDER-RH

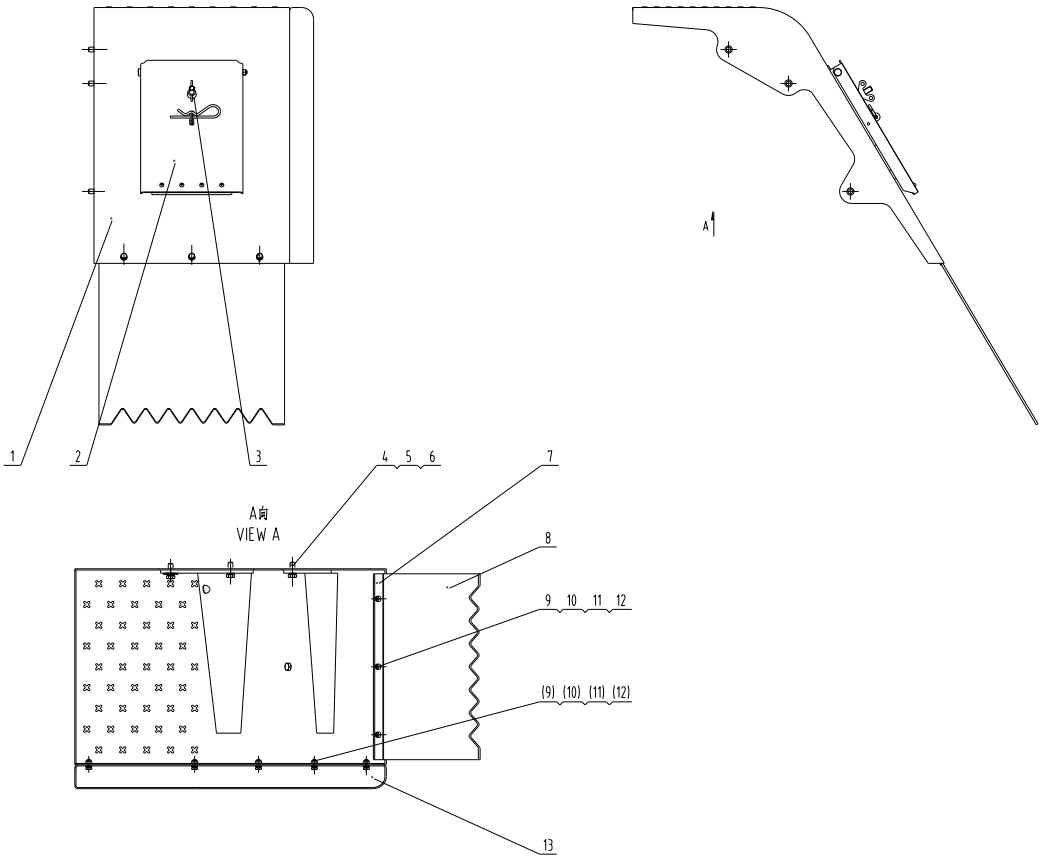

43E0314 000 右前挡泥板 FRONT FENDER-RH

件号 ITEM	部件号 PART NO.	版本 VER	零件名称	PART NAME	数量 Q'TY	服务代码 S.C	适用机号 SERIAL NO.	互换性 IA	可替换零件号 REPLACEABLE
1	40D0514	000	右前挡泥板	FRONT FENDER-RH	2				
2	22C0320	001	停车楔	PARKING INSTALLATION	2	Z			
3	03B0538	000	蝶形螺母	NUT	2				
4	00B0017	000	螺栓	BOLT	6				
5	06B0059	000	垫圈	WASHER	6				
6	06B0008	000	垫圈	WASHER	6				
7	10A0690	001	垫板	PLATE	2				
8	84A0651	001	前挡泥橡胶板	RUBBER FENDER	2				
9	00B0085	000	螺栓	BOLT	16				
10	06B0006	000	垫圈	WASHER	16				
11	06B0005	000	垫圈	WASHER	16				
12	03B0021	000	螺母	NUT	16				
13	86A0969	000	右外护板	GUARD	2				

22C0320 001 停车楔
PARKING INSTALLATION

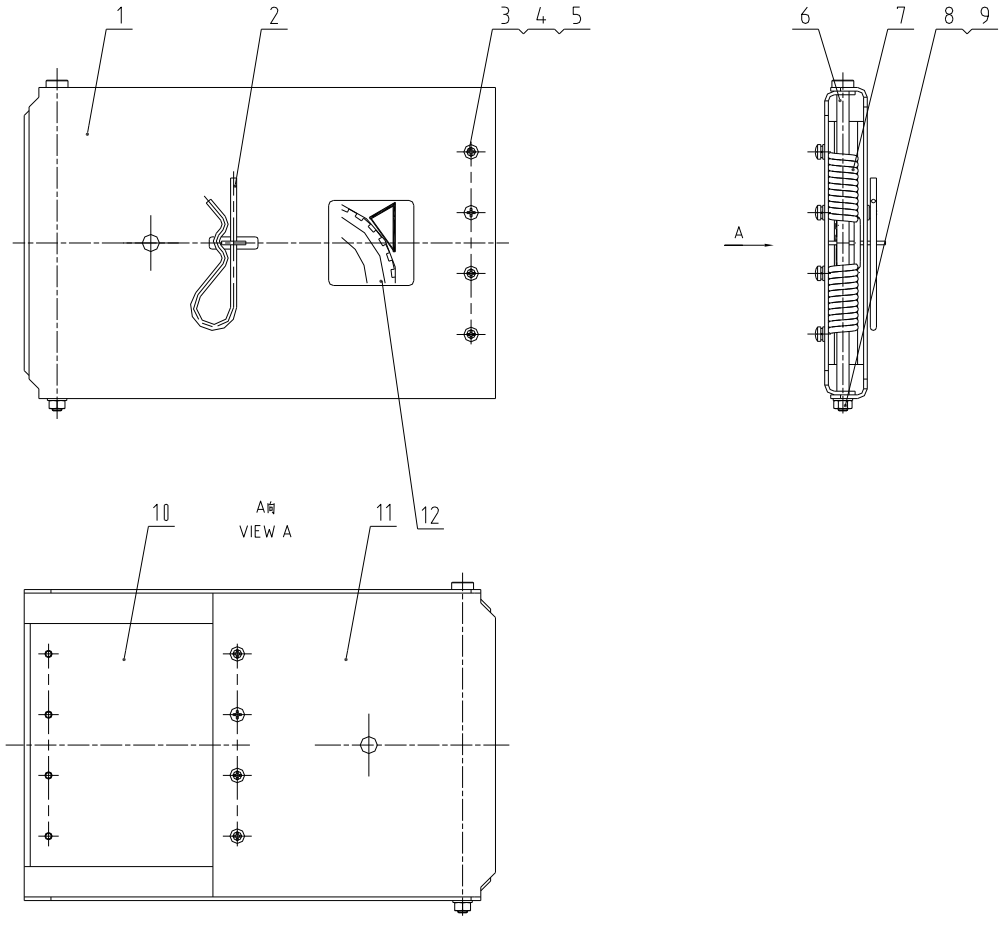

22C0320 001 停车楔 PARKING INSTALLATION

件号 ITEM	部件号 PART NO.	版本 VER	零件名称	PART NAME	数量 Q'TY	服务代码 S.C	适用机号 SERIAL NO.	互换性 IA	可替换零件号 REPLACEABLE
1	20A6158	000	底板	BOTTOM PLATE	1				
2	66A0068	000	弹簧销	SPRING PIN	1				
3	04B0005	000	螺钉	SCREW	8				
4	06B0024	000	垫圈	WASHER	8				
5	06B0003	000	垫圈	WASHER	8				
6	61A0812	000	轴	SHAFT	1				
7	75A0399	000	弹簧	SPRING	1				
8	06B0005	000	垫圈	WASHER	1				
9	03B0021	000	螺母	NUT	1				
10	85A1257	000	连接带	ADHESIVE TAPE	1				
11	17D0307	000	支板	SUPPORT	1				
12	74A3399	000	标贴	DECAL	1				

43E0315 003 左挡泥板
FENDER-LH

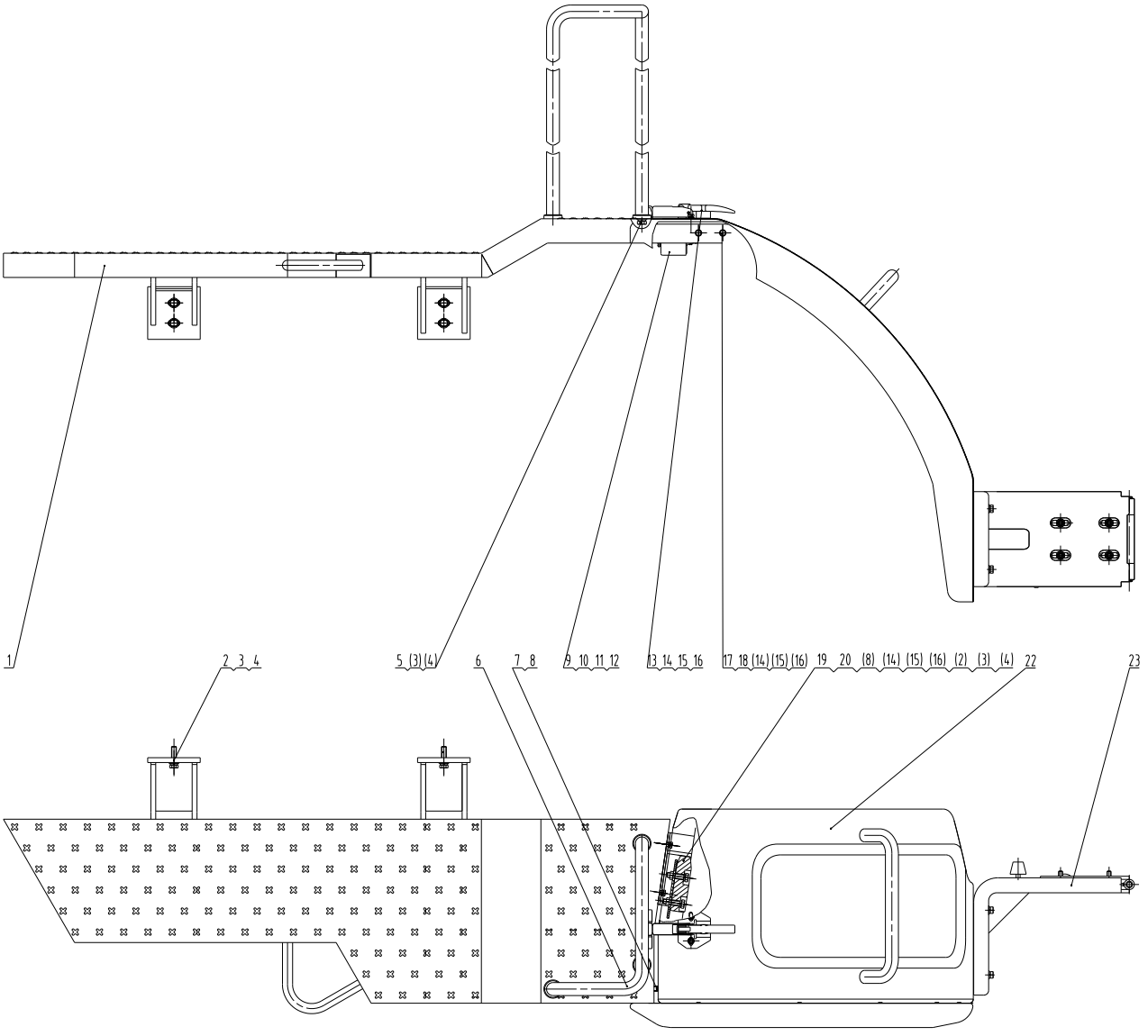

43E0315 003 左挡泥板 FENDER-LH

件号 ITEM	部件号 PART NO.	版本 VER	零件名称	PART NAME	数量 Q'TY	服务代码 S.C	适用机号 SERIAL NO.	互换性 IA	可替换零件号 REPLACEABLE
1	40D0518	000	左挡泥板	FENDER-LH	1				
2	00B0058	000	螺栓	BOLT	4				
3	06B00007	000	垫圈	WASHER	7				
4	06B0008	000	垫圈	WASHER	7				
5	00B0017	000	螺栓	BOLT	3				
6	41D0457	000	护栏	GUARDRAIL	1				
7	66A0189	000	螺柱	STUD	1				
8	03B0003	000	螺母	NUT	3				
9	48C0371	000	定位锁一	LOCK	1				
10	04B0057	000	螺钉	SCREW	4				
11	06B0024	000	垫圈	WASHER	4				
12	06B0003	000	垫圈	WASHER	4				
13	48C0802	000	锁	LOCK	1				
14	00B0075	000	螺栓	BOLT	14				
15	06B0005	000	垫圈	WASHER	14				
16	06B0006	000	垫圈	WASHER	14				
17	87A0548	001	防护板	GUARD PLATE	1				
18	03B0021	000	螺母	NUT	6				
19	84A2161	000	橡胶护板	GUIDE	1				
20	00D9336	001	支架	BRACKET	1				
22	40D0362	000	左挡泥板	FENDER	1				
23	25C0639	001	铰链	HINGE	1				

43E0316 003 右挡泥板
FENDER-RH

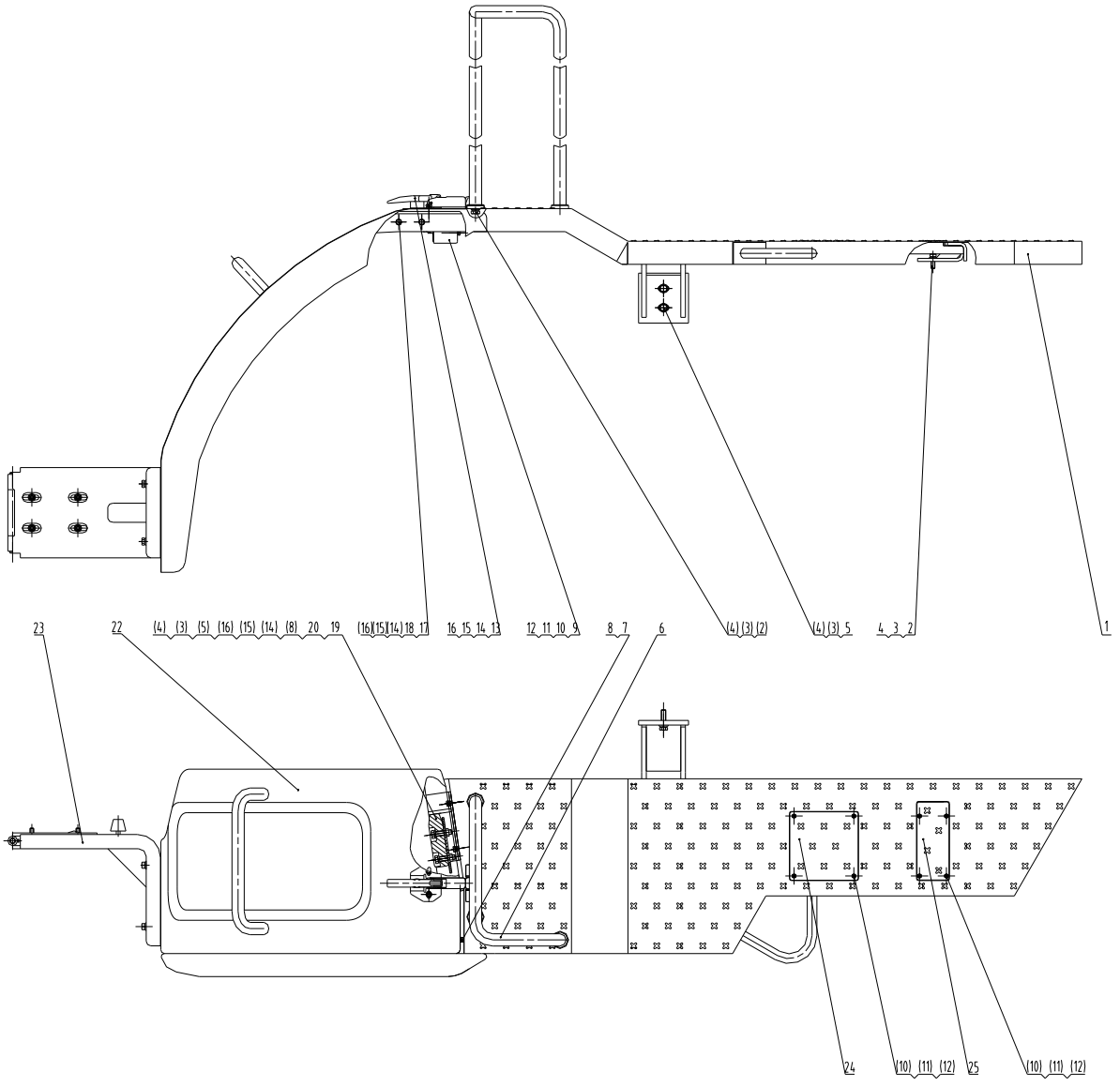

43E0316 003 右挡泥板 FENDER-RH

件号 ITEM	部件号 PART NO.	版本 VER	零件名称	PART NAME	数量 Q'TY	服务代码 S.C	适用机号 SERIAL NO.	互换性 IA	可替换零件号 REPLACEABLE
1	40D0519	000	右挡泥板	FENDER-RH	1				
2	00B0017	000	螺栓	BOLT	5				
3	06B0008	000	垫圈	WASHER	9				
4	06B0007	000	垫圈	WASHER	9				
5	00B0058	000	螺栓	BOLT	4				
6	41D0458	000	护栏	GUARDRAIL	1				
7	66A0189	000	螺柱	STUD	1				
8	03B0003	000	螺母	NUT	3				
9	48C0373	000	定位锁二	LOCK	1				
10	04B0057	000	螺钉	SCREW	12				
11	06B0024	000	垫圈	WASHER	12				
12	06B0003	000	垫圈	WASHER	12				
13	48C0802	000	锁	LOCK	1				
14	00B0075	000	螺栓	BOLT	14				
15	06B0005	000	垫圈	WASHER	14				
16	06B0006	000	垫圈	WASHER	14				
17	87A0549	001	防护板	GUARD PLATE	1				
18	03B0021	000	螺母	NUT	6				
19	84A2161	000	橡胶护板	GUIDE	1				
20	00D9336	001	支架	BRACKET	1				
21	04B0206	000	螺钉	SCREW	4				
22	40D0363	000	右挡泥板	FENDER	1				
23	25C0640	001	铰链	HINGE	1				
24	10A5624	000	安装板	MOUNTING PLATE	1				
25	10A5625	000	安装板	MOUNTING PLATE	1				

43E0378 001 左后挡泥板
REAR FENDER-LH

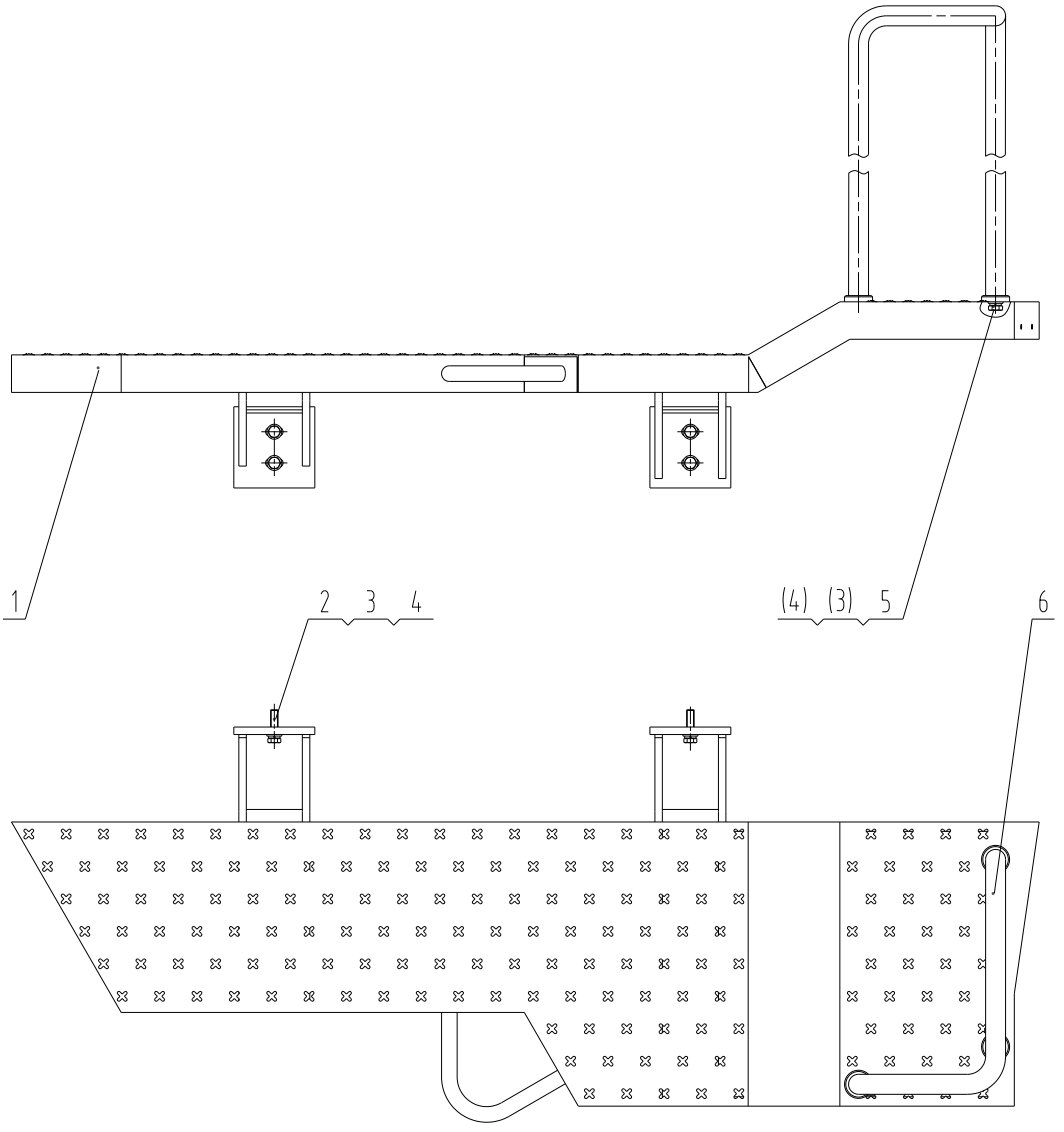

43E0378 001 左后挡泥板 REAR FENDER-LH

件号 ITEM	部件号 PART NO.	版本 VER	零件名称	PART NAME	数量 Q'TY	服务代码 S.C	适用机号 SERIAL NO.	互换性 IA	可替换零件号 REPLACEABLE
1	40D0518	001	左挡泥板	FENDER-LH	1				
2	00B0058	000	螺栓	BOLT	4				
3	06B0059	000	垫圈	WASHER	7				
4	06B0008	000	垫圈	WASHER	7				
5	00B0017	000	螺栓	BOLT	7				
6	41D0457	001	护栏	GUARDRAIL	1				

43E0379 000 右后挡泥板
REAR FENDER-RH

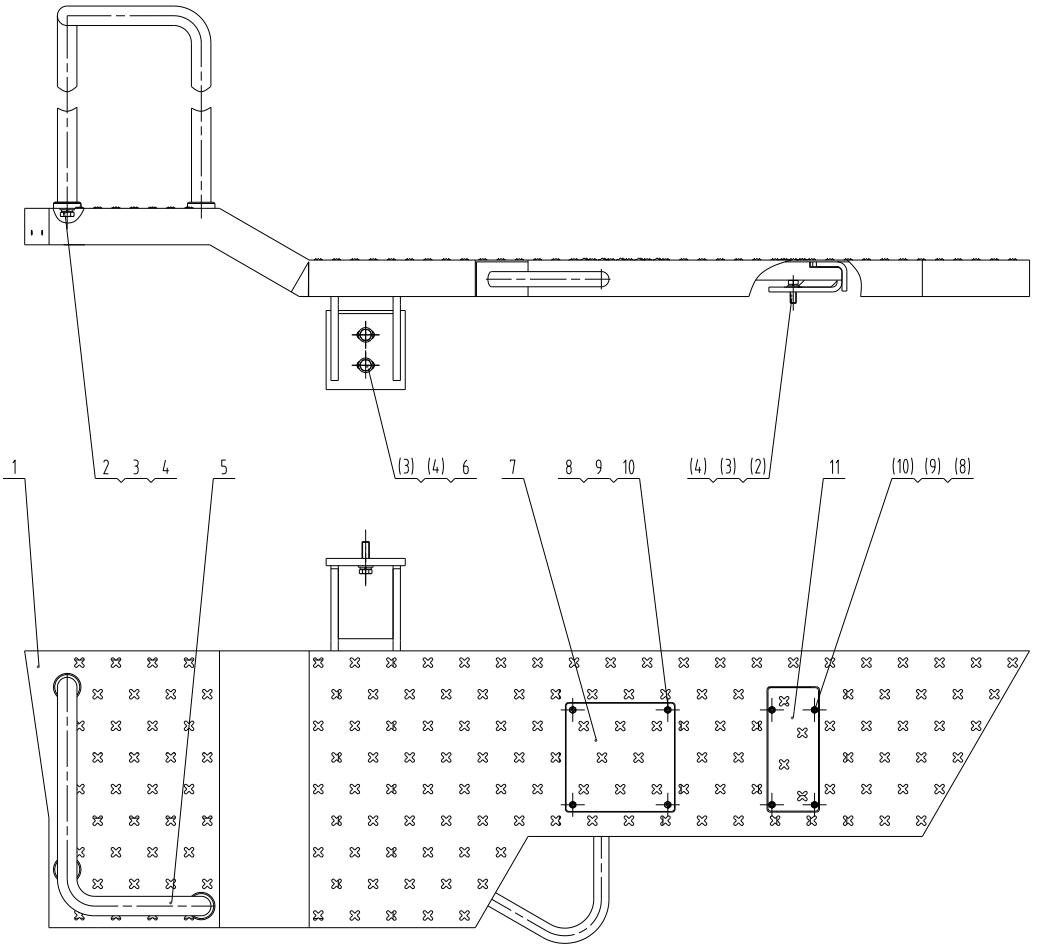

43E0379 000 右后挡泥板 REAR FENDER-RH

件号 ITEM	部件号 PART NO.	版本 VER	零件名称	PART NAME	数量 Q'TY	服务代码 S.C	适用机号 SERIAL NO.	互换性 IA	可替换零件号 REPLACEABLE
1	40D0519	001	右挡泥板	FENDER-RH	1				
2	00B0017	000	螺栓	BOLT	5				
3	06B0008	000	垫圈	WASHER	7				
4	06B0059	000	垫圈	WASHER	7				
5	41D0458	001	护栏	GUARDRAIL	1				
6	00B0058	000	螺栓	BOLT	2				
7	10A5624	000	安装板	MOUNTING PLATE	1				
8	06B0003	000	垫圈	WASHER	8				
9	06B0024	000	垫圈	WASHER	8				
10	04B0057	000	螺钉	SCREW	8				
11	10A5625	000	安装板	MOUNTING PLATE	1				

43E0294 000 左扶梯总成
LADDER

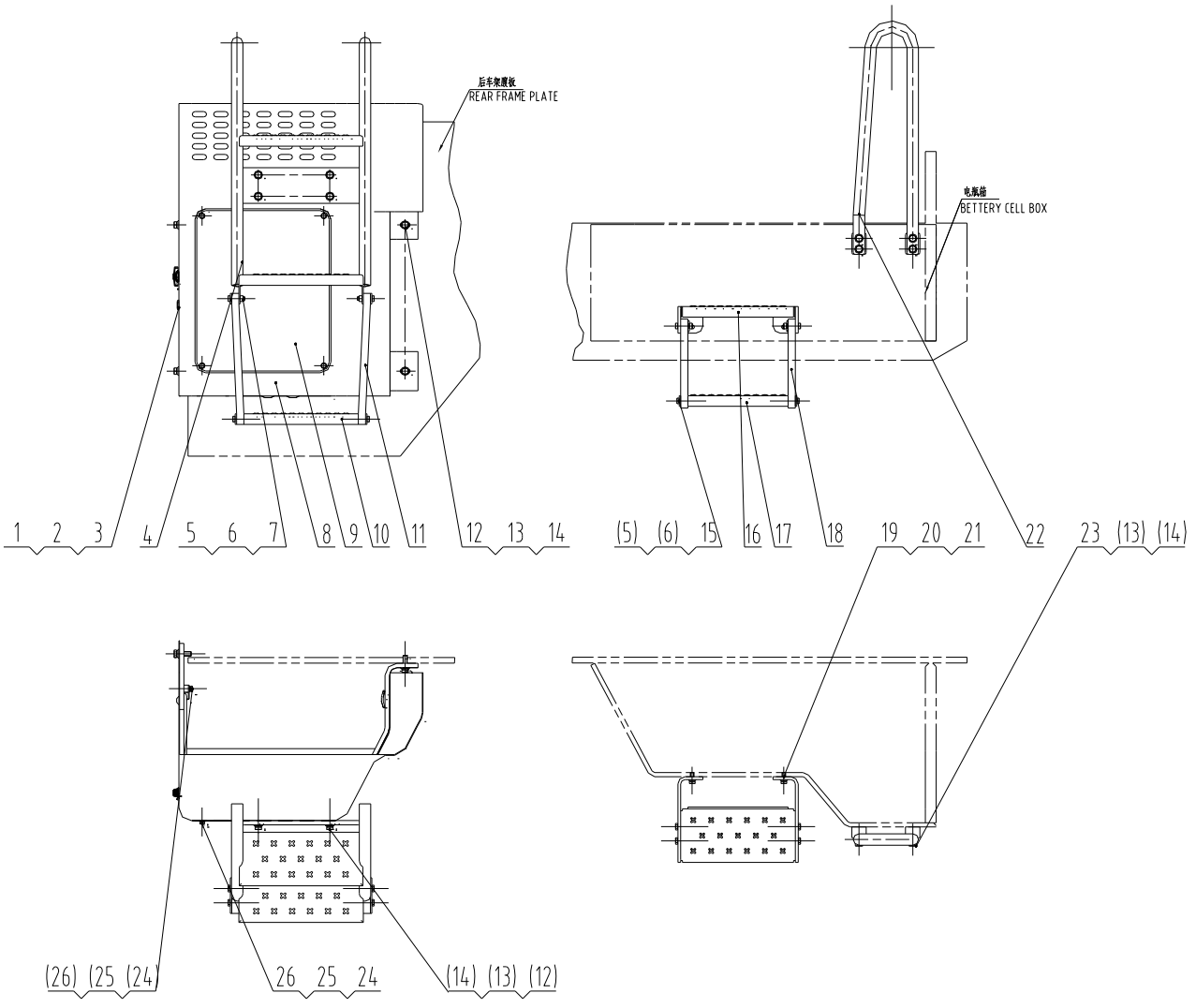

43E0294 000 左扶梯总成 LADDER

件号 ITEM	部件号 PART NO.	版本 VER	零件名称	PART NAME	数量 Q'TY	服务代码 S.C	适用机号 SERIAL NO.	互换性 IA	可替换零件号 REPLACEABLE
1	36D0669	000	门	DOOR	1				
2	48C0795	000	门锁	DOOR LOCK	1				
3	34C1306	000	门锁	DOOR LOCK	1				
4	41D0213	000	左扶梯	LADDER-LH	1				
5	11A0223	001	夹板	PLATE	8				
6	03B0053	000	螺母	NUT	16				
7	00B0029	000	螺栓	BOLT	8				
8	46D0664	000	箱体	HOUSING	1				
9	20A8624	000	门板	DOOR	1				
10	20A4547	000	踏板二	STEP	1				
11	84A1229	000	胶带	ADHESIVE TAPE	2				
12	00B0013	000	螺栓	BOLT	8				
13	06B0008	000	垫圈	WASHER	12				
14	06B0007	000	垫圈	WASHER	12				
15	00B0048	000	螺栓	BOLT	8				
16	41D0434	000	脚蹬	STEP SUPPORT	1				
17	20A8614	000	踏板	STEP	1				
18	84A1230	000	胶带	ADHESIVE TAPE	2				
19	00B0012	000	螺栓	BOLT	4				
20	06B0002	000	垫圈	WASHER	4				
21	06B0001	000	垫圈	WASHER	4				
22	36A1190	001	扶手弯管	ELBOW	1				
23	00B0017	000	螺栓	BOLT	4				
24	06B0006	000	垫圈	WASHER	8				
25	06B0005	000	垫圈	WASHER	8				
26	00B0075	000	螺栓	BOLT	8				

43E0295 001 右扶梯总成
LADDER

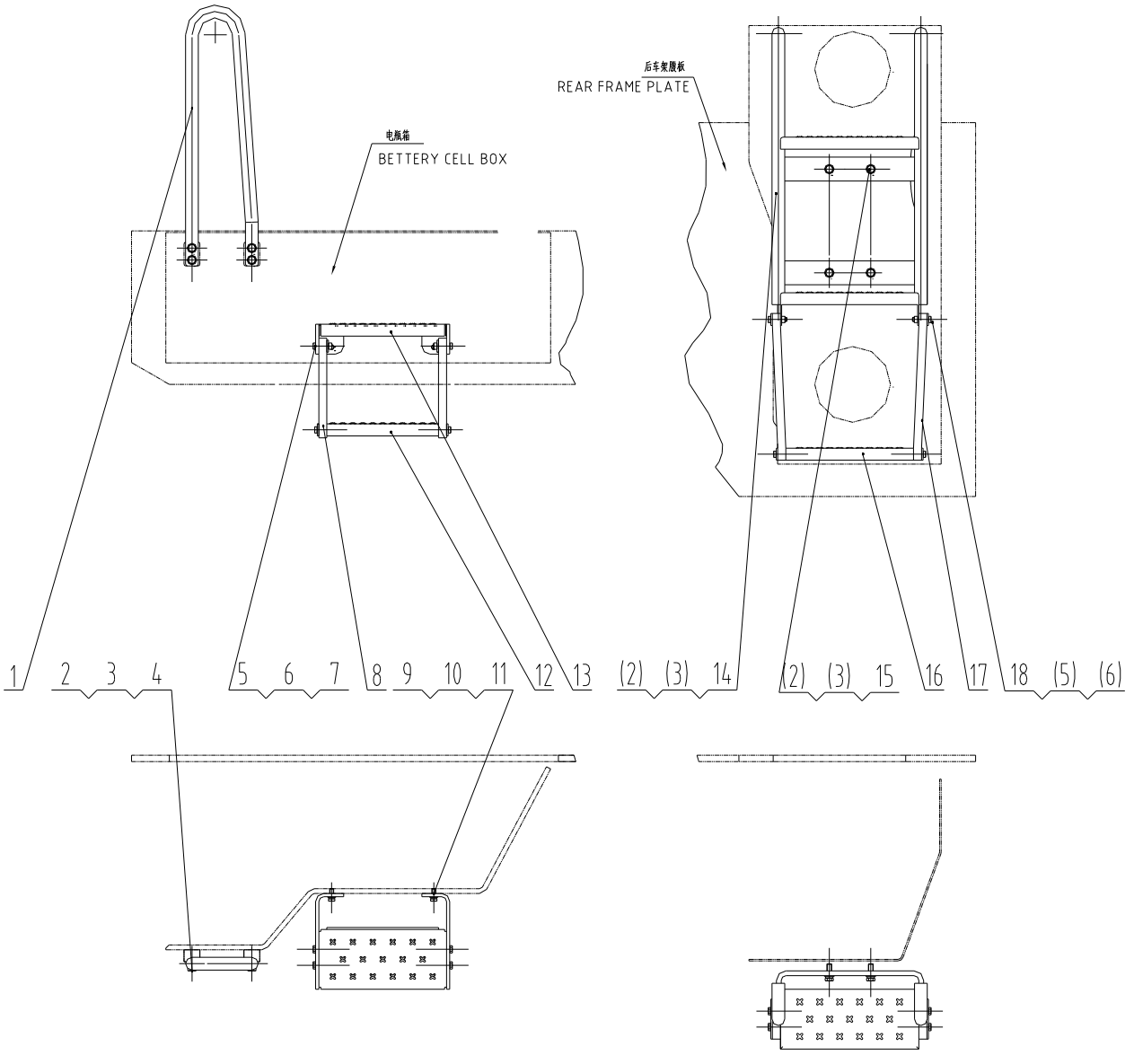

43E0295 001 右扶梯总成 LADDER

件号 ITEM	部件号 PART NO.	版本 VER	零件名称	PART NAME	数量 Q'TY	服务代码 S.C	适用机号 SERIAL NO.	互换性 IA	可替换零件号 REPLACEABLE
1	36A1190	001	扶手弯管	ELBOW	1				
2	06B0008	000	垫圈	WASHER	8				
3	06B0007	000	垫圈	WASHER	8				
4	00B0017	000	螺栓	BOLT	4				
5	03B0053	000	螺母	NUT	16				
6	11A0223	001	夹板	PLATE	8				
7	00B0048	000	螺栓	BOLT	8				
8	84A1230	000	胶带	ADHESIVE TAPE	2				
9	06B0001	000	垫圈	WASHER	4				
10	00B0012	000	螺栓	BOLT	4				
11	06B0002	000	垫圈	WASHER	4				
12	20A8614	000	踏板	STEP	1				
13	41D0434	000	脚蹬	STEP SUPPORT	1				
14	41D0214	001	右扶梯	LADDER-RH	1				
15	00B0035	000	螺栓	BOLT	4				
16	20A4547	000	踏板二	STEP	1				
17	84A1229	000	胶带	ADHESIVE TAPE	2				
18	00B0029	000	螺栓	BOLT	8				

44E0346 004 发动机罩总成
ENGINE HOOD AS

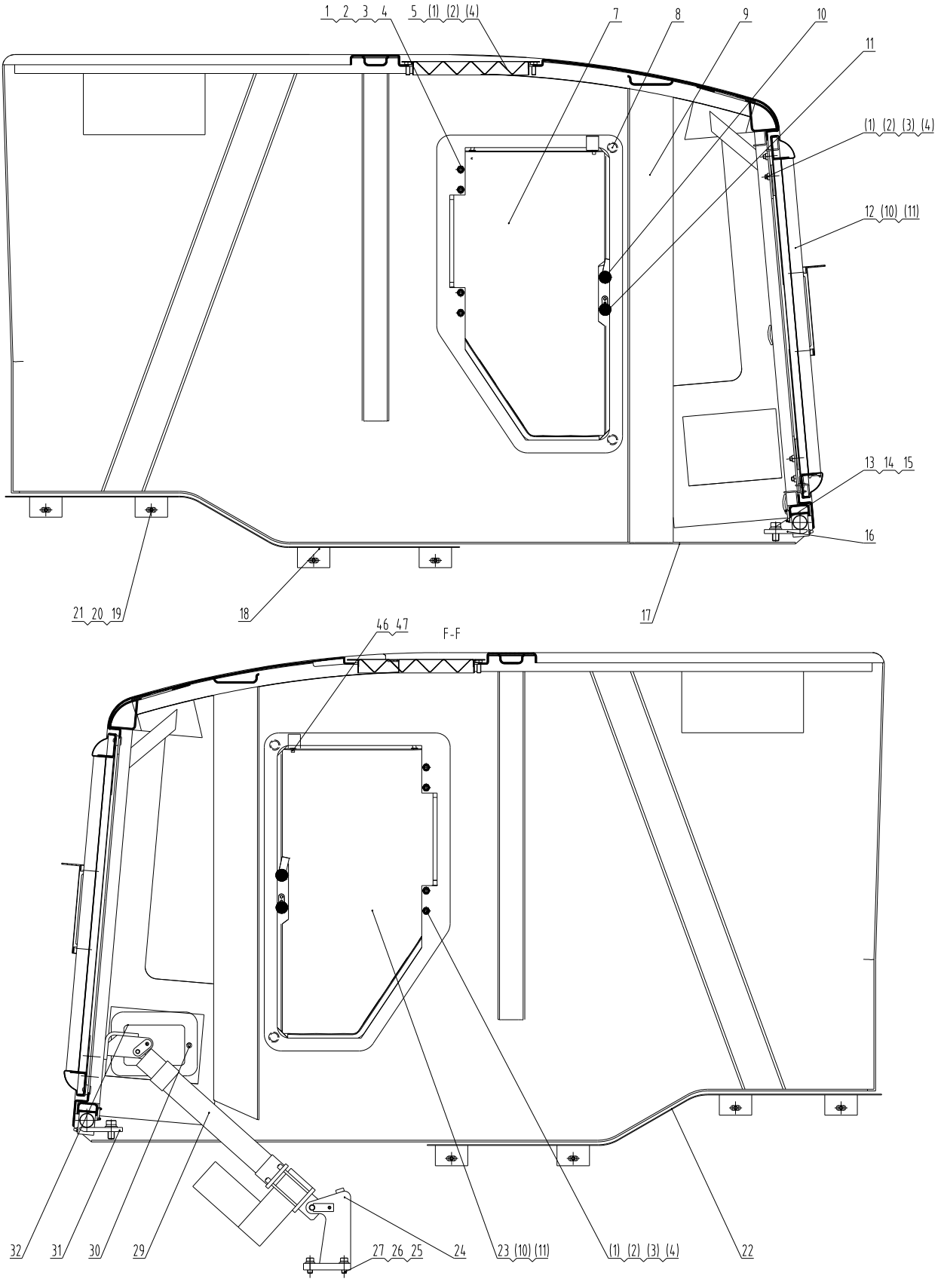

44E0346 004 发动机罩总成 ENGINE HOOD AS

件号 ITEM	部件号 PART NO.	版本 VER	零件名称	PART NAME	数量 Q'TY	服务代码 S.C	适用机号 SERIAL NO.	互换性 IA	可替换零件号 REPLACEABLE
1	03B0053	000	螺母	NUT	18				
2	06B0001	000	垫圈	WASHER	12				
3	00B0012	000	螺栓	BOLT	12				
4	06B0002	000	垫圈	WASHER	14				
5	43D0626	000	顶门	TOD DOOR	1				
7	42D0769	000	右侧门	SIDE DOOR-RH	1				
8	85A1444	000	减震块	SHOCK ABSORBER	6				
9	48C1178	000	发动机罩	ENGINE HOOD	1				
10	34C1306	000	门锁	DOOR LOCK	3				
11	48C0045	000	工具箱锁	TOOL KIT LOCK	3				
12	42D0770	000	后门	DOOR	1				
13	06B0015	000	垫圈	WASHER	4				
14	56A1619	000	淬硬垫圈	HARD WASHER	4				
15	00B0059	000	螺栓	BOLT	4				
16	11D0254	000	右支撑销	PIN	1				
17	84A0097	000	4002R 密封胶条	SEAL	2				
18	42D0772	000	右围板	PLATE-RH	1				
19	06B0005	000	垫圈	WASHER	6				
20	00B0085	000	螺栓	BOLT	6				
21	06B0006	000	垫圈	WASHER	6				
22	42D0771	000	左围板	PLATE-LH	1				
23	42D0768	000	左侧门	SIDE DOOR-LH	1				
24	02D4124	000	电举升支座	BRACKET	1				
25	00B0017	000	螺栓	BOLT	4				
26	06B0007	000	垫圈	WASHER	4				
27	06B0008	000	垫圈	WASHER	4				
29	24C0626	000	举升装置	LIFT DEVICE	1				
30	04B0005	000	螺钉	SCREW	4				
31	11D0222	000	左支承销	PIN	1				
32	85A0864	000	耳门盖	COVER	1				
33	06B0003	000	垫圈	WASHER	2				
34	11D0200	001	销	PIN	1				
35	10B0014	000	油杯	GREASE FITTING	2				
36	06B0024	000	垫圈	WASHER	6				
37	00B0054	000	螺栓	BOLT	2				
38	55A0949	000	轴套	BUSHING	2				
39	00D9779	001	安装板	MOUNTING PLATE	1				
40	11A0587	001	卡板	STOP PLATE	1				

44E0346 004 发动机罩总成

ENGINE HOOD AS

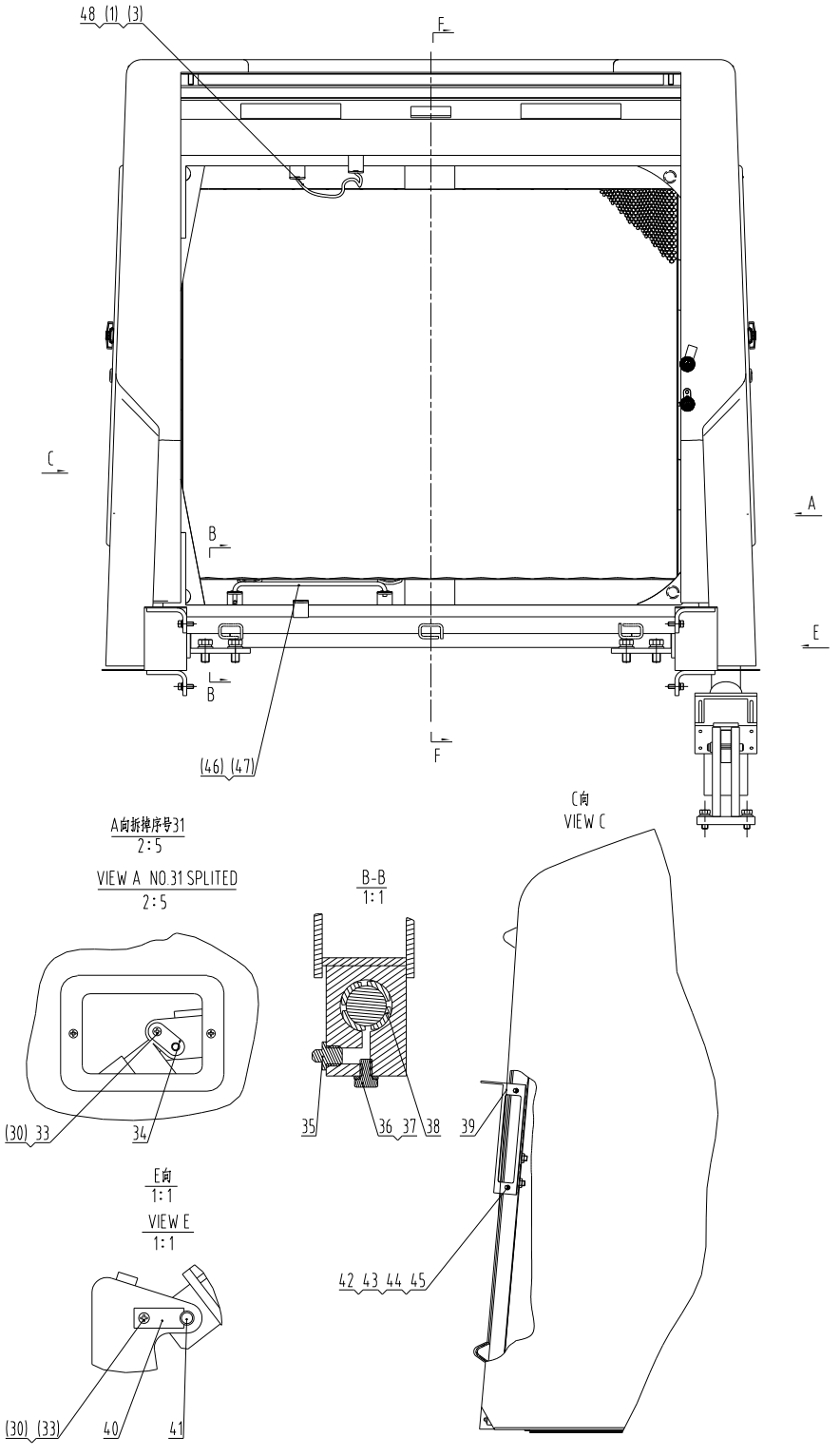

44E0346 004 发动机罩总成 ENGINE HOOD AS

件号 ITEM	部件号 PART NO.	版本 VER	零件名称	PART NAME	数量 Q'TY	服务代码 S.C	适用机号 SERIAL NO.	互换性 IA	可替换零件号 REPLACEABLE
41	60A0372	001	轴	SHAFT	1				
42	00B0252	000	螺栓	BOLT	4				
43	06B0022	000	垫圈	WASHER	4				
44	03B0296	000	螺母	NUT	4				
45	06B0097	000	垫圈	WASHER	4				
46	16D0519	000	拉杆	ROD	3				
47	08B0031	000	销	PIN	3				
48	54C0033	000	钢丝绳	WIRE ROPE	1				

46E0057 001 司机椅总成
SEAT AS

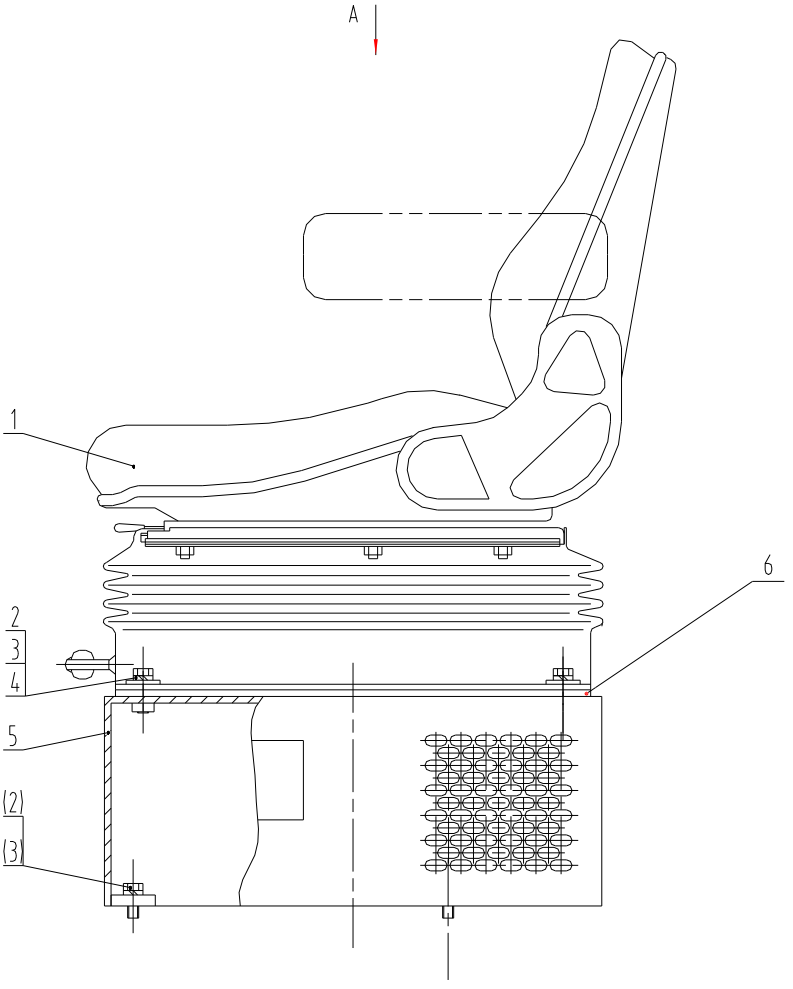

A 向〈去掉司机椅〉

VIEW A 〈TAKE AWAY THE SEAT〉

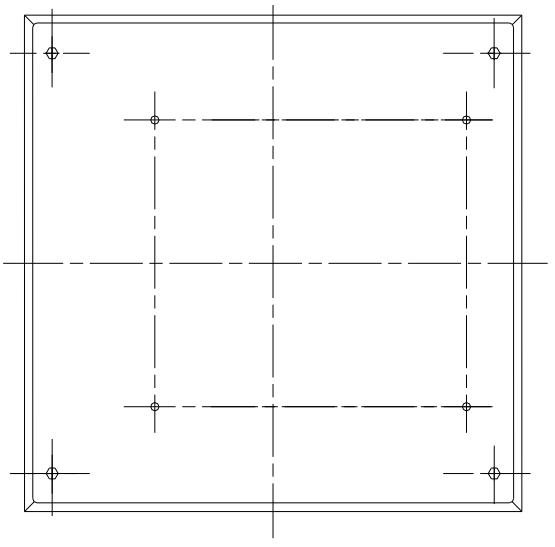

46E0057 001 司机椅总成 SEAT AS

件号 ITEM	部件号 PART NO.	版本 VER	零件名称	PART NAME	数量 Q'TY	服务代码 S.C	适用机号 SERIAL NO.	互换性 IA	可替换零件号 REPLACEABLE
1	47C0289	000	高靠座椅	SEAT	1				
2	00B0336	000	螺栓	BOLT	8				
3	06B0006	000	垫圈	WASHER	8				
4	06B0250	000	垫圈	WASHER	4				
5	00D3521	000	司机椅支架	SEAT BRACKET	1				

空调系统 AIR CONDITIONER

23E0303 004 空调系统
AIR CONDITIONING SYSTEM

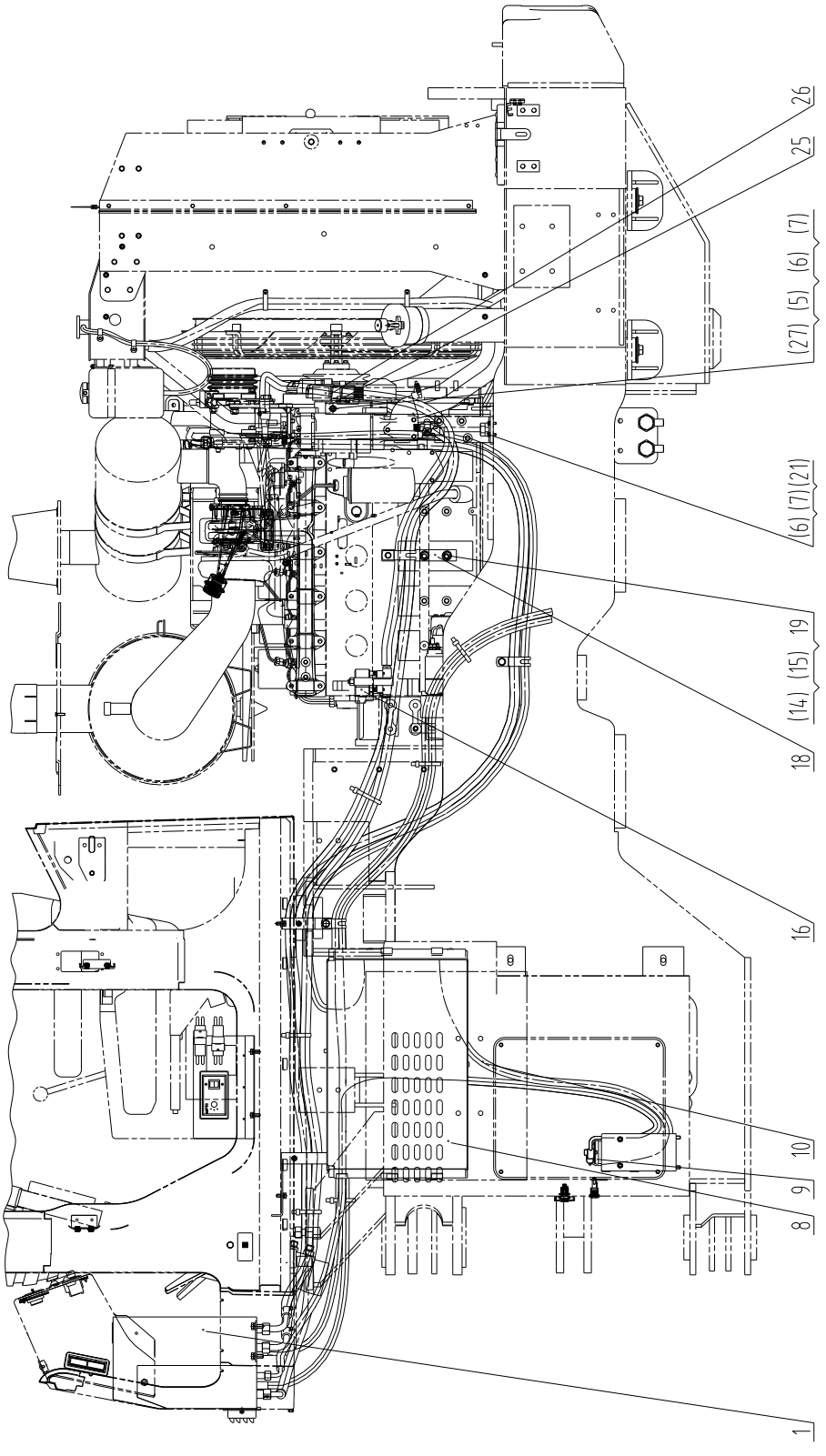

23E0303 004 空调系统 AIR CONDITIONING SYSTEM

件号 ITEM	部件号 PART NO.	版本 VER	零件名称	PART NAME	数量 Q'TY	服务代码 S.C	适用机号 SERIAL NO.	互换性 IA	可替换零件号 REPLACEABLE
1	46C4462	003	驾驶室空调部件	A/C GP-CAB	1	Z			
2	00B0075	000	螺栓	BOLT	4				
3	06B0005	000	垫圈	WASHER	8				
4	06B0006	000	垫圈	WASHER	8				
5	00B0019	000	螺栓	BOLT	6				
6	06B0001	000	垫圈	WASHER	10				
7	06B0002	000	垫圈	WASHER	10				
8	46C2543	000	冷凝器	CONDENSER	1	Z			
9	46C1282	000	储液罐总成	REFRIGERANT RECEIVER AS	1				
10	46C1569	000	冷凝器至储液罐管	HOSE	1				
11	00D6653	000	支架	BRACKET	1				
12	46C4496	000	压缩机至冷凝器管	HOSE	1				
13	00B0011	000	螺栓	BOLT	2				
14	06B0007	000	垫圈	WASHER	4				
15	06B0008	000	垫圈	WASHER	4				
16	46C0646	000	电磁阀总成	SOLENOID VALVE AS	1				
17	09C1018	000	双管夹	DOUBLE CLAMP	1				
18	23A9109	000	弯板	PLATE	1				
19	00B0017	000	螺栓	BOLT	2				
20	09C0126	001	双管夹	CLAMP	2				
21	00B0012	000	螺栓	BOLT	3				
22	46C0104	001	水管	HOSE	1				
23	00B0085	000	螺栓	BOLT	4				
25	00D7616	000	支架	BRACKET	1				
26	09C0125	001	单管夹片	CLAMP	1				
27	03B0053	000	螺母	NUT	2				
28	46C0110	000	压缩机	COMPRESSOR	1				
29	84A0098	000	冷气三角皮带	V-BELT	1				
30	46C2967	000	压缩机支架总成	COMPRESSOR BRACKET AS	1	Z			
31	46C0487	001	暖风进水阀	WATER INLET VALVE	2				
32	03B0036	000	螺母	NUT	4				
33	06B0003	000	垫圈	WASHER	4				
34	06B0024	000	垫圈	WASHER	4				
35	00B0010	000	螺栓	BOLT	2				
36	21A3864	000	弯板	PLATE	1				
37	00D1658	000	储液罐支架	BRACKET	1				
38	03B0021	000	螺母	NUT	6				
39	21A5690	000	安装板	MOUNTING PLATE	1				
40	00B0169	000	螺栓	BOLT	2				

23E0303 004 空调系统

AIR CONDITIONING SYSTEM

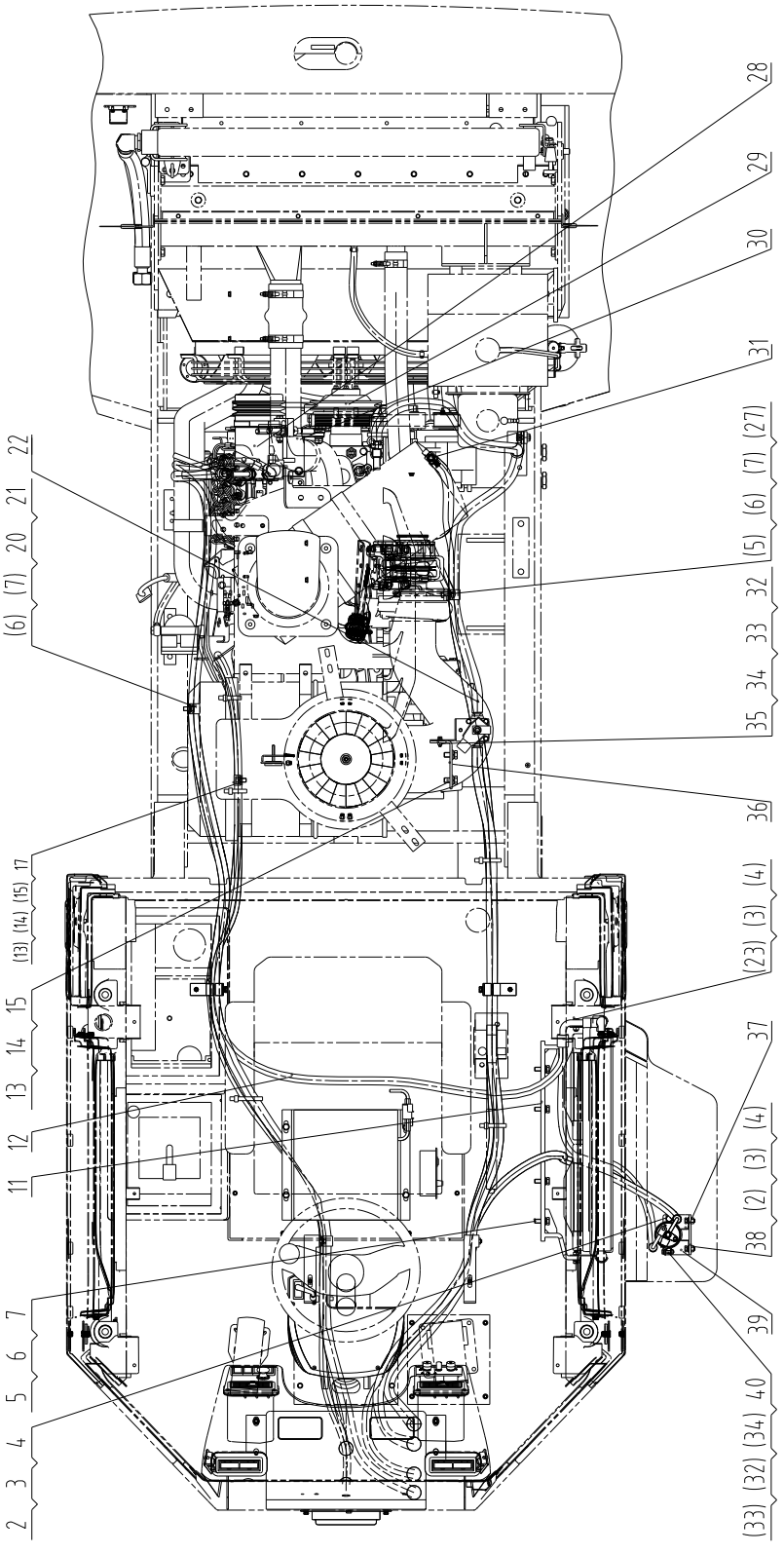

23E0303 004 空调系统 AIR CONDITIONING SYSTEM

件号 ITEM	部件号 PART NO.	版本 VER	零件名称	PART NAME	数量 Q'TY	服务代码 S.C	适用机号 SERIAL NO.	互换性 IA	可替换零件号 REPLACEABLE
1	46C4462	003	驾驶室空调部件	A/C GP-CAB	1	Z			
2	00B0075	000	螺栓	BOLT	4				
3	06B0005	000	垫圈	WASHER	8				
4	06B0006	000	垫圈	WASHER	8				
5	00B0019	000	螺栓	BOLT	6				
6	06B0001	000	垫圈	WASHER	10				
7	06B0002	000	垫圈	WASHER	10				
8	46C2543	000	冷凝器	CONDENSER	1	Z			
9	46C1282	000	储液罐总成	REFRIGERANT RECEIVER AS	1				
10	46C1569	000	冷凝器至储液罐管	HOSE	1				
11	00D6653	000	支架	BRACKET	1				
12	46C4496	000	压缩机至冷凝器管	HOSE	1				
13	00B0011	000	螺栓	BOLT	2				
14	06B0007	000	垫圈	WASHER	4				
15	06B0008	000	垫圈	WASHER	4				
16	46C0646	000	电磁阀总成	SOLENOID VALVE AS	1				
17	09C1018	000	双管夹	DOUBLE CLAMP	1				
18	23A9109	000	弯板	PLATE	1				
19	00B0017	000	螺栓	BOLT	2				
20	09C0126	001	双管夹	CLAMP	2				
21	00B0012	000	螺栓	BOLT	3				
22	46C0104	001	水管	HOSE	1				
23	00B0085	000	螺栓	BOLT	4				
25	00D7616	000	支架	BRACKET	1				
26	09C0125	001	单管夹片	CLAMP	1				
27	03B0053	000	螺母	NUT	2				
28	46C0110	000	压缩机	COMPRESSOR	1				
29	84A0098	000	冷气三角皮带	V-BELT	1				
30	46C2967	000	压缩机支架总成	COMPRESSOR BRACKET AS	1	Z			
31	46C0487	001	暖风进水阀	WATER INLET VALVE	2				
32	03B0036	000	螺母	NUT	4				
33	06B0003	000	垫圈	WASHER	4				
34	06B0024	000	垫圈	WASHER	4				
35	00B0010	000	螺栓	BOLT	2				
36	21A3864	000	弯板	PLATE	1				
37	00D1658	000	储液罐支架	BRACKET	1				
38	03B0021	000	螺母	NUT	6				
39	21A5690	000	安装板	MOUNTING PLATE	1				
40	00B0169	000	螺栓	BOLT	2				

46C4462 003 驾驶室空调部件
A/C GP-CAB

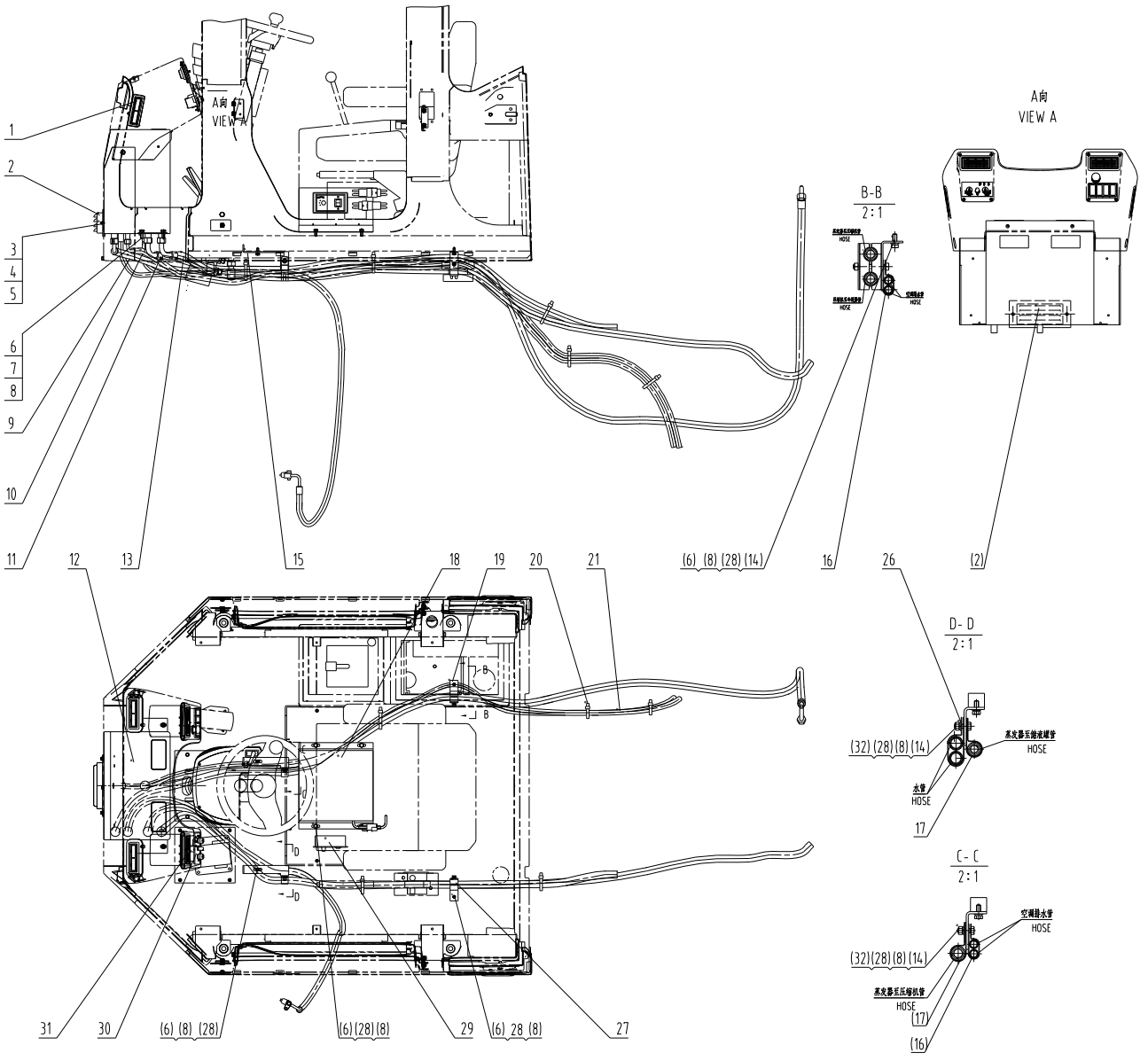

46C4462 003 驾驶室空调部件 A/C GP-CAB

件号 ITEM	部件号 PART NO.	版本 VER	零件名称	PART NAME	数量 Q'TY	服务代码 S.C	适用机号 SERIAL NO.	互换性 IA	可替换零件号 REPLACEABLE
1	86A0084	001	出风口	VENT	4				
2	46C3591	001	过滤器	FILTER	1	Z			
3	00B0010	000	螺栓	BOLT	2				
4	06B0024	000	垫圈	WASHER	2				
5	06B0003	000	垫圈	WASHER	2				
6	00B0075	000	螺栓	BOLT	11				
7	06B0086	000	垫圈	WASHER	4				
8	06B0006	000	垫圈	WASHER	13				
9	46C4485	000	蒸发器至压缩机管	HOSE GP	1				
10	46C4495	000	储液罐至蒸发器管	HOSE	1				
11	11B0049	001	水管	HOSE	1				
12	46C5490	001	蒸发器总成	EVAPORATOR AS	1	Z			
13	46C1385	001	水管Φ16	HOSE	1				
14	03B0021	000	螺母	NUT	2				
15	20A3265	001	弯板	PLATE	2				
16	09C1018	000	双管夹	DOUBLE CLAMP	2				
17	09C0125	001	单管夹片	CLAMP	2				
18	46C2971	000	电热暖风器	ELECTRICAL HEATER	1				
19	46C7037	000	管夹	CLAMP	1				
20	37B0004	001	尼龙扎带	NYLON STRAP	7				
21	84A1620	000	排水管	DRAIN HOSE	2				
26	09C0126	001	双管夹	DOUBLE CLAMP	1				
27	46C0301	000	管夹	CLAMP	1				
28	06B0005	000	垫圈	WASHER	9				
29	46C2966	000	控制面板	CONTROL PANEL	1				
30	46C2755	001	空调控制面板	A/C PANEL	1				
31	86A0127	001	大出风口	VENT	2				
32	00B0085	000	螺栓	BOLT	2				

46C5490 001 蒸发器总成
EVAPORATOR AS

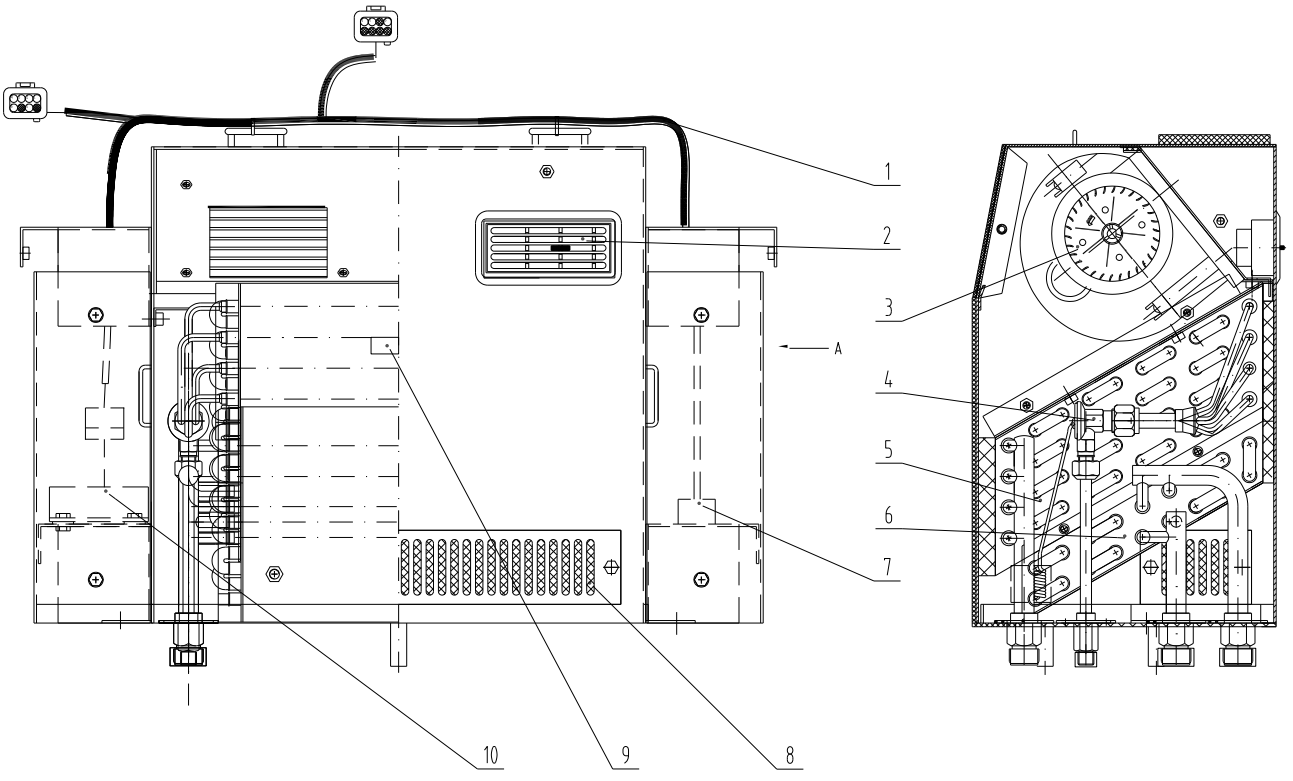

46C5490 001 蒸发器总成 EVAPORATOR AS

件号 ITEM	部件号 PART NO.	版本 VER	零件名称	PART NAME	数量 Q'TY	服务代码 S.C	适用机号 SERIAL NO.	互换性 IA	可替换零件号 REPLACEABLE
1	46C5552	000	空调线束	A/C HARNESS	1				
2	86A0127	001	大出风口	VENT	2				
3	46C4702	000	蒸发风机	BLOWER UNIT	1				
4	46C2265	000	膨胀阀	EXPANSION VALVE	1				
5	46C5553	000	蒸发器芯体	EVAPORATOR CORE	1				
6	46C5554	000	蒸发器芯体	EVAPORATOR CORE	1				
7	46C2266	000	继电器	RELAY	1				
8	46C5555	000	滤网	STRAINER	1				
9	46C4694	000	温度传感器	TEMP SENSOR	1				
10	46C2264	000	电子式温控器	CONTROLLER	1				

46C3591 001 过滤器
FILTER

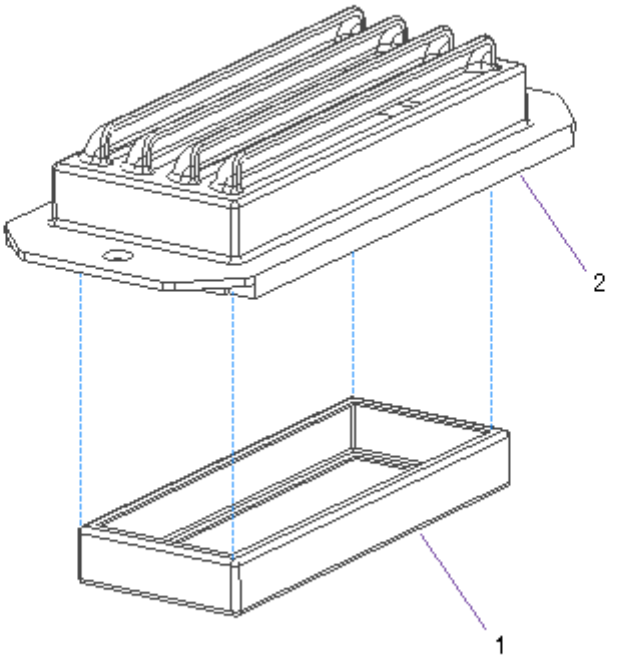

46C3591 001 过滤器 FILTER

件号 ITEM	部件号 PART NO.	版本 VER	零件名称	PART NAME	数量 Q'TY	服务代码 S.C	适用机号 SERIAL NO.	互换性 IA	可替换零件号 REPLACEABLE
1	37C0655	001	滤芯	FILTER ELEMENT	1				
2	34C1559	001	过滤器外罩	FILTER COVER	1				

46C2967 000 压缩机支架总成
COMPRESSOR BRACKET AS

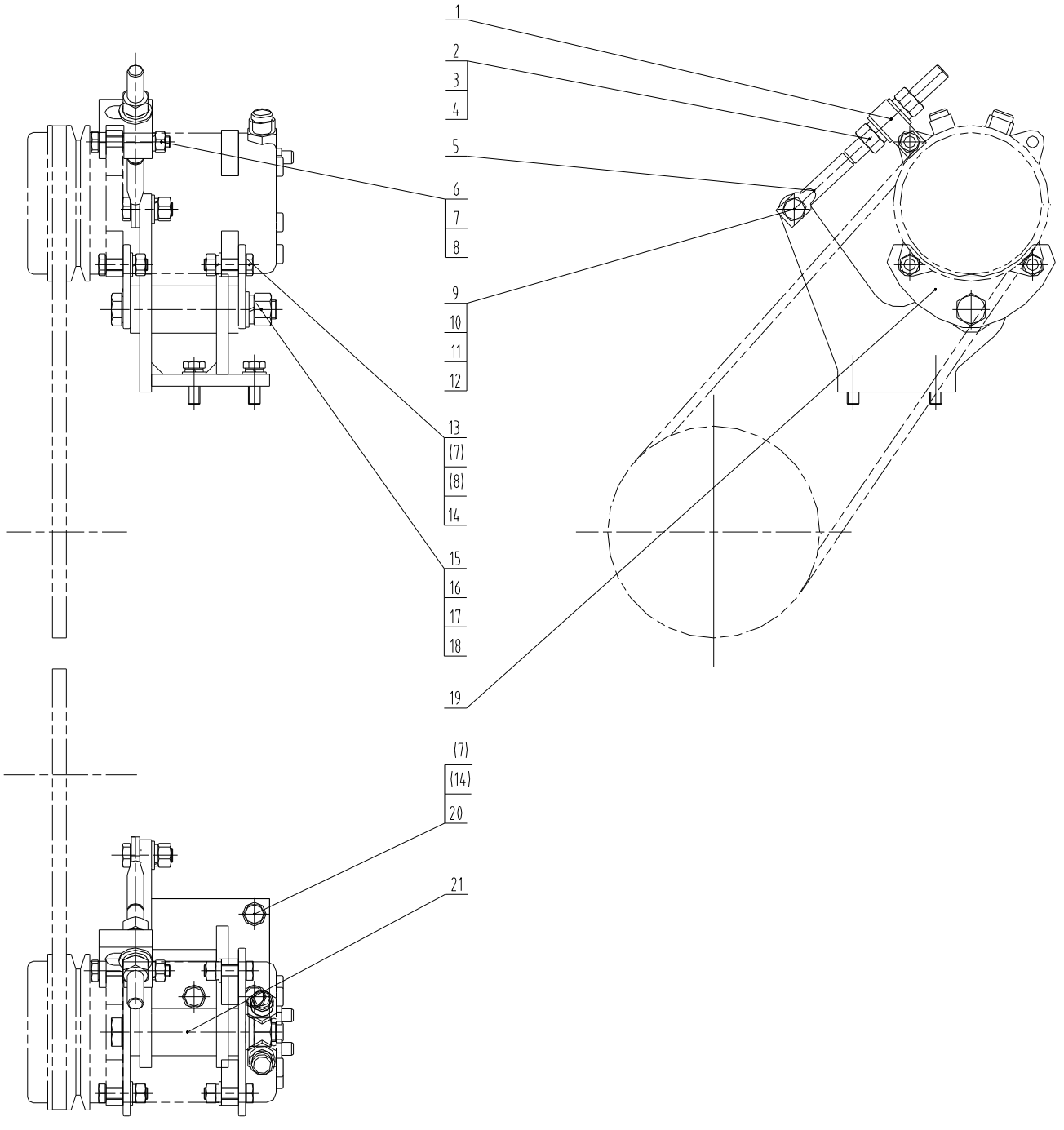

46C2967 000 压缩机支架总成 COMPRESSOR BRACKET AS

件号 ITEM	部件号 PART NO.	版本 VER	零件名称	PART NAME	数量 Q'TY	服务代码 S.C	适用机号 SERIAL NO.	互换性 IA	可替换零件号 REPLACEABLE
1	16A0072	001	调节块	BLOCK	1				
2	03B0111	000	螺母	NUT	2				
3	06B0013	000	垫圈	WASHER	2				
4	06B0009	000	垫圈	WASHER	2				
5	88A0107	001	调节螺杆	SCREW ROD	1				
6	01B0083	000	螺栓	BOLT	1				
7	06B0002	000	垫圈	WASHER	8				
8	03B0053	000	螺母	NUT	5				
9	00B0035	000	螺栓	BOLT	1				
10	06B0007	000	垫圈	WASHER	1				
11	06B0008	000	垫圈	WASHER	1				
12	03B0003	000	螺母	NUT	1				
13	00B0002	000	螺栓	BOLT	4				
14	06B0001	000	垫圈	WASHER	7				
15	01B0111	000	螺栓	BOLT	1				
16	06B0012	000	垫圈	WASHER	1				
17	06B0015	000	垫圈	WASHER	1				
18	03B0095	000	螺母	NUT	1				
19	12A0149	001	托板	SUPPORT PLATE	2				
20	00B0019	000	螺栓	BOLT	3				
21	00D2635	000	压缩机支架	BRACKET	1				

46C2543 000 冷凝器
CONDENSER

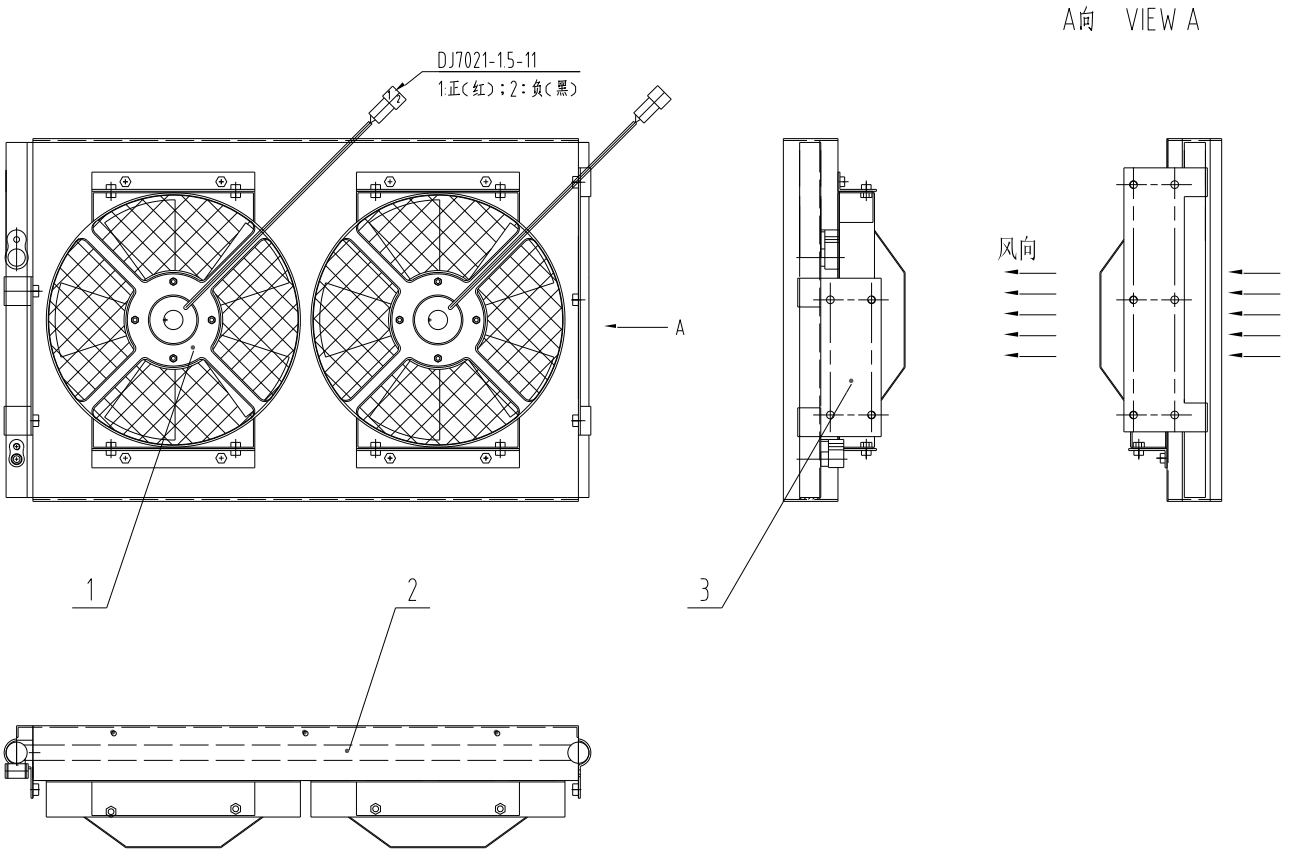

46C2543 000 冷凝器 CONDENSER

件号 ITEM	部件号 PART NO.	版本 VER	零件名称	PART NAME	数量 Q'TY	服务代码 S.C	适用机号 SERIAL NO.	互换性 IA	可替换零件号 REPLACEABLE
1	46C6482	000	风扇	FAN	2				
2	46C6483	000	冷凝器	CONDENSER	1				
3	46C6484	000	壳体	HOUSING	1				

电器系统 ELECTRIC SYSTEM

22E1050 003 电器系统基础配置
ELECTRICAL SYSTEM

件号 ITEM	部件号 PART NO.	版本 VER	零件名称	PART NAME	数量 Q'TY	服务代码 S.C	适用机号 SERIAL NO.	互换性 IA	可替换零件号 REPLACEABLE
2	46C4506	002	前车架线路	FRONT FRAME WIRING	1	Z			
3	46C3483	000	顶灯线路	DOME LIGHT WIRING	1	Z			
4	46C4430	002	驾驶室线路	CAB WIRING	1	Z			
5	46C0709	002	变速操纵线路	SHIFT CONTROL WIRING	1	Z			
6	46C4041	000	刮水器及清洗器系统	WIPER SYSTEM	1	Z			
7	46C5961	000	灯组件	LIGHTGROUP	1	Z			
8	46C3355	003	后车架线路	REAR FRAME WIRING	1	Z			
9	46C2934	001	电瓶线路	BATTERY WIRING AS	1	Z			
10	46C4021	003	前台安装总成	PLATFORM AS	1	Z			
11	46C2935	001	电动举升系统	HOOD LIFT SYSTEM	1	Z			

注：该系统无装配图，具体装配请参考表中各部件装配图。

Note: No assembly diagram is provided for this system. Please refer to the assembly diagrams of those components in the table for assembly details.

22E1365 000 电器系统
ELECTRICAL SYSTEM

件号 ITEM	部件号 PART NO.	版本 VER	零件名称	PART NAME	数量 Q'TY	服务代码 S.C	适用机号 SERIAL NO.	互换性 IA	可替换零件号 REPLACEABLE
2	46C4506	002	前车架线路	FRONT FRAME WIRING	1	Z			
3	46C3483	000	顶灯线路	WORK LIGHT WIRING	1	Z			
4	46C6671	000	驾驶室线路	CAB WIRING	1				
5	46C0709	002	变速操纵线路	SHIFT CONTROL WIRING	1	Z			
6	46C4041	000	刮水器及清洗器系统	WIPER SYSTEM	1	Z			
7	46C5961	000	灯组件	LIGHT GROUP	1	Z			
8	46C6673	000	后车架线路	REAR FRAME WIRING	1	Z			
9	46C2934	001	电瓶线路	BATTERY WIRING	1	Z			
10	46C4021	003	前台安装总成	PLATFORM AS	1	Z			
11	46C2935	001	电动举升系统	LIFT SYSTEM	1	Z			

注：该系统无装配图，具体装配请参考表中各部件装配图。

Note: No assembly diagram is provided for this system. Please refer to the assembly diagrams of those components in the table for assembly details.

46C4021 003 前台安装总成
PLATFORM AS

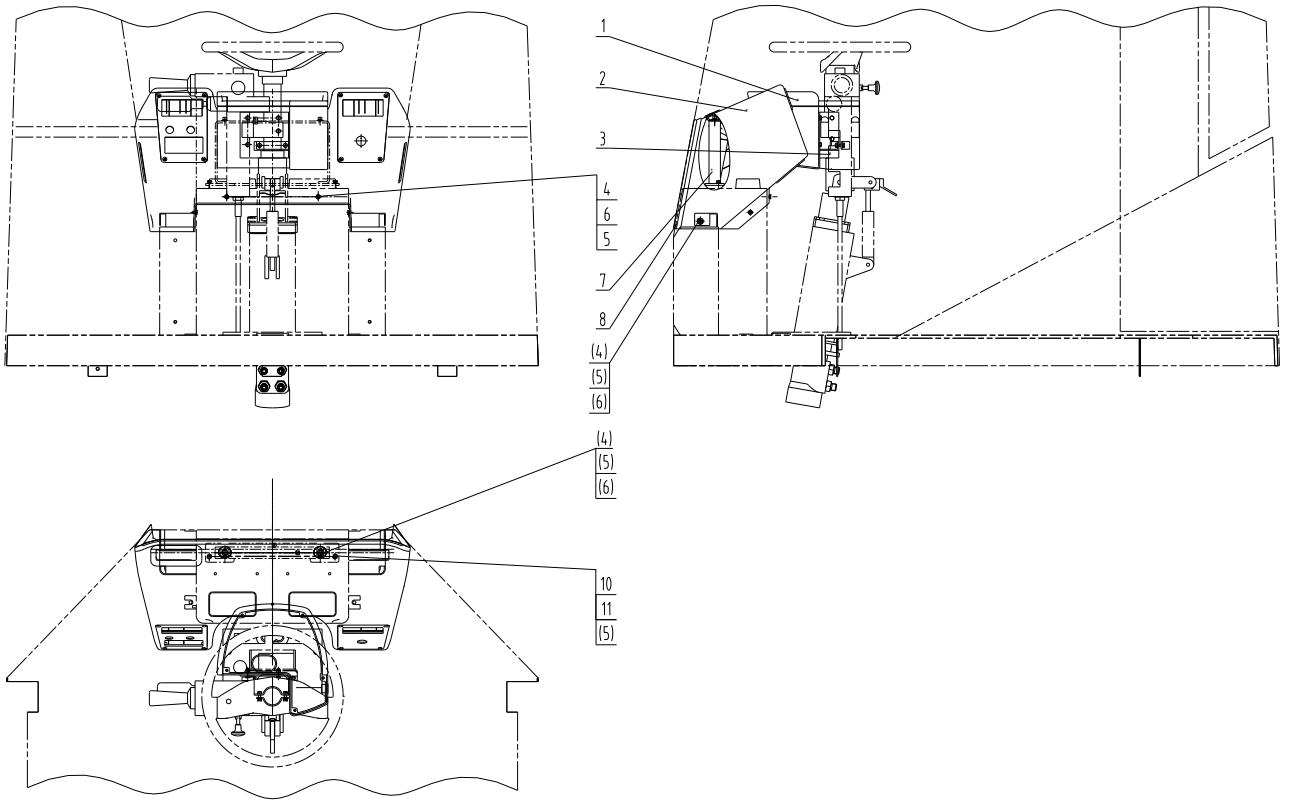

46C4021 003 前台安装总成 PLATFORM AS

件号 ITEM	部件号 PART NO.	版本 VER	零件名称	PART NAME	数量 Q'TY	服务代码 S.C	适用机号 SERIAL NO.	互换性 IA	可替换零件号 REPLACEABLE
1	46C2435	000	仪表盘底座总成	MOUNTING SUPPORT	1				
2	46C4023	000	前台总成	PLATFORM AS	1				
3	46C3548	000	支座	BRACKET	1				
4	00B0022	000	螺栓	BOLT	4				
5	06B0003	000	垫圈	WASHER	10				
6	06B0139	000	垫圈	WASHER	8				
7	00D4234	000	支架	BRACKET	1				
8	84A1349	000	胶条	RUBBER STRIP	1				
10	06B0024	000	垫圈	WASHER	2				
11	00B0010	000	螺栓	BOLT	2				

46C2935 001 电动举升系统
HOOD LIFT SYSTEM

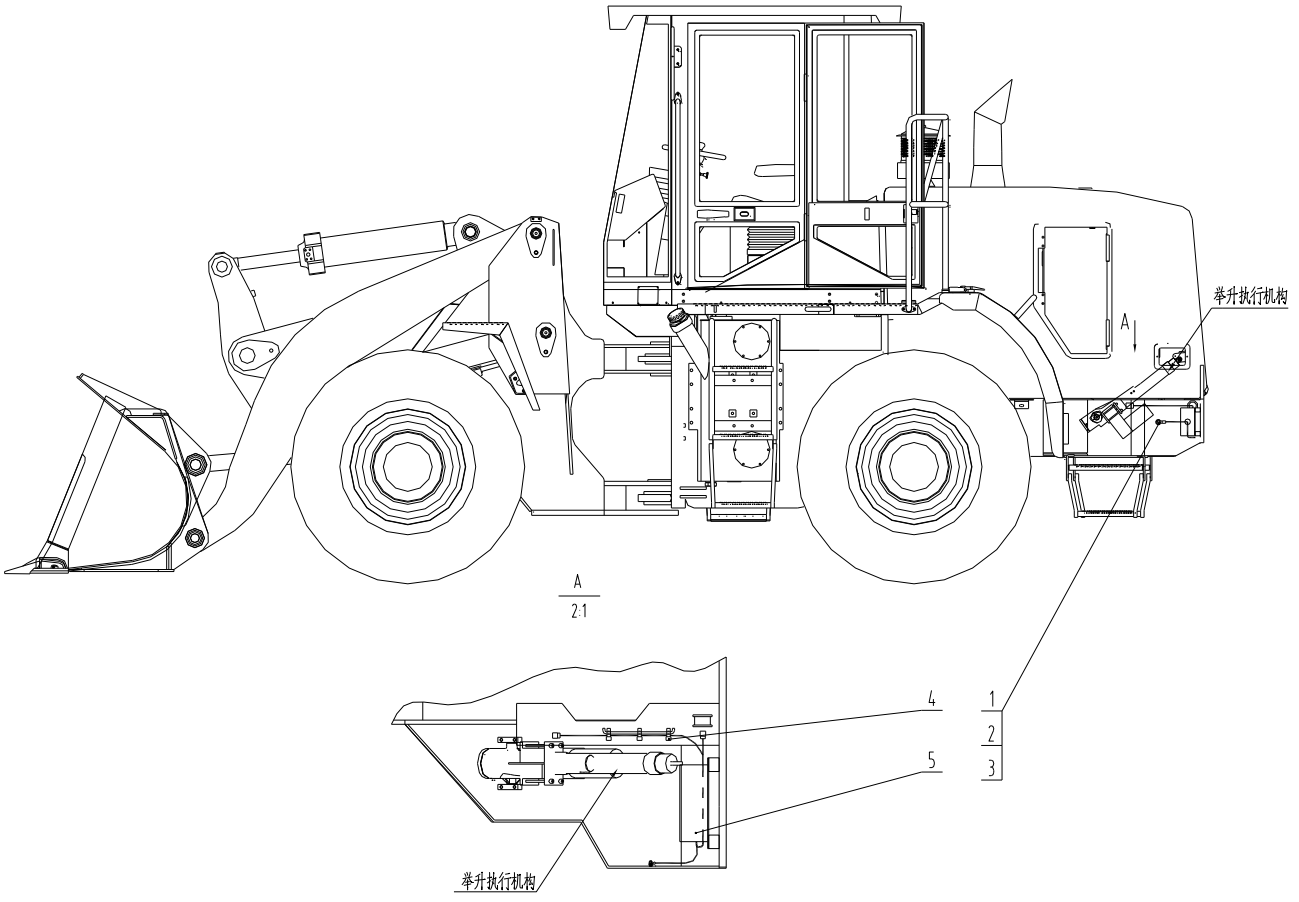

46C2935 001 电动举升系统 HOOD LIFT SYSTEM

件号 ITEM	部件号 PART NO.	版本 VER	零件名称	PART NAME	数量 Q'TY	服务代码 S.C	适用机号 SERIAL NO.	互换性 IA	可替换零件号 REPLACEABLE
1	03B0053	000	螺母	NUT	1				
2	06B0002	000	垫圈	WASHER	1				
3	06B0001	000	垫圈	WASHER	1				
4	37B0004	001	尼龙扎带	NYLON STRAP	6				
5	46C3665	000	举升控制箱	LIFT CONTROL BOX	1	Z			

46C3665 000 举升控制箱
LIFT CONTROL BOX

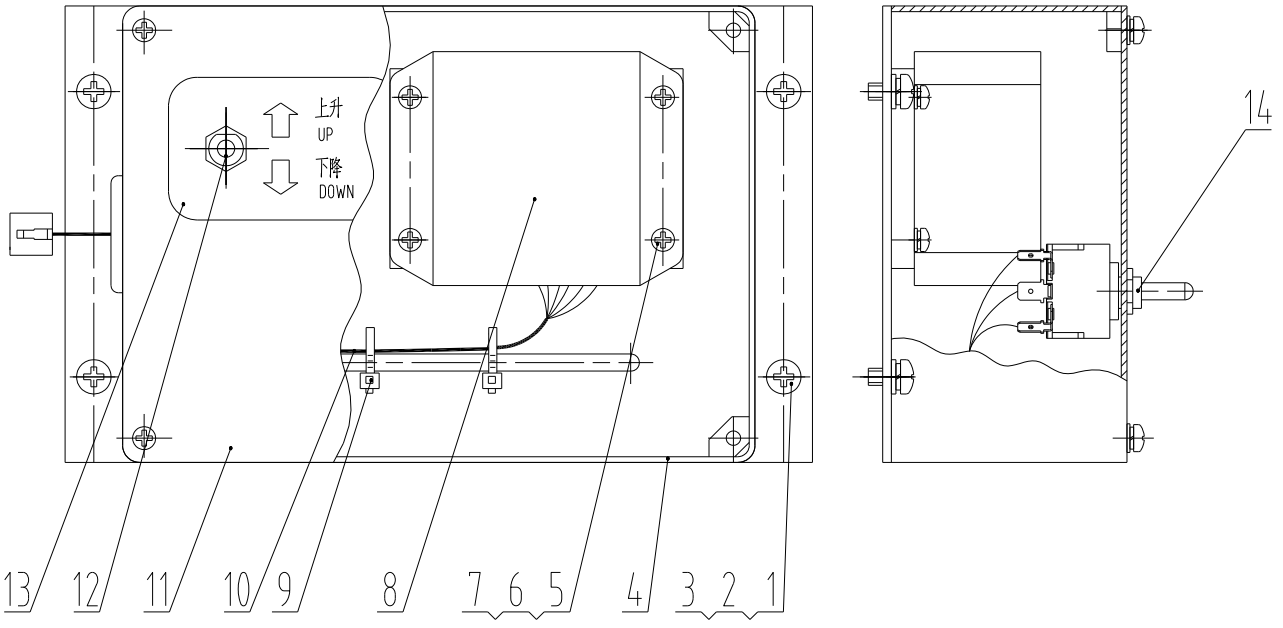

46C3665 000 举升控制箱 LIFT CONTROL BOX

件号 ITEM	部件号 PART NO.	版本 VER	零件名称	PART NAME	数量 Q'TY	服务代码 S.C	适用机号 SERIAL NO.	互换性 IA	可替换零件号 REPLACEABLE
1	03B0014	000	螺钉	SCREW	8				
2	06B0003	000	垫圈	WASHER	8				
3	06B0024	000	垫圈	WASHER	8				
4	04D0395	000	控制箱	CONTROL BOX	1				
5	04B0198	000	螺钉	SCREW	6				
6	06B0022	000	垫圈	WASHER	6				
7	06B0097	000	垫圈	WASHER	6				
8	31B0075	000	举升控制器	LIFT CONTROLLER	1				
9	37B0004	001	尼龙扎带	NYLON STRAP	4				
10	08C3126	000	举升控制线	HARNESS	1				
11	10A2314	000	盖板	COVER	1				
12	34B0126	000	搬钮开关	SWITCH	1				
13	74A0348	000	举升铭牌	NAMEPLATE	1				
14	84A0417	000	开关护套	BOOT	1				

46C4506 002 前车架线路
FRONT FRAME WIRING

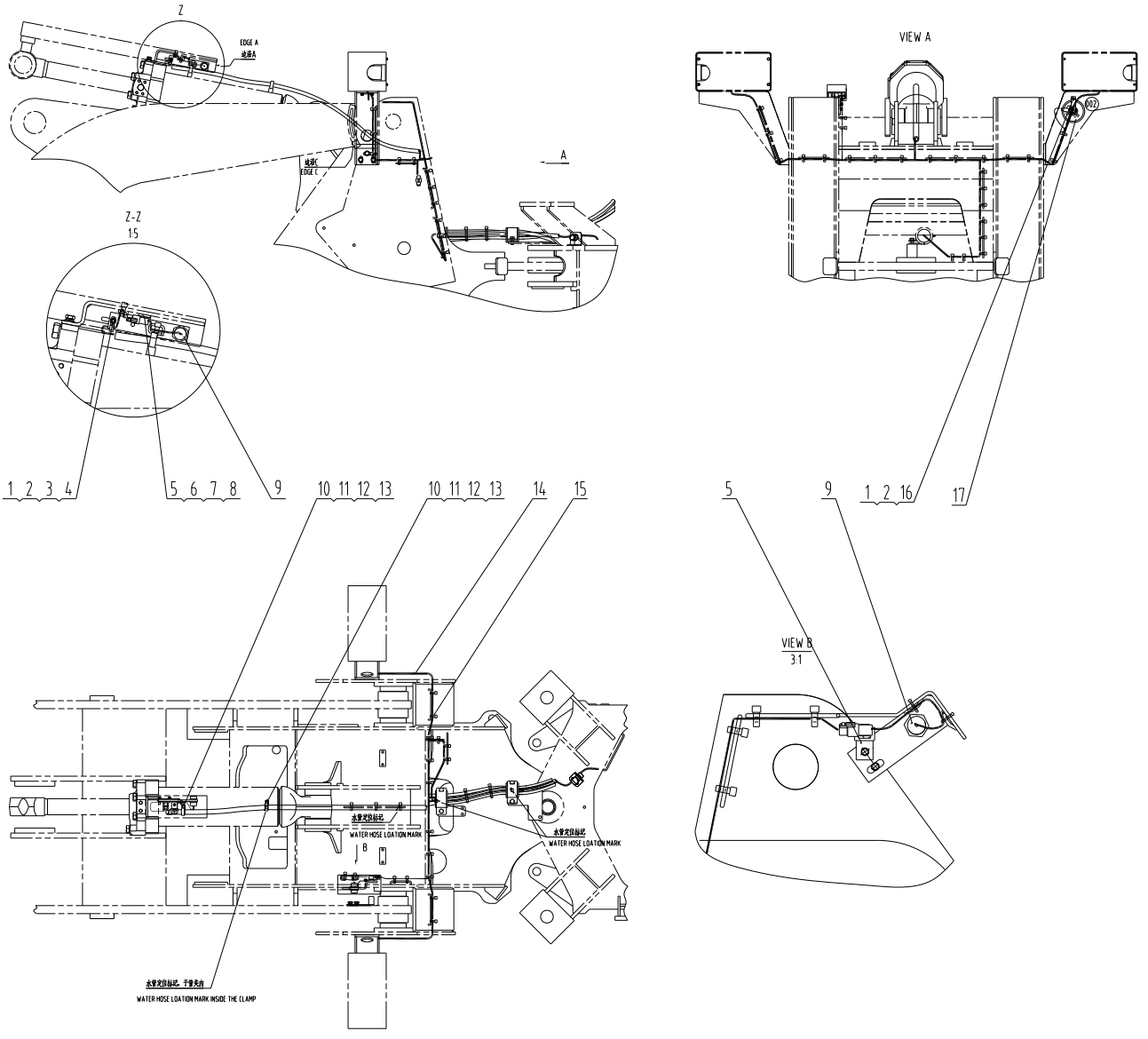

46C4506 002 前车架线路 FRONT FRAME WIRING

件号 ITEM	部件号 PART NO.	版本 VER	零件名称	PART NAME	数量 Q'TY	服务代码 S.C	适用机号 SERIAL NO.	互换性 IA	可替换零件号 REPLACEABLE
1	06B0006	000	垫圈	WASHER	2				
2	06B0005	000	垫圈	WASHER	2				
3	20A1851	001	线夹	CLIP	1				
4	03B0021	000	螺母	NUT	1				
5	20A9297	000	插板	INSERT	2				
6	00B0301	000	螺栓	BOLT	2				
7	06B0002	000	垫圈	WASHER	2				
8	06B0001	000	垫圈	WASHER	2				
9	46C4364	000	接近开关总成	SENSOR AS	2				
10	09C0117	000	线夹 26	CLIP	2				
11	00B0022	000	螺栓	BOLT	2				
12	06B0003	000	垫圈	WASHER	2				
13	06B0024	000	垫圈	WASHER	2				
14	08C5453	001	前车架线束	HARNESS	1				
15	37B0004	001	尼龙扎带	NYLON STRAP	40				
16	00B0007	000	螺栓	BOLT	1				
17	38B0187	001	喇叭	HORN	1				

46C4430 002 驾驶室线路
CAB WIRING

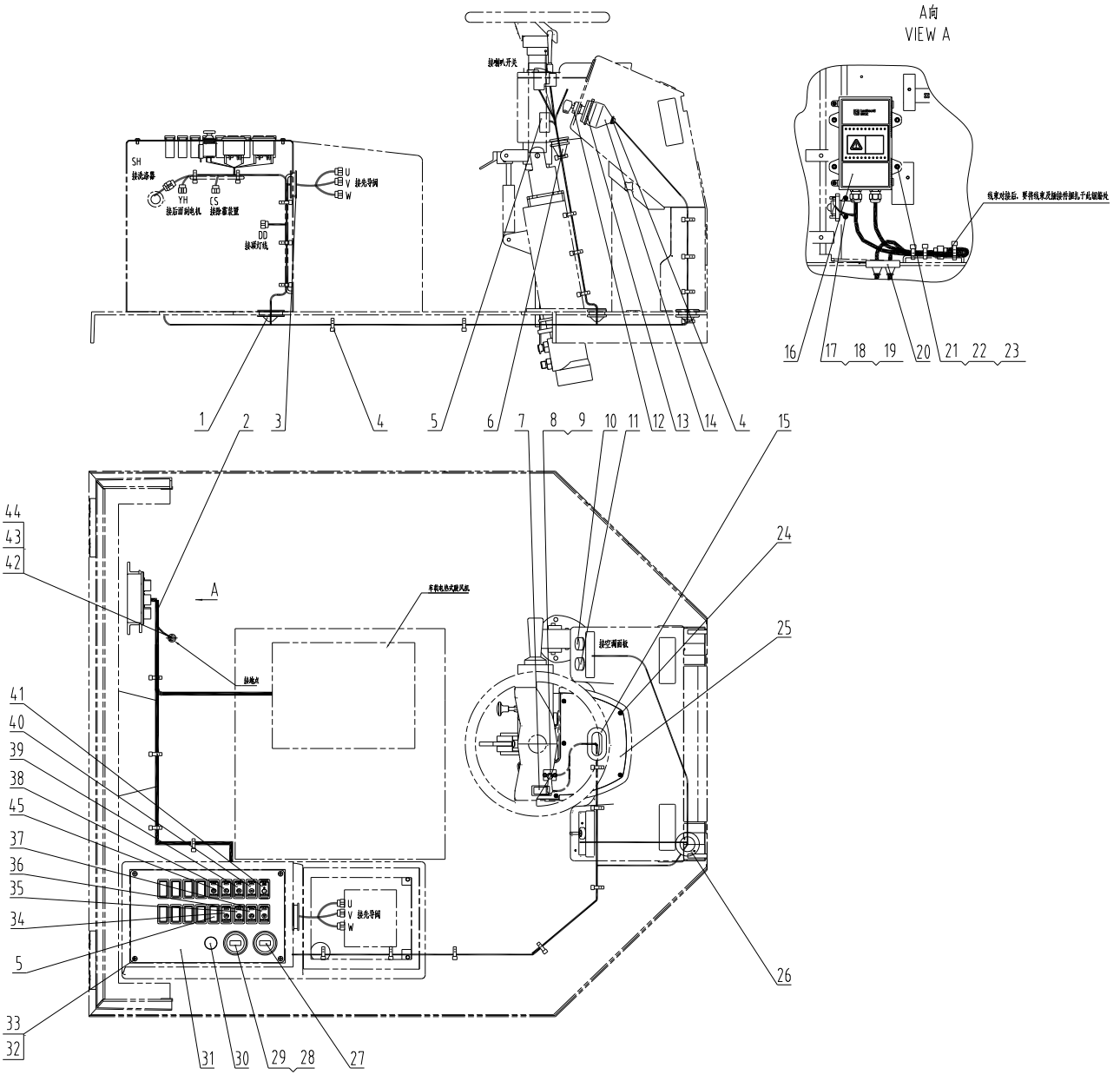

46C4430 002 驾驶室线路 CAB WIRING

件号 ITEM	部件号 PART NO.	版本 VER	零件名称	PART NAME	数量 Q'TY	服务代码 S.C	适用机号 SERIAL NO.	互换性 IA	可替换零件号 REPLACEABLE
1	83A0273	001	护孔圈	GROMMET	1				
2	08C4285	000	驾驶室线束	HARNESS	1				
3	83A0148	002	护孔圈	RUBBER RING	1				
4	37B0004	001	尼龙扎带	NYLON STRAP	40				
5	34B0655	000	盖板	COVER	11				
6	83A0262	000	护孔圈	GROMMET	1				
7	34B0701	000	前大灯开关	FRONT FLOODLIGHT SWITCH	1				
8	34B0077	000	组合开关	COMBINATION SWITCH	1				
9	04B0292	000	螺钉	SCREW	2				
10	32B0148	000	空滤堵塞报警指示灯	FILTER ALERT INDICATOR	1				
11	32B0246	000	指示灯	INDICATOR	1				
12	34B0118	000	电锁	START SWITCH	1				
13	37B0010	000	扎带	CABLE TIE	1				
14	83A0192	001	护套	BOOT	1				
15	83A0271	000	护孔圈	GROMMET	1				
16	46C4553	000	电器集中控制盒	CONTROL BOX	1	Z			
17	04B0099	000	螺钉	SCREW	2				
18	06B0022	000	垫圈	WASHER	2				
19	06B0097	000	垫圈	WASHER	2				
20	83A0388	000	橡胶护孔圈	GROMMET	1				
21	00B0010	000	螺栓	BOLT	4				
22	06B0024	000	垫圈	WASHER	4				
23	06B0003	000	垫圈	WASHER	4				
24	04B0293	000	螺钉	SCREW	5				
25	46C1883	000	仪表总成	INSTRUMENT AS	1				
26	83A0274	001	护孔圈	GROMMET	1				
27	35B0075	000	气压表	AIR PRESSURE GAUGE	1				
28	35B0038	000	计时器	TIMER	1				
29	74A0388	001	计时器三包警示牌	DECAL	2				
30	37B0061	001	点烟器	LIGHTER	1				
31	36D0631	000	盖板	COVER	1				
32	04B0256	000	螺钉	SCREW	4				
33	06B0139	000	垫圈	WASHER	4				
34	34B0644	000	后雨刮开关	REAR WIPER SWITCH	1				
35	34B0696	000	前喷水开关	FRONT WASHER SWTICH	1				
36	34B0697	000	前雨刮开关	FRONT WIPER SWITCH	1				

46C4430 002 驾驶室线路

CAB WIRING

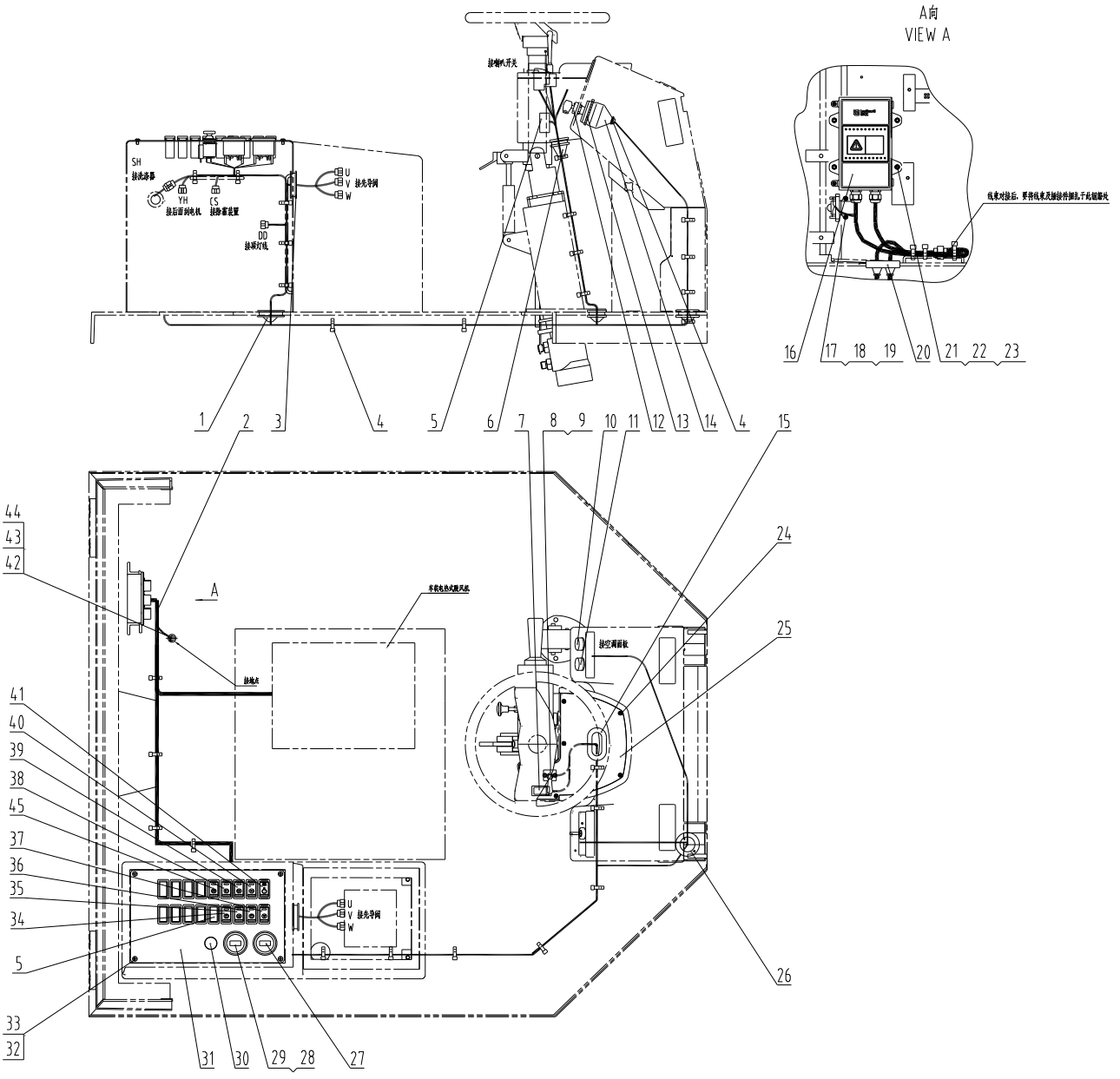

46C4430 002 驾驶室线路 CAB WIRING

件号 ITEM	部件号 PART NO.	版本 VER	零件名称	PART NAME	数量 Q'TY	服务代码 S.C	适用机号 SERIAL NO.	互换性 IA	可替换零件号 REPLACEABLE
37	34B0698	000	驻车灯开关	HAZARD FLASHER SWITCH	1				
38	34B0699	000	后大灯开关	REAR FLOODLIGHT SWITCH	1				
39	34B0650	000	工作灯开关	WORK LIGHT SWITCH	1				
40	34B0700	000	小灯开关	POSITION LIGHT SWITCH	1				
41	34B0659	000	动力切断选择开关	SWITCH	1				
42	06B0001	000	垫圈	WASHER	1				
43	06B0002	000	垫圈	WASHER	1				
44	03B0053	000	螺母	MUT	1				
45	34B0646	000	除霜开关	DEFROSTER SWITCH	1				

46C6671 000 驾驶室线路
CAB WIRING

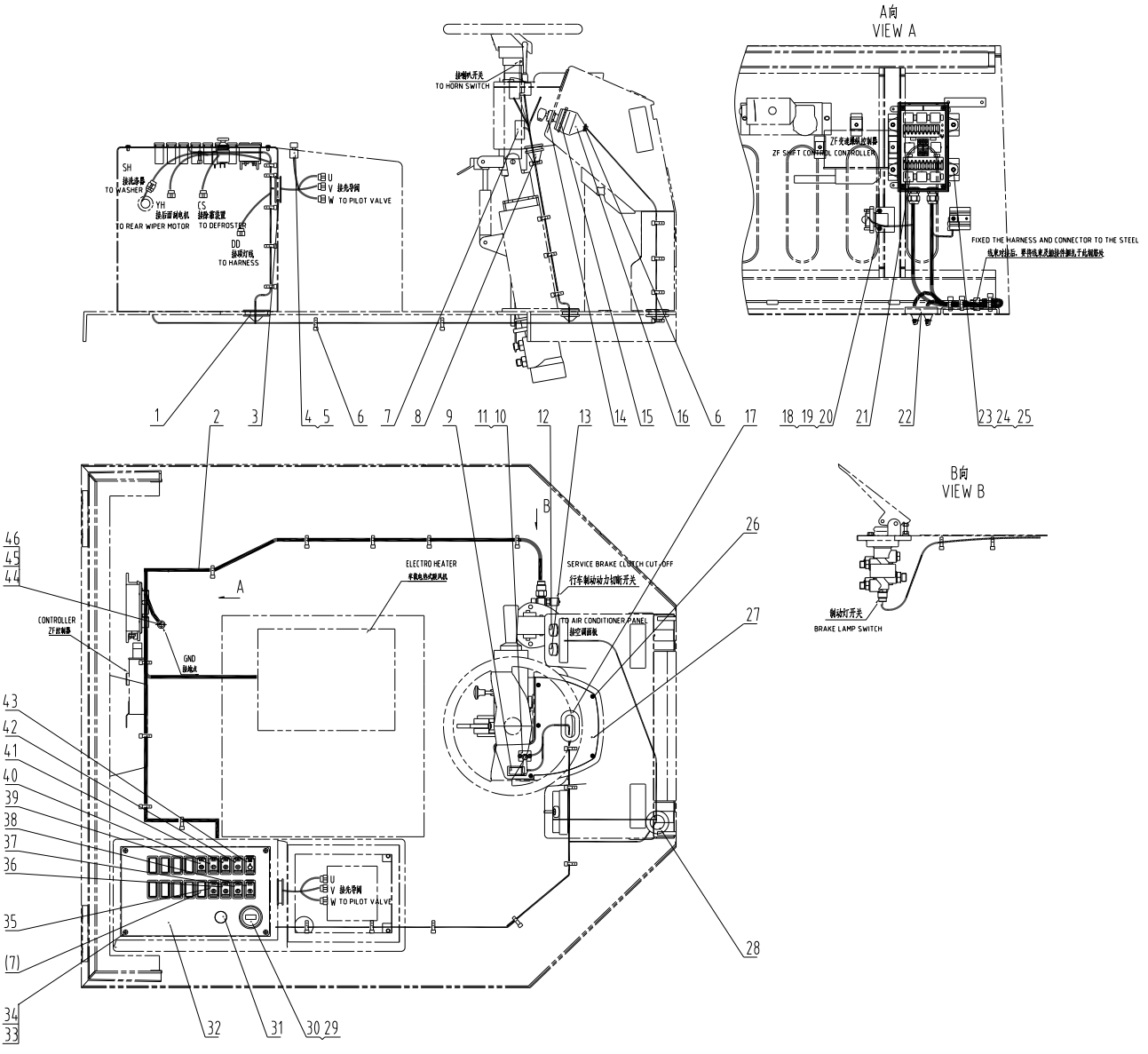

46C6671 000 驾驶室线路 CAB WIRING

件号 ITEM	部件号 PART NO.	版本 VER	零件名称	PART NAME	数量 Q'TY	服务代码 S.C	适用机号 SERIAL NO.	互换性 IA	可替换零件号 REPLACEABLE
1	83A0273	001	护孔圈	GROMMET	1				
2	08C5152	000	驾驶室线束	CAB HARNESS	1				
3	83A0148	002	护孔圈	GROMMET	1				
4	34B0032	000	制动电磁阀开关	BRAKE SOLENOID	1				
5	34B0082	000	附加触头块	KNOB	1				
6	37B0004	001	尼龙扎带	NYLON STRAP	40				
7	34B0655	001	盖板	COVER	11				
8	83A0262	000	护孔圈	GROMMET	1				
9	34B0701	000	前大灯开关	FRONT FLOODLIGHT SW	1				
10	34B0077	001	组合开关	COMBINATION SWITCH	1				
11	04B0292	000	螺钉	SCREW	2				
12	32B0148	000	空滤堵塞报警指示灯	FILTER ALERT INDICATOR	1				
13	32B0246	000	指示灯	INDICATOR	1				
14	34B0118	001	电锁	START SWITCH	1				
15	37B0010	001	扎带	CABLE TIE	1				
16	83A0192	001	护套	BOOT	1				
17	83A0271	000	护孔圈	GROMMET	1				
18	04B0099	000	螺钉	SCREW	3				
19	06B0022	000	垫圈	WASHER	3				
20	06B0097	000	垫圈	WASHER	3				
21	46C6674	000	电器集中控制盒	CONTROL BOX	1				
22	83A0388	000	橡胶护孔圈	GROMMET	1				
23	00B0010	000	螺栓	BOLT	4				
24	06B0003	000	垫圈	WASHER	4				
25	06B0024	000	垫圈	WASHER	4				
26	04B0293	000	螺钉	SCREW	5				
27	46C1883	000	仪表总成	INSTRUMENT AS	1				
28	83A0274	001	护孔圈	GROMMET	1				
29	35B0038	001	计时器	TIMER	1				
30	74A0388	001	计时器三包警示牌	DECAL	2				
31	37B0061	002	点烟器	LIGHTER	1				
32	36D0618	000	盖板	COVER	1				
33	04B0256	000	螺钉	SCREW	4				
34	06B0139	000	垫圈	WASHER	4				
35	34B0644	000	后雨刮开关	REAR WIPER SWITCH	1				
36	34B0696	000	前喷水开关	FRONT WASHER SWTICH	1				
37	34B0697	000	前雨刮开关	FRONT WIPER SWITCH	1				
38	34B0698	000	驻车灯开关	HAZARD FLASHER SWITCH	1				
39	34B0646	000	除霜开关	DEFROSTER SWITCH	1				

46C6671 000 驾驶室线路

CAB WIRING

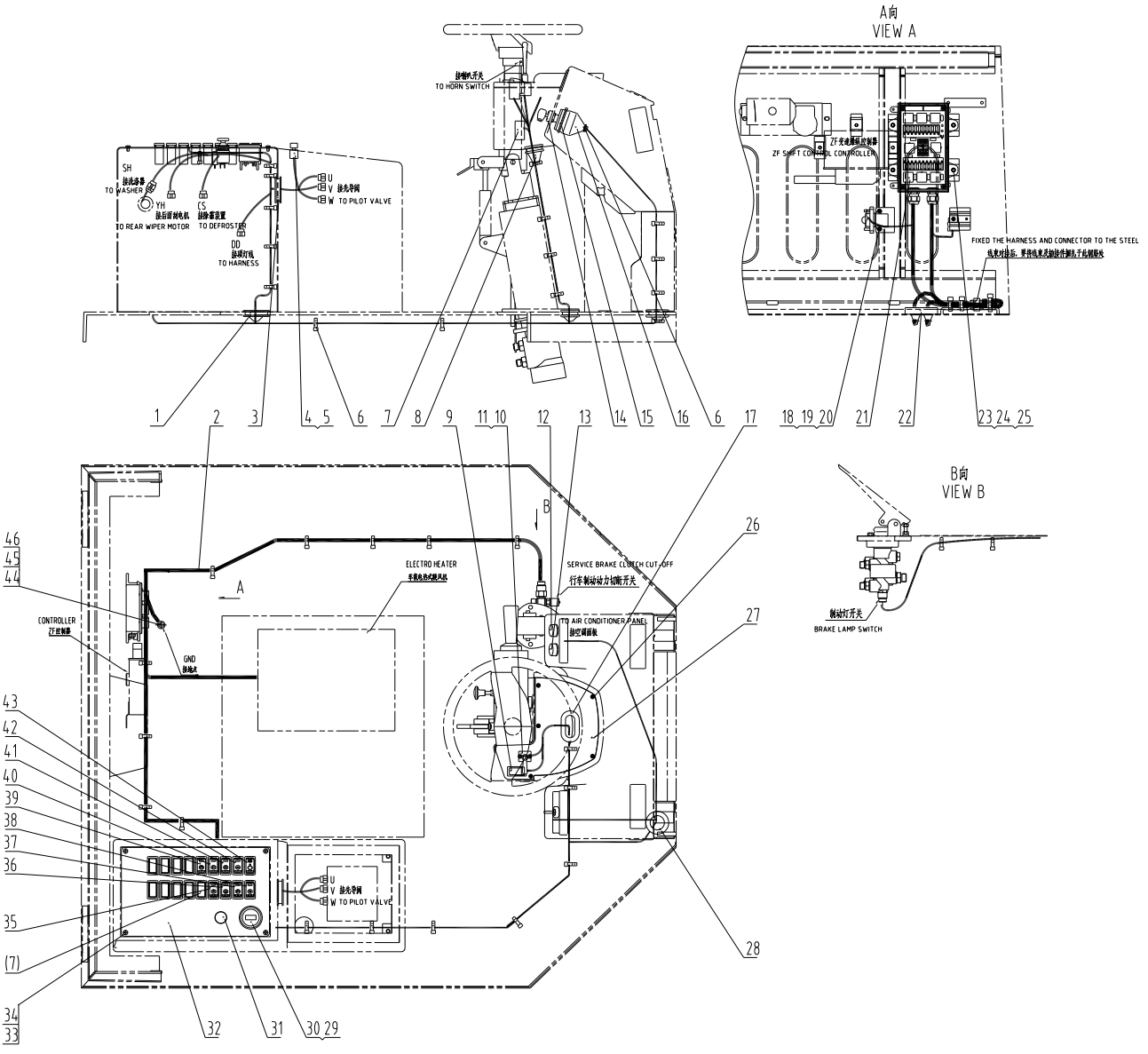

46C6671 000 驾驶室线路 CAB WIRING

件号 ITEM	部件号 PART NO.	版本 VER	零件名称	PART NAME	数量 Q'TY	服务代码 S.C	适用机号 SERIAL NO.	互换性 IA	可替换零件号 REPLACEABLE
40	34B0699	000	后大灯开关	REAR FLOODLIGHT SWITCH	1				
41	34B0650	000	工作灯开关	WORK LIGHT SWITCH	1				
42	34B0700	000	小灯开关	POSITION LIGHT SWITCH	1				
43	34B0659	000	动力切断选择开关	SWITCH	1				
44	06B0001	000	垫圈	WASHER	1				
45	06B0002	000	垫圈	WASHER	1				
46	03B0053	000	螺母	NUT	1				

46C4553 000 电器集中控制盒
CONTROL BOX

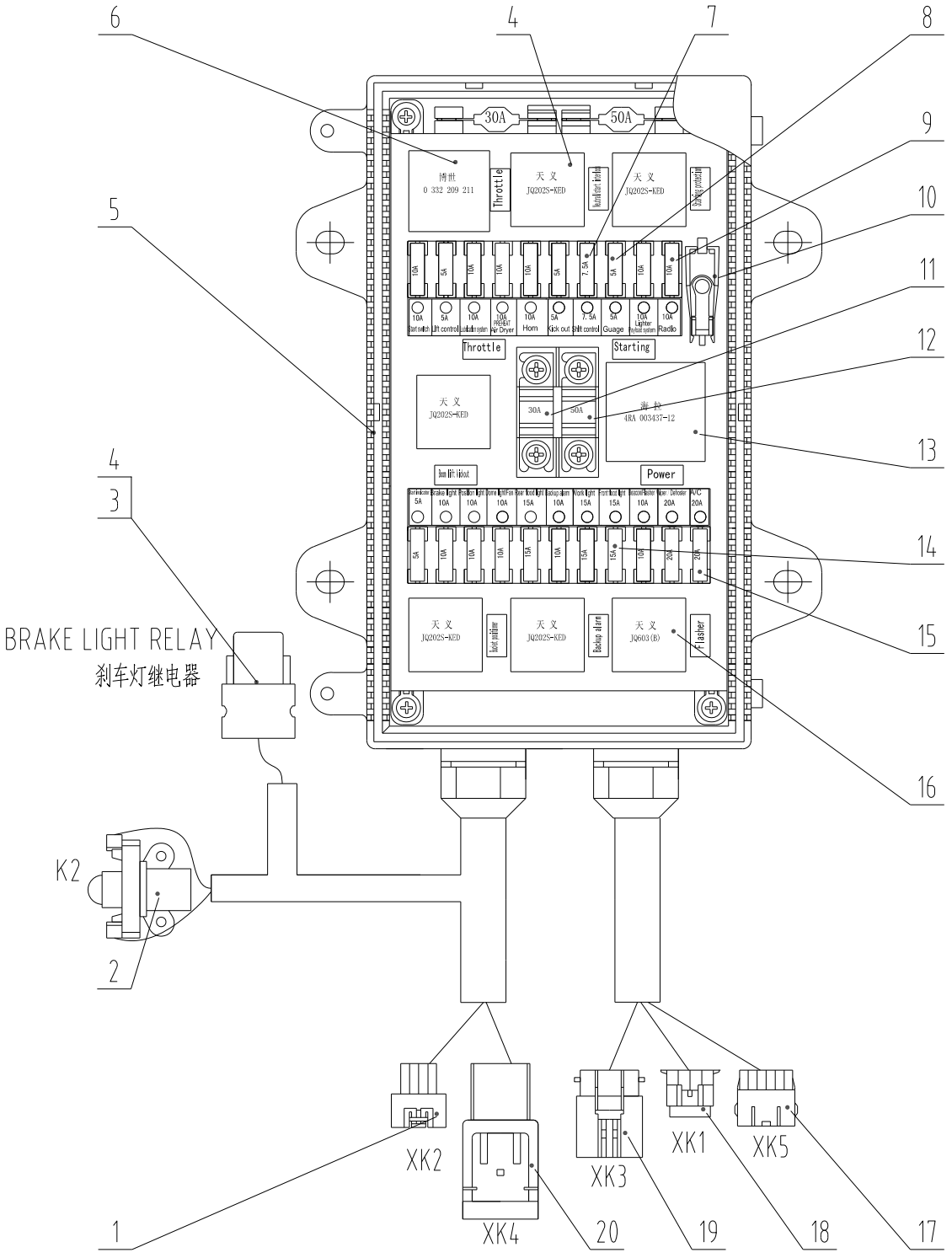

46C4553 000 电器集中控制盒 CONTROL BOX

件号 ITEM	部件号 PART NO.	版本 VER	零件名称	PART NAME	数量 Q'TY	服务代码 S.C	适用机号 SERIAL NO.	互换性 IA	可替换零件号 REPLACEABLE
1	36B0371	001	插头(灰)	PLUG	1				
2	31B0011	001	继电器	RELAY	1				
3	36B0397	001	继电器插座	SOCKET	1				
4	31B0059	001	控制继电器	CONTROL RELAY	6				
5	46C2560	000	电控盒外壳及线束	CONTROLLER GP	1				
6	31B0095	000	继电器	RELAY	1				
7	37B0041	001	片式保险	FUSE	1				
8	37B0044	002	片式保险	FUSE	4				
9	37B0030	001	片式保险	FUSE	11				
10	86A0159	000	保险夹	CLAMP	3				
11	37B0772	000	片式保险	FUSE	1				
12	37B0348	000	50A 片式保险	FUSE	1				
13	31B0094	001	继电器	RELAY	1				
14	37B0062	001	片式保险	FUSE	3				
15	36B0073	001	20A 片式保险	FUSE	2				
16	31B0005	001	闪光继电器	FLASHER RELAY	1				
17	36B0284	003	插座	SOCKET	1				
18	36B0372	001	插座(黑)	SOCKET	1				
19	36B0302	002	插座	SOCKET	1				
20	36B0654	000	插头	PLUG	1				

46C6674 000 电器集中控制盒
CONTROL BOX

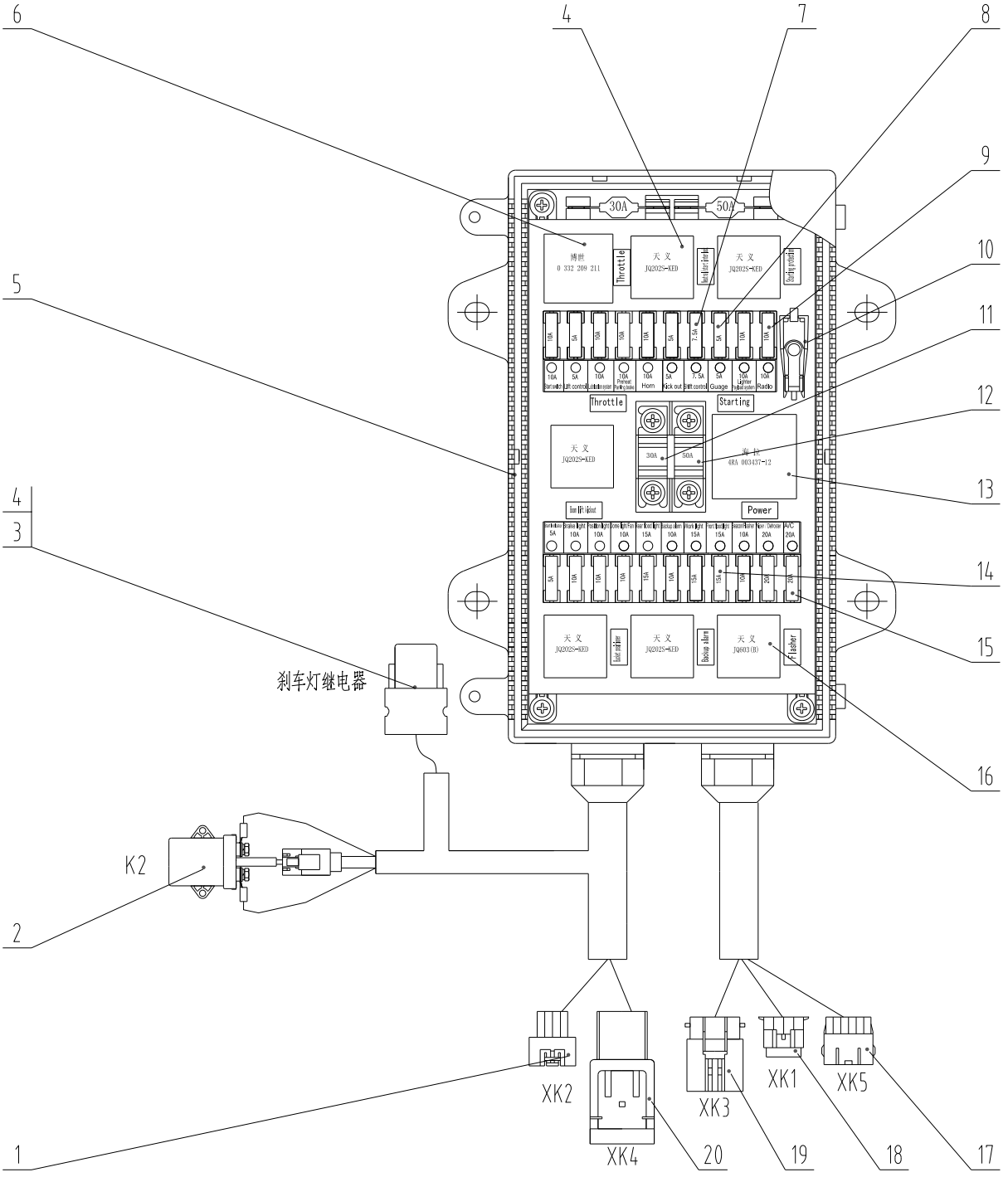

46C6674 000 电器集中控制盒 CONTROL BOX

件号 ITEM	部件号 PART NO.	版本 VER	零件名称	PART NAME	数量 Q'TY	服务代码 S.C	适用机号 SERIAL NO.	互换性 IA	可替换零件号 REPLACEABLE
1	36B0371	001	插头(灰)	PLUG	1				
2	46C6183	000	继电器总成	RELAY AS	1				
3	36B0397	001	继电器插座	SOCKET	1				
4	31B0059	001	控制继电器	CONTROL RELAY	6				
5	46C2560	000	电控盒外壳及线束	HOUSING&HARNESS	1				
6	31B0095	000	继电器	RELAY	1				
7	37B0041	001	片式保险	FUSE	1				
8	37B0044	002	片式保险	FUSE	4				
9	37B0030	001	片式保险	FUSE	11				
10	86A0159	001	保险夹	CLAMP	3				
11	37B0772	000	片式保险	FUSE	1				
12	37B0348	001	片式保险	FUSE	1				
13	31B0094	001	继电器	RELAY	1				
14	37B0062	001	片式保险	FUSE	3				
15	36B0073	001	20A 片式保险	FUSE	2				
16	31B0005	001	闪光继电器	FLASH RELAY	1				
17	36B0284	003	插座	SOCKET	1				
18	36B0372	001	插座(黑)	SOCKET	1				
19	36B0302	002	插座	SOCKET	1				
20	36B0654	000	插头	PLUG	1				

46C6183 000 继电器总成
RELAY AS

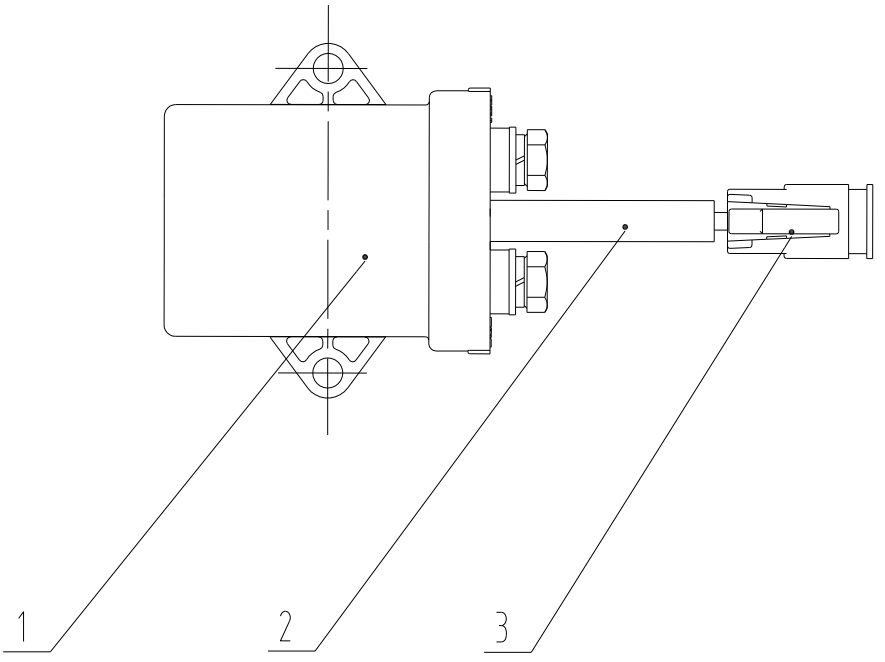

46C6183 000 继电器总成 RELAY AS

件号 ITEM	部件号 PART NO.	版本 VER	零件名称	PART NAME	数量 Q'TY	服务代码 S.C	适用机号 SERIAL NO.	互换性 IA	可替换零件号 REPLACEABLE
1	31B0238	000	继电器	RELAY	1				
2	37B0350	001	耐磨波纹管	BELLOWS	1				
3	36B0719	001	两线插座	SOCKET	1				

46C3483 000 顶灯线路
DOME LIGHT WIRING

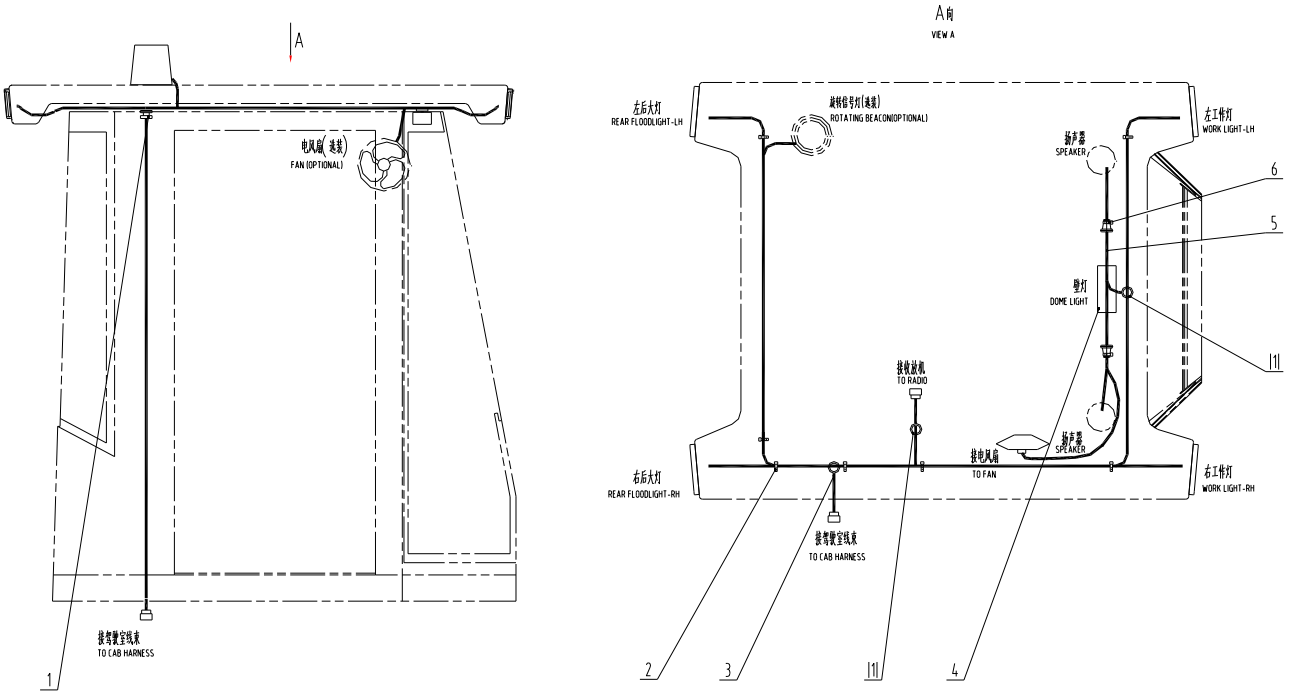

46C3483 000 顶灯线路 DOME LIGHT WIRING

件号 ITEM	部件号 PART NO.	版本 VER	零件名称	PART NAME	数量 Q'TY	服务代码 S.C	适用机号 SERIAL NO.	互换性 IA	可替换零件号 REPLACEABLE
1	83A0136	000	护孔圈	GROMMET	3				
2	37B0004	001	尼龙扎带	NYLON STRAP	10				
3	08C3001	000	顶灯线束	HARNESS	1				
4	32B0066	000	壁灯	DOME LIGHT	1				
5	08C3002	000	室内线束	HARNESS	1				
6	83A0134	000	护孔圈	GROMMET	2				

46C0709 002 变速操纵线路
SHIFT CONTROL WIRING

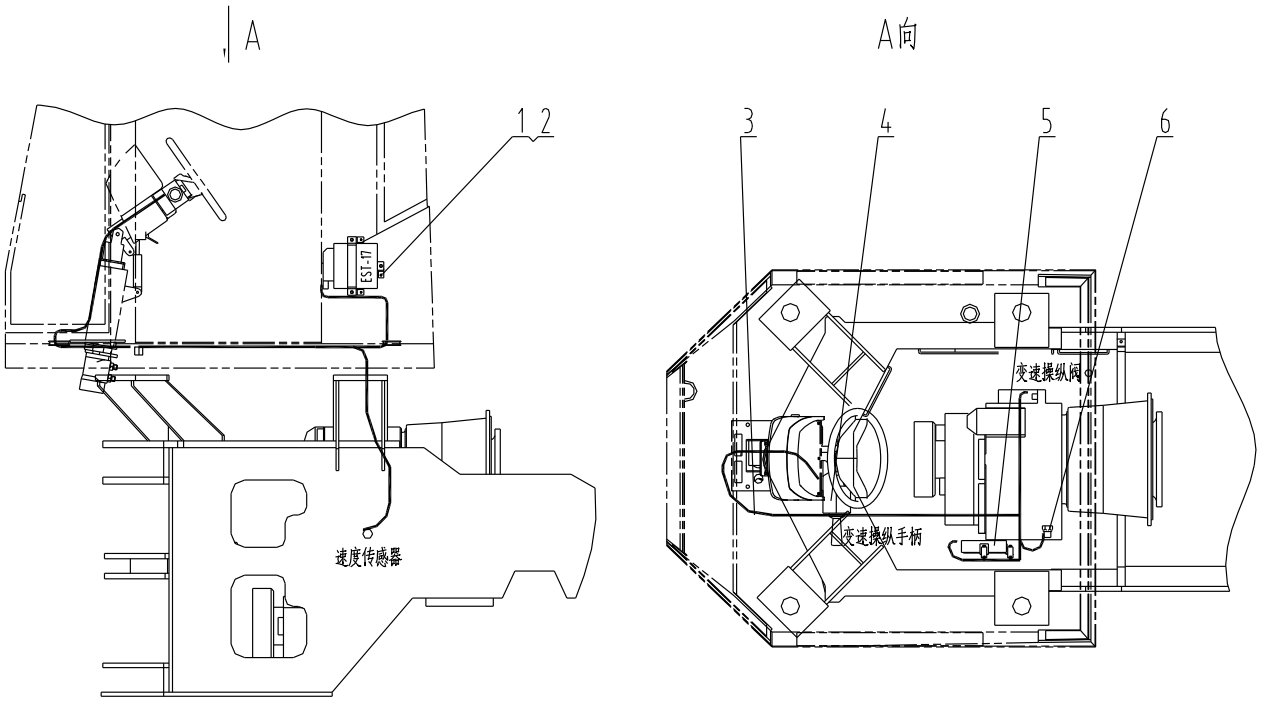

46C0709 002 变速操纵线路 SHIFT CONTROL WIRING

件号 ITEM	部件号 PART NO.	版本 VER	零件名称	PART NAME	数量 Q'TY	服务代码 S.C	适用机号 SERIAL NO.	互换性 IA	可替换零件号 REPLACEABLE
1	04B0221	000	螺钉	SCREW	3				
2	06B0017	000	垫圈	WASHER	3				
3	08C0091	000	变速操纵线束	HARNESS	1				
4	46C0253	000	变速操纵手柄	SHIFT CONTROL LEVER	1				
5	37B0428	000	控制单元	CONTROL UNIT	1				
6	30B0032	000	速度传感器	SPEED SENSOR	1				

46C4041 000 刮水器及清洗器系统
WIPER SYSTEM

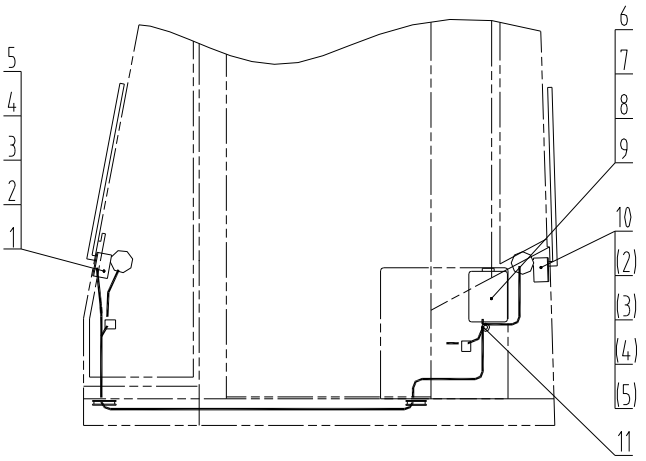

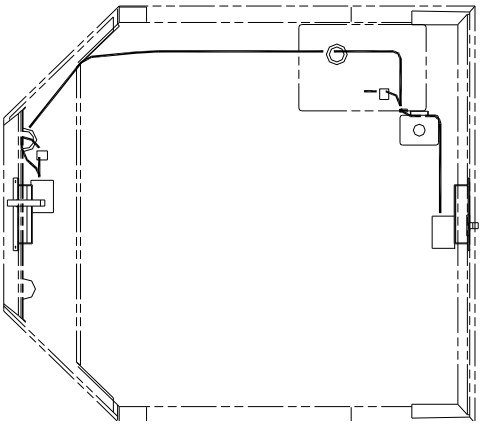

46C4041 000 刮水器及清洗器系统 WIPER SYSTEM

件号 ITEM	部件号 PART NO.	版本 VER	零件名称	PART NAME	数量 Q'TY	服务代码 S.C	适用机号 SERIAL NO.	互换性 IA	可替换零件号 REPLACEABLE
1	46C4040	000	前刮水器总成	WIPER GP	1				
2	00B0075	000	螺栓	BOLT	4				
3	06B0005	000	垫圈	WASHER	4				
4	06B0006	000	垫圈	WASHER	4				
5	03B0021	000	螺母	NUT	4				
6	46C0708	000	水壶总成	WASHER RESERVOIR AS	1				
7	03B0014	000	螺钉	SCREW	3				
8	06B0003	000	垫圈	WASHER	3				
9	03B0036	000	螺母	NUT	3				
10	46C0641	000	后刮水器总成	REAR WIPER AS	1				
11	83A0130	001	护孔圈	GROMMET	1				

46C5961 000 灯组件
LIGHTGROUP

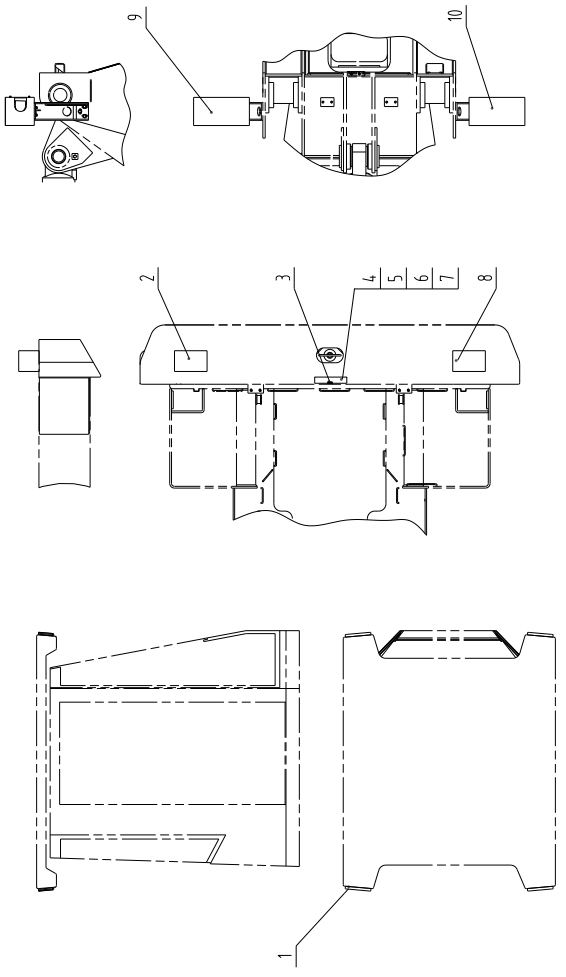

46C5961 000 灯组件 LIGHTGROUP

件号 ITEM	部件号 PART NO.	版本 VER	零件名称	PART NAME	数量 Q'TY	服务代码 S.C	适用机号 SERIAL NO.	互换性 IA	可替换零件号 REPLACEABLE
1	32B0152	000	顶灯	DOME LIGHT	4				
2	46C2830	000	右后灯总成	REAR FLOODLIGHT-RH	1	Z			
3	83A0135	000	护孔圈	GROMMET	1				
4	32B0333	001	牌照灯	LICENCE LIGHT	1	Z			
5	04B0198	000	螺钉	SCREW	2				
6	06B0097	000	垫圈	WASHER	2				
7	06B0022	000	垫圈	WASHER	2				
8	46C2831	000	左后灯总成	REAR FLOODLIGHT-LH	1	Z			
9	46C4295	000	右前灯总成	FRONT FLOODLIGHT AS-RH	1	Z			
10	46C4296	000	左前灯总成	FRONT FLOODLIGHT AS-LH	1	Z			

46C2830 000 右后灯总成
REAR FLOODLIGHT-RH

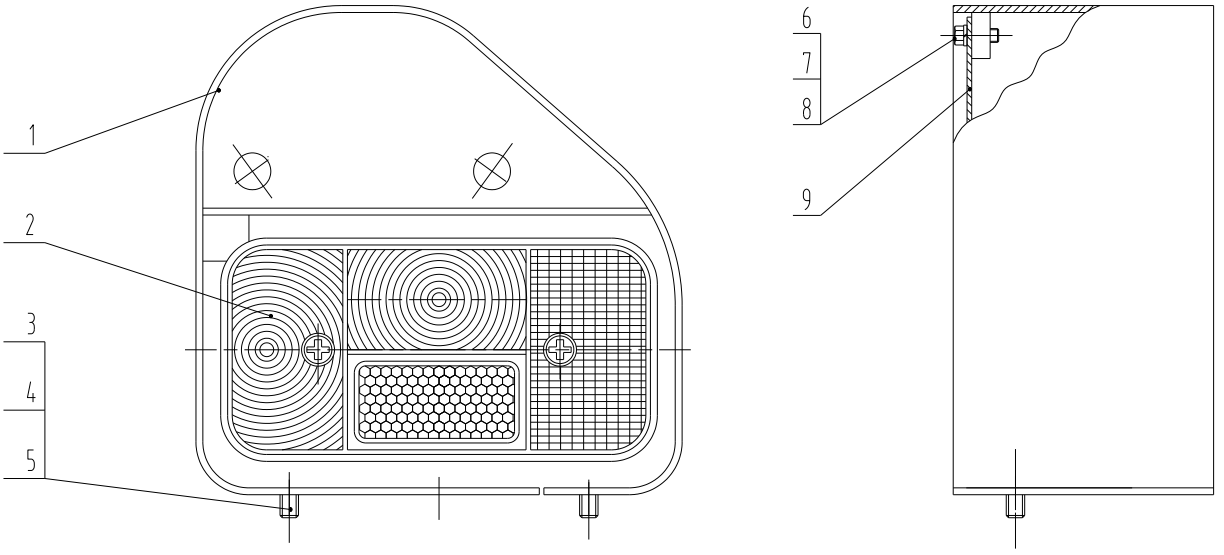

46C2830 000 右后灯总成 REAR FLOODLIGHT-RH

件号 ITEM	部件号 PART NO.	版本 VER	零件名称	PART NAME	数量 Q'TY	服务代码 S.C	适用机号 SERIAL NO.	互换性 IA	可替换零件号 REPLACEABLE
1	04D0655	000	右灯箱	LIGHT BOX	1				
2	32B0138	000	右后小灯组	POSITION LIGHT-LH	1				
3	00B0007	000	螺栓	BOLT	2				
4	06B0005	000	垫圈	WASHER	2				
5	06B0006	000	垫圈	WASHER	3				
6	00B0021	000	螺栓	BOLT	3				
7	06B0003	000	垫圈	WASHER	3				
8	06B0024	000	垫圈	WASHER	1				
9	10A1917	000	盖板	COVER	1				

46C2831 001 左后灯总成
REAR FLOODLIGHT-LH

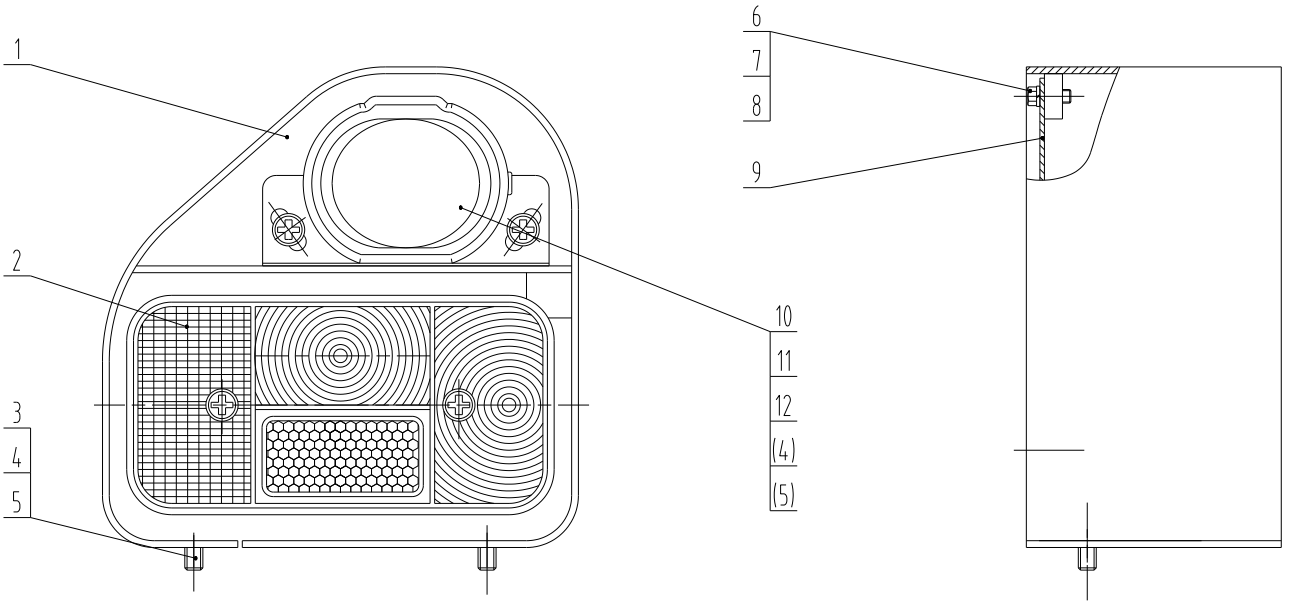

46C2831 001 左后灯总成 REAR FLOODLIGHT-LH

件号 ITEM	部件号 PART NO.	版本 VER	零件名称	PART NAME	数量 Q'TY	服务代码 S.C	适用机号 SERIAL NO.	互换性 IA	可替换零件号 REPLACEABLE
1	04D0658	000	左灯箱	LIGHT BOX	1				
2	32B0139	000	左后小灯组	POSITION LIGHT-LH	1				
3	00B0007	000	螺栓	BOLT	2				
4	06B0005	000	垫圈	WASHER	4				
5	06B0006	000	垫圈	WASHER	4				
6	00B0021	000	螺栓	BOLT	3				
7	06B0003	000	垫圈	WASHER	3				
8	06B0024	000	垫圈	WASHER	3				
9	10A1917	000	盖板	COVER	1				
10	38B0172	000	倒车报警器	BACKUP ALARM	1				
11	04B0059	000	螺钉	SCREW	2				
12	03B0021	000	螺母	NUT	2				

46C4295 000 右前灯总成
FRONT FLOODLIGHT AS-RH

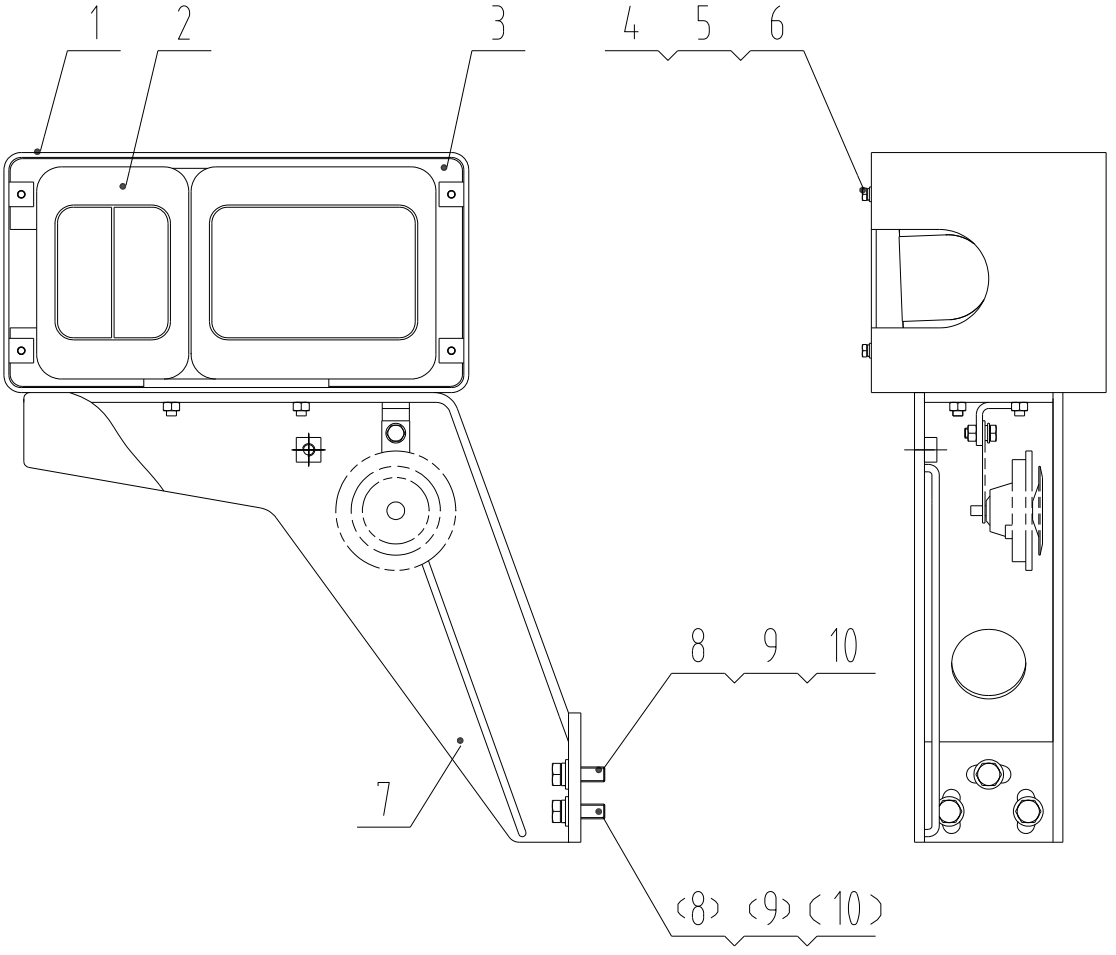

46C4295 000 右前灯总成 FRONT FLOODLIGHT AS-RH

件号 ITEM	部件号 PART NO.	版本 VER	零件名称	PART NAME	数量 Q'TY	服务代码 S.C	适用机号 SERIAL NO.	互换性 IA	可替换零件号 REPLACEABLE
1	00D5294	000	灯箱	LIGHT BOX	1				
2	32B0099	000	组合式前大灯-右	FRONT LIGHT-RH	1				
3	11A5038	000	后盖板	COVER	1				
4	00B0022	000	螺栓	BOLT	4				
5	06B0003	000	垫圈	WASHER	4				
6	06B0024	000	垫圈	WASHER	4				
7	00D5296	000	支架	BRACKET	1				
8	00B0386	000	螺栓	BOLT	3				
9	06B0007	000	垫圈	WASHER	3				
10	06B0008	000	垫圈	WASHER	3				

46C4296 000 左前灯总成
FRONT FLOODLIGHT AS-LH

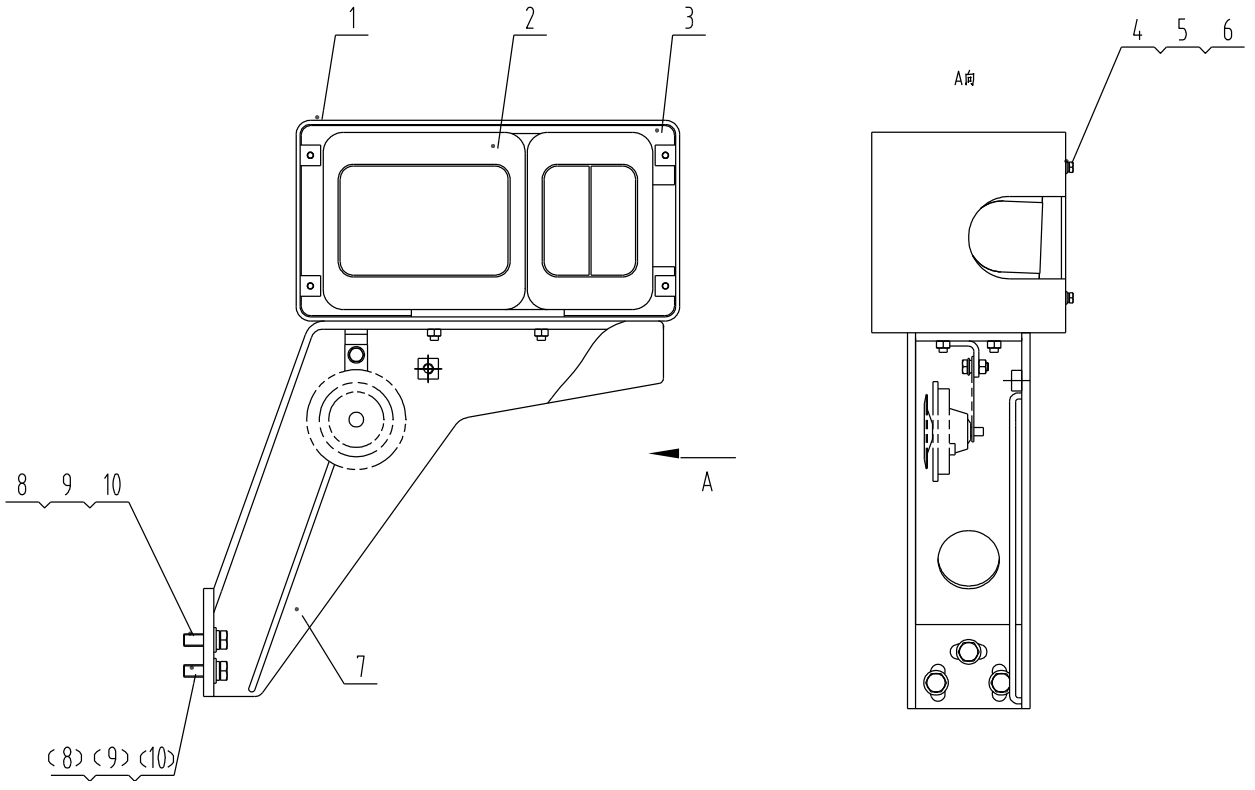

46C4296 000 左前灯总成 FRONT FLOODLIGHT AS-LH

件号 ITEM	部件号 PART NO.	版本 VER	零件名称	PART NAME	数量 Q'TY	服务代码 S.C	适用机号 SERIAL NO.	互换性 IA	可替换零件号 REPLACEABLE
1	00D5295	000	灯箱	LIGHT BOX	1				
2	32B0098	000	组合式前大灯-左	COMBINATION LIGHT-LH	1				
3	11A5038	000	后盖板	COVER	1				
4	00B0022	000	螺栓	BOLT	4				
5	06B0003	000	垫圈	WASHER	4				
6	06B0024	000	垫圈	WASHER	4				
7	00D5297	000	支架	BRACKET	1				
8	00B0386	000	螺栓	BOLT	3				
9	06B0007	000	垫圈	WASHER	3				
10	06B0008	000	垫圈	WASHER	3				

32B0333 001 牌照灯
LICENCE LIGHT

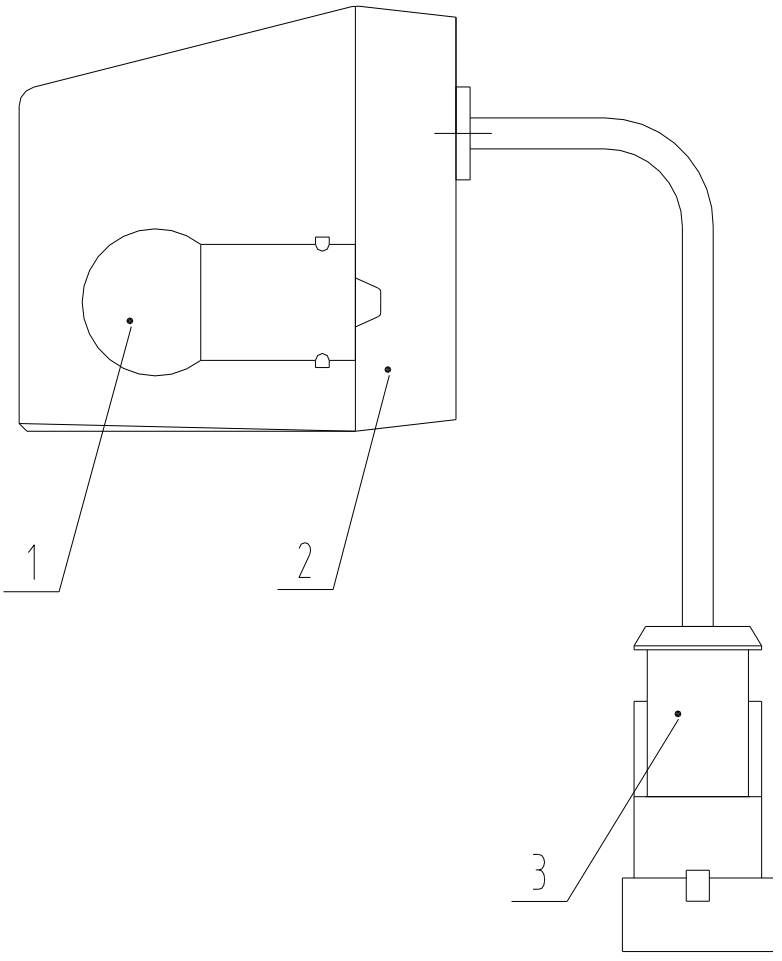

32B0333 001 牌照灯 LICENCE LIGHT

件号 ITEM	部件号 PART NO.	版本 VER	零件名称	PART NAME	数量 Q'TY	服务代码 S.C	适用机号 SERIAL NO.	互换性 IA	可替换零件号 REPLACEABLE
1	32B0335	001	灯泡	BULB	1				
2	32B0334	001	牌照灯	LICENCE LIGHT	1				
3	36B0320	001	两线插头	PLUG	1				

46C3355 003 后车架线路
REAR FRAME WIRING

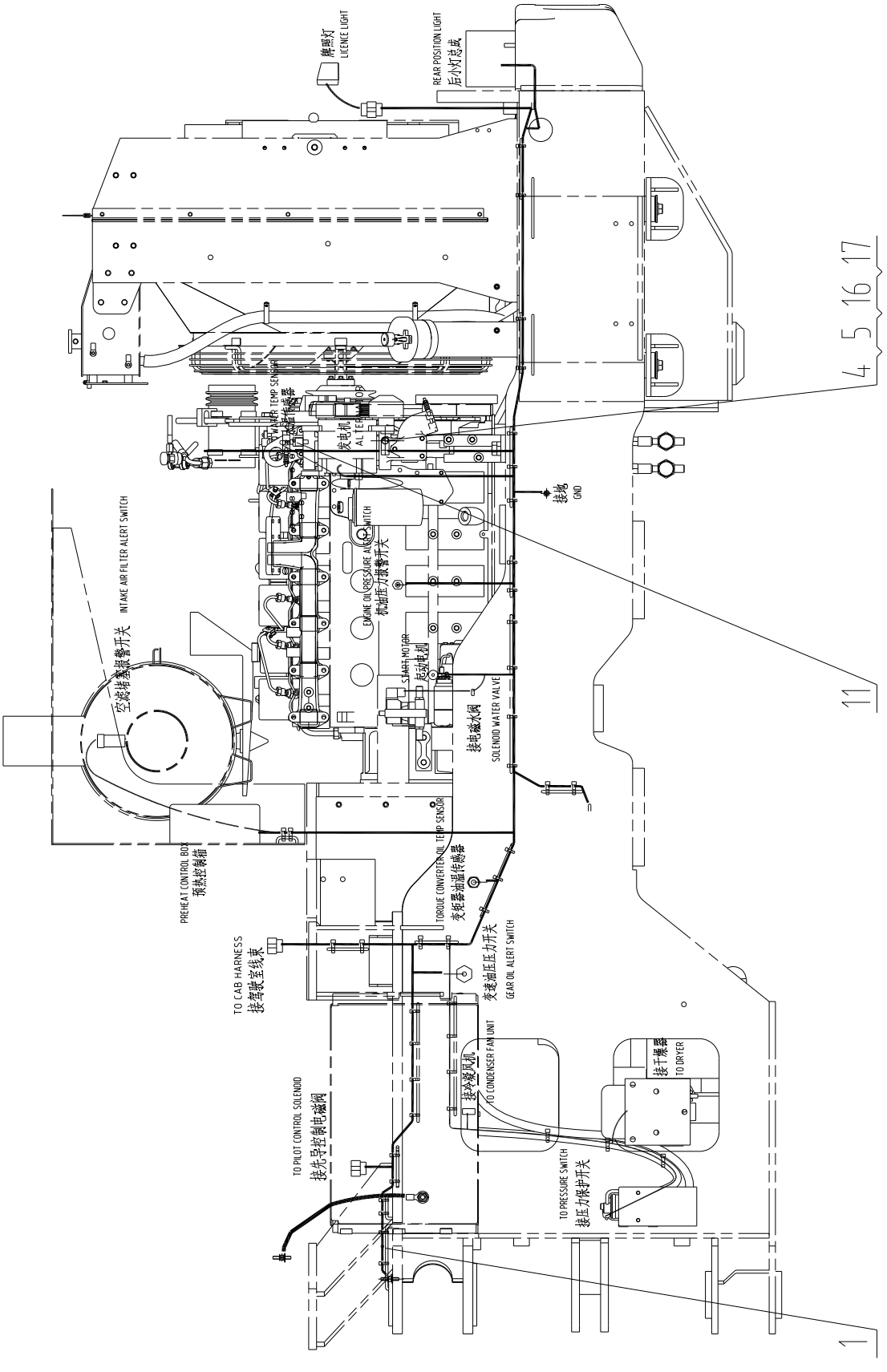

46C3355 003 后车架线路 REAR FRAME WIRING

件号 ITEM	部件号 PART NO.	版本 VER	零件名称	PART NAME	数量 Q'TY	服务代码 S.C	适用机号 SERIAL NO.	互换性 IA	可替换零件号 REPLACEABLE
1	08C5201	000	后车架线束	HARNESS	1				
2	08C0638	000	车架连接电缆	CABLE	1				
3	05B0072	000	双头螺柱	STUD BOLT	4				
4	06B0001	000	垫圈	WASHER	13				
5	06B0002	000	垫圈	WASHER	13				
6	03B0053	000	螺母	NUT	4				
7	30B0132	001	压力开关	PRESSURE SWITCH	1				
8	30B0100	000	变矩器油温传感器	OIL TEMP SENSOR	1				
9	37B0004	001	尼龙扎带	NYLON STRAP	60				
10	30B0131	001	压力开关	PRESSURE SWITCH	1				
11	30B0065	001	温度传感器	TEMP SENSOR	1				
12	30B0444	000	油位传感器	FUEL LEVEL SENSOR	1				
13	00B0028	000	螺栓	BOLT	5				
14	06B0017	000	垫圈	WASHER	5				
15	06B0066	000	垫圈	WASHER	5				
16	09C0172	000	线夹	CLIP	1				
17	00B0056	000	螺栓	BOLT	5				
23	83A0133	001	护孔圈	GROMMET	2				
24	37B0708	000	保险丝	FUSE	3				
25	37B0709	000	保险丝	FUSE	1				
26	37B0749	000	连接片	BAR	3				
27	04B0198	000	螺钉	SCREW	6				
28	06B0022	000	垫圈	WASHER	6				
29	06B0097	000	垫圈	WASHER	6				
30	37B0776	000	保险丝	FUSE	1				
31	37B0915	000	保险盒	FUSE BOX	3				
32	20A6815	000	插板	INSERT	1				
33	46C2954	000	控制箱总成	CONTROL CASE AS	1	Z			
34	30B0137	000	压力开关	PRESSURE SWITCH	1				
35	30B0136	000	压力开关	PRESSURE SWITCH	1				
36	30B0058	000	气压传感器	AIR PRESSURE SENSOR	1				
37	30B0418	000	压力开关	PRESSURE SWITCH	1				
38	30B0135	000	压力开关	PRESSURE SWITCH	1				
39	21A5717	000	安装板	MOUNTING PLATE	1				
40	37B0710	000	保险丝	FUSE	1				

46C3355 002 后车架线路

REAR FRAME WIRING

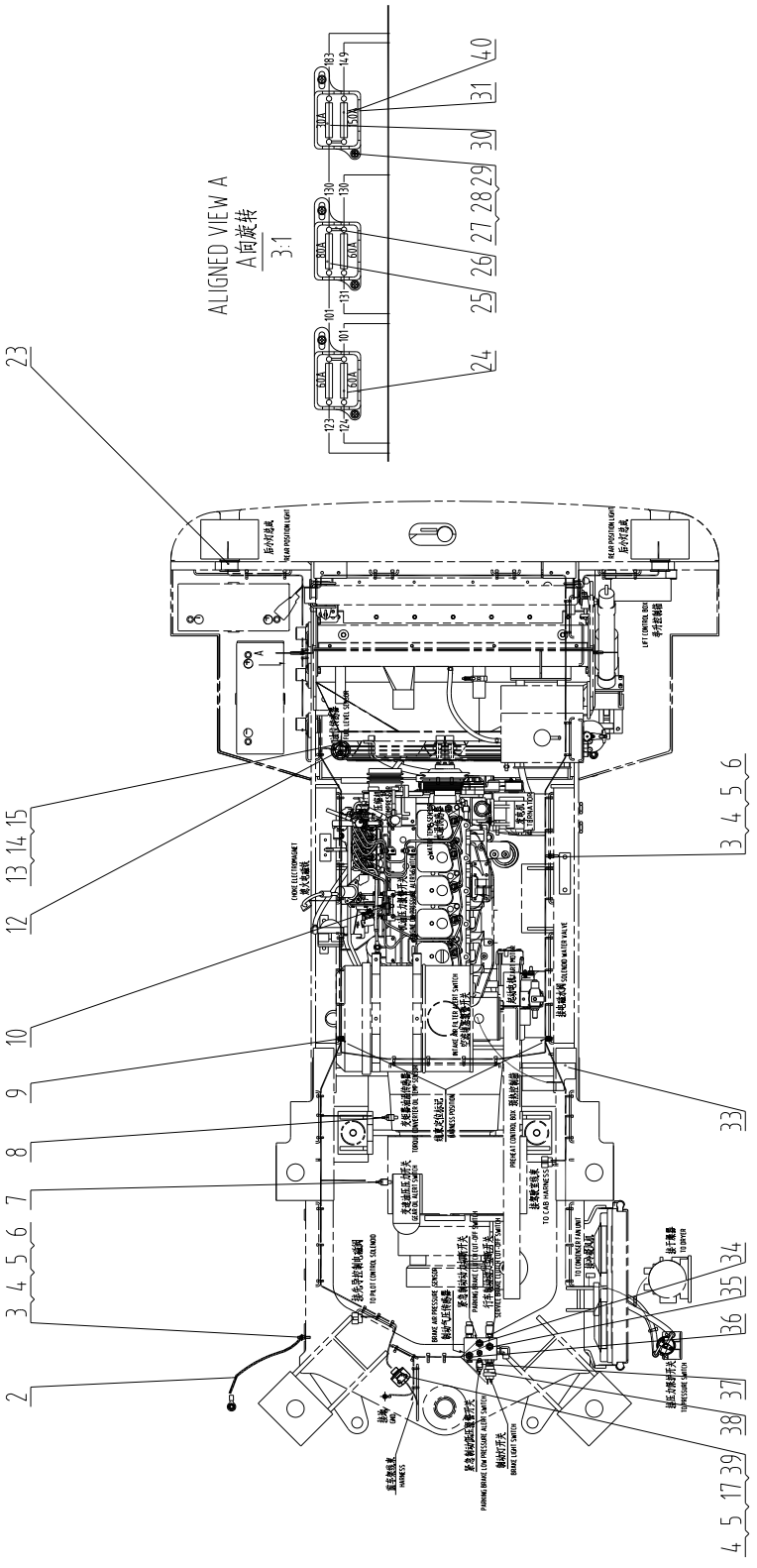

46C3355 002 后车架线路 REAR FRAME WIRING

件号 ITEM	部件号 PART NO.	版本 VER	零件名称	PART NAME	数量 Q'TY	服务代码 S.C	适用机号 SERIAL NO.	互换性 IA	可替换零件号 REPLACEABLE
1	08C5201	000	后车架线束	HARNESS	1				
2	08C0638	000	车架连接电缆	CABLE	1				
3	05B0072	000	双头螺柱	STUD BOLT	4				
4	06B0001	000	垫圈	WASHER	13				
5	06B0002	000	垫圈	WASHER	13				
6	03B0053	000	螺母	NUT	4				
7	30B0132	001	压力开关	PRESSURE SWITCH	1				
8	30B0100	000	变矩器油温传感器	OIL TEMP SENSOR	1				
9	37B0004	001	尼龙扎带	NYLON STRAP	60				
10	30B0131	001	压力开关	PRESSURE SWITCH	1				
11	30B0065	001	温度传感器	TEMP SENSOR	1				
12	30B0444	000	油位传感器	FUEL LEVEL SENSOR	1				
13	00B0028	000	螺栓	BOLT	5				
14	06B0017	000	垫圈	WASHER	5				
15	06B0066	000	垫圈	WASHER	5				
16	09C0172	000	线夹	CLIP	1				
17	00B0056	000	螺栓	BOLT	5				
23	83A0133	001	护孔圈	GROMMET	2				
24	37B0708	000	保险丝	FUSE	3				
25	37B0709	000	保险丝	FUSE	1				
26	37B0749	000	连接片	BAR	3				
27	04B0198	000	螺钉	SCREW	6				
28	06B0022	000	垫圈	WASHER	6				
29	06B0097	000	垫圈	WASHER	6				
30	37B0776	000	保险丝	FUSE	1				
31	37B0915	000	保险盒	FUSE BOX	3				
32	20A6815	000	插板	INSERT	1				
33	46C2954	000	控制箱总成	CONTROL CASE AS	1				
34	30B0137	000	压力开关	PRESSURE SWITCH	1				
35	30B0136	000	压力开关	PRESSURE SWITCH	1				
36	30B0058	000	气压传感器	AIR PRESSURE SENSOR	1				
37	30B0418	000	压力开关	PRESSURE SWITCH	1				
38	30B0135	000	压力开关	PRESSURE SWITCH	1				
39	21A5717	000	安装板	MOUNTING PLATE	1				
40	37B0710	000	保险丝	FUSE	1				

46C6673 000 后车架线路
REAR FRAME WIRING

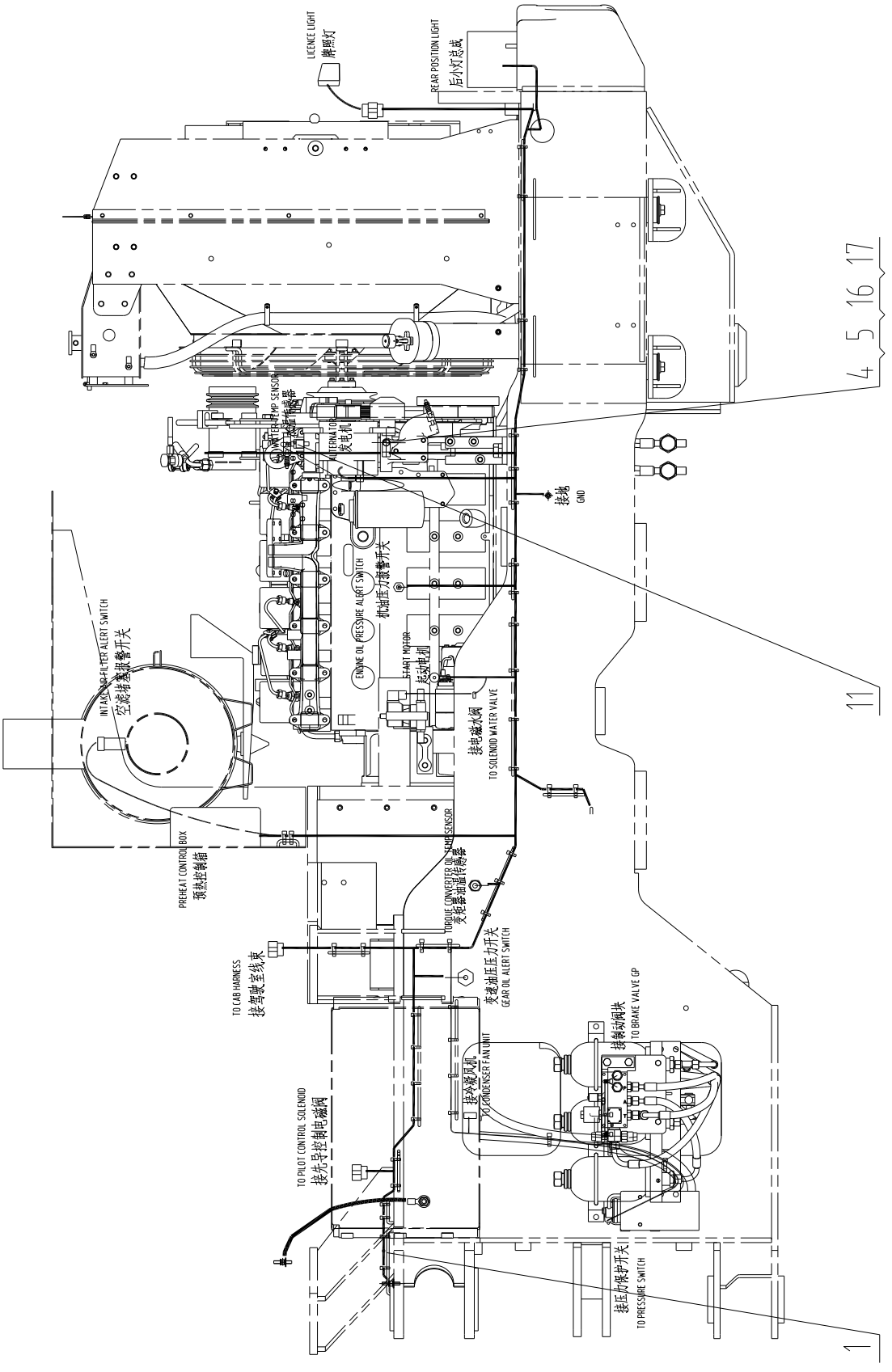

46C6673 000 后车架线路 REAR FRAME WIRING

件号 ITEM	部件号 PART NO.	版本 VER	零件名称	PART NAME	数量 Q'TY	服务代码 S.C	适用机号 SERIAL NO.	互换性 IA	可替换零件号 REPLACEABLE
1	08C5153	000	后车架线束	HARNESS	1				
2	08C0638	000	车架连接电缆	CABLE	1				
3	05B0072	001	双头螺柱	STUD BOLT	4				
4	06B0001	000	垫圈	WASHER	13				
5	06B0002	000	垫圈	WASHER	13				
6	03B0053	000	螺母	NUT	4				
7	30B0132	001	压力开关	PRESSURE SWITCH	1				
8	30B0100	001	变矩器油温传感器	OIL TEMP SENSOR	1				
9	37B0004	001	尼龙扎带	NYLON STRAP	60				
10	30B0131	001	压力开关	PRESSURE SWITCH	1				
11	30B0065	001	温度传感器	TEMP SENSOR	1				
12	30B0444	000	油位传感器	FUEL LEVEL SENSOR	1				
13	00B0028	000	螺栓	BOLT	5				
14	06B0017	000	垫圈	WASHER	5				
15	06B0066	000	垫圈	WASHER	5				
16	09C0172		线夹	CLIP	1				
17	00B0056	000	螺栓	BOLT	3				
18	83A0133	001	护孔圈	GROMMET	2				
19	37B0708	001	保险丝	FUSE	3				
20	37B0709	001	保险丝	FUSE	1				
21	37B0749	001	连接片	PLATE	3				
22	04B0198	000	螺钉	SCREW	6				
23	06B0022	000	垫圈	WASHER	6				
24	06B0097	000	垫圈	WASHER	6				
25	37B0776	001	保险丝	FUSE	1				
26	37B0710	000	保险丝	FUSE	1				
27	37B0915	001	保险盒	FUSE BOX	3				
28	46C6725	000	控制箱总成	CONTROL BOX AS	1				
29	21A6365	000	安装板	MOUNTINGPLATE	1				
30	21A5717	000	安装板	MOUNTING PLATE	1				

46C6673 000 后车架线路

REAR FRAME WIRING

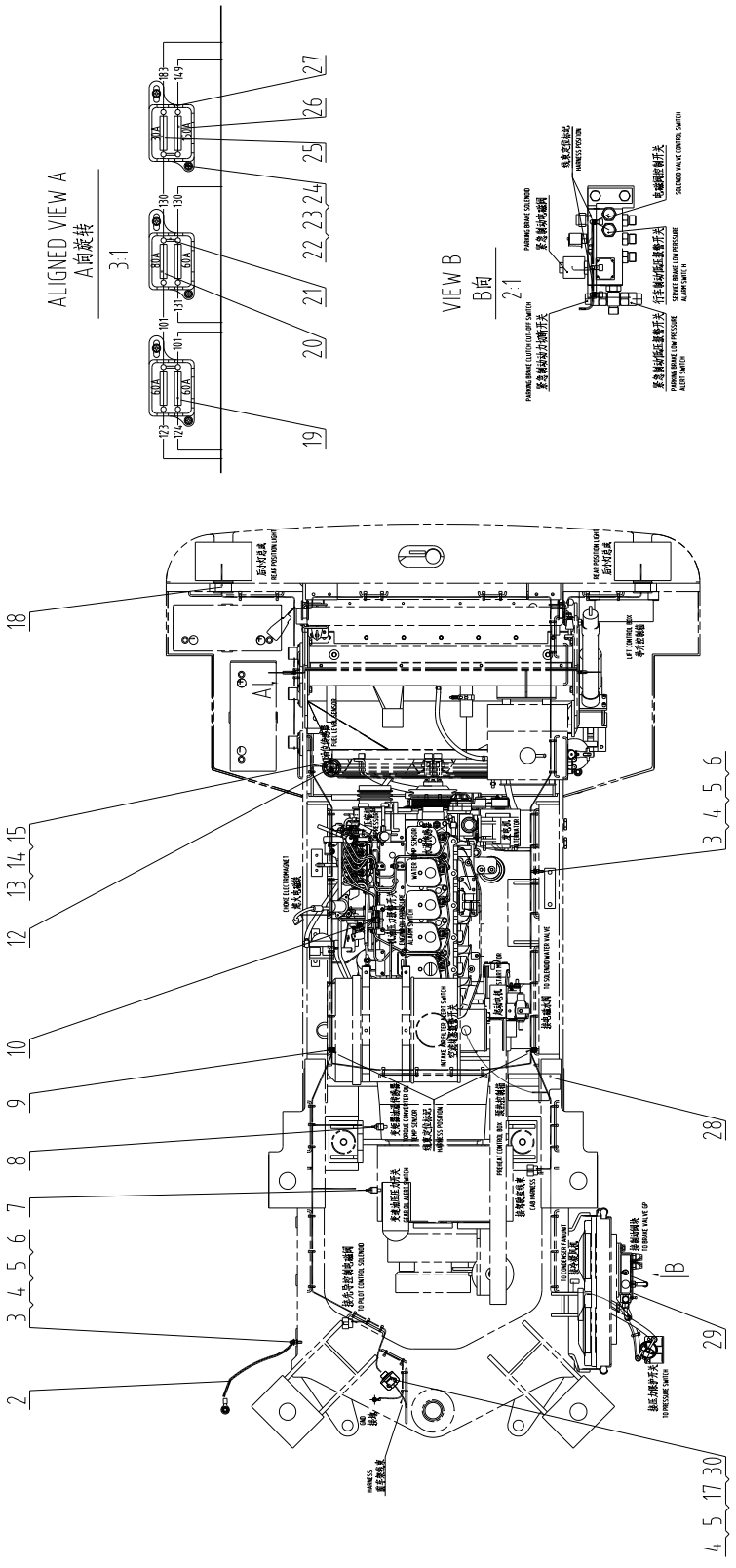

46C6673 000 后车架线路 REAR FRAME WIRING

件号 ITEM	部件号 PART NO.	版本 VER	零件名称	PART NAME	数量 Q'TY	服务代码 S.C	适用机号 SERIAL NO.	互换性 IA	可替换零件号 REPLACEABLE
1	08C5153	000	后车架线束	HARNESS	1				
2	08C0638	000	车架连接电缆	CABLE	1				
3	05B0072	001	双头螺柱	STUD BOLT	4				
4	06B0001	000	垫圈	WASHER	13				
5	06B0002	000	垫圈	WASHER	13				
6	03B0053	000	螺母	NUT	4				
7	30B0132	001	压力开关	PRESSURE SWITCH	1				
8	30B0100	001	变矩器油温传感器	OIL TEMP SENSOR	1				
9	37B0004	001	尼龙扎带	NYLON STRAP	60				
10	30B0131	001	压力开关	PRESSURE SWITCH	1				
11	30B0065	001	温度传感器	TEMP SENSOR	1				
12	30B0444	000	油位传感器	FUEL LEVEL SENSOR	1				
13	00B0028	000	螺栓	BOLT	5				
14	06B0017	000	垫圈	WASHER	5				
15	06B0066	000	垫圈	WASHER	5				
16	09C0172		线夹	CLIP	1				
17	00B0056	000	螺栓	BOLT	3				
18	83A0133	001	护孔圈	GROMMET	2				
19	37B0708	001	保险丝	FUSE	3				
20	37B0709	001	保险丝	FUSE	1				
21	37B0749	001	连接片	PLATE	3				
22	04B0198	000	螺钉	SCREW	6				
23	06B0022	000	垫圈	WASHER	6				
24	06B0097	000	垫圈	WASHER	6				
25	37B0776	001	保险丝	FUSE	1				
26	37B0710	000	保险丝	FUSE	1				
27	37B0915	001	保险盒	FUSE BOX	3				
28	46C6725	000	控制箱总成	CONTROL BOX AS	1				
29	21A6365	000	安装板	MOUNTINGPLATE	1				
30	21A5717	000	安装板	MOUNTING PLATE	1				

46C2954 000 控制箱总成
CONTROL CASE AS

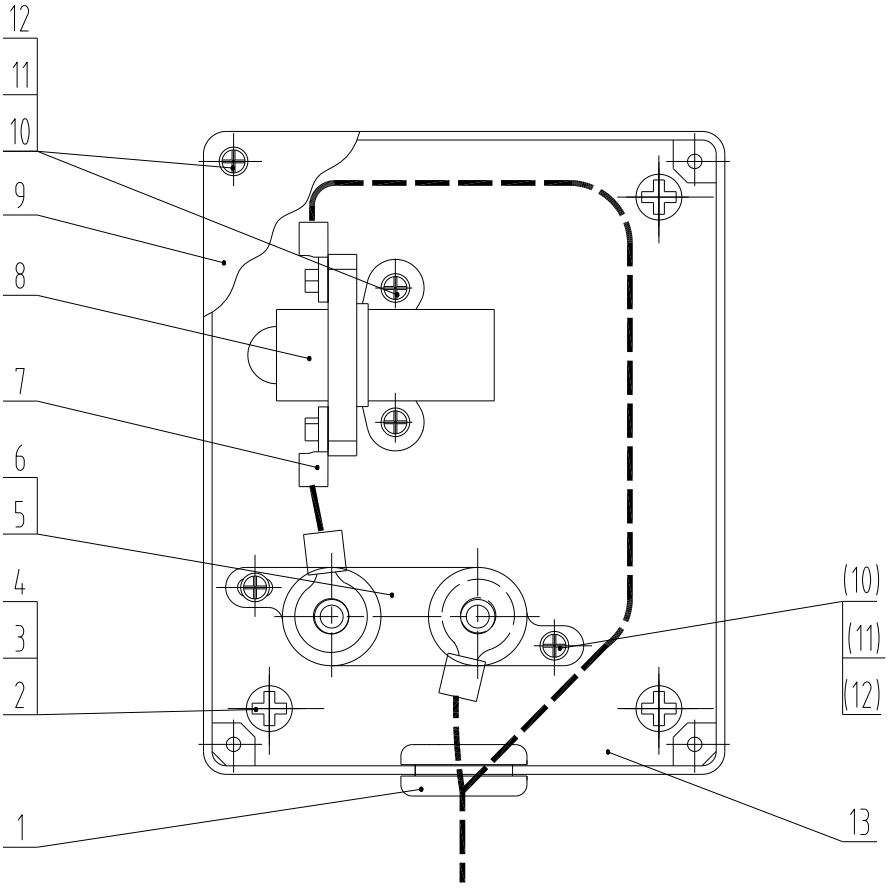

46C2954 000 控制箱总成 CONTROL CASE AS

件号 ITEM	部件号 PART NO.	版本 VER	零件名称	PART NAME	数量 Q'TY	服务代码 S.C	适用机号 SERIAL NO.	互换性 IA	可替换零件号 REPLACEABLE
1	83A0306	000	护孔圈	GROMMET	1				
2	04B0218	000	螺钉	SCREW	4				
3	06B0005	000	垫圈	WASHER	4				
4	06B0006	000	垫圈	WASHER	4				
5	37B0298	000	AMG 保险丝座	FUSE HOLDER	1				
6	37B0299	000	AMG 保险丝	FUSE	1				
7	08C1373	000	连接线	WIRE	1				
8	31B0042	001	继电器	RELAY	1				
9	10A1976	000	盖板	COVER	1				
10	04B0221	000	螺钉	SCREW	8				
11	06B0017	000	垫圈	WASHER	8				
12	06B0066	000	垫圈	WASHER	8				
13	04D0403	000	电喷控制箱	CONTROL BOX	1				

46C6725 000 控制箱总成
CONTROL BOX AS

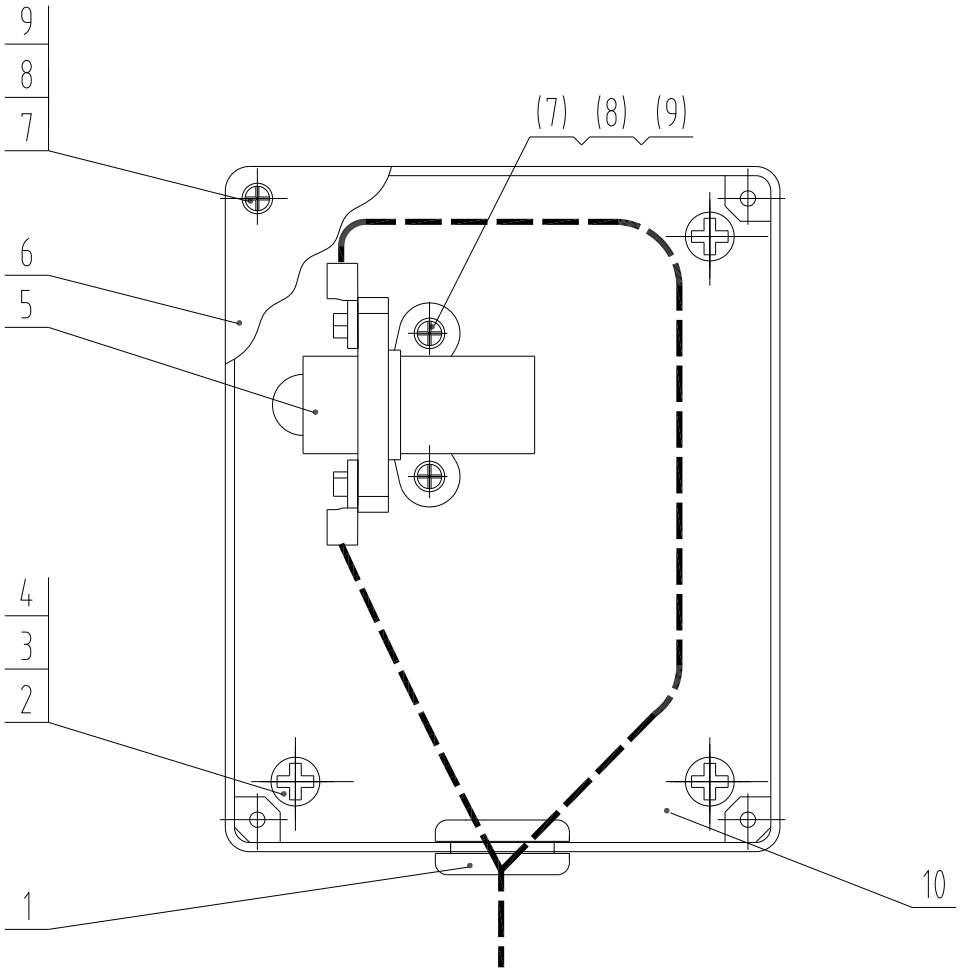

46C6725 000 控制箱总成 CONTROL BOX AS

件号 ITEM	部件号 PART NO.	版本 VER	零件名称	PART NAME	数量 Q'TY	服务代码 S.C	适用机号 SERIAL NO.	互换性 IA	可替换零件号 REPLACEABLE
1	83A0306	000	护孔圈	GROMMET	1				
2	04B0218	000	螺钉	SCREW	4				
3	06B0005	000	垫圈	WASHER	4				
4	06B0006	000	垫圈	WASHER	4				
5	31B0042	002	继电器	RELAY	1				
6	10A1976	000	盖板	COVER	1				
7	04B0221	000	螺钉	SCREW	6				
8	06B0017	000	垫圈	WASHER	6				
9	06B0066	000	垫圈	WASHER	6				
10	04D0403	000	电喷控制箱	CONTROL BOX	1				

46C2934 001 电瓶线路
BATTERY WIRING AS

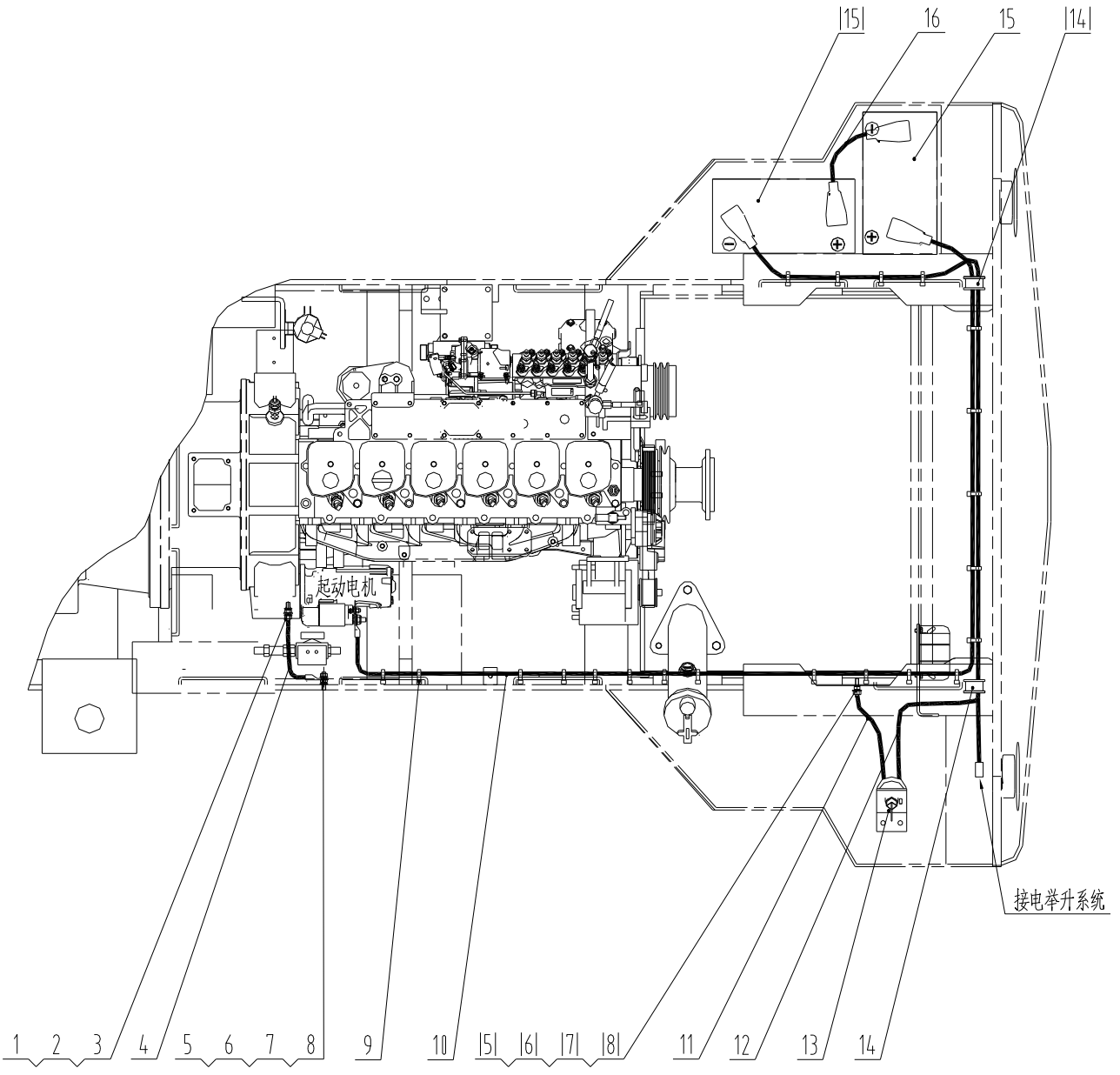

46C2934 001 电瓶线路 BATTERY WIRING AS

件号 ITEM	部件号 PART NO.	版本 VER	零件名称	PART NAME	数量 Q'TY	服务代码 S.C	适用机号 SERIAL NO.	互换性 IA	可替换零件号 REPLACEABLE
1	06B0008	000	垫圈	WASHER	1				
2	06B0007	000	垫圈	WASHER	1				
3	00B0031	000	螺栓	BOLT	1				
4	08C2591	000	接地铜带	COPPER CABLE	1				
5	05B0072	000	双头螺柱	STUD BOLT	2				
6	06B0001	000	垫圈	WASHER	2				
7	06B0002	000	垫圈	WASHER	2				
8	03B0053	000	螺母	NUT	2				
9	37B0004	001	尼龙扎带	NYLON STRAP	26				
10	08C2588	000	蓄电池至起动电机电缆	CABLE	1				
11	08C2587	000	负极开关接地铜带	COPPER CABLE	1				
12	08C2589	000	蓄电池至负极开关电缆	CABLE	1				
13	46C2962	000	负极开关安装总成	DISCONNECT SWITCH MOUNTING AS	1				
14	83A0152	001	护孔圈	GROMMET	2				
15	37B0108	001	蓄电池	BATTERY	2				
16	08C0485	001	蓄电池连接电缆	CABLE	1				

46C1843 002 音响系统
SOUND SYSTEM

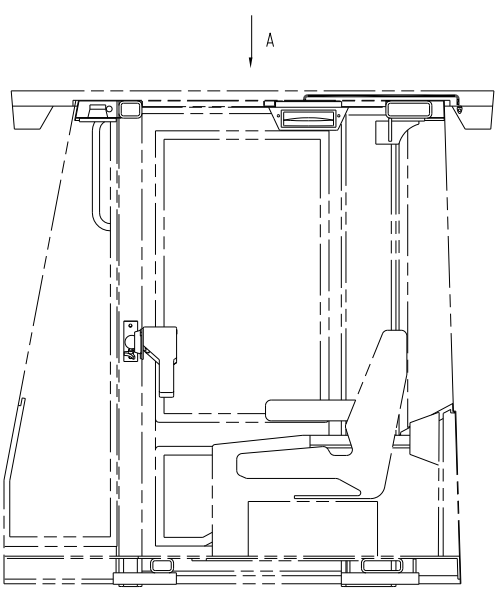

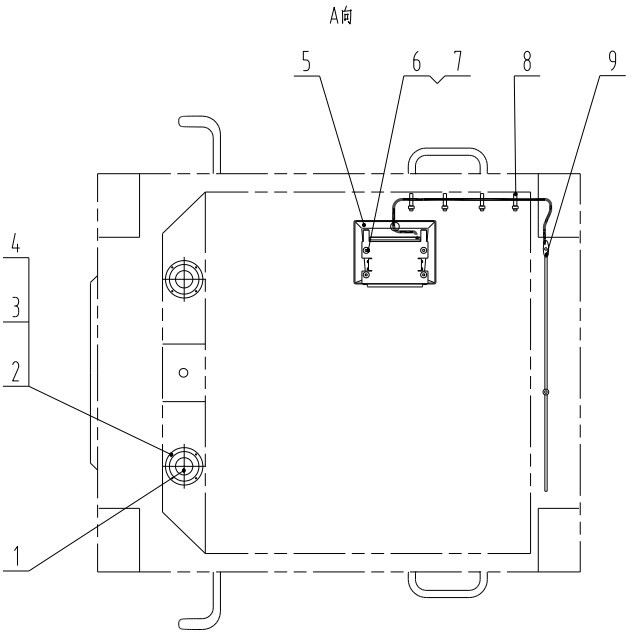

46C1843 002 音响系统 SOUND SYSTEM

件号 ITEM	部件号 PART NO.	版本 VER	零件名称	PART NAME	数量 Q'TY	服务代码 S.C	适用机号 SERIAL NO.	互换性 IA	可替换零件号 REPLACEABLE
1	38B0047	000	扬声器	LOUDSPEAKER	2				
2	04B0357	000	螺钉	SCREW	8				
3	06B0022	000	垫圈	WASHER	8				
4	06B0097	000	垫圈	WASHER	8				
5	46C1841	003	收放机总成	RADIO/CASSETTE PLAYER	1				
6	03B0036	000	螺母	NUT	4				
7	06B0062	000	垫圈	WASHER	8				
8	37B0009	001	扎带	CABLE TIE	5				
9	37B0243	000	天线	ANTENNA	1				

46C1841 003 收放机总成
RADIO/CASSETTE PLAYER

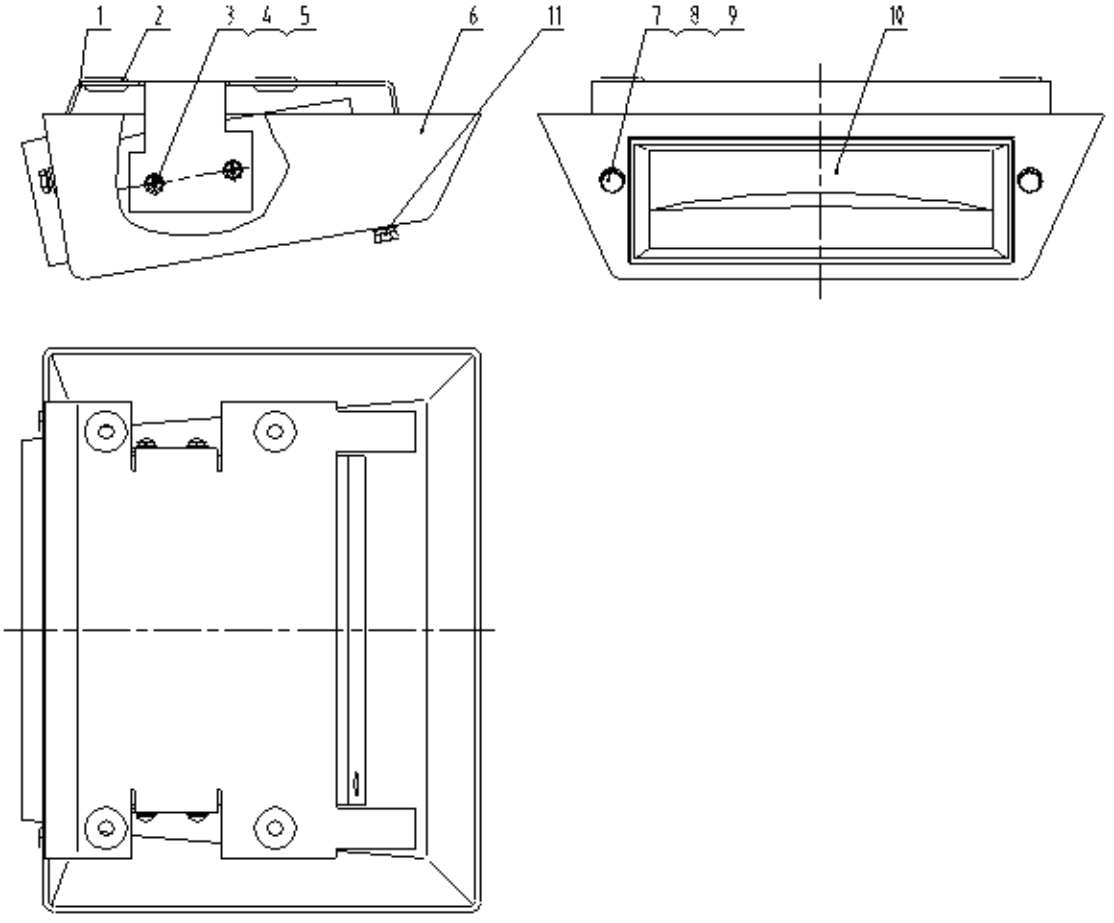

46C1841 003 收放机总成 RADIO/CASSETTE PLAYER

件号 ITEM	部件号 PART NO.	版本 VER	零件名称	PART NAME	数量 Q'TY	服务代码 S.C	适用机号 SERIAL NO.	互换性 IA	可替换零件号 REPLACEABLE
1	00D1306	000	安装板	MOUNTING PLATE	1				
2	83A0170	001	胶垫	PAD	4				
3	04B0006	000	螺钉	SCREW	4				
4	06B0066	000	垫圈	WASHER	4				
5	06B0017	000	垫圈	WASHER	4				
6	86A0229	001	收放机外罩	COVER	1				
7	00B0010	000	螺栓	BOLT	2				
8	06B0024	000	垫圈	WASHER	4				
9	06B0003	000	垫圈	WASHER	4				
10	37B0929	000	收放机	RADIO	1				
11	00B0065	000	螺栓	BOLT	2				

标准件规格表 STANDARD PART TABLE

序号 NO.	零件号 PART NO	代号 CODE	零件名称 DESCRIPTION		规格 SIZE
1	00A1247	GB3289.27-82	异径内接头	CONNECTOR	25×10
2	00A1248	GB3289.27-82	异径内接头	CONNECTOR	20×10
3	00A1249	GB3289.26-82	内接头	CONNECTOR	40
4	00A1250	GB3289.26-82	内接头	CONNECTOR	25
5	00A1251	GB3289.26-82	内接头	CONNECTOR	20
6	00A1252	GB3289.26-82	内接头	CONNECTOR	65
7	00B0002	GB5783-86	螺栓	BOLT	M10×35-8.8-Zn.D
8	00B0004	GB5783-86	螺栓	BOLT	M10×50-8.8-Zn.D
9	00B0005	GB5783-86	螺栓	BOLT	M10×20-8.8-Zn.D
10	00B0007	GB5783-86	螺栓	BOLT	M8×16-8.8-Zn.D
11	00B0010	GB5783-86	螺栓	BOLT	M6×20-8.8-Zn.D
12	00B0011	GB5783-86	螺栓	BOLT	M12×25-8.8-Zn.D
13	00B0012	GB5783-86	螺栓	BOLT	M10×25-8.8-Zn.D
14	00B0013	GB5783-86	螺栓	BOLT	M12×40-8.8-Zn.D
15	00B0014	GB5783-86	螺栓	BOLT	M16×40-8.8-Zn.D
16	00B0016	GB5783-86	螺栓	BOLT	M18×40-8.8-Zn.D
17	00B0017	GB5783-86	螺栓	BOLT	M12×30-8.8-Zn.D
18	00B0018	GB5782-86	螺栓	BOLT	M10×70-8.8-Zn.D
19	00B0019	GB5783-86	螺栓	BOLT	M10×30-8.8-Zn.D
20	00B0020	GB5783-86	螺栓	BOLT	M8×30-8.8-Zn.D
21	00B0021	GB5783-86	螺栓	BOLT	M6×12-8.8-Zn.D
22	00B0022	GB5783-86	螺栓	BOLT	M6×16-8.8-Zn.D
23	00B0023	GB5783-86	螺栓	BOLT	M6×25-8.8-Zn.D
24	00B0024	GB5783-86	螺栓	BOLT	M5×35-8.8-Zn.D
25	00B0025	GB5783-86	螺栓	BOLT	M14×35-8.8-Zn.D
26	00B0026	GB5783-86	螺栓	BOLT	M8×12-8.8-Zn.D
27	00B0027	GB5782-86	螺栓	BOLT	M14×90-8.8-Zn.D
28	00B0028	GB5783-86	螺栓	BOLT	M5×12-8.8-Zn.D
29	00B0029	GB5783-86	螺栓	BOLT	M10×40-8.8-Zn.D
30	00B0030	GB5783-86	螺栓	BOLT	M8×55-8.8-Zn.D
31	00B0031	GB5783-86	螺栓	BOLT	M12×20-8.8-Zn.D
32	00B0033	GB5782-86	螺栓	BOLT	M12×70-8.8-Zn.D
33	00B0034	GB5782-86	螺栓	BOLT	M20×65-8.8-Zn.D
34	00B0035	GB5783-86	螺栓	BOLT	M12×35-8.8-Zn.D
35	00B0036	GB5783-86	螺栓	BOLT	M4×12-8.8-Zn.D
36	00B0038	GB5783-86	螺栓	BOLT	M14×30-8.8-Zn.D
37	00B0042	GB93-87	垫圈	WASHER	22
38	00B0045	GB5783-86	螺栓	BOLT	M16×50-8.8-Zn.D
39	00B0046	GB5783-86	螺栓	BOLT	M6×45-8.8-Zn.D
40	00B0048	GB5783-86	螺栓	BOLT	M10×45-8.8-Zn.D
41	00B0052	GB5783-86	螺栓	BOLT	M8×22-8.8-Zn.D
42	00B0054	GB5783-86	螺栓	BOLT	M6×10-8.8-Zn.D
43	00B0055	GB5783-86	螺栓	BOLT	M20×40-8.8-Zn.D
44	00B0056	GB5783-86	螺栓	BOLT	M10×16-8.8-Zn.D
45	00B0057	GB5783-86	螺栓	BOLT	M14×45-8.8-Zn.D
46	00B0058	GB5783-86	螺栓	BOLT	M12×45-8.8-Zn.D

标准件规格表 STANDARD PART TABLE

序号 NO.	零件号 PART NO	代号 CODE	零件名称 DESCRIPTION		规格 SIZE
47	00B0059	GB5783-86	螺栓	BOLT	M16×35-8.8-Zn.D
48	00B0060	GB5783-86	螺栓	BOLT	M20×50-8.8-Zn.D
49	00B0064	GB5783-86	螺栓	BOLT	M10×55-8.8-Zn.D
50	00B0065	GB5783-86	螺栓	BOLT	M6×35-8.8-Zn.D
51	00B0070	GB5783-86	螺栓	BOLT	M8×45-8.8-Zn.D
52	00B0075	GB5783-86	螺栓	BOLT	M8×20-8.8-Zn.D
53	00B0083	GB5783-86	螺栓	BOLT	M18×40-10.9-Zn.D
54	00B0084	GB70-85	螺钉	SCREW	M10×35-10.9-Zn.D
55	00B0085	GB5783-86	螺栓	BOLT	M8×25-8.8-Zn.D
56	00B0087	GB5783-86	螺栓	BOLT	M12×50-10.9-Zn.D
57	00B0090	GB5783-86	螺栓	BOLT	M12×130-8.8-Zn.D
58	00B0093	GB5783-86	螺栓	BOLT	M16×30-8.8-Zn.D
59	00B0094	GB5783-86	螺栓	BOLT	M16×45-8.8-Zn.D
60	00B0095	GB5783-86	螺栓	BOLT	M16×45-10.9-Zn.D
61	00B0097	GB5782-86	螺栓	BOLT	M27×60-10.9-Zn.D
62	00B0098	GB5783-86	螺栓	BOLT	M4×10-8.8-Zn.D
63	00B0100	GB5786-86	螺栓	BOLT	M12×1.5×35-8.8-Zn.D
64	00B0101	GB70-85	螺钉	SCREW	M12×40-8.8-Zn.D
65	00B0102	GB5783-86	螺栓	BOLT	M8×35-8.8-Zn.D
66	00B0103	GB5783-86	螺栓	BOLT	M14×50-10.9-Zn.D
67	00B0104	GB5782-86	螺栓	BOLT	M20×60-8.8-Zn.D
68	00B0105	GB5783-86	螺栓	BOLT	M22×55-8.8-Zn.D
69	00B0106	GB5786-86	螺栓	BOLT	M20×1.5×50-12.9-Zn
70	00B0109	GB5783-86	螺栓	BOLT	M18×35-8.8-Zn.D
71	00B0115	GB5783-86	螺栓	BOLT	M12×140-8.8-Zn.D
72	00B0118	GB5782-86	螺栓	BOLT	M24×70-8.8-Zn.D
73	00B0120	GB5786-86	螺栓	BOLT	M14×1.5×30-8.8-Zn.D
74	00B0121	GB5786-86	螺栓	BOLT	M12×1.5×35-10.9-Zn.D
75	00B0122	GB5783-86	螺栓	BOLT	M5×40-8.8-Zn.D
76	00B0123	GB5783-86	螺栓	BOLT	M24×50-8.8-Zn.D
77	00B0128	GB5783-86	螺栓	BOLT	M12×50-8.8-Zn.D
78	00B0128	GB5783-86	螺栓	BOLT	M12×50-8.8-Zn.D
79	00B0152	GB5783-86	螺栓	BOLT	M5×10-8.8-Zn.D
80	00B0153	GB5783-86	螺栓	BOLT	M5×16-8.8-Zn.D
81	00B0159	GB5783-86	螺栓	BOLT	M18×55-10.9-Zn.D
82	00B0160	GB5783-86	螺栓	BOLT	M20×45-10.9-Zn.D
83	00B0162	GB5783-86	螺栓	BOLT	M8×10-8.8-Zn.D
84	00B0163	GB5783-86	螺栓	BOLT	M20×45-8.8-Zn.D
85	00B0164	GB5786-86	螺栓	BOLT	M10×1×35-10.9-Zn.D
86	00B0165	GB5786-86	螺栓	BOLT	M16×1.5×90-10.9-Zn.D
87	00B0168	GB5783-86	螺栓	BOLT	M20×50-12.9-Zn.D
88	00B0169	GB5783-86	螺栓	BOLT	M6×30-8.8-Zn.D
89	00B0174	GB5785-86	螺栓	BOLT	M24×2×130-8.8-Zn.D
90	00B0175	GB5783-86	螺栓	BOLT	M18×50-8.8-Zn.D
91	00B0178	GB32.1-88	螺栓	BOLT	M10×40-8.8-Zn.D
92	00B0179	GB32.1-88	螺栓	BOLT	M10×45-8.8-Zn.D

标准件规格表 STANDARD PART TABLE

序号 NO.	零件号 PART NO	代号 CODE	零件名称 DESCRIPTION		规格 SIZE
93	00B0180	GB32.1-88	螺栓	BOLT	M10×50-8.8-Zn.D
94	00B0181	GB32.1-88	螺栓	BOLT	M10×60-8.8-Zn.D
95	00B0182	GB32.1-88	螺栓	BOLT	M12×60-8.8-Zn.D
96	00B0183	GB5783-86	螺栓	BOLT	M18×45-8.8-Zn.D
97	00B0185	GB5782-86	螺栓	BOLT	M24×60-8.8-Zn.D
98	00B0188	GB5783-86	螺栓	BOLT	M14×40-10.9-Zn.D
99	00B0189	GB5786-86	螺栓	BOLT	M20×1.5×50-10.9-Zn.D
100	00B0190	GB5786-86	螺栓	BOLT	M12×1.5×40-10.9-Zn.D
101	00B0191	GB5782-86	螺栓	BOLT	M8×75-8.8-Zn.D
102	00B0198	GB5782-86	螺栓	BOLT	M8×70-8.8-Zn.D
103	00B0199	GB5782-86	螺栓	BOLT	M8×80-8.8-Zn.D
104	00B0202	GB5783-86	螺栓	BOLT	M14×55-10.9-Zn.D
105	00B0203	GB5782-86	螺栓	BOLT	M14×60-10.9-Zn.D
106	00B0204	GB5782-86	螺栓	BOLT	M14×70-10.9-Zn.D
107	00B0205	GB5782-86	螺栓	BOLT	M14×80-10.9-Zn.D
108	00B0206	GB5782-86	螺栓	BOLT	M14×90-10.9-Zn.D
109	00B0207	GB5782-86	螺栓	BOLT	M14×100-10.9-Zn.D
110	00B0208	GB5782-86	螺栓	BOLT	M14×120-10.9-Zn.D
111	00B0209	GB5782-86	螺栓	BOLT	M16×65-10.9-Zn.D
112	00B0210	GB5782-86	螺栓	BOLT	M16×70-10.9-Zn.D
113	00B0211	GB5782-86	螺栓	BOLT	M16×90-10.9-Zn.D
114	00B0212	GB5782-86	螺栓	BOLT	M16×100-10.9-Zn.D
115	00B0213	GB5782-86	螺栓	BOLT	M16×120-10.9-Zn.D
116	00B0214	GB5782-86	螺栓	BOLT	M16×130-10.9-Zn.D
117	00B0215	GB5782-86	螺栓	BOLT	M16×140-10.9-Zn.D
118	00B0216	GB5782-86	螺栓	BOLT	M18×60-10.9-Zn.D
119	00B0217	GB5782-86	螺栓	BOLT	M18×70-10.9-Zn.D
120	00B0218	GB5782-86	螺栓	BOLT	M18×90-10.9-Zn.D
121	00B0219	GB5782-86	螺栓	BOLT	M20×90-10.9-Zn.D
122	00B0220	GB5782-86	螺栓	BOLT	M20×110-10.9-Zn.D
123	00B0221	GB5782-86	螺栓	BOLT	M20×120-10.9-Zn.D
124	00B0222	GB5782-86	螺栓	BOLT	M20×130-10.9-Zn.D
125	00B0223	GB5782-86	螺栓	BOLT	M20×140-10.9-Zn.D
126	00B0224	GB5782-86	螺栓	BOLT	M20×180-10.9-Zn.D
127	00B0225	GB5783-86	螺栓	BOLT	M4×16-8.8-Zn.D
128	00B0227	GB5783-86	螺栓	BOLT	M18×55-8.8-Zn.D
129	00B0228	GB5782-86	螺栓	BOLT	M22×65-8.8-Zn.D
130	00B0230	GB5782-86	螺栓	BOLT	M14×65-8.8-Zn.D
131	00B0231	GB5783-86	螺栓	BOLT	M20×35-8.8-Zn.D
132	00B0231	GB5783-86	螺栓	BOLT	M20×35-8.8-Zn.D
133	00B0232	GB5783-86	螺栓	BOLT	M14×50-8.8-Zn.D
134	00B0234	GB5783-86	螺栓	BOLT	M20×50-10.9-Zn.D
135	00B0236	GB5783-86	螺栓	BOLT	M10×20-10.9-Zn.D
136	00B0237	GB5783-86	螺栓	BOLT	M10×35-10.9-Zn.D
137	00B0238	GB5783-86	螺栓	BOLT	M12×30-10.9-Zn.D
138	00B0239	GB5783-86	螺栓	BOLT	M12×40-10.9-Zn.D

标准件规格表 STANDARD PART TABLE

序号 NO.	零件号 PART NO	代号 CODE	零件名称 DESCRIPTION		规格 SIZE
139	00B0239	GB5783-86	螺栓	BOLT	M12×40-10.9-Zn.D
140	00B0241	GB5783-86	螺栓	BOLT	M14×20-8.8-Zn.D
141	00B0242	GB5782-86	螺栓	BOLT	M14×80-8.8-Zn.D
142	00B0243	GB5783-86	螺栓	BOLT	M16×35-10.9-Zn.D
143	00B0244	GB5783-86	螺栓	BOLT	M16×40-10.9-Zn.D
144	00B0245	GB5783-86	螺栓	BOLT	M16×50-10.9-Zn.D
145	00B0246	GB5783-86	螺栓	BOLT	M16×55-10.9-Zn.D
146	00B0247	GB5783-86	螺栓	BOLT	M16×55-8.8-Zn.D
147	00B0249	GB5783-86	螺栓	BOLT	M24×120-12.9-Zn.D
148	00B0250	GB5783-86	螺栓	BOLT	M24×120-8.8-Zn.D
149	00B0251	GB5783-86	螺栓	BOLT	M4×20-10.9-Zn.D
150	00B0252	GB5783-86	螺栓	BOLT	M4×20-8.8-Zn.D
151	00B0253	GB5783-86	螺栓	BOLT	M5×35-10.9-Zn.D
152	00B0254	GB5783-86	螺栓	BOLT	M6×16-10.9-Zn.D
153	00B0255	GB5783-86	螺栓	BOLT	M6×25-10.9-Zn.D
154	00B0256	GB5783-86	螺栓	BOLT	M8×16-10.9-Zn.D
155	00B0257	GB5783-86	螺栓	BOLT	M8×20-10.9-Zn.D
156	00B0259	GB5786-86	螺栓	BOLT	M14×1.5×30-10.9-Zn.D
157	00B0260	GB5786-86	螺栓	BOLT	M16×1.5×45-10.9-Zn.D
158	00B0266	GB5783-86	螺栓	BOLT	M3×12-8.8-Zn.D
159	00B0272	GB5785-86	螺栓	BOLT	M24×2×100-8.8-Zn.D
160	00B0273	GB5783-86	螺栓	BOLT	M14×40-8.8-Zn.D
161	00B0274	GB5782-86	螺栓	BOLT	M24×65-8.8-Zn.D
162	00B0275	GB5783-86	螺栓	BOLT	M14×55-8.8-Zn.D
163	00B0283	GB5783-86	螺栓	BOLT	M6×40-8.8-Zn.D
164	00B0297	GB5783-86	螺栓	BOLT	M8×50-8.8-Zn.D
165	00B0301	GB5783-86	螺栓	BOLT	M10×12-8.8-Zn.D
166	00B0305	GB5783-86	螺栓	BOLT	M25×50-8.8-Zn.D
167	00B0317	GB5783-86	螺栓	BOLT	M5×15-8.8-Zn.D
168	00B0319	GB5782-86	螺栓	BOLT	M14×60-8.8-Zn.D
169	00B0321	GB5785-86	螺栓	BOLT	M18×1.5×90-8.8-Zn.D
170	00B0322	GB5786-86	螺栓	BOLT	M10×1×30-8.8-Zn.D
171	00B0323	GB5783-86	螺栓	BOLT	M16×25-8.8-Zn.D
172	00B0328	GB5782-86	螺栓	BOLT	M33×220-10.9-Zn.D
173	00B0331	GB5783-86	螺栓	BOLT	M10×30-10.9-Zn.D
174	00B0333	GB5783-86	螺栓	BOLT	M6×50-8.8-Zn.D
175	00B0335	GB5783-86	螺栓	BOLT	M5×20-8.8-Zn.D
176	00B0336	GB5783-86	螺栓	BOLT	M8×25-8.8-Zn.D(黑色)
177	00B0337	GB5783-86	螺栓	BOLT	M10×20-8.8-Zn.D(黑色)
178	00B0338	GB5786-86	螺栓	BOLT	M18×1.5×90-10.9-Zn.D
179	00B0341	GB5783-86	螺栓	BOLT	M10×25-10.9-Zn.D
180	00B0342	GB5786-86	螺栓	BOLT	M14×1.5×35-8.8-Zn.D
181	00B0348	GB5783-86	螺栓	BOLT	M22×55-10.9-Zn.D
182	00B0349	GB5786-86	螺栓	BOLT	M12×1.5×25-8.8-Zn.D
183	00B0350	GB5783-86	螺栓	BOLT	M12×70-8.8-Zn.D
184	00B0352	GB5783-86	螺栓	BOLT	M16×70-10.9-Zn.D

标准件规格表 STANDARD PART TABLE

序号 NO.	零件号 PART NO	代号 CODE	零件名称 DESCRIPTION		规格 SIZE
185	00B0353	GB5786-86	螺栓	BOLT	M12×1.5×55-10.9-Zn.D
186	00B0356	GB5783-86	螺栓	BOLT	M20×40-10.9-Zn.D
187	00B0357	GB5782-86	螺栓	BOLT	M16×180-10.9-Zn.D
188	00B0358	GB5786-86	螺栓	BOLT	M24X2X70-10.9-Zn.D
189	00B0359	GB5783-86	螺栓	BOLT	M6×16-8.8-Zn.D（黑色）
190	00B0360	GB5786-86	螺栓	BOLT	M16×1.5×50-10.9-Zn.D
191	00B0361	GB5783-86	螺栓	BOLT	M18×110-8.8-Zn.D
192	00B0363	GB5783-86	螺栓	BOLT	M36×80-8.8-Zn.D
193	00B0364	GB/T5783-2000	螺栓	BOLT	M20×70-8.8-Zn.D
194	00B0365	GB5783-86	螺栓	BOLT	M10×100-8.8-Zn.D
195	00B0366	GB5783-86	螺栓	BOLT	M14×35-10.9-Zn.D
196	00B0371	GB5783-86	螺栓	BOLT	M18×180-10.9-Zn.D
197	00B0375	GB5783-86	螺栓	BOLT	M14×45-10.9-Zn.D
198	00B0377	GB5786-86	螺栓	BOLT	M10×1×20-10.9-Zn.D
199	00B0379	GB5783-86	螺栓	BOLT	M16×80-8.8-Zn.D
200	00B0381	GB5783-86	螺栓	BOLT	M12×20-10.9-Zn.D
201	00B0382	GB5783-86	螺栓	BOLT	M30×80-8.8-Zn.D
202	00B0386	GB5783-86	螺栓	BOLT	M12×35-10.9-Zn.D
203	00B0401	GB5789-86	螺栓	BOLT	M20×40-8.8-Zn.D
204	00B0402	GB5783-86	螺栓	BOLT	M18×45-10.9-Zn.D
205	00B0403	GB27-88	螺栓	BOLT	M24×120-8.8-Zn.D
206	00B0405	GB5783-86	螺栓	BOLT	M18×80-10.9-Zn.D
207	00B0426	GB5783-86	螺栓	BOLT	M10×20-10.9-DK
208	00B0427	GB5783-86	螺栓	BOLT	M12×30-10.9-DK
209	00B0428	GB5783-86	螺栓	BOLT	M12×35-10.9-DK
210	00B0429	GB5783-86	螺栓	BOLT	M12×40-10.9-DK
211	00B0430	GB5783-86	螺栓	BOLT	M12×50-10.9-DK
212	00B0431	GB5783-86	螺栓	BOLT	M14×40-10.9-DK
213	00B0432	GB5783-86	螺栓	BOLT	M14×50-10.9-DK
214	00B0433	GB5783-86	螺栓	BOLT	M16×35-10.9-DK
215	00B0434	GB5783-86	螺栓	BOLT	M16×40-10.9-DK
216	00B0435	GB5783-86	螺栓	BOLT	M16×45-10.9-DK
217	00B0436	GB5783-86	螺栓	BOLT	M16×50-10.9-DK
218	00B0437	GB5783-86	螺栓	BOLT	M16×55-10.9-DK
219	00B0438	GB5783-86	螺栓	BOLT	M16×70-10.9-DK
220	00B0439	GB5783-86	螺栓	BOLT	M20×55-10.9-DK
221	00B0440	GB5783-86	螺栓	BOLT	M22×55-10.9-DK
222	00B0441	GB5786-86	螺栓	BOLT	M20×1.5×50-12.9-DK
223	00B0442	GB5783-86	螺栓	BOLT	M16×60-8.8-Zn.D
224	00B0443	GB5783-86	螺栓	BOLT	M24×100-8.8-Zn.D
225	00B0444	GB5783-86	螺栓	BOLT	M8×65-8.8-Zn.D
226	00B0445	GB5786-86	螺栓	BOLT	M30×2×180-8.8-Zn.D
227	00B0446	GB5786-86	螺栓	BOLT	M30×2×150-8.8-Zn.D
228	00B0447	GB5786-86	螺栓	BOLT	M8×1×35-8.8-Zn.D
229	00B0448	GB5786-86	螺栓	BOLT	M20×1.5×130-10.9-O
230	00B0449	GB5786-86	螺栓	BOLT	M12×1.25×40-8.8-Zn.D

标准件规格表 STANDARD PART TABLE

序号 NO.	零件号 PART NO	代号 CODE	零件名称 DESCRIPTION		规格 SIZE
231	00B0450	GB5783-86	螺栓	BOLT	M24×70-10.9-DK
232	00B0455	GB5786-86	螺栓	BOLT	M10×1.25×25-8.8-Zn.D
233	00B0456	GB5786-86	螺栓	BOLT	M14×1.5×40-8.8-Zn.D
234	00B0457	GB5786-86	螺栓	BOLT	M10×1.25×30-8.8-Zn.D
235	00B0458	GB5783-86	螺栓	BOLT	M10×35-10.9-DK
236	00B0460	GB5786-86	螺栓	BOLT	M12×1.5×50-10.9-Zn.D
237	00B0465	GB5786-86	螺栓	BOLT	M20×1.5×55-10.9-Zn.D
238	00B0471	GB5786-86	螺栓	BOLT	M12×1.25×25-8.8-Zn.D
239	00B0473	GB5786-86	螺栓	BOLT	M30×2×70-8.8-Zn.D
240	00B0480	GB5786-86	螺栓	BOLT	M20×1.5×65-10.9-Zn.D
241	00B0483	GB5786-86	螺栓	BOLT	M10×1.25×35-10.9-Zn.D
242	00B0484	GB5786-86	螺栓	BOLT	M10×1.25×20-8.8-Zn.D
243	00B0513	GB5783-86	螺栓	BOLT	M12×25-10.9-Zn.D
244	00B0516	GB5786-86	螺栓	BOLT	M12×1.25×30-8.8-Zn.D
245	00B0517	GB5783-86	螺栓	BOLT	M10×25-10.9-DK
246	00B0520	GB5783-86	螺栓	BOLT	M10×30-10.9-DK
247	00B0524	GB5783-86	螺栓	BOLT	M10×40-10.9-Zn.D
248	00B0525	GB5783-86	螺栓	BOLT	M12×45-10.9-Zn.D
249	00B0529	GB5783-86	螺栓	BOLT	M33×60-10.9-Zn.D
250	00B0530	GB5783-86	螺栓	BOLT	M10×16-10.9-Zn.D
251	00B0531	GB5783-86	螺栓	BOLT	M18×50-10.9-Zn.D
252	00B0532	GB5783-86	螺栓	BOLT	M12×25-Zn.D
253	00B0533	GB5783-86	螺栓	BOLT	M10×30-Zn.D
254	00B0534	QJ/LGB09311-1998	螺栓	BOLT	M12×37-10.9-Zn.D
255	00B0538	GB5783-86	螺栓	BOLT	M20×80-10.9-Zn.D
256	00B0539	GB5786-86	螺栓	BOLT	M16×1.5×40-10.9-Zn.D
257	00B0540	GB5783-86	螺栓	BOLT	M8×30-10.9-Zn.D
258	00B0563	GB5783-86	螺栓	BOLT	M10×50-10.9-Zn.D
259	00B0564	GB5783-86	螺栓	BOLT	M10×55-10.9-Zn.D
260	00B0565	GB5783-86	螺栓	BOLT	M12×65-10.9-Zn.D
261	00B0566	GB5783-86	螺栓	BOLT	M14×20-10.9-Zn.D
262	00B0567	M24×55-10.9-Zn.D	螺栓	BOLT	GB5783-86
263	00B0568	GB5783-86	螺栓	BOLT	M6×30-10.9-Zn.D
264	00B0569	GB5783-86	螺栓	BOLT	M8×35-10.9-Zn.D
265	00B0570	GB5783-86	螺栓	BOLT	M8×45-10.9-Zn.D
266	00B0571	GB5783-86	螺栓	BOLT	M8×55-10.9-Zn.D
267	00B0572	GB5783-86	螺栓	BOLT	M8×65-10.9-Zn.D
268	00B0575	GB5786-86	螺栓	BOLT	M14×1.5×45-10.9-Zn.D
269	00B0580	GB/T5783-2000	螺栓	BOLT	M14×25-8.8-Zn.D
270	00B0581	GB/T5783-2000	螺栓	BOLT	M14×60-8.8-Zn.D
271	00B0582	GB/T5783-2000	螺栓	BOLT	M10×45-10.9-Zn.D
272	00B0583	GB/T5783-2000	螺栓	BOLT	M20×80-8.8-Zn.D
273	00B0584	GB/T5783-2000	螺栓	BOLT	M24×70-8.8-Zn.D
274	00B0585	GB/T5783-2000	螺栓	BOLT	M24×80-8.8-Zn.D
275	00B0586	GB/T5786-2000	螺栓	BOLT	M8×1×30-8.8-Zn.D
276	00B0606	GB/T5783-2000	螺栓	BOLT	M14×30-10.9-Zn.D

标准件规格表 STANDARD PART TABLE

序号 NO.	零件号 PART NO	代号 CODE	零件名称 DESCRIPTION		规格 SIZE
277	00B0621	GB/T5786-2000	螺栓	BOLT	M12×1.25×25-10.9-Zn.D
278	00B0626	GB/T5786-2000	螺栓	BOLT	M16×1.5×100-8.8-Zn.D
279	00B0630	GB/T5783-2000	螺栓	BOLT	M12×80-8.8-Zn.D
280	00B0631	GB/T5783-2000	螺栓	BOLT	M16×100-8.8-Zn.D
281	00B0632	GB/T5783-2000	螺栓	BOLT	M16×140-8.8-Zn.D
282	00B0633	GB/T5783-2000	螺栓	BOLT	M16×20-8.8-Zn.D
283	00B0634	GB/T5783-2000	螺栓	BOLT	M12×120-8.8-Zn.D
284	00J0001	GB5787-86	法兰螺栓	BOLT	M12x30-8.8-Zn.
285	00V0084	GB70-85	螺钉	SCREW	M10×35-12.9-Zn.D
286	00V0104	GB5783-86	螺栓	BOLT	M20×60-8.8-Zn.D
287	00V0185	GB5783-86	螺栓	BOLT	M24×60-8.8-Zn.D
288	00V0202	GB5782-86	螺栓	BOLT	M14×55-10.9-Zn.D
289	00V0343	GB5783-86	螺栓	BOLT	M16×16-8.8-Zn.D
290	00V0344	GB5783-86	螺栓	BOLT	M10×60-8.8-Zn.D
291	00V0346	GB5782-86	螺栓	BOLT	M14×55-8.8-Zn.D
292	00V0347	GB5783-86	螺栓	BOLT	M16×65-8.8-Zn.D
293	00V0349	GB5783-86	螺栓	BOLT	M24×145-8.8-Zn.D
294	00V0350	GB5782-86	螺栓	BOLT	M24×55-8.8-Zn.D
295	00V0352	GB5786-86	螺栓	BOLT	M12×1.25×35-8.8-Zn.D
296	00V0353	GB5786-86	螺栓	BOLT	M20×1.5×55-8.8-Zn.D
297	00V0354	GB5786-86	螺栓	BOLT	M20×1.5×70-8.8-Zn.D
298	00V0355	GB5783-86	螺栓	BOLT	M8×16-10.9-Zn.D
299	00V0356	GB5782-86	螺栓	BOLT	M20×120-12.9-Zn.D
300	00V0357	GB5782-86	螺栓	BOLT	M20×140-12.9-Zn.D
301	00V0358	GB5782-86	螺栓	BOLT	M24×2×245-12.9-Zn.D
302	01A0404	GB3289.3-82	45°弯头	CONNECTOR	65
303	01A0405	GB3289.2-82	弯头	ELBOW	10
304	01A0406	GB3289.2-82	弯头	ELBOW	65
305	01A0407	GB3289.2-82	弯头	ELBOW	20
306	01A0408	GB3289.2-82	弯头	ELBOW	25
307	01A0409	GB3289.2-82	弯头	ELBOW	40
308	01B0001	GB5785-86	螺栓	BOLT	M30×2×160-8.8-Zn.D
309	01B0009	GB5782-86	螺栓	BOLT	M12×75-8.8-Zn.D
310	01B0009	GB5782-86	螺栓	BOLT	M12×75-8.8-Zn.D
311	01B0010	GB5782-86	螺栓	BOLT	M12×60-8.8-Zn.D
312	01B0014	GB5782-86	螺栓	BOLT	M27×260-10.9-Zn.D
313	01B0016	GB5783-86	螺栓	BOLT	M8×40-8.8-Zn.D
314	01B0018	GB32.1-88	螺栓	BOLT	M10×65-8.8-Zn.D
315	01B0020	GB5782-86	螺栓	BOLT	M18×90-8.8-Zn.D
316	01B0020	GB5782-86	螺栓	BOLT	M18×90-8.8-Zn.D
317	01B0021	GB5782-86	螺栓	BOLT	M20×160-8.8-Zn.D
318	01B0023	GB5782-86	螺栓	BOLT	M22×70-10.9-Zn.D
319	01B0026	GB5782-86	螺栓	BOLT	M18×80-10.9-Zn.D
320	01B0027	GB5782-86	螺栓	BOLT	M16×60-8.8-Zn.D
321	01B0028	GB5782-86	螺栓	BOLT	M10×75-8.8-Zn.D
322	01B0033	GB5782-86	螺栓	BOLT	M10×80-8.8-Zn.D

标准件规格表 STANDARD PART TABLE

序号 NO.	零件号 PART NO	代号 CODE	零件名称 DESCRIPTION		规格 SIZE
323	01B0036	GB5783-86	螺栓	BOLT	M12×55-8.8-Zn.D
324	01B0036	GB5783-86	螺栓	BOLT	M12×55-8.8-Zn.D
325	01B0050	GB5782-86	螺栓	BOLT	M12×165-8.8-Zn.D
326	01B0051	GB5782-86	螺栓	BOLT	M12×145-8.8-Zn.D
327	01B0053	GB5782-86	螺栓	BOLT	M20×90-8.8-Zn.D
328	01B0057	GB5785-86	螺栓	BOLT	M24×2×90-10.9-Zn.D
329	01B0058	GB5785-86	螺栓	BOLT	M22×2×80-10.9-Zn.D
330	01B0059	GB5785-86	螺栓	BOLT	M22×2×120-10.9-Zn.D
331	01B0083	GB5782-86	螺栓	BOLT	M10×60-8.8-Zn.D
332	01B0084	GB5782-86	螺栓	BOLT	M16×65-8.8-Zn.D
333	01B0085	GB5782-86	螺栓	BOLT	M24×110-8.8-Zn.D
334	01B0086	GB5785-86	螺栓	BOLT	M24×2×240-8.8-Zn.D
335	01B0088	GB5785-86	螺栓	BOLT	M14×1.5×90-10.9-Zn.D
336	01B0090	GB5785-86	螺栓	BOLT	M30×2×150-8.8-Zn.D
337	01B0093	GB5782-86	螺栓	BOLT	M10×90-8.8-Zn.D
338	01B0095	GB5782-86	螺栓	BOLT	M16×120-8.8-Zn.D
339	01B0096	GB5782-86	螺栓	BOLT	M24×120-10.9-Zn.D
340	01B0097	GB5782-86	螺栓	BOLT	M24×160-8.8-Zn.D
341	01B0100	GB5782-86	螺栓	BOLT	M10×65-8.8-Zn.D
342	01B0102	GB5782-86	螺栓	BOLT	M12×65-8.8-Zn.D
343	01B0103	GB5782-86	螺栓	BOLT	M12×80-8.8-Zn.D
344	01B0104	GB5783-86	螺栓	BOLT	M12×110-8.8-Zn.D
345	01B0106	GB5782-86	螺栓	BOLT	M14×95-8.8-Zn.D
346	01B0107	GB5782-86	螺栓	BOLT	M14×110-8.8-Zn.D
347	01B0108	GB5782-86	螺栓	BOLT	M20×140-8.8-Zn.D
348	01B0110	GB5782-86	螺栓	BOLT	M12×140-8.8-Zn.D
349	01B0111	GB5782-86	螺栓	BOLT	M16×130-8.8-Zn.D
350	01B0119	GB5782-86	螺栓	BOLT	M16×140-8.8-Zn.D
351	01B0121	GB5782-86	螺栓	BOLT	M8×65-8.8-Zn.D
352	01B0122	GB5782-86	螺栓	BOLT	M12×160-8.8-Zn.D
353	01B0123	GB5782-86	螺栓	BOLT	M14×110-10.9-Zn.D
354	01B0124	GB5782-86	螺栓	BOLT	M20×160-10.9-Zn.D
355	01B0127	GB5782-86	螺栓	BOLT	M20×120-8.8-Zn.D
356	01B0128	GB5782-86	螺栓	BOLT	M20×80-10.9-Zn.D
357	01B0129	GB5782-86	螺栓	BOLT	M20×80-8.8-Zn.D
358	01B0141	GB5782-86	螺栓	BOLT	M10×110-8.8-Zn.D
359	01B0142	GB5782-86	螺栓	BOLT	M12×90-8.8-Zn.D
360	01B0143	GB5782-86	螺栓	BOLT	M16×70-8.8-Zn.D
361	01B0144	GB5782-86	螺栓	BOLT	M16×80-8.8-Zn.D
362	01B0145	GB5782-86	螺栓	BOLT	M16×90-8.8-Zn.D
363	01B0146	GB5782-86	螺栓	BOLT	M20×100-8.8-Zn.D
364	01B0147	GB5782-86	螺栓	BOLT	M24×80-8.8-Zn.D
365	01B0148	GB5782-86	螺栓	BOLT	M24×90-8.8-Zn.D
366	01B0149	GB5782-86	螺栓	BOLT	M24×130-8.8-Zn.D
367	01B0149	GB5782-86	螺栓	BOLT	M24×130-8.8-Zn.D
368	01B0150	GB5782-86	螺栓	BOLT	M30×120-8.8-Zn.D

标准件规格表 STANDARD PART TABLE

序号 NO.	零件号 PART NO	代号 CODE	零件名称 DESCRIPTION		规格 SIZE
369	01B0151	GB5782-86	螺栓	BOLT	M30×220-10.9-Zn.D
370	01B0152	GB5782-86	螺栓	BOLT	M30×280-8.8-Zn.D
371	01B0158	GB5782-86	螺栓	BOLT	M10×100-8.8-Zn.D
372	01B0160	GB5782-86	螺栓	BOLT	M12×100-8.8-Zn.D
373	01B0163	GB5782-86	螺栓	BOLT	M16×75-8.8-Zn.D
374	01B0164	GB5782-86	螺栓	BOLT	M20×110-8.8-Zn.D
375	01B0165	GB5782-86	螺栓	BOLT	M22×65-10.9-Zn.D
376	01B0166	GB5782-86	螺栓	BOLT	M12×90-10.9-Zn.D
377	01B0167	GB5785-86	螺栓	BOLT	M24×2×130-10.9-Zn.D
378	01B0170	GB5785-86	螺栓	BOLT	M24×2×150-10.9-Zn.D
379	01B0172	GB5785-86	螺栓	BOLT	M16×1.5×90-10.9-Zn.D
380	01B0175	GB5782-86	螺栓	BOLT	M12×150-8.8-Zn.D
381	01B0177	GB5782-86	螺栓	BOLT	M22×130-10.9-Zn.D
382	01B0179	GB5782-86	螺栓	BOLT	M20×65-10.9-Zn.D
383	01B0186	GB5782-86	螺栓	BOLT	M24×90-10.9-Zn.D
384	01B0187	GB5782-86	螺栓	BOLT	M18×100-8.8-Zn.D
385	01B0188	GB5782-86	螺栓	BOLT	M24×80-10.9-Zn.D
386	01B0191	GB5782-86	螺栓	BOLT	M20×180-12.9-Zn.D
387	01B0194	GB5785-86	螺栓	BOLT	M22×2×110-10.9-Zn.D
388	01B0195	GB5782-86	螺栓	BOLT	M22×80-10.9-Zn.D
389	01B0198	GB5782-86	螺栓	BOLT	M24×100-10.9-Zn.D
390	01B0203	GB5782-86	螺栓	BOLT	M36×130-8.8-Zn.D
391	01B0205	GB5782-86	螺栓	BOLT	M10×120-8.8-Zn.D
392	01B0206	GB5782-86	螺栓	BOLT	M12×130-8.8-Zn.D
393	01B0207	GB5786-86	螺栓	BOLT	M12×1.5×55-8.8-Zn.D
394	01B0208	GB5782-86	螺栓	BOLT	M12×120-10.9-Zn.D
395	01B0210	GB5782-86	螺栓	BOLT	M8×90-8.8-Zn.D
396	01B0212	GB5782-86	螺栓	BOLT	M14×70-8.8-Zn.D
397	01B0213	GB5782-86	螺栓	BOLT	M27×130-10.9-Zn.D
398	01B0215	GB5782-86	螺栓	BOLT	M10×60-10.9-Zn.D
399	01B0217	GB5782-86	螺栓	BOLT	M12×110-8.8-Zn.D
400	01B0218	GB5782-86	螺栓	BOLT	M16×100-8.8-Zn.D
401	01B0220	GB5782-86	螺栓	BOLT	M16×150-8.8-Zn.D
402	01B0221	GB5782-86	螺栓	BOLT	M20×130-8.8-Zn.D
403	01B0222	GB5782-86	螺栓	BOLT	M24×240-8.8-Zn.D
404	01B0223	GB5782-86	螺栓	BOLT	M27×130-8.8-Zn.D
405	01B0224	GB5782-86	螺栓	BOLT	M27×90-8.8-Zn.D
406	01B0225	GB5782-86	螺栓	BOLT	M33×450-10.9-Zn.D
407	01B0228	GB5782-86	螺栓	BOLT	M8×85-8.8-Zn.D
408	01B0230	GB5785-86	螺栓	BOLT	M14×1.5×70-10.9-Zn.D
409	01B0231	GB5785-86	螺栓	BOLT	M18×1.5×100-10.9-Zn.D
410	01B0232	GB5785-86	螺栓	BOLT	M18×1.5×130-10.9-Zn.D
411	01B0233	GB5785-86	螺栓	BOLT	M18×1.5×70-10.9-Zn.D
412	01B0234	GB5785-86	螺栓	BOLT	M18×1.5×90-10.9-Zn.D
413	01B0235	GB5785-86	螺栓	BOLT	M20×1.5×90-10.9-Zn.D
414	01B0237	GB5785-86	螺栓	BOLT	M24×2×120-10.9-Zn.D

标准件规格表 STANDARD PART TABLE

序号 NO.	零件号 PART NO	代号 CODE	零件名称 DESCRIPTION		规格 SIZE
415	01B0238	GB5785-86	螺栓	BOLT	M30×2×150-10.9-Zn.D
416	01B0239	GB5785-86	螺栓	BOLT	M30×2×280-10.9-Zn.D
417	01B0240	GB5785-86	螺栓	BOLT	M36×3×110-10.9-Zn.D
418	01B0242	GB5782-86	螺栓	BOLT	M36×150-8.8-Zn.D
419	01B0249	GB5782-86	螺栓	BOLT	M36×250-8.8-Zn.D
420	01B0250	GB5782-86	螺栓	BOLT	M12×130-10.9-Zn.D
421	01B0251	GB5782-86	螺栓	BOLT	M12×180-10.9-Zn.D
422	01B0266	GB5782-86	螺栓	BOLT	M27×70-8.8-Zn.D
423	01B0267	GB5782-86	螺栓	BOLT	M24×120-8.8-Zn.D
424	01B0268	GB5782-86	螺栓	BOLT	M8×60-8.8-Zn.D
425	01B0271	GB5782-86	螺栓	BOLT	M30×200-12.9-Zn.D
426	01B0272	GB5782-86	螺栓	BOLT	M30×90-10.9-Zn.D
427	01B0273	GB5782-86	螺栓	BOLT	M10×115-8.8-Zn.D
428	01B0276	GB5782-86	螺栓	BOLT	M33×430-10.9-Zn.D
429	01B0279	GB5782-86	螺栓	BOLT	M8×110-8.8-Zn.D
430	01B0280	GB5782-86	螺栓	BOLT	M20×70-12.9-Zn.D
431	01B0281	GB5785-86	螺栓	BOLT	M30×2×130-8.8-Zn.D
432	01B0283	GB5782-86	螺栓	BOLT	M12×120-8.8-Zn.D
433	01B0284	GB5782-86	螺栓	BOLT	M10×160-8.8-Zn.D
434	01B0285	GB5782-86	螺栓	BOLT	M12×95-8.8-Zn.D
435	01B0286	GB5782-86	螺栓	BOLT	M16×110-8.8-Zn.D
436	01B0287	GB5785-86	螺栓	BOLT	M14×1.5×30-10.9-Zn.D
437	01B0297	GB5782-86	螺栓	BOLT	M12×85-8.8-Zn.D
438	01B0298	GB5782-86	螺栓	BOLT	M20×170-8.8-Zn.D
439	01B0302	GB5782-86	螺栓	BOLT	M30×160-8.8-Zn.D
440	01B0306	GB5782-86	螺栓	BOLT	M14×100-8.8-Zn.D
441	01B0307	GB5785-86	螺栓	BOLT	M18×1.5×80-10.9-Zn.D
442	01B0308	GB5785-86	螺栓	BOLT	M20×1.5×80-10.9-Zn.D
443	01B0309	GB5785-86	螺栓	BOLT	M20×1.5×100-10.9-Zn.D
444	01B0311	GB5782-86	螺栓	BOLT	M24×140-8.8-Zn.D
445	01B0313	GB5782-86	螺栓	BOLT	M12×140-10.9-Zn.D
446	01B0315	GB5785-86	螺栓	BOLT	M12×1.5×65-10.9-Zn.D
447	01B0316	GB5782-86	螺栓	BOLT	M12×160-10.9-Zn.D
448	01B0319	GB5782-86	螺栓	BOLT	M16×150-10.9-Zn.D
449	01B0321	GB5783-86	螺栓	BOLT	M20×55-10.9-Zn.D
450	01B0325	GB5782-86	螺栓	BOLT	M16×80-10.9-Zn.D
451	01B0326	GB5782-86	螺栓	BOLT	M14×40-10.9-Zn.D
452	01B0327	GB5782-86	螺栓	BOLT	M24×65-10.9-Zn.D
453	01B0338	GB5782-86	螺栓	BOLT	M16×95-8.8-Zn.D
454	01B0339	GB5782-86	螺栓	BOLT	M33×180-10.9-Zn.D
455	01B0340	GB5785-86	螺栓	BOLT	M16×1.5×80-10.9
456	01B0343	GB5782-86	螺栓	BOLT	M6×80-8.8-Zn.D
457	01B0344	GB5782-86	螺栓	BOLT	M36×320-8.8-Zn.D
458	01B0346	GB5782-86	螺栓	BOLT	M20×200-10.9-Zn.D
459	01B0350	GB5782-86	螺栓	BOLT	M27×80-10.9-Zn.D
460	01B0351	GB5782-86	螺栓	BOLT	M33×300-10.9-Zn.D

标准件规格表 STANDARD PART TABLE

序号 NO.	零件号 PART NO	代号 CODE	零件名称 DESCRIPTION		规格 SIZE
461	01B0352	GB5782-86	螺栓	BOLT	M20×100-10.9-Zn.D
462	01B0353	GB5785-86	螺栓	BOLT	M24×2×270-10.9-Zn.D
463	01B0355	GB5782-86	螺栓	BOLT	M16×60-10.9-Zn.D
464	01B0356	GB5783-86	螺栓	BOLT	M5×30-8.8-Zn.D
465	01B0357	GB5782-86	螺栓	BOLT	M24×130-10.9-Zn.D
466	01B0358	GB5782-86	螺栓	BOLT	M30×280-10.9-Zn.D
467	01B0360	GB31.3-88	螺栓	BOLT	M12×1.5×50-8.8-Zn.D
468	01B0361	GB5785-86	螺栓	BOLT	M12×1.5×70-8.8-Zn.D
469	01B0368	GB5782-86	螺栓	BOLT	M24×150-8.8-Zn.D
470	01B0369	GB5785-86	螺栓	BOLT	M30×2×260-10.9-Zn.D
471	01B0371	GB5782-86	螺栓	BOLT	M33×100-8.8-Zn.D
472	01B0372	GB5785-86	螺栓	BOLT	M24×2×220-10.9-Zn.D
473	01B0375	GB5782-86	螺栓	BOLT	M36×360-8.8-Zn.D
474	01B0376	GB5782-86	螺栓	BOLT	M30×260-10.9-Zn.D
475	01B0377	GB5782-86	螺栓	BOLT	M6×60-8.8-Zn.D
476	01B0380	GB5785-86	螺栓	BOLT	M27×2×290-10.9-Zn.D
477	01B0381	GB5782-86	螺栓	BOLT	M12×180-8.8-Zn.D
478	01B0382	GB5782-86	螺栓	BOLT	M22×100-10.9-Zn.D
479	01B0384	GB5782-86	螺栓	BOLT	M16×110-10.9-Zn.D
480	01B0385	GB5782-86	螺栓	BOLT	M24×140-10.9-Zn.D
481	01B0386	GB5782-86	螺栓	BOLT	M12×80-10.9-Zn.D
482	01B0395	GB5782-86	螺栓	BOLT	M12×70-10.9-Zn.D
483	01B0397	GB5782-86	螺栓	BOLT	M12×190-8.8-Zn.D
484	01B0400	GB5787-86	螺栓	BOLT	M10×100-10.9-Zn.D
485	01B0401	GB5787-86	螺栓	BOLT	M8×25-10.9-Zn.D
486	01B0405	GB5785-86	螺栓	BOLT	M22×1.5×80-10.9-Zn.D
487	01B0411	GB27-88	螺栓	BOLT	M24×140-8.8-Zn.D
488	01B0412	GB27-88	螺栓	BOLT	M24×90-8.8-Zn.D
489	01B0413	GB5785-86	螺栓	BOLT	M16×1.5×150-Zn.D
490	01B0415	GB5782-86	螺栓	BOLT	M18×120-10.9-Zn.D
491	01B0418	GB5787-86	螺栓	BOLT	M8×16-10.9-Zn.D
492	01B0419	GB5785-86	螺栓	BOLT	M12×1.5×120-8.8-Zn.D
493	01B0420	GB5785-86	螺栓	BOLT	M12×1.5×100-10.9-Zn.D
494	01B0425	GB5785-86	螺栓	BOLT	M27×2×180-10.9-Zn.D
495	01B0426	GB5785-86	螺栓	BOLT	M24×2×80-10.9-Zn.D
496	01B0427	GB5785-86	螺栓	BOLT	M24×2×100-10.9-Zn.D
497	01B0428	GB5785-86	螺栓	BOLT	M27×2×90-10.9-Zn.D
498	01B0429	GB5785-86	螺栓	BOLT	M27×2×120-10.9-Zn.D
499	01B0432	GB5782-86	螺栓	BOLT	M33×150-10.9-Zn.D
500	01B0433	GB5782-86	螺栓	BOLT	M36×220-10.9-Zn.D
501	01B0439	GB32.1-88	螺栓	BOLT	M12×70-10.9-Zn.D
502	01B0440	GB32.1-88	螺栓	BOLT	M16×70-10.9-Zn.D
503	01B0442	GB5782-86	螺栓	BOLT	M24×110-10.9-Zn.D
504	01B0447	GB5782-86	螺栓	BOLT	M20×60-10.9-Zn.D
505	01B0451	GB5782-86	螺栓	BOLT	M30×130-8.8-Zn.D

标准件规格表 STANDARD PART TABLE

序号 NO.	零件号 PART NO	代号 CODE	零件名称 DESCRIPTION		规格 SIZE
506	01B0462	GB5782-86	螺栓	BOLT	M16×220-8.8-Zn.D
507	01B0464	GB5787-86	螺栓	BOLT	M8×35-10.9-Zn.D
508	01B0465	GB5782-86	螺栓	BOLT	M10×130-8.8-Zn.D
509	01B0467	GB5782-86	螺栓	BOLT	M42×260-10.9-Zn.D
510	01B0469	GB5785-86	螺栓	BOLT	M16×1.5×60-10.9-Zn.D
511	01B0470	GB5785-86	螺栓	BOLT	M18×1.5×60-10.9-Zn.D
512	01B0471	GB27-88	螺栓	BOLT	M12×35-8.8-Zn.D
513	01B0473	GB5782-86	螺栓	BOLT	M10×110-10.9-Zn.D
514	01B0474	GB5782-86	螺栓	BOLT	M16×240-8.8-Zn.D
515	01B0476	GB32.1-88	螺栓	BOLT	M12×45-10.9-Zn.D
516	01B0477	GB5787-86	螺栓	BOLT	M6×20-8.8-Zn.D
517	01B0479	GB32.1-88	螺栓	BOLT	M22×100-10.9-DK
518	01B0480	GB5782-86	螺栓	BOLT	M12×120-10.9-DK
519	01B0481	GB5782-86	螺栓	BOLT	M12×70-10.9-DK
520	01B0482	GB5782-86	螺栓	BOLT	M12×90-10.9-DK
521	01B0483	GB5782-86	螺栓	BOLT	M14×40-10.9-DK
522	01B0484	GB5782-86	螺栓	BOLT	M16×100-10.9-DK
523	01B0485	GB5782-86	螺栓	BOLT	M16×110-10.9-DK
524	01B0486	GB5782-86	螺栓	BOLT	M16×130-10.9-DK
525	01B0487	GB5782-86	螺栓	BOLT	M16×140-10.9-DK
526	01B0488	GB5782-86	螺栓	BOLT	M16×150-10.9-DK
527	01B0489	GB5782-86	螺栓	BOLT	M16×60-10.9-DK
528	01B0489	GB5782-86	螺栓	BOLT	M16×60-10.9-DK
529	01B0490	GB5782-86	螺栓	BOLT	M16×70-10.9-DK
530	01B0491	GB5782-86	螺栓	BOLT	M16×80-10.9-DK
531	01B0492	GB5782-86	螺栓	BOLT	M16×90-10.9-DK
532	01B0493	GB5782-86	螺栓	BOLT	M20×100-10.9-DK
533	01B0494	GB5782-86	螺栓	BOLT	M20×110-10.9-DK
534	01B0495	GB5782-86	螺栓	BOLT	M20×120-10.9-DK
535	01B0496	GB5782-86	螺栓	BOLT	M20×160-10.9-DK
536	01B0496	GB5782-86	螺栓	BOLT	M20×160-10.9-DK
537	01B0497	GB5782-86	螺栓	BOLT	M20×180-10.9-DK
538	01B0498	GB5782-86	螺栓	BOLT	M20×180-12.9-DK
539	01B0499	GB5782-86	螺栓	BOLT	M20×200-10.9-DK
540	01B0500	GB5782-86	螺栓	BOLT	M20×65-10.9-DK
541	01B0501	GB5782-86	螺栓	BOLT	M20×80-10.9-DK
542	01B0502	GB5782-86	螺栓	BOLT	M20×90-10.9-DK
543	01B0503	GB5782-86	螺栓	BOLT	M20×95-10.9-DK
544	01B0504	GB5782-86	螺栓	BOLT	M22×100-10.9-DK
545	01B0505	GB5782-86	螺栓	BOLT	M22×130-10.9-DK
546	01B0506	GB5782-86	螺栓	BOLT	M22×135-10.9-DK
547	01B0507	GB5782-86	螺栓	BOLT	M22×160-10.9-DK
548	01B0508	GB5782-86	螺栓	BOLT	M22×65-10.9-DK
549	01B0509	GB5782-86	螺栓	BOLT	M22×70-10.9-DK
550	01B0509	GB5782-86	螺栓	BOLT	M22×70-10.9-DK
551	01B0510	GB5782-86	螺栓	BOLT	M22×80-10.9-DK

标准件规格表 STANDARD PART TABLE

序号 NO.	零件号 PART NO	代号 CODE	零件名称 DESCRIPTION		规格 SIZE
552	01B0511	GB5782-86	螺栓	BOLT	M24×100-10.9-DK
553	01B0512	GB5782-86	螺栓	BOLT	M24×130-10.9-DK
554	01B0513	GB5782-86	螺栓	BOLT	M24×90-10.9-DK
555	01B0513	GB5782-86	螺栓	BOLT	M24×90-10.9-DK
556	01B0514	GB5782-86	螺栓	BOLT	M27×260-10.9-DK
557	01B0515	GB5782-86	螺栓	BOLT	M27×75-10.9-DK
558	01B0516	GB5782-86	螺栓	BOLT	M27×80-10.9-DK
559	01B0517	GB5782-86	螺栓	BOLT	M30×200-12.9-DK
560	01B0518	GB5782-86	螺栓	BOLT	M30×260-10.9-DK
561	01B0519	GB5782-86	螺栓	BOLT	M30×280-10.9-DK
562	01B0520	GB5782-86	螺栓	BOLT	M30×90-12.9-DK
563	01B0521	GB5785-86	螺栓	BOLT	M24×2×150-10.9-DK
564	01B0522	GB5785-86	螺栓	BOLT	M16×1.5×35-8.8-Zn.D
565	01B0523	GB5785-86	螺栓	BOLT	M30×2×70-8.8-Zn.D
566	01B0524	GB5785-86	螺栓	BOLT	M16×1.5×45-8.8-Zn.D
567	01B0526	GB5785-86	螺栓	BOLT	M16×1.5×40-8.8-Zn.D
568	01B0527	GB5782-86	螺栓	BOLT	M20×140-10.9-DK
569	01B0528	GB5782-86	螺栓	BOLT	M24×120-10.9-DK
570	01B0531	GB5782-86	螺栓	BOLT	M20×130-10.9-DK
571	01B0532	GB5782-86	螺栓	BOLT	M16×120-10.9-DK
572	01B0533	GB5782-86	螺栓	BOLT	M12×100-10.9-DK
573	01B0535	GB5782-86	螺栓	BOLT	M30×260-8.8-Zn.D
574	01B0536	GB5785-86	螺栓	BOLT	M20×1.5×130-10.9-Zn.D
575	01B0537	GB5782-86	螺栓	BOLT	M30×240-8.8-Zn.D
576	01B0539	GB5782-86	螺栓	BOLT	M42×260-10.9-DK
577	01B0540	GB10-88	螺栓	BOLT	M22×80-8.8-Zn.D
578	01B0541	GB10-88	螺栓	BOLT	M22×120-8.8-Zn.D
579	01B0544	GB5782-86	螺栓	BOLT	M42×360-10.9-DK
580	01B0547	GB5785-86	螺栓	BOLT	M20×1.5×60-8.8-Zn.D
581	01B0548	GB5785-86	螺栓	BOLT	M12×1.25×50-8.8-Zn.D
582	01B0549	ASMEB18.2.1-1996	螺栓	BOLT	UNC5/16-18×30
583	01B0550	ASMEB18.2.1-1996	螺栓	BOLT	UNC3/8-16×25
584	01B0551	GB5782-86	螺栓	BOLT	M20×125-10.9-Zn.D
585	01B0552	GB5782-86	螺栓	BOLT	M10×35-8.8-Zn.D
586	01B0573	GB5782-86	螺栓	BOLT	M16×200-8.8-Zn.D
587	01B0574	GB5782-86	螺栓	BOLT	M18×110-10.9-Zn.D
588	01B0575	GB5782-86	螺栓	BOLT	M33×460-10.9-Zn.D
589	01B0579	GB5782-86	螺栓	BOLT	M30×150-10.9-Zn.D
590	01B0584	GB5782-86	螺栓	BOLT	M24×200-10.9-Zn.D
591	01B0585	GB5782-86	螺栓	BOLT	M33×360-10.9-Zn.D
592	01B0586	GB5782-86	螺栓	BOLT	M33×400-10.9-Zn.D
593	01B0587	GB5785-86	螺栓	BOLT	M14×1.5×155-10.9-Zn.D
594	01B0588	GB5782-86	螺栓	BOLT	M6×90-10.9-Zn.D
595	01B0589	GB5782-86	螺栓	BOLT	M8×100-8.8-Zn.D
596	01B0601	GB5782-86	螺栓	BOLT	M30×130-10.9-Zn.D
597	01B0602	GB5782-86	螺栓	BOLT	M10×150-8.8-Zn.D

标准件规格表 STANDARD PART TABLE

序号 NO.	零件号 PART NO	代号 CODE	零件名称 DESCRIPTION		规格 SIZE
598	01B0603	GB5782-86	螺栓	BOLT	M6×70-8.8-Zn.D
599	01B0609	GB5782-86	螺栓	BOLT	M6×90-8.8-Zn.D
600	01B0610	GB5782-86	螺栓	BOLT	M30×320-8.8-Zn.D
601	01B0611	GB5785-86	螺栓	BOLT	M12×1.5×45-8.8-Zn.D
602	01B0621	GB5785-86	螺栓	BOLT	M10×1.25×45-10.9-Zn.D
603	01B0622	GB5785-86	螺栓	BOLT	M10×1.25×60-10.9-Zn.D
604	01B0625	GB5785-86	螺栓	BOLT	M20×2×140-8.8-Zn.D
605	01B0626	GB5785-86	螺栓	BOLT	M18×1.5×170-10.9-Zn.D
606	01B0627	GB5782-86	螺栓	BOLT	M16×190-10.9-Zn.D
607	01B0628	GB5782-86	螺栓	BOLT	M33×90-10.9-Zn.D
608	01B0629	GB5782-86	螺栓	BOLT	M33×80-10.9-Zn.D
609	01B0630	GB5787-86	螺栓	BOLT	M8×60-10.9-Zn.D
610	01B0631	GB5782-86	螺栓	BOLT	M24×150-10.9-Zn.D
611	01B0632	QJ/LGB02010-1998	螺栓	BOLT	70870，U1/2×70
612	01B0633	QJ/LGB02010-1998	螺栓	BOLT	70838，U1/2×38
613	01B0634	GB5782-86	螺栓	BOLT	M27×200-10.9-Zn.D
614	01B0635	QJ/LGB02010-1998	螺栓	BOLT	70632，U3/8×32
615	01B0636	GB5782-86	螺栓	BOLT	M8×80-10.9-Zn.D
616	01B0637	GB5785-86	螺栓	BOLT	M22×1.5×120-10.9-Zn.D
617	01B0638	GB5785-86	螺栓	BOLT	M22×1.5×105-10.9-Zn.D
618	01B0639	GB5782-86	螺栓	BOLT	M12×55-10.9-Zn.D
619	01B0640	GB5787-86	螺栓	BOLT	M12×70-10.9-Zn.D
620	01B0641	GB5782-86	螺栓	BOLT	M10×65-10.9-Zn.D
621	01B0642	GB5782-86	螺栓	BOLT	M16×55-10.9-DK
622	01B0643	GB5787-86	螺栓	BOLT	M12×40-10.9-Zn.D
623	01B0644	GB5787-86	螺栓	BOLT	M14×40-10.9-Zn.D
624	01B0645	GB27-88	螺栓	BOLT	M22×100-10.9-DK
625	01B0647	GB5782-86	螺栓	BOLT	M10×70-10.9-Zn.D
626	01B0648	GB5782-86	螺栓	BOLT	M10×80-10.9-Zn.D
627	01B0649	GB5782-86	螺栓	BOLT	M12×135-10.9-Zn.D
628	01B0650	GB5782-86	螺栓	BOLT	M12×115-10.9-Zn.D
629	01B0651	GB5782-86	螺栓	BOLT	M10×85-10.9-Zn.D
630	01B0652	GB5787-86	螺栓	BOLT	M12×35-10.9-Zn.D
631	01B0653	GB5787-86	螺栓	BOLT	M12×45-10.9-Zn.D
632	01B0654	GB5787-86	螺栓	BOLT	M10×75-10.9-Zn.D
633	01B0655	GB5787-86	螺栓	BOLT	M10×110-10.9-Zn.D
634	01B0661	GB5782-86	螺栓	BOLT	M18×140-10.9-DK
635	01B0663	GB5785-86	螺栓	BOLT	M12×1.5×60-10.9-Zn.D
636	01B0664	GB5782-86	螺栓	BOLT	M18×120-10.9-DK
637	01B0665	GB5782-86	螺栓	BOLT	M27×150-10.9-Zn.D
638	01B0671	GB5782—86	螺栓	BOLT	M24×60-10.9-Zn.D
639	01B0672	GB5782-86	螺栓	BOLT	M30×140-10.9-Zn.D
640	01B0675	GB5782-86	螺栓	BOLT	M14×100-10.9-DK
641	01B0679	GB5782-86	螺栓	BOLT	M20×210-10.9-DK
642	01B0683	GB5782-86	螺栓	BOLT	M18×130-10.9-DK
643	01B0684	GB5782-86	螺栓	BOLT	M6*90-8.8-Zn.D

标准件规格表 STANDARD PART TABLE

序号 NO.	零件号 PART NO	代号 CODE	零件名称 DESCRIPTION	规格 SIZE
644	01B0685	GB31.3-88	螺栓 BOLT	M12×1.5×65-10.9-Zn.D
645	01B0686	GB5782-86	螺栓 BOLT	M27×100-10.9-Zn.D
646	01B0687	GB5782-86	螺栓 BOLT	M27×160-10.9-Zn.D
647	01B0690	GB5787-86	螺栓 BOLT	M8×45-10.9-Zn.D
648	01B0691	GB5787-86	螺栓 BOLT	M8×50-10.9-Zn.D
649	01B0696	GB5782-86	螺栓 BOLT	M12×80-10.9-DK
650	01B0698	GB5785-86	螺栓 BOLT	M14×1.5×60-10.9-Zn.D
651	01B0702	GB/T1228-2006	螺栓 BOLT	M16×45-10.9S-Zn.D
652	01B0703	GB/T1228-2006	螺栓 BOLT	M24×140-10.9S-Zn.D
653	01B0704	GB/T1228-2006	螺栓 BOLT	M24×150-10.9S-Zn.D
654	01B0705	GB/T1228-2006	螺栓 BOLT	M24×170-10.9S-Zn.D
655	01B0706	GB/T1228-2006	螺栓 BOLT	M24×180-10.9S-Zn.D
656	01B0707	GB/T1228-2006	螺栓 BOLT	M24×200-10.9S-Zn.D
657	01B0708	GB/T1228-2006	螺栓 BOLT	M24×220-10.9S-Zn.D
658	01B0709	GB/T32.1-1988	螺栓 BOLT	M14×30-8.8-Zn.D
659	01B0710	GB/T32.1-1988	螺栓 BOLT	M20×150-8.8-Zn.D
660	01B0711	GB/T32.3-1988	螺栓 BOLT	M10×1×25-8.8-Zn.D
661	01B0712	JB/T999-1977	螺栓 BOLT	M10×1×25
662	01B0713	GB/T31.1-1988	螺栓 BOLT	M12×65-8.8-Zn.D
663	01B0715	GB5787-86	螺栓 BOLT	M10×35-10.9-Zn.D
664	01B0716	GB5787-86	螺栓 BOLT	M10×40-10.9-Zn.D
665	01B0721	GB/T5782-2000	螺栓 BOLT	M30×365-10.9-DK
666	01B0722	GB/T5782-2000	螺栓 BOLT	M14×165-10.9-Zn.D
667	01B0723	GB/T5782-2000	螺栓 BOLT	M14×180-10.9-Zn.D
668	01B0724	GB/T5782-2000	螺栓 BOLT	M30×100-10.9-Zn.D
669	01B0725	GB/T5785-2000	螺栓 BOLT	M27×2×200-10.9-Zn.D
670	01B0726	GB/T5782-2000	螺栓 BOLT	M42×375-10.9-DK
671	01B0727	GB/T5782-2000	螺栓 BOLT	M22×110-10.9-DK
672	01B0734	GB/T31.1-1988	螺栓 BOLT	M24×85-10.9-Zn.D
673	01B0736	GB/T5782-2000	螺栓 BOLT	M10×75-10.9-Zn.D
674	01B0737	GB/T5782-2000	螺栓 BOLT	M12×75-10.9-Zn.D
675	01B0738	GB/T5782-2000	螺栓 BOLT	M12×85-10.9-Zn.D
676	01B0739	QJ/LGB01084-1998	螺栓 BOLT	02060，M20×1.5×60-10.9-Zn.D
677	01B0740	GB/T32.1-1988	螺栓 BOLT	M10×25-10.9-Zn.D
678	01B0741	GB/T32.1-1988	螺栓 BOLT	M10×20-10.9-Zn.D
679	01B0786	GB/T5785-2000	螺栓 BOLT	M12×1.25×70-10.9-Zn.D
680	01B0828	GB/T5782-2000	螺栓 BOLT	M12×50-8.8-Zn.D
681	01B0848	GB/T5782-2000	螺栓 BOLT	M10×100-10.9-DK
682	01B0850	GB/T1228-2006	螺栓 BOLT	M22×120-10.9S-Zn.D
683	01B0851	GB/T1228-2006	螺栓 BOLT	M22×160-10.9S-Zn.D
684	01B0863	GB/T1228-2006	螺栓 BOLT	M20×130-10.9S-Zn.D
685	01B0864	GB/T1228-2006	螺栓 BOLT	M20×55-10.9S-Zn.D
686	01B0865	GB/T1228-2006	螺栓 BOLT	M20×60-10.9S-Zn.D
687	01B0866	GB/T5785-2000	螺栓 BOLT	M14×1.5×160-10.9-Zn.D
688	01B0868	GB/T1228-2006	螺栓 BOLT	M20×150-10.9S-Zn.D
689	01B0869	GB/T1228-2006	螺栓 BOLT	M20×120-10.9S-Zn.D

标准件规格表 STANDARD PART TABLE

序号 NO.	零件号 PART NO	代号 CODE	零件名称 DESCRIPTION		规格 SIZE
690	01J0001	GB5783-86	螺栓	BOLT	M10×65-8.8-Zn.D
691	01J0002	GB5785-86	螺栓	BOLT	M30×2-140-10.9-Zn.D
692	01J0003	GB5785-86	螺栓	BOLT	M30×2×110-10.9-Zn.D
693	01J0004	GB5782-86	螺栓	BOLT	M10χ40-8.8-Zn.D
694	01J0005	GB5785-86	螺栓	BOLT	M30×2×110-8.8-Zn.D
695	01V0034	GB5782-86	螺栓	BOLT	M10×40-8.8-Zn.D
696	01V0381	GB5782-86	螺栓	BOLT	M12×200-8.8-Zn.D
697	01V0382	GB5782-86	螺栓	BOLT	M24×75-8.8-Zn.D
698	01V0385	GB5782-86	螺栓	BOLT	M14×50-8.8-Zn.D
699	01V0386	GB5782-86	螺栓	BOLT	M10×50-8.8-Zn.D
700	01V0387	GB5782-86	螺栓	BOLT	M12×45-8.8-Zn.D
701	01V0388	GB5782-86	螺栓	BOLT	M24×155-8.8-Zn.D
702	01V0390	GB5782-86	螺栓	BOLT	M20×165-8.8-Zn.D
703	01V0391	GB5785-86	螺栓	BOLT	M24×2×245-10.9-Zn.D
704	01V0392	GB5785-2000	螺栓	BOLT	M14×1.5×50-10.9-Zn.D
705	01V0394	GB5782-86	螺栓	BOLT	M20×205-10.9-Zn.D
706	01V0395	GB/T5785	螺栓	BOLT	M24×285-12.9-Zn.D
707	01V0396	GB/T5785	螺栓	BOLT	M22×285-12.9-Zn.D
708	01V0397	GB/T5785	螺栓	BOLT	M24×2×285-12.9-Zn.D
709	01V0398	GB/T5785	螺栓	BOLT	M22×2×285-12.9-Zn.D
710	01V0399	GB5782-86	螺栓	BOLT	M20×150-10.9-Zn.D
711	01V0401	GB5782-86	螺栓	BOLT	M10×120-10.9-Zn.D
712	01V0402	GB5782-86	螺栓	BOLT	M20×125-8.8-Zn.D
713	01V0403	GB5783-86	螺栓	BOLT	M20×55-8.8-Zn.D
714	01V0406	GB5782-86	螺栓	BOLT	M16×75-10.9-Zn.D
715	02A0358	GB3289.10-82	内外丝三通	TEE	40
716	02A0359	GB3289.10-82	内外丝三通	TEE	25
717	02A0360	GB3289.10-82	内外丝三通	TEE	20
718	02B0002	GB32.1-88	螺栓	BOLT	M12×100-8.8-Zn.D
719	02B0003	GB27-88	螺栓	BOLT	M10×70-8.8-Zn.D
720	02B0004	GB6173-86	螺母	NUT	M18×1.5-05-Zn.D
721	02B0012	GB32.1-88	螺栓	BOLT	M10×20-8.8-Zn.D
722	02B0014	GB32.1-88	螺栓	BOLT	M22×90-8.8-Zn.D
723	02B0015	GB32.1-88	螺栓	BOLT	M22×100-10.9-Zn.D
724	02B0020	JB/ZQ4321-86	U 型螺栓	U-BOLT	42-Zn
725	02B0026	GB32.1-88	螺栓	BOLT	M10×35-8.8-Zn.D
726	02B0029	GB32.1-88	螺栓	BOLT	M12×110-8.8-Zn.D
727	02B0030	GB32.1-88	螺栓	BOLT	M20×85-10.9-Zn.D
728	02B0032	GB32.1-88	螺栓	BOLT	M22×90-10.9-Zn.D
729	02B0047	GB32.1-88	螺栓	BOLT	M10×55-8.8-Zn.D
730	02B0071	GB32.1-88	螺栓	BOLT	M12×25-8.8-Zn.D
731	02B0072	GB32.1-88	螺栓	BOLT	M27×130-8.8-Zn.D
732	02B0081	JB/ZQ4321-86	U 型螺栓	U-BOLT	51-Zn
733	02B0101	GB10-88	螺栓	BOLT	M16×70-4.8
734	02B0108	GB10-88	螺栓	BOLT	M16×55-8.8-Zn.D
735	02B0118	GB798-88	螺栓	BOLT	M12×50-4.6-Zn.D

标准件规格表 STANDARD PART TABLE

序号 NO.	零件号 PART NO	代号 CODE	零件名称 DESCRIPTION		规格 SIZE
736	02B0119	GB32.1-88	螺栓	BOLT	M24×90-8.8-Zn.D
737	02B0129	GB/T31.1-1988	螺栓	BOLT	M12×110-8.8-Zn.D
738	02B0130	GB/T31.1-1988	螺栓	BOLT	M12×80-8.8-Zn.D
739	02B0141	GB32.1-88	螺栓	BOLT	M20×80-10.9-Zn.D
740	02B0145	GB/T31.1-1988	螺栓	BOLT	M20×120-8.8-Zn.D
741	02B0146	GB798-88	螺栓	BOLT	M30×110-4.6-Zn.D
742	02B0147	GB5787-86	螺栓	BOLT	M6×12-8.8-Zn.D
743	02B0148	GB5787-86	螺栓	BOLT	M6×16-8.8-Zn.D
744	02B0155	GB32.1-88	螺栓	BOLT	M12×40-10.9-Zn.D
745	02B0156	GB32.1-88	螺栓	BOLT	M16×35-10.9-Zn.D
746	02B0178	GB32.1-88	螺栓	BOLT	M27×120-8.8-Zn.D
747	02B0227	GB27-88	螺栓	BOLT	M24*70-8.8-Zn.D
748	02B0299	JB/ZQ4321-1997	U 形螺栓	U-BOLT	76-Zn
749	02J0002	GB5787-86	螺栓	BOLT	M8x20-8.8-Zn.D
750	02U0014	GB3289.10-82	三通	TEE	1.5
751	02V0015	GB32.1-88	螺栓	BOLT	M22×100-8.8-Zn.D
752	02V0085	JB/T999-1977	铰接螺栓	BANJO BOLT	M14×1.5×35
753	02V0087	GB898-88	螺柱	STUD	AM14×55-8.8-Zn.D
754	02V0090	GB819-85	平头螺栓	BOLT	M10X25-8.8-Zn.D
755	03A0060	JB978-77	铰接管接头	CONNECTOR	14
756	03A0121	JB981-77	螺母	NUT	M42×2
757	03B0003	GB6170-86	螺母	NUT	M12-8-Zn.D
758	03B0011	GB889-86	螺母	NUT	M14-8-Zn.D
759	03B0014	GB818-85	螺钉	SCREW	M6×16-4.8-Zn.D
760	03B0019	GB6171-86	螺母	NUT	M12×1.25-8-Zn.D
761	03B0021	GB6170-86	螺母	NUT	M8-8-Zn.D
762	03B0027	GB6173-86	螺母	NUT	M12×1.5-04-Zn.D
763	03B0029	GB6171-86	螺母	NUT	M6×0.75-8-Zn.D
764	03B0032	GB6170-86	螺母	NUT	M5-8-Zn.D
765	03B0035	GB6171-86	螺母	NUT	M10×1-8-Zn.D
766	03B0036	GB6170-86	螺母	Nut	M6-8-Zn.D
767	03B0043	JB1000-77	螺塞	PLUG	M48×2
768	03B0047	GB6170-86	螺母	NUT	M20-8-Zn.D
769	03B0048	GB6170-86	螺母	NUT	M22-10-Zn.D
770	03B0053	GB6170-86	螺母	NUT	M10-8-Zn.D
771	03B0058	GB889-86	螺母	NUT	M10-8-Zn.D
772	03B0059	GB6172-86	螺母	NUT	M14-05-Zn.D
773	03B0087	GB6170-86	螺母	NUT	M8-10-Zn.D
774	03B0088	GB6173-86	螺母	NUT	M12×1.25-05-Zn.D
775	03B0095	GB6170-86	螺母	NUT	M16-8-Zn.D
776	03B0103	GB6171-86	螺母	NUT	M16×1.5-8-Zn.D
777	03B0110	GB6173-86	螺母	NUT	M14×1.5-04-Zn.D
778	03B0111	GB6170-86	螺母	NUT	M14-8-Zn.D
779	03B0112	GB6173-86	螺母	NUT	M22×1.5-05-Zn.D
780	03B0120	GB6173-86	螺母	NUT	M16×1.5-04-Zn.D
781	03B0134	GB6171-86	螺母	NUT	M14×1.5-8-Zn.D

标准件规格表 STANDARD PART TABLE

序号 NO.	零件号 PART NO	代号 CODE	零件名称 DESCRIPTION		规格 SIZE
782	03B0137	GB808-88	螺母	NUT	M12×1.25-Zn.D
783	03B0139	GB6171-86	螺母	NUT	M22×1.5-10-Zn.D
784	03B0140	GB6172-86	螺母	NUT	M10-04-Zn.D
785	03B0141	GB6172-86	螺母	NUT	M12-04-Zn.D
786	03B0145	GB808-88	螺母	NUT	M10×1-Zn.D
787	03B0147	GB6170-86	螺母	NUT	M18-8-Zn.D
788	03B0148	GB6170-86	螺母	NUT	M24-8-Zn.D
789	03B0149	GB6171-86	螺母	NUT	M18×1.5-8-Zn.D
790	03B0150	GB6171-86	螺母	NUT	M20×1.5-8-Zn.D
791	03B0151	GB6172-86	螺母	NUT	M10-05-Zn.D
792	03B0152	GB6172-86	螺母	NUT	M20-04-Zn.D
793	03B0154	GB6173-86	螺母	NUT	M27×2-04-Zn.D
794	03B0156	GB9457-88	螺母	NUT	M14×1.5-8-Zn.D
795	03B0158	GB6171-86	螺母	NUT	M10×1.25-8-Zn.D
796	03B0159	GB923-88	螺母	NUT	M4-5-Zn.D
797	03B0161	GB6173-86	螺母	NUT	M18×1.5-04-Zn.D
798	03B0162	GB6173-86	螺母	NUT	M22×1.5-04-Zn.D
799	03B0163	GB9457-88	螺母	NUT	M10×1-8-Zn.D
800	03B0173	GB6172-86	螺母	NUT	M12-05-Zn.D
801	03B0175	GB6170-86	螺母	NUT	M24-10-Zn.D
802	03B0176	GB6170-86	螺母	NUT	M30-10-Zn.D
803	03B0180	GB6173-86	螺母	NUT	M14×1.5-05-Zn.D
804	03B0181	GB6173-86	螺母	NUT	M16×1.5-05-Zn.D
805	03B0182	GB6173-86	螺母	NUT	M20×1.5-05-Zn.D
806	03B0184	GB6173-86	螺母	NUT	M27×2-05-Zn.D
807	03B0193	GB889-86	螺母	NUT	M16-8-Zn.D
808	03B0207	GB6172-86	螺母	NUT	M30-04-Zn.D
809	03B0216	GB6173-86	螺母	NUT	M24×2-05-Zn.D
810	03B0221	GB6172-86	螺母	NUT	M16-04-Zn.D
811	03B0223	GB6170-86	螺母	NUT	M20-12-Zn.D
812	03B0227	GB6171-86	螺母	NUT	M12×1.5-8-Zn.D
813	03B0233	GB62-88	蝶形螺母	BUTTERFLY	M8×1.25-Zn.D
814	03B0238	GB6173-86	螺母	NUT	M10×1-04-Zn.D
815	03B0243	GB6170-86	螺母	NUT	M3-8-Zn.D
816	03B0287	GB/T13681-92	螺母	NUT	M6
817	03B0288	GB6170-86	螺母	NUT	M22-12-Zn.D
818	03B0289	GB6170-86	螺母	NUT	M10-10-Zn.D
819	03B0290	GB6170-86	螺母	NUT	M12-10-Zn.D
820	03B0291	GB6170-86	螺母	NUT	M14-10-Zn.D
821	03B0292	GB6170-86	螺母	NUT	M16-10-Zn.D
822	03B0293	GB6170-86	螺母	NUT	M18-10-Zn.D
823	03B0294	GB6170-86	螺母	NUT	M20-10-Zn.D
824	03B0295	GB6170-86	螺母	NUT	M33-10-Zn.D
825	03B0296	GB6170-86	螺母	NUT	M4-8-Zn.D
826	03B0297	GB6171-86	螺母	NUT	M30×2-10-Zn.D
827	03B0298	GB6171-86	螺母	NUT	M33×2-10-Zn.D

标准件规格表 STANDARD PART TABLE

序号 NO.	零件号 PART NO	代号 CODE	零件名称 DESCRIPTION		规格 SIZE
828	03B0300	GB6173-86	螺母	NUT	M8×1-04-Zn.D
829	03B0303	GB9457-88	螺母	NUT	M12×1.5-8-Zn.D
830	03B0305	GB9457-88	螺母	NUT	M8×1-8-Zn.D
831	03B0309	GB6170-86	螺母	NUT	M36-8-Zn.D
832	03B0314	GB6173-86	螺母	NUT	M33×2-04-Zn.D
833	03B0319	GB6170-86	螺母	NUT	M30-12-Zn.D
834	03B0321	GB6170-86	螺母	NUT	M27-8-Zn.D
835	03B0322	GB6172-86	螺母	NUT	M33-05-Zn.D
836	03B0334	GB6173-86	螺母	NUT	M10×1-05-Zn.D
837	03B0340	GB41-86	螺母	NUT	M5-4.5-Zn.D
838	03B0346	GB6173-86	螺母	NUT	M12×1.25-04-Zn.D
839	03B0351	GB41-86	螺母	NUT	M4-4.5-Zn.D
840	03B0355	GB6170-86	螺母	NUT	M30-8-Zn.D
841	03B0370	GB6170-86	螺母	NUT	M5-10-Zn.D
842	03B0375	GB6172-86	螺母	NUT	M8-05-Zn.D
843	03B0379	GB6172-86	螺母	NUT	M8-04-Zn.D
844	03B0402	GB9457-88	螺母	NUT	M16×1.5-8-Zn.D
845	03B0405	GB6170-86	螺母	NUT	M27-10-Zn.D
846	03B0414	GB810-88	螺母	NUT	M60×2
847	03B0415	GB6180-86	螺母	NUT	M36-9-Zn.D
848	03B0435	GB/T13681-92	螺母	NUT	M8
849	03B0436	GB/T13681-92	螺母	NUT	M10
850	03B0437	GB/T13681-92	螺母	NUT	M12
851	03B0451	GB/T13681-92	螺母	NUT	M4
852	03B0454	GB6171-86	螺母	NUT	M24×2-10-Zn.D
853	03B0461	GB9457-86	螺母	NUT	M24×2-8-Zn.D
854	03B0472	GB889-86	螺母	NUT	M12-8-Zn.D
855	03B0474	GB6170-86	螺母	NUT	M8-8-Zn.D-LH
856	03B0481	GB923-88	螺母	NUT	M20-5-Zn.D
857	03B0487	GB9457-88	螺母	NUT	M30×2-8-Zn.D
858	03B0488	GB6172-86	螺母	NUT	M36-04-Zn.D
859	03B0489	GB/T13681-92	螺母	NUT	M5
860	03B0493	GB9457-88	螺母	NUT	M36×3-8-Zn.D
861	03B0494	GB6178-86	螺母	NUT	M30-8-Zn.D
862	03B0495	GB923-88	螺母	NUT	M16-5-Zn.D
863	03B0499	GB809-88	螺母	NUT	M5×16
864	03B0515	GB923-88	螺母	NUT	M20-8-Zn.D
865	03B0518	GB812-88	圆螺母	NUT	M115×2
866	03B0519	GB6178-86	螺母	NUT	M24-8-Zn.D
867	03B0538	GB62-88	蝶形螺母	BUTTERFLY	M12×1.75-Zn.D
868	03B0541	GB9457-88	螺母	NUT	M20×1.5-8-Zn.D
869	03B0542	GB6172-86	螺母	NUT	M24
870	03B0582	GB6173-86	螺母	NUT	M8×1-04-Zn.D-LH
871	03B0591	GB923-88	螺母	NUT	M6×5-Zn.D
872	03B0592	GB62-88	碟形螺母	NUT	M10×1.5-Zn.D
873	03B0593	GB4664	锁紧螺母	LOCKNUT	KMW10

标准件规格表 STANDARD PART TABLE

序号 NO.	零件号 PART NO	代号 CODE	零件名称 DESCRIPTION		规格 SIZE
874	03B0615	GB812-88	螺母	NUT	M39×1.5
875	03B0654	GB6170-86	螺母	NUT	M14-10-DK
876	03B0655	GB6170-86	螺母	NUT	M16-10-DK
877	03B0656	GB6170-86	螺母		M20-10-DK
878	03B0657	GB6170-86	螺母	NUT	M22-10-DK
879	03B0658	GB6170-86	螺母	NUT	M27-10-DK
880	03B0659	GB6170-86	螺母	NUT	M30-10-DK
881	03B0660	GB6170-86	螺母	NUT	M30-12-DK
882	03B0661	GB6170-86	螺母	NUT	M8-10-DK
883	03B0662	GB6172	螺母	NUT	M10-8-Zn.D
884	03B0663	GB6173-86	螺母	NUT	M20×1.5-10-Zn.D
885	03B0668	GB6170-86	螺母	NUT	M24-10-DK
886	03B0687	GB6184-86	锁紧螺母	LOCKNUT	M8
887	03B0688	GB6178-86	螺母	NUT	M12-8-Zn.D
888	03B0689	GB6173-86	螺母	NUT	M20×1.5-8-Zn.D
889	03B0703	JB1001-77	螺塞	PLUG	M18×1.5-6g
890	03B0705	JB/ZQ4450-86	螺塞	PLUG	M22×1.5-Zn.D
891	03B0710	GB6173-86	螺母	NUT	M16×1.5-8-Zn.D
892	03B0711	GB6170-86	螺母	NUT	M12-8-Zn.D-LH
893	03B0712	GB6171-86	螺母	NUT	M10×1.25-8-Zn.D-LH
894	03B0717	GB6171-86	螺母	NUT	M12×1.5-10-Zn.D
895	03B0739	GB6181-86	螺母	NUT	M30-8-Zn.D
896	03B0741	GB812-88	螺母	NUT	M27×1.5
897	03B0743	JB1000-77	螺塞	PLUG	M22×1.5
898	03B0744	JB1000-77	螺塞	PLUG	M18×1.5
899	03B0754	GB41-86	螺母	NUT	M10-4.5-Zn.D
900	03B0764	GB889-86	螺母	NUT	M30-10-Zn.D
901	03B0765	GB812-88	螺母	NUT	M55×2
902	03B0768	GB/T6185.1-2000	锁紧螺母	LOCKNUT	M14-8-Zn.D
903	03B0769	GB804-88	螺母	NUT	M12
904	03B0833	JB981-77	螺母	NUT	M22×1.5-7H
905	03B0840	GB6171-86	螺母	NUT	M20×1.5-10-Zn.D
906	03B0862	JB/ZQ4447-1997	螺塞	PLUG	NPT1/2
907	03B0898	GB923-88	螺母	NUT	M10-5-Zn.D
908	03B0923	GB812-88	螺母	NUT	M72×2
909	03B0952	GB6171-86	螺母	NUT	M10×1.25-10-Zn.D
910	03B0963	GB6171-86	螺母	NUT	M20×2-8-Zn.D
911	03B0967	GB6171-86	螺母	NUT	M36×3-8-Zn.D
912	03B0968	GB9459-88	螺母	NUT	M10×1.25-05-Zn.D
913	03B0969	GB9459-88	螺母	NUT	M12×1.5-05-Zn.D
914	03B0970	GB6171-86	螺母	NUT	M18×1.5-10-Zn.D
915	03B0971	GB6171-86	螺母	NUT	M24×1.5-8-Zn.D
916	03B0972	GB6178-86	螺母	NUT	M8-8-Zn.D
917	03B0973	M12×25-Zn.D	螺母	NUT	M16×1.5-8-Zn.D-LH
918	03B0974	QJ/LGB01803-1998	螺母	NUT	02228，M22×1.5
919	03B0975	QJ/LGB07042-1998	螺塞	PLUG	30108，R1/8

标准件规格表 STANDARD PART TABLE

序号 NO.	零件号 PART NO	代号 CODE	零件名称 DESCRIPTION		规格 SIZE
920	03B0976	GB6171-86	螺母	NUT	M22×1.5-10-Zn.D
921	03B0979	GB6173	六角螺母	HEX NUT	M24*1.5-10-Zn
922	03B0982	QJ/LGB07040—1998	螺塞	PLUG	13618，M36×1.5
923	03B0997	GB812-88	螺母	NUT	M68×2-6H
924	03B0998	GB812-88	螺母	NUT	M52×1.5-6H
925	03B1006	GB812-88	螺母	NUT	M60×2-6H
926	03B1032	GB6178-86	螺母	NUT	M12-10-Zn.D
927	03B1033	QJ/LGB07040-1998	螺塞	PLUG	13016，M30×1.5
928	03B1108	GB6171-86	螺母	NUT	
929	03B1111	GB6170-86	螺母	NUT	M8-10-Zn.D-LH
930	03B1112	GB6171-86	螺母	NUT	M10×1.25-10-Zn.D-LH
931	03B1113	GB6171-86	螺母	NUT	M12×1.5-10-Zn.D-LH
932	03B1114	GB6171-86	螺母	NUT	M14×1.5-10-Zn.D-LH
933	03B1115	GB6171-86	螺母	NUT	M24×1.5-6H-10
934	03B1116	GB6171-86	螺母	NUT	M14×1.5-8-Zn.D-LH
935	03B1117	GB6178-86	螺母	NUT	M8-10-Zn.D
936	03B1118	GB9457-88	螺母	NUT	M10×1.25-10-Zn.D
937	03B1119	GB9457-88	螺母	NUT	M30×2-10-Zn.D
938	03B1120	QJ/LGB01803-1998	螺母	NUT	M24×1.5-10-Zn.D
939	03B1121	QJ/LGB07044-1998	螺塞	PLUG	13620，M36×1.5
940	03B1122	QJ/LGB07239-1998	螺母	NUT	13320，M33×1.25
941	03B1124	JB1001-77	螺塞	PLUG	M10×1
942	03B1151	GB/T62.1-2004	螺母	NUT	M16-8-Zn.D
943	03B1152	GB/T810-1988	螺母	NUT	M125×2
944	03B1153	GB/T817-1988	螺母	NUT	M8-8-Zn.D
945	03B1154	GB/T1229-2006	螺母	NUT	M24-10H-Zn.D
946	03B1155	GB/T6170-2000	螺母	NUT	M42-8-Zn.D
947	03B1156	GB/T6172.1-2000	螺母	NUT	M42-04-Zn.D
948	03B1157	GB/T9459-1988	螺母	NUT	M20×1.5-05-Zn.D
949	03B1158	GB/T6171-2000	螺母	NUT	M8×1-8-Zn.D
950	03B1159	GB/T889.1-2000	螺母	NUT	M8-8-Zn.D
951	03B1160	GB/T923-1988	螺母	NUT	M12-6-Zn.D
952	03B1180	GB/T6170-2000	螺母	NUT	M10-8-Zn.D
953	03B1215	GB/T17880.5-1999	螺母	NUT	M10×19.5
954	03B1253	GB/T13681-92	螺母	NUT	M16-8-Zn.D
955	03B1254	GB/T889.1-2000	螺母	NUT	M5-8-Zn.D
956	03B1255	GB/T889.1-2000	螺母	NUT	M6-8-Zn.D
957	03B1256	GB/T889.1-2000	螺母	NUT	M20-8-Zn.D
958	03B1268	GB923-88	螺母	NUT	M8-5-Zn.D
959	03B1269	GB/T1229-2006	螺母	NUT	M22-10H-Zn.D
960	03B1270	GB/T6172.1-2000	螺母	NUT	M22-04-Zn.D
961	03B1279	GB/T1229-2006	螺母	NUT	M20-10H-Zn.D
962	03B1280	GB/T6178-1986	螺母	NUT	M16-8-Zn.D
963	03B1281	GB/T1229-2006	螺母	NUT	M16-10H-Zn.D
964	03V0420	GB6170-86	螺母	NUT	M10-8-Zn.D 左
965	03V0435	GB6170-86	螺母	NUT	M8-8-T

标准件规格表 STANDARD PART TABLE

序号 NO.	零件号 PART NO	代号 CODE	零件名称 DESCRIPTION		规格 SIZE
966	03V0436	GB6170-86	螺母	NUT	M10-8-T
967	03V0437	GB6170-86	螺母	NUT	M12-8-T
968	03V0500	GB6182-86	锁紧螺母	LOCKNUT	M8-8-Zn.D
969	03V0501	GB071215-3	锁紧螺母	LOCKNUT	M12
970	03V0505	JB1000-77	螺塞	PLUG	M22×1.5
971	03V0507	GB072428-3	螺母	NUT	M24
972	03V0510	JB1000-77	螺塞	PLUG	M27×2
973	03V0511	GB6182-86	螺母	NUT	M16-8-Zn.D
974	03V0512	GB6182-86	嵌件锁紧螺母	NUT	M10
975	03V0515	GB072428-3	锁紧螺母	LOCKNUT	M24-8-Zn.D
976	03V0516	GB6182-86	螺母	NUT	M14-8-Zn.D
977	03V0519	GB/T889-2000	防松螺母	LOCKNUT	M24×2-10
978	03V0521	GB6186-86	锁紧螺母	LOCKNUT	M14-8-Zn.D
979	03V0522	GB60-76	开口槽螺母	NUT	M24×1.5
980	03V0524	GB6186-86	锁紧螺母	LOCKNUT	M20-8-Zn.D
981	03V0527	GB071215-3	锁紧螺母	LOCKNUT	M14×1.5-12-Zn.D
982	03V0528	GB071215-3	锁紧螺母	LOCKNUT	M20
983	03V0529	GB6184-86	螺母	NUT	M12-8-Zn.D
984	03V0532	JB1000-77	螺塞	PLUG	M33×2
985	03V0533	GB/T6187.1-2000	锁紧螺母	LOCKNUT	M6
986	03V0535	GB/T889.1-2000	锁紧螺母	LOCKNUT	M24-8-Zn.D
987	03V0536	GB/T805-1988	扣紧螺母	NUT	M14×1.5-10-Zn.D
988	03V0537	GB/T6171-2000	螺母	NUT	M14×1.5-10-Zn.D
989	03V0540	GB812-88	螺母	NUT	M64×2-Zn.D
990	03V0542	GB812-88	螺母	NUT	M100×2-Zn.D
991	03V0543	GB071215-3	锁紧螺母	LOCKNUT	M20-10-Zn.D
992	03V0544	GB/T889.2	锁紧螺母	LOCKNUT	M22×2-8-Zn.D
993	04B0005	GB818-85	螺钉	SCREW	M6×20-4.8-Zn.D
994	04B0006	GB818-85	螺钉	SCREW	M5×10-4.8-Zn.D
995	04B0011	GB70-85	螺钉	SCREW	M10×70-10.9-Zn.D
996	04B0012	GB70-85	螺钉	SCREW	M20×60-10.9-Zn.D
997	04B0014	GB70-85	螺钉	SCREW	M14×40-12.9-Zn.D
998	04B0015	GB70-85	螺钉	SCREW	M12×40-12.9-Zn.D
999	04B0016	GB70-85	螺钉	SCREW	M8×35-8.8-Zn.D
1000	04B0017	GB70-85	螺钉	SCREW	M8×70-8.8-Zn.D
1001	04B0021	GB70-85	螺钉	SCREW	M10×20-12.9-Zn.D
1002	04B0022	GB70-85	螺钉	SCREW	M10×25-8.8-Zn.D
1003	04B0025	GB70-85	螺钉	SCREW	M16×80-12.9-Zn.D
1004	04B0026	GB70-85	螺钉	SCREW	M18×80-12.9-Zn.D
1005	04B0029	GB70-85	螺钉	SCREW	M8×100-8.8-Zn.D
1006	04B0031	GB818-85	螺钉	SCREW	M3×12-4.8-Zn.D
1007	04B0036	GB100-86	螺钉	SCREW	3×20
1008	04B0037	GB70-85	螺钉	SCREW	M10×45-12.9-Zn.D
1009	04B0039	GB70-85	螺钉	SCREW	M10×65-8.8-Zn.D
1010	04B0040	GB77-85	螺钉	SCREW	M12×12-45H-Zn.D
1011	04B0042	GB818-85	螺钉	SCREW	M6×30-4.8-Zn.D

标准件规格表 STANDARD PART TABLE

序号 NO.	零件号 PART NO	代号 CODE	零件名称 DESCRIPTION		规格 SIZE
1012	04B0044	GB845-85	螺钉	SCREW	ST4.8×16-C-H-Zn.D
1013	04B0045	GB6560-86	螺钉	SCREW	M4×12
1014	04B0047	GB70-85	螺钉	SCREW	M6×20-8.8-Zn.D
1015	04B0048	GB70-85	螺钉	SCREW	M6×55-8.8-Zn.D
1016	04B0049	GB70-85	螺钉	SCREW	M8×25-8.8-Zn.D
1017	04B0050	GB70-85	螺钉	SCREW	M8×45-8.8-Zn.D
1018	04B0051	GB70-85	螺钉	SCREW	M8×50-10.9-Zn.D
1019	04B0055	GB818-85	螺钉	SCREW	M5×20-4.8-Zn.D
1020	04B0056	GB818-85	螺钉	SCREW	M6×12-4.8-Zn.D
1021	04B0057	GB818-85	螺钉	SCREW	M6×25-4.8-Zn.D
1022	04B0058	GB818-85	螺钉	SCREW	M6×45-4.8-Zn.D
1023	04B0059	GB818-85	螺钉	SCREW	M8×20-4.8-Zn.D
1024	04B0060	GB847-85	螺钉	SCREW	ST3.5×9.5-F-H
1025	04B0066	GB818-85	螺钉	SCREW	M5×16-4.8-Zn.D
1026	04B0070	GB818-85	螺钉	SCREW	M10×20-4.8-Zn.D
1027	04B0073	GB819-85	螺钉	SCREW	M5×12-4.8-Zn.D
1028	04B0074	GB819-85	螺钉	SCREW	M6×12-4.8-Zn.D
1029	04B0075	GB819-85	螺钉	SCREW	M6×16-4.8-Zn.D
1030	04B0076	GB819-85	螺钉	SCREW	M8×16-4.8-Zn.D
1031	04B0077	GB70-85	螺钉	SCREW	M12×110-8.8-Zn.D
1032	04B0078	GB70-85	螺钉	SCREW	M8×20-8.8-Zn.D
1033	04B0080	GB73-85	螺钉	SCREW	M10×35-14H-Zn.D
1034	04B0081	GB73-85	螺钉	SCREW	M12×45-14H-Zn.D
1035	04B0082	GB100-86	螺钉	SCREW	3.5×20
1036	04B0083	GB100-86	螺钉	SCREW	3×16
1037	04B0084	GB100-86	螺钉	SCREW	4×30
1038	04B0085	GB100-86	螺钉	SCREW	4×25
1039	04B0087	GB825-88	螺钉	SCREW	M20
1040	04B0088	GB845-85	螺钉	SCREW	ST4.8×10-C-H-Zn.D
1041	04B0090	GB818-85	螺钉	SCREW	M4×10-4.8-Zn.D
1042	04B0091	GB818-85	螺钉	SCREW	M6×60-4.8-Zn.D
1043	04B0093	GB77-85	螺钉	SCREW	M12×16-45H-Zn.D
1044	04B0099	GB818-85	螺钉	SCREW	M4×16-4.8-Zn.D
1045	04B0100	GB818-85	螺钉	SCREW	M8×30-4.8-Zn.D
1046	04B0106	GB818-85	螺钉	SCREW	M6×10-4.8-Zn.D
1047	04B0108	GB819-85	螺钉	SCREW	M4×10-4.8-Zn.D
1048	04B0109	GB819-85	螺钉	SCREW	M6×30-4.8-Zn.D
1049	04B0110	GB845-85	螺钉	SCREW	ST2.9×9.5-C-H-Zn.D
1050	04B0112	GB845-85	螺钉	SCREW	ST4.8×32-C-H-Zn.D
1051	04B0114	GB845-85	螺钉	SCREW	ST4.8×19-C-H-Zn.D
1052	04B0116	GB70-85	螺钉	SCREW	M10×30-8.8-Zn.D
1053	04B0117	GB70-85	螺钉	SCREW	M10×35-8.8-Zn.D
1054	04B0119	GB70-85	螺钉	SCREW	M10×70-8.8-Zn.D
1055	04B0120	GB70-85	螺钉	SCREW	M12×45-8.8-Zn.D
1056	04B0121	GB70-85	螺钉	SCREW	M12×60-8.8-Zn.D
1057	04B0122	GB70-85	螺钉	SCREW	M14×40-8.8-Zn.D

标准件规格表 STANDARD PART TABLE

序号 NO.	零件号 PART NO	代号 CODE	零件名称 DESCRIPTION		规格 SIZE
1058	04B0123	GB70-85	螺钉	SCREW	M14×50-8.8-Zn.D
1059	04B0124	GB70-85	螺钉	SCREW	M16×45-8.8-Zn.D
1060	04B0125	GB70-85	螺钉	SCREW	M16×100-8.8-Zn.D
1061	04B0127	GB70-85	螺钉	SCREW	M20×70-8.8-Zn.D
1062	04B0128	GB70-85	螺钉	SCREW	M20×70-12.9-Zn.D
1063	04B0129	GB70-85	螺钉	SCREW	M20×100-12.9-Zn.D
1064	04B0134	GB100-86	螺钉	SCREW	4×20
1065	04B0142	GB77-85	螺钉	SCREW	M12×25-45H-Zn.D
1066	04B0143	GB70-85	螺钉	SCREW	M8×40-10.9-Zn.D
1067	04B0146	GB818-85	螺钉	SCREW	M8×40-4.8-Zn.D
1068	04B0147	GB70-85	螺钉	SCREW	M20×90-12.9-Zn.D
1069	04B0148	GB70-85	螺钉	SCREW	M16×90-8.8-Zn.D
1070	04B0151	GB70-85	螺钉	SCREW	M10×45-10.9-Zn.D
1071	04B0153	GB70-85	螺钉	SCREW	M12×60-10.9-Zn.D
1072	04B0154	GB70-85	螺钉	SCREW	M12×75-12.9-Zn.D
1073	04B0155	GB70-85	螺钉	SCREW	M10×65-12.9-Zn.D
1074	04B0156	GB70-85	螺钉	SCREW	M10×55-12.9-Zn.D
1075	04B0157	GB70-85	螺钉	SCREW	M20×160-12.9-Zn.D
1076	04B0159	GB845-85	螺钉	SCREW	ST4.2×16-C-H-Zn.D
1077	04B0163	GB70-85	螺钉	SCREW	M4×8-8.8-Zn.D
1078	04B0164	GB73-85	螺钉	SCREW	M6×8-14H-Zn.D
1079	04B0165	GB78-85	螺钉	SCREW	M6×5-33H-Zn.D
1080	04B0166	GB78-85	螺钉	SCREW	M6×10-33H-Zn.D
1081	04B0169	GB818-85	螺钉	SCREW	M3×30-4.8-Zn.D
1082	04B0170	GB70-85	螺钉	SCREW	M6×10-8.8-Zn.D
1083	04B0171	GB70-85	螺钉	SCREW	M20×200-8.8-Zn.D
1084	04B0173	GB845-85	螺钉	SCREW	ST3.5×9.5-F-H-Zn.D
1085	04B0174	GB70-85	螺钉	SCREW	M8×30-8.8-Zn.D
1086	04B0177	GB819-85	螺钉	SCREW	M6×25-4.8-Zn.D
1087	04B0182	GB819-85	螺钉	SCREW	M4×16-4.8-Zn.D
1088	04B0183	GB947-88	螺钉	SCREW	M5×14
1089	04B0185	GB70-85	螺钉	SCREW	M10×45-8.8-Zn.D
1090	04B0186	GB70-85	螺钉	SCREW	M10×30-10.9-Zn.D
1091	04B0187	GB70-85	螺钉	SCREW	M14×50-12.9-Zn.D
1092	04B0194	GB70-85	螺钉	SCREW	M6×25-10.9-Zn.D
1093	04B0195	GB70-85	螺钉	SCREW	M6×25-8.8-Zn.D
1094	04B0196	GB70-85	螺钉	SCREW	M8×40-8.8-Zn.D
1095	04B0198	GB818-85	螺钉	SCREW	M4×12-4.8-Zn.D
1096	04B0200	GB845-85	螺钉	SCREW	ST5.5×13-C-H-Zn.D
1097	04B0203	GB73-85	螺钉	SCREW	M6×12-14H-Zn.D
1098	04B0204	GB818-85	螺钉	SCREW	M3×10-4.8-Zn.D
1099	04B0205	GB5282-85	螺钉	SCREW	ST4.2×13-C
1100	04B0206	GB818-85	螺钉	SCREW	M4×8-4.8-Zn.D
1101	04B0210	GB845-85	螺钉	SCREW	ST3.5×16-C-H-Zn.D
1102	04B0211	GB818-85	螺钉	SCREW	M8×25-4.8-Zn.D
1103	04B0214	GB823-88	螺钉	SCREW	M5×25-4.8-Zn.D

标准件规格表 STANDARD PART TABLE

序号 NO.	零件号 PART NO	代号 CODE	零件名称 DESCRIPTION		规格 SIZE
1104	04B0216	GB823-88	螺钉	SCREW	M6×12-4.8-Zn.D
1105	04B0218	GB818-85	螺钉	SCREW	M8×16-4.8-Zn.D
1106	04B0219	GB825-88	吊环螺钉	SCREW	M16
1107	04B0220	GB70-85	螺钉	SCREW	M12×30-8.8-Zn.D
1108	04B0221	GB818-85	螺钉	SCREW	M5×12-4.8-Zn.D
1109	04B0223	GB818-85	螺钉	SCREW	M5×25-4.8-Zn.D
1110	04B0226	GB5282-85	螺钉	SCREW	ST3.5×25-C
1111	04B0228	GB99-86	螺钉	SCREW	5×20-Zn.D
1112	04B0230	GB845-85	螺钉	SCREW	ST5×20-C-H-Zn.D
1113	04B0231	GB818-85	螺钉	SCREW	M4×5-4.8-Zn.D
1114	04B0232	GB845-85	螺钉	SCREW	ST2.9×13-C-H-Zn.D
1115	04B0234	GB818-85	螺钉	SCREW	M3×16-4.8-Zn.D
1116	04B0240	GB70-85	螺钉	SCREW	M10×50-8.8-Zn.D
1117	04B0246	GB77-85	螺钉	SCREW	M8×10-45H-Zn.D
1118	04B0247	GB70-85	螺钉	SCREW	M12×70-12.9-Zn.D
1119	04B0248	GB70-85	螺钉	SCREW	M14×70-12.9-Zn.D
1120	04B0249	GB846-85	螺钉	SCREW	ST4.2×13-C-H-Zn.D
1121	04B0251	GB70-85	螺钉	SCREW	M12×35-10.9-Zn.D
1122	04B0252	GB70-85	螺钉	SCREW	M8×90-8.8-Zn.D
1123	04B0254	GB70-85	螺钉	SCREW	M16×70-8.8-Zn.D
1124	04B0255	GB70-85	螺钉	SCREW	M20×150-12.9-Zn.D
1125	04B0256	GB818-85	螺钉	SCREW	M6×16-4.8-Zn.D(黑色)
1126	04B0257	GB818-85	螺钉	SCREW	M8×25-4.8-Zn.D(黑色)
1127	04B0258	GB845-85	自攻螺钉	SCREW	ST2.9×6.5-C-H-Zn.D
1128	04B0259	GB846-85	螺钉	SCREW	ST3.5×16-C-H-Zn.D
1129	04B0259	GB846-85	螺钉	SCREW	ST3.5×16-C-H-Zn.D
1130	04B0260	GB70-85	螺钉	SCREW	M6×30-8.8-Zn.D
1131	04B0262	GB830-88	螺钉	SCREW	M6×12-4.8-Zn.D
1132	04B0263	GB70-85	螺钉	SCREW	M8×16-8.8-Zn.D
1133	04B0264	GB825-88	螺钉	SCREW	M12
1134	04B0265	GB70-85	螺钉	SCREW	M16×100-12.9-Zn.D
1135	04B0266	GB70-85	螺钉	SCREW	M12×45-12.9-Zn.D
1136	04B0269	GB845-85	螺钉	SCREW	ST4.2×25-C-H-Zn.D
1137	04B0271	GB819-85	螺钉	SCREW	M5×20-4.8-Zn.D
1138	04B0272	GB818-85	螺钉	SCREW	M8×50-4.8-Zn.D
1139	04B0273	GB70-85	螺钉	SCREW	M10×90-8.8-Zn.D
1140	04B0275	GB825-88	螺钉	SCREW	M8
1141	04B0278	GB70-85	螺钉	SCREW	M10×50-10.9-Zn.D
1142	04B0279	GB70-85	螺钉	SCREW	M12×55-12.9-Zn.D
1143	04B0281	GB818-85	螺钉	SCREW	M4×20-4.8-Zn.D
1144	04B0283	GB70-85	螺钉	SCREW	M14×80-10.9-Zn.D
1145	04B0289	GB819-85	螺钉	SCREW	M10×25-4.8-Zn.D
1146	04B0290	GB818-85	螺钉	SCREW	M6×12-4.8-Zn.D（黑色）
1147	04B0292	GB819-85	螺钉	SCREW	M4×10-4.8-Zn.D（黑色）
1148	04B0293	GB819-85	螺钉	SCREW	M4×16-4.8-Zn.D（黑色）
1149	04B0294	GB818-85	螺钉	SCREW	M6×25-4.8-Zn.D（黑色）

标准件规格表 STANDARD PART TABLE

序号 NO.	零件号 PART NO	代号 CODE	零件名称 DESCRIPTION		规格 SIZE
1150	04B0296	GB/T70.3-2000	螺钉	SCREW	M8×20-8.8-Zn.D
1151	04B0297	GB70.3-2000	内六角沉头螺钉	SCREW	M16×45-10.9-Zn.D
1152	04B0298	GB70-85	螺钉	SCREW	M16×40-10.9-Zn.D
1153	04B0299		螺钉	SCREW	M8×12-8.8-Zn.D
1154	04B0300	GB70-85	螺钉	SCREW	M14×35-12.9-Zn.D
1155	04B0301	GB70-85	螺钉	SCREW	M4×20-8.8-Zn.D
1156	04B0302	GB70-85	螺钉	SCREW	M12×20-8.8-Zn.D
1157	04B0303	GB70-85	螺钉	SCREW	M16×35-8.8-Zn.D
1158	04B0304	GB70-85	螺钉	SCREW	M16×60-8.8-Zn.D
1159	04B0314	GB818-85	螺钉	SCREW	M10×25-4.8-Zn.D（黑色）
1160	04B0315	GB71-85	螺钉	SCREW	M10×30-14H-Zn.D
1161	04B0316	GB70-85	螺钉	SCREW	M20×110-8.8-Zn.D
1162	04B0318	GB79-85	螺钉	SCREW	M8×16
1163	04B0322	GB70-85	螺钉	SCREW	M16×60-10.9-Zn.D
1164	04B0323	GB70-85	螺钉	SCREW	M16×35-10.9-Zn.D
1165	04B0324	GB70-85	螺钉	SCREW	M4×20-12.9-Zn.D
1166	04B0327	GB78-85	螺钉	SCREW	M8×12-33H-Zn.D
1167	04B0328	GB819-85	螺钉	SCREW	M8×20-4.8-Zn.D
1168	04B0329	GB70-85	螺钉	SCREW	M6×60-8.8-Zn.D
1169	04B0330	GB70-85	螺钉	SCREW	M5×50-8.8-Zn.D
1170	04B0333	GB70-85	螺钉	SCREW	M14×35-8.8-Zn.D
1171	04B0334	GB819-85	螺钉	SCREW	M8×30-4.8-Zn.D
1172	04B0339	GB/T70.3-2000	螺钉	SCREW	M16×35-10.9-Zn.D
1173	04B0340	GB818-85	螺钉	SCREW	M4×6-4.8-Zn.D
1174	04B0341	GB819-85	螺钉	SCREW	M4×30-4.8-Zn.D(黑色)
1175	04B0345	GB77-85	螺钉	SCREW	M6×8-45H-Zn.D
1176	04B0353	GB/T70.3-2000	螺钉	SCREW	M16×25-10.9-Zn.D
1177	04B0357	GB818-85	螺钉	SCREW	M4×40-4.8-Zn.D
1178	04B0360	GB70-85	螺钉	SCREW	M6×70-8.8-Zn.D
1179	04B0361	GB71-85	螺钉	SCREW	M10×16-14H-Zn.D
1180	04B0362	GB70-85	螺钉	SCREW	M8×55-8.8-Zn.D
1181	04B0363	GB70-85	螺钉	SCREW	M8×65-8.8-Zn.D
1182	04B0364	GB78-85	螺钉	SCREW	M12×30-45H-Zn.D
1183	04B0365	GB/T70.3-2000	螺钉	SCREW	M10×30-8.8-Zn.D
1184	04B0366	GB70-85	螺钉	SCREW	M10×60-8.8-Zn.D
1185	04B0369	GB819-85	螺钉	SCREW	M10×35-4.8-Zn.D
1186	04B0370	GB70-85	螺钉	SCREW	M5×35-8.8-Zn.D
1187	04B0371	GB70-85	螺钉	SCREW	M16×180-8.8-Zn.D
1188	04B0372	GB/T70.3-2000	螺钉	SCREW	M12×20-8.8-Zn.D
1189	04B0379	GB70-85	螺钉	SCREW	M16×55-12.9-Zn.D
1190	04B0390	GB70-85	螺钉	SCREW	M12×40-10.9-Zn.D
1191	04B0391	GB70-85	螺钉	SCREW	M14×45-10.9-Zn.D
1192	04B0393	GB70-85	螺钉	SCREW	M8×80-8.8-Zn.D
1193	04B0405	GB70-85	螺钉	SCREW	M18×45-8.8-Zn.D
1194	04B0406	GB70-85	螺钉	SCREW	M16×120-8.8-Zn.D
1195	04B0407	GB70-85	螺钉	SCREW	M16×130-8.8-Zn.D

标准件规格表 STANDARD PART TABLE

序号 NO.	零件号 PART NO	代号 CODE	零件名称 DESCRIPTION		规格 SIZE
1196	04B0411	GB819-85	螺钉	SCREW	M10×16-4.8-Zn.D
1197	04B0412	GB70-85	螺钉	SCREW	M10×20-12.9-DK
1198	04B0413	GB70-85	螺钉	SCREW	M10×30-10.9-DK
1199	04B0414	GB70-85	螺钉	SCREW	M10×30-12.9-DK
1200	04B0415	GB70-85	螺钉	SCREW	M10×35-10.9-DK
1201	04B0416	GB70-85	螺钉	SCREW	M10×35-12.9-DK
1202	04B0417	GB70-85	螺钉	SCREW	M10×45-12.9-DK
1203	04B0418	GB70-85	螺钉	SCREW	M10×50-10.9-DK
1204	04B0419	GB70-85	螺钉	SCREW	M10×50-12.9-DK
1205	04B0420	GB70-85	螺钉	SCREW	M10×55-12.9-DK
1206	04B0421	GB70-85	螺钉	SCREW	M10×65-12.9-DK
1207	04B0422	GB70-85	螺钉	SCREW	M10×70-10.9-DK
1208	04B0423	GB70-85	螺钉	SCREW	M10×70-12.9-DK
1209	04B0423	GB70-85	螺钉	SCREW	M10×70-12.9-DK
1210	04B0424	GB70-85	螺钉	SCREW	M12×35-10.9-DK
1211	04B0426	GB70-85	螺钉	SCREW	M12×35-12.9-DK
1212	04B0426	GB70-85	螺钉	SCREW	M12×35-12.9-DK
1213	04B0427	GB70-85	螺钉	SCREW	M12×40-12.9-DK
1214	04B0428	GB70-85	螺钉	SCREW	M12×55-12.9-DK
1215	04B0428	GB70-85	螺钉	SCREW	M12×55-12.9-DK
1216	04B0429	GB70-85	螺钉	SCREW	M12×60-10.9-DK
1217	04B0430	GB70-85	螺钉	SCREW	M12×60-12.9-DK
1218	04B0431	GB70-85	螺钉	SCREW	M12×75-12.9-DK
1219	04B0432	GB70-85	螺钉	SCREW	M14×40-12.9-DK
1220	04B0433	GB70-85	螺钉	SCREW	M14×45-12.9-DK
1221	04B0434	GB70-85	螺钉	SCREW	M14×50-12.9-DK
1222	04B0435	GB70-85	螺钉	SCREW	M14×80-10.9-DK
1223	04B0436	GB70-85	螺钉	SCREW	M14×80-12.9-DK
1224	04B0437	GB70-85	螺钉	SCREW	M16×80-12.9-DK
1225	04B0438	GB70-85	螺钉	SCREW	M20×100-12.9-DK
1226	04B0439	GB70-85	螺钉	SCREW	M20×150-12.9-DK
1227	04B0440	GB70-85	螺钉	SCREW	M20×160-12.9-DK
1228	04B0441	GB70-85	螺钉	SCREW	M20×60-10.9-DK
1229	04B0442	GB70-85	螺钉	SCREW	M20×60-12.9-DK
1230	04B0442	GB70-85	螺钉	SCREW	M20×60-12.9-DK
1231	04B0443	GB70-85	螺钉	SCREW	M20×70-12.9-DK
1232	04B0444	GB70-85	螺钉	SCREW	M20×90-12.9-DK
1233	04B0445	GB70-85	螺钉	SCREW	M8×70-10.9-DK
1234	04B0446	GB70-85	螺钉	SCREW	M10×20-8.8-O
1235	04B0447	GB78-85	螺钉	SCREW	M12×40-45H-Zn.D
1236	04B0450	GB70-85	螺钉	SCREW	M16×60-12.9-DK
1237	04B0451	GB70-85	螺钉	SCREW	M12×30-12.9-DK
1238	04B0452	GB70-85	螺钉	SCREW	M10×120-8.8-Zn.D
1239	04B0456	GB947-88	螺钉	SCREW	M8×20-4.8-Zn.D
1240	04B0457	GB70-85	螺钉	SCREW	M10×20-8.8-Zn.D
1241	04B0458	GB70-85	螺钉	SCREW	M12×80-10.9-Zn.D

标准件规格表 STANDARD PART TABLE

序号 NO.	零件号 PART NO	代号 CODE	零件名称 DESCRIPTION		规格 SIZE
1242	04B0461	JB4110-85	防松螺钉	SCREW	M12×35-10.9-Zn.D
1243	04B0462	GB70-85	螺钉	SCREW	M16×120-12.9-DK
1244	04B0470	GB70-85	螺钉	SCREW	M24×50-10.9
1245	04B0496	GB/T70.1-2000	螺钉	SCREW	M16×50-8.8-Zn.D
1246	04B0523	GB70-85	螺钉	SCREW	M16×40-12.9-DK
1247	04B0524	GB70-85	螺钉	SCREW	M10×25-12.9-DK
1248	04B0526	GB818-85	螺钉	SCREW	M8×25
1249	04B0527	GB818-85	螺钉	SCREW	M8×16
1250	04B0528	GB818-85	螺钉	SCREW	M5×16
1251	04B0529	GB/70.3-2000	螺钉	SCREW	M8×20
1252	04B0534	GB78-85	螺钉	SCREW	M10×30-45H-Zn.D
1253	04B0536	GB78-85	螺钉	SCREW	M16×45-45H-Zn.D
1254	04B0537	GB834-88	螺钉	SCREW	M8×20-4.8-Zn.D(黑色)
1255	04B0538	GB70-85	螺钉	SCREW	M14×1.5×40-8.8-Zn.D
1256	04B0542	GB70-85	螺钉	SCREW	M12×50-12.9-DK
1257	04B0544	GB85-88	螺钉	SCREW	M10×30-33H
1258	04B0545	GB819-85	螺钉	SCREW	M6×35-4.8-Zn.D
1259	04B0547	GB70-85	螺钉	SCREW	M16×1.5×120-12.9-DK
1260	04B0548	GB70-85	螺钉	SCREW	M6×85-8.8-Zn.D
1261	04B0549	GB825-88	螺钉	SCREW	M48
1262	04B0550	GB/T80-2000	螺钉	SCREW	M10×8-45H
1263	04B0578	GB834-88	螺钉	SCREW	M10×20-4.8-Zn.D
1264	04B0581	GB/T70.3-2000	螺钉	SCREW	M10×25-8.8-Zn.D
1265	04B0582	GB71-85	螺钉	SCREW	M10×40-14H-Zn.D
1266	04B0583	GB71-85	螺钉	SCREW	M10×25-14H-Zn.D
1267	04B0587	GB818-85	螺钉	SCREW	M5×8-4.8-Zn.D
1268	04B0588	QJ/LGB01306-1998	螺钉	SCREW	00616，M6×1×16
1269	04B0589	GB70-85	螺钉	SCREW	M6×40-10.9-Zn.D
1270	04B0590	GB77-85	螺钉	BOLT	M10×16-45H-Zn.D
1271	04B0621	GB70-85	螺钉	SCREW	M8×60-8.8-Zn.D
1272	04B0640	GB70-85	螺钉	SCREW	
1273	04B0641	GB/T2673-2007	螺钉	SCREW	M10×45-4.8-Zn.D
1274	04B0642	GB/T2673-2007	螺钉	SCREW	M10×50-4.8-Zn.D
1275	04B0643	GB/T2673-2007	螺钉	SCREW	M8×45-4.8-Zn.D
1276	04B0644	GB/T67-2008	螺钉	SCREW	M6×16-4.8-Zn.D
1277	04B0645	GB/T67-2008	螺钉	SCREW	M8×20-4.8-Zn.D
1278	04B0646	GB/T67-2008	螺钉	SCREW	M10×30-4.8-Zn.D
1279	04B0647	GB/T67-2008	螺钉	SCREW	M5×25-4.8-Zn.D
1280	04B0648	GB/T67-2008	螺钉	SCREW	M6×20-5.8-Zn.D
1281	04B0649	GB/T68-2000	螺钉	SCREW	M10×16-4.8-Zn.D
1282	04B0650	GB/T68-2000	螺钉	SCREW	M10×20-4.8-Zn.D
1283	04B0651	GB/T68-2000	螺钉	SCREW	M10×35-4.8-Zn.D
1284	04B0652	GB/T68-2000	螺钉	SCREW	M10×40-4.8-Zn.D
1285	04B0653	GB/T68-2000	螺钉	SCREW	M8×20-4.8-Zn.D
1286	04B0654	GB/T68-2000	螺钉	SCREW	M8×25-4.8-Zn.D
1287	04B0655	GB/T68-2000	螺钉	SCREW	M8×30-4.8-Zn.D

标准件规格表 STANDARD PART TABLE

序号 NO.	零件号 PART NO	代号 CODE	零件名称 DESCRIPTION		规格 SIZE
1288	04B0656	GB/T70.1-2008	螺钉	SCREW	M24×110-8.8-Zn.D
1289	04B0657	GB/T70.1-2008	螺钉	SCREW	M6×35-8.8-Zn.D
1290	04B0658	GB/T71-1985	螺钉	SCREW	M5×16-14H-Zn.D
1291	04B0659	GB/T71-1985	螺钉	SCREW	M6×10-14H-Zn.D
1292	04B0660	GB/T71-1985	螺钉	SCREW	M6×16-14H-Zn.D
1293	04B0661	GB/T71-1985	螺钉	SCREW	M6×20-14H-Zn.D
1294	04B0662	GB/T71-1985	螺钉	SCREW	M8×12-14H-Zn.D
1295	04B0663	GB/T71-1985	螺钉	SCREW	M8×20-14H-Zn.D
1296	04B0664	GB/T73-1985	螺钉	SCREW	M8×16-14H-Zn.D
1297	04B0665	GB/T9074.9-1988	螺钉	SCREW	M8×20-4.8-Zn.D
1298	04B0666	GB/T9074.9-1988	螺钉	SCREW	M8×30-4.8-Zn.D
1299	04B0667	GB/T819.1-2000	螺钉	SCREW	M6×20-4.8-Zn.D
1300	04B0668	GB/T845-1985	螺钉	SCREW	ST5.5×13-C-H-Zn.D
1301	04B0670	GB/T70.1-2008	螺钉	SCREW	M10×45-10.9-DK
1302	04B0671	GB/T70.1-2008	螺钉	SCREW	M12×50-10.9-DK
1303	04B0672	GB/T70.1-2008	螺钉	SCREW	M12×55-10.9-DK
1304	04B0674	GB/T85-1988	螺钉	SCREW	M10×25-33H-Zn.D
1305	04B0676	GB/T70.1-2008	螺钉	SCREW	M12×50-8.8-Zn.D
1306	04B0677	GB/T70.3-2008	螺钉	SCREW	M10×20-8.8-Zn.D
1307	04B0678	GB/T71-1985	螺钉	SCREW	M8×10-14H-Zn.D
1308	04B0679	GB/T70.1-2008	螺钉	SCREW	M10×20-10.9-DK
1309	04B0680	GB/T70.1-2008	螺钉	SCREW	M10×25-10.9-DK
1310	04B0685	GB/T819.1-2000	螺钉	SCREW	M5×30-4.8-Zn.D
1311	04B0686	GB/T70.1-2008	螺钉	SCREW	M5×10-10.9-Zn.D
1312	04B0690	GB/T70.1-2008	螺钉	SCREW	M5×40-8.8-Zn.D
1313	04B0691	GB/T70.1-2008	螺钉	SCREW	M5×30-8.8-Zn.D
1314	04B0692	GB/T70.1-2008	螺钉	SCREW	M6×45-8.8-Zn.D
1315	04B0701	GB/T70.1-2008	螺钉	SCREW	M10×80-12.9-DK
1316	04B0702	GB/T70.1-2008	螺钉	SCREW	M12×30-10.9-DK
1317	04B0703	GB/T70.1-2008	螺钉	SCREW	M12×40-10.9-DK
1318	04B0704	GB/T70.1-2008	螺钉	SCREW	M4×12-8.8-Zn.D
1319	04B0705	GB/T70.3-2000	螺钉	SCREW	M10×45-8.8-Zn.D
1320	04B0706	GB/T70.1-2008	螺钉	SCREW	M20×140-10.9-Zn.D
1321	04B0710	GB/T70.3-2008	螺钉	SCREW	M4×20-8.8-Zn.D
1322	04B0711	GB/T70.3-2008	螺钉	SCREW	M5×16-8.8-Zn.D
1323	04B0712	GB/T68-2000	螺钉	SCREW	M8×16-5.8-Zn.D
1324	04B0713	GB/T68-2000	螺钉	SCREW	M8×40-5.8-Zn.D
1325	04B0714	GB/T68-2000	螺钉	SCREW	M6×16-5.8-Zn.D
1326	04B0715	GB/T70.1-2008	螺钉	SCREW	M10×110-8.8-Zn.D
1327	04J0003	GB70-85	螺钉	SCREW	M6×14-8.8-Zn.D
1328	04J0004	GB79-85	螺钉	SCREW	M8×28
1329	04J0005	GB79-85	螺钉	SCREW	M8×18
1330	04V0011	GB70-85	螺钉	SCREW	M10×70-12.9-Zn.D
1331	04V0012	GB70-85	螺钉	SCREW	M20×60-12.9-Zn.D
1332	04V0153	GB70-85	螺钉	SCREW	M12×60-12.9-Zn.D
1333	04V0186	GB70-85	螺钉	SCREW	M10×30-12.9-Zn.D

标准件规格表 STANDARD PART TABLE

序号 NO.	零件号 PART NO	代号 CODE	零件名称 DESCRIPTION		规格 SIZE
1334	04V0280	GB70-85	螺钉	SCREW	M10×40-10.9-Zn.D
1335	04V0284	GB70-85	螺钉	SCREW	M14×30-8.8-Zn.D
1336	04V0285	GB819-85	螺钉	SCREW	M8×25
1337	04V0287	GB85-76	螺钉	SCREW	M12×40-8.8-Zn.D
1338	04V0288	GB85-86	螺钉	SCREW	M12×60-8.8-Zn.D
1339	04V0289	GB77-85	紧定螺钉	SETSCREW	M12×128.8-Zn.D
1340	04V0290	GB70-76	螺钉	SCREW	M18×60-8.8
1341	04V0294	GB70-85	螺钉	SCREW	M24×45-8.8-Zn.D
1342	04V0295	GB/T70.2-2000	内六角平圆	SCREW	M5×16
1343	04V0296	GB/T70.2-2000	内六角平圆	SCREW	M8×20
1344	04V0298	GB832-88	螺钉	SCREW	M8×12-8.8-Zn.D
1345	04V0301	GB70.2-2000	螺钉	SCREW	M5×15-8.8-Zn.D
1346	04V0302	GB/T70.2-2000	螺钉	SCREW	M5×8-8.8-Zn.D
1347	04V0303	GB77-85	紧定螺钉	SETSCREW	M8×16-8.8-Zn.D
1348	04V0308	GB85-88	螺钉	SCREW	M12×50
1349	04V0310	GB/T825-88	吊环螺钉	SCREW	M12-Zn.D
1350	04V0311	GB70-85	螺钉	SCREW	M16×1.5×50-8.8-Zn.D
1351	04V0313	GB70-85	螺钉	SCREW	M16×2×30-8.8
1352	04V0314	GB70-85	螺钉	SCREW	M20×50-8.8-Zn.D
1353	04V0317	GB818-85	螺钉	SCREW	M5×40-4.8-Zn.D
1354	04V0318	GB70-85	螺钉	SCREW	M16×55-8.8-Zn.D
1355	05A0173	GB3289.34-82	管帽	CAP	20
1356	05B0006	GB898-88	螺柱	STUD	AM12×35-8.8-Zn.D
1357	05B0007	GB901-88	螺柱	STUD	M8×35-8.8-Zn.D
1358	05B0008	GB898-88	螺柱	STUD	M14×35-8.8-Zn.D
1359	05B0010	GB898-88	螺柱	STUD	AM8×85-8.8-Zn.D
1360	05B0024	GB898-88	螺柱	STUD	AM12×32-8.8-Zn.D
1361	05B0026	GB898-88	螺柱	STUD	AM14×35-8.8-Zn.D
1362	05B0029	GB899-88	双头螺柱	STUD BOLT	M12×32-8.8-Zn.D
1363	05B0030	GB898-88	螺柱	STUD	AM16×40-8.8-Zn.D
1364	05B0031	GB898-88	螺柱	STUD	M24×100-8.8-Zn.D
1365	05B0033	GB897-88	螺柱	STUD	M12×32-8.8-Zn.D
1366	05B0034	GB898-88	螺柱	STUD	AM10×45-8.8-Zn.D
1367	05B0035	GB898-88	螺柱	STUD	AM12×30-8.8-Zn.D
1368	05B0036	GB898-88	螺柱	STUD	AM12×60-8.8-Zn.D
1369	05B0038	GB898-88	螺柱	STUD	AM8×20-8.8-Zn.D
1370	05B0040	GB901-88	螺柱	STUD	M8×120-8.8-Zn.D
1371	05B0041	GB901-88	螺柱	STUD	M8×35-10.9-Zn.D
1372	05B0047	GB900-88	螺柱	STUD	M12×35-8.8-Zn.D
1373	05B0052	GB5783-86	螺栓	BOLT	M6×12-10.9-Zn.D
1374	05B0054	GB898-88	螺柱	STUD	AM14×40-8.8-Zn.D
1375	05B0058	GB900-88	螺柱	STUD	AM20×70-10.9-Zn.D
1376	05B0067	GB898-88	螺柱	STUD	AM10×85-8.8-Zn.D
1377	05B0068	GB900-88	螺柱	STUD	M12×60-8.8-Zn.D
1378	05B0083	GB898-88	螺柱	STUD	AM16×40-10.9-Zn.D
1379	05B0084	GB900-88	螺柱	STUD	M16×40-10.9-Zn.D

标准件规格表 STANDARD PART TABLE

序号 NO.	零件号 PART NO	代号 CODE	零件名称 DESCRIPTION		规格 SIZE
1380	05B0088	GB897-88	螺柱	STUD	AM14×35-8.8-Zn.D
1381	05B0091	GB899-88	螺栓	BOLT	AYM12-M12×80-8.8-Zn.D
1382	05B0098	GB899-88	螺柱	STUD	AYM12-M12×55-8.8-Zn.D
1383	05B0099	GB899-88	螺柱	STUD	AYM12-M12×45-8.8-Zn.D
1384	05B0107	GB/T900-1988	螺柱	STUD	M10×30-8.8-Zn.D
1385	05B0120	GB899-88	螺柱	STUD	AM10×40-8.8-Zn.D
1386	05B0123	GB899-88	螺柱	STUD	M12×100-10.9-Zn.D
1387	05B0124	GB899-88	螺柱	STUD	M12×70-10.9-Zn.D
1388	05B0130	GB898-88	螺柱	STUD	AM14×50-10.9-Zn.D
1389	05B0131	GB898-88	双头螺柱	STUD BOLT	AM14×1.5-M14×85-10.9-Zn.D
1390	05B0138	GB898-88	双头螺柱	STUD BOLT	AM14×1.5-M14×70-8.8-Zn.D
1391	05B0148	GB898-88	螺柱	STUD	M33×80-10.9-Zn.D
1392	05B0152	GB899-88	螺柱	STUD	AM20-M20×1.5×70-10.9-Zn.D
1393	05V0059	GB898-88	螺柱	STUD	AM16×55-8.8-Zn.D
1394	05V0060	GB898-98	螺柱	STUD	AM14×55-8.8-Zn.D
1395	05V0061	GB898-88	双头螺柱	STUD BOLT	AM16×75-8.8-Zn.D
1396	05V0062	GB898-88	螺柱	STUD	AM14×55-10.9-Zn.D
1397	06B0001	GB97.1-85	垫圈	WASHER	10-140HV-Zn.D
1398	06B0002	GB93-87	垫圈	WASHER	10
1399	06B0003	GB93-87	垫圈	WASHER	6
1400	06B0005	GB97.1-85	垫圈	WASHER	8-140HV-Zn.D
1401	06B0006	GB93-87	垫圈	WASHER	8
1402	06B0007	GB97.1-85	垫圈	WASHER	12-140HV-Zn.D
1403	06B0008	GB93-87	垫圈	WASHER	12
1404	06B0009	GB97.1-85	垫圈	WASHER	14-140HV-Zn.D
1405	06B0012	GB97.1-85	垫圈	WASHER	16-140HV-Zn.D
1406	06B0013	GB93-87	垫圈	WASHER	14
1407	06B0014	GB93-87	垫圈	WASHER	18
1408	06B0015	GB93-87	垫圈	WASHER	16
1409	06B0016	GB97.1-85	垫圈	WASHER	20-140HV-Zn.D
1410	06B0017	GB93-87	垫圈	WASHER	5
1411	06B0019	GB93-87	垫圈	WASHER	20
1412	06B0020	GB97.1-85	垫圈	WASHER	12-200HV-Zn.D
1413	06B0021	GB7244-87	垫圈	WASHER	20
1414	06B0022	GB93-87	垫圈	WASHER	4
1415	06B0023	JB982-77	垫圈	WASHER	48
1416	06B0024	GB97.1-85	垫圈	WASHER	6-140HV-Zn.D
1417	06B0030	GB96-85	垫圈	WASHER	10-140HV-Zn.D
1418	06B0037	GB97.1-85	垫圈	WASHER	6-200HV-Zn.D
1419	06B0038	GB93-87	垫圈	WASHER	36
1420	06B0039	GB853-88	垫圈	WASHER	36-Zn.D
1421	06B0052	GB93-87	垫圈	WASHER	24
1422	06B0053	JB982-77	垫圈	WASHER	22
1423	06B0054	JB982-77	垫圈	WASHER	33
1424	06B0055	JB982-77	垫圈	WASHER	27
1425	06B0057	GB93-87	垫圈	WASHER	27

标准件规格表 STANDARD PART TABLE

序号 NO.	零件号 PART NO	代号 CODE	零件名称 DESCRIPTION		规格 SIZE
1426	06B0058	GB93-87	垫圈	WASHER	30
1427	06B0059	GB96-85	垫圈	WASHER	12-140HV-Zn.D
1428	06B0060	GB96-85	垫圈	WASHER	14-140HV-Zn.D
1429	06B0061	GB96-85	垫圈	WASHER	5-140HV-Zn.D
1430	06B0062	GB96-85	垫圈	WASHER	6-140HV-Zn.D
1431	06B0064	GB97.1-85	垫圈	WASHER	30-140HV-Zn.D
1432	06B0065	JB982-77	垫圈	WASHER	18
1433	06B0066	GB97.1-85	垫圈	WASHER	5-140HV-Zn.D
1434	06B0067	GB97.1-85	垫圈	WASHER	22-140HV-Zn.D
1435	06B0068	GB97.1-85	垫圈	WASHER	24-140HV-Zn.D
1436	06B0068	GB97.1-85	垫圈	WASHER	24-140HV-Zn.D
1437	06B0070	GB96-85	垫圈	WASHER	4-140HV-Zn.D
1438	06B0077	GB97.1-85	垫圈	WASHER	18-140HV-Zn.D
1439	06B0081	GB861.1-87	垫圈	WASHER	12
1440	06B0083	JB982-77	垫圈	WASHER	12
1441	06B0086	GB96-85	垫圈	WASHER	8-140HV-Zn.D
1442	06B0087	GB96-85	垫圈	WASHER	16-140HV-Zn.D
1443	06B0097	GB97.1-85	垫圈	WASHER	4-140HV-Zn.D
1444	06B0098	GB97.1-85	垫圈	WASHER	16-200HV-Zn.D
1445	06B0099	GB97.1-85	垫圈	WASHER	24-200HV-Zn.D
1446	06B0101	GB93-87	垫圈	WASHER	3
1447	06B0115	GB97.1-85	垫圈	WASHER	14-300HV-Zn.D
1448	06B0116	JB982-77	垫圈	WASHER	42
1449	06B0117	JB982-77	垫圈	WASHER	14
1450	06B0118	GB97.1-85	垫圈	WASHER	20-300HV-Zn.D
1451	06B0119	JB982-77	垫圈	WASHER	20
1452	06B0127	GB5287-85	垫圈	WASHER	12-140HV-Zn.D
1453	06B0128	GB97.1-85	垫圈	WASHER	36-140HV-Zn.D
1454	06B0133	GB97.1-85	垫圈	WASHER	3-140HV-Zn.D
1455	06B0139	GB5287-85	垫圈	WASHER	6-100HV-Zn.D(黑）
1456	06B0140	GB853-88	垫圈	WASHER	24-Zn.D
1457	06B0142	GB854-88	垫圈	WASHER	12-Zn.D
1458	06B0143	GB854-88	垫圈	WASHER	18-Zn.D
1459	06B0144	GB861.1-87	垫圈	WASHER	14
1460	06B0145	GB861.2-87	垫圈	WASHER	12
1461	06B0146	GB862.1-87	垫圈	WASHER	10
1462	06B0147	GB862.1-87	垫圈	WASHER	5
1463	06B0150	GB93-87	垫圈	WASHER	33
1464	06B0152	GB97.1-85	垫圈	WASHER	10-200HV-Zn.D
1465	06B0154	GB97.1-85	垫圈	WASHER	18-200HV-Zn.D
1466	06B0156	GB97.1-85	垫圈	WASHER	22-200HV-Zn.D
1467	06B0157	GB97.1-85	垫圈	WASHER	30-200HV-Zn.D
1468	06B0161	GB5287-85	垫圈	WASHER	16-100HV-Zn.D
1469	06B0189	JB982-77	垫圈	WASHER	24
1470	06B0204	GB97.1-85	垫圈	WASHER	2-140HV-Zn.D
1471	06B0205	GB93-87	垫圈	WASHER	2

标准件规格表 STANDARD PART TABLE

序号 NO.	零件号 PART NO	代号 CODE	零件名称 DESCRIPTION		规格 SIZE
1472	06B0218	GB97.1-85	垫圈	WASHER	8-140HV-Zn.D(黑色)
1473	06B0219	GB93-87	垫圈	WASHER	8-Zn.D(黑色)
1474	06B0220	GB/T1230-91	垫圈	WASHER	22
1475	06B0221	GB/T1230-91	垫圈	WASHER	16
1476	06B0223	GB/T1230-91	垫圈	WASHER	18
1477	06B0224	GB5287-85	垫圈	WASHER	8-100HV-Zn.D
1478	06B0225	GB/T1230-91	垫圈	WASHER	20
1479	06B0226	GB/T1230-91	垫圈	WASHER	24
1480	06B0231	GB858-88	垫圈	WASHER	60
1481	06B0232	GB7244-87	垫圈	WASHER	8
1482	06B0237	GB/T1230-91	垫圈	WASHER	12
1483	06B0241	GB96-85	垫圈	WASHER	20-140HV-Zn.D
1484	06B0245	GB7244-87	垫圈	WASHER	16
1485	06B0247	GB97.1-85	垫圈	WASHER	6-140HV-Zn.D（黑色）
1486	06B0249	JB982-77	垫圈	WASHER	30
1487	06B0250	GB96-85	垫圈	WASHER	8-140HV-Zn.D（黑色）
1488	06B0251	GB856-88	垫圈	WASHER	20
1489	06B0253	GB850-88	垫圈	WASHER	30
1490	06B0254	GB849-88	垫圈	WASHER	30
1491	06B0265	GB7245-87	垫圈	WASHER	16
1492	06B0268	GB858-88	垫圈	WASHER	115
1493	06B0269	GB854-88	垫圈	WASHER	16-Zn.D
1494	06B0277	GB96-85	垫圈	WASHER	24-140HV-Zn.D
1495	06B0278	GB/T1230-91	垫圈	WASHER	30
1496	06B0289	GB850-88	垫圈	WASHER	12
1497	06B0290	GB849-88	垫圈	WASHER	12
1498	06B0292	GB4664	锁紧垫圈	LOCKWASHER	MBB10
1499	06B0293	JB982-77	垫圈	WASHER	39
1500	06B0297	GB858-88	垫圈	WASHER	39
1501	06B0300	NSK AW13	垫圈	WASHER	65
1502	06B0312	GB95-85	垫圈	WASHER	8-140HV-Zn.D
1503	06B0315	JB982-77	垫圈	WASHER	8
1504	06B0316	GB858-88	垫圈	WASHER	30
1505	06B0342	GB97.1-85	垫圈	WASHER	8
1506	06B0343	GB858-88	垫圈	WASHER	27
1507	06B0346	GB93-87	垫圈	WASHER	6-Zn.D
1508	06B0347	GB93-87	垫圈	WASHER	10-Zn.D
1509	06B0348	GB93-87	垫圈	WASHER	8-Zn.D
1510	06B0349	GB93-87	垫圈	WASHER	12-Zn.D
1511	06B0350	GB93-87	垫圈	WASHER	14-Zn.D
1512	06B0351	GB93-87	垫圈	WASHER	16-Zn.D
1513	06B0352	GB93-87	垫圈	WASHER	4-Zn.D
1514	06B0353	GB93-87	垫圈	WASHER	3-Zn.D
1515	06B0354	GB/T1230-91	垫圈	WASHER	16-Zn.D
1516	06B0359	GB93-87	垫圈	WASHER	18-Zn.D
1517	06B0360	GB93-87	垫圈	WASHER	20-Zn.D

标准件规格表 STANDARD PART TABLE

序号 NO.	零件号 PART NO	代号 CODE	零件名称 DESCRIPTION		规格 SIZE
1518	06B0361	GB93-87	垫圈	WASHER	5-Zn.D
1519	06B0364	GB858-88	垫圈	WASHER	55
1520	06B0366	GB894.1-86	挡圈	SNAP RING	35
1521	06B0394	GB855-1988	垫圈	WASHER	27
1522	06B0395	QJ/LGB01643-1998	垫圈	WASHER	30823
1523	06B0396	QJ/LGB01643-1998	垫圈	WASHER	31032
1524	06B0397	QJ/LGB01643-1998	垫圈	WASHER	31232
1525	06B0398	QJ/LGB01643-1998	垫圈	WASHER	31645
1526	06B0399	QJ/LGB01643-1998	垫圈	WASHER	32060
1527	06B0401	QJ/LGB01643-1998	垫圈	WASHER	31845
1528	06B0402	GB861.2-87	垫圈	WASHER	18
1529	06B0403	GB861.2-87	垫圈	WASHER	20
1530	06B0406	QJ/LGB01643-1998	垫圈	WASHER	32780
1531	06B0412	GB858-88	垫圈	WASHER	72
1532	06B0415	GB7244-87	垫圈	WASHER	12
1533	06B0416	QJ/LGB01643-1998	垫圈	WASHER	31445，14
1534	06B0417	QJ/LGB01643-1998	垫圈	WASHER	33380，33
1535	06B0418	QJ/LGB01643-1998	垫圈	WASHER	32260，22
1536	06B0426	GB858-88	垫圈	WASHER	68
1537	06B0427	GB858-88	垫圈	WASHER	52
1538	06B0428	QJ/LGB001643-1998	垫圈	WASHER	51032，10
1539	06B0429	QJ/LGB001643-1998	垫圈	WASHER	50823，08
1540	06B0446	GB7244-87	垫圈	WASHER	6
1541	06B0447	GB7244-87	垫圈	WASHER	10
1542	06B0448	GB7244-87	垫圈	WASHER	14
1543	06B0449	GB7244-87	垫圈	WASHER	18
1544	06B0450	GB7244-87	垫圈	WASHER	22
1545	06B0451	GB7244-87	垫圈	WASHER	24
1546	06B0452	GB7244-87	垫圈	WASHER	27
1547	06B0453	GB7244-87	垫圈	WASHER	30
1548	06B0455	GB7244-87	垫圈	WASHER	33
1549	06B0456	QJ/LGB01643-1998	垫圈	WASHER	32460，24
1550	06B0457	GB862.1-87	垫圈	WASHER	20
1551	06B0472	GB97.1-85	垫圈	WASHER	10-300HV-DK
1552	06B0474	QJ/LGB01643-1998	垫圈	WASHER	30623，6
1553	06B0475	QJ/LGB01643-1998	垫圈	WASHER	33080，30
1554	06B0476	QJ/LGB01643-1998	垫圈	WASHER	33690，36
1555	06B0477	QJ/LGB01643-1998	垫圈	WASHER	33990，39
1556	06B0478	QJ/LGB01643-1998	垫圈	WASHER	34212，42
1557	06B0479	QJ/LGB01643-1998	垫圈	WASHER	34512，45
1558	06B0488	GB/T97.3-2000	垫圈	WASHER	5-Zn.D
1559	06B0489	GB/T97.3-2000	垫圈	WASHER	8-Zn.D
1560	06B0490	GB/T5287-2002	垫圈	WASHER	24-100HV-Zn.D
1561	06B0498	GB/T97.1-2002	垫圈	WASHER	10-140HV-Zn.D
1562	06B0499	GB93-87	垫圈	WASHER	10
1563	06B0501	GB/T956.1-1987	垫圈	WASHER	10-Zn.D

标准件规格表 STANDARD PART TABLE

序号 NO.	零件号 PART NO	代号 CODE	零件名称 DESCRIPTION		规格 SIZE
1564	06B0564	GB/T956.1-1987	垫圈	WASHER	8-Zn.D
1565	06B0569	GB/T956.1-1987	垫圈	WASHER	6-Zn.D
1566	06J0001	JB982-77	垫圈	WASHER	45
1567	06V0139	GB5287-85	垫圈	WASHER	6-100HV-Zn.D
1568	06V0241	JB988-77	垫圈	WASHER	12
1569	06V0244	GB97.1-85	垫圈	WASHER	8
1570	06V0245	GB93-87	弹垫圈	WASHER	8
1571	06V0247	GB97.1-85	铜平垫圈	WASHER	8
1572	06V0249		铜平垫圈	WASHER	14
1573	06V0250	GB858-88	垫圈	WASHER	100--Zn.D
1574	06V0251	GB858-88	垫圈	WASHER	64-Zn.D
1575	07B0001	GB894.1-86	挡圈	SNAP RING	85
1576	07B0002	GB893.1-86	挡圈	SNAP RING	52
1577	07B0003	GB893.1-86	挡圈	SNAP RING	75
1578	07B0005	GB893.1-86	挡圈	SNAP RING	42
1579	07B0008	GB894.1-86	挡圈	SNAP RING	56
1580	07B0009	GB893.1-86	挡圈	SNAP RING	130
1581	07B0010	GB894.1-86	挡圈	SNAP RING	65
1582	07B0011	GB893.1-86	挡圈	SNAP RING	90
1583	07B0012	GB893.1-86	挡圈	SNAP RING	70
1584	07B0013	GB894.1-86	挡圈	SNAP RING	58
1585	07B0014	GB893.1-86	挡圈	SNAP RING	62
1586	07B0016	GB893.1-86	挡圈	SNAP RING	30
1587	07B0019	GB893.1-86	挡圈	SNAP RING	65
1588	07B0020	GB894.1-86	挡圈	SNAP RING	6
1589	07B0023	GB893.1-86	挡圈	SNAP RING	80
1590	07B0026	GB893.1-86	挡圈	SNAP RING	58
1591	07B0027	GB894.1-86	挡圈	SNAP RING	30
1592	07B0028	GB894.1-86	挡圈	SNAP RING	55
1593	07B0038	GB894.1-86	挡圈	SNAP RING	40
1594	07B0040	GB894.1-86	挡圈	SNAP RING	60
1595	07B0042	GB893.1-86	挡圈	SNAP RING	18
1596	07B0043	GB893.1-86	挡圈	SNAP RING	10
1597	07B0044	GB893.1-86	挡圈	SNAP RING	47
1598	07B0045	GB893.1-86	挡圈	SNAP RING	68
1599	07B0046	GB893.1-86	挡圈	SNAP RING	110
1600	07B0047	GB894.1-86	挡圈	SNAP RING	8
1601	07B0048	GB894.1-86	挡圈	SNAP RING	25
1602	07B0049	GB894.1-86	挡圈	SNAP RING	45
1603	07B0050	GB893.1-86	挡圈	SNAP RING	28
1604	07B0051	GB893.1-86	挡圈	SNAP RING	34
1605	07B0052	GB894.1-86	挡圈	SNAP RING	15
1606	07B0058	GB893.1-86	挡圈	SNAP RING	56
1607	07B0059	GB894.1-86	挡圈	SNAP RING	62
1608	07B0060	GB893.1-86	挡圈	SNAP RING	40
1609	07B0061	GB893.1-86	挡圈	SNAP RING	19

标准件规格表 STANDARD PART TABLE

序号 NO.	零件号 PART NO	代号 CODE	零件名称 DESCRIPTION		规格 SIZE
1610	07B0062	GB893.1-86	挡圈	SNAP RING	120
1611	07B0063	GB894.1-86	挡圈	SNAP RING	48
1612	07B0064	GB894.1-86	挡圈	SNAP RING	72
1613	07B0065	GB893.1-86	挡圈	SNAP RING	155
1614	07B0066	GB893.1-86	挡圈	SNAP RING	150
1615	07B0068	GB894.1-86	挡圈	SNAP RING	50
1616	07B0069	GB894.1-86	挡圈	SNAP RING	38
1617	07B0070	GB894.1-86	挡圈	SNAP RING	20
1618	07B0071	GB893.1-86	挡圈	SNAP RING	37
1619	07B0072	GB894.1-86	挡圈	SNAP RING	10
1620	07B0073	GB894.1-86	挡圈	SNAP RING	16
1621	07B0074	GB893.1-86	挡圈	SNAP RING	25
1622	07B0081	GB893.1-86	挡圈	SNAP RING	35
1623	07B0096	GB893.1-86	挡圈	SNAP RING	140
1624	07B0098	GB893.1-86	挡圈	SNAP RING	100
1625	07B0099	GB893.1-86	挡圈	SNAP RING	125
1626	07B0100	GB894.1-86	挡圈	SNAP RING	70
1627	07B0103	GB894.1-86	挡圈	SNAP RING	35
1628	07B0106	GB893.1-86	挡圈	SNAP RING	200
1629	07B0118	GB893.1-86	挡圈	SNAP RING	170
1630	07B0120	GB895.1-86	挡圈	SNAP RING	65
1631	07B0152	GB893.1-86	挡圈	SNAP RING	17
1632	07B0153	GB894.1-86	挡圈	SNAP RING	140
1633	07B0160	GB894.1-86	挡圈	SNAP RING	90
1634	07B0162	GB893.1-86	挡圈	SNAP RING	8
1635	07B0178	GB894.1-86	挡圈	SNAP RING	78
1636	07B0179	GB893.1-86	挡圈	SNAP RING	180
1637	07B0180	GB893.1-86	挡圈	SNAP RING	85
1638	07B0217	GB894.1-86	挡圈	SNAP RING	80
1639	07B0224	GB894.1-86	挡圈	SNAP RING	18
1640	07B0225	GB894.1-86	挡圈	SNAP RING	28
1641	07B0251	GB894.1-86	挡圈	SNAP RING	17
1642	07B0252	GB894.1-86	挡圈	SNAP RING	20-Zn.D
1643	07B0253	GB894.1-86	挡圈	SNAP RING	15-Zn.D
1644	07B0254	GB894.1-86	挡圈	SNAP RING	35-Zn.D
1645	07B0255	GB894.1-86	挡圈	SNAP RING	75
1646	07B0257	GB893.1-86	挡圈	SNAP RING	26
1647	07B0259	GB895.1-86	挡圈	SNAP RING	25
1648	07B0260	GB893.1-86	挡圈	SNAP RING	95
1649	07B0261	GB893.1-86	挡圈	SNAP RING	32
1650	07B0295	GB894.1-86	挡圈	RETAINER	150
1651	07B0301	GB894.1-86	挡圈	RETAINER	22
1652	07B0302	GB893.1-86	挡圈	RETAINER	55
1653	07B0303	QJ/LGB04071-1998	挡圈	RETAINER	250
1654	07B0305	GB893.1-85	挡圈	RETAINER	165
1655	07B0322	GB894.1-86	挡圈	RETAINER	100

标准件规格表 STANDARD PART TABLE

序号 NO.	零件号 PART NO	代号 CODE	零件名称 DESCRIPTION		规格 SIZE
1656	07B0324	GB895.1-86	挡圈	RETAINER	2
1657	07B0362	GB893.1-86	挡圈	RETAINER	72
1658	07B0363	QJ/LGB04071-1998	挡圈	RETAINER	280
1659	07B0377	GB894.1-86	挡圈	SNAP RING	8-Zn.D
1660	07B0403	GB/T893.1-1986	挡圈	SNAP RING	22
1661	07B0404	GB/T895.1-1986	挡圈	SNAP RING	22
1662	07B0421	GB1235-76	挡圈	BACKUP RING	A42×1.5
1663	07B0422	GB1235-76	挡圈	BACKUP RING	A100×2
1664	07B0423	GB1235-76	挡圈	BACKUP RING	A135×2
1665	07B0424	GB1235-76	挡圈	BACKUP RING	A150×2
1666	07B0425	GB/T894.1-1986	挡圈	SNAP RING	115
1667	07B0426	GB/T894.1-1986	挡圈	BACKUP RING	110
1668	07B0427	GB/T894.1-1986	挡圈	BACKUP RING	180
1669	07V0075	GB893.2-86	挡圈	SNAP RING	80
1670	07V0076	GB/T895.2-86	轴用钢丝挡	SNAP RING	GB/T895.2-86
1671	07V0077	GB893.2-86	挡圈	SNAP RING	72
1672	07V0078	GB894.1-86	挡圈	SNAP RING	12
1673	07V0080	GB893.1-86	挡圈	SNAP RING	160
1674	07V0081	GB894.1-86	挡圈	SNAP RING	105
1675	07V0082	GB894.1-86	挡圈	SNAP RING	95
1676	08B0002	GB91-86	销	PIN	1.6×12-Zn.D
1677	08B0004	GB91-86	销	PIN	3.2×20-Zn.D
1678	08B0004	GB91-86	销	PIN	3.2×20-Zn.D
1679	08B0005	GB91-86	销	PIN	4×25-Zn.D
1680	08B0006	GB882-86	销轴	PIN	B8×28
1681	08B0007	GB91-86	销	PIN	2×12-Zn.D
1682	08B0008	GB91-86	开口销	COTTER PIN	2×20-Zn.D
1683	08B0009	GB91-86	销	PIN	3×20-Zn.D
1684	08B0010	GB91-86	销	PIN	1.6×20-Zn.D
1685	08B0011	GB91-86	销	PIN	2×36-Zn.D
1686	08B0012	GB91-86	销	PIN	2×22-Zn.D
1687	08B0013	GB879-86	销	PIN	16×85
1688	08B0014	GB879-86	销	PIN	20×110
1689	08B0015	GB879-86	销	PIN	5×18
1690	08B0017	GB91-86	销	PIN	6×60-Zn.D
1691	08B0018	GB119-86	销	PIN	D10×30
1692	08B0019	GB91-86	销	Pin	12×70-Zn.D
1693	08B0020	GB91-86	销	PIN	4×40-Zn.D
1694	08B0021	GB91-86	销	PIN	4×30-Zn.D
1695	08B0026	GB879-86	销	PIN	2.5×12
1696	08B0027	GB879-86	销	PIN	2.5×10
1697	08B0028	GB91-86	销	PIN	4×26-Zn.D
1698	08B0029	GB882-86	销轴	PIN	B12×40
1699	08B0031	GB91-86	销	PIN	3.2×16-Zn.D
1700	08B0032	GB91-86	销	PIN	6.3×60-Zn.D
1701	08B0033	GB91-86	销	PIN	3.2×36-Zn.D

标准件规格表 STANDARD PART TABLE

序号 NO.	零件号 PART NO	代号 CODE	零件名称 DESCRIPTION		规格 SIZE
1702	08B0036	GB91-86	销	PIN	6.3×40-Zn.D
1703	08B0038	GB91-86	销	PIN	1.5×12-Zn.D
1704	08B0039	GB91-86	销	PIN	3×16-Zn.D
1705	08B0040	GB91-86	销	PIN	3.2×30-Zn.D
1706	08B0041	GB91-86	销	PIN	8×80-Zn.D
1707	08B0042	GB882-86	销轴	PIN	6×22
1708	08B0043	GB882-86	销轴	PIN	16×55
1709	08B0045	GB882-86	销轴	PIN	B6×24
1710	08B0046	GB882-86	销轴	PIN	B25×85
1711	08B0047	GB882-86	销轴	PIN	B10×25
1712	08B0051	GB882-86	销轴	PIN	B8×35
1713	08B0052	GB91-86	销	PIN	3.2×26-Zn.D
1714	08B0054	GB91-86	销	PIN	5×20-Zn.D
1715	08B0056	GB879-86	销	PIN	3×28
1716	08B0057	GB882-86	销轴	PIN	6×18
1717	08B0061	GB119-86	销	PIN	B3×24
1718	08B0062	GB879-86	销	PIN	6×16
1719	08B0063	GB119-86	销	PIN	D4×14
1720	08B0065	GB91-86	销	PIN	10×80-Zn.D
1721	08B0066	GB119-86	销	PIN	A4×20
1722	08B0068	GB882-86	销轴	PIN	10×50
1723	08B0070	GB882-86	销轴	PIN	B10×28
1724	08B0071	GB882-86	销轴	PIN	B12×120
1725	08B0073	GB119-86	销	PIN	D8×20
1726	08B0074	GB882-86	销轴	PIN	12×40
1727	08B0075	GB882-86	销轴	PIN	8×28
1728	08B0078	GB91-86	销	PIN	2.5×20-Zn.D
1729	08B0079	GB91-86	销	PIN	2×16-Zn.D
1730	08B0080	GB91-86	销	PIN	4×20-Zn.D
1731	08B0082	GB91-86	销	PIN	5×45-Zn.D
1732	08B0084	GB882-86	销轴	PIN	10×30
1733	08B0090	GB91-86	销	PIN	3×30-Zn.D
1734	08B0093	GB119-86	销	PIN	A3×40
1735	08B0095	GB91-86	销	PIN	8×65-Zn.D
1736	08B0096	GB119-86	销	PIN	D10×20
1737	08B0099	GB882-86	销轴	PIN	B25×65
1738	08B0100	GB91-86	销	PIN	6.3×65-Zn.D
1739	08B0101	GB91-86	销	PIN	10×60-Zn.D
1740	08B0102	GB91-86	销	PIN	8×55-Zn.D
1741	08B0104	GB882-86	销轴	PIN	B30×140
1742	08B0105	GB882-86	销轴	PIN	B16×80
1743	08B0111	GB882-86	销轴	PIN	10×65
1744	08B0112	GB119-86	销	PIN	D12×22
1745	08B0116	GB882-86	销轴	PIN	10×20
1746	08B0116	GB882-86	销轴	PIN	10×20
1747	08B0119	GB882-86	销轴	PIN	B8×22

标准件规格表 STANDARD PART TABLE

序号 NO.	零件号 PART NO	代号 CODE	零件名称 DESCRIPTION		规格 SIZE
1748	08B0123	GB879-86	销	PIN	4×12
1749	08B0124	GB879-86	销	PIN	12×35
1750	08B0132	GB882-86	销	PIN	B20×50
1751	08B0133	GB91-86	销	PIN	5×90
1752	08B0134	GB91-86	销	PIN	5×30-Zn.D
1753	08B0135	GB/T882-86	销	PIN	B5×18
1754	08B0136	GB879-86	销	PIN	12×70
1755	08B0137	GB879-86	销	PIN	16×50
1756	08B0138	GB882-86	销轴	PIN	4×30
1757	08B0139	GB91-86	开口销	COTTER PIN	1.6×10
1758	08B0142	GB882-86	销轴	PIN	14×85
1759	08B0143	GB882-86	销轴	PIN	B8×16
1760	08B0145	GB/T120.2-2000	销	PIN	20×65-A-Zn.D
1761	08B0147	GB119-86	销	PIN	B10×60
1762	08B0148	GB882-86	销轴	PIN	B12×20
1763	08B0149	GB882-86	销轴	PIN	B12×35
1764	08B0150	GB882-86	销轴	PIN	B12×60
1765	08B0157	GB879-86	销	PIN	12×55
1766	08B0159	GB879-86	销	PIN	5×30
1767	08B0160	GB879-86	销	PIN	16×75
1768	08B0161	GB882-86	销轴	PIN	B22×30
1769	08B0162	GB882-86	销轴	PIN	B5×40
1770	08B0163	GB119-86	销	PIN	6×60
1771	08B0164	GB879-86	销	PIN	30×50
1772	08B0165	GB879-86	销	PIN	8×30
1773	08B0166	GB879-86	销	PIN	6×35
1774	08B0167	GB879-86	销	PIN	4×35
1775	08B0167	GB879-86	销	PIN	4×35
1776	08B0169	GB882-86	销轴	PIN	B10×16
1777	08B0170	GB882-86	销轴	PIN	B6×28
1778	08B0172	GB882-86	销轴	PIN	B30×75
1779	08B0173	GB882-86	销轴	PIN	B30×100
1780	08B0174	GB882-86	销轴	PIN	B25×80
1781	08B0175	GB879-86	销	PIN	8×50
1782	08B0177	GB879-86	销	PIN	16×40
1783	08B0186	GB119-86	销	PIN	A10×20
1784	08B0187	GB119-86	销	PIN	A10×26
1785	08B0188	GB882-86	销轴	PIN	B8×40
1786	08B0189	GB882-86	销轴	PIN	B14×26
1787	08B0190	GB91-86	销	PIN	2.5×32-Zn.D
1788	08B0192	GB882-86	销轴	PIN	B8×45-Zn.D
1789	08B0193	GB91-86	销	PIN	3×25-Zn.D
1790	08B0194	GB882-86	销轴	PIN	B5×20
1791	08B0222	GB91-86	销	PIN	6.3×112-Zn.D
1792	08B0223	GB91-86	销	PIN	4X56
1793	08B0224	GB882-86	销轴	PIN	B16×80-Zn.D

标准件规格表 STANDARD PART TABLE

序号 NO.	零件号 PART NO	代号 CODE	零件名称 DESCRIPTION		规格 SIZE
1794	08B0225	GB879-86	销	PIN	8×60
1795	08B0226	GB882-86	销轴	PIN	B8×28-Zn.D
1796	08B0227	GB882-86	销轴	PIN	B12×40-Zn.D
1797	08B0229	GB91-86	销	PIN	6.3×55
1798	08B0230	GB119-86	销	PIN	10×22
1799	08B0232	GB119-86	销	PIN	16×40
1800	08B0233	GB/T119.1-2000	销	PIN	16×35
1801	08B0235	GB/T119.1-2000	销	PIN	8m6×30
1802	08B0236	GB/T119.1-2000	销	PIN	16m6×45
1803	08B0237	GB119-86	圆柱销	PIN	B16×55
1804	08B0238	GB882-86	销轴	PIN	B10×45
1805	08B0239	GB882-86	销轴	PIN	B12×50
1806	08B0240	GB882-86	销轴	PIN	B16×45
1807	08B0241	GB119-86	销	PIN	6×16
1808	08B0242	GB119-86	销	PIN	A6×12
1809	08B0243	GB119-86	销	PIN	A8×30
1810	08B0244	GB119-86	销	PIN	A10×26
1811	08B0245	GB119-86	销	PIN	12×30
1812	08B0246	GB119-86	销	PIN	B12×28
1813	08B0247	GB119-86	销轴	PIN	8×60
1814	08B0248	GB119-86	销轴	PIN	B8×50
1815	08B0275	GB879-86	销	PIN	12×90
1816	08B0276	GB882-86	销	PIN	B6×50
1817	08B0285	GB119-86	销	PIN	B6×30
1818	08B0286	GB882-86	销轴	PIN	B14×38
1819	08B0287	GB119-86	销	PIN	12×28
1820	08B0288	GB119-86	销	PIN	18×42
1821	08B0289	GB119-86	销	PIN	16×40
1822	08B0291	QJ/LGB04020-1998	销	PIN	01842，A18×42
1823	08B0292	QJ/LGB04205-1998	销	PIN	11645，16×45
1824	08B0293	QJ/LGB09243-1998	销	PIN	01230，12×30
1825	08B0302	GB91-86	销	PIN	3.2×63-Zn.D
1826	08B0306	GB879-86	销	PIN	10×50
1827	08B0313	GB119-86	销	PIN	A10×40
1828	08B0316	GB882-86	销轴	PIN	B14×40
1829	08B0330	GB/T879.1-2000	销	PIN	6×45
1830	08B0331	GB/T879.1-2000	销	PIN	6×28
1831	08B0332	GB/T882-2008	销轴	PIN	B20×90
1832	08B0333	GB/T882-2008	销轴	PIN	B16×60
1833	08B0334	GB/T882-2008	销轴	PIN	B20×140
1834	08B0335	GB/T882-2008	销轴	PIN	B12×30
1835	08B0336	GB/T882-2008	销轴	PIN	B18×80
1836	08B0341	GB/T91-2000	销	PIN	2×28-Zn.D
1837	08B0344	GB/T882-2008	销轴	PIN	B10×75
1838	08B0346	QJ/LGB04020-1998	销	PIN	01638，A16×38
1839	08B0347	GB/T882-2008	销轴	PIN	B4×22-Zn.D

标准件规格表 STANDARD PART TABLE

序号 NO.	零件号 PART NO	代号 CODE	零件名称 DESCRIPTION		规格 SIZE
1840	08B0348	GB/T882-2008	销轴	PIN	B12×200-Zn.D
1841	08B0349	GB/T882-2008	销轴	PIN	B16×85-Zn.D
1842	08B0350	GB/T882-2008	销轴	PIN	B30×90-Zn.D
1843	08B0364	GB/T879.1-2000	销	PIN	3×8
1844	08B0375	GB/T882-2008	销轴	PIN	B22×70
1845	08B0376	GB/T882-2008	销轴	PIN	B40×75
1846	08B0377	GB/T91-2000	销	PIN	6.3×45-Zn.D
1847	08B0378	GB/T91-2000	销	PIN	6.3×80-Zn.D
1848	08B0382	GB/T882-2008	销轴	PIN	B30×70
1849	08B0383	GB/T882-2008	销轴	PIN	B20×120
1850	08B0384	GB/T882-2008	销轴	PIN	B12×100
1851	08J0004	GB882-86	销轴	PIN	B10×32
1852	08J0006	GB882-86	销轴	PIN	5×22
1853	08V0109	GB882-76	销轴	PIN	A8×28
1854	08V0110	GB91-76	开口销	COTTER PIN	3×25
1855	08V0111	GB119-86	圆柱销	PIN	φ30×50
1856	08V0112	GB882-76	销轴	PIN	A8×25
1857	08V0114	GB/T91	开口销	COTTER PIN	2×25
1858	08V0115	GB/T119.1-2000	销	PIN	12m6×45
1859	08V0118	GB/T91-2000	开口销	COTTER PIN	3×25
1860	08V0120	GB877-86	开尾圆锥销	PIN	6×35
1861	08V0121	GB91-86	开口销	COTTER PIN	5×55
1862	08V0123	GB119-86	圆柱销	PIN	φ10×60
1863	08V0127	GB91-86	开口销	COTTER PIN	5×60
1864	08V0128	GB91-86	开口销	COTTER PIN	4×50
1865	08V0129	GB882-86	销轴	PIN	B8×30
1866	08V0130	GB119-86	圆柱销	PIN	φ30×45
1867	08V0131	GB882-86	销轴	PIN	B14×45-Zn.D
1868	08V0132	GB91-86	销	PIN	10×130
1869	08V0133	GB119-86	销	PIN	A12×35-Zn.D
1870	08V0134	GB119-86	销	PIN	A20×30
1871	08V0135	GB119-86	销	PIN	A20×40
1872	10B0006	GB/T2088-1997	拉簧	SPRING	LIIIA1.6×8×76-D.Zn
1873	10B0028	GB/T2089-1994	压簧	COMPRESSION SPRING	YA2×14×108-D.Zn
1874	10B0032	GB/T2089-1994	压簧	COMPRESSION SPRING	YA1.2×12×35-D.Zn
1875	10B0033	GB/T2089-1994	压簧	COMPRESSION SPRING	YA1.8×14×22-D.Zn
1876	10B0034	GB/T2089-1994	压簧	COMPRESSION SPRING	YA2×22×30-D.Zn
1877	10B0035	GB/T2088-1997	拉簧	SPRING	LIIIB1.6×14×76-D.Zn
1878	10B0042	GB/T2088-1997	拉簧	SPRING	LIIIA1.6×14×76-D.Zn
1879	10B0045	GB/T2089-1994	压簧	COMPRESSION SPRING	YA0.6×6×15-D.Zn
1880	10B0047	GB/T2088-1997	拉簧	SPRING	LIIIA1.6×18×76-D.Zn
1881	10B0049	GB/T2089-1994	压簧	COMPRESSION SPRING	YA1.2×7×16-D.Zn
1882	10B0057	GB/T2088-1997	拉簧	SPRING	LIIIB2×14×78-D.Zn
1883	10B0058	GB/T2088-1997	拉簧	SPRING	LIIIA1.2×14×76-D.Zn
1884	10B0059	GB/T2088-1997	拉簧	SPRING	LIIIA1.6×18×26-D.Zn
1885	10B0062	GB/T2088-1997	拉簧	SPRING	LIIIA1.6×18×80-D.Zn

标准件规格表 STANDARD PART TABLE

序号 NO.	零件号 PART NO	代号 CODE	零件名称 DESCRIPTION		规格 SIZE
1886	10B0065	GB/T2089-1994	压簧	COMPRESSION SPRING	YA1×14×45-D.Zn
1887	10B0072	GB/T2088-1997	弹簧	SPRING	LIIIA1.2×8×37.6-D.Zn
1888	10B0072	GB/T2088-1997	弹簧	SPRING	LIIIA1.2×8×37.6-D.Zn
1889	10B0178	GB/T1972-2005	碟形弹簧	DISK SPRING	A20-1
1890	10B0269	GB/T1972-2005	碟形弹簧	DISK SPRING	A40-1
1891	10V0042	GB/T2088-1997	拉簧	SPRING	LⅢA1.6×14×76-D.Zn
1892	10V0058	GB/T2088-1997	拉簧	SPRING	LⅢA1.2×14×76-D.Zn
1893	10V0073		拉伸弹簧	TENSION SPRING	0.5×7×60
1894	12B0005	GB3452.1-92	O 形圈	O-RING	109×3.55
1895	12B0013	GB3452.1-92	O 形圈	O-RING	28×3.55
1896	12B0018	GB3452.1-92	O 形圈	O-RING	9×1.8
1897	12B0020	GB3452.1-92	O 形圈	O-RING	65×3.55
1898	12B0021	GB3452.1-92	O 形圈	O-RING	19×1.8
1899	12B0023	GB3452.1-92	O 形圈	O-RING	14×2.65
1900	12B0024	GB3452.1-92	O 形圈	O-RING	60×3.55
1901	12B0026	GB3452.1-92	O 形圈	O-RING	125×5.3
1902	12B0027	GB3452.1-92	O 形圈	O-RING	6.7×1.8
1903	12B0028	GB3452.1-92	O 形圈	O-RING	58×3.55
1904	12B0029	GB3452.1-92	O 形圈	O-RING	33.5×2.65
1905	12B0030	GB3452.1-92	O 形圈	O-RING	65×2.65
1906	12B0031	GB3452.1-92	O 形圈	O-RING	45×2.65
1907	12B0032	GB3452.1-92	O 形圈	O-RING	69×3.55
1908	12B0034	GB3452.1-92	O 形圈	O-RING	122×3.55
1909	12B0035	GB3452.1-92	O 形圈	O-RING	15×2.65
1910	12B0036	GB3452.1-92	O 形圈	O-RING	5.3×1.8
1911	12B0037	GB3452.1-92	O 形圈	O-RING	118×3.55
1912	12B0040	GB3452.1-92	O 形圈	O-RING	18×2.65
1913	12B0046	GB1235-76	O 形密封圈	O-RING	9×1.9
1914	12B0048	GB3452.1-92	O 形圈	O-RING	43.7×3.55
1915	12B0050	GB3452.1-92	O 形圈	O-RING	12.5×1.8
1916	12B0051	GB3452.1-92	O 形圈	O-RING	21.2×3.55
1917	12B0055	GB1235-76	O 形密封圈	O-RING	35×3.1
1918	12B0058	GB3452.1-92	O 形圈	O-RING	45×3.55
1919	12B0059	GB3452.1-92	O 形圈	O-RING	53×3.55
1920	12B0060	GB3452.1-92	O 形圈	O-RING	92.5×3.55
1921	12B0061	GB3452.1-92	O 形圈	O-RING	82.5×5.3
1922	12B0062	GB3452.1-92	O 形圈	O-RING	40×3.55
1923	12B0064	GB3452.1-92	O 形圈	O-RING	19×3.55
1924	12B0065	GB3452.1-92	O 形圈	O-RING	145×7
1925	12B0066	GB3452.1-92	O 形圈	O-RING	22.4×2.65
1926	12B0071	GB3452.1-92	O 形圈	O-RING	18×1.8
1927	12B0073	GB3452.1-92	O 形圈	O-RING	43.7×2.65
1928	12B0076	GB3452.1-92	O 形圈	O-RING	38.7×3.55
1929	12B0085	GB3452.1-92	O 形圈	O-RING	175×7
1930	12B0088	GB3452.1-92	O 形圈	O-RING	48.7×3.55
1931	12B0089	GB3452.1-92	O 形圈	O-RING	150×7

标准件规格表 STANDARD PART TABLE

序号 NO.	零件号 PART NO	代号 CODE	零件名称 DESCRIPTION		规格 SIZE
1932	12B0091	GB3452.1-92	O 形圈	O-RING	7.1×1.8
1933	12B0094	GB1235-76	O 形密封圈	O-RING	48×3.1
1934	12B0095	GB3452.1-92	O 形圈	O-RING	10×1.8
1935	12B0105	GB3452.1-92	O 形圈	O-RING	42.5×5.3
1936	12B0107	GB3452.1-92	O 形圈	O-RING	115×5.3
1937	12B0108	GB3452.1-92	O 形圈	O-RING	128×7
1938	12B0114	GB3452.1-92	O 形圈	O-RING	26.5×3.55
1939	12B0117	GB3452.1-92	O 形圈	O-RING	73×3.55
1940	12B0126	GB3452.1-92	O 形圈	O-RING	11.8×2.65
1941	12B0138	GB3452.1-92	O 形圈	O-RING	165×3.55
1942	12B0139	GB3452.1-92	O 形圈	O-RING	530×7
1943	12B0141	GB1235-76	O 形密封圈	O-RING	13×1.9
1944	12B0142	GB1235-76	O 形密封圈	O-RING	28×3.1
1945	12B0144	GB1235-76	O 形密封圈	O-RING	32×3.1
1946	12B0145	GB1235-76	O 形密封圈	O-RING	45×3.5
1947	12B0146	GB1235-76	O 形密封圈	O-RING	50×3.1
1948	12B0147	GB1235-76	O 形密封圈	O-RING	65×3.1
1949	12B0148	GB1235-76	O 形密封圈	O-RING	70×3.1
1950	12B0149	GB1235-76	O 形密封圈	O-RING	75×3.1
1951	12B0150	GB1235-76	O 形密封圈	O-RING	80×3.1
1952	12B0151	GB1235-76	O 形密封圈	O-RING	85×3.1
1953	12B0152	GB1235-76	O 形密封圈	O-RING	125×3.1
1954	12B0153	GB1235-76	O 形密封圈	O-RING	140×3.1
1955	12B0154	GB1235-76	O 形密封圈	O-RING	190×5.7
1956	12B0156	GB3452.1-92	O 形圈	O-RING	128×5.3
1957	12B0158	GB3452.1-92	O 形圈	O-RING	50×3.55
1958	12B0165	GB1235-76	O 形密封圈	O-RING	170×5.7
1959	12B0166	GB3452.1-92	O 形圈	O-RING	100×3.55
1960	12B0172	GB3452.1-92	O 形圈	O-RING	462×7
1961	12B0173	GB3452.1-92	O 形圈	O-RING	73×5.3
1962	12B0174	GB3452.1-92	O 形圈	O-RING	82.5×3.55
1963	12B0175	GB3452.1-92	O 形圈	O-RING	9.5×1.8
1964	12B0176	GB3452.1-92	O 形圈	O-RING	115×3.55
1965	12B0181	GB3452.1-92	O 形圈	O-RING	25×3.55
1966	12B0189	GB3452.1-92	O 形圈	O-RING	75×3.55
1967	12B0190	GB3452.1-92	O 形圈	O-RING	87.5×3.55
1968	12B0192	GB3452.1-92	O 形圈	O-RING	155×5.3
1969	12B0195	GB3452.1-92	O 形圈	O-RING	140×5.3
1970	12B0197	GB1235-76	O 形密封圈	O-RING	26×2.4
1971	12B0198	GB1235-76	O 形密封圈	O-RING	33×3.1
1972	12B0199	GB3452.1-92	O 形圈	O-RING	11.2×2.65
1973	12B0200	GB3452.1-92	O 形圈	O-RING	160×3.55
1974	12B0202	GB3452.1-92	O 形圈	O-RING	80×5.3
1975	12B0203	GB3452.1-92	O 形圈	O-RING	170×5.3
1976	12B0205	GB3452.1-92	O 形圈	O-RING	150×5.3
1977	12B0206	GB3452.1-92	O 形圈	O-RING	475×7

标准件规格表 STANDARD PART TABLE

序号 NO.	零件号 PART NO	代号 CODE	零件名称 DESCRIPTION		规格 SIZE
1978	12B0212	GB3452.1-92	O 形圈	O-RING	30×3
1979	12B0216	GB3452.1-92	O 形圈	O-RING	97.5×3.55
1980	12B0221	GB3452.1-92	O 形圈	O-RING	128×3.55
1981	12B0222	GB3452.1-92	O 形圈	O-RING	140×3.55
1982	12B0223	GB3452.1-92	O 形圈	O-RING	33.5×3.55
1983	12B0224	GB3452.1-92	O 形圈	O-RING	23.6×1.8
1984	12B0230	GB3452.1-92	O 形圈	O-RING	90×5.3
1985	12B0234	GB3452.1-92	O 形圈	O-RING	6.3×1.8
1986	12B0235	GB3452.1-92	O 形圈	O-RING	180×7
1987	12B0238	GB3452.1-92	O 形圈	O-RING	145×3.55
1988	12B0239	GB1235-76	O 形密封圈	O-RING	48×3.5
1989	12B0241	GB3452.1-92	O 形圈	O-RING	25×2.65
1990	12B0242	GB1235-76	O 形密封圈	O-RING	25×2.4
1991	12B0245	GB3452.1-92	O 形圈	O-RING	20×1.8
1992	12B0246	GB3452.1-92	O 形圈	O-RING	200×5.3
1993	12B0249	GB3452.1-92	O 形圈	O-RING	30×1.8
1994	12B0250	GB3452.1-92	O 形圈	O-RING	37.5×3.55
1995	12B0251	GB3452.1-92	O 形圈	O-RING	30×3.55
1996	12B0252	GB3452.1-92	O 形圈	O-RING	132×3.55
1997	12B0255	GB3452.1-92	O 形圈	O-RING	335×5.30
1998	12B0256	GB1235-76	O 形密封圈	O-RING	16×2.4
1999	12B0257	GB3452.1-92	O 形圈	O-RING	37.5×2.65
2000	12B0258	GB3452.1-92	O 形圈	O-RING	16×1.8
2001	12B0259	GB3452.1-92	O 形圈	O-RING	46.2×3.55
2002	12B0260	GB3452.1-92	O 形圈	O-RING	37.5×2.65
2003	12B0268	GB3452.1-92	O 形圈	O-RING	47.5×3.55
2004	12B0270	GB3452.1-92	O 形圈	O-RING	51.5×5.3
2005	12B0271	GB3452.1-92	O 形圈	O-ring	25.8×3.55
2006	12B0277	GB1235-76	O 形密封圈	O-RING	10×1.9
2007	12B0280	GB3452.1-92	O 形圈	O-RING	71×3.55
2008	12B0282	GB3452.1-92	O 形圈	O-RING	21.2×2.65
2009	12B0283	GB3452.1-92	O 形圈	O-RING	9×1.8
2010	12B0284	GB3452.1-92	O 形圈	O-RING	7.5×1.8
2011	12B0285	GB3452.1-92	O 形圈	O-RING	10.6×1.8
2012	12B0286	GB3452.1-92	O 形圈	O-RING	23.6×2.65
2013	12B0287	GB3452.1-92	O 形圈	O-RING	36.5×3.55
2014	12B0288	GB3452.1-92	O 形圈	O-RING	103×3.55
2015	12B0289	GB3452.1-92	O 形圈	O-RING	17×1.8
2016	12B0291	GB1235-76	O 形密封圈	O-RING	22×2.4
2017	12B0292	GB3452.1-92	O 形圈	O-RING	21.2×1.8
2018	12B0293	GB3452.1-92	O 形圈	O-RING	212×5.3
2019	12B0294	GB3452.1-92	O 形圈	O-RING	32.5×3.55
2020	12B0296	GB3452.1-92	O 形圈	O-RING	6×1.8
2021	12B0297	GB3452.1-92	O 形圈	O-RING	42.5×3.55
2022	12B0298	GB3452.1-92	O 形圈	O-RING	11.2×1.8
2023	12B0299	GB1235-76	O 形密封圈	O-RING	36×3.1

标准件规格表 STANDARD PART TABLE

序号 NO.	零件号 PART NO	代号 CODE	零件名称 DESCRIPTION		规格 SIZE
2024	12B0300	GB3452.1-92	O 形圈	O-RING	31.5×3.55
2025	12B0302	GB3452.1-92	O 形圈	O-RING	46.2×3.55
2026	12B0303	GB3452.1-92	O 形圈	O-RING	56×3.55
2027	12B0306	GB3452.1-92	O 形圈	O-RING	190×5.3
2028	12B0307	GB3452.1-92	O 形圈	O-RING	125×2.65
2029	12B0309	GB3452.1-92	O 形圈	O-RING	17×2.65
2030	12B0310	GB3452.1-92	O 形圈	O-RING	8.75×1.8
2031	12B0317	GB3452.1-92	O 形圈	O-RING	26.5×1.8
2032	12B0319	GB1235-76	O 形密封圈	O-RING	38×3.1
2033	12B0320	GB1235-76	O 形密封圈	O-RING	14×1.9
2034	12B0321	GB3452.1-92	O 形圈	O-RING	18×3.55
2035	12B0323	GB3452.1-92	O 形圈	O-RING	92.5×5.3
2036	12B0328	GB3452.1-92	O 形圈	O-RING	103×5.3
2037	12B0330	GB3452.1-92	O 形圈	O-RING	345×7
2038	12B0331	GB1235-76	O 形密封圈	O-RING	11×1.9
2039	12B0332	GB3452.1-92	O 形圈	O-RING	38.7×2.65
2040	12B0333	GB3452.1-92	O 形圈	O-RING	31.5×2.65
2041	12B0334	GB1235-76	O 形密封圈	O-RING	100×3.1
2042	12B0336	GB1235-76	O 形密封圈	O-RING	60×3.1
2043	12B0339	GB1235-76	O 形密封圈	O-RING	24×2.4
2044	12B0341	GB1235-76	O 形密封圈	O-RING	40×4.6
2045	12B0342	GB1235-76	O 形密封圈	O-RING	20×2.4
2046	12B0343	GB1235-76	O 形密封圈	O-RING	18×2.4
2047	12B0344	GB3452.1-92	O 形圈	O-RING	11.8×1.8
2048	12B0345	GB3452.1-92	O 形圈	O-RING	160×5.3
2049	12B0347	GB3452.1-92	O 形圈	O-RING	95×5.3
2050	12B0351	GB1235-76	O 形密封圈	O-RING	16×2.4
2051	12B0353	GB3452.1-92	O 形圈	O-RING	19×2.65
2052	12B0355	GB3452.1-92	O 形圈	O-RING	23.6×3.55
2053	12B0356	GB3452.1-92	O 形圈	O-RING	16×1.8
2054	12B0358	GB3452.1-92	O 形圈	O-RING	500×7
2055	12B0361	GB3452.1-92	O 形圈	O-RING	54.5×3.55
2056	12B0364	GB3452.1-92	O 形圈	O-RING	125×3.55
2057	12B0365	GB3452.1-92	O 形圈	O-RING	355×5.3
2058	12B0366	GB3452.1-92	O 形圈	O-RING	206×5.3
2059	12B0367	GB3452.1-92	O 形圈	O-RING	160×7
2060	12B0370	GB3452.1-92	O 形圈	O-RING	15×1.8
2061	12B0371	GB3452.1-92	O 形圈	O-RING	14×1.8
2062	12B0372	GB3452.1-92	O 形圈	O-RING	63×5.3
2063	12B0373	GB3452.1-92	O 形圈	O-RING	30×2.65
2064	12B0375	GB3452.1-92	O 形圈	O-RING	150×3.55
2065	12B0376	GB3452.1-92	O 形圈	O-RING	85×3.55
2066	12B0379	GB1235-76	O 形密封圈	O-RING	30×3.1
2067	12B0380	GB1235-76	O 形密封圈	O-RING	14×2.4
2068	12B0381	GB1235-76	O 形密封圈	O-RING	40×3.1
2069	12B0385	GB3452.1-92	O 形圈	O-RING	34.5×2.65

标准件规格表 STANDARD PART TABLE

序号 NO.	零件号 PART NO	代号 CODE	零件名称 DESCRIPTION		规格 SIZE
2070	12B0406	GB1235-76	O 形密封圈	O-RING	45×3.1
2071	12B0412	GB3452.1-92	O 形圈	O-RING	100×5.3
2072	12B0414	GB3452.1-92	O 形圈	O-RING	63×3.55
2073	12B0418	GB3452.1-92	O 形圈	O-RING	132×5.3
2074	12B0419	GB3452.1-92	O 形圈	O-RING	85×5.3
2075	12B0423	GB3452.1-92	O 形圈	O-RING	106×3.55
2076	12B0424	GB3452.1-92	O 形圈	O-RING	387×7
2077	12B0426	GB3452.1-92	O 形圈	O-RING	365×7
2078	12B0481	GB1235-76	O 形密封圈	O-RING	70×3.1
2079	12B0526	HG4-692-67	O 形圈	O-RING	
2080	12B0544	GB3452.1-92	O 形圈	O-RING	315×7
2081	12B0545	GB3452.1-92	O 形圈	O-RING	95×3.55
2082	12B0595	GB1235-76	O 形密封圈	O-RING	90×3.1
2083	12B0599	GB3452.1-92	O 形圈	O-RING	109×7
2084	12B0600	GB3452.1-92	O 形圈	O-RING	122×7
2085	12B0601	GB3452.1-92	O 形圈	O-RING	136×7
2086	12B0640	GB3452.1-92	O 形圈	O-RING	450×7
2087	12B0641	GB3452.1-92	O 形圈	O-RING	265×7
2088	12B0662	GB3452.1-92	O 形圈	O-RING	71×2.65
2089	12B0666	GB3452.1-92	O 形圈	O-RING	180×3.55
2090	12B0691	GB3452.1-92	O 形圈	O-RING	50×5.3
2091	12B0693	GB3452.1-92	O 形圈	O-RING	600×7
2092	12B0694	GB3452.1-92	O 形圈	O-RING	243×5.3
2093	12B0697	GB/T3452.1-1992	O 形圈	O-RING	140×2.65G
2094	12B0698	GB/T3452.1-1992	O 型圈	O-RING	85×2.65G
2095	12B0719	GB3452.1-92	O 形圈	O-RING	69×2.65
2096	12B0777	GB3452.1-92	0 型圈	O-RING	132×2.65
2097	12B0780	GB3452.1-92	O 形圈	O-RING	60×1.8
2098	12B0781	GB3452.1-92	O 形圈	O-RING	87.5×2.65
2099	12B0784	GB3452.1-92	O 形圈	O-RING	75×2.65
2100	12B0785	GB3452.1-92	O 形圈	O-RING	67×3.55
2101	12B0803	GB3452.1-92	O 形圈	O-RING	272×7
2102	12B0822	GB3452.1-92	O 形圈	O-RING	128×2.65
2103	12B0828	GB3452.1-92	O 形圈	O-RING	224×7
2104	12B0832	GB3452.1-92	O 形圈	O-RING	80×3.55
2105	12B0833	GB3452.1-92	O 形圈	O-RING	42.5×1.8
2106	12B0834	BS4518	O 形圈	O-RING	6.1×1.6
2107	12B0835	BS4518	O 形圈	O-RING	8.1×1.6
2108	12B0842	BS4518	O 形圈	O-RING	29.5×3.0
2109	12B0843	BS4518	O 形圈	O-RING	44.5×3.0
2110	12B0844	SMS1586	O 形圈	O-RING	56.2×3.0
2111	12B0848	AS568-228	O 形圈	O-RING	56.74×3.53
2112	12B0849	AS568-232	O 形圈	O-RING	69.44×3.53
2113	12B0850	AS568-237	O 形圈	O-RING	85.32×3.53
2114	12B0851	AS568-245	O 形圈	O-RING	110.72×3.53
2115	12B0852	AS568-253	O 形圈	O-RING	136.12×3.53

标准件规格表 STANDARD PART TABLE

序号 NO.	零件号 PART NO	代号 CODE	零件名称 DESCRIPTION		规格 SIZE
2116	12B0857	GB3452.1-92	O 形圈	O-RING	236×5.3
2117	12B0858	GB3452.1-92	O 形圈	O-RING	112×3.55
2118	12B0970	GB3452.1-92	O 形圈	O-RING	10.6×2.4
2119	12B0971	GB3452.1-92	O 形圈	O-RING	315×3.55
2120	12B0977	GB3452.1-92	O 形圈	O-RING	155×3.55
2121	12B0978	GB1235-76	O 形圈	O-RING	63×3.1
2122	12B0989	GB3452.1-92	O 形圈	O-RING	45×5.3
2123	12B0998	GB1235-76	O 形圈	O-RING	95×3.1
2124	12B1008	GB3452.1-92	O 形圈	O-RING	10×2.65
2125	12B1009	GB3452.1-92	O 形圈	O-RING	22.4×3.55
2126	12B1108	GB3452.1-92	O 形圈	O-RING	54.5×5.3
2127	12B1111	GB3452.1-92	O 形圈	O-RING	36.5×1.8
2128	12B1112	GB3452.1-92	O 形圈	O-RING	90×2.65
2129	12B1127	GB3452.1-92	O 形圈	O-RING	212*7
2130	12B1129	QJ/LGB02892-1998	O 形圈	O-RING	03148，148.82×3.53
2131	12B1130	QJ/LGB07000-1998	O 形圈	O-RING	05440，440×5.7
2132	12B1131	QJ/LGB07000-1998	O 形圈	O-RING	02018，18×2.4
2133	12B1132	QJ/LGB07000-1998	O 形圈	O-RING	02095，95×3.1
2134	12B1133	QJ/LGB07000-1998	O 形圈	O-RING	03025，25×3.5
2135	12B1134	QJ/LGB07000-1998	O 形圈	O-RING	03030，30×3.5
2136	12B1135	QJ/LGB07000-1998	O 形圈	O-RING	05150，150×160×5.7
2137	12B1136	QJ/LGB07000-1998	O 形圈	O-RING	05220，220×5.7
2138	12B1137	QJ/LGB07000-1998	O 形圈	O-RING	05225，225×5.7
2139	12B1138	QJ/LGB07000-1998	O 形圈	O-RING	05315，315×5.7
2140	12B1139	QJ/LGB07000-1998	O 形圈	O-RING	05410，410×420×5.7
2141	12B1140	QJ/LGB07000-1998	O 形圈	O-RING	02060，60×3.1
2142	12B1141	QJ/LGB07000-1998	O 形圈	O-RING	02065，65×3.1
2143	12B1142	QJ/LGB07000-1998	O 形圈	O-RING	02085，85×3.1
2144	12B1143	QJ/LGB07000-1998	O 形圈	O-RING	02105，105×3.1
2145	12B1144	QJ/LGB07000-1998	O 形圈	O-RING	03028，28×3.5
2146	12B1145	QJ/LGB07000-1998	O 形圈	O-RING	03032，32×3.5
2147	12B1146	QJ/LGB07000-1998	O 形圈	O-RING	03035，35×3.5
2148	12B1147	QJ/LGB07000-1998	O 形圈	O-RING	03038，38×3.5
2149	12B1148	QJ/LGB07000-1998	O 形圈	O-RING	03023，22×3.5
2150	12B1149	QJ/LGB07000-1998	O 形圈	O-RING	03042，42×3.5
2151	12B1150	QJ/LGB07000-1998	O 形圈	O-RING	33045，45×3.5
2152	12B1151	QJ/LGB07002-1998	O 形圈	O-RING	01623，12.9×2.3
2153	12B1152	QJ/LGB07002-1998	O 形圈	O-RING	02034，16.7×3.4
2154	12B1153	QJ/LGB07002-1998	O 形圈	O-RING	02434，20.7×3.4
2155	12B1154	QJ/LGB07000-1998	O 形圈	O-RING	42070，70×3.1
2156	12B1158	GB3452.1-92	O 形圈	O-RING	300×5.3
2157	12B1161	QJ/LGB07000-1998	O 形圈	O-RING	02055，55×3.1
2158	12B1162	QJ/LGB07000-1998	O 形圈	O-RING	02130，130×3.1
2159	12B1163	QJ/LGB07000-1998	O 形圈	O-RING	03050，50×3.5
2160	12B1164	GB3452.1-92	O 形圈	O-RING	95×2.65
2161	12B1165	QJ/LGB07000-1998	O 形圈	O-RING	13023，22×3.5

标准件规格表 STANDARD PART TABLE

序号 NO.	零件号 PART NO	代号 CODE	零件名称 DESCRIPTION		规格 SIZE
2162	12B1166	QJ/LGB07000-1998	O 形圈	O-RING	13025，25×3.5
2163	12B1167	QJ/LGB07000-1998	O 形圈	O-RING	13032，32×38×3.5
2164	12B1168	QJ/LGB07000-1998	O 形圈	O-RING	13035，35×3.5
2165	12B1169	QJ/LGB07000-1998	O 形圈	O-RING	13038，38×3.5
2166	12B1170	QJ/LGB07000-1998	O 形圈	O-RING	13045，45×3.5
2167	12B1171	QJ/LGB07000-1998	O 形圈	O-RING	13048，48×3.5
2168	12B1172	QJ/LGB07000-1998	O 形圈	O-RING	12055，55×60×3.1
2169	12B1173	QJ/LGB07002-1998	O 形圈	O-RING	12034，16.7×3.4
2170	12B1174	QJ/LGB07002-1998	O 形圈	O-RING	12434，20.7×3.4
2171	12B1196	AS568	O 形圈	O-RING	24.99×3.53
2172	12B1197	QJ/LGB07000-1998	O 形圈	O-RING	11×2.4
2173	12B1198	QJ/LGB07002-1998	O 形圈	O-RING	10.9×2.3
2174	12B1199	QJ/LGB07002-1998	O 形圈	O-RING	5.4×2.3
2175	12B1211	GB3452.1-92	O 形圈	O-RING	387×5.3
2176	12B1218	AS 568	O 形圈	O-RING	101.2×3.53
2177	12B1219	AS568	O 形圈	O-RING	50.4×3.53
2178	12B1243	QJ/LGB07000-1998	O 形圈	O-RING	15090，90×5.7
2179	12B1244	QJ/LGB07002-1998	O 形圈	O-RING	13034，26.7×3.4
2180	12B1302	GB1235-76	O 形圈	O-RING	155×5.7
2181	12B1307	GB3452.1-92	O 形圈	O-RING	145×2.65
2182	12B1316	QJ/LGB07000-1998	O 形圈	O-RING	05155，155×5.7
2183	12B1317	QJ/LGB07000-1998	O 形圈	O-RING	05185，185×195×5.7
2184	12B1318	QJ/LGB07000-1998	O 形圈	O-RING	05260，260×270×5.7
2185	12B1319	QJ/LGB07000-1998	O 形圈	O-RING	12018，18×22×2.4
2186	12B1320	QJ/LGB07000-1998	O 形圈	O-RING	13023，22×28×3.5
2187	12B1321	QJ/LGB07000-1998	O 形圈	O-RING	13028，28×34×3.5
2188	12B1322	QJ/LGB07000-1998	O 形圈	O-RING	13040，40×46×3.5
2189	12B1323	QJ/LGB07000-1998	O 形圈	O-RING	13042，42×48×3.5
2190	12B1324	QJ/LGB07000-1998	O 形圈	O-RING	13050，50×56×3.5
2191	12B1325	QJ/LGB07000-1998	O 形圈	O-RING	13075，75×81×3.5
2192	12B1326	QJ/LGB07000-1998	O 形圈	O-RING	13082，82×88×3.5
2193	12B1327	QJ/LGB07000-1998	O 形圈	O-RING	13090，90×96×3.5
2194	12B1328	QJ/LGB07000-1998	O 形圈	O-RING	13095，95×101×3.5
2195	12B1329	QJ/LGB07002-1998	O 形圈	O-RING	10823，5.4×2.3
2196	12B1330	QJ/LGB07002-1998	O 形圈	O-RING	10.9×2.3
2197	12B1331	QJ/LGB07002-1998	O 形圈	O-RING	11623，12.9×2.3
2198	12B1332	QJ/LGB07002-1998	O 形圈	O-RING	13334，29.7×3.4
2199	12B1333	QJ/LGB07002-1998	O 形圈	O-RING	13634，32.7×3.4
2200	12B1335	GB3452.1-92	O 形圈	O-RING	265×5.3
2201	12B1366	AS568B-2001	O 形圈	O-RING	139.05×5.33
2202	12B1367	JIS B2401:2005	O 形圈	O-RING	7.8×1.9
2203	12B1390	GB/T3452.1-2005	O 形圈	O-RING	195×2.65
2204	12B1391	QJ/LGB07000-1998	O 形圈	O-RING	12075，75×3.1
2205	12B1392	QJ/LGB07000-1998	O 形圈	O-RING	12060，60×3.1
2206	12B1393	QJ/LGB07000-1998	O 形圈	O-RING	12080，80×3.1
2207	12B1394	QJ/LGB07000-1998	O 形圈	O-RING	05345，345×5.7

标准件规格表 STANDARD PART TABLE

序号 NO.	零件号 PART NO	代号 CODE	零件名称 DESCRIPTION		规格 SIZE
2208	12B1395	QJ/LGB07000-1998	O 形圈	O-RING	05270，270×5.7
2209	12B1396	QJ/LGB07000-1998	O 形圈	O-RING	05230，230×5.7
2210	12B1397	QJ/LGB07000-1998	O 形圈	O-RING	05165，165×5.7
2211	12B1398	QJ/LGB07000-1998	O 形圈	O-RING	05170，170×5.7
2212	12B1399	QJ/LGB07000-1998	O 形圈	O-RING	02140，140×3.1
2213	12B1400	GB1235-76	O 形圈	O-RING	130×3.1
2214	12B1452	GB/T3452.1-2005	O 形圈	O-RING	45×1.8
2215	12B1453	GB/T3452.1-2005	O 形圈	O-RING	73×2.65
2216	12B1505	GB/T3452.1-2005	O 形圈	O-RING	224×5.3
2217	12B1507	GB1235-76	O 形圈	O-RING	70×5.7
2218	12B1511	GB1235-76	O 形圈	O-RING	42×3.5
2219	12B1512	GB1235-76	O 形圈	O-RING	110×3.1
2220	12B1513	GB1235-76	O 形圈	O-RING	125×5.7
2221	12B1514	GB1235-76	O 形圈	O-RING	135×5.7
2222	12B1520	GB1235-76	O 形圈	O-RING	145×5.7
2223	12B1521	GB1235-76	O 形圈	O-RING	150×5.7
2224	12B1522	GB1235-76	O 形圈	O-RING	200×5.7
2225	12B1529	GB1235-76	O 形圈	O-RING	110×5.7
2226	12J0002	GB3452.1-92	O 形圈	O-RING	180×5.3
2227	12J0009	GB3452.1-92	O 形圈	O-RING	80×2.65
2228	12J0010	GB3452.1-92	O 形圈	O-RING	100×2.65
2229	12J0011	GB3452.1-92	O 形圈	O-RING	60×2.65
2230	12J0012	GB3452.1-92	O 形圈	O-RING	34.5×3.55
2231	12V0117	GB3452.1-92	O 形圈	O-RING	67×3.55
2232	12V0323	GB3452.1-92	O 形圈	O-RING	92.5×5
2233	12V0427	GB3452.1-92	O 形圈	O-RING	210×3.55
2234	12V0429	GB1235-76	O 型密封圈	O-RING	36×3.5
2235	12V0430	GB3452.1-92	O 形圈	O-RING	560×7
2236	12V0431	AS568-021	O 形圈	O-RING	23.52×1.78
2237	12V0432	AS568-015	O 形圈	O-RING	14×1.78
2238	12V0433	GB3452.1-92	O 形圈	O-RING	23.5×2.65
2239	12V0434	AS568-018	O 形圈	O-RING	18.77×1.78
2240	12V0435	AS568-912	O 形圈	O-RING	23.47×2.95
2241	12V0436	AS568-017	O 形圈	O-RING	17.17×1.78
2242	12V0437	AS568-916	O 形圈	O-RING	29.75×2.95
2243	12V0438	AS568-219	O 形圈	O-RING	32.92×3.53
2244	12V0439	AS568-918	O 形圈	O-RING	34.42×2.95
2245	12V0440	GB1235-76	O 形圈	O-RING	38×3.5
2246	12V0441	GB3452.1-92	O 形圈	O-RING	106×2.65
2247	12V0442	GB3452.1-82	O 形圈	O-RING	200×5.3
2248	12V0443	GB1235-76	O 形圈	O-RING	100×5.7
2249	12V0444	GB3452.1-92	O 形圈	O-RING	55×3.55
2250	12V0445	GB3452.1-92	O 形圈	O-RING	8×1.8
2251	12V0446	GB3452.1-92	O 形圈	O-RING	170×3.55
2252	12V0447	GB3452.1-76	O 形圈	O-RING	180×2.65
2253	12V0448	GB1235-86	O 形圈	O-RING	φ4×2

标准件规格表 STANDARD PART TABLE

序号 NO.	零件号 PART NO	代号 CODE	零件名称 DESCRIPTION		规格 SIZE
2254	12V0449	GB3452.1-92	O 形圈	O-RING	46×4.6
2255	12V0450	GB3452.1-92	O 形圈	O-RING	52×5.3
2256	12V0451	Gb3452.1-92	O 形圈	O-RING	55×3.1
2257	12V0452	GB3452.1-92	O 形圈	O-RING	60×5.7
2258	12V0453	GB3452.1-92	O 形圈	O-RING	53×2.65
2259	12V0455	GB3452.1-92	O 形圈	O-RING	90×5.7
2260	12V0456	GB3452.1-92	O 形圈	O-RING	95×5.7
2261	12V0457	GB3452.1-92	O 形圈	O-RING	100×5.7
2262	12V0458	GB3452.1-92	O 形圈	O-RING	100×3.1
2263	12V0459	GB3452.1-92	O 形圈	O-RING	125×3.1
2264	12V0460	GB3452.1-92	O 形圈	O-RING	135×5.7
2265	12V0461	GB3452.1-92	O 形圈	O-RING	210×5.7
2266	12V0462	G3452.1-92	O 形圈	O-RING	9.25×1.78
2267	12V0463	GB3452.1-92	O 形圈	O-RING	11.89×1.98
2268	12V0467	GB3542.1-92	O 形圈	O-RING	29.87×1.78
2269	12V0468	GB3542.1-92	O 形圈	O-RING	37.5×2.65
2270	12V0469	GB3452.1-92	O 形圈	O-RING	37.69×3.53
2271	12V0470	GB2452.1-92	O 形圈	O-RING	128×3.55
2272	12V0471	AS568	O 形圈	O-RING	23.47×2.95
2273	12V0472	GB3452.1-92	O 形圈	O-RING	34.42×2.95
2274	12V0473	GB3452.1-92	O 形圈	O-RING	32×3.5
2275	12V0474	G3452.1-92	O 形圈	O-RING	37×3.1
2276	12V0475	G3452.1-92	O 形圈	O-RING	65×3.1
2277	12V0477	GB1235-76	O 形圈	O-RING	24×3.1
2278	12V0478	GB3452.1-92	O 形圈	O-RING	32.5×2.65
2279	12V0480	GB3452.1-92	O 形圈	O-RING	35×3.5
2280	12V0481	SAE J515	O 形圈	O-RING	26.0×2.0
2281	12V0482	DIN 3865	O 形圈	O-RING	25.3×2.4
2282	12V0483	SAE J515	O 形圈	O-RING	20.0×2.0
2283	12V0484	SAE J515	O 形圈	O-RING	13.0×2.0
2284	12V0485	SAE J515	O 形圈	O-RING	17.3×2.4
2285	12V0487	SAE J515	O 形圈	O-RING	23.5×3.0
2286	12V0488	AS568-225	O 形圈	O-RING	47.22×3.53
2287	12V0489	SAE J515	O 形圈	O-RING	29.74×2.95
2288	12V0490	SAE J515	O 形圈	O-RING	19.18×2.46
2289	12V0491	DIN 3865	O 形圈	O-RING	32.0×2.5
2290	12V0492	SAE J515	O 形圈	O-RING	73×2.65
2291	12V0493	GB3452.1-82	O 形圈	O-RING	48.7×5.3
2292	12V0494	GB3452.1-82	O 形圈	O-RING	10.6×2.65
2293	12V0495	GB3452.1-92	O 形圈	O-RING	265×3.55
2294	13B0003	GB9877.1-88	密封圈	SEAL RING	FB70×95×12D
2295	13B0004	HG4-692-67	油封	OIL SEAL	PG45×62×12
2296	13B0005	JB2600-80	骨架油封	SEAL	W60×80×7
2297	13B0007	GB9877.1-88	密封圈	SEAL RING	FB140×170×15D
2298	13B0010	Q/ZB336-77	防尘圈	DUST RING	40
2299	13B0027	HG4-692-67	油封环	OIL SEAL	SD70×95×12

标准件规格表 STANDARD PART TABLE

序号 NO.	零件号 PART NO	代号 CODE	零件名称 DESCRIPTION		规格 SIZE
2301	13B0030	HG4-692-67	油封	OIL SEAL	PG32×52×12
2302	13B0031	HG4-692-67	油封	OIL SEAL	SG38×58×12
2303	13B0032	HG4-692-67	油封	OIL SEAL	SD25×40×10
2304	13B0033	HG4-692-67	油封	OIL SEAL	SD140×170×16
2305	13B0035	HG4-692-67	油封	OIL SEAL	PD150×180×16
2306	13B0036	HG4-692-67	油封	OIL SEAL	SC85×115×12
2307	13B0037	HG4-692-67	油封	OIL SEAL	SD25×45×10
2308	13B0038	HG4-692-67	油封	OIL SEAL	SD150×180×16
2309	13B0039	HG4-335-66	Y 形密封圈	Y-SEAL	130×160×15
2310	13B0041	GB10708.1-89	Y 形密封圈	Y-SEAL	50×60×8
2311	13B0042	GB10708.3-89	防尘圈	DUST RING	FB50×60×7
2312	13B0043	GB10708.1-89	Y 形密封圈	Y-SEAL	80×95×12.5
2313	13B0044	GB10708.3-89	防尘圈	DUST RING	FB80×90×7
2314	13B0045	GB9877.1-88	密封圈	SEAL RING	FB70×95×10D
2315	13B0049	GB9877.1-88	密封圈	SEAL RING	FB150×180×15D
2316	13B0052	HG4-335-66	防尘圈	DUST RING	75
2317	13B0056	Q/ZB336-77	防尘圈	DUST RING	50
2318	13B0062	Q/ZB336-77	油封	OIL SEAL	SD140×170×16
2319	13B0082	GB10708.1-89	Y 形密封圈	Y-SEAL	45×55×8
2320	13B0083	GB10708.3-89	防尘圈	DUST RING	FC45×53×5
2321	13B0085	GB9877.1-88	密封圈	SEAL RING	B80×100×10D
2322	13B0086	GB9877.1-88	密封圈	SEAL RING	B60×80×8D
2323	13B0087	GB9877.1-88	密封圈	SEAL RING	FB85×110×12D
2324	13B0093	GB9877.1-88	密封圈	SEAL RING	FB12×30×7D
2325	13B0110	GB9877.1-88	密封圈	SEAL RING	FB85×110×12F
2326	13B0111	HG4-692-67	油封	OIL SEAL	SG70×95×12
2327	13B0122	GB9877.1-88	密封圈	SEAL RING	60×85×12
2328	13B0123	GB10708.3-89	防尘圈	DUST RING	FB40×50×7
2329	13B0124	GB10708.1-89	Y 形密封圈	Y-SEAL	70×85×12.5
2330	13B0130	GB9877.1-88	密封圈	SEAL RING	B18×30×10D
2331	13B0133	GB9877.1-88	密封圈	SEAL RING	B90×120×12D
2332	13B0134	GB10708.3-89	防尘圈	DUST RING	FB45×55×7
2333	13B0142	GB10708.3-89	防尘圈	DUST RING	FB60×70×7
2334	13B0147	GB9877.2-88	密封圈	SEAL RING	W170×200×15D
2335	13B0148	GB9877.2-88	密封圈	SEAL RING	W130×160×12D
2336	13B0150	HG4-692-67	油封	OIL SEAL	SG60×85×12
2337	13B0151	HG4-692-67	油封	OIL SEAL	SG115×140×14
2338	13B0155	GB9877.1-88	密封圈	SEAL RING	FB240×270×15D
2339	13B0170	GB9877.1-88	密封圈	SEAL RING	FB120×150×12D
2340	13B0175	GB9877.1-88	密封圈	SEAL RING	FB45×62×8D
2341	13B0176	GB9877.1-88	密封圈	SEAL RING	FB38×55×8D
2342	13B0177	GB9877.1-88	密封圈	SEAL RING	B40×62×8D
2343	13B0179	GB9877.1-88	密封圈	SEAL RING	B190×220×15D
2344	13B0293	GB9877.1-88	密封圈	SEAL RING	FB75×95×10D
2345	13B0306	GB9877.1-88	密封圈	SEAL RING	B55×72×8D
2346	13B0307	GB9877.1-88	密封圈	SEAL RING	FB95×130×12D

标准件规格表 STANDARD PART TABLE

序号 NO.	零件号 PART NO	代号 CODE	零件名称 DESCRIPTION		规格 SIZE
2347	13B0328	JB/ZQ4606-86	毡圈	FELT WASHER	90
2348	13B0366	GB9877.2-88	密封圈	SEAL RING	W190×220×15D
2349	13B0369	GB9877.1-88	密封圈	SEAL RING	B80×110×10D
2350	13B0370	GB9877.1-88	密封圈	SEAL RING	B120×150×12D
2351	13B0371	JB/T8547-1997	密封环	SEAL RING	YH×40
2352	13B0379	GB9877.1-88	密封圈	SEAL RING	FB65×90×10
2353	13B0407	JB/ZQ4606-86	毡圈	FELT WASHER	50
2354	13B0408	JB/T8547-1997	密封环	SEAL RING	YH×80
2355	13B0409	JB/T8547-1997	密封环	SEAL RING	YH×110
2356	13B0417	JB/T8547-1997	密封环	SEAL RING	YH×65
2357	13B0419	GB9877.1-88	密封圈	SEAL RING	FB110×140×12
2358	13B0420	GB9877.1-88	密封圈	SEAL RING	B220×250×15
2359	13B0438	JB/T8547-1997	密封环	SEAL RING	YH×50
2360	13B0457	JB/T8547-1997	密封环	SEAL RING	YH×30
2361	13B0458	JB/T8547-1997	密封环	SEAL RING	YH×78
2362	13B0504	JB/T8547-1997	密封环	SEAL RING	YH×68
2363	13B0506	HG4-692-67	油封	OIL SEAL	SD100×130×12
2364	13B0511	GB9877.1-88	密封圈	SEAL RING	FB25×40×7
2365	13B0520	HG4-692	油封	OIL SEAL	SD170×210×16
2366	13B0525	GB9877.1-88	密封圈	SEAL RING	B100×125×12
2367	13B0526	HG4-692-67	油封	OIL SEAL	PD65×90×12
2368	13B0527	GB9877.1-88	密封圈	SEAL RING	B100×125×12
2369	13B0606	GB9877.1-88	密封圈	SEAL RING	FB100×130×12
2370	13B0624	GB9877.1-88	密封圈	SEAL RING	FB60×80×8D
2371	13B0631	GB10708.3-89	防尘圈	DUST RING	FA40×48×5
2372	13B0632	GB10708.1-89	Y 形密封圈	Y-SEAL	40×55×12.5
2373	13B0633	GB/T15242.1-94	同轴密封件	CO-AXIAL SEAL	TJ0400
2374	13B0634	GB/T15242.1-94	同轴密封件	CO-AXIAL SEAL	TF0900C
2375	13B0636	GB9877.1-88	密封圈	SEAL RING	FB105×140×12D
2376	13B0669	GB9877.2-88	密封圈	SEAL RING	W160×190×15D
2377	13B0670	GB9877.2-88	密封圈	SEAL RING	W125×150×12D
2378	13B0671	GB9877.2-88	密封圈	SEAL RING	W115×140×12D
2379	13B0672	QJ/LGB07013-1998	油封	OIL SEAL	10120120
2380	13B0673	QJ/LGB07011-1998	油封	OIL SEAL	10090，90
2381	13B0772	GB/T13871.1-2007	油封	OIL SEAL	FB80×100×10
2382	13B0783	QJ/LGB07013-1998	油封	OIL SEAL	10090，90×115×20
2383	13B0790	JB/T8547-1997	密封环	SEAL RING	YH×45
2384	13V0087	GB9877.1-88	密封圈	SEAL RING	B85×110×12D
2385	13V0132	GB9811.7-88	唇形密封圈	LIP TYPE SEAL	B90×120×12D
2386	13V0180	GB9877.1-88	密封圈	SEAL RING	B200×230×15
2387	13V0181	GB9877.1-88	密封圈	SEAL RING	B60×80×12
2388	13V0183	GB9877.1-88	密封圈	SEAL RING	FB45×65×8
2389	13V0184	GB9877.1-88	密封圈	SEAL RING	FB55×80×8
2390	13V0186		密封圈	SEAL RING	B55×72×8
2391	13V0187	GB9877.1-88	密封圈	SEAL RING	B160×190×15
2392	13V0188	HG4-338-66	油封	OIL SEAL	60×85×12

标准件规格表 STANDARD PART TABLE

序号 NO.	零件号 PART NO	代号 CODE	零件名称 DESCRIPTION		规格 SIZE
2393	13V0194		油封	OIL SEAL	FB55×80×8
2394	13V0207		油封	OIL SEAL	FB55×72×8
2395	13V0208	GB9877.1-88	密封圈	SEAL RING	B170×200×15
2396	13V0209	GB9877.1-88	密封圈	SEAL RING	B60×75×8
2397	13V0210	GB9877.3-88	唇形密封圈	LIP TYPE SEAL	FZ95×120×10
2398	13V0211	GB9877.1-88	密封圈	SEAL RING	B130×160×12
2399	20V0047	GB297-64	单列圆锥滚子轴承	TAP.ROLLER BRG	7515
2400	21B0001	GB/T276-1994	球轴承 6210	BALL BEARING	50×90×20
2401	21B0002	GB/T276-1994	球轴承 6017	BALL BEARING	85×130×22
2402	21B0003	GB/T276-1994	球轴承 113	BALL BEARING	65×100×18
2403	21B0005	GB/T276-1994	球轴承 6012	BALL BEARING	60×95×18
2404	21B0006	GB/T276-1994	球轴承 6311	BALL BEARING	55×120×29
2405	21B0007	GB/T276-1994	球轴承 6016	BALL BEARING	80×125×22
2406	21B0008	GB/T276-1994	球轴承 6312	BALL BEARING	60×130×31
2407	21B0009	GB/T276-1994	球轴承 6204	BALL BEARING	20×47×14
2408	21B0010	GB/T276-1994	球轴承 6022	BALL BEARING	110×170×28
2409	21B0011	GB/T276-1994	球轴承 6211	BALL BEARING	55×100×21
2410	21B0012	GB/T276-1994	球轴承	BALL BEARING	25×42×9
2411	21B0013	GB/T276-1994	球轴承	BALL BEARING	50×80×16
2412	21B0014	GB/T276-1994	球轴承	BALL BEARING	12×28×8
2413	21B0020	GB/T276-1994	球轴承	BALL BEARING	30×42×7
2414	21B0021	GB/T276-1994	球轴承	BALL BEARING	12×28×8
2415	21B0022	GB/T276-1994	球轴承	BALL BEARING	20×32×7
2416	21B0024	GB/T276-1994	球轴承	BALL BEARING	15×28×7
2417	21B0025	GB278-82	轴承	BEARING	60105
2418	21B0026	GB/T276-1994	球轴承 6208	BALL BEARING	40×80×18
2419	21B0028	GB/T276-1994	球轴承 6310	BALL BEARING	50×110×27
2420	21B0029	GB/T276-1994	球轴承 6009	BALL BEARING	45×75×16
2421	21B0030	GB/T276-1994	球轴承 6209	BALL BEARING	45×85×19
2422	21B0031	GB/T276-1994	球轴承 6008	BALL BEARING	40×68×15
2423	21B0032	GB/T276-1994	球轴承 6209N	BALL BEARING	45×85×19
2424	21B0034	GB/T276-1994	球轴承 6011	BALL BEARING	55×90×18
2425	21B0035	GB277-82	球轴承 50208	BALL BEARING	40×80×18
2426	21B0037	GB/T276-1994	球轴承 6308	BALL BEARING	40×90×23
2427	21B0038	GB/T276-1994	球轴承 6210N	BALL BEARING	50×90×20
2428	21B0039	GB/T276-1994	球轴承 61910	BALL BEARING	50×72×12
2429	21B0040	GB/T281-1994	球轴承 1205	BALL BEARING	25×52×15
2430	21B0057	GB/T276-94	轴承	BEARING	6310-2Z
2431	21B0068	GB/T276-1994	球轴承 61805	BALL BEARING	25×37×7
2432	21B0069	GB/T276-1994	球轴承 61904	BALL BEARING	20×37×9
2433	21B0080	GB/T276-1994	球轴承	BALL BEARING	61904-Z
2434	21B0081	GB/T276-1994	球轴承	BALL BEARING	61904-2Z
2435	21B0082	GB/T276-1994	球轴承	BALL BEARING	6003，17×35×10
2436	21B0083	GB/T276-1994	球轴承	BALL BEARING	6304，20×52×15
2437	21B0085	GB/T276-1994	球轴承	BALL BEARING	6206E-RS，30×62×16
2438	21B0086	GB/T276-1994	球轴承	BALL BEARING	6205-Z，25×52×15

标准件规格表 STANDARD PART TABLE

序号 NO.	零件号 PART NO	代号 CODE	零件名称 DESCRIPTION		规格 SIZE
2439	21B0100	GB/T276-1994	球轴承	BALL BEARING	6201-2Z，12×32×10
2440	21B0101	GB/T276-1994	球轴承	BALL BEARING	75×130×25
2441	21B0102	GB/T276-1994	球轴承	BALL BEARING	6207，35×72×17
2442	21B0103	GB/T276-1994	球轴承	BALL BEARING	6207N，35×72×17
2443	21B0104	NSK	球轴承	BALL BEARING	6005，25×47×12
2444	21B0105	GB/T276-1994	球轴承	BALL BEARING	6306，30×72×19
2445	21B0106	GB/T276-1994	球轴承	BALL BEARING	6213，65×120×23
2446	21B0128	GB/T276-1994	球轴承	BALL BEARING	6006-2Z，30×55×13
2447	21B0129	GB/T276-1994	球轴承	BALL BEARING	6204-Z，20×47×14
2448	21B0137	GB/T276-1994	球轴承	BALL BEARING	6224，120×215×40
2449	21B0138	GB/T276-1994	球轴承	BALL BEARING	6007，35×62×14
2450	21B0143	GB/T276-1994	球轴承	20×42×12	6004
2451	21B0144	GB/T276-1994	球轴承	17×40×12	6203
2452	21B0145	GB/T276-1994	球轴承	BALL BEARING	6216-Z 80×140×26
2453	21B0169	GB/T276-1994	球轴承	BALL BEARING	6207-2RZ
2454	21B0170	GB/T276-1994	球轴承	BALL BEARING	6306-Z
2455	21B0172	GB/T276-1994	球轴承	30×62×16	6206Z
2456	21V0041	GB276-64	轴承 6309Z	BEARING	6309Z
2457	21V0042	GB276-64	轴承 309Z	BEARING	309Z
2458	21V0043	GB276-82	轴承 312	BEARING	312
2459	21V0044	GB276-82	轴承 213	BEARING	213
2460	21V0045	GB276-82	轴承 409	BEARING	409
2461	22B0001	GB/T283-1994	圆柱滚子轴承	ROLLER BEARING	30×72×27
2462	22B0002	GB/T283-1994	圆柱滚子轴承	ROLLER BEARING	40×80×23
2463	22B0003	GB/T283-1994	圆柱滚子轴承	ROLLER BEARING	40×80×23
2464	22B0007	GB/T283-1994	圆柱滚子轴承	ROLLER BEARING	30×72×19
2465	22B0012	GB/T301-1995	轴承	BEARING	51209
2466	22B0021	GB/T283-1994	圆柱滚子轴承	ROLLER BEARING	NJ311E/C3
2467	22B0022	GB/T283-1994	圆柱滚子轴承	ROLLER BEARING	NJ2308E/C3
2468	22B0023	GB/T283-1994	圆柱滚子轴承	ROLLER BEARING	NJ308/C3
2469	22B0026	GB/T283-1994	圆柱滚子轴承	ROLLER BEARING	NU226，130×230×40
2470	22B0027	GB/T283-1994	圆柱滚子轴承	ROLLER BEARING	NJ226，130×230×40
2471	22V0001	GB/T283-1994	圆柱滚子轴承	ROLLER BEARING	92606
2472	22V0011	GB283-87	轴承	BEARING	NJ324EMC5
2473	22V0012	GB/T283-1994	圆柱滚子轴承	ROLLER BEARING	110×240×50
2474	22V0013	GB5801-86	滚针轴承	NEEDLE BEARING	10643/40
2475	22V0014	GB5801-86	无内环滚针轴承	ROLLER BEARING	
2476	22V0016	GB283-87	轴承	BEARING	100×180×34
2477	23B0001	GB/T297-1994	圆锥滚子轴承	TAP.ROLLER BRG	110×170×38
2478	23B0005	GB/T297-1994	圆锥滚子轴承	TAP.ROLLER BRG	105×160×35
2479	23B0009	GB/T297-1994	圆锥滚子轴承	TAP.ROLLER BRG	120×180×38X29
2480	23B0010	GB/T297-1994	圆锥滚子轴承	TAP.ROLLER BRG	105×190×53X43
2481	23B0011	GB/T297-1994	圆锥滚子轴承	TAP.ROLLER BRG	60×130×33.5
2482	23B0012	GB/T297-1994	圆锥滚子轴承	TAP.ROLLER BRG	80×140×35.25
2483	23B0013	GB/T297-1994	圆锥滚子轴承	TAP.ROLLER BRG	55×120×31.5
2484	23B0014	GB/T297-1994	圆锥滚子轴承	TAP.ROLLER BRG	60×110×23.75

标准件规格表 STANDARD PART TABLE

序号 NO.	零件号 PART NO	代号 CODE	零件名称 DESCRIPTION	规格 SIZE
2485	23B0017	GB/T297-1994	圆锥滚子轴 TAP.ROLLER BRG	75×130×33.25
2486	23B0018	GB/T297-1994	圆锥滚子轴 TAP.ROLLER BRG	55×120×31.5
2487	23B0019	GB/T297-1994	圆锥滚子轴 TAP.ROLLER BRG	60×130×33.5
2488	23B0020	GB/T297-1994	圆锥滚子轴 TAP.ROLLER BRG	70×125×32.25
2489	23B0028	GB/T297-1994	圆锥滚子轴 TAP.ROLLER BRG	50×90×24.75
2490	23B0029	GB/T297-1994	圆锥滚子轴 TAP.ROLLER BRG	90×190×46.5
2491	23B0030	GB/T297-1994	圆锥滚子轴 TAP.ROLLER BRG	100×215×51.5
2492	23B0031	GB/T297-1994	圆锥滚子轴 TAP.ROLLER BRG	45×100×27.5
2493	23B0033	GB/T297-1994	圆锥滚子轴 TAP.ROLLER BRG	65×110×30
2494	23B0034	GB/T297-1994	圆锥滚子轴 TAP.ROLLER BRG	90×140×32
2495	23B0035	GB/T297-1994	圆锥滚子轴 TAP.ROLLER BRG	85×150×38.5
2496	23B0043	GB/T297-1994	圆锥滚子轴 TAP.ROLLER BRG	65×110×34
2497	23B0044	GB/T297-1994	圆锥滚子轴 TAP.ROLLER BRG	50×110×29.25
2498	23B0045	GB/T297-1994	圆锥滚子轴 TAP.ROLLER BRG	95×170×45.5
2499	23B0046	GB/T297-1994	圆锥滚子轴 TAP.ROLLER BRG	100×150×32
2500	23B0047	GB/T297-1994	圆锥滚子轴 TAP.ROLLER BRG	65×140×36
2501	23B0048	GB/T297-1994	圆锥滚子轴 TAP.ROLLER BRG	70×150×38
2502	23B0060	GB/T297-1994	圆锥滚子轴 TAP.ROLLER BRG	32018
2503	23B0061	GB/T297-1994	圆锥滚子轴 TAP.ROLLER BRG	32015
2504	23B0062	GB/T301-1995	轴承 BEARING	3624
2505	23B0063	GB/T297-1994	圆锥滚子轴 TAP.ROLLER BRG	80×170×39
2506	23B0064	GB/T297-1994	圆锥滚子轴 TAP.ROLLER BRG	95×200×45
2507	23B0107	GB/T297-1994	圆锥滚子轴 TAP.ROLLER BRG	50×80×24
2508	23B0108	GB/T297-1994	圆锥滚子轴 TAP.ROLLER BRG	25×47×15
2509	23B0115	GB/T297-1994	圆锥滚子轴 TAP.ROLLER BRG	32012，60×95×23
2510	23B0116	GB/T297-1994	圆锥滚子轴 TAP.ROLLER BRG	30214，70×125×26.25
2511	23B0117	GB/T297-1994	圆锥滚子轴 TAP.ROLLER BRG	30208，40×80×19.75
2512	23B0118	GB/T297-1994	圆锥滚子轴 TAP.ROLLER BRG	30206，30×62×17.25
2513	23B0119	SKF	圆锥滚子轴 TAP.ROLLER BRG	30320，100×215×51.5
2514	23B0120	SKF	圆锥滚子轴 TAP.ROLLER BRG	30324，120×260×59.5
2515	23B0121	GB/T297-1994	圆锥滚子轴 TAP.ROLLER BRG	33012，60×95×27
2516	23B0122	GB/T297-1994	圆锥滚子轴 TAP.ROLLER BRG	32224，120×215×61.5
2517	23B0123	GB/T297-1994	圆锥滚子轴 TAP.ROLLER BRG	31313，65×140×36
2518	23B0124	GB/T297-1994	圆锥滚子轴 TAP.ROLLER BRG	30207，35×72×18.25
2519	23B0125	GB/T297-1994	圆锥滚子轴 TAP.ROLLER BRG	30211，55×100×22.75
2520	23B0126	GB/T297-1994	圆锥滚子轴 TAP.ROLLER BRG	32211，55×100×26.75
2521	23B0128	GB/T297-1994	圆锥滚子轴 TAP.ROLLER BRG	33017，85×130×36
2522	23B0135	GB/T297-1994	圆锥滚子轴 TAP. ROLLER BRG	32305，25×62×25.25
2523	23B0136	NSK	圆锥滚子轴 TAP. ROLLER BRG	32208，40×80×24.75
2524	23B0137	GB/T297-1994	圆锥滚子轴 TAP. ROLLER BRG	32207，35×72×24.25
2525	23B0138	GB/T297-1994	圆锥滚子轴 TAP. ROLLER BRG	32218，90×160×42.5
2526	23B0139	GB/T297-1994	圆锥滚子轴 TAP. ROLLER BRG	32212，60×110×29.75
2527	23B0151	GB/T297-1994	圆锥滚子轴 TAP. ROLLER BRG	32213，65×120×32.75
2528	23B0159	GB/T297-1994	圆锥滚子轴 TAP. ROLLER BRG	32924，120×165×29
2529	23V0009	GB/T297-1994	圆锥滚子轴 TAP.ROLLER BRG	120×180×38
2530	23V0010	GB/T297-1994	圆锥滚子轴 TAP.ROLLER BRG	105×190×53

标准件规格表 STANDARD PART TABLE

序号 NO.	零件号 PART NO	代号 CODE	零件名称 DESCRIPTION		规格 SIZE
2531	23V0030	GB/T297-1994	圆锥滚子轴承	TAP.ROLLER BRG	100×215×56.5
2532	23V0060	GB299-85	轴承	BEARING	2097128E
2533	23V0061	GB297-64	轴承 7208	BEARING	7208
2534	23V0062	GB297-64	轴承 7211	BEARING	7211
2535	23V0063	GB297-64	轴承 7308	BEARING	7308
2536	23V0064	GB299-85	滚子轴承	TAP.ROLLER BRG	2097722
2537	23V0065	GB297-84	轴承 7530E	BEARING	7530E
2538	23V0066	GB297-84	轴承 7524E	BEARING	7524E
2539	23V0067	GB297-84	轴承 7517E	BEARING	φ85×φ150×38.5
2540	23V0068	GB297-84	轴承 7516E	BEARING	φ80×φ140×32.25
2541	25B0001	GB/T9163-2001	关节轴承	KNUCKLE BEARING	70×105×49
2542	25B0002	GB/T9163-2001	关节轴承	KNUCKLE BEARING	45×68×32
2543	25B0004	GB/T9163-2001	关节轴承	KNUCKLE BEARING	60×90×44
2544	25B0005	GB/T9163-2001	关节轴承	KNUCKLE BEARING	25×42×20
2545	25B0006	GB/T9163-2001	关节轴承	KNUCKLE BEARING	40×62×28
2546	25B0010	GB/T9163-2001	关节轴承	KNUCKLE BEARING	10×19×9
2547	25B0011	GB/T9163-2001	关节轴承	KNUCKLE BEARING	50×75×35
2548	25B0013	GB4222-91	轴承	BEARING	SABJK25S
2549	25B0014	GB4222-91	轴承	BEARING	SALBJK25S
2550	25B0023	GE50ES.02	关节轴承内圈	INNER RACE	
2551	25B0024	GB/T9164-2001	轴承	BEARING	68×40×19
2552	25B0025	GB/T9163-2001	轴承	BEARING	130×90×60
2553	25B0026	GB/T9163-2001	轴承 GEG90ES	BEARING	150×90×85
2554	25B0027	GB/T9163-2001	轴承 SIJK8C	BEARING	19×8×12
2555	25B0049	GB304.1-88	关节轴承	KNUCKLE BEARING	GE50ES
2556	25B0053	GB9163-90	关节轴承	KNUCKLE BEARING	GE15ES-2RS
2557	25B0056	GB/T9163-2001	关节轴承	KNUCKLE BEARING	GE12E，12×22×10
2558	25B0057	GB/T9163-2001	关节轴承	KNUCKLE BEARING	GE15ES，15×26×12
2559	25B0058	GB/T9163-2001	关节轴承	KNUCKLE BEARING	GE35ES-2RS，35×55×25
2560	25B0061	GB/T 9161-2001	关节轴承	KNUCKLE BEARING	SI8E
2561	25B0068	GB/T9163-2001	关节轴承	KNUCKLE BEARING	GE35ES，35×55×25
2562	25B0071	GB/T9164-2001	关节轴承	KNUCKLE BEARING	GAC65T
2563	25B0072	GB/T9164-2001	关节轴承	KNUCKLE BEARING	GAC40T
2564	25B0091	GB/T9163-2001	关节轴承	KNUCKLE BEARING	GE80ES，80×120×55
2565	25K0004	GB/T9163-2001	关节轴承	KNUCKLE BEARING	30×47×22
2566	25V0015	GB/T9164-2001	关节轴承	KNUCKLE BEARING	GAC85S/K
2567	25V0016	GB304.5-81	关节轴承	KNUCKLE BEARING	
2568	25V0017	GB304.5-81	关节轴承	KNUCKLE BEARING	GE25ES
2569	25V0020	GB304-88	关节轴承	KNUCKLE BEARING	GE40ES
2570	26B0002	GB/T301-1995	推力球轴承	BALL BEARING	55×78×16
2571	26B0003	GB/T301-1995	推力球轴承	BALL BEARING	15×28×9
2572	26B0005	GB/T301-1995	推力球轴承	BALL BEARING	40×60×13
2573	26B0013	GB4605-84	轴承	BEARING	889112
2574	26B0029	GB/T292-94	角接触球轴承	BALL BEARING	7216B
2575	26B0030	GB/T288-94	调心滚子轴承	ROLLER BEARING	22308C
2576	26B0062	GB/T301-1995	推力球轴承	BALL BEARING	51205，25×47×15

标准件规格表 STANDARD PART TABLE

序号 NO.	零件号 PART NO	代号 CODE	零件名称 DESCRIPTION		规格 SIZE
2577	26B0063	GB/T290-1998	滚针轴承	NEEDLE BEARING	HK2518，25×32×18
2578	26B0071	GB/T281-1994	调心球轴承	BALL BEARING	2208，40×80×23
2579	26B0076	GB/T290-1998	滚针轴承	NEEDLE BEARING	HKH4524，45×55×24
2580	26B0078	GB/T301-1995	推力球轴承	BALL BEARING	51211ZS，55×90×25
2581	26B0090	GB/T301-1995	推力球轴承	THRUST BALL BRG	51210，50×78×22
2582	26B0101	GB288-94	调心滚子轴承	ALIGNING BRG	95×2.65
2583	26B0121	GB/T301-1995	推力球轴承	THRUST BALL BRG	51104，20×35×10
2584	26V0006	GB278-64	轴承 308	BEARING	308
2585	26V0007	GB/T288-94	调心滚子轴承	ROLLER BEARING	222222C
2586	26V0008	GB288-87	轴承	BEARING	110×200×53
2587	26V0009	DIM635	调心滚子轴承	ROLLER BEARING	22315E1.T41A
2588	34C0090	JB982-77	垫圈	WASHER	10
2589	34C0091	JB982-77	垫圈	WASHER	16
2590	34C0113	GB10708.3-89	防尘圈	DUST RING	FB70×80×7
2591	40B0004	GB349-88	圆钢钉	NAIL	50
2592	40B0059	GB/T3289.22-1982	接头	JOINT	25
2593	40B0060	GB/T3289.28-1982	螺丝	SCREW	40×20
2594	40B0061	GB/T3289.28-1982	螺丝	SCREW	40×25
2595	40B0062	GB/T3289.3-1982	弯头	ELBOW	40
2596	66A0028	GB91-86	销	PIN	3.2×40-Zn.D
2597	75A0117	GB/T2089-1994	压簧	COMPRESSION	YA1×12×48-D.Zn
2598	83A0119	GB3452.1-92	O 形圈	O-RING	106×5.3
2599	83A0120	GB3452.1-92	O 形圈	O-RING	250×5.3

原理图 SCHEMATIC

50E0523 000 液压原理图
HYDRAULIC SCHEMATIC

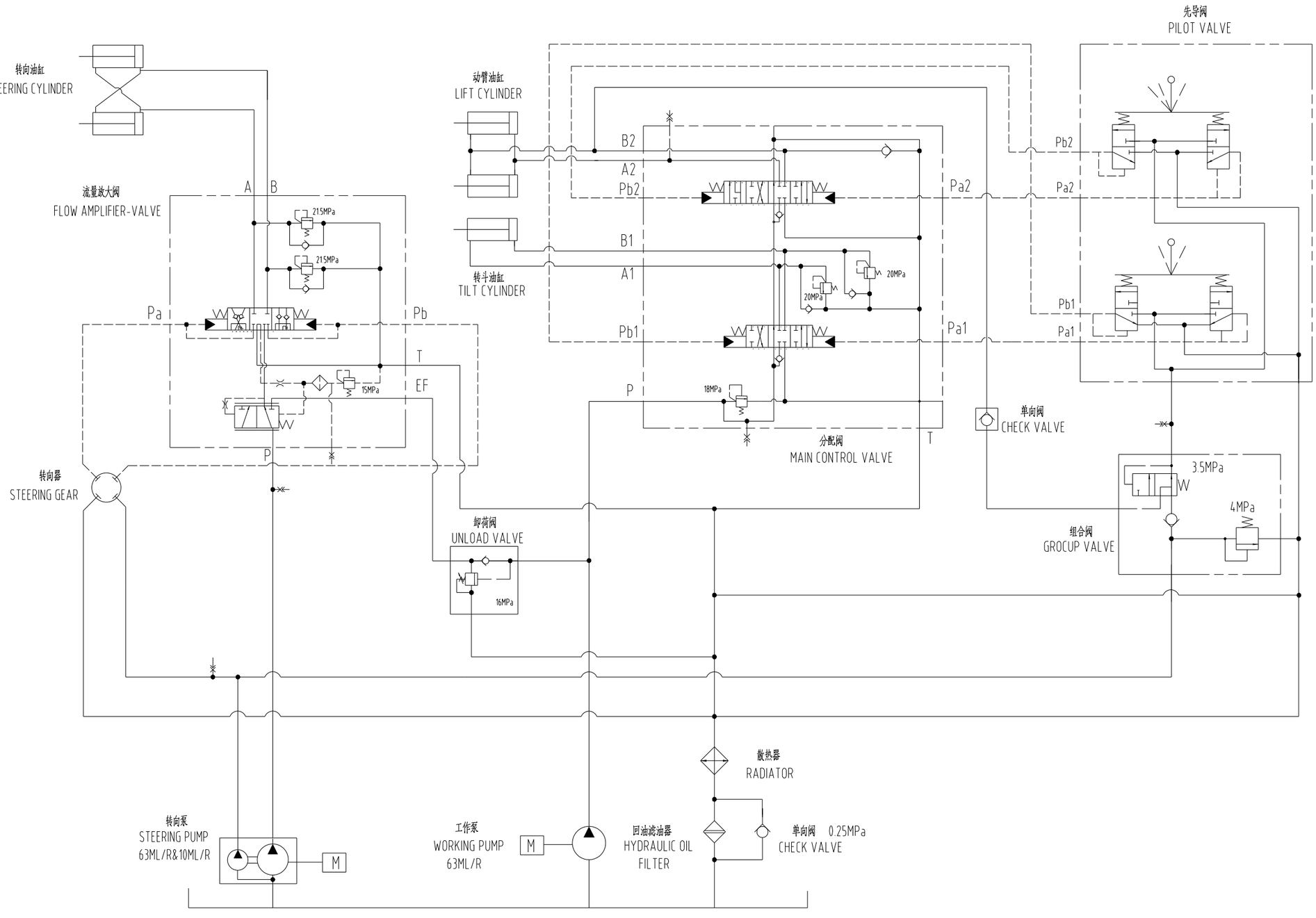

50E0834 000 液压原理图
HYDRAULIC SCHEMATIC

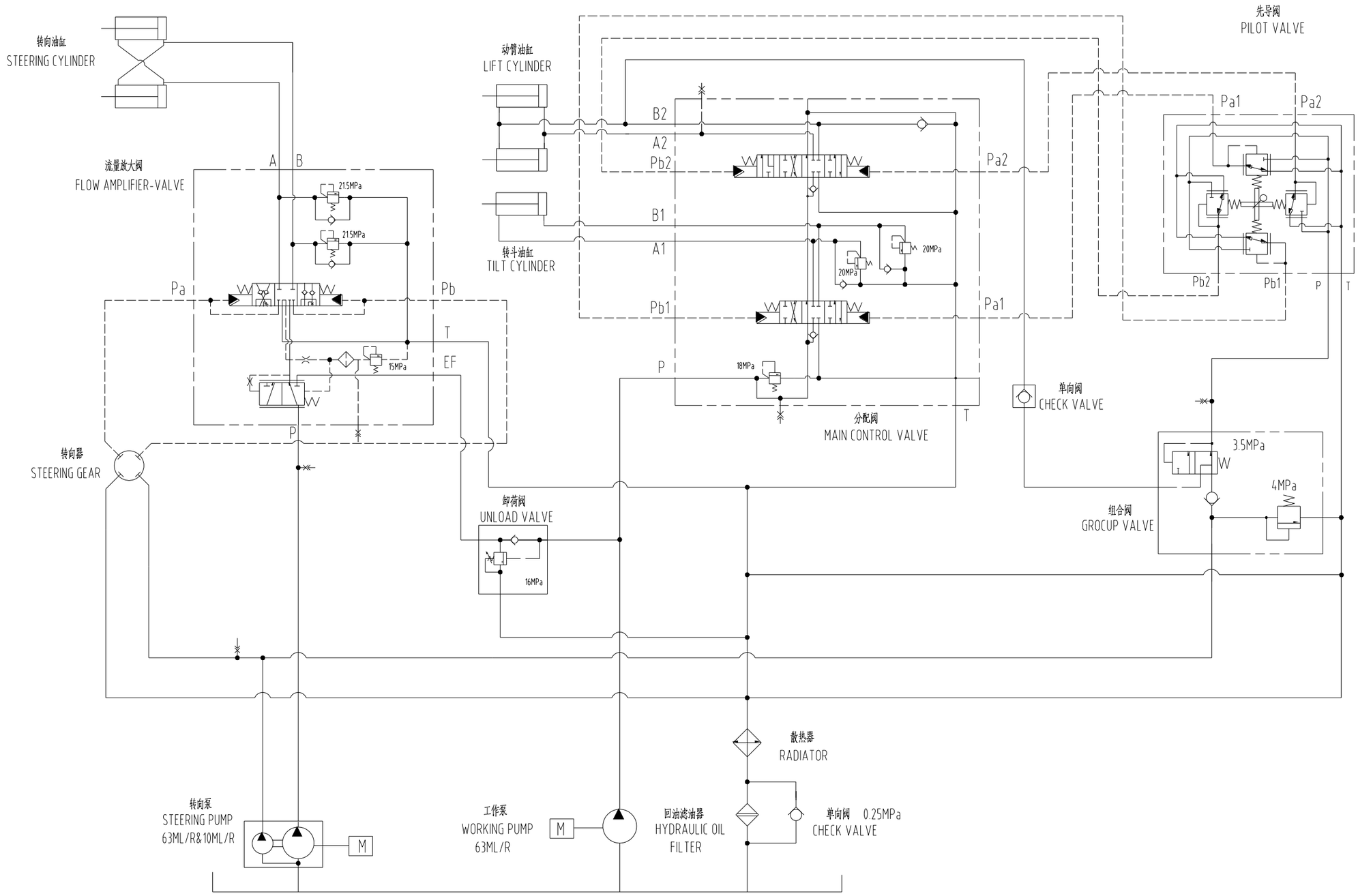

50E0846 000 液压原理图
HYDRAULIC SCHEMATIC

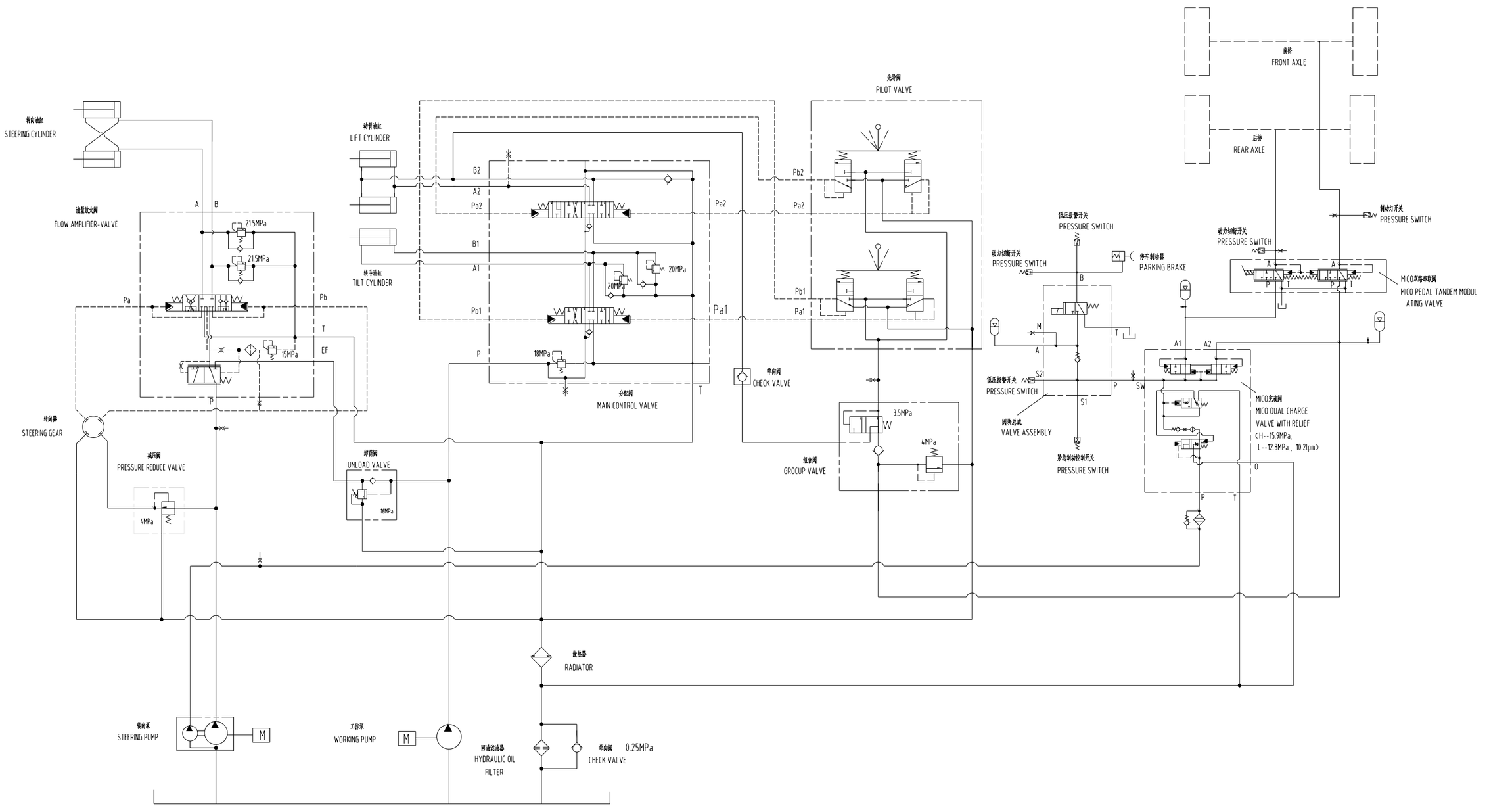

50E0652 002 电气系统原理图
ELECTRICAL SCHEMATIC

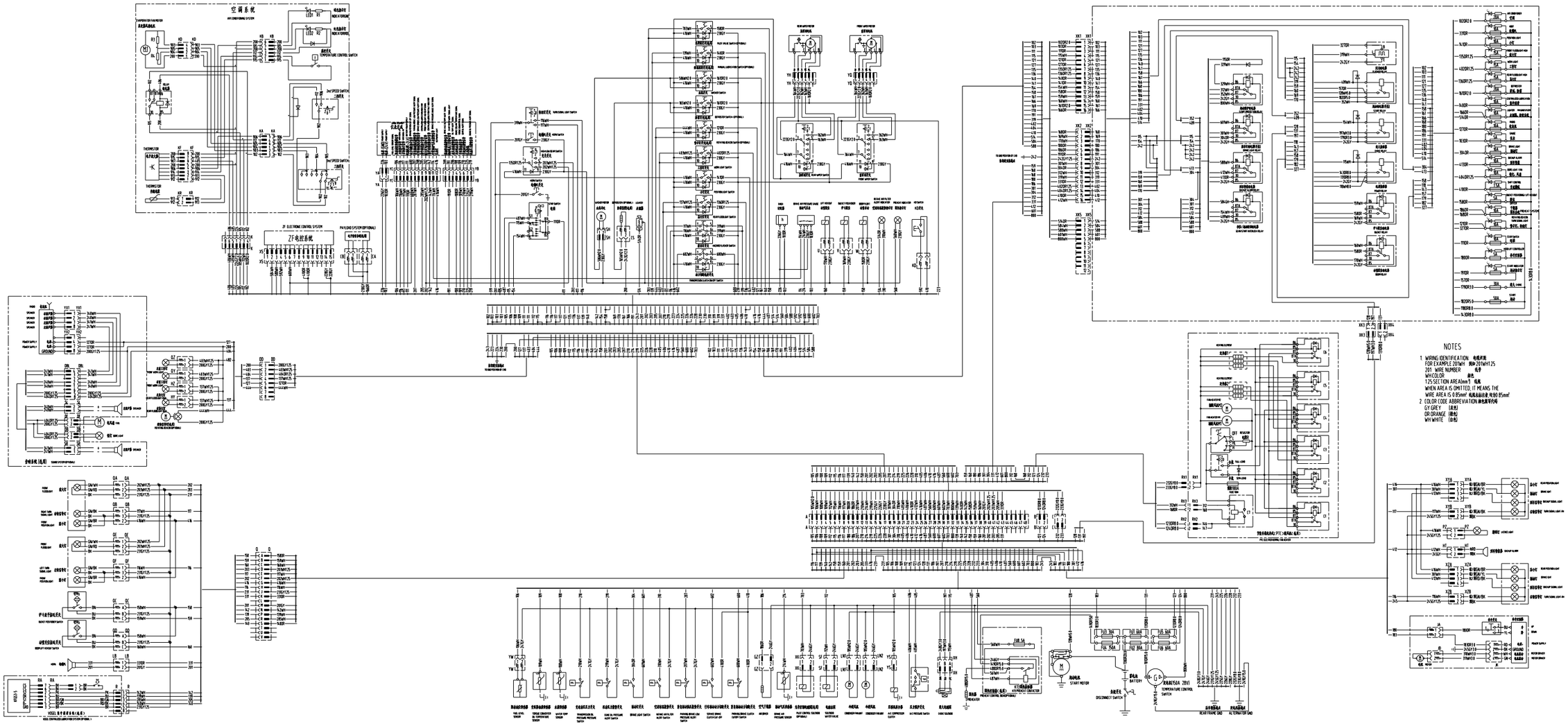

50E0912 001 电气系统原理图
ELECTRICAL SCHEMATIC

