RUTHZIL TRATOR COMERCIAL DE PEÇAS LTDA 11 97083-6812 ROLANDO CITRANGULO

CLG856 轮式装载机
CLG856 WHEEL LOADER

（康明斯动力/ZF 桥箱）

零 件 图 册
PARTS CATALOGUE

64F0113XXXXXXXX

零件图册使用说明

柳工根据用户的不同需求，在现有的基础配置上增加了各种选配系统，形成了不同的 15 位代码机型，每一个 15 位代码表示一个机型。比如“ 64F01390001B000” 中的前七位代码“ 64F0139” 代表基础配置，表明了机器的发动机、桥、箱、工作系统等信息，后八位代码则代表了机器的各种选装配置，包括空调、冷启动、铭牌、空滤的预滤、尾气净化、集中润滑、保险杠、警示灯、蜂鸣器、称重系统、音响系统、各类斗、岩石斗、抱叉、侧卸等。

请您向柳工经销商咨询购买本机器的 15 位代码，或者从机器提货单上获得机器的 15 位代码和机器配置信息，例如 15 位代码：64F01430001B001，机器配置 ：CLG855 装/潍柴/柳工桥箱/空调/3 方斗。

另外，在本页“ 关于选配件的说明” 章节中，请经销商将您购买机器的 15 位代码信息项，在“ 关于选配件的说明” 中用水笔特别注明出来，或打勾注明。您使用的零件图册，集合现有基础配置下的该机型所有选装配置，因此该图册包含多个不同的 15 位代码机型，正确认识您购买机器的 15 位代码，今后对您机器的维修保养工作带来方便。

关于选配件的说明

本图册为 CLG856 轮式装载机配置康明斯柴油机的综合零件图册，其中注有（选配）字样的系统图为标准配置以外的系统图。如果用户购买了标准配置以外的机型，则选择选配的系统取代标准配置的相应系统。

请仔细阅读本章节的说明，以下信息项每一条代表一种机型。如果您购买了标准配置的机型，则只需参阅第一条信息项；如果您购买了标准配置以外的机型，则需参阅第一条及与您选配的机器有关的信息项。

1、 本图册零件号不加注“ 选配” 字样的配置为标准配置，适用于本手册的标准配置 ***CLG856 装/东康/ZF 桥箱/无氟空调/空滤/麦克阀/3 方斗(64F01130006B002)***。

2、 整机配置为 ***CLG856 装/东康/ZF 桥箱/无氟空调/空滤/麦克阀/2.7 方斗(64F01130006B001)*** 的装载机，使用“ 32E0110 铲斗总成” 取代“ 32E0058 铲斗总成”。系统下挂的零部件同时取代相应系统下挂零部件。其余系统同标准配置。

3、 整机配置为 ***CLG856 装/东康/ZF 桥箱/无氟空调/空滤/麦克阀/3.3 方活动刀板斗(64F01130006B003)***的装载机，使用“ 43C0083 铲斗总成” 取代“ 32E0058 铲斗总成”。系统下挂的零部件同时取代相应系统下挂零部件。其余系统同标准配置。

4、 整机配置为 ***CLG856 装/东康/ZF 桥箱/无氟空调/空滤/麦克阀/4.5 方活动刀板斗(64F01130006B004)***的装载机，使用“ 22D0100 铲斗总成” 取代“ 32E0058 铲斗总成”。系统下挂的零部件同时取代相应系统下挂零部件。其余系统同标准配置。

5、整机配置为 ***CLG856 装/东康/ZF 桥箱/无氟空调/空滤/麦克阀/2.7 方岩石斗(64F01130006B007)***的装载机，使用“ 43C0099 铲斗总成” 取代“ 32E0058 铲斗总成”。系统下挂的零部件同时取代相应系统下挂零部件。其余系统同标准配置.

6、整机配置为 ***CLG856 装/东康/ZF 桥箱/无氟空调/空滤/麦克阀/警灯/3 方斗(64F01130007B001)***的装载机，在标准配置的基础上增加“ 46C1767 旋转警示灯总成”，其余系统同标准配置。

关于零件号后的扩展号

每个 7 位零件号后面的 3 位扩展号代表了机器零部件持续改进的过程。柳工销售文件在 2007 年 9 月份之后对产品零件图册中的零件号增加了 3 位扩展号，例如“ 00E0236 002” 中“ 00E0236” 代表该零部件的零件号，“ 002” 代表改进版本。扩展号不同而零件号相同的零部件可能会存在微小的改进，这些改进可能会对你的装配带来一些影响。在对零部件进行定货过程中向柳工经销商报零件号+扩展号，会对你的零部件装配有帮助。

注意

柳工保留对零部件持续改进过程中的解释。对于机器设计过后的持续改进有可能会在该手册中无法一一体现。但是会在将来对其进行更新和修订再印刷。

任何时候，如果您对该手册或柳工的机器有任何疑问，都可以咨询柳工的经销商，向他们获取最新的信息。

How to use the part catalog

All kinds of optional attachments based on current standard configuration are added and form different 15 codes model according to the customers' requirements, every 15 codes is a machine model. For example, the first seven codes of " 64F01390001B000" is standard configuration, show the engine、axle、transmission、operating system ect , after eight code of it show various optional attachments including of the air conditioner, starting aids, nameplate, pre-filter, exhaust gas purifying, centralized lubrication, bumper, beacon, buzzer, counterweight system, sound system, various buckets, rock bucket, logging fork, side dump ect.

Consult with your Liugong dealers for the machine 15 codes what you will buy or get 15 codes and configuration information from machine bill. For example, 64F01430001B001 , configuration : CLG855 Wheel loader/Weichai power/Liugong axle & transmission/air conditioner/3m^3 bucket.

In addition , sign the special marks of machine 15 codes information in the section of optional configuration in this page by the dealers. The part catalog what you use aggregates all optional configurations based on current standard configuration , so this part catalog consists of many different 15 codes machine models. Know correctly 15 codes of machine what you buy to be convenient at maintenance and service.

Optional configuration instruction

This part catalog is an integrate part catalog which configures CLG856 wheel loader Cummins power. the system chart signed optional is except of standard configuration。the customers should choose the optional instead of corresponding standard configuration if they buy other configuration machines.

Read this section ,the following information each item shows a machine model. read the item 1 if you buy standard configuration machine ; read relative information of your machine except for item1 if you buy other configurations machines.

1、The part number not marked OPTIONAL is standard configuration , this part catalog's standard configuration is ***CLG856 Wheel loader/Cummins power/ZF axle & transmission/R134a air conditioner/Air filter/Mico valve/3m^3 bucket（64F01130006B002）***。

2、Configuration as ***CLG856 Wheel loader/Cummins power/ZF axle & transmission/R134a air conditioner/Air filter/Mico valve/3m^3 bucket（64F01130006B001）*** uses "32E0110 BUCKET ASSEMBLY" instead of "32E0058 BUCKET ASSEMBLY". The system assembly changes, the parts attached this assembly changes at the same time. For example, B assembly replaces A assembly, the parts C attached B assembly replaces the corresponding parts D attached A assembly.Other systems see standard configuration

3、Configuration as ***CLG856 Wheel loader/Cummins power/ZF axle & transmission/R134a air conditioner/Air filter/Mico valve/3.3m^3 bucket(adjusting teeth)（64F01130006B003）*** uses "43C0083 BUCKET ASSEMBLY" instead of "32E0058 BUCKET ASSEMBLY". The system assembly changes, the parts attached this assembly changes at the same time. For example, B assembly replaces A assembly, the parts C attached B assembly replaces the corresponding parts D attached A assembly.Other systems see standard configuration

4、Configuration as ***CLG856 Wheel loader/Cummins power/ZF axle & transmission/R134a air conditioner/Air filter/Mico valve/4.5m^3 bucket(adjusting teeth)（64F01130006B004）*** uses “22D0100 BUCKET ASSEMBLY” instead of “32E0058 BUCKET ASSEMBLY”. The system assembly changes, the parts attached this assembly changes at the same time. For example, B assembly replaces A assembly, the parts C attached B assembly replaces the corresponding parts D attached A assembly.Other systems see standard configuration

5、Configuration as ***CLG856 Wheel loader/Cummins power/ZF axle & transmission/R134a air conditioner/Air filter/Mico valve/2.7m^3 Rock bucket（64F01130006B007）*** uses “32E0110 BUCKET ASSEMBLY” instead of “32E0058 BUCKET ASSEMBLY”. The system assembly changes, the parts attached this assembly changes at the same time. For example, B assembly replaces A assembly, the parts C attached B assembly replaces the corresponding parts D attached A assembly.Other systems see standard configuration

6、Configuration as ***CLG856 Wheel loader/Cummins power/ZF axle & transmission/R134a air conditioner/Air filter/Mico valve/Beacon/3m^3 bucket（64F01130006B007）.*** Adds “46C1767 Rotating beacon assembly” add on standard configuration. Other systems see standard configuration

Extend Number of part Number

The three extend numbers behind each seven part number show continuous improving progress of the parts. The three extend numbers are added to the part catalog after Sep 2007，for example “ 00E0236” among‘ 00E0236 002” shows part number of this part ,“ 002” is improving edition. The different extend number but the same part number of parts may need improve slightly , these improving may affect your configurations. It is helpful to your parts when you report the part number+ extend number to Liugong dealers during ordering the part.

Attention!

Liugong has reserved rights to explain parts improving progress. The continuous improving progress cannot be involved fully in this part catalog after design. We will renew, modify and republish in further.

Consult with your Liugong dealers for new information if you have any questions at anytime.

TABLE OF CONTENTS

动力系统 POWER SYSTEM 1

00E0208 003 柴油机系统 1
ENGINE SYSTEM 1
40C0092 001 柴油预滤装置 5
FUEL FILTER ASSEMBLY 5
23C0038 001 油门操纵系 7
ACCELERATOR SYSTEM 7
00E0317 000 进排气系统 8
INTAKE AND EXHAUST SYSTEM 8
21C0033 001 燃油箱总成 12
FUEL RESERVOIR 12
20C0101 003 散热系统总成 15
RADIATOR COOLING SYSTEM 15

传动系统 POWER TRAIN 19

51C0017 001 前桥总成 19
FRONT AXLE ASSEMBLY 19
51C0018 001 前桥组件 21
FRONT AXLE ASSEMBLY 21
41C0014 001 后桥总成 23
REAR AXLE ASSEMBLY 23
51C0020 003 后桥组件 26
REAR AXLE ASSEMBLY 26
03E0044 000 传动轴系统 29
SHAFT ASSEMBLY 29
41C0120 001 前传动轴及支承总成 31
PROPELLER SHAFT ASSEMBLY 31
04E0042 000 变速箱变矩器系统 33
TRANSMISSION & TORQUE CONVERTER ASSEMBLY 33
4644 130 发动机联接总成 37
GROUP 4644 130 ENGINE CONNECT 37
4166 034 变矩器 40
GROUP 4166 034 CONVERTER 40
4644 102 输入总成 42
GROUP 4644 102 INPUT 42
4644 101 变速箱箱体总成 50
GROUP 4644 101 GEARBOX HOUSING 50
4644 108 惰性轮总成 53
GROUP 4644 108 LAYSHAFT 53
4644 151 前进档及 I 档离合器总成 55
GROUP 4644 155 GOUPING KV+K1 55
4644 152 倒档及 II 档离合器总成 67
GROUP 4644 152 GOUPING KR+K2 67
4644 153 III 档及 IV 档离合器总成 73

GROUP 4644 153 GOUPING K3+K4....73
4644 103 输出轴总成....85
GROUP 4644 103 OUTPUT....85
4644 109 制动器总成....88
GROUP 4644 109 PARKING BRAKE....88
0501 003 制动器总成....91
GROUP 0501 003 PARKING BRAKE....91
4644 154 工作泵驱动轴总成....94
GROUP 4644 154 POWER TAKE-OFF....94
4644 155 工作泵驱动轴总成....97
GROUP 4644 155 POWER TAKE-OFF....97
4644 106 变速操纵阀系统总成....100
GROUO 4644 106 GEARSHIFT SYSTEM....100
4644 159 变速操纵阀总成....103
GROUO 4644 106 GEARSHIFT....103
4644 120 调压阀总成....112
GROUP 4644 120 PRESS.REGULATOR....112
4644 138 滤油器....115
GROUP 4644 138 FILTER....115
4642 137 应急泵封盖....117
GROUP 4642 137 EMCY.STEER.PUMP....117
4644 125 传感器总成....119
GROUP 4644 125 IND.TRANSMITTER....119
4644 107 里程表接口....122
GROUP 4644 107 SPEEDO....122
4644 131 游标尺总成....123
GROUP 4644 131 FILLER NECK....123
4644 121 油管总成....125
GROUP 4644 121 OILPIPE....125
4642 199 辅件....128
GROUP 4644 199 LOOSE PARTS....128

液压系统 HYDRAULIC SYSTEM....131

11E0151 004 工作液压系统....131
HYDRAULIC SYSTEM....131
11C0015 000 齿轮泵....142
GEAR PUMP....142
10C0023 001 动臂油缸....145
LIFT CYLINDER....145
10C0024 000 转斗油缸....148
TILT CYLINDER....148
12C0025 000 分配阀（XFPF32）....151
DISTRIBUTING VALVE....151
00C0632 000 先导油滤管路....157
PILOT FILTER LINES....157
12C0037 001 组合阀(ZHF)....160
POINT SELECTORS AND RELIEF VALVE....160

21C0090 001 液压油箱.....162
OIL TANK.....162
00C0045 000 自动复位系统.....165
AUTOMATIC RESET SYSTEM.....165
10E0063 003 转向液压系统.....168
STEERING SYSTEM.....168
44C0279 000 方向机安装总成.....173
STEERING CONTROL GROUP.....173
12C0009 001 流量放大阀（LF32）.....176
VALVE GROUP.....176
10C0030 000 右转向油缸.....179
RIGHT STEERING CYLINDER.....179
10C0031 000 左转向油缸.....182
LEFT STEERING CYLINDER.....182
00C0047 000 散热器进出油管路.....186
RADIATOR COOLING SYSTEM.....186
00C0255 000 转向器进油管路.....187
HOSE GROUP.....187

制动系统 BRAKE SYSTEM.....189

20E0173 000 行车制动系统.....189
BRAKE SYSTEM.....189
45C0122 000 充液阀总成.....193
CHARGING VALVE ASSEMBLY.....193
13C0173 000 充液阀(MICO).....196
CHARGING VALVE.....196
45C0121 000 制动阀总成.....199
BRAKE VALVE ASSEMBLY.....199
13C0219 000 双路制动阀（MICO）.....202
TANDEM POWER BRAKE VALVE.....202
45C0066 000 蓄能器安装总成.....205
ACCUMULATOR MOUNTED ASSEMBLY.....205
21E0043 001 停车制动系统.....208
ARKING BRAKE SYSTEM.....208
45C0155 000 阀块总成.....211
ASS'Y PART VALVE.....211
13C0013 003 制动油缸总成.....214
BRAKE CYLINDER ASSEMBLY.....214
13C0189 001 制动油缸.....216
BRAKE CYLINDER.....216

车架和工作装置 SHEET METAL SYSTEM.....219

32E0310 000 工作装置.....219
WORKING IMPLEMENT.....219
30E0234 000 车架.....222
FRAME.....222

43C0013 002 铰接总成.....225
ARTICULATED HITCH.....225
32E0059 001 工作装置限位系统.....228
WORKING IMPLEMENT STOP SYSTEM.....228
32E0058 000 铲斗总成.....231
BUCKET ASSEMBLY.....231
45E0220 000 平衡重总成.....233
BALANCE WEIGHT.....233
25E0001 002 集中润滑系统.....235
CENTRAL LUBRICATE SYSTEM.....235
32E0110 000 铲斗总成(选配).....240
BUCKET ASSEMBLY（OPTIONAL）.....240
43C0083 000 铲斗总成（选配）.....242
BUCKET ASSEMBLY（OPTIONAL）.....242
43C0099 000 铲斗总成（选配）.....244
BUCKET ASSEMBLY（OPTIONAL）.....244
22D0100 000 铲斗总成（选配）.....247
BUCKET ASSEMBLY（OPTIONAL）.....247

驾驶室和覆盖件 CAB AND ACCESSORIE.....250

41E0165 001 驾驶室总成.....250
CAB GROUP.....250
41E0159 000 驾驶室护盖.....256
CAB COVER.....256
46E0032 000 司机椅总成.....258
SEAT ASSEMBLY.....258
43E0034 003 左前挡泥板总成.....260
FENDER.....260
43E0011 003 右前挡泥板总成.....262
FENDER.....262
43E0113 002 后左挡泥板总成.....264
FENDER.....264
43E0114 002 后右挡泥板总成.....266
FENDER.....266
26C0034 001 扶梯总成.....268
LADDER ASSEMBLY.....268
26C0052 003 扶梯总成.....270
LADDER ASSEMBLY.....270
41E0157 000 后视镜总成.....272
MIRROR ASSEMBLY.....272
44E0187 000 发动机罩总成.....274
ENGINE HOOD ASSEMBLY.....274
24C0034 001 升降机构.....278
LIFT MECHANISM.....278

电器系统 ELECTRICAL SYSTEM 281
46C1745 000 电瓶线路总成.....281
BATTERY AND WIRING 281
46C1744 001 后车架线路 284
REAR FRAME WIRING.....284
46C1738 000 前车架线路 287
FRONT LIGHTING WIRING.....287
46C1742 001 顶灯线路.....289
TOP LIGHTING WIRING.....289
46C1743 001 驾驶室线路 291
CAB WIRING.....291
46C1846 001 控制箱总成 294
RELAY ASSEMBLY 294
46C0709 002 变速操纵线路.....297
SHIFT CONTROL WIRING 297
46C1740 000 灯组件 299
LIGHTING GROUP 299
46C1741 000 刮水器与清洗器系统.....301
WASHER AND WIPER GROUP 301
22E0230 001 倒车警报系统.....304
BACK UP WARNING GROUP 304
46C1746 000 仪表板总成 306
MOUNTING SUPPORT 306
23E0168 000 空调系统 308
AIR CONDITIONER SYSTEM 308
46C1879 000 压缩机支架 312
BRACKET ASSEMBLY 312
46C1767 000 旋转警示灯总成（选配） 315
ROTATING BEACON ASSEMBLY（OPTIONAL） 315
50E0055 001 电器系统原理图 317
ELECTRONIC SYSTEM SCHEMATIC 317

动力系统 POWER SYSTEM

00E0208 003 柴油机系统

ENGINE SYSTEM

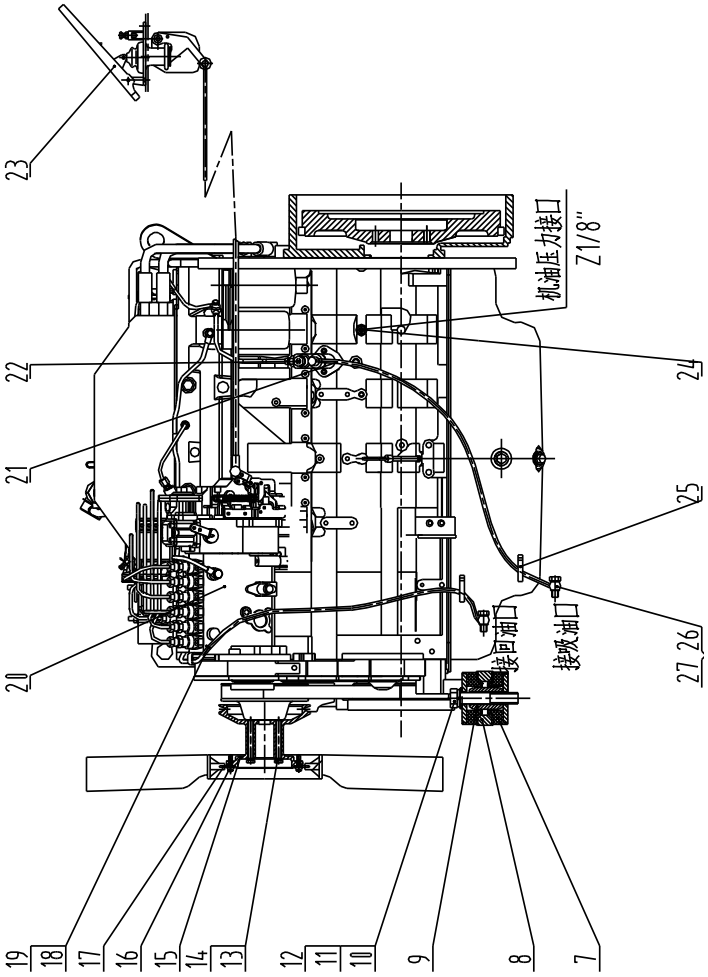
23
22
21
20
19
18
17
16
15
14
13
12
11
10
9
8
7
24
25
27 26
机油压力接口
Z1/8"
接回油口
接吸油口

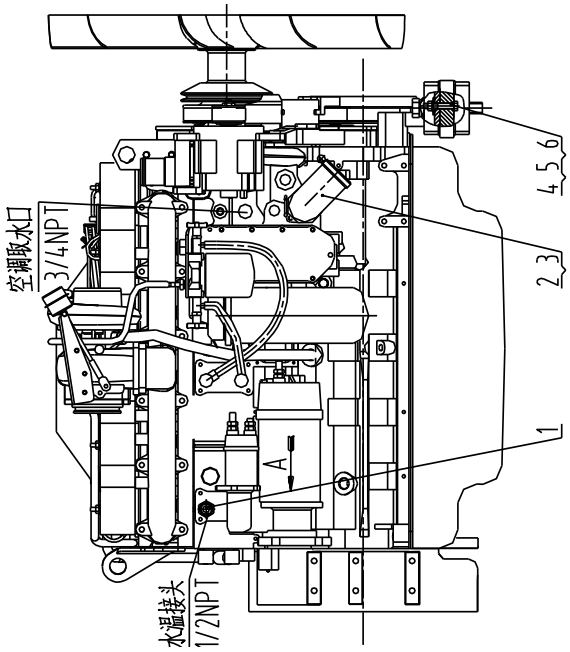
4 5 6
2 3
1
空调取水口
3/4NPT
水温接头
1/2NPT
A

00E0208 003 柴油机系统 ENGINE SYSTEM

序号 NO.	零件号 PART NO.	原零件号 OLD PART NO.	名称 DESCRIPTION		规格 SIZE	数量 Q'TY
1	00A1162		过渡接头	JOINT		1
2	32A0251		胶管	HOSE		1
3	09C0245	T 型弹簧卡箍 (达克罗)	卡箍	CLAMP	φ70-φ75（达克罗）	2
4	01B0163	GB5782-86	螺栓	BOLT	M16×75-8.8-Zn.D	2
5	06B0012	GB97.1-85	垫圈	WASHER	16-140HV-Zn.D	2
6	03B0210	CB071619-3	锁紧螺母	NUT	M16	2
7	35C0039	ZL40BI.1.3.1	弹性块	RUBBER BLOCK		4
8	17A0987		支撑梁	SUPPORT		1
9	55A0247	ZL40BI.1.3-1	套	GLOVE		2
10	01B0149	GB5782-86	螺栓	BOLT	M24×130-8.8-Zn.D	2
12	06B0068	GB97.1-85	垫圈	WASHER	24-140HV-Zn.D	2
13	01B0141	GB5782-86	螺栓	BOLT	M10×110-8.8-Zn.D	4
14	06B0002	GB93-87	垫圈	WASHER	10	4
15	53A0239		连接座	FLANGE		1
16	01B0401	GB5787-86	螺栓	BOLT	M8×25-10.9-Zn.D	6
17	50C0131	42599-TT-760	风扇华纳圣龙	FAN	φ762	1
18	06C0219		柴油管	HOSE		1
19	09C0232	德式不锈钢卡箍（达克罗）	卡箍	CLAMP	φ12-φ20（达克罗）	1
20	40C0276		柴油机	ENGINEER	6CTA8.3-C215(统一缸体无空压机)	1
21	40C0092		柴油预滤装置	FUEL FILTER ASSEMBLY		1
22	00A0808		接头	JOINT		1
23	23C0038		油门操纵系	ACCELERATOR SYSTEM		1
24	00A1021		接头	JOINT		1
25	37B0009	ZD150X3.5	扎带	LOCKING CABLE TIES		2
26	04B0002	ZL50C.1.7-3	螺钉	SCREW		2
27	06B0117	JB982-77	垫圈	WASHER	14	4

40C0092 001 柴油预滤装置

FUEL FILTER ASSEMBLY

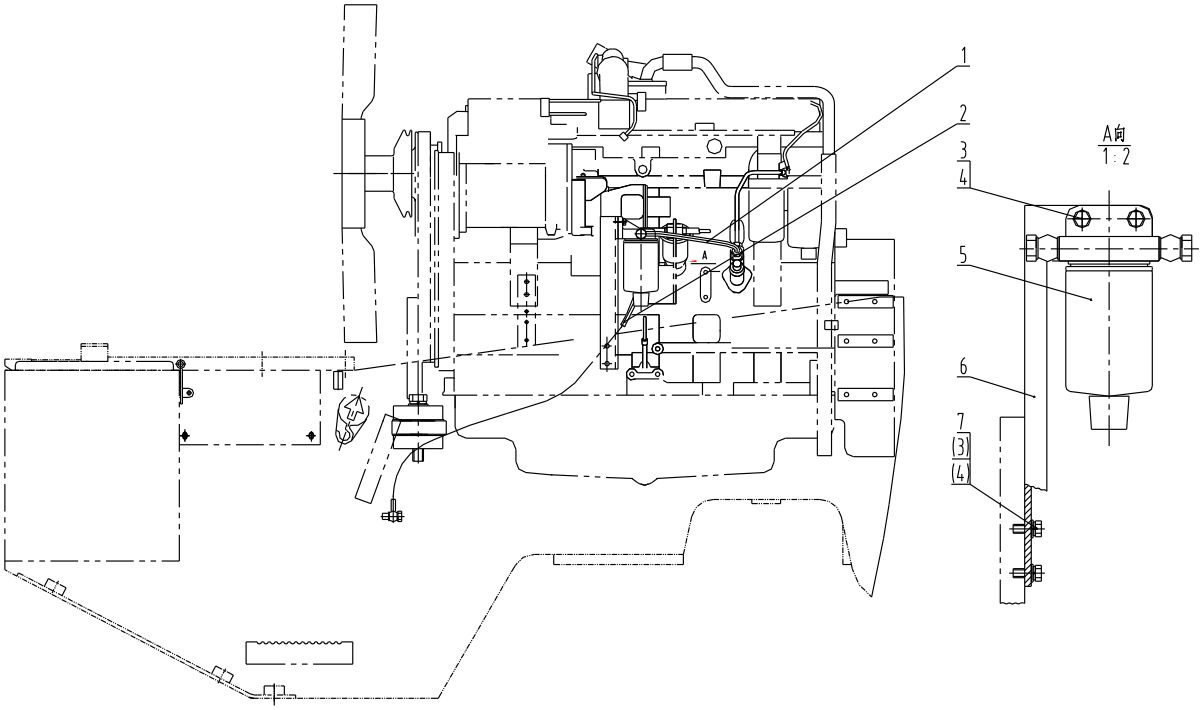

40C0092 001 柴油预滤装置 FUEL FILTER ASSEMBLY

序号 NO.	零件号 PART NO.	原零件号 OLD PART NO.	名称 DESCRIPTION		规格 SIZE	数量 Q'TY
1	06C0589		柴油管	HOSE		1
2	06C0563		柴油管	HOSE		1
3	00B0075	GB5783-86	螺栓	BOLT	M8×20-8.8-Zn.D	4
4	06B0005	GB97.1-85	垫圈	WASHER	8-140HV-Zn.D	4
5	50C0053	1119G-019	柴油预滤器	FUEL FILTER		1
6	00D0673		安装板	SUPPORT		1
7	06B0006	GB93-87	垫圈	WASHER	8	2
8	04B0002	ZL50C.1.7-3	螺钉	BOLT		2
9	06B0117	JB982-77	垫圈	WASHER	14	4

23C0038 001 油门操纵系

ACCELERATOR SYSTEM

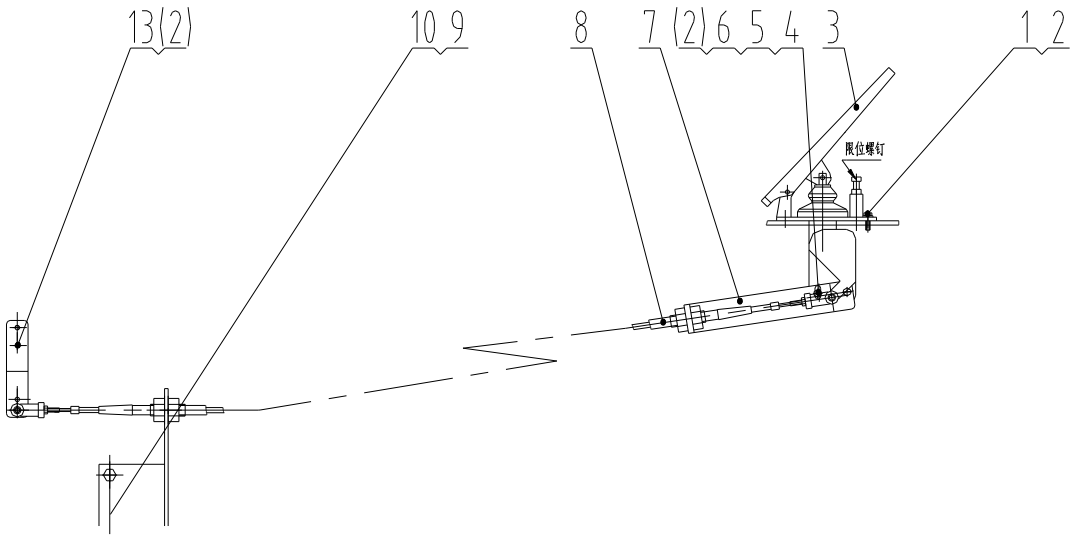

23C0038 001 油门操纵系 ACCELERATOR SYSTEM

序号 NO.	零件号 PART NO.	原零件号 OLD PART NO.	名称 DESCRIPTION		规格 SIZE	数量 Q'TY
1	00B0010	GB5783-86	螺栓	BOLT	M16×20-8.8-Zn.D	2
2	06B0003	GB93-87	垫圈	WASHER	6	7
3	50C0028	ZY75-00B	油门踏板	PEDAL		1
4	00B0023	GB5783-86	螺栓	BOLT	M6×25-8.8-Zn.D	2
5	06B0024	GB97.1-85	垫圈	WASHER	6-140HV-Zn.D	4
6	03B0036	GB6170-86	螺母	NUT	M6-8-Zn.D	2
7	21A0859	ZL50CVIII.1-4	支板	SUPPORT		1
8	23C0039		油门软轴	FLEXIBLE SHAFT		1
9	00B0005	GB5783-86	螺栓	BOLT	M10×20-8.8-Zn.D	2
10	06B0002	GB93-87	垫圈	WASHER	10	2
13	00B0021	GB5783-86	螺栓	BOLT	M6×12-8.8-Zn.D	2

00E0317 000 进排气系统

INTAKE AND EXHAUST SYSTEM

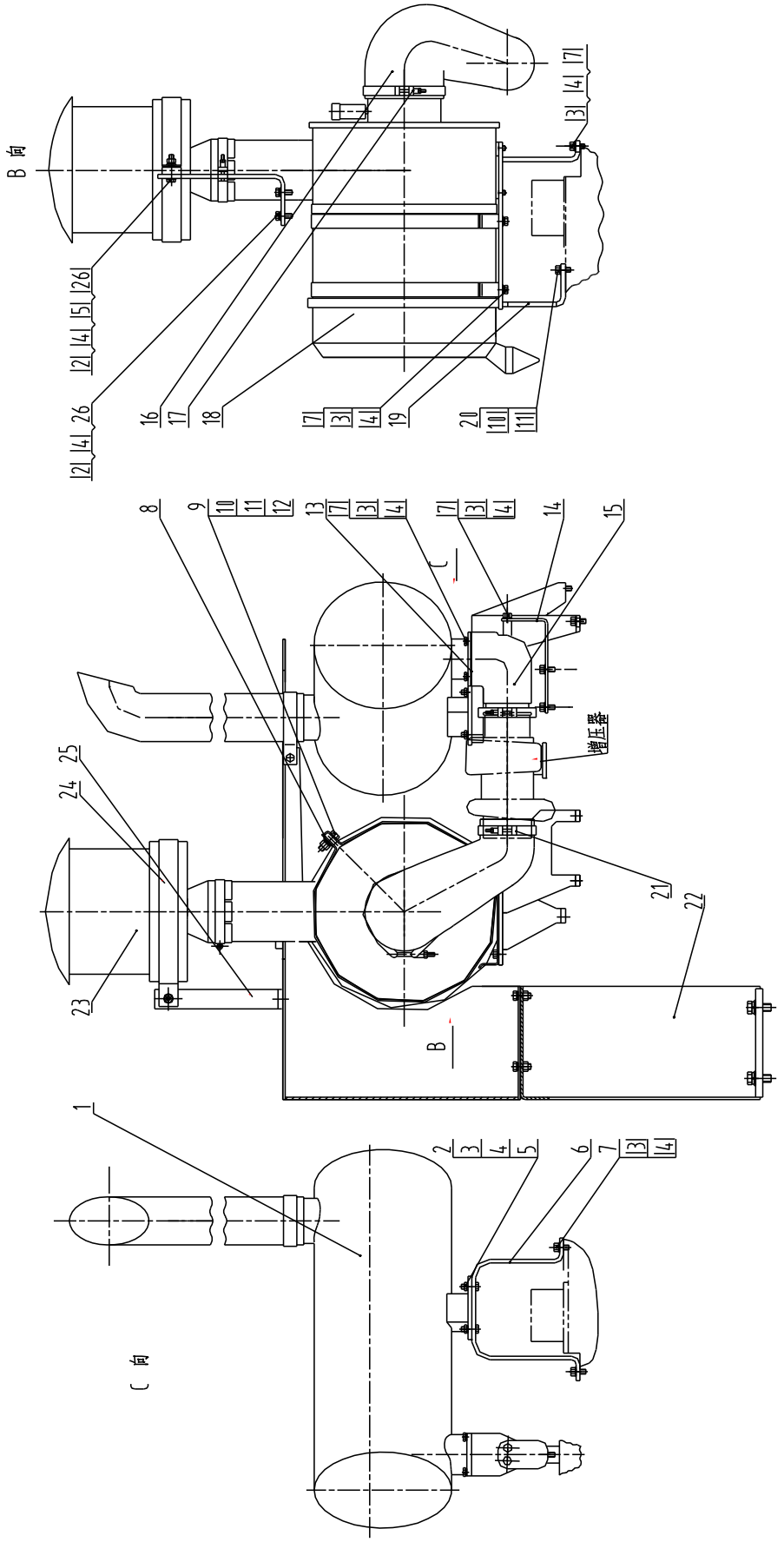
B 向
C 向
增压器

00E0317 000 进排气系统 INTAKE AND EXHAUST SYSTEM

序号 NO.	零件号 PART NO.	原零件号 OLD PART NO.	名称 DESCRIPTION		规格 SIZE	数量 Q'TY
1	50C0116		6CT8.3 消音器	MUFFLER	> 780L/s	1
2	00B0029	GB5783-86	螺栓	BOLT	M10×40-8.8-Zn.D	7
3	06B0001	GB97.1-85	垫圈	WASHER	10-140HV-Zn.D	20
4	06B0002	GB93-87	垫圈	WASHER	10	23
5	03B0053	GB6170-86	螺母	NUT	M10-8-Zn.D	5
6	23A1145		消音器支座	SUPPORT	8	1
7	00B0019	GB5783-86	螺栓	BOLT	M10×30-8.8-Zn.D	15
8	15B0101		空滤环箍	CLAMP		2
9	00B0013	GB5783-86	螺栓	BOLT	M12×40-8.8-Zn.D	2
10	06B0007	GB97.1-85	垫圈	WASHER	12-140HV-Zn.D	3
11	06B0008	GB93-87	垫圈	WASHER	12	3
12	03B0003	GB6170-86	螺母	NUT	M12-8-Zn.D	2
13	82A0129		垫	WASHER		1
14	23A0767		排气管支座	SUPPORT		1
15	01A0248		排气管	ELBOW		1
16	11B0078		胶管	HOSE		1
17	09C0254		卡箍	CLAMP	φ165～φ170	1
18	50C0117		6CT8.3 空滤器	AIR FILTER		1
19	02D0400		空滤器支座	SUPPORT		1
20	00B0017	GB5783-86	螺栓	BOLT	M12×30-8.8-Zn.D	5
21	09C0233		卡箍	CLAMP	φ115～φ120	1
22	48C0092		支架	SUPPORT		1
23	40C0470	KA50	空气预滤器	PRIMARY AIR FILTER		1
24	20A3253		环箍	CLAMP		1
25	23A3861		弯板	PLATE		1
26	06B0030	GB96-85	垫圈	WASHER	10-140HV-Zn.D	4

21C0033 001 燃油箱总成

FUEL RESERVOIR

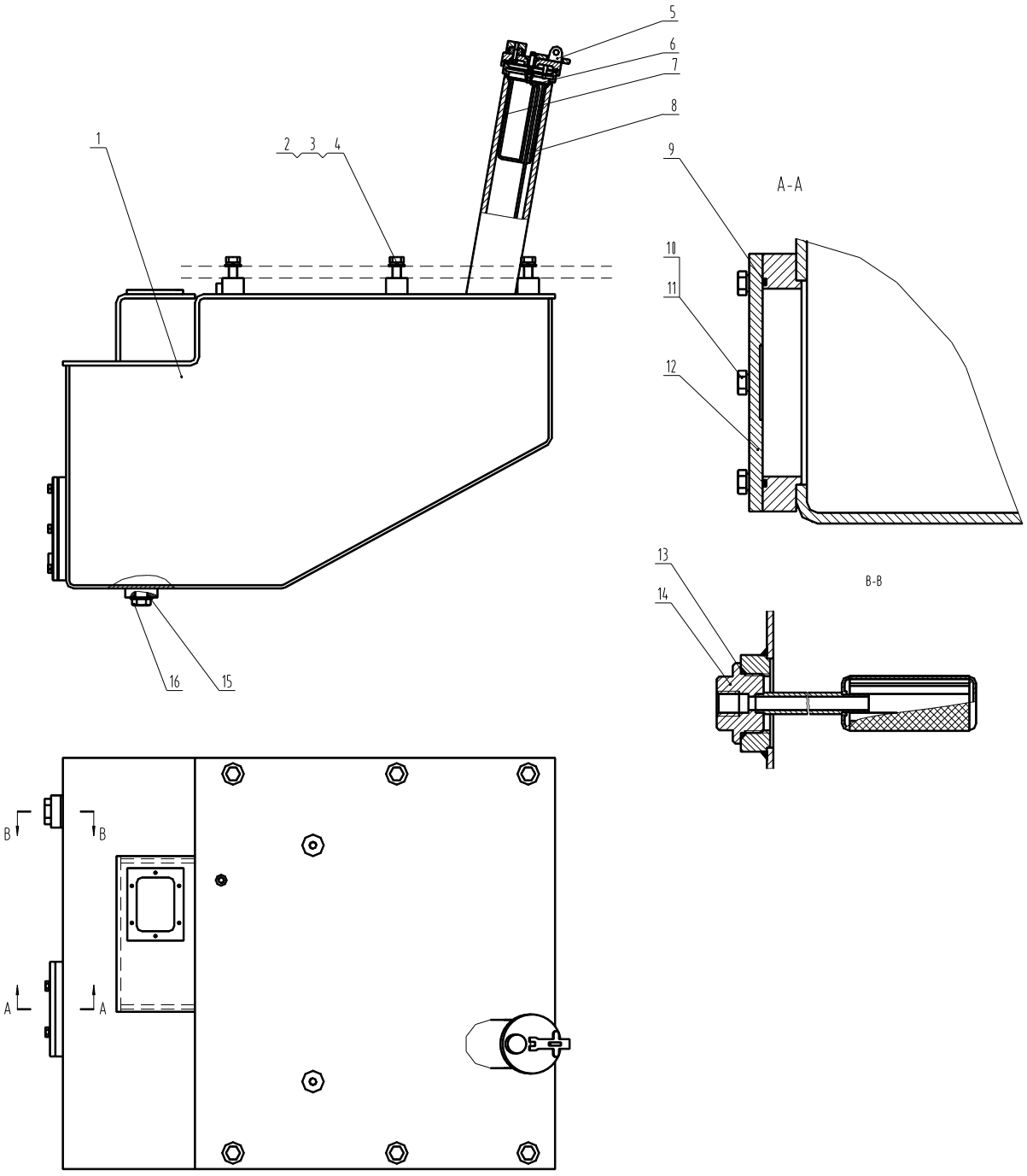

21C0033 001 燃油箱总成 FUEL RESERVOIR

序号 NO.	零件号 PART NO.	原零件号 OLD PART NO.	名称 DESCRIPTION		规格 SIZE	数量 Q'TY
1	04D0173		燃油箱体	TANK		1
2	00B0045	GB5783-86	螺栓	BOLT	M16×50-8.8-ZN.D	6
3	06B0015	GB93-87	垫圈	WASHER	16	6
4	06B0012	GB97.1-85	垫圈	WASHER	16-140HV-ZN.D	6
5	16C0004		透气盖	CAP		1
6	07B0003	GB893.1-86	挡圈	RING	75	1
7	12D0072		滤筒	STRAINER		1
8	20A1010		油标尺	PLUNGER		1
9	12B0238	GB3452.1-92	O形圈	“ O” RING	145×3.55	1
10	00B0012	GB5783-86	螺栓	BOLT	M10×25-8.8-ZN.D	6
11	06B0002	GB93-87	垫圈	WASHER	10	6
12	53A0140	ZL50CIII.10.3.4-1	法兰盖	COVER		1
13	12B0239	GB1235-76	O形圈	“ O” RING	48×3.5	1
14	05D0012		吸油口滤筒	STRAINER		1
15	12B0381	GB1235-76	O形圈	“ O” RING	40×3.1	1
16	03B0024	BF25-24	螺塞	BOLT		1

20C0101 003 散热系统总成

RADIATOR COOLING SYSTEM

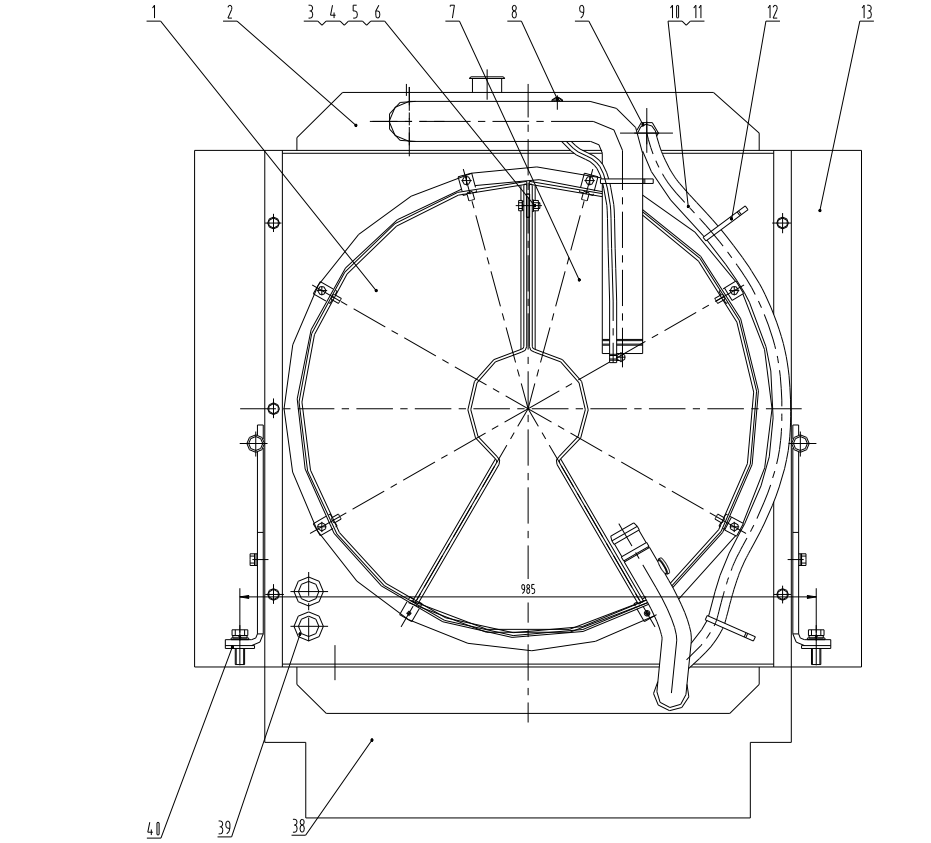
1
2
3 4 5 6
7
8
9
10 11
12
13
985
40
39
38

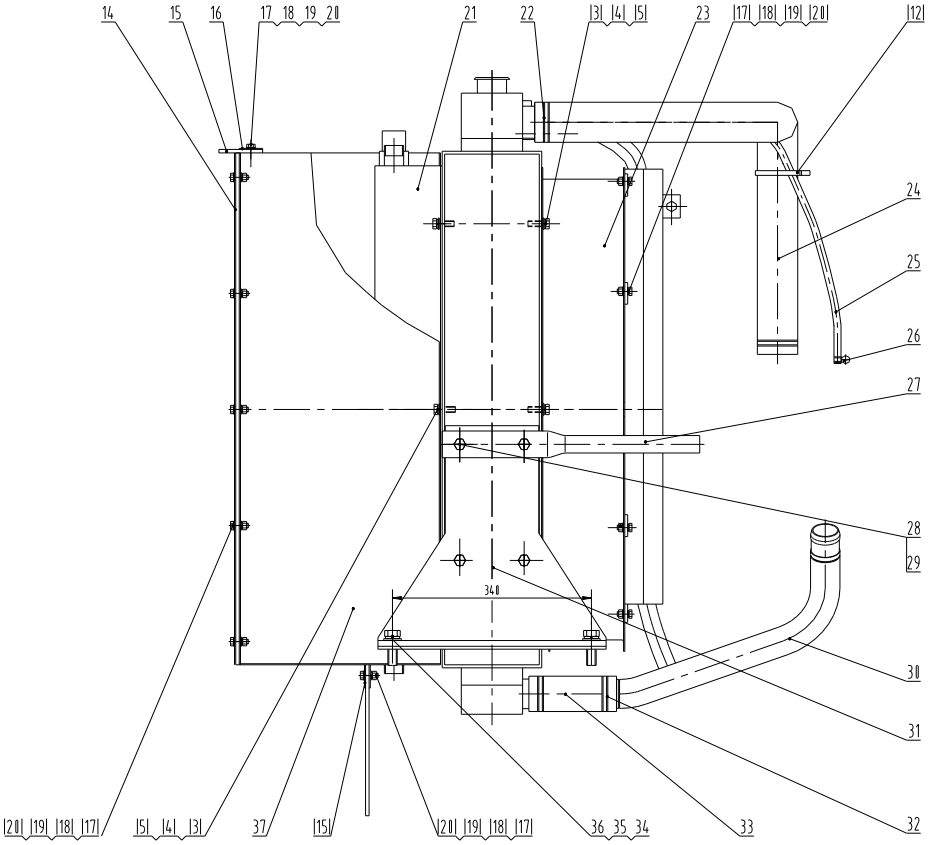
14
15
16
17 18 19 20
21
22
13 14 15
23
17 18 19 20
12
24
25
26
27
28
29
340
30
31
32
33
36 35 34
20 19 18 17
15 14 13
37
15
20 19 18 17

20C0101 003 散热系统总成 RADIATOR COOLING SYSTEM

序号 NO.	零件号 PART NO.	原零件号 OLD PART NO.	名称 DESCRIPTION		规格 SIZE	数量 Q'TY
1	45D0074		右防护罩	FRAME		1
2	20C0102	LG50G-37D	水散热器	WATER COOLER	52 平方米	1
3	00B0019	GB5783-86	螺栓	BOLT	M10×30-8.8-Zn.D	13
4	06B0002	GB93-87	垫圈	WASHER	10	13
5	06B0001	GB97.1-85	垫圈	WASHER	10-140HV-Zn.D	14
6	03B0053	GB6170-86	螺母	NUT	M10-8-Zn.D	1
7	45D0075		左防护罩	FRAME		1
8	15D0205		接头	JOINT		1
9	00A0165	ZL50G.31-1	接头	JOINT		1
10	30A0194		胶管	HOSE		1
11	09C0236		卡箍	CLAMP	φ20～φ32，12MM	2
12	37B0010	ZD300X8	扎带	STRAP		3
13	82A0133		胶板（一）	PLATE		2
14	10A0654		压条（一）	PLATE		2
15	82A0134		胶板	PLATE		1
16	10A0655		压条	PLATE		2
17	00B0085	GB5783-86	螺栓	BOLT	M8×25-8.8-Zn.D	22
18	06B0006	GB93-87	垫圈	WASHER	8	22
19	06B0005	GB97.1-85	垫圈	WASHER	8-140HV-Zn.D	38
20	03B0021	GB6170-86	螺母	NUT	M8-8-Zn.D	22
21	20C0157		液压油-变矩器油散热器	OIL COOLER		1
22	09C0245		卡箍	CLAMP	φ70～φ75	1
23	45D0076		导风箱	HOOD		1
24	32A0121		上水管	HOSE		1
25	11B0067		胶管	HOSE		1
26	09C0235		卡箍	CLAMP	φ16～φ25，12MM	1
27	36A0256		扶手	HAND RAIL	φ30	2
28	00B0017	GB5783-86	螺栓	BOLT	M12×30-8.8-Zn.D	8
29	06B0008	GB93-87	垫圈	WASHER	12	8
30	10D1337		下水管	HOSE		1
31	23A0872		支撑板	OUTRIGGER PAD		2
32	09C0237		卡箍	CLAMP	φ65～φ70	2
33	32A0109		胶管	HOSE		1
34	00B0014	GB5783-86	螺栓	BOLT	M16×40-8.8-Zn.D	4
35	06B0015	GB93-87	垫圈	WASHER	16	4

36	06B0012	GB97.1-85	垫圈	WASHER	16-140HV-Zn.D	4
37	45D0071		排风罩	HOOD		1
38	82A0132		胶板（二）	PLATE		1
39	83A0137		冷凝器管护圈	RETAINER		2
40	10A0687		调整垫	WASHER		6

传动系统 POWER TRAIN

51C0017 001 前桥总成

FRONT AXLE ASSEMBLY

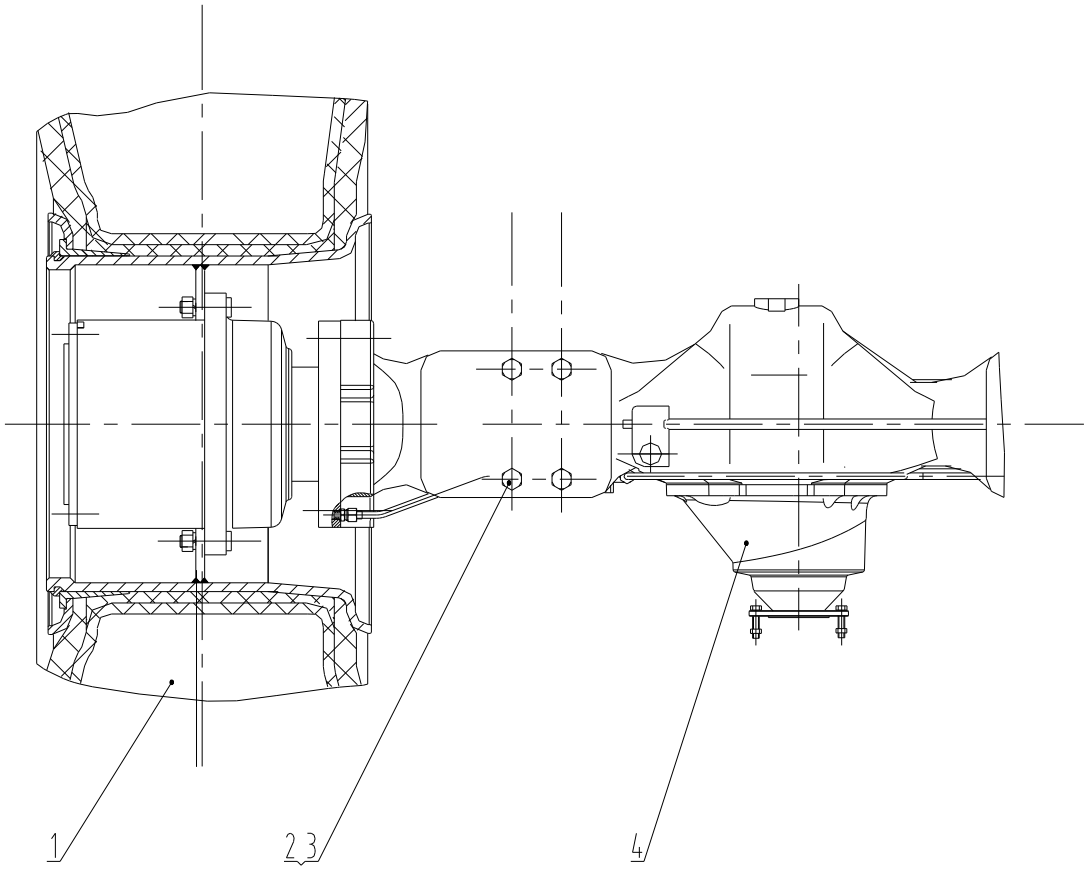

51C0017 001 前桥总成 FRONT AXLE ASSEMBLY

序号 NO.	零件号 PART NO.	原零件号 OLD PART NO.	名称 DESCRIPTION		规格 SIZE	数量 Q'TY
1	51C0052/ 41C0012	ZL50G.2.2A	轮胎轮辋总成	TIRE RIM ASSEMBLY		2
2	01B0167	GB5785-86	螺栓	BOLT	M24×2×130-10.9-ZN.D	8
3	03B0200	CB082428-3	锁紧螺母	LOCK NUT	M24×2	8
4	51C0018	ZL50G.2.1	前桥组件	FRONT AXLE ASSEMBLY		1

注：轮胎轮辋总成配置选择----51C0052 为三件式轮辋+有内胎轮胎；

41C0012 为五件式轮辋+无内胎轮胎。

51C0018 001 前桥组件

FRONT AXLE ASSEMBLY

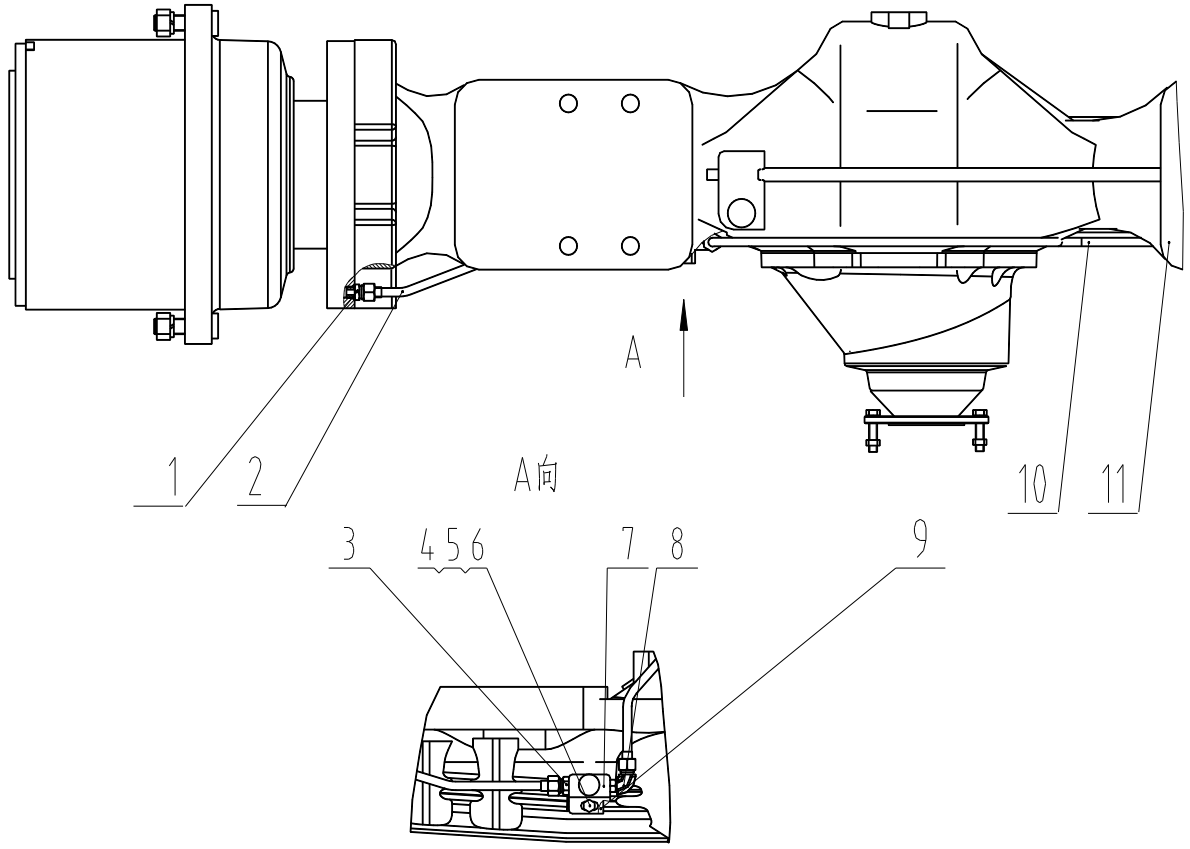

51C0018 001 前桥组件 FRONT AXLE ASSEMBLY

序号 NO.	零件号 PART NO.	原零件号 OLD PART NO.	名称 DESCRIPTION		规格 SIZE	数量 Q'TY
1	30C0024	ZL50CⅢ12.19	接头	CONNECTOR		2
2	00C0096	ZL50CⅢ12.16	前桥左端油管	OIL PIPE ASSEMBLY		1
3	30C0025	ZL50CⅢ12.20	接头	CONNECTOR		1
4	06B0001	GB97.1-85	垫圈	WASHER	10-140HV-ZN.D	1
5	06B0002	GB93-87	垫圈	WASHER	10	1
6	00B0048	GB5783-86	螺栓	BOLT	M10×45-8.8-ZN.D	1
7	02A0092	ZL50CⅢ12-5A	三通接头	CONNECTOR		1
8	31C0038	ZL50CⅢ12.12A	直角接头	CONNECTOR		1
9	82A0085	ZL50CⅢ12-6	垫	GASKET		1
10	00C0097	ZL50CⅢ12.15A	前桥右端油管	OIL PIPE ASSEMBLY		1

11	51C0127	ZF-AP412/HK	前桥	FRONT AXLE		1

41C0014 001 后桥总成

REAR AXLE ASSEMBLY

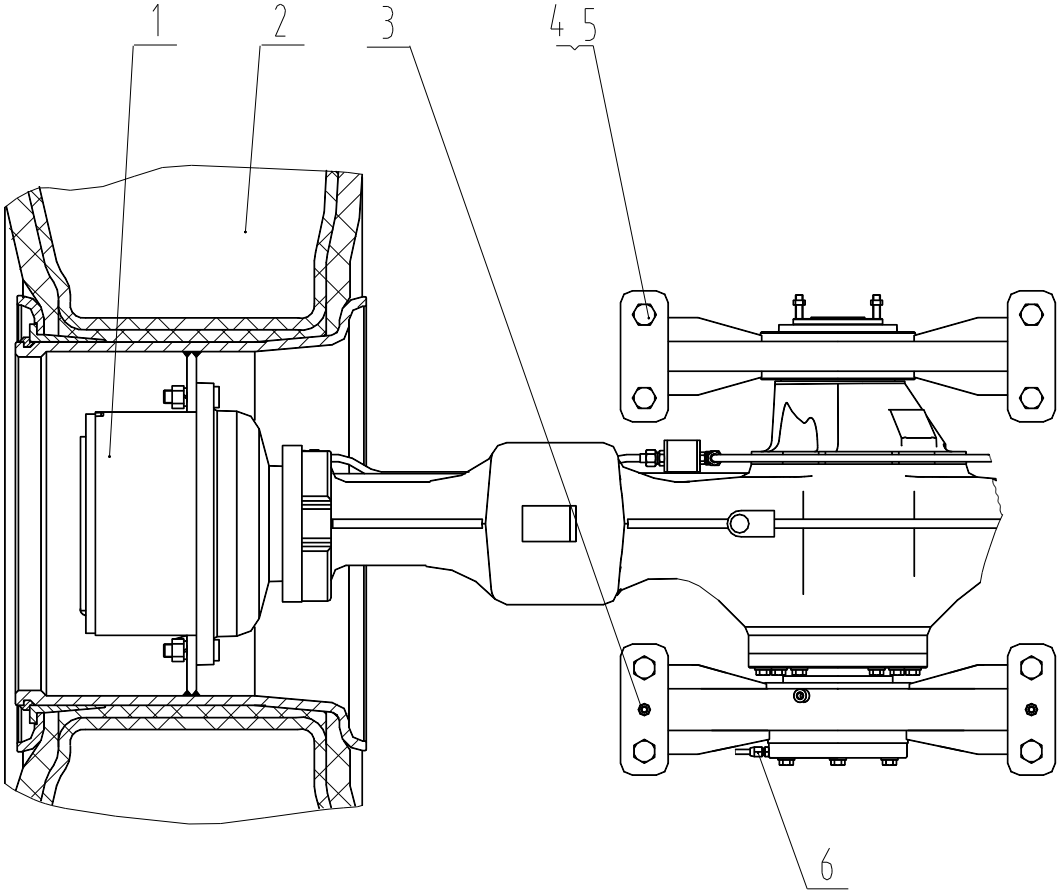

41C0014 001 后桥总成 REAR AXLE ASSEMBLY

序号 NO.	零件号 PART NO.	原零件号 OLD PART NO.	名称 DESCRIPTION		规格 SIZE	数量 Q'TY
1	51C0020	ZL50G.3.1	后桥组件	REAR AXLE ASSEMBLY		1
2	51C0052/ 41C0012	ZL50G.2.2A /ZL50G.2.2	轮胎轮辋总成	TIRE RIM ASSEMBLY		2
3	00A0260	ZL50CⅢ3-2	销	PIN		2
4	01B0167	GB5785-86	螺栓	BOLT	M24×2×130-10.9-ZN.D	8
5	03B0200	CB082428-3	锁紧螺母	LOCK NUT	M24×2	8
6	00C0028	ZL50G.3.2	润滑脂管路	OIL PIPE ASSEMBLY		1

注：轮胎轮辋总成配置选择----51C0052 为三件式轮辋+有内胎轮胎；

41C0012 为五件式轮辋+无内胎轮胎。

51C0020 003 后桥组件

REAR AXLE ASSEMBLY

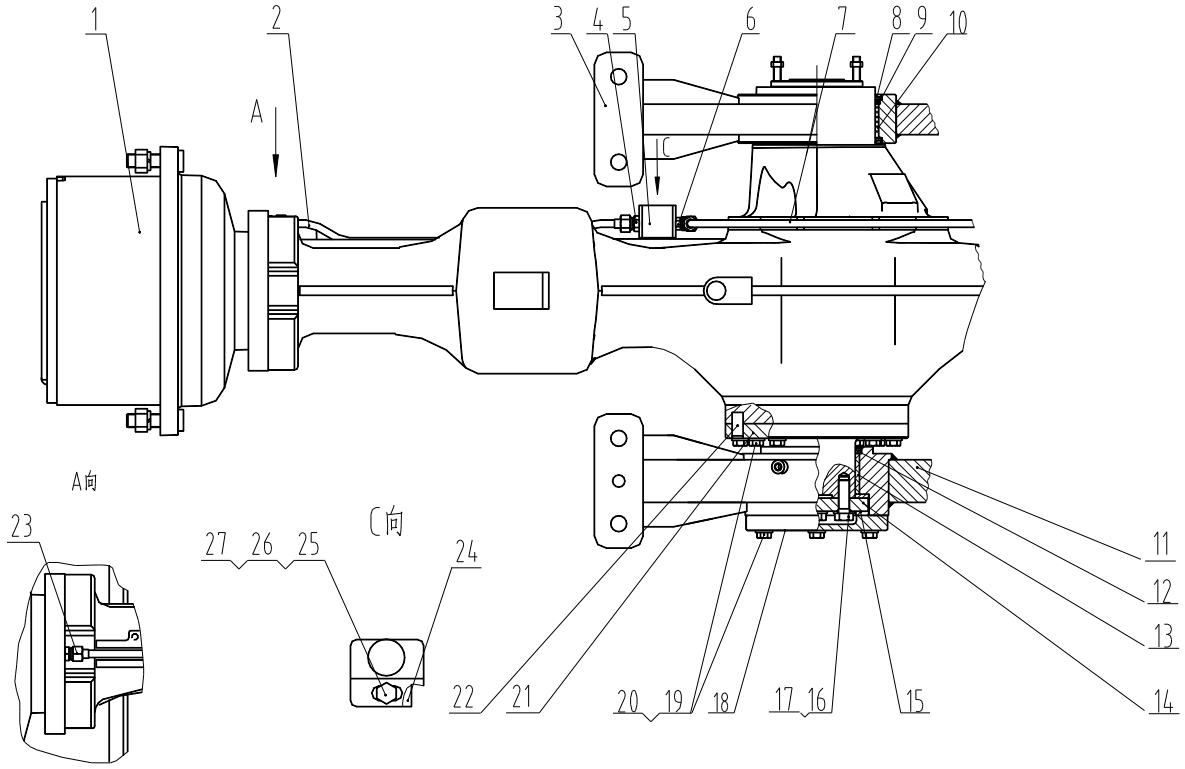

51C0020 003 后桥组件 REAR AXLE ASSEMBLY

序号 NO.	零件号 PART NO.	原零件号 OLD PART NO.	名称 DESCRIPTION		规格 SIZE	数量 Q'TY
1	51C0128	ZF-AP410/DK	后桥	FRONT AXLE		1
2	00C0098	ZL50CⅢ.12.17	后桥左端油管	OIL PIPE ASSEMBLY		1
3	41C0015	ZL50G.3.1.1	前摆动支架	ANCHOR		1
4	30C0025	ZL50CⅢ.12.20	接头	CONNECTOR		1
5	02A0092	ZL50CⅢ.12-5A	三通接头	CONNECTOR		1
6	31C0038	ZL50CⅢ.12.12A	直角接头	CONNECTOR		1
7	00C0099	ZL50CⅢ.12.18	后桥右端油管	OIL PIPE ASSEMBLY		1
8	34C0087	ZL50F.3.4	密封圈	SHAFT		2
9	00A0259	ZL50CⅢ3-1	卡环	SNAP RING		1
10	83A0045	ZL50F.3.3-1	衬套	SPACER		1
11	00D0166	ZL50G.3.1.2	后摆动支架	ANCHOR		1
12	35C0047	ZL50F.3.2	密封圈	SHAFT		1
13	83A0083	ZL50F.3.1-1	衬套	SPACER		1
14	56A0088	ZL50F.3-5	压紧板	PLATE		1
15	88A0157	ZL50F.3-6	止推垫片	THRUST SHIM		2
16	00B0159	GB5783-86	螺栓	BOLT	M18×55-10.9-ZN.D	4
17	06B0120	ZL50F.3-4	淬硬垫圈	WASHER		4
18	53A0073	ZL50G.3.1-1	盖	COVER		1
19	00B0057	GB5783-86	螺栓	BOLT	M14×45-10.9-ZN.D	20
20	06B0103	ZL50F.3-2	淬硬垫圈	WASHER		20
21	61A0109	ZL50F.3-7	后支承轴	SHAFT		1
22	66A0013	ZL50F.3-8	销	PIN		2
23	30C0024	ZL50CⅢ.12.19	接头	CONNECTOR		2
24	82A0085	ZL50CⅢ.12-6	垫	GASKET		1
25	06B0001	GB97.1-85	垫圈	WASHER	10-140HV-ZN.D	1
26	06B0002	GB93-87	垫圈	WASHER	10	1
27	00B0048	GB5783-86	螺栓	BOLT	M10×45-8.8-ZN.D	1

03E0044 000 传动轴系统

SHAFT ASSEMBLY

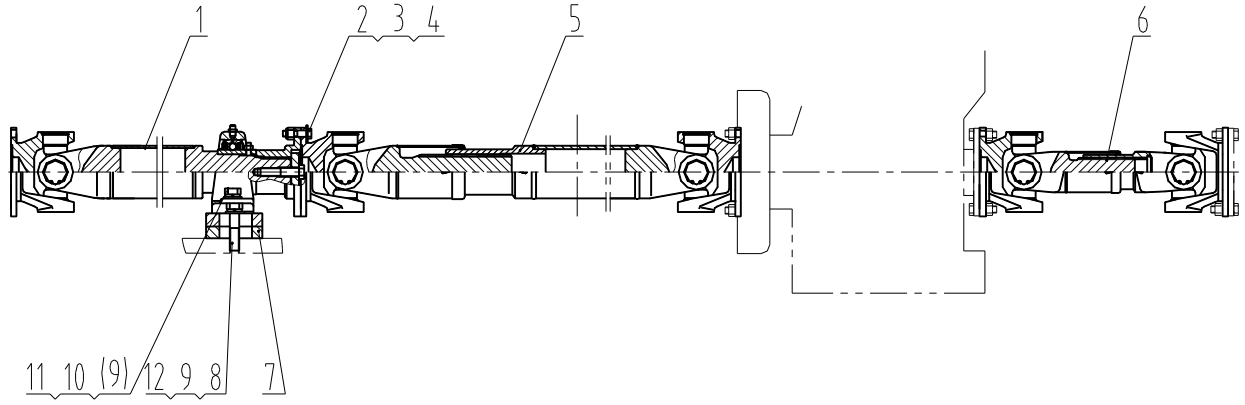

03E0044 000 传动轴系统 SHAFT ASSEMBLY

序号 NO.	零件号 PART NO.	原零件号 OLD PART NO.	名称 DESCRIPTION		规格 SIZE	数量 Q'TY
1	41C0120		前传动轴及支承总成	PROPELLER SHAFT ASSEMBLY		1
2	04B0007	ZL50C.4-1	铰孔螺栓	BOLT		8
3	03B0025	CB071215-3	锁紧螺母	NUT	M12	8
4	06B0115	GB97.1-85	垫圈	WASHER	14-300HV-Zn.D	2
5	51C0024	ZL50G.4.3	中间传动轴	SHAFT		1
6	51C0025	ZL50G.4.4	后传动轴	SHAFT		1
7	02D0610		支承板	PLATE		1
8	00B0210	GB5782-86	螺栓	BOLT	M16×70-10.9-Zn.D	2
9	06B0015	GB93-87	垫圈	WASHER	16	4
10	06B0098	GB97.1-85	垫圈	WASHER	16-200HV-Zn.D	2
11	00B0247	GB5783-86	螺栓	BOLT	M16×55-8.8-Zn.D	2
12	06B0087	GB96-85	垫圈	WASHER	16-140HV-Zn.D	2

41C0120 001 前传动轴及支承总成

PROPELLER SHAFT ASSEMBLY

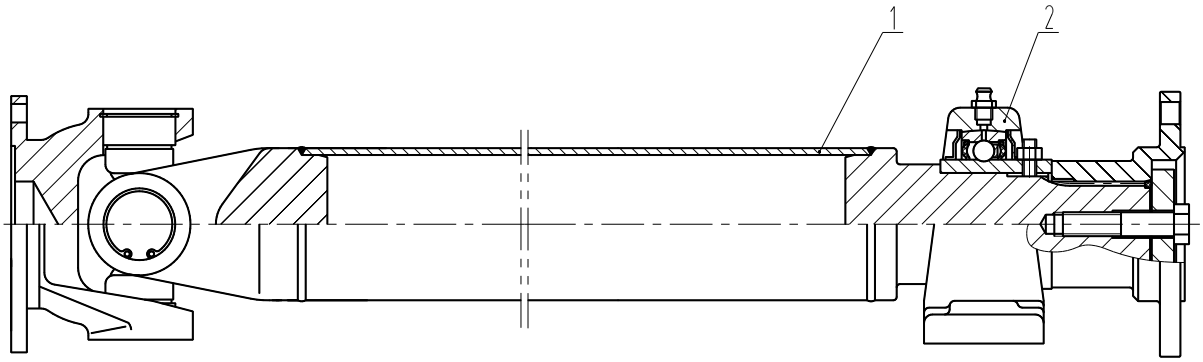

41C0120 001 前传动轴及支承总成 PROPELLER SHAFT ASSEMBLY

序号 NO.	零件号 PART NO.	原零件号 OLD PART NO.	名称 DESCRIPTION		规格 SIZE	数量 Q'TY
1	51C0101		前传动轴组件	PROPELLER SHAFT		1
2	26B0025		枕式滚珠轴承座	BEARING CAP	UCP212	1

04E0042 000 变速箱变矩器系统

TRANSMISSION & TORQUE CONVERTER ASSEMBLY

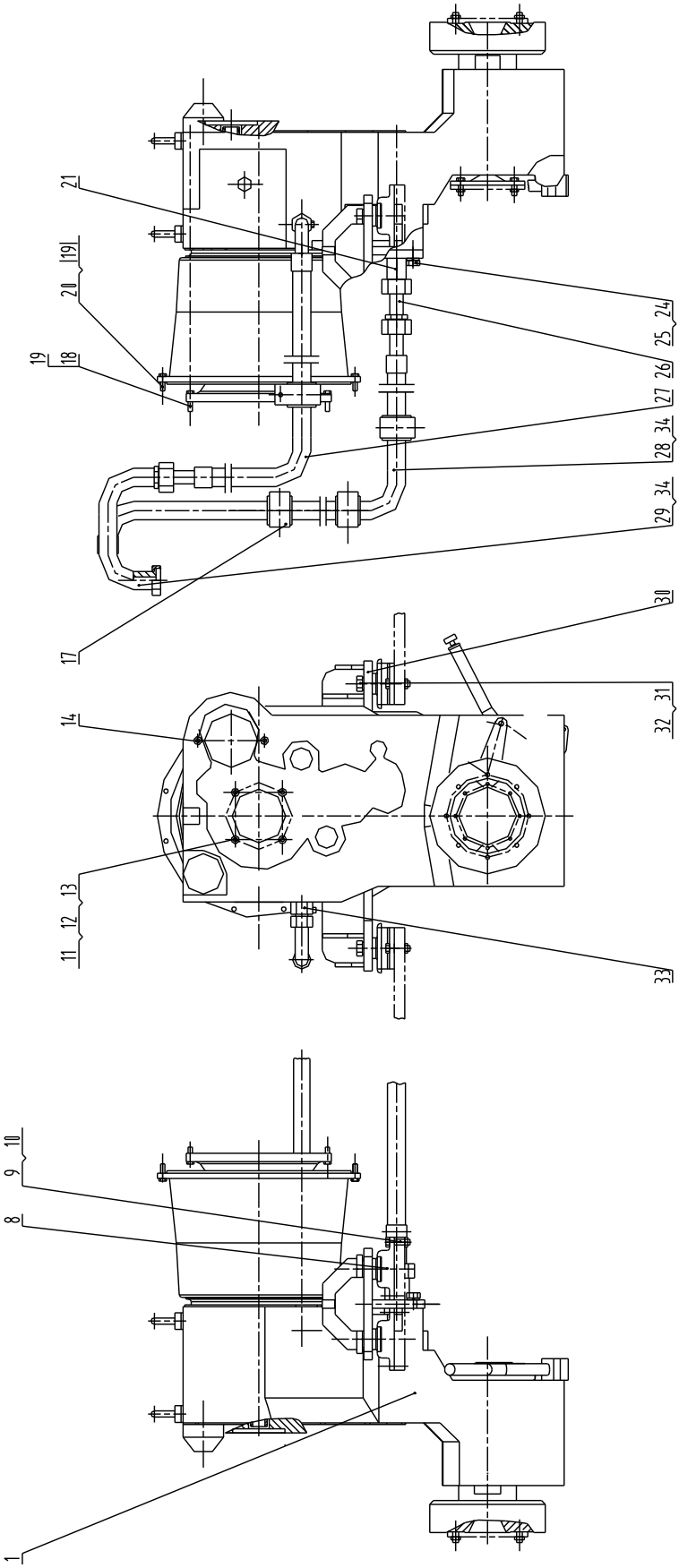
21
19
20
18
19
25
24
26
27
28
34
29
34
17
30
31
32
14
13
12
11
33
10
9
8
1

05E0042 000 变速箱变矩器系统 TRANSMISSION & TORQUE CONVERTER ASSEMBLY

序号 NO.	零件号 PART NO.	原零件号 OLD PART NO.	名称 DESCRIPTION		规格 SIZE	数量 Q'TY
1	05E0004	ZF 4WG200	变速箱变矩器总成	TRANSMISSION & TORQUE CONVERTER ASSEMBLY		1
8	34C0040	E220	E 型减震器	VIBRATION DAMPER		4
9	00B0232	GB5782-86	螺栓	BOLT	M14×60-8.8-ZN.D	8
10	03B0034	CB071417-3	尼龙锁紧螺母	LOCK NUT	M14-8-ZN.D	8
11	02B0046	ZL50F.1-3	双头螺栓	BOLT		4
12	06B0013	GB93-87	垫圈	WASHER	14	8
13	03B0111	GB6170-86	螺母	NUT	M14-8-ZN.D	8
14	02B0053	ZL50F.1-4	双头螺栓	STUD	L=54	4
17	09C0056	ZL50E.10.12	管夹	CLAMP		4
18	00B0237	GB5783-86	螺栓	BOLT	M10×35-10.9-ZN.D	8
19	06B0002	GB93-87	垫圈	WASHER	10	20
20	00B0002	GB5783-86	螺栓	BOLT	M10×35-8.8-ZN.D	12
21	30C0023	ZL50CIII.6.1	接头总成	CONNECTOR ASSEMBLY		1
24	00B0160	GB5783-86	螺栓	BOLT	M20×45-10.9-ZN.D	4
25	06B0019	GB93-87	垫圈	WASHER	20	4
26	15D0034	ZL50G.6.4	管接头	CONNECTOR		1
27	07C0250		变矩器至散热器软管总成	HOSE ASSEMBLY		1
28	07C0251		散热器至变矩器软管总成	HOSE ASSEMBLY		1
29	02C0227		弯管总成	ELBOW PIPE		1
30	02D0088	ZL50G.6.3	变速箱支座	MOUNTING		1
31	01B0165	GB5782-86	螺栓	BOLT	M22×65-10.9-ZN.D	4
32	00B0042	GB93-87	垫圈	WASHER	22	4
33	30C0039		接头总成	CONNECTOR ASSEMBLY		1
34	12B0333	GB3452.1-92	O 形圈	“ O” RING	31.5×2.65	3

4644 130 发动机联接总成

GROUP 4644 130 ENGINE CONNECT

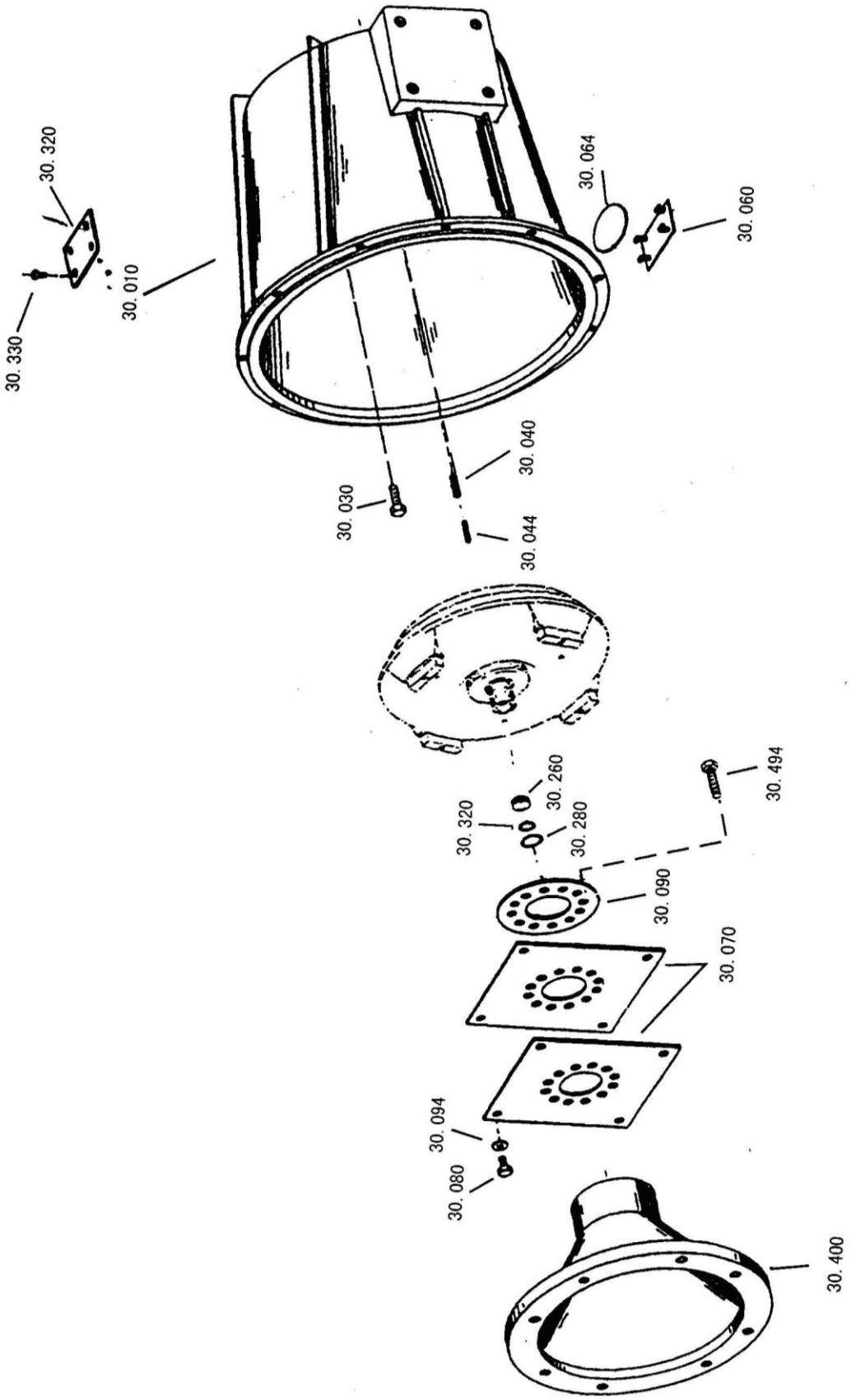

4644 130 发动机联接总成 GROUP 4644 130 ENGINE CONNECT

序号 NO.	零件号 PART NO.	原零件号 OLD PART NO.	名称 DESCRIPTION		规格 SIZE	数量 Q'TY
010	4644 330 311		变矩器壳体	CONN. HOUSING		1
030	0636 010 460		六角螺栓	HEXAGON SCREW	M10X50 DIN 931 10.9	14
040	0631 329 100		定位销	SLOT. PIN	10X40 DIN 1481	2
044	0631 329 072		定位销	SLOT. PIN	6X40 PIN 1481	2
060	4139 301 485		盖板	COVER		1
064	0634 306 287		O 形图	O-RING	70X3 ZFN 744 NBR-70-10	1
070	4644 330 239		弹性板	DIAPHRAGM		2
080	0636 016 190		螺栓	HEXAGON SCREW	M12X18 DIN 933 10.9	4
090	4644 330 228		垫板	WASHER		1
094	0630 001 049		垫圈	WASHER	A 13 DIN 125 200HV	4
260	4166 330 123		垫圈	WASHER		1
270	0634 313 260		O 形圈	O-RING	25X3 ZFN 744 FPM-70-10	1
280	0630 502 015		挡圈	PETAINING RING	30X1.2 DIN	1
330	0636 015 169		螺栓	HEXAGON SCREW	M10X12 DIN 933 8.8	4
400	4644 330 326		过渡法兰	INTERM.RING		1
494	0635 9000 127		内六角螺栓	CAP SCREW	M12 X 30	12

4166 034 变矩器

GROUP 4166 034 CONVERTER

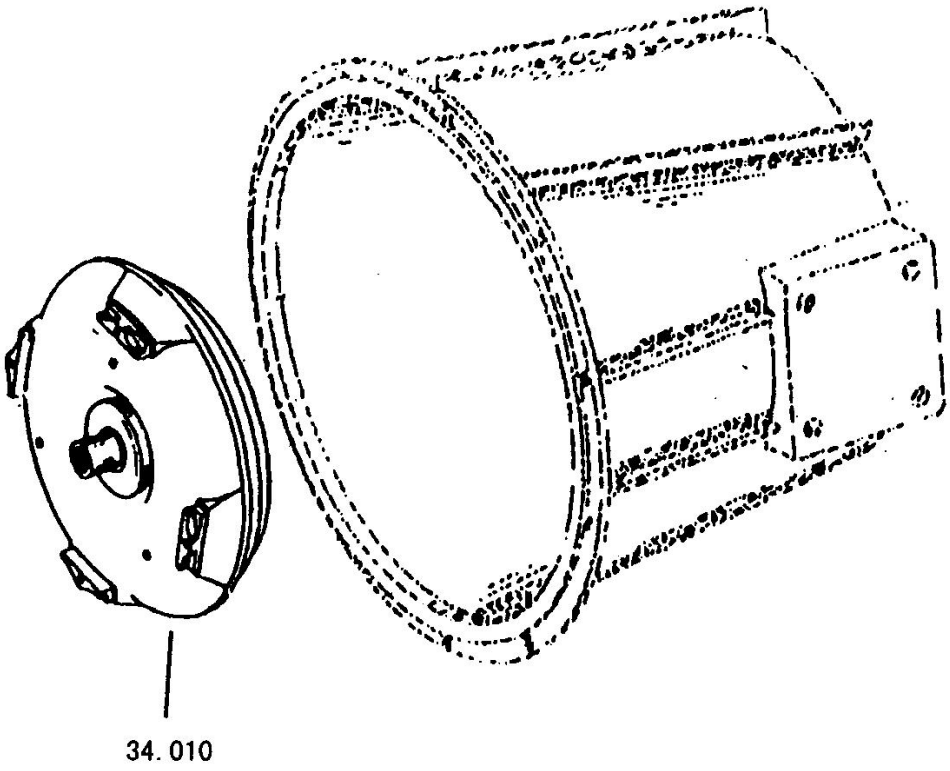

4166 034 变矩器 GROUP 4166 034 CONVERTER

序号 NO.	零件号 PART NO.	原零件号 OLD PART NO.	名称 DESCRIPTION	规格 SIZE	数量 Q'TY
010	4168 034 034		变矩器 CONVERTER		1

4644 102 输入总成

GROUP 4644 102 INPUT

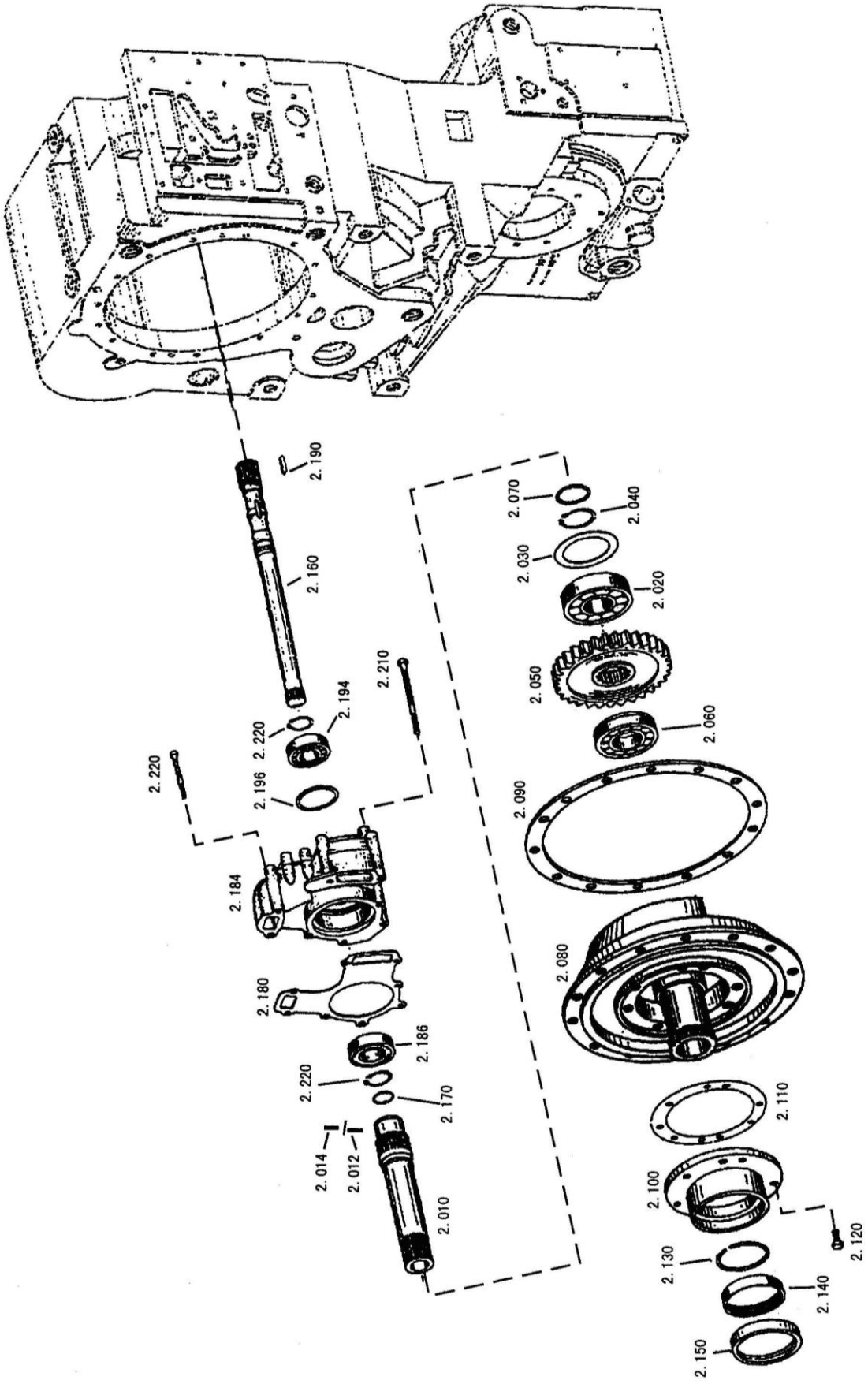
2.190
2.160
2.194
2.210
2.220
2.196
2.220
2.184
2.180
2.186
2.220
2.170
2.014
2.012
2.010
2.070
2.040
2.030
2.020
2.050
2.060
2.090
2.080
2.110
2.100
2.130
2.140
2.150
2.120

4644 102 输入总成 GROUP 4644 102 INPUT

序号 NO.	零件号 PART NO.	原零件号 OLD PART NO.	名称 DESCRIPTION		规格 SIZE	数量 Q'TY
010	4664 302 188		输入轴	INPUT SHAFT		1
012	0631 329 267		定位销	SLOTPIN	2.5X5 DIN1481	1
014	0631 329 124		定位销	SLOTPIN	1.5X5 DIN 1481	1
020	0750 116 139		球轴承	BALL BEARING		1
030			调整垫片	SHIM		
			(选用)	OPTIONAL		
	4607 302 033		S=0.3			1
	4607 302 034		S=0.5			1
	4607 302 014		S=0.6			1
	4607 302 013		S=0.7			1
	4607 302 012		S=0.8			1
	4607 302 011		S=0.9			1
	4607 302 010		S=1.0			1
	4607 302 009		S=1.1			1
	4607 302 008		S=1.2			1
	4607 302 007		S=1.3			1
	4607 302 006		S=1.4			1
040	0630 501 031		挡圈	RETAINING RING	40X1.75 DIN 471	1
050	4644 302 206		直齿圆柱齿轮	SPUR GEAR	Z=52	1
060	0750 118 200		滚柱轴承	ROLLER BEARING		1
070	0734 317 252		活塞环	PISTON RING		1
080	4644 302 250		配油法兰	OIL FEED' FLANGE		1
090	4664 302 211		密封垫	GASKET		1
100	4642 301 136		承压盖	BEARING COVER		1
110	4644 301 262		密封垫	GASKET		1
120	0636 015 092		螺栓	HEXAGON SCREW	M8X28 DIN 933 8.8	1
130	0734 401 078		活塞环	PISTON RING		1
140	0735 298 027		滚针轴承	NEEDLE SLEEVE		1
150	0750 111 231		密封圈	SHAFT SEAL		1
160	4644 311 239		输出轴	OUT RUT SHAFT		1
170	0634 402025		活塞环	PISTON RING	30X2 DIN 34110	1
180	4644 301 265		密封圈	GASKET		1
184	0501 208 765		齿轮泵	GEAR PUMP		1
186	0750 116 104		球轴承	BALL BEARING		1
190	0631 501 052		键	FITTING KEY	A6X4X28 DIN 6885 16MnCr5	1

194	0750 116 104		球轴承	BALL BEARING		1

4644 102 输入总成

GROUP 4644 102 INPUT

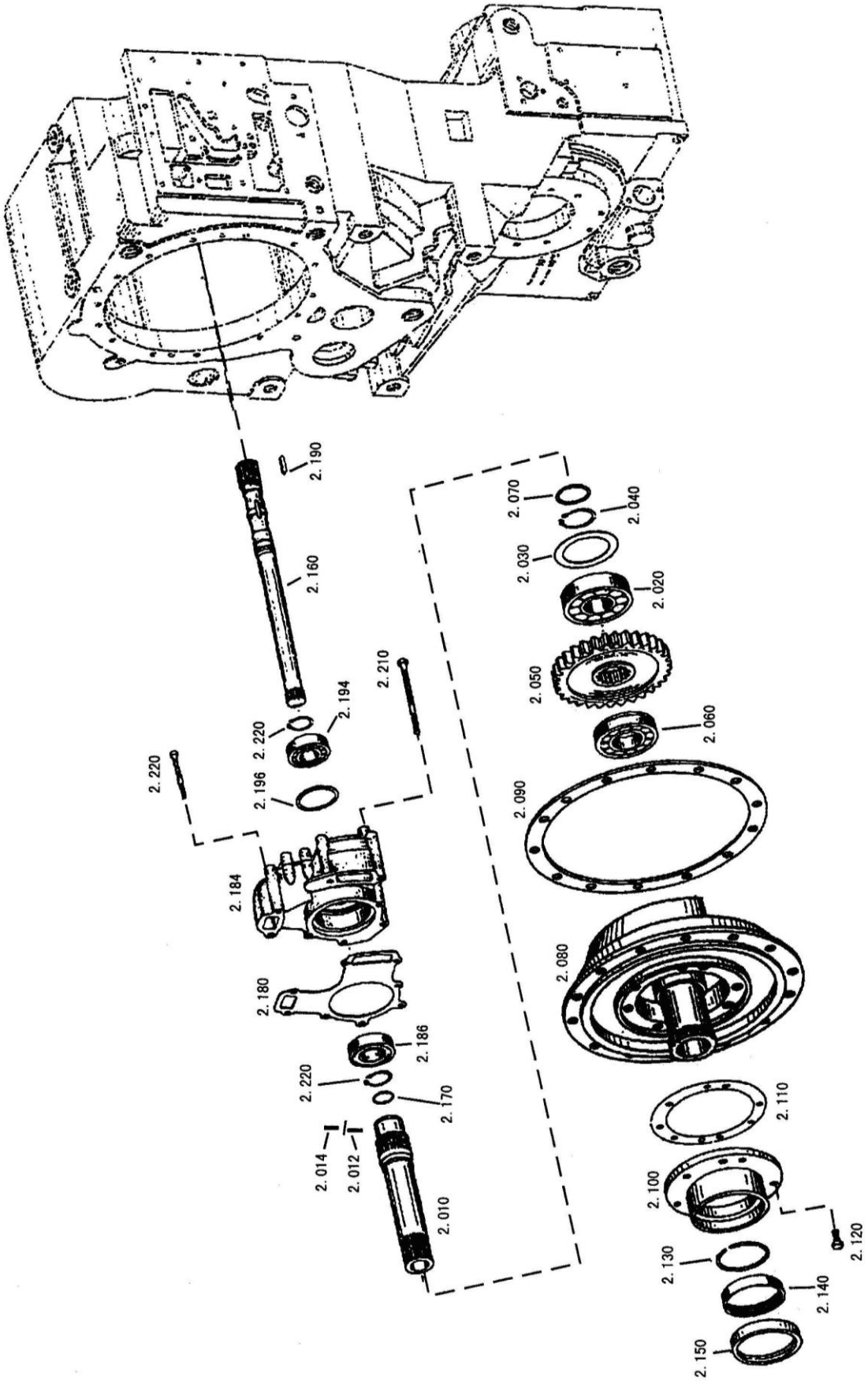
2.190
2.160
2.194
2.210
2.220
2.196
2.220
2.184
2.180
2.186
2.220
2.170
2.014
2.012
2.010
2.070
2.040
2.030
2.020
2.050
2.060
2.090
2.080
2.110
2.100
2.130
2.140
2.150
2.120

4644 102 输入总成 GROUP 4644 102 INPUT

序号 NO.	零件号 PART NO.	原零件号 OLD PART NO.	名称 DESCRIPTION		规格 SIZE	数量 Q'TY
196			调整垫圈 (选用)	WASHER OPTIONAL		
	0730 001 591		S=1. 0			1
	0730 001 592		S=0.9			1
	0730 001 593		S=0.8			1
	0730 001 594		S=0.7			1
	0730 001 595		S=0.6			1
	0730 001 596 '		S=0.5			1
	0730 001 597		S=0.4			1
	0730 001 598		S=0.3			1
	0730 001 599		S=0.2			1
	0730 001 600		S=0.1			1
200	0636 010 111		螺栓	HEXAGON SCREW	M8X85 DIN 931 8.8	1
210	0636 010 123		螺栓	HEXAGON SCREW	M8X115 DIN 931 8.8	4
220	0630 501 024		挡圈	RETAINING RING	30X1.5 DIN 471	2

注：标有“ *”的零件用于 1996 年前生产的变速箱。

4644 101 变速箱箱体总成

GROUP 4644 101 GEARBOX HOUSING

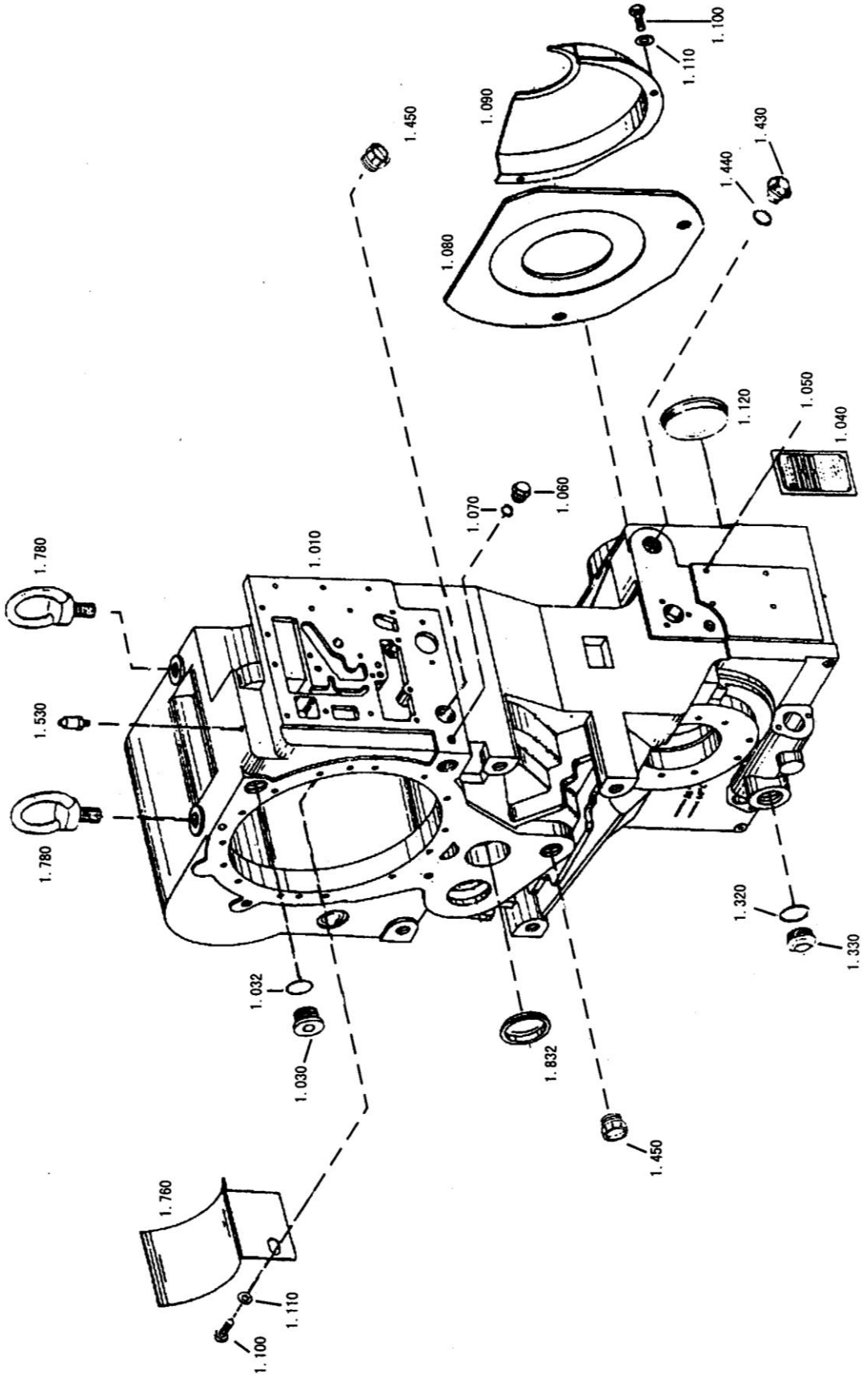

4644 101 变速箱箱体总成 GROUP 4644 101 GEARBOX HOUSING

序号 NO.	零件号 PART NO.	原零件号 OLD PART NO.	名称 DESCRIPTION		规格 SIZE	数量 Q'TY
010	4644 301 225		变速箱箱体	GEARBOX HOUSING		1
030	0636 302 027		螺塞	SCREW PLUG	M30X1.5 DIN 908 ST	1
032	0634 304 275		O 形圈	O-RING	27X2 ZFN 744 NBR-70-10	1
040	0730 365 067		铭牌	TYPE PLATE		1
050	0631 311 009		铆钉	GROOVED STUD	3X5 DIN 1476 ST	4
060	0636 305 046		螺塞	SCREW PLUG	AM14X1.5 DIN 7604 ST FE/ZNHR8F	1
070	0634 306 522		O 形圈	O-RING	11X2 ZFN 744 NBR-70-10	1
080	4644 301 298		盖板	COVER PLATE		1
090	4644 301 192		盖板	COVER PLATE		1
100	0636 015 278		六角螺栓	HEXAGON SCREW	M8X16 DIN 933 8.8	1
110	0630 001 012		垫圈	WASHER	8.4 DIN 125 200HV	3
120	4466 351 081		密封盖	SEALING CAP		3
320	0634 306 525		O 形圈	O-RING	35X2 ZFN 744 NBR-70-10	2
330	0636 305 206		螺塞	SCREW PLUG	AM38X1.5 DIN 7604 ST	1
430	0636 305 019		螺塞	SCREW PLUG	AM38X1.5 DIN 7604	1
440	0634 303 233		O 形圈	O-RING	23X2 ZFN 744 NBR-70-10	1
450	0637 510 206		螺塞	SCREW PLUG	GDN 700 M30X1.5	2
530	0750 131 027		透气嘴	BREATHER		1
760	4644 301 279		挡油盘	SCREW SHEET		1
780	0636 804 003		起吊螺栓	LIFT EYE BOLT	M20 DIN 580 C15	2
832	4644 301 088		密封盖	SEALING CAP		1

4644 108 惰性轮总成

GROUP 4644 108 LAYSHAFT

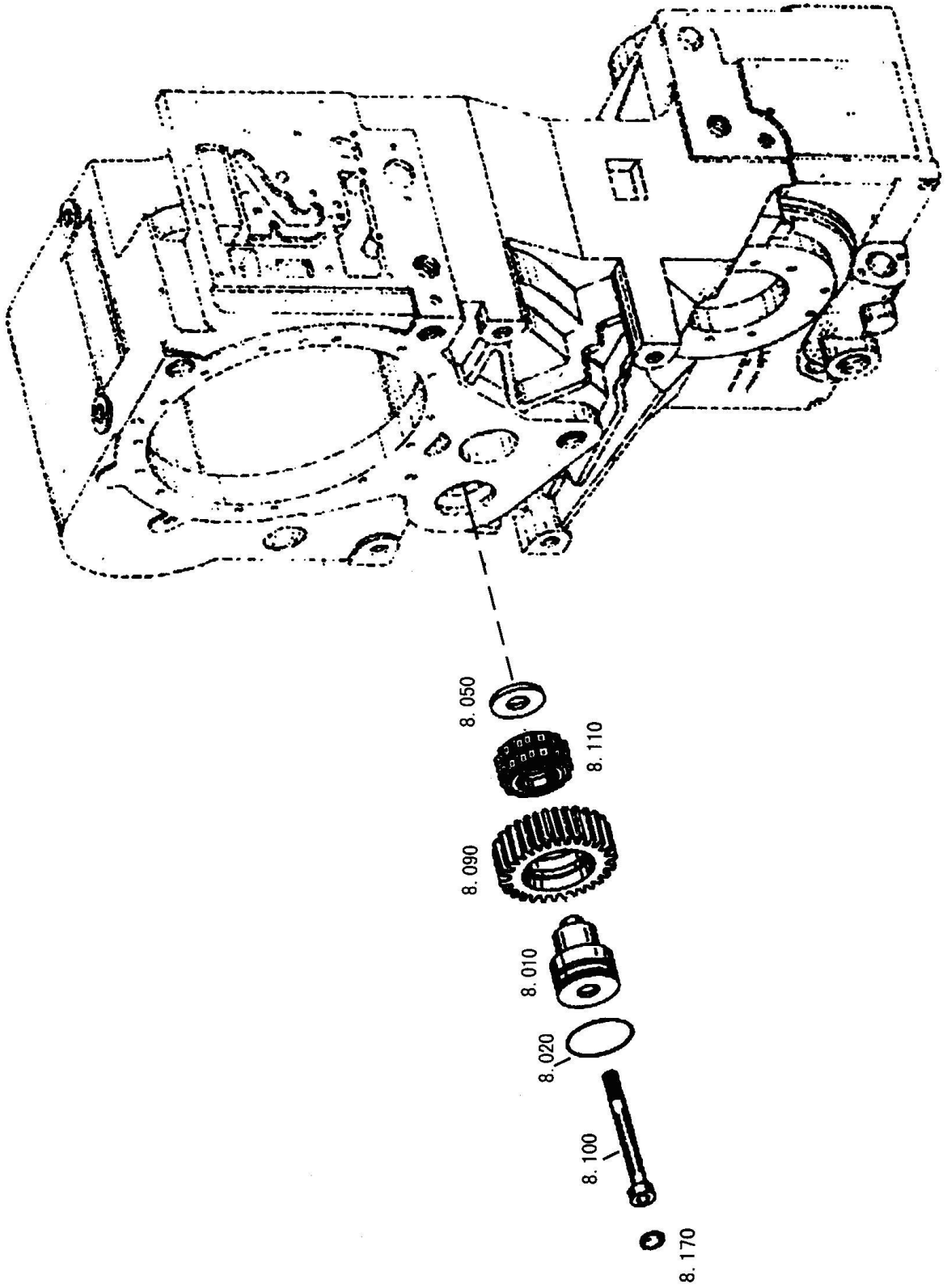

4644 108 惰性轮总成 GROUP 4644 108 LAYSHAFT

序号 NO.	零件号 PART NO.	原零件号 OLD PART NO.	名称 DESCRIPTION		规格 SIZE	数量 Q'TY
010	4644 308 611		轴	AXLE		1
020	0634 313 529		O 形圈	O-RING	57X3 ZFN 744 FPM-70-10	1
050	4644 308 610		止推垫圈	THRUST WASHER		1
090	4644 308 614		惰轮	IDLE GEAR	Z=36（HVZ）	1
100	0636 104 146		内六角螺钉	CAP SCREW	M12X100 DIN 7984 10.9	1
110	0750 119 101		滚柱轴承	ROLLER SET		1
170	0630 362 024		密封片	SEALING DISC	25 DIN 470 FE/ZNPHR8F	1

4644 151 前进档及 I 档离合器总成

GROUP 4644 155 GOUPING KV+K1

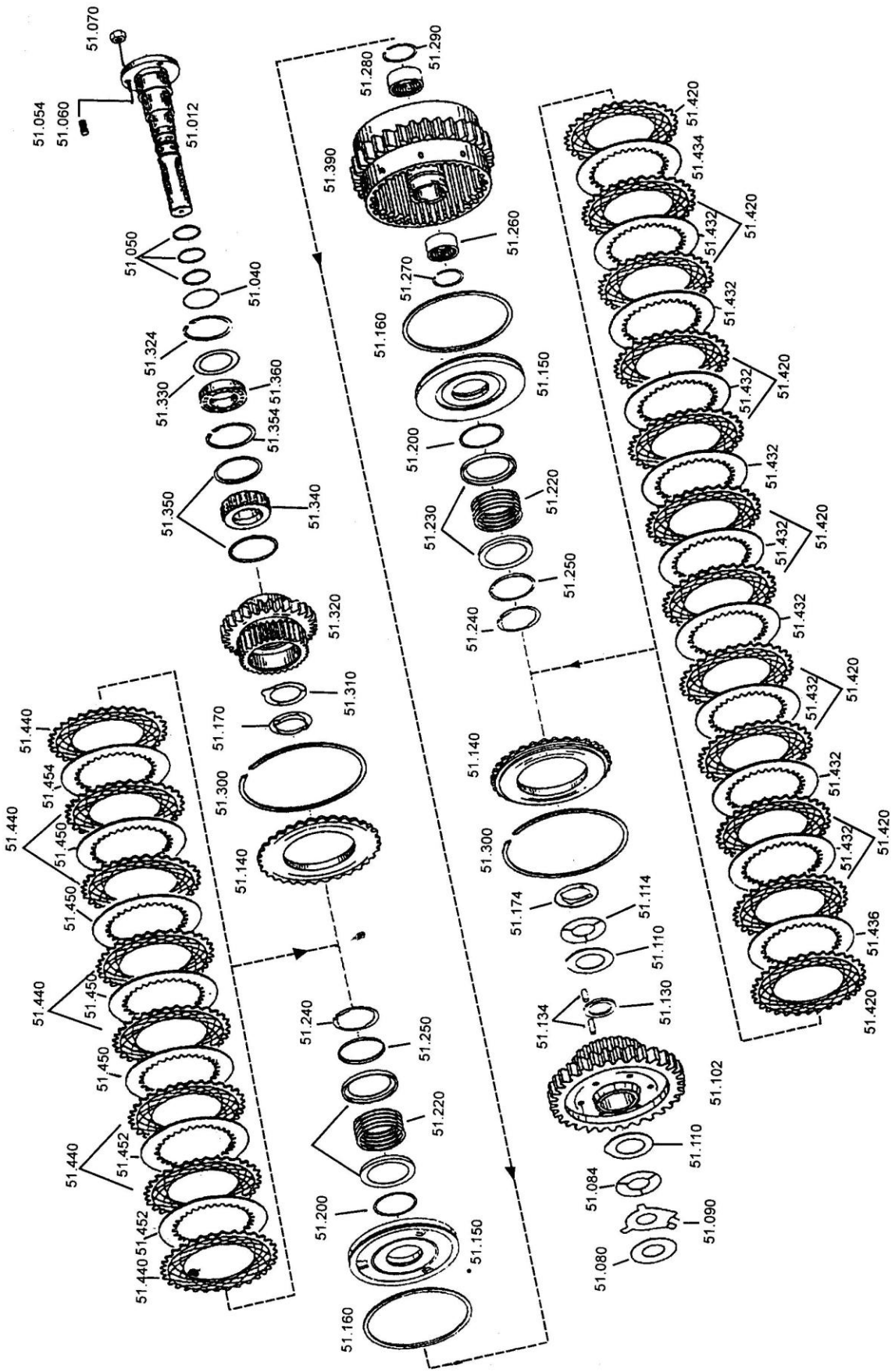
51.070
51.054
51.060
51.012
51.050
51.040
51.324
51.330
51.360
51.354
51.350
51.340
51.320
51.310
51.170
51.300
51.140
51.440
51.454
51.450
51.452
51.240
51.250
51.220
51.200
51.150
51.160
51.390
51.280
51.290
51.260
51.270
51.230
51.174
51.114
51.110
51.130
51.134
51.102
51.084
51.080
51.090
51.420
51.434
51.432
51.436

4644 151 前进档及 I 档离合器总成 GROUP 4644 155 GOUPING KV+K1

序号 NO.	零件号 PART NO.	原零件号 OLD PART NO.	名称 DESCRIPTION		规格 SIZE	数量 Q'TY
012	4644 351 076		轴	AXLE		1
040	0634 313 536		O 形图	O-RING	49X3 ZFN 744 FPM-70-10	1
050	0724 401 106		活塞环	PISTON RING		3
054	0636 610 026		双头螺柱	STUD	M8X30 DIN 939 8.8	1
060	0636 610 014		双头螺柱	STUD	M8X18 DIN 939 8.8	1
070	0637 006 018		螺母	HEXAGON NUT	M8 DIN 934 8	2
080			调整垫圈	SHIM		
			(选用)	OPTIONAL		
	0730 003 501		5=0.4			1
	0730 003 502		S=0.6			1
	0730·003 503		5=0.8			1
	0730 003 504		5=1. 0			1
	0730 003 505		S=1. 2			1
	0730 003 506		S=1. 4			1
	0730 108 157		S=1. 4			1
	0730 108 158		S=1. 6			1
	0730 108 159		S=1. 8			1
	0730 108 160		S=2.0			1
	0730 108 161		S=2.2			1
	0730 108 162		S=2.4			1
	0730 108 163		S=2.6			1
	0730 108 164		S=2.8			1
084	0730 150 759		止推垫圈	THRUST WASHER		1
090	4644 303 529		止推垫圈	THRUST WASHER		1
102	4644 308 625		直齿圆柱齿轮	SPUR GEAR	Z=63	1
110	4644 308 265		止推垫圈	THRUSt WASHER		2
114	0730 150 773		止推垫圈	THRUST WASHER		1
134	0750 119 100		滚柱组	ROLLER SET		1
138	4644 308 266		垫圈	WASHER		1
140	4644 308 071		承压盘	END SHIM		2
150	4644 351 070		活塞	PISTON		2
160	0750 112 139		密封环	PROF. SEAL RING		2
170	4644 351 094		止推垫片	THRUST PLAYE		1
174	4642 308 555		止推垫片	THRUST PLAYE		1
200	0750 112 140		密封圈	PROF SEAL RING		2

220	0732 041 183		压缩弹簧 COMPR.SPRING		2

4644 151 前进档及 I 档离合器总成

GROUP 4644 155 GOUPING KV+K1

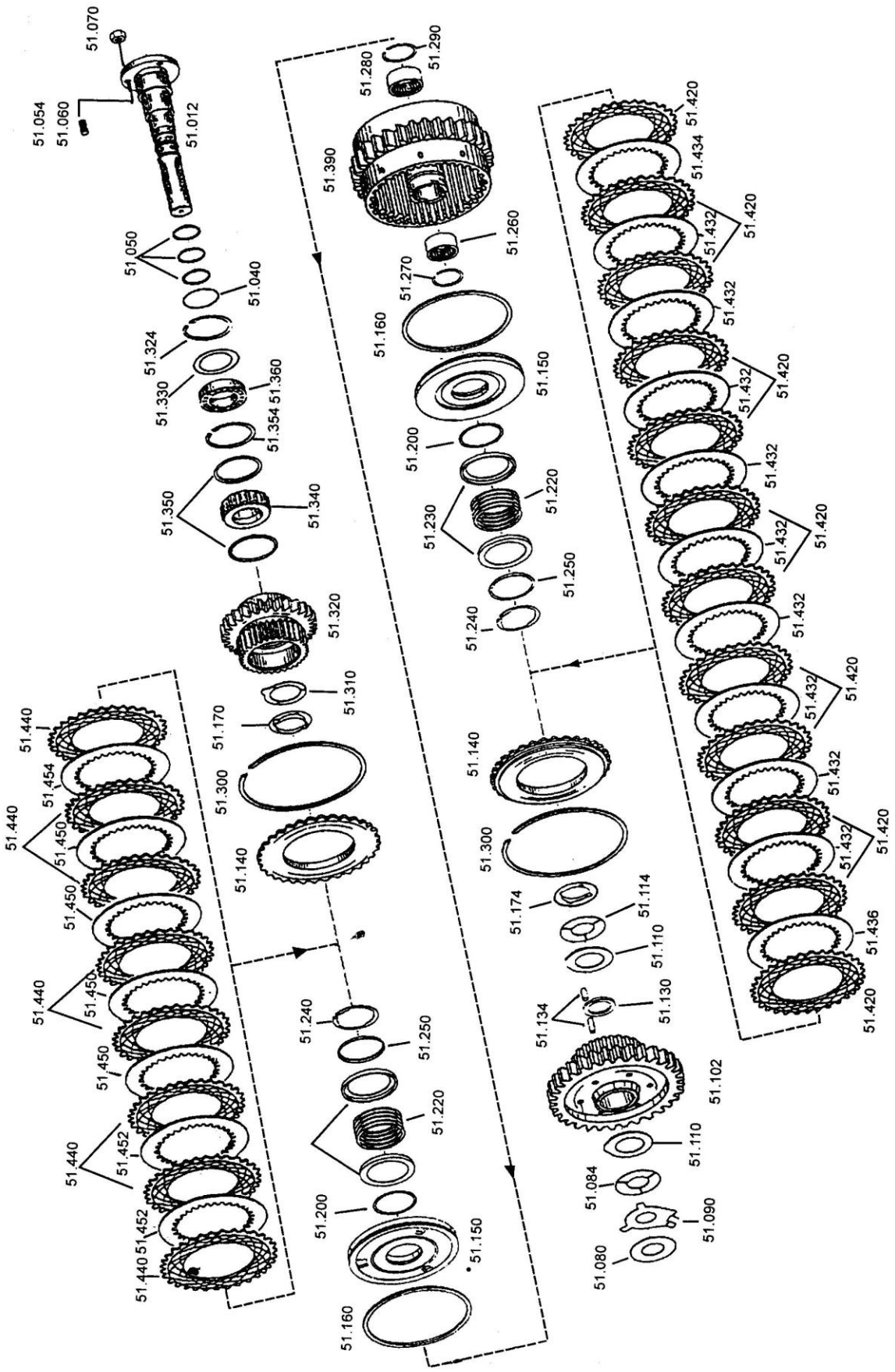
51.070
51.054
51.060
51.012
51.050
51.040
51.324
51.330
51.360
51.354
51.350
51.340
51.320
51.310
51.170
51.300
51.140
51.440
51.454
51.450
51.452
51.240
51.250
51.220
51.200
51.150
51.160
51.390
51.280
51.290
51.260
51.270
51.230
51.174
51.114
51.110
51.130
51.134
51.102
51.084
51.080
51.090
51.420
51.434
51.432
51.436

4644 151 前进档及 I 档离合器总成 GROUP 4644 155 GOUPING KV+K1

序号 NO.	零件号 PART NO.	原零件号 OLD PART NO.	名称 DESCRIPTION		规格 SIZE	数量 Q'TY
230	4642 308 083		导向环	GUIDE RING		4
240	0630 531 346		挡圈	V-RING	AV 55	2
250	4642 308 084		导向环	GUIDE RING		2
260	0635 303 203		滚针轴承	NEEDLE SLEEVE		1
270	0730 513 610		挡圈	SNAP RING		1
280	0635 303 205		滚针轴承	NEEDLE SLEEVE		1
290	0730 513 611		挡圈	SNAP RING		1
300			调整挡圈	SNAP RING		
			(选用)	OPTIONL		
	0737 513 181		A=2.50			2
	0737 513 434		A=2.30			2
	0737 513 436		A=2.40			2
	0737 513 459		A=2.20			2
	0737 513 457		A=2. 10			2
310	0737 513 779		止推垫圈	THRUST WASHER		1
320	4644 351 032		直齿圆柱齿轮	SPUR GEAR	Z=33/KI/	1
324	0630 502 037		挡圈	RETAINING RING	75X2.5 DIN 472	
330			调整垫圈	SHIM RING		
			(可选)	OPTIONAL		
	0630 000 054		垫圈	SHIM RING	60X75X0.1 DIN988	1
	0630 004 168		垫圈	SHIM RING	60X 75X0.3 DIN 988	1
	0630 000 055		垫圈	SHIM RING	60X75X0.5 DIN988	1
	0630 004364		垫圈	SHIM RING	60X75X0.9 DIN988	1
	0630 004 246		垫圈	SHIM RING	60X75X1.2 DIN988	1
	0630 004 232		垫圈	SHIM RING	60X75X1.5 DIN988	1
	0630 004 233		垫圈	SHIM RING	60X75X1.6 DIN988	1
340	0735 358 132		滚柱轴承	ROLLER CAGE		1
350	0501 308 830		调整垫	ANGLE RING		2
354	0630 502 037		挡圈	RETAINING RING	75X2.5 DIN 472	1
360	0750 116 100		球轴承	BALL BEARING		1
390	4644 251 042		离合器座	DISC CARRIER		1
			前进档离合器 KV	COUPLING KV		
420	0501 309 330		外摩擦片	O.CLUTCH DISC		12
432	4644 308 329		内摩擦片	I.CLUTCH DISC	S=2.0	9

434	4644 308 330		內摩擦片 I.CLUTCH DISC	S=2.5	1

4644 151 前进档及 I 档离合器总成

GROUP 4644 155 GOUPING KV+K1

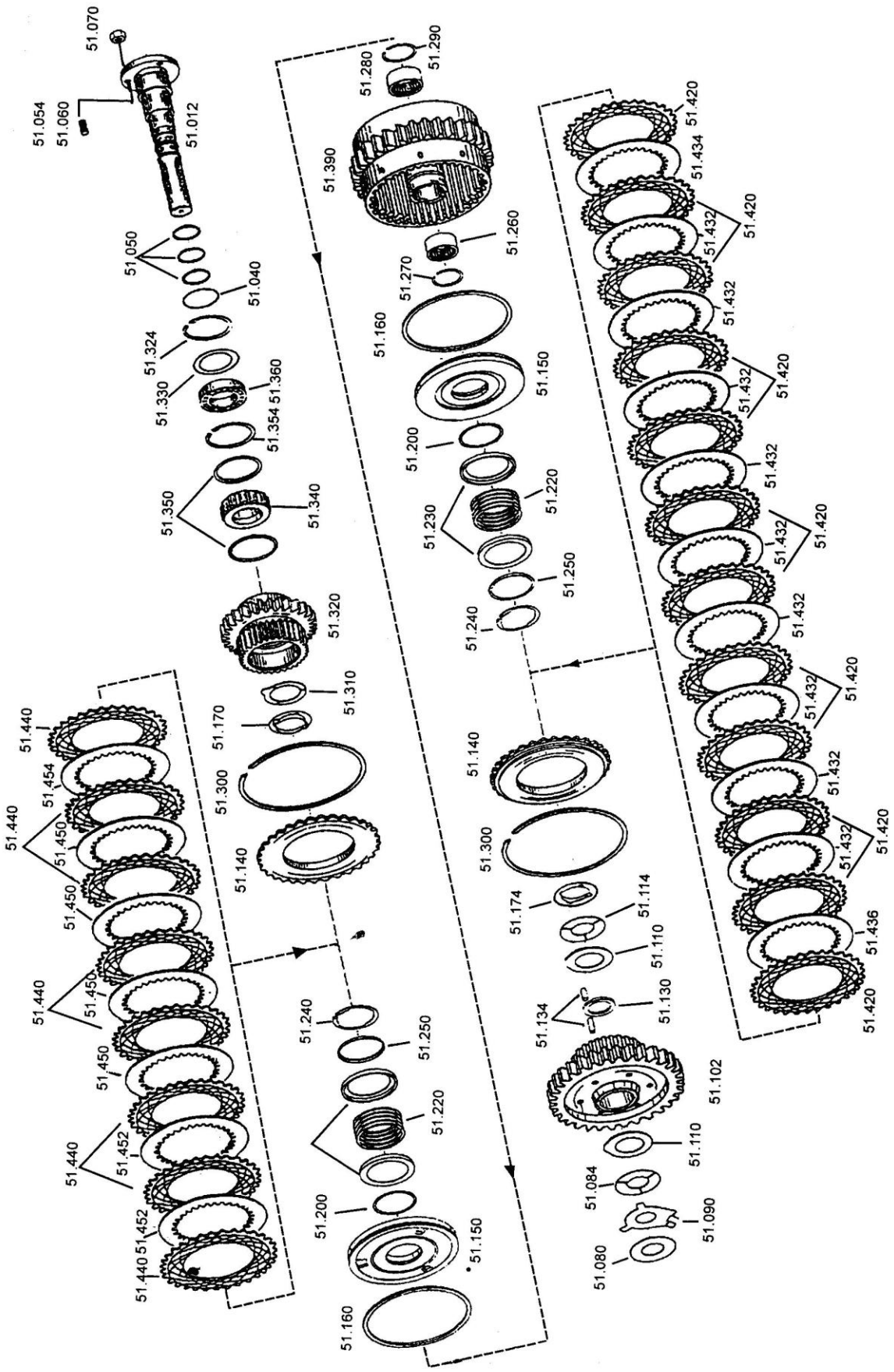
51.070
51.054
51.060
51.012
51.050
51.040
51.324
51.330
51.360
51.354
51.350
51.340
51.320
51.310
51.170
51.300
51.140
51.440
51.454
51.450
51.452
51.240
51.250
51.220
51.200
51.150
51.160
51.390
51.280
51.290
51.260
51.270
51.230
51.174
51.134
51.114
51.110
51.130
51.102
51.084
51.080
51.090
51.420
51.434
51.432
51.436

4644 151 前进档及 I 档离合器总成 GROUP 4644 155 GOUPING KV+K1

序号 NO.	零件号 PART NO.	原零件号 OLD PART NO.	名称 DESCRIPTION		规格 SIZE	数量 Q'TY
436			可调整内离合器片	I.CLUTCH DISC		
			(选用)	OPTIONAL		
	4644 308 329		S=2.0			1
	4644 308 330		S=2.5			1
			I 档离合器 K1	COUPLING K1		
440	0501 309 330		外摩擦片	O.CLUTCH DISC		8
450	4644 308 329		内摩擦片	I.CLUTCH DISC	S=2.0	4
452	4644 308 330		内摩擦片	I.CLUTCH DISC	S=2.5	2
454			可调整内摩擦片	I.CLUTCH DISC		
			(选用)	OPTIONAL		
	4644 308 329		5=2.0			1
	4644 308 330		S=2.5			1

4644 152 倒档及 II 档离合器总成

GROUP 4644 152 GOUPING KR+K2

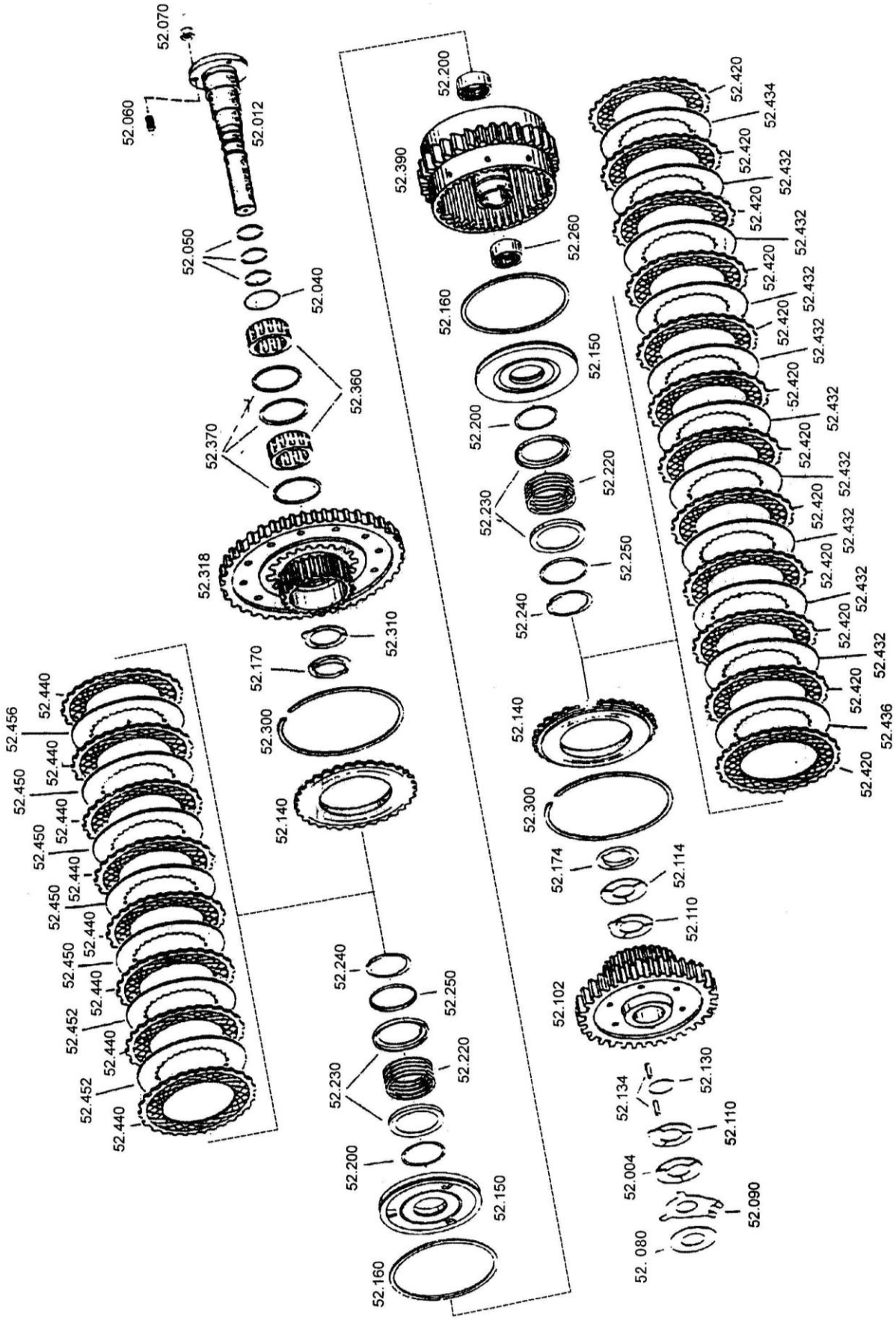

4644 152 倒档及 II 档离合器总成 GROUP 4644 152 GOUPING KR+K2

序号 NO.	零件号 PART NO.	原零件号 OLD PART NO.	名称 DESCRIPTION		规格 SIZE	数量 Q'TY
012	4644 352 062		轴	AXLE		1
040	0634 313 536		O 形圈	O-RING	49X3 ZFN 744 FPM-70-10	1
050	0734 401 106		活塞环	PISTON RING		3
060	0636 610 014		双头螺柱	STUD	M8X18 DIN 939 8.8	2
070	0637 006 018		螺母	HEXAGON NUT	M8 DIN 934 8	2
080			调整垫片	SHINM		
			(选用)	OPTIONAL		
	0730 003 501		S=0.4			1
	0730 003 502		S=0.6			1
	0730 003 503		S=0.8			1
	0730 003 504		S=1.0			1
	0730 003 505		S=1.2			1
	0730 108 157		S=1.4			1
	0730 108 158		S=1.6			1
	0730 108 159		S=1.8			1
	0730 108 160		S=2.0			1
	0730 108 161		S=2.2			1
	0730.108 162		S=2.4			1
	0730 108 163		S=2.6			1
	0730 108 164	,	S=2.8			1
084	0730 150 759		止推垫圈	THRUST WASHER		1
090	4644 303 529		止推垫圈	THRUST WASHER		1
102	4644 308 625		直齿圆柱齿轮	SPUR GEAR	Z=63	1
110	4644 308 265		止推垫圈	THRUST WASHER		2
114	0730 150 773		止推垫圈	THRUST WASHER		1
134	0750 119 100		滚 H:组	ROLLER SET		1
138	4644 308 266		垫圈	WASHER		1
140	4644 308 071		承压盘	END SHIM		1
150	4644 351 070		活塞	PISTON		2
160	0750 112 139		密封圈	PROF. SEAL RING		2
170	4644 351 094		止推垫片	THRUST PLAYE		1
174	4642 308 555		止推垫片	THRUST PLAYE		1
200	0750 112 140		密封圈	PROF. SEAL RING		2
220	0732 041 183		压缩弹簧	COMPR.SPRING		2
230	4642 308 083		导向环	GUIDE RING		4

240	0630 531 346		挡圈	V-RING	AV 55	2

注:标有“ *” 的零件用于 1996 年生产的变速箱。

4644 152 倒档及 II 档离合器总成

GROUP 4644 152 GOUPING KR+K2

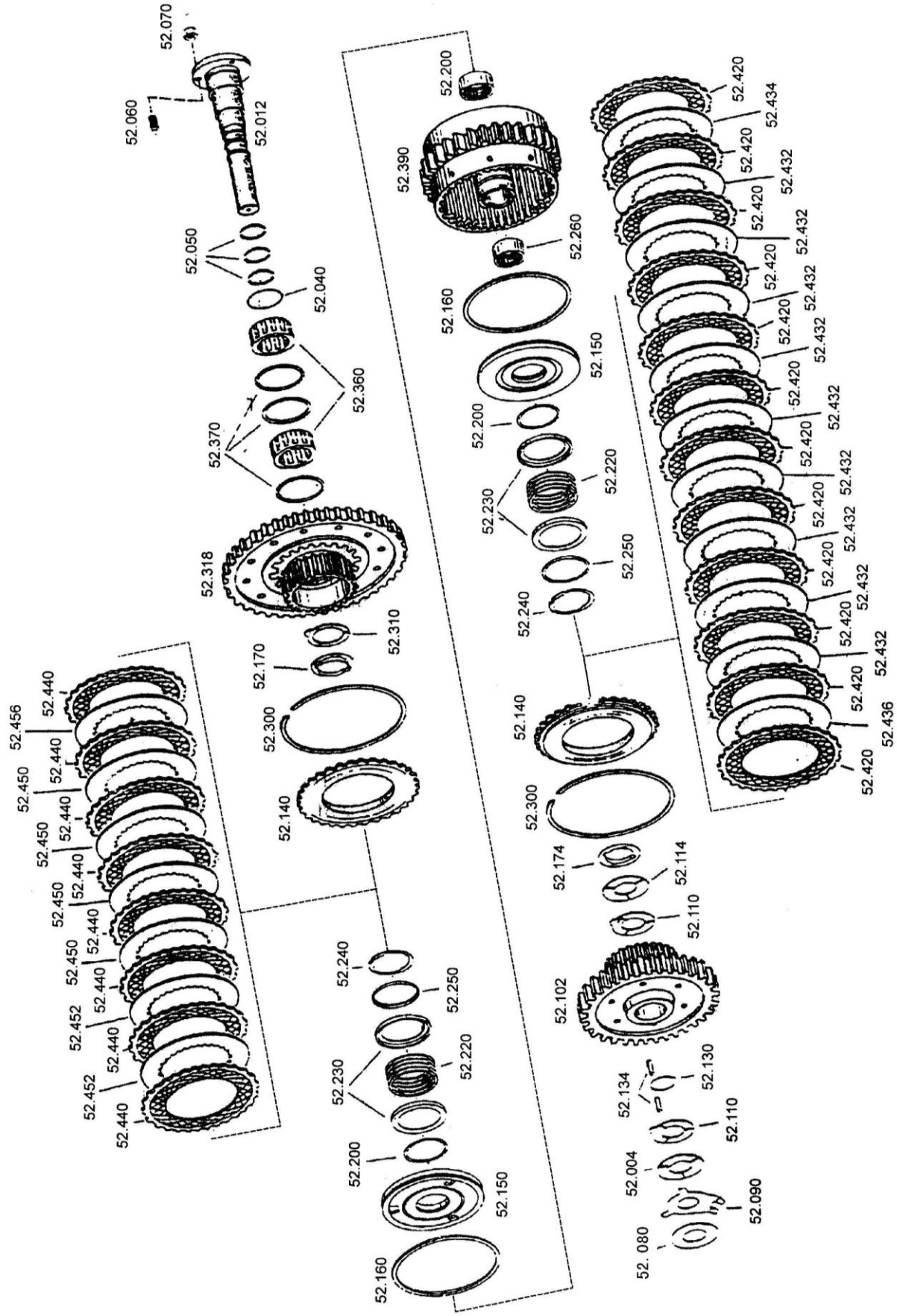

4644 152 倒档及 II 档离合器总成 GROUP 4644 152 GOUPING KR+K2

序号 NO.	零件号 PART NO.	原零件号 OLD PART NO.	名称 DESCRIPTION		规格 SIZE	数量 Q'TY
250	4642 308 084		导向环	GUIDE RING		2
260	0635 303 203		滚针轴承	NEEDLE SLEEVE		1
270	0730 513 610		挡圈	SNAP RING		1
280	0635 303 205		滚针轴承	NEEDLE SLEEVE		1
290	0730 513 611		挡圈	SNAP RING		1
300			调整挡圈	SNAP RING		
			(选用)	OPTIONAL		
	0730 513 181.		A=2.50			2
	0730 513 434		A=2.30			2
	0730 513 436		A=2.40			2
	0730 513 459		A=2.20			2
	0730 513 457		A=2. 10			2
310	0730 513 779		止推垫圈	THRUST WASHER		1
318	4644 252 089		直齿圆柱齿轮	SPUR GEAR	Z=56/22	1
360	0750 115 211		滚柱轴承	ROLLER CAGE		1
370	0501 308 830		调整垫	ANGLE RING		3
			倒档离合器KR	COUPLING KR		
390	4644 252 087		离合器座	DISC CARRIER		1
420	0501 309 330		外摩擦片	O.CLUTCH DISC		12
432	4644 308 329		内摩擦片	I.CLUTCH DISC	S=2.0	9
434	4644 308 330		内摩擦片	I.CLUTCH DISC	S=2.5	1
436			可调整内离合器片	I.CLUTCH DISC		
			(选用)	OPTIONAL		
	4644 308 329		S=2.0			1
	4644 308 330		S=2.5			1
			II 档离合器 K2	COUPLNG K2		
440	0501 309 330		外摩擦片	O.CLUTCH DISC		8
450	4644 308 329		内摩擦片	I.CLUTCH DISC	S=2.0	4
452	4644 308 330		内摩擦片	I.CLUTCH DISC	S=2.5	2
454			可调整内离合器片	I.CLUTCH DISC		
			(选用)	OPTIONAL		
	4644 308 329		S=2.0			1
	4644 308 330		S=2.5			1

注:标有“ *” 的零件用于 1996 年生产的变速箱。

4644 153 III 档及 IV 档离合器总成

GROUP 4644 153 GOUPING K3+K4

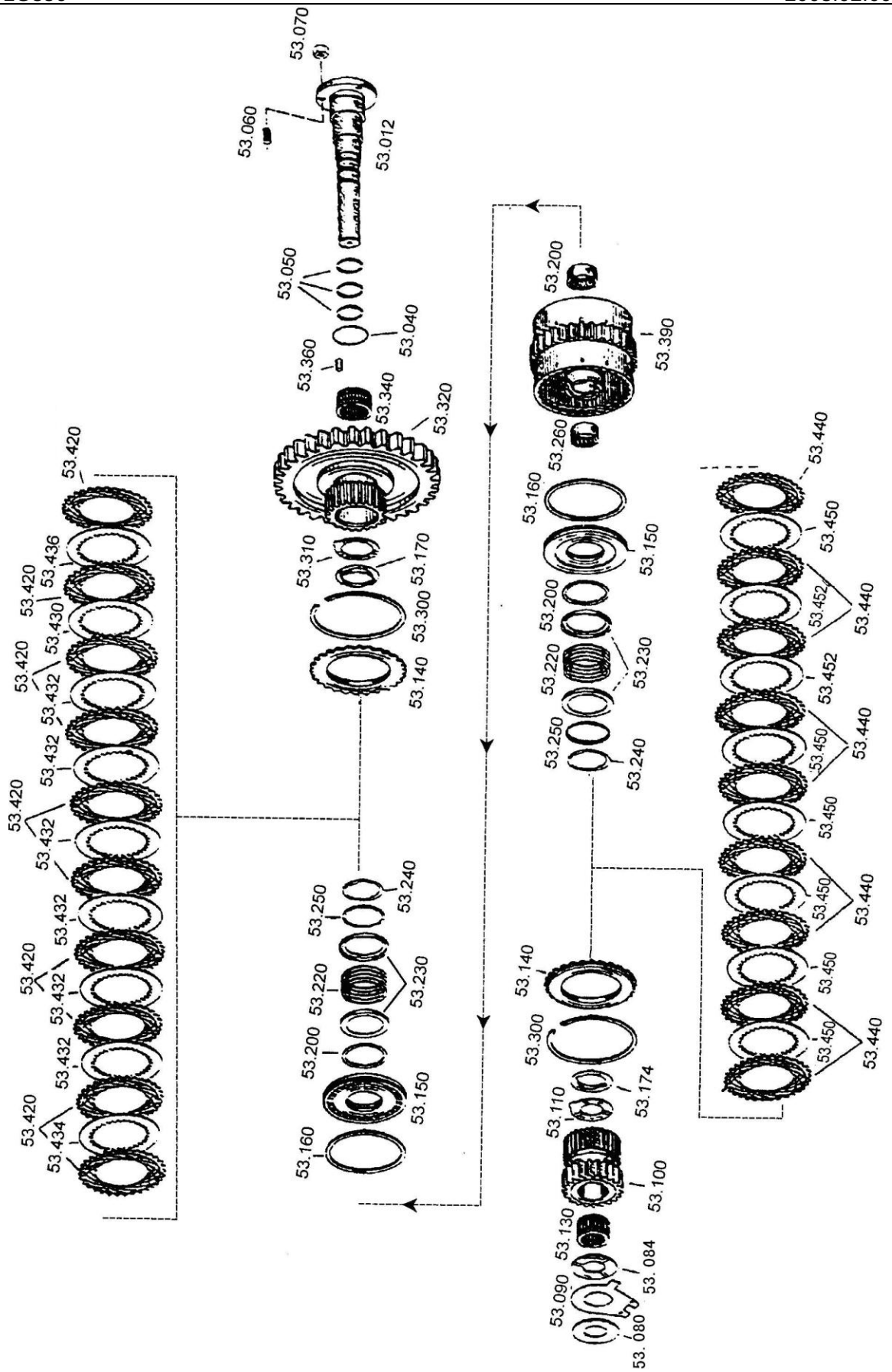
53.070
53.060
53.012
53.050
53.040
53.360
53.340
53.320
53.310
53.170
53.300
53.140
53.200
53.390
53.260
53.160
53.150
53.200
53.220
53.230
53.250
53.240
53.420
53.436
53.430
53.432
53.434
53.440
53.450
53.452
53.140
53.300
53.110
53.174
53.100
53.130
53.084
53.090
53.080

4644 153 III 档及 IV 档离合器总成 GROUP 4644 152 GOUPING K3+K4

序号 NO.	零件号 PART NO.	原零件号 OLD PART NO.	名称 DESCRIPTION		规格 SIZE	数量 Q'TY
012	4644 353 058		轴	AXLE		1
040	0634 313 536		O 形圈	O-RING	49 × 3 ZFN 744 FPM-70-10	1
050	0734 401 106		活塞环	PISTON RING		3
060	0636 610 014		双头螺柱	STUD	M8×18 DIN 939 8.8	2
070	0637 006 018		螺母	HEXAGON NUT	M8 DIN 934 8	2
080			调整垫片	SHINM		
			(选用)	OPTIONAL		
	0730 003 501		S=0.4			1
	0730 003 502		S=0.6			1
	0730 003 503		S=0.8			1
	0730 003 504		S=1. 0			1
	0730 003 505		S=1. 2			1
	0730 108 151		S=1. 4			1
	0730 108 158		S=1. 6			1
	0730 108 159		S=1. 8			1
	0730 108 160		S=2.0			1
	0730 108 161		5=2.2			1
	0730 108 162		S=2.4			1
	0730 108 163		S=2.6			1
	0730 108 164		S=2.8			1
084	0730 150 759		止推垫圈	THRUST WASHER		1
090	4644 303 534		止推垫圈	THRUST WASHER		1
100	4644 308 587		直齿圆柱齿轮	SPUR GEAR	Z=29 (HVZ)	1
110	0730 150 777		止推垫圈	THRUST WASHER		1
130	0735 358 069		滚针轴承	NEEDILE CAGE		1
140	4642 308 185		承压盘	END SHIM		2
150	4644 353 051		活塞	PISTON		2
160	0750 112 141		密封环	PROF. SEAL RING		2
170	4644 351 094		止推垫片	THUST PLATE		1
174	4642 308 555		止推垫片	THUST PLAE		1
200	0750 112 140		密封圈	PROF. SEAL RING		2
220	0732 041 183		压缩弹簧	COMPR.SPRING		2
230	4642 308 083		导向环	GUIDE RING		4
240	0636 531 346		挡圈	V-RIMG	AV 55	2
250	4642 308 084		导向环	GUIDE RING		2

260	0750 115 182		滚针轴承	NEEDLE SLEEVE		1

4644 153 III 档及 IV 档离合器总成

GROUP 4644 152 GOUPING K3+K4

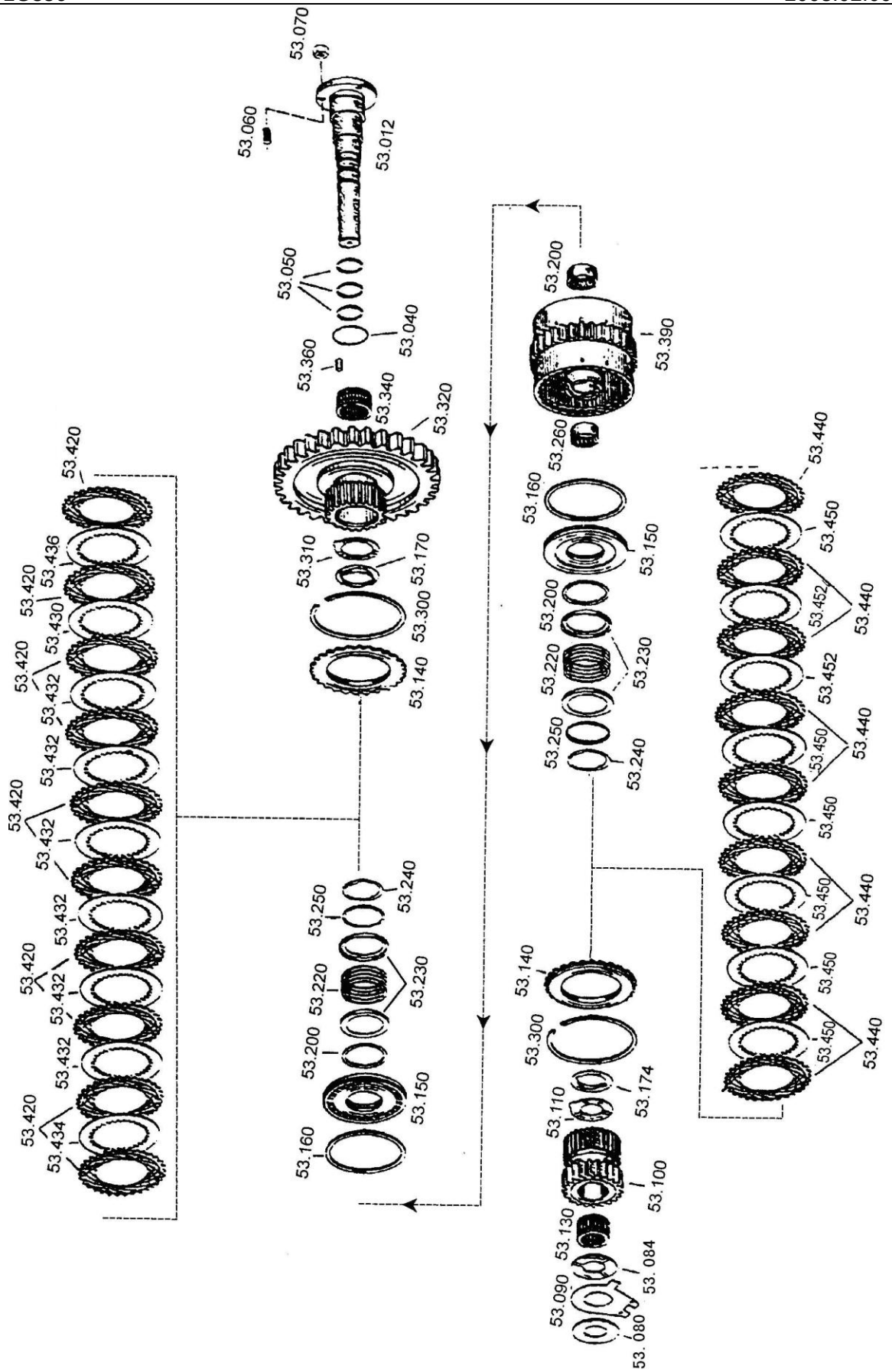
53.070
53.060
53.012
53.050
53.040
53.360
53.340
53.320
53.310
53.170
53.300
53.140
53.200
53.390
53.260
53.160
53.150
53.200
53.220
53.230
53.250
53.240
53.420
53.436
53.430
53.432
53.434
53.440
53.450
53.452
53.140
53.300
53.110
53.174
53.100
53.130
53.084
53.090
53.080

4644 153 III 档及 IV 档离合器总成 GROUP 4644 152 GOUPING K3+K4

序号 NO.	零件号 PART NO.	原零件号 OLD PART NO.	名称 DESCRIPTION		规格 SIZE	数量 Q'TY
270	0730 513 610		挡圈	SNAP RING		1
280	0635 303 204		滚针轴承	NEEDLE SLEEVE		1
290	0730 513 611		挡圈	SNAP RING		1
300			调整挡圈	SNAP RING		
			(选用)	OPTIONAL		
	0730 513 420		A=2.25			2
	0730 513 419		A=2.30			2
	0730 513 418		A=2.35			2
	0730 513 417		A=2.40			2
	0730 513 416		A=2.45			2
	0730 513 180		A=2.50			2
	0730 513 421		A=2.2			2
	0730 513 455		A=2. 15			2
	0730 513 456		A=2. 10			2
310	0730 150 779		止推垫圈	THRUST WASHER		1
312	0730 109 643		垫圈	WASHER		1
320	4644 308 359		直齿圆柱齿轮	SPUR GEAR	Z=37	1
340	0750 115 109		滚针保护架	NEEDLE SLEEVE		1
360	0750 119 048		滚柱	CYL. ROLLER		12
390	4644 253 045		离合器座	DISC CARRIER		1
	K3+K4		III档离合器K3	COUPLING K3		
420	0501 309 329		外摩擦片	O.CLUTCH DISC		10
430	4642 308 330		内摩擦片	I.CLUTCH DISC	S=1.5	1
432	4642 308 332		内摩擦片	I.CLUTCH DISC	S=2.0	6
434	4642 308 331		内摩擦片	I.CLUTCH DISC	S=2..5	1
436			可调整内摩擦片	I.CLUTCH DISC		
			(选用)	OPTIONAL		
	4642 308 332		S=2.0			1
	4642 308 330		S=1.5			1
	4642 308 331		S=2.5			1
			离合器 K4	COUPLE K4		
440	0501 309 329		外摩擦器片	O.CLUTCH DISC		9
450	4642 308 330		内摩擦器片	I.CLUTCH DISC	S=1.5	4
452	4642 308 333		内摩擦器片	I.CLUTCH DISC	S=2.0	2
454	4642 308 331		内摩擦器片	I.CLUTCH DISC	S=2.5	1

4644 153 III 档及 IV 档离合器总成

GROUP 4644 152 GOUPING K3+K4

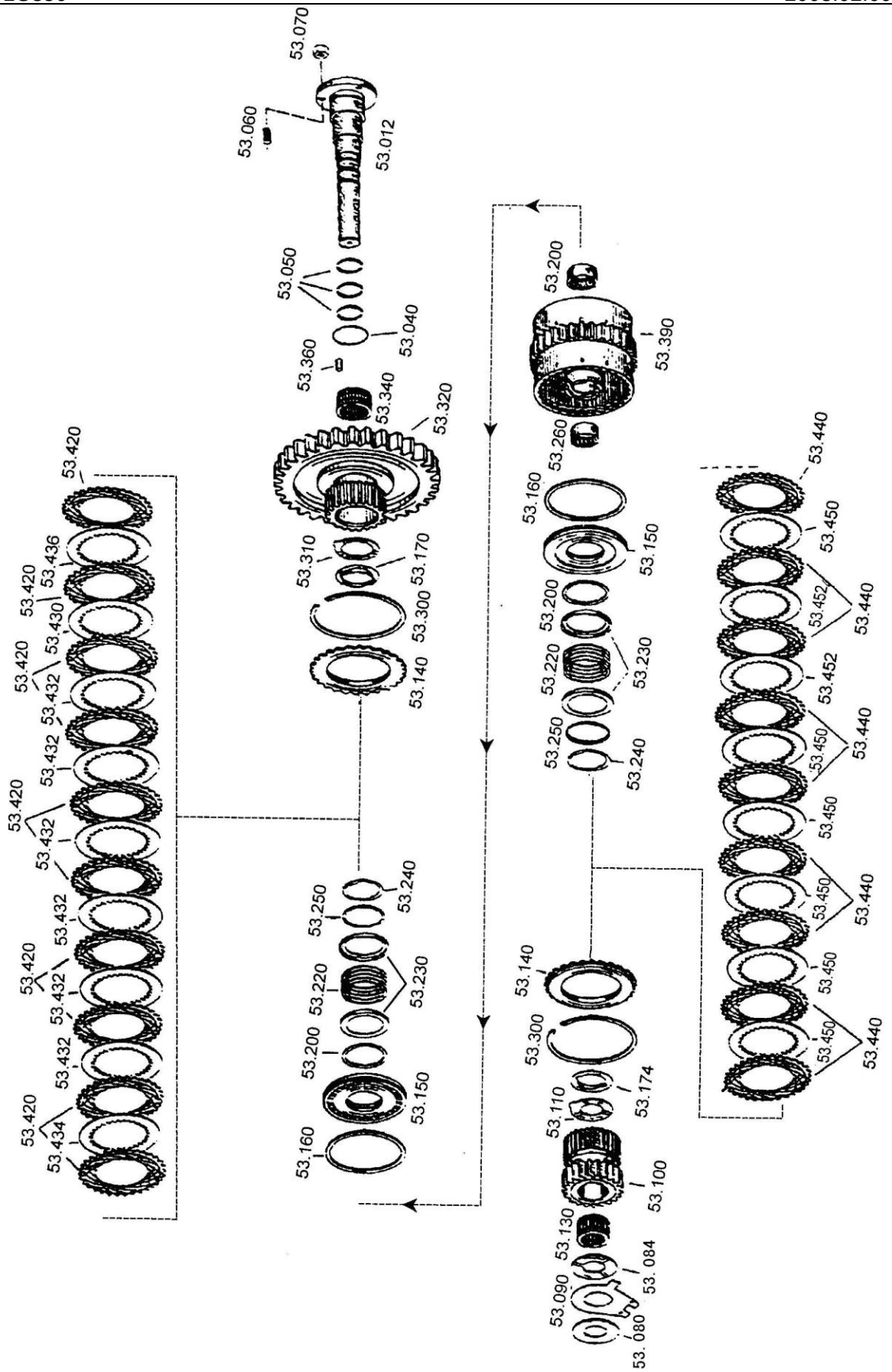
53.070
53.060
53.012
53.050
53.040
53.360
53.340
53.320
53.310
53.170
53.300
53.140
53.200
53.390
53.260
53.160
53.150
53.220
53.230
53.250
53.240
53.420
53.436
53.430
53.432
53.434
53.440
53.450
53.452
53.140
53.300
53.110
53.174
53.100
53.130
53.090
53.084
53.080

4644 153 III 档及 IV 档离合器总成 GROUP 4644 152 GOUPING K3+K4

序号 NO.	零件号 PART NO.	原零件号 OLD PART NO.	名称 DESCRIPTION	规格 SIZE	数量 Q'TY
456			可调整内摩擦 I.CLUTCH DISC		
			(选用) OPTIONAL		
	4642 308 332		S=2.0		1
	4642 308 330		S=1.5		1
	4642 308 331		S=2.5		1

注:标有“ *” 的零件用于 1996 年生产的变速箱。

4644 103 输出轴总成

GROUP 4644 103 OUTPUT

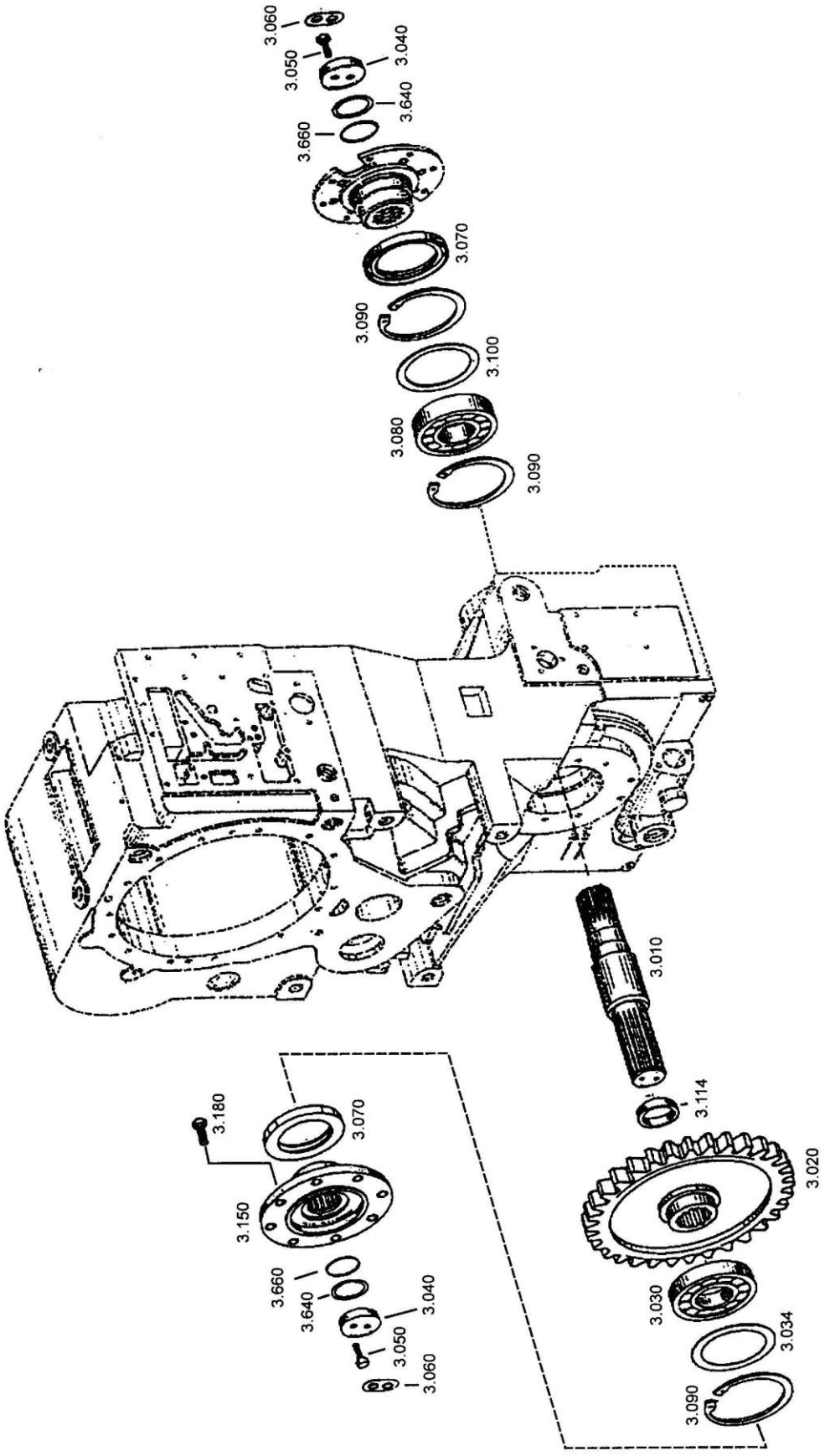

4644 103 输出轴总成 GROUP 4644 103 OUTPUT

序号 NO.	零件号 PART NO.	原零件号 OLD PART NO.	名称 DESCRIPTION		规格 SIZE	数量 Q'TY
010	4644 303 216		输出轴	OUTPUT SHAFT		1
020	4644 303 279		输出齿轮	OUTPUT GEAR	Z=43	1
030	0635 416 285		滚柱轴承	OUTPUT GEAR		2
034	1204 308 062		垫	SHIM		4
040	4620 303 247		垫圈	WASHER		2
050	0636 015 127		螺栓	HEXAGON SCREW	M10X30 DIN 933 8.8	2
060	1269 302 164		锥形挡圈	TAB WASHER		1
070	0750 111 116		轴端密封圈	SHAFT SEAL		3
080	0750 116 134		球轴承	BALL BEARING		1
090	0630 502 048		挡圈	RETAINING RING	120 X 4 DIN 472	1
100			调整垫圈	SHIN		
			(选用)	OPTIONAL		
	0730 002 654		S=1.8			1
	0730 002 657		S=1.5			1
	0730 002 656		S=1.6			1
	0730 002 655		S=1.7			1
	1204 308 014		S=0.2			1
	1204 308 061		S=0.3			1
	1204 308 062		S=0.5			1
	0730 002 661		S=1.1			1
	0730 002 659		S=1.3			1
	0730 002 660		S=1.2			1
	0730 002 658		S=1.4			1
	1204 308 123		S=1.0			1
114	0730 062 296		套	PIPE		1
150	4644 303 389		输山法兰	OUTFLANGE	AD=150	1
180	0736 020 031		螺栓	HEXAGON SCREW		8
640			调整定位垫圈	SPACING WASHER		
			(选用)	OPTIONAL		
	4644 303 500		A=0.6			2
	4644 303v501		A=1.1			2
660	0634 303 466		O 形圈	O-PING	48X4 ZFN 744 NBR-70-10	2

4644 109 制动器总成

GROUP 4644 109 PARKING BRAKE

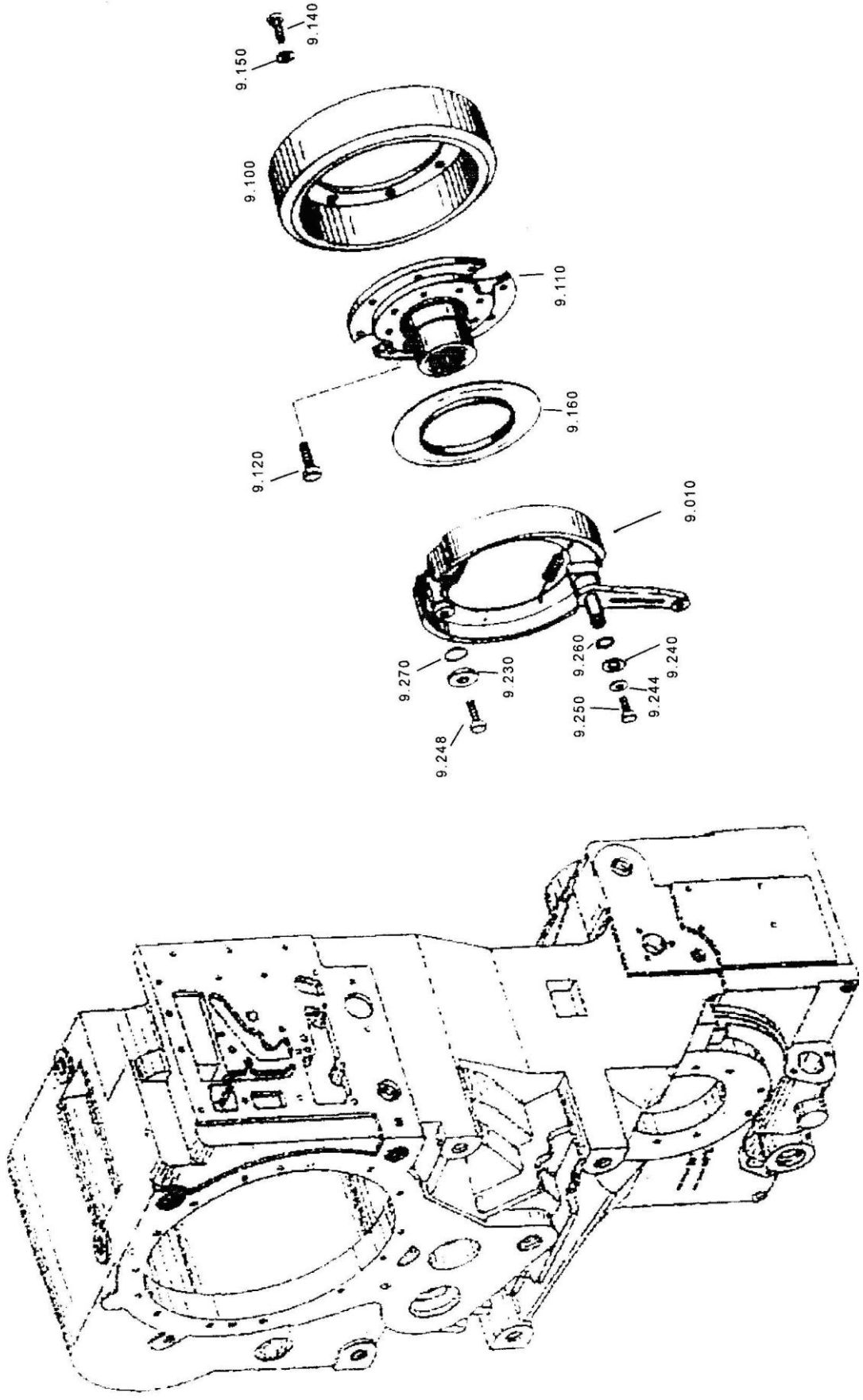

4644 109 制动器总成 GROUP 4644 109 PARKING BRAKE

序号 NO.	零件号 PART NO.	原零件号 OLD PART NO.	名称 DESCRIPTION		规格 SIZE	数量 Q'TY
010	0501 003 819		制动器	BRAKE CPL.		1
100	4644 309 002		制动鼓	BRAKE DRUM		1
110	4644 309 001		输出法兰	OUTPUT FLANGE		1
120	0636 020 082		螺栓	HEXAGON SCREW	M14X1.5X45 DIN 961 10.9	8
140	0636 015 166		螺母	HEXAGON NUT	M10X25 DIN 933 10.9	8
150	0630 001 014		垫圈	WASHER	10.5 DIN 125 200HV	8
160	4644 309 008		固定板	FIXING PLATE		1
230	4644 309 066		垫圈	WASHER		1
240	0730 107 676		垫圈	WASHER		1
244	0630 001 014		垫圈	WASHER	10.5 DIN 125 200HV	1
248	0636 010 159		螺栓	HEXAGON SCREW	M10X40 DIN 931 10.9	1
250	0636 015 115		螺栓	HEXAGON SCREW	M10X22 DIN 933 10.9	1
260	0634 306 017		O 形圈	O-RING	17.3X2.4 ZFN 744 NBR-70-10	1
270	0634 306 024		O 形圈	O-RING	25.3X2.4 ZFN 744 NBR-70-10	1

0501 003 制动器总成

GROUP 0501 003 PARKING BRAKE

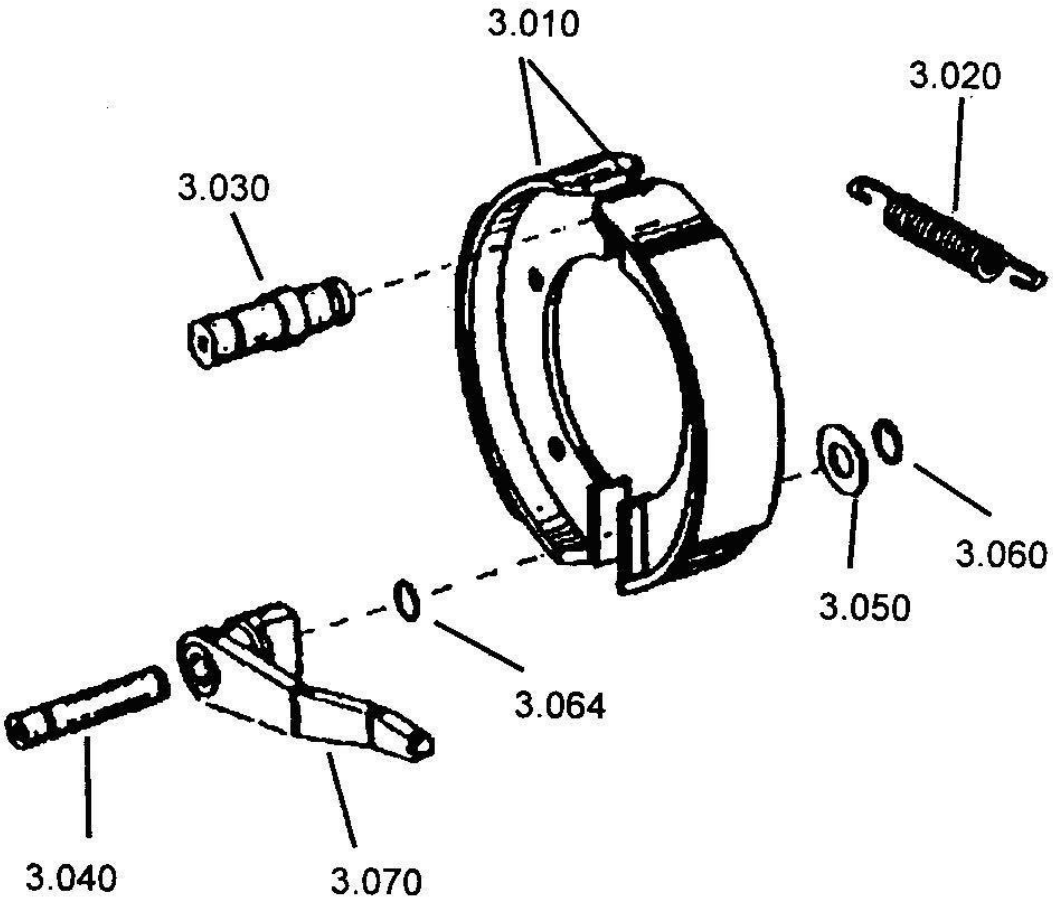

0501 003 制动器总成 GROUP 0501 003 PARKING BRAKE

序号 NO.	零件号 PART NO.	原零件号 OLD PART NO.	名称 DESCRIPTION		规格 SIZE	数量 Q'TY
.....	0501 003 819		制动器 包括标号 010-070	PARKING BRAKE CONSISTING OF FIG-NO.010-070		1
010	0501 206 285		制动蹄总成(不含石棉)	BRAKE SHOE CPL. WITHOUT ASBESTOS		1
020	0501 300 460		张拉弹簧	TENSION SPRING		2
030	0501 307 818		销	PIN		1
040	0501 307 817		销	PIN		1
050	0501 300 407		垫圈	WASHER		1
060	0630 501 018		挡圈	CIRCLIP	22X1.2 DIN 471	1
064	0634 306 213		O 形圈	O-RING	22X3 ZFN 744 NBR -70-10	1
070	0501 207 745		制动凸轮	BRAKE CAM		1

4644 154 工作泵驱动轴总成

GROUP 4644 154 POWER TAKE-OFF

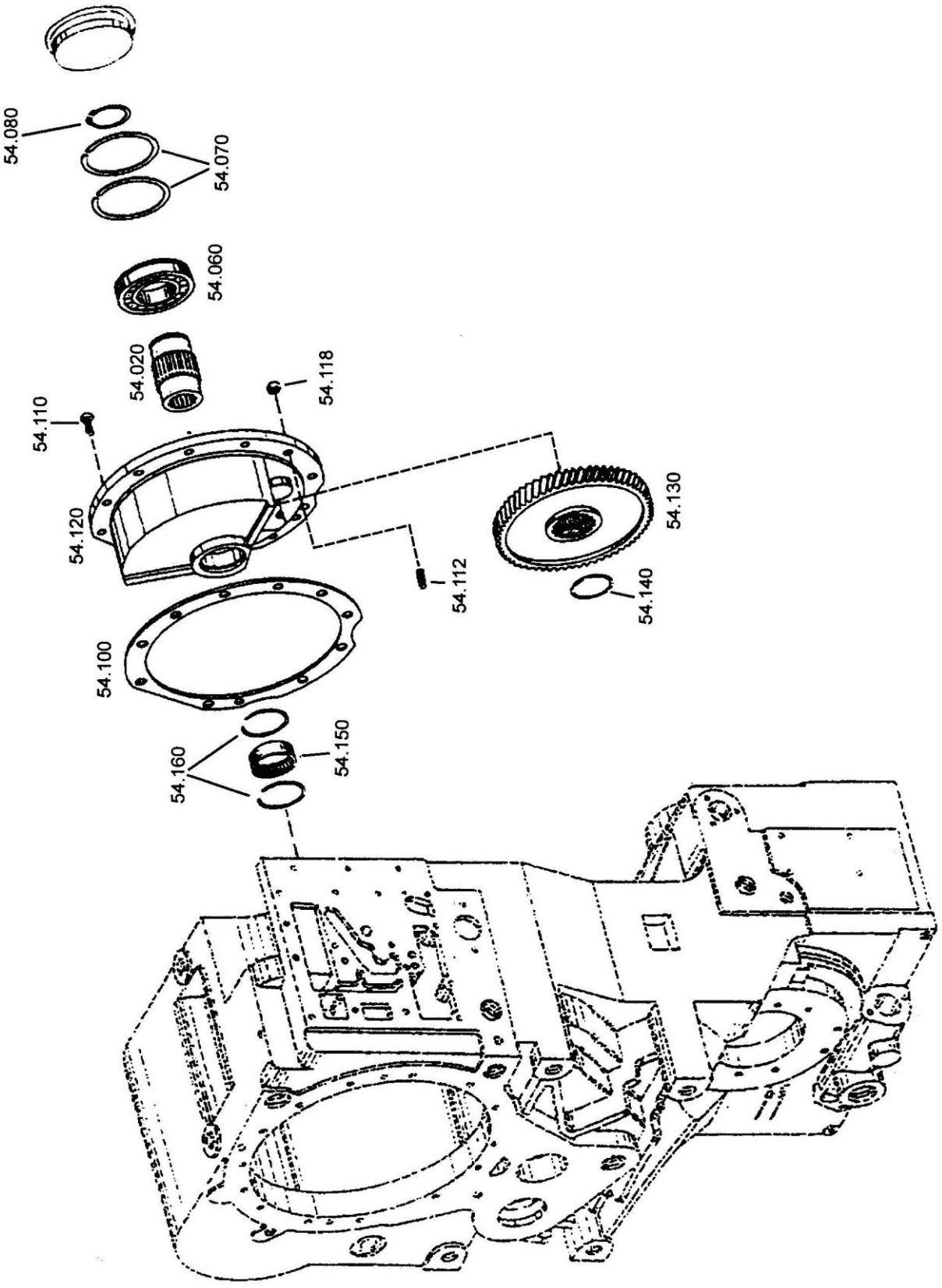

4644 154 工作泵驱动轴总成 GROUP 4644 154 POWER TAKE-OFF

序号 NO.	零件号 PART NO.	原零件号 OLD PART NO.	名称 DESCRIPTION		规格 SIZE	数量 Q'TY
020	4644 311 196		驱动轴	DRIVER	Z=38 SAE	1
060	0750 116 259		球轴承	BALL BEARING		1
070	0630 503 011		挡圈	SNAP RING	SP 85 DIN 5417	2
080	0630 501 033		挡圈	RETAINING RING	45Xl.75 DIN 471	1
100	4644 311 214		密封垫	GASKET		1
110	0636 015 084		螺栓	HEXAGON SCREW	M8X22 DIN 933 8.8	10
112	0636 610 014		双头螺栓	STUD	M8X18 DIN 939 8.8	1
118	0637 006 018		螺母	HEXAGON NUT	M8 DIN 934 8	1
120	4644 311 120		壳体	P. T.O.HOUSING		1
130	4644 311 117		齿轮	INPUT GEAR	Z=74	1
140	0630 513 068		挡圈	SNAP RING	SW 47	1
150	0635 303 104		滚针轴承	NEEDLE SLEEVE		1
160	0630 513 016		挡圈	SNAP PING	SB 52	2
.....	0501 316 374		密封帽	SEALING CAP		1

4644 155 工作泵驱动轴总成

GROUP 4644 155 POWER TAKE-OFF

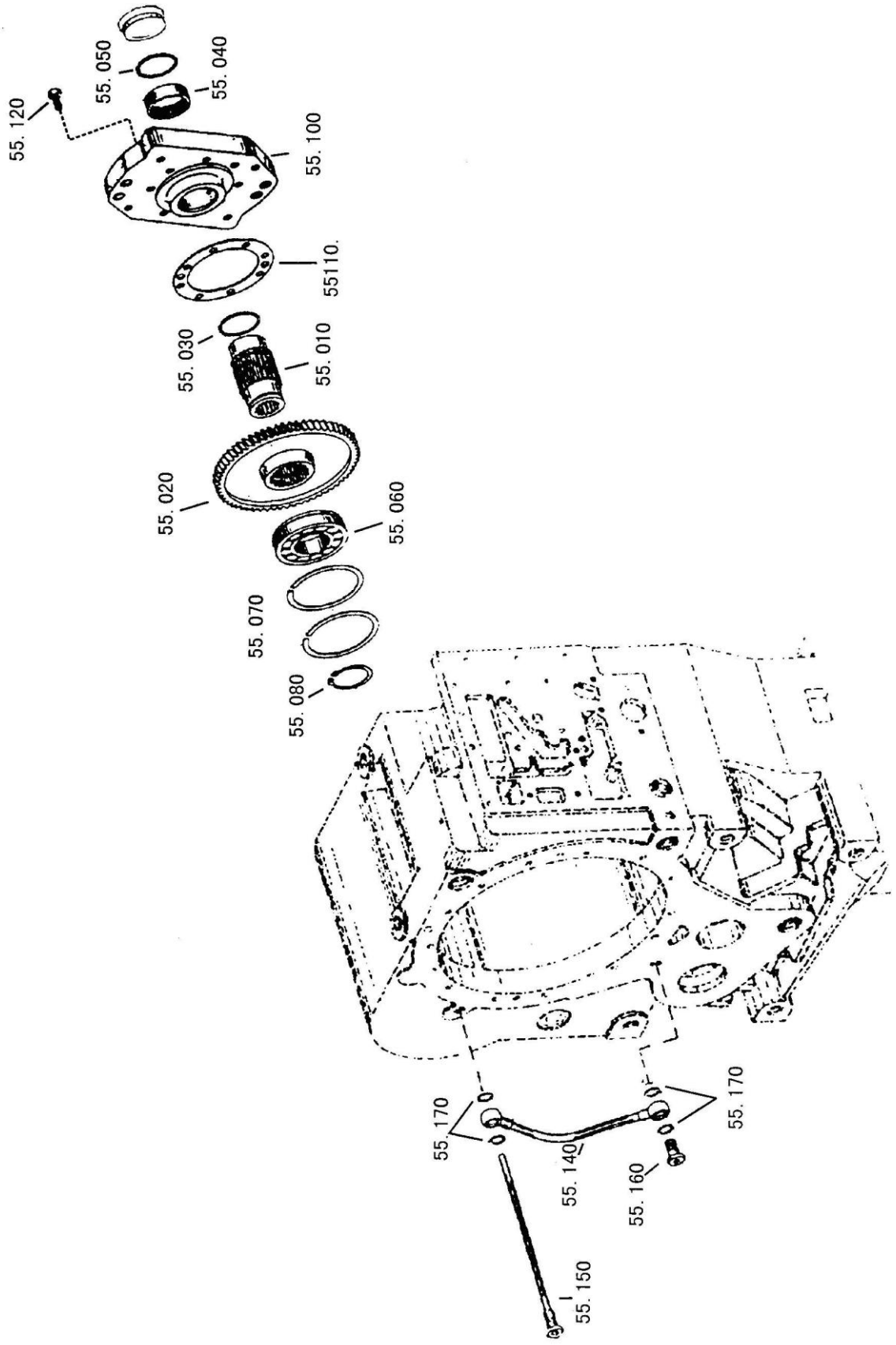

4644 155 工作泵驱动轴总成 GROUP 4644 155 POWER TAKE-OFF

序号 NO.	零件号 PART NO.	原零件号 OLD PART NO.	名称 DESCRIPTION		规格 SIZE	数量 Q'TY
010	4644 311 196		驱动轴	DRIVER	Z=38 SAE	1
020	4644 311 118		齿轮	INPUT GEAR	Z=74	1
030	0630 513 068		挡圈	SNAP PING	SW 47	1
040	0635 303 104		滚针轴承	NEEDLE SLEEVE		1
050	0630 513 016		挡圈	SNAP RING	SB 52	1
060	0750 116 259		球轴承	BALL BEARING		1
070	0630 503 011		挡圈	SNAP RING	SP 85 DIN 5417	2
080	0630 501 033		挡圈	RETAINING RING	45X1.75 DIN 471	1
100	4644 311 121		法兰	COVER		1
110	4644 311 209		密封垫	GASKET		1
120	0636 015 278		螺栓	HEXAGON SCREW	M8X16 DIN 933 8.8	8
140	0750 147 048		软管	HOSE PIPE		1
150	4642 211 001		喷油管	SPRAY TUBE		1
160	0637 835 515		接头	UNION SCREW	10 DIN 7643	1
170	0634 801 151		密封圈	SEALING RING	A 14X20 DIN 7603 CU	4
.....	0501 316 374		密封帽	SEALING CAP		1

4644 106 变速操纵阀系统总成

GROUO 4644 106 GEARSHIFT SYSTEM

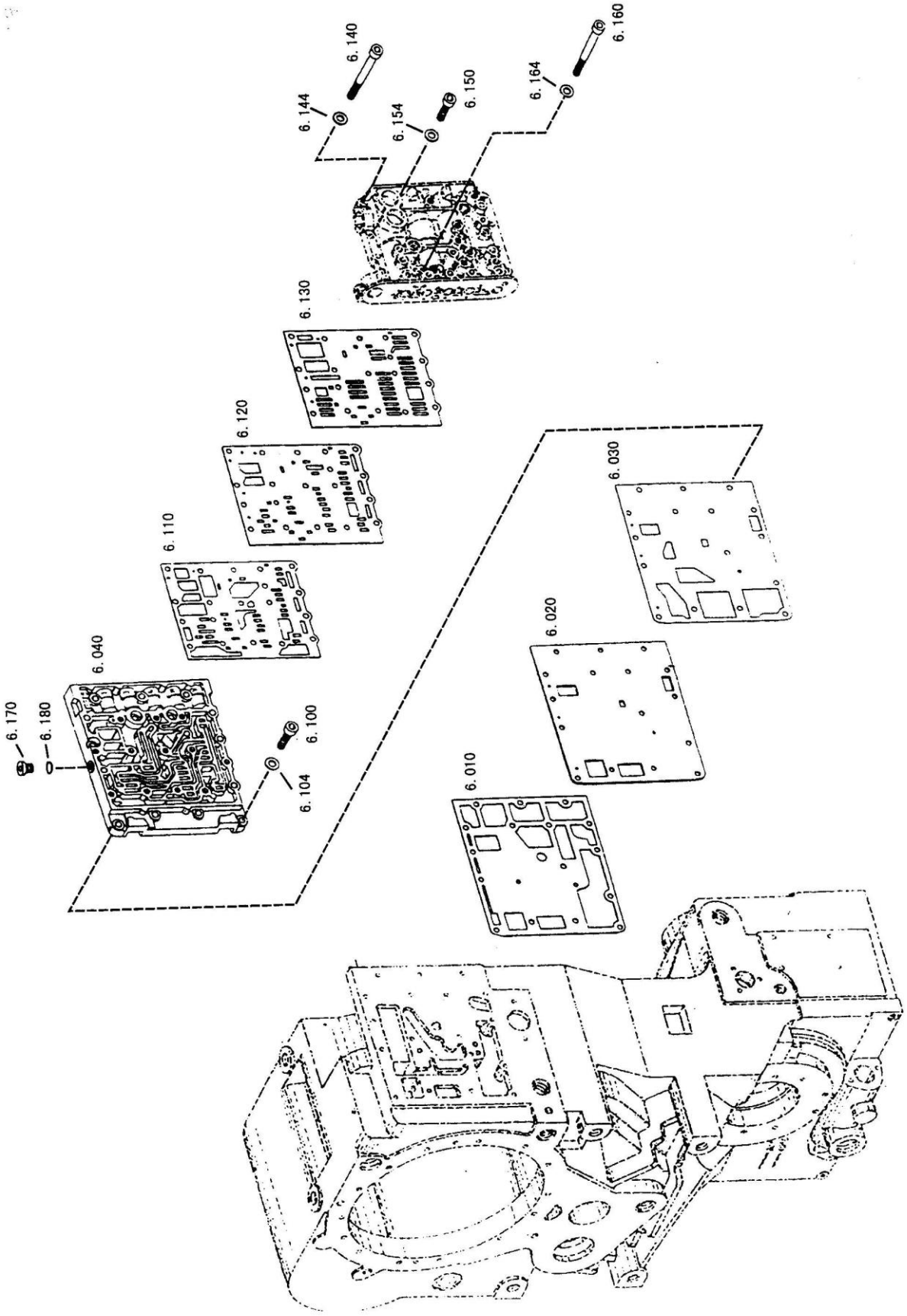

4644 106 变速操纵阀系统总成 GROUO 4644 106 GEARSHIFT SYSTEM

序号 NO.	零件号 PART NO.	原零件号 OLD PART NO.	名称 DESCRIPTION		规格 SIZE	数量 Q'TY
010	4644 306 362		密封垫	GASKET		1
020	4644 306 363		盖板	COVER PLATE		1
030	4644 306 364		密封垫	GASKET		1
040	4644 306 365		管路块	DUCT PLATE		1
100	0636 102 015		内六角螺栓	CAP SCREW	M8X35 DIN 6912 8.8	11
104	0630 003 006		垫圈	WASHER	8.4 DIN 433 200HV	11
110	4644 306 497		密封垫	GASKET		1
120	4644 306 508		盖板	COVER PLATE		1
130	4644 306 370		密封垫	GASKET		1
140	0636 101 041		内六角螺栓	CAP SCREW	M8X65 DIN 912 8.8	5
144	0630 003 006		垫圈	WASHER	M8.4 DIN 433 200HV	5
150	0636 101 032		内六角螺栓	CAP SCREW	M8X35 DIN 912 8.8	11
154	0630 003 006		垫圈	WASHER	8.4 DIN 433 200HV	11
160	0636 101 038		内六角螺栓	CAP SCREW	M8X60 DIN 912 8.8	1
164	0636 003 006		垫圈	WASHER	8.4 DIN 433 200HV	1
170	0630 302 031		螺塞	SCREW PLUG	M10X1 DIN 908 ST	1
180	0634 303 280		O 形圈	O-RING	8X1.5 ZFN 744 NBR -70-10	1

4644 159 变速操纵阀总成

GROUO 4644 106 GEARSHIFT

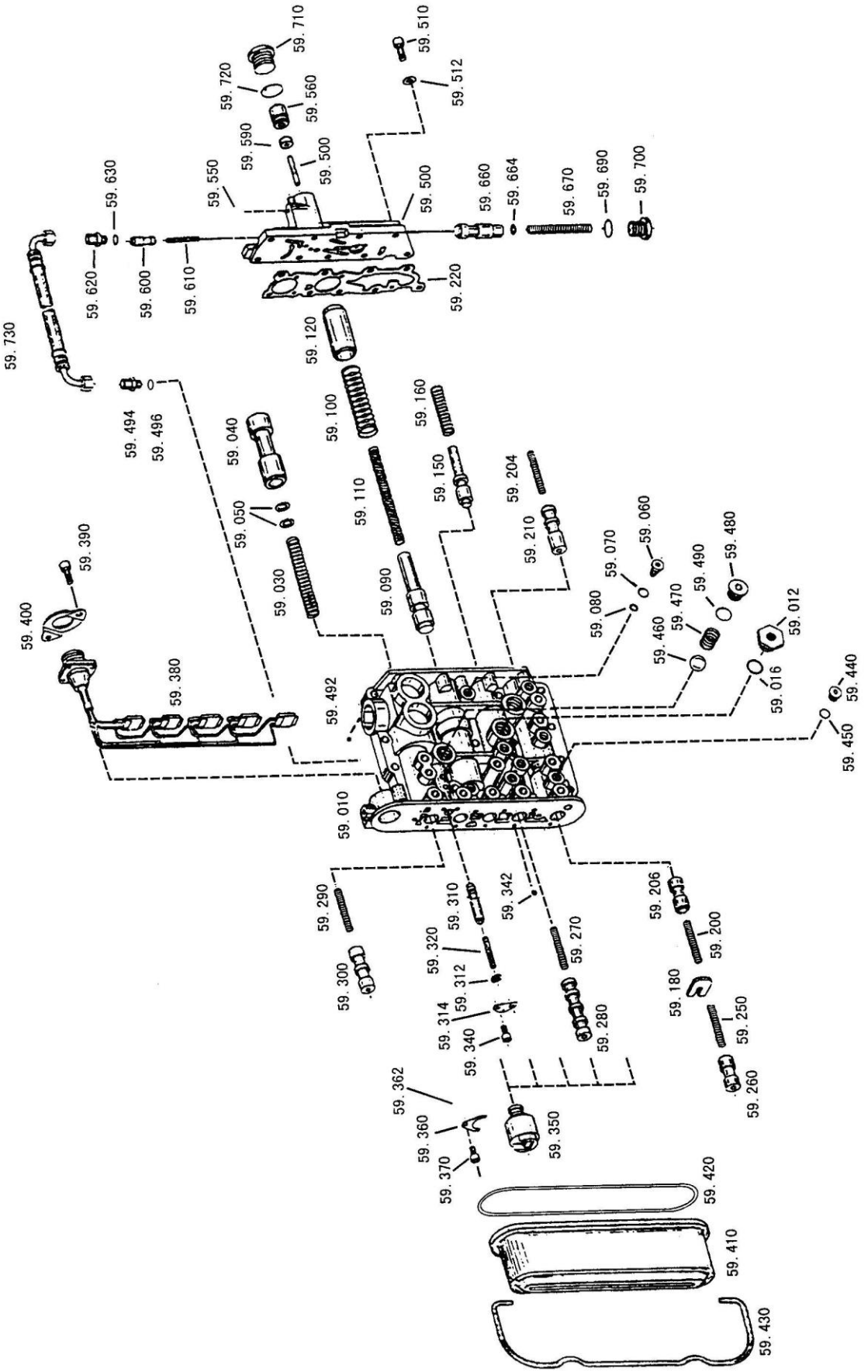

4644 159 变速操纵阀总成 GROUO 4644 106 GEARSHIFT

序号 NO.	零件号 PART NO.	原零件号 OLD PART NO.	名称 DESCRIPTION		规格 SIZE	数量 Q'TY
010	4644 306 558		阀体	VALVE BLOCK		1
012	4644 306 566		接头	SCREW-IN SLEEVE		1
016	0634 306 524		0 形图	O-RING	15X2 ZFN 744 NBR-70-10	1
030	0732 042 314		弹,策:	COMPR.SPRING		1
040	*4644 306 524		活塞	PISTON		1
	4644 306 597		活塞	PISTON		1
050	0630 004 037		垫片	SHIM RING		1
060			可选节流阀	ORFICE		1
			(选用)	OPTIONAL		1
	4644 306 401		A=0.6			1
	4644 306 402		A=7			1
	4644 306 403		A=0.8			1
	4644 306 521		A=0.65			1
	4644 306 522		A=0.75			1
	4644 306 404		A=0.85			1
	4644 306 531		A=0.90			1
	4644 306 554		A=0.95			1
070	0634 303 280		O 形圈	O-RING	8X1.5 ZFN 744 NBR-70-10	1
080	0634 306 170		O 形圈	O-RING	6X1.5 ZFN 744 NBR-70-10	1
090	4644 306 376		活塞	PISTON		1
100	0732 042 315		弹簧	COMPR.SPRING		1
110	0732 042 316		弹簧	COMPR.SPRING		1
120	4644 306 377		活塞	PISTON		1
150	4644 306 509		活塞	PISTON		1
160	0732 042 317		弹簧	COMPR.SPRING		1
180	4644 306 379		止动片	STOP PLATE		1
200	0770 060 648		弹簧	COMPR.SPRING		1
204	0770 060 648		弹簧	COMPR.SPRING		1
206	4644 306 381		活塞	PISTON		1
210	4644 306 380		活塞	PISTON		1
220	4644 306 584		密封垫	GASKET		1
250	0770 060 648		弹簧	COMPR.SPRING		1
260	4644 306 381		活塞	PISTON		1
270	0770 060 648		弹簧	COMPR.SPRING		1
280	4644 306 383		活塞	PISTON		1

290	0770 060 648		弹簧	COMPR.SPRING		1

4644 159 变速操纵阀总成

GROUO 4644 106 GEARSHIFT

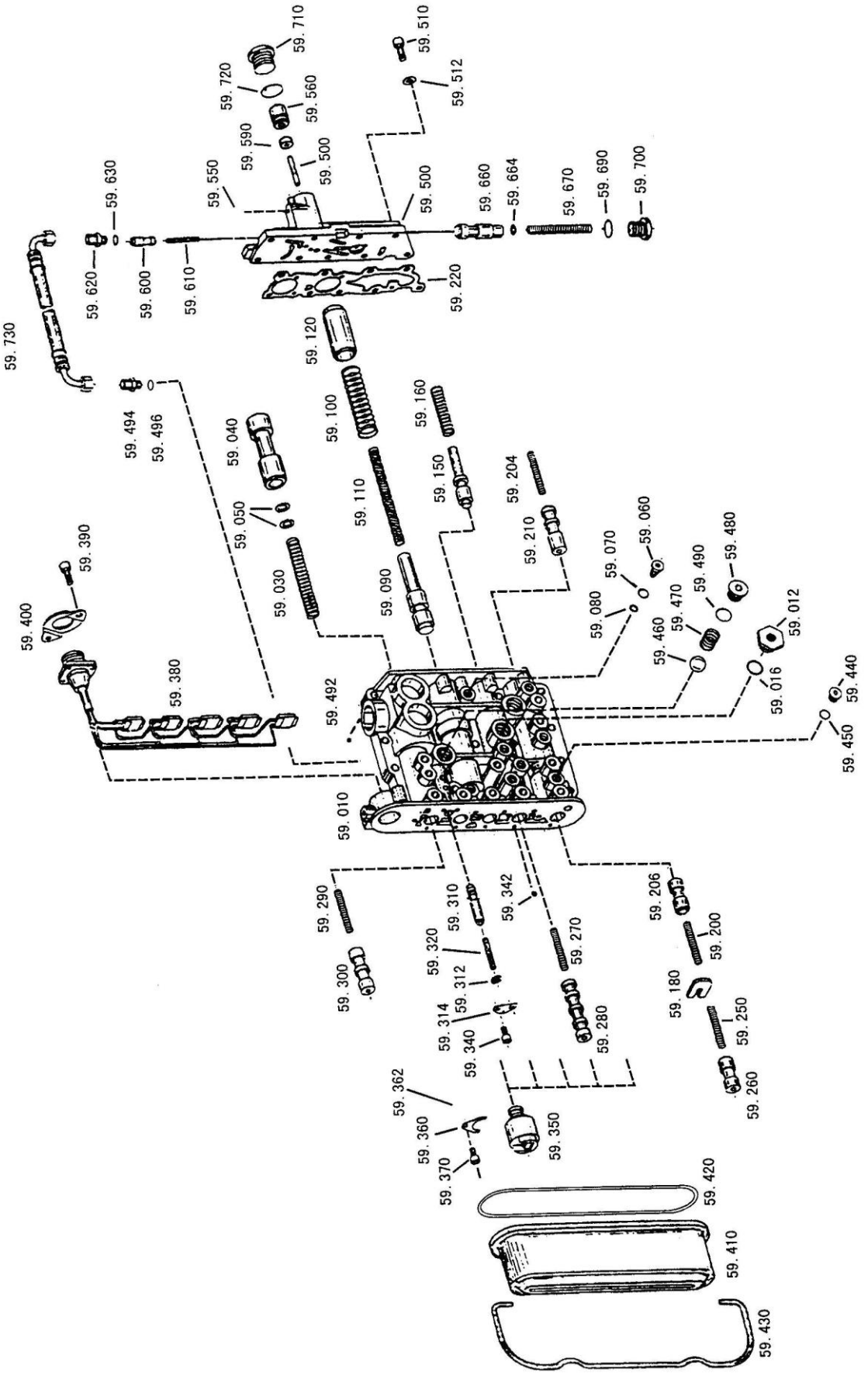

4644 159 变速操纵阀总成 GROUO 4644 106 GEARSHIFT

序号 NO.	零件号 PART NO.	原零件号 OLD PART NO.	名称 DESCRIPTION		规格 SIZE	数量 Q'TY
300	4644 306 384		活塞	PISTON		1
310	4644 306 599		减压阀	REDUCTION VALVE		1
312	0730 007 565		垫圈	RING		1
314	4644 306 580		挡板	FIXING PLATE		11
320	0732 042 024		弹簧	COMPR.SPRING		1
340	0636 101 129		内六角螺栓	CAP SCREW	M5X12 DIN 912 8.8	2
342	0635 460 005		钢球	BALL		10
350	0501 313 375		电磁阀	SOLENOID VALVE		5
360	1043 326 045		固定片	FIXING PLATE		5
362	0730 004 292		垫圈	WASHER		5
370	0636 101 129		内六角螺栓	CAP SCREW	M5X12 DIN 912 8.8	5
380	4644 206 035		线束	WIRING HARNESS		1
390	0636 101 478		内六角螺栓	CAP SCREW	M6X14 DIN 912 8.8	2
400	4644 306 399		固定饭	FIXING PLATE		1
410	4644 206 039		盖	COVER		1
420	0634 349 606		O 形圈	O-RING	159.2X5.7	1
430	4644 306 388		夹紧架	CLAMP. BRACKET		1
440	0636 302 031		螺塞	SCREW PLUG	M10X1 DIN 908 ST	8
450	0634 303 280		O 形圈	O-RING	8X1.5 ZFN 744 NBR-70-10	8
460	0635 460 027		钢球	BALL		2
470	0732 041 226		弹簧	COMPR.SPRING		2
480	0636 302 014		螺塞	SCPEW PLUG	M18X1.5 DIN 908 ST	2
490	0634 306 524		O 形圈	O-RING	15X2 ZFN 744 NBR-70-10	2
492	0635 460 005		钢球	BALL		1
494	0637 842 525		接头	SCREW-IN SLEEVE	L 6BM DIN 3901 ST	1
496	0634 303 280		O 形圈	O-RING	8X1.5 ZFN 744 NBR-70-10	1
500	4644 306 511		阀盖	G.SHIFT HOUSING		1
510	0636 101 012		内六角螺栓	CAP SCREW	M6X20 DIN 912 8.8	9
512	0630 003 004		垫圈	WASHER	6.4 DIN 433 200HV	9
550	0635 460 005		钢球	BALL		5
560			活塞	PISTON		
			(选用)	OPTIONAL		
	4644 306 390		A=20.5			1
	4644 306 440		A=21. 5			1
	4644 306 517		A=21			1

580	0635 470 104		滚柱	ROLLER		1

4644 159 变速操纵阀总成

GROUO 4644 106 GEARSHIFT

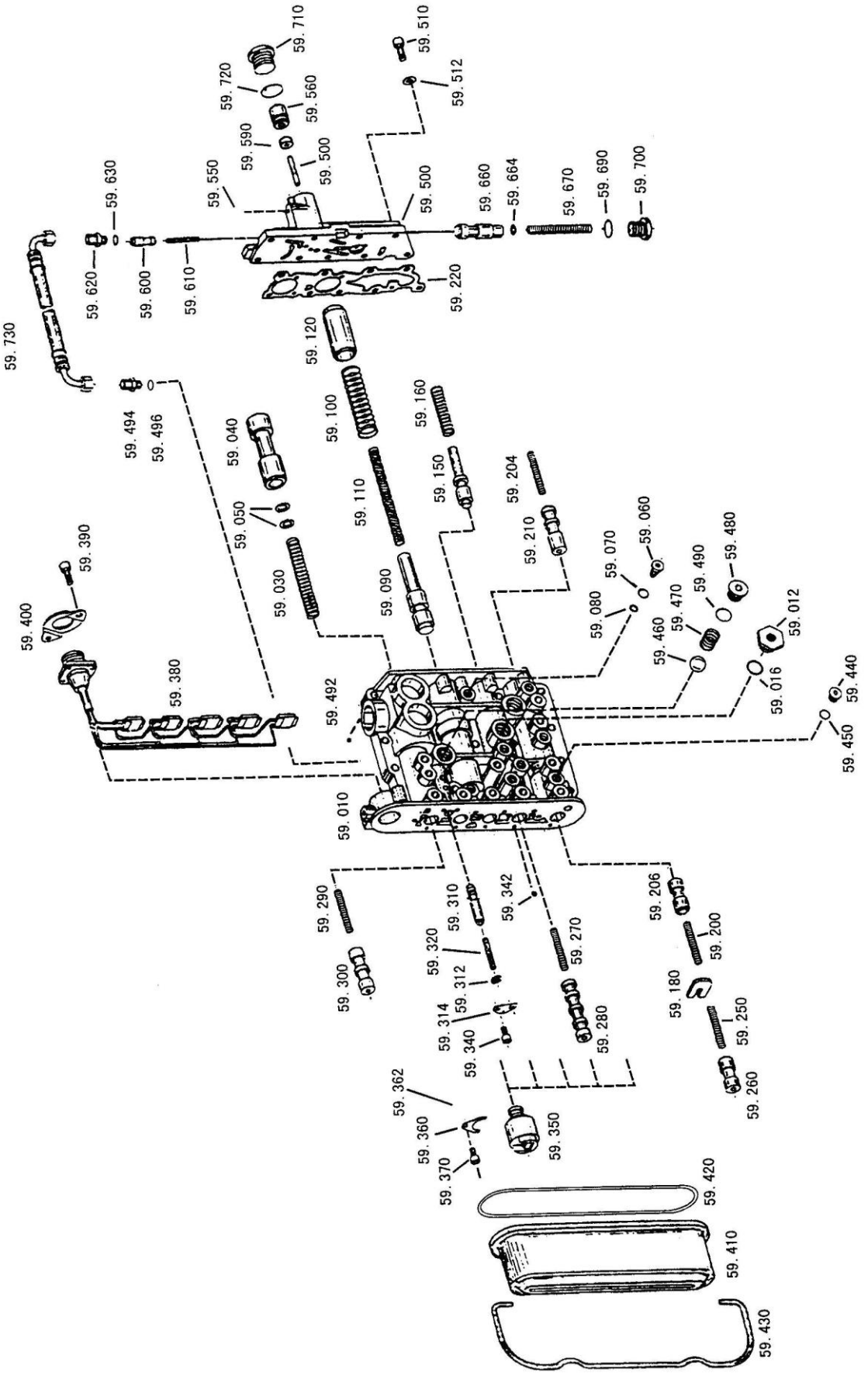

4644 159 变速操纵阀总成 GROUO 4644 106 GEARSHIFT

序号 NO.	零件号 PART NO.	原零件号 OLD PART NO.	名称 DESCRIPTION		规格 SIZE	数量 Q'TY
590			调整圈	RING		
			(选用)	OPTIONAL		
	0730 006 344		A=2			1
	0730 006 345		A=3			1
	0730 006 346		A=4			1
	0730 006 347		A=6			1
	0730 006 348		A=8			1
600	4644 306 397		活塞	PISTON		1
610	0732 042 318		弹簧:	COMPR.SPRING		1
620	4616 306 109		接头	SCREW-IN SLEEVE		1
630	0634 303 144		O 形图	O--RING	9.5X2 ZFN 744 NBR-70-10	1
660	4644 306 398		活塞	PISTON		1
664	0630 004 252		垫圈	SHIM RING	4X8X0.5 DIN 988	10
670	0732 041 764		弹簧	COMPR.SPRING		1
690	0634 306 524		O 形圈	O-RING	15X2 ZFN 744 NBR-70-10	1
700	0636 302 014		螺塞	SCREW PLUG	M18X1.5 DIN 908 ST	1
710	0636 302 005		螺塞	SCREW PLUG	M20X1.5 DIN 908 ST	1
720	0634 306 198		O 形圈	O-RING	17X2 ZFN 744 NBR-70-10	1
730	0750 147 228		软管	HOSE PIPE		1
.....	4644 159 347		变速操纵阀总成包括标号 NO. 010－730 的所有零件	GEARSH.SYST.CPL.CONSIS ING OF FIG.-NO.010-730		1

注：标有 "*" 的零件用于 1996 年前生产的变速箱。

4644 120 调压阀总成

GROUP 4644 120 PRESS.REGULATOR

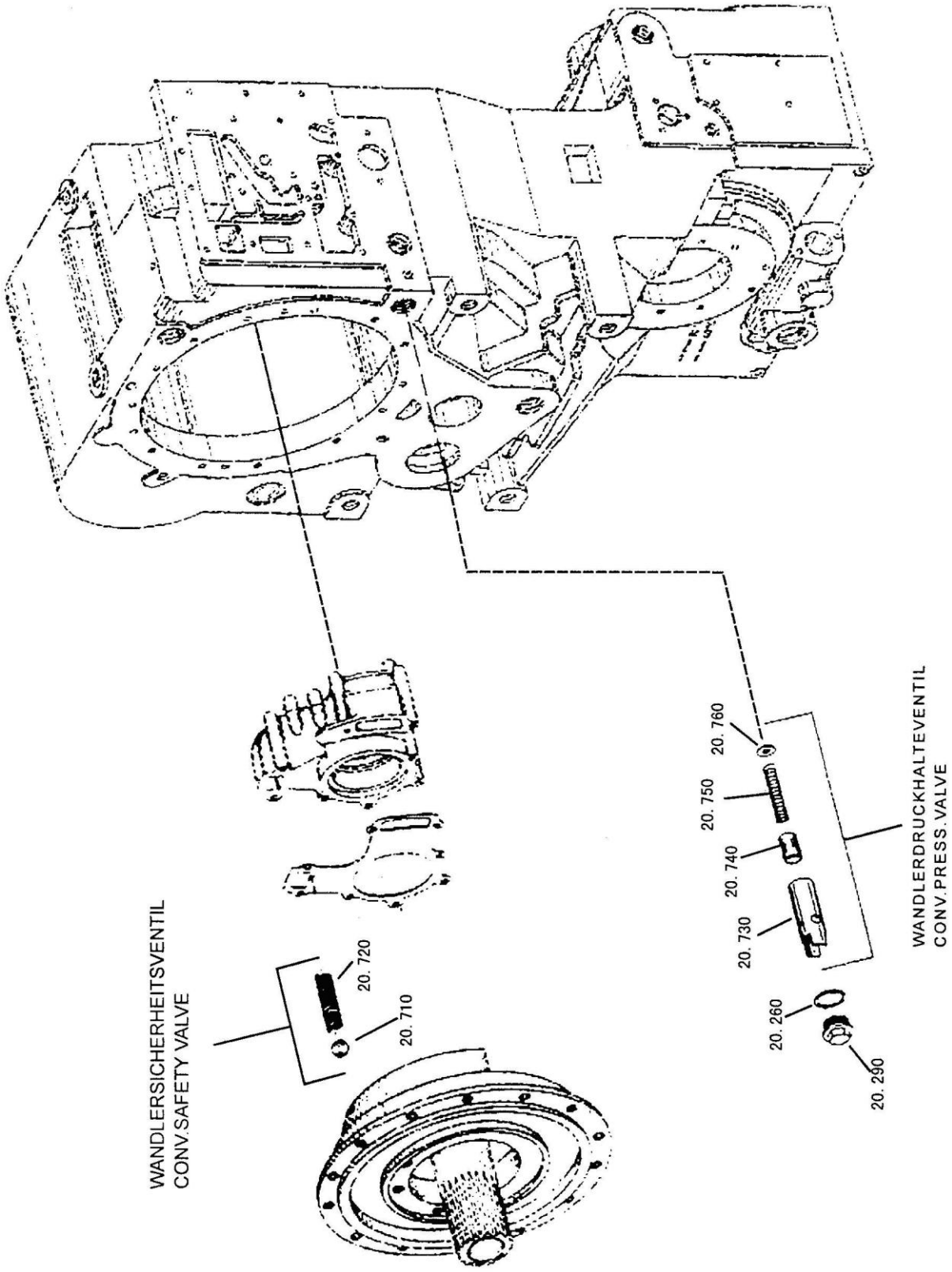

4644 120 调压阀总成 GROUP 4644 120 PRESS.REGULATOR

序号 NO.	零件号 PART NO.	原零件号 OLD PART NO.	名称 DESCRIPTION		规格 SIZE	数量 Q'TY
260	0634 304 275		O 型圈	O-RING	27X2 ZFN 744 NBR-70-10	1
290	0636 305 024		螺塞	SCREW PLUG	CM 30X1.5 DIN 7604 ST	1
710	0635 460 029		钢球	BALL		1
720	0732 041 352		弹簧	COMPR.SPRING		1
730	4644 320 042		阀套	VALVE SLEEVE		1
740	4644 320 034		活塞	PISTON		1
750	0732 042 251		弹簧	COMPR.SPRING		1
760	0630 001 017		垫圈	WASHER	15 DIN 125 200HV	1

4644 138 濾油器

GROUP 4644 138 FILTER

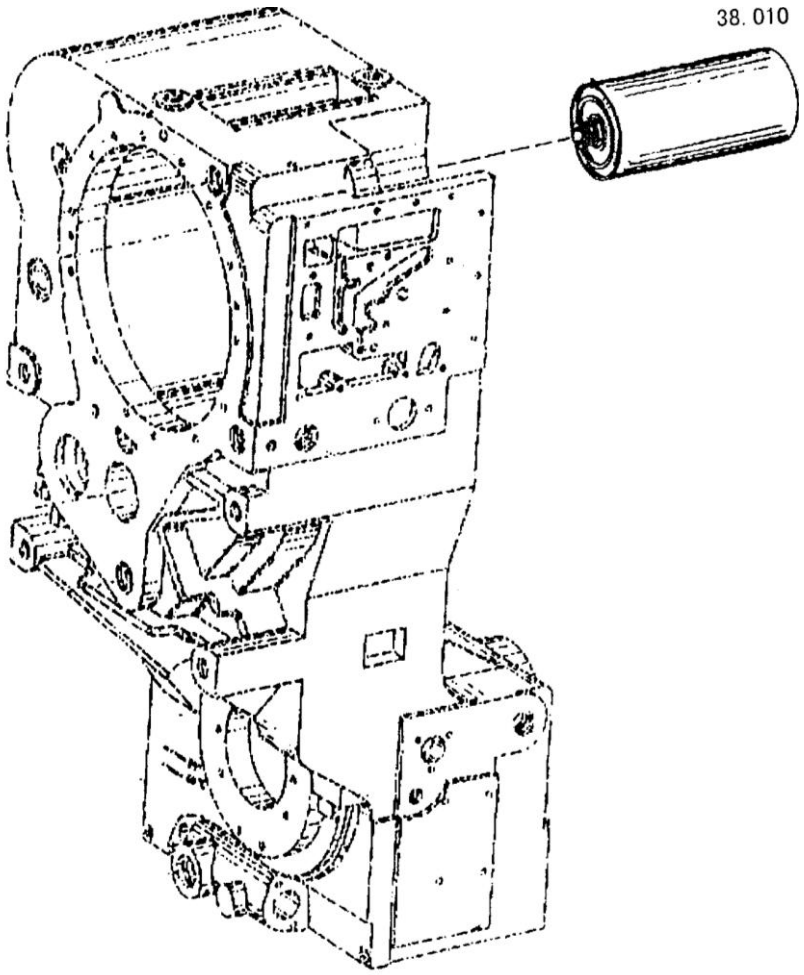

4644 138 濾油器 GROUP 4644 138 FILTER

序号 NO.	零件号 PART NO.	原零件号 OLD PART NO.	名称 DESCRIPTION	规格 SIZE	数量 Q'TY
010	0750 131 060		濾油器 FILTER		1

4642 137 应急泵封盖

GROUP 4642 137 EMCY.STEER.PUMP

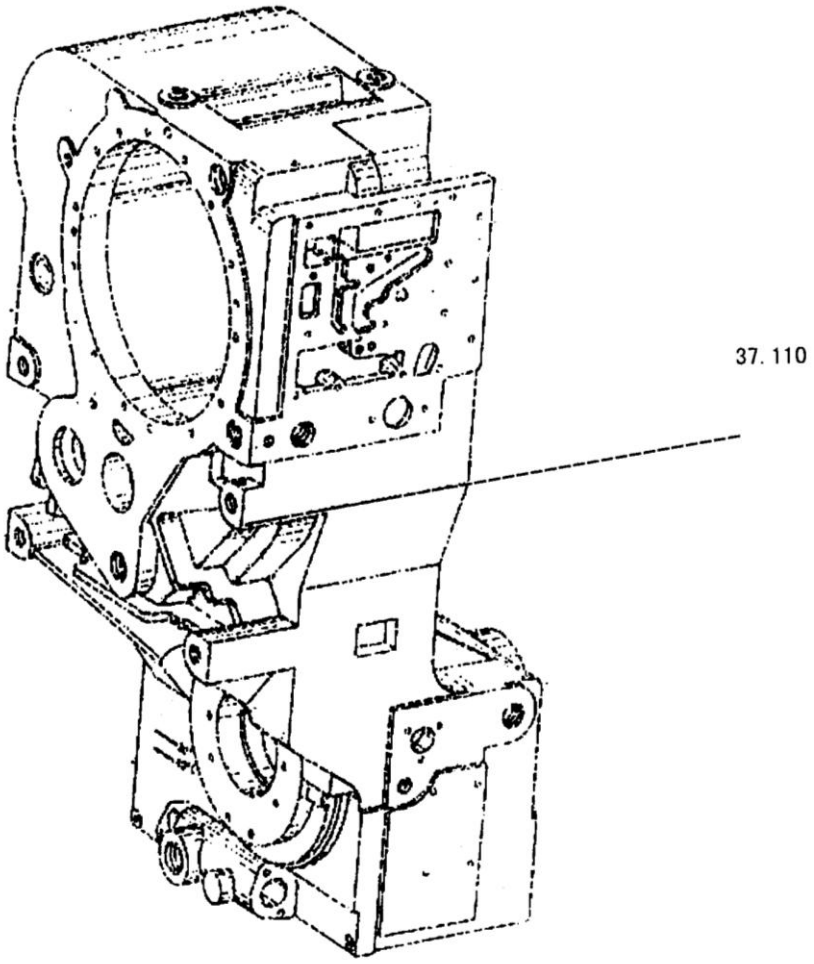

4642 137 应急泵封盖 GROUP 4642 137 EMCY.STEER.PUMP

序号 NO.	零件号 PART NO.	原零件号 OLD PART NO.	名称 DESCRIPTION	规格 SIZE	数量 Q'TY
110	4642 301 106		密封盖 SEALING CAP		1

4644 125 传感器总成

GROUP 4644 125 IND.TRANSMITTER

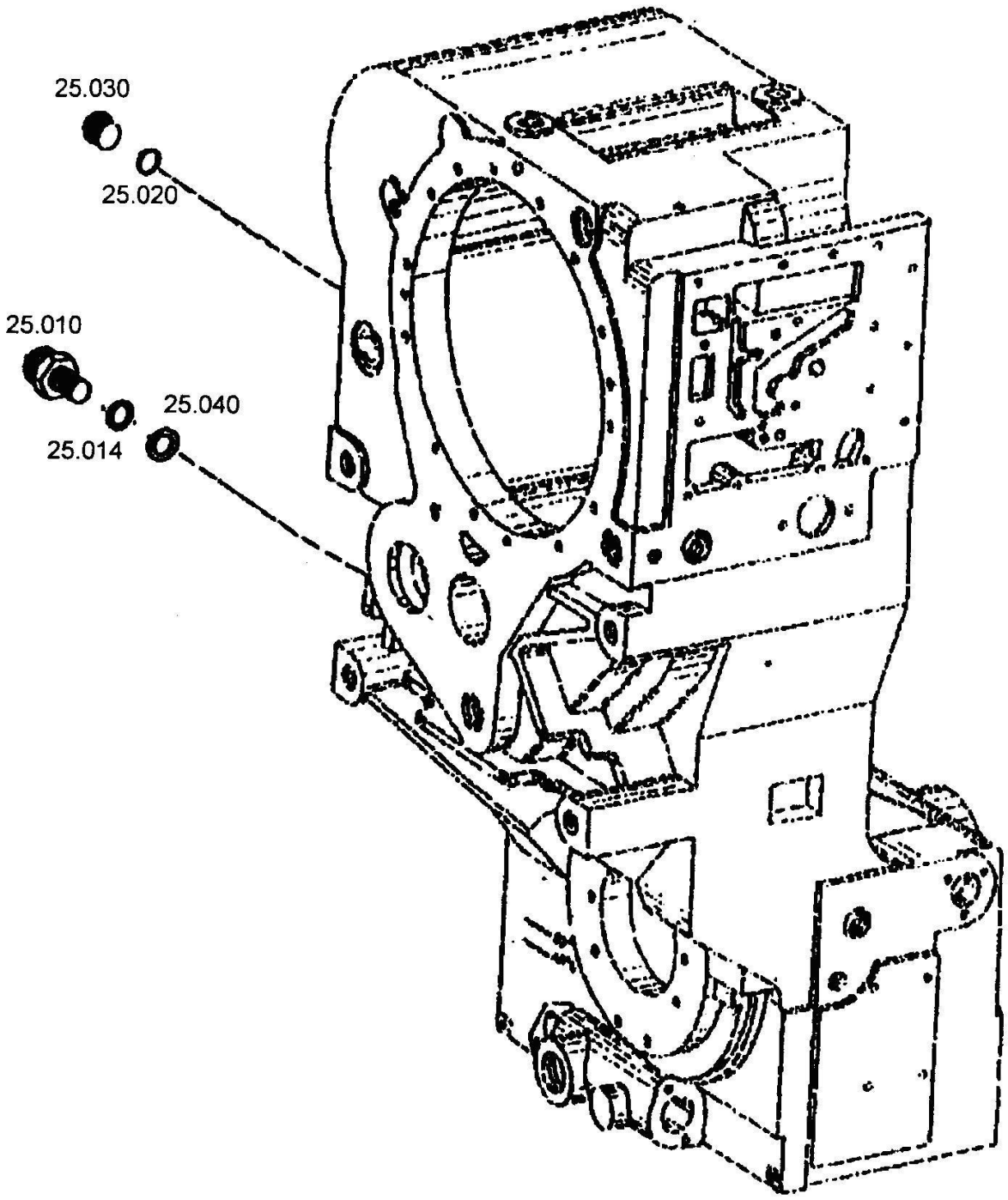

4644 125 传感器总成 GROUP 4644 125 IND.TRANSMITTER

序号 NO.	零件号 PART NO.	原零件号 OLD PART NO.	名称 DESCRIPTION		规格 SIZE	数量 Q'TY
010	6041 315 008		测速传感器	IND. TRANDMITTER		1
014	0634 801 155		密封圈	SEAL RING	A 18X24 DIN 7603 ST	1
020	0634 304 524		O 形圈	O-RING	15X2 ZFN 744 NBR-70-10	1
030	0636 302 014		螺塞	SCREW PLUG	M18 X1.5 DIN 908 ST	1
040			调整圈	SHIM PING		1
			(选用)	OPTIONAL		1
	0630 004 030		垫圈	SHIM PRING	18X25X1.5 DIN 988	1
	0630 004 040		垫圈	SHIM RING	18X25X1.4 DIN 988	1
	0630 004 041		垫圈	SHIM RING	18X25X1.2 DIN 988	1
	0630 004 042		垫圈	SHIM RING	18X25Xl DIN 988	1
	0630 004 242		垫圈	SHIM RING	18X25X2.0 DIN 988	1
	0630 004 262		垫圈	SHIM RING	18X25X0.5 DIN 988	1
	0630 004 263		垫圈	SHIM RING	18X25X0.3 DIN 988	1
	0630 004 264		垫圈	SHIM RING	18X25X0.2 DIN 988	1
	0630 004 287		垫圈	SHIM RING	18X25X1.6 DIN 988	1
	0630 004 288		垫圈	SHIM RING	18X25X1.8 DIN 988	1

4644 107 里程表接口

GROUP 4644 107 SPEEDO

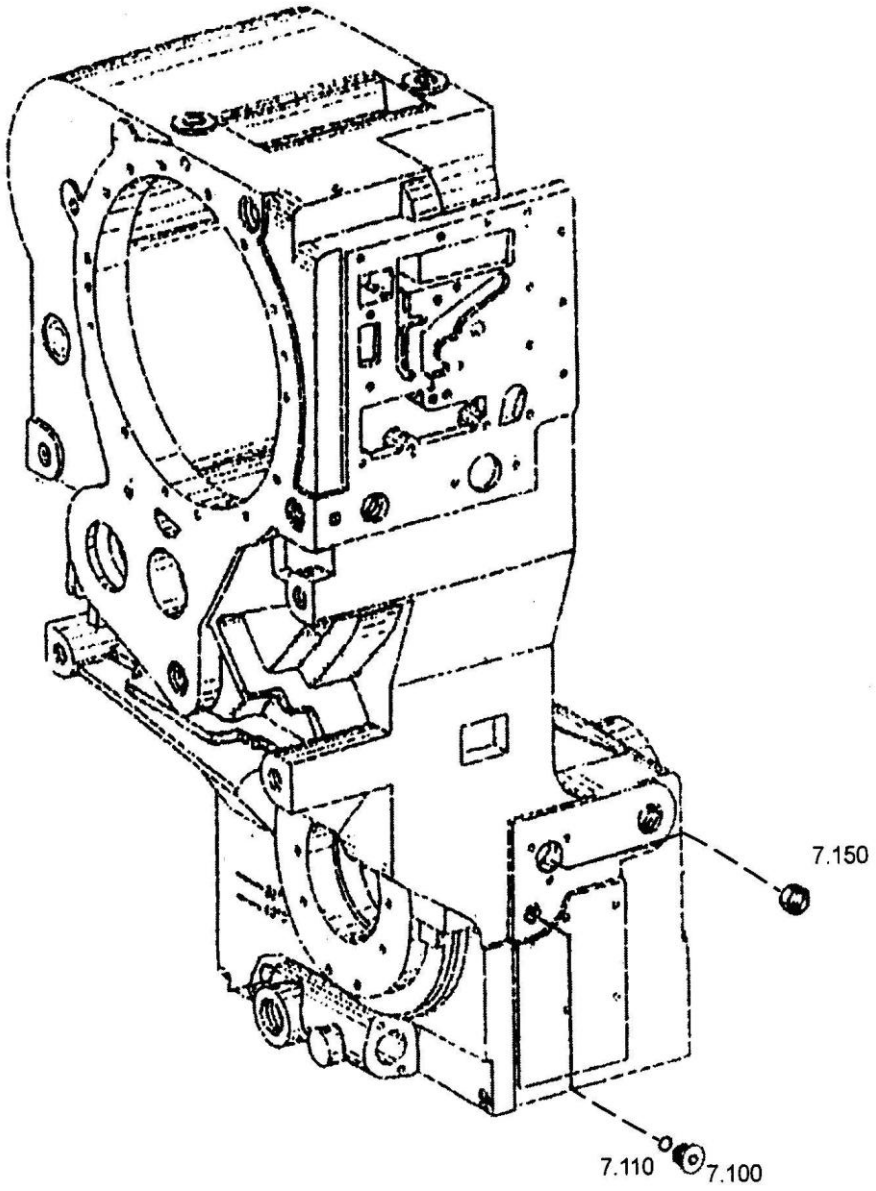

4644 107 里程表接口 GROUP 4644 107 SPEEDO

序号 NO.	零件号 PART NO.	原零件号 OLD PART NO.	名称 DESCRIPTION		规格 SIZE	数量 Q'TY
100	0636 302 014		螺塞	SCREW PLUG	M18 X1.5 DIN 908 ST	1
110	0634 304 524		O 形圈	O-RING	15X2 ZFN 744 NBR-70-10	1
150	0630 361 029		密封盖	SEALING CAP	30 DIN 443 FE/ZNPHR8F	1

4644 131 游标尺总成

GROUP 4644 131 FILLER NECK

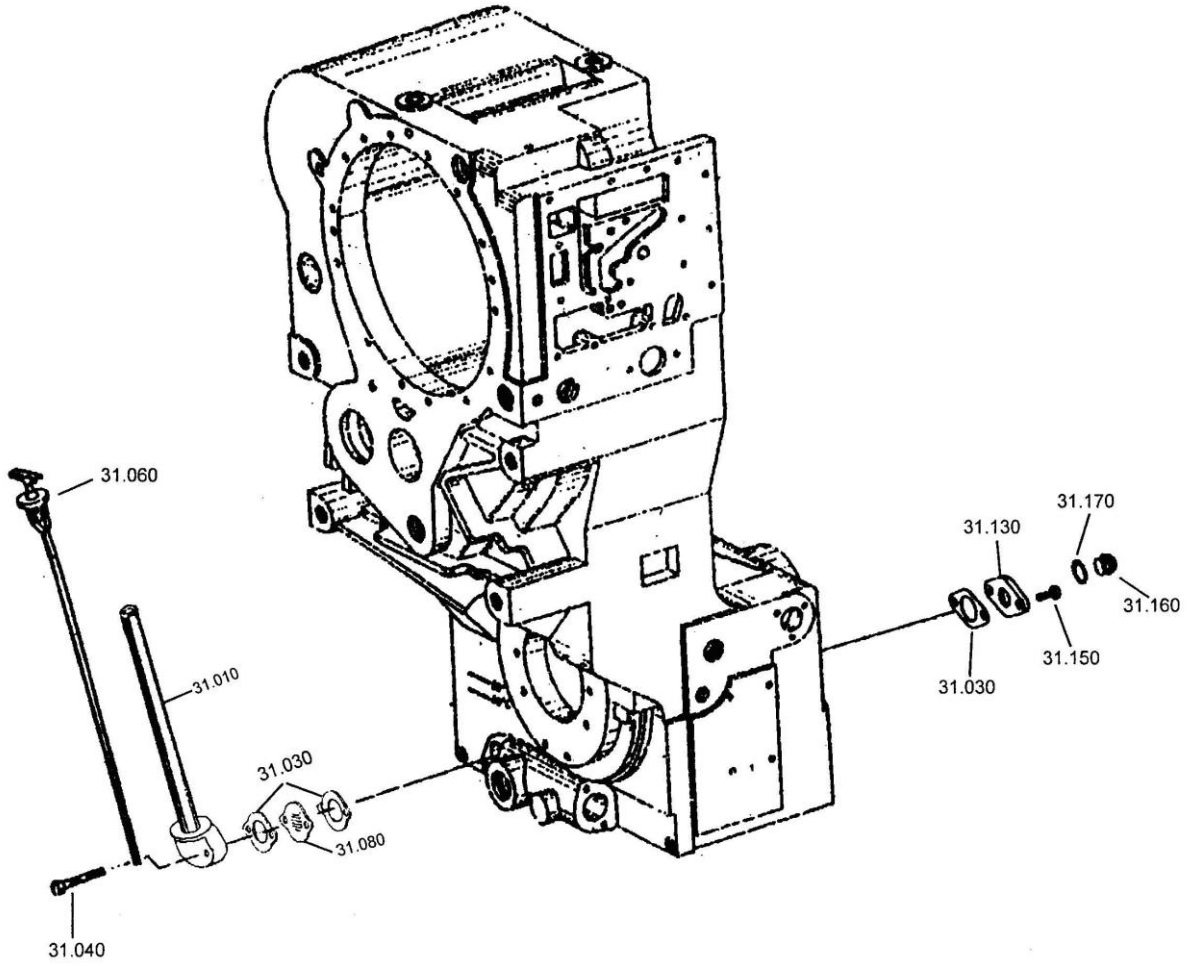

4644 131 游标尺总成 GROUP 4644 131 FILLER NECK

序号 NO.	零件号 PART NO.	原零件号 OLD PART NO.	名称 DESCRIPTION		规格 SIZE	数量 Q'TY
010	0642 231 127		液位管	OIL LEVEL TUBE		1
030	4642 331 216		密封垫	GASKET		2
040	0636 010 089		螺栓	HEXAGON SCREW	M8X50 DIN 931 8.8	2
060	4644 231 086		油尺	OIL DIPSTICK		1
080	4642 331 056		阻隔板	BAFFLE PLAT		1
130	4644 301 016		盖板	COVER PLATE		1
150	0636 015 289		螺栓	HEXAGON SCREW	M8X16 DIN 933 8.8 FE/ZN8C	2
160	0636 305 016		蝶塞	SCREW PLUG	AM22X1.5 DIN 7604 ST	1
170	0634 801 074		密封圈	SEALING RING	A 22X27 DIN 7603 CU	1

4644 121 油管总成

GROUP 4644 121 OILPIPE

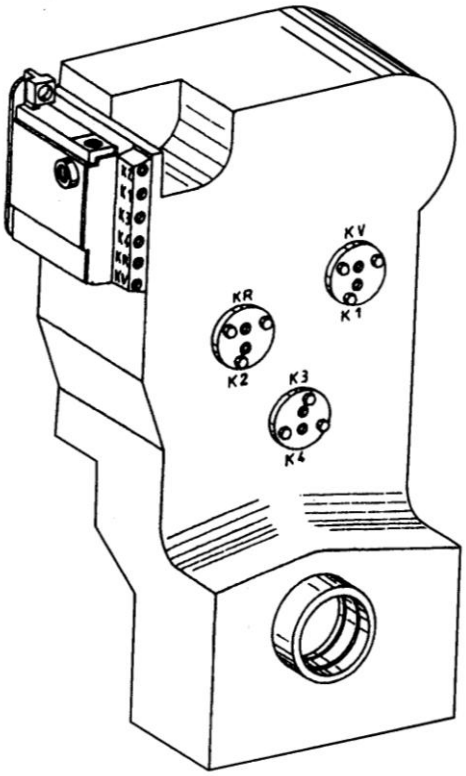

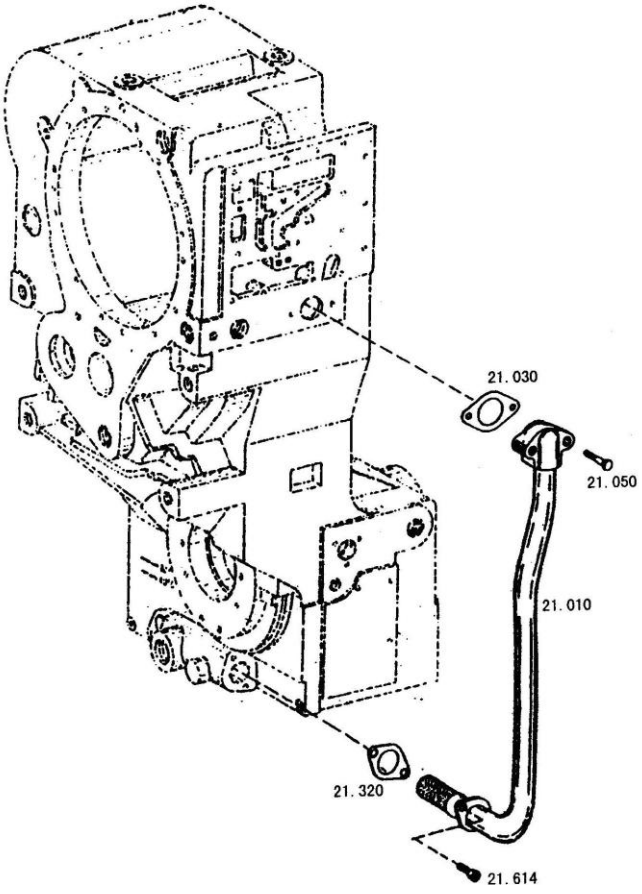

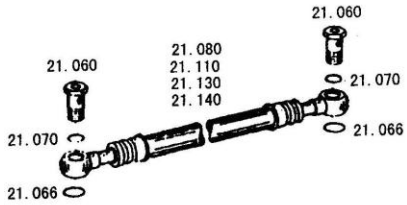

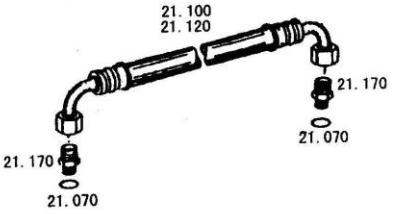

4644 121 油管总成 GROUP 4644 121 OILPIPE

序号 NO.	零件号 PART NO.	原零件号 OLD PART NO.	名称 DESCRIPTION		规格 SIZE	数量 Q'TY
010	4644 221 177		吸油管	SUCTION TUBE		1
030	4644 321 244		密封垫	GASKET		1
050	0636 010 089		螺栓	HEXAGON SCREW	M8X50 DIN 931 8.8	2
060	0737 835 153		接头	UNION SCREW		8
066	0634 306 202		O 形圈	O-RING	18X2.5 ZFN 744 NBR-70-10	8
070	0634 306 523		O 形圈	O-RING	13X2 ZFN 744 NBR-70-10	12
080	0750 147 116		软管 KV L=974mm	HOSE PIPE KV		1
100	0750 147 208		软管 KR L=250mm	HOSE PIPE KR		1
110	0750 147 116		软管 K1 L=974mm	HOSE PIPE K1		1
120	0750 147 036		软管 K2 L=530mm	HOSE PIPE K2		1
l30	0750 147 117		软管 K3 L=516mm	HOSE PIPE K3		1
140	0750 147 117		软管 K4 L=516mm	HOSE PIPE K4		1
170	0637 842 509		接头	SCREW-IN SLEEVE	L 12AM DIN 3901 ST	4
320	4642 331 216		密封垫	GASKET		1
614	0636 101 031		内六角螺栓	CAP SCREW	M8X30 DIN 912 8.8	2

4642 199 辅件

GROUP 4644 199 LOOSE PARTS

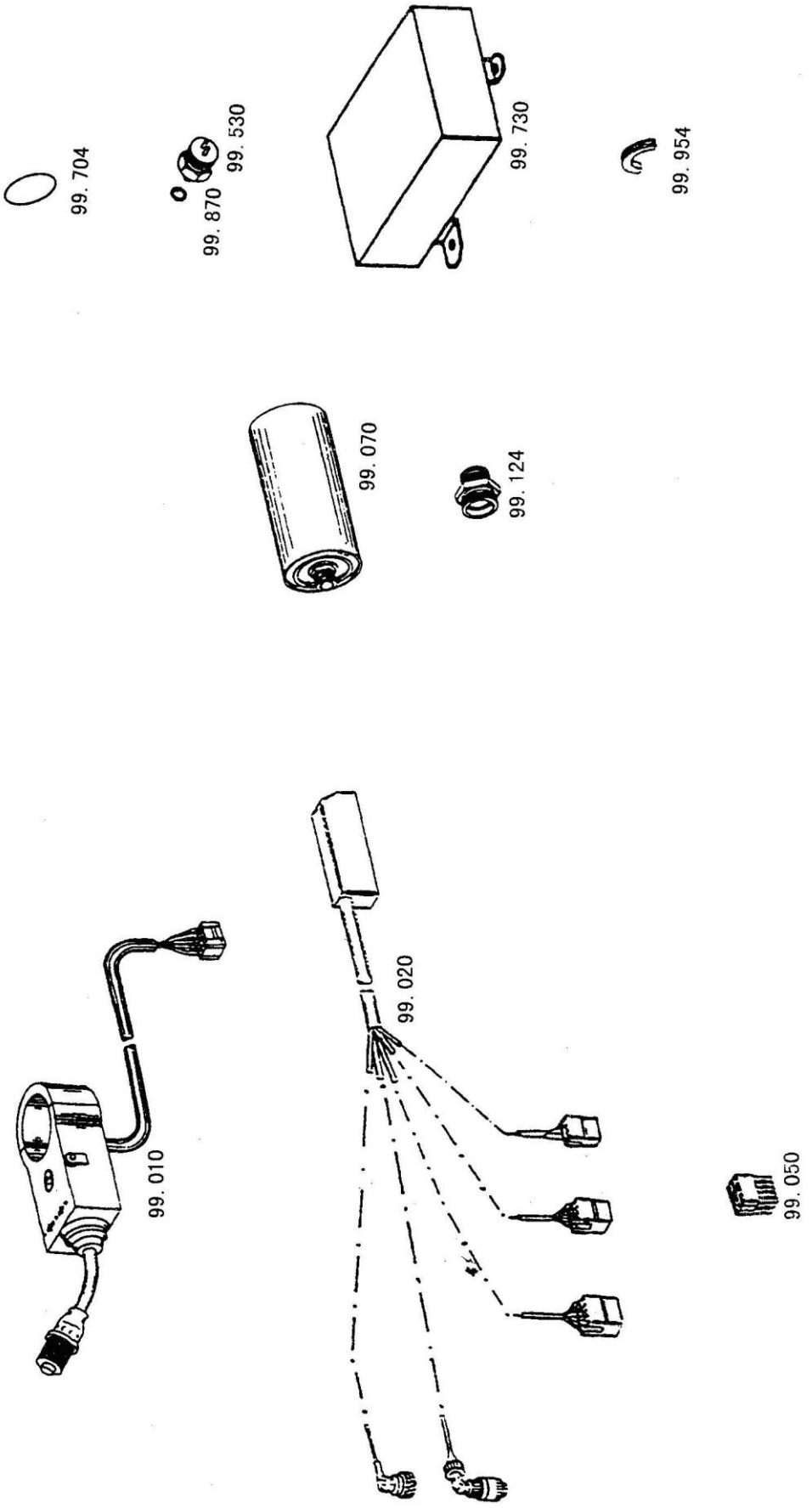
99. 704
99. 870
99. 530
99. 730
99. 954
99. 070
99. 124
99. 020
99. 010
99. 050

4642 199 辅件 GROUP 4644 199 LOOSE PARTS

序号 NO.	零件号 PART NO.	原零件号 OLD PART NO.	名称 DESCRIPTION		规格 SIZE	数量 Q'TY
010	0501 209 657		档位选择器 DW-2	RANGE SELECTOR		1
020	6029 204 859		电缆接头	CABLE CONNECT		1
050	6029 199 005		插头	PLUG		1
070	0750 131 060		过滤器	FILTER		2
124	0737 834 077		螺纹套	SCREW-IN SLEEVE		2
704	0634 303 283		O 形圈	O-RING	27x2.5 ZFN 744 NBR-70-10	2
730	6029 204 859		连接电缆	CABLE CONNECT.		1
954	6009 054 155		电脑控制盒 EST-17	CONTROL UNIT		1
……	6006 326 112		扇形片	SEGNENT		4
……	0637 011 539		锁紧螺母	LOCKING NUT	MI2X1.5	8
……	0637 O11 540		锁紧螺母	LOCKING NUT	M14X1.5	8

液压系统 HYDRAULIC SYSTEM

11E0151 004 工作液压系统

HYDRAULIC SYSTEM

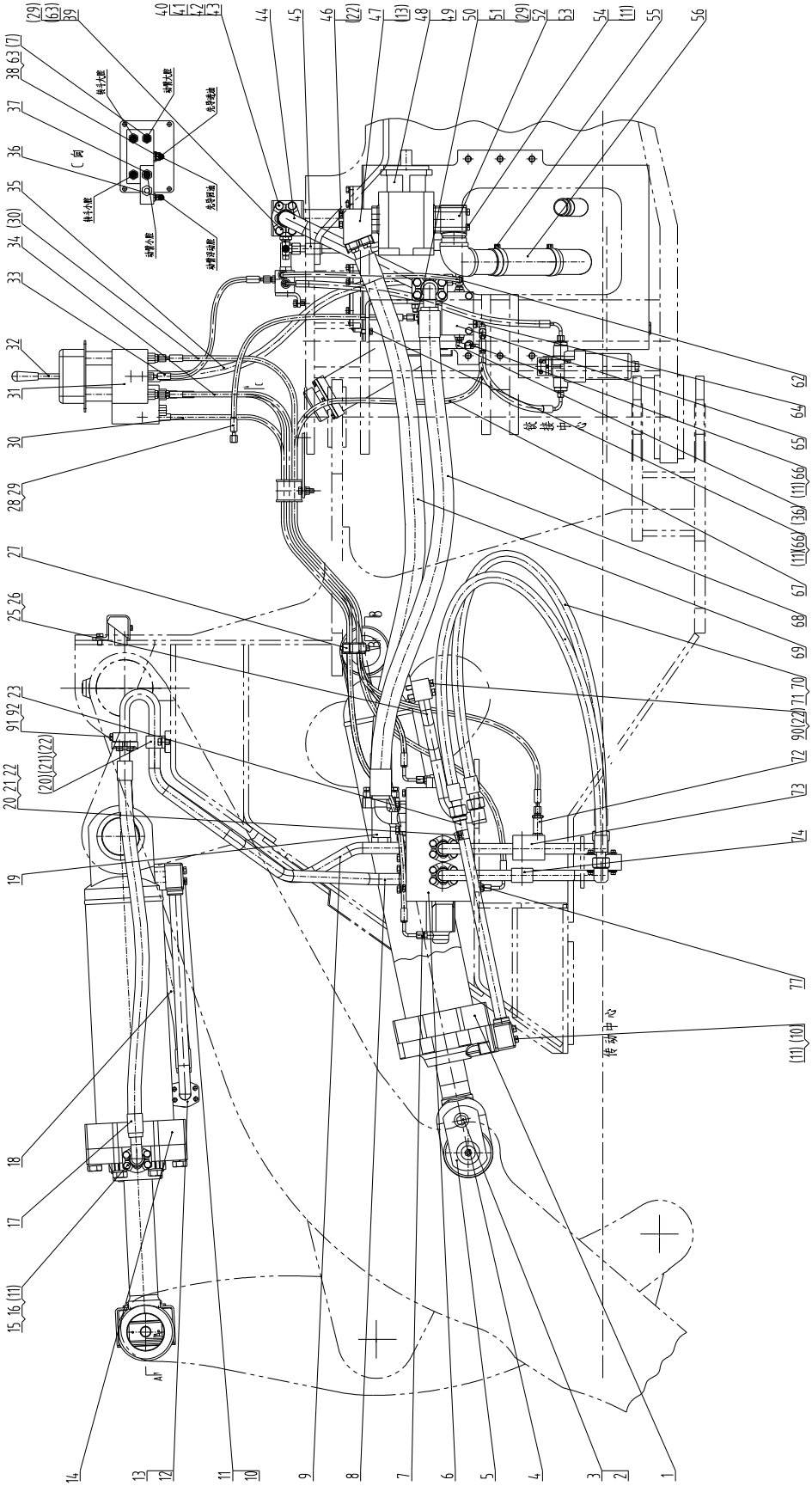
铰接中心
传动中心

11E0151 004 工作液压系统
HYDRAULIC SYSTEM

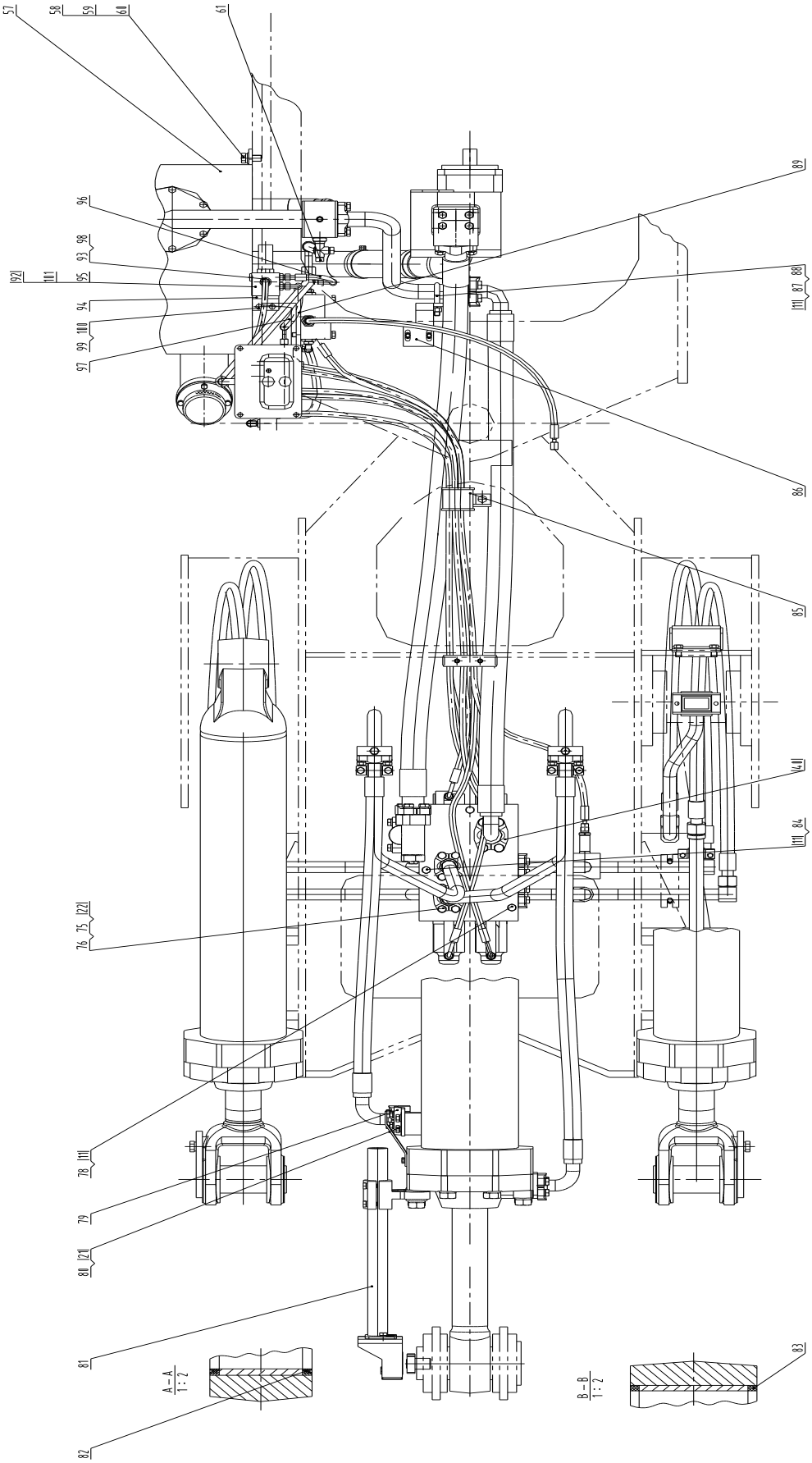
57
58
59
64
61
96
98
93
192
101
95
94
100
99
97
89
88
111
87
86
85
44
111
84
76
75
122
78
111
79
81
121
81
82
A – A
1 : 2
B – B
1 : 2
83

11E0151 004 工作液压系统 HYDRAULIC SYSTEM

序号 NO.	零件号 PART NO.	原零件号 OLD PART NO.	名称 DESCRIPTION		规格 SIZE	数量 Q'TY
1	10C0023	ZL50G.10.1	动臂油缸	LIFT CYLINDER		2
2	56A0050		垫套	WASHER		2
3	00B0016	GB5783-86	螺栓	BOLT	M18×40-8.8-Zn.D	2
4	10B0014	GB1152-89	油杯	GREASE FITTING	M10×1	2
5	11D0012		销轴总成	PIN		2
6	12C0025	XFPF32	分配阀	DISTRIBUTING VALVE		1
7	30C0016	ZL50E.10.22	接头	TIE-IN		7
8	10D0751		钢管总成	STEEL TUBE		1
9	10D0752		钢管总成	STEEL TUBE		1
10	00B0033	GB5782-86	螺栓	BOLT	M12×70-8.8-Zn.D	12
11	06B0008	GB93-87	垫圈	LOCK WASHER	12	41
12	10D0042	ZL50C.10.8.1	接管	CONNECTOR		1
13	12B0287	GB3452.1-92	O 形圈	“ O” RING	36.5×3.55	14
14	10C0024	ZL50G.10.2	转斗油缸	TILT CYLINDER		1
15	72A0010	ZL50C.10.4-6	压板	CLAMP PLATE		4
16	00B0035	GB5783-86	螺栓	BOLT	M12×35-8.8-Zn.D	16
17	07C0037		软管总成	HOSE		1
18	07C0043		软管总成	HOSE		1
19	32C0026	ZL50E.10.7	进油接头	TIE-IN		1
20	27A0046	ZL50G.10-5	管夹	PIPE CLIP		4
21	00B0012	GB5783-86	螺栓	BOLT	M10×25-8.8-Zn.D	12
22	06B0002	GB93-87	垫圈	WASHER	10	40
23	10D0162	ZL50G.10.13	钢管总成	STEEL TUBE		2
25	15D0047	ZL50G.10.27	钢管总成	STEEL TUBE		1
26	15D0048	ZL50G.10.28	钢管总成	STEEL TUBE		1
27	09C0049	ZL50E.10.14	排夹	CLIP		1
28	06C1450		软管总成	HOSE		1
29	12B0285	GB3452.1-92	O 形圈	“ O” RING	10.6×1.8	4
30	05C0148		软管总成	HOSE		3
31	12C0019	XDF6	先导阀	VALVE GP-PILOT		1
32	23C0037		操纵手柄总成	ROD ASSEMBLY		1
33	05C0278		软管总成	PILOT FILTER LINES		1
34	05C0154		软管总成	HOSE		2
35	06C0090	ZL50G.10A.5	软管总成	HOSE		1

36	31C0031	ZL50E.10.23	直角接头	TIE-IN		3
37	30C0028	ZL50E.10.31	接头	TIE-IN		1
38	30C0007	ZL50G.10A.10	接头	TIE-IN		1
39	33C0001	ZL50G.10.8	四通接头	TIE-IN		1

11E0151 004 工作液压系统 HYDRAULIC SYSTEM

序号 NO.	零件号 PART NO.	原零件号 OLD PART NO.	名称 DESCRIPTION		规格 SIZE	数量 Q'TY
40	72A0041	ZL50C.10.21-1	压板	CLAMP PLATE		5
41	00B0025	GB5783-86	螺栓	BOLT	M14×35-8.8-Zn.D	20
42	06B0013	GB93-87	垫圈	LOCK WASHER	14	20
43	12B0302	GB3452.1-92	O 形圈	“ O” RING	46.2×3.55	5
44	10D0158	ZL50G.10.9	回油钢管总成	STEEL TUBE		1
45	06C0091		软管总成	HOSE		1
46	01B0158	GB5782-86	螺栓	BOLT	M10×100-8.8-Zn.D	4
47	72A0090	ZL50G.10-1	接头	TIE-IN		1
48	11C0015	P7600-F140L	齿轮泵	GEAR PUMP		1
49	80A0010	BB70A-2	密封垫片	SEALING WASHER		1
50	32C0025	ZL50E.10.16.1	接头	TIE-IN		1
51	12B0291	GB1235-76	O 形密封圈	“ O” RING	22×2.4	1
52	10D0159	ZL50G.10.10	工作泵吸油管	HOSE GROUP		1
53	12B0024	GB3452.1-92	O 形圈	“ O” RING	60×3.55	1
54	01B0160	GB5782-86	螺栓	BOLT	M12×100-8.8-Zn.D	4
55	15B0069	ZBT32005.1-88	双钢丝式环箍	SHELL RING	80	2
56	30A0033	ZL50G.10-2	吸油软管	HOSE		1
57	21C0090		液压油箱	OIL TANK		1
58	00B0014	GB5783-86	螺栓	BOLT	M16×40-8.8-Zn.D	6
59	06B0015	GB93-87	垫圈	LOCK WASHER	16	6
60	06B0012	GB97.1-85	垫圈	WASHER	16-140HV-Zn.D	6
61	05A0044	ZL50G.10-6	螺盖	PLUG		1
62	33C0023		四通接头	TIE-IN		1
63	12B0370	GB3452.1-92	O 形圈	“ O” RING	15×1.8	2
64	31C0022	ZL50G.9.11	可调接头	TIE-IN		1
65	12C0037	ZHF	组合阀	VALVE		1
66	00B0011	GB5783-86	螺栓	BOLT	M12×25-8.8-Zn.D	4
67	06C0192	ZL50G.10A.14	软管总成	HOSE		1
68	07C0046	ZL50G.10A.9	回油软管总成	HOSE		1
69	07C0044	ZL50G.10.25	软管总成	HOSE		1
70	06C0088	ZL50G.10.24	软管总成	HOSE		4
71	12B0292	GB3452.1-92	O 形圈	“ O” RING	21.2×1.8	8
72	12C0057	ZL50E.10.6	单向阀	VALVE		1
73	10D0171	ZL50G.10A.7	钢管总成	STEEL TUBE		1

74	10D0172	ZL50G.10A.8	钢管总成 STEEL TUBE		1

11E0151 003 工作液压系统 HYDRAULIC SYSTEM

序号 NO.	零件号 PART NO.	原零件号 OLD PART NO.	名称 DESCRIPTION		规格 SIZE	数量 Q'TY
75	00B0002	GB5783-86	螺栓	BOLT	M10×35-8.8-Zn.D	16
76	72A0035	ZL50C.10.9-1	压板	CLAMP PLATE		4
77	30C0015	ZL50E.10.21	接头	TIE-IN		1
78	01B0122	GB5782-86	螺栓	BOLT	M12×160-8.8-Zn.D	2
79	23A0107	ZL50C.10.3-1	连接板	JUNCTION PLATE		1
80	06B0001	GB97.1-85	垫圈	WASHER	10-140HV-Zn.D	4
81	00C0045	ZL50G.10.12	自动复位系统	AUTOMATIC RESET SYSTEM		1
82	35C0003	ZL50C.11.3	密封圈	SEAL RING		4
83	35C0012	ZL50C.11.8	密封圈	SEAL RING	75×87×8	4
84	01B0175	GB5782-86	螺栓	BOLT	M12×150-8.8-Zn.D	1
85	09C0080		管夹	PIPE CLIP		1
86	23A0388	ZL50G.10-3	固定板	PLATE		1
87	02B0020	JB/ZQ4321-86	U 型螺栓	BOLT	42-Zn	1
88	03B0003	GB6170-86	螺母	NUT	M12-8-Zn.D	2
89	50D0067		板	PLATE		1
90	00B0018	GB5782-86	螺栓	BOLT	M10×70-8.8-Zn.D	8
91	03B0093		螺塞	PLUG		2
92	12B0351	GB1235-76	O 形圈	“ O” RING	16×2.4	3
93	00A0256		接头	TIE-IN		3
94	23A1661		连接板	PLATE		1
95	12C0045	1KWE5G-20-G24W-106	电磁阀	VALVE		1
96	05C0279		软管总成	HOSE		1
97	00C0632		先导油滤管路	HOSE		1
98	12B0284	GB3452.1-92	O 形圈	“ O” RING	7.5×1.8	7
99	06B0006	GB93-87	垫圈	WASHER	8	4
100	00B0075	GB5783-86	螺栓	BOLT	M8×20-8.8-Zn.D	4
101	05A0100		螺塞	PLUG		1

11C0015 000 齿轮泵

GEAR PUMP

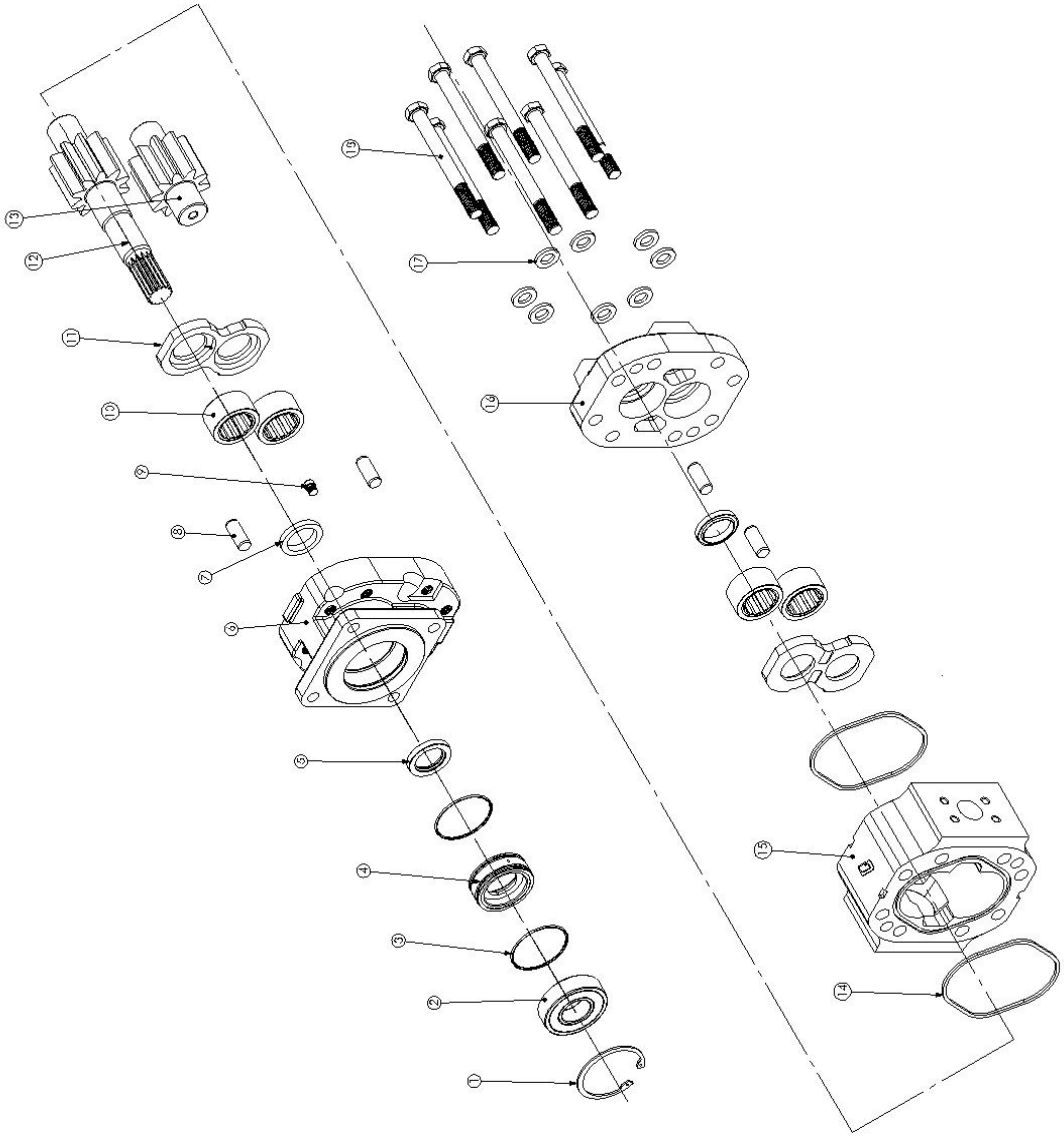

11C0015 000 齿轮泵 GEAR PUMP

序号 NO.	零件号 PART NO.	原零件号 OLD PART NO.	名称 DESCRIPTION		规格 SIZE	数量 Q'TY
1			孔用弹性挡圈	snap ring		1
2			外置滚珠轴承	OUTBOARD BEARING		1
3			O 型密封圈	O-RING		2
4			油封骨架	SEAL RETAINER		1
5			骨架油封	SHAFT SEAL		1
6			前盖	SHAFT END COVER		1
7			二次密封环	RING SEAL		1
8			圆柱销	DOWEL PIN		2
9			螺塞	PLUG		1
10			滚针轴承	CROWNED ROLLER BEARING		2
11			侧板	thrust plate		1
12			主动齿轮	DRIVE GEAR		1
13			从动齿轮	IDLER GEAR		1
14			方形密封圈	SQUARE GASKET SEAL		2
15			泵体	GEAR HOUSING		1
16			后盖	PORT END COVER		1
17			垫圈	HAREDNED WASHER		8
18			六角头螺栓	HEX HEAD CAP SCREW		8

10C0023 001 动臂油缸

LIFT CYLINDER

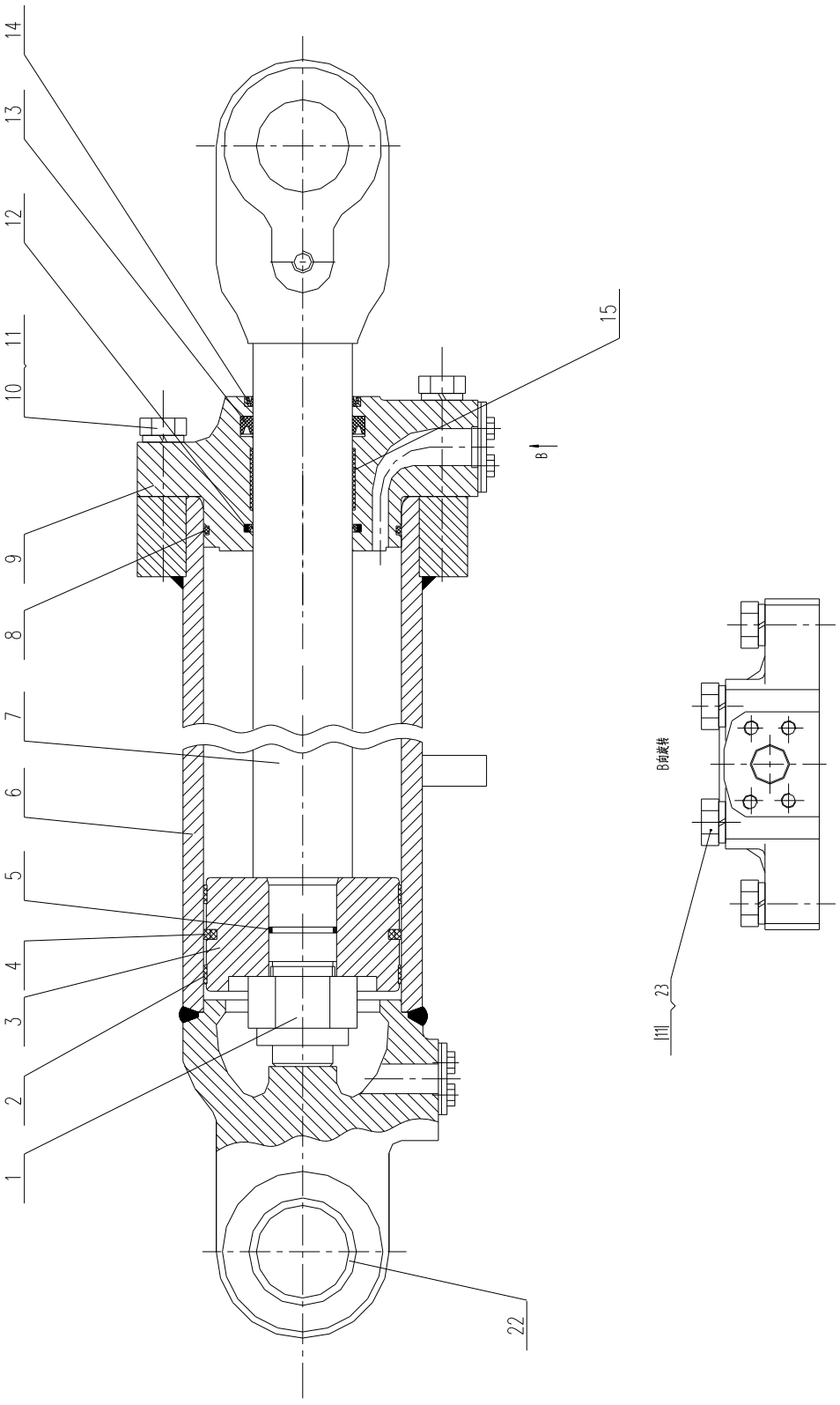

10C0023 001 动臂油缸 LIFT CYLINDER

序号 NO.	零件号 PART NO.	原零件号 OLD PART NO.	名称 DESCRIPTION		规格 SIZE	数量 Q'TY
1	34C0019	CB085255-3	锁紧螺母	NUT	M52×2	1
2	80A0218		支承环	SUPPORTING RING		2
3	50A0127		活塞	PISTON		1
4	34C0020	GSF1600-01	格来圈	SEAL		1
5	12B0088	GB3452.1-92	O 形圈	“ O” RING	48.7×3.55	1
6	13D0036	ZL50G.10.1.1	缸体	CYLINDER BODY		1
7	14D0011	ZL50G.10.1.2	活塞杆	PISTON ROD		1
8	12B0205	GB3452.1-92	O 形圈	“ O” RING	150×5.3	1
9	54A0096		缸盖	END CAP		1
10	01B0058	GB5785-86	螺栓	BOLT	M22×2×80-10.9-Zn.D	6
11	00B0042	GB93-87	垫圈	WASHER	22	8
12	13B0164	OMS-MR 0153-121.483	斯特封	SEAL	80-95.1-6.3	1
13	13B0163	T20 8004-223.307	唇形圈	SEAL	80-95-12.5	1
14	13B0162	PU5 8056-288.782	防尘圈	WIPER SEAL	80-90-6.3-8.3	1
15	80A0066	ZL50G.10.1-4	活塞杆支承环	ROD SUPPORTING RING		1
22	55A0086	ZL50C.10.1-12	轴衬	BUSHING		1
23	01B0059	GB5785-86	螺栓	BOLT	M22×2×120-10.9-Zn.D	1

10C0024 000 转斗油缸

TILT CYLINDER

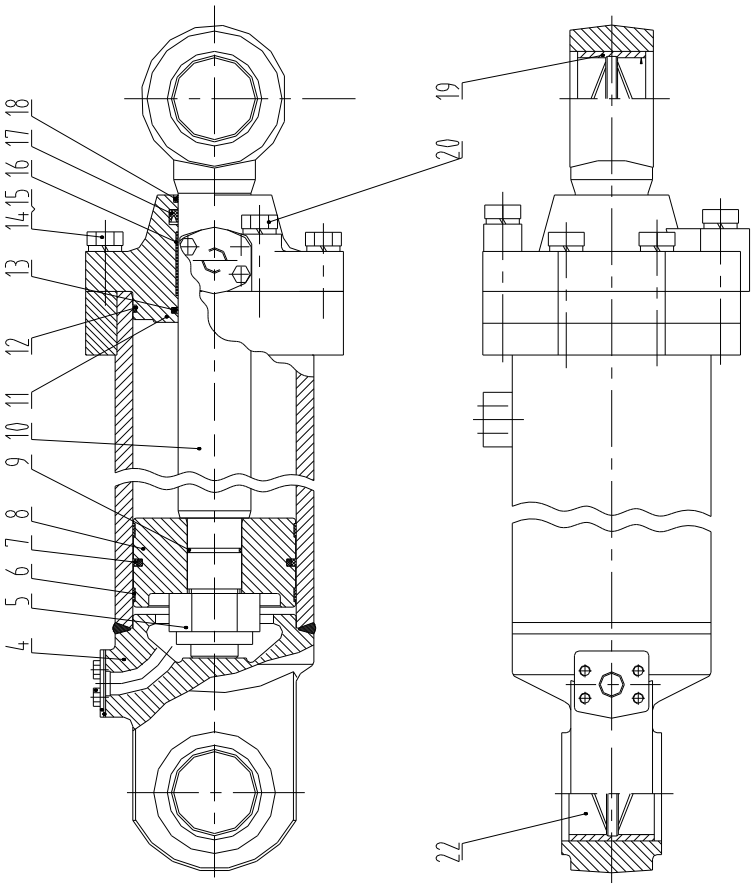

10C0024 000 转斗油缸 LIFT CYLINDER

序号 NO.	零件号 PART NO.	原零件号 OLD PART NO.	名称 DESCRIPTION		规格 SIZE	数量 Q'TY
4	13D0038	ZL50G.10.2.1	缸体	CYLINDER BODY		1
5	34C0021	CB085655-3	锁紧螺母	NUT	M56X2	1
6	80A0067	ZL50G.10.2-1	支承环	SUPPORTING RING		2
7	34C0022	GSF1800-01	格来圈	SEAL		1
8	50A0024	ZL50G.10.2-2	活塞	PISTON		1
9	12B0059	GB3452.1-92	O 形圈	“ O” RING	53×3.55	1
10	63A0037	ZL50G.10.2-5	活塞杆	PISTON ROD		1
11	54A0097		缸盖	END CAP		1
12	12B0203	GB3452.1-92	O 形圈	“ O” RING	170×5.3	1
13	13B0164	OMS-MR 0153-121.483	斯特封	SEAL	80-95.1-6.3	1
14	01B0057	GB5785-86	螺栓	BOLT	M24×2×90-10.9-Zn.D	4
15	06B0052	GB93-87	垫圈	WASHER	24	8
16	80A0066	ZL50G.10.1-4	活塞杆支承环	ROD SUPPORTING RING		1
17	13B0163	T20 8004-223.307	唇形圈	SEAL	80-95-12.5	1
18	13B0162	PU5 8056-288.782	防尘圈	WIPER SEAL	80-90-6.3-8.3	1
19	55A0089	ZL50C.10.2-10	轴衬	BUSHING		1
20	01B0237	GB5785-86	螺栓	BOLT	M24×2×120-10.9-Zn.D	4
22	55A0090	ZL50C.10.2-11	轴衬	BUSHING		1

12C0025 000 分配阀（XFPF32）

DISTRIBUTING VALVE

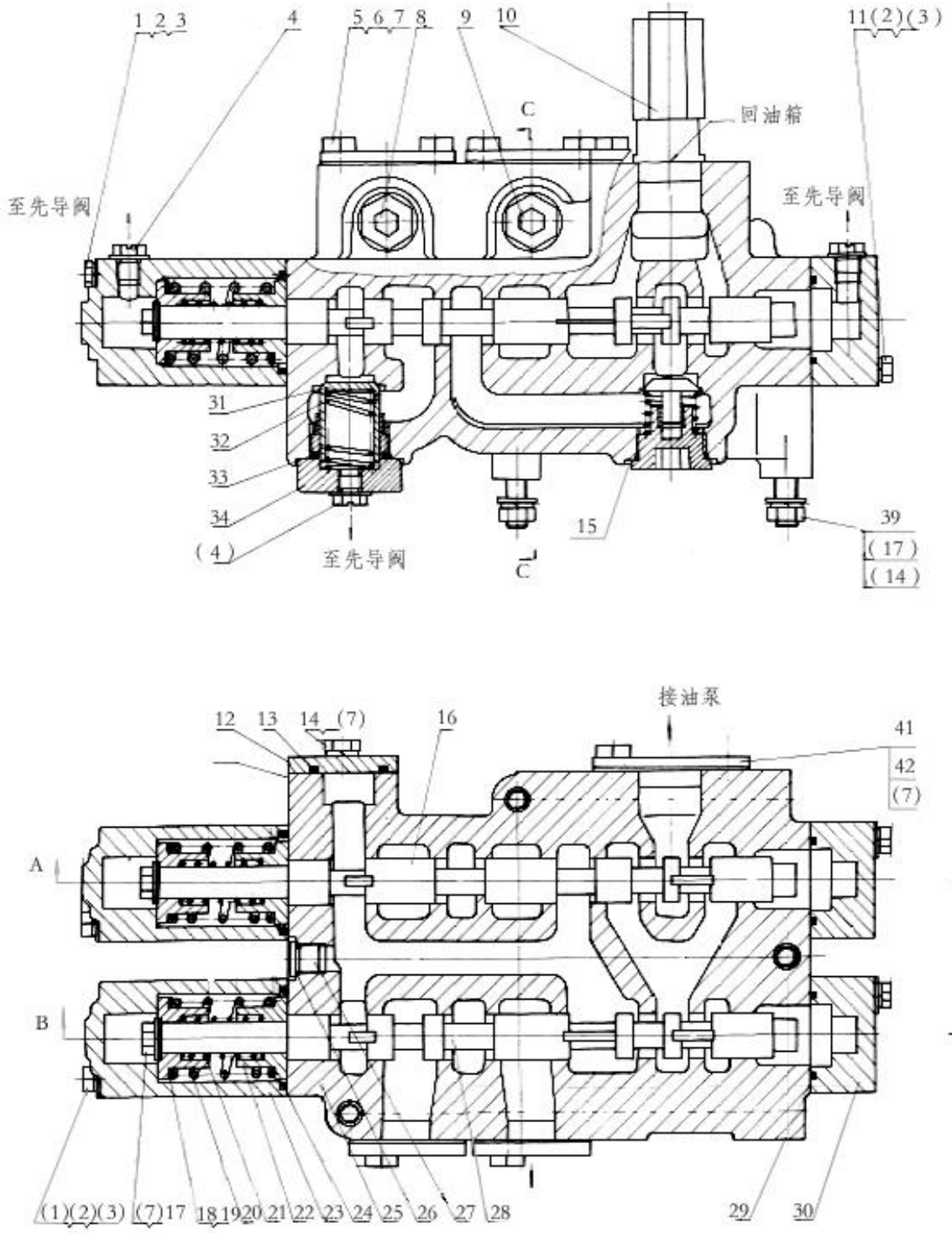

12C0025 000 分配阀（XFPF32）

DISTRIBUTING VALVE

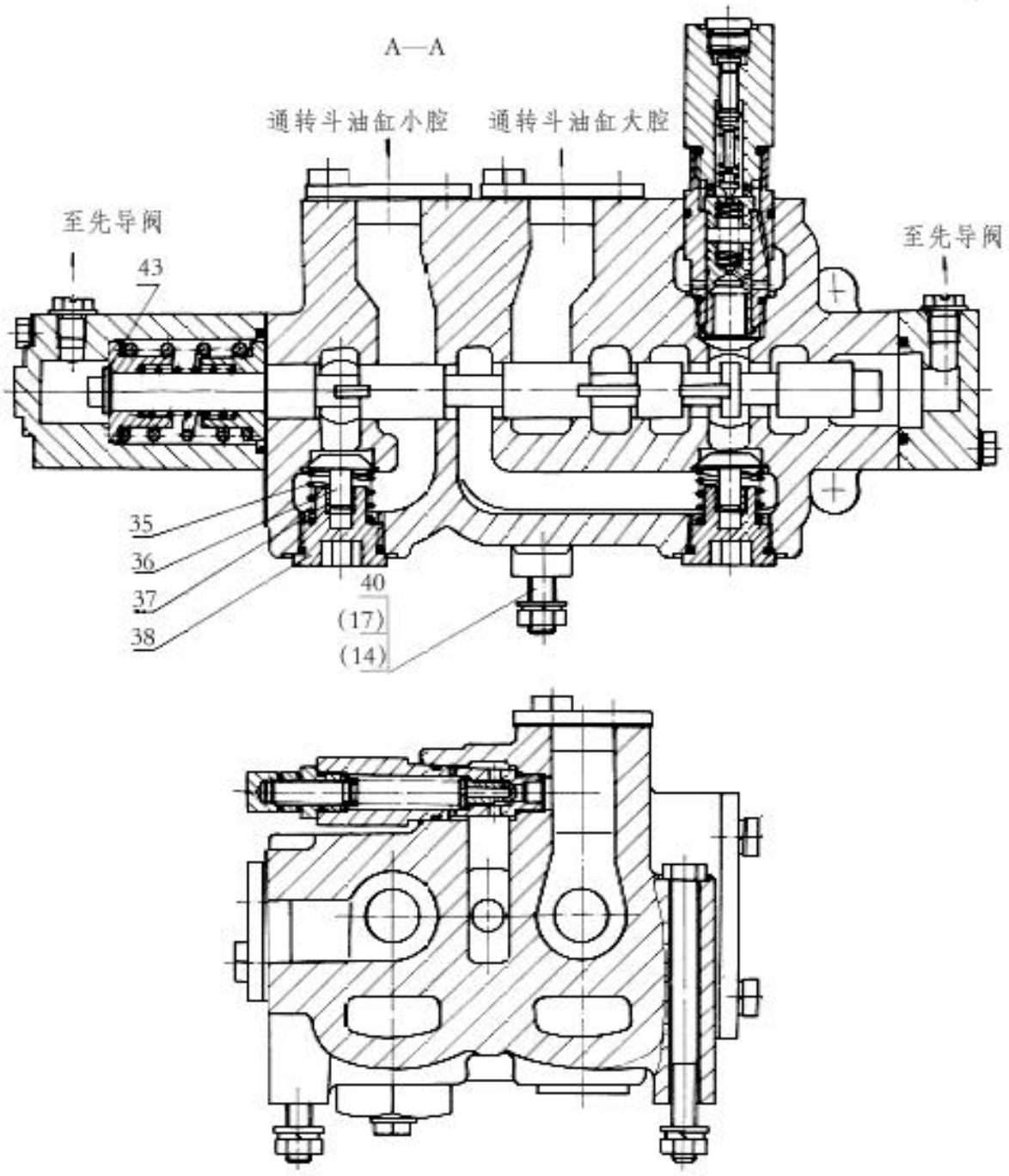

12C0025 000 分配阀（XFPF32） DISTRIBUTING VALVE

序号 NO.	零件号 PART NO.	原零件号 OLD PART NO.	名称 DESCRIPTION		规格 SIZE	数量 Q'TY
1	01B0158	GB5782-86	螺栓	BOLT	M10×100-8.8-ZN.D	4
2	06B0002	GB93-87	垫圈	WASHER	10	8
3	06B0011	ZL50C.8-8	垫圈	WASHER		8
4	03B0091	XDF6-22	螺塞	PLUG		5
5	12A0029	XFPF32-23	盖	COVER		4
6	81A0016	XFPF32-24	密封垫	SEALING		4
7	00B0011	GB5783-86	螺栓	BOLT	M12×25-8.8-ZN.D	14
8	12C0026	XFPF32.1	溢流阀	VALVE		1
9	12C0027	XFPF32.2	溢流阀	VALVE		1
10	12C0028	XFPF32.3	溢流阀	VALVE		1
11	00B0029	GB5783-86	螺栓	BOLT	M10×40-8.8-ZN.D	4
12	13A0055	XFPF32-1	盖	COVER		1
13	12B0287	GB3452.1-92	O 形圈	“ O” RING	36.5×3.55	1
14	06B0008	GB93-87	垫圈	WASHER	12	6
15	12B0332	GB3452.1-92	O 形圈	“ O” RING	38.7×2.65	3
16	65A0026	XFPF32-2	翻斗阀杆	TILT SPOOL		1
17	06B0007	GB97.1-85	垫圈	WASHER	12-140HV-ZN.D	5
18	57A0042	XFPF32-3	垫片	WASHER		4
19	57A0043	XFPF32-4	垫片	WASHER		4
20	75A0043	XFPF32-5	弹簧	SPRING		2
21	75A0044	XFPF32-6	弹簧	SPRING		2
22	63A0025	XFPF32-7	座圈	RACE		4
23	72A0039	XFPF32-8	外套	BUSHING		2
25	78A0021	XFPF32-9	阀体	VALVE BODY		1
26	12B0356	GB3452.1-92	O 形圈	“ O” RING	16×1.8	1
27	03B0097	XFPF32-10	螺塞	PLUG		1
28	65A0027	XFPF32-11	提升阀杆	LIFT SPOOL		1
29	12B0302	GB3452.1-92	O 形圈	“ O” RING	46.2×3.55	2
30	72A0040	XFPF32-12	外套	BUSHING		2
31	65A0028	XFPF32-13	阀芯	SPOOL		1
32	75A0045	XFPF32-14	弹簧	SPRING		1
33	12B0073	GB3452.1-92	O 形圈	“ O” RING	43.7×2.65	1

12C0025 000 分配阀（XFPF32） DISTRIBUTING VALVE

序号 NO.	零件号 PART NO.	原零件号 OLD PART NO.	名称 DESCRIPTION		规格 SIZE	数量 Q'TY
34	03B0098	XFPF32-15	螺塞	PLUG		1
35	75A0046	XFPF32-16	弹簧	SPRING		3
36	65A0029	XFPF32-17	阀芯	SPOOL		3
37	55A0100	XFPF32-18	衬套	BEARING		3
38	03B0099	XFPF32-19	螺塞	PLUG		3
39	01B0050	GB5782-86	螺栓	BOLT	M12×165-8.8-ZN.D	2
40	01B0051	GB5782-86	螺栓	BOLT	M12×145-8.8-ZN.D	1
41	12A0028	XFPF32-20	盖	COVER		2
42	81A0015	XFPF32-21	密封垫	SEALING		2
43	57A0044	XFPF32-22	垫片	WASHER		6

00C0632 000 先导油滤管路

PILOT FILTER LInES

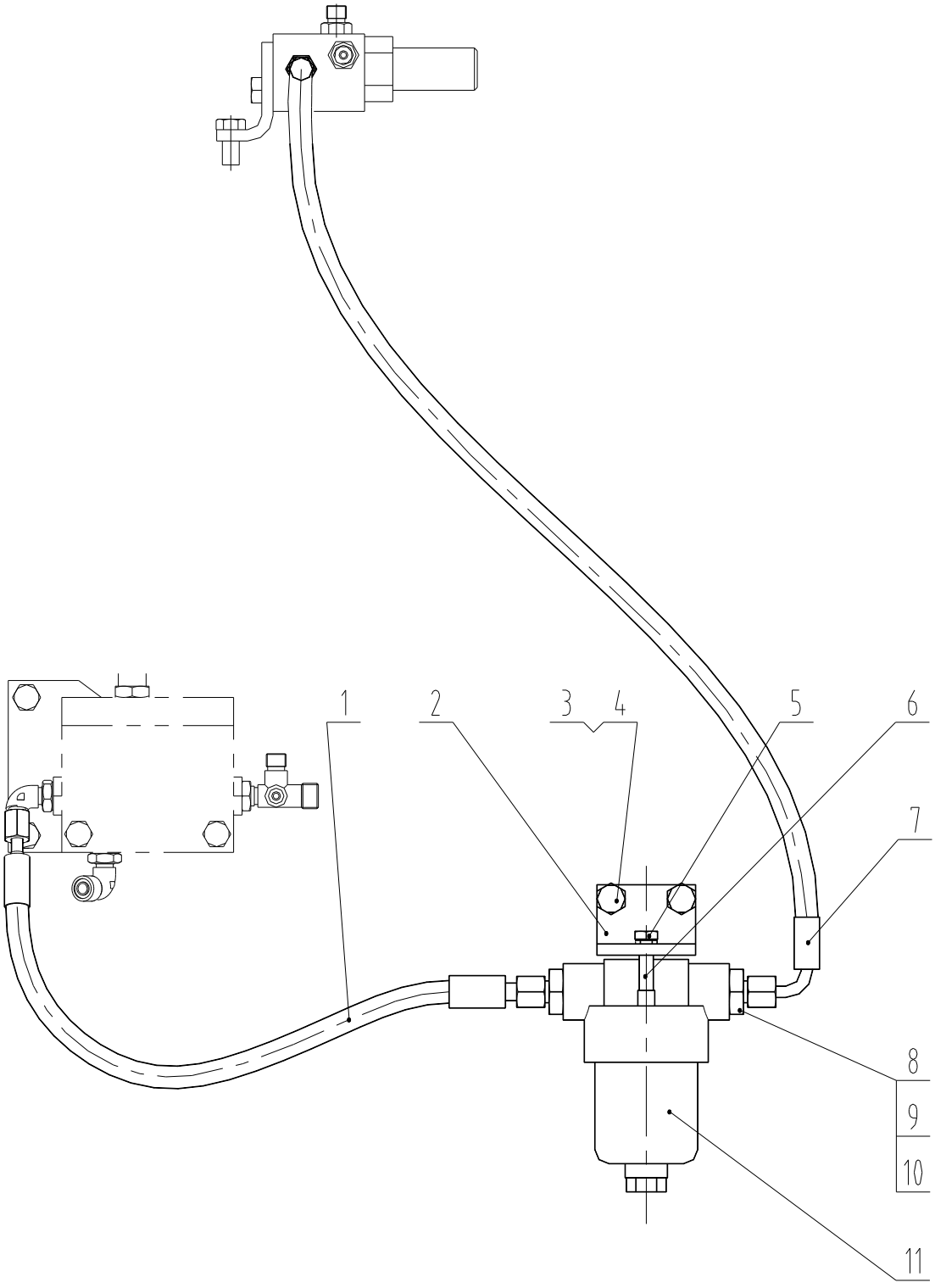

00C0632 000 先导油滤管路 PILOT FILTER LInES

序号 NO.	零件号 PART NO.	原零件号 OLD PART NO.	名称 DESCRIPTIOn		规格 SIZE	数量 Q'TY
1	05C1134		软管总成	HOSE		1
2	23A2965		弯板	PLATE		1
3	00B0010	GB5783-86	螺栓	BOLT	M6×20-8.8-Zn.D	2
4	06B0003	GB93-87	垫圈	LOCK WASHER	6	4
5	00B0046	GB5783-86	螺栓	BOLT	M6×45-8.8-Zn.D	2
6	33A0277		套	GLOVE		2
7	05C0697		软管总成	HOSE		1
8	00A1390		接头	TIE-In		2
9	12B0284	GB3452.1-92	O形圈	“ O” RInG	7.5×1.8	2
10	06B0055	JB982-77	垫圈	SEAL WASHER	27	2
11	53C0167	QU-E10×10	先导油滤	PILOT FILTER		1

12C0037 001 组合阀(ZHF)

POINT SELECTORS AND RELIEF VALVE

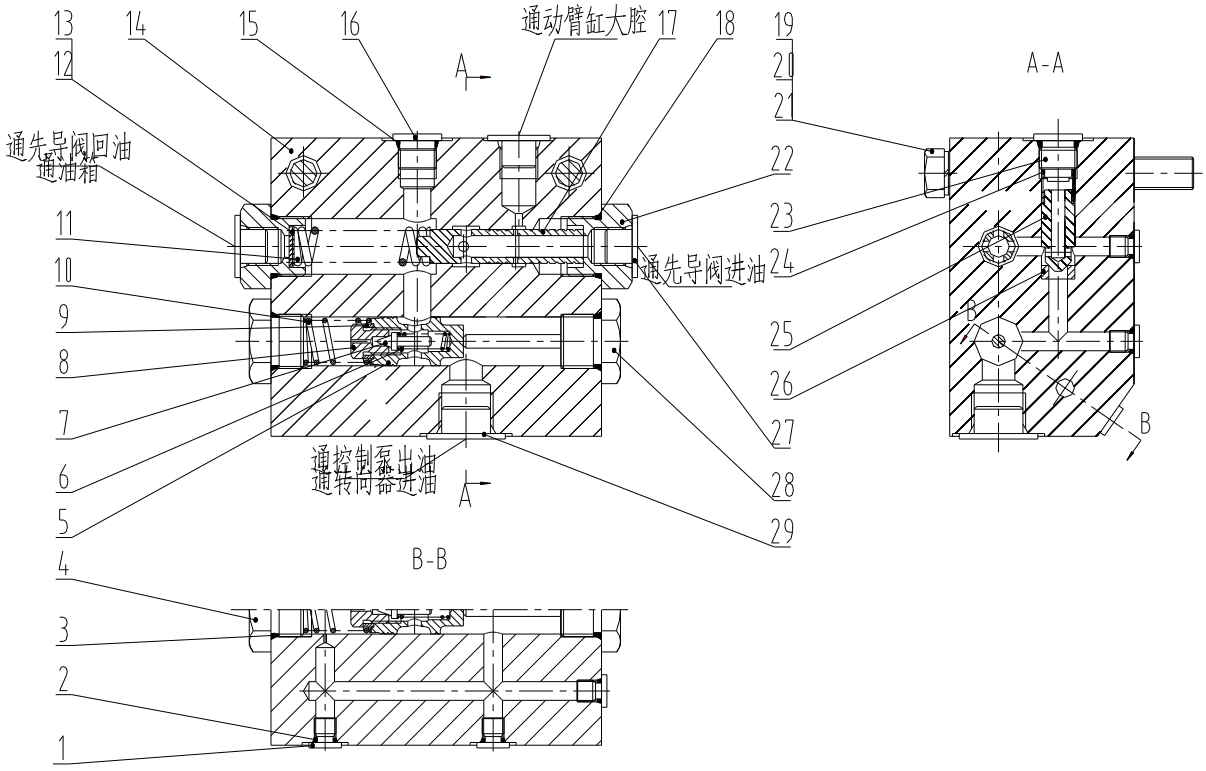

12C0037 组合阀(ZHF) POINT SELECTORS AND RELIEF VALVE

序号 NO.	零件号 PART NO.	原零件号 OLD PART NO.	名称 DESCRIPTION		规格 SIZE	数量 Q'TY
1	03B0066	LF32-22	螺塞	PLUG		5
2	12B0046	GB1235-76	O形圈	“ O” RING	9×1.9	5
3	12B0291	GB1235-76	O形圈	“ O” RING	22×2.4	2
4	03B0068	ZL50C.9.16A-2	螺塞	PLUG		1
5	00A0047	ZL50C.9.16-1	阀芯	SPOOL		1
6	75A0025	ZL50C.9.16-7	调压弹簧	SPRING		1
7	65A0017	ZL50C.9.16-8	锥阀	VALVE		1
8	51A0053	ZL50C.9.16-5	阀座	SEAT		1
9	56A0047	ZL50C.9.16-6	垫片	WASHER		1
10	75A0024	ZL50C.9.16-4	复位弹簧	SPRING		1
11	75A0172		调压弹簧	SPRING		1
12	57A0064	ZL50C Ⅰ.10.28-2	调整垫片	WASHER		4
13	57A0065	ZL50C Ⅰ.10.28-3	调整垫片	WASHER		6
14	78A0030		阀体	VALVE BODY		1
15	12B0351	GB1235-76	O形圈	“ O” RING	16×2.4	2
16	03B0064	LF32-20	螺塞	PLUG		1
17	65A0036	ZL50C Ⅰ.10.28-6	阀芯	SPOOL		1
18	12B0339	GB1235-76	O形圈	“ O” RING	24×2.4	2
19	01B0142	GB5782-86	螺栓	BOLT	M12×90-8.8-ZN.D	2
20	06B0008	GB93-87	垫圈	LOCK WASHER	12	2
21	06B0007	GB97.1-85	垫圈	WASHER	12-140HV-ZN.D	2
22	00A0154	ZL50C Ⅰ.10.28-1	接头	JOINT		2
23	03B0344	ZL50C Ⅰ.10.13-11	定位螺塞	PLUG		1
24	75A0106	ZL50C Ⅰ.10.13-7	复位弹簧	SPRING		1
25	65A0042	ZL50C Ⅰ.10.13-8	单向阀芯	SPOOL		1
26	56A0142	ZL50E.10.16-11	阀座	SEAT		1
27	86A0086	FJ0314	封堵	PLUG		3
28	03B0345	ZL50C Ⅰ.10.13-9	限位螺塞	PLUG		1
29	84A0127	FJ0320	封堵	PLUG		1

21C0090 001 液压油箱

OIL TANK

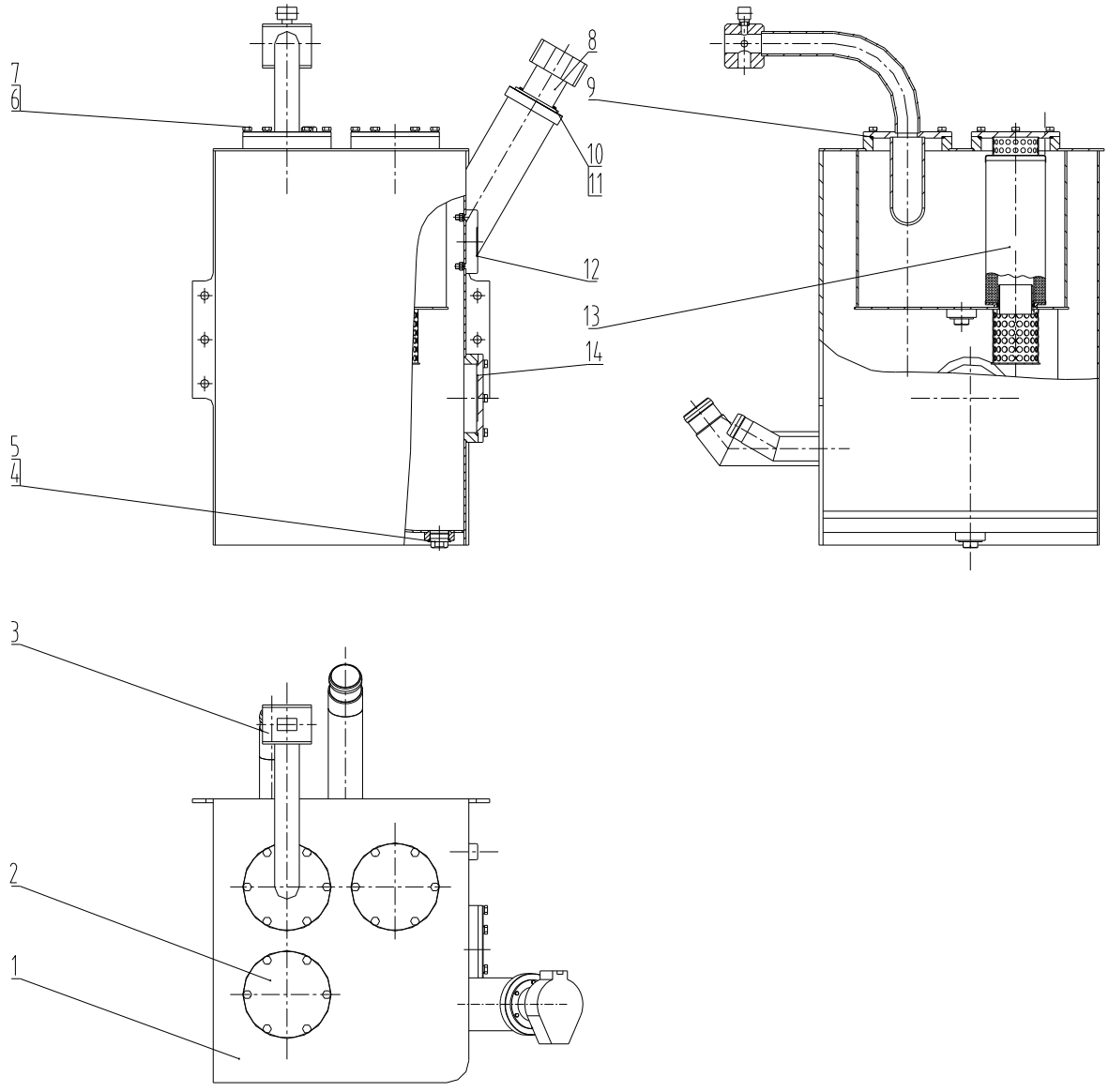

21C0090 001 液压油箱 OIL TANK

序号 NO.	零件号 PART NO.	原零件号 OLD PART NO.	名称 DESCRIPTION		规格 SIZE	数量 Q'TY
1	04D0177		箱体	TANK		1
2	02D0092	ZL50G.10.11.2	法兰支座	FLANGE SUPPORT		2
3	15D0102	ZL50G.10.11A.2	回油法兰支座	FLANGE SUPPORT		1
4	03B0024	BF25-24	螺塞	BOLT		2
5	12B0381	GB1235-76	O 形密封圈	“ O” RING	40×3.1	2
6	00B0012	GB5783-86	螺栓	BOLT	M10×25-8.8-Zn.D	24
7	06B0002	GB93-87	垫圈	LOCK WASHER	10	24
8	16C0012		带锁空气滤清器	AIR CLEANER	SAF-65A/L=65	1
9	12B0200	GB3452.1-92	O 形圈	“ O” RING	160×3.55	4
10	00B0007	GB5783-86	螺栓	BOLT	M8×16-8.8-Zn.D	4
11	06B0006	GB93-87	垫圈	LOCK WASHER	8	4
12	44C0015	YWZ-150	液位计	OIL LEVEL		1
13	53C0011	SFM-516	回油滤芯	FILTER		2
14	53A0092	ZL50G.10.11-1	法兰盖	COVER		1

00C0045 000 自动复位系统

AUTOMATIC RESET SYSTEM

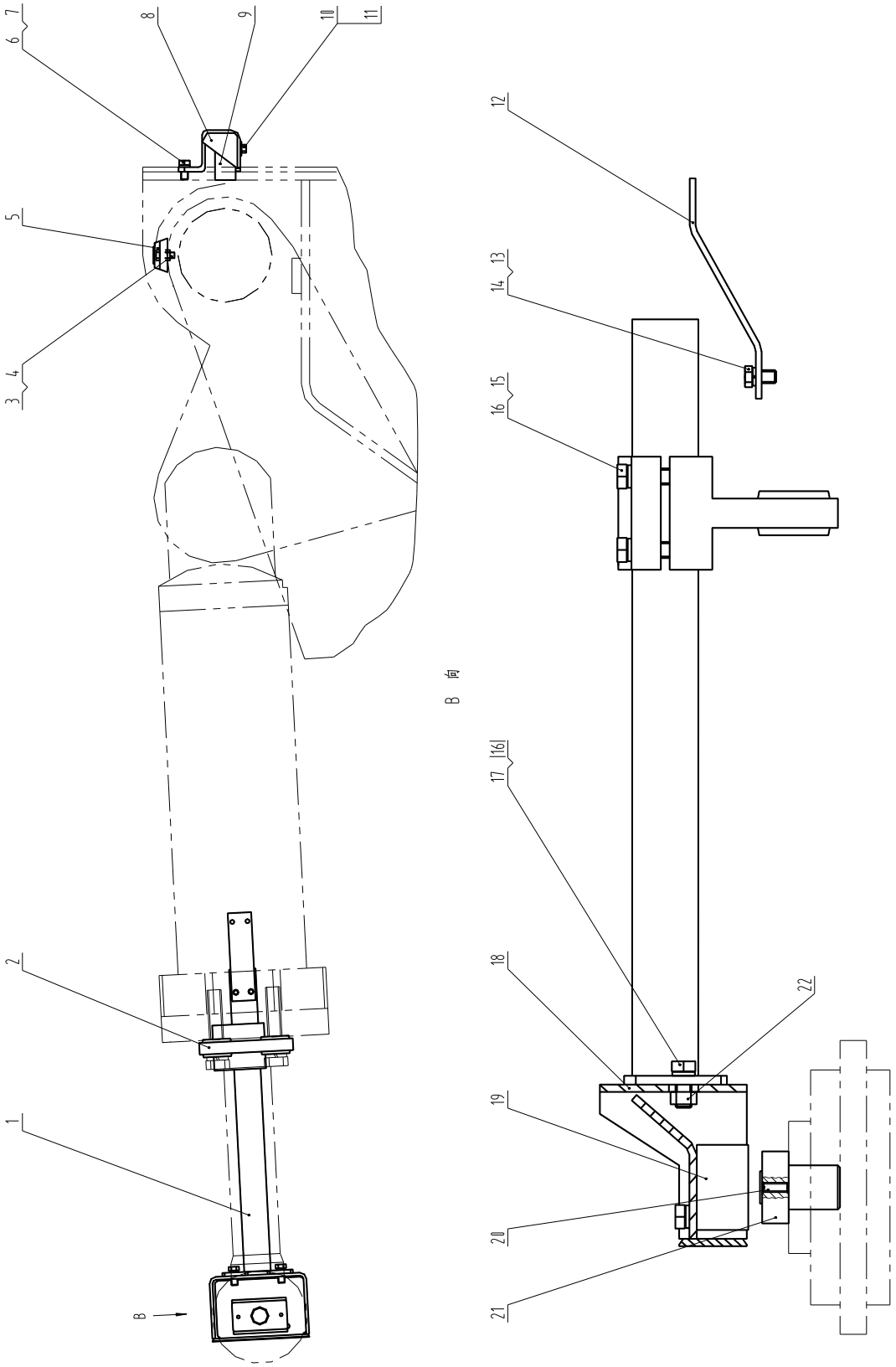

00C0045 000 自动复位系统 AUTOMATIC RESET SYSTEM

序号 NO.	零件号 PART NO.	原零件号 OLD PART NO.	名称 DESCRIPTION		规格 SIZE	数量 Q'TY
1	16D0028	ZL50CI.10.22.1	连接杆	JOINT ROD		1
2	72A0108	ZL50G.10.12-1	支板	BRACKET		1
3	02B0021	4L6454	螺栓	BOLT		2
4	03B0192	3K7092	螺母组件	NUT ASSEMBLY		2
5	34C0023	5V2787	动臂磁铁	LIFT MAGNET		1
6	00B0011	GB5783-86	螺栓	BOLT	M12×25-8.8-Zn.D	2
7	06B0007	GB97.1-85	垫圈	WASHER	12-140HV-Zn.D	2
8	02D0094	ZL50G.10.12.1	动臂行进开关座	HOLDER		1
9	34B0141	8C5434G	动臂行进开关	SWITCH		1
10	06B0198		淬硬垫圈	WASHER		4
11	01B0138	ZL50CI.10.22-4	螺栓	BOLT		4
12	21A0155	ZL50G.10.12-2	固定板	BRACKET		1
13	00B0257	GB5783-86	螺栓	BOLT	M8×20-10.9-Zn.D	2
14	06B0005	GB97.1-85	垫圈	WASHER	8-140HV-Zn.D	2
15	00B0029	GB5783-86	螺栓	BOLT	M10×40-8.8-Zn.D	2
16	06B0002	GB93-87	垫圈	WASHER	10	4
17	00B0012	GB5783-86	螺栓	BOLT	M10×25-8.8-Zn.D	2
18	00D0392	ZL50CI.10.22.3	转斗行进开关座	HOLDER		1
19	34B0142	8C5435G	转斗行进开关	SWITCH		1
20	04B0115	ZL50CI.10.22-2	定位螺钉	SET SCREW		2
21	34C0026	4V4840	转斗电磁铁	TILT MAGNET		1
22	03B0053	GB6170-86	螺母	NUT	M10-8-Zn.D	2

10E0063 003 转向液压系统

STEERING SYSTEM

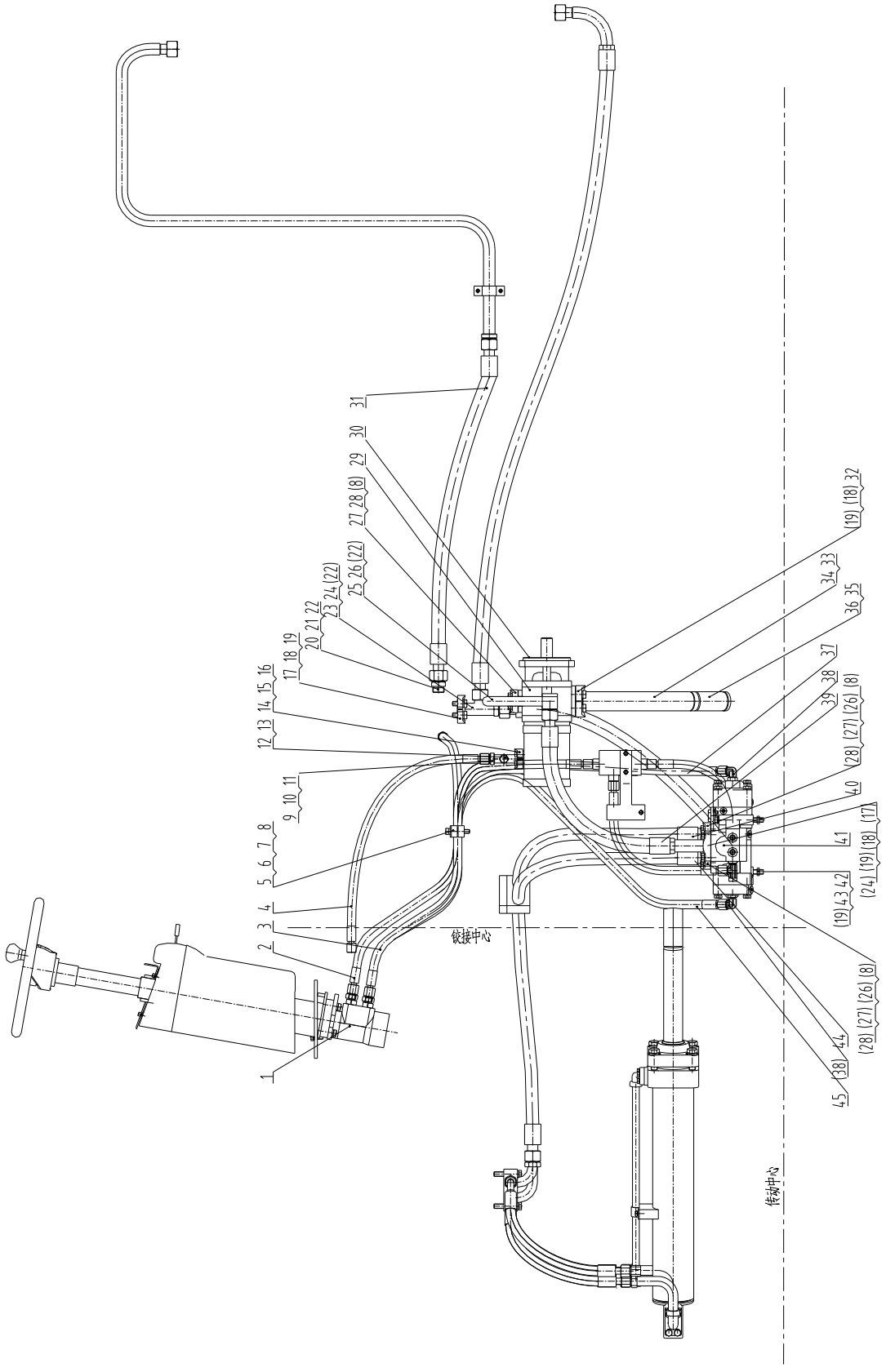

10E0063 003 转向液压系统
STEERING SYSTEM

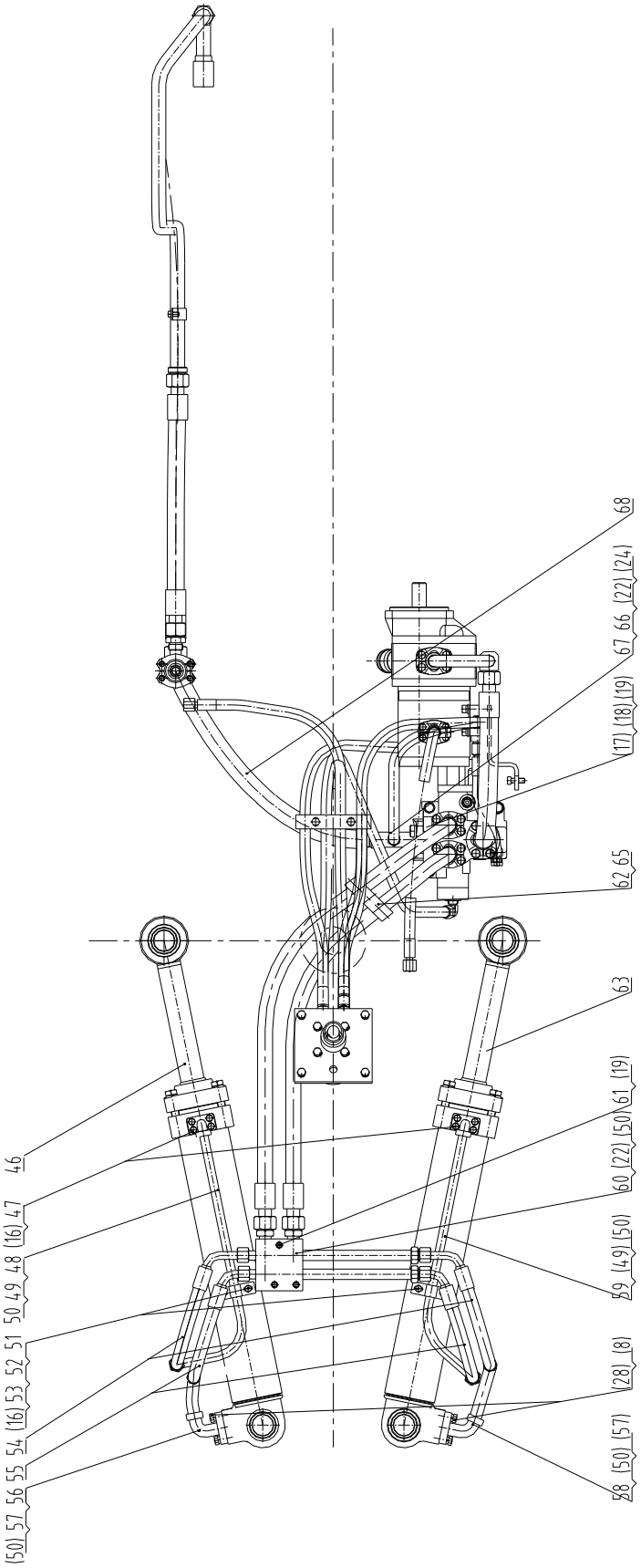

10E0063 003 转向液压系统 STEERING SYSTEM

序号 NO.	零件号 PART NO.	原零件号 OLD PART NO.	名称 DESCRIPTION	规格 SIZE	数量 Q'TY
1	44C0279		方向机安装总成 STEERING GEAR		1
2	06C0092	ZL50G.9.2	软管总成 HOSE		1
3	00C0255		转向器进油管路 HOSE GROUP		1
4	06C0376		软管总成 HOSE		1
5	17B0014	ZL50G.9-1	管夹 CLAMP		2
6	10A0177	ZL50G.9-2	板 PLATE		1
7	00B0004	GB5783-86	螺栓 BOLT	M10×50-8.8-ZN.D	2
8	06B0002	GB93-87	垫圈 LOCK WASHER	10	26
9	15D0051	ZL50G.9.5	接头 JOINT		1
10	12B0285	GB3452.1-92	O 形圈 “O” RING	10.6×1.8	2
11	12B0355	GB3452.1-92	O 形圈 “O” RING	23.6×3.55	1
12	03B0093	ZL50C.10.18-1	螺塞 PLUG		1
13	12B0199	GB3452.1-92	O 形圈 “O” RING	11.2×2.65	1
14	54A0071	ZL20.10.20-1	压板 CLAMP		1
15	00B0085	GB5783-86	螺栓 BOLT	M8×25-8.8-ZN.D	4
16	06B0006	GB93-87	垫圈 LOCK WASHER	8	16
17	72A0010	ZL50C.10.4-6	压板 CLAMP		3
18	00B0017	GB5783-86	螺栓 BOLT	M12×30-8.8-ZN.D	16
19	06B0008	GB93-87	垫圈 LOCK WASHER	12	22
20	00A0309	JT063033	管接头 JOINT		1
21	12B0144	GB1235-76	O 形圈 “O” RING	32×3.1	1
22	12B0292	GB3452.1-92	O 形圈 “O” RING	21.2×1.8	9
23	15D0052	ZL50G.9.6	接头 JOINT		1
24	12B0287	GB3452.1-92	O 形圈 “O” RING	36.5×3.55	3
25	10D1380		钢管总成 TUBE		1
26	12B0251	GB3452.1-92	O 形圈 “O” RING	30×3.55	3
27	72A0027	ZL50C.9.17-6	压板 CLAMP		3
28	00B0019	GB5783-86	螺栓 BOLT	M10×30-8.8-ZN.D	20
29	11C0191	CBGJ2063/ CBGJ1016F	齿轮泵 GEAR PUMP		1
30	82A0092	ZL50E.10-2	密封垫片 SEAL		1
31	00C0047	ZL50G.9.8	散热器进出油管路 HOSE GROUP		1
32	72A0003	ZL50C.9.12-1	压板 CLAMP		1
33	10D1306		钢管总成 TUBE		1
34	12B0302	GB3452.1-92	O 形圈 “O” RING	46.2×3.55	1

35	32A0003	ZL50C.9.12-2	吸油软管	HOSE		1
36	15B0017	ZB/T32005.1-88	双钢丝式环箍	CLAMP	60	2
37	06C0098	ZL50G.9.10	软管总成	HOSE		1

10E0063 002 转向液压系统 STEERING SYSTEM

序号 NO.	零件号 PART NO.	原零件号 OLD PART NO.	名称 DESCRIPTION		规格 SIZE	数量 Q'TY
38	31C0022	ZL50G.9.11	可调接头	JOINT		2
39	07C0057	ZL50G.9.12	软管总成	HOSE		1
40	06C0405	ZL50G.9.14B	软管总成	HOSE		1
41	12C0009	LF32	流量放大阀	STEERING CONTROL VALVE		1
42	01B0283	GB5782-86	螺栓	BOLT	M12×120-8.8-ZN.D	3
43	03B0003	GB6170-86	螺母	NUT	M12-8-ZN.D	3
44	06C0404	ZL50G.9.13B	软管总成	HOSE		1
45	06C0101	ZL50G.9.15	软管总成	HOSE		1
46	10C0030	ZL50G.9.16	右转向油缸	RIGHT STEERING CYLINDER		1
47	04B0049	GB70-85	螺钉	BOLT	M8×25-8.8-ZN.D	8
48	10D0615	ZL50G.9.17A	钢管总成	TUBE		1
49	12B0066	GB3452.1-92	O 形圈	“ O” RING	22.4×2.65	2
50	12B0370	GB3452.1-92	O 形圈	“ O” RING	15×1.8	8
51	27A0055	ZL50G.9-3	管夹	CLAMP		2
52	00B0007	GB5783-86	螺栓	BOLT	M8×16-8.8-ZN.D	4
53	06B0005	GB97.1-85	垫圈	WASHER	8-140HV-ZN.D	4
54	06C0102	ZL50G.9.18	软管总成	HOSE		2
55	06C0103	ZL50G.9.19	软管总成	HOSE		2
56	10D0613	ZL50G.9.20A	钢管总成	TUBE		1
57	12B0271	GB3452.1-92	O 形圈	“ O” RING	25.8×3.55	2
58	10D0614	ZL50G.9.21A	钢管总成	TUBE		1
59	10D0616		钢管总成	TUBE		1
60	15D0057	ZL50G.9.23	接头块	JOINT BODY		1
61	01B0102	GB5782-86	螺栓	BOLT	M12×65-8.8-ZN.D	3
62	09C0092		管夹	CLAMP	SM532PPDP-AS	2
63	10C0031	ZL50G.9.25	左转向油缸	LEFT STEERING CYLINDER		1
64	/	/	/			
65	24A0078	TS14	导轨	RAIL		1
66	03B0093	ZL50C.10.18-1	螺塞	PLUG		2
67	15D0060	ZL50G.9.27	接头	JOINT		1

68	07C0060	ZL50G.9.28	软管总成 HOSE		1

44C0279 000 方向机安装总成

STEERING CONTROL GROUP

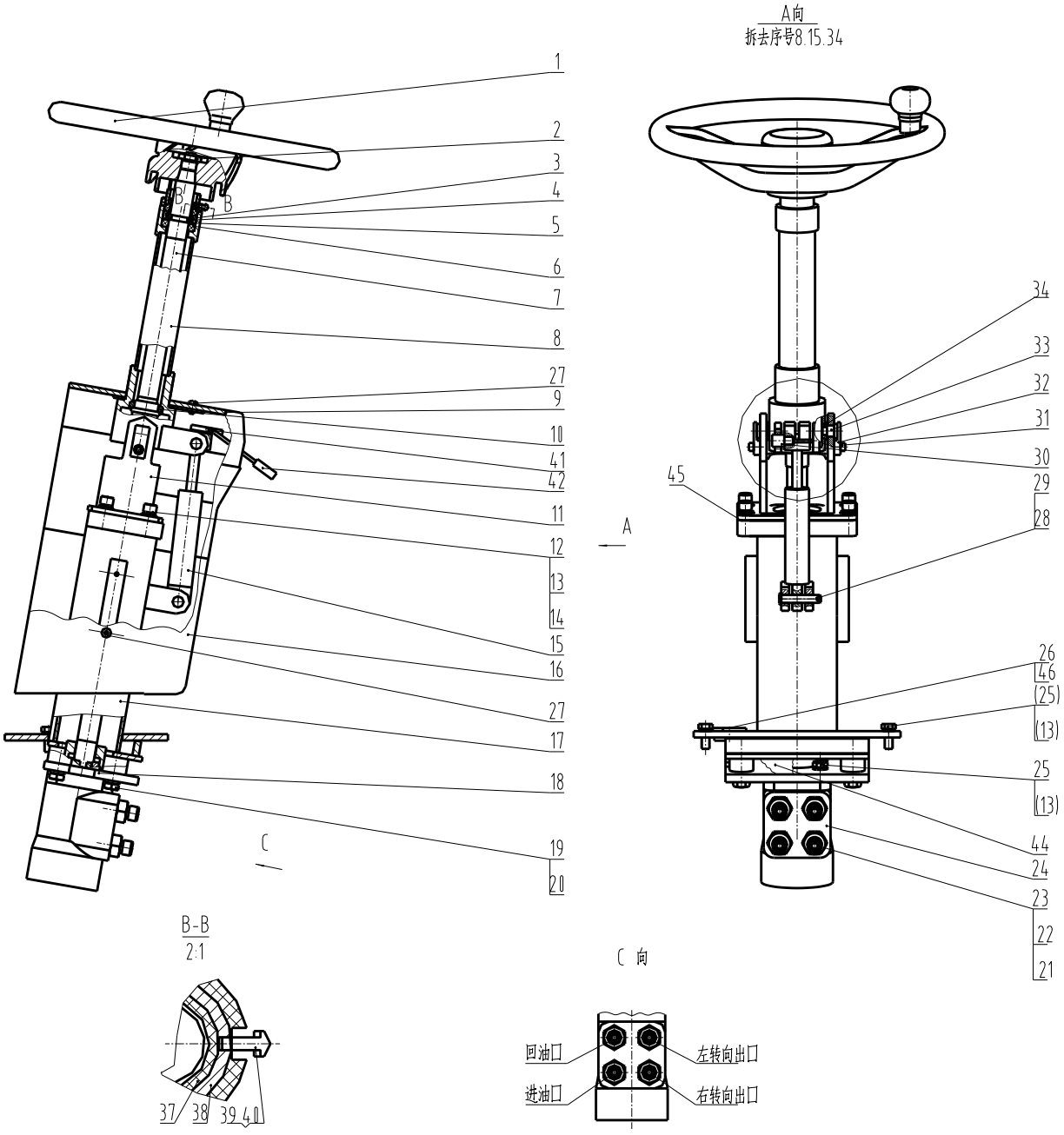

44C0279 000 方向机安装总成 STEERING CONTROL GROUP

序号 NO.	零件号 PART NO.	原零件号 OLD PART NO.	名称 DESCRIPTION		规格 SIZE	数量 Q'TY
1	35C0087	LGFXP	方向盘	STEERING WHEEL		1
2	00A0255	ZL20.9.1-5	触头	NUT		1
3	56A0106		卡环	RING		1
4	76A0040		挡圈	RING		2
5	56A0105		垫圈	WASHER		1
6	21B0012	GB/T276-1994	球轴承 1000905	BALL BEARING	25×42×9	1
7	44C0023		转向轴	STEERING SHAFT		1
8	10D0329		套管	PIPE		1
9	84A0099		罩板	PLATE		1
10	21B0020	GB/T276-1994	球轴承 1000806	BALL BEARING	30×42×7	1
11	02D0167		支承座	SUPPORT SEAT		1
12	04B0022	GB70-85	螺钉	BOLT	M10×25-8.8-ZN.D	4
13	06B0002	GB93-87	垫圈	LOCK WASHER	10	8
14	06B0001	GB97.1-85	垫圈	WASHER	10-140HV-ZN.D	4
15	24C0038		可调气弹簧总成	ADJUST SETUP		1
16	84A0100		罩板	PLATE		1
17	02D0168		支座	SUPPORT SEAT		1
18	02D0169		安装支座	SEAT		1
19	00B0017	GB5783-86	螺栓	BOLT	M12×30-8.8-ZN.D	8
20	06B0008	GB93-87	垫圈	LOCK WASHER	12	8
21	00A0381	ZL50E.9.2-1	接头	JOINT		4
22	12B0291	GB1235-76	O 形圈	“ O” RING	22×2.4	4
23	12B0285	GB3452.1-92	O 形圈	“ O” RING	10.6×1.8	4
24	44C0005	BZZ3-125	转向器	METERING PUMP		1
25	00B0012	GB5783-86	螺栓	BOLT	M10×25-8.8-ZN.D	4
26	/	/	/			
27	04B0290	GB818-85	螺钉	BOLT	M6×12-4.8-ZN.D（黑色）	6
28	08B0068	GB882-86	销轴	PIN	10×50	1
29	08B0004	GB91-86	销	PIN SHAFT	3.2×20-ZN.D	1
30	66A0015		销	PIN		2
31	00B0022	GB5783-86	螺栓	BOLT	M6×16-8.8-ZN.D	2
32	13A0218		板	PLATE		2
33	61A0132		销	PIN		2
34	55A0305		轴套	SHAFT COVER		2

37	80A0046	ZL40B.9.1-2	绝缘环	RING		1
38	61A0061	ZL40B.9.1-3	铜环	RING		1
39	04B0340	GB818-85	螺钉	BOLT	M4×6-4.8-ZN.D	1
40	06B0022	GB93-87	垫圈	WASHER	4	1
41	08B0109		销	PIN		1
42	73A0029		扳手	SPANNER		1
44	83A0123		橡胶圈	RING		1
45	82A0142		垫	GASKET		2
46	83A0261		胶塞	PLUG		1

12C0009 001 流量放大阀（LF32）

VALVE GROUP

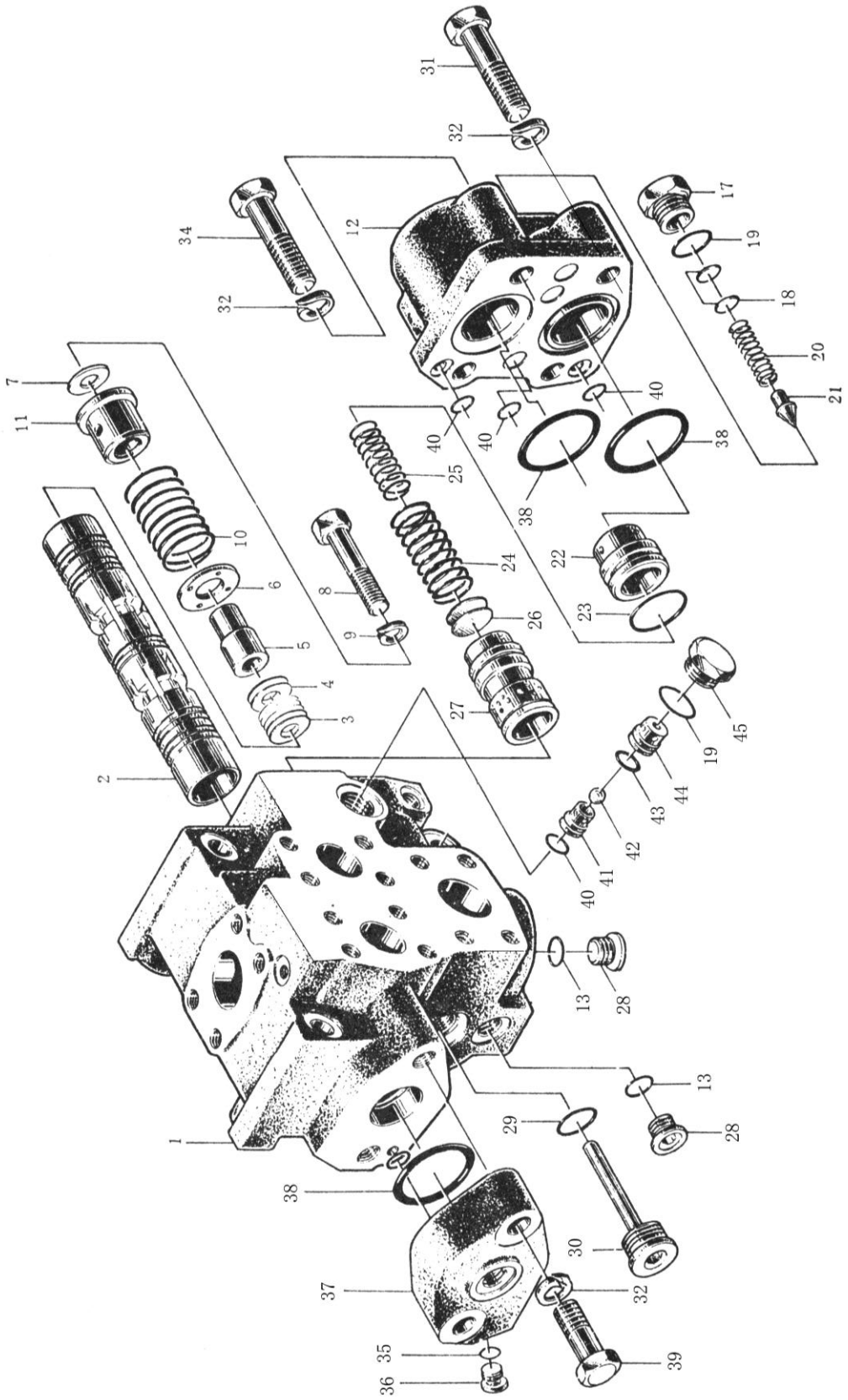

12C0009 001 流量放大阀（LF32） VALVE GROUP

序号 NO.	零件号 PART NO.	原零件号 OLD PART NO.	名称 DESCRIPTION		规格 SIZE	数量 Q'TY
1	70A0010	LF32-1	阀体	BODY		1
2	65A0014	LF32-2	阀杆	SPOOL		1
3	57A0028	LF32-3	调压垫片	SHIM		5
4	57A0029	LF32-4	调压垫片	SHIM		2
5	61A0044	LF32-5	导杆	RETAINER		1
6	56A0043	LF32-6	垫圈	WASHER		1
7	56A0044	LF32-7	垫圈	WASHER		1
8	01B0083	GB5782-86	螺栓	BOLT	M10×60-8.8-ZN.D	1
9	06B0002	GB93-87	垫圈	LOCK WASHER	10	1
10	75A0020	LF32-8	复位弹簧	SPRING		1
11	55A0079	LF32-9	导座	SEAT		1
12	54A0023	LF32-10	端盖	COVER		1
13	12B0351	GB1235-76	O形密封圈	“ O” RING	16×2.4	1
17	03B0063	LF32-11	螺塞	PLUG		1
18	57A0030	LF32-12	调整垫片	SHIM		14
19	12B0342	GB1235-76	O形圈	“ O” RING	20×2.4	14
20	75A0021	LF32-13	调压弹簧	SPRING		1
21	65A0015	LF32-14	锥阀	POPPET		1
22	63A0006	LF32-15	阀座	SEAT		1
23	12B0300	GB3452.1-92	O形圈	“ O” RING	31.5×3.55	1
24	75A0022	LF32-16	弹簧	SPRING		1
25	75A0023	LF32-17	弹簧	SPRING		1
26	57A0031	LF32-18	调整垫片	SHIM		1
27	65A0016	LF32-19	阀芯	POPPET		1
28	03B0064	LF32-20	螺塞	PLUG		1
29	12B0339	GB1235-76	O形圈	“ O” RING	24×2.4	2
30	03B0065	LF32-21	止动螺塞	PLUG		1
31	01B0102	GB5782-86	螺栓	BOLT	M12×65-8.8-ZN.D	2
32	06B0008	GB93-87	垫圈	LOCK WASHER	12	6
34	01B0103	GB5782-86	螺栓	BOLT	M12×80-8.8-ZN.D	2
35	12B0046	GB1235-76	O形圈	“ O” RING	9×1.9	8
36	03B0066	LF32-22	螺塞	PLUG		8
37	54A0024	LF32-23	端盖	COVER		1
38	12B0048	GB3452.1-92	O形圈	“ O” RING	43.7×3.55	3
39	00B0058	GB5783-86	螺栓	BOLT	M12×45-8.8-ZN.D	2
40	12B0285	GB3452.1-92	O形圈	“ O” RING	10.6×1.8	7

41	63A0008	LF32-24	下阀座	SEAT		1
42	20B0007	GB308-84	钢球	BALL	Φ9.5	1
43	12B0050	GB3452.1-92	O形圈	“ O” RING	12.5×1.8	1
44	63A0009	LF32-25	上阀座	SEAT		1
45	03B0067	LF32-26	螺塞	PLUG		1
46	57A0067	LF32-30	调整垫片	SHIM		1

10C0030 000 右转向油缸

RIGHT STEERING CYLINDER

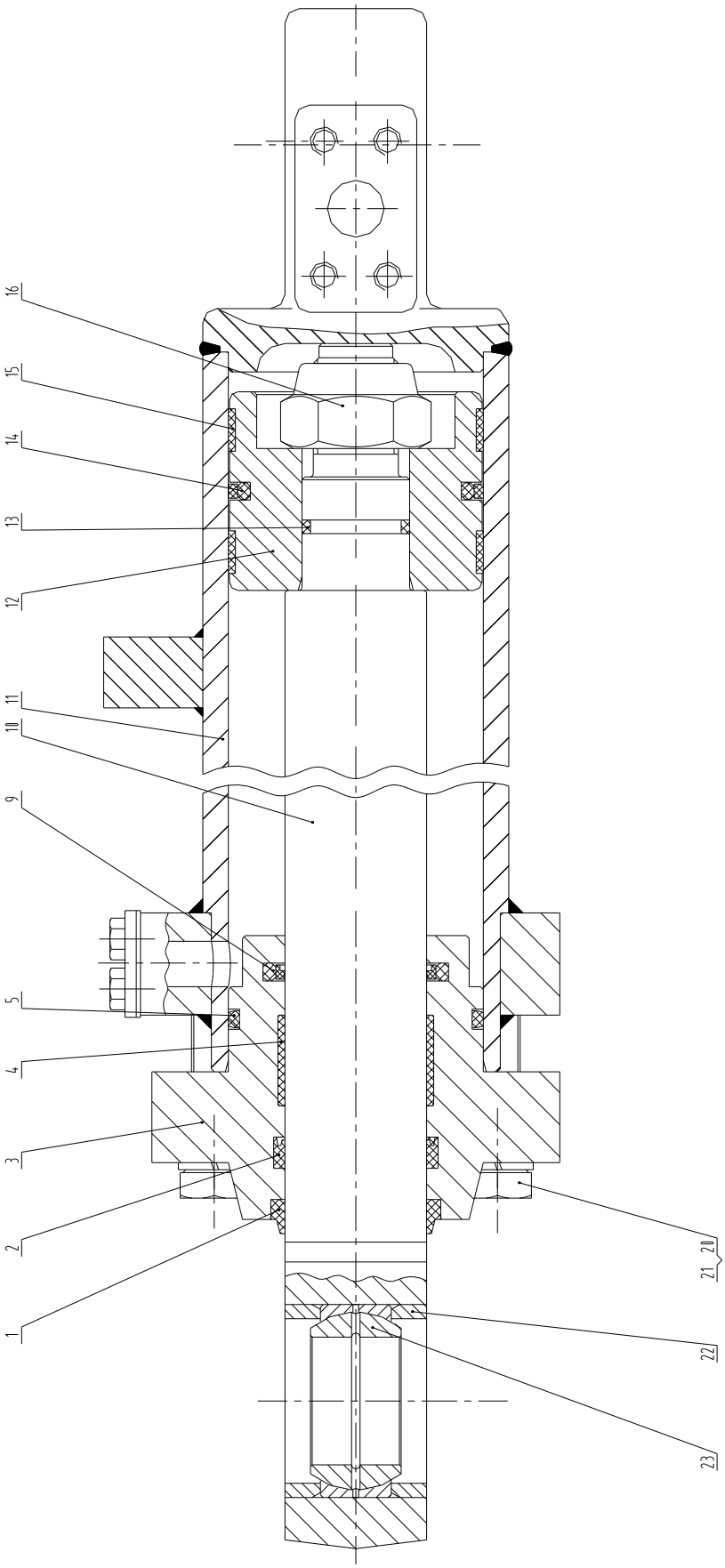

10C0030 000 右转向油缸 RIGHT STEERING CYLINDER

序号 NO.	零件号 PART NO.	原零件号 OLD PART NO.	名称 DESCRIPTION		规格 SIZE	数量 Q'TY
1	13B0159	PU5 8056-311.362	防尘圈	SEAL	50-58-4/5	1
2	13B0160	T20 8004-223.251	唇形圈	SEAL	50-60-7.3/8	1
3	54A0098		缸盖	COVER		1
4	80A0090	ZL50E.9.1-1	支承环	RING		1
5	12B0202	GB3452.1-92	O 形圈	“ O” RING	80×5.3	1
9	13B0161	OMS-MR 0153-131.211	斯特封	SEAL		1
10	72A0114	ZL50G.9.16-2	活塞杆	ROD		1
11	13D0049	ZL50G.9.16.1	缸体	CYLINDER		1
12	50A0027	ZL50G.9.16-3	活塞	PISTON		1
13	12B0300	GB3452.1-92	O 形圈	“ O” RING	31.5×3.55	1
14	34C0017	GSF0900-01	格来圈	SEAL		1
15	80A0072	ZL50G.9.16-4	支承环	RING		2
16	38C0008	CB083034-3	尼龙锁紧螺母	LOCK NUT		1
20	00B0165	GB5786-86	螺栓	BOLT	M16×1.5×90-10.9-Zn.D	4
21	06B0015	GB93-87	垫圈	WASHER	16	4
22	55A0010	ZL50C.9.2-15	挡块	SLEEVE		4
23	25B0002	GB/T9163-2001	关节轴承	OSCILLATORY BEARING	GE45ES45×68×32	2

10C0031 000 左转向油缸

LEFT STEERING CYLINDER

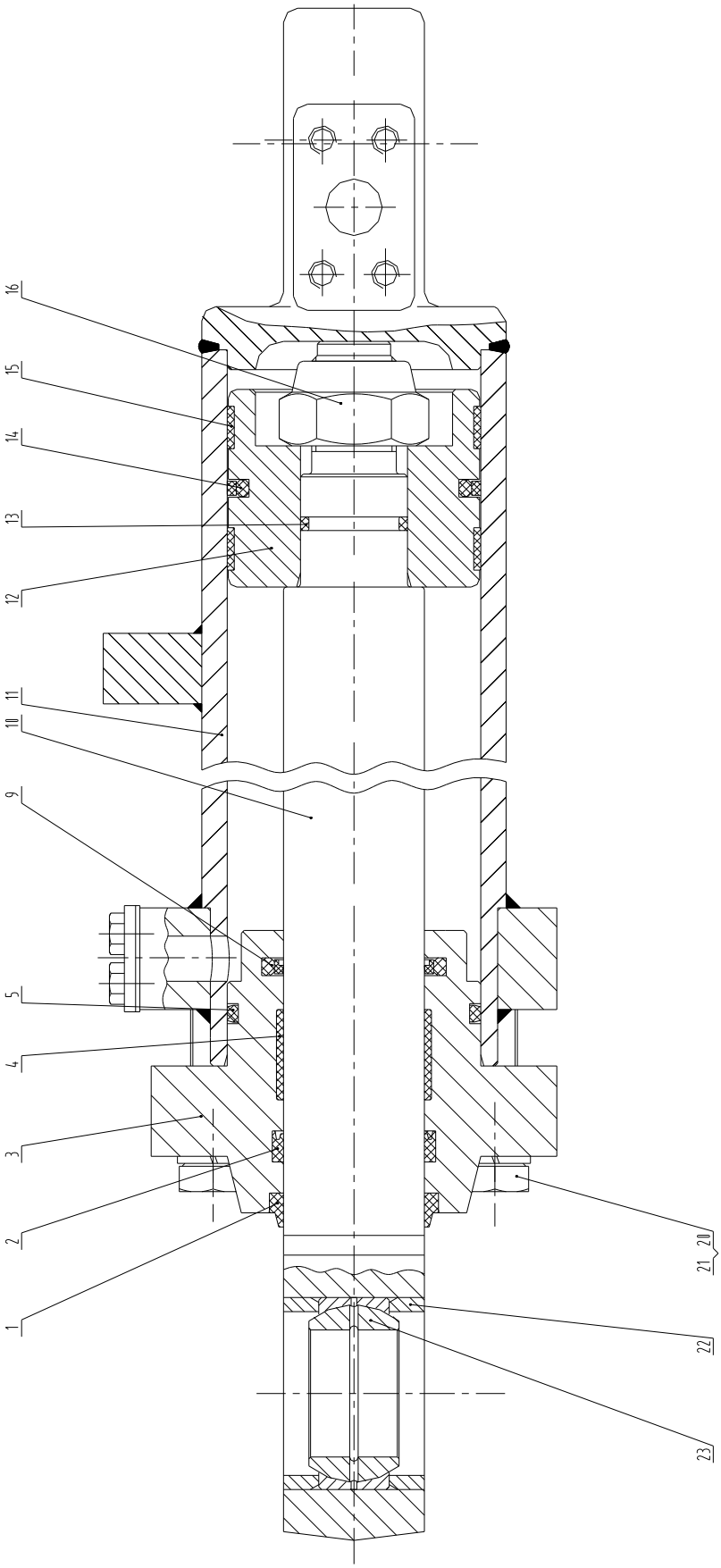
16
15
14
13
12
11
10
9
5
4
3
2
1
21
20
22
23

10C0031 000 左转向油缸 LEFT STEERING CYLINDER

序号 NO.	零件号 PART NO.	原零件号 OLD PART NO.	名称 DESCRIPTION		规格 SIZE	数量 Q'TY
1	13B0159	PU5 8056-311.362	防尘圈	SEAL	50-58-4/5	1
2	13B0160	T20 8004-223.251	唇形圈	SEAL	50-60-7.3/8	1
3	54A0098		缸盖	COVER		1
4	80A0090	ZL50E.9.1-1	支承环	RING		1
5	12B0202	GB3452.1-92	O 形圈	“ O” RING	80×5.3	1
9	13B0161	OMS-MR 0153-131.211	斯特封	SEAL		1
10	72A0114	ZL50G.9.16-2	活塞杆	ROD		1
11	13D0051	ZL50G.9.25.1	缸体	CYLINDER		1
12	50A0027	ZL50G.9.16-3	活塞	PISTON		1
13	12B0300	GB3452.1-92	O 形圈	“ O” RING	31.5×3.55	1
14	34C0017	GSF0900-01	格来圈	SEAL		1
15	80A0072	ZL50G.9.16-4	支承环	RING		2
16	38C0008	CB083034-3	尼龙锁紧螺母	NUT		1
20	00B0165	GB5786-86	螺栓	BOLT	M16×1.5×90-10.9-Zn.D	4
21	06B0015	GB93-87	垫圈	LOCK WASHER	16	4
22	55A0010	ZL50C.9.2-15	挡块	SLEEVE		4
23	25B0002	GB/T9163-2001	关节轴承	OSCILLATORY BEARING	GE45ES45×68×32	2

00C0047 000 散热器进出油管路

RADIATOR COOLING SYSTEM

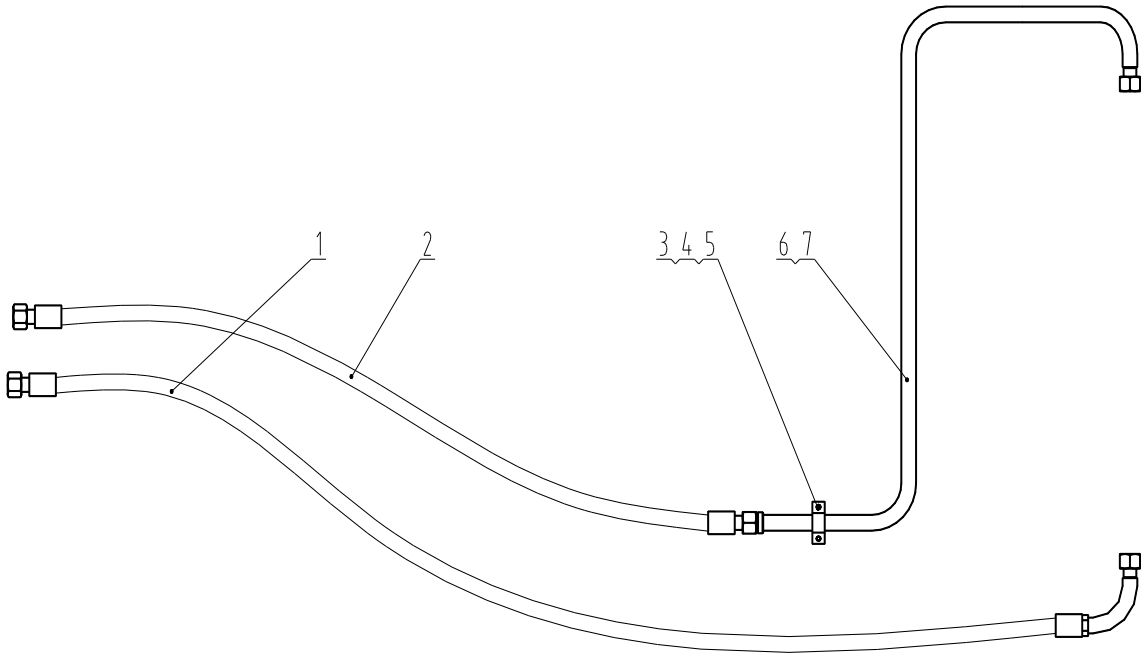

00C0047 000 散热器进出油管路 RADIATOR COOLING SYSTEM

序号 NO.	零件号 PART NO.	原零件号 OLD PART NO.	名称 DESCRIPTION		规格 SIZE	数量 Q'TY
1	07C0049	ZL50G.9.8.1	软管总成	HOSE		1
2	07C0050	ZL50G.9.8.2	软管总成	HOSE		1
3	27A0056	ZL50G.9.8-1	管夹	CLAMP		1
4	00B0007	GB5783-86	螺栓	BOLT	M8×16-8.8-ZN.D	2
5	06B0006	GB93-87	垫圈	LOCK WASHER	8	2
6	02C0080	ZL50G.9.8.3	钢管总成	TUBE		1
7	12B0292	GB3452.1-92	O形圈	“ O” RING	21.2×1.8	1

00C0255 000 转向器进油管路

HOSE GROUP

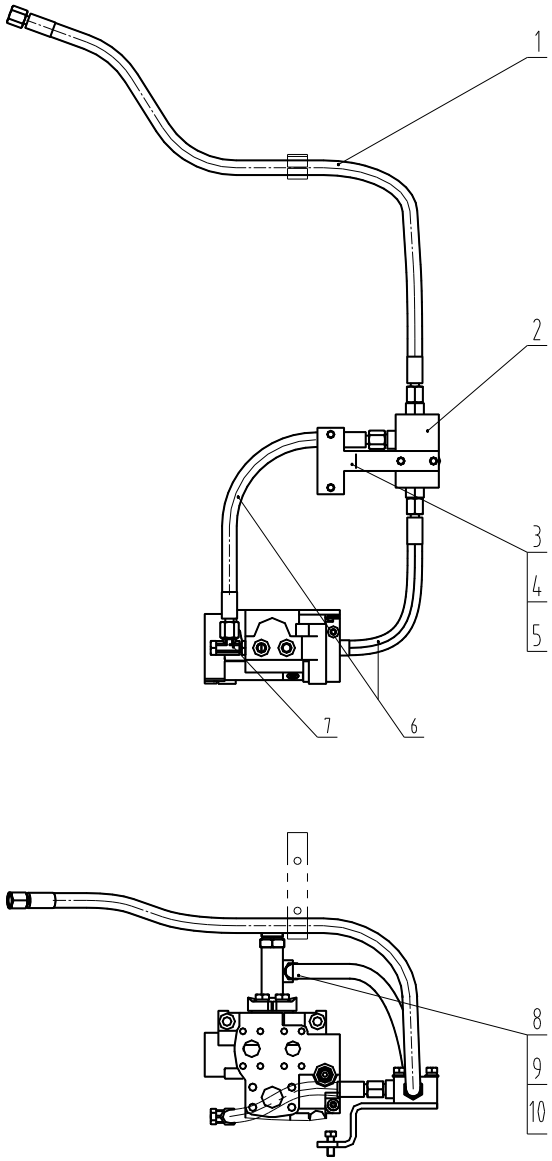

00C0255 000 转向器进油管路 HOSE GROUP

序号 NO.	零件号 PART NO.	原零件号 OLD PART NO.	名称 DESCRIPTION		规格 SIZE	数量 Q'TY
1	06C0093	ZL50G.9.3.1	软管总成	HOSE		1
2	12C0015	JY25A	减压阀	REDUCING VALVE		1
3	23A1757		安装板	PLATE		1
4	00B0012	GB5783-86	螺栓	BOLT	M10×25-8.8-ZN.D	2
5	06B0002	GB93-87	垫圈	LOCK WASHER	10	2
6	06C0094	ZL50G.9.3.2	软管总成	HOSE		2
7	32C0014	ZL50G.9.3.3	可调接头	JOINT		1

8	00A0302	JT061814	管接头	JOINT		1
9	12B0285	GB3452.1-92	O 形圈	“ O” RING	10.6×2.8	1
10	12B0199	GB3452.1-92	O 形圈	“ O” RING	11.2×2.65	1

制动系统 BRAKE SYSTEM

20E0173 000 行车制动系统

BRAKE SYSTEM

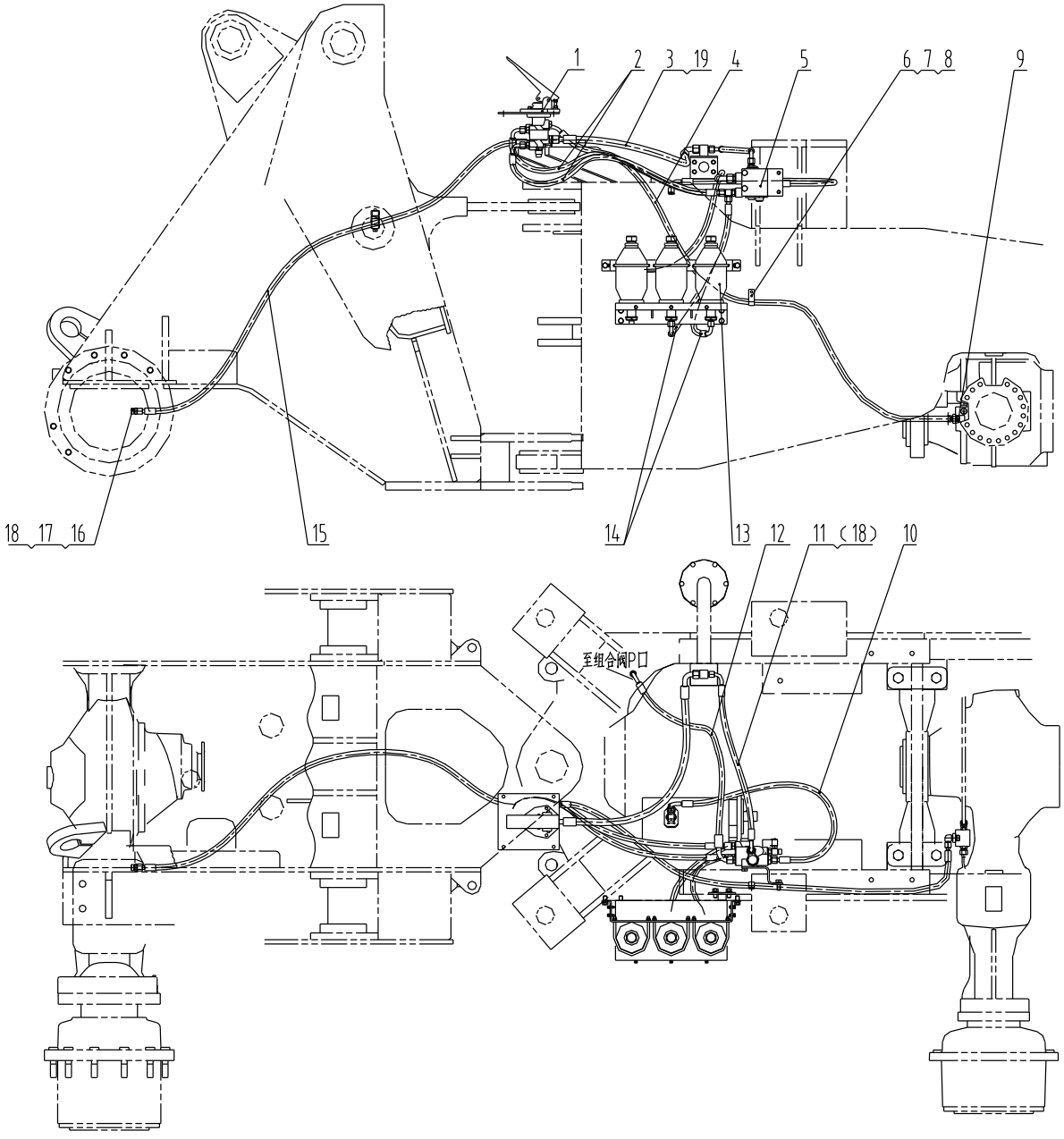

20E0173 000 行车制动系统

BRAKE SYSTEM

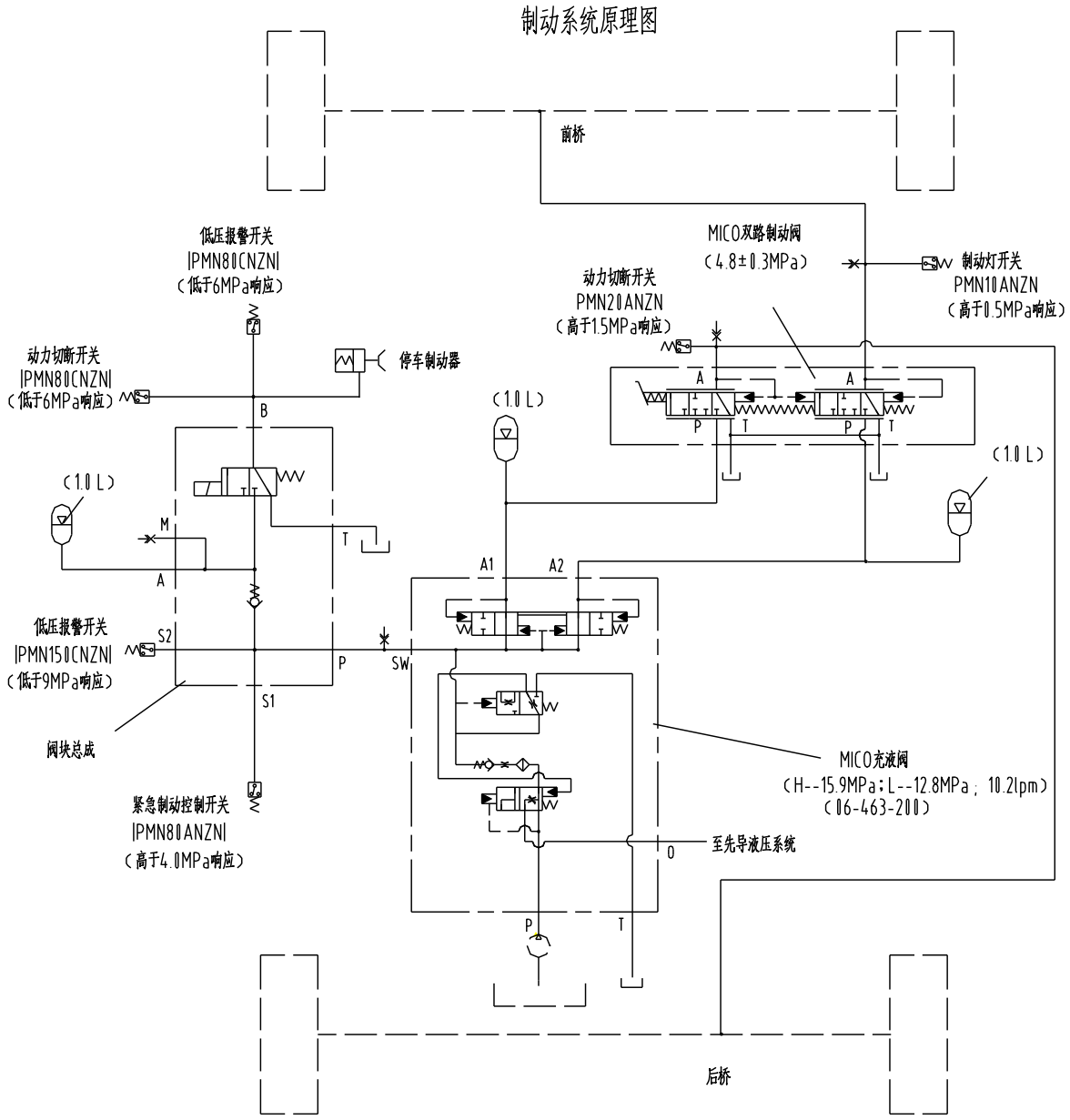

20E0173 000 行车制动系统 BRAKE SYSTEM

序号 NO.	零件号 PART NO.	原零件号 OLD PART NO.	名称 DESCRIPTION		规格 SIZE	数量 Q'TY
1	45C0121		制动阀总成	BRAKE VALVE ASSEMBLY		1
2	06C2650		软管总成	HOSE ASSEMBLY		2
3	06C2651		软管总成	HOSE ASSEMBLY		1
4	06C2652		软管总成	HOSE ASSEMBLY		1
5	45C0122		充液阀总成	CHARGING VALVE ASSEMBLY		1
6	06B0002	GB93-87	垫圈	WASHER	10	1
7	03B0053	GB6170-86	螺母	NUT	M10-8-Zn.D	1
8	88A0159	1S0994	管夹	CLAMP		1
9	31C0010	ZL50G.12.4	可调接头	ELBOW		1
10	06C2653		软管总成	HOSE ASSEMBLY		1
11	06C2654		软管总成	HOSE ASSEMBLY		1
12	06C2655		软管总成	HOSE ASSEMBLY		1
13	45C0113		蓄能器安装总成	ACCUMULATOR MOUNTED ASSEMBLY		1
14	06C2656		软管总成	HOSE ASSEMBLY		2
15	06C2657		软管总成	HOSE ASSEMBLY		1
16	00A0084	ZL50G.12-5	接头	CONNECTOR		1
17	12B0291	GB1235-76	O 形密封圈	“ O” RING	22×2.4	1
18	12B0285	GB3452.1-92	O 形圈	O” RING	10.6×1.8	2
19	12B0370	GB3452.1-92	O 形圈	“ O” RING	15×1.8	1

45C0122 000 充液阀总成

CHARGING VALVE ASSEMBLY

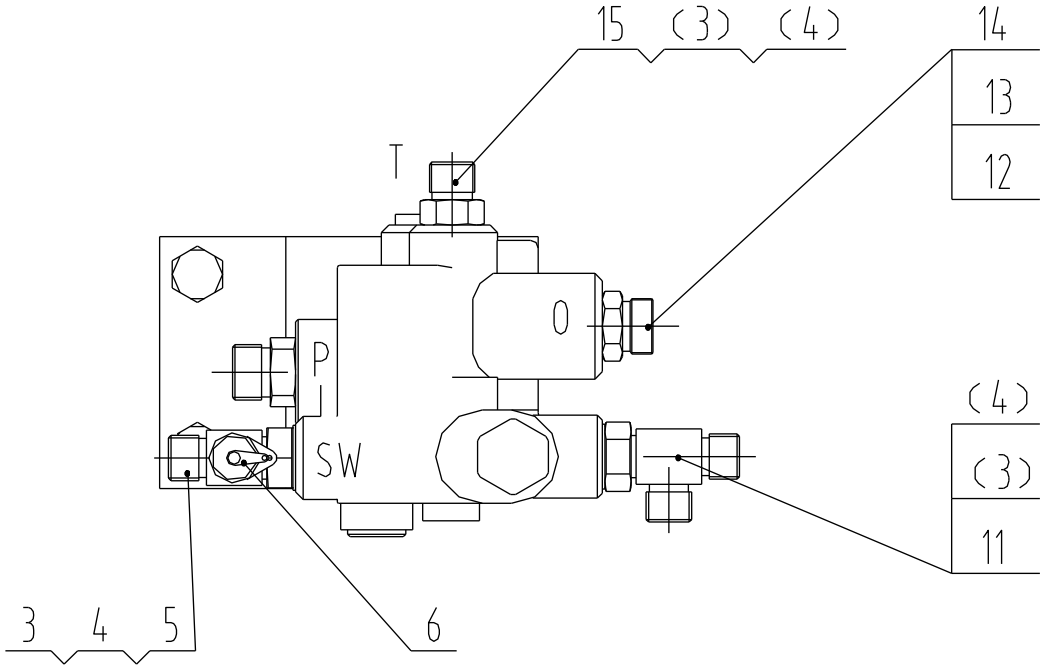

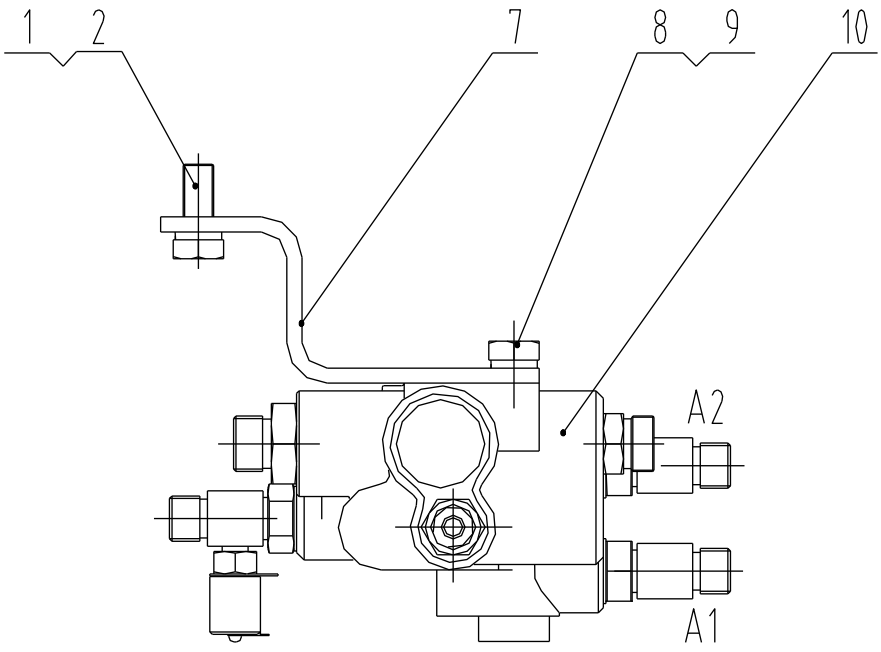

45C0122 000 充液阀总成 CHARGING VALVE ASSEMBLY

序号 NO.	零件号 PART NO.	原零件号 OLD PART NO.	名称 DESCRIPTION		规格 SIZE	数量 Q'TY
1	00B0005	GB5783-86	螺栓	BOLT	M10×20-8.8-Zn.D	2
2	06B0002	GB93-87	垫圈	WASHER	10	2
3	12B0285	GB3452.1-92	O 形圈	“O”RING	10.6×1.8	6
4	12B0262	3K0360	O 形圈	“O”RING	16.36×2.21	4
5	32C0039		三通接头	CONNECTOR		1
6	13C0074	SMK20-1/8NPT-PD	测压接头	MEASURE JOINT		1
7	22A1554		弯板	PLATE		1
8	02B0021	4L6454	螺栓	BOLT		2
9	06B0169	8T4896	淬硬垫圈	WASHER		2
10	13C0173	06-463-200	充液阀	CHARGING VALVE		1
11	32C0040		三通接头	CONNECTOR		2
12	12B0263	3D2824	O 形圈	“O”RING		2
13	00A0662		接头	CONNECTOR		2
14	12B0370	GB3452.1-92	O 形圈	“O”RING	15×1.8	2
15	00A0318	ZL100C.33.3-2	接头	CONNECTOR		1

13C0173 000 充液阀(MICO)

CHARGING VALVE

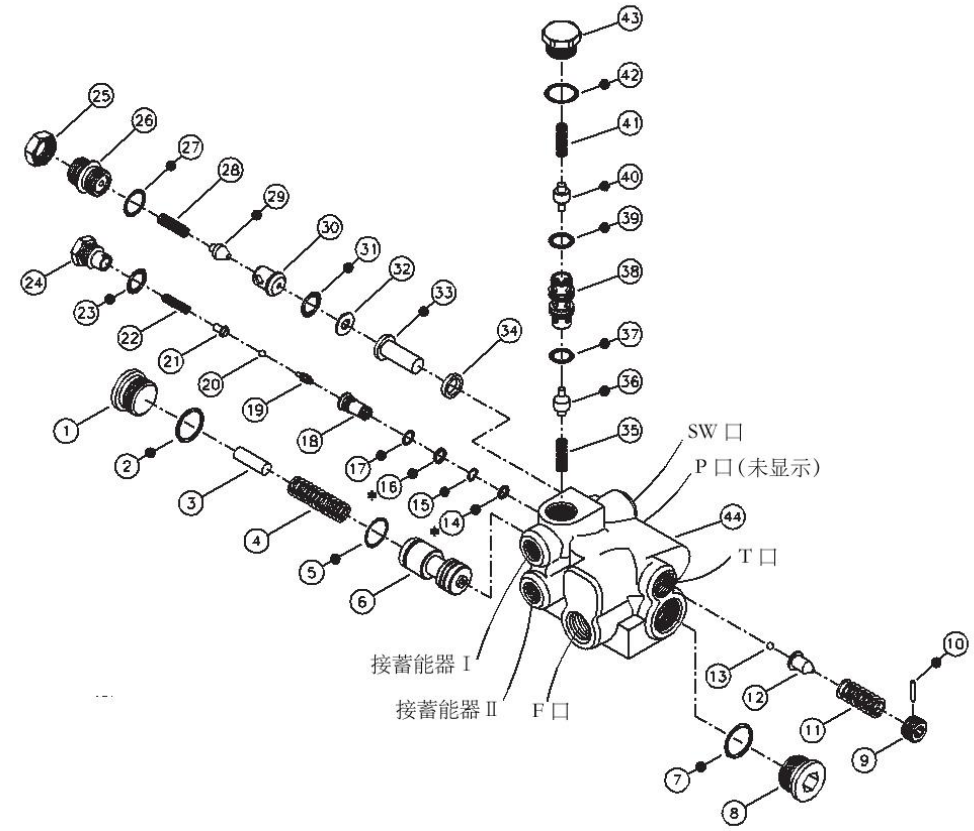

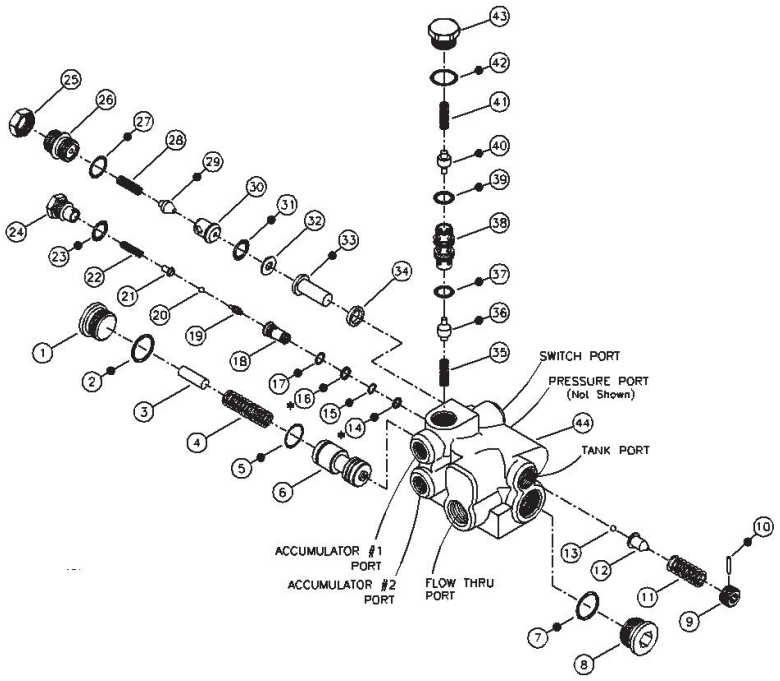

13C0173 000 充液阀(MICO) CHARGING VALVE

序号 NO.	零件号 PART NO.	原零件号 OLD PART NO.	名称 DESCRIPTION		规格 SIZE	数量 Q'TY
1			螺塞	PLUG		1
2			O-形圈	O-RING		1
3			顶杆	ROD		1
4			弹簧	SPRING		1
5			密封圈	SEAL		1
6			阀芯	SPOOL		1
7			O 形圈	O-RING		1
8			螺塞	PLUG		1
9			螺塞	SCREW		1
10			销	PIN		1
11			弹簧	SPRING		1
12			滚珠护圈	RETAINER		1
13			滚珠	BALL		1
14			挡圈	BACK-UP RING		1
15			O-形圈	O-RING		1
16			挡圈	BACK-UP RING		1
17			O-形圈	O-RING		1
18			衬套	INSERT		1
19			阀芯	SPOOL		1
20			滚珠	BALL		1
21			止动销	STOP		1
22			弹簧	SPRING		1
23			O-形圈	O-RING		1
24			螺塞	PLUG		1
25			螺帽	NUT		1
26			螺塞组件	SCREW ASSEMBLY		1
27			O-形圈	O-RING		1
28			弹簧	SPRING		1
29			提升阀芯	BALL		1
30			阀芯座	SEAT		1
31			O-形圈	O-RING		1
32			垫圈	WASHER		1
33			过滤器	FILTER		1
34			垫圈	WASHER		1
35			弹簧	SPRING		1
36			阀芯	POPPET		1

37			O-形圈	O-RING		1
38			衬套	SLEEVE		1
39			O-形圈	O-RING		1
40			阀芯	POPPET		1
41			弹簧	SPRING		1
42			O-形圈	O-RING		1
43			螺塞	PLUG		1
44			阀体	HOUSING		1

45C0121 000 制动阀总成

BRAKE VALVE ASSEMBLY

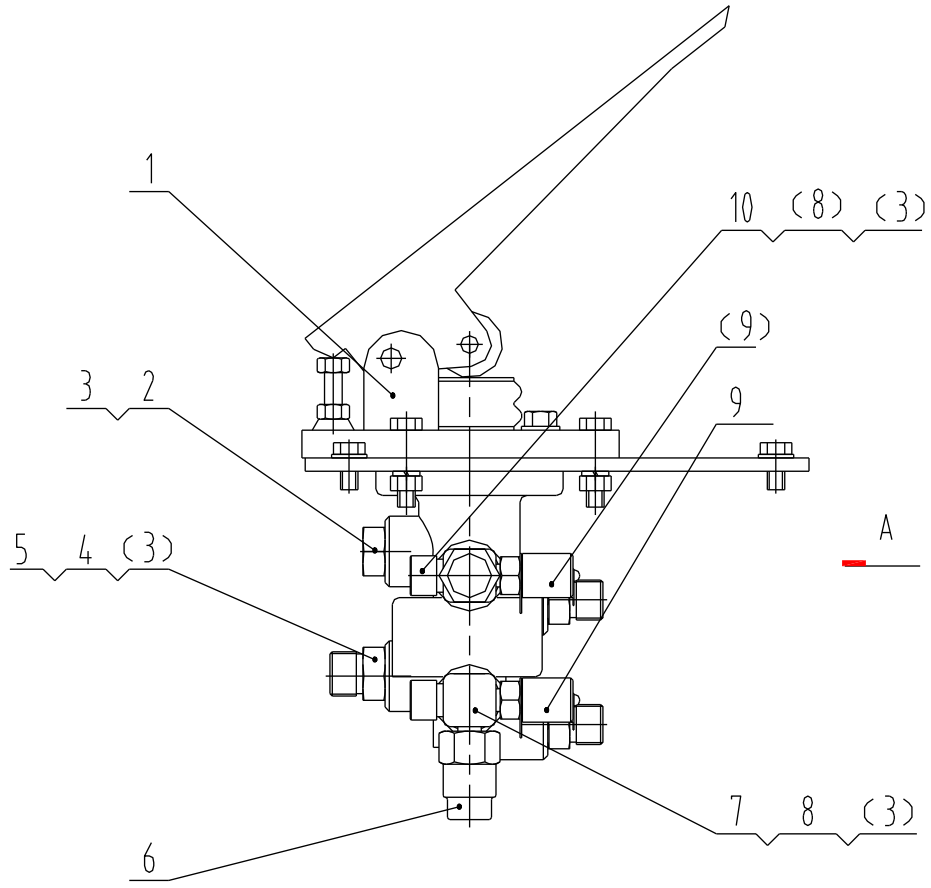

A 向

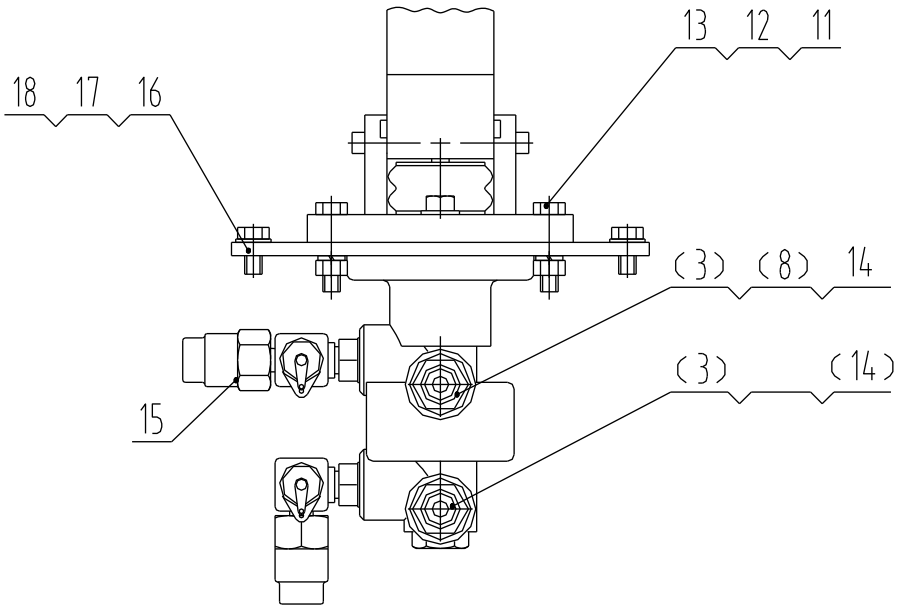

45C0121 000 制动阀总成 BRAKE VALVE ASSEMBLY

序号 NO.	零件号 PART NO.	原零件号 OLD PART NO.	名称 DESCRIPTION		规格 SIZE	数量 Q'TY
1	13C0219	06-466-245	双路制动阀	2-WAY BRAKE VALVE		1
2	05A0024		堵头	PLUG		1
3	12B0244	3J1907	O 形圈	“ O”RING		6
4	00A0514		接头	CONNECTOR		1
5	12B0370	GB3452.1-92	O 形圈	“ O”RING	15×1.8	1
6	13C0073	PMN10A18K（5bar）	压力开关	PRESSURE SWITCH		1
7	33C0018		四通接头	CONNECTOR		1
8	12B0285	GB3452.1-92	O 形圈	“ O”RING	10.6×1.8	4
9	13C0074	SMK20-1/8NPT-PD	测压接头	PRESSURE SWITCH		2
10	33C0013		四通接头	CONNECTOR		1
11	00B0102	GB5783-86	螺栓	BOLT	M8×35-8.8-Zn.D	3
12	06B0006	GB93-87	垫圈	WASHER	8	3
13	03B0021	GB6170-86	螺母	NUT	M8-8-Zn.D	3
14	00A0325	zl100c.33.17-1	接头	CONNECTOR		2
15	13C0101	PMN20A18K（15bar）	压力开关	PRESSURE SWITCH		1
16	11A0455		制动阀安装板	BRAKE VALVE PLATE		1
17	00B0007	GB5783-86	螺栓	BOLT	M8×16-8.8-Zn.D	4
18	06B0005	GB97.1-85	垫圈	WASHER	8-140HV-Zn.D	4

13C0219 000 双路制动阀（MICO）

TANDEM POWER BRAKE VALVE

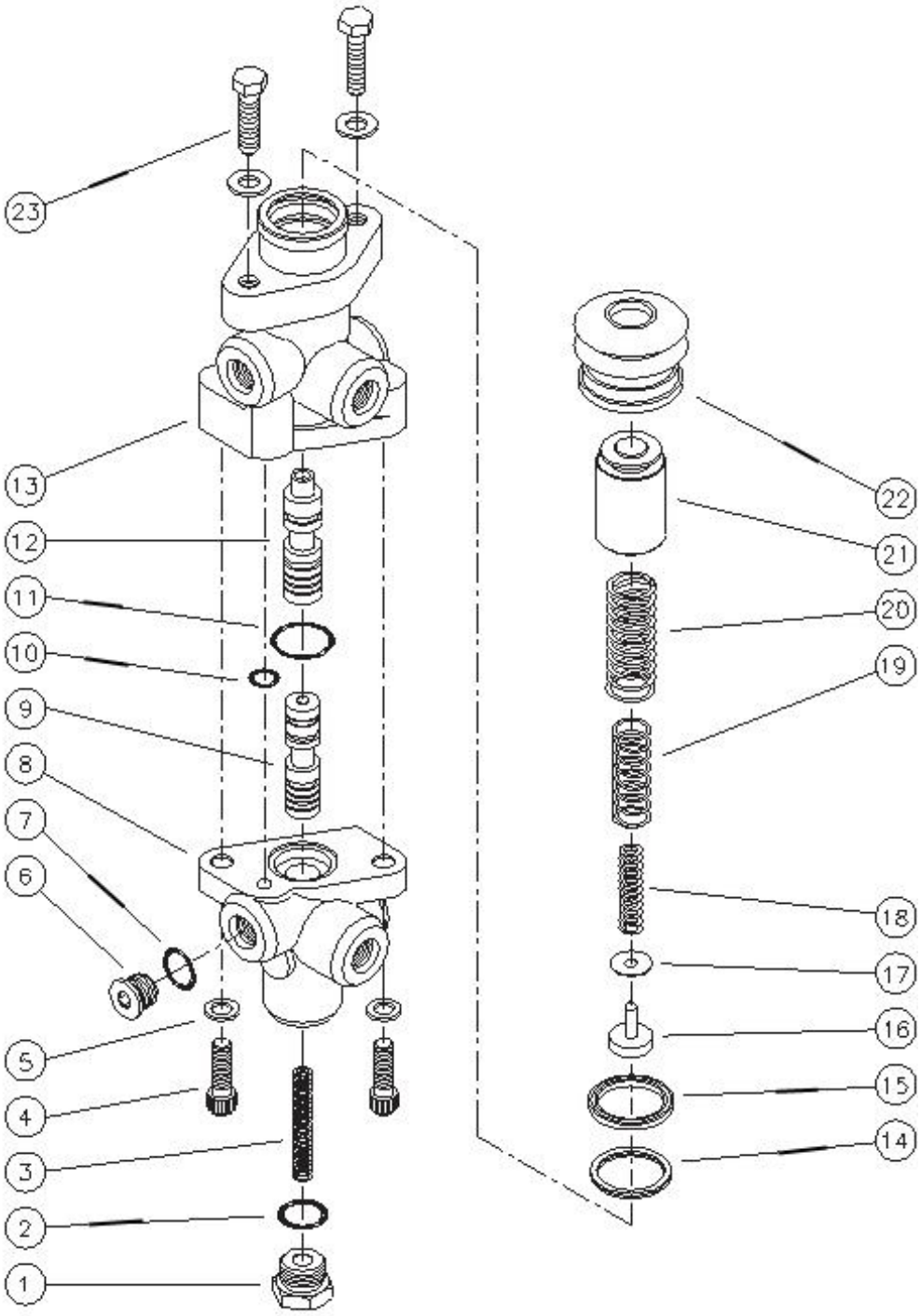

13C0219 000 双路制动阀（MICO） TANDEM POWER BRAKE VALVE

序号 NO.	零件号 PART NO.	原零件号 OLD PART NO.	名称 DESCRIPTION		规格 SIZE	数量 Q'TY
1			螺塞	PLUG		1
2			O 形圈	O-RING		1
3			弹簧	SPRING		1
4			螺钉	SCREW		2
5			垫圈	WASHER		2
6			螺塞	PLUG		1
7			O 形圈	O-RING		1
8			阀体	HOUSING		1
9			阀芯	SPOOL		1
10			O 形圈	O-RING		1
11			O 形圈	O-RING		1
12			阀芯	SPOOL		1
13			阀体	HOUSING		1
14			密封	SEAL		1
15			CUP	CUP		1
16			弹簧挡圈	RETAINER ASSEMBLY		1
17			垫片	SHIM		1
18			弹簧	SPRING		1
19			弹簧	SPRING		1
20			弹簧	SPRING		1
21			活塞	PISTON		1
22			安全罩	BOOT		1
23			螺钉	SCREW		2

注：阀芯 9 和阀体 8；阀芯 12 和阀体 13 都是配套使用的。

45C0066 000 蓄能器安装总成

ACCUMULATOR MOUNTED ASSEMBLY

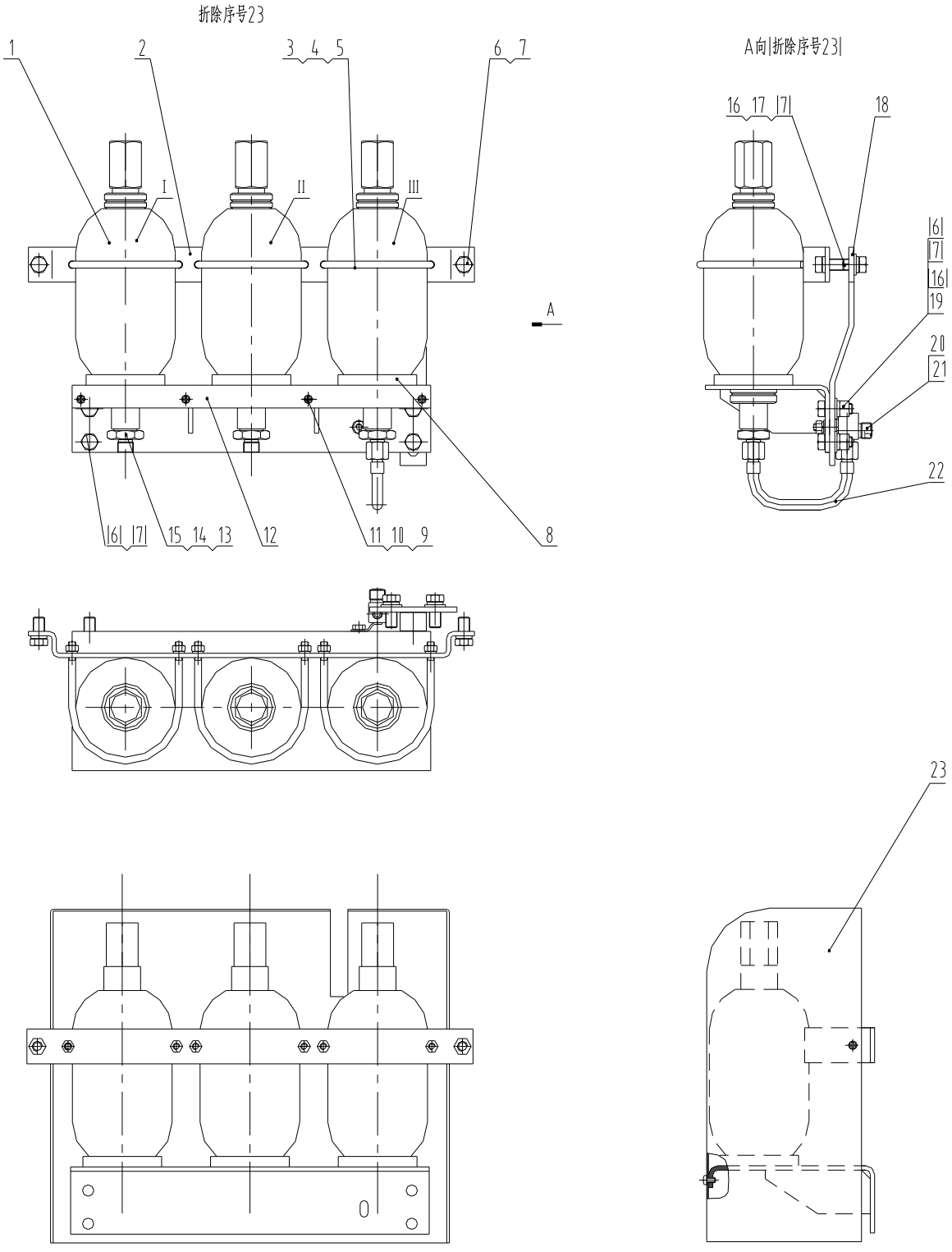

45C0066 000 蓄能器安装总成 ACCUMULATOR MOUNTED ASSEMBLY

序号 NO.	零件号 PART NO.	原零件号 OLD PART NO.	名称 DESCRIPTION		规格 SIZE	数量 Q'TY
1	15C0015	XNQ1-L1/31.5-H	蓄能器	ACCUMULA		3
2	21A2102		支架	SUPPORT		1
3	02B0006	ZL50G.12.2-3	U 型螺栓	BOLT		3
4	03B0021	GB6170-86	螺母	NUT	M8-8-ZN.D	6
5	06B0006	GB93-87	垫圈	WASHER	8	6
6	00B0017	GB5783-86	螺栓	BOLT	M12×30-8.8-ZN.	8
7	06B0008	GB93-87	垫圈	WASHER	12	10
8	17B0006	ZL50G.12.2-2	橡胶垫	RUBBER		3
9	00B0022	GB5783-86	螺栓	BOLT	M6×16-8.8-ZN.D	8
10	06B0003	GB93-87	垫圈	WASHER	6	8
11	06B0024	GB97.1-85	垫圈	WASHER	6-140HV-ZN.D	8
12	00D1352		支架总成	BRACKET		1
13	00A0086	ZL50G.12.2-1	接头	CONNECTO		3
14	12B0285	GB3452.1-92	O 形圈	“ O” RING	10.6×1.8	3
15	06B0055	JB982-77	垫圈	WASHER	27	3
16	06B0007	GB97.1-85	垫圈	WASHER	12-140HV-ZN.D	4
17	00B0128	GB5783-86	螺栓	BOLT	M12×50-8.8-ZN.	2
18	22A0031	ZL50G.12.2-5	连接板	PLATE		1
19	03B0003	GB6170-86	螺母	NUT	M12-8-ZN.D	2
20	32C0005	ZL50G.12.2.2	接头总成	CONNECTO		1
21	06B0083	JB982-77	垫圈	WASHER	12	1
22	02C0019	ZL50G.12.2.3	钢管	TUBE		1
23	43D0225		罩板	PLATE		1

21E0043 001 停车制动系统

ARKING BRAKE SYSTEM

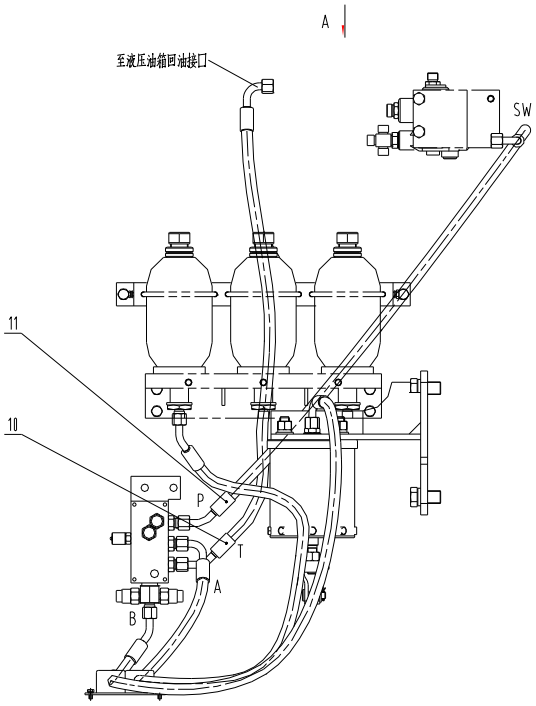

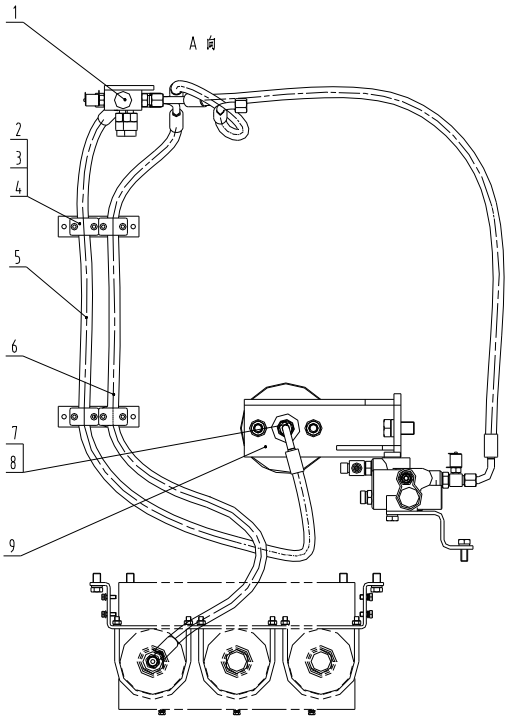

21E0043 001 停车制动系统 ARKING BRAKE SYSTEM

序号 NO.	零件号 PART NO.	原零件号 OLD PART NO.	名称 DESCRIPTION		规格 SIZE	数量 Q'TY
1	45C0155		阀块总成	ASS'Y PART VALVE		1
2	17D0243		管夹总成	CLAMP ASSEMBLY		2
3	06B0003	GB93-87	垫圈	WASHER	6	4
4	00B0021	GB5783-86	螺栓	BOLT	M6×12-8.8-Zn.D	4
5	06C2658		软管总成	HOSE ASSEMBLY		1
6	06C2817		软管总成	HOSE ASSEMBLY		1
7	00A0659		接头	CONNECTOR		1
8	12B0343	GB1235-76	O 形密封圈	"O"RING	18×2.4	1
9	13C0013	ZL50G.12.1	制动油缸总成	BRAKE CYLINDER		1
10	06C2661		软管总成	HOSE ASSEMBLY		1
11	06C2662		软管总成	HOSE ASSEMBLY		1

45C0155 000 阀块总成

ASS'Y PART VALVE

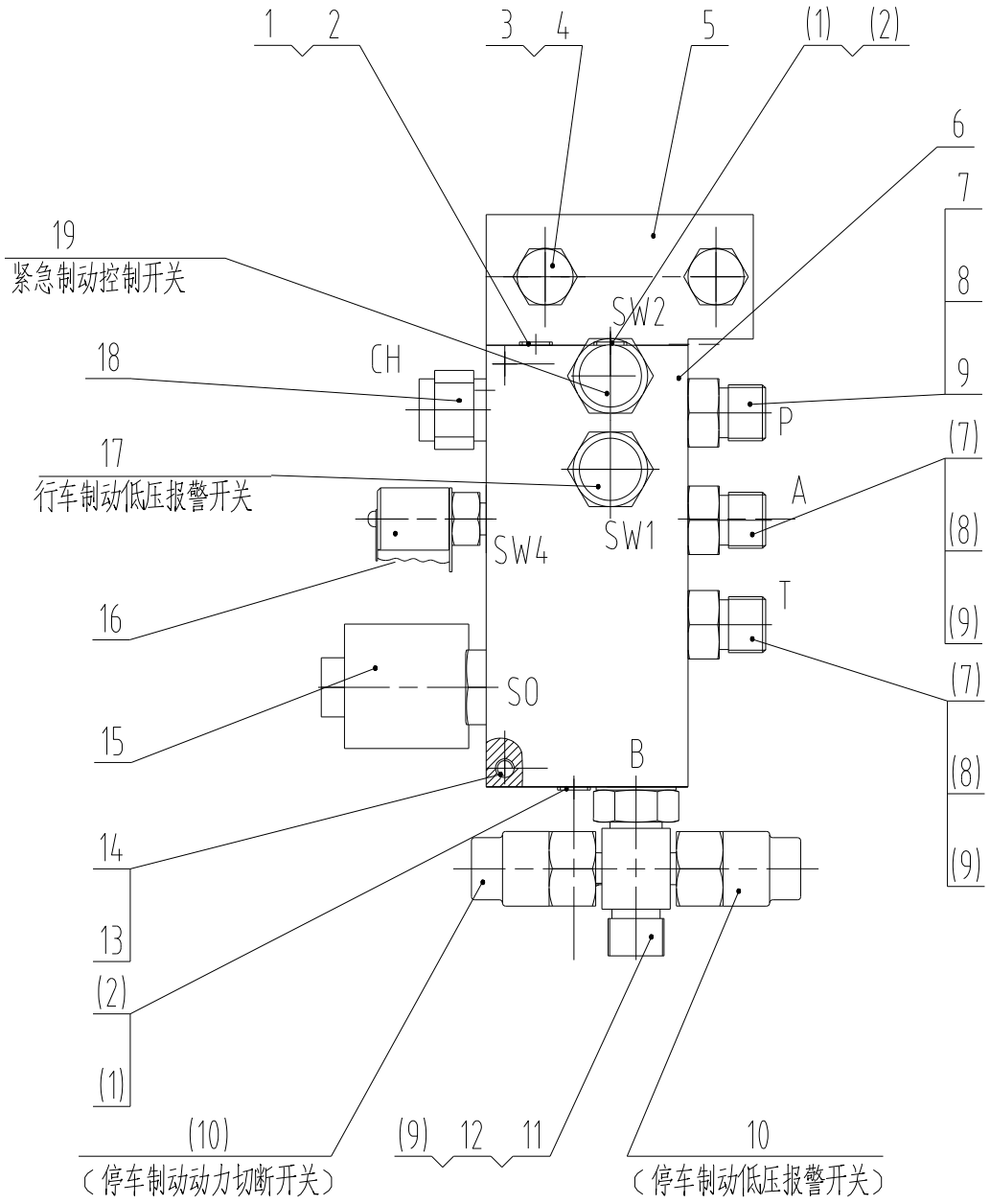

45C0155 000 阀块总成 ASS'Y PART VALVE

序号 NO.	零件号 PART NO.	原零件号 OLD PART NO.	名称 DESCRIPTION		规格 SIZE	数量 Q'TY
1	12B0046	GB1235-76	O 形圈	"O"RING	9X1.9	3
2	03B0066	LF32-22	螺塞	SCREW		3
3	00B0017	GB5783-86	螺栓	BOLT	M12×30-8.8-Zn.D	2
4	06B0008	GB93-87	垫圈	WASHER	12	2
5	13A0724		板	PLATE		1
6	78A0217		阀体	VALVE BODY		1
7	00A0302	JT061814	管接头			3
8	12B0199	GB3452.1-92	O 形圈	"O"RING	11.2×2.65	3
9	12B0285	GB3452.1-92	O 形圈	"O"RING	10.6×1.8	4
10	13C0102	PMN80C18K（60bar）	压力开关	PRESSURE SWITCH		2
11	33C0014		四通接头	CONNECTOR		1
12	12B0262	3K0360	O 形圈	"O"RING	16.36×2.1	1
13	00B0010	GB5783-86	螺栓	BOLT	M6×20-8.8-Zn.D	4
14	06B0003	GB93-87	垫圈	WASHER	6	4
15	12C1176	EMDV-08-N-3K-0-24DL	电磁阀	SOLENOID VALVE		1
16	13C0074	SMK20-1/8NPT-PD	测压接头	MEASURE CONNECTOR		1
17	13C0079	PMN150C18K（90bar）	压力开关	PRESSURE SWITCH		1
18	12C0597	CVFP-08-N-O-005	单向阀	CHECK VALVE		1
19	13C0122	PMN50A18K（40bar）	压力开关	PRESSURE SWITCH		1

13C0013 003 制动油缸总成

BRAKE CYLINDER ASSEMBLY

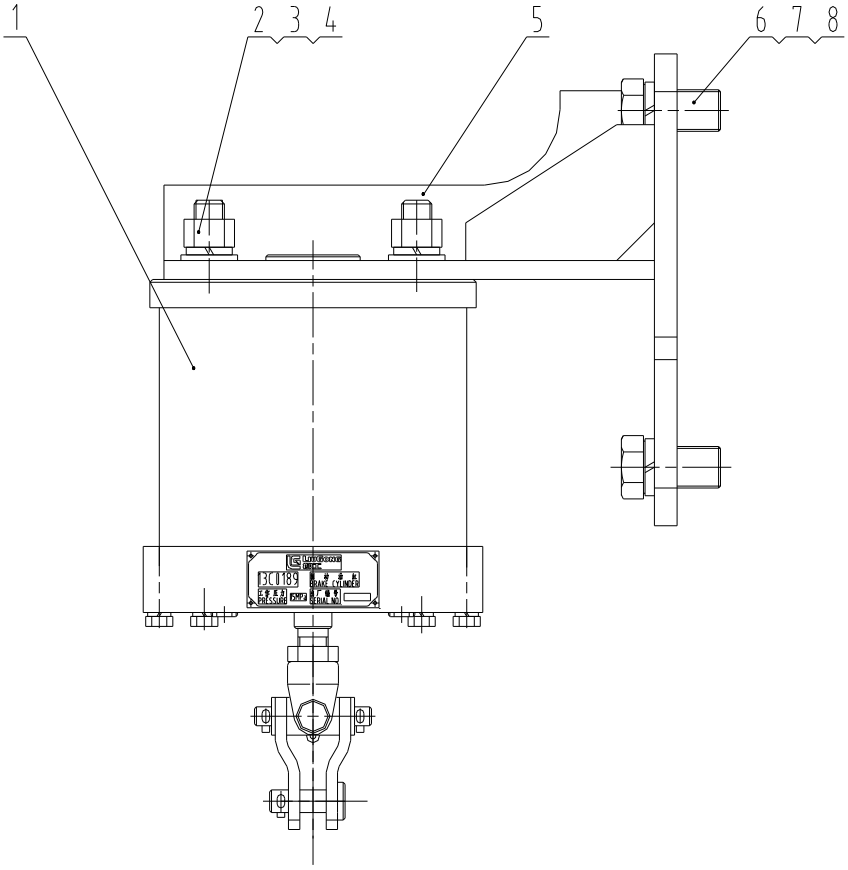

13C0013 003 制动油缸总成 BRAKE CYLINDER ASSEMBLY

序号 NO.	零件号 PART NO.	原零件号 OLD PART NO.	名称 DESCRIPTION		规格 SIZE	数量 Q'TY
1	13C0189		制动油缸	BRAKE NDER		1
2	03B0103	GB6171-86	螺母	NUT	M16×1.5-8-Zn.D	2
3	06B0015	GB93-87	垫圈	WASHER	16	2
4	06B0012	GB97.1-85	垫圈	WASHER	16-140HV-Zn.D	2
5	00D2035		固定架	BRACKET		1
6	00B0055	GB5783-86	螺栓	BOLT	M20×40-8.8-Zn.D	2
7	06B0019	GB93-87	垫圈	WASHER	20	2
8	06B0016	GB97.1-85	垫圈	WASHER	20-140HV-Zn.D	2

13C0189 001 制动油缸

BRAKE CYLINDER

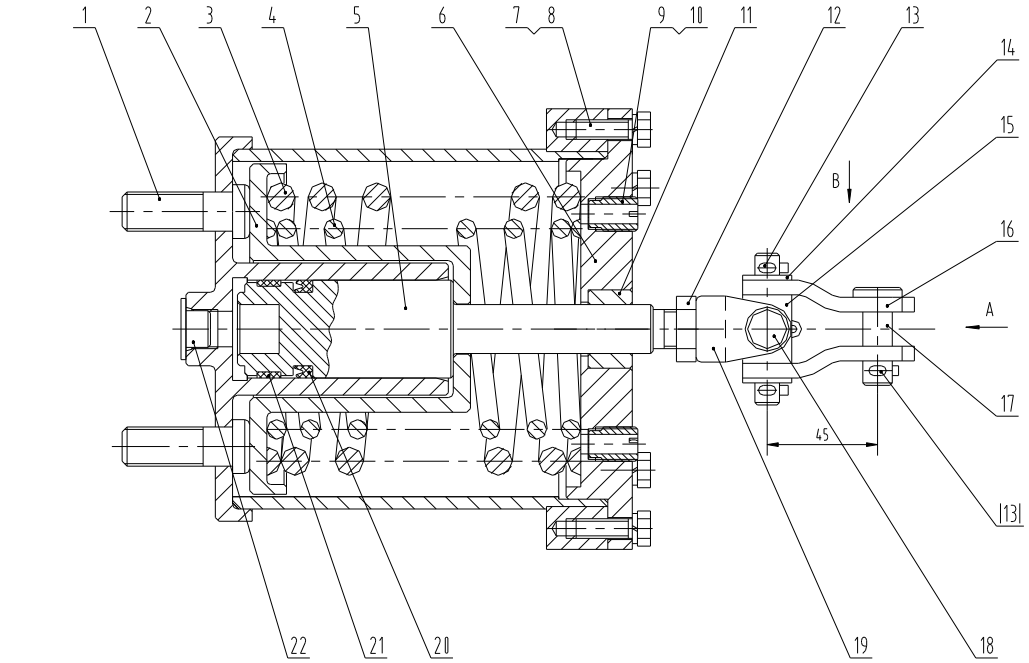

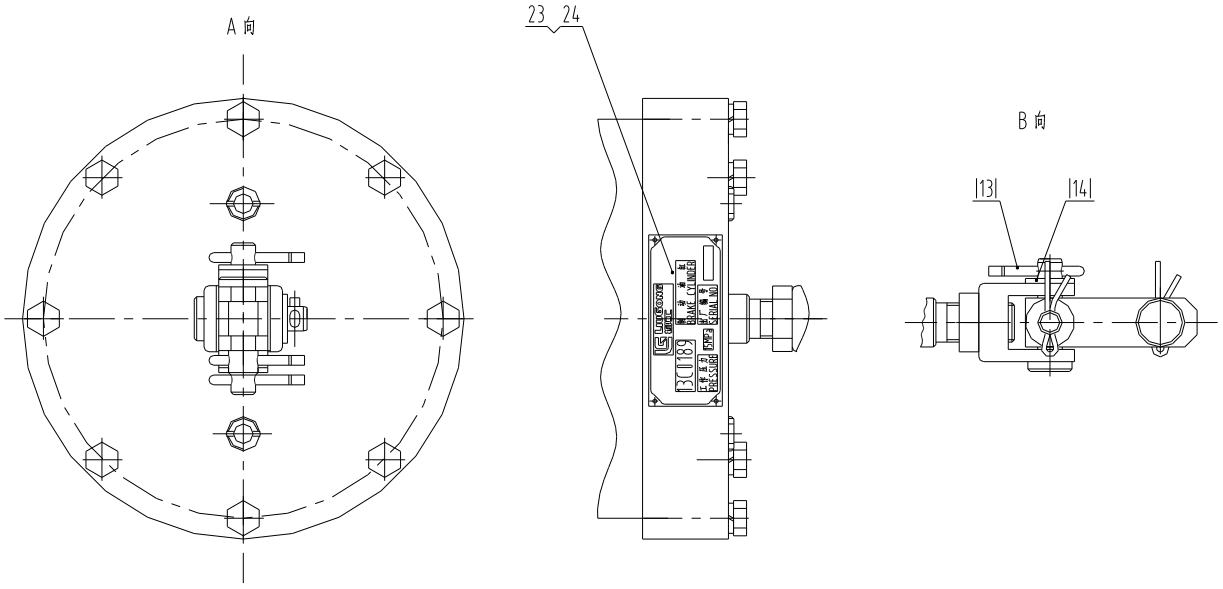

13C0189 001 制动油缸 BRAKE CYLINDER

序号 NO.	零件号 PART NO.	原零件号 OLD PART NO.	名称 DESCRIPTION		规格 SIZE	数量 Q'TY
1	13D0224		缸体总成	CYLINDER		1
2	71A0021	ZL50G.12.1.1-1	弹簧座	RETAINER		1
3	75A0051	ZL50G.12.1.1-2	外弹簧	SPRING TER）		1
4	75A0052	ZL50G.12.1.1-3	内弹簧	SPRING ER）		1
5	50A0134		活塞	PISTON		1
6	53A0446		端盖	COVER		1
7	00B0085	GB5783-86	螺栓	BOLT	M8×25-8.8-ZN.D	8
8	06B0006	GB93-87	垫圈	WASHER	8	8
9	88A0004	ZJ160-16	滤网	FILTER		2
10	03B0057	ZJ160-17	挡塞	PLUG		2
11	55A0127	ZL50G.12.1.1-6	铜套	SLEEVE		1
12	03B0181	GB6173-86	螺母	NUT	M16×1.5-05-ZN.	1
13	08B0028	GB91-86	销	PIN	4×26-ZN.D	4
14	06B0001	GB97.1-85	垫圈	WASHER	10-140HV-ZN.D	3
15	55A1257		连接套	CONNECTOR		1
16	22A1222		夹板	PLATE		2
17	66A0020	ZL50F.12.3-4	销轴	PIN		1
18	66A0076		销轴	PIN		1
19	73A0074		连接叉	CONNECTOR		1
20	13B0415	B74030P5008	密封圈	SEAL	40×30×7.3	1
21	80A0053	ZL50G.12.1.1-7	支承环	RING		1
22	83A0026	ZL50G.12.1.1-8	封堵	PLUG		1
23	74A1793		铭牌	NAMEPLATE		1
24	09B0002	GB827-86	铆钉	RIVET	2×5	4

车架和工作装置 SHEET METAL SYSTEM

32E0310 000 工作装置

WORKING IMPLEMENT

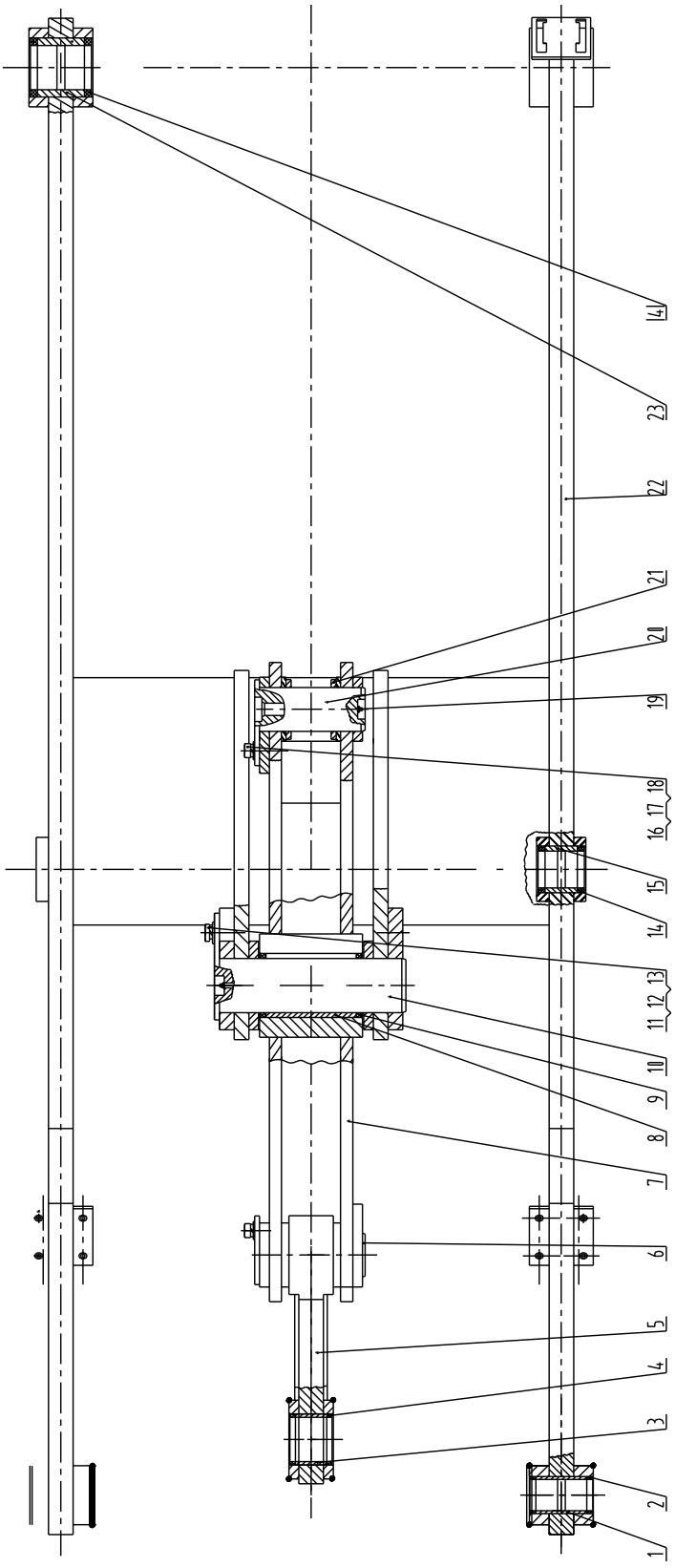

32E0310 000 工作装置 WORKING IMPLEMENT

序号 NO.	零件号 PART NO.	原零件号 OLD PART NO.	名称 DESCRIPTION		规格 SIZE	数量 Q'TY
1	54A0008	ZL50C.11-11	铲斗轴套	BEARING		2
2	35C0013	ZL50C.11.10	密封圈	SEAL	63×75×8	4
3	55A0007	ZL50C.11-1	拉杆轴套	BEARING		2
4	35C0003	ZL50C.11.3	密封圈	SEAL		8
5	16D0389		拉杆	ROD		1
6	11D0003		摇臂销	PIN		1
7	21D0064		摇臂	LEVER		1
8	55A0008	ZL50C.11-2	摇臂轴套	BEARING		1
9	35C0004	ZL50C.11.5	密封圈	SEAL	110×130×8	2
10	11D0002		中摇臂销	PIN		1
11	00B0123	GB5783-86	螺栓	BOLT	M24×50-8.8-Zn.D	1
12	06B0052	GB93-87	垫圈	WASHER	24	1
13	06B0068	GB97.1-85	垫圈	WASHER	24-140HV-Zn.D	1
14	35C0012	ZL50C.11.8	密封圈	SEAL	75×87×8	4
15	54A0006	ZL50C.11-7	动臂缸套	BEARING		2
16	00B0055	GB5783-86	螺栓	BOLT	M20×40-8.8-Zn.D	2
17	06B0019	GB93-87	垫圈	WASHER	20	2
18	06B0016	GB97.1-85	垫圈	WASHER	20-140HV-Zn.D	2
19	10B0014	GB1152-89	油杯	FITTING	M10×1	3
20	11D0044		销轴	PIN		1
21	57A0072	ZL50C.11-12	垫片	GASKET	1 2 3	1
22	21D0229		动臂	ARM		1
23	54A0007	ZL50C.11-8	车架轴套	BEARING		2

30E0234 000 车架

FRAME

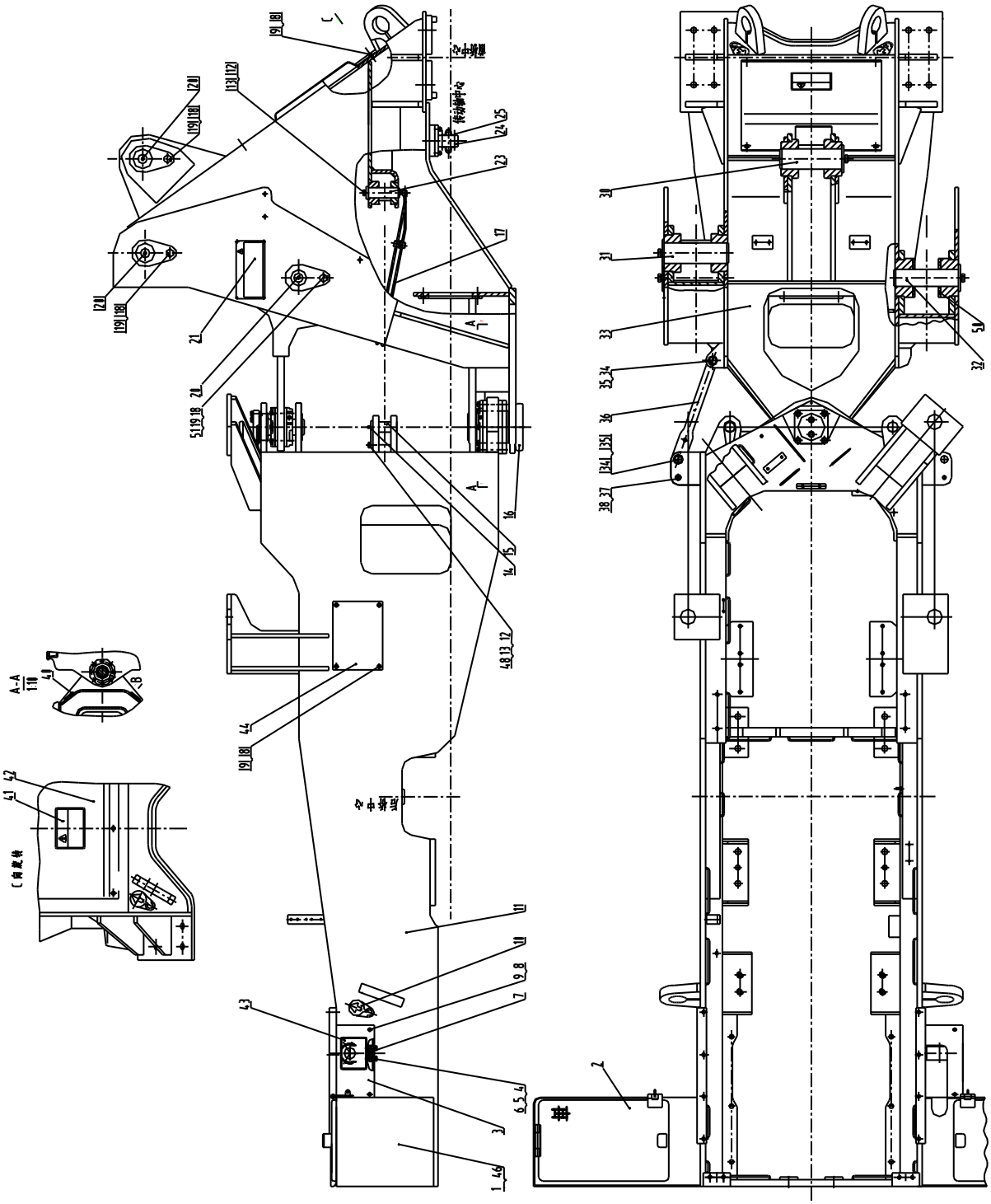

30E0234 000 车架 FRAME

序号 NO.	零件号 PART NO.	原零件号 OLD PART NO.	名称 DESCRIPTION		规格 SIZE	数量 Q'TY
1	43C0127		右电瓶箱总成	ACCUMULATOR BOX		1
2	43C0119		左电瓶箱总成	ACCUMULATOR BOX		1
3	21A0746		盖板	PLATE		1
4	00B0017	GB5783-86	螺栓	BOLT	M12×30-8.8-Zn.D	10
5	06B0008	GB93-87	垫圈	WASHER	12	10
6	06B0007	GB97.1-85	垫圈	WASHER	12-140HV-Zn.D	10
7	23A1175		提升支架	PLATFORM		1
8	00B0026	GB5783-86	螺栓	BOLT	M8×12-8.8-Zn.D	13
9	06B0005	GB97.1-85	垫圈	WASHER	8-140HV-Zn.D	15
11	30D0331		后车架	REAR FRAME		1
12	06B0013	GB93-87	垫圈	WASHER	14	4
13	00B0038	GB5783-86	螺栓	BOLT	M14×30-8.8-Zn.D	4
14	10B0051	GB1153-89	油杯	FITTING	45°M10×1	2
15	11D0007		转向销	PIN		2
16	43C0013		铰接总成	ARTICULATED HITCH		1
17	01C0012	ZL50G.8.3	黄油管路	TUBE		1
18	00B0055	GB5783-86	螺栓	BOLT	M20×40-8.8-Zn.D	5
19	06B0019	GB93-87	垫圈	WASHER	20	5
20	10B0014	GB1152-89	油杯	FITTING	M10×1	5
23	11D0025	ZL50G.8.4	前转向销	PIN		2
24	09C0137		管夹总成	CLAMP ASSEMBLY		2
25	06B0006	GB93-87	垫圈	WASHER	8	4
30	11D0006		转斗缸销	PIN		1
31	11D0008	ZL50C.8.5	动臂销轴	PIN		2
32	11D0005		动臂缸销轴	PIN		2
33	30D0290		前车架	FRONT FRAME		1
34	60A0016	ZL50C.8-24	销	PIN		2
35	08B0019	GB91-86	销	PIN	12×70-Zn.D	2
36	18A0030	ZL50G.8-1	固定杆	LEVER		1
37	60A0051	ZL40B.8-8	销轴	PIN		1
38	08B0020	GB91-86	销	PIN	4×40-Zn.D	1
40	28C0001	ZL50G.8-2	限位块	BLOCK		2
42	36D0017	ZL50G.8.2	前罩板	PLATE		1
44	11A0528		侧盖板	PLATE		1
48	06B0009	GB97.1-85	垫圈	WASHER	14-140HV-Zn.D	4

50	57A0093	ZL50C.8-31	调整垫片	WASHER		2
51	06B0016	GB97.1-85	垫圈	WASHER	20-140HV-Zn.D	5

43C0013 002 铰接总成

ARTICULATED HITCH

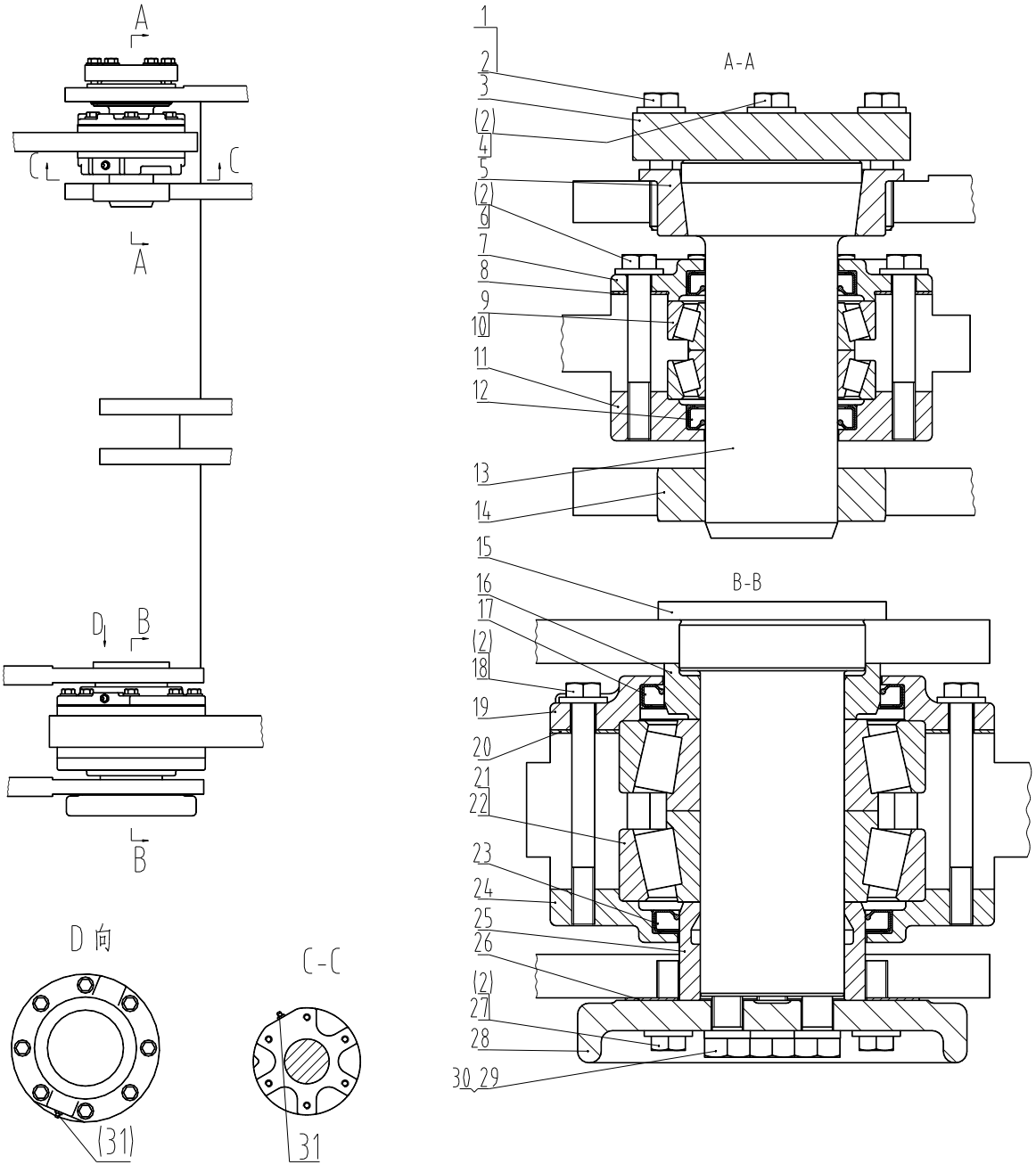

43C0013 002 铰接总成 ARTICULATED HITCH

序号 NO.	零件号 PART NO.	原零件号 OLD PART NO.	名称 DESCRIPTION		规格 SIZE	数量 Q'TY
1	01B0102	GB5782-86	螺栓	BOLT	M12×65-8.8-ZN.D	4
2	06B0176	5P8245	淬硬垫圈	WASHER		26
3	17A0258	5K3493	盖板	COVER		1
4	00B0058	GB5782-86	螺栓	BOLT	M12×45-8.8-ZN.D	2
5	55A0341	9V3829	轴衬	BUSHING		1
6	01B0166	GB5782-86	螺栓	BOLT	M12×90-10.9-ZN.D	6
7	53A0058	ZL50G.8.6-1	盖	CAP		1
8	34C0092		调整垫	SHIM		1 组
9	55A0337	7D8348	圆锥滚子轴承外圈	CUP		2
10	23B0022	7D8349	圆锥滚子轴承锥体	CONE		2
11	53A0059	ZL50G.8.6-2	盖	CAP		1
12	13B0351		唇形密封圈	SEAL		2
13	60A0087	ZL50G.8.6-3	上铰接销	PIN		1
14	55A0338	9V3852	轴承	BEARING		1
15	60A0090	ZL50G.8.6-4	下铰接销	PIN		1
16	55A0141	ZL50G.8.6-5	隔套	BUSHING		1
17	13B0352		唇形密封圈	SEAL		1
18	01B0208	GB5782-86	螺栓	BOLT	M12×120-10.9-ZN.D	8
19	53A0155	4K6761	上盖	COVER		1
20	34C0093		调整垫	SHIM		1 组
21	55A0339	1B3934	圆锥滚子轴承外圈	CUP		2
22	23B0023	3F7183	圆锥滚子轴承锥体	CONE		2
23	13B0353		唇形密封圈	SEAL		1
24	53A0060	ZL50G.8.6-6	下盖	CAP		1
25	55A0340	4K6781	隔套	BUSHING		1
26	34C0094		调整垫	SHIM		1 组
27	00B0013	GB5783-86	螺栓	BOLT	M12×40-8.8-ZN.D	6
28	53A0156	4V0015	锁板	PLATE		1
29	06B0003	GB93-87	垫圈	WASHER	16	4
30	00B0094	GB5783-86	螺栓	BOLT	M16×45-8.8-ZN.D	4

31	10B0014	GB1152-89	油杯	FITTING	M10×1	2

32E0059 001 工作装置限位系统

WORKING IMPLEMENT STOP SYSTEM

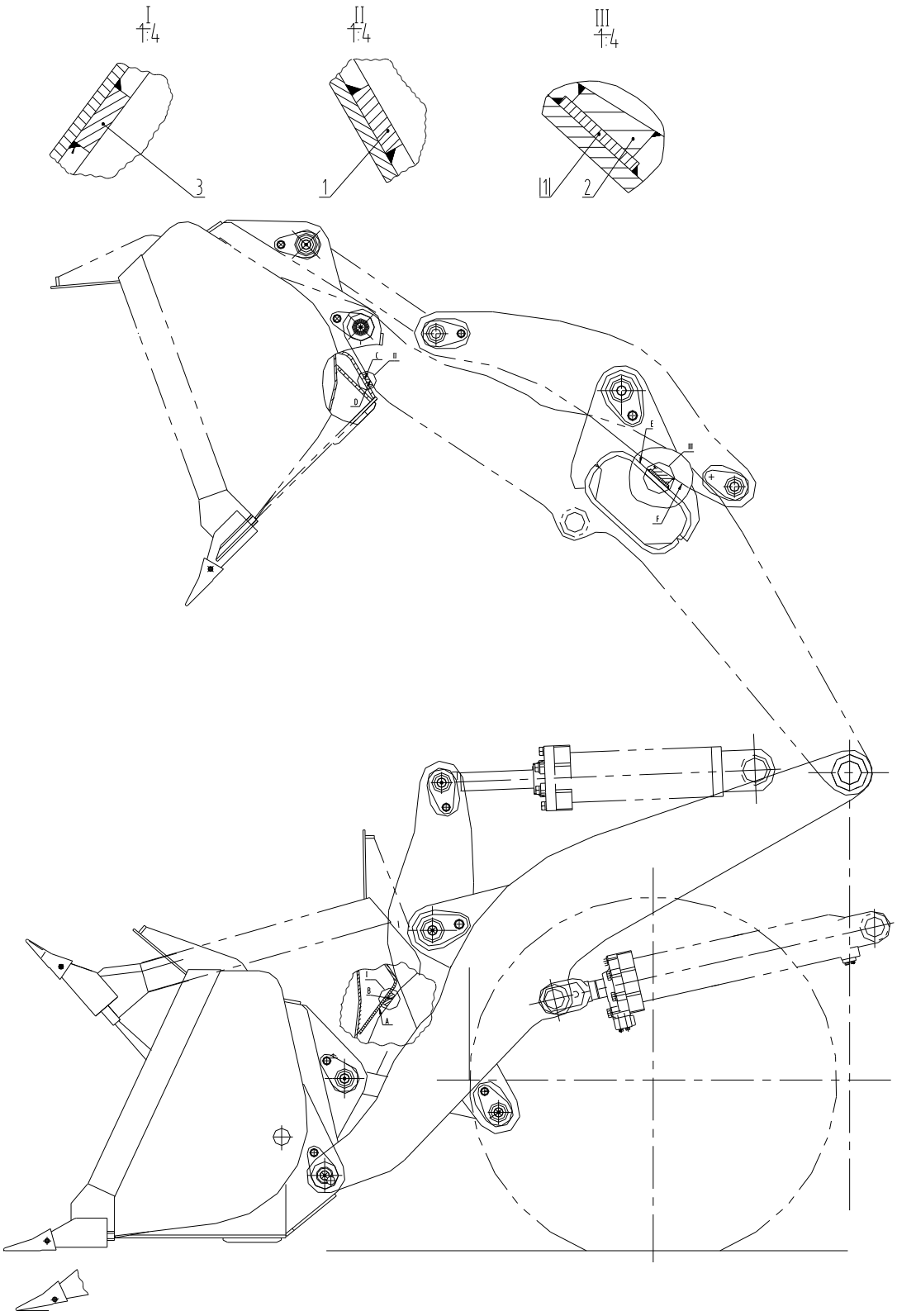

32E0059 001 工作装置定位系统 WORKING IMPLEMENT STOP SYSTEM

序号 NO.	零件号 PART NO.	原零件号 OLD PART NO.	名称 DESCRIPTION		规格 SIZE	数量 Q'TY
1	14A0408	ZL50C.11-3	限位块	BLOCK	12,14,16,20,22	3
2	18A0005	ZL50C.11.9-3	限位块	BLOCK		1
3	34C0467		限位板组件	BLOCK ASSEMBLY		2

32E0058 000 铲斗总成

BUCKET ASSEMBLY

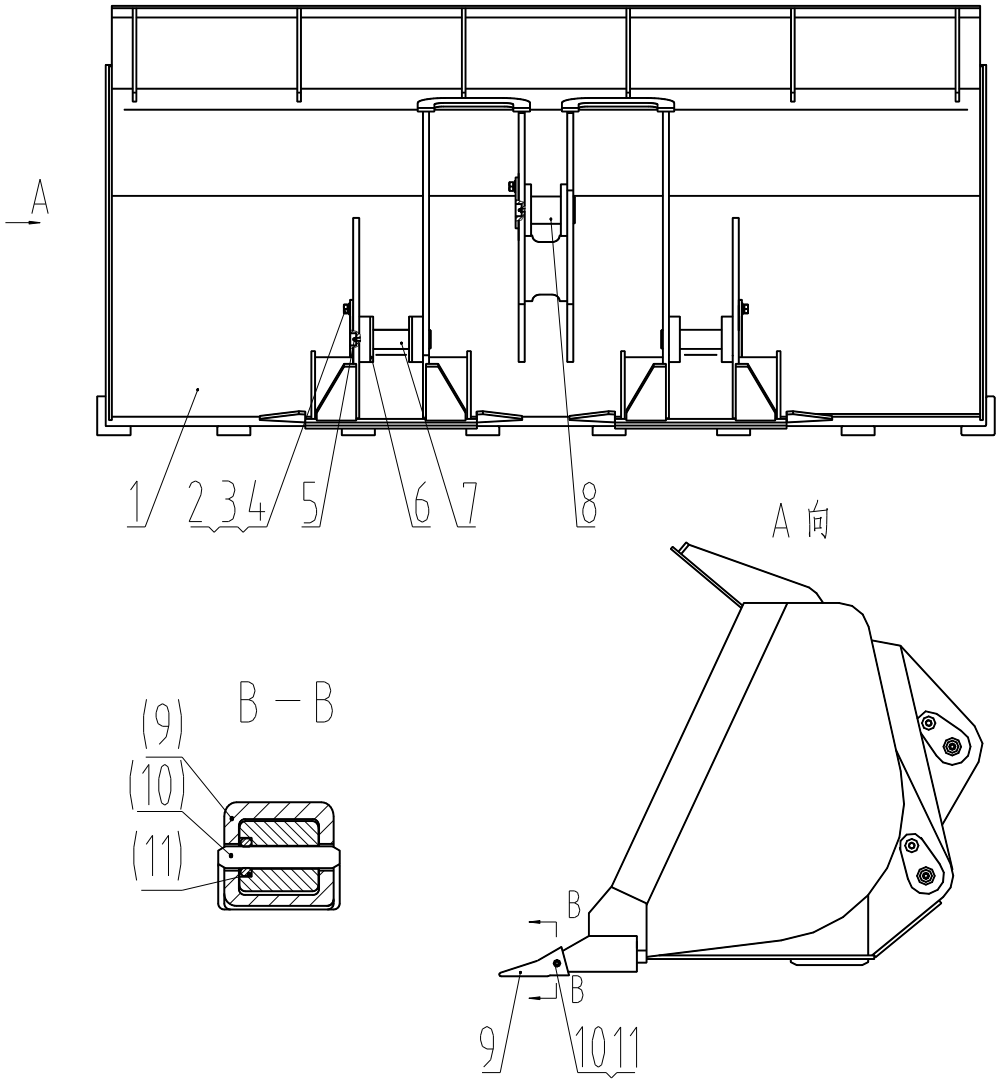

32E0058 000 铲斗总成 BUCKET ASSEMBLY

序号 NO.	零件号 PART NO.	原零件号 OLD PART NO.	名称 DESCRIPTION		规格 SIZE	数量 Q'TY
1	22D0010		铲斗	BUCKET		1
2	00B0055	GB5783-86	螺栓	BOLT	M20×40-8.8-ZN.D	3
3	06B0019	GB93-87	垫圈	WASHER	20	3
4	06B0016	GB97.1-85	垫圈	WASHER	20-140HV-ZN.D	3
5	10B0014	GB1152-89	油杯	FITTING	M10×1	3
6	56A0003	ZL50C.11-10	垫片	GASKET		4
7	11D0004	ZL50C.11.11	铲斗下销轴	PIN		2
8	11D0001		铲斗上销轴	PIN		1
9	72A0005	ZL40B.11-4	齿套	TIP		8

10	60A0009	ZL40B.11-5	销	PIN		8
11	76A0003	ZL40B.11-6	垫圈	WASHER		8

45E0220 000 平衡重总成

BALANCE WEIGHT

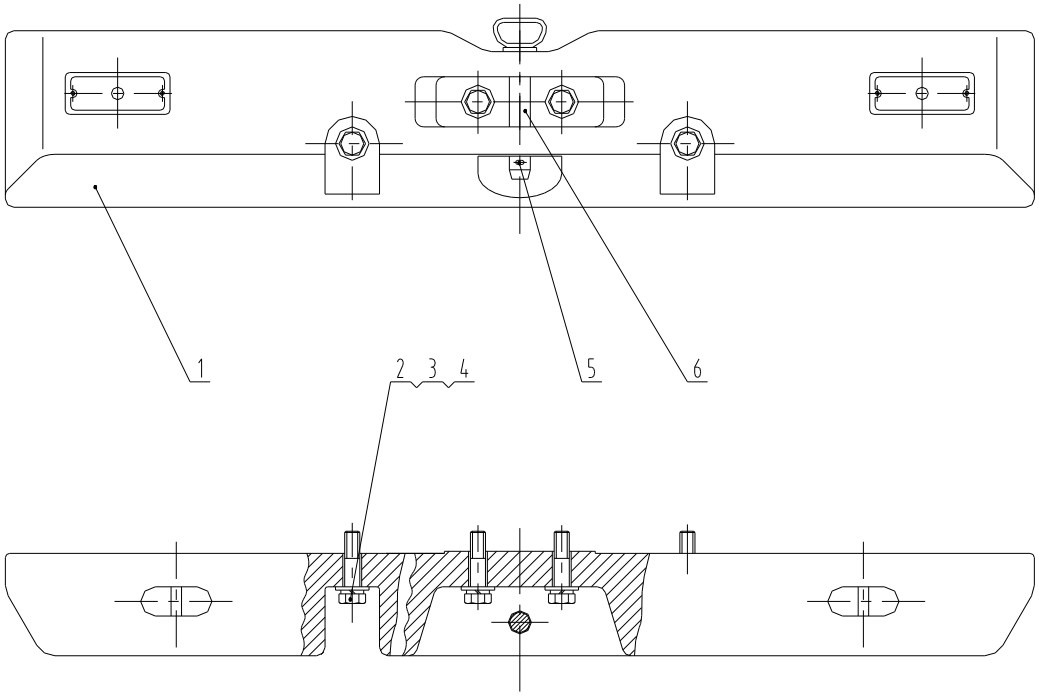

45E0220 000 平衡重总成 BALANCE WEIGHT

序号 NO.	零件号 PART NO.	原零件号 OLD PART NO.	名称 DESCRIPTION		规格 SIZE	数量 Q'TY
1	27C0042		平衡重	BALANCE WEIGHT		1
2	01B0242	GB5782-86	螺栓	BOLT	M36×150-8.8-Zn.D	4
3	06B0038	GB93-87	垫圈	WASHER	36	4
4	06B0158		垫圈	WASHER		4
5	08B0065	GB91-86	销	PIN	10×80-Zn.D	1
6	11D0082		牵引销	PIN		1

25E0001 002 集中润滑系统

CENTRAL LUBRICATE SYSTEM

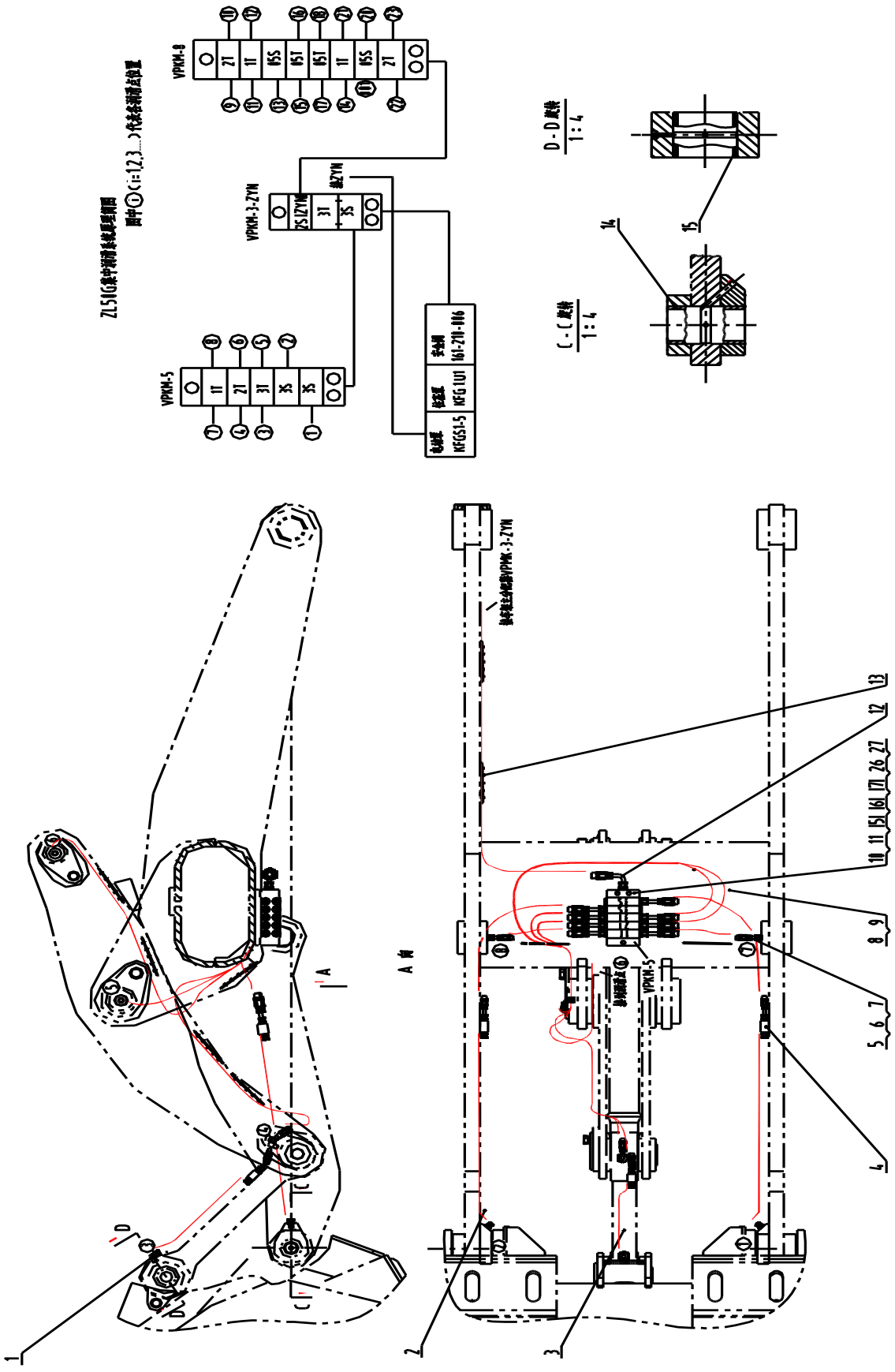

25E0001 002 集中润滑系统
CENTRAL LUBRICATE SYSTEM

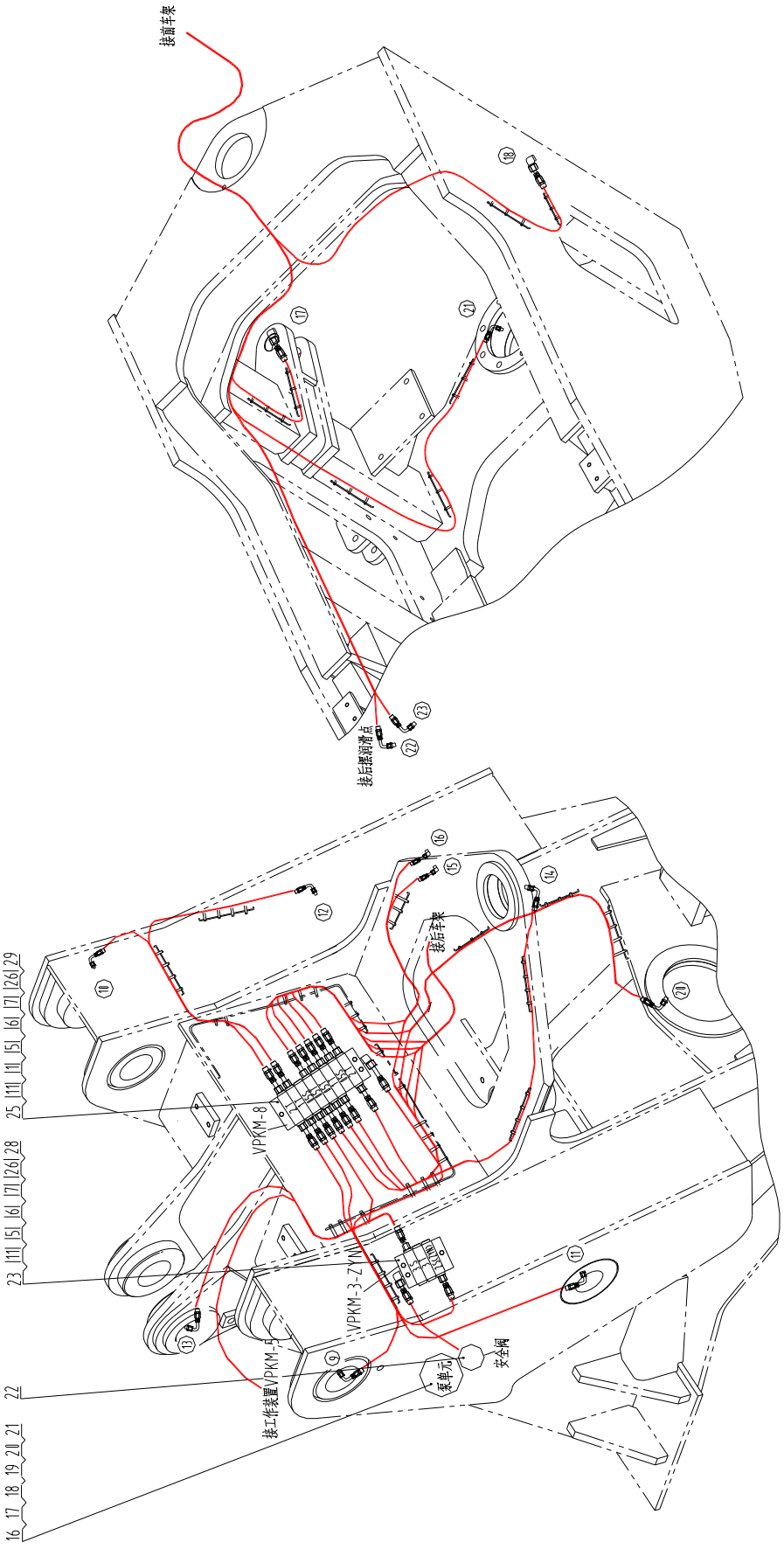

25E0001 002 集中润滑系统 CENTRAL LUBRICATE SYSTEM

序号 NO.	零件号 PART NO.	原零件号 OLD PART NO.	名称 DESCRIPTION		规格 SIZE	数量 Q'TY
1	01A0255	406-425	弯接头	JOINT		9
2	33A0188		钢管	PIPE		2
3	33A0138		钢管	PIPE		1
4	00D0530		润滑系统支架	BRACKET		1
5	00A0568	853-540-010	管接头	JOINT		50
6	00A0570	853-380-002	直涨芯	JOINT		32
7	00A0569	406-423	直接头	JOINT		46
8	31A0121		软管总成	HOSE		1
9	83A0146	982-760-121	护套	SLEEVE		35
10	15C0020	VPKM-5	分配器	DISTRIBUTOR	1T-2T-3T-3S-3S	1
11	00B0122	GB5783-86	螺栓	BOLT	M5×40-8.8-Zn.D	9
12	01A0256	853-380-003	弯涨芯	JOINT		17
13	37B0009	ZD150X3.5	扎带	LOCKING CABLE TIES		120
14	55A0483		铲斗轴套	MUFF		2
15	55A0484		拉杆轴套	MUFF		2
16	15C0018	KFGS1-5+924	电动泵	ELECTRIC PUMP		1
17	15C0019	KFG1.U1	柱塞泵	PLUNGER PUMP		1
18	41B0033		润滑油	LUBRICANT	NLGI 2	1
19	00B0085	GB5783-86	螺栓	BOLT	M8×25-8.8-Zn.D	12
20	06B0005	GB97.1-85	垫圈	WASHER	8-140HV-Zn.D	12
21	06B0006	GB93-87	垫圈	WASHER	8	12
22	78A0034	161-210-006	安全阀	GUARD VALVE		1
23	15C0021	VPKM-3	分配器	DISTRIBUTOR	2S-3T-3S	1
25	15C0022	VPKM-8	分配器	DISTRIBUTOR	2T-1T-05S-05T-05T-1T-05T-2T	1
26	06B0017	GB93-87	垫圈	WASHER	5	9
27	13A1156		垫板	PLATE		1
28	13A1157		垫板	PLATE		1
29	13A1158		垫板	PLATE		1

32E0110 000 铲斗总成(选配)

BUCKET ASSEMBLY（OPTIONAL）

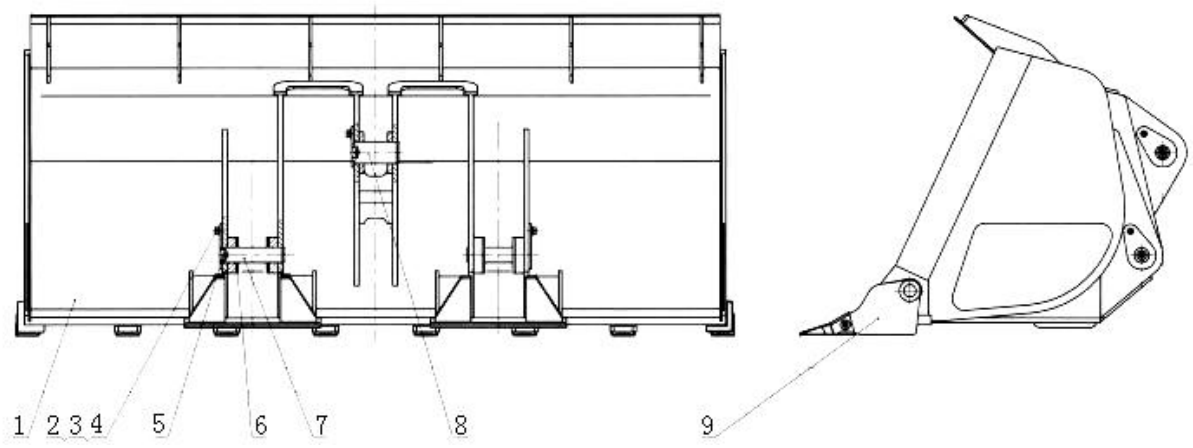

32E0110 000 铲斗总成 BUCKET ASSEMBLY

序号 NO.	零件号 PART NO.	原零件号 OLD PART NO.	名称 DESCRIPTION		规格 SIZE	数量 Q'TY
1	22D0133		铲斗(2.7 立方)	BUCKET		1
2	00B0055	GB5783-86	螺栓	BOLT	M20×40-8.8-Zn.D	3
3	06B0019	GB93-87	垫圈	WASHER	20	3
4	06B0016	GB97.1-85	垫圈	WASHER	20-140HV-Zn.D	3
5	10B0014	GB1152-89	油杯	FITTING	M10×1	3
6	56A0003	ZL50C.11-10	垫片	GASKET		4
7	11D0004	ZL50C.11.11	铲斗下销轴	PIN		2
8	11D0001		铲斗上销轴	PIN		1
9	43C0116		斗齿组件	LONG TOOTH GROUP		1

43C0083 000 铲斗总成（选配）

BUCKET ASSEMBLY（OPTIONAL）

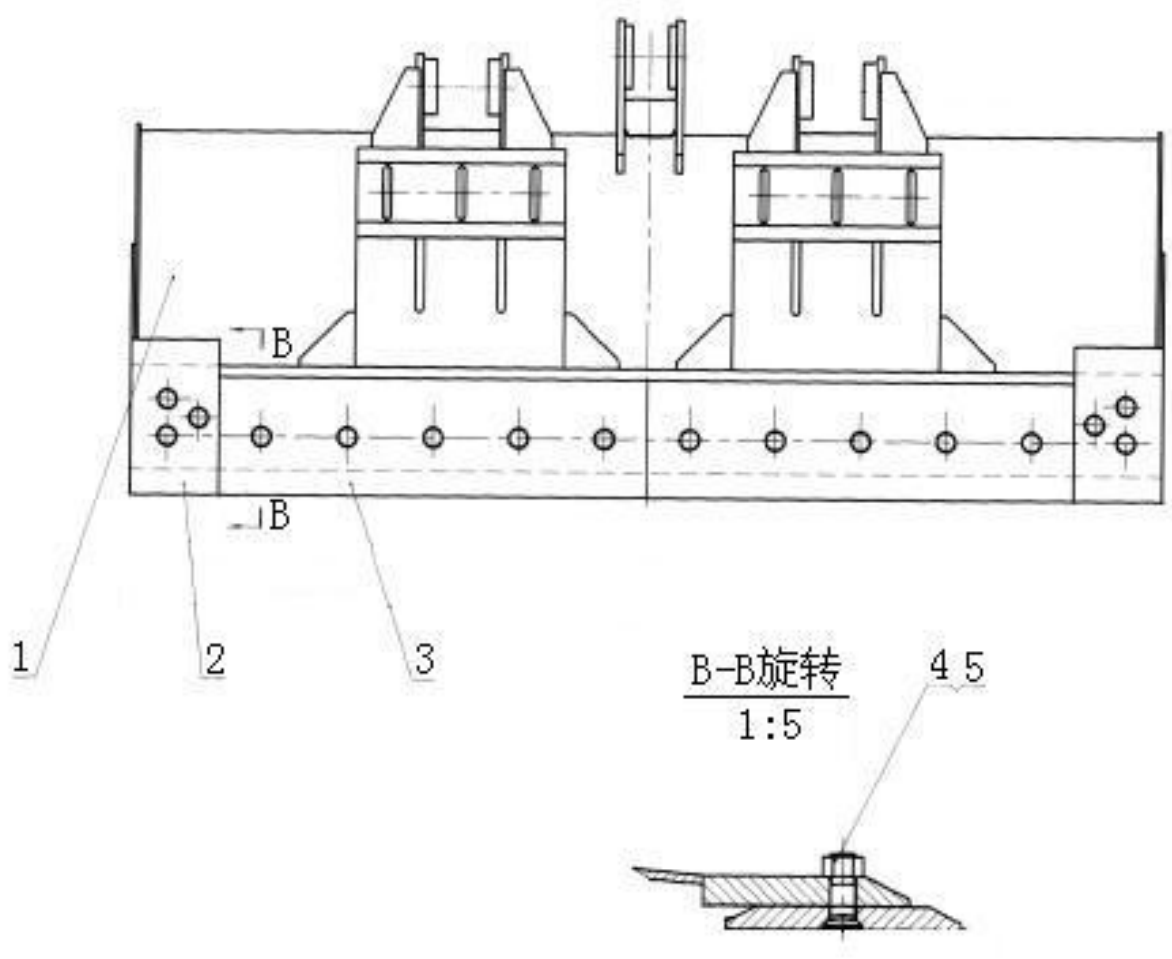

43C0083 000 铲斗总成 BUCKET ASSEMBLY

序号 NO.	零件号 PART NO.	原零件号 OLD PART NO.	名称 DESCRIPTION		规格 SIZE	数量 Q'TY
1	18A0098	ZL50C.11.1A-12	主切削板	PLATE		1
2	18A0391		边刀板	BLADE		2
3	18A0392		主刀板	BLADE		2
4	02B0065	5P8823	防松螺栓	BOLT		16
5	03B0417	3k9970CAT	螺母	NUT		16

43C0099 000 铲斗总成（选配）

BUCKET ASSEMBLY（OPTIONAL）

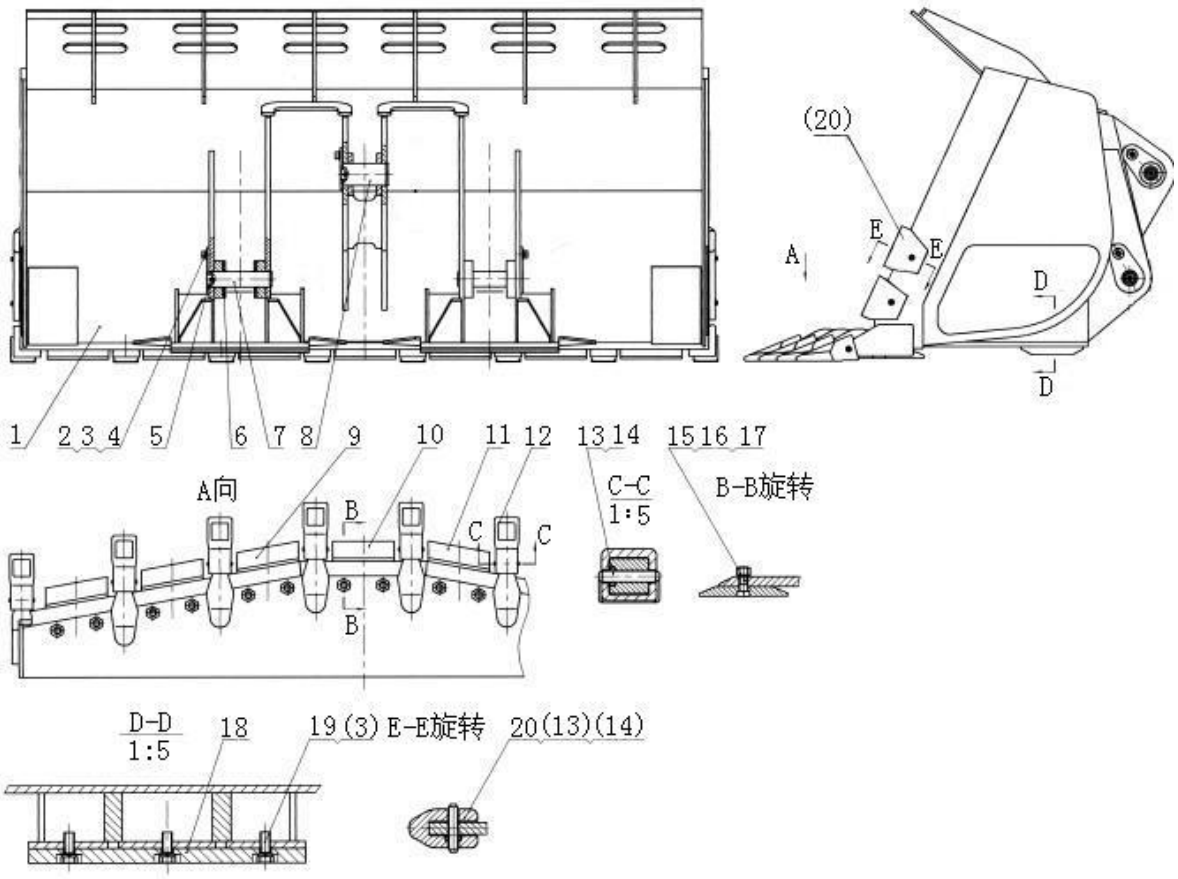

43C0099 000 铲斗总成 BUCKET ASSEMBLY

序号 NO.	零件号 PART NO.	原零件号 OLD PART NO.	名称 DESCRIPTION		规格 SIZE	数量 Q'TY
1	22D0113		矿石斗（2.7立方）	BUCKET		1
2	00B0055	GB5783-86	螺栓	BOLT	M20×40-8.8-Zn.D	3
3	06B0019	GB93-87	垫圈	WASHER	20	9
4	06B0016	GB97.1-85	垫圈	WASHER	20-140HV-Zn.D	3
5	10B0014	GB1152-89	油杯	FITTING	M10×1	3
6	56A0003	ZL50C.11-10	垫片	GASKET		4
7	11D0004	ZL50C.11.11	铲斗下销轴	PIN		2
8	11D0001		铲斗上销轴	PIN		1
9	18A0527		左活动刀板	PIN		3
10	18A0528		活动刀板	PLATE		1
11	18A0529		右活动刀板	PLATE		3
12	72A0339		齿套	TIP		8
13	60A0009	ZL40B.11-5	销	PIN		16
14	76A0003	ZL40B.11-6	垫圈	WASHER		16
15	01B0371	GB5782-86	螺栓	BOLT	M33×100-8.8-Zn.D	14
16	06B0150	GB93-87	垫圈	WASHER	33	14
17	03B0295	GB6170-86	螺母	NUT	M33-10-Zn.D	14
18	18A0518	ZL50C.11.1E-3	防磨底板	ANTI-ABRASION PLATE		2
19	00B0060	GB5783-86	螺栓	BOLT	M20×50-8.8-Zn.D	6
20	72A0337		护板	PLATE		4

22D0100 000 铲斗总成（选配）

BUCKET ASSEMBLY（OPTIONAL）

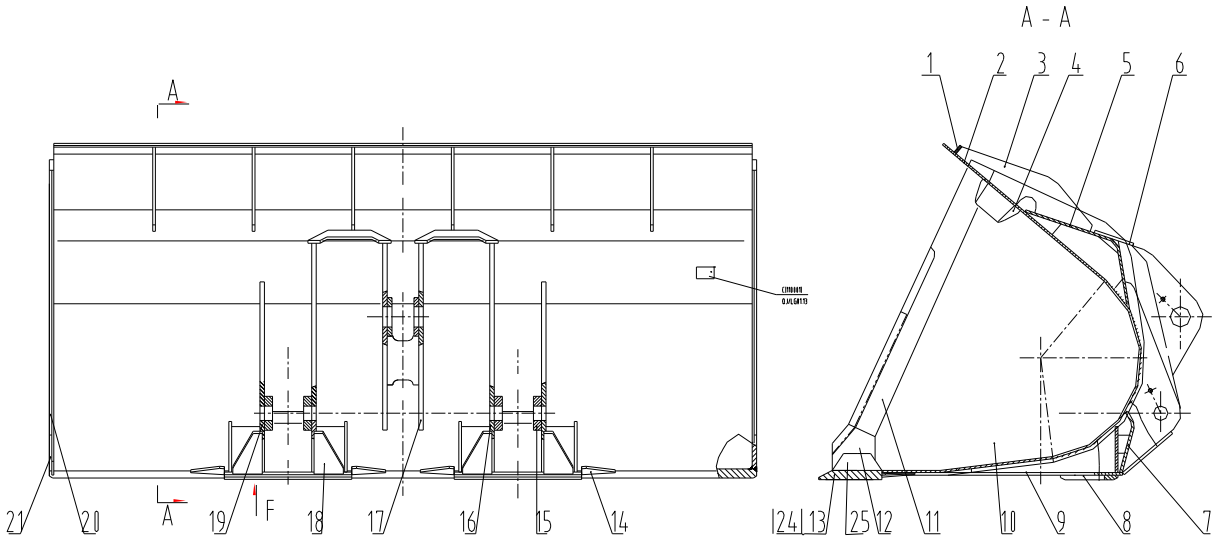

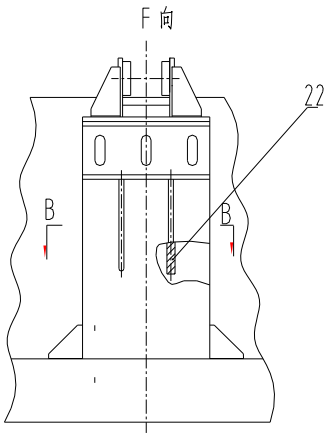

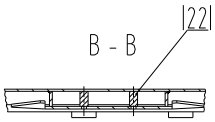

22D0100 000 铲斗总成 BUCKET ASSEMBLY

序号 NO.	零件号 PART NO.	原零件号 OLD PART NO.	名称 DESCRIPTION	规格 SIZE	数量 Q'TY
1	14A1404		长肋板 PLATE		1
2	23A1481		斗壁板 PLATE		1
3	14A1405		肋板 PLATE		6
4	23A0002	ZL50C.11.1-4	角加强板 PLATE		2
5	02D0547		加强座 SEAT		1
6	14A0009	ZL50C.11.1-6	联接板 PLATE		2
7	02D0469		限位加强座 BASE		2
8	16A0004	ZL50C.11.1-8	防磨底板 ANTI-ABRASION PLATE		2
9	02D0549		底座 BASE		2
10	13A0569		侧壁板 PLATE		2
11	16A0972		右切削板 PLATE		1
12	16A0242	ZL50C.11.1B-11	右角板 PLATE		1
13	17A0527		主切削板 PLATE		1
14	14A0012	ZL50C.11.1-14	肋板 PLATE		4
15	51A0416		圆搭 COLUMNED SPACE		4
16	16A0861		动臂大支承板 PLATE		2
17	02D0471		中支承座 BASE		1
18	14A0013	ZL50C.11.1-18	肋板 PLATE		4
19	16A0862		动臂小支承板 PLATE		2
20	16A0976		左切削板 PLATE		1
21	16A0243	ZL50C.11.1B-21	左角板 PLATE		1
22	17A0089	ZL50G.11.1-5	垫板 PLATE		4
23	10A0019	ZL40B.8.1-17	标记板 PLATE		1
24	18A0511		主切削板 PLATE		1
25	23A0165	ZL40.11.2-1	斗口贴角 PLATE		2

注：装普通刀板时选用序号 13，装活动刀板时选用序号 24、25.

驾驶室和覆盖件 CAB AND ACCESSORIE

41E0165 001 驾驶室总成

CAB GROUP

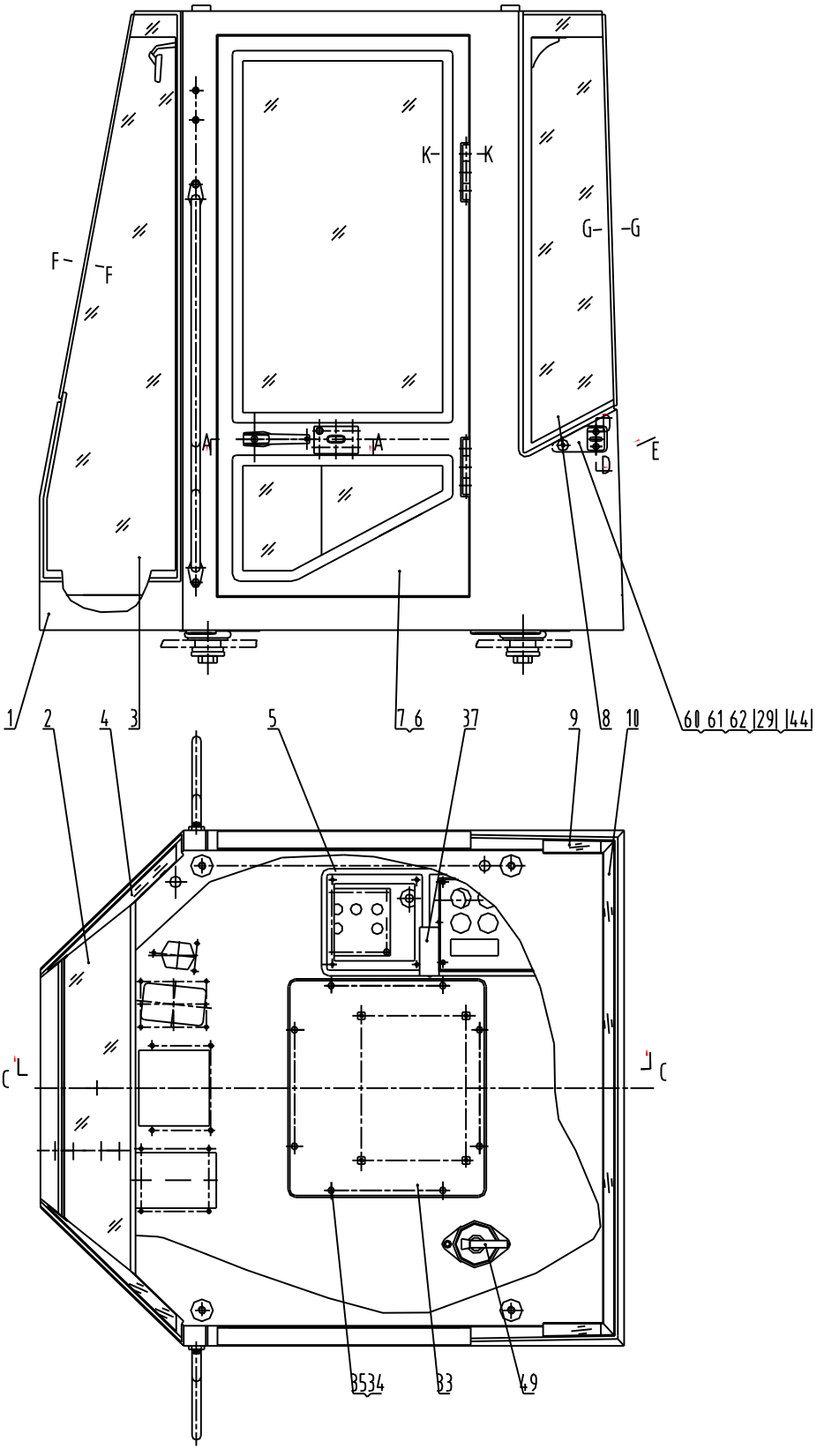

41E0165 001 驾驶室总成

CAB GROUP

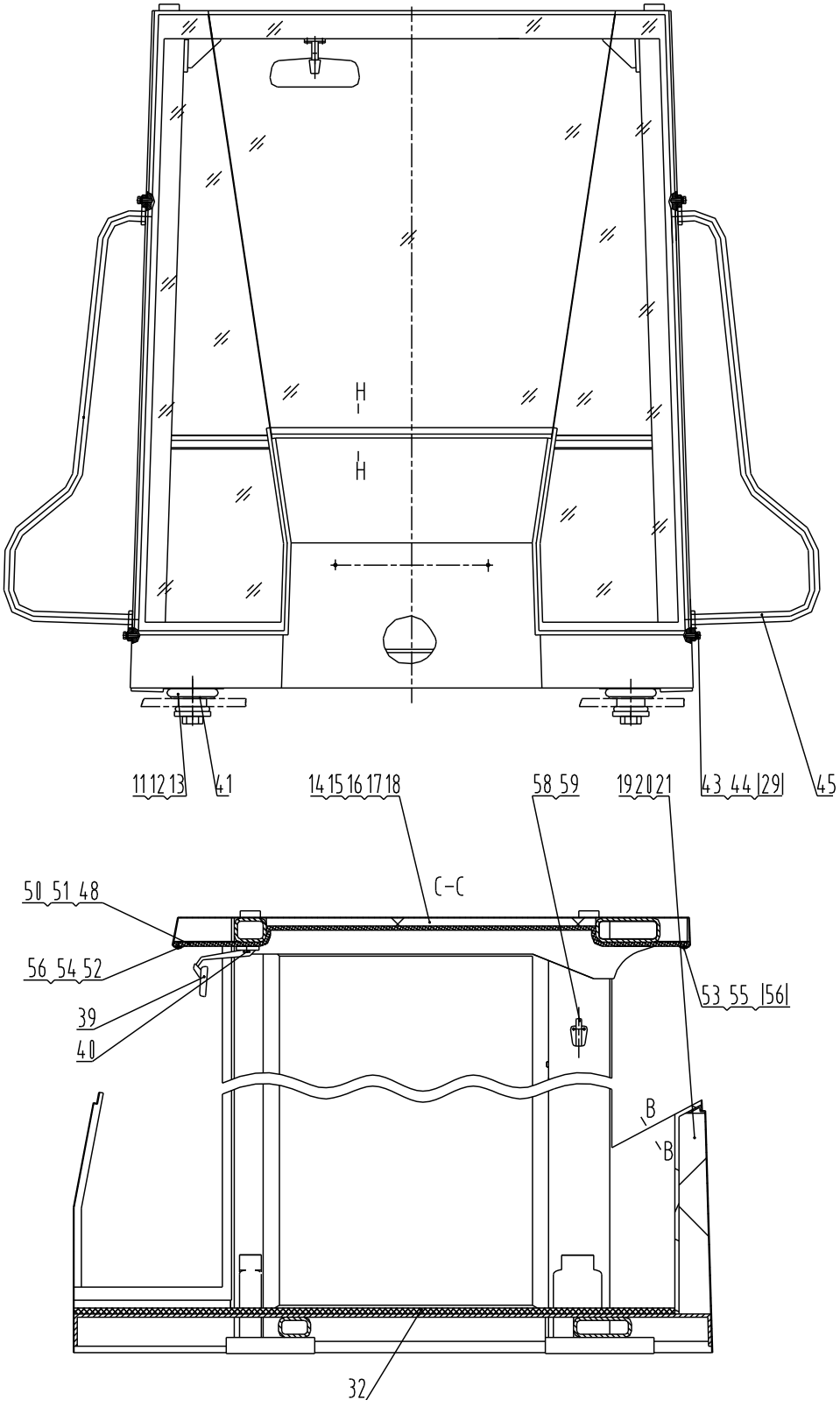

41E0165 001 驾驶室总成

CAB GROUP

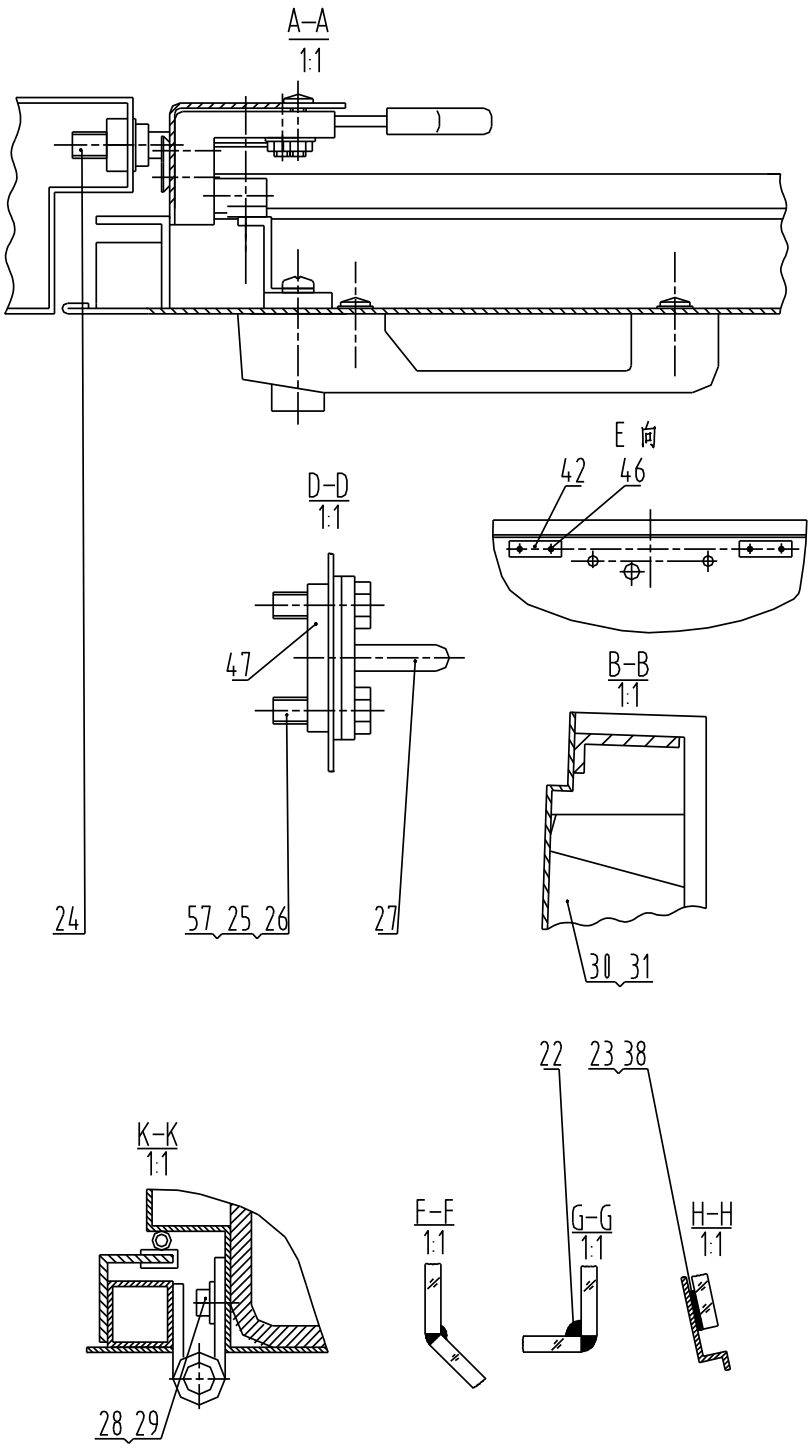

41E0165 001 驾驶室总成 CAB GROUP

序号 NO.	零件号 PART NO.	原零件号 OLD PART NO.	名称 DESCRIPTION		规格 SIZE	数量 Q'TY
1	23D0794		驾驶室	CAP ASSEMBLY		1
2	87A0173		前玻璃	GLASS		1
3	87A0137		左前玻璃	GLASS		1
4	87A0138		右前玻璃	GLASS		1
5	47C0108		控制箱总成	CONTROL BOX		1
6	47C0543		左门	DOOR GROUP		1
7	47C0544		右门	DOOR GROUP		1
8	87A0214		左后玻璃	GLASS		1
9	87A0215		右后玻璃	GLASS		1
10	87A0233		后玻璃	GLASS		1
11	47C0447	CB2205-77	减震器	RUBBER PAD		4
12	56A0209		垫圈	WASHER		4
13	01B0451	GB5782-86	螺栓	BOLT	M30×130-8.8-Zn.D	4
14	88A0378		右顶隔热板一	PLATE		1
15	88A0375		顶隔热板	PLATE		3
16	88A0376		左顶隔热板一	PLATE		1
17	88A0377		左顶隔热板二	PLATE		1
18	88A0379		右顶隔热板二	PLATE		1
19	88A0114		后隔热板	PLATE		1
20	88A0116		左后隔热板	PLATE		1
21	88A0115		右后隔热板	PLATE		1
22	85A0044		玻璃胶	GLUE	310ml/支	1
23	42B0005	Sika flex-255 Extra	西卡玻璃胶	GLUE		1
24	88A0128	NBS502	门锁锁扣	LOCK PIN		2
25	00B0020	GB5783-86	螺栓	BOLT	M8×30-8.8-Zn.D	4
26	06B0005	GB97.1-85	垫圈	WASHER	8-140HV-Zn.D	4
27	88A0164	NBS510	定位锁锁扣	LOCK PIN		2
28	00B0012	GB5783-86	螺栓	BOLT	M10×25-8.8-Zn.D	12
29	06B0001	GB97.1-85	垫圈	WASHER	10-140HV-Zn.D	20
30	88A0414		左侧隔热板	PLATE		1
31	88A0415		右侧隔热板	PLATE		1
32	82A0131		地板胶	RUBBER		1
33	36D0079		后盖	REAR COVER		1
34	06B0003	GB93-87	垫圈	WASHER	6	8
35	00B0010	GB5783-86	螺栓	BOLT	M6×20-8.8-Zn.D	8

41E0165 001 驾驶室总成 CAB GROUP

序号 NO.	零件号 PART NO.	原零件号 OLD PART NO.	名称 DESCRIPTION		规格 SIZE	数量 Q'TY
36	42B0004	Sika Primer-206G+P	西卡底涂剂	PRIMER		1
37	47C0194		手垫架	SUPPORT		1
38	82A0168		橡胶限位块	STRIP		1
39	47C0117		后视镜	MIRROR	CH6350	1
40	04B0099	GB818-85	螺钉	SCREW	M4×16-4.8-Zn.D	2
41	56A0305		洛德垫圈	WASHER		4
42	17B0139		橡胶垫	RUBBER PAD		2
43	00B0019	GB5783-86	螺栓	BOLT	M10×30-8.8-Zn.D	4
44	06B0002	GB93-87	垫圈	WASHER	10	6
45	41D0085		扶手	RIDER		2
46	04B0075	GB819-85	螺钉	SCREW	M6×16-4.8-Zn.D	4
47	13A0476		螺母块	NUT		2
48	48C0161		内饰件总成	DECORATION		1
49	47C0239		灭火器总成	FIRE EXTINGUISHER		1
50	85A0118		膨胀钉	DILATIVE RIVET		30
51	85A0119		膨胀钉	DILATIVE RIVET		30
52	88A0505		前压条	STRIP		1
53	88A0506		后压条	STRIP		1
54	81A0115		橡胶压条	STRIP		1
55	81A0116		橡胶压条	STRIP		1
56	04B0259	GB846-85	螺钉	SCREW	ST3.5×16-C-H-Zn.D	14
57	06B0006	GB93-87	垫圈	WASHER	8	4
58	86A0336		帽钩			2
59	04B0293	GB819-85	螺钉	SCREW	M4×16-4.8-Zn.D (黑色)	4
60	00D2114		左安装板	PLATE		1
61	00D2115		右安装板	PLATE		1
62	35C0062		弹性挡块	SPRING BLOCK		2

41E0159 000 驾驶室护盖

CAB COVER

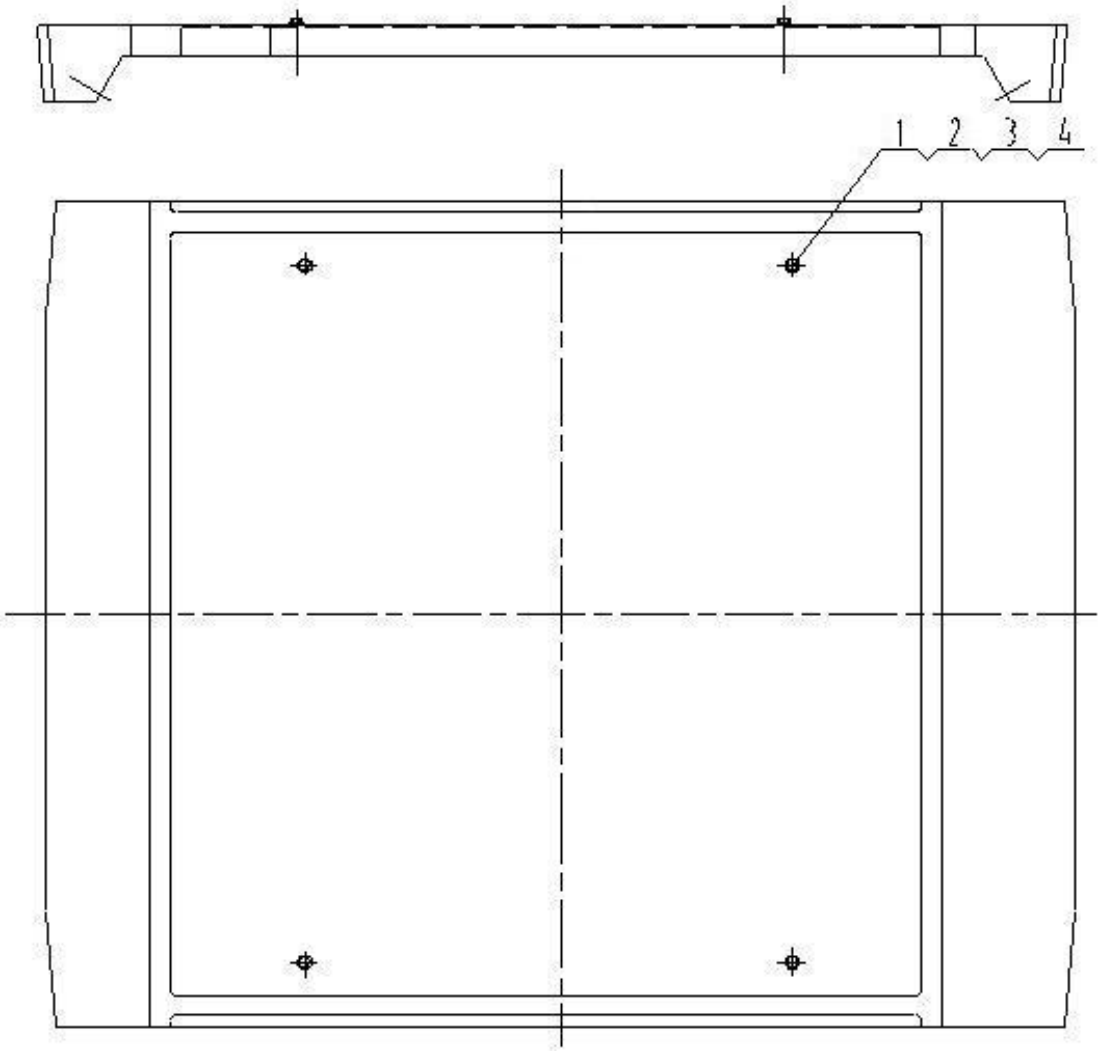

41E0159 000 驾驶室护盖 CAB COVER

序号 NO.	零件号 PART NO.	原零件号 OLD PART NO.	名称 DESCRIPTION		规格 SIZE	数量 Q'TY
1	86A0307		滚塑顶盖	COVER		1
2	00B0014	GB5783-86	螺栓	BOLT	M16×40-8.8-ZN.D	4
3	06B0087	GB96-85	垫圈	WASHER	16-140HV-ZN.D	4
4	81A0063		胶垫	RUBBER		4

46E0032 000 司机椅总成

SEAT ASSEMBLY

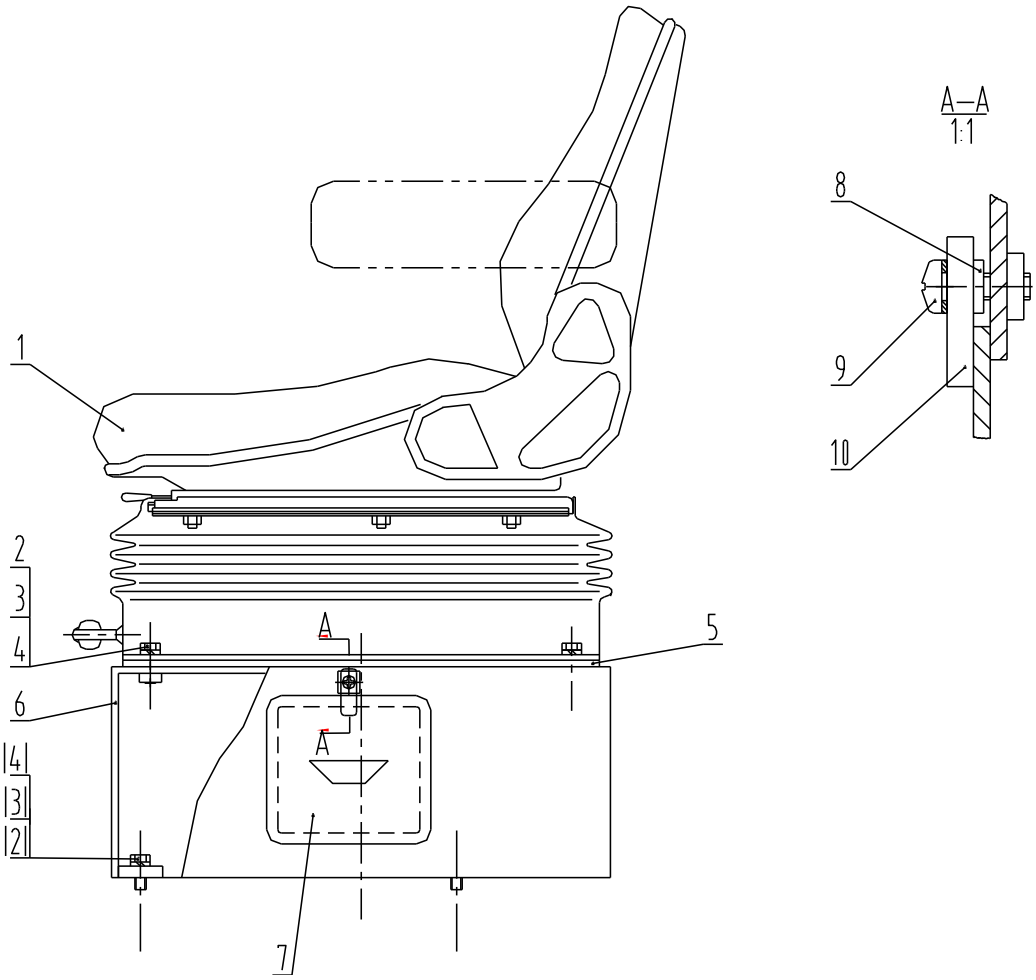

46E0032 000 司机椅总成 SEAT ASSEMBLY

序号 NO.	零件号 PART NO.	原零件号 OLD PART NO.	名称 DESCRIPTION		规格 SIZE	数量 Q'TY
1	47C0371	MSG85-721	司机椅	SEAT		1
2	00B0336	GB5783-86	螺栓	BOLT	M8×25-8.8-Zn.D(黑色)	8
3	06B0006	GB93-87	垫圈	WASHER	8	8
4	06B0250	GB96-85	垫圈	WASHER	8-140HV-Zn.D（黑色）	9
5	11A0769		板	PLATE		1
6	00D0267		支架	BRACKET		1
7	37C0011		工具箱	BOX		1
8	26A0096		套	HOUSE		1
9	04B0257	GB818-85	螺钉	BOLT	M8×25-4.8-Zn.D(黑色)	1
10	13A0398		板	PLATE		1

43E0034 003 左前挡泥板总成

FENDER

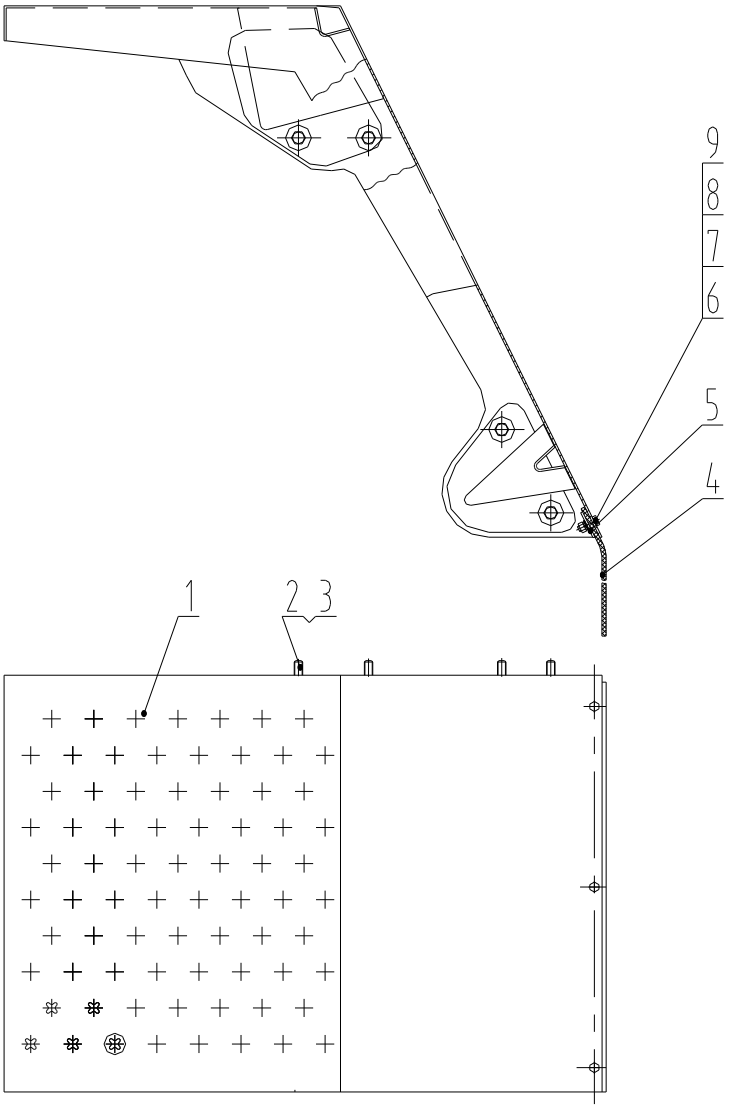

43E0034 003 左前挡泥板总成 FENDER

序号 NO.	零件号 PART NO.	原零件号 OLD PART NO.	名称 DESCRIPTION		规格 SIZE	数量 Q'TY
1	40D0232		前左挡泥板	FENDER		1
2	00B0035	GB5783-86	螺栓	BOLT	M12×35-8.8-ZN.D	4
3	06B0007	GB97.1-85	垫圈	WASHER	12-140HV-Z.ND	4
4	82A0182		橡胶板	RUBBER		1
5	10A0859		垫板	PLATE		1
6	00B0085	GB5783-86	螺栓	BOLT	M8×25-8.8-ZN.D	3
7	06B0006	GB93-87	垫圈	WASHER	8	3

8	06B0005	GB97.1-85	垫圈	WASHER	8-140HV-ZN.D	6
9	03B0021	GB6170-86	螺母	NUT	M8-8-ZN.D	3

43E0011 003 右前挡泥板总成

FENDER

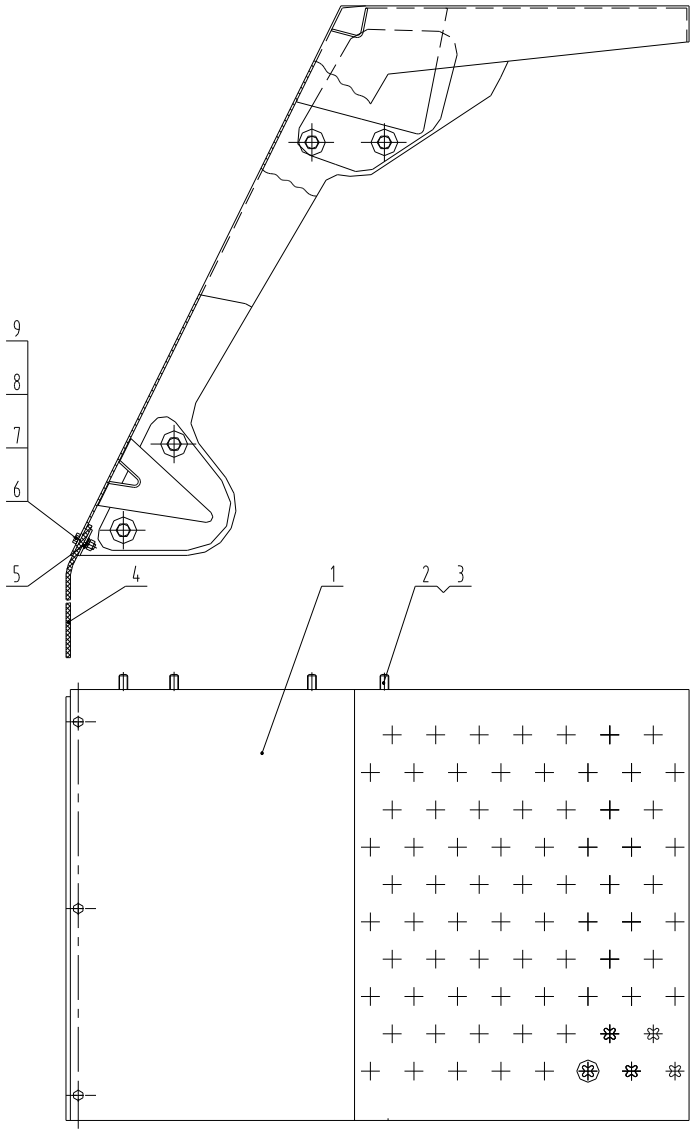

43E0011 003 右前挡泥板总成 FENDER

序号 NO.	零件号 PART NO.	原零件号 OLD PART NO.	名称 DESCRIPTION		规格 SIZE	数量 Q'TY
1	40D0233		前右挡泥板	FENDER		1
2	00B0035	GB5783-86	螺栓	BOLT	M12×35-8.8-ZN.D	4
3	06B0007	GB97.1-85	垫圈	WASHER	12-140HV-Z.ND	4
4	82A0182		橡胶板	RUBBER		1
5	10A0859		垫板	PLATE		1
6	00B0085	GB5783-86	螺栓	BOLT	M8×25-8.8-ZN.D	3
7	06B0006	GB93-87	垫圈	WASHER	8	3
8	06B0005	GB97.1-85	垫圈	WASHER	8-140HV-ZN.D	6

9	03B0021	GB6170-86	螺母	NUT	M8-8-ZN.D	3

43E0113 002 后左挡泥板总成

FENDER

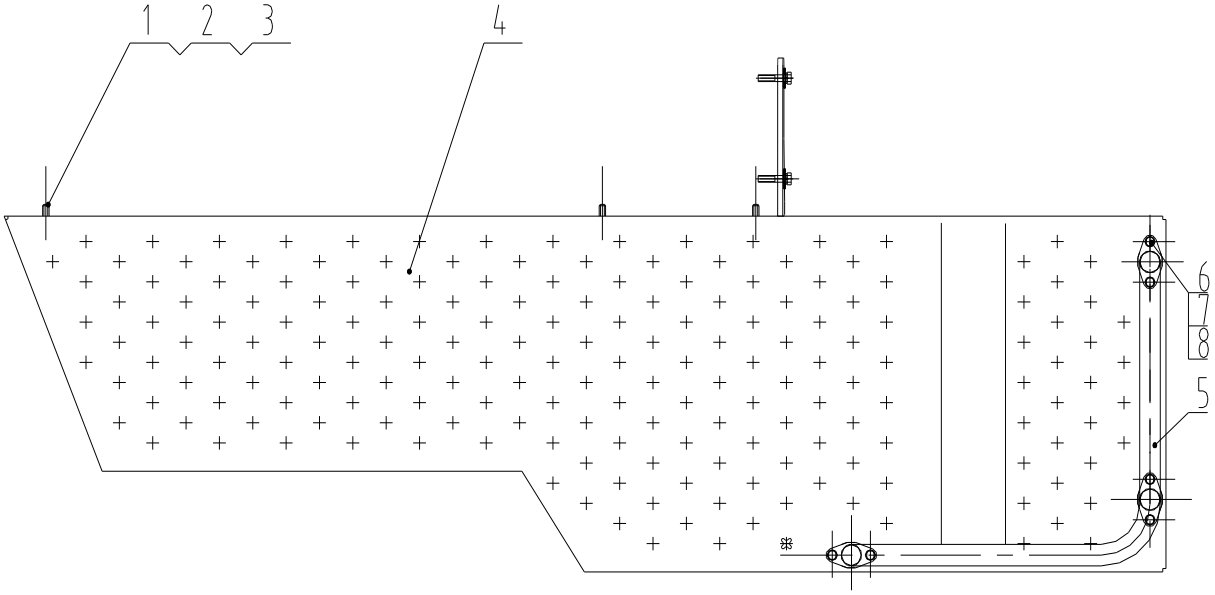

43E0113 002 后左档泥板总成 FENDER

序号 NO.	零件号 PART NO.	原零件号 OLD PART NO.	名称 DESCRIPTION		规格 SIZE	数量 Q'TY
1	00B0048	GB5783-86	螺栓	BOLT	M10×45-8.8-Z.ND	7
2	06B0001	GB97.1-85	垫圈	WASHER	10-140HV-Z.ND	7
3	06B0002	GB93-87	垫圈	WASHER	10	7
4	40D0210		后左挡泥板	FENDER		1
5	41D0171		左护栏	HANDRAIL		1
6	00B0075	GB5783-86	螺栓	BOLT	M8×20-8.8-Zn.D	6
7	06B0005	GB97.1-85	垫圈	WASHER	8-140HV-Zn.D	6
8	06B0006	GB93-87	垫圈	WASHER	8	6

43E0114 002 后右挡泥板总成

FENDER

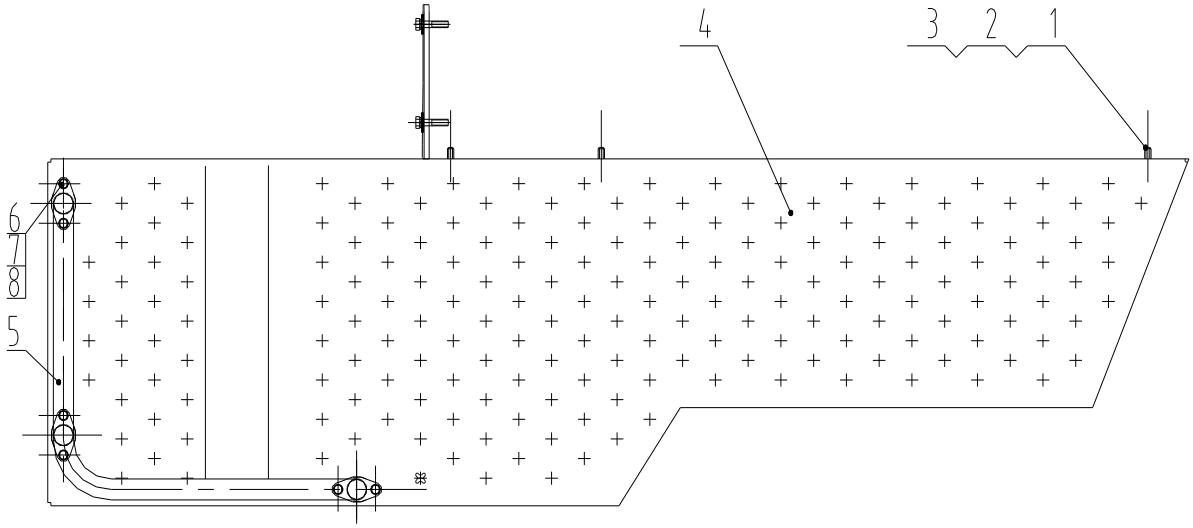

43E0114 002 后右挡泥板总成 FENDER

序号 NO.	零件号 PART NO.	原零件号 OLD PART NO.	名称 DESCRIPTION		规格 SIZE	数量 Q'TY
1	00B0048	GB5783-86	螺栓	BOLT	M10×45-8.8-Zn.D	7
2	06B0001	GB97.1-85	垫圈	WASHER	10-140HV-Zn.D	7
3	06B0002	GB93-87	垫圈	WASHER	10	7
4	40D0211		后右挡泥板	FENDER		1
5	41D0172		右护栏	HANDRAIL		1
6	00B0075	GB5783-86	螺栓	BOLT	M8×20-8.8-Zn.D	6
7	06B0005	GB97.1-85	垫圈	WASHER	8-140HV-Zn.D	6
8	06B0006	GB93-87	垫圈	WASHER	8	6

26C0034 001 扶梯总成

LADDER ASSEMBLY

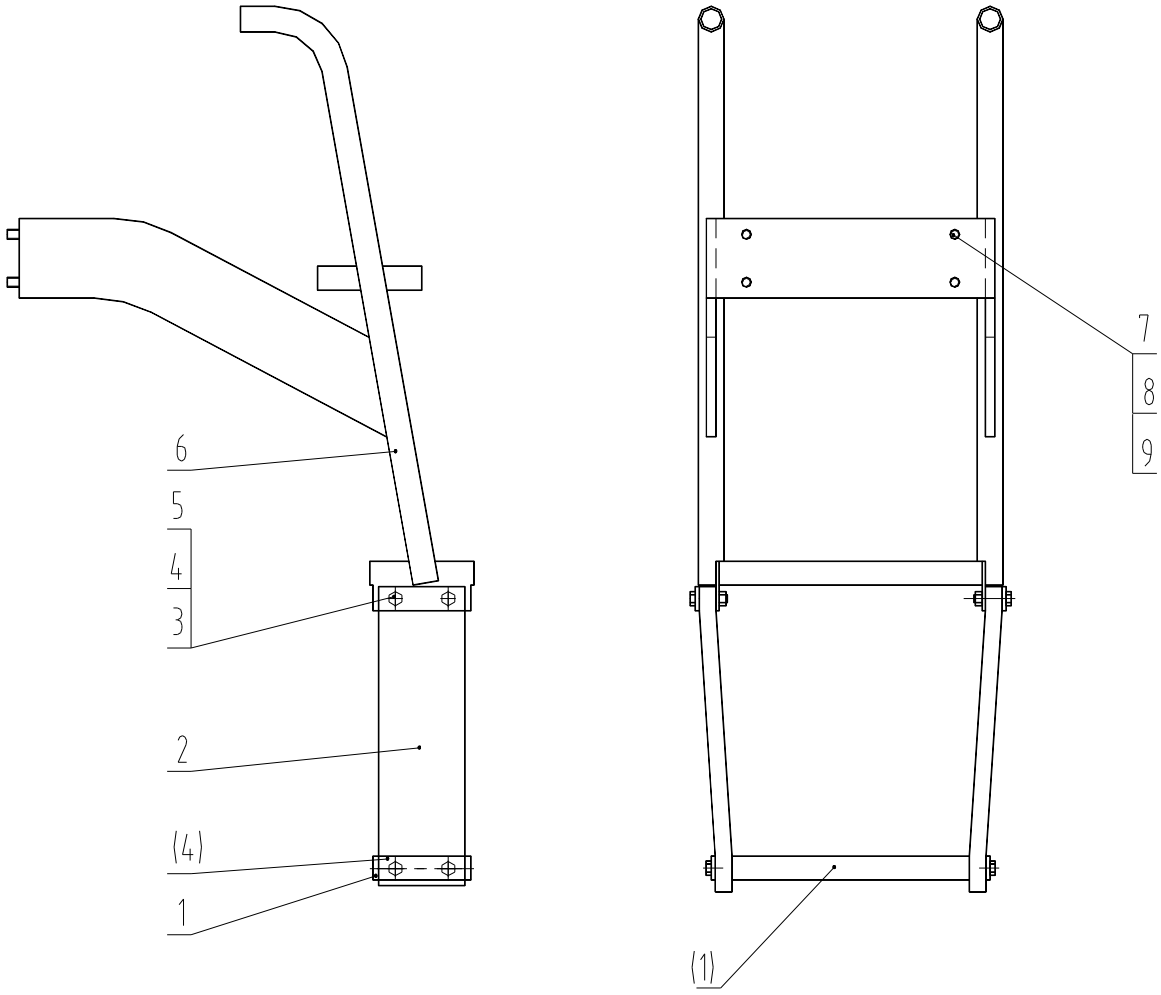

26C0034 001 扶梯总成 LADDER ASSEMBLY

序号 NO.	零件号 PART NO.	原零件号 OLD PART NO.	名称 DESCRIPTION		规格 SIZE	数量 Q'TY
1	21A2696		脚踏	STEP		1
2	84A0093		胶带	BELT		2
3	00B0029	GB5783-86	螺栓	BOLT	M10×40-8.8-ZN.D	8
4	11A0223		夹板	PLATE		4
5	03B0053	GB6170-86	螺母	WASHER	M10-8-ZN.D	8
6	41D0201		扶梯	LADDER		1
7	00B0035	GB5783-86	螺栓	BOLT	M12×35-8.8-ZN.D	4
8	06B0008	GB93-87	垫圈	WASHER	12	4

9	06B0007	GB97.1-85	垫圈	WASHER	12-140HV-Zn.D	4

26C0052 003 扶梯总成

LADDER ASSEMBLY

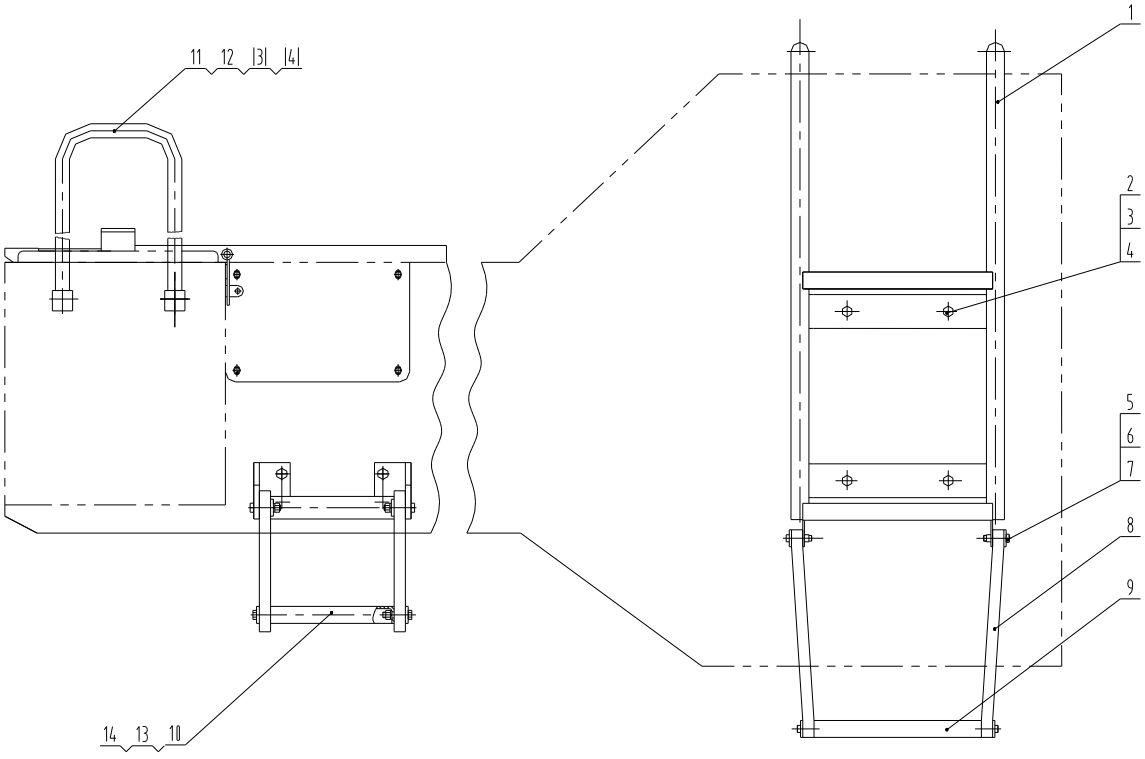

26C0052 003 扶梯总成 LADDER ASSEMBLY

序号 NO.	零件号 PART NO.	原零件号 OLD PART NO.	名称 DESCRIPTION		规格 SIZE	数量 Q'TY
1	41D0202		扶梯	LADDER		1
2	00B0035	GB5783-86	螺栓	BOLT	M12×35-8.8-ZN.D	4
3	06B0007	GB97.1-85	垫圈	WASHER	12-140HV-ZN.D	8
4	06B0008	GB93-87	垫圈	WASHER	12	8
5	00B0029	GB5783-86	螺栓	BOLT	M10×40-8.8-ZN.D	8
6	11A0223		夹板	SPLINT		4
7	03B0053	GB6170-86	螺母	NUT	M10-8-ZN.D	8
8	84A0093		胶带	ADHESIVE TAPE		2
9	21A2696		脚踏	LADDER		1
*10	26C0013		后脚蹬总成	FOOTBOARD		2
*11	41D0093		扶手	COLUMN		2
*12	00B0011	GB5783-86	螺栓	BOLT	M12×25-8.8-ZN.D	4
*13	26C0048		右后脚蹬总成	FOOTBOARD		1
*14	26C0047		左后脚蹬总成	FOOTBOARD		1

*注 1：该扶梯总成用于 CLG856II（TIER3）（64F0133）时取消序号 10。用于除上述机型以外的其它机型时，取消序号 13、14。

*注 2：序号 11、12 根据整机要求选装。

41E0157 000 后视镜总成

MIRROR ASSEMBLY

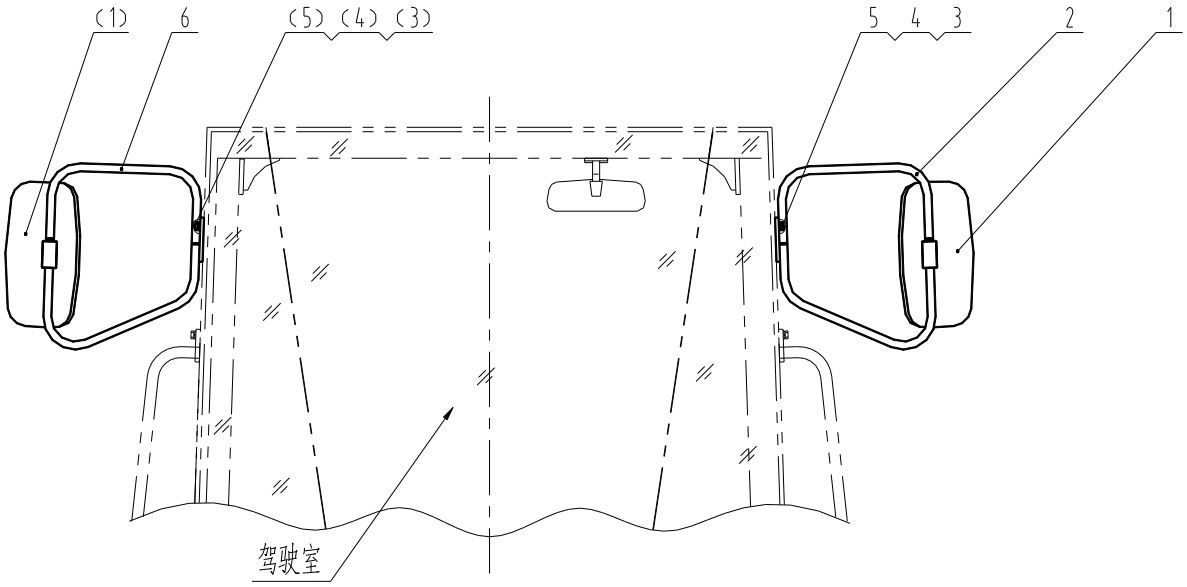

41E0157 000 后视镜总成 MIRROR ASSEMBLY

序号 NO.	零件号 PART NO.	原零件号 OLD PART NO.	名称 DESCRIPTION		规格 SIZE	数量 Q'TY
1	47C0110		后视镜	MIRROR		2
2	23D0322		左后视镜支架	BRACKET		1
3	00B0019	GB5783-86	螺栓	BLOT	M10×30-8.8-ZN.D	4
4	06B0001	GB97.1-85	垫圈	WASHER	10-140HV-ZN.D	4
5	06B0002	GB93-87	垫圈	WASHER	10	4
6	23D0323		右后视镜支架	BRACKET		1

44E0187 000 发动机罩总成

ENGINE HOOD ASSEMBLY

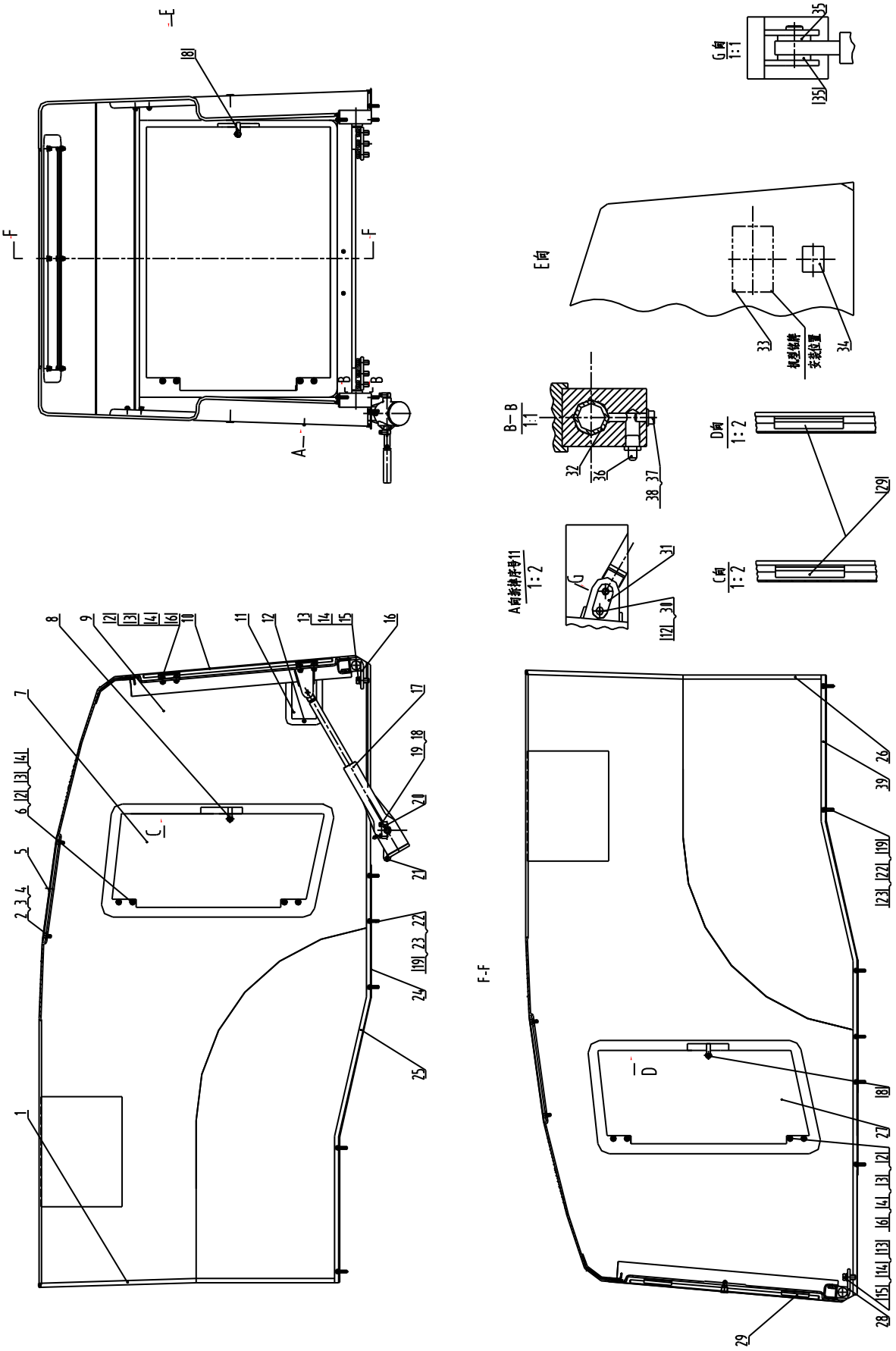
E
F
F
A
B
B
F-F
C
D
C向
1:1
D向
1:2
E向
B-B
1:1
A向旋转符11
1:2
机型编辑
安装位置

44E0187 000 发动机罩总成 ENGINE HOOD ASSEMBLY

序号 NO.	零件号 PART NO.	原零件号 OLD PART NO.	名称 DESCRIPTION		规格 SIZE	数量 Q'TY
1	17B0027	BFH003	密封条	SEAL	L1300	2
2	03B0053	GB6170-86	螺母	NUT	M10-8-Zn.D	18
3	06B0002	GB93-87	垫圈	WASHER	10	18
4	06B0001	GB97.1-85	垫圈	WASHER	10-140HV-Zn.D	18
5	37C0038		透风盖	CAP		1
6	00B0012	GB5783-86	螺栓	BOLT	M10×25-8.8-Zn.D	12
7	37C0036		右门	SIDE HOOD		1
8	48C0045	NBXS5013A	工具箱锁	LOCK	NBXS5013A	3
9	37C0389		发动机罩	ENGINE HOOD		1
10	37C0039		后门	BACK DOOR		1
11	10A0271		耳门盖	COVER		1
12	04B0005	GB818-85	螺钉	BOLT	M6×20-4.8-Zn.D	3
13	00B0059	GB5783-86	螺栓	BOLT	M16×35-8.8-Zn.D	6
14	06B0015	GB93-87	垫圈	WASHER	16	6
15	06B0087	GB96-85	垫圈	WASHER	16-140HV-Zn.D	4
16	11D0117		右支承销	PIN		1
17	24C0034		升降机构	ELEVATOR		1
18	00B0102	GB5783-86	螺栓	BOLT	M8×35-8.8-Zn.D	4
19	06B0006	GB93-87	垫圈	WASHER	8	13
20	15A0285		固定块	BLOCK		2
21	24C0037		摇手	HANDGRIP		1
22	00B0085	GB5783-86	螺栓	BOLT	M8×25-8.8-Zn.D	9
23	06B0086	GB96-85	垫圈	WASHER	8-140HV-Zn.D	9
24	35D0229		发动机罩右围板	PLATE		1
25	84A0515	4002R	密封条	SEAL	L1650	1
26	35D0228		发动机罩左围板	PLATE		1
27	37C0037		左门	SIDE HOOD		1
28	11D0118		左支承销	PIN		1
29	84A0104		缓冲条	SEAL		6
30	06B0003	GB93-87	垫圈	WASHER	6	1
31	11D0080		销	PIN		1
32	55A0949		轴套	BUSHING		2
33	09B0036	GB12618-90	抽芯铆钉	RIVET	3.2×12-10	4
34	74A0093	ZL50C.22-7A	提示牌	NAMEPLATE		1

35	06B0030	GB96-85	垫圈	WASHER	10-140HV-Zn.D	2
36	10B0014	GB1152-89	油杯	FITTING	M10×1	2
37	00B0054	GB5783-86	螺栓	BOLT	M6×10-8.8-Zn.D	2
38	06B0024	GB97.1-85	垫圈	WASHER	6-140HV-Zn.D	2
39	84A0516	4002R	密封条	SEAL	L2290	1

24C0034 001 升降机构

LIFT MECHANISM

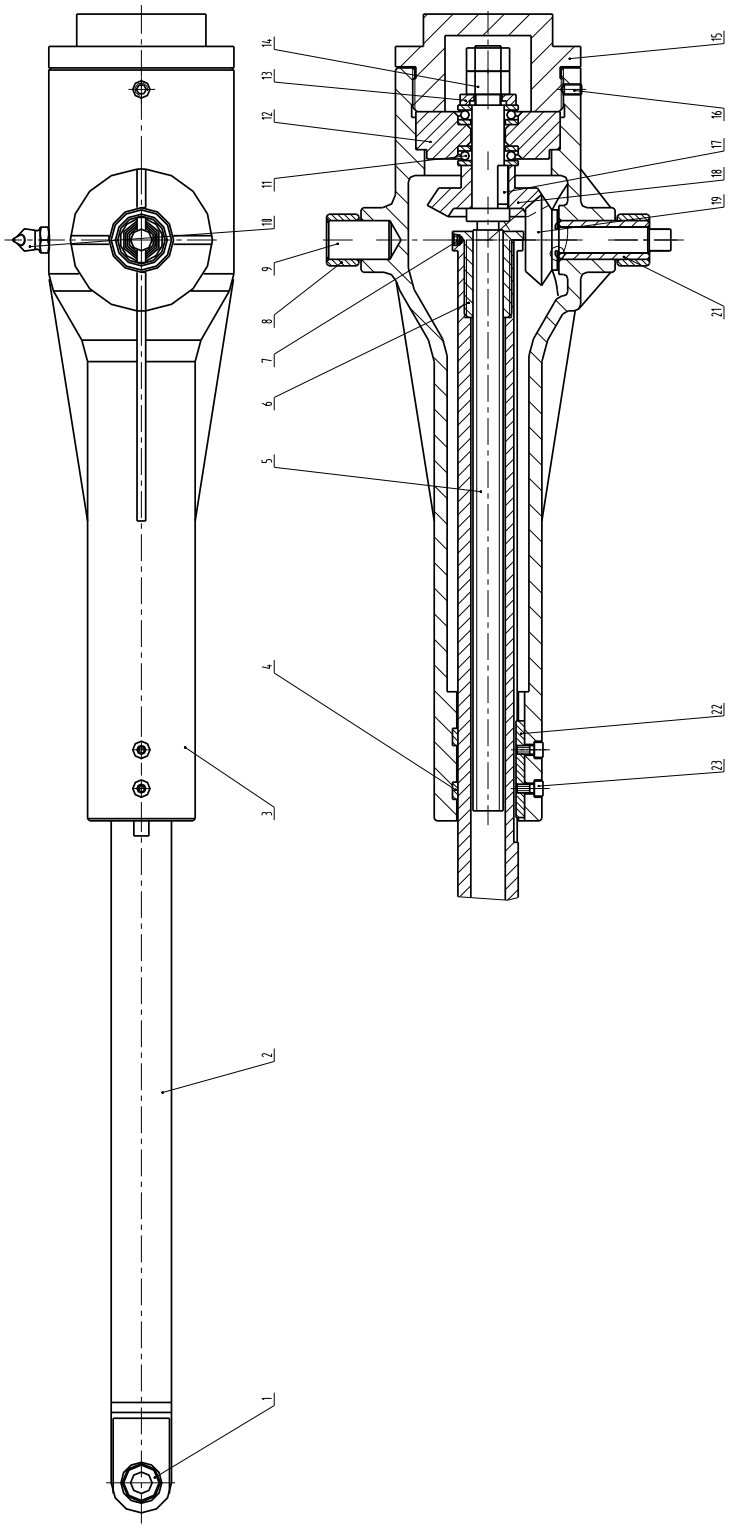

24C0034 001 升降机构 LIFT MECHANISM

序号 NO.	零件号 PART NO.	原零件号 OLD PART NO.	名称 DESCRIPTION		规格 SIZE	数量 Q'TY
1	25B0010	GB/T9163-2001	关节轴承 GE10E	BEARING	10×19×9	1
2	16D0044		导向杆	BOLT		1
3	70A0035		壳体	HOUSING		1
4	80A0094		导向环	RING		1
5	62A0030		螺杆	ROD		1
6	55A0293		螺母	NUT		1
7	04B0165	GB78-85	螺钉	SCREW	M6×5-33H-Zn.D	1
8	55A0294		轴套	BUSHING		2
9	61A0116		轴	SHAFT		1
10	10B0051	GB1153-89	油杯	CUP	45°M10×1	1
11	26B0003	GB/T301-1995	推力球轴承 8102	BALL BEARING	15×28×9	2
12	55A0295		轴承套	BEARING BUSHING		1
13	56A0101		垫	PAD		1
14	03B0003	GB6170-86	螺母	NUT	M12-8-Zn.D	2
15	53A0125		端盖	END CAP		1
16	04B0166	GB78-85	螺钉	SCERW	M6×10-33H-Zn.D	1
17	09B0020	GB1096-79	普通平键		5×18	1
18	43A0017		大锥齿轮	BEVEL GEAR		1
19	43A0018		小锥齿轮	BEVEL GEAR		1
21	55A0296		轴套	BUSHING		1
22	11A0217		导向键			1
23	04B0163	GB70-85	螺钉	SCREW	M4×8-8.8-Zn.D	2
24	07B0061	GB893.1-86	挡圈	RETAINER	19	1

电器系统 ELECTRICAL SYSTEM

46C1745 000 电瓶线路总成

BATTERY AND WIRING

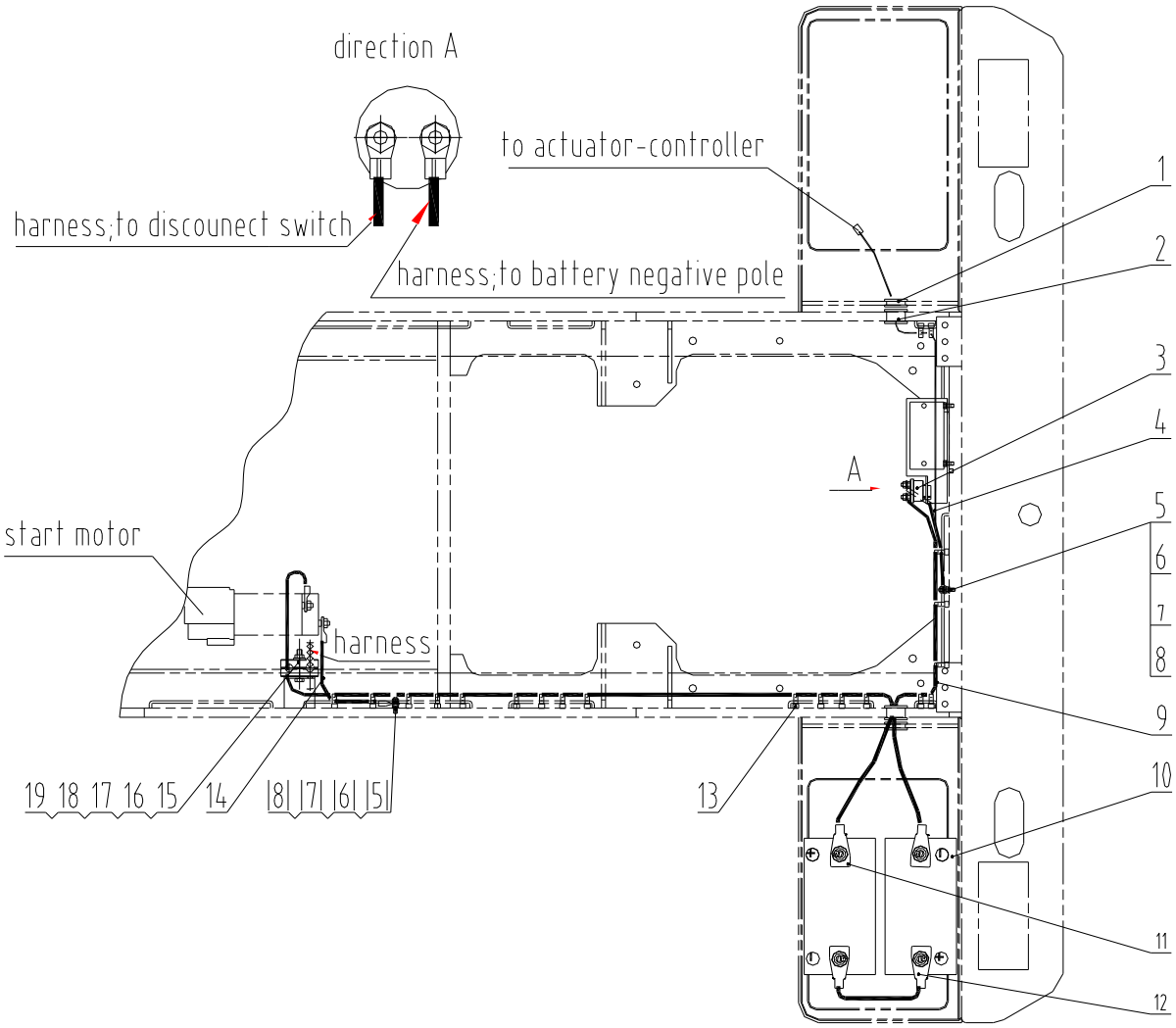

46C1745 000 电瓶线路总成 BATTERY AND WIRING

序号 NO.	零件号 PART NO.	原零件号 OLD PART NO.	名称 DESCRIPTION		规格 SIZE	数量 Q'TY
1	83A0152		橡胶圈	RUBBER RING		2
2	83A0142		护孔圈	RUBBER RING		2
3	34B0087	K01K18	负极开关	DISCONNECT SWITCH		1
4	08C0639		负极开关搭铁电缆	HARNESS		1
5	05B0072		双头螺柱	BOLT		2
6	06B0001	GB97.1-85	垫圈	WASHER	10-140HV-ZN.D	4
7	06B0002	GB93-87	垫圈	WASHER	10	4
8	03B0053	GB6170-86	螺母	NUT	M10-8-ZN.D	2
9	08C0612		蓄电池负极搭铁电缆	HARNESS		1
10	37B0108	6-QW-120T	蓄电池	BATTERY		2
11	08C0631		蓄电池正极至起动马达电缆	HARNESS		1
12	08C0485		蓄电池连接电缆	HARNESS		1
13	37B0004	ZD200×5	扎带	LOCKING CABLE TIES		15
14	08C0723		接地电缆	HARNESS		1
15	10A1056		板	PLATE		2
16	84A0323		胶板	COMPREG		2
17	00B0030	GB5783-86	螺栓	BOLT	M8×55-8.8-ZN.D	1
18	06B0005	GB97.1-85	垫圈	WASHER	8-140HV-ZN.D	1
19	03B0021	GB6170-86	螺母	NUT	M8-8-ZN.D	1

46C1744 001 后车架线路

REAR FRAME WIRING

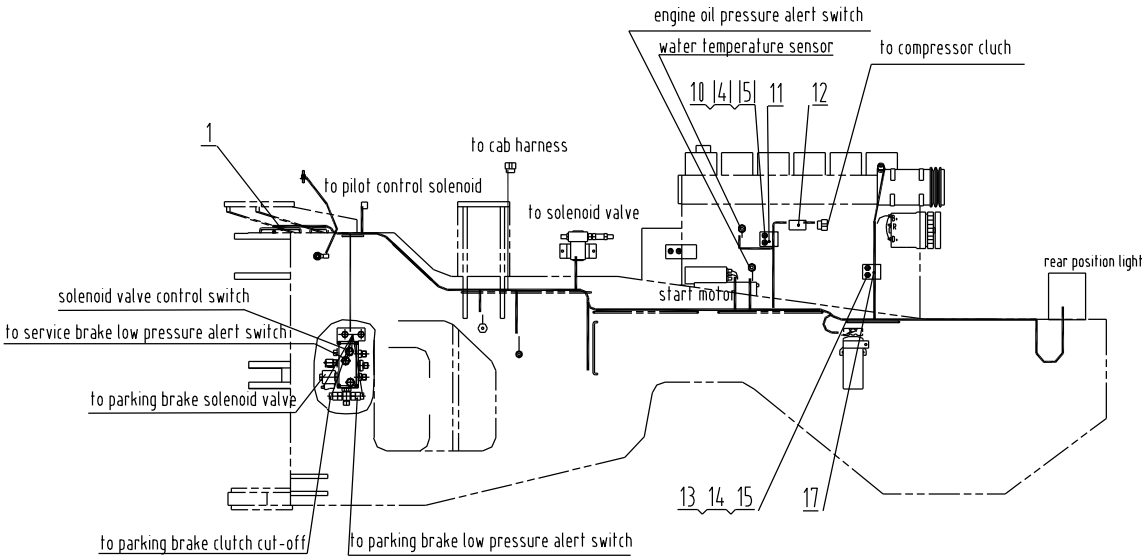

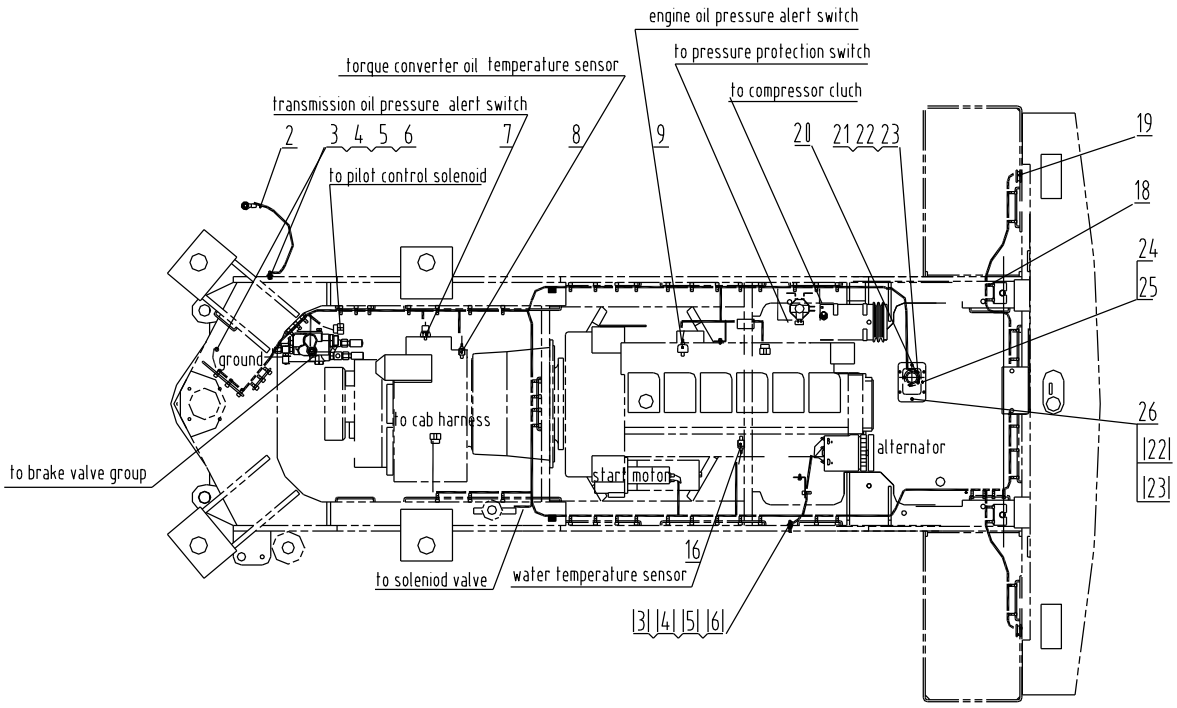

46C1744 001 后车架线路 REAR FRAME WIRING

序号 NO.	零件号 PART NO.	原零件号 OLD PART NO.	名称 DESCRIPTION		规格 SIZE	数量 Q'TY
1	08C1623		后车架线束	HARNESS ASSEM.		1
2	08C0638		车架连接电缆	HARNESS		1
3	05B0072		双头螺柱	BOLT		4
4	06B0001	GB97.1-85	垫圈	WASHER	10-140HV-Zn.D	5
5	06B0002	GB93-87	垫圈	WASHER	10	5
6	03B0053	GB6170-86	螺母	NUT	M10-8-Zn.D	4
7	30B0132	412 01 1 045(1.5MPa)	压力开关	PRESSURE SWITCH		1
8	30B0100	323 801 004 040D	变矩器油温传感器	SENSOR	PRESSURE SWITCH	1
9	30B0131	404 04 1 016(0.069MPa)	压力开关	PRESSURE SWITCH		1
10	00B0002	GB5783-86	螺栓	BOLT	M10×35-8.8-Zn.D	1
11	20A2268		固定板（一）	PLATE		1
12	37B0099	SA-4751	线圈管理器	COIL COMMANDER		1
16	30B0065	323 801 004 006D	温度传感器	SENSOR		1
18	37B0004	ZD200×5	尼龙扎带	LOCK CABLE TIES		60
19	83A0152		橡胶圈	RUBBER RING	54*3*δ10	2
20	30B0159	LGYWJ50G	油位计	OIL LEVEL GAUGE		1
21	00B0028	GB5783-86	螺栓	BOLT	M5×12-8.8-Zn.D	5
22	06B0017	GB93-87	垫圈	WASHER	5	11
23	06B0066	GB97.1-85	垫圈	WASHER	5-140HV-Zn.D	11
24	13A0765		过渡法兰	FLANGE		1
25	82A0222		橡胶垫	DAMPER		1
26	00B0335	GB5783-86	螺栓	BOLT	M5×20-8.8-Zn.D	6

46C1738 000 前车架线路

FRONT LIGHTING WIRING

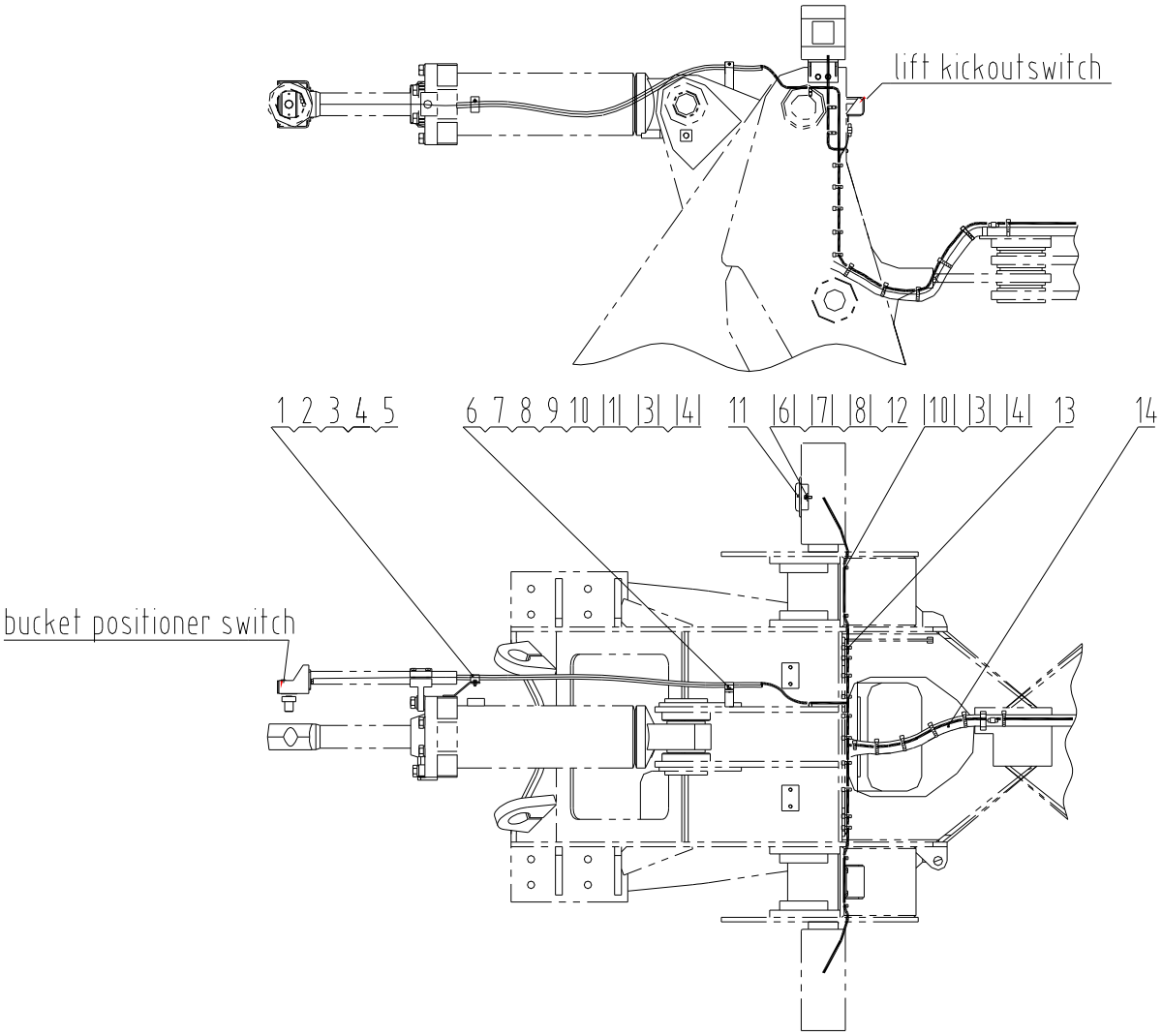

46C1738 000 前车架线路 FRONT LIGHTING WIRING

序号 NO.	零件号 PART NO.	原零件号 OLD PART NO.	名称 DESCRIPTION		规格 SIZE	数量 Q'TY
1	09C0117		线夹	CLIP	26	3
2	00B0023	GB5783-86	螺栓	BOLT	M6×25-8.8-Zn.D	1
3	06B0024	GB97.1-85	垫圈	WASHER	6-140HV-Zn.D	3
4	06B0003	GB93-87	垫圈	WASHER	6	3
5	03B0036	GB6170-86	螺母	NUT	M6-8-Zn.D	1
6	00B0007	GB5783-86	螺栓	BOLT	M8×16-8.8-Zn.D	3
7	06B0005	GB97.1-85	垫圈	WASHER	8-140HV-Zn.D	3
8	06B0006	GB93-87	垫圈	WASHER	8	3
9	23A1383		弯板	PLATE		1
10	00B0021	GB5783-86	螺栓	BOLT	M6×12-8.8-Zn.D	2

11	38B0011	DL223G	电喇叭	HORN		1
12	03B0021	GB6170-86	螺母	NUT	M8-8-Zn.D	1
13	37B0004	ZD200×5	尼龙扎带	LOCKING CABLE TIES		42
14	08C0641		前车架线束	HARNESS ASSEM.		1

46C1742 001 顶灯线路

TOP LIGHTING WIRING

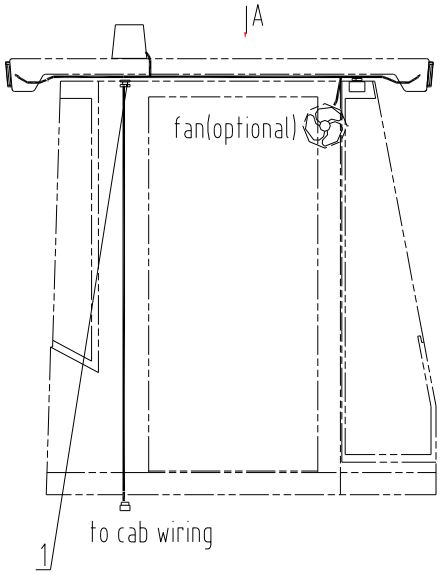

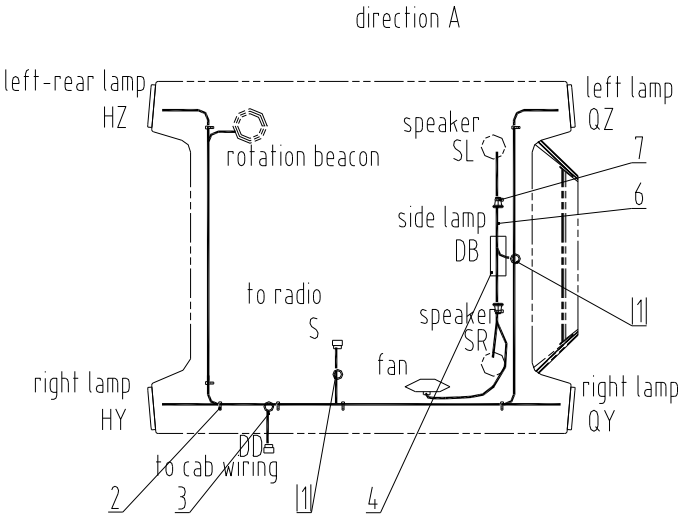

46C1742 001 顶灯线路 TOP LIGHTING WIRING

序号 NO.	零件号 PART NO.	原零件号 OLD PART NO.	名称 DESCRIPTION		规格 SIZE	数量 Q'TY
1	83A0136		护孔圈	RUBBER RING		3
2	37B0004	ZD200×5	尼龙扎带	LOCK CABLE TIES		10
3	08C0752		顶灯线束	HARNESS ASSEM.		1
4	32B0066	CFA092（24V）	壁灯	DOME LAMP		1
6	08C0753		室内线束	HARNESS ASSEM.		
7	83A0134		护孔圈	RUBBER RING		2

46C1743 001 驾驶室线路

CAB WIRING

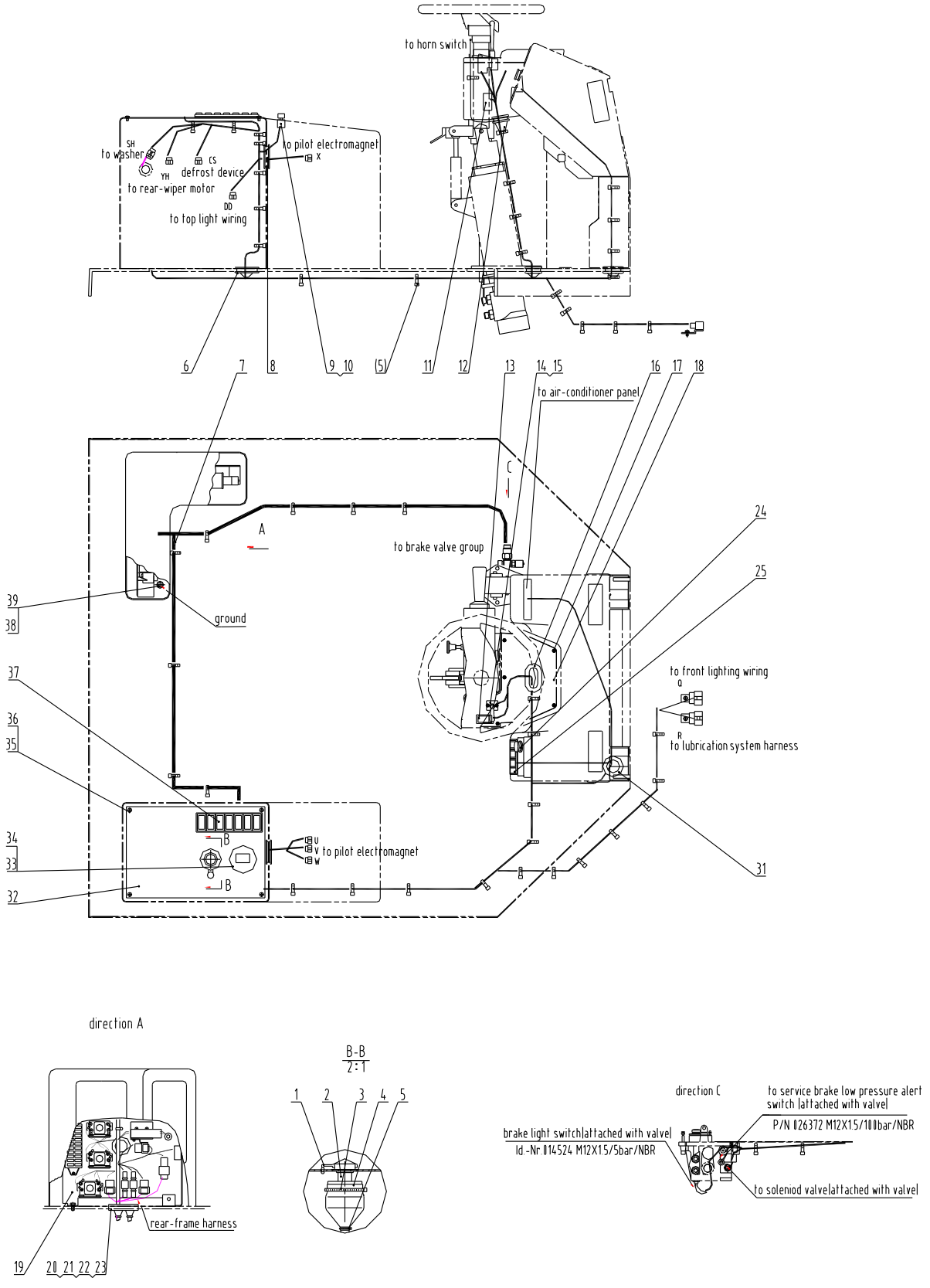

46C1743 001 驾驶室线路 CAB WIRING

序号 NO.	零件号 PART NO.	原零件号 OLD PART NO.	名称 DESCRIPTION		规格 SIZE	数量 Q'TY
1	84A0320		电锁钥匙孔护套	JACKET		1
2	34B0118	JK412A	电锁	KEY SWITCH		1
3	37B0010	ZD300X8	扎带	LOCKING CABLE TIES		1
4	83A0192		护套	JACKET		1
5	37B0004	ZD200×5	尼龙扎带	LOCKING CABLE TIES		40
6	83A0273		护孔圈	RUBBER RING		1
7	08C1622		驾驶室线束	HARNESS		1
8	83A0148		护孔圈	RUBBER RING		1
9	34B0032	318-963	制动电磁阀开关	SWITCH		1
10	34B0082	319-203	附加触头块	CONTACT		1
11	34B0146	KGXDF	先导阀开关	SWITCH		1
12	83A0262		护孔圈	RUBBER RING		1
13	34B0098	JK939-028	前大灯开关	SWITCH		1
14	34B0077	0009732400	组合开关	SWITCH		1
15	04B0292	GB819-85	螺钉	SCREW	M4×10-4.8-Zn.D (黑色)	
16	83A0271		护孔圈	RUBBER RING		1
17	04B0293	GB819-85	螺钉	SCREW	M4×16-4.8-Zn.D (黑色)	
18	46C1755		仪表总成	INSTRUMENT PANEL		1
19	46C1846		控制箱总成	RELAY ASSEMBLY		1
20	83A0272		护孔圈	RUBBER RING		1
21	04B0099	GB818-85	螺钉	SCREW	M4×16-4.8-Zn.D	2
22	06B0022	GB93-87	垫圈	WASHER	4	2
23	06B0097	GB97.1-85	垫圈	WASHER	4-140HV-Zn.D	2
24	37B0061	DY210	点烟器	CIGAR LIGHTER ASSEMBLY		1
25	34B0084	KGYG40G	翘板组合开关	SWITCH		1
31	83A0274		护孔圈	RUBBER RING		1
32	36D0136		安装板	PLATE		1
33	35B0038	700RN00101248 D2060A	计时器	SERVICE METER		1
34	74A0388		计时器三包警示牌	SERVICE METER LABEL		2
35	04B0256	GB818-85	螺钉	SCREW	M6×16-4.8-Zn.D(黑色)	4
36	06B0247	GB97.1-85	垫圈	WASHER	6-140HV-Zn.D (黑色)	4
37	34B0209	KGD50GX-B	翘板组合开关	SWITCH		1
38	00B0007	GB5783-86	螺栓	BOLT	M8×16-8.8-Zn.D	1
39	06B0006	GB93-87	垫圈	WASHER	8	1

46C1846 001 控制箱总成

RELAY ASSEMBLY

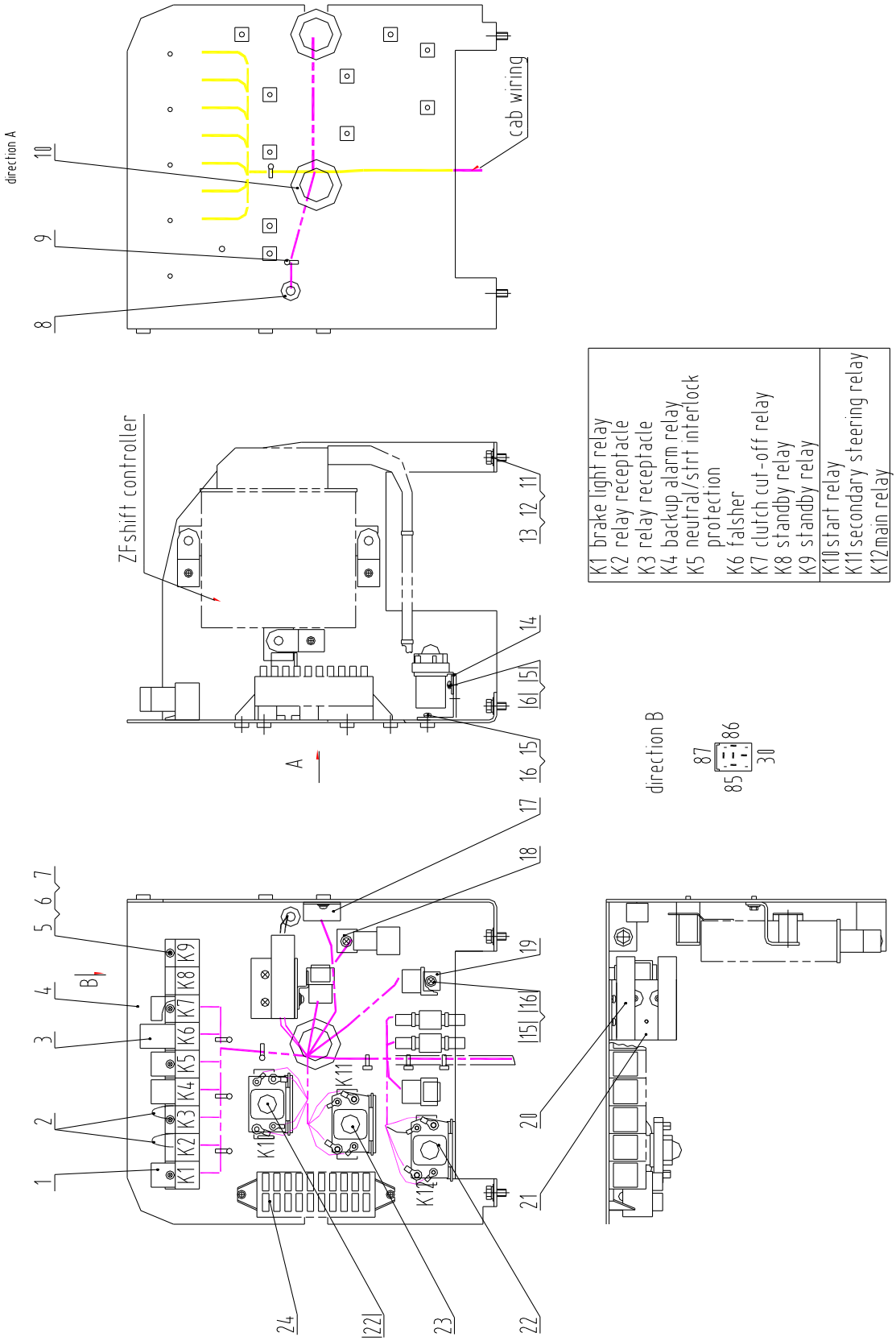

46C1846 001 控制箱总成 RELAY ASSEMBLY

序号 NO.	零件号 PART NO.	原零件号 OLD PART NO.	名称 DESCRIPTION		规格 SIZE	数量 Q'TY
1	31B0059	JQ202S-KED	控制继电器	RELAY		4
2	08C0761		短接线	HARNESS ASSEM.		2
3	31B0018	SG253	电子闪光器	FLASH RELAY		1
4	00D1257		控制器安装板	PLATE		1
5	04B0198	GB818-85	螺钉	SCREW	M4×12-4.8-Zn.D	15
6	06B0022	GB93-87	垫圈	WASHER	4	15
7	06B0097	GB97.1-85	垫圈	WASHER	4-140HV-Zn.D	15
8	83A0270		护孔圈	RUBBER RING		2
9	37B0119	ZDG150×5	扎带	LOCKING CABLE TIES		5
10	83A0148		护孔圈	RUBBER RING		2
11	00B0020	GB5783-86	螺栓	BOLT	M8×30-8.8-Zn.D	3
12	06B0006	GB93-87	垫圈	WASHER	8	3
13	06B0005	GB97.1-85	垫圈	WASHER	8-140HV-Zn.D	3
14	20A2264		继电器板	RELAY PLATE		3
15	04B0221	GB818-85	螺钉	SCREW	M5×12-4.8-Zn.D	13
16	06B0017	GB93-87	垫圈	WASHER	5	13
17	38B0017	DIODE ARRAY	二极管组件	DIODE ARRAY		1
18	20A2271		KET 插接器安装板	PLATE		1
19	20A2267		16 芯插接件固定板	PLATE		2
20	37B0003	BX201	保险	FUSE	60A	2
21	20A2270		保险安装板	PLATE		1
22	31B0011	MZJ-100A/006	继电器	RELAY		2
23	31B0006	MZJ-50A/006	起动继电器	RELAY		1
24	74A0738		保险铭牌	NAMEPLATE		1

46C0709 002 变速操纵线路

SHIFT CONTROL WIRING

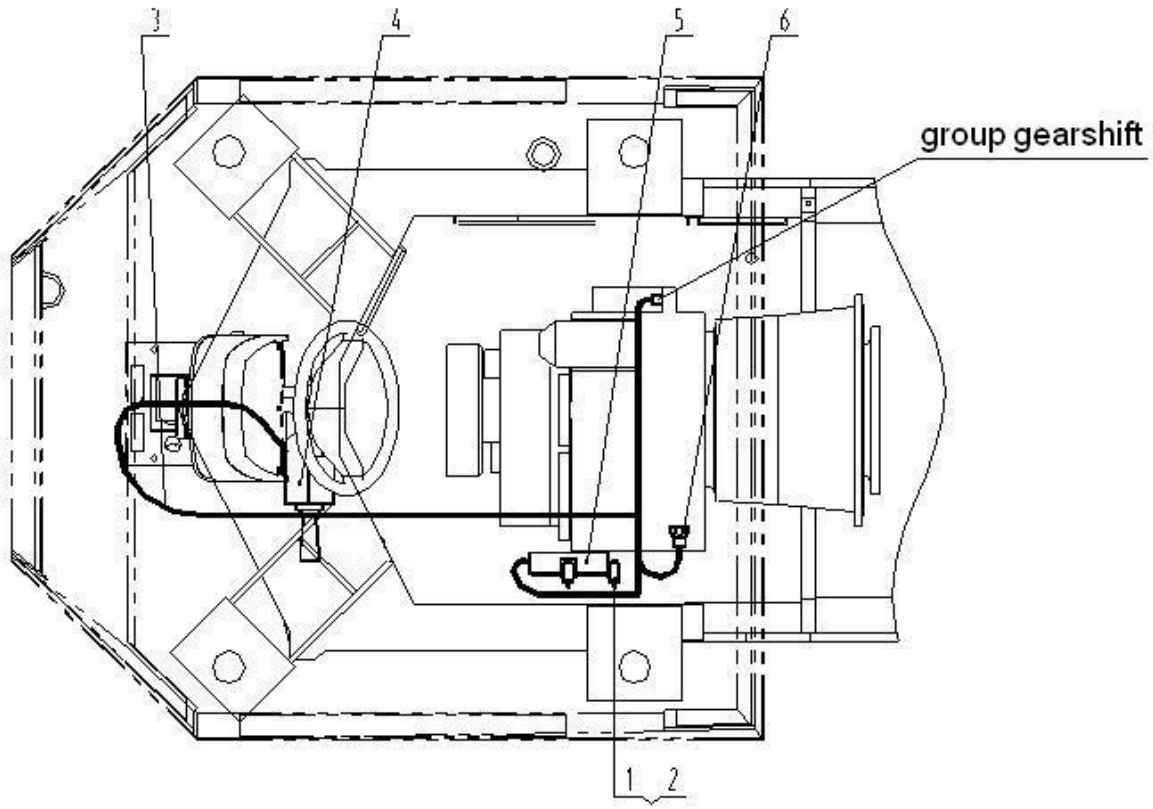

46C0709 002 变速操纵线路 SHIFT CONTROL WIRING

序号 NO.	零件号 PART NO.	原零件号 OLD PART NO.	名称 DESCRIPTION		规格 SIZE	数量 Q'TY
1	04B0221	GB818-85	螺钉	SCREW	M5×12-4.8-ZN.D	3
2	06B0017	GB93-87	垫圈	WASHER		3
3	08C0091		变速操纵线束	HARNESS		1
4	46C0253	DW-3	变速操纵手柄	SHIFT LEVER		1
5	37B0428	EST 117（6057 008 011）	控制单元	CONTROL UNIT		1
6	30B0032		速度传感器	SPEED SENSOR	5	1

46C1740 000 灯组件

LIGHTING GROUP

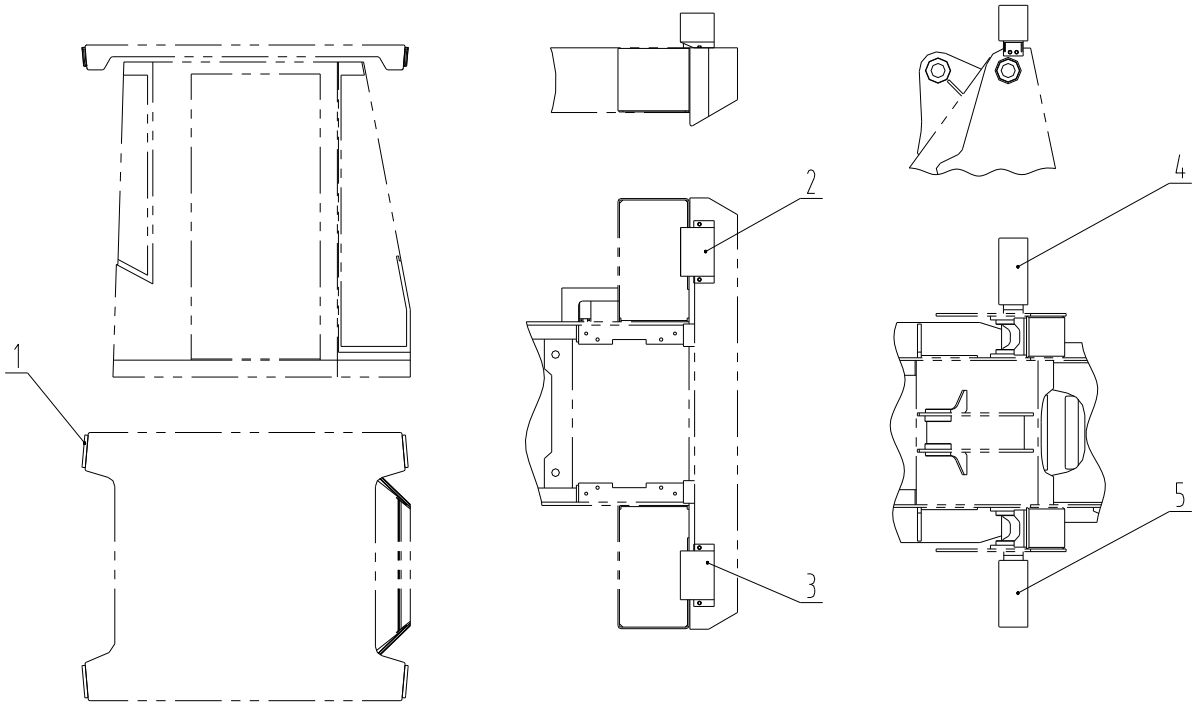

46C1740 000 灯组件 LIGHTING GROUP

序号 NO.	零件号 PART NO.	原零件号 OLD PART NO.	名称 DESCRIPTION		规格 SIZE	数量 Q'TY
1	32B0096	32-0535F-1-G	顶灯	FLOOD LAMP		4
2	46C0702		右后灯总成	REAR LIGHTING-R.H.		1
3	46C0703		左后灯总成	REAR LIGHTING-L.H.		1
4	46C0704		右前灯总成	FRONT LIGHTING-R.H.		1
5	46C0705		左前灯总成	FRONT LIGHTING-L.H.		1

46C1741 000 刮水器与清洗器系统

WASHER AND WIPER GROUP

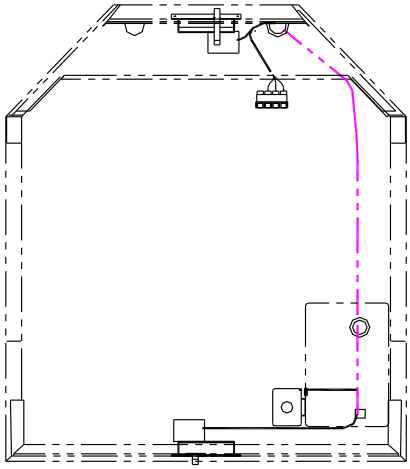

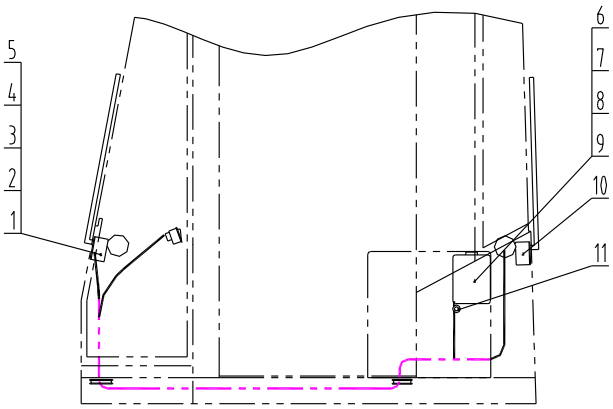

46C1741 000 刮水器与清洗器系统 WASHER AND WIPER GROUP

序号 NO.	零件号 PART NO.	原零件号 OLD PART NO.	名称 DESCRIPTION		规格 SIZE	数量 Q'TY
1	46C0640	ZL50G 型 Q	前刮水器总成	FRONT WIPER ASSEM.		1
2	00B0075	GB5783-86	螺栓	BOLT	M8×20-8.8-Zn.D	4
3	06B0005	GB97.1-85	垫圈	WASHER	8-140HV-Zn.D	4
4	06B0006	GB93-87	垫圈	WASHER	8	4
5	03B0021	GB6170-86	螺母	NUT	M8-8-Zn.D	4
6	46C0708	XD208G	水壶总成	RESERVOIR		1
7	03B0014	GB818-85	螺钉	SCREW	M6×16-4.8-Zn.D	3
8	06B0003	GB93-87	垫圈	WASHER	6	3
9	03B0036	GB6170-86	螺母	NUT	M6-8-Zn.D	3
10	46C0641	ZL50G 型 H	后刮水器总成	REAR WIPER ASSEM.		1
11	83A0130		护孔圈	RUBBER RING		1

22E0230 001 倒车警报系统

BACK UP WARNING GROUP

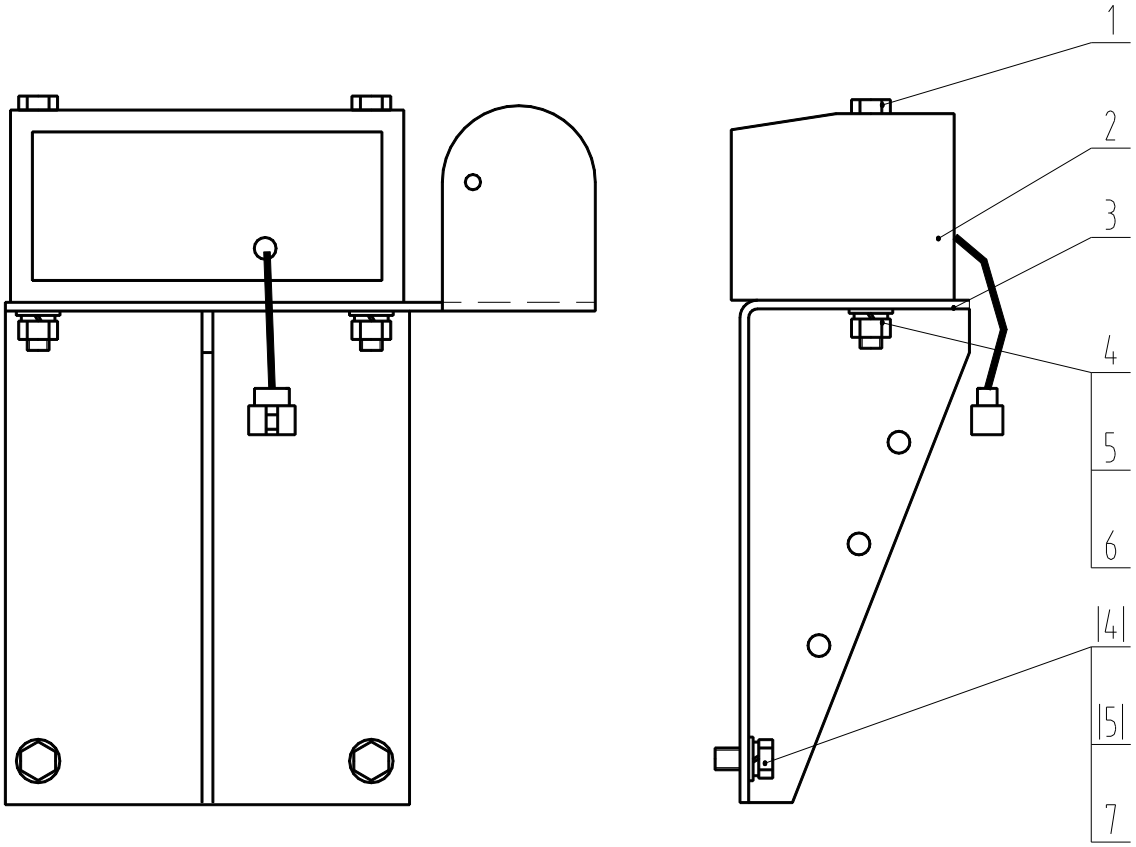

22E0230 001 倒车警报系统 BACK UP WARNING GROUP

序号 NO.	零件号 PART NO.	原零件号 OLD PART NO.	名称 DESCRIPTION		规格 SIZE	数量 Q'TY
1	01B0141	GB5782-86	螺栓	BOLT	M10×110-8.8-ZN.D	2
2	38B0042	3T1815-02	后退警报器	BACK-UP ALARM		1
3	00D0881		安装架	BRACKET		1
4	06B0001	GB97.1-85	垫圈	WASHER	10-140HV-ZN.D	4
5	06B0002	GB93-87	垫圈	WASHER	10	4
6	03B0053	GB6170-86	螺母	NUT	M10-8-ZN.D	2
7	00B0056	GB5783-86	螺栓	BOLT	M10×16-8.8-ZN.D	2

46C1746 000 仪表板总成

MOUNTING SUPPORT

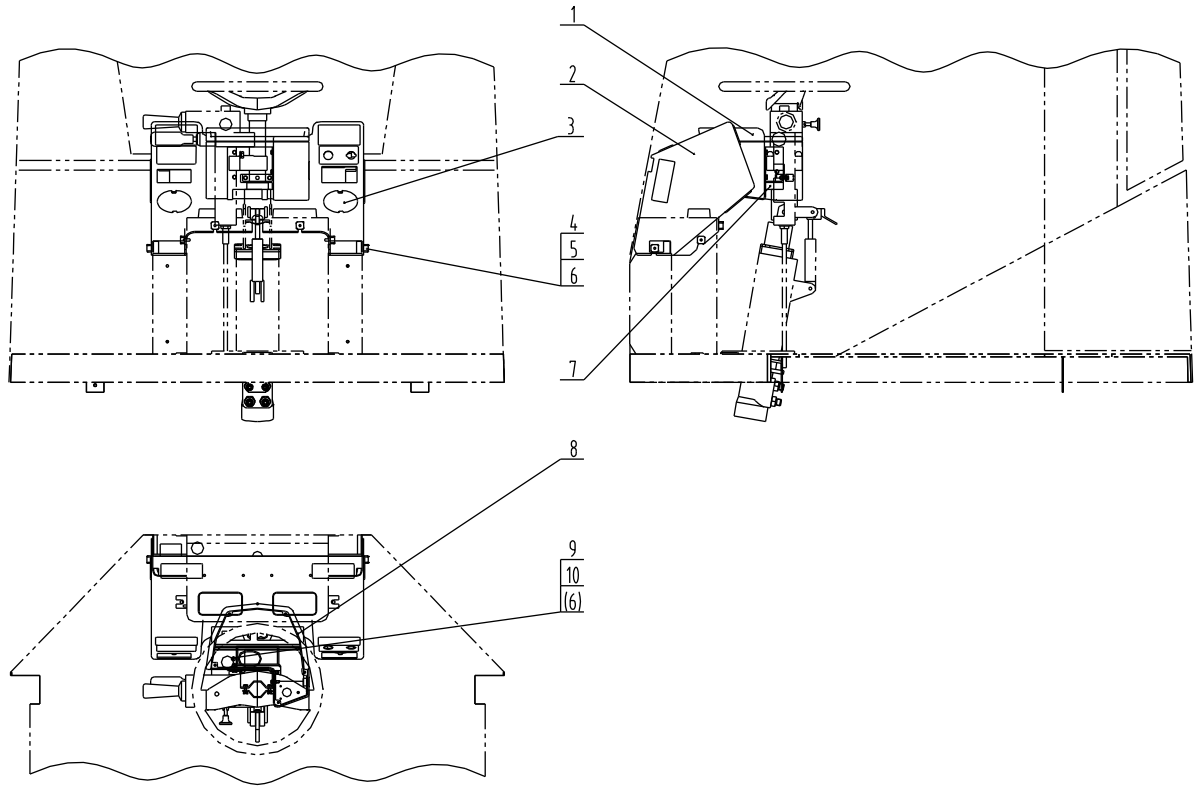

46C1746 000 仪表板总成 MOUNTING SUPPORT

序号 NO.	零件号 PART NO.	原零件号 OLD PART NO.	名称 DESCRIPTION		规格 SIZE	数量 Q'TY
1	86A0078		仪表盘安装座	INTERIM SUPPORT		1
2	86A0076		前台	COVER		1
3	86A0079		盖	CAP		2
4	00B0022	GB5783-86	螺栓	BOLT	M6×16-8.8-Zn.D	6
5	06B0003	GB93-87	垫圈	WASHER	6	7
6	06B0139	GB5287-85	垫圈	WASHER	6-100HV-Zn.D(黑)	6
7	46C0264		支座总成	BRACKET ASSEM.		1
8	86A0077		仪表盘底座	BASE		1
9	09C0051	ZL40B.14C.10	线夹	CLIP	20	1
10	00B0021	GB5783-86	螺栓	BOLT	M6×12-8.8-Zn.D	1

23E0168 000 空调系统

AIR CONDITIONER SYSTEM

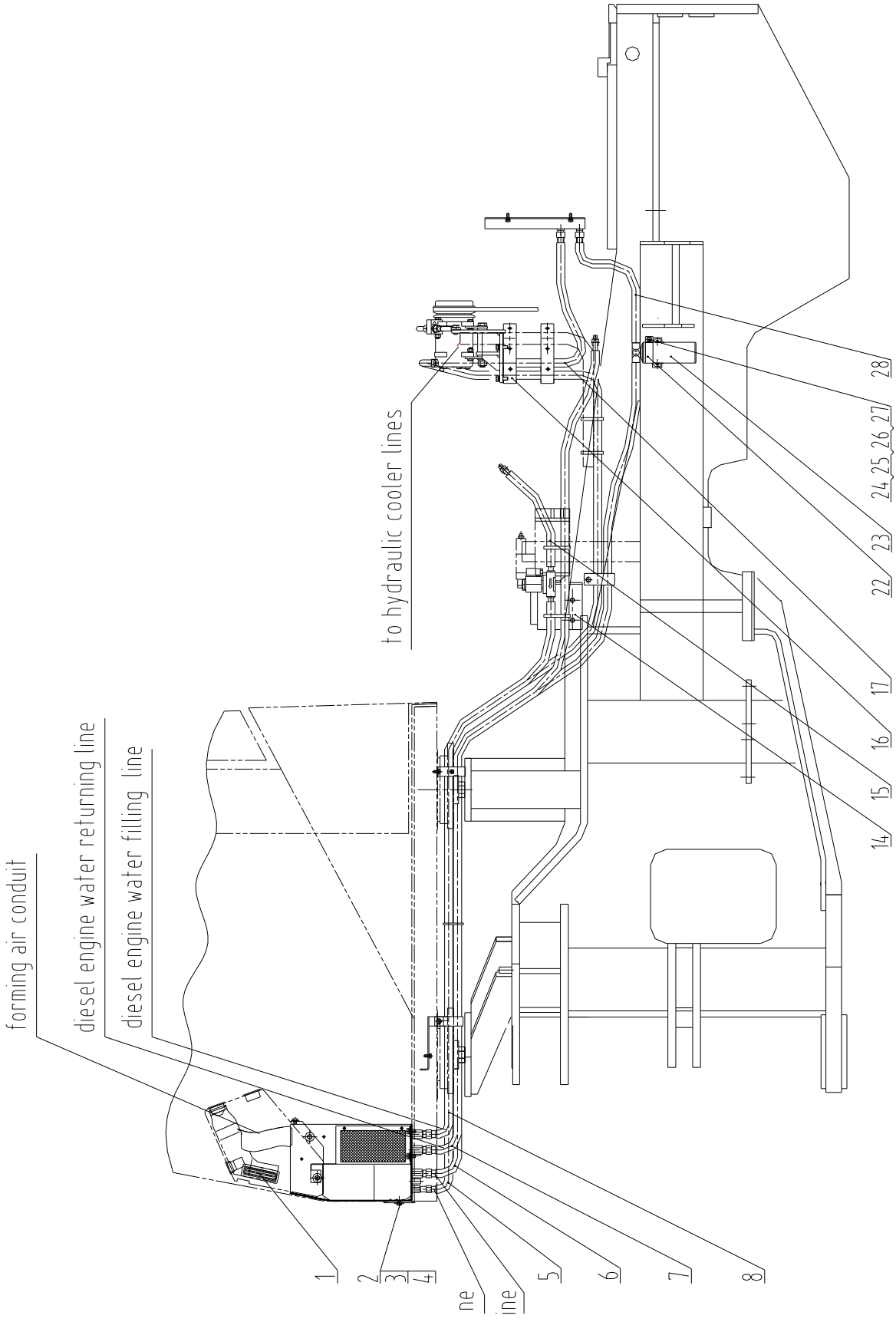

23E0168 000 空调系统

AIR CONDITIONER SYSTEM

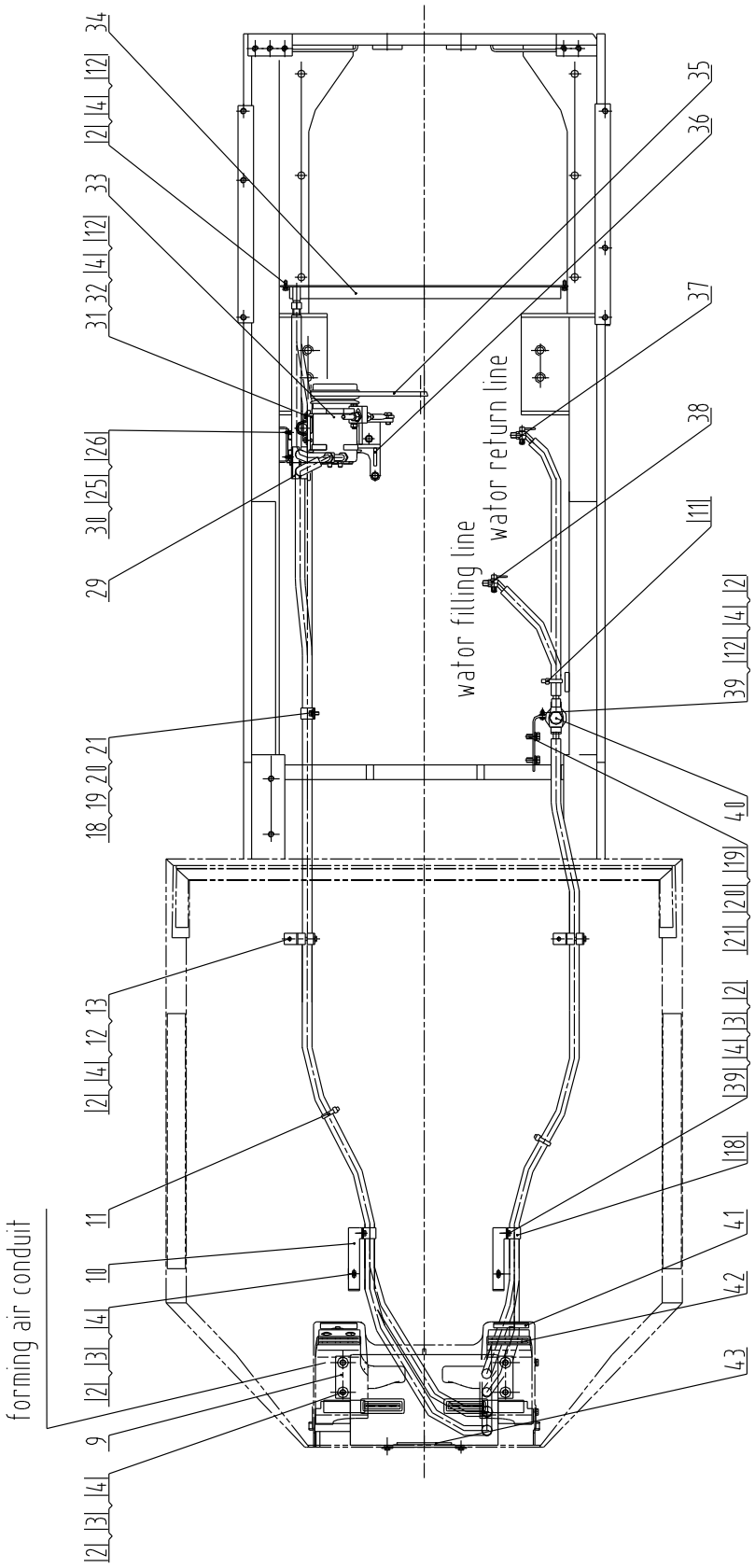

23E0168 000 空调系统 AIR CONDITIONER SYSTEM

序号 NO.	零件号 PART NO.	原零件号 OLD PART NO.	名称 DESCRIPTION		规格 SIZE	数量 Q'TY
1	86A0084		出风口	LOUVER ASSEM.		4
2	00B0075	GB5783-86	螺栓	BOLT	M8×20-8.8-Zn.D	18
3	06B0086	GB96-85	垫圈	WASHER	8-140HV-Zn.D	10
4	06B0006	GB93-87	垫圈	WASHER	8	22
5	46C0892		蒸发器至压缩机管	TUBE	L=3800	1
6	46C0944	R134a	储液罐至蒸发器管	TUBE		1
7	06C0406		水管	HOSE	φ16	1
8	11B0049	GB1187-81	水管	HOSE		1
9	46C0645		蒸发器总成	EVAPORATOR		1
10	20A3265		弯板	PLATE		2
11	37B0004	ZD200×5	尼龙扎带	LOCKING CABLE TIES		15
12	06B0005	GB97.1-85	垫圈	WASHER	8-140HV-Zn.D	12
13	46C0301		管夹	CLAMP		2
14	21A1082		电磁阀安装板	BRACKET		1
15	46C0103		水管 φ16	HOSE		1
16	13A0783		板	PLATE		2
17	46C0834	R134a	压缩机至冷凝器管	TUBE		1
18	09C0126	Q687252F4	双管夹	CLAMP DOUBLE		3
19	00B0011	GB5783-86	螺栓	BOLT	M12×25-8.8-Zn.D	3
20	06B0007	GB97.1-85	垫圈	WASHER	12-140HV-Zn.D	3
21	06B0008	GB93-87	垫圈	WASHER	12	3
22	00D2325		储液罐支架	BACKET		1
23	46C0862		储液罐总成	RECEIVER DIVER		1
24	00B0169	GB5783-86	螺栓	BOLT	M6×30-8.8-Zn.D	1
25	06B0003	GB93-87	垫圈	WASHER	6	3
26	06B0024	GB97.1-85	垫圈	WASHER	6-140HV-Zn.D	3
27	03B0036	GB6170-86	螺母	NUT	M6-8-Zn.D	1
28	46C0943	R134a	冷凝器至储液罐管	TUBE		1
29	46C0652		双管夹	CLAMP		2
30	00B0022	GB5783-86	螺栓	BOLT	M6×16-8.8-Zn.D	2
31	09C0168		管夹	CLAMP		2

23E0168 000 空调系统 AIR CONDITIONER SYSTEM

序号 NO.	零件号 PART NO.	原零件号 OLD PART NO.	名称 DESCRIPTION		规格 SIZE	数量 Q'TY
32	00B0085	GB5783-86	螺栓	BOLT	M8×25-8.8-Zn.D	4
33	46C0110	SD-5H14	压缩机	COMPRESSOR		1
34	46C0308		冷凝器总成	CONDENSER		1
35	84A0098	17-470	冷气三角皮带	V BELT		1
36	46C1879		压缩机支架总成	BACKET		1
37	46C0486		暖风进水阀	C VALVE		1
38	46C0488		暖风进水阀	AC VALVE		1
39	03B0021	GB6170-86	螺母	NUT	M8-8-Zn.D	4
40	46C0646		电磁阀总成	VALVE ASSEM.		1
41	46C0747	英文版	空调控制面板	AC PANEL		1
42	86A0127		大出风口	LOUVER ASSEM.		2
43	46C0311		新风过滤罩	HOOD		1

46C1879 000 压缩机支架

BRACKET ASSEMBLY

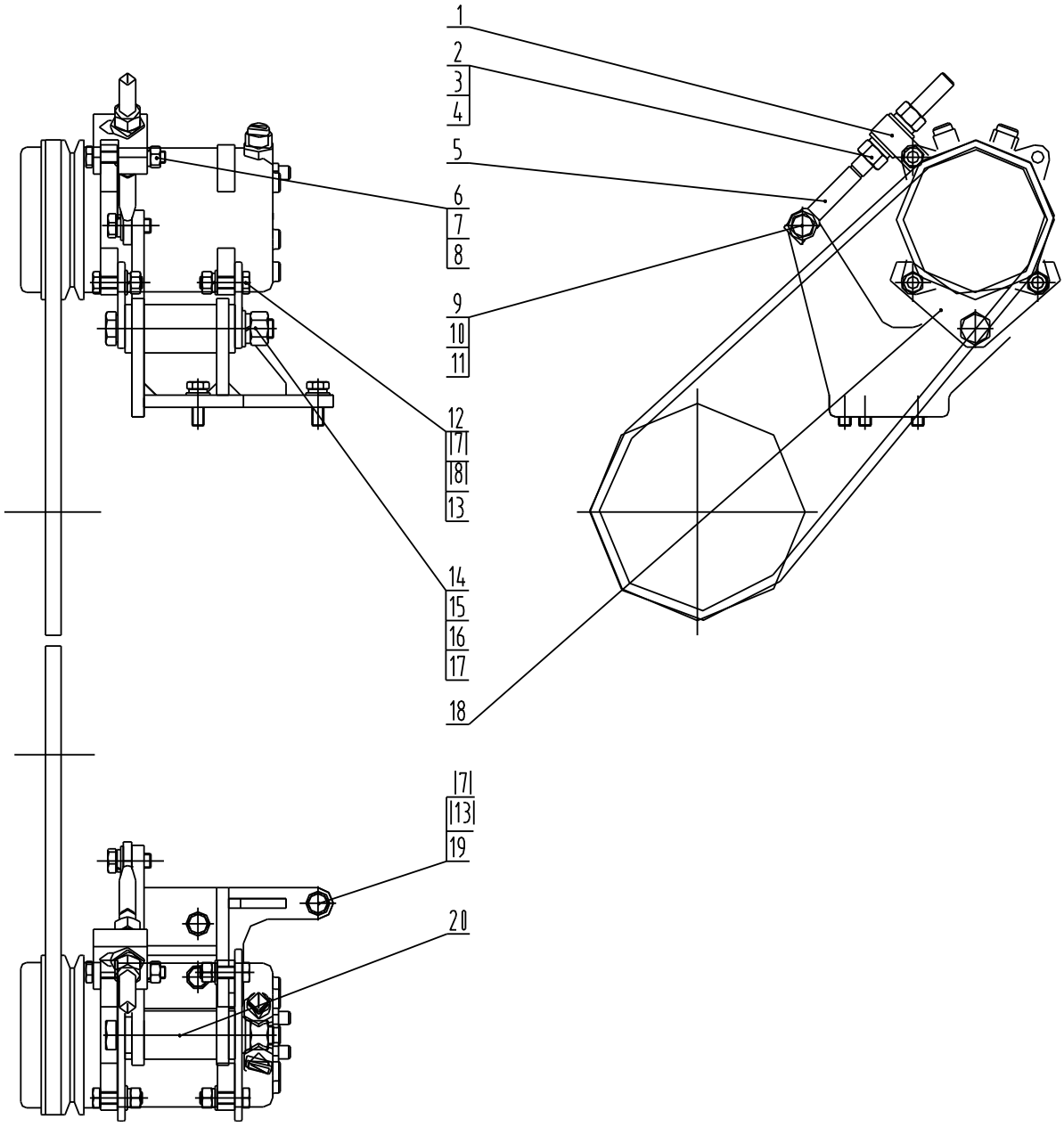

46C1879 000 压缩机支架 BRACKET ASSEMBLY

序号 NO.	零件号 PART NO.	原零件号 OLD PART NO.	名称 DESCRIPTION		规格 SIZE	数量 Q'TY
1	16A0072	ZL50C.15.6B-2	调节块	BLOCK		1
2	03B0111	GB6170-86	螺母	NUT	M14-8-Zn.D	2
3	06B0013	GB93-87	垫圈	WASHER	14	2
4	06B0009	GB97.1-85	垫圈	WASHER	14-140HV-Zn.D	2
5	88A0107	ZL50F.15.4-3	调节螺杆	BOLT		1
6	01B0083	GB5782-86	螺栓	BOLT	M10×60-8.8-Zn.D	1
7	06B0002	GB93-87	垫圈	WASHER	10	8
8	03B0053	GB6170-86	螺母	NUT	M10-8-Zn.D	5
9	00B0011	GB5783-86	螺栓	BOLT	M12×25-8.8-Zn.D	1
10	06B0007	GB97.1-85	垫圈	WASHER	12-140HV-Zn.D	1
11	06B0008	GB93-87	垫圈	WASHER	12	1
12	00B0002	GB5783-86	螺栓	BOLT	M10×35-8.8-Zn.D	4
13	06B0001	GB97.1-85	垫圈	WASHER	10-140HV-Zn.D	7
14	01B0111	GB5782-86	螺栓	WASHER	M16×130-8.8-Zn.D	1
15	06B0012	GB97.1-85	垫圈	WASHER	16-140HV-Zn.D	1
16	06B0015	GB93-87	垫圈	WASHER	16	1
17	03B0095	GB6170-86	螺母	NUT	M16-8-Zn.D	1
18	12A0149	11T4203	托板	PLATE		2
19	00B0019	GB5783-86	螺栓	BOLT	M10×30-8.8-Zn.D	3
20	00D2324		压缩机支架	BRACKET ASSEMBLY		1

46C1767 000 旋转警示灯总成（选配）

ROTATING BEACON ASSEMBLY（OPTIONAL）

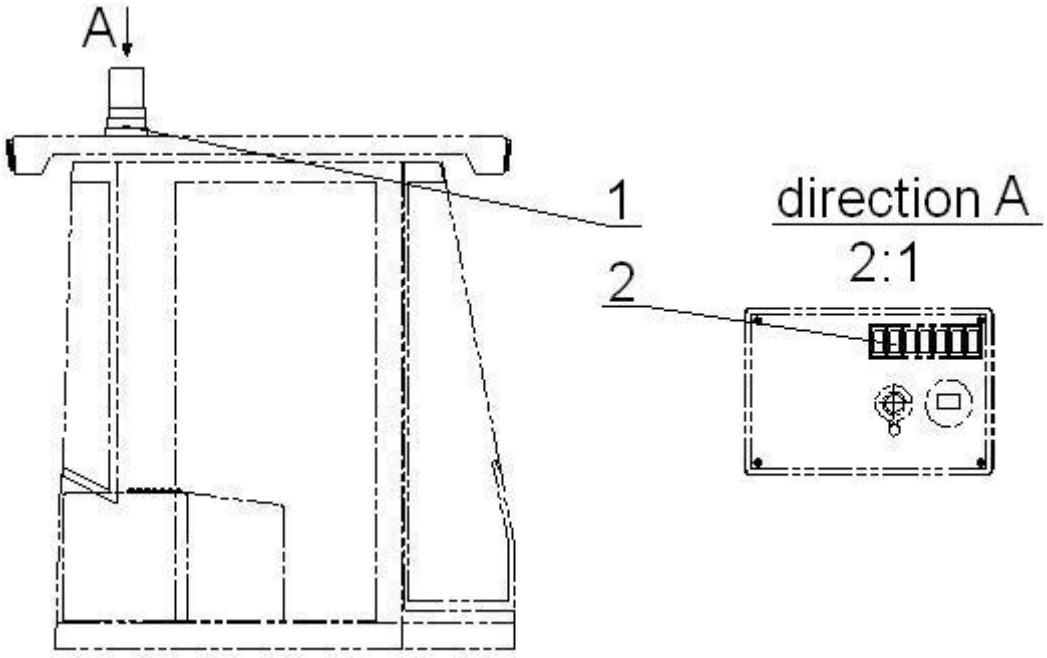

46C1767 000 旋转警示灯总成 ROTATING BEACON ASSEMBLY

序号 NO.	零件号 PART NO.	原零件号 OLD PART NO.	名称 DESCRIPTION	规格 SIZE	数量 Q'TY
1	32B0080	2RL 006 295-111	旋转信号灯 ROTATING SIGNAL LIGHT		1
2	34B0310	JK939-002-3.33	警示灯开关 BEACON SWITCH		1

50E0055 001 电器系统原理图

ELECTRONIC SYSTEM SCHEMATIC

ILLUMINATION

1. correspondant wire for R connector if BEKA-MAX central lubricate system is selected:

CODE	CODE11	CODE2	CODE4	CODE5	OTHER CODES
COLOR	YL	GN	BK	BR	NO

2. COLOR CODE ABBREVIATION:

BK: BLACK (黑)　BU: BLUE(蓝)
GY: GREY (灰)　GN: GREEN(绿)
RD: RED (红)　YL: YELLOW(黄)
BR: BROWN(棕)　PK: PINK(粉红)
VT: VIOLET(紫)　OR: ORANGE(橙黄)
WH: WHITE(白)　LTBU: LIGHTBULE(浅蓝)