LiuGong 柳工

202002002

RUTHZIL TRATOR COMERCIAL DE PEÇAS LTDA 11 97083-6812 ROLANDO CITRANGULO

CLG890H
轮式装载机
WHEEL LOADER
（康明斯 T2/ZF 湿桥 L/ZF310 箱）

零 件 图 册
PARTS MANUAL

68F0002*****
68F0007*******

（空白页 BLANK PAGE）

How to Use This Manual

- The information, specification, and illustrations in this manual are on the basis of information available at the time it was written. Continuing improvement and advancement of product design may cause changes to your machine which may not be included in this publication. Each publication is reviewed and revised as required to update and include these changes in later editions. Whenever a question arises regarding your product or this publication, please consult LiuGong dealer for the latest available information.
- Use certified LiuGong parts. For the replacement of environment-friendly key parts and components, please use the OEM parts and components of the same type and the same specifications, or confirm with LiuGong. Otherwise, LiuGong accepts no legal liability for any consequence resulting from the use of unapproved parts.
- Detailed information for the assembly and the parts list:

  Title explanation:

  e.g.:

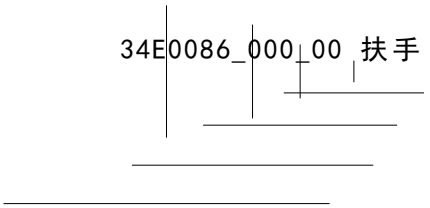

Assembly Name
Assembly NO.
VER
PART NO.

Assembly Name: The name of an assembly.

Assembly NO.: The sequence number of an assembly illustration. The number increasingly starts from 00 to N if the illustration is divided into several small illustrations.

VER: Version number starts from 000. This figure will be improved to 001,002…if there is any modification to the parts.

PART NO.: The identifying number of the parts, which consists of letters and digitals or just digitals.

Part Name: The name of the parts that make up the assembly.

Qty: Indicates the quantity of the parts used per machine. For assembly, it indicates the quantity of the parts used per assembly.

S.C: Service Code

A: Parts are not for sale.

B: Parts are not for sale; repair through upper parts.

C: Parts are not for sale; repair through sub-parts.

D: Parts are not for sale separately; purchase through service kit.

E: Parts are not for sale; spare parts are provided by new part NO.

F: Parts are not for sale; see parts remark for details.

G: Parts are not for sale separately; purchase through assembly.

Z: There are sub-parts.

Interchangeability Code (IA):

Y: Two-way replaceable, the part before change and that part after change are interchangeable with each other.

N: Not replaceable, the part before change and that part after change are not interchangeable with each other.

I: one-way replaceable, the part after change can replace the part before change, but conversely not replaceable.

P: one-way replaceable, prohibit using the part before change. Use the part after change only.

TY: Two-way replaceable groups, the part group before change and that part group after change are interchangeable with each other.

TN: Not replaceable groups, the part group before change and that part group after change are not interchangeable with each other.

TI: one-way replaceable group, the part group after change can replace the part group before change, but conversely not replaceable.

TP: one-way replaceable group, prohibit using the part group before change. Use the part group after change only.

For new or cancelled parts and assembly only.

Configurations and Main Components

This is an integrated parts manual which is based on CLG890H, including several models with 15 codes in number. Each number of 15 codes represents a model. Consult LiuGong dealer to tick the right 15 codes of your machine or get it and its configuration from bill of lading. It is convenient for the future maintenance to correctly know the 15 codes of the machine.

Please see the following configurations and main components table for more details.

1. *CLG890H WHEEL LOADER/CUMMINS T2/ZF WET BRAKE AXLE L/ZF310 GEARBO /5.4M3 BUCKET(BOTBOS)(68F00020008B001)*

部件号 PART NO.	名称	NAME	部件号 PART NO.	名称	NAME
00Y0369	柴油机系统	ENGINE SYSTEM	00Y0372	散热系统	COOLING SYSTEM
40C5530	燃油箱总成	FUEL TANK AS	00C3851	测试管路	PRESSURE TEST LINES
00C3852	油管总成	OIL PIPE AS	10Y0062	转向液压系统	S T E E R I N G SYSTEM
11Y0744	工作液压系统	WORK HYDRAULIC SYSTEM	01E0386	轮胎轮辋系统	TYRE&RIM AS
01E0398	后桥总成	REAR AXLE AS	01E0408	前桥总成	FRONT AXLE AS
03Y0094	中间支承及传动轴系统	S U P P O R T & SYSTEM	15Y0294	双变系统	S H A F T A R B O X & CONVERTER AS
20Y0318	制动系统	BRAKE SYSTEM	08Y0044	铰接总成	ARTICULATED HITCH
08Y0486	前车架总成	FRONT FRAME AS	08Y0487	后车架总成	REAR FRAME AS
25E0052	手动润滑系统	LUBRICATION SYSTEM	32E1471	工作装置限位系统	W O R K I M P L E M E N T L I SYSTEM
32Y0592	工作装置系统	WORK IMPLEMENT SYSTEM	34C5291	调整垫组件	SHIM
38Y0327	铲斗组件	BUCKET	45Y0253	配重组件	COUNTERWEIGHT GP
41Y0118	驾驶室总成	CAB AS	46Y0008	司机椅总成	SEAT AS
47C1996	灭火器	FIRE EXTINGUISHER	47C2532	右扶手箱总成	CONSOLE AS-RH
43Y0128	挡泥板扶梯总成	FENDER&LADDER AS	44Y0372	机罩总成	ENGINE HOOD AS
22Y1288	电气系统	ELECTRICAL SYSTEM	46C7176	后视线路总成	REARVIEW WIRING AS
46C9785	自动复位系统	POSITIONER A K SYSTEM	49C8765	辅助控制线路	AUX CONTROL WIRING

23Y0116	空调系统	AIR CONDITIONING SYSTEM	47E0042	整机油料表	OIL SPECIFICATION LIST
47Y0323	随机备件清单	SPARE PARTS LIST	48Y0548	铭牌组件	NAMEPLATE GP
48Y1019	标贴组件	DECAL GROUP	53Y0017	随机工具清单	KIT LIST
50E0907	液压原理图	HYDRAULIC SCHEMATIC	50Y1515	电气系统原理图	ELECTRICAL SCHEMATIC

2. *CLG890H WHEEL LOADER/CUMMINS T2/ZF WET BRAKE AXLE L/ZF310 GEARBO*
/4.5M3 ROCK BUCKET(68F00020010B001)

部件号 PART NO.	名称	NAME	部件号 PART NO.	名称	NAME
00Y0369	柴油机系统	ENGINE SYSTEM	00Y0372	散热系统	COOLING SYSTEM
40C5530	燃油箱总成	FUEL TANK AS	00C3851	测试管路	PRESSURE TEST LINES
00C3852	油管总成	OIL PIPE AS	10Y0062	转向液压系统	S T E E R I N G SYSTEM
11Y0744	工作液压系统	WORK HYDRAULIC SYSTEM	01E0386	轮胎轮辋系统	TYRE&RIM AS
01E0398	后桥总成	REAR AXLE AS	01E0408	前桥总成	FRONT AXLE AS
03Y0094	中间支承及传动轴系统	S U P P O R T & SYSTEM	05Y0294	双变系统	S H A F T A R B O X & CONVERTER AS
20Y0318	制动系统	BRAKE SYSTEM	08Y0044	铰接总成	ARTICULATED HITCH
08Y0486	前车架总成	FRONT FRAME AS	08Y0487	后车架总成	REAR FRAME AS
25E0052	手动润滑系统	LUBRICATION SYSTEM	32E1471	工作装置限位系统	W O R K I M P L E M E N T L I SYSTEM
32Y0592	工作装置系统	WORK IMPLEMENT SYSTEM	34C5291	调整垫组件	SHIM
38Y0613	铲斗总成	BUCKET GP	45Y0253	配重组件	COUNTERWEIGHT GP
41Y0118	驾驶室总成	CAB AS	46Y0008	司机椅总成	SEAT AS
47C1996	灭火器	FIRE EXTINGUISHER	47C2532	右扶手箱总成	CONSOLE AS-RH
43Y0128	挡泥板扶梯总成	FENDER&LADDER AS	44Y0372	机罩总成	ENGINE HOOD AS
22Y1288	电气系统	ELECTRICAL SYSTEM	46C7176	后视线路总成	REARVIEW WIRING AS
46C9785	自动复位系统	POSITIONER A K SYSTEM	49C4847	GPS线路总成	GPS WIRING AS
49C8765	辅助控制线路	AUX CONTROL WIRING	23Y0116	空调系统	AIR CONDITIONING SYSTEM
47E0042	整机油料表	OIL SPECIFICATION LIST	47Y0323	随机备件清单	SPARE PARTS LIST
48Y0548	铭牌组件	NAMEPLATE GP	48Y1019	标贴组件	DECAL GROUP
53Y0017	随机工具清单	KIT LIST	50E0907	液压原理图	HYDRAULIC SCHEMATIC
50Y1515	电气系统原理图	ELECTRICAL SCHEMATIC			

3. *CLG890H WHEEL LOADER/CUMMINS T2/ZF WET BRAKE AXLE L/ZF310 GEARBO /6.2M3 BUCKET(BOTBOS)(68F00020014B001)*

部件号 PART NO.	名称	NAME	部件号 PART NO.	名称	NAME
00Y0372	散热系统	COOLING SYSTEM	00Y1602	柴油机系统	ENGINE SYSTEM
40C5530	燃油箱总成	FUEL TANK AS	00C3851	测试管路	PRESSURE TEST LINES
00C3852	油管总成	OIL PIPE AS	10Y0062	转向液压系统	S T E E R I N G SYSTEM
11Y0744	工作液压系统	WORK HYDRAULIC SYSTEM	14Y0019	动臂减震	RIDE CONTROL
01E0386	轮胎轮辋系统	TYRE&RIM AS	01E0398	后桥总成	REAR AXLE AS
01E0408	前桥总成	FRONT AXLE AS	03Y0094	中间支承及传动轴系统	S U P P O R T & D R I V SYSTEM
05Y0294	双变系统	G E A R B O X CONVERTER AS	20Y0818	制动系统	BRAKE SYSTEM
08Y0044	铰接总成	ARTICULATED HITCH	08Y0486	前车架总成	FRONT FRAME AS
08Y0487	后车架总成	REAR FRAME AS	25E0052	手动润滑系统	LUBRICATION SYSTEM
32E1471	工作装置限位系统	W O R K I M P L E M E SYSTEM	32Y0592	工作装置系统	WORK IMPLEMENT SYSTEM
34C5291	调整垫组件	SHIM	38Y0387	铲斗组件	BUCKET GP
45Y0253	配重组件	COUNTERWEIGHT GP	41Y0747	驾驶室总成	CAB AS
46Y0008	司机椅总成	SEAT AS	47C2532	右扶手箱总成	CONSOLE AS-RH
01D1496	安装板	MOUNTING PLATE	43Y0348	挡泥板扶梯总成	FENDER&LADDER AS
44Y0907	机罩总成	ENGINE HOOD AS	22Y1288	电气系统	ELECTRICAL SYSTEM
46C7176	后视线路总成	REARVIEW WIRING AS	46C9459	警示灯线路总成	ROTATING B W EACON AS
46C9785	自动复位系统	POSITIONER A K SYSTEM	49C4663	牌照灯线路总成	L I C E N C E P L A T WIRING
49C5947	后视镜除霜模块	MIRROR DEFROSTER MO	49C8765	辅助控制线路	AUX CONTROL WIRING
23Y0116	空调系统	AIR CONDITIONING SYSTEM	47E0042	整机油料表	OIL SPECIFICATION LIST
47Y0323	随机备件清单	SPARE PARTS LIST	48Y0548	铭牌组件	NAMEPLATE GP
48Y1019	标贴组件	DECAL GROUP	53Y0017	随机工具清单	KIT LIST
50E0907	液压原理图	HYDRAULIC SCHEMATIC	50Y1515	电气系统原理图	ELECTRICAL SCHEMATIC

4. *CLG890H WHEEL LOADER/CUMMINS T2/ZF WET BRAKE AXLE L/ZF310 GEARBO*
/6.2M3 BUCKET(BOCE)(68F00020015B001)

部件号 PART NO.	名称	NAME	部件号 PART NO.	名称	NAME
00Y0369	柴油机系统	ENGINE SYSTEM	00Y0372	散热系统	COOLING SYSTEM
40C5530	燃油箱总成	FUEL TANK AS	00C3851	测试管路	PRESSURE TEST LINES
00C3852	油管总成	OIL PIPE AS	10Y0062	转向液压系统	S T E E R I N G SYSTEM
11Y0744	工作液压系统	WORK HYDRAULIC SYSTEM	01E0386	轮胎轮辋系统	TYRE&RIM AS
01E0398	后桥总成	REAR AXLE AS	01E0408	前桥总成	FRONT AXLE AS
03Y0094	中间支承及传动轴系统	S U P P O R T & SYSTEM	05Y0294	双变系统	S H A F T A R B O X & CONVERTER AS
20Y0318	制动系统	BRAKE SYSTEM	08Y0044	铰接总成	ARTICULATED HITCH
08Y0406	前车架总成	FRONT FRAME AS	08Y1152	后车架总成	REAR FRAME AS
25Y0181	集中润滑系统	CENTRALIZED LUBRICATION SYSTEM	32E1471	工作装置限位系统	W O R K I M P L E M E N T L I SYSTEM
32Y0767	工作装置系统	WORK IMPLEMENT SYSTEM	34C5291	调整垫组件	SHIM
38Y0049	铲斗	BUCKET	45Y0155	配重组件	COUNTERWEIGHT GP
45Y0253	配重组件	COUNTERWEIGHT GP	41Y0118	驾驶室总成	CAB AS
46Y0008	司机椅总成	SEAT AS	47C1996	灭火器	FIRE EXTINGUISHER
47C2532	右扶手箱总成	CONSOLE AS-RH	43Y0128	挡泥板扶梯总成	FENDER&LADDER AS
44Y0372	机罩总成	ENGINE HOOD AS	22Y1288	电气系统	ELECTRICAL SYSTEM
46C7176	后视线路总成	REARVIEW WIRING AS	46C9459	警示灯线路总成	ROTATING B W EACON AS
46C9785	自动复位系统	POSITIONER A K SYSTEM	49C8765	辅助控制线路	AUX CONTROL WIRING
23Y0116	空调系统	AIR CONDITIONING SYSTEM	47E0042	整机油料表	OIL SPECIFICATION LIST
47Y0323	随机备件清单	SPARE PARTS LIST	48Y0548	铭牌组件	NAMEPLATE GP
48Y1019	标贴组件	DECAL GROUP	53Y0017	随机工具清单	KIT LIST
50E0907	液压原理图	HYDRAULIC SCHEMATIC	50Y1515	电气系统原理图	ELECTRICAL SCHEMATIC

5. *CLG890H WHEEL LOADER/CUMMINS T2/ZF WET BRAKE AXLE L/ZF310 GEARBO*
/8.0M3 BUCKET(BOCE)(68F00020016B001)

部件号 PART NO.	名称	NAME	部件号 PART NO.	名称	NAME
00Y0372	散热系统	COOLING SYSTEM	00Y1676	柴油机系统	ENGINE SYSTEM
40C5530	燃油箱总成	FUEL TANK AS	60C0863	冷启动包	COLD WEATHER START AID
60C2395	加热器系统	HEATER SYSTEM	00C3851	测试管路	PRESSURE TEST LINES
00C3852	油管总成	OIL PIPE AS	10Y0406	转向液压系统	S T E E R I N G SYSTEM
11Y1666	工作液压系统	WORK HYDRAULIC SYSTEM	14Y0019	动臂减震	RIDE CONTROL
01E0386	轮胎轮辋系统	TYRE&RIM AS	01E0398	后桥总成	REAR AXLE AS
01E0408	前桥总成	FRONT AXLE AS	03Y0094	中间支承及传动轴系统	S U P P O R T & D R I SYSTEM
05Y0447	双变系统	G E A R B O X CONVERTER AS	20Y0625	制动系统	BRAKE SYSTEM
08Y0044	铰接总成	ARTICULATED HITCH	08Y0486	前车架总成	FRONT FRAME AS
08Y1188	后车架总成	REAR FRAME AS	25E0052	手动润滑系统	LUBRICATION SYSTEM
32E1992	工作装置限位系统	W O R K I M P L E M E SYSTEM	32Y0621	工作装置系统	WORK IMPLEMENT SYSTEM
34C5291	调整垫组件	SHIM	38Y0273	铲斗组件	BUCKET GP
45Y0253	配重组件	COUNTERWEIGHT GP	41Y0820	驾驶室总成	CAB AS
46Y0041	司机椅总成	SEAT AS	47C2532	右扶手箱总成	CONSOLE AS-RH
01D1496	安装板	MOUNTING PLATE	12D1328	端盖	COVER
43D3248	通道板	DUCT PLATE	43Y0370	挡泥板扶梯总成	FENDER&LADDER AS
44Y0907	机罩总成	ENGINE HOOD AS	22Y1975	电气系统	ELECTRICAL SYSTEM
46C7176	后视线路总成	REARVIEW WIRING AS	46C9459	警示灯线路总成	ROTATING B W EACON AS
46C9785	自动复位系统	POSITIONER A K SYSTEM	49C4663	牌照灯线路总成	L I C E N C E P L A T WIRING
49C5625	电暖风线路总成	HEATER WIRING AS	49C5947	后视镜除霜模块	MIRROR DEFROSTER MO
23Y0469	空调系统	AIR CONDITIONING SYSTEM	47E0042	整机油料表	OIL SPECIFICATION LIST
47Y0323	随机备件清单	SPARE PARTS LIST	48Y0548	铭牌组件	NAMEPLATE GP

48Y1019	标贴组件	DECAL GROUP	53Y0017	随机工具清单	KIT LIST
50E0907	液压原理图	HYDRAULIC SCHEMATIC	50Y1843	电气系统原理图	ELECTRICAL SCHEMATIC

6. *CLG890H WHEEL LOADER/CUMMINS T2/ZF WET BRAKE AXLE L/ZF310 GEARBO*
/6.2M3 BUCKET(BOTBOS)(68F00020017B001)

部件号 PART NO.	名称	NAME	部件号 PART NO.	名称	NAME
00Y0372	散热系统	COOLING SYSTEM	00Y1602	柴油机系统	ENGINE SYSTEM
40C5530	燃油箱总成	FUEL TANK AS	00C3851	测试管路	PRESSURE TEST LINES
00C3852	油管总成	OIL PIPE AS	10Y0062	转向液压系统	S T E E R I N G SYSTEM
11Y0744	工作液压系统	WORK HYDRAULIC SYSTEM	01E0386	轮胎轮辋系统	TYRE&RIM AS
01E0398	后桥总成	REAR AXLE AS	01E0408	前桥总成	FRONT AXLE AS
03Y0094	中间支承及传动轴系统	S U P P O R T & SYSTEM	05Y0294	变速系统	G E A R B O X & CONVERTER AS
20Y0318	制动系统	BRAKE SYSTEM	08Y0044	铰接总成	ARTICULATED HITCH
08Y0486	前车架总成	FRONT FRAME AS	08Y0487	后车架总成	REAR FRAME AS
25E0052	手动润滑系统	LUBRICATION SYSTEM	32E1471	工作装置限位系统	W O R K I M P L E M E N T L I SYSTEM
32Y0592	工作装置系统	WORK IMPLEMENT SYSTEM	34C5291	调整垫组件	SHIM
38Y0387	铲斗组件	BUCKET GP	45Y0253	配重组件	COUNTERWEIGHT GP
41Y0118	驾驶室总成	CAB AS	46Y0008	司机椅总成	SEAT AS
47C1996	灭火器	FIRE EXTINGUISHER	47C2532	右扶手箱总成	CONSOLE AS-RH
43Y0348	挡泥板扶梯总成	FENDER&LADDER AS	44Y0907	机罩总成	ENGINE HOOD AS
22Y1288	电气系统	ELECTRICAL SYSTEM	46C7176	后视线路总成	REARVIEW WIRING AS
46C9785	自动复位系统	POSITIONER A K SYSTEM	49C8765	辅助控制线路	AUX CONTROL WIRING
23Y0116	空调系统	AIR CONDITIONING SYSTEM	47E0042	整机油料表	OIL SPECIFICATION LIST
47Y0323	随机备件清单	SPARE PARTS LIST	48Y0548	铭牌组件	NAMEPLATE GP
48Y1019	标贴组件	DECAL GROUP	53Y0017	随机工具清单	KIT LIST
50E0907	液压原理图	HYDRAULIC SCHEMATIC	50Y1515	电气系统原理图	ELECTRICAL SCHEMATIC

7. *CLG890H WHEEL LOADER/CUMMINS T2/ZF WET BRAKE AXLE L/ZF310 GEARBO*
/4.5M3 ROCK BUCKET(68F00020018B001)

部件号 PART NO.	名称	NAME	部件号 PART NO.	名称	NAME
00Y0369	柴油机系统	ENGINE SYSTEM	00Y0372	散热系统	COOLING SYSTEM
40C5530	燃油箱总成	FUEL TANK AS	00C3851	测试管路	PRESSURE TEST LINES
00C3852	油管总成	OIL PIPE AS	10Y0062	转向液压系统	S T E E R I N G SYSTEM
11Y0744	工作液压系统	WORK HYDRAULIC SYSTEM	01E0386	轮胎轮辋系统	TYRE&RIM AS
01E0398	后桥总成	REAR AXLE AS	01E0408	前桥总成	FRONT AXLE AS
03Y0094	中间支承及传动轴系统	S U P P O R T & SYSTEM	05Y0294	双变系统	S H A F T A R B O X & CONVERTER AS
20Y0318	制动系统	BRAKE SYSTEM	08Y0044	铰接总成	ARTICULATED HITCH
08Y0486	前车架总成	FRONT FRAME AS	08Y0487	后车架总成	REAR FRAME AS
25E0052	手动润滑系统	LUBRICATION SYSTEM	32E1471	工作装置限位系统	W O R K I M P L E M E N T L I SYSTEM
32Y0592	工作装置系统	WORK IMPLEMENT SYSTEM	34C5291	调整垫组件	SHIM
38Y0613	铲斗总成	BUCKET GP	45Y0253	配重组件	COUNTERWEIGHT GP
41Y0118	驾驶室总成	CAB AS	46Y0008	司机椅总成	SEAT AS
47C1996	灭火器	FIRE EXTINGUISHER	47C2532	右扶手箱总成	CONSOLE AS-RH
43Y0128	挡泥板扶梯总成	FENDER&LADDER AS	44Y0372	机罩总成	ENGINE HOOD AS
22Y1288	电气系统	ELECTRICAL SYSTEM	46C7176	后视线路总成	REARVIEW WIRING AS
46C9459	警示灯线路总成	ROTATING B W EACON AS	46C9785	自动复位系统	POSITIONER A K ND IC SYSTEM
49C4847	GPS线路总成	GPS WIRING AS	49C8765	辅助控制线路	AUX CONTROL WIRING
23Y0116	空调系统	AIR CONDITIONING SYSTEM	47E0042	整机油料表	OIL SPECIFICATION LIST
47Y0323	随机备件清单	SPARE PARTS LIST	48Y0548	铭牌组件	NAMEPLATE GP
48Y1019	标贴组件	DECAL GROUP	53Y0017	随机工具清单	KIT LIST
50E0907	液压原理图	HYDRAULIC SCHEMATIC	50Y1515	电气系统原理图	ELECTRICAL SCHEMATIC

8. *CLG890H WHEEL LOADER/CUMMINS T2/ZF WET BRAKE AXLE L/ZF310 GEARBO*
/5.2M3 ROCK BUCKET(68F00020019B001)

部件号 PART NO.	名称	NAME	部件号 PART NO.	名称	NAME
00Y0369	柴油机系统	ENGINE SYSTEM	00Y0372	散热系统	COOLING SYSTEM
40C5530	燃油箱总成	FUEL TANK AS	00C3851	测试管路	PRESSURE TEST LINES
00C3852	油管总成	OIL PIPE AS	10Y0062	转向液压系统	S T E E R I N G SYSTEM
11Y0744	工作液压系统	WORK HYDRAULIC SYSTEM	01E0398	后桥总成	REAR AXLE AS
01E0408	前桥总成	FRONT AXLE AS	01Y0366	轮胎轮辋系统	TYRE&RIM AS
03Y0094	中间支承及传动轴系统	S U P P O R T & SYSTEM	05Y0294	双变系统	S H A F T A R B O X & CONVERTER AS
20Y0318	制动系统	BRAKE SYSTEM	08Y0044	铰接总成	ARTICULATED HITCH
08Y0384	后车架总成	REAR FRAME AS	08Y0406	前车架总成	FRONT FRAME AS
25Y0034	集中润滑系统	CENTRALIZED LUBRICATION SYSTEM	32E1471	工作装置限位系统	W O R K I M P L E M E N T L I SYSTEM
32Y0533	工作装置系统	WORK IMPLEMENT SYSTEM	34C5291	调整垫组件	SHIM
38Y0542	铲斗总成	BUCKET	45Y0253	配重组件	COUNTERWEIGHT GP
41Y0118	驾驶室总成	CAB AS	46Y0008	司机椅总成	SEAT AS
47C1996	灭火器	FIRE EXTINGUISHER	47C2532	右扶手箱总成	CONSOLE AS-RH
43Y0128	挡泥板扶梯总成	FENDER&LADDER AS	44Y0372	机罩总成	ENGINE HOOD AS
22Y1288	电气系统	ELECTRICAL SYSTEM	46C7176	后视线路总成	REARVIEW WIRING AS
46C9459	警示灯线路总成	ROTATING B W EACON AS	46C9785	自动复位系统	POSITIONER A K ND IC SYSTEM
49C8765	辅助控制线路	AUX CONTROL WIRING	23Y0116	空调系统	AIR CONDITIONING SYSTEM
47E0042	整机油料表	OIL SPECIFICATION LIST	47Y0323	随机备件清单	SPARE PARTS LIST
48Y0548	铭牌组件	NAMEPLATE GP	48Y1019	标贴组件	DECAL GROUP
53Y0017	随机工具清单	KIT LIST	50E0907	液压原理图	HYDRAULIC SCHEMATIC
50Y1515	电气系统原理图	ELECTRICAL SCHEMATIC			

9. *CLG890H WHEEL LOADER/CUMMINS T2/ZF WET BRAKE AXLE L/ZF310 GEARBO*
/5.4M3 BUCKET(BOT,BOS)/∅1350 GRAPPLE(AA)(68F00070001B002)

部件号 PART NO.	名称	NAME	部件号 PART NO.	名称	NAME
00Y0369	柴油机系统	ENGINE SYSTEM	00Y0372	散热系统	COOLING SYSTEM
40C5530	燃油箱总成	FUEL TANK AS	00C3851	测试管路	PRESSURE TEST LINES
00C3852	油管总成	OIL PIPE AS	00C6723	多功能管路	MULTIPURPOSE LINES
10Y0062	转向液压系统	S T E E R I SYSTEM	11Y0668 G	工作液压系统 Y	WORK HYDRAULICS SYSTEM I C
01E0386	轮胎轮辋系统	TYRE&RIM AS	01E0398	后桥总成	REAR AXLE AS
01E0408	前桥总成	FRONT AXLE AS	03Y0094	中间支承及传动轴系统	S U P P O R T & D R I V SYSTEM
05Y0294	双变系统	G E A R B O X CONVERTER AS	20Y0818	制动系统 R Q	BRAKE SYSTEM
08Y0044	铰接总成	ARTICULATED HITCH	08Y0486	前车架总成	FRONT FRAME AS
08Y1151	后车架总成	REAR FRAME AS	25E0052	手动润滑系统	LUBRICATION SYSTEM
32E1471	工作装置限位系统	W O R K I M P L E M E SYSTEM	32Y0592	工作装置系统	WORK IMPLEMENT SYSTEM
34C5291	调整垫组件	SHIM	38Y0327	铲斗组件	BUCKET
39Y0258	抱叉	GRAPPLE	45Y0155	配重组件	COUNTERWEIGHT GP
45Y0253	配重组件	COUNTERWEIGHT GP	41Y0118	驾驶室总成	CAB AS
46Y0008	司机椅总成	SEAT AS	47C1996	灭火器	FIRE EXTINGUISHER
47C2532	右扶手箱总成	CONSOLE AS-RH	01D1496	安装板	MOUNTING PLATE
43Y0128	挡泥板扶梯总成	FENDER&LADDER AS	44Y0372	机罩总成	ENGINE HOOD AS
22Y1288	电气系统	ELECTRICAL SYSTEM	46C7176	后视线路总成	REARVIEW WIRING AS
46C9459	警示灯线路总成	ROTATING B W EAC AS	46C9785	自动复位系统	POSITIONER A K ND IC SYSTEM
49C4663	牌照灯线路总成	L I C E N C E P WIRING	49C8765 T	辅助控制线路 G	HAUX CONTROL WIRING
23Y0116	空调系统	AIR CONDITIONING SYSTEM	47E0042	整机油料表	OIL SPECIFICATION LIST
47Y0323	随机备件清单	SPARE PARTS LIST	48Y0548	铭牌组件	NAMEPLATE GP
48Y1019	标贴组件	DECAL GROUP	53Y0017	随机工具清单	KIT LIST

90A6827	整机铭牌	PIN NAMEPLATE	50E0907	液压原理图	HYDRAULIC SCHEMATIC
50Y1515	电气系统原理图	ELECTRICAL SCHEMATIC			

（空白页 BLANK PAGE）

目　　录

CONTENTS

动力系统 POWER SYSTEM.....1-1
40C5530_001_00 燃油箱总成.....1-1
FUEL TANK AS.....1-1
40C5530X0_000_00 燃油箱总成.....1-3
FUEL TANK.....1-3
31C0514_002_00 可调接头.....1-5
CONNECTOR.....1-5
31C1899_000_00 可调接头.....1-6
CONNECTOR.....1-6
40C5530X9_000_00 燃油箱总成.....1-7
FUEL TANK AS.....1-7
00Y0372_000_00 散热系统.....1-9
COOLING SYSTEM.....1-9
20C1976_000_00 放油装置.....1-11
OIL DRAIN DEVICE.....1-11
31C0114_000_00 弯接头.....1-13
CONNECTOR.....1-13
22C1939_001_00 隔热支架.....1-15
BRACKET.....1-15
48C3318_002_00 隔热板.....1-17
HEAT SHIELD.....1-17
84A1595_000_00 橡胶条.....1-18
SEAL.....1-18
84A3295_000_00 胶条.....1-19
SEAL.....1-19
84A3378_000_00 橡胶条.....1-20
SEAL.....1-20
40C6031_002_00 散热管路.....1-21
COOLER LINES.....1-21
40C6032_001_00 散热器安装.....1-23
RADIATOR MOUNTING.....1-23
20C1960_000_00 散热器组件.....1-27
RADIATOR GP.....1-27
20C1977_000_00 副水箱.....1-29
AUXILIARY TANK.....1-29

22C2072_000_00 限位座.....1-30
RETAINER.....1-30
40C6042_000_00 风扇驱动马达.....1-31
FAN DRIVE MOTOR.....1-31
24C0368_000_00 限位销.....1-32
PIN.....1-32
84A3358_000_00 密封条.....1-33
SEAL.....1-33
84A1567_000_00 橡胶条.....1-34
SEAL.....1-34
84A3316_000_00 密封条.....1-35
SEAL.....1-35
84A3606_000_00 密封条.....1-36
SEAL.....1-36
00Y0369_000_00 柴油机系统.....1-37
ENGINE SYSTEM.....1-37
40C6025_001_00 柴油机安装.....1-39
ENGINE MOUNTING.....1-39
09C0814_001_00 管夹.....1-41
CLAMP.....1-41
40C3002_000_00 柴油机.....1-43
DIESEL ENGINE.....1-43
SP106451_000_00 柴油机上修理包.....1-49
SERVICE KIT.....1-49
SP112210_001_00 柴油机下修理包.....1-51
SERVICE KIT.....1-51
SP143898_000_00 皮带轮.....1-55
ACCESSORY DRIVE PULLEY.....1-55
SP143902_001_00 发动机缸套.....1-56
CYLINDER LINER.....1-56
SP143904_001_00 主轴承.....1-57
MAIN BEARINGS.....1-57
SP143906_001_00 凸轮随动件.....1-59
CAM FOLLOWER.....1-59
SP116060_000_00 凸轮轴随动件.....1-61
FOLLOWER.....1-61
SP143908_001_00 缸体管路.....1-63
CYLINDER BLOCK PLUMBING.....1-63
SP143909_000_00 曲轴箱呼吸器.....1-64
CRANKCASE BREATHER.....1-64
SP143910_000_00 冷却液加热器起动辅助.....1-65
COOLANT HEATER STARTING AID.....1-65
SP143911_000_00 压缩机接头.....1-66

AIR COMPRESSOR INLET....1-66
SP143913_000_00 减震器....1-67
VIBRATION DAMPER....1-67
SP143915_001_00 燃油泵驱动器....1-69
FUEL PUMP DRIVE....1-69
SP143916_000_00 发动机制动器....1-71
ENGINE BRAKE....1-71
SP143919_000_00 发电机安装组件....1-73
ALTERNATOR MOUNTING....1-73
SP143920_000_00 交流发电机驱动皮带轮....1-75
ALTERNATOR DRIVE PULLEY....1-75
SP143921_000_00 发动机前支架....1-76
FRONT ENGINE SUPPORT....1-76
SP143923_001_00 燃油泵接头....1-77
FUEL PUMP FITTING....1-77
SP143928_000_00 燃油管路....1-78
FUEL PLUMBING....1-78
SP143931_000_00 进气连接管....1-79
AIR INTAKE CONNECTION....1-79
SP143932_000_00 进气连接管....1-80
AIR INTAKE CONNECTION....1-80
SP143933_000_00 进气歧管盖....1-81
AIR INTAKE MANIFOLD....1-81
SP143940_001_00 润滑油配件歧管....1-82
LUBE OIL ACCESSORY MANIFOLD....1-82
SP143941_001_00 润滑油泵....1-83
LUBE OIL PUMP....1-83
SP143942_000_00 铭牌....1-85
NAMEPLATE....1-85
SP143943_000_00 油底壳噪声板....1-86
OIL PAN NOISE PANEL....1-86
SP143944_001_00 注油装置....1-87
ARRANGEMENT OIL FILL....1-87
SP143947_000_00 发动机电控模块位置....1-88
ENG CNT MODULE LOCATION....1-88
SP143950_000_00 缸盖安装件....1-89
CYLINDER HEAD MOUNTING....1-89
SP143956_000_00 皮带轮....1-90
ACCESSORY DRIVE PULLEY....1-90
SP143958_000_00 散热器水管....1-91
RADIATOR PLUMBING....1-91
SP143960_000_00 启动电机安装件....1-92
MOUNTING STARTING MOTOR....1-92

SP143962_000_00 排气管总成.....1-93
TURBOCHARGER ARRANGEMENT.....1-93
SP143976_000_00 齿轮箱.....1-94
GEAR HOUSING.....1-94
SP143979_000_00 燃油滤清器管路.....1-95
FUEL FILTER PLUMBING.....1-95
SP143991_000_00 接头.....1-96
CONNECTION EXHAUST OUTLET.....1-96
SP144021_001_00 机构认证.....1-97
AGENCY APPROVAL.....1-97
SP144022_000_00 曲轴.....1-98
CRANKSHAFT.....1-98
SP130358_000_00 曲轴.....1-99
"CRANKSHAFT.....1-99
SP144023_001_00 惰轮.....1-101
IDLER GEARS.....1-101
SP144024_001_00 缸体.....1-103
BLOCK CYLINDER.....1-103
SP144039_000_00 加机油管.....1-105
COVER HAND HOLE.....1-105
SP144054_000_00 排气管总成.....1-106
TURBOCHARGER ARRANGEMENT.....1-106
SP144055_000_00 排气管总成.....1-107
TURBOCHARGER ARRANGEMENT.....1-107
SP144058_001_00 冷却器水管.....1-108
OIL COOLER WATER PLUMBING.....1-108
SP162508_000_00 空气加热器辅助器.....1-109
AIR HEATER OPERATING AID.....1-109
SP162529_000_00 发动机控制模块.....1-111
ENGINE CONTROL MODULE.....1-111
SP131158_000_00 节温器.....1-113
THERMOSTAT.....1-113
SP162530_000_00 发动机活塞套件.....1-114
ENGINE PISTON KIT.....1-114
SP162531_000_00 ETRCNTMDLWRG线束.....1-115
ETR CNT MDL WRG HARNESS.....1-115
SP162534_000_00 飞轮壳.....1-117
FLYWHEEL HOUSING.....1-117
SP162536_001_00 前齿轮盖.....1-119
FRONT GEAR COVER.....1-119
SP162538_000_00 燃油滤清器.....1-121
FUEL FILTER.....1-121
SP162541_000_00 燃油泵.....1-123

FUEL PUMP....1-123
SP162542_000_00 燃油泵....1-127
FUEL PUMP COUPLING....1-127
SP162545_000_00 全流量机油滤清器....1-129
FULL FLOW OIL FILTER....1-129
SP162546_000_00 油位计....1-131
OIL LEVEL GAUGE....1-131
SP162550_000_00 喷油器....1-132
INJECTORS....1-132
SP162551_000_00 提升支架....1-133
LIFTING BRACKET....1-133
SP162553_001_00 润滑油冷却器....1-135
LUBE OIL COOLER....1-135
SP162559_000_00 油底壳....1-137
OIL PAN....1-137
SP162561_000_00 活塞冷却喷嘴....1-138
PISTON COOLING NOZZLE....1-138
SP162563_000_00 摇杆....1-139
ROCKER LEVER....1-139
SP162567_000_00 电机起动....1-141
STARTING MOTOR....1-141
SP162568_000_00 恒温器....1-142
THERMOSTAT....1-142
SP162569_000_00 节温器壳体....1-143
THERMOSTAT HOUSING....1-143
SP162573_000_00 涡轮增压器装置....1-145
TURBOCHARGER PLUMBING....1-145
SP162574_000_00 阀盖....1-147
VALVE COVER....1-147
SP162576_000_00 水泵....1-149
WATER PUMP....1-149
SP162577_000_00 凸轮轴....1-151
CAMSHAFT....1-151
SP162580_000_00 缸盖....1-153
CYLINDER HEAD....1-153
SP162581_000_00 油漆....1-155
PAINT....1-155
SP162582_000_00 涡轮增压器....1-157
TURBOCHARGER....1-157
SP165173_000_00 飞轮....1-161
FLYWHEEL....1-161
SP165177_000_00 前齿轮系....1-162
FRONT GEAR TRAIN....1-162

SP166234_000_00 发电机.....1-163
ALTERNATOR.....1-163
SP175152_000_00 空气室安装管.....1-164
AIR INT MANIFOLD MOUNTING.....1-164
SP175155_000_00 空中传输连接器.....1-165
AIR TRANSFER CONNECTION.....1-165
SP175156_000_00 连杆.....1-166
CONNECTING ROD.....1-166
SP175157_000_00 防锈器.....1-167
CORROSION RESISTOR.....1-167
40C6027_001_00 进排气总成.....1-169
INTAKE AND EXHAUST AS.....1-169
01D0246_000_00 支架.....1-171
BRACKET.....1-171
01D0614_000_00 空滤抱箍.....1-172
CLAMP.....1-172
40C0319_000_00 空滤总成.....1-173
AIR FILTER AS.....1-173
40C2952_000_00 滤芯总成.....1-174
FILTER ELEMENT AS.....1-174
40C6029_000_00 燃油管路组件.....1-175
FUEL LINES GP.....1-175
40C2420_000_00 油水分离器.....1-177
OIL-WATER SEPARATOR.....1-177
00Y1602_000_00 柴油机系统.....1-178
ENGINE SYSTEM.....1-178
60C3020_000_00 进排气总成.....1-179
INTAKE AND EXHAUST AS.....1-179
40C6018_000_00 空气预滤器.....1-183
AIR PRE-FILTER.....1-183
60C2395_000_00 加热器系统.....1-185
HEATER SYSTEM.....1-185
40C5139_000_00 加热器组件.....1-187
HEATER GP.....1-187
60C0863_000_00 冷启动包.....1-188
COLD WEATHER START AID.....1-188
60C0833_000_00 油水分离器.....1-189
OIL-WATER SEPARATOR.....1-189
60C0866_000_00 冷却液加热.....1-190
COOLANT HEATER.....1-190
00Y1676_000_00 柴油机系统.....1-191
ENGINE SYSTEM.....1-191
60C2490_000_00 燃油管路组件.....1-193

FUEL LINES GP.....1-193
60C2488_000_00 油水分离器.....1-195
OIL-WATER SEPARATOR.....1-195

液压系统 HYDRAULIC SYSTEM.....2-1

11Y0744_000_00 工作液压系统.....2-1
WORK HYDRAULIC SYSTEM.....2-1
00C5105_001_00 转斗油缸管路.....2-3
TILTING CYLINDER LINES.....2-3
09C2385_000_00 管夹.....2-5
CLAMP.....2-5
44C0798_000_00 堵头.....2-6
PLUG.....2-6
00C5108_003_00 油箱管路.....2-7
TANK LINES.....2-7
09C0466_002_00 管夹总成.....2-8
CLAMP AS.....2-8
00C5110_001_00 动臂油缸管路.....2-9
BOOM CYLINDER LINES.....2-9
09C2386_000_00 管夹.....2-11
CLAMP.....2-11
30C0894_000_00 堵头.....2-12
PLUG.....2-12
00C5540_002_00 泵吸油管路.....2-13
PUMP OIL SUCTION LINES.....2-13
09C2008_000_00 管夹.....2-17
CLAMP.....2-17
11C1306_000_00 工作泵.....2-19
WORKING PUMP.....2-19
11C1308_000_00 转向泵.....2-21
STEERING PUMP.....2-21
11C1309_000_00 散热泵.....2-23
COOLING PUMP.....2-23
30C0080_001_00 接头.....2-24
CONNECTOR.....2-24
30C0199_000_00 接头.....2-25
CONNECTOR.....2-25
30C0252_001_00 接头.....2-26
CONNECTOR.....2-26
31C0113_000_00 过渡接头.....2-27
CONNECTOR.....2-27

00C5850_001_00 先导控制管路.....2-29
PILOT CONTROL LINES.....2-29
12C5631_001_00 先导供油阀总成.....2-31
PILOT OIL SUPPLY VALVE AS.....2-31
12C0785_000_00 先导供油阀.....2-32
Pilot Oil Valve.....2-32
30C0224_000_00 接头.....2-33
CONNECTOR.....2-33
32C0122_001_00 三通接头.....2-34
TEE.....2-34
32C0172_000_00 三通接头.....2-35
TEE.....2-35
12C7334_000_00 阀组件.....2-36
VALVE GP.....2-36
12C6650_000_00 顺序阀总成.....2-37
SEQUENCE VALVE AS.....2-37
30C0232_000_00 接头.....2-38
CONNECTOR.....2-38
30C0350_001_00 接头.....2-39
CONNECTOR.....2-39
30C0425_000_00 接头.....2-40
CONNECTOR.....2-40
31C0102_001_00 弯接头.....2-41
ELBOW.....2-41
53C1071_000_00 精滤油器总成.....2-42
SECONDARY FILTER AS.....2-42
30C0357_001_00 接头.....2-43
CONNECTOR.....2-43
53C0167_001_00 先导油滤.....2-44
PILOT OIL FILTER.....2-44
00C5864_002_00 分配阀管路.....2-45
CONTROL VALVE LINES.....2-45
09C0569_001_00 管夹.....2-49
CLAMP.....2-49
09C2150_000_00 管夹.....2-50
CLAMP.....2-50
09C2458_000_00 管夹.....2-51
CLAMP.....2-51
12C3207_000_00 单向阀.....2-52
CHECK VALVE.....2-52
12C3208_000_00 单向阀.....2-53
CHECK VALVE.....2-53
10C1773_001_00 动臂油缸.....2-54

BOOM CYLINDER....2-54
10C1773X0_000_00 动臂油缸总成....2-55
BOOM CYLINDER....2-55
10C1774_001_00 转斗油缸....2-57
BUCKET TILTING CYLINDER....2-57
10C1774X0_000_00 转斗油缸总成....2-59
BUCKET TILTING CYLINDER....2-59
10C1818_001_00 转斗油缸....2-61
BUCKET TILTING CYLINDER....2-61
10C1818X0_000_00 转斗油缸总成....2-63
BUCKET TILTING CYLINDER....2-63
10C4088_000_00 左转斗油缸....2-65
LEFT TILTING CYLINDER....2-65
10C4089_000_00 右转斗油缸....2-67
RIGHT TILTING CYLINDER....2-67
10C4091_000_00 动臂油缸....2-69
BOOM CYLINDER....2-69
12C6257_000_00 分配阀总成....2-71
CONTROL VALVE AS....2-71
12C5256_000_00 分配阀....2-73
CONTROL VALVE....2-73
21C1017_002_00 液压油箱....2-75
HYDRAULIC OIL TANK....2-75
21C1017X0_000_00 液压油箱....2-77
HYDRAULIC OIL TANK....2-77
15C0564_000_00 空气滤清器....2-79
AIR FILTER....2-79
53C0289_000_00 回油滤....2-80
RETURN OIL FILTER....2-80
21C1348_000_00 液压油箱....2-81
HYDRAULIC OIL TANK....2-81
21C1348X0_000_00 液压油箱....2-83
HYDRAULIC OIL TANK....2-83
10Y0062_001_00 转向液压系统....2-85
STEERING HYDRAULIC SYSTEM....2-85
00C5116_001_00 转向控制管路....2-87
STEERING CONTROL LINES....2-87
09C0069_000_00 管夹....2-89
CLAMP....2-89
44C1254_001_00 梭阀....2-90
SHUTTLE VALVE....2-90
30C0242_001_00 接头....2-91
CONNECTOR....2-91

44C2009_000_00 转向器.....2-92
METERING PUMP.....2-92
12C3737_000_00 转向器.....2-93
METERING PUMP.....2-93
30C0218_000_00 接头.....2-94
CONNECTOR.....2-94
30C0239_000_00 接头.....2-95
CONNECTOR.....2-95
66C7269_000_00 软管总成.....2-96
HOSE AS.....2-96
00C5117_001_00 转向管路.....2-97
STEERING LINES.....2-97
09C0016_002_00 管夹.....2-99
CLAMP.....2-99
09C2384_000_00 管夹.....2-100
CLAMP.....2-100
30C2269_000_00 堵头.....2-101
PLUG.....2-101
10C4092_000_00 转向油缸.....2-103
STEERING CYLINDER.....2-103
10C4093_000_00 转向油缸.....2-105
STEERING CYLINDER.....2-105
12C5635_000_00 流量放大阀安装总成.....2-107
FLOW AMPLIFYING VALVE AS.....2-107
12C4581_000_00 流量放大阀.....2-109
FLOW AMPLIFYING VALVE.....2-109
00C3852_002_00 油管总成.....2-111
OIL PIPE AS.....2-111
12C3327_000_00 电磁阀总成.....2-113
SOLENOID VALVE AS.....2-113
30C2039_000_00 接头.....2-114
CONNECTOR.....2-114
30C2030_000_00 接头.....2-115
CONNECTOR.....2-115
30C2031_000_00 接头.....2-116
CONNECTOR.....2-116
30C2040_001_00 接头.....2-117
CONNECTOR.....2-117
31C0326_000_00 弯头.....2-118
ELBOW.....2-118
00C3851_001_00 测试管路.....2-119
PRESSURE TEST LINES.....2-119
14Y0019_002_00 动臂减震.....2-121

RIDE CONTROL....2-121
00C3934_000_00 动臂减震管路....2-123
RIDE CONTROL LINES....2-123
12C4575_000_00 动臂减震总成....2-125
RIDE CONTROL AS....2-125
12C0443_000_00 稳定模块....2-127
RIDE CONTROL....2-127
30C0231_000_00 接头....2-128
CONNECTOR....2-128
30C0266_000_00 接头....2-129
CONNECTOR....2-129
30C0337_000_00 螺塞....2-130
PLUG....2-130
15C0492_000_00 蓄能器....2-131
ACCUMULATOR....2-131
31C0154_000_00 接头....2-132
CONNECTOR....2-132
44C2166_000_00 安装板组件....2-133
MOUNTING PLATE GP....2-133
44C2447_000_00 安装板组件....2-134
MOUNTING PLATE GP....2-134
46C9842_000_00 控制线路....2-135
CONTROL WIRING....2-135
11Y1666_000_00 工作液压系统....2-137
WORK HYDRAULIC SYSTEM....2-137
00C8011_000_00 转斗油缸管路....2-139
TILTING CYLINDER LINES....2-139
00C8012_000_00 分配阀管路....2-141
CONTROL VALVE LINES....2-141
00C8015_000_00 先导控制管路....2-145
PILOT CONTROL LINES....2-145
12C8286_000_00 阀组件....2-147
VALVE GP....2-147
00C8017_000_00 动臂油缸管路....2-149
BOOM CYLINDER LINES....2-149
21C1540_000_00 液压油箱....2-151
HYDRAULIC OIL TANK....2-151
21C1540X0_000_00 液压油箱....2-153
HYDRAULIC OIL TANK....2-153
10Y0406_000_00 转向液压系统....2-155
STEERING HYDRAULIC SYSTEM....2-155
00C8021_000_00 转向管路....2-157
STEERING LINES....2-157

11Y0668_001_00 工作液压系统.....2-159
WORK HYDRAULIC SYSTEM.....2-159
00C5109_001_00 先导控制管路.....2-161
PILOT CONTROL LINES.....2-161
00C5111_002_00 分配阀管路.....2-163
CONTROL VALVE LINES.....2-163
12C5630_000_00 分配阀总成.....2-167
CONTROL VALVE AS.....2-167
12C3031_000_00 分配阀.....2-169
CONTROL VALVE.....2-169
00C6723_000_00 多功能管路.....2-171
MULTIPURPOSE LINES.....2-171
09C0647_001_00 管夹.....2-173
CLAMP.....2-173
30C1137_000_00 接头.....2-174
CONNECTOR.....2-174
44C0140_000_00 内螺纹堵头.....2-175
PLUG.....2-175
67C1008_000_00 软管总成.....2-176
HOSE AS.....2-176

传动系统 POWER TRAIN SYSTEM.....3-1

05Y0294_000_00 双变系统.....3-1
GEARBOX & TORQUE CONVERTER AS.....3-1
00C3815_002_00 滤油管路总成.....3-2
FILTER LINES AS.....3-2
07C5625_000_00 软管总成.....3-3
HOSE AS.....3-3
09C0045_001_00 管夹.....3-4
CLAMP.....3-4
30C1959_000_00 接头.....3-5
CONNECTOR.....3-5
31C0173_000_00 接头.....3-6
CONNECTOR.....3-6
00C4052_002_00 散热管路.....3-7
COOLER LINES.....3-7
30C1958_000_00 接头.....3-9
CONNECTOR.....3-9
30C1960_002_00 接头.....3-10
CONNECTOR.....3-10
30C2139_000_00 堵头.....3-11
PLUG.....3-11

42C1685_000_00 变矩器-变速箱安装.....3-12
GEARBOX&TORQUE CONVERTER MOUNTING.....3-12
00C3858_002_00 加油管.....3-13
FIILLER TUBE.....3-13
52C0317_000_00 加油口盖.....3-15
OIL FILLER CAP.....3-15
22C2402_000_00 支座总成.....3-17
BRACKET AS.....3-17
22C2403_000_00 支座总成.....3-19
BRACKET AS.....3-19
31C2662_000_00 可调接头.....3-21
CONNECTOR.....3-21

42C0750_000_00 变矩器-变速箱总成.....3-23
GEARBOX & TORQUE CONVERTER AS.....3-23
SP127918_003_00 变速操纵阀.....3-27
VARIABLE SPEED CONTROL VALVE.....3-27
SP148470_000_00 发动机连接.....3-28
ENGINE CONNECTION.....3-28
SP148471_000_00 变矩器.....3-29
CONVERTER.....3-29
SP148472_001_00 输入装置.....3-31
INPUT.....3-31
SP150327_000_00 螺塞.....3-33
SCREW PLUG.....3-33
SP148473_001_00 变速箱壳体.....3-35
TRANSMISSION HOUSING.....3-35
SP148474_002_00 变速箱壳体.....3-37
TRANSMISSION HOUSING.....3-37
SP148475_000_00 变速箱壳体.....3-38
TRANSMISSION HOUSING.....3-38
SP148476_001_00 变速箱壳体.....3-39
TRANSMISSION HOUSING.....3-39
SP148477_000_00 输油管.....3-40
OIL PIPE.....3-40
SP148478_000_00 惰性轮总成.....3-41
COUNTERSHAFT.....3-41
SP148479_001_00 K1+KV离合器总成.....3-43
COUPLING K1+KV.....3-43
SP148480_000_00 K1+KV离合器总成.....3-49
COUPLING K1+KV.....3-49
SP148481_000_00 K1+KV离合器总成.....3-50
COUPLING K1+KV.....3-50

SP148482_001_00 K1+KV离合器总成.....3-51
COUPLING K1+KV.....3-51
SP148483_001_00 K1+KV离合器总成.....3-55
COUPLING K1+KV.....3-55
SP148484_000_00 K1+KV离合器总成.....3-56
COUPLING K1+KV.....3-56
SP148485_001_00 K3+K4离合器总成.....3-57
COUPLING K3+K4.....3-57
SP148486_000_00 K3+K4离合器总成.....3-61
COUPLING K3+K4.....3-61
SP148487_001_00 轮边减速器总成.....3-63
OUTPUT.....3-63
SP148488_000_00 轮边减速器总成.....3-65
OUTPUT.....3-65
SP148489_000_00 工作泵驱动轴总成.....3-67
POWER TAKE-OFF.....3-67
SP148490_000_00 工作泵驱动轴总成.....3-71
POWER TAKE-OFF.....3-71
SP148491_000_00 工作泵驱动轴总成.....3-72
POWER TAKE-OFF.....3-72
SP148492_001_00 工作泵驱动轴总成.....3-73
POWER TAKE-OFF.....3-73
SP148493_000_00 工作泵驱动轴总成.....3-75
POWER TAKE-OFF.....3-75
SP148494_001_00 手制动器.....3-77
PARKING BRAKE.....3-77
SP148495_000_00 手制动器.....3-79
PARKING BRAKE.....3-79
SP148496_000_00 变速操纵阀系统总成.....3-80
SHIFT SYSTEM.....3-80
SP148497_000_00 变速操纵阀系统总成.....3-81
SHIFT SYSTEM.....3-81
SP148498_000_00 压力油泵.....3-82
PRESSURE OIL PUMP.....3-82
SP148499_000_00 滤油器.....3-83
FILTER.....3-83
SP148500_000_00 辅件.....3-84
LOOSE PARTS.....3-84
SP148501_001_00 感应传感器.....3-85
INDUCTIVE SENSOR.....3-85
SP148502_000_00 应急转向泵.....3-87
EMERGENCY STEERING PUMP.....3-87
SP148504_000_00 进气温度传感器总成.....3-88

TEMPERATURE SENSOR....3-88
SP148505_000_00 加油嘴....3-89
FILLER NOZZLE....3-89
SP148506_000_00 加油嘴....3-90
FILLER NOZZLE....3-90
SP148507_001_00 输油管....3-91
OIL PIPE....3-91
SP148508_000_00 输油管....3-93
OIL PIPE....3-93
SP148601_000_00 辅件....3-94
LOOSE PARTS....3-94
03Y0094_001_00 中间支承及传动轴系统....3-95
SUPPORT&DRIVE SHAFT SYSTEM....3-95
41C0066_001_00 中间支承....3-97
MIDDLE SUPPORT AS....3-97
41C2499_000_00 中间传动轴....3-99
MIDDLE DRIVE SHAFT....3-99
51C0648_000_00 前传动轴....3-100
FRONT DRIVE SHAFT....3-100
01E0408_000_00 前桥总成....3-101
FRONT AXLE AS....3-101
20E0424_000_00 桥上管路....3-103
BRAKE LINES....3-103
02C1433_000_00 油管总成....3-104
OIL PIPE AS....3-104
30C0805_000_00 过渡接头....3-105
CONNECTOR....3-105
51C0341_000_00 前桥....3-107
FRONT AXLE....3-107
SP148589_000_00 输入法兰....3-109
INPUT FLANGE....3-109
SP148593_000_00 制动器....3-111
BRAKE....3-111
SP148594_000_00 辅件....3-113
AXLE PARTS....3-113
SP148596_000_00 桥托架....3-115
AXLE DRIVE HOUSING....3-115
SP148598_000_00 多盘自锁差速器....3-119
MULTIDISK SELF-LOCKING DIFFERENTIAL....3-119
SP148599_000_00 前桥轮毂....3-121
AXLE CASING....3-121
SP148600_000_00 输出装置....3-122
OUTPUT....3-122

SP151236_000_00 轮边减速器总成.....3-123
OUTPUT.....3-123
SP159734_000_00 驱动齿轮.....3-125
DRIVE.....3-125
01E0398_000_00 后桥总成.....3-127
REAR AXLE AS.....3-127
51C0342_000_00 后桥.....3-129
REAR AXLE.....3-129
SP148587_000_00 桥托架.....3-131
AXLE DRIVE HOUSING.....3-131
SP148588_000_00 输入装置.....3-135
INPUT.....3-135
SP148590_000_00 多盘自锁差速器.....3-137
LIMIT.SLIP DIFF.....3-137
SP148591_000_00 前桥轮毂.....3-139
AXLE CASING.....3-139
SP148592_000_00 轮边减速器总成.....3-141
OUTPUT.....3-141
SP148595_000_00 输出装置.....3-143
OUTPUT.....3-143
01E0386_000_00 轮胎轮辋系统.....3-144
TYRE&RIM AS.....3-144
05Y0447_000_00 双变系统.....3-145
GEARBOX & TORQUE CONVERTER AS.....3-145
42C2175_000_00 变矩器-变速箱安装.....3-146
GEARBOX&TORQUE CONVERTER MOUNTING.....3-146
00C5741_000_00 加油管.....3-147
FIILLER TUBE.....3-147
52C0394_000_00 加油口盖.....3-149
OIL FILLER CAP.....3-149
01Y0366_000_00 轮胎轮辋系统.....3-150
TYRE&RIM AS.....3-150

制动系统 BRAKE SYSTEM.....4-1

20Y0318_001_00 制动系统.....4-1
BRAKE SYSTEM.....4-1
00C5518_003_00 散热管路.....4-3
COOLER LINES.....4-3
09C1772_000_00 管夹.....4-7
CLAMP.....4-7
09C1802_000_00 管夹.....4-8
CLAMP.....4-8

11C1077_000_00 柱塞马达.....4-9
PISTON MOTOR.....4-9
12C5937_000_00 比例阀.....4-11
PROPORTIONAL VALVE.....4-11
12C4412_000_00 比例阀.....4-12
PROPORTIONAL VALVE.....4-12
30C0109_000_00 接头.....4-13
CONNECTOR.....4-13
12C5939_000_00 电磁换向阀.....4-14
DIRECTIONAL VALVE.....4-14
12C3545_000_00 电磁换向阀.....4-15
DIRECTIONAL VALVE.....4-15
30C0225_000_00 接头.....4-16
CONNECTOR.....4-16
30C0245_000_00 接头.....4-17
CONNECTOR.....4-17

30C1912_000_00 螺塞.....4-18
PLUG.....4-18
30C2017_000_00 接头.....4-19
CONNECTOR.....4-19
30C0262_000_00 接头.....4-20
CONNECTOR.....4-20
30C0273_000_00 接头.....4-21
CONNECTOR.....4-21
30C0316_000_00 直接头.....4-22
CONNECTOR.....4-22
30C2778_000_00 接头.....4-23
FITTING.....4-23
30W0073_000_00 三通接头.....4-24
TEE.....4-24
31C0088_000_00 弯接头.....4-25
ELBOW.....4-25
31C0095_000_00 过渡接头.....4-26
CONNECTOR.....4-26
31C1803_000_00 弯接头.....4-27
ELBOW.....4-27
32C0121_000_00 三通接头.....4-28
TEE.....4-28
32C0143_000_00 三通接头.....4-29
TEE.....4-29
44C0152_000_00 堵头.....4-30
PLUG.....4-30

00C5522_002_00 制动管路.....4-31
BRAKE LINES.....4-31
09C1289_001_00 管夹.....4-35
CLAMP.....4-35
09C1730_001_00 管夹.....4-36
CLAMP.....4-36
11C1280_000_00 齿轮泵.....4-37
GEAR PUMP.....4-37
12C5935_001_00 充液阀总成.....4-39
CHARGE VALVE AS.....4-39
13C0218_000_00 充液阀.....4-41
CHARGE VALVE.....4-41
30C0451_000_00 接头.....4-42
CONNECTOR.....4-42
33C0242_000_00 接头.....4-43
CONNECTOR.....4-43
13C0949_000_00 制动阀总成.....4-45
BRAKE VALVE AS.....4-45
13C0535_000_00 制动阀.....4-47
BRAKE VALVE.....4-47
33C0161_000_00 可调接头.....4-48
CONNECTOR.....4-48
34C0380_000_00 堵头.....4-49
PLUG.....4-49
30C0226_001_00 接头.....4-50
CONNECTOR.....4-50
44C2764_000_00 蓄能器安装总成.....4-51
ACCUMULATOR MOUNTING AS.....4-51
13C0759_000_00 蓄能器.....4-53
ACCUMULATOR.....4-53
30C0248_000_00 接头.....4-54
CONNECTOR.....4-54
30C0579_000_00 接头.....4-55
CONNECTOR.....4-55
45C0277_001_00 滤油器.....4-56
OIL FILTER.....4-56
30C1239_000_00 接头.....4-57
CONNECTOR.....4-57
53C0541_000_00 滤油器.....4-58
OIL FILTER.....4-58
66C3366_000_00 软管总成.....4-59
HOSE AS.....4-59
66C7973_000_00 软管总成.....4-60

HOSE AS....4-60
66C7974_000_00 软管总成....4-61
HOSE AS....4-61
21Y0211_000_00 紧急&停车制动系统....4-63
PARKING BRAKE SYSTEM....4-63
13C0921_000_00 蓄能器安装总成....4-65
ACCUMULATOR MOUNTING AS....4-65
30C0319_001_00 直接头....4-66
CONNECTOR....4-66
30C0581_001_00 组合接头....4-67
COMBINATION CONNECTOR....4-67
13C1518_000_00 制动阀块总成....4-68
BRAKE VALVE AS....4-68
30C0369_000_00 接头....4-69
CONNECTOR....4-69
32C0688_000_00 三通接头....4-70
TEE....4-70
33C0188_000_00 接头....4-71
CONNECTOR....4-71
45C0962_000_00 制动阀块....4-72
BRAKE VALVE GP....4-72
30C0358_001_00 接头....4-73
CONNECTOR....4-73
66C5646_000_00 软管总成....4-74
HOSE AS....4-74
20Y0625_000_00 制动系统....4-75
BRAKE SYSTEM....4-75
20Y0632_000_00 行车制动系统....4-77
SERVICE BRAKE SYSTEM....4-77
21Y0119_001_00 紧急&停车制动系统....4-81
PARKING BRAKE SYSTEM....4-81
13C0956_000_00 紧急&停车制动阀块....4-83
PARKING BRAKE VALVE....4-83
13C0444_000_00 制动阀....4-84
BRAKE VALVE....4-84
30C0354_000_00 接头....4-85
CONNECTOR....4-85
30C0404_000_00 堵头....4-86
PLUG....4-86

结构 STRUCTURE....5-1

45Y0253_001_00 配重组件....5-1

COUNTERWEIGHT GP....5-1
84A3740_000_00 密封条....5-3
SEAL....5-3
38Y0327_000_00 铲斗组件....5-5
BUCKET....5-5
22D1684_000_00 铲斗....5-7
BUCKET....5-7
34C6836_000_00 调整垫组件....5-8
SHIM....5-8
43C6241_000_00 斗齿组件....5-9
TOOTH GP....5-9
34C5291_000_00 调整垫组件....5-10
SHIM....5-10
34C0676_000_00 垫片组件....5-11
SHIM GP....5-11
34C1851_001_00 调整垫组件....5-12
SHIM GP....5-12
34C1852_000_00 调整垫组件....5-13
SHIM GP....5-13

32Y0592_001_00 工作装置系统....5-15
WORK IMPLEMENT SYSTEM....5-15
24C1645X1_000_00 拉杆....5-17
LINKAGE....5-17
24C1645_001_00 拉杆....5-18
LINKAGE....5-18
24C1646X1_000_00 拉杆....5-19
LINKAGE....5-19
24C1646_000_00 拉杆....5-20
LINKAGE....5-20
43C6255_000_00 动臂....5-21
BOOM....5-21
43C8709_000_00 左摇臂....5-22
LEVER....5-22
43C8710_000_00 右摇臂....5-23
BUCKET LEVER....5-23
32E1471_002_00 工作装置限位系统....5-24
WORK IMPLEMENT LIMIT SYSTEM....5-24
34C2022_003_00 限位块组件....5-25
BLOCK GP....5-25
25E0052_000_00 手动润滑系统....5-26
LUBRICATION SYSTEM....5-26
00C2407_003_00 前车架润滑管路....5-27

FRONT FRAME LUBE LINES.....5-27
00C2408_002_00 后车架润滑管路.....5-29
REAR FRAME LUBE LINES.....5-29
00C2409_003_00 工作装置润滑管路.....5-31
GREASE LINES.....5-31
05C4658_000_00 软管总成.....5-33
HOSE AS.....5-33
05C4659_000_00 软管总成.....5-34
HOSE AS.....5-34
05C4660_003_00 软管总成.....5-35
HOSE AS.....5-35
05C4661_000_00 软管总成.....5-36
HOSE AS.....5-36
05C4662_000_00 软管总成.....5-37
HOSE AS.....5-37
83A1516_000_00 护套.....5-38
JACKET.....5-38
83A1519_000_00 护套.....5-39
JACKET.....5-39
83A1520_000_00 护套.....5-40
JACKET.....5-40
83A1521_000_00 护套.....5-41
JACKET.....5-41
83A1522_000_00 护套.....5-42
JACKET.....5-42
08Y0487_001_00 后车架总成.....5-43
REAR FRAME AS.....5-43
30D2645_000_00 后车架.....5-45
REAR FRAME.....5-45
30D2645_000_01 后车架.....5-46
REAR FRAME.....5-46
30Y0077_001_00 动臂支撑架.....5-47
SUPPORT.....5-47
22C1055_000_00 动臂支撑架.....5-48
SUPPORT.....5-48
48C3701_001_00 左脚踏.....5-49
PEDAL-LH.....5-49
48C3702_001_00 右脚踏.....5-50
PEDAL-RH.....5-50
08Y0486_001_00 前车架总成.....5-51
FRONT FRAME AS.....5-51
30D2644_000_00 前车架.....5-53
FRONT FRAME.....5-53

02D4919X1_000_00 支座.....5-55
BRACKET.....5-55
02D4919X2_000_00 支座.....5-56
BRACKET.....5-56
02D5077X1_000_00 支座焊合件.....5-57
BRACKET.....5-57
34C2515_001_00 调整垫.....5-58
SHIM.....5-58
08Y0044_000_00 铰接总成.....5-59
ARTICULATED HITCH.....5-59
34C0126_000_00 调整垫组.....5-61
SHIM GP.....5-61
34C0129_000_00 调整垫组.....5-62
SHIM GP.....5-62
34C0130_000_00 调整垫组.....5-63
SHIM GP.....5-63
38Y0613_000_00 铲斗总成.....5-64
BUCKET GP.....5-64
38Y0613X0_000_00 铲斗总成.....5-65
BUCKET GP.....5-65
22D2040_000_00 岩石斗.....5-67
BUCKET.....5-67
38Y0387_000_00 铲斗组件.....5-68
BUCKET GP.....5-68
38Y0387X0_000_00 铲斗.....5-69
BUCKET GP.....5-69
22D1756_000_00 铲斗.....5-70
BUCKET.....5-70
45Y0155_000_00 配重组件.....5-71
COUNTERWEIGHT GP.....5-71
48C4449_002_00 左脚踏.....5-72
PEDAL-LH.....5-72
48C4450_002_00 右脚踏.....5-73
PEDAL-RH.....5-73
38Y0049_001_00 铲斗.....5-74
BUCKET.....5-74
38Y0049X0_000_00 铲斗6.2方.....5-75
BUCKET.....5-75
22D1186_000_00 铲斗.....5-76
BUCKET.....5-76
43C2896_000_00 刀板组件.....5-77
BLADE GP.....5-77
32Y0767_000_00 工作装置系统.....5-79

WORK IMPLEMENT SYSTEM.....5-79
24C3448_000_00 左拉杆.....5-81
LINKAGE.....5-81
24C3449_000_00 右拉杆.....5-82
LINKAGE.....5-82
43C7866_000_00 动臂.....5-83
BOOM.....5-83
43C7867_000_00 左摇臂.....5-84
BUCKET LEVER.....5-84
43C7868_000_00 右摇臂.....5-85
BUCKET LEVER.....5-85
25Y0181_001_00 集中润滑系统.....5-87
CENTRALIZED LUBRICATION SYSTEM.....5-87
25Y0181_001_01 集中润滑系统.....5-89
CENTRALIZED LUBRICATION SYSTEM.....5-89
09C2526_000_00 管夹.....5-91
CLAMP.....5-91
12C3851_000_00 分配阀总成.....5-92
CONTROL VALVE AS.....5-92
12C3853_000_00 分配阀总成.....5-93
CONTROL VALVE AS.....5-93
12C3899_000_00 分配阀总成.....5-94
CONTROL VALVE.....5-94
15C1147_000_00 泵总成.....5-95
PUMP AS.....5-95
19C0559_000_00 软管总成.....5-96
HOSE AS.....5-96
19C0560_000_00 软管总成.....5-97
HOSE AS.....5-97
19C0561_000_00 软管总成.....5-98
HOSE AS.....5-98
19C0562_000_00 软管总成.....5-99
HOSE AS.....5-99
19C0563_000_00 软管总成.....5-100
HOSE AS.....5-100
19C0564_000_00 软管总成.....5-101
HOSE AS.....5-101
19C0577_000_00 软管总成.....5-102
HOSE AS.....5-102
32C0105_000_00 三通接头.....5-103
TEE.....5-103
70C2953_000_00 线束.....5-104
HARNESS.....5-104

08Y1152_000_00 后车架总成.....5-105
REAR FRAME AS.....5-105
30D4229_000_00 后车架.....5-107
REAR FRAME.....5-107
08Y0406_002_00 前车架总成.....5-109
FRONT FRAME AS.....5-109
30D2462_002_00 前车架.....5-111
FRONT FRAME.....5-111
38Y0273_000_00 铲斗组件.....5-113
BUCKET GP.....5-113
38Y0273X0_000_00 铲斗总成.....5-114
BUCKET GP.....5-114
22D1585_000_00 铲斗.....5-115
BUCKET.....5-115
43C4441_000_00 刀板组件.....5-116
BLADE GP.....5-116
32Y0621_000_00 工作装置系统.....5-117
WORK IMPLEMENT SYSTEM.....5-117
43C4540_000_00 拉杆.....5-119
LINKAGE.....5-119
43C4541_000_00 拉杆.....5-120
LINKAGE.....5-120
43C5847_000_00 动臂.....5-121
BOOM.....5-121
43C5848_000_00 左摇臂.....5-122
LEVER.....5-122
43C5849_000_00 右摇臂.....5-123
LEVER.....5-123
32E1992_000_00 工作装置限位系统.....5-124
WORK IMPLEMENT LIMIT SYSTEM.....5-124
08Y1188_000_00 后车架总成.....5-125
REAR FRAME AS.....5-125
30D4299_000_00 后车架.....5-127
REAR FRAME.....5-127
38Y0542_000_00 铲斗总成.....5-128
BUCKET.....5-128
38Y0542X0_000_00 铲斗总成.....5-129
BUCKET.....5-129
38Y0542X0_000_01 铲斗总成.....5-131
BUCKET.....5-131
22D1945_000_00 铲斗.....5-133
BUCKET.....5-133
32Y0533_001_00 工作装置系统.....5-135

WORK IMPLEMENT SYSTEM.....5-135
43C5569X1_000_00 动臂.....5-137
BOOM.....5-137
00D8913X1_000_00 手动润滑支架.....5-138
BRACKET.....5-138
43C8592_000_00 左摇臂.....5-139
LEVER.....5-139
43C8593_000_00 右摇臂.....5-140
BUCKET LEVER.....5-140
25Y0034_004_00 集中润滑系统.....5-141
CENTRALIZED LUBRICATION SYSTEM.....5-141
25Y0034X0_001_00 集中润滑系统.....5-143
CENTRALIZED LUBRICATION SYSTEM.....5-143
05C5870_000_00 软管总成.....5-147
HOSE AS.....5-147
05C5871_000_00 软管总成.....5-148
HOSE AS.....5-148
05C5872_000_00 软管总成.....5-149
HOSE AS.....5-149
05C5873_000_00 软管总成.....5-150
HOSE AS.....5-150
05C5874_000_00 软管总成.....5-151
HOSE AS.....5-151
05C5875_000_00 软管总成.....5-152
HOSE AS.....5-152
05C5876_000_00 软管总成.....5-153
HOSE AS.....5-153
05C5877_000_00 软管总成.....5-154
HOSE AS.....5-154
05C5878_000_00 软管总成.....5-155
HOSE AS.....5-155
05C5879_000_00 软管总成.....5-156
HOSE AS.....5-156
05C5908_000_00 软管总成.....5-157
HOSE AS.....5-157
09C1538_000_00 管夹.....5-158
CLAMP.....5-158
09C1540_000_00 管夹.....5-159
CLAMP.....5-159
15C0495_000_00 泵总成.....5-160
PUMP AS.....5-160
08Y0384_001_00 后车架总成.....5-161
REAR FRAME AS.....5-161

30D2425_000_00 后车架.....5-163
REAR FRAME.....5-163
30D2425_000_01 后车架.....5-165
REAR FRAME.....5-165
39Y0258_000_00 抱叉.....5-166
GRAPPLE.....5-166
00C9801_000_00 装卸叉油缸管路.....5-167
FORK CYLINDER LINES.....5-167
02C2724_000_00 钢管总成.....5-169
TUBE AS.....5-169
02C2725_000_00 钢管总成.....5-170
TUBE AS.....5-170
10C4105_000_00 转斗油缸.....5-171
BUCKET TILTING CYLINDER.....5-171
30W0030_001_00 接头.....5-173
CONNECTOR.....5-173
66C9161_000_00 软管总成.....5-174
HOSE AS.....5-174
66C9162_000_00 软管总成.....5-175
HOSE AS.....5-175
66C9163_000_00 软管总成.....5-176
HOSE AS.....5-176
67C7324_000_00 软管总成.....5-177
HOSE AS.....5-177
39Y0030_000_00 装卸叉限位系统.....5-178
GRAPPLE.....5-178
34C2021_004_00 限位块组件.....5-179
BLOCK GP.....5-179
43C1206_000_00 抱叉.....5-181
GRAPPLE.....5-181
08Y1151_000_00 后车架总成.....5-183
REAR FRAME AS.....5-183
30D4228_000_00 后车架.....5-185
REAR FRAME.....5-185

驾驶室 CAB.....6-1

47C2532_001_00 右扶手箱总成.....6-1
CONSOLE AS-RH.....6-1
47C2534_000_00 右扶手组件.....6-3
HANDRAIL GP-RH.....6-3
47C2495_001_00 靠手.....6-4
ARMREST.....6-4

47C2535_000_00 右扶手组件.....6-5
HANDRAIL GP-RH.....6-5
47C2489_001_00 操纵手柄总成.....6-6
CONTROL LEVER AS.....6-6
47C1996_000_00 灭火器.....6-7
FIRE EXTINGUISHER.....6-7
46Y0008_000_00 司机椅总成.....6-8
SEAT AS.....6-8
47C2933_000_00 司机椅.....6-9
SEAT.....6-9
47C2933_000_01 司机椅.....6-10
SEAT.....6-10
41Y0118_002_00 驾驶室总成.....6-11
CAB AS.....6-11
41Y0065_001_00 防护盖.....6-12
PROTECTIVE COVER.....6-12
47C2456_005_00 驾驶室.....6-13
CAB.....6-13
34C5383_001_00 左扶手组件.....6-14
HANDRAIL-LH.....6-14
34C5384_001_00 右扶手组件.....6-15
HANDRAIL GP-RH.....6-15
34C5385_001_00 座椅安装底板组件.....6-16
BOTTOM PLATE.....6-16
47C2326_000_00 盖板.....6-17
COVER.....6-17

47C2845_000_00 驾驶室附件总成.....6-18
CAB(WITH DECORATION).....6-18
34C5525_000_00 内饰件总成.....6-19
DECORATION AS.....6-19
34C5365_000_00 线束防护罩组件.....6-21
PROTECTION SHIELD.....6-21
34C5366_000_00 前侧围内饰组件.....6-22
DECORATION AS.....6-22
34C5369_001_00 定位锁装饰罩组件.....6-23
COVER.....6-23
34C5370_002_00 左门内饰组件.....6-24
DECORATION.....6-24
34C5372_000_00 前台内饰组件.....6-25
DECORATION.....6-25
34C4424_001_00 前台.....6-27
PLATFORM.....6-27

34C4348_000_00 前台.....6-29
PLATFORM.....6-29
34C5380_001_00 后围内饰总成.....6-30
DECORATION.....6-30
34C5374_000_00 后围上装饰罩组件.....6-31
COVER.....6-31
34C5379_000_00 后围内饰组件.....6-32
DECORATION.....6-32
34C5376_001_00 右后围内饰组件.....6-33
DECORATION.....6-33
34C5378_001_00 左后围内饰组件.....6-34
DECORATION.....6-34
34C5377_000_00 左后围内饰.....6-35
DECORATION.....6-35
34C5516_000_00 顶内饰总成.....6-36
DOME DECORATION AS.....6-36
34C5514_000_00 顶内饰组件.....6-37
DOME DECORATION AS.....6-37
34C5523_001_00 立柱内饰组件.....6-39
DECORATION.....6-39
35C1451_000_00 前立柱内饰件.....6-41
DECORATION.....6-41
34C5524_000_00 右侧围内饰组件.....6-42
DECORATION.....6-42
47C2840_005_00 驾驶室附件组件.....6-43
CAB GP.....6-43
34C5344_000_00 衣帽钩组件.....6-45
HOOK.....6-45
34C5346_000_00 减震块.....6-46
CUSHION.....6-46
34C5348_000_00 右窗橡胶条组件.....6-47
SEAL.....6-47
34C5349_000_00 左扶手组件.....6-48
HANDRAIL-LH.....6-48
34C5351_000_00 内后视镜.....6-49
REARVIEW MIRROR.....6-49
34C5640_000_00 支架.....6-50
BRACKET.....6-50
34C6639_001_00 挡风玻璃.....6-51
WINDSHEILD.....6-51
34C6927_001_00 左门橡胶条组件.....6-52
SEAL.....6-52
34C7721_000_00 锁.....6-53

DOOR LOCK.....6-53
34B0557_000_00 钥匙.....6-54
KEY.....6-54
47C2511_003_00 右窗定位锁.....6-55
LATCH AS.....6-55
47C2743_002_00 锁窗器.....6-57
LOCK.....6-57
24C2652_000_00 锁紧机构.....6-58
LOCK MECHANISM.....6-58
47C2753_000_00 右窗玻璃.....6-59
GLASS.....6-59
47C2755_000_00 左门下玻璃.....6-60
GLASS.....6-60
47C2756_001_00 左门限位块.....6-61
BLOCK.....6-61
47C2835_000_00 遮阳帘.....6-62
VISOR.....6-62
47C2841_000_00 遮阳帘.....6-63
VISOR.....6-63
47C3337_000_00 推拉窗组件.....6-64
WINDOW GP.....6-64
47C3331_000_00 推拉窗组件.....6-65
WINDOW GP.....6-65
47C3185_000_00 左推手柄.....6-66
HANDLE.....6-66
47C3187_000_00 右推手柄.....6-67
HANDLE.....6-67
47C3937_000_00 推拉窗组件.....6-68
WINDOW GP.....6-68
47C3722_003_00 左门锁.....6-69
DOOR LOCK.....6-69
34C9020_000_00 锁.....6-70
LOCK.....6-70
34C9022_000_00 锁扣.....6-71
LOCK BUCKLE.....6-71
34C9023_000_00 内把手.....6-72
HANDLE.....6-72
34C9027_000_00 外把手.....6-73
OUTSIDE KNOB.....6-73
48C6088_000_00 安装板.....6-75
MOUNTING PLATE.....6-75
47C3825_000_00 驾驶室.....6-76
CAB.....6-76

47C2524_002_00 装饰罩.....6-77
COVER.....6-77
48C3026_001_00 盖板.....6-79
COVER.....6-79
47C5252_000_00 集中控制盒安装板组件.....6-80
MOUNTING PLATE.....6-80
48C3328_000_00 内饰支架.....6-81
BRACKET.....6-81
47C2461_000_00 围板总成.....6-83
PLATE AS.....6-83
47C2824_001_00 方向机总成.....6-84
STEERING COLUMN AS.....6-84
34C5488_000_00 装饰罩.....6-85
COVER.....6-85
34C5864_000_00 方向盘.....6-86
STEERING WHEEL.....6-86
47C2811_002_00 方向机柱.....6-87
STEERING COLUMN.....6-87
16D2181_000_00 传动轴.....6-89
DRIVE SHAFT.....6-89
22C2146_003_00 固定支座.....6-90
BRACKET.....6-90
22C7256_000_00 固定支座.....6-91
BRACKET.....6-91
24C3120_000_00 中间轴.....6-92
MIDDLE SHAFT.....6-92
16D2667_000_00 中间轴.....6-93
MIDDLE SHAFT.....6-93
34C5472_000_00 导电环.....6-94
CONDUCTING RING.....6-94
47C4876_000_00 后视镜总成.....6-95
REARVIEW MIRROR AS.....6-95
47C4878_000_00 右后视镜.....6-96
REARVIEW MIRROR-RH.....6-96
41Y0747_001_00 驾驶室总成.....6-97
CAB AS.....6-97
47C5339_000_00 后视镜总成.....6-98
REARVIEW MIRROR AS.....6-98
47C5340_000_00 后视镜总成.....6-99
REARVIEW MIRROR AS.....6-99
46Y0041_000_00 司机椅总成.....6-100
SEAT AS.....6-100
47C2936_001_00 司机椅总成.....6-101

SEAT AS.....6-101
41Y0820_001_00 驾驶室总成.....6-102
CAB AS.....6-102
47C4660_001_00 驾驶室.....6-103
CAB.....6-103
34C7618_000_00 座椅安装底板组件.....6-104
BOTTOM PLATE.....6-104
47C3816_000_00 密封组件.....6-105
SEAL GP.....6-105

机罩及其它覆盖件 ENGINE HOOD.....7-1

44Y0372_001_00 机罩总成.....7-1
ENGINE HOOD AS.....7-1
00C4635_002_00 举升油缸管路组件.....7-3
LIFT CYLINDER LINES GP.....7-3
10C3121_000_00 油缸.....7-4
CYLINDER.....7-4
10C3122_000_00 油缸.....7-5
CYLINDER.....7-5
12C7285_000_00 液压锁.....7-6
HYDRAULIC LOCK.....7-6
15C0702_001_00 泵总成.....7-7
PUMP AS.....7-7
11C2126_000_00 电动泵.....7-8
ELECTRIC PUMP.....7-8
11C2126_000_01 电动泵.....7-9
ELECTRIC PUMP.....7-9
32C0205_000_00 三通接头.....7-10
TEE.....7-10

48C4096_000_00 安装座.....7-11
MOUNTING SUPPORT.....7-11
48C4097_000_00 安装座.....7-12
MOUNTING SUPPORT.....7-12
48C4308_000_00 上罩.....7-13
TOP COVER.....7-13
48C4309_001_00 顶盖.....7-15
COVER.....7-15
48C4310_002_00 发动机罩.....7-17
ENGINE HOOD.....7-17
48C4684_001_00 侧罩.....7-19
SIDE HOOD.....7-19

48C4688_001_00 侧罩.....7-21
SIDE HOOD.....7-21
48C7351_000_00 门.....7-23
DOOR.....7-23
48C7352_000_00 门.....7-24
DOOR.....7-24
34C9819_000_00 门扣.....7-25
DOOR BUCKLE.....7-25
43Y0128_000_00 挡泥板扶梯总成.....7-26
FENDER&LADDER AS.....7-26
48C3874_000_00 左后挡泥板.....7-27
REAR FENDER-LH.....7-27
48C4035_000_00 挡板.....7-29
PLATE.....7-29
48C3875_000_00 右后挡泥板.....7-31
REAR FENDER-RH.....7-31
35C0062_000_00 弹性挡块.....7-33
BLOCK.....7-33
48C3880_000_00 左前挡泥板.....7-34
FRONT FENDER-LH.....7-34
48C3881_000_00 右前挡泥板.....7-35
FRONT FENDER-RH.....7-35
48C4022_000_00 上扶梯组件.....7-36
LADDER AS.....7-36
48C4023_000_00 箱体.....7-37
HOUSING.....7-37
48C4025_000_00 上扶梯组件.....7-39
LADDER AS.....7-39
44Y0907_000_00 机罩总成.....7-41
ENGINE HOOD AS.....7-41
48C6719_000_00 发动机罩.....7-43
ENGINE HOOD.....7-43
48C6724_000_00 侧罩.....7-45
SIDE HOOD.....7-45
48C6725_000_00 上罩.....7-47
TOP COVER.....7-47
43Y0348_000_00 挡泥板扶梯总成.....7-49
FENDER&LADDER AS.....7-49
48C6717_000_00 右后挡泥板.....7-51
REAR FENDER-RH.....7-51
01D1496_000_00 安装板.....7-53
MOUNTING PLATE.....7-53
43Y0370_000_00 挡泥板扶梯总成.....7-54

FENDER&LADDER AS....7-54
48C6412_000_00 上扶梯组件....7-55
LADDER AS....7-55
48C6413_000_00 箱体....7-56
HOUSING....7-56
48C6413X0_000_00 箱体....7-57
HOUSING....7-57
48C6414_000_00 左后挡泥板....7-59
REAR FENDER-LH....7-59
43D3248_000_00 通道板....7-61
DUCT PLATE....7-61
12D1328_000_00 端盖....7-62
COVER....7-62

电器系统 ELECTRICAL SYSTEM....8-1

49C8765_000_00 辅助控制线路....8-1
AUX CONTROL WIRING....8-1
70C3486_000_00 过渡线束....8-2
HARNESS....8-2
46C9785_001_00 自动复位系统....8-3
POSITIONER AND KICKOUT SYSTEM....8-3
08C7306_000_00 线束....8-5
HARNESS....8-5
46C4364_000_00 接近开关总成....8-6
SWITCH AS....8-6
46C7176_000_00 后视线路总成....8-7
REARVIEW WIRING AS....8-7
08C8503_000_00 后退监视线束....8-9
HARNESS....8-9
22Y1288_000_00 电气系统....8-10
ELECTRICAL SYSTEM....8-10

49C4680_001_00 驾驶室线路总成....8-11
CAB WIRING AS....8-11
46C9346_000_00 音响系统....8-12
SOUND SYSTEM....8-12
46C9734_000_00 变速操纵线路....8-13
SHIFT CONTROL WIRING....8-13
08C7253_000_00 变速操纵线束....8-14
HARNESS....8-14
49C1412_002_00 顶灯线路....8-15
WORK LIGHT WIRING....8-15

08C7190_000_00 线束.....8-16
HARNESS.....8-16
08C8621_000_00 顶灯线束.....8-17
WORK LIGHT HARNESS.....8-17
49C6263_001_00 驾驶室线路.....8-19
CAB WIRING.....8-19
32B0066_000_00 壁灯.....8-25
DOME LIGHT.....8-25
46C6183_002_00 继电器总成.....8-26
RELAY AS.....8-26
46C9357_000_00 点火开关组件.....8-27
START SWITCH GP.....8-27
34B0118_000_00 电锁.....8-28
START SWITCH.....8-28
55C0223_000_00 保险继电器总成.....8-29
FUSE RELAY AS.....8-29
49C9392_000_00 控制盒总成.....8-31
CONTROL BOX AS.....8-31
70C1895_000_00 驾驶室线束.....8-33
CAB HARNESS.....8-33
55C1358_000_00 刮水器组件.....8-37
WIPER GP.....8-37
37B1736_000_00 双电机水壶.....8-39
WASHER RESERVOIR.....8-39
46C8997_001_00 刮水器组件.....8-40
WIPER GP.....8-40
46C8997P01_000_00 刮水器组件.....8-41
WIPER GP.....8-41
46C8997P02_000_00 刮水器组件.....8-42
WIPER GP.....8-42
56C0008_000_00 刮水器组件.....8-43
WIPER GP.....8-43
49C4684_000_00 后车架线路总成.....8-44
REAR FRAME WIRING AS.....8-44
46C9939_002_00 电瓶线路.....8-45
BATTERY WIRING.....8-45
08C3522_000_00 电缆.....8-47
CABLE.....8-47
08C8980_000_00 电缆.....8-48
CABLE.....8-48
34B0297_000_00 负极开关.....8-49
DISCONNECT SWITCH.....8-49
49C4688_003_00 后车架线路.....8-51

REAR FRAME WIRING....8-51
38B0252_000_00 倒车报警器....8-55
BACKUP ALARM....8-55
46C6549_000_00 继电器总成....8-56
RELAY AS....8-56
49C1088_000_00 左后侧组合灯....8-57
REAR COMBINATION LIGHT....8-57
49C1089_000_00 右后侧组合灯....8-58
REAR COMBINATION LIGHT....8-58
70C4467_000_00 后车架线束....8-59
HARNESS....8-59
49C4687_000_00 前车架线路....8-61
FRONT FRAME WIRING....8-61
46C9834_000_00 前组合大灯....8-63
FRONT COMBINATION FLOODLIGHT....8-63
46C9835_000_00 前组合大灯....8-64
FRONT COMBINATION FLOODLIGHT....8-64
46C9944_000_00 前组合大灯....8-65
FRONT COMBINATION FLOODLIGHT....8-65
46C9945_000_00 前组合大灯....8-66
FRONT COMBINATION FLOODLIGHT....8-66
70C0667_000_00 前车架线束....8-67
HARNESS....8-67
49C4847_000_00 GPS线路总成....8-68
GPS WIRING AS....8-68
49C5947_000_00 后视镜除霜模块....8-69
MIRROR DEFROSTER MO....8-69
49C4663_000_00 牌照灯线路总成....8-70
LICENCE PLATE LIGHT WIRING....8-70
32B0333_000_00 牌照灯....8-71
LICENCE LIGHT....8-71
70C0653_000_00 线束....8-72
HARNESS....8-72
46C9459_001_00 警示灯线路总成....8-73
ROTATING BEACON WIRING AS....8-73
32B0504_000_00 旋转警示灯....8-74
ROTATING BEACON....8-74
49C5625_000_00 电暖风线路总成....8-75
HEATER WIRING AS....8-75
70C1287_000_00 线束....8-76
HARNESS....8-76
22Y1975_000_00 电气系统....8-77
ELECTRICAL SYSTEM....8-77

49C8203_001_00 驾驶室线路总成.....8-78
CAB WIRING AS.....8-78
49C8202_001_00 驾驶室线路.....8-79
CAB WIRING.....8-79
55C0420_000_00 保险继电器总成.....8-85
FUSE RELAY AS.....8-85
70C3374_000_00 驾驶室线束.....8-87
CAB HARNESS.....8-87
55C1356_000_00 刮水器系统.....8-91
WIPER SYSTEM.....8-91
49C8351_000_00 后车架线路总成.....8-93
REAR FRAME WIRING AS.....8-93
49C8159_000_00 电瓶线路.....8-95
BATTERY WIRING.....8-95
70C3380_000_00 起动电机电缆.....8-97
CABLE.....8-97
70C3381_000_00 蓄电池负极电缆.....8-98
BATTERY CABLE(-).....8-98
70C3445_000_00 电缆.....8-99
CABLE.....8-99
49C8201_000_00 后车架线路.....8-101
REAR FRAME WIRING.....8-101
49C8512_000_00 保险盒安装.....8-105
FUSE BOX.....8-105
49C8514_000_00 保险盒安装.....8-106
FUSE BOX.....8-106
70C3373_000_00 后车架线束.....8-107
HARNESS.....8-107
49C8503_000_00 前车架线路.....8-109
FRONT FRAME WIRING.....8-109

空调及暖风系统 AIR CONDITIONING SYSTEM.....9-1

23Y0116_001_00 空调系统.....9-1
AIR CONDITIONING SYSTEM.....9-1

06C0274_000_00 截止阀至蒸发器进水管.....9-3
HOSE.....9-3
06C0407_000_00 水管.....9-4
HOSE.....9-4
46C1833_001_00 风道总成.....9-5
AIR DUCT AS.....9-5
46C6409_004_00 压缩机支架总成.....9-7

COMPRESSOR BRACKET AS....9-7
46C8535_001_00 冷凝器储液罐总成....9-9
CONDENSER&RECEIVER AS....9-9
46C3629_002_00 冷凝器....9-11
CONDENSER....9-11
46C9429_000_00 蒸发器安装总成....9-13
EVAPARATOR MOUNTING AS....9-13
34C4749_000_00 支架....9-15
BRACKET....9-15
46C9430_000_00 蒸发器总成....9-17
EVAPORATOR AS....9-17
46C8853_001_00 蒸发器....9-19
EVAPORATOR....9-19
46C8762_000_00 蒸发风机....9-20
BLOWER UNIT....9-20
46C8789_000_00 蒸发器....9-21
EVAPORATOR....9-21
49C4503_000_00 蒸发器总成....9-22
EVAPORATOR AS....9-22
46C9804_000_00 空调控制面板....9-23
A/C PANEL....9-23
23Y0469_000_00 空调系统....9-25
AIR CONDITIONING SYSTEM....9-25
46C5303_001_00 电热暖风器....9-27
ELECTRICAL HEATER AS....9-27
46C8044_000_00 电热暖风器....9-28
ELECTRICAL HEATER....9-28
49C5529_000_00 风道总成....9-29
AIR DUCT AS....9-29
70C1270_000_00 线束....9-31
HARNESS....9-31

整机附件 MACHINE ACCESSORIES....10-1

53Y0017_000_00 随机工具清单....10-1
KIT LIST....10-1

48Y1019_000_00 标贴组件....10-3
DECAL GROUP....10-3
48Y1019_000_01 标贴组件....10-5
DECAL GROUP....10-5
34C1192_001_00 标贴组件....10-7
DECAL GROUP....10-7

74A9465_000_00 标贴.....10-8
DECAL.....10-8
48Y0548_001_00 铭牌组件.....10-9
NAMEPLATE GP.....10-9
47Y0323_002_00 随机备件清单.....10-11
SPARE PARTS LIST.....10-11
53C0529_000_00 精滤油器总成.....10-15
SECONDARY FILTER AS.....10-15
47E0042_000_00 整机油料表.....10-17
OIL SPECIFICATION LIST.....10-17
42B0003_000_00 防冻液.....10-19
ANTI-FREEZE.....10-19

原理图 SCHEMATIC DIAGRAM.....11-1

50E0907_000_00 液压原理图.....11-1
HYDRAULIC SCHEMATIC.....11-1
50Y1515_001_00 电器系统原理图.....11-2
ELECTRICAL SCHEMATIC.....11-2
50Y1515_001_01 电器系统原理图.....11-3
ELECTRICAL SCHEMATIC.....11-3
50Y1515_001_02 电器系统原理图.....11-4
ELECTRICAL SCHEMATIC.....11-4
50Y1515_001_03 电器系统原理图.....11-5
ELECTRICAL SCHEMATIC.....11-5
50Y1515_001_04 电器系统原理图.....11-6
ELECTRICAL SCHEMATIC.....11-6
50Y1843_000_00 电器系统原理图.....11-7
ELECTRICAL SCHEMATIC.....11-7
50Y1843_000_01 电器系统原理图.....11-8
ELECTRICAL SCHEMATIC.....11-8
50Y1843_000_02 电器系统原理图.....11-9
ELECTRICAL SCHEMATIC.....11-9
50Y1843_000_03 电器系统原理图.....11-10
ELECTRICAL SCHEMATIC.....11-10
50Y1843_000_04 电器系统原理图.....11-11
ELECTRICAL SCHEMATIC.....11-11

动力系统 POWER SYSTEM

40C5530_001_00 燃油箱总成

FUEL TANK AS

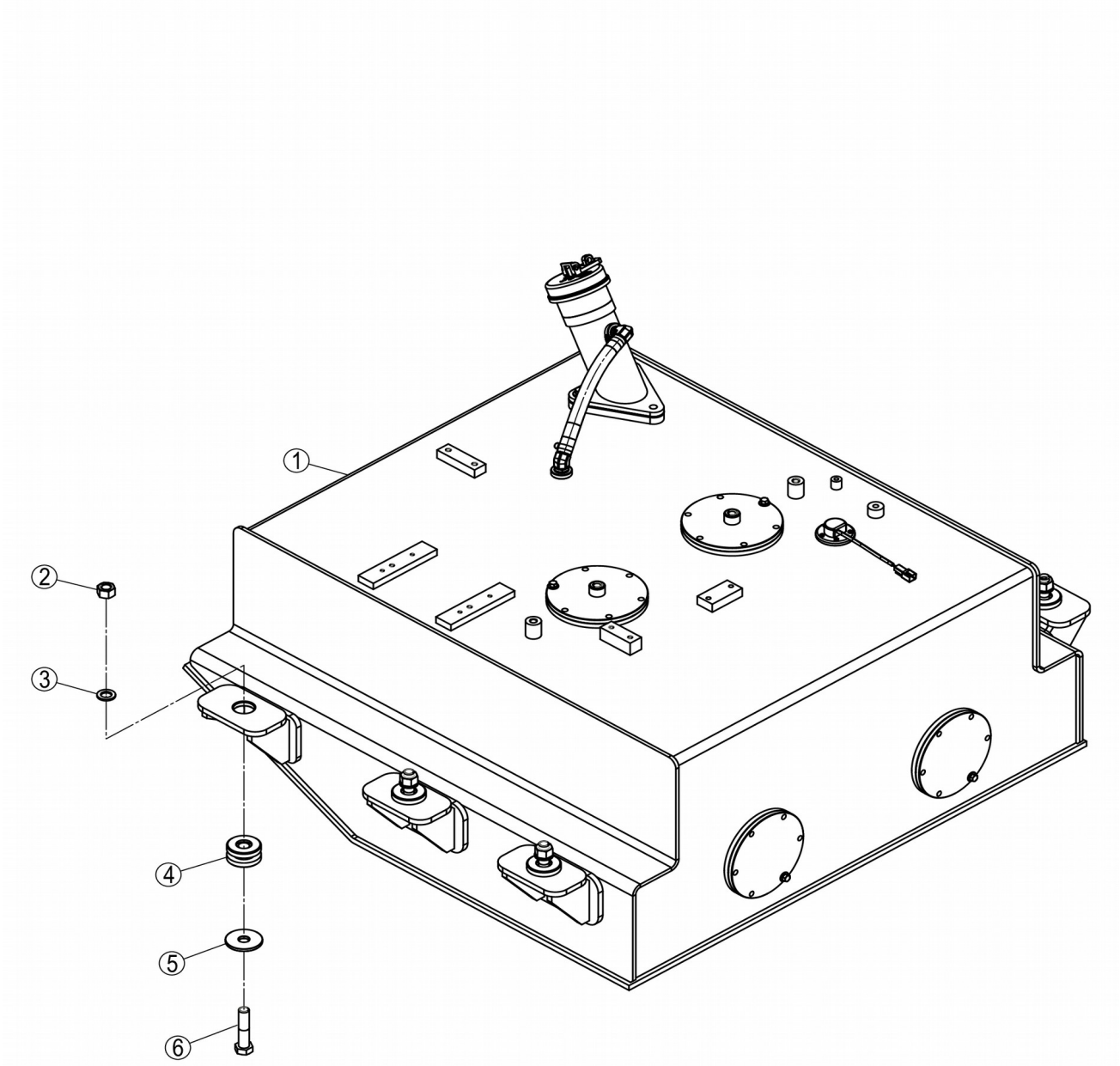

40C5530_001_00 燃油箱总成 FUEL TANK AS

件号 ITEM	部件号 PART NO.	零件名称 CH	PART NAME EN	服务代码 SC	互换性 IA	数量 Q'TY	规格 SP.	备注 RE
1	40C5530X0	燃油箱总成	FUEL TANK			1		
1	40C5530X9	燃油箱总成	FUEL TANK AS			1		
2	03B0205	锁紧螺母	LOCKNUT			6	M20-8	
3	06B0210	淬硬垫圈	HARD WASHER			6	20	
4	35C0771	减震垫	CUSHION			6		
5	12A2996	垫圈	WASHER			6		
6	01B0502	螺栓	BOLT			6	M20×90-10.9-DK	

40C5530X0_000_00 燃油箱总成

FUEL TANK

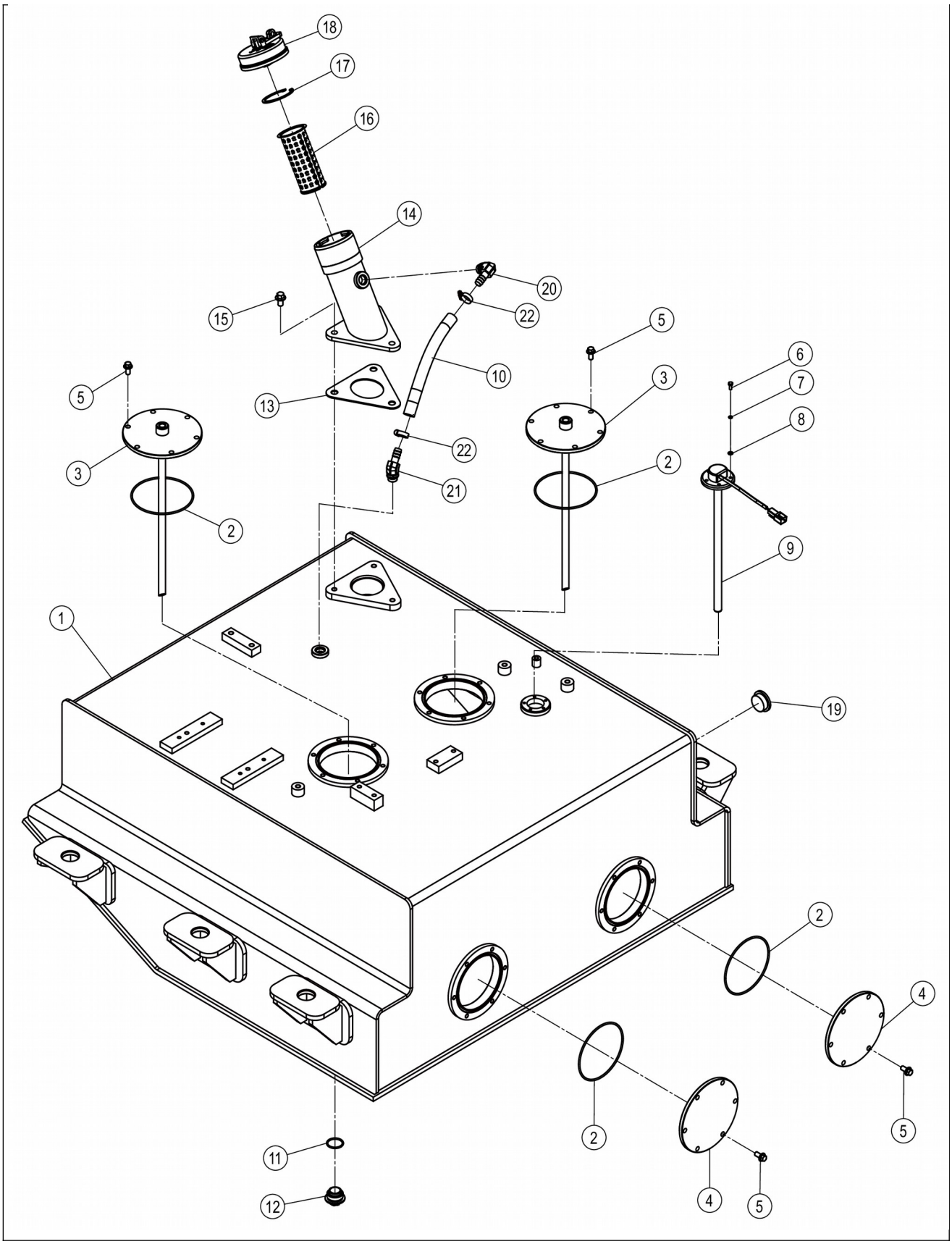
18
17
16
14
20
22
15
5
10
13
5
3
22
21
3
2
6
7
8
2
9
1
19
2
4
2
5
4
11
12
5

40C5530X0_000_00 燃油箱总成 FUEL TANK

件号 ITEM	部件号 PART NO.	零件名称 CH	PART NAME EN	服务代码 SC	互换性 IA	数量 Q'TY	规格 SP.	备注 RE
1		燃油箱	FUEL TANK	A		1		
2	12B0238	O形圈	O-RING			4	145×3.55	
3	36D1017	盖板	COVER			2		
4	53A0140	法兰盖	FLANGE COVER			2		
5	01B1277	螺栓	BOLT			24	M10×20-8.8-ZN.D	
6	00B0028	螺栓	BOLT			5	M5×12-8.8-ZN.D	
7	06B0017	垫圈	WASHER			5	5	
8	06B0066	垫圈	WASHER			5	5-140HV-ZN.D	
9	30B0995	燃油油位传感器	FUEL LEVEL SENSOR			1		
10	66C3425	燃油管	FUEL HOSE			1		
11	12B0381	O形密封圈	O-RING			1	40×3.1	
12	03B1535	放油螺塞	DRAIN PLUG			1		
13	82A0731	橡胶垫圈	RUBBER WASHER			1		
14		加油口	OIL FILLER	A		1		
15	01B1394	螺栓	BOLT			3	M12×20-8.8-ZN.D	
16	12D0005	滤筒	STRAINER			1		
17	07B0003	挡圈	SNAP RING			1	75	
18	16C0091	油箱盖总成	TANK COVER AS			1		
19	40C0362	液位计	DIPSTICK			1		
20	31C1899	可调接头	CONNECTOR			1		
21	31C0514	可调接头	CONNECTOR			1		
22	09C1950	双管夹	DOUBLE CLAMP			2	Φ20～Φ32	

31C0514_002_00 可调接头

CONNECTOR

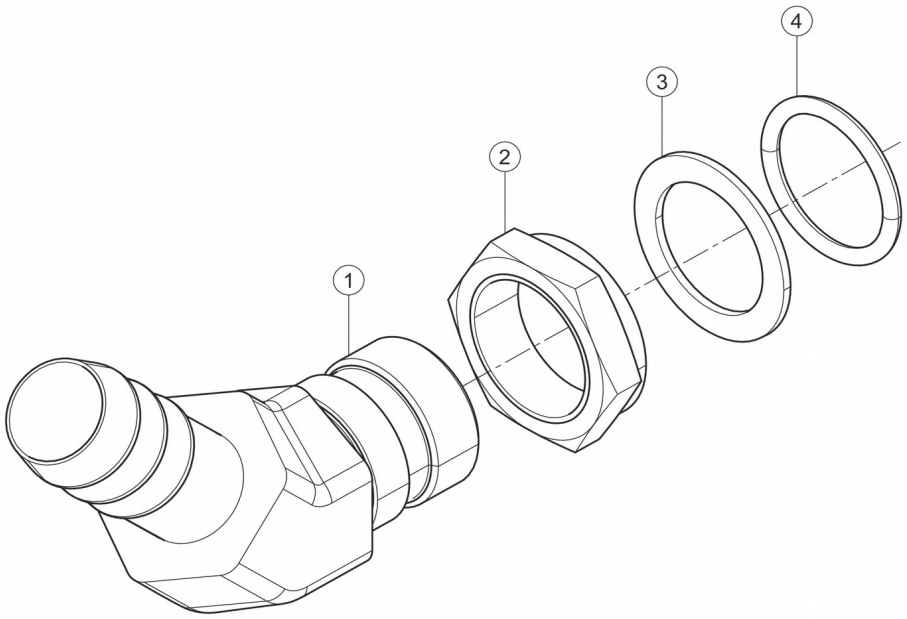

31C0514_002_00 可调接头 CONNECTOR

件号 ITEM	部件号 PART NO.	零件名称 CH	PART NAME EN	服务代码 SC	互换性 IA	数量 Q'TY	规格 SP.	备注 RE
1		弯接头	ELBOW	B		1		
2		螺母	NUT	B		1		

3		垫圈	WASHER	B		1		
4	12B0339	O形密封圈	O-RING			1	24×2.4	

31C1899_000_00 可调接头

CONNECTOR

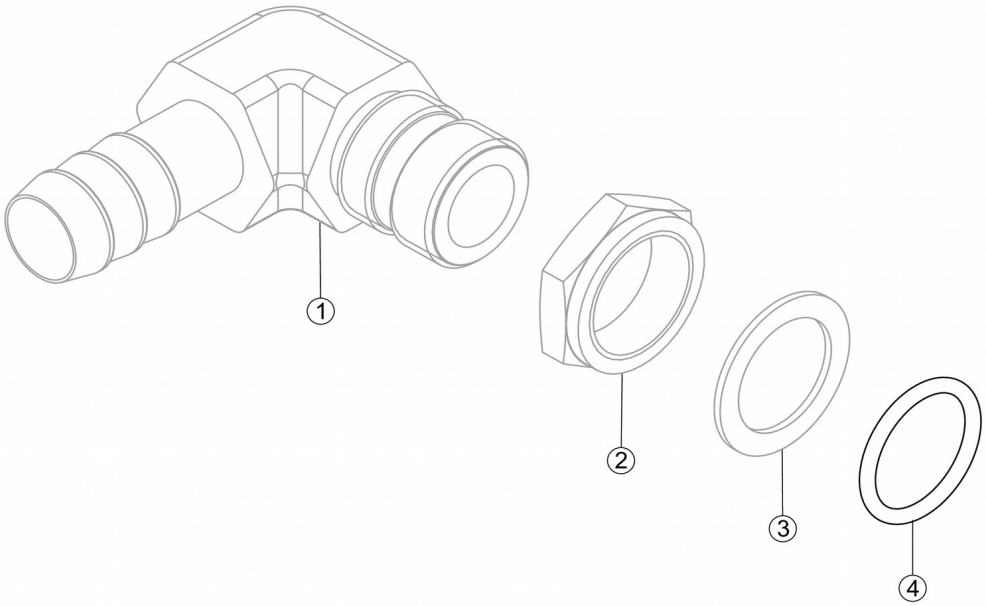

件号 ITEM	部件号 PART NO.	零件名称 CH	PART NAME EN	服务代码 SC	互换性 IA	数量 Q'TY	规格 SP.	备注 RE
1		弯接头	ELBOW	B		1		
2		螺母	NUT	B		1		
3		垫圈	WASHER	B		1		
4	12B0339	O形密封圈	O-RING			1	24×2.4	

40C5530X9_000_00 燃油箱总成

FUEL TANK AS

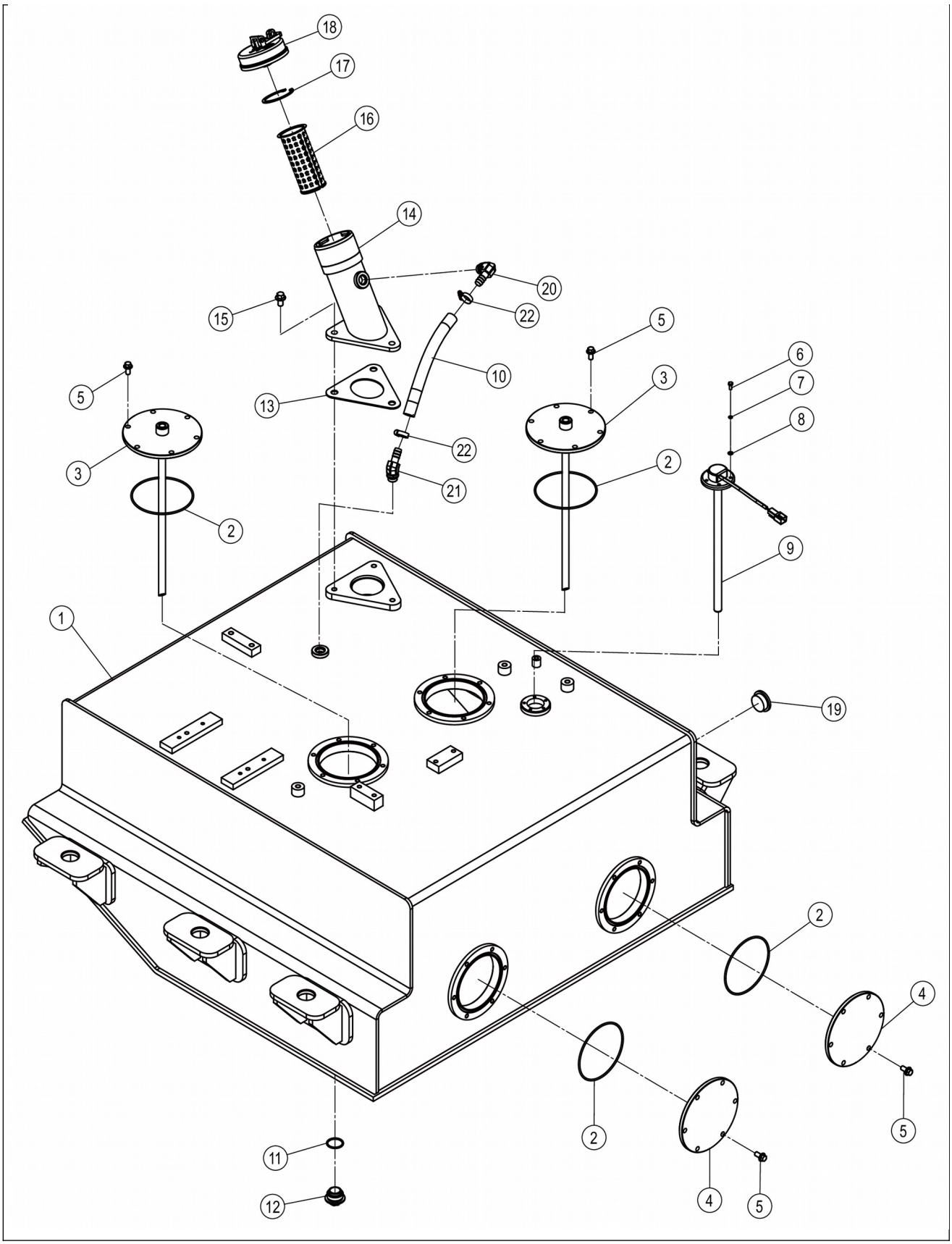
18
17
16
14
20
22
15
5
10
13
3
6
7
8
22
21
2
9
1
19
2
4
5
11
12

40C5530X9_000_00 燃油箱总成 FUEL TANK AS

件号 ITEM	部件号 PART NO.	零件名称 CH	PART NAME EN	服务代码 SC	互换性 IA	数量 Q'TY	规格 SP.	备注 RE
1		燃油箱	FUEL TANK	A		1		
2	12B0238	O形圈	O-RING			4	145×3.55	
3	36D1017	盖板	COVER			2		
4	53A0140	法兰盖	FLANGE COVER			2		
5	01B1277	螺栓	BOLT			24	M10×20-8.8-ZN.D	
6	00B0028	螺栓	BOLT			5	M5×12-8.8-ZN.D	
7	06B0017	垫圈	WASHER			5	5	
8	06B0066	垫圈	WASHER			5	5-140HV-ZN.D	
9	30B0995	燃油油位传感器	FUEL LEVEL SENSOR			1		
10	66C3425	燃油管	FUEL HOSE			1		
11	12B0381	O形密封圈	O-RING			1	40×3.1	
12	03B1535	放油螺塞	DRAIN PLUG			1		
13	82A0731	橡胶垫圈	RUBBER WASHER			1		
14		加油口	OIL FILLER	A		1		
15	01B1394	螺栓	BOLT			3	M12×20-8.8-ZN.D	
16	12D0005	滤筒	STRAINER			1		
17	07B0003	挡圈	SNAP RING			1	75	
18	16C0091	油箱盖总成	TANK COVER AS			1		
19	40C0362	液位计	DIPSTICK			1		
20	31C1899	可调接头	CONNECTOR			1		
21	31C0514	可调接头	CONNECTOR			1		
22	09C1950	双管夹	DOUBLE CLAMP			2	Φ20～Φ32	

00Y0372_000_00 散热系统

COOLING SYSTEM

注：该系统无装配图，具体装配请参考表中各部件装配图。

Note: No assembly diagram is provided for this system. Please refer to the assembly diagrams of those components in the table for assembly details.

00Y0372_000_00 散热系统 COOLING SYSTEM

件号 ITEM	部件号 PART NO.	零件名称 CH	PART NAME EN	服务代码 SC	互换性 IA	数量 Q'TY	规格 SP.	备注 RE
1	40C6032	散热器安装	RADIATOR MOUNTING	C		1		
2	22C1939	隔热支架	BRACKET	C		1		
3	40C6031	散热管路	COOLER LINES	C		1		
4	20C1976	放油装置	OIL DRAIN DEVICE	C		1		

20C1976_000_00 放油装置

OIL DRAIN DEVICE

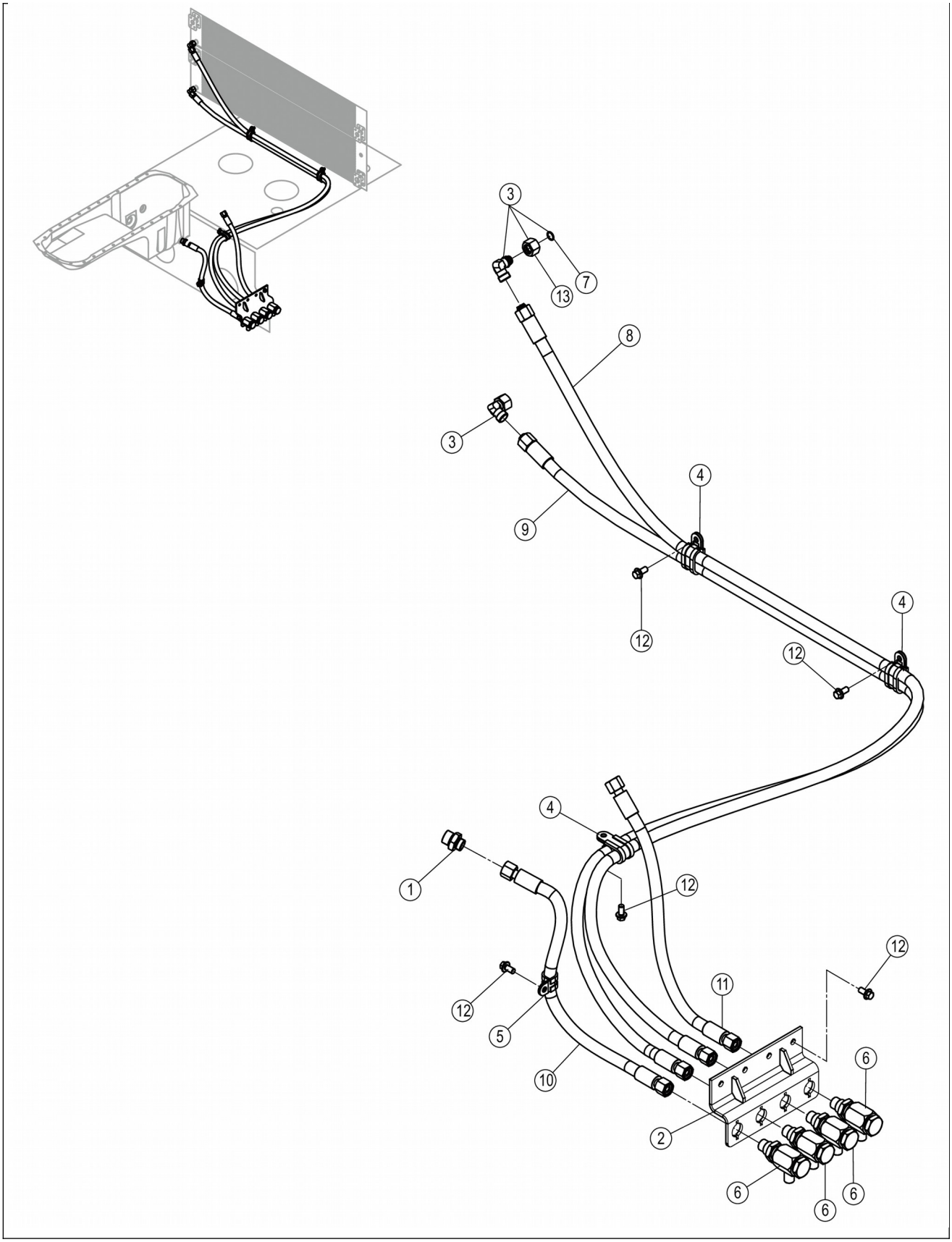
3
7
13
8
3
4
9
12
4
12
4
1
12
12
11
12
5
10
6
2
6
6
6

20C1976_000_00 放油装置 OIL DRAIN DEVICE

件号 ITEM	部件号 PART NO.	零件名称 CH	PART NAME EN	服务代码 SC	互换性 IA	数量 Q'TY	规格 SP.	备注 RE
1	00A6905	接头	CONNECTOR			1		
2	01D0824	安装架	MOUNTING BRACKET			1		
3	31C0114	弯接头	CONNECTOR			2		
4	09C1754	双管夹	DOUBLE CLAMP			3	Φ22/Φ22	
5	09C1746	软管夹	CLAMP			1	Φ22	
6	33C0090	接头	FITTING			4		
7	12B0496	O形圈	O-RING			2	12×2.0	
8	66C4128	软管总成	HOSE AS		I	1		EC0000158156_1,4-358批 JL590817,替换前
8	67C3238	软管总成	HOSE AS		I	1		EC0000158156_1,4-358批 JL590817,替换后
9	66C4129	软管总成	HOSE AS			1		
10	66C3510	软管总成	HOSE AS			1		
11	66C3512	软管总成	HOSE AS			1		
12	01B1277	螺栓	BOLT		TN	8	M10×20-8.8-ZN.D	EC0000127268_9,替换后
13		螺母	NUT	B		2	M22×1.5	

31C0114_000_00 弯接头

CONNECTOR

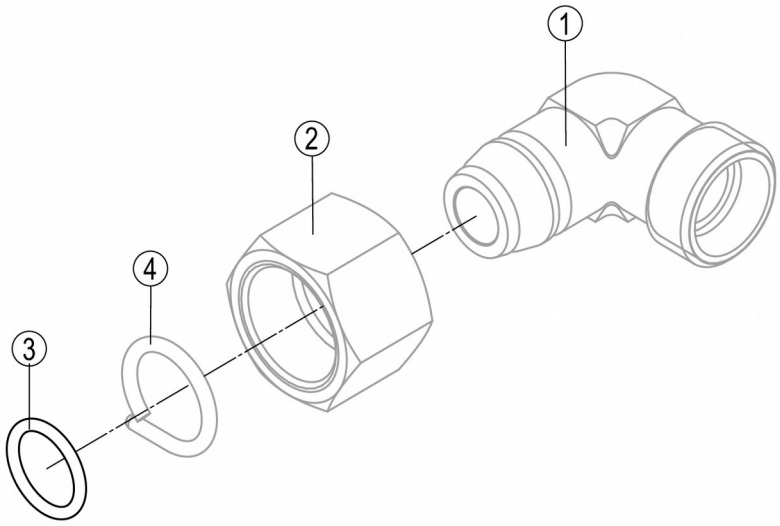
1
2
4
3

31C0114_000_00 弯接头 CONNECTOR

件号 ITEM	部件号 PART NO.	零件名称 CH	PART NAME EN	服务代码 SC	互换性 IA	数量 Q'TY	规格 SP.	备注 RE
1		过渡接头	CONNECTOR	B		1		
2		螺母	NUT	B		1	M22×1.5	
3	12B0496	O形圈	O-RING			1	12×2.0	
4		钢丝	STEEL WIRE	B		1		

22C1939_001_00 隔热支架

BRACKET

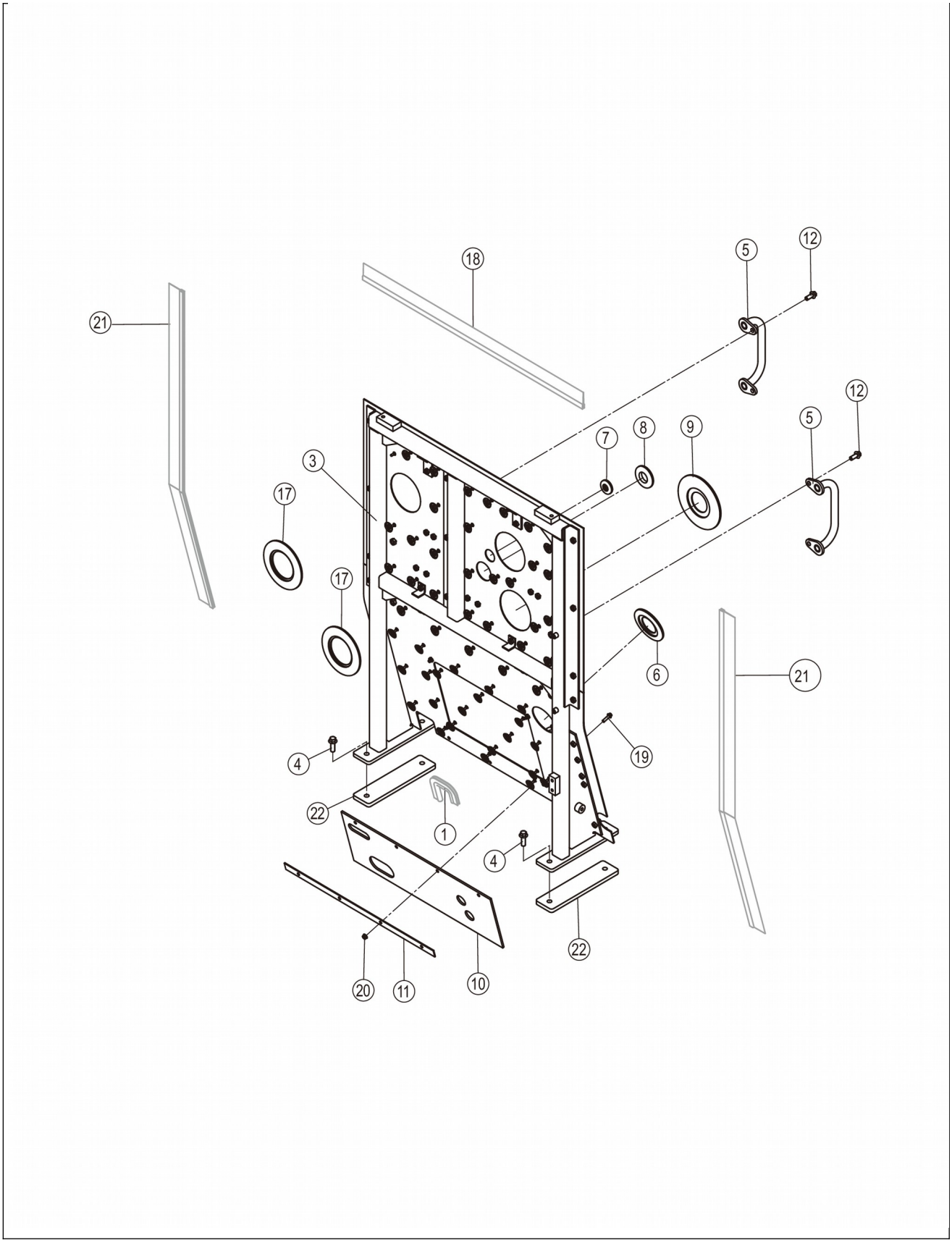
18
21
5
12
7
8
9
3
17
17
6
21
4
19
22
1
4
22
20
11
10

22C1939_001_00 隔热支架 BRACKET

件号 ITEM	部件号 PART NO.	零件名称 CH	PART NAME EN	服务代码 SC	互换性 IA	数量 Q'TY	规格 SP.	备注 RE
1	84A3295	胶条	SEAL	C		1	L225	
3	48C3318	隔热板	HEAT SHIELD			1		
4	01B1380	螺栓	BOLT		P	4	M14×40-8.8-ZN.D	EC0000131622_7,替换后
5	41D1003	扶手	HANDRAIL			2		
6	83A1979	护孔圈	GROMMET			1		
7	83A0341	护孔圈	GROMMET		P	1		EC0000162232_1,替换后
8	83A1266	护孔圈	GROMMET		P	1		EC0000162232_2,替换后
9	83A1436	护孔圈	GROMMET			1		
10	82A2028	橡胶板	RUBBER PLATE			1		
11	90A1143	压板	PLATE			1		
12	01B1283	螺栓	BOLT		TN	4	M12×30-8.8-ZN.D	EC0000127268_14,替换后
17	83A1066	护孔圈	GROMMET			2		
18	84A3378	橡胶条	SEAL	C		1		
19	01B1291	螺栓	BOLT		TN	4	M8×30-8.8-ZN.D	EC0000127268_15,替换后
20	03B2081	螺母	NUT		N	4	M8-8-ZN.D	EC0000127268_12,替换后
21	84A1595	橡胶条	SEAL	C	N	2	L=1400MM	EC0000120855_1,替换后
22	95A0762	底板	BOTTOM PLATE		-	2		EC0000131622_1,替换后

48C3318_002_00 隔热板

HEAT SHIELD

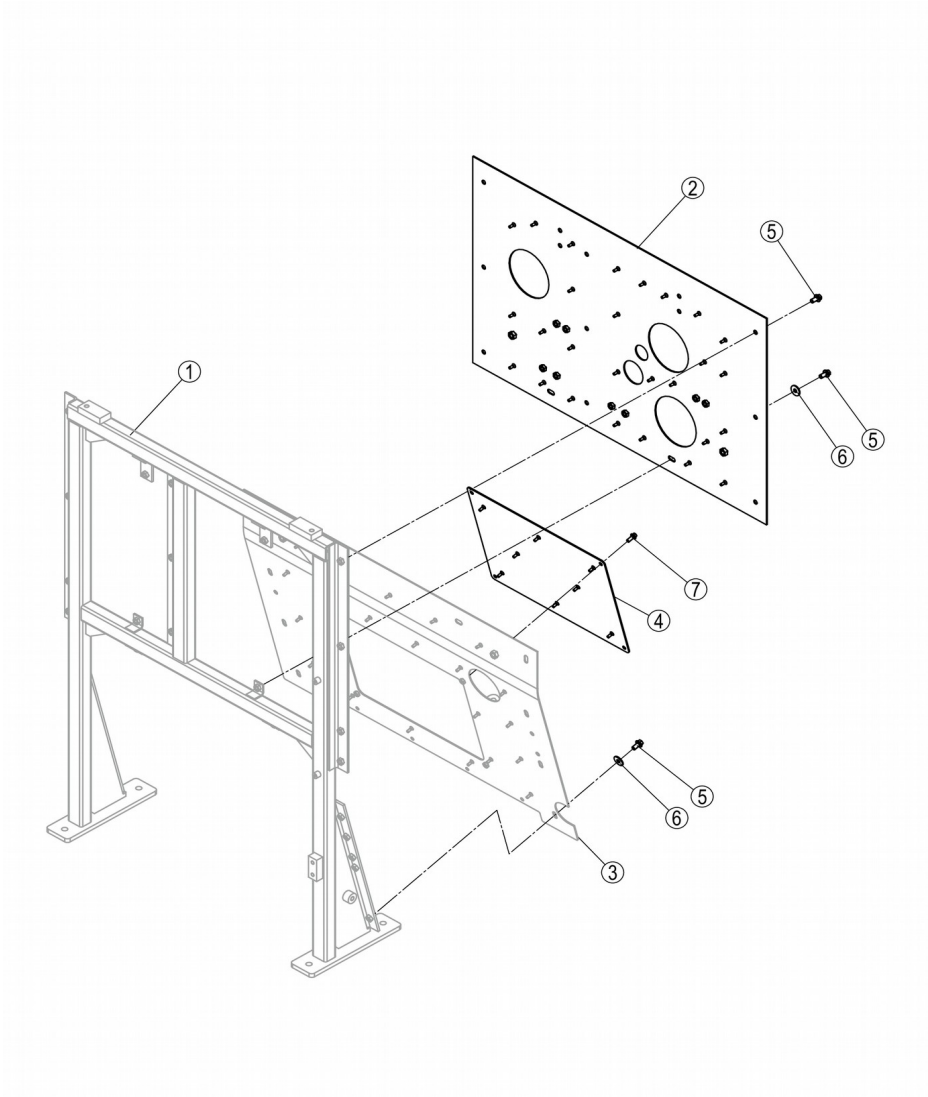

48C3318_002_00 隔热板 HEAT SHIELD

件号 ITEM	部件号 PART NO.	零件名称 CH	PART NAME EN	服务代码 SC	互换性 IA	数量 Q'TY	规格 SP.	备注 RE
1		支架	BRACKET	A		1		
2	46D2283	隔热板	BAFFLE		P	1		EC0000131622_20,替换后
3		隔板	BAFFLE	A		1		
4	46D1759	盖板	COVER			1		
5	01B1277	螺栓	BOLT		N	21	M10×20-8.8-ZN.D	EC0000127268_162,替换后
6	06B0666	垫圈	WASHER		N	12	10-300HV-DK	EC0000127268_159,替换后
7	01B1289	螺栓	BOLT		N	4	M8×20-8.8-ZN.D	EC0000127268_161,替换后

84A1595_000_00 橡胶条

SEAL

注：该系统无装配图。

Note: No assembly diagram is provided for this system.

84A1595_000_00 橡胶条 SEAL

件号 ITEM	部件号 PART NO.	零件名称 CH	PART NAME EN	服务代码	互换性	数量 Q'TY	规格 SP.	备注 RE

				SC	IA			
1	MX100567	密封胶条	SEAL STRIP			1.4		

84A3295_000_00 胶条

SEAL

注：该系统无装配图。

Note: No assembly diagram is provided for this system.

件号 ITEM	部件号 PART NO.	零件名称 CH	PART NAME EN	服务代码 SC	互换性 IA	数量 Q'TY	规格 SP.	备注 RE
1	MX100293	密封胶条	SEAL STRIP			0.345		

84A3378_000_00 橡胶条

SEAL

注：该系统无装配图。

Note: No assembly diagram is provided for this system.

84A3378_000_00 橡胶条 SEAL

件号 ITEM	部件号 PART NO.	零件名称 CH	PART NAME EN	服务代码	互换性	数量 Q'TY	规格 SP.	备注 RE

				SC	IA			
1	MX100567	密封胶条	SEAL STRIP			1		

40C6031_002_00 散热管路

COOLER LINES

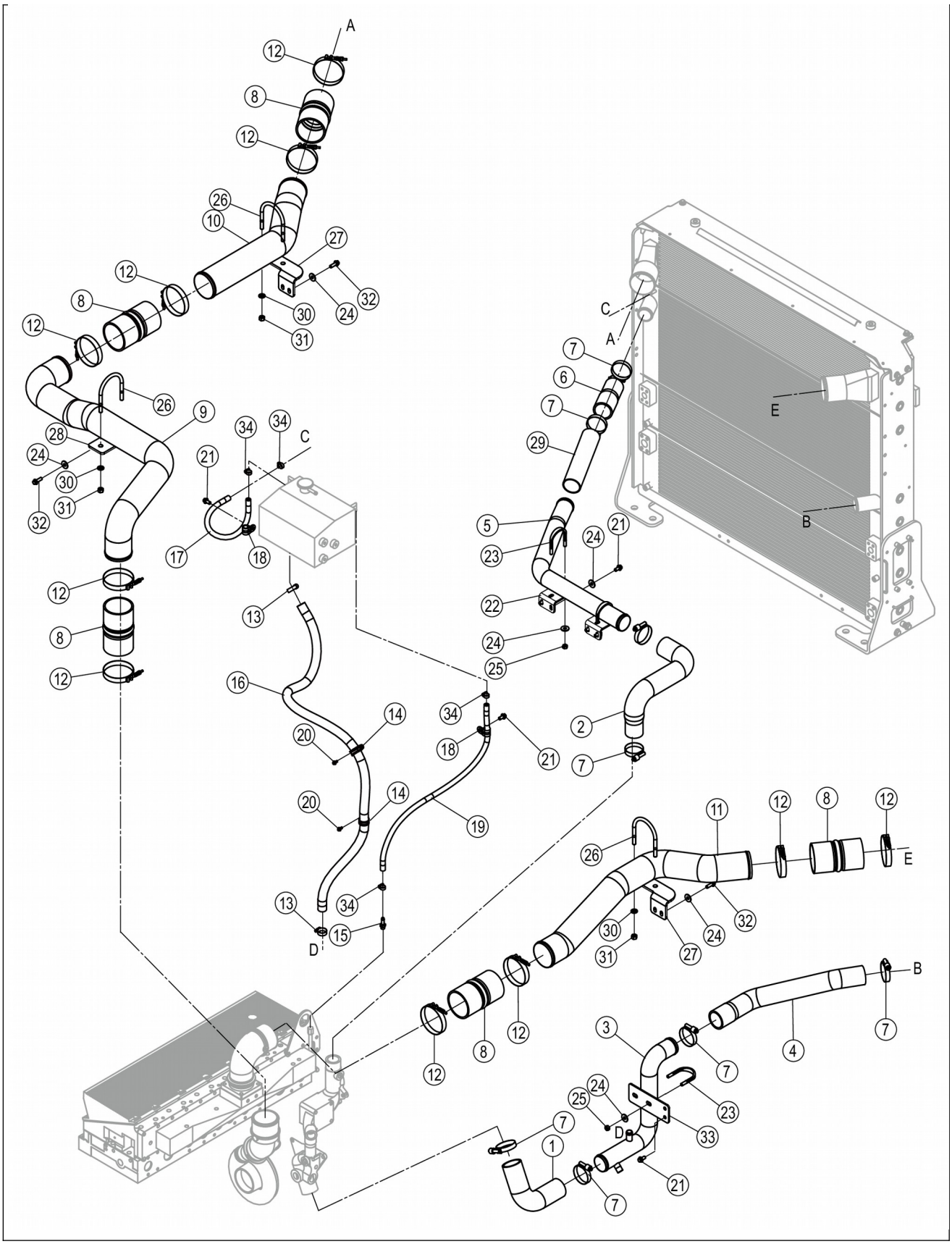
A
12
8
12
26
10
27
12
8
30
24
32
12
31
26
9
28
24
30
32
31
34
34
C
21
17
18
13
12
8
12
16
20
14
20
14
19
34
13
15
D
34
18
21
2
7
C
A
7
6
7
29
5
23
24
21
22
24
25
E
B
11
12
8
12
E
26
32
30
24
31
27
B
12
8
12
3
7
4
7
25
24
23
D
33
7
1
21
7

40C6031_002_00 散热管路 COOLER LINES

件号 ITEM	部件号 PART NO.	零件名称 CH	PART NAME EN	服务代码 SC	互换性 IA	数量 Q'TY	规格 SP.	备注 RE
1	32A3257	下水胶管	HOSE		P	1		EC0000131622_13,替换后
2	32A3256	上水胶管	HOSE		P	1		EC0000131622_14,替换后
3	67A0408	下水钢管	PIPE		I	1		EC0000150350_4,3-094批 JL590788,替换后
4	32A2428	下水胶管	HOSE			1		
5	38A6399	上水钢管	PIPE			1		
6	32A2439	上水胶管	HOSE			1		
7	09C2298	螺旋卡箍	CLAMP			8	SX12W3/Φ57-Φ79	
8	30A2563	红色胶管	INTAKE HOSE			1		
9	38A9542	中冷器钢管	PIPE		N	1		EC0000139666_4,替换后
10	38A9544	中冷器钢管	PIPE		N	1		EC0000139666_3,替换后
10	38A8301	中冷器钢管	PIPE		N	1		EC0000139666_3,替换前
10	38A8301	中冷器钢管	PIPE		P	1		EC0000131622_15,替换后
11	38A8302	中冷器钢管	PIPE		P	1		EC0000131622_12,替换后
12	09C1341	卡箍	CLAMP			2	Φ111-Φ118	
13	09C1955	管夹	CLAMP		N	2	Φ25～Φ40	EC0000127268_102,替换后
14	09C1700	管夹	CLAMP			2	Φ30	
15	15D0254	接头	CONNECTOR		N	1		EC0000120855_2,替换后
16	30A3821	补水管	HOSE			1		
17	30A3822	蒸汽胶管	HOSE			1		
18	09C1624	软管夹	CLAMP			2		
19	30A3823	蒸汽胶管	HOSE			1		
20	02B0147	螺栓	BOLT		TN	2	M6×12-8.8-ZN.D	EC0000127268_90,替换后
21	01B1277	螺栓	BOLT		TN	8	M10×20-8.8-ZN.D	EC0000127268_95,替换后
22	22A8838	弯板	PLATE			2		
23	26A5799	U型管箍	U-CLAMP			3		
24	06B0666	垫圈	WASHER		N	16	10-300HV-DK	EC0000127268_89,替换后

25	03B0158	螺母	NUT			6	M10×1.25-8-ZN.D	
26	26A2331	U形管夹	U-CLAMP			3		
27	29A8819	弯板	PLATE			2		
28	22A8687	弯板	PLATE			1		
29	85A5686	隔热罩	HEAT SHIELD		-	1		EC0000127268_88,替换后
30	06B0668	垫圈	WASHER		TN	6	12-300HV-DK	EC0000127268_101,替换后
31	03B0339	锁紧螺母	LOCKNUT		I	6	M12×1.5	EC0000153213_3,替换后
31	03B0227	螺母	NUT		I	6	M12×1.5-8-ZN.D	EC0000153213_3,替换前
32	01B1279	螺栓	BOLT		TN	6	M10×30-8.8-ZN.D	EC0000127268_98,替换后
33	19A9655	板	PLATE			1		
34	09C1946	管夹	CLAMP		N	4	Φ12-Φ22	EC0000127268_91,替换后

40C6032_001_00 散热器安装

RADIATOR MOUNTING

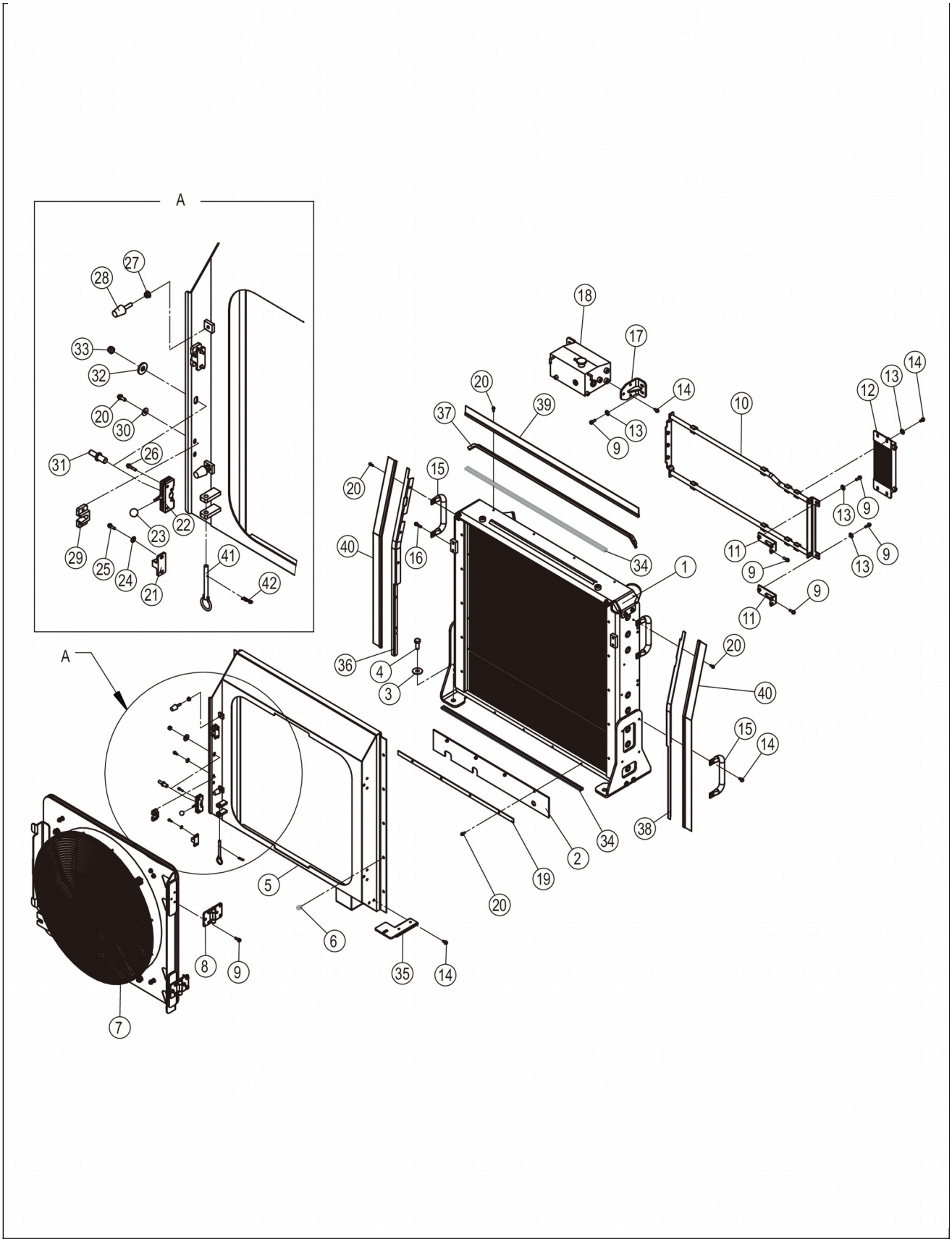
A
A
1
2
3
4
5
6
7
8
9
10
11
12
13
14
15
16
17
18
19
20
21
22
23
24
25
26
27
28
29
30
31
32
33
34
35
36
37
38
39
40
41
42

40C6032_001_00 散热器安装 RADIATOR MOUNTING

件号 ITEM	部件号 PART NO.	零件名称 CH	PART NAME EN	服务代码 SC	互换性 IA	数量 Q'TY	规格 SP.	备注 RE
1	20C1960	散热器组件	RADIATOR GP			1		
2	82A2886	橡胶板	RUBBER PLATE		N	1		EC0000127268_131,替换后
3	06B0815	垫圈	WASHER		N	6	20-300HV-DK	EC0000127268_128,替换后
4	00B0234	螺栓	BOLT		I	6	M20×50-10.9-ZN.D	EC0000139666_8,6-078批;GL560690,替换后
4	01B1393	螺栓	BOLT		TN	6	M20×50-10.9-ZN.D	EC0000127268_110,替换后
4	01B1393	螺栓	BOLT		I	6	M20×50-10.9-ZN.D	EC0000139666_8,6-078批;GL560690,替换前
5	45D1721	导风罩	SHROUD			1		
6	01B1394	螺栓	BOLT		TN	10	M12×20-8.8-ZN.D	EC0000127268_124,替换后
7	40C6042	风扇驱动马达	FAN DRIVE MOTOR	C		1		
8	25C0358	自润滑式铰链	HINGE			2		
9	01B1279	螺栓	BOLT		TN	24	M10×30-8.8-ZN.D	EC0000127268_130,替换后
10	01D1999	支架	BRACKET			1		
11	01D2000	支架	BRACKET			2		
12	20C1504	燃油散热器	FUEL COOLER			1		
13	06B0666	垫圈	WASHER		N	10	10-300HV-DK	EC0000127268_113,替换后
14	01B1277	螺栓	BOLT		N	19	M10×20-8.8-ZN.D	EC0000127268_111,替换后
15	36A4920	弯管	ELBOW			4		
16	01B1281	螺栓	BOLT		N	1	M10×40-8.8-ZN.D	EC0000127268_125,替换后
17	01D1972	支架	BRACKET			2		
18	20C1977	副水箱	AUXILIARY TANK			1		
19	90A1070	压板	PLATE			1		
20	01B1289	螺栓	BOLT		TN	24	M8×20-8.8-ZN.D	EC0000127268_106,替换后
21	84A4517	限位块	BLOCK		I	2		EC0000139666_7,6-078批;GL560690,替换后
22	24C0471	锁	LOCK			1		

23	35C0689	手柄球	KNOB			1		
24	06B0812	垫圈	WASHER		N	4	6-300HV-DK	EC0000127268_123,替换后
25	01B0477	螺栓	BOLT		N	4	M6×20-8.8-ZN.D	EC0000127268_127,替换后
26	01B1355	螺栓	BOLT		TN	4	M6×30-8.8-ZN.D	EC0000127268_129,替换后
27	03B2135	螺母	NUT		N	2	M10-8-ZN.D	EC0000127268_114,替换后
28	35C0680	减震垫	CUSHION			2		
29	16A5055	挡板	PLATE			2		
30	06B0671	垫圈	WASHER		N	4	8×300HV-DK	EC0000127268_109,替换后
31	60A1521	锁销	LOCK PIN			1		
32	10A4589	淬硬垫圈	HARD WASHER			1		
33	03B0034	尼龙锁紧螺母	LOCKNUT			1	M14-8-ZN.D	
34	84A3316	密封条	SEAL	C		2		

40C6032_001_00 散热器安装
RADIATOR MOUNTING

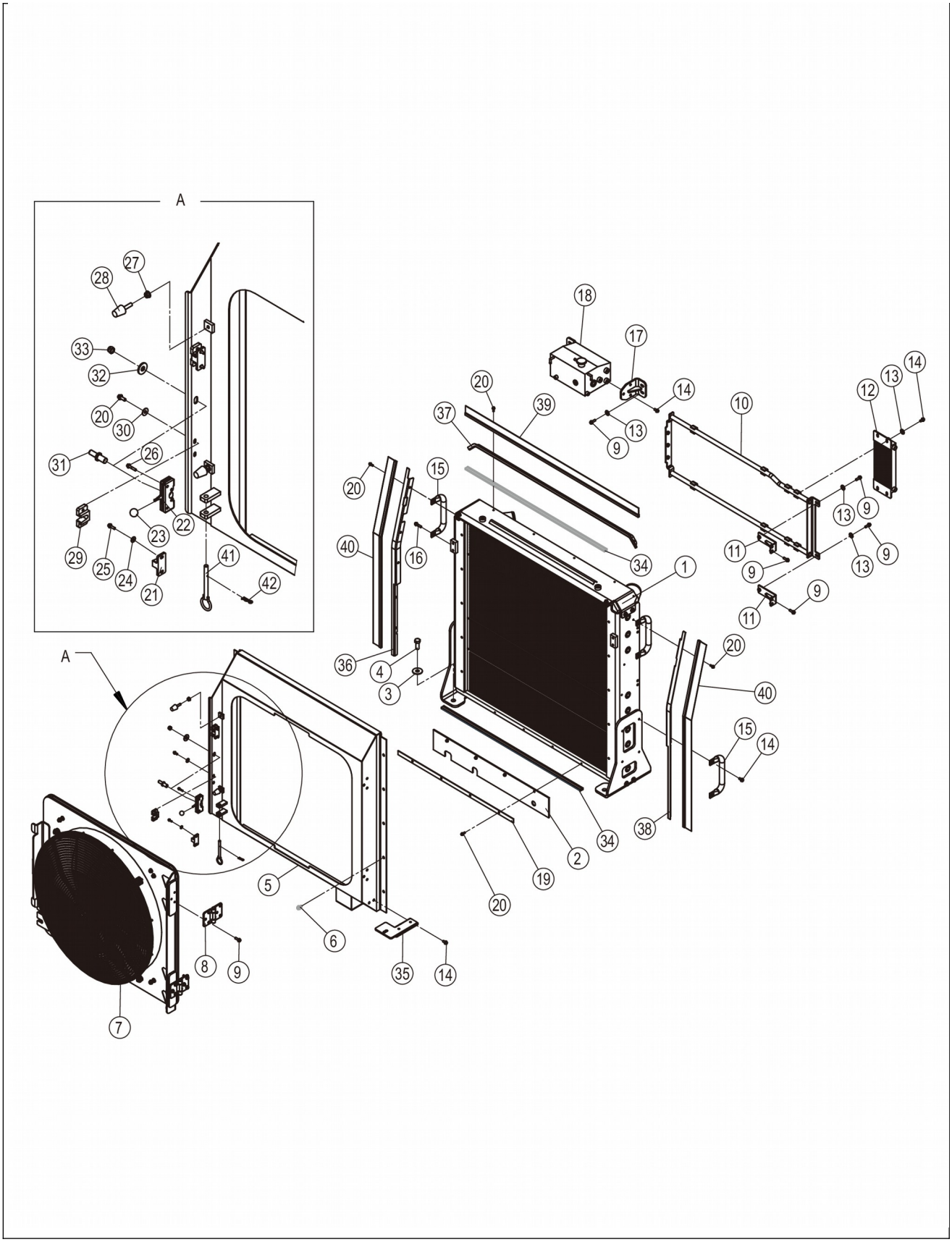
A
A
1
2
3
4
5
6
7
8
9
10
11
12
13
14
15
16
17
18
19
20
21
22
23
24
25
26
27
28
29
30
31
32
33
34
35
36
37
38
39
40
41
42

40C6032_001_00 散热器安装 RADIATOR MOUNTING

件号 ITEM	部件号 PART NO.	零件名称 CH	PART NAME EN	服务代码 SC	互换性 IA	数量 Q'TY	规格 SP.	备注 RE
35	22C2072	限位座	RETAINER	C	N	1		EC0000127268_108,替换后
36	06A8531	弯板	PLATE		N	1		EC0000120855_6,替换后
37	06A8532	弯板	PLATE		N	1		EC0000120855_8,替换后
38	06A8602	弯板	PLATE		N	1		EC0000120855_5,替换后
39	84A3606	密封条	SEAL	C	N	1		EC0000120855_4,替换后
40	MX100567	密封胶条	SEAL STRIP	C	N	2		EC0000120855_7,替换后
41	11D1721	销	PIN		-	1		EC0000139666_5,6-078批;GL560690,替换后
42	63A0132	插销	LATCH		-	1		EC0000139666_6,6-078批;GL560690,替换后

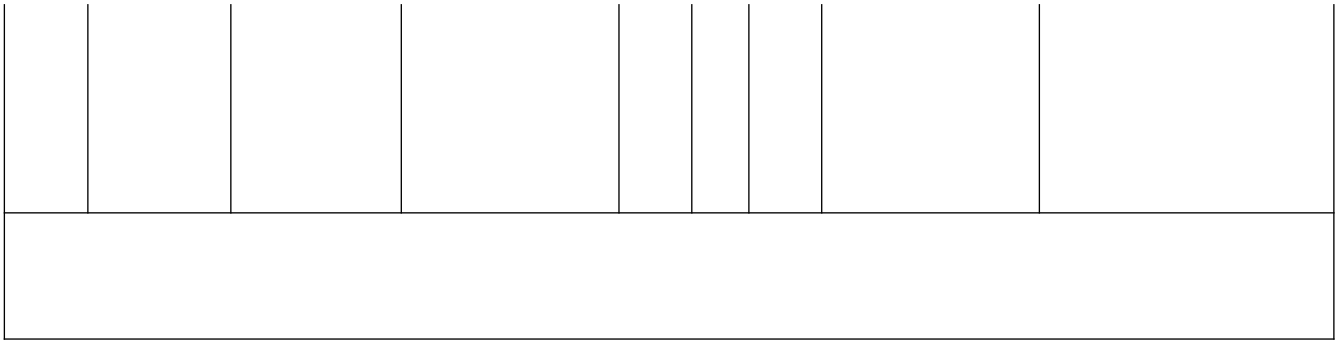

20C1960_000_00 散热器组件

RADIATOR GP

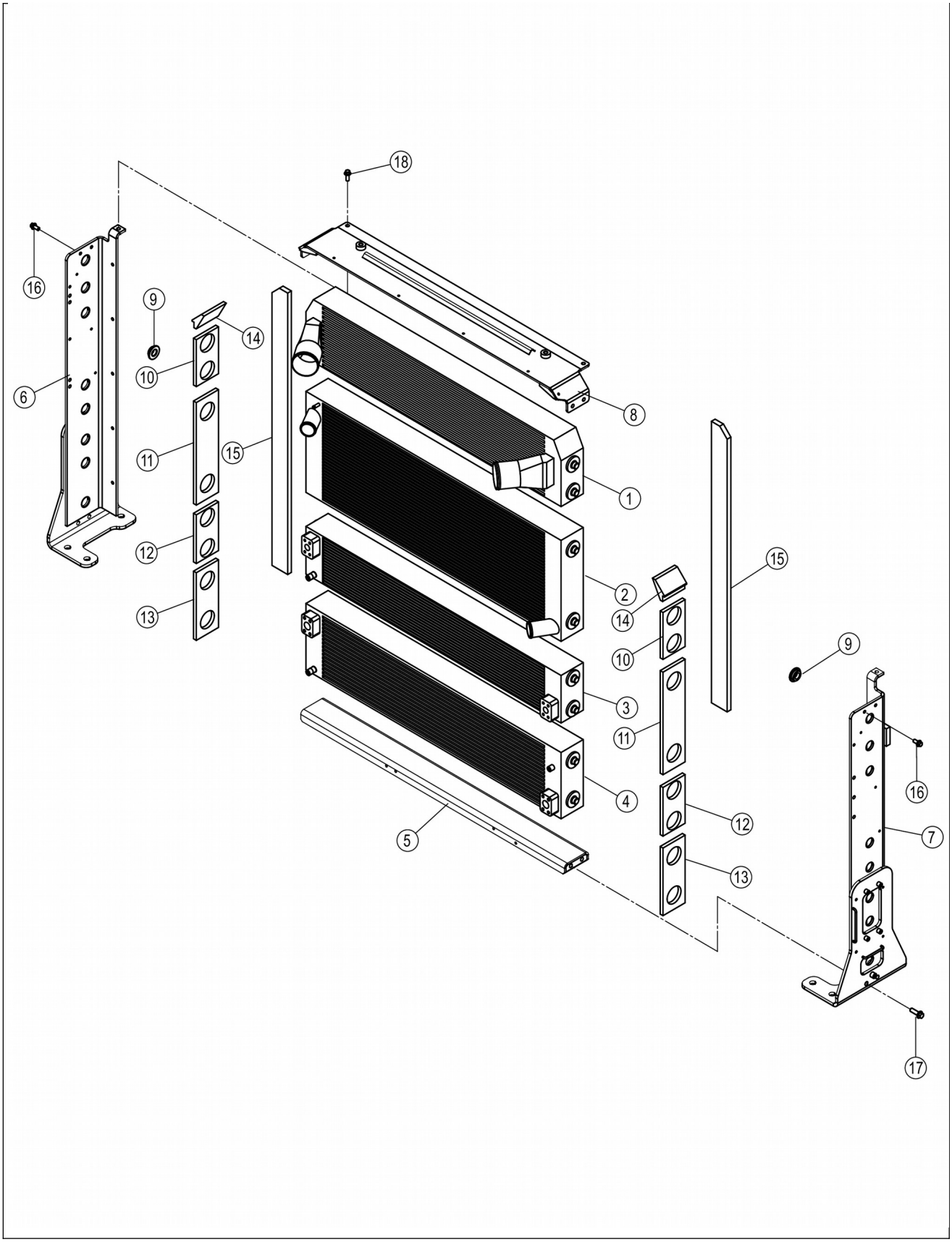
18
16
9
14
10
6
11
15
12
13
8
1
2
14
10
3
11
4
5
15
9
16
7
13
12
17

20C1960_000_00 散热器组件 RADIATOR GP

件号 ITEM	部件号 PART NO.	零件名称 CH	PART NAME EN	服务代码 SC	互换性 IA	数量 Q'TY	规格 SP.	备注 RE
1	20C1961	空-空中冷器	AIR COOLER			1		
2	20C1963	水散热器	WATER RADIATOR			1		
3	20C1850	液压油散热器	OIL COOLER			1		
4	20C1851	变矩器油散热器	TRANSMISSION OIL COOLER			1		
5	01D0277	连接架	CONNECTING BRACKET			1		
6	01D0275	右支架	BRACKET-RH			1		
7	01D0276	左支架	BRACKET-LH			1		
8	01D0278	连接架	CONNECTING BRACKET			1		
9	17B0436	减震垫	CUSHION			16		
10	82A2004	海绵	SPONGE			2		
11	82A2005	海绵	SPONGE			2		
12	82A2006	海绵	SPONGE			2		
13	82A2007	海绵	SPONGE			2		
14	82A2009	海绵	SPONGE			2		
15	82A2008	海绵	SPONGE			2		
16	01B1205	螺栓	BOLT		TN	4	M12×25-10.9-ZN.D	EC0000127268_3,替换后
17	01B1223	螺栓	BOLT		TN	4	M14×45-10.9-ZN.D	EC0000127268_7,替换后
18	01B1283	螺栓	BOLT		N	2	M12×30-8.8-ZN.D	EC0000127268_2,替换后

20C1977_000_00 副水箱

AUXILIARY TANK

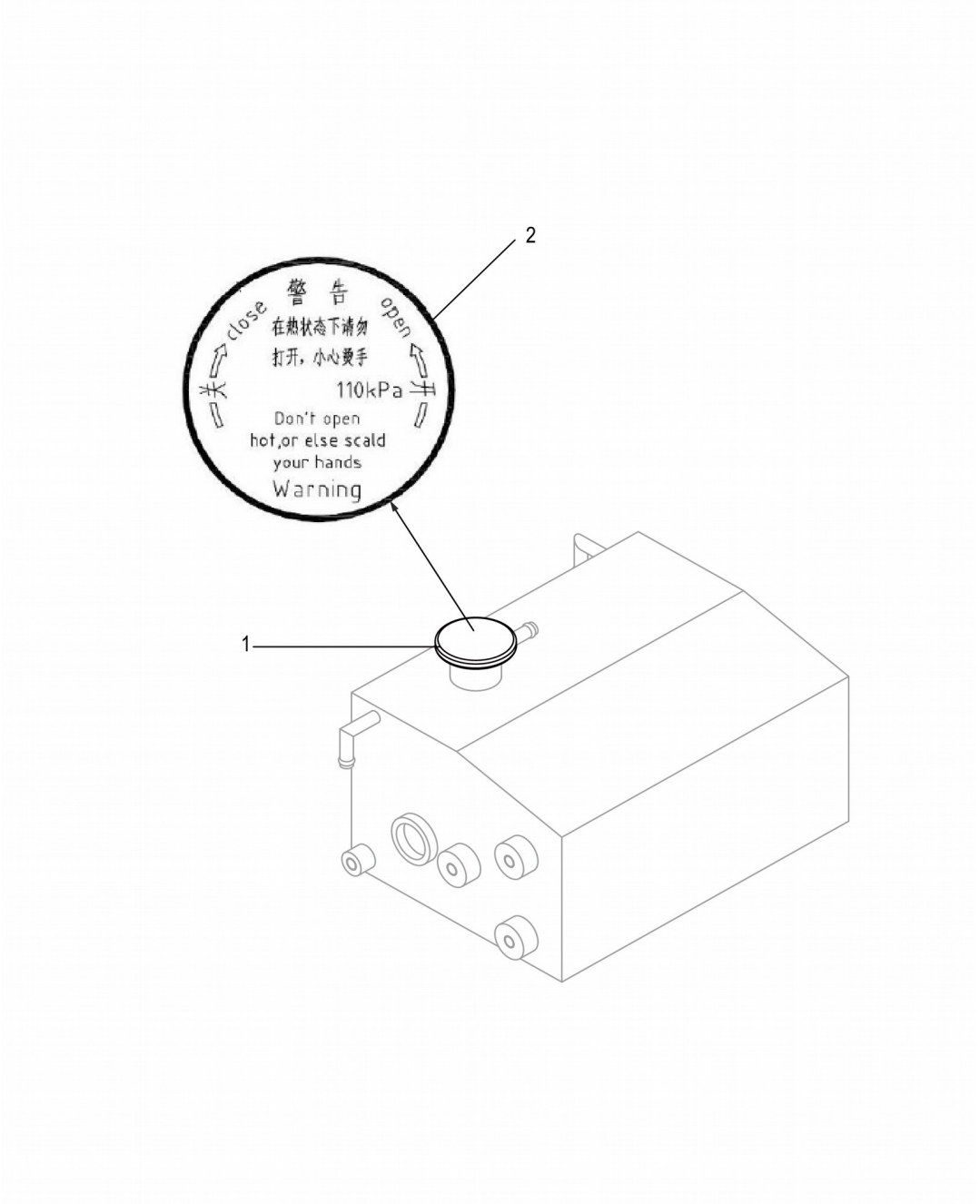

20C1977_000_00 副水箱 AUXILIARY TANK

件号 ITEM	部件号 PART NO.	零件名称 CH	PART NAME EN	服务代码 SC	互换性 IA	数量 Q'TY	规格 SP.	备注 RE

1	SP150255	水箱盖	WATER TANK CAP			1		
2	SP150256	水箱盖标贴	LABEL			1		

22C2072_000_00 限位座

RETAINER

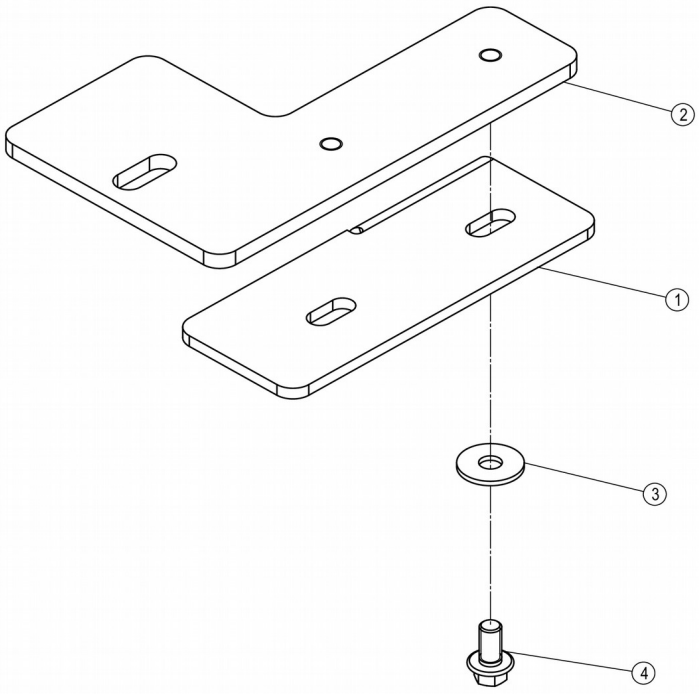

22C2072_000_00 限位座 RETAINER

件号 ITEM	部件号 PART NO.	零件名称 CH	PART NAME EN	服务代码	互换性	数量 Q'TY	规格 SP.	备注 RE

				SC	IA			
1	58A0401	弯板	PLATE			1		
2	93A2730	限位块	BLOCK			1		
3	06B0666	垫圈	WASHER		N	2	10-300HV-DK	EC0000127268_23,替换后
4	01B1277	螺栓	BOLT		N	2	M10×20-8.8-ZN.D	EC0000127268_24,替换后

40C6042_000_00 风扇驱动马达

FAN DRIVE MOTOR

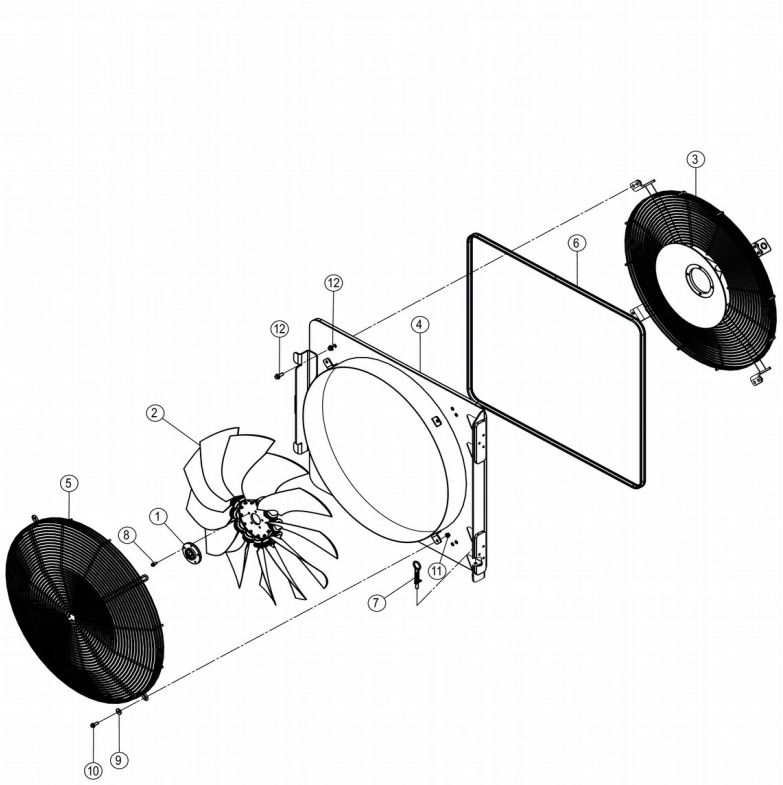

件号 ITEM	部件号 PART NO.	零件名称 CH	PART NAME EN	服务代码 SC	互换性 IA	数量 Q'TY	规格 SP.	备注 RE
1	53A1426	连接法兰	FLANGE			1		
2	40C5732	风扇	FAN			1		
3	01D5363	马达支架	MOTOR BRACKET		P	1		EC0000127268_133,替换后
4	45D1719	导风圈	HOOD			1		
5	45D1651	防护罩	PROTECTION SHIELD			1		
6	84A3358	密封条	SEAL	C		1		
7	24C0368	限位销	PIN			1		
8	01B0995	螺栓	BOLT		N	5	M8×20-10.9-ZN.D	EC0000127268_139,替换后
9	06B0666	垫圈	WASHER		TN	4	10-300HV-DK	EC0000127268_140,替换后
10	01B1279	螺栓	BOLT		N	4	M10×30-8.8-ZN.D	EC0000127268_137,替换后
11	03B2135	螺母	NUT		N	4	M10-8-ZN.D	EC0000127268_138,替换后
12	01B1283	螺栓	BOLT		TN	8	M12×30-8.8-ZN.D	EC0000127268_134,替换后

24C0368_000_00 限位销

PIN

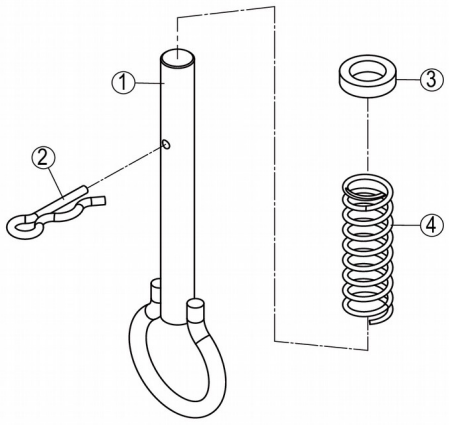

24C0368_000_00 限位销 PIN

件号 ITEM	部件号 PART NO.	零件名称 CH	PART NAME EN	服务代码 SC	互换性 IA	数量 Q'TY	规格 SP.	备注 RE
1	11D0501	销	PIN			1		
2	63A0132	插销	LATCH			1		

3	11A2465	挡板	PLATE			1		
4	75A0314	弹簧	SPRING			1		

84A3358_000_00 密封条

SEAL

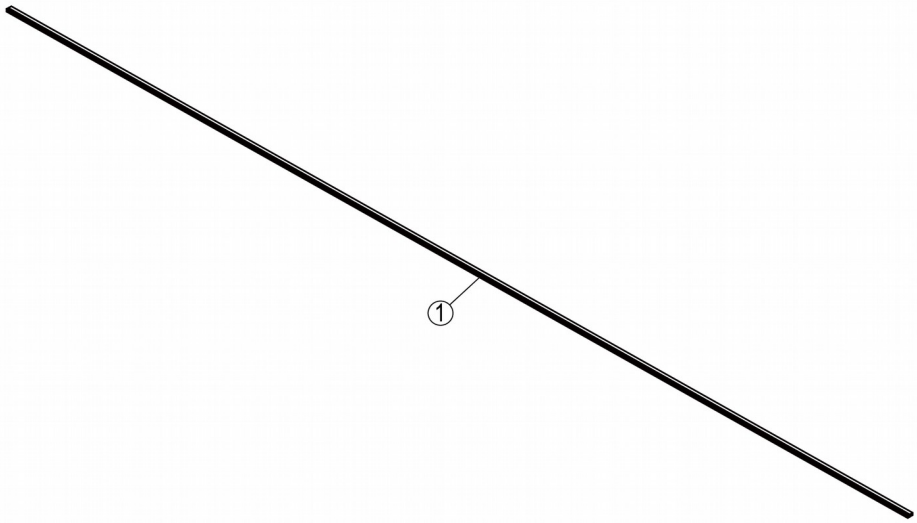

84A3358_000_00 密封条 SEAL

件号 ITEM	部件号 PART NO.	零件名称 CH	PART NAME EN	服务代码 SC	互换性 IA	数量 Q'TY	规格 SP.	备注 RE
1	MX100900	密封胶条	ADHESIVE TAPE			1		

84A1567_000_00 橡胶条

SEAL

注：该系统无装配图。

Note: No assembly diagram is provided for this system.

84A1567_000_00 橡胶条 SEAL

件号 ITEM	部件号 PART NO.	零件名称 CH	PART NAME EN	服务代码	互换性	数量 Q'TY	规格 SP.	备注 RE

				SC	IA			
1	MX100567	密封胶条	SEAL STRIP			1.32		

84A3316_000_00 密封条

SEAL

注：该系统无装配图。

Note: No assembly diagram is provided for this system.

84A3316_000_00 密封条 SEAL

件号 ITEM	部件号 PART NO.	零件名称 CH	PART NAME EN	服务代码 SC	互换性 IA	数量 Q'TY	规格 SP.	备注 RE
1	MX100900	密封胶条	ADHESIVE TAPE			1		

84A3606_000_00 密封条

SEAL

注：该系统无装配图。

Note: No assembly diagram is provided for this system.

84A3606_000_00 密封条 SEAL

件号 ITEM	部件号 PART NO.	零件名称 CH	PART NAME EN	服务代码	互换性	数量 Q'TY	规格 SP.	备注 RE

				SC	IA			
1	MX100567	密封胶条	SEAL STRIP			1		

00Y0369_000_00 柴油机系统

ENGINE SYSTEM

注：该系统无装配图，具体装配请参考表中各部件装配图。

Note: No assembly diagram is provided for this system. Please refer to the assembly diagrams of those components in the table for assembly details.

00Y0369_000_00 柴油机系统 ENGINE SYSTEM

件号 ITEM	部件号 PART NO.	零件名称 CH	PART NAME EN	服务代码 SC	互换性 IA	数量 Q'TY	规格 SP.	备注 RE
1	40C6025	柴油机安装	ENGINE MOUNTING	C		1		
2	40C6027	进排气总成	INTAKE AND EXHAUST AS	C		1		
3	40C6029	燃油管路组件	FUEL LINES GP	C		1		

40C6025_001_00 柴油机安装

ENGINE MOUNTING

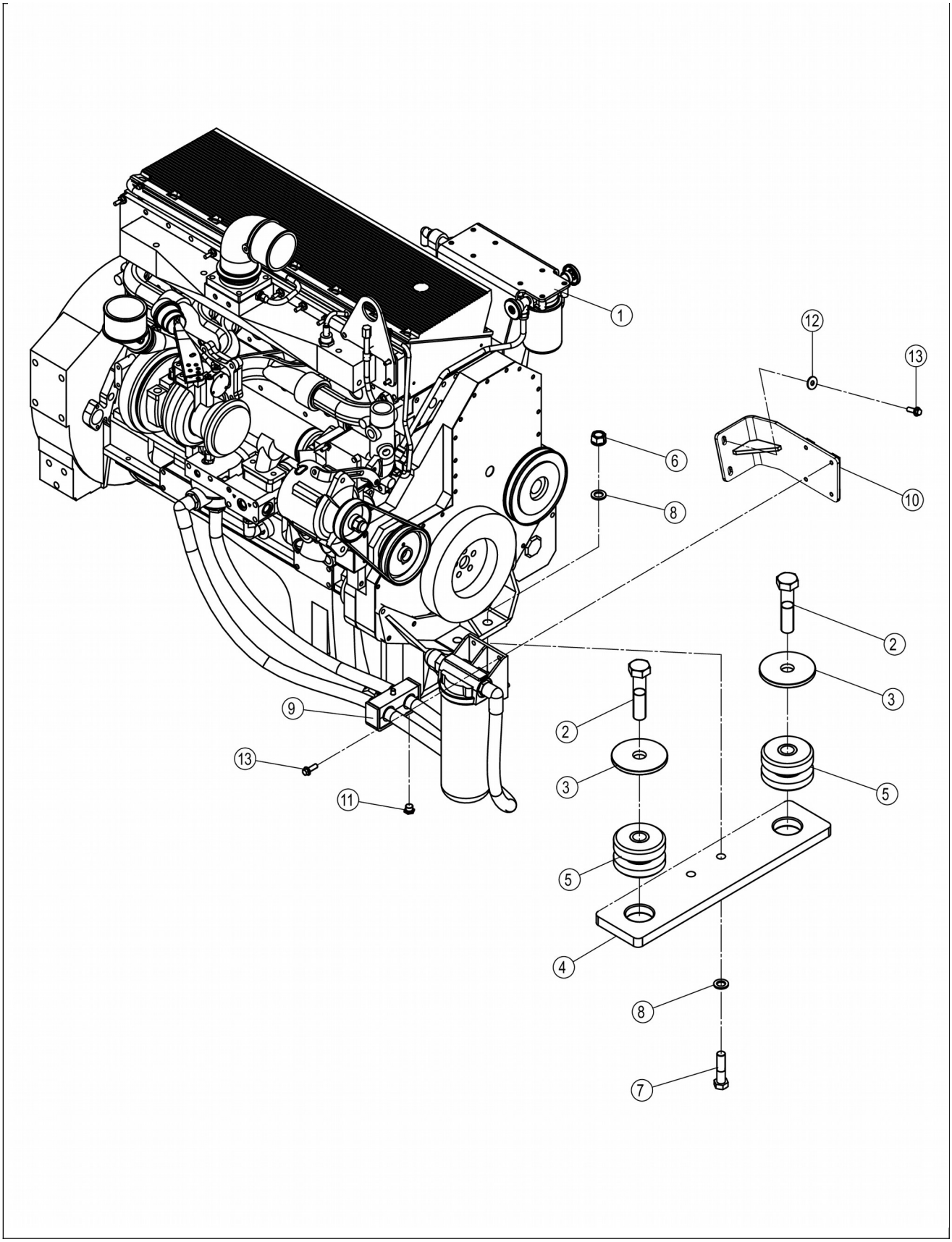
1
12
13
6
8
10
2
3
9
13
2
3
5
11
5
4
8
7

40C6025_001_00 柴油机安装 ENGINE MOUNTING

件号 ITEM	部件号 PART NO.	零件名称 CH	PART NAME EN	服务代码 SC	互换性 IA	数量 Q'TY	规格 SP.	备注 RE
1	40C3002	柴油机	DIESEL ENGINE			1	350HP/2100RPM	
2	01B0451	螺栓	BOLT			2	M30×130-8.8-ZN.D	
3	56A2086	垫片	GASKET			2		
4	17A4917	支撑板	PLATE			1		
5	47C0277	减震器	SHOCK ABSORBER			2		
6	03B2093	锁紧螺母	LOCKNUT		N	2	M20X1.5-10	EC0000127268_33,替换后
7	01B0308	螺栓	BOLT		N	2	M20×1.5×80-10.9-ZN.D	EC0000127268_34,替换后
8	06B0210	淬硬垫圈	HARD WASHER			4	20	
9	09C0814	管夹	CLAMP	C	N	1		EC0000120894_14,替换后
10	01D1917	安装板	MOUNTING PLATE			1		
11	00A7951	堵头	CONNECTOR		-	1		EC0000131622_8,替换后
12	06B0666	垫圈	WASHER		N	2	10-300HV-DK	EC0000127268_35,替换后
13	01B1279	螺栓	BOLT		N	6	M10×30-8.8-ZN.D	EC0000127268_32,替换后

09C0814_001_00 管夹

CLAMP

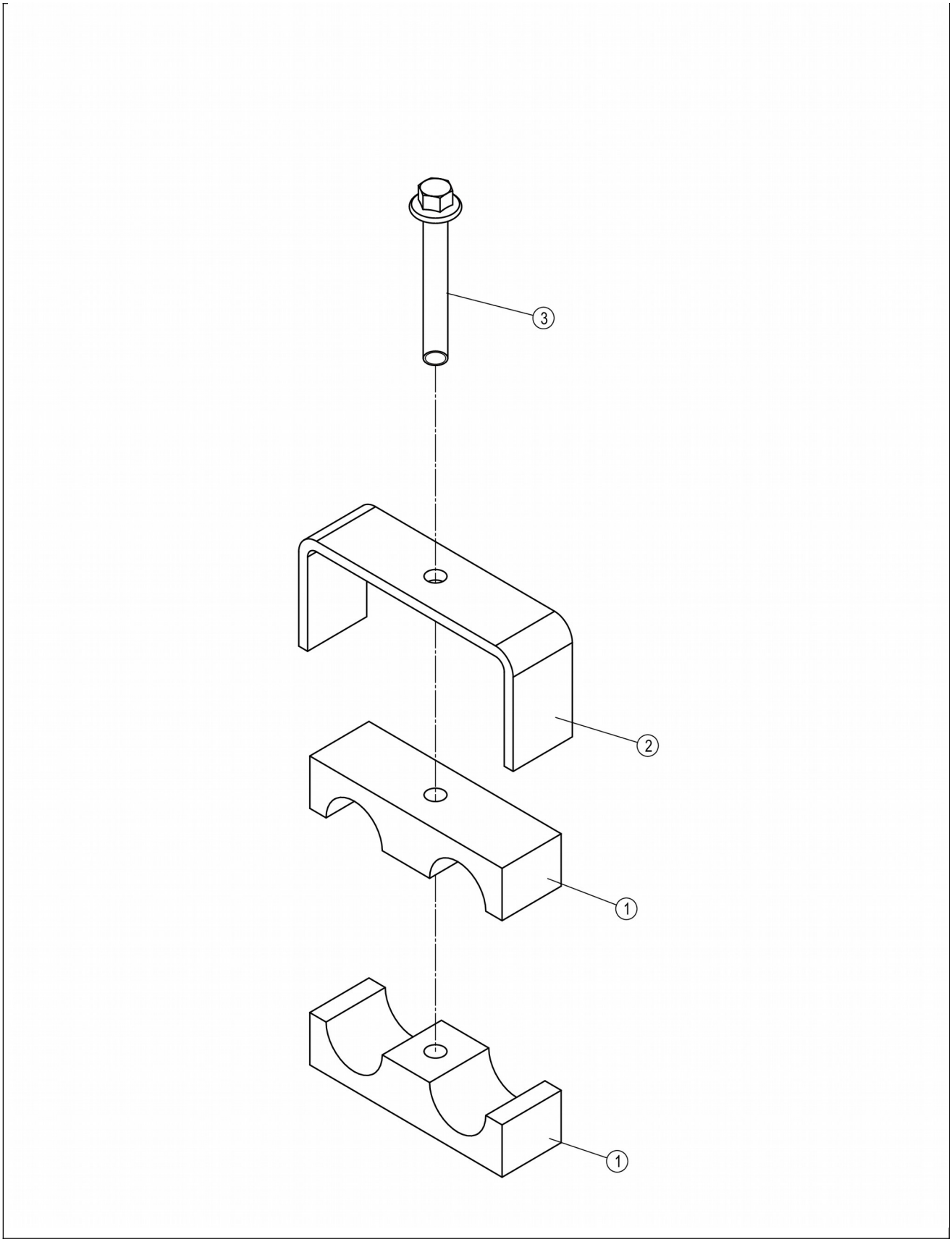
3
2
1
1

09C0814_001_00 管夹 CLAMP

件号 ITEM	部件号 PART NO.	零件名称 CH	PART NAME EN	服务代码 SC	互换性 IA	数量 Q'TY	规格 SP.	备注 RE
1	84A0488	橡胶块	BLOCK			2		
2	21A1941	弯板	PLATE			1		
3	01B1367	螺栓	BOLT		N	1	M10×80-8.8-ZN.D	EC0000146840_37,替换后

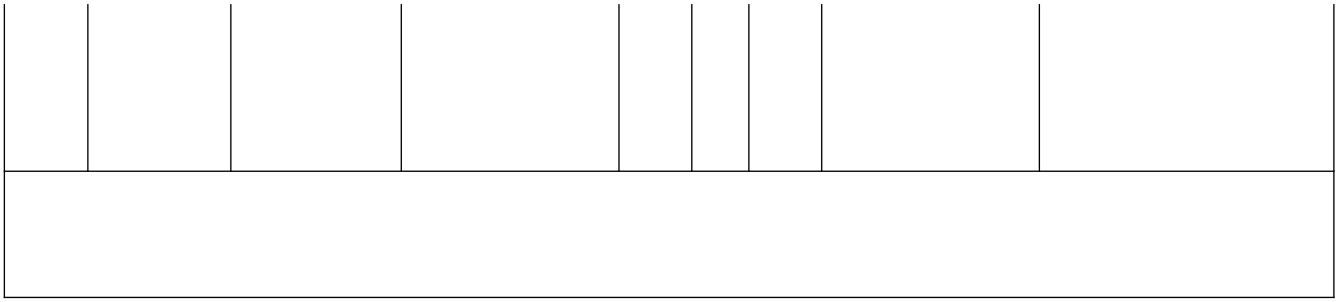

40C3002_000_00 柴油机

DIESEL ENGINE

发动机图册部分版权归康明斯有限公司所有。

资料翻印经康明斯有限公司许可，仅供限定性用途。

未经许可，严禁使用和/或翻印。

“Portions copyright CUMMINS INC.
REPRODUCED FOR LIMITED LICENSED USE ONLY, WITH PERMISSION FROM CUMMINS INC.
UNLICENSED USE AND/OR REPRODUCTION ARE EXPRESSLY PROHIBITED.”

40C3002_000_00 柴油机 DIESEL ENGINE

件号 ITEM	部件号 PART NO.	零件名称 CH	PART NAME EN	服务代码 SC	互换性 IA	数量 Q'TY	规格 SP.	备注 RE
1	SP143898	皮带轮	ACCESSORY DRIVE PULLEY	C		1		
2	SP143956	皮带轮	ACCESSORY DRIVE PULLEY	C		1		
3	SP144021	机构认证	AGENCY APPROVAL	C		1		
4	SP143911	压缩机接头	AIR COMPRESSOR INLET	C		1		
5	SP162508	空气加热器辅助器	AIR HEATER OPERATING AID	C		1		
6	SP175152	空气室安装管	AIR INT MANIFOLD MOUNTING	C		1		
7	SP143931	进气连接管	AIR INTAKE CONNECTION	C		1		
8	SP143932	进气连接管	AIR INTAKE CONNECTION	C		1		
9	SP143933	进气歧管盖	AIR INTAKE MANIFOLD	C		1		
10	SP175155	空中传输连接器	AIR TRANSFER CONNECTION	C		1		
11	SP166234	发电机	ALTERNATOR	C		1		
12	SP143920	交流发电机驱动皮带轮	ALTERNATOR DRIVE PULLEY	C		1		
13	SP143919	发电机安装组件	ALTERNATOR MOUNTING	C		1		
14	SP143906	凸轮随动件	CAM FOLLOWER	C		1		
15	SP175156	连杆	CONNECTING ROD	C		1		
16	SP143910	冷却液加热器起动辅助	COOLANT HEATER STARTING AID	C		1		
17	SP175157	防锈器	CORROSION RESISTOR	C		1		
18	SP143909	曲轴箱呼吸器	CRANKCASE BREATHER	C		1		
19	SP144022	曲轴	CRANKSHAFT	C		1		
20	SP144024	缸体	BLOCK CYLINDER	C		1		
21	SP143908	缸体管路	CYLINDER BLOCK	C		1		

			PLUMBING					
22	SP143950	缸盖安装件	CYLINDER HEAD MOUNTING	C		1		
23	SP143902	发动机缸套	CYLINDER LINER	C		1		

40C3002_000_00 柴油机
DIESEL ENGINE

发动机图册部分版权归康明斯有限公司所有。

资料翻印经康明斯有限公司许可，仅供限定性用途。

未经许可，严禁使用和/或翻印。

“Portions copyright CUMMINS INC.
REPRODUCED FOR LIMITED LICENSED USE ONLY, WITH PERMISSION FROM CUMMINS INC.
UNLICENSED USE AND/OR REPRODUCTION ARE EXPRESSLY PROHIBITED.”

40C3002_000_00 柴油机 DIESEL ENGINE

件号 ITEM	部件号 PART NO.	零件名称 CH	PART NAME EN	服务代码 SC	互换性 IA	数量 Q'TY	规格 SP.	备注 RE
24	SP143947	发动机电控模块位置	ENG CNT MODULE LOCATION	C		1		
25	SP143916	发动机制动器	ENGINE BRAKE	C		1		
26	SP162529	发动机控制模块	ENGINE CONTROL MODULE	C		1		
27	SP162530	发动机活塞套件	ENGINE PISTON KIT	C		1		
28	SP162531	ETRCNTMDLWRG 线束	ETR CNT MDL WRG HARNESS	C		1		
29	SP143991	接头	CONNECTION EXHAUST OUTLET	C		1		
30	SP165173	飞轮	FLYWHEEL	C		1		
31	SP162534	飞轮壳	FLYWHEEL HOUSING	C		1		
32	SP143921	发动机前支架	FRONT ENGINE SUPPORT	C		1		
33	SP162536	前齿轮盖	FRONT GEAR COVER	C		1		
34	SP165177	前齿轮系	FRONT GEAR TRAIN	C		1		
35	SP162538	燃油滤清器	FUEL FILTER	C		1		
36	SP143979	燃油滤清器管路	FUEL FILTER PLUMBING	C		1		
37	SP143928	燃油管路	FUEL PLUMBING	C		1		
38	SP162541	燃油泵	FUEL PUMP	C		1		
39	SP162542	燃油泵	FUEL PUMP COUPLING	C		1		
40	SP143915	燃油泵驱动器	FUEL PUMP DRIVE	C		1		
41	SP143923	燃油泵接头	FUEL PUMP FITTING	C		1		
42	SP162545	全流量机油滤清器	FULL FLOW OIL FILTER	C		1		
43	SP162546	油位计	OIL LEVEL GAUGE	C		1		
44	SP143976	齿轮箱	GEAR HOUSING	C		1		
45	SP144039	加机油管	COVER HAND HOLE	C		1		
46	SP144023	惰轮	IDLER GEARS	C		1		

47	SP162550	喷油器	INJECTORS	C		1		
48	SP162551	提升支架	LIFTING BRACKET	C		1		
49	SP143940	润滑油配件歧管	LUBE OIL ACCESSORY MANIFOLD	C		1		
50	SP162553	润滑油冷却器	LUBE OIL COOLER	C		1		
51	SP143941	润滑油泵	LUBE OIL PUMP	C		1		

40C3002_000_00 柴油机
DIESEL ENGINE

发动机图册部分版权归康明斯有限公司所有。

资料翻印经康明斯有限公司许可，仅供限定性用途。

未经许可，严禁使用和/或翻印。

“Portions copyright CUMMINS INC.
REPRODUCED FOR LIMITED LICENSED USE ONLY, WITH PERMISSION FROM CUMMINS INC.
UNLICENSED USE AND/OR REPRODUCTION ARE EXPRESSLY PROHIBITED.”

40C3002_000_00 柴油机 DIESEL ENGINE

件号 ITEM	部件号 PART NO.	零件名称 CH	PART NAME EN	服务代码 SC	互换性 IA	数量 Q'TY	规格 SP.	备注 RE
52	SP143904	主轴承	MAIN BEARINGS	C		1		
53	SP143942	铭牌	NAMEPLATE	C		1		
54	SP144058	冷却器水管	OIL COOLER WATER PLUMBING	C		1		
55	SP143944	注油装置	ARRANGEMENT OIL FILL	C		1		
56	SP162559	油底壳	OIL PAN	C		1		
57	SP143943	油底壳噪声板	OIL PAN NOISE PANEL	C		1		
58	SP162561	活塞冷却喷嘴	PISTON COOLING NOZZLE	C		1		
59	SP143958	散热器水管	RADIATOR PLUMBING	C		1		
60	SP162563	摇杆	ROCKER LEVER	C		1		
61	SP112210	柴油机下修理包	SERVICE KIT			1		
62	SP106451	柴油机上修理包	SERVICE KIT			1		
63	SP143960	启动电机安装件	MOUNTING STARTING MOTOR	C		1		
64	SP162567	电机起动	STARTING MOTOR	C		1		
65	SP162568	恒温器	THERMOSTAT	C		1		
66	SP162569	节温器壳体	THERMOSTAT HOUSING	C		1		
67	SP143962	排气管总成	TURBOCHARGER ARRANGEMENT	C		1		
68	SP144054	排气管总成	TURBOCHARGER ARRANGEMENT	C		1		
69	SP144055	排气管总成	TURBOCHARGER ARRANGEMENT	C		1		
70	SP162573	涡轮增压器装置	TURBOCHARGER PLUMBING	C		1		
71	SP162574	阀盖	VALVE COVER	C		1		
72	SP143913	减震器	VIBRATION DAMPER	C		1		
73	SP162576	水泵	WATER PUMP	C		1		

74	SP162577	凸轮轴	CAMSHAFT	C		1		
75		客户接口软件	SOFTWARE CUS INTERFACE	A		1		
76		校准软件	SOFTWARE CALIBRATION	A		1		
77	SP162580	缸盖	CYLINDER HEAD	C		1		
78	SP162581	油漆	PAINT	A		1		
79	SP162582	涡轮增压器	TURBOCHARGER	C		1		
80		燃油等级	RATING FUEL	A		1		

SP106451_000_00 柴油机上修理包

SERVICE KIT

注：该系统无装配图，具体装配请参考表中各部件装配图。

Note: No assembly diagram is provided for this system. Please refer to the assembly diagrams of those components in the table for assembly details.

序号7 SP139639组件包含：序号8 SP135532, 序号9 SP135534和序号10 SP135530；
序号11 SP107070组件包含：序号12 SP139945，序号13 SP139949和序号14 SP139941；
序号15 SP132608组件包含：序号16 SP139946，序号17 SP139950和序号18 SP139942；
序号19 SP139956组件包含：序号20 SP139947；
序号21 SP139951组件包含：序号22 SP139943；
序号23 SP139957组件包含：序号24 SP139948，序号25 SP139952和序号26 SP139944；

The PART GROUP of NO.7 SP139639 includes: NO.8 SP135532, NO.9 SP135534 and NO.10 SP135530;
The PART GROUP of NO.11 SP107070 includes: NO.12 SP139945, NO.13 SP139949 and NO.14 SP139941;
The PART GROUP of NO.15 SP132608 includes: NO.16 SP139946, NO.17 SP139950 and NO.18 SP139942;
The PART GROUP of NO.19 SP139956 includes: NO.20 SP139947;
The PART GROUP of NO.21 SP139951 includes: NO.22 SP139943;
The PART GROUP of NO.23 SP139957 includes: NO.24 SP139948, NO.25 SP139952 and NO.26 SP139944;

SP106451_000_00 柴油机上修理包 SERVICE KIT

件号 ITEM	部件号 PART NO.	零件名称 CH	PART NAME EN	服务代码 SC	互换性 IA	数量 Q'TY	规格 SP.	备注 RE
1	SP182816	排气歧管垫片	GASKET EXHAUSTMANIFOLD	E		2		改用SP182816
2	SP138382	多层密封垫片	MULTILAYER GASKET			1		
3	SP123739	O形圈	O-RING			1		
4		O形圈	O-RING	E		1		
5	SP138472	多层密封垫片	MULTILAYER GASKET			1		
6	SP111236	中冷器垫	GASKET			1		
7	SP134264	喷油器密封圈	O-RING			6		
8	SP126996	喷油器密封圈	O-RING(WHITE)			6		
9	SP126997	喷油器密封圈	O-RING(BLUE)			6		
10	SP130364	增压器密封垫	"GASKET			1		
11	SP143785	垫片	GASKET CONNECTION			1		
12	SP143789	密封圈	SEAL O RING			1		
13		垫圈	WASHER	E		7		
14		O形圈	O-RING	E		2		
15	SP114214	密封垫	GASKET			4		
16	40C7220	密封圈	SEAL RING	E		2		
17	40C7221	密封圈	SEAL RING	E		2		重号，改用40C7221
18	40C7222	密封圈	SEAL RING	E		2		重号，改用40C7222
19	SP139464	密封圈	SEAL O RING			1		
20	SP138087	多层密封垫片	MULTILAYER GASKET			1		
21		O形圈	O-RING	E		1		
22	40C7225	垫片	GASKET	E		1		
23	SP143828	垫片	GASKET COVER PLATE			1		
24	SP143831	密封圈	SEAL O RING			19		
25	SP126075	摇臂室盖垫	ROCKER ARM CHAMBER COVER			1		
26	SP111280	增压器回油管密封垫	GASKET			1		
27	SP135983	O形圈	O-RING			2		
28	SP138741	螺栓	BOLT			3		

29	SP139592	多层密封垫片	GASKET RKR LEVER HOUSING			1		

SP112210_001_00 柴油机下修理包

SERVICE KIT

注：该系统无装配图，具体装配请参考表中各部件装配图。

Note: No assembly diagram is provided for this system. Please refer to the assembly diagrams of those components in the table for assembly details.

序号32 SP111260组件包含：序号33 40C7265;
序号34 40C7267组件包含：序号35 SP111248，序号36 SP111261和序号37 SP111278；
序号58 SP129503组件包含：序号59 SP130083，序号60 SP111259；

The PART GROUP of NO. 32 SP111260 includes: NO.33 40C7265;
The PART GROUP of NO.34 40C7267 includes: NO.35 SP111248, NO.36 SP111261 and NO.37 SP111278;
The PART GROUP of NO.58 SP129503 includes: NO.59 SP130083, NO.60 SP111259;

SP112210_001_00 柴油机下修理包 SERVICE KIT

件号 ITEM	部件号 PART NO.	零件名称 CH	PART NAME EN	服务代码 SC	互换性 IA	数量 Q'TY	规格 SP.	备注 RE
1	SP138344	垫圈	WASHER			2		
2	SP143738	垫片	GASKET CONNECTION			1		
3	SP138352	O形圈	O-RING			2		
4	SP143740	密封圈	SEAL O RING			1		
5	SP143741	密封圈	SEAL O RING			2		
6	SP139544	节温器密封圈	SEAL THERMOSTAT			1		
7	SP129487	O形密封圈	Housing, Gear			1		
8	40C7240	密封圈	SEAL RING			1		
9		多层密封垫片	MULTILAYER GASKET	E		3		
10		垫片	GASKET	E		1		
11	SP143745	润滑油泵盖密封垫片	GASKET LUB OIL PUMP COVER			1		
12	SP138764	纸制垫片	SHIM			1		
13	SP129489	接头密封垫	Kit,Oil Seal			1		
14	SP143753	密封圈	SEAL RECTANGULAR RING			2		
15	40C7246	垫片	GASKET	E		1		
16	SP138451	O形圈	O-RING			2		
17		O形圈	O-RING	E		1		
18		O形圈	O-RING	E		1		
19	SP123739	O形圈	O-RING			8		
20		O形圈	O-RING	E		1		
21		O形圈	O-RING	E		1		
22	SP116233	气缸套阻水圈	SEAL			6		
23	SP138509	密封圈	GASKET			2		
24	SP143770	密封圈	SEAL RECTANGULAR RING			1		
25	SP143786	密封圈	SEAL O RING			1		
26	SP143787	密封圈	SEAL O RING			1		
27	SP143797	垫片	GASKET CONNECTION			1		
28	SP129494	矩形密封圈	RECTANGULAR			6		

			SEAL					
30		螺栓	BOLT	E		3		
31	SP149250	油底壳垫	GASKET OIL PAN			1		
32	SP111260	油封	SEAL			1		
33		垫片	GASKET	B		1		
34		密封圈	SEAL RING	B		1		
35		密封垫片	GASKET	E		1		
36	SP111261	油封	OIL SEAL			1		
37		密封圈	GASKET	E		1		

SP112210_001_00 柴油机下修理包
SERVICE KIT

注：该系统无装配图，具体装配请参考表中各部件装配图。

Note: No assembly diagram is provided for this system. Please refer to the assembly diagrams of those components in the table for assembly details.

序号32 SP111260组件包含：序号33 40C7265;
序号34 40C7267组件包含：序号35 SP111248，序号36 SP111261和序号37 SP111278；
序号58 SP129503组件包含：序号59 SP130083，序号60 SP111259；

The PART GROUP of NO. 32 SP111260 includes: NO.33 40C7265;
The PART GROUP of NO.34 40C7267 includes: NO.35 SP111248, NO.36 SP111261 and NO.37 SP111278;
The PART GROUP of NO.58 SP129503 includes: NO.59 SP130083, NO.60 SP111259;

SP112210_001_00 柴油机下修理包 SERVICE KIT

件号 ITEM	部件号 PART NO.	零件名称 CH	PART NAME EN	服务代码 SC	互换性 IA	数量 Q'TY	规格 SP.	备注 RE
38	SP143823	恒温器壳体密封垫片	GASKET THERMOSTAT HOUSING			1		
39	SP143824	密封圈	SEAL O RING			1		
40		O形圈	O-RING	E		1		
41		密封圈	SEAL RECTANGULAR RING	E		1		
42		多层密封垫片	MULTILAYER GASKET	E		1		
43	SP138619	O形圈	O-RING			1		
44	SP106449	曲轴前油封	OIL SEAL			1		
45	SP123062	矩形密封圈	SEAL			1		
46	SP129491	O形密封圈	Seal,Oil			1		
47		密封圈	GASKET	E		1		
48	SP129492	O形密封圈	GASKET			1		
49		衬垫	GASKET OIL COOLER SUPPORT	E		2		
50		多层密封垫片	MULTILAYER GASKET	E		1		
51	SP111272	节温器支架垫片	GASKET			1		
52	SP129493	附件驱动器支撑垫片	BEARING			1		
53	SP138747	密封垫片	GASKET			1		
54		螺栓	SCREW HEX FLANGE HEAD CAP	E		38		
55		六角法兰面螺栓	SCREW HEX FLANGE HEAD CAP	E		5		
56	SP143873	螺栓	SCREW ROUND HEAD CAP			18		
57	SP114212	密封垫	GASKET			1		
58	SP129503	密封垫	GASKET			1		
59	SP130083	六角法兰面螺栓	"SCREW			12		
60	SP111259	油封	SEAL			1		

61		齿轮室密封垫	SEAL WASHER	E		1		
62	SP143889	密封垫	GASKET AIR COMPRESSOR			1		
63		密封组件	FRONT OIL SEAL	E		1		
66	SP143896	软管	HOSE PLAIN			1		
67	40C7298	垫片	GASKET	E		1		

SP143898_000_00 皮带轮

ACCESSORY DRIVE PULLEY

©Cummins Inc

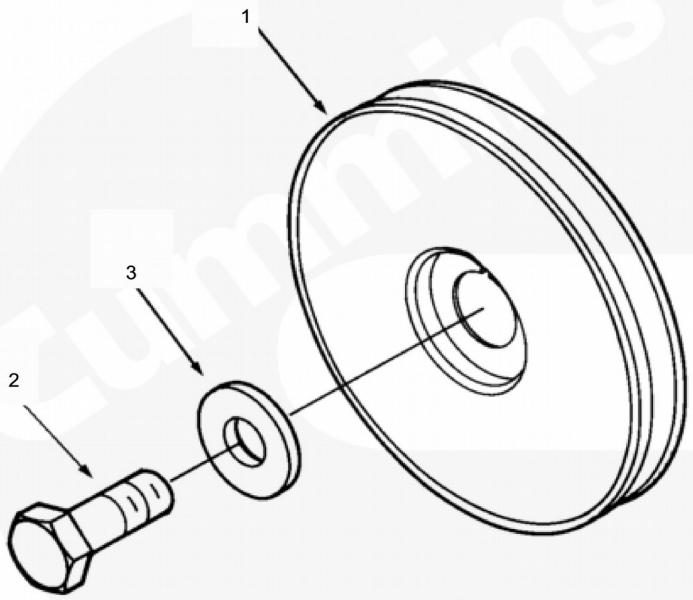

SP143898_000_00 皮带轮 ACCESSORY DRIVE PULLEY

件号 ITEM	部件号 PART NO.	零件名称 CH	PART NAME EN	服务代码 SC	互换性 IA	数量 Q'TY	规格 SP.	备注 RE
1		附件传动皮带轮	PULLEY	E		1		

2		螺栓	BOLT	E		1		
3		垫圈	WASHER	E		1		

SP143902_001_00 发动机缸套

CYLINDER LINER

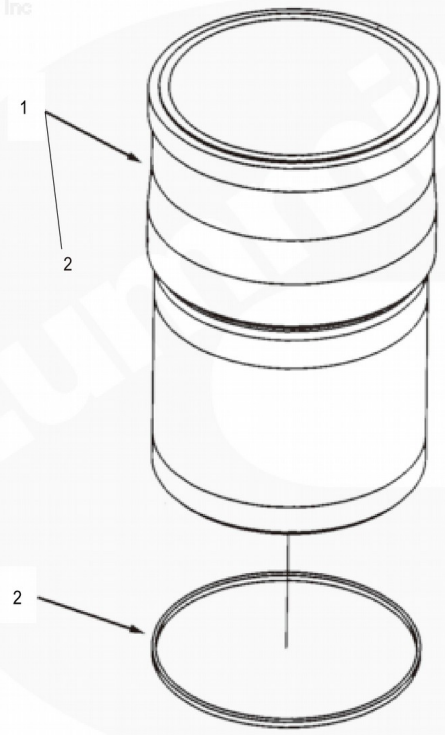

件号 ITEM	部件号 PART NO.	零件名称 CH	PART NAME EN	服务代码 SC	互换性 IA	数量 Q'TY	规格 SP.	备注 RE
1		气缸套	CYLINDER SLEEVE	E		1		
2	SP116233	气缸套阻水圈	SEAL			1		
3		垫片	GASKET	E		1		
4		垫片	GASKET	E		1		

SP143904_001_00 主轴承

MAIN BEARINGS

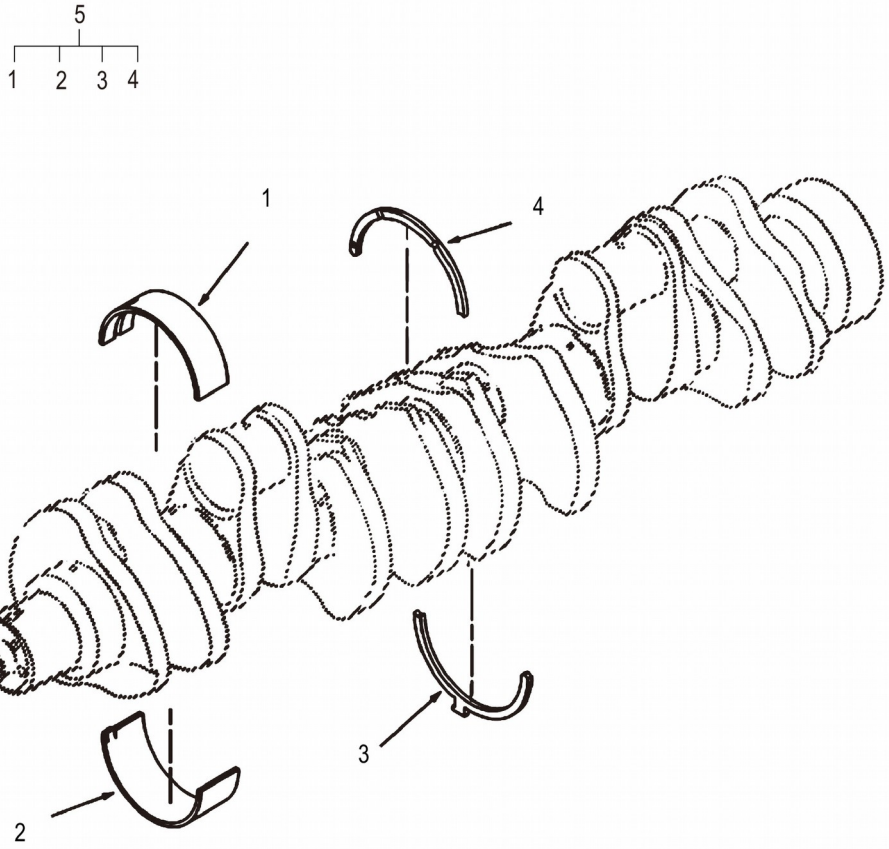
5
1 2 3 4
1
4
3
2

SP143904_001_00 主轴承 MAIN BEARINGS

件号 ITEM	部件号 PART NO.	零件名称 CH	PART NAME EN	服务代码 SC	互换性 IA	数量 Q'TY	规格 SP.	备注 RE
1		曲轴瓦上瓦	CRANKSHAFT BEARING UPPER BEARING	E		7		
2		曲轴瓦下瓦	CRANKSHAFT BEARING LOWER BEARING	E		7		
3		止推片	THRUST BEARING	E		2		
4	SP138773	止推片	THRUST BEARING			2		
5	SP106454	主轴承	BEARING			1		

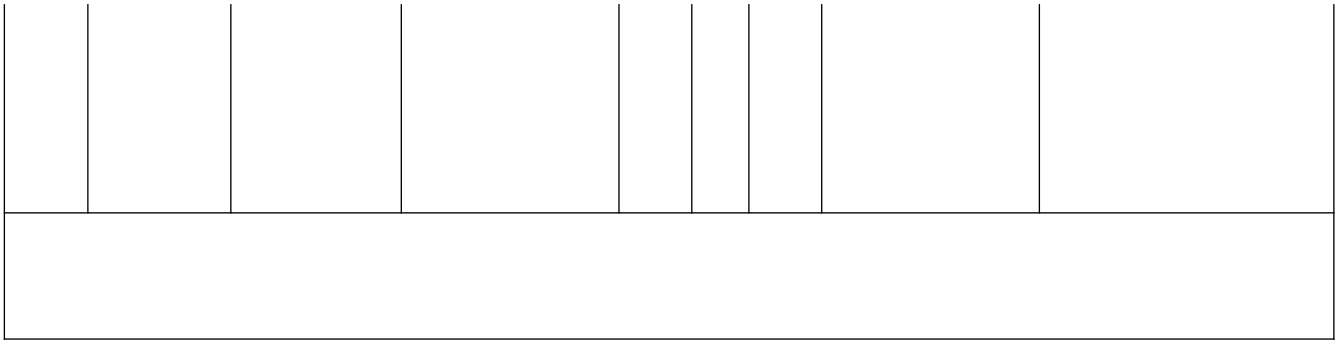

SP143906_001_00 凸轮随动件

CAM FOLLOWER

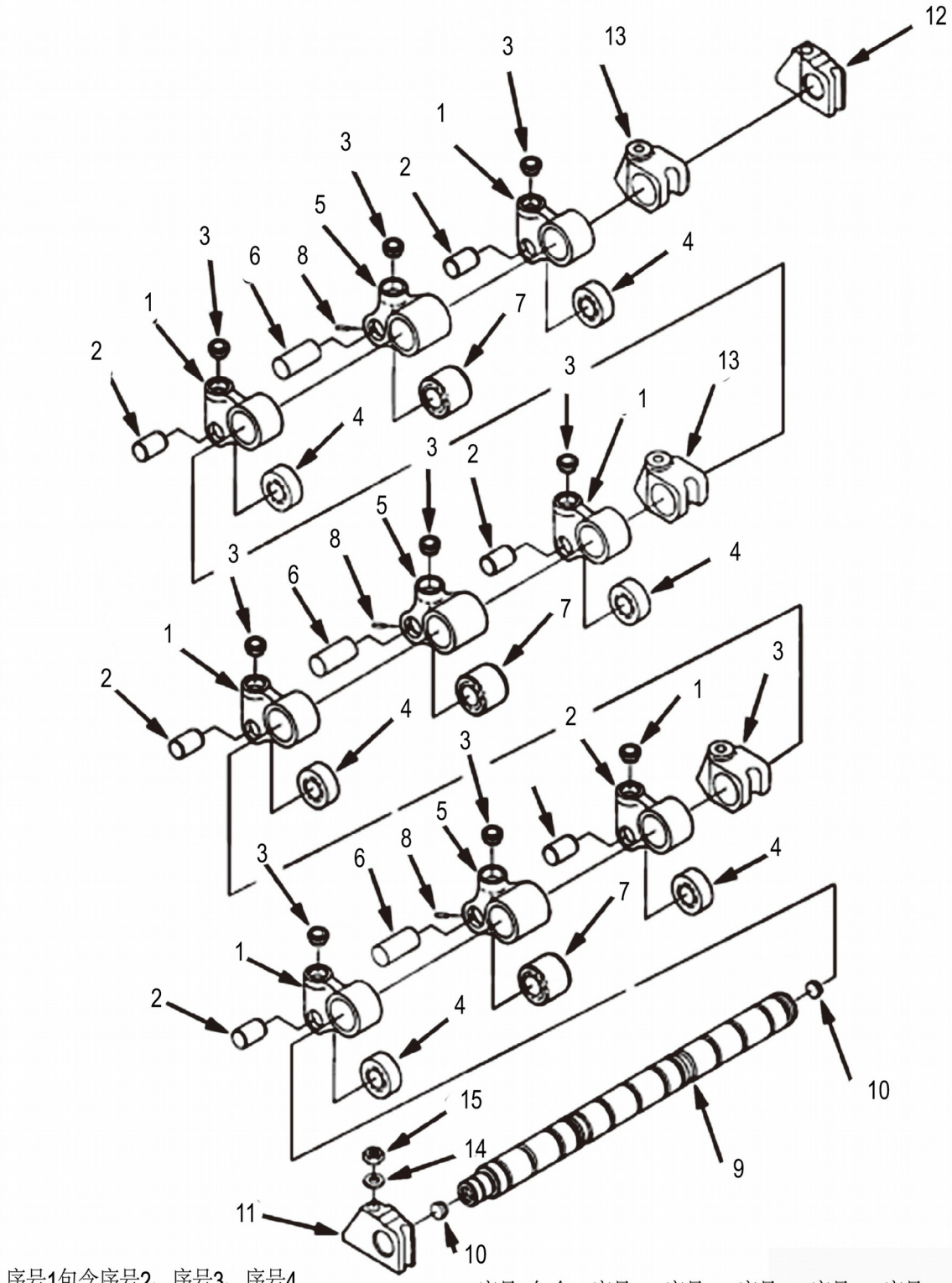

序号1包含序号2、序号3、序号4
NO.1 INCLUDES NO.2、NO. 3 AND NO.4

序号5包含：序号3、序号6、序号7、序号8、序号9、序号10
NO.5 INCLUDES NO.3、NO.6、NO.7、NO.8、NO.9、NO.10

SP143906_001_00 凸轮随动件 CAM FOLLOWER

件号 ITEM	部件号 PART NO.	零件名称 CH	PART NAME EN	服务代码 SC	互换性 IA	数量 Q'TY	规格 SP.	备注 RE
1	SP116060	凸轮轴随动件	FOLLOWER			12		
2		销	PIN	E		1		
3		挺杆套筒	SLEEVE	E		1		
4		滚轮	ROLLER	E		1		
5	SP116061	凸轮轴随动件	FOLLOWER			6		
6		销	PIN	E		1		
7		滚轮	ROLLER	E		1		
8		销	PIN	E		1		
9	SP138565	传动轴	DRIVE SHAFT			1		
10		膨胀塞	EXPANSION PLUG	E		2		
11		凸轮轴随动件支架	BRACKET	E		1		
12		凸轮轴随动件支架	BRACKET	E		1		
13		凸轮轴随动件支架	BRACKET	E		5		
14	SP138395	垫圈	WASHER			7		
15		螺母	NUT	E		7		

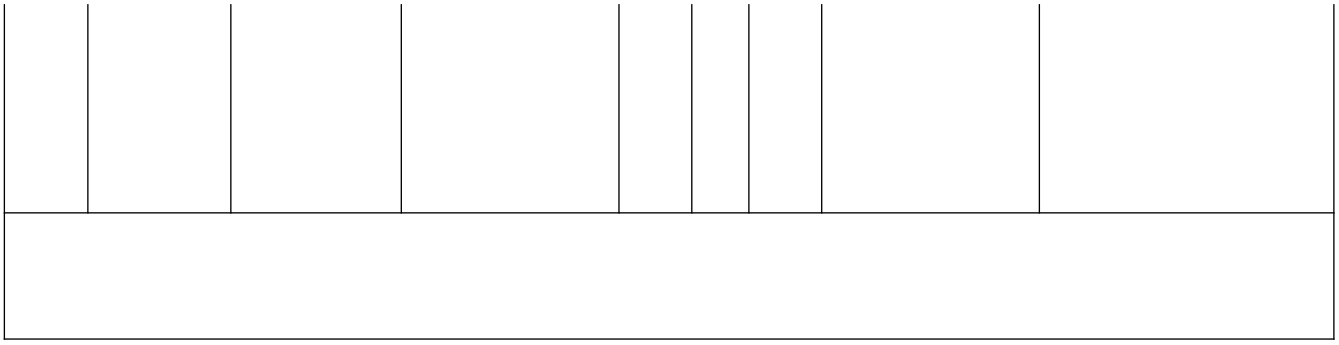

SP116060_000_00 凸轮轴随动件

FOLLOWER

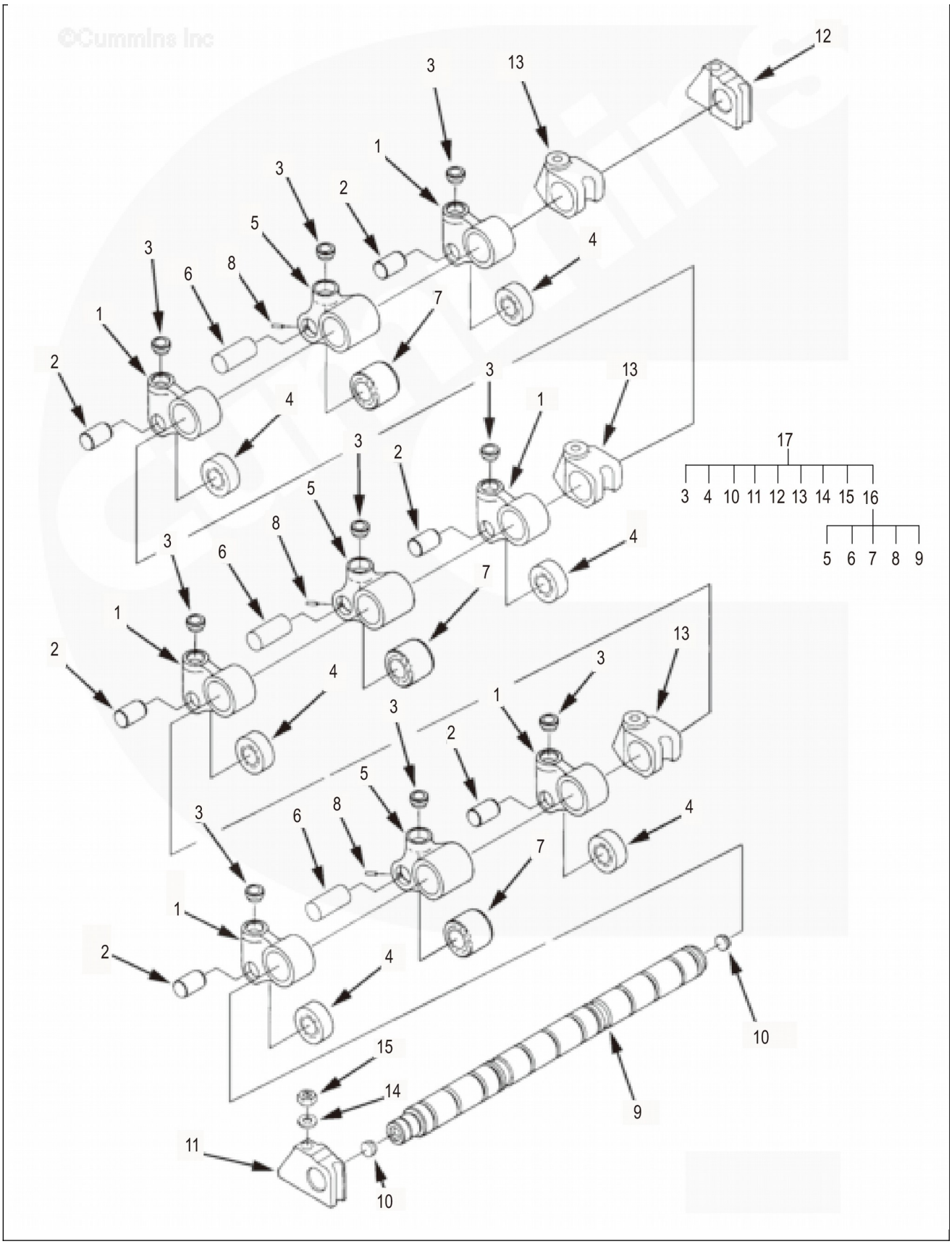
12
3
13
1
3
2
5
4
3
6
8
7
1
2
4
3
13
1
3
2
5
8
4
3
6
7
1
2
4
13
3
1
3
2
5
8
4
3
6
7
1
2
4
17
3 4 10 11 12 13 14 15 16
5 6 7 8 9
10
15
14
9
11
10

SP116060_000_00 凸轮轴随动件 FOLLOWER

件号 ITEM	部件号 PART NO.	零件名称 CH	PART NAME EN	服务代码 SC	互换性 IA	数量 Q'TY	规格 SP.	备注 RE
2		销	PIN	E		1		
3		挺杆套筒	SLEEVE	E		1		
6		销	PIN	E		1		
7		滚轮	ROLLER	E		1		
8		销	PIN	E		1		
9	SP138565	传动轴	DRIVE SHAFT			1		
10		膨胀塞	EXPANSION PLUG	E		1		
11		凸轮轴随动件支架	BRACKET	E		2		
12		凸轮轴随动件支架	BRACKET	E		1		
13		凸轮轴随动件支架	BRACKET	E		1		
14	SP138395	垫圈	WASHER			5		
15		螺母	NUT	E		7		
16	SP116061	凸轮轴随动件	FOLLOWER			1		
17		滚轮	ROLLER	E		1		

SP143908_001_00 缸体管路

CYLINDER BLOCK PLUMBING

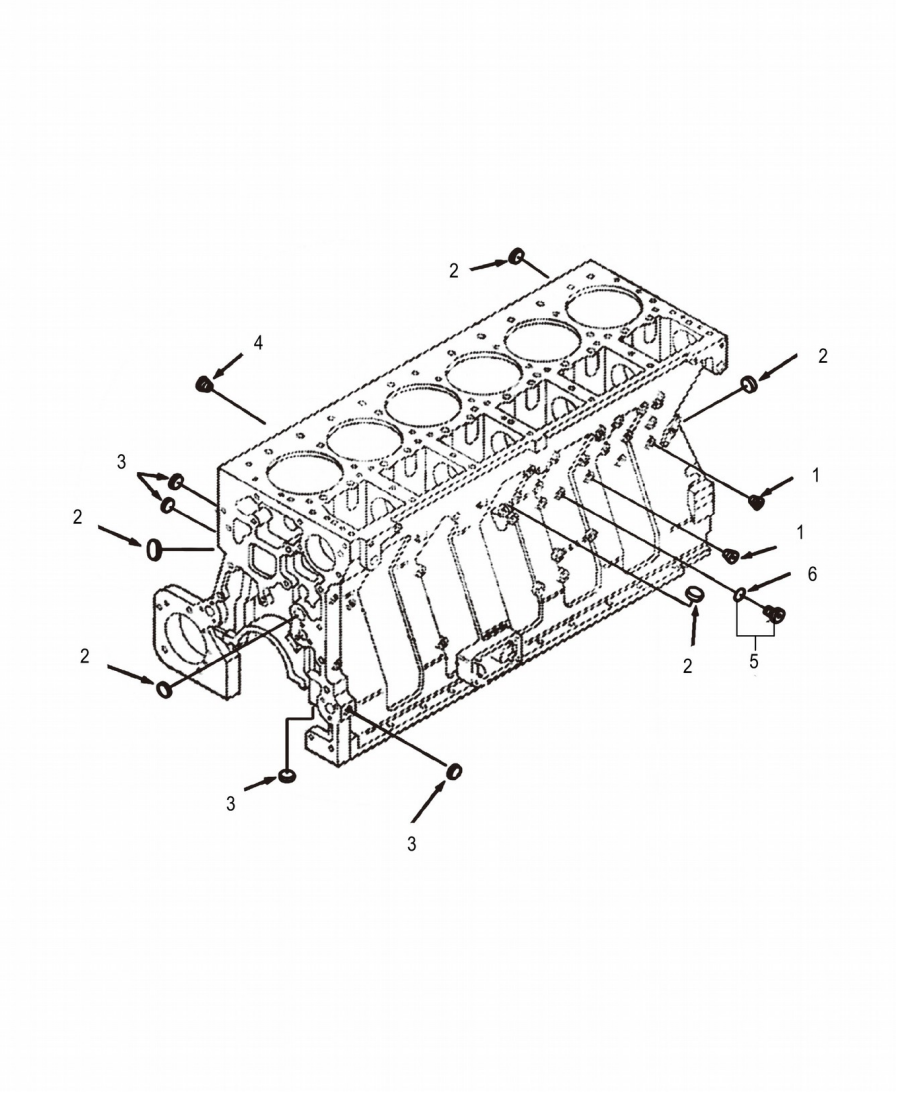

件号 ITEM	部件号 PART NO.	零件名称 CH	PART NAME EN	服务代码 SC	互换性 IA	数量 Q'TY	规格 SP.	备注 RE
1	SP108792	内六角锥形螺塞	PLUG			2		
2	SP139475	膨胀塞	PLUG EXPANSION			4		
3	SP137608	膨胀塞	EXPANSION PLUG			9		
4	SP108793	内六角锥形螺塞	PLUG			1		
5		螺塞	PLUG THREADED	E		2		
6	SP123739	O形圈	O-RING			1		

SP143909_000_00 曲轴箱呼吸器

CRANKCASE BREATHER

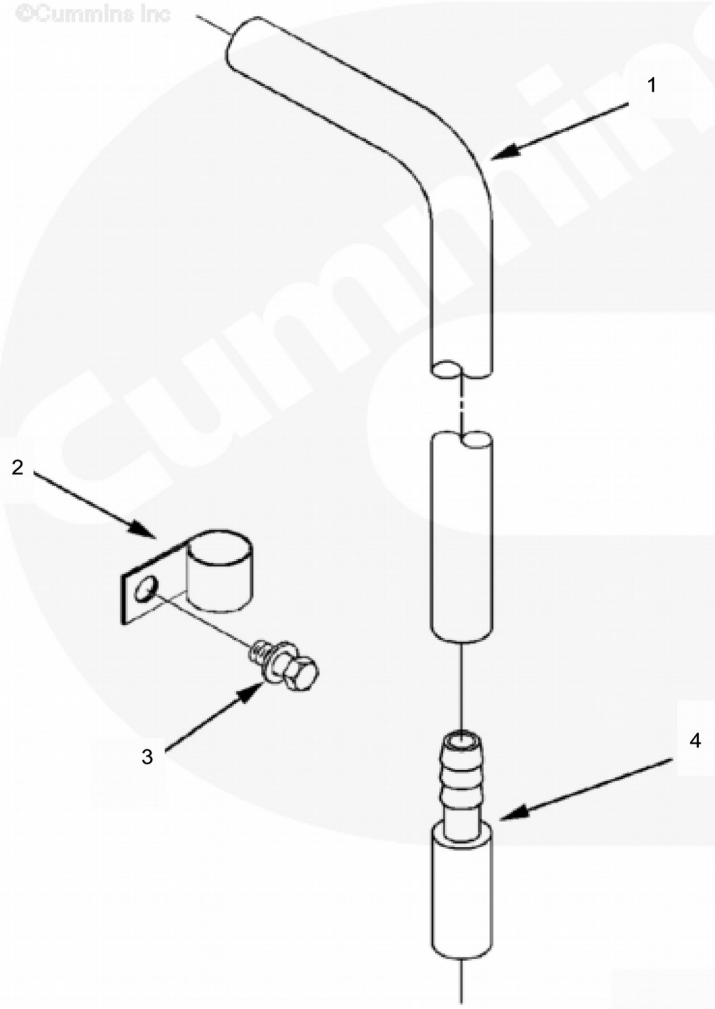

SP143909_000_00 曲轴箱呼吸器 CRANKCASE BREATHER

件号 ITEM	部件号 PART NO.	零件名称 CH	PART NAME EN	服务代码 SC	互换性 IA	数量 Q'TY	规格 SP.	备注 RE
1		软管	HOSE	E		1		
2		卡夹	CLIP	E		1		
3		六角法兰面螺	"SCREW	E		1		

4		栓 发动机专用管子	SPECIAL HOSE	E		1		

SP143910_000_00 冷却液加热器起动辅助

COOLANT HEATER STARTING AID

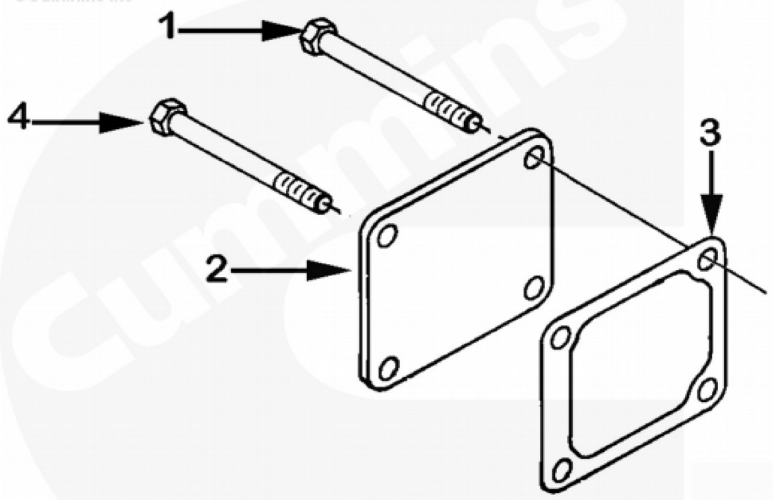

SP143910_000_00 冷却液加热器起动辅助 COOLANT HEATER STARTING AID

件号 ITEM	部件号 PART NO.	零件名称 CH	PART NAME EN	服务代码 SC	互换性 IA	数量 Q'TY	规格 SP.	备注 RE
1		螺栓	BOLT	E		3		
2		盖板	COVER	E		1		
3		多层密封垫片	MULTILAYER GASKET	E		1		
4		双头螺柱	DOUBLE HEADED BOLT	E		1		

SP143911_000_00 压缩机接头

AIR COMPRESSOR INLET

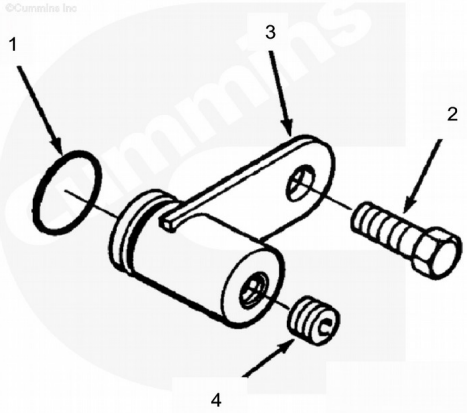

SP143911_000_00 压缩机接头 AIR COMPRESSOR INLET

件号 ITEM	部件号 PART NO.	零件名称 CH	PART NAME EN	服务代码 SC	互换性 IA	数量 Q'TY	规格 SP.	备注 RE
1		O形圈	O-RING	E		1		
2		螺栓	BOLT	E		1		
3		管接头	JOINT	E		1		

4	40C4808	堵头	PLUG			1		

SP143913_000_00 减震器

VIBRATION DAMPER

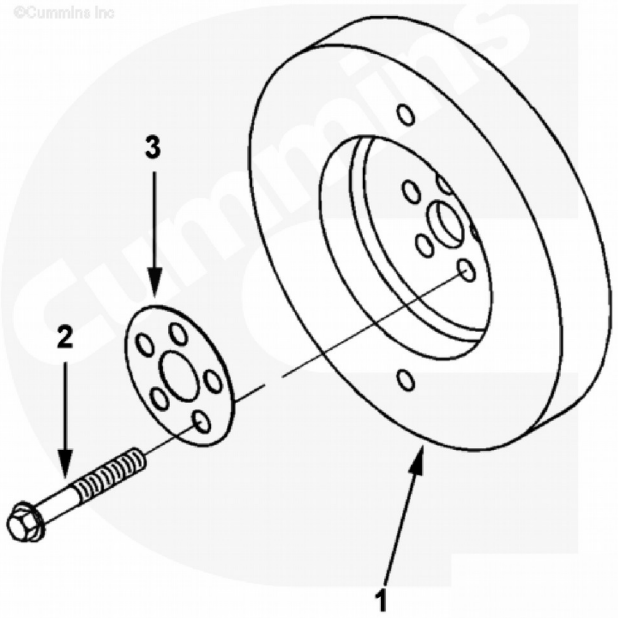
3
2
1

SP143913_000_00 减震器 VIBRATION DAMPER

件号 ITEM	部件号 PART NO.	零件名称 CH	PART NAME EN	服务代码 SC	互换性 IA	数量 Q'TY	规格 SP.	备注 RE
1		减震器	DAMPER RUBBER VIBRATION	E		1		
2		螺栓	BOLT	E		5		
3		压板	PLATE	E		1		

SP143915_001_00 燃油泵驱动器

FUEL PUMP DRIVE

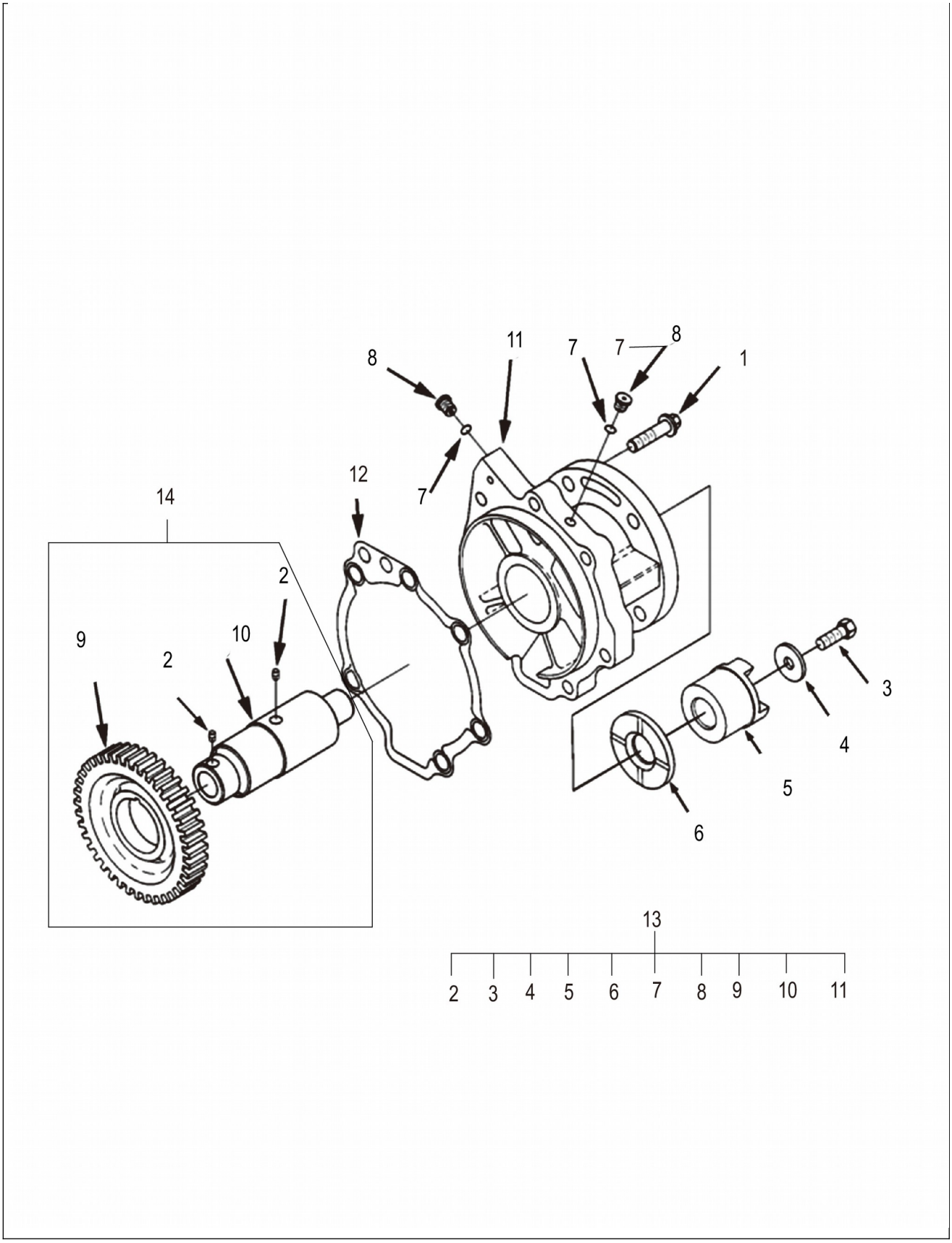
8
11
7
7
8
1
8
7
12
14
2
9
10
2
3
4
5
6
13
2
3
4
5
6
7
8
9
10
11

SP143915_001_00 燃油泵驱动器 FUEL PUMP DRIVE

件号 ITEM	部件号 PART NO.	零件名称 CH	PART NAME EN	服务代码 SC	互换性 IA	数量 Q'TY	规格 SP.	备注 RE
1		螺栓	BOLT	E		6		
2	SP157976	销	PIN GROOVE			1		
3		螺栓	BOLT	E		1		
4		垫圈	WASHER	E		1		
5		联轴器毂	GOUPLING HUB	E		1		
6		止推片	THRUST BEARING	E		1		
7		O形圈	O-RING	E		1		
8		螺塞	PLUG	E		2		
9		燃油泵驱动齿轮	GEAR	E		1		
10		传动轴	DRIVE SHAFT	E		1		
11		泵驱动装置支架	BRACKET	E		1		
12	SP129493	附件驱动器支撑垫片	BEARING			1		
13		驱动器	DRIVE ACCESSORY	E		1		
14		齿轮轴	SHAFT	E		1		

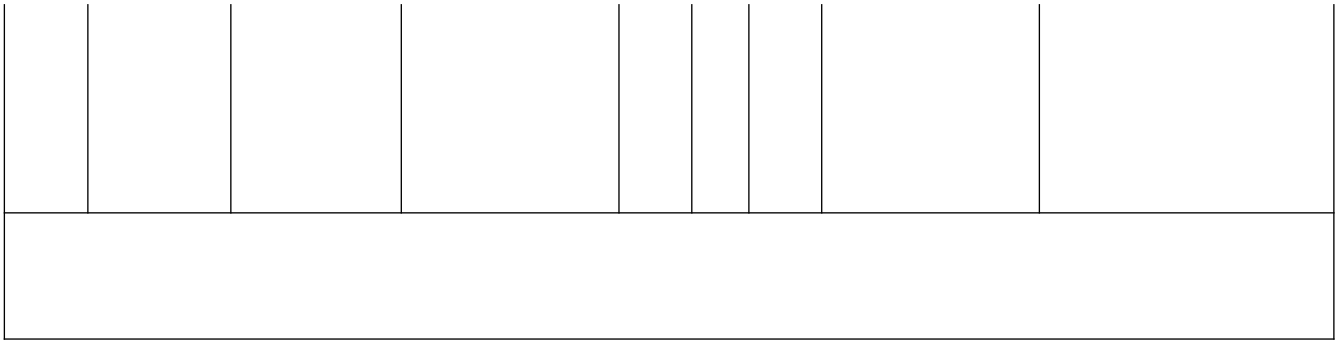

SP143916_000_00 发动机制动器

ENGINE BRAKE

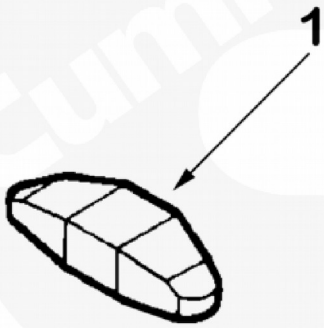
1

SP143916_000_00 发动机制动器 ENGINE BRAKE

件号 ITEM	部件号 PART NO.	零件名称 CH	PART NAME EN	服务代码 SC	互换性 IA	数量 Q'TY	规格 SP.	备注 RE
1	SP125659	发动机制动阀	Crosshead, Valve			6		

SP143919_000_00 发电机安装组件

ALTERNATOR MOUNTING

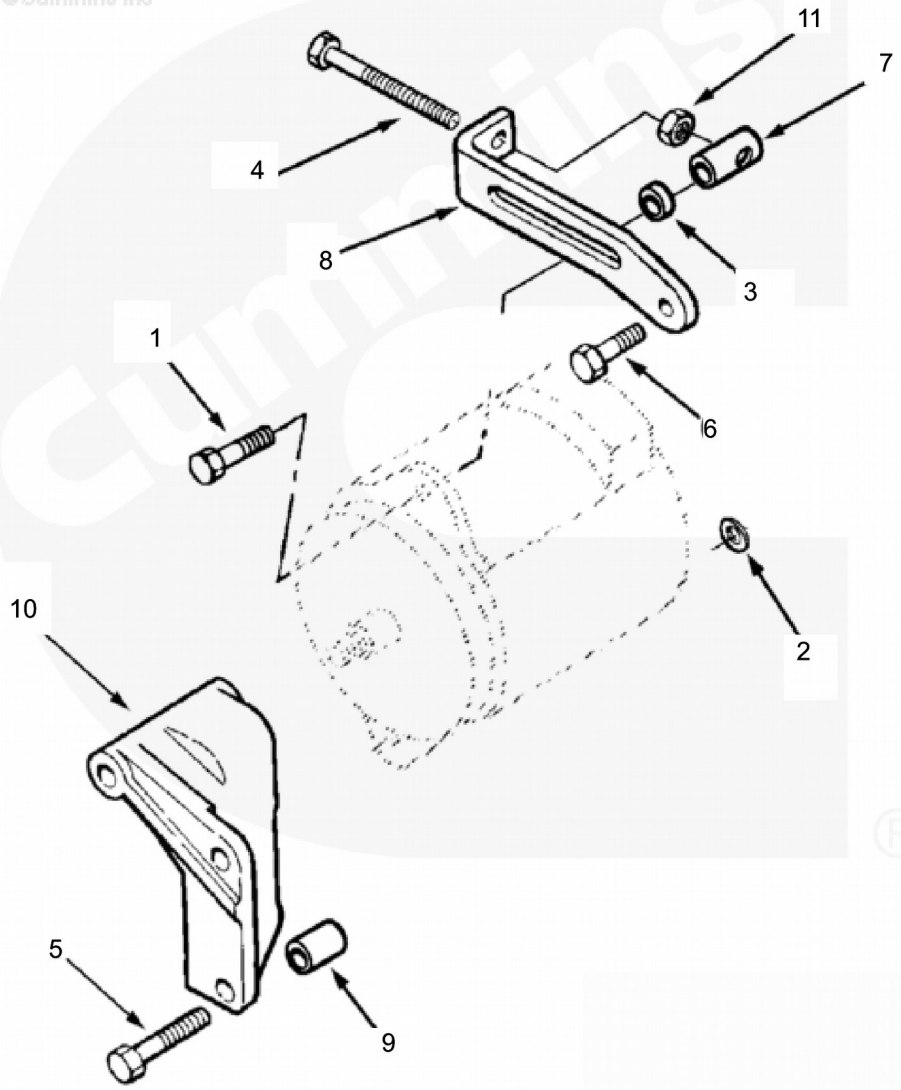
11
7
4
8
3
1
6
2
10
5
9

SP143919_000_00 发电机安装组件 ALTERNATOR MOUNTING

件号 ITEM	部件号 PART NO.	零件名称 CH	PART NAME EN	服务代码 SC	互换性 IA	数量 Q'TY	规格 SP.	备注 RE
1	SP167038	六角头帽螺钉	SCREW HEXAGON HEAD CAP			1		
1	SP139042	螺栓	BOLT			1		
2		螺帽3/8inch	NUT	E		1		
3		安装隔套	SPACER	E		1		
4		螺栓	BOLT	E		1		
5	SP109831	螺栓 M10×1.50×70	BOLT			2		
6		螺栓 M12×1.75×30	BOLT	A		1		
7		调节螺栓固定器	FIXING DEVICE	E		1		
8		调节连杆	ADJUSTING LINK	E		1		
9	SP109834	螺帽	SCREW CAP			2		
10		安装支架	BRACKET	E		1		
11		螺母	NUT	E		1		

SP143920_000_00 交流发电机驱动皮带轮

ALTERNATOR DRIVE PULLEY

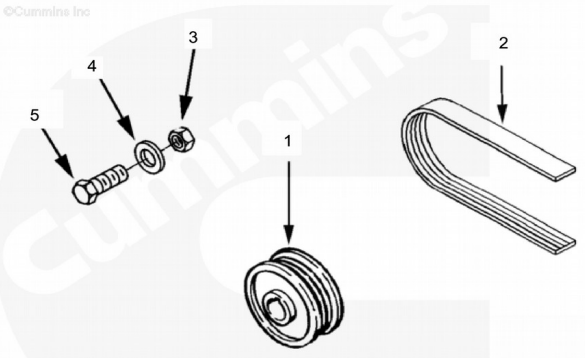

SP143920_000_00 交流发电机驱动皮带轮 ALTERNATOR DRIVE

PULLEY

件号 ITEM	部件号 PART NO.	零件名称 CH	PART NAME EN	服务代码 SC	互换性 IA	数量 Q'TY	规格 SP.	备注 RE
1	SP109813	充电机皮带轮	PULLEY			1		
2	SP184067	发电机皮带	BELT	E		1		
3	SP109835	螺帽1/2-20unf	NUT			1		
4	SP109833	垫片1inch	GASKET			2		
5	SP109829	螺栓1/2-20×61/2inch	BOLT			1		

SP143921_000_00 发动机前支架

FRONT ENGINE SUPPORT

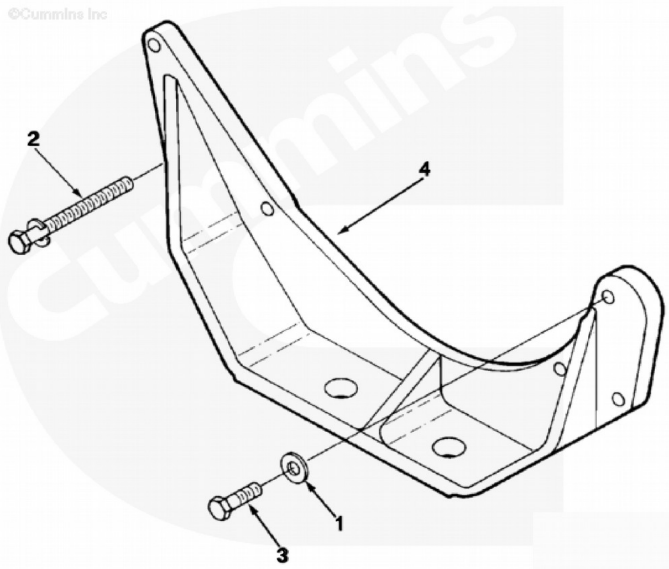

SP143921_000_00 发动机前支架 FRONT ENGINE SUPPORT

件号 ITEM	部件号 PART NO.	零件名称 CH	PART NAME EN	服务代码 SC	互换性 IA	数量 Q'TY	规格 SP.	备注 RE
1	SP129499	平垫圈	Pan, Oil			1		
2	SP129501	垫圈带帽螺钉	GASKET			5		
3	SP129490	六角凸缘头螺	Kit,Gear Cover			1		

4	SP139532	栓 支架	SUPPORT FRONT ENGINE			1		

SP143923_001_00 燃油泵接头

FUEL PUMP FITTING

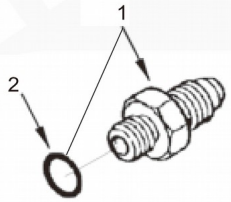

SP143923_001_00 燃油泵接头 FUEL PUMP FITTING

件号 ITEM	部件号 PART NO.	零件名称 CH	PART NAME EN	服务代码 SC	互换性 IA	数量 Q'TY	规格 SP.	备注 RE
1		管接头	JOINT	E		1		
2		O形圈	O-RING	E		1		

SP143928_000_00 燃油管路

FUEL PLUMBING

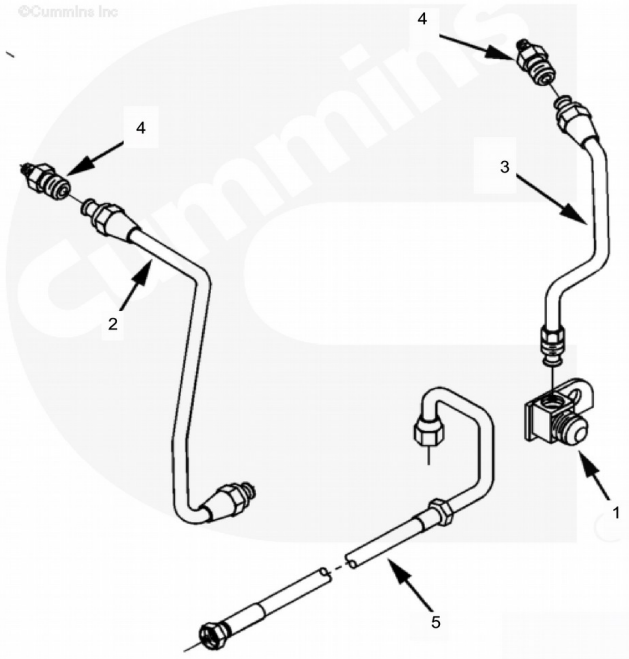

SP143928_000_00 燃油管路 FUEL PLUMBING

件号 ITEM	部件号 PART NO.	零件名称 CH	PART NAME EN	服务代码 SC	互换性 IA	数量 Q'TY	规格 SP.	备注 RE
1	SP138796	螺纹肘管	THREADED ELBOW			1		
1		螺纹肘管	ELBOW TUBE CONNECTOR	A		1		
2		供油管	HOSE	E		1		
3	SP138725	回油管	HOSE			1		
4		管接头	JOINT	E		2		
5	SP138383	柔性管	HOSE			1		
5		软管	HOSE FLEXIBLE	A		1		

SP143931_000_00 进气连接管

AIR INTAKE CONNECTION

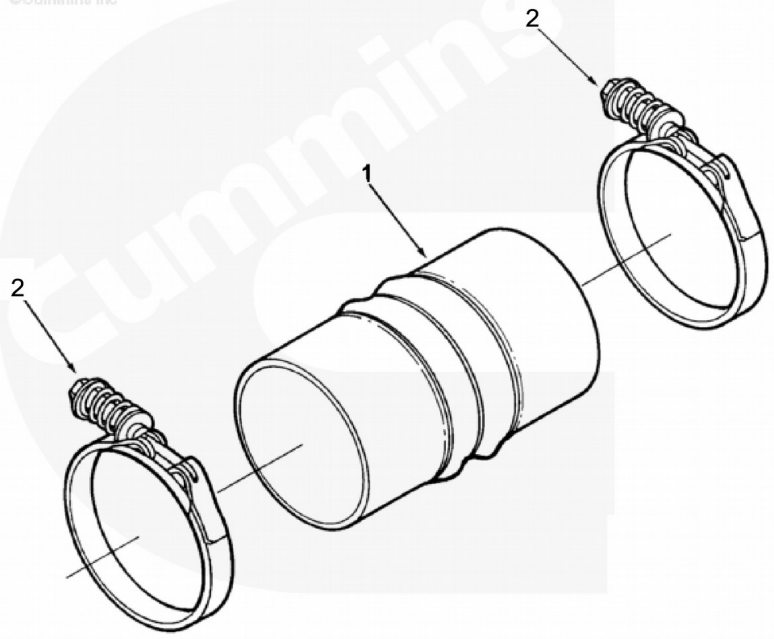

SP143931_000_00 进气连接管 AIR INTAKE CONNECTION

件号 ITEM	部件号 PART NO.	零件名称 CH	PART NAME EN	服务代码 SC	互换性 IA	数量 Q'TY	规格 SP.	备注 RE

1	SP139577	驼峰管	HOSE HUMP			4		
2	SP138695	卡箍	CLAMP			8		

SP143932_000_00 进气连接管

AIR INTAKE CONNECTION

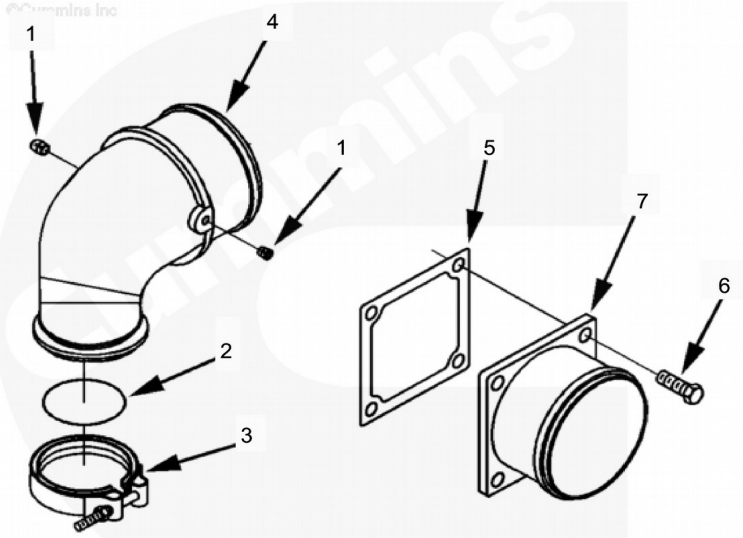

SP143932_000_00 进气连接管 AIR INTAKE CONNECTION

件号 ITEM	部件号 PART NO.	零件名称 CH	PART NAME EN	服务代码 SC	互换性 IA	数量 Q'TY	规格 SP.	备注 RE

1	SP139534	管塞	PLUG PIPE			2		
2	SP137610	O形圈	O-RING			1		
3	SP138496	卡箍	CLAMP			1		
4	SP138497	管接头	JOINT			1		
5		多层密封垫片	MULTILAYER GASKET	E		1		
6		螺栓	BOLT	E		4		
7	SP138756	管接头	JOINT			1		

SP143933_000_00 进气歧管盖

AIR INTAKE MANIFOLD

©Cummins Inc

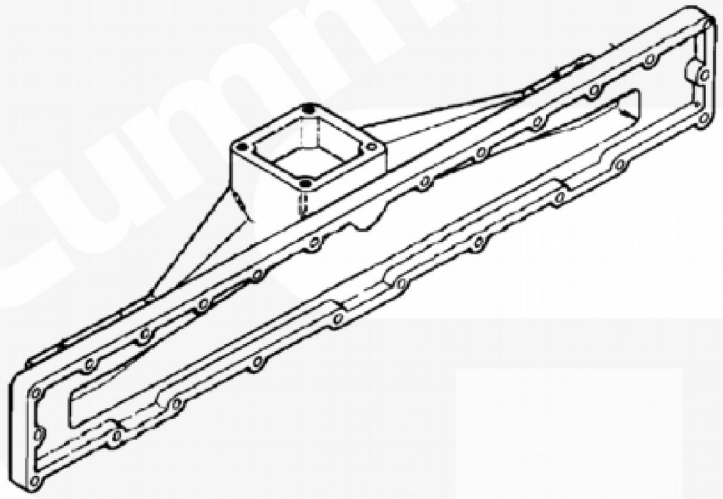

SP143933_000_00 进气歧管盖 AIR INTAKE MANIFOLD

件号 ITEM	部件号 PART NO.	零件名称 CH	PART NAME EN	服务代码	互换性	数量 Q'TY	规格 SP.	备注 RE

				SC	IA			
1	SP138551	进气歧管	INTAKE MANIFOLD			1		

SP143940_001_00 润滑油配件歧管

LUBE OIL ACCESSORY MANIFOLD

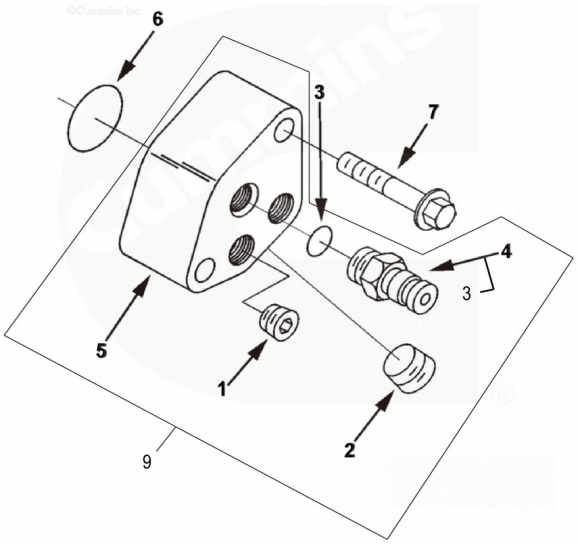

SP143940_001_00 润滑油配件歧管 LUBE OIL ACCESSORY MANIFOLD

件号 ITEM	部件号 PART NO.	零件名称 CH	PART NAME EN	服务代码 SC	互换性 IA	数量 Q'TY	规格 SP.	备注 RE
1	SP108792	内六角锥形螺	PLUG			1		

		塞						
2		管塞	PLUG PIPE	E		1		
3	SP123739	O形圈	O-RING			1		
4		管接头	JOINT	E		1		
5	SP138390	机油岐管	HOSE			1		
6		O形圈	O-RING	E		1		
7	SP137688	螺钉	SCREW			2		
9	SP138526	机油歧管	HOSE			1		

SP143941_001_00 润滑油泵

LUBE OIL PUMP

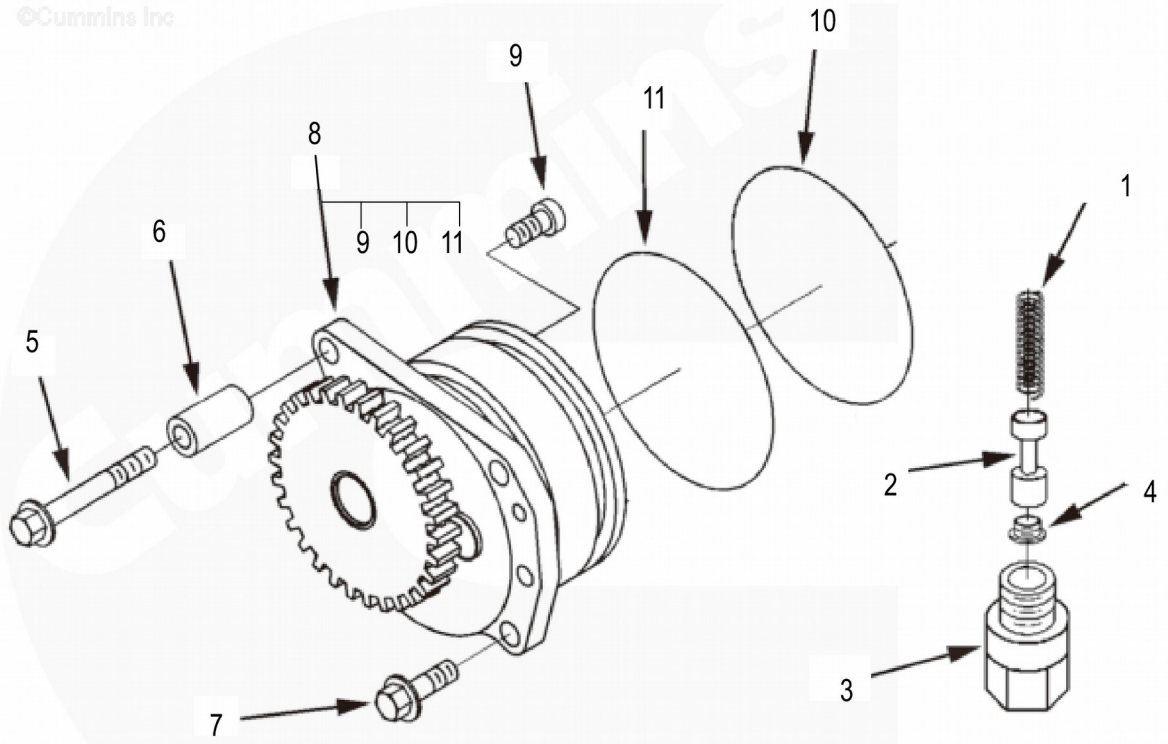
10
9
11
8
1
9 10 11
6
5
2
4
3
7

SP143941_001_00 润滑油泵 LUBE OIL PUMP

件号 ITEM	部件号 PART NO.	零件名称 CH	PART NAME EN	服务代码 SC	互换性 IA	数量 Q'TY	规格 SP.	备注 RE
1	SP116055	压缩弹簧	COMPRESSION SPRING			1		
2	SP111234	机油调压阀柱塞	PLUNGER			1		
3		传感器	SENSOR	E		1		
4	SP138655	固定器堵头	PLUG			1		
5		螺栓	BOLT	E		2		
6		安装隔套	SPACER	E		2		
7		螺栓	BOLT	E		1		
8	SP106455	机油泵	PUMP			1		
9		螺栓	BOLT	E		4		
10		O形圈	O-RING	E		1		
11		O形圈	O-RING	E		1		

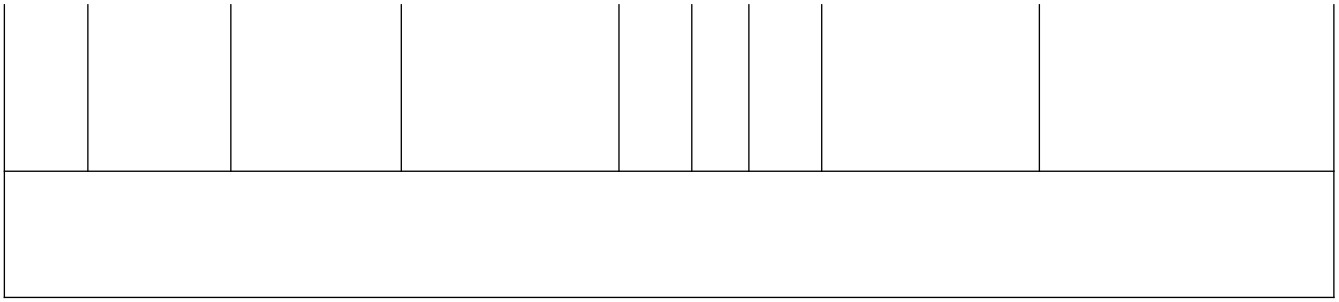

SP143942_000_00 铭牌

NAMEPLATE

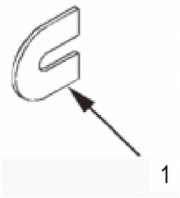

SP143942_000_00 铭牌 NAMEPLATE

件号 ITEM	部件号 PART NO.	零件名称 CH	PART NAME EN	服务代码	互换性	数量 Q'TY	规格 SP.	备注 RE

				SC	IA			
1		铭牌	NAMEPLATE	A		1		

SP143943_000_00 油底壳噪声板

OIL PAN NOISE PANEL

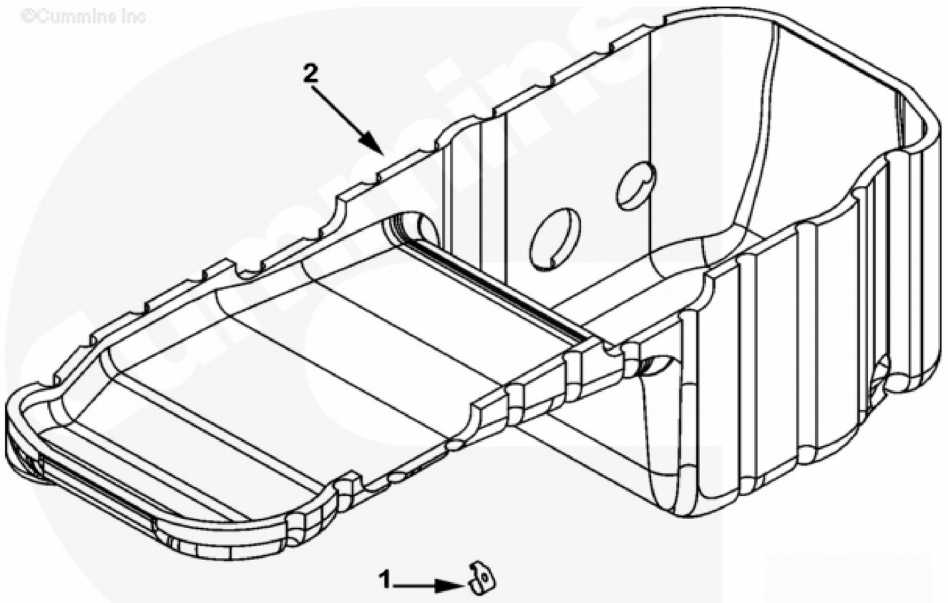

件号 ITEM	部件号 PART NO.	零件名称 CH	PART NAME EN	服务代码 SC	互换性 IA	数量 Q'TY	规格 SP.	备注 RE
1	SP138660	卡夹	CLIP			18		
2	SP138791	隔音板	SOUND INSULATION BOARD			1		

SP143944_001_00 注油装置

ARRANGEMENT OIL FILL

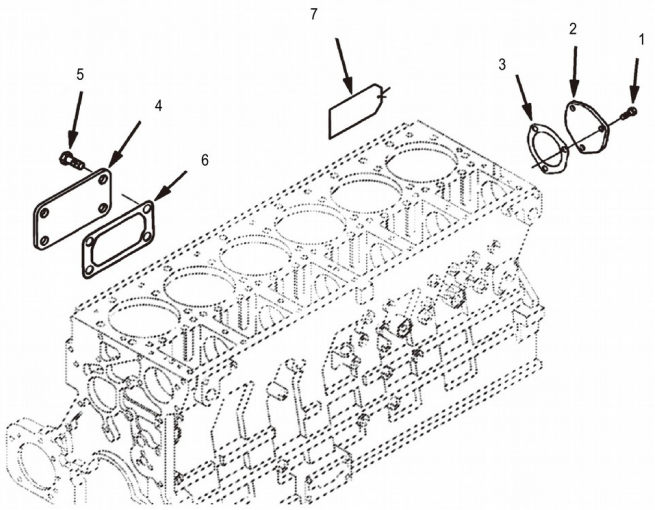

件号 ITEM	部件号 PART NO.	零件名称 CH	PART NAME EN	服务代码 SC	互换性 IA	数量 Q'TY	规格 SP.	备注 RE
1		螺栓	BOLT	E		3		
2		发动机凸轮轴盖	COVER	E		1		
3	SP138764	纸制垫片	SHIM			1		
4		发动机检修孔盖	COVER	E		2		
5		螺栓	BOLT	E		8		
6		多层密封垫片	MULTILAYER GASKET	E		2		
7	SP163615	说明书标签	TAG INSTRUCTION			1		

SP143947_000_00 发动机电控模块位置

ENG CNT MODULE LOCATION

©Cummins Inc

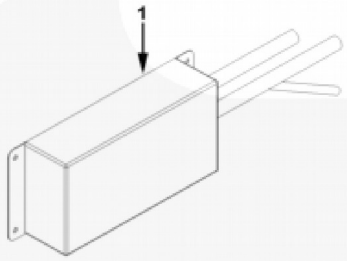

SP143947_000_00 发动机电控模块位置 ENG CNT MODULE LOCATION

件号 ITEM	部件号 PART NO.	零件名称 CH	PART NAME EN	服务代码	互换性	数量 Q'TY	规格 SP.	备注 RE

				SC	IA			
1		电磁阀	12 VOLT SOLENOID	A		1		

SP143950_000_00 缸盖安装件

CYLINDER HEAD MOUNTING

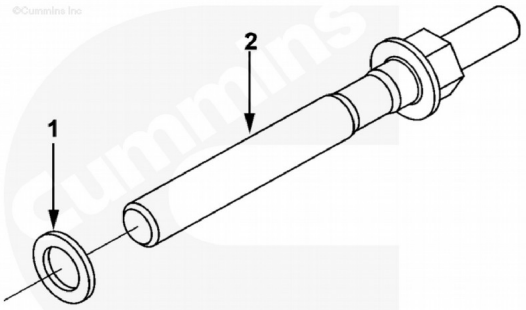

SP143950_000_00 缸盖安装件 CYLINDER HEAD MOUNTING

件号 ITEM	部件号 PART NO.	零件名称 CH	PART NAME EN	服务代码 SC	互换性 IA	数量 Q'TY	规格 SP.	备注 RE
1		垫圈	WASHER	E		2		
2		双头螺柱	DOUBLE HEADED BOLT	E		2		

SP143956_000_00 皮带轮

ACCESSORY DRIVE PULLEY

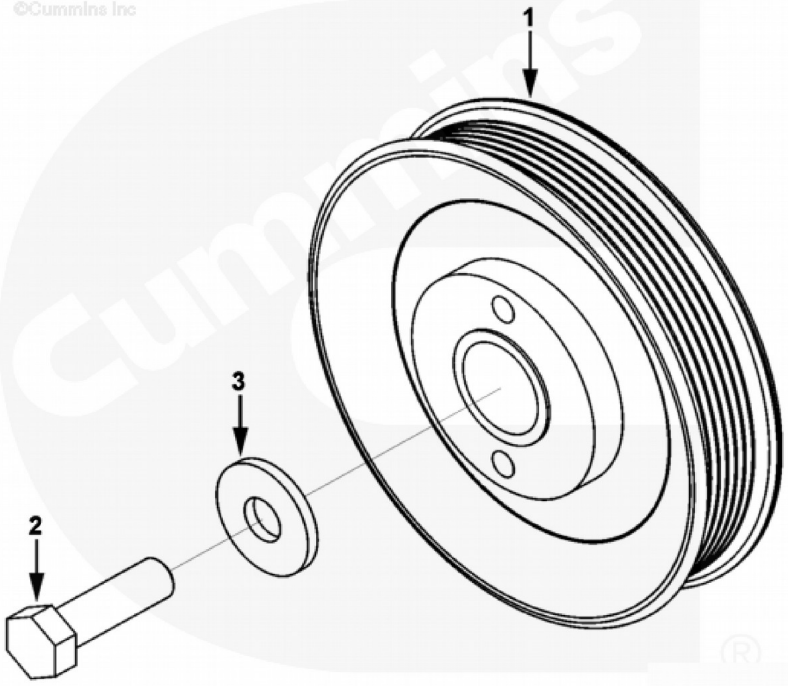

SP143956_000_00 皮带轮 ACCESSORY DRIVE PULLEY

件号 ITEM	部件号 PART NO.	零件名称 CH	PART NAME EN	服务代码 SC	互换性 IA	数量 Q'TY	规格 SP.	备注 RE
1	SP138637	皮带轮	PULLEY			1		
2	SP138425	螺栓	BOLT			1		

3	SP138470	垫圈	WASHER			1		

SP143958_000_00 散热器水管

RADIATOR PLUMBING

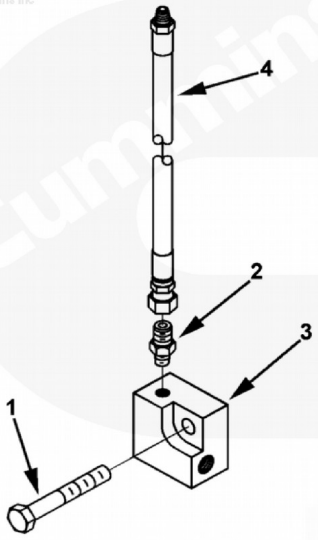

SP143958_000_00 散热器水管 RADIATOR PLUMBING

件号	部件号	零件名称	PART NAME	服务代	互换	数量	规格	备注

ITEM	PART NO.	CH	EN	码 SC	性 IA	Q'TY	SP.	RE
1		螺栓	BOLT	E		1		
2		管接头	JOINT	E		1		
3		柔性管	HOSE	E		1		
4		柔性管	HOSE	E		1		

SP143960_000_00 启动电机安装件

MOUNTING STARTING MOTOR

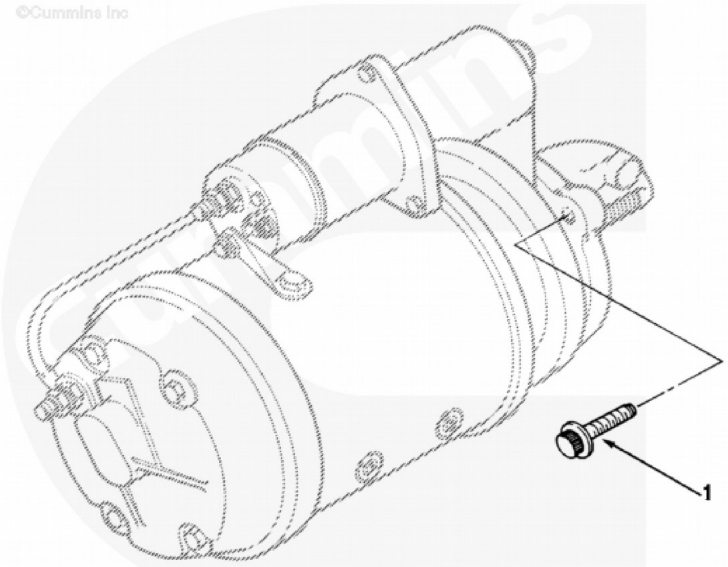

SP143960_000_00 启动电机安装件 MOUNTING STARTING MOTOR

件号 ITEM	部件号 PART NO.	零件名称 CH	PART NAME EN	服务代码 SC	互换性 IA	数量 Q'TY	规格 SP.	备注 RE

1	SP132796	12角头螺栓	SCREW TWELVE POINT CAP			3		

SP143962_000_00 排气管总成

TURBOCHARGER ARRANGEMENT

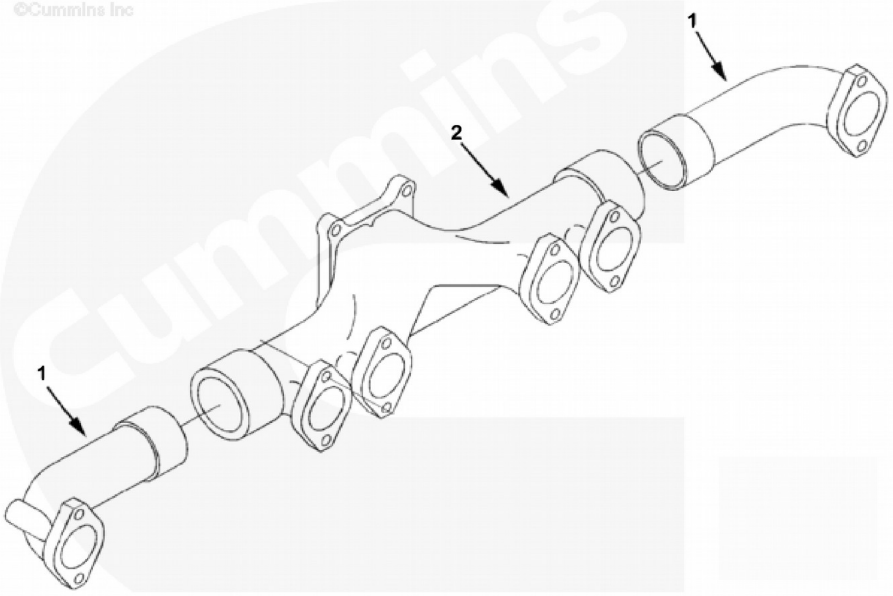

SP143962_000_00 排气管总成 TURBOCHARGER ARRANGEMENT

件号 ITEM	部件号 PART NO.	零件名称 CH	PART NAME EN	服务代码 SC	互换性 IA	数量 Q'TY	规格 SP.	备注 RE
1	SP119548	排气岐管	Exhaust Manifold			2		
2	SP132802	排气歧管	MANIFOLD EXHAUST			1		

SP143976_000_00 齿轮箱

GEAR HOUSING

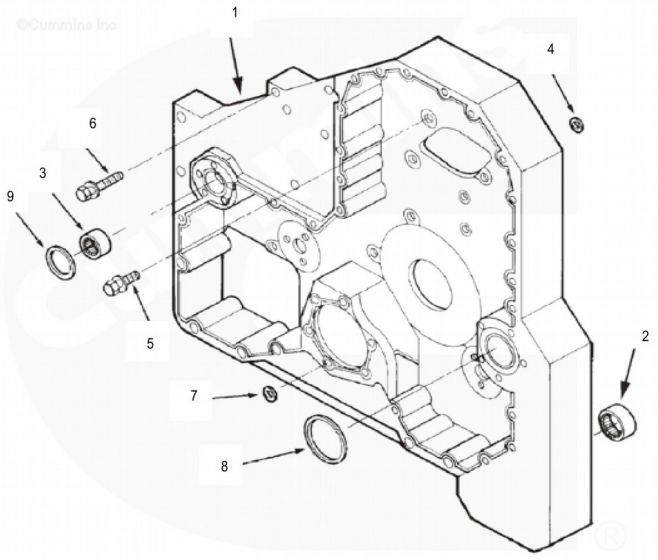

SP143976_000_00 齿轮箱 GEAR HOUSING

件号 ITEM	部件号 PART NO.	零件名称 CH	PART NAME EN	服务代码 SC	互换性 IA	数量 Q'TY	规格 SP.	备注 RE
1		齿轮室	HOUSING GEAR	E		1		
2		滚针轴承	NEEDLE BEARING	E		1		
3		滚针轴承	NEEDLE BEARING	E		1		
4	SP129491	O形密封圈	Seal,Oil			1		
5		六角法兰面螺栓	"SCREW	E		12		
6		六角法兰面螺栓	"SCREW	E		5		
7	SP129494	矩形密封圈	RECTANGULAR SEAL			6		
8	SP106449	曲轴前油封	OIL SEAL			1		
9	SP123062	矩形密封圈	SEAL			1		

SP143979_000_00 燃油滤清器管路

FUEL FILTER PLUMBING

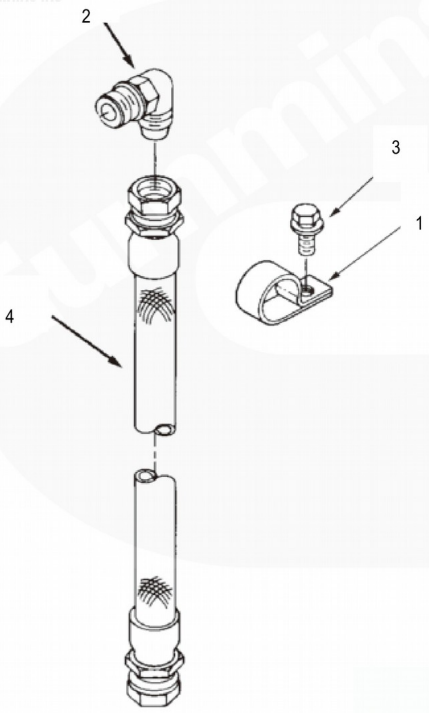

SP143979_000_00 燃油滤清器管路 FUEL FILTER PLUMBING

件号 ITEM	部件号 PART NO.	零件名称 CH	PART NAME EN	服务代码 SC	互换性 IA	数量 Q'TY	规格 SP.	备注 RE
1	SP139525	卡夹	CLIP			1		
2		螺纹肘管	ELBOW MALE	E		1		

			UNION					
3		螺栓	BOLT	E		1		
4	SP138740	柔性管	HOSE			1		

SP143991_000_00 接头

CONNECTION EXHAUST OUTLET

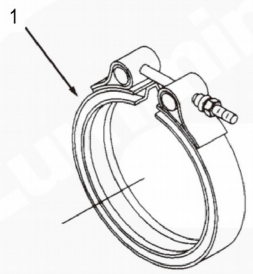

SP143991_000_00 接头 CONNECTION EXHAUST OUTLET

件号 ITEM	部件号 PART NO.	零件名称 CH	PART NAME EN	服务代码	互换性	数量 Q'TY	规格 SP.	备注 RE

				SC	IA			
1		卡箍	CLAMP	E		1		

SP144021_001_00 机构认证

AGENCY APPROVAL

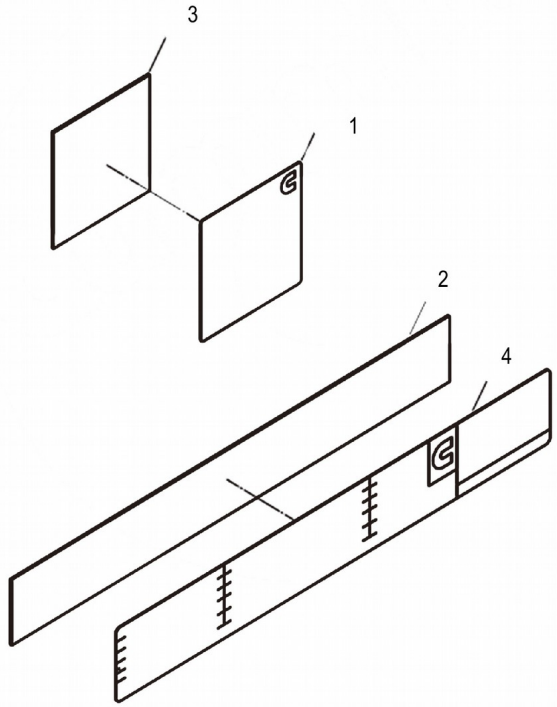

件号 ITEM	部件号 PART NO.	零件名称 CH	PART NAME EN	服务代码 SC	互换性 IA	数量 Q'TY	规格 SP.	备注 RE
1	SP163881	铭牌	DATAPLATE			1		
2		自粘标签	LABEL	A		1		
3	SP138647	自粘标签	LABEL			1		
4		铭牌	DATAPLATE	A		1		

SP144022_000_00 曲轴

CRANKSHAFT

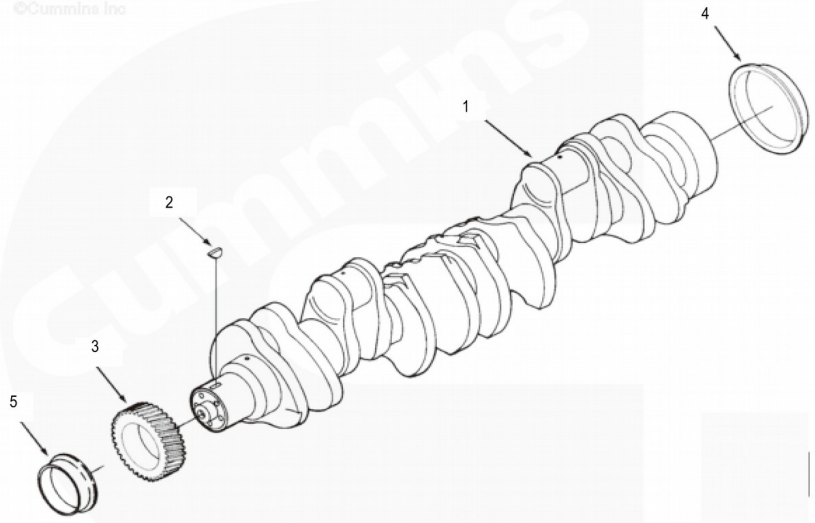

SP144022_000_00 曲轴 CRANKSHAFT

件号 ITEM	部件号 PART NO.	零件名称 CH	PART NAME EN	服务代码 SC	互换性 IA	数量 Q'TY	规格 SP.	备注 RE
1	SP130358	曲轴	"CRANKSHAFT	E		1		
2	SP157966	半圆键	KEY PLAIN WOODRUFF			1		
2	SP139044	键	KEY			1		
3		曲轴齿轮	CRANKSHAFT GEAR	E		1		
4	SP161245	密封工具包	KIT SEAL			1		
4		衬套	SLEEVE WEAR	A		1		
5	SP111268	油封	SEAL			1		

SP130358_000_00 曲轴

"CRANKSHAFT

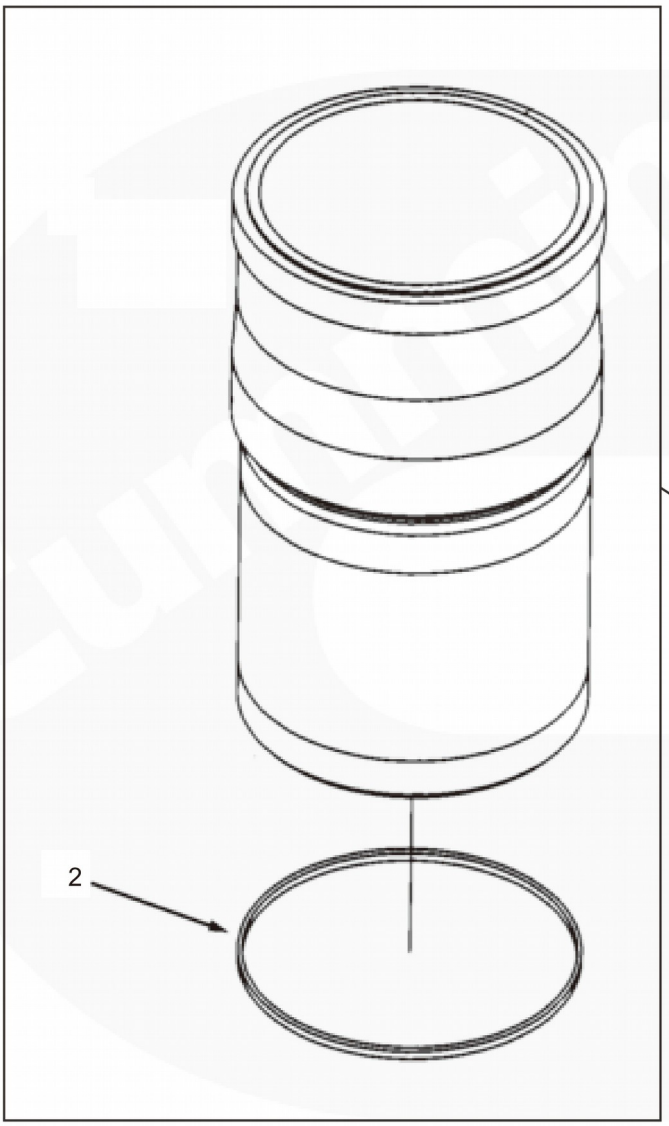
1
2

SP130358_000_00 曲轴 "CRANKSHAFT

件号 ITEM	部件号 PART NO.	零件名称 CH	PART NAME EN	服务代码 SC	互换性 IA	数量 Q'TY	规格 SP.	备注 RE
1		气缸套	CYLINDER SLEEVE	E		1		
2	SP116233	气缸套阻水圈	SEAL			1		
3		垫片	GASKET	E		1		
4		垫片	GASKET	E		1		

SP144023_001_00 惰轮

IDLER GEARS

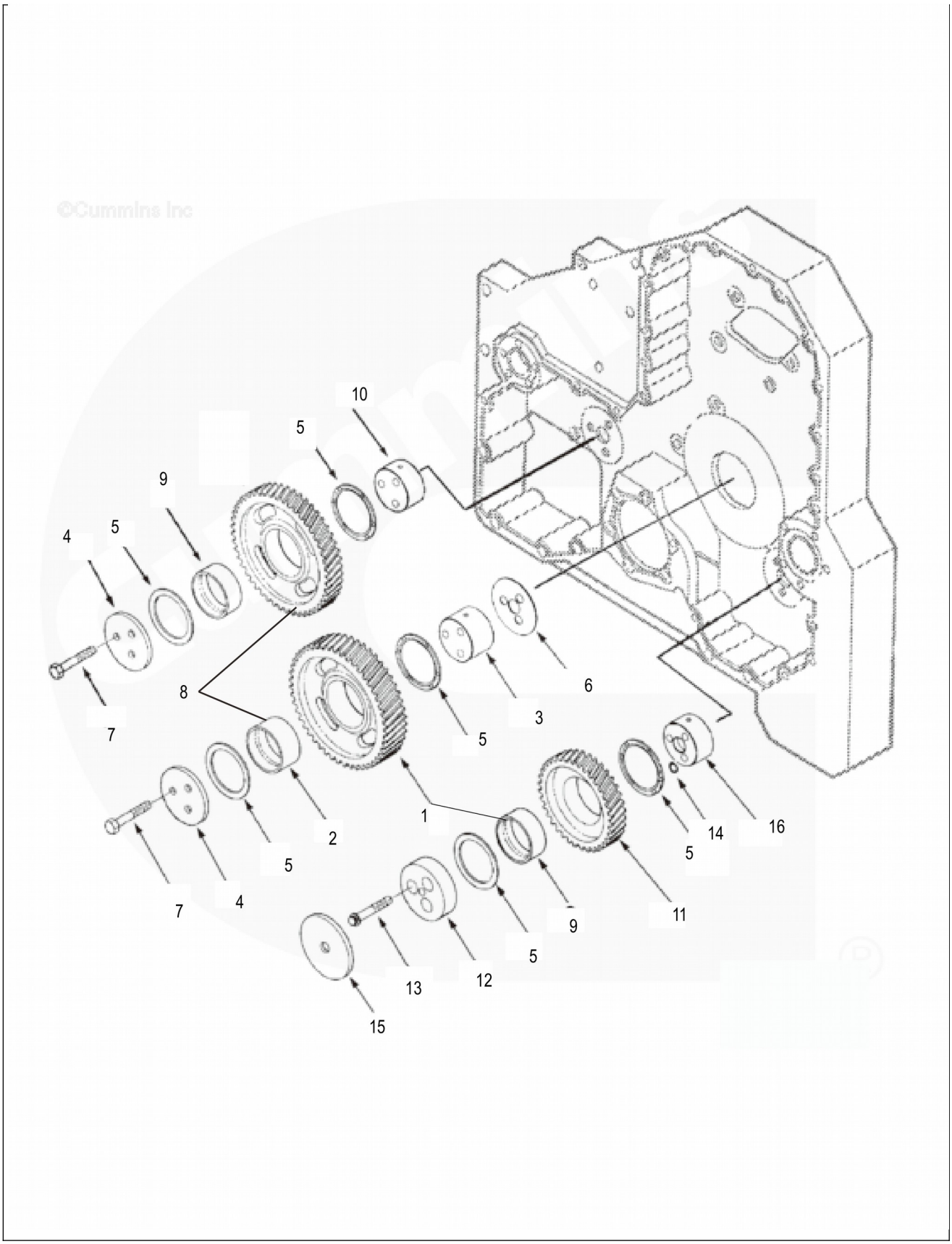
10
5
9
4
5
8
7
6
3
5
1
2
5
7
4
5
14
16
11
9
5
13
12
15

SP144023_001_00 惰轮 IDLER GEARS

件号 ITEM	部件号 PART NO.	零件名称 CH	PART NAME EN	服务代码 SC	互换性 IA	数量 Q'TY	规格 SP.	备注 RE
1		齿轮	GEAR IDLER	E		1		
2		滑动轴承	SLIDING BEARING	E		1		
3		惰轮轴	IDLER SHAFT	E		1		
4		齿轮座	BRACKET	E		1		
5		止推片	THRUST BEARING	E		2		
6		止推片	THRUST BEARING	E		1		
7		螺栓	BOLT	E		3		
8	SP132800	齿轮	GEAR IDLER			1		
9		滑动轴承	SLIDING BEARING	E		1		
10		惰轮轴	IDLER SHAFT	E		1		
11	SP132799	齿轮	GEAR IDLER			1		
12	SP138627	齿轮座	BRACKET			1		
13		螺栓	BOLT	E		3		
14		密封圈	GASKET	E		1		
15		安装隔套	SPACER	E		1		
16	SP138484	惰轮轴	IDLER SHAFT			1		
17		密封圈	SEAL RECTANGULAR RING	E		1		

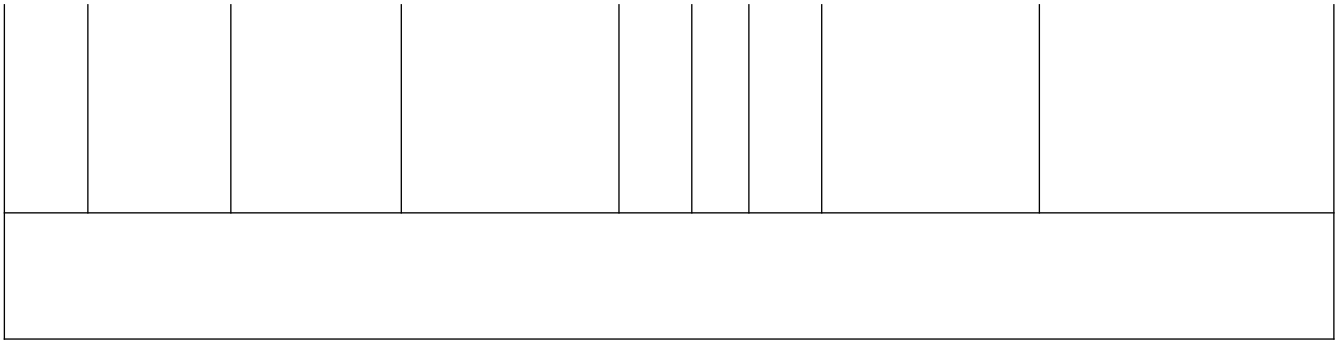

SP144024_001_00 缸体

BLOCK CYLINDER

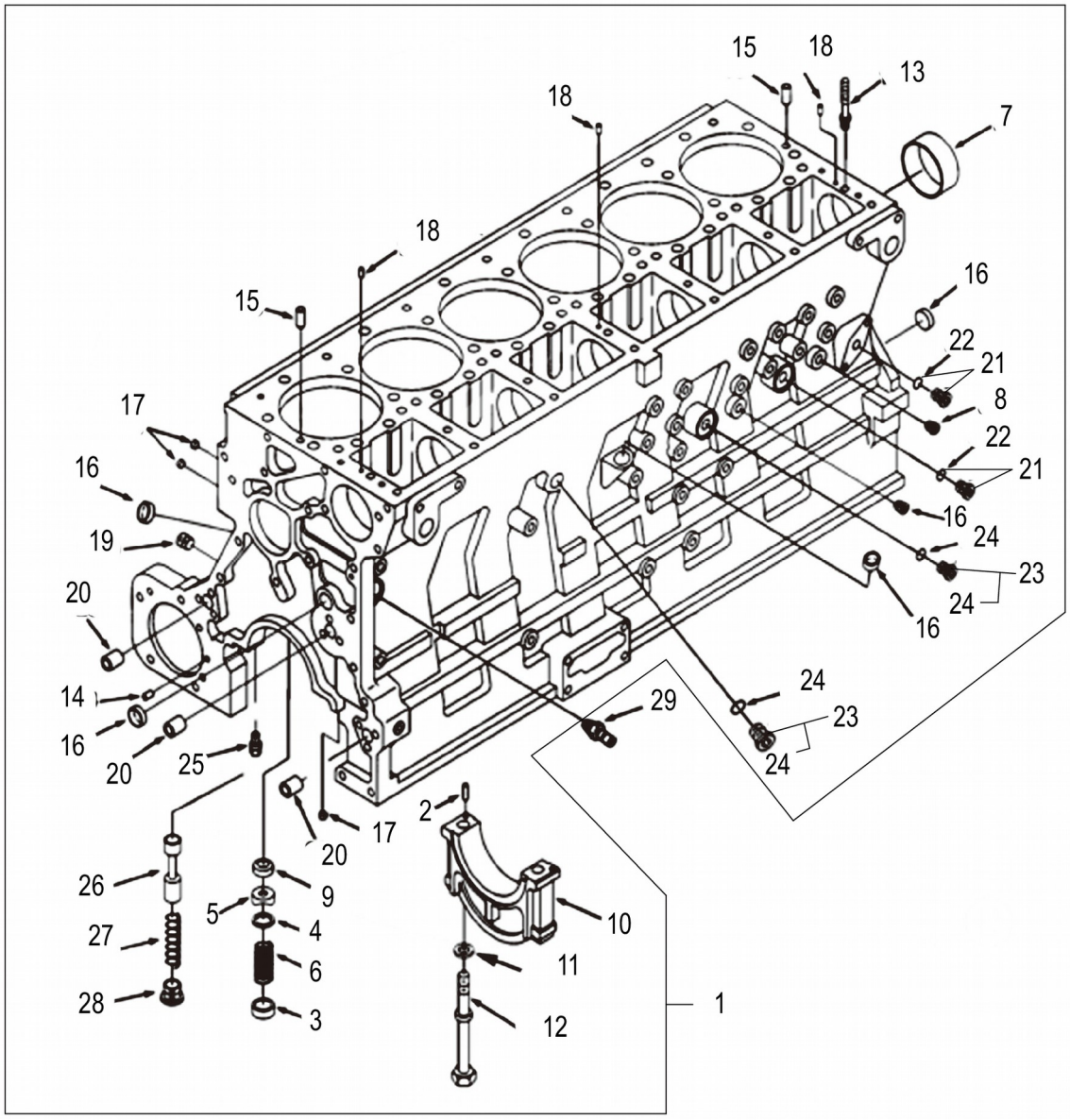
15
18
13
18
7
18
16
15
22
21
17
8
22
16
21
19
16
24
23
20
24
16
14
24
29
23
16
20
25
24
2
17
20
26
9
10
5
4
27
11
6
28
1
3
12

SP144024_001_00 缸体 BLOCK CYLINDER

件号 ITEM	部件号 PART NO.	零件名称 CH	PART NAME EN	服务代码 SC	互换性 IA	数量 Q'TY	规格 SP.	备注 RE
1		缸体	CYLINDER BLOCK	E		1		
2		销	PIN	E		2		
3		固定器插销	LATCH	E		1		
4		垫圈	WASHER	E		1		
5		挡油圈	RING	E		1		
6	SP116054	压缩弹簧	COMPRESSION SPRING			1		
7		衬套	BUSHING CAMSHAFT	E		7		
8	SP108792	内六角锥形螺塞	PLUG			2		
9		发动机气门座	VALVE SEAT	E		1		
10		曲轴轴承盖	CRANK SHAFT BEARING COVER	E		5		
10		曲轴轴承盖	CRANK SHAFT BEARING COVER	E		1		
11		平垫圈	PLAIN WASHERS RING	E		1		
12		大瓦螺栓	BOLT	E		1		
13		双头螺柱	DOUBLE HEADED BOLT	E		7		
14		销	DOWEL PIN	E		1		
15		销	PIN	E		2		
16	SP139475	膨胀塞	PLUG EXPANSION			4		
17	SP137608	膨胀塞	EXPANSION PLUG			5		
18		销	PIN	E		3		
19	SP108793	内六角锥形螺塞	PLUG			1		
20		销	PIN	E		3		
21		螺塞	PLUG THREADED	E		4		
22	SP123739	O形圈	O-RING			1		
23	40C7336	螺塞	PLUG	E		1		重号，改用40C7336
24	40C7338	密封圈	SEAL RING	E		1		重号，改用40C7338
25		传感器	SENSOR	E		1		
26	SP111234	机油调压阀柱塞	PLUNGER			1		

27	SP116055	压缩弹簧	COMPRESSION SPRING			1		
28	SP138624	固定器堵头	PLUG			1		
29		管接头	JOINT	E		1		

SP144039_000_00 加机油管

COVER HAND HOLE

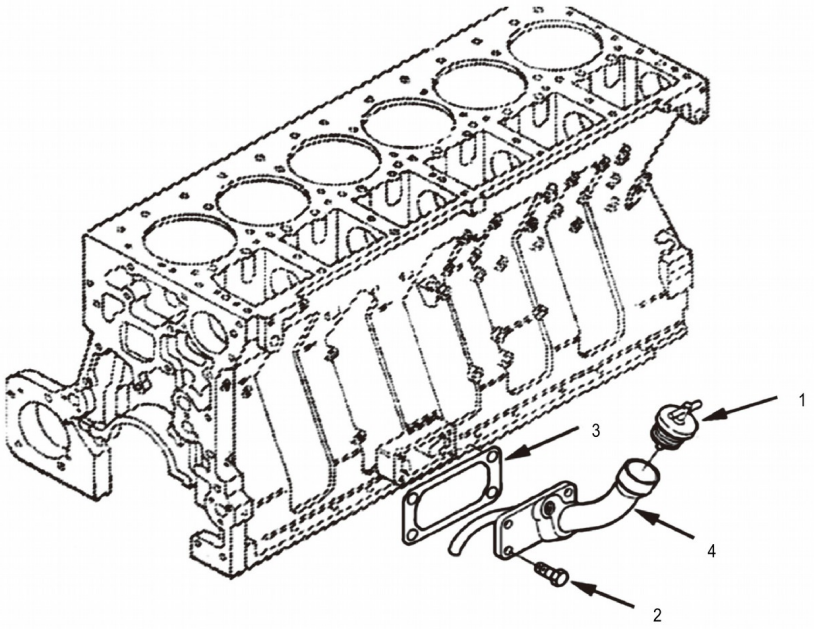

SP144039_000_00 加机油管 COVER HAND HOLE

件号 ITEM	部件号 PART NO.	零件名称 CH	PART NAME EN	服务代码 SC	互换性 IA	数量 Q'TY	规格 SP.	备注 RE
1	SP138351	滤清器盖	FILTER HEAD			1		
2		螺栓	BOLT	E		4		
3		多层密封垫片	MULTILAYER	E		1		

4	SP138644	发动机检修孔盖	GASKET COVER			1		

SP144054_000_00 排气管总成

TURBOCHARGER ARRANGEMENT

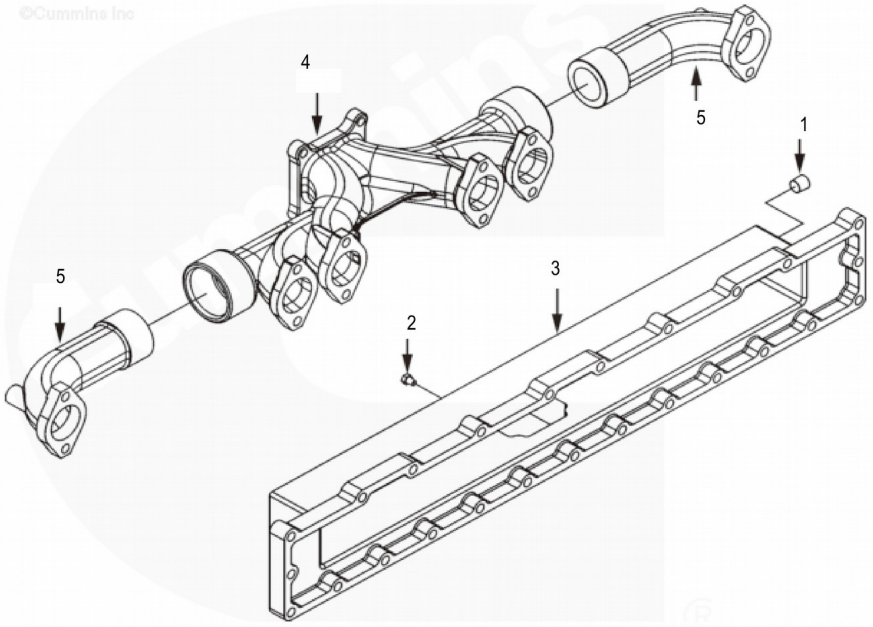

SP144054_000_00 排气管总成 TURBOCHARGER ARRANGEMENT

件号 ITEM	部件号 PART NO.	零件名称 CH	PART NAME EN	服务代码	互换性	数量 Q'TY	规格 SP.	备注 RE

				SC	IA			
1	SP108793	内六角锥形螺塞	PLUG			2		
1	SP139521	管塞	PLUG PIPE			2		
2		管塞	HOSE PLUG	E		2		
3	SP132783	进气歧管	MANIFOLD AIRINTAKE			1		
4	SP132802	排气歧管	MANIFOLD EXHAUST			1		
5	SP119548	排气岐管	Exhaust Manifold			2		

SP144055_000_00 排气管总成

TURBOCHARGER ARRANGEMENT

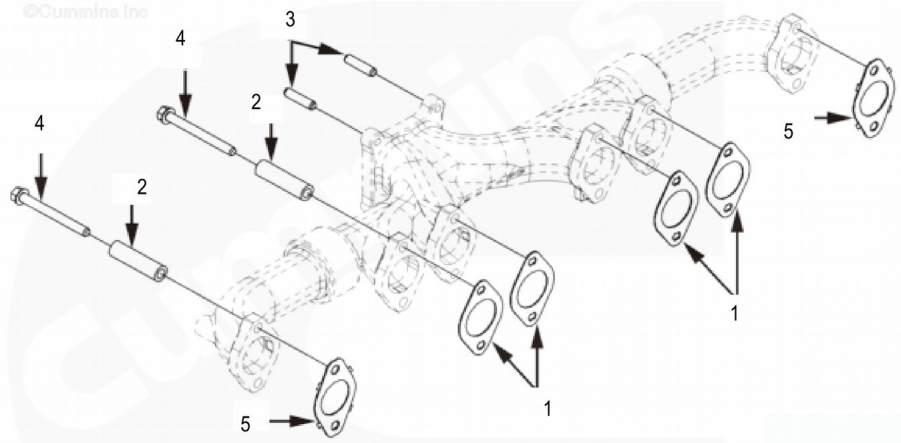

SP144055_000_00 排气管总成 TURBOCHARGER ARRANGEMENT

件号 ITEM	部件号 PART NO.	零件名称 CH	PART NAME EN	服务代码 SC	互换性 IA	数量 Q'TY	规格 SP.	备注 RE
1	SP114214	密封垫	GASKET			4		
2		安装隔套	SPACER	E		12		
3		双头螺拴	STUD	A		2		
4		螺栓	BOLT	E		12		

5	SP182816	排气歧管垫片	GASKET EXHAUSTMANIFOLD	E		2		改用SP182816

SP144058_001_00 冷却器水管

OIL COOLER WATER PLUMBING

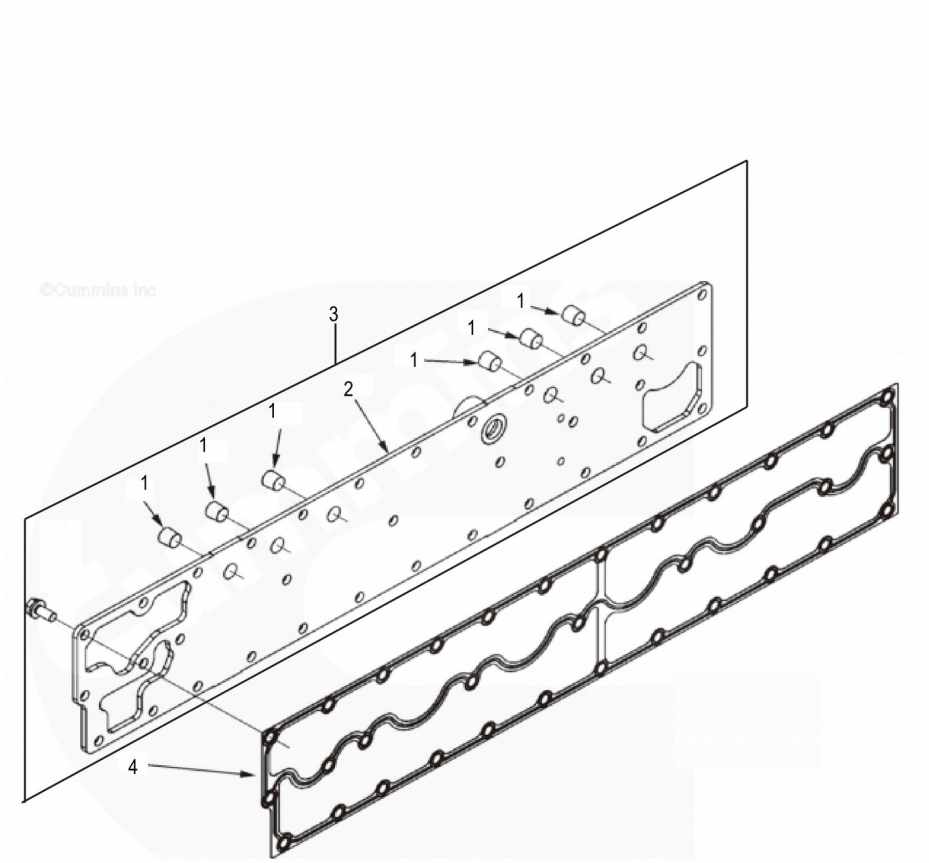

SP144058_001_00 冷却器水管 OIL COOLER WATER PLUMBING

件号 ITEM	部件号 PART NO.	零件名称 CH	PART NAME EN	服务代码	互换性	数量 Q'TY	规格 SP.	备注 RE

				SC	IA			
1	SP108793	内六角锥形螺塞	PLUG			1		
2	SP109515	螺塞	PLUG			1		
3		水加热器盖	COVER	E		1		
4		六角法兰面螺栓	"SCREW	E		21		
5	SP114212	密封垫	GASKET			1		

SP162508_000_00 空气加热器辅助器

AIR HEATER OPERATING AID

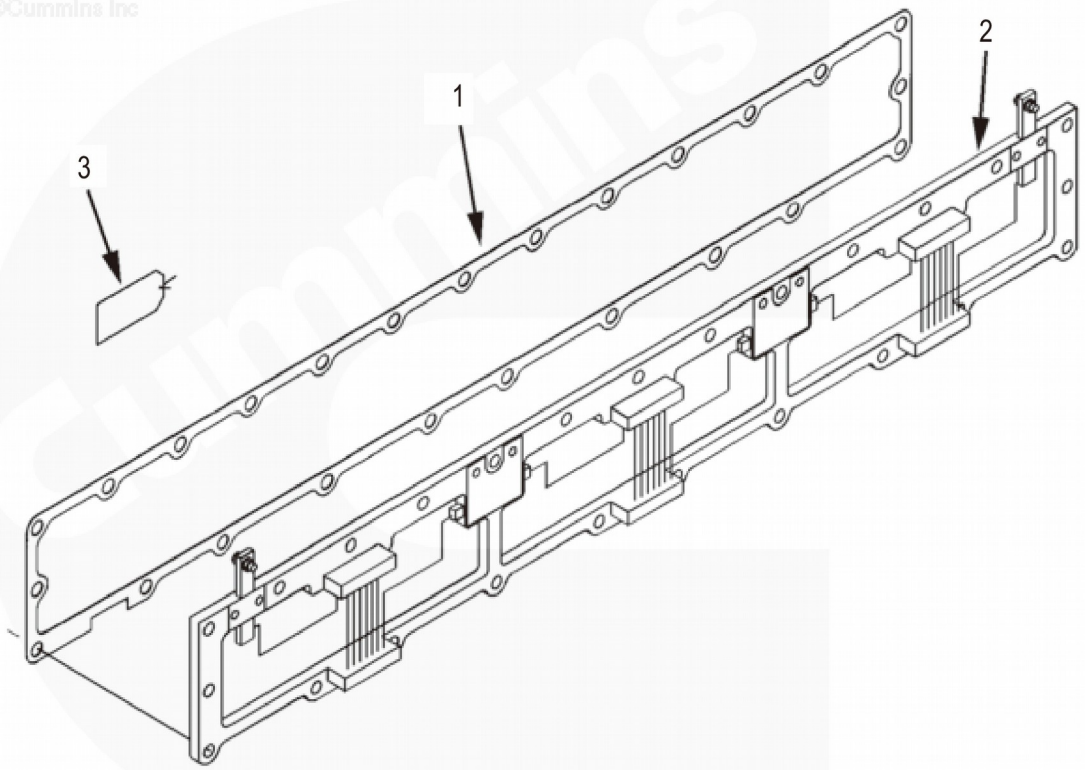
1
2
3

SP162508_000_00 空气加热器辅助器 AIR HEATER OPERATING AID

件号 ITEM	部件号 PART NO.	零件名称 CH	PART NAME EN	服务代码 SC	互换性 IA	数量 Q'TY	规格 SP.	备注 RE
1	SP111236	中冷器垫	GASKET			1		
2	SP139588	加热电阻器	HEATER INTAKE AIR			1		
3	SP138782	标签	LABEL			1		

SP162529_000_00 发动机控制模块

ENGINE CONTROL MODULE

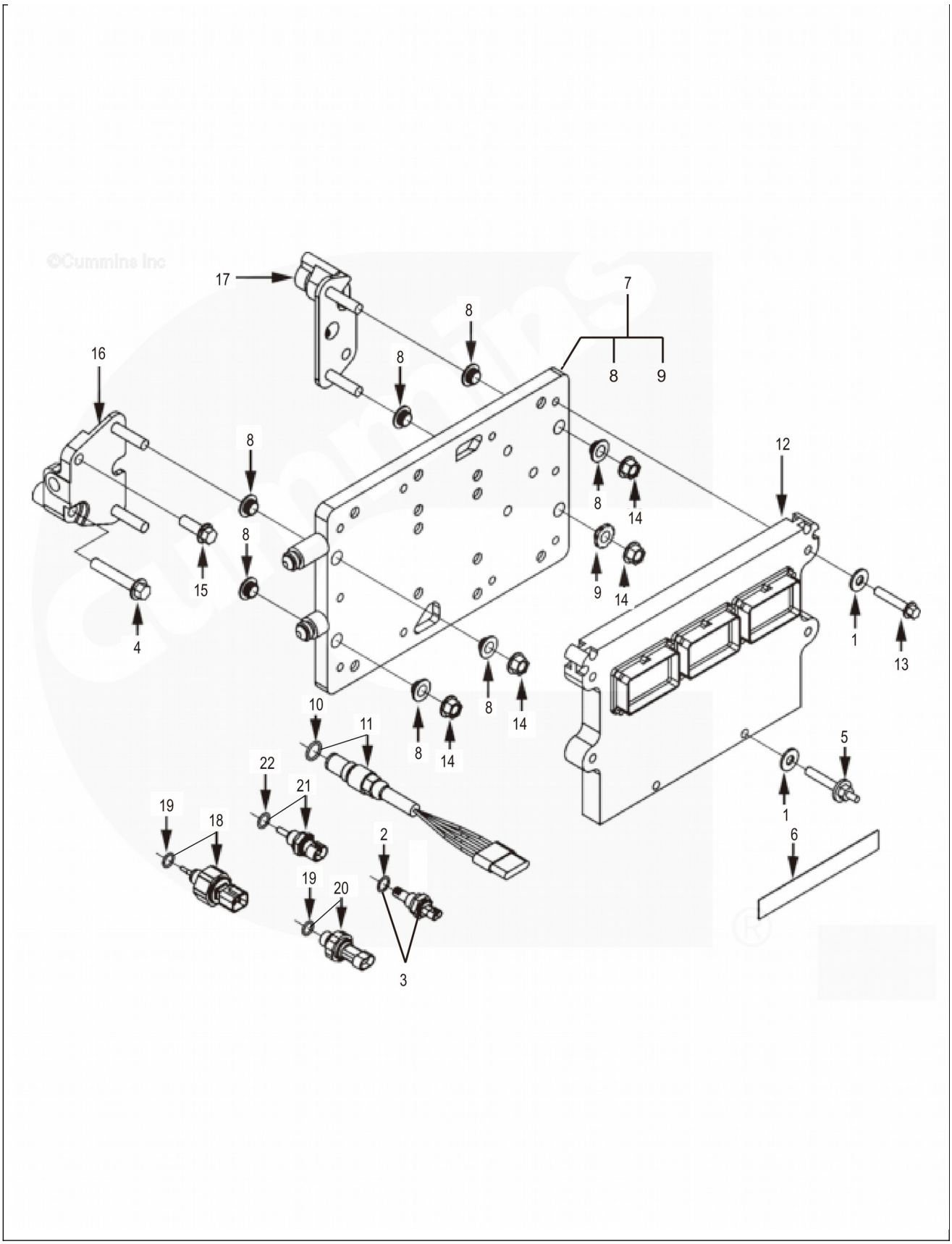
17
16
7
8
9
12
15
4
10
11
22
21
19
18
20
2
3
5
1
13
6
14

SP162529_000_00 发动机控制模块 ENGINE CONTROL MODULE

件号 ITEM	部件号 PART NO.	零件名称 CH	PART NAME EN	服务代码 SC	互换性 IA	数量 Q'TY	规格 SP.	备注 RE
1	40C7688	垫圈	WASHER	E		4		
2	SP123739	O形圈	O-RING			1		
3	SP127009	温度传感器	TEMP SENSOR			1		进气温度传感器
4	40C7691	螺钉	SCREW	E		2		
5	40C7692	螺钉	SCREW	E		2		
6	40C7693	面板	PANEL	A		1		
7	40C7694	散热器	RADIATOR	E		1		
8	40C7696	垫圈	WASHER	E		7		
9	40C7697	垫圈	WASHER	E		1		
10	40C7338	密封圈	SEAL RING	E		1		重号，改用40C7338
11	SP139576	位置传感器	SENSOR POSITION			1		
12	SP147748	电子控制单元	MODULE ELECTRONIC CONTROL	E		1		
13	SP137688	螺钉	SCREW			4		
14	SP109458	六角法兰面螺母	HEXAGON FLANGE NUT			4		
15	SP137694	螺钉	SCREW			2		
16	40C7703	支撑	SUPPORT	E		1		
17	40C7704	支撑	SUPPORT	E		1		
18	40C7705	传感器	SENSOR	E		1		
19	40C7706	密封圈	SEAL RING	E		1		
20	SP127025	进气压力传感器	PRESSURE SENSOR			1		
21	SP139565	温度传感器	SENSOR TEMPERATURE			1		
22	SP136914	O形圈	O-RING			1		
23	40C6200	回油管	TUBE			1		
24	40C7918	线束总成	HARNESS AS	E		1		
25	SP130925	控制线束	"HARNESS			1		
26	SP131006	线束	"HARNESS			1		
27	SP131158	节温器	THERMOSTAT			1		
28	SP132994	加机油口盖	LUBRICATION OIL CAP			1		
29	SP138384	线束	WIRE			1		
30	SP138385	线束	WIRE			1		
31	SP138907	齿轮室	GEAR CHAMPER			1		

32	40C7709	密封圈	SEAL RING	A		1		
33	40C7710	密封圈	SEAL RING	A		1		
34	40C7714	密封圈	SEAL RING	A		2		
35	SP125653	控制线束	Harness, Etr Cnt Mdl Wrg			1		

SP131158_000_00 节温器

THERMOSTAT

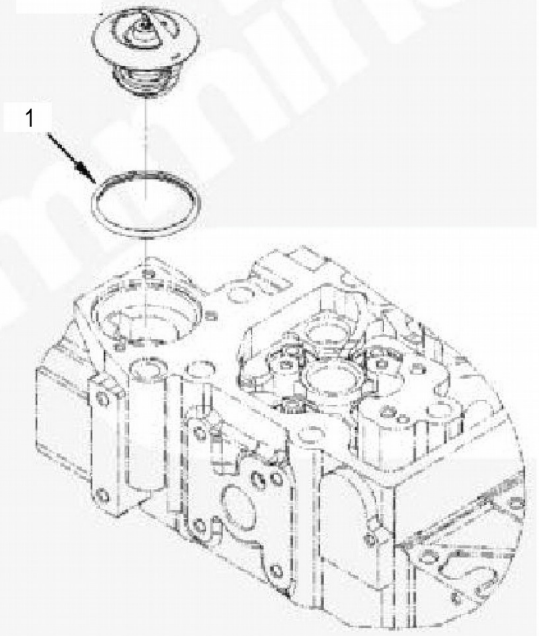

SP131158_000_00 节温器 THERMOSTAT

件号 ITEM	部件号 PART NO.	零件名称 CH	PART NAME EN	服务代码	互换性	数量 Q'TY	规格 SP.	备注 RE

				SC	IA			
1	SP137759	密封垫	SEAL			1		

SP162530_000_00 发动机活塞套件

ENGINE PISTON KIT

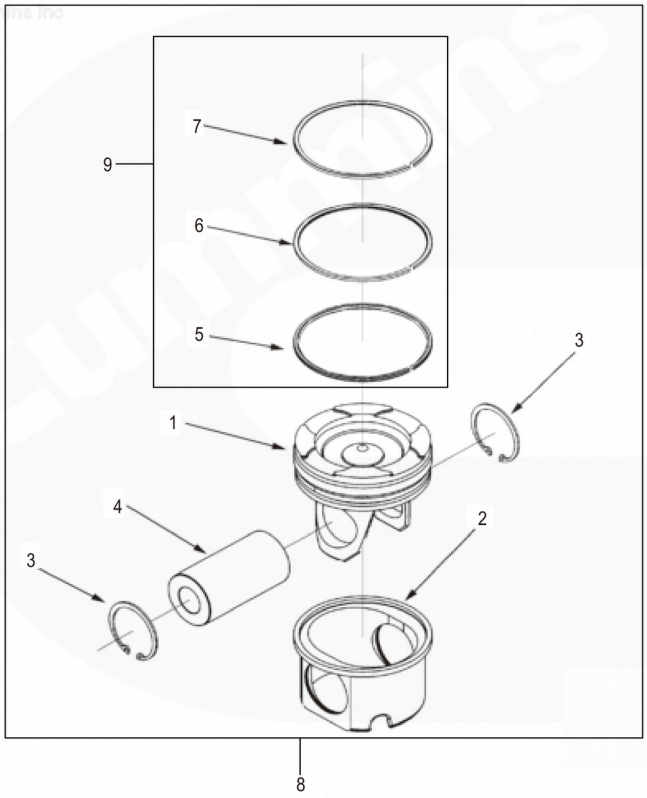

SP162530_000_00 发动机活塞套件 ENGINE PISTON KIT

件号 ITEM	部件号 PART NO.	零件名称 CH	PART NAME EN	服务代码 SC	互换性 IA	数量 Q'TY	规格 SP.	备注 RE
3	SP111223	轴用弹性挡圈	SNAP RING			2		

4	SP138759	销	PIN			1		
5		油封环	SEAL RING	E		1		
6		中压缩环	COMPRESSION? RING	E		1		
7		上压缩环	COMPRESSION RING	E		1		
8	SP138760	发动机活塞修理包	SERVICE KIT			6		
9	SP106456	活塞环	PISTON RING			6		
9		活塞环	PISTON RING	E		6		

SP162531_000_00 ETRCNTMDLWRG线束

ETR CNT MDL WRG HARNESS

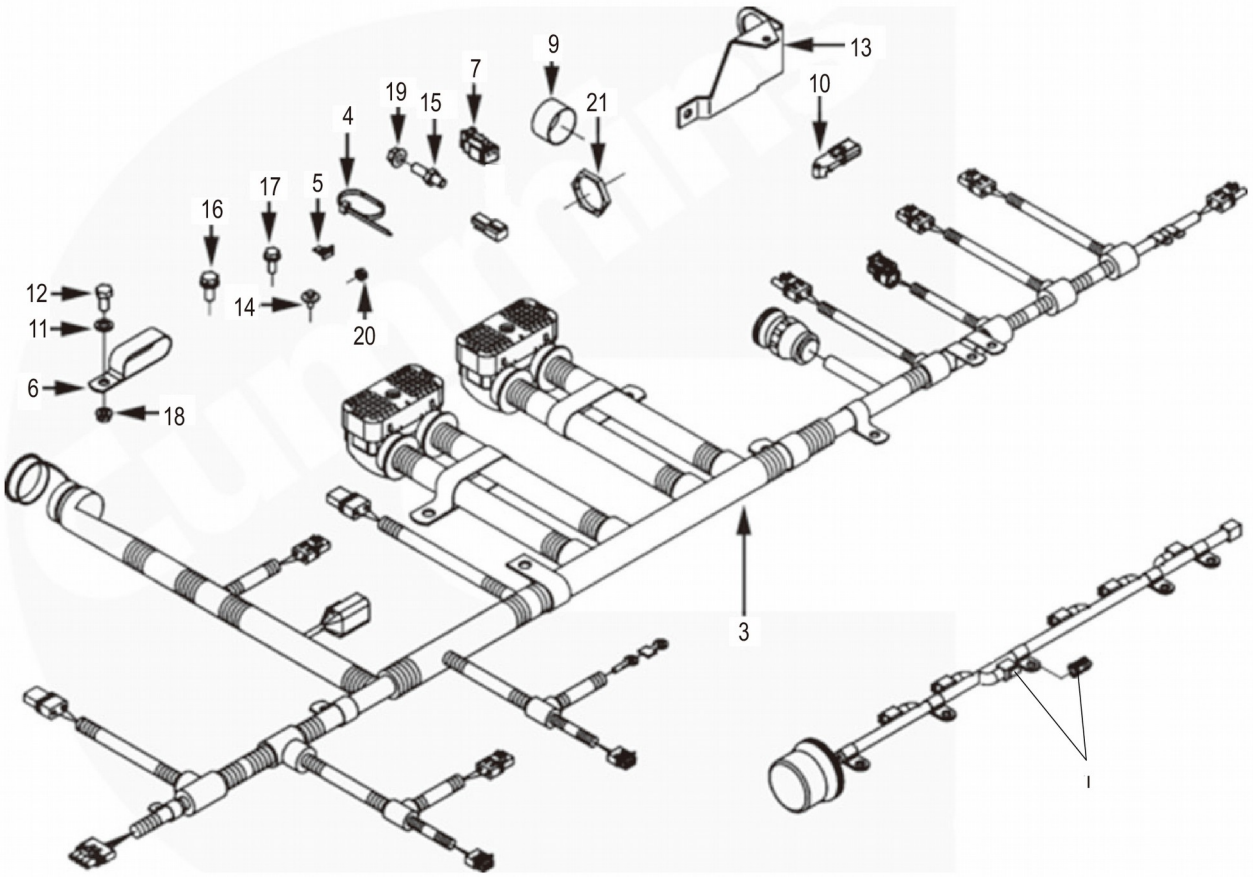
9
13
7
19
15
10
21
4
17
5
16
12
14
20
11
6
18
3
1

SP162531_000_00 ETRCNTMDLWRG线束 ETR CNT MDL WRG HARNESS

件号 ITEM	部件号 PART NO.	零件名称 CH	PART NAME EN	服务代码 SC	互换性 IA	数量 Q'TY	规格 SP.	备注 RE
1	SP130925	控制线束	"HARNESS			1		
3	SP138384	线束	WIRE			1		
4	40C7310	夹钳	CLAMP	E		8		重号，改用40C7310
5		接线器	CONNECTOR WIRING RETAINER	E		1		
6		卡夹	CLIP	E		2		
7		电气接头	JOINT	E		1		
9		保护盖	COVER	E		1		
10		压力传感器	"Sensor, Pressure"	E		1		
11	SP138395	垫圈	WASHER			1		
12		螺栓	BOLT	E		1		
13		支架	BRACKET	E		1		
14		螺栓	BOLT	E		1		
15		双头螺柱	DOUBLE HEADED BOLT	E		1		
16		六角法兰面螺栓	"SCREW	E		3		
17		螺栓	BOLT	E		5		
18	SP137681	螺母	NUT			1		
19	SP109458	六角法兰面螺母	HEXAGON FLANGE NUT			1		
20	SP109461	六角法兰面螺母	HEXAGON FLANGE NUT			2		
21		螺母	NUT	E		1		
23	40C6200	回油管	TUBE			1		
24	40C7918	线束总成	HARNESS AS	E		1		
25	SP131006	线束	"HARNESS			1		
26	SP131158	节温器	THERMOSTAT			1		
27	SP132994	加机油口盖	LUBRICATION OIL CAP			1		
28	SP138385	线束	WIRE			1		
29	SP138907	齿轮室	GEAR CHAMPER			1		
30	40C7709	密封圈	SEAL RING	A		1		

31	40C7710	密封圈	SEAL RING	A		1		
32	40C7714	密封圈	SEAL RING	A		2		
33	SP125653	控制线束	Harness, Etr Cnt Mdl Wrg			1		

SP162534_000_00 飞轮壳

FLYWHEEL HOUSING

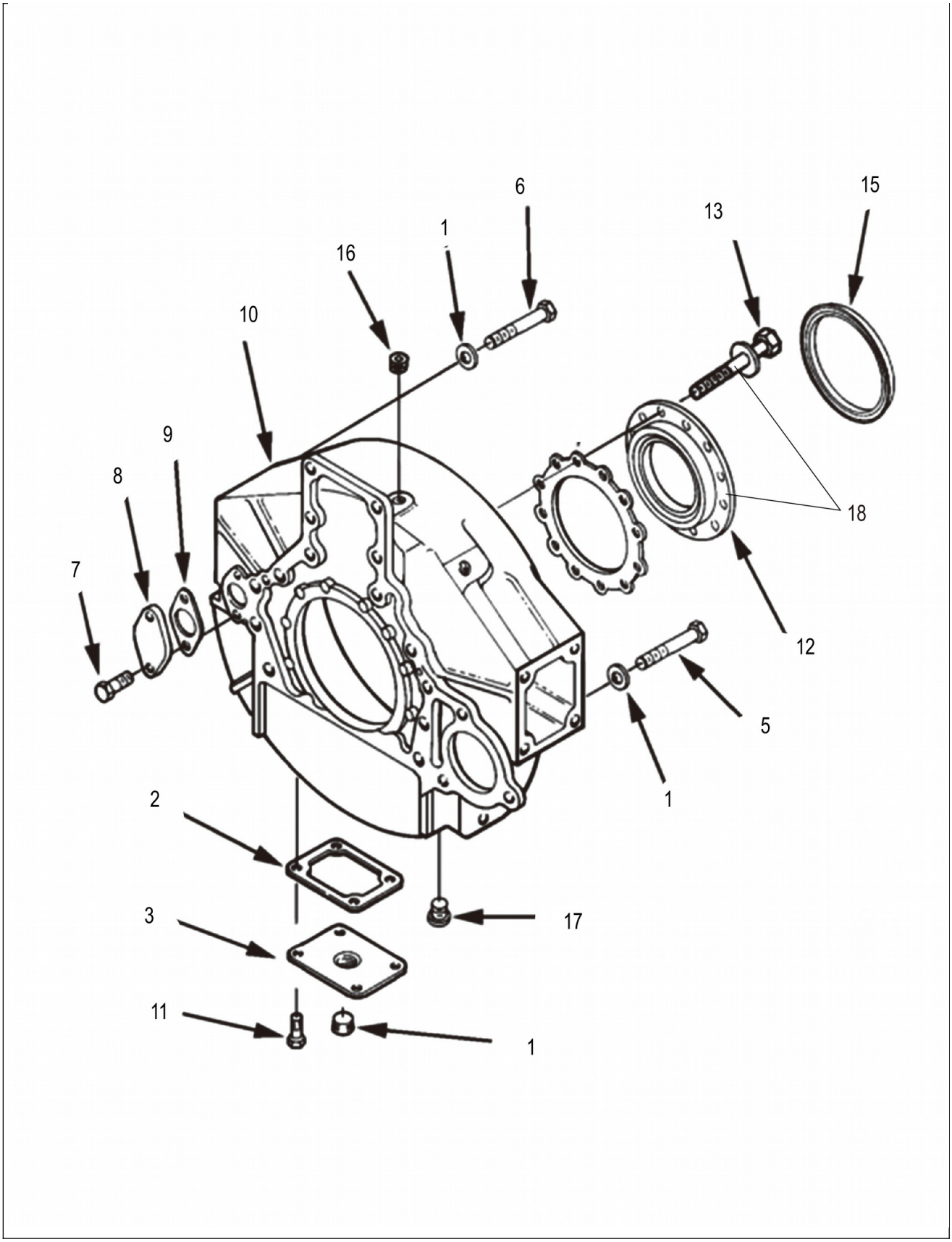
6
15
13
1
16
10
9
8
7
18
12
5
1
2
3
17
11
1

SP162534_000_00 飞轮壳 FLYWHEEL HOUSING

件号 ITEM	部件号 PART NO.	零件名称 CH	PART NAME EN	服务代码 SC	互换性 IA	数量 Q'TY	规格 SP.	备注 RE
1	SP139526	垫圈	WASHER PLAIN			14		
2		密封垫片	GASKET WATER HEADER COVER	E		1		
3		盖板	PLATE COVER	E		1		
4	SP109515	螺塞	PLUG			1		
5	SP157981	六角法兰面螺栓	SCREW HEXAGON HEAD CAP			2		
6	SP138428	螺栓	BOLT			12		
7		螺栓	BOLT	E		2		
8		多层密封垫片	MULTILAYER GASKET	E		1		
9		发动机检修孔盖	COVER	E		1		
10	SP157982	飞轮壳	HOUSING FLYWHEEL			1		
11		螺栓	BOLT	E		4		
12	SP111259	油封	SEAL			1		
13	SP130083	六角法兰面螺栓	"SCREW			12		
16		管塞	PLUG PIPE	E		1		
17		螺纹塞	PLUG THREADED	E		2		
18	SP129503	密封垫	GASKET			1		

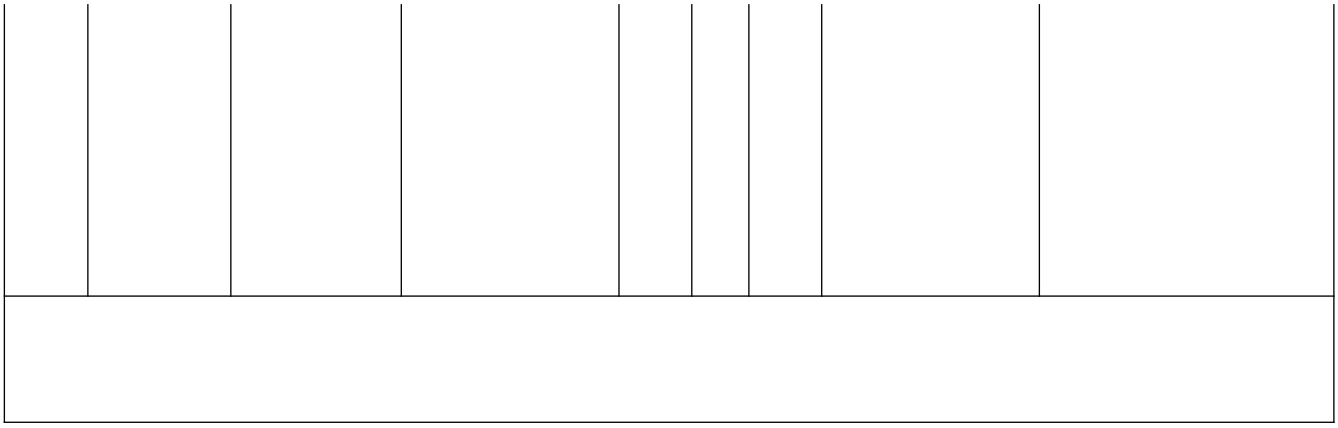

SP162536_001_00 前齿轮盖

FRONT GEAR COVER

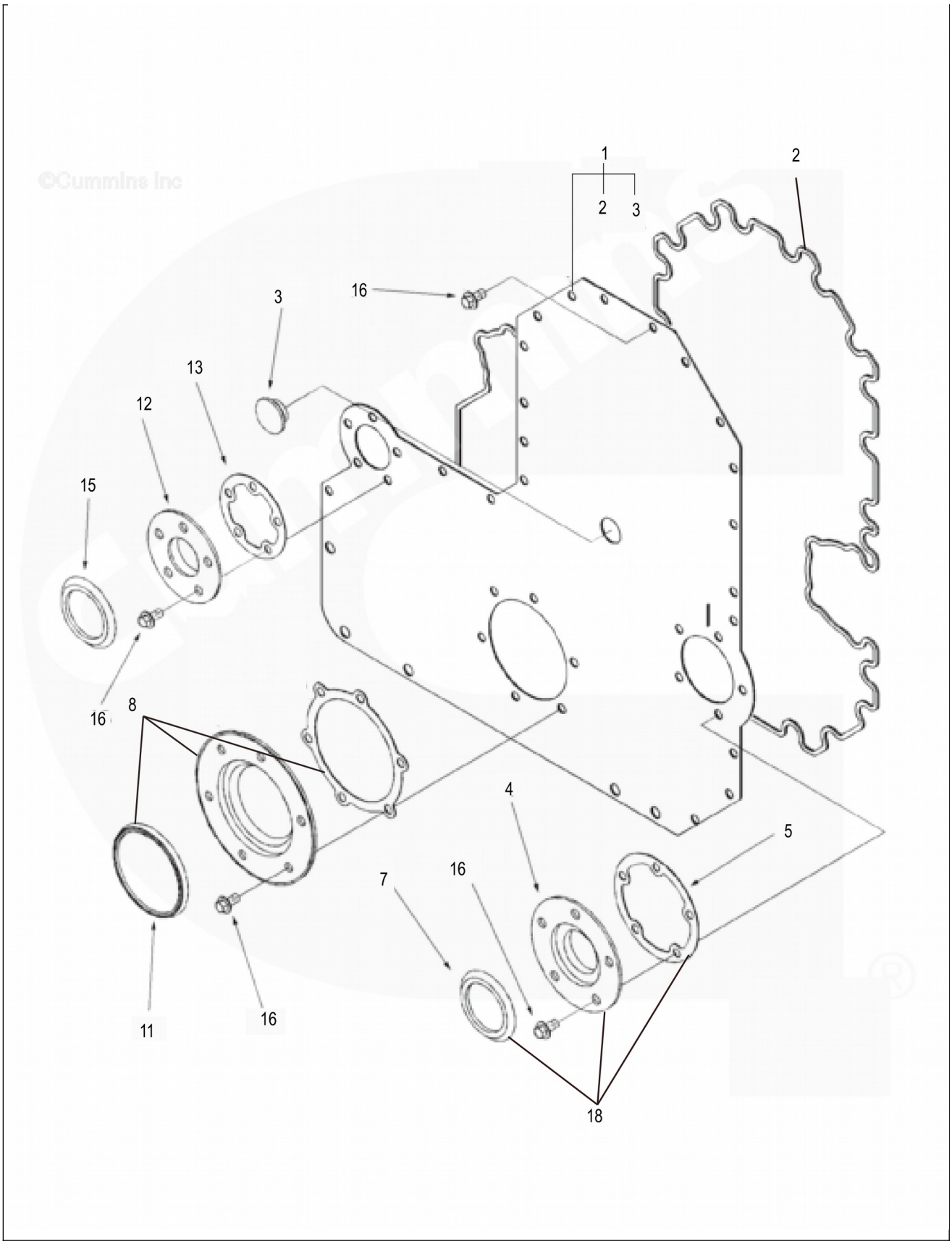
1
2
3
2
16
3
13
12
15
16
8
11
16
4
5
7
16
18

SP162536_001_00 前齿轮盖 FRONT GEAR COVER

件号 ITEM	部件号 PART NO.	零件名称 CH	PART NAME EN	服务代码 SC	互换性 IA	数量 Q'TY	规格 SP.	备注 RE
1	40C7602	盖组件	COVER AS	C		1		
2		齿轮室密封垫	SEAL WASHER	E		1		
3		齿轮盖塞	PLUG GEAR COVER	E		1		
4	SP111261	油封	OIL SEAL			1		
5		密封垫片	GASKET	E		1		
7		密封圈	GASKET	E		1		
8		密封组件	FRONT OIL SEAL	E		1		
11	SP111275	密封圈	SEAL RING			1		
12	40C7610	密封板	SEAL PLATE			1		
13		垫片	GASKET	B		1		
15	SP111260	油封	SEAL			1		
16		螺栓	SCREW HEX FLANGE HEAD CAP	E		38		
18		密封圈	SEAL RING	B		1		
19		六角法兰面螺栓	SCREW HEX FLANGE HEAD CAP	E		5		

SP162538_000_00 燃油滤清器

FUEL FILTER

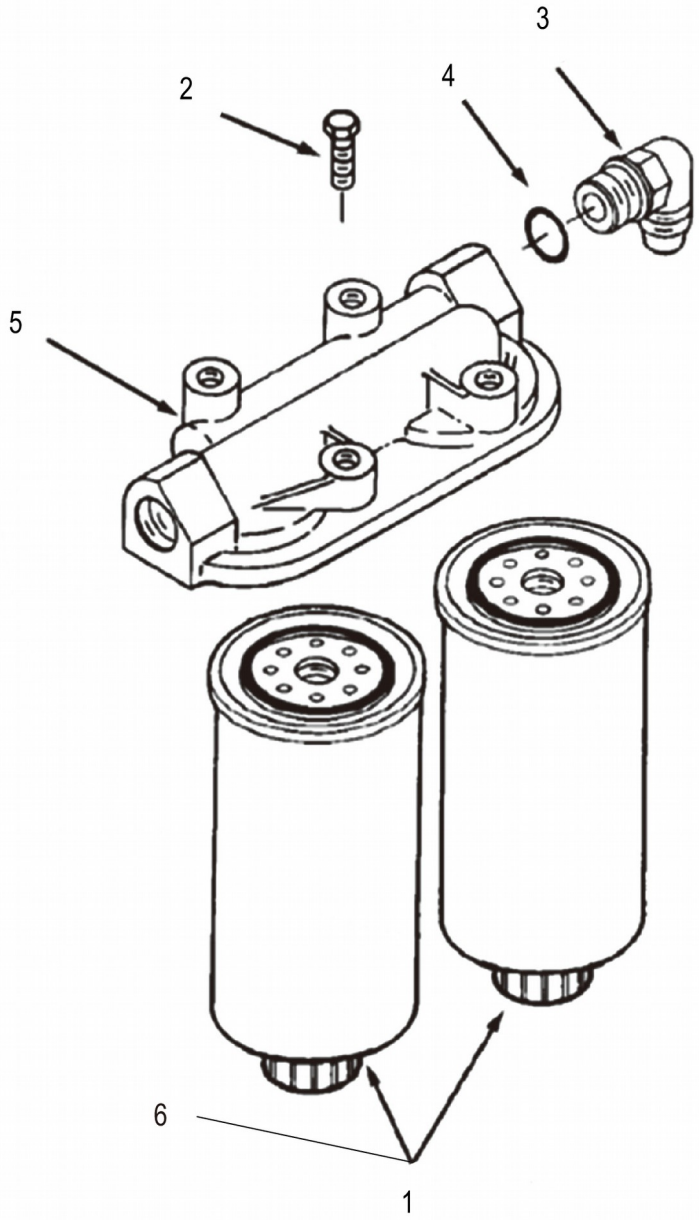
3
2
4
5
6
1

SP162538_000_00 燃油滤清器 FUEL FILTER

件号 ITEM	部件号 PART NO.	零件名称 CH	PART NAME EN	服务代码 SC	互换性 IA	数量 Q'TY	规格 SP.	备注 RE
1	53C0650	柴油滤芯	FUEL FILTER ELEMENT			2		
2	SP157978	六角法兰面螺栓	SCREW HEXAGON HEAD CAP			4		
3	40C7475	弯头	ELBOW			1		
4		密封圈	SEAL RING	B		1		
5	40C7476	封头	HEAD			1		
6	SP138378	密封圈	GASKET			1		
7		警示牌	DECAL	A		2		

SP162541_000_00 燃油泵

FUEL PUMP

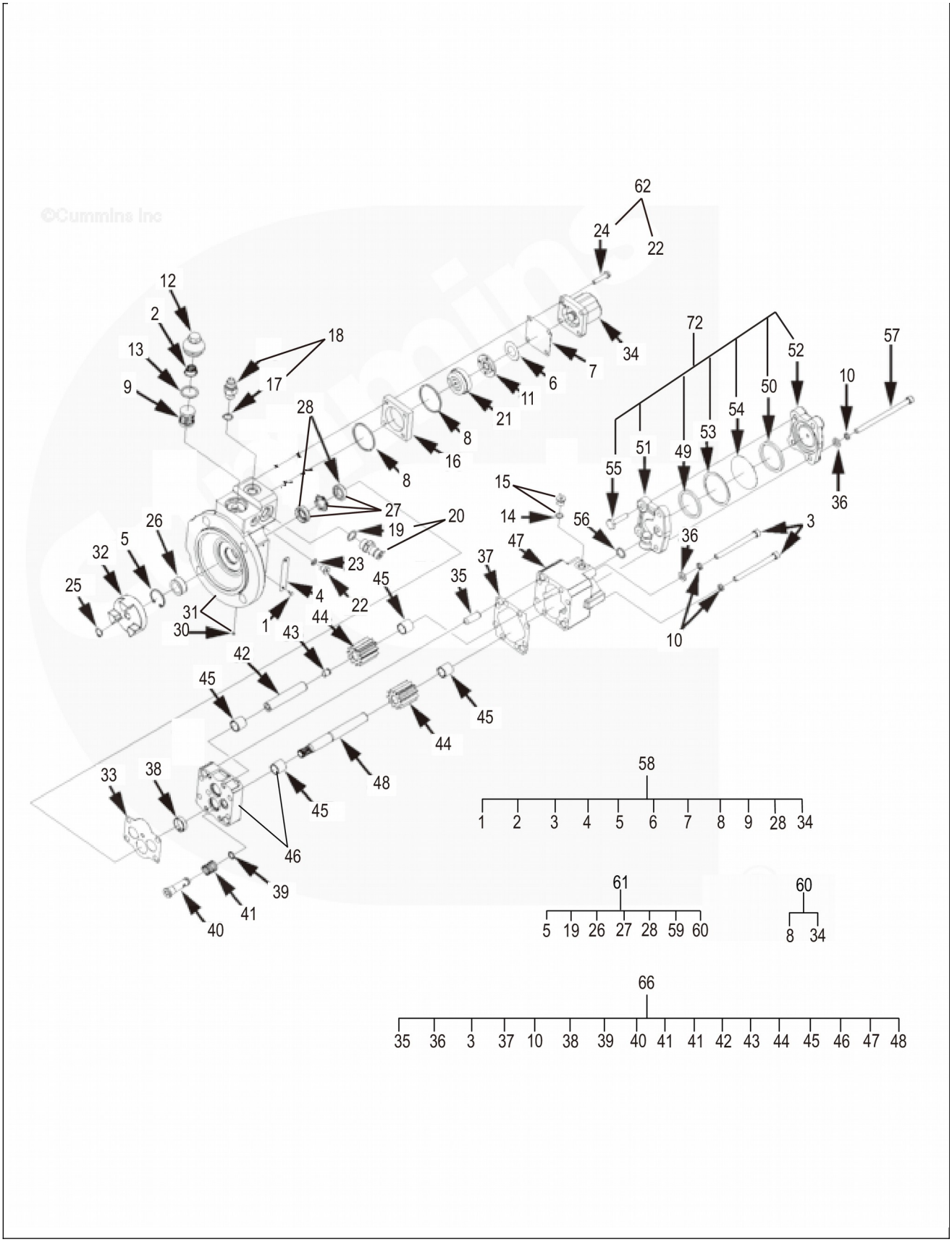
62
24
22
12
2
13
9
18
17
28
8
16
21
11
6
7
34
72
52
57
10
50
53
54
49
51
55
36
15
14
56
3
47
37
35
45
4
22
23
27
20
19
26
5
32
25
31
30
1
44
43
42
45
48
33
38
46
39
41
40
58
1 2 3 4 5 6 7 8 9 28 34
61
5 19 26 27 28 59 60
60
8 34
66
35 36 3 37 10 38 39 40 41 41 42 43 44 45 46 47 48

SP162541_000_00 燃油泵 FUEL PUMP

件号 ITEM	部件号 PART NO.	零件名称 CH	PART NAME EN	服务代码 SC	互换性 IA	数量 Q'TY	规格 SP.	备注 RE
1	SP157984	驱动螺杆	SCREW DRIVE			2		
2		螺旋弹簧	SPRING	E		1		
3		螺栓	BOLT	E		4		
4		铭牌	NAMEPLATE	E		1		
5		卡簧	CLIP	E		1		
6		螺旋弹簧	SPRING	E		1		
7		阀盖	VALVE COVER	E		1		
8		密封圈	GASKET	E		2		
9		滤网	FILTER	E		1		
10		防松垫圈	WASHER LOCK	E		1		
10		弹簧垫圈	SPRING WASHER	E		2		
11		阀盘	PLATE	E		1		
12		滤清器盖	FILTER HEAD	E		1		
13		O形圈	O-RING	E		1		
14		O形圈	O-RING	E		1		
15		螺塞	PLUG	E		2		
16		燃油阀壳体	HOUSING	E		1		
17	SP109313	O形圈	O-RING			1		
18		管接头	JOINT	E		1		
19	SP123739	O形圈	O-RING			1		
20		螺塞	PLUG	E		1		
20		管接头	JOINT	E		1		
21		燃油阀阀盘	PLATE	E		1		
24		螺栓	BOLT	E		4		
25		卡簧	CLIP	E		1		
26		发动机用隔块	SPACER	E		1		
27		发动机用隔块	SPACER	E		1		
30		管塞	HOSE PLUG	E		1		
31		燃油泵支架	BRACKET	E		1		
32		联轴器毂	GOUPLING HUB	E		1		
33		多层密封垫片	MULTILAYER GASKET	E		1		
35	SP157985	定位销	DOWEL PIN			2		
36		垫圈	WASHER PLAIN	E		2		
36		垫圈	WASHER	E		2		
37		多层密封垫片	MULTILAYER	E		1		

			GASKET					
38		销	PIN	E		1		
39		卡簧	CLIP	E		1		
40		泵用柱塞	PISTON	E		1		
41		螺旋弹簧	SPRING	E		1		

SP162541_000_00 燃油泵
FUEL PUMP

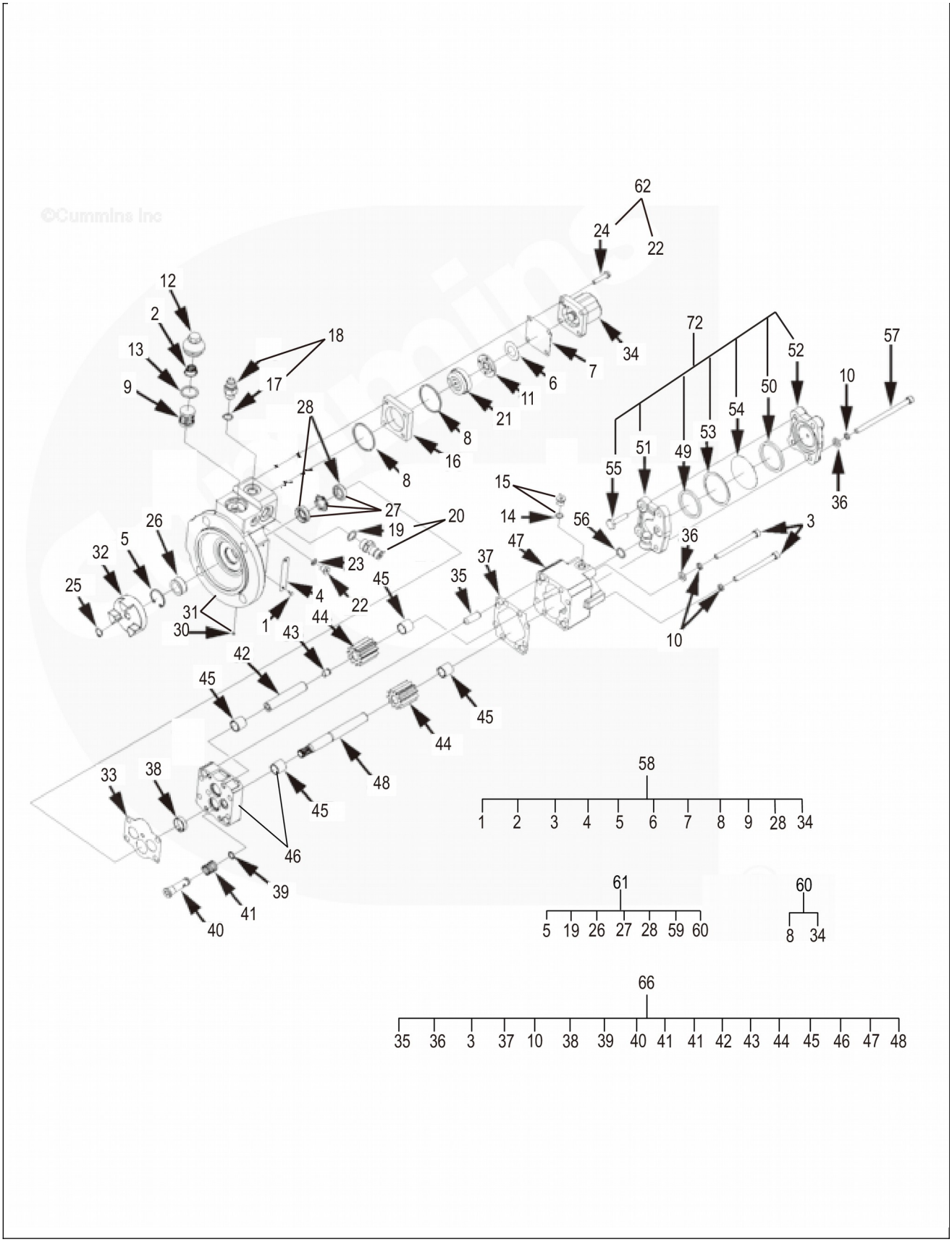
62
24
22
12
2
13
9
18
17
28
8
16
21
11
6
7
34
72
52
57
10
50
54
53
49
51
55
36
15
14
56
3
47
37
35
45
4
22
23
27
20
19
26
5
32
25
31
30
1
44
43
42
45
48
33
38
46
39
41
40
58
1 2 3 4 5 6 7 8 9 28 34
61
5 19 26 27 28 59 60
60
8 34
66
35 36 3 37 10 38 39 40 41 41 42 43 44 45 46 47 48

SP162541_000_00 燃油泵 FUEL PUMP

件号 ITEM	部件号 PART NO.	零件名称 CH	PART NAME EN	服务代码 SC	互换性 IA	数量 Q'TY	规格 SP.	备注 RE
45		滑动轴承	SLIDING BEARING	E		2		
46		燃油泵齿轮盖	COVER	E		1		
47		齿轮轴	SHAFT	E		1		
48		传动轴	DRIVE SHAFT	E		1		
49		密封圈	GASKET	E		1		
50		密封圈	GASKET	E		1		
51		燃油泵减震器体	HOUSING	E		1		
52		燃油泵减震器盖	COVER	E		1		
53		垫圈	WASHER	E		1		
54		定位座	POSITIONING SEAT	E		1		
55		螺栓	BOLT	E		2		
56		密封圈	GASKET	E		1		
57		螺栓	BOLT	E		2		
58		燃油泵	PUMP FUEL	E		1		
60		垫片组件	SHIM	E		1		
61		燃油泵支架	BRACKET	E		1		
62		螺塞	PLUG	E		4		
63		断油阀	VALVE SHUTOFF	E		1		
66		燃油齿轮泵	FUEL INJECTION PUMP	E		1		重号，改用 40C7555;REPEAT, CHANGE TO 40C7555
72	SP124961	燃油泵减振器	FUEL PUMP DAMPER			1		

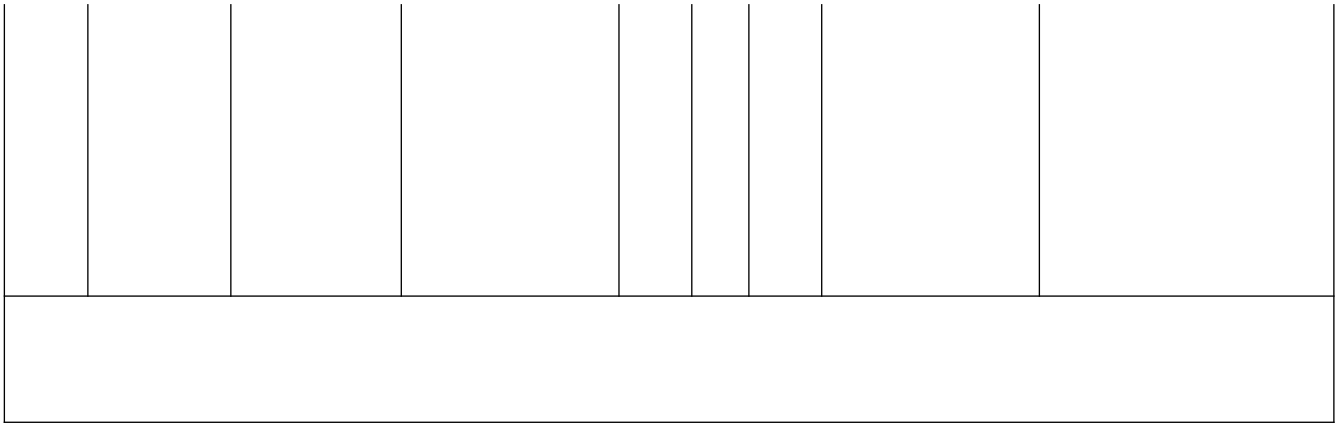

SP162542_000_00 燃油泵

FUEL PUMP COUPLING

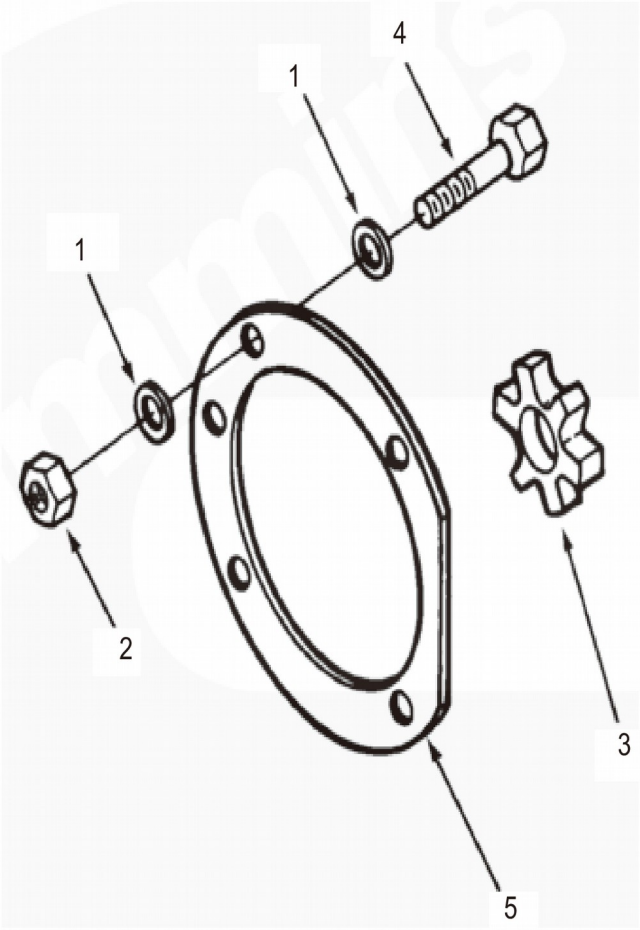
4
1
1
2
3
5

SP162542_000_00 燃油泵 FUEL PUMP COUPLING

件号 ITEM	部件号 PART NO.	零件名称 CH	PART NAME EN	服务代码 SC	互换性 IA	数量 Q'TY	规格 SP.	备注 RE
1	SP138395	垫圈	WASHER			8		
2		螺母	NUT	E		4		
3		星形轮	SPIDER JAW COUPLING	E		1		
4		螺栓	BOLT	E		4		
5	SP114189	燃油衬垫	GASKET			1		

SP162545_000_00 全流量机油滤清器

FULL FLOW OIL FILTER

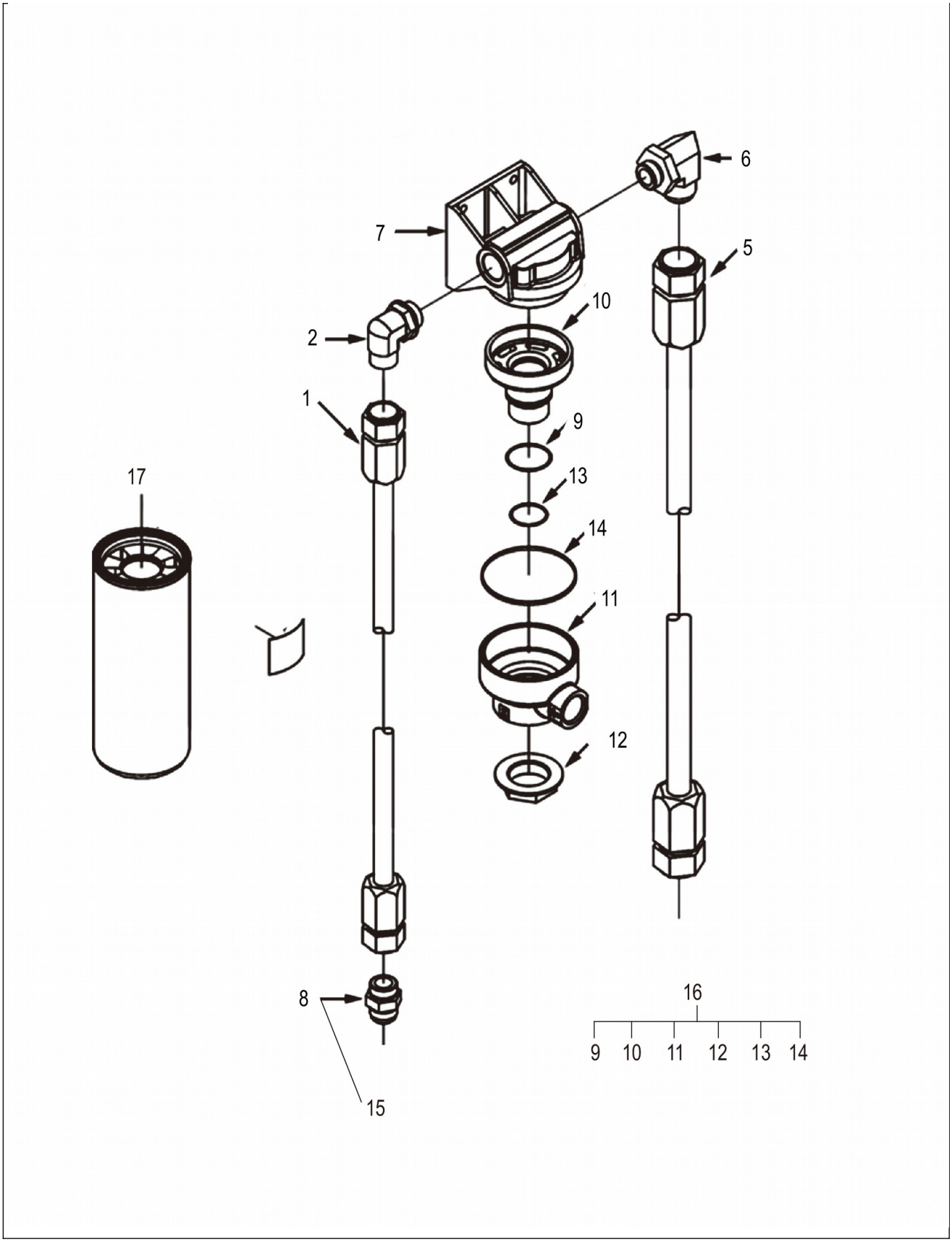
6
7
5
10
2
1
9
13
17
14
11
12
16
9 10 11 12 13 14
8
15

SP162545_000_00 全流量机油滤清器 FULL FLOW OIL FILTER

件号 ITEM	部件号 PART NO.	零件名称 CH	PART NAME EN	服务代码 SC	互换性 IA	数量 Q'TY	规格 SP.	备注 RE
1	SP157989	软管	HOSE FLEXIBLE			1		
2	40C1610	接头	JOINT			1		
5	SP132104	机油软管	HOSE			1		
6	40C9571	接头	CONNECTOR			2		
7	SP132003	机油滤清器座	FILTER HEAD			1		
8	40C9570	接头	CONNECTOR			1		
9	40C7656	密封圈	SEAL RING			1		
10	40C7658	过渡接头	CONNECTOR			1		
11	40C7659	盖	COVER			1		
12	40C7660	螺母	NUT			1		
13	40C7661	密封圈	SEAL RING			1		
14	40C7662	密封圈	SEAL RING			1		
15	SP157990	O形圈	SEAL O RING			1		
16	SP157991	适配器	ADAPTER FILTER HEAD			1		
17	53C1128	机油滤芯	ENGINE OIL FILTER ELEMENT			1		

SP162546_000_00 油位计

OIL LEVEL GAUGE

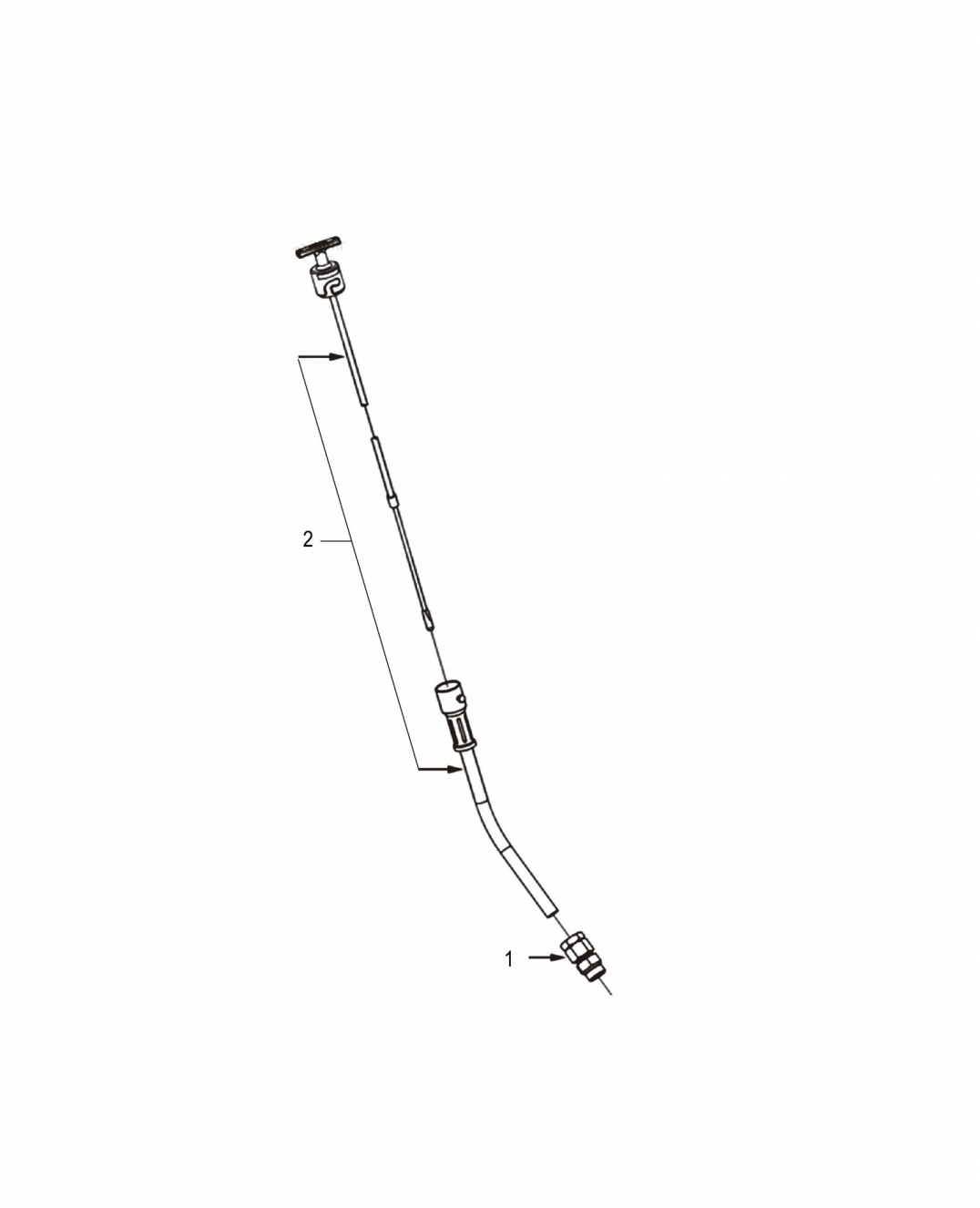

SP162546_000_00 油位计 OIL LEVEL GAUGE

件号 ITEM	部件号 PART NO.	零件名称 CH	PART NAME EN	服务代码 SC	互换性 IA	数量 Q'TY	规格 SP.	备注 RE

1	SP123386	管接头	Connector, Tube			1		
2	SP138869	油尺	DIPSTICK			1		

SP162550_000_00 喷油器

INJECTORS

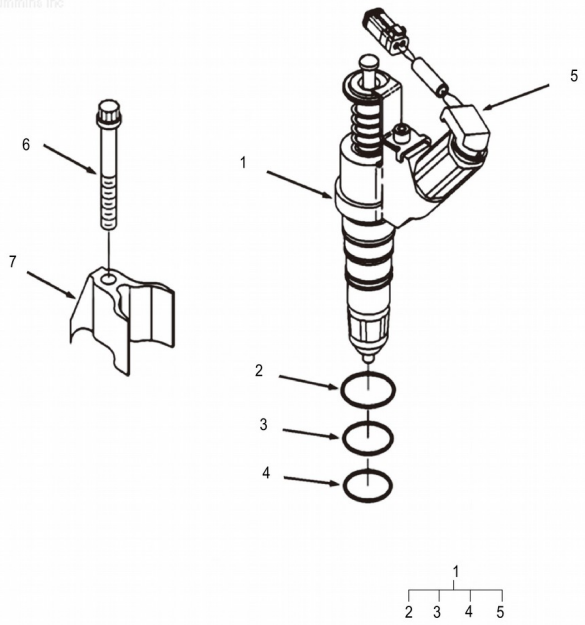

SP162550_000_00 喷油器 INJECTORS

件号 ITEM	部件号 PART NO.	零件名称 CH	PART NAME EN	服务代码 SC	互换性 IA	数量 Q'TY	规格 SP.	备注 RE

1	SP163875	喷油器	INJECTOR			6		
2	SP134264	喷油器密封圈	O-RING			1		
3	SP126996	喷油器密封圈	O-RING(WHITE)			1		
4	SP126997	喷油器密封圈	O-RING(BLUE)			1		
5	SP130072	喷油器线束	KITWARNINGHARNESSINJECTOR			1		
6		螺栓	BOLT	E		6		
7		卡箍	CLAMP	E		6		

SP162551_000_00 提升支架

LIFTING BRACKET

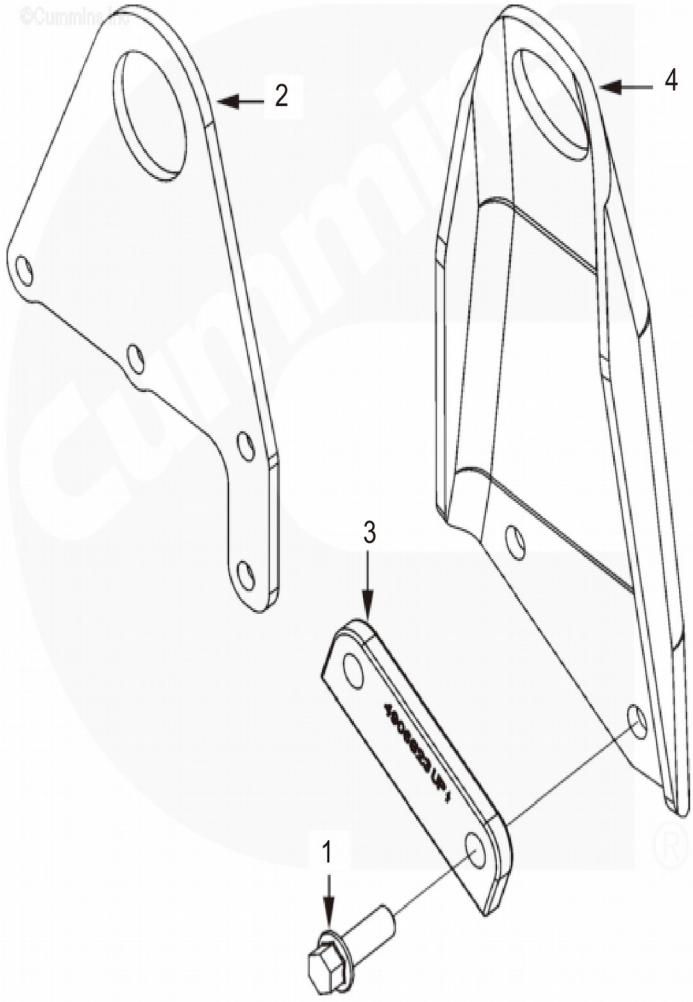
2
4
3
1

SP162551_000_00 提升支架 LIFTING BRACKET

件号 ITEM	部件号 PART NO.	零件名称 CH	PART NAME EN	服务代码 SC	互换性 IA	数量 Q'TY	规格 SP.	备注 RE
1		螺栓	BOLT	E		3		
2		吊耳支架	BRACKET	E		1		
3	SP138761	吊耳支架	BRACKET			1		
4		后吊耳	BRACKET LIFTING	E		1		

SP162553_001_00 润滑油冷却器

LUBE OIL COOLER

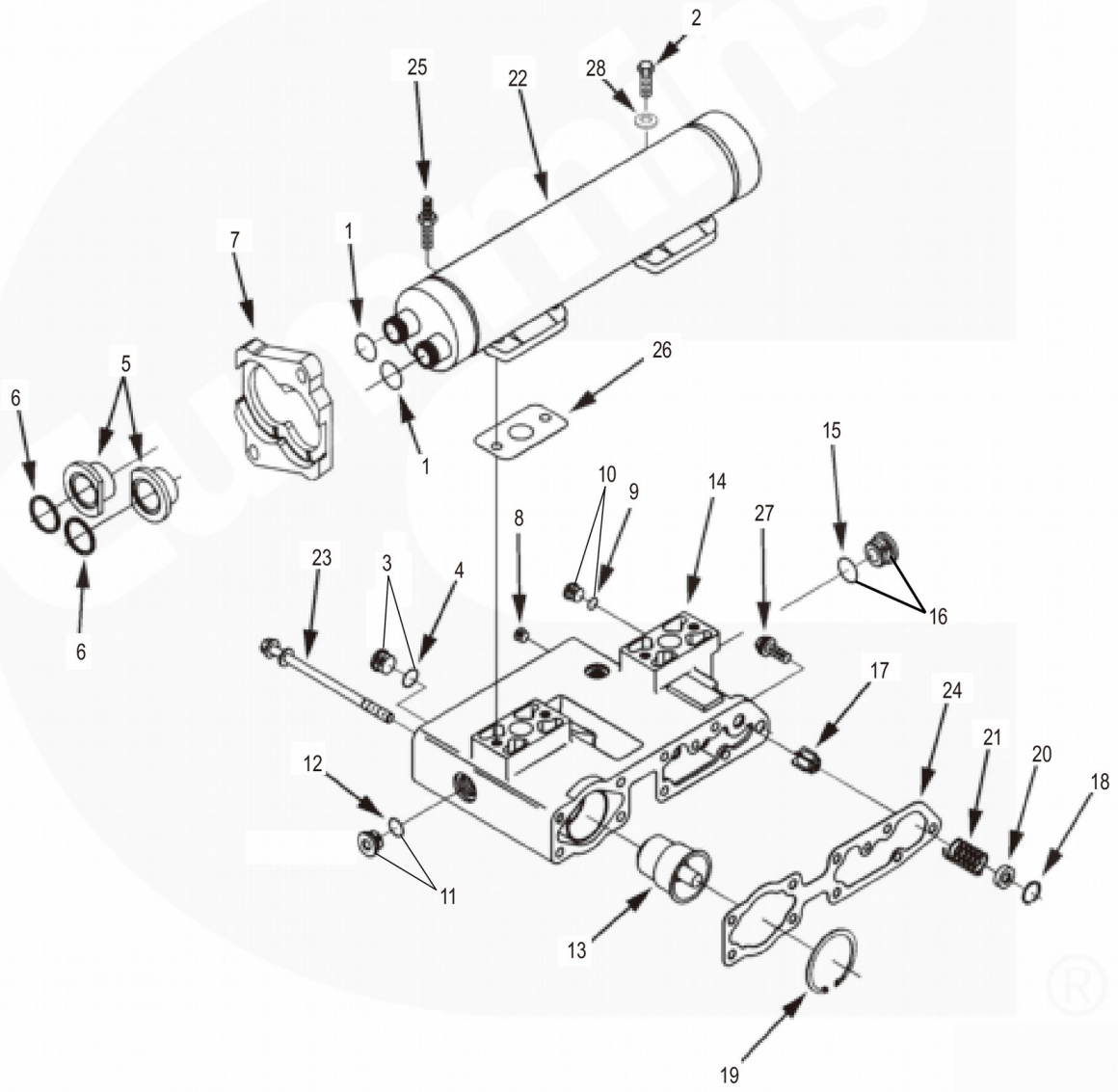
2
25
22
28
7
1
5
6
26
15
10
9
14
27
8
23
3
4
16
17
24
21
20
18
12
11
13
19

SP162553_001_00 润滑油冷却器 LUBE OIL COOLER

件号 ITEM	部件号 PART NO.	零件名称 CH	PART NAME EN	服务代码 SC	互换性 IA	数量 Q'TY	规格 SP.	备注 RE
1	SP138352	O形圈	O-RING			2		
2		螺栓	BOLT	E		4		
3	40C7336	螺塞	PLUG	E		1		重号，改用40C7336
4	40C7338	密封圈	SEAL RING	E		1		重号，改用40C7338
5		发动机O形圈通配器	O-RING	E		2		
6	SP138509	密封圈	GASKET			2		
7		支架	BRACKET	E		1		
8	SP108792	内六角锥形螺塞	PLUG			1		
9	SP123739	O形圈	O-RING			1		
10		螺塞	PLUG THREADED	E		1		
11		螺塞	PLUG	E		1		
12		O形圈	O-RING	E		1		
13	SP127019	机油冷却器节温器	THERMOSTAT			1		
14		滤清器座	FILTER BASE	E		1		
15		O形圈	O-RING	E		1		
16		螺塞	PLUG	E		1		
17	SP138613	旁通阀柱塞	PLUNGER PISTON			1		
18		卡簧	CLIP	E		1		
19		卡簧	CLIP	E		1		
20		膨胀塞	EXPANSION PLUG	E		1		
21		螺旋弹簧	SPRING	E		1		
22	SP115633	机油冷却器	COOLER			1		
23		螺栓	BOLT	E		6		
24		多层密封垫片	MULTILAYER GASKET	E		1		
25		双头螺柱	DOUBLE HEADED BOLT	E		2		
26		衬垫	GASKET OIL COOLER SUPPORT	E		2		
27		螺栓	BOLT	E		3		
28	SP138462	防松垫圈	WASHER			4		

SP162559_000_00 油底壳

OIL PAN

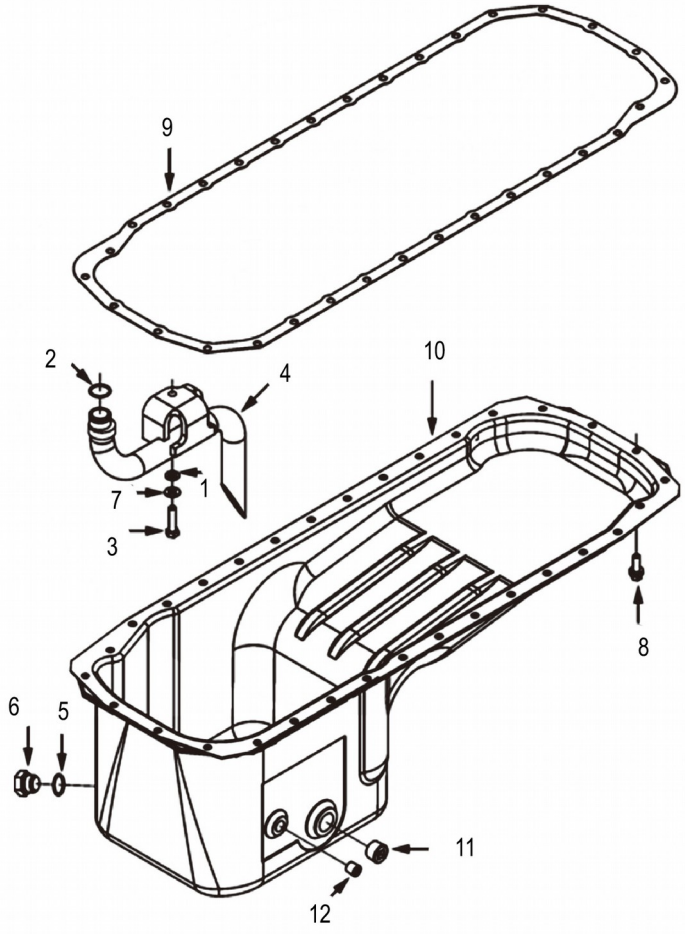

SP162559_000_00 油底壳 OIL PAN

件号 ITEM	部件号 PART NO.	零件名称 CH	PART NAME EN	服务代码 SC	互换性 IA	数量 Q'TY	规格 SP.	备注 RE
1	SP138395	垫圈	WASHER			1		

2	SP138451	O形圈	O-RING			1		
3	SP138540	螺栓	BOLT			1		
4	SP132804	钢管	TUBE LUB OIL SUCTION			1		
5	SP138344	垫圈	WASHER			1		
6	SP138480	螺塞	PLUG			1		
7	SP138658	油底壳固定器	FIXING DEVICE			1		
8	SP119551	油底壳螺栓	BOLT			32		
9	SP166334	油底壳垫	GASKET OIL PAN			1		
10	SP132798	油底壳	PAN OIL			1		
11		管塞	PLUG PIPE	E		1		
12	SP108793	内六角锥形螺塞	PLUG			1		

SP162561_000_00 活塞冷却喷嘴

PISTON COOLING NOZZLE

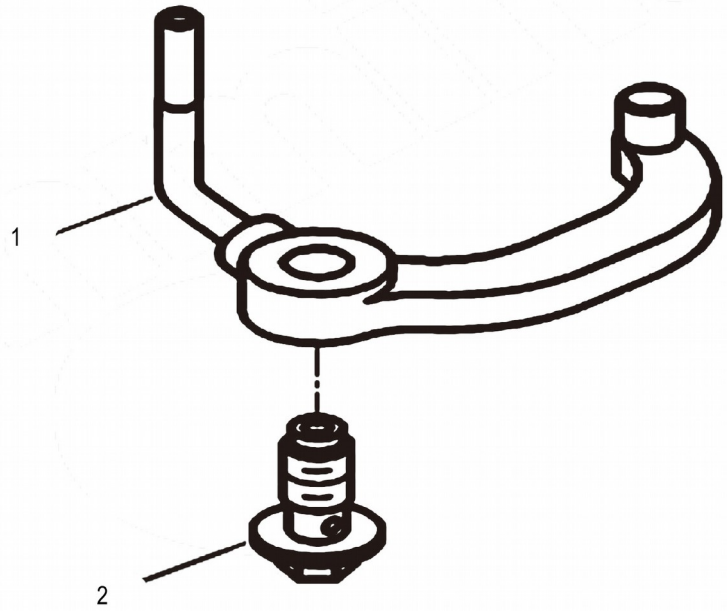

SP162561_000_00 活塞冷却喷嘴 PISTON COOLING NOZZLE

件号 ITEM	部件号 PART NO.	零件名称 CH	PART NAME EN	服务代码 SC	互换性 IA	数量 Q'TY	规格 SP.	备注 RE
1	SP111239	活塞冷却喷嘴	NOZZLE			6		
2	SP130076	六角法兰面螺栓	"SCREW			6		

SP162563_000_00 摇杆

ROCKER LEVER

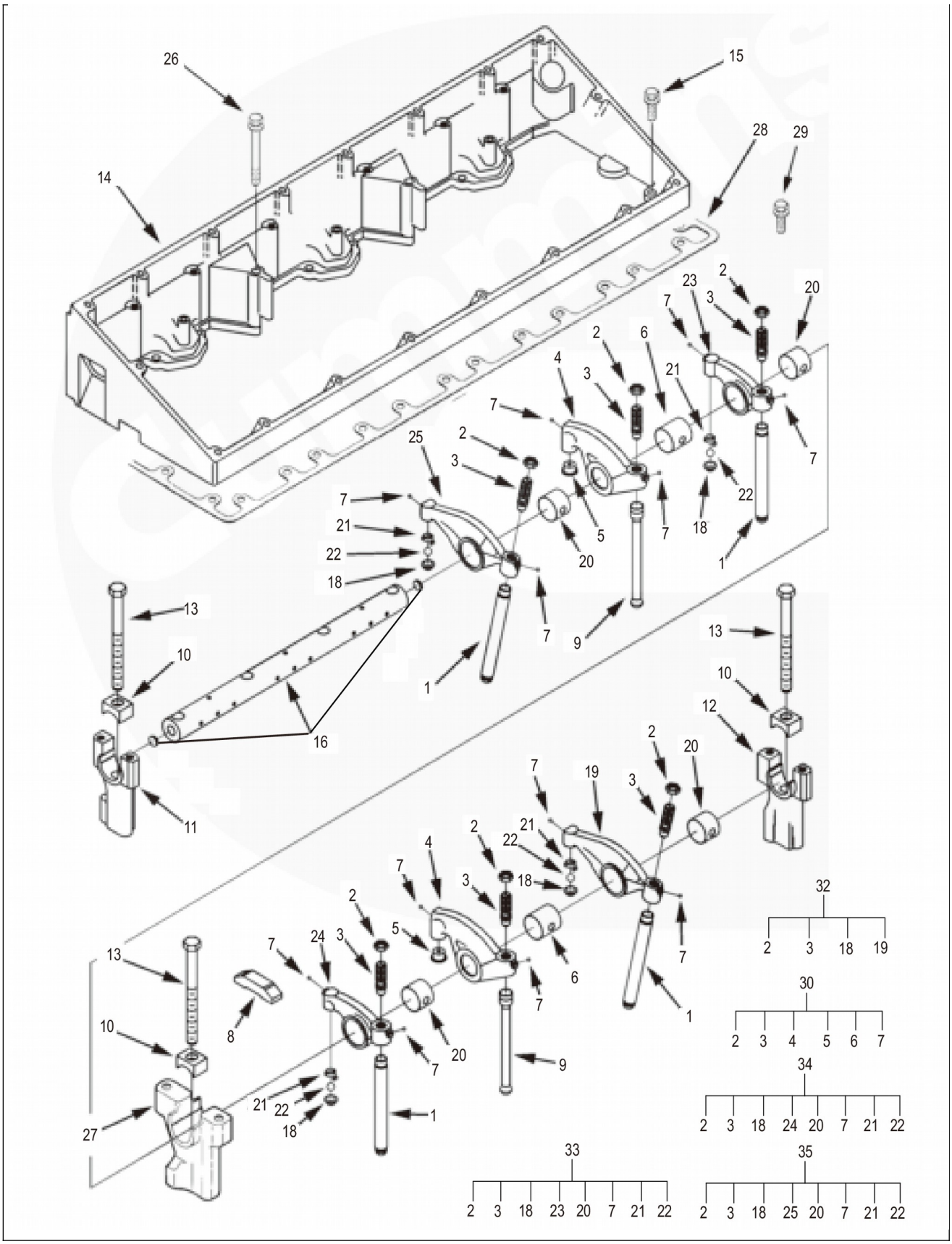
26
15
14
28
29
2
23
3
20
7
6
4
21
25
22
18
5
1
9
13
10
16
11
12
19
24
8
27
32
2 3 18 19
30
2 3 4 5 6 7
34
2 3 18 24 20 7 21 22
33
2 3 18 23 20 7 21 22
35
2 3 18 25 20 7 21 22

SP162563_000_00 摇杆 ROCKER LEVER

件号 ITEM	部件号 PART NO.	零件名称 CH	PART NAME EN	服务代码 SC	互换性 IA	数量 Q'TY	规格 SP.	备注 RE
1	SP130363	推杆	"ROD			12		
2	SP138491	螺母	NUT			1		
3	SP138493	螺栓	BOLT			1		
5	SP138492	挺杆套筒	SLEEVE			1		
6	SP138494	滑动轴承	SLIDING BEARING			1		
7	SP138495	管塞	HOSE PLUG			2		
8	SP125659	发动机制动阀	Crosshead, Valve			6		
9	SP130362	推杆	"ROD			6		
10	SP138504	卡箍	CLAMP			8		
11	SP138505	摇臂支架	BRACKET			2		
12	SP138506	摇臂支架	BRACKET			2		
13	SP138508	螺栓	BOLT			8		
14	SP132801	外罩	HOUSING ROCKER LEVER			1		
15	40C8679	螺钉	SCREW			14		
16	SP138564	发动机摇臂轴	SHAFT			2		
20	SP138426	滑动轴承	SLIDING BEARING			1		
26	SP129501	垫圈带帽螺钉	GASKET			4		
26		螺钉	SCREW	E		4		
27	SP138645	摇臂支架	BRACKET			4		
28	SP139592	多层密封垫片	GASKET RKR LEVER HOUSING			1		
29	SP158021	六角法兰面螺栓	SCREW CAPTIVE WASHER CAP			6		
30	SP132778	摇臂杆	LEVER ROCKER			6		
32	SP139559	摇臂	LEVER ROCKER			3		
33	SP132790	摇臂杆	LEVER ROCKER			3		
34	SP132791	摇臂杆	LEVER ROCKER			3		
35	SP132792	摇臂杆	LEVER ROCKER			3		

SP162567_000_00 电机起动

STARTING MOTOR

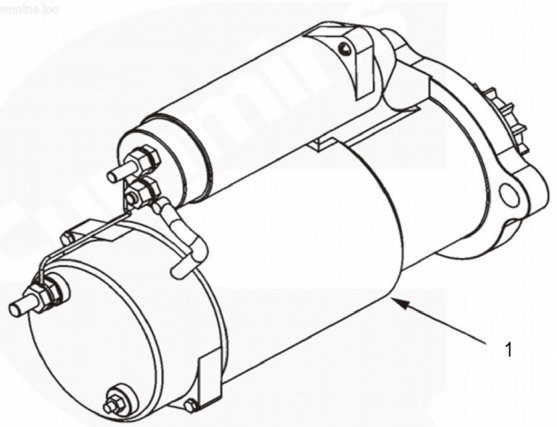

SP162567_000_00 电机起动 STARTING MOTOR

件号 ITEM	部件号 PART NO.	零件名称 CH	PART NAME EN	服务代码	互换性	数量 Q'TY	规格 SP.	备注 RE

				SC	IA			
1		起动机	STARTER	E		1		

SP162568_000_00 恒温器

THERMOSTAT

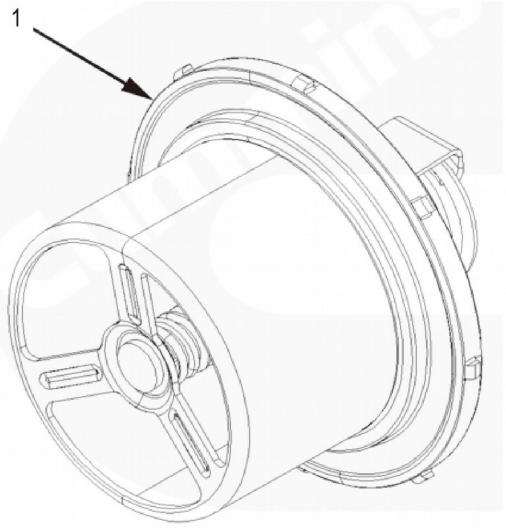

SP162568_000_00 恒温器 THERMOSTAT

件号 ITEM	部件号 PART NO.	零件名称 CH	PART NAME EN	服务代码 SC	互换性 IA	数量 Q'TY	规格 SP.	备注 RE
1	SP138765	节温器	THERMOSTAT			1		

SP162569_000_00 节温器壳体

THERMOSTAT HOUSING

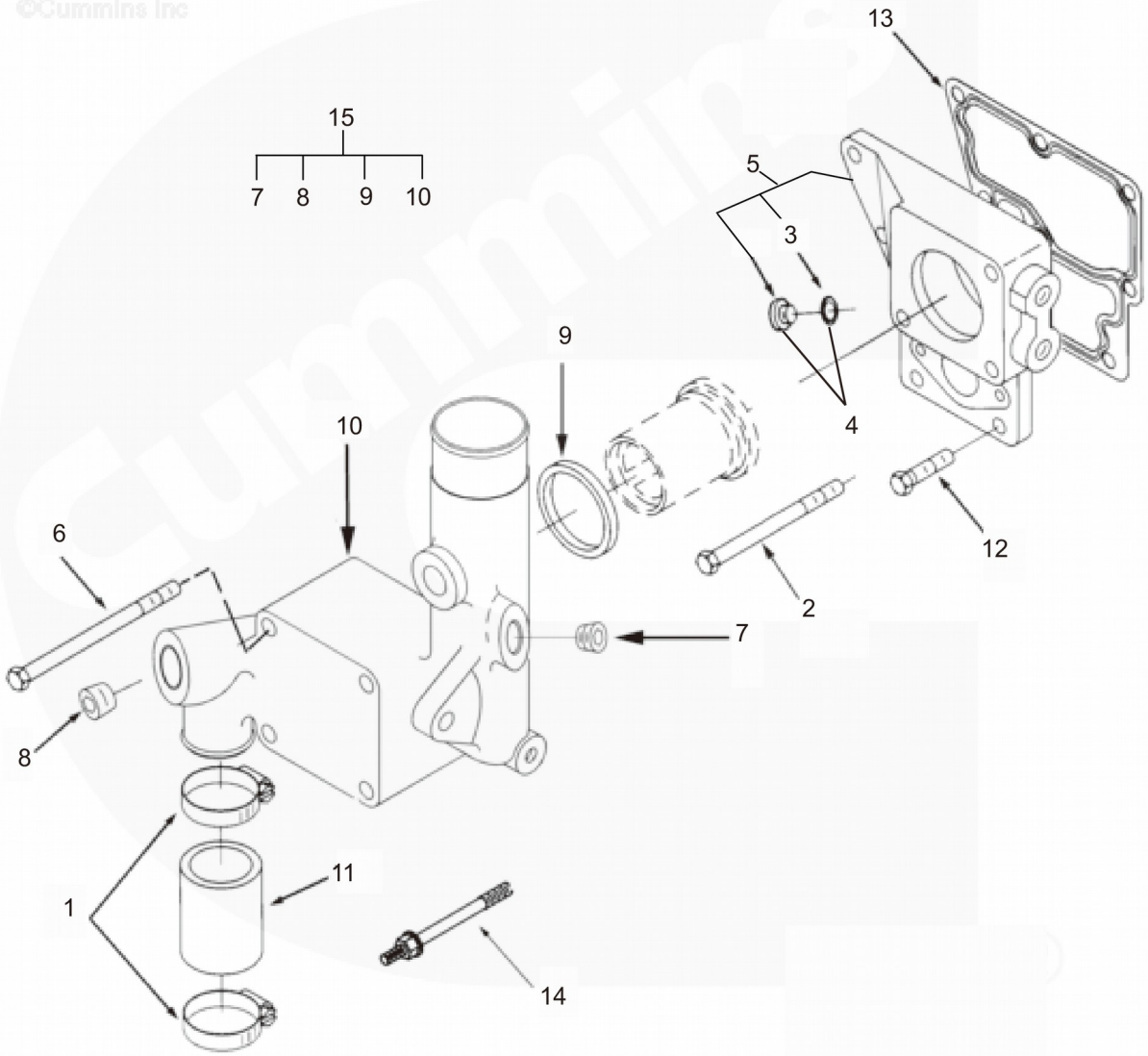
15
7 8 9 10
13
5
3
4
9
10
6
12
2
7
8
1
11
14

SP162569_000_00 节温器壳体 THERMOSTAT HOUSING

件号 ITEM	部件号 PART NO.	零件名称 CH	PART NAME EN	服务代码 SC	互换性 IA	数量 Q'TY	规格 SP.	备注 RE
1	SP139556	卡箍	CLAMP HOSE			2		
2		螺栓	BOLT	E		1		
3	SP123739	O形圈	O-RING			1		
4		螺塞	PLUG	E		1		
4		螺塞	PLUG THREADED	E		1		
5		节温器壳体支架	BRACKET	E		1		
6		螺栓	BOLT	E		1		
7	SP108793	内六角锥形螺塞	PLUG			2		
7	SP139521	管塞	PLUG PIPE	E		2		重号，改用SP139521
8	SP109515	螺塞	PLUG			1		
9	SP139544	节温器密封圈	SEAL THERMOSTAT			1		
10		节温器座	THERMOSTAT SEAT	E		1		
11		软管	HOSE	E		1		
12	40C4140	六角头螺栓	HEX BOLT			3		
13	SP111272	节温器支架垫片	GASKET			1		
14		双头螺柱	DOUBLE HEADED BOLT	E		3		
15		节温器壳体	THERMOSTAT HOUSING	E		1		

SP162573_000_00 涡轮增压器装置

TURBOCHARGER PLUMBING

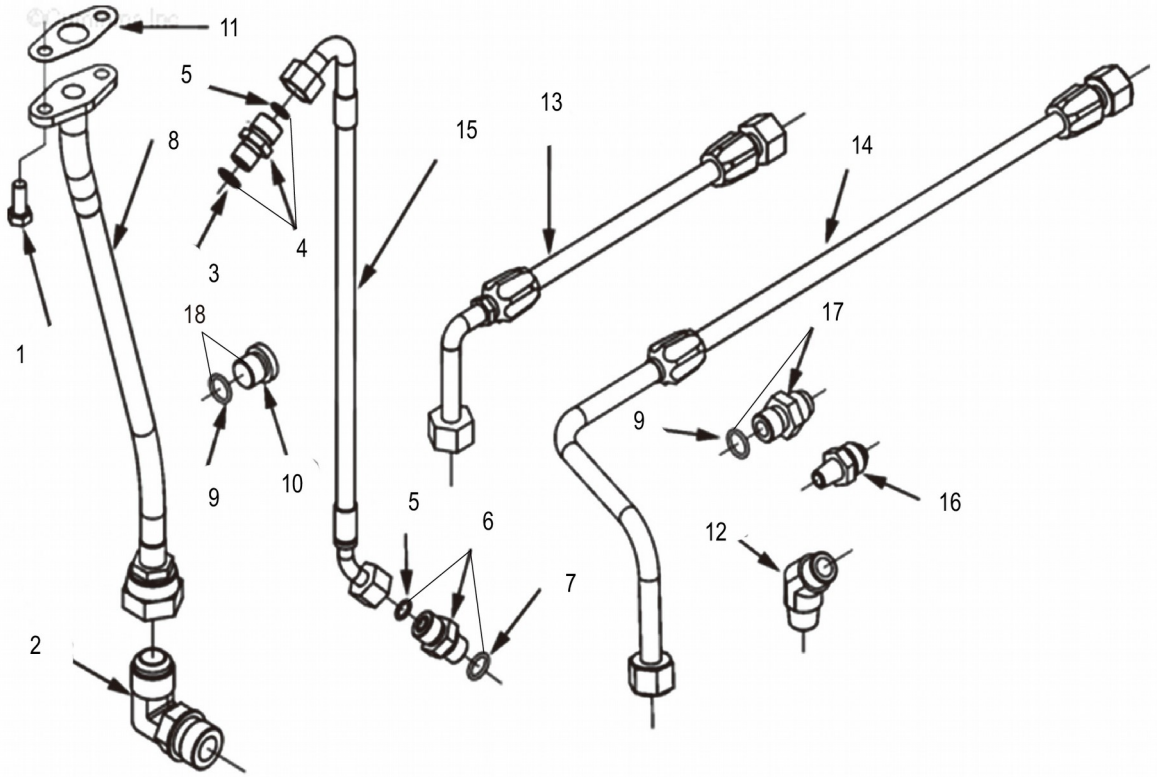
11
5
8
15
13
14
4
3
18
17
1
9
10
9
16
5
6
12
7
2

SP162573_000_00 涡轮增压器装置 TURBOCHARGER PLUMBING

件号 ITEM	部件号 PART NO.	零件名称 CH	PART NAME EN	服务代码 SC	互换性 IA	数量 Q'TY	规格 SP.	备注 RE
1		螺栓	BOLT	E		2		
2		螺纹肘管	THREADED ELBOW	E		1		
3	SP123739	O形圈	O-RING			1		
4		管接头	JOINT	E		1		
5	SP135983	O形圈	O-RING			1		
6		管接头	JOINT	E		1		
7		O形圈	O-RING	E		1		
8	SP130930	油管	"CONNECTION			1		
9	40C7222	密封圈	SEAL RING	E		1		重号，改用40C7222
10	SP139912	贱金属制螺塞	PLUG THREADED			1		
11	SP111280	增压器回油管密封垫	GASKET			1		
12		螺纹肘管	THREADED ELBOW	E		1		
13	SP138732	柔性管	HOSE			1		
14	SP138531	柔性管	HOSE			1		
15	SP138734	柔性管	HOSE			1		
16		管接头	JOINT	E		1		
17		管接头	JOINT	E		2		
18		螺塞	PLUG	E		2		

SP162574_000_00 阀盖

VALVE COVER

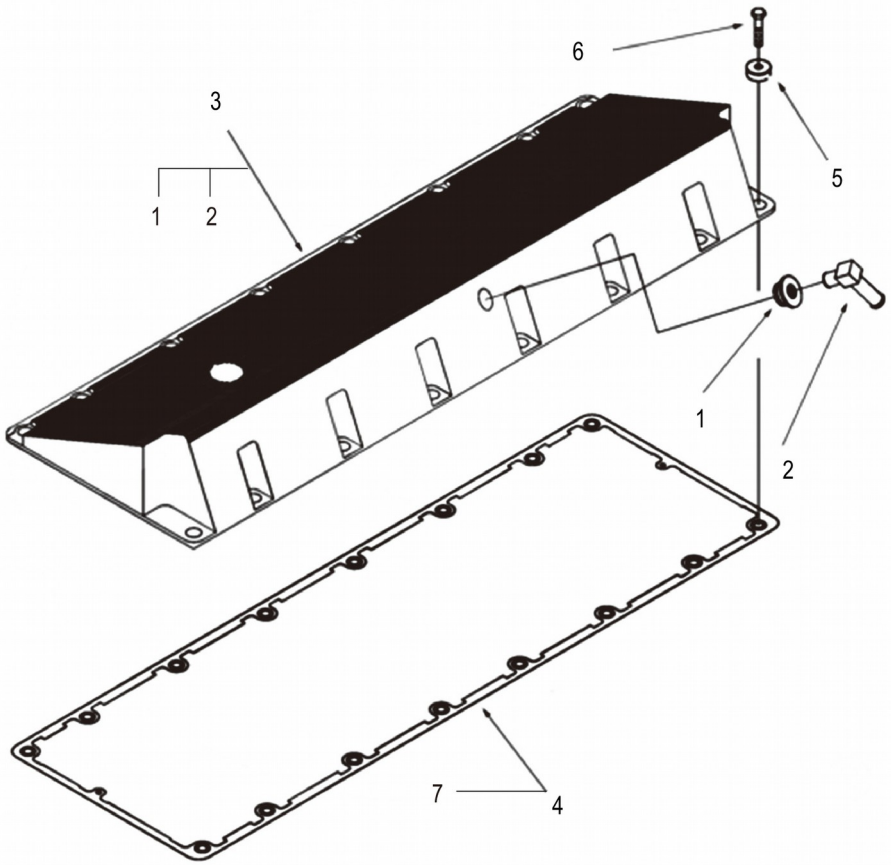
6
3
5
1
2
1
2
7
4

SP162574_000_00 阀盖 VALVE COVER

件号 ITEM	部件号 PART NO.	零件名称 CH	PART NAME EN	服务代码 SC	互换性 IA	数量 Q'TY	规格 SP.	备注 RE
1	SP138472	多层密封垫片	MULTILAYER GASKET			1		
2		发动机专用管子	SPECIAL HOSE	E		1		
3	SP138793	摇臂室盖	ROCKER COVER			1		
4	SP126075	摇臂室盖垫	ROCKER ARM CHAMBER COVER			1		
5		螺栓	BOLT	E		16		
6	SP114192	螺栓垫	WASHER			16		
7		衬垫	LINER	E		16		

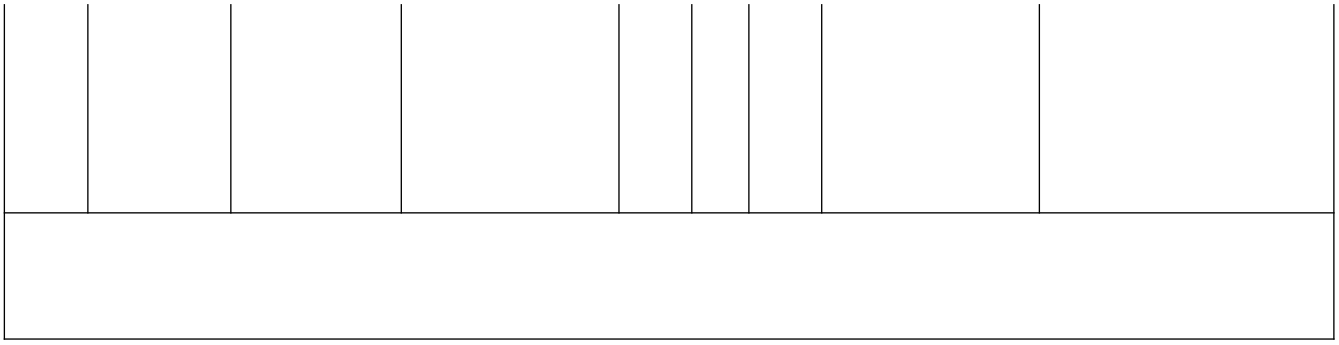

SP162576_000_00 水泵

WATER PUMP

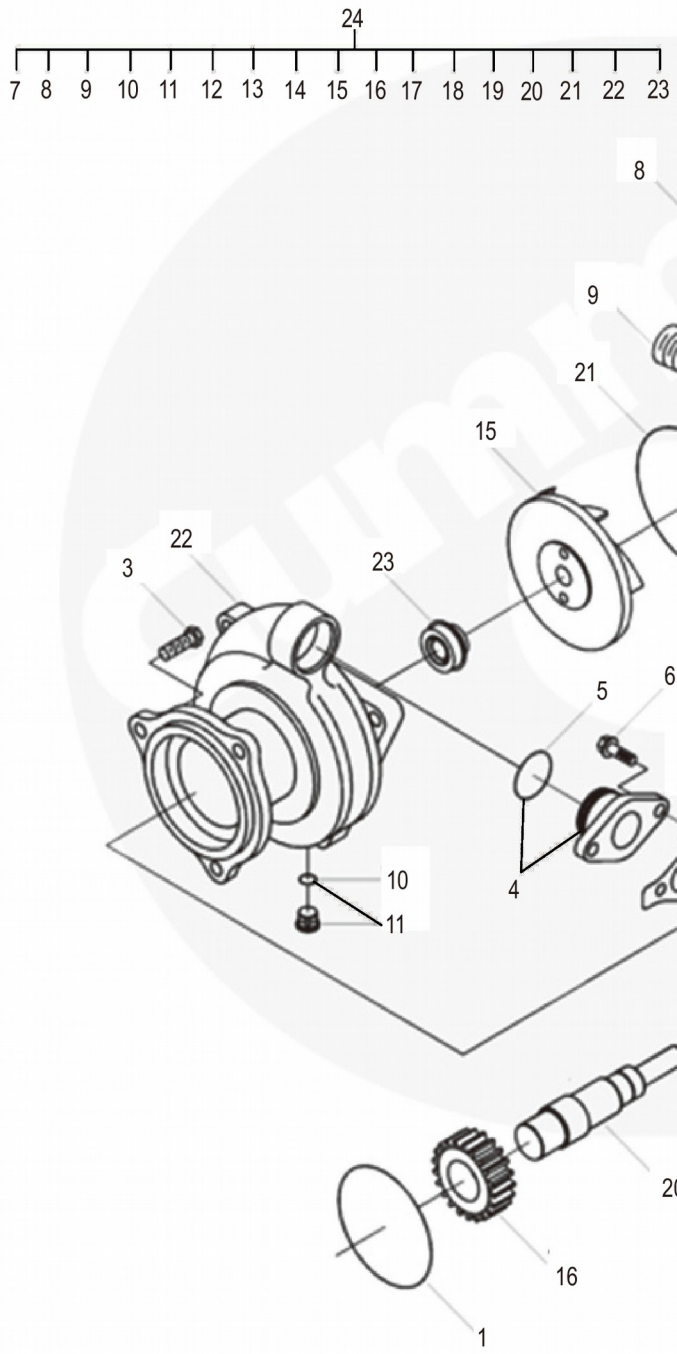
24
7 8 9 10 11 12 13 14 15 16 17 18 19 20 21 22 23
8
11
10
7
9
11
21
10
15
19
18
22
3
23
5
6
2
4
10
11
14
13
12
17
20
16
1

SP162576_000_00 水泵 WATER PUMP

件号 ITEM	部件号 PART NO.	零件名称 CH	PART NAME EN	服务代码 SC	互换性 IA	数量 Q'TY	规格 SP.	备注 RE
1	SP129487	O形密封圈	Housing, Gear			1		
2	SP129489	接头密封垫	Kit,Oil Seal			1		
3		螺栓	BOLT	E		3		
4		输水管	HOSE	E		1		
5	SP129492	O形密封圈	GASKET			1		
6	SP109470	六角法兰面螺栓	HEXAGON FLANGE BOLT			2		
7	SP108793	内六角锥形螺塞	PLUG			1		
7	SP139521	管塞	PLUG PIPE	E		1		重号，改用SP139521
8	SP109515	螺塞	PLUG			1		
9		管塞	PLUG PIPE	E		1		
10	SP123739	O形圈	O-RING			1		
11		螺塞	PLUG	E		3		
11		螺塞	PLUG THREADED	E		3		
13		卡簧	CLIP	E		1		
14		油封	Oil seal	E		1		
15		泵用叶轮	IMPELLER	E		1		
16		齿轮	GEAR	E		1		
17		卡簧	CLIP	E		1		
18	SP138501	水泵盖	COVER			1		
19		螺栓	BOLT	E		3		
20		传动轴	DRIVE SHAFT	E		1		
21	SP138619	O形圈	O-RING			1		
23		水泵密封圈	SEAL WATER PUMP	E		1		
24	40C7895	水泵	WATER PUMP	E		1		

SP162577_000_00 凸轮轴

CAMSHAFT

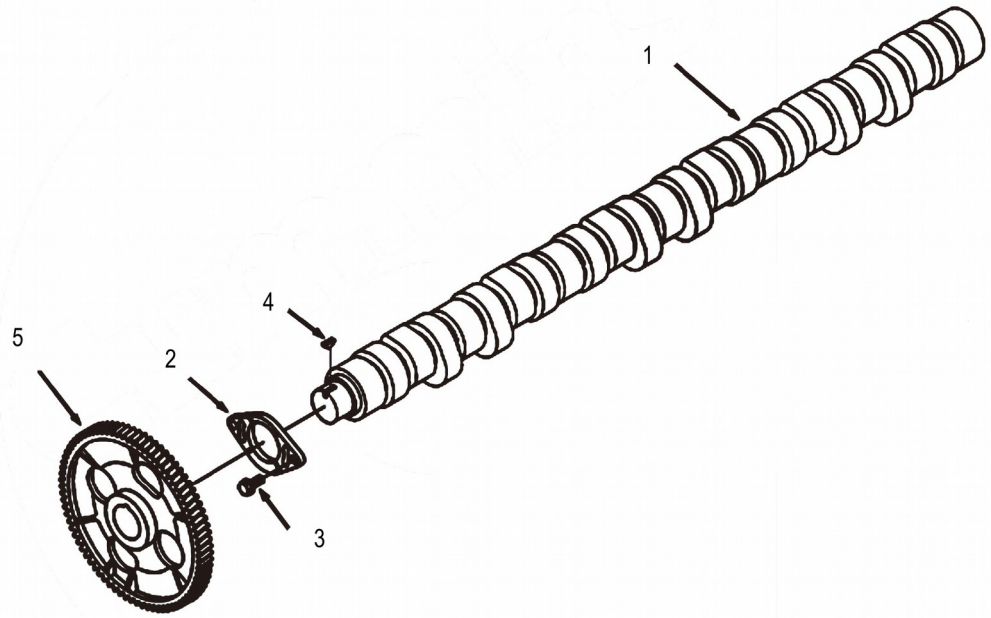
1
4
5
2
3

SP162577_000_00 凸轮轴 CAMSHAFT

件号 ITEM	部件号 PART NO.	零件名称 CH	PART NAME EN	服务代码 SC	互换性 IA	数量 Q'TY	规格 SP.	备注 RE
1	SP138749	凸轮轴	CAM SHAFT			1		
2		凸轮轴止推片	CAM SHAFT THRUST PLATE	E		1		
3		螺钉	SCREW	E		2		
4		半圆键	WOODRUFF KEY	E		1		
5		凸轮轴齿轮	GEAR CAMSHAFT	E		1		

SP162580_000_00 缸盖

CYLINDER HEAD

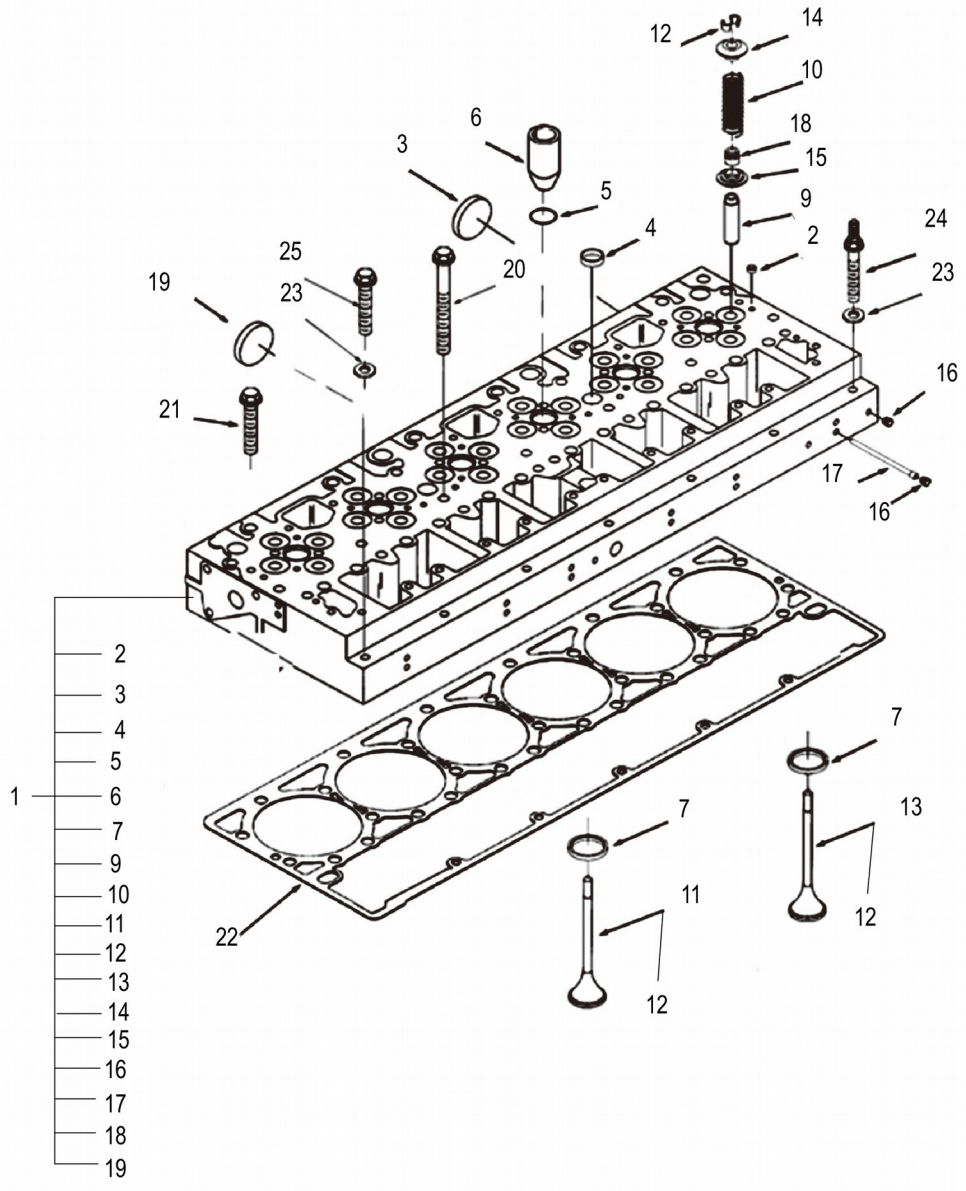
12
14
10
18
15
9
24
23
16
17
16
6
3
5
4
2
20
25
23
19
21
22
7
13
12
7
11
12
1
2
3
4
5
6
7
9
10
11
12
13
14
15
16
17
18
19

SP162580_000_00 缸盖 CYLINDER HEAD

件号 ITEM	部件号 PART NO.	零件名称 CH	PART NAME EN	服务代码 SC	互换性 IA	数量 Q'TY	规格 SP.	备注 RE
1	SP138381	缸盖	CYLINDER HEAD			1		
2	SP137608	膨胀塞	EXPANSION PLUG			2		
3		膨胀塞	EXPANSION PLUG	E		2		
4	SP139475	膨胀塞	PLUG EXPANSION			8		
5		O形圈	O-RING	E		6		
6	SP111254	喷油器套	SLEEVE			6		
7		气门座	SEAT	E		24		
9	SP132043	气门导管	VALVE GUIDE PIPE			24		
10		气阀弹簧	VALVE SPRING	E		24		
11	SP106461	进气阀	INTAKE VALVE			12		
12	SP106459	排气阀锁块	COLLET			24		
13	SP106472	排气阀	EXHAUST VALVE			12		
14		气门弹簧座圈	SPRING BRACKET RING	E		24		
15		气阀下弹簧座	VALVE SEAT	E		24		
16	40C4808	堵头	PLUG			16		
17		发动机用座圈	SEAT	E		6		
18		气阀杆油封	Seal, Valve Stem	E		24		
19		膨胀塞	EXPANSION PLUG	E		2		
20	SP126999	气缸盖螺栓	"Screw, Hex Flange Head Cap"			29		
21	SP138741	螺栓	BOLT			3		
22	SP106450	汽缸垫	CYLINDER GASKET			1		
23		垫圈	WASHER	E		5		
24		双头螺柱	DOUBLE HEADED BOLT	E		3		
25		螺栓	BOLT	E		2		

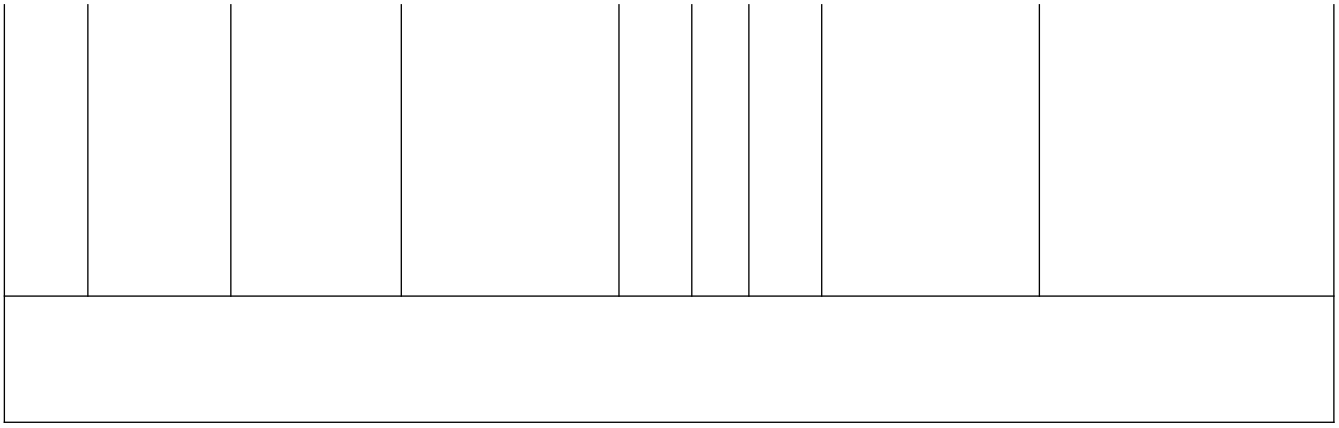

SP162581_000_00 油漆

PAINT

注：该系统无装配图。

Note: No assembly diagram is provided for this system.

SP162581_000_00 油漆 PAINT

件号 ITEM	部件号 PART NO.	零件名称 CH	PART NAME EN	服务代码 SC	互换性 IA	数量 Q'TY	规格 SP.	备注 RE
1		警示牌	DECAL	A		1		

SP162582_000_00 涡轮增压器

TURBOCHARGER

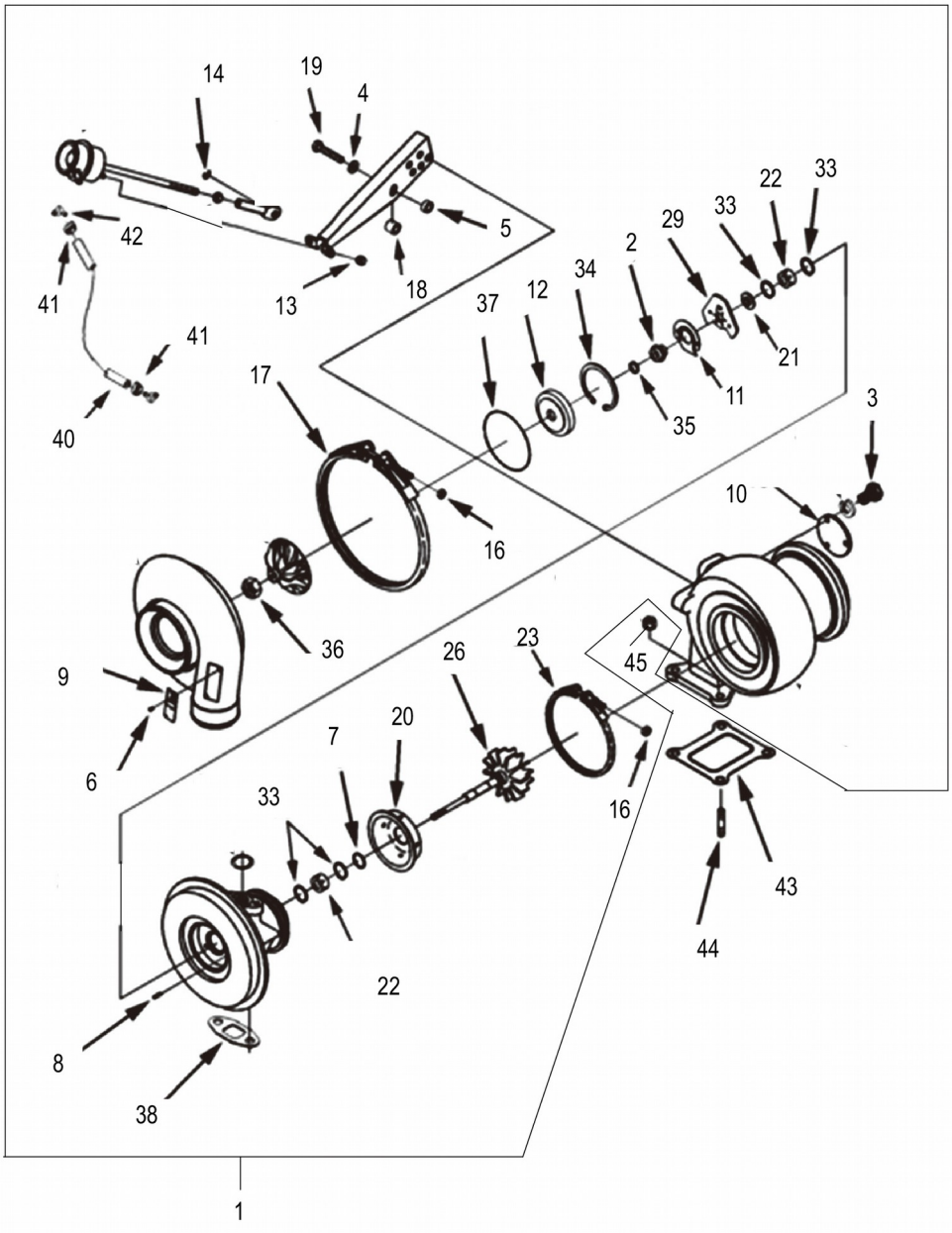
14
19
4
42
5
41
13
18
2
34
29
33
22
33
37
12
21
11
35
41
40
17
3
10
16
36
9
23
45
26
6
20
7
16
33
43
44
22
8
38
1

SP162582_000_00 涡轮增压器 TURBOCHARGER

件号 ITEM	部件号 PART NO.	零件名称 CH	PART NAME EN	服务代码 SC	互换性 IA	数量 Q'TY	规格 SP.	备注 RE
1	SP123757	涡轮增压器	TURBO CHARGER			1		
2		机油挡油圈	OIL RETAINING RING	E		1		
3		螺栓	BOLT	E		3		
4	SP136891	垫圈	WASHER			3		
5		安装隔套	SPACER	E		3		
6		螺钉	SCREW	A		2		
7		多层密封垫片	MULTILAYER GASKET	E		1		
8	SP109396	销	ROLLER?PIN			2		
10		盖板	COVER	E		1		
11		油路隔板	BAFFLE PLATE	E		1		
12		油封	SEAL	E		1		
13		螺母	NUT	E		2		
14		卡簧	JUMP?RING	E		1		
16		螺母	NUT	E		2		
17	SP125496	卡箍	CLAMP			1		
18		安装隔套	ASSEMBLING SPACER BUSH	E		3		
19	SP138588	螺栓	BOLT			3		
20		涡轮增压器隔热罩	HEAT SHIELD	E		1		
21		止推环	THRUST BEARING	E		1		
22		推力球轴承	THRUST BALL BEARING	E		2		
23		卡箍	CLAMP	E		1		
26		齿轮轴	GEARSHAFT	E		1		
29		止推片	THRUST BEARING	E		1		
33		卡簧	CLIP	E		4		
34		卡簧	CLIP	E		1		
35	SP109534	密封环	SEALING RING			1		
36		螺母	NUT	E		1		
37		O形圈	O-RING	E		1		
38	SP111280	增压器回油管密封垫	GASKET			1		
40	SP138082	软管	HOSE			1		

41		卡箍	CLAMP	E		2		
43	SP130364	增压器密封垫	"GASKET			1		
44		双头螺柱	STUD	E		2		
45		六角法兰面螺母	NUT	A		4		

SP162582_000_00 涡轮增压器
TURBOCHARGER

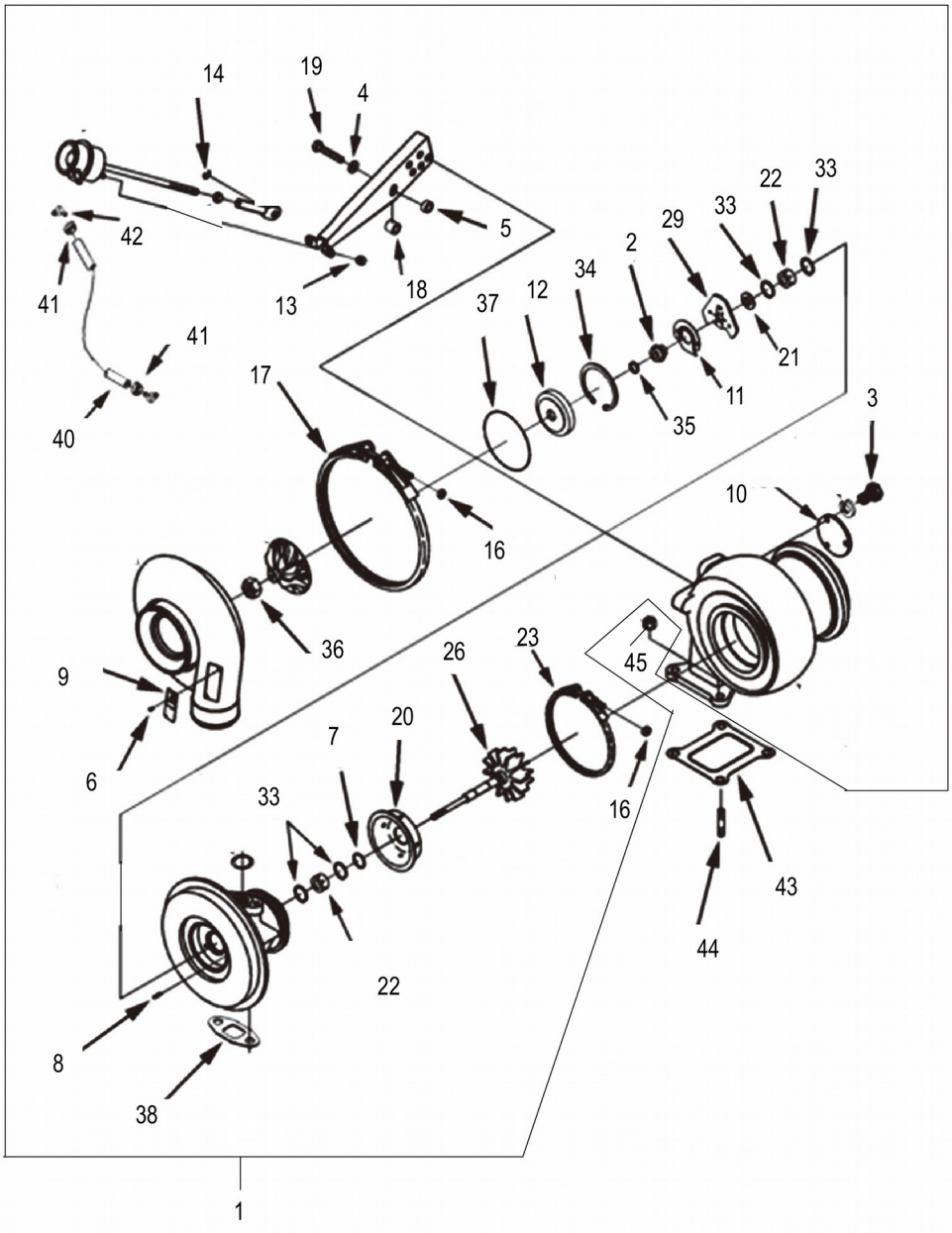
14
19
4
42
5
41
13
18
33
22
33
29
2
34
37
12
41
21
11
35
40
17
3
10
16
36
9
23
45
26
6
20
7
16
33
43
44
22
8
38
1

SP162582_000_00 涡轮增压器 TURBOCHARGER

件号 ITEM	部件号 PART NO.	零件名称 CH	PART NAME EN	服务代码 SC	互换性 IA	数量 Q'TY	规格 SP.	备注 RE
46	40C7222	密封圈	SEAL RING	E		4		重号，改用40C7222
47		O形圈	O-RING	E		1		
48	SP138595	O形圈	O-RING			1		
49	SP135983	O形圈	O-RING			1		

SP165173_000_00 飞轮

FLYWHEEL

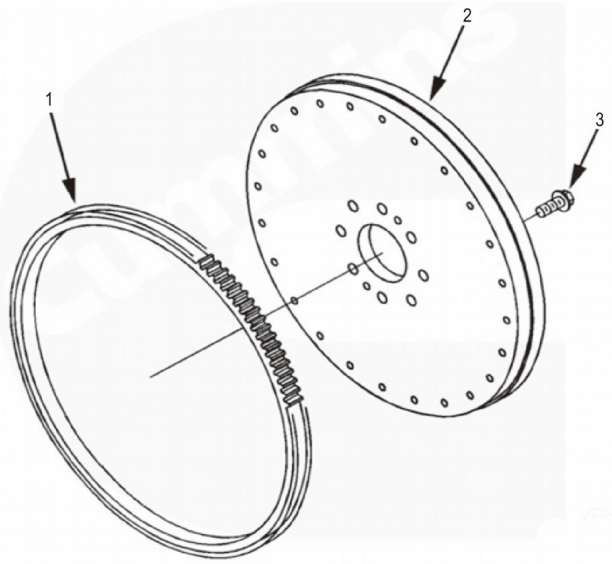

SP165173_000_00 飞轮 FLYWHEEL

件号 ITEM	部件号 PART NO.	零件名称 CH	PART NAME EN	服务代码 SC	互换性 IA	数量 Q'TY	规格 SP.	备注 RE
1		飞轮齿圈	GEAR FLYWHEEL RING	E		1		
2	SP163876	飞轮	FLYWHEEL			1		
3		螺栓	BOLT	E		8		

SP165177_000_00 前齿轮系

FRONT GEAR TRAIN

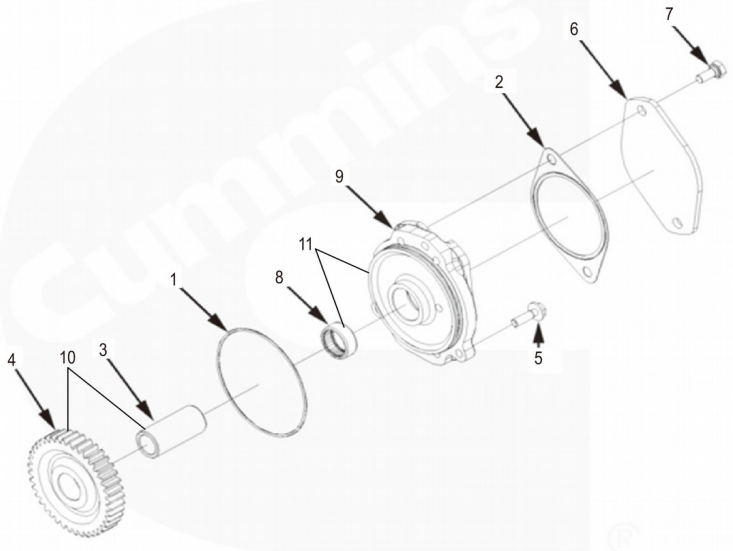

件号 ITEM	部件号 PART NO.	零件名称 CH	PART NAME EN	服务代码 SC	互换性 IA	数量 Q'TY	规格 SP.	备注 RE
1	40C7240	密封圈	SEAL RING			1		
2		垫片	GASKET	E		2		
3	SP138431	齿轮花键接头	SPLINE JOINT			1		
4		驱动齿轮	DRIVE GEAR	B		1		
5	40C8679	螺钉	SCREW			3		
6	SP163880	盖板	PLATE COVER			1		
7	40C8680	螺钉	SCREW			2		
8		滚针轴承	NEEDLE BEARING	E		1		
9	SP138762	液压泵适配器	ADAPTER			1		
10	40C8672	齿轮	GEAR			1		
11	40C8674	支撑	SUPPORT			1		

SP166234_000_00 发电机

ALTERNATOR

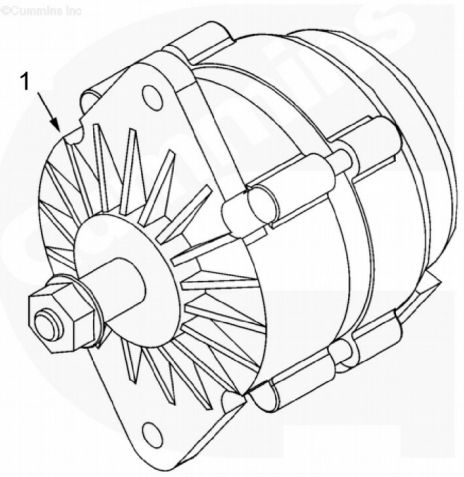

SP166234_000_00 发电机 ALTERNATOR

件号 ITEM	部件号 PART NO.	零件名称 CH	PART NAME EN	服务代码 SC	互换性 IA	数量 Q'TY	规格 SP.	备注 RE

1	40C1029	发电机	ALTERNATOR			1		改用SP160156;CHANGE TO SP160156

SP175152_000_00 空气室安装管

AIR INT MANIFOLD MOUNTING

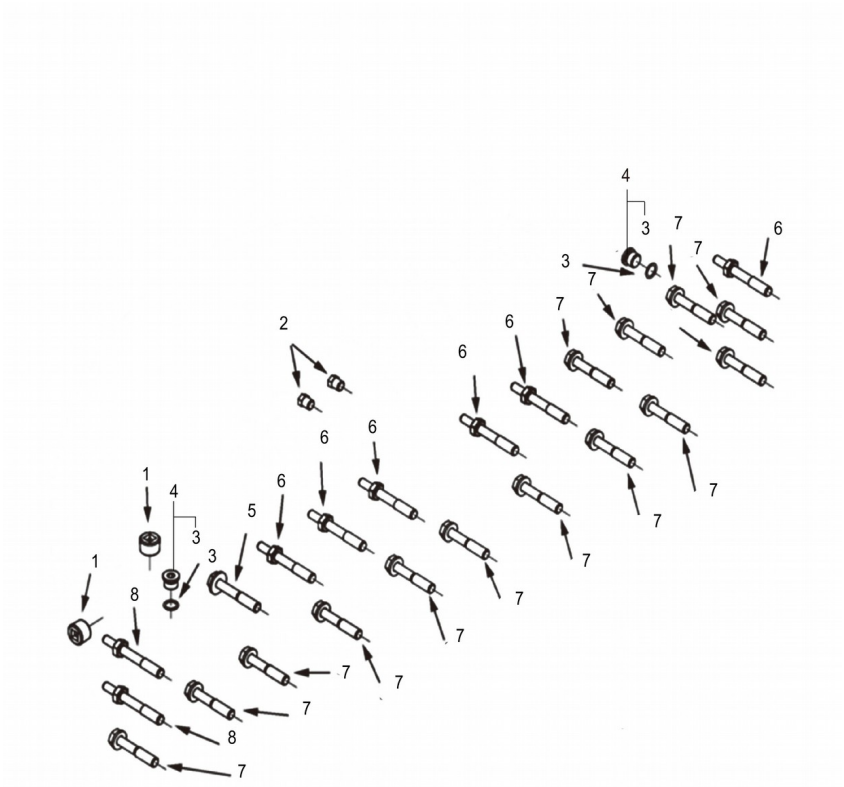

SP175152_000_00 空气室安装管 AIR INT MANIFOLD MOUNTING

件号 ITEM	部件号 PART NO.	零件名称 CH	PART NAME EN	服务代码 SC	互换性 IA	数量 Q'TY	规格 SP.	备注 RE
1	SP108793	内六角锥形螺塞	PLUG			2		

2		管塞	HOSE PLUG	E		2		
3	SP123739	O形圈	O-RING			1		
4		螺塞	PLUG THREADED	E		1		
5		螺栓	BOLT	E		2		
6		螺栓	BOLT	E		6		
7		螺栓	BOLT	E		14		
8		双头螺柱	DOUBLE HEADED BOLT	E		2		

SP175155_000_00 空中传输连接器

AIR TRANSFER CONNECTION

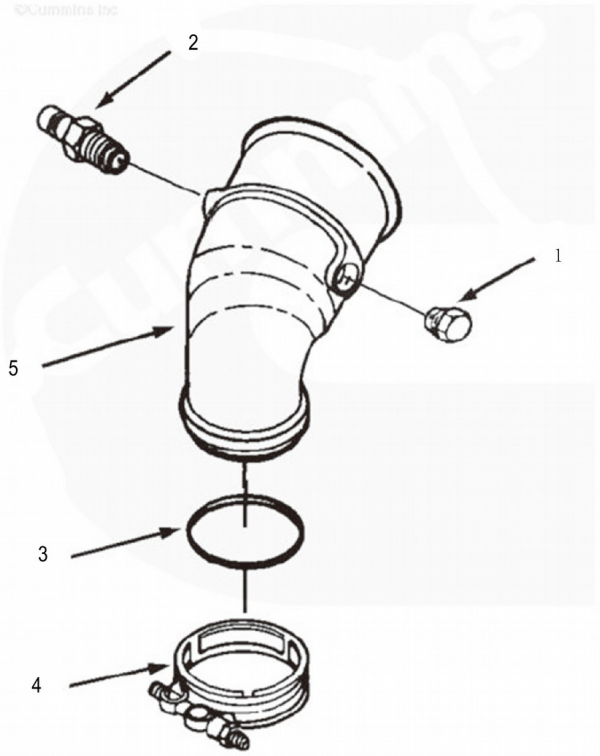

SP175155_000_00 空中传输连接器 AIR TRANSFER CONNECTION

件号 ITEM	部件号 PART NO.	零件名称 CH	PART NAME EN	服务代码 SC	互换性 IA	数量 Q'TY	规格 SP.	备注 RE
1	40C4808	堵头	PLUG			2		
2	SP176177	堵头	NIPPLE COUPLING			1		
3	40C4807	O形圈	O-RING			1		

4	SP138643	卡箍	CLAMP			1		
5	SP176176	弯头	CONNECTION AIR TRANSFER			1		

SP175156_000_00 连杆

CONNECTING ROD

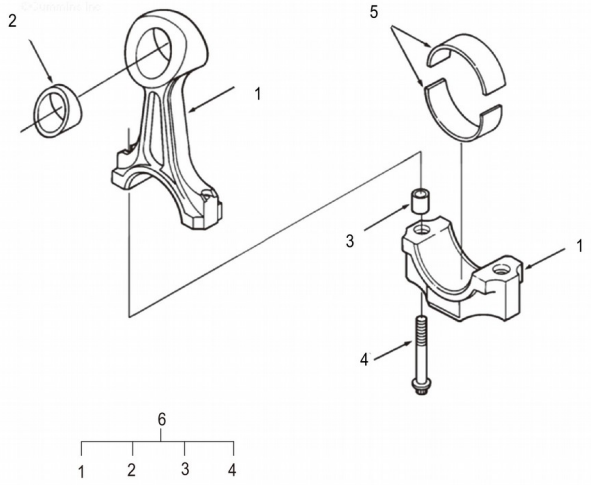

SP175156_000_00 连杆 CONNECTING ROD

件号 ITEM	部件号 PART NO.	零件名称 CH	PART NAME EN	服务代码 SC	互换性 IA	数量 Q'TY	规格 SP.	备注 RE
1	SP132795	连杆	ROD ENGINE CONNECTING			1		

2	SP106448	连杆衬套	BUSHING			1		
3		销	PIN	E		2		
4	SP138443	螺栓	BOLT			2		
5	SP138405	连杆瓦	BEARING			12		
5	SP106447	连杆瓦	BEARING			12		
5	SP138399	连杆瓦	BEARING			12		
5	SP138401	连杆瓦	BEARING			12		
5	SP138403	连杆瓦	BEARING			12		
6	SP131145	连杆	LINK			1		

SP175157_000_00 防锈器

CORROSION RESISTOR

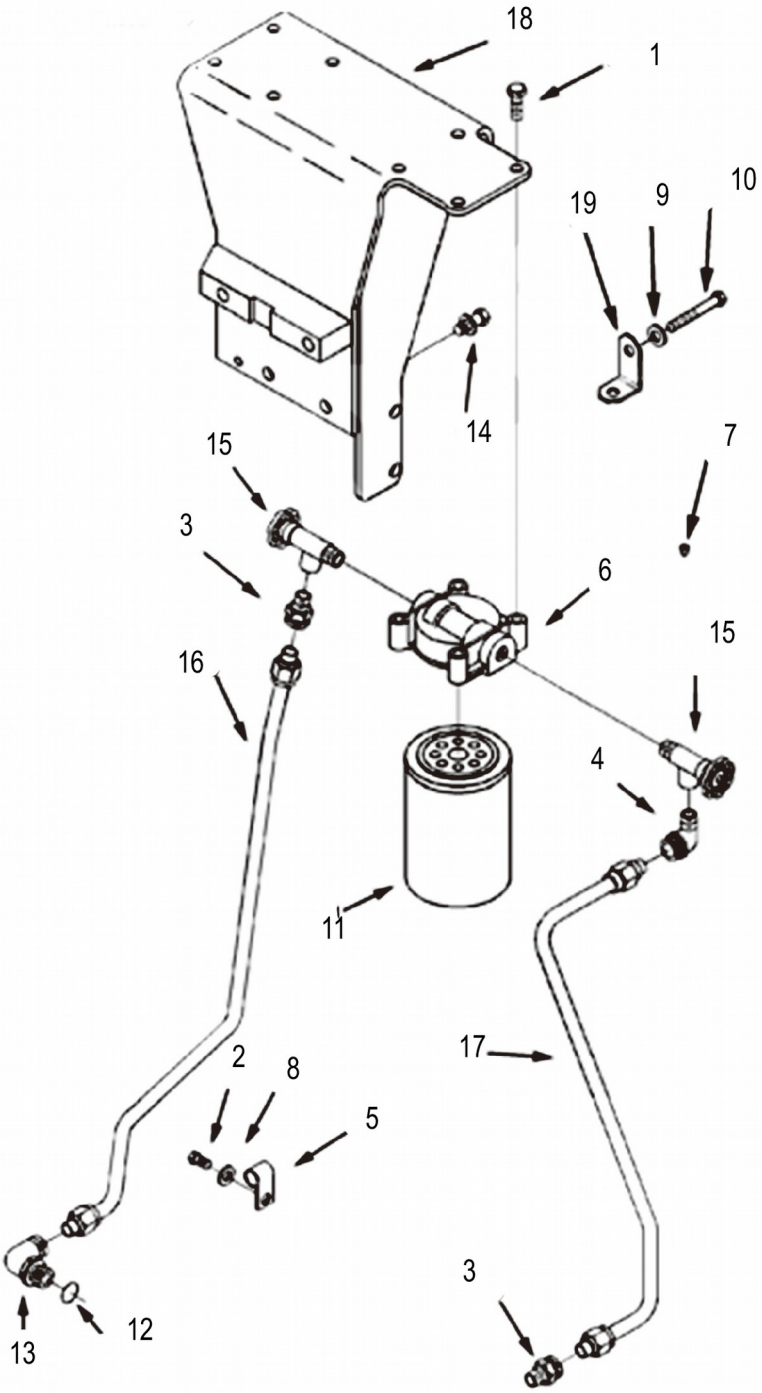
18
1
19
9
10
14
15
7
3
6
16
15
4
11
17
2
8
5
3
12
13

SP175157_000_00 防锈器 CORROSION RESISTOR

件号 ITEM	部件号 PART NO.	零件名称 CH	PART NAME EN	服务代码 SC	互换性 IA	数量 Q'TY	规格 SP.	备注 RE
1	SP157978	六角法兰面螺栓	SCREW HEXAGON HEAD CAP			4		
2	SP167037	六角头帽螺钉	SCREW HEXAGON HEAD CAP			1		
3	SP167040	连接器	CONNECTOR MALE			1		
4	SP167039	弯头	ELBOW MALE ADAPTER			1		
5	SP138346	卡夹	CLIP			1		
6	SP108827	防锈器座	SEAT			1		
7	40C4808	堵头	PLUG			2		
8		垫圈	WASHER	E		1		
9	SP138395	垫圈	WASHER			2		
10	SP138510	螺栓	BOLT			2		
11	53C0518	滤芯	FILTER ELEMENT			1		
12	40C7338	密封圈	SEAL RING	E		1		重号，改用40C7338
13	SP138548	螺纹肘管	THREADED ELBOW			2		
14		六角法兰面螺栓	"SCREW	E		4		
15	SP138648	燃油切断阀	SHUT-OFF VALVE			2		
16	SP139582	进水管	TUBE WATER INLET			1		
17	SP138664	空气压缩机出水管	HOSE			1		
18	SP138771	燃油滤清器安装支架	BRACKET			1		
19	SP138610	管子支架	BRACKET			1		

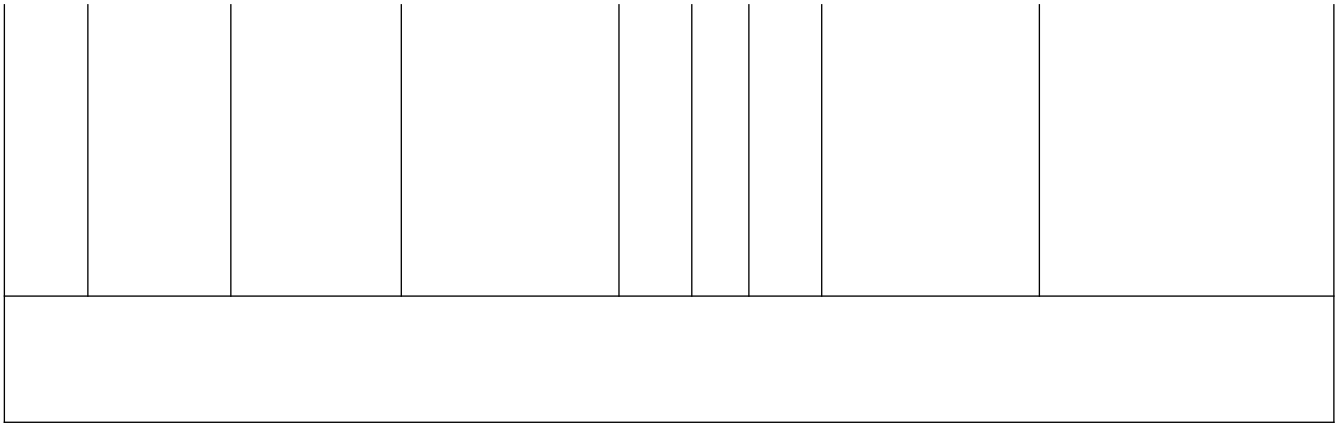

40C6027_001_00 进排气总成

INTAKE AND EXHAUST AS

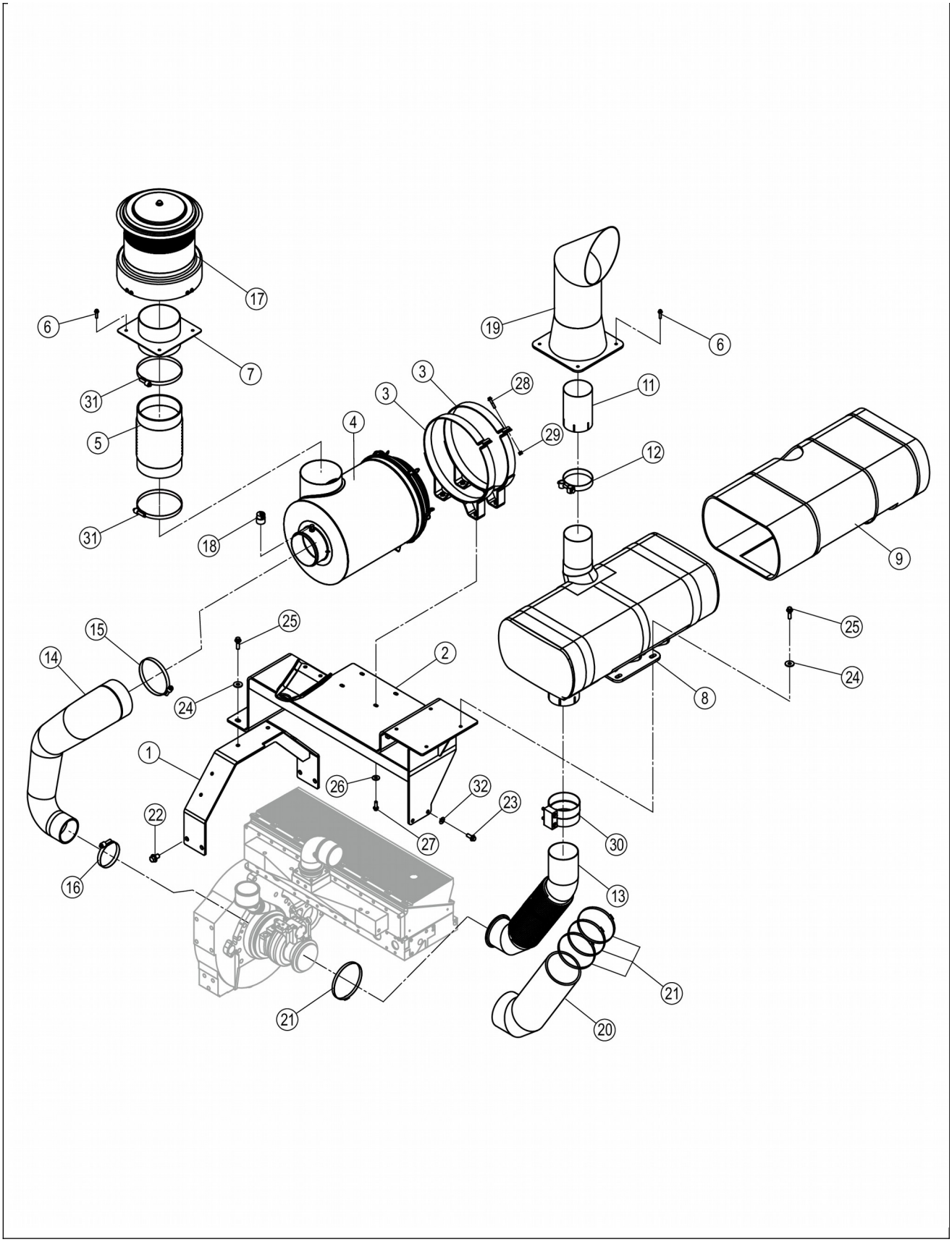
17
6
7
31
5
31
18
4
3
3
28
29
19
6
11
12
9
25
24
8
25
24
15
14
2
1
26
32
23
27
22
16
30
13
21
21
20

40C6027_001_00 进排气总成 INTAKE AND EXHAUST AS

件号 ITEM	部件号 PART NO.	零件名称 CH	PART NAME EN	服务代码 SC	互换性 IA	数量 Q'TY	规格 SP.	备注 RE
1	01D0246	支架	BRACKET			1		
2	01D0247	消音器支架	BRACKET			1		
3	01D0614	空滤抱箍	CLAMP			2		
4	40C0319	空滤总成	AIR FILTER AS			1		
5	04C0612	波纹管	BELLOWS			1		
6	01B1291	螺栓	BOLT		N	8	M8×30-8.8-ZN.D	EC0000127268_51,替换后
7	01D0896	支座	BRACKET			1		
8	60C0571	消音器	MUFFLER		N	1	60C0571	EC0000145705_16,3-006批；HL561335,替换后
9	85A4739	隔热罩	HEAT SHIELD		N	1		EC0000120894_15,替换后
10	09C2051	涡轮蜗杆卡箍	CLAMP		N	3	Φ390-Φ410	EC0000127268_48,替换后
11	38A6029	连接管	TUBE			1		
12	09C1998	卡箍	CLAMP		N	1	Φ122-Φ130	EC0000127268_45,替换后
13	09D1882	波纹管	BELLOWS			1		
14	32A2165	进气管	INTAKE PIPE			1		
15	09C1456	垫片卡箍	CLAMP			1	Φ146-Φ168	
16	09C1452	垫片卡箍	CLAMP			1	Φ96-Φ118	
17	40C2160	空气预滤器	AIR PRE-FILTER			1		
18	40C9188	电子式保养指示器	ELECTRICAL INDICATOR		P	1	25"H2O/6.2KPA	EC0000131622_10,替换后
19	09D2991	排气尾管	EXHAUST PIPE			1		
20	85A3446	隔热罩	HEAT SHIELD			1		
21	09C2026	涡轮蜗杆卡箍	CLAMP		N	4	Φ140-Φ160	EC0000127268_57,替换后
22	01B1395	螺栓	BOLT		TN	4	M16×25-8.8-ZN.D	EC0000127268_54,替换后
23	01B1077	螺栓	BOLT		TN	3	M12×30-10.9-ZN.D	EC0000127268_44,替换后
24	06B0667	垫圈	WASHER		N	6	12-300HV-DK	EC0000127268_49,替换后
25	01B0643	螺栓	BOLT		TN	6	M12×40-10.9-	EC0000127268_50,替换

							ZN.D	后,01B0643
26	06B0666	垫圈	WASHER		N	4	10-300HV-DK	EC0000127268_59,替换后
27	01B1279	螺栓	BOLT		N	4	M10×30-8.8-ZN.D	EC0000127268_55,替换后
28	01B1293	螺栓	BOLT		N	2	M8×40-8.8-ZN.D	EC0000127268_46,替换后
29	03B2081	螺母	NUT		I	2	M8-8-ZN.D	EC0000139666_1,替换后
30	09C1140	管夹	CLAMP			1		
31	09C1458	垫片卡箍	CLAMP			2	Φ172-Φ194	
32	06B1058	防松垫圈	LOCK WASHER		-	3	12 D	EC0000153213_1,替换后

01D0246_000_00 支架

BRACKET

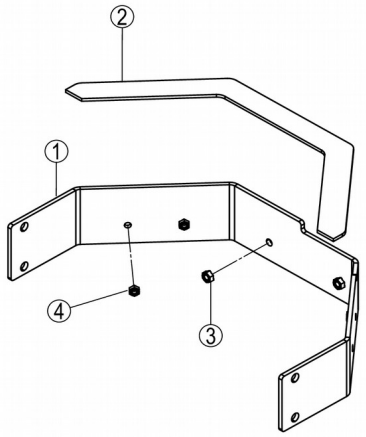

01D0246_000_00 支架 BRACKET

件号 ITEM	部件号 PART NO.	零件名称 CH	PART NAME EN	服务代码 SC	互换性 IA	数量 Q'TY	规格 SP.	备注 RE
1		弯板	PLATE	A		1		
2		筋板	PLATE	A		1		

3	03B0437	螺母	NUT			4	M12	
4	03B0436	螺母	NUT			4	M10	

01D0614_000_00 空滤抱箍

CLAMP

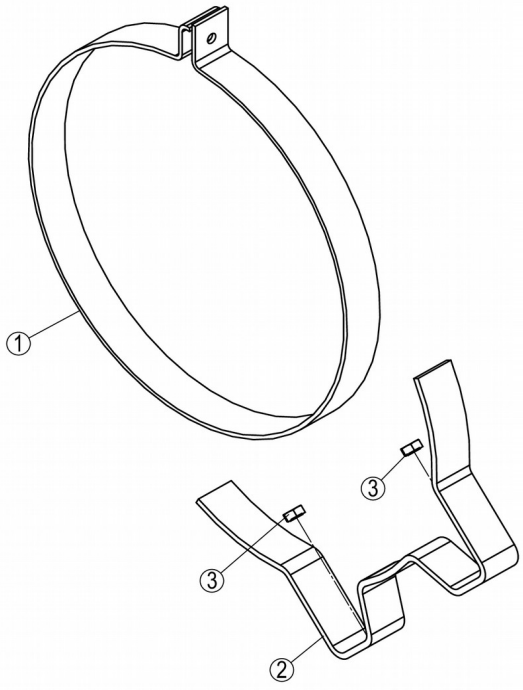

件号 ITEM	部件号 PART NO.	零件名称 CH	PART NAME EN	服务代码 SC	互换性 IA	数量 Q'TY	规格 SP.	备注 RE
1		弯板	PLATE	A		1		
2		弯板	PLATE	A		1		
3	03B0436	螺母	NUT			2	M10	

40C0319_000_00 空滤总成

AIR FILTER AS

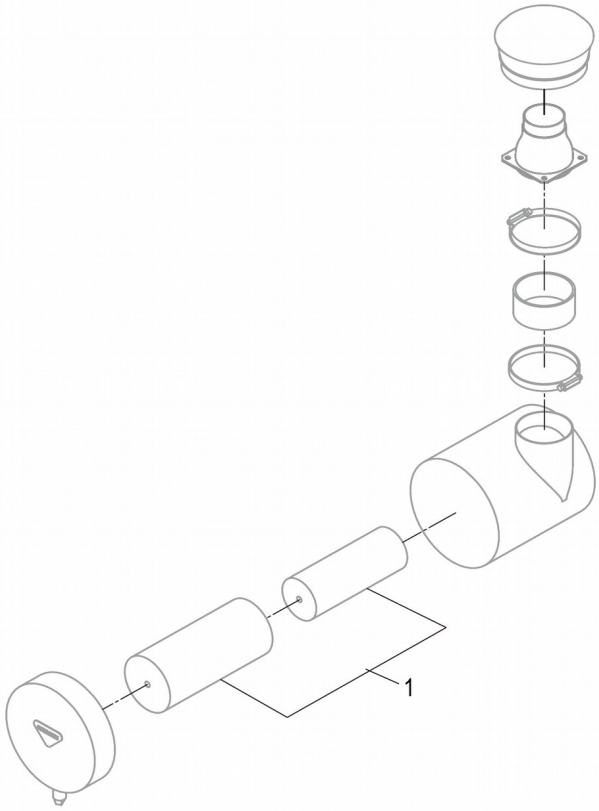

40C0319_000_00 空滤总成 AIR FILTER AS

件号 ITEM	部件号 PART NO.	零件名称 CH	PART NAME EN	服务代码	互换性	数量 Q'TY	规格 SP.	备注 RE

				SC	IA			
1	40C2952	滤芯总成	FILTER ELEMENT AS			1		

40C2952_000_00 滤芯总成

FILTER ELEMENT AS

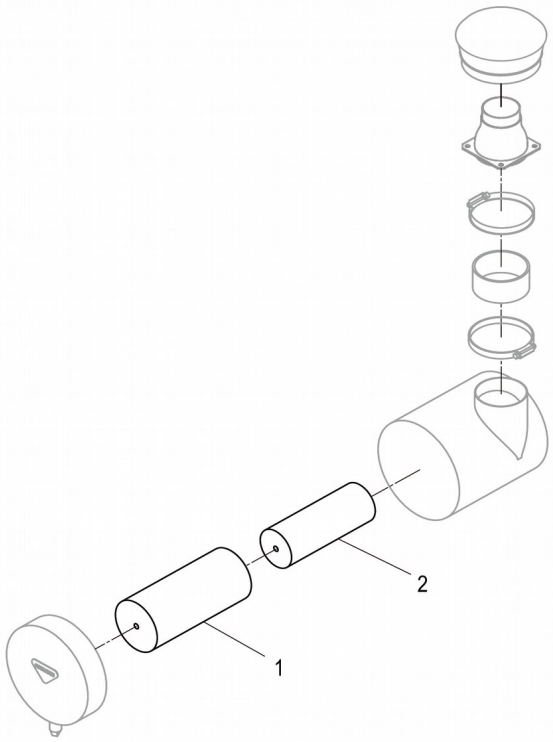

40C2952_000_00 滤芯总成 FILTER ELEMENT AS

件号 ITEM	部件号 PART NO.	零件名称 CH	PART NAME EN	服务代码 SC	互换性 IA	数量 Q'TY	规格 SP.	备注 RE
1		主滤芯	MAIN FILTER ELEMENT	B		1		改用40C2952;CHANGE TO 40C2952
2		安全滤芯	SAFETY FILTER ELEMENT	B		1		改用40C2952;CHANGE TO 40C2952

40C6029_000_00 燃油管路组件

FUEL LINES GP

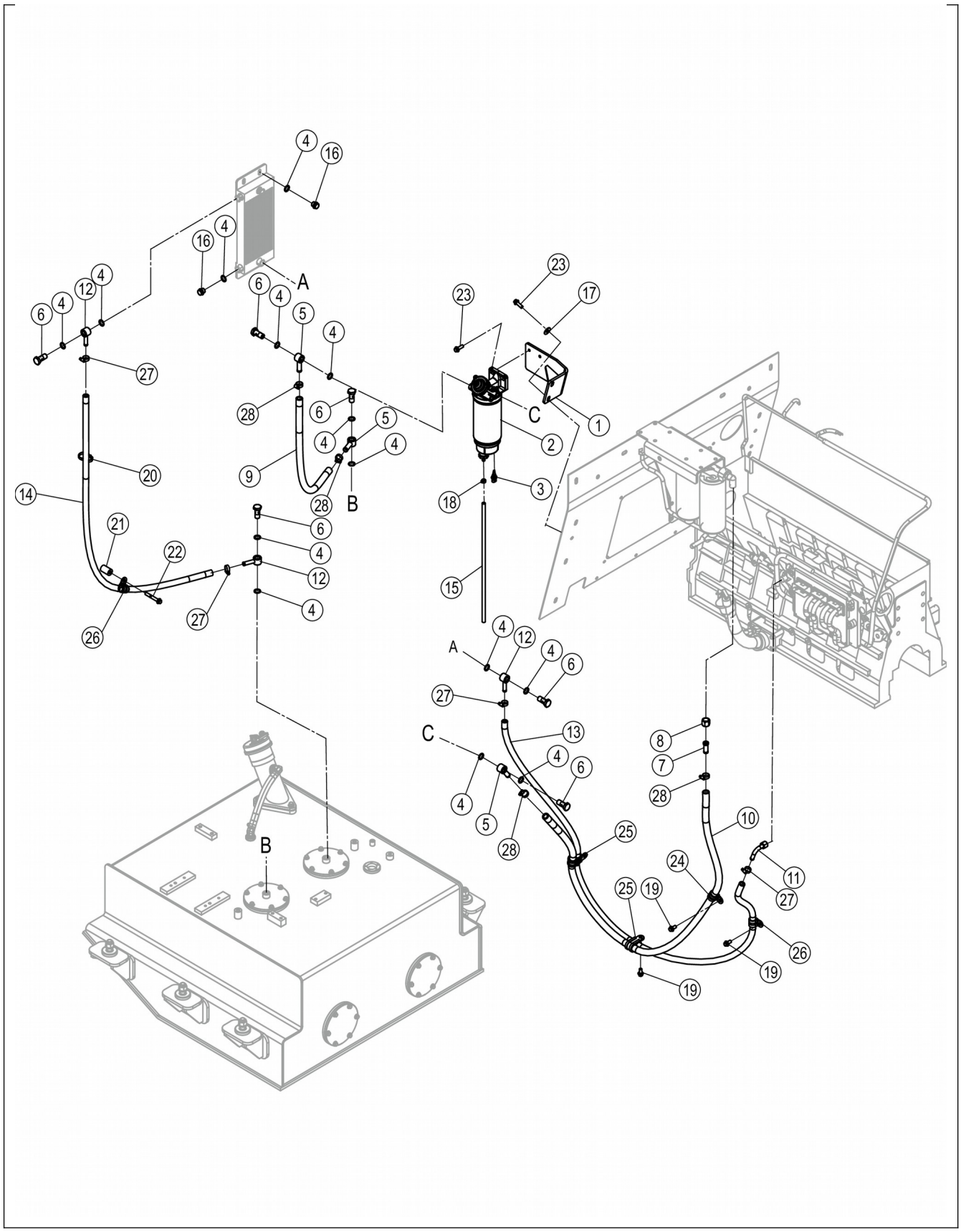
4
16
16
4
A
12
4
6
4
6
4
5
4
27
28
6
5
4
4
9
28
B
20
14
21
22
6
4
12
4
26
27
23
23
17
C
1
2
18
3
15
A
4
12
4
6
27
C
13
4
6
4
5
28
25
8
7
28
10
24
25
19
11
27
26
19
19
B

40C6029_000_00 燃油管路组件 FUEL LINES GP

件号 ITEM	部件号 PART NO.	零件名称 CH	PART NAME EN	服务代码 SC	互换性 IA	数量 Q'TY	规格 SP.	备注 RE
1	01D1909	安装板	MOUNTING PLATE			1		
2	40C2420	油水分离器	OIL-WATER SEPARATOR			1	10 MICRON-7.6L	
3	08C4388	燃油含水传感器	WATER IN FUEL SENSOR			1		
4	06B0065	垫圈	WASHER			14	18	
5	00A5829	接头	CONNECTOR			3		
6	03A0777	螺钉	SCREW			6		
7	00A4126	接头	CONNECTOR			1		
8	00A4127	螺母	NUT			1		
9	06C8906	燃油管	FUEL HOSE			1		
10	66C3727	柴油管	FUEL HOSE			1		
11	31C2220	直角弯管接头	ELBOW			1		
12	00A5843	接头	CONNECTOR			3		
13	66C3454	柴油管	FUEL HOSE			1	L2100	
14	66C3453	柴油管	FUEL HOSE			1		
15	30A3482	排水管	DRAIN HOSE			1		
16	03B0744	螺塞	PLUG			2	M18×1.5	
17	06B0666	垫圈	WASHER		N	2	10-300HV-DK	EC0000127268_80,替换后
18	09C0583	管夹	CLAMP		N	1		EC0000120894_21,替换后
19	01B1277	螺栓	BOLT		N	3	M10×20-8.8-ZN.D	EC0000127268_79,替换后
20	37B0010	扎带	CABLE TIE		N	1		EC0000120894_20,替换后
21	55A6219	套筒	SOCKET		N	1		EC0000120894_19,替换后
22	01B1366	螺栓	BOLT		N	1	M10×70-8.8-ZN.D	EC0000127268_81,替换后
23	01B1279	螺栓	BOLT		TN	4	M10×30-8.8-ZN.D	EC0000127268_86,替换后
24	09C1747	软管夹	CLAMP			1	Φ25	
25	09C1745	双管夹	DOUBLE CLAMP			2	Φ22/Φ25	
26	09C1746	软管夹	CLAMP			2	Φ22	
27	09C1949	管夹	CLAMP		N	4	Φ16-Φ27	EC0000127268_84,替换

28	09C1950	双管夹	DOUBLE CLAMP		N	4	Φ20～Φ32	后 EC0000127268_85,替换后

40C2420_000_00 油水分离器

OIL-WATER SEPARATOR

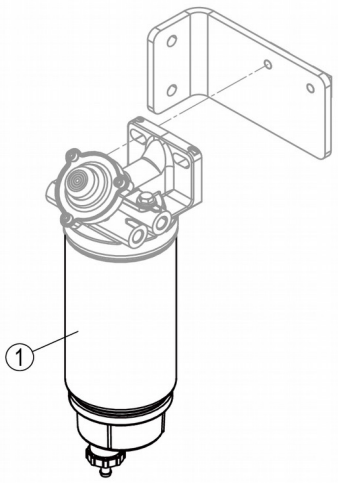

40C2420_000_00 油水分离器 OIL-WATER SEPARATOR

件号 ITEM	部件号 PART NO.	零件名称 CH	PART NAME EN	服务代码 SC	互换性 IA	数量 Q'TY	规格 SP.	备注 RE

1	53C0574	预滤器滤芯	PRE-FILTER ELEMENT			1	7-10MICRON	

00Y1602_000_00 柴油机系统

ENGINE SYSTEM

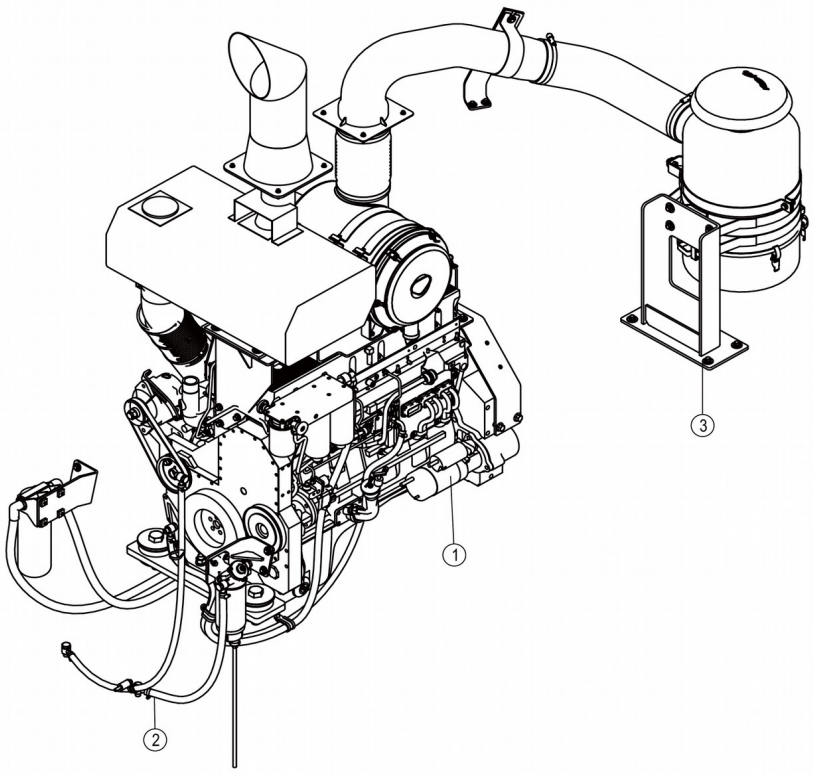

件号 ITEM	部件号 PART NO.	零件名称 CH	PART NAME EN	服务代码 SC	互换性 IA	数量 Q'TY	规格 SP.	备注 RE
1	40C6025	柴油机安装	ENGINE MOUNTING	C		1		
2	40C6029	燃油管路组件	FUEL LINES GP	C		1		
3	60C3020	进排气总成	INTAKE AND EXHAUST AS	A		1		

60C3020_000_00 进排气总成

INTAKE AND EXHAUST AS

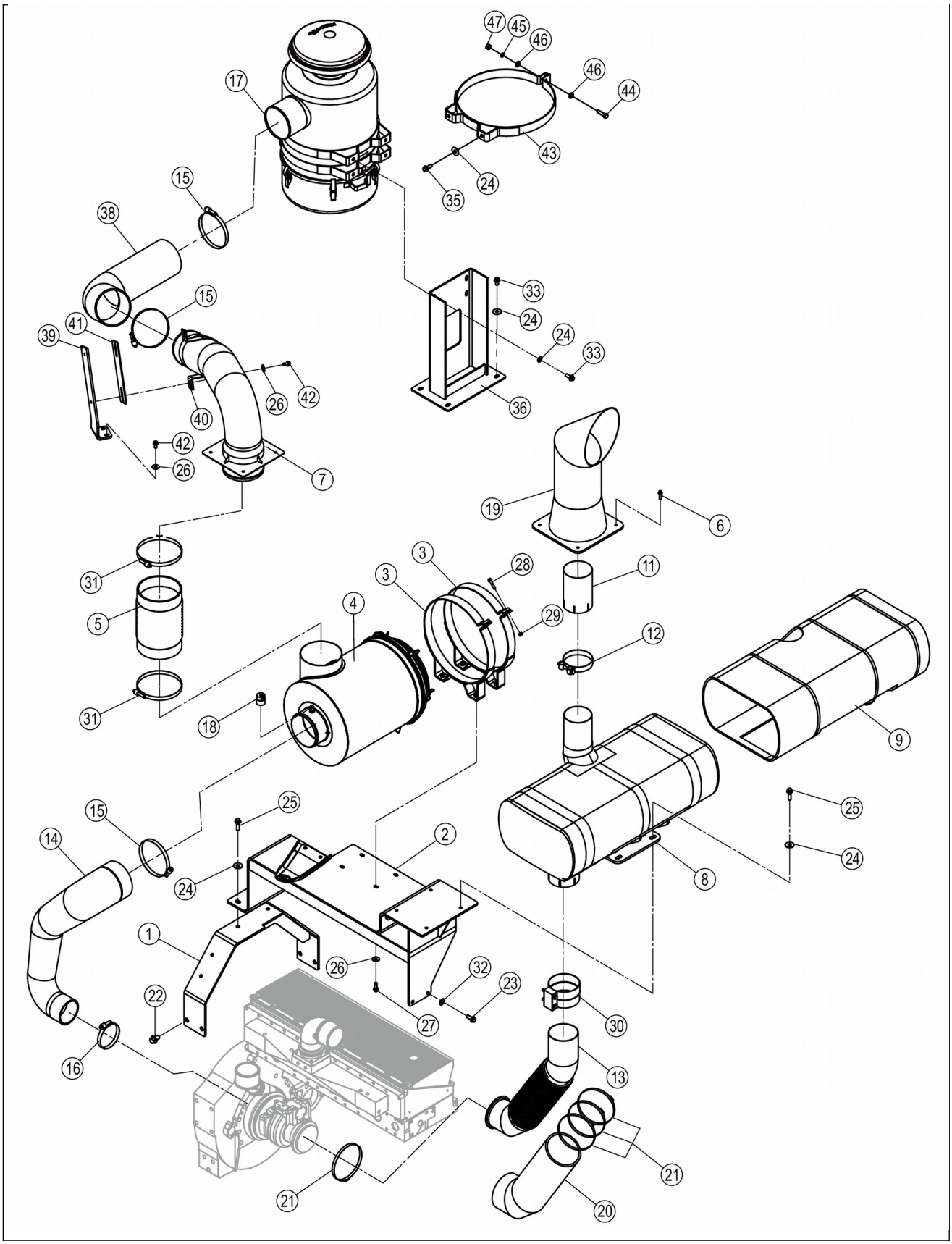
47
45
46
46
44
17
43
15
24
35
38
33
15
24
41
24
33
39
26
42
36
40
42
26
7
19
6
31
3
28
11
3
4
29
5
12
31
18
9
25
15
25
14
2
24
24
8
1
26
32
23
22
27
30
16
13
21
21
20

60C3020_000_00 进排气总成 INTAKE AND EXHAUST AS

件号 ITEM	部件号 PART NO.	零件名称 CH	PART NAME EN	服务代码 SC	互换性 IA	数量 Q'TY	规格 SP.	备注 RE
1	01D0246	支架	BRACKET			1		
2	01D0247	消音器支架	BRACKET			1		
3	01D0614	空滤抱箍	CLAMP			2		
4	40C0319	空滤总成	AIR FILTER AS			1		
5	04C0612	波纹管	BELLOWS			1		
6	01B1291	螺栓	BOLT			8	M8×30-8.8-ZN.D	
7	67A1392	钢管	TUBE			1		
8	60C0571	消音器	MUFFLER			1	60C0571	
9	85A4739	隔热罩	HEAT SHIELD			1		
10	09C2051	涡轮蜗杆卡箍	CLAMP			3	Φ390-Φ410	
11	38A6029	连接管	TUBE			1		
12	09C1998	卡箍	CLAMP			1	Φ122-Φ130	
13	09D1882	波纹管	BELLOWS			1		
14	32A2165	进气管	INTAKE PIPE			1		
15	09C1456	垫片卡箍	CLAMP			3	Φ146-Φ168	
16	09C1452	垫片卡箍	CLAMP			1	Φ96-Φ118	
17	40C6018	空气预滤器	AIR PRE-FILTER			1		
18	40C9188	电子式保养指示器	ELECTRICAL INDICATOR			1	25"H2O/6.2KPA	
19	09D2991	排气尾管	EXHAUST PIPE			1		
20	85A3446	隔热罩	HEAT SHIELD			1		
21	09C2026	涡轮蜗杆卡箍	CLAMP			4	Φ140-Φ160	
22	01B1395	螺栓	BOLT			4	M16×25-8.8-ZN.D	
23	01B1077	螺栓	BOLT			3	M12×30-10.9-ZN.D	
24	06B0667	垫圈	WASHER			16	12-300HV-DK	
25	01B0643	螺栓	BOLT			6	M12×40-10.9-ZN.D	01B0643
26	06B0666	垫圈	WASHER			8	10-300HV-DK	
27	01B1279	螺栓	BOLT			4	M10×30-8.8-ZN.D	
28	01B1293	螺栓	BOLT			2	M8×40-8.8-ZN.D	
29	03B2081	螺母	NUT			2	M8-8-ZN.D	
30	09C1140	管夹	CLAMP			1		
31	09C1458	垫片卡箍	CLAMP			2	Φ172-Φ194	

32	06B1058	防松垫圈	LOCK WASHER			3	12 D	
33	01B1284	螺栓	BOLT			8	M12×35-8.8-ZN.D	
35	01B1283	螺栓	BOLT			2	M12×30-8.8-ZN.D	
36	19D1115	支架	BRACKET			1		
38	32A5045	软管	HOSE			1		
39	48A9425	弯板	PLATE			1		
40	98A5979	压板	PLATE			1		

60C3020_000_00 进排气总成
INTAKE AND EXHAUST AS

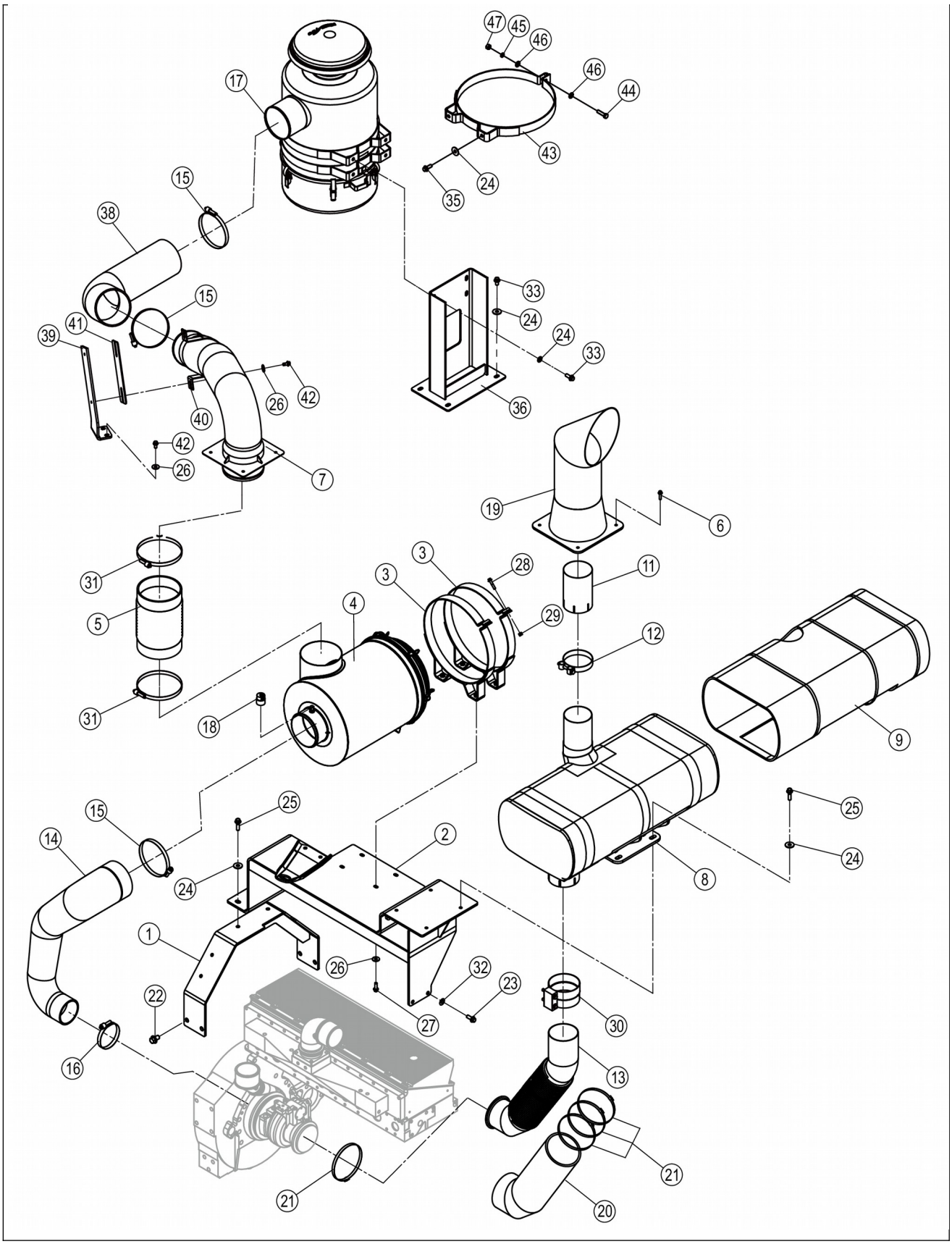
47
45
46
46
44
17
43
15
24
35
38
33
15
24
41
24
33
39
26
42
36
40
42
26
7
19
6
31
3
28
11
3
4
29
5
12
31
18
9
25
15
25
14
2
24
24
8
1
26
32
23
22
27
30
16
13
21
21
20

60C3020_000_00 进排气总成 INTAKE AND EXHAUST AS

件号 ITEM	部件号 PART NO.	零件名称 CH	PART NAME EN	服务代码 SC	互换性 IA	数量 Q'TY	规格 SP.	备注 RE
41	84A3369	橡胶板	RUBBER PLATE			1		
42	01B1277	螺栓	BOLT			4	M10×20-8.8-ZN.D	
43	19D1219	空滤抱箍	CLAMP			1		
44	00B0058	螺栓	BOLT			1	M12×45-8.8-ZN.D	
45	06B0008	垫圈	WASHER			1	12	
46	06B0667	垫圈	WASHER			2	12-300HV-DK	
47	03B0003	螺母	NUT			1	M12-8-ZN.D	

40C6018_000_00 空气预滤器

AIR PRE-FILTER

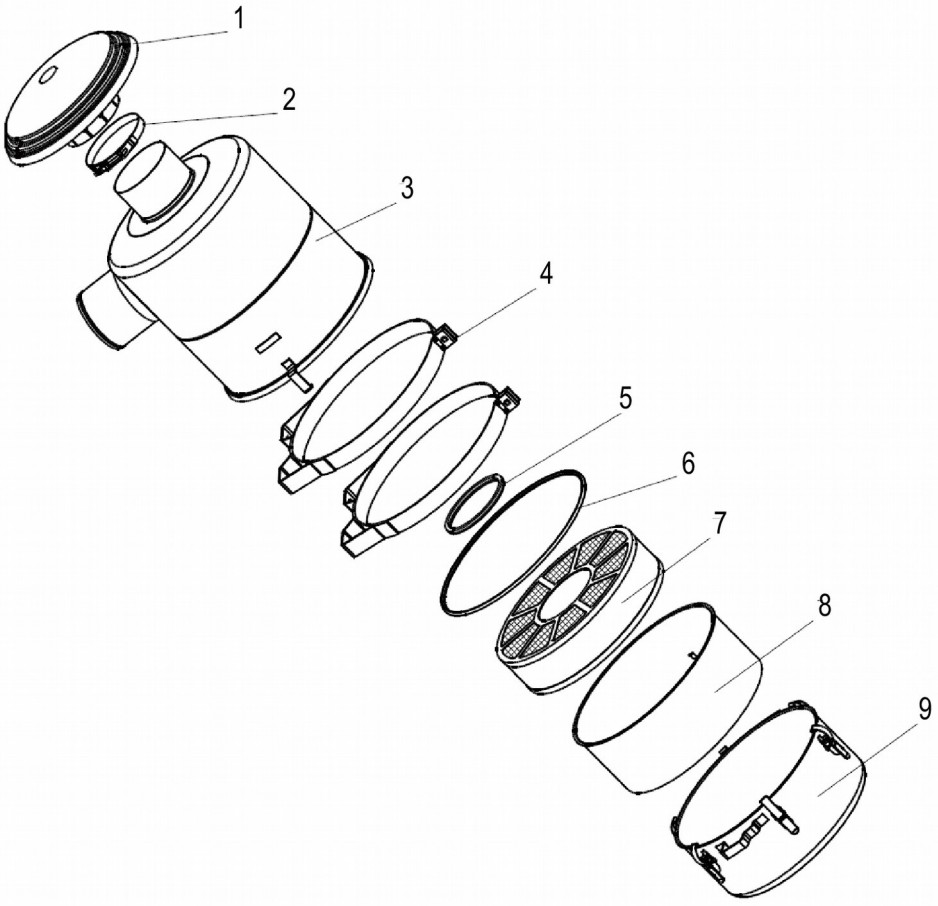
1
2
3
4
5
6
7
8
9

40C6018_000_00 空气预滤器 AIR PRE-FILTER

件号 ITEM	部件号 PART NO.	零件名称 CH	PART NAME EN	服务代码 SC	互换性 IA	数量 Q'TY	规格 SP.	备注 RE
1	SP190096	雨帽组件	COVER			1		
2	SP190090	镀锌卡箍148-156	GALVANIZED CLAMP 148-156			1		
3	SP190095	上桶组件	AIR FILTER HOUSING			1		
4	SP190094	油滤抱箍组件	CLAMP			2		
5	SP190097	U形圈	U RING			1		
6	SP190098	O形圈	O RING			1		
7	SP190093	下油饼内桶组件	AIR FILTER HOUSING			1		
8	SP190092	下油饼外桶组件	AIR FILTER HOUSING			1		
9	SP190091	下桶组件	AIR FILTER HOUSING			1		

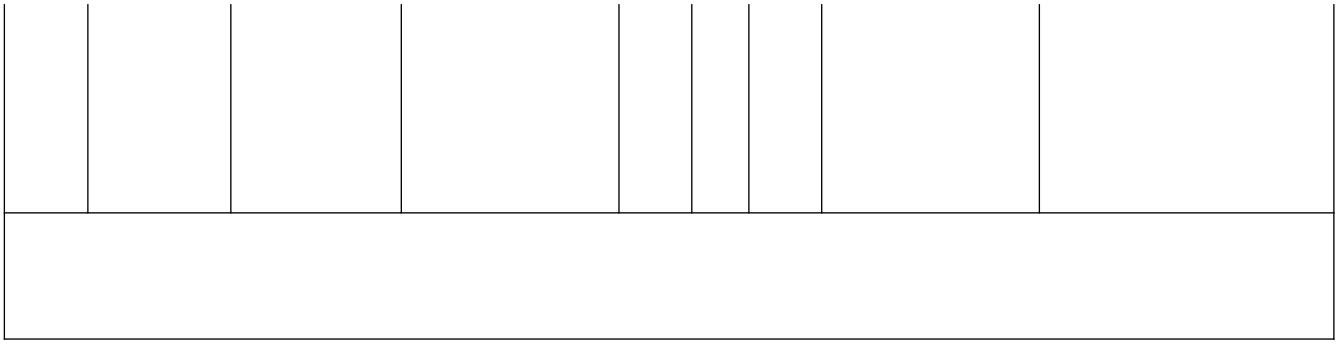

60C2395_000_00 加热器系统

HEATER SYSTEM

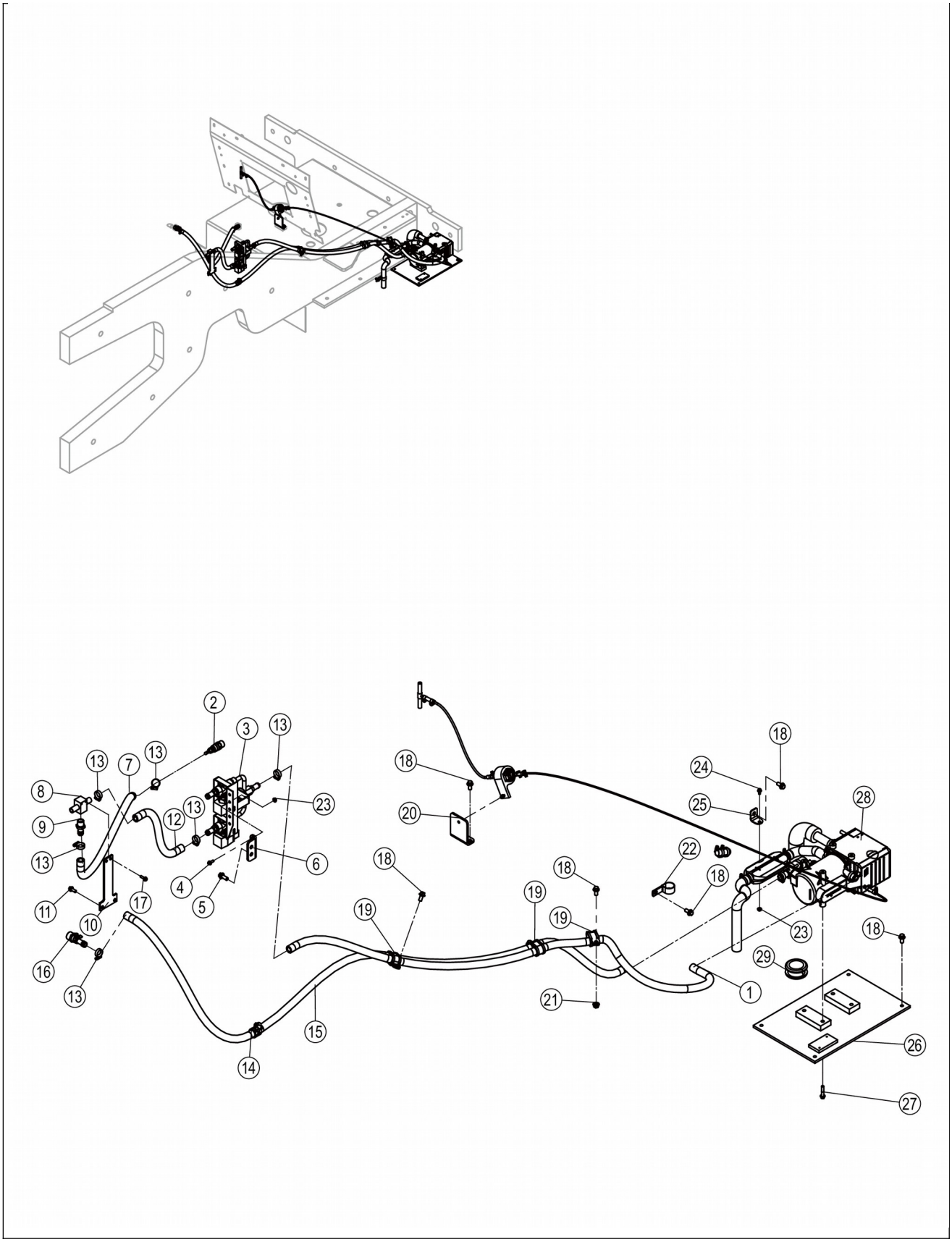
1
2
3
4
5
6
7
8
9
10
11
12
13
14
15
16
17
18
19
20
21
22
23
24
25
26
27
28
29

60C2395_000_00 加热器系统 HEATER SYSTEM

件号 ITEM	部件号 PART NO.	零件名称 CH	PART NAME EN	服务代码 SC	互换性 IA	数量 Q'TY	规格 SP.	备注 RE
1	32A4830	低温水管	LOW TEMPERATURE WATER HOSE			1		
2	46C0487	暖风进水阀	WATER INTAKE VALVE			1	NPT1/2-45°	
3	46C4337	电磁水阀	SOLENOID WATER VALVE			1		
4	01B1330	螺栓	BOLT			3	M6×16-8.8-DK	
5	01B1278	螺栓	BOLT			2	M10×25-8.8-ZN.D	
6	58A6681	弯板	PLATE			1		
7	30A8577	低温水管	LOW TEMPERATURE WATER HOSE			1		
8	02A1149	三通接头	TEE			1		
9	00A6235	取水接头	CONNECTOR			1		
10	01G0134	安装板	MOUNTING PLATE			1		
11	01B1289	螺栓	BOLT			2	M8×20-8.8-ZN.D	
12	30A8578	低温水管	LOW TEMPERATURE WATER HOSE			1		
13	09C1495	涡轮蜗杆卡箍	CLAMP			7	Φ20-Φ32	
14	09C1747	软管夹	CLAMP			1	Φ25	
15	32A4829	低温水管	LOW TEMPERATURE WATER HOSE			1		
16	46C8131	暖风进水阀	WATER INLET VALVE			1	NPT3/4-0°	
17	01B0477	螺栓	BOLT			2	M6×20-8.8-ZN.D	
18	01B1277	螺栓	BOLT			12	M10×20-8.8-ZN.D	
19	09C1631	双管夹	DOUBLE CLAMP			3		
20	58A6645	弯板	PLATE			1		
21	03B2135	螺母	NUT			1	M10-8-ZN.D	
22	20A1855	线夹	CLIP			1	35	
23	03B2134	螺母	NUT			4	M6-8-ZN.D	
24	02B0147	螺栓	BOLT			1	M6×12-8.8-ZN.D	
25	98A8586	弯板	PLATE			1		
26	18D9445	支座	BRACKET			1		
27	01B1293	螺栓	BOLT			4	M8×40-8.8-ZN.D	

28	40C5139	加热器组件	HEATER GP	C		1		
29	83A0142	护孔圈	GROMMET			1	Φ60	

40C5139_000_00 加热器组件

HEATER GP

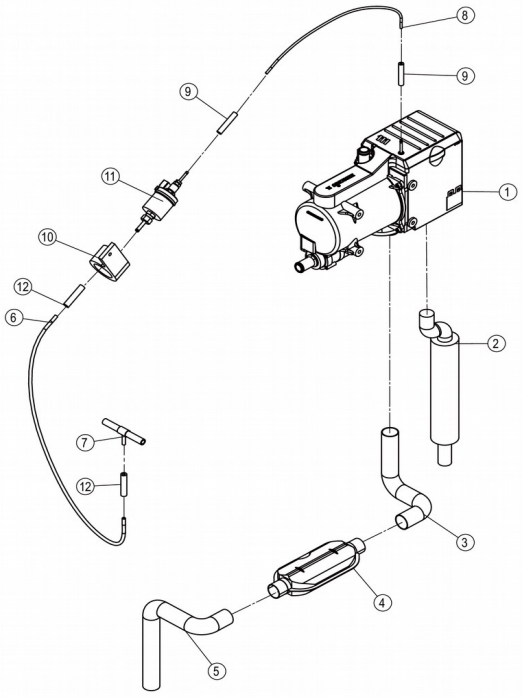

件号 ITEM	部件号 PART NO.	零件名称 CH	PART NAME EN	服务代码 SC	互换性 IA	数量 Q'TY	规格 SP.	备注 RE
1	40C1760	加热器	HEATER			1	29 9125 00 01 05	
2	32A1991	进气管	INTAKE PIPE			1		
3	37A2196	排气管	EXHAUST PIPE			1		
4	40C3295	消声器总成	MUFFLER AS			1		
5	37A2197	排气管	EXHAUST PIPE			1		
6	30A2875	燃油管	FUEL HOSE			1		
7	02A1502	三通接头	TEE			1		
8	30A2874	燃油管	FUEL HOSE			1		
9	30A2873	软管	HOSE			2		
10	56A2157	橡胶套	BOOT			1		
11	40C3294	输油泵	OIL TRANSFER PUMP			1		
12	30A2876	软管	HOSE			2		

60C0863_000_00 冷启动包

COLD WEATHER START AID

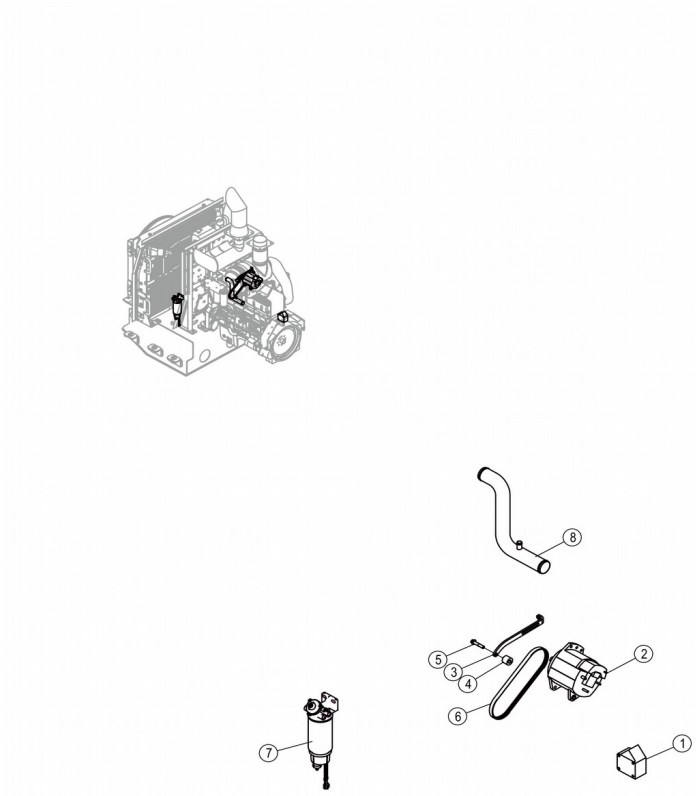

60C0863_000_00 冷启动包 COLD WEATHER START AID

件号 ITEM	部件号 PART NO.	零件名称 CH	PART NAME EN	服务代码 SC	互换性 IA	数量 Q'TY	规格 SP.	备注 RE
1	60C0866	冷却液加热	COOLANT HEATER			1		
2	40C8662	发电机	ALTERNATOR			1	24V 150A	
3	48A6748	弯板	PLATE			1		
4		圆搭	LUG	B		1		
5	01B1372	螺栓	BOLT			1	M12×60-8.8-ZN.D	
6	84A4781	皮带	BELT			1	5PK960	
7	60C0833	油水分离器	OIL-WATER			1	M16-10MM-	

			SEPARATOR				7.6L/MIN-200W	
8	67A0408	下水钢管	PIPE		-	1		EC0000150350_13,替换前
8	67A0408	下水钢管	PIPE		-	1		EC0000148691_1,3-006批；HL561335,替换后

60C0833_000_00 油水分离器

OIL-WATER SEPARATOR

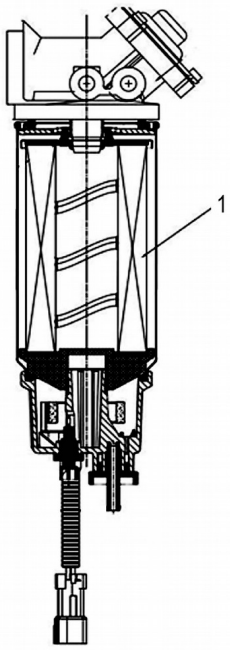

60C0833_000_00 油水分离器 OIL-WATER SEPARATOR

件号 ITEM	部件号 PART NO.	零件名称 CH	PART NAME EN	服务代码 SC	互换性 IA	数量 Q'TY	规格 SP.	备注 RE

1	53C0574	预滤器滤芯	PRE-FILTER ELEMENT			1	7-10MICRON	

60C0866_000_00 冷却液加热

COOLANT HEATER

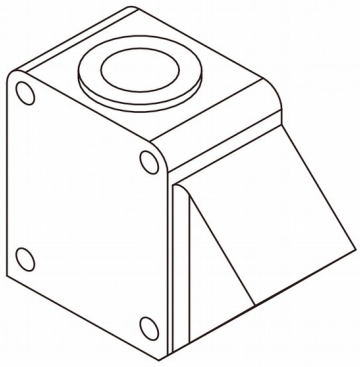

注：该部件无下级拆分，请采购总成件。

e: This component doesn't have sub-parts, please purchase the whole assembly.

60C0866_000_00 冷却液加热 COOLANT HEATER

件号 ITEM	部件号 PART NO.	零件名称 CH	PART NAME EN	服务代码 SC	互换性 IA	数量 Q'TY	规格 SP.	备注 RE
1		虚拟零件一	VIRCUAL PART	A		1		

00Y1676_000_00 柴油机系统

ENGINE SYSTEM

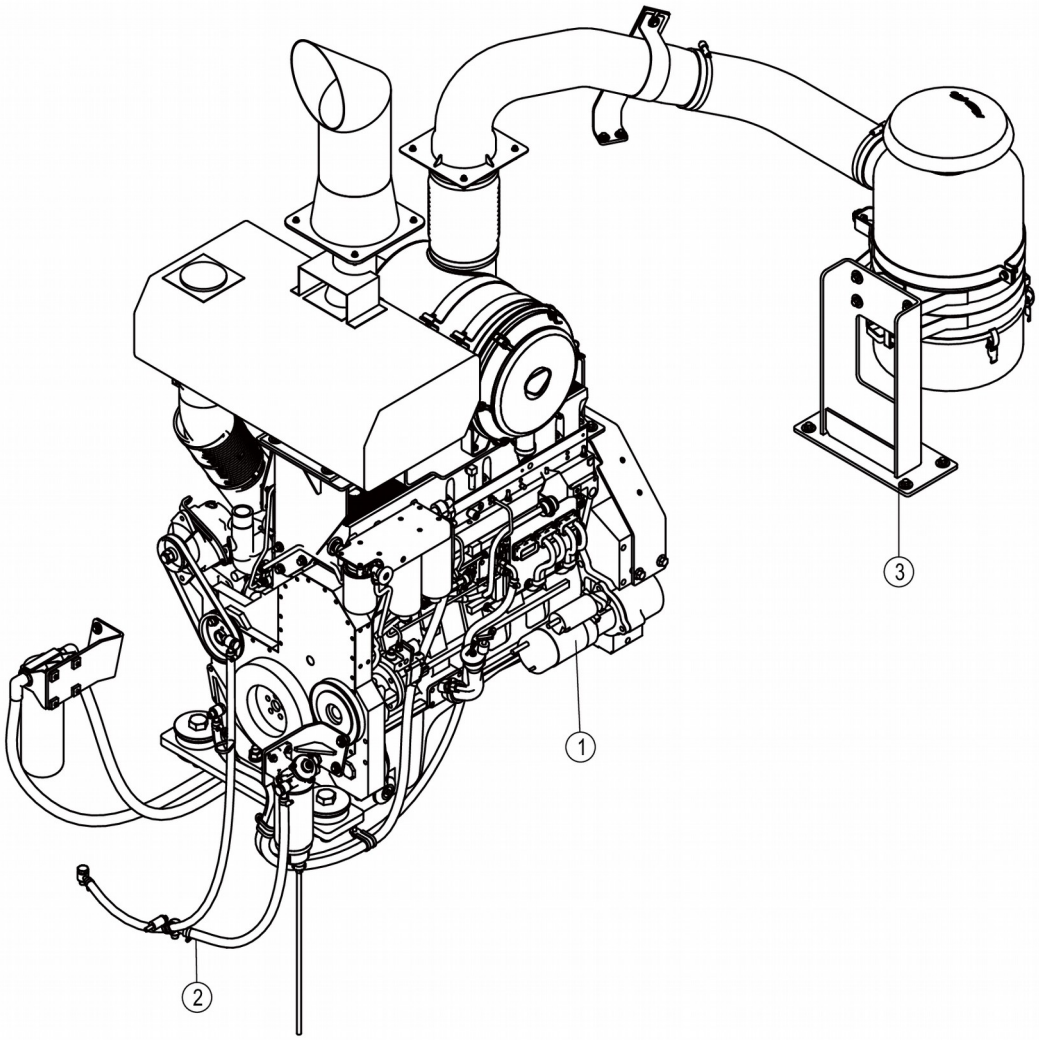
1
2
3

00Y1676_000_00 柴油机系统 ENGINE SYSTEM

件号 ITEM	部件号 PART NO.	零件名称 CH	PART NAME EN	服务代码 SC	互换性 IA	数量 Q'TY	规格 SP.	备注 RE
1	40C6025	柴油机安装	ENGINE MOUNTING	C		1		
2	60C2490	燃油管路组件	FUEL LINES GP	A		1		
3	60C3020	进排气总成	INTAKE AND EXHAUST AS	A		1		

60C2490_000_00 燃油管路组件

FUEL LINES GP

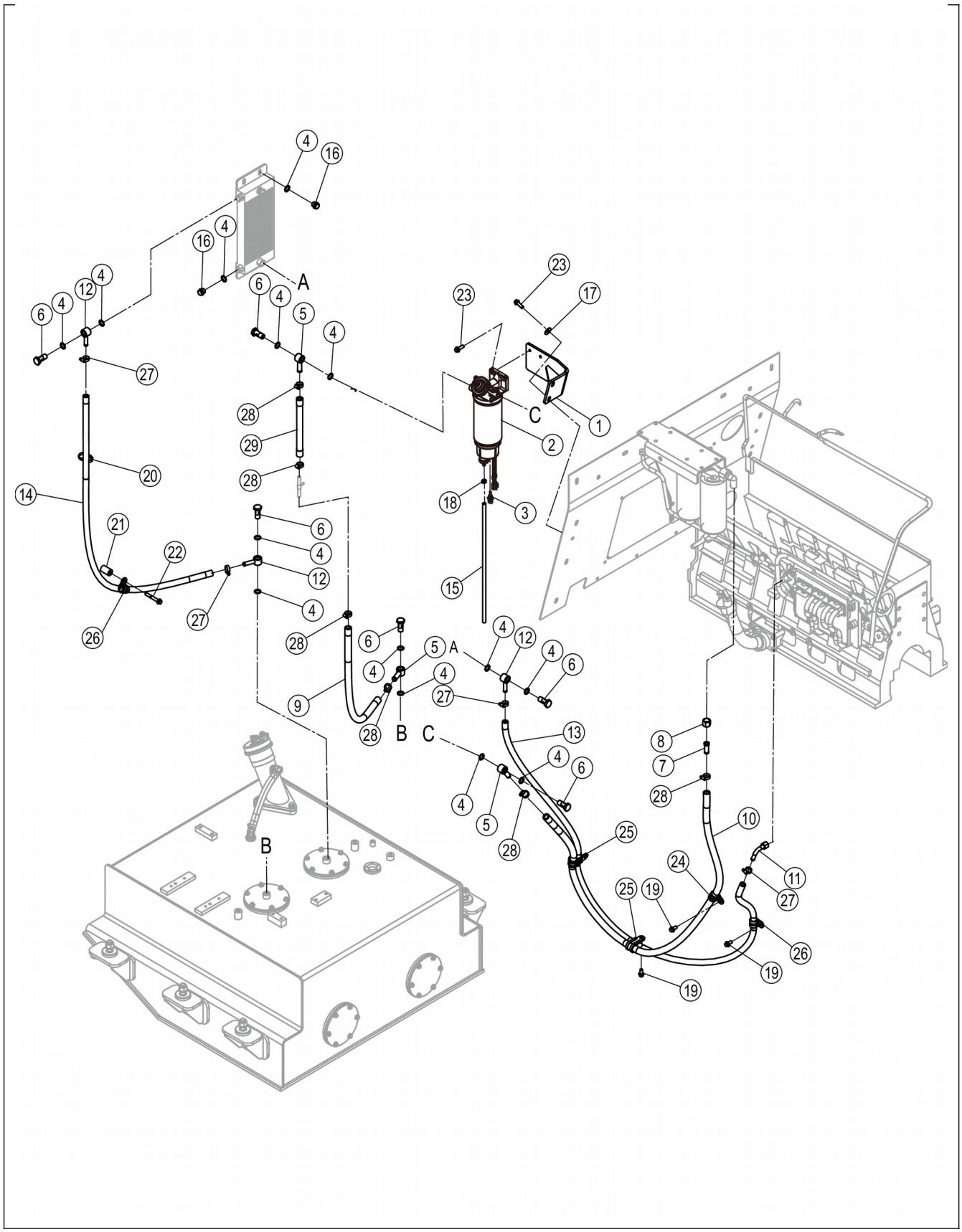
A
B
C

60C2490_000_00 燃油管路组件 FUEL LINES GP

件号 ITEM	部件号 PART NO.	零件名称 CH	PART NAME EN	服务代码 SC	互换性 IA	数量 Q'TY	规格 SP.	备注 RE
1	01D1909	安装板	MOUNTING PLATE			1		
2	60C2488	油水分离器	OIL-WATER SEPARATOR			1		
3	08C4388	燃油含水传感器	WATER IN FUEL SENSOR			1		
4	06B0065	垫圈	WASHER			14	18	
5	00A5829	接头	CONNECTOR			3		
6	03A0777	螺钉	SCREW			6		
7	00A4126	接头	CONNECTOR			1		
8	00A4127	螺母	NUT			1		
9	67C4141	低温燃油管	LOW TEMPERATURE FUEL HOSE			1		
10	67C4138	低温燃油管	LOW TEMPERATURE FUEL HOSE			1		
11	31C2220	直角弯管接头	ELBOW			1		
12	00A5843	接头	CONNECTOR			3		
13	67C4140	低温燃油管	LOW TEMPERATURE FUEL HOSE			1		
14	67C4139	低温燃油管	LOW TEMPERATURE FUEL HOSE			1		
15	30A3482	排水管	DRAIN HOSE			1		
16	03B0744	螺塞	PLUG			2	M18×1.5	
17	06B0666	垫圈	WASHER			2	10-300HV-DK	
18	09C0583	管夹	CLAMP			1		
19	01B1277	螺栓	BOLT			3	M10×20-8.8-ZN.D	
20	37B0010	扎带	CABLE TIE			1		
21	55A6219	套筒	SOCKET			1		
22	01B1366	螺栓	BOLT			1	M10×70-8.8-ZN.D	
23	01B1279	螺栓	BOLT			4	M10×30-8.8-ZN.D	
24	09C1747	软管夹	CLAMP			1	Φ25	
25	09C1745	双管夹	DOUBLE CLAMP			2	Φ22/Φ25	
26	09C1746	软管夹	CLAMP			2	Φ22	
27	09C1949	管夹	CLAMP			4	Φ16-Φ27	

28	09C1950	双管夹	DOUBLE CLAMP			6	Φ20～Φ32	
29	67C4137	低温燃油管	LOW TEMPERATURE FUEL HOSE			1		

60C2488_000_00 油水分离器

OIL-WATER SEPARATOR

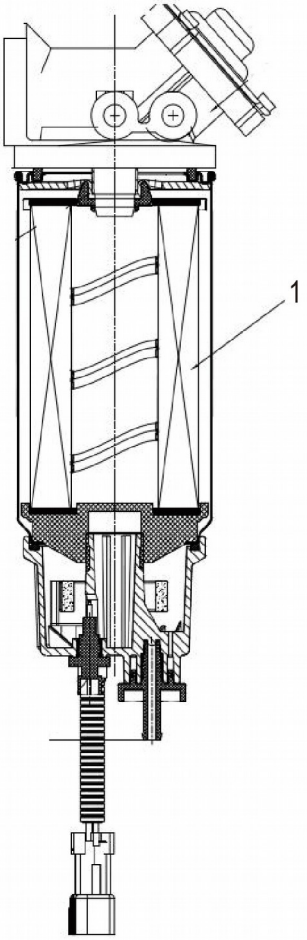
1

60C2488_000_00 油水分离器 OIL-WATER SEPARATOR

件号 ITEM	部件号 PART NO.	零件名称 CH	PART NAME EN	服务代码 SC	互换性 IA	数量 Q'TY	规格 SP.	备注 RE
1	53C0574	预滤器滤芯	PRE-FILTER ELEMENT			1	7-10MICRON	

液压系统 HYDRAULIC SYSTEM

11Y0744_000_00 工作液压系统

WORK HYDRAULIC SYSTEM

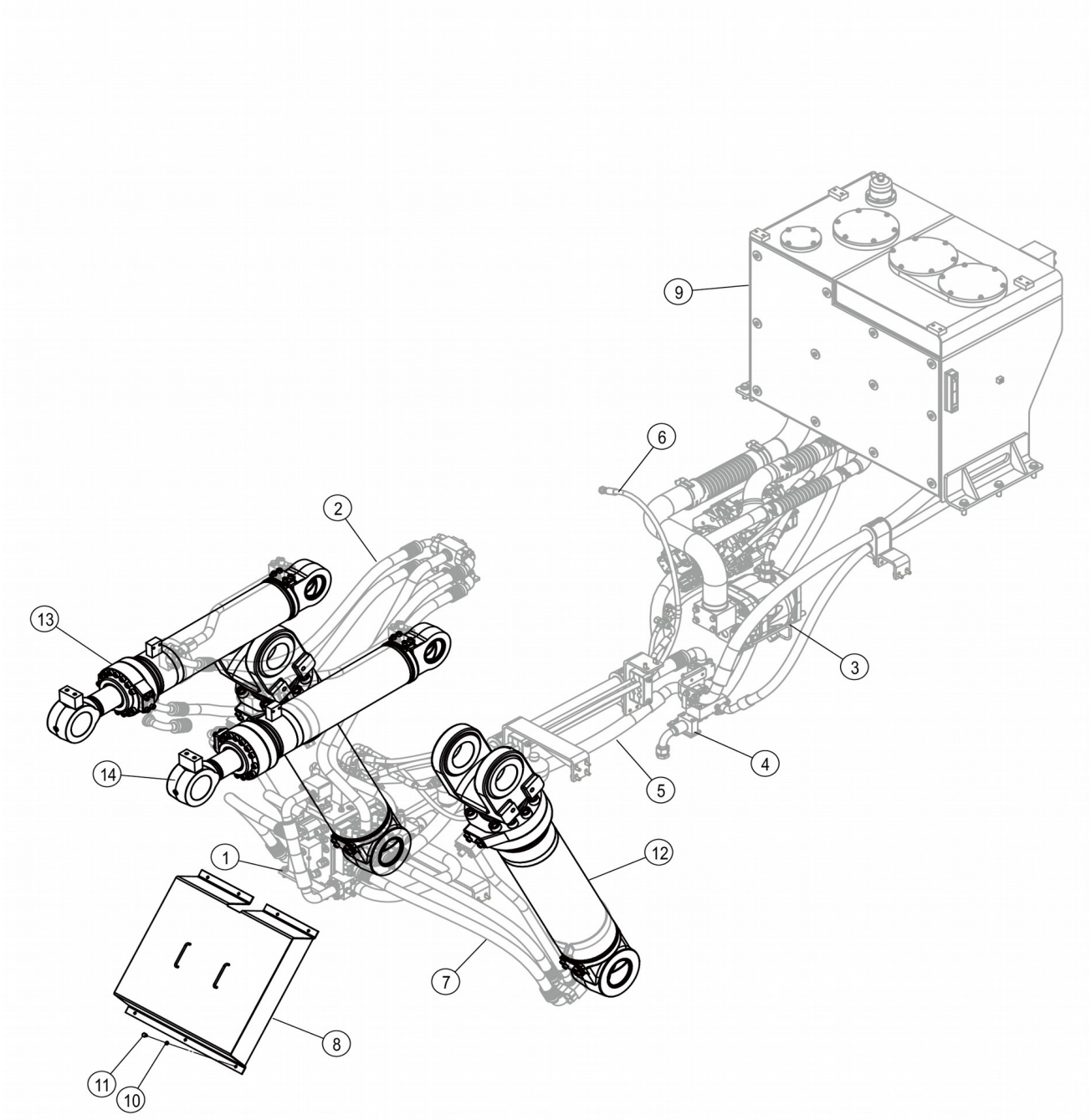

11Y0744_000_00 工作液压系统 WORK HYDRAULIC SYSTEM

件号 ITEM	部件号 PART NO.	零件名称 CH	PART NAME EN	服务代码 SC	互换性 IA	数量 Q'TY	规格 SP.	备注 RE
1	12C6257	分配阀总成	CONTROL VALVE AS	C		1		
2	00C5105	转斗油缸管路	TILTING CYLINDER LINES	C		1		
3	00C5540	泵吸油管路	PUMP OIL SUCTION LINES	C		1		
4	00C5108	油箱管路	TANK LINES	C		1		
5	00C5864	分配阀管路	CONTROL VALVE LINES	C		1		
6	00C5850	先导控制管路	PILOT CONTROL LINES	C		1		
7	00C5110	动臂油缸管路	BOOM CYLINDER LINES	C		1		
8	43D0952	前盖板	COVER			1		
9	21C1017	液压油箱	HYDRAULIC OIL TANK	C	N	1		EC0000151521_13,替换前
9	21C1348	液压油箱	HYDRAULIC OIL TANK	C	N	1		EC0000151521_13,替换后
10	06B0006	垫圈	WASHER			7	8	
11	00B1185	螺栓	BOLT	E		7	M8×12-8.8-DK	
12	10C4091	动臂油缸	BOOM CYLINDER		N	2		EC0000139370_23,替换后
12	10C1773	动臂油缸	BOOM CYLINDER	C	N	2		EC0000139370_23,替换前
13	10C1818	转斗油缸	BUCKET TILTING CYLINDER	F	N	1		EC0000139370_21,替换前,用10C1818X0
13	10C4089	右转斗油缸	RIGHT TILTING CYLINDER		N	1		EC0000139370_21,替换后
14	10C1774	转斗油缸	BUCKET TILTING CYLINDER	F	N	1		EC0000139370_22,替换前,用10C1774X0
14	10C4088	左转斗油缸	LEFT TILTING CYLINDER		N	1		EC0000139370_22,替换后

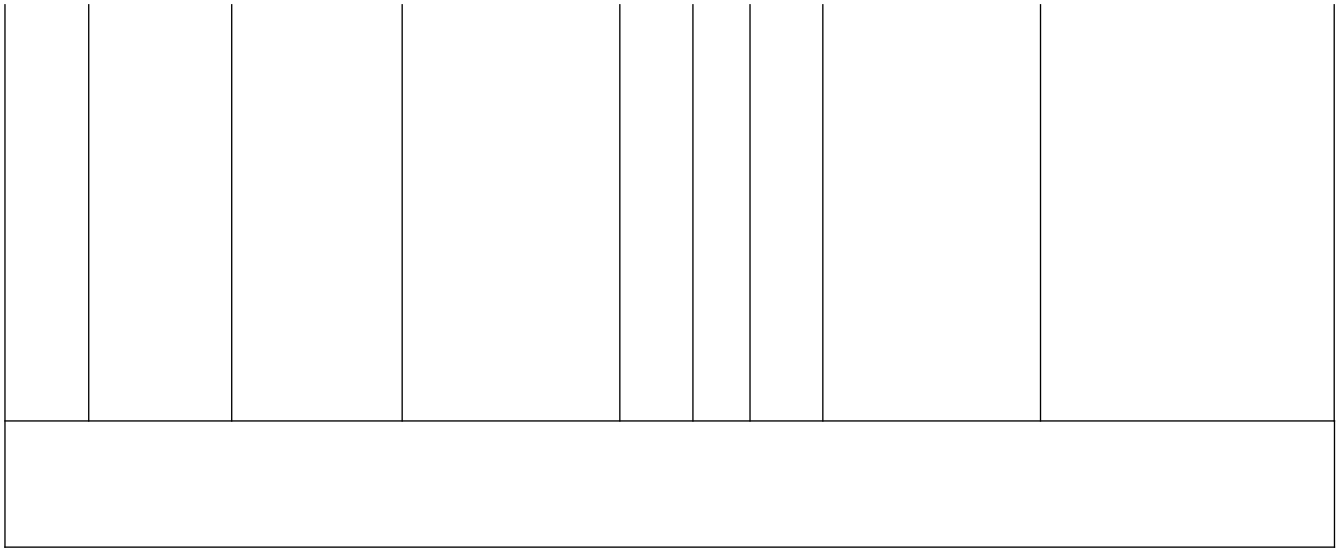

00C5105_001_00 转斗油缸管路

TILTING CYLINDER LINES

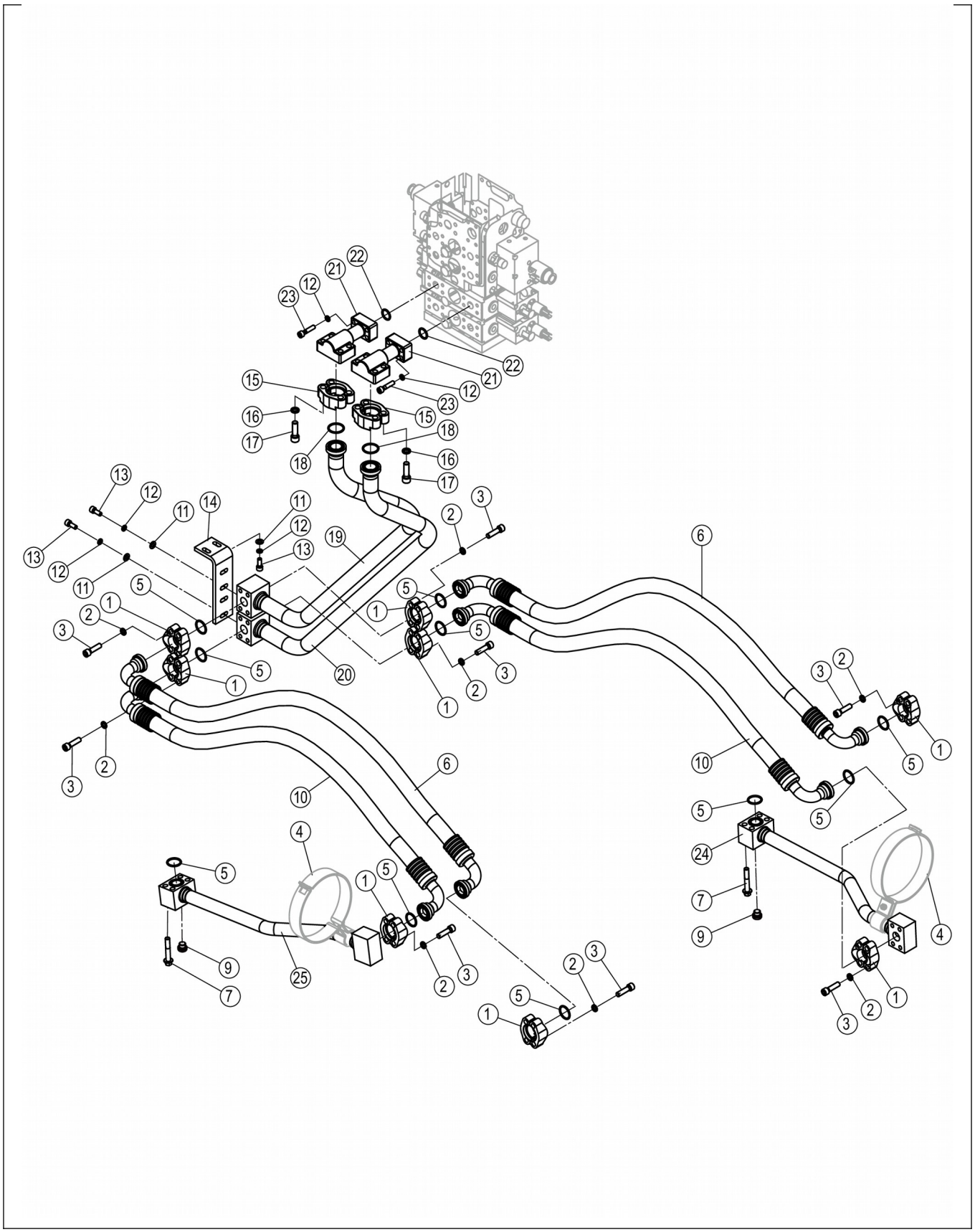
1
2
3
4
5
6
7
9
10
11
12
13
14
15
16
17
18
19
20
21
22
23
24
25

00C5105_001_00 转斗油缸管路 TILTING CYLINDER LINES

件号 ITEM	部件号 PART NO.	零件名称 CH	PART NAME EN	服务代码 SC	互换性 IA	数量 Q'TY	规格 SP.	备注 RE
1	04A0268	法兰压板	SPLIT FLANGE			16		
2	06B0008	垫圈	WASHER			32	12	
3	04B0120	螺钉	SCREW			32	M12×45-8.8-ZN.D	
4	09C2385	管夹	CLAMP	C	N	2		EC0000139370_1,替换后
5	12B0445	O形圈	O-RING			10	32.92×3.53	
6	07C5706	软管总成	HOSE AS			2		
7	01B1373	螺栓	BOLT			8	M12×70-8.8-ZN.D	
9	44C0798	堵头	PLUG		N	2		EC0000160407_1,8-004批 JL591530,替换后
10	07C5707	软管总成	HOSE AS			2		
11	06B0001	垫圈	WASHER			6	10-140HV-ZN.D	
12	06B0002	垫圈	WASHER			14	10	
13	04B0022	螺钉	SCREW			6	M10×25-8.8-ZN.D	
14	29A2385	板	PLATE			1		
15	72A0465	法兰压板	PLATE			4		
16	06B0013	垫圈	WASHER			8	14	
17	04B0391	螺钉	SCREW			8	M14×45-10.9-ZN.D	
18	12B0821	O形圈	O-RING			2	37.69×3.53	
19	10D7954	钢管总成	TUBE AS			1		
20	10D7955	钢管总成	TUBE AS			1		
21	04A2039	法兰	FLANGE			2		
22	12B0444	O形圈	O-RING			2	24.99×3.53	
23	04B0151	螺钉	SCREW			8	M10×45-10.9-ZN.D	
24	09D8139	钢管总成	TUBE AS		N	1		EC0000139370_3,替换后
25	09D8138	钢管总成	TUBE AS		N	1		EC0000139370_2,替换后

09C2385_000_00 管夹

CLAMP

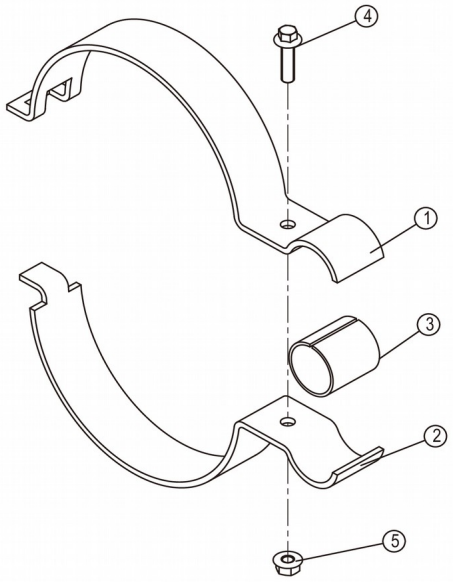

09C2385_000_00 管夹 CLAMP

件号 ITEM	部件号 PART NO.	零件名称 CH	PART NAME EN	服务代码 SC	互换性 IA	数量 Q'TY	规格 SP.	备注 RE
1	07A2740	弯板	PLATE			1		
2	07A2741	弯板	PLATE			1		
3	83A1463	橡胶环	RUBBER RING			1		

4	01B1291	螺栓	BOLT			1	M8×30-8.8-ZN.D	
5	03B2081	螺母	NUT			1	M8-8-ZN.D	

44C0798_000_00 堵头

PLUG

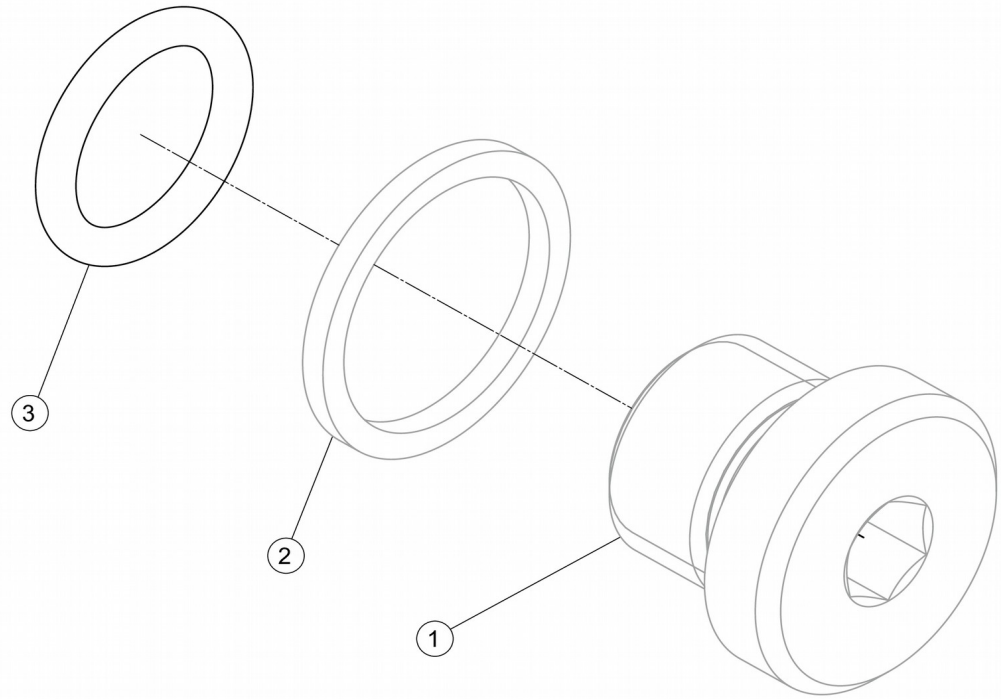

件号 ITEM	部件号 PART NO.	零件名称 CH	PART NAME EN	服务代码 SC	互换性 IA	数量 Q'TY	规格 SP.	备注 RE
1		堵头	PLUG	B		1	M14×1.5	
2		垫圈	WASHER	B		1		改用上级部件44C0798
3	12V0497	O形圈	O-RING		Y	1	11.3×2.4	EC0000134345_28,替换前
3	12B1725	O形圈	O-RING		Y	1	11.3×2.2	EC0000134345_28,替换后

00C5108_003_00 油箱管路

TANK LINES

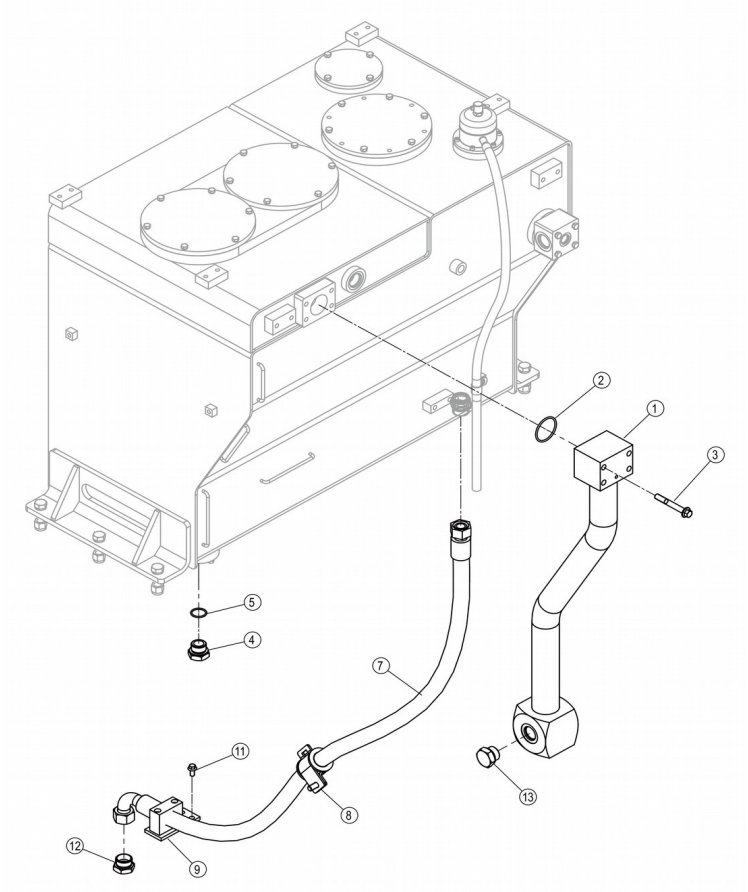

00C5108_003_00 油箱管路 TANK LINES

件号	部件号	零件名称	PART NAME	服务代码	互换性	数量	规格	备注

ITEM	PART NO.	CH	EN	码 SC	性 IA	Q'TY	SP.	RE
1	09D2023	钢管总成	TUBE AS			1		
2	12B0447	O形圈	O-RING		CF	1	56.74×3.53	EC0000168785_3,替换后
3	01B1375	螺栓	BOLT			4	M12×90-10.9-ZN.D	
4	05A0700	堵头	PLUG			1		
5	12B1731	O形圈	O-RING		I	1	29.6×2.9	EC0000134639_4,5-167批； GL560626,替换后
7	07C5610	软管总成	HOSE AS			1		
8	09C0466	管夹总成	CLAMP AS	C		1		
9	17D0044	管夹总成	CLAMP			1		
11	01B1277	螺栓	BOLT			2	M10×20-8.8-ZN.D	
12	05A0201	堵头	PLUG			1		
13	30C0813	堵头	PLUG		-	1		EC0000151124_1,替换后

09C0466_002_00 管夹总成

CLAMP AS

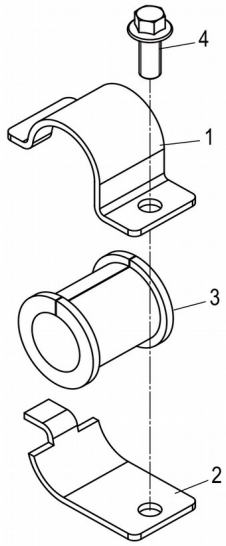

09C0466_002_00 管夹总成 CLAMP AS

件号 ITEM	部件号 PART NO.	零件名称 CH	PART NAME EN	服务代码 SC	互换性 IA	数量 Q'TY	规格 SP.	备注 RE
1	21A3677	上管夹	CLAMP			1		
2	21A3675	下管夹	CLAMP			1		
3	83A0633	橡胶圈	RUBBER RING			1		

4	01B1283	螺栓	BOLT		I	1	M12×30-8.8-ZN.D	EC0000138837_50,替换后

00C5110_001_00 动臂油缸管路

BOOM CYLINDER LINES

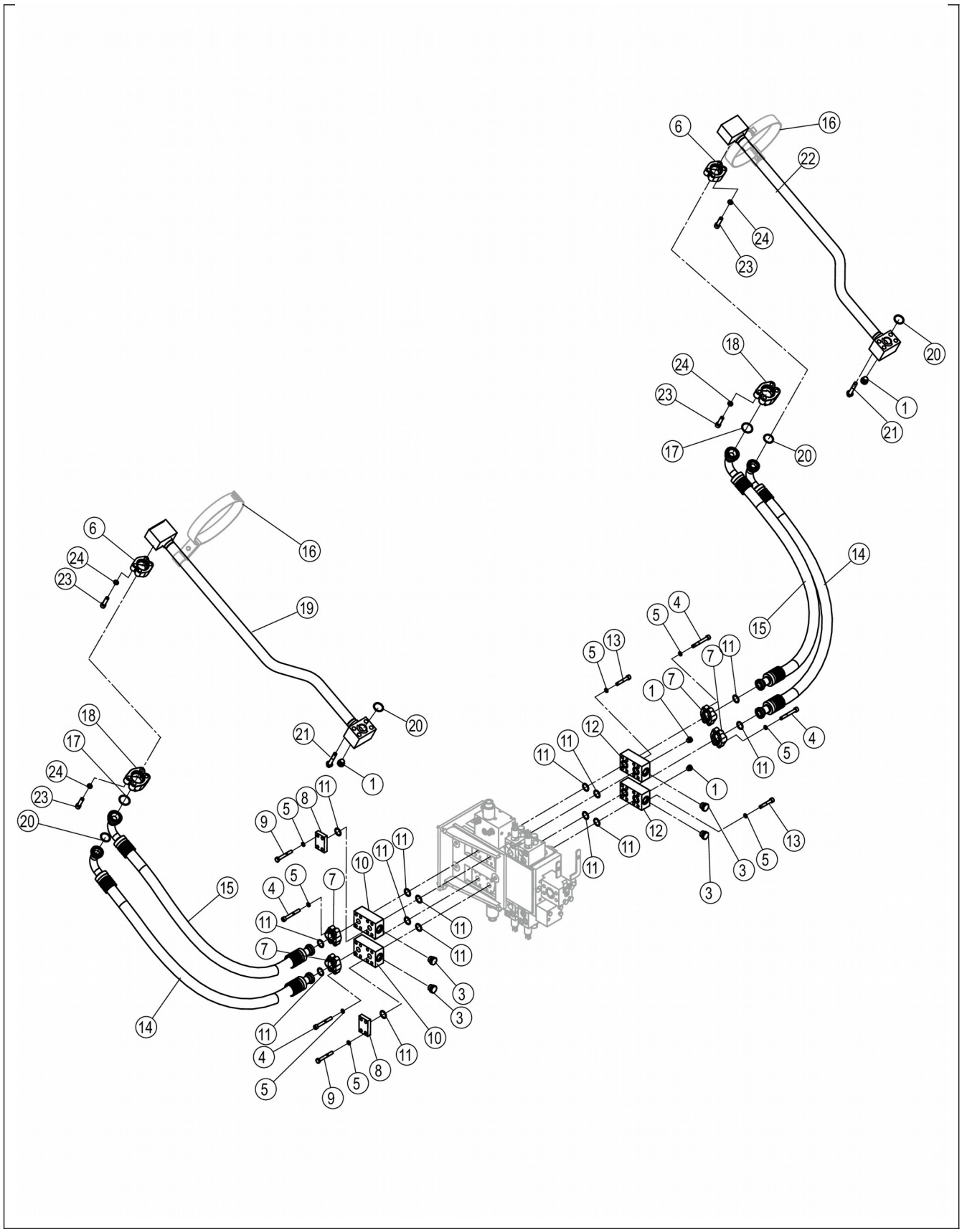
6
16
22
24
23
20
18
24
23
1
21
17
20
14
15
6
16
24
23
19
18
17
24
23
20
21
20
1
5
4
5
13
7
11
1
7
11
12
5
4
9
5
8
11
10
11
11
15
4
5
7
11
7
11
11
3
14
11
4
5
9
5
8
11
10
3
3
11
12
11
11
1
3
5
13
3

00C5110_001_00 动臂油缸管路 BOOM CYLINDER LINES

件号 ITEM	部件号 PART NO.	零件名称 CH	PART NAME EN	服务代码 SC	互换性 IA	数量 Q'TY	规格 SP.	备注 RE
1	44C0798	堵头	PLUG		N	4		EC0000160407_3,8-004批 JL591530,替换后
3	30C0894	堵头	PLUG			4		
4	04B0972	螺钉	SCREW			16	M10×80-10.9-DK	
5	06B0002	垫圈	WASHER			32	10	
6	04A0268	法兰压板	SPLIT FLANGE			2		
7	04A0252	法兰压板	SPLIT FLANGE			4	50.8×23.8	
8	04A2089	法兰	FLANGE			2		
9	01B0028	螺栓	BOLT			8	M10×75-8.8-ZN.D	
10	04A2040	法兰	FLANGE			2		
11	12B0444	O形圈	O-RING			14	24.99×3.53	
12	04A2246	法兰	FLANGE			2		
13	04B0366	螺钉	SCREW			8	M10×60-8.8-ZN.D	
14	07C7249	软管总成	HOSE AS			2		
15	07C7250	软管总成	HOSE AS			2		
16	09C2386	管夹	CLAMP	C	N	2		EC0000139370_4,替换后
17	12B0821	O形圈	O-RING			2	37.69×3.53	
18	04A3226	法兰压板	SPLIT FLANGE			2		
19	09D8137	钢管总成	TUBE AS		N	1		EC0000139370_5,替换后
20	12B0445	O形圈	O-RING			4	32.92×3.53	
21	01B1373	螺栓	BOLT			8	M12×70-8.8-ZN.D	
22	09D8131	钢管总成	TUBE AS		N	1		EC0000139370_6,替换后
23	04B0120	螺钉	SCREW			16	M12×45-8.8-ZN.D	
24	06B0008	垫圈	WASHER			16	12	

09C2386_000_00 管夹

CLAMP

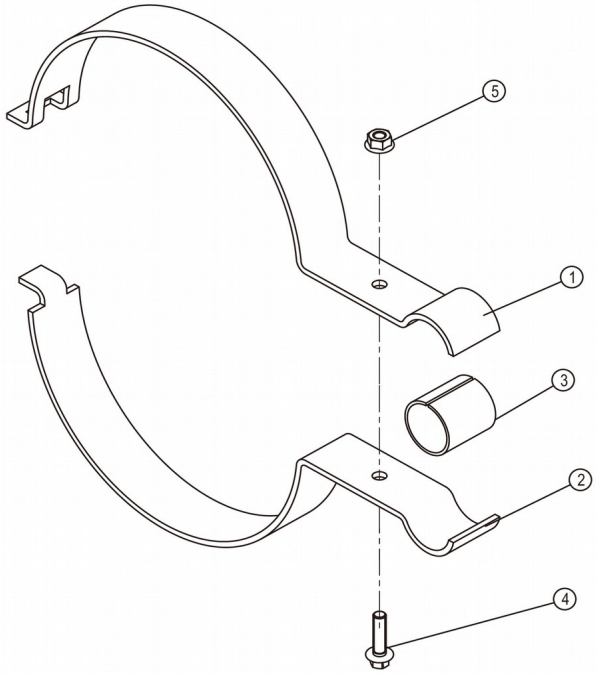

09C2386_000_00 管夹 CLAMP

件号 ITEM	部件号 PART NO.	零件名称 CH	PART NAME EN	服务代码 SC	互换性 IA	数量 Q'TY	规格 SP.	备注 RE
1	07A2742	弯板	PLATE			1		
2	07A2743	弯板	PLATE			1		
3	83A1463	橡胶环	RUBBER RING			1		

4	01B1291	螺栓	BOLT			1	M8×30-8.8-ZN.D	
5	03B2081	螺母	NUT			1	M8-8-ZN.D	

30C0894_000_00 堵头

PLUG

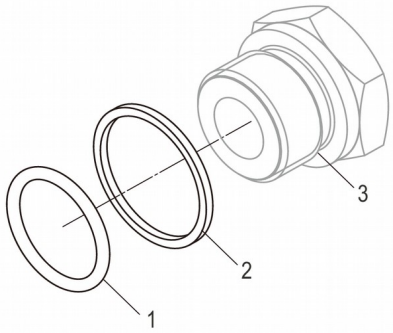

件号 ITEM	部件号 PART NO.	零件名称 CH	PART NAME EN	服务代码 SC	互换性 IA	数量 Q'TY	规格 SP.	备注 RE
1	12V0507	O形圈	O-RING			1	19.3×2.4	
2		垫圈	WASHER	B		1		
3		堵头	PLUG	B		1	M22×1.5	

00C5540_002_00 泵吸油管路

PUMP OIL SUCTION LINES

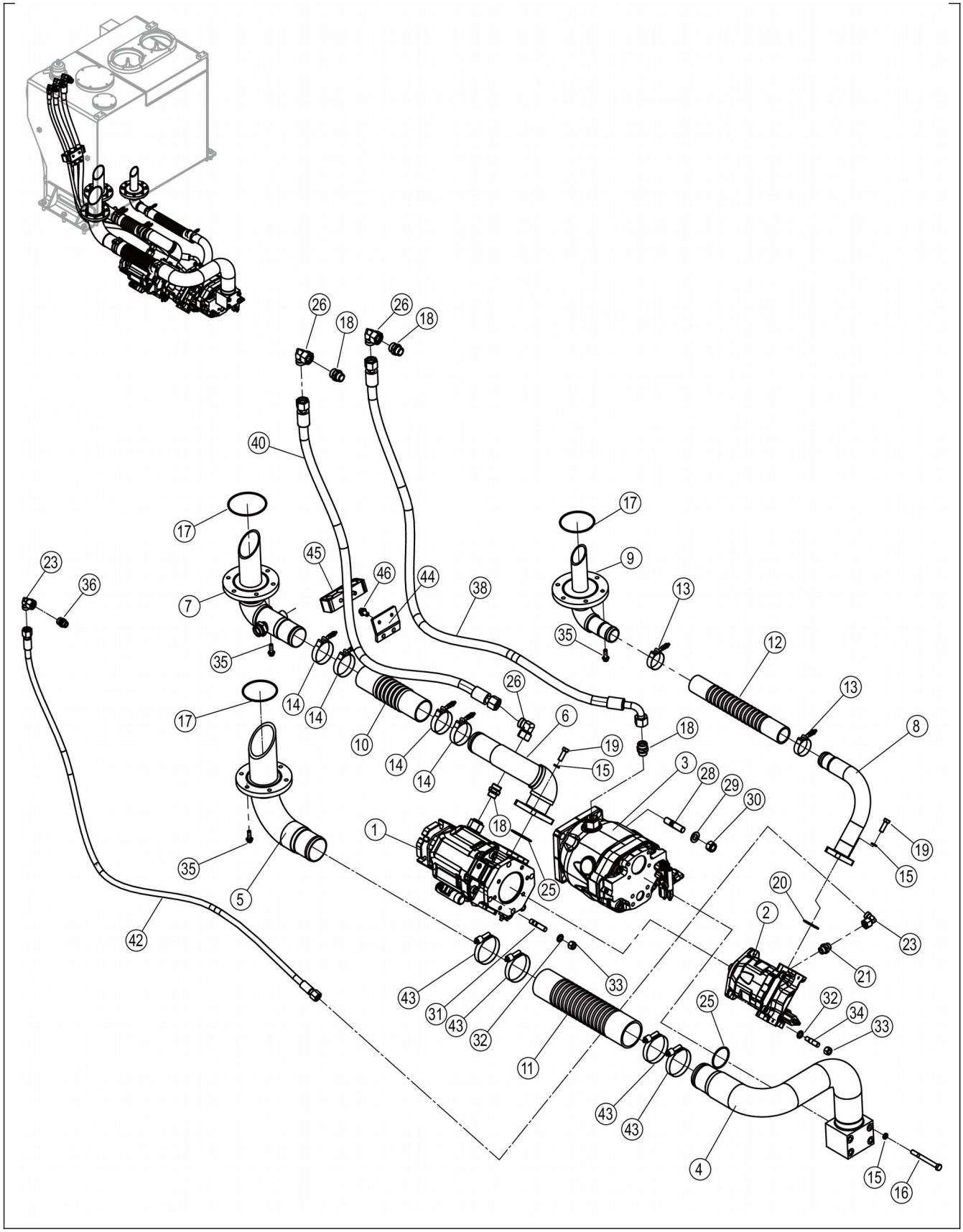
26
18
26
18
40
17
45
46
44
38
17
9
13
23
36
7
35
12
35
14
14
26
6
13
17
10
18
8
14
19
14
15
3
28
29
30
18
1
19
25
15
35
5
20
2
23
42
21
33
43
31
43
32
25
32
34
33
11
43
43
4
15
16

00C5540_002_00 泵吸油管路 PUMP OIL SUCTION LINES

件号 ITEM	部件号 PART NO.	零件名称 CH	PART NAME EN	服务代码 SC	互换性 IA	数量 Q'TY	规格 SP.	备注 RE
1	11C1306	工作泵	WORKING PUMP			1		
2	11C1309	散热泵	COOLING PUMP			1		
3	11C1308	转向泵	STEERING PUMP			1		
4	09D1952	钢管总成	TUBE AS			1		
5	08D0426	钢管总成	TUBE AS		N	1		EC0000151521_5,替换后
6	10D8100	钢管总成	TUBE AS			1		
7	08D0427	钢管总成	TUBE AS		N	1		EC0000151521_4,替换后
8	09D1955	钢管总成	TUBE AS			1		
9	08D0425	钢管总成	TUBE AS		N	1		EC0000151521_2,替换后
10	32A2234	吸油软管	SUCTION HOSE			1		
11	32A1232	吸油软管	SUCTION HOSE			1		
12	32A1234	吸油软管	SUCTION HOSE			1		
13	09C0234	卡箍	CLAMP			2	Φ55～Φ60	
14	09C0242	卡箍	CLAMP			4	Φ75～Φ80	
15	06B0008	垫圈	WASHER			12	12	
16	01B0208	螺栓	BOLT			4	M12×120-10.9-ZN.D	
17	12B1617	O形圈	O-RING		N	3	107.32×5.33	EC0000151521_3,替换后
18	30C0252	接头	CONNECTOR			4		
19	00B0035	螺栓	BOLT			8	M12×35-8.8-ZN.D	
20	12B0446	O形圈	O-RING			1	47.22×3.53	
21	30C0199	接头	CONNECTOR			1		
23	31C0114	弯接头	CONNECTOR			2		
25	12B0973	O形圈	O-RING			2	66.27×3.53	
26	31C0113	过渡接头	CONNECTOR			3		
28	05B0207	螺柱	STUD			4		
29	06B0102	淬硬垫圈	HARD WASHER			4		
30	03B0498	锁紧螺母	LOCKNUT			4	M18	
31	05B0054	螺柱	STUD			4	AM14×40-8.8-ZN.D	
32	06B0214	淬硬垫圈	HARD WASHER			6	14	
33	03B0768	锁紧螺母	LOCKNUT			6	M14-8-ZN.D	
34	02B0531	双头螺栓	THREADED LINK			2		
35	01B1279	螺栓	BOLT			18	M10×30-8.8-ZN.D	

36	30C0080	接头	CONNECTOR			1		
38	66C5161	软管总成	HOSE AS			1		
40	66C5160	软管总成	HOSE AS			1		
42	66C5159	软管总成	HOSE AS			1		
43	09C1451	垫片卡箍	CLAMP			4	Φ83-Φ105	
44	58A1677	弯板	PLATE			1		

00C5540_002_00 泵吸油管路
PUMP OIL SUCTION LINES

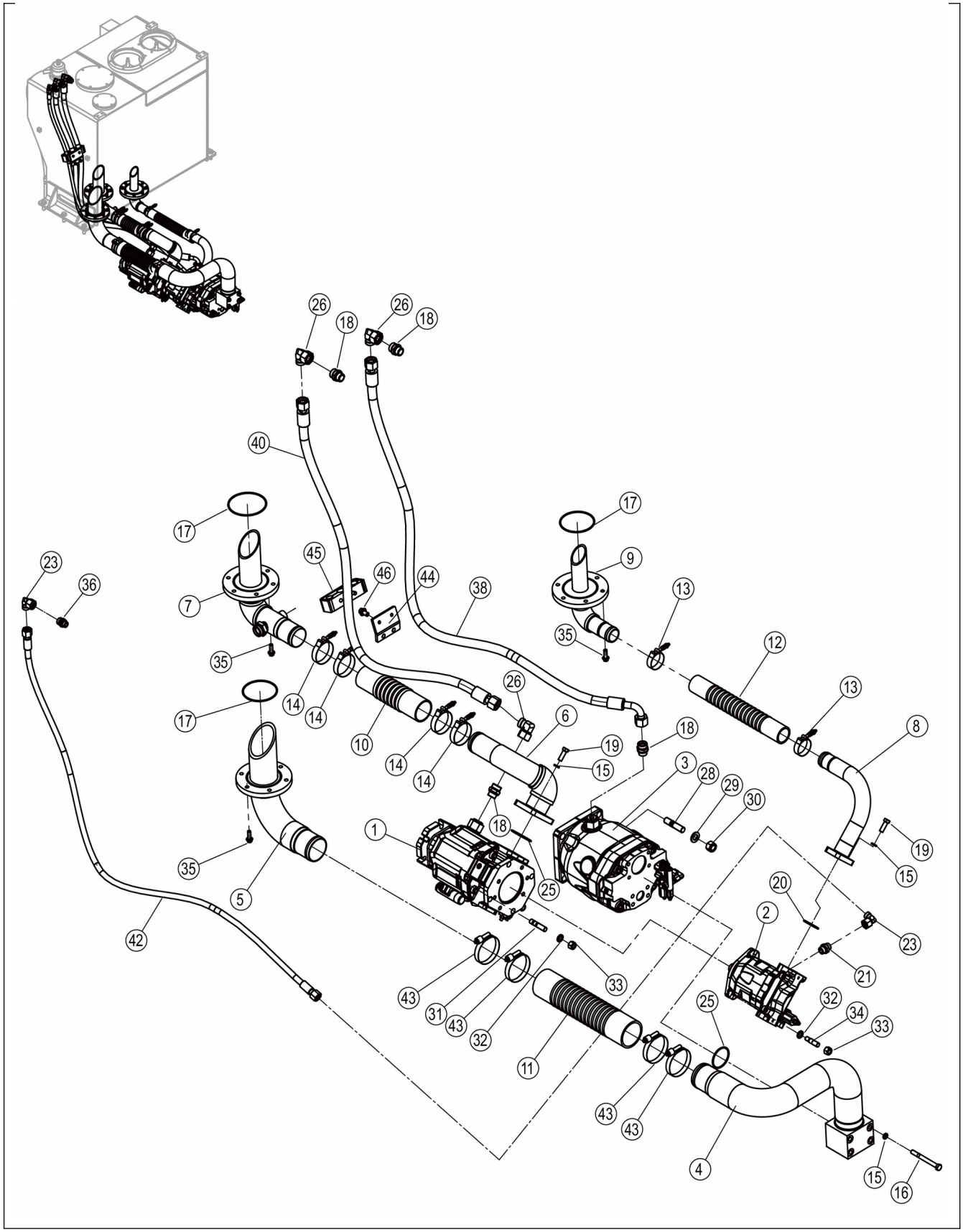
26
18
26
18
40
17
45
46
44
38
17
9
13
23
36
7
35
12
35
14
14
26
6
13
17
10
18
8
14
19
14
15
3
28
29
30
18
1
25
19
15
35
5
20
2
23
42
21
43
33
25
32
34
31
43
32
33
11
43
43
4
15
16

00C5540_002_00 泵吸油管路 PUMP OIL SUCTION LINES

件号 ITEM	部件号 PART NO.	零件名称 CH	PART NAME EN	服务代码 SC	互换性 IA	数量 Q'TY	规格 SP.	备注 RE
45	09C2008	管夹	CLAMP			1		
46	01B1394	螺栓	BOLT			2	M12×20-8.8-ZN.D	

09C2008_000_00 管夹

CLAMP

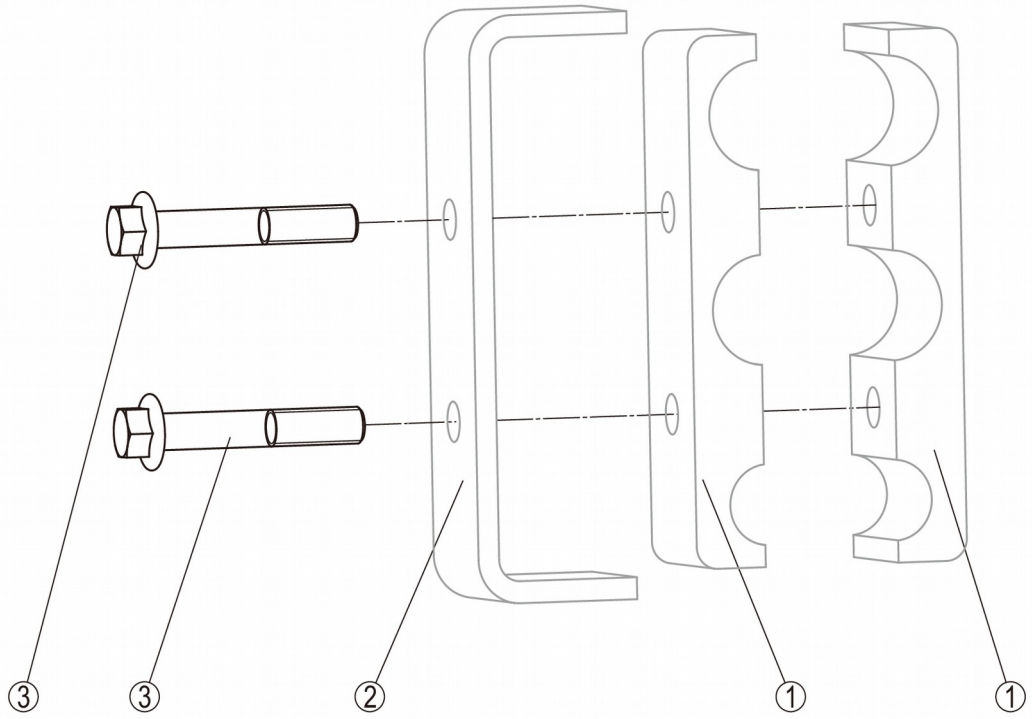
③
③
②
①
①

09C2008_000_00 管夹 CLAMP

件号 ITEM	部件号 PART NO.	零件名称 CH	PART NAME EN	服务代码 SC	互换性 IA	数量 Q'TY	规格 SP.	备注 RE
1		管夹	CLAMP	A		2		
2		弯板	PLATE	A		1		
3	01B1365	螺栓	BOLT			2	M10×60-8.8-ZN.D	

11C1306_000_00 工作泵

WORKING PUMP

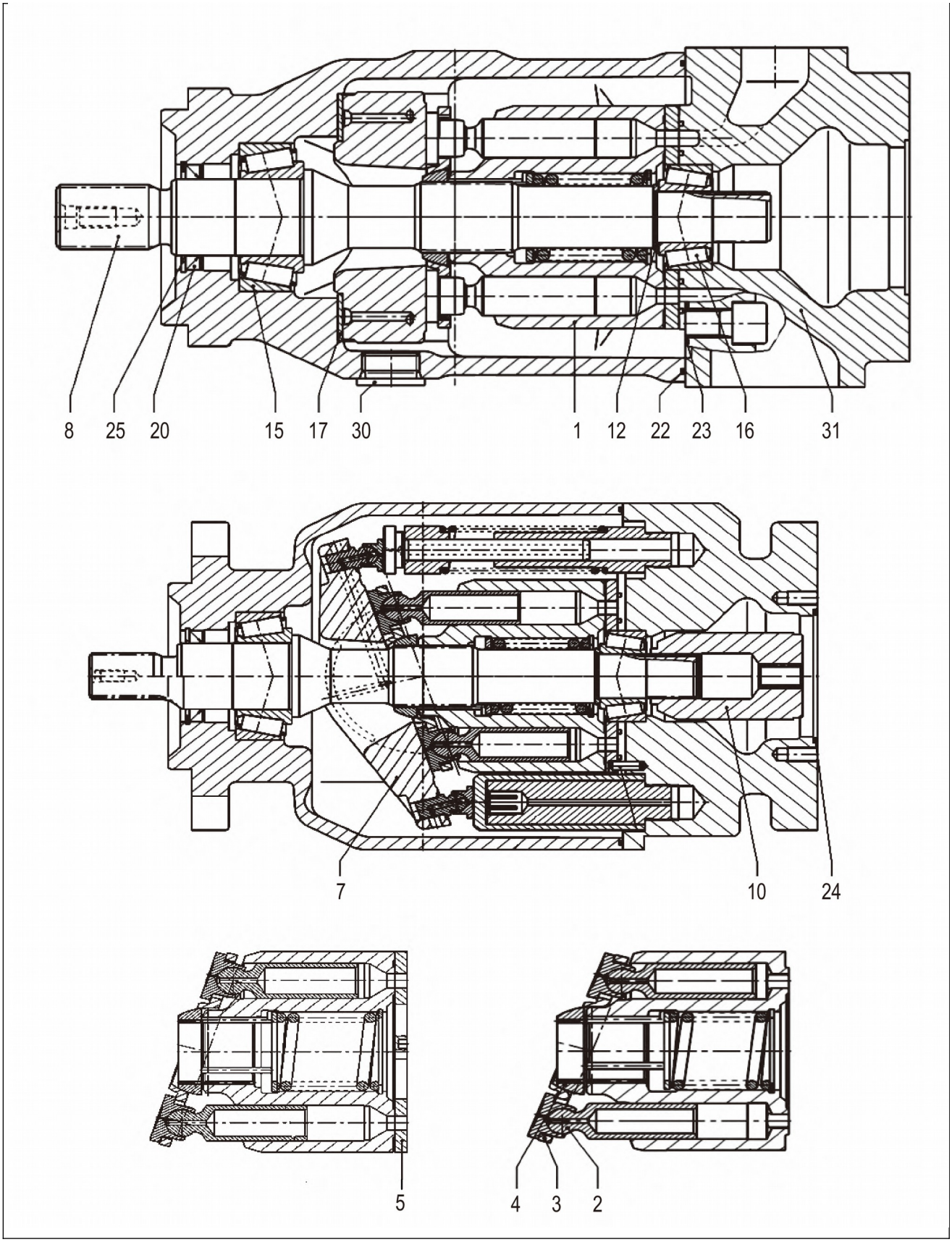
8
25
20
15
17
30
1
12
22
23
16
31
7
10
24
5
4
3
2

11C1306_000_00 工作泵 WORKING PUMP

件号 ITEM	部件号 PART NO.	零件名称 CH	PART NAME EN	服务代码 SC	互换性 IA	数量 Q'TY	规格 SP.	备注 RE
2	SP155418	柱塞	PISTON			9		
3	SP155419	回程盘	RETAINING PLATE			1		
4	SP155420	回程球	RETAINING BALL			1		
5	SP155417	配流盘	DISTRIBUTOR PLATE			1		
7	SP155410	斜盘	SWASH PLATE			1		
8	SP155411	驱动轴	DRIVE SHAFT			1		
10	SP155412	花键套	SPLINED HUB			1		
12	SP150095	调整垫片	ADJUSTMENT SHIM			1		
15	SP150096	轴承	ROLLER BEAR			1		
16	SP150097	轴承	ROLLER BEAR			1		
17	SP155413	轴瓦	BEARING-LINER			1		
20	SP150099	轴密封圈	SEAL RING			1		
22	SP155414	O形圈	O-RING			1		
23	SP155415	O形圈	O-RING			4		
24	SP155416	O形圈	O-RING			1		
25	SP155502	卡环	RETAINING RING			1		
31	SP150103	堵头	PLUG			1		

11C1308_000_00 转向泵

STEERING PUMP

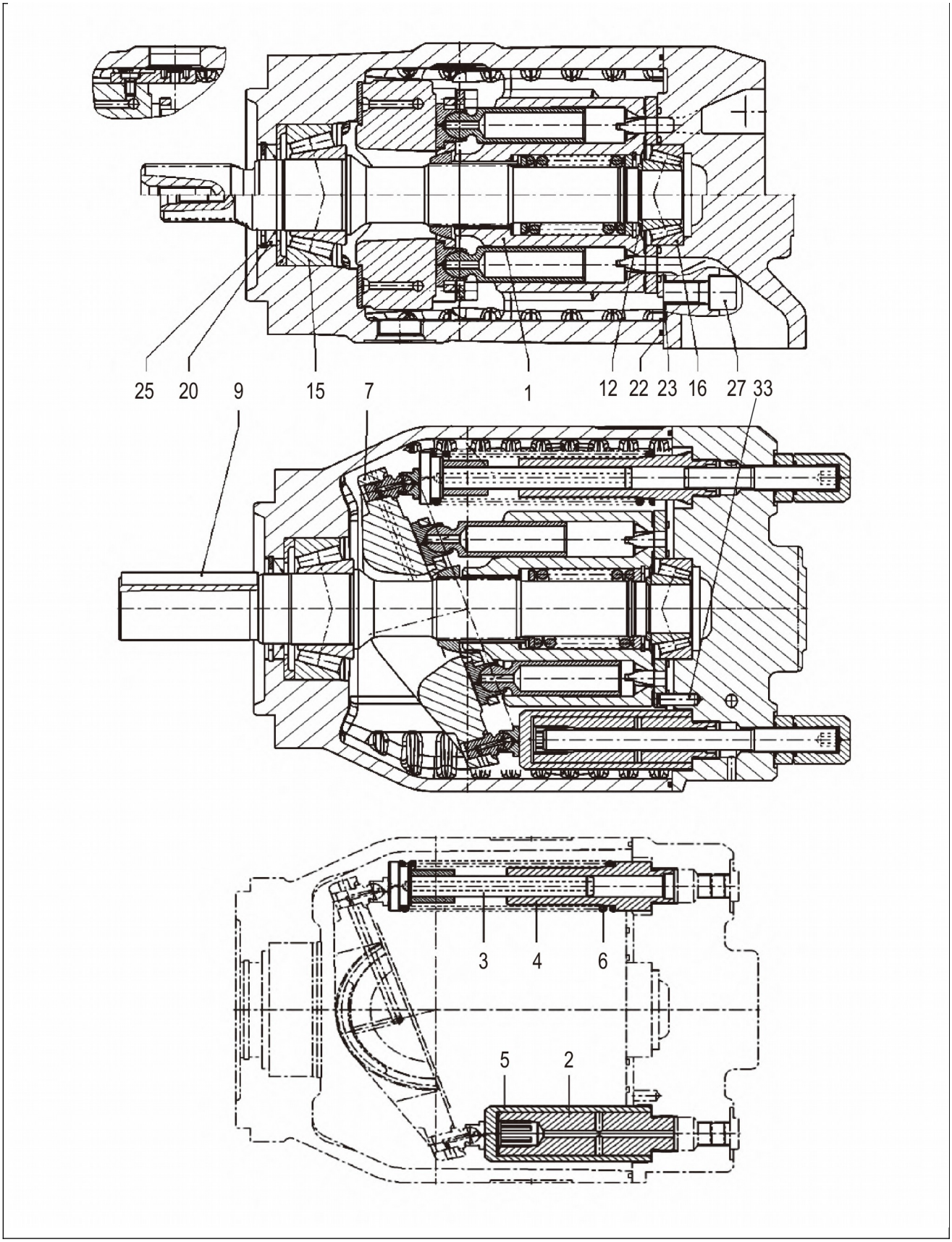
25
20
9
15
7
1
12
22
23
16
27
33
3
4
6
5
2

11C1308_000_00 转向泵 STEERING PUMP

件号 ITEM	部件号 PART NO.	零件名称 CH	PART NAME EN	服务代码 SC	互换性 IA	数量 Q'TY	规格 SP.	备注 RE
1	SP155421	回转体组件	ROTARY GROUP			1		
2	SP155433	导程活塞	PISTON GUIDE			1		
3	SP155434	返程活塞	OPPOSED PISTON			1		
4	SP155435	导程活塞	PISTON GUIDE			1		
5	SP155432	变量活塞	CONTROL PISTON			1		
6	SP155436	弹簧	SPRING			1		
7	SP155422	斜盘	SWASH PLATE			1		
12	SP155423	调节垫	ADJUSTMENT SHIM			1		
15	SP155424	滚锥轴承	TAPERED-ROLLER BEARING			1		
16	SP155425	滚锥轴承	TAPERED-ROLLER BEARING			1		
20	SP155426	轴封	SHAFT SEAL RING			1		
22	SP155427	O形圈	O-RING			1		
23	SP155428	O形圈	O-RING			4		
25	SP155429	卡环	RETAINING RING			1		
27	SP155430	螺钉	SOCKET-HEAD SCREW			4		
33	SP155431	销	CYLINDER PIN			1		

11C1309_000_00 散热泵

COOLING PUMP

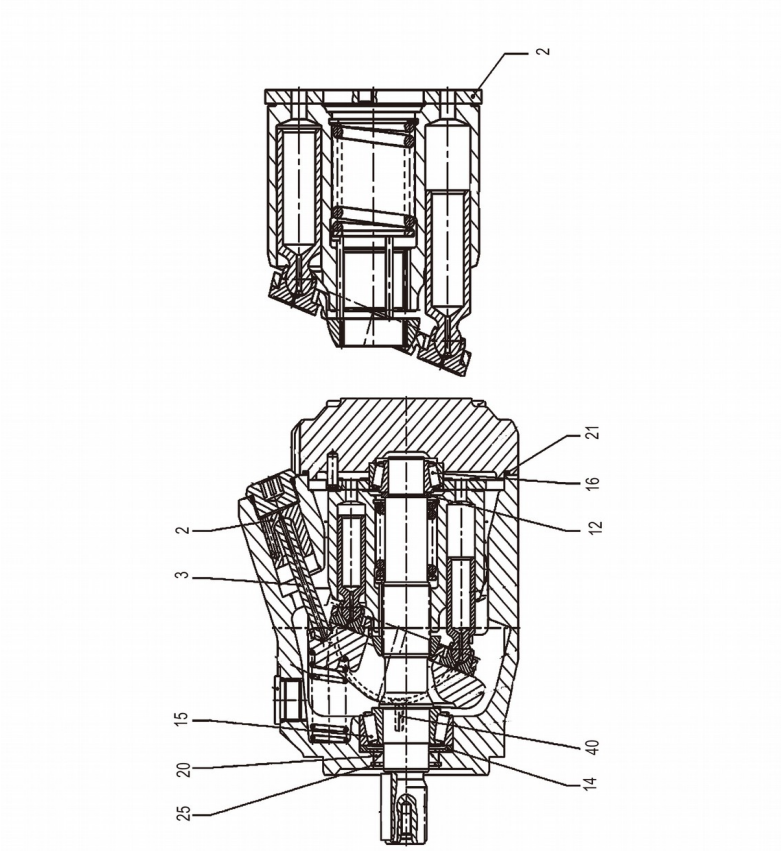

11C1309_000_00 散热泵 COOLING PUMP

件号 ITEM	部件号 PART NO.	零件名称 CH	PART NAME EN	服务代码 SC	互换性 IA	数量 Q'TY	规格 SP.	备注 RE
2	SP155437	控制活塞	CONTROL PISTON			1		

3	SP155438	活塞杆	PISTON ROD			1		
12	SP155399	调整垫片	ADJUSTMENT SHIM			1		
14	SP155400	止推环	STOP RING	E		1		重号，改用SP155400
15	SP155401	滚锥轴承	TAPERED-ROLLER BEARING			1		
16	SP155402	滚锥轴承	TAPERED-ROLLER BEARING			1		
20	SP155403	轴封	SHAFT SEAL RING			1		
21	SP155404	O形圈	O-RING			1		
25	SP155405	卡环	RETAINING RING			1		
40	SP150105	扁头螺丝	COUNTERSUNK SCREW			1		

30C0080_001_00 接头

CONNECTOR

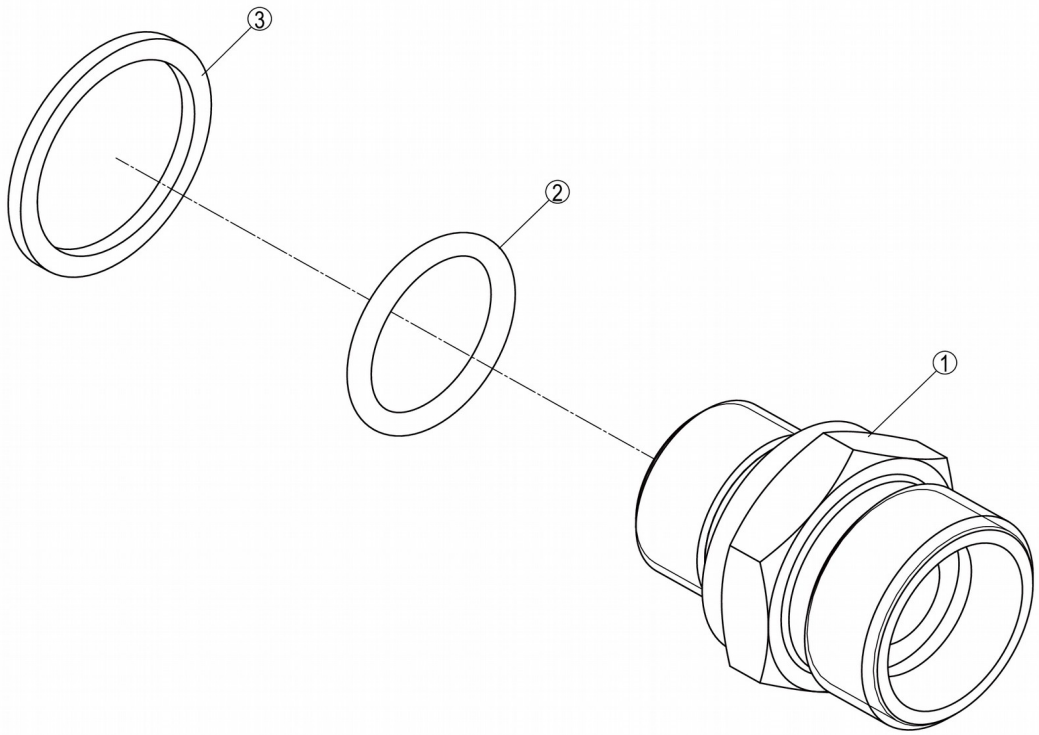

30C0080_001_00 接头 CONNECTOR

件号 ITEM	部件号 PART NO.	零件名称 CH	PART NAME EN	服务代码 SC	互换性 IA	数量 Q'TY	规格 SP.	备注 RE
1		接头	CONNECTOR	B		1		
2	12V0506	O形圈	O-RING		Y	1	15.3×2.4	EC0000134017_2,替换前

3		垫圈	WASHER	B		1		

30C0199_000_00 接头

CONNECTOR

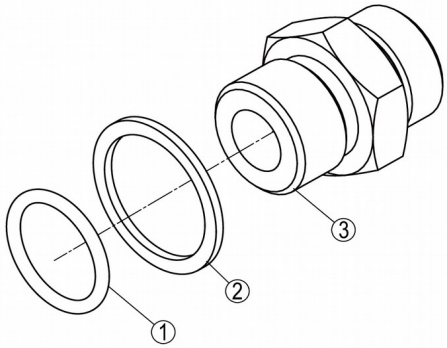

件号 ITEM	部件号 PART NO.	零件名称 CH	PART NAME EN	服务代码 SC	互换性 IA	数量 Q'TY	规格 SP.	备注 RE
1	12V0507	O形圈	O-RING			1	19.3×2.4	
2	10A2534	垫圈	WASHER			1		
3		接头	CONNECTOR	B		1		

30C0252_001_00 接头

CONNECTOR

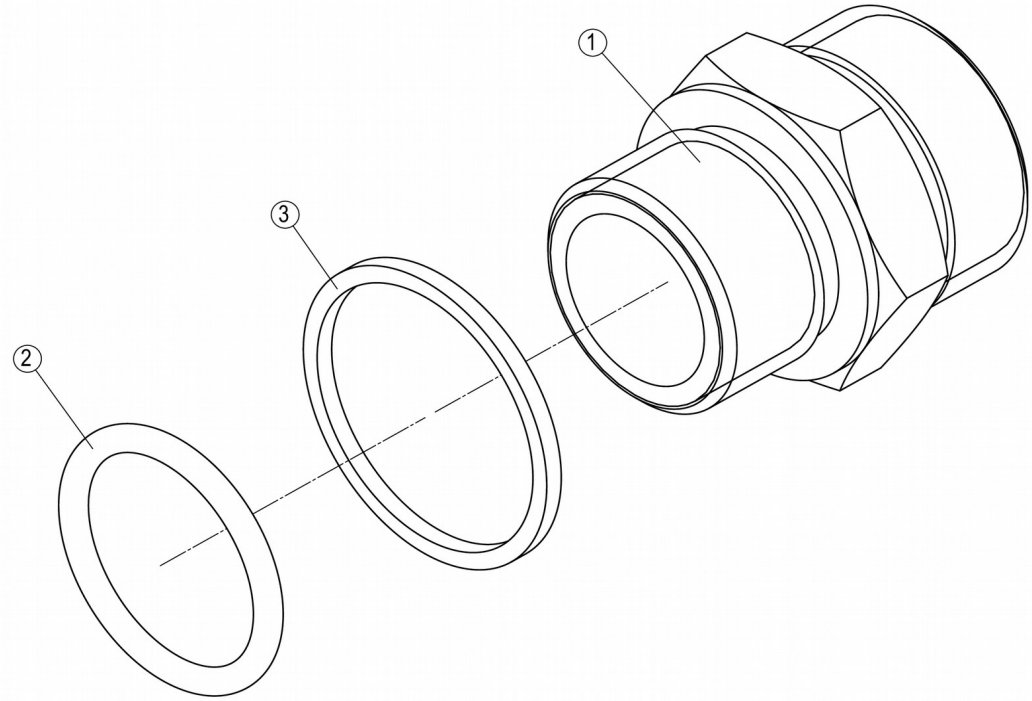

30C0252_001_00 接头 CONNECTOR

件号 ITEM	部件号 PART NO.	零件名称 CH	PART NAME EN	服务代码 SC	互换性 IA	数量 Q'TY	规格 SP.	备注 RE
1		管接头	CONNECTOR	B		1		

2	12B1730	O形圈	O-RING		Y	1	23.6×2.9	EC0000132163_5,替换后
3	10A2537	垫圈	WASHER			1		

31C0113_000_00 过渡接头

CONNECTOR

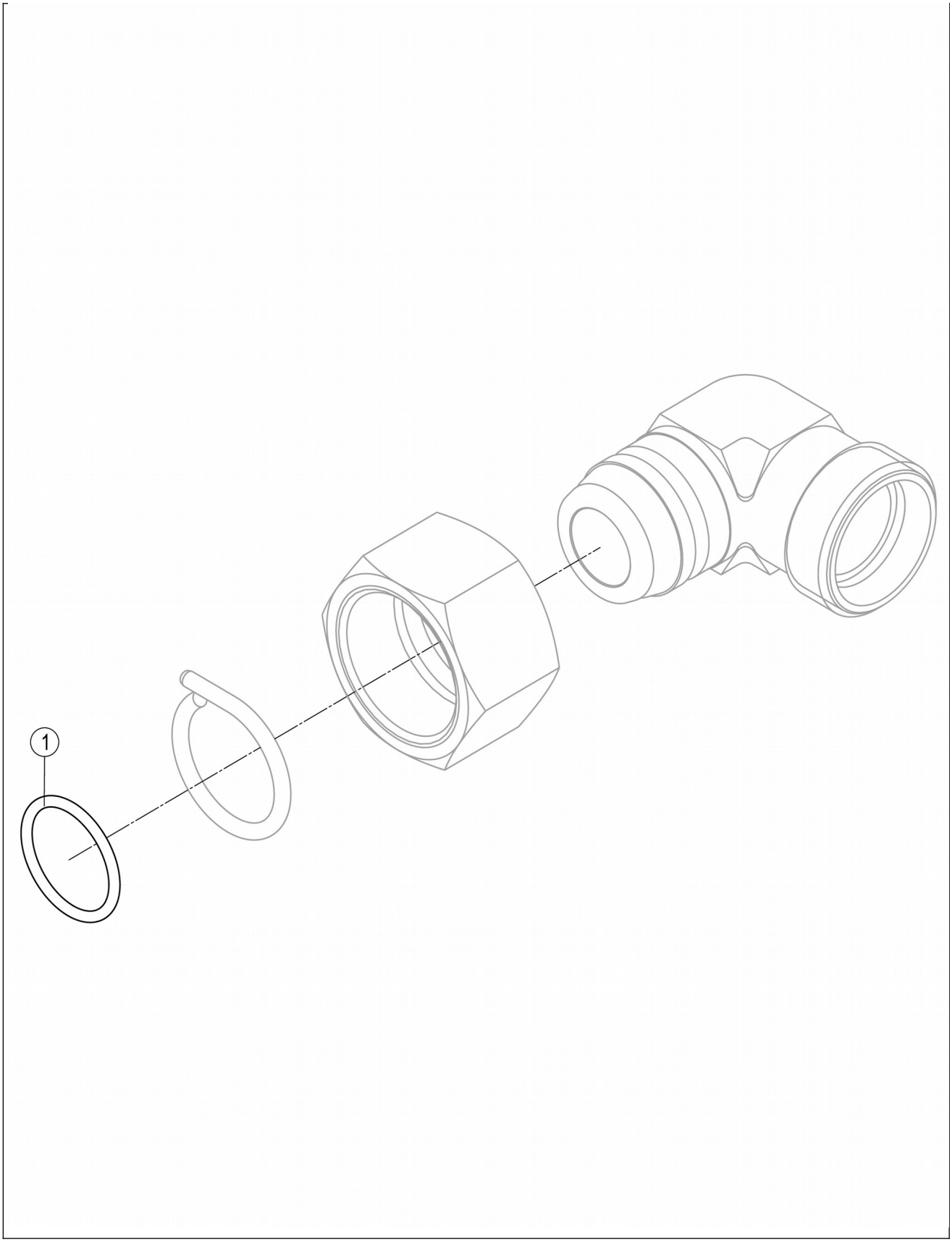
1

31C0113_000_00 过渡接头 CONNECTOR

件号 ITEM	部件号 PART NO.	零件名称 CH	PART NAME EN	服务代码 SC	互换性 IA	数量 Q'TY	规格 SP.	备注 RE
1	12B0488	O形圈	O-RING			1	20.0×2.0	

00C5850_001_00 先导控制管路

PILOT CONTROL LINES

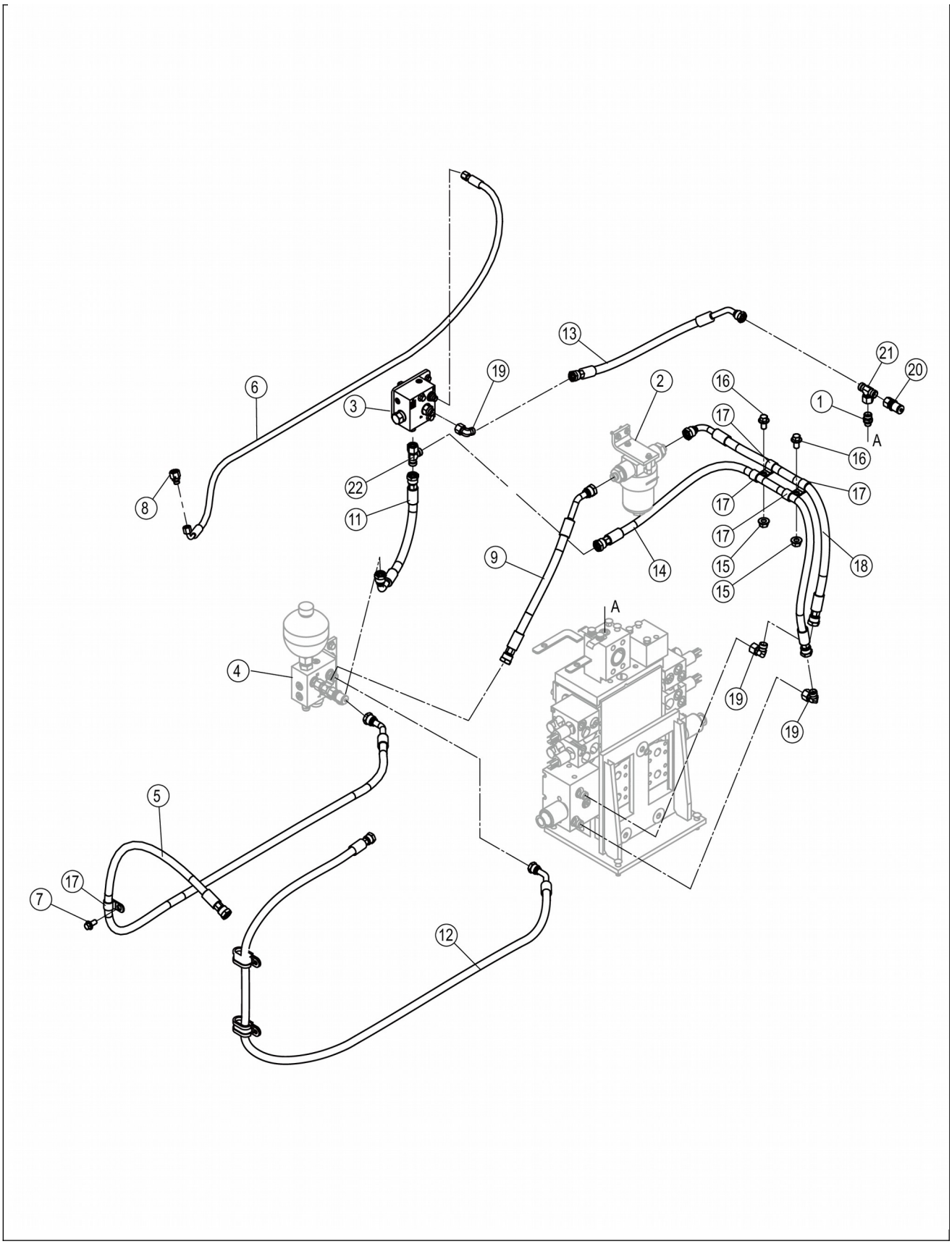
1
2
3
4
5
6
7
8
9
11
12
13
14
15
16
17
18
19
20
21
22
A
A

00C5850_001_00 先导控制管路 PILOT CONTROL LINES

件号 ITEM	部件号 PART NO.	零件名称 CH	PART NAME EN	服务代码 SC	互换性 IA	数量 Q'TY	规格 SP.	备注 RE
1	30C0224	接头	CONNECTOR			1		
2	53C1071	精滤油器总成	SECONDARY FILTER AS	C		1		
3	12C7334	阀组件	VALVE GP	C	TN	1		EC0000159987_3,替换后
4	12C5631	先导供油阀总成	PILOT OIL SUPPLY VALVE AS	C		1		
5	66C3478	软管总成	HOSE AS			1		
6	67C3607	软管总成	HOSE AS		TN	1		EC0000159987_3,替换后
7	01B1277	螺栓	BOLT			1	M10×20-8.8-ZN.D	
8	30C0425	接头	CONNECTOR			1		
9	06C8502	软管总成	HOSE AS			1		
11	66C3412	软管总成	HOSE AS			1		
12	67C3606	软管总成	HOSE AS		N	1		EC0000159987_5,替换后
13	66C3408	软管总成	HOSE AS		TN	1		EC0000159987_3,替换后
14	66C3473	软管总成	HOSE AS			1		
15	03B2136	螺母	NUT			2	M12-8-ZN.D	
16	01B1394	螺栓	BOLT			2	M12×20-8.8-ZN.D	
17	20A1853	线夹	CLIP			5	22	
18	06C8504	软管总成	HOSE AS			1		
19	31C0102	弯接头	ELBOW			2		
20	44C0114	测压接头	JOINT			1		
21	32C0172	三通接头	TEE			1		
22	32C0122	三通接头	TEE			2		

12C5631_001_00 先导供油阀总成

PILOT OIL SUPPLY VALVE AS

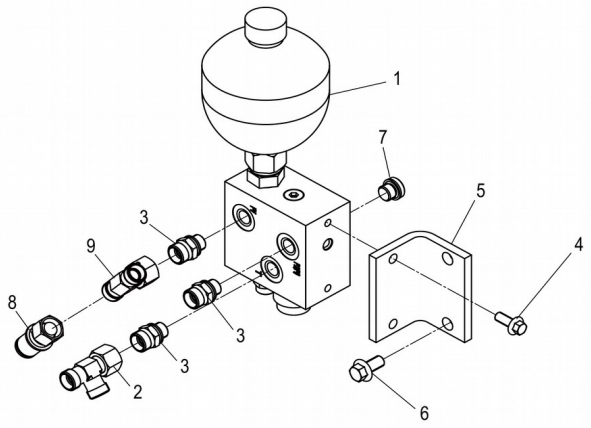

12C5631_001_00 先导供油阀总成 PILOT OIL SUPPLY VALVE AS

件号	部件号	零件名称	PART NAME	服务代	互换	数量	规格	备注

ITEM	PART NO.	CH	EN	码 SC	性 IA	Q'TY	SP.	RE
1	12C0785	先导供油阀	Pilot Oil Valve			1		
2	32C0122	三通接头	TEE			2		
3	30C0224	接头	CONNECTOR			3		
4	01B1289	螺栓	BOLT			2	M8×20-8.8-ZN.D	
5	23A3102	弯板	PLATE			1		
6	01B1277	螺栓	BOLT			2	M10×20-8.8-ZN.D	
7	44C0798	堵头	PLUG			1		
8	44C0114	测压接头	JOINT			1		
9	32C0172	三通接头	TEE			1		

12C0785_000_00 先导供油阀

Pilot Oil Valve

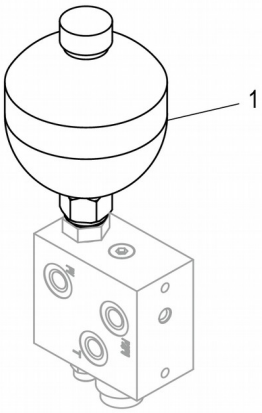

12C0785_000_00 先导供油阀 Pilot Oil Valve

件号 ITEM	部件号 PART NO.	零件名称 CH	PART NAME EN	服务代码	互换性	数量 Q'TY	规格 SP.	备注 RE

				SC	IA			
1	SP133074	蓄能器	ACCUMULATOR			1		

30C0224_000_00 接头

CONNECTOR

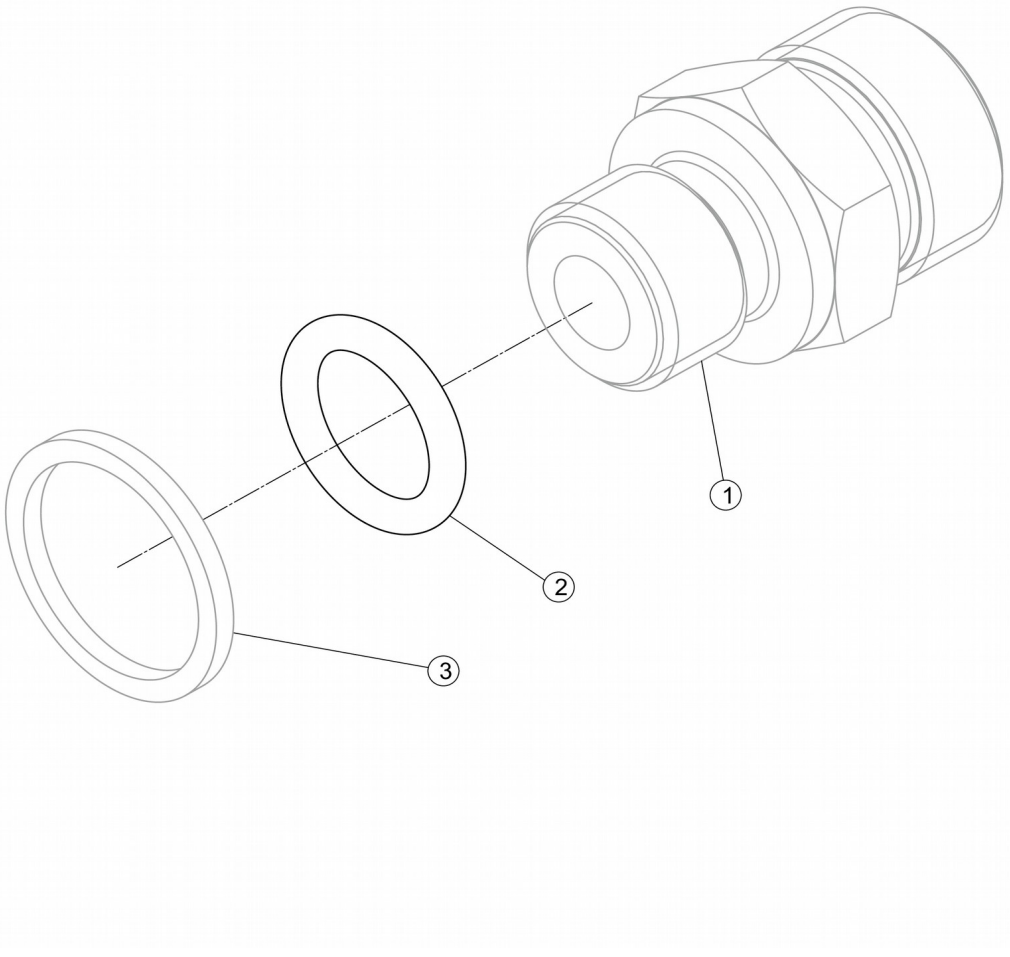

件号 ITEM	部件号 PART NO.	零件名称 CH	PART NAME EN	服务代码 SC	互换性 IA	数量 Q'TY	规格 SP.	备注 RE
1		接头	CONNECTOR	B		1		
2	12B1725	O形圈	O-RING		Y	1	11.3×2.2	EC0000133042_3,替换后
2	12V0497	O形圈	O-RING		Y	1	11.3×2.4	EC0000133042_3,替换前
3		垫圈	WASHER	B		1		改用上级部件44C0798

32C0122_001_00 三通接头

TEE

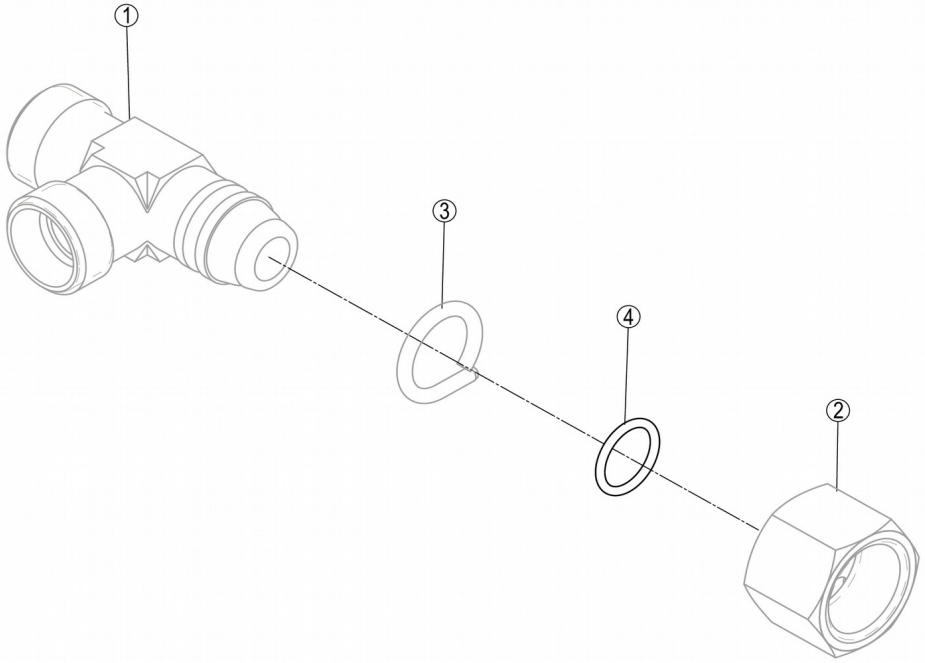

32C0122_001_00 三通接头 TEE

件号 ITEM	部件号 PART NO.	零件名称 CH	PART NAME EN	服务代码 SC	互换性 IA	数量 Q'TY	规格 SP.	备注 RE
1		接头	CONNECTOR	B		1		
2		螺母	NUT	B		1		

3		钢丝	STEEL WIRE	B		1	D2.5×52	
4	12B0514	O形圈	O-RING		Y	1	9×1.5	EC0000133719_30,替换后

32C0172_000_00 三通接头

TEE

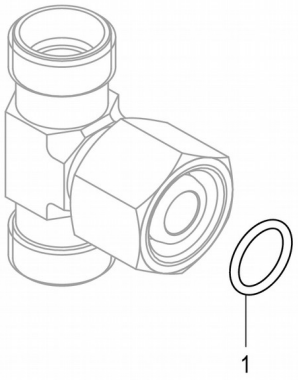

32C0172_000_00 三通接头 TEE

件号 ITEM	部件号 PART NO.	零件名称 CH	PART NAME EN	服务代码 SC	互换性 IA	数量 Q'TY	规格 SP.	备注 RE
1	12B0514	O形圈	O-RING		Y	1	9×1.5	EC0000133599_21,替换后
1	12B0616	O形圈	O-RING		Y	1	10.0×1.5	EC0000133599_21,替换前

12C7334_000_00 阀组件

VALVE GP

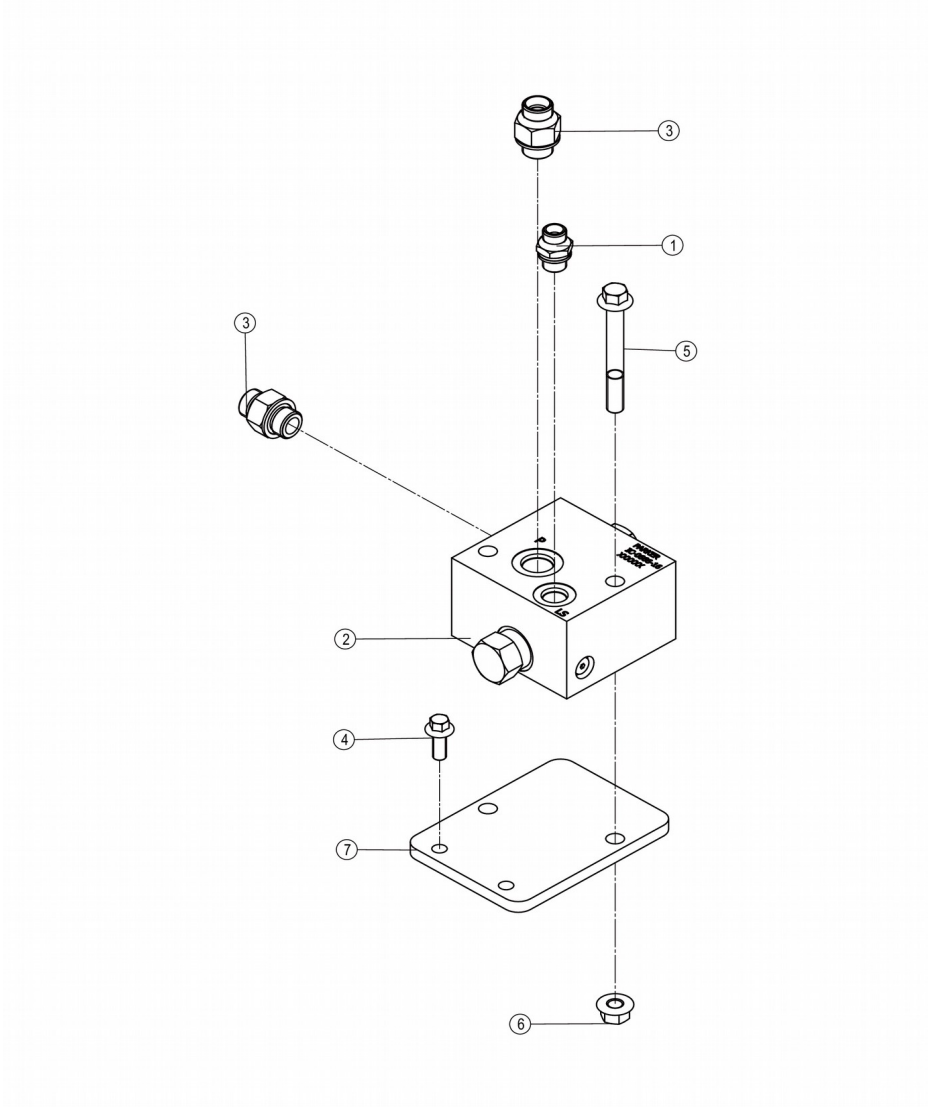

12C7334_000_00 阀组件 VALVE GP

件号 ITEM	部件号 PART NO.	零件名称 CH	PART NAME EN	服务代码 SC	互换性 IA	数量 Q'TY	规格 SP.	备注 RE
1	30C0232	接头	CONNECTOR			1		
2	12C6650	顺序阀总成	SEQUENCE VALVE AS			1		
3	30C0350	接头	CONNECTOR			2		
4	01B1289	螺栓	BOLT			2	M8×20-8.8-ZN.D	

5	01B1367	螺栓	BOLT			2	M10×80-8.8-ZN.D	
6	03B2135	螺母	NUT			2	M10-8-ZN.D	
7	48A7850	板	PLATE			1		

12C6650_000_00 顺序阀总成

SEQUENCE VALVE AS

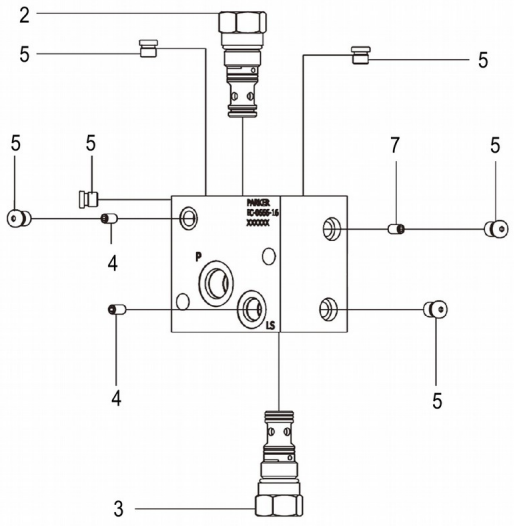

件号 ITEM	部件号 PART NO.	零件名称 CH	PART NAME EN	服务代码 SC	互换性 IA	数量 Q'TY	规格 SP.	备注 RE
2	SP192094	逻辑阀	LOGIC VALVE			1		
3	SP192093	逻辑阀	LOGIC VALVE			1		
4	SP192095	阻尼	ORIFICE			2		
5		堵头	PLUG	A		6		
7	SP192096	阻尼	ORIFICE			1		

30C0232_000_00 接头

CONNECTOR

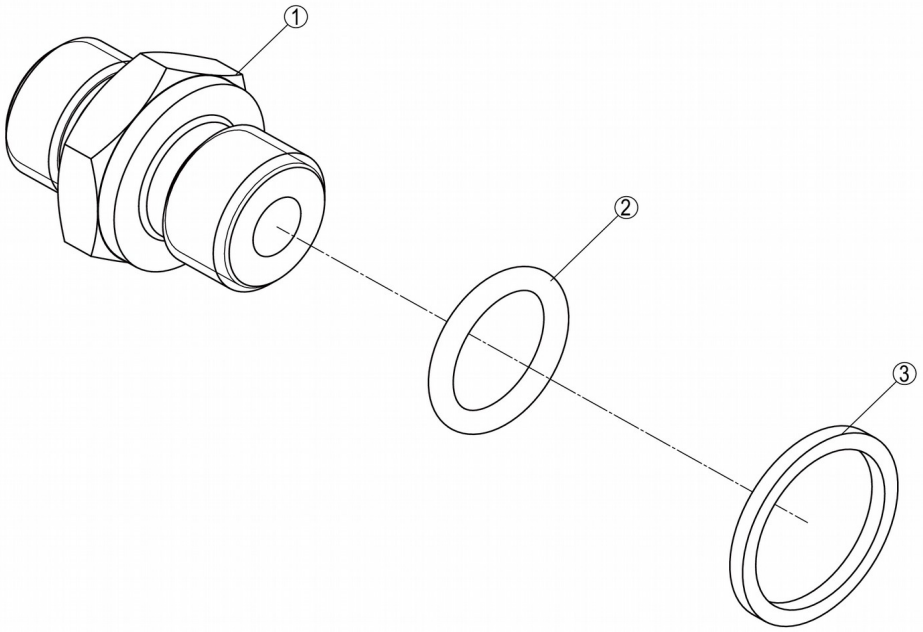

30C0232_000_00 接头 CONNECTOR

件号 ITEM	部件号 PART NO.	零件名称 CH	PART NAME EN	服务代码 SC	互换性 IA	数量 Q'TY	规格 SP.	备注 RE
1		接头	CONNECTOR	B		1		
2	12V0497	O形圈	O-RING		Y	1	11.3×2.4	EC0000132727_76,替换

								前
2	12B1725	O形圈	O-RING			1	11.3×2.2	
3		垫圈	WASHER	B		1		改用上级部件44C0798

30C0350_001_00 接头

CONNECTOR

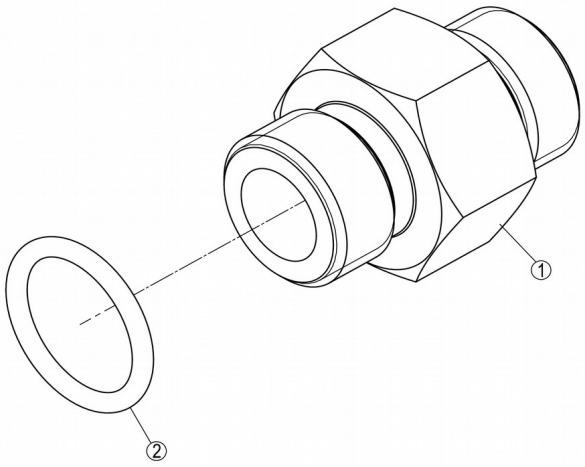

30C0350_001_00 接头 CONNECTOR

件号 ITEM	部件号 PART NO.	零件名称 CH	PART NAME EN	服务代码 SC	互换性 IA	数量 Q'TY	规格 SP.	备注 RE
1		接头	CONNECTOR	B		1		
2	12B1727	O形圈	O-RING		Y	1	15.3×2.2	EC0000133042_6,替换后
2	12B1272	O形圈	O-RING			1	02021，20.8×2.4	

30C0425_000_00 接头

CONNECTOR

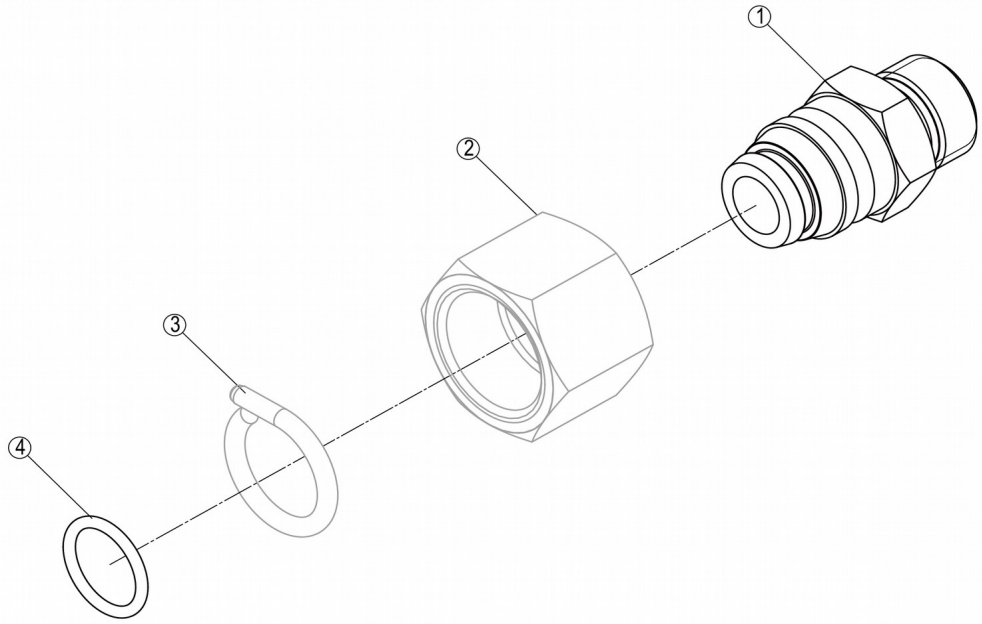

30C0425_000_00 接头 CONNECTOR

件号 ITEM	部件号 PART NO.	零件名称 CH	PART NAME EN	服务代码 SC	互换性 IA	数量 Q'TY	规格 SP.	备注 RE
1		过渡接头	CONNECTOR	B		1		
2		螺母	NUT	B		1		
3		钢丝	STEEL WIRE	B		1	D2.5×52	

4	12B0616	O形圈	O-RING		Y	1	10.0×1.5	EC0000133719_1,替换前
4	12B0514	O形圈	O-RING		Y	1	9×1.5	EC0000133719_1,替换后

31C0102_001_00 弯接头

ELBOW

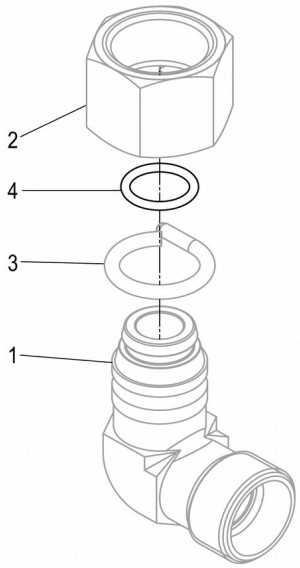

件号 ITEM	部件号 PART NO.	零件名称 CH	PART NAME EN	服务代码 SC	互换性 IA	数量 Q'TY	规格 SP.	备注 RE
1		接头	CONNECTOR	B		1		
2		螺母	NUT	B		1		
3		钢丝	STEEL WIRE	B		1	D2.5×52	
4	12B0514	O形圈	O-RING		Y	1	9×1.5	EC0000133599_12,替换后

53C1071_000_00 精滤油器总成

SECONDARY FILTER AS

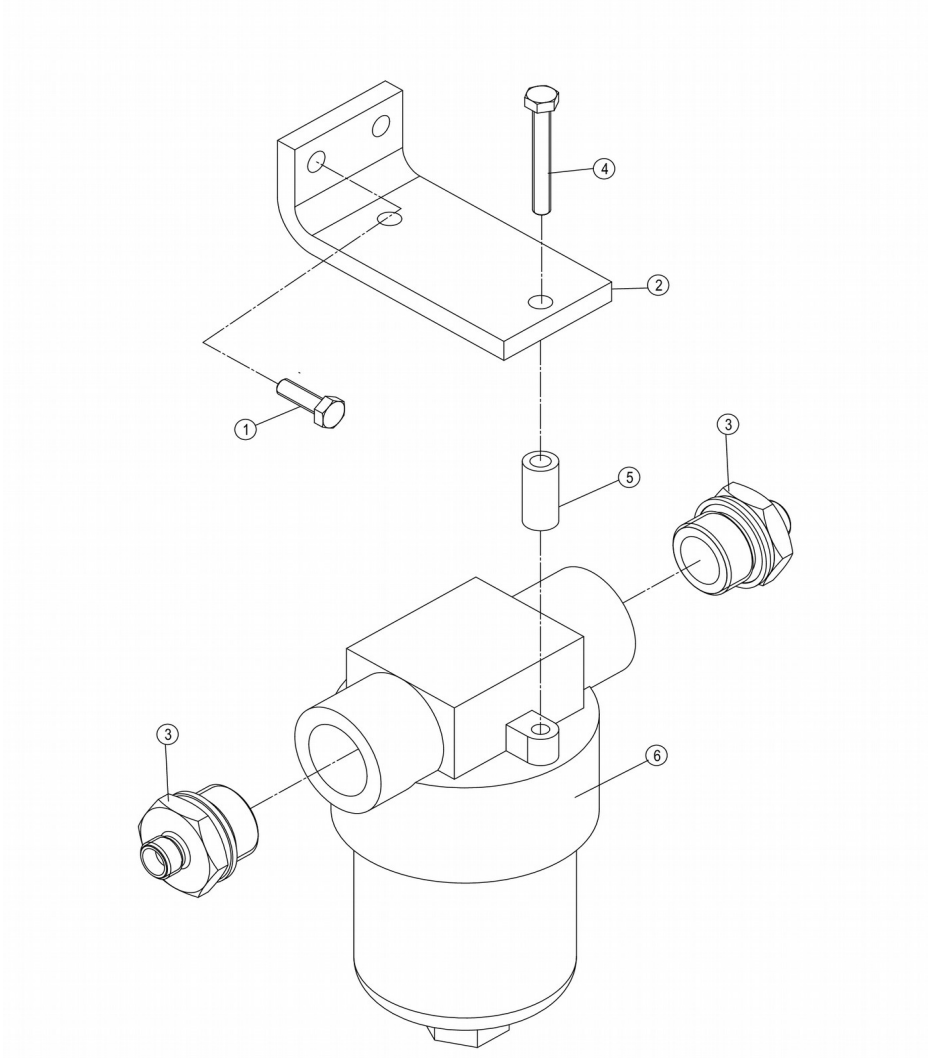

53C1071_000_00 精滤油器总成 SECONDARY FILTER AS

件号 ITEM	部件号 PART NO.	零件名称 CH	PART NAME EN	服务代码 SC	互换性 IA	数量 Q'TY	规格 SP.	备注 RE
1	01B0477	螺栓	BOLT			2	M6×20-8.8-ZN.D	
2	23A2965	弯板	PLATE		XF	1		EC0000170672_52,替换前
2	69A3762	弯板	PLATE		XF	1		EC0000170672_52,替换后
3	30C0357	接头	CONNECTOR			2	1CH-18-27	
4	01B1356	螺栓	BOLT			2	M6×40-8.8-ZN.D	
5	33A0277	套	BUSHING			2		
6	53C0167	先导油滤	PILOT OIL FILTER			1		

30C0357_001_00 接头

CONNECTOR

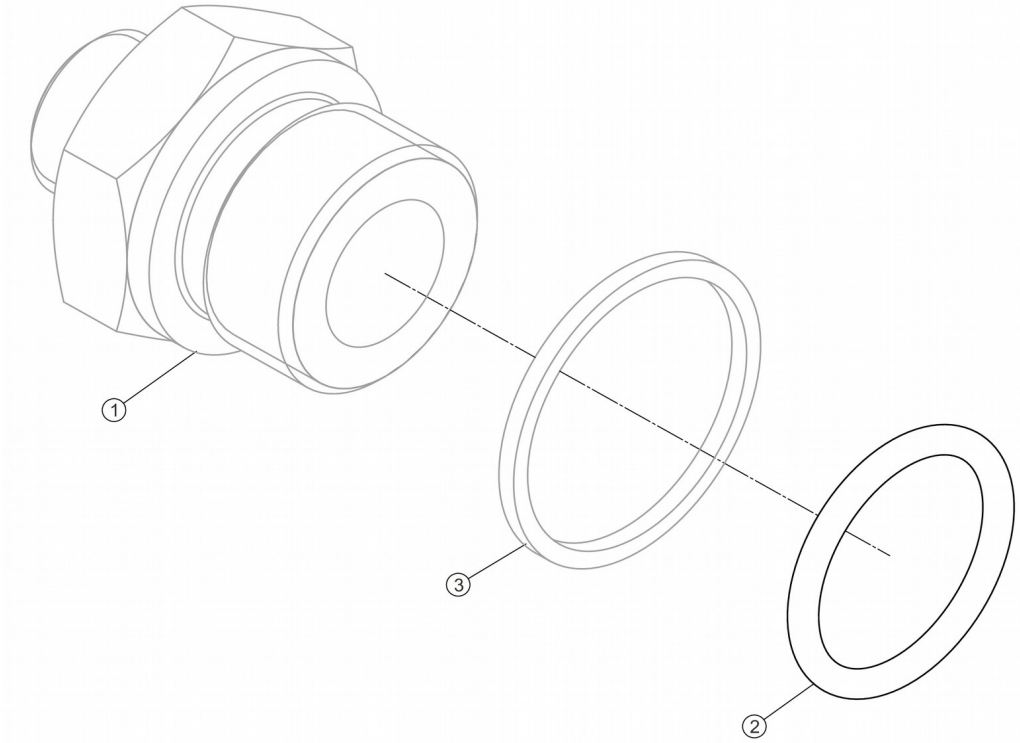

30C0357_001_00 接头 CONNECTOR

件号 ITEM	部件号 PART NO.	零件名称 CH	PART NAME EN	服务代码 SC	互换性 IA	数量 Q'TY	规格 SP.	备注 RE
1		接头	CONNECTOR	B		1		

2	12B1730	O形圈	O-RING		Y	1	23.6×2.9	EC0000132163_7,替换后
3	10A2537	垫圈	WASHER			1		

53C0167_001_00 先导油滤

PILOT OIL FILTER

注：该系统无装配图。

Note: No assembly diagram is provided for this system.

53C0167_001_00 先导油滤 PILOT OIL FILTER

件号 ITEM	部件号 PART NO.	零件名称 CH	PART NAME EN	服务代码 SC	互换性 IA	数量 Q'TY	规格 SP.	备注 RE
1	53C0197	先导油滤芯	FILTER ELEMENT			1		

00C5864_002_00 分配阀管路

CONTROL VALVE LINES

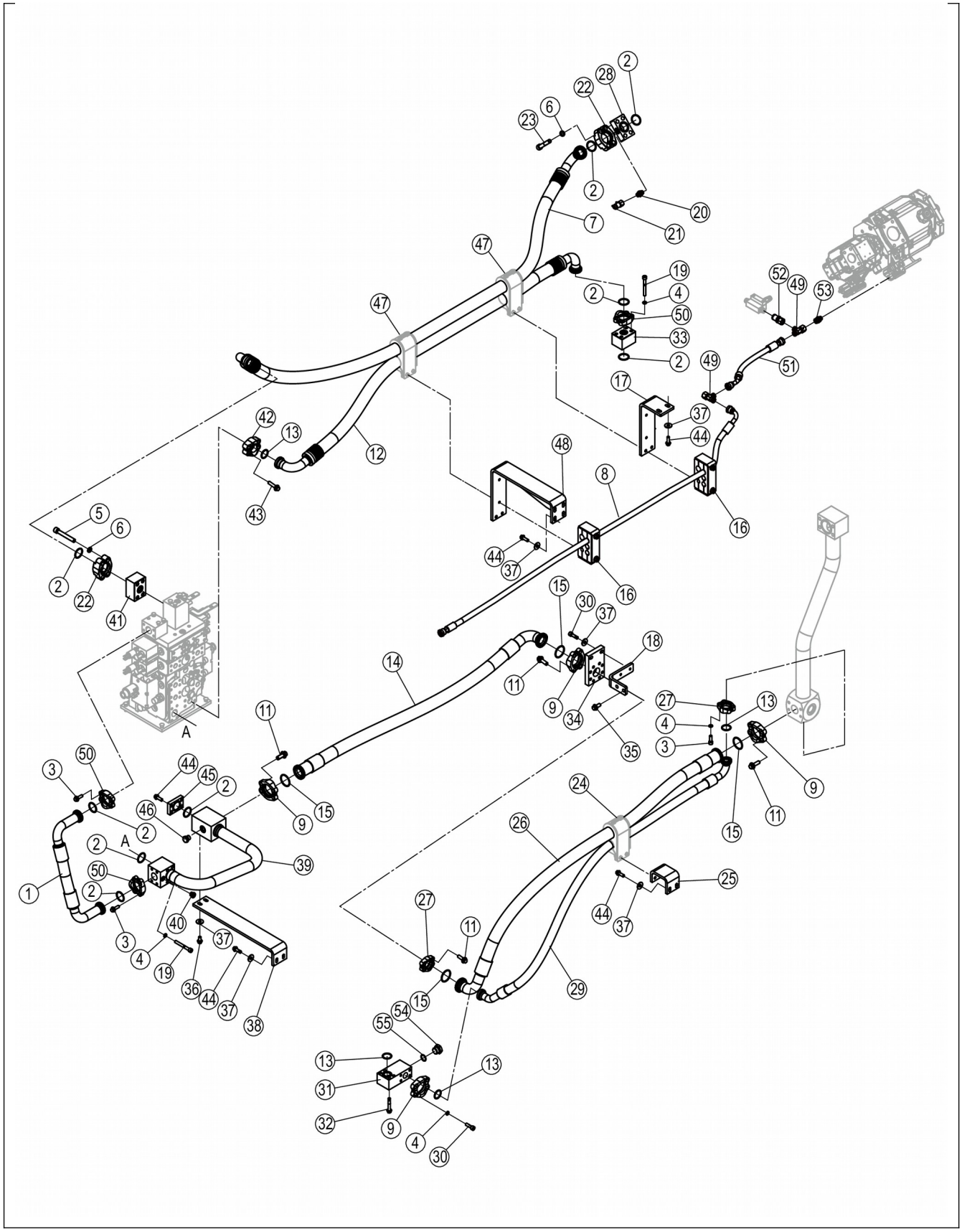
A
A

00C5864_002_00 分配阀管路 CONTROL VALVE LINES

件号 ITEM	部件号 PART NO.	零件名称 CH	PART NAME EN	服务代码 SC	互换性 IA	数量 Q'TY	规格 SP.	备注 RE
1	07C4065	软管总成	HOSE AS			1		
2	12B0821	O形圈	O-RING			8	37.69×3.53	
3	01B1190	螺栓	BOLT		I	8	M10×30-10.9-ZN.D	EC0000147834_24,4-073批；HL561595,替换后
4	06B0002	垫圈	WASHER			26	10	
5	04B0847	螺钉	SCREW			4	M14×100-8.8-ZN.D	
6	06B0013	垫圈	WASHER			8	14	
7	07C8015	软管总成	HOSE AS			1		
8	67C0976	软管总成	HOSE AS		N	1		EC0000147834_21,4-073批；HL561595,替换后
9	72A0631	压板	PLATE			8	FL-24-M12	
11	01B1283	螺栓	BOLT		I	16	M12×30-8.8-ZN.D	EC0000147834_17,4-073批；HL561595,替换后
12	07C5560	软管总成	HOSE AS			1		
13	12B0445	O形圈	O-RING			4	32.92×3.53	
14	07C5561	软管总成	HOSE AS			1		
15	12B0446	O形圈	O-RING			4	47.22×3.53	
16	09C2458	管夹	CLAMP		N	2		EC0000147834_22,4-073批；HL561595,替换后
17	48A6745	弯板	PLATE		N	1		EC0000147834_18,4-073批；HL561595,替换后
18	29A8680	弯板	PLATE			1		
19	04B0846	螺钉	SCREW			8	M10×85-8.8-ZN.D	
20	30C0232	接头	CONNECTOR		N	1		EC0000160407_15,替换后
21	44C0141	测压接头	JOINT		N	1		EC0000160407_16,替换后
22	72A0465	法兰压板	PLATE			4		
23	04B0435	螺钉	SCREW			4	M14×80-10.9-DK	

24	09C0569	管夹	CLAMP	C		1		
25	29A2656	弯板	PLATE			1		
26	07C5564	软管总成	HOSE AS			1		
27	72A0628	压板	PLATE			4		
28	04A2704	法兰	FLANGE			1		
29	07C5565	软管总成	HOSE AS			1		
30	04B0117	螺钉	SCREW			6	M10×35-8.8-ZN.D	
31	04A3314	法兰	FLANGE			1		
32	01B1365	螺栓	BOLT			4	M10×60-8.8-ZN.D	
33	12C7220	单向阀	CHECK VALVE		I	1		EC0000153463_7,替换后
33	12C3208	单向阀	CHECK VALVE		I	1		EC0000153463_7,替换前
34	04A2239	法兰	FLANGE			1		

00C5864_002_00 分配阀管路
CONTROL VALVE LINES

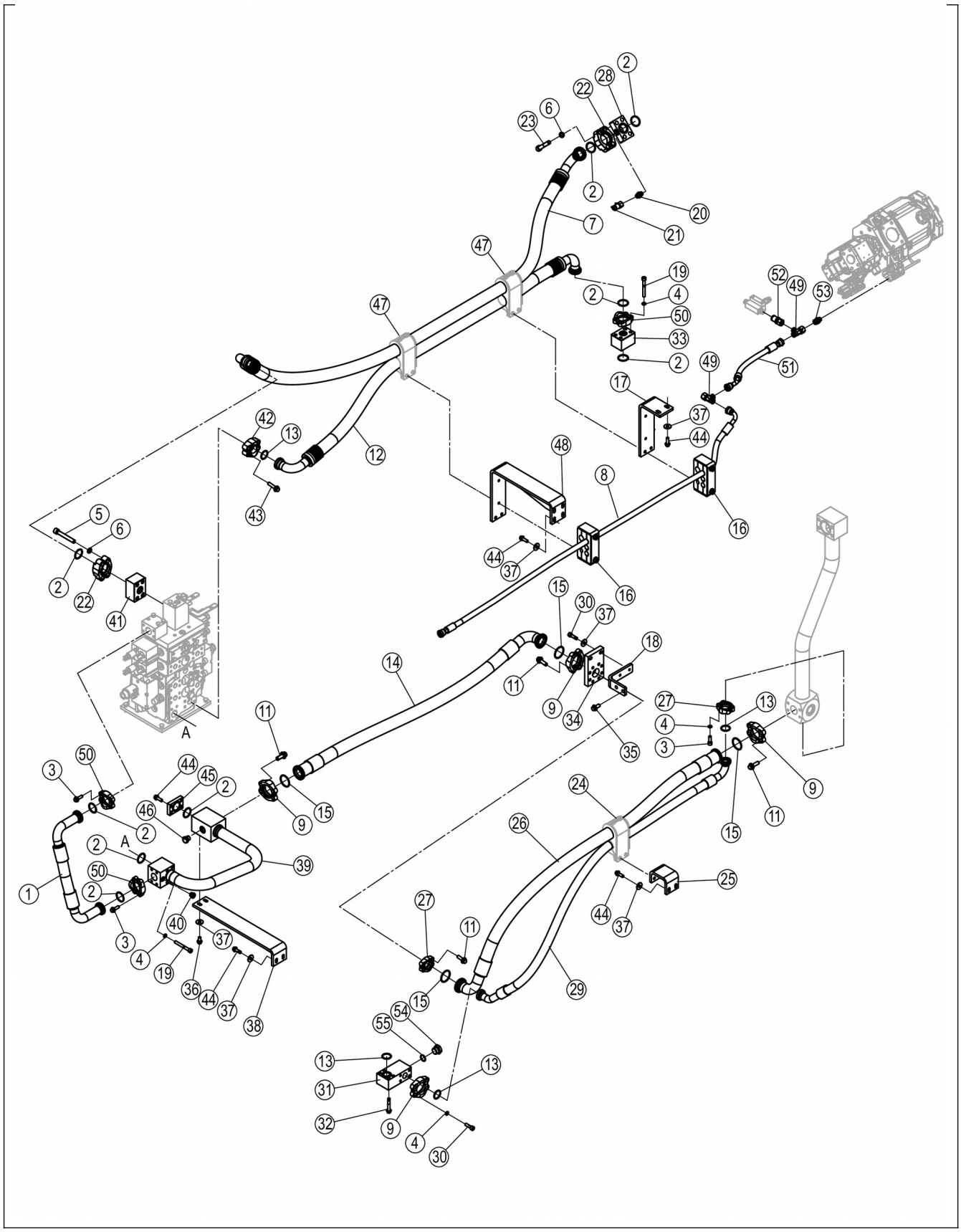
A
A

00C5864_002_00 分配阀管路 CONTROL VALVE LINES

件号 ITEM	部件号 PART NO.	零件名称 CH	PART NAME EN	服务代码 SC	互换性 IA	数量 Q'TY	规格 SP.	备注 RE
35	01B1370	螺栓	BOLT			2	M12×25-8.8-ZN.D	
36	01B1277	螺栓	BOLT			2	M10×20-8.8-ZN.D	
37	06B0666	垫圈	WASHER			14	10-300HV-DK	
38	01D4163	支架	BRACKET			1		
39	09D3926	钢管总成	TUBE AS			1		
40	44C0798	堵头	PLUG		N	1		EC0000160407_14,替换后
41	12C3207	单向阀	CHECK VALVE		I	1		EC0000153463_8,替换前
41	12C7221	单向阀	CHECK VALVE		I	1		EC0000153463_8,替换后
42	04A0268	法兰压板	SPLIT FLANGE			2		
43	01B0643	螺栓	BOLT		I	4	M12×40-10.9-ZN.D	EC0000147834_19,4-073批；HL561595,替换后
44	01B1279	螺栓	BOLT			14	M10×30-8.8-ZN.D	
45	04A1881	法兰	FLANGE			1		
46	30C2701	堵头	PLUG			1	4H-18	
47	09C2150	管夹	CLAMP	C		2		
48	18D3563	支架	BRACKET		N	1		EC0000147834_23,4-073批；HL561595,替换后
49	32C0122	三通接头	TEE			2		
50	72A0629	压板	PLATE			6		
51	66C3258	软管总成	HOSE AS			1		
52	44C0114	测压接头	JOINT			1		
53	30C0224	接头	CONNECTOR			1		
54	05A0029	堵头	PLUG			1		
55	12B1730	O形圈	O-RING			1	23.6×2.9	

09C0569_001_00 管夹

CLAMP

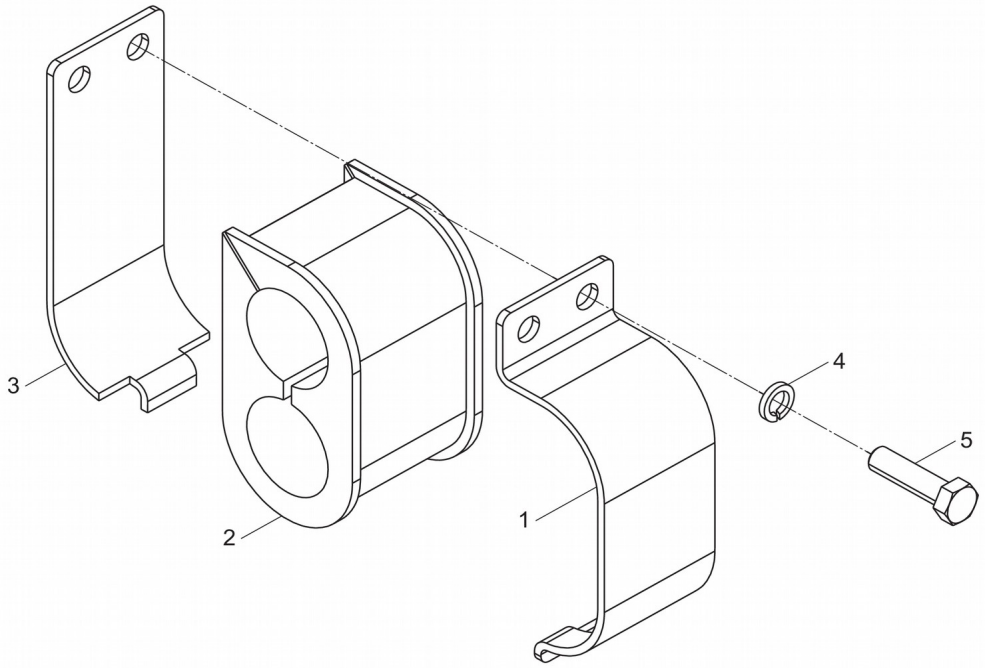

09C0569_001_00 管夹 CLAMP

件号 ITEM	部件号 PART NO.	零件名称 CH	PART NAME EN	服务代码 SC	互换性 IA	数量 Q'TY	规格 SP.	备注 RE
1	21A1274	上管夹	CLAMP			1		
2	83A0209	橡胶圈	RUBBER RING			1		
3	21A1275	下管夹	CLAMP			1		

4	06B0008	垫圈	WASHER			2	12	
5	00B0011	螺栓	BOLT			2	M12×25-8.8-ZN.D	

09C2150_000_00 管夹

CLAMP

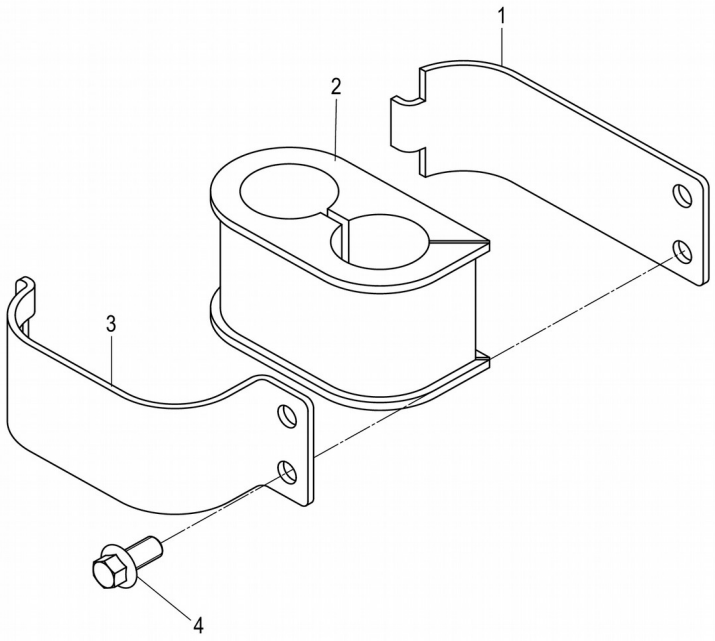

件号 ITEM	部件号 PART NO.	零件名称 CH	PART NAME EN	服务代码 SC	互换性 IA	数量 Q'TY	规格 SP.	备注 RE
1	21A9620	弯板	PLATE			1		
2	83A1461	橡胶环	RUBBER RING			1		
3	21A9619	弯板	PLATE			1		
4	01B1370	螺栓	BOLT			2	M12×25-8.8-ZN.D	

09C2458_000_00 管夹

CLAMP

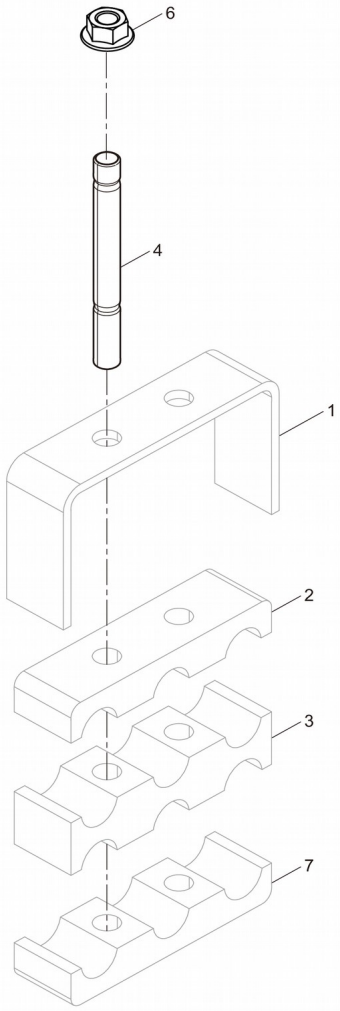

09C2458_000_00 管夹 CLAMP

件号 ITEM	部件号 PART NO.	零件名称 CH	PART NAME EN	服务代码 SC	互换性 IA	数量 Q'TY	规格 SP.	备注 RE
1		弯板	PLATE	A		1		
2		橡胶	RUBBER	A		1		
3		橡胶	RUBBER	A		1		
4	05B0067	螺柱	STUD			2	AM10×85-8.8-ZN.D	
5		橡胶	RUBBER	A		1		
6	03B2135	螺母	NUT			2	M10-8-ZN.D	

12C3207_000_00 单向阀

CHECK VALVE

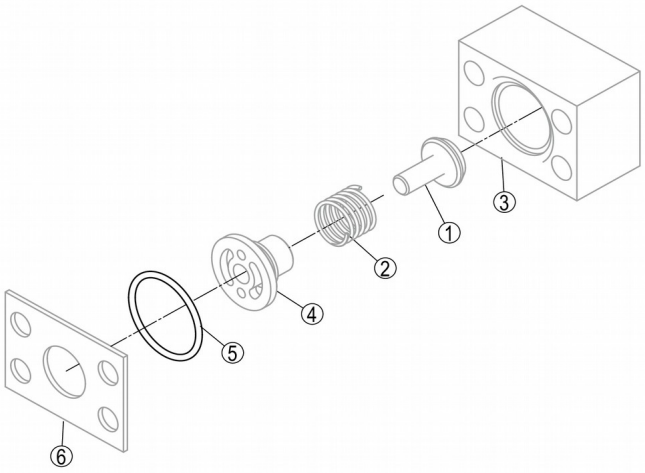

12C3207_000_00 单向阀 CHECK VALVE

件号 ITEM	部件号 PART NO.	零件名称 CH	PART NAME EN	服务代码 SC	互换性 IA	数量 Q'TY	规格 SP.	备注 RE
1		阀杆	VALVE STEM	B		1		
2		弹簧	SPRING	B		1		
3		阀体	VALVE BODY	B		1		
4		阀座	VALVE SEAT	B		1		

5	12B0446	O形圈	O-RING			1	47.22×3.53	
6		板	PLATE	B		1		

12C3208_000_00 单向阀

CHECK VALVE

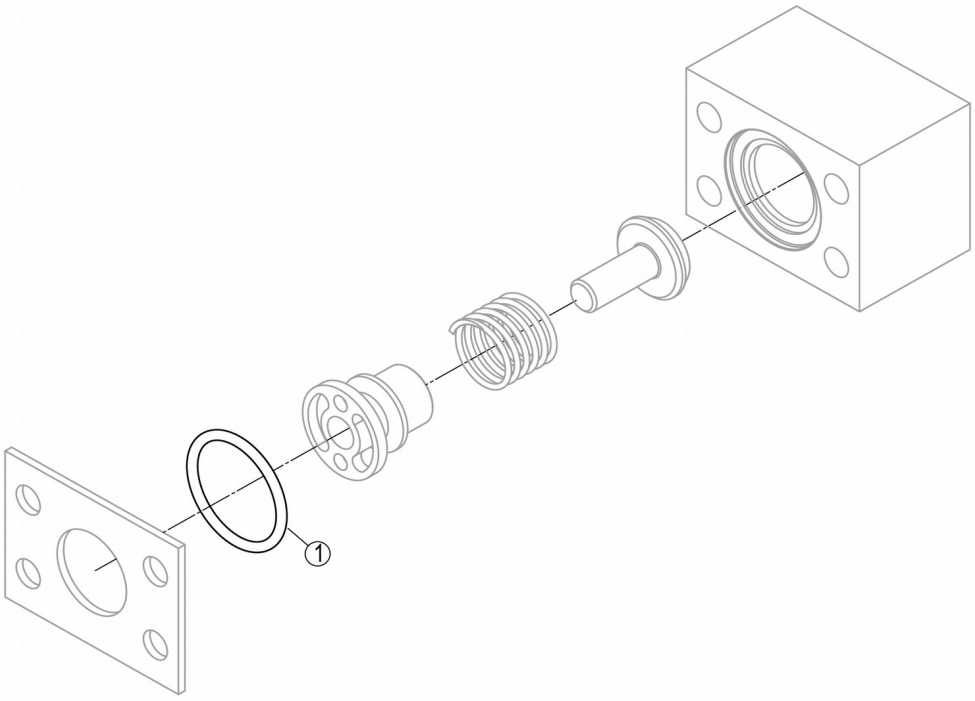

12C3208_000_00 单向阀 CHECK VALVE

件号 ITEM	部件号 PART NO.	零件名称 CH	PART NAME EN	服务代码 SC	互换性 IA	数量 Q'TY	规格 SP.	备注 RE
1	12B0821	O形圈	O-RING		N	1	37.69×3.53	EC0000120633_22,替换后

10C1773_001_00 动臂油缸

BOOM CYLINDER

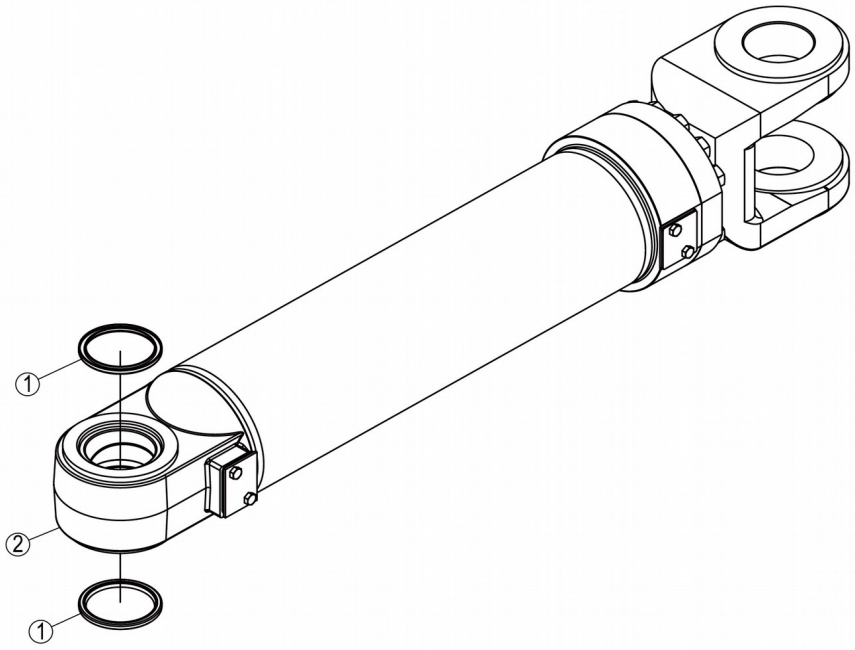

10C1773_001_00 动臂油缸 BOOM CYLINDER

件号 ITEM	部件号 PART NO.	零件名称 CH	PART NAME EN	服务代码 SC	互换性 IA	数量 Q'TY	规格 SP.	备注 RE
1	35C0004	密封圈 110×130×8	SEAL			2	110×130×8	

2	10C1773X0	动臂油缸总成	BOOM CYLINDER			1		

10C1773X0_000_00 动臂油缸总成

BOOM CYLINDER

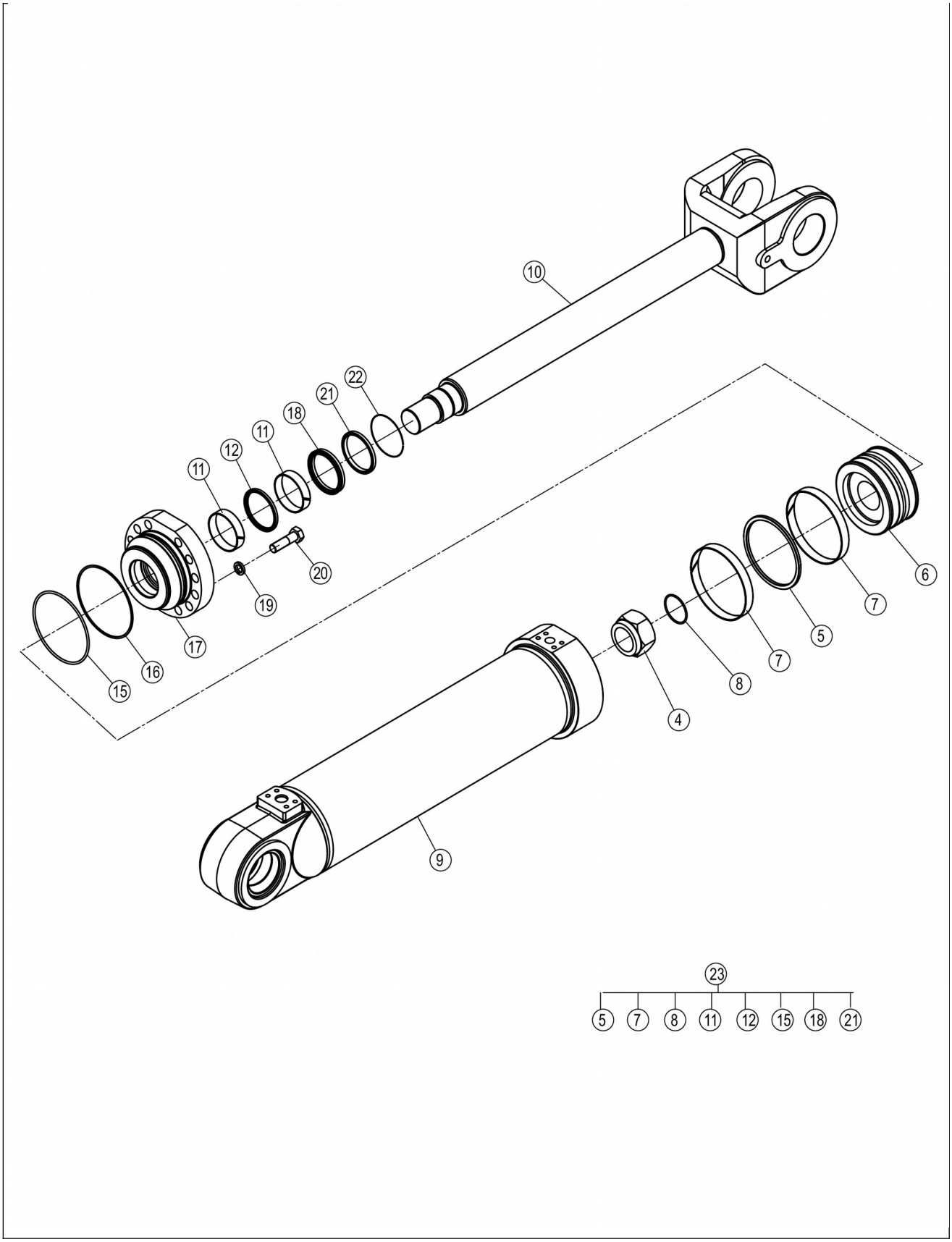
10
22
21
18
11
12
11
20
19
17
16
15
6
7
5
7
8
4
9
23
5
7
8
11
12
15
18
21

10C1773X0_000_00 动臂油缸总成 BOOM CYLINDER

件号 ITEM	部件号 PART NO.	零件名称 CH	PART NAME EN	服务代码 SC	互换性 IA	数量 Q'TY	规格 SP.	备注 RE
4	34C0512	锁紧螺母	LOCKNUT			1		
5	13B0567	密封圈	SEAL RING			1		
6	50A0527	活塞	PISTON			1		
7	80A0113	支承环	SUPPORT RING			2		
8	12B0117	O形圈	O-RING			1	73×3.55	
9	13D0841X1	缸体	CYLINDER BODY			1		
10	14D0318	活塞杆	PISTON ROD			1		
11	80A0103	支承环	SUPPORT RING			2		
12	13B0212	密封圈	SEAL RING			1	100×115.5×6.3	
15	12B0306	O形圈	O-RING			1	190×5.3	
16	76A0261	挡圈	BACKUP RING			1	Φ200×Φ191.62×2	
17	53A1480	缸盖	CYLINDER HEAD			1		
18	13B0119	密封圈	SEAL RING			1		
19	00B0042	垫圈	WASHER			12	22	
20	01B0058	螺栓	BOLT			12	M22×2×80-10.9-ZN.D	
21	13B1248	防尘圈	DUST RING			1	100X114X8	
22	76A0099	弹性挡圈	SNAP RING			1	Φ1.6-II	
23	SP141484	动臂油缸修理包明细	SEAL KIT			1		

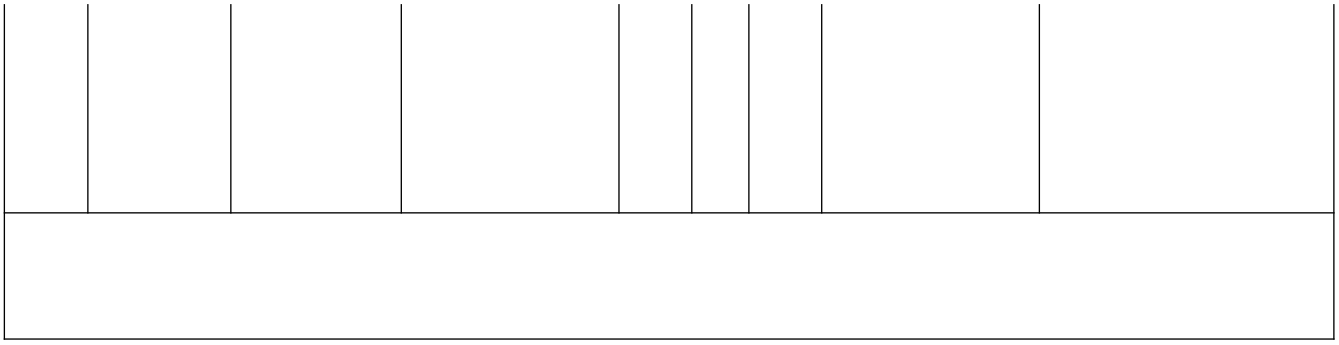

10C1774_001_00 转斗油缸

BUCKET TILTING CYLINDER

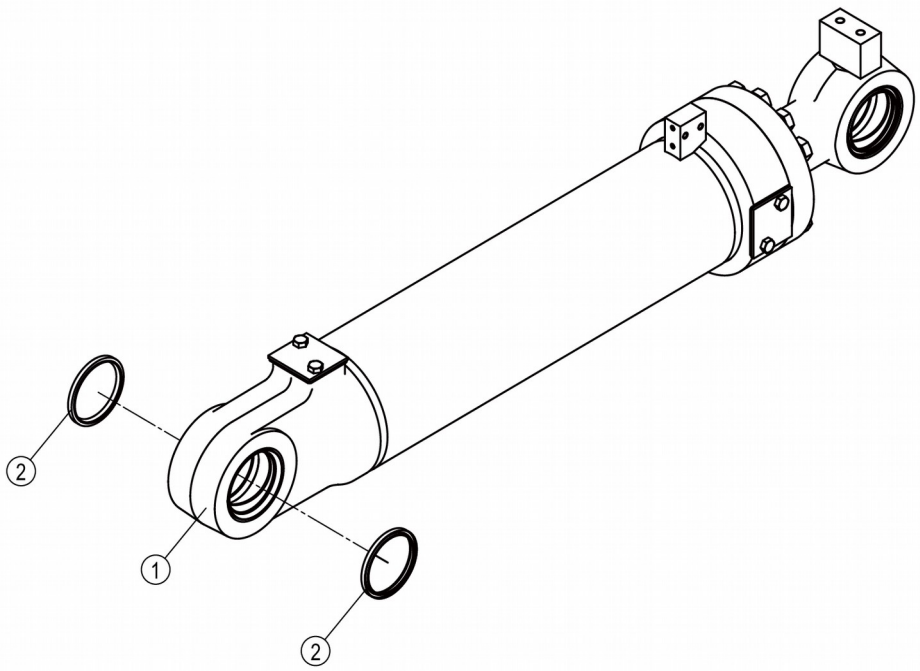
2
1
2

10C1774_001_00 转斗油缸 BUCKET TILTING CYLINDER

件号 ITEM	部件号 PART NO.	零件名称 CH	PART NAME EN	服务代码 SC	互换性 IA	数量 Q'TY	规格 SP.	备注 RE
1	10C1774X0	转斗油缸总成	BUCKET TILTING CYLINDER			1		
2	35C0003	密封圈	SEAL RING			4		

10C1774X0_000_00 转斗油缸总成

BUCKET TILTING CYLINDER

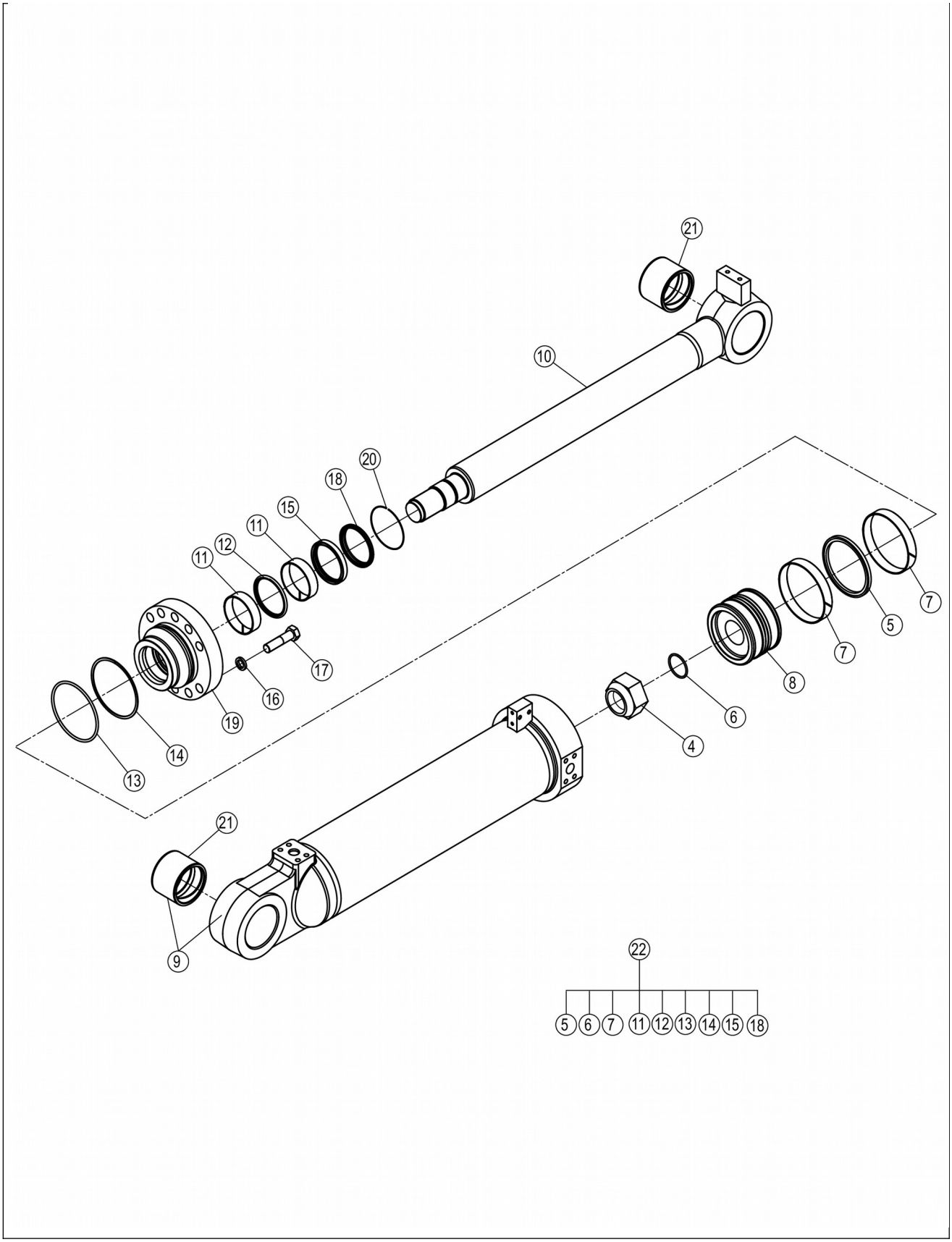
21
10
20
18
15
11
12
11
17
16
19
14
13
7
5
7
8
6
4
21
9
22
5 6 7 11 12 13 14 15 18

10C1774X0_000_00 转斗油缸总成 BUCKET TILTING CYLINDER

件号 ITEM	部件号 PART NO.	零件名称 CH	PART NAME EN	服务代码 SC	互换性 IA	数量 Q'TY	规格 SP.	备注 RE
4	34C0021	锁紧螺母 M56X2	LOCKNUT			1		
5	13B0916	密封圈	SEAL RING			1	150X129X8	
6	12B0059	O形圈	O-RING			1	53×3.55	
7	80A0809	支承环	SUPPORT RING			2	145X150X25	
8	50A0520	活塞	PISTON			1		
9	13D0843X1	缸体	CYLINDER BODY			1		
10	14D0319	活塞杆	PISTON ROD			1		
11	80A0828	支承环	SUPPORT RING			2	90X95X25	
12	13B0915	密封圈	SEAL RING			1	90X105.1X6.3	
13	12B0195	O形圈	O-RING			1	140×5.3	
14	76A0610	挡圈	BACKUP RING			1		
15	13B0411	密封圈	SEAL RING			1	90X105X11.4	
16	06B0019	垫圈	WASHER			10	20	
17	01B0308	螺栓	BOLT			10	M20×1.5×80-10.9-ZN.D	
18	13B1242	防尘圈	DUST RING			1		
19	53A1466	缸盖	CYLINDER COVER			1		
20	76A0600	挡圈	SNAP RING			1		
21	55A0089	轴衬	BUSHING			1		
22	SP141510	转斗油缸修理包	SEAL KIT			1		

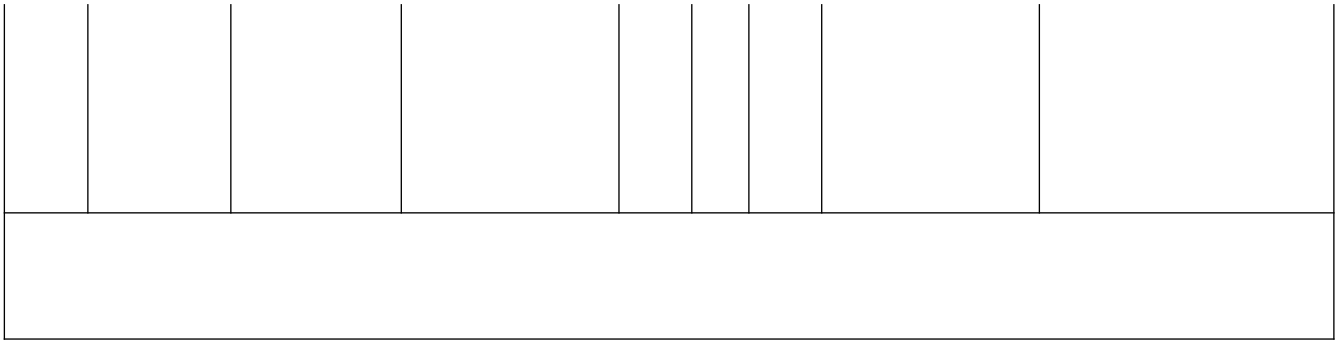

10C1818_001_00 转斗油缸

BUCKET TILTING CYLINDER

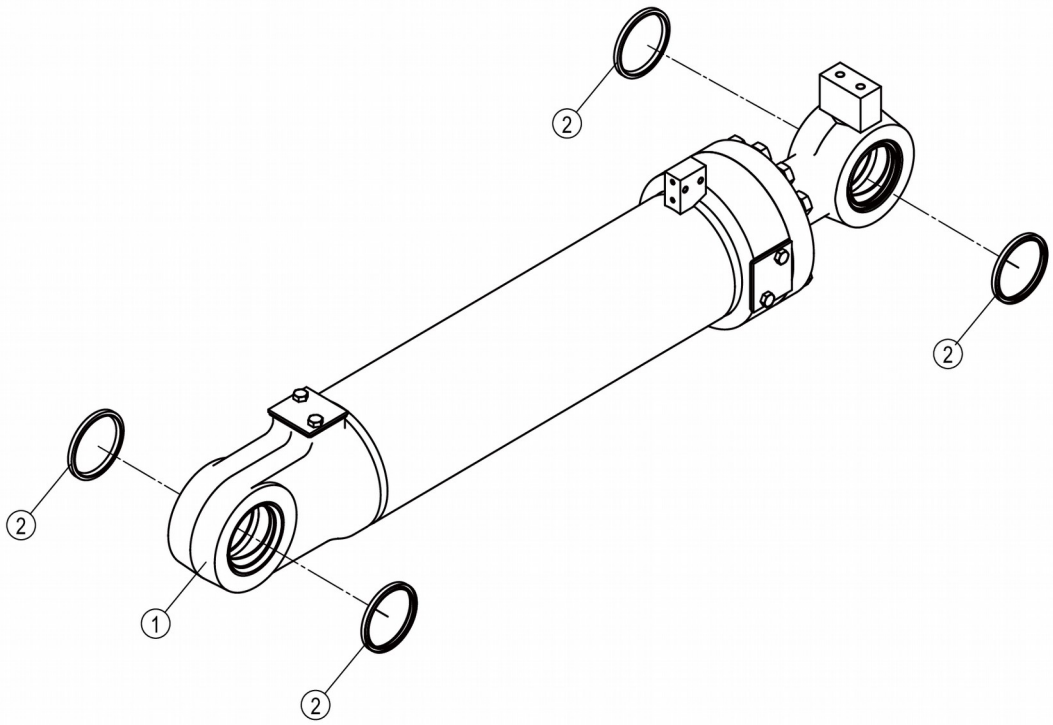
2
2
2
1
2

10C1818_001_00 转斗油缸 BUCKET TILTING CYLINDER

件号 ITEM	部件号 PART NO.	零件名称 CH	PART NAME EN	服务代码 SC	互换性 IA	数量 Q'TY	规格 SP.	备注 RE
1	10C1818X0	转斗油缸总成	BUCKET TILTING CYLINDER			1		
2	35C0003	密封圈	SEAL RING			4		

10C1818X0_000_00 转斗油缸总成

BUCKET TILTING CYLINDER

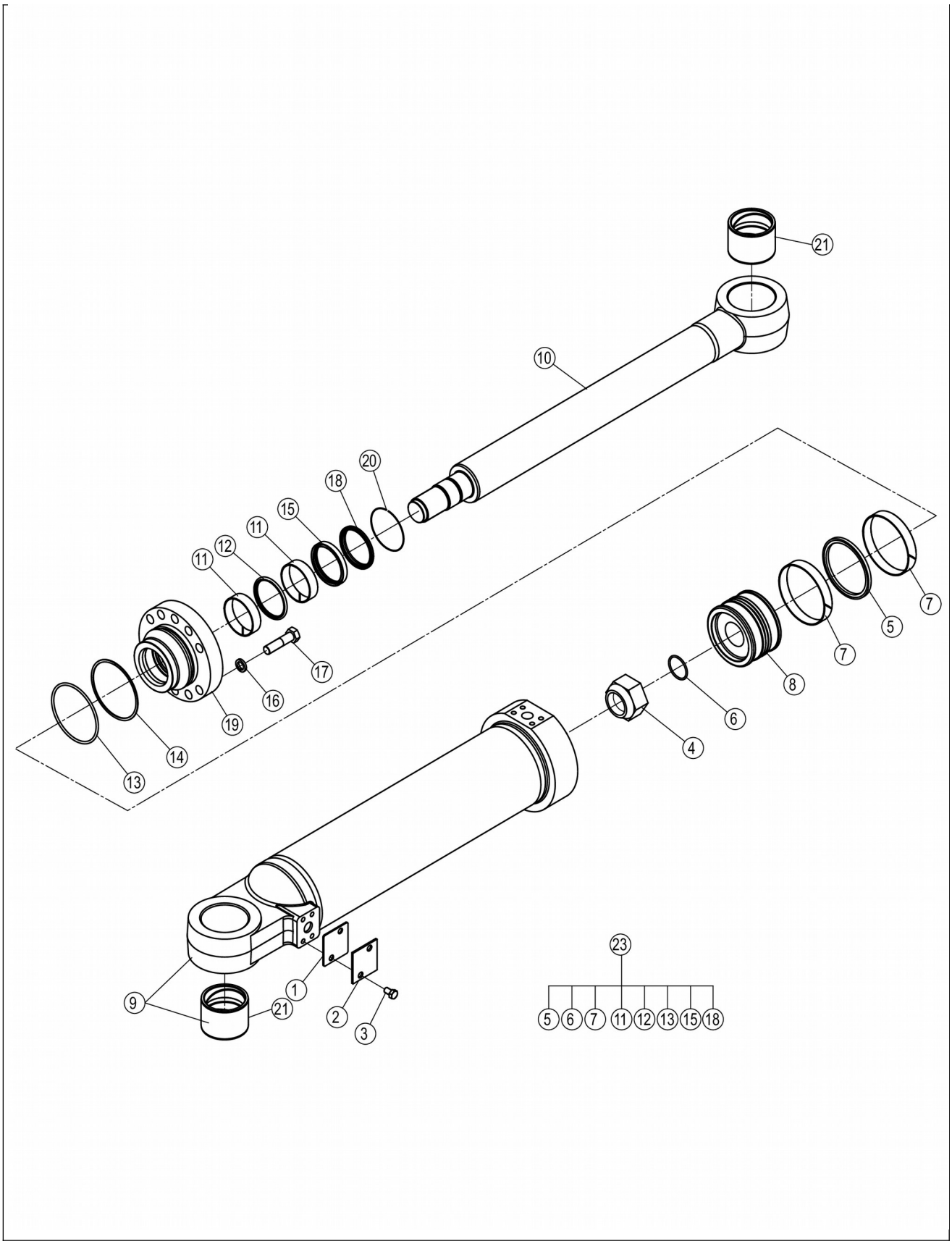
21
10
20
18
15
11
12
11
17
16
19
14
13
7
5
7
8
6
4
9
21
1
2
3
23
5
6
7
11
12
13
15
18

10C1818X0_000_00 转斗油缸总成 BUCKET TILTING CYLINDER

件号 ITEM	部件号 PART NO.	零件名称 CH	PART NAME EN	服务代码 SC	互换性 IA	数量 Q'TY	规格 SP.	备注 RE
4	34C0021	锁紧螺母 M56X2	LOCKNUT			1		
5	13B0916	密封圈	SEAL RING			1	150X129X8	
6	12B0059	O形圈	O-RING			1	53×3.55	
7	80A0809	支承环	SUPPORT RING			2	145X150X25	
8	50A0520	活塞	PISTON			1		
9	13D0856X1	缸体	CYLINDER BODY			1		
10	61A2771	活塞杆	PISTON ROD			1		
10	14D0319	活塞杆	PISTON ROD			1		
11	80A0828	支承环	SUPPORT RING			2	90X95X25	
12	13B0915	密封圈	SEAL RING			1	90X105.1X6.3	
13	12B0195	O形圈	O-RING			1	140×5.3	
14	76A0610	挡圈	BACKUP RING			1		
15	13B0411	密封圈	SEAL RING			1	90X105X11.4	
16	06B0019	垫圈	WASHER			10	20	
17	01B0308	螺栓	BOLT			10	M20×1.5×80-10.9-ZN.D	
18	13B1242	防尘圈	DUST RING			1		
19	53A1466	缸盖	CYLINDER COVER			1		
20	76A0600	挡圈	SNAP RING			1		
21	55A0089	轴衬	BUSHING			1		
23	SP141511	转斗油缸修理包	SEAL KIT			1		

10C4088_000_00 左转斗油缸

LEFT TILTING CYLINDER

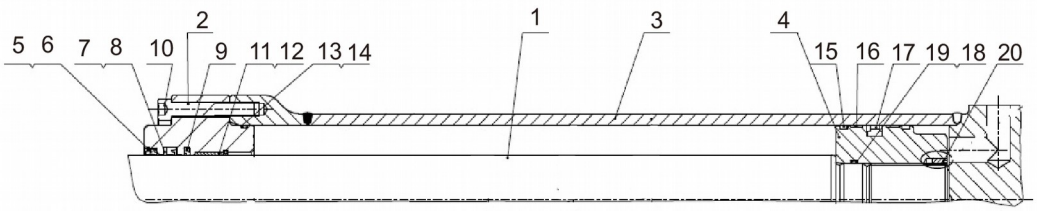
5 6 7 8 10 2 9 11 12 13 14 1 3 4 15 16 17 19 18 20

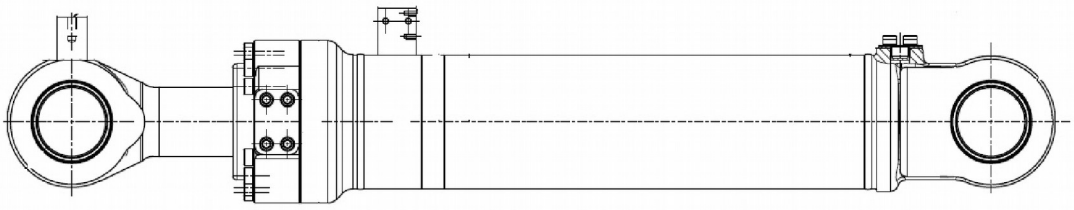

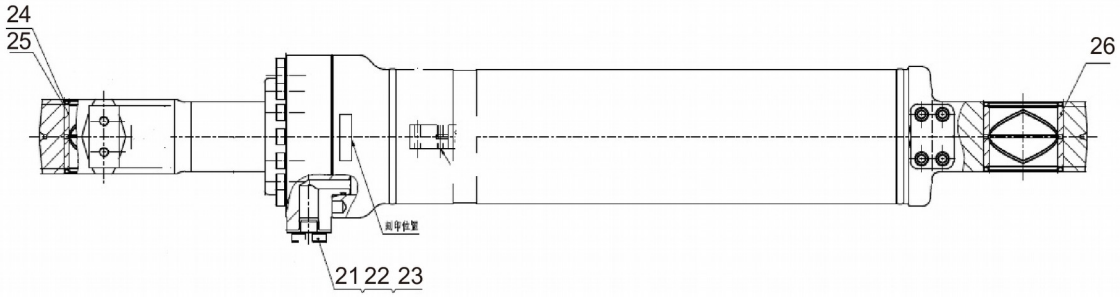
24
25
26
21 22 23

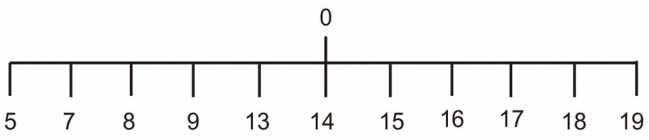
0
5 7 8 9 13 14 15 16 17 18 19

10C4088_000_00 左转斗油缸 LEFT TILTING CYLINDER

件号 ITEM	部件号 PART NO.	零件名称 CH	PART NAME EN	服务代码 SC	互换性 IA	数量 Q'TY	规格 SP.	备注 RE
0	SP155642	右转斗油缸维修包	SEAL KIT			1		
1	SP214455	活塞杆组件	PISTON ROD ASSEMBLY			1		
2	SP155633	端盖	PISTON ROD			1		
3	SP214453	左缸体组件	LEFT CYLINDER BODY ASSEMBLY			1		
4	SP155635	活塞	PISTON45#			1		
5	SP155636	防尘圈挡圈	DUST RINGD90/Φ109×2			1		
6	SP155637	内六角圆柱头螺钉	SOCKET CAP SCREWM14×85			15		
7		挡圈	SNAP RING	A		1	D90/Φ101×3.5	
8	SP155638	内六角平端紧定螺钉	SETSCREWM12×16			1		
9	SP155639	内六角圆柱头螺钉	SOCKET CAP SCREWM12×16			8		
10		橡胶垫圈	RUBBER WASHER	A		2	57.2×27.8	
11	17B0434	胶垫	PAD			2	57.2×27.8	
12	13B1501	防尘圈	DUST RING			4	DLI Φ90×Φ105×5	
13	SP155640	八字钢套	SLEEVEΦ90×Φ105×82			1		
14	SP155641	八字钢套	SLEEVEΦ90×Φ105×77			1		

10C4089_000_00 右转斗油缸

RIGHT TILTING CYLINDER

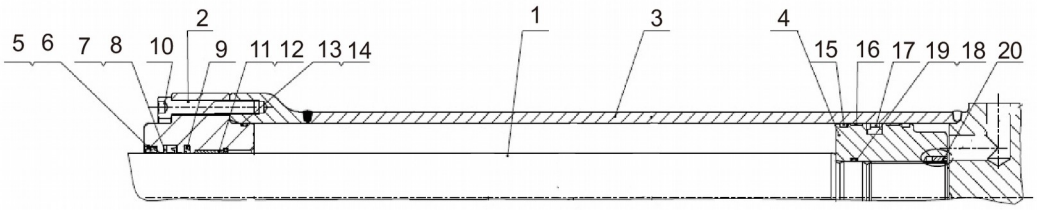
5 6 7 8 10 2 9 11 12 13 14 1 3 4 15 16 17 19 18 20

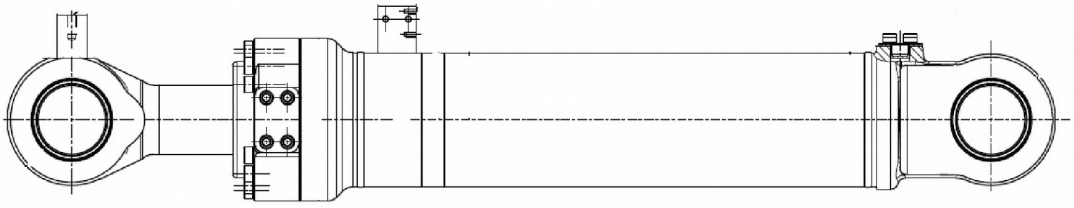

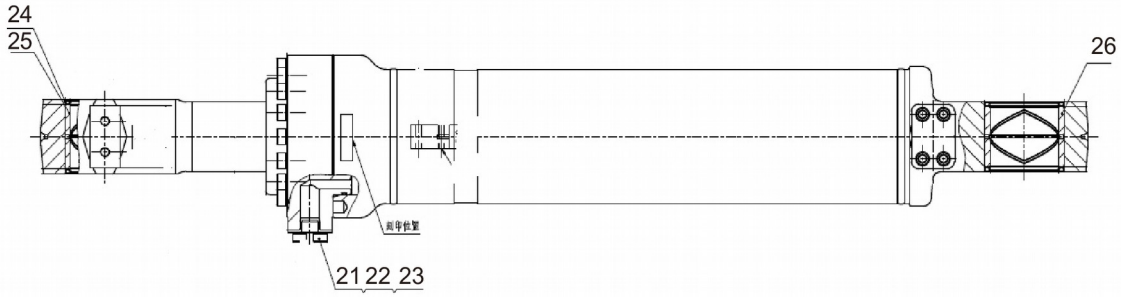
24
25
26
21 22 23

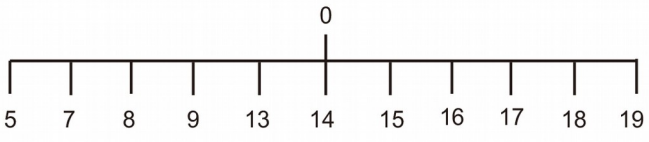
0
5 7 8 9 13 14 15 16 17 18 19

10C4089_000_00 右转斗油缸 RIGHT TILTING CYLINDER

件号 ITEM	部件号 PART NO.	零件名称 CH	PART NAME EN	服务代码 SC	互换性 IA	数量 Q'TY	规格 SP.	备注 RE
0	SP155642	右转斗油缸维修包	SEAL KIT			1		
1	SP214455	活塞杆组件	PISTON ROD ASSEMBLY			1		
2	SP155633	端盖	PISTON ROD			1		
3	SP214454	右缸体组件	RIGHT CYLINDER BODY ASSEMBLY			1		
4	SP155635	活塞	PISTON45#			1		
6	SP155636	防尘圈挡圈	DUST RINGD90/Φ109×2			1		
10	SP155637	内六角圆柱头螺钉	SOCKET CAP SCREWM14×85			15		
12		挡圈	SNAP RING	A		1	D90/Φ101×3.5	
20	SP155638	内六角平端紧定螺钉	SETSCREWM12×16			1		
21	SP155639	内六角圆柱头螺钉	SOCKET CAP SCREWM12×16			8		
22		橡胶垫圈	RUBBER WASHER	A		2	57.2×27.8	
23	17B0434	胶垫	PAD			2	57.2×27.8	
24	13B1501	防尘圈	DUST RING			4	DLI Φ90×Φ105×5	
25	SP155640	八字钢套	SLEEVEΦ90×Φ105×82			1		
26	SP155641	八字钢套	SLEEVEΦ90×Φ105×77			1		

10C4091_000_00 动臂油缸

BOOM CYLINDER

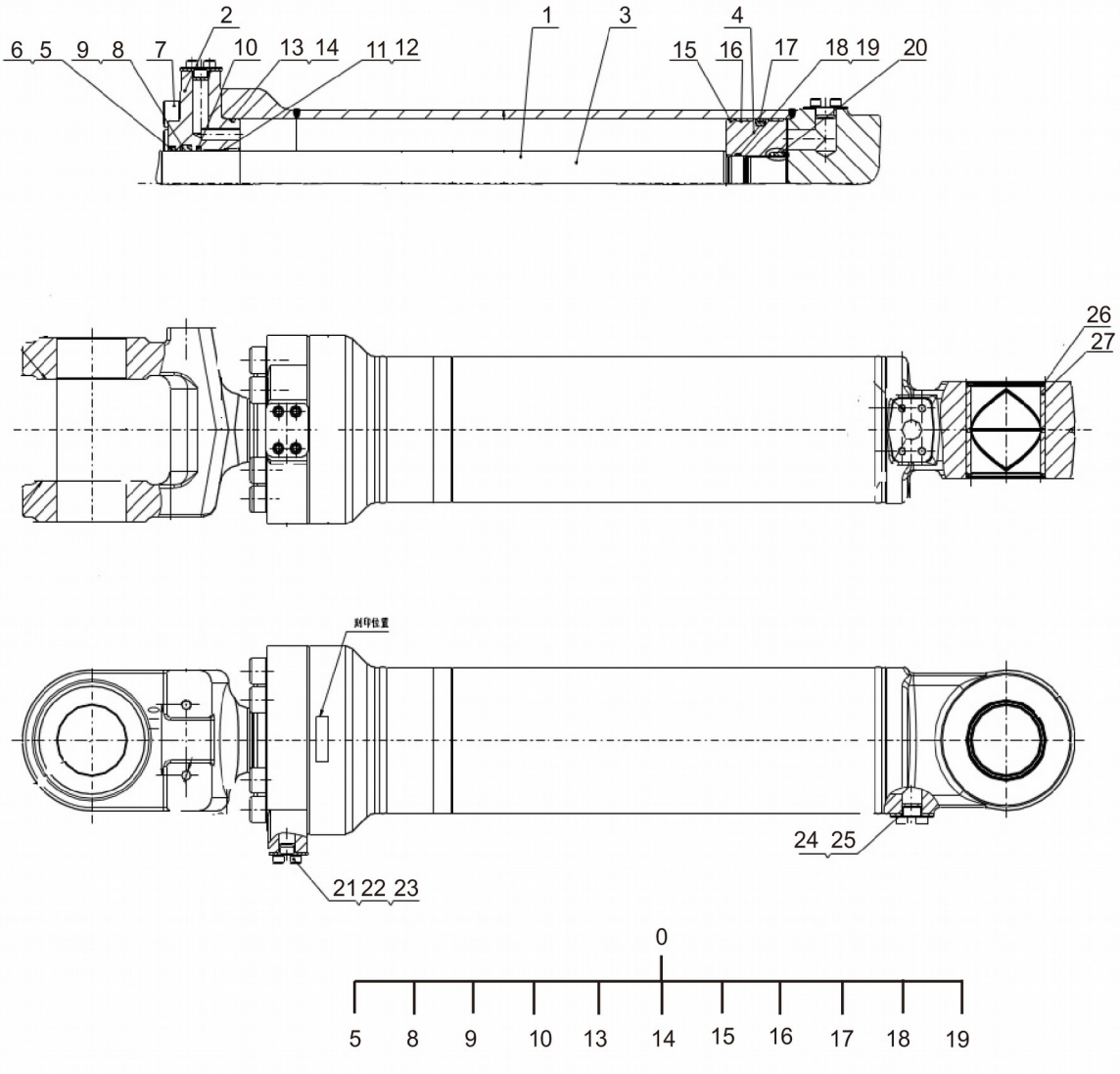
2
1
3
4
6 5 9 8 7 10 13 14 11 12
15 16 17 18 19 20
26
27
刻印位置
24 25
21 22 23
0
5 8 9 10 13 14 15 16 17 18 19

10C4091_000_00 动臂油缸 BOOM CYLINDER

件号 ITEM	部件号 PART NO.	零件名称 CH	PART NAME EN	服务代码 SC	互换性 IA	数量 Q'TY	规格 SP.	备注 RE
0	SP155655	动臂油缸维修包	SEAL KIT			1		
1	SP214452	活塞杆组件	PISTON ROD ASSEMBLY			1		
2	SP155645	端盖	PISTON ROD			1		
3	SP214451	缸体组件	CYLINDER BODY ASSEMBLY			1		
4	SP155647	活塞	PISTON 45#			1		
6		挡圈	BACKUP RING	A		1	D100/Φ119×2	
7	SP155648	内六角圆柱头螺钉	SOCKET CAP SCREWM27×110			8		
12	SP155649	孔用钢丝挡圈	SNAP RING Φ100×Φ111×3.5			1		
20	SP155650	内六角平端紧定螺钉	SETSCREW M12×18			1		
21	SP155639	内六角圆柱头螺钉	SOCKET CAP SCREWM12×16			8		
22		橡胶垫圈	RUBBER WASHER	A		1	57.2×27.8	
23	17B0434	胶垫	PAD			1	57.2×27.8	
24	SP155651	油口盖板	COVER 66.7×31.8			1		
25	SP155652	橡胶垫片	RUBBER WASHER66.7×31.8			1		
26	13B0935	防尘圈	DUST RING	E		2	Φ110×Φ125×5	
27	SP155654	轴套	SPACER RINGΦ110×Φ125×136			1		

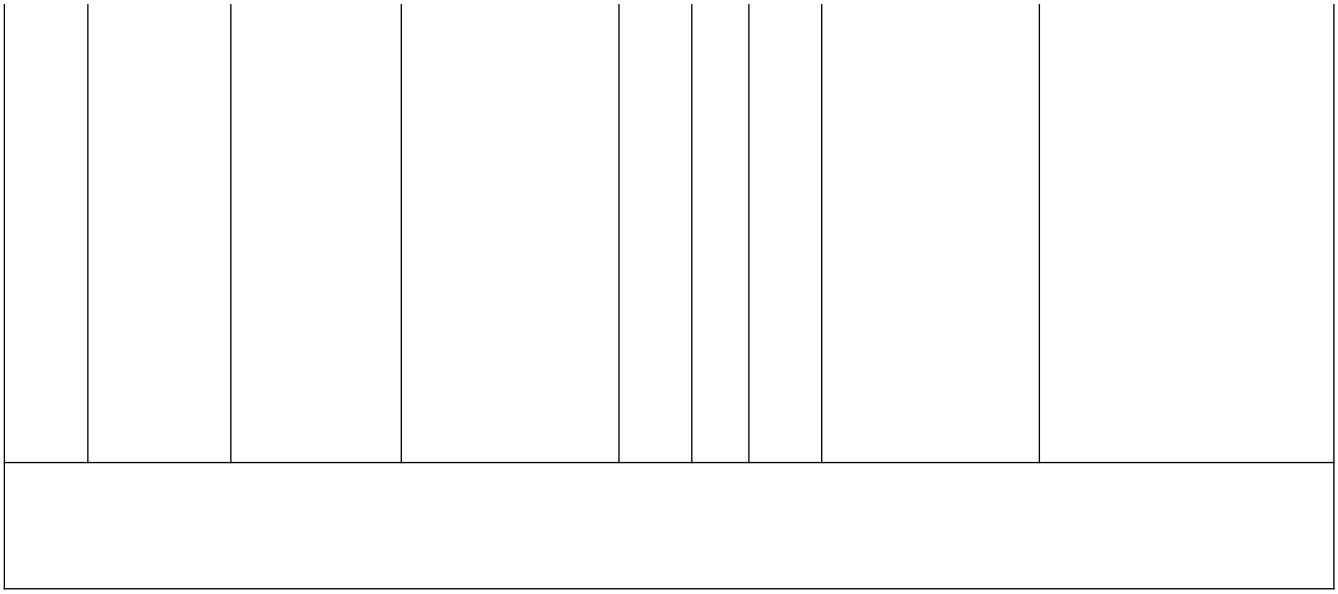

12C6257_000_00 分配阀总成

CONTROL VALVE AS

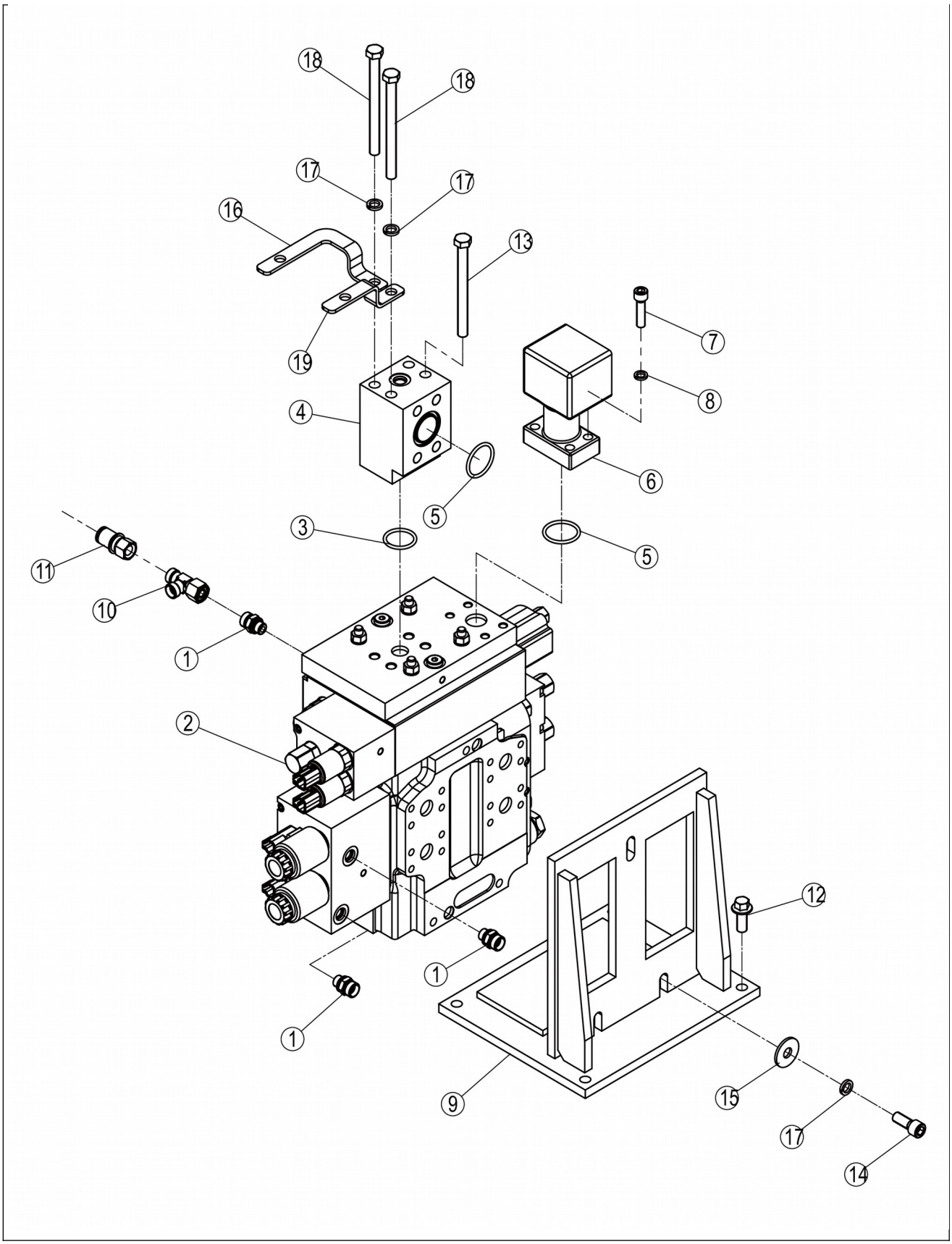
18
18
17
17
16
13
19
7
8
4
6
5
3
5
11
10
1
2
1
1
12
9
15
17
14

12C6257_000_00 分配阀总成 CONTROL VALVE AS

件号 ITEM	部件号 PART NO.	零件名称 CH	PART NAME EN	服务代码 SC	互换性 IA	数量 Q'TY	规格 SP.	备注 RE
1	30C0224	接头	CONNECTOR			3		
2	12C5256	分配阀	CONTROL VALVE			1		
3	12B0445	O形圈	O-RING			1	32.92×3.53	
4	04A3970	法兰	FLANGE			1		
5	12B0250	O形圈	O-RING			2	37.5×3.55	
6	04A3969	法兰	FLANGE			1		
7	04B0789	螺钉	SCREW			4	M10×40-10.9-DK	
8	06B0002	垫圈	WASHER			4	10	
9	00D8753	支座	BRACKET			1		
10	32C0122	三通接头	TEE			1		
11	44C0114	测压接头	JOINT			1		
12	01B1283	螺栓	BOLT			4	M12×30-8.8-ZN.D	
13	00B0090	螺栓	BOLT			2	M12×130-8.8-ZN.D	
14	04B0220	螺钉	SCREW			3	M12×30-8.8-ZN.D	
15	06B0059	垫圈	WASHER			3	12-140HV-ZN.D	
16	07A2112	弯板	PLATE			1		
17	06B0008	垫圈	WASHER			7	12	
18	00B0115	螺栓	BOLT			2	M12×140-8.8-ZN.D	
19	07A2111	弯板	PLATE			1		

12C5256_000_00 分配阀

CONTROL VALVE

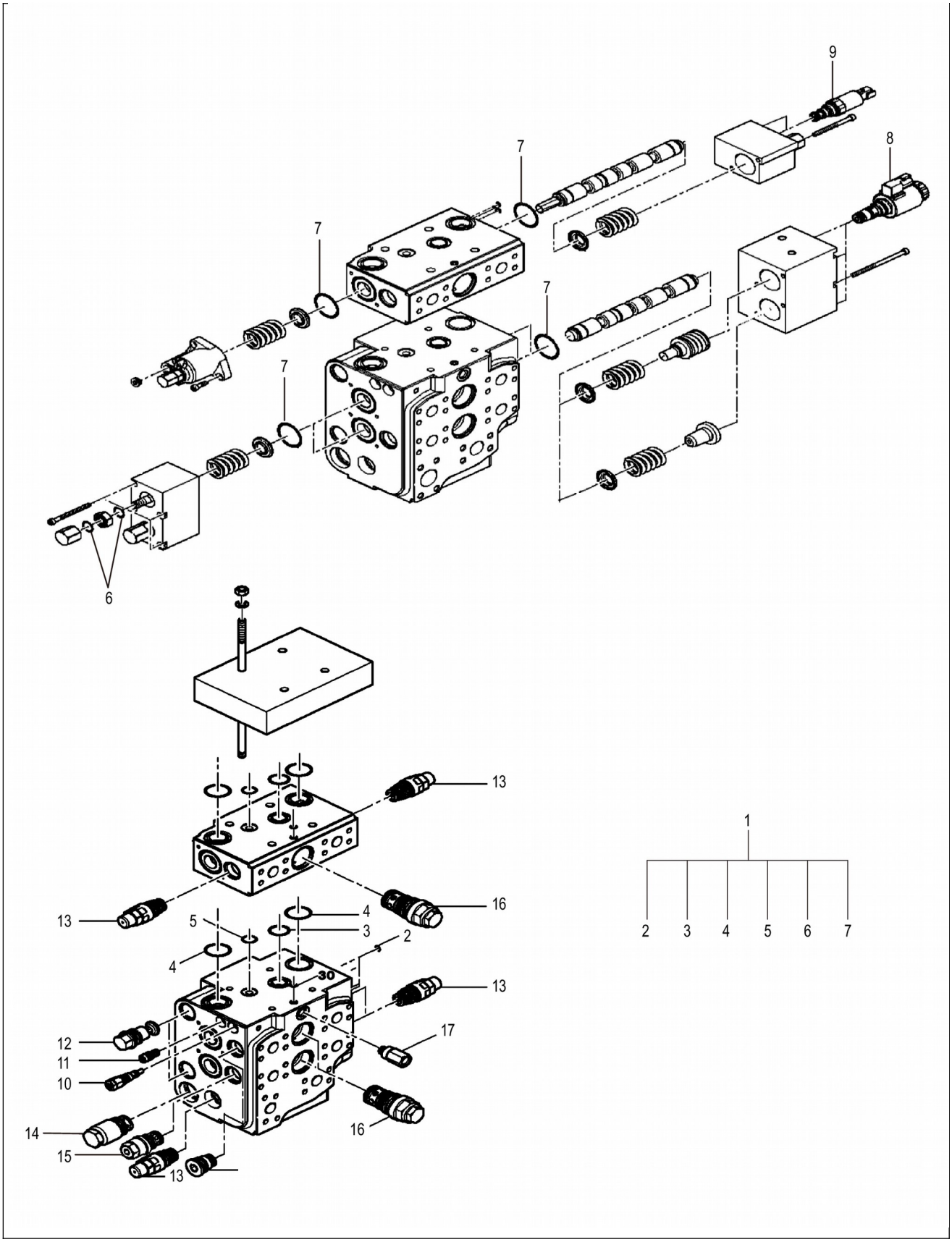
9
8
7
7
7
7
6
13
16
13
5
4
3
2
4
30
13
12
11
10
17
14
16
15
13
1
2
3
4
5
6
7

12C5256_000_00 分配阀 CONTROL VALVE

件号 ITEM	部件号 PART NO.	零件名称 CH	PART NAME EN	服务代码 SC	互换性 IA	数量 Q'TY	规格 SP.	备注 RE
1	SP150128	密封组件	SEAL ASSEMBLY			1		
8	SP194467	减压阀	PRESSURE REDUCING VALVE			2		
9	SP188721	减压阀	PRESSURE REDUCING VALVE			2		
10	SP150127	泄压阀	PRESSURE RELIEF VALVE			1		
11	SP150125	流量控制阀	FLOW CONTROL VALVE			1		
12	SP156107	截止阀	CHECK VALVE			2		
13	SP150124	溢流阀	RELIEF VALVE			5		
14	SP150126	抗气蚀阀	ANTI CAVITATION VALVE			1		
15	SP178790	螺纹插装阀	SCREW-IN CARTRIDGE VALVE			1		
16	SP170656	压力补偿器	PRESSURE COMPENSATOR			3		
17	SP150121	流量控制阀	FLOW CONTROL VALVE			1		

21C1017_002_00 液压油箱

HYDRAULIC OIL TANK

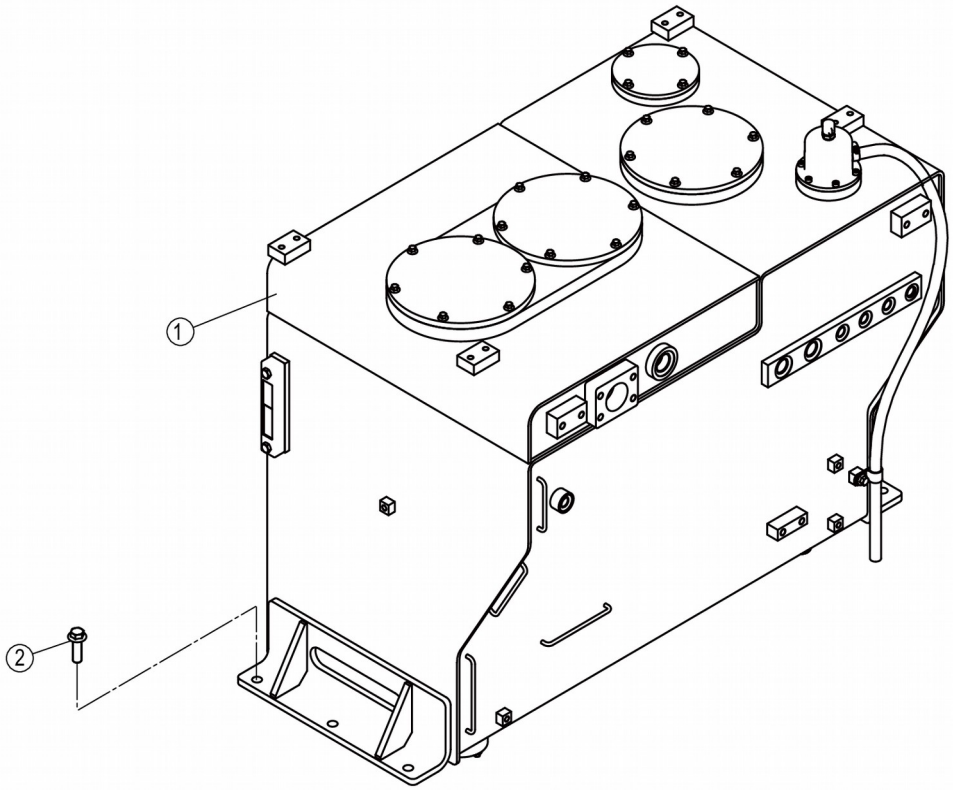
①
②

21C1017_002_00 液压油箱 HYDRAULIC OIL TANK

件号 ITEM	部件号 PART NO.	零件名称 CH	PART NAME EN	服务代码 SC	互换性 IA	数量 Q'TY	规格 SP.	备注 RE
1	21C1017X0	液压油箱	HYDRAULIC OIL TANK			1		
2	01B1000	螺栓	BOLT			6	M16×50-10.9-ZN.D	

21C1017X0_000_00 液压油箱

HYDRAULIC OIL TANK

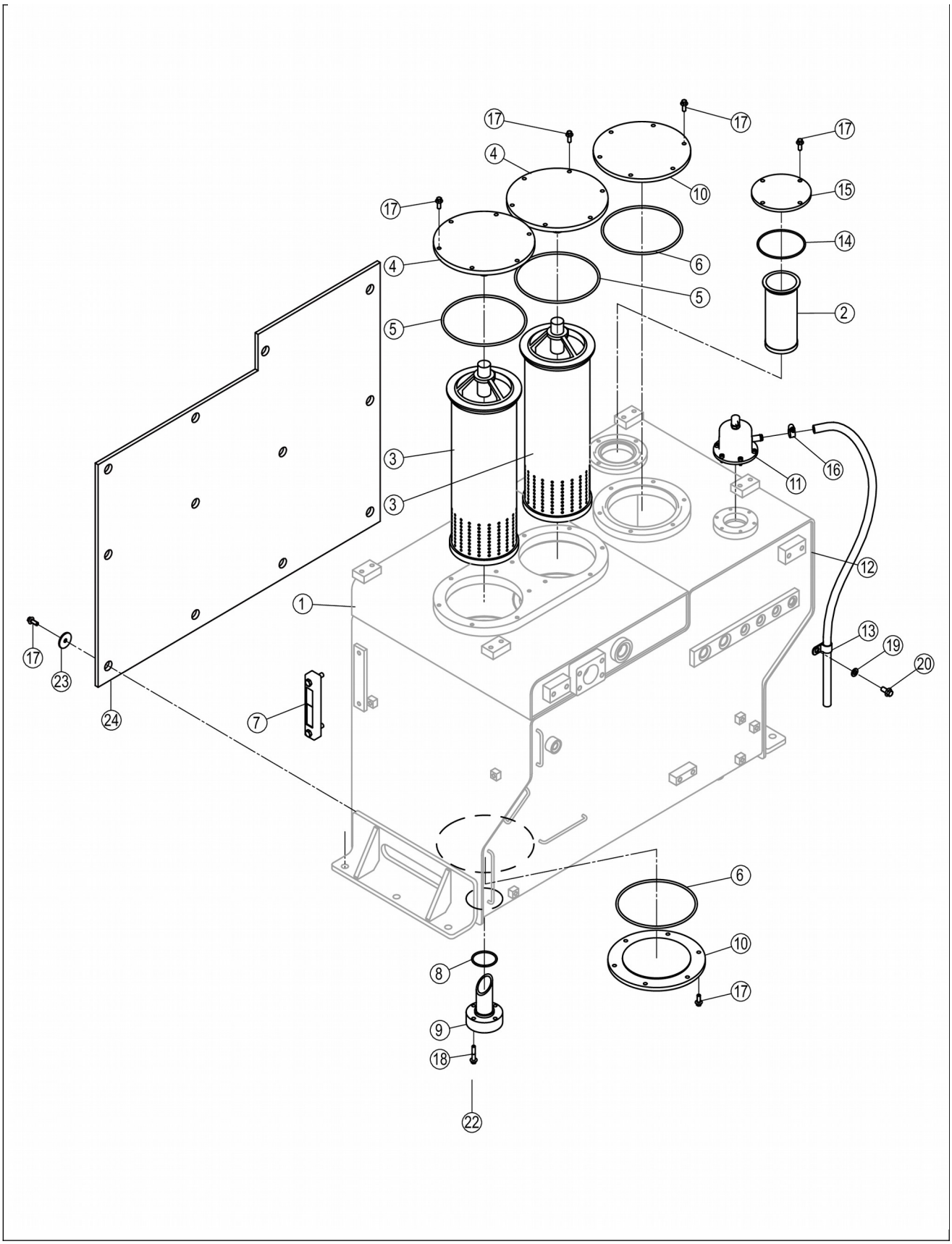
17
17
17
4
10
15
17
14
4
6
5
2
5
3
16
11
3
12
1
13
19
20
17
23
24
7
6
10
8
17
9
18
22

21C1017X0_000_00 液压油箱 HYDRAULIC OIL TANK

件号 ITEM	部件号 PART NO.	零件名称 CH	PART NAME EN	服务代码 SC	互换性 IA	数量 Q'TY	规格 SP.	备注 RE
1		箱体	HOUSING	A		1		
2	53C0857	滤筒	STRAINER			1		
3	53C0289	回油滤	RETURN OIL FILTER			2		
4	16C0098	盖板	COVER			2		
5	12B0246	O形圈	O-RING			2	200×5.3	
6	12J0002	O形圈	O-RING			2	180×5.3	
7	44C0015	液位计	OIL LEVEL VIEWING DEVICE			1	\	
8	12B0303	O形圈	O-RING			1	56×3.55	
9	10D2920	钢管总成	TUBE AS			1		
10	04A0834	法兰	FLANGE			2		
11	15C0564	空气滤清器	AIR FILTER			1		
12	30A3265	软管	HOSE			1		
13	20A1853	线夹	CLIP			1	22	
14	12B0005	O形圈	O-RING			1	109×3.55	
15	04A3181	法兰	FLANGE			1		
16	09C0235	卡箍	CLAMP			1	Φ16～Φ25, 12MM	
17	01B1289	螺栓	BOLT			40	M8×20-8.8-ZN.D	
18	01B1293	螺栓	BOLT			4	M8×40-8.8-ZN.D	
19	06B0472	垫圈	WASHER			1	10-300HV-DK	
20	01B1277	螺栓	BOLT			1	M10×20-8.8-ZN.D	
23	56A3590	环	RING			12		
24	88A1378	隔热罩	HEAT SHIELD			1		

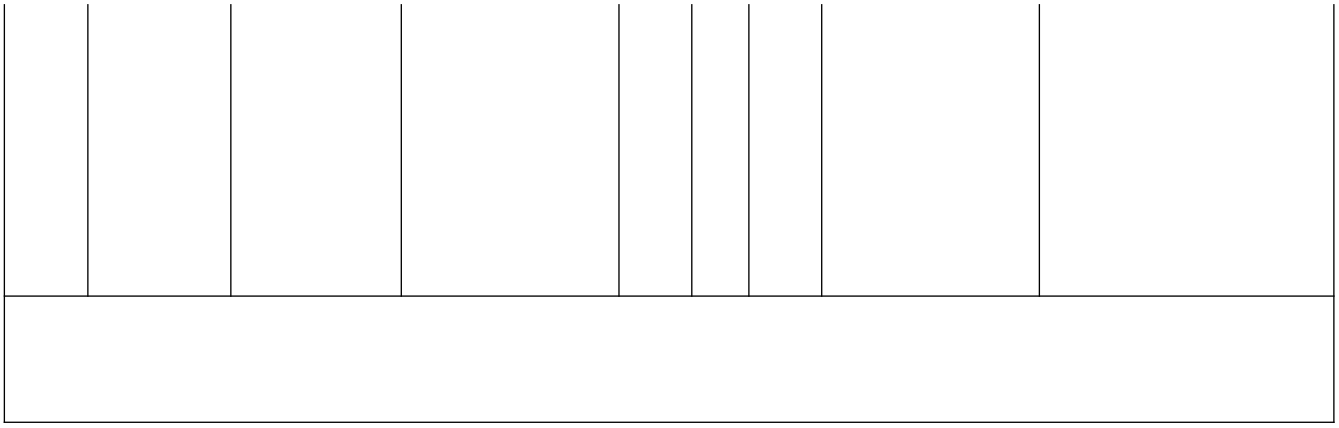

15C0564_000_00 空气滤清器

AIR FILTER

注：该系统无装配图。

Note: No assembly diagram is provided for this system.

15C0564_000_00 空气滤清器 AIR FILTER

件号 ITEM	部件号 PART NO.	零件名称 CH	PART NAME EN	服务代码	互换性	数量 Q'TY	规格 SP.	备注 RE

				SC	IA			
1	53C1024	滤芯	FILTER ELEMENT	A		1	150L/MIN 10MM	

53C0289_000_00 回油滤

RETURN OIL FILTER

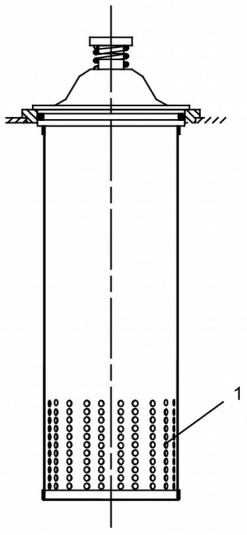

53C0289_000_00 回油滤 RETURN OIL FILTER

件号 ITEM	部件号 PART NO.	零件名称 CH	PART NAME EN	服务代码 SC	互换性 IA	数量 Q'TY	规格 SP.	备注 RE
1	53C0302	回油滤芯	RETUREN OIL FILTER ELEMENT			1		

21C1348_000_00 液压油箱

HYDRAULIC OIL TANK

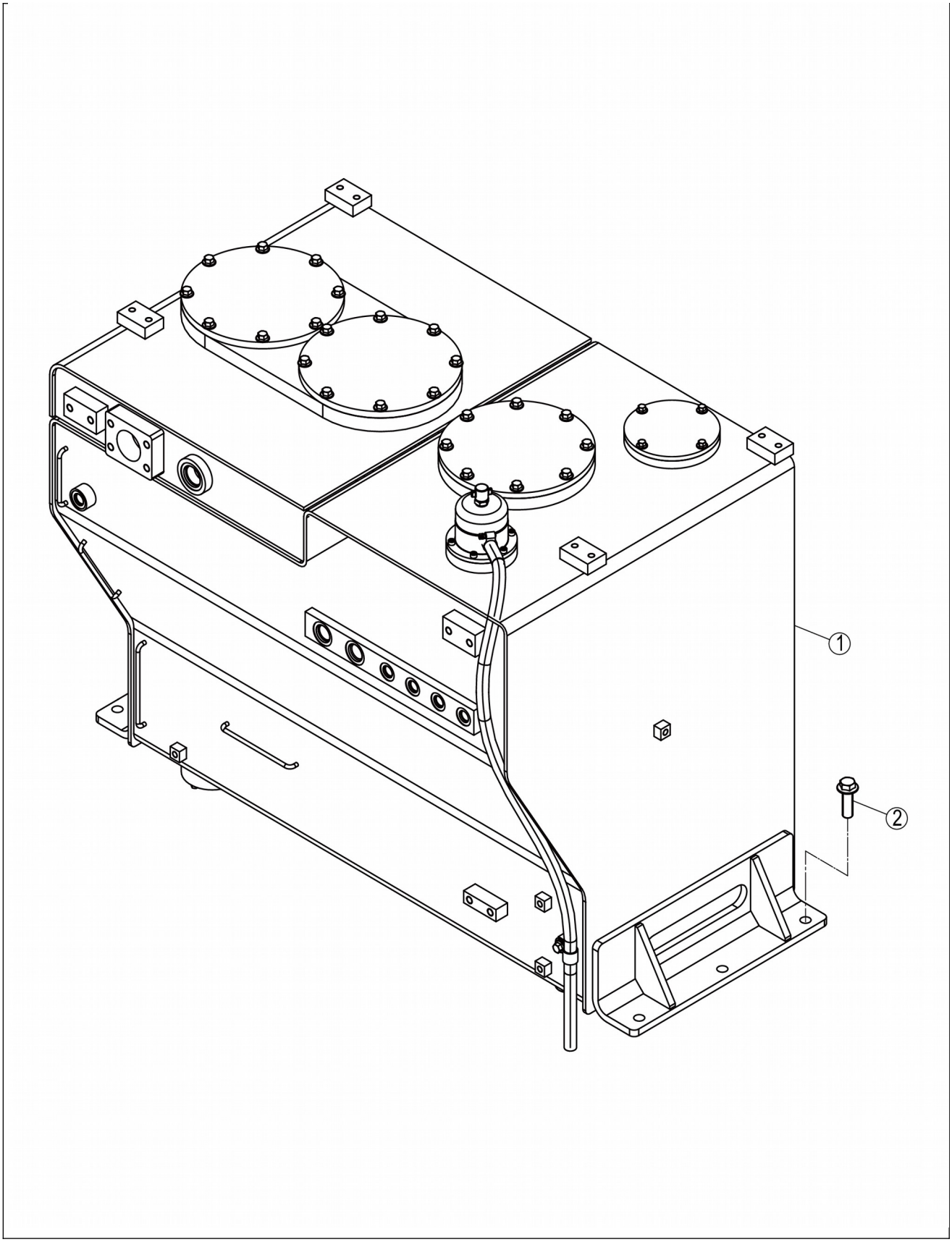
①
②

21C1348_000_00 液压油箱 HYDRAULIC OIL TANK

件号 ITEM	部件号 PART NO.	零件名称 CH	PART NAME EN	服务代码 SC	互换性 IA	数量 Q'TY	规格 SP.	备注 RE
1	21C1348X0	液压油箱	HYDRAULIC OIL TANK			1		
2	01B1000	螺栓	BOLT			6	M16×50-10.9-ZN.D	

21C1348X0_000_00 液压油箱

HYDRAULIC OIL TANK

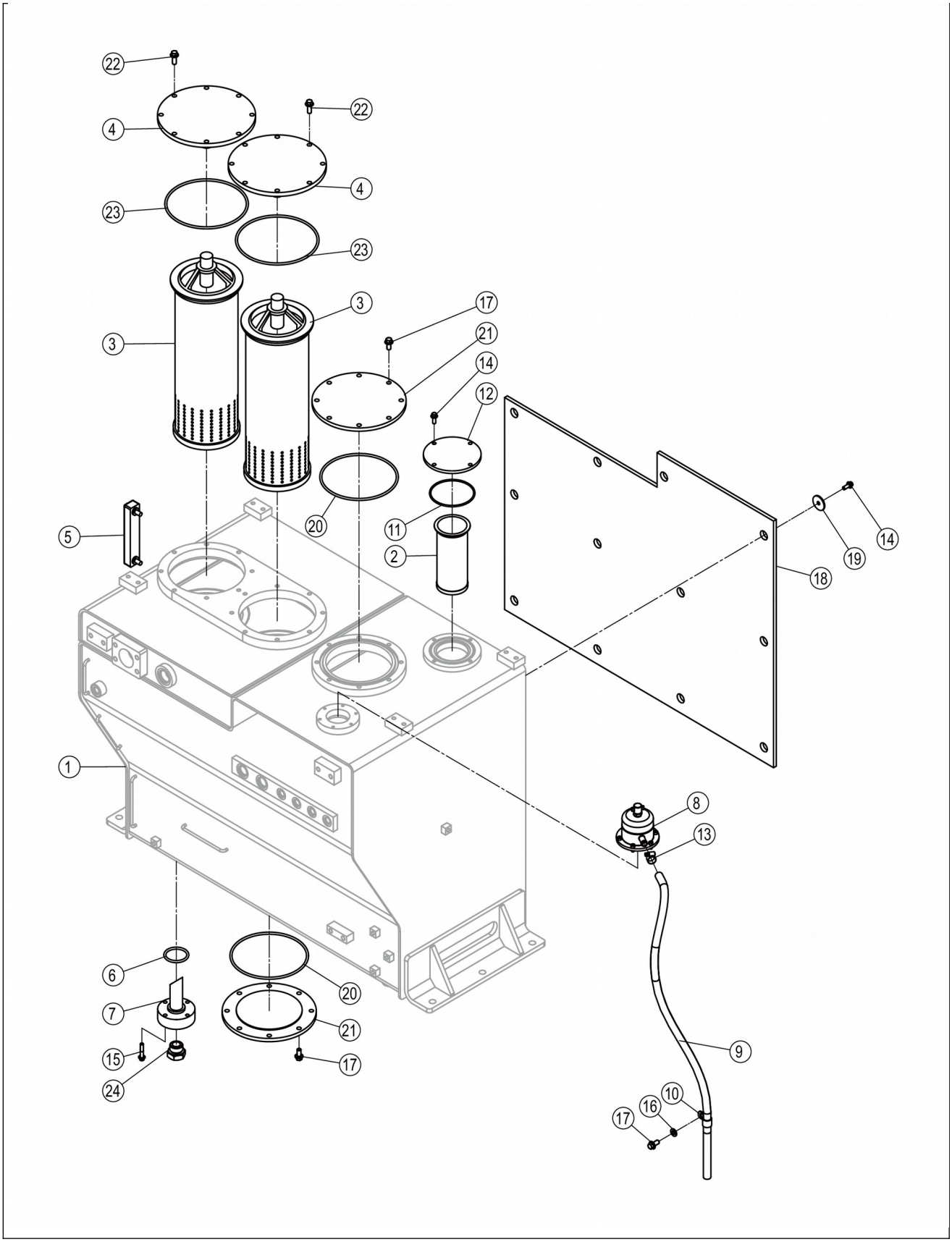
22
4
22
4
23
23
3
3
17
21
14
12
20
11
2
5
14
19
18
1
8
13
6
20
7
21
15
17
24
9
10
16
17

21C1348X0_000_00 液压油箱 HYDRAULIC OIL TANK

件号 ITEM	部件号 PART NO.	零件名称 CH	PART NAME EN	服务代码 SC	互换性 IA	数量 Q'TY	规格 SP.	备注 RE
1		箱体	HOUSING	A		1		
2	53C0857	滤筒	STRAINER			1		
3	53C0289	回油滤	RETURN OIL FILTER			2		
4	16C0136	盖板	COVER			2		
5	44C0015	液位计	OIL LEVEL VIEWING DEVICE			1	\	
6	12B1305	O形圈	O-RING			1	53.34×5.33	
7	08D0558	钢管总成	TUBE AS			1		
8	15C0564	空气滤清器	AIR FILTER			1		
9	30A3265	软管	HOSE			1		
10	20A1853	线夹	CLIP			1	22	
11	12B0005	O形圈	O-RING			1	109×3.55	
12	04A3181	法兰	FLANGE			1		
13	09C0235	卡箍	CLAMP			1	Φ16～Φ25, 12MM	
14	01B1289	螺栓	BOLT			16	M8×20-8.8-ZN.D	
15	01B1293	螺栓	BOLT			4	M8×40-8.8-ZN.D	
16	06B0472	垫圈	WASHER			1	10-300HV-DK	
17	01B1277	螺栓	BOLT			17	M10×20-8.8-ZN.D	
18	88A1378	隔热罩	HEAT SHIELD			1		
19	56A3590	环	RING			12		
20	12B0480	O形圈	O-RING			2	189.87×5.33	
21	04A4400	法兰	FLANGE			2		
22	01B1278	螺栓	BOLT			16	M10×25-8.8-ZN.D	
23	12B1591	O形圈	O-RING			2	202.57×5.33	
24	30C0813	堵头	PLUG			1		

10Y0062_001_00 转向液压系统

STEERING HYDRAULIC SYSTEM

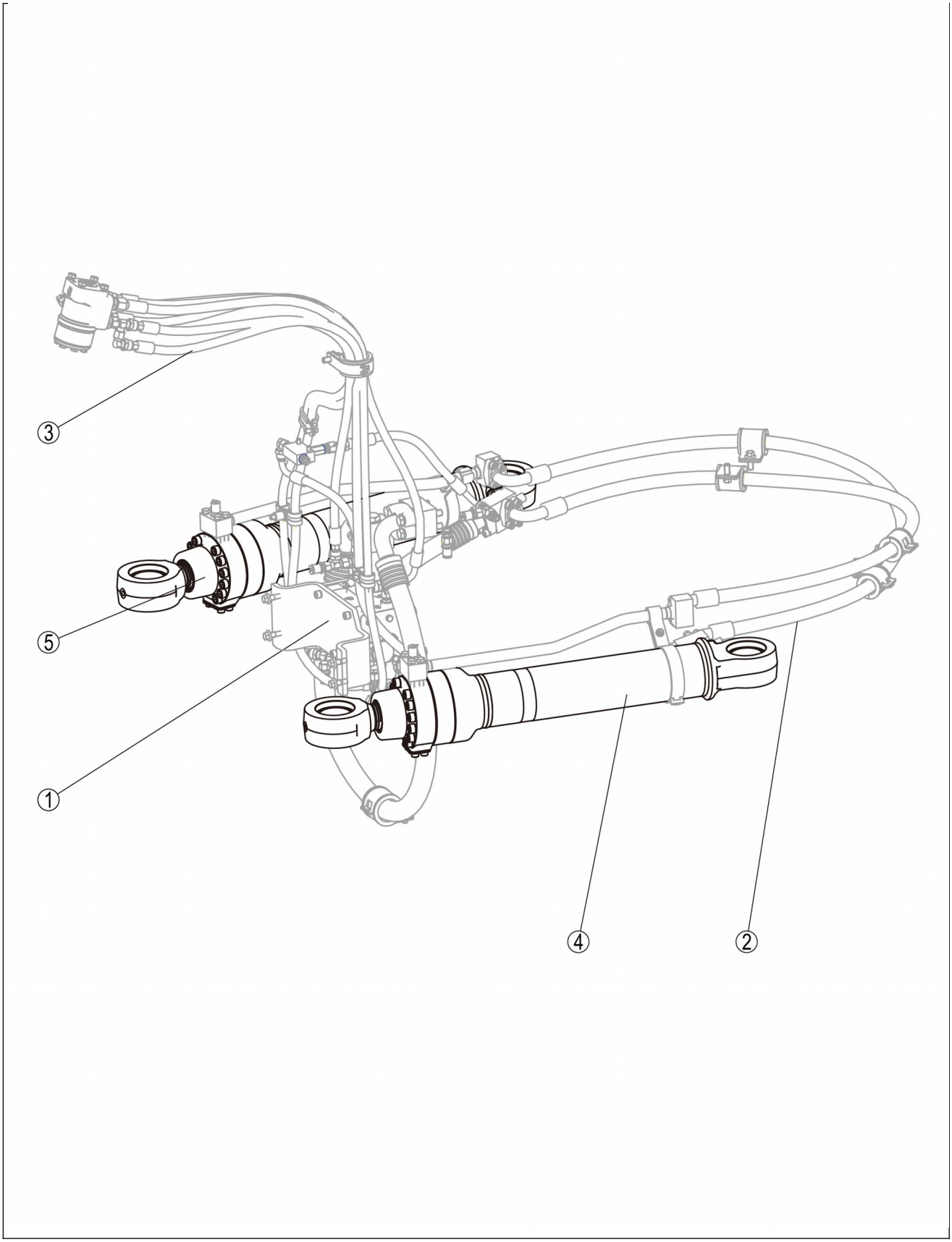
③
⑤
①
④
②

10Y0062_001_00 转向液压系统 STEERING HYDRAULIC SYSTEM

件号 ITEM	部件号 PART NO.	零件名称 CH	PART NAME EN	服务代码 SC	互换性 IA	数量 Q'TY	规格 SP.	备注 RE
1	12C5635	流量放大阀安装总成	FLOW AMPLIFYING VALVE AS	C	N	1		EC0000129010_1,替换后
2	00C5117	转向管路	STEERING LINES	C	N	1		EC0000129010_3,替换后
3	00C5116	转向控制管路	STEERING CONTROL LINES	C	N	1		EC0000129010_2,替换后
4	10C4092	转向油缸	STEERING CYLINDER		N	1		EC0000139370_11,替换后
5	10C4093	转向油缸	STEERING CYLINDER		N	1		EC0000139370_12,替换后

00C5116_001_00 转向控制管路

STEERING CONTROL LINES

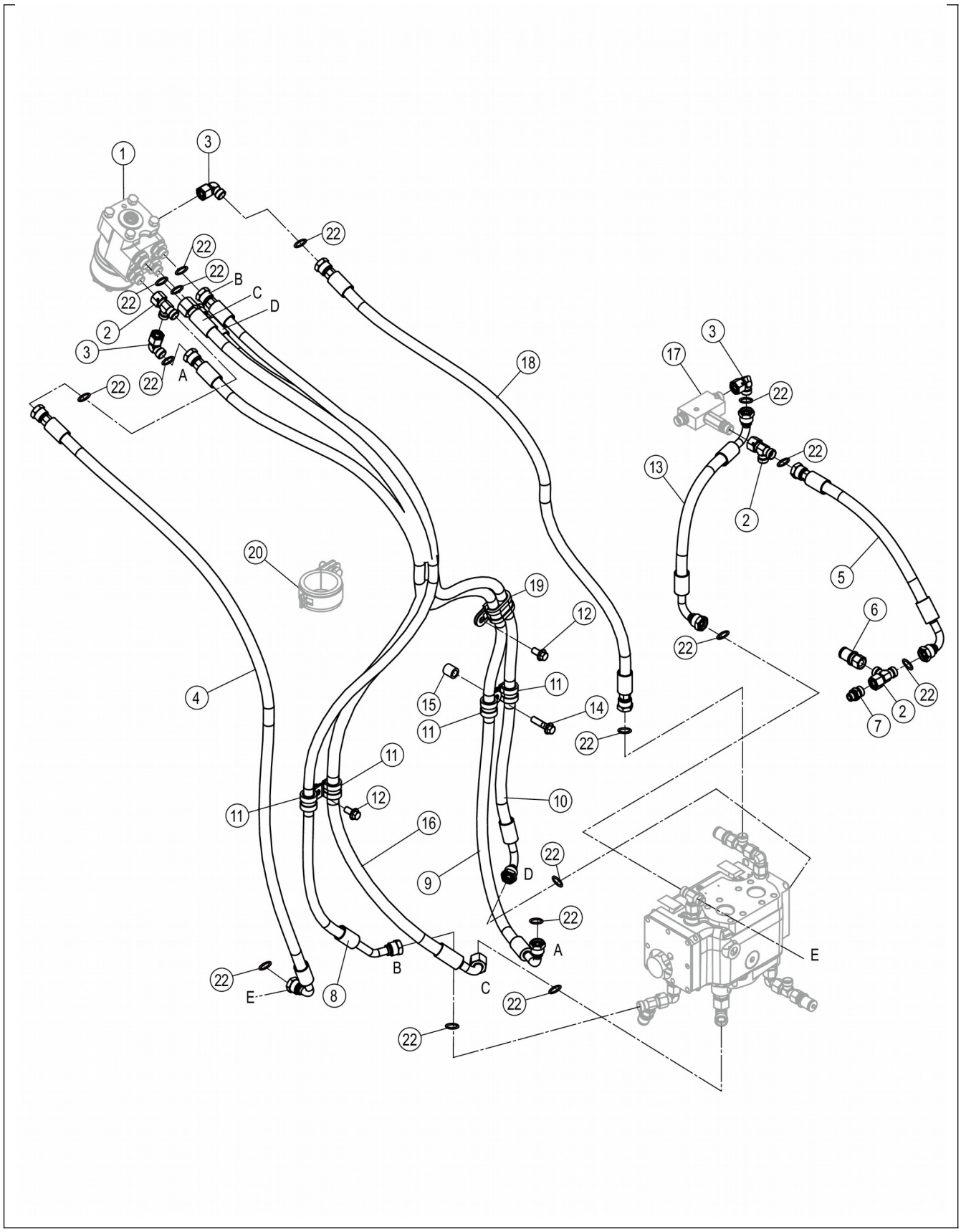
1
3
22
22
22
22
B
C
D
2
3
A
22
22
18
3
17
22
22
13
2
5
20
19
12
6
22
2
22
7
4
15
11
14
11
22
11
12
11
10
16
9
D
22
22
A
E
22
E
8
B
C
22
22

00C5116_001_00 转向控制管路 STEERING CONTROL LINES

件号 ITEM	部件号 PART NO.	零件名称 CH	PART NAME EN	服务代码 SC	互换性 IA	数量 Q'TY	规格 SP.	备注 RE
1	44C2009	转向器	METERING PUMP	C		1		
2	32C0122	三通接头	TEE			3		
3	31C0102	弯接头	ELBOW			3		
4	66C3294	软管总成	HOSE AS			1		
5	66C3301	软管总成	HOSE AS			1		
6	44C0114	测压接头	JOINT			2		
7	30C0224	接头	CONNECTOR			2		
8	66C7267	软管总成	HOSE AS			1		
9	66C7277	软管总成	HOSE AS			1		
10	66C7268	软管总成	HOSE AS			1		
11	09C1746	软管夹	CLAMP			4	Φ22	
12	01B1277	螺栓	BOLT			2	M10×20-8.8-ZN.D	
13	66C3596	软管总成	HOSE AS			1		
14	01B0716	螺栓	BOLT			1	M10×40-10.9-ZN.D	
15	51A2840	圆筒	DRUM			1		
16	66C7269	软管总成	HOSE AS			1		
17	44C1254	梭阀	SHUTTLE VALVE	C		1		
18	66C3293	软管总成	HOSE AS			1		
19	09C1754	双管夹	DOUBLE CLAMP			1	Φ22/Φ22	
20	09C0069	管夹	CLAMP	C		1		
22	12B0514	O形圈	O-RING			16	9×1.5	

09C0069_000_00 管夹

CLAMP

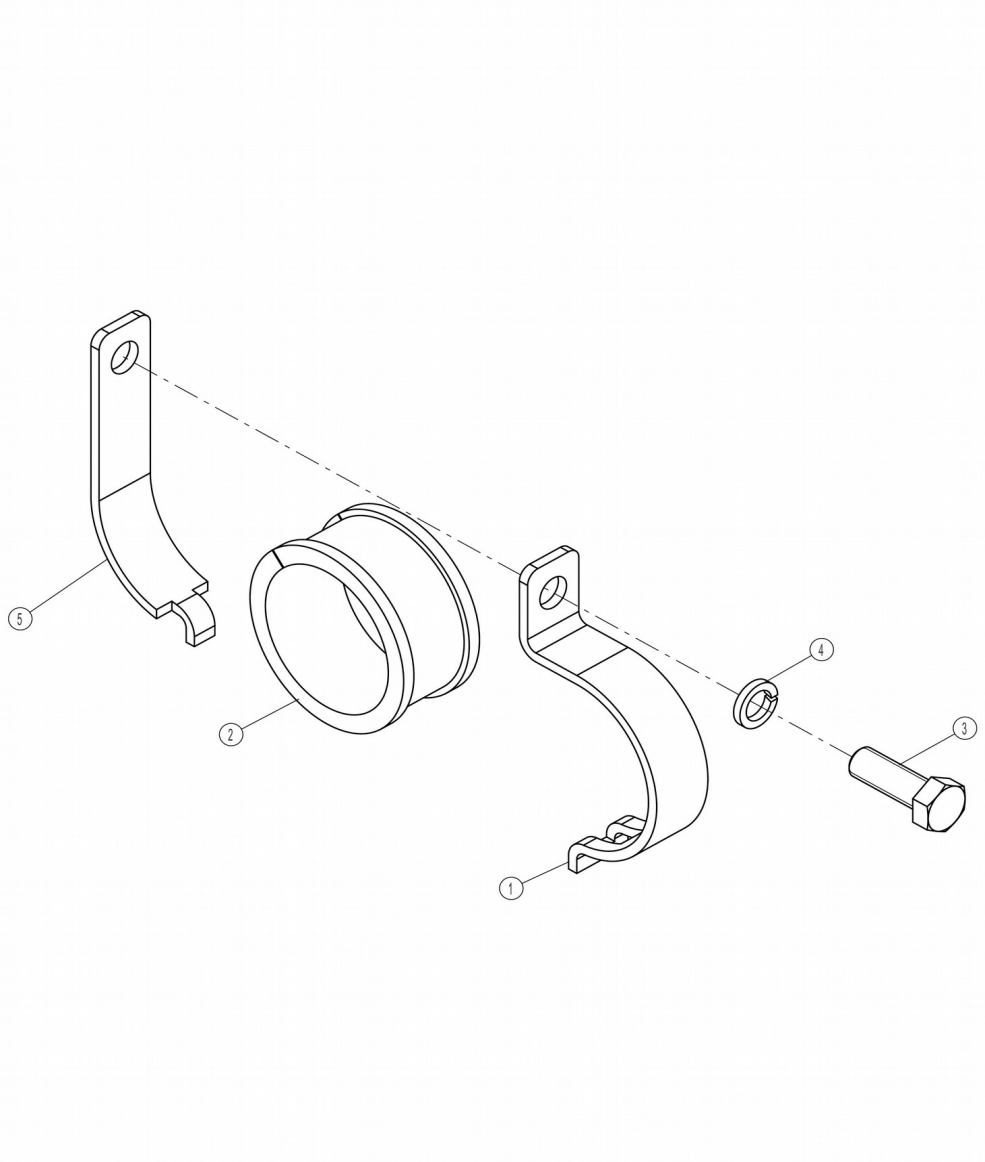

09C0069_000_00 管夹 CLAMP

件号 ITEM	部件号 PART NO.	零件名称 CH	PART NAME EN	服务代码 SC	互换性 IA	数量 Q'TY	规格 SP.	备注 RE
1	21A0942	上管夹	CLAMP			1		
2	83A0122	橡胶圈	RUBBER RING			1		
3	00B0035	螺栓	BOLT			1	M12×35-8.8-ZN.D	
4	06B0008	垫圈	WASHER			1	12	
5	21A0943	下管夹	CLAMP			1		

44C1254_001_00 梭阀

SHUTTLE VALVE

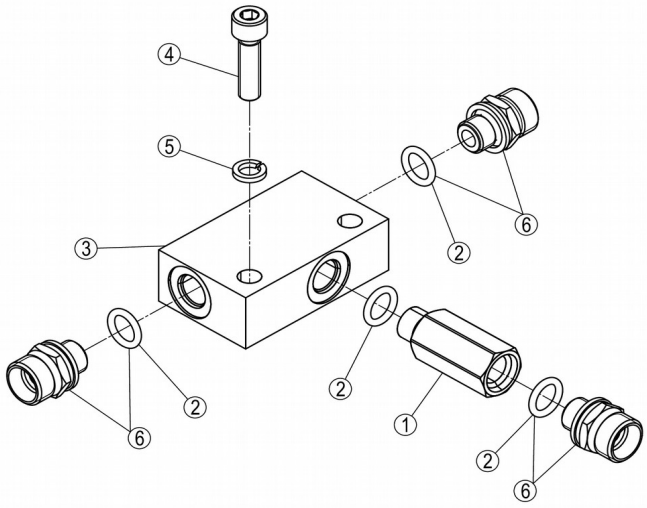

44C1254_001_00 梭阀 SHUTTLE VALVE

件号 ITEM	部件号 PART NO.	零件名称 CH	PART NAME EN	服务代码 SC	互换性 IA	数量 Q'TY	规格 SP.	备注 RE
1	12C3008	单向阻尼阀	SINGLE-WAY DAMPING VALVE			1		
2	12B0494	O形圈	O-RING			1	10.77×2.62	
3	12C3131	梭阀	SHUTTLE VALVE			1		
4	04B0174	螺钉	SCREW			2	M8×30-8.8-ZN.D	

5	06B0006	垫圈	WASHER			2	8	
6	30C0242	接头	CONNECTOR			3		

30C0242_001_00 接头

CONNECTOR

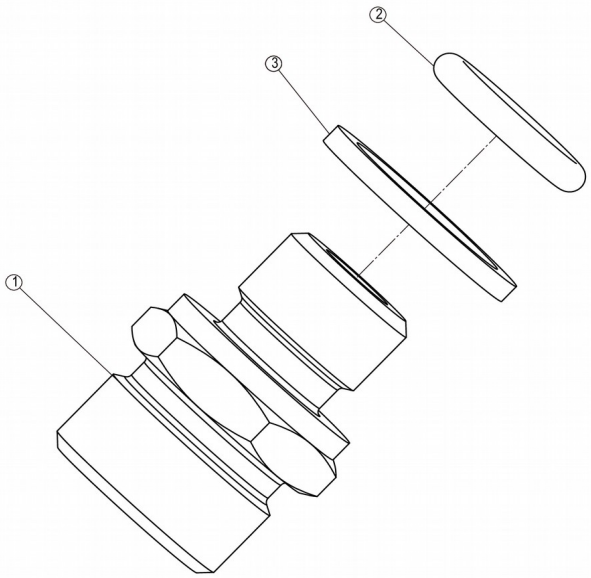

件号 ITEM	部件号 PART NO.	零件名称 CH	PART NAME EN	服务代码 SC	互换性 IA	数量 Q'TY	规格 SP.	备注 RE
1		接头	CONNECTOR	B		1		
2	12B0494	O形圈	O-RING			1	10.77×2.62	
3	10A2508	垫圈	WASHER			1		

44C2009_000_00 转向器

METERING PUMP

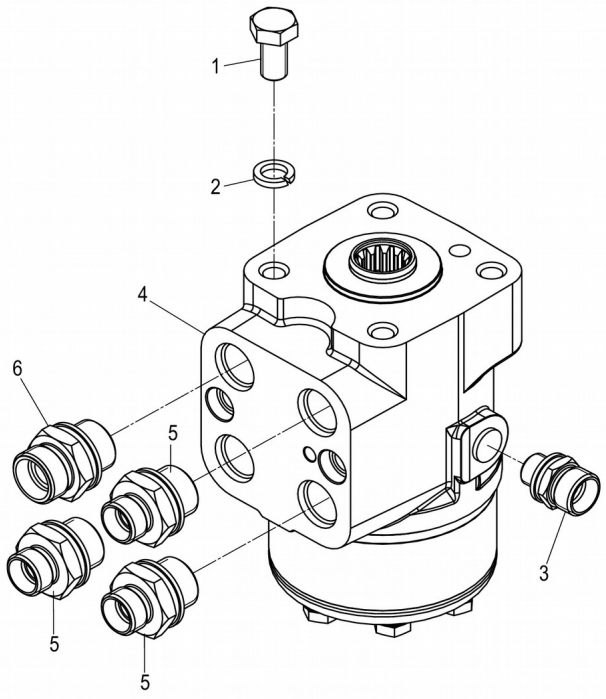

44C2009_000_00 转向器 METERING PUMP

件号 ITEM	部件号 PART NO.	零件名称 CH	PART NAME EN	服务代码 SC	互换性 IA	数量 Q'TY	规格 SP.	备注 RE
1	00B0005JV	螺栓	BOLT			4	M10×20-8.8-ZN.D	
2	06B0002	垫圈	WASHER			4	10	
3	30C0242	接头	CONNECTOR			1		
4	12C3737	转向器	METERING PUMP			1		
5	30C0239	接头	CONNECTOR			3		
6	30C0218	接头	CONNECTOR			1		

12C3737_000_00 转向器

METERING PUMP

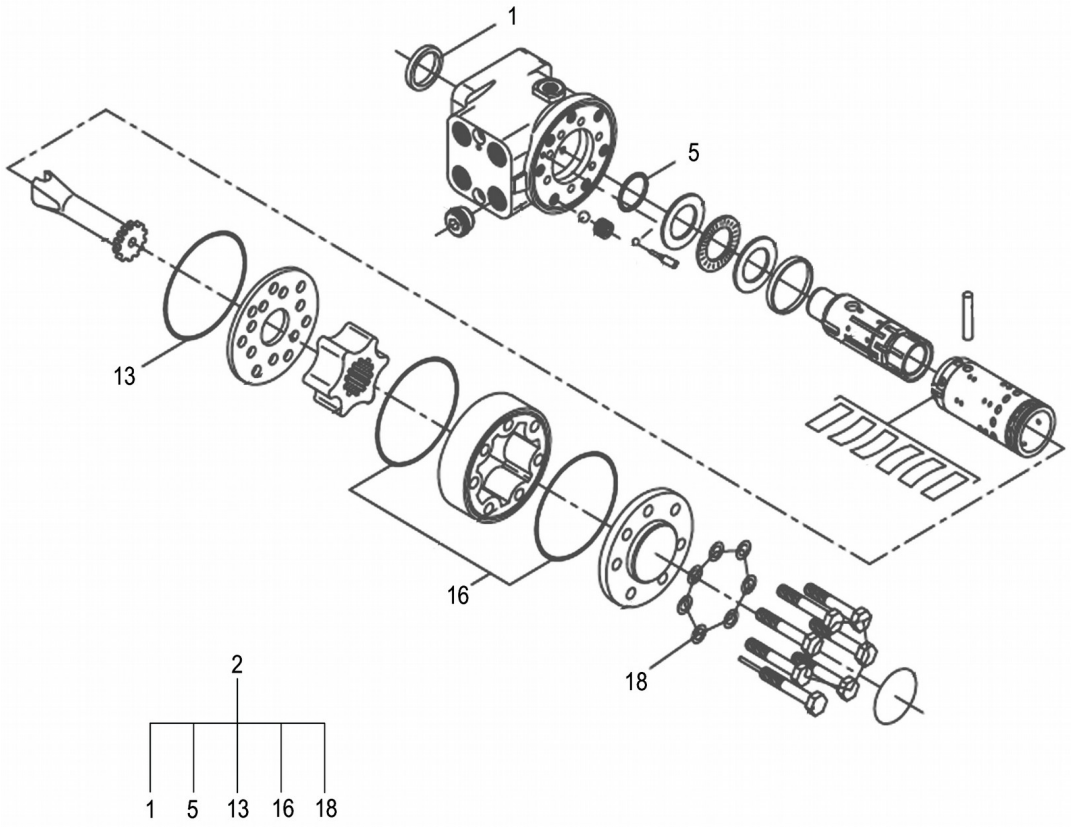

12C3737_000_00 转向器 METERING PUMP

件号 ITEM	部件号 PART NO.	零件名称 CH	PART NAME EN	服务代码	互换性	数量 Q'TY	规格 SP.	备注 RE

				SC	IA			
2	SP155492	转向器修理包	SEAL KIT			1		

30C0218_000_00 接头

CONNECTOR

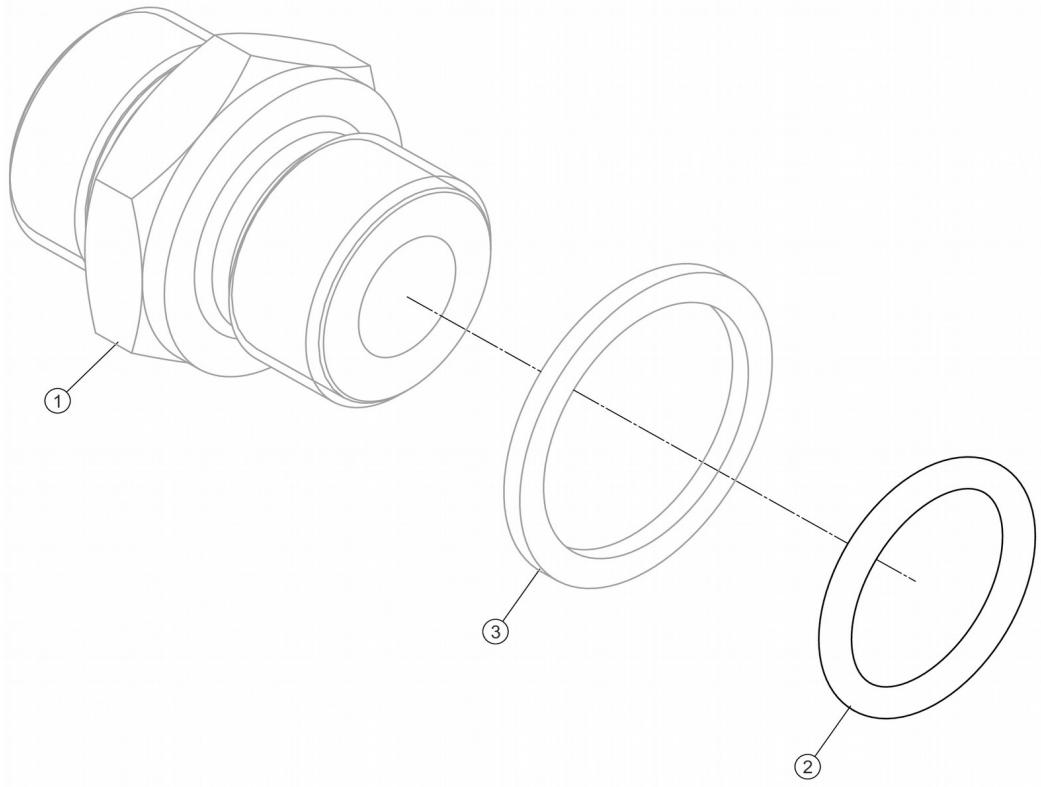

件号 ITEM	部件号 PART NO.	零件名称 CH	PART NAME EN	服务代码 SC	互换性 IA	数量 Q'TY	规格 SP.	备注 RE
1		接头	CONNECTOR	B		1		
2	12B1590	O形圈	O-RING			1	17.86×2.62	
3	10A2521	垫圈	WASHER			1		

30C0239_000_00 接头

CONNECTOR

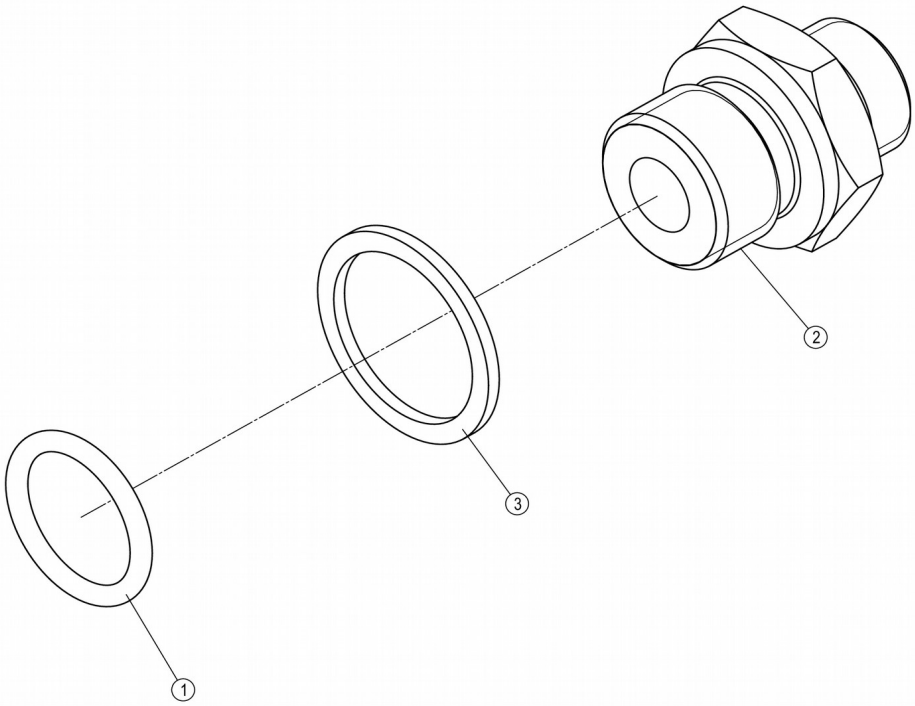

30C0239_000_00 接头 CONNECTOR

件号 ITEM	部件号 PART NO.	零件名称 CH	PART NAME EN	服务代码 SC	互换性 IA	数量 Q'TY	规格 SP.	备注 RE
1	12B0430	O形圈	O-RING			1	17.8×2.4	
1	12B1590	O形圈	O-RING			1	17.86×2.62	

2	00A1842	接头	CONNECTOR			1		
3	10A2521	垫圈	WASHER			1		

66C7269_000_00 软管总成

HOSE AS



66C7269_000_00 软管总成 HOSE AS

件号 ITEM	部件号 PART NO.	零件名称 CH	PART NAME EN	服务代码 SC	互换性 IA	数量 Q'TY	规格 SP.	备注 RE
1	12B0496	O形圈	O-RING			2	12×2.0	

00C5117_001_00 转向管路

STEERING LINES

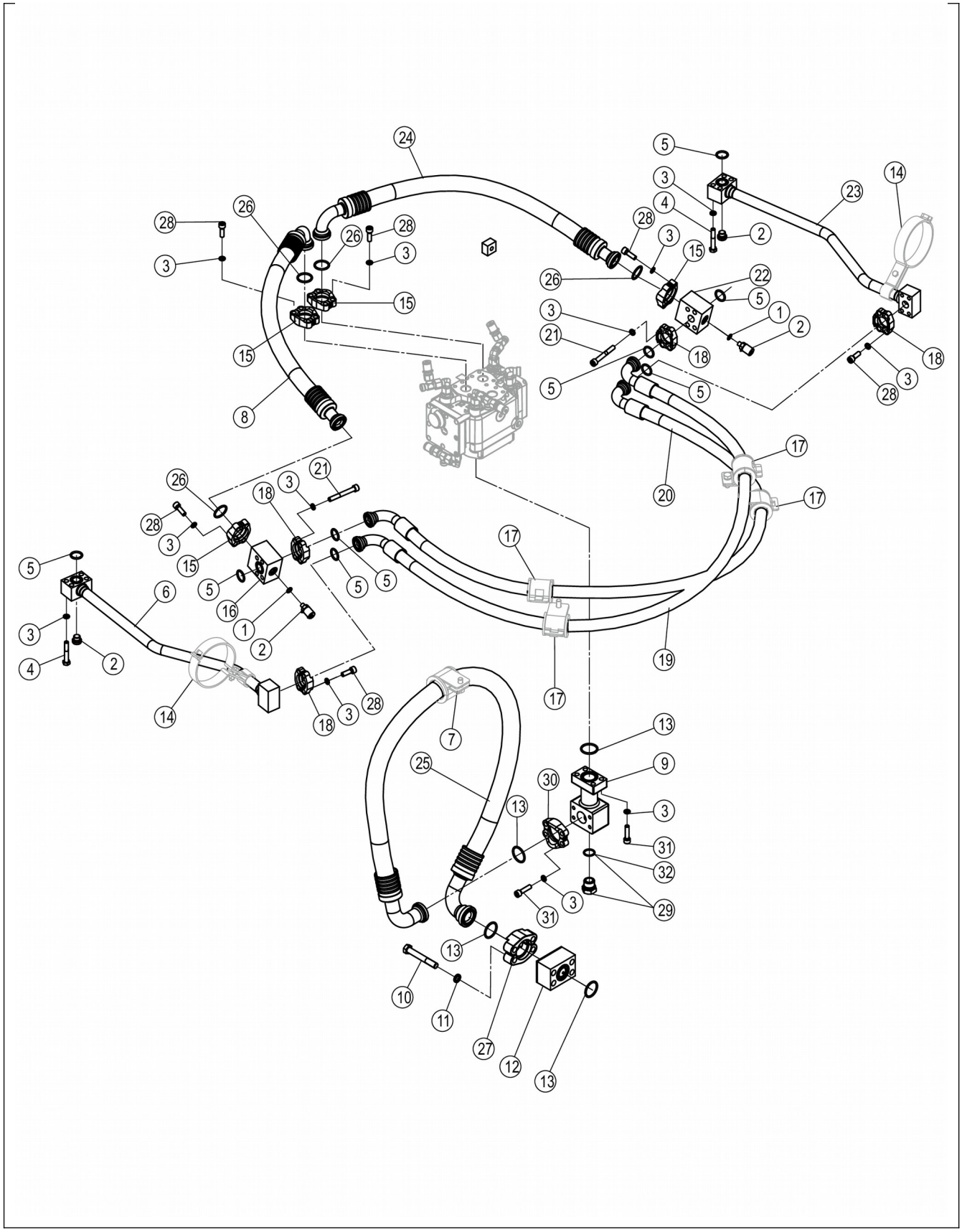
24
5
3
4
14
23
28
26
2
15
22
1
21
18
8
20
17
6
16
19
7
25
30
9
31
32
29
10
11
27
12
13

00C5117_001_00 转向管路 STEERING LINES

件号 ITEM	部件号 PART NO.	零件名称 CH	PART NAME EN	服务代码 SC	互换性 IA	数量 Q'TY	规格 SP.	备注 RE
2	44C0798	堵头	PLUG		N	4		EC0000160407_7,替换后
3	06B0002	垫圈	WASHER			48	10	
4	01B0083	螺栓	BOLT			8	M10×60-8.8-ZN.D	
5	12B0444	O形圈	O-RING			8	24.99×3.53	
6	10D9282	钢管总成	TUBE AS			1		
7	09C0016	管夹	CLAMP	C		1		
8	07C5595	软管总成	HOSE AS			1		
9	04A3482	法兰	FLANGE			1		
10	00B0207	螺栓	BOLT		N	4	M14×100-10.9-ZN.D	EC0000139370_8,替换后
11	06B0013	垫圈	WASHER			4	14	
12	12C7043	单向阀	CHECK VALVE		I	1		EC0000153463_3,替换后
13	12B0821	O形圈	O-RING			4	37.69×3.53	
14	09C2384	管夹	CLAMP	C	N	2		EC0000139370_7,替换后
15	72A0628	压板	PLATE			8		
16	04A2104	法兰	FLANGE			1		
17	09C0466	管夹总成	CLAMP AS	C		4		
18	72A0627	压板	PLATE			8		
19	66C7094	软管总成	HOSE AS			1		
20	66C7095	软管总成	HOSE AS			1		
21	04B0701	螺钉	SCREW			8	M10×80-12.9-DK	
22	04A2512	法兰	FLANGE			1		
23	10D8084	钢管总成	TUBE AS			1		
24	07C5594	软管总成	HOSE AS			1		
25	07C5945	软管总成	HOSE AS			1		
26	12B0445	O形圈	O-RING			4	32.92×3.53	
27	72A0465	法兰压板	PLATE			2		
28	04B0116	螺钉	SCREW			24	M10×30-8.8-ZN.D	
29	30C2269	堵头	PLUG			1		
30	72A0629	压板	PLATE			2		
31	04B0789	螺钉	SCREW			8	M10×40-10.9-DK	
32	12B1730	O形圈	O-RING			1	23.6×2.9	

09C0016_002_00 管夹

CLAMP

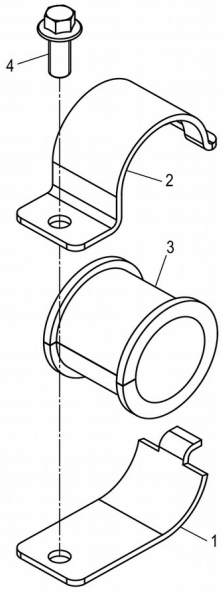

09C0016_002_00 管夹 CLAMP

件号 ITEM	部件号 PART NO.	零件名称 CH	PART NAME EN	服务代码 SC	互换性 IA	数量 Q'TY	规格 SP.	备注 RE
1		下管夹	CLAMP	B		1		
2		上管夹	CLAMP	B		1		

3	83A0040	橡胶圈	RUBBER RING			1		
4	01B1283	螺栓	BOLT		P	1	M12×30-8.8-ZN.D	EC0000142845_20,替换后

09C2384_000_00 管夹

CLAMP

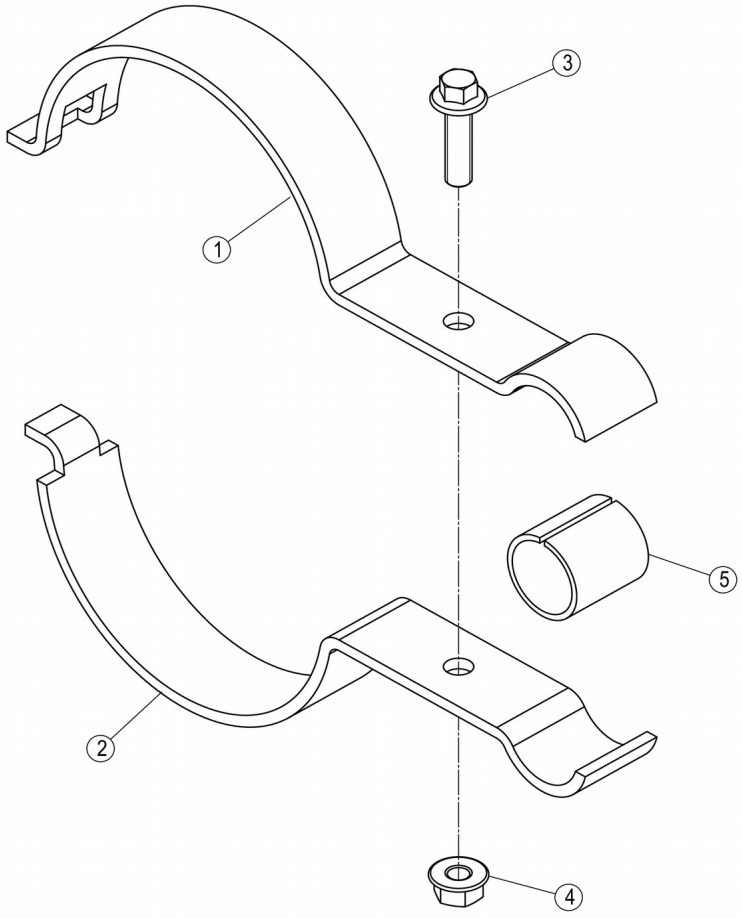

件号 ITEM	部件号 PART NO.	零件名称 CH	PART NAME EN	服务代码 SC	互换性 IA	数量 Q'TY	规格 SP.	备注 RE
1	07A2744	弯板	PLATE			1		
2	07A2745	弯板	PLATE			1		
3	01B1291	螺栓	BOLT			1	M8×30-8.8-ZN.D	
4	03B2081	螺母	NUT			1	M8-8-ZN.D	
5	83A1607	橡胶环	RUBBER RING			1		

30C2269_000_00 堵头

PLUG

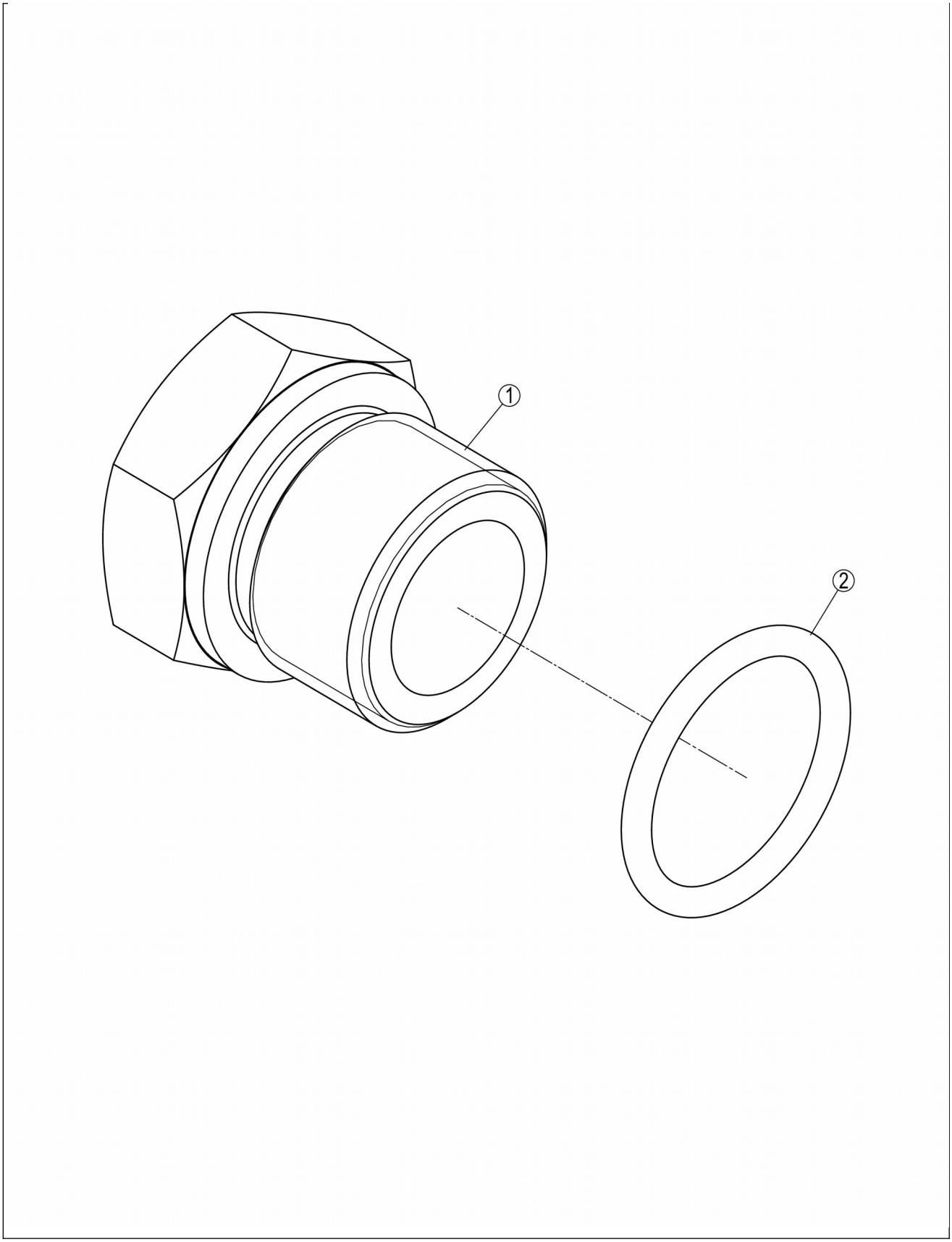
①
②

30C2269_000_00 堵头 PLUG

件号 ITEM	部件号 PART NO.	零件名称 CH	PART NAME EN	服务代码 SC	互换性 IA	数量 Q'TY	规格 SP.	备注 RE
1		堵头	PLUG	B		1		
2	12B1730	O形圈	O-RING			1	23.6×2.9	

10C4092_000_00 转向油缸

STEERING CYLINDER

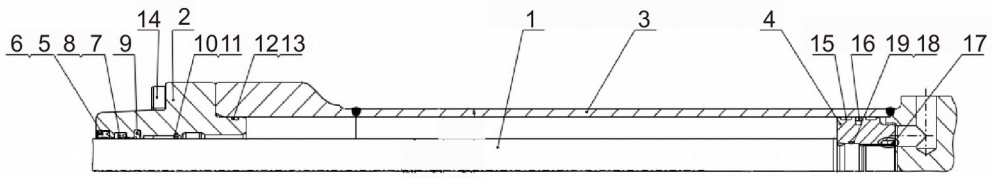
6 5 8 7 9
14 2
10 11
12 13
1
3
4
15 16 19 18 17

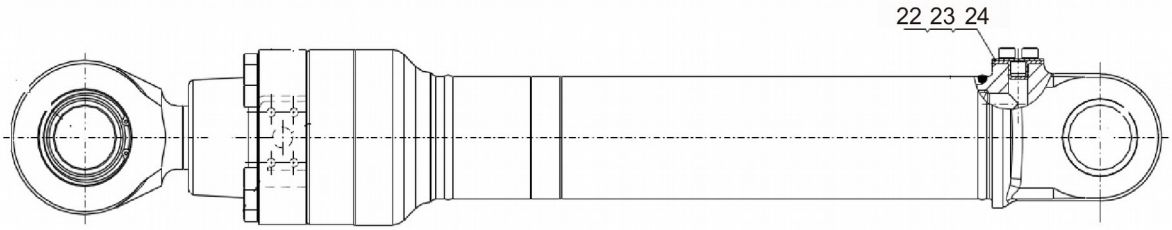
22 23 24

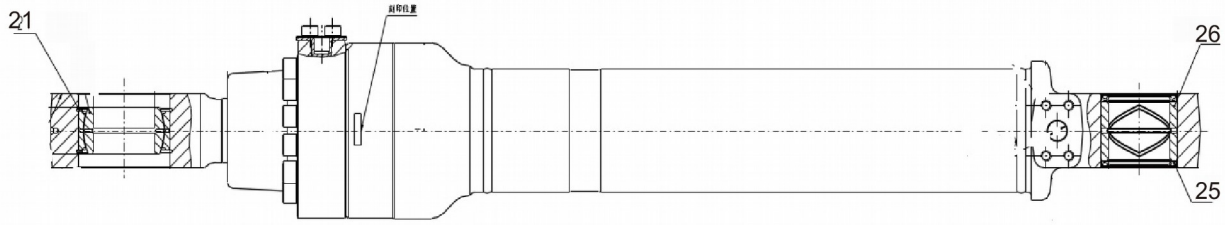
21
26
25

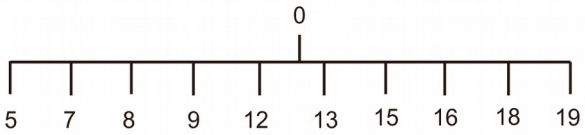
0
5 7 8 9 12 13 15 16 18 19

10C4092_000_00 转向油缸 STEERING CYLINDER

件号 ITEM	部件号 PART NO.	零件名称 CH	PART NAME EN	服务代码 SC	互换性 IA	数量 Q'TY	规格 SP.	备注 RE
0	SP155670	转向油缸修理包	SEAL KIT			1		
1	SP155656	活塞杆	RODAS			1		
2	SP155657	端盖	PISTON ROD			1		
3	SP155658	右缸体	RIGHT BODY			1		
4	SP155659	活塞	PISTON 45#			1		
6	SP155660	防尘圈挡圈	DUST RINGD 60/Φ79×2			1		
11		孔用钢丝挡圈	SNAP RINGD 60×Φ71×Φ3	A		1		
14	SP155662	内六角螺柱头螺栓	BOLTM 14×70			12		
17	SP155663	内六角平端紧定螺钉	SETSCREW M8×8			1		
21	SP155664	孔用弹性挡圈	RINGRETAINING Φ90			2		
22	04B0783	螺钉	SCREW	E		8	M10×16-8.8-ZN.D	
23	SP155666	油口盖板	COVER 47.6×22.2			2		
24	SP155667	橡胶垫片	RUBBER WASHER 47.6×22.2A			2		
25	SP155668	DL1耳轴防尘圈	SCRAPER SEALDL1 Φ60×Φ75×5			2		
26	SP155669	八字钢套	SLEEVE Φ60×Φ75×5			1		

10C4093_000_00 转向油缸

STEERING CYLINDER

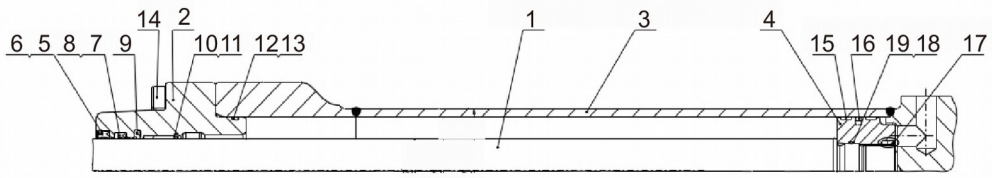
14
2
6
5
8
7
9
10
11
12
13
1
3
4
15
16
19
18
17

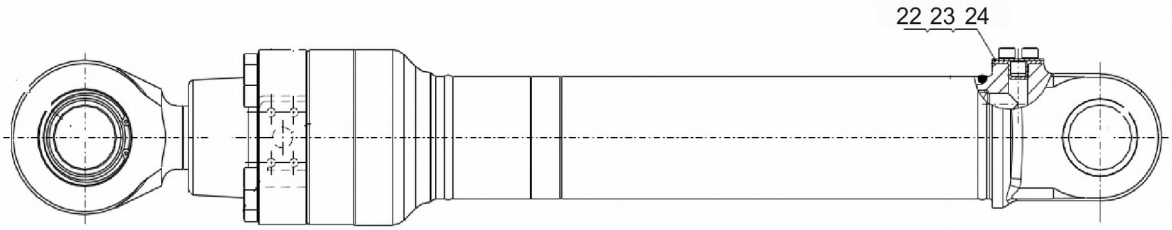
22
23
24

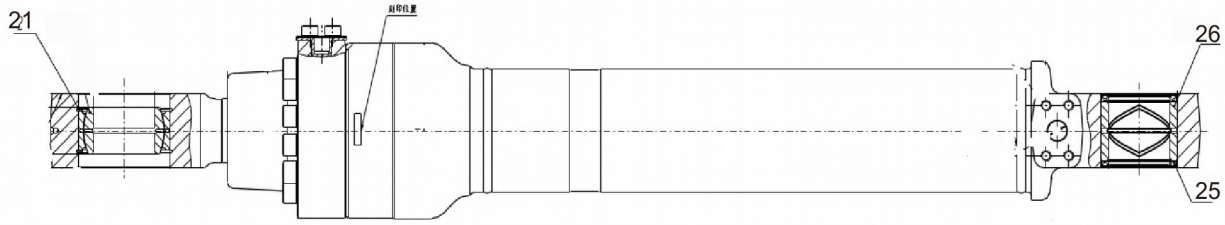
21
26
25

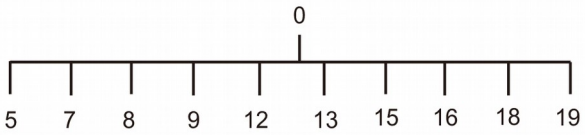
0
5
7
8
9
12
13
15
16
18
19

10C4093_000_00 转向油缸 STEERING CYLINDER

件号 ITEM	部件号 PART NO.	零件名称 CH	PART NAME EN	服务代码 SC	互换性 IA	数量 Q'TY	规格 SP.	备注 RE
0	SP155670	转向油缸修理包	SEAL KIT			1		
1	SP155656	活塞杆	RODAS			1		
2	SP155657	端盖	PISTON ROD			1		
3	SP155671	缸体	PISTON ROD			1		
4	SP155659	活塞	PISTON 45#			1		
6	SP155660	防尘圈挡圈	DUST RINGD 60/Φ79×2			1		
11		孔用钢丝挡圈	SNAP RINGD 60×Φ71×Φ3	A		1		
14	SP155662	内六角螺柱头螺栓	BOLTM 14×70			12		
17	SP155663	内六角平端紧定螺钉	SETSCREW M8×8			1		
21	SP155664	孔用弹性挡圈	RINGRETAINING Φ90			2		
22	04B0783	螺钉	SCREW	E		8	M10×16-8.8-ZN.D	
23	SP155666	油口盖板	COVER 47.6×22.2			2		
24	SP155667	橡胶垫片	RUBBER WASHER 47.6×22.2A			2		
25	SP155668	DL1耳轴防尘圈	SCRAPER SEALDL1 Φ60×Φ75×5			2		
26	SP155669	八字钢套	SLEEVE Φ60×Φ75×5			1		

12C5635_000_00 流量放大阀安装总成

FLOW AMPLIFYING VALVE AS

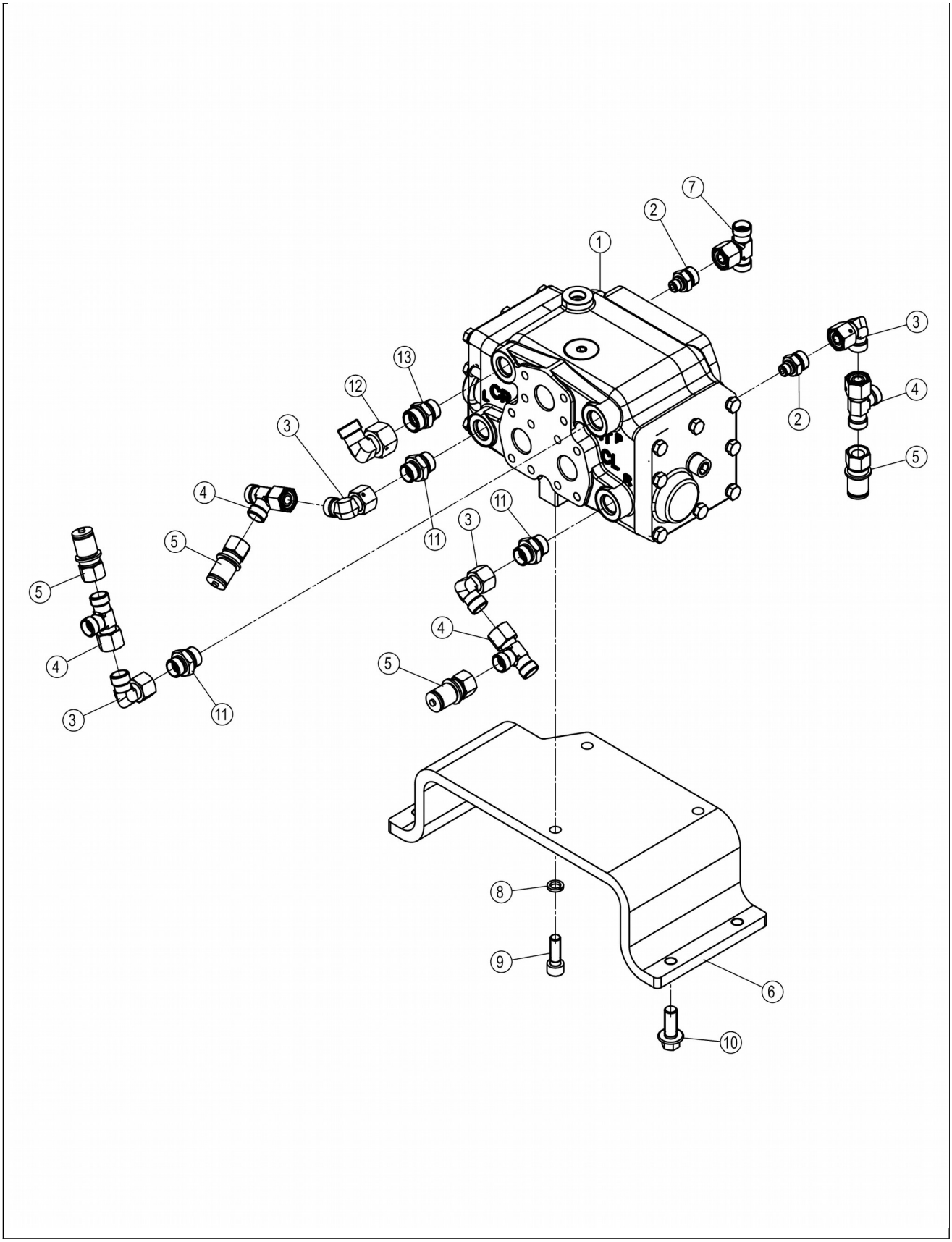
7
2
1
3
4
5
2
13
12
3
4
5
11
11
3
4
5
5
4
3
11
4
5
8
9
6
10

12C5635_000_00 流量放大阀安装总成 FLOW AMPLIFYING VALVE AS

件号 ITEM	部件号 PART NO.	零件名称 CH	PART NAME EN	服务代码 SC	互换性 IA	数量 Q'TY	规格 SP.	备注 RE
1	12C4581	流量放大阀	FLOW AMPLIFYING VALVE			1		
2	30C0276	接头	CONNECTOR			2		
3	31C0102	弯接头	ELBOW			4		
4	32C0122	三通接头	TEE			4		
5	44C0114	测压接头	JOINT			4		
6	29A8663	弯板	PLATE			1		
7	32C0172	三通接头	TEE			1		
8	06B0002	垫圈	WASHER			3	10	
9	04B0116	螺钉	SCREW			3	M10×30-8.8-ZN.D	
10	01B1283	螺栓	BOLT			4	M12×30-8.8-ZN.D	
11	30C0353	接头	CONNECTOR			3		
12	31C0114	弯接头	CONNECTOR			1		
13	30C0364	接头	CONNECTOR			1		

12C4581_000_00 流量放大阀

FLOW AMPLIFYING VALVE

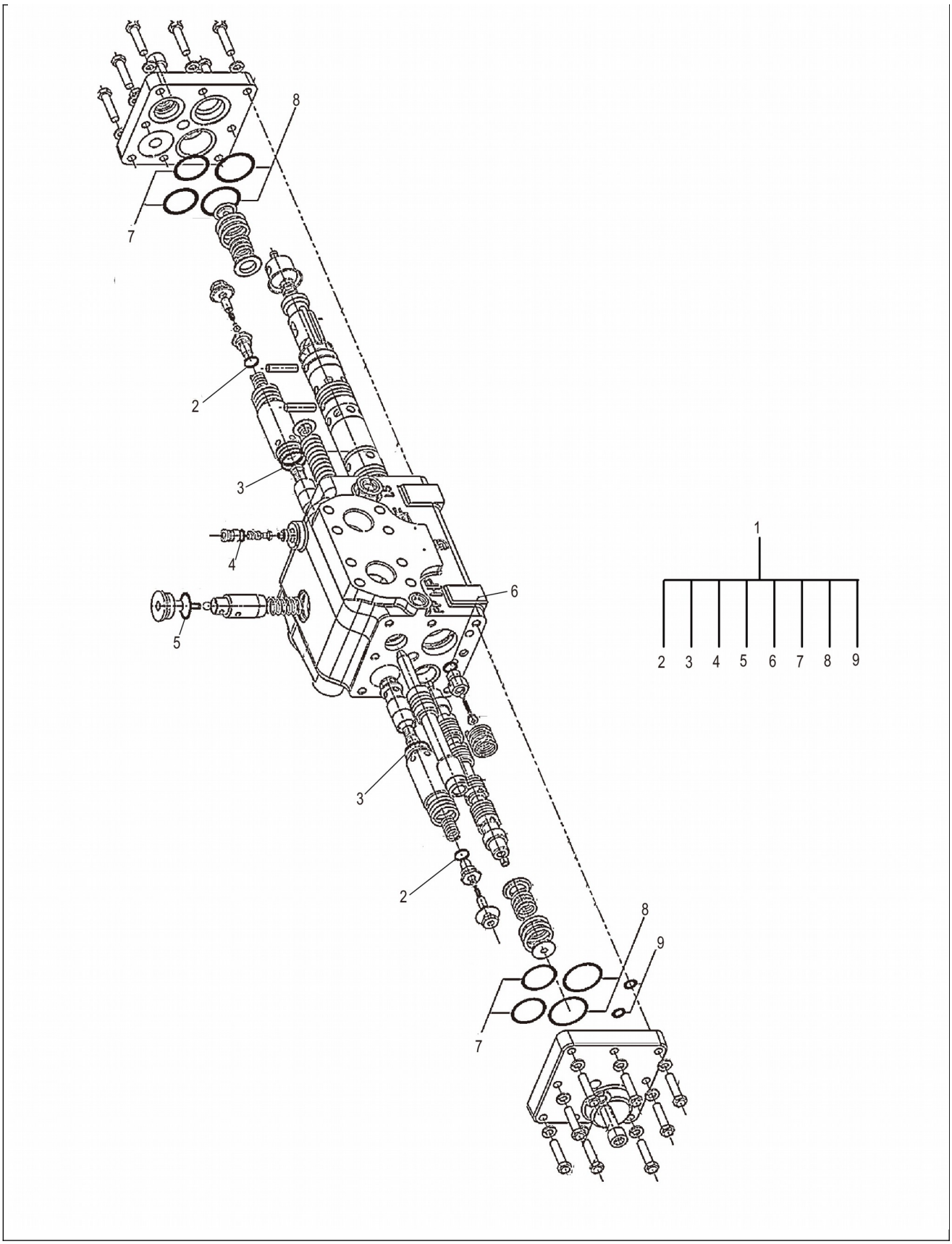
1
2 3 4 5 6 7 8 9

12C4581_000_00 流量放大阀 FLOW AMPLIFYING VALVE

件号 ITEM	部件号 PART NO.	零件名称 CH	PART NAME EN	服务代码 SC	互换性 IA	数量 Q'TY	规格 SP.	备注 RE
1	SP155493	流量放大阀维修包	SEAL KIT			1		

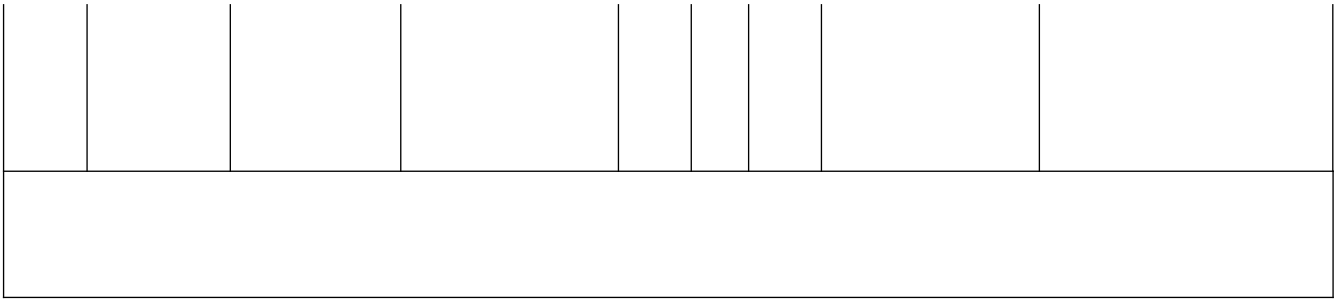

00C3852_002_00 油管总成

OIL PIPE AS

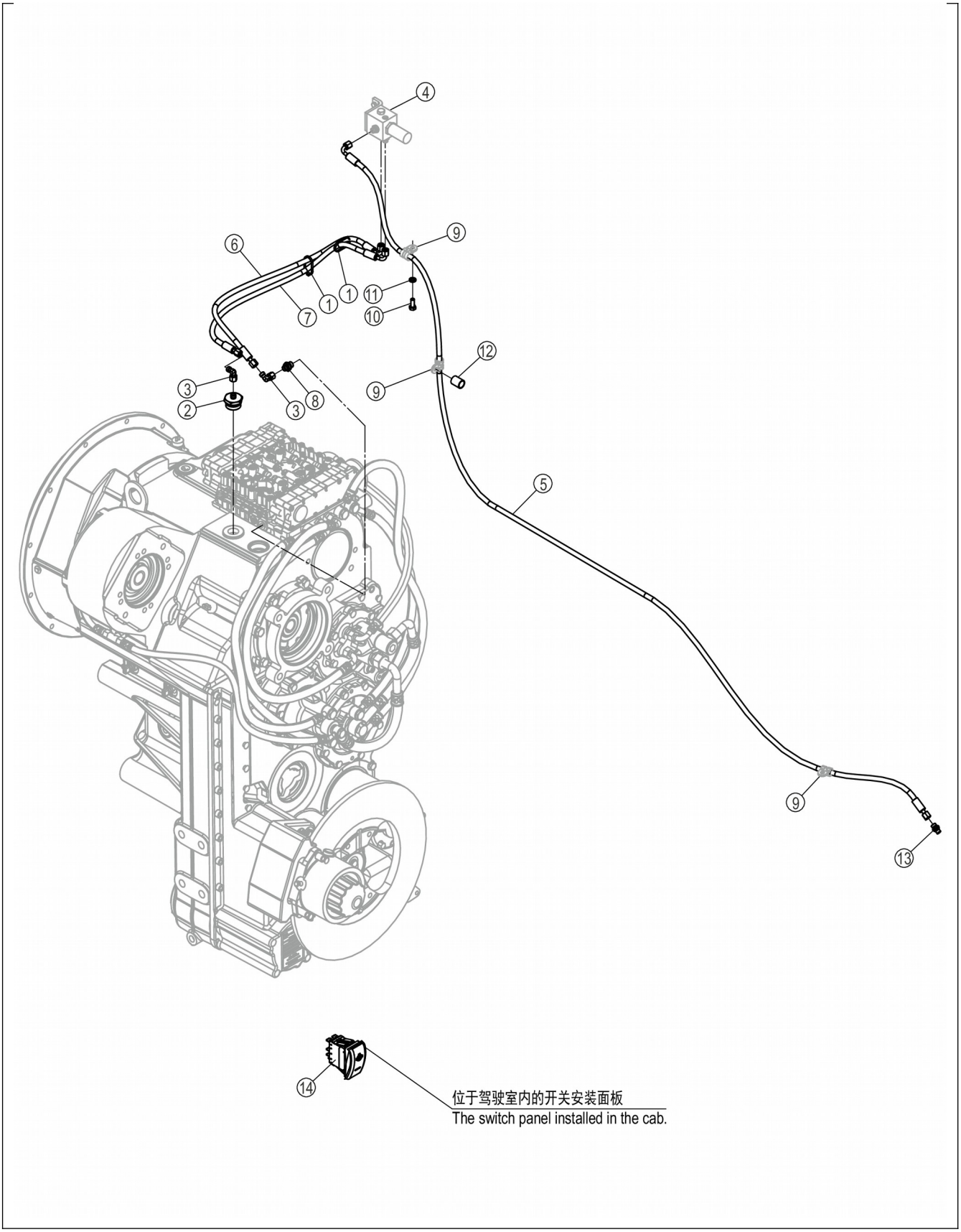
4
6
9
7
1
1
11
10
12
3
2
3
8
9
5
9
13
14
位于驾驶室内的开关安装面板
The switch panel installed in the cab.

00C3852_002_00 油管总成 OIL PIPE AS

件号 ITEM	部件号 PART NO.	零件名称 CH	PART NAME EN	服务代码 SC	互换性 IA	数量 Q'TY	规格 SP.	备注 RE
1	37B0004	尼龙扎带	NYLON STRAP			2		
2	30C2030	接头	CONNECTOR	C		1		
3	31C0326	弯头	ELBOW			2		
4	12C3327	电磁阀总成	SOLENOID VALVE AS	C		1		
5	05C6238	软管总成	HOSE AS			1		
6	05C6237	软管总成	HOSE AS			1		
7	05C6236	软管总成	HOSE AS			1		
8	30C2031	接头	CONNECTOR			1		
9	09C1806	软管夹	CLAMP			3	EG-SQ D1 15×25 W3	
10	01B1277	螺栓	BOLT		N	1	M10×20-8.8-ZN.D	EC0000141844_4,替换后
10	00B0012	螺栓	BOLT		N	1	M10×25-8.8-ZN.D	EC0000141844_4,替换前
11	06B0008	垫圈	WASHER		-	1	12	EC0000141844_3,替换前
12	55A6878	套筒	SOCKET			1		
13	30C2040	接头	CONNECTOR			1		
14	34B1209	差速锁开关	DIFF-LOCK SW		-	1		EC0000129603_1,替换后

12C3327_000_00 电磁阀总成

SOLENOID VALVE AS

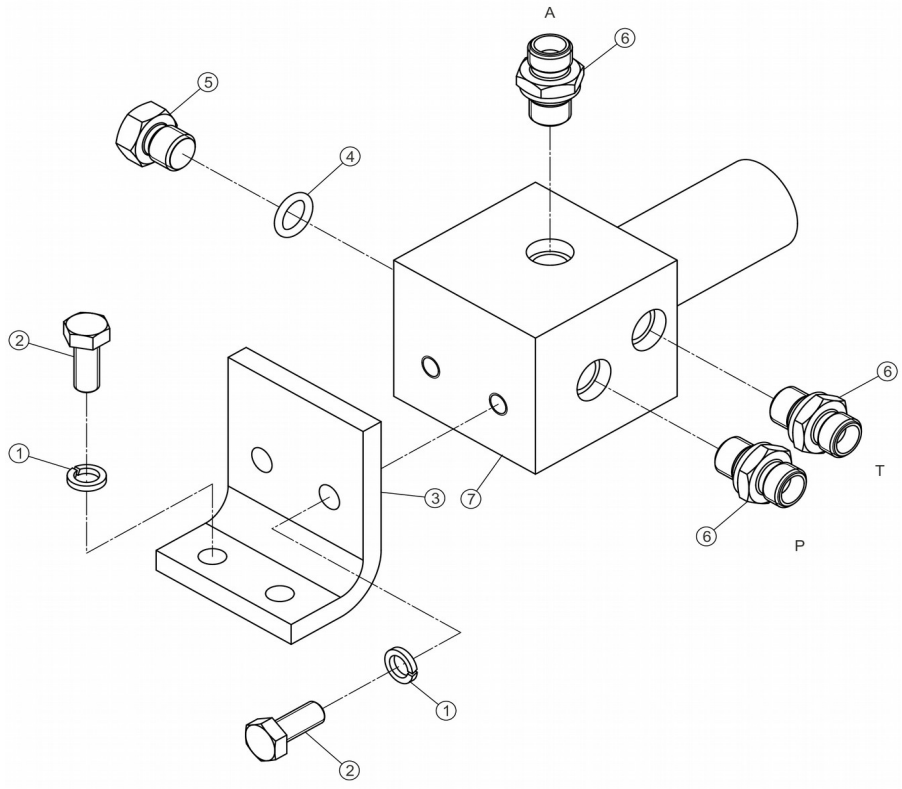

12C3327_000_00 电磁阀总成 SOLENOID VALVE AS

件号 ITEM	部件号 PART NO.	零件名称 CH	PART NAME EN	服务代码 SC	互换性 IA	数量 Q'TY	规格 SP.	备注 RE
1	06B0006	垫圈	WASHER		-	4	8	EC0000141844_18,替换前
2	01B1289	螺栓	BOLT		N	4	M8×20-8.8-ZN.D	EC0000141844_19,替换后
2	00B0075	螺栓	BOLT		N	4	M8×20-8.8-ZN.D	EC0000141844_19,替换前
3	23A1661	连接板	PLATE			1		
4	12B0494	O形圈	O-RING			1	10.77×2.62	
5	05A0075	螺塞	PLUG			1		
6	30C2039	接头	CONNECTOR	C		3		
7	12C0045	电磁阀	SOLENOID VALVE			1		

30C2039_000_00 接头

CONNECTOR

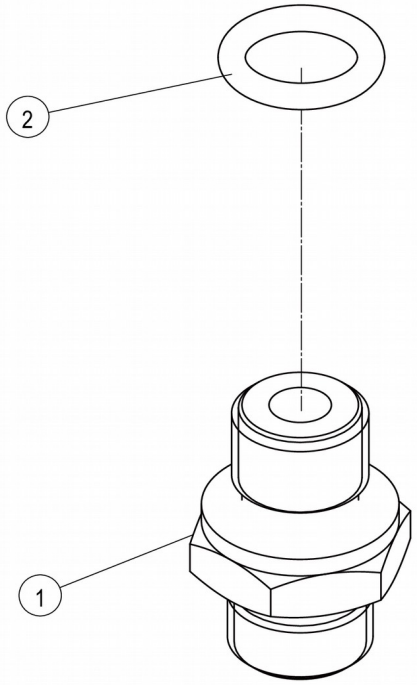

30C2039_000_00 接头 CONNECTOR

件号 ITEM	部件号 PART NO.	零件名称 CH	PART NAME EN	服务代码 SC	互换性 IA	数量 Q'TY	规格 SP.	备注 RE

1		接头	CONNECTOR	B		1		
2	12B0494	O形圈	O-RING			1	10.77×2.62	

30C2030_000_00 接头

CONNECTOR

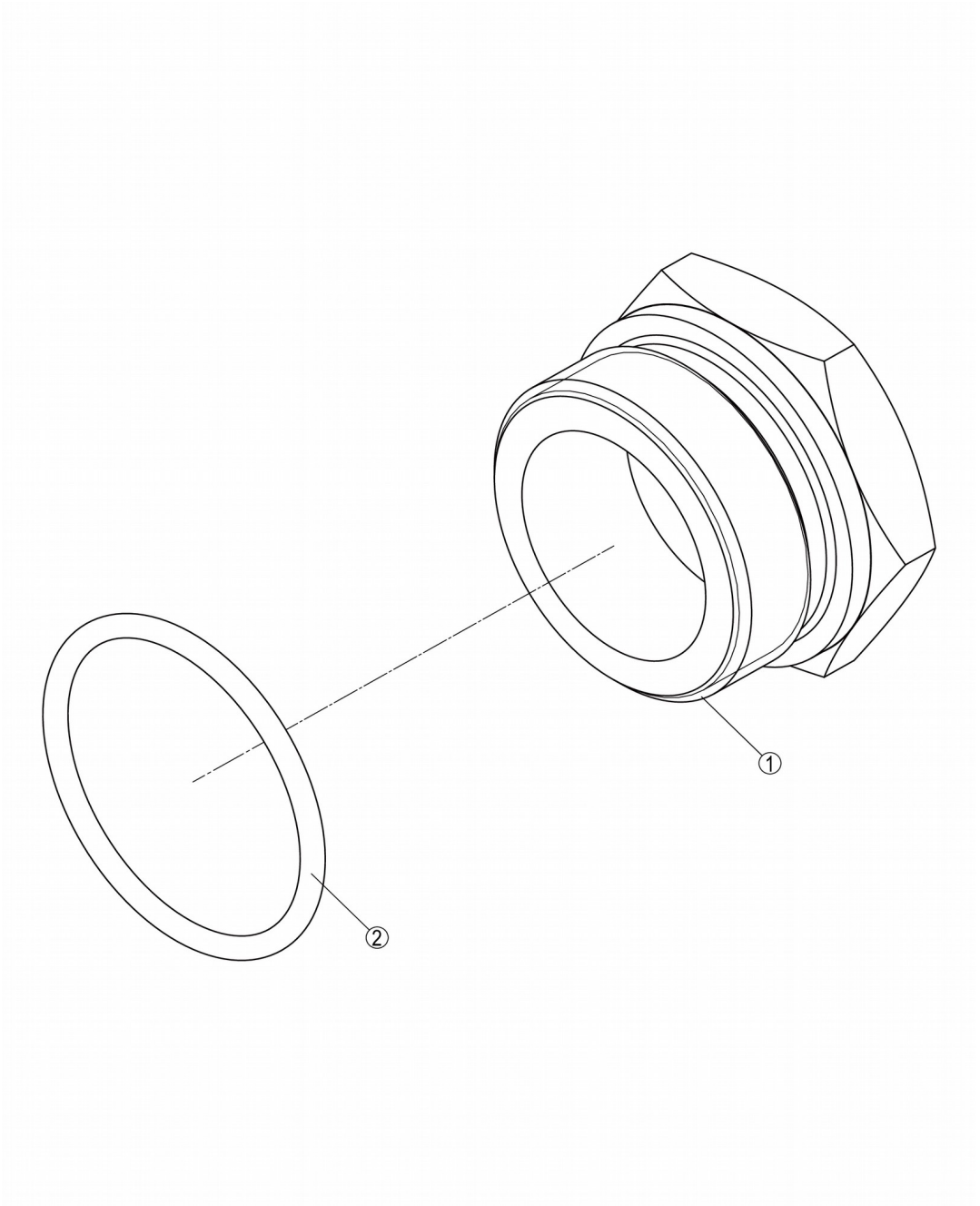

30C2030_000_00 接头 CONNECTOR

件号 ITEM	部件号 PART NO.	零件名称 CH	PART NAME EN	服务代码 SC	互换性 IA	数量 Q'TY	规格 SP.	备注 RE
1	00A6043	接头	CONNECTOR			1		
2	12B1564	O形圈	O-RING			1	38.6X2.9	

30C2031_000_00 接头

CONNECTOR

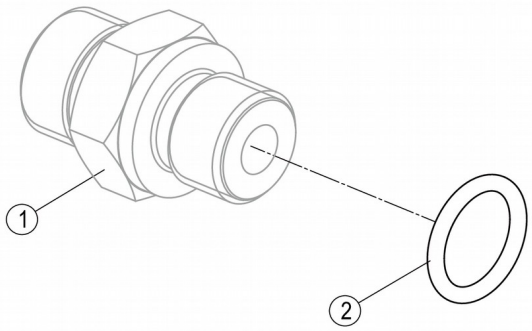

30C2031_000_00 接头 CONNECTOR

件号 ITEM	部件号 PART NO.	零件名称 CH	PART NAME EN	服务代码 SC	互换性 IA	数量 Q'TY	规格 SP.	备注 RE

1		过渡接头	CONNECTOR	B		1		
2	12B1726	O形圈	O-RING			1	13.3×2.2	

30C2040_001_00 接头

CONNECTOR

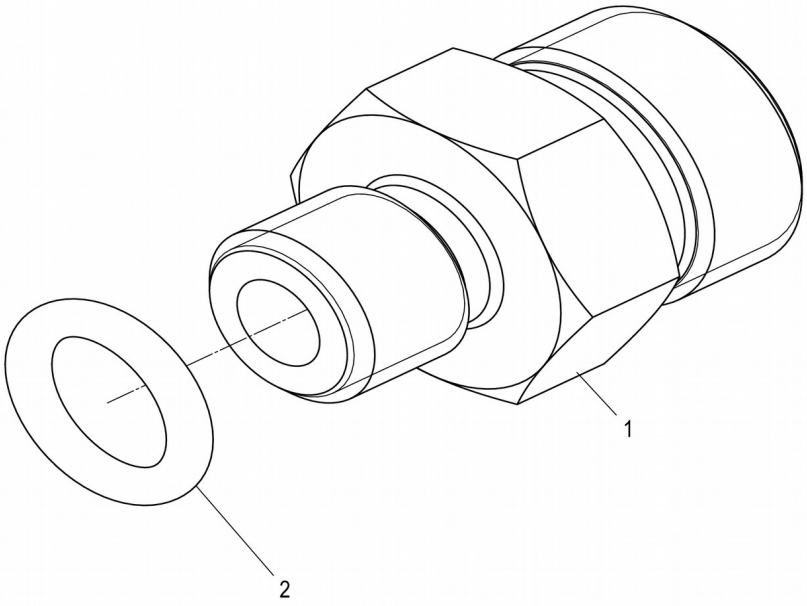

件号 ITEM	部件号 PART NO.	零件名称 CH	PART NAME EN	服务代码 SC	互换性 IA	数量 Q'TY	规格 SP.	备注 RE
1		接头	CONNECTOR	B		1		
2	12B1724	O形圈	O-RING		Y	1	9.3×2.2	EC0000133327_20,替换后
2	12V0505	O形圈	O-RING		Y	1	9.3×2.4	EC0000133327_20,替换前

31C0326_000_00 弯头

ELBOW

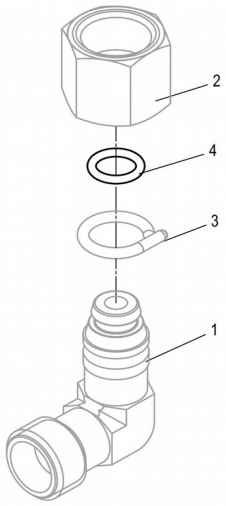

31C0326_000_00 弯头 ELBOW

件号 ITEM	部件号 PART NO.	零件名称 CH	PART NAME EN	服务代码 SC	互换性 IA	数量 Q'TY	规格 SP.	备注 RE
1		弯接头	ELBOW	B		1		
2		螺母	NUT	B		1		
3		钢丝	STEEL WIRE	B		1		

4	12B0645	O形圈	O-RING		Y	1	6.5×1.5	EC0000133890_4,替换前
4	12B1709	O形圈	O-RING		Y	1	6×1.5	EC0000133890_4,替换后

00C3851_001_00 测试管路

PRESSURE TEST LINES

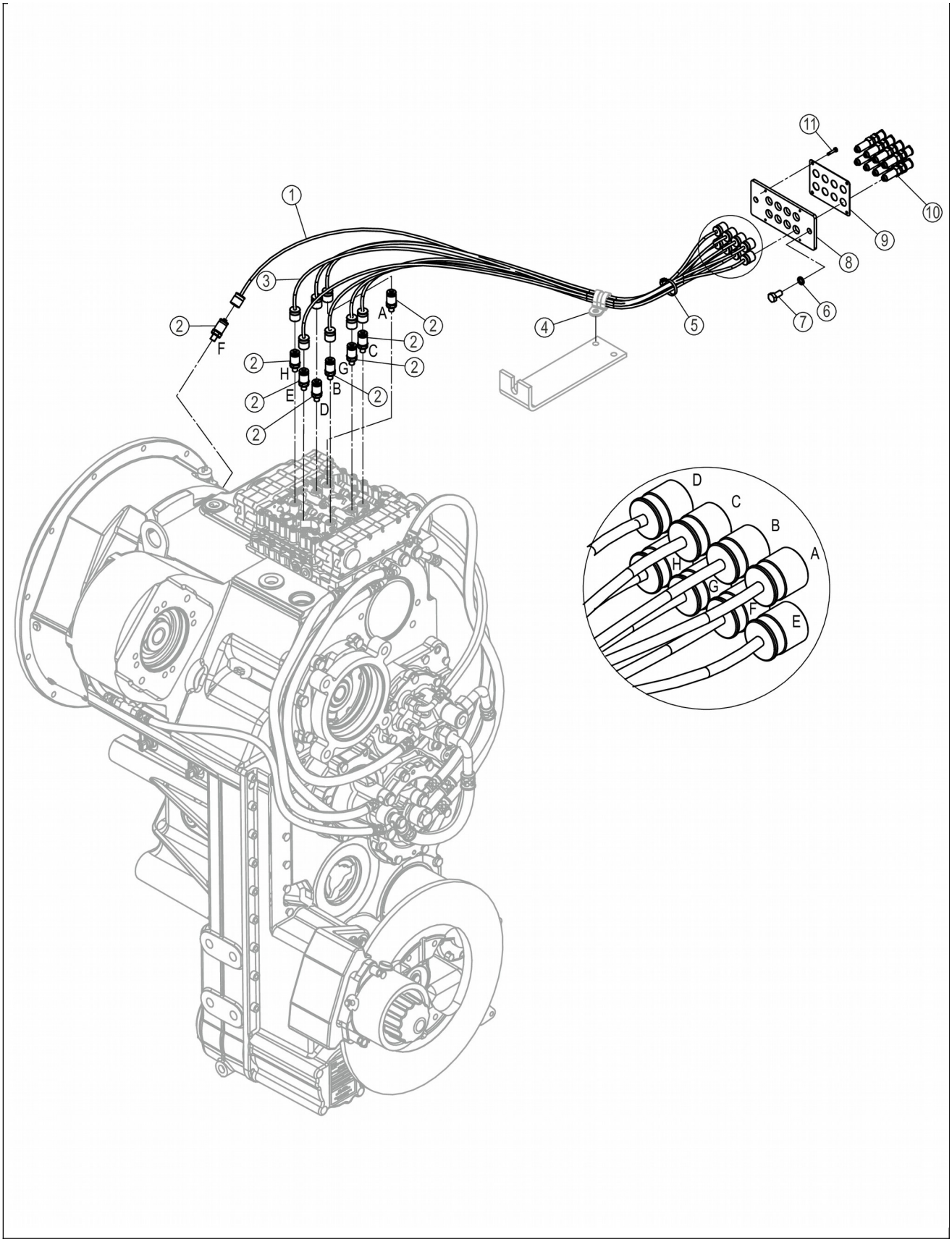
1
2
3
4
5
6
7
8
9
10
11
A
B
C
D
E
F
G
H

00C3851_001_00 测试管路 PRESSURE TEST LINES

件号 ITEM	部件号 PART NO.	零件名称 CH	PART NAME EN	服务代码 SC	互换性 IA	数量 Q'TY	规格 SP.	备注 RE
1	05C0560	测量软管	HOSE			1		
2	30C0147	测压接头	JOINT			8		
3	05C6192	测压软管	HOSE			7		
4	09C1746	软管夹	CLAMP			1	Φ22	
5	37B0004	尼龙扎带	NYLON STRAP			1		
6	06B0002	垫圈	WASHER		-	2	10	EC0000141844_2,替换前
7	00B0005JV	螺栓	BOLT		N	2	M10×20-8.8-ZN.D	EC0000141844_1,替换前
7	01B1277	螺栓	BOLT		N	2	M10×20-8.8-ZN.D	EC0000141844_1,替换后
8	22A8784	安装板	MOUNTING PLATE			1		
9	90A1059	标识板	MARKER PLATE			1		
10	44C0116	隔板接头	SPACER CONNECTOR			8		
11	04B0198	螺钉	SCREW		N	4	M4×12-4.8-ZN.D	EC0000141844_28,替换后
11	00B0252	螺栓	BOLT		N	4	M4×20-8.8-ZN.D	EC0000141844_28,替换前

14Y0019_002_00 动臂减震

RIDE CONTROL

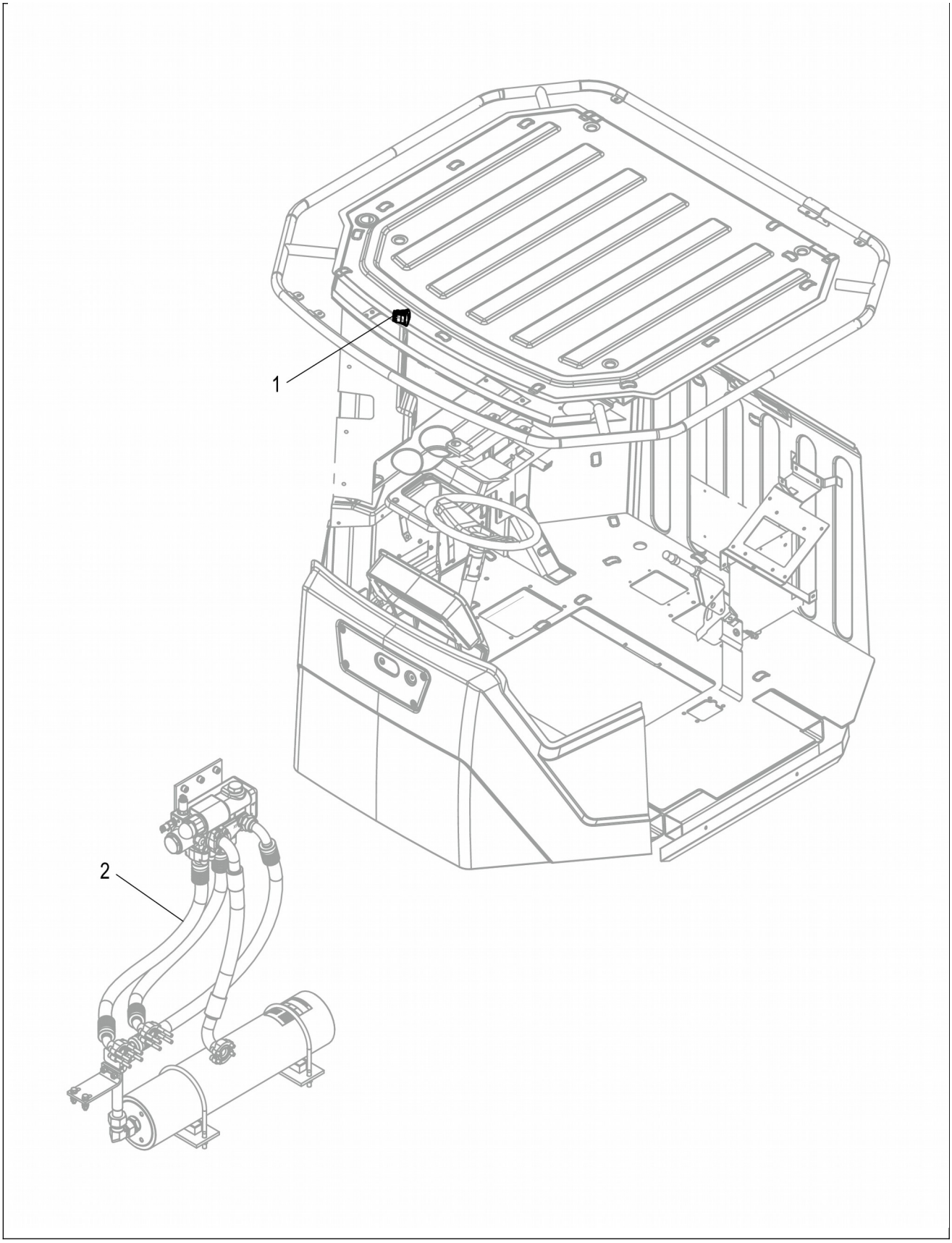
1
2

14Y0019_002_00 动臂减震 RIDE CONTROL

件号 ITEM	部件号 PART NO.	零件名称 CH	PART NAME EN	服务代码 SC	互换性 IA	数量 Q'TY	规格 SP.	备注 RE
1	46C9842	控制线路	CONTROL WIRING	C		1		
2	00C3934	动臂减震管路	RIDE CONTROL LINES	C		1		

00C3934_000_00 动臂减震管路

RIDE CONTROL LINES

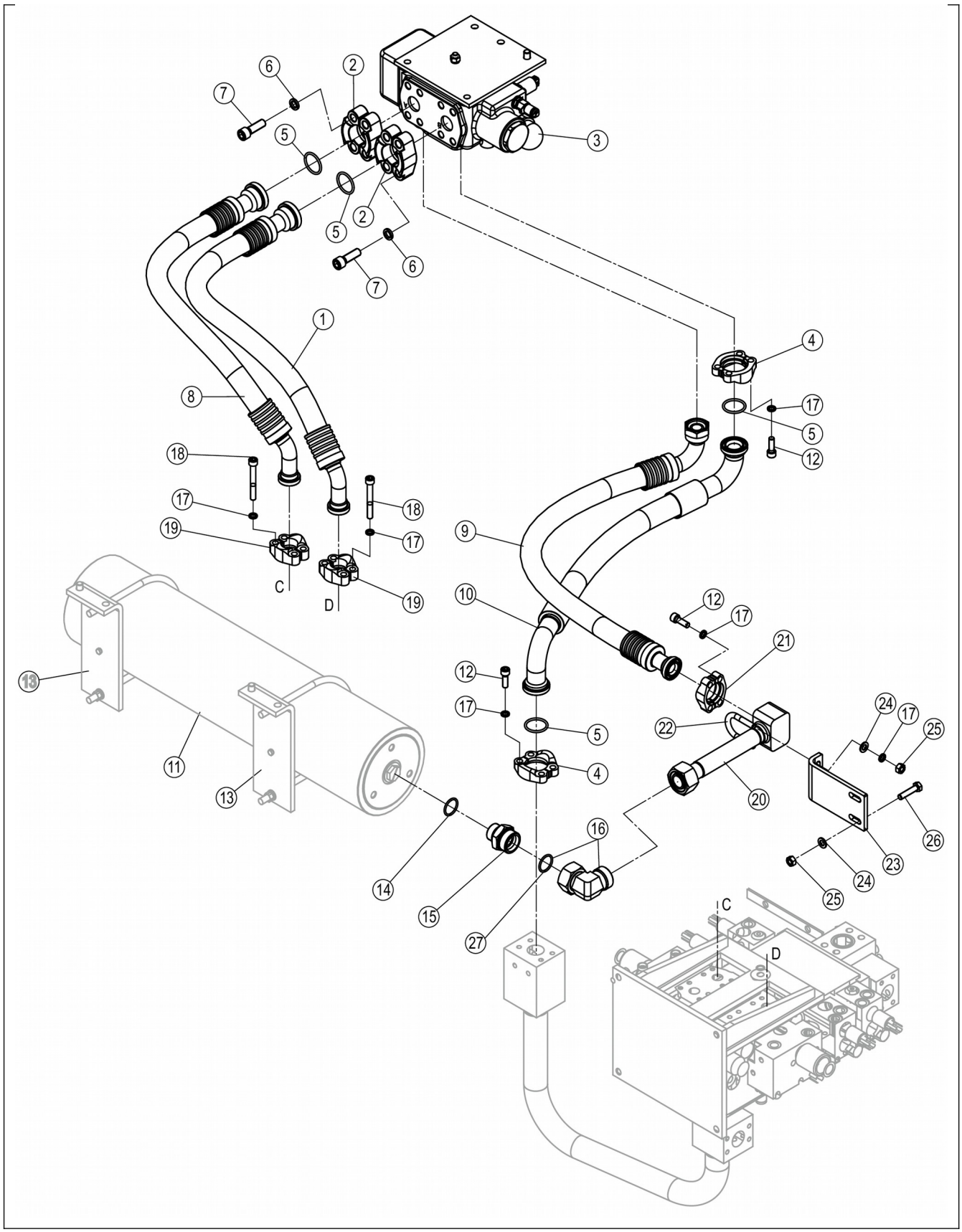
1
2
3
4
5
6
7
8
9
10
11
12
13
14
15
16
17
18
19
20
21
22
23
24
25
26
27
C
D

00C3934_000_00 动臂减震管路 RIDE CONTROL LINES

件号 ITEM	部件号 PART NO.	零件名称 CH	PART NAME EN	服务代码 SC	互换性 IA	数量 Q'TY	规格 SP.	备注 RE
1	07C5853	软管总成	HOSE AS			1		
2	72A0465	法兰压板	PLATE			4		
3	12C4575	动臂减震总成	RIDE CONTROL AS	C		1		
4	72A0629	压板	PLATE			2		
5	12B0250	O形圈	O-RING			1	37.5×3.55	
6	06B0013	垫圈	WASHER			8	14	
7	04B0391	螺钉	SCREW			8	M14×45-10.9-ZN.D	
8	07C5854	软管总成	HOSE AS			1		
9	07C5852	软管总成	HOSE AS			1		
10	07C5851	软管总成	HOSE AS			1		
11	15C0492	蓄能器	ACCUMULATOR			1		
12	04B0116	螺钉	SCREW			12	M10×30-8.8-ZN.D	
13	44C2447	安装板组件	MOUNTING PLATE GP	C	N	2		EC0000120633_11,替换后
13	44C2166	安装板组件	MOUNTING PLATE GP	C	N	2		EC0000120633_11,替换前
14	12B0492	O形圈	O-RING			1	29.74×2.95	
15	00U0094	接头	CONNECTOR			1	M42×2	
16	31C0154	接头	CONNECTOR			1		
17	06B0002	垫圈	WASHER			24	10	
18	04B0701	螺钉	SCREW		N	8	M10×80-12.9-DK	EC0000120633_12,替换前
18	04B0972	螺钉	SCREW		N	8	M10×80-10.9-DK	EC0000120633_12,替换后
19	04A0252	法兰压板	SPLIT FLANGE			4	50.8×23.8	
20	09D2849	钢管总成	TUBE AS			1		
21	72A0628	压板	PLATE			2		
22	88A0208	U形螺栓	U-BOLT		N	1		EC0000120633_7,替换后
23	48A0346	弯板	PLATE		N	1		EC0000120633_6,替换后
24	06B0001	垫圈	WASHER		N	6	10-140HV-ZN.D	EC0000120633_8,替换后
25	03B0053	螺母	NUT		N	4	M10-8-ZN.D	EC0000120633_10,替换后
26	00B0048	螺栓	BOLT		N	2	M10×45-8.8-ZN.D	EC0000120633_9,替换后

27	12B0501	O形圈	O-RING	E		1	25.3×2.4	

12C4575_000_00 动臂减震总成

RIDE CONTROL AS

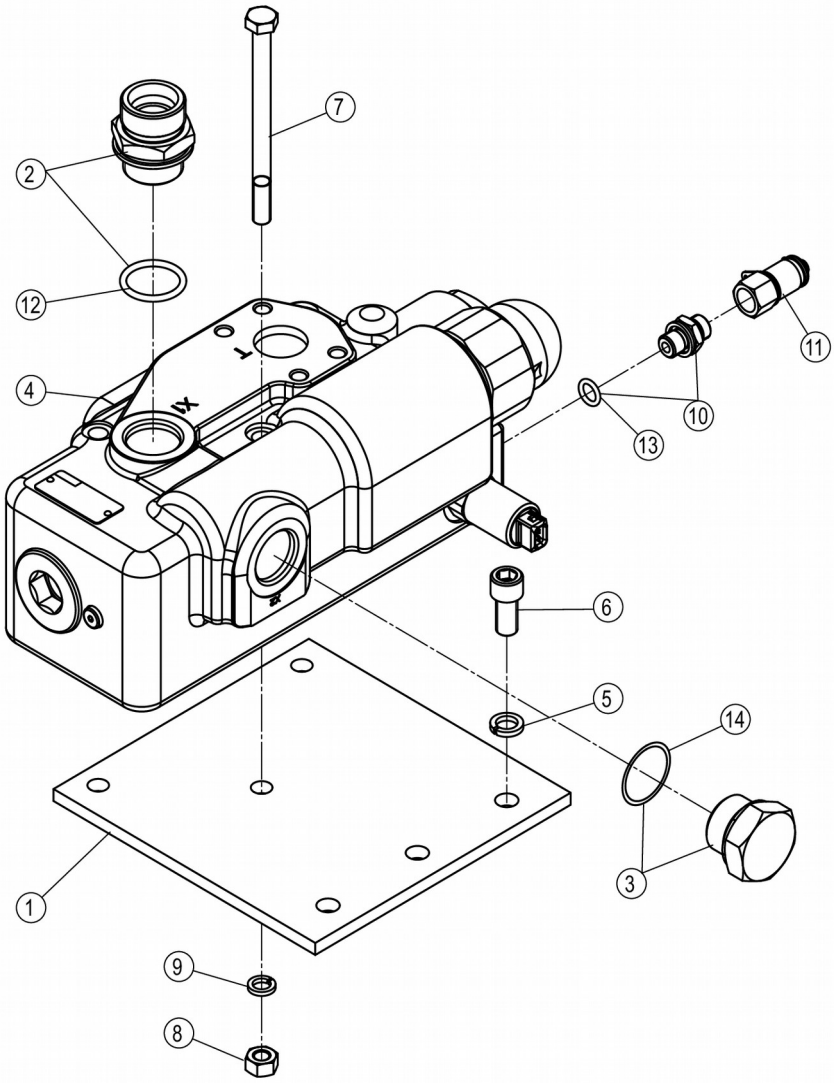
7
2
12
4
11
10
13
6
5
14
3
1
9
8

12C4575_000_00 动臂减震总成 RIDE CONTROL AS

件号 ITEM	部件号 PART NO.	零件名称 CH	PART NAME EN	服务代码 SC	互换性 IA	数量 Q'TY	规格 SP.	备注 RE
1	09A2316	板	PLATE			1		
2	30C0266	接头	CONNECTOR			1		
3	30C0337	螺塞	PLUG			1		
4	12C0443	稳定模块	RIDE CONTROL			1	RSM2-25B20/A315B120G24C4V11	
5	06B0008	垫圈	WASHER			3	12	
6	04B0720	螺钉	SCREW			3	M12×25-8.8-ZN.D	
7	01B0465	螺栓	BOLT			3	M10×130-8.8-ZN.D	
8	03B0053	螺母	NUT			3	M10-8-ZN.D	
9	06B0002	垫圈	WASHER			2	10	
10	30C0231	接头	CONNECTOR			1		
11	44C0141	测压接头	JOINT			1		
12	12B1363	O形圈	O-RING			1	29.74×3.53	
13	12B0494	O形圈	O-RING			1	10.77×2.62	
14	12B0432	O形圈	O-RING			1	28.7×3.5	

12C0443_000_00 稳定模块

RIDE CONTROL

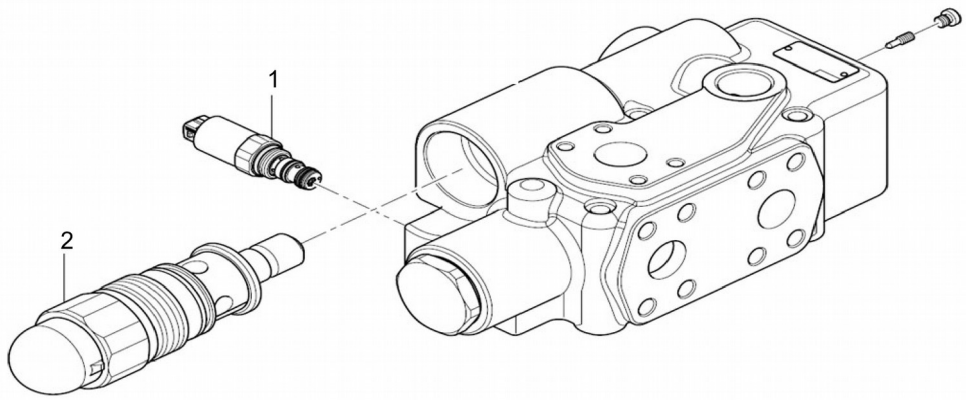

12C0443_000_00 稳定模块 RIDE CONTROL

件号 ITEM	部件号 PART NO.	零件名称 CH	PART NAME EN	服务代码 SC	互换性 IA	数量 Q'TY	规格 SP.	备注 RE
1	SP155475	电比例两位三通方向阀	3/2 DIRECTIONAL VALVE			1		

2	SP155476	溢流阀	PRESSURE RELIEF VALVE			1		

30C0231_000_00 接头

CONNECTOR

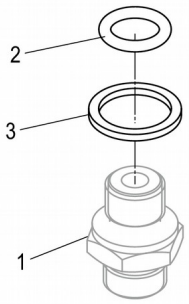

件号 ITEM	部件号 PART NO.	零件名称 CH	PART NAME EN	服务代码 SC	互换性 IA	数量 Q'TY	规格 SP.	备注 RE
1		接头	CONNECTOR	B		1		
2	12B0494	O形圈	O-RING			1	10.77×2.62	
2	12B0428	O形圈	O-RING			1	10.8×2.4	
3	10A2508	垫圈	WASHER			1		

30C0266_000_00 接头

CONNECTOR

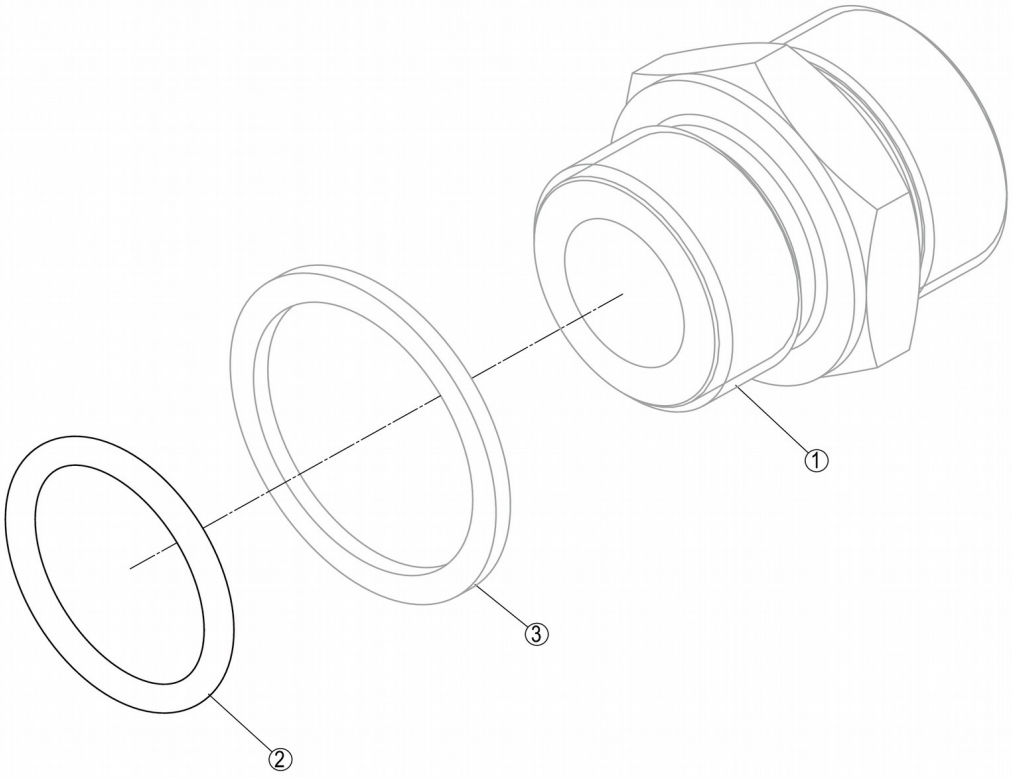

30C0266_000_00 接头 CONNECTOR

件号 ITEM	部件号 PART NO.	零件名称 CH	PART NAME EN	服务代码 SC	互换性 IA	数量 Q'TY	规格 SP.	备注 RE
1		接头	CONNECTOR	B		1		
2	12B1363	O形圈	O-RING			1	29.74×3.53	

2	12B0432	O形圈	O-RING			1	28.7×3.5	
3		垫圈	WASHER	B		1		改用上级部件30C0251

30C0337_000_00 螺塞

PLUG

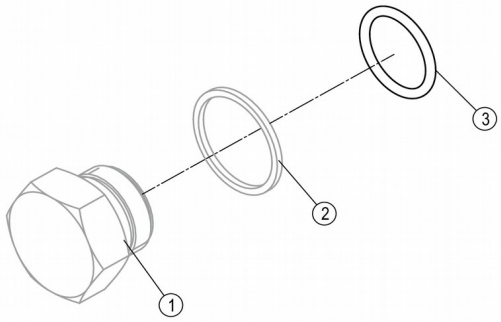

件号 ITEM	部件号 PART NO.	零件名称 CH	PART NAME EN	服务代码 SC	互换性 IA	数量 Q'TY	规格 SP.	备注 RE
1		堵头	PLUG	B		1		
2		保持圈	RETAINER	B		1		
3	12B0432	O形圈	O-RING			1	28.7×3.5	

15C0492_000_00 蓄能器

ACCUMULATOR

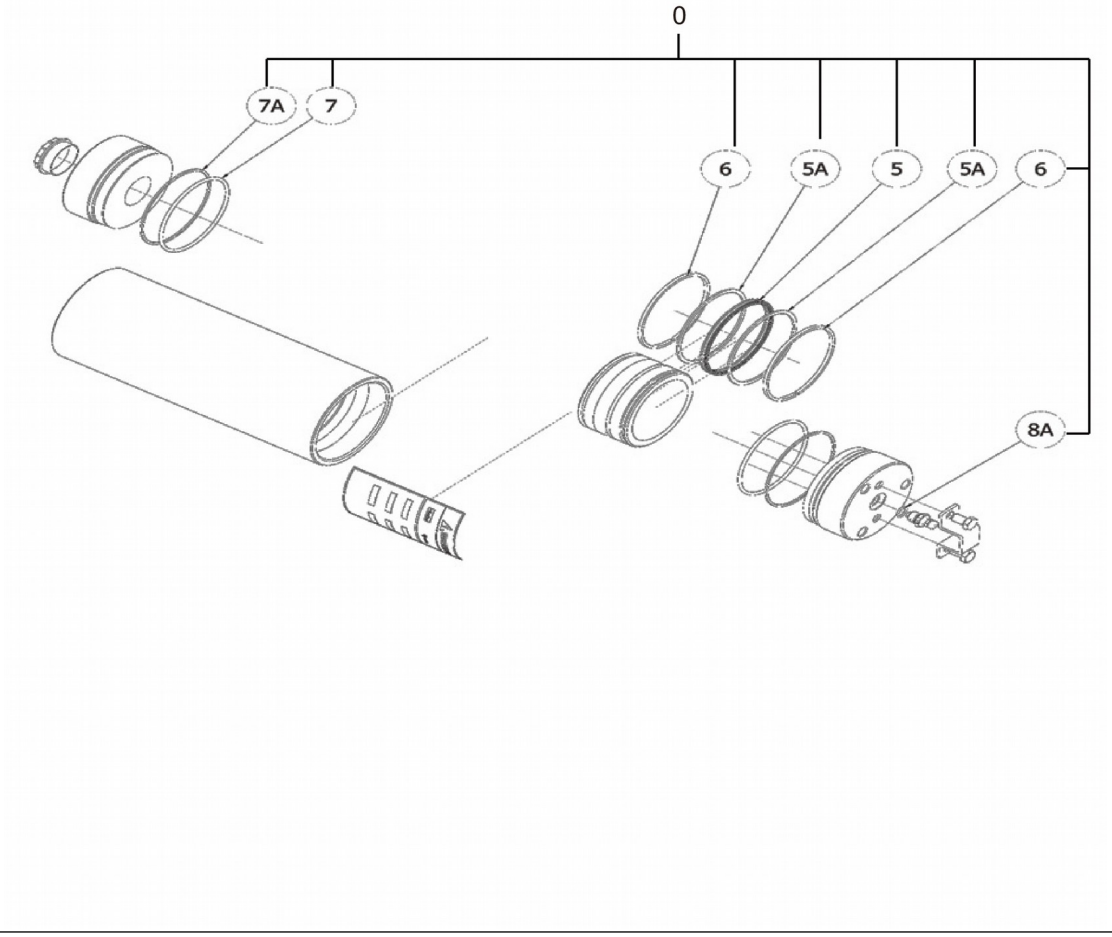

15C0492_000_00 蓄能器 ACCUMULATOR

件号 ITEM	部件号 PART NO.	零件名称 CH	PART NAME EN	服务代码	互换性	数量 Q'TY	规格 SP.	备注 RE

				SC	IA			
0	SP160153	蓄能器修理包	SEAL KIT			1		

31C0154_000_00 接头

CONNECTOR

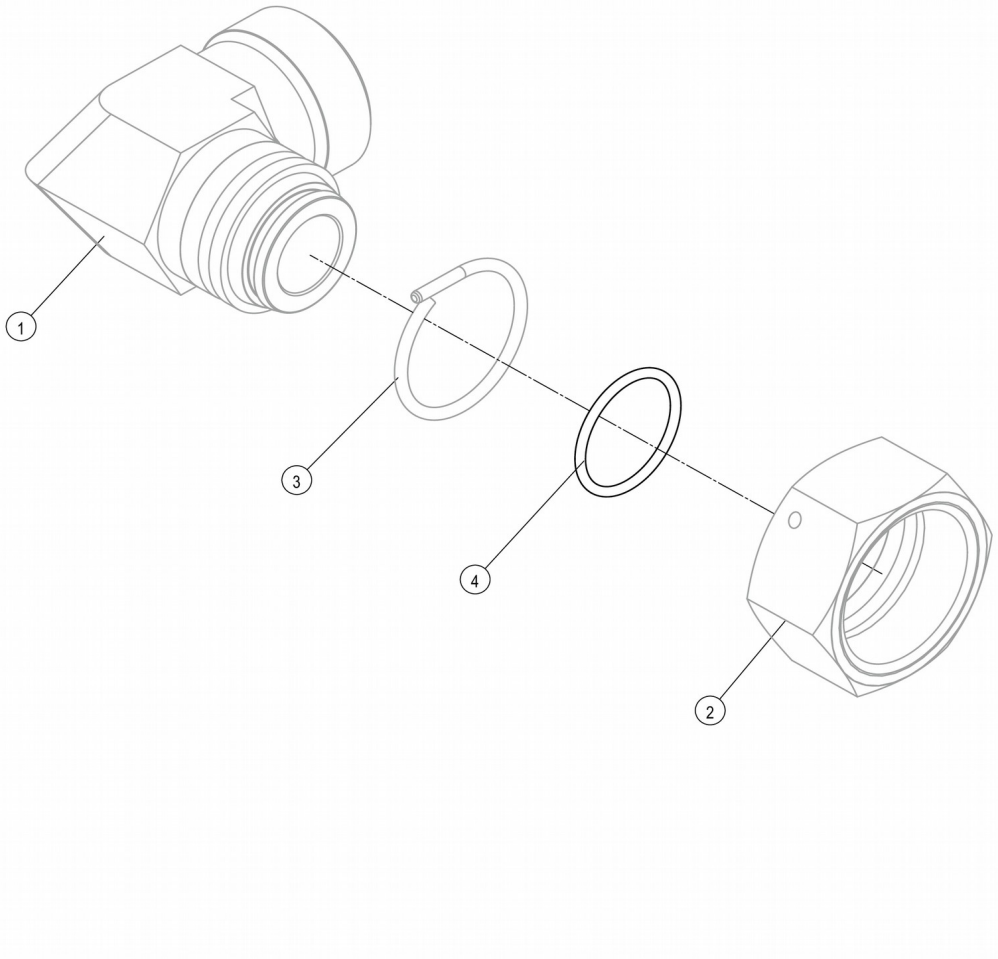

31C0154_000_00 接头 CONNECTOR

件号 ITEM	部件号 PART NO.	零件名称 CH	PART NAME EN	服务代码 SC	互换性 IA	数量 Q'TY	规格 SP.	备注 RE
1		接头	CONNECTOR	B		1		
2		螺母	NUT	B		1		
3		钢丝	STEEL WIRE	B		1	D3×125	
4	12B0501	O形圈	O-RING			1	25.3×2.4	

44C2166_000_00 安装板组件

MOUNTING PLATE GP

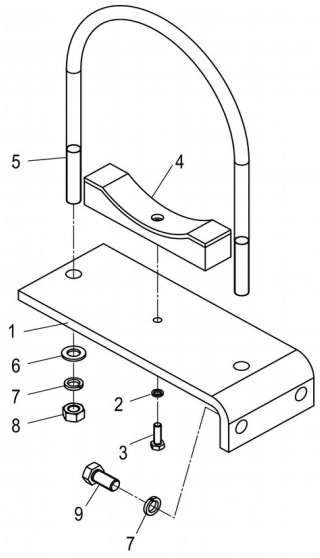

件号 ITEM	部件号 PART NO.	零件名称 CH	PART NAME EN	服务代码 SC	互换性 IA	数量 Q'TY	规格 SP.	备注 RE
1	29A7136	弯板	PLATE			1		
2	06B0003	垫圈	WASHER			1	6	
3	00B0010	螺栓	BOLT			1	M6×20-8.8-ZN.D	
4	35C1165	垫板	PLATE			1		
5	88A1177	U形螺栓	U-BOLT			1		
6	06B0059	垫圈	WASHER			2	12-140HV-ZN.D	
7	06B0008	垫圈	WASHER			4	12	
8	03B0003	螺母	NUT			2	M12-8-ZN.D	
9	00B0017	螺栓	BOLT			2	M12×30-8.8-ZN.D	

44C2447_000_00 安装板组件

MOUNTING PLATE GP

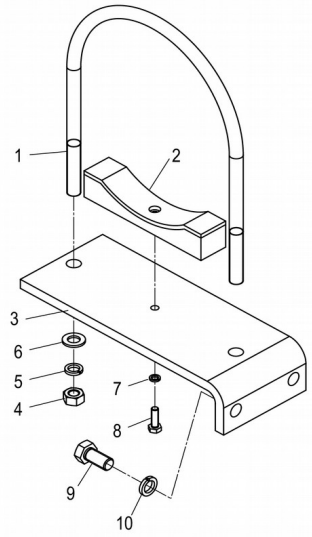

44C2447_000_00 安装板组件 MOUNTING PLATE GP

件号 ITEM	部件号 PART NO.	零件名称 CH	PART NAME EN	服务代码 SC	互换性 IA	数量 Q'TY	规格 SP.	备注 RE
1	88A1177	U形螺栓	U-BOLT			1		
2	35C1165	垫板	PLATE			1		
3	29A7136	弯板	PLATE			1		
4	03B0053	螺母	NUT			2	M10-8-ZN.D	
5	06B0002	垫圈	WASHER			2	10	
6	06B0001	垫圈	WASHER			2	10-140HV-ZN.D	
7	06B0003	垫圈	WASHER			1	6	
8	00B0010	螺栓	BOLT			1	M6×20-8.8-ZN.D	

9	00B0011	螺栓	BOLT			2	M12×25-8.8-ZN.D	
10	06B0008	垫圈	WASHER			2	12	

46C9842_000_00 控制线路

CONTROL WIRING

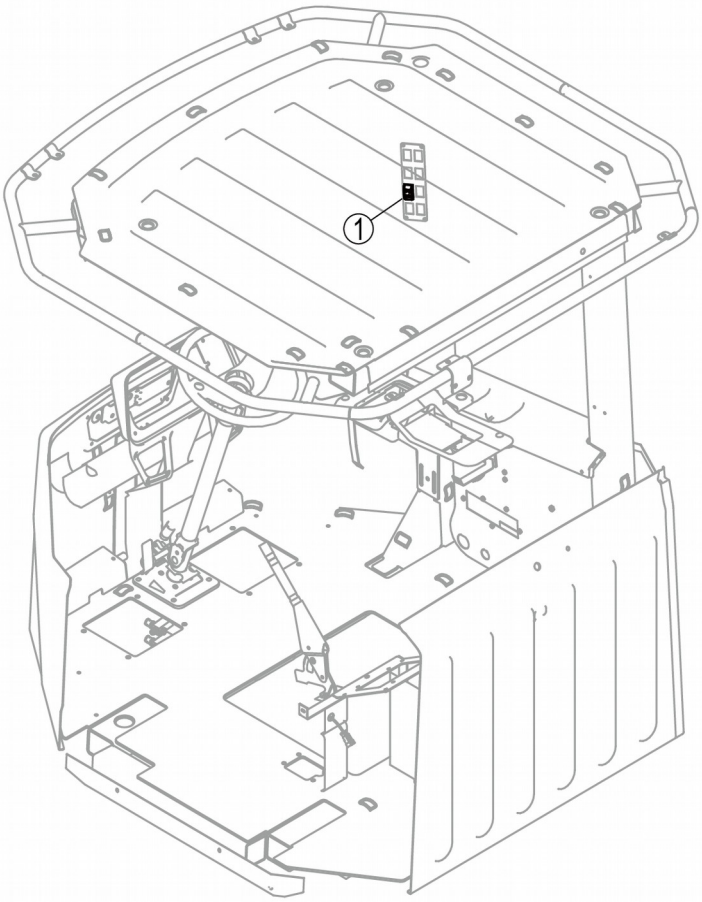
1

46C9842_000_00 控制线路 CONTROL WIRING

件号 ITEM	部件号 PART NO.	零件名称 CH	PART NAME EN	服务代码 SC	互换性 IA	数量 Q'TY	规格 SP.	备注 RE
1	34B1207	动臂减震开关	RIDE CONTROL SW			1		

11Y1666_000_00 工作液压系统

WORK HYDRAULIC SYSTEM

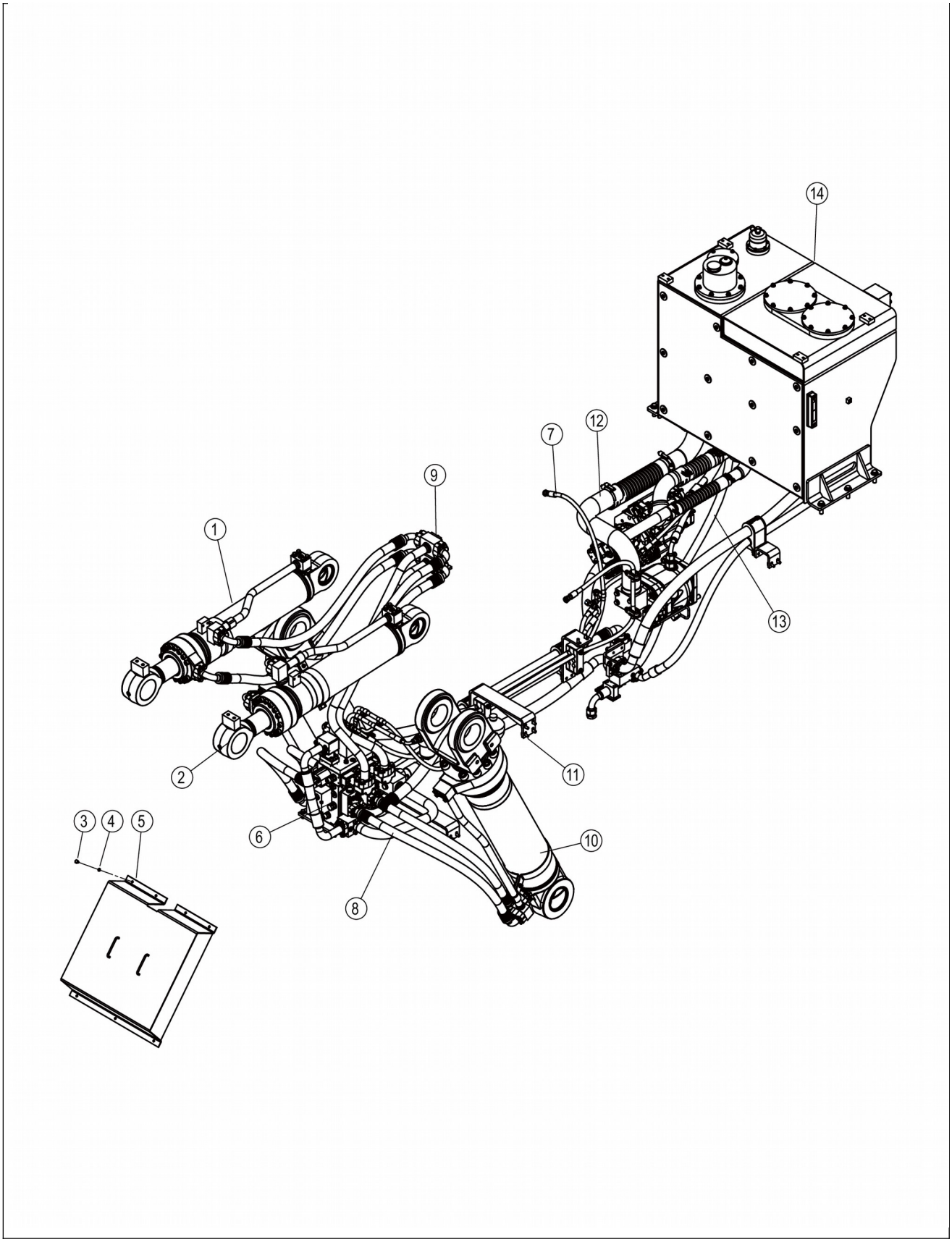
14
7
12
9
1
13
2
11
3
4
5
6
10
8

11Y1666_000_00 工作液压系统 WORK HYDRAULIC SYSTEM

件号 ITEM	部件号 PART NO.	零件名称 CH	PART NAME EN	服务代码 SC	互换性 IA	数量 Q'TY	规格 SP.	备注 RE
1	10C4089	右转斗油缸	RIGHT TILTING CYLINDER			1		
2	10C4088	左转斗油缸	LEFT TILTING CYLINDER			1		
3	00B1185	螺栓	BOLT	E		7	M8×12-8.8-DK	
4	06B0006	垫圈	WASHER			7	8	
5	43D0952	前盖板	COVER			1		
6	12C6257	分配阀总成	CONTROL VALVE AS	C		1		
7	00C8015	先导控制管路	PILOT CONTROL LINES	A		1		
8	00C8017	动臂油缸管路	BOOM CYLINDER LINES	A		1		
9	00C8011	转斗油缸管路	TILTING CYLINDER LINES	A		1		
10	10C4091	动臂油缸	BOOM CYLINDER			2		
11	00C8012	分配阀管路	CONTROL VALVE LINES	A		1		
12	00C5540	泵吸油管路	PUMP OIL SUCTION LINES	C		1		
13	00C5108	油箱管路	TANK LINES	C		1		
14	21C1540	液压油箱	HYDRAULIC OIL TANK	A		1		

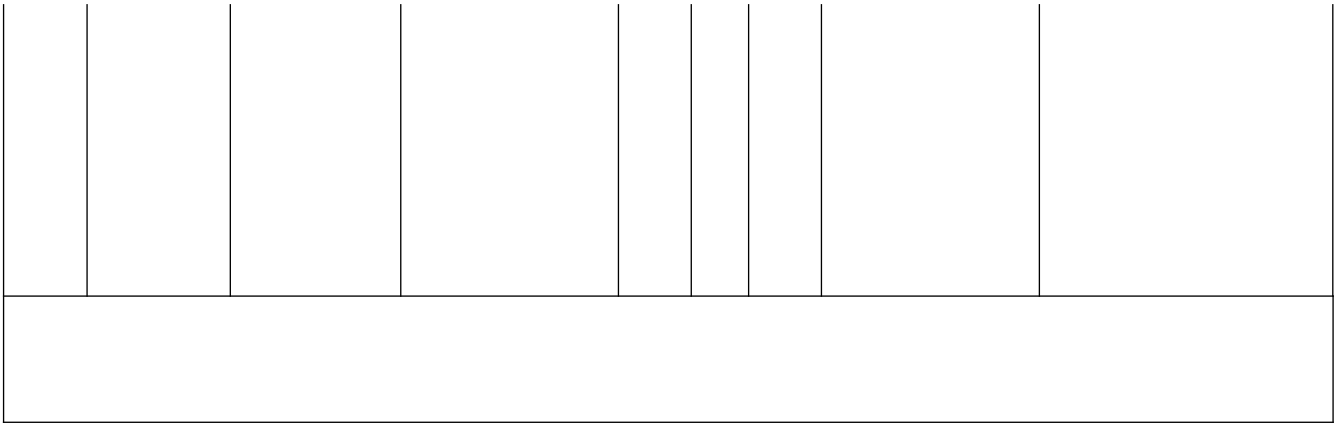

00C8011_000_00 转斗油缸管路

TILTING CYLINDER LINES

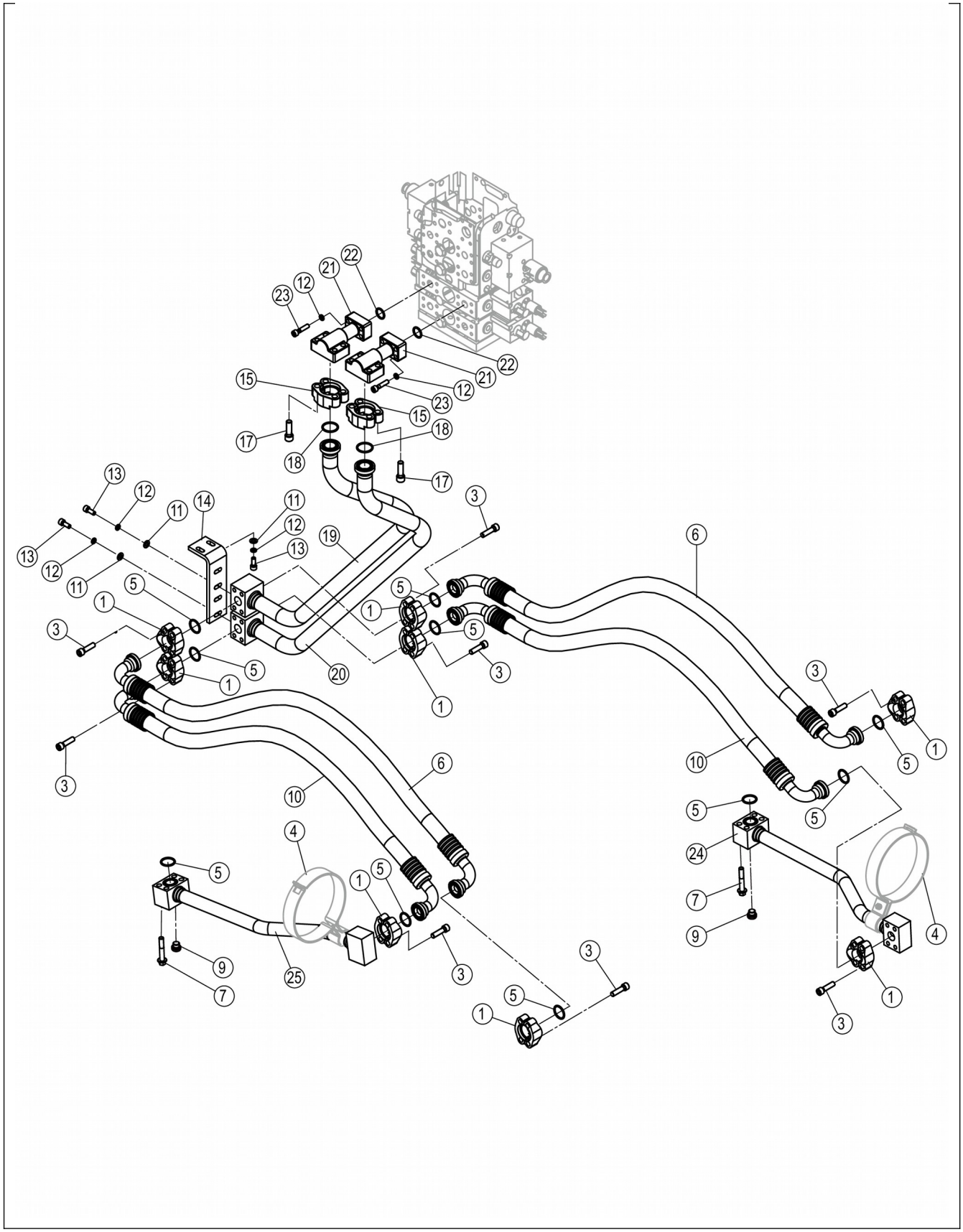
1
3
4
5
6
7
9
10
11
12
13
14
15
17
18
19
20
21
22
23
24
25

00C8011_000_00 转斗油缸管路 TILTING CYLINDER LINES

件号 ITEM	部件号 PART NO.	零件名称 CH	PART NAME EN	服务代码 SC	互换性 IA	数量 Q'TY	规格 SP.	备注 RE
1	04A0268	法兰压板	SPLIT FLANGE			16		
3	01B0643	螺栓	BOLT			32	M12×40-10.9-ZN.D	
4	09C2385	管夹	CLAMP	C		2		
5	12B0445	O形圈	O-RING			10	32.92×3.53	
6	18C0384	软管总成	HOSE AS			2		
7	01B0640	螺栓	BOLT			8	M12×70-10.9-ZN.D	
9	44C0798	堵头	PLUG			2		
10	18C0383	软管总成	HOSE AS			2		
11	06B0001	垫圈	WASHER			6	10-140HV-ZN.D	
12	06B0002	垫圈	WASHER			8	10	
13	01B1278	螺栓	BOLT			6	M10×25-8.8-ZN.D	
14	29A2385	板	PLATE			1		
15	72A0465	法兰压板	PLATE			4		
17	01B0644	螺栓	BOLT			8	M14×40-10.9-ZN.D	
18	12B0821	O形圈	O-RING			2	37.69×3.53	
19	10D7954	钢管总成	TUBE AS			1		
20	10D7955	钢管总成	TUBE AS			1		
21	04A2039	法兰	FLANGE			2		
22	12B0444	O形圈	O-RING			2	24.99×3.53	
23	04B0278	螺钉	SCREW			8	M10×50-10.9-ZN.D	
24	09D8139	钢管总成	TUBE AS			1		
25	09D8138	钢管总成	TUBE AS			1		

00C8012_000_00 分配阀管路

CONTROL VALVE LINES

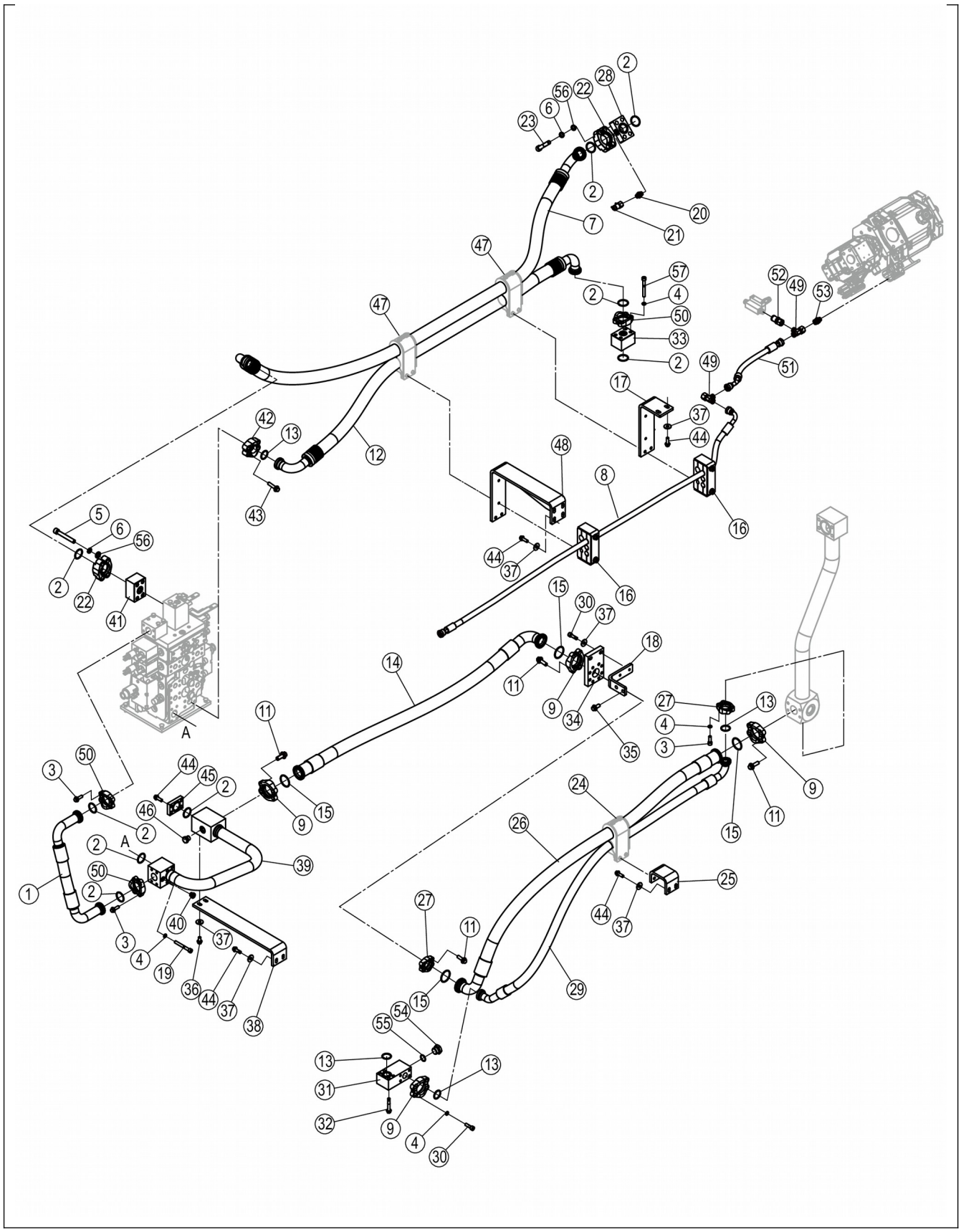
A
A

00C8012_000_00 分配阀管路 CONTROL VALVE LINES

件号 ITEM	部件号 PART NO.	零件名称 CH	PART NAME EN	服务代码 SC	互换性 IA	数量 Q'TY	规格 SP.	备注 RE
1	07C4065	软管总成	HOSE AS			1		
2	12B0821	O形圈	O-RING			8	37.69×3.53	
3	01B1190	螺栓	BOLT			16	M10×30-10.9-ZN.D	
4	06B0002	垫圈	WASHER			6	10	
5	00B0207	螺栓	BOLT			4	M14×100-10.9-ZN.D	
6	06B0013	垫圈	WASHER			8	14	
7	18C0385	软管总成	HOSE AS			1		
8	67C3885	软管总成	HOSE AS			1		
9	72A0631	压板	PLATE			8	FL-24-M12	
11	01B1077	螺栓	BOLT			16	M12×30-10.9-ZN.D	
12	18C0386	软管总成	HOSE AS			1		
13	12B0445	O形圈	O-RING			4	32.92×3.53	
14	18C0387	软管总成	HOSE AS			1		
15	12B0446	O形圈	O-RING			4	47.22×3.53	
16	09C2458	管夹	CLAMP			2		
17	48A6745	弯板	PLATE			1		
18	29A8680	弯板	PLATE			1		
19	04B0846	螺钉	SCREW			4	M10×85-8.8-ZN.D	
20	30C0232	接头	CONNECTOR			1		
21	44C0141	测压接头	JOINT			1		
22	72A0465	法兰压板	PLATE			4		
23	00B0205	螺栓	BOLT			4	M14×80-10.9-ZN.D	
24	09C0569	管夹	CLAMP	C		1		
25	29A2656	弯板	PLATE			1		
26	07C5564	软管总成	HOSE AS			1		
27	72A0628	压板	PLATE			4		
28	04A2704	法兰	FLANGE			1		
29	07C5565	软管总成	HOSE AS			1		
30	04B0117	螺钉	SCREW			2	M10×35-8.8-ZN.D	
31	04A3314	法兰	FLANGE			1		

32	01B0641	螺栓	BOLT			4	M10×65-10.9-ZN.D	
33	12C7220	单向阀	CHECK VALVE			1		
34	04A2239	法兰	FLANGE			1		
35	01B1370	螺栓	BOLT			2	M12×25-8.8-ZN.D	
36	01B1277	螺栓	BOLT			2	M10×20-8.8-ZN.D	
37	06B0666	垫圈	WASHER			14	10-300HV-DK	

00C8012_000_00 分配阀管路
CONTROL VALVE LINES

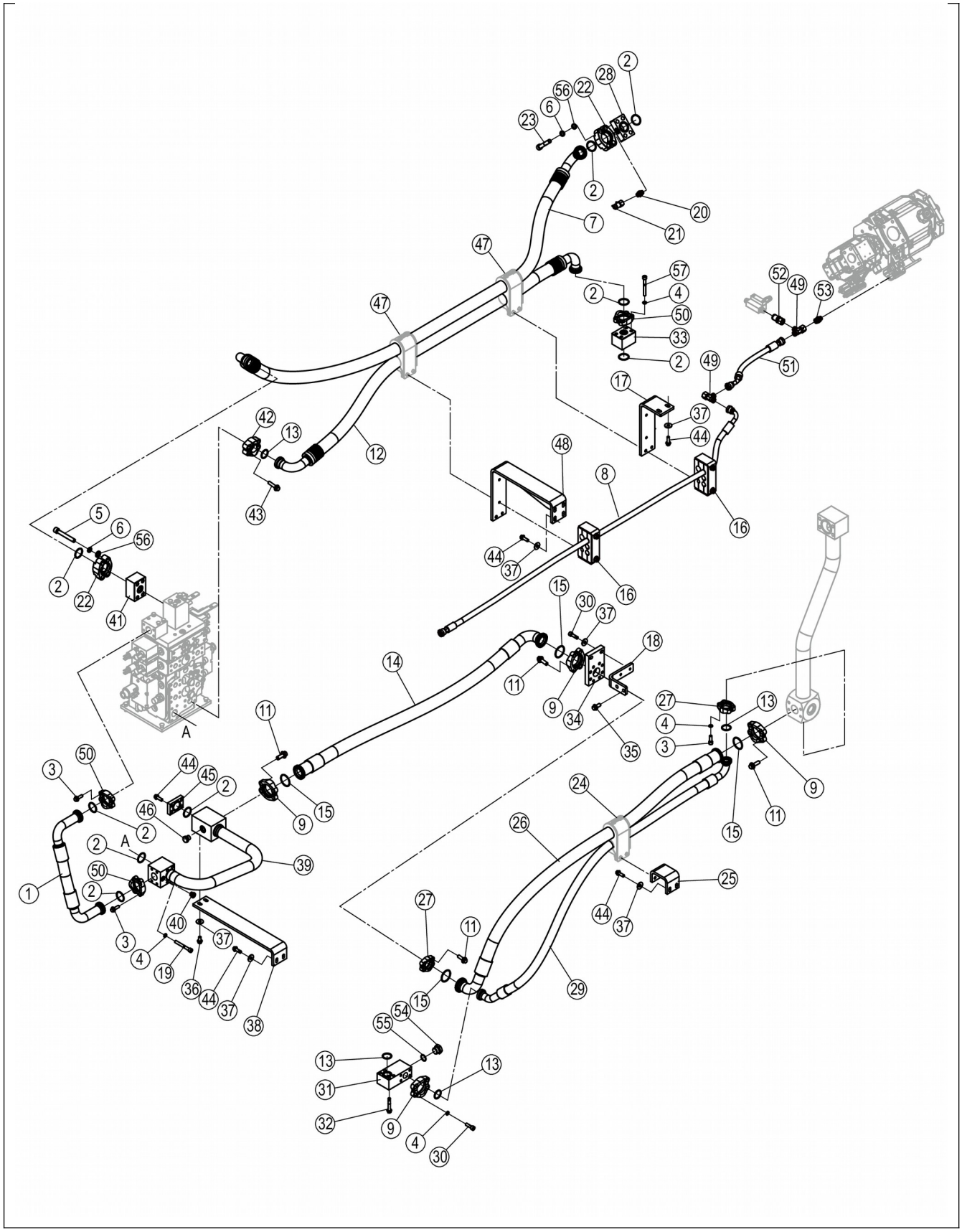
A
A

00C8012_000_00 分配阀管路 CONTROL VALVE LINES

件号 ITEM	部件号 PART NO.	零件名称 CH	PART NAME EN	服务代码 SC	互换性 IA	数量 Q'TY	规格 SP.	备注 RE
38	01D4163	支架	BRACKET			1		
39	09D3926	钢管总成	TUBE AS			1		
40	44C0798	堵头	PLUG			1		
41	12C7221	单向阀	CHECK VALVE			1		
42	04A0268	法兰压板	SPLIT FLANGE			2		
43	01B0643	螺栓	BOLT			4	M12×40-10.9-ZN.D	
44	01B1279	螺栓	BOLT			14	M10×30-8.8-ZN.D	
45	04A1881	法兰	FLANGE			1		
46	30C2701	堵头	PLUG			1	4H-18	
47	09C2150	管夹	CLAMP	C		2		
48	18D3563	支架	BRACKET			1		
49	32C0122	三通接头	TEE			2		
50	72A0629	压板	PLATE			6		
51	66C3258	软管总成	HOSE AS			1		
52	44C0114	测压接头	JOINT			1		
53	30C0224	接头	CONNECTOR			1		
54	05A0029	堵头	PLUG			1		
55	12B1730	O形圈	O-RING			1	23.6×2.9	
56	06B0009	垫圈	WASHER			8	14-140HV-ZN.D	
57	01B1367	螺栓	BOLT			4	M10×80-8.8-ZN.D	

00C8015_000_00 先导控制管路

PILOT CONTROL LINES

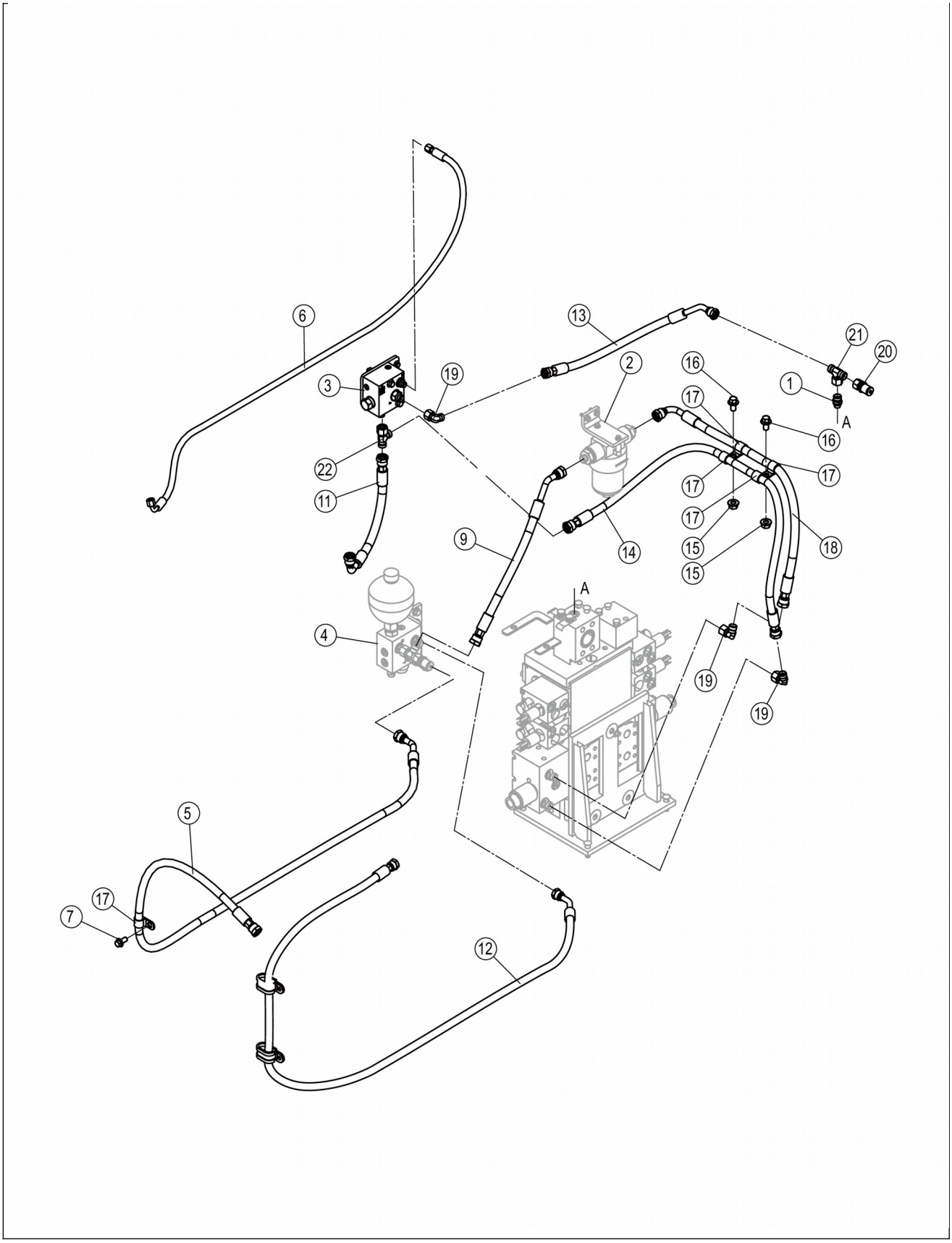
6
13
21
20
2
16
1
3
19
17
A
16
22
17
11
17
17
9
14
15
18
15
A
4
19
19
5
17
7
12

00C8015_000_00 先导控制管路 PILOT CONTROL LINES

件号 ITEM	部件号 PART NO.	零件名称 CH	PART NAME EN	服务代码 SC	互换性 IA	数量 Q'TY	规格 SP.	备注 RE
1	30C0224	接头	CONNECTOR			1		
2	53C1071	精滤油器总成	SECONDARY FILTER AS	C		1		
3	12C8286	阀组件	VALVE GP	A		1		
4	12C5631	先导供油阀总成	PILOT OIL SUPPLY VALVE AS	C		1		
5	67C3881	软管总成	HOSE AS			1		
6	67C3882	软管总成	HOSE AS			1		
7	01B1277	螺栓	BOLT			1	M10×20-8.8-ZN.D	
9	06C8502	软管总成	HOSE AS			1		
11	66C3412	软管总成	HOSE AS			1		
12	67C3880	软管总成	HOSE AS			1		
13	66C3408	软管总成	HOSE AS			1		
14	66C3473	软管总成	HOSE AS			1		
15	03B2136	螺母	NUT			2	M12-8-ZN.D	
16	01B1394	螺栓	BOLT			2	M12×20-8.8-ZN.D	
17	20A1853	线夹	CLIP			5	22	
18	06C8504	软管总成	HOSE AS			1		
19	31C0102	弯接头	ELBOW			3		
20	44C0114	测压接头	JOINT			1		
21	32C0172	三通接头	TEE			1		
22	32C0122	三通接头	TEE			1		

12C8286_000_00 阀组件

VALVE GP

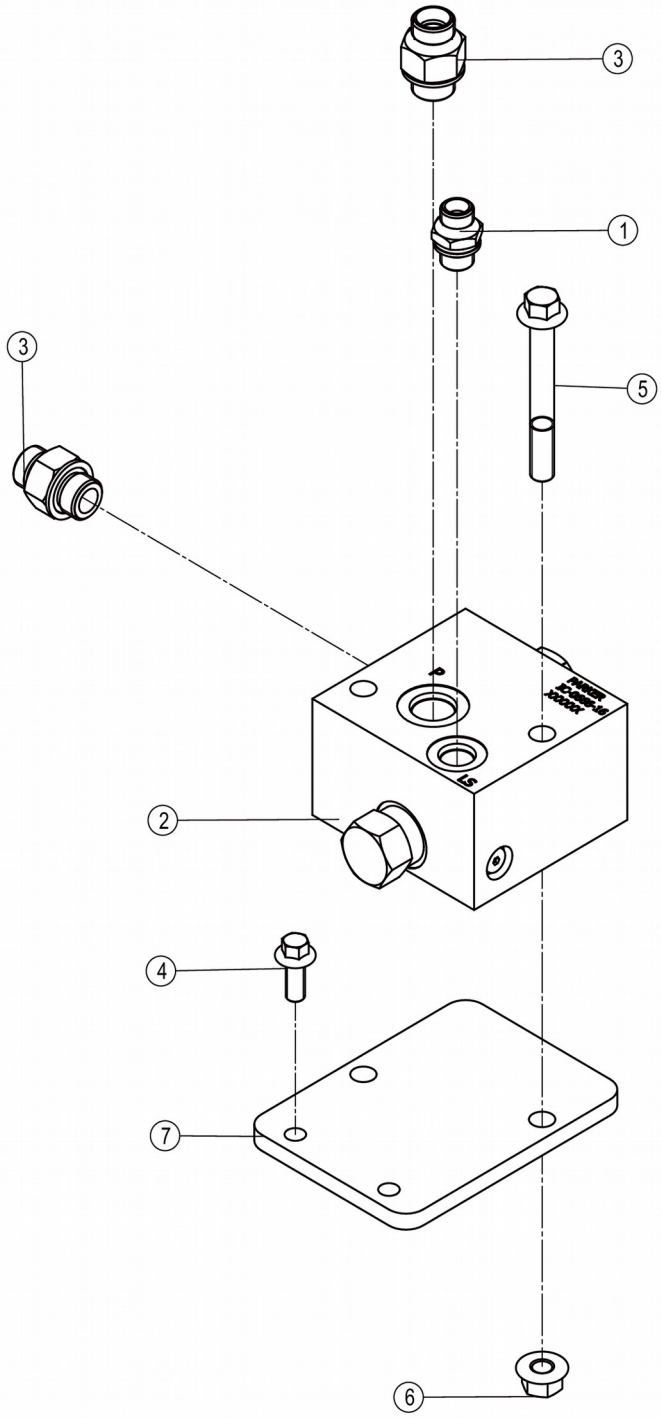
3
1
3
5
2
4
7
6

12C8286_000_00 阀组件 VALVE GP

件号 ITEM	部件号 PART NO.	零件名称 CH	PART NAME EN	服务代码 SC	互换性 IA	数量 Q'TY	规格 SP.	备注 RE
1	30C0224	接头	CONNECTOR			1		
2	12C6650	顺序阀总成	SEQUENCE VALVE AS			1		
3	30C0350	接头	CONNECTOR			2		
4	01B1289	螺栓	BOLT			2	M8×20-8.8-ZN.D	
5	01B1367	螺栓	BOLT			2	M10×80-8.8-ZN.D	
6	03B2135	螺母	NUT			2	M10-8-ZN.D	
7	48A7850	板	PLATE			1		

00C8017_000_00 动臂油缸管路

BOOM CYLINDER LINES

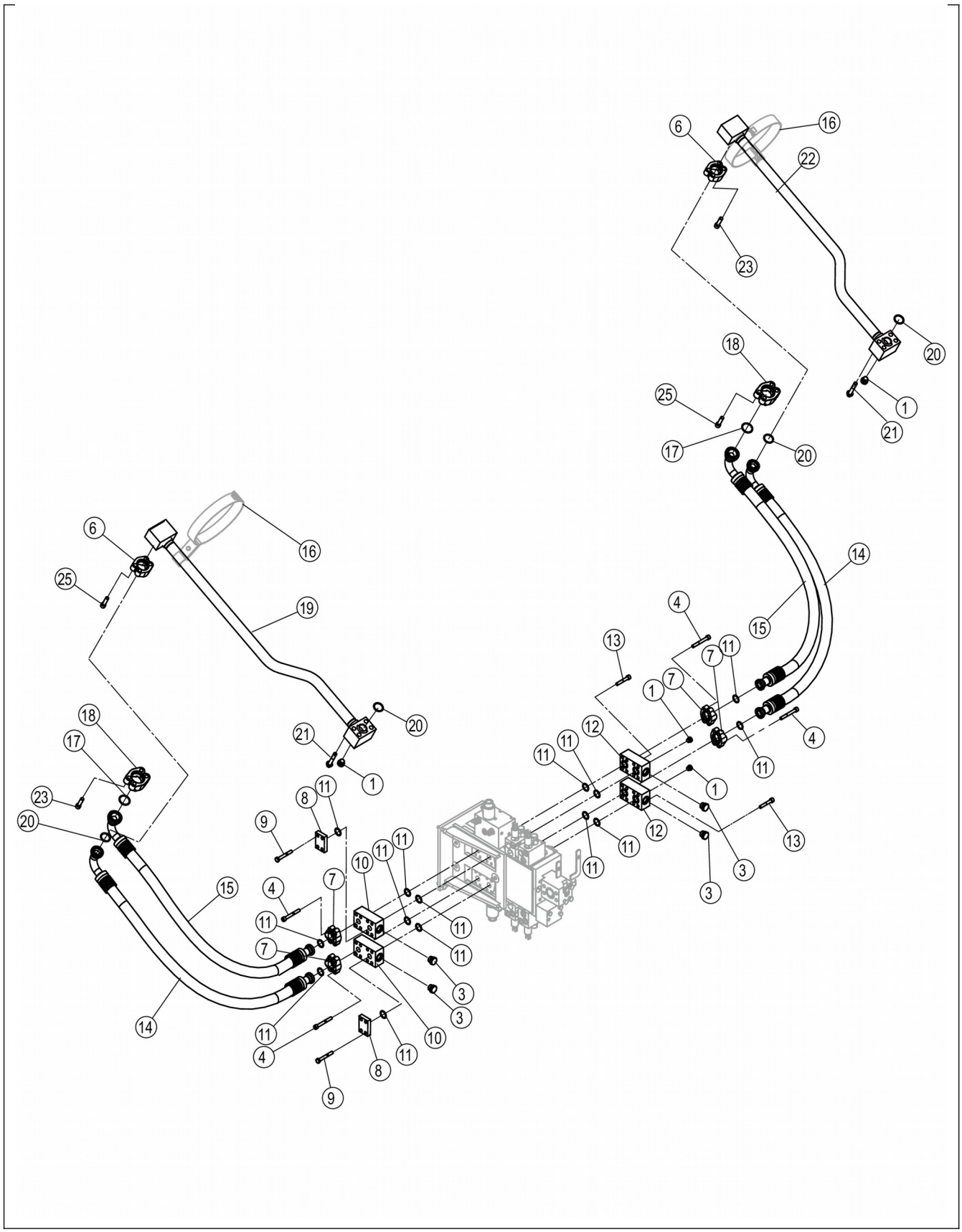
6
16
22
23
18
25
17
20
1
21
14
15
4
13
7
11
12
3
19
8
9
10

00C8017_000_00 动臂油缸管路 BOOM CYLINDER LINES

件号 ITEM	部件号 PART NO.	零件名称 CH	PART NAME EN	服务代码 SC	互换性 IA	数量 Q'TY	规格 SP.	备注 RE
1	44C0798	堵头	PLUG			4		
3	30C0894	堵头	PLUG			4		
4	01B1367	螺栓	BOLT			16	M10×80-8.8-ZN.D	
6	04A0268	法兰压板	SPLIT FLANGE			4		
7	04A0252	法兰压板	SPLIT FLANGE			8	50.8×23.8	
8	04A2089	法兰	FLANGE			2		
9	01B0654	螺栓	BOLT			8	M10×75-10.9-ZN.D	
10	04A2040	法兰	FLANGE			2		
11	12B0444	O形圈	O-RING			14	24.99×3.53	
12	04A2246	法兰	FLANGE			2		
13	01B0997	螺栓	BOLT			8	M10×60-10.9-ZN.D	
14	18C0390	软管总成	HOSE AS			2		
15	18C0391	软管总成	HOSE AS			2		
16	09C2386	管夹	CLAMP	C		2		
17	12B0821	O形圈	O-RING			2	37.69×3.53	
18	04A3226	法兰压板	SPLIT FLANGE			4		
19	09D8137	钢管总成	TUBE AS			1		
20	12B0445	O形圈	O-RING			4	32.92×3.53	
21	01B0998	螺栓	BOLT			8	M12×80-10.9-ZN.D	
22	09D8131	钢管总成	TUBE AS			1		
23	01B0643	螺栓	BOLT			8	M12×40-10.9-ZN.D	
25	01B0653	螺栓	BOLT			8	M12×45-10.9-ZN.D	

21C1540_000_00 液压油箱

HYDRAULIC OIL TANK

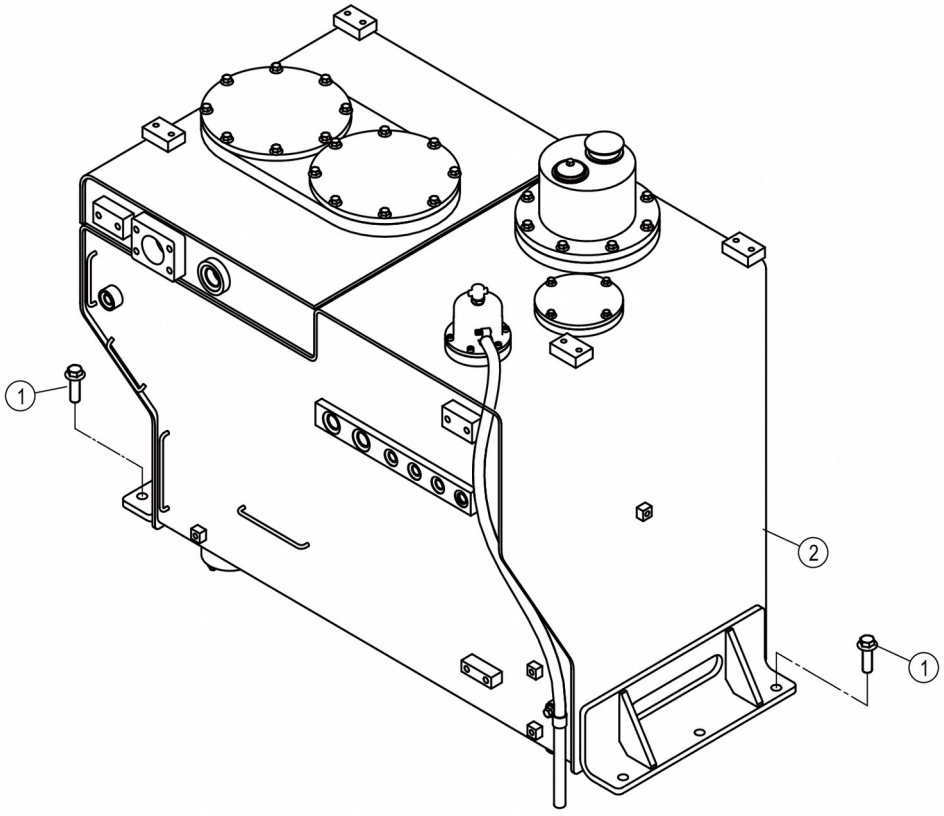
1
2
1

21C1540_000_00 液压油箱 HYDRAULIC OIL TANK

件号 ITEM	部件号 PART NO.	零件名称 CH	PART NAME EN	服务代码 SC	互换性 IA	数量 Q'TY	规格 SP.	备注 RE
1	01B1000	螺栓	BOLT			6	M16×50-10.9-ZN.D	
2	21C1540X0	液压油箱	HYDRAULIC OIL TANK			1		

21C1540X0_000_00 液压油箱

HYDRAULIC OIL TANK

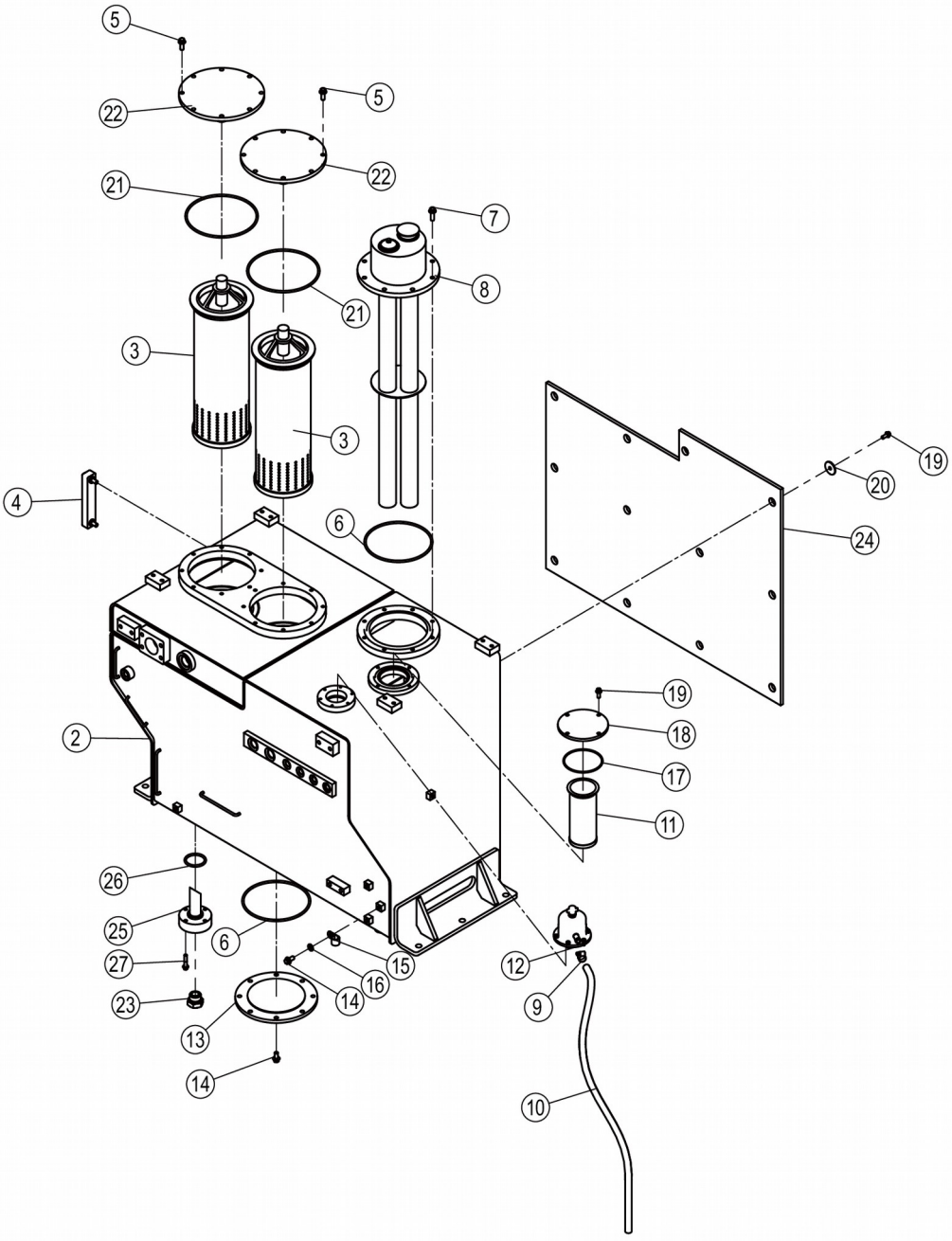
5
22
5
22
21
7
8
21
3
3
4
6
19
20
24
19
18
17
11
2
26
25
27
23
6
15
16
14
13
14
12
9
10

21C1540X0_000_00 液压油箱 HYDRAULIC OIL TANK

件号 ITEM	部件号 PART NO.	零件名称 CH	PART NAME EN	服务代码 SC	互换性 IA	数量 Q'TY	规格 SP.	备注 RE
2		箱体	HOUSING	A		1		
3	53C0289	回油滤	RETURN OIL FILTER			2		
4	44C0015	液位计	OIL LEVEL VIEWING DEVICE			1	\	
5	01B1278	螺栓	BOLT			16	M10×25-8.8-ZN.D	
6	12B0480	O形圈	O-RING			2	189.87×5.33	
7	01B1279	螺栓	BOLT			8	M10×30-8.8-ZN.D	
8	49C8340	加热器	HEATER			1		
9	09C0235	卡箍	CLAMP			1	Φ16～Φ25, 12MM	
10	30A3265	软管	HOSE			1		
11	53C0857	滤筒	STRAINER			1		
12	15C0564	空气滤清器	AIR FILTER			1		
13	04A4400	法兰	FLANGE			1		
14	01B1277	螺栓	BOLT			9	M10×20-8.8-ZN.D	
15	20A1853	线夹	CLIP			1	22	
16	06B0472	垫圈	WASHER			1	10-300HV-DK	
17	12B0005	O形圈	O-RING			1	109×3.55	
18	04A3181	法兰	FLANGE			1		
19	01B1289	螺栓	BOLT			16	M8×20-8.8-ZN.D	
20	56A3590	环	RING			12		
21	12B1591	O形圈	O-RING			2	202.57×5.33	
22	16C0136	盖板	COVER			2		
23	30C0813	堵头	PLUG			1		
24	88A1378	隔热罩	HEAT SHIELD			1		
25	08D0558	钢管总成	TUBE AS			1		
26	12B1305	O形圈	O-RING			1	53.34×5.33	
27	01B1293	螺栓	BOLT			4	M8×40-8.8-ZN.D	

10Y0406_000_00 转向液压系统

STEERING HYDRAULIC SYSTEM

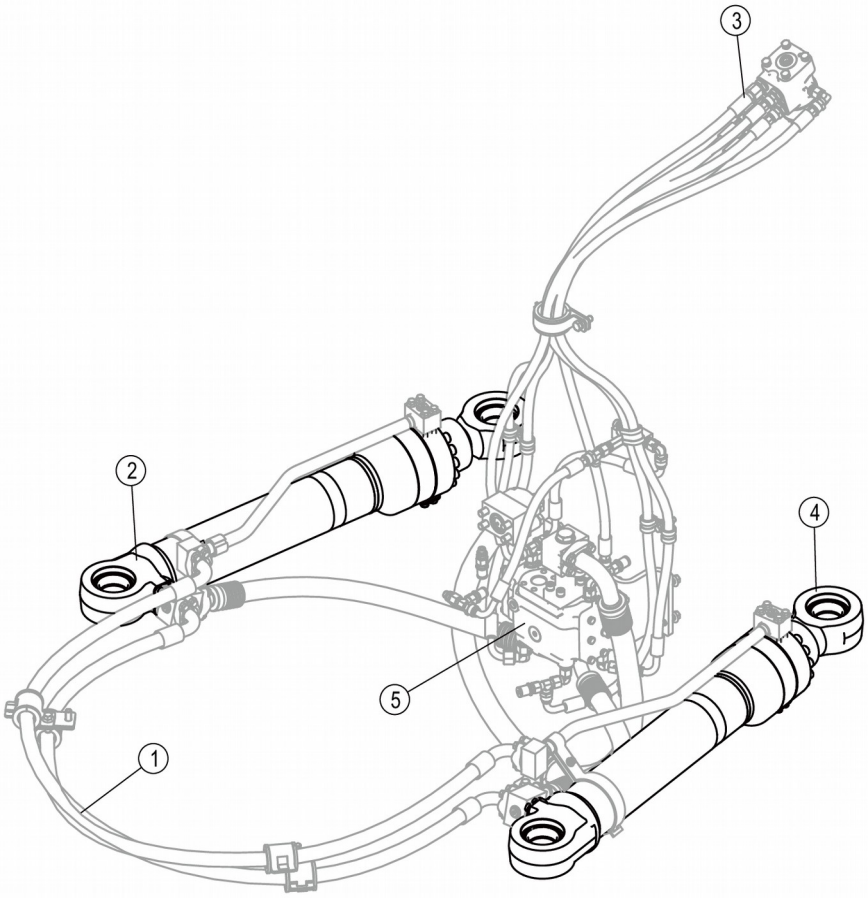
3
2
4
5
1

10Y0406_000_00 转向液压系统 STEERING HYDRAULIC SYSTEM

件号 ITEM	部件号 PART NO.	零件名称 CH	PART NAME EN	服务代码 SC	互换性 IA	数量 Q'TY	规格 SP.	备注 RE
1	00C8021	转向管路	STEERING LINES	A		1		
2	10C4092	转向油缸	STEERING CYLINDER			1		
3	00C5116	转向控制管路	STEERING CONTROL LINES	C		1		
4	10C4093	转向油缸	STEERING CYLINDER			1		
5	12C5635	流量放大阀安装总成	FLOW AMPLIFYING VALVE AS	C		1		

00C8021_000_00 转向管路

STEERING LINES

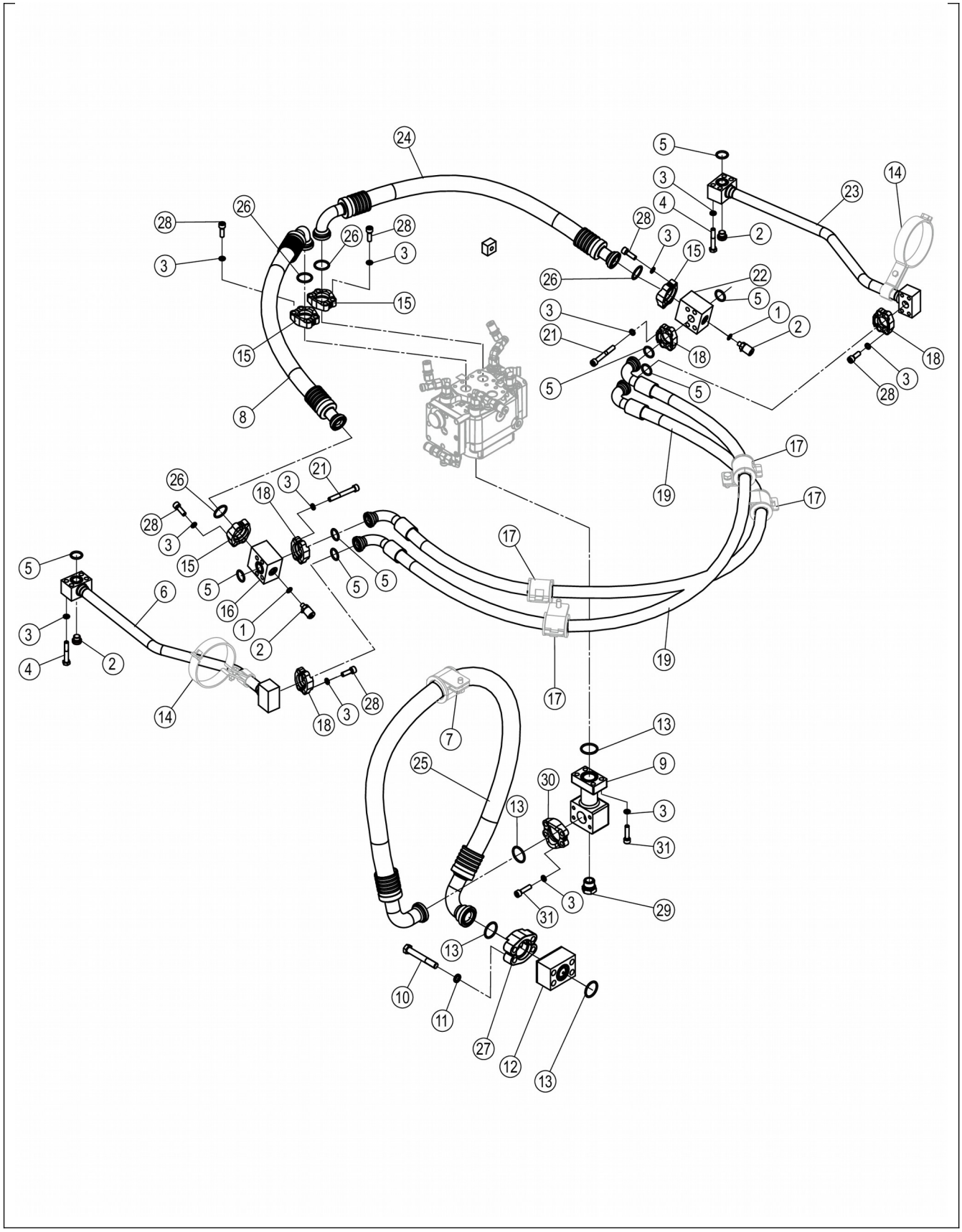
24
5
3
4
14
23
28
26
2
28
3
26
28
3
3
15
22
15
26
5
1
3
21
2
18
15
18
5
5
3
28
8
17
19
17
26
21
18
3
28
3
15
5
16
1
2
5
5
17
6
5
3
4
2
19
14
18
3
28
17
7
13
25
9
30
3
13
31
3
31
29
13
10
11
27
12
13

00C8021_000_00 转向管路 STEERING LINES

件号 ITEM	部件号 PART NO.	零件名称 CH	PART NAME EN	服务代码 SC	互换性 IA	数量 Q'TY	规格 SP.	备注 RE
2	44C0798	堵头	PLUG			4		
3	06B0002	垫圈	WASHER			4	10	
4	01B0996	螺栓	BOLT			8	M10×55-10.9-ZN.D	
5	12B0444	O形圈	O-RING			8	24.99×3.53	
6	10D9282	钢管总成	TUBE AS			1		
7	09C0016	管夹	CLAMP	C		1		
8	18C0392	软管总成	HOSE AS			1		
9	04A3482	法兰	FLANGE			1		
10	00B0207	螺栓	BOLT			4	M14×100-10.9-ZN.D	
11	06B0013	垫圈	WASHER			4	14	
12	12C7043	单向阀	CHECK VALVE			1		
13	12B0821	O形圈	O-RING			4	37.69×3.53	
14	09C2384	管夹	CLAMP	C		2		
15	72A0628	压板	PLATE			8		
16	04A2104	法兰	FLANGE			1		
17	09C0466	管夹总成	CLAMP AS	C		4		
18	72A0627	压板	PLATE			8		
19	67C3888	软管总成	HOSE AS			1		
21	01B0654	螺栓	BOLT			8	M10×75-10.9-ZN.D	
22	04A2512	法兰	FLANGE			1		
23	10D8084	钢管总成	TUBE AS			1		
24	18C0393	软管总成	HOSE AS			1		
25	07C5945	软管总成	HOSE AS			1		
26	12B0445	O形圈	O-RING			4	32.92×3.53	
27	72A0465	法兰压板	PLATE			2		
28	01B1190	螺栓	BOLT			28	M10×30-10.9-ZN.D	
29	30C2269	堵头	PLUG			1		
30	72A0629	压板	PLATE			2		
31	04B0789	螺钉	SCREW			4	M10×40-10.9-DK	

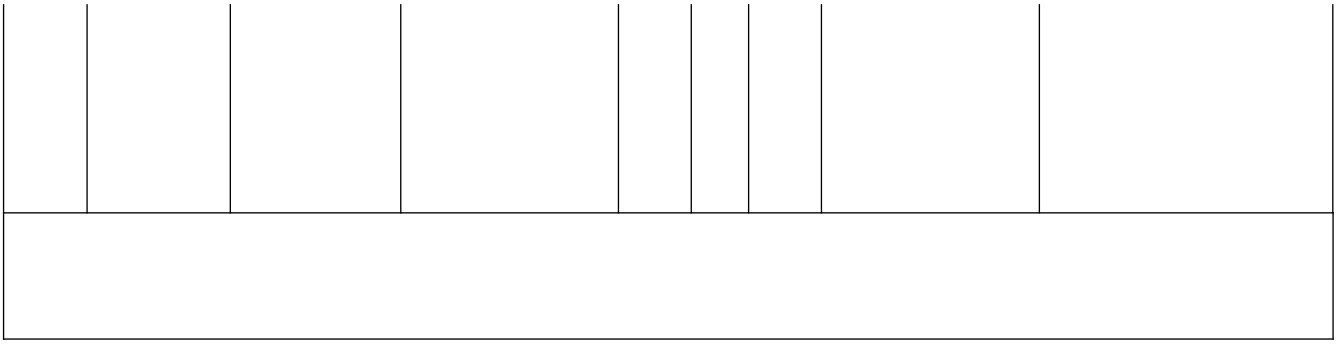

11Y0668_001_00 工作液压系统

WORK HYDRAULIC SYSTEM

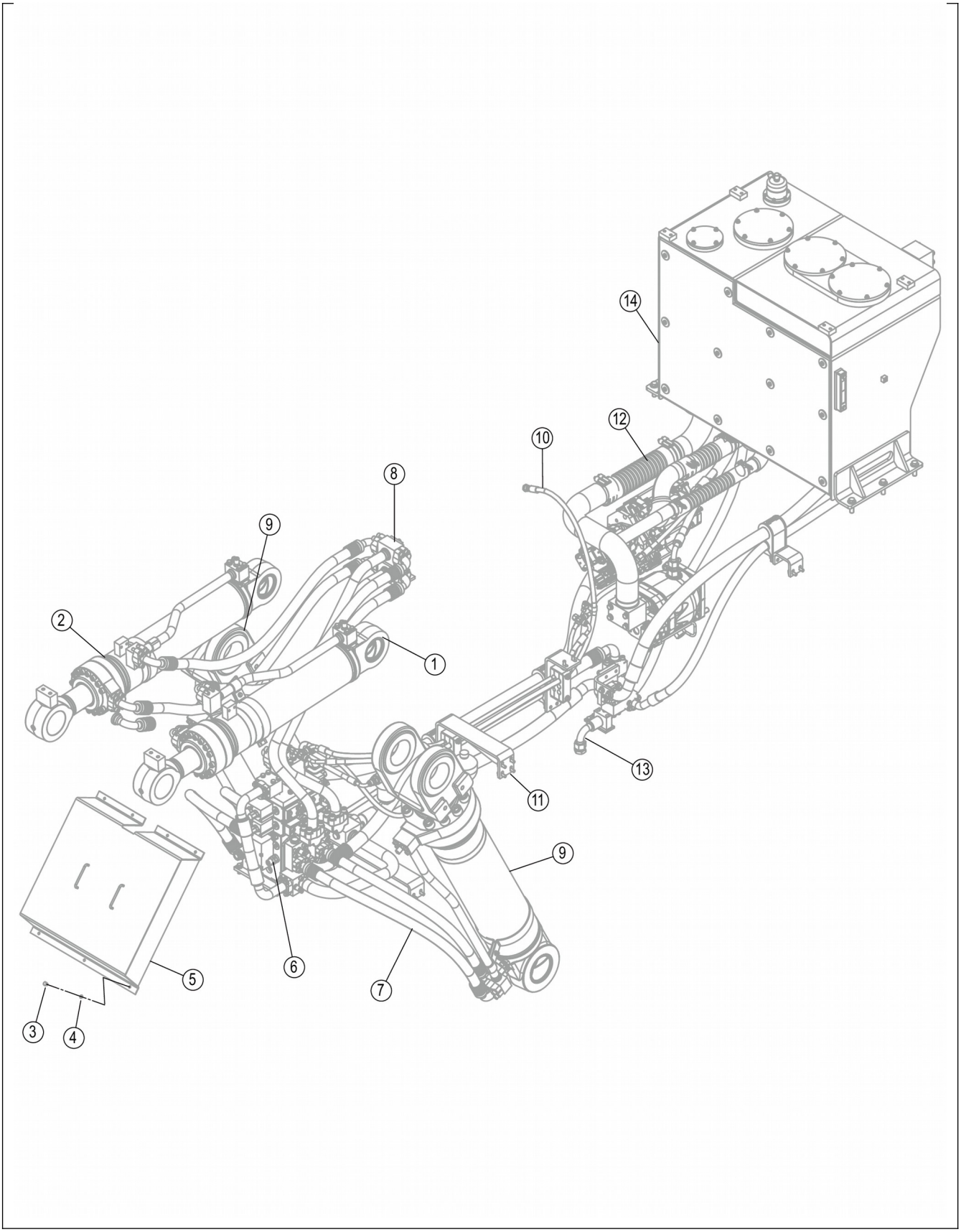
14
12
10
8
9
2
1
13
11
9
5
6
7
3
4

11Y0668_001_00 工作液压系统 WORK HYDRAULIC SYSTEM

件号 ITEM	部件号 PART NO.	零件名称 CH	PART NAME EN	服务代码 SC	互换性 IA	数量 Q'TY	规格 SP.	备注 RE
1	10C4088	左转斗油缸	LEFT TILTING CYLINDER		N	1		EC0000139370_18,替换后
2	10C4089	右转斗油缸	RIGHT TILTING CYLINDER		N	1		EC0000139370_20,替换后
3	00B1185	螺栓	BOLT	E		7	M8×12-8.8-DK	
4	06B0006	垫圈	WASHER			7	8	
5	43D0952	前盖板	COVER			1		
6	12C5630	分配阀总成	CONTROL VALVE AS	C		1		
7	00C5110	动臂油缸管路	BOOM CYLINDER LINES	C		1		
8	00C5105	转斗油缸管路	TILTING CYLINDER LINES	C		1		
9	10C4091	动臂油缸	BOOM CYLINDER		N	2		EC0000139370_19,替换后
10	00C5109	先导控制管路	PILOT CONTROL LINES	C		1		
11	00C5111	分配阀管路	CONTROL VALVE LINES	C		1		
12	00C5540	泵吸油管路	PUMP OIL SUCTION LINES	C		1		
13	00C5108	油箱管路	TANK LINES	C		1		
14	21C1348	液压油箱	HYDRAULIC OIL TANK	C	N	1		EC0000151521_12,替换后

00C5109_001_00 先导控制管路

PILOT CONTROL LINES

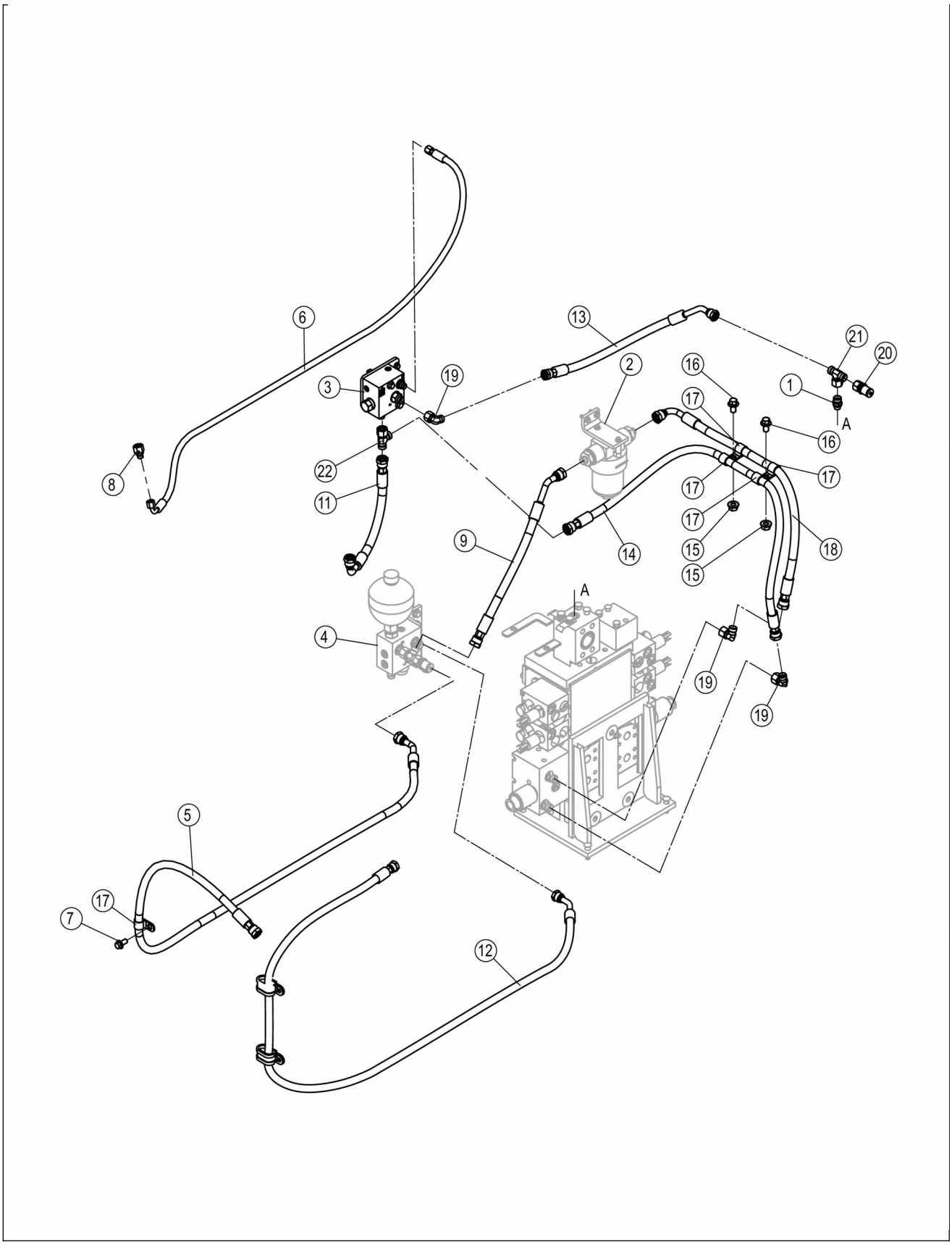
6
13
21
20
2
16
1
3
19
17
A
16
22
17
8
11
17
17
9
14
15
18
15
A
4
19
19
5
17
7
12

00C5109_001_00 先导控制管路 PILOT CONTROL LINES

件号 ITEM	部件号 PART NO.	零件名称 CH	PART NAME EN	服务代码 SC	互换性 IA	数量 Q'TY	规格 SP.	备注 RE
1	30C0224	接头	CONNECTOR			1		
2	53C1071	精滤油器总成	SECONDARY FILTER AS	C		1		
3	12C7334	阀组件	VALVE GP	C	TN	1		EC0000159987_2,8-004A批 JL591531,替换后
4	12C5631	先导供油阀总成	PILOT OIL SUPPLY VALVE AS	C		1		
5	66C3478	软管总成	HOSE AS			1		
6	67C3607	软管总成	HOSE AS		TN	1		EC0000159987_2,8-004A批 JL591531,替换后
7	01B1277	螺栓	BOLT			1	M10×20-8.8-ZN.D	
8	30C0425	接头	CONNECTOR			1		
9	06C8502	软管总成	HOSE AS			1		
11	66C3412	软管总成	HOSE AS			1		
12	67C3606	软管总成	HOSE AS		N	1		EC0000159987_4,8-004A批 JL591531,替换后
13	66C3408	软管总成	HOSE AS		TN	1		EC0000159987_2,8-004A批 JL591531,替换后
14	66C3473	软管总成	HOSE AS			1		
15	03B2136	螺母	NUT			2	M12-8-ZN.D	
16	01B1394	螺栓	BOLT			2	M12×20-8.8-ZN.D	
17	20A1853	线夹	CLIP			5	22	
18	06C8504	软管总成	HOSE AS			1		
19	31C0102	弯接头	ELBOW			2		
20	44C0114	测压接头	JOINT			1		
21	32C0172	三通接头	TEE			1		
22	32C0122	三通接头	TEE			2		

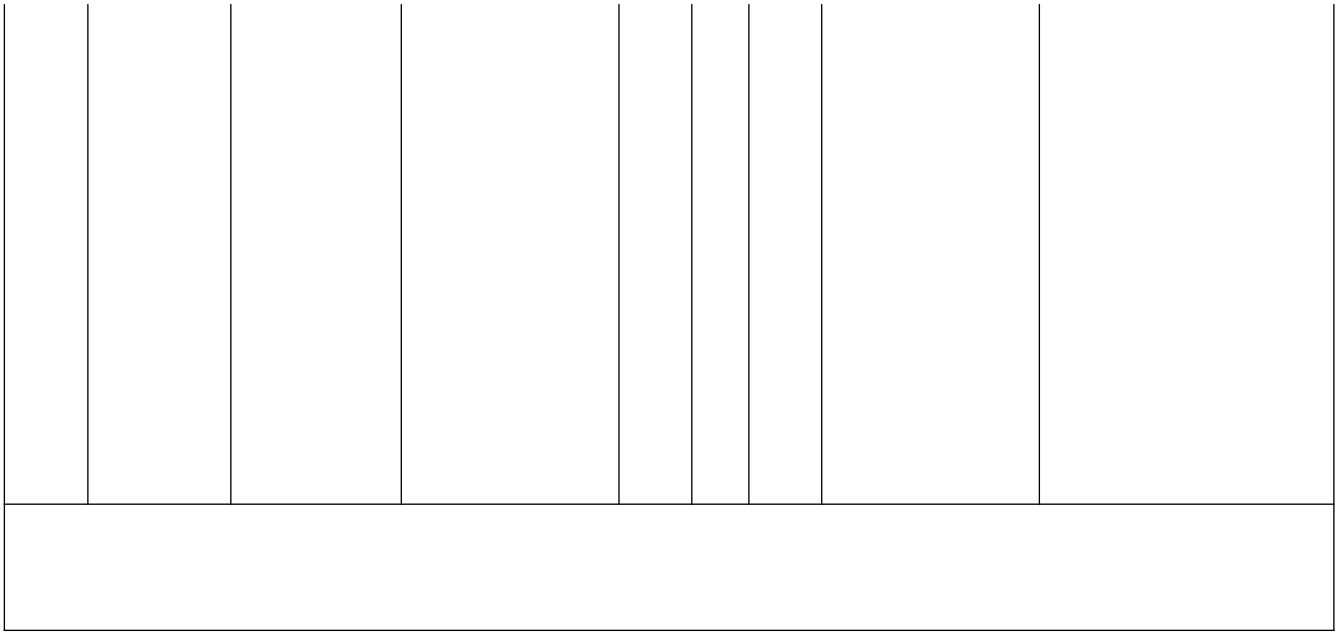

00C5111_002_00 分配阀管路

CONTROL VALVE LINES

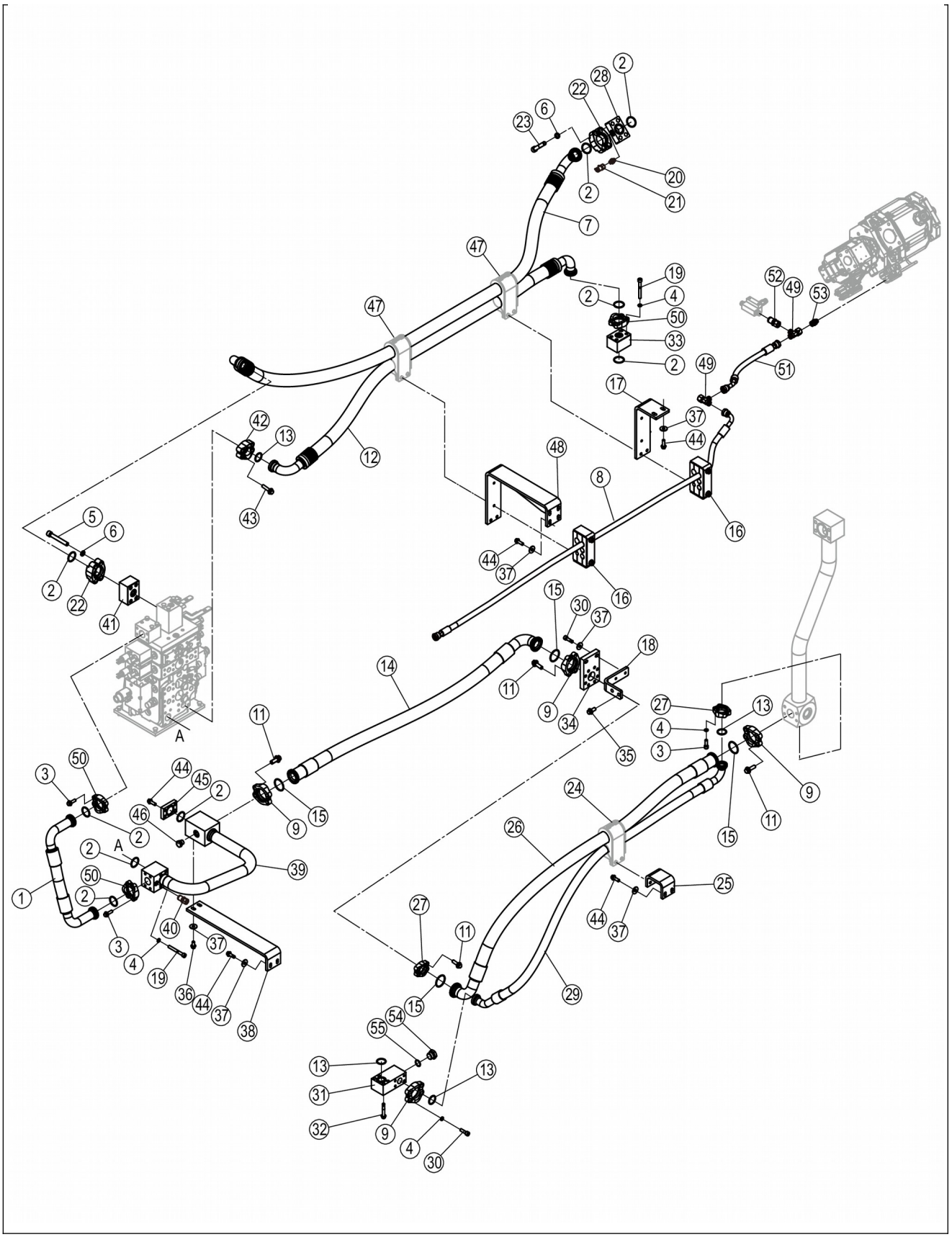
A
A

00C5111_002_00 分配阀管路 CONTROL VALVE LINES

件号 ITEM	部件号 PART NO.	零件名称 CH	PART NAME EN	服务代码 SC	互换性 IA	数量 Q'TY	规格 SP.	备注 RE
1	07C4065	软管总成	HOSE AS			1		
2	12B0821	O形圈	O-RING			9	37.69×3.53	
3	01B1190	螺栓	BOLT		I	8	M10×30-10.9-ZN.D	EC0000147834_5,3-006批；HL561335,替换后
4	06B0002	垫圈	WASHER			26	10	
5	04B0847	螺钉	SCREW			4	M14×100-8.8-ZN.D	
6	06B0013	垫圈	WASHER			8	14	
7	07C5563	软管总成	HOSE AS			1		
8	67C0976	软管总成	HOSE AS		N	1		EC0000147834_2,3-006批；HL561335,替换后
9	72A0631	压板	PLATE			8	FL-24-M12	
11	01B1283	螺栓	BOLT		I	16	M12×30-8.8-ZN.D	EC0000147834_6,3-006批；HL561335,替换后
12	07C5560	软管总成	HOSE AS			1		
13	12B0445	O形圈	O-RING			4	32.92×3.53	
14	07C5561	软管总成	HOSE AS			1		
15	12B0446	O形圈	O-RING			4	47.22×3.53	
16	09C2458	管夹	CLAMP		N	1		EC0000147834_7,3-006批；HL561335,替换后
17	48A6745	弯板	PLATE		N	1		EC0000147834_8,3-006批；HL561335,替换后
18	29A8680	弯板	PLATE			1		
19	04B0846	螺钉	SCREW			8	M10×85-8.8-ZN.D	
20	30C0232	接头	CONNECTOR		N	1		EC0000160407_5,替换后
21	44C0141	测压接头	JOINT		N	1		EC0000160407_6,替换后
21	44C0022	测压接头	JOINT		N	1		EC0000160407_6,替换前
22	72A0465	法兰压板	PLATE			4		
23	04B0435	螺钉	SCREW			4	M14×80-10.9-DK	
24	09C0569	管夹	CLAMP	C		1		
25	29A2656	弯板	PLATE			1		
26	07C5564	软管总成	HOSE AS			1		
27	72A0628	压板	PLATE			4		
28	04A2704	法兰	FLANGE			1		
29	07C5565	软管总成	HOSE AS			1		

30	04B0117	螺钉	SCREW			6	M10×35-8.8-ZN.D	
31	04A3314	法兰	FLANGE			1		
32	01B1365	螺栓	BOLT			4	M10×60-8.8-ZN.D	
33	12C3208	单向阀	CHECK VALVE		I	1		EC0000153463_1,替换前
33	12C7220	单向阀	CHECK VALVE		I	1		EC0000153463_1,替换后

00C5111_002_00 分配阀管路
CONTROL VALVE LINES

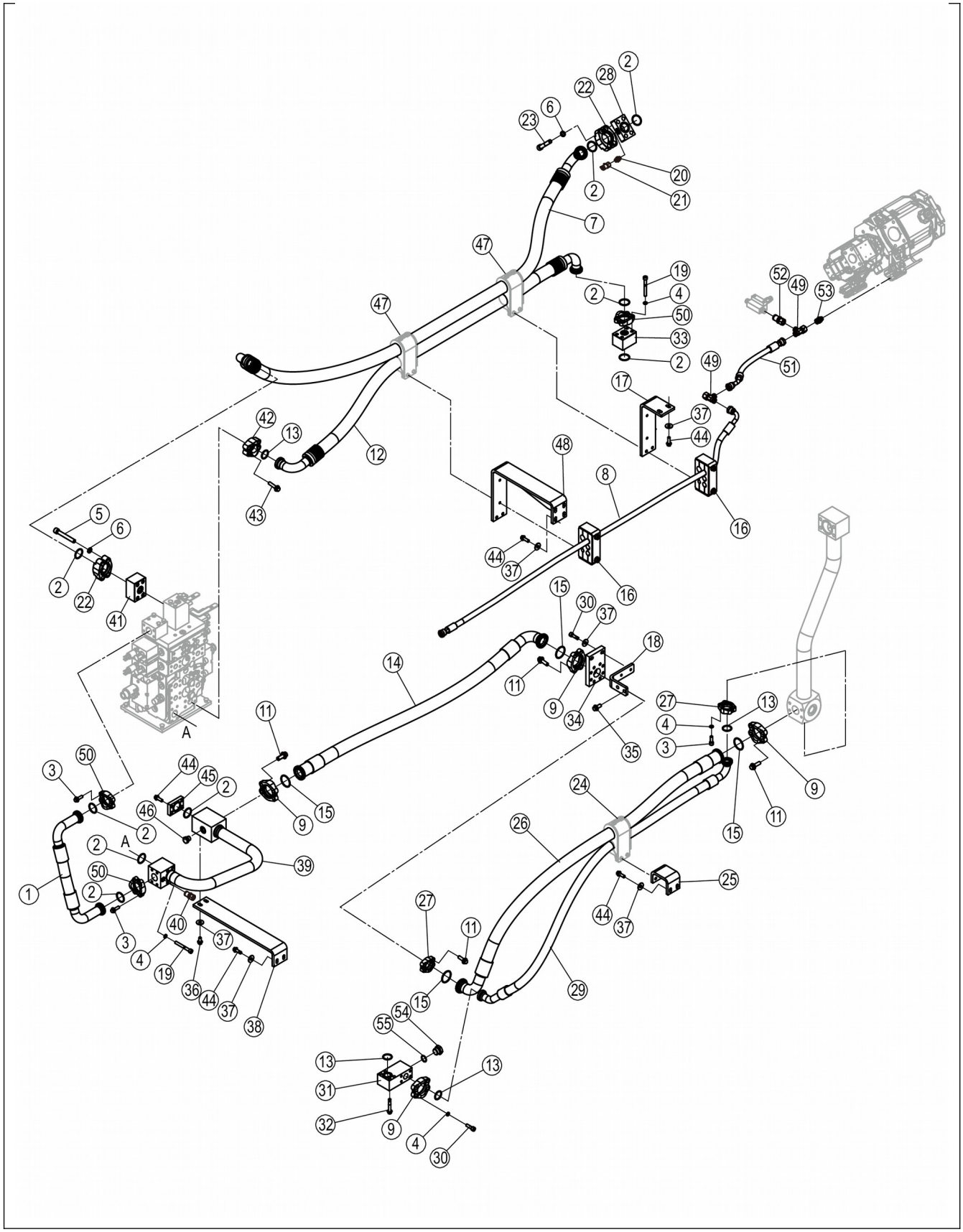
A
A

00C5111_002_00 分配阀管路 CONTROL VALVE LINES

件号 ITEM	部件号 PART NO.	零件名称 CH	PART NAME EN	服务代码 SC	互换性 IA	数量 Q'TY	规格 SP.	备注 RE
34	04A2239	法兰	FLANGE			1		
35	01B1370	螺栓	BOLT			2	M12×25-8.8-ZN.D	
36	01B1277	螺栓	BOLT			2	M10×20-8.8-ZN.D	
37	06B0666	垫圈	WASHER			14	10-300HV-DK	
38	01D4163	支架	BRACKET			1		
39	09D3926	钢管总成	TUBE AS			1		
40	44C0798	堵头	PLUG		N	1		EC0000160407_4,替换后
41	12C3207	单向阀	CHECK VALVE		I	1		EC0000153463_2,替换前
41	12C7221	单向阀	CHECK VALVE		I	1		EC0000153463_2,替换后
42	04A0268	法兰压板	SPLIT FLANGE			2		
43	01B0643	螺栓	BOLT		I	4	M12×40-10.9-ZN.D	EC0000147834_3,3-006批；HL561335,替换后
44	01B1279	螺栓	BOLT			14	M10×30-8.8-ZN.D	
45	04A1881	法兰	FLANGE			1		
46	30C2701	堵头	PLUG			1	4H-18	
47	09C2150	管夹	CLAMP	C		2		
48	18D3563	支架	BRACKET		N	1		EC0000147834_1,3-006批；HL561335,替换后
49	32C0122	三通接头	TEE			2		
50	72A0629	压板	PLATE			6		
51	66C3258	软管总成	HOSE AS			1		
52	44C0114	测压接头	JOINT			1		
53	30C0224	接头	CONNECTOR			1		
54	05A0029	堵头	PLUG			1		
55	12B1730	O形圈	O-RING		I	1	23.6×2.9	EC0000134639_6,5-167批；GL560626,替换后

12C5630_000_00 分配阀总成

CONTROL VALVE AS

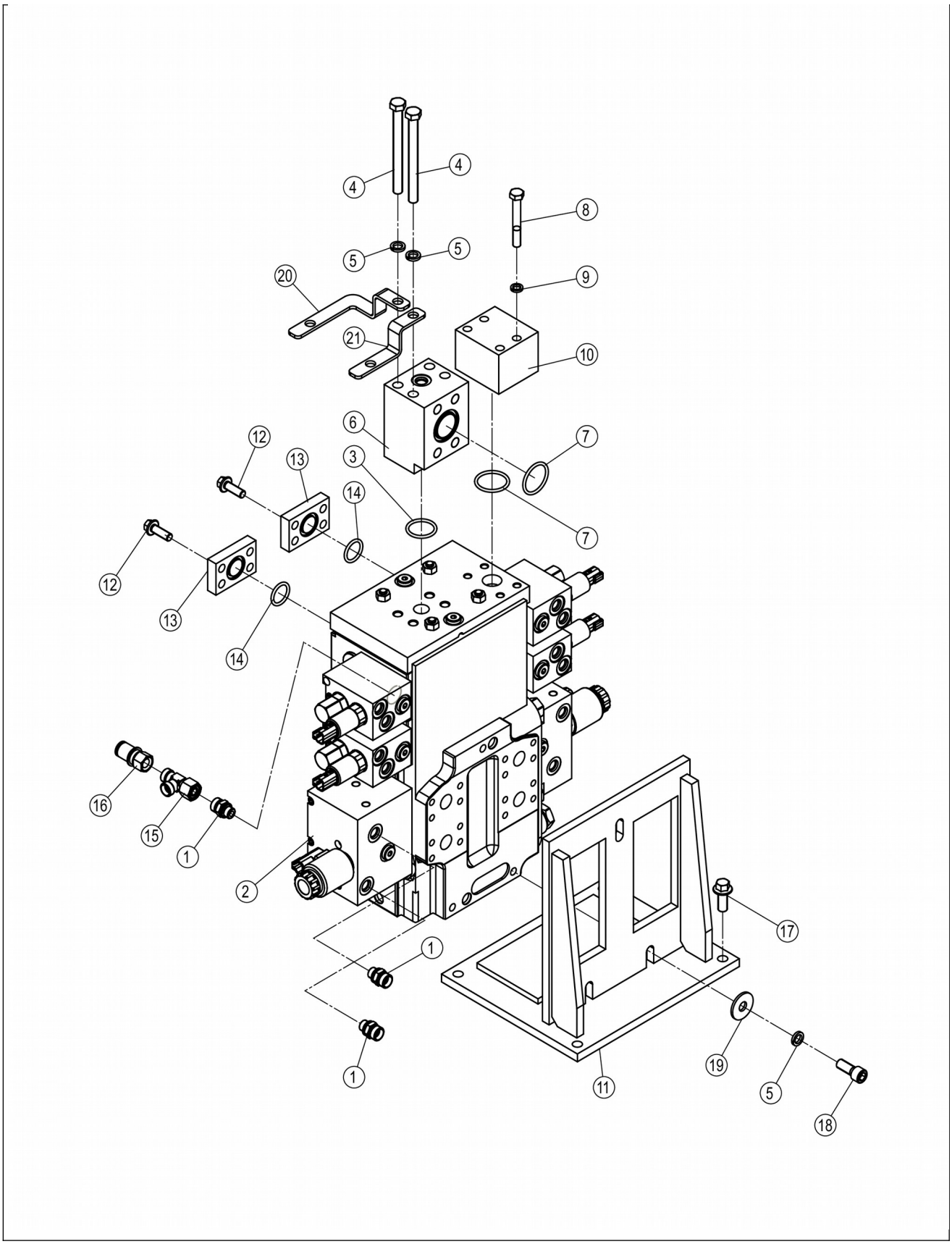
4
4
8
5
5
9
20
21
10
6
7
12
13
3
14
7
12
13
14
16
15
1
2
1
17
1
19
5
11
18

12C5630_000_00 分配阀总成 CONTROL VALVE AS

件号 ITEM	部件号 PART NO.	零件名称 CH	PART NAME EN	服务代码 SC	互换性 IA	数量 Q'TY	规格 SP.	备注 RE
1	30C0224	接头	CONNECTOR			3		
2	12C3031	分配阀	CONTROL VALVE			1		
3	12B0445	O形圈	O-RING			1	32.92×3.53	
4	00B0090	螺栓	BOLT			4	M12×130-8.8-ZN.D	
5	06B0008	垫圈	WASHER			7	12	
6	04A2164	法兰	FLANGE			1		
7	12B0250	O形圈	O-RING			2	37.5×3.55	
8	01B0028	螺栓	BOLT			4	M10×75-8.8-ZN.D	
9	06B0002	垫圈	WASHER			4	10	
10	04A2565	法兰	FLANGE			1		
11	00D8753	支座	BRACKET			1		
12	01B1279	螺栓	BOLT			8	M10×30-8.8-ZN.D	
13	04A2089	法兰	FLANGE			2		
14	12B0181	O形圈	O-RING			2	25×3.55	
15	32C0122	三通接头	TEE			1		
16	44C0114	测压接头	JOINT			1		
17	01B1283	螺栓	BOLT			4	M12×30-8.8-ZN.D	
18	04B0220	螺钉	SCREW			3	M12×30-8.8-ZN.D	
19	06B0059	垫圈	WASHER			3	12-140HV-ZN.D	
20	06A2384	弯板	PLATE			1		
21	06A2375	弯板	PLATE			1		

12C3031_000_00 分配阀

CONTROL VALVE

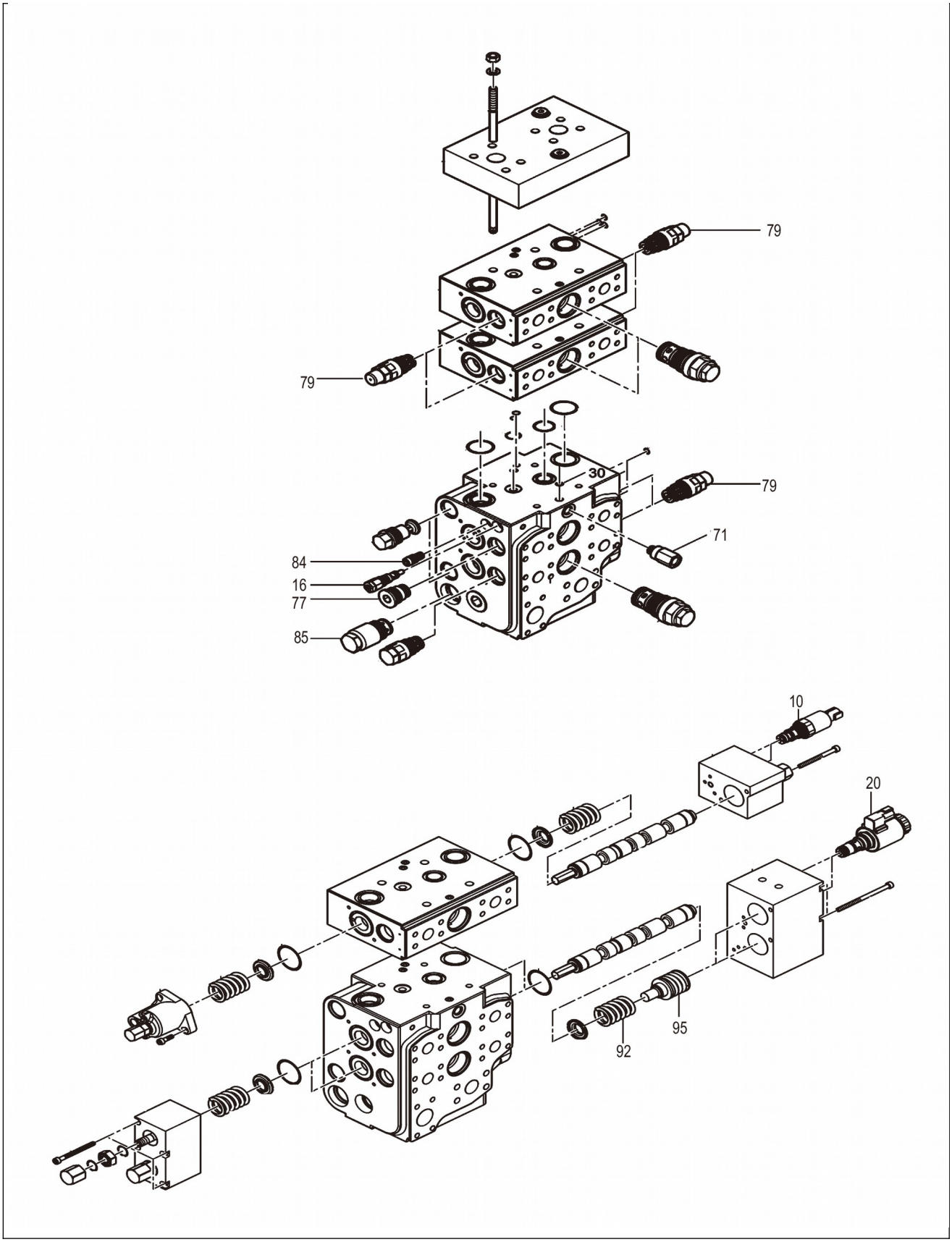
79
79
30
79
71
84
16
77
85
10
20
95
92

12C3031_000_00 分配阀 CONTROL VALVE

件号 ITEM	部件号 PART NO.	零件名称 CH	PART NAME EN	服务代码 SC	互换性 IA	数量 Q'TY	规格 SP.	备注 RE
10	SP188721	减压阀	PRESSURE REDUCING VALVE			1		
16	SP150127	泄压阀	PRESSURE RELIEF VALVE			1		
20	SP194467	减压阀	PRESSURE REDUCING VALVE			1		
71	SP150121	流量控制阀	FLOW CONTROL VALVE			1		
77	SP150122	锁紧螺钉	SCREW PLUG			1		
79	SP150124	溢流阀	RELIEF VALVE			4		
84	SP150125	流量控制阀	FLOW CONTROL VALVE			1		
85	SP150126	抗气蚀阀	ANTI CAVITATION VALVE			1		
92	SP152430	压力弹簧	COMPRESSION SPRING			1		
95	SP152431	弹簧座	FEDER			1		

00C6723_000_00 多功能管路

MULTIPURPOSE LINES

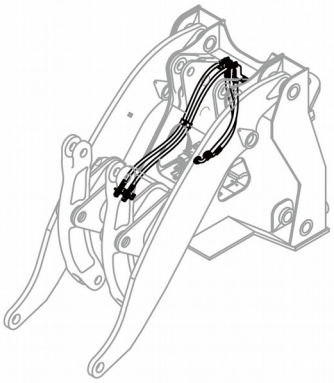

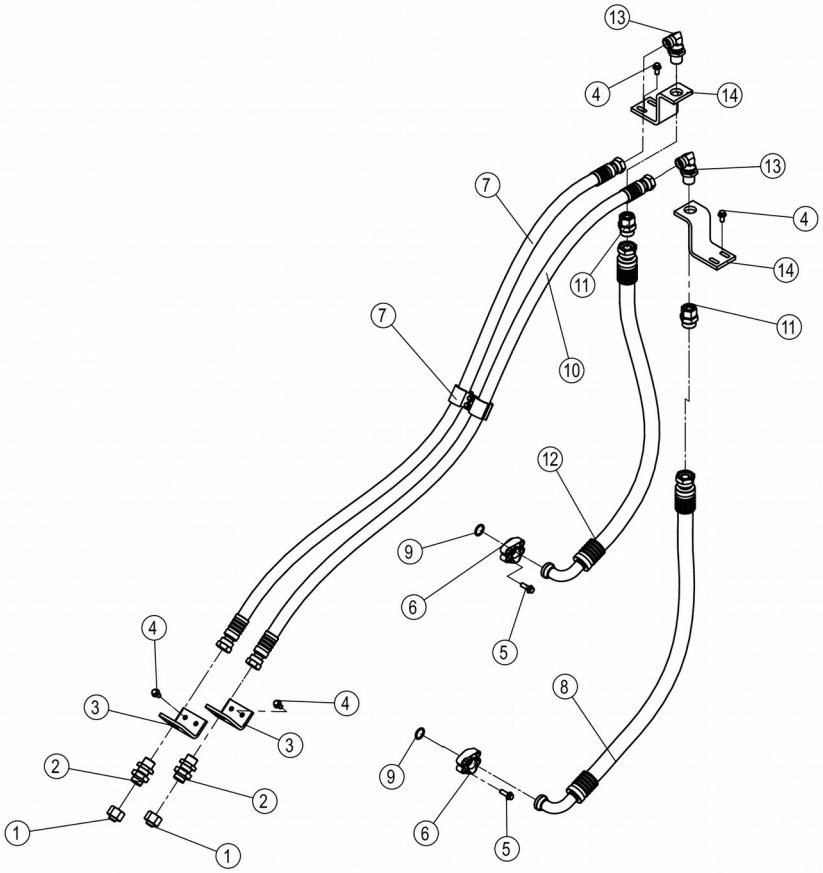
13
4
14
13
7
4
14
11
11
7
10
12
9
6
5
4
3
4
3
2
2
1
1
8
9
6
5

00C6723_000_00 多功能管路 MULTIPURPOSE LINES

件号 ITEM	部件号 PART NO.	零件名称 CH	PART NAME EN	服务代码 SC	互换性 IA	数量 Q'TY	规格 SP.	备注 RE
1	44C0140	内螺纹堵头	PLUG			2		
2	30C1097	隔板接头	SPACER CONNECTOR			2		
3	58A4298	弯板	PLATE			2		
4	01B1277	螺栓	BOLT			8	M10×20-8.8-ZN.D	
5	01B1190	螺栓	BOLT			8	M10×30-10.9-ZN.D	
6	04A0252	法兰压板	SPLIT FLANGE			2	50.8×23.8	
7	09C0647	管夹	CLAMP			1		
8	67C1009	软管总成	HOSE AS			1		
9	12B0444	O形圈	O-RING			2	24.99×3.53	
10	67C1008	软管总成	HOSE AS			2		
11	30C1137	接头	CONNECTOR			2		
12	67C1010	软管总成	HOSE AS			1		
13	31C0744	隔板接头	SPACER CONNECTOR			2		
14	58A4297	弯板	PLATE			2		

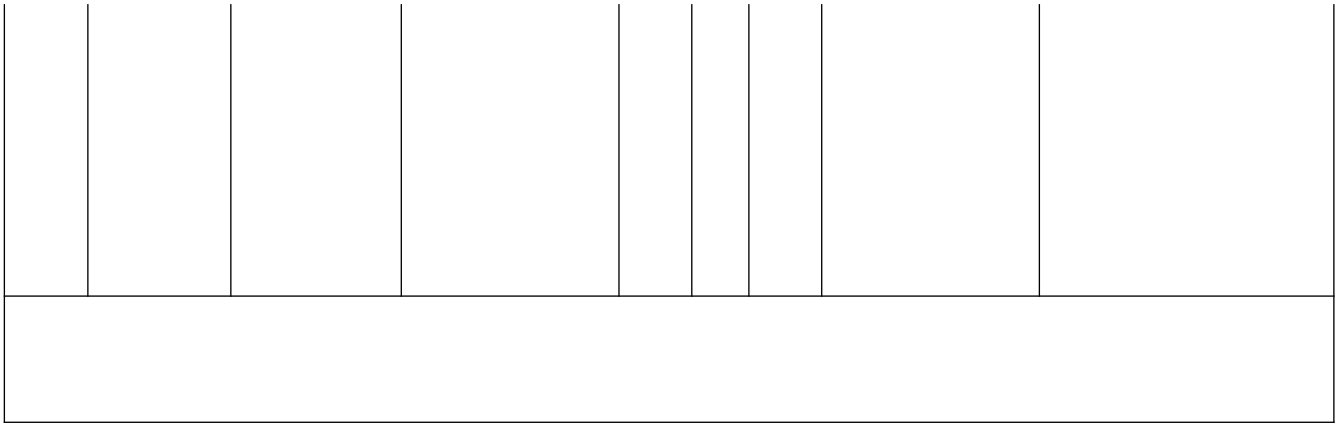

09C0647_001_00 管夹

CLAMP

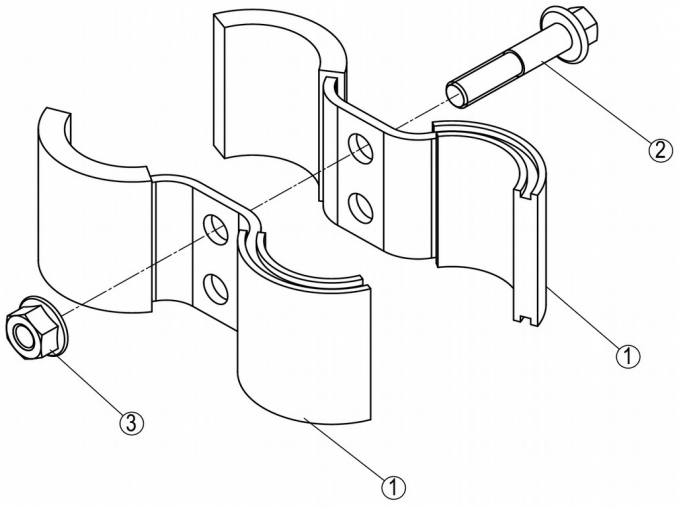

09C0647_001_00 管夹 CLAMP

件号 ITEM	部件号 PART NO.	零件名称 CH	PART NAME EN	服务代码 SC	互换性 IA	数量 Q'TY	规格 SP.	备注 RE
1		管夹	CLAMP	B		2		

2	01B1293	螺栓	BOLT		Y	2	M8×40-8.8-ZN.D	EC0000139054_24,替换后
3	03B2081	螺母	NUT		Y	2	M8-8-ZN.D	EC0000139054_25,替换后

30C1137_000_00 接头

CONNECTOR

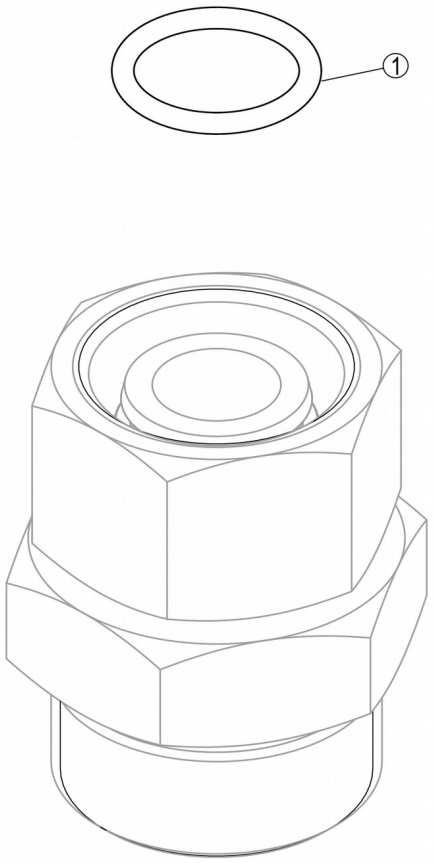

30C1137_000_00 接头 CONNECTOR

件号 ITEM	部件号 PART NO.	零件名称 CH	PART NAME EN	服务代码	互换性	数量 Q'TY	规格 SP.	备注 RE

				SC	IA			
1	12B0504	O形圈	O-RING			1	16.3×2.4	

44C0140_000_00 内螺纹堵头

PLUG

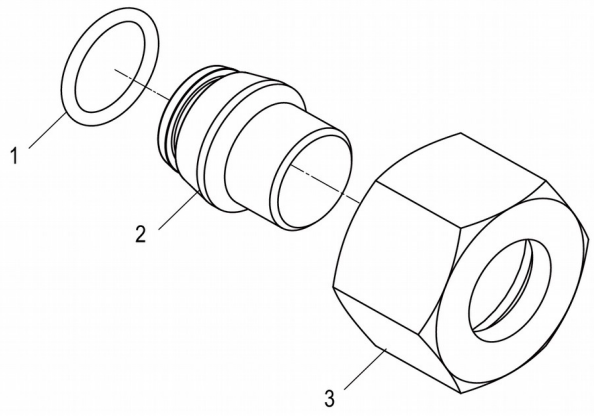

件号 ITEM	部件号 PART NO.	零件名称 CH	PART NAME EN	服务代码 SC	互换性 IA	数量 Q'TY	规格 SP.	备注 RE
1	12B0504	O形圈	O-RING			1	16.3×2.4	
2		堵头	PLUG	B		1		
3		螺母	NUT	B		1	M30X2	

67C1008_000_00 软管总成

HOSE AS

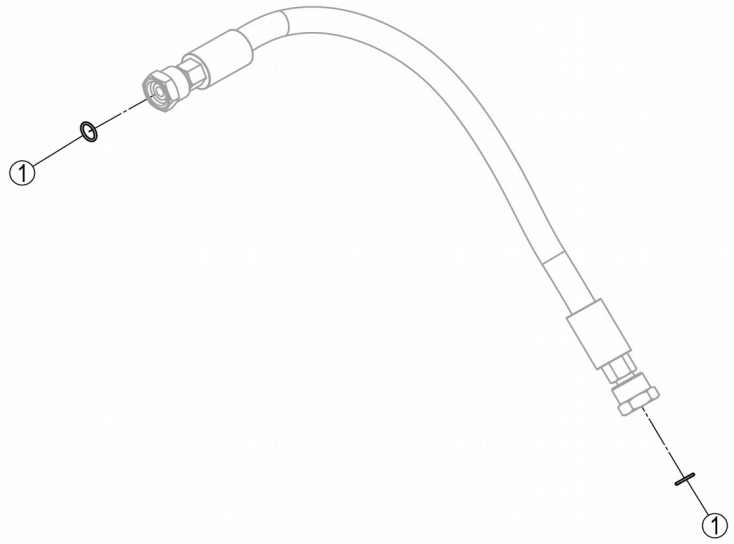

67C1008_000_00 软管总成 HOSE AS

件号 ITEM	部件号 PART NO.	零件名称 CH	PART NAME EN	服务代码	互换性	数量 Q'TY	规格 SP.	备注 RE

				SC	IA			
1	12B0504	O形圈	O-RING			2	16.3×2.4	

传动系统 POWER TRAIN SYSTEM

05Y0294_000_00 双变系统

GEARBOX & TORQUE CONVERTER AS

注：该系统无装配图，具体装配请参考表中各部件装配图。

Note: No assembly diagram is provided for this system. Please refer to the assembly diagrams of those components in the table for assembly details.

05Y0294_000_00 双变系统 GEARBOX & TORQUE CONVERTER AS

件号 ITEM	部件号 PART NO.	零件名称 CH	PART NAME EN	服务代码 SC	互换性 IA	数量 Q'TY	规格 SP.	备注 RE
1	42C1685	变矩器-变速箱安装	GEARBOX&TORQUE CONVERTER MOUNTING	C		1		
2	00C3815	滤油管路总成	FILTER LINES AS	C		1		

3	00C4052	散热管路	COOLER LINES	C		1		

00C3815_002_00 滤油管路总成

FILTER LINES AS

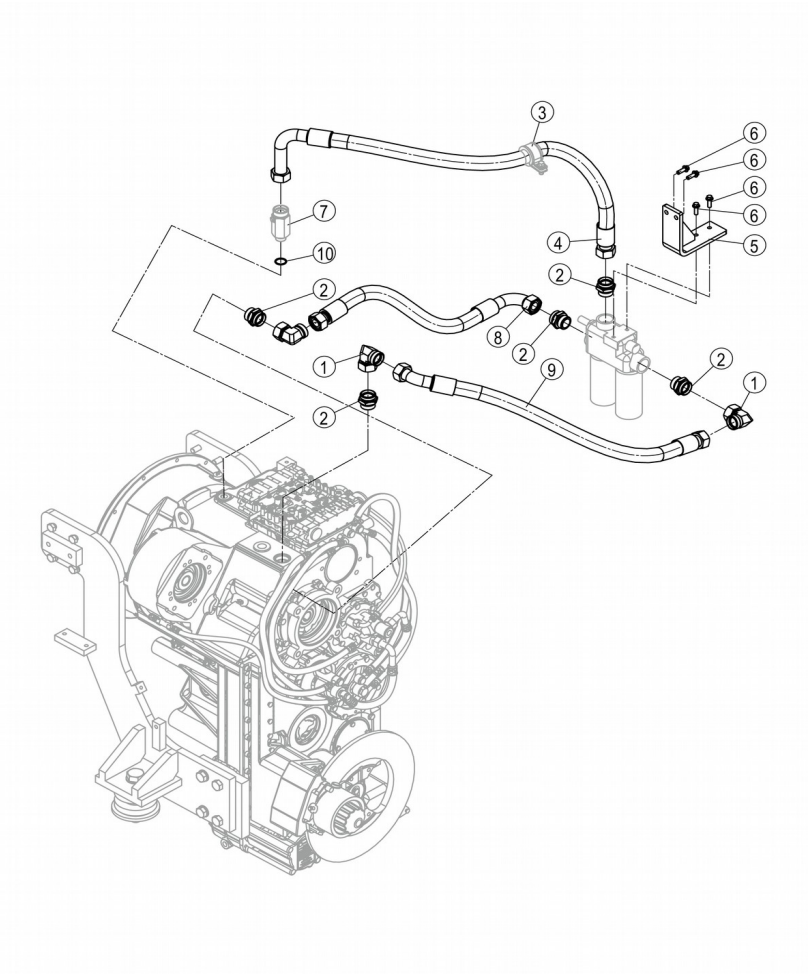

00C3815_002_00 滤油管路总成 FILTER LINES AS

件号 ITEM	部件号 PART NO.	零件名称 CH	PART NAME EN	服务代码 SC	互换性 IA	数量 Q'TY	规格 SP.	备注 RE
1	31C0173	接头	CONNECTOR			3		
2	30C0095	接头	CONNECTOR			6		
3	09C0045	管夹	CLAMP	C		1		
4	07C5625	软管总成	HOSE AS			1		

5	01D1780	支架	BRACKET			1		
6	01B1279	螺栓	BOLT		N	4	M10×30-8.8-ZN.D	EC0000141844_27,替换后
7	30C1959	接头	CONNECTOR	C	N	1		EC0000120633_2,替换后
8	07C5623	软管总成	HOSE AS			1		
9	07C5624	软管总成	HOSE AS			1		
10	12B0198	O形密封圈	O-RING		-	1	33×3.1	EC0000141844_26,替换后
10	12B1847	O形圈	O-RING			1	26.6×2.9	

07C5625_000_00 软管总成

HOSE AS



07C5625_000_00 软管总成 HOSE AS

件号 ITEM	部件号 PART NO.	零件名称 CH	PART NAME EN	服务代码	互换性	数量 Q'TY	规格 SP.	备注 RE

				SC	IA			
1	12B0520	O形圈	O-RING			2	32.0×2.5	

09C0045_001_00 管夹

CLAMP

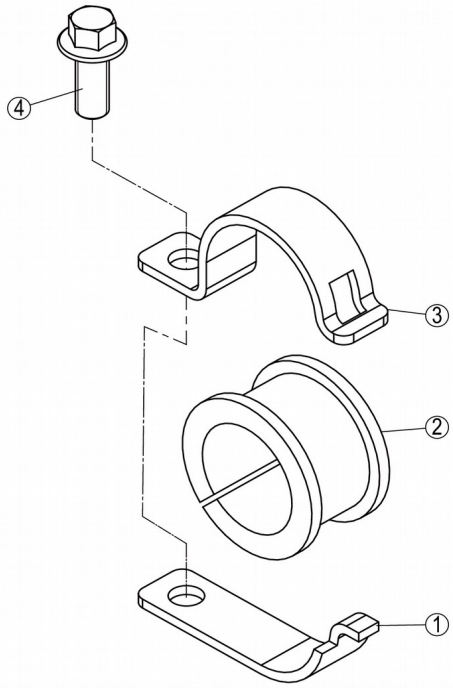

件号 ITEM	部件号 PART NO.	零件名称 CH	PART NAME EN	服务代码 SC	互换性 IA	数量 Q'TY	规格 SP.	备注 RE
1	21A0302	下管夹	CLAMP			1		
2	83A0061	橡胶圈	RUBBER RING			1		
3	21A0301	上管夹	CLAMP			1		
4	01B1283	螺栓	BOLT		-	1	M12×30-8.8-ZN.D	EC0000139054_21,替换后

30C1959_000_00 接头

CONNECTOR

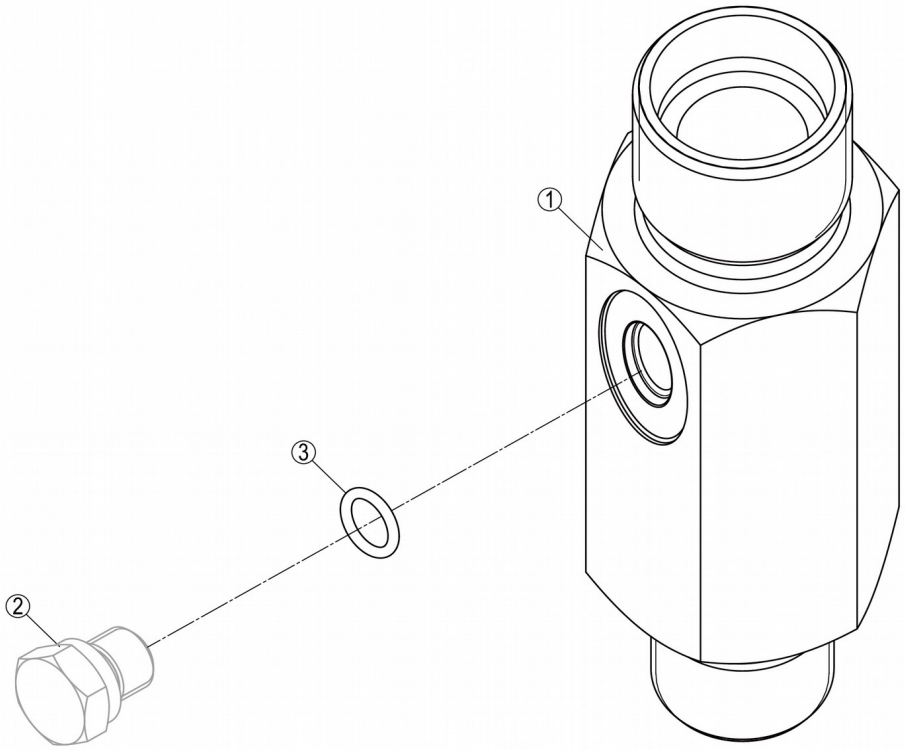

30C1959_000_00 接头 CONNECTOR

件号 ITEM	部件号 PART NO.	零件名称 CH	PART NAME EN	服务代码 SC	互换性 IA	数量 Q'TY	规格 SP.	备注 RE
1	00A5951	接头	CONNECTOR			1		

2	05A0890	堵头	PLUG			1		
3	12B1723	O形圈	O-RING			1	8.1×1.6	

31C0173_000_00 接头

CONNECTOR

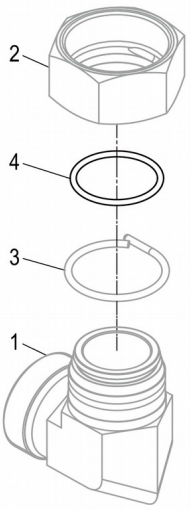

件号 ITEM	部件号 PART NO.	零件名称 CH	PART NAME EN	服务代码 SC	互换性 IA	数量 Q'TY	规格 SP.	备注 RE
1		接头	CONNECTOR	B		1		
2		螺母	NUT	B		1		
3		钢丝	STEEL WIRE	B		1	D3× 130	
4	12B0520	O形圈	O-RING			1	32.0×2.5	

00C4052_002_00 散热管路

COOLER LINES

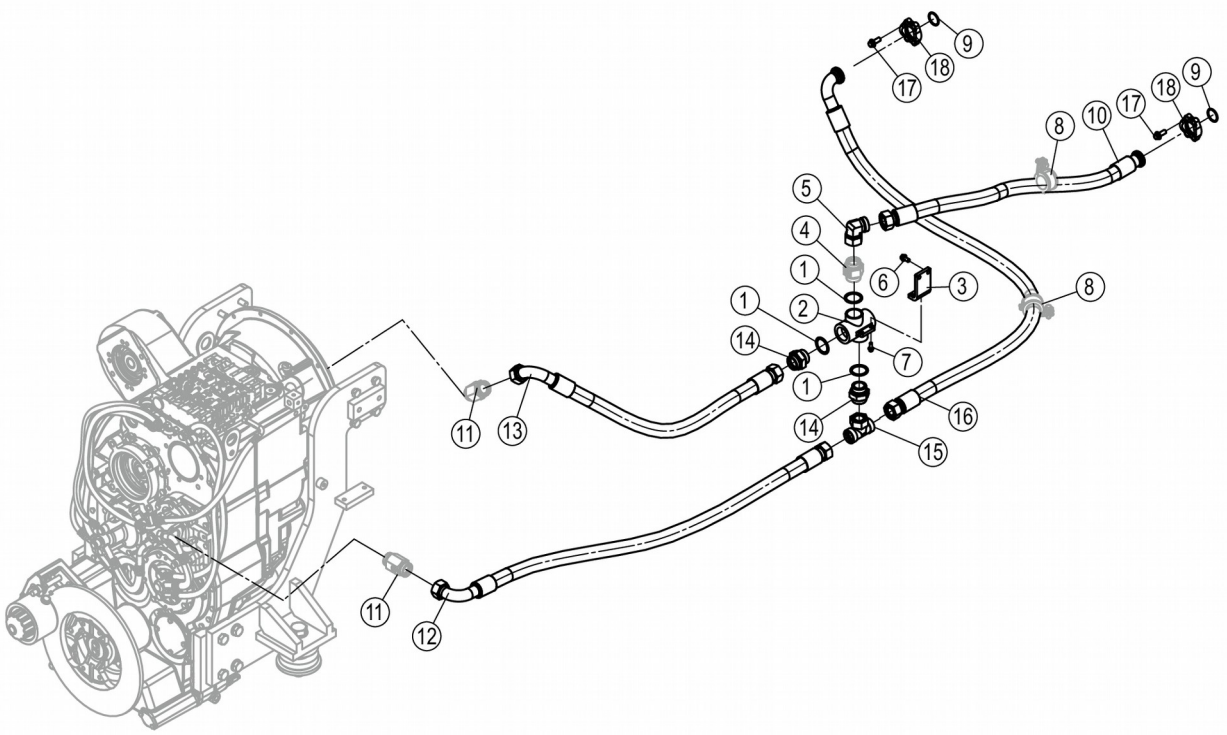
9
18
17
17
18
9
8
10
5
4
1
6
3
8
1
2
14
7
1
14
16
15
11
13
11
12

00C4052_002_00 散热管路 COOLER LINES

件号 ITEM	部件号 PART NO.	零件名称 CH	PART NAME EN	服务代码 SC	互换性 IA	数量 Q'TY	规格 SP.	备注 RE
1	06J0001	垫圈	WASHER			2	45	
2	52C0168	节温器	THERMOSTAT			1		
3	29A8660	弯板	PLATE			1		
4	30C1958	接头	CONNECTOR	C		1		
5	31C0173	接头	CONNECTOR			1		
6	01B1277	螺栓	BOLT		N	2	M10×20-8.8-ZN.D	EC0000140755_6,替换后
7	01B1289	螺栓	BOLT		N	2	M8×20-8.8-ZN.D	EC0000140755_10,替换后
8	09C0045	管夹	CLAMP	C		2		
9	12B0250	O形圈	O-RING		I	2	37.5×3.55	EC0000136678_16,替换后
10	07C6017	软管总成	HOSE AS			1		
11	30C1960	接头	CONNECTOR	C		2		
12	07C5607	软管总成	HOSE AS			1		
13	07C5606	软管总成	HOSE AS			1		
14	00A4334	接头	CONNECTOR			2		
15	32C0520	接头	CONNECTOR			1	3-M45×2	
16	07C5653	软管总成	HOSE AS			1		
17	01B1283	螺栓	BOLT		N	8	M12×30-8.8-ZN.D	EC0000140755_11,替换后
18	72A0630	压板	PLATE			2		

30C1958_000_00 接头

CONNECTOR

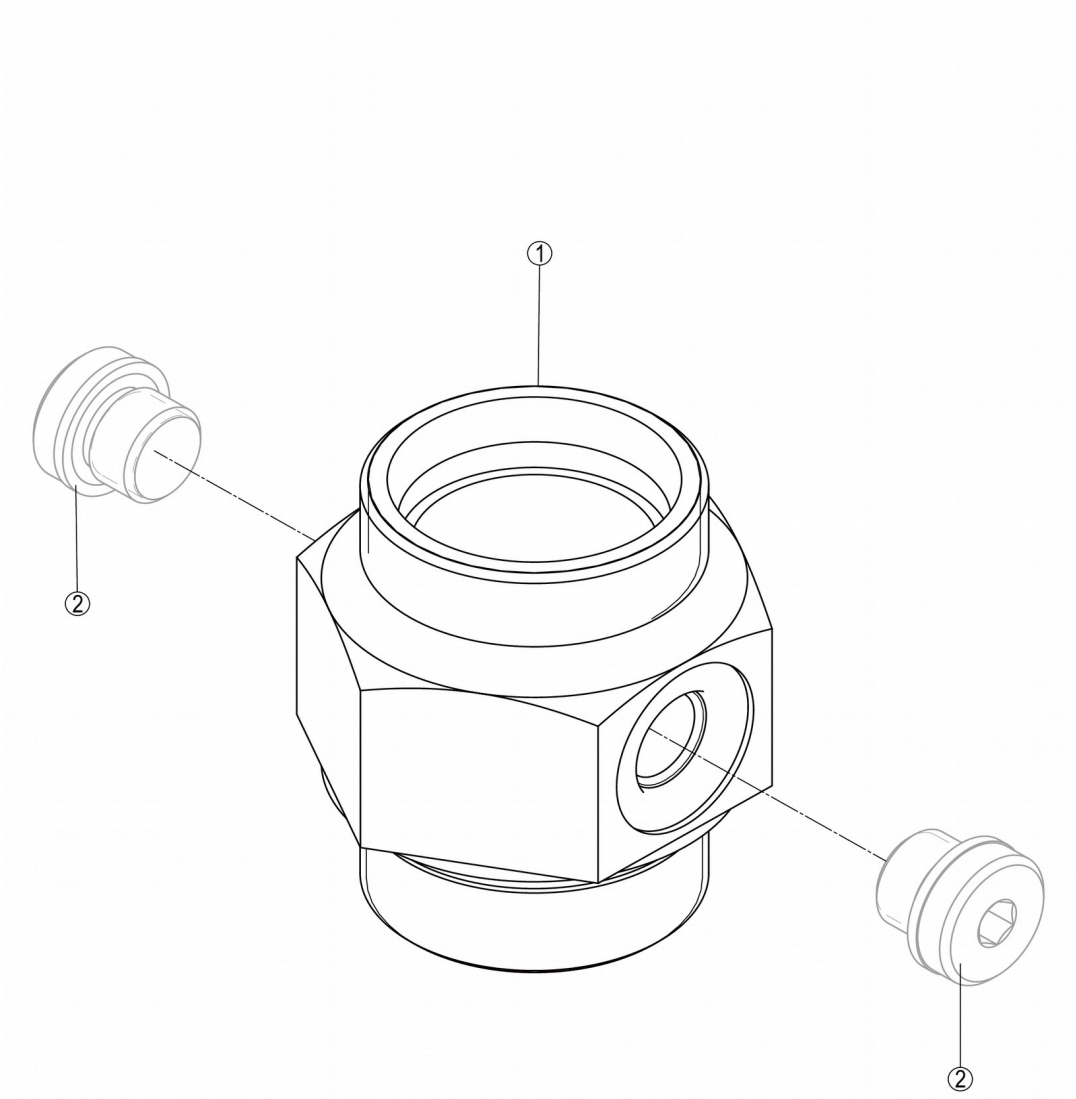

30C1958_000_00 接头 CONNECTOR

件号 ITEM	部件号 PART NO.	零件名称 CH	PART NAME EN	服务代码 SC	互换性 IA	数量 Q'TY	规格 SP.	备注 RE

1	00A5956	接头	CONNECTOR			1		
2	44C0798	堵头	PLUG			2		

30C1960_002_00 接头

CONNECTOR

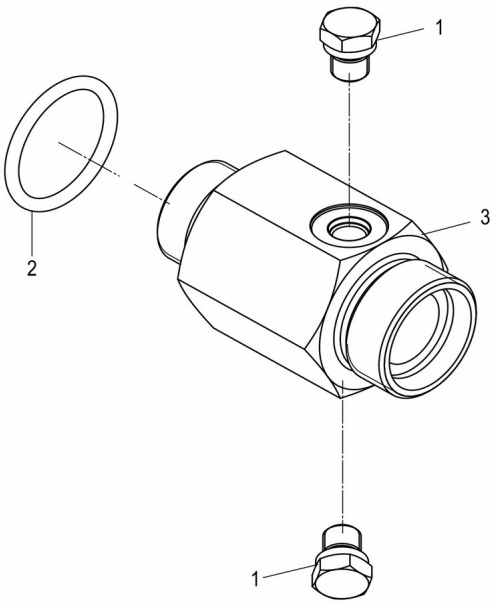

30C1960_002_00 接头 CONNECTOR

件号 ITEM	部件号 PART NO.	零件名称 CH	PART NAME EN	服务代码	互换性	数量 Q'TY	规格 SP.	备注 RE

				SC	IA			
1	12B1723	O形圈	O-RING			2	8.1×1.6	
1	12B1732	O形圈	O-RING		Y	1	38.6×2.9	EC0000132793_23,替换前
1	12B1564	O形圈	O-RING		Y	1	38.6X2.9	EC0000132793_23,替换后
2	05A0890	堵头	PLUG			2		
2	30C2139	堵头	PLUG	B		2		
3		接头	CONNECTOR	B		1		

30C2139_000_00 堵头

PLUG

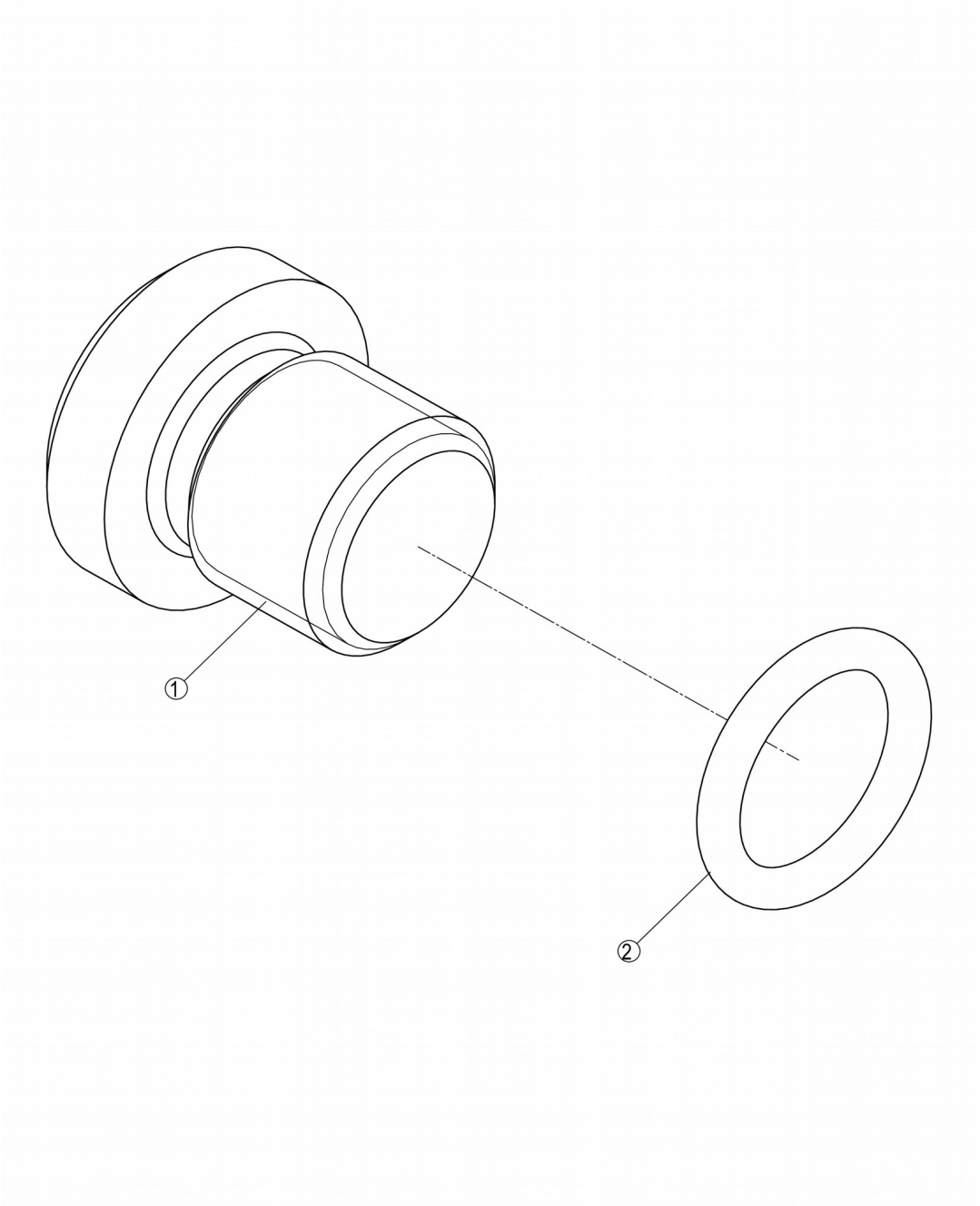

30C2139_000_00 堵头 PLUG

件号 ITEM	部件号 PART NO.	零件名称 CH	PART NAME EN	服务代码 SC	互换性 IA	数量 Q'TY	规格 SP.	备注 RE

1	05A0967	堵头	PLUG			1		
2	12B1723	O形圈	O-RING			1	8.1×1.6	

42C1685_000_00 变矩器-变速箱安装

GEARBOX&TORQUE CONVERTER MOUNTING

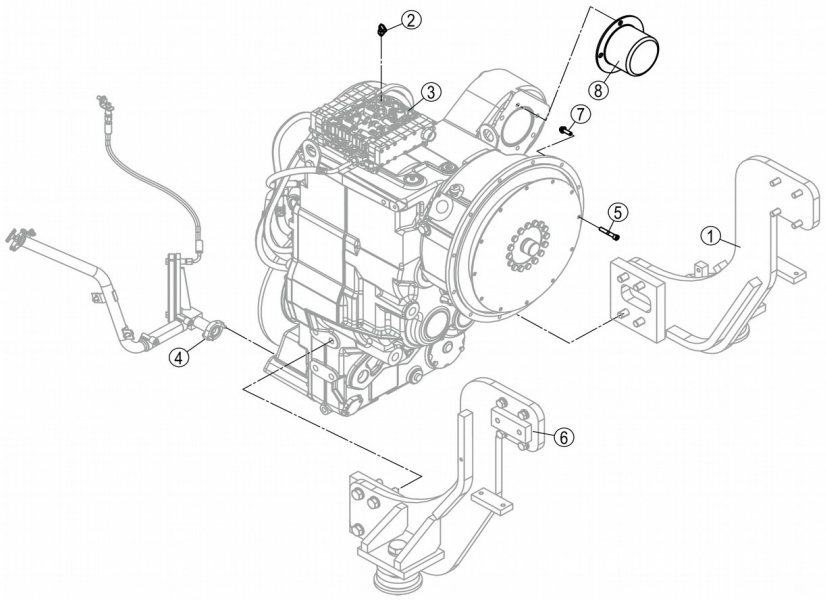

42C1685_000_00 变矩器-变速箱安装 GEARBOX&TORQUE CONVERTER MOUNTING

件号 ITEM	部件号 PART NO.	零件名称 CH	PART NAME EN	服务代码 SC	互换性 IA	数量 Q'TY	规格 SP.	备注 RE
1	22C2403	支座总成	BRACKET AS	C		1		

2	31C2662	可调接头	CONNECTOR			1		
3	42C0750	变矩器-变速箱总成	GEARBOX & TORQUE CONVERTER AS			1		改用42C1330
4	00C3858	加油管	FIILLER TUBE	C		1		
5	77A1800	螺栓	BOLT			12	M10×60-10.9	
6	22C2402	支座总成	BRACKET AS	C		1		
7	01B1190	螺栓	BOLT			12	M10×30-10.9-ZN.D	
8	53A2237	端盖	COVER			1		

00C3858_002_00 加油管

FIILLER TUBE

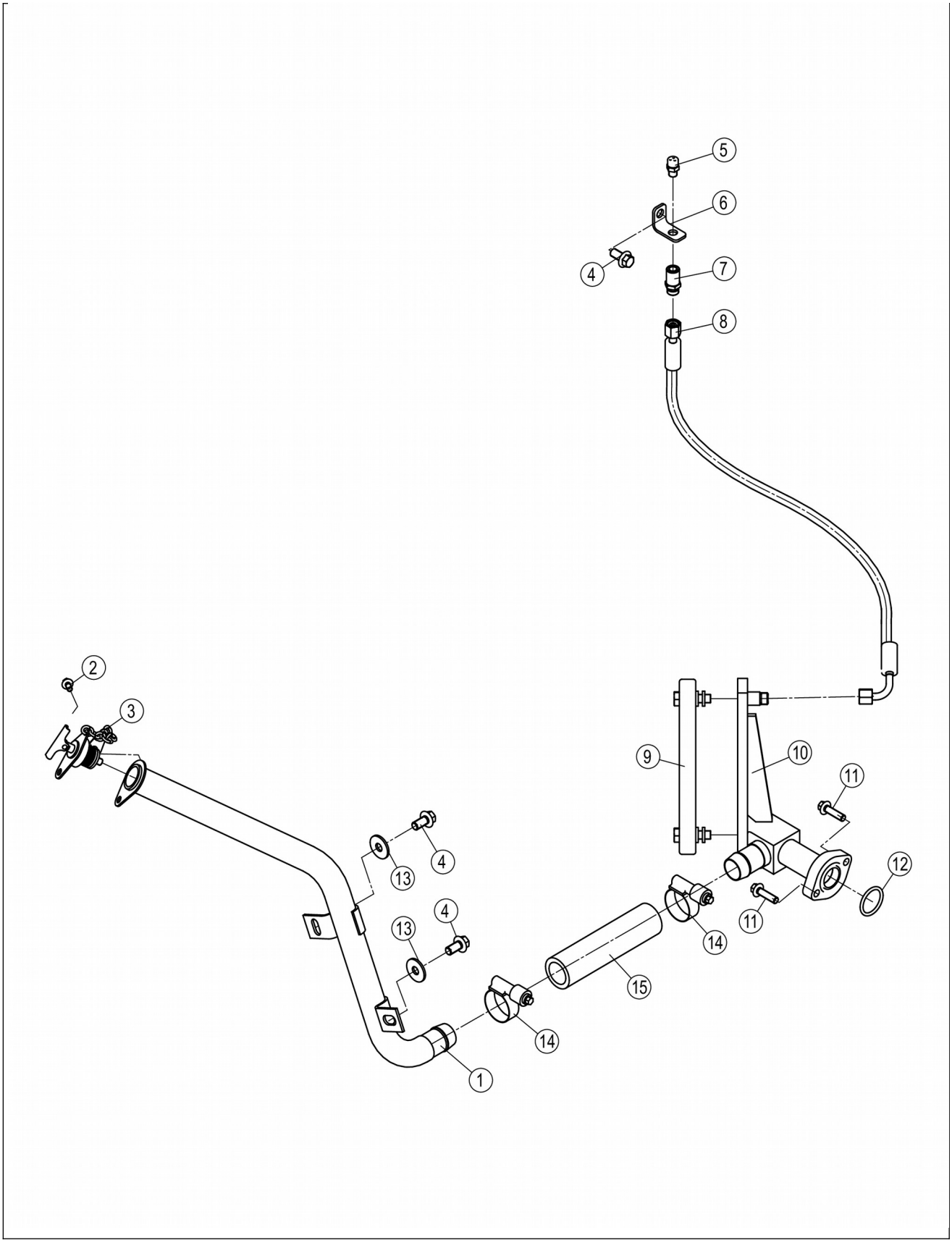
5
6
4
7
8
2
3
9
10
11
4
13
12
13
4
11
14
15
14
1

00C3858_002_00 加油管 FIILLER TUBE

件号 ITEM	部件号 PART NO.	零件名称 CH	PART NAME EN	服务代码 SC	互换性 IA	数量 Q'TY	规格 SP.	备注 RE
1	09D2116	钢管总成	TUBE AS			1		
2	02B0147	螺栓	BOLT		N	1	M6×12-8.8-ZN.D	EC0000133251_3,替换后
3	52C0317	加油口盖	OIL FILLER CAP			1		
4	01B1277	螺栓	BOLT		N	3	M10×20-8.8-ZN.D	EC0000133251_2,替换后
5	38C0293	呼吸器	RESPIRATOR			1		
6	19A3487	弯板	PLATE			1		
7	00A6909	接头	JOINT			1		
8	05C6243	软管总成	HOSE AS			1		
9	52C0509	液位计	DIPSTICK		ED	1	\	EC0000168710_2,CLG890HZLKL601613,替换后
9	52C0285	液位计	DIPSTICK		ED	1		EC0000168710_2,CLG890HZLKL601613,替换前
10	09D2326	加油管	FIILLER TUBE			1		
11	01B1291	螺栓	BOLT		N	2	M8×30-8.8-ZN.D	EC0000133251_1,替换后
12	12B0445	O形圈	O-RING			1	32.92×3.53	
12	12B1696	O形圈	O-RING			1	32.5×3.55	
13	06B0030	垫圈	WASHER			2	10-140HV-ZN.D	
14	09C1447	垫片卡箍	CLAMP			2	Φ32-Φ54	
15	32A2298	软管	HOSE			1		

52C0317_000_00 加油口盖

OIL FILLER CAP

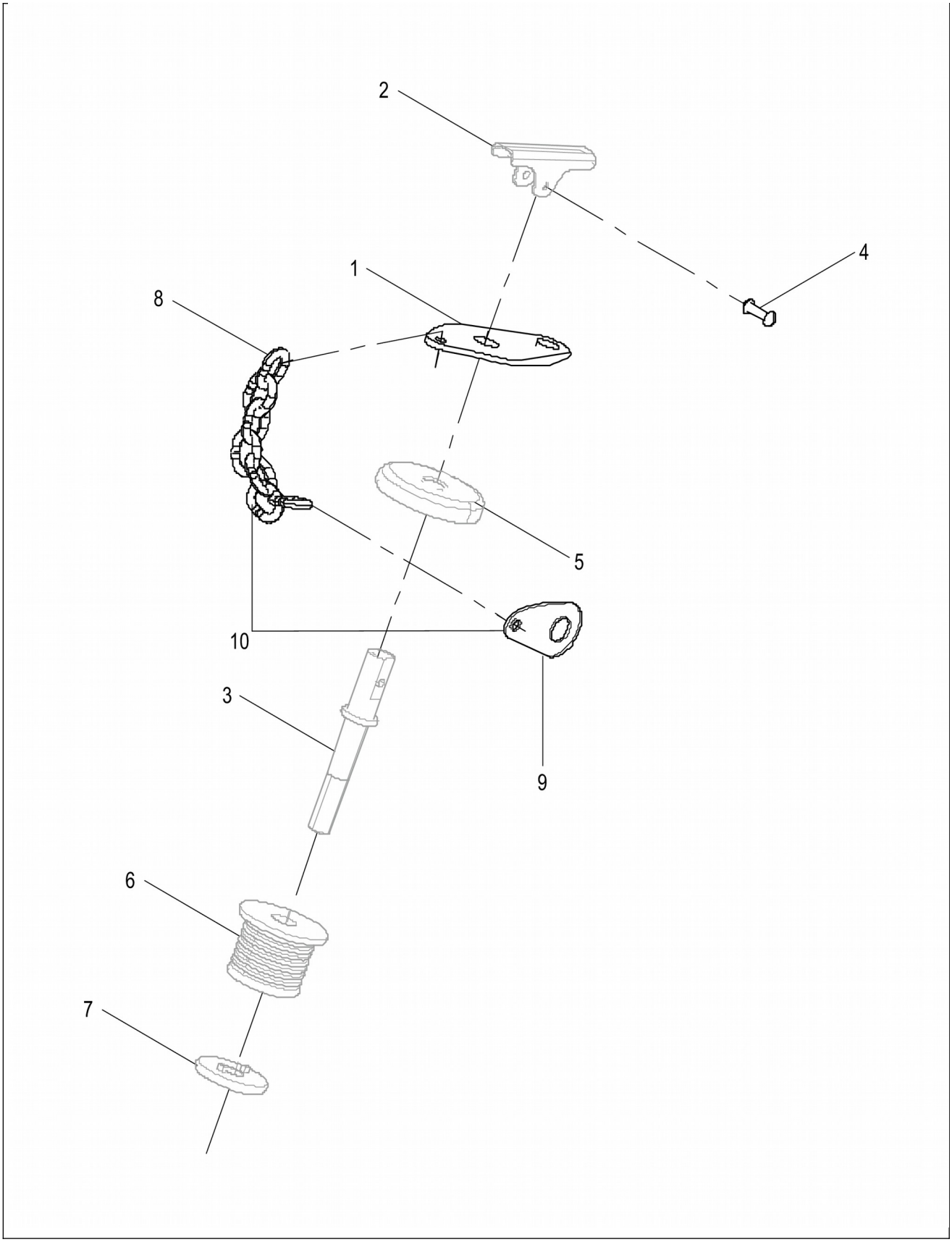
2
4
1
8
5
10
3
9
6
7

52C0317_000_00 加油口盖 OIL FILLER CAP

件号 ITEM	部件号 PART NO.	零件名称 CH	PART NAME EN	服务代码 SC	互换性 IA	数量 Q'TY	规格 SP.	备注 RE
1		板	PLATE	B		1		
2		弯板	PLATE	B		1		
3		杆	ROD	B		1		
4	09B0022	铆钉	RIVET			1	3×12	
5		封盖	CAP	B		1		
6		橡胶塞	RUBBER PLUG	B		1		
7		下盖	LOWER CAP	B		1		
8	77A0001	铁链	CHAIN			1		
9	57A0009	垫片	GASKET			1		
10	77A0001X0	铁链	CHAIN			1		

22C2402_000_00 支座总成

BRACKET AS

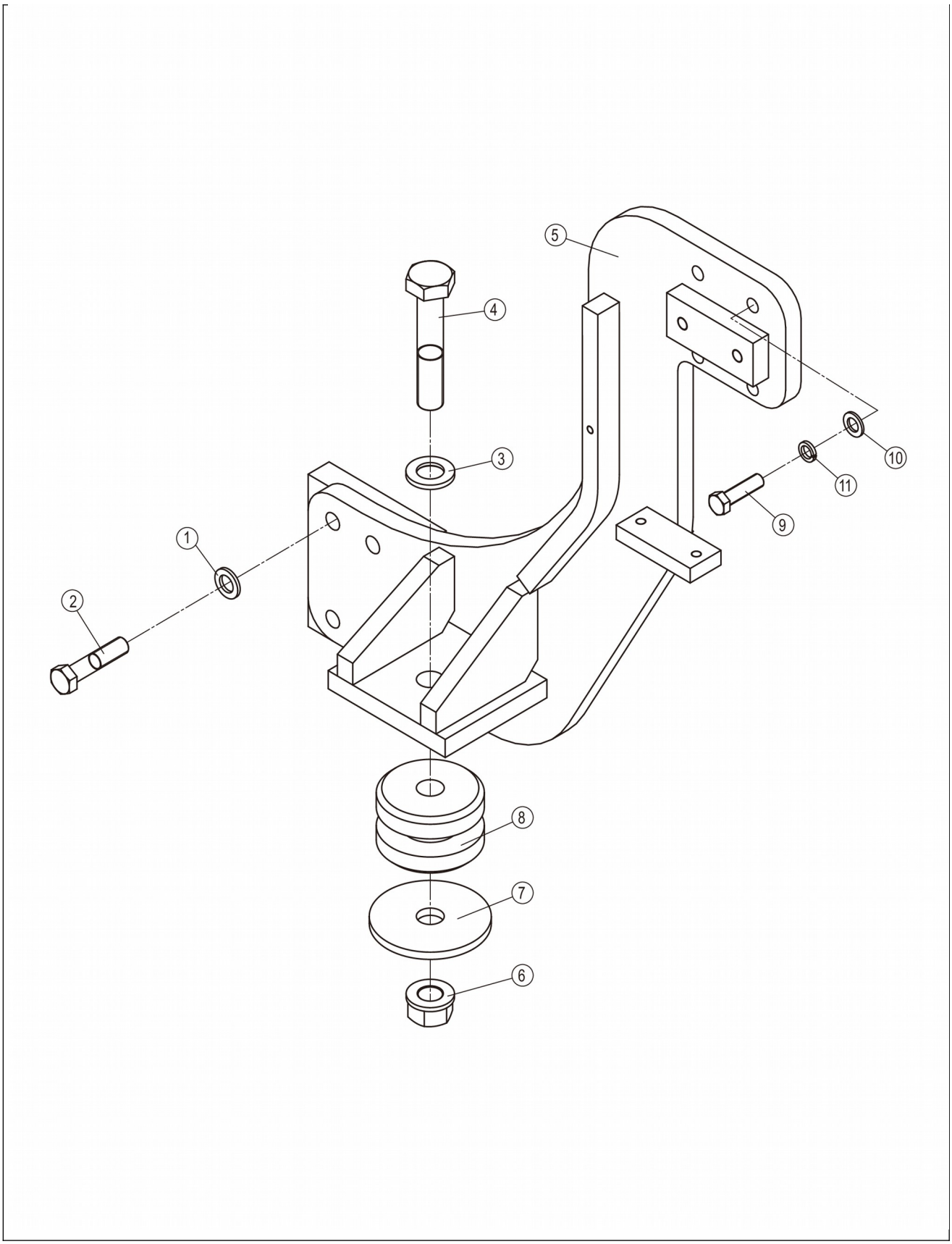
5
4
3
10
11
9
1
2
8
7
6

22C2402_000_00 支座总成 BRACKET AS

件号 ITEM	部件号 PART NO.	零件名称 CH	PART NAME EN	服务代码 SC	互换性 IA	数量 Q'TY	规格 SP.	备注 RE
1	06B0271	淬硬垫圈	HARD WASHER		-	4		EC0000132242_20,替换后
2	01B0502	螺栓	BOLT		-	4	M20×90-10.9-DK	EC0000132242_28,替换后
3	06B0438	淬硬垫圈	HARD WASHER		-	1		EC0000132242_24,替换后
4	01B1227	螺栓	BOLT		-	1		EC0000132242_25,替换后
5	01D8250	左支座	BRACKET-LH		-	1		EC0000132242_27,替换后
6	03B2057	RLM防松螺母	LOCKNUT		-	1	M30X2-10-ZN.D	EC0000132242_19,替换后
7	56A0957	垫片	GASKET		-	1		EC0000132242_23,替换后
8	47C0440	减震器	DAMPER		-	1		EC0000132242_29,替换后
9	00B0893	螺栓	BOLT		-	4	M16×60-10.9-ZN.D	EC0000132242_26,替换后
9	00B0893	螺栓	BOLT		I	4	M16×60-10.9-ZN.D	EC0000147323_4,替换前
10	06B0012	垫圈	WASHER		-	4	16-140HV-ZN.D	EC0000147323_5,替换前
10	06B0012	垫圈	WASHER		-	4	16-140HV-ZN.D	EC0000132242_21,替换后
11	06B0015	垫圈	WASHER		-	4	16	EC0000132242_22,替换后
11	06B0015	垫圈	WASHER		-	4	16	EC0000147323_6,替换前

22C2403_000_00 支座总成

BRACKET AS

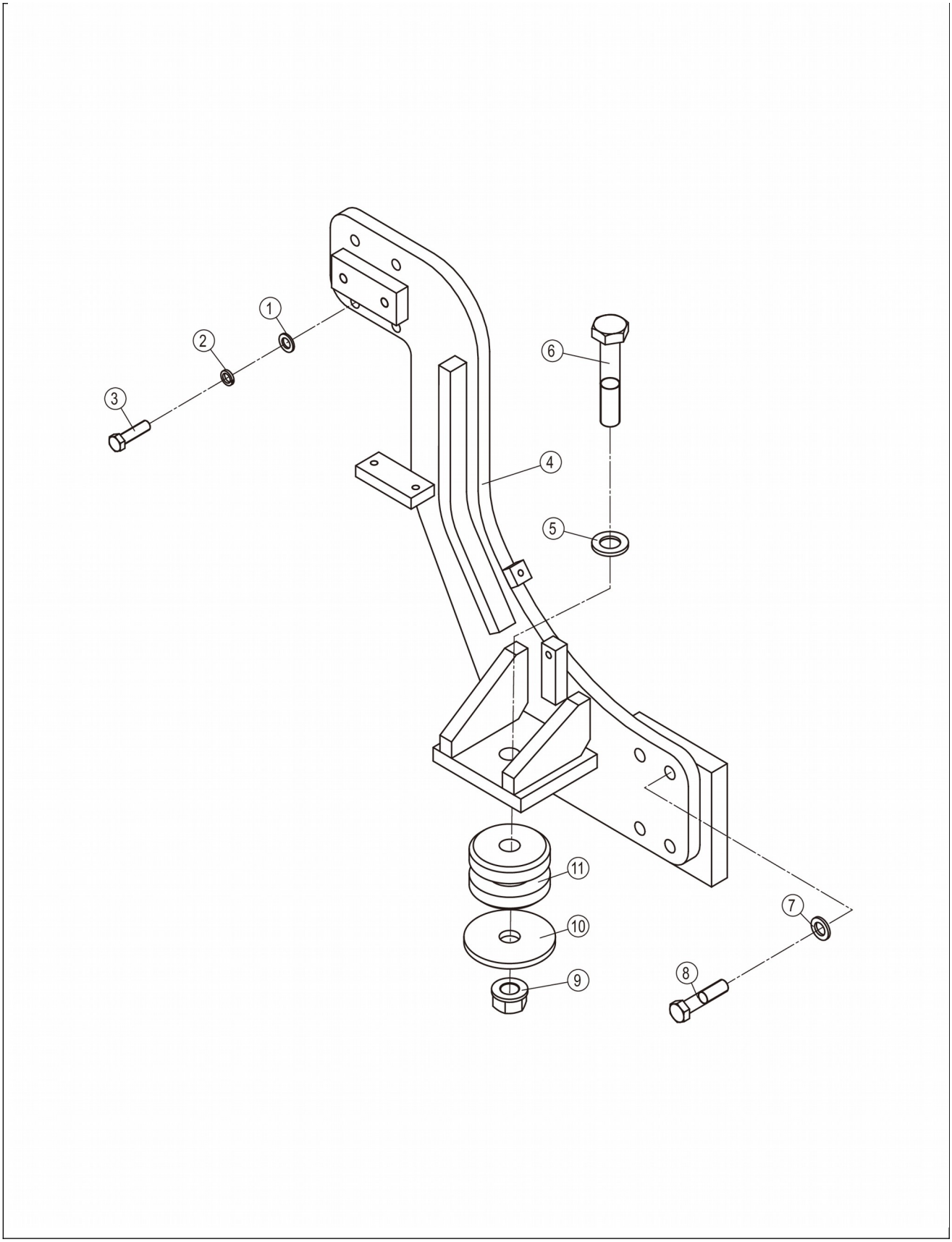
1
2
3
4
5
6
7
8
9
10
11

22C2403_000_00 支座总成 BRACKET AS

件号 ITEM	部件号 PART NO.	零件名称 CH	PART NAME EN	服务代码 SC	互换性 IA	数量 Q'TY	规格 SP.	备注 RE
1	06B0012	垫圈	WASHER		-	4	16-140HV-ZN.D	EC0000132242_17,替换后
1	06B0012	垫圈	WASHER		-	4	16-140HV-ZN.D	EC0000147323_9,替换前
2	06B0015	垫圈	WASHER		-	4	16	EC0000147323_8,替换前
2	06B0015	垫圈	WASHER		-	4	16	EC0000132242_12,替换后
3	00B0893	螺栓	BOLT		I	4	M16×60-10.9-ZN.D	EC0000147323_7,替换前
3	00B0893	螺栓	BOLT		-	4	M16×60-10.9-ZN.D	EC0000132242_15,替换后
4	01D8252	右支座	BRACKET-RH		-	1		EC0000132242_13,替换后
5	06B0438	淬硬垫圈	HARD WASHER		-	1		EC0000132242_16,替换后
6	01B1227	螺栓	BOLT		-	1		EC0000132242_10,替换后
7	06B0271	淬硬垫圈	HARD WASHER		-	4		EC0000132242_14,替换后
8	01B0502	螺栓	BOLT		-	4	M20×90-10.9-DK	EC0000132242_11,替换后
9	03B2057	RLM防松螺母	LOCKNUT		-	1	M30X2-10-ZN.D	EC0000132242_8,替换后
10	56A0957	垫片	GASKET		-	1		EC0000132242_7,替换后
11	47C0440	减震器	DAMPER		-	1		EC0000132242_9,替换后

31C2662_000_00 可调接头

CONNECTOR

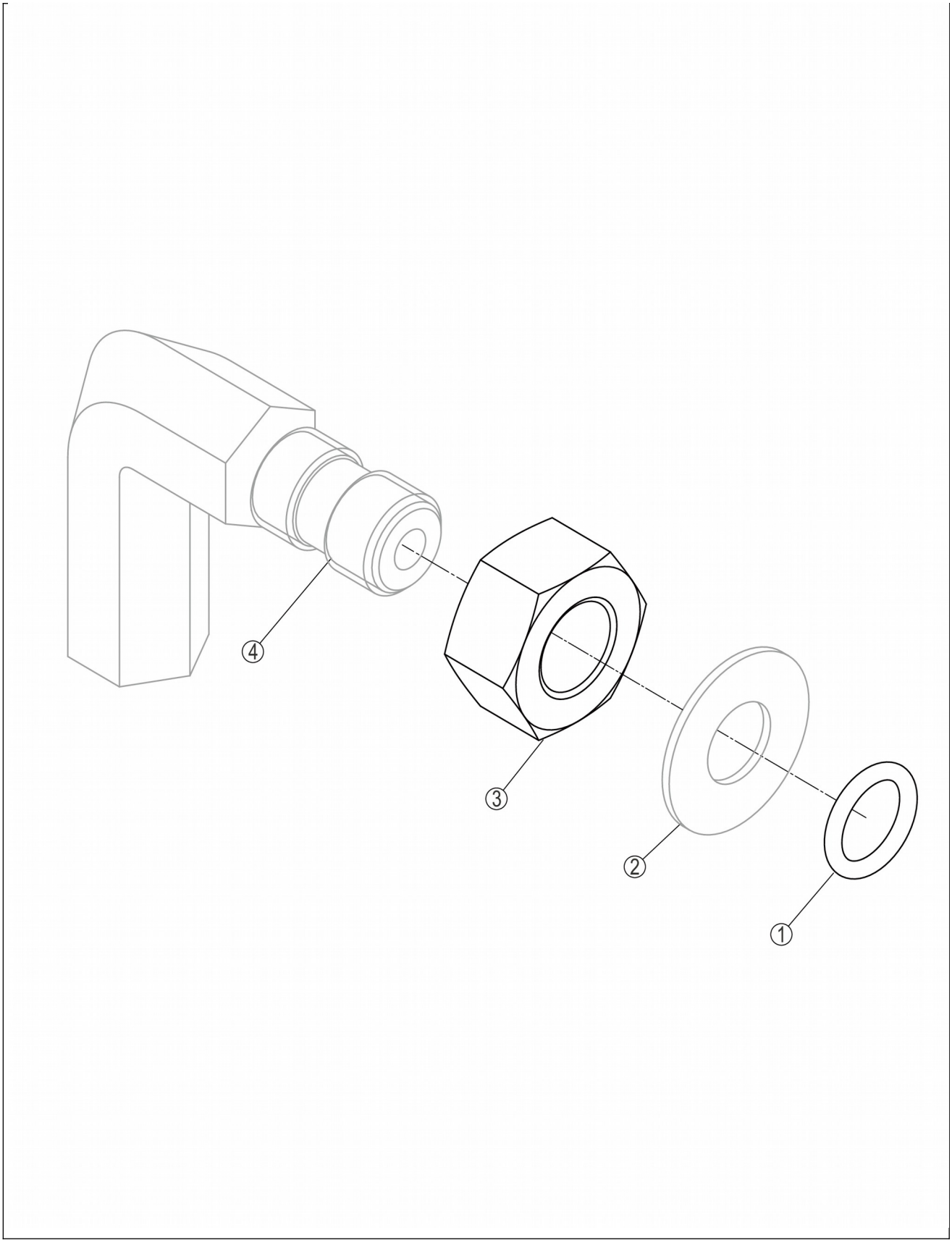
④
③
②
①

31C2662_000_00 可调接头 CONNECTOR

件号 ITEM	部件号 PART NO.	零件名称 CH	PART NAME EN	服务代码 SC	互换性 IA	数量 Q'TY	规格 SP.	备注 RE
1	12B0835	O形圈	O-RING		Y	1	8.1×1.6	EC0000137840_6,替换前
1	12B1723	O形圈	O-RING		Y	1	8.1×1.6	EC0000137840_6,替换后
2		垫片	GASKET	B		1		
3	03B0035	螺母	NUT			1	M10×1-8-ZN.D	
4		可调接头	CONNECTOR	B		1		

42C0750_000_00 变矩器-变速箱总成

GEARBOX & TORQUE CONVERTER AS

注：该系统无装配图，具体装配请参考表中各部件装配图。

Note: No assembly diagram is provided for this system. Please refer to the assembly diagrams of those components in the table for assembly details.

42C0750_000_00 变矩器-变速箱总成 GEARBOX & TORQUE CONVERTER AS

件号 ITEM	部件号 PART NO.	零件名称 CH	PART NAME EN	服务代码 SC	互换性 IA	数量 Q'TY	规格 SP.	备注 RE
1	SP148486	K3+K4离合器总成	COUPLING K3+K4	C		1		
2	SP148480	K1+KV离合器总成	COUPLING K1+KV	C		1		
3	SP148499	滤油器	FILTER	C		1		
4	SP148492	工作泵驱动轴总成	POWER TAKE-OFF	C		1		
5	SP148484	K1+KV离合器总成	COUPLING K1+KV	C		1		
6	SP148497	变速操纵阀系统总成	SHIFT SYSTEM	C		1		
7	SP148478	惰性轮总成	COUNTERSHAFT	C		1		
8	SP148495	手制动器	PARKING BRAKE	C		1		
9	SP148477	输油管	OIL PIPE	C		1		
10	SP148483	K1+KV离合器总成	COUPLING K1+KV	C		1		
11	SP148476	变速箱壳体	TRANSMISSION HOUSING	C		1		
12	SP148494	手制动器	PARKING BRAKE	C		1		
13	SP148489	工作泵驱动轴总成	POWER TAKE-OFF	C		1		
14	SP148508	输油管	OIL PIPE	C		1		
15	SP148506	加油嘴	FILLER NOZZLE	C		1		
16	SP127918	变速操纵阀	VARIABLE SPEED CONTROL VALVE			1		
17	SP148500	辅件	LOOSE PARTS	C		1		
18	SP148504	进气温度传感器总成	TEMPERATURE SENSOR	C		1		
19	SP148481	K1+KV离合器总成	COUPLING K1+KV	C		1		
20	SP148601	辅件	LOOSE PARTS	C		1		
21	SP148487	轮边减速器总成	OUTPUT	C		1		
22	SP148485	K3+K4离合器总	COUPLING K3+K4	C		1		

		成						
23	SP148502	应急转向泵	EMERGENCY STEERING PUMP	C		1		
24	SP148475	变速箱壳体	TRANSMISSION HOUSING	C		1		

42C0750_000_00 变矩器-变速箱总成
GEARBOX & TORQUE CONVERTER AS

注：该系统无装配图，具体装配请参考表中各部件装配图。

Note: No assembly diagram is provided for this system. Please refer to the assembly diagrams of those components in the table for assembly details.

42C0750_000_00 变矩器-变速箱总成 GEARBOX & TORQUE CONVERTER AS

件号 ITEM	部件号 PART NO.	零件名称 CH	PART NAME EN	服务代码 SC	互换性 IA	数量 Q'TY	规格 SP.	备注 RE
25	SP148498	压力油泵	PRESSURE OIL PUMP	C		1		
26	SP148488	轮边减速器总成	OUTPUT	C		1		
27	SP148473	变速箱壳体	TRANSMISSION HOUSING	C		1		
28	SP148493	工作泵驱动轴总成	POWER TAKE-OFF	C		1		
29	SP148491	工作泵驱动轴总成	POWER TAKE-OFF	C		1		
30	SP148505	加油嘴	FILLER NOZZLE	C		1		
31	SP148482	K1+KV离合器总成	COUPLING K1+KV	C		1		
32	SP148472	输入装置	INPUT	C		1		
33	SP148479	K1+KV离合器总成	COUPLING K1+KV	C		1		
34	SP148470	发动机连接	ENGINE CONNECTION	C		1		
35	SP148507	输油管	OIL PIPE	C		1		
36	SP148490	工作泵驱动轴总成	POWER TAKE-OFF	C		1		
37	SP148474	变速箱壳体	TRANSMISSION HOUSING	C		1		
38	SP148496	变速操纵阀系统总成	SHIFT SYSTEM	C		1		
39	SP148471	变矩器	CONVERTER	C		1		
40	SP148501	感应传感器	INDUCTIVE SENSOR	C		1		

SP127918_003_00 变速操纵阀

VARIABLE SPEED CONTROL VALVE

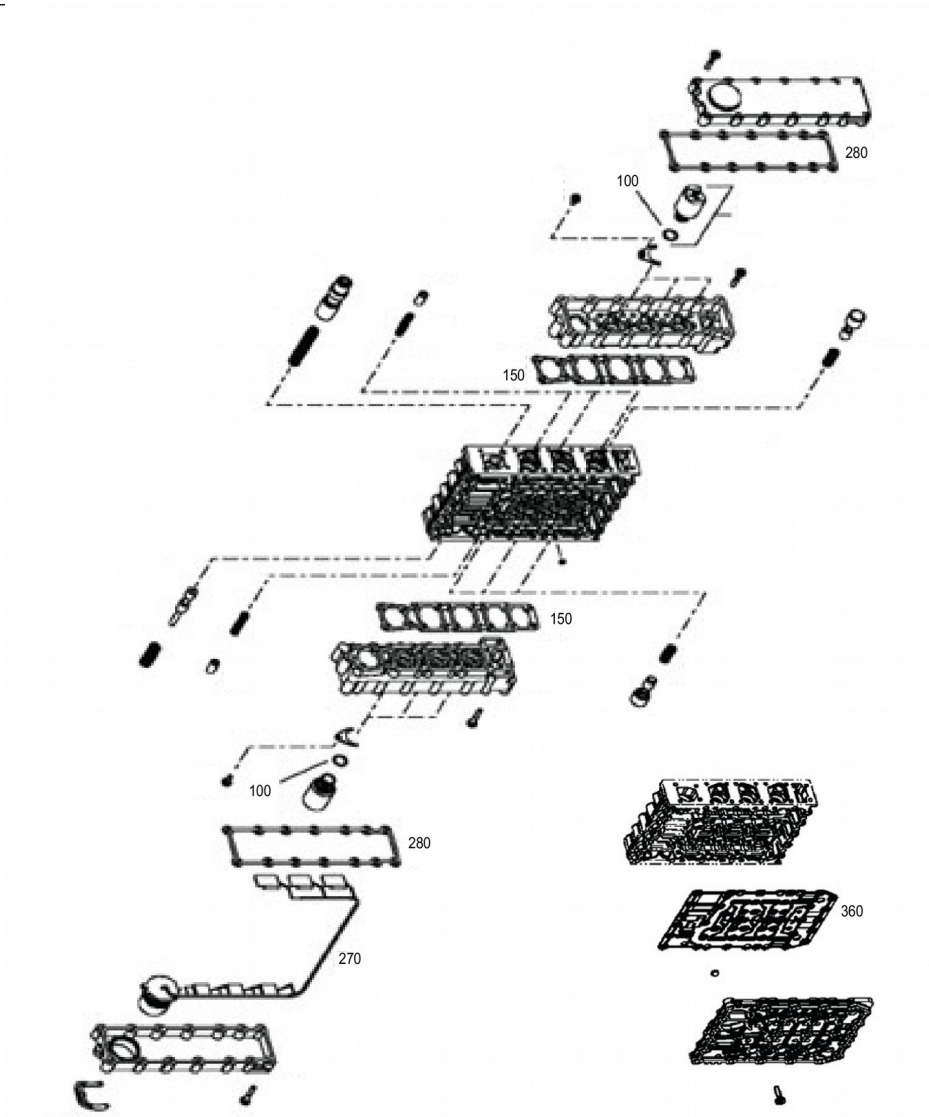

SP127918_003_00 变速操纵阀 VARIABLE SPEED CONTROL VALVE

件号 ITEM	部件号 PART NO.	零件名称 CH	PART NAME EN	服务代码 SC	互换性 IA	数量 Q'TY	规格 SP.	备注 RE
100	SP125373	O形圈	O-RING			1		
150	SP123176	密封垫	GASKET			1		
270	SP123167	线束	WIRING HARNESS			1		
280	SP123175	密封垫	GASKET			1		
360	SP155063	中间垫片	INTERMEDIATE SHEET			1		

SP148470_000_00 发动机连接

ENGINE CONNECTION

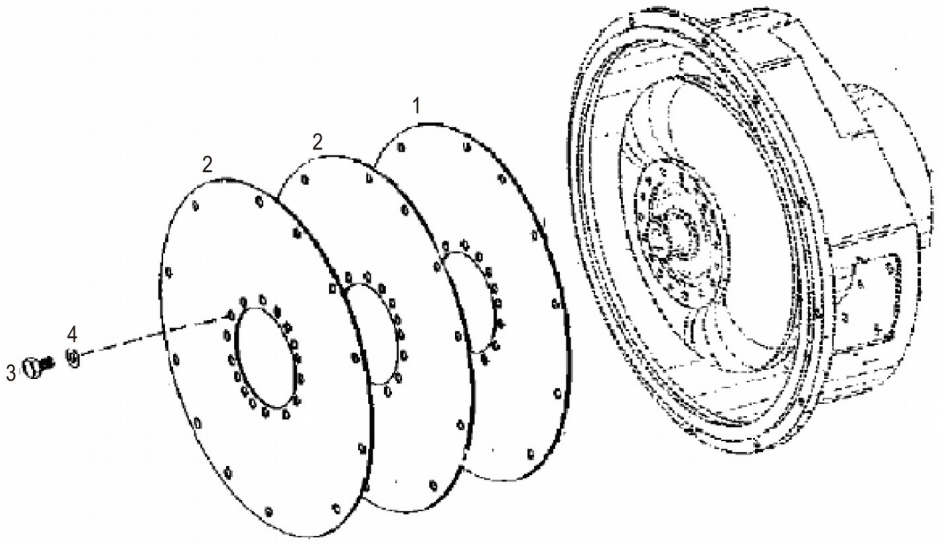

SP148470_000_00 发动机连接 ENGINE CONNECTION

件号 ITEM	部件号 PART NO.	零件名称 CH	PART NAME EN	服务代码 SC	互换性 IA	数量 Q'TY	规格 SP.	备注 RE
1	SP157390	方形弹性板	DIAPHRAGM			1		
2	SP148785	弹性板	DIAPHRAGM			2		

3	SP157452	螺栓	HEXAGON SCREW			16		
4	SP100022	垫圈	Washer			16		

SP148471_000_00 变矩器

CONVERTER

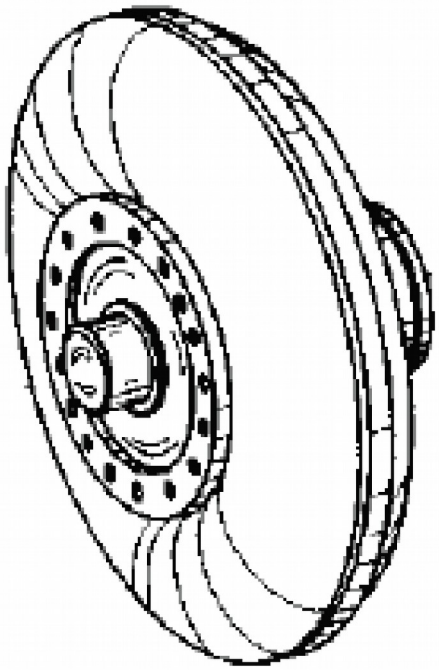

1

SP148471_000_00 变矩器 CONVERTER

件号 ITEM	部件号 PART NO.	零件名称 CH	PART NAME EN	服务代码 SC	互换性 IA	数量 Q'TY	规格 SP.	备注 RE
1	SP157358	变矩器	CONVERTER			1		

SP148472_001_00 输入装置

INPUT

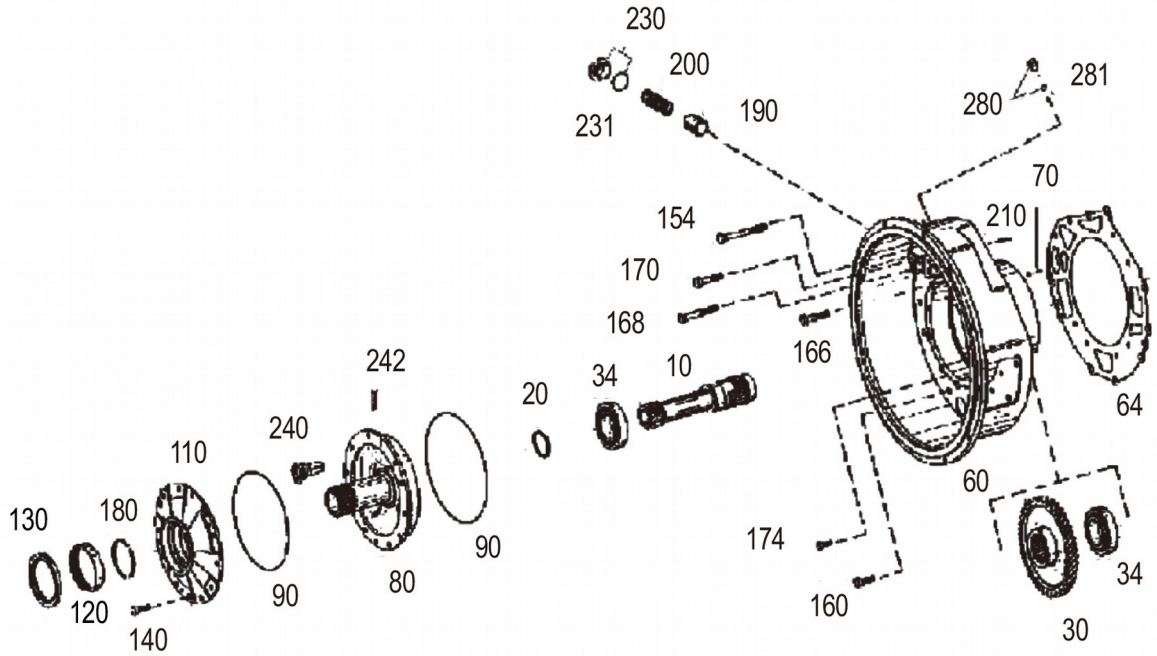
230
200
231
190
280
281
70
154
210
170
168
166
34
10
64
242
20
240
110
60
130
180
174
34
90
80
90
120
160
140
30

SP148472_001_00 输入装置 INPUT

件号 ITEM	部件号 PART NO.	零件名称 CH	PART NAME EN	服务代码 SC	互换性 IA	数量 Q'TY	规格 SP.	备注 RE
10	SP107973	输入轴	SHAFT			1		
20	SP107540	活塞环	PISTON RING			1		
30	SP107974	齿轮	GEAR			1		
34	SP107831	球轴承	BEARING			2		
60	SP112172	连接壳体	HOUSING			1		
64	SP107972	密封垫	GASKET			1		
70	SP107518	键	KEY			3		
80	SP107975	配油法兰	DISTRIBUTING FLANGE			1		
90	SP107536	O形圈	O-RING			2		
110	SP107976	轴承盖	CAP			1		
120	SP112181	滚针轴承	NEEDLE BEARING			1		
130	SP106800	轴封	SEAL			1		
140	SP107558	六角螺栓	BOLT			12		
154	SP107552	六角螺栓	BOLT			2		
160	SP107564	六角螺栓	PLUG			10		
166	SP107551	六角螺栓	BOLT			1		
168	SP107553	六角螺栓	BOLT			1		
170	SP107549	六角螺栓	BOLT			1		
174	SP150652	六角螺钉	HEXAGON SCREW			4		
180	SP107541	活塞环	PISTON RING			1		
190	SP107970	活塞	PISTON			1		
200	SP107823	弹簧	SPRING			1		
210	SP107515	定位销	SNAP RING			1		
230	SP157416	螺塞	SCREW PLUG			1		
231	SP107529	O形圈	O RING			1		
240	SP107474	阀	VALVE			1		
242	SP107514	定位销	PIN			1		
280	SP150327	螺塞	SCREW PLUG	C		1		
281	SP100060	O形圈	O RING			1		

SP150327_000_00 螺塞

SCREW PLUG

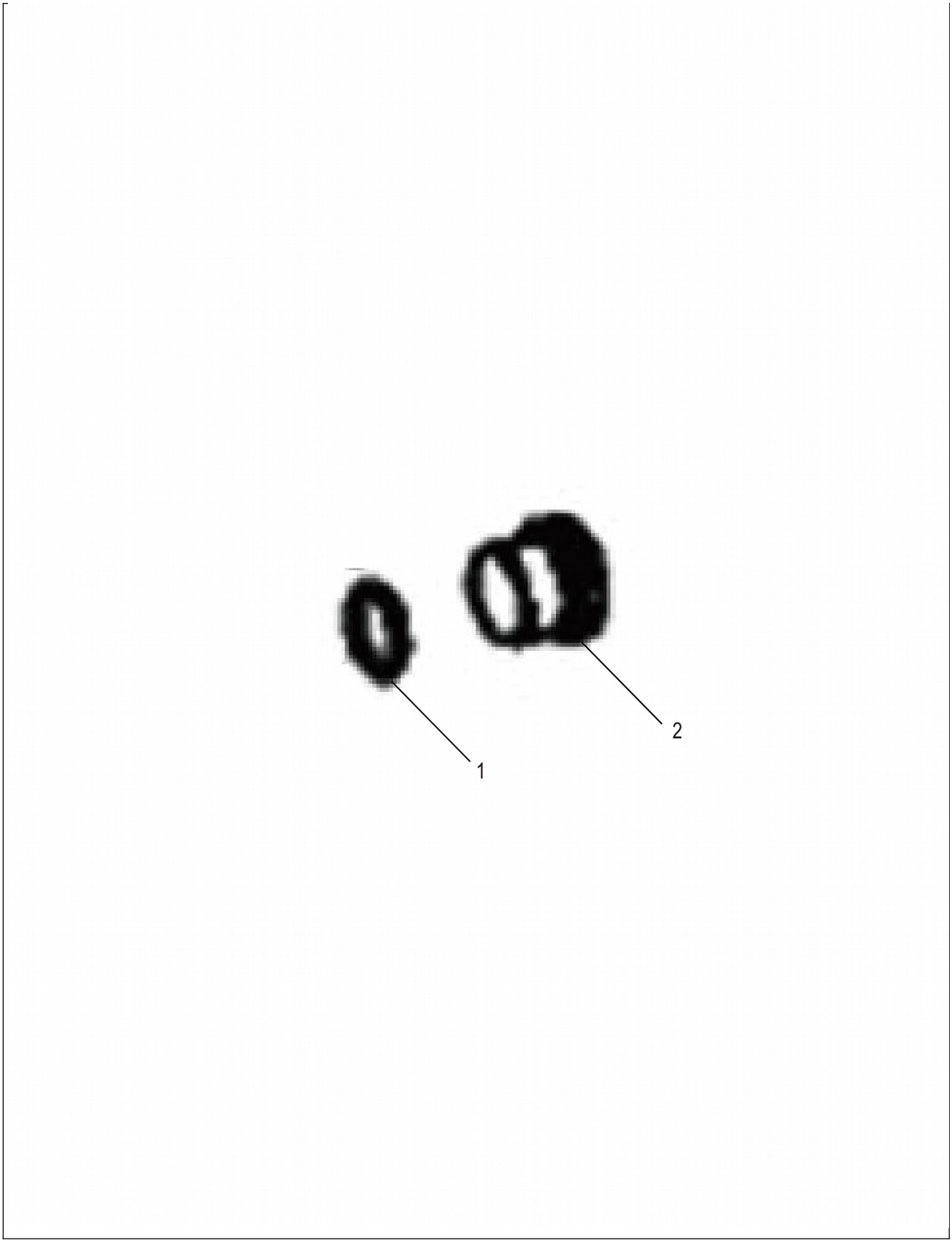
1
2

SP150327_000_00 螺塞 SCREW PLUG

件号 ITEM	部件号 PART NO.	零件名称 CH	PART NAME EN	服务代码 SC	互换性 IA	数量 Q'TY	规格 SP.	备注 RE
1	SP100060	O形圈	O RING			1		
2	SP128266	螺塞	plug			1		

SP148473_001_00 变速箱壳体

TRANSMISSION HOUSING

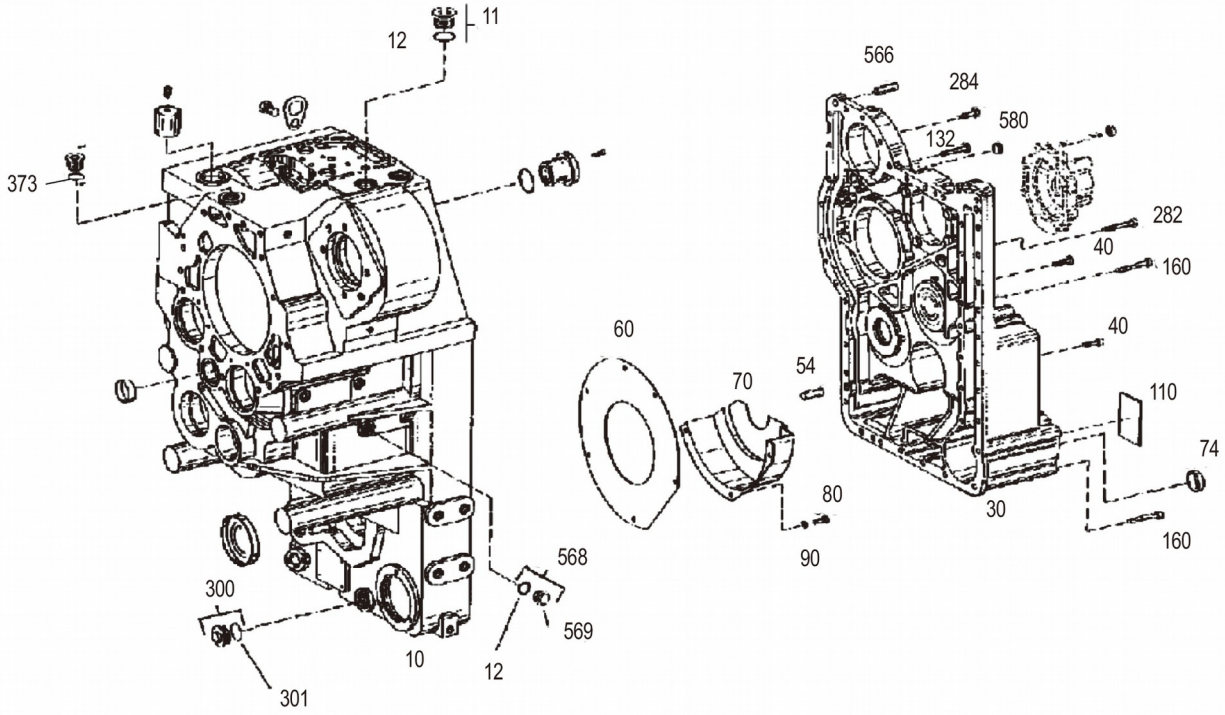
11
12
373
566
284
580
132
282
40
160
60
70
54
40
110
74
80
30
90
160
568
300
569
10
12
301

SP148473_001_00 变速箱壳体 TRANSMISSION HOUSING

件号 ITEM	部件号 PART NO.	零件名称 CH	PART NAME EN	服务代码 SC	互换性 IA	数量 Q'TY	规格 SP.	备注 RE
10	SP125418	外罩	HOUSING			1		
11	SP157446	螺塞	SCREW PLUG			1		
12	SP100058	O形圈	O RING			1		
30	SP123144	盖	CAP			1		
40	SP157458	内螺栓	CAP SCREW			14		
54	SP107510	筒形销	SNAP RING			2		
60	SP112167	护板	GUARD			1		
70	SP112171	护板	GUARD			1		
74	SP191307	密封盖	CAP			1		
80	SP155068	螺钉	CAP SCREW			5		
90	SP100021	垫圈	Washer			5		
110		铭牌	NAMEPLATE	A		1		
132	SP157454	六角螺栓	HEXAGON SCREW			1		
160	SP157455	内螺栓	CAP SCREW			8		
282	SP157451	六角螺栓	HEXAGON SCREW			8		
284	SP157433	六角螺栓	HEXAGON SCREW			8		
300	SP155014	螺纹塞	SCREW PLUG			1		
301	SP107539	CO形圈	O RING			1		
373	SP160136	O形圈	O-RING			1		
373	12B2284	O形圈	O-RING			1		
566	SP107513	开口销	SNAP RING			1		
568	SP157434	螺塞	SCREW PLUG			1		
569	SP106528	螺塞	SCREW PLUG			1		
580	SP107497	密封盖	COVER			1		

SP148474_002_00 变速箱壳体

TRANSMISSION HOUSING

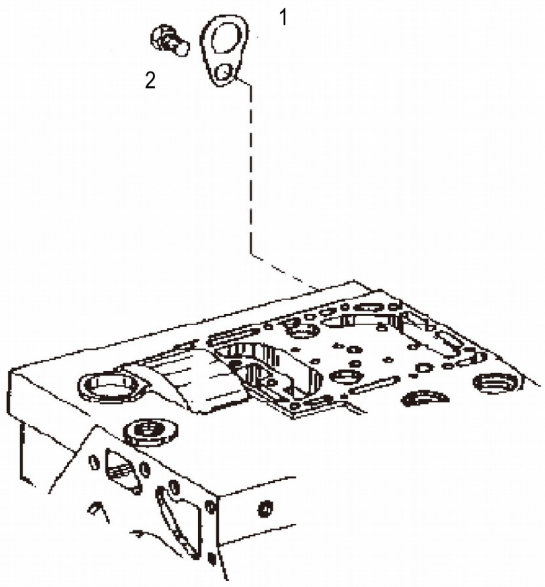

SP148474_002_00 变速箱壳体 TRANSMISSION HOUSING

件号 ITEM	部件号 PART NO.	零件名称 CH	PART NAME EN	服务代码 SC	互换性 IA	数量 Q'TY	规格 SP.	备注 RE
1	SP107955	安装板	MOUNTING PLATE			2		
2	SP107562	内六角锥形螺塞	PLUG			2		

SP148475_000_00 变速箱壳体

TRANSMISSION HOUSING

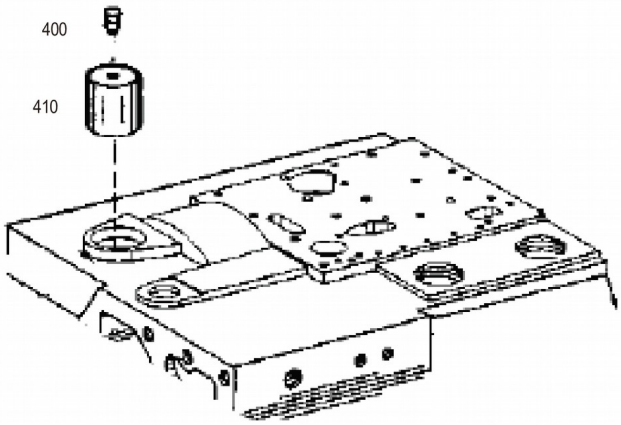

SP148475_000_00 变速箱壳体 TRANSMISSION HOUSING

件号 ITEM	部件号 PART NO.	零件名称 CH	PART NAME EN	服务代码 SC	互换性 IA	数量 Q'TY	规格 SP.	备注 RE

400	SP100274	排气阀	Exhaust Valve			1		
410	SP107962	壶	POT			1		

SP148476_001_00 变速箱壳体

TRANSMISSION HOUSING

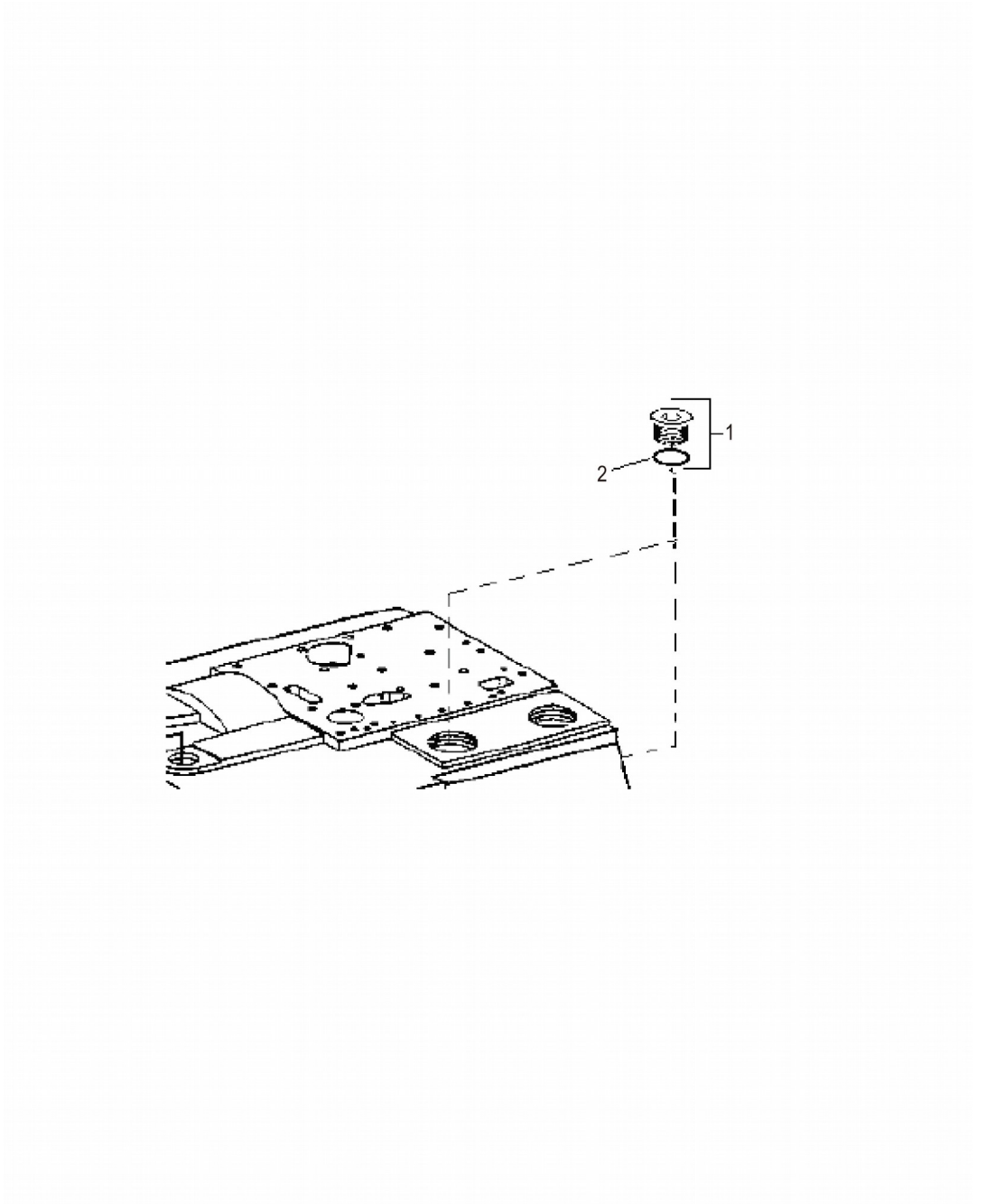

SP148476_001_00 变速箱壳体 TRANSMISSION HOUSING

件号 ITEM	部件号 PART NO.	零件名称 CH	PART NAME EN	服务代码 SC	互换性 IA	数量 Q'TY	规格 SP.	备注 RE
1	SP107576	螺旋塞	PLUG			1		
2	SP107523	CO形圈	O RING			1		

SP148477_000_00 输油管

OIL PIPE

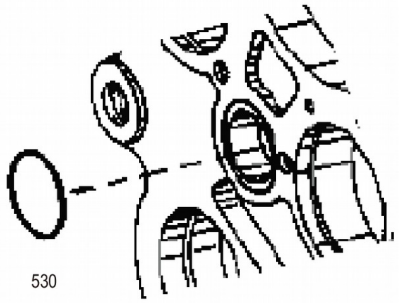

SP148477_000_00 输油管 OIL PIPE

件号 ITEM	部件号 PART NO.	零件名称 CH	PART NAME EN	服务代码	互换性	数量 Q'TY	规格 SP.	备注 RE

				SC	IA			
530	SP107527	O形圈	O RING			1		

SP148478_000_00 惰性轮总成

COUNTERSHAFT

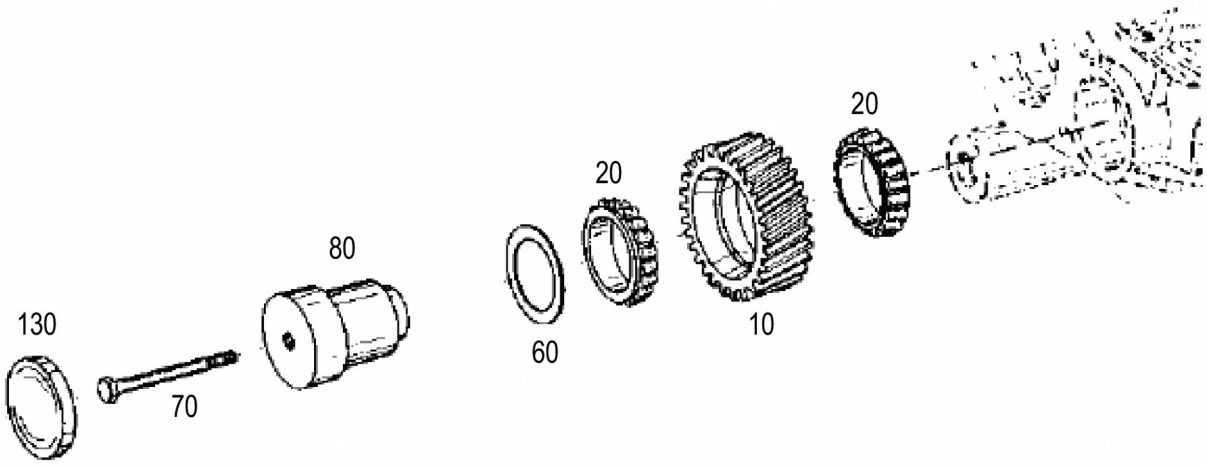
130
70
80
60
20
10
20

SP148478_000_00 惰性轮总成 COUNTERSHAFT

件号 ITEM	部件号 PART NO.	零件名称 CH	PART NAME EN	服务代码 SC	互换性 IA	数量 Q'TY	规格 SP.	备注 RE
10	SP112173	齿轮	GEAR			1		
20	SP107830	轴承内圈	RING			2		
60	SP107669	节流环	THROTTLE RING			1		
70	SP107547	六角螺栓	BOLT			1		
80	SP107985	轴	SHAFT			1		
130	SP107984	C齿轮室罩盖螺盖	COVER			1		

SP148479_001_00 K1+KV离合器总成

COUPLING K1+KV

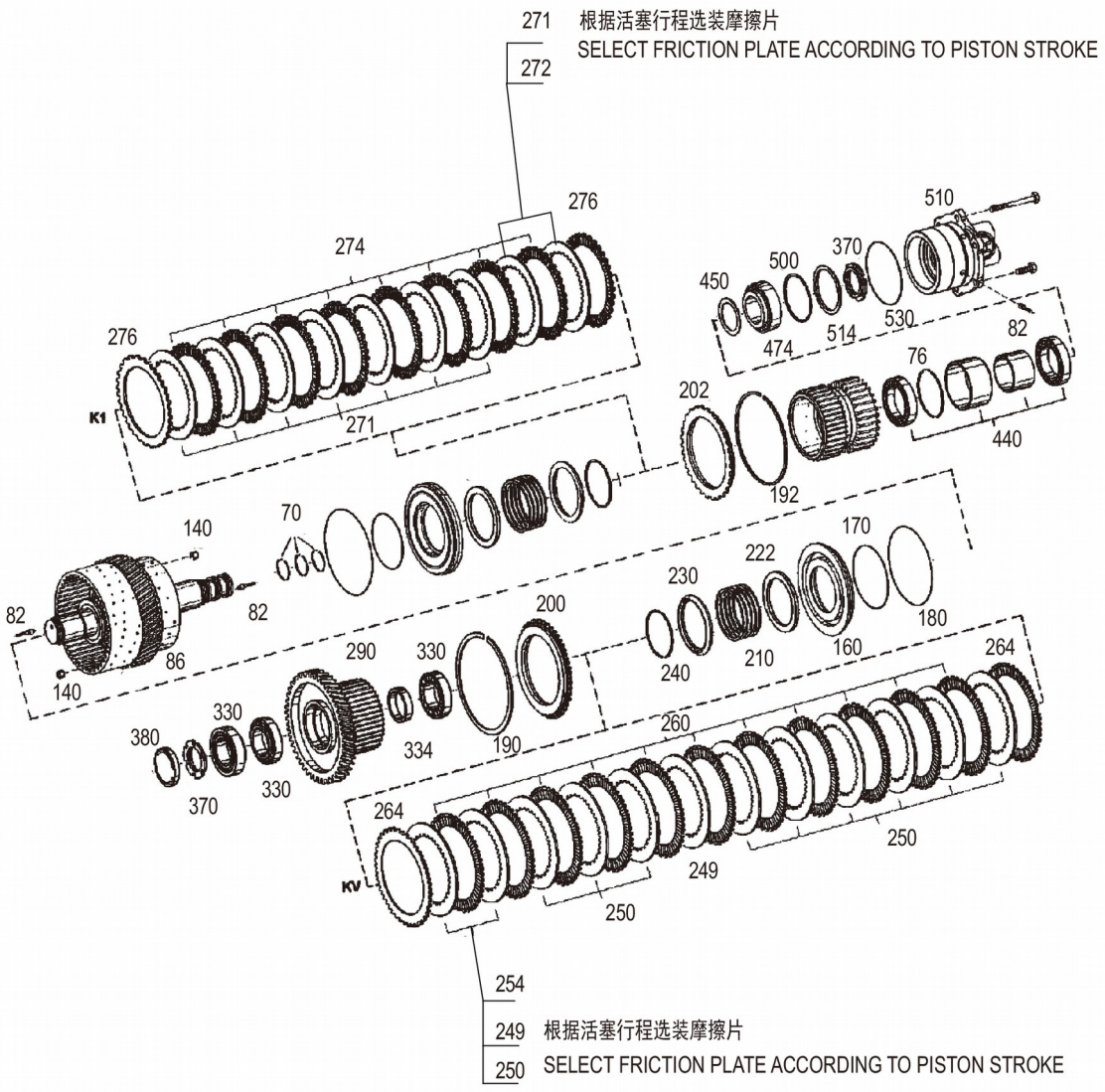
271 根据活塞行程选装摩擦片
SELECT FRICTION PLATE ACCORDING TO PISTON STROKE
272
276
274
276
K1
271
510
370
500
450
530
474
514
82
76
202
440
192
140
70
170
222
230
82
82
200
180
86
290
330
210
160
264
140
240
330
380
260
334
190
330
370
264
250
249
KV
250
254
249 根据活塞行程选装摩擦片
250 SELECT FRICTION PLATE ACCORDING TO PISTON STROKE

SP148479_001_00 K1+KV离合器总成 COUPLING K1+KV

件号 ITEM	部件号 PART NO.	零件名称 CH	PART NAME EN	服务代码 SC	互换性 IA	数量 Q'TY	规格 SP.	备注 RE
70	SP107542	活塞环	PISTON RING			3		
76	SP107506	隔离环	SPACER			1		
82	SP107517	螺塞	SCREW PLUG			5		
86	SP107964	摩擦片支架	CARRIER			1		
140	SP107963	C旁通阀	VALVE			2		
160	SP107872	活塞	PISTON			1		
162	SP108001	活塞	PISTON			1		
164	SP107537	CO形圈	O RING			1		
167	SP157431	O形密封圈	O-RING			1		
170	SP107530	CO形圈	O RING			1		
180	SP107526	CO形圈	O RING			1		
190	SP108028	隔离环	SPACER RING			1		
190	SP108029	隔离环	SPACER RING			1		
190	SP108030	隔离环	SPACER RING			1		
190	SP108022	隔离环	SPACER RING			1		
190	SP108023	隔离环	SPACER RING			1		
190	SP108027	隔离环	SPACER RING			1		
190	SP108025	隔离环	SPACER			1		
190	SP108013	隔离环	SPACER RING			1		
190	SP108014	隔离环	SPACER RING			1		
190	SP108015	隔离环	SPACER RING			1		
190	SP108016	隔离环	SPACER RING			1		
190	SP108017	隔离环	SPACER RING			1		
190	SP108018	隔离环	SPACER RING			1		
190	SP108024	隔离环	SPACER RING			1		
190	SP108020	隔离环	SPACER			1		
190	SP108021	隔离环	SPACER			1		
190	SP108019	隔离环	SPACER			1		
192	SP100183	调整挡圈	SNAP RING			1		
		A=2,50	A=2,50					
192		调整挡圈	SNAP RING	E		1		
		A=2,15	A=2,15					
192	SP100194	调整挡圈	SNAP RING			1		
		A=2,35	A=2,35					
192	SP123122	调整挡圈	SNAP RING			1		
		A=2,10	A=2,10					

192	SP100195	调整挡圈 A=2,30	SNAP RING A=2,30			1		
192	SP123119	调整垫圈 A=2,25	SNAP RING A=2,25			1		

SP148479_001_00 K1+KV 离合器总成
COUPLING K1+KV

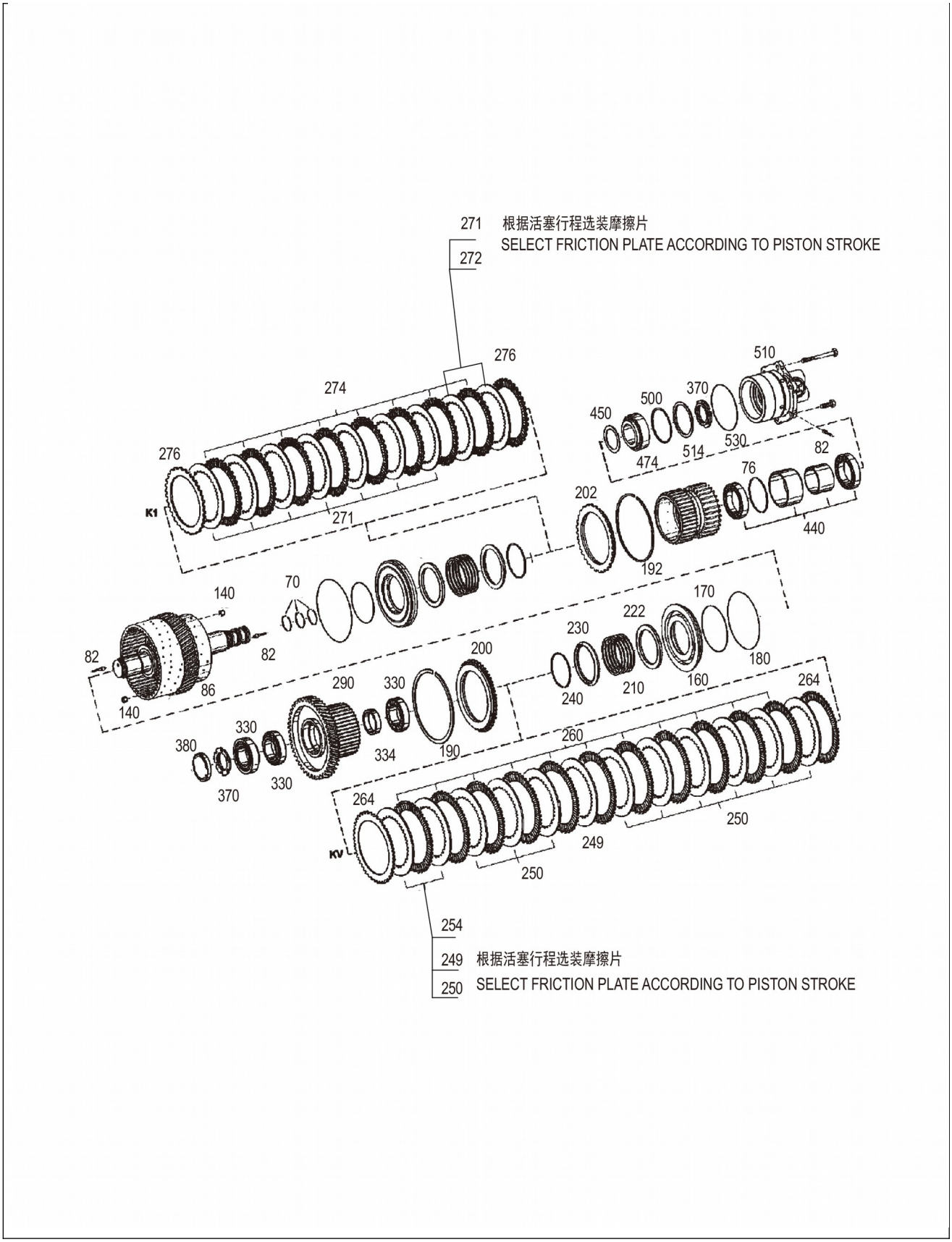
271 根据活塞行程选装摩擦片
SELECT FRICTION PLATE ACCORDING TO PISTON STROKE
272
276
274
276
K1
271
510
450
500
370
474
514
530
82
76
440
202
192
140
70
170
222
230
82
82
200
180
86
290
330
210
160
264
140
240
330
380
334
190
260
330
370
264
250
249
KV
250
254
249 根据活塞行程选装摩擦片
250 SELECT FRICTION PLATE ACCORDING TO PISTON STROKE

SP148479_001_00 K1+KV离合器总成 COUPLING K1+KV

件号 ITEM	部件号 PART NO.	零件名称 CH	PART NAME EN	服务代码 SC	互换性 IA	数量 Q'TY	规格 SP.	备注 RE
192	SP100190	调整挡圈 A=2,45	SNAP RING A=2,45			1		
192	SP123120	调整挡圈 A=2,20	SNAP RING A=2,20			1		
192	SP100191	调整挡圈 A=2.40	SNAP RING A=2,40			1		
200	SP108002	端垫	GASKET			1		
202	SP108000	端垫	GASKET			1		
210	SP107822	压缩弹簧	SPRING			1		
212	SP107824	压缩弹簧	SPRING			1		
222	SP107745	垫圈	WASHER			2		
230	SP107995	导向环	RING			2		
240	SP107505	隔离环	SPACER			2		
249	SP123161	摩擦片	ICLUTCH DISC			3		
250	SP123160	摩擦片	ICLUTCH DISC			11		
254	SP123158	摩擦片	ICLUTCH DISC			2		
254	SP123159	摩擦片	ICLUTCH DISC			2		
260	SP123095	摩擦片	OCLUTCH DISC			11		
264	SP123096	摩擦片	OCLUTCH DISC			2		
271	SP123155	摩擦片	ICLUTCH DISC			9		
272	SP125375	摩擦片	FRICTION PLATE			2		
272	SP123154	摩擦片	ICLUTCH DISC			2		
272	SP123156	摩擦片	ICLUTCH DISC			2		
274	SP123104	摩擦片	ICLUTCH DISC			8		
276	SP123105	摩擦片	FRICTION PLATE			2		
290	SP108004	齿轮	GEAR			1		
330	SP107831	球轴承	BEARING			3		
334	SP107668	节流环	RING			1		
370	SP123133	开槽螺母	SLOTTED NUT			2		
380	SP107896	C齿轮室罩盖螺盖	COVER			1		
440	SP107828	NSK球轴承	BALL BEARING			1		
450	SP107656	C垫片	SHIM			1		
474	SP157393	滚锥轴承	TAPERED ROLLER BEARING			1		
500	SP107676	调整垫片	SHIM			1		

500	SP107677	调整垫片	ADJUSTING SHIM			1		
500	SP107678	调整垫片	ADJUSTING SHIM			1		
500	SP107679	调整垫片	ADJUSTING SHIM			1		

SP148479_001_00 K1+KV 离合器总成
COUPLING K1+KV

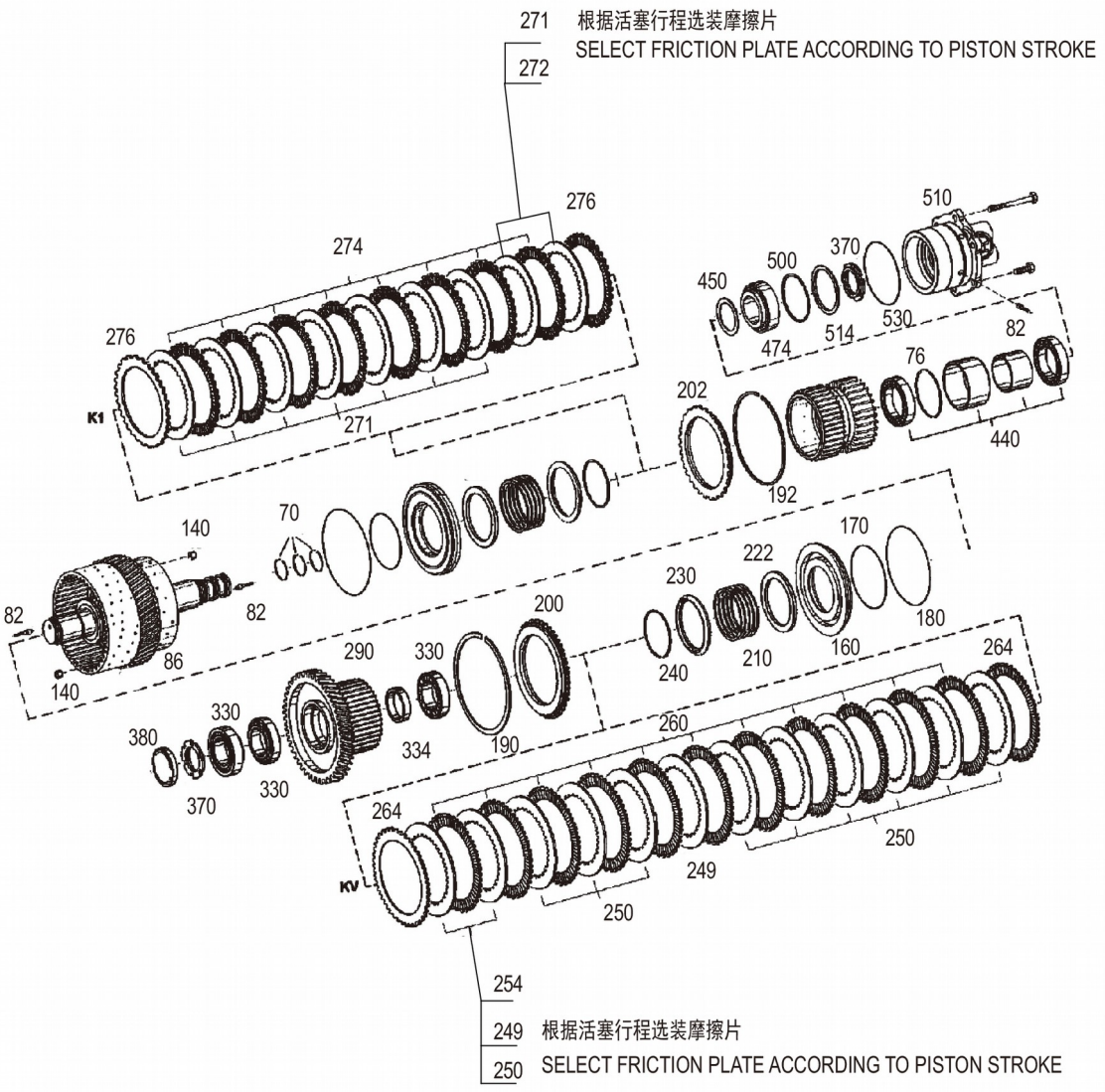
271 根据活塞行程选装摩擦片
SELECT FRICTION PLATE ACCORDING TO PISTON STROKE
272
276
274
276
K1
271
510
370
500
450
530
474
514
82
76
202
440
192
140
70
170
222
230
82
82
200
180
86
290
330
210
160
264
140
240
330
380
260
334
190
370
330
264
250
249
KV
250
254
249 根据活塞行程选装摩擦片
250 SELECT FRICTION PLATE ACCORDING TO PISTON STROKE

SP148479_001_00 K1+KV离合器总成 COUPLING K1+KV

件号 ITEM	部件号 PART NO.	零件名称 CH	PART NAME EN	服务代码 SC	互换性 IA	数量 Q'TY	规格 SP.	备注 RE
500	SP107681	调整垫片	ADJUSTING SHIM			1		
500	SP107682	调整垫片	ADJUSTING SHIM			1		
500	SP107683	调整垫片	ADJUSTING SHIM			1		
500	SP107684	调整垫片	ADJUSTING SHIM			1		
500	SP107685	调整垫片	ADJUSTING SHIM			1		
500	SP107686	调整垫片	ADJUSTING SHIM			1		
500	SP107687	调整垫片	ADJUSTING SHIM			1		
500	SP107689	调整垫片	ADJUSTING SHIM			1		
500	SP107690	调整垫片	ADJUSTING SHIM			1		
500	SP107691	调整垫片	ADJUSTING SHIM			1		
500	SP107705	调整垫片	ADJUSTING SHIM			1		
500	SP107692	调整垫片	ADJUSTING SHIM			1		
500	SP107709	调整垫片	ADJUSTING SHIM			1		
500	SP107693	调整垫片	ADJUSTING SHIM			1		
500	SP107737	调整垫片	ADJUSTING SHIM			1		
500	SP107738	调整垫片	ADJUSTING SHIM			1		
500	SP107739	调整垫片	ADJUSTING SHIM			1		
500	SP107740	调整垫片	ADJUSTING SHIM			1		
500	SP107706	调整垫片	SHIM			1		
500	SP107707	调整垫片	ADJUSTING SHIM			1		
500	SP107694	调整垫片	ADJUSTING SHIM			1		
500	SP107708	调整垫片	ADJUSTING SHIM			1		
500	SP107675	调整垫片	SHIM			1		
500	SP107674	调整垫片	SHIM			1		
500	SP107673	调整垫片	SHIM			1		
500	SP107672	调整垫片	SHIM			1		
500	SP107688	调整垫片	ADJUSTING SHIM			1		
510	SP108005	轴承盖	BEARING CAP			1		
514	SP107994	节流环	RING			1		
530	SP107528	CO形圈	O RING			1		

SP148480_000_00 K1+KV离合器总成

COUPLING K1+KV

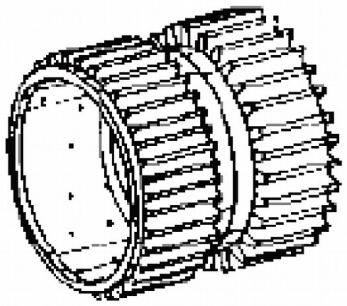

SP148480_000_00 K1+KV离合器总成 COUPLING K1+KV

件号 ITEM	部件号 PART NO.	零件名称 CH	PART NAME EN	服务代码 SC	互换性 IA	数量 Q'TY	规格 SP.	备注 RE
400	SP123157	齿轮	GEAR			1		

SP148481_000_00 K1+KV离合器总成

COUPLING K1+KV

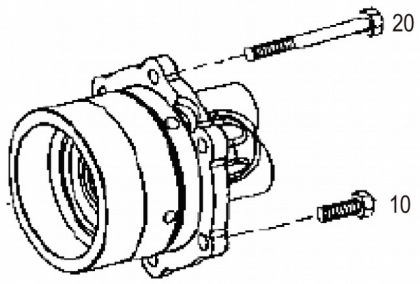

SP148481_000_00 K1+KV离合器总成 COUPLING K1+KV

件号 ITEM	部件号 PART NO.	零件名称 CH	PART NAME EN	服务代码	互换性	数量 Q'TY	规格 SP.	备注 RE

				SC	IA			
10	SP107557	六角螺栓	BOLT			3		
20	SP107546	六角螺栓	BOLT			1		

SP148482_001_00 K1+KV离合器总成

COUPLING K1+KV

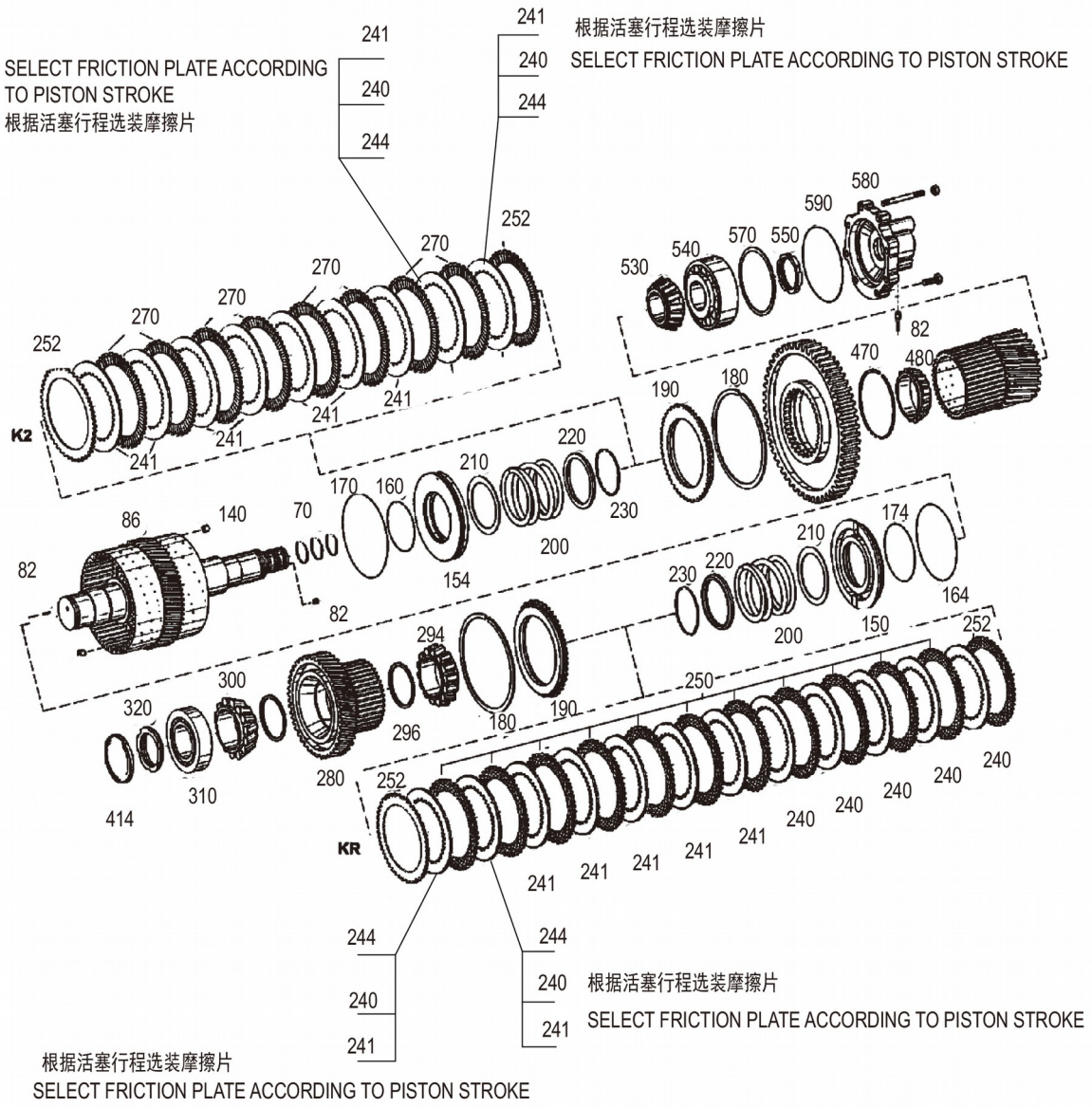
241
SELECT FRICTION PLATE ACCORDING TO PISTON STROKE
根据活塞行程选装摩擦片
240
244
241
根据活塞行程选装摩擦片
240
SELECT FRICTION PLATE ACCORDING TO PISTON STROKE
244
252
270
270
270
270
252
241
241
241
241
K2
580
590
570
550
540
530
82
470
480
190
180
170
160
210
220
230
200
86
140
70
82
82
154
174
210
220
230
164
150
200
252
294
300
320
250
180
190
296
280
310
414
252
KR
240
240
240
240
240
240
241
241
241
241
241
244
244
240
240
241
根据活塞行程选装摩擦片
SELECT FRICTION PLATE ACCORDING TO PISTON STROKE
根据活塞行程选装摩擦片
SELECT FRICTION PLATE ACCORDING TO PISTON STROKE

SP148482_001_00 K1+KV离合器总成 COUPLING K1+KV

件号 ITEM	部件号 PART NO.	零件名称 CH	PART NAME EN	服务代码 SC	互换性 IA	数量 Q'TY	规格 SP.	备注 RE
70	SP107542	活塞环	PISTON RING			3		
82	SP107517	螺塞	SCREW PLUG			5		
86	SP107965	摩擦片支架	CARRIER			1		
140	SP107963	C旁通阀	VALVE			2		
150	SP107872	活塞	PISTON			1		
154	SP108007	活塞	PISTON			1		
160	SP107534	CO形圈	O RING			1		
164	SP107526	CO形圈	O RING			1		
170	SP107538	CO形圈	O RING			1		
174	SP107530	CO形圈	O RING			1		
180	SP108027	隔离环	SPACER RING			2		
180	SP108028	隔离环	SPACER RING			2		
180	SP108015	隔离环	SPACER RING			2		
180	SP108029	隔离环	SPACER RING			2		
180	SP108030	隔离环	SPACER RING			2		
180	SP108014	隔离环	SPACER RING			2		
180	SP108013	隔离环	SPACER RING			2		
180	SP108016	隔离环	SPACER RING			2		
180	SP108017	隔离环	SPACER RING			2		
180	SP108018	隔离环	SPACER RING			2		
180	SP108019	隔离环	SPACER			2		
180	SP108020	隔离环	SPACER			2		
180	SP108021	隔离环	SPACER			2		
180	SP108022	隔离环	SPACER RING			2		
180	SP108025	隔离环	SPACER			2		
180	SP108024	隔离环	SPACER RING			2		
180	SP108023	隔离环	SPACER RING			2		
190	SP108002	端垫	GASKET			2		
200	SP107822	压缩弹簧	SPRING			2		
210	SP107745	垫圈	WASHER			2		
220	SP107995	导向环	RING			2		
230	SP107505	隔离环	SPACER			2		
240	SP123158	摩擦片	ICLUTCH DISC			9		
241	SP123159	摩擦片	ICLUTCH DISC			16		
244	SP123160	摩擦片	ICLUTCH DISC			4		
244	SP123161	摩擦片	ICLUTCH DISC			4		

250	SP123101	摩擦片	OCLUTCH DISC			11		
252	SP123096	摩擦片	OCLUTCH DISC			4		
270	SP123095	摩擦片	OCLUTCH DISC			8		

SP148482_001_00 K1+KV 离合器总成
COUPLING K1+KV

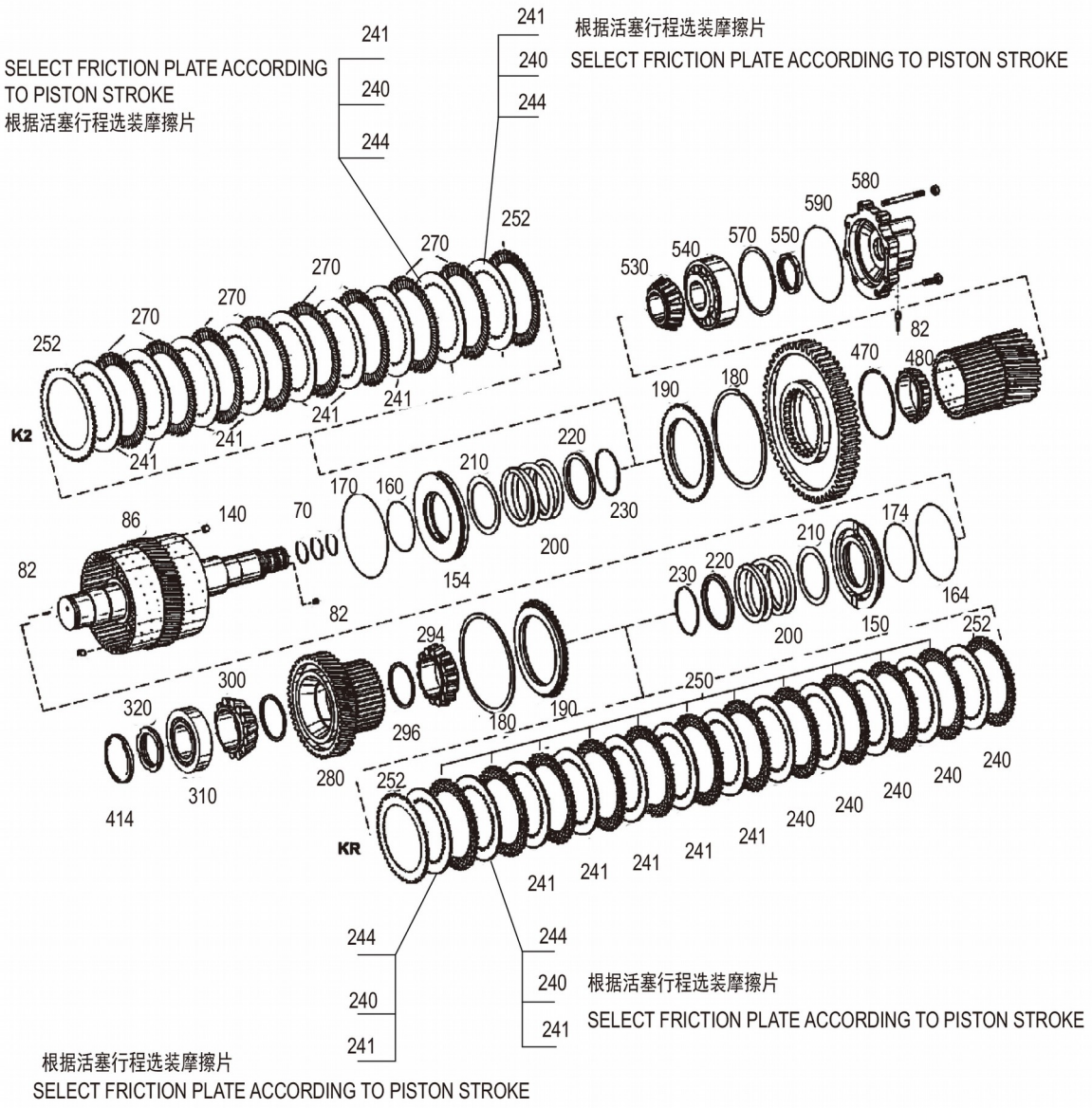
241
240
244
SELECT FRICTION PLATE ACCORDING TO PISTON STROKE
根据活塞行程选装摩擦片
241
240
244
根据活塞行程选装摩擦片
SELECT FRICTION PLATE ACCORDING TO PISTON STROKE
K2
KR
580
590
570
550
540
530
82
470
480
190
180
252
270
241
220
210
170
160
230
200
86
140
70
154
294
300
320
310
414
280
296
174
164
150
250
根据活塞行程选装摩擦片
SELECT FRICTION PLATE ACCORDING TO PISTON STROKE
根据活塞行程选装摩擦片
SELECT FRICTION PLATE ACCORDING TO PISTON STROKE

SP148482_001_00 K1+KV离合器总成 COUPLING K1+KV

件号 ITEM	部件号 PART NO.	零件名称 CH	PART NAME EN	服务代码 SC	互换性 IA	数量 Q'TY	规格 SP.	备注 RE
280	SP108009	齿轮	GEAR			1		
294	SP107834	滚动轴承	BEARING			1		
296	SP107670	节流环	RING			1		
300	SP107833	滚动轴承	BEARING			1		
310	SP107857	滚子轴承	BEARING			1		
320	SP107846	开口螺母	NUT			1		
414	SP108012	C齿轮室罩盖螺盖	COVER			1		
470	SP107507	隔离环	SPACER			1		
480	SP107835	滚动轴承	BEARING			1		
530	SP107836	滚动轴承	BEARING			1		
540	SP123138	滚子轴承	TAROLLBEARING			1		
550	SP107845	开口螺母	NUT			1		
570	SP112162	补偿垫圈	SHIM			1		
570	SP123117	垫圈	WASHER			1		
570	SP112161	补偿垫圈	SHIM			1		
570	SP107603	C垫片	GASKET			1		
570	SP107604	C垫片	GASKET			1		
570	SP107605	C垫片	GASKET			1		
570	SP107606	C垫片	GASKET			1		
570	SP107607	C垫片	GASKET			1		
570	SP107608	C垫片	GASKET			1		
570	SP107609	C垫片	GASKET			1		
570	SP107610	C垫片	GASKET			1		
570	SP107611	C垫片	GASKET			1		
570	SP107612	C垫片	GASKET			1		
570	SP107613	C垫片	GASKET			1		
570	SP107651	垫片	GASKET			1		
570	SP107652	垫片	GASKET			1		
570	SP112154	补偿垫圈	SHIM			1		
570	SP112155	补偿垫圈	SHIM			1		
570	SP112156	补偿垫圈	SHIM			1		
570	SP112157	补偿垫圈	SHIM			1		
570	SP112158	补偿垫圈	SHIM			1		
570	SP112159	补偿垫圈	SHIM			1		
570	SP112160	补偿垫圈	SHIM			1		

580	SP108008	C齿轮室罩盖螺盖	COVER			1		
590	SP180107	O形圈	O-RING			1		

SP148483_001_00 K1+KV离合器总成

COUPLING K1+KV

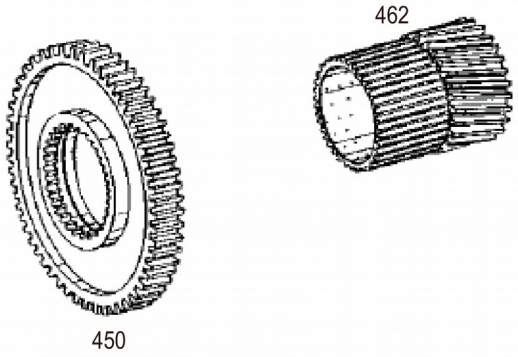

SP148483_001_00 K1+KV离合器总成 COUPLING K1+KV

件号 ITEM	部件号 PART NO.	零件名称 CH	PART NAME EN	服务代码 SC	互换性 IA	数量 Q'TY	规格 SP.	备注 RE
450	SP123162	齿轮	GEAR			1		
462	SP108010	内齿圈	GEAR RING			1		

SP148484_000_00 K1+KV离合器总成

COUPLING K1+KV

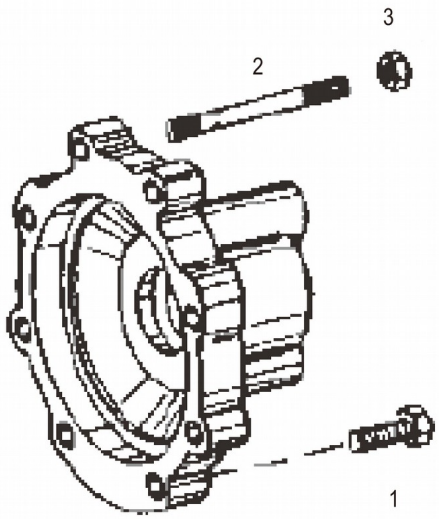

SP148484_000_00 K1+KV离合器总成 COUPLING K1+KV

件号 ITEM	部件号 PART NO.	零件名称 CH	PART NAME EN	服务代码 SC	互换性 IA	数量 Q'TY	规格 SP.	备注 RE

1	SP107559	螺栓	BOLT			6		
2	SP107579	双头螺栓	STUD			2		
3	SP106533	六角螺母	NUT			2		

SP148485_001_00 K3+K4离合器总成

COUPLING K3+K4

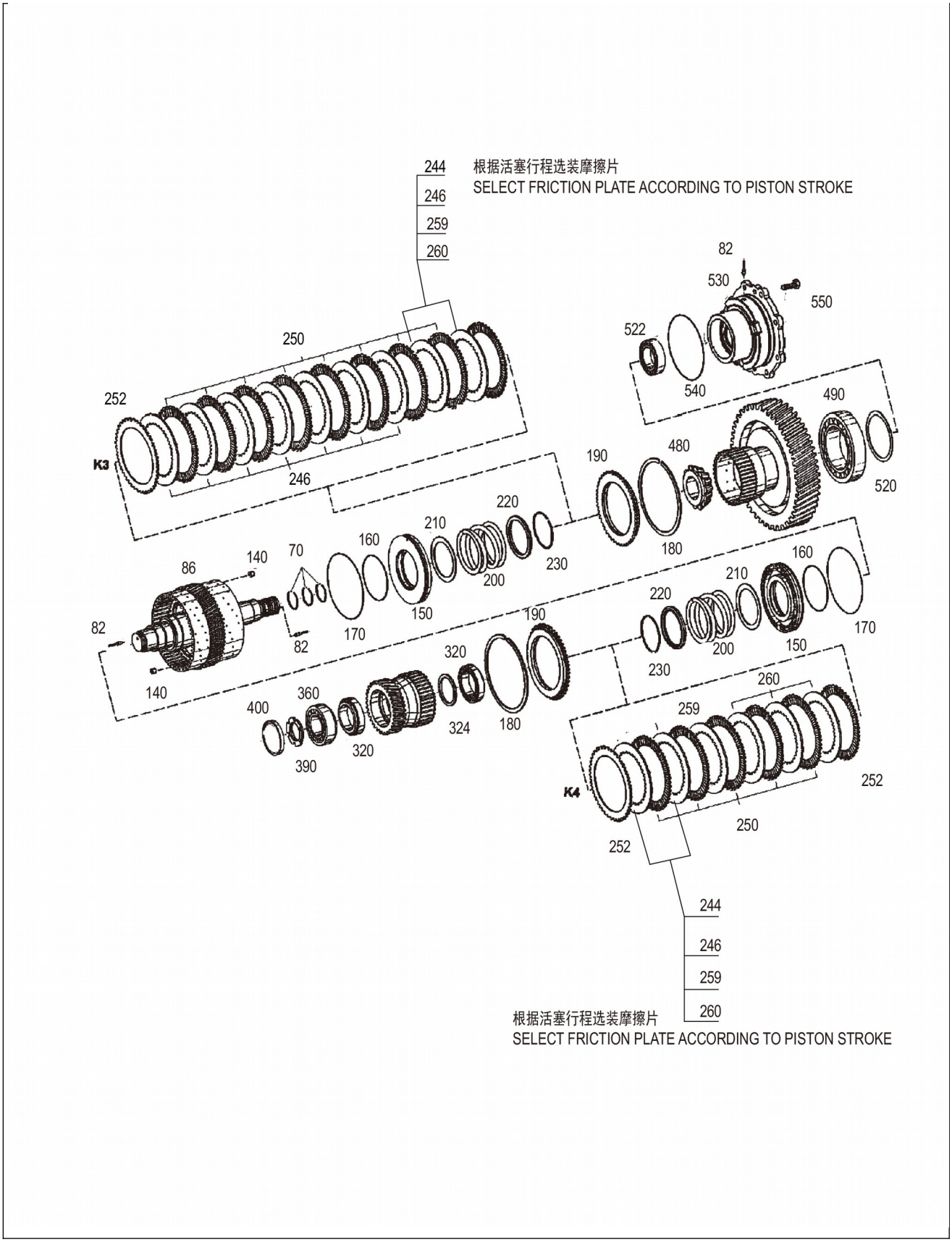
244
246
259
260
根据活塞行程选装摩擦片
SELECT FRICTION PLATE ACCORDING TO PISTON STROKE
82
530
550
522
540
490
480
190
520
250
252
K3
246
220
210
160
230
200
180
86
140
70
150
170
82
140
190
320
324
180
360
400
390
320
K4
259
260
252
250
252
244
246
259
260
根据活塞行程选装摩擦片
SELECT FRICTION PLATE ACCORDING TO PISTON STROKE

SP148485_001_00 K3+K4离合器总成 COUPLING K3+K4

件号 ITEM	部件号 PART NO.	零件名称 CH	PART NAME EN	服务代码 SC	互换性 IA	数量 Q'TY	规格 SP.	备注 RE
70	SP107542	活塞环	PISTON RING			3		
82	SP107517	螺塞	SCREW PLUG			5		
86	SP107966	摩擦片支架	CARRIER			1		
140	SP107963	C旁通阀	VALVE			2		
150	SP108007	活塞	PISTON			2		
160	SP107534	CO形圈	O RING			2		
170	SP107538	CO形圈	O RING			2		
180	SP108016	隔离环	SPACER RING			2		
180	SP108017	隔离环	SPACER RING			2		
180	SP108018	隔离环	SPACER RING			2		
180	SP108019	隔离环	SPACER			2		
180	SP108020	隔离环	SPACER			2		
180	SP108021	隔离环	SPACER			2		
180	SP108015	隔离环	SPACER RING			2		
180	SP108024	隔离环	SPACER RING			2		
180	SP108023	隔离环	SPACER RING			2		
180	SP108014	隔离环	SPACER RING			2		
180	SP108013	隔离环	SPACER RING			2		
180	SP108025	隔离环	SPACER			2		
180	SP108027	隔离环	SPACER RING			2		
180	SP108028	隔离环	SPACER RING			2		
180	SP108029	隔离环	SPACER RING			2		
180	SP108030	隔离环	SPACER RING			2		
180	SP108022	隔离环	SPACER RING			2		
190	SP108002	端垫	GASKET			2		
200	SP107822	压缩弹簧	SPRING			2		
210	SP107745	垫圈	WASHER			2		
220	SP107995	导向环	RING			2		
230	SP107505	隔离环	SPACER			2		
244	SP123158	摩擦片	ICLUTCH DISC			4		
246	SP123159	摩擦片	ICLUTCH DISC			11		
250	SP123095	摩擦片	OCLUTCH DISC			13		
252	SP123096	摩擦片	OCLUTCH DISC			4		
259	SP123161	摩擦片	ICLUTCH DISC			5		
260	SP123160	摩擦片	ICLUTCH DISC			7		
320	SP107832	滚子轴承	Cylindrical			2		

			roller bearing					
324	SP107667	垫片	GASKET			1		
360	SP107862	滚子轴承	BEARING			1		

SP148485_001_00 K3+K4 离合器总成
COUPLING K3+K4

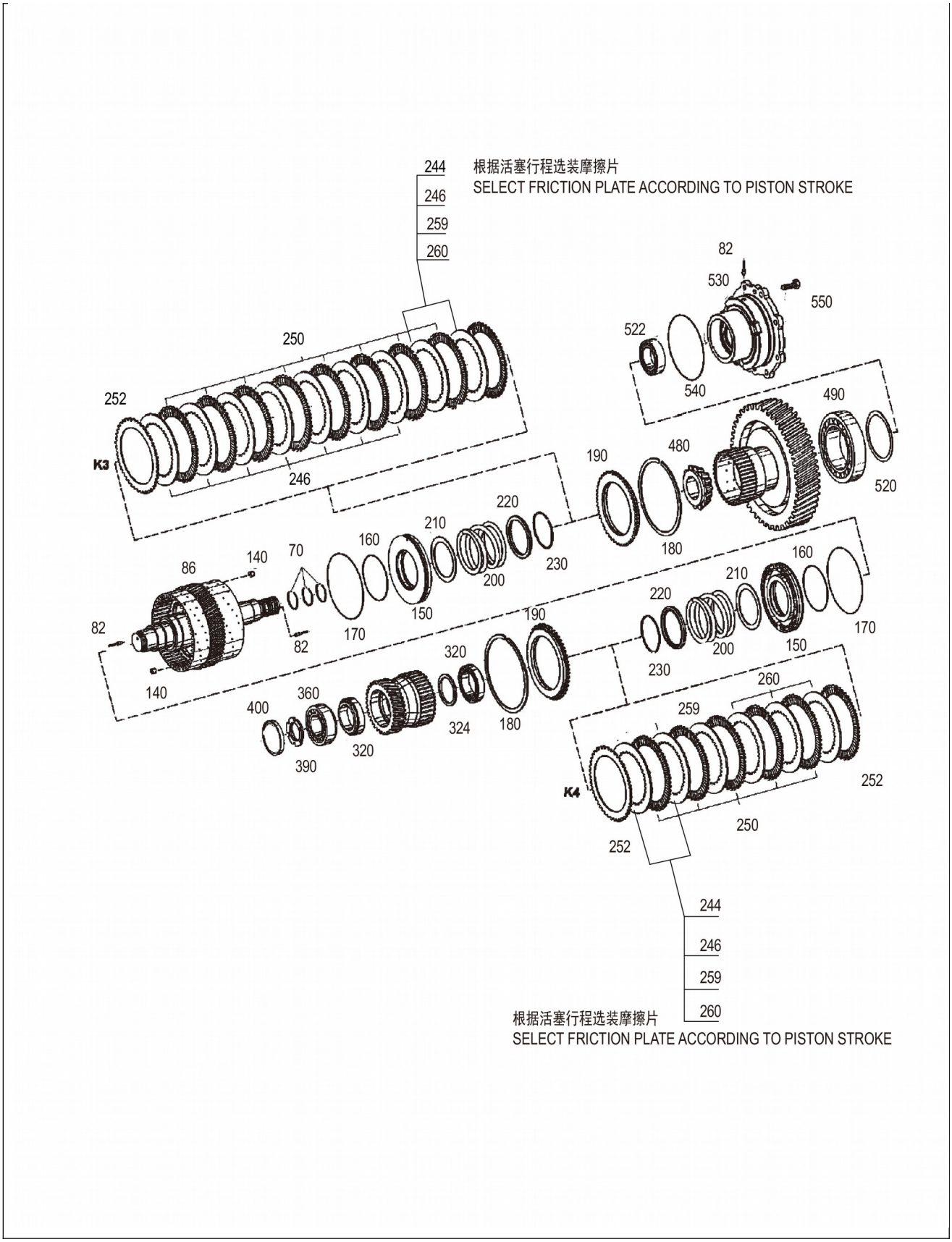
244
246
259
260
根据活塞行程选装摩擦片
SELECT FRICTION PLATE ACCORDING TO PISTON STROKE
82
530
550
522
540
490
480
190
520
250
252
K3
246
220
210
160
140
70
86
230
200
180
150
170
82
82
140
190
320
360
400
324
180
320
390
160
210
220
200
230
150
170
260
259
K4
252
250
252
244
246
259
260
根据活塞行程选装摩擦片
SELECT FRICTION PLATE ACCORDING TO PISTON STROKE

SP148485_001_00 K3+K4离合器总成 COUPLING K3+K4

件号 ITEM	部件号 PART NO.	零件名称 CH	PART NAME EN	服务代码 SC	互换性 IA	数量 Q'TY	规格 SP.	备注 RE
390	SP123133	开槽螺母	SLOTTED NUT			1		
400	SP107896	C齿轮室罩盖螺盖	COVER			1		
480	SP123137	滚子轴承	ROLLER BEARING			1		
490	SP107863	滚动轴承	BEARING			1		
520	SP107586	隔离垫圈	WASHER			1		
520	SP107587	隔离垫圈	WASHER			1		
520	SP107597	隔离垫圈	WASHER			1		
520	SP107660	隔离垫圈	SPACER WASHER			1		
520	SP107661	隔离垫圈	SPACER WASHER			1		
520	SP107662	隔离垫圈	SPACER WASHER			1		
520	SP107663	隔离垫圈	SPACER WASHER			1		
520	SP107666	隔离垫圈	SPACER WASHER			1		
520	SP107665	隔离垫圈	SPACER WASHER			1		
520	SP107664	隔离垫圈	SPACER WASHER			1		
522	SP107864	滚子轴承	BEARING			1		
530	SP108032	齿轮室罩盖螺盖	GEAR HOUSING COVER			1		
540	SP107533	CO形圈	O RING			1		
550	SP100102	螺栓	Bolt			8		

SP148486_000_00 K3+K4离合器总成

COUPLING K3+K4

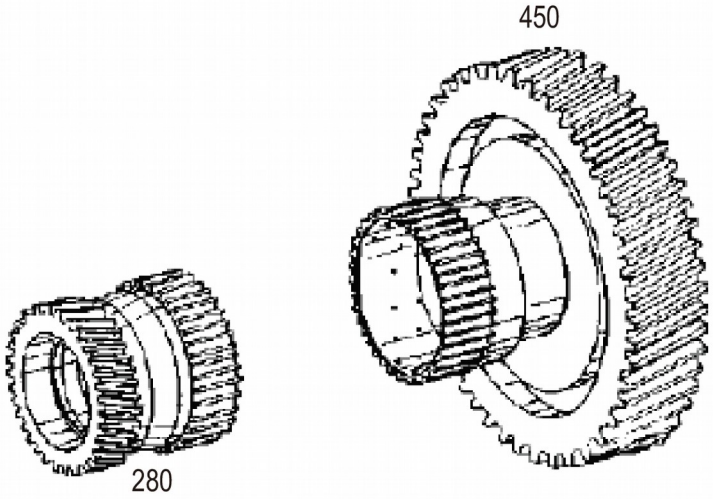
450
280

SP148486_000_00 K3+K4离合器总成 COUPLING K3+K4

件号 ITEM	部件号 PART NO.	零件名称 CH	PART NAME EN	服务代码 SC	互换性 IA	数量 Q'TY	规格 SP.	备注 RE
280	SP157367	螺旋齿轮	HELICAL GEAR			1		
450	SP108026	齿轮	GEAR			1		

SP148487_001_00 轮边减速器总成

OUTPUT

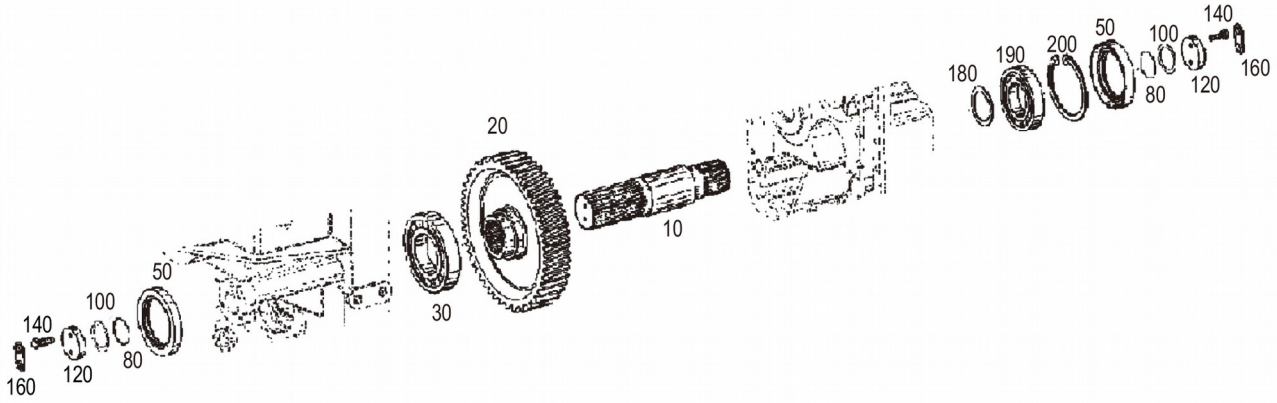
140
160
120
100
80
50
20
30
10
180
190
200
50
100
80
120
140
160

SP148487_001_00 轮边减速器总成 OUTPUT

件号 ITEM	部件号 PART NO.	零件名称 CH	PART NAME EN	服务代码 SC	互换性 IA	数量 Q'TY	规格 SP.	备注 RE
10	SP107979	输出轴	SHAFT			1		
20	SP107978	齿轮	GEAR			1		
30	SP107865	滚子轴承	BEARING			1		
50	SP106801	轴封	SEAL			2		
80	SP107524	CO形圈	O RING			2		
100	SP107874	C垫片	SHIM			2		
100	SP107875	C垫片	SHIM			2		
100	SP107876	C垫片	SHIM			2		
100	SP107873	C垫片	SHIM			2		
120	SP107879	C垫片	SHIM			2		
140	SP107558	六角螺栓	BOLT			4		
160	SP100298	止推垫圈	Thrust Washer			2		
180	SP107743	调整垫片	ADJUSTING SHIM			1		
180	SP107744	调整垫片	ADJUSTING SHIM			1		
180	SP107742	调整垫片	ADJUSTING SHIM			1		
180	SP107741	调整垫片	ADJUSTING SHIM			1		
180	SP112166	补偿垫圈	SHIM			1		
180	SP107730	调整垫片	ADJUSTING SHIM			1		
180	SP107729	调整垫片	ADJUSTING SHIM			1		
180	SP107728	调整垫片	ADJUSTING SHIM			1		
180	SP107727	调整垫片	ADJUSTING SHIM			1		
180	SP107726	调整垫片	ADJUSTING SHIM			1		
180	SP107725	调整垫片	ADJUSTING SHIM			1		
180	SP107724	调整垫片	ADJUSTING SHIM			1		
180	SP107723	调整垫片	ADJUSTING SHIM			1		
180	SP107722	调整垫片	ADJUSTING SHIM			1		
180	SP107731	调整垫片	ADJUSTING SHIM			1		
180	SP112165	补偿垫圈	SHIM			1		
180	SP112164	补偿垫圈	SHIM			1		
190	SP107855	NSK球轴承	BALL BEARING			1		
200	SP100043	挡圈	RETAINING RING			1		

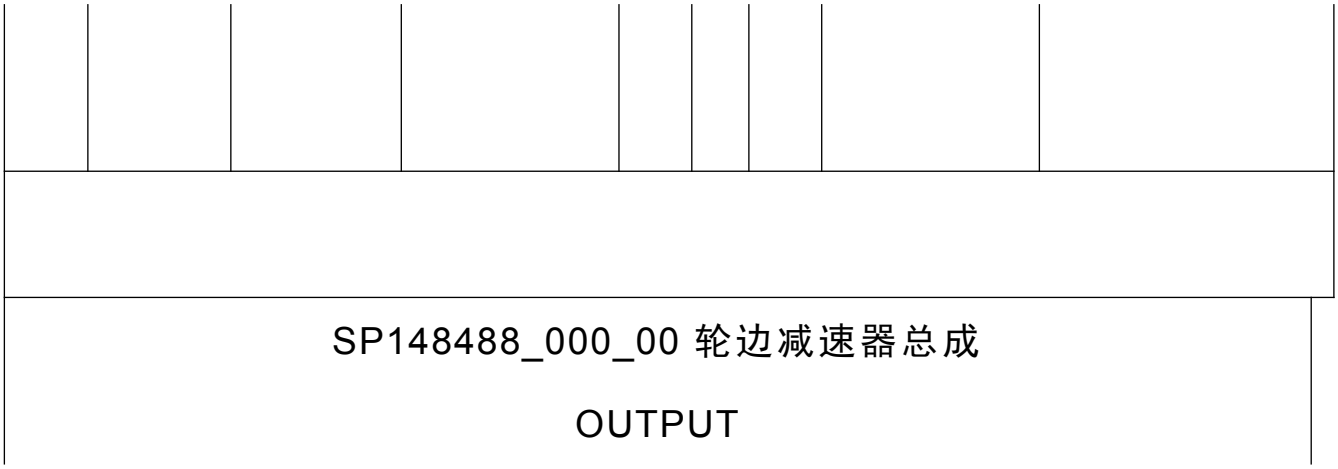
SP148488_000_00 轮边减速器总成
OUTPUT

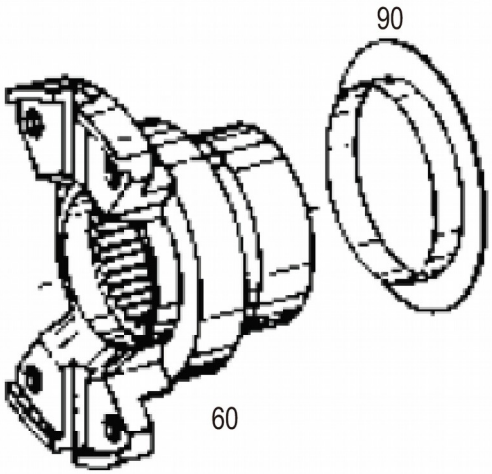
90
60

SP148488_000_00 轮边减速器总成 OUTPUT

件号 ITEM	部件号 PART NO.	零件名称 CH	PART NAME EN	服务代码 SC	互换性 IA	数量 Q'TY	规格 SP.	备注 RE
60	SP107977	输出法兰	FLANGE			1		
90	SP106803	保护片	PROTECTION PLATE			1		

SP148489_000_00 工作泵驱动轴总成

POWER TAKE-OFF

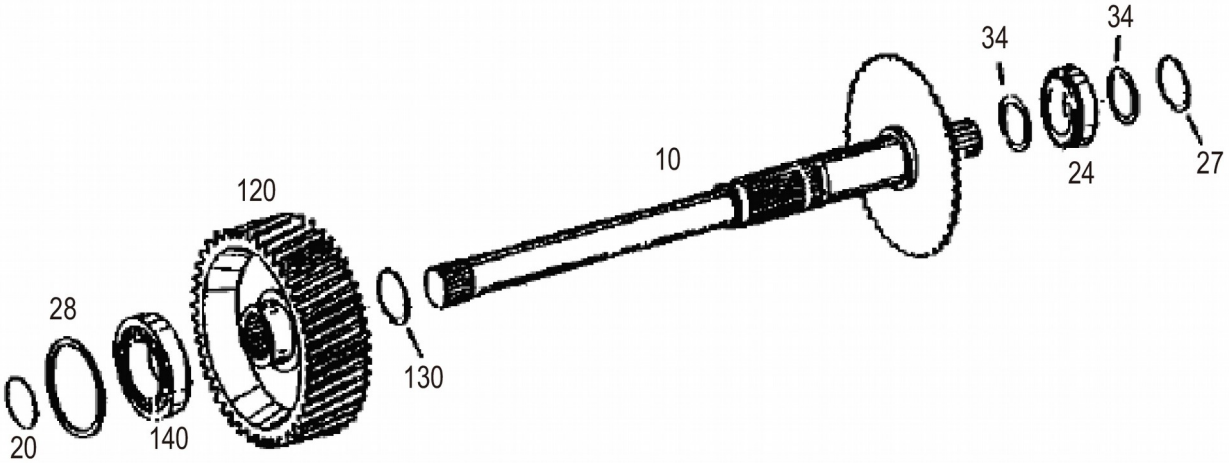
34
34
10
120
24
27
28
130
20
140

SP148489_000_00 工作泵驱动轴总成 POWER TAKE-OFF

件号 ITEM	部件号 PART NO.	零件名称 CH	PART NAME EN	服务代码 SC	互换性 IA	数量 Q'TY	规格 SP.	备注 RE
10	SP149302	取力轴	SHAFT			1		
10	SP106648	轴	SHAFT			1		
20	SP106510	活塞环	PISTON RING			1		
24	SP106618	滚柱轴承	ROLLER BEARING			1		
27	SP125414	调整垫片	SHIM			1		
28	SP107624	调整垫片	ADJUSTING SHIM			1		
28	SP107596	调整垫片	ADJUSTING SHIM			1		
28	SP107614	调整垫片	ADJUSTING SHIM			1		
28	SP107590	调整垫片	ADJUSTING SHIM			1		
28	SP107615	调整垫片	ADJUSTING SHIM			1		
28	SP107595	调整垫片	ADJUSTING SHIM			1		
28	SP107625	调整垫片	ADJUSTING SHIM			1		
28	SP107626	调整垫片	ADJUSTING SHIM			1		
28	SP107627	调整垫片	ADJUSTING SHIM			1		
28	SP107589	调整垫片	ADJUSTING SHIM			1		
28	SP107628	调整垫片	ADJUSTING SHIM			1		
28	SP107629	调整垫片	ADJUSTING SHIM			1		
28	SP107630	调整垫片	ADJUSTING SHIM			1		
28	SP107588	调整垫片	ADJUSTING SHIM			1		
28	SP107631	调整垫片	ADJUSTING SHIM			1		
28		薄垫片	SHIM	C		1		
28	SP107633	调整垫片	ADJUSTING SHIM			1		
28	SP107598	调整垫片	ADJUSTING SHIM			1		
28	SP107634	调整垫片	ADJUSTING SHIM			1		
28	SP107635	调整垫片	ADJUSTING SHIM			1		
28	SP107636	调整垫片	ADJUSTING SHIM			1		
28	SP107594	调整垫片	SHIM			1		
28	SP107637	调整垫片	ADJUSTING SHIM			1		
28	SP107638	调整垫片	ADJUSTING SHIM			1		
28	SP107639	调整垫片	ADJUSTING SHIM			1		
28	SP107640	调整垫片	ADJUSTING SHIM			1		
28	SP107641	调整垫片	ADJUSTING SHIM			1		
28	SP107593	调整垫片	SHIM			1		
28	SP107658	调整垫片	ADJUSTING SHIM			1		
28	SP107659	调整垫片	ADJUSTING SHIM			1		
28	SP107616	调整垫片	SHIM			1		

28	SP107653	调整垫片	SHIM			1		
28	SP107654	调整垫片	SHIM			1		
28	SP107617	调整垫片	SHIM			1		

SP148489_000_00 工作泵驱动轴总成
POWER TAKE-OFF

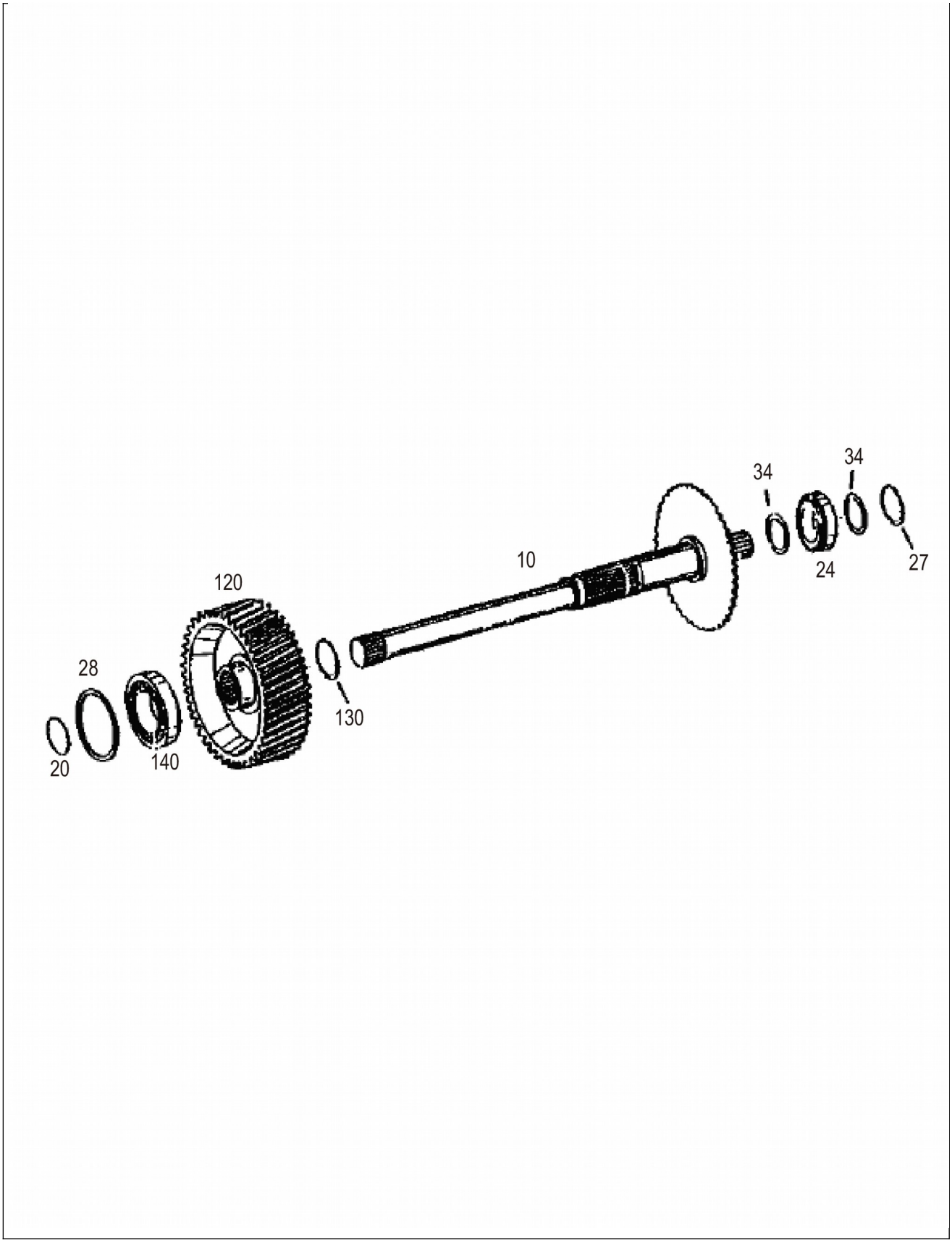
34
34
10
120
24
27
28
130
20
140

SP148489_000_00 工作泵驱动轴总成 POWER TAKE-OFF

件号 ITEM	部件号 PART NO.	零件名称 CH	PART NAME EN	服务代码 SC	互换性 IA	数量 Q'TY	规格 SP.	备注 RE
28	SP107655	调整垫片	SHIM			1		
28	SP107657	调整垫片	SHIM			1		
28	SP107599	调整垫片	ADJUSTING SHIM			1		
28	SP107623	调整垫片	ADJUSTING SHIM			1		
28	SP107591	调整垫片	ADJUSTING SHIM			1		
28	SP107622	调整垫片	ADJUSTING SHIM			1		
28	SP107592	调整垫片	SHIM			1		
28	SP107632	调整垫片	ADJUSTING SHIM			1		
34	SP106565	垫圈	WASHER			2		
120	SP108037	齿轮	GEAR			1		
130	SP106503	挡圈	RETAINER RING			1		
140	SP106619	滚柱轴承	ROLLER BEARING			1		

SP148490_000_00 工作泵驱动轴总成

POWER TAKE-OFF

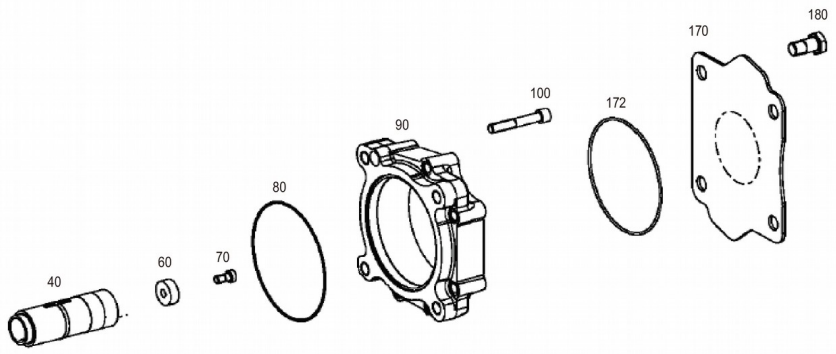

SP148490_000_00 工作泵驱动轴总成 POWER TAKE-OFF

件号 ITEM	部件号 PART NO.	零件名称 CH	PART NAME EN	服务代码 SC	互换性 IA	数量 Q'TY	规格 SP.	备注 RE

40	SP157366	驱动轴	DRIVER			1		
60	SP157388	弹簧垫圈	SPRING WASHER			1		
70	SP157432	内螺栓	CAP SCREW			1		
80	SP107535	CO形圈	O RING			1		
90	SP160207	泵法兰	PUMP FLANGE			1		
100	SP157448	内螺栓	CAP SCREW			8		
170	SP157411	盖板	COVER			1		
172	SP157426	O形密封圈	O-RING			1		
180	SP157425	止动螺钉	STOP SCREW			4		

SP148491_000_00 工作泵驱动轴总成

POWER TAKE-OFF

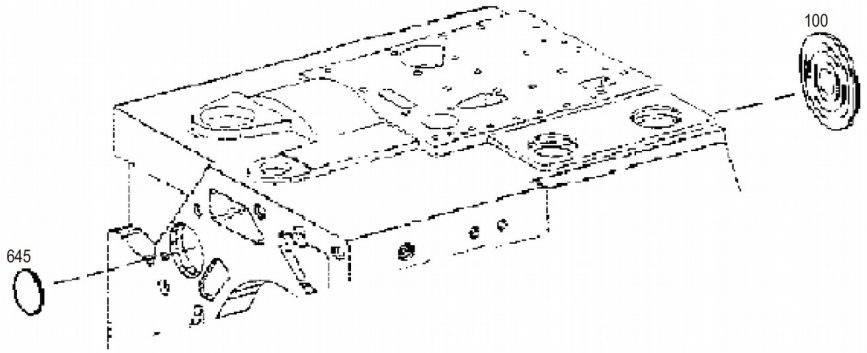

SP148491_000_00 工作泵驱动轴总成 POWER TAKE-OFF

件号 ITEM	部件号 PART NO.	零件名称 CH	PART NAME EN	服务代码 SC	互换性 IA	数量 Q'TY	规格 SP.	备注 RE
100	SP107819	齿轮室罩盖螺	GEAR HOUSING			1		

		盖	COVER					
645	SP125372	密封垫	SEALING DISC			1		

SP148492_001_00 工作泵驱动轴总成

POWER TAKE-OFF

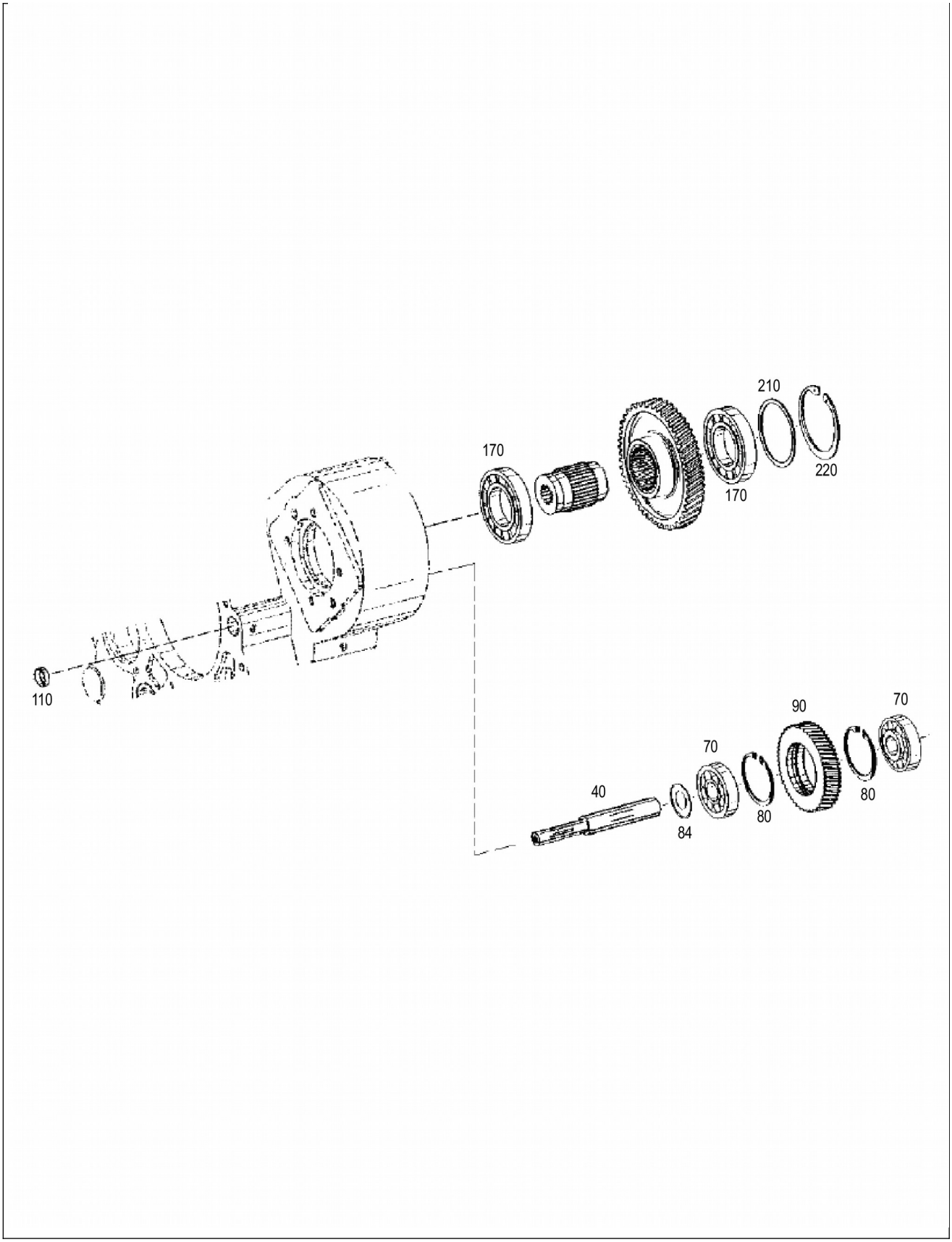
210
220
170
170
110
90
70
70
40
80
84
80

SP148492_001_00 工作泵驱动轴总成 POWER TAKE-OFF

件号 ITEM	部件号 PART NO.	零件名称 CH	PART NAME EN	服务代码 SC	互换性 IA	数量 Q'TY	规格 SP.	备注 RE
40	SP108039	动臂销	BOOM PIN			1		
70	SP107859	滚子轴承	BEARING			2		
80	SP107502	卡环	CIRCLIP			2		
84	SP107696	垫片	GASKET			1		
84	SP107697	垫片	GASKET			1		
84	SP107698	垫片	GASKET			1		
84	SP107748	垫片	GASKET			1		
84	SP107749	垫片	GASKET			1		
84	SP107699	垫片	GASKET			1		
84	SP107750	垫片	GASKET			1		
84	SP107751	垫片	GASKET			1		
84	SP107752	垫片	GASKET			1		
84	SP107702	垫片	GASKET			1		
84	SP107469	垫片	GASKET			1		
84	SP107695	C垫片	GASKET			1		
84	SP107700	垫片	GASKET			1		
84	SP125412	C垫片	SHIM			1		
84	SP125413	C垫片	SHIM			1		
90	SP108036	齿轮	GEAR			1		
110	SP107498	密封盖	COVER			1		
170	SP107855	NSK球轴承	BALL BEARING			2		
210	SP106539	调整垫片 A=1.2	SHIM A =1.2			1		
210	SP100144	调整垫片 A=1.1	SHIM A =1.1			1		
210	SP106626	调整垫片 A=1.0	SHIM A =1.0			1		
210	SP100143	调整垫片 A=1.3	SHIM A =1.3			1		
210	SP100142	调整垫片 A=1.4	SHIM A =1.4			1		
210	SP100141	调整垫片 A=1.5	SHIM A =1.5			1		
210	SP100140	调整垫片 A=1.6	SHIM A =1.6			1		
210	SP100138	调整垫片	SHIM A=1.8			1		

		A=1.8						
210	SP100139	调整垫片	SHIM A =1.7			1		
		A=1.7						
220	SP100043	挡圈	RETAINING RING			1		

SP148493_000_00 工作泵驱动轴总成

POWER TAKE-OFF

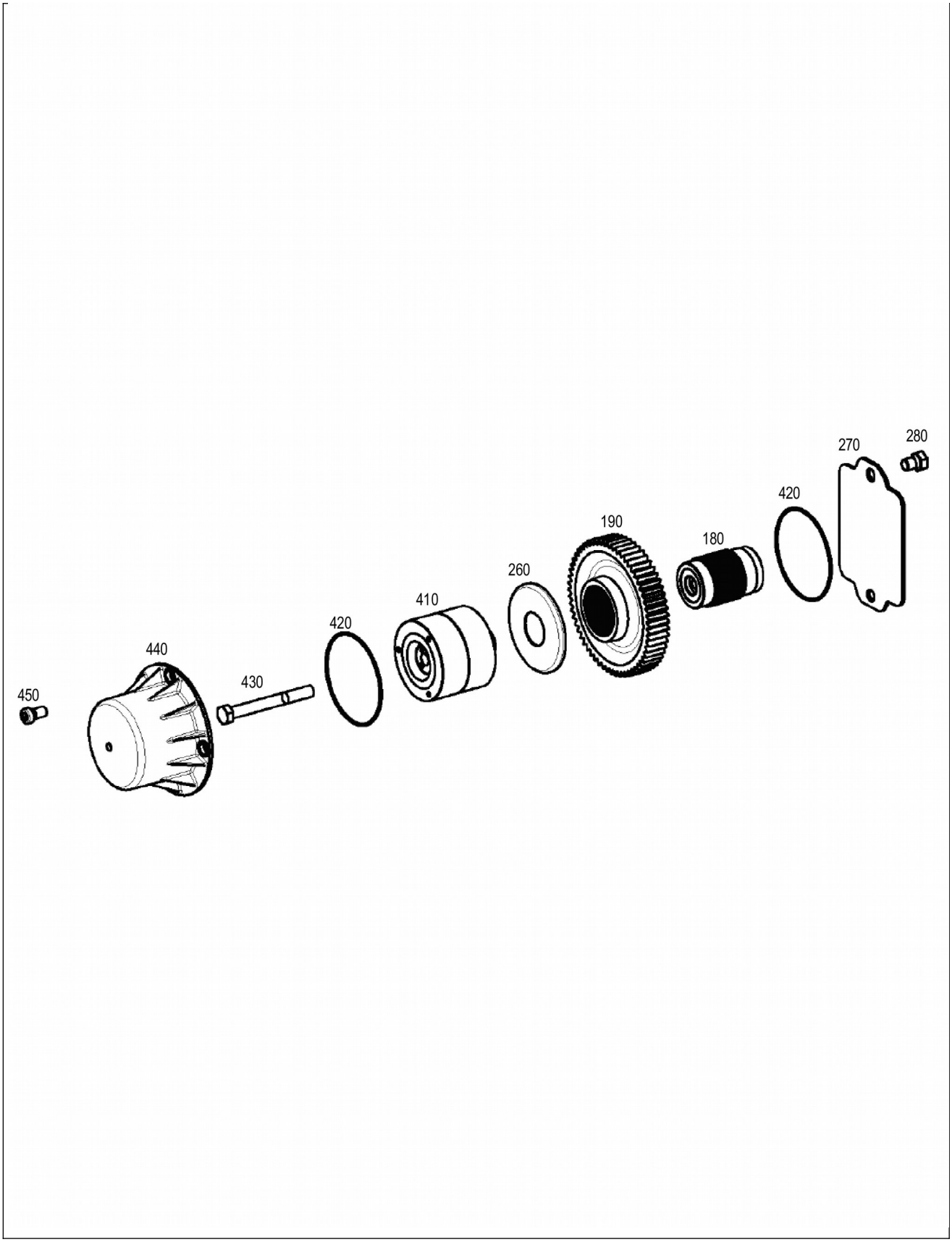
450
440
430
420
410
260
190
180
420
270
280

SP148493_000_00 工作泵驱动轴总成 POWER TAKE-OFF

件号 ITEM	部件号 PART NO.	零件名称 CH	PART NAME EN	服务代码 SC	互换性 IA	数量 Q'TY	规格 SP.	备注 RE
180	SP156315	驱动轴Z=14	DRIVER			1		
190	SP112177	齿轮	GEAR			1		
260	SP160236	密封盖	SEALING			1		
270	SP108040	盖板	COVER			1		
280	SP107561	六角螺栓	HEX BOLT			2		
410	SP160221	减震器	VIBR.ABSORBER			1		
420	SP107522	CO形圈	O RING			2		
430	SP157444	六角螺栓	HEXAGON SCREW			1		
440	SP160233	端盖	COVER			1		
450	SP123115	螺钉	SCREW			4		

SP148494_001_00 手制动器

PARKING BRAKE

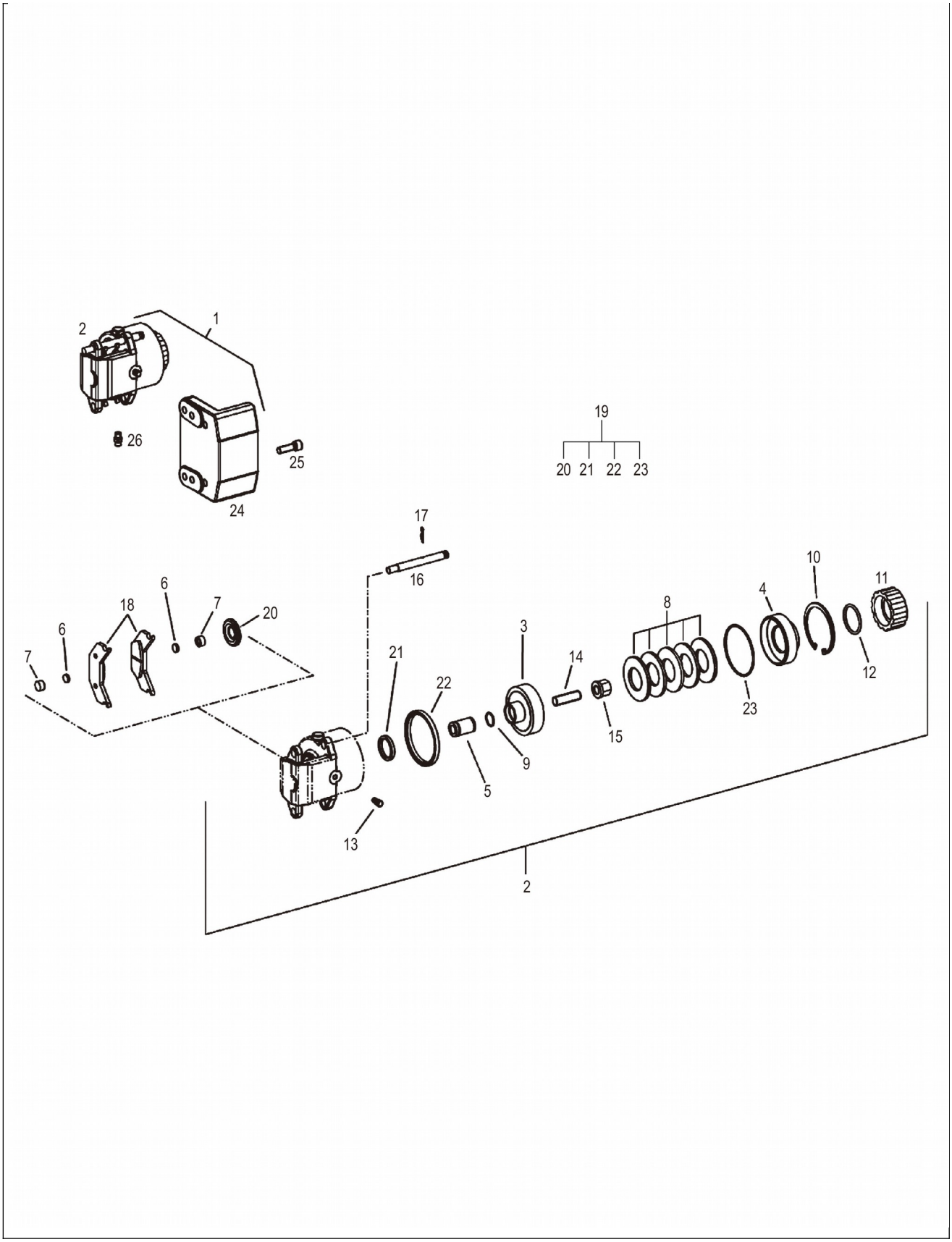
1
2
26
25
24
19
20 21 22 23
17
16
6
18
7
20
6
7
21
22
3
14
8
4
10
11
12
23
15
9
5
13
2

SP148494_001_00 手制动器 PARKING BRAKE

件号 ITEM	部件号 PART NO.	零件名称 CH	PART NAME EN	服务代码 SC	互换性 IA	数量 Q'TY	规格 SP.	备注 RE
1	SP106729	制动蹄总成	BRAKE SHOE AS.			1		
2	SP106786	制动器	BRAKE			1		
3	SP106789	活塞	PISTON			1		
4	SP106790	高压环	RING			1		
5	SP106484	紧固螺栓	BOLT			1		
6	SP106485	永久磁铁	MAGNET			2		
7	SP106486	环	RING			2		
8	SP106791	弹性垫板	SPRING PLATE			5		
9	SP106487	O形圈	O RING			1		
10	SP106795	环	RING			1		
11	SP106793	螺钉	SCREW			1		
12	SP106794	O形圈	O-RING			1		
13	SP106781	排气阀	EXHAUST VALVE			1		
14	SP106792	定位螺钉	POSITIONING SCREW			1		
15	SP106799	传动轴螺母	NUT			1		
16	SP106488	销	PIN			2		
17	SP106489	开口销	COTTER PIN			2		
18	SP115547	制动蹄片	BRAKE SHOE			1		
19	SP106481	密封套	SLEEVE			2		
24	SP106788	固定板	FIXING PLATE			1		
25	SP107567	帽螺钉	SCREW			4		
26	SP157424	插头	SCREW-IN SLEEVE			1		

SP148495_000_00 手制动器

PARKING BRAKE

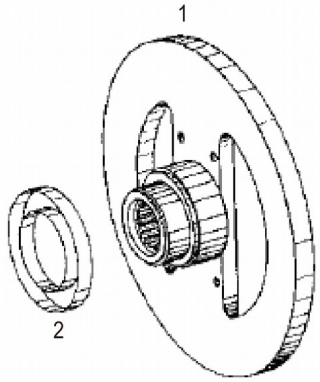

SP148495_000_00 手制动器 PARKING BRAKE

件号 ITEM	部件号 PART NO.	零件名称 CH	PART NAME EN	服务代码 SC	互换性 IA	数量 Q'TY	规格 SP.	备注 RE
1		手制动盘	SNAP RING	A		1		
1	04A0472	法兰	FLANGE			1		
2	SP107980	投影片	SLIDE			1		

SP148496_000_00 变速操纵阀系统总成

SHIFT SYSTEM

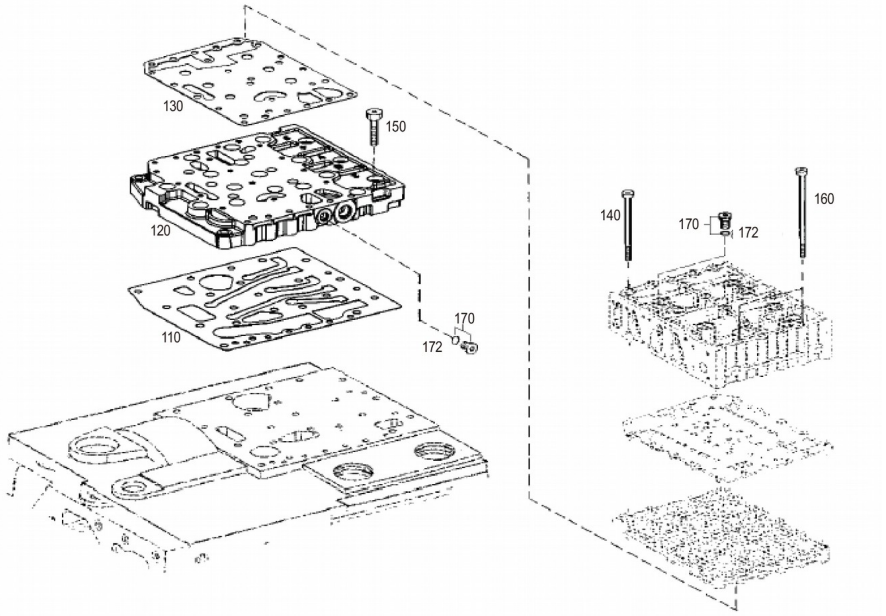

SP148496_000_00 变速操纵阀系统总成 SHIFT SYSTEM

件号 ITEM	部件号 PART NO.	零件名称 CH	PART NAME EN	服务代码 SC	互换性 IA	数量 Q'TY	规格 SP.	备注 RE
110	SP123148	密封垫	GASKET			1		
120	SP123149	管盘	DUCT PLATE			1		
130	SP123147	密封垫	GASKET			1		
140	SP147788	螺栓	BOLT			17		
150	SP147787	螺栓	BOLT			20		

160	SP123132	六角螺丝	TORX SCREW			6		
170	SP150327	螺塞	SCREW PLUG	C		9		
172	SP100060	O形圈	O RING			2		

SP148497_000_00 变速操纵阀系统总成

SHIFT SYSTEM

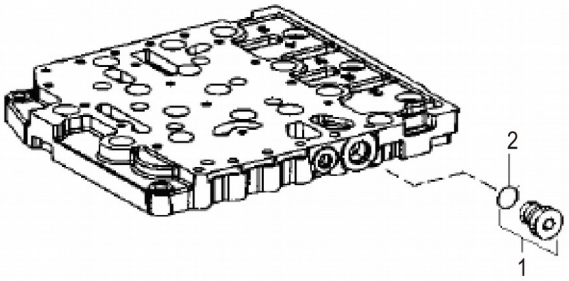

SP148497_000_00 变速操纵阀系统总成 SHIFT SYSTEM

件号 ITEM	部件号 PART NO.	零件名称 CH	PART NAME EN	服务代码 SC	互换性 IA	数量 Q'TY	规格 SP.	备注 RE
1	SP157449	螺纹塞	SCREW PLUG			1		
2	SP124883	O形圈	O-RING			1		

SP148498_000_00 压力油泵

PRESSURE OIL PUMP

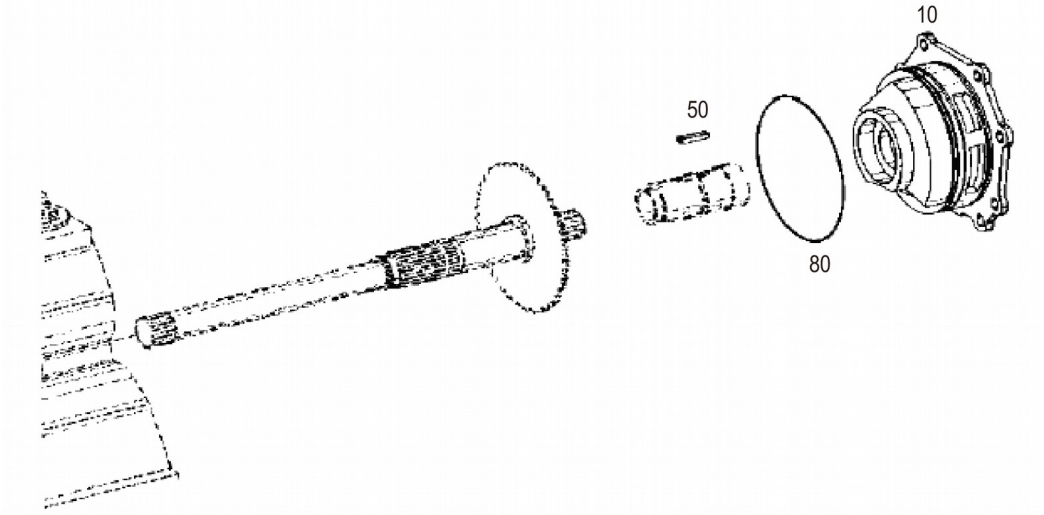

SP148498_000_00 压力油泵 PRESSURE OIL PUMP

件号 ITEM	部件号 PART NO.	零件名称 CH	PART NAME EN	服务代码 SC	互换性 IA	数量 Q'TY	规格 SP.	备注 RE
10	SP112150	齿轮泵	GEAR PUMP			1		

50	SP107519	C平键	KEY			1		
80	SP107537	CO形圈	O RING			1		

SP148499_000_00 滤油器

FILTER

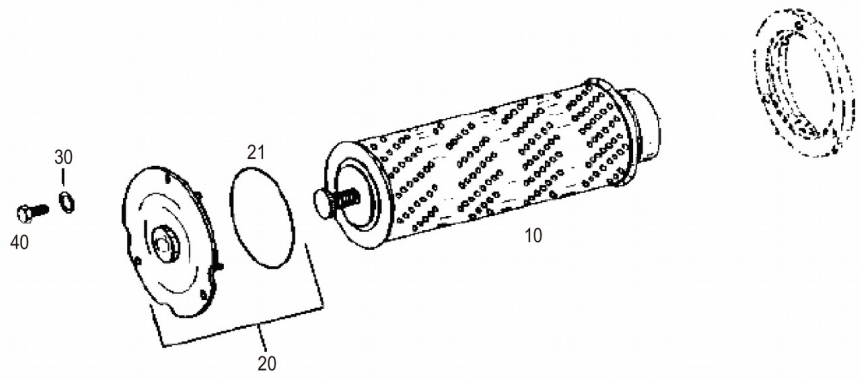

SP148499_000_00 滤油器 FILTER

件号 ITEM	部件号 PART NO.	零件名称 CH	PART NAME EN	服务代码 SC	互换性 IA	数量 Q'TY	规格 SP.	备注 RE

10	SP105984	ZF变速箱滤油器	ZF FILTER			1		
20	SP107475	C齿轮室罩盖螺盖	SNAP RING			1		
21	SP106797	O形圈	SNAP RING			1		
30	SP100021	垫圈	Washer			3		
40	SP107556	螺栓	BOLT			3		
40	SP155067	六角螺钉	HEXAGON SCREW			3		

SP148500_000_00 辅件

LOOSE PARTS

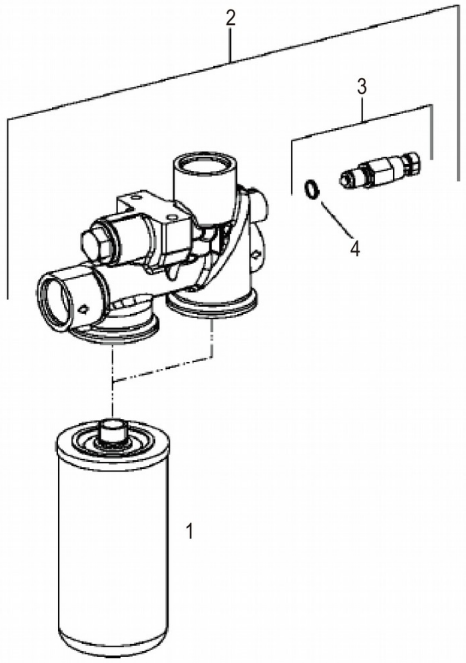

SP148500_000_00 辅件 LOOSE PARTS

件号 ITEM	部件号 PART NO.	零件名称 CH	PART NAME EN	服务代码 SC	互换性 IA	数量 Q'TY	规格 SP.	备注 RE
1	SP155069	压力滤清器	PRESSURE FILTER			1		
1	SP155069	压力滤清器	PRESSURE FILTER	A		2		
2	SP123102	滤清器座	FILTER HEAD			1		

3	SP123097	制动开关	TAPPET SWITCH			1		
4	SP100073	O形圈	O RING			1		

SP148501_001_00 感应传感器

INDUCTIVE SENSOR

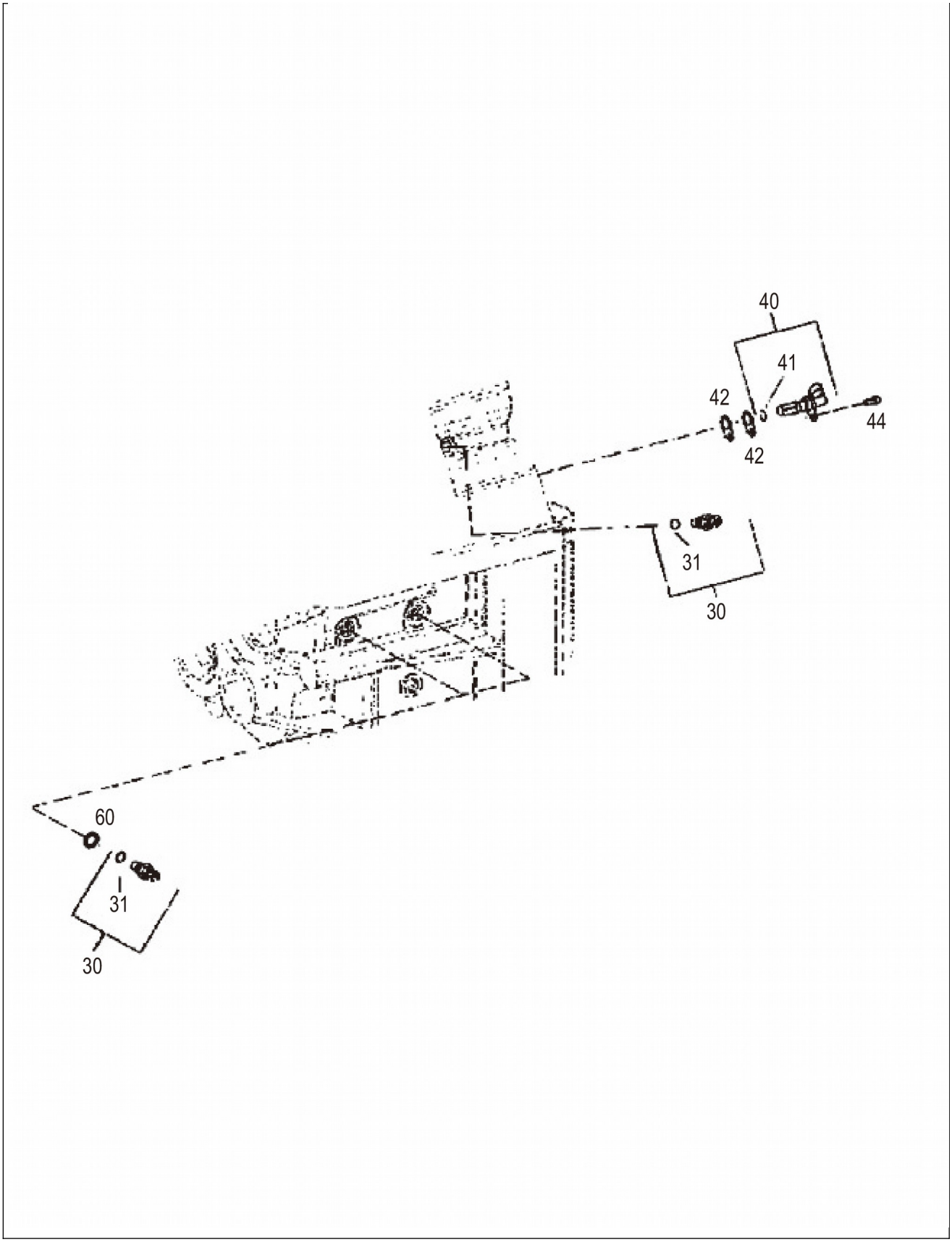
40
41
42
42
44
31
30
60
31
30

SP148501_001_00 感应传感器 INDUCTIVE SENSOR

件号 ITEM	部件号 PART NO.	零件名称 CH	PART NAME EN	服务代码 SC	互换性 IA	数量 Q'TY	规格 SP.	备注 RE
30	30B0081	涡轮速度传感器	SPEED SENSOR			3		
31	SP111948	O形圈	O-RING			1		
40	SP100017	测速传感器	SENSOR			1		
41	SP123111	O形圈	O-RING			1		
42	SP123150	垫片	GASKET			4		
44	SP155068	螺钉	CAP SCREW			1		
60	SP107490	调整垫圈 18×25×1.0	SHIM RING 18×25×1.0			3		
60	SP106492	调整垫圈 18×25×1.5	SHIM RING 18×25×1.5			3		
60	SP100027	调整垫圈 18×25×1.4	SHIM RING 18×25×1.4			3		
60	SP107489	调整垫圈 18×25×1.2	SHIM RING 18×25×1.2			3		

SP148502_000_00 应急转向泵

EMERGENCY STEERING PUMP

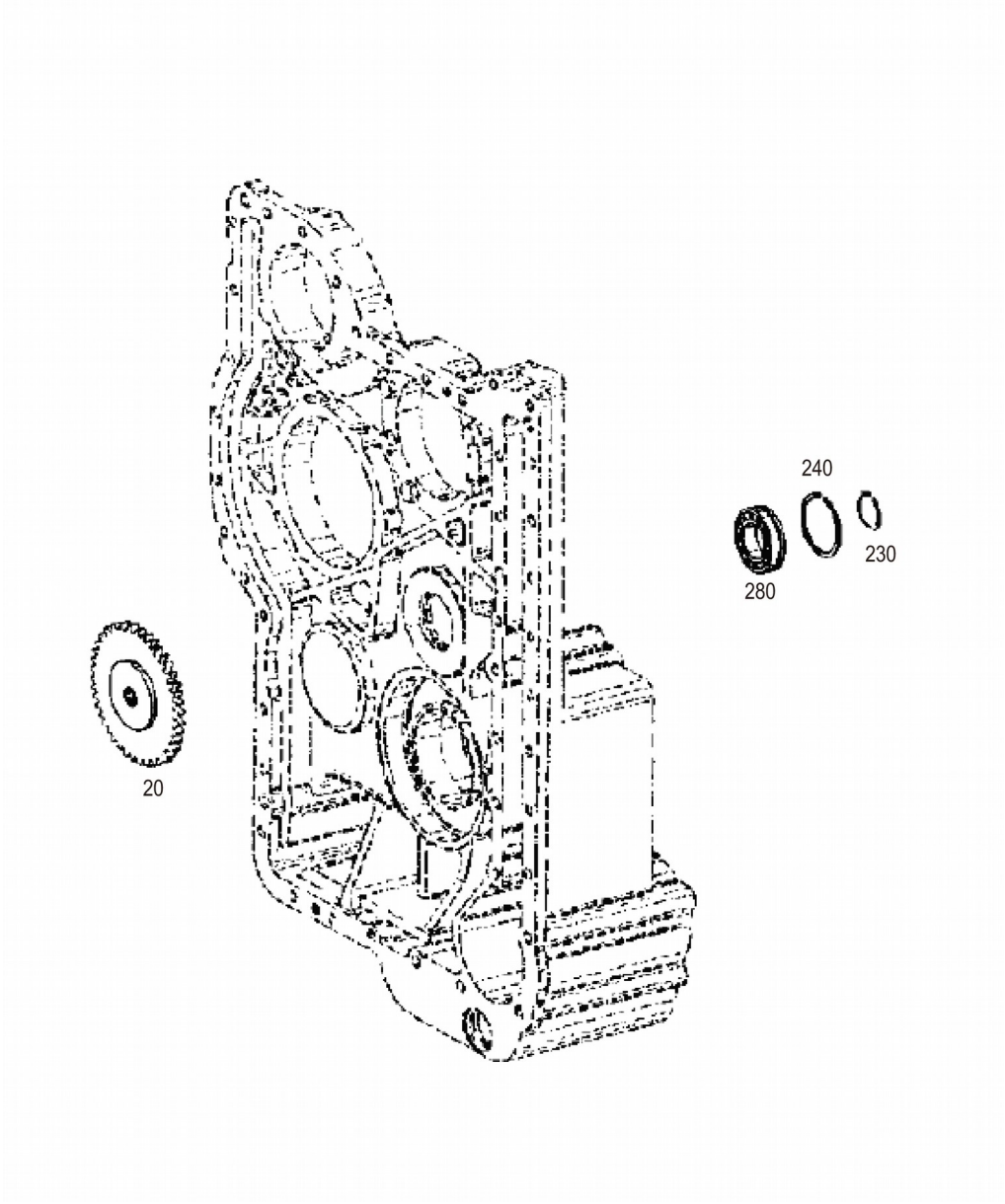

SP148502_000_00 应急转向泵 EMERGENCY STEERING PUMP

件号 ITEM	部件号 PART NO.	零件名称 CH	PART NAME EN	服务代码 SC	互换性 IA	数量 Q'TY	规格 SP.	备注 RE
20	SP107990	内齿圈	GEAR RING			1		
230	SP107500	卡环	CIRCLIP			1		
240	SP107504	隔离环	SPACER RING			2		
280	SP157408	NSK球轴承	BALL BEARING			1		

SP148504_000_00 进气温度传感器总成

TEMPERATURE SENSOR

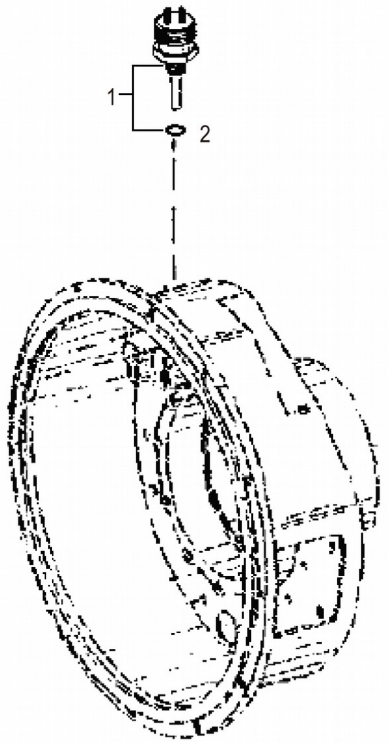

SP148504_000_00 进气温度传感器总成 TEMPERATURE SENSOR

件号 ITEM	部件号 PART NO.	零件名称 CH	PART NAME EN	服务代码 SC	互换性 IA	数量 Q'TY	规格 SP.	备注 RE
1	SP123107	温度传感器	TEMPERATURE			1		

2	SP107531	CO形圈	SENSOR O RING			1		

SP148505_000_00 加油嘴

FILLER NOZZLE

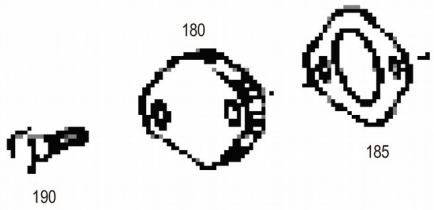

件号 ITEM	部件号 PART NO.	零件名称 CH	PART NAME EN	服务代码 SC	互换性 IA	数量 Q'TY	规格 SP.	备注 RE
180	SP107954	盖板	COVER			1		
185	SP100406	密封垫	SNAP RING			1		
190	SP155067	六角螺钉	HEXAGON SCREW			2		

SP148506_000_00 加油嘴

FILLER NOZZLE

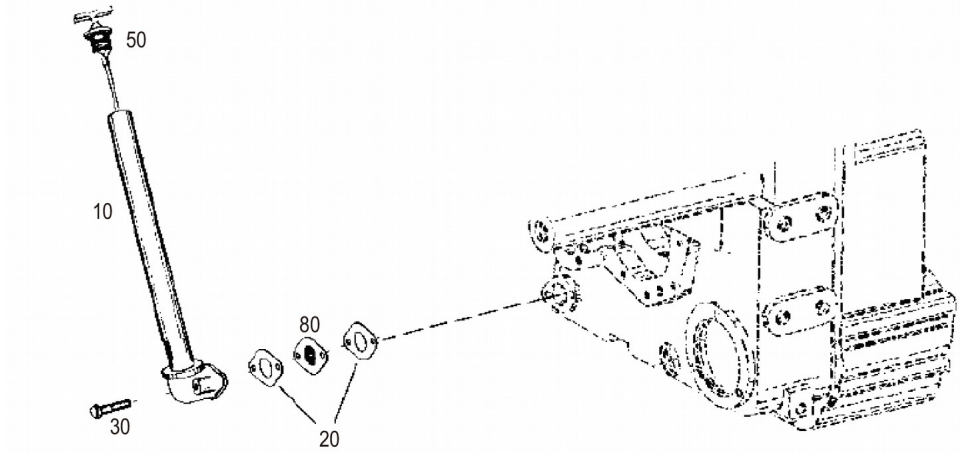

SP148506_000_00 加油嘴 FILLER NOZZLE

件号 ITEM	部件号 PART NO.	零件名称 CH	PART NAME EN	服务代码 SC	互换性 IA	数量 Q'TY	规格 SP.	备注 RE
10	SP107950	加油管	PIPE			1		
20	SP100406	密封垫	SNAP RING			2		
30	SP100095	螺栓	SNAP RING			2		
50	SP112168	油标尺	DIPSTICK			1		
80	SP100405	挡板	BAFFLE			1		

SP148507_001_00 输油管

OIL PIPE

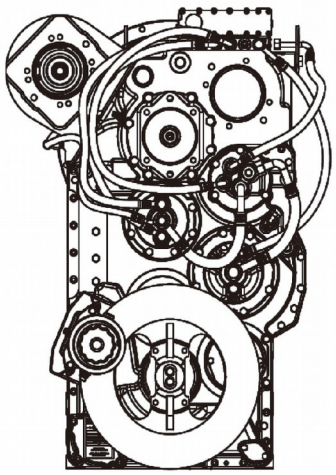

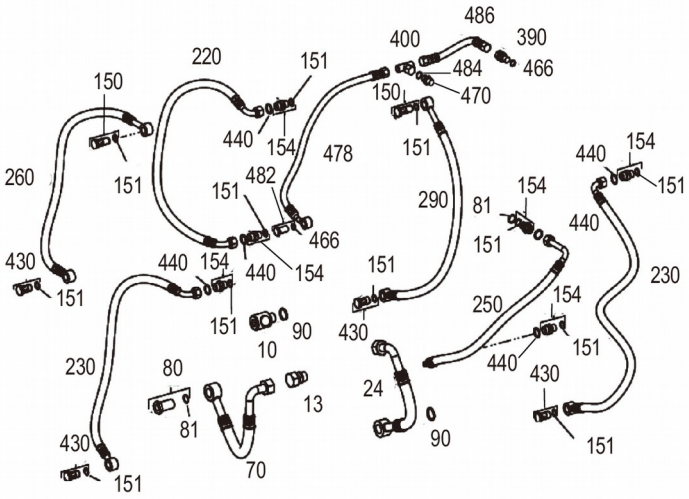
486
400
390
466
484
470
220
151
150
440
154
478
150
151
260
151
482
151
290
81
154
440
466
440
154
151
430
440
154
440
154
151
151
230
250
154
151
90
10
430
151
440
230
80
24
13
81
430
90
70
151

SP148507_001_00 输油管 OIL PIPE

件号 ITEM	部件号 PART NO.	零件名称 CH	PART NAME EN	服务代码 SC	互换性 IA	数量 Q'TY	规格 SP.	备注 RE
10	SP157400	管接头	PIPE UNION			1		
13	SP157417	管接头	PIPE UNION			1		
24	SP191314	软管	HOSE			1		
70	SP188462	软管	HOSE			1		
80	SP157405	接头螺栓	UNION SCREW			1		
81	SP106798	O形圈	O-RING			2		
90	SP106796	O形圈	O-RING			2		
150	SP157409	接头螺栓	UNION SCREW			2		
151	SP100073	O形圈	O RING			3		
154	SP150612	螺旋式衬套	SCREW-IN SLEEVE			6		
220	SP187111	软管	HOSE PIPE			1		
230	SP181874	软管	HOSE	E		2		
250	SP187113	软管	HOSE PIPE			1		
260	SP187112	软管	HOSE PIPE			1		
290	SP106784	软管	HOSE			1		
390	SP157430	管接头	PIPE UNION			1		
400	SP157423	T形管联盟	T-PIPE UNION			1		
430	SP155086	组合螺钉	UNION SCREW			1		
440	SP100069	O形圈	O RING			6		
466	SP100072	O形圈	O RING			2		
470	SP107967	CO形圈	O RING			1		
478	SP185771	软管	HOSE			1		
482	SP215258	接头螺栓	UNION SCREW			1		
484	SP125371	O形圈	O-RING			1		
486	SP191311	软管	HOSE			1		

SP148508_000_00 输油管

OIL PIPE



SP148508_000_00 输油管 OIL PIPE

件号 ITEM	部件号 PART NO.	零件名称 CH	PART NAME EN	服务代码 SC	互换性 IA	数量 Q'TY	规格 SP.	备注 RE
1	SP157398	接头螺栓	UNION SCREW			1		

SP148601_000_00 辅件

LOOSE PARTS

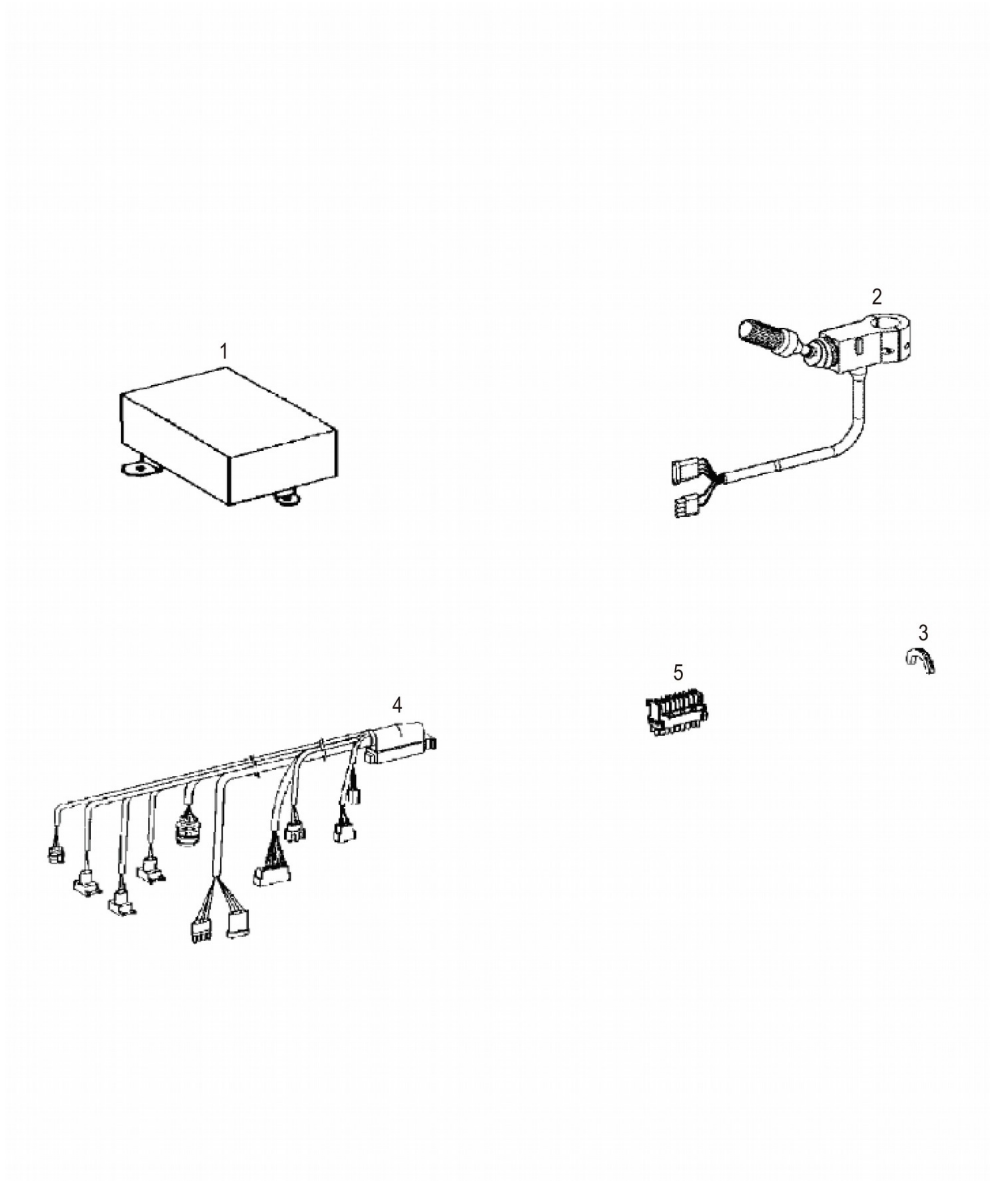

SP148601_000_00 辅件 LOOSE PARTS

件号 ITEM	部件号 PART NO.	零件名称 CH	PART NAME EN	服务代码 SC	互换性 IA	数量 Q'TY	规格 SP.	备注 RE
1	SP151235	控制器	EST 37 A			1		
2	SP111858	档位选择器	GEAR SELECTOR			1		

3	SP106483	扇形体	QUADRANT			4		
4	SP125380	电缆盘	CABLE OFF-ROAD			1		
5	SP125377	插头	PLUG			1		

03Y0094_001_00 中间支承及传动轴系统

SUPPORT&DRIVE SHAFT SYSTEM

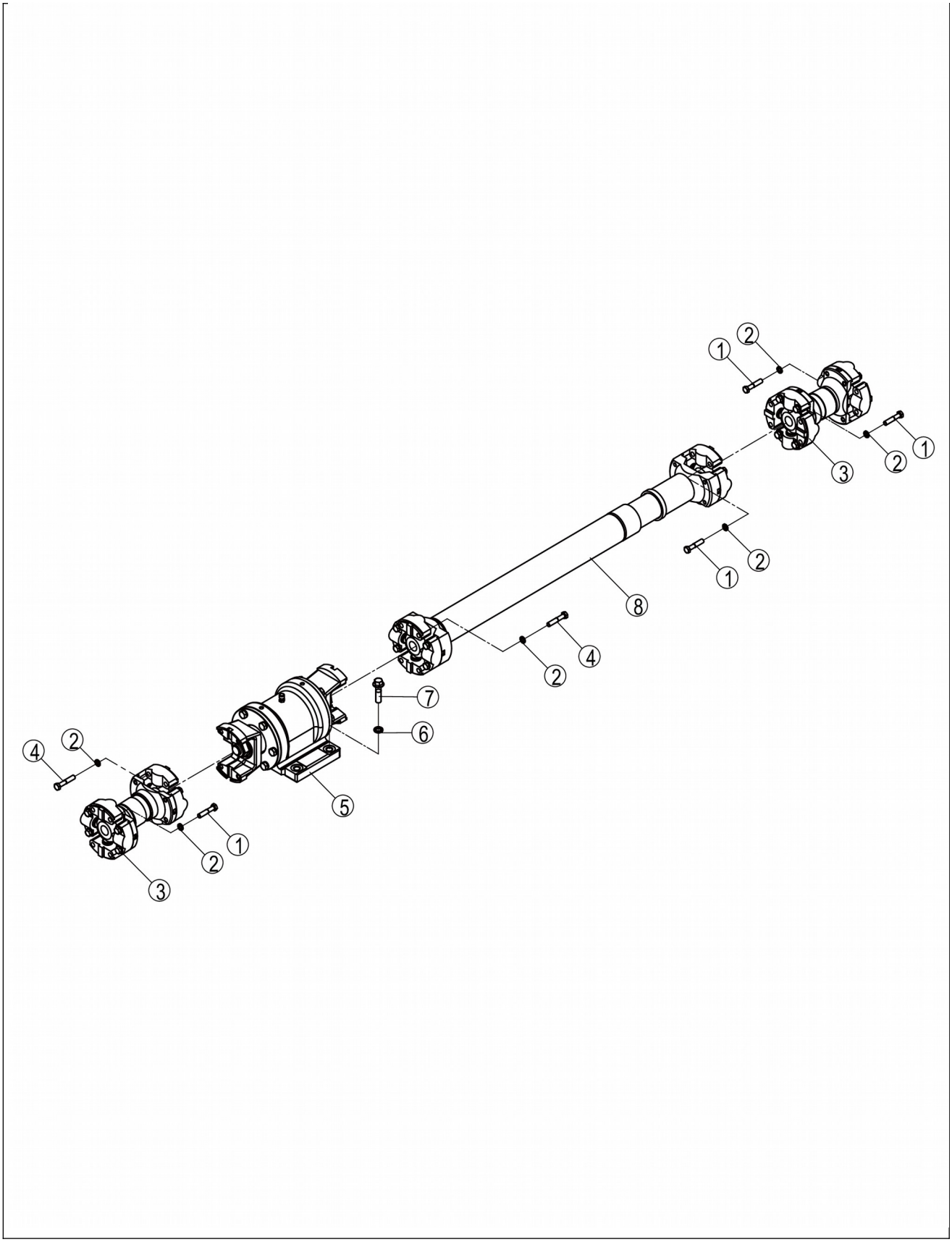
1
2
3
4
5
6
7
8

03Y0094_001_00 中间支承及传动轴系统 SUPPORT&DRIVE SHAFT SYSTEM

件号 ITEM	部件号 PART NO.	零件名称 CH	PART NAME EN	服务代码 SC	互换性 IA	数量 Q'TY	规格 SP.	备注 RE
1	77A1937	六角头螺钉	CAPTIVE BOLT			16	1/2-20UNF×2-3/8,SAE J429 8 GRADE,DK	
2	06B1046	防松垫圈	LOCK WASHER		N	24	12	EC0000139771_4,替换后
3	51C0648	前传动轴	FRONT DRIVE SHAFT			2		
4	77A1954	固定螺栓	CAPTIVE BOLT			8		
5	41C0066	中间支承	MIDDLE SUPPORT AS			1		
6	06B1047	防松垫圈	LOCK WASHER		-	4	16	EC0000141425_8,替换前
6	06B1049	防松垫圈	LOCK WASHER		-	4	16 D	EC0000141425_8,替换后
7	01B1110	螺栓	BOLT		N	4	M16×60-10.9-ZN.D	EC0000139771_2,替换后
8	41C2499	中间传动轴	MIDDLE DRIVE SHAFT			1		

41C0066_001_00 中间支承

MIDDLE SUPPORT AS

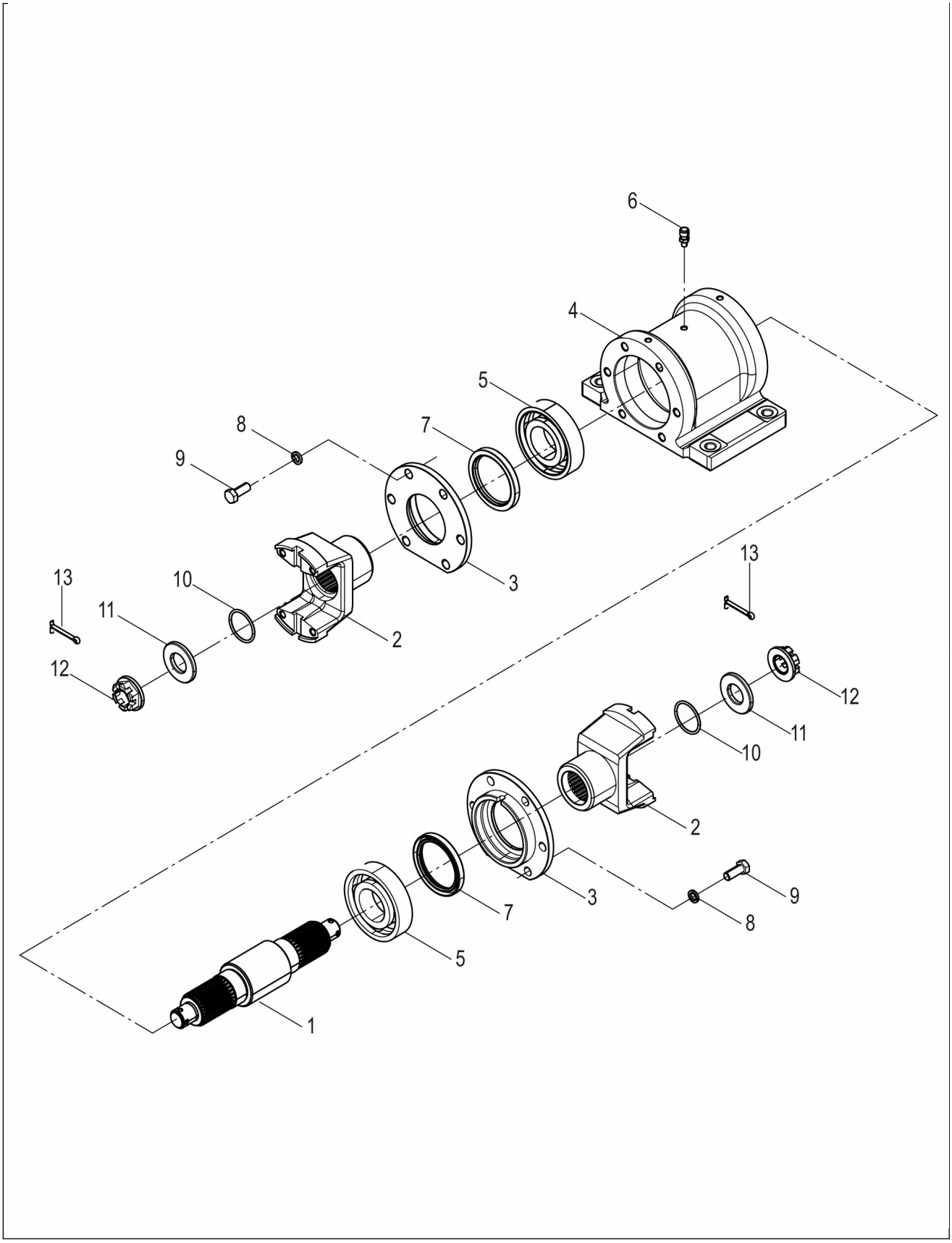
6
4
5
8
7
9
3
13
10
11
2
12
13
12
11
10
2
3
9
8
7
5
1

41C0066_001_00 中间支承 MIDDLE SUPPORT AS

件号 ITEM	部件号 PART NO.	零件名称 CH	PART NAME EN	服务代码 SC	互换性 IA	数量 Q'TY	规格 SP.	备注 RE
1	62A0048	轴	SHAFT			1		
2	04A0147	法兰	FLANGE			2		
3	53A0207	压盖	COVER			2		
4	70A0055	轴承座	BEARING SUPPORT			1		
5	21B0041	进口球轴承 6312	BALL BEARING			2	60×130×31	
6	03B0406	通气塞	BREATHER PLUG			1	Z1/8-27	
7	13B0087	密封圈	SEAL RING			2	FB85×110×12D	
8	00B0025	螺栓	BOLT			12	M14×35-8.8-ZN.D	
9	06B0013	垫圈	WASHER			12	14	
10	12B0270	O形圈	O-RING			2	51.5×5.3	
11	56A0130	垫圈	WASHER			2		
12	03B0050	带槽螺母	NUT		N	2		EC0000136471_1,替换前
12	34C0608	锁紧螺母	LOCKNUT		N	2	M33×1.5	EC0000136471_1,替换后
13	08B0032	销	PIN		-	2	6.3×60-ZN.D	EC0000136471_2,替换前

41C2499_000_00 中间传动轴

MIDDLE DRIVE SHAFT

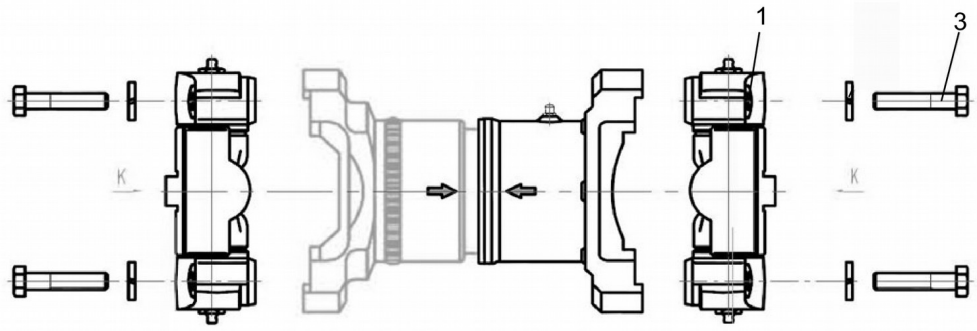

41C2499_000_00 中间传动轴 MIDDLE DRIVE SHAFT

件号 ITEM	部件号 PART NO.	零件名称 CH	PART NAME EN	服务代码 SC	互换性 IA	数量 Q'TY	规格 SP.	备注 RE
1	SP130338	传动轴突缘叉	FORK	E		2		重复取号，改用 SP130338
3	01B0301	六角头螺钉	BOLT			8	1/2-20UNF×2,SAE J429 8 GRADE,DK	

51C0648_000_00 前传动轴

FRONT DRIVE SHAFT

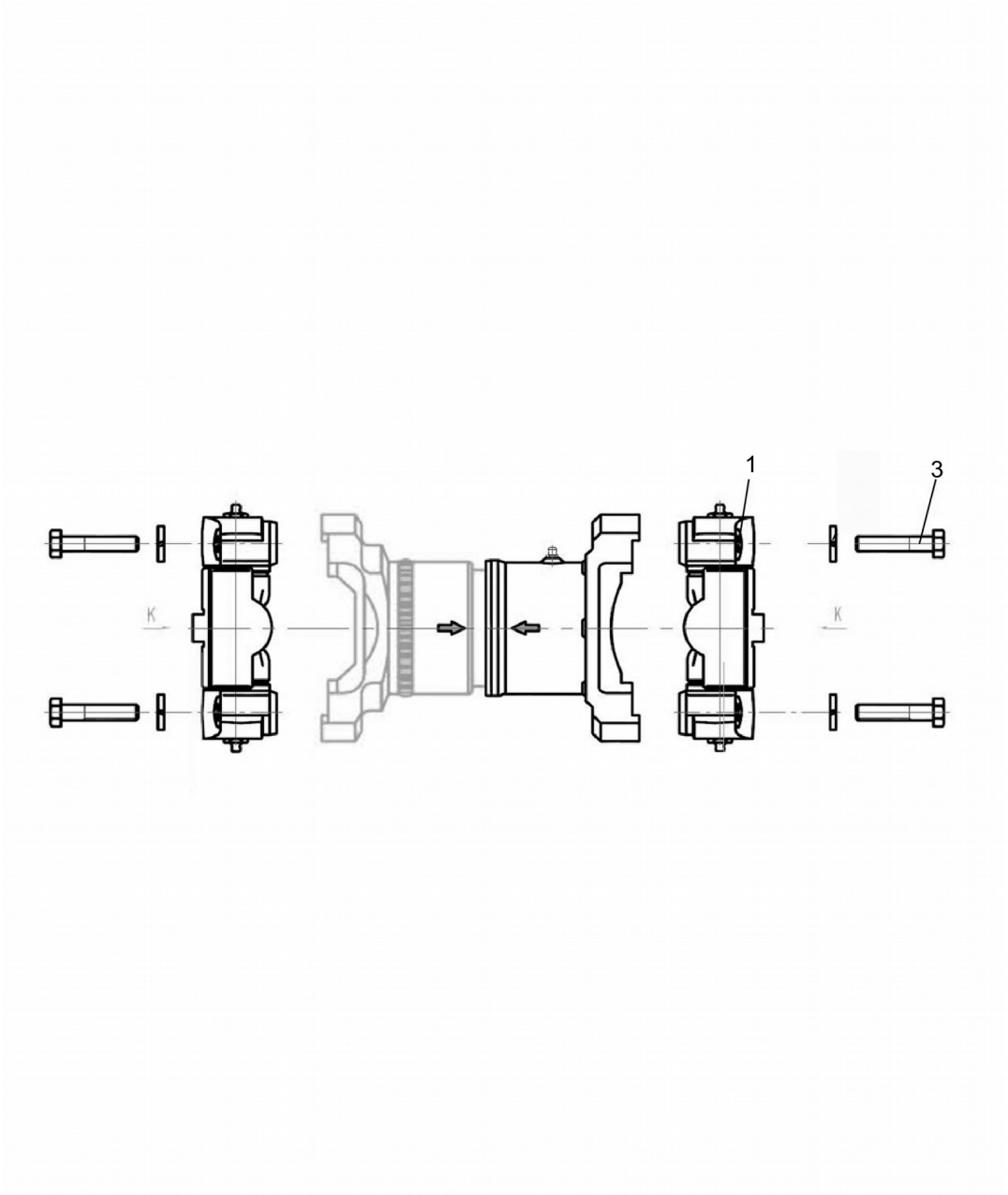

51C0648_000_00 前传动轴 FRONT DRIVE SHAFT

件号	部件号	零件名称	PART NAME	服务代	互换	数量	规格	备注

ITEM	PART NO.	CH	EN	码 SC	性 IA	Q'TY	SP.	RE
1	SP130338	传动轴突缘叉	FORK	E		2		重复取号，改用 SP130338
3	01B0301	六角头螺钉	BOLT			8	1/2-20UNF×2,SAE J429 8 GRADE,DK	

01E0408_000_00 前桥总成

FRONT AXLE AS

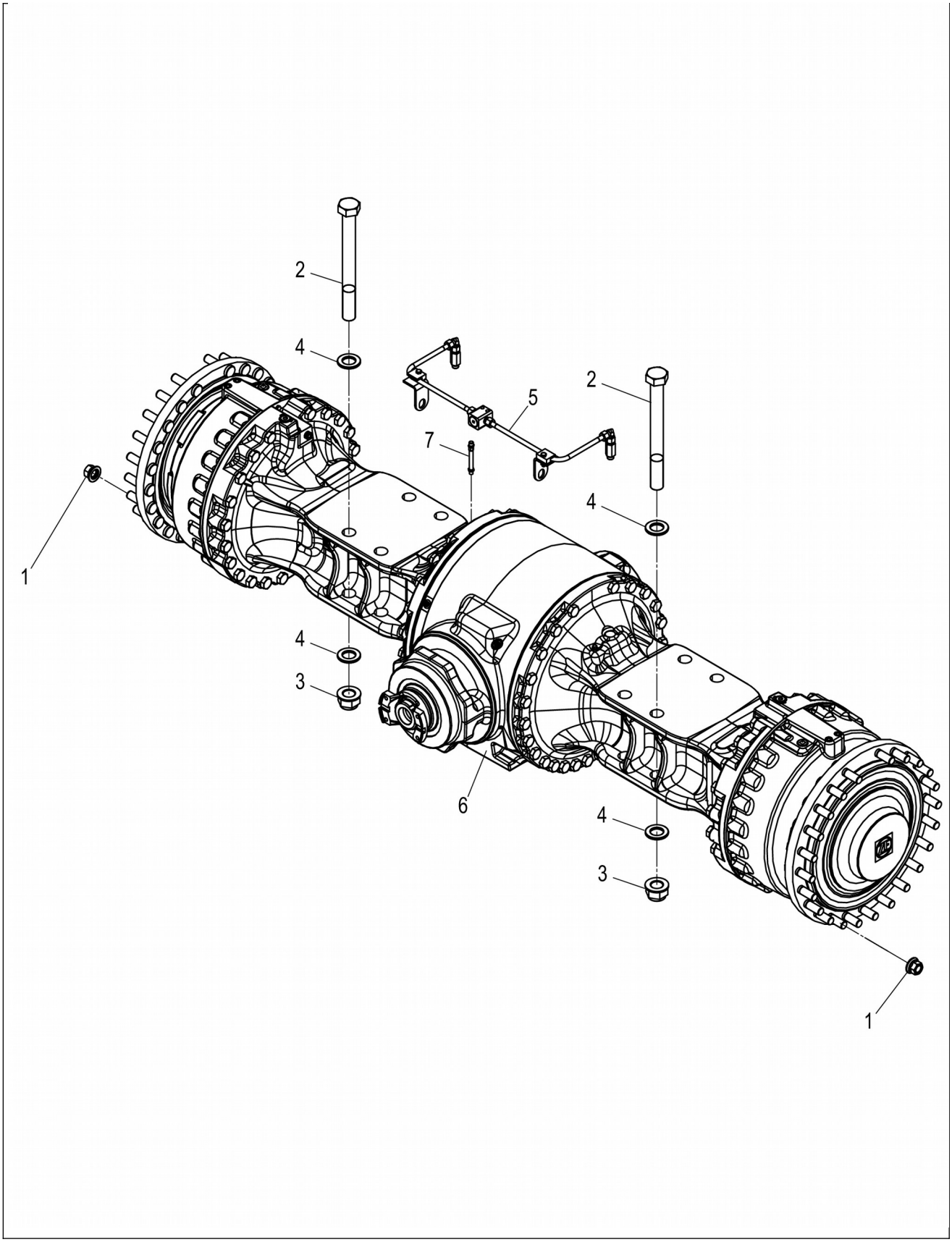
2
4
2
5
7
4
1
4
3
6
4
3
1

01E0408_000_00 前桥总成 FRONT AXLE AS

件号 ITEM	部件号 PART NO.	零件名称 CH	PART NAME EN	服务代码 SC	互换性 IA	数量 Q'TY	规格 SP.	备注 RE
1	03B1460	轮辋螺母	RIM NUT		N	46	DIN74361-H22-10	EC0000140755_22,替换前
1	03B2098	RLM轮辋螺母	RIM NUT		N	46	M22X1.5-10-ZN.D	EC0000140755_22,替换后
2	01B1003	螺栓	BOLT		N	8	M36×3×360-10.9-ZN.D	EC0000134387_16,替换前
2	77A2095	固定螺栓	CAPTIVE BOLT		N	8	M36X4X350-10.9	EC0000134387_16,替换后
3	03B1483	锁紧螺母	LOCKNUT		N	8	M36×3	EC0000134387_18,替换前
3	03B2058	RLM防松螺母	LOCKNUT		N	8	M36-10-ZN.D	EC0000134387_18,替换后
4	06B1077	防松垫圈	LOCK WASHER		N	8	36	EC0000155914_7,替换后
4	06B0620	淬硬垫圈	HARD WASHER		N	8		EC0000134387_17,替换后
4	06B0620	淬硬垫圈	HARD WASHER		N	8		EC0000155914_7,替换前
5	20E0424	桥上管路	BRAKE LINES	C		1		
6	51C0341	前桥	FRONT AXLE			1		
7	34C5831	呼吸器	RESPIRATOR		N	1		EC0000123737_14,替换后

20E0424_000_00 桥上管路

BRAKE LINES

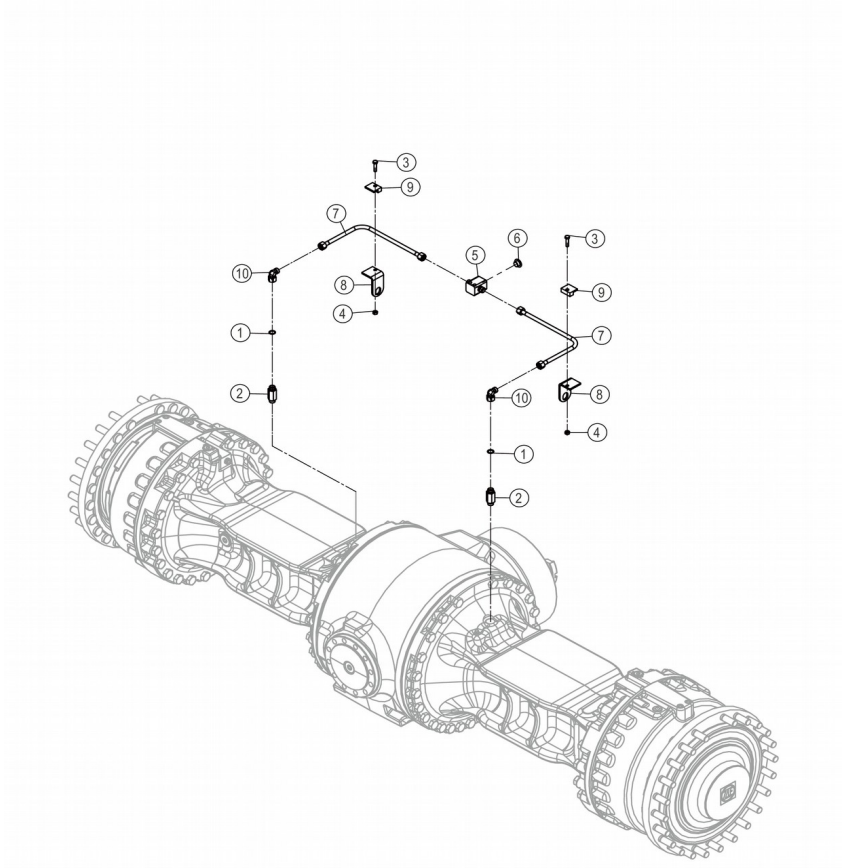

20E0424_000_00 桥上管路 BRAKE LINES

件号 ITEM	部件号 PART NO.	零件名称 CH	PART NAME EN	服务代码 SC	互换性 IA	数量 Q'TY	规格 SP.	备注 RE
1	12B0342	O形密封圈	O-RING			2	20×2.4	
2	00A5742	接头	CONNECTOR			2		
3	00B0102	螺栓	BOLT			2	M8×35-8.8-ZN.D	
4	03B0021	螺母	NUT			2	M8-8-ZN.D	
5	02A1217	三通接头	TEE			1		
6	84A0127	封堵	PLUG			1		
7	02C1433	油管总成	OIL PIPE AS			2		
8	21A9343	板	PLATE			2		
9	15A5606	压板	PLATE			2		
10	31C0102	弯接头	ELBOW			2		

02C1433_000_00 油管总成

OIL PIPE AS

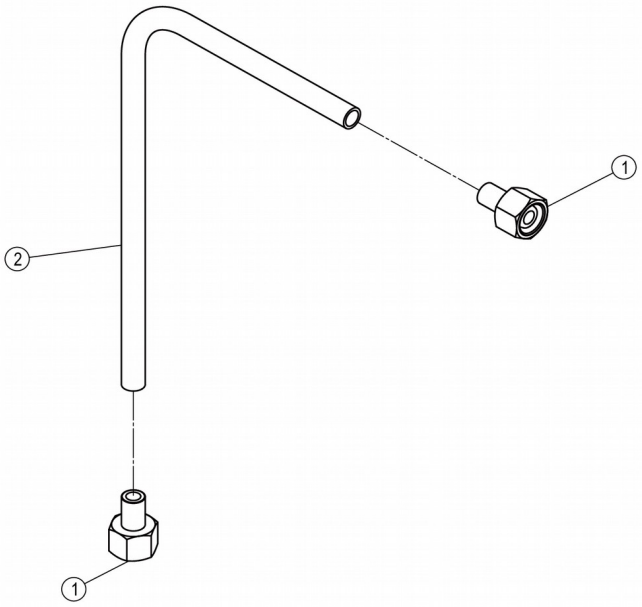

02C1433_000_00 油管总成 OIL PIPE AS

件号 ITEM	部件号 PART NO.	零件名称 CH	PART NAME EN	服务代码 SC	互换性 IA	数量 Q'TY	规格 SP.	备注 RE

1	30C0805	过渡接头	CONNECTOR	B		2		
2		油管	OIL PIPE	B		1		

30C0805_000_00 过渡接头

CONNECTOR

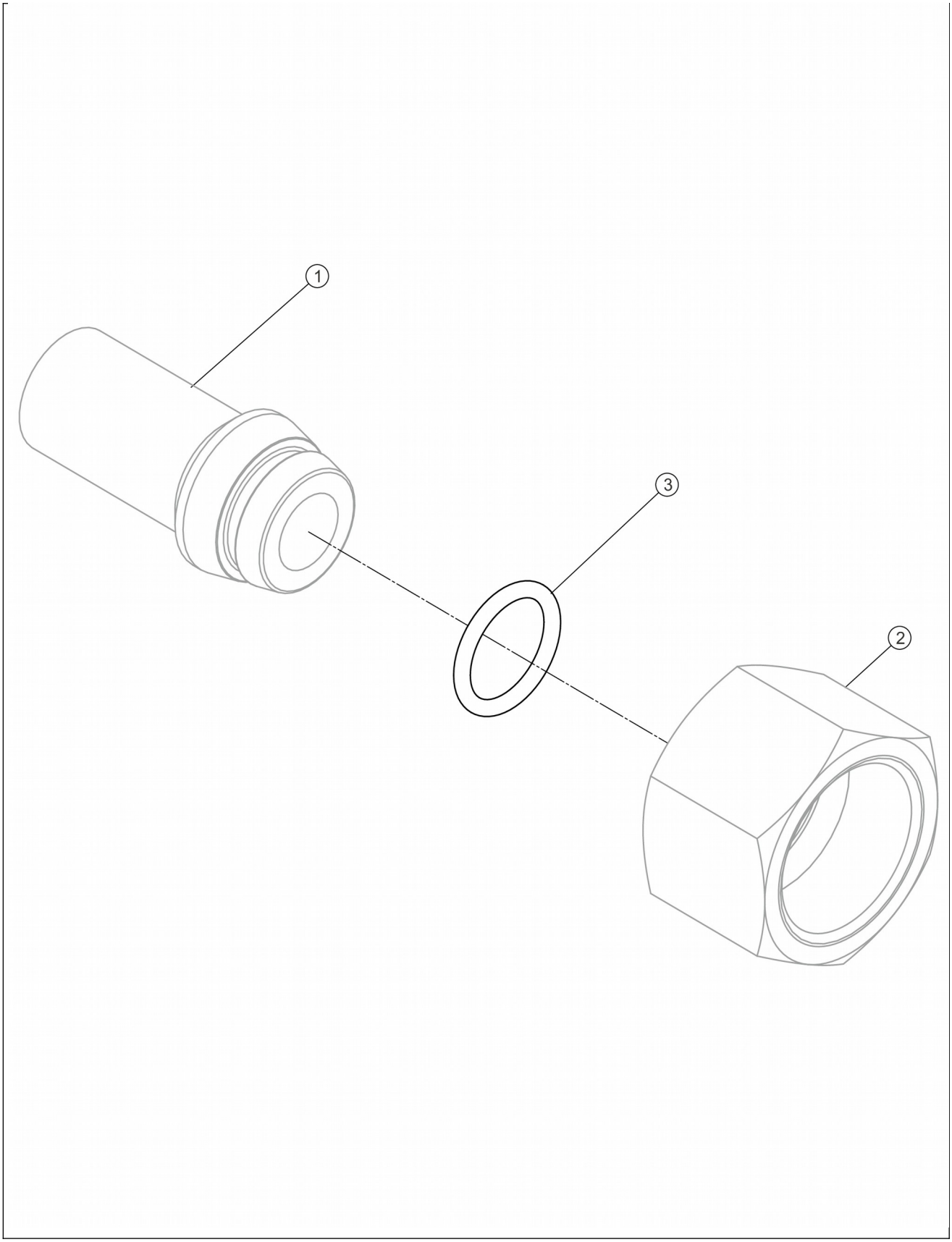
1
3
2

30C0805_000_00 过渡接头 CONNECTOR

件号 ITEM	部件号 PART NO.	零件名称 CH	PART NAME EN	服务代码 SC	互换性 IA	数量 Q'TY	规格 SP.	备注 RE
1		接头	CONNECTOR	B		1		
2		螺母	NUT	B		1	M18X1.5	
3	12B0616	O形圈	O-RING		Y	1	10.0×1.5	EC0000134345_9,替换前
3	12B0514	O形圈	O-RING		Y	1	9×1.5	EC0000134345_9,替换后
3	12B0514	O形圈	O-RING			1	9×1.5	EC0000134345_7,替换后
3	12B0514	O形圈	O-RING		Y	1	9×1.5	EC0000134345_8,替换后
3	12B0616	O形圈	O-RING		Y	1	10.0×1.5	EC0000134345_8,替换前

51C0341_000_00 前桥

FRONT AXLE

注：该系统无装配图，具体装配请参考表中各部件装配图。

Note: No assembly diagram is provided for this system. Please refer to the assembly diagrams of those components in the table for assembly details.

51C0341_000_00 前桥 FRONT AXLE

件号 ITEM	部件号 PART NO.	零件名称 CH	PART NAME EN	服务代码 SC	互换性 IA	数量 Q'TY	规格 SP.	备注 RE
1	SP148589	输入法兰	INPUT FLANGE	C		1		
2	SP148593	制动器	BRAKE	C		1		
3	SP148594	辅件	AXLE PARTS	C		1		
4	SP148596	桥托架	AXLE DRIVE HOUSING	C		1		
5	SP148598	多盘自锁差速器	MULTIDISK SELF-LOCKING DIFFERENTIAL	C		1		
6	SP148599	前桥轮毂	AXLE CASING	C		1		
7	SP148600	输出装置	OUTPUT	C		1		
8	SP151236	轮边减速器总成	OUTPUT	C		1		
9	SP159734	驱动齿轮	DRIVE	C		1		

SP148589_000_00 输入法兰

INPUT FLANGE

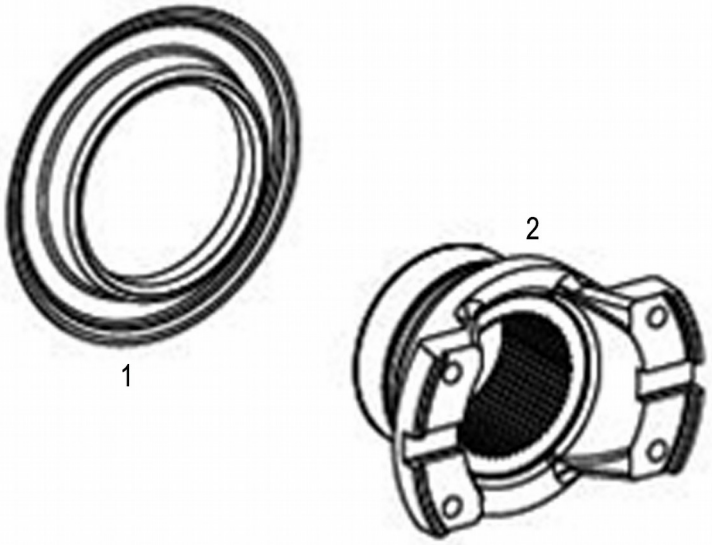
2
1

SP148589_000_00 输入法兰 INPUT FLANGE

件号 ITEM	部件号 PART NO.	零件名称 CH	PART NAME EN	服务代码 SC	互换性 IA	数量 Q'TY	规格 SP.	备注 RE
1	SP125269	保护垫	PROTECTIVE SHIELD			1		
2	SP125271	输入法兰	INPUT FLANGE			1		

SP148593_000_00 制动器

BRAKE

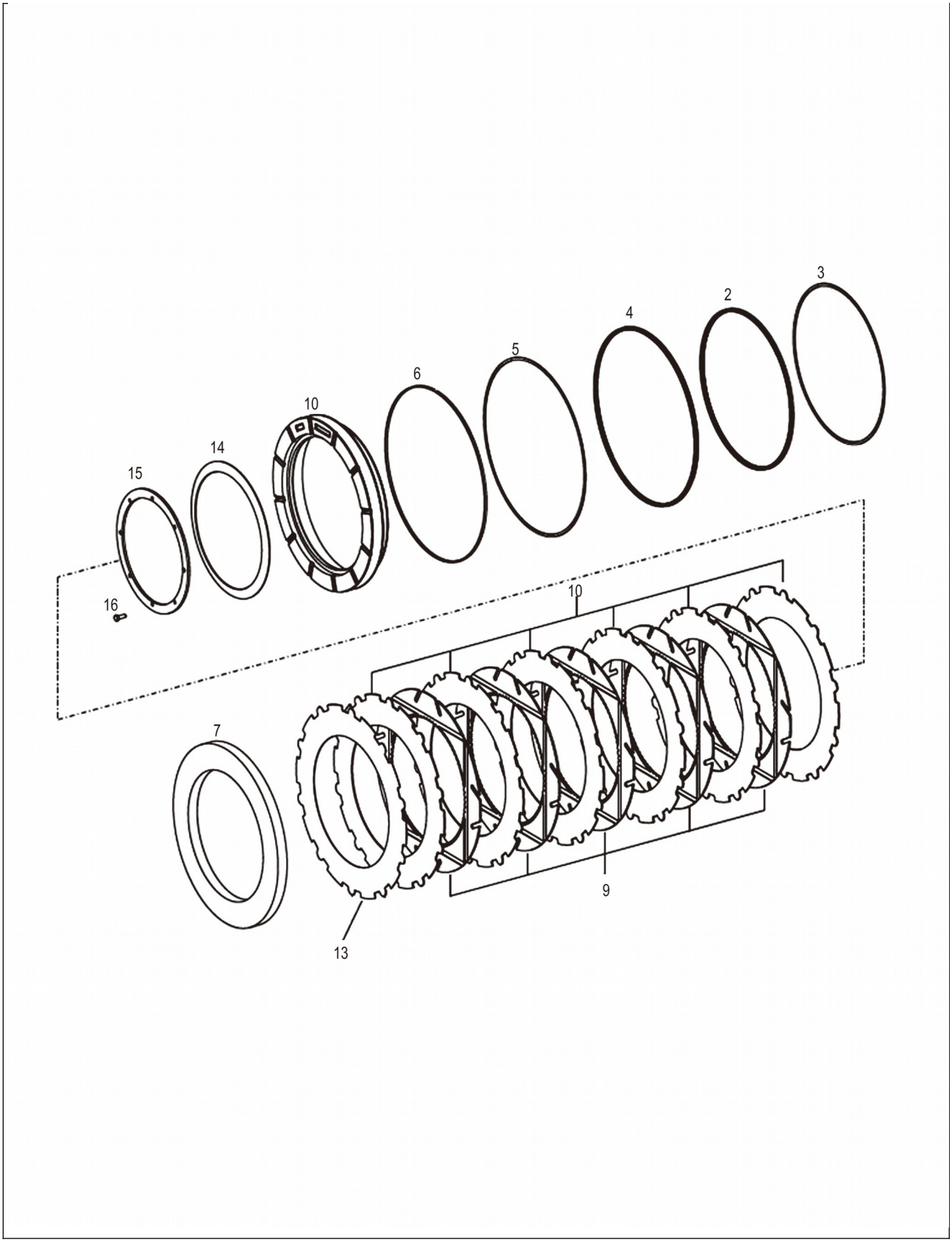
3
2
4
5
6
10
14
15
16
10
7
9
13

SP148593_000_00 制动器 BRAKE

件号 ITEM	部件号 PART NO.	零件名称 CH	PART NAME EN	服务代码 SC	互换性 IA	数量 Q'TY	规格 SP.	备注 RE
1	SP129193	活塞	PISTON			1		
2	SP129184	U形圈	U-RING			1		
3	SP125276	圈环	BACK RING			1		
4	SP129185	U形圈	U-RING			1		
5	SP125275	圈环	BACK RING			1		
6	SP125272	导向环	GUIDE RING			1		
7	SP129195	端垫	SNAP RING			1		
9	SP129162	摩擦片	FRICTION PLATE			5		
10	SP125287	摩擦片	FRICTION PLATE			6		
13	SP125285	摩擦片	FRICTION PLATE			1		
13	SP125288	摩擦片	FRICTION PLATE			1		
13	SP125289	摩擦片	FRICTION PLATE			1		
13	SP125284	摩擦片	OCLUTCH DISC			1		
13	SP125290	摩擦片	FRICTION PLATE			1		
13	SP125291	摩擦片	FRICTION PLATE			1		
14	SP129182	板型弹簧	CUP SPRING			1		
15	SP129197	垫圈	WASHER			1		
16	SP125258	六角螺钉	ROLLER BEARING			8		

SP148594_000_00 辅件

AXLE PARTS

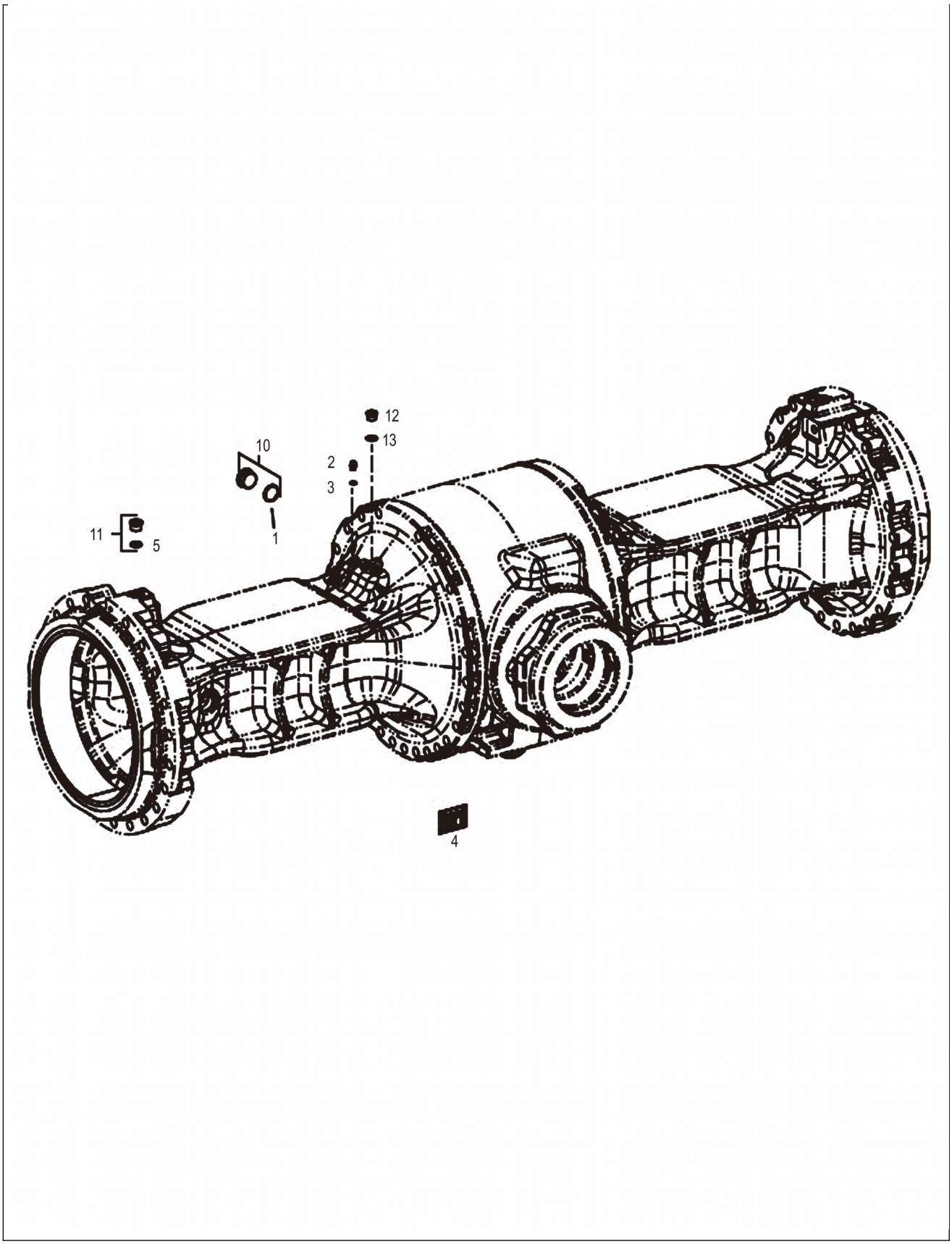
12
13
10
2
3
11
5
1
4

SP148594_000_00 辅件 AXLE PARTS

件号 ITEM	部件号 PART NO.	零件名称 CH	PART NAME EN	服务代码 SC	互换性 IA	数量 Q'TY	规格 SP.	备注 RE
1	SP125280	O形圈	O-RING			1		
2	SP107578	螺塞	PLUG			2		
3	SP107544	密封圈	SEAL			2		
4		铭牌	NAMEPLATE	A		1		
5	SP106798	O形圈	O-RING			1		
10	SP149457	螺塞	SCREW PLUG			1		
11	SP149330	螺塞	SCREW PLUG			2		
12	SP106524	螺塞	SCREW PLUG			2		
13	SP157453	密封圈	SEALING RING			2		

SP148596_000_00 桥托架

AXLE DRIVE HOUSING

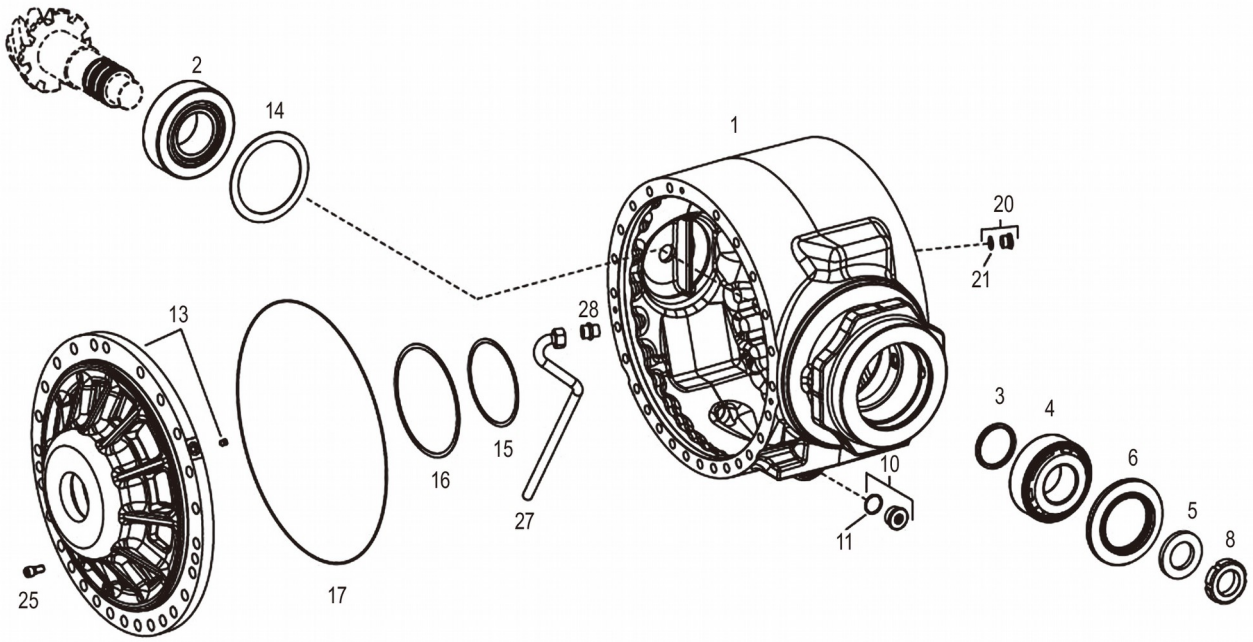
2
14
1
20
21
13
28
3
4
6
5
8
15
16
27
10
11
25
17

SP148596_000_00 桥托架 AXLE DRIVE HOUSING

件号 ITEM	部件号 PART NO.	零件名称 CH	PART NAME EN	服务代码 SC	互换性 IA	数量 Q'TY	规格 SP.	备注 RE
1	SP149083	桥托架	AXLE DRIVE HOUSING			1		
2	SP129186	滚子轴承	TAROLLBEARING			1		
3	SP149091	隔离垫圈	SPACER WASHER			1		
3	SP149092	隔离垫圈	SPACER WASHER			1		
3	SP149093	隔离垫圈	SPACER WASHER			1		
3	SP149094	隔离垫圈	SPACER WASHER			1		
3	SP149095	隔离垫圈	SPACER WASHER			1		
3	SP149096	隔离垫圈	SPACER WASHER			1		
3	SP149097	隔离垫圈	SPACER WASHER			1		
3	SP149098	隔离垫圈	SPACER WASHER			1		
3	SP149099	隔离垫圈	SPACER WASHER			1		
3	SP149100	隔离垫圈	SPACER WASHER			1		
3	SP149090	隔离垫圈	SPACER WASHER			1		
3	SP149089	隔离垫圈	SPACER WASHER			1		
3	SP149101	隔离垫圈	SPACER WASHER			1		
3	SP157404	调整垫	SPACER WASHER			1		
3	SP149102	隔离垫圈	SPACER WASHER			1		
3	SP149103	隔离垫圈	SPACER WASHER			1		
3	SP149104	隔离垫圈	SPACER WASHER			1		
3	SP149105	隔离垫圈	SPACER WASHER			1		
3	SP149106	隔离垫圈	SPACER WASHER			1		
3	SP149107	隔离垫圈	SPACER WASHER			1		
3	SP149108	隔离垫圈	SPACER WASHER			1		
3	SP129179	隔离环	SPACER RING			1		
3	SP158278	调整垫	SPACER WASHER			1		
3	SP157402	调整垫	SPACER WASHER			1		
3	SP157403	调整垫	SPACER WASHER			1		
4	SP125254	滚子轴承	ROLLER BEARING			1		
5	SP129181	垫圈	WASHER			1		
6	SP125268	轴封	SHAFT SEAL			1		
8	SP100235	带槽螺母	NUT			1		
10	SP149458	螺塞	SCREW PLUG			2		
11	SP125280	O形圈	O-RING			1		
13	SP149082	轴承壳	BEARING HOUSING			1		
13	SP149081	轴承壳	BEARING HOUSING			1		

14	SP129169	补偿垫圈	SHIM			1		
14	SP129170	补偿垫圈	SHIM			1		
14	SP129171	补偿垫圈	SHIM			1		

SP148596_000_00 桥托架
AXLE DRIVE HOUSING

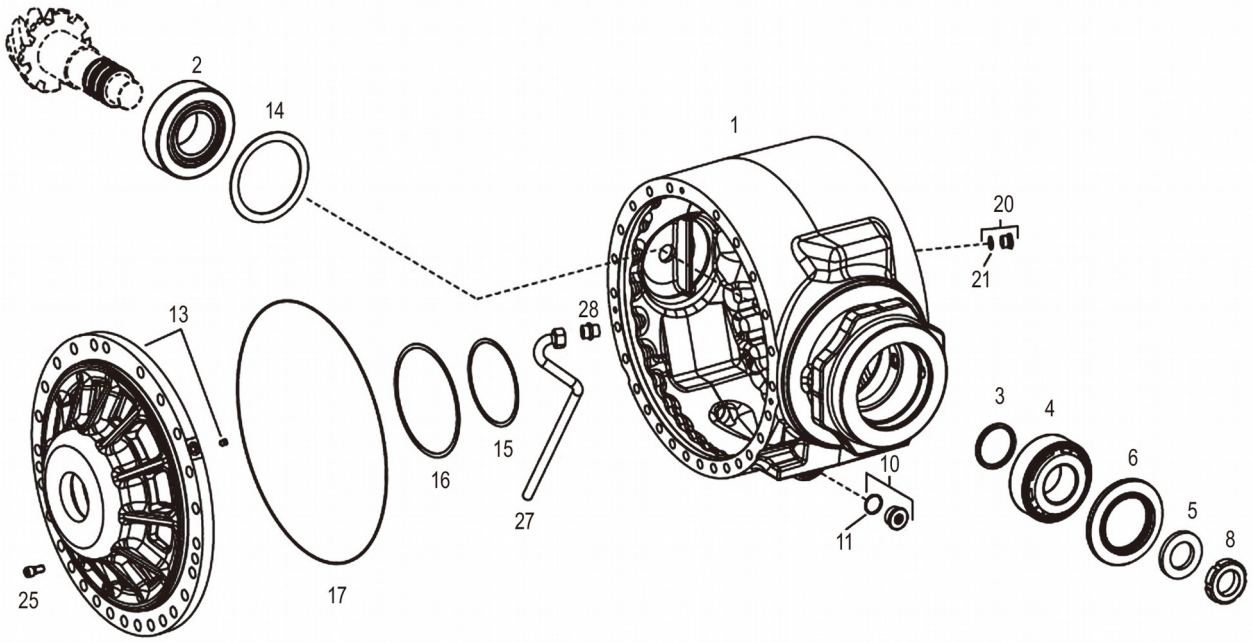
2
14
1
20
21
13
28
3
4
6
5
8
16
15
27
10
11
25
17

SP148596_000_00 桥托架 AXLE DRIVE HOUSING

件号 ITEM	部件号 PART NO.	零件名称 CH	PART NAME EN	服务代码 SC	互换性 IA	数量 Q'TY	规格 SP.	备注 RE
14	SP129172	补偿垫圈	SHIM			1		
14	SP129173	补偿垫圈	SHIM			1		
15	SP129177	补偿垫圈	SHIM			1		
15	SP129174	补偿垫圈	SHIM			1		
15	SP129176	补偿垫圈	SHIM			1		
15	SP129175	补偿垫圈	SHIM			1		
15	SP129178	补偿垫圈	SHIM			1		
15	SP129180	补偿垫圈	SHIM			1		
15	SP157412	调整垫片	SHIM			1		
16	SP125263	补偿垫圈	SHIM			1		
16	SP125264	补偿垫圈	SHIM			1		
16	SP125262	补偿垫圈	SHIM			1		
16	SP125265	补偿垫圈	SHIM			1		
16	SP125266	补偿垫圈	SHIM			1		
16	SP125267	补偿垫圈	SHIM			1		
16	SP149498	衬垫	SHIM			1		
17	SP125281	O形圈	O-RING			1		
20	SP149330	螺塞	SCREW PLUG			1		
21	SP106798	O形圈	O-RING			1		
25	SP149087	螺栓	CAP SCREW			3		
27	SP149503	冷却器进出油管	OIL TUBE			1		
28	SP149088	导管节	PIPE UNION			1		

SP148598_000_00 多盘自锁差速器

MULTIDISK SELF-LOCKING DIFFERENTIAL

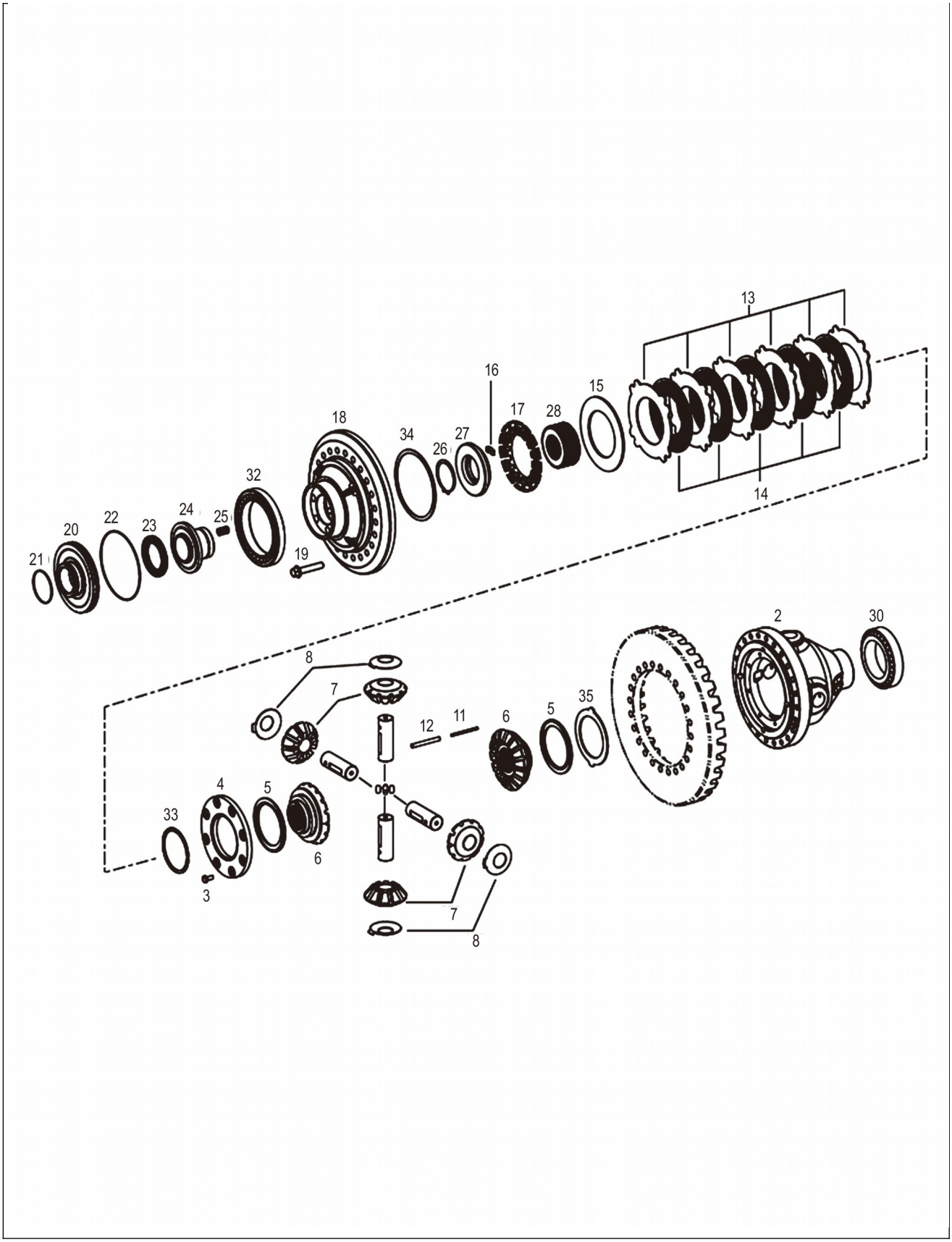
13
16
15
17
28
18
34
27
26
32
14
24
25
22
23
20
21
19
2
30
35
8
7
12
11
6
5
4
33
3
7
8

SP148598_000_00 多盘自锁差速器 MULTIDISK SELF-LOCKING DIFFERENTIAL

件号 ITEM	部件号 PART NO.	零件名称 CH	PART NAME EN	服务代码 SC	互换性 IA	数量 Q'TY	规格 SP.	备注 RE
2	SP129209	差速壳	DIFFHOUSING			1		
3	SP100101	螺栓	Bolt			8		
4	SP129205	垫圈	WASHER			1		
5	SP129167	半轴齿轮垫片	SNAP RING			2		
6	SP129200	半轴齿轮	HALF SHAFT GEAR			2		
7	SP129190	锥齿轮	BEVEL GEAR			4		
8	SP129168	半轴齿轮垫片	SNAP RING			4		
9	SP129208	差速轴	DIFFERENTIAL AXLE			4		
11	SP129163	张紧销钉	SNAP RING			4		
12	SP125260	张紧销钉	SLOTPIN			4		
13	SP129214	摩擦片	OCLUTCH DISC			6		
13	SP129215	摩擦片	OCLUTCH DISC			6		
13	SP129216	摩擦片	OCLUTCH DISC			6		
13	SP129213	摩擦片	OCLUTCH DISC			6		
13	SP129212	摩擦片	OCLUTCH DISC			6		
14	SP129189	摩擦片	SNAP RING			5		
15	SP129204	端垫	SHIM			1		
16	SP129202	杆	ROD			15		
17	SP129203	罩	COVER			1		
18	SP149084	法兰	DIFF.COVER			1		
19	SP129188	锁紧螺栓	LOCKING SCREW			24		
20	SP129211	活塞	PISTON			1		
21	SP129164	O形圈	O-RING			1		
22	SP125283	O形圈	O-RING			1		
23	SP129187	防尘圈	SNAP RING			1		
24	SP129210	滑动套筒	SLIDING SLEEVE			1		
25	SP129183	压力弹簧	COMPRESSION SPRING			6		
26	SP125278	卡环	SNAP RING			1		
27	SP129201	压力传感器	SNAP RING			1		
28	SP129206	垫块	BLOCK			1		
30	SP125253	滚子轴承	ROLLER BEARING			1		
32	SP148769	滚锥轴承	TAPERED ROLLER	E		1		改用SP148769

			BEARING 160 000×220 000×32 000					
33	SP125279	卡环	SNAP RING			1		
34	SP149078	垫圈	WASHER			1		
35	SP129207	垫圈	SNAP RING			1		

SP148599_000_00 前桥轮毂

AXLE CASING

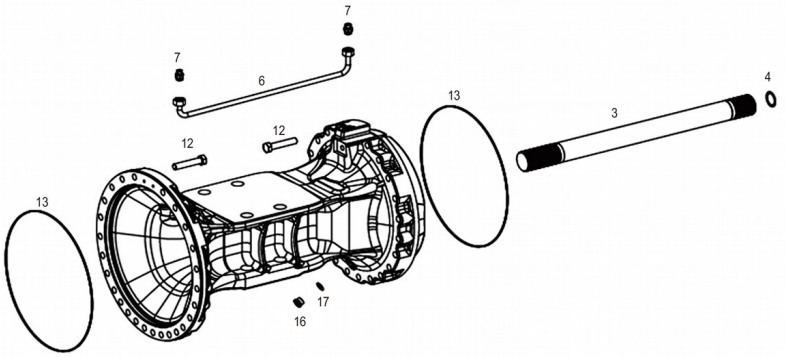

SP148599_000_00 前桥轮毂 AXLE CASING

件号	部件号	零件名称	PART NAME	服务代	互换	数量	规格	备注

ITEM	PART NO.	CH	EN	码 SC	性 IA	Q'TY	SP.	RE
3	SP149504	半轴：40Cr	STUB SHAFT			1		
4	SP129166	垫圈	SNAP RING			1		
4	SP157418	垫圈	WASHER			1		
4	SP157419	垫圈	WASHER			1		
6	SP149502	刹车管	BRAKE TUBE			1		
7	SP129165	螺杆式套	SCREW-IN SLEEVE			2		
12	SP149376	六角螺钉	HE×AGON SCREW			26		
13	SP125281	O形圈	O-RING			1		
16	SP157450	螺塞	SCREW PLUG			1		
17	SP149328	密封圈	SEALING RING			1		

SP148600_000_00 输出装置

OUTPUT

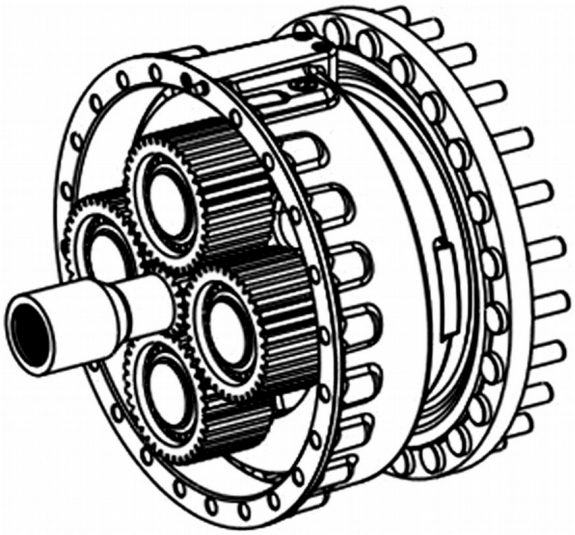

SP148600_000_00 输出装置 OUTPUT

件号 ITEM	部件号 PART NO.	零件名称 CH	PART NAME EN	服务代码	互换性	数量 Q'TY	规格 SP.	备注 RE

				SC	IA			
1		虚拟零件一	VIRCUAL PART	A		1		

SP151236_000_00 轮边减速器总成

OUTPUT

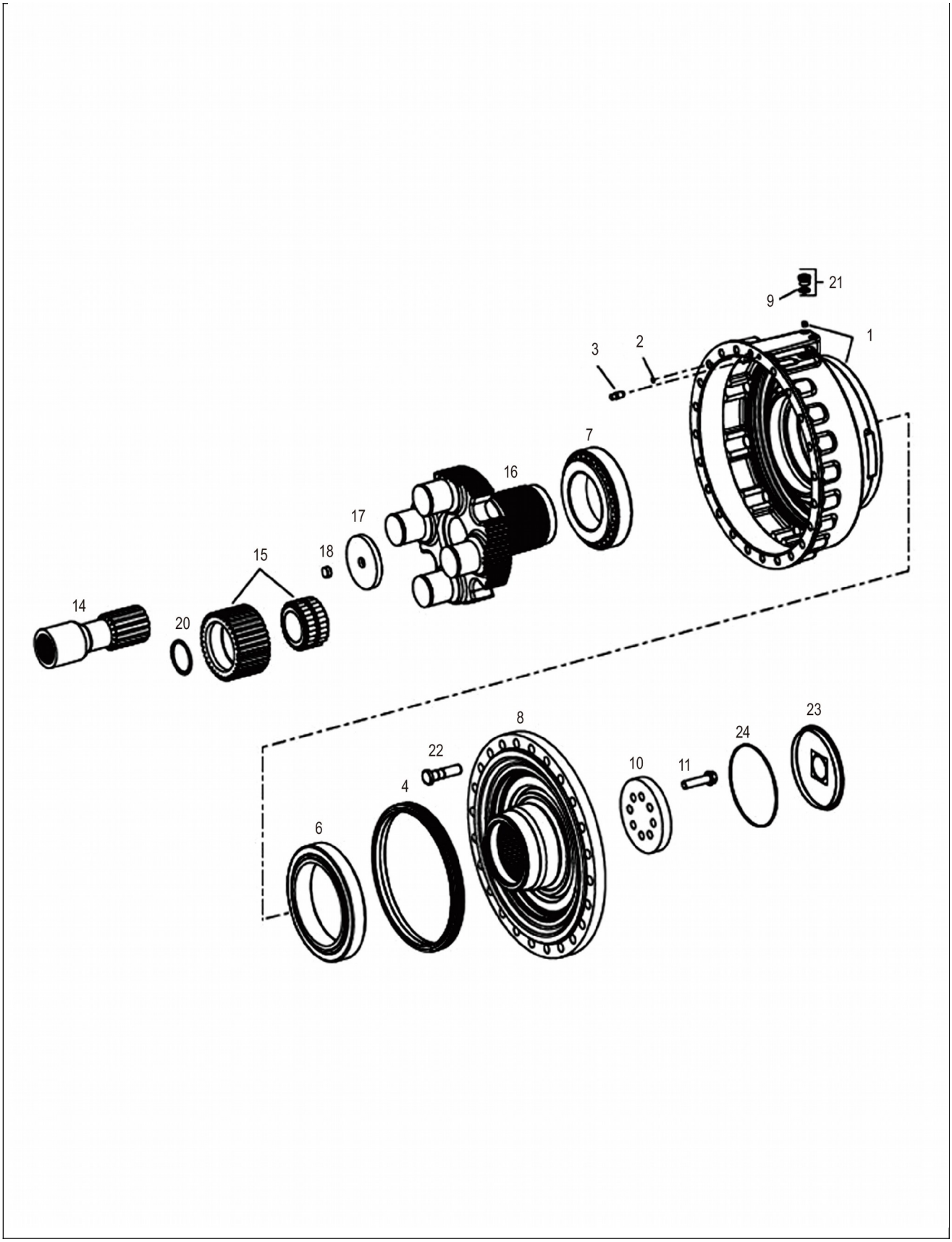
21
9
1
3
2
7
16
17
18
15
14
20
8
22
4
6
10
11
24
23

SP151236_000_00 轮边减速器总成 OUTPUT

件号 ITEM	部件号 PART NO.	零件名称 CH	PART NAME EN	服务代码 SC	互换性 IA	数量 Q'TY	规格 SP.	备注 RE
1	SP149501	制动壳体	BRAKE HOUSING			1		
2	SP125282	O形圈	O-RING			1		
3	SP125259	排气阀	Valve, Exhaust			1		
4	SP125261	防滑圈	SLIDE RING SEAL			1		
6	SP125257	滚子轴承	ROLLER BEARING			1		
7	SP125256	滚子轴承	ROLLER BEARING			1		
8	SP158290	输出轴	OUTPUT SHAFT			1		
9	SP100059	O形圈	O RING			1		
10	SP157391	密封盖	COVER			1		
11	SP125270	锁紧螺栓	LOCKING SCREW			1		
14	SP149506	太阳轮轴	SUN GEAR SHAFT			8		
15	SP129192	行星轮	PLANET GEAR			4		
15	SP129194	行星轮	PLANET GEAR			1		
16	SP129198	行星轮架	PLANETARY CARRIER			1		
17	SP129196	盖	CAP			1		
18	SP125273	定位销	DOWEL PIN			1		
20	SP125277	卡环	SNAP RING			1		
21	SP149343	螺旋塞	SCREW PLUG			1		
22	SP125274	轮辋螺栓	SNAP RING			23		
23	SP125286	盖	CAP			1		
24	SP125283	O形圈	O-RING			1		

SP159734_000_00 驱动齿轮

DRIVE

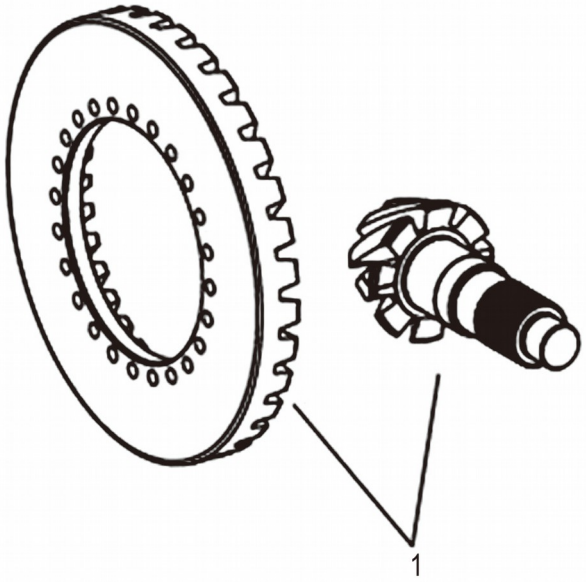
1

SP159734_000_00 驱动齿轮 DRIVE

件号 ITEM	部件号 PART NO.	零件名称 CH	PART NAME EN	服务代码 SC	互换性 IA	数量 Q'TY	规格 SP.	备注 RE
1	SP158289	斜齿轮	BEVEL GEAR SET			1		

01E0398_000_00 后桥总成

REAR AXLE AS

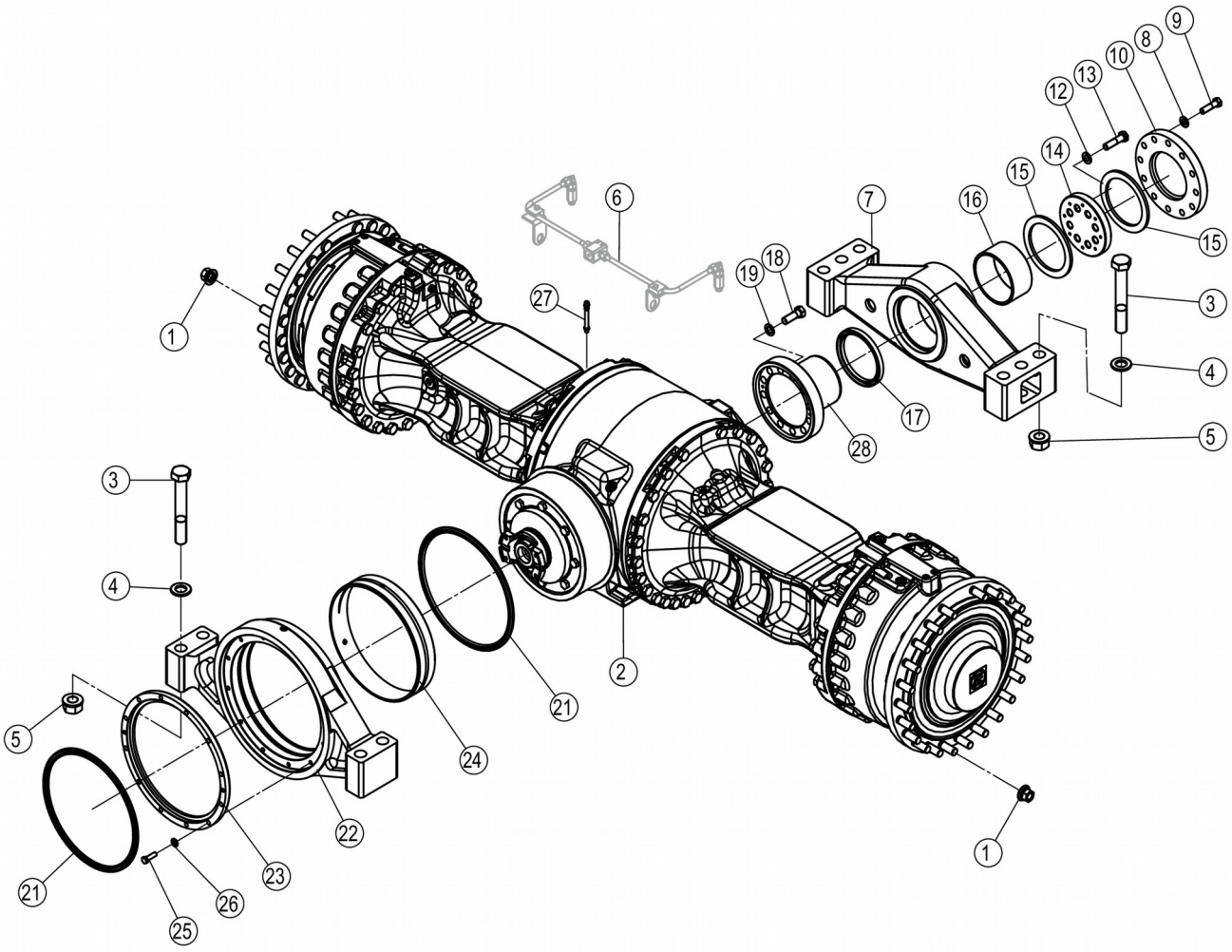
1
2
3
4
5
6
7
8
9
10
12
13
14
15
16
17
18
19
21
22
23
24
25
26
27
28

01E0398_000_00 后桥总成 REAR AXLE AS

件号 ITEM	部件号 PART NO.	零件名称 CH	PART NAME EN	服务代码 SC	互换性 IA	数量 Q'TY	规格 SP.	备注 RE
1	03B2098	RLM轮辋螺母	RIM NUT		N	46	M22X1.5-10-ZN.D	EC0000140755_21,替换后
1	03B1460	轮辋螺母	RIM NUT		N	46	DIN74361-H22-10	EC0000140755_21,替换前
2	51C0342	后桥	REAR AXLE			1		
3	77A2093	固定螺栓	CAPTIVE BOLT		N	10	M33X3.5X230-10.9	EC0000123737_12,替换后
4	06B1075	防松垫圈	LOCK WASHER		N	10	33	EC0000155914_6,替换后
4	56A0129	垫片	SHIM		N	10		EC0000155914_6,替换前
5	03B2096	RLM防松螺母	LOCKNUT		N	10	M33-10-ZN.D	EC0000123737_13,替换后
6	20E0424	桥上管路	BRAKE LINES	C		1		
7	71A0991	后摆动支架	REAR SUPPORT AS			1		
8	06B0177	垫圈	WASHER			12		
9	01B0355	螺栓	BOLT			12	M16×60-10.9-ZN.D	
10	53A1485	盖	COVER			1		
11		铁丝	STEEL WIRE	E		2	Φ1.5×450	
12	06B0102	淬硬垫圈	HARD WASHER			8		
13	01B0940	螺栓	BOLT			8	M18×70-10.9-ZN.D	
14	56A2045	压板	PLATE			1		
15	56A2039	止推垫片	THRUST SHIM			2		
16	83A1396	衬套	BUSHING			1		
17	13B0919	密封圈	SEAL RING			1	W150×180×15D	
18	01B0447	螺栓	BOLT			12	M20×60-10.9-ZN.D	
19	06B0210	淬硬垫圈	HARD WASHER			12	20	
21	13B0144	密封圈	SEAL RING			2	350×380×10	
22	71A0992	前摆动支架	FRONT SUPPORT AS			1		
23	53A1203	压盖	CAP			1		
24	83A0107	衬套	BUSHING			1		
25	00B0190	螺栓	BOLT			12	M12×1.5×40-10.9-ZN.D	
26	06B0176	垫圈	WASHER			12		

27	34C5831	呼吸器	RESPIRATOR		N	1		EC0000123737_10,替换后
28	61A1845	支承轴	SHAFT			1		

51C0342_000_00 后桥

REAR AXLE

注：该系统无装配图，具体装配请参考表中各部件装配图。

Note: No assembly diagram is provided for this system. Please refer to the assembly diagrams of those components in the table for assembly details.

51C0342_000_00 后桥 REAR AXLE

件号 ITEM	部件号 PART NO.	零件名称 CH	PART NAME EN	服务代码 SC	互换性 IA	数量 Q'TY	规格 SP.	备注 RE
1	SP148587	桥托架	AXLE DRIVE HOUSING	C		1		
2	SP148588	输入装置	INPUT			1		
3	SP148589	输入法兰	INPUT FLANGE	C		1		
4	SP148590	多盘自锁差速器	LIMIT.SLIP DIFF			1		
5	SP148591	前桥轮毂	AXLE CASING	C		1		
6	SP148592	轮边减速器总成	OUTPUT	C		1		
7	SP148593	制动器	BRAKE	C		1		
8	SP148594	辅件	AXLE PARTS	C		1		
9	SP148595	输出装置	OUTPUT			1		

SP148587_000_00 桥托架

AXLE DRIVE HOUSING

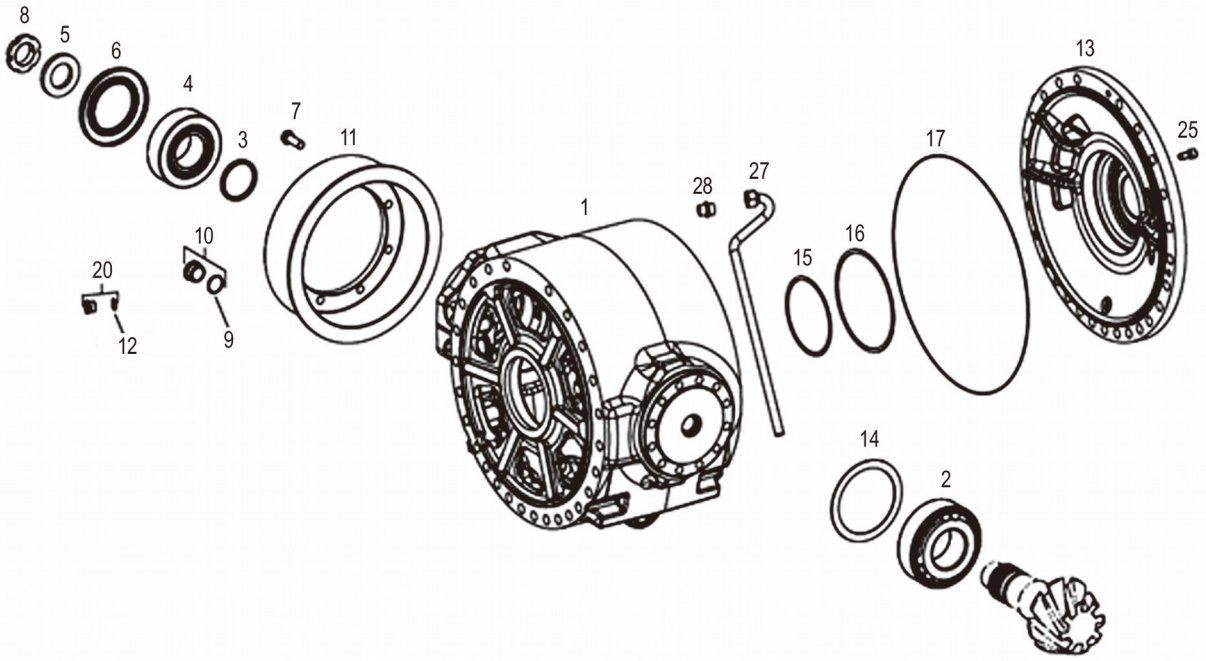
8
5
6
4
3
7
11
10
20
12
9
1
28
27
15
16
17
13
25
14
2

SP148587_000_00 桥托架 AXLE DRIVE HOUSING

件号 ITEM	部件号 PART NO.	零件名称 CH	PART NAME EN	服务代码 SC	互换性 IA	数量 Q'TY	规格 SP.	备注 RE
1	SP149113	桥托架	AXLE DRIVE HOUSING			1		
2	SP129186	滚子轴承	TAROLLBEARING			1		
3	SP149091	隔离垫圈	SPACER WASHER			1		
3	SP149092	隔离垫圈	SPACER WASHER			1		
3	SP149093	隔离垫圈	SPACER WASHER			1		
3	SP149094	隔离垫圈	SPACER WASHER			1		
3	SP149095	隔离垫圈	SPACER WASHER			1		
3	SP149096	隔离垫圈	SPACER WASHER			1		
3	SP149097	隔离垫圈	SPACER WASHER			1		
3	SP149098	隔离垫圈	SPACER WASHER			1		
3	SP149099	隔离垫圈	SPACER WASHER			1		
3	SP149100	隔离垫圈	SPACER WASHER			1		
3	SP149101	隔离垫圈	SPACER WASHER			1		
3	SP149090	隔离垫圈	SPACER WASHER			1		
3	SP149089	隔离垫圈	SPACER WASHER			1		
3	SP149102	隔离垫圈	SPACER WASHER			1		
3	SP157404	调整垫	SPACER WASHER			1		
3	SP157403	调整垫	SPACER WASHER			1		
3	SP157402	调整垫	SPACER WASHER			1		
3	SP149103	隔离垫圈	SPACER WASHER			1		
3	SP149104	隔离垫圈	SPACER WASHER			1		
3	SP149105	隔离垫圈	SPACER WASHER			1		
3	SP149106	隔离垫圈	SPACER WASHER			1		
3	SP149107	隔离垫圈	SPACER WASHER			1		
3	SP149108	隔离垫圈	SPACER WASHER			1		
3	SP129179	隔离环	SPACER RING			1		
3	SP158278	调整垫	SPACER WASHER			1		
4	SP125254	滚子轴承	ROLLER BEARING			1		
5	SP129181	垫圈	WASHER			1		
6	SP125268	轴封	SHAFT SEAL			1		
7	SP149086	六角螺栓	HEXAGON SCREW			8		
8	SP100235	带槽螺母	NUT			1		
9	SP125280	O形圈	O-RING			1		
10	SP149458	螺塞	SCREW PLUG			2		
11	SP149508	轴承凸缘	BEARING FLANGE			1		

12	SP106798	O形圈	O-RING			1		
13	SP149112	轴承壳	BEARING HOUSING			1		
14	SP129169	补偿垫圈	SHIM			1		

SP148587_000_00 桥托架
AXLE DRIVE HOUSING

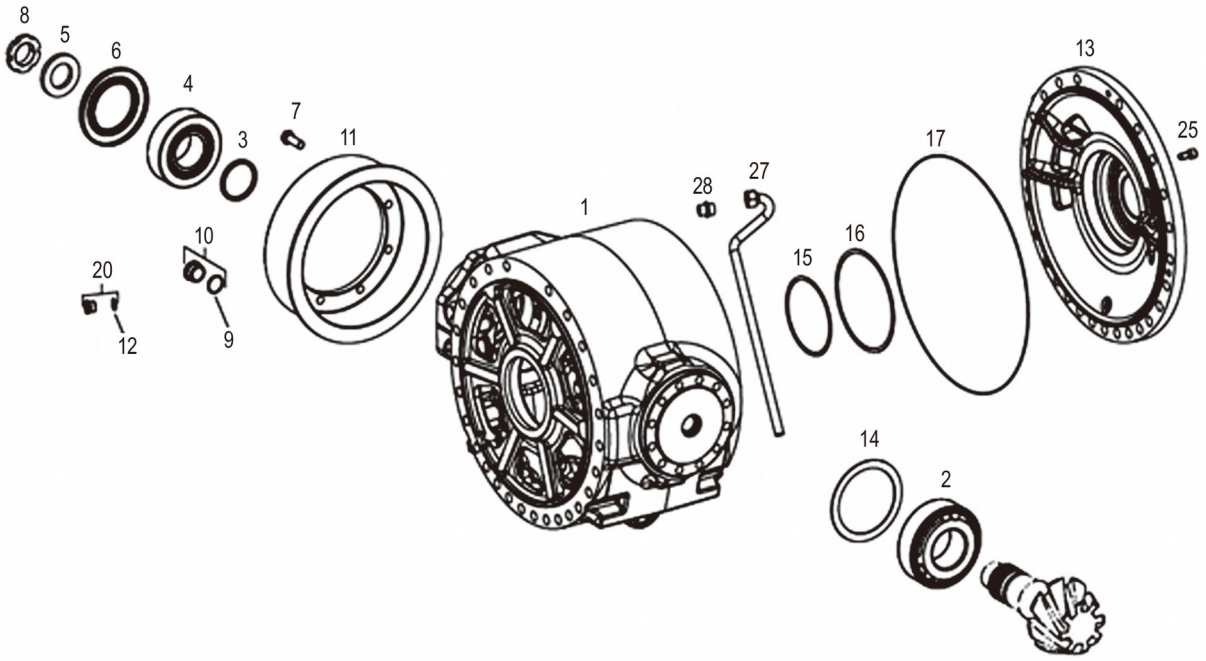
8
5
6
4
3
7
11
10
20
12
9
1
28
27
15
16
17
13
25
14
2

SP148587_000_00 桥托架 AXLE DRIVE HOUSING

件号 ITEM	部件号 PART NO.	零件名称 CH	PART NAME EN	服务代码 SC	互换性 IA	数量 Q'TY	规格 SP.	备注 RE
14	SP129170	补偿垫圈	SHIM			1		
14	SP129171	补偿垫圈	SHIM			1		
14	SP129172	补偿垫圈	SHIM			1		
14	SP129173	补偿垫圈	SHIM			1		
15	SP129180	补偿垫圈	SHIM			1		
15	SP129178	补偿垫圈	SHIM			1		
15	SP129177	补偿垫圈	SHIM			1		
15	SP129174	补偿垫圈	SHIM			1		
15	SP129176	补偿垫圈	SHIM			1		
15	SP129175	补偿垫圈	SHIM			1		
15	SP157412	调整垫片	SHIM			1		
16	SP125264	补偿垫圈	SHIM			1		
16	SP125262	补偿垫圈	SHIM			1		
16	SP125265	补偿垫圈	SHIM			1		
16	SP125266	补偿垫圈	SHIM			1		
16	SP125267	补偿垫圈	SHIM			1		
16	SP125263	补偿垫圈	SHIM			1		
16	SP149498	衬垫	SHIM			1		
17	SP125281	O形圈	O-RING			1		
20	SP149330	螺塞	SCREW PLUG			1		
25	SP149087	螺栓	CAP SCREW			3		
27	SP149503	冷却器进出油管	OIL TUBE			1		
28	SP149088	导管节	PIPE UNION			1		

SP148588_000_00 输入装置

INPUT

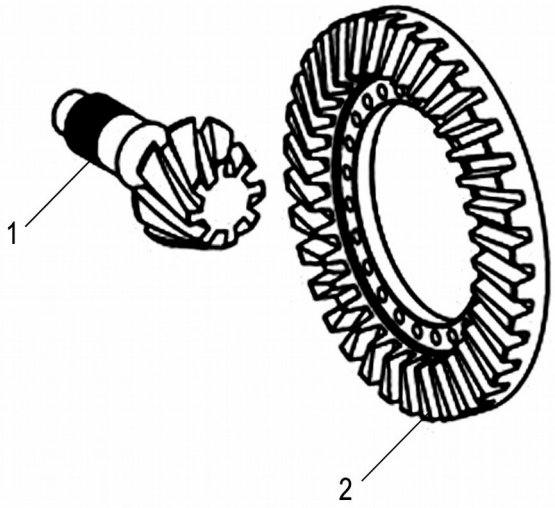
1
2

SP148588_000_00 输入装置 INPUT

件号 ITEM	部件号 PART NO.	零件名称 CH	PART NAME EN	服务代码 SC	互换性 IA	数量 Q'TY	规格 SP.	备注 RE
1	SP149499	齿轮	PINION			1		
2	SP149500	大螺旋锥齿轮	CROWN WHEEL			1		

SP148590_000_00 多盘自锁差速器

LIMIT.SLIP DIFF

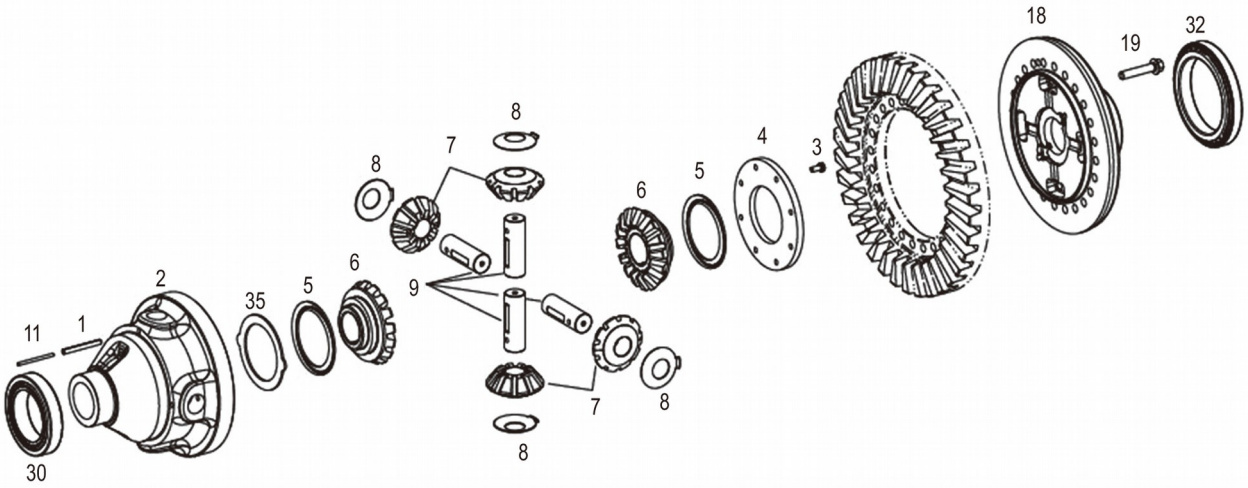
18
19
32
8
7
8
4
3
6
5
6
2
35
5
9
11
1
7
8
30
8

SP148590_000_00 多盘自锁差速器 LIMIT.SLIP DIFF

件号 ITEM	部件号 PART NO.	零件名称 CH	PART NAME EN	服务代码 SC	互换性 IA	数量 Q'TY	规格 SP.	备注 RE
1	SP125260	张紧销钉	SLOTPIN			4		
2	SP129209	差速壳	DIFFHOUSING			1		
3	SP100101	螺栓	Bolt			8		
4	SP129205	垫圈	WASHER			1		
5	SP129167	半轴齿轮垫片	SNAP RING			2		
6	SP129200	半轴齿轮	HALF SHAFT GEAR			2		
7	SP129190	锥齿轮	BEVEL GEAR			4		
8	SP129168	半轴齿轮垫片	SNAP RING			4		
9	SP129208	差速轴	DIFFERENTIAL AXLE			4		
11	SP129163	张紧销钉	SNAP RING			4		
18	SP129217	差速壳盖	DIFFCOVER			1		
19	SP129188	锁紧螺栓	LOCKING SCREW			24		
30	SP125253	滚子轴承	ROLLER BEARING			1		
32	SP148769	滚锥轴承	TAPERED ROLLER BEARING 160 000×220 000×32 000	E		1		改用SP148769
35	SP129207	垫圈	SNAP RING			1		

SP148591_000_00 前桥轮毂

AXLE CASING

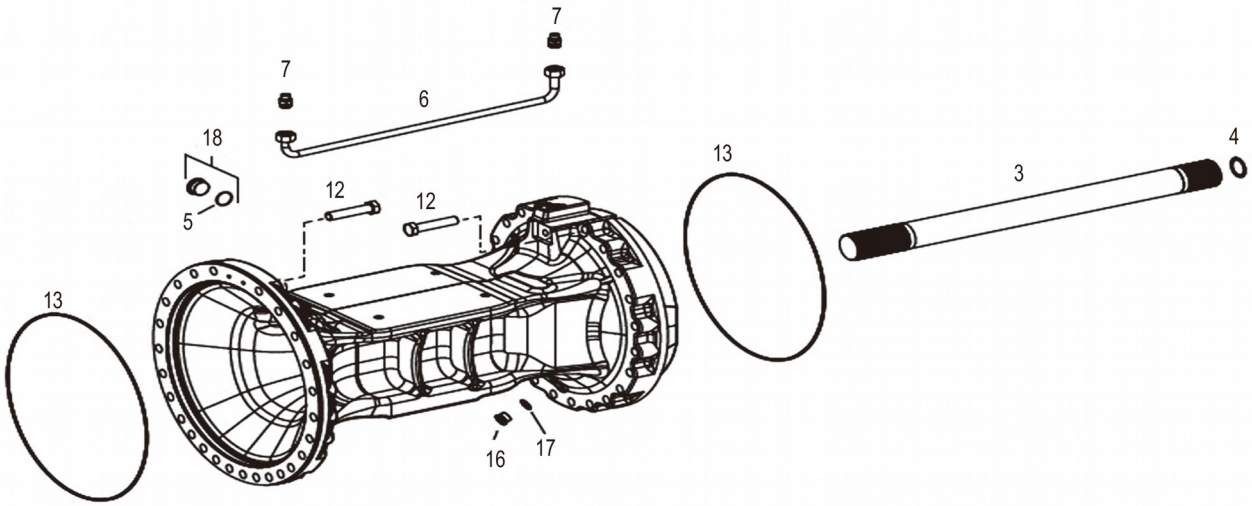
7
7
6
18
5
12
12
13
4
3
13
16
17

SP148591_000_00 前桥轮毂 AXLE CASING

件号 ITEM	部件号 PART NO.	零件名称 CH	PART NAME EN	服务代码 SC	互换性 IA	数量 Q'TY	规格 SP.	备注 RE
3	SP149504	半轴：40Cr	STUB SHAFT			1		
4	SP129166	垫圈	SNAP RING			1		
4	SP157418	垫圈	WASHER			1		
4	SP157419	垫圈	WASHER			1		
5	SP125280	O形圈	O-RING			1		
6	SP149502	刹车管	BRAKE TUBE			1		
7	SP129165	螺杆式套	SCREW-IN SLEEVE			2		
12	SP149376	六角螺钉	HE×AGON SCREW			26		
13	SP125281	O形圈	O-RING			1		
16	SP157450	螺塞	SCREW PLUG			1		
17	SP149328	密封圈	SEALING RING			1		
18	SP149457	螺塞	SCREW PLUG			1		

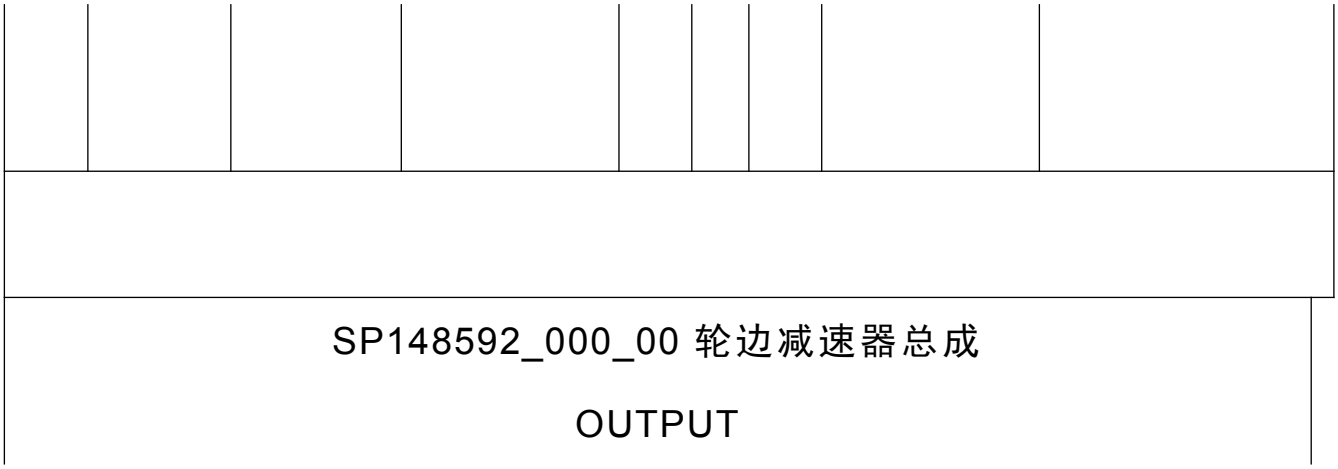
SP148592_000_00 轮边减速器总成
OUTPUT

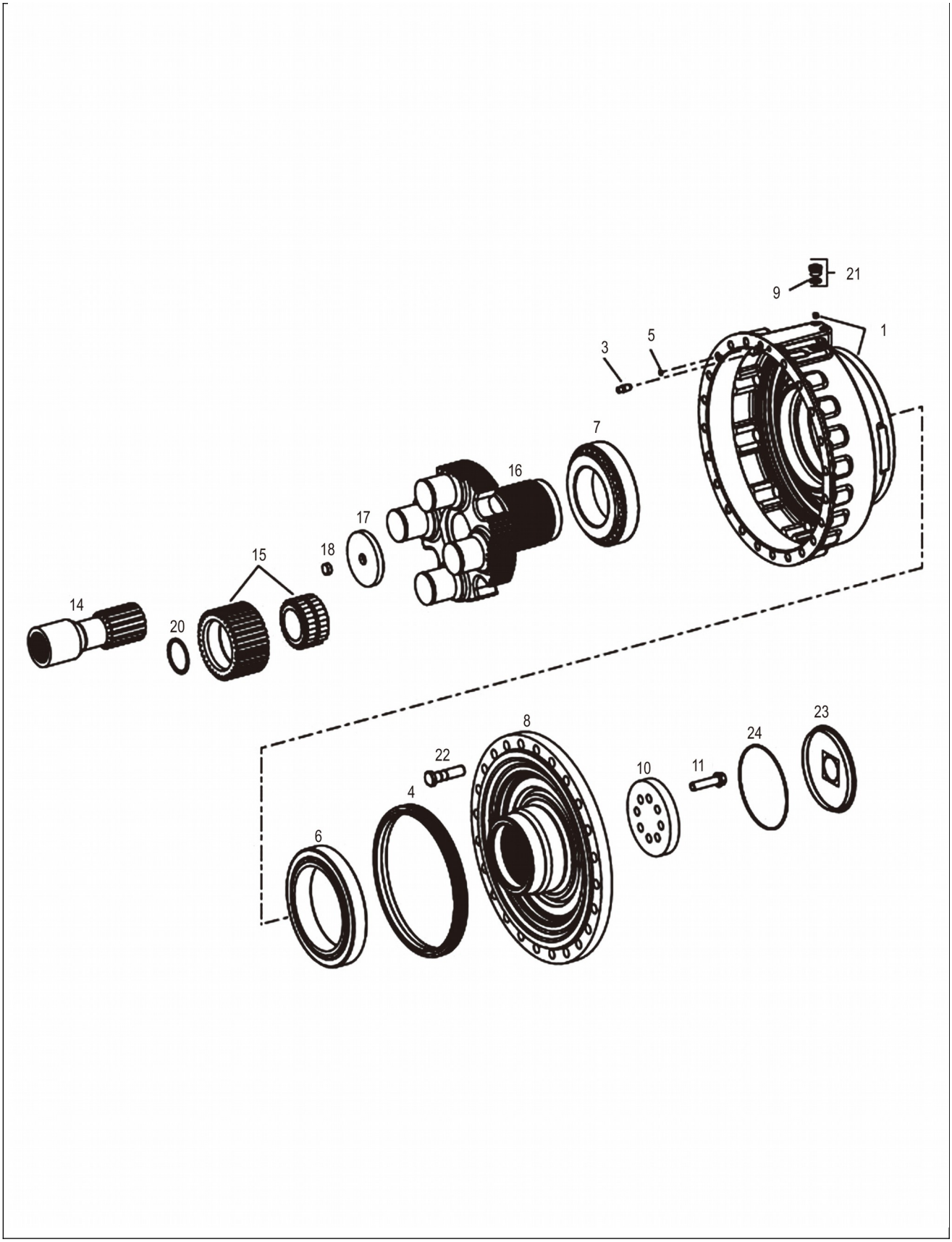
21
9
1
5
3
7
16
17
18
15
14
20
8
22
24
23
10
11
4
6

SP148592_000_00 轮边减速器总成 OUTPUT

件号 ITEM	部件号 PART NO.	零件名称 CH	PART NAME EN	服务代码 SC	互换性 IA	数量 Q'TY	规格 SP.	备注 RE
1	SP149501	制动壳体	BRAKE HOUSING			1		
3	SP125259	排气阀	Valve, Exhaust			1		
4	SP125261	防滑圈	SLIDE RING SEAL			1		
5	SP125282	O形圈	O-RING			1		
6	SP125257	滚子轴承	ROLLER BEARING			1		
7	SP125256	滚子轴承	ROLLER BEARING			1		
8	SP158290	输出轴	OUTPUT SHAFT			1		
9	SP100059	O形圈	O RING			1		
10	SP157391	密封盖	COVER			1		
11	SP125270	锁紧螺栓	LOCKING SCREW			1		
14	SP149506	太阳轮轴	SUN GEAR SHAFT			8		
15	SP129192	行星轮	PLANET GEAR			4		
15	SP129194	行星轮	PLANET GEAR			1		
16	SP129199	行星轮架	PLANETARY CARRIER			1		
17	SP129196	盖	CAP			1		
18	SP125273	定位销	DOWEL PIN			1		
20	SP125277	卡环	SNAP RING			1		
21	SP149343	螺旋塞	SCREW PLUG			1		
22	SP125274	轮辋螺栓	SNAP RING			23		
23	SP125286	盖	CAP			1		
24	SP125283	O形圈	O-RING			1		

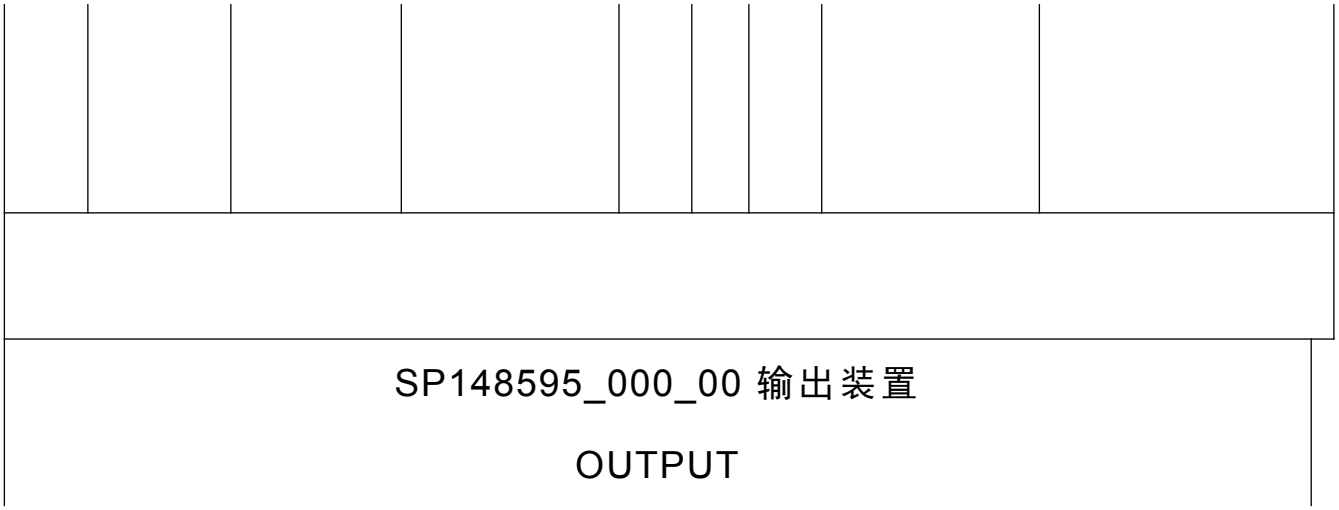

SP148595_000_00 输出装置

OUTPUT

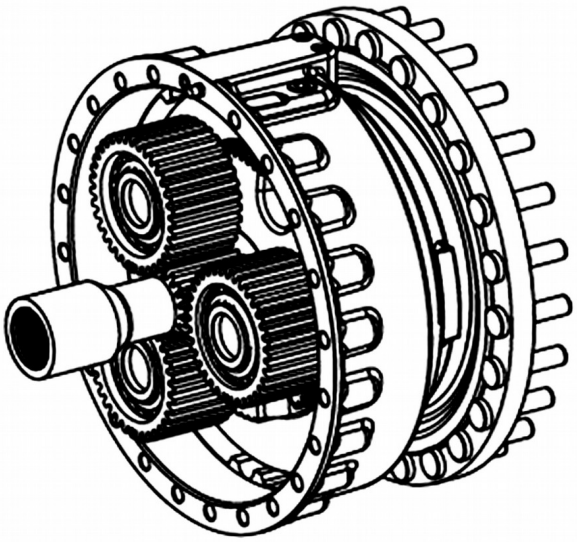

SP148595_000_00 输出装置 OUTPUT

件号 ITEM	部件号 PART NO.	零件名称 CH	PART NAME EN	服务代码 SC	互换性 IA	数量 Q'TY	规格 SP.	备注 RE
0		虚拟零件一	VIRCUAL PART	A		1		

01E0386_000_00 轮胎轮辋系统

TYRE&RIM AS

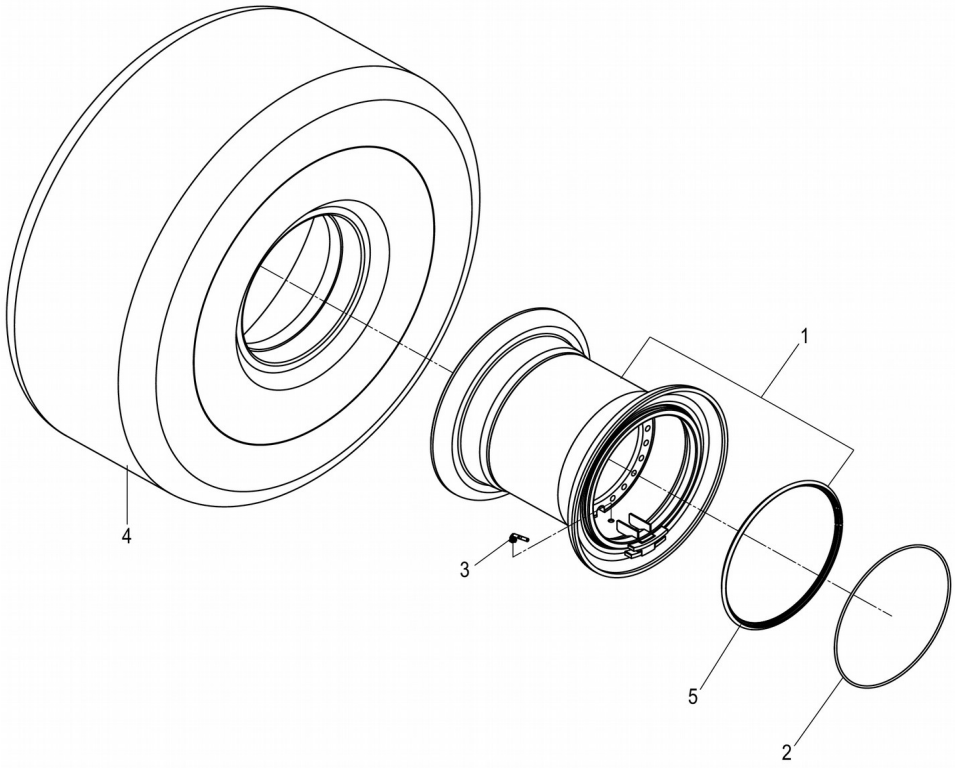

01E0386_000_00 轮胎轮辋系统 TYRE&RIM AS

件号 ITEM	部件号 PART NO.	零件名称 CH	PART NAME EN	服务代码 SC	互换性 IA	数量 Q'TY	规格 SP.	备注 RE
1	41C1188	轮辋总成	RIM AS			1	25-25.00/3.5	
2	12B0267	O形圈	O-RING			1	OR325	
3	41C0035	气门嘴	DEFLATING VALVE			1	Z4-02-1	

4	16B0029P01	轮胎	TYRE	E		1		
4	16B0029P02	轮胎	TYRE	E		1		
5	55A3770	锁圈	LOCK RING			1		

05Y0447_000_00 双变系统

GEARBOX & TORQUE CONVERTER AS

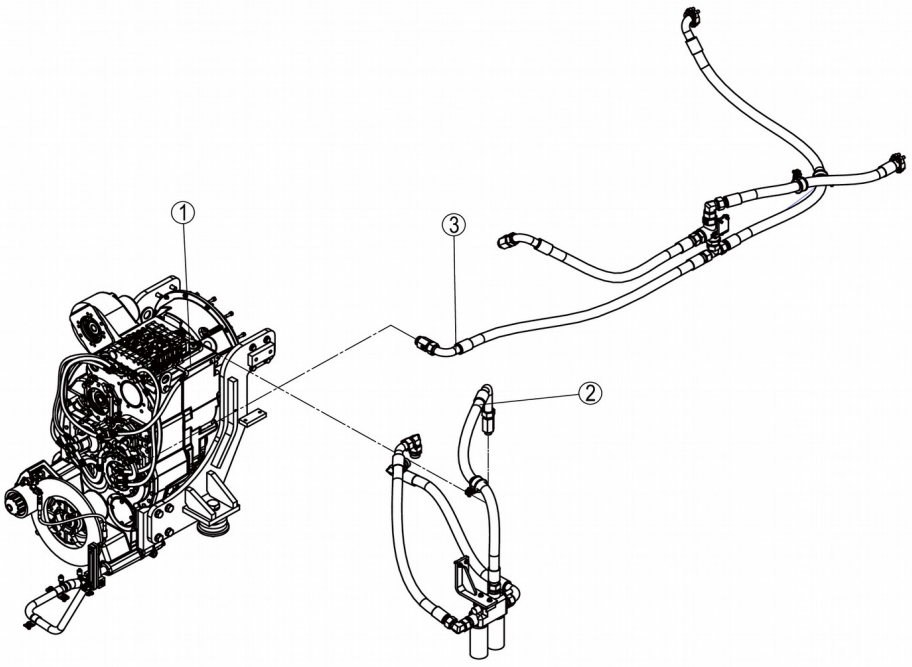

件号 ITEM	部件号 PART NO.	零件名称 CH	PART NAME EN	服务代码 SC	互换性 IA	数量 Q'TY	规格 SP.	备注 RE

1	42C2175	变矩器-变速箱安装	GEARBOX&TORQUE CONVERTER MOUNTING	A		1		
2	00C3815	滤油管路总成	FILTER LINES AS	C		1		
3	00C4052	散热管路	COOLER LINES	C		1		

42C2175_000_00 变矩器-变速箱安装

GEARBOX&TORQUE CONVERTER MOUNTING

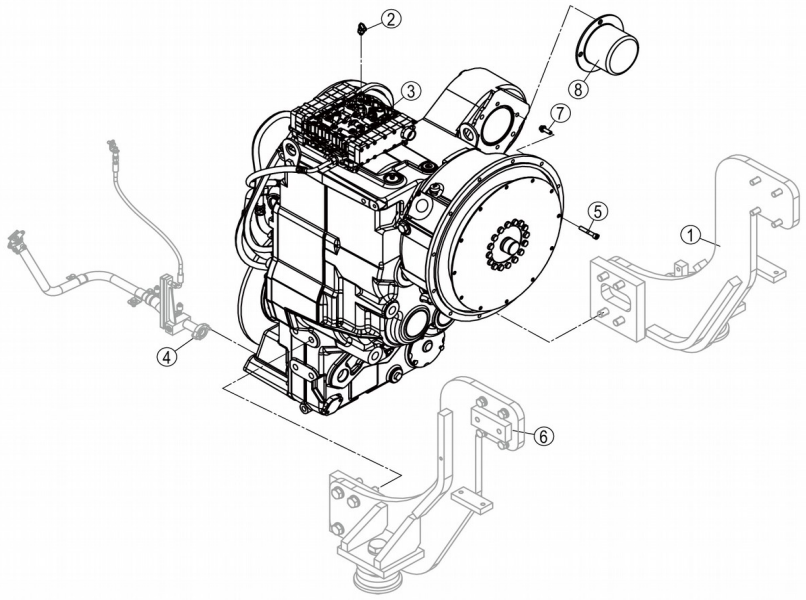

42C2175_000_00 变矩器-变速箱安装 GEARBOX&TORQUE CONVERTER MOUNTING

件号	部件号	零件名称	PART NAME	服务代	互换	数量	规格	备注

ITEM	PART NO.	CH	EN	码 SC	性 IA	Q'TY	SP.	RE
1	22C2403	支座总成	BRACKET AS	C		1		
2	31C2662	可调接头	CONNECTOR			1		
3	42C0750	变矩器-变速箱总成	GEARBOX & TORQUE CONVERTER AS			1		改用42C1330
4	00C5741	加油管	FIILLER TUBE	C		1		
5	77A1800	螺栓	BOLT			12	M10×60-10.9	
6	22C2402	支座总成	BRACKET AS	C		1		
7	01B1190	螺栓	BOLT			12	M10×30-10.9-ZN.D	
8	53A2237	端盖	COVER			1		

00C5741_000_00 加油管

FIILLER TUBE

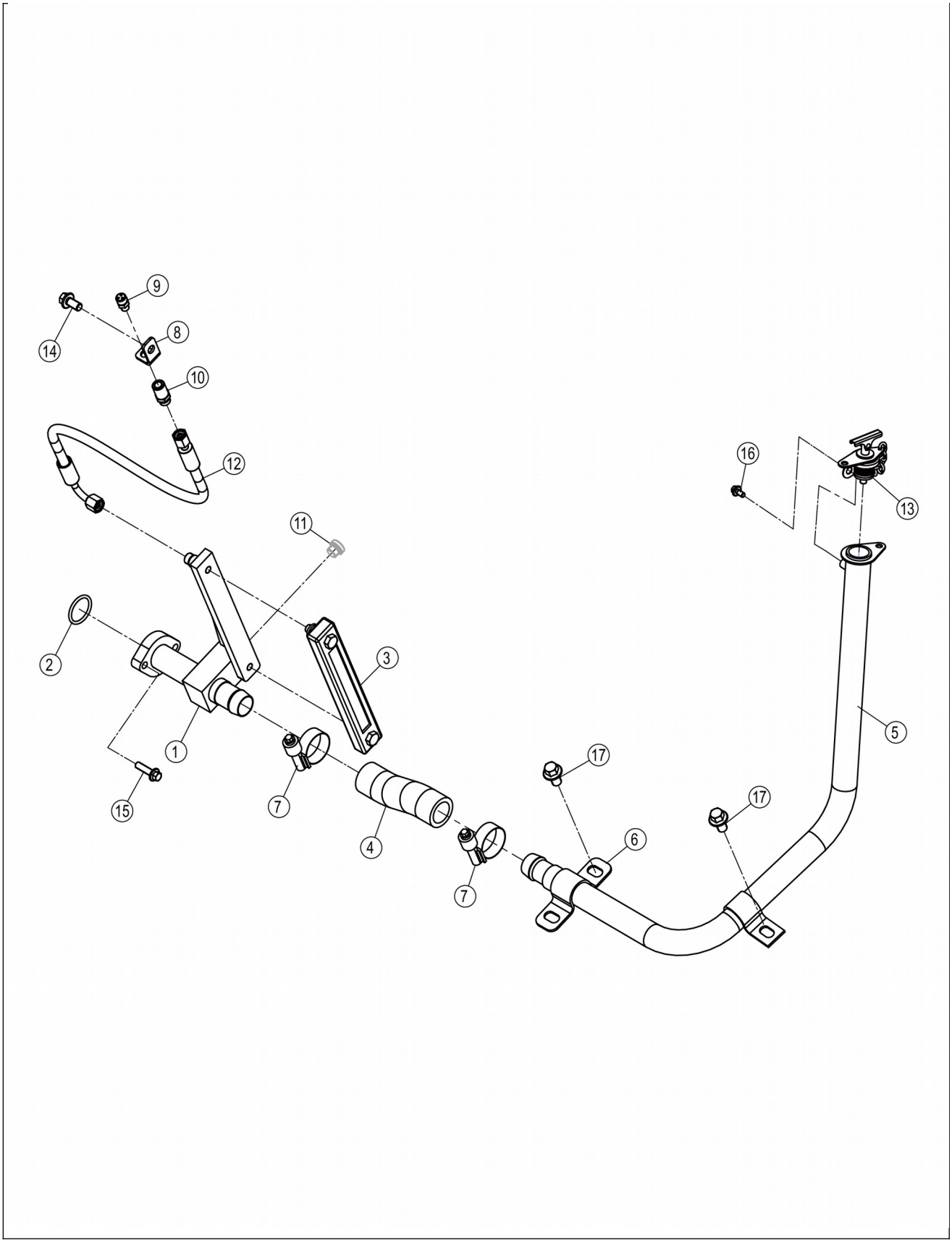
9
14
8
10
12
16
13
11
2
3
5
1
17
15
7
4
6
17
7

00C5741_000_00 加油管 FIILLER TUBE

件号 ITEM	部件号 PART NO.	零件名称 CH	PART NAME EN	服务代码 SC	互换性 IA	数量 Q'TY	规格 SP.	备注 RE
1	09D6675	加油管	FIILLER TUBE			1		
2	12B1696	O形圈	O-RING			1	32.5×3.55	
2	12B0445	O形圈	O-RING			1	32.92×3.53	
3	52C0509	液位计	DIPSTICK		ED	1	\	EC0000168710_6,CLG890HZCKL601610,替换后
3	52C0285	液位计	DIPSTICK		ED	1		EC0000168710_6,CLG890HZCKL601610,替换前
4	32A3547	软管	HOSE			1		
5	09D7410	加油管	FIILLER TUBE			1		
6	99A0290	管夹	CLAMP			1		
7	09C1447	垫片卡箍	CLAMP			2	Φ32-Φ54	
8	19A3487	弯板	PLATE			1		
9	38C0293	呼吸器	RESPIRATOR			1		
10	00A6909	接头	JOINT			1		
11	44C0798	堵头	PLUG			1		
12	05C6243	软管总成	HOSE AS			1		
13	52C0317	加油口盖	OIL FILLER CAP		-	1		EC0000139656_1,6-121批 GL560691,替换后
13	52C0394	加油口盖	OIL FILLER CAP	E	-	1		EC0000139656_5,6-121批 GL560691,替换前
14	01B1277	螺栓	BOLT			1	M10×20-8.8-ZN.D	
15	06B0059	垫圈	WASHER		-	3	12-140HV-ZN.D	EC0000139656_4,6-121批 GL560691,替换前
15	01B1370	螺栓	BOLT		-	3	M12×25-8.8-ZN.D	EC0000139656_3,6-121批 GL560691,替换前
15	01B1291	螺栓	BOLT			2	M8×30-8.8-ZN.D	
16	02B0147	螺栓	BOLT			1	M6×12-8.8-ZN.D	
17	01B1394	螺栓	BOLT		-	3	M12×20-8.8-ZN.D	EC0000139656_2,6-121批 GL560691,替换后

52C0394_000_00 加油口盖

OIL FILLER CAP

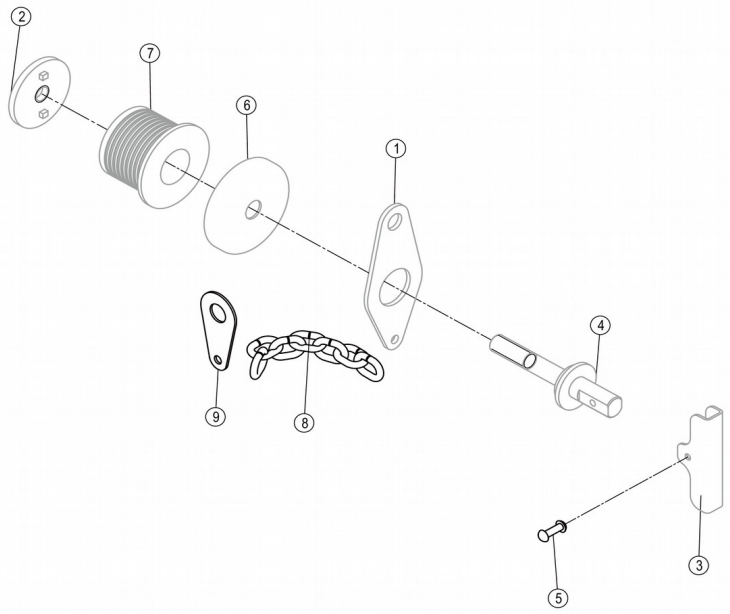

52C0394_000_00 加油口盖 OIL FILLER CAP

件号 ITEM	部件号 PART NO.	零件名称 CH	PART NAME EN	服务代码 SC	互换性 IA	数量 Q'TY	规格 SP.	备注 RE

1		板	PLATE	A		1		
2		下盖	LOWER CAP	A		1		
3		弯板	PLATE	A		1		
4		杆	ROD	A		1		
5	09B0022	铆钉	RIVET			1	3×12	
6		封盖	CAP	A		1		
7		橡胶塞	RUBBER PLUG	A		1		
8	77A0001	铁链	CHAIN			1		
9	57A0009	垫片	GASKET			1		

01Y0366_000_00 轮胎轮辋系统

TYRE&RIM AS

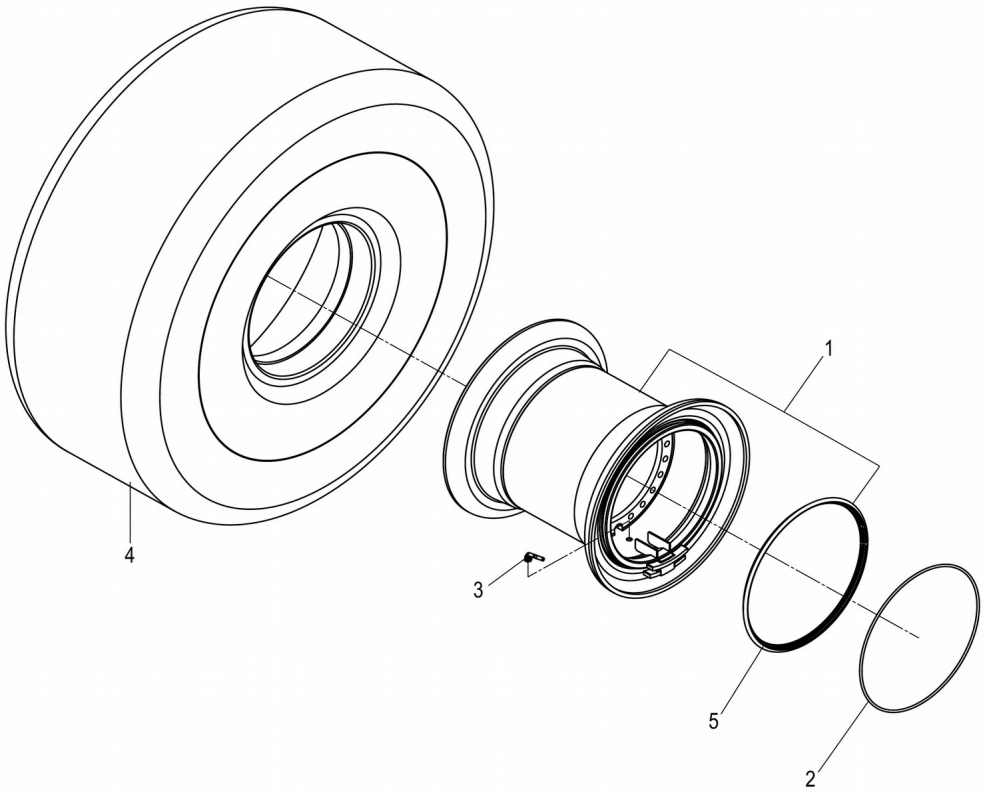

01Y0366_000_00 轮胎轮辋系统 TYRE&RIM AS

件号 ITEM	部件号 PART NO.	零件名称 CH	PART NAME EN	服务代码 SC	互换性 IA	数量 Q'TY	规格 SP.	备注 RE
1	41C1188	轮辋总成	RIM AS			1	25-25.00/3.5	
2	12B0267	O形圈	O-RING			1	OR325	
3	41C0035	气门嘴	DEFLATING VALVE			1	Z4-02-1	
4	16B0174P01	子午轮胎	RADIAL TYRE	E		1	29.5R25 ★★/L-5	
5	55A3770	锁圈	LOCK RING			1		

制动系统 BRAKE SYSTEM

20Y0318_001_00 制动系统

BRAKE SYSTEM

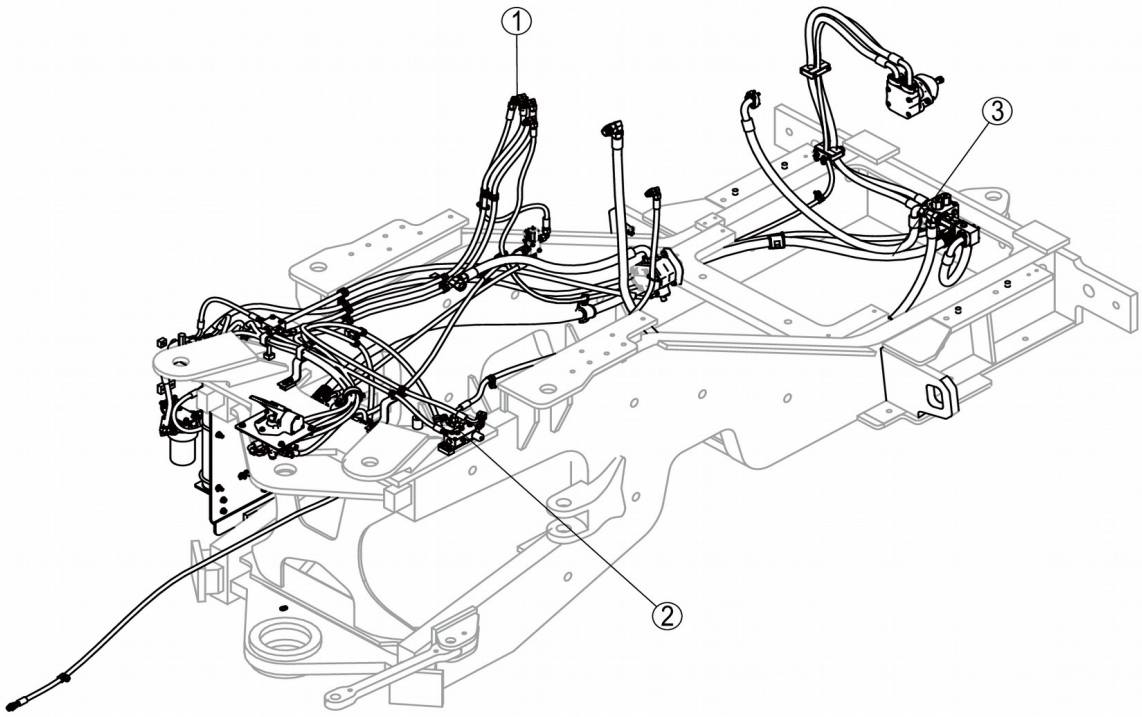

20Y0318_001_00 制动系统 BRAKE SYSTEM

件号 ITEM	部件号 PART NO.	零件名称 CH	PART NAME EN	服务代码 SC	互换性 IA	数量 Q'TY	规格 SP.	备注 RE
1	00C5522	制动管路	BRAKE LINES	C		1		
2	21Y0211	紧急&停车制动系统	PARKING BRAKE SYSTEM	A	XF	1		EC0000167754_2,5-301批 KL600806,替换后
3	00C5518	散热管路	COOLER LINES	C		1		

00C5518_003_00 散热管路

COOLER LINES

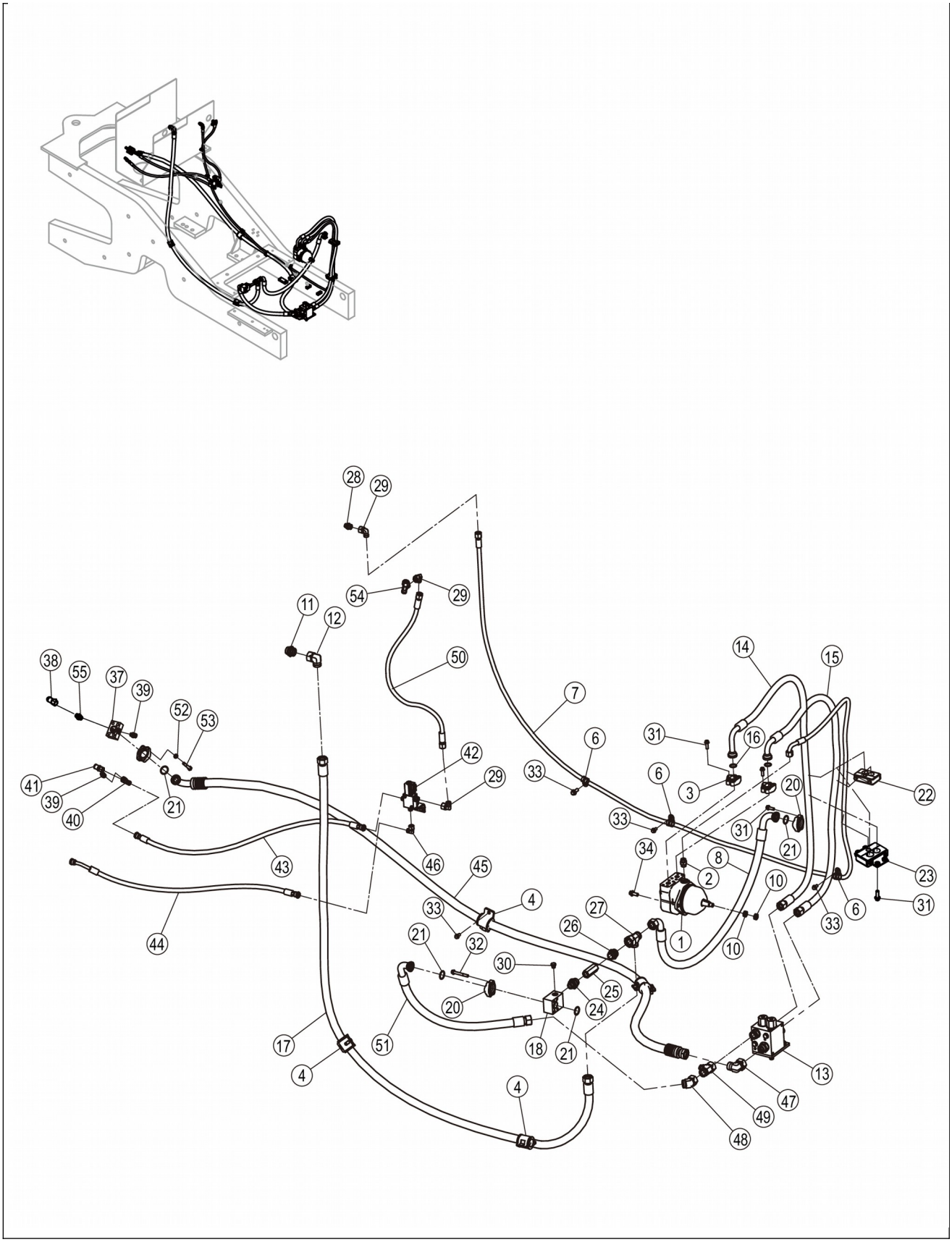
28
29
54
29
11
12
50
38
55
37
39
52
53
41
39
40
21
42
29
43
46
45
44
4
33
21
32
30
25
20
24
51
18
21
17
4
4
7
6
33
31
16
14
15
6
3
20
22
33
31
21
34
8
2
10
23
27
26
1
10
33
6
31
13
47
49
48

00C5518_003_00 散热管路 COOLER LINES

件号 ITEM	部件号 PART NO.	零件名称 CH	PART NAME EN	服务代码 SC	互换性 IA	数量 Q'TY	规格 SP.	备注 RE
1	11C1077	柱塞马达	PISTON MOTOR			1		
2	30C0316	直接头	CONNECTOR			1		
3	04A0252	法兰压板	SPLIT FLANGE			2	50.8×23.8	
4	09C0466	管夹总成	CLAMP AS	C		4		
6	09C1624	软管夹	CLAMP			3		
7	66C5165	软管总成	HOSE AS			1		
8	07C6429	软管总成	HOSE AS			1		
9	07C6430	软管总成	HOSE AS			1		
10	03B0181	螺母	NUT			2	M16×1.5-05-ZN.D	
11	30C0273	接头	CONNECTOR			1		
12	31C0095	过渡接头	CONNECTOR			1		
13	12C5939	电磁换向阀	DIRECTIONAL VALVE	C		1		
14	66C5166	软管总成	HOSE AS			1		
15	66C5167	软管总成	HOSE AS			1		
16	12B0444	O形圈	O-RING			2	24.99×3.53	
17	66C5168	软管总成	HOSE AS			1		
18	04A3568	法兰	FLANGE			1		
20	72A0628	压板	PLATE			3		
21	12B0445	O形圈	O-RING			5	32.92×3.53	
22	09C1772	管夹	CLAMP			1		
23	09C1802	管夹	CLAMP		N	1		EC0000158622_1,6-232批 JL591126,替换后
24	30C2778	接头	FITTING			1		
25		单向阀	CHECK VALVE	E		1		
26	30C0262	接头	CONNECTOR			1		
27	30W0073	三通接头	TEE			1		
28	30C0080	接头	CONNECTOR			1		
29	31C0114	弯接头	CONNECTOR			3		
30	44C0152	堵头	PLUG			1		
31	01B1279	螺栓	BOLT			16	M10×30-8.8-ZN.D	
32	01B1367	螺栓	BOLT			4	M10×80-8.8-ZN.D	
33	01B1277	螺栓	BOLT			3	M10×20-8.8-	

							ZN.D	
34	01B1283	螺栓	BOLT			2	M12×30-8.8-ZN.D	
37	04A3843	法兰	FLANGE			1		
38	44C0141	测压接头	JOINT		N	1		EC0000160407_8,替换后
39	30C0224	接头	CONNECTOR			2		
40	32C0172	三通接头	TEE			1		
41	44C0114	测压接头	JOINT			1		
42	12C5937	比例阀	PROPORTIONAL VALVE	C		1		

00C5518_003_00 散热管路
COOLER LINES

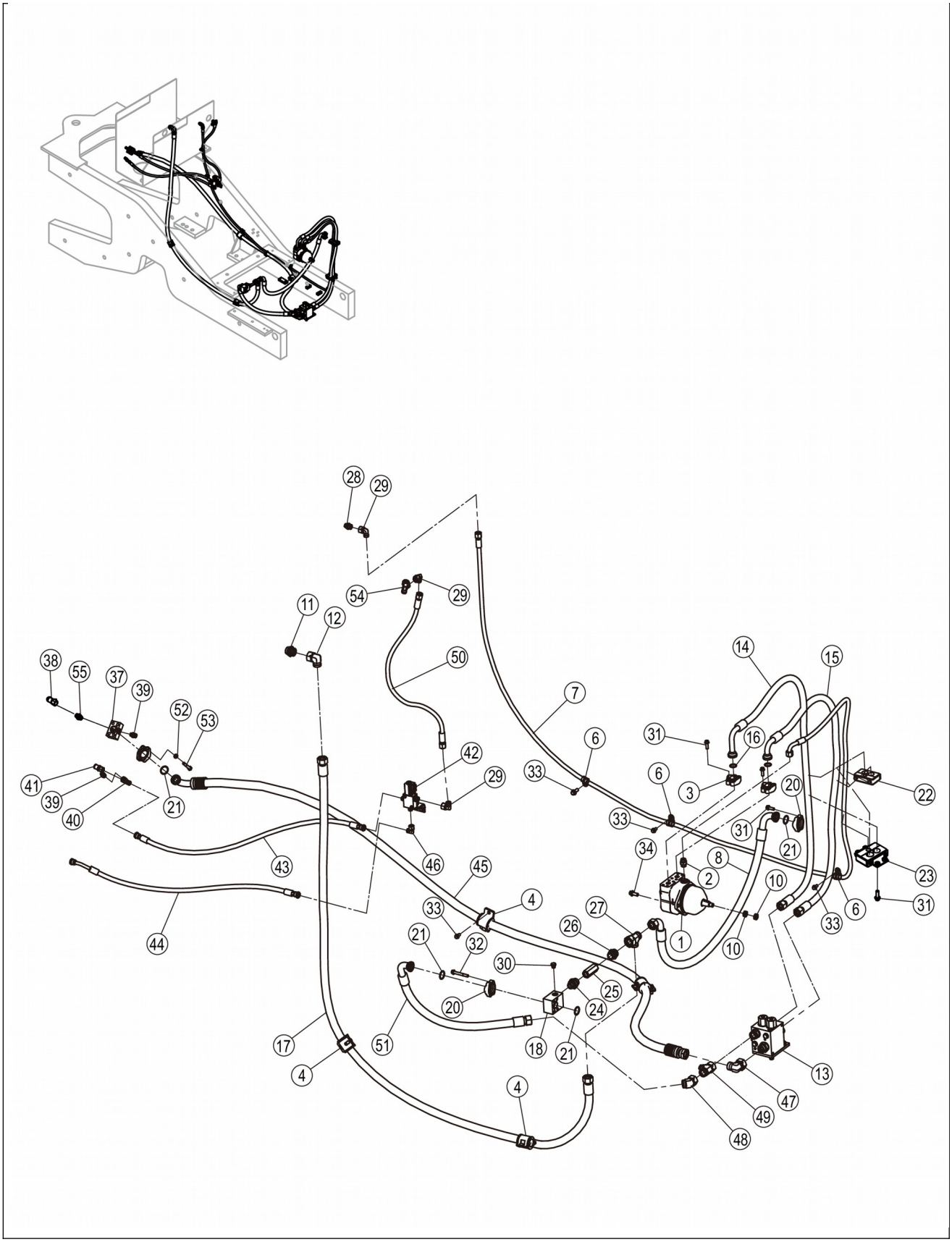
28
29
54
29
11
12
50
38
55
37
39
52
53
41
39
40
21
42
29
43
46
45
44
4
33
21
32
30
25
20
24
51
18
21
17
4
4
7
6
33
31
16
14
15
6
3
20
22
33
31
21
34
8
2
10
23
27
26
1
10
33
6
31
13
47
49
48

00C5518_003_00 散热管路 COOLER LINES

件号 ITEM	部件号 PART NO.	零件名称 CH	PART NAME EN	服务代码 SC	互换性 IA	数量 Q'TY	规格 SP.	备注 RE
43	66C7986	软管总成	HOSE AS			1		
44	66C7987	软管总成	HOSE AS			1		
45	07C7607	软管总成	HOSE AS			1		
46	31C0102	弯接头	ELBOW			1		
47	31C0088	弯接头	ELBOW			1		
48	31C1803	弯接头	ELBOW			1		
49	32C0143	三通接头	TEE			1		
50	66C7990	软管总成	HOSE AS			1		
51	66C7058	软管总成	HOSE AS		-	1		EC0000134639_11,替换前
52	06B0008	垫圈	WASHER			4	12	
53	01B0100	螺栓	BOLT			4	M10×65-8.8-ZN.D	用01B0651
54	32C0121	三通接头	TEE		I	1	CC-22	EC0000134639_9,替换后
55	30C0232	接头	CONNECTOR			1		

09C1772_000_00 管夹

CLAMP

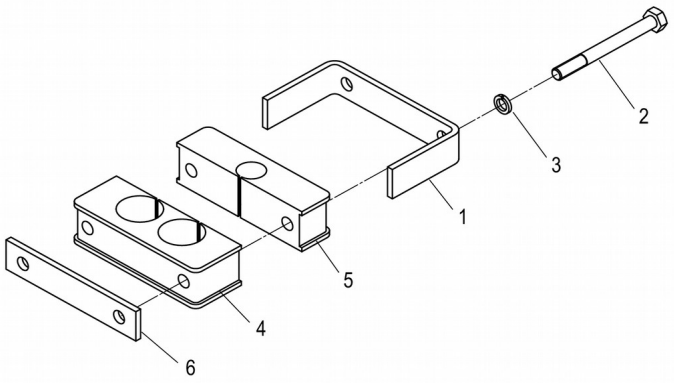

09C1772_000_00 管夹 CLAMP

件号 ITEM	部件号 PART NO.	零件名称 CH	PART NAME EN	服务代码 SC	互换性 IA	数量 Q'TY	规格 SP.	备注 RE
1		弯板	PLATE	A		1		
2	00B0199	螺栓	BOLT			2	M8×80-8.8-ZN.D	
3	06B0006	垫圈	WASHER			2	8	
4		管夹	CLAMP	A		1		
5		管夹	CLAMP	A		1		
6		板	PLATE	A		1		

09C1802_000_00 管夹

CLAMP

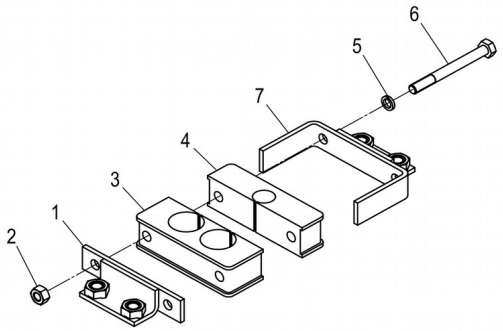

09C1802_000_00 管夹 CLAMP

件号 ITEM	部件号 PART NO.	零件名称 CH	PART NAME EN	服务代码 SC	互换性 IA	数量 Q'TY	规格 SP.	备注 RE
1		支架	BRACKET	A		1		
2	03B0021	螺母	NUT			2	M8-8-ZN.D	
3		管夹	CLAMP	A		1		
4		管夹	CLAMP	A		1		
5	06B0006	垫圈	WASHER			2	8	

6	00B0199	螺栓	BOLT			2	M8×80-8.8-ZN.D	
7		支架	BRACKET	A		1		

11C1077_000_00 柱塞马达

PISTON MOTOR

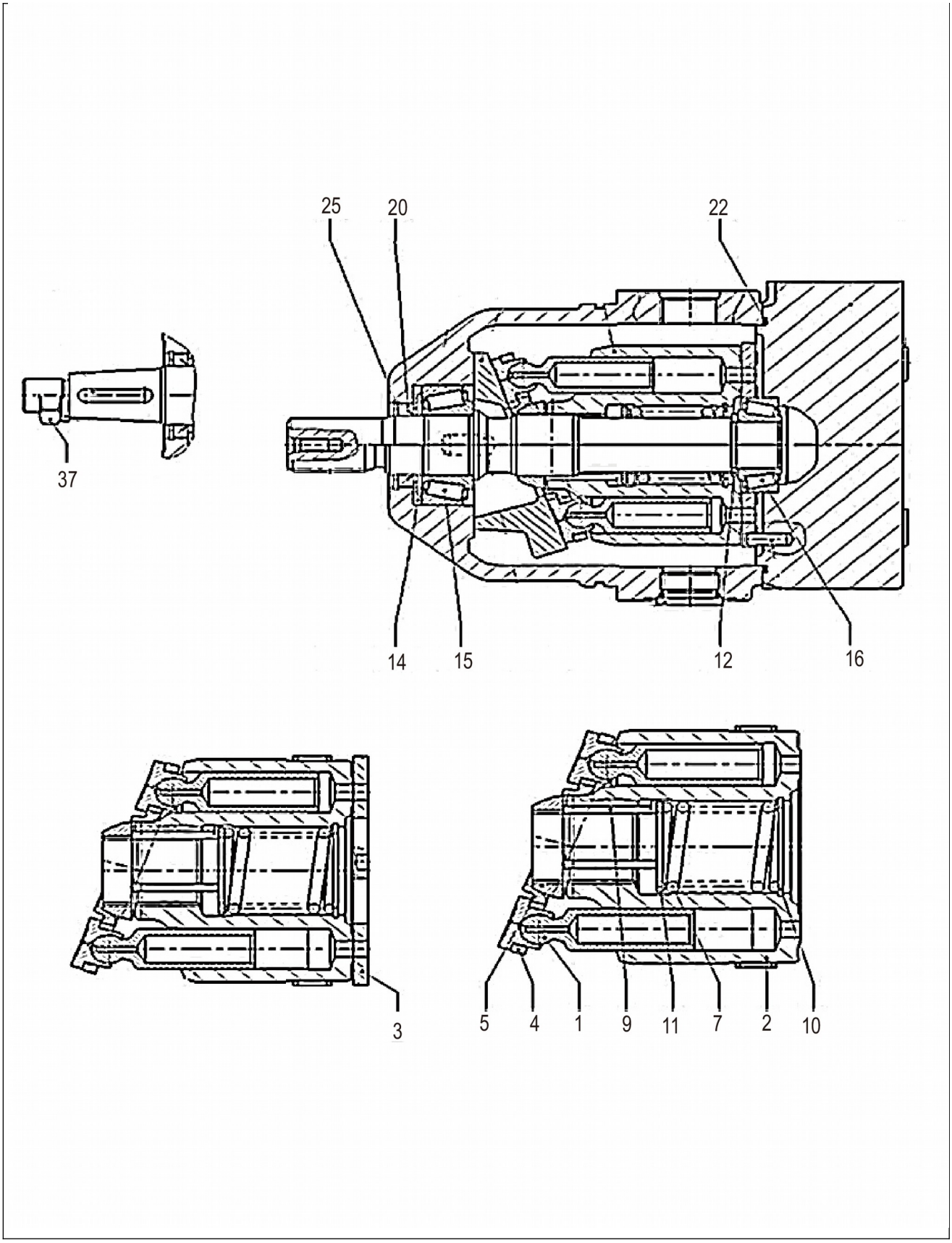
25
20
22
37
14
15
12
16
3
5
4
1
9
11
7
2
10

11C1077_000_00 柱塞马达 PISTON MOTOR

件号 ITEM	部件号 PART NO.	零件名称 CH	PART NAME EN	服务代码 SC	互换性 IA	数量 Q'TY	规格 SP.	备注 RE
1	SP155408	柱塞	PISTON			9		
3	SP155407	配流盘	CONTROL PLATE			1		
4	SP155409	回程盘	RETAINING PLATE			1		
5	SP155497	回程球	RETAINING BALL			1		
7	SP155498	回程弹簧	SPRING			1		
9	SP155499	回程销	PRESSURE PIN			3		
10	SP155500	V形圈	V-RING			1		
11	SP155501	支撑盘	BACK-UP PLATE			1		
12	SP155399	调整垫片	ADJUSTMENT SHIM			1		
14	SP155400	止推环	STOP RING			1		
15	SP155401	滚锥轴承	TAPERED-ROLLER BEARING			1		
16	SP155402	滚锥轴承	TAPERED-ROLLER BEARING			1		
20	SP155403	轴封	SHAFT SEAL RING			1		
22	SP155404	O形圈	O-RING			1		
25	SP155405	卡环	RETAINING RING			1		
37	SP155406	锁定螺母	LOCKING SCREW			1		

12C5937_000_00 比例阀

PROPORTIONAL VALVE

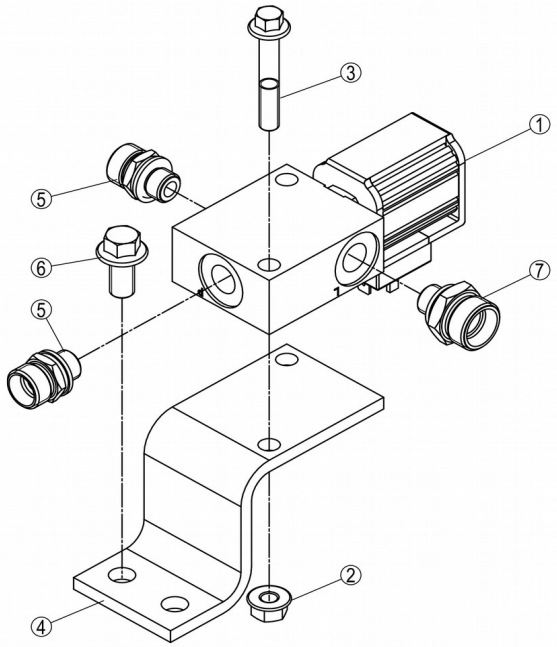

12C5937_000_00 比例阀 PROPORTIONAL VALVE

件号	部件号	零件名称	PART NAME	服务代	互换	数量	规格	备注

ITEM	PART NO.	CH	EN	码 SC	性 IA	Q'TY	SP.	RE
1	12C4412	比例阀	PROPORTIONAL VALVE			1		
2	03B2081	螺母	NUT			2	M8-8-ZN.D	
3	01B1359	螺栓	BOLT			2	M8×50-8.8-ZN.D	
4	48A3296	弯板	PLATE			1		
5	30C0242	接头	CONNECTOR			2		
6	01B1277	螺栓	BOLT			2	M10×20-8.8-ZN.D	
7	30C0109	接头	CONNECTOR		-	1		EC0000134639_17,替换后

12C4412_000_00 比例阀

PROPORTIONAL VALVE

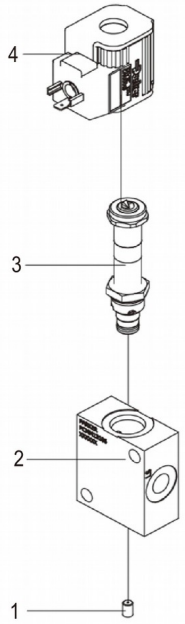

12C4412_000_00 比例阀 PROPORTIONAL VALVE

件号 ITEM	部件号 PART NO.	零件名称 CH	PART NAME EN	服务代码 SC	互换性 IA	数量 Q'TY	规格 SP.	备注 RE
1	SP178543	阻尼	DAMPING			1		
2	SP178544	阀体	VALVE BODY			1		
3	SP190265	比例溢流阀	PROPORTIONAL			1		

4	31B0457	线圈	OVERFLOW VALVE COIL			1		

30C0109_000_00 接头

CONNECTOR

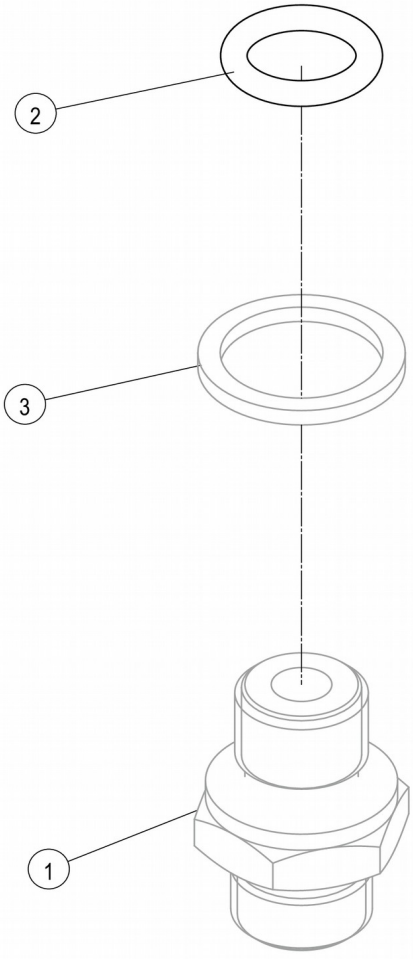

件号 ITEM	部件号 PART NO.	零件名称 CH	PART NAME EN	服务代码 SC	互换性 IA	数量 Q'TY	规格 SP.	备注 RE
1		过渡接头	CONNECTOR	B		1		
2	12B0494	O形圈	O-RING			1	10.77×2.62	
3	10A2508	垫圈	WASHER			1		

12C5939_000_00 电磁换向阀

DIRECTIONAL VALVE

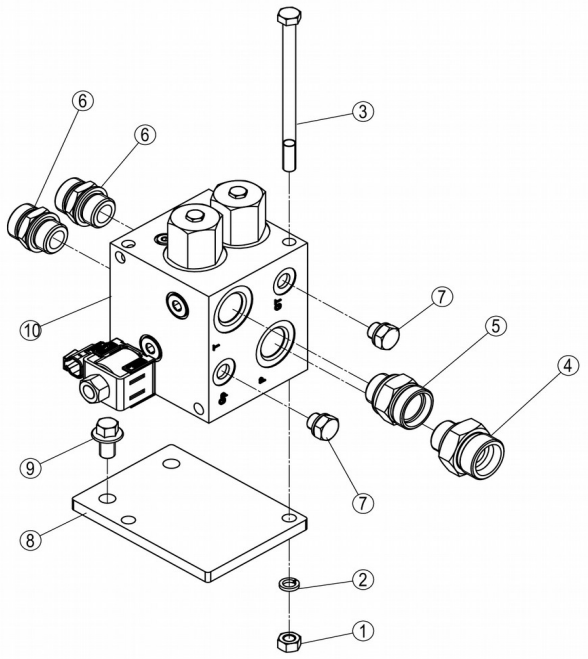

12C5939_000_00 电磁换向阀 DIRECTIONAL VALVE

件号 ITEM	部件号 PART NO.	零件名称 CH	PART NAME EN	服务代码	互换性	数量 Q'TY	规格 SP.	备注 RE

				SC	IA			
1	03B0053	螺母	NUT			2	M10-8-ZN.D	
2	06B0002	垫圈	WASHER			2	10	
3	01B0602	螺栓	BOLT			2	M10×150-8.8-ZN.D	
4	30C0225	接头	CONNECTOR			1		
5	30C2017	接头	CONNECTOR			1		
6	30C0245	接头	CONNECTOR			2		
7	30C1912	螺塞	PLUG			2		
8	08A2577	安装板	MOUNTING PLATE			1		
9	01B1394	螺栓	BOLT			2	M12×20-8.8-ZN.D	
10	12C3545	电磁换向阀	DIRECTIONAL VALVE			1		

12C3545_000_00 电磁换向阀

DIRECTIONAL VALVE

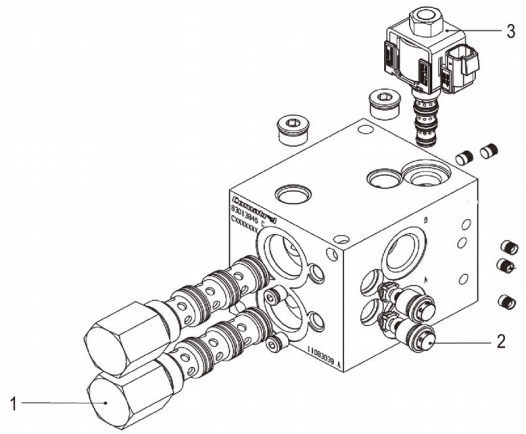

12C3545_000_00 电磁换向阀 DIRECTIONAL VALVE

件号 ITEM	部件号 PART NO.	零件名称 CH	PART NAME EN	服务代码 SC	互换性 IA	数量 Q'TY	规格 SP.	备注 RE
1	SP175383	主阀芯	CP722-5-V-0-040-S3			2		
2	SP175378	双作用安全阀	PVLP63-SHOCK VALVE-250 BAR-VITON			2		
3	SP152409	电磁阀SV08-	SOLENOID VALVE			1		

		24-01-R24D-DE-V-00						

30C0225_000_00 接头

CONNECTOR

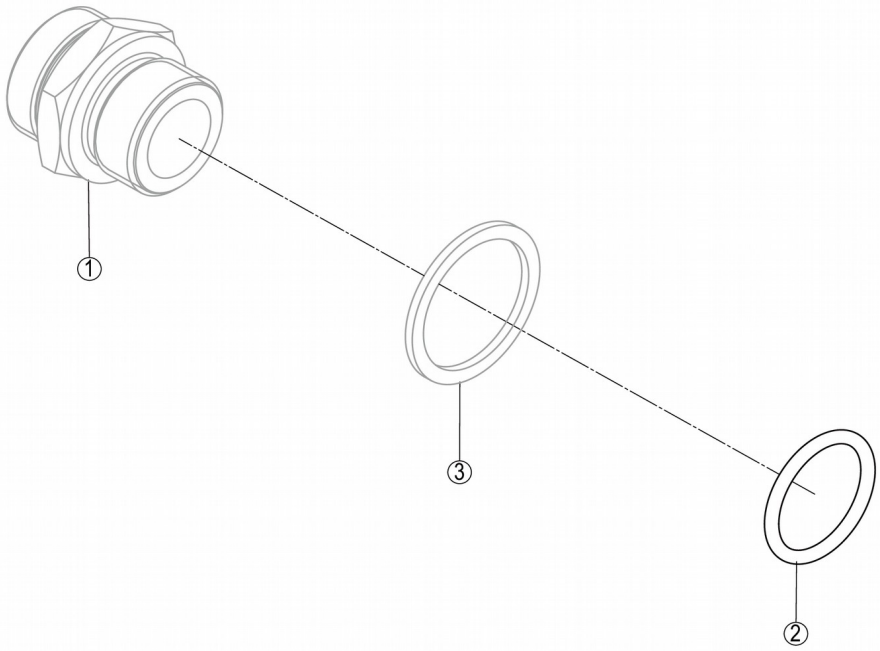

30C0225_000_00 接头 CONNECTOR

件号 ITEM	部件号 PART NO.	零件名称 CH	PART NAME EN	服务代码 SC	互换性 IA	数量 Q'TY	规格 SP.	备注 RE
1		接头	CONNECTOR	A		1		
2	12B0491	O形圈	O-RING			1	23.47×2.62	
3		垫圈	WASHER	B		1		

30C0245_000_00 接头

CONNECTOR

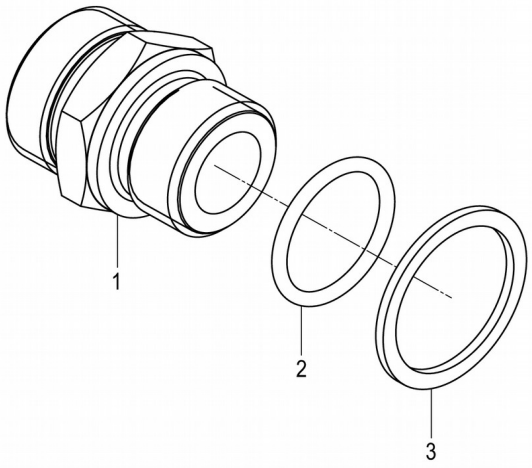

30C0245_000_00 接头 CONNECTOR

件号 ITEM	部件号 PART NO.	零件名称 CH	PART NAME EN	服务代码 SC	互换性 IA	数量 Q'TY	规格 SP.	备注 RE
1	00A1831	接头	CONNECTOR			1		

2	12B0491	O形圈	O-RING			1	23.47×2.62	
3		垫圈	WASHER	B		1		

30C1912_000_00 螺塞

PLUG

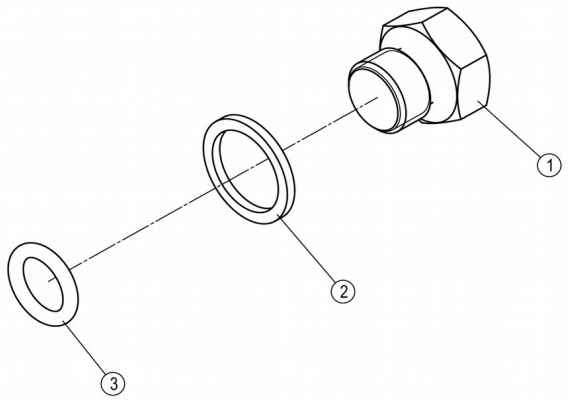

件号 ITEM	部件号 PART NO.	零件名称 CH	PART NAME EN	服务代码 SC	互换性 IA	数量 Q'TY	规格 SP.	备注 RE
1	05A0506	堵头	PLUG			1		
2	10A2508	垫圈	WASHER			1		
3	12B0494	O形圈	O-RING			1	10.77×2.62	

30C2017_000_00 接头

CONNECTOR

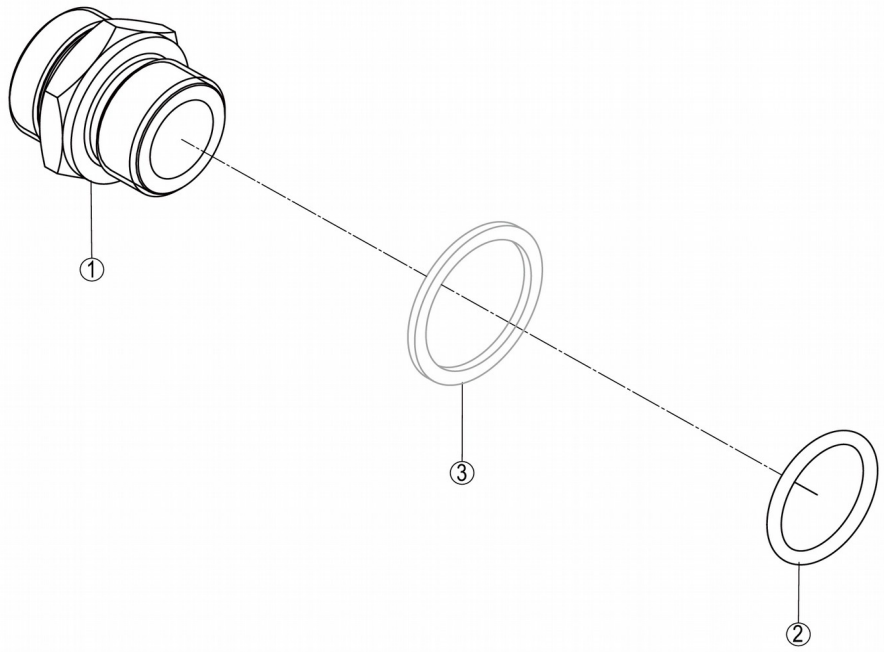

30C2017_000_00 接头 CONNECTOR

件号 ITEM	部件号 PART NO.	零件名称 CH	PART NAME EN	服务代码 SC	互换性 IA	数量 Q'TY	规格 SP.	备注 RE
1		过渡接头	CONNECTOR	B		1		

2		垫圈	WASHER	B		1		
3	12B0491	O形圈	O-RING			1	23.47×2.62	

30C0262_000_00 接头

CONNECTOR

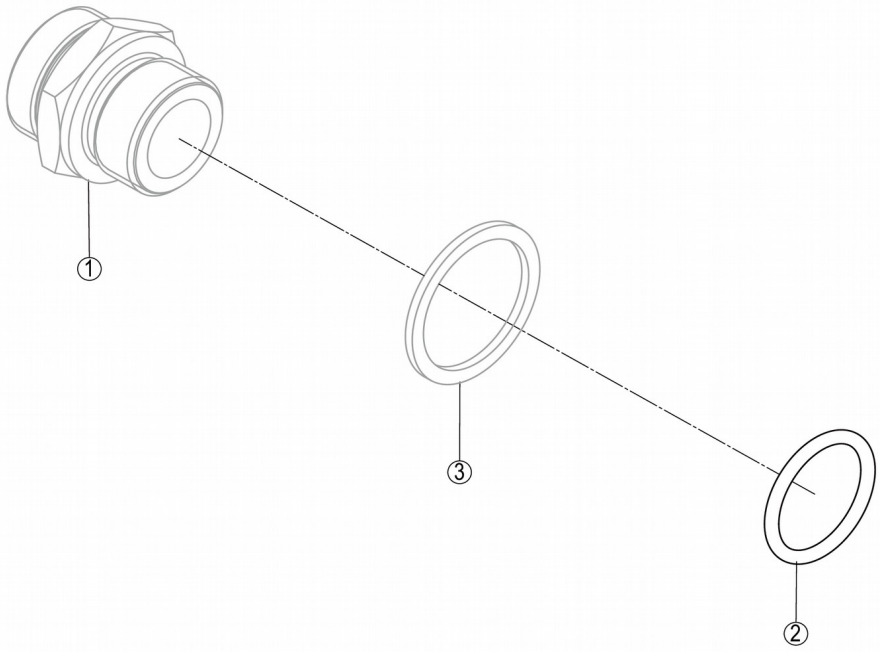

件号 ITEM	部件号 PART NO.	零件名称 CH	PART NAME EN	服务代码 SC	互换性 IA	数量 Q'TY	规格 SP.	备注 RE
1	00A1845	接头	CONNECTOR			1		
2	12B1731	O形圈	O-RING		Y	1	29.6×2.9	EC0000133327_6,替换后
3	10A2504	垫圈	WASHER			1		

30C0273_000_00 接头

CONNECTOR

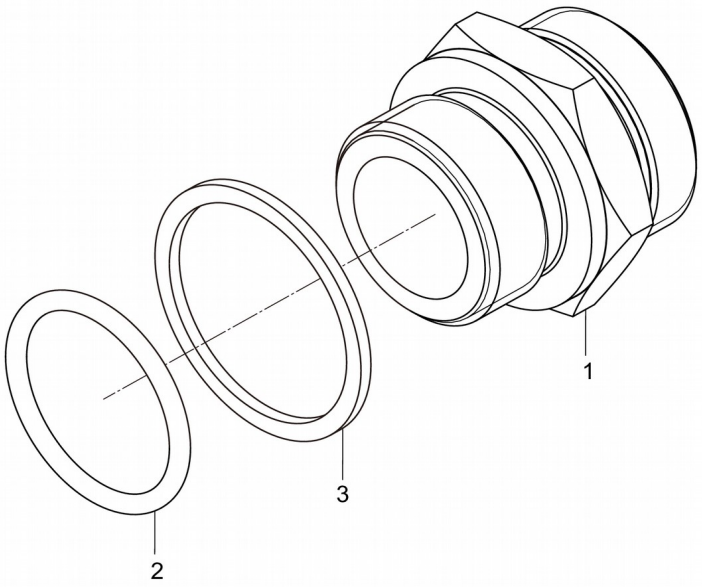

30C0273_000_00 接头 CONNECTOR

件号 ITEM	部件号 PART NO.	零件名称 CH	PART NAME EN	服务代码 SC	互换性 IA	数量 Q'TY	规格 SP.	备注 RE
1	00A1845	接头	CONNECTOR			1		
2	12B0842	O形圈	O-RING		Y	1	29.5×3.0	EC0000133327_9,替换前

2	12B1731	O形圈	O-RING		Y	1	29.6×2.9	EC0000133327_9,替换后
3	10A2504	垫圈	WASHER			1		

30C0316_000_00 直接头

CONNECTOR

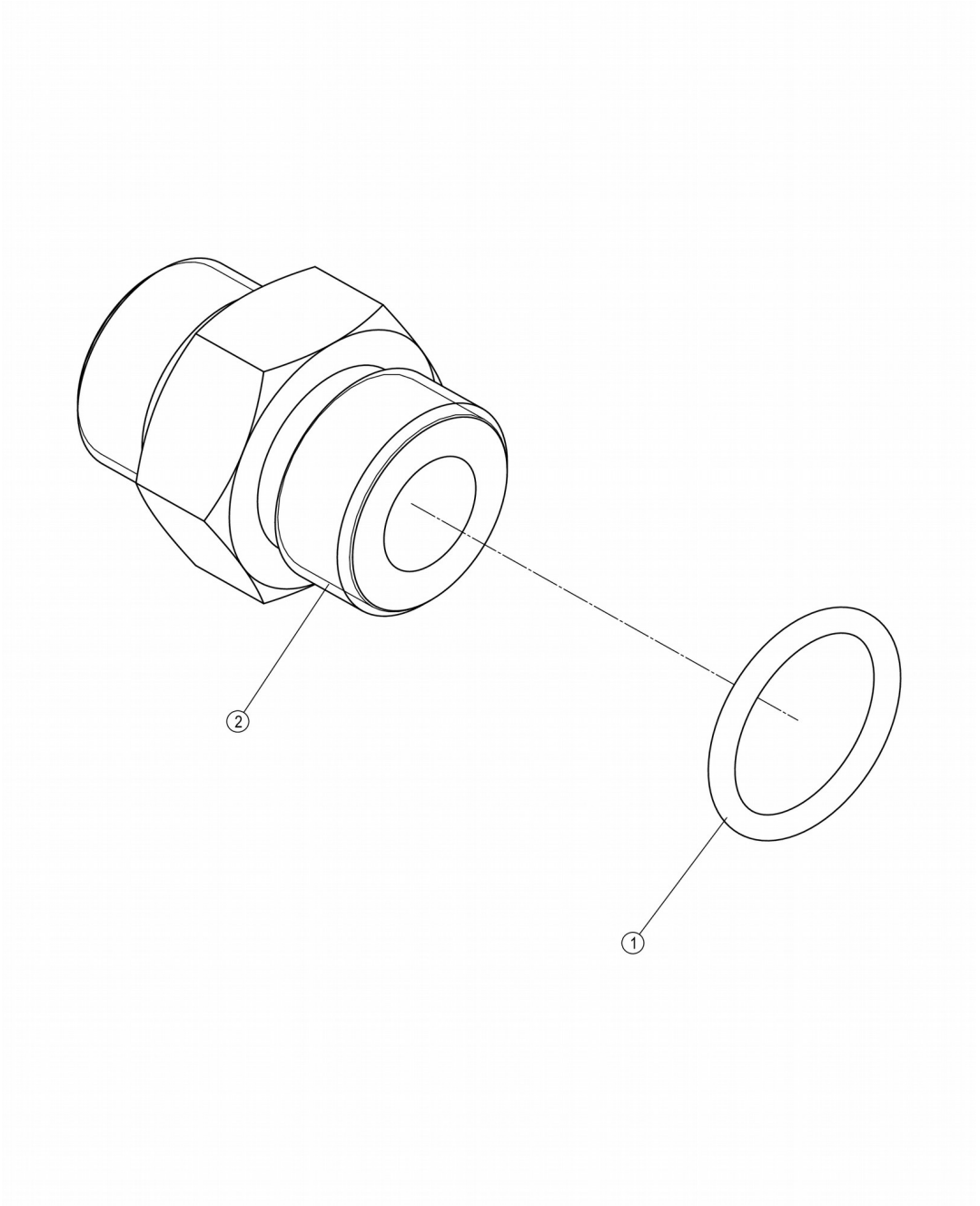

30C0316_000_00 直接头 CONNECTOR

件号 ITEM	部件号 PART NO.	零件名称 CH	PART NAME EN	服务代码 SC	互换性 IA	数量 Q'TY	规格 SP.	备注 RE
1	12B0503	O形圈	O-RING			1	19.18×2.46	
2		接头	CONNECTOR	B		1		

30C2778_000_00 接头

FITTING

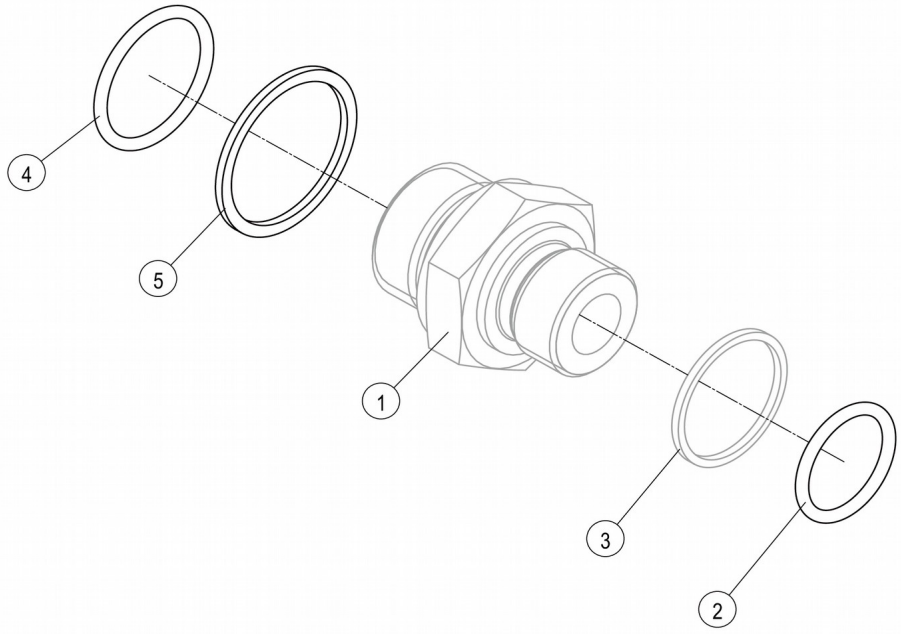

30C2778_000_00 接头 FITTING

件号 ITEM	部件号 PART NO.	零件名称 CH	PART NAME EN	服务代码 SC	互换性 IA	数量 Q'TY	规格 SP.	备注 RE
1		接头	CONNECTOR	A		1		
2	12B1730	O形圈	O-RING		Y	1	23.6×2.9	EC0000132163_29,替换后

3	10A2537	垫圈	WASHER			1		
4	12B1731	O形圈	O-RING		Y	1	29.6×2.9	EC0000132163_28,替换后
5	10A2504	垫圈	WASHER			1		

30W0073_000_00 三通接头

TEE

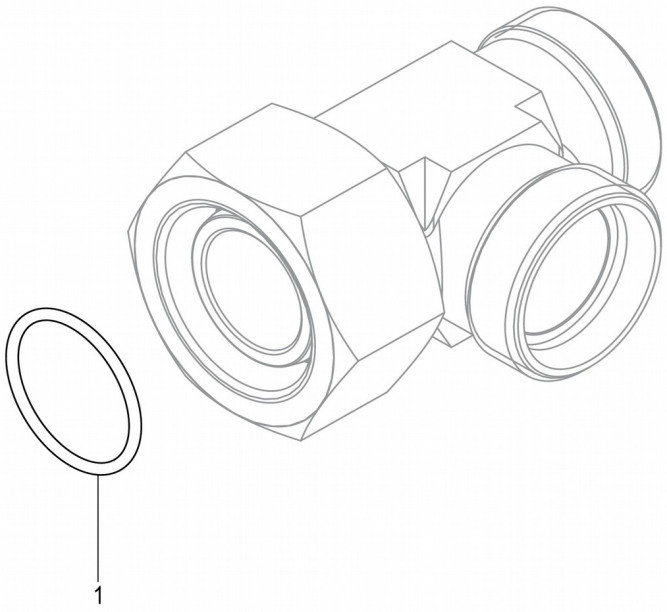

30W0073_000_00 三通接头 TEE

件号 ITEM	部件号 PART NO.	零件名称 CH	PART NAME EN	服务代码 SC	互换性 IA	数量 Q'TY	规格 SP.	备注 RE
1	12B0646	O形圈	O-RING			1	26.0×2.0	

31C0088_000_00 弯接头

ELBOW

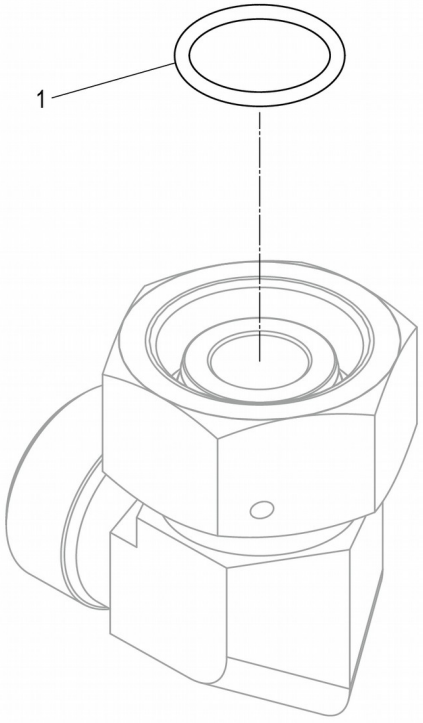

31C0088_000_00 弯接头 ELBOW

件号	部件号	零件名称	PART NAME	服务代	互换	数量	规格	备注

ITEM	PART NO.	CH	EN	码 SC	性 IA	Q'TY	SP.	RE
1	12B0487	O形圈	O-RING			1	20.3×2.4	

31C0095_000_00 过渡接头

CONNECTOR

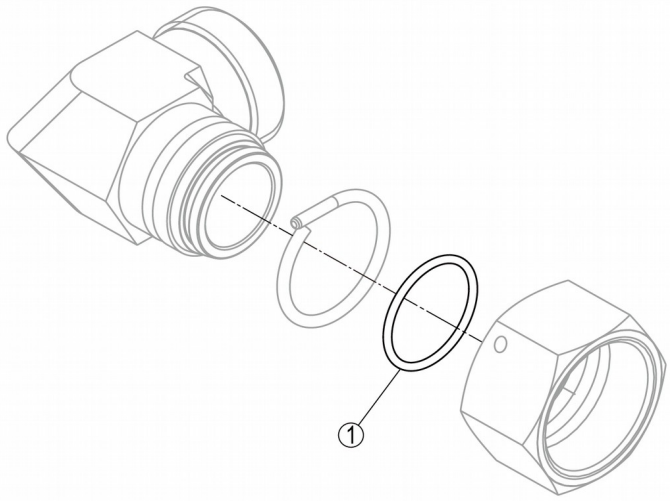

31C0095_000_00 过渡接头 CONNECTOR

件号 ITEM	部件号 PART NO.	零件名称 CH	PART NAME EN	服务代码	互换性	数量 Q'TY	规格 SP.	备注 RE

				SC	IA			
1	12B0646	O形圈	O-RING			1	26.0×2.0	

31C1803_000_00 弯接头

ELBOW

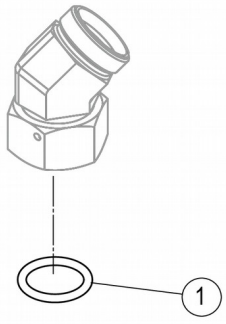

31C1803_000_00 弯接头 ELBOW

件号 ITEM	部件号 PART NO.	零件名称 CH	PART NAME EN	服务代码 SC	互换性 IA	数量 Q'TY	规格 SP.	备注 RE
1	12B0646	O形圈	O-RING			1	26.0×2.0	

32C0121_000_00 三通接头

TEE

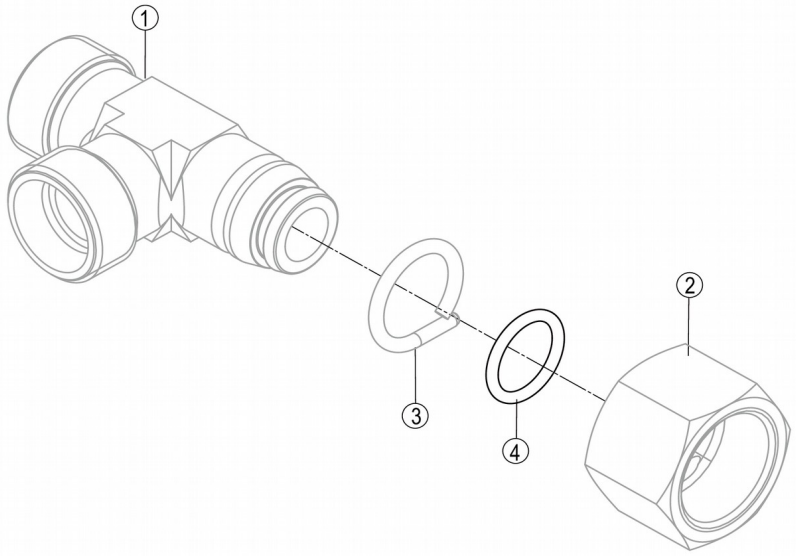

32C0121_000_00 三通接头 TEE

件号 ITEM	部件号 PART NO.	零件名称 CH	PART NAME EN	服务代码 SC	互换性 IA	数量 Q'TY	规格 SP.	备注 RE
1		三通接头	TEE	B		1		
2		螺母	NUT	B		1	M22×1.5	

3		钢丝	STEEL WIRE	B		1		
4	12B0496	O形圈	O-RING			1	12×2.0	

32C0143_000_00 三通接头

TEE

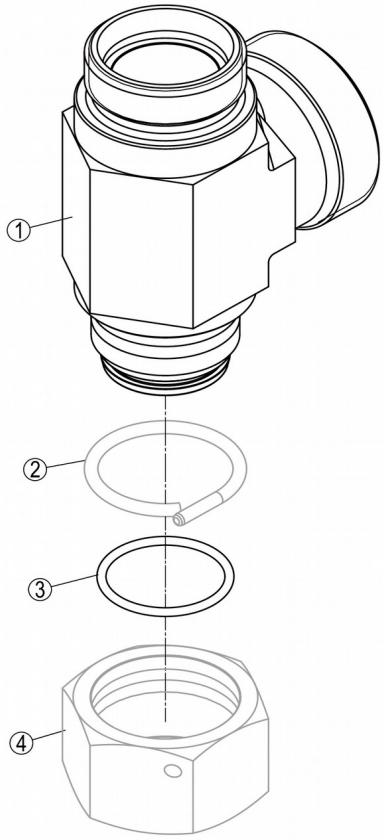

件号 ITEM	部件号 PART NO.	零件名称 CH	PART NAME EN	服务代码 SC	互换性 IA	数量 Q'TY	规格 SP.	备注 RE

1		三通接头	TEE	B		1		
2		钢丝	STEEL WIRE	B		1	D3×107	
3	12B0646	O形圈	O-RING			1	26.0×2.0	
4		螺母	NUT	B		1		

44C0152_000_00 堵头

PLUG

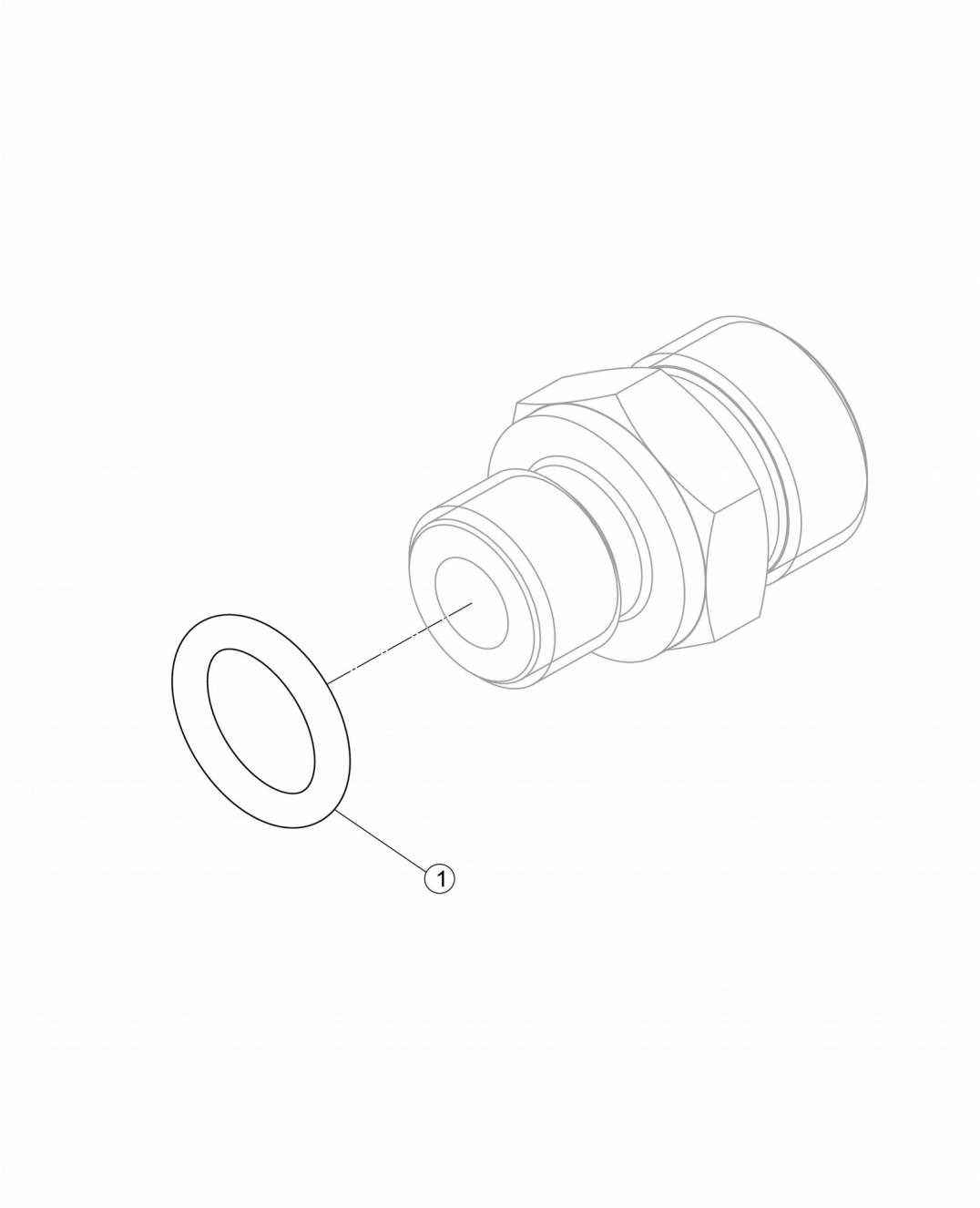

44C0152_000_00 堵头 PLUG

件号 ITEM	部件号 PART NO.	零件名称 CH	PART NAME EN	服务代码 SC	互换性 IA	数量 Q'TY	规格 SP.	备注 RE

1	12B1523	O形圈	O-RING		Y	1	11.3×2.2	KS0000146186_2,替换前
1	12B1725	O形圈	O-RING		Y	1	11.3×2.2	KS0000146186_1,替换后

00C5522_002_00 制动管路

BRAKE LINES

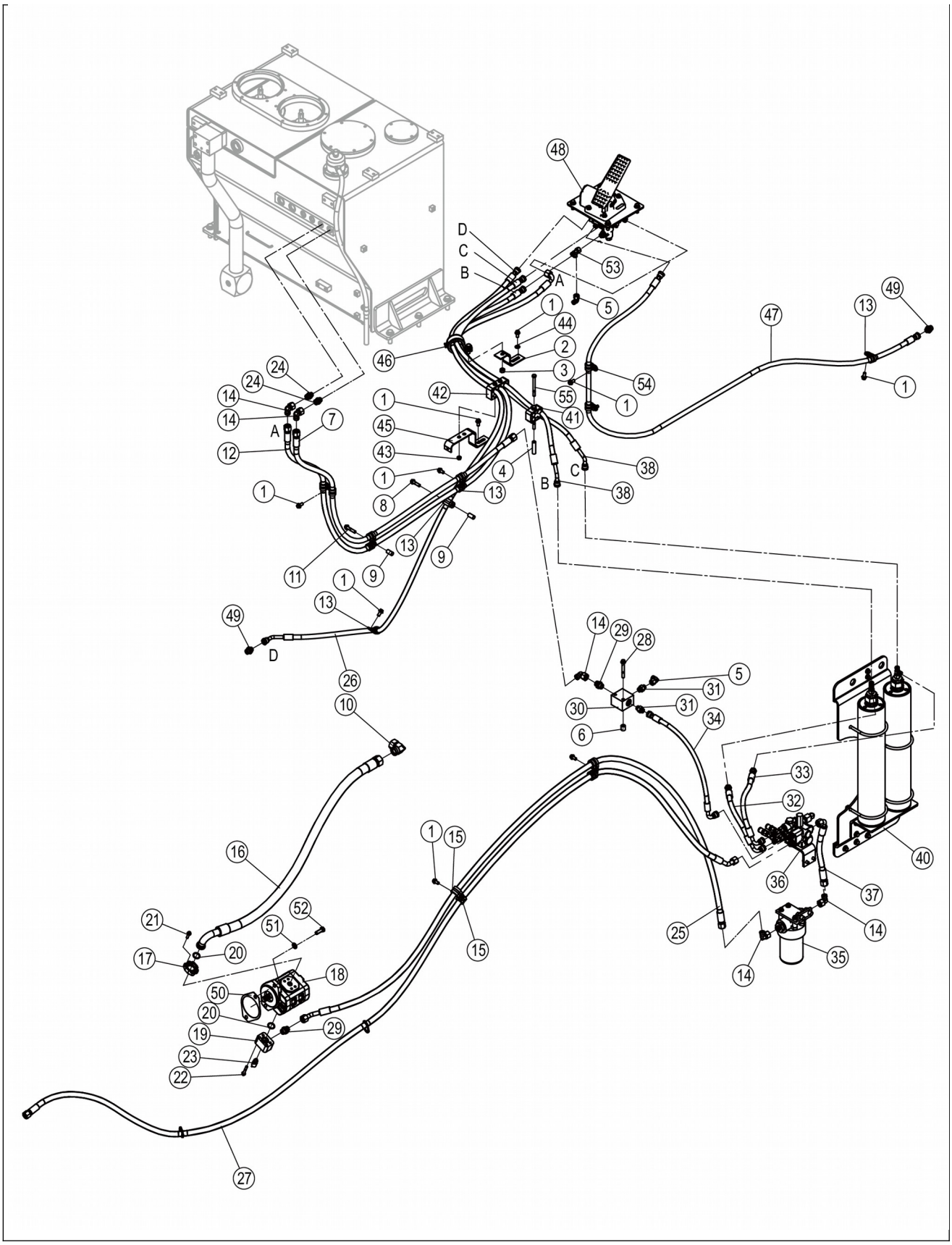
48
D
C
B
A
53
5
1
44
2
3
54
55
1
46
42
41
47
13
49
1
24
24
14
14
7
A
12
1
45
43
1
8
4
B
C
38
38
13
9
11
13
9
1
13
49
D
26
10
14
29
28
5
31
30
31
34
6
33
32
40
36
37
14
25
35
14
1
15
15
16
21
52
51
17
20
18
50
20
19
29
23
22
27

00C5522_002_00 制动管路 BRAKE LINES

件号 ITEM	部件号 PART NO.	零件名称 CH	PART NAME EN	服务代码 SC	互换性 IA	数量 Q'TY	规格 SP.	备注 RE
1	01B1277	螺栓	BOLT			12	M10×20-8.8-ZN.D	
2	06A6389	弯板	PLATE			1		
3	03B0003	螺母	NUT			1	M12-8-ZN.D	
4	39A1547	支撑管	PIPE			1		
5	31C0102	弯接头	ELBOW			2		
6	51A2840	圆筒	DRUM			2		
7	66C3365	软管总成	HOSE AS			1		
8	01B1281	螺栓	BOLT			1	M10×40-8.8-ZN.D	
9	34A0299	支撑管	PIPE			2	30	
10	31C0095	过渡接头	CONNECTOR			1		
11	01B1363	螺栓	BOLT			1	M10×50-8.8-ZN.D	
12	66C3366	软管总成	HOSE AS			1		
13	09C1746	软管夹	CLAMP			9	Φ22	
14	31C0114	弯接头	CONNECTOR			5		
15	09C1854	管夹	CLAMP			4	Φ30	
16	07C7603	软管总成	HOSE AS			1		
17	54A0071	压板	PLATE			1		
18	11C1280	齿轮泵	GEAR PUMP			1		
19	04A2146	法兰	FLANGE			1		
20	12B0444	O形圈	O-RING			2	24.99×3.53	
21	01B1291	螺栓	BOLT			4	M8×30-8.8-ZN.D	
22	01B1359	螺栓	BOLT			4	M8×50-8.8-ZN.D	
23	44C0022	测压接头	JOINT			1		
24	30C0080	接头	CONNECTOR			2		
25	66C7974	软管总成	HOSE AS			1		
26	66C7166	软管总成	HOSE AS			1		
27	66C7981	软管总成	HOSE AS			1		
28	01B1367	螺栓	BOLT			2	M10×80-8.8-ZN.D	
29	30C0199	接头	CONNECTOR			2		
30	04A3186	法兰	FLANGE			1		
31	30C0350	接头	CONNECTOR			2		
32	66C7977	软管总成	HOSE AS			1		

33	66C7978	软管总成	HOSE AS			1		
34	66C7980	软管总成	HOSE AS			1		
35	45C0277	滤油器	OIL FILTER	C		1		
36	12C5935	充液阀总成	CHARGE VALVE AS	C		1		
37	66C7973	软管总成	HOSE AS			1		
38	66C5148	软管总成	HOSE AS			2		
40	44C2764	蓄能器安装总成	ACCUMULATOR MOUNTING AS	C		1		

00C5522_002_00 制动管路
BRAKE LINES

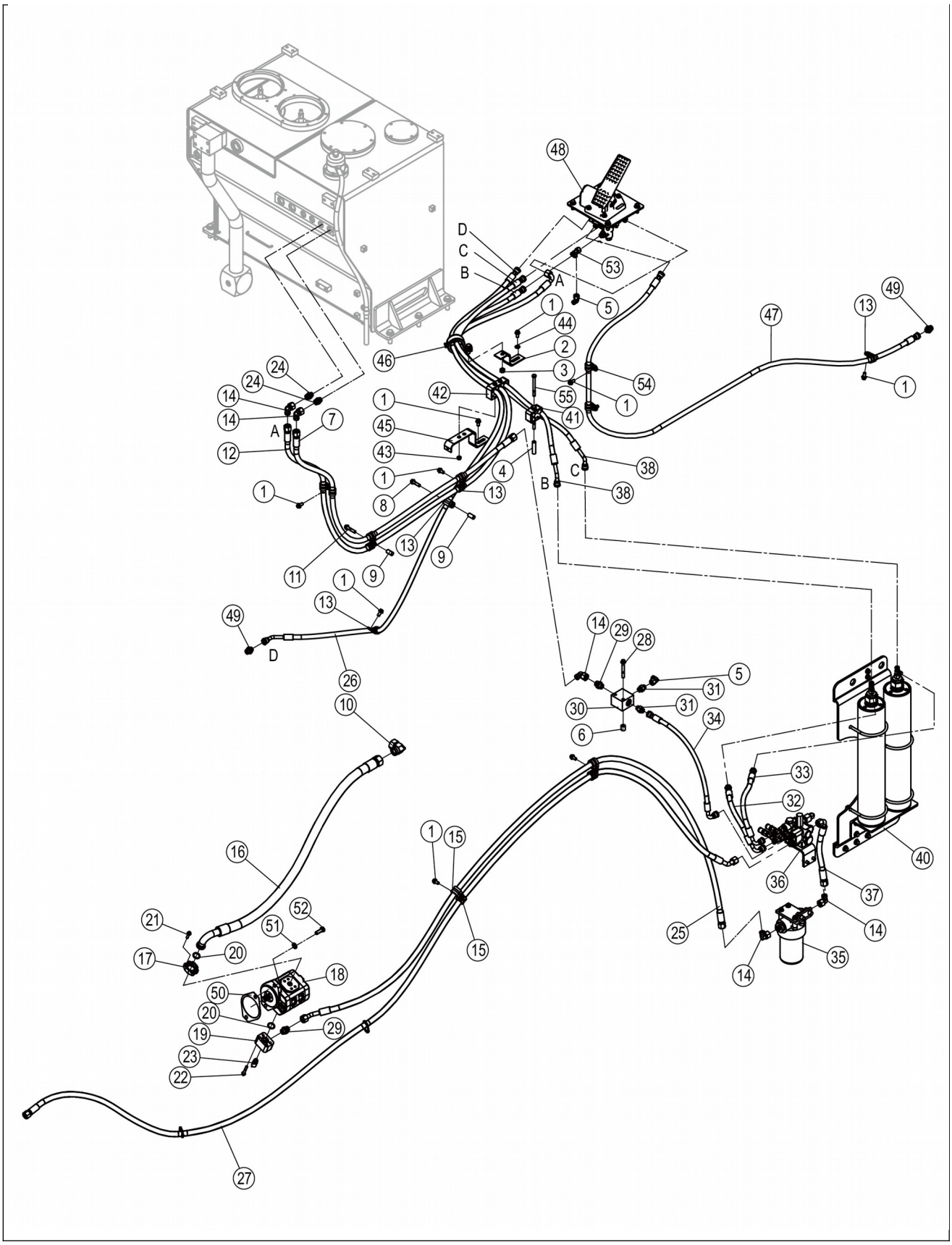
48
D
C
B
A
53
5
1
44
2
3
54
55
1
46
42
41
47
13
49
1
24
24
14
14
7
A
12
1
45
43
1
8
4
B
C
38
38
13
9
11
13
9
1
13
49
D
26
10
14
29
28
5
31
30
31
34
6
33
32
40
36
37
14
25
35
14
1
15
15
16
21
52
51
17
20
18
50
20
19
29
23
22
27

00C5522_002_00 制动管路 BRAKE LINES

件号 ITEM	部件号 PART NO.	零件名称 CH	PART NAME EN	服务代码 SC	互换性 IA	数量 Q'TY	规格 SP.	备注 RE
41	09C1730	管夹	CLAMP			1		
42	09C1289	管夹	CLAMP	C		1		
43	03B2081	螺母	NUT			2	M8-8-ZN.D	
44	06B0472	垫圈	WASHER			4	10-300HV-DK	
45	06A6440	弯板	PLATE			1		
46	09C0069	管夹	CLAMP	C		1		
47	66C3418	软管总成	HOSE AS			1		
48	13C0949	制动阀总成	BRAKE VALVE AS	C		1		
49	30C0226	接头	CONNECTOR			2		
50	80A0196	密封垫片	GASKET		-	1		EC0000134639_12,替换后
51	06B0668	垫圈	WASHER		-	2	12-300HV-DK	EC0000151124_2,替换后
52	00B0035	螺栓	BOLT		-	2	M12×35-8.8-ZN.D	EC0000151124_3,替换后
53	32C0122	三通接头	TEE			1		
54	09C1754	双管夹	DOUBLE CLAMP			2	Φ22/Φ22	
55	01B0473	螺栓	BOLT			1	M10×110-10.9-ZN.D	

09C1289_001_00 管夹

CLAMP

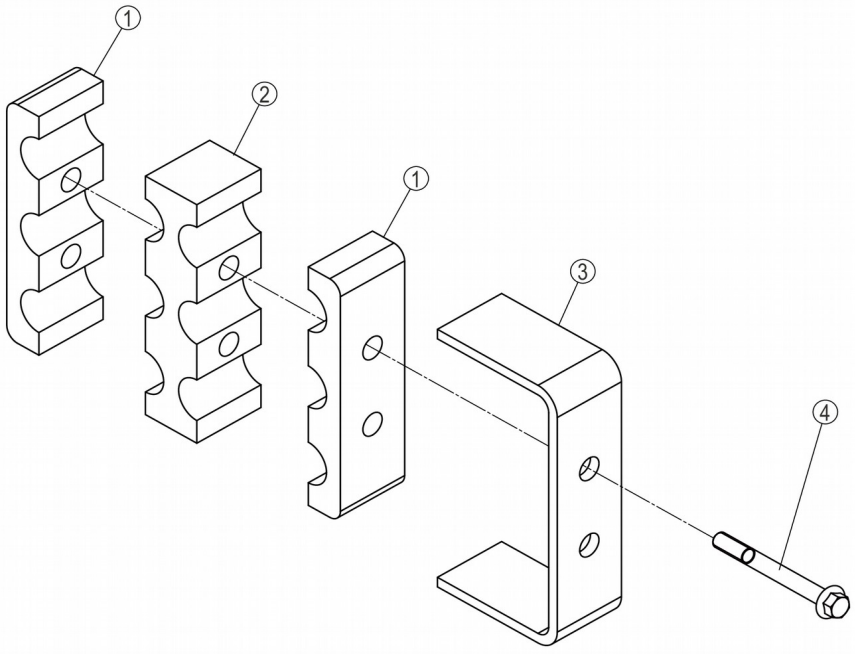

09C1289_001_00 管夹 CLAMP

件号 ITEM	部件号 PART NO.	零件名称 CH	PART NAME EN	服务代码 SC	互换性 IA	数量 Q'TY	规格 SP.	备注 RE
1	84A2258	橡胶	RUBBER			2		
2	84A2259	橡胶	RUBBER			1		
3	06A2400	弯板	PLATE			1		
4	01B1361	螺栓	BOLT		P	2	M8×70-8.8-ZN.D	EC0000142586_7,替换后

09C1730_001_00 管夹

CLAMP

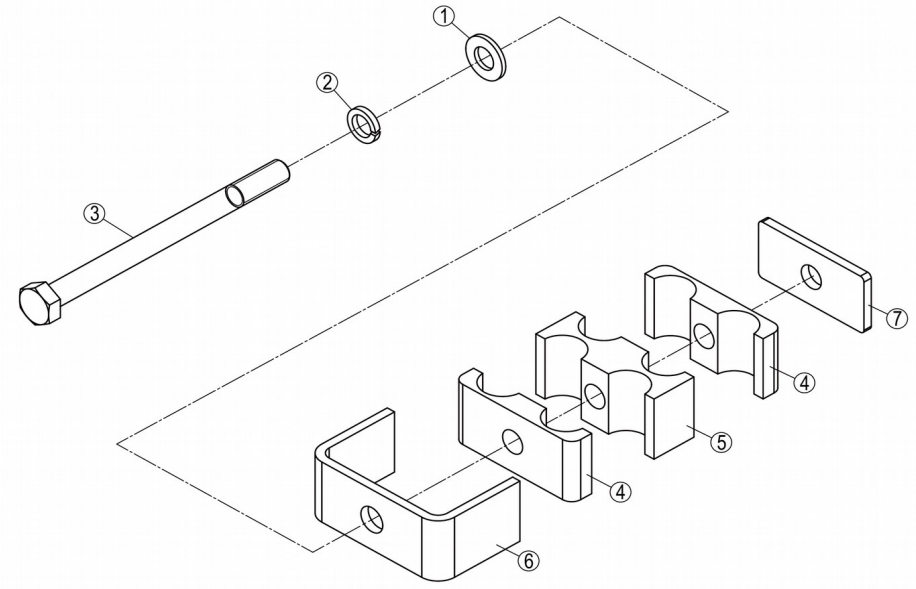

09C1730_001_00 管夹 CLAMP

件号 ITEM	部件号 PART NO.	零件名称 CH	PART NAME EN	服务代码 SC	互换性 IA	数量 Q'TY	规格 SP.	备注 RE
1	06B0472	垫圈	WASHER			1	10-300HV-DK	
2	06B0002	垫圈	WASHER			1	10	
3	01B0465	螺栓	BOLT		N	1	M10×130-8.8-ZN.D	EC0000120633_18,替换后
4		管夹	CLAMP	A		2		

5		管夹	CLAMP	A		1		
6		弯板	PLATE	A		1		
7		板	PLATE	A	N	1		EC0000120633_17,替换后

11C1280_000_00 齿轮泵

GEAR PUMP

注：该系统无装配图。

Note: No assembly diagram is provided for this system.

11C1280_000_00 齿轮泵 GEAR PUMP

件号 ITEM	部件号 PART NO.	零件名称 CH	PART NAME EN	服务代码 SC	互换性 IA	数量 Q'TY	规格 SP.	备注 RE
1	SP126919	济南齿轮泵修理包	SEAL KIT			1	JINAN	

12C5935_001_00 充液阀总成

CHARGE VALVE AS

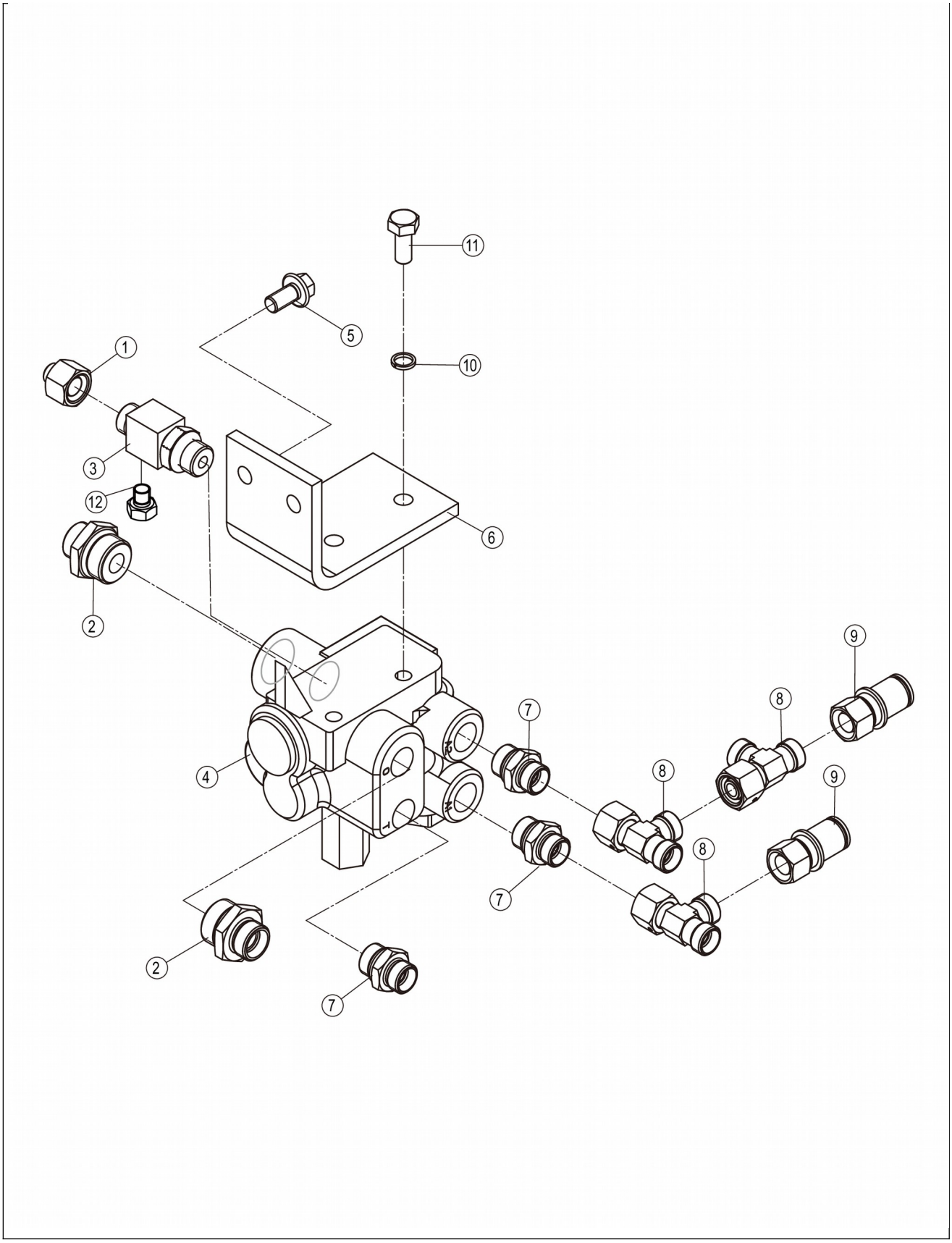
11
5
1
10
3
12
6
2
9
8
7
4
8
9
7
8
2
7

12C5935_001_00 充液阀总成 CHARGE VALVE AS

件号 ITEM	部件号 PART NO.	零件名称 CH	PART NAME EN	服务代码 SC	互换性 IA	数量 Q'TY	规格 SP.	备注 RE
1	30C0310	内螺纹堵头	PLUG			1		
2	30C0451	接头	CONNECTOR			2		
3	33C0242	接头	CONNECTOR		N	1		EC0000158622_2,5-071批 JL590989,替换后
4	13C0218	充液阀	CHARGE VALVE			1		
5	01B1277	螺栓	BOLT			4	M10×20-8.8-ZN.D	
6	01D8700	支座	BRACKET			1		
7	30C0353	接头	CONNECTOR			3		
8	32C0122	三通接头	TEE			3		
9	44C0114	测压接头	JOINT			2		
10	06B0169	淬硬垫圈	HARD WASHER		-	2		EC0000134639_16,替换后
11	02B0021	六角头螺钉	BOLT		-	2	3/8-16UNC×7/8,SAE J429 8 GRADE,DK	EC0000134639_15,替换后
12	05A0155	堵头	PLUG			1		

13C0218_000_00 充液阀

CHARGE VALVE

注：该系统无装配图。

Note: No assembly diagram is provided for this system.

13C0218_000_00 充液阀 CHARGE VALVE

件号 ITEM	部件号 PART NO.	零件名称 CH	PART NAME EN	服务代码 SC	互换性 IA	数量 Q'TY	规格 SP.	备注 RE
0	SP120082	充液阀修理包	SEAL KIT			1	06-463-432	

30C0451_000_00 接头

CONNECTOR

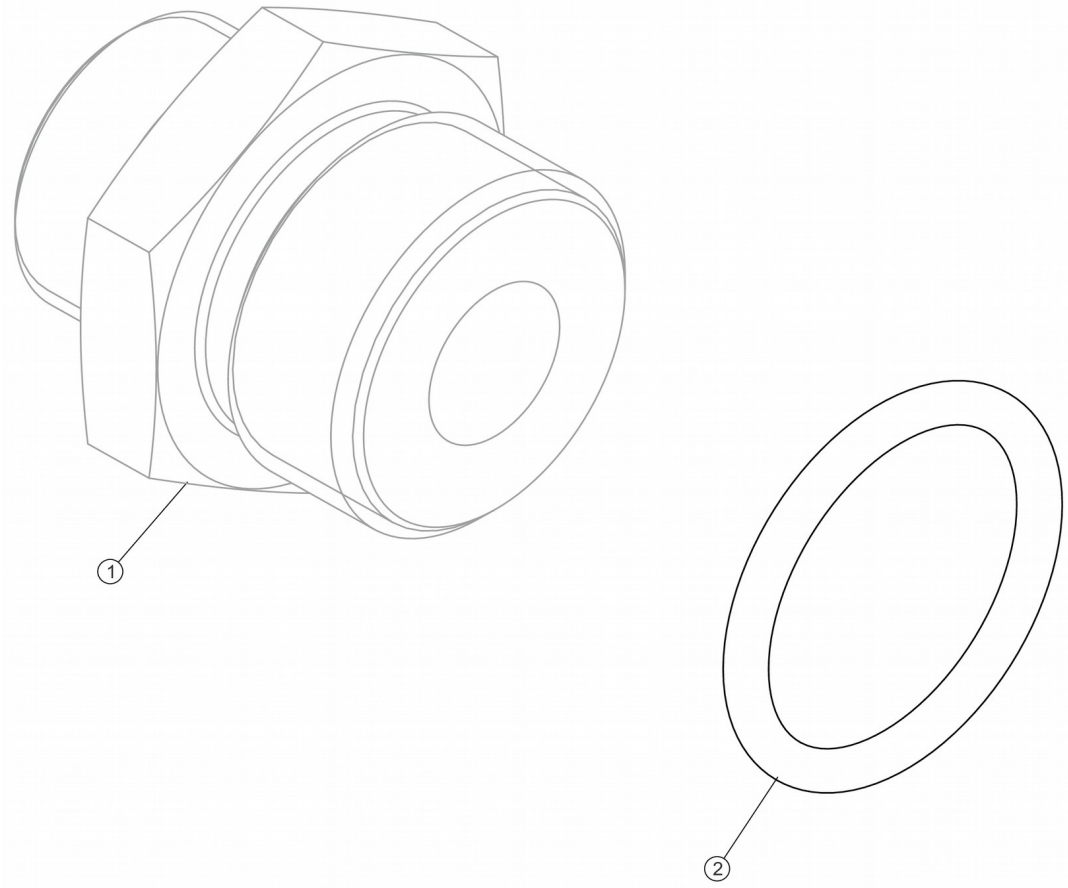

30C0451_000_00 接头 CONNECTOR

件号 ITEM	部件号 PART NO.	零件名称 CH	PART NAME EN	服务代码	互换性	数量 Q'TY	规格 SP.	备注 RE

				SC	IA			
1		接头	CONNECTOR	B		1		
2	12B0493	O形圈	O-RING			1	23.47×2.95	

33C0242_000_00 接头

CONNECTOR

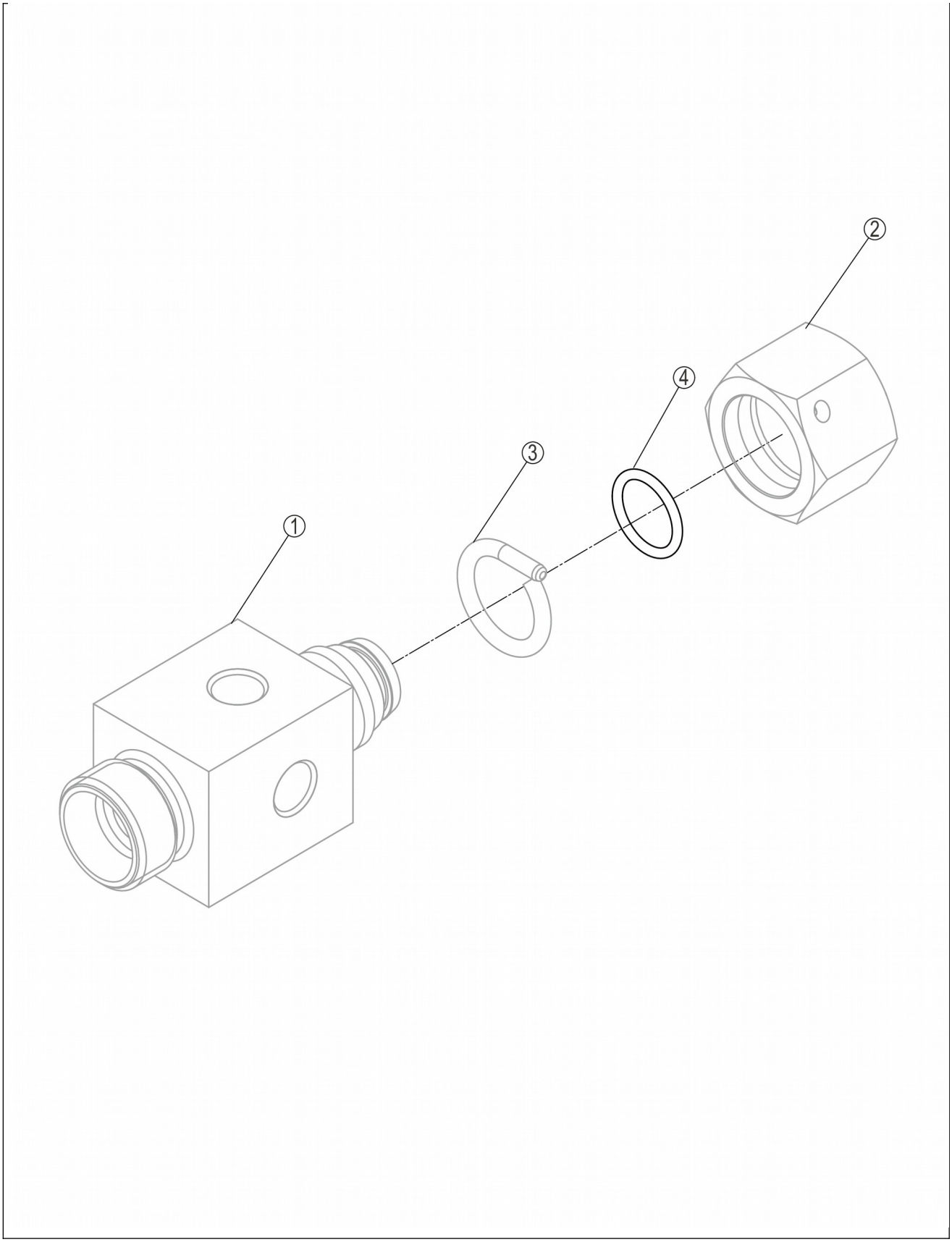
①
②
③
④

33C0242_000_00 接头 CONNECTOR

件号 ITEM	部件号 PART NO.	零件名称 CH	PART NAME EN	服务代码 SC	互换性 IA	数量 Q'TY	规格 SP.	备注 RE
1		接头	CONNECTOR	A		1		
2		螺母	NUT	B		1		
3		钢丝	STEEL WIRE	B		1	D2.5×52	
4	12B0514	O形圈	O-RING		Y	1	9×1.5	EC0000133719_35,替换后
4	12B0616	O形圈	O-RING		Y	1	10.0×1.5	EC0000133719_36,替换前
4	12B0514	O形圈	O-RING		Y	1	9×1.5	EC0000133719_36,替换后

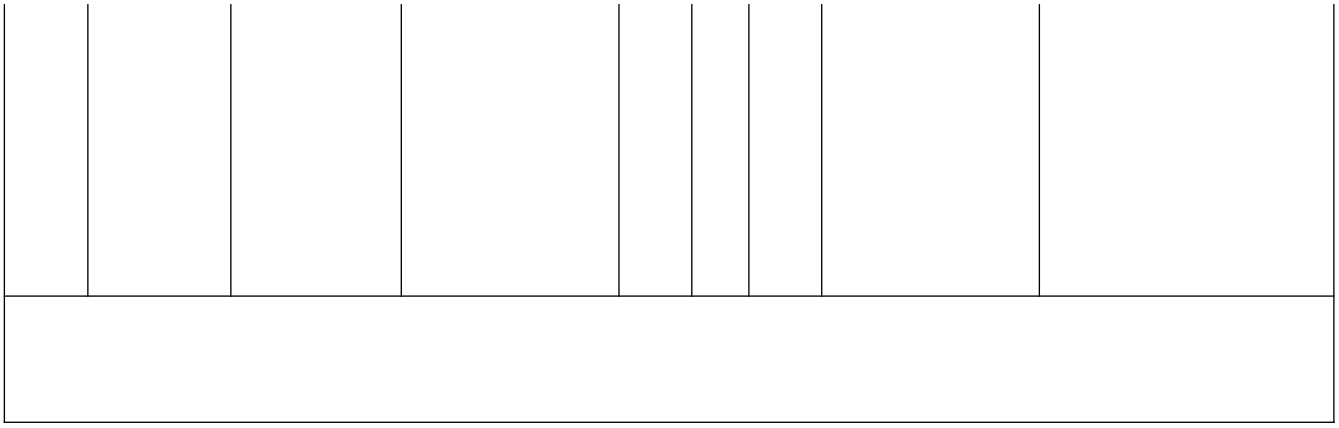

13C0949_000_00 制动阀总成

BRAKE VALVE AS

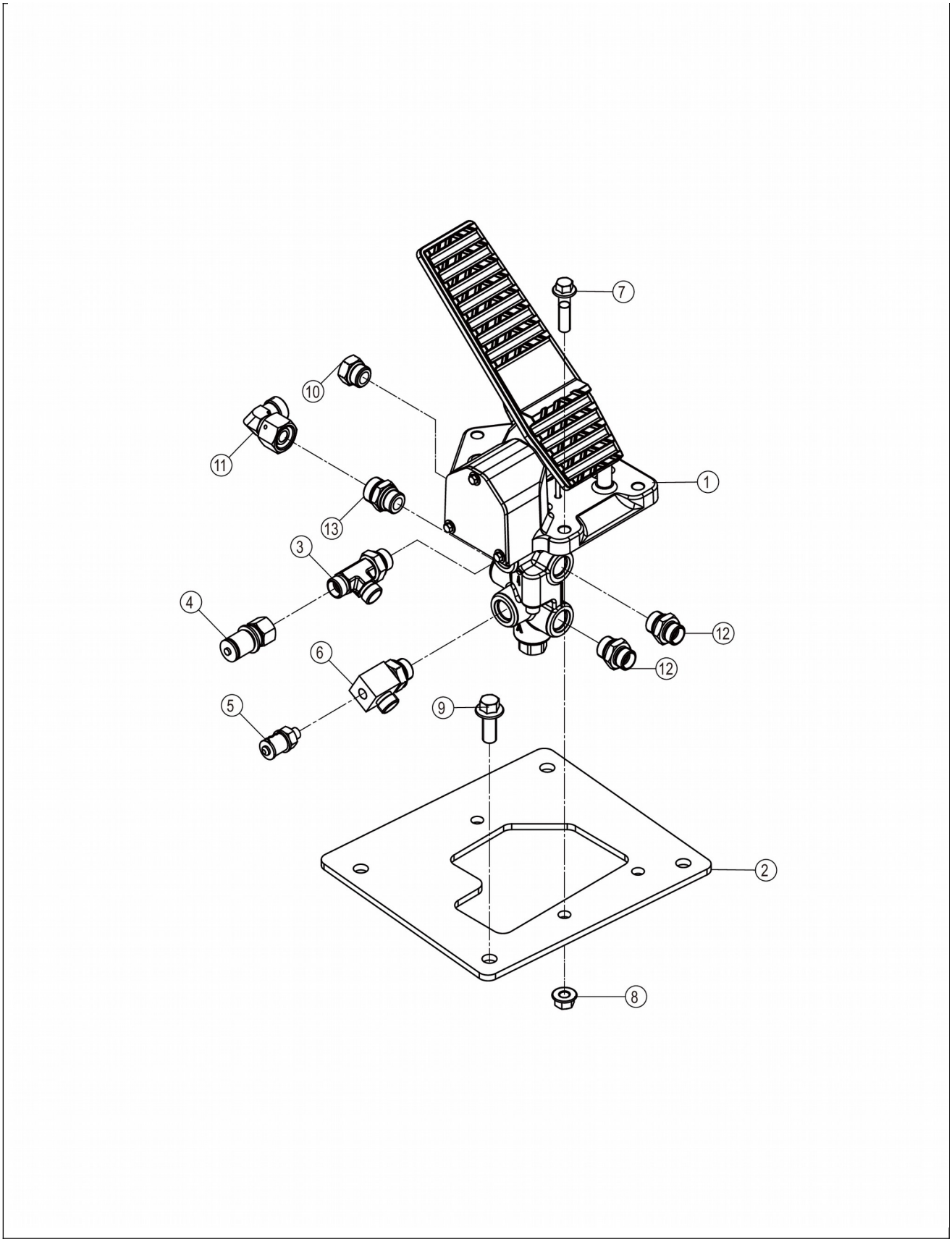
7
10
11
1
13
3
4
12
12
6
5
9
2
8

13C0949_000_00 制动阀总成 BRAKE VALVE AS

件号 ITEM	部件号 PART NO.	零件名称 CH	PART NAME EN	服务代码 SC	互换性 IA	数量 Q'TY	规格 SP.	备注 RE
1	13C0535	制动阀	BRAKE VALVE			1		
2	12A9379	安装板	MOUNTING PLATE			1		
3	32C0448	管接头	CONNECTOR			1		
4	44C0114	测压接头	JOINT			1		
5	13C0074	测压接头	JOINT			1		
6	33C0161	可调接头	CONNECTOR	C		1		
7	01B1281	螺栓	BOLT			3	M10×40-8.8-ZN.D	
8	03B2135	螺母	NUT			3	M10-8-ZN.D	
9	01B1283	螺栓	BOLT			4	M12×30-8.8-ZN.D	
10	34C0380	堵头	PLUG			1		
11	31C0114	弯接头	CONNECTOR			1		
12	30C0353	接头	CONNECTOR			2		
13	30C0364	接头	CONNECTOR			1		

13C0535_000_00 制动阀

BRAKE VALVE

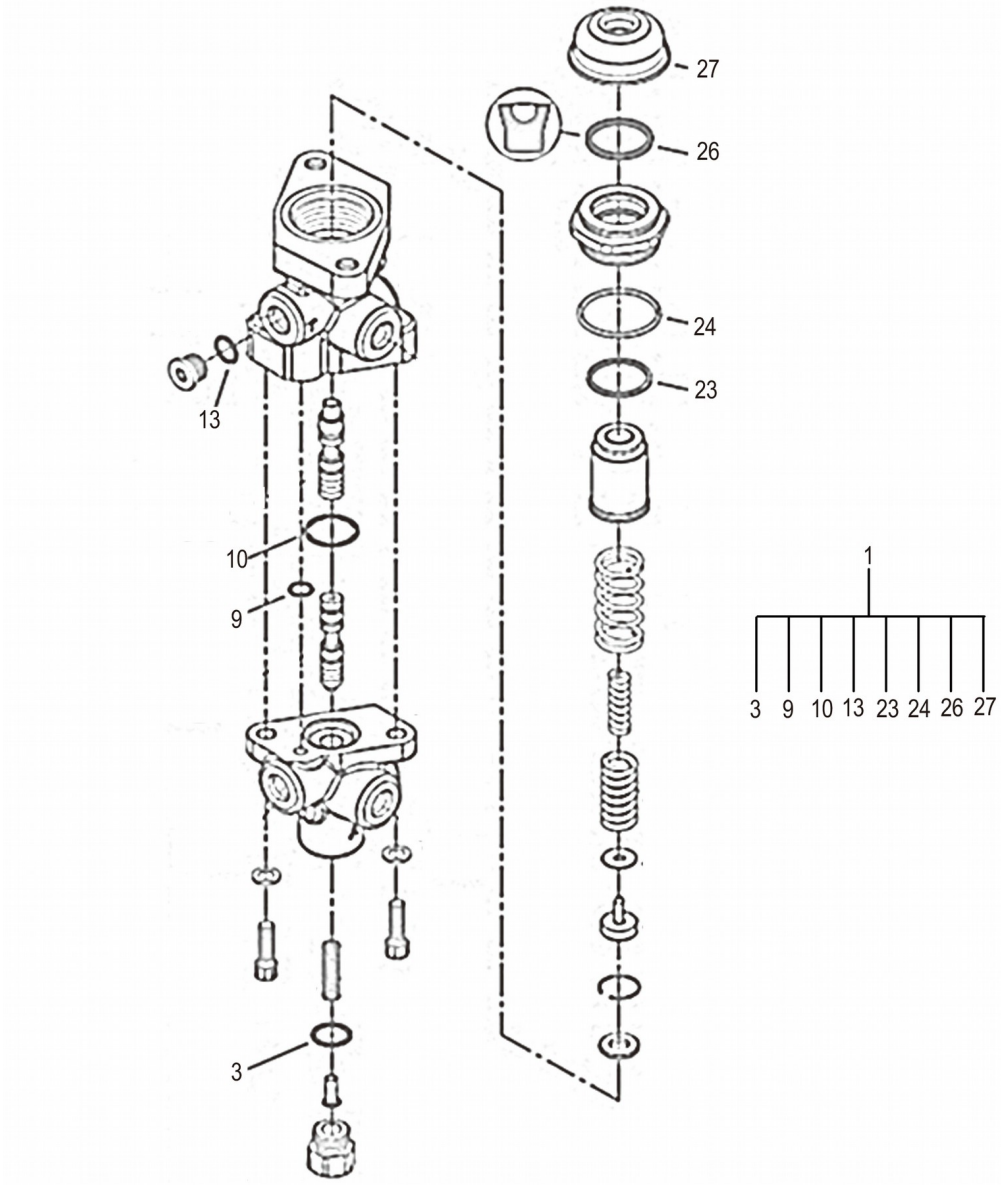

13C0535_000_00 制动阀 BRAKE VALVE

件号 ITEM	部件号 PART NO.	零件名称 CH	PART NAME EN	服务代码 SC	互换性 IA	数量 Q'TY	规格 SP.	备注 RE
1	SP143011	制动阀修理包	SEAL KIT			1		

33C0161_000_00 可调接头

CONNECTOR

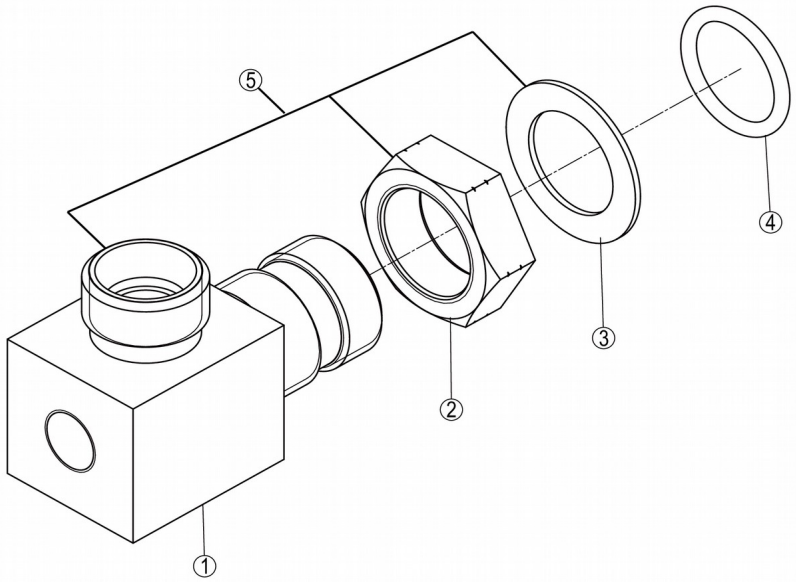

33C0161_000_00 可调接头 CONNECTOR

件号 ITEM	部件号 PART NO.	零件名称 CH	PART NAME EN	服务代码 SC	互换性 IA	数量 Q'TY	规格 SP.	备注 RE
1		接头	CONNECTOR	B		1		
2		锁紧螺母	LOCKNUT	B		1		

3		垫圈	WASHER	B		1		
4	12B0557	O形圈	O-RING			1	16.36×2.21	
5	33C0161X0	可调接头	CONNECTOR			1		

34C0380_000_00 堵头

PLUG

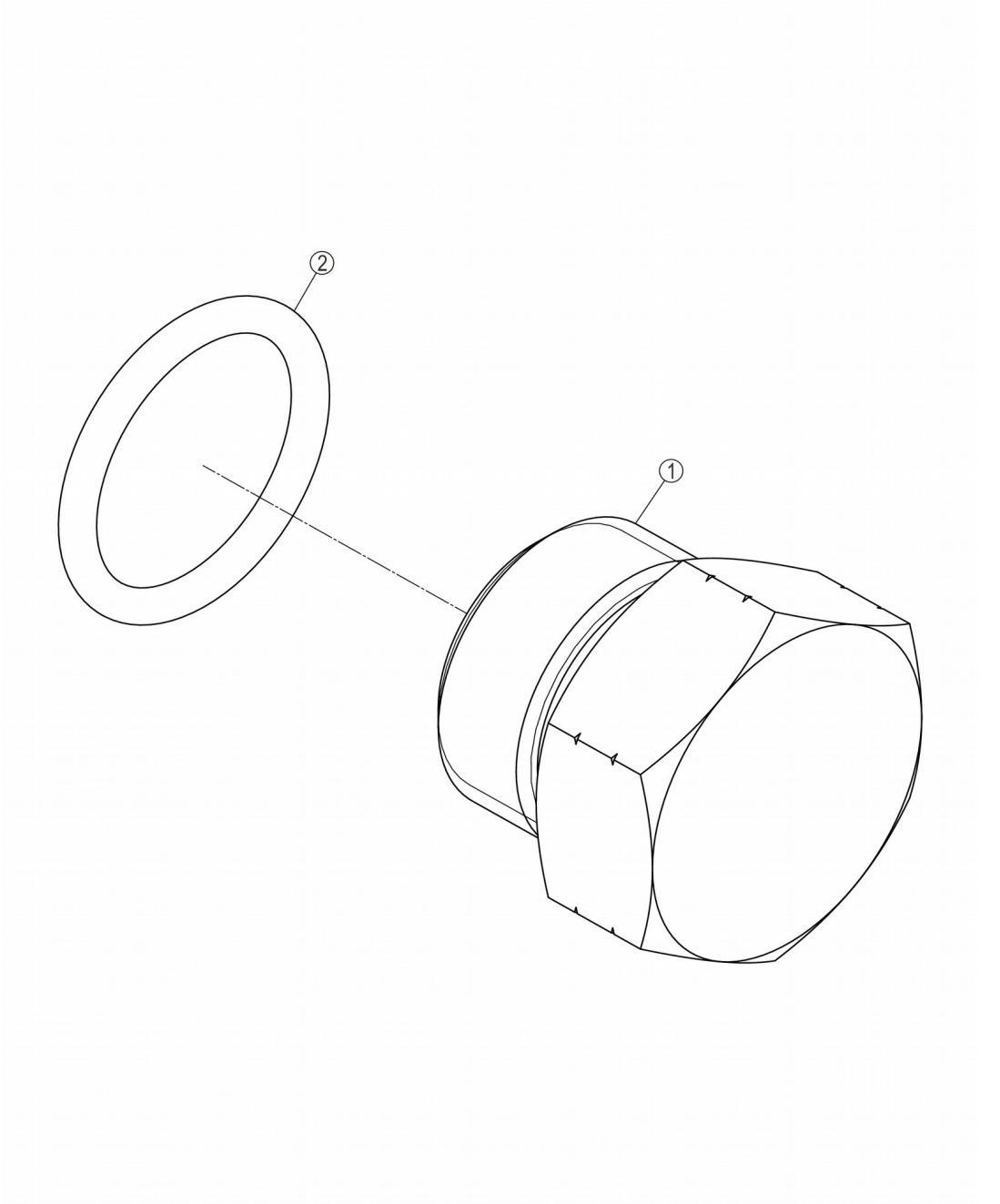

34C0380_000_00 堵头 PLUG

件号 ITEM	部件号 PART NO.	零件名称 CH	PART NAME EN	服务代码 SC	互换性 IA	数量 Q'TY	规格 SP.	备注 RE
1		堵头	PLUG	B		1		
2	12B0262	O形圈	“O”RING			1	16.36×2.21	

30C0226_001_00 接头

CONNECTOR

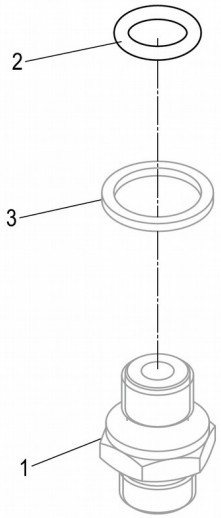

30C0226_001_00 接头 CONNECTOR

件号 ITEM	部件号 PART NO.	零件名称 CH	PART NAME EN	服务代码 SC	互换性 IA	数量 Q'TY	规格 SP.	备注 RE
1		接头	CONNECTOR	B		1		

2	12B1016	O形圈	O-RING		Y	1	17.3×2.2	EC0000133225_3,替换后
3	10A5629	垫圈	WASHER			1		

44C2764_000_00 蓄能器安装总成

ACCUMULATOR MOUNTING AS

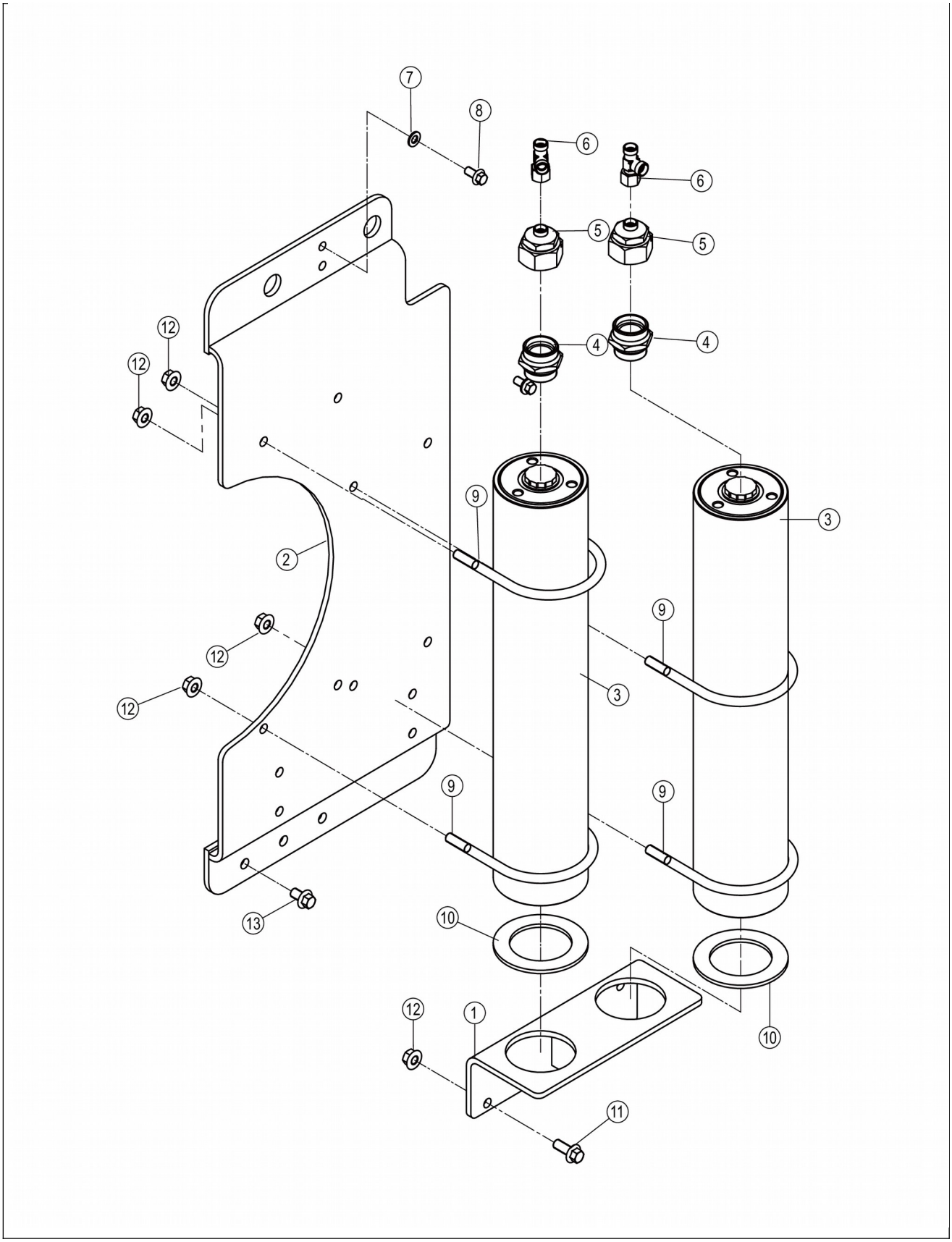
7
8
6
6
5
5
12
12
4
4
9
3
2
12
9
12
3
9
9
13
10
12
1
10
11

44C2764_000_00 蓄能器安装总成 ACCUMULATOR MOUNTING AS

件号 ITEM	部件号 PART NO.	零件名称 CH	PART NAME EN	服务代码 SC	互换性 IA	数量 Q'TY	规格 SP.	备注 RE
1	01D7223	支座	BRACKET			1		
2	01D7222	支架	BRACKET			1		
3	13C0759	蓄能器	ACCUMULATOR			2	3.79L	
4	30C0248	接头	CONNECTOR			2		
5	30C0579	接头	CONNECTOR			2		
6	32C0122	三通接头	TEE			2		
7	06B0472	垫圈	WASHER			2	10-300HV-DK	
8	01B1277	螺栓	BOLT			2	M10×20-8.8-ZN.D	
9	76A0793	U型管箍	U-CLAMP			4		
10	83A1971	橡胶垫圈	RUBBER WASHER			2		
11	01B1283	螺栓	BOLT			4	M12×30-8.8-ZN.D	
12	03B2136	螺母	NUT			12	M12-8-ZN.D	
13	01B1394	螺栓	BOLT			3	M12×20-8.8-ZN.D	

13C0759_000_00 蓄能器

ACCUMULATOR

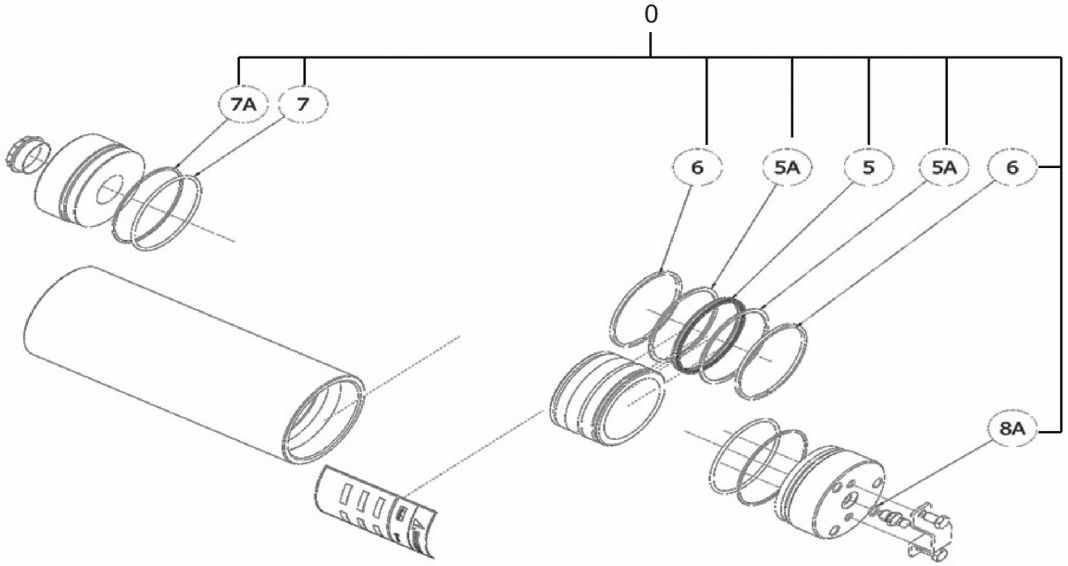

13C0759_000_00 蓄能器 ACCUMULATOR

件号 ITEM	部件号 PART NO.	零件名称 CH	PART NAME EN	服务代码 SC	互换性 IA	数量 Q'TY	规格 SP.	备注 RE
0	SP160154	蓄能器修理包	SEAL KIT			1		

30C0248_000_00 接头

CONNECTOR

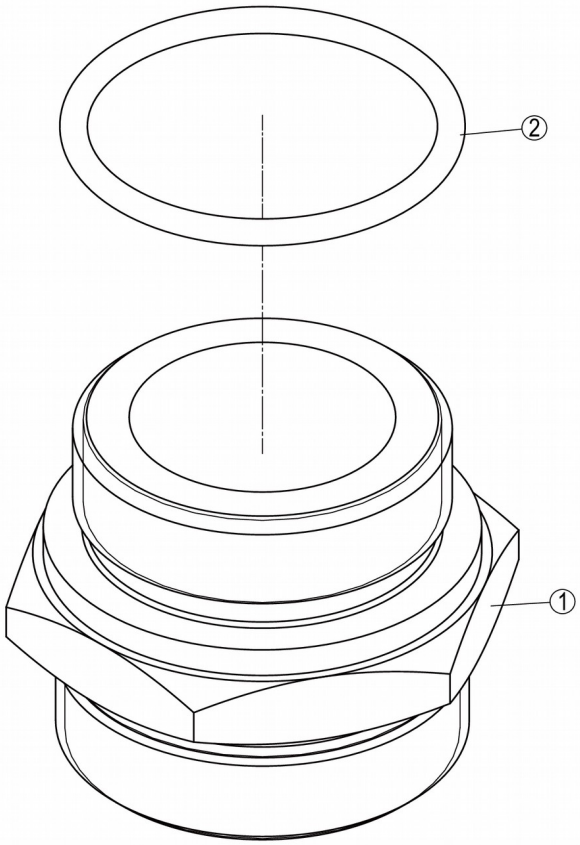

30C0248_000_00 接头 CONNECTOR

件号	部件号	零件名称	PART NAME	服务代	互换	数量	规格	备注

ITEM	PART NO.	CH	EN	码 SC	性 IA	Q'TY	SP.	RE
2	12B0564	O形圈	O-RING		Y	1	37.47×3	EC0000132793_8,替换前

30C0579_000_00 接头

CONNECTOR

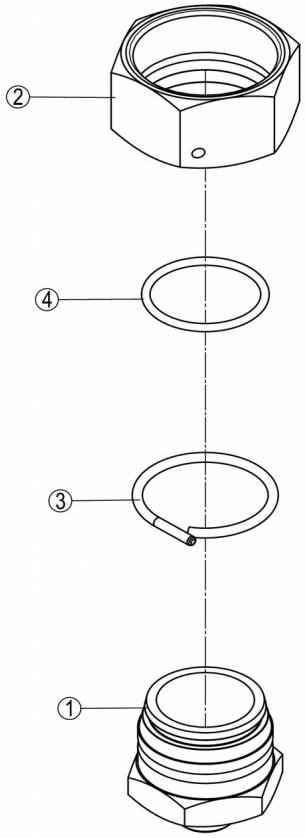

件号 ITEM	部件号 PART NO.	零件名称 CH	PART NAME EN	服务代码 SC	互换性 IA	数量 Q'TY	规格 SP.	备注 RE
1		过渡接头	CONNECTOR	B		1		
2		螺母	NUT	B		1		
3		钢丝	STEEL WIRE	B		1	D3× 130	
4	12B0520	O形圈	O-RING			1	32.0×2.5	

45C0277_001_00 滤油器

OIL FILTER

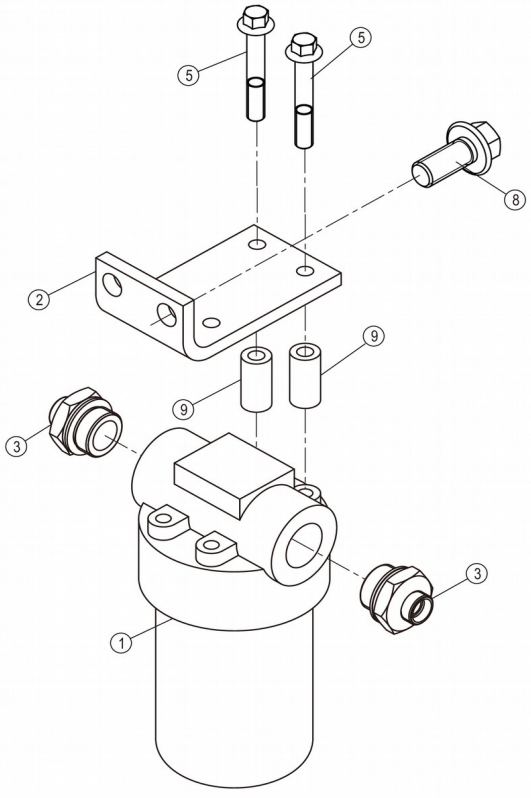

45C0277_001_00 滤油器 OIL FILTER

件号 ITEM	部件号 PART NO.	零件名称 CH	PART NAME EN	服务代码 SC	互换性 IA	数量 Q'TY	规格 SP.	备注 RE
1	53C0541	滤油器	OIL FILTER			1		
2	29A1337	弯板	PLATE		P	1		45C0277_23A3212_29A1337,替换后
3	30C1239	接头	CONNECTOR			2		
5	01B1365	螺栓	BOLT			4	M10×60-8.8-ZN.D	
5	01B1366	螺栓	BOLT		P	4	M10×70-8.8-ZN.D	EC0000142586_59,替换后
8	01B1395	螺栓	BOLT		P	2	M16×25-8.8-ZN.D	EC0000142586_56,替换后
9	55A1219	连接套	SLEEVE			4		

30C1239_000_00 接头

CONNECTOR

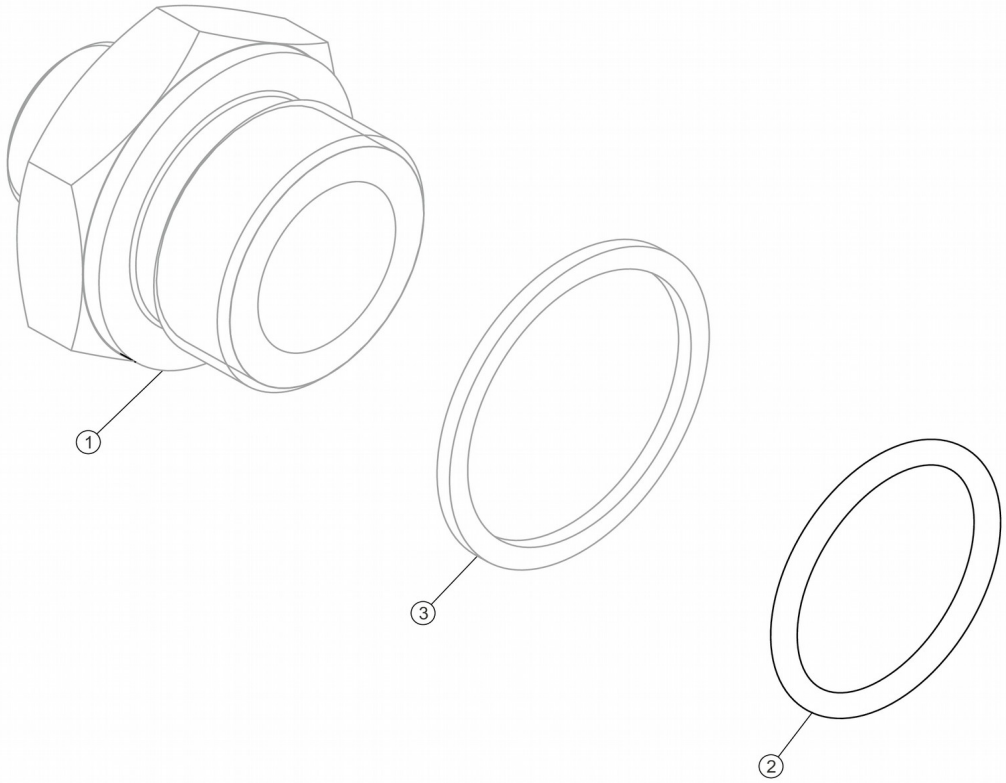

30C1239_000_00 接头 CONNECTOR

件号 ITEM	部件号 PART NO.	零件名称 CH	PART NAME EN	服务代码 SC	互换性 IA	数量 Q'TY	规格 SP.	备注 RE
1		接头	CONNECTOR	B		1		
2	12B0842	O形圈	O-RING		Y	1	29.5×3.0	EC0000133327_15,替换

2	12B1731	O形圈	O-RING		Y	1	29.6×2.9	前 EC0000133327_15,替换后
3	10A2504	垫圈	WASHER			1		

53C0541_000_00 滤油器

OIL FILTER

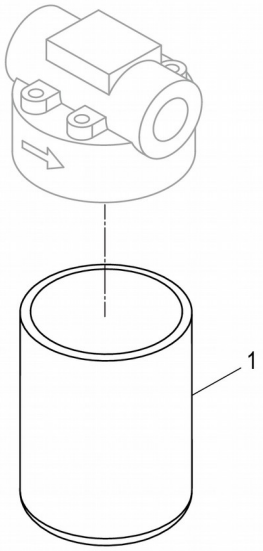

53C0541_000_00 滤油器 OIL FILTER

件号 ITEM	部件号 PART NO.	零件名称 CH	PART NAME EN	服务代码 SC	互换性 IA	数量 Q'TY	规格 SP.	备注 RE
1	53C0631	制动高压滤芯	BRAKE HIGH PRESSURE FILTER ELEMENT			1		

66C3366_000_00 软管总成

HOSE AS



66C3366_000_00 软管总成 HOSE AS

件号 ITEM	部件号 PART NO.	零件名称 CH	PART NAME EN	服务代码	互换性	数量 Q'TY	规格 SP.	备注 RE

				SC	IA			
1	12B0496	O形圈	O-RING			2	12×2.0	

66C7973_000_00 软管总成

HOSE AS

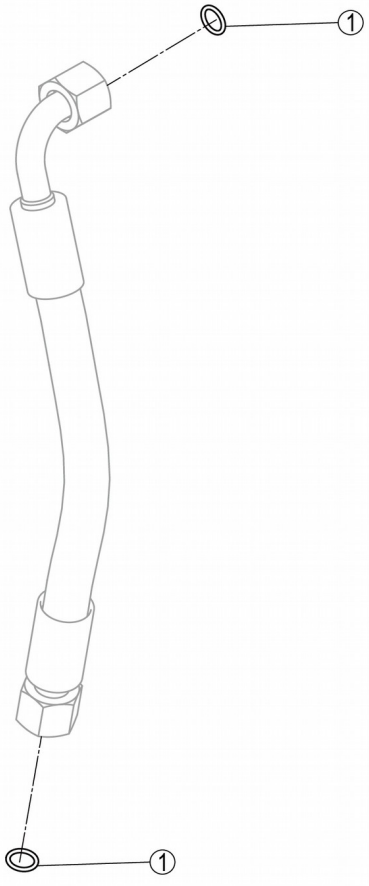

66C7973_000_00 软管总成 HOSE AS

件号 ITEM	部件号 PART NO.	零件名称 CH	PART NAME EN	服务代码 SC	互换性 IA	数量 Q'TY	规格 SP.	备注 RE
1	12B0496	O形圈	O-RING			2	12×2.0	

66C7974_000_00 软管总成

HOSE AS

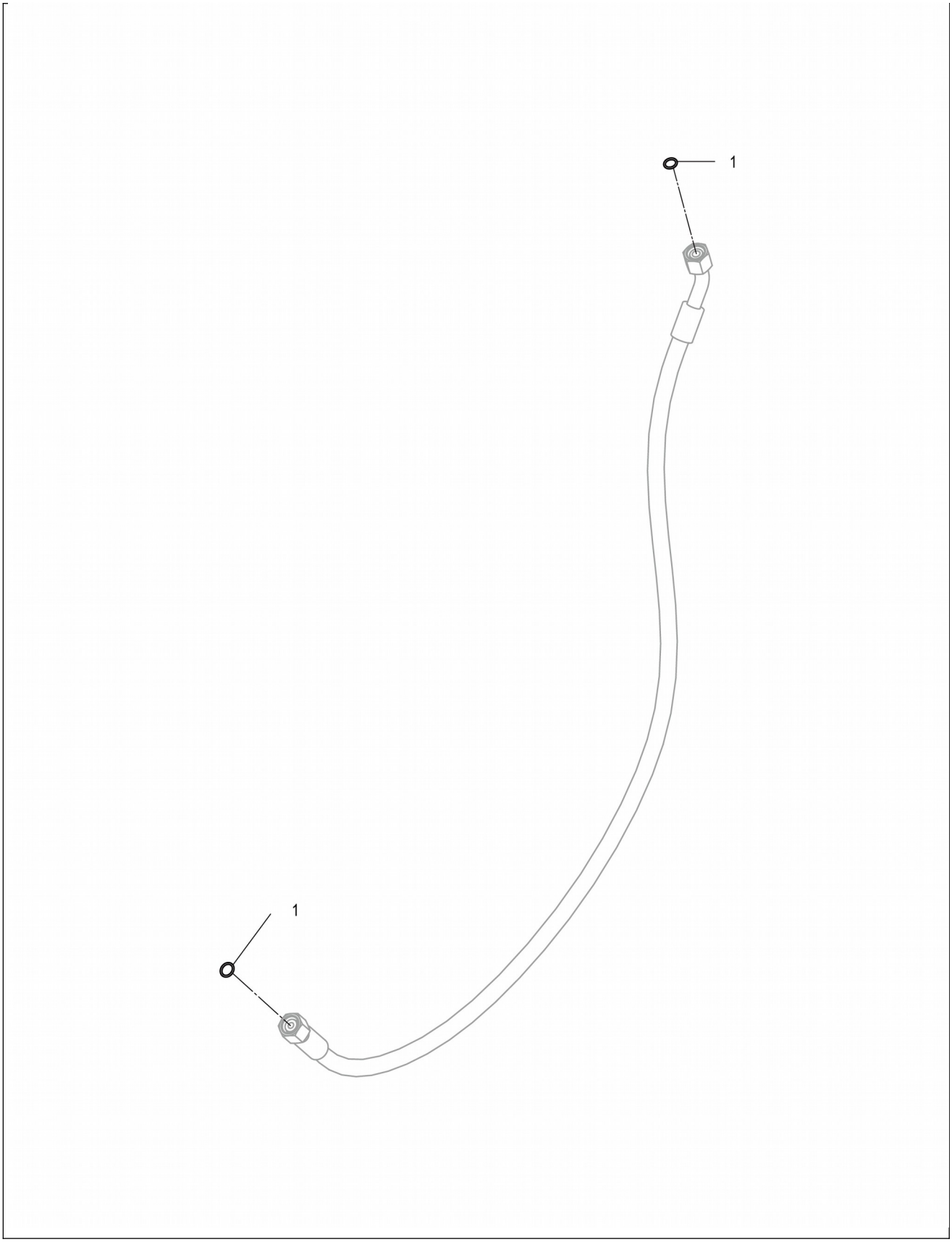
1
1

66C7974_000_00 软管总成 HOSE AS

件号 ITEM	部件号 PART NO.	零件名称 CH	PART NAME EN	服务代码 SC	互换性 IA	数量 Q'TY	规格 SP.	备注 RE
1	12B0496	O形圈	O-RING			2	12×2.0	

21Y0211_000_00 紧急&停车制动系统

PARKING BRAKE SYSTEM

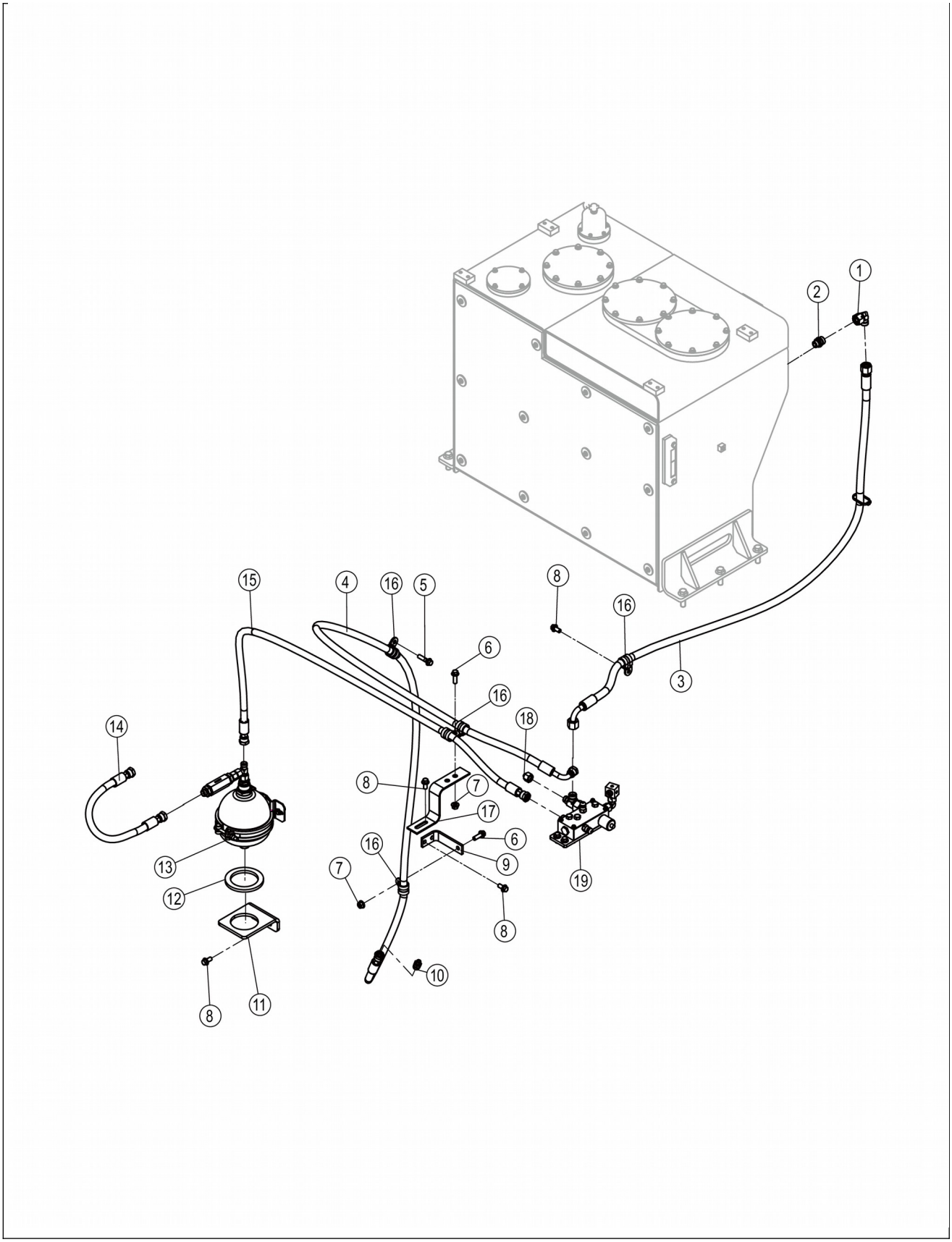
1
2
3
4
5
6
7
8
9
10
11
12
13
14
15
16
17
18
19

21Y0211_000_00 紧急&停车制动系统 PARKING BRAKE SYSTEM

件号 ITEM	部件号 PART NO.	零件名称 CH	PART NAME EN	服务代码 SC	互换性 IA	数量 Q'TY	规格 SP.	备注 RE
1	31C0114	弯接头	CONNECTOR			1		
2	30C0080	接头	CONNECTOR			1		
3	66C5646	软管总成	HOSE AS			1		
4	66C3356	软管总成	HOSE AS			1		
5	01B1281	螺栓	BOLT			1	M10×40-8.8-ZN.D	
6	01B1279	螺栓	BOLT			3	M10×30-8.8-ZN.D	
7	03B2135	螺母	NUT			2	M10-8-ZN.D	
8	01B1277	螺栓	BOLT			7	M10×20-8.8-ZN.D	
9	58A0890	弯板	PLATE			1		
10	30C0358	接头	CONNECTOR			1		
11	48A2372	弯板	PLATE			1		
12	81A0410	橡胶垫圈	RUBBER WASHER			1		
13	13C0921	蓄能器安装总成	ACCUMULATOR MOUNTING AS	C		1		
14	66C7301	软管总成	HOSE AS			1		
15	66C7154	软管总成	HOSE AS			1		
16	09C1746	软管夹	CLAMP			5	Φ22	
17	06A2362	弯板	PLATE			1		
18	30C0310	内螺纹堵头	PLUG			1		
19	13C1518	制动阀块总成	BRAKE VALVE AS	A		1		

13C0921_000_00 蓄能器安装总成

ACCUMULATOR MOUNTING AS

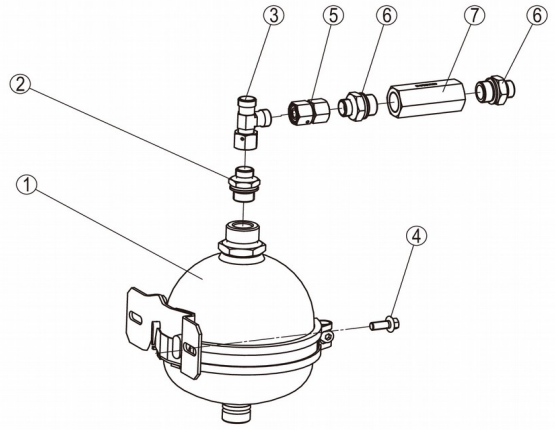

13C0921_000_00 蓄能器安装总成 ACCUMULATOR MOUNTING AS

件号 ITEM	部件号 PART NO.	零件名称 CH	PART NAME EN	服务代码 SC	互换性 IA	数量 Q'TY	规格 SP.	备注 RE
1	15C0525	蓄能器	ACCUMULATOR			1		
2	01B1289	螺栓	BOLT		N	2	M8×20-8.8-ZN.D	EC0000144727_40,替换后
4	30C0239	接头	CONNECTOR			1		
5	32C0122	三通接头	TEE			1		
6	30C0581	组合接头	COMBINATION CONNECTOR			1	3C-18	
7	30C0319	直接头	CONNECTOR			2		
8	12C2583	单向阀	CHECK VALVE			1		

30C0319_001_00 直接头

CONNECTOR

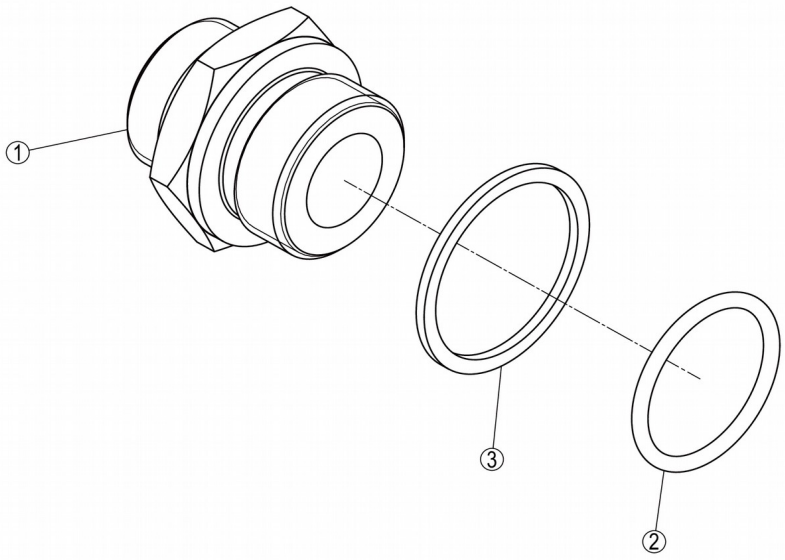

30C0319_001_00 直接头 CONNECTOR

件号 ITEM	部件号 PART NO.	零件名称 CH	PART NAME EN	服务代码 SC	互换性 IA	数量 Q'TY	规格 SP.	备注 RE
1		接头	CONNECTOR	B		1		
2	12B1729	O形圈	O-RING		Y	1	19.3×2.2	EC0000134277_7,替换后

2 3	12B1729	O形圈 垫圈	O-RING WASHER	B	Y	1 1	19.3×2.2	EC0000134277_8,替换后

30C0581_001_00 组合接头

COMBINATION CONNECTOR

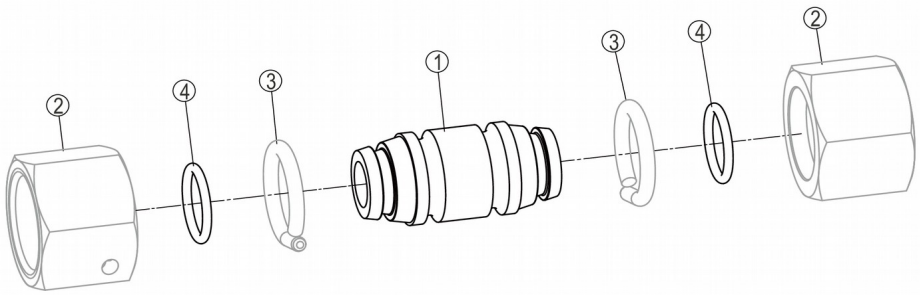

30C0581_001_00 组合接头 COMBINATION CONNECTOR

件号	部件号	零件名称	PART NAME	服务代	互换	数量	规格	备注

ITEM	PART NO.	CH	EN	码 SC	性 IA	Q'TY	SP.	RE
1		过渡接头	CONNECTOR	A		1		
2		螺母	NUT	B		2		
3		钢丝	STEEL WIRE	B		2	D2.5×52	
4	12B0514	O形圈	O-RING		Y	2	9×1.5	EC0000131519_1,替换后
4	12B1711	O形圈	O-RING		Y	2	9×1.5	EC0000131519_2,替换前

13C1518_000_00 制动阀块总成

BRAKE VALVE AS

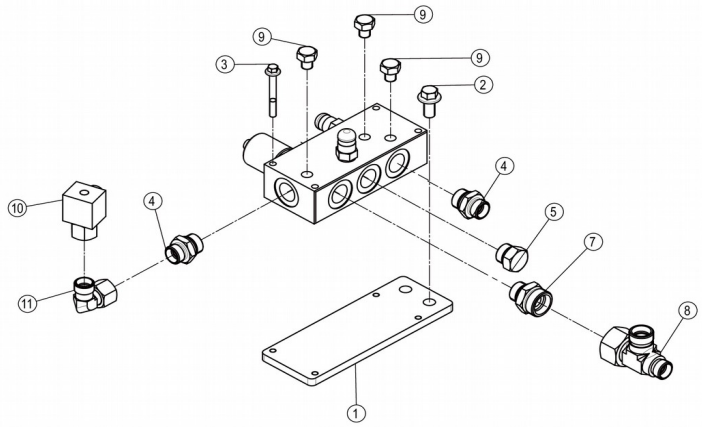

13C1518_000_00 制动阀块总成 BRAKE VALVE AS

件号	部件号	零件名称	PART NAME	服务件	互换	数量	规格	备注

ITEM	PART NO.	CH	EN	码 SC	性 IA	Q'TY	SP.	RE
1	02G0036	板	PLATE			1		
2	01B1277	螺栓	BOLT			2	M10×20-8.8-ZN.D	
3	01B1357	螺栓	BOLT			4	M6×50-8.8-ZN.D	
4	30C0353	接头	CONNECTOR			2		
5	30C2059	堵头	PLUG			1		
6	45C0962	制动阀块	BRAKE VALVE GP			1		
7	30C0369	接头	CONNECTOR			1		
8	32C0688	三通接头	TEE			1		
9	05A0155	堵头	PLUG			3		
10	33C0188	接头	CONNECTOR			1		
11	31C0102	弯接头	ELBOW			1		

30C0369_000_00 接头

CONNECTOR

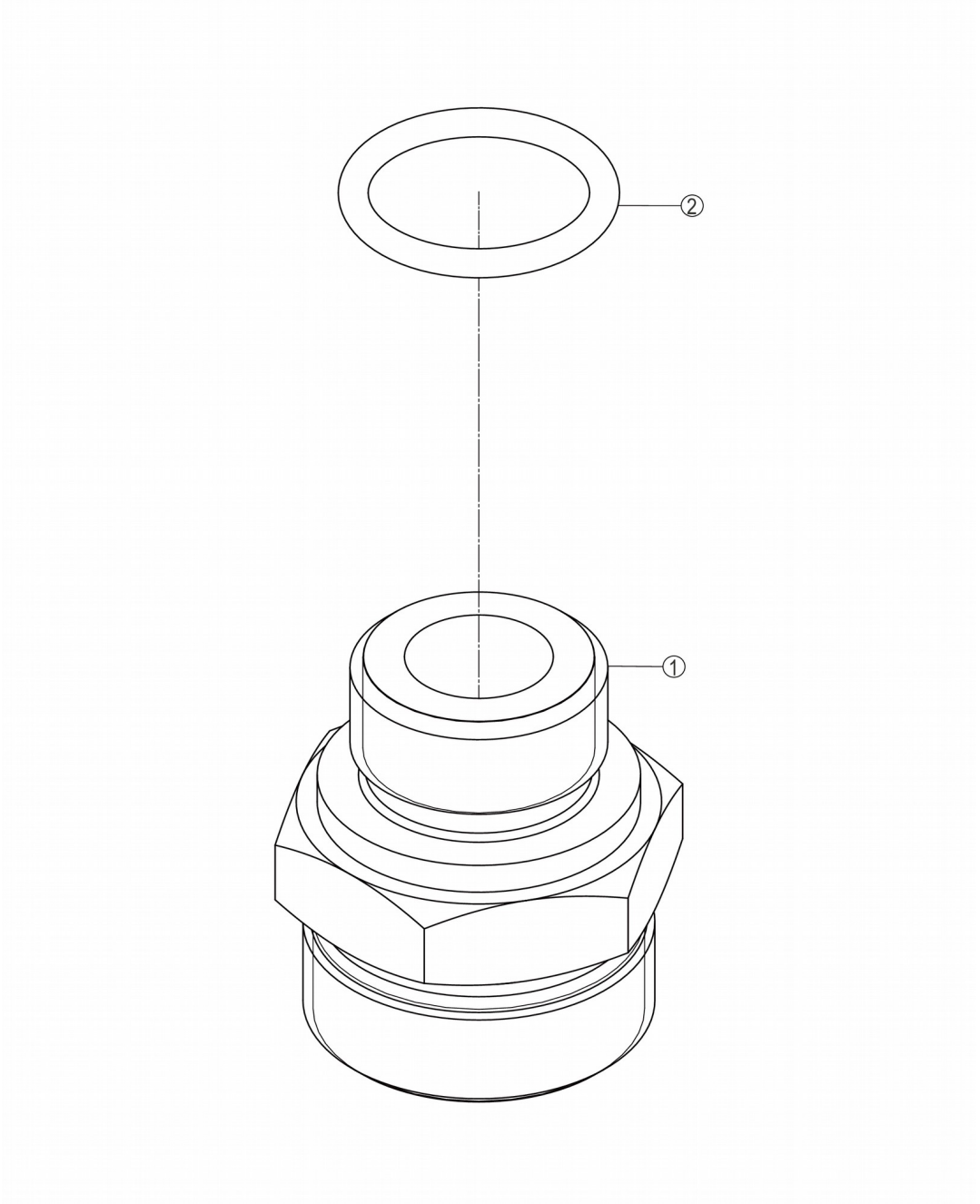

30C0369_000_00 接头 CONNECTOR

件号 ITEM	部件号 PART NO.	零件名称 CH	PART NAME EN	服务代码 SC	互换性 IA	数量 Q'TY	规格 SP.	备注 RE

1		接头	CONNECTOR	B		1		
2	12B0557	O形圈	O-RING			1	16.36×2.21	

32C0688_000_00 三通接头

TEE

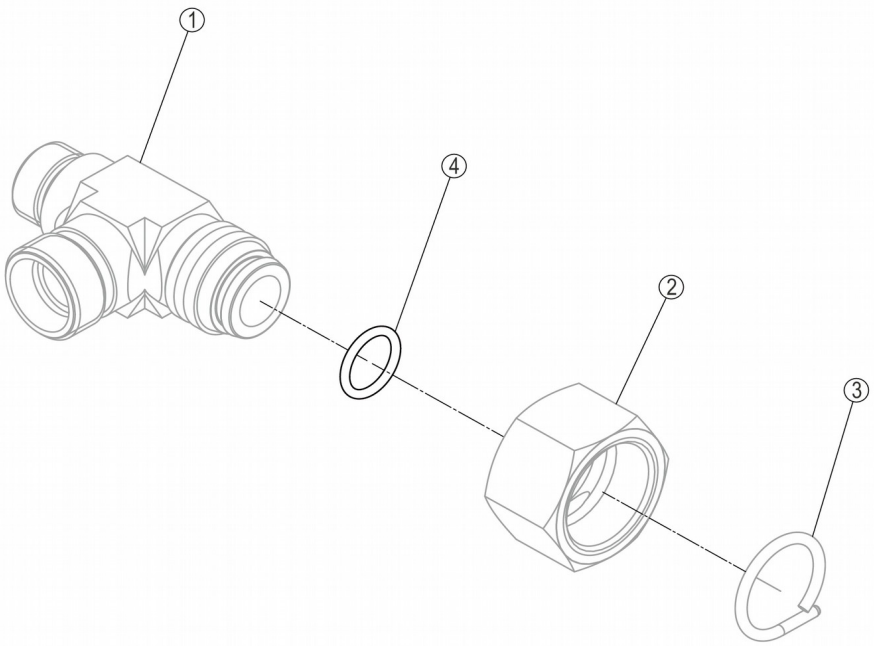

件号 ITEM	部件号 PART NO.	零件名称 CH	PART NAME EN	服务代码 SC	互换性 IA	数量 Q'TY	规格 SP.	备注 RE

1		三通接头	TEE	B		1		
2		螺母	NUT	B		1		
3		钢丝	STEEL WIRE	B		1		
4	12B0502	O形圈	O-RING			1	15×2.0	

33C0188_000_00 接头

CONNECTOR

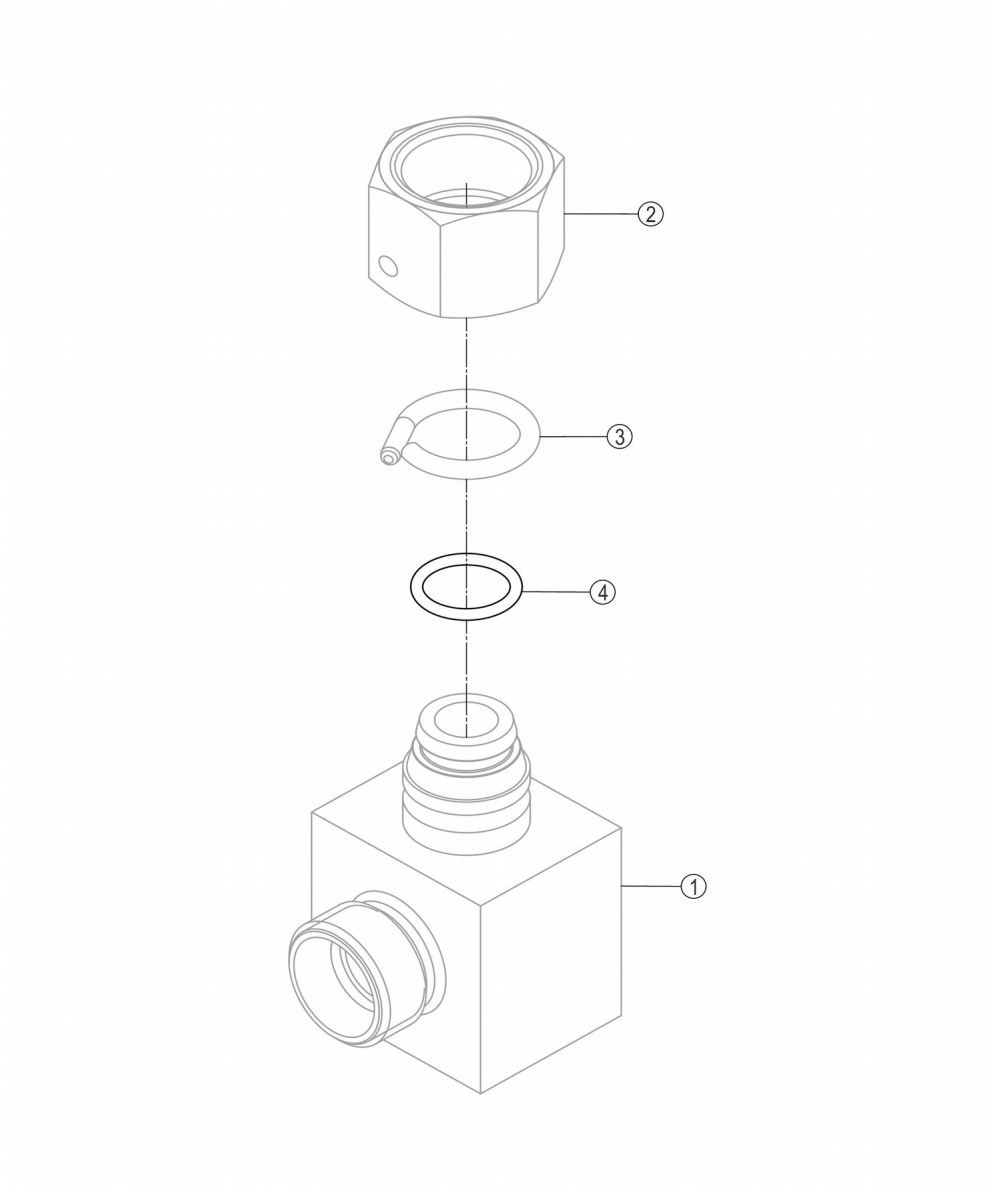

件号 ITEM	部件号 PART NO.	零件名称 CH	PART NAME EN	服务代码 SC	互换性 IA	数量 Q'TY	规格 SP.	备注 RE
1		接头	CONNECTOR	B		1		
2		螺母	NUT	B		1		
3		钢丝	STEEL WIRE	B		1	D2.5×52	
4	12B0616	O形圈	O-RING		Y	1	10.0×1.5	EC0000133634_22,替换前
4	12B0514	O形圈	O-RING		Y	1	9×1.5	EC0000133634_22,替换后

45C0962_000_00 制动阀块

BRAKE VALVE GP

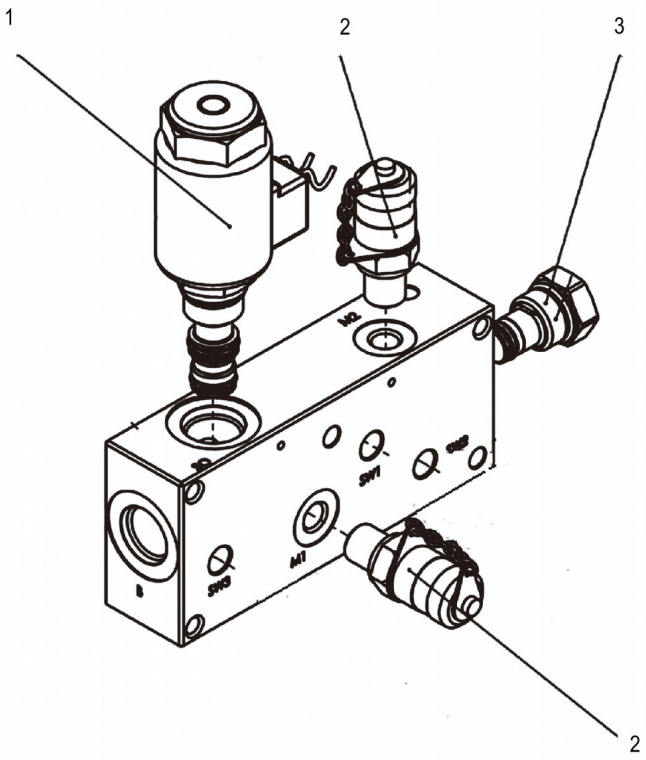

45C0962_000_00 制动阀块 BRAKE VALVE GP

件号 ITEM	部件号 PART NO.	零件名称 CH	PART NAME EN	服务代码 SC	互换性 IA	数量 Q'TY	规格 SP.	备注 RE
1	SP210513	电磁换向阀	DIRECTIONAL VALVE			1		

2	SP210511	测压接头	TEST HYDRAULIC PRESSURE JOINT			2		
3	SP210512	单向阀	CHECK VALVE AS			1		

30C0358_001_00 接头

CONNECTOR

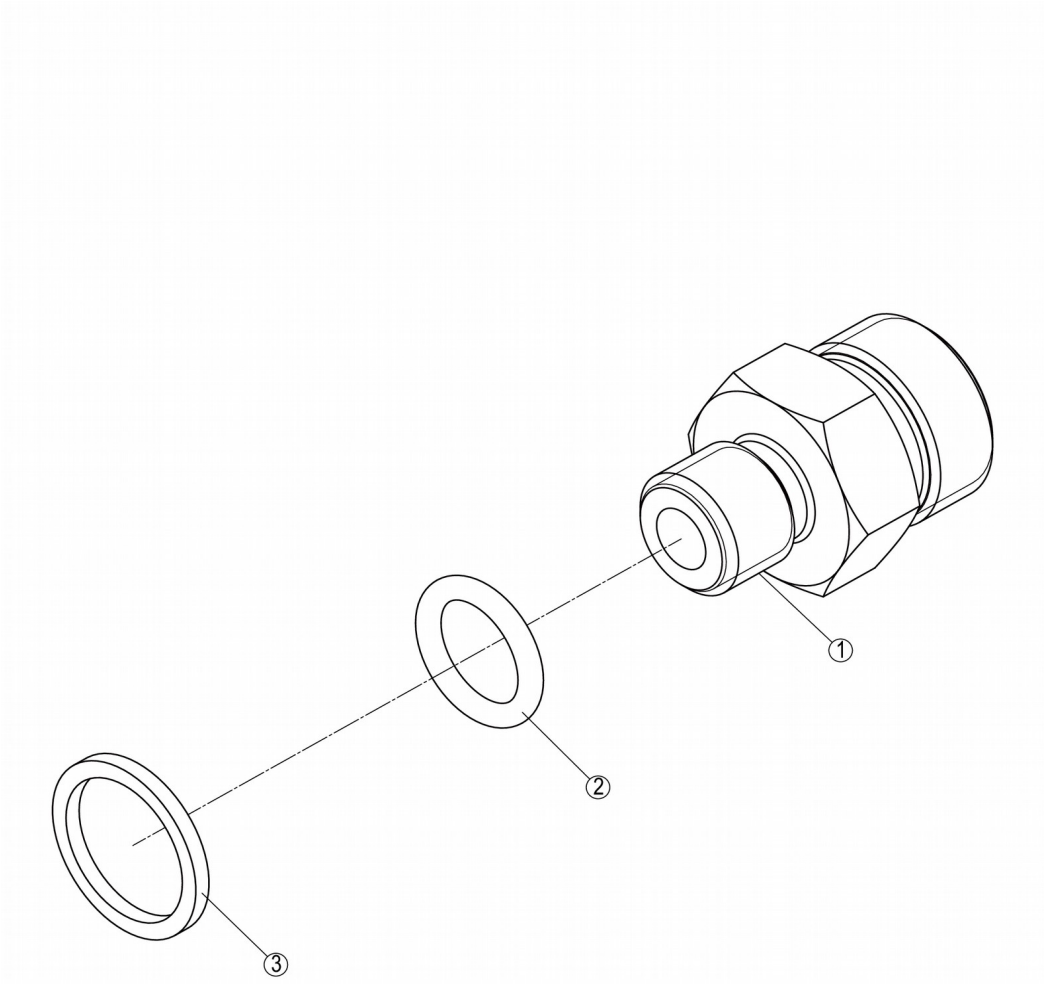

30C0358_001_00 接头 CONNECTOR

件号 ITEM	部件号 PART NO.	零件名称 CH	PART NAME EN	服务代码 SC	互换性 IA	数量 Q'TY	规格 SP.	备注 RE
1		接头	CONNECTOR	B		1		
2	12V0505	O形圈	O-RING		Y	1	9.3×2.4	EC0000133327_11,替换前
3	10A5633	垫圈	WASHER			1		

66C5646_000_00 软管总成

HOSE AS



66C5646_000_00 软管总成 HOSE AS

件号 ITEM	部件号 PART NO.	零件名称 CH	PART NAME EN	服务代码	互换性	数量 Q'TY	规格 SP.	备注 RE

				SC	IA			
1	12B0496	O形圈	O-RING			2	12×2.0	

20Y0625_000_00 制动系统

BRAKE SYSTEM

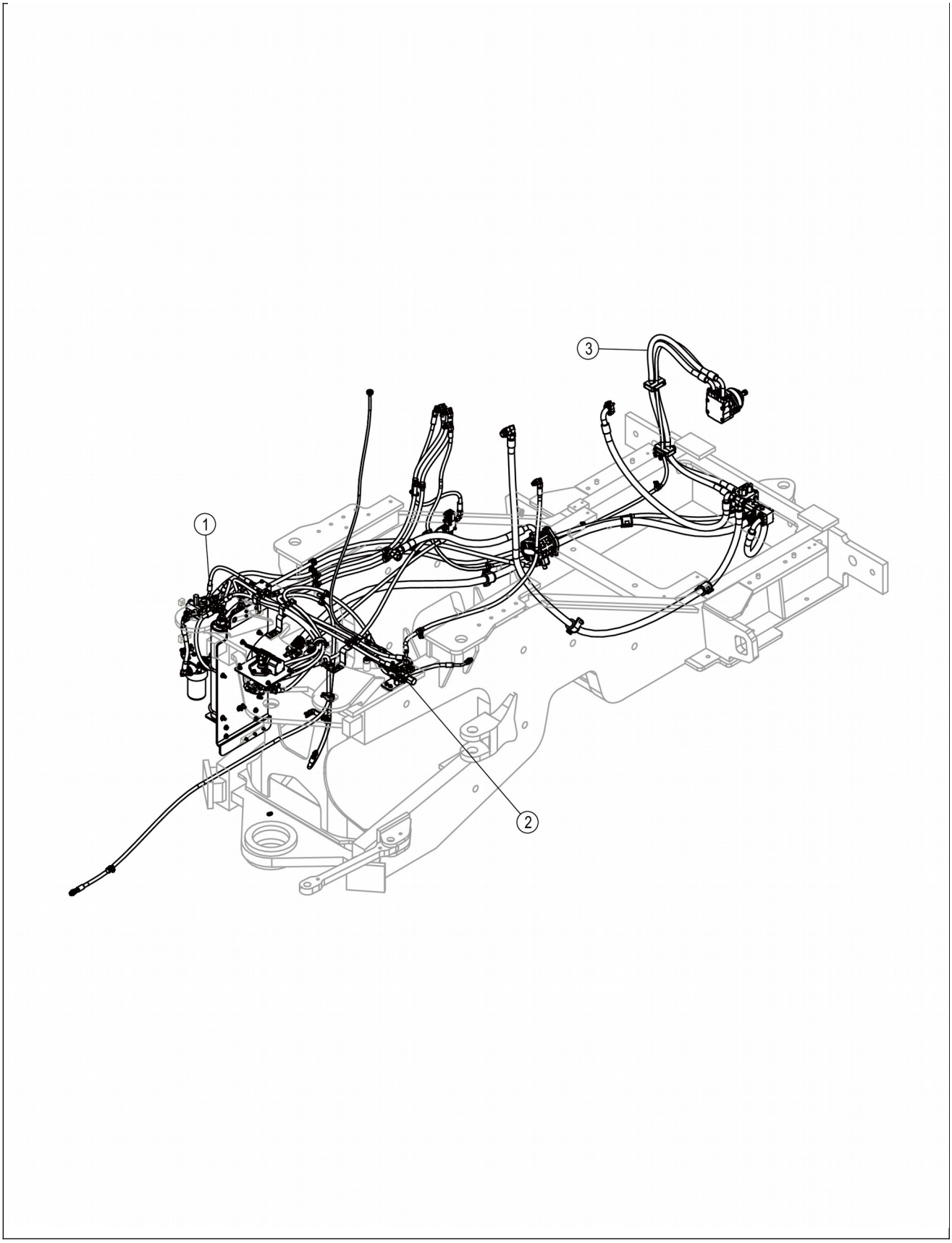
3
1
2

20Y0625_000_00 制动系统 BRAKE SYSTEM

件号 ITEM	部件号 PART NO.	零件名称 CH	PART NAME EN	服务代码 SC	互换性 IA	数量 Q'TY	规格 SP.	备注 RE
1	20Y0632	行车制动系统	SERVICE BRAKE SYSTEM	A		1		
2	21Y0119	紧急&停车制动系统	PARKING BRAKE SYSTEM	C		1		
3	00C5518	散热管路	COOLER LINES	C		1		

20Y0632_000_00 行车制动系统

SERVICE BRAKE SYSTEM

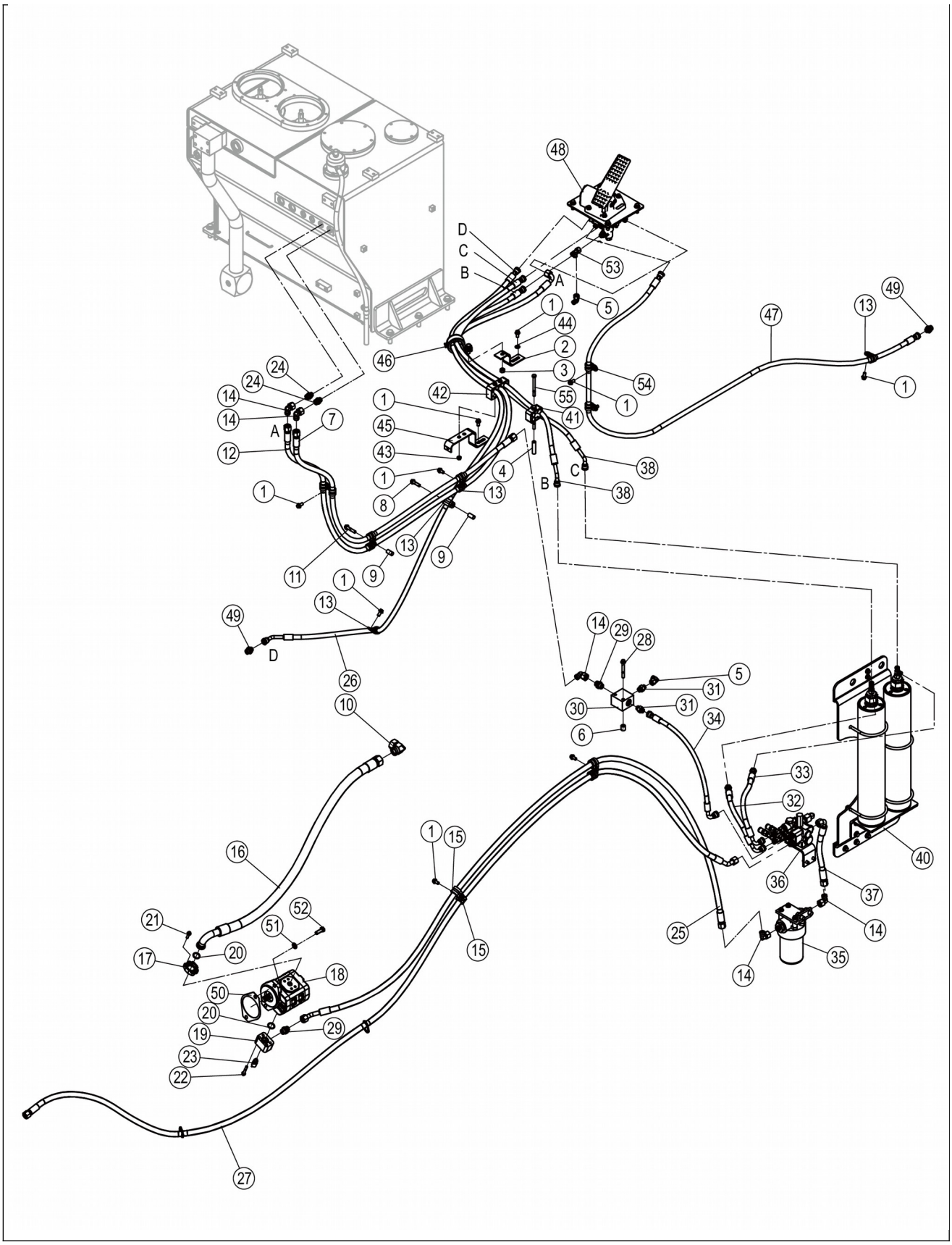
48
D
C
B
A
53
5
1
44
2
3
54
55
1
46
42
41
47
13
49
1
24
24
14
14
7
A
12
1
45
43
1
8
4
B
C
38
38
13
9
11
13
9
1
13
49
D
26
10
14
29
28
5
31
30
31
34
6
33
32
40
36
37
14
35
14
25
1
15
15
16
21
52
51
17
20
18
50
20
19
29
23
22
27

20Y0632_000_00 行车制动系统 SERVICE BRAKE SYSTEM

件号 ITEM	部件号 PART NO.	零件名称 CH	PART NAME EN	服务代码 SC	互换性 IA	数量 Q'TY	规格 SP.	备注 RE
1	01B1277	螺栓	BOLT			12	M10×20-8.8-ZN.D	
2	06A6389	弯板	PLATE			1		
3	03B0003	螺母	NUT			1	M12-8-ZN.D	
4	39A1547	支撑管	PIPE			1		
5	31C0102	弯接头	ELBOW			2		
6	51A2840	圆筒	DRUM			2		
7	66C3365	软管总成	HOSE AS			1		
8	01B1281	螺栓	BOLT			1	M10×40-8.8-ZN.D	
9	34A0299	支撑管	PIPE			2	30	
10	31C0095	过渡接头	CONNECTOR			1		
11	01B1363	螺栓	BOLT			1	M10×50-8.8-ZN.D	
12	66C3366	软管总成	HOSE AS			1		
13	09C1746	软管夹	CLAMP			9	Φ22	
14	31C0114	弯接头	CONNECTOR			5		
15	09C1854	管夹	CLAMP			4	Φ30	
16	07C7603	软管总成	HOSE AS			1		
17	54A0071	压板	PLATE			1		
18	11C1280	齿轮泵	GEAR PUMP			1		
19	04A2146	法兰	FLANGE			1		
20	12B0444	O形圈	O-RING			2	24.99×3.53	
21	01B1291	螺栓	BOLT			4	M8×30-8.8-ZN.D	
22	01B1359	螺栓	BOLT			4	M8×50-8.8-ZN.D	
23	44C0022	测压接头	JOINT			1		
24	30C0080	接头	CONNECTOR			2		
25	66C7974	软管总成	HOSE AS			1		
26	66C7166	软管总成	HOSE AS			1		
27	66C7981	软管总成	HOSE AS			1		
28	01B1367	螺栓	BOLT			2	M10×80-8.8-ZN.D	
29	30C0199	接头	CONNECTOR			2		
30	04A3186	法兰	FLANGE			1		
31	30C0350	接头	CONNECTOR			2		
32	66C7977	软管总成	HOSE AS			1		

33	66C7978	软管总成	HOSE AS			1		
34	66C7980	软管总成	HOSE AS			1		
35	45C0277	滤油器	OIL FILTER	C		1		
36	12C5935	充液阀总成	CHARGE VALVE AS	C		1		
37	66C7973	软管总成	HOSE AS			1		
38	66C5148	软管总成	HOSE AS			2		
40	44C2764	蓄能器安装总成	ACCUMULATOR MOUNTING AS	C		1		

20Y0632_000_00 行车制动系统
SERVICE BRAKE SYSTEM

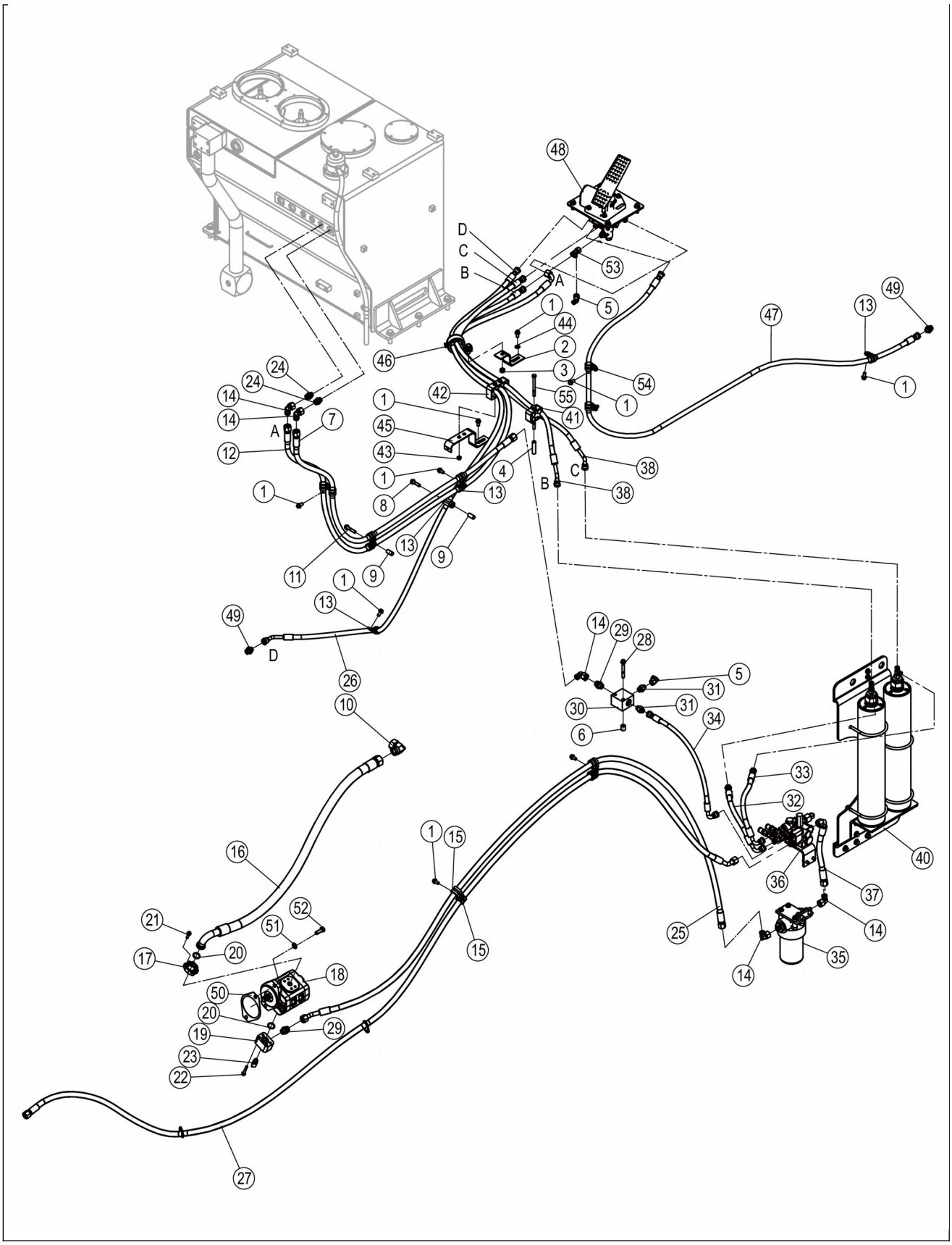
48
D
C
B
A
53
5
1
44
2
3
54
55
1
46
47
13
49
1
42
41
45
43
4
38
C
B
38
1
8
13
9
11
1
9
13
49
D
26
10
14
29
28
5
31
30
31
34
6
33
32
40
36
37
14
25
35
14
1
15
15
16
21
52
51
17
20
18
50
20
19
29
23
22
27
24
24
14
14
A
7
12
1

20Y0632_000_00 行车制动系统 SERVICE BRAKE SYSTEM

件号 ITEM	部件号 PART NO.	零件名称 CH	PART NAME EN	服务代码 SC	互换性 IA	数量 Q'TY	规格 SP.	备注 RE
41	09C1730	管夹	CLAMP			1		
42	09C1289	管夹	CLAMP	C		1		
43	03B2081	螺母	NUT			2	M8-8-ZN.D	
44	06B0472	垫圈	WASHER			4	10-300HV-DK	
45	06A6440	弯板	PLATE			1		
46	09C0069	管夹	CLAMP	C		1		
47	67C3889	软管总成	HOSE AS			1		
48	13C0949	制动阀总成	BRAKE VALVE AS	C		1		
49	30C0226	接头	CONNECTOR			2		
50	80A0196	密封垫片	GASKET			1		
51	06B0668	垫圈	WASHER			2	12-300HV-DK	
52	00B0035	螺栓	BOLT			2	M12×35-8.8-ZN.D	
53	32C0122	三通接头	TEE			1		
54	09C1754	双管夹	DOUBLE CLAMP			2	Φ22/Φ22	
55	01B0473	螺栓	BOLT			1	M10×110-10.9-ZN.D	

21Y0119_001_00 紧急&停车制动系统

PARKING BRAKE SYSTEM

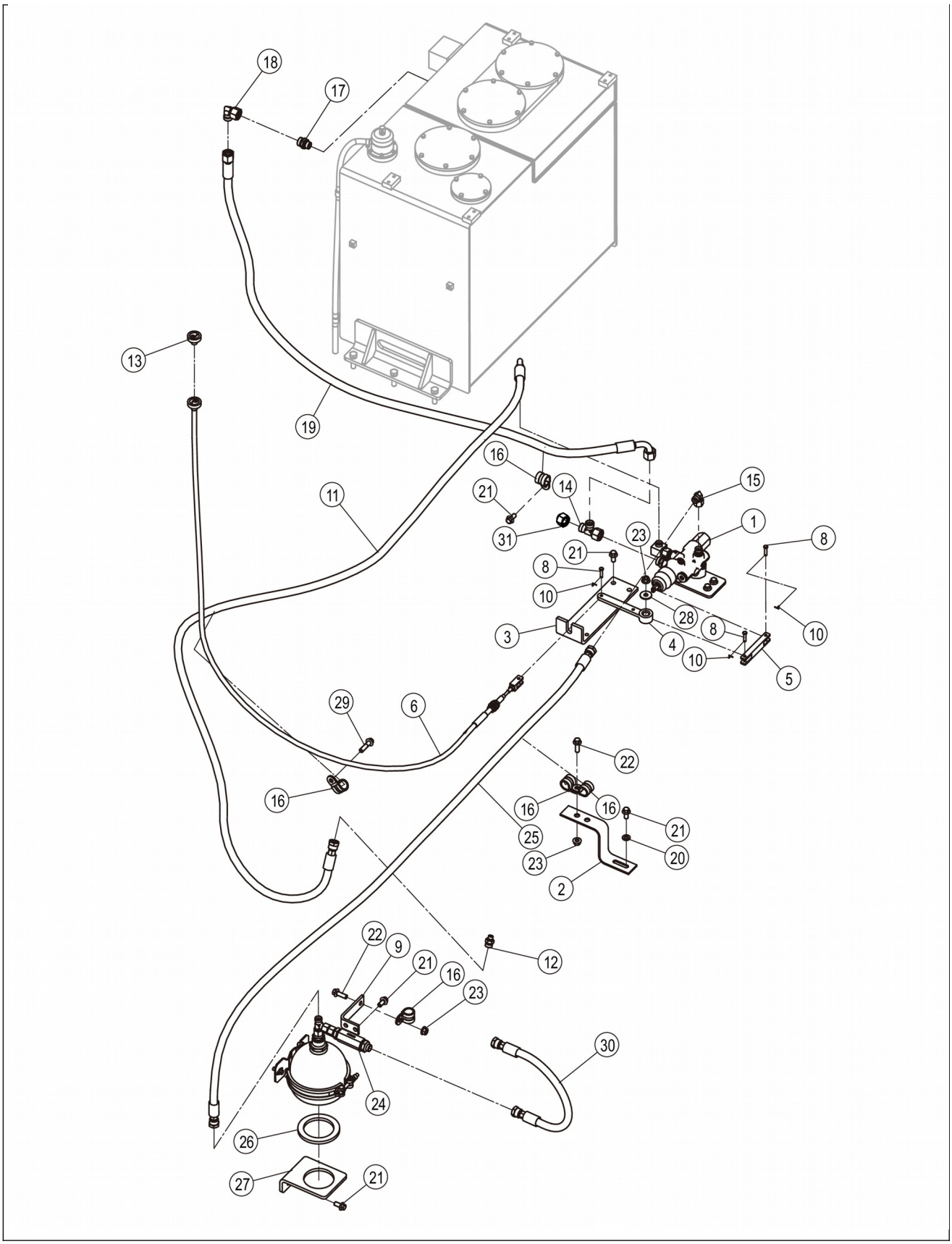
18
17
19
13
16
14
21
31
15
1
8
23
21
8
10
28
8
10
4
10
3
5
11
29
6
16
22
16
16
21
25
23
20
2
22
9
21
16
23
12
30
24
26
27
21

21Y0119_001_00 紧急&停车制动系统 PARKING BRAKE SYSTEM

件号 ITEM	部件号 PART NO.	零件名称 CH	PART NAME EN	服务代码 SC	互换性 IA	数量 Q'TY	规格 SP.	备注 RE
1	13C0956	紧急&停车制动阀块	PARKING BRAKE VALVE	C		1		
2	06A2362	弯板	PLATE			1		
3	29A8699	弯板	PLATE			1		
4	64A1130	拉杆	LINKAGE			1		
5	64A1129	拉杆	LINKAGE			1		
6	54C0602	软轴	FLEXIBLE SHAFT			1	L2000	
8	60A2974	销轴	PIN			3		
9	58A0890	弯板	PLATE			1		
10	08B0139	开口销	COTTER PIN			3	1.6×10	
11	66C3356	软管总成	HOSE AS			1		
12	30C0358	接头	CONNECTOR			1		
13	53A1580	按钮	KEY			1		
14	32C0121	三通接头	TEE			1	CC-22	
15	31C0102	弯接头	ELBOW			1		
16	09C1746	软管夹	CLAMP			5	Φ22	
17	30C0080	接头	CONNECTOR			1		
18	31C0114	弯接头	CONNECTOR			1		
19	66C5646	软管总成	HOSE AS			1		
20	06B0472	垫圈	WASHER			2	10-300HV-DK	
21	01B1277	螺栓	BOLT			9	M10×20-8.8-ZN.D	
22	01B1279	螺栓	BOLT			3	M10×30-8.8-ZN.D	
23	03B2135	螺母	NUT			3	M10-8-ZN.D	
24	13C0921	蓄能器安装总成	ACCUMULATOR MOUNTING AS	C		1		
25	66C7154	软管总成	HOSE AS			1		
26	81A0410	橡胶垫圈	RUBBER WASHER			1		
27	48A2372	弯板	PLATE			1		
28	06B0666	垫圈	WASHER			1	10-300HV-DK	
29	01B1281	螺栓	BOLT			1	M10×40-8.8-ZN.D	
30	66C7983	软管总成	HOSE AS			1		
31	30C0404	堵头	PLUG		-	1	9C-22	EC0000151124_5,替换后

13C0956_000_00 紧急&停车制动阀块

PARKING BRAKE VALVE

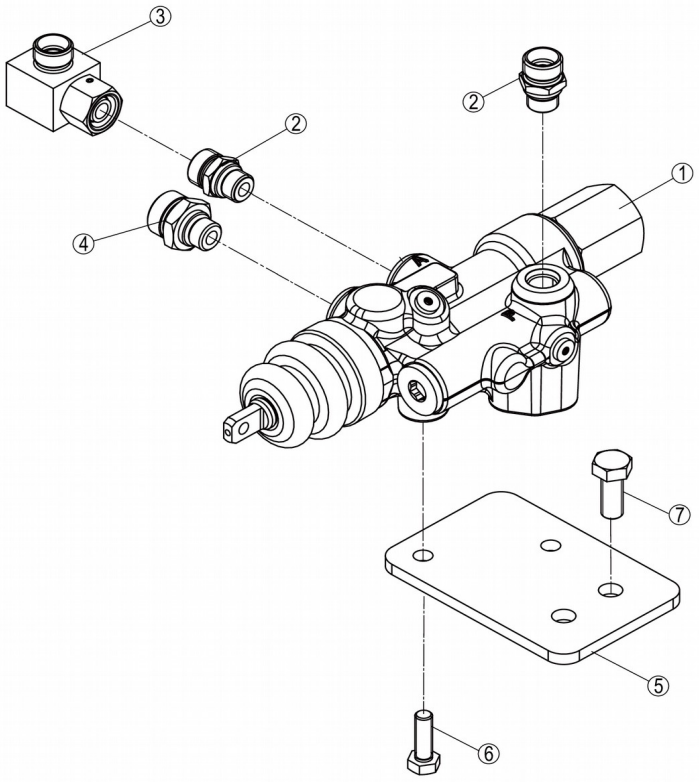

13C0956_000_00 紧急&停车制动阀块 PARKING BRAKE VALVE

件号 ITEM	部件号 PART NO.	零件名称 CH	PART NAME EN	服务代码 SC	互换性 IA	数量 Q'TY	规格 SP.	备注 RE
1	13C0444	制动阀	BRAKE VALVE			1		
2	30C0275	接头	CONNECTOR			2		
3	33C0188	接头	CONNECTOR			1		
4	30C0354	接头	CONNECTOR			1		
5	91A1201	连接板	PLATE			1		
6	01B1289	螺栓	BOLT			2	M8×20-8.8-ZN.D	
7	01B1277	螺栓	BOLT			2	M10×20-8.8-ZN.D	

13C0444_000_00 制动阀

BRAKE VALVE

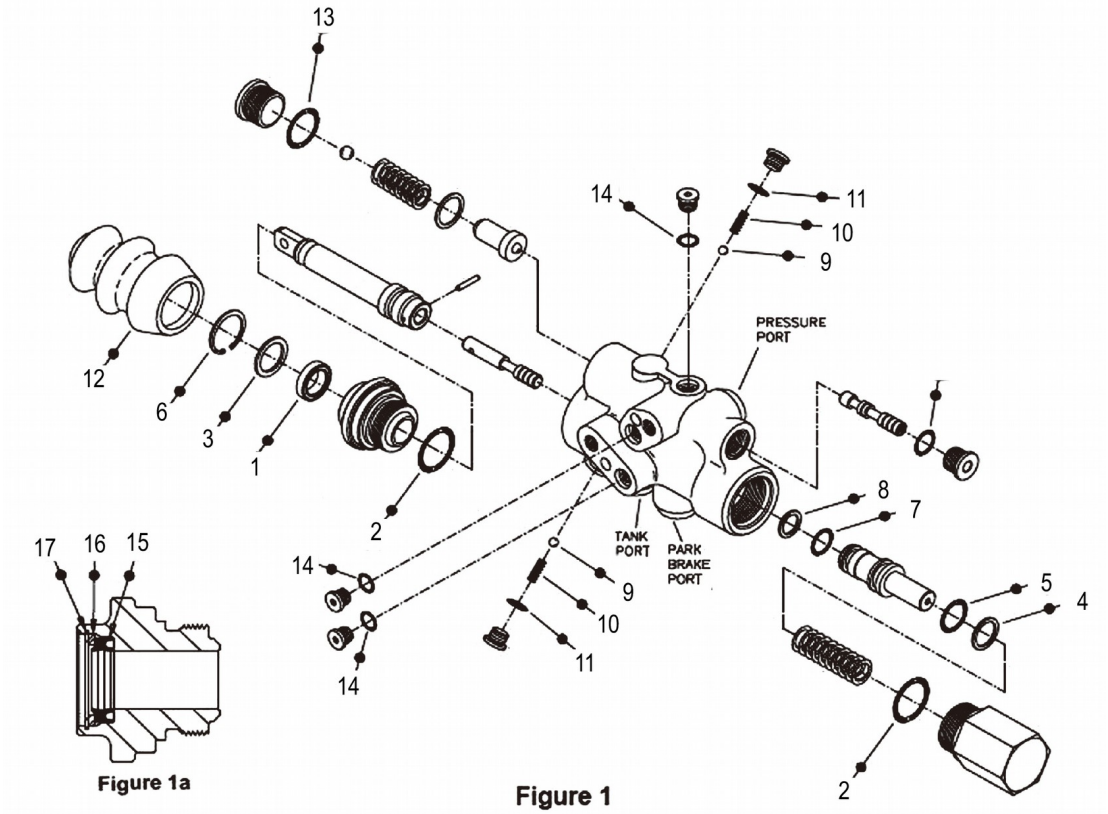

Figure 1a

Figure 1

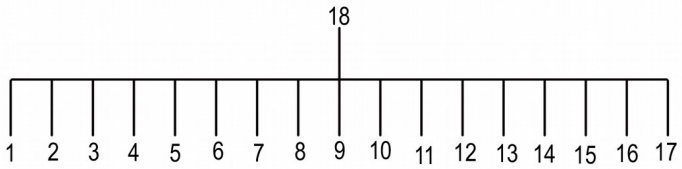

13C0444_000_00 制动阀 BRAKE VALVE

件号 ITEM	部件号 PART NO.	零件名称 CH	PART NAME EN	服务代码	互换性	数量 Q'TY	规格 SP.	备注 RE

				SC	IA			
18	SP157347	制动阀修理包	SEAL KIT			1		

30C0354_000_00 接头

CONNECTOR

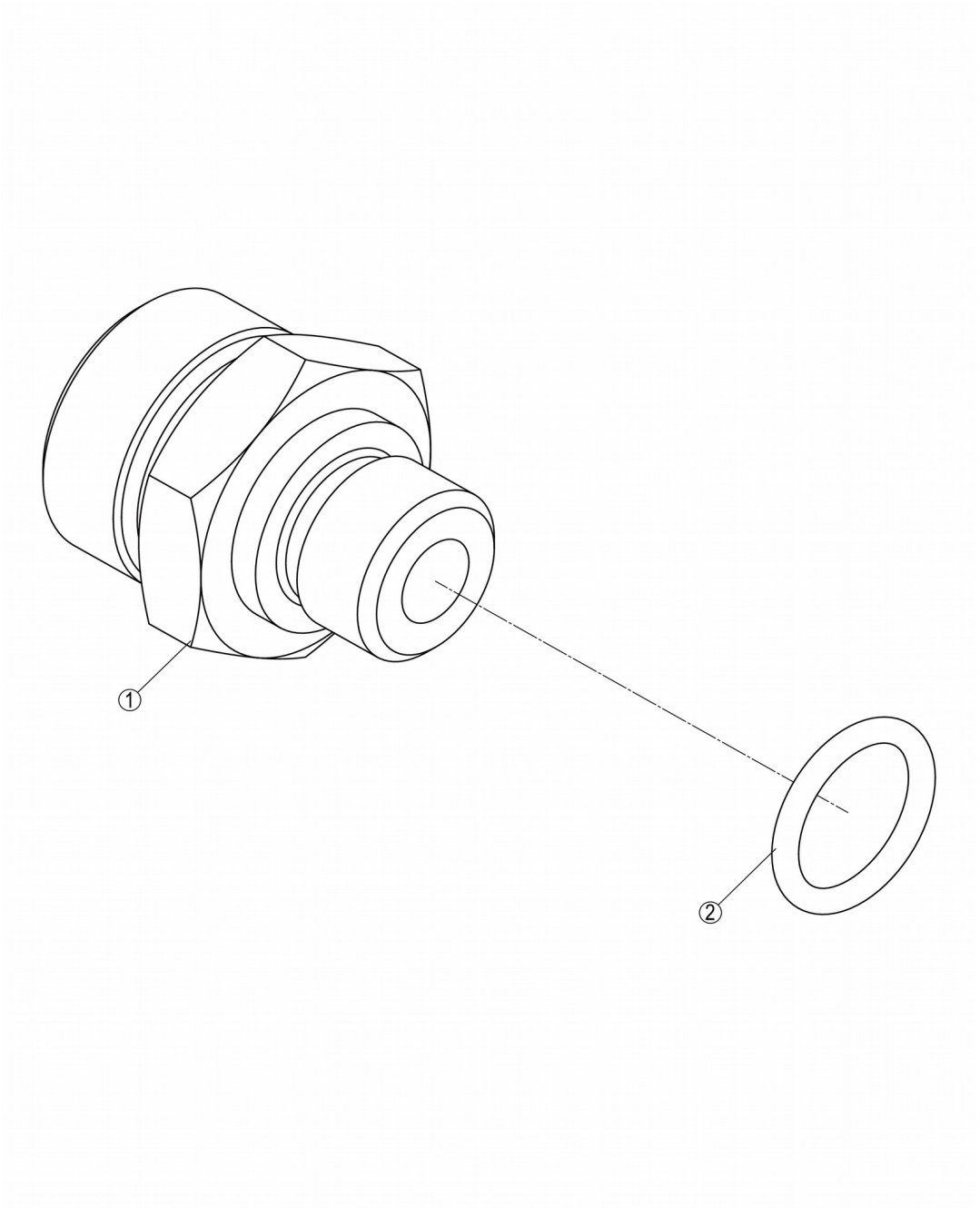

30C0354_000_00 接头 CONNECTOR

件号 ITEM	部件号 PART NO.	零件名称 CH	PART NAME EN	服务代码 SC	互换性 IA	数量 Q'TY	规格 SP.	备注 RE
1		接头	CONNECTOR	B		1		
2	12B0495	O形圈	O-RING			1	11.89×1.98	

30C0404_000_00 堵头

PLUG

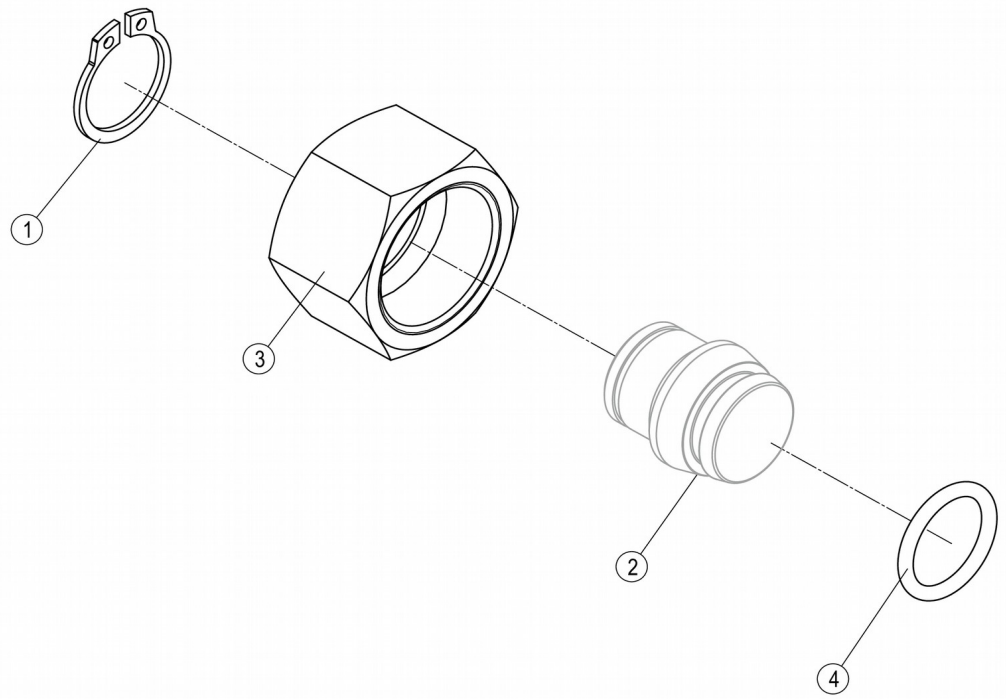

30C0404_000_00 堵头 PLUG

件号 ITEM	部件号 PART NO.	零件名称 CH	PART NAME EN	服务代码 SC	互换性 IA	数量 Q'TY	规格 SP.	备注 RE
1	07B0052	挡圈	SNAP RING			1	15	
2		堵头	PLUG	B		1		

3	03B1498	螺母	NUT			1		
4	12B0496	O形圈	O-RING			1	12×2.0	

结构 STRUCTURE

45Y0253_001_00 配重组件

COUNTERWEIGHT GP

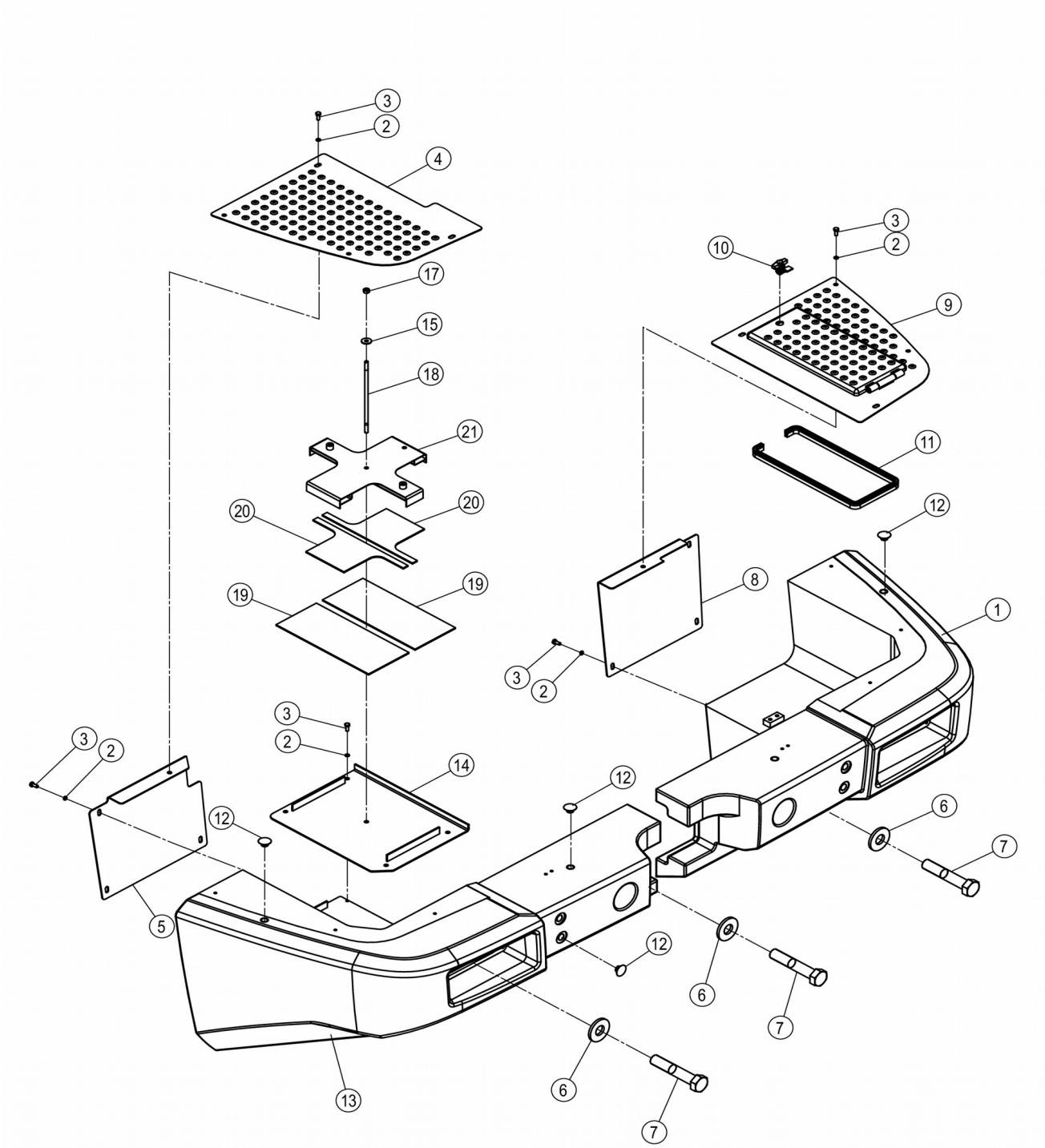

45Y0253_001_00 配重组件 COUNTERWEIGHT GP

件号 ITEM	部件号 PART NO.	零件名称 CH	PART NAME EN	服务代码 SC	互换性 IA	数量 Q'TY	规格 SP.	备注 RE
1	47D0670	右配重	COUNTERWEIGHT			1		
2	06B0671	垫圈	WASHER			14	8×300HV-DK	
3	01B1289	螺栓	BOLT			14	M8×20-8.8-ZN.D	
4	36D1228	盖板	COVER			1		
5	01D1810	封板	PLATE			1		
6	13A0624	垫圈	WASHER			6		
7	01B0339	螺栓	BOLT			6	M33×180-10.9-ZN.D	
8	19D0048	封板	PLATE			1		
9	36D1325	盖板	COVER			1		
10	34C0457	NBS3013B门扣	BUCKLE			1		
11	84A3740	密封条	SEAL	C		1		
12	83A2440	螺塞	PLUG		UF	8		EC0000168919_1,CLG890HZHKL601001,替换后
13	47D0669	左配重	COUNTERWEIGHT		EF	1		EC0000172661_1,替换前
13		左配重	COUNTERWEIGHT	A	EF	1		EC0000172661_1,替换后
15	06B0666	垫圈	WASHER			1	10-300HV-DK	
17	03B2135	螺母	NUT			1	M10-8-ZN.D	
18	88A0363	螺杆	SCREW ROD			1		
19	82A0224	橡胶下垫板	PLATE			2		
20	82A0226	橡胶上垫板	PLATE			2		
21	01D0140	压板	PLATE			1		

84A3740_000_00 密封条

SEAL

注：该系统无装配图。

Note: No assembly diagram is provided for this system.

84A3740_000_00 密封条 SEAL

件号 ITEM	部件号 PART NO.	零件名称 CH	PART NAME EN	服务代码 SC	互换性 IA	数量 Q'TY	规格 SP.	备注 RE
1	MX100900	密封胶条	ADHESIVE TAPE			1.11		

38Y0327_000_00 铲斗组件

BUCKET

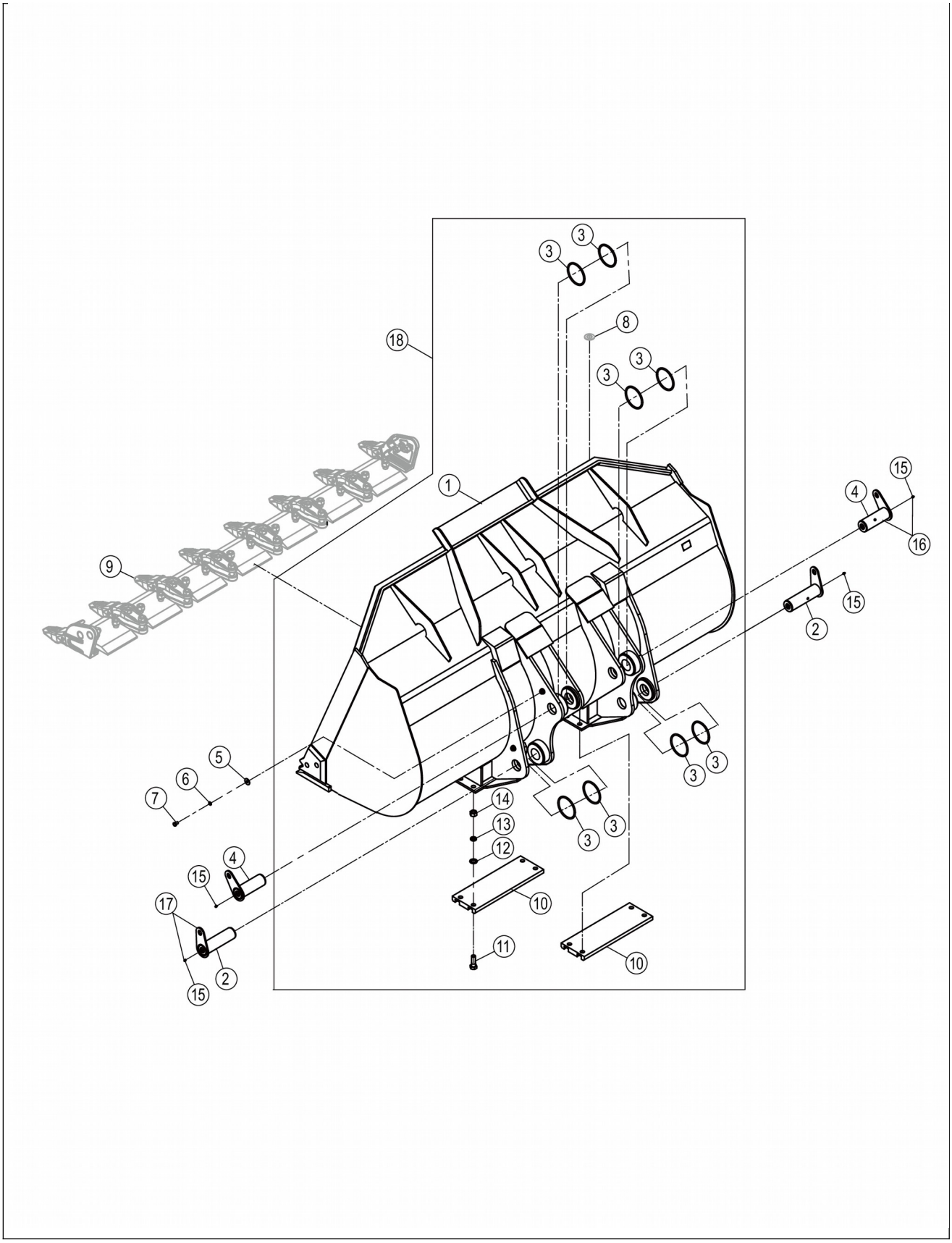
3
3
8
18
3
3
1
9
15
4
16
15
2
5
6
7
14
13
12
4
15
17
10
11
2
15
10

38Y0327_000_00 铲斗组件 BUCKET

件号 ITEM	部件号 PART NO.	零件名称 CH	PART NAME EN	服务代码 SC	互换性 IA	数量 Q'TY	规格 SP.	备注 RE
1	22D1684	铲斗	BUCKET			1		
2	11D0996X0	销轴	PIN	F		2		
3	12B0804	O形圈	O-RING			8		
4	11D0995X0	销轴	PIN	F		2		
5	06B0161	垫圈	WASHER		I	4	16-100HV-ZN.D	EC0000142285_57,替换后
5	06B0087	垫圈	WASHER		I	4	16-140HV-ZN.D	EC0000142285_57,替换前,用06B0948采购
6	06B0015	垫圈	WASHER		I	4	16	EC0000142285_58,替换前
7	01B1395	螺栓	BOLT		I	4	M16×25-8.8-ZN.D	EC0000142285_56,替换后
7	00B0323	螺栓	BOLT		I	4	M16×25-8.8-ZN.D	EC0000142285_56,替换前
8	34C6836	调整垫组件	SHIM	C		6		
9	43C6241	斗齿组件	TOOTH GP	C		1		
10	16A7778	防磨底板	WEAR PLATE			2		
11	01B0272	螺栓	BOLT			8	M30×90-10.9-ZN.D	
12	06B0064	垫圈	WASHER			8	30-140HV-ZN.D	
13	06B0058	垫圈	WASHER			8	30	
14	03B0659	螺母	NUT			8	M30-10-DK	
15	10B0344	油杯	GREASE FITTING			8	M10×1	铜材质的黄油嘴，与10B0344具有互换性
16	11D0995X0	销轴	PIN			2		
17	11D0996X0	销轴	PIN			2		
18	38Y0327X0	铲斗总成	BUCKET			1		

22D1684_000_00 铲斗

BUCKET

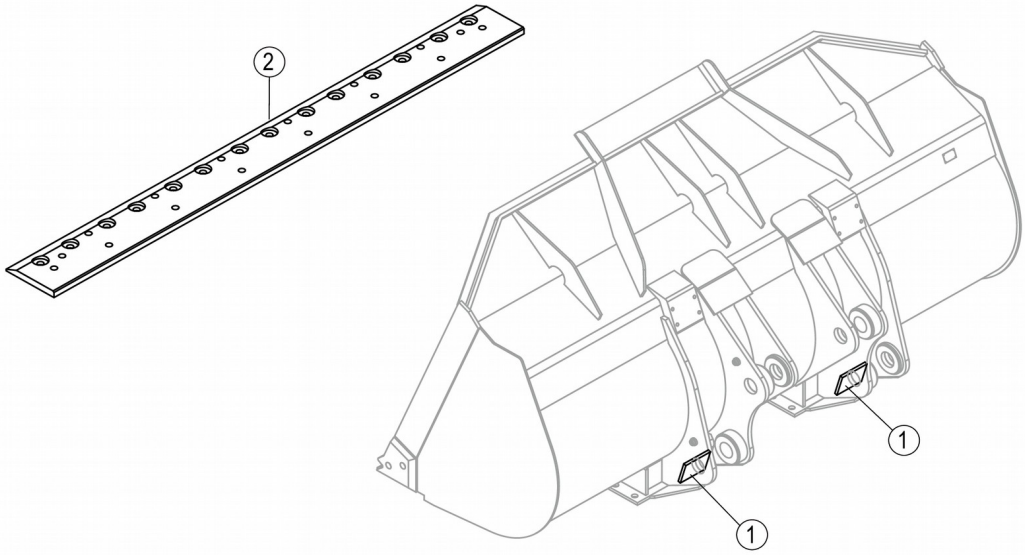

22D1684_000_00 铲斗 BUCKET

件号 ITEM	部件号 PART NO.	零件名称 CH	PART NAME EN	服务代码 SC	互换性 IA	数量 Q'TY	规格 SP.	备注 RE
1	15A6071	限位块	BLOCK			2		
2	18A3790	主切削板	CUTTING EDGE			1		

34C6836_000_00 调整垫组件

SHIM

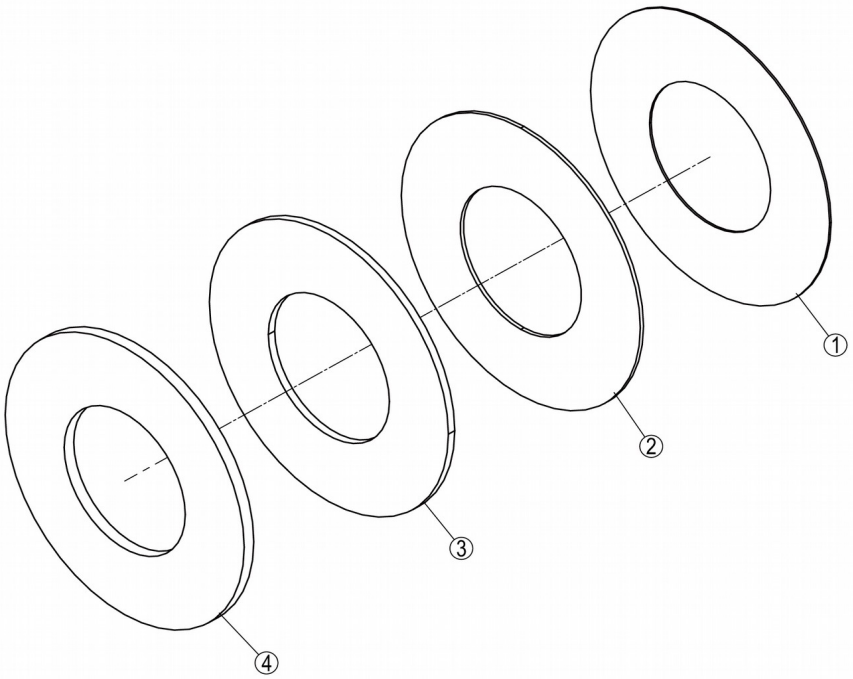

34C6836_000_00 调整垫组件 SHIM

件号 ITEM	部件号 PART NO.	零件名称 CH	PART NAME EN	服务代码 SC	互换性 IA	数量 Q'TY	规格 SP.	备注 RE
1	57A2670	调整垫	SHIM			1		

2	57A2671	调整垫	SHIM			1		
3	57A2672	调整垫	SHIM			1		
4	57A2673	调整垫	SHIM			1		

43C6241_000_00 斗齿组件

TOOTH GP

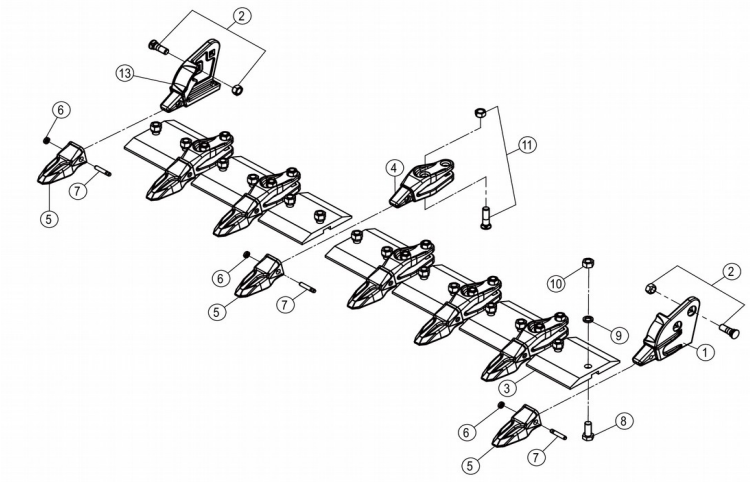

43C6241_000_00 斗齿组件 TOOTH GP

件号 ITEM	部件号 PART NO.	零件名称 CH	PART NAME EN	服务代码 SC	互换性 IA	数量 Q'TY	规格 SP.	备注 RE
1	72A2936	左边齿	SIDE TOOTH			1		
2	SP111294	螺栓螺母合件	BOLT& ASSEM.			4		
3	18A3935	活动刀板	PLATE			7		
4	72A2938	齿体	TOOTH			6		

5	72A2331	斗齿套	TIP			8		
6	56A3704	卡环	SNAP RING			8		
7	60A4386	卡销	PIN			8		
8	01B0629	螺栓	BOLT			14	M33×80-10.9-ZN.D	
9	06B0150	垫圈	WASHER			14	33	
10	03B0295	螺母	NUT			14	M33-10-ZN.D	
11	SP104008	螺栓螺母	BOLT&			12		
13	72A2937	右边齿	SIDE TOOTH			1		

34C5291_000_00 调整垫组件

SHIM

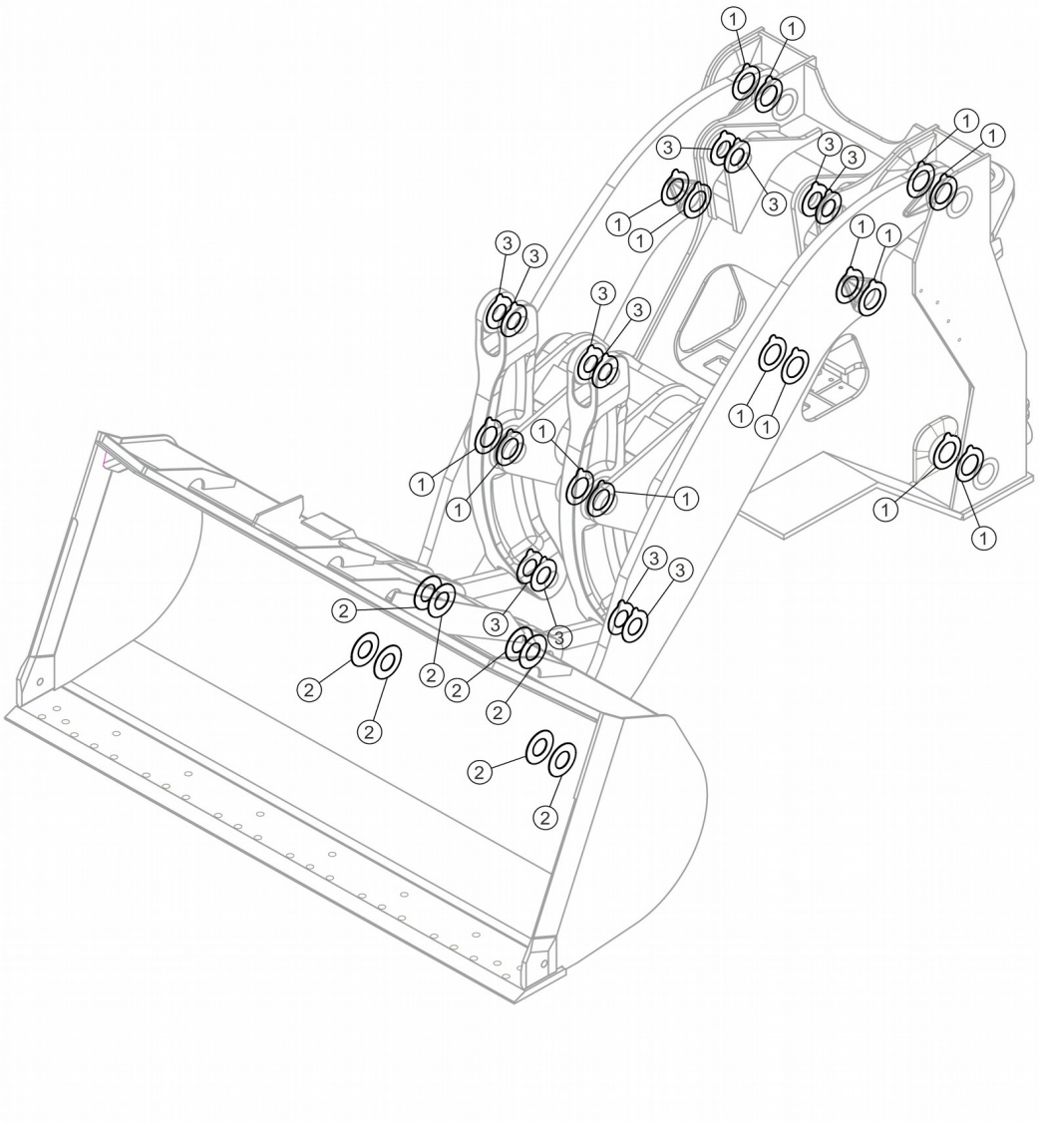

34C5291_000_00 调整垫组件 SHIM

件号 ITEM	部件号 PART NO.	零件名称 CH	PART NAME EN	服务代码 SC	互换性 IA	数量 Q'TY	规格 SP.	备注 RE
1	34C1851	调整垫组件	SHIM GP	C		16		
2	34C0676	垫片组件	SHIM GP	C		8		
3	34C1852	调整垫组件	SHIM GP	C		12		

34C0676_000_00 垫片组件

SHIM GP

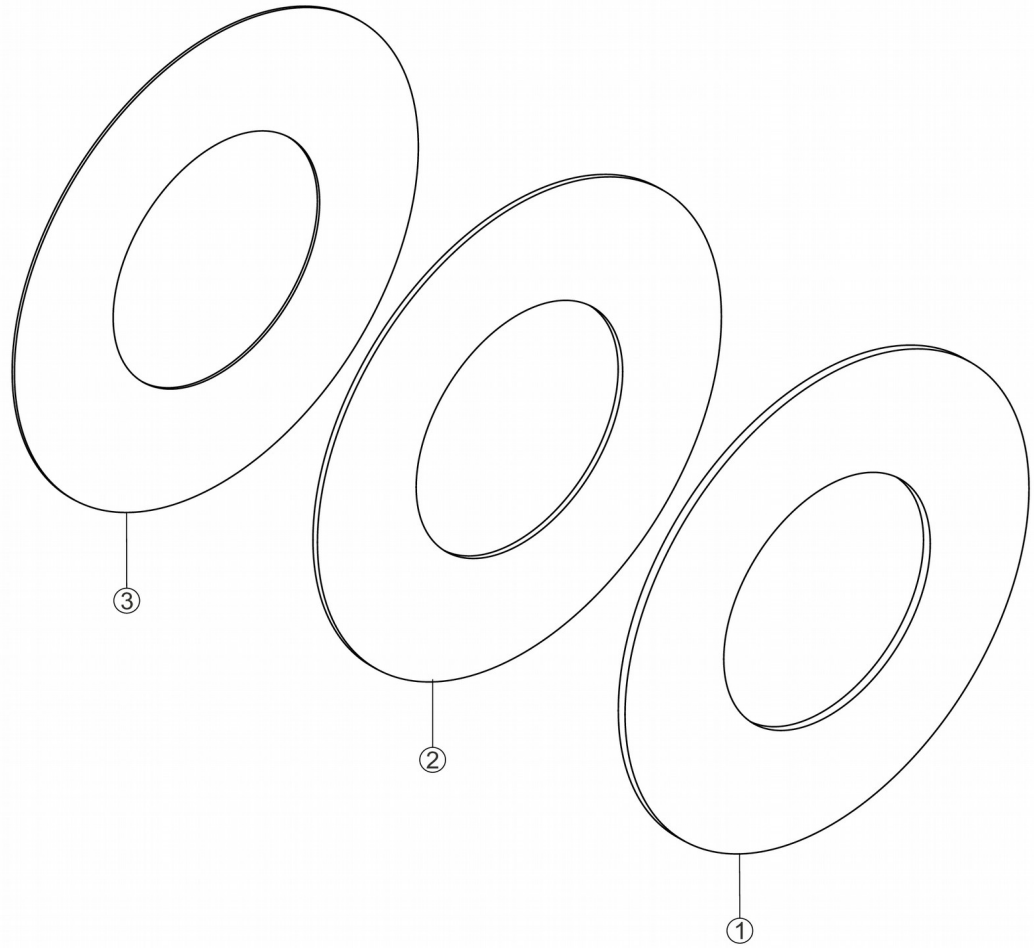

34C0676_000_00 垫片组件 SHIM GP

件号 ITEM	部件号 PART NO.	零件名称 CH	PART NAME EN	服务代码 SC	互换性 IA	数量 Q'TY	规格 SP.	备注 RE

1	57A0595	垫片	SHIM			1		
2	57A0596	垫片	SHIM			1		
3	57A0597	垫片	SHIM			1		

34C1851_001_00 调整垫组件

SHIM GP

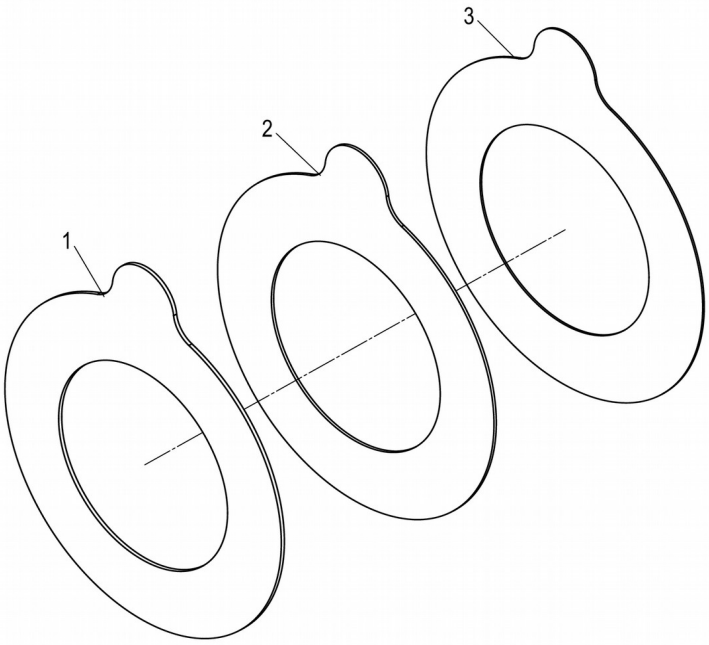

34C1851_001_00 调整垫组件 SHIM GP

件号 ITEM	部件号 PART NO.	零件名称 CH	PART NAME EN	服务代码 SC	互换性 IA	数量 Q'TY	规格 SP.	备注 RE
1	57A1286	调整垫	SHIM			1		
2	57A1284	调整垫	SHIM			1		
3	57A1285	调整垫	SHIM			1		

34C1852_000_00 调整垫组件

SHIM GP

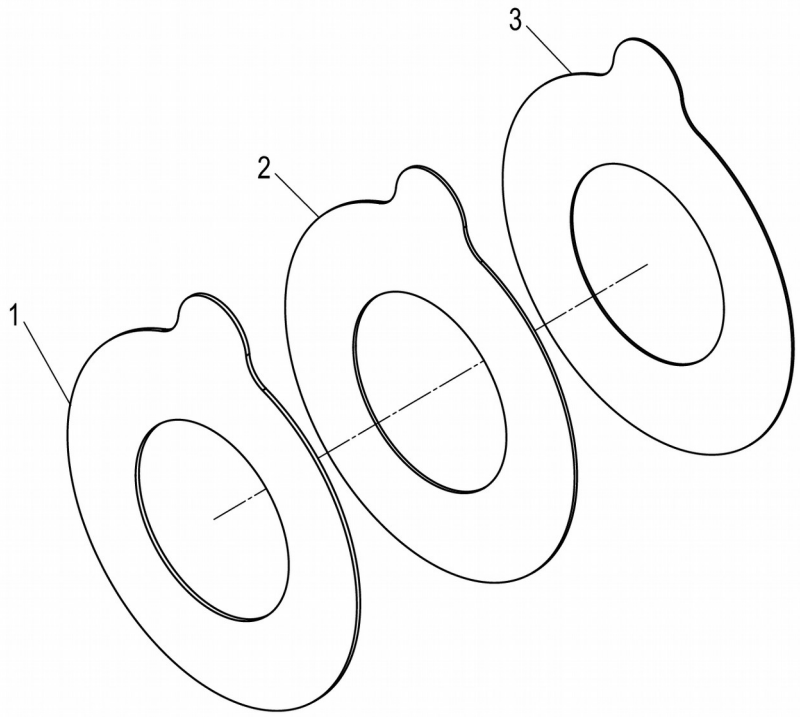
3
2
1

34C1852_000_00 调整垫组件 SHIM GP

件号 ITEM	部件号 PART NO.	零件名称 CH	PART NAME EN	服务代码 SC	互换性 IA	数量 Q'TY	规格 SP.	备注 RE
1	57A1289	调整垫	SHIM			1		
2	57A1288	调整垫	SHIM			1		
3	57A1287	调整垫	SHIM			1		

32Y0592_001_00 工作装置系统

WORK IMPLEMENT SYSTEM

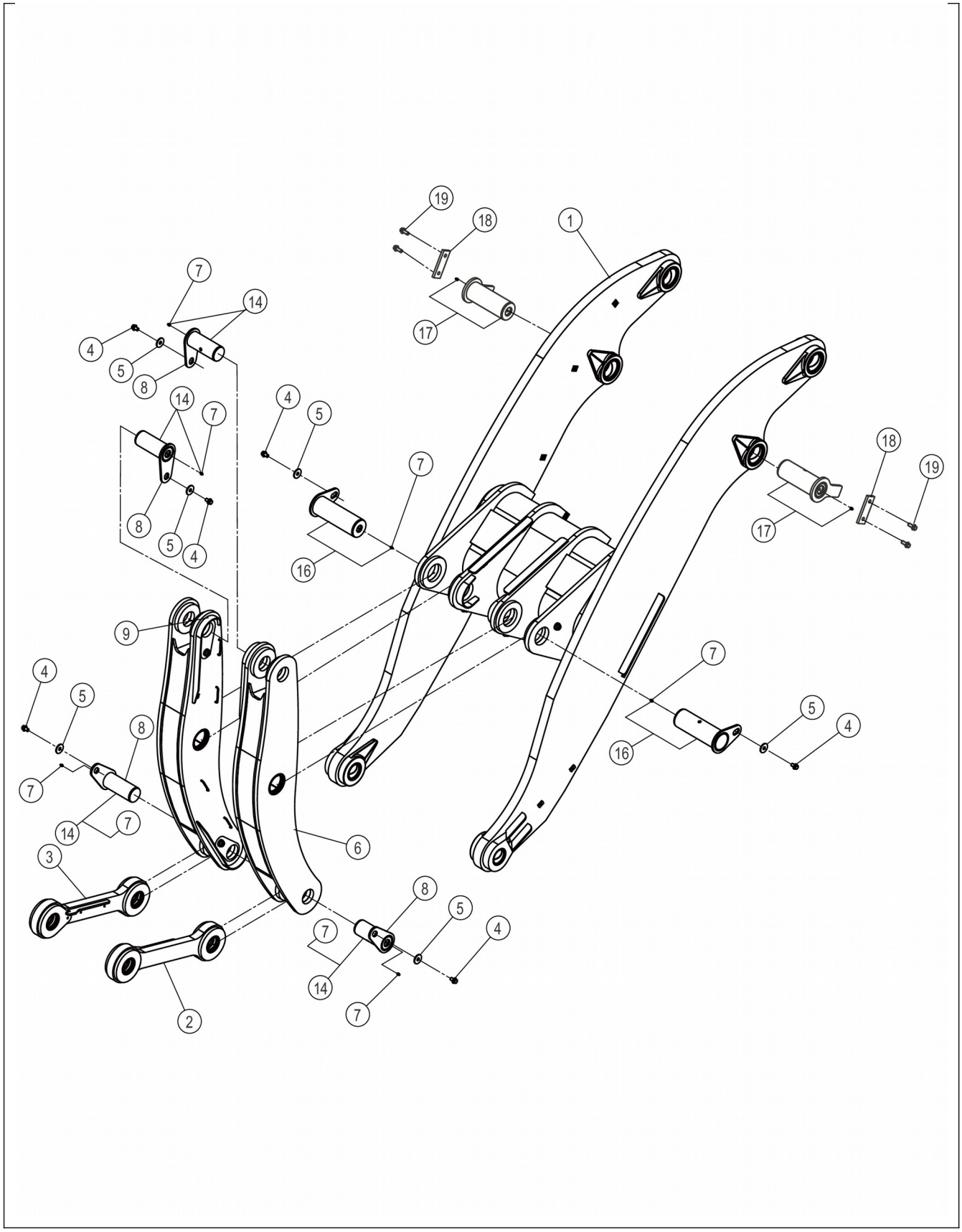
19
18
1
7
14
4
5
8
17
16
9
6
3
2

32Y0592_001_00 工作装置系统 WORK IMPLEMENT SYSTEM

件号 ITEM	部件号 PART NO.	零件名称 CH	PART NAME EN	服务代码 SC	互换性 IA	数量 Q'TY	规格 SP.	备注 RE
1	43C6255	动臂	BOOM			1		
2	24C1645X1	拉杆	LINKAGE			1		
3	24C1646X1	拉杆	LINKAGE			1		
4	01B1395	螺栓	BOLT			6	M16×25-8.8-ZN.D	
5	06B0161	垫圈	WASHER			6	16-100HV-ZN.D	
6	43C8709	左摇臂	LEVER		CF	1		EC0000167346_3,1-169批 KL600506,替换后
7	10B0344	油杯	GREASE FITTING			8	M10×1	铜材质的黄油嘴，与10B0344具有互换性
8	11D1255	摇臂销	PIN			4		
9	43C8710	右摇臂	BUCKET LEVER		CF	1		EC0000167346_4,1-169批 KL600506,替换后
14	11D1255X0	摇臂销	PIN			4		
16	11D1598X0	销	PIN			2		
17	11D1358X0	销轴	PIN			2		
18	15A8954	板	PLATE			2		
19	01B1287	螺栓	BOLT			4	M16×40-8.8-ZN.D	

24C1645X1_000_00 拉杆

LINKAGE

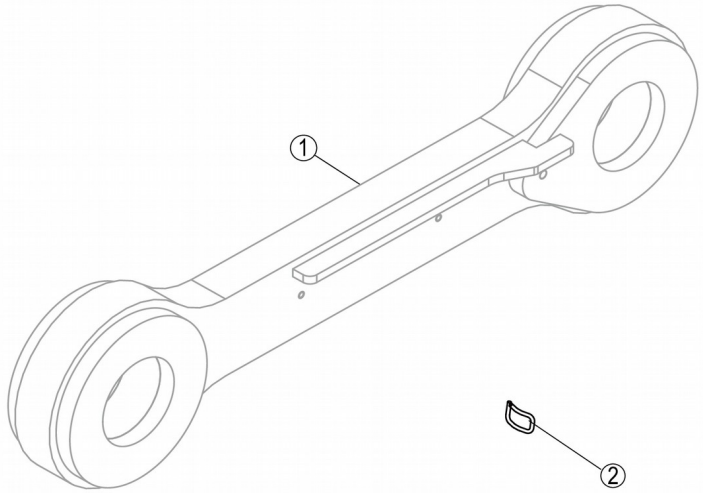

24C1645X1_000_00 拉杆 LINKAGE

件号 ITEM	部件号 PART NO.	零件名称 CH	PART NAME EN	服务代码 SC	互换性 IA	数量 Q'TY	规格 SP.	备注 RE
1	24C1645	拉杆	LINKAGE	G		1		用24C1645X1
2		固定环	RING	B		1		

24C1645_001_00 拉杆

LINKAGE

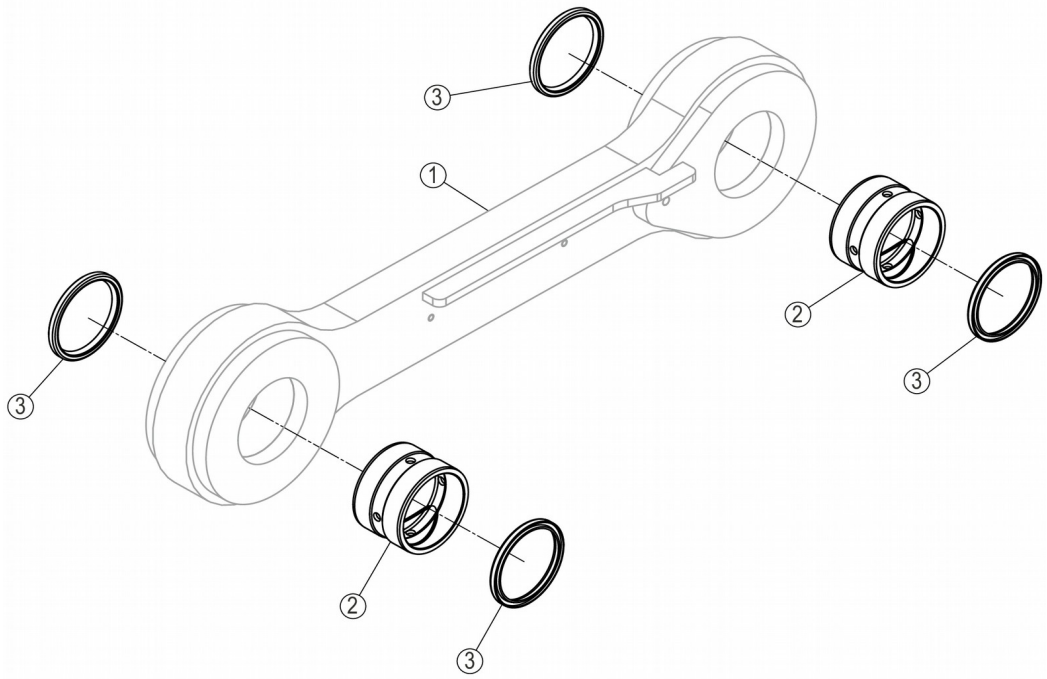

24C1645_001_00 拉杆 LINKAGE

件号 ITEM	部件号 PART NO.	零件名称 CH	PART NAME EN	服务代码 SC	互换性 IA	数量 Q'TY	规格 SP.	备注 RE

1	55A0589	拉杆轴套	BUSHING			2		
2		拉杆	LINKAGE	A		1		
3	35C0003	密封圈	SEAL RING			4		

24C1646X1_000_00 拉杆

LINKAGE

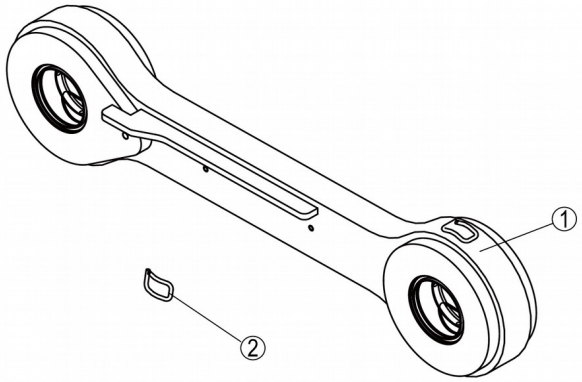

24C1646X1_000_00 拉杆 LINKAGE

件号 ITEM	部件号 PART NO.	零件名称 CH	PART NAME EN	服务代码 SC	互换性 IA	数量 Q'TY	规格 SP.	备注 RE
1	24C1646	拉杆	LINKAGE	G		1		用24C1646X1
2		固定环	RING	B		1		

24C1646_000_00 拉杆

LINKAGE

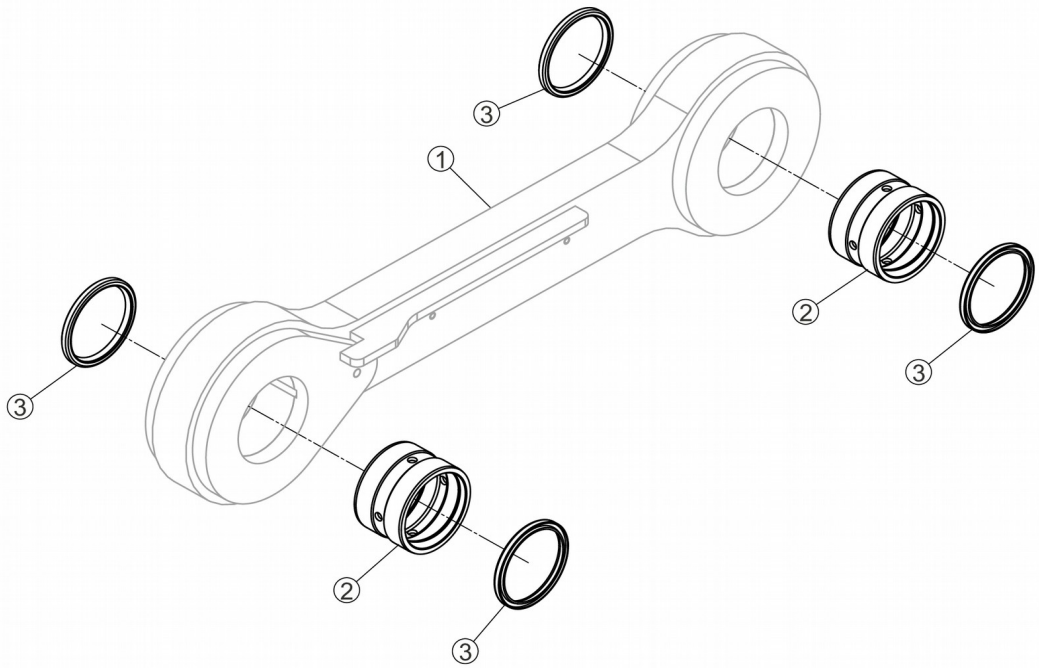

24C1646_000_00 拉杆 LINKAGE

件号 ITEM	部件号 PART NO.	零件名称 CH	PART NAME EN	服务代码 SC	互换性 IA	数量 Q'TY	规格 SP.	备注 RE
1		拉杆	LINKAGE	A		1		

2	55A0589	拉杆轴套	BUSHING			2		
3	35C0003	密封圈	SEAL RING			4		

43C6255_000_00 动臂

BOOM

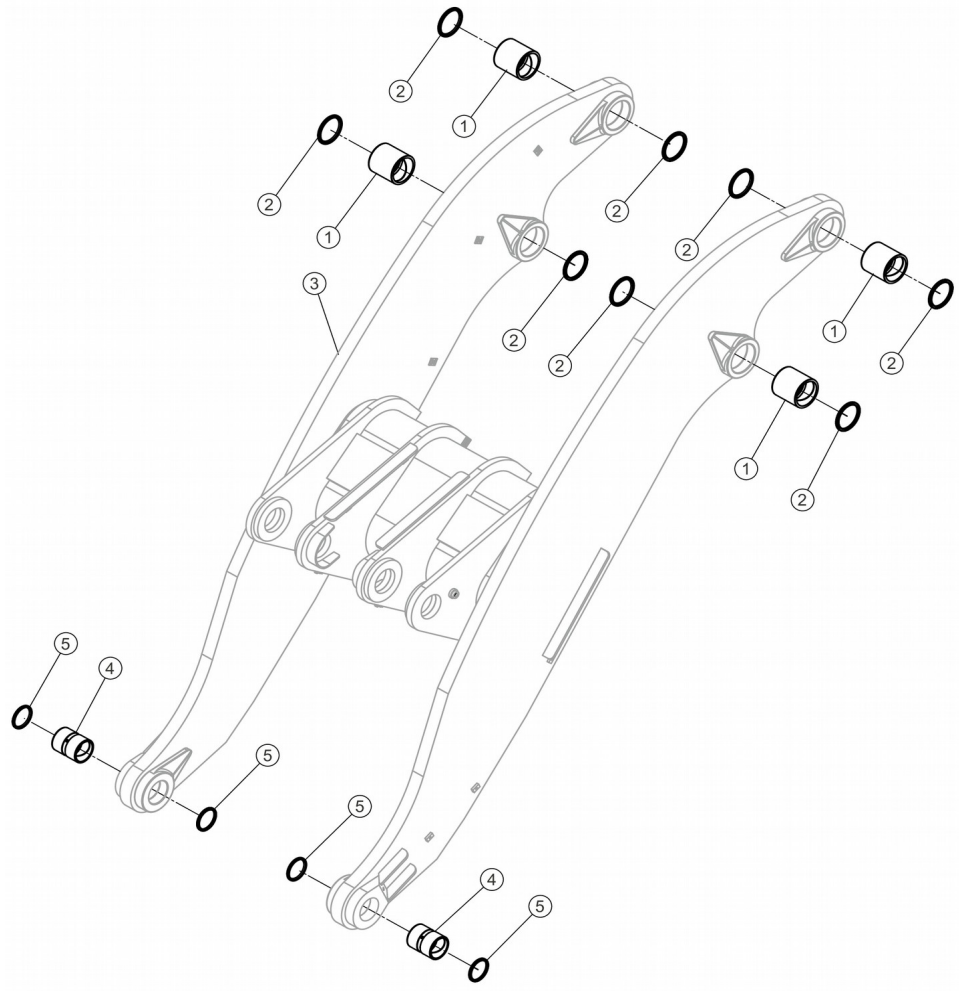

43C6255_000_00 动臂 BOOM

件号 ITEM	部件号 PART NO.	零件名称 CH	PART NAME EN	服务代码	互换性	数量 Q'TY	规格 SP.	备注 RE

				SC	IA			
1	55A0411	动臂缸套	BUSHING			4		
2	35C0004	密封圈 110×130×8	SEAL			8	110×130×8	
3		动臂	BOOM	B		1		
4	55A0410	铲斗轴套	BUSHING			2		
5	35C0003	密封圈	SEAL RING			4		

43C8709_000_00 左摇臂

LEVER

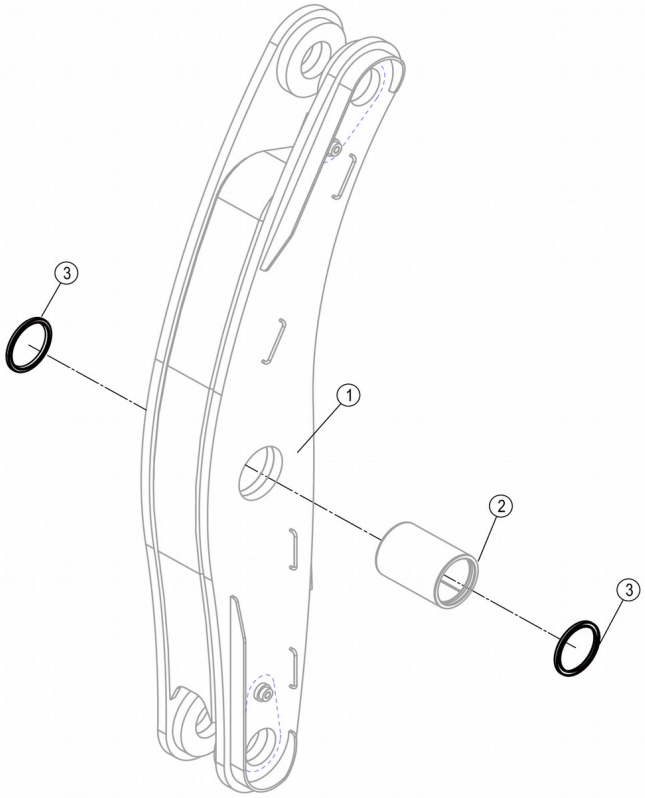

43C8709_000_00 左摇臂 LEVER

件号 ITEM	部件号 PART NO.	零件名称 CH	PART NAME EN	服务代码 SC	互换性 IA	数量 Q'TY	规格 SP.	备注 RE
1		左摇臂	BUCKET LEVER	A		1		
2	55A0165	中轴套	BUSHING			1		

3	35C0004	密封圈 110×130×8	SEAL			2	110×130×8	

43C8710_000_00 右摇臂

BUCKET LEVER

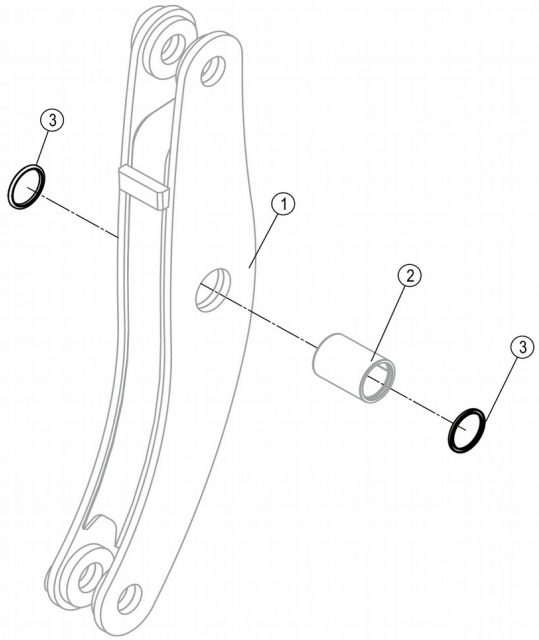

件号 ITEM	部件号 PART NO.	零件名称 CH	PART NAME EN	服务代码 SC	互换性 IA	数量 Q'TY	规格 SP.	备注 RE

1		右摇臂	BUCKET LEVER	B		1		
2	55A0165	中轴套	BUSHING			1		
3	35C0004	密封圈 110×130×8	SEAL			2	110×130×8	

32E1471_002_00 工作装置限位系统

WORK IMPLEMENT LIMIT SYSTEM

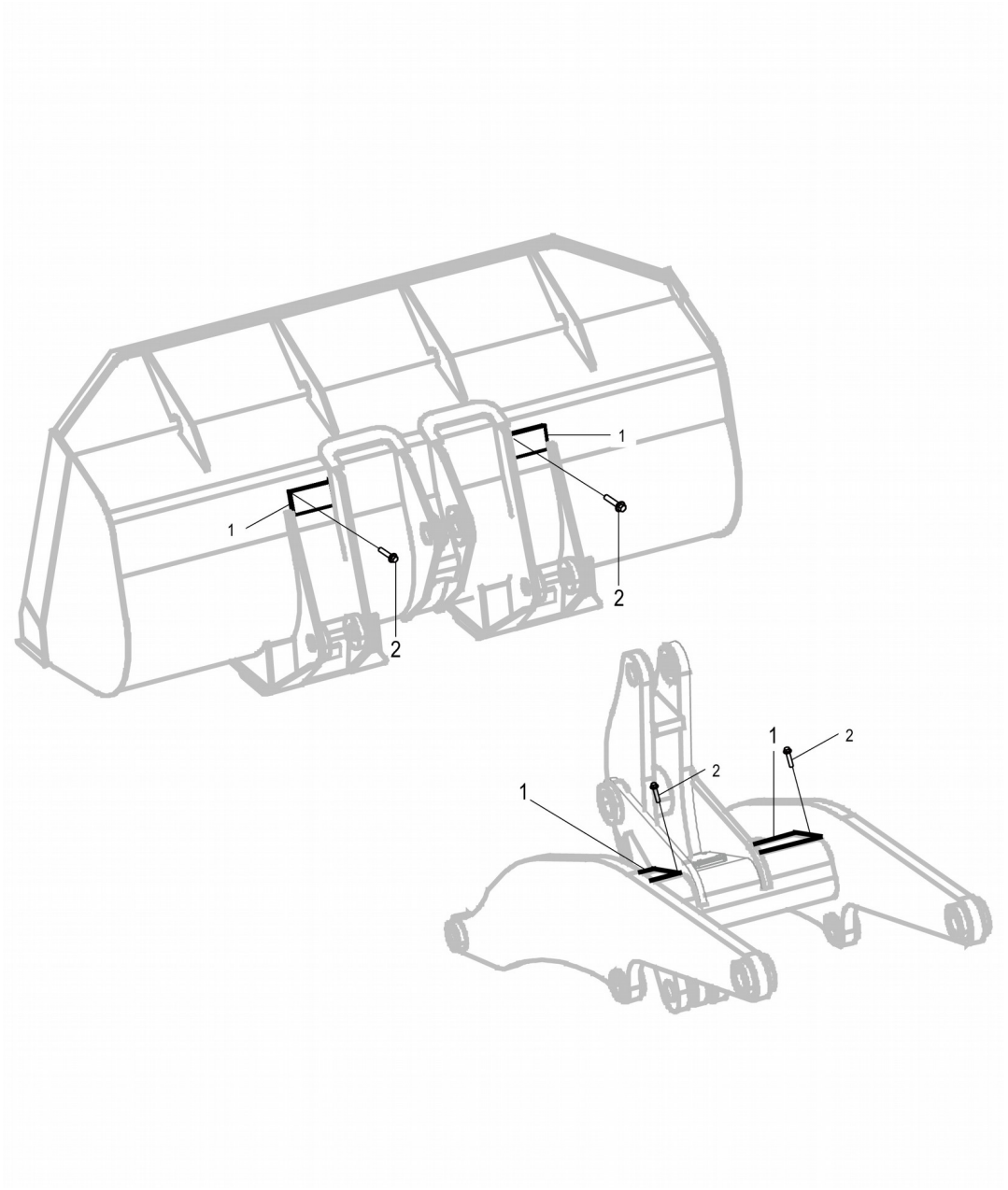

32E1471_002_00 工作装置限位系统 WORK IMPLEMENT LIMIT SYSTEM

件号 ITEM	部件号 PART NO.	零件名称 CH	PART NAME EN	服务代码 SC	互换性 IA	数量 Q'TY	规格 SP.	备注 RE
1	34C2022	限位块组件	BLOCK GP	C	N	4		EC0000142169_3,替换后
2	01B1000	螺栓	BOLT		Y	16	M16×50-10.9-ZN.D	EC0000147339_11,替换后

34C2022_003_00 限位块组件

BLOCK GP

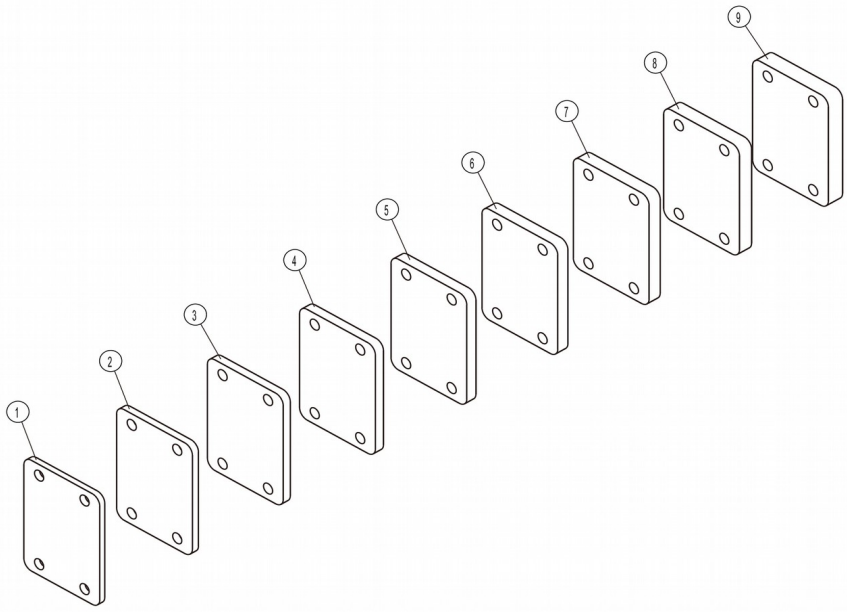

34C2022_003_00 限位块组件 BLOCK GP

件号 ITEM	部件号 PART NO.	零件名称 CH	PART NAME EN	服务代码 SC	互换性 IA	数量 Q'TY	规格 SP.	备注 RE
1	09A0332	限位块	BLOCK			1		
2		限位块	BLOCK	B		1		
3	15A4852	限位块	BLOCK			1		
4	15A4853	限位块	BLOCK			1		
5	16A6617	限位块	BLOCK			1		
6	16A6618	限位块	BLOCK			1		
7	16A6619	限位块	BLOCK			1		
8	16A6724	限位块	BLOCK			1		
9	17A4242	限位块	BLOCK			1		

25E0052_000_00 手动润滑系统

LUBRICATION SYSTEM

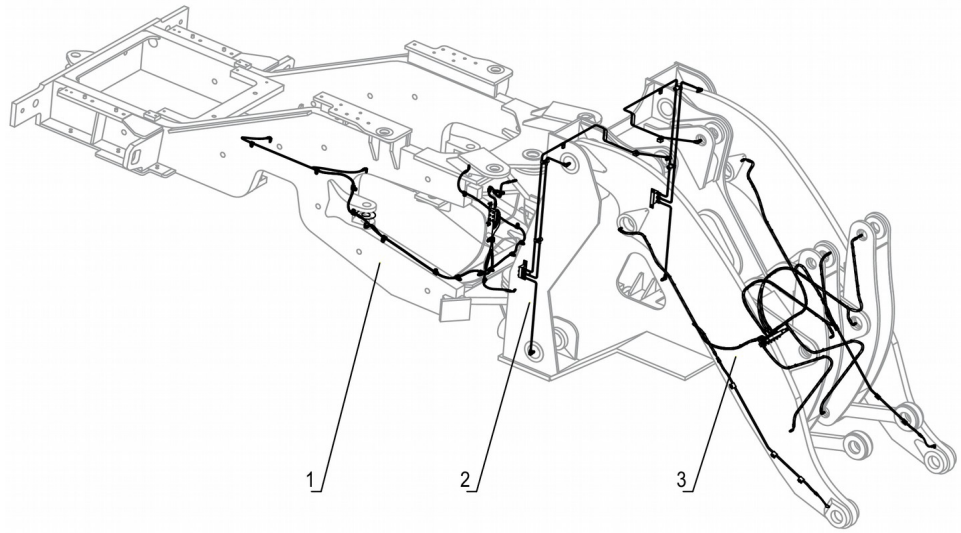

25E0052_000_00 手动润滑系统 LUBRICATION SYSTEM

件号 ITEM	部件号 PART NO.	零件名称 CH	PART NAME EN	服务代码 SC	互换性 IA	数量 Q'TY	规格 SP.	备注 RE
1	00C2408	后车架润滑管路	REAR FRAME LUBE LINES	C		1		
2	00C2407	前车架润滑管	FRONT FRAME	C		1		

3	00C2409	路 工作装置润滑管路	LUBE LINES GREASE LINES	C		1		

00C2407_003_00 前车架润滑管路

FRONT FRAME LUBE LINES

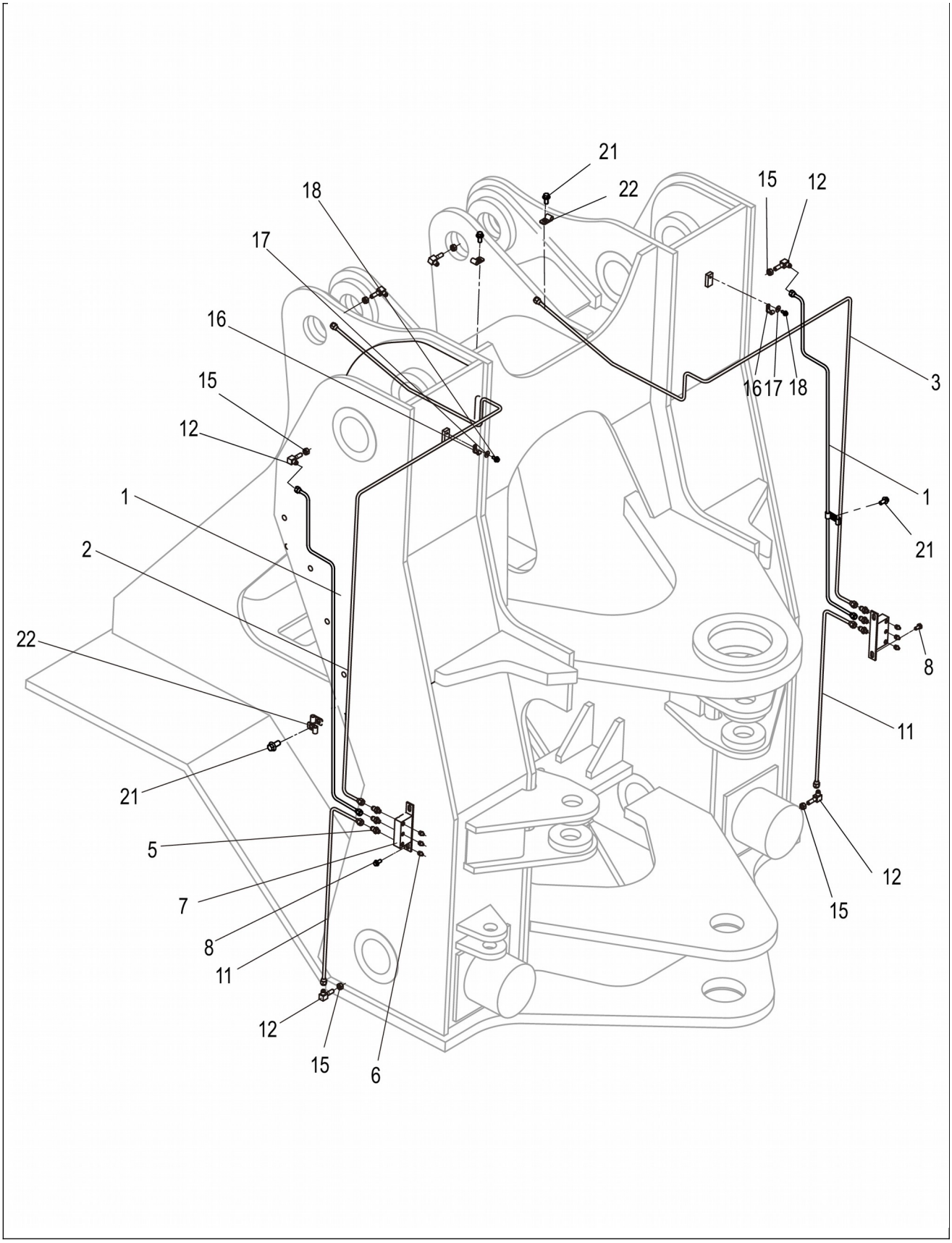
21
22
18
17
16
15
12
1
2
22
21
5
7
8
11
12
15
6
15
12
16
17
18
3
1
21
8
11
12
15

00C2407_003_00 前车架润滑管路 FRONT FRAME LUBE LINES

件号 ITEM	部件号 PART NO.	零件名称 CH	PART NAME EN	服务代码 SC	互换性 IA	数量 Q'TY	规格 SP.	备注 RE
1	01C0558	钢管总成	TUBE AS			1		
2	01C0559	钢管总成	TUBE AS			1		
3	01C0562	钢管总成	TUBE AS			1		
5	00A0224	接头	CONNECTOR			6		
6	10B0344	油杯	GREASE FITTING			6	M10×1	铜材质的黄油嘴，与10B0344具有互换性
7	15D0913	接头块	BLOCK			2		
8	01B1289	螺栓	BOLT		Y	4	M8×20-8.8-ZN.D	EC0000152524_5,替换后
11	01C0557	钢管总成	TUBE AS			1		
12	01A0524	弯接头	ELBOW			6		
15	03B0035	螺母	NUT			6	M10×1-8-ZN.D	
16	09C0096	线夹	CLIP			2	8	
17	06B0062	垫圈	WASHER			2	6-140HV-ZN.D	
18	02B0147	螺栓	BOLT			2	M6×12-8.8-ZN.D	
21	01B1277	螺栓	BOLT		Y	6	M10×20-8.8-ZN.D	EC0000152524_3,替换后
22	20A1851	线夹	CLIP			10	10	

00C2408_002_00 后车架润滑管路

REAR FRAME LUBE LINES

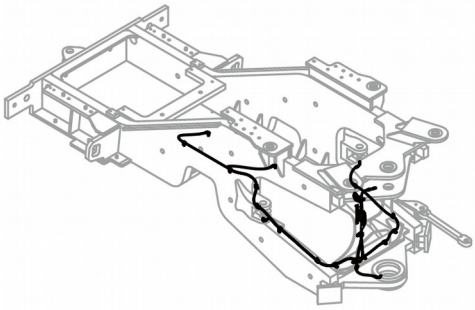

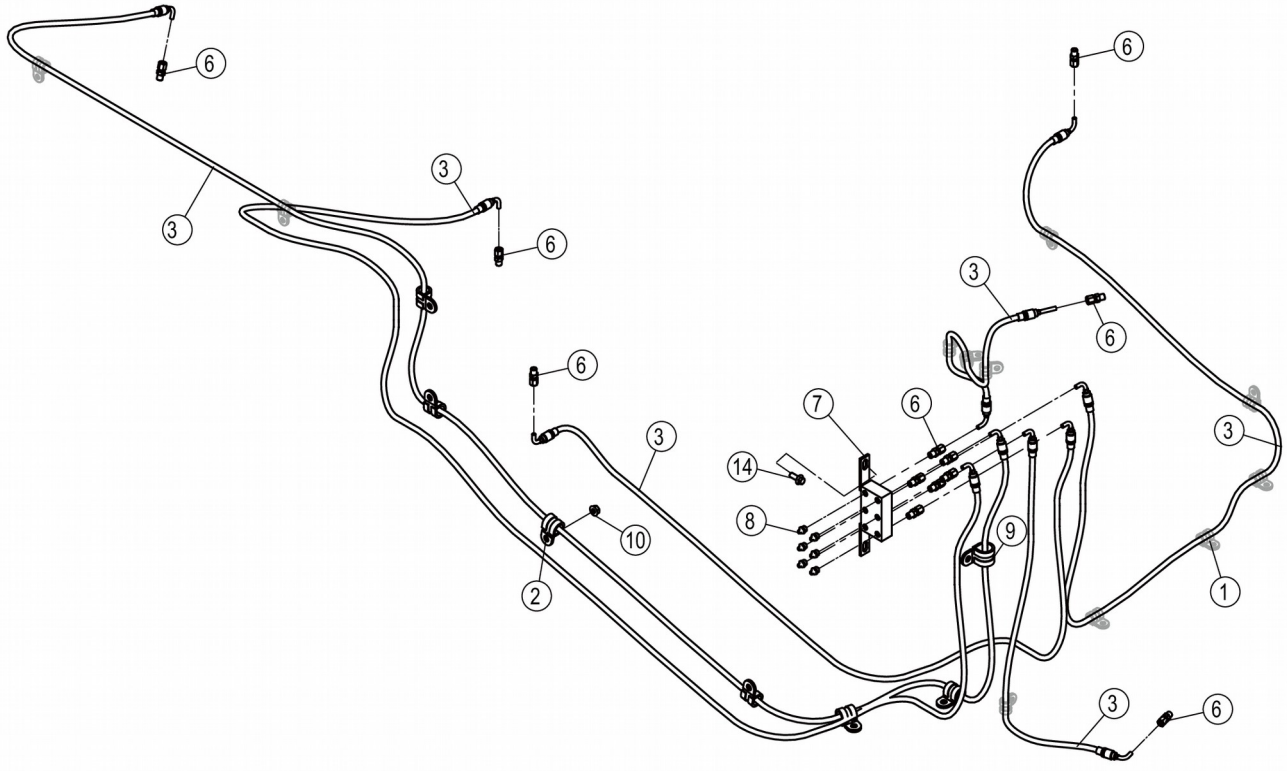
6
3
3
6
6
3
6
6
7
6
3
14
8
9
10
2
1
3
6

00C2408_002_00 后车架润滑管路 REAR FRAME LUBE LINES

件号 ITEM	部件号 PART NO.	零件名称 CH	PART NAME EN	服务代码 SC	互换性 IA	数量 Q'TY	规格 SP.	备注 RE
1	09C1798	管夹	CLAMP		N	11		EC0000121220_3,替换后
2	09C1624	软管夹	CLAMP		N	6		EC0000121220_5,替换后
3	31A0124	润滑胶管	HOSE			6		
6	00A0569	直接头	CONNECTOR			12		
7	15D1038	接头块	BLOCK			1		
8	10B0344	油杯	GREASE FITTING			6	M10×1	铜材质的黄油嘴，与10B0344具有互换性
9	09C1747	软管夹	CLAMP		N	1	Φ25	EC0000121220_4,替换后
10	03B2081	螺母	NUT		N	18	M8-8-ZN.D	EC0000121220_2,替换后
14	01B1289	螺栓	BOLT		Y	2	M8×20-8.8-ZN.D	EC0000121220_1,替换后

00C2409_003_00 工作装置润滑管路

GREASE LINES

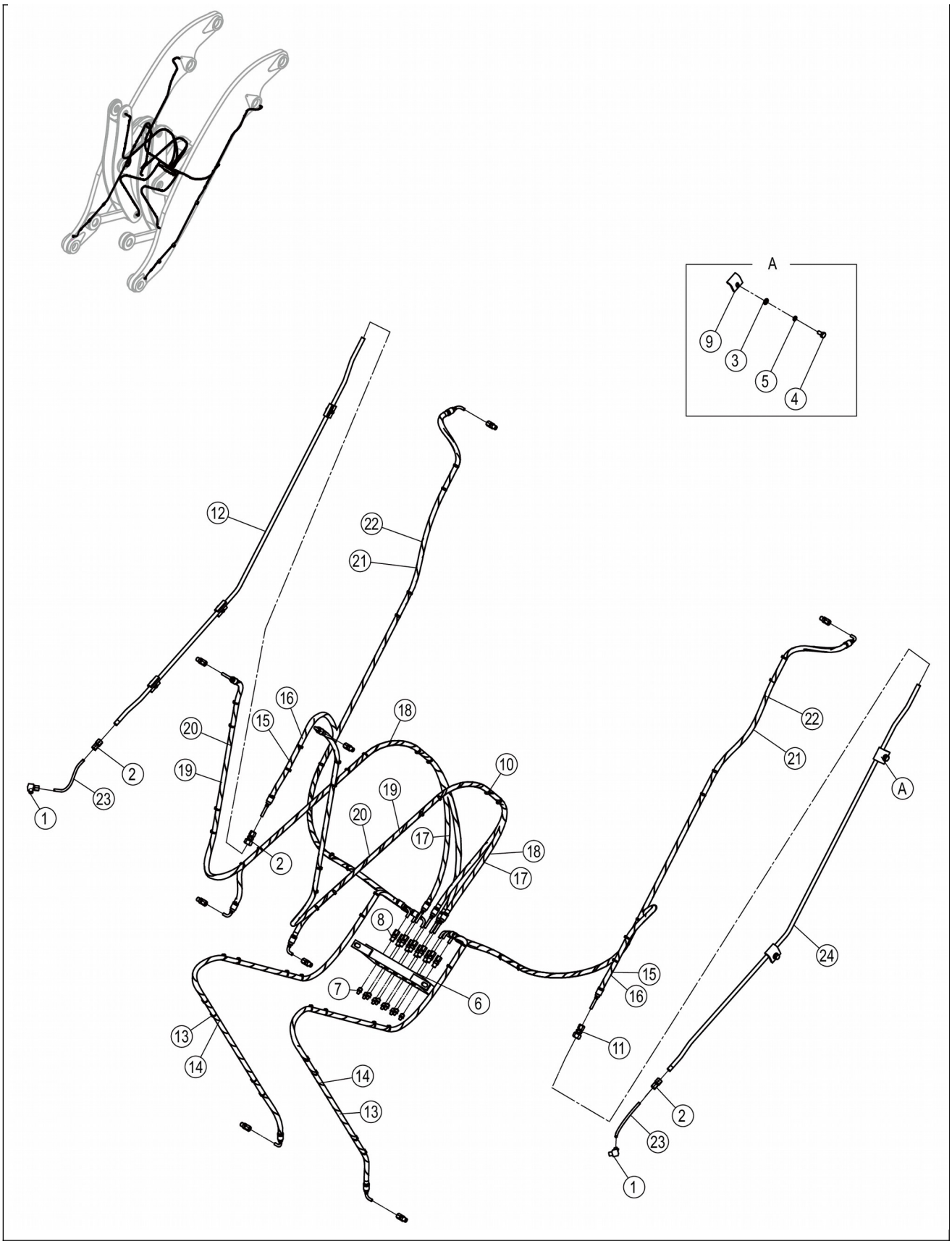
A
9
3
5
4
12
22
21
16
15
18
20
19
10
2
23
1
17
8
7
6
13
14
24
11

00C2409_003_00 工作装置润滑管路 GREASE LINES

件号 ITEM	部件号 PART NO.	零件名称 CH	PART NAME EN	服务代码 SC	互换性 IA	数量 Q'TY	规格 SP.	备注 RE
1	01A3124	弯接头	ELBOW		Y	2		EC0000152524_9,替换前
1	01A3124	弯接头	ELBOW		N	2		EC0000129596_10,替换后
2	30C2781	直通管接头	CONNECTOR		-	2	M10×1-Φ6MM	EC0000152524_10,替换前
2	30C2781	直通管接头	CONNECTOR		N	2	M10×1-Φ6MM	EC0000129596_3,替换后
3	06B0005	垫圈	WASHER			8	8-140HV-ZN.D	
4	00B0007	螺栓	BOLT			8	M8×16-8.8-ZN.D	
5	06B0006	垫圈	WASHER		N	6	8	EC0000129596_9,替换后
6	15D0914	接头块	BLOCK			1		
7	10B0344	油杯	GREASE FITTING			10	M10×1	铜材质的黄油嘴，与10B0344具有互换性
8	00A0569	直接头	CONNECTOR			18		
9	27A2343	固定夹	CLAMP		N	6		EC0000129596_16,替换后
10	37B0009	扎带	CABLE TIE			60		
11	00A7810	管接头	CONNECTOR		N	4		EC0000129596_1,替换后
12	33A3675	钢管	TUBE		N	1		EC0000129596_4,替换后
13	05C4659	软管总成	HOSE AS			2		
14	83A1519	护套	JACKET			2	982-760-121	
15	05C4660	软管总成	HOSE AS			2		
16	83A1522	护套	JACKET			2	982-760-121	
17	05C4661	软管总成	HOSE AS			2		
18	83A1520	护套	JACKET			2	982-760-121	
19	05C4662	软管总成	HOSE AS			2		
20	83A1521	护套	JACKET			2	982-760-121	
21	05C4658	软管总成	HOSE AS			2		
22	83A1516	护套	JACKET			2	982-760-121	
23	32A2671	软管	HOSE		N	2		EC0000129596_5,替换后
24	33A3676	钢管	TUBE		N	1		EC0000129596_17,替换后

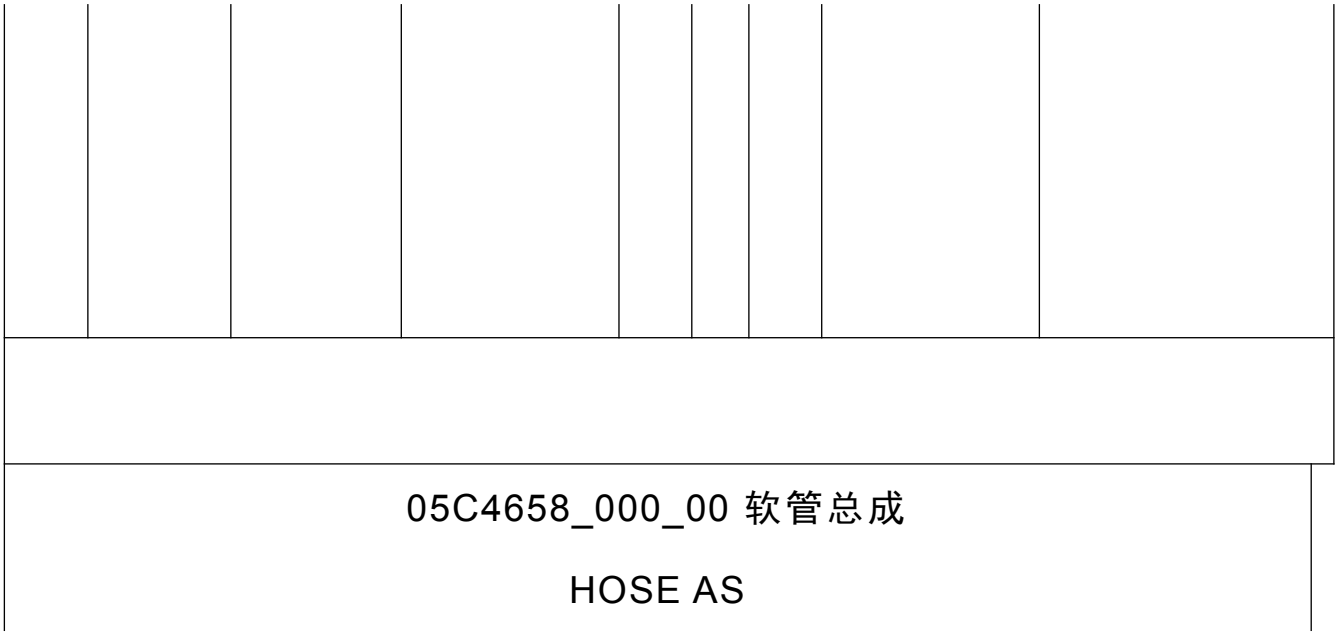

05C4658_000_00 软管总成

HOSE AS

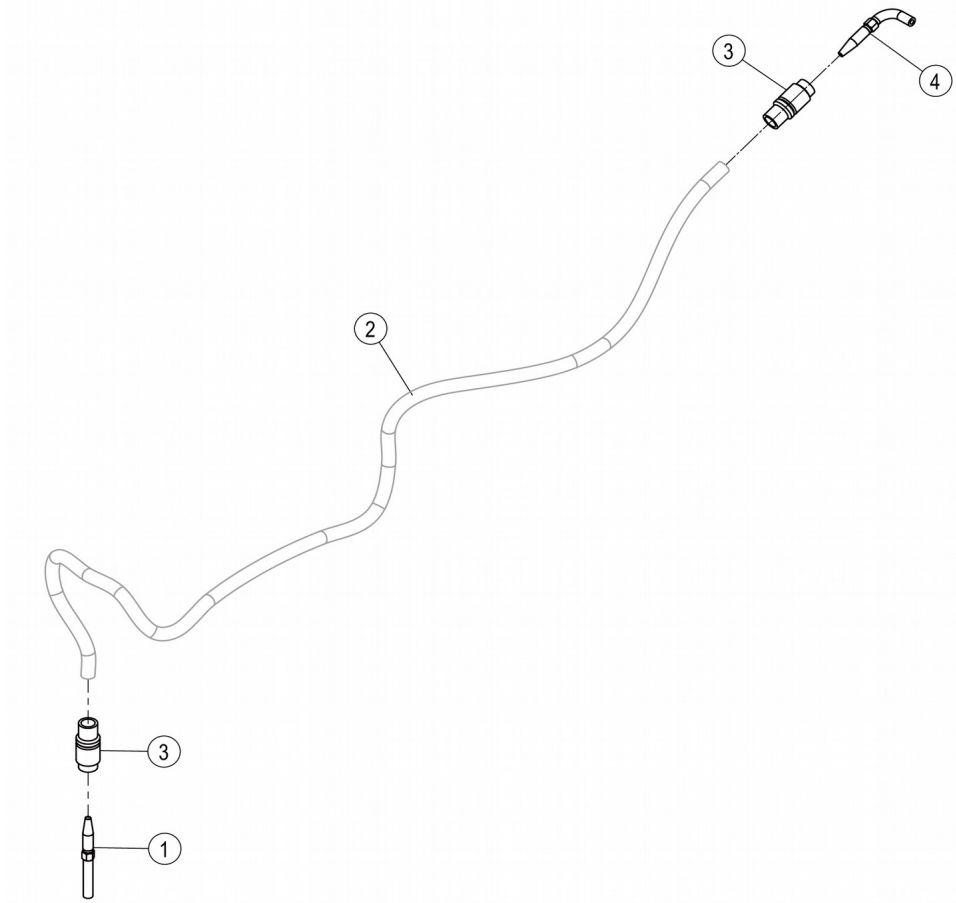

05C4658_000_00 软管总成 HOSE AS

件号 ITEM	部件号 PART NO.	零件名称 CH	PART NAME EN	服务代码 SC	互换性 IA	数量 Q'TY	规格 SP.	备注 RE
1	00A0570	直涨芯	CORE			1		
2	31A0124	润滑胶管	HOSE			2		
2		润滑胶管	HOSE	A		1		
3	00A0568	管接头	CONNECTOR			2		
4	01A0256	弯涨芯	CORE			2		

05C4659_000_00 软管总成

HOSE AS

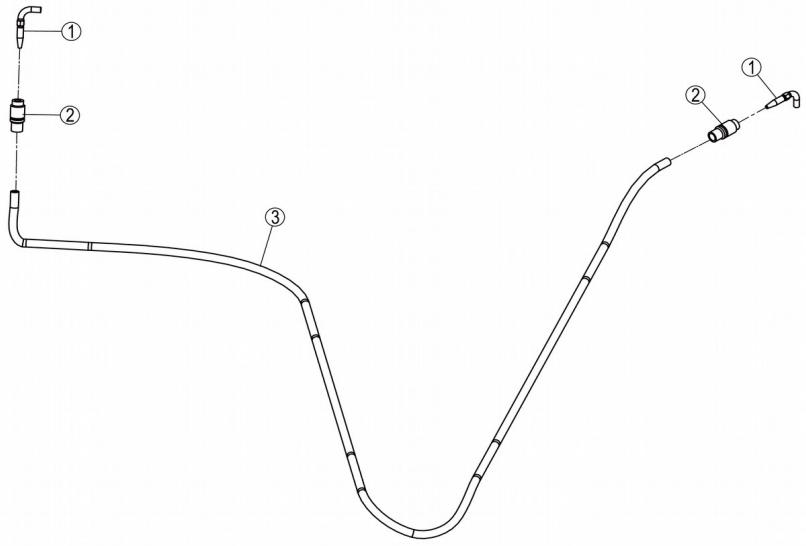

05C4659_000_00 软管总成 HOSE AS

件号 ITEM	部件号 PART NO.	零件名称 CH	PART NAME EN	服务代码 SC	互换性 IA	数量 Q'TY	规格 SP.	备注 RE
1	01A0256	弯涨芯	CORE			2		

2	00A0568	管接头	CONNECTOR			2		
3		润滑胶管	HOSE	A		1		
3	31A0124	润滑胶管	HOSE			2		

05C4660_003_00 软管总成

HOSE AS

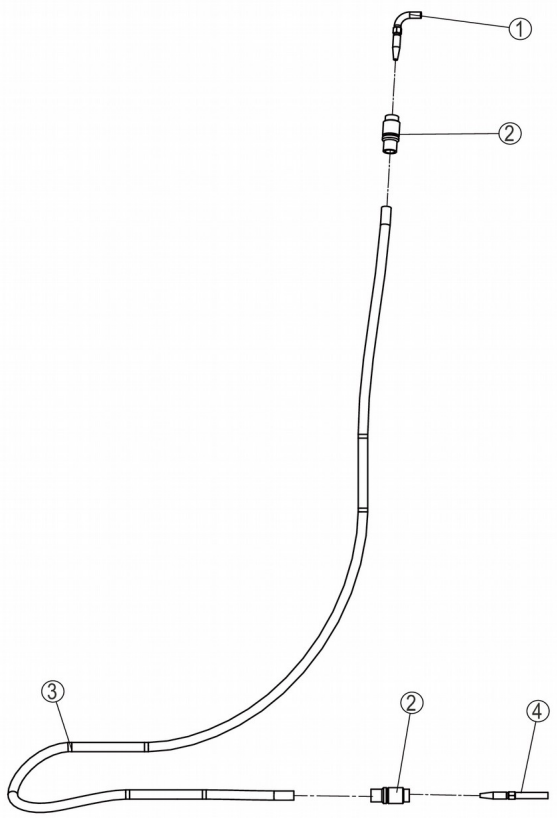

件号 ITEM	部件号 PART NO.	零件名称 CH	PART NAME EN	服务代码 SC	互换性 IA	数量 Q'TY	规格 SP.	备注 RE

1	01A0256	弯涨芯	CORE			1		
2	00A0568	管接头	CONNECTOR			2		
3		润滑胶管	HOSE	A		1		
3	31A0124	润滑胶管	HOSE			2		
4	00A0570	直涨芯	CORE			1		

05C4661_000_00 软管总成

HOSE AS

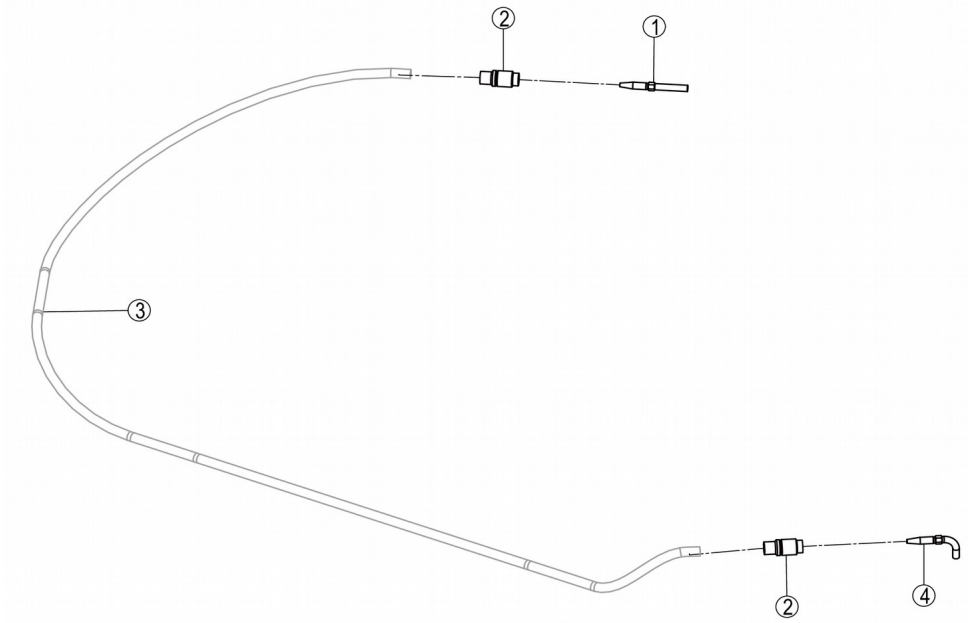

05C4661_000_00 软管总成 HOSE AS

件号 ITEM	部件号 PART NO.	零件名称 CH	PART NAME EN	服务代码 SC	互换性 IA	数量 Q'TY	规格 SP.	备注 RE
1	00A0570	直涨芯	CORE			1		
2	00A0568	管接头	CONNECTOR			2		
3	31A0124	润滑胶管	HOSE			2		
3		润滑胶管	HOSE	A		1		
4	01A0256	弯涨芯	CORE			1		

05C4662_000_00 软管总成

HOSE AS

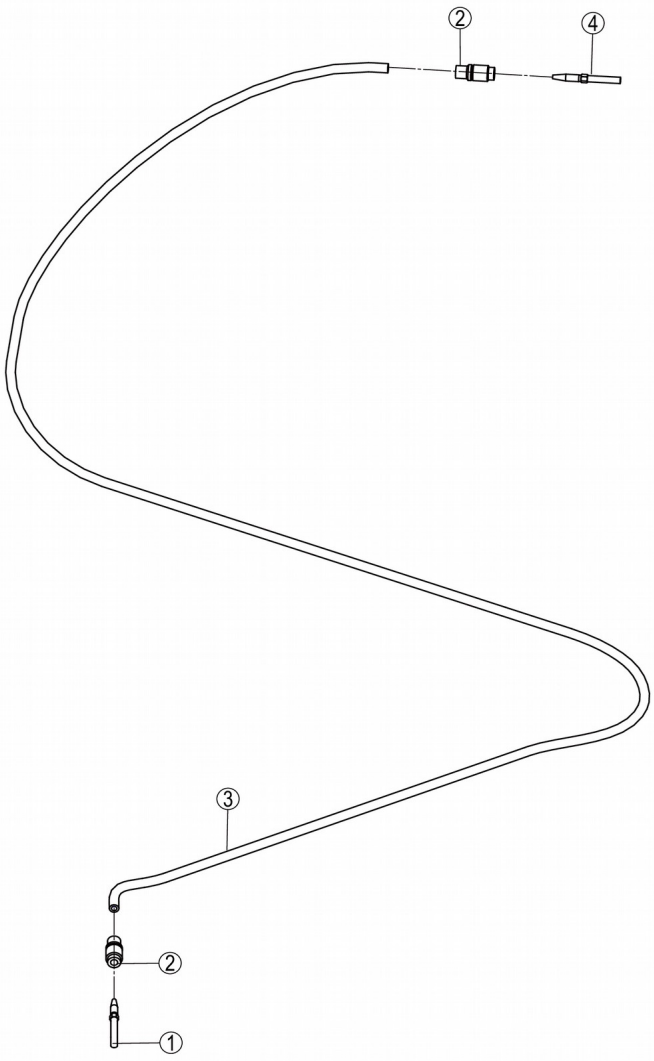

05C4662_000_00 软管总成 HOSE AS

件号 ITEM	部件号 PART NO.	零件名称 CH	PART NAME EN	服务代码 SC	互换性 IA	数量 Q'TY	规格 SP.	备注 RE
1	01A0256	弯涨芯	CORE			1		
2	00A0568	管接头	CONNECTOR			2		
3		润滑胶管	HOSE	A		1		

3	31A0124	润滑胶管	HOSE			3		
4	00A0570	直涨芯	CORE			1		

83A1516_000_00 护套

JACKET

注：该系统无装配图。

Note: No assembly diagram is provided for this system.

83A1516_000_00 护套 JACKET

件号 ITEM	部件号 PART NO.	零件名称 CH	PART NAME EN	服务代码 SC	互换性 IA	数量 Q'TY	规格 SP.	备注 RE
1	SP161004	护套	BOOT			2		

83A1519_000_00 护套

JACKET

注：该系统无装配图。

Note: No assembly diagram is provided for this system.

83A1519_000_00 护套 JACKET

件号 ITEM	部件号 PART NO.	零件名称 CH	PART NAME EN	服务代码	互换性	数量 Q'TY	规格 SP.	备注 RE

				SC	IA			
1	SP161004	护套	BOOT			2		

83A1520_000_00 护套

JACKET

注：该系统无装配图。

Note: No assembly diagram is provided for this system.

83A1520_000_00 护套 JACKET

件号 ITEM	部件号 PART NO.	零件名称 CH	PART NAME EN	服务代码 SC	互换性 IA	数量 Q'TY	规格 SP.	备注 RE
1	SP161004	护套	BOOT			2		

83A1521_000_00 护套

JACKET

注：该系统无装配图。

Note: No assembly diagram is provided for this system.

83A1521_000_00 护套 JACKET

件号 ITEM	部件号 PART NO.	零件名称 CH	PART NAME EN	服务代码	互换性	数量 Q'TY	规格 SP.	备注 RE

				SC	IA			
1	SP161004	护套	BOOT			3		

83A1522_000_00 护套

JACKET

注：该系统无装配图。

Note: No assembly diagram is provided for this system.

83A1522_000_00 护套 JACKET

件号 ITEM	部件号 PART NO.	零件名称 CH	PART NAME EN	服务代码 SC	互换性 IA	数量 Q'TY	规格 SP.	备注 RE
1	SP161004	护套	BOOT			2		

08Y0487_001_00 后车架总成

REAR FRAME AS

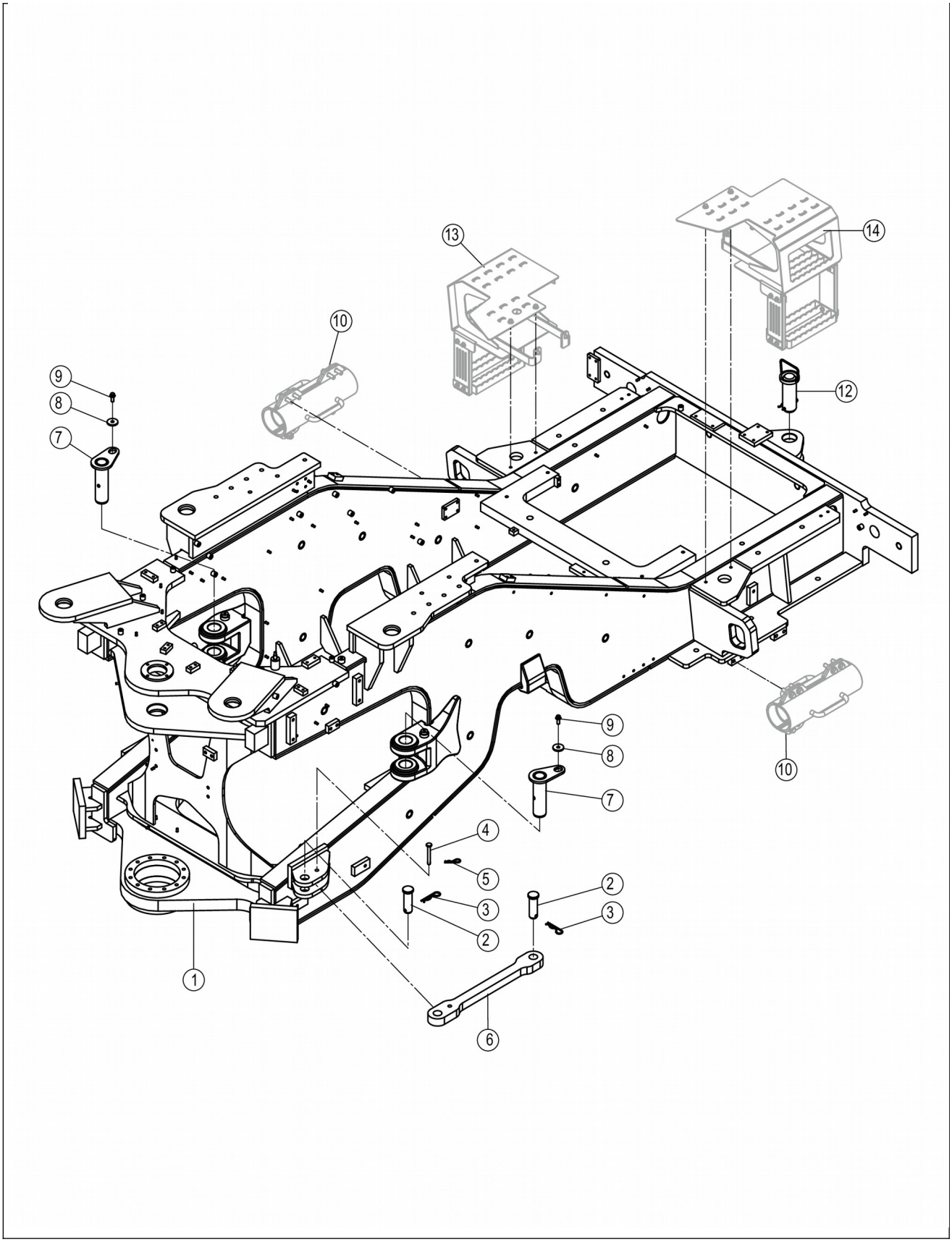
13
14
10
9
8
7
12
9
8
7
10
4
5
3
2
2
3
1
6

08Y0487_001_00 后车架总成 REAR FRAME AS

件号 ITEM	部件号 PART NO.	零件名称 CH	PART NAME EN	服务代码 SC	互换性 IA	数量 Q'TY	规格 SP.	备注 RE
1	30D2645	后车架	REAR FRAME			1		
2	60A0626	销轴	PIN			2		
3	77A0602	拉销	PIN			2		
4	60A0051	销轴	PIN			1		
5	77A0603	拉销	PIN			1		
6	18A8066	固定杆	FIXED LINK		N	1		EC0000150228_3,替换后
6	18A3737	固定杆	FIXED LINK		N	1		EC0000150228_3,替换前
7	11D0983	转向销	STEERING PIN			2		
8	55A0260	垫板	PLATE			2		
9	01B1283	螺栓	BOLT			10	M12×30-8.8-ZN.D	
10	30Y0077	动臂支撑架	SUPPORT	C	Y	1		EC0000131736_5,替换后
12	24C2082	牵引销	TRACTION PIN			1		
13	48C3702	右脚踏	PEDAL-RH	C		1		
14	48C3701	左脚踏	PEDAL-LH	C		1		

30D2645_000_00 后车架

REAR FRAME

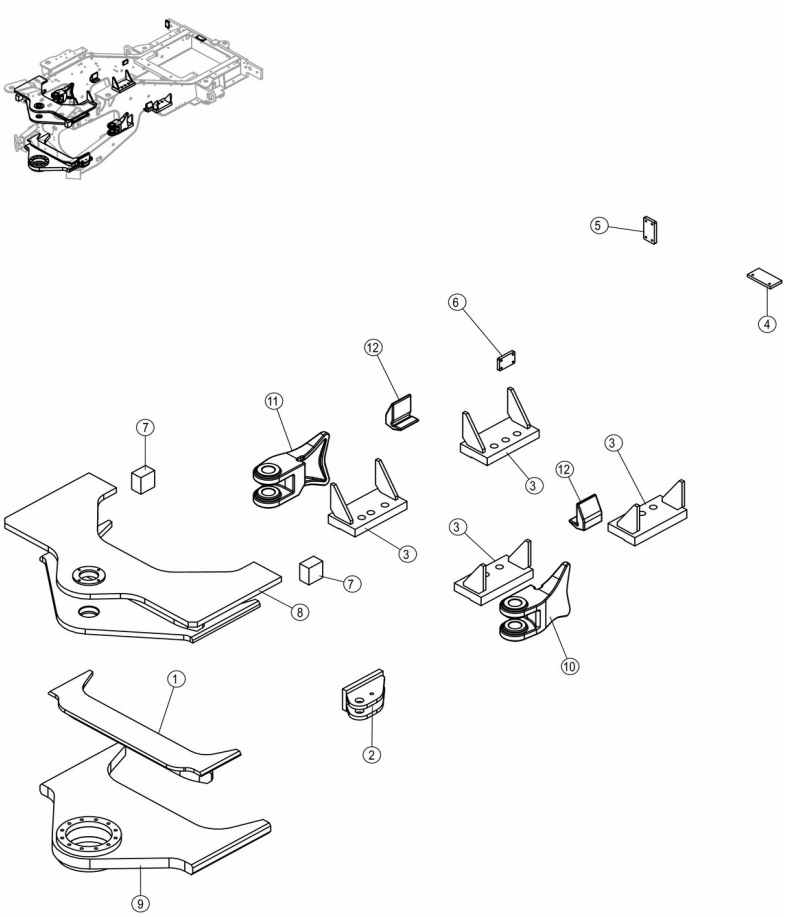

30D2645_000_00 后车架 REAR FRAME

件号 ITEM	部件号 PART NO.	零件名称 CH	PART NAME EN	服务代码 SC	互换性 IA	数量 Q'TY	规格 SP.	备注 RE
1	01D0916	支座	BRACKET			1		

2	01D0920	支座	BRACKET			1		
3	01D0926	支座	BRACKET			4		
4	15A9004	安装板	MOUNTING PLATE			1		
5	15A9005	安装板	MOUNTING PLATE			1		
6	15A9019	安装板	MOUNTING PLATE			1		
7	18A5469	限位块	BLOCK			2		
8	33D1060	上铰接	UPPER HINGE PLATE			1		
9	33D1061	下铰接	LOWER HINGE PLATE			1		
10	71A1421	左支座	BRACKET-LH			1		
11	71A1422	右支座	BRACKET-RH			1		
12	72A2345	限位块	BLOCK			2		

30D2645_000_01 后车架

REAR FRAME

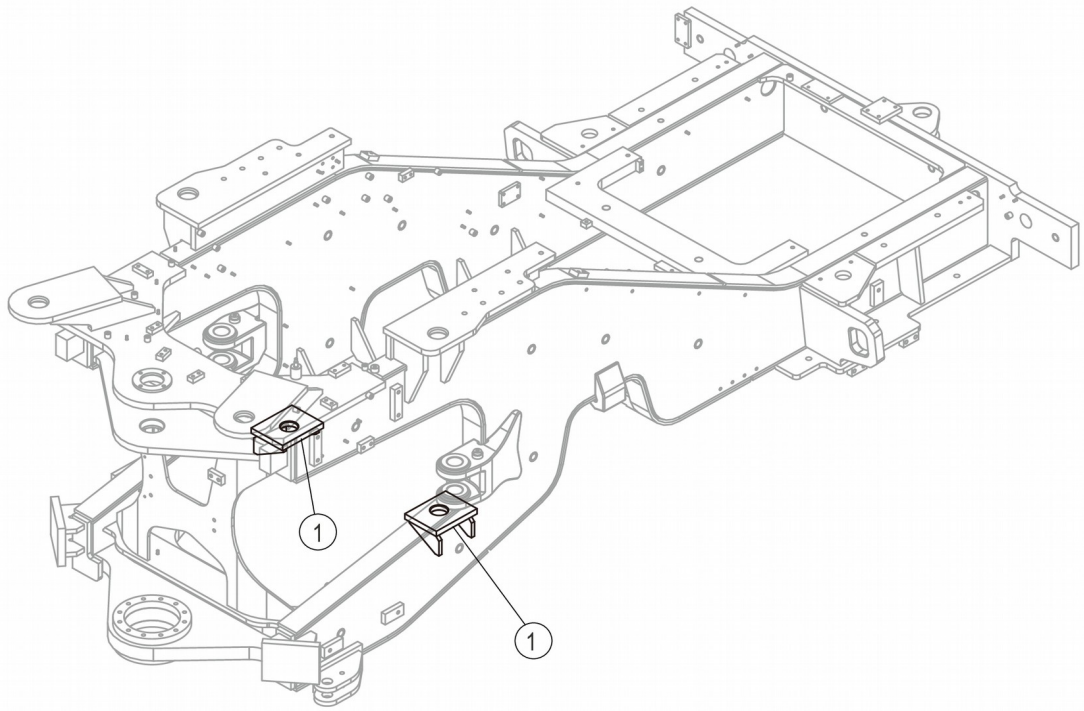

30D2645_000_01 后车架 REAR FRAME

件号 ITEM	部件号 PART NO.	零件名称 CH	PART NAME EN	服务代码 SC	互换性 IA	数量 Q'TY	规格 SP.	备注 RE
1	01D0925X1	支座	BRACKET			2		

30Y0077_001_00 动臂支撑架

SUPPORT

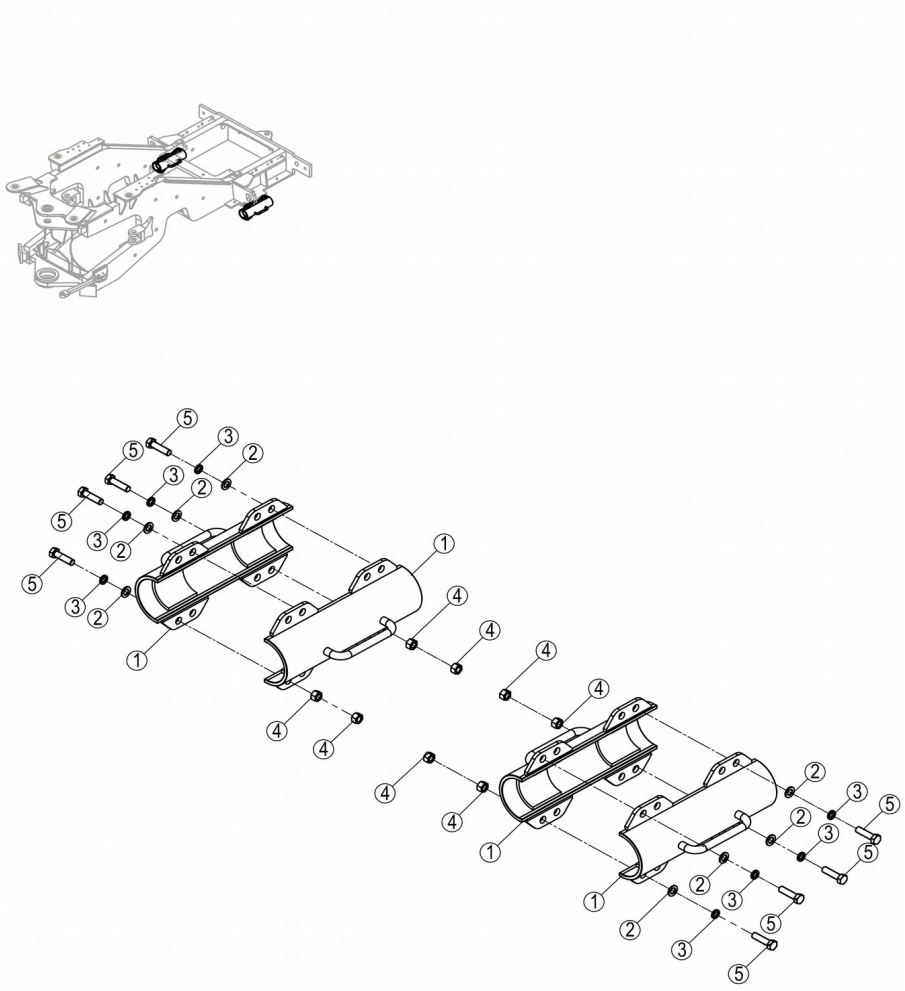

30Y0077_001_00 动臂支撑架 SUPPORT

件号 ITEM	部件号 PART NO.	零件名称 CH	PART NAME EN	服务代码 SC	互换性 IA	数量 Q'TY	规格 SP.	备注 RE
1	22C1055	动臂支撑架	SUPPORT	C	I	4		EC0000132186_2,替换后
2	06B0798	垫圈	WASHER		Y	12	16-300HV-DK	EC0000141731_8,替换后
2	06B0012	垫圈	WASHER		Y	12	16-140HV-ZN.D	EC0000141731_8,替换前
3	06B0015	垫圈	WASHER		Y	12	16	EC0000141731_7,替换前
4	03B2138	螺母	NUT		Y	8	M16-8-ZN.D	EC0000141731_9,替换后

4	03B0292	螺母	NUT		Y	8	M16-10-ZN.D	EC0000141731_9,替换前
5	01B1110	螺栓	BOLT		Y	12	M16×60-10.9-ZN.D	EC0000141731_10,替换后
5	00B0442	螺栓	BOLT		Y	11	M16×60-8.8-ZN.D	EC0000141731_10,替换前

22C1055_000_00 动臂支撑架

SUPPORT

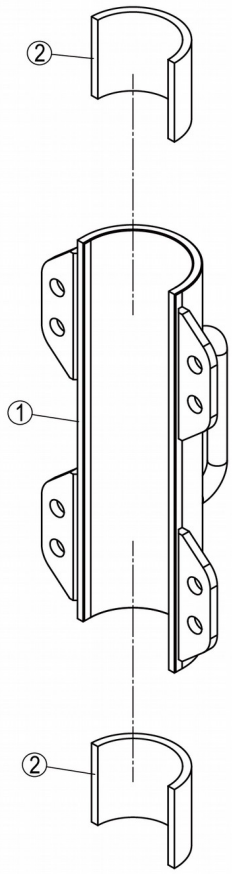

22C1055_000_00 动臂支撑架 SUPPORT

件号 ITEM	部件号 PART NO.	零件名称 CH	PART NAME EN	服务代码 SC	互换性 IA	数量 Q'TY	规格 SP.	备注 RE
1	00D8220	动臂支撑架	SUPPORT			1		
2	83A1443	橡胶套	BOOT			2		

48C3701_001_00 左脚踏

PEDAL-LH

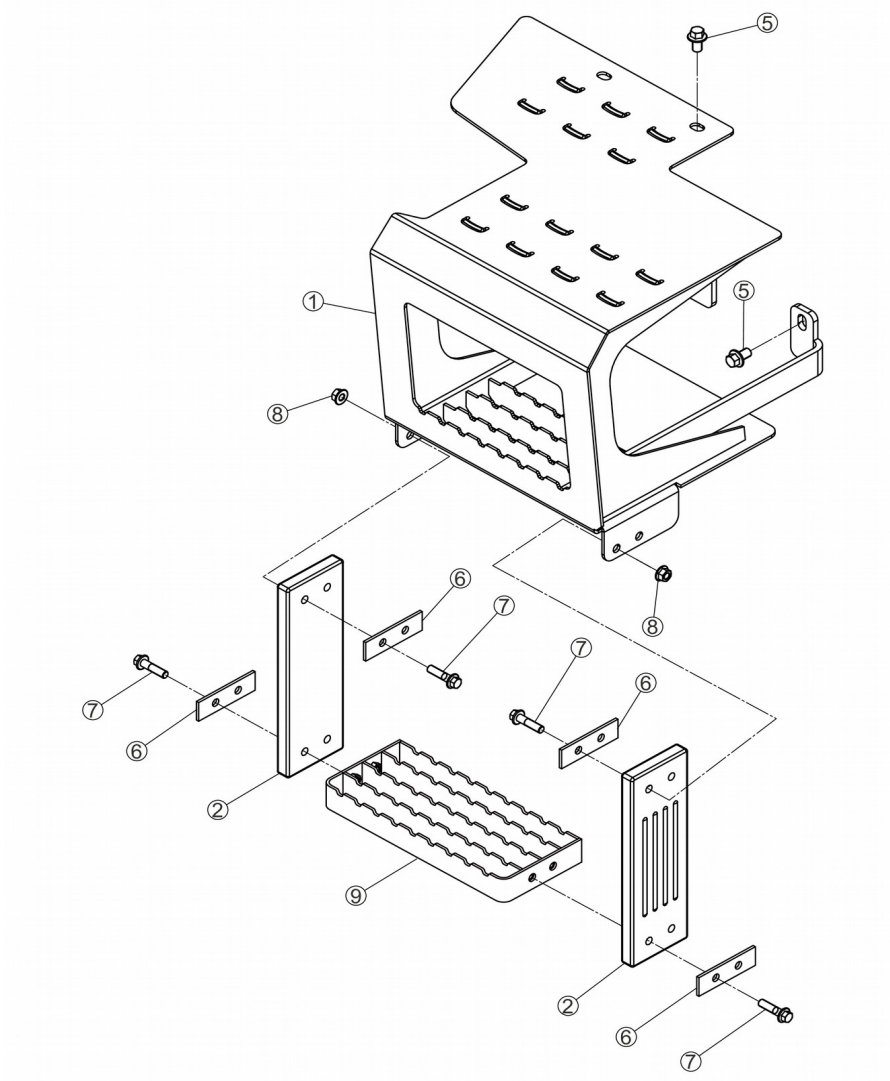

48C3701_001_00 左脚踏 PEDAL-LH

件号 ITEM	部件号 PART NO.	零件名称 CH	PART NAME EN	服务代码 SC	互换性 IA	数量 Q'TY	规格 SP.	备注 RE
1	41D1246	踏板	STEP			1		
2	84A2245	胶带	RUBBER BELT			2		
5	01B1394	螺栓	BOLT		Y	4	M12×20-8.8-ZN.D	EC0000127683_13,替换后

6	11A0223	夹板	PLATE			4		
7	01B1281	螺栓	BOLT		Y	8	M10×40-8.8-ZN.D	EC0000127683_9,替换后
8	03B2135	螺母	NUT		Y	4	M10-8-ZN.D	EC0000127683_15,替换后
9	41D1177	踏板	STEP		I	1		EC0000152039_19,5-092批 JL590987,替换后

48C3702_001_00 右脚踏

PEDAL-RH

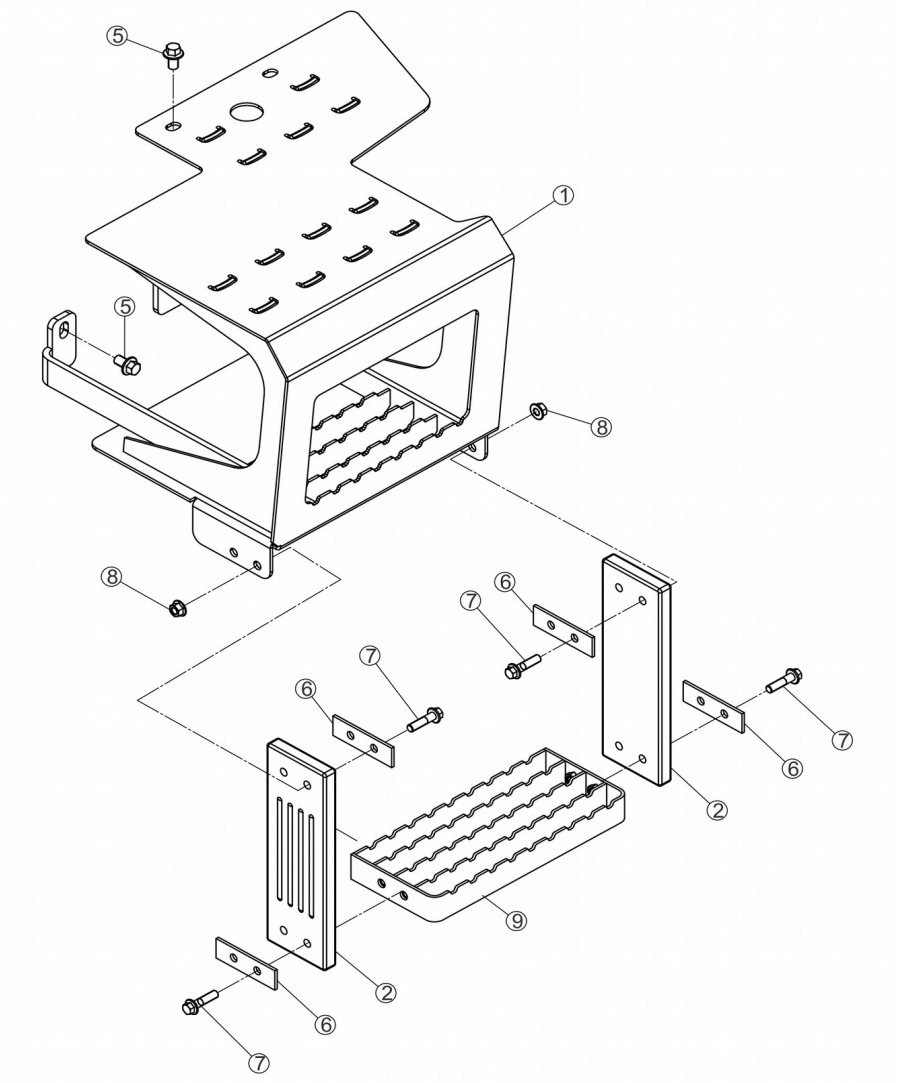

48C3702_001_00 右脚踏 PEDAL-RH

件号 ITEM	部件号 PART NO.	零件名称 CH	PART NAME EN	服务代码 SC	互换性 IA	数量 Q'TY	规格 SP.	备注 RE
1	41D1247	踏板	STEP			1		
2	84A2245	胶带	RUBBER BELT			2		
5	01B1394	螺栓	BOLT		TY	4	M12×20-8.8-ZN.D	EC0000127683_17,替换后
6	11A0223	夹板	PLATE			4		
7	01B1281	螺栓	BOLT		Y	8	M10×40-8.8-ZN.D	EC0000127683_14,替换后
8	03B2135	螺母	NUT		Y	4	M10-8-ZN.D	EC0000127683_19,替换后
9	41D1177	踏板	STEP		I	1		EC0000152039_20,5-092批 JL590987,替换后

08Y0486_001_00 前车架总成

FRONT FRAME AS

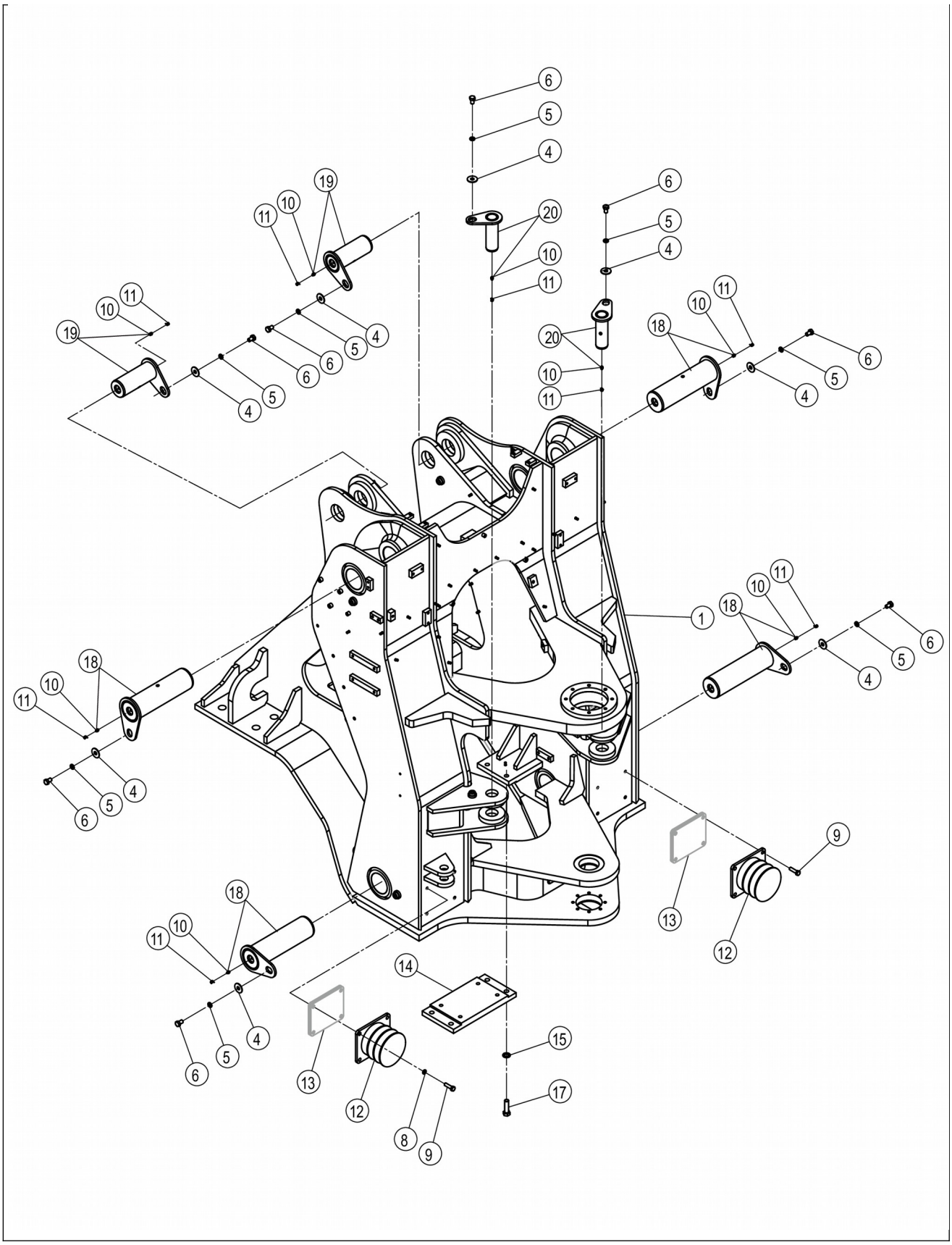
1
4
5
6
8
9
10
11
12
13
14
15
17
18
19
20

08Y0486_001_00 前车架总成 FRONT FRAME AS

件号 ITEM	部件号 PART NO.	零件名称 CH	PART NAME EN	服务代码 SC	互换性 IA	数量 Q'TY	规格 SP.	备注 RE
1	30D2644	前车架	FRONT FRAME			1		
4	06B0087	垫圈	WASHER		Y	8	16-140HV-ZN.D	EC0000141731_4,替换前,用06B0948采购
5	06B0161	垫圈	WASHER		Y	8	16-100HV-ZN.D	EC0000141731_4,替换后
6	01B1395	螺栓	BOLT		Y	8	M16×25-8.8-ZN.D	EC0000141731_5,替换后
8	06B0013	垫圈	WASHER		-	8	14	EC0000147339_9,替换前
9	01B1381	螺栓	BOLT		Y	8	M14×50-8.8-ZN.D	EC0000147339_10,替换后
10	10B0344	油杯	GREASE FITTING			14	M10×1	铜材质的黄油嘴，与10B0344具有互换性
11	86A0258	油杯护套	BOOT			14		
12	34C0132	缓冲块	CUSHION BLOCK			2		
13	34C2515	调整垫	SHIM	C		2		
14	18A3789	安装板	MOUNTING PLATE			1		
15	06B1048	防松垫圈	LOCK WASHER		Y	4	20	EC0000147339_8,替换后
17	00B0364	螺栓	BOLT			4	M20×70-8.8-ZN.D	
18	11D0987X0	销	PIN			4		
19	11D0990X0	销	PIN			2		
20	11D0988X0	销	PIN			2		

30D2644_000_00 前车架

FRONT FRAME

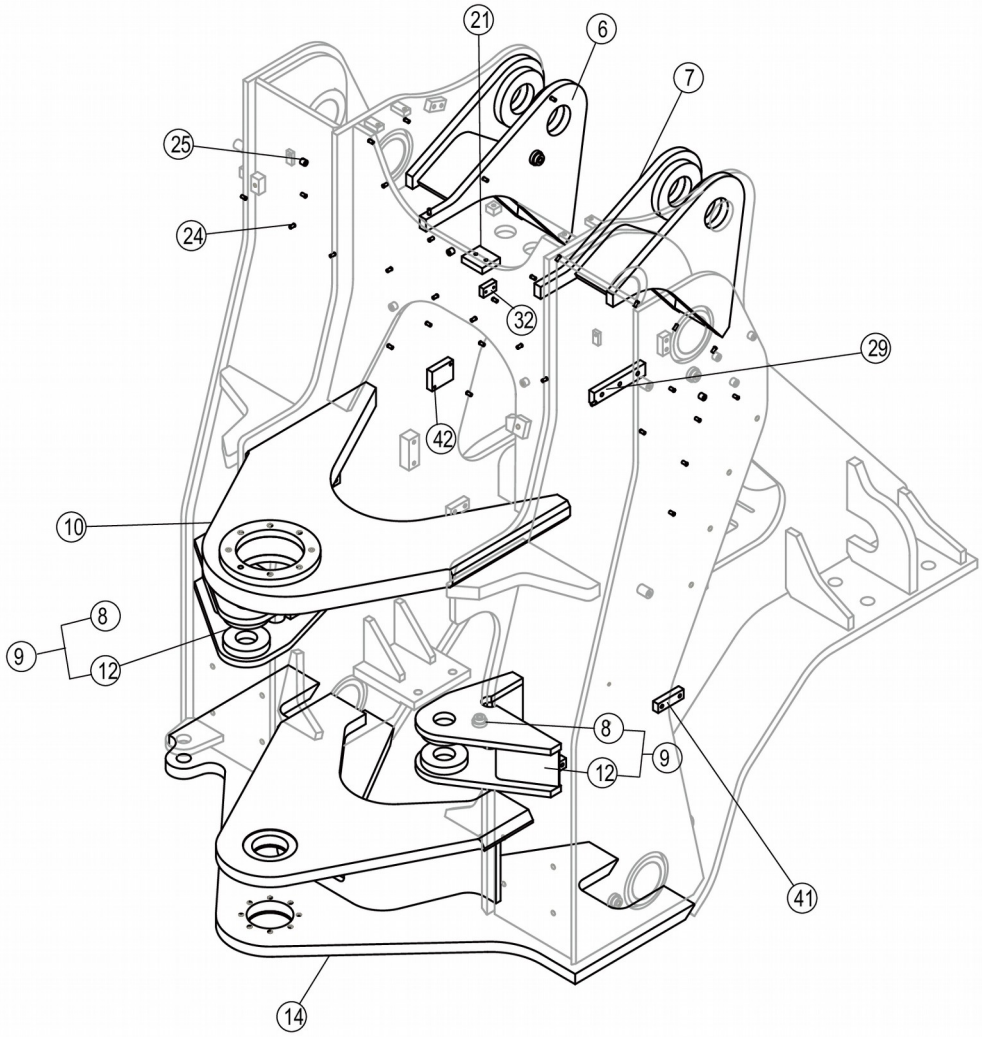
21
6
7
25
24
32
29
42
10
8
9
12
8
9
12
41
14

30D2644_000_00 前车架 FRONT FRAME

件号 ITEM	部件号 PART NO.	零件名称 CH	PART NAME EN	服务代码 SC	互换性 IA	数量 Q'TY	规格 SP.	备注 RE
6	02D5077X1	支座焊合件	BRACKET			1		
7	02D5078X1	支座焊合件	BRACKET			1		
8		圆搭	LUG	B		8		
9	02D4919X2	支座	BRACKET			1		
9	02D4919X1	支座	BRACKET			1		
10	33D0746	上铰接	UPPER HINGE PLATE			1		
12		支座	BRACKET	A		2		
14	33D1389	铰接板总成	PLATE AS			1		
21	16A8084	搭子	LUG			1		
24	05B0256	螺柱	STUD			34	M8×16-PT	
25		搭子	LUG	A		1		
29	16A0953	螺母块	NUT BLOCK			1		
32	15A6077	搭子	LUG			1		
33	16A8945	螺母块	NUT BLOCK			1		
41	16A0273	板	PLATE			2		
42	96A0977	螺母块	NUT BLOCK			1		

02D4919X1_000_00 支座

BRACKET

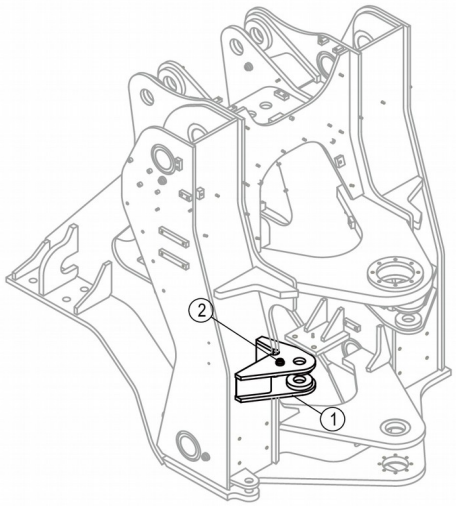

02D4919X1_000_00 支座 BRACKET

件号 ITEM	部件号 PART NO.	零件名称 CH	PART NAME EN	服务代码 SC	互换性 IA	数量 Q'TY	规格 SP.	备注 RE
1		支座	BRACKET	A		1		
2		圆搭	LUG	B		1		

02D4919X2_000_00 支座

BRACKET

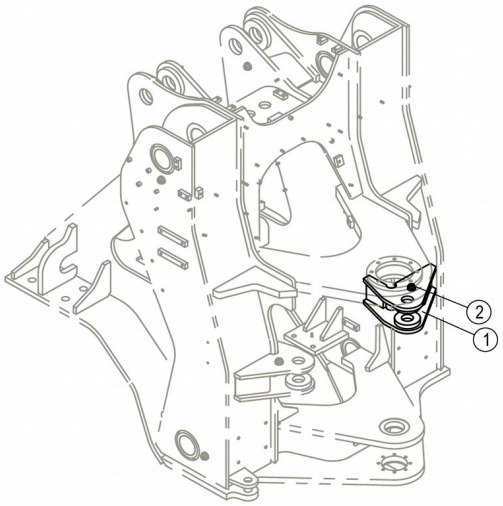

02D4919X2_000_00 支座 BRACKET

件号 ITEM	部件号 PART NO.	零件名称 CH	PART NAME EN	服务代码	互换性	数量 Q'TY	规格 SP.	备注 RE

				SC	IA			
1		支座	BRACKET	A		1		
2		圆搭	LUG	B		1		

02D5077X1_000_00 支座焊合件

BRACKET

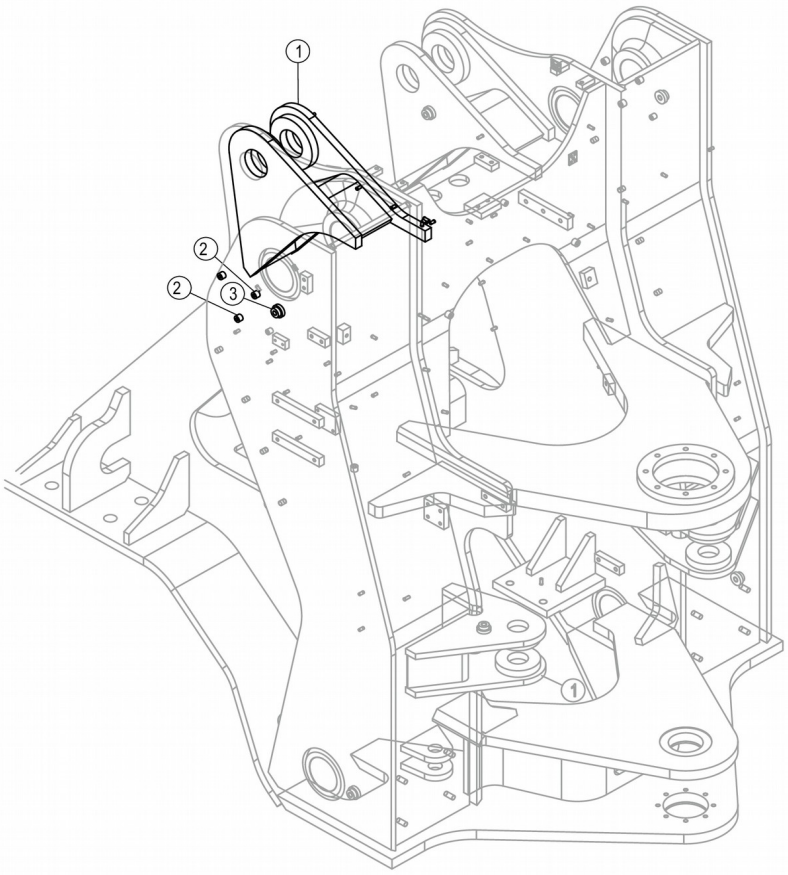

02D5077X1_000_00 支座焊合件 BRACKET

件号 ITEM	部件号 PART NO.	零件名称 CH	PART NAME EN	服务代码 SC	互换性 IA	数量 Q'TY	规格 SP.	备注 RE
1		支座焊合件	BRACKET	F		1		改用02D5077X1
2		圆螺母	ROUND NUT	B		2		
3		圆搭	LUG	B		1		

34C2515_001_00 调整垫

SHIM

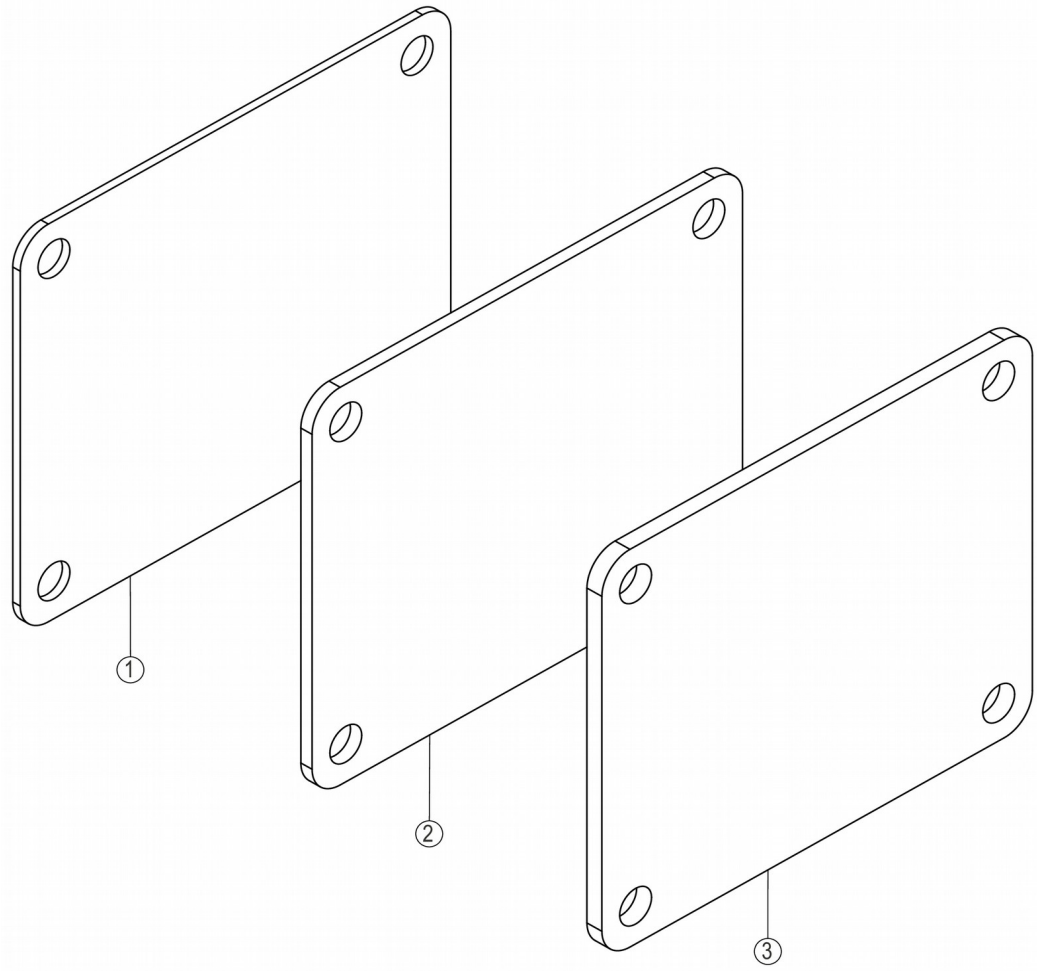

34C2515_001_00 调整垫 SHIM

件号 ITEM	部件号 PART NO.	零件名称 CH	PART NAME EN	服务代码 SC	互换性 IA	数量 Q'TY	规格 SP.	备注 RE
1	57A1525	调整垫圈	WASHER			1		

2	57A1526	调整垫圈	WASHER			1		
3	57A1527	调整垫圈	WASHER			1		

08Y0044_000_00 铰接总成

ARTICULATED HITCH

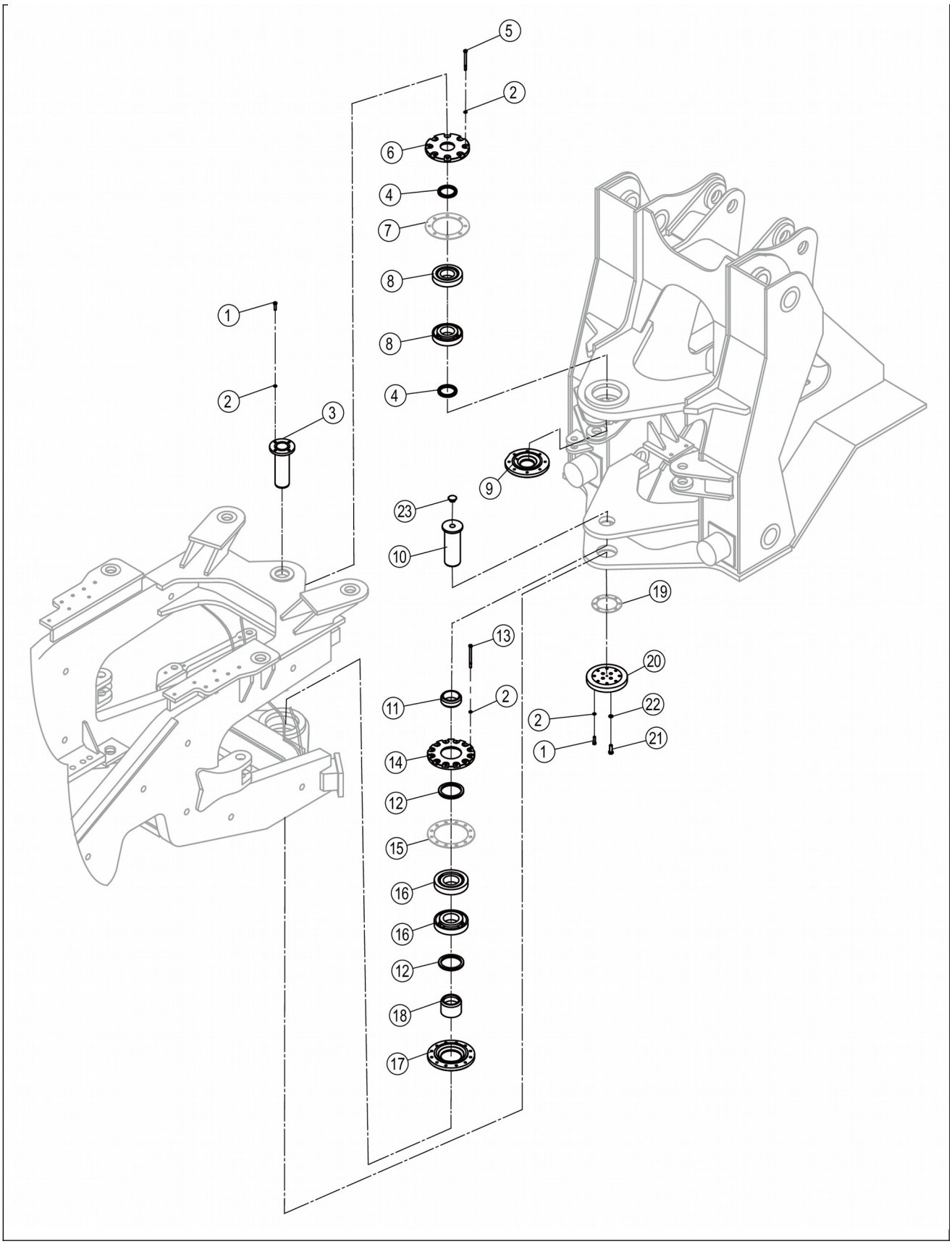
5
2
6
4
7
8
8
4
1
2
3
9
23
10
19
13
20
11
2
22
2
14
21
1
12
15
16
16
12
18
17

08Y0044_000_00 铰接总成 ARTICULATED HITCH

件号 ITEM	部件号 PART NO.	零件名称 CH	PART NAME EN	服务代码 SC	互换性 IA	数量 Q'TY	规格 SP.	备注 RE
1	00B0058	螺栓	BOLT			12	M12×45-8.8-ZN.D	
2	06B0008	垫圈	WASHER			32	12	
3	11D0100	上铰接销	PIN			1		
4	13B0133	密封圈	SEAL RING			2	B90×120×12D	
5	01B0313	螺栓	BOLT			8	M12×140-10.9-ZN.D	
6	53A0205	上压盖	CAP			1		
7	34C0126	调整垫组	SHIM GP	C		1		
8	23B0029	圆锥滚子轴承7318E	TAP.ROLLER BRG			2	90×190×46.5	
9	53A0209	上轴座	SEAT			1		
10	60A0254	下销轴	PIN			1		
11	55A0423	隔套	SPACER SLEEVE			1		
12	13B0141	唇形密封圈	LIP TYPE SEAL			2	B130×160×12D	
13	01B0316	螺栓	BOLT			12	M12×160-10.9-ZN.D	
14	53A0210	下压盖	CAP			1		
15	34C0129	调整垫组	SHIM GP	C		1		
16	23B0030	圆锥滚子轴承7320E	TAP.ROLLER BRG			2	100×215×51.5	
17	53A0212	下轴座	SEAT			1		
18	55A0429	隔套	SPACER SLEEVE			1		
19	34C0130	调整垫组	SHIM GP	C		1		
20	53A0213	端盖	END CAP			1		
21	00B0436	螺栓	BOLT	E		4	M16×50-10.9-DK	
22	06B0015	垫圈	WASHER			4	16	
23	84A3804	橡胶塞	RUBBER PLUG		Y	1		EC0000134422_1,替换后

34C0126_000_00 调整垫组

SHIM GP

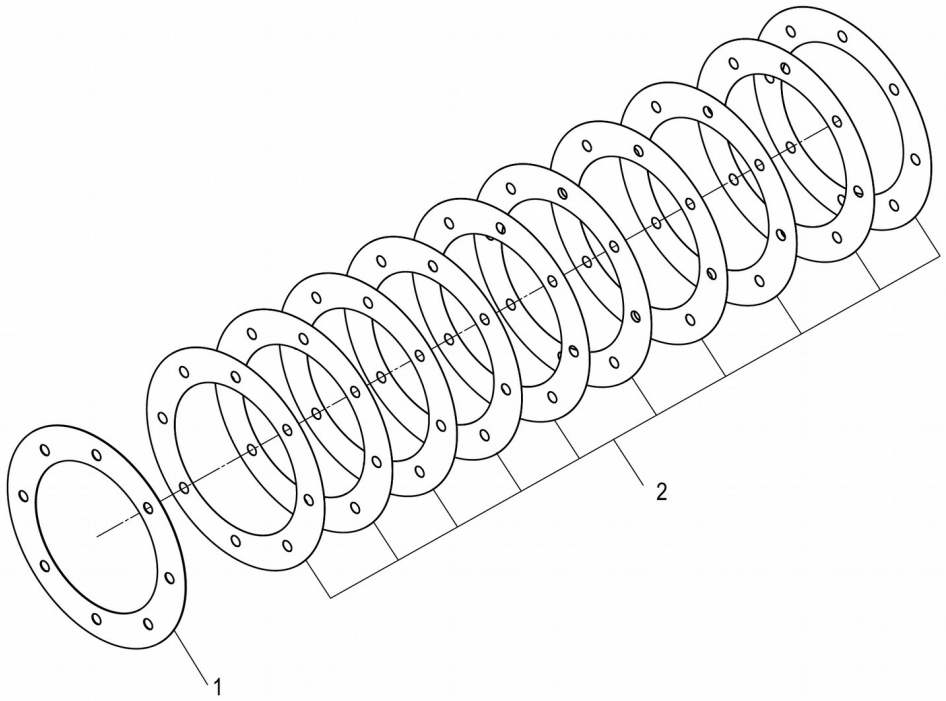

34C0126_000_00 调整垫组 SHIM GP

件号 ITEM	部件号 PART NO.	零件名称 CH	PART NAME EN	服务代码 SC	互换性 IA	数量 Q'TY	规格 SP.	备注 RE
1	57A0145	调整垫	SHIM			1		
2	57A0144	调整垫	SHIM			10		

34C0129_000_00 调整垫组

SHIM GP

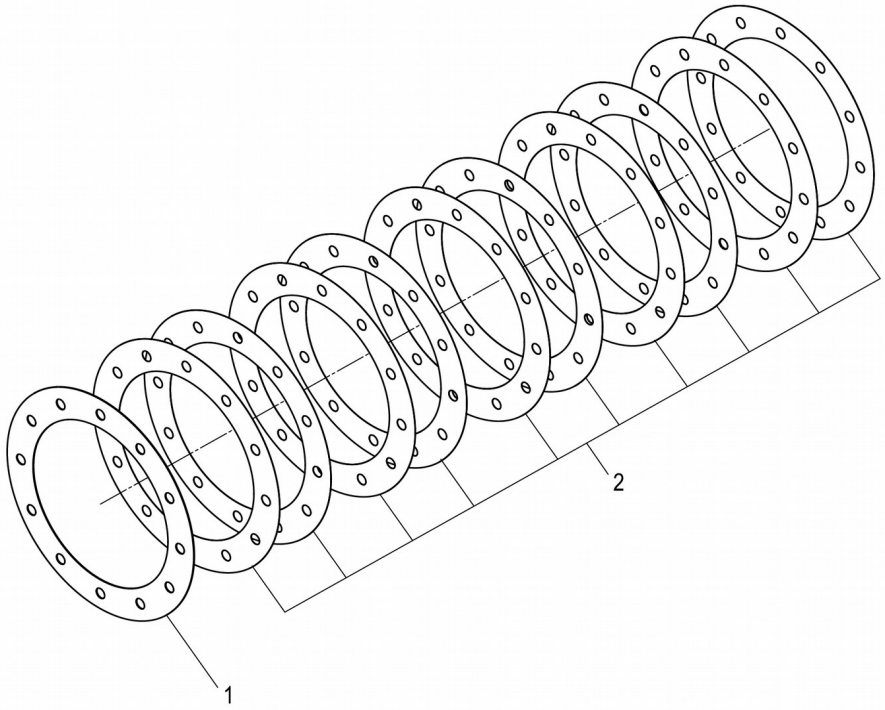

34C0129_000_00 调整垫组 SHIM GP

件号 ITEM	部件号 PART NO.	零件名称 CH	PART NAME EN	服务代码	互换性	数量 Q'TY	规格 SP.	备注 RE

				SC	IA			
1	57A0149	调整垫	SHIM			1		
2	57A0148	调整垫	SHIM			10		

34C0130_000_00 调整垫组

SHIM GP

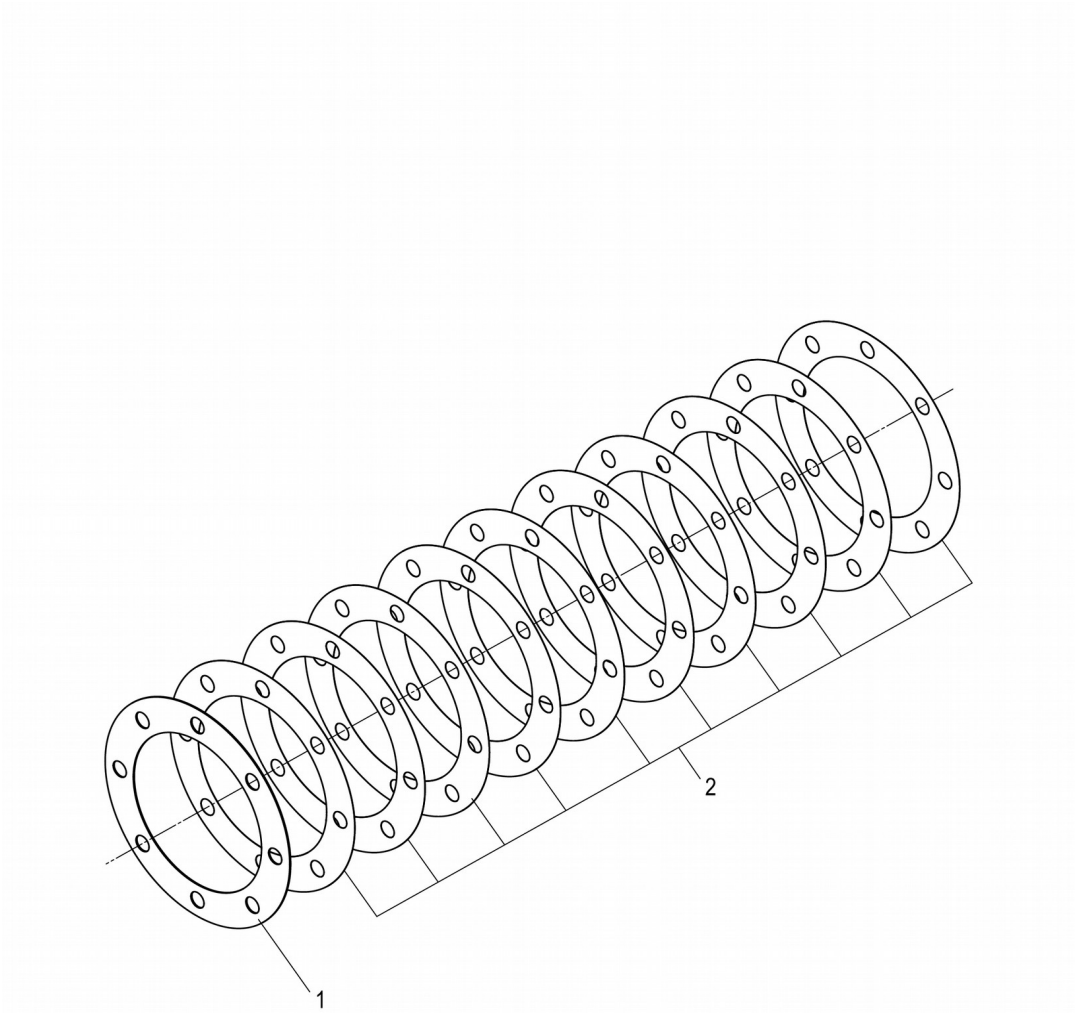

34C0130_000_00 调整垫组 SHIM GP

件号 ITEM	部件号 PART NO.	零件名称 CH	PART NAME EN	服务代码 SC	互换性 IA	数量 Q'TY	规格 SP.	备注 RE
1	57A0152	调整垫	SHIM			1		
2	57A0151	调整垫	SHIM			10		

38Y0613_000_00 铲斗总成

BUCKET GP

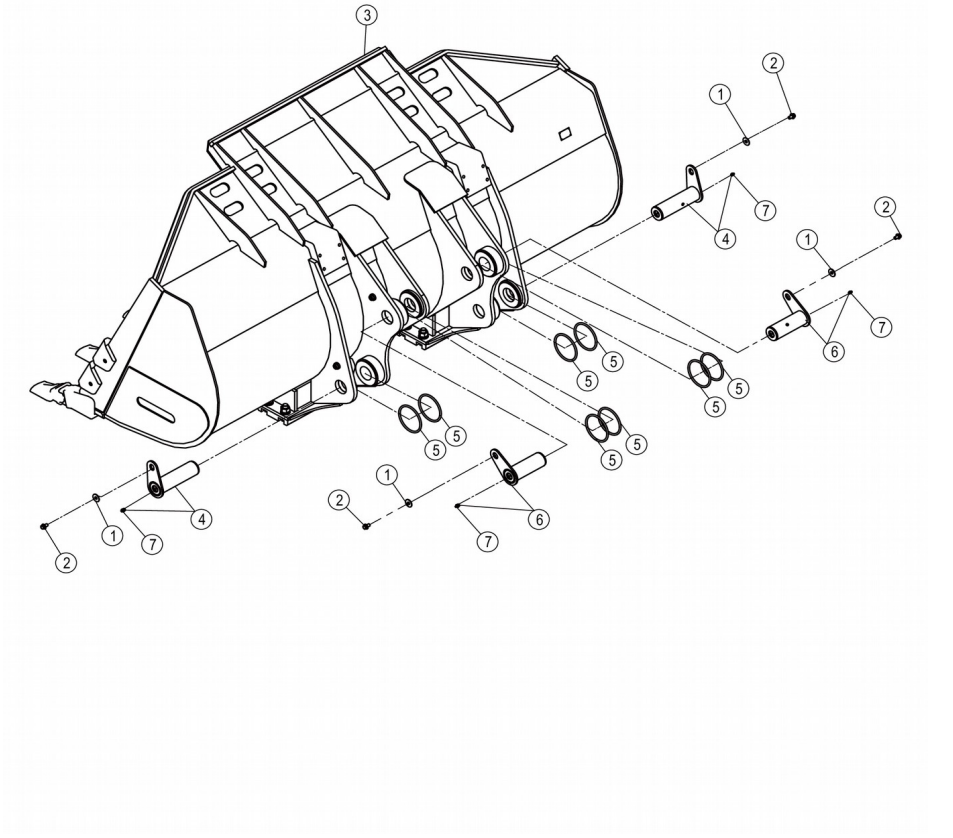

38Y0613_000_00 铲斗总成 BUCKET GP

件号 ITEM	部件号 PART NO.	零件名称 CH	PART NAME EN	服务代码 SC	互换性 IA	数量 Q'TY	规格 SP.	备注 RE
1	06B0948	垫圈	WASHER			4	16-300HV-DK	
2	01B1395	螺栓	BOLT			4	M16×25-8.8-ZN.D	
3	38Y0613X0	铲斗总成	BUCKET GP			1		
4	11D0996X0	销轴	PIN			2		
5	12B0804	O形圈	O-RING			8		
6	11D0995X0	销轴	PIN			2		
7	10B0344	油杯	GREASE FITTING			4	M10×1	铜材质的黄油嘴，与10B0344具有互换性

38Y0613X0_000_00 铲斗总成

BUCKET GP

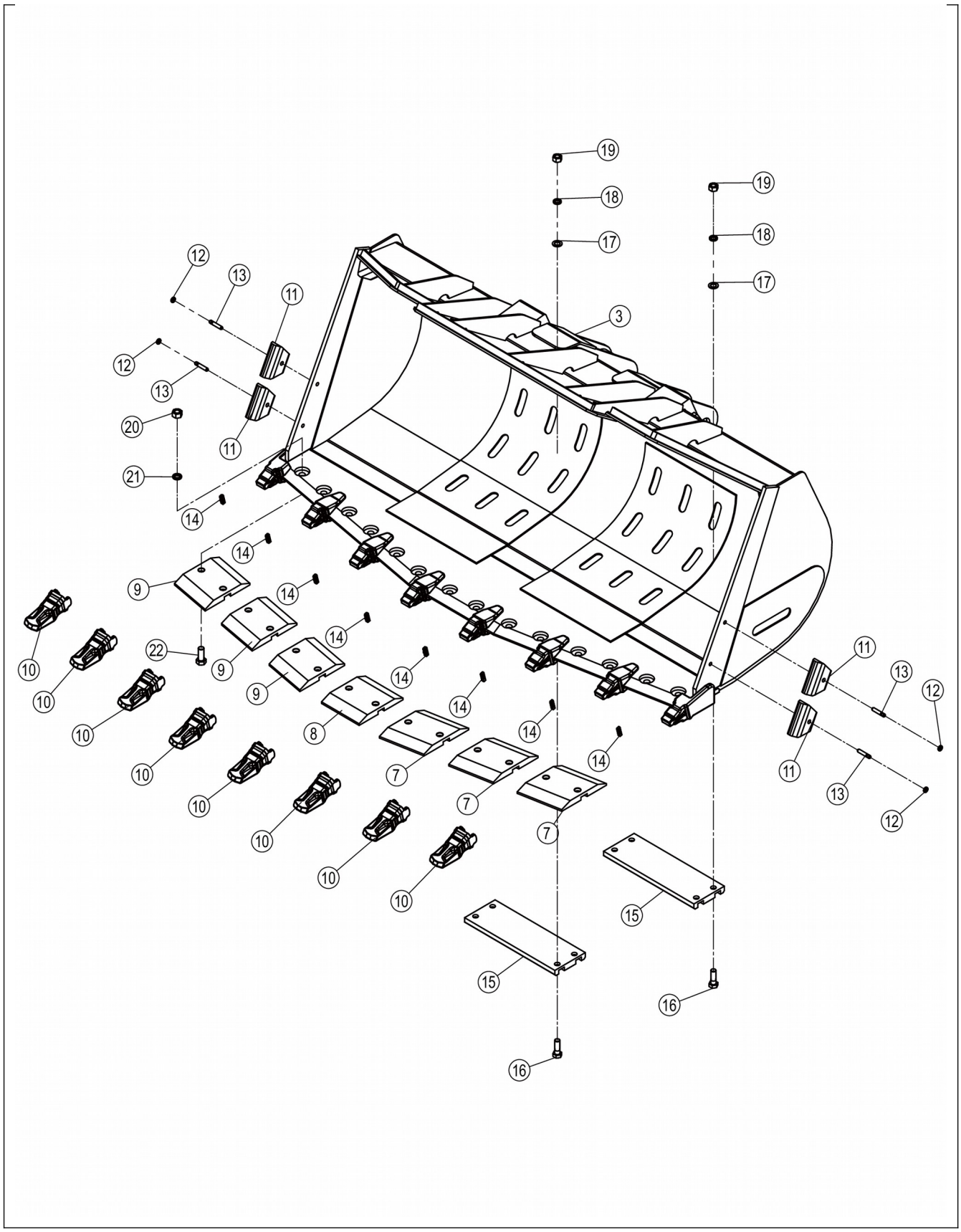
19
18
17
3
12
13
11
20
21
14
9
22
10
8
7
15
16

38Y0613X0_000_00 铲斗总成 BUCKET GP

件号 ITEM	部件号 PART NO.	零件名称 CH	PART NAME EN	服务代码 SC	互换性 IA	数量 Q'TY	规格 SP.	备注 RE
3	22D2040	岩石斗	BUCKET			1		
7	18A0682	左活动刀板	BLADE			3		
8	18A0680	活动刀板	BLADE			1		
9	18A0681	右活动刀板	BLADE			3		
10	72A2985	斗齿套（重载型）	TIP			8		
11	72A0337	护板	GUARD PLATE			4		
12	76A0003	垫圈	WASHER			4		
13	60A0009	销	PIN			4		
14	34C5422	斗齿销	PIN			8		
15	16A7778	防磨底板	WEAR PLATE			2		
16	01B0272	螺栓	BOLT			8	M30×90-10.9-ZN.D	
17	06B0064	垫圈	WASHER			8	30-140HV-ZN.D	
18	06B0058	垫圈	WASHER			8	30	
19	03B0659	螺母	NUT			8	M30-10-DK	
20	03B0295	螺母	NUT			14	M33-10-ZN.D	
21	06B0150	垫圈	WASHER			14	33	
22	01B0629	螺栓	BOLT			14	M33×80-10.9-ZN.D	

22D2040_000_00 岩石斗

BUCKET

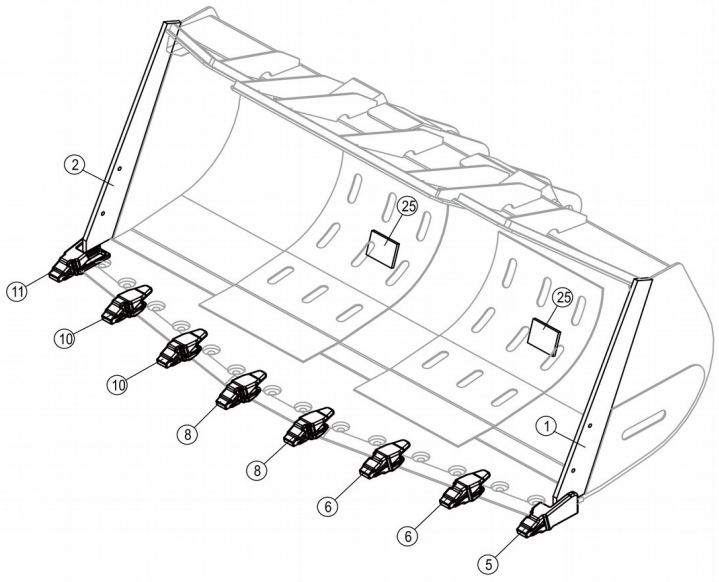

22D2040_000_00 岩石斗 BUCKET

件号	部件号	零件名称	PART NAME	服务代	互换	数量	规格	备注

ITEM	PART NO.	CH	EN	码 SC	性 IA	Q'TY	SP.	RE
1	97A1188	左切削板	EDGE-LH			1		
2	97A1189	右切削板	EDGE-RH			1		
5	72A2909	左侧齿体	TOOTH			1		
6	72A2913	左齿体	TOOTH			2		
8	72A2904	斗齿座	TIP			2		
10	72A2914	右齿体	TOOTH			2		
11	72A2910	右侧齿体	CLAMP			1		
25	15A6071	限位块	BLOCK			2		

38Y0387_000_00 铲斗组件

BUCKET GP

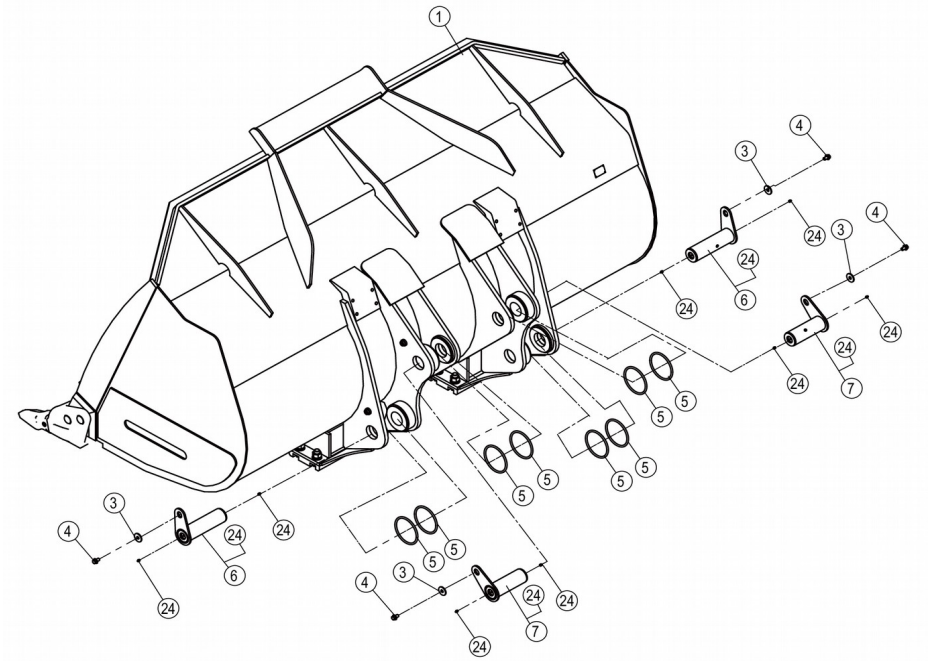

38Y0387_000_00 铲斗组件 BUCKET GP

件号 ITEM	部件号 PART NO.	零件名称 CH	PART NAME EN	服务代码 SC	互换性 IA	数量 Q'TY	规格 SP.	备注 RE
1	38Y0387X0	铲斗	BUCKET GP			1		
3	06B0161	垫圈	WASHER			4	16-100HV-ZN.D	
4	01B1395	螺栓	BOLT			4	M16×25-8.8-ZN.D	
5	12B0804	O形圈	O-RING			8		

6	11D0996X0	销轴	PIN			2		
7	11D0995X0	销轴	PIN			2		
24	10B0344	油杯	GREASE FITTING			4	M10×1	铜材质的黄油嘴，与10B0344具有互换性

38Y0387X0_000_00 铲斗

BUCKET GP

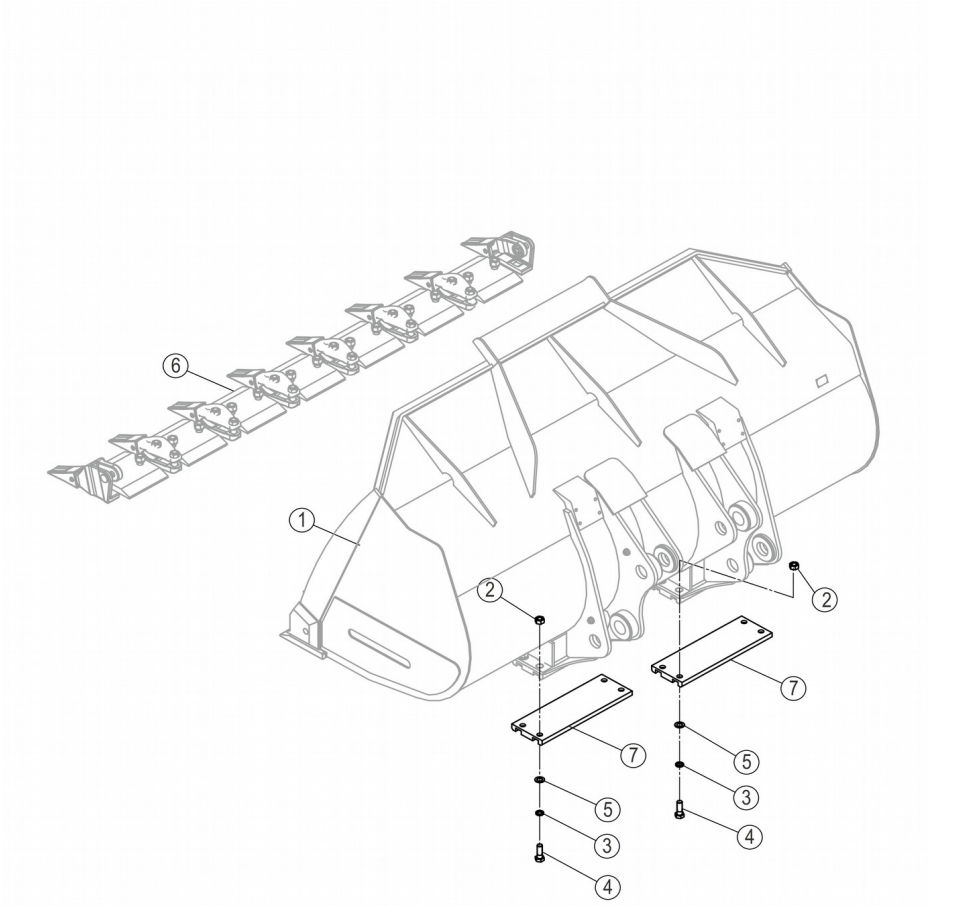

38Y0387X0_000_00 铲斗 BUCKET GP

件号	部件号	零件名称	PART NAME	服务件	互换	数量	规格	备注

ITEM	PART NO.	CH	EN	码 SC	性 IA	Q'TY	SP.	RE
1	22D1756	铲斗	BUCKET	B		1		
2	03B0659	螺母	NUT			8	M30-10-DK	
3	06B0058	垫圈	WASHER			8	30	
4	01B0272	螺栓	BOLT			8	M30×90-10.9-ZN.D	
5	06B0064	垫圈	WASHER			8	30-140HV-ZN.D	
6	43C6241	斗齿组件	TOOTH GP	C		1		
7	16A7778	防磨底板	WEAR PLATE			2		

22D1756_000_00 铲斗

BUCKET

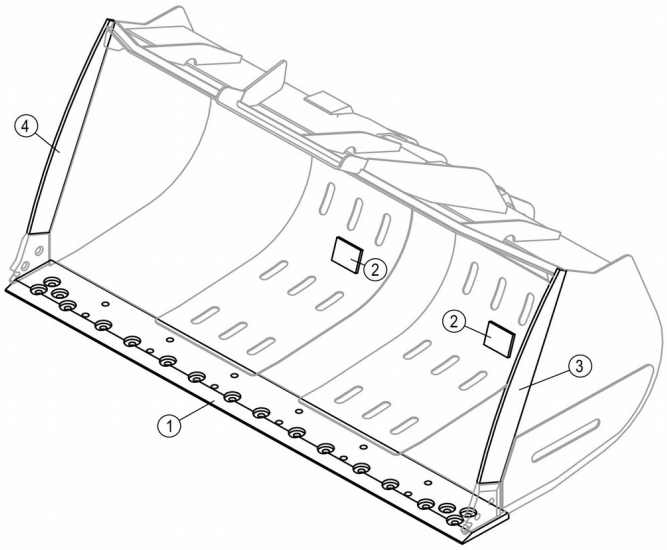

22D1756_000_00 铲斗 BUCKET

件号 ITEM	部件号 PART NO.	零件名称 CH	PART NAME EN	服务代码 SC	互换性 IA	数量 Q'TY	规格 SP.	备注 RE
1	18A3790	主切削板	CUTTING EDGE			1		
2	15A6071	限位块	BLOCK			2		

3	96A4632	左切削板	EDGE-LH			1		
4	96A4633	右切削板	EDGE-RH			1		

45Y0155_000_00 配重组件

COUNTERWEIGHT GP

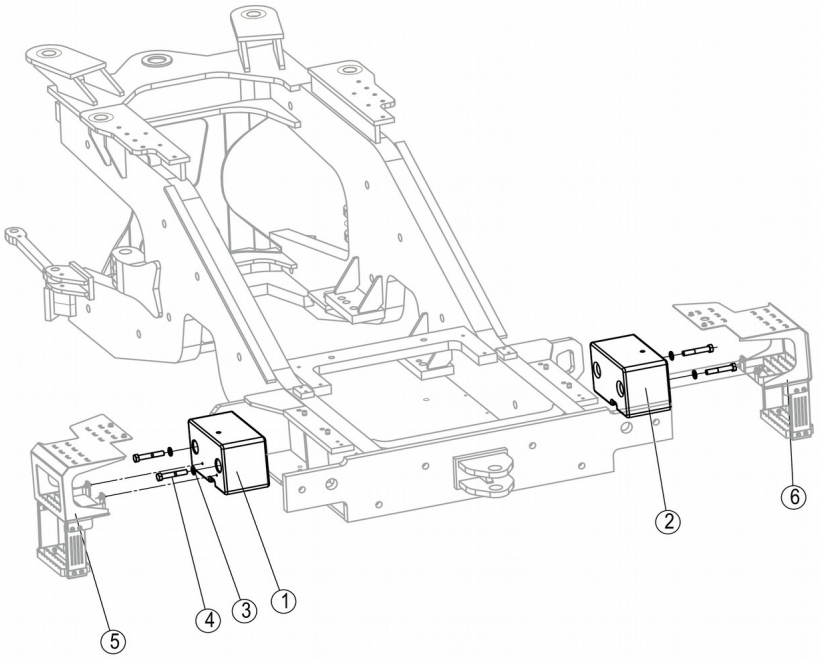

45Y0155_000_00 配重组件 COUNTERWEIGHT GP

件号 ITEM	部件号 PART NO.	零件名称 CH	PART NAME EN	服务代码 SC	互换性 IA	数量 Q'TY	规格 SP.	备注 RE

1	72A2893	配重	COUNTERWEIGHT			1		
2	72A2894	配重	COUNTERWEIGHT			1		
3	06B0799	垫圈	WASHER			4	24-300HV-DK	
4	01B0311	螺栓	BOLT			4	M24×140-8.8-ZN.D	
5	48C4449	左脚踏	PEDAL-LH	C		1		
6	48C4450	右脚踏	PEDAL-RH	C		1		

48C4449_002_00 左脚踏

PEDAL-LH

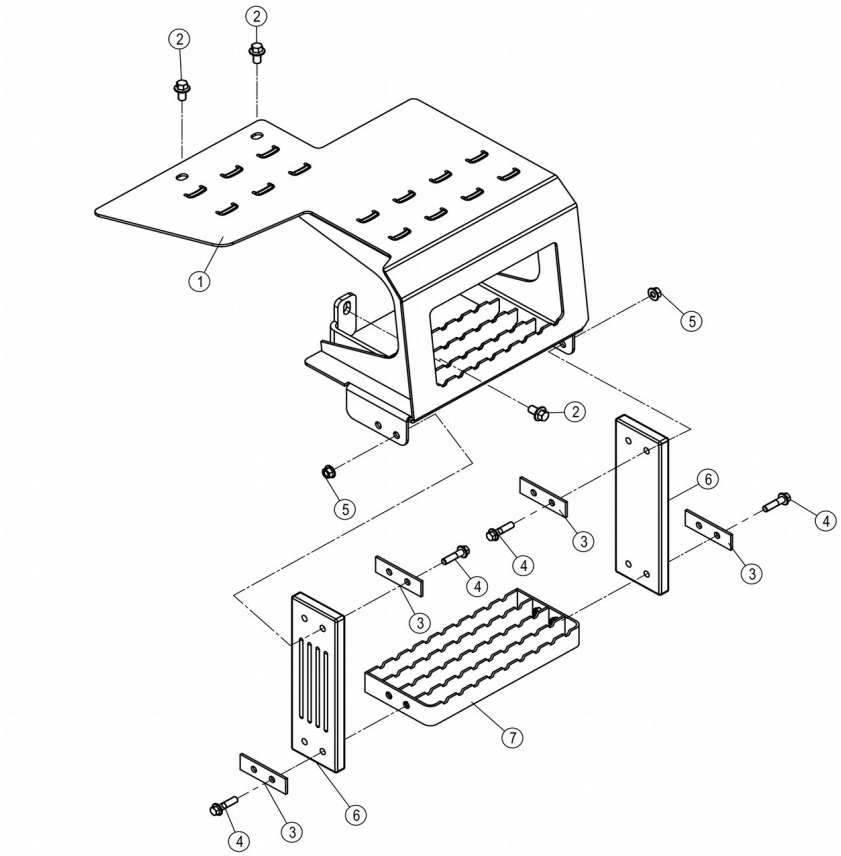

48C4449_002_00 左脚踏 PEDAL-LH

件号 ITEM	部件号 PART NO.	零件名称 CH	PART NAME EN	服务代码 SC	互换性 IA	数量 Q'TY	规格 SP.	备注 RE
1	41D1418	踏板	STEP			1		
2	01B1394	螺栓	BOLT			4	M12×20-8.8-ZN.D	
3	11A0223	夹板	PLATE			4		
4	01B1281	螺栓	BOLT			8	M10×40-8.8-ZN.D	
5	03B2135	螺母	NUT			4	M10-8-ZN.D	
6	84A2245	胶带	RUBBER BELT			2		
7	41D1177	踏板	STEP		I	1		EC0000152039_24,替换后

48C4450_002_00 右脚踏

PEDAL-RH

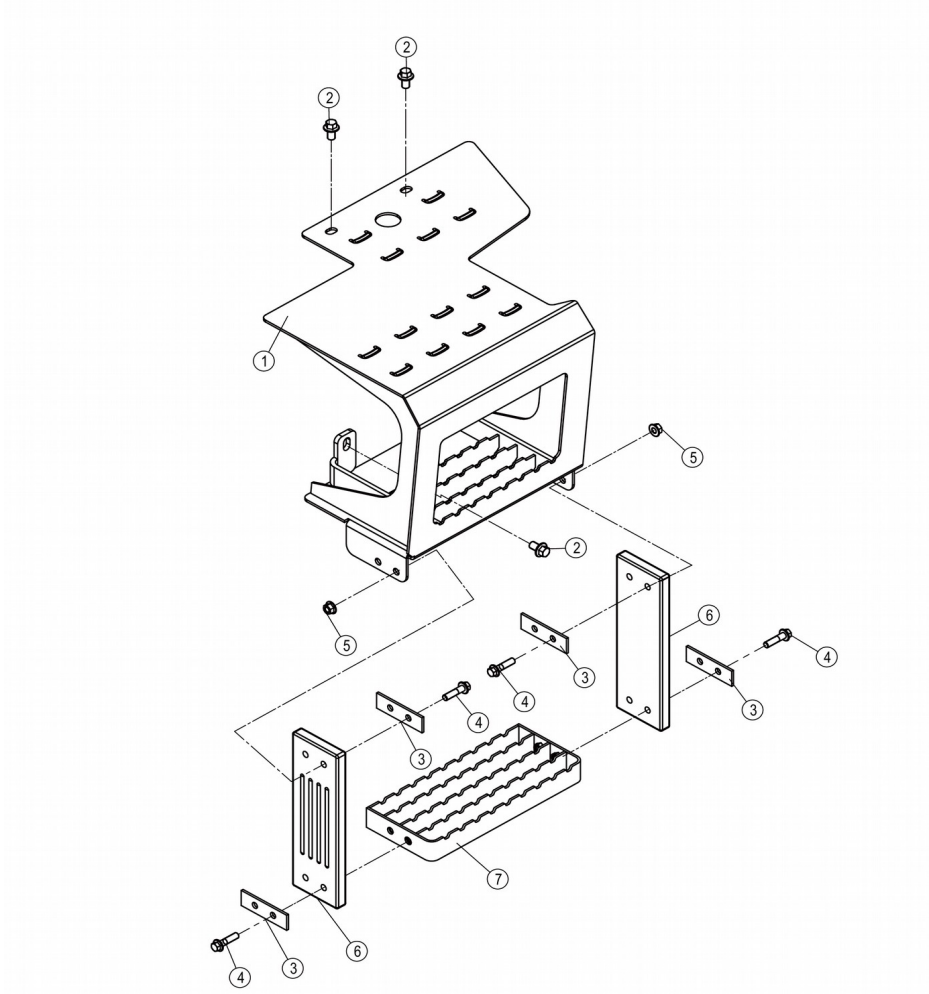

48C4450_002_00 右脚踏 PEDAL-RH

件号 ITEM	部件号 PART NO.	零件名称 CH	PART NAME EN	服务代码 SC	互换性 IA	数量 Q'TY	规格 SP.	备注 RE
1	41D1419	踏板	STEP			1		
2	01B1394	螺栓	BOLT			4	M12×20-8.8-ZN.D	
3	11A0223	夹板	PLATE			4		
4	01B1281	螺栓	BOLT			8	M10×40-8.8-	

							ZN.D	
5	03B2135	螺母	NUT			4	M10-8-ZN.D	
6	84A2245	胶带	RUBBER BELT			2		
7	41D1177	踏板	STEP		I	1		EC0000152039_25,替换后

38Y0049_001_00 铲斗

BUCKET

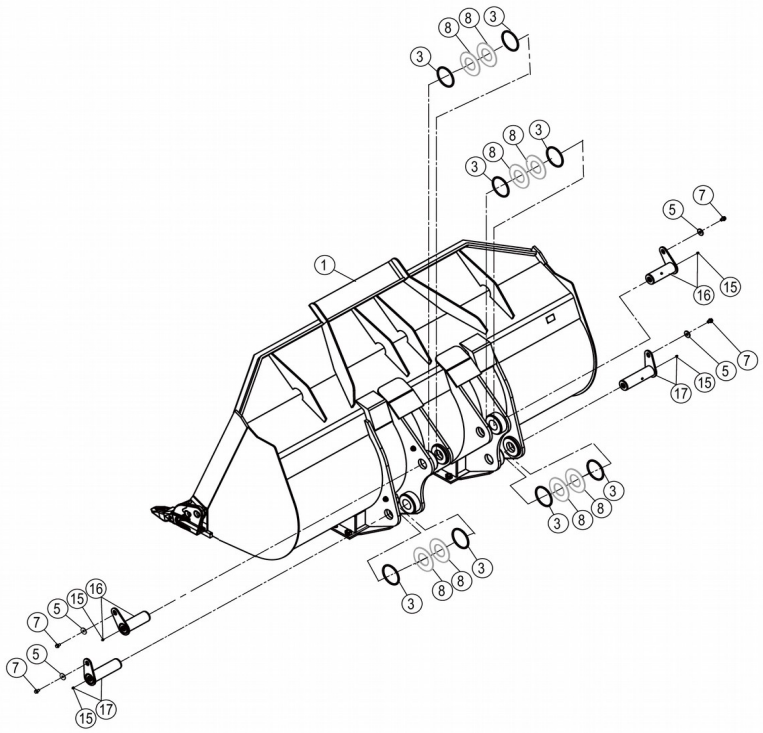

38Y0049_001_00 铲斗 BUCKET

件号	部件号	零件名称	PART NAME	服务件	互换	数量	规格	备注

ITEM	PART NO.	CH	EN	码 SC	性 IA	Q'TY	SP.	RE
1	38Y0049X0	铲斗6.2方	BUCKET			1		
3	12B0804	O形圈	O-RING			8		
5	06B0161	垫圈	WASHER		I	4	16-100HV-ZN.D	EC0000142285_19,替换后
7	01B1395	螺栓	BOLT		I	4	M16×25-8.8-ZN.D	EC0000142285_17,替换后
8	34C0676	垫片组件	SHIM GP	C		8		
15	10B0344	油杯	GREASE FITTING			4	M10×1	铜材质的黄油嘴，与10B0344具有互换性
16	11D0995X0	销轴	PIN			2		
17	11D0996X0	销轴	PIN			2		

38Y0049X0_000_00 铲斗6.2方

BUCKET

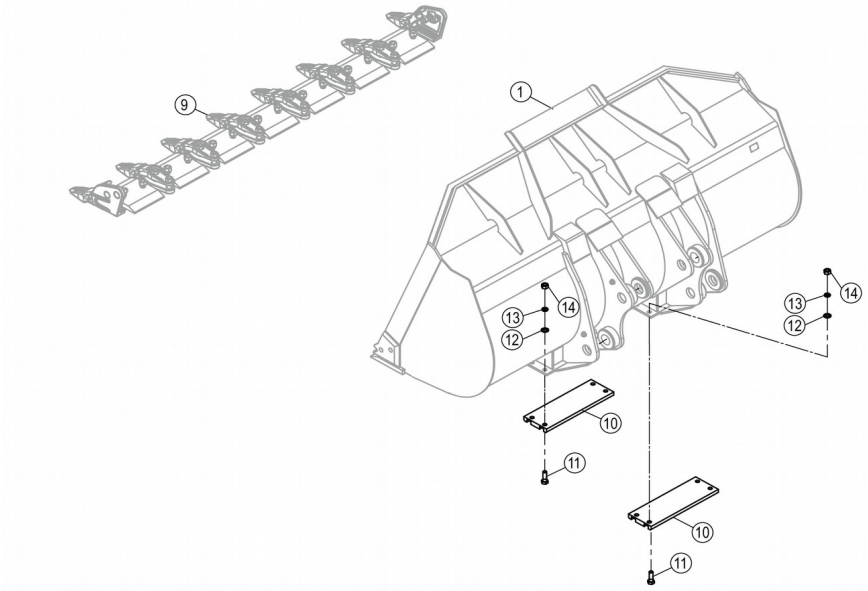

38Y0049X0_000_00 铲斗6.2方 BUCKET

件号 ITEM	部件号 PART NO.	零件名称 CH	PART NAME EN	服务代码 SC	互换性 IA	数量 Q'TY	规格 SP.	备注 RE
1	22D1186	铲斗	BUCKET	B		1		
9	43C2896	刀板组件	BLADE GP	C		1		
10	16A7778	防磨底板	WEAR PLATE			2		
11	01B0272	螺栓	BOLT			8	M30×90-10.9-ZN.D	

12	06B0064	垫圈	WASHER			8	30-140HV-ZN.D	
13	06B0058	垫圈	WASHER			8	30	
14	03B0659	螺母	NUT			8	M30-10-DK	

22D1186_000_00 铲斗

BUCKET

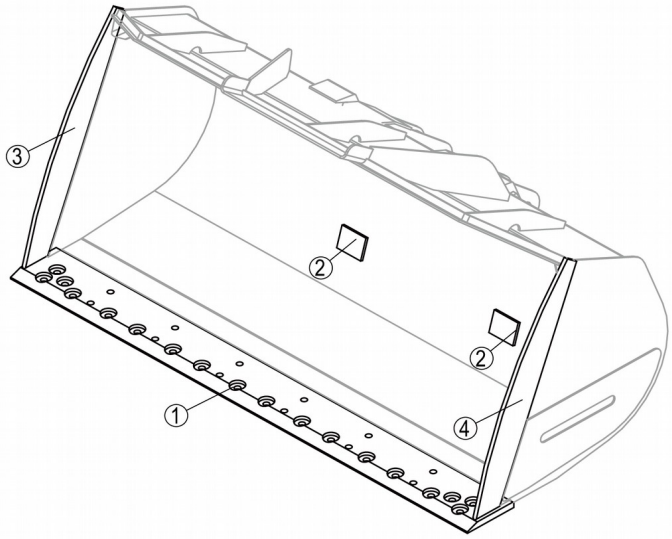

件号 ITEM	部件号 PART NO.	零件名称 CH	PART NAME EN	服务代码 SC	互换性 IA	数量 Q'TY	规格 SP.	备注 RE
1	18A3790	主切削板	CUTTING EDGE			1		
2	15A6071	限位块	BLOCK			2		
3	17A6823	右切削板	EDGE-RH			1		
4	17A6822	左切削板	EDGE-LH			1		

43C2896_000_00 刀板组件

BLADE GP

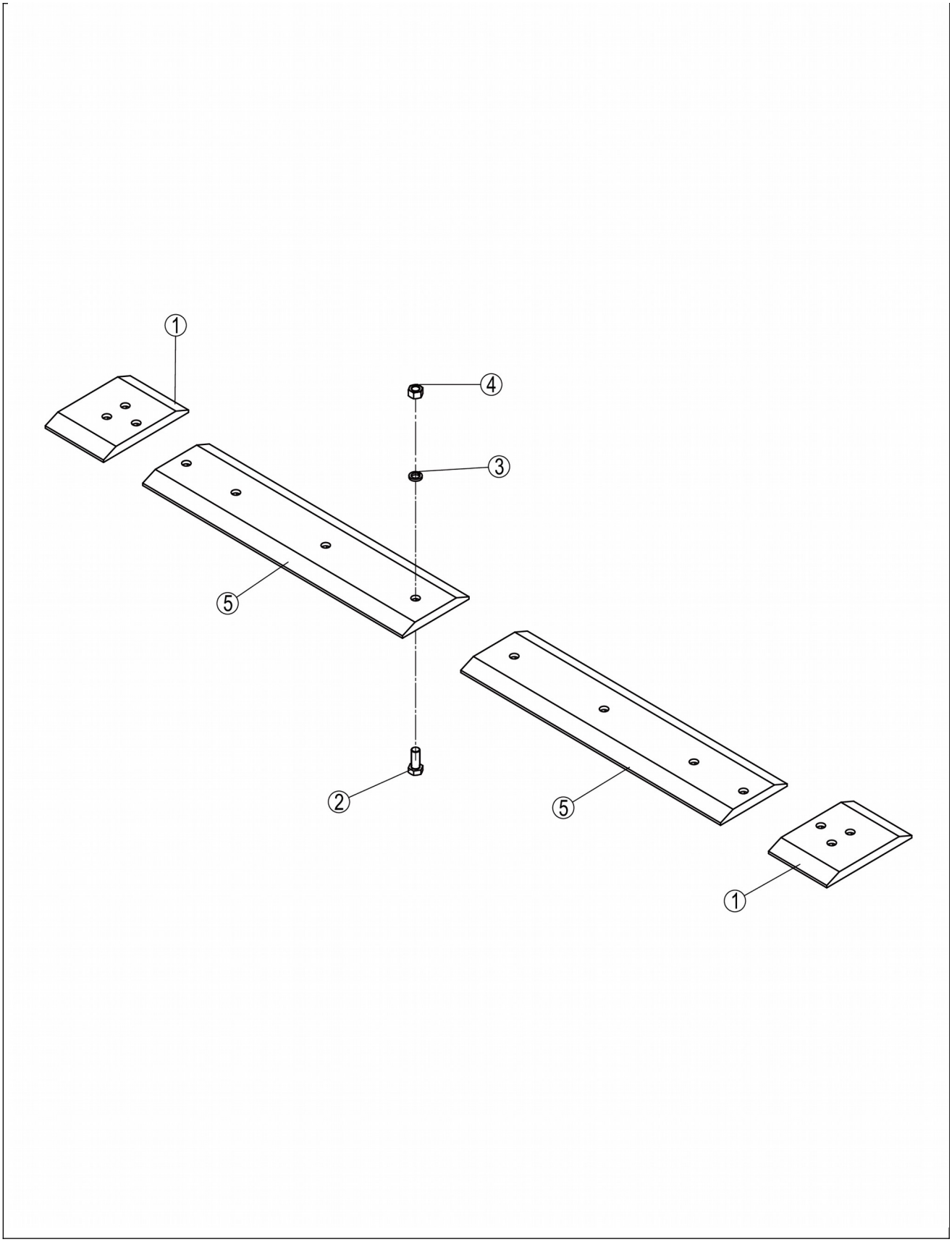
1
4
3
5
2
5
1

43C2896_000_00 刀板组件 BLADE GP

件号 ITEM	部件号 PART NO.	零件名称 CH	PART NAME EN	服务代码 SC	互换性 IA	数量 Q'TY	规格 SP.	备注 RE
2	18A3933	活动刀板	PLATE			2		
2	18A3934	活动刀板	PLATE			2		
14	01B0629	螺栓	BOLT			14	M33×80-10.9-ZN.D	
14	06B0150	垫圈	WASHER			14	33	
14	03B0295	螺母	NUT			14	M33-10-ZN.D	

32Y0767_000_00 工作装置系统

WORK IMPLEMENT SYSTEM

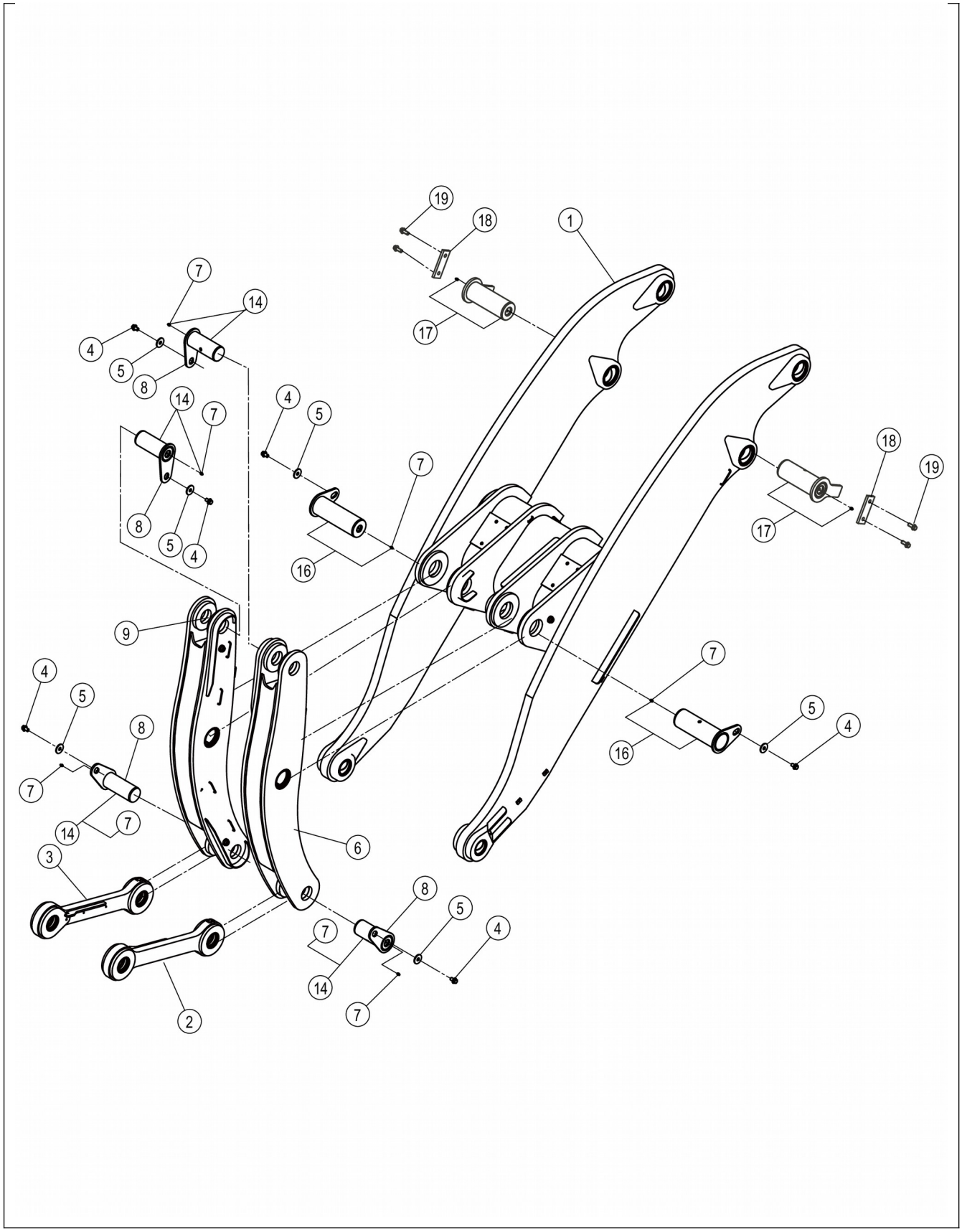
19
18
1
7
14
4
5
8
17
14
7
4
5
7
18
19
8
5
4
16
17
9
4
5
8
7
16
5
4
7
14
7
6
3
8
5
4
7
14
7
2

32Y0767_000_00 工作装置系统 WORK IMPLEMENT SYSTEM

件号 ITEM	部件号 PART NO.	零件名称 CH	PART NAME EN	服务代码 SC	互换性 IA	数量 Q'TY	规格 SP.	备注 RE
1	43C7866	动臂	BOOM			1		
2	24C3448	左拉杆	LINKAGE			1		
3	24C3449	右拉杆	LINKAGE			1		
4	01B1395	螺栓	BOLT			6	M16×25-8.8-ZN.D	
5	06B0161	垫圈	WASHER			6	16-100HV-ZN.D	
6	43C7867	左摇臂	BUCKET LEVER			1		
7	10B0344	油杯	GREASE FITTING			8	M10×1	铜材质的黄油嘴，与10B0344具有互换性
8	11D1255	摇臂销	PIN			4		
9	43C7868	右摇臂	BUCKET LEVER			1		
14	11D1255X0	摇臂销	PIN			4		
16	11D1598X0	销	PIN			2		
17	11D1358X0	销轴	PIN			2		
18	15A8954	板	PLATE			2		
19	01B1287	螺栓	BOLT			4	M16×40-8.8-ZN.D	

24C3448_000_00 左拉杆

LINKAGE

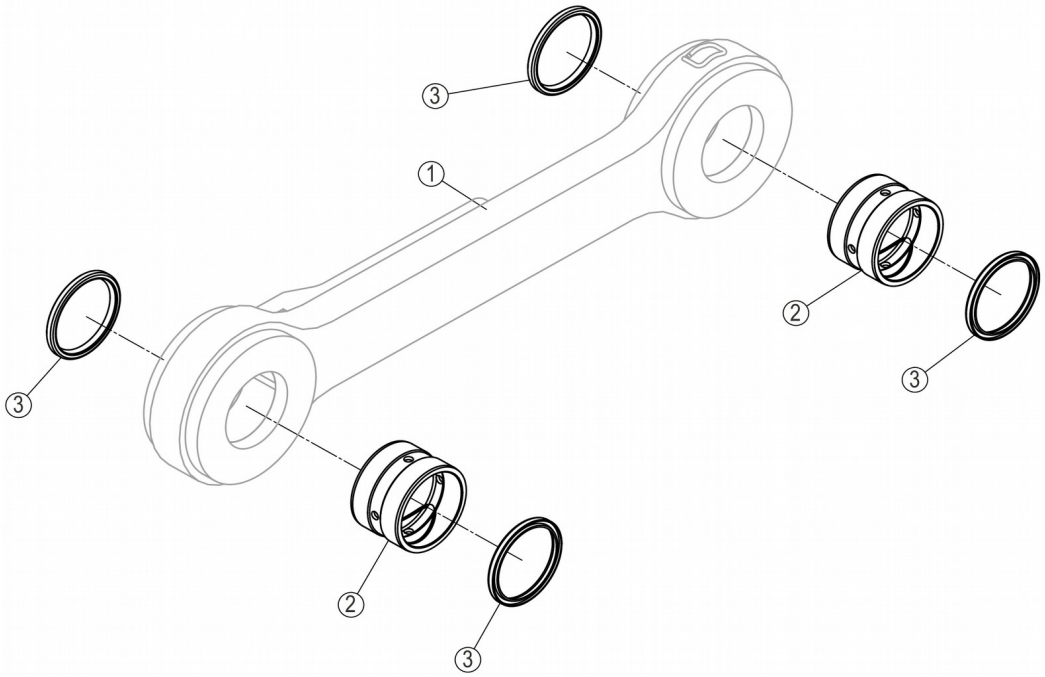

24C3448_000_00 左拉杆 LINKAGE

件号 ITEM	部件号 PART NO.	零件名称 CH	PART NAME EN	服务代码 SC	互换性 IA	数量 Q'TY	规格 SP.	备注 RE
1		左拉杆	LINKAGE	A		1		
2	55A0589	拉杆轴套	BUSHING			2		
3	35C0003	密封圈	SEAL RING			4		

24C3449_000_00 右拉杆

LINKAGE

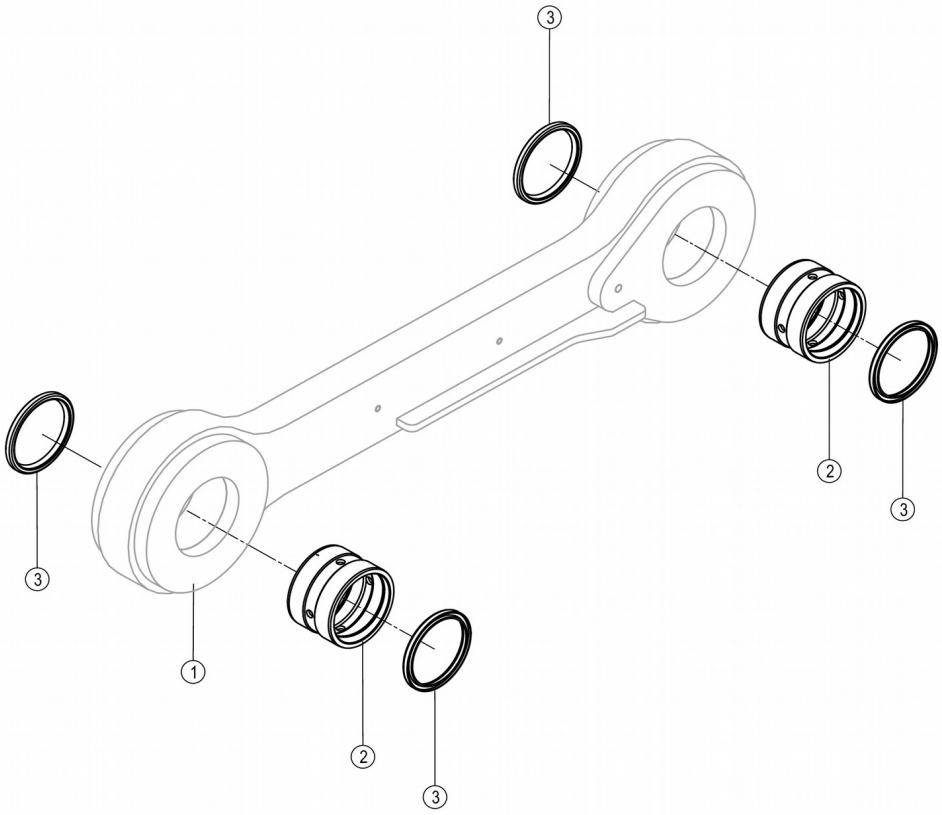

24C3449_000_00 右拉杆 LINKAGE

件号 ITEM	部件号 PART NO.	零件名称 CH	PART NAME EN	服务代码 SC	互换性 IA	数量 Q'TY	规格 SP.	备注 RE

1		右拉杆	LINKAGE	B		1		
2	55A0589	拉杆轴套	BUSHING			2		
3	35C0003	密封圈	SEAL RING			4		

43C7866_000_00 动臂

BOOM

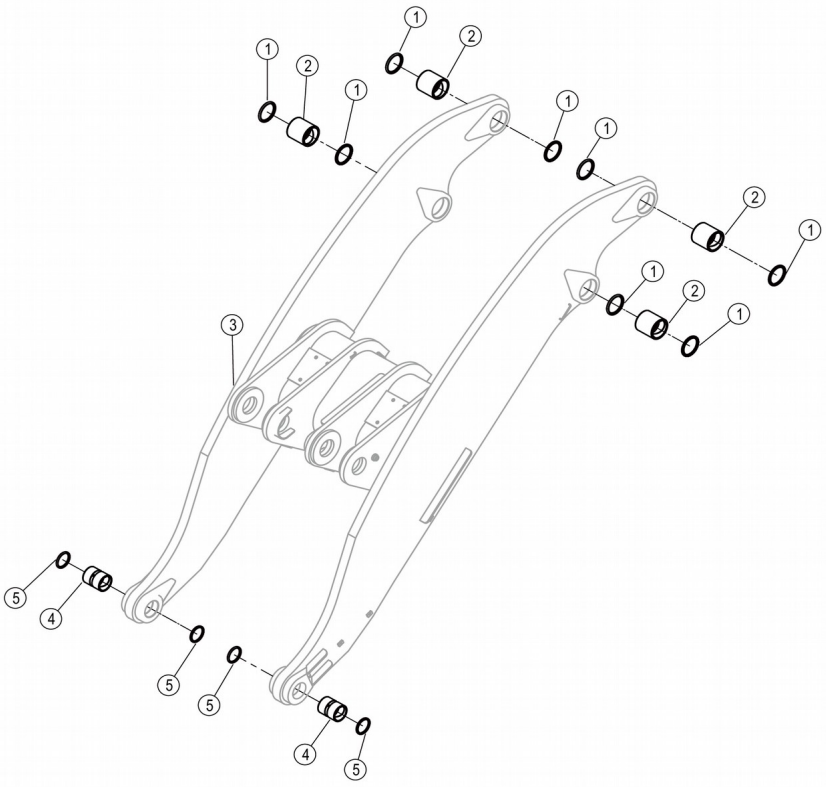

43C7866_000_00 动臂 BOOM

件号	部件号	零件名称	PART NAME	服务件	互换	数量	规格	备注

ITEM	PART NO.	CH	EN	码 SC	性 IA	Q'TY	SP.	RE
1	35C0004	密封圈 110×130×8	SEAL			8	110×130×8	
2	55A0411	动臂缸套	BUSHING			4		
3		动臂	BOOM	B		1		
4	55A0410	铲斗轴套	BUSHING			2		
5	35C0003	密封圈	SEAL RING			4		

43C7867_000_00 左摇臂

BUCKET LEVER

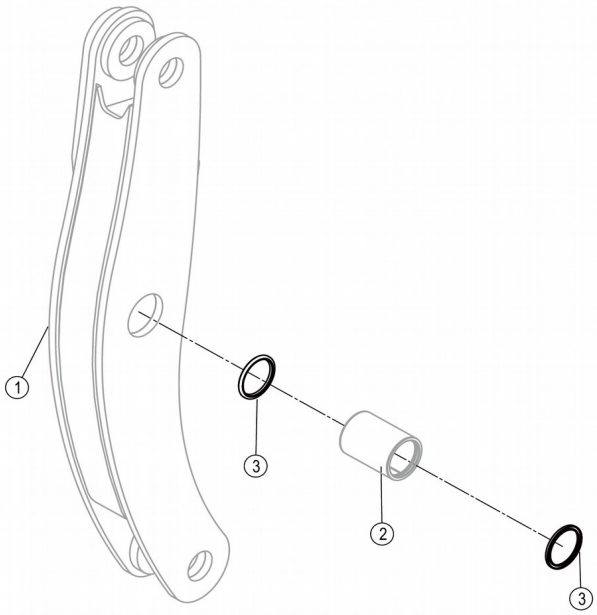

43C7867_000_00 左摇臂 BUCKET LEVER

件号 ITEM	部件号 PART NO.	零件名称 CH	PART NAME EN	服务代码 SC	互换性 IA	数量 Q'TY	规格 SP.	备注 RE
1		左摇臂	BUCKET LEVER	A		1		
2	55A0165	中轴套	BUSHING			1		

3	35C0004	密封圈 110×130×8	SEAL			2	110×130×8	

43C7868_000_00 右摇臂

BUCKET LEVER

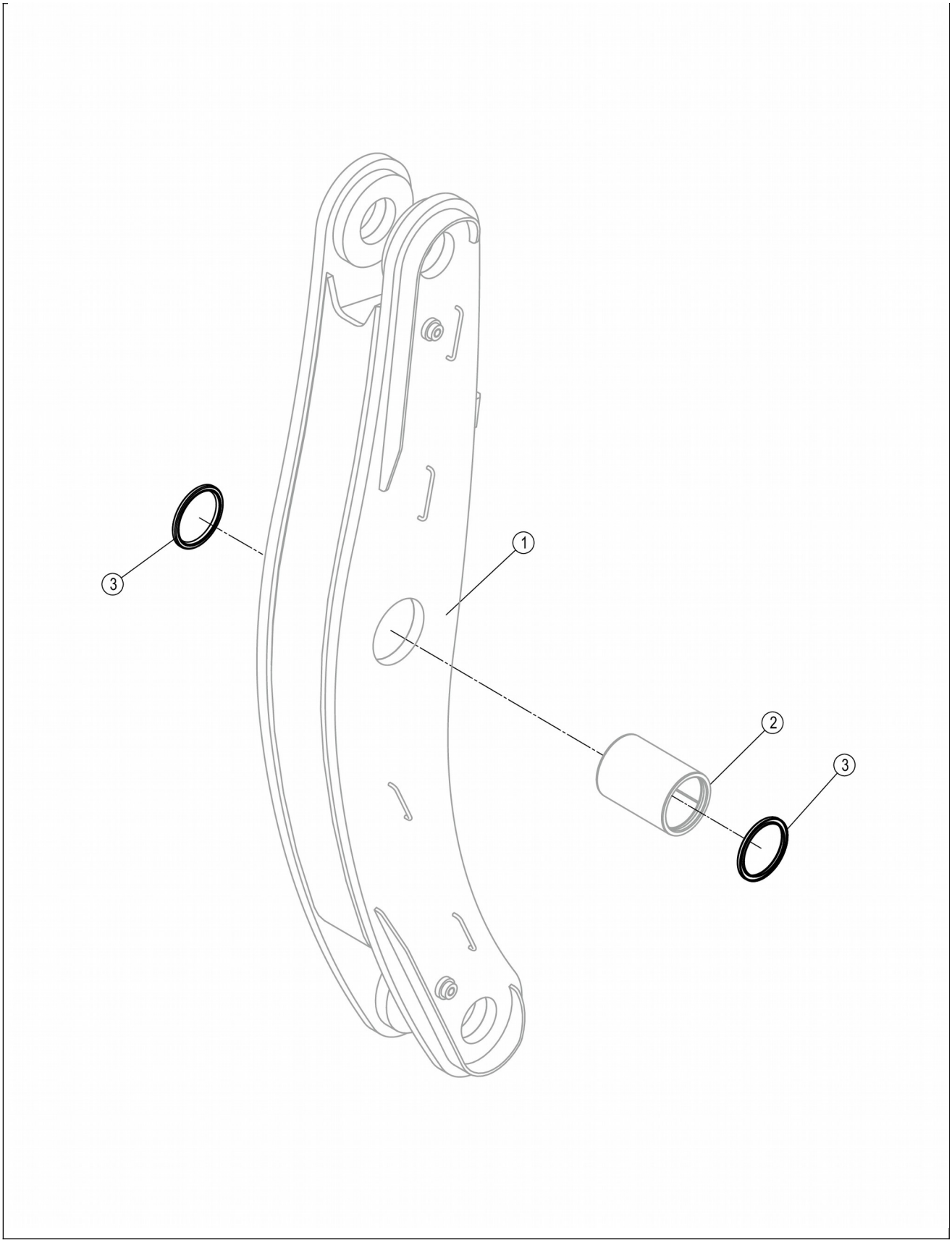
3
1
2
3

43C7868_000_00 右摇臂 BUCKET LEVER

件号 ITEM	部件号 PART NO.	零件名称 CH	PART NAME EN	服务代码 SC	互换性 IA	数量 Q'TY	规格 SP.	备注 RE
1		右摇臂	BUCKET LEVER	A		1		
2	55A0165	中轴套	BUSHING			1		
3	35C0004	密封圈 110×130×8	SEAL			2	110×130×8	

25Y0181_001_00 集中润滑系统

CENTRALIZED LUBRICATION SYSTEM

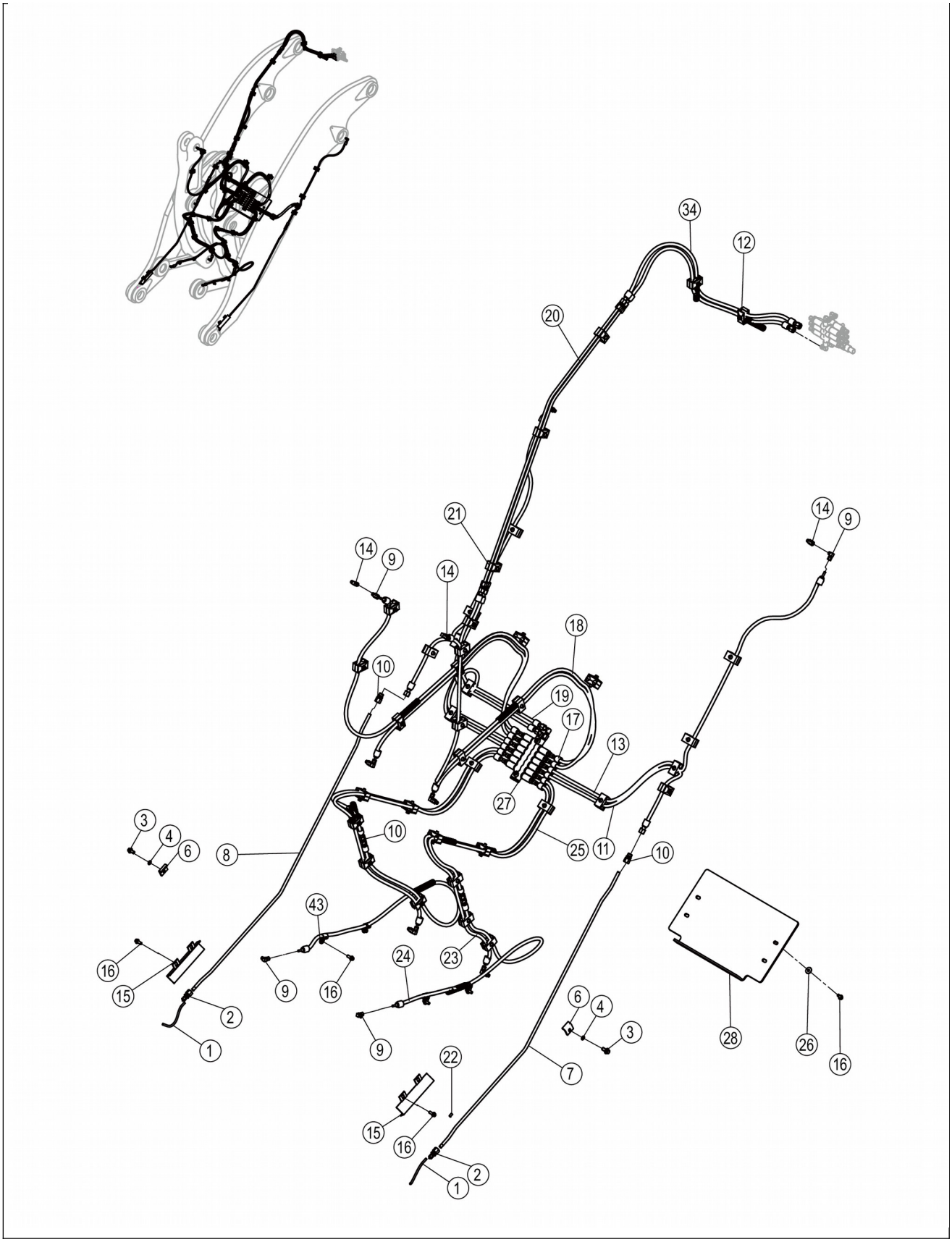
34
12
20
21
14
9
18
10
19
17
13
27
3
4
6
8
25
11
43
16
15
2
1
24
23
9
22
7
28
26

25Y0181_001_00 集中润滑系统 CENTRALIZED LUBRICATION SYSTEM

件号 ITEM	部件号 PART NO.	零件名称 CH	PART NAME EN	服务代码 SC	互换性 IA	数量 Q'TY	规格 SP.	备注 RE
1	32A2671	软管	HOSE			2		
2	30C3724	接头	CONNECTOR			2		
3	01B1288	螺栓	BOLT			4	M8×16-8.8-ZN.D	
4	06B0086	垫圈	WASHER			4	8-140HV-ZN.D	
6	27A2343	固定夹	CLAMP			6		
7	33A3676	钢管	TUBE			1		
8	33A3675	钢管	TUBE			1		
9	31C3417	弯接头	ELBOW			38		
10	30C3678	接头	CONNECTOR			8		
11	19C0560	软管总成	HOSE AS			2		
12	09C2526	管夹	CLAMP			36		
13	19C0559	软管总成	HOSE AS			2		
14	00A8963	接头	CONNECTOR			18		
15	19D0678	角钢件	ANGLE AS			2		
16	01B1289	螺栓	BOLT			14	M8×20-8.8-ZN.D	
17	19C0563	软管总成	HOSE AS			2		
18	19C0564	软管总成	HOSE AS			2		
19	19C0558	软管总成	HOSE AS			2		
20	33A3677	钢管	TUBE			2		
21	09C2753	管夹	CLAMP			3		
22	55G0032	衬套	BUSHING			46		
23	19C0562	软管总成	HOSE AS			2		
24	19C0577	软管总成	HOSE AS			2		
25	19C0561	软管总成	HOSE AS			2		
26	06B0671	垫圈	WASHER			4	8×300HV-DK	
27	12C3853	分配阀总成	CONTROL VALVE AS			1		
28	22A7770	防护板	GUARD PLATE			1		
34	19C0557	软管总成	HOSE AS			2		
43	09C1798	管夹	CLAMP			7		

25Y0181_001_01 集中润滑系统

CENTRALIZED LUBRICATION SYSTEM

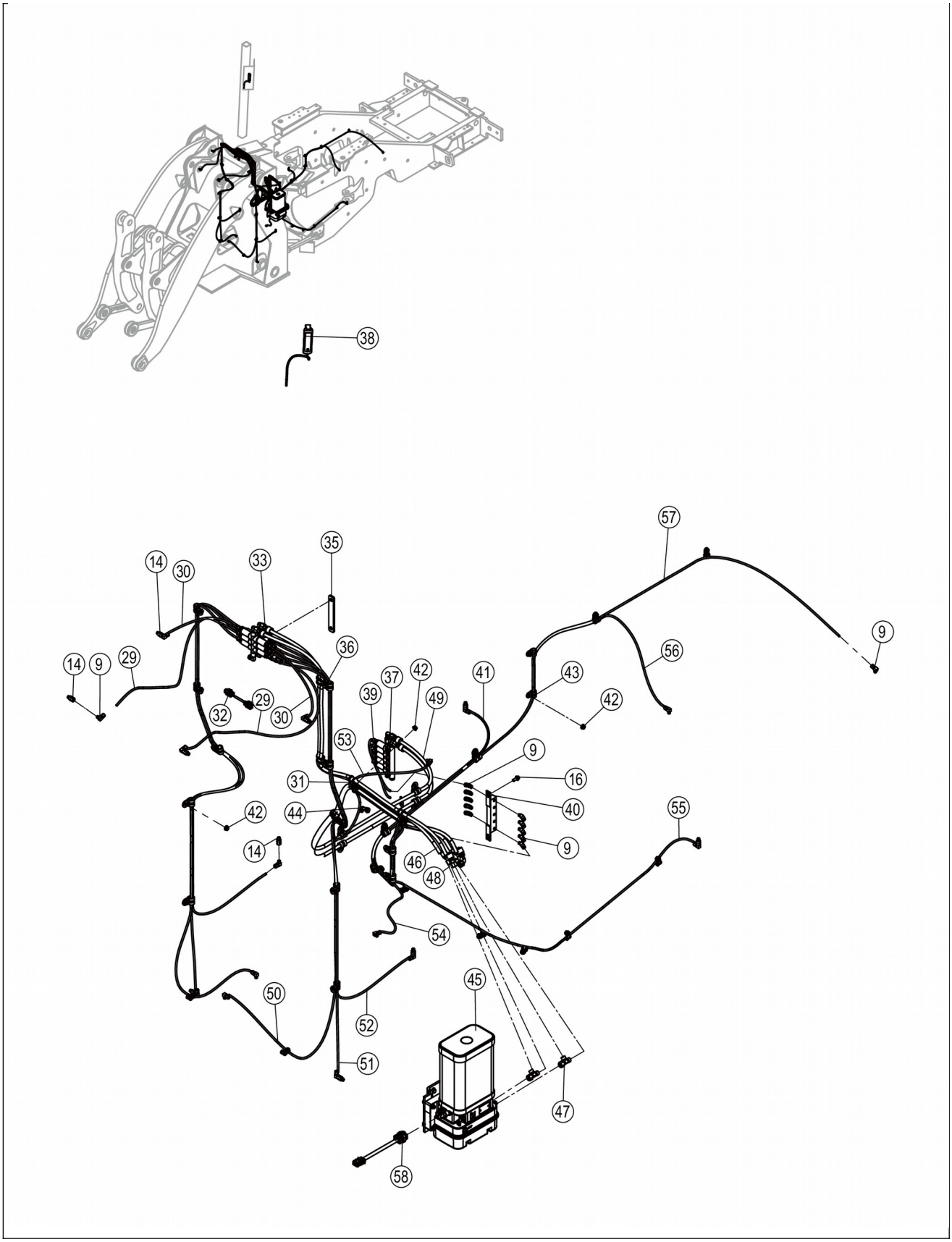
38
57
35
14
30
33
9
36
56
14
9
29
37
42
41
43
39
49
42
29
32
30
53
9
31
16
42
44
40
55
14
9
46
48
54
45
50
52
51
47
58

25Y0181_001_01 集中润滑系统 CENTRALIZED LUBRICATION SYSTEM

件号 ITEM	部件号 PART NO.	零件名称 CH	PART NAME EN	服务代码 SC	互换性 IA	数量 Q'TY	规格 SP.	备注 RE
9	31C3417	弯接头	ELBOW			38		
14	00A8963	接头	CONNECTOR			18		
16	01B1289	螺栓	BOLT			14	M8×20-8.8-ZN.D	
29	32A1940	软管	HOSE			2		
30	32A1939	软管	HOSE			2		
31	09C2079	管夹	CLAMP			7	EG-SQ D2 12×12×20 W3	
32	70C2953	线束	HARNESS		CF	1		EC0000171991_3,CLG890HZCKL601333,替换后
33	12C3899	分配阀总成	CONTROL VALVE			1		
35	90A0054	支板	SUPPORT			1		
36	09C1806	软管夹	CLAMP			19	EG-SQ D1 15×25 W3	
37	12C3851	分配阀总成	CONTROL VALVE AS			1		
38	46C8509	显示器	DISPLAY			1		
39	32A1957	软管	HOSE			5		
40	02D8724	接头块	BLOCK			1		
41	32A1946	软管	HOSE			1		
42	03B2081	螺母	NUT			28	M8-8-ZN.D	
43	09C1798	管夹	CLAMP			7		
44		管夹	CLAMP	C		9		
45	15C1147	泵总成	PUMP AS	C		1		
46	19C0555	软管总成	HOSE AS			2		
47	32C0105	三通接头	TEE			2		
48		软管接头	CONNECTOR	B		2		
49	19C0556	软管总成	HOSE AS			2		
50	32A1944	软管	HOSE			2		
51	32A1941	软管	HOSE			2		
52	32A1943	软管	HOSE			2		
53	32A1942	软管	HOSE			1		
54	32A1945	软管	HOSE			1		
55	32A1947	软管	HOSE			1		
56	32A1948	软管	HOSE			1		

57	32A1949	软管	HOSE			1		
58	70C2952	线束	HARNESS		X	1		EC0000171991_2,CLG890HZCKL601333,替换后

09C2526_000_00 管夹

CLAMP

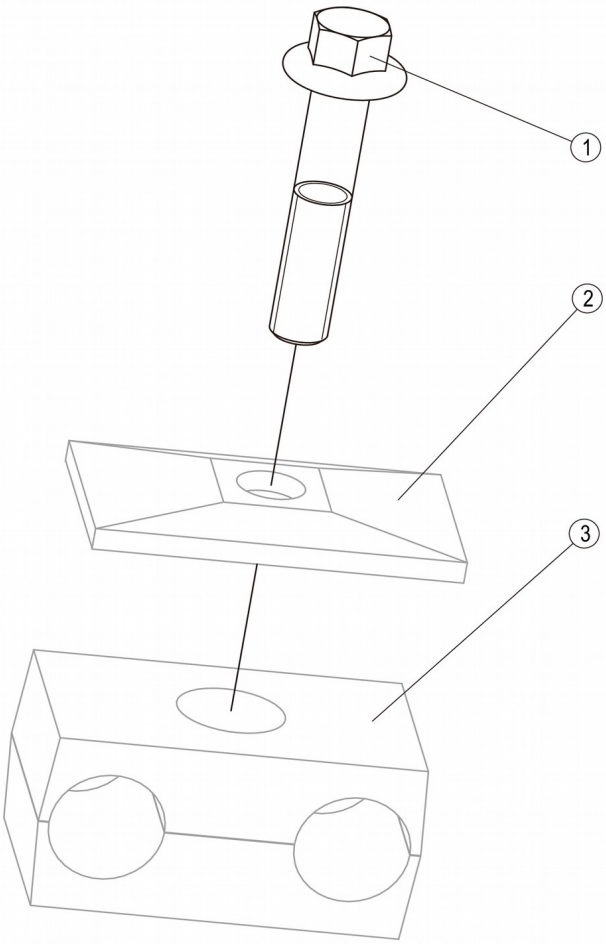

09C2526_000_00 管夹 CLAMP

件号 ITEM	部件号 PART NO.	零件名称 CH	PART NAME EN	服务代码 SC	互换性 IA	数量 Q'TY	规格 SP.	备注 RE
1	01B1293	螺栓	BOLT		N	1	M8×40-8.8-ZN.D	EC0000151976_3,替换后
1	01B1293	螺栓	BOLT		N	1	M8×40-8.8-ZN.D	EC0000151976_2,替换后
2		盖	COVER	A		1		
3		管夹	CLAMP	A		1		

12C3851_000_00 分配阀总成

CONTROL VALVE AS

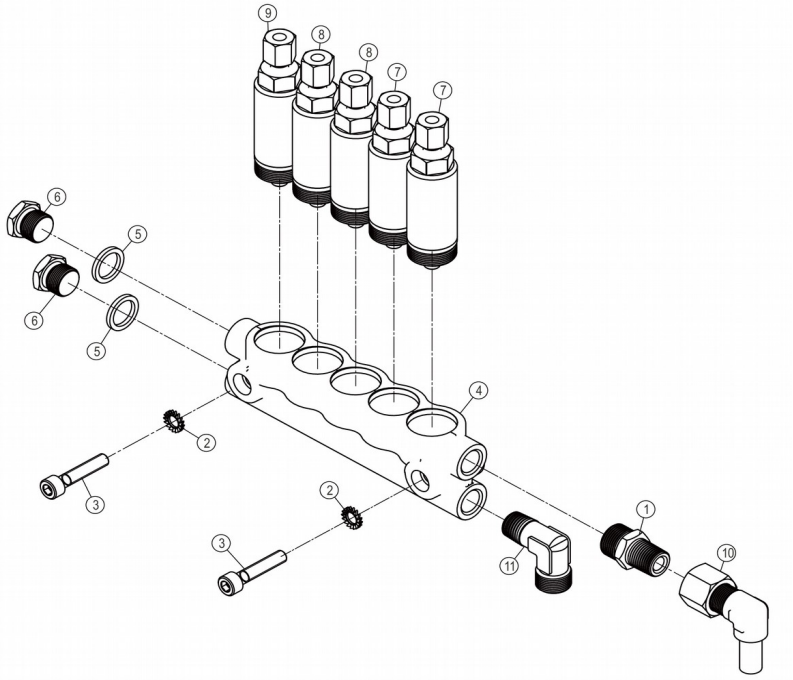

12C3851_000_00 分配阀总成 CONTROL VALVE AS

件号 ITEM	部件号 PART NO.	零件名称 CH	PART NAME EN	服务代码 SC	互换性 IA	数量 Q'TY	规格 SP.	备注 RE
1	00A6737	接头	CONNECTOR			1		
2	56A3207	锁紧垫圈	LOCKWASHER			2		
3	04B0260	螺钉	SCREW			2	M6×30-8.8-ZN.D	
4	78A0530	分配器	CONTROLLER PLATE			1		
5	57A1688	垫圈	WASHER			2		
6	05A1062	堵头	PLUG			2		

7	12C3848	定量注油器3	CONTROL UNIT			2		
8	12C3841	定量注油器	CONTROL UNIT			2		
9	12C3850	定量注油器8	CONTROL UNIT			1		
10	31C1889	直角接头	CONNECTOR		I	1		EC0000120472_3,替换后
11	01A3121	弯接头	ELBOW		I	1		EC0000120472_4,替换后

12C3853_000_00 分配阀总成

CONTROL VALVE AS

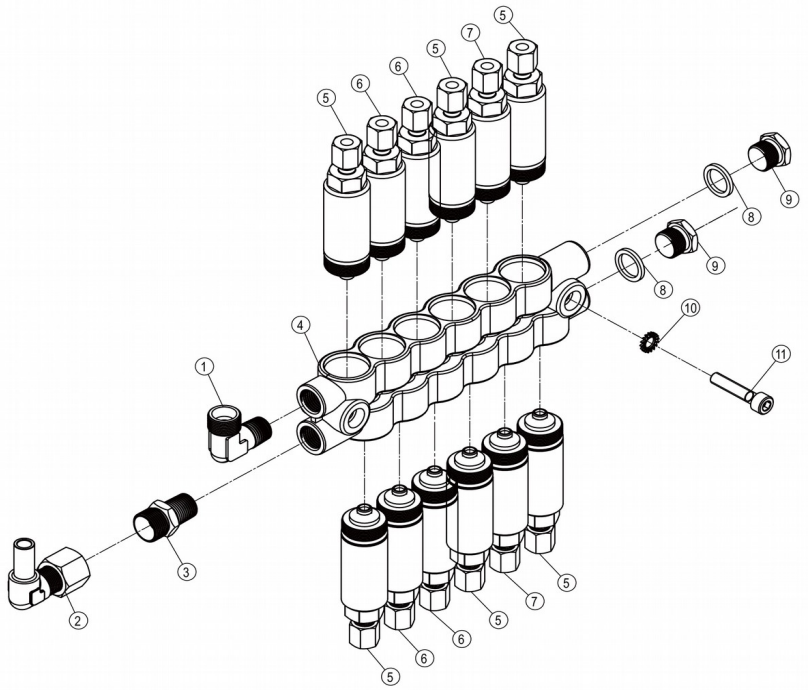

12C3853_000_00 分配阀总成 CONTROL VALVE AS

件号 ITEM	部件号 PART NO.	零件名称 CH	PART NAME EN	服务代码 SC	互换性 IA	数量 Q'TY	规格 SP.	备注 RE

1	78A0531	分配器	CONTROLLER PLATE			1		
2	12C3841	定量注油器	CONTROL UNIT			6		
3	12C3839	定量注油器	CONTROL UNIT			2		
4	12C3850	定量注油器8	CONTROL UNIT			4		
5	01A3121	弯接头	ELBOW			1		
6	31C1889	直角接头	CONNECTOR			1		
7	00A6737	接头	CONNECTOR			1		
8	05A1062	堵头	PLUG			2		
9	57A1688	垫圈	WASHER			2		
10	56A3207	锁紧垫圈	LOCKWASHER			2		
11	04B0260	螺钉	SCREW			2	M6×30-8.8-ZN.D	

12C3899_000_00 分配阀总成

CONTROL VALVE

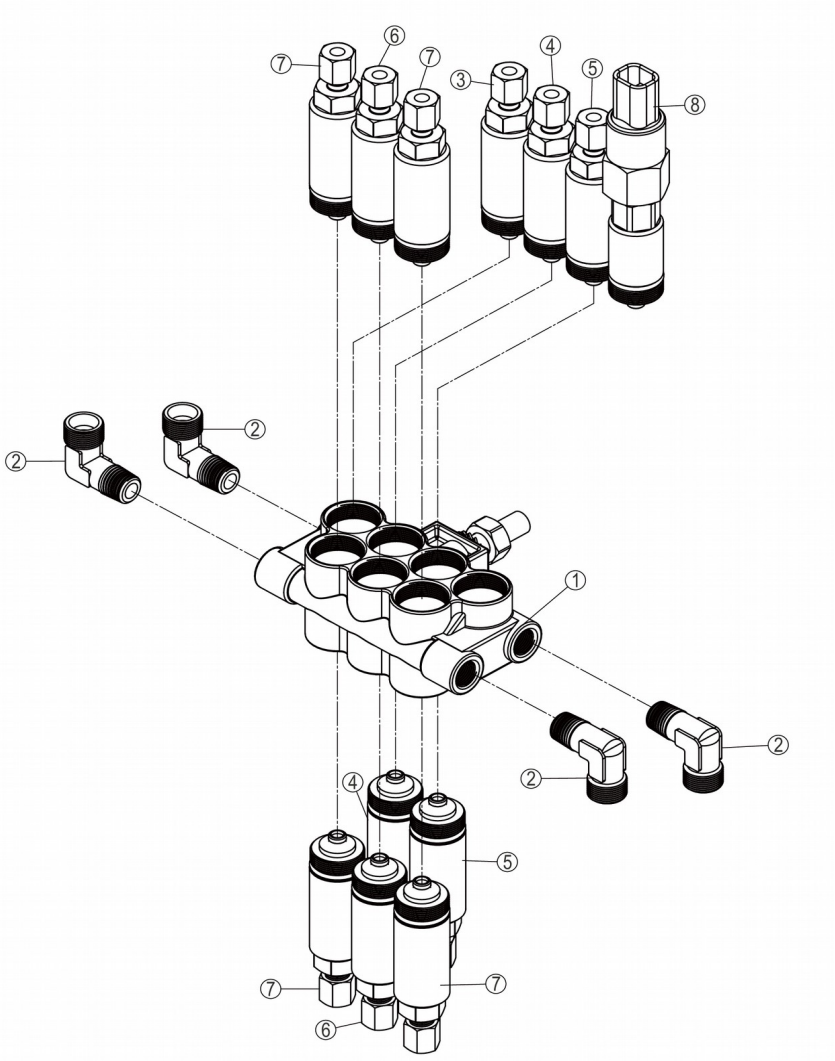

12C3899_000_00 分配阀总成 CONTROL VALVE

件号 ITEM	部件号 PART NO.	零件名称 CH	PART NAME EN	服务代码 SC	互换性 IA	数量 Q'TY	规格 SP.	备注 RE
1	78A0533	分配阀	CONTROL VALVE			1		
2	01A3121	弯接头	ELBOW			4		
3	12C3840	定量注油器	CONTROL UNIT			1		
4	12C3847	定量注油器0	CONTROL UNIT			2		
5	12C3848	定量注油器3	CONTROL UNIT			2		
6	12C3849	定量注油器6	CONTROL UNIT			2		

7	12C3850	定量注油器8	CONTROL UNIT			4		
8	12C3845	压力开关	PRESSURE SWITCH			1		

15C1147_000_00 泵总成

PUMP AS

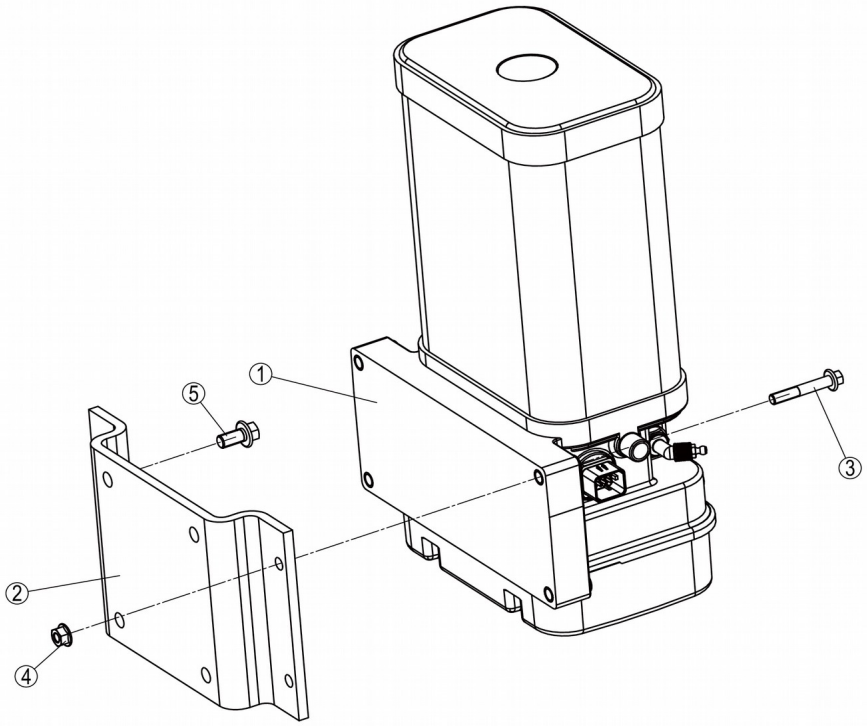

15C1147_000_00 泵总成 PUMP AS

件号	部件号	零件名称	PART NAME	服务件	互换	数量	规格	备注

ITEM	PART NO.	CH	EN	码 SC	性 IA	Q'TY	SP.	RE
1	15C0496	泵	PUMP			1		
2	58A8065	弯板	PLATE			1		
3	01B1359	螺栓	BOLT			4	M8×50-8.8-ZN.D	
4	03B2081	螺母	NUT			4	M8-8-ZN.D	
5	01B1277	螺栓	BOLT			4	M10×20-8.8-ZN.D	

19C0559_000_00 软管总成

HOSE AS

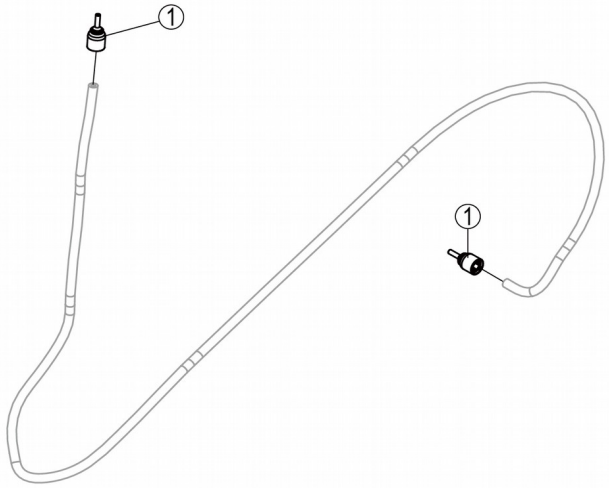

19C0559_000_00 软管总成 HOSE AS

件号 ITEM	部件号 PART NO.	零件名称 CH	PART NAME EN	服务代码	互换性	数量 Q'TY	规格 SP.	备注 RE

				SC	IA			
1	30C3698	软管接头	CONNECTOR			2		

19C0560_000_00 软管总成

HOSE AS

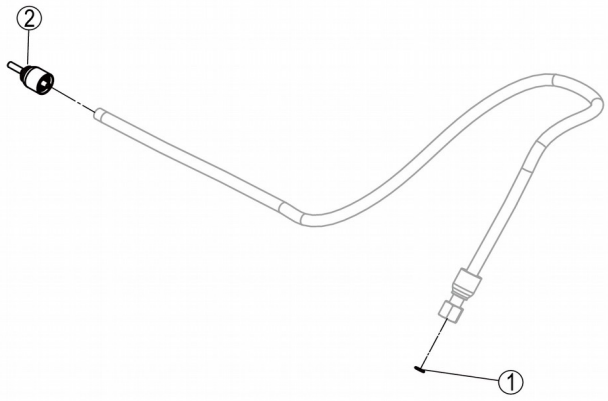

19C0560_000_00 软管总成 HOSE AS

件号 ITEM	部件号 PART NO.	零件名称 CH	PART NAME EN	服务代码 SC	互换性 IA	数量 Q'TY	规格 SP.	备注 RE
1	12B1710	O形圈	O-RING			1	7.5×1.5	
2	30C3698	软管接头	CONNECTOR			1		

19C0561_000_00 软管总成

HOSE AS

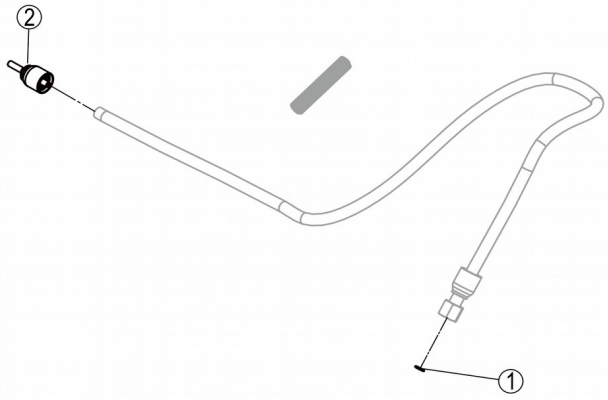

19C0561_000_00 软管总成 HOSE AS

件号 ITEM	部件号 PART NO.	零件名称 CH	PART NAME EN	服务代码 SC	互换性 IA	数量 Q'TY	规格 SP.	备注 RE

1	12B1710	O形圈	O-RING			1	7.5×1.5	
2	30C3698	软管接头	CONNECTOR			1		

19C0562_000_00 软管总成

HOSE AS

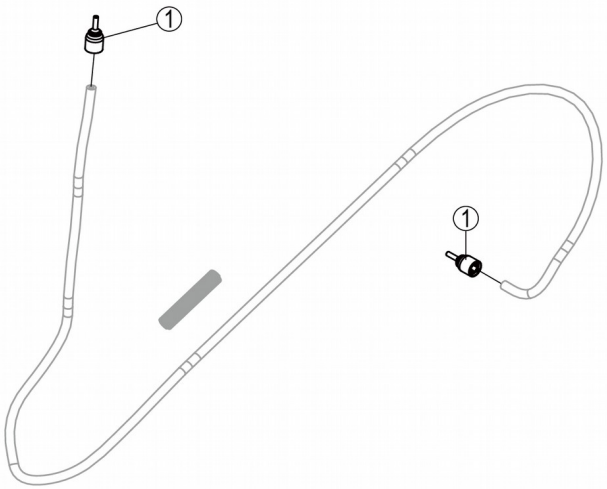

19C0562_000_00 软管总成 HOSE AS

件号 ITEM	部件号 PART NO.	零件名称 CH	PART NAME EN	服务代码 SC	互换性 IA	数量 Q'TY	规格 SP.	备注 RE
1	30C3698	软管接头	CONNECTOR			2		

19C0563_000_00 软管总成

HOSE AS

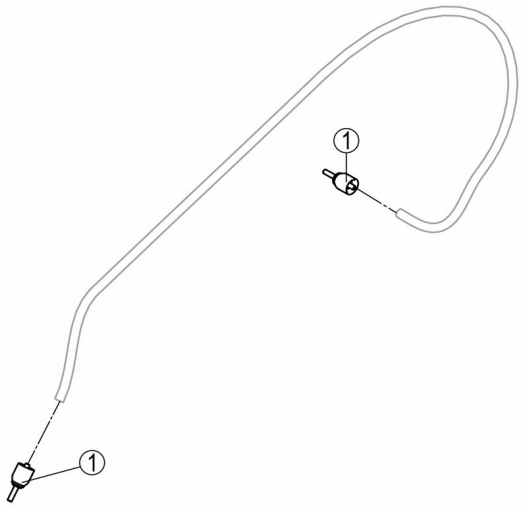

19C0563_000_00 软管总成 HOSE AS

件号 ITEM	部件号 PART NO.	零件名称 CH	PART NAME EN	服务代码	互换性	数量 Q'TY	规格 SP.	备注 RE

				SC	IA			
1	30C3698	软管接头	CONNECTOR			2		

19C0564_000_00 软管总成

HOSE AS

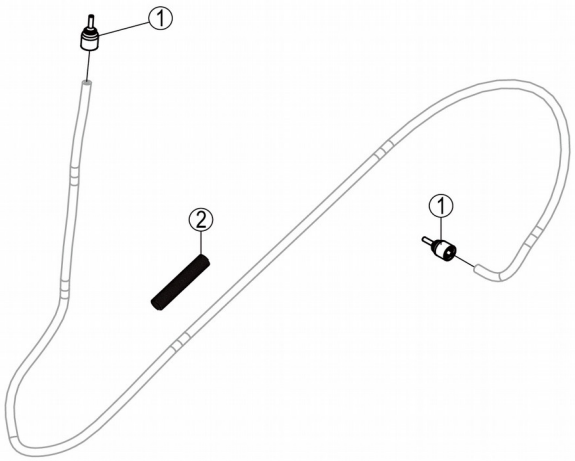

件号 ITEM	部件号 PART NO.	零件名称 CH	PART NAME EN	服务代码 SC	互换性 IA	数量 Q'TY	规格 SP.	备注 RE
1	30C3698	软管接头	CONNECTOR			2		
2	75A1748	钢丝保护圈	STEEL WIRE PROTECTION RING			1		

19C0577_000_00 软管总成

HOSE AS

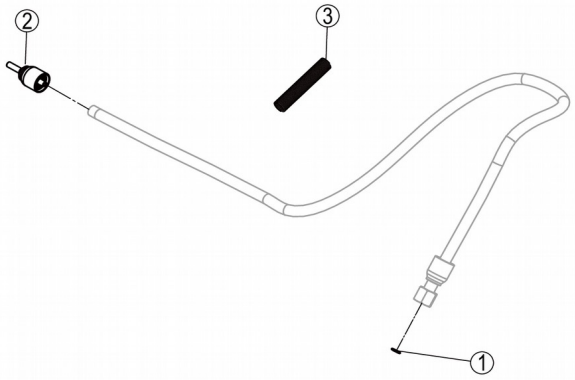

19C0577_000_00 软管总成 HOSE AS

件号 ITEM	部件号 PART NO.	零件名称 CH	PART NAME EN	服务代码 SC	互换性 IA	数量 Q'TY	规格 SP.	备注 RE
1	12B1710	O形圈	O-RING			1	7.5×1.5	
2	30C3698	软管接头	CONNECTOR			1		

3	75A1748	钢丝保护圈	STEEL WIRE PROTECTION RING			1		

32C0105_000_00 三通接头

TEE

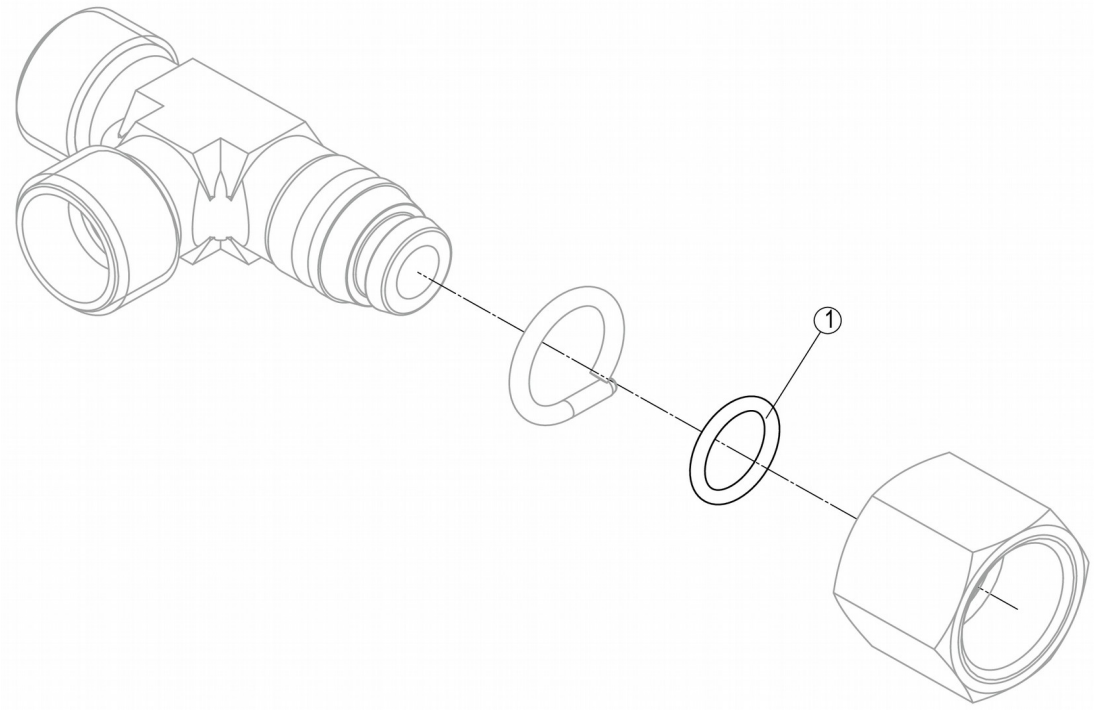

32C0105_000_00 三通接头 TEE

件号 ITEM	部件号 PART NO.	零件名称 CH	PART NAME EN	服务代码 SC	互换性 IA	数量 Q'TY	规格 SP.	备注 RE
1	12B1710	O形圈	O-RING			1	7.5×1.5	

70C2953_000_00 线束

HARNESS

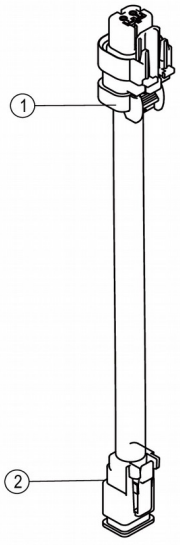

70C2953_000_00 线束 HARNESS

件号 ITEM	部件号 PART NO.	零件名称 CH	PART NAME EN	服务代码 SC	互换性 IA	数量 Q'TY	规格 SP.	备注 RE

1		插座	SOCKET	A		1		
2	36B0719	两线插座	SOCKET			1		

08Y1152_000_00 后车架总成

REAR FRAME AS

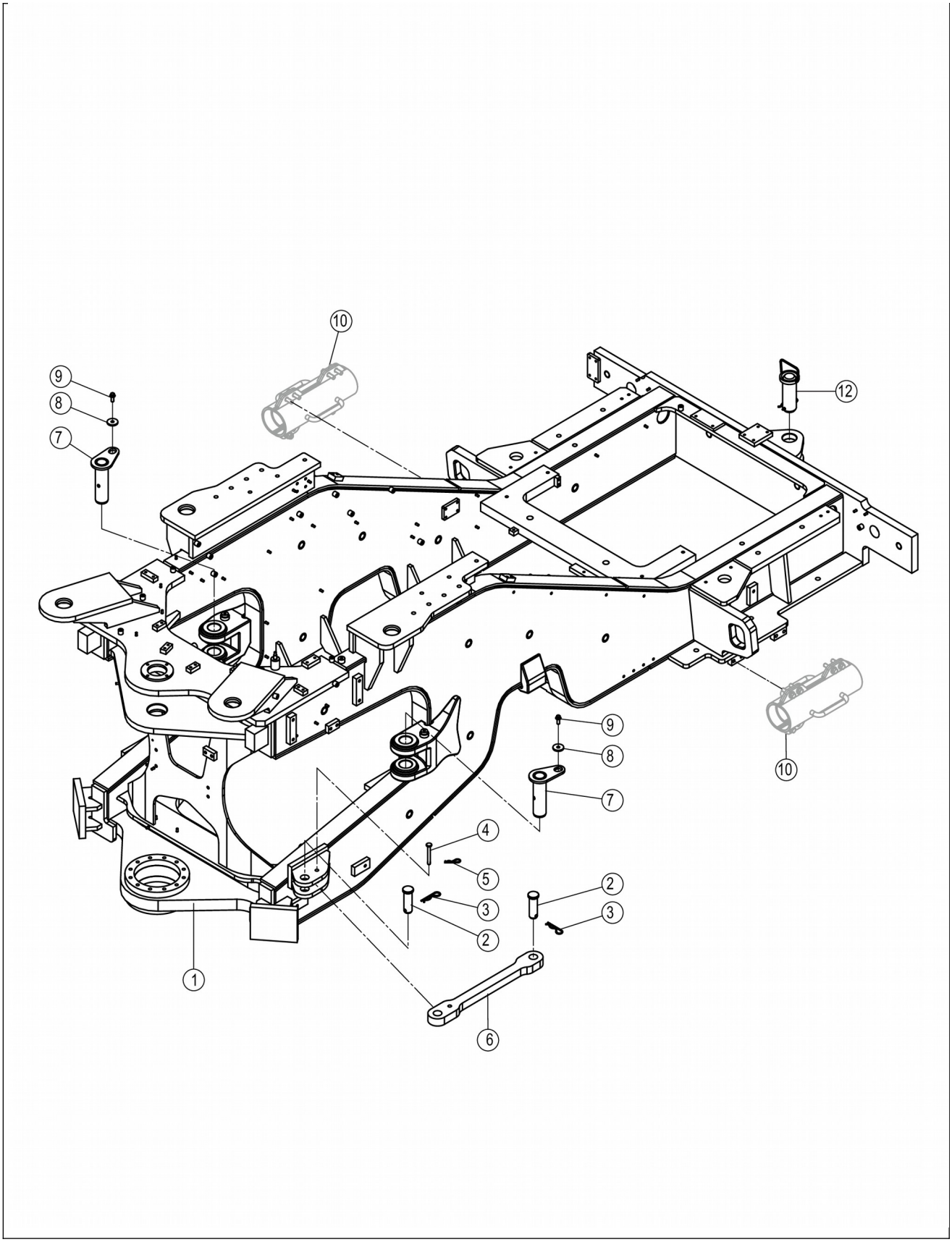
10
9
8
7
12
10
9
8
7
4
5
2
3
3
2
1
6

08Y1152_000_00 后车架总成 REAR FRAME AS

件号 ITEM	部件号 PART NO.	零件名称 CH	PART NAME EN	服务代码 SC	互换性 IA	数量 Q'TY	规格 SP.	备注 RE
1	30D4229	后车架	REAR FRAME			1		
2	60A0626	销轴	PIN			2		
3	77A0602	拉销	PIN			2		
4	60A0051	销轴	PIN			1		
5	77A0603	拉销	PIN			1		
6	18A8066	固定杆	FIXED LINK			1		
7	11D0983	转向销	STEERING PIN			2		
8	55A0260	垫板	PLATE			2		
9	01B1283	螺栓	BOLT			2	M12×30-8.8-ZN.D	
10	30Y0077	动臂支撑架	SUPPORT	C		1		
12	24C2082	牵引销	TRACTION PIN			1		

30D4229_000_00 后车架

REAR FRAME

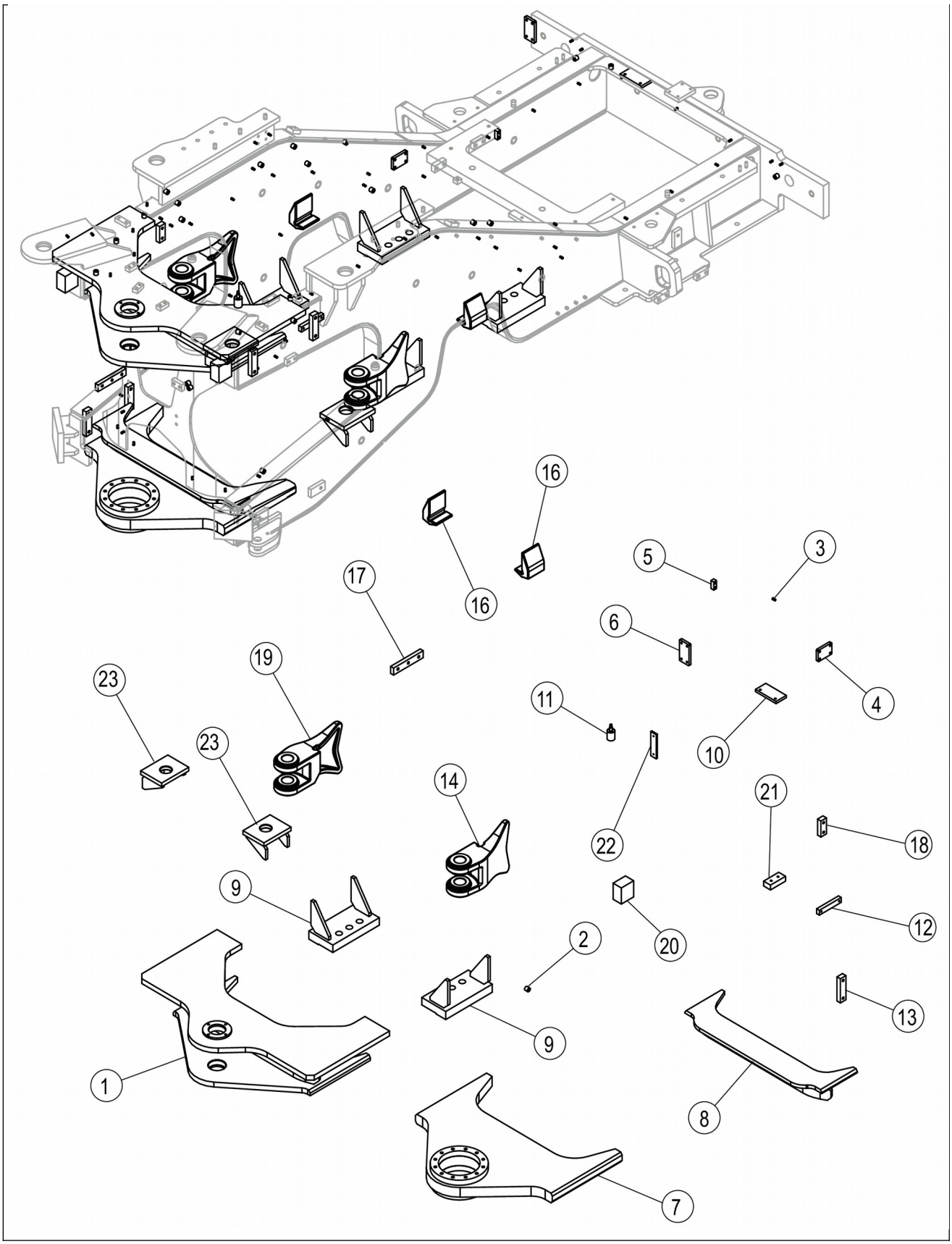
16
16
17
5
3
6
4
19
23
11
10
23
14
21
22
18
9
20
12
2
13
9
1
8
7

30D4229_000_00 后车架 REAR FRAME

件号 ITEM	部件号 PART NO.	零件名称 CH	PART NAME EN	服务代码 SC	互换性 IA	数量 Q'TY	规格 SP.	备注 RE
1	33D1060	上铰接	UPPER HINGE PLATE			1		
2	55A6874	圆螺母	ROUND NUT			23		
3	15A9019	安装板	MOUNTING PLATE			1		
4	05B0256	螺柱	STUD			58	M8×16-PT	
5	96A1565	螺母块	NUT BLOCK			1		
6	15A9005	安装板	MOUNTING PLATE			1		
7	33D1061	下铰接	LOWER HINGE PLATE			1		
8	01D0916	支座	BRACKET			1		
9	01D0926	支座	BRACKET			4		
10	15A9004	安装板	MOUNTING PLATE			1		
11	51A2207	圆搭	LUG			1		
12	16A8050	螺母块	NUT BLOCK			1		
13	17A5199	螺母块	NUT BLOCK			4		
14	71A1421	左支座	BRACKET-LH			1		
16	72A2345	限位块	BLOCK			2		
17	16A0953	螺母块	NUT BLOCK			1		
18	17A0218	螺母块	NUT BLOCK			2		
19	71A1422	右支座	BRACKET-RH			1		
20	18A5469	限位块	BLOCK			2		
21	17A5834	螺母块	NUT BLOCK			1		
22	13A2198	安装板	MOUNTING PLATE			1		
23	01D0925X1	支座	BRACKET			2		

08Y0406_002_00 前车架总成

FRONT FRAME AS

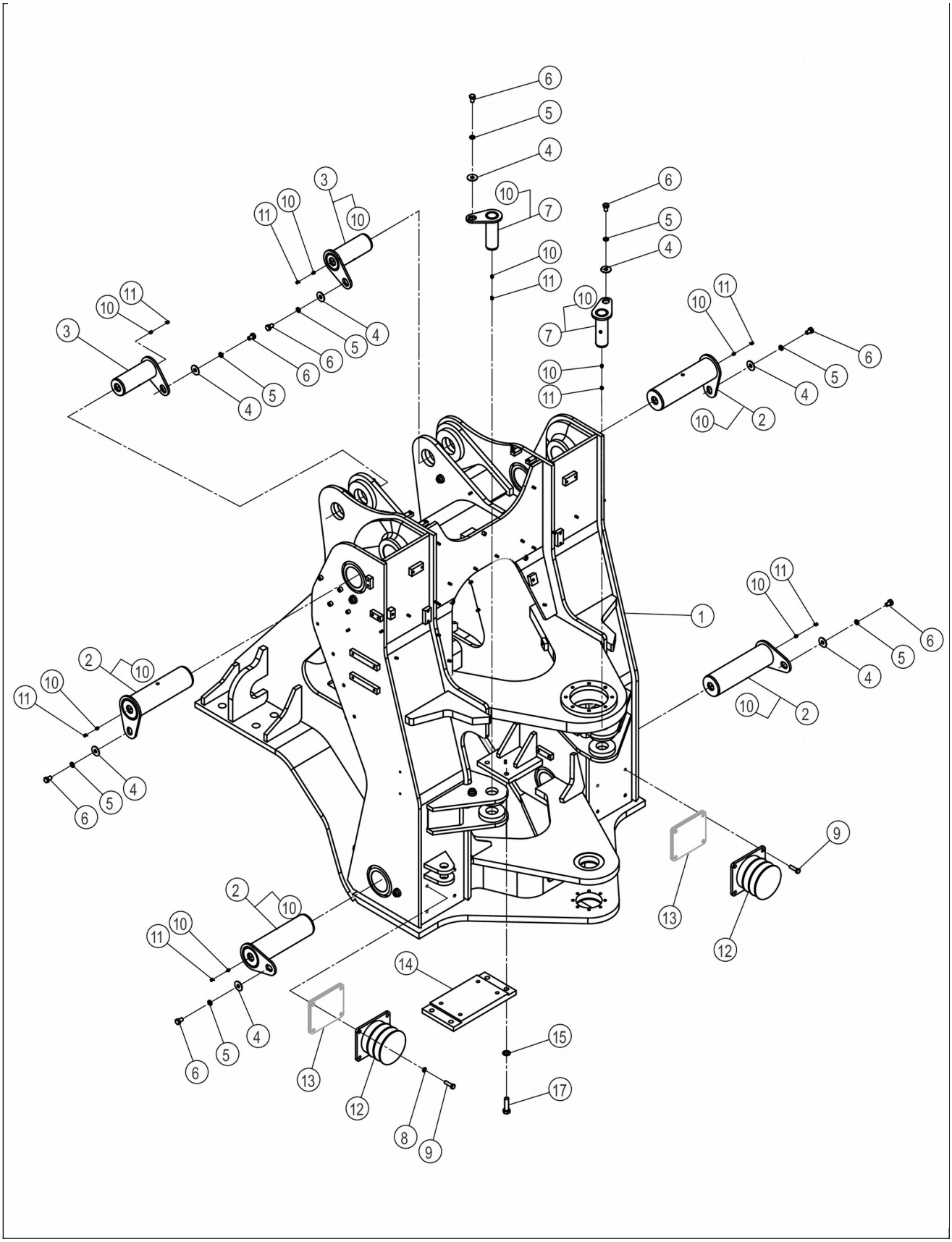
1
2
3
4
5
6
7
8
9
10
11
12
13
14
15
17

08Y0406_002_00 前车架总成 FRONT FRAME AS

件号 ITEM	部件号 PART NO.	零件名称 CH	PART NAME EN	服务代码 SC	互换性 IA	数量 Q'TY	规格 SP.	备注 RE
1	30D2462	前车架	FRONT FRAME			1		
2	11D0987X0	销	PIN			4		
3	11D0990X0	销	PIN			2		
4	06B0087	垫圈	WASHER		Y	8	16-140HV-ZN.D	EC0000141731_1,替换前,用06B0948采购
5	06B0161	垫圈	WASHER		Y	8	16-100HV-ZN.D	EC0000141731_1,替换后
6	01B1395	螺栓	BOLT		Y	8	M16×25-8.8-ZN.D	EC0000141731_2,替换后
7	11D0988X0	销	PIN			2		
8	06B0013	垫圈	WASHER		-	8	14	EC0000147339_3,替换前
9	01B1381	螺栓	BOLT		Y	8	M14×50-8.8-ZN.D	EC0000147339_2,替换后
10	10B0344	油杯	GREASE FITTING			6	M10×1	铜材质的黄油嘴，与10B0344具有互换性
11	86A0258	油杯护套	BOOT			14		
12	34C0132	缓冲块	CUSHION BLOCK			2		
13	34C2515	调整垫	SHIM	C		2		
14	18A3789	安装板	MOUNTING PLATE			1		
15	06B1048	防松垫圈	LOCK WASHER		Y	4	20	EC0000147339_4,替换后
17	00B0364	螺栓	BOLT			4	M20×70-8.8-ZN.D	

30D2462_002_00 前车架

FRONT FRAME

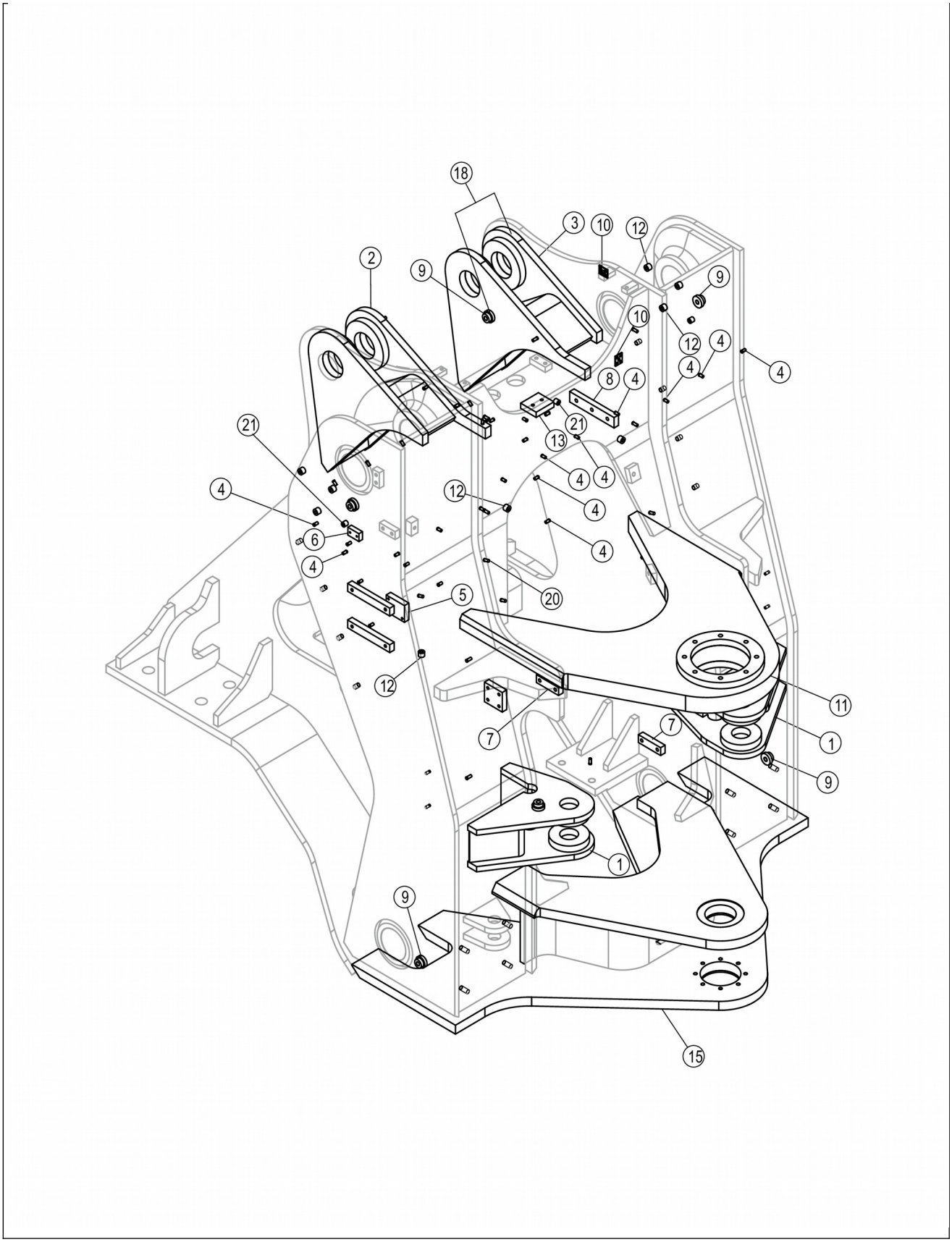
18
3
10
12
2
9
9
10
12
4
4
4
8
4
21
13
21
4
4
4
12
4
4
6
4
20
5
12
11
7
7
1
9
1
9
15

30D2462_002_00 前车架 FRONT FRAME

件号 ITEM	部件号 PART NO.	零件名称 CH	PART NAME EN	服务代码 SC	互换性 IA	数量 Q'TY	规格 SP.	备注 RE
1	02D4919X1	支座	BRACKET			1		
1	02D4919X2	支座	BRACKET			1		
2	02D5077X1	支座焊合件	BRACKET			1		
3		支座焊合件	BRACKET	F		1		改用02D5078X1
4	05B0256	螺柱	STUD			34	M8×16-PT	
5	96A0977	螺母块	NUT BLOCK			1		
6	15A6077	搭子	LUG			1		
7	16A0273	板	PLATE			2		
8	16A0953	螺母块	NUT BLOCK			1		
9		圆搭	LUG	B		8		
10	91A0033	底板	BOTTOM PLATE			2		
11	33D0746	上铰接	UPPER HINGE PLATE			1		
12		圆螺母	ROUND NUT	B		3		
13	16A8084	搭子	LUG			1		
14	16A8945	螺母块	NUT BLOCK			1		
15	33D1389	铰接板总成	PLATE AS			1		
15	33D0730	铰接板总成	PLATE AS			1		
18	02D5078X1	支座焊合件	BRACKET			1		
20	05B0257	螺柱	STUD			16	M8×20-PT	
21		搭子	LUG	A		1		

38Y0273_000_00 铲斗组件

BUCKET GP

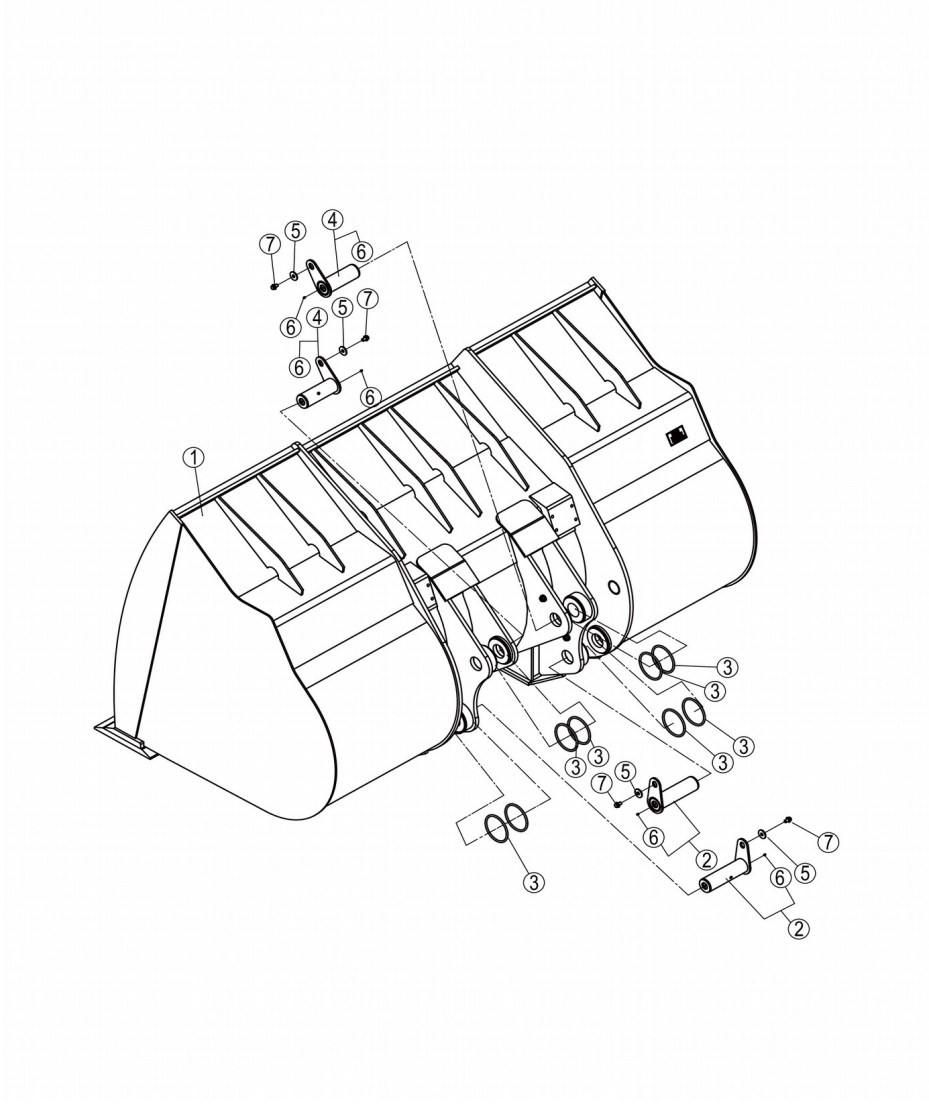

件号 ITEM	部件号 PART NO.	零件名称 CH	PART NAME EN	服务代码 SC	互换性 IA	数量 Q'TY	规格 SP.	备注 RE

1	38Y0273X0	铲斗总成	BUCKET GP			1		
2	11D0996X0	销轴	PIN			2		
3	12B0804	O形圈	O-RING			8		
4	11D0995X0	销轴	PIN			2		
5	06B0161	垫圈	WASHER		I	4	16-100HV-ZN.D	EC0000142285_44,替换后
6	10B0344	油杯	GREASE FITTING			4	M10×1	铜材质的黄油嘴，与10B0344具有互换性
7	01B1395	螺栓	BOLT		I	4	M16×25-8.8-ZN.D	EC0000142285_45,替换后

38Y0273X0_000_00 铲斗总成

BUCKET GP

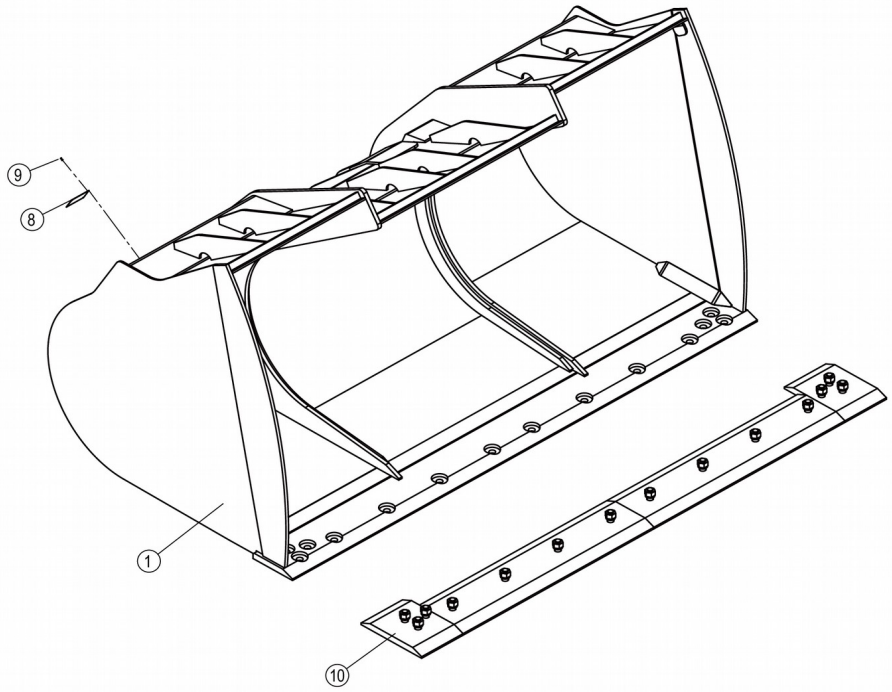

38Y0273X0_000_00 铲斗总成 BUCKET GP

件号 ITEM	部件号 PART NO.	零件名称 CH	PART NAME EN	服务代码 SC	互换性 IA	数量 Q'TY	规格 SP.	备注 RE
1	22D1585	铲斗	BUCKET	B		1		
8		特殊铲斗铭牌	NAMEPLATE	A		1		

9	09B0036	抽芯铆钉	RIVET			4	3.2×12-10	
10	43C4441	刀板组件	BLADE GP	C		1		

22D1585_000_00 铲斗

BUCKET

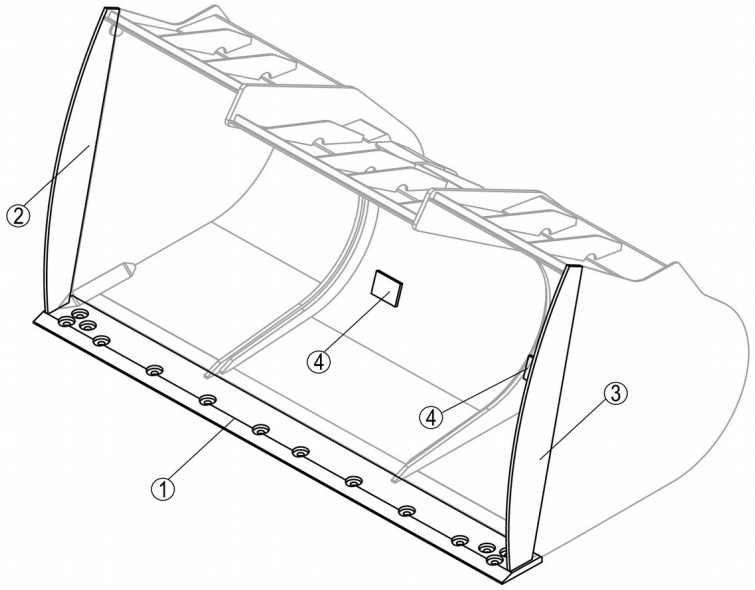

件号 ITEM	部件号 PART NO.	零件名称 CH	PART NAME EN	服务代码 SC	互换性 IA	数量 Q'TY	规格 SP.	备注 RE
1	18A5247	主切削板	CUTTING EDGE			1		
2	96A3406	右切削板	EDGE-RH			1		
3	96A3405	左切削板	EDGE-LH			1		
4	15A6071	限位块	BLOCK			2		

43C4441_000_00 刀板组件

BLADE GP

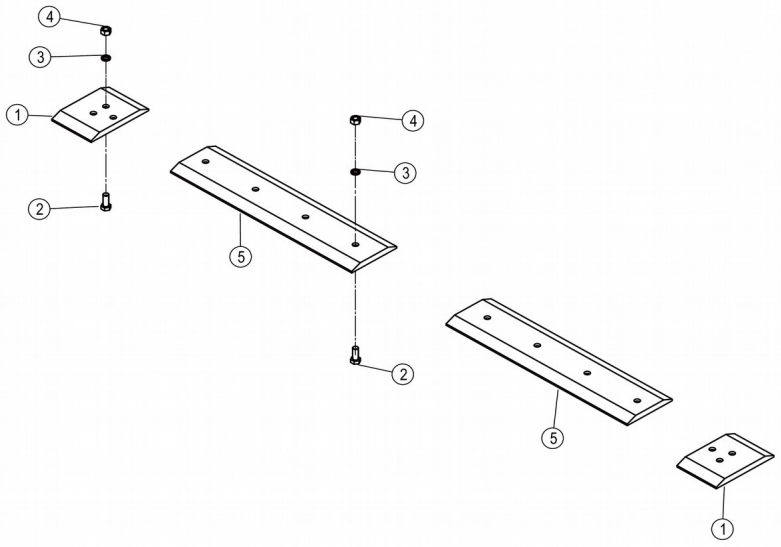

43C4441_000_00 刀板组件 BLADE GP

件号 ITEM	部件号 PART NO.	零件名称 CH	PART NAME EN	服务代码 SC	互换性 IA	数量 Q'TY	规格 SP.	备注 RE
1	18A3934	活动刀板	PLATE			2		
2	01B0629	螺栓	BOLT		N	14	M33×80-10.9-ZN.D	EC0000146107_6,替换后
2	01B0371	螺栓	BOLT		N	14	M33×100-8.8-ZN.D	EC0000146107_6,替换前
3	06B0150	垫圈	WASHER			14	33	
4	03B0295	螺母	NUT			14	M33-10-ZN.D	
5	18A5249	活动刀板	PLATE			2		

32Y0621_000_00 工作装置系统

WORK IMPLEMENT SYSTEM

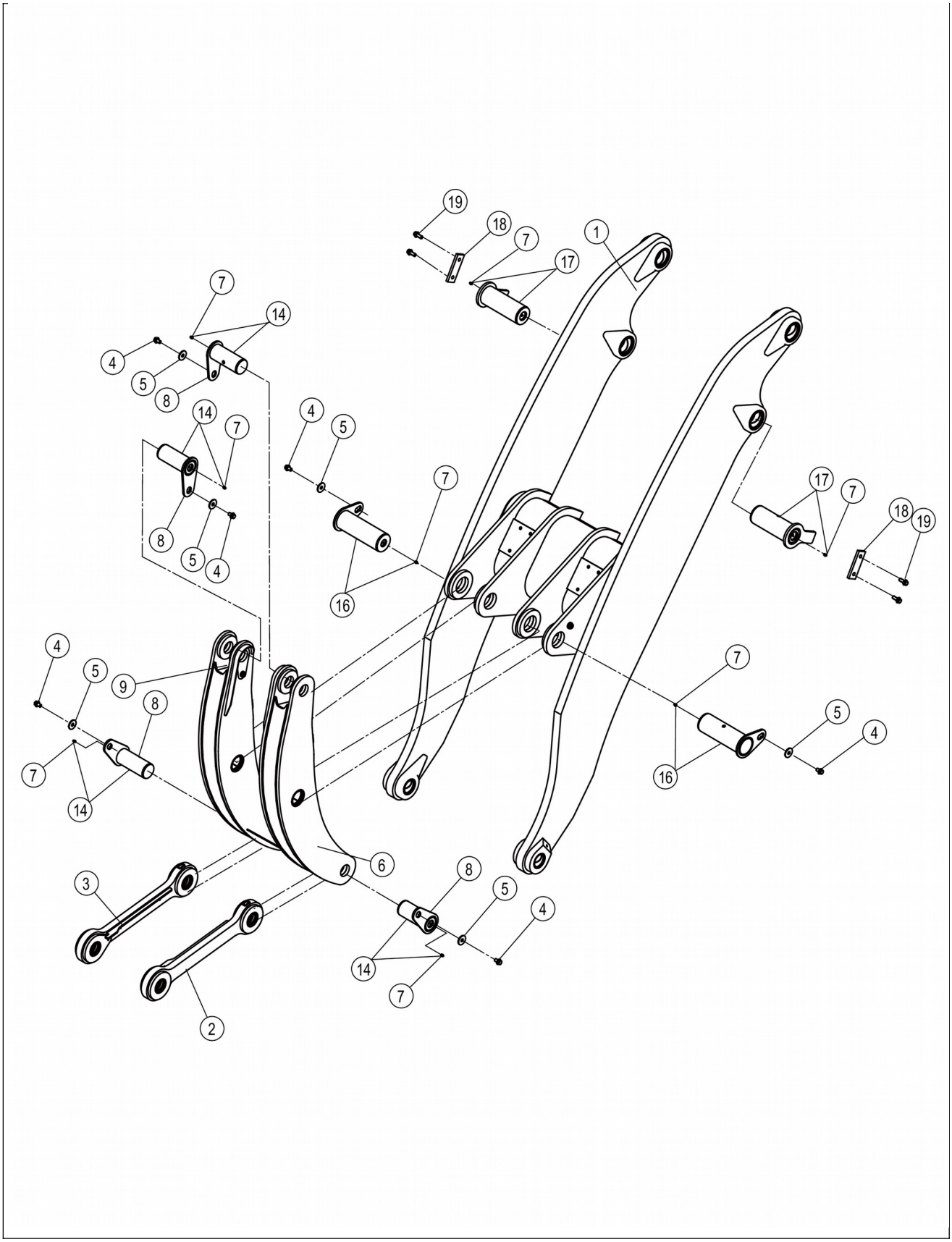
19
18
7
17
1
7
14
4
5
8
14
7
4
5
7
16
17
7
18
19
4
5
9
8
7
14
7
16
5
4
6
3
8
5
4
14
7
2

32Y0621_000_00 工作装置系统 WORK IMPLEMENT SYSTEM

件号 ITEM	部件号 PART NO.	零件名称 CH	PART NAME EN	服务代码 SC	互换性 IA	数量 Q'TY	规格 SP.	备注 RE
1	43C5847	动臂	BOOM			1		
2	43C4541	拉杆	LINKAGE			1		
3	43C4540	拉杆	LINKAGE			1		
4	01B1395	螺栓	BOLT		Y	6	M16×25-8.8-ZN.D	EC0000147339_13,替换后
5	06B0161	垫圈	WASHER		Y	6	16-100HV-ZN.D	EC0000147339_15,替换后
6	43C5848	左摇臂	LEVER			1		
7	10B0344	油杯	GREASE FITTING			8	M10×1	铜材质的黄油嘴，与10B0344具有互换性
8	11D1255	摇臂销	PIN			4		
9	43C5849	右摇臂	LEVER			1		
14	11D1255X0	摇臂销	PIN			4		
16	11D1598X0	销	PIN			2		
17	11D1358X0	销轴	PIN			2		
18	15A8954	板	PLATE		N	2		EC0000150992_6,替换后
19	01B1287	螺栓	BOLT		N	4	M16×40-8.8-ZN.D	EC0000150992_7,替换后

43C4540_000_00 拉杆

LINKAGE

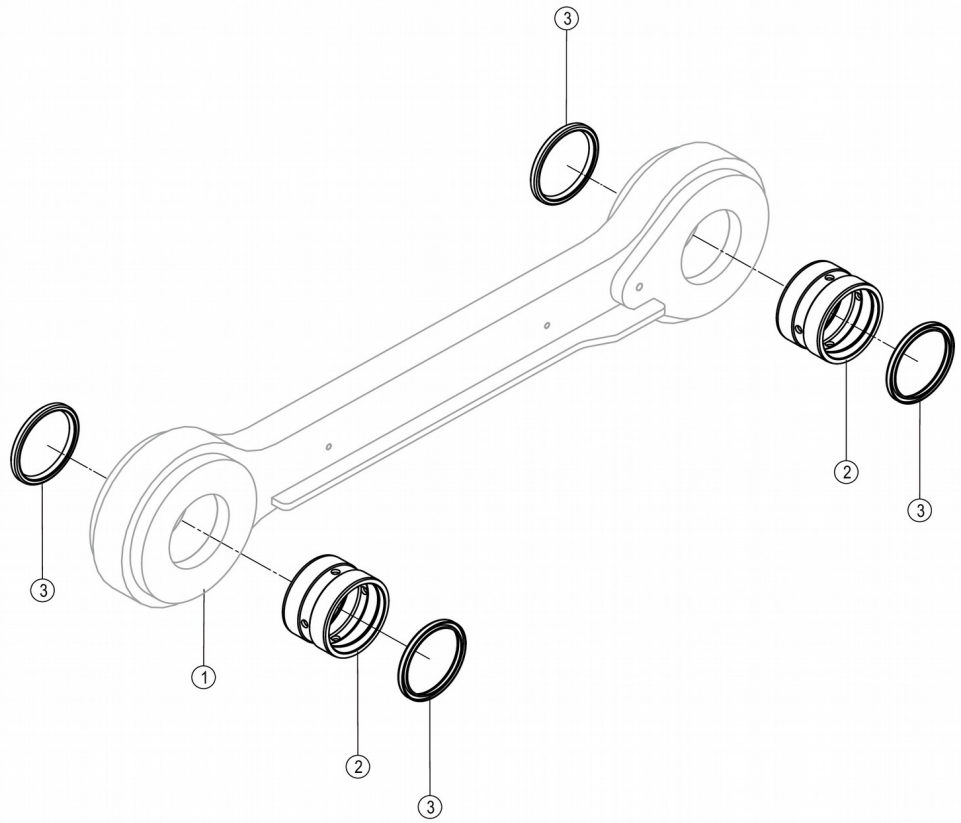

43C4540_000_00 拉杆 LINKAGE

件号 ITEM	部件号 PART NO.	零件名称 CH	PART NAME EN	服务代码 SC	互换性 IA	数量 Q'TY	规格 SP.	备注 RE
1		拉杆	LINKAGE	A		1		
2	55A0589	拉杆轴套	BUSHING			2		
3	35C0003	密封圈	SEAL RING			4		

43C4541_000_00 拉杆

LINKAGE

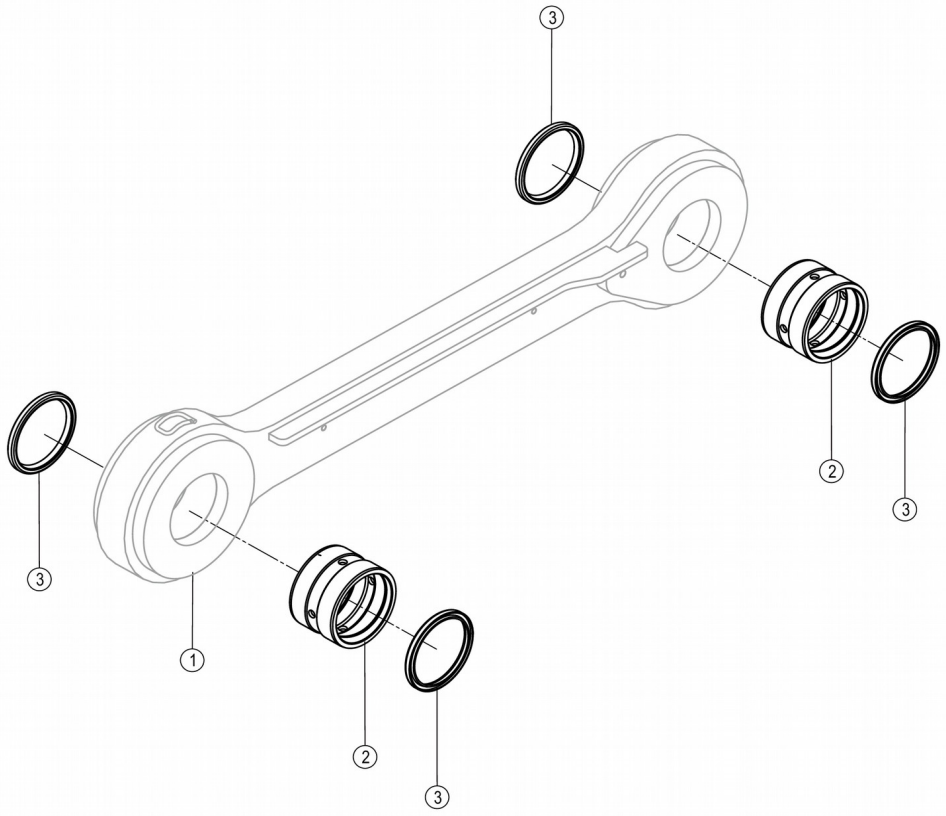

43C4541_000_00 拉杆 LINKAGE

件号 ITEM	部件号 PART NO.	零件名称 CH	PART NAME EN	服务代码 SC	互换性 IA	数量 Q'TY	规格 SP.	备注 RE

1		拉杆	LINKAGE	B		1		
2	55A0589	拉杆轴套	BUSHING			2		
3	35C0003	密封圈	SEAL RING			4		

43C5847_000_00 动臂

BOOM

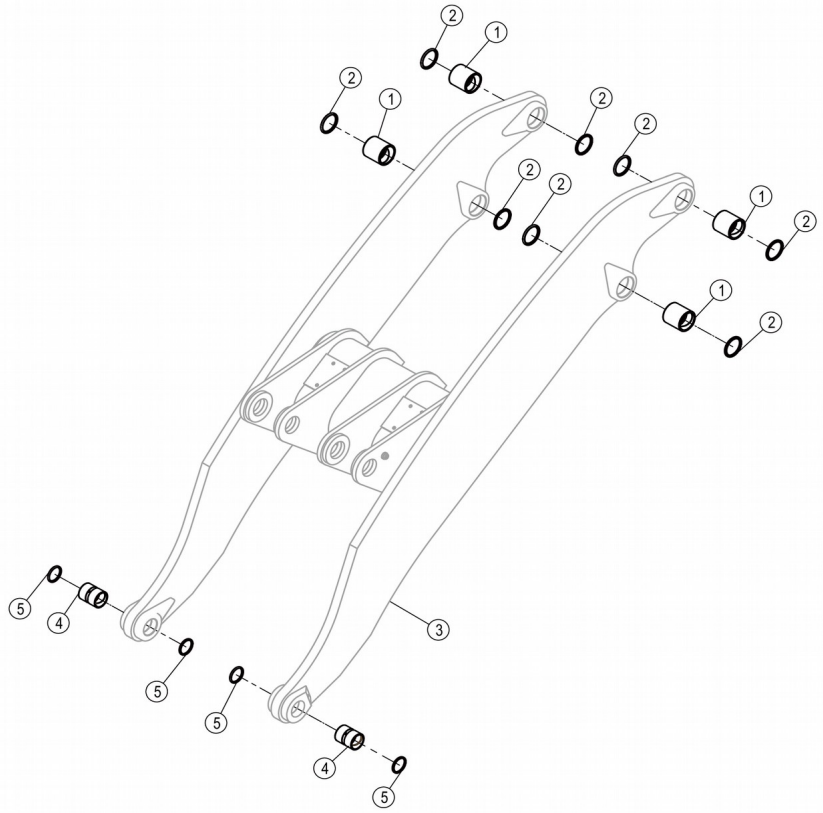

43C5847_000_00 动臂 BOOM

件号	部件号	零件名称	PART NAME	服务件	互换	数量	规格	备注

ITEM	PART NO.	CH	EN	码 SC	性 IA	Q'TY	SP.	RE
1	55A0411	动臂缸套	BUSHING			4		
2	35C0004	密封圈 110×130×8	SEAL			8	110×130×8	
3		动臂	BOOM	B		1		
4	55A0410	铲斗轴套	BUSHING			2		
5	35C0003	密封圈	SEAL RING			4		

43C5848_000_00 左摇臂

LEVER

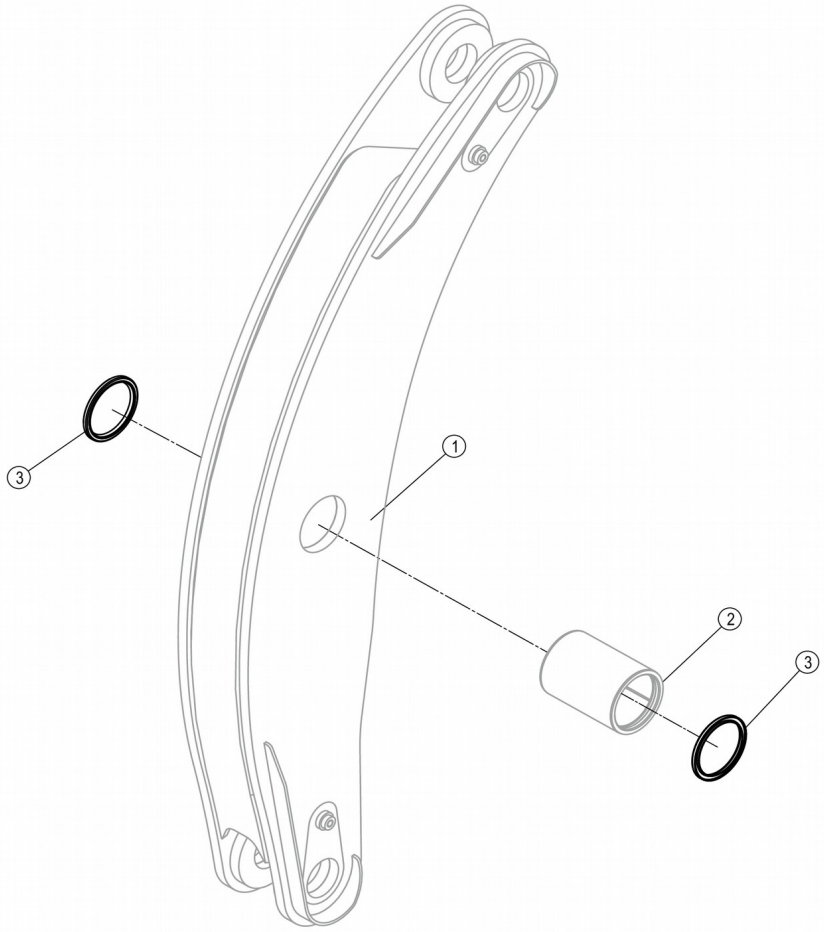

43C5848_000_00 左摇臂 LEVER

件号 ITEM	部件号 PART NO.	零件名称 CH	PART NAME EN	服务代码 SC	互换性 IA	数量 Q'TY	规格 SP.	备注 RE
1		左摇臂	LEVER	B		1		
2	55A0165	中轴套	BUSHING			1		

3	35C0004	密封圈 110×130×8	SEAL			2	110×130×8	

43C5849_000_00 右摇臂

LEVER

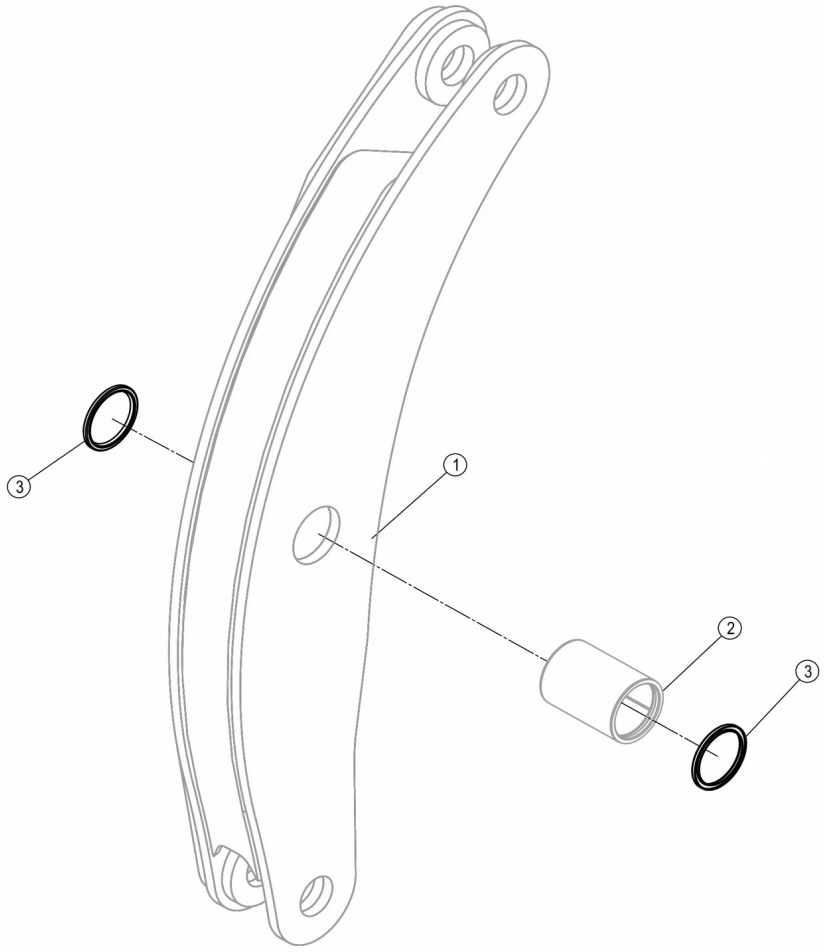

件号 ITEM	部件号 PART NO.	零件名称 CH	PART NAME EN	服务代码 SC	互换性 IA	数量 Q'TY	规格 SP.	备注 RE

1		右摇臂	LEVER	B		1		
2	55A0165	中轴套	BUSHING			1		
3	35C0004	密封圈	SEAL			2	110×130×8	
		110×130×8						

32E1992_000_00 工作装置限位系统

WORK IMPLEMENT LIMIT SYSTEM

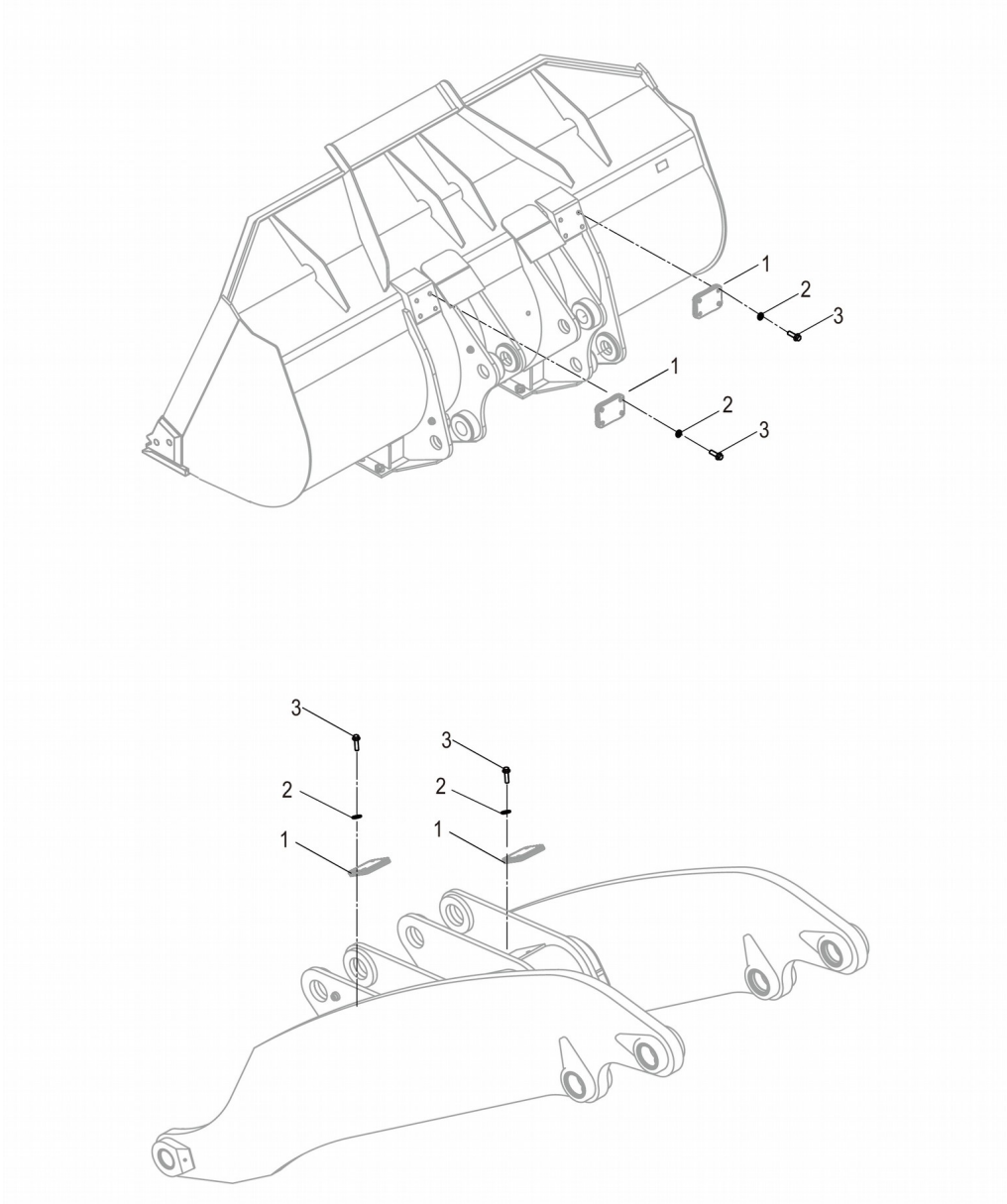

32E1992_000_00 工作装置限位系统 WORK IMPLEMENT LIMIT SYSTEM

件号 ITEM	部件号 PART NO.	零件名称 CH	PART NAME EN	服务代码 SC	互换性 IA	数量 Q'TY	规格 SP.	备注 RE
1	34C2022	限位块组件	BLOCK GP	C	N	4		EC0000142169_5,替换后
2	06B0221	垫圈	WASHER		N	16	16	EC0000142169_6,替换后
3	00B0246	螺栓	BOLT		N	16	M16×55-10.9-ZN.D	EC0000142169_4,替换后,用00B0437采购

08Y1188_000_00 后车架总成

REAR FRAME AS

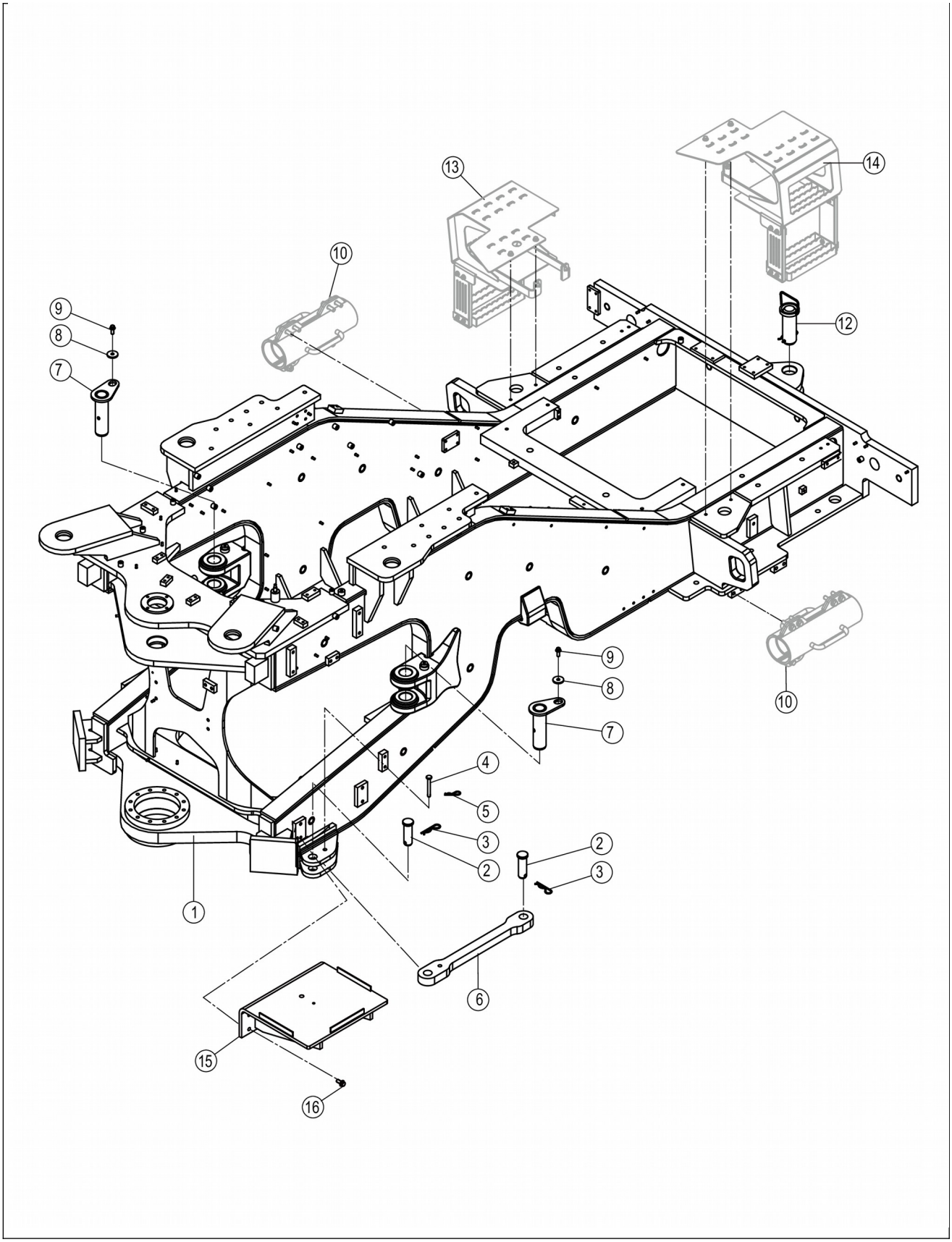
13
14
10
9
8
7
12
9
8
7
10
4
5
3
2
2
3
1
6
15
16

08Y1188_000_00 后车架总成 REAR FRAME AS

件号 ITEM	部件号 PART NO.	零件名称 CH	PART NAME EN	服务代码 SC	互换性 IA	数量 Q'TY	规格 SP.	备注 RE
1	30D4299	后车架	REAR FRAME			1		
2	60A0626	销轴	PIN			2		
3	77A0602	拉销	PIN			2		
4	60A0051	销轴	PIN			1		
5	77A0603	拉销	PIN			1		
6	18A8066	固定杆	FIXED LINK			1		
7	11D0983	转向销	STEERING PIN			2		
8	55A0260	垫板	PLATE			2		
9	01B1283	螺栓	BOLT			2	M12×30-8.8-ZN.D	
10	30Y0077	动臂支撑架	SUPPORT	C		1		
12	24C2082	牵引销	TRACTION PIN			1		
13	48C3702	右脚踏	PEDAL-RH	C		1		
14	48C3701	左脚踏	PEDAL-LH	C		1		
15	18D9682	支座	BRACKET			1		
16	01B1379	螺栓	BOLT			4	M14×30-8.8-ZN.D	

30D4299_000_00 后车架

REAR FRAME

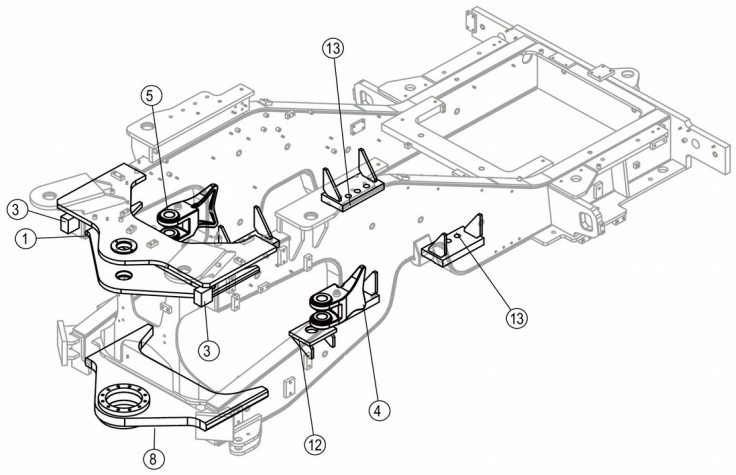

件号 ITEM	部件号 PART NO.	零件名称 CH	PART NAME EN	服务代码 SC	互换性 IA	数量 Q'TY	规格 SP.	备注 RE
1	33D1060	上铰接	UPPER HINGE PLATE			1		
2	33D1061	下铰接	LOWER HINGE PLATE			1		
3	18A5469	限位块	BLOCK			2		
4	71A1421	左支座	BRACKET-LH			1		
5	71A1422	右支座	BRACKET-RH			1		
12	01D0925X1	支座	BRACKET			2		
13	01D0926	支座	BRACKET			4		

38Y0542_000_00 铲斗总成

BUCKET

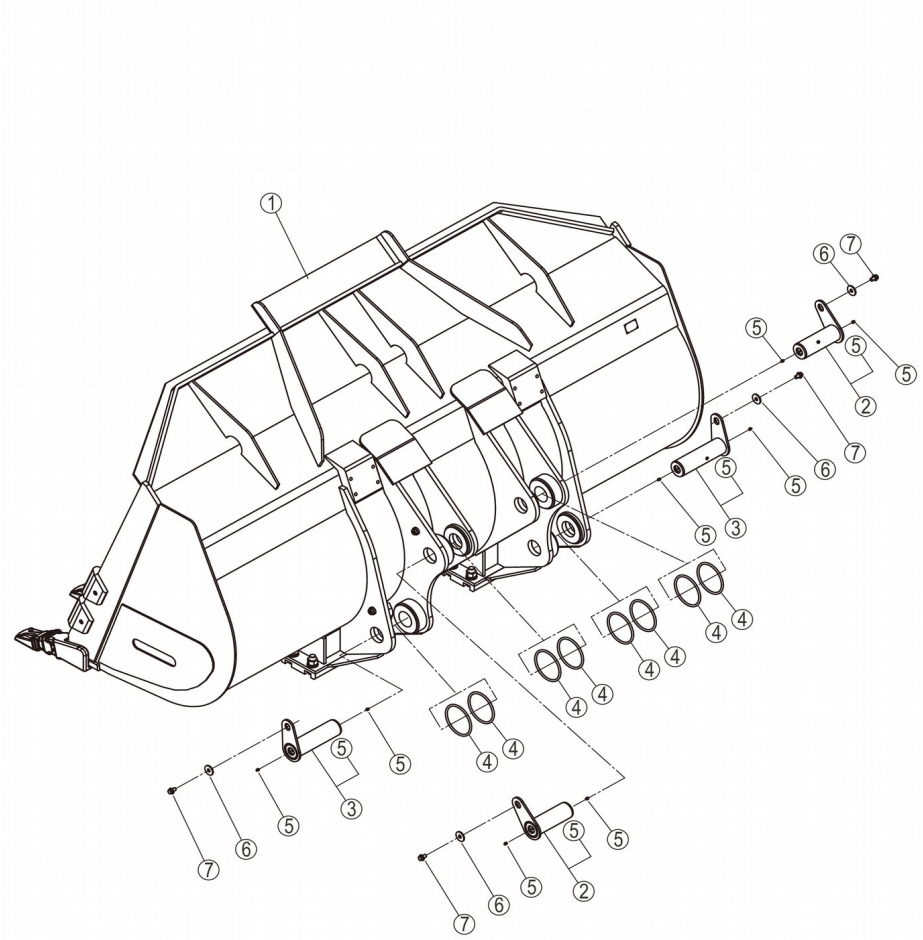

38Y0542_000_00 铲斗总成 BUCKET

件号 ITEM	部件号 PART NO.	零件名称 CH	PART NAME EN	服务代码 SC	互换性 IA	数量 Q'TY	规格 SP.	备注 RE
1	38Y0542X0	铲斗总成	BUCKET			1		
2	11D0995X0	销轴	PIN			2		
3	11D0996X0	销轴	PIN			2		
4	12B0804	O形圈	O-RING			8		
5	10B0344	油杯	GREASE FITTING			4	M10×1	铜材质的黄油嘴，与

								10B0344具有互换性
6	06B0161	垫圈	WASHER			4	16-100HV-ZN.D	
7	01B1395	螺栓	BOLT			4	M16×25-8.8-ZN.D	

38Y0542X0_000_00 铲斗总成

BUCKET

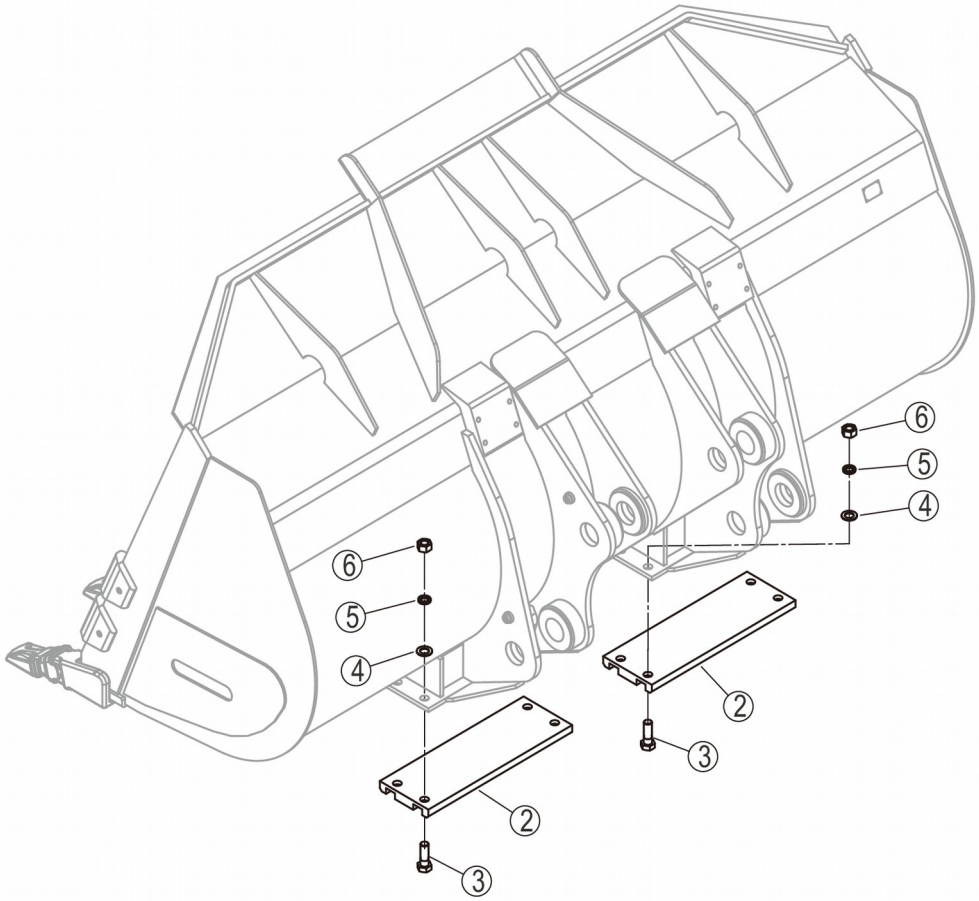
6
5
4
6
5
4
2
3
2
3

38Y0542X0_000_00 铲斗总成 BUCKET

件号 ITEM	部件号 PART NO.	零件名称 CH	PART NAME EN	服务代码 SC	互换性 IA	数量 Q'TY	规格 SP.	备注 RE
2	16A7778	防磨底板	WEAR PLATE			2		
3	01B0272	螺栓	BOLT			8	M30×90-10.9-ZN.D	
4	06B0064	垫圈	WASHER			8	30-140HV-ZN.D	
5	06B0058	垫圈	WASHER			8	30	
6	03B0659	螺母	NUT			8	M30-10-DK	

38Y0542X0_000_01 铲斗总成

BUCKET

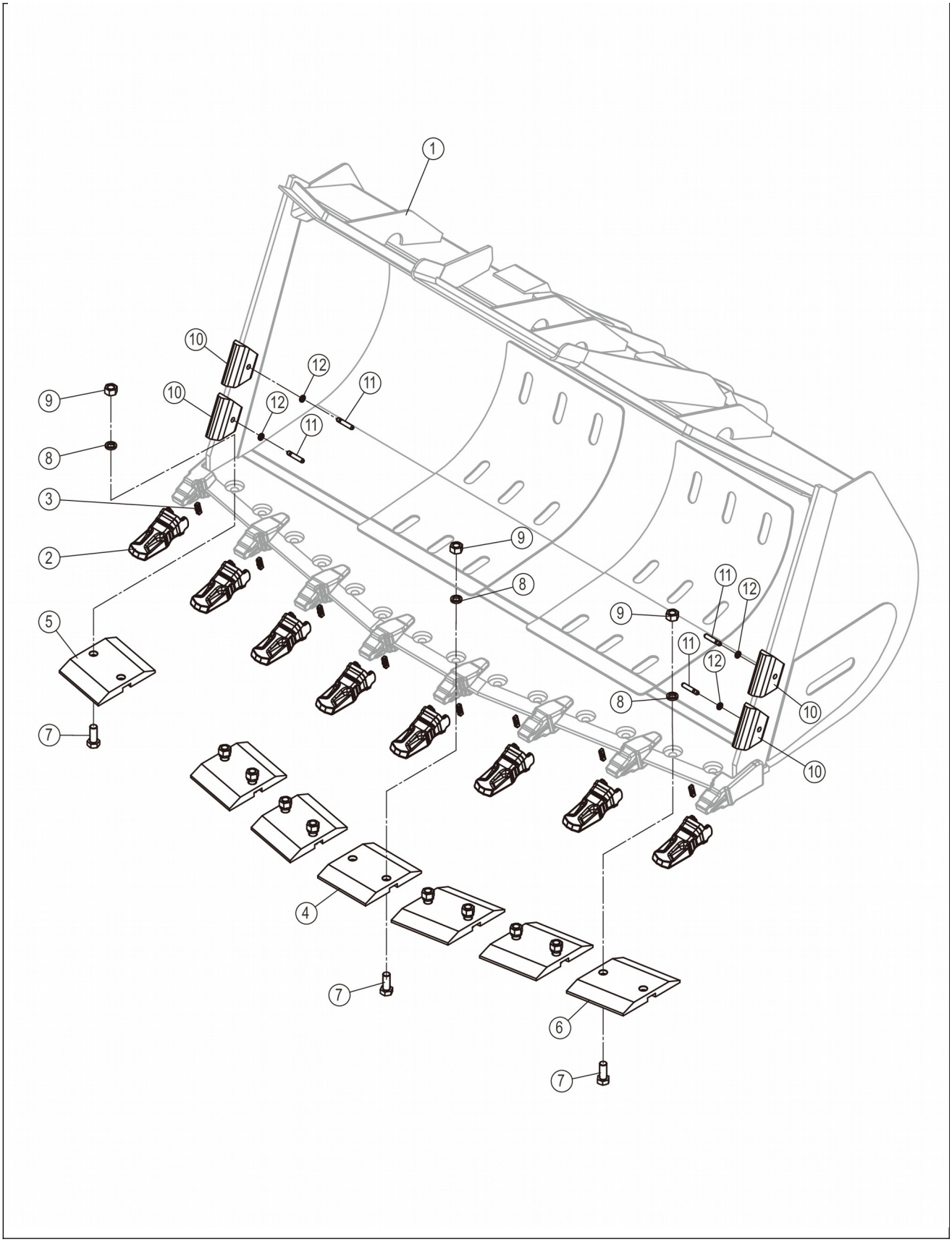
1
10
12
11
9
10
12
11
8
3
2
9
8
11
12
9
11
12
10
8
10
5
7
4
7
6
7

38Y0542X0_000_01 铲斗总成 BUCKET

件号 ITEM	部件号 PART NO.	零件名称 CH	PART NAME EN	服务代码 SC	互换性 IA	数量 Q'TY	规格 SP.	备注 RE
1	22D1945	铲斗	BUCKET	B		1		
2	72A2985	斗齿套（重载型）	TIP			8		
3	34C5422	斗齿销	PIN			8		
4	18A0680	活动刀板	BLADE			1		
5	18A0681	右活动刀板	BLADE			3		
6	18A0682	左活动刀板	BLADE			3		
7	01B0629	螺栓	BOLT			14	M33×80-10.9-ZN.D	
8	06B0150	垫圈	WASHER			14	33	
9	03B0295	螺母	NUT			14	M33-10-ZN.D	
10	72A0337	护板	GUARD PLATE			4		
11	60A0009	销	PIN			4		
12	76A0003	垫圈	WASHER			2		

22D1945_000_00 铲斗

BUCKET

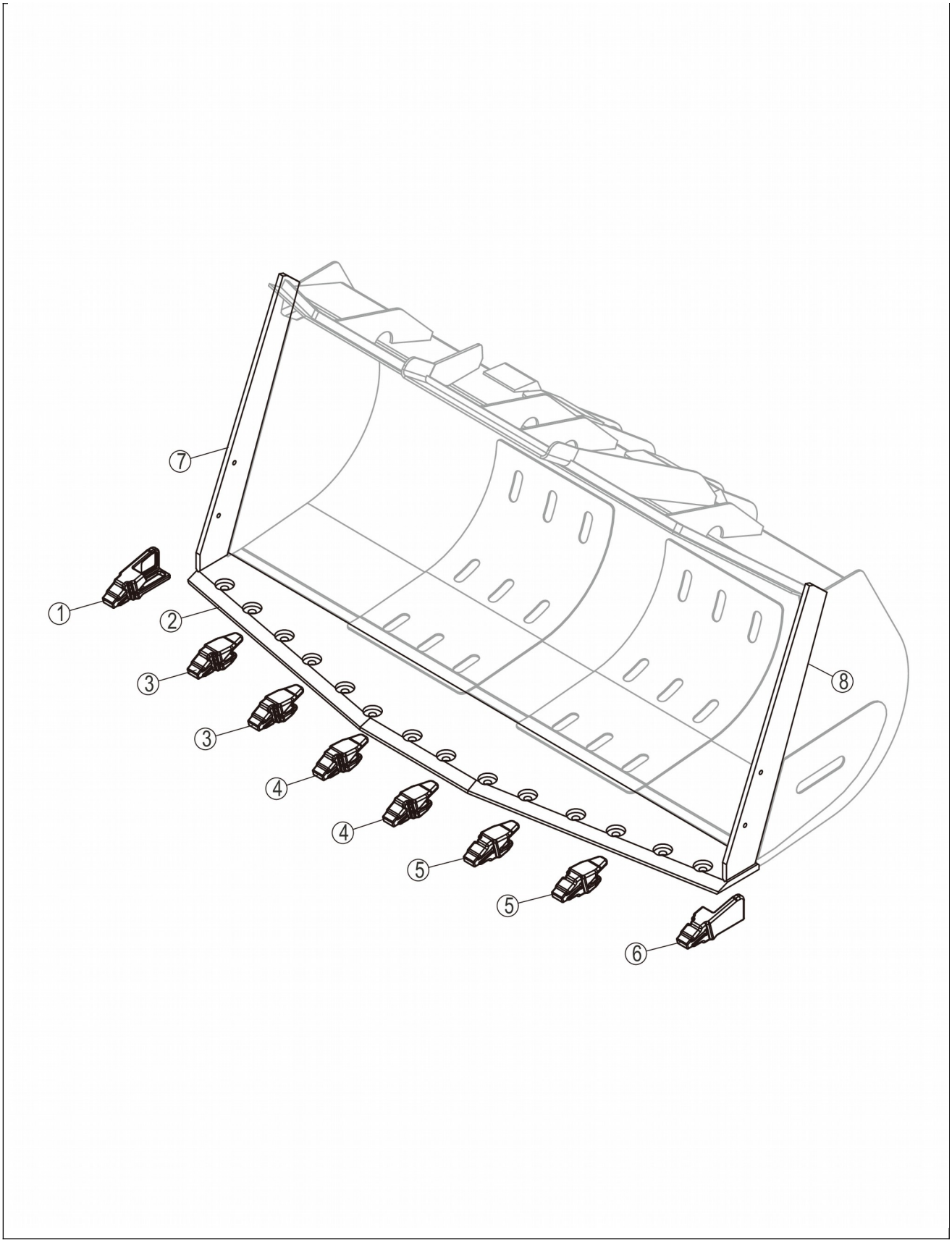
7
1
2
3
3
4
4
5
5
6
8

22D1945_000_00 铲斗 BUCKET

件号 ITEM	部件号 PART NO.	零件名称 CH	PART NAME EN	服务代码 SC	互换性 IA	数量 Q'TY	规格 SP.	备注 RE
1	72A2910	右侧齿体	CLAMP			1		
2	18A8370	主切削板	CUTTING EDGE			1		
3	72A2914	右齿体	TOOTH			2		
4	72A2904	斗齿座	TIP			2		
5	72A2913	左齿体	TOOTH			2		
6	72A2909	左侧齿体	TOOTH		ED	1		EC0000175443_6,替换前
6	72A2909	左侧齿体	TOOTH		ED	1		EC0000175443_6,替换后
7	97A0865	右切削板	EDGE-RH			1		
8	97A0864	左切削板	EDGE-LH			1		

32Y0533_001_00 工作装置系统

WORK IMPLEMENT SYSTEM

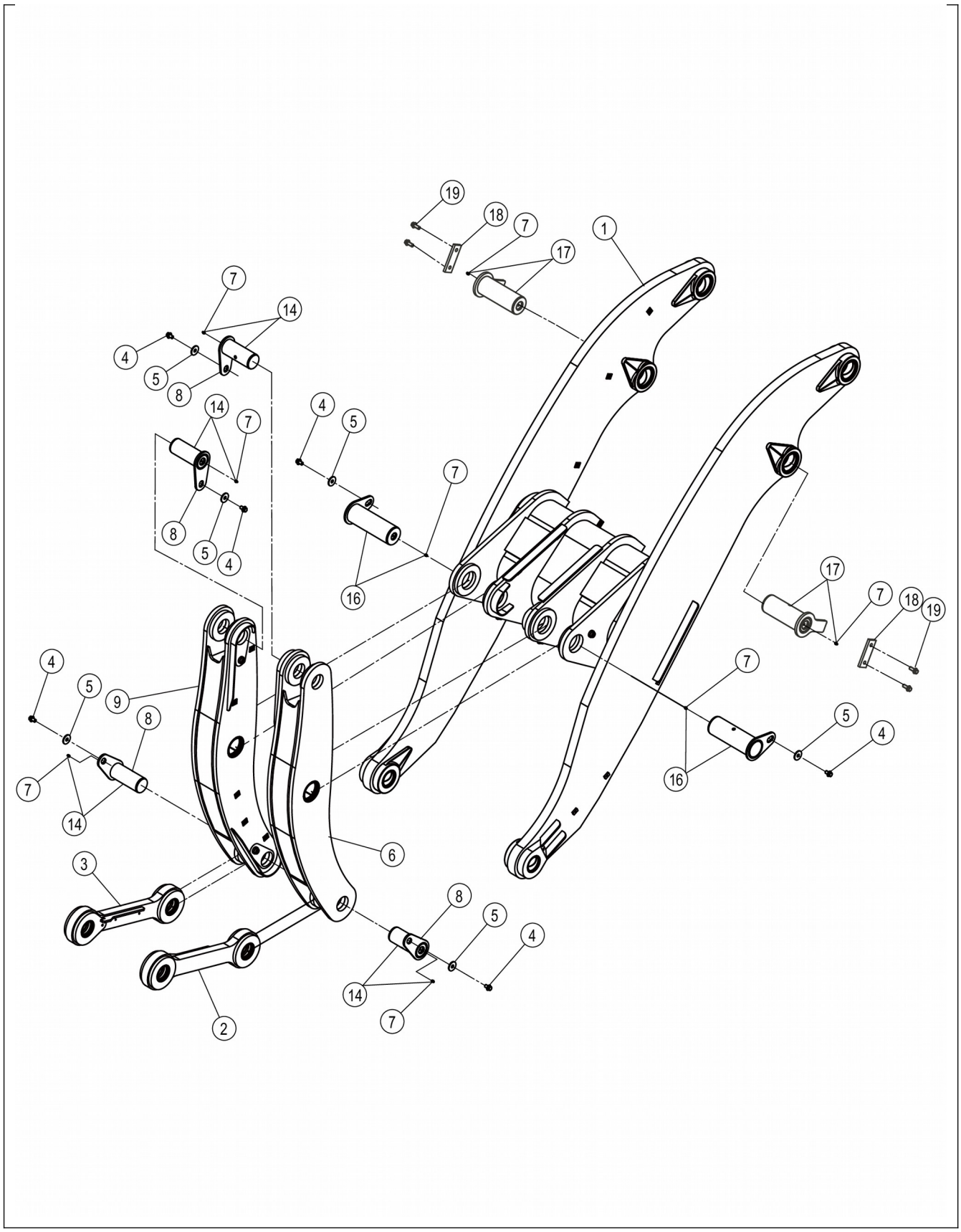
19
18
7
17
1
7
14
4
5
8
14
7
4
5
7
8
5
4
16
17
7
18
19
4
5
9
8
7
14
7
16
5
4
6
3
8
5
4
14
7
2

32Y0533_001_00 工作装置系统 WORK IMPLEMENT SYSTEM

件号 ITEM	部件号 PART NO.	零件名称 CH	PART NAME EN	服务代码 SC	互换性 IA	数量 Q'TY	规格 SP.	备注 RE
1	43C5569X1	动臂	BOOM			1		
2	24C1645X1	拉杆	LINKAGE			1		
3	24C1646X1	拉杆	LINKAGE			1		
4	01B1395	螺栓	BOLT			6	M16×25-8.8-ZN.D	
5	06B0161	垫圈	WASHER			6	16-100HV-ZN.D	
6	43C8592	左摇臂	LEVER		CF	1		EC0000167346_1,4-575批 KL600778,替换后
7	10B0344	油杯	GREASE FITTING			8	M10×1	铜材质的黄油嘴，与10B0344具有互换性
8	11D1255	摇臂销	PIN			4		
9	43C8593	右摇臂	BUCKET LEVER		CF	1		EC0000167346_2,4-575批 KL600778,替换后
14	11D1255X0	摇臂销	PIN			4		
16	11D1598X0	销	PIN			2		
17	11D1358X0	销轴	PIN			2		
18	15A8954	板	PLATE		N	2		EC0000139527_2,5-167批 GL560626,替换后
19	01B1287	螺栓	BOLT		N	4	M16×40-8.8-ZN.D	EC0000139527_1,5-167批 GL560626,替换后

43C5569X1_000_00 动臂

BOOM

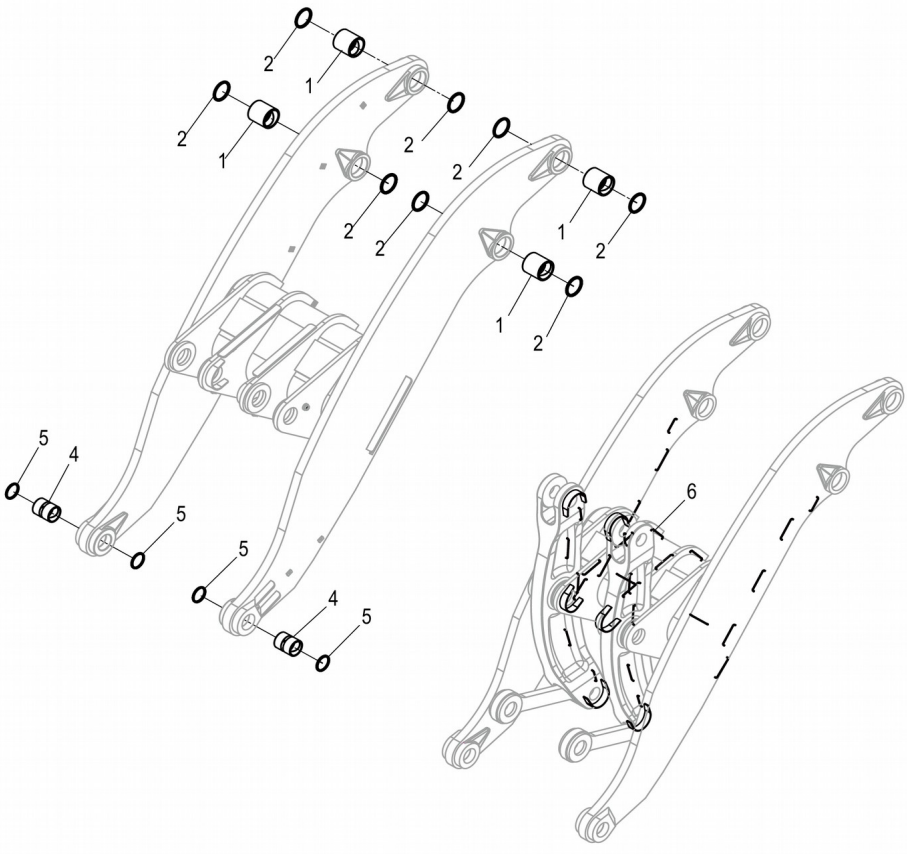

43C5569X1_000_00 动臂 BOOM

件号 ITEM	部件号 PART NO.	零件名称 CH	PART NAME EN	服务代码 SC	互换性 IA	数量 Q'TY	规格 SP.	备注 RE
1	55A0411	动臂缸套	BUSHING			4		
2	35C0004	密封圈 110×130×8	SEAL			8	110×130×8	
4	55A0410	铲斗轴套	BUSHING			2		
5	35C0003	密封圈	SEAL RING			4		
6	00D8913X1	手动润滑支架	BRACKET			1		

00D8913X1_000_00 手动润滑支架

BRACKET

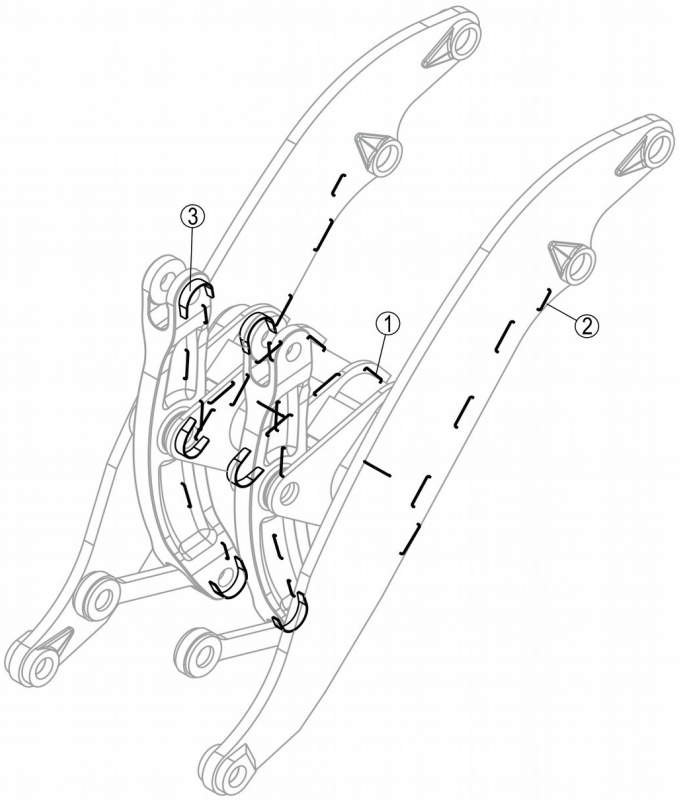

00D8913X1_000_00 手动润滑支架 BRACKET

件号 ITEM	部件号 PART NO.	零件名称 CH	PART NAME EN	服务代码 SC	互换性 IA	数量 Q'TY	规格 SP.	备注 RE
1	77A0059	圆钢200	ROUND STEEL			16		

2	77A0081	圆钢100	ROUND STEEL			2		
3		防护板	GUARD PLATE	B		2		

43C8592_000_00 左摇臂

LEVER

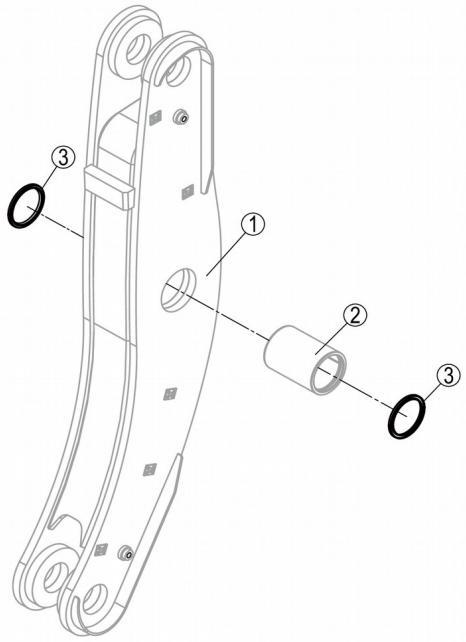

件号 ITEM	部件号 PART NO.	零件名称 CH	PART NAME EN	服务代码 SC	互换性 IA	数量 Q'TY	规格 SP.	备注 RE

1		左摇臂	BUCKET LEVER	A		1		
2	55A0165	中轴套	BUSHING			1		
3	35C0004	密封圈 110×130×8	SEAL			2	110×130×8	

43C8593_000_00 右摇臂

BUCKET LEVER

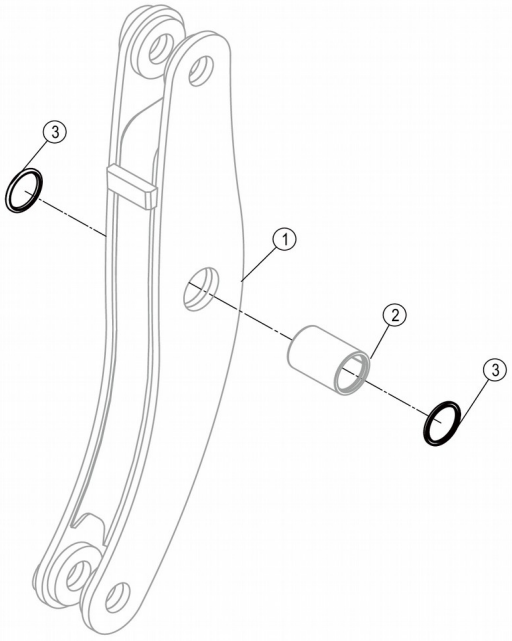

43C8593_000_00 右摇臂 BUCKET LEVER

件号 ITEM	部件号 PART NO.	零件名称 CH	PART NAME EN	服务代码 SC	互换性 IA	数量 Q'TY	规格 SP.	备注 RE
1		右摇臂	BUCKET LEVER	A		1		
2	55A0165	中轴套	BUSHING			1		
3	35C0004	密封圈 110×130×8	SEAL			2	110×130×8	

25Y0034_004_00 集中润滑系统

CENTRALIZED LUBRICATION SYSTEM

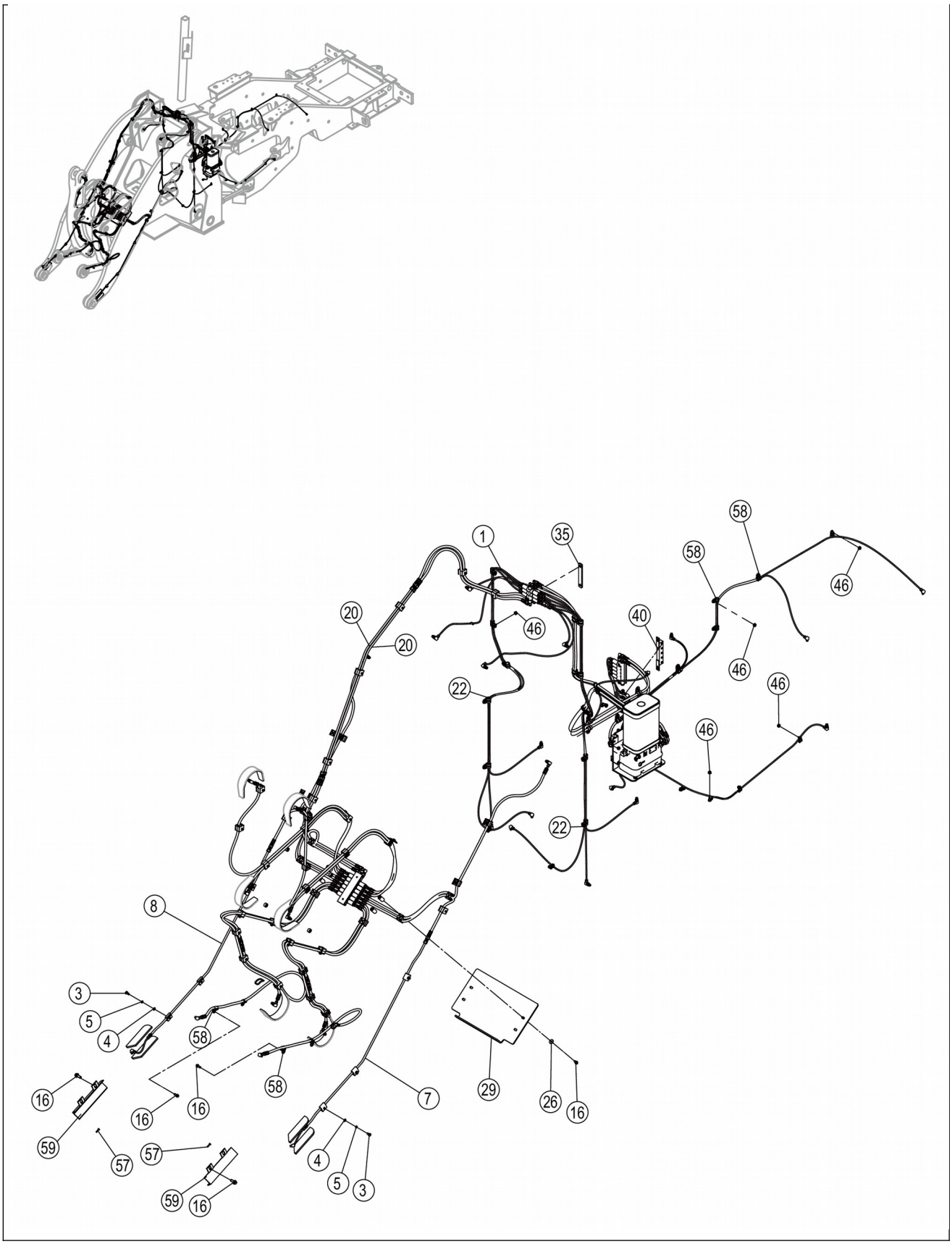
1
35
58
58
46
20
20
46
40
46
22
46
46
22
8
3
5
4
58
58
16
16
16
59
57
57
59
16
7
29
26
16
4
5
3

25Y0034_004_00 集中润滑系统 CENTRALIZED LUBRICATION SYSTEM

件号 ITEM	部件号 PART NO.	零件名称 CH	PART NAME EN	服务代码 SC	互换性 IA	数量 Q'TY	规格 SP.	备注 RE
1	25Y0034X0	集中润滑系统	CENTRALIZED LUBRICATION SYSTEM			1		
3	00B0007	螺栓	BOLT			6	M8×16-8.8-ZN.D	
4	06B0614	垫圈	WASHER			6	8-200HV-ZN.D	
5	06B0006	垫圈	WASHER			6	8	
7	33A3676	钢管	TUBE			1		
8	33A3675	钢管	TUBE			1		
16	01B1289	螺栓	BOLT		N	14	M8×20-8.8-ZN.D	EC0000145169_1,替换后
20	33A3677	钢管	TUBE			2		
22	09C1806	软管夹	CLAMP		N	19	EG-SQ D1 15×25 W3	EC0000120472_8,替换后
26	06B0671	垫圈	WASHER		Y	4	8×300HV-DK	EC0000145169_2,替换后
29	22A7770	防护板	GUARD PLATE			1		
35	90A0054	支板	SUPPORT			1		
40	02D8724	接头块	BLOCK			1		
46	03B2081	螺母	NUT		Y	28	M8-8-ZN.D	EC0000145169_5,替换后
57	55G0032	衬套	BUSHING		X	46		EC0000164291_1,替换后
58	09C1798	管夹	CLAMP		N	7		EC0000120472_5,替换后
59	19D0678	角钢件	ANGLE AS		X	2		EC0000164291_2,替换后

25Y0034X0_001_00 集中润滑系统

CENTRALIZED LUBRICATION SYSTEM

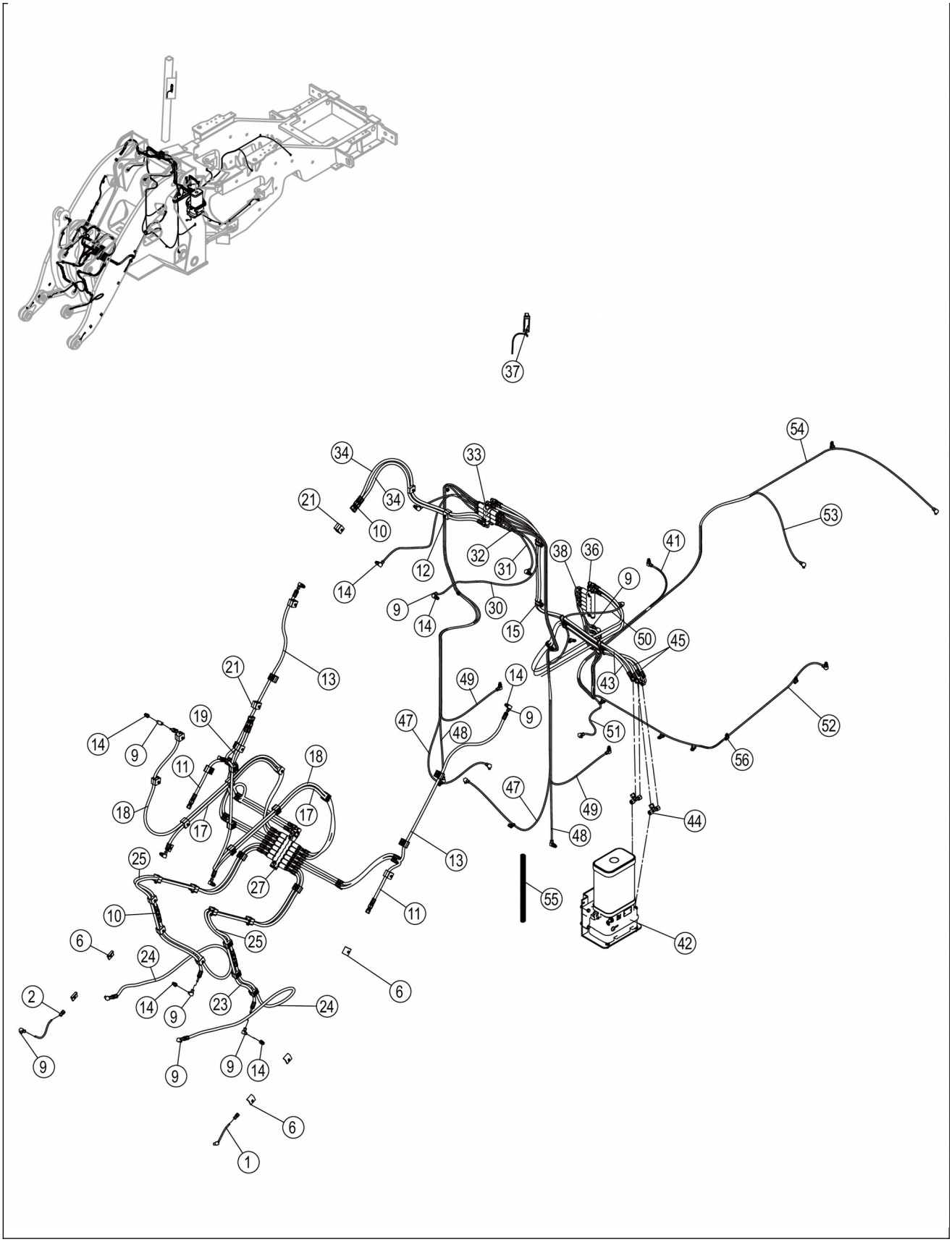
37
54
34
33
34
53
21
10
41
32
31
38
36
12
9
14
9
14
30
15
50
45
21
13
49
14
43
52
19
47
48
9
51
14
9
11
18
56
18
17
47
49
44
17
48
25
13
27
55
10
11
6
25
42
24
6
2
14
9
23
24
9
9
9
14
6
1

25Y0034X0_001_00 集中润滑系统 CENTRALIZED LUBRICATION SYSTEM

件号 ITEM	部件号 PART NO.	零件名称 CH	PART NAME EN	服务代码 SC	互换性 IA	数量 Q'TY	规格 SP.	备注 RE
1	32A2671	软管	HOSE			2		
2	30C2781	直通管接头	CONNECTOR			2	M10×1-Φ6MM	
6	27A2343	固定夹	CLAMP			6		
9	01A3124	弯接头	ELBOW			38		
10	30C2431	接头	FITTING			8		
11	05C5875	软管总成	HOSE AS	C		2		
12	09C1538	管夹	CLAMP			36		
13	05C5874	软管总成	HOSE AS	C		2		
14	00A6741	过渡接头	CONNECTOR			18		
15	09C2079	管夹	CLAMP			7	EG-SQ D2 12×12×20 W3	
17	05C5878	软管总成	HOSE AS	C		2		
18	05C5879	软管总成	HOSE AS	C		2		
19	05C5873	软管总成	HOSE AS	C		2		
21	09C1540	管夹	CLAMP			3		
23	05C5877	软管总成	HOSE AS	C		2		
24	05C5908	软管总成	HOSE AS	C		2		
25	05C5876	软管总成	HOSE AS	C		2		
27	12C3853	分配阀总成	CONTROL VALVE AS			1		
30	32A1940	软管	HOSE			2		
31	32A1939	软管	HOSE			2		
32	08C6369	线束	HARNESS			1		
33	12C3899	分配阀总成	CONTROL VALVE			1		
34	05C5872	软管总成	HOSE AS	C		2		
36	12C3851	分配阀总成	CONTROL VALVE AS			1		
37	46C8509	显示器	DISPLAY			1		
38	32A1957	软管	HOSE			5		
41	32A1946	软管	HOSE			1		
42	15C0495	泵总成	PUMP AS	C		1		
43	05C5870	软管总成	HOSE AS	C		2		
44	32C0760	三通接头	TEE			2		
45	05C5871	软管总成	HOSE AS	C		2		

47	32A1944	软管	HOSE			2		
48	32A1941	软管	HOSE			2		
49	32A1943	软管	HOSE			2		
50	32A1942	软管	HOSE			1		
51	32A1945	软管	HOSE			1		
52	32A1947	软管	HOSE			1		
53	32A1948	软管	HOSE			1		
54	32A1949	软管	HOSE			1		

25Y0034X0_001_00 集中润滑系统
CENTRALIZED LUBRICATION SYSTEM

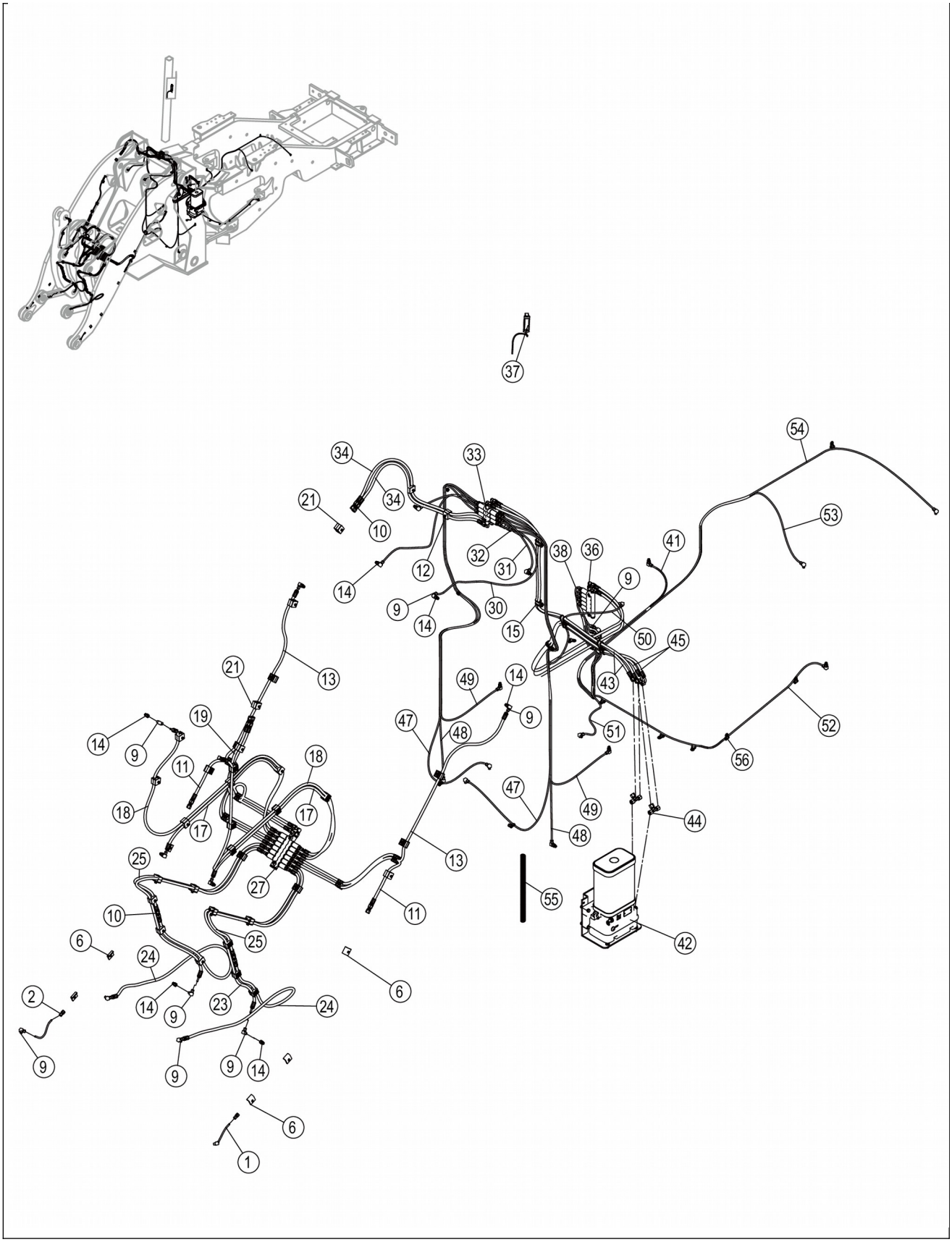
37
54
34
34
33
21
10
53
32
31
38
36
41
12
9
14
9
14
30
15
50
45
21
13
49
14
43
52
19
47
48
9
51
14
9
11
18
56
18
17
17
47
49
44
48
25
13
27
55
10
11
6
25
42
24
6
2
14
9
23
24
9
9
9
14
6
1

25Y0034X0_001_00 集中润滑系统 CENTRALIZED LUBRICATION SYSTEM

件号 ITEM	部件号 PART NO.	零件名称 CH	PART NAME EN	服务代码 SC	互换性 IA	数量 Q'TY	规格 SP.	备注 RE
55	75A1094	弹簧	SPRING			9	400	
56		管夹	CLAMP	C		9		

05C5870_000_00 软管总成

HOSE AS

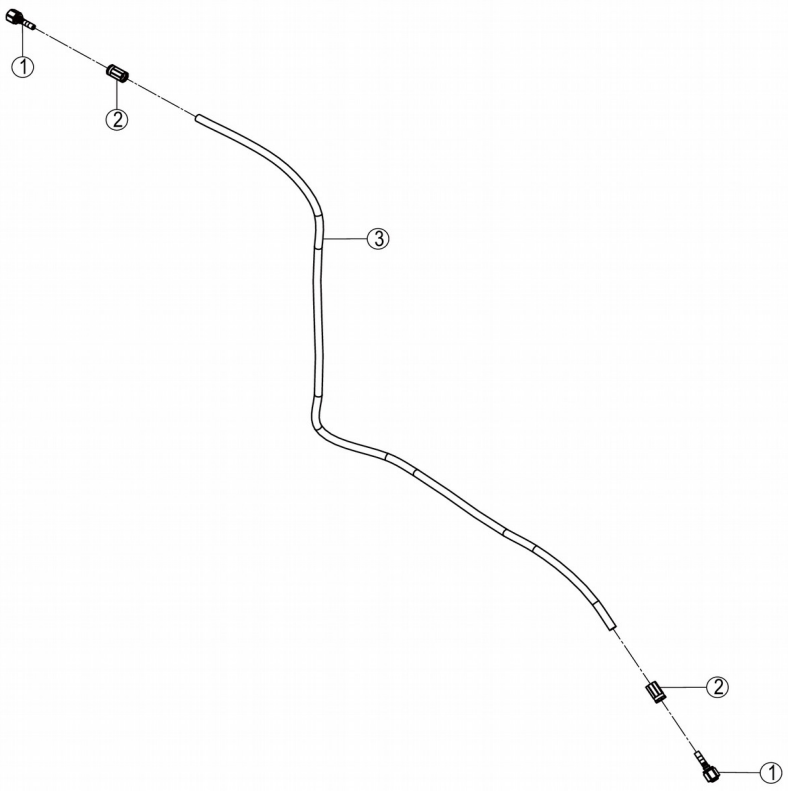

05C5870_000_00 软管总成 HOSE AS

件号 ITEM	部件号 PART NO.	零件名称 CH	PART NAME EN	服务代码 SC	互换性 IA	数量 Q'TY	规格 SP.	备注 RE
1		软管接头	CONNECTOR	F	TN	2		EC0000125931_1,替换后,改用：30C3682
2		连接套	SLEEVE	F	TN	2		EC0000125931_2,替换后,改用30C3698;CHANGE TO 30C3698
3	SP164409	润滑胶管	HOSE			1		

05C5871_000_00 软管总成

HOSE AS

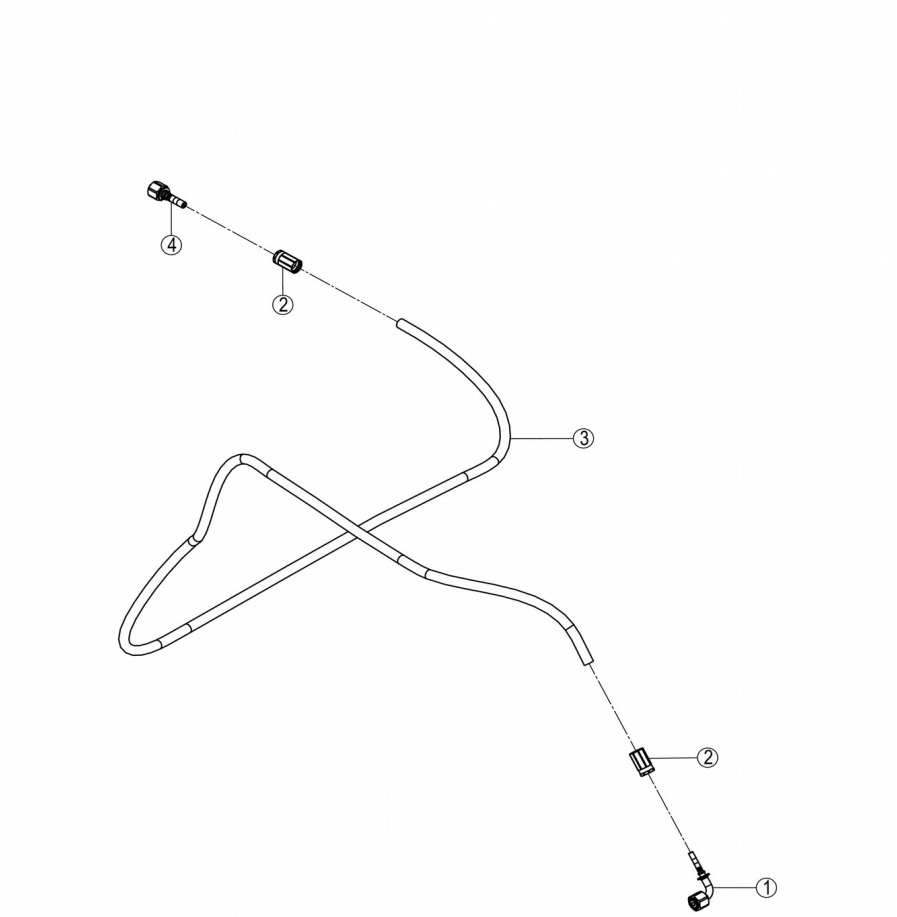

05C5871_000_00 软管总成 HOSE AS

件号 ITEM	部件号 PART NO.	零件名称 CH	PART NAME EN	服务代码 SC	互换性 IA	数量 Q'TY	规格 SP.	备注 RE
1		软管接头	CONNECTOR	B	I	1		EC0000120472_2,替换前
1		软管接头	CONNECTOR	B	TN	1		EC0000125931_5,替换后
2		连接套	SLEEVE	F	TN	2		EC0000125931_4,替换后,改用 30C3698;CHANGE TO

								30C3698
3	SP164409	润滑胶管	HOSE			1		
4		软管接头	CONNECTOR	F	TN	1		EC0000125931_3,替换后,改用：30C3682

05C5872_000_00 软管总成

HOSE AS

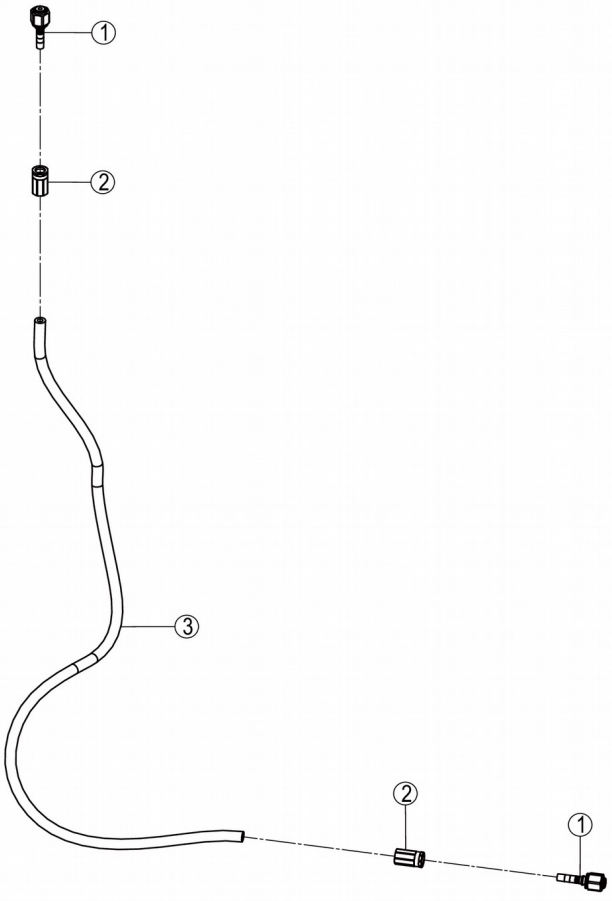

05C5872_000_00 软管总成 HOSE AS

件号 ITEM	部件号 PART NO.	零件名称 CH	PART NAME EN	服务代码 SC	互换性 IA	数量 Q'TY	规格 SP.	备注 RE
1		软管接头	CONNECTOR	F		2		改用：30C3682
2		连接套	SLEEVE	F		2		改用30C3698;CHANGE TO 30C3698
3	SP164409	润滑胶管	HOSE			1		

05C5873_000_00 软管总成

HOSE AS

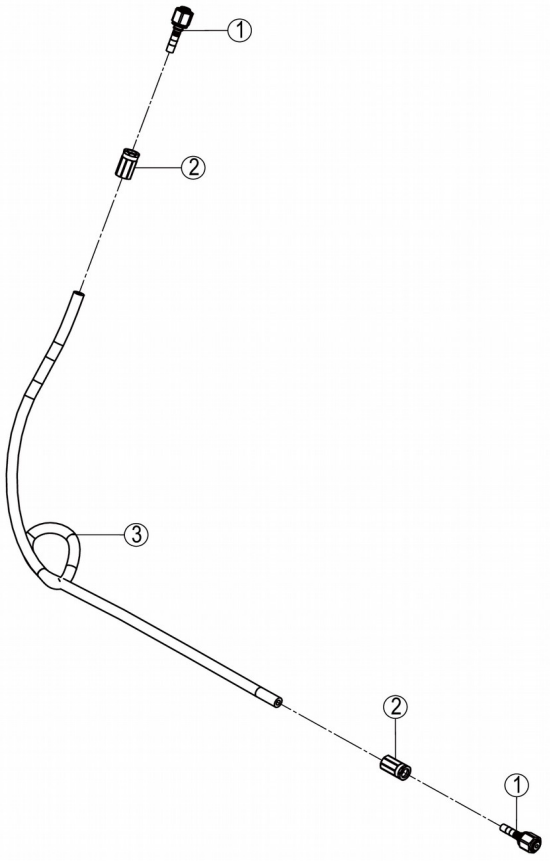

05C5873_000_00 软管总成 HOSE AS

件号 ITEM	部件号 PART NO.	零件名称 CH	PART NAME EN	服务代码 SC	互换性 IA	数量 Q'TY	规格 SP.	备注 RE
1		软管接头	CONNECTOR	F		2		改用：30C3682
2		连接套	SLEEVE	F		2		改用30C3698;CHANGE

3	SP164409	润滑胶管	HOSE			1		TO 30C3698

05C5874_000_00 软管总成

HOSE AS

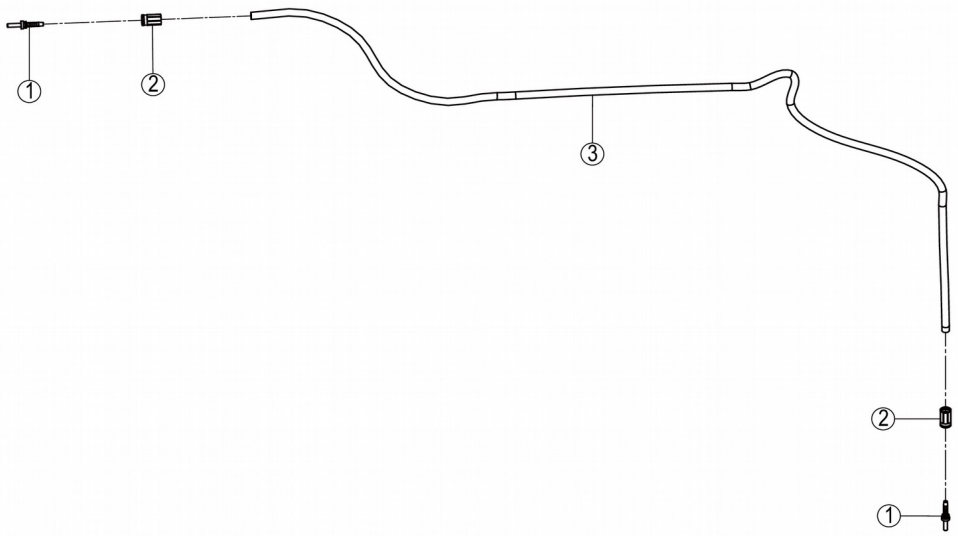

05C5874_000_00 软管总成 HOSE AS

件号	部件号	零件名称	PART NAME	服务代	互换	数量	规格	备注

ITEM	PART NO.	CH	EN	码 SC	性 IA	Q'TY	SP.	RE
1		直胀芯	FITTING	F		2		改用30C3698;CHANGE TO 30C3698
2		连接套	SLEEVE	F		2		改用30C3698;CHANGE TO 30C3698
3	SP164409	润滑胶管	HOSE			1		
3		软管	HOSE	B		1		

05C5875_000_00 软管总成

HOSE AS

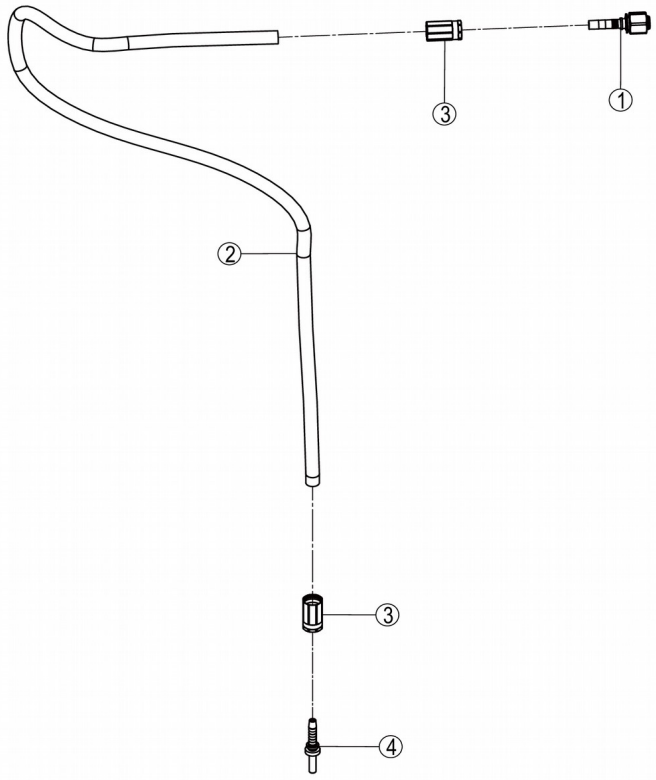

05C5875_000_00 软管总成 HOSE AS

件号 ITEM	部件号 PART NO.	零件名称 CH	PART NAME EN	服务代码 SC	互换性 IA	数量 Q'TY	规格 SP.	备注 RE
1		软管接头	CONNECTOR	F		1		改用：30C3682
2	SP164409	润滑胶管	HOSE			1		
3		连接套	SLEEVE	F		2		改用30C3698;CHANGE

4		直胀芯	FITTING	F		1		TO 30C3698 改用30C3698;CHANGE TO 30C3698

05C5876_000_00 软管总成

HOSE AS

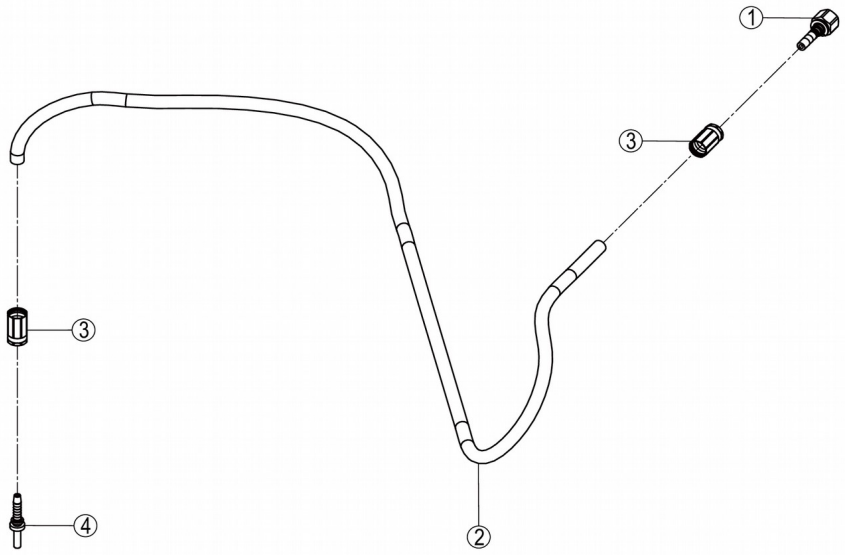

件号 ITEM	部件号 PART NO.	零件名称 CH	PART NAME EN	服务代码 SC	互换性 IA	数量 Q'TY	规格 SP.	备注 RE

1		软管接头	CONNECTOR	F		1		改用：30C3682
2	SP164409	润滑胶管	HOSE			1		
3		连接套	SLEEVE	F		2		改用30C3698;CHANGE TO 30C3698
4		直胀芯	FITTING	F		1		改用30C3698;CHANGE TO 30C3698

05C5877_000_00 软管总成

HOSE AS

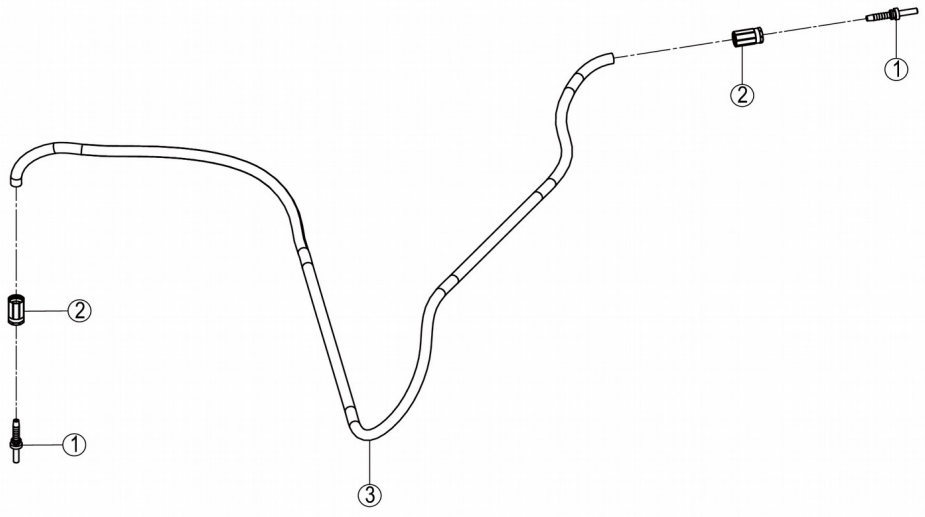

05C5877_000_00 软管总成 HOSE AS

件号 ITEM	部件号 PART NO.	零件名称 CH	PART NAME EN	服务代码 SC	互换性 IA	数量 Q'TY	规格 SP.	备注 RE
1		直胀芯	FITTING	F		2		改用30C3698;CHANGE TO 30C3698
2		连接套	SLEEVE	F		2		改用30C3698;CHANGE TO 30C3698
3	SP164409	润滑胶管	HOSE			1		
3		软管	HOSE	B		1		

05C5878_000_00 软管总成

HOSE AS

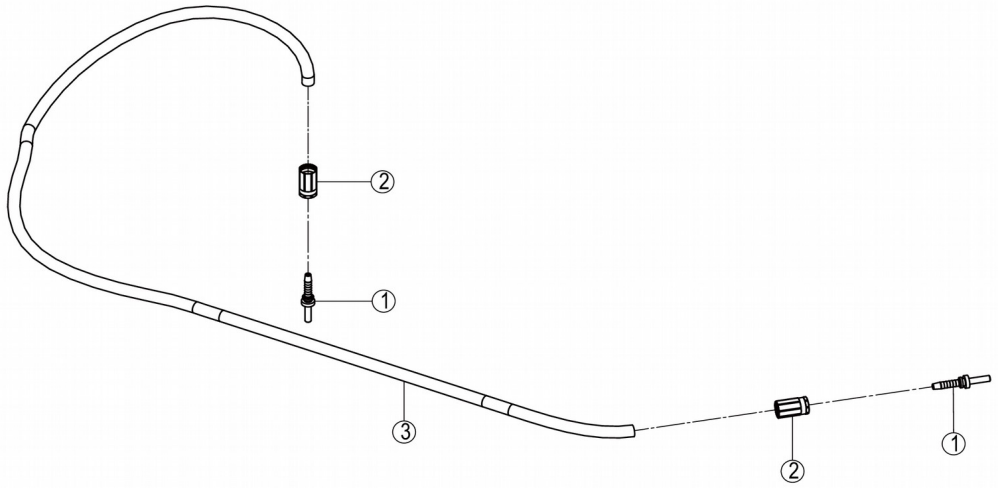

05C5878_000_00 软管总成 HOSE AS

件号 ITEM	部件号 PART NO.	零件名称 CH	PART NAME EN	服务代码 SC	互换性 IA	数量 Q'TY	规格 SP.	备注 RE
1		直胀芯	FITTING	F		2		改用30C3698;CHANGE TO 30C3698
2		连接套	SLEEVE	F		2		改用30C3698;CHANGE

								TO 30C3698
3	SP164409	润滑胶管	HOSE			1		
3		软管	HOSE	B		1		

05C5879_000_00 软管总成

HOSE AS

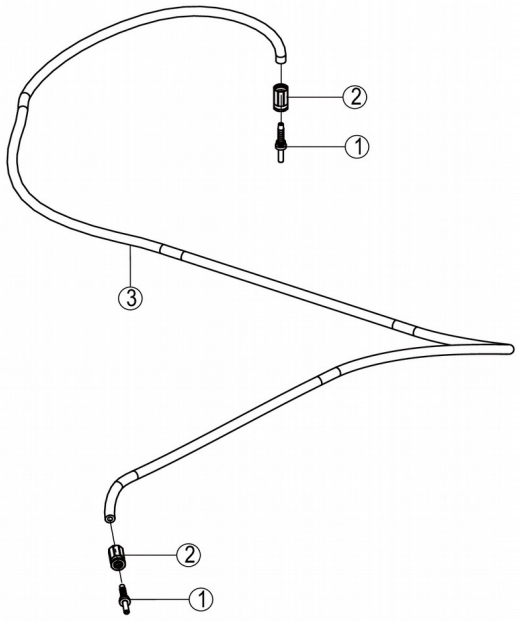

件号 ITEM	部件号 PART NO.	零件名称 CH	PART NAME EN	服务代码 SC	互换性 IA	数量 Q'TY	规格 SP.	备注 RE
1		直胀芯	FITTING	F		2		改用30C3698;CHANGE TO 30C3698
2		连接套	SLEEVE	F		2		改用30C3698;CHANGE TO 30C3698
3	SP164409	润滑胶管	HOSE			1		

05C5908_000_00 软管总成

HOSE AS

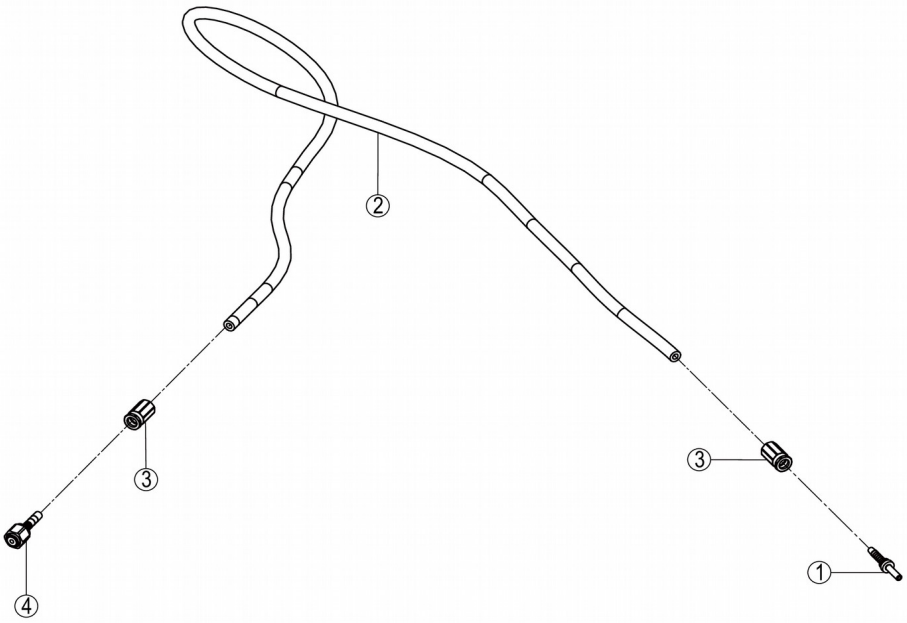

05C5908_000_00 软管总成 HOSE AS

件号 ITEM	部件号 PART NO.	零件名称 CH	PART NAME EN	服务代码 SC	互换性 IA	数量 Q'TY	规格 SP.	备注 RE
1		直胀芯	FITTING	F		1		改用30C3698;CHANGE TO 30C3698
2	SP164409	润滑胶管	HOSE			1		

3		连接套	SLEEVE	F		2		改用30C3698;CHANGE TO 30C3698
4		软管接头	CONNECTOR	F		1		改用：30C3682

09C1538_000_00 管夹

CLAMP

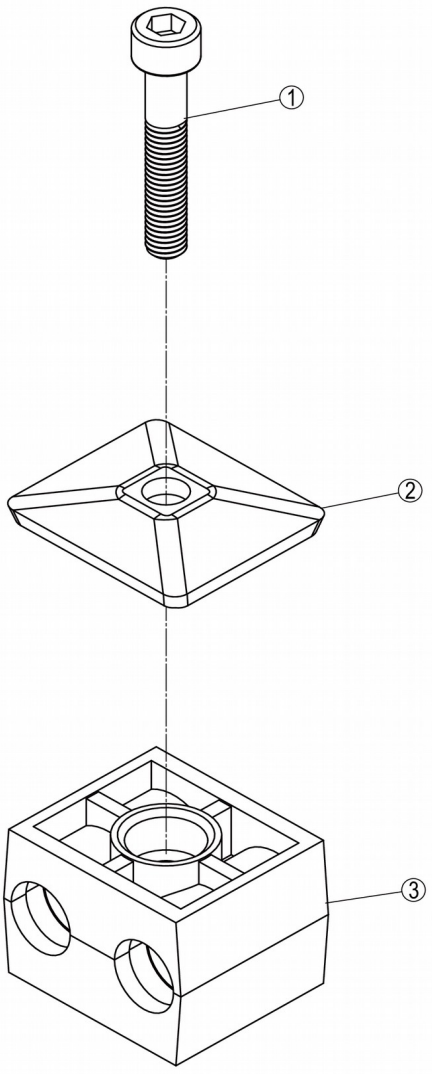

09C1538_000_00 管夹 CLAMP

件号 ITEM	部件号 PART NO.	零件名称 CH	PART NAME EN	服务代码 SC	互换性 IA	数量 Q'TY	规格 SP.	备注 RE
1		内六角螺钉	HEX SCREW	B		1	M6X35	
2		盖	COVER	B		1		
3		管夹	CLAMP	B		1		

09C1540_000_00 管夹

CLAMP

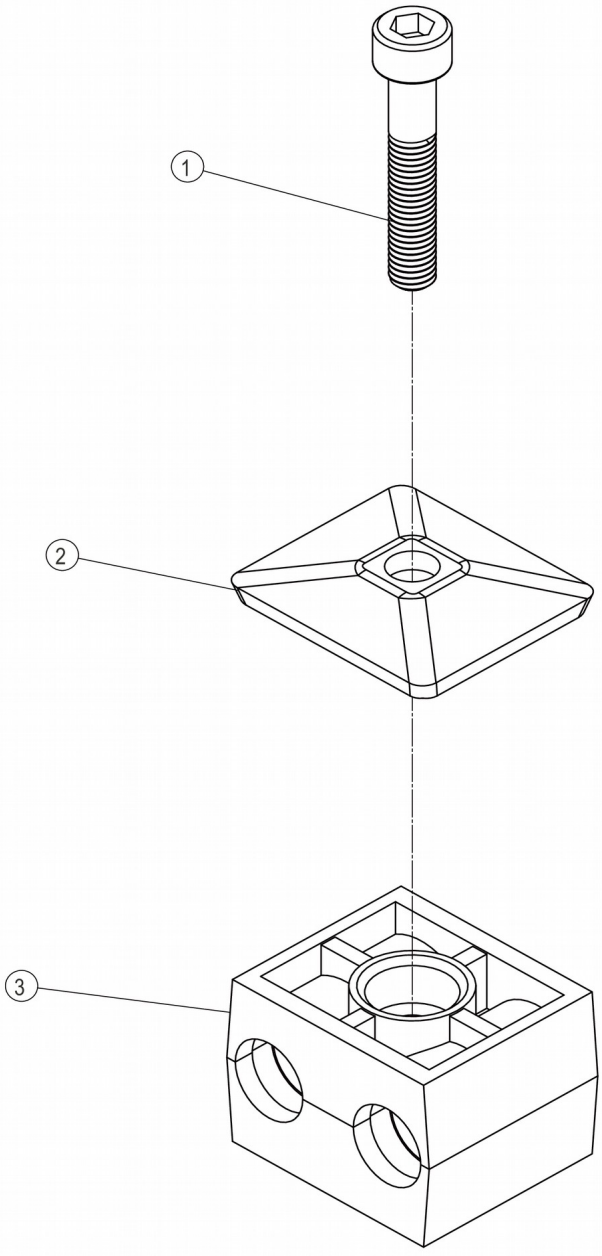

09C1540_000_00 管夹 CLAMP

件号 ITEM	部件号 PART NO.	零件名称 CH	PART NAME EN	服务代码 SC	互换性 IA	数量 Q'TY	规格 SP.	备注 RE
1		内六角螺钉	HEX SCREW	B		1	M6X35	

2		盖	COVER	B		1		
3		管夹	CLAMP	B		1		

15C0495_000_00 泵总成

PUMP AS

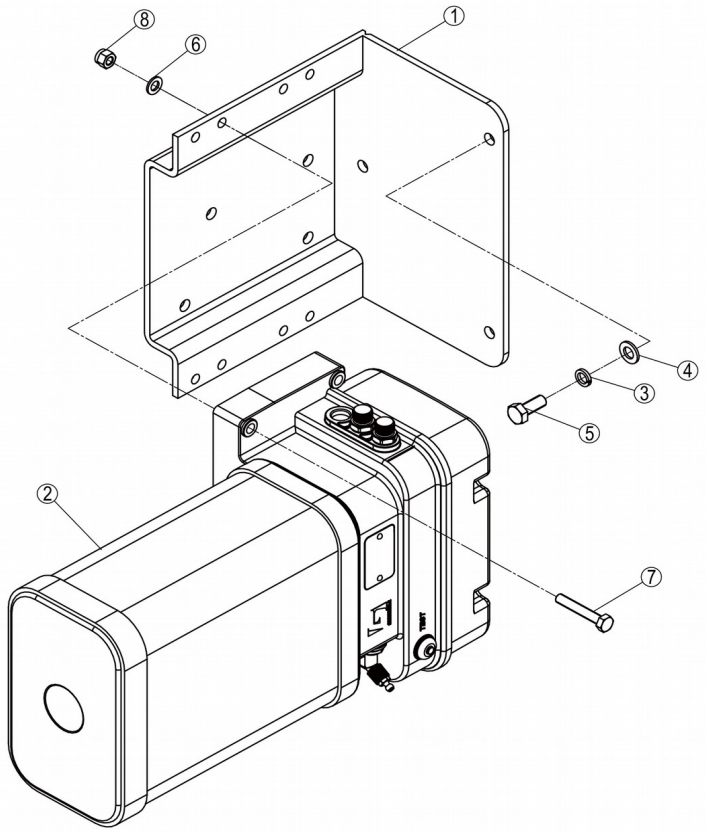

15C0495_000_00 泵总成 PUMP AS

件号 ITEM	部件号 PART NO.	零件名称 CH	PART NAME EN	服务代码 SC	互换性 IA	数量 Q'TY	规格 SP.	备注 RE
1	02D8037	支座	BRACKET			1		

2	15C0496	泵	PUMP			1		
3	06B0002	垫圈	WASHER			3	10	
4	06B0001	垫圈	WASHER			3	10-140HV-ZN.D	
5	00B0012	螺栓	BOLT			3	M10×25-8.8-ZN.D	
6	06B0005	垫圈	WASHER			4	8-140HV-ZN.D	
7	00B0297	螺栓	BOLT			4	M8×50-8.8-ZN.D	
8	03V0500	锁紧螺母	LOCKNUT			4	M8-8-ZN.D	

08Y0384_001_00 后车架总成

REAR FRAME AS

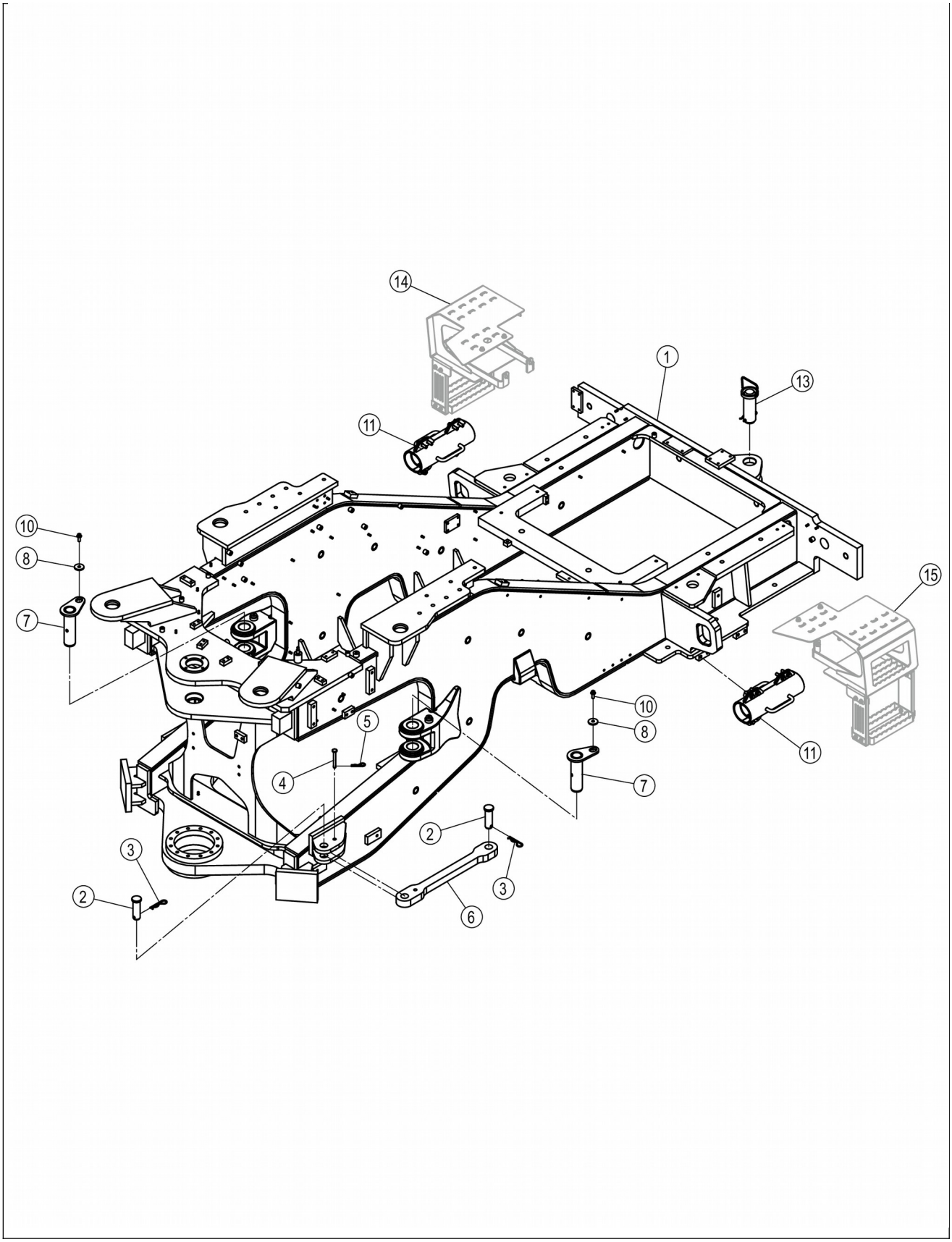
14
1
13
11
10
8
7
15
10
8
11
5
4
7
2
3
3
2
6

08Y0384_001_00 后车架总成 REAR FRAME AS

件号 ITEM	部件号 PART NO.	零件名称 CH	PART NAME EN	服务代码 SC	互换性 IA	数量 Q'TY	规格 SP.	备注 RE
1	30D2425	后车架	REAR FRAME			1		
2	60A0626	销轴	PIN			2		
3	77A0602	拉销	PIN			2		
4	60A0051	销轴	PIN			1		
5	77A0603	拉销	PIN			1		
6	18A8066	固定杆	FIXED LINK		N	1		EC0000150228_2,替换后
7	11D0983	转向销	STEERING PIN			2		
8	55A0260	垫板	PLATE			2		
10	01B1283	螺栓	BOLT		TY	10	M12×30-8.8-ZN.D	EC0000127683_7,替换后
11	30Y0077	动臂支撑架	SUPPORT	C	Y	1		EC0000131736_2,6-078批；GL560690,替换后
13	24C2082	牵引销	TRACTION PIN			1		
14	48C3702	右脚踏	PEDAL-RH	C	Y	1		EC0000127683_3,替换后
15	48C3701	左脚踏	PEDAL-LH	C	Y	1		EC0000127683_4,替换后

30D2425_000_00 后车架

REAR FRAME

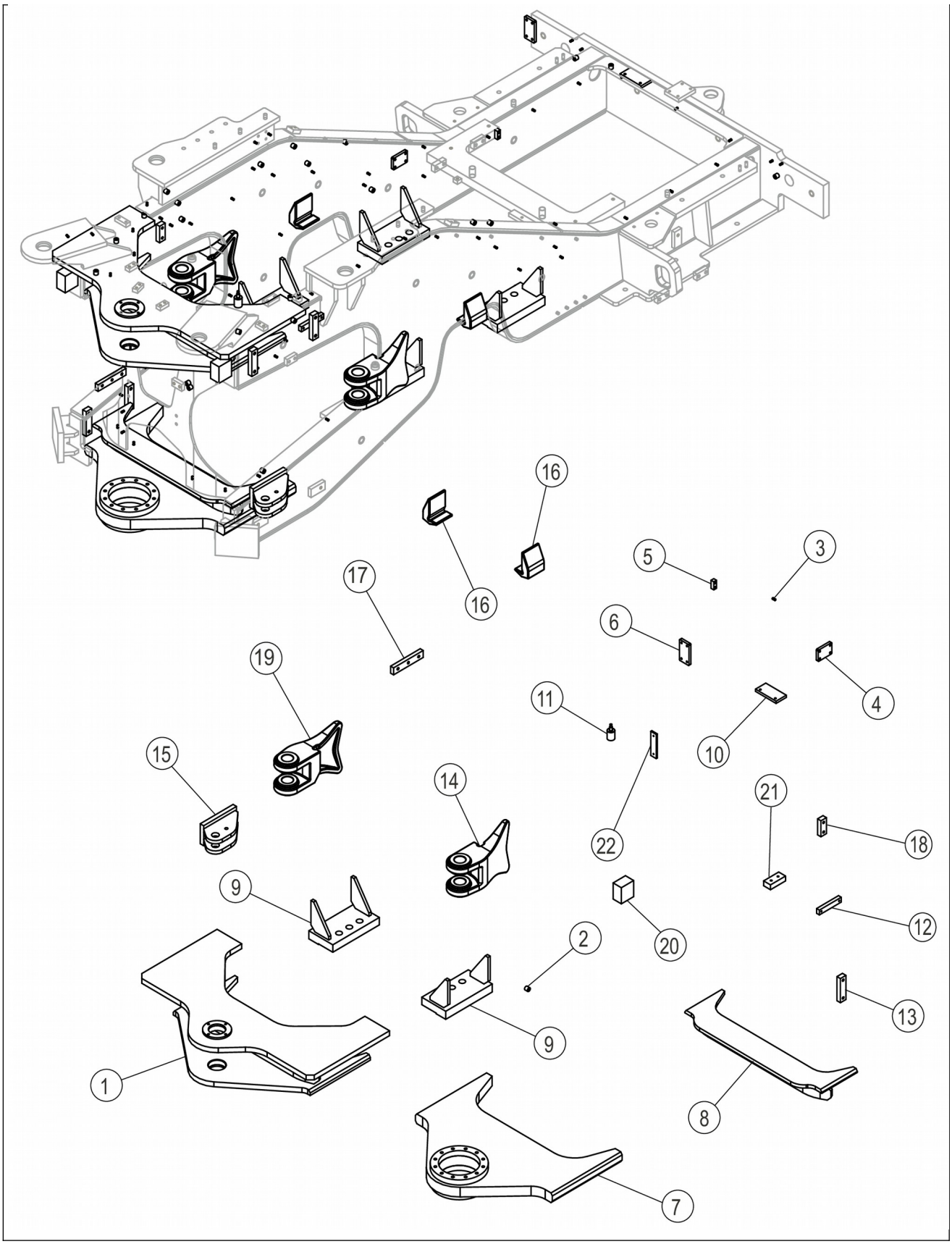
16
16
17
5
3
6
19
4
11
10
15
14
21
22
18
9
20
12
2
13
9
1
8
7

30D2425_000_00 后车架 REAR FRAME

件号 ITEM	部件号 PART NO.	零件名称 CH	PART NAME EN	服务代码 SC	互换性 IA	数量 Q'TY	规格 SP.	备注 RE
1	33D1060	上铰接	UPPER HINGE PLATE			1		
2	55A6874	圆螺母	ROUND NUT			30		
3	15A9019	安装板	MOUNTING PLATE			1		
4	05B0256	螺柱	STUD			58	M8×16-PT	
5	96A1565	螺母块	NUT BLOCK			1		
6	15A9005	安装板	MOUNTING PLATE			1		
7	33D1061	下铰接	LOWER HINGE PLATE			1		
8	01D0916	支座	BRACKET			1		
9	01D0926	支座	BRACKET			4		
10	15A9004	安装板	MOUNTING PLATE			1		
11	51A2207	圆搭	LUG			1		
12	16A8050	螺母块	NUT BLOCK			1		
13	17A5199	螺母块	NUT BLOCK			4		
14	71A1421	左支座	BRACKET-LH			1		
15	01D0920	支座	BRACKET			1		
16	72A2345	限位块	BLOCK			2		
17	16A0953	螺母块	NUT BLOCK			1		
18	17A0218	螺母块	NUT BLOCK			2		
19	71A1422	右支座	BRACKET-RH			1		
20	18A5469	限位块	BLOCK			2		
21	17A5834	螺母块	NUT BLOCK			1		
22	13A2198	安装板	MOUNTING PLATE			1		

30D2425_000_01 后车架

REAR FRAME

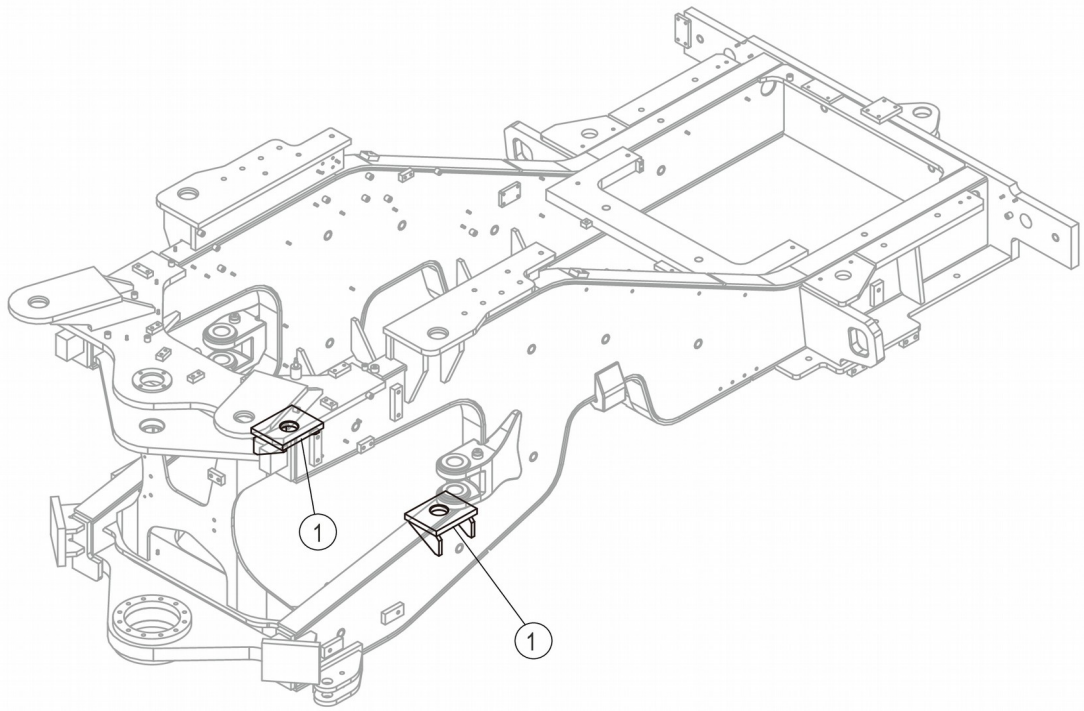

30D2425_000_01 后车架 REAR FRAME

件号 ITEM	部件号 PART NO.	零件名称 CH	PART NAME EN	服务代码 SC	互换性 IA	数量 Q'TY	规格 SP.	备注 RE
1	01D0925X1	支座	BRACKET			2		

39Y0258_000_00 抱叉

GRAPPLE

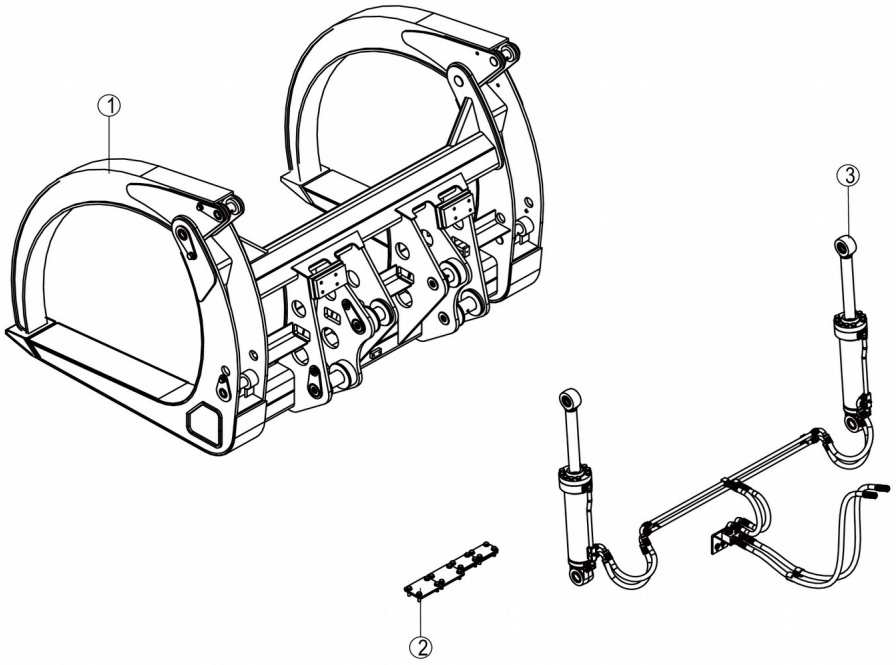

39Y0258_000_00 抱叉 GRAPPLE

件号 ITEM	部件号 PART NO.	零件名称 CH	PART NAME EN	服务代码 SC	互换性 IA	数量 Q'TY	规格 SP.	备注 RE
1	43C1206	抱叉	GRAPPLE	A		1		

2	39Y0030	装卸叉限位系统	GRAPPLE	A		1		
3	00C9801	装卸叉油缸管路	FORK CYLINDER LINES	A		1		

00C9801_000_00 装卸叉油缸管路

FORK CYLINDER LINES

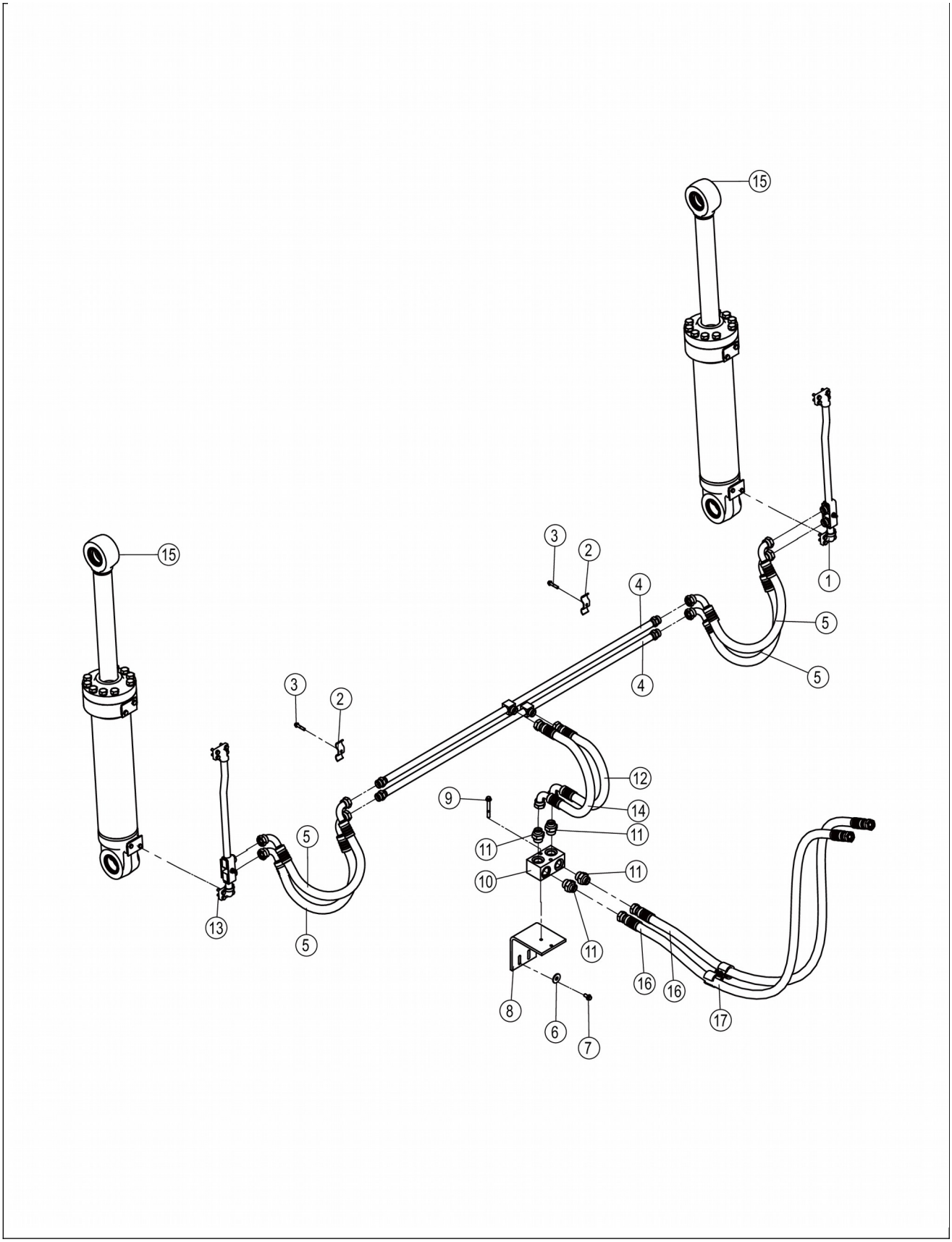
15
15
3
2
4
1
5
4
5
3
2
12
9
14
11
11
5
11
10
11
5
13
11
16
16
8
6
7
17

00C9801_000_00 装卸叉油缸管路 FORK CYLINDER LINES

件号 ITEM	部件号 PART NO.	零件名称 CH	PART NAME EN	服务代码 SC	互换性 IA	数量 Q'TY	规格 SP.	备注 RE
1	02C2725	钢管总成	TUBE AS	C		1		
2	20A2811	管夹	CLAMP			2		
3	01B1293	螺栓	BOLT			2	M8×40-8.8-ZN.D	
4	09D8211	钢管总成	TUBE AS			2		
5	66C9161	软管总成	HOSE AS			4		
6	06B0667	垫圈	WASHER			2	12-300HV-DK	
7	01B1277	螺栓	BOLT			2	M10×20-8.8-ZN.D	
8	29A4983	弯板	PLATE			1		
9	01B1367	螺栓	BOLT			2	M10×80-8.8-ZN.D	
10	02A1442	接头块	BLOCK			1		
11	30W0030	接头	CONNECTOR			4		
12	66C9163	软管总成	HOSE AS			1		
13	02C2724	钢管总成	TUBE AS	C		1		
14	66C9162	软管总成	HOSE AS			1		
15	10C4105	转斗油缸	BUCKET TILTING CYLINDER			2		
16	67C7324	软管总成	HOSE AS			2		
17	09C0647	管夹	CLAMP			1		

02C2724_000_00 钢管总成

TUBE AS

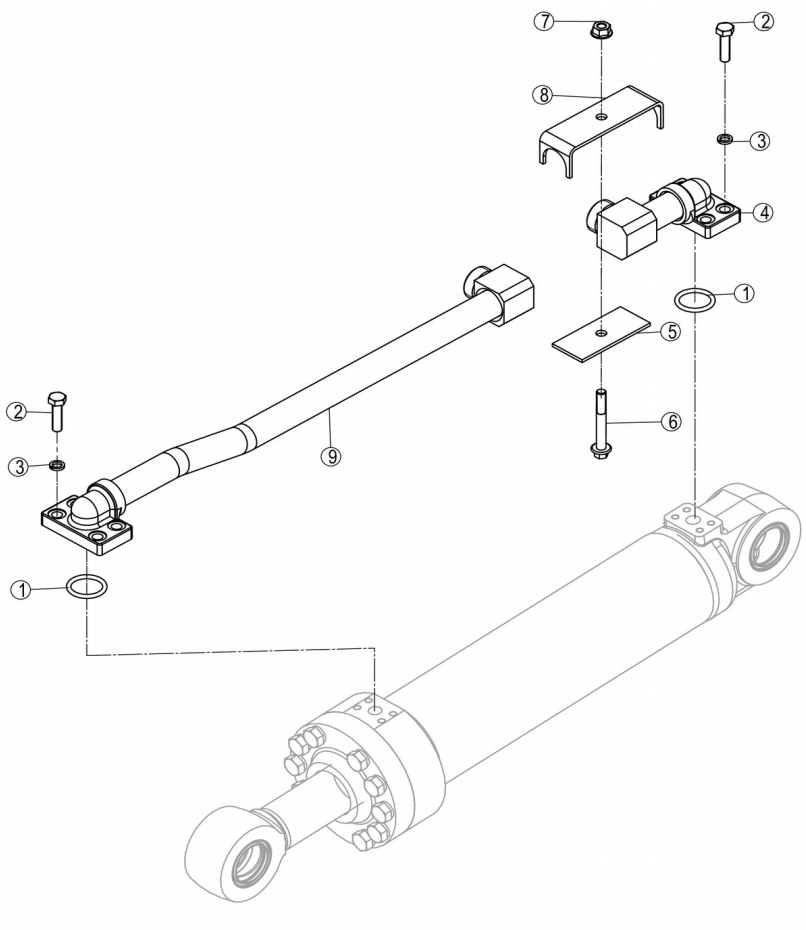

02C2724_000_00 钢管总成 TUBE AS

件号	部件号	零件名称	PART NAME	服务代	互换	数量	规格	备注

ITEM	PART NO.	CH	EN	码 SC	性 IA	Q'TY	SP.	RE
1	12B0114	O形圈	O-RING			2	26.5×3.55	
2	00B0020	螺栓	BOLT			8	M8×30-8.8-ZN.D	
3	06B0006	垫圈	WASHER			8	8	
4	09D7915	钢管总成	TUBE AS			1		
5	10A1417	板	PLATE			1		
6	01B1360	螺栓	BOLT			1	M8×60-8.8-ZN.D	
7	03B2081	螺母	NUT			1	M8-8-ZN.D	
8	20A2815	弯板	PLATE			1		
9	09D7916	钢管总成	TUBE AS			1		

02C2725_000_00 钢管总成

TUBE AS

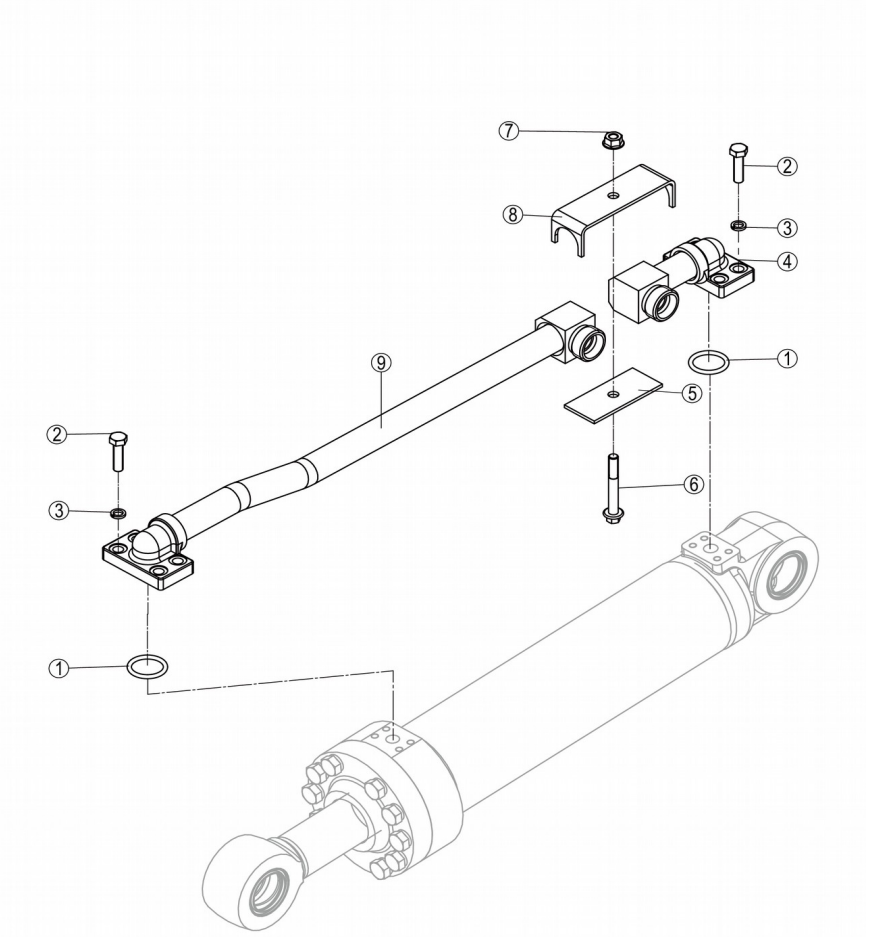

02C2725_000_00 钢管总成 TUBE AS

件号 ITEM	部件号 PART NO.	零件名称 CH	PART NAME EN	服务代码 SC	互换性 IA	数量 Q'TY	规格 SP.	备注 RE
1	12B0114	O形圈	O-RING			2	26.5×3.55	
2	00B0020	螺栓	BOLT			8	M8×30-8.8-ZN.D	
3	06B0006	垫圈	WASHER			8	8	
4	09D7917	钢管总成	TUBE AS			1		
5	10A1417	板	PLATE			1		
6	01B1360	螺栓	BOLT			1	M8×60-8.8-ZN.D	
7	03B2081	螺母	NUT			1	M8-8-ZN.D	

8	20A2815	弯板	PLATE			1		
9	09D7918	钢管总成	TUBE AS			1		

10C4105_000_00 转斗油缸

BUCKET TILTING CYLINDER

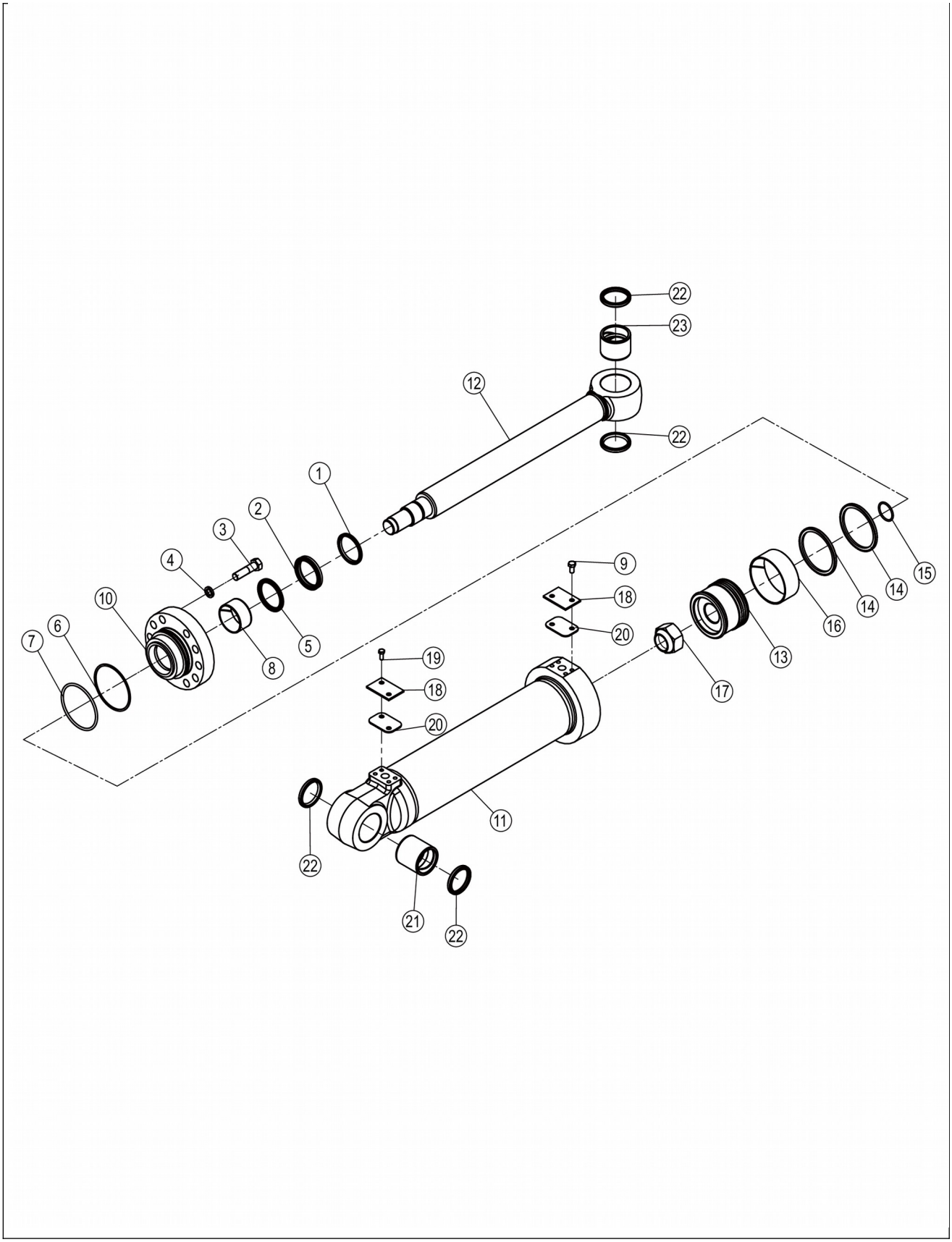
22
23
12
22
1
2
3
4
10
6
7
8
5
9
18
20
19
18
20
11
22
21
22
17
13
16
14
14
15

10C4105_000_00 转斗油缸 BUCKET TILTING CYLINDER

件号 ITEM	部件号 PART NO.	零件名称 CH	PART NAME EN	服务代码 SC	互换性 IA	数量 Q'TY	规格 SP.	备注 RE
1	13B1252	防尘圈	DUST RING			1		
2	13B1253	密封圈	SEAL RING			1		
3	01B0233	螺栓	BOLT			10	M18×1.5×70-10.9-ZN.D	
4	06B0014	垫圈	WASHER			10	18	
5	34C4475	密封圈	SEAL RING			1		
6	76A0027	挡圈	RETAINER			1	Φ125×Φ116.8×1.9	
7	12B0107	O形圈	O-RING			1	115×5.3	
8	80A1353	支承环	SUPPORT RING			1	Φ75XΦ70X40	
9	00B0005JV	螺栓	BOLT			2	M10×20-8.8-ZN.D	
10	53A2897	缸盖	CYLINDER HEAD			1		
11	13D1961	缸体	CYLINDER BODY			1		
12	61A0388	活塞杆	PISTON ROD			1		
13	50A0047	活塞	PISTON			1		
14	34C4485	密封圈	SEAL RING			2	125X109.5X6.3	
15	12B0048	O形圈	O-RING			1	43.7×3.55	
16	80A0111	支承环	SUPPORT RING			1		
17	03B0383	尼龙锁紧螺母	LOCKNUT			1	M42×2	
18		盖	COVER	A		2		
19	00B0075	螺栓	BOLT			2	M8×20-8.8-ZN.D	
20		垫	SHIM	A		2		
21	55A0404	衬套	BUSHING			1		
22	35C0013	密封圈	SEAL RING			4	63×75×8	
23	55A0963	衬套	BUSHING			1		

30W0030_001_00 接头

CONNECTOR

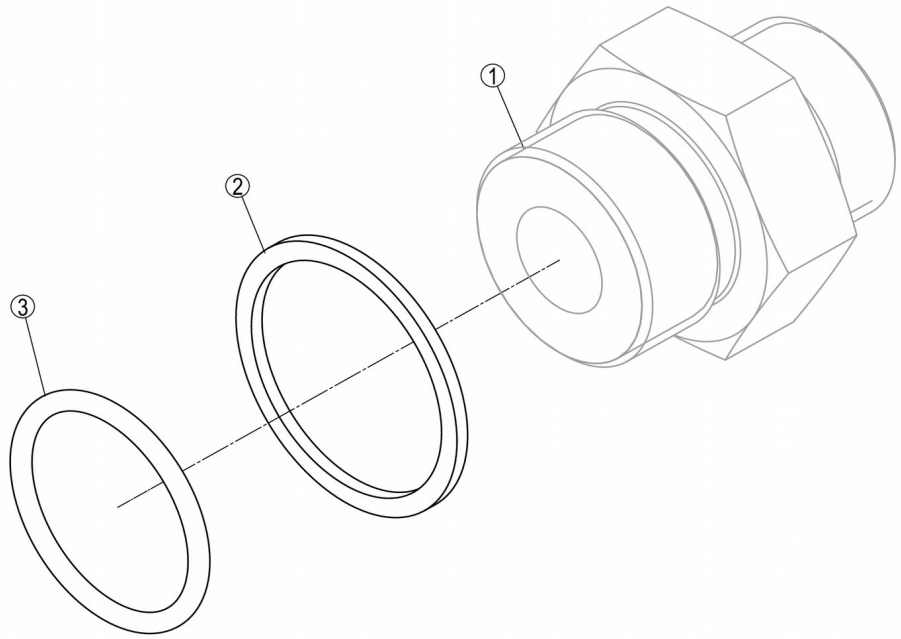

30W0030_001_00 接头 CONNECTOR

件号 ITEM	部件号 PART NO.	零件名称 CH	PART NAME EN	服务代码 SC	互换性 IA	数量 Q'TY	规格 SP.	备注 RE
1		接头体	CONNECTOR	B		1		
2	10A2504	垫圈	WASHER			1		
3	12B1731	O形圈	O-RING		Y	1	29.6×2.9	EC0000133327_32,替换后

66C9161_000_00 软管总成

HOSE AS

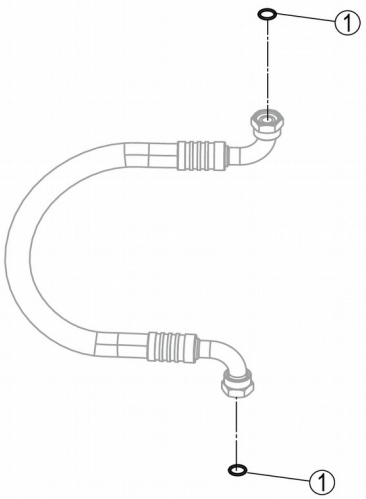

66C9161_000_00 软管总成 HOSE AS

件号 ITEM	部件号 PART NO.	零件名称 CH	PART NAME EN	服务代码 SC	互换性 IA	数量 Q'TY	规格 SP.	备注 RE

1	12B0504	O形圈	O-RING			2	16.3×2.4	

66C9162_000_00 软管总成

HOSE AS

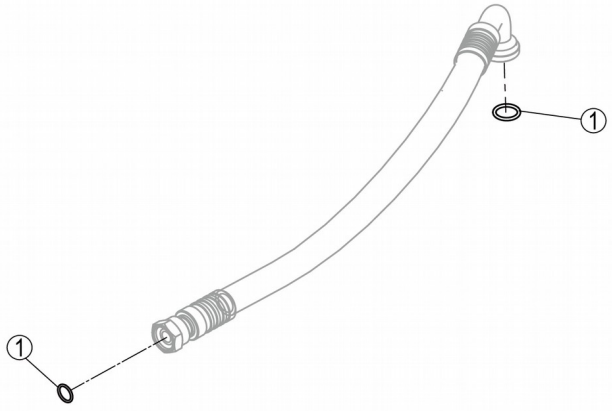

66C9162_000_00 软管总成 HOSE AS

件号 ITEM	部件号 PART NO.	零件名称 CH	PART NAME EN	服务代码 SC	互换性 IA	数量 Q'TY	规格 SP.	备注 RE
1	12B0504	O形圈	O-RING			2	16.3×2.4	

66C9163_000_00 软管总成

HOSE AS

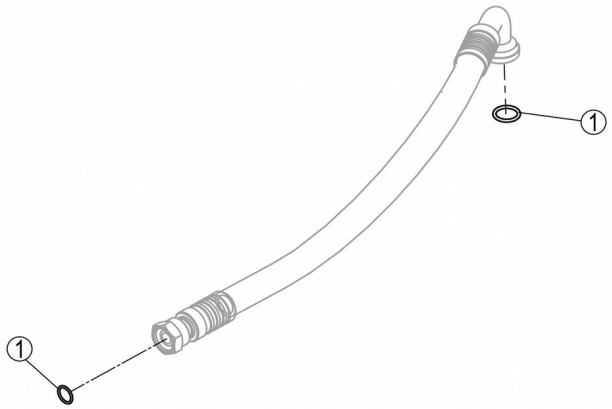

66C9163_000_00 软管总成 HOSE AS

件号 ITEM	部件号 PART NO.	零件名称 CH	PART NAME EN	服务代码	互换性	数量 Q'TY	规格 SP.	备注 RE

				SC	IA			
1	12B0504	O形圈	O-RING			2	16.3×2.4	

67C7324_000_00 软管总成

HOSE AS

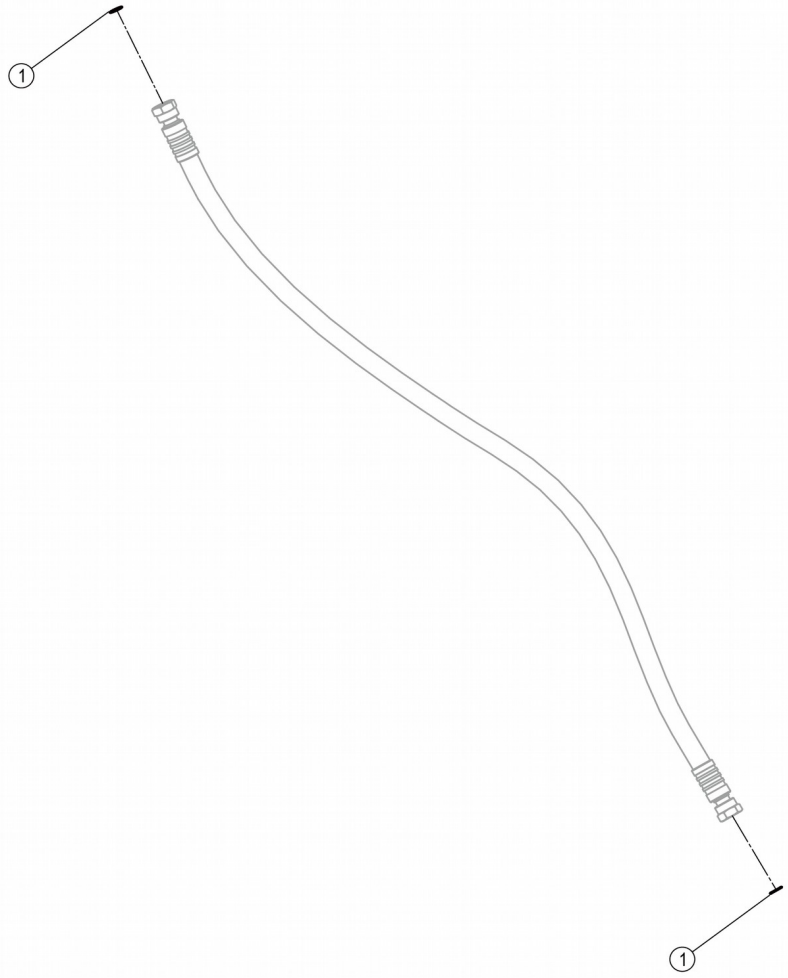

67C7324_000_00 软管总成 HOSE AS

件号 ITEM	部件号 PART NO.	零件名称 CH	PART NAME EN	服务代码 SC	互换性 IA	数量 Q'TY	规格 SP.	备注 RE
1	12B0504	O形圈	O-RING			2	16.3×2.4	

39Y0030_000_00 装卸叉限位系统

GRAPPLE

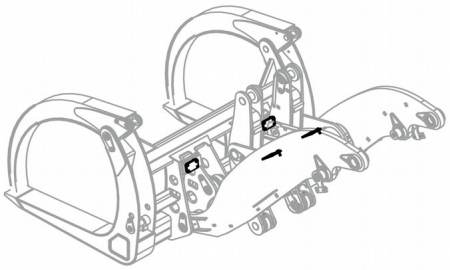

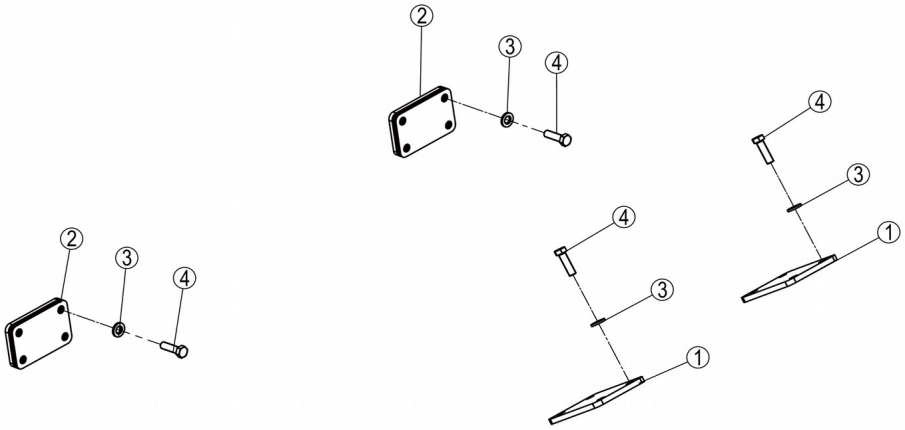

39Y0030_000_00 装卸叉限位系统 GRAPPLE

件号 ITEM	部件号 PART NO.	零件名称 CH	PART NAME EN	服务代码 SC	互换性 IA	数量 Q'TY	规格 SP.	备注 RE
1	34C2022	限位块组件	BLOCK GP	C	N	2		EC0000142285_60,替换后
2	34C2021	限位块组件	BLOCK GP	C	N	2		EC0000142285_61,替换后
3	06B0221	垫圈	WASHER		N	16	16	EC0000142285_62,替换后
4	00B0246	螺栓	BOLT		I	16	M16×55-10.9-ZN.D	EC0000142285_59,替换后,用00B0437采购

34C2021_004_00 限位块组件

BLOCK GP

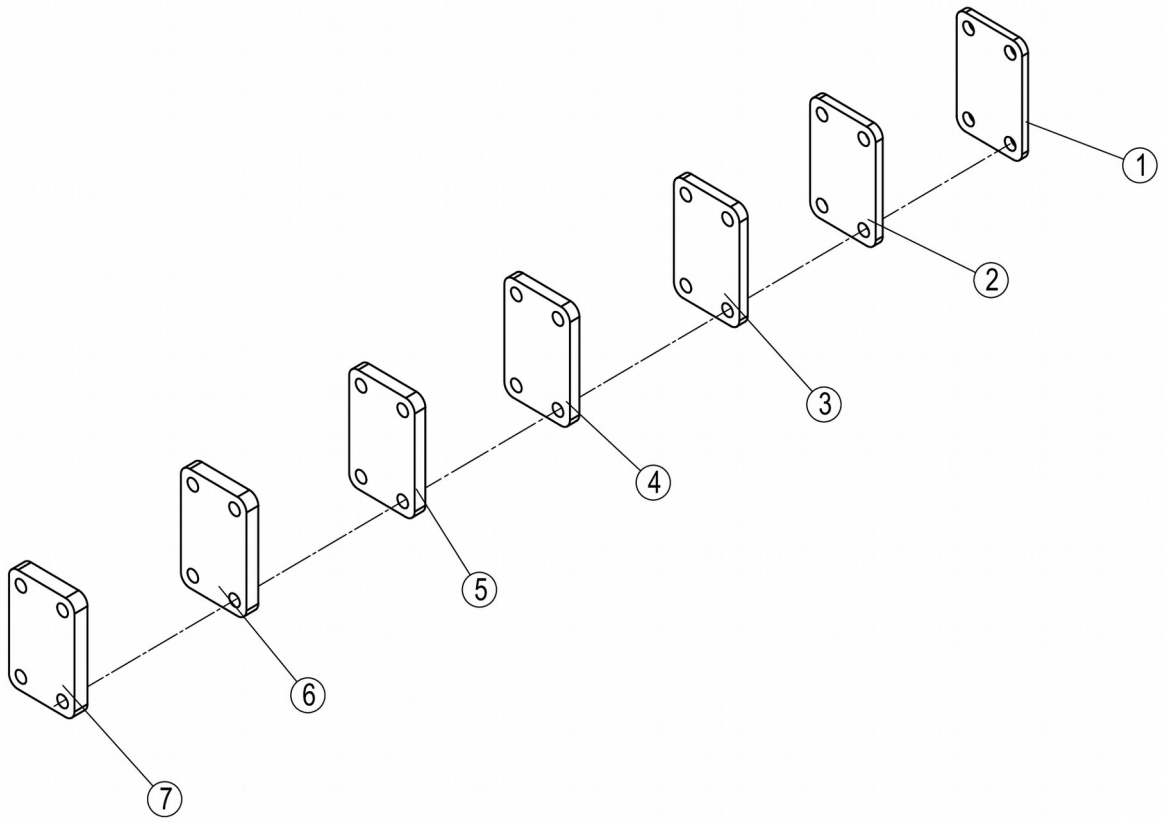
1
2
3
4
5
6
7

34C2021_004_00 限位块组件 BLOCK GP

件号 ITEM	部件号 PART NO.	零件名称 CH	PART NAME EN	服务代码 SC	互换性 IA	数量 Q'TY	规格 SP.	备注 RE
1	09A0330	限位块	BLOCK			1		
2	09A0331	限位块	BLOCK			1		
3	15A4849	限位块	BLOCK			1		
4	15A4850	限位块	BLOCK			1		
5	16A6614	限位块	BLOCK			1		
6	16A6615	限位块	BLOCK			1		
7	16A6616	限位块	BLOCK			1		

43C1206_000_00 抱叉

GRAPPLE

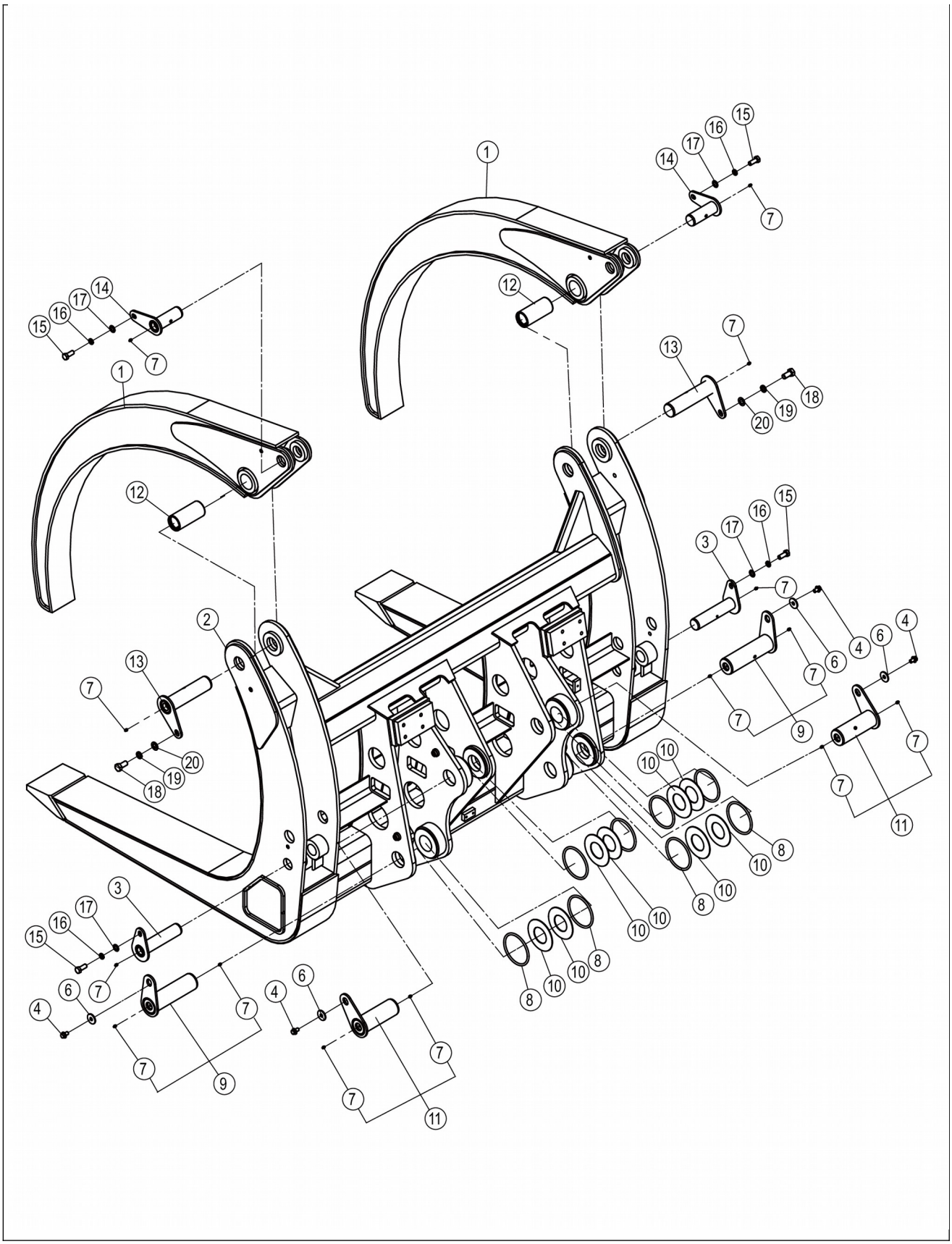
1
2
3
4
6
7
8
9
10
11
12
13
14
15
16
17
18
19
20

43C1206_000_00 抱叉 GRAPPLE

件号 ITEM	部件号 PART NO.	零件名称 CH	PART NAME EN	服务代码 SC	互换性 IA	数量 Q'TY	规格 SP.	备注 RE
1	25D0049	夹紧叉	FORK			2		
2	25D0997	下叉体	LOWER FORK			1		
3	11D0326	销轴	PIN			2		
4	01B1395	螺栓	BOLT			4	M16×25-8.8-ZN.D	
6	06B0161	垫圈	WASHER			4	16-100HV-ZN.D	
7	10B0344	油杯	GREASE FITTING			14	M10×1	铜材质的黄油嘴，与10B0344具有互换性
8	12B0804	O形圈	O-RING			8		
9	11D0996X0	销轴	PIN			2		
10	34C0676	垫片组件	SHIM GP	C		8		
11	11D0995X0	销轴	PIN			2		
12	55A0961	轴套	BUSHING			2		
13	11D0270	销轴	PIN			2		
14	11D0271	销轴	PIN			2		
15	00B0060	螺栓	BOLT			4	M20×50-8.8-ZN.D	
16	06B0019	垫圈	WASHER			4	20	
17	06B0016	垫圈	WASHER			4	20-140HV-ZN.D	
18	00B0123	螺栓	BOLT			2	M24×50-8.8-ZN.D	
19	06B0052	垫圈	WASHER			2	24	
20	06B0068	垫圈	WASHER			2	24-140HV-ZN.D	

08Y1151_000_00 后车架总成

REAR FRAME AS

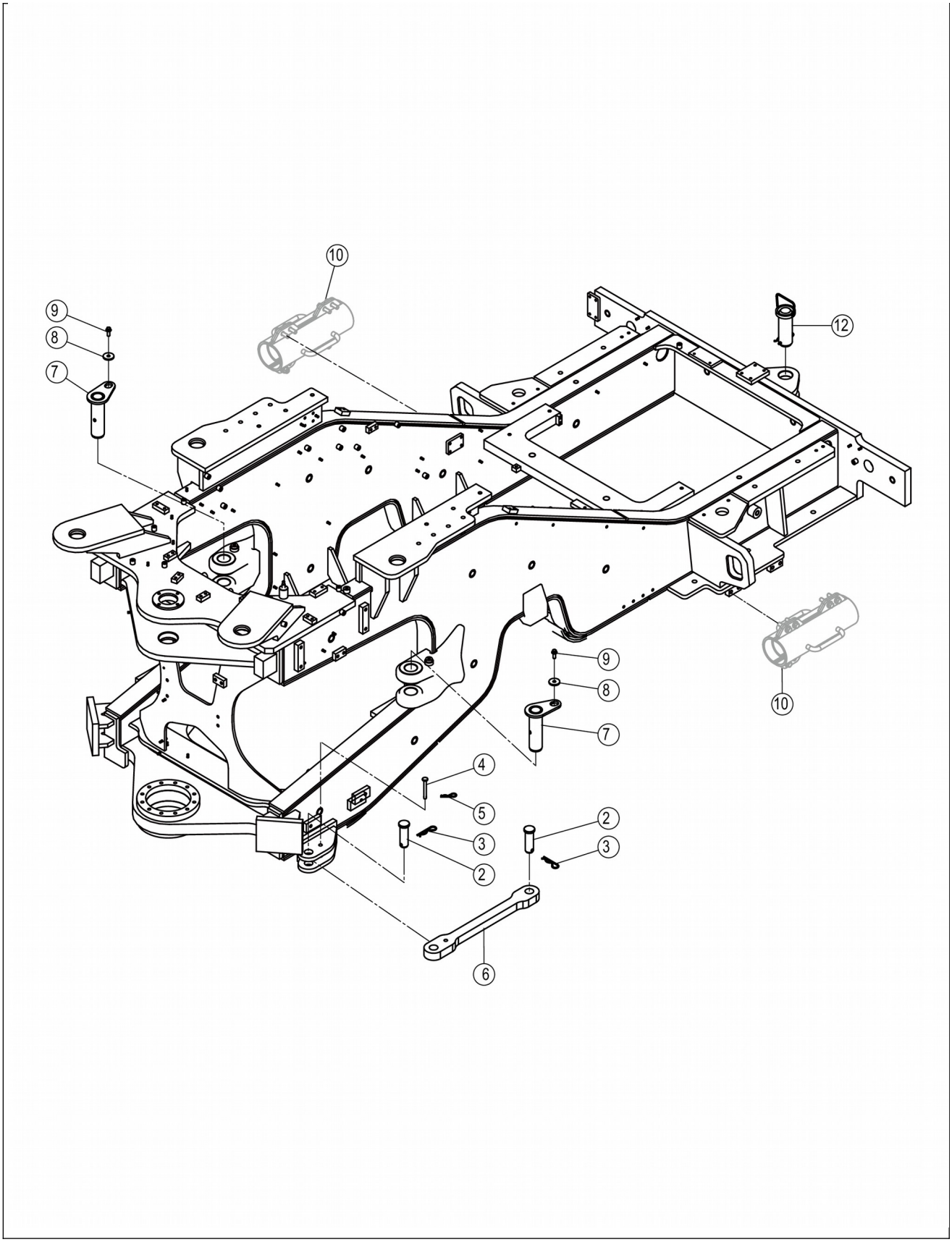
10
9
8
7
12
10
9
8
7
4
5
2
3
3
2
6

08Y1151_000_00 后车架总成 REAR FRAME AS

件号 ITEM	部件号 PART NO.	零件名称 CH	PART NAME EN	服务代码 SC	互换性 IA	数量 Q'TY	规格 SP.	备注 RE
1	30D4228	后车架	REAR FRAME			1		
2	60A0626	销轴	PIN			2		
3	77A0602	拉销	PIN			2		
4	60A0051	销轴	PIN			1		
5	77A0603	拉销	PIN			1		
6	18A8066	固定杆	FIXED LINK			1		
7	11D0983	转向销	STEERING PIN			2		
8	55A0260	垫板	PLATE			2		
9	01B1283	螺栓	BOLT			2	M12×30-8.8-ZN.D	
10	30Y0077	动臂支撑架	SUPPORT	C		1		
12	24C2082	牵引销	TRACTION PIN			1		

30D4228_000_00 后车架

REAR FRAME

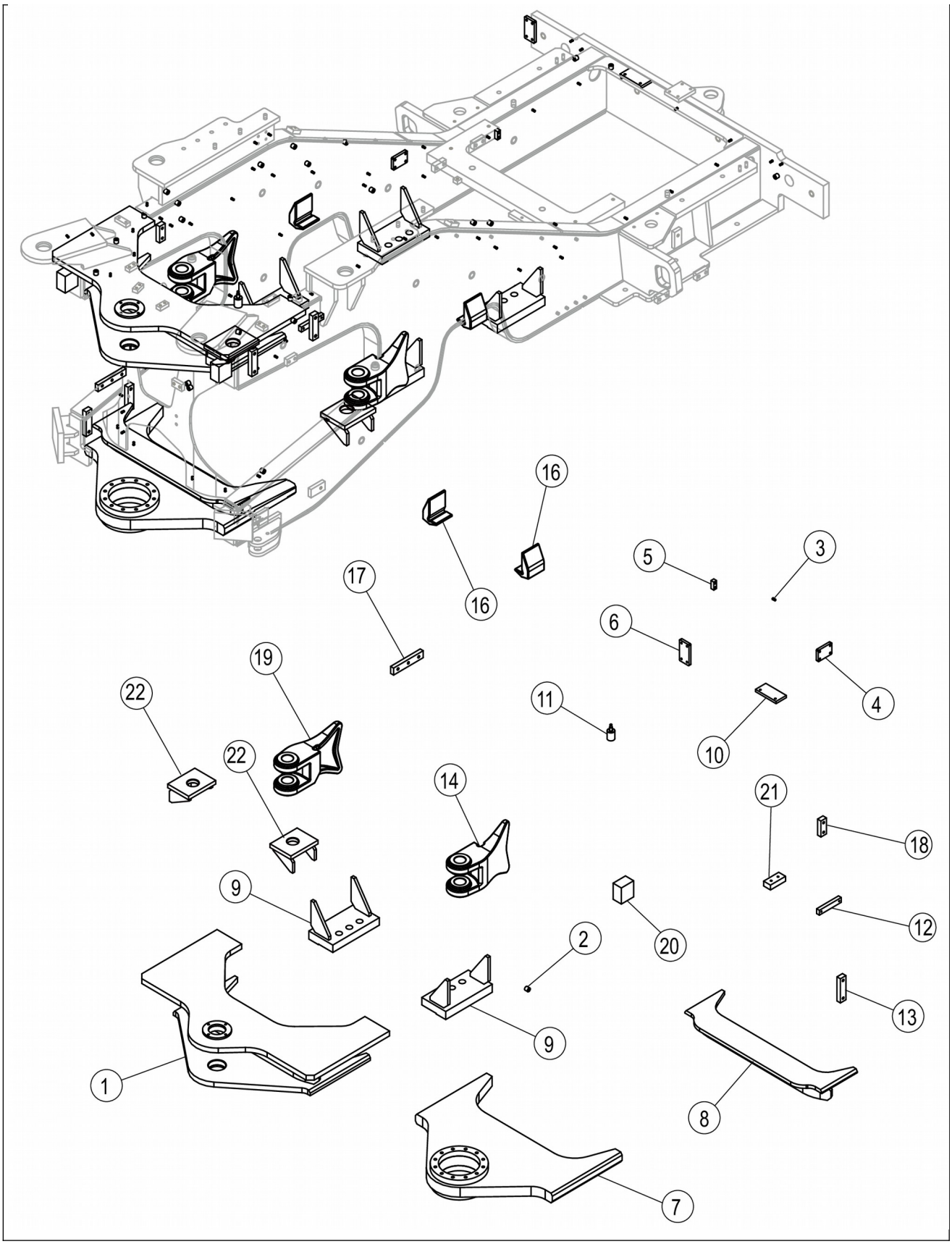
16
16
17
5
3
6
19
22
11
4
10
22
14
21
18
9
20
12
2
13
9
1
8
7

30D4228_000_00 后车架 REAR FRAME

件号 ITEM	部件号 PART NO.	零件名称 CH	PART NAME EN	服务代码 SC	互换性 IA	数量 Q'TY	规格 SP.	备注 RE
1	33D1060	上铰接	UPPER HINGE PLATE			1		
2	55A6874	圆螺母	ROUND NUT			23		
3	15A9019	安装板	MOUNTING PLATE			1		
4	05B0256	螺柱	STUD			62	M8×16-PT	
5	96A1565	螺母块	NUT BLOCK			1		
6	15A9005	安装板	MOUNTING PLATE			1		
7	33D1061	下铰接	LOWER HINGE PLATE			1		
8	01D0916	支座	BRACKET			1		
9	01D0926	支座	BRACKET			4		
10	15A9004	安装板	MOUNTING PLATE			1		
11	51A2207	圆搭	LUG			1		
12	16A8050	螺母块	NUT BLOCK			1		
13	17A5199	螺母块	NUT BLOCK			4		
14	71A1421	左支座	BRACKET-LH			1		
16	72A2345	限位块	BLOCK			2		
17	16A0953	螺母块	NUT BLOCK			1		
18	17A0218	螺母块	NUT BLOCK			2		
19	71A1422	右支座	BRACKET-RH			1		
20	18A5469	限位块	BLOCK			2		
21	17A5834	螺母块	NUT BLOCK			1		
22	01D0925X1	支座	BRACKET			2		

驾驶室 CAB

47C2532_001_00 右扶手箱总成

CONSOLE AS-RH

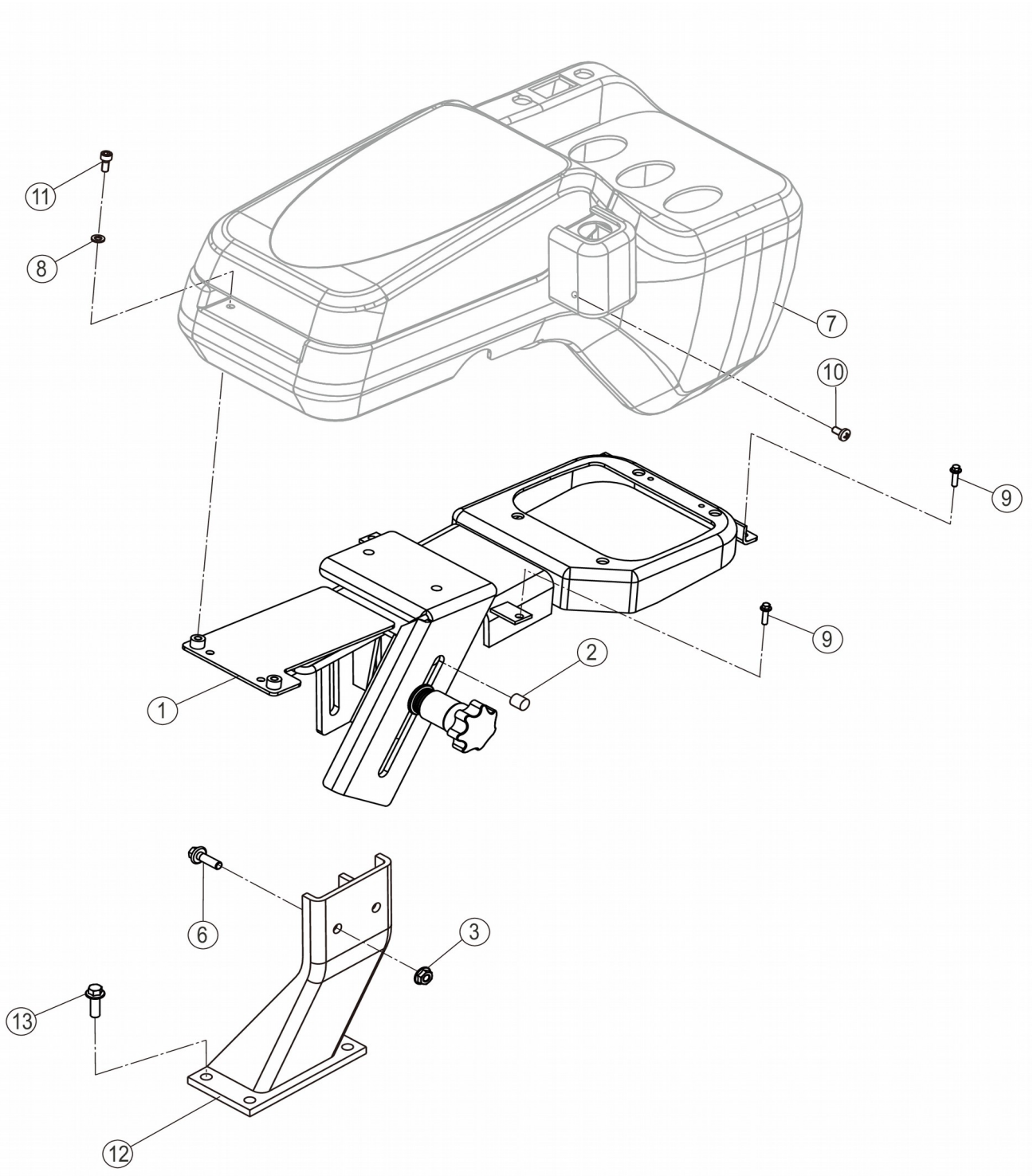

47C2532_001_00 右扶手箱总成 CONSOLE AS-RH

件号 ITEM	部件号 PART NO.	零件名称 CH	PART NAME EN	服务代码 SC	互换性 IA	数量 Q'TY	规格 SP.	备注 RE
1	47C2535	右扶手组件	HANDRAIL GP-RH	C		1		
2	60A4471	导向销	GUIDE PIN			1		
3	03B2135	螺母	NUT		Y	2	M10-8-ZN.D	EC0000138822_34,替换后
6	01B1279	螺栓	BOLT		Y	2	M10×30-8.8-ZN.D	EC0000138822_38,替换后
7	47C2534	右扶手组件	HANDRAIL GP-RH			1		
8	06B0669	垫圈	WASHER		I	4	6-300HV-DK	EC0000141716_95,替换后
8	06B0024	垫圈	WASHER		I	4	6-140HV-ZN.D	EC0000141716_95,替换前
9	02B0147	螺栓	BOLT		Y	4	M6×12-8.8-ZN.D	EC0000138822_35,替换后
10	04B0290	螺钉	SCREW		I	4	M6×12-4.8-ZN.D（黑色）	EC0000141716_94,替换后
10	04B0056	螺钉	SCREW		I	4	M6×12-4.8-ZN.D	EC0000141716_94,替换前
11	04J0003	螺钉	SCREW			4	M6×14-8.8-ZN.D	
12	23D3361	扶手箱支架	BRACKET			1		
13	01B1277	螺栓	BOLT		Y	4	M10×20-8.8-ZN.D	EC0000138822_36,替换后

47C2534_000_00 右扶手组件

HANDRAIL GP-RH

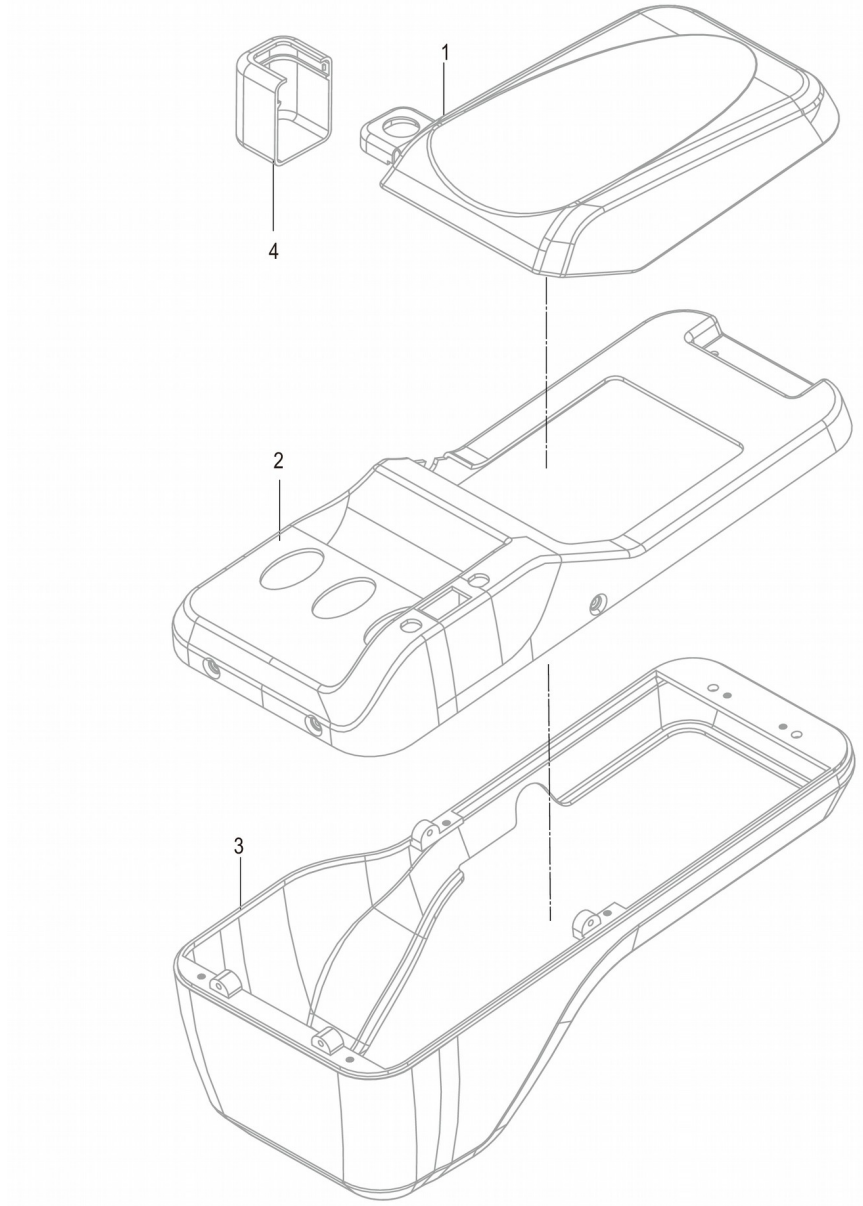

47C2534_000_00 右扶手组件 HANDRAIL GP-RH

件号 ITEM	部件号 PART NO.	零件名称 CH	PART NAME EN	服务代码 SC	互换性 IA	数量 Q'TY	规格 SP.	备注 RE
1	47C2495	靠手	ARMREST	B		1		
2		壳体	HOUSING	A		1		
3		壳体	HOUSING	A		1		
4		壳体	HOUSING	B		1	111	

47C2495_001_00 靠手

ARMREST

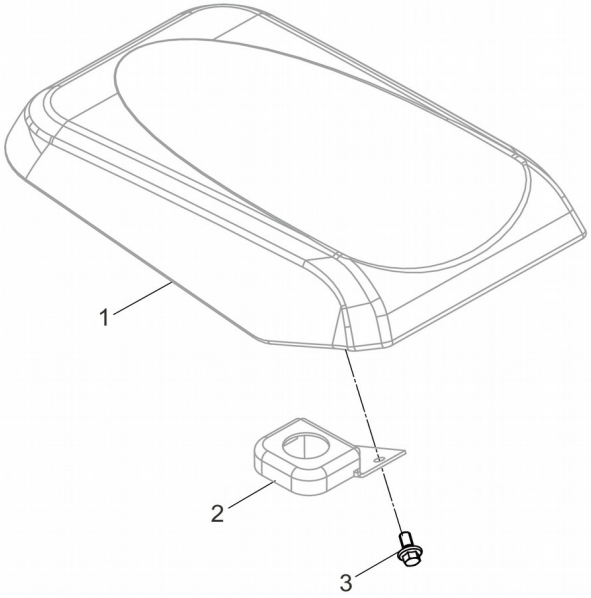

47C2495_001_00 靠手 ARMREST

件号 ITEM	部件号 PART NO.	零件名称 CH	PART NAME EN	服务代码 SC	互换性 IA	数量 Q'TY	规格 SP.	备注 RE

1	84A3447	靠手	ARMREST			1	777	
2		弯板	PLATE	B		1		
3	02B0147	螺栓	BOLT		Y	2	M6×12-8.8-ZN.D	EC0000138822_30,替换后

47C2535_000_00 右扶手组件

HANDRAIL GP-RH

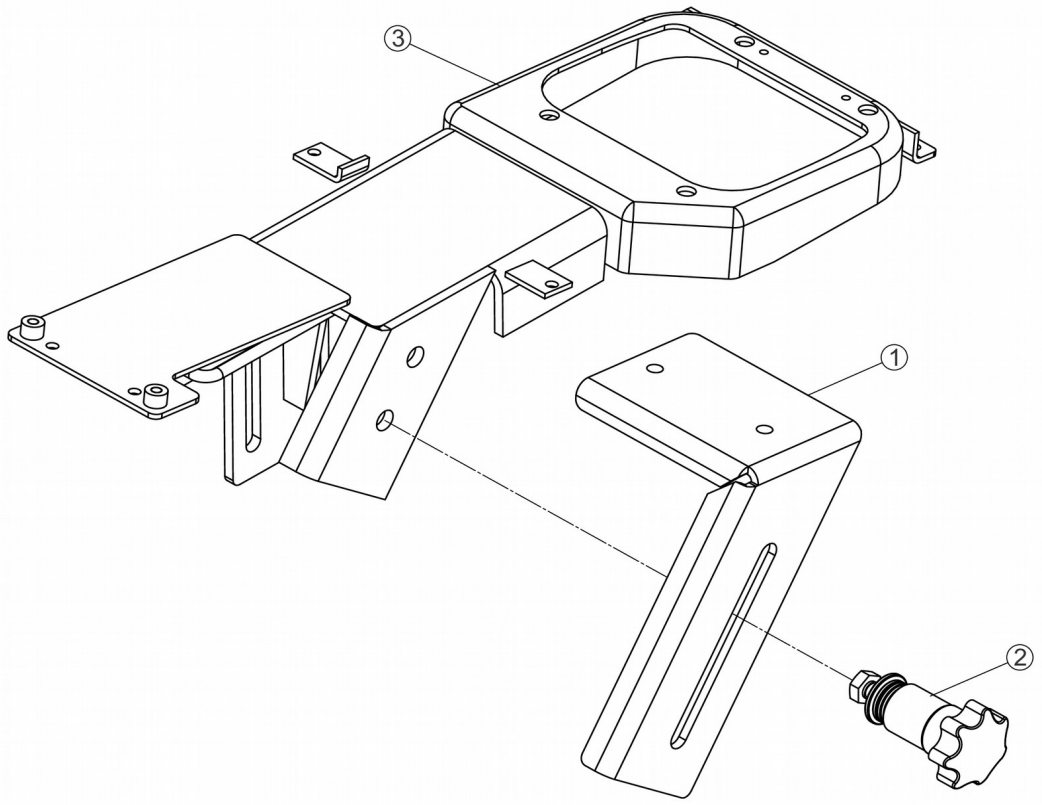

47C2535_000_00 右扶手组件 HANDRAIL GP-RH

件号 ITEM	部件号 PART NO.	零件名称 CH	PART NAME EN	服务代码 SC	互换性 IA	数量 Q'TY	规格 SP.	备注 RE
1	06A7419	弯板	PLATE			1		
2	47C2489	操纵手柄总成	CONTROL LEVER AS			1	44	
3	23D3466	右扶手组件	HANDRAIL GP-RH			1		

47C2489_001_00 操纵手柄总成

CONTROL LEVER AS

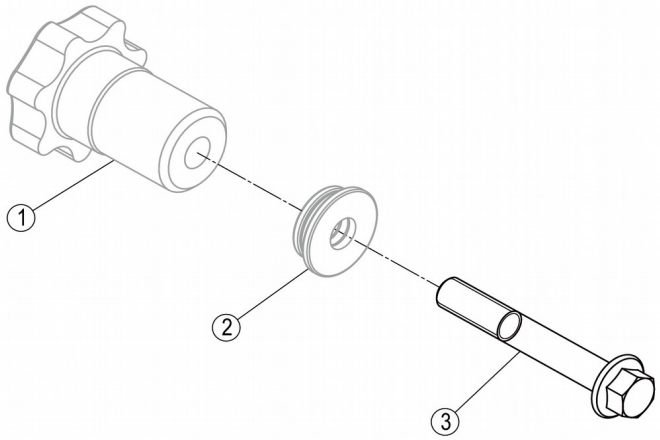

47C2489_001_00 操纵手柄总成 CONTROL LEVER AS

件号 ITEM	部件号 PART NO.	零件名称 CH	PART NAME EN	服务代码 SC	互换性 IA	数量 Q'TY	规格 SP.	备注 RE
1		手柄	HANDLE	B		1	1	

2		轴承	BEARING	B		1	11	
3	01J0001	螺栓	BOLT		Y	1	M10×65-8.8-ZN.D	EC0000138822_29,替换前

47C1996_000_00 灭火器

FIRE EXTINGUISHER

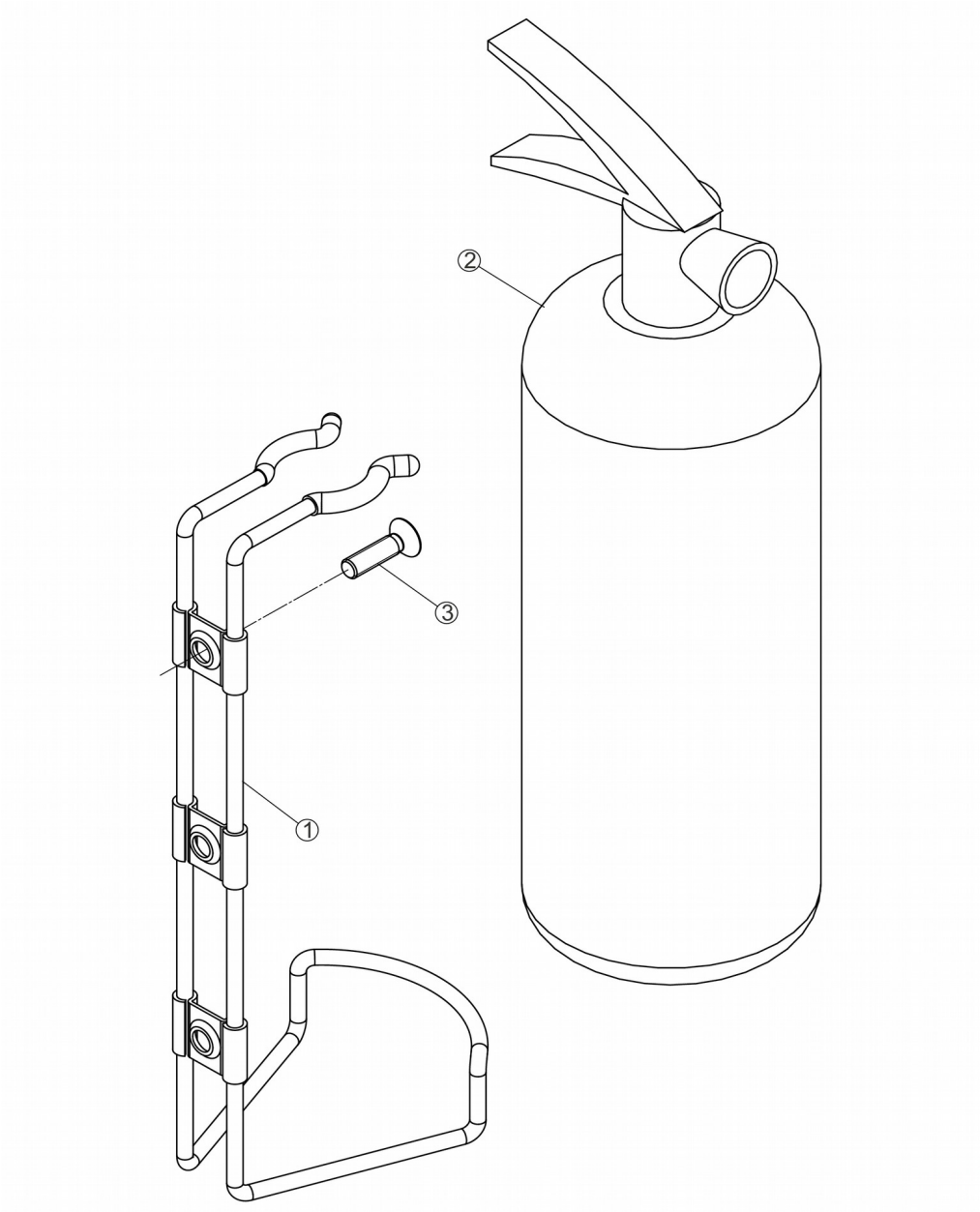

47C1996_000_00 灭火器 FIRE EXTINGUISHER

件号 ITEM	部件号 PART NO.	零件名称 CH	PART NAME EN	服务代码 SC	互换性 IA	数量 Q'TY	规格 SP.	备注 RE
1	22C1394	支架	BRACKET			1		
2	47C0240	灭火器	FIRE EXTINGUISHER			1		
3	04B0334	螺钉	SCREW			3	M8×30-4.8-ZN.D	

46Y0008_000_00 司机椅总成

SEAT AS

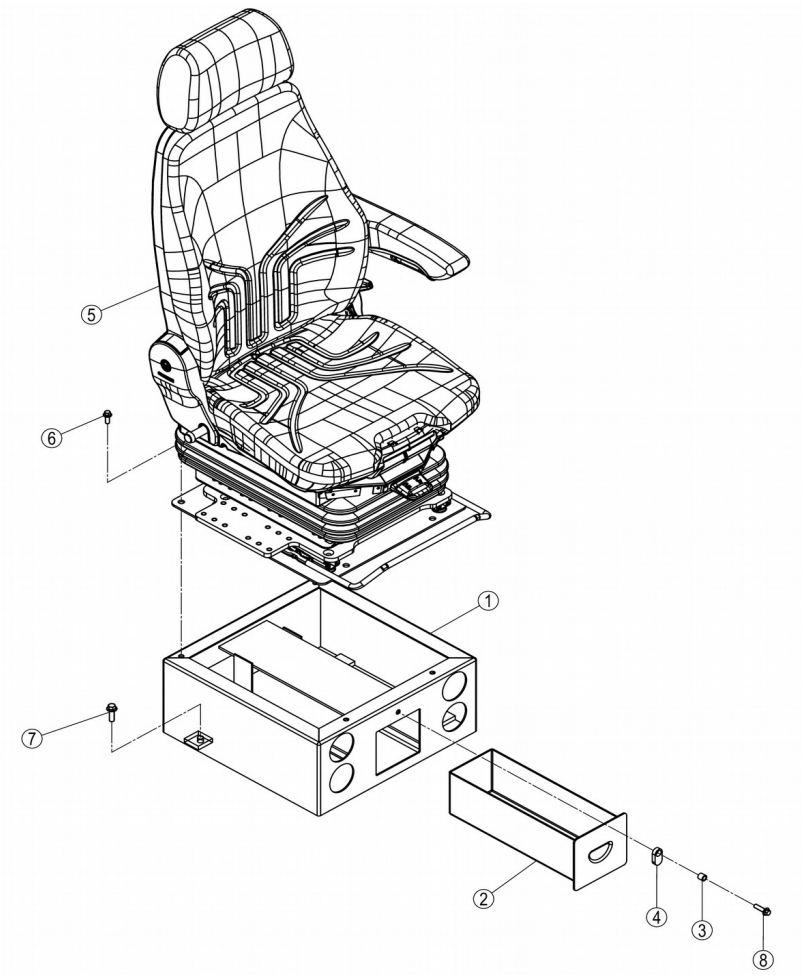

46Y0008_000_00 司机椅总成 SEAT AS

件号 ITEM	部件号 PART NO.	零件名称 CH	PART NAME EN	服务代码 SC	互换性 IA	数量 Q'TY	规格 SP.	备注 RE
1	02D9472	司机椅支架	SEAT BRACKET		I	1		EC0000145775_1,2-062批；HL561289,替换前
1	18D2168	司机椅支架	SEAT BRACKET		I	1		EC0000145775_1,2-062批；HL561289,替换后
2	85A3611	工具箱	TOOL KIT			1		
3	26A0096	套	BUSHING			1		
4	13A3842	板	PLATE			1		
5	47C2933	司机椅	SEAT		Y	1	856H-102	EC0000128495_1,替换后
6	01B1289	螺栓	BOLT		Y	4	M8×20-8.8-ZN.D	EC0000127223_36,替换后
7	01B1279	螺栓	BOLT		Y	4	M10×30-8.8-ZN.D	EC0000127223_30,替换后
8	01B1291	螺栓	BOLT		Y	1	M8×30-8.8-ZN.D	EC0000127223_34,替换后

47C2933_000_00 司机椅

SEAT

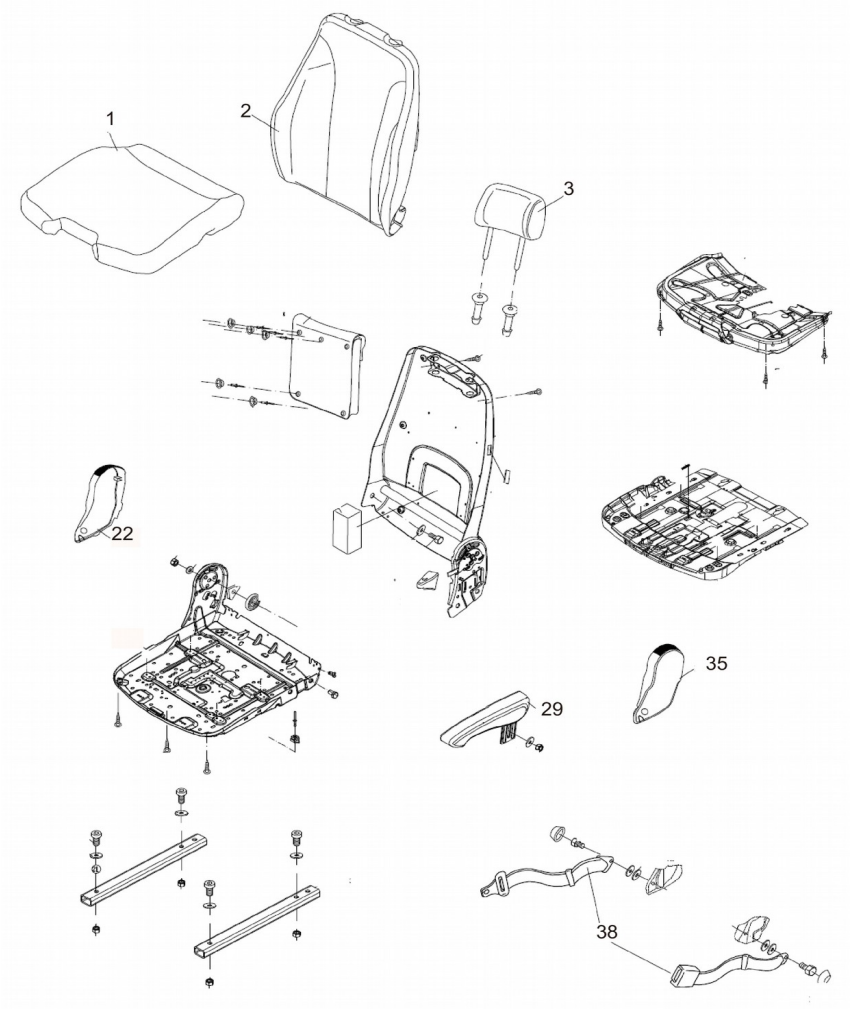

47C2933_000_00 司机椅 SEAT

件号 ITEM	部件号 PART NO.	零件名称 CH	PART NAME EN	服务代码 SC	互换性 IA	数量 Q'TY	规格 SP.	备注 RE
1		座椅坐垫套	SEAT CUSHION CLOTH	A		1		
2	SP156877	坐垫套	CUSHION BACK WHEAT BRN CLOTH 7X2			1		
3	SP156875	头枕套	HEADREST CLOTH			1		
22	SP156872	覆盖件	COVER PLASTIC			1		

			RH					
29	SP131404	左扶手	ARMREST-LH			1		
35	86A0521	左罩壳	HOOD			1		
38	SP149646	安全带	SEAT BELT			1		

47C2933_000_01 司机椅

SEAT

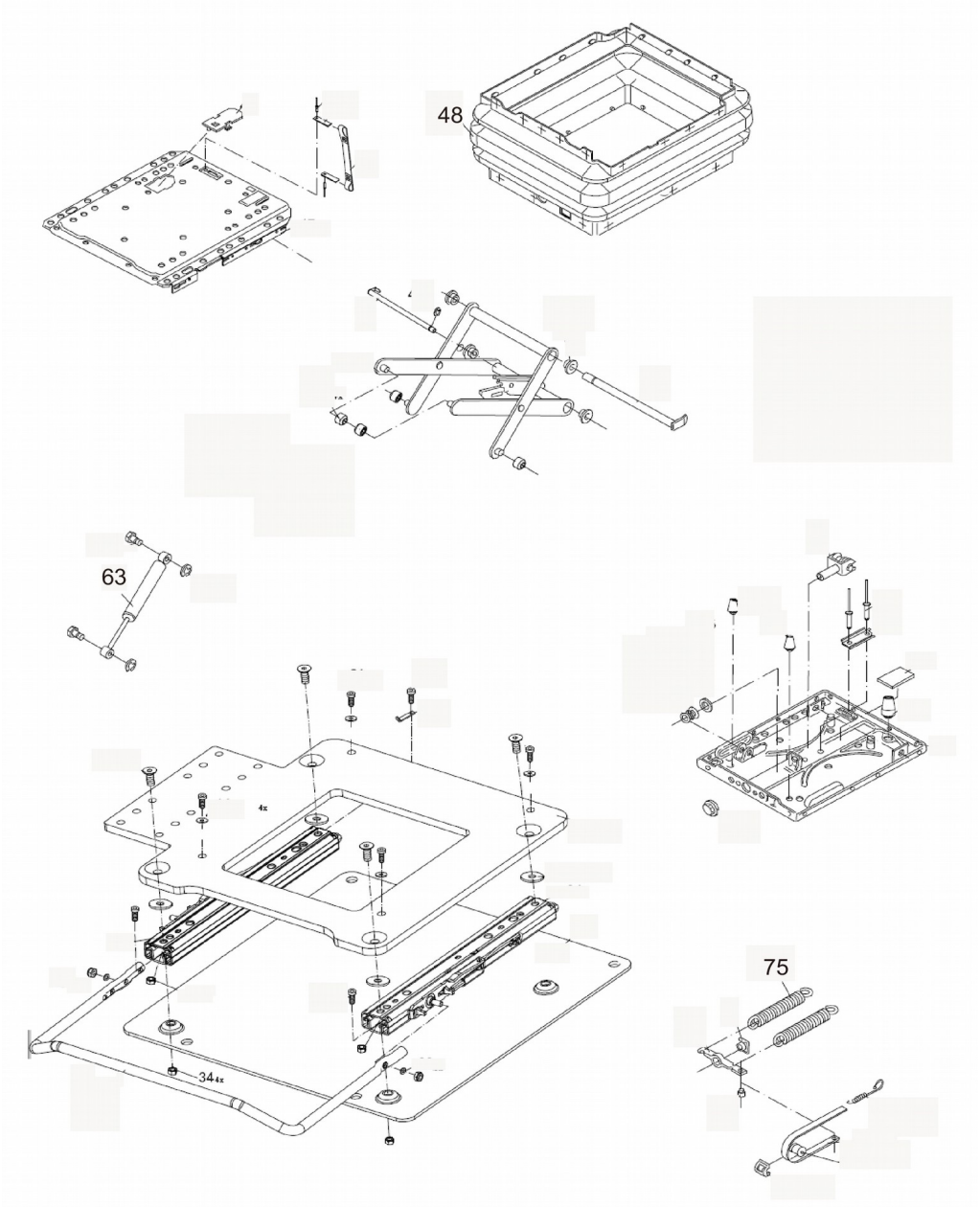

47C2933_000_01 司机椅 SEAT

件号 ITEM	部件号 PART NO.	零件名称 CH	PART NAME EN	服务代码 SC	互换性 IA	数量 Q'TY	规格 SP.	备注 RE
48	86A0937	防尘罩	DUST COVER			1		
63	SP131403	阻尼筒	DAMPER ROD			1		
75	SP131406	弹簧	SPRING			2		

41Y0118_002_00 驾驶室总成

CAB AS

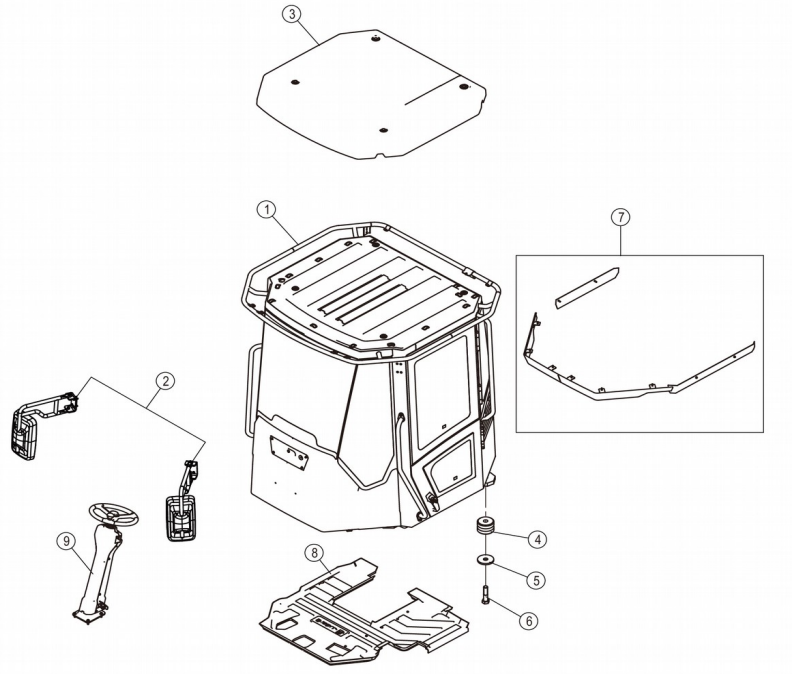

41Y0118_002_00 驾驶室总成 CAB AS

件号	部件号	零件名称	PART NAME	服务代码	互换性	数量	规格	备注

ITEM	PART NO.	CH	EN	码 SC	性 IA	Q'TY	SP.	RE
1	47C2456	驾驶室	CAB	C		1		
2	47C4876	后视镜总成	REARVIEW MIRROR AS	A	UF	1	856H	EC0000172046_1,CLG890HZCLL601875,替换后
3	41Y0065	防护盖	PROTECTIVE COVER	C		1		
4	47C0447	减震器	SHOCK ABSORBER			4		
5	56A5358	垫圈	WASHER		I	4		EC0000145792_1,替换后
6	01B0451	螺栓	BOLT			4	M30×130-8.8-ZN.D	
7	47C2461	围板总成	PLATE AS	C		1		
8	35C1245	地板垫	FLOOR MAT			1		
9	47C2824	方向机总成	STEERING COLUMN AS	C	P	1	DX	EC0000145935_1,替换后

41Y0065_001_00 防护盖

PROTECTIVE COVER

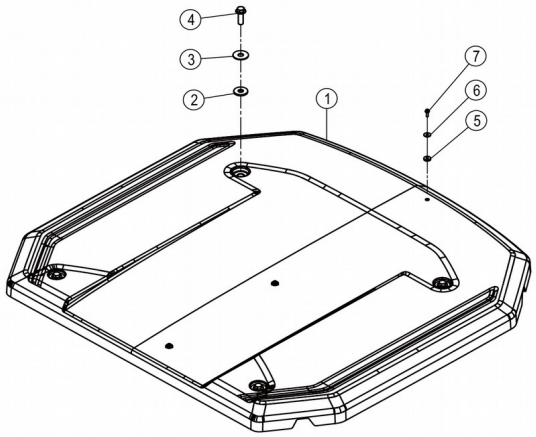

41Y0065_001_00 防护盖 PROTECTIVE COVER

件号 ITEM	部件号 PART NO.	零件名称 CH	PART NAME EN	服务代码 SC	互换性 IA	数量 Q'TY	规格 SP.	备注 RE
1	86A3329	防护盖	PROTECTIVE COVER		I	1	,	EC0000140445_1,替换后
2	81A0063	胶垫	PAD			4		
3	06B0087	垫圈	WASHER			4	16-140HV-ZN.D	用06B0948采购
4	01B1000	螺栓	BOLT		Y	4	M16×50-10.9-	EC0000127223_19,替换

							ZN.D	后
5	81A0491	胶垫	PAD		-	3		EC0000146134_2,替换后
6	06B0139	垫圈	WASHER		-	3	6-100HV-ZN.D(黑)	EC0000146134_3,替换后
7	01B0477	螺栓	BOLT		-	3	M6×20-8.8-ZN.D	EC0000146134_1,替换后

47C2456_005_00 驾驶室

CAB

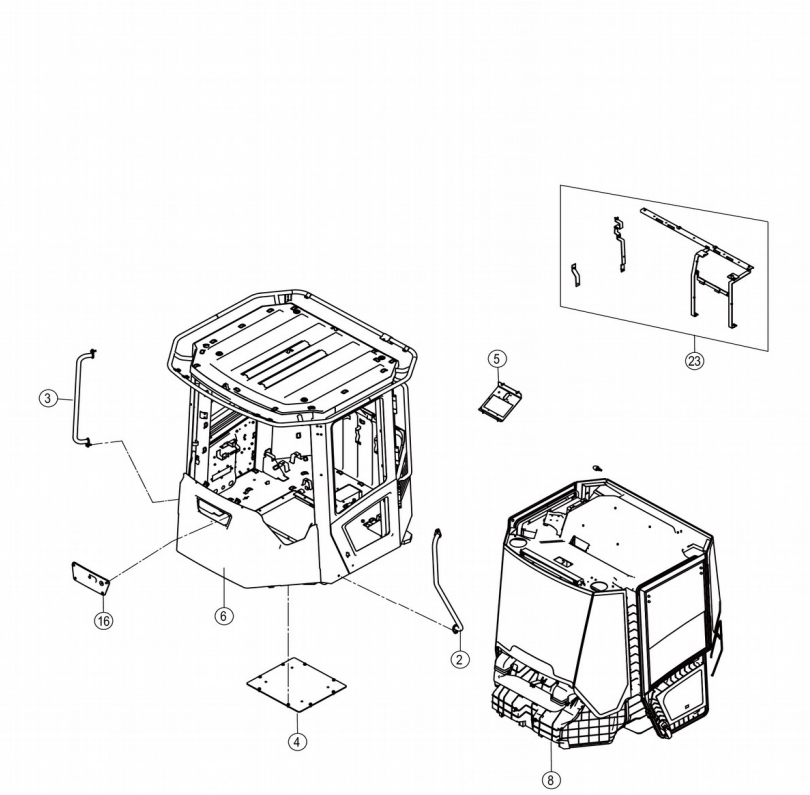

47C2456_005_00 驾驶室 CAB

件号 ITEM	部件号 PART NO.	零件名称 CH	PART NAME EN	服务代码 SC	互换性 IA	数量 Q'TY	规格 SP.	备注 RE

2	34C5383	左扶手组件	HANDRAIL-LH	C	N	1		KS0000149970_20,替换后
3	34C5384	右扶手组件	HANDRAIL GP-RH	C	N	1		KS0000149970_11,替换后
4	34C5385	座椅安装底板组件	BOTTOM PLATE	C	N	1		KS0000149970_3,替换后
5	47C5252	集中控制盒安装板组件	MOUNTING PLATE	A	UF	1		EC0000170623_1,替换后
6	47C3825	驾驶室	CAB	C	N	1		KS0000149970_15,替换后
8	47C2845	驾驶室附件总成	CAB(WITH DECORATION)	C	N	1		KS0000149970_9,替换后
16	47C2326	盖板	COVER			1		
23	48C3328	内饰支架	BRACKET	C		1		

34C5383_001_00 左扶手组件

HANDRAIL-LH

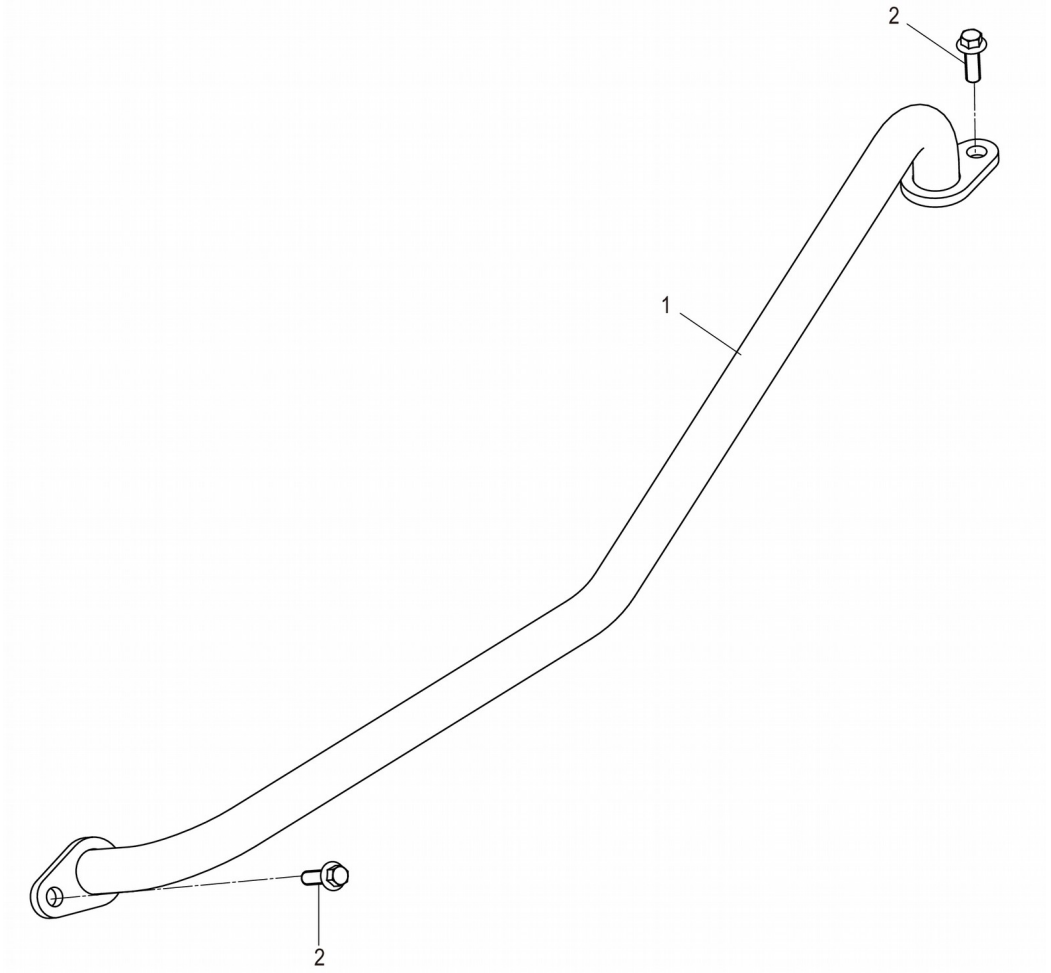

34C5383_001_00 左扶手组件 HANDRAIL-LH

件号 ITEM	部件号 PART NO.	零件名称 CH	PART NAME EN	服务代码 SC	互换性 IA	数量 Q'TY	规格 SP.	备注 RE
1	41D0998	扶手	HANDRAIL		I	1		EC0000127223_8,替换前

2	01B1279	螺栓	BOLT		I	2	M10×30-8.8-ZN.D	EC0000125364_3,替换后
2	01B1279	螺栓	BOLT		Y	2	M10×30-8.8-ZN.D	EC0000127223_9,替换前

34C5384_001_00 右扶手组件

HANDRAIL GP-RH

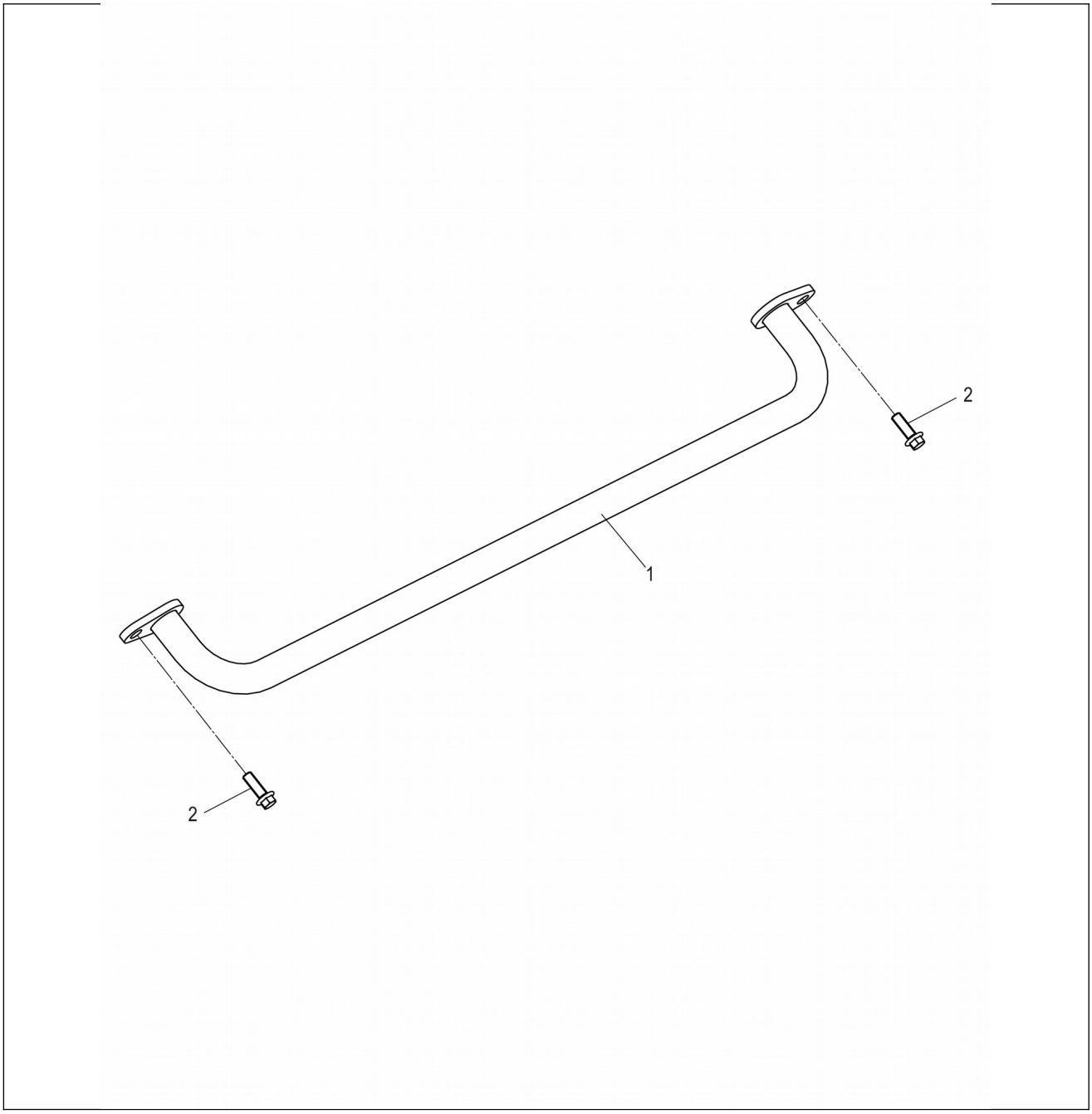

34C5384_001_00 右扶手组件 HANDRAIL GP-RH

件号 ITEM	部件号 PART NO.	零件名称 CH	PART NAME EN	服务代码 SC	互换性 IA	数量 Q'TY	规格 SP.	备注 RE
1	41D1106	扶手	HANDRAIL			1		
2	01B1279	螺栓	BOLT		Y	2	M10×30-8.8-ZN.D	EC0000127223_12,替换后

34C5385_001_00 座椅安装底板组件

BOTTOM PLATE

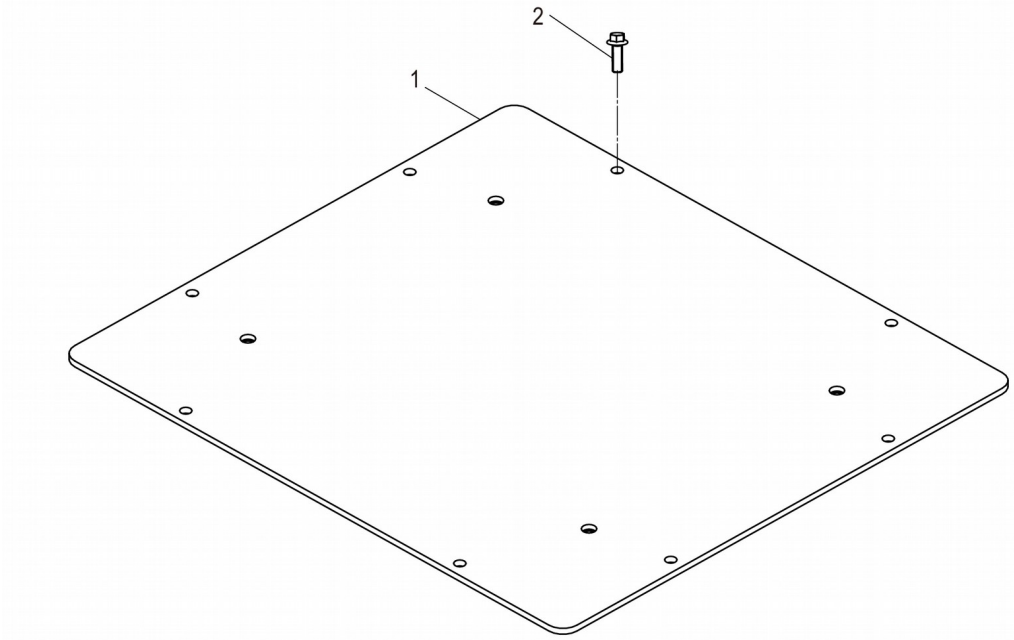

34C5385_001_00 座椅安装底板组件 BOTTOM PLATE

件号	部件号	零件名称	PART NAME	服务件	互换	数量	规格	备注

ITEM	PART NO.	CH	EN	码 SC	性 IA	Q'TY	SP.	RE
1	23D2974	盖板	COVER			1		
2	01B1277	螺栓	BOLT		Y	8	M10×20-8.8-ZN.D	EC0000127223_14,替换后

47C2326_000_00 盖板

COVER

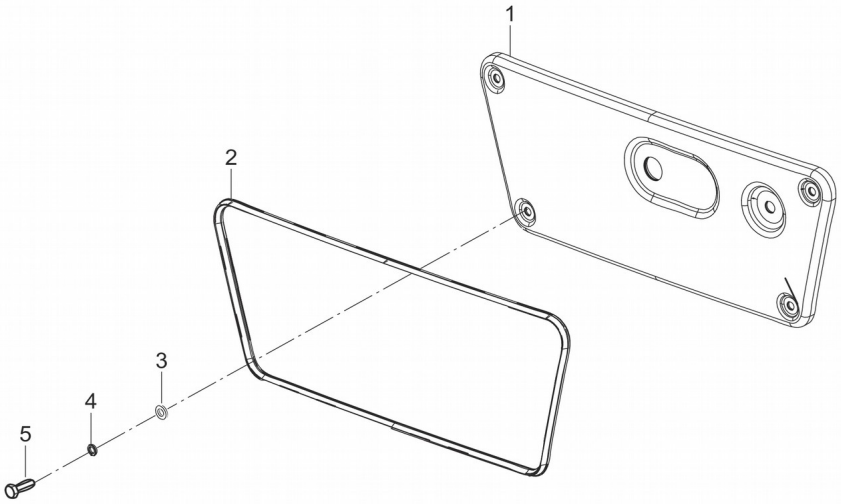

件号 ITEM	部件号 PART NO.	零件名称 CH	PART NAME EN	服务代码 SC	互换性 IA	数量 Q'TY	规格 SP.	备注 RE
1	23D3081	盖板	COVER			1		
2	84A3017	胶条	SEAL			1		
3	06B0024	垫圈	WASHER		Y	4	6-140HV-ZN.D	EC0000127223_51,替换前
4	06B0003	垫圈	WASHER		Y	4	6	EC0000127223_52,替换前
5	01B0477	螺栓	BOLT		Y	4	M6×20-8.8-ZN.D	EC0000127223_51,替换后
5	00B0010	螺栓	BOLT		Y	4	M6×20-8.8-ZN.D	EC0000127223_50,替换前

47C2845_000_00 驾驶室附件总成

CAB(WITH DECORATION)

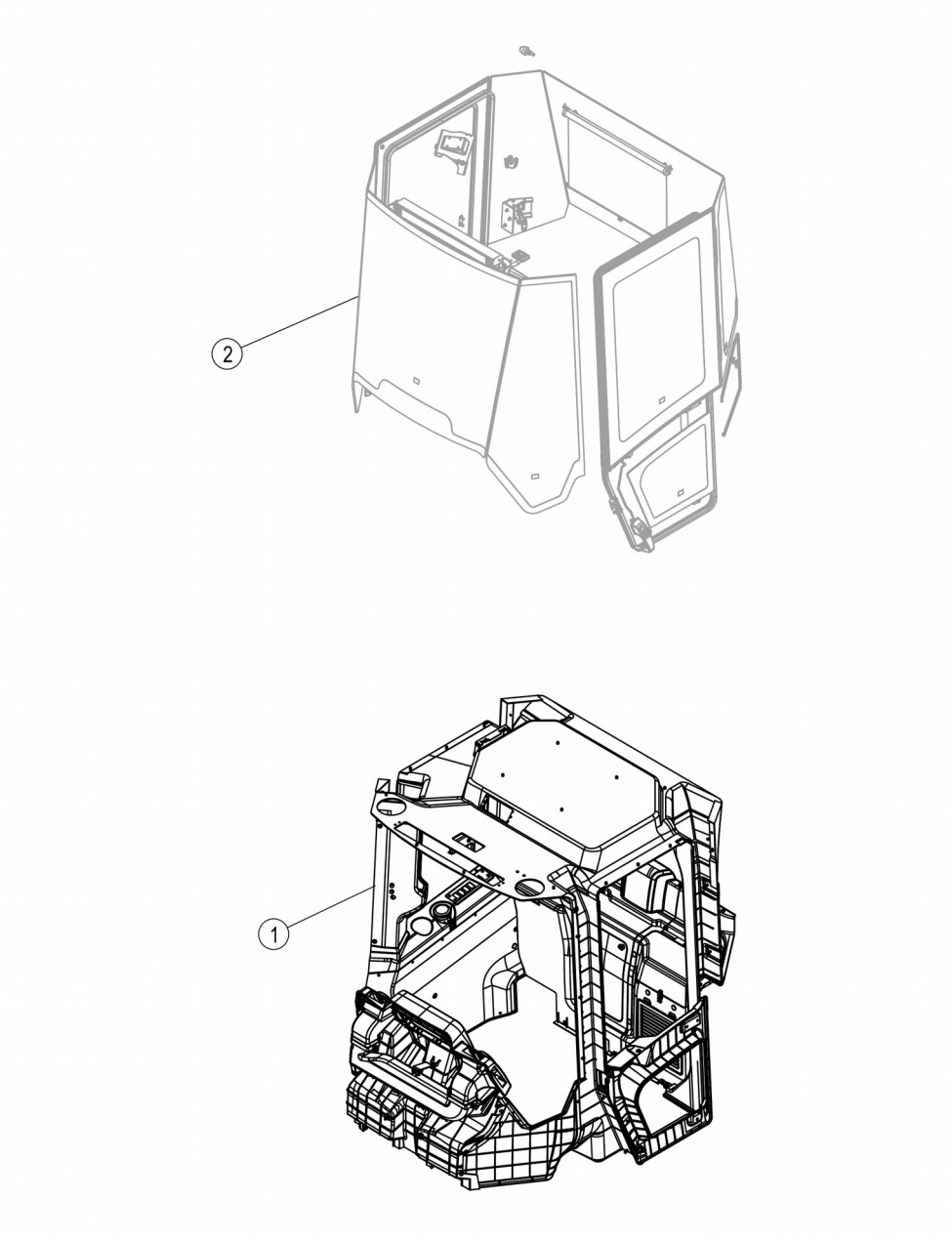

47C2845_000_00 驾驶室附件总成 CAB(WITH DECORATION)

件号 ITEM	部件号 PART NO.	零件名称 CH	PART NAME EN	服务代码 SC	互换性 IA	数量 Q'TY	规格 SP.	备注 RE
1	34C5525	内饰件总成	DECORATION AS			1	4F-1	

2	47C2840	驾驶室附件组件	CAB GP	C		1		

34C5525_000_00 内饰件总成

DECORATION AS

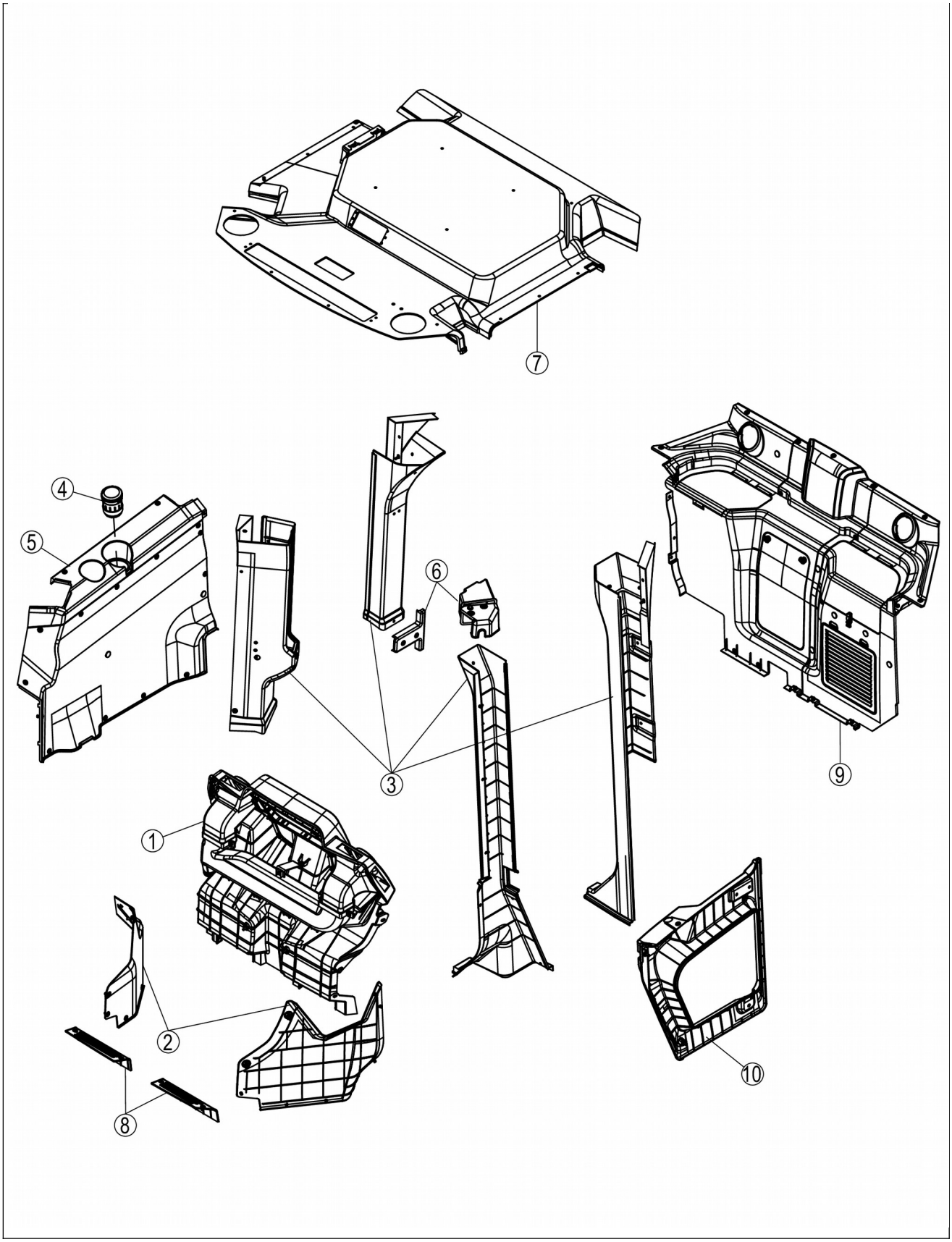
7
4
5
6
3
9
1
2
8
10

34C5525_000_00 内饰件总成 DECORATION AS

件号 ITEM	部件号 PART NO.	零件名称 CH	PART NAME EN	服务代码 SC	互换性 IA	数量 Q'TY	规格 SP.	备注 RE
1	34C5372	前台内饰组件	DECORATION	C		1		
2	34C5366	前侧围内饰组件	DECORATION AS			1		
3	34C5523	立柱内饰组件	DECORATION			1	4F-2	
4	34C4537	烟灰盒	ASH TRAY			1		
5	34C5524	右侧围内饰组件	DECORATION			1	R	
6	34C5369	定位锁装饰罩组件	COVER	C		1		
7	34C5516	顶内饰总成	DOME DECORATION AS			1		
8	34C5365	线束防护罩组件	PROTECTION SHIELD	C		1		
9	34C5380	后围内饰总成	DECORATION			1		
10	34C5370	左门内饰组件	DECORATION			1		

34C5365_000_00 线束防护罩组件

PROTECTION SHIELD

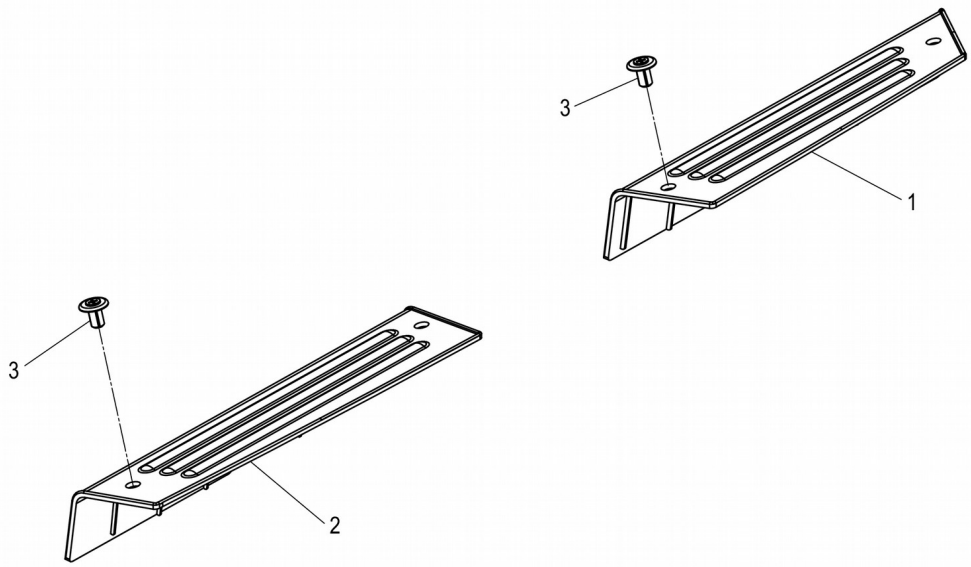

34C5365_000_00 线束防护罩组件 PROTECTION SHIELD

件号 ITEM	部件号 PART NO.	零件名称 CH	PART NAME EN	服务代码 SC	互换性 IA	数量 Q'TY	规格 SP.	备注 RE
1	86A2235	左线束防护罩	SHIELD-LH			1		
2	86A2234	右线束防护罩	SHIELD-RH			1		
3	85A5158	膨胀钉	INFLATING SCREW			4		

34C5366_000_00 前侧围内饰组件

DECORATION AS

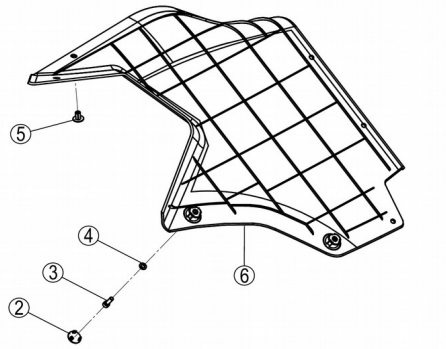

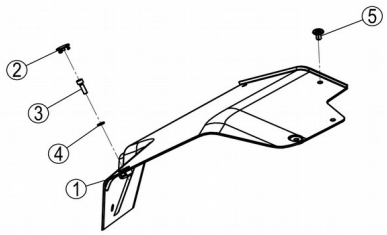

34C5366_000_00 前侧围内饰组件 DECORATION AS

件号 ITEM	部件号 PART NO.	零件名称 CH	PART NAME EN	服务代码 SC	互换性 IA	数量 Q'TY	规格 SP.	备注 RE
1	86A2233	右前内饰件	DECORATION			1		
2	86A2484	盖	COVER			3	DUGAI	
3	04B0047	螺钉	SCREW		I	3	M6×20-8.8-ZN.D	EC0000141716_14,替换前
3	04B0195	螺钉	SCREW		I	3	M6×25-8.8-ZN.D	EC0000141716_14,替换

								后
4	06B0037	垫圈	WASHER		I	3	6-200HV-ZN.D	EC0000139796_1,替换前
4	06B0669	垫圈	WASHER		I	3	6-300HV-DK	EC0000139796_1,替换后
5	85A5158	膨胀钉	INFLATING SCREW			12		
6	86A2232	左前内饰件	DECORATION			1		

34C5369_001_00 定位锁装饰罩组件

COVER

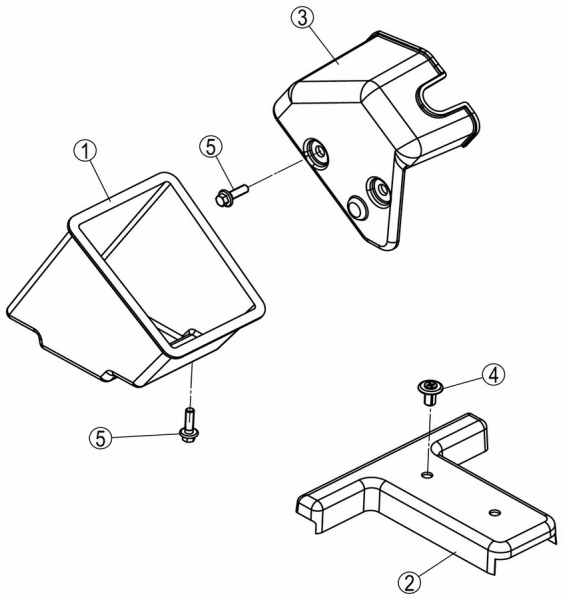

34C5369_001_00 定位锁装饰罩组件 COVER

件号 ITEM	部件号 PART NO.	零件名称 CH	PART NAME EN	服务代码 SC	互换性 IA	数量 Q'TY	规格 SP.	备注 RE
1	86A2433	装饰罩	COVER			1		
2	86A2468	装饰罩	COVER			1	SHOUSHA	
3	86A2434	装饰罩	COVER			1		
4	85A5158	膨胀钉	INFLATING SCREW			2		
5	01B0477	螺栓	BOLT		Y	5	M6×20-8.8-ZN.D	EC0000127223_1,替换后

34C5370_002_00 左门内饰组件

DECORATION

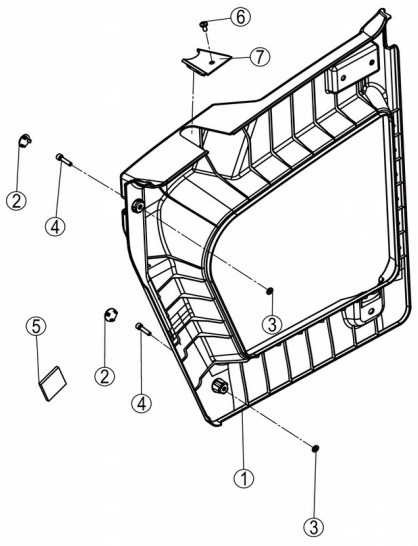

34C5370_002_00 左门内饰组件 DECORATION

件号 ITEM	部件号 PART NO.	零件名称 CH	PART NAME EN	服务代码 SC	互换性 IA	数量 Q'TY	规格 SP.	备注 RE
1		左门防护罩	LEFT DOOR SHIELD	B	UF	1		EC0000168728_2,CLG860HZTKL651779,替换后
2	86A2484	盖	COVER			2	DUGAI	
3	06B0669	垫圈	WASHER		I	2	6-300HV-DK	EC0000139796_2,替换后
4	04B0195	螺钉	SCREW		I	2	M6×25-8.8-ZN.D	EC0000141716_15,替换后
5	82A4907	海绵	SPONGE		X	1		EC0000166334_20,4-093批 KL600665,替换后
6	04B0290	螺钉	SCREW			1	M6×12-4.8-ZN.D（黑色）	
7	86A2432	封板	PLATE			1		

34C5372_000_00 前台内饰组件

DECORATION

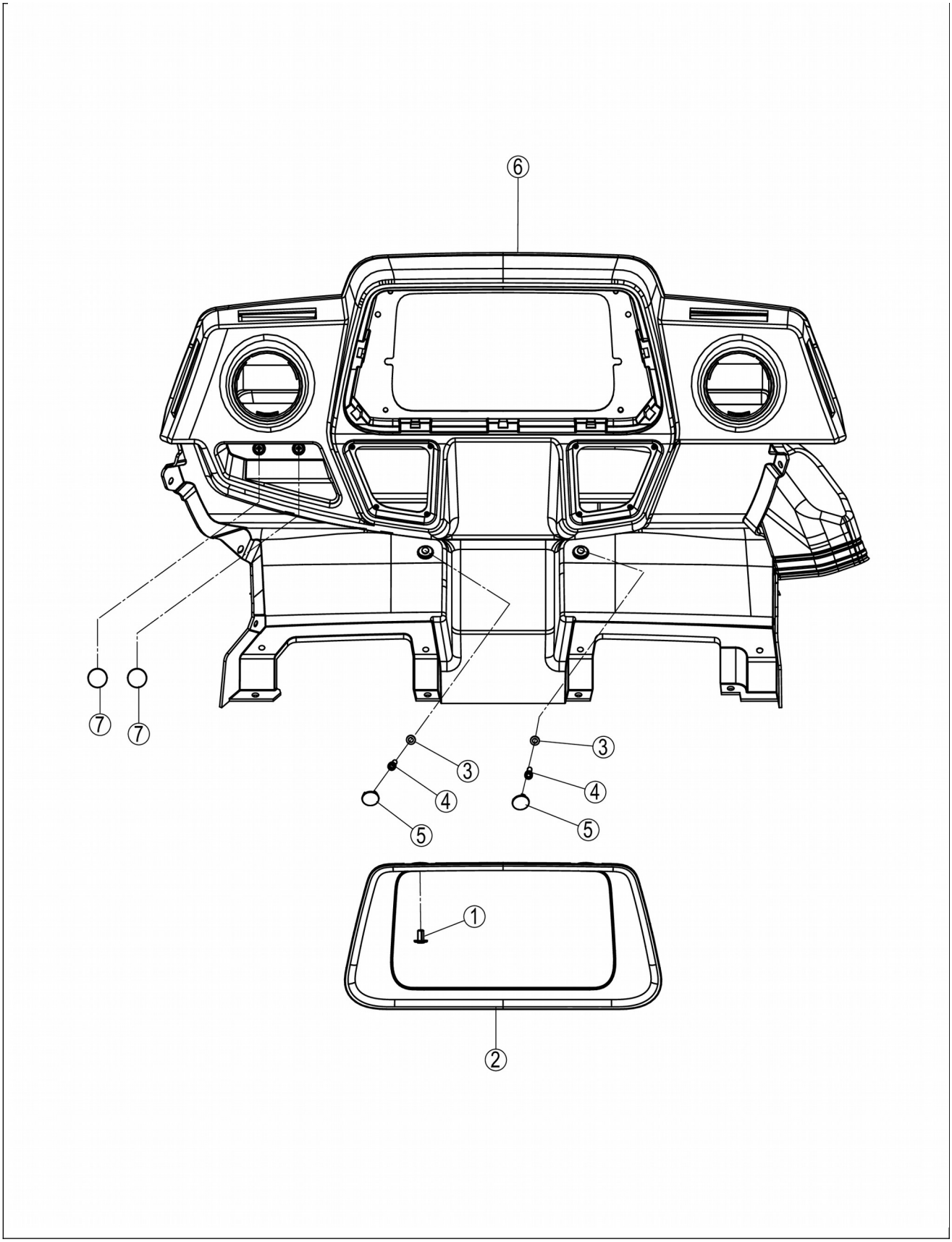
⑥
⑦
⑦
③
④
⑤
③
④
⑤
①
②

34C5372_000_00 前台内饰组件 DECORATION

件号 ITEM	部件号 PART NO.	零件名称 CH	PART NAME EN	服务代码 SC	互换性 IA	数量 Q'TY	规格 SP.	备注 RE
1	85A5158	膨胀钉	INFLATING SCREW			2		
2	86A2459	仪表罩	COVER			1		
3	06B0669	垫圈	WASHER		I	2	6-300HV-DK	EC0000139796_3,替换后
3	06B0037	垫圈	WASHER		I	2	6-200HV-ZN.D	EC0000139796_3,替换前
4	04B0047	螺钉	SCREW		I	2	M6×20-8.8-ZN.D	EC0000141716_16,替换前
4	03B0014	螺钉	SCREW			2	M6×16-4.8-ZN.D	
4	04B0195	螺钉	SCREW		I	2	M6×25-8.8-ZN.D	EC0000141716_16,替换后
5	86A2484	盖	COVER			2	DUGAI	
6	34C4424	前台	PLATFORM			1		
7	84A3448	盖	COVER			2	QIANTAI	

34C4424_001_00 前台

PLATFORM

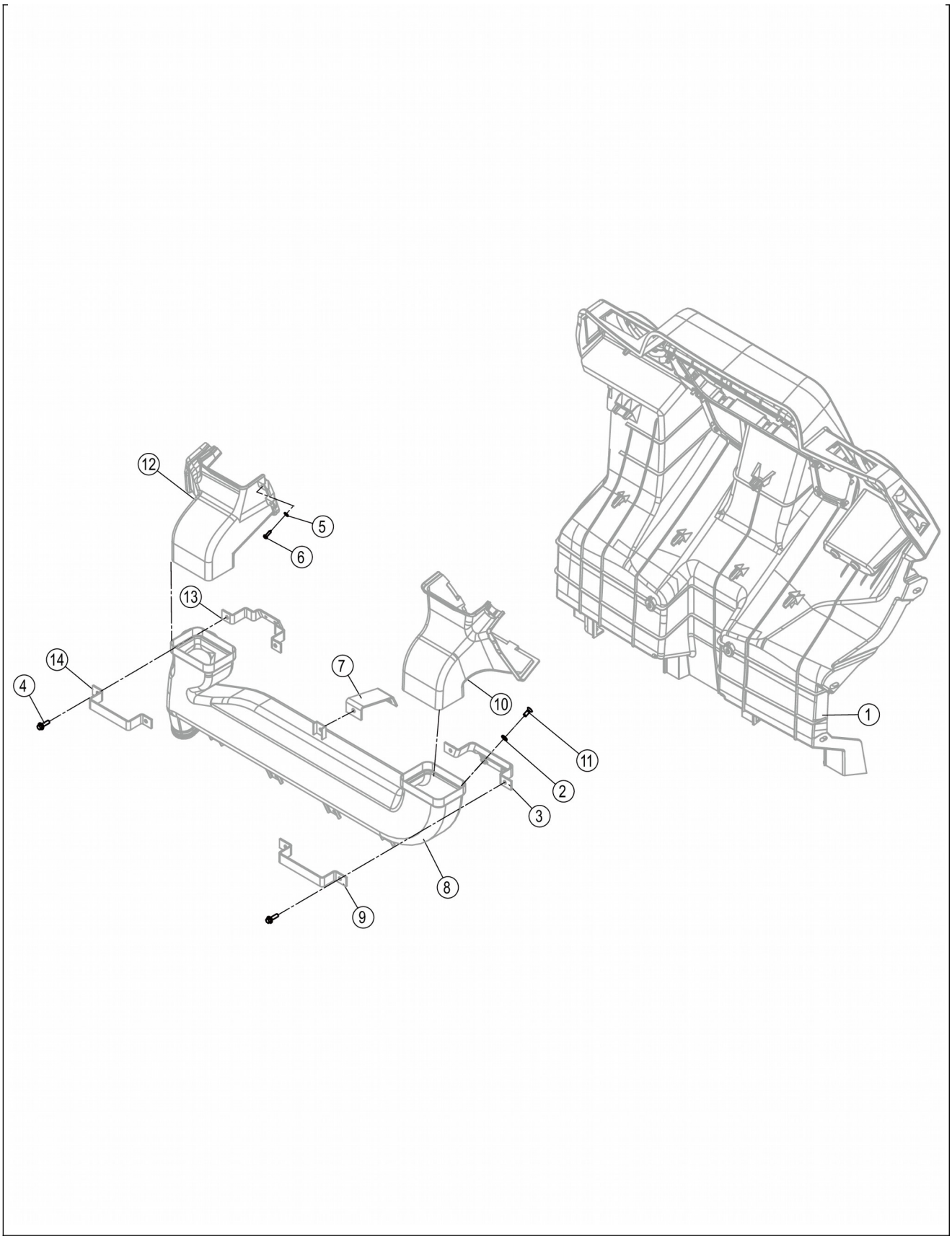
12
5
6
13
14
4
7
10
11
2
3
8
9
1

34C4424_001_00 前台 PLATFORM

件号 ITEM	部件号 PART NO.	零件名称 CH	PART NAME EN	服务代码 SC	互换性 IA	数量 Q'TY	规格 SP.	备注 RE
1	34C4348	前台	PLATFORM			1		
2	06B0669	垫圈	WASHER		N	2	6-300HV-DK	EC0000141599_5,替换后
2	06B0024	垫圈	WASHER		N	2	6-140HV-ZN.D	EC0000141599_5,替换前
3		弯板	PLATE	B		1		
4	01B0477	螺栓	BOLT		Y	5	M6×20-8.8-ZN.D	EC0000138822_4,替换后
5	06B0097	垫圈	WASHER			15	4-140HV-ZN.D	
6	04B0159	螺钉	SCREW			15	ST4.2×16-C-H-ZN.D	
7		弯板	PLATE	B		1		
8		风道	AIR DUCT	B		1		
9		弯板	PLATE	B		1		
10		风道	AIR DUCT	B		1		
11	04B0075	螺钉	SCREW			2	M6×16-4.8-ZN.D	
12		风道	AIR DUCT	B		1		
13		弯板	PLATE	B		1		
14		弯板	PLATE	B		1		

34C4348_000_00 前台

PLATFORM

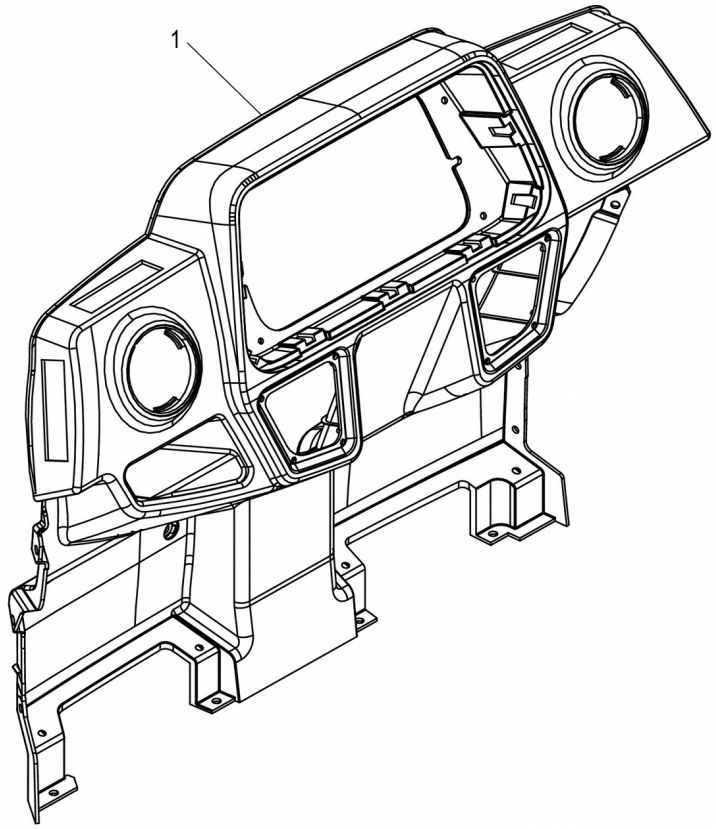

34C4348_000_00 前台 PLATFORM

件号 ITEM	部件号 PART NO.	零件名称 CH	PART NAME EN	服务代码 SC	互换性 IA	数量 Q'TY	规格 SP.	备注 RE
1	86A2210	前台	PLATFORM			1		

34C5380_001_00 后围内饰总成

DECORATION

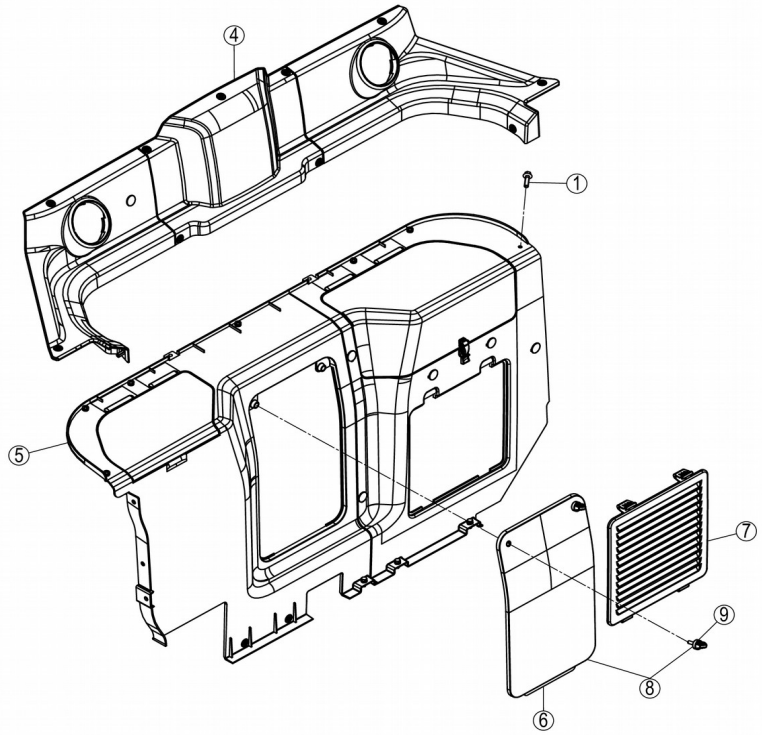

34C5380_001_00 后围内饰总成 DECORATION

件号 ITEM	部件号 PART NO.	零件名称 CH	PART NAME EN	服务代码 SC	互换性 IA	数量 Q'TY	规格 SP.	备注 RE
1	01B0477	螺栓	BOLT		Y	2	M6×20-8.8-ZN.D	EC0000138822_17,替换后
4	34C5374	后围上装饰罩组件	COVER			1		

5	34C5379	后围内饰组件	DECORATION			1		
6	34C5375	检修门	ACCESS DOOR			1		
7	86A2514	百叶窗	SHUTTER			1		
8	86A2346	检修门	ACCESS DOOR			1		
9	86A2535	螺钉	SCREW			2		

34C5374_000_00 后围上装饰罩组件

COVER

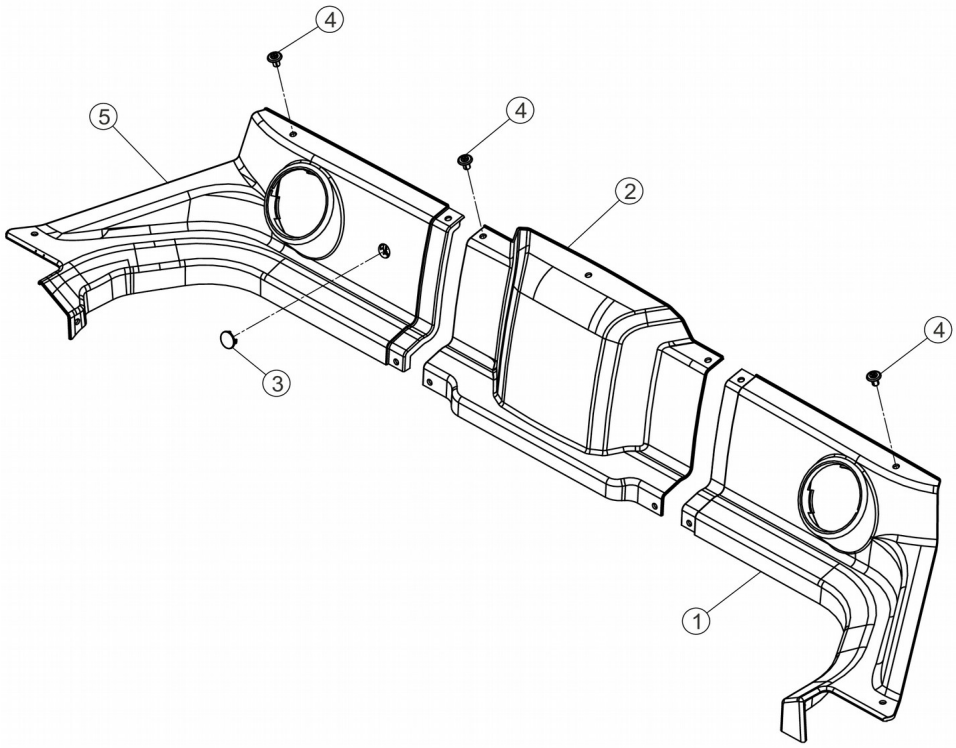

件号 ITEM	部件号 PART NO.	零件名称 CH	PART NAME EN	服务代码 SC	互换性 IA	数量 Q'TY	规格 SP.	备注 RE
1	86A2341	右防护罩	SHIELD-RH			1		
2	86A2338	盖板	COVER			1		
3	86A2484	盖	COVER			1	DUGAI	
4	85A5158	膨胀钉	INFLATING SCREW			10		
5	86A2340	左防护罩	SHIELD-LH			1		
6	85A5157	膨胀钉	INFLATING SCREW			1		

34C5379_000_00 后围内饰组件

DECORATION

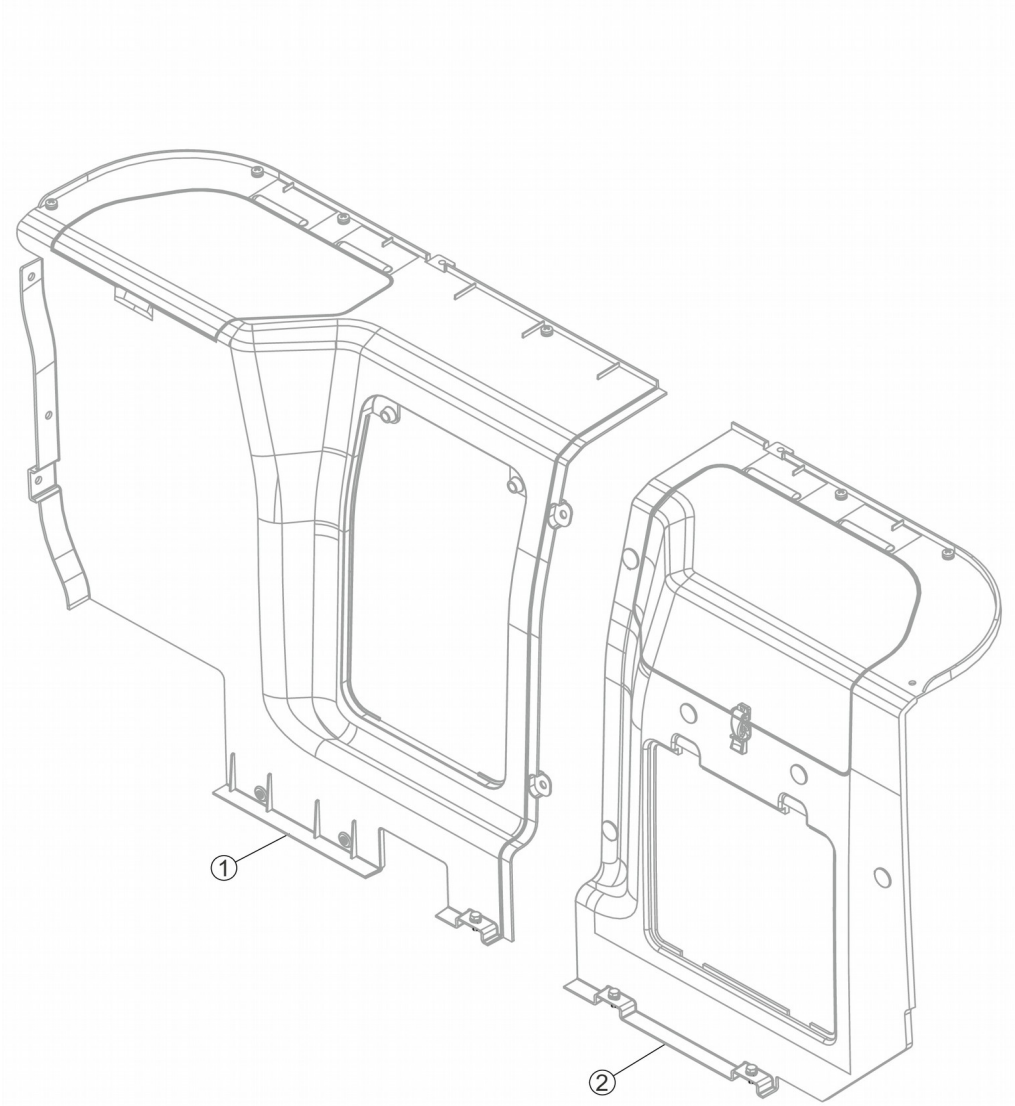

34C5379_000_00 后围内饰组件 DECORATION

件号 ITEM	部件号 PART NO.	零件名称 CH	PART NAME EN	服务代码 SC	互换性 IA	数量 Q'TY	规格 SP.	备注 RE
1	34C5376	右后围内饰组件	DECORATION	B		1		

2	34C5378	左后围内饰组件	DECORATION	B		1		

34C5376_001_00 右后围内饰组件

DECORATION

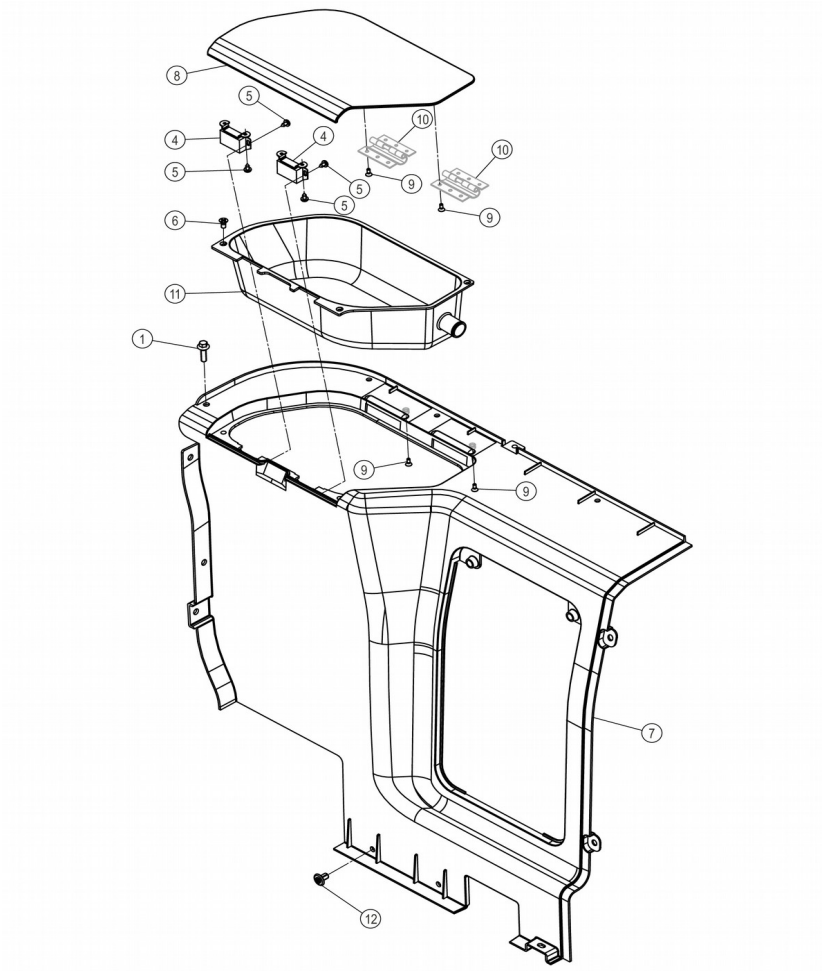

34C5376_001_00 右后围内饰组件 DECORATION

件号 ITEM	部件号 PART NO.	零件名称 CH	PART NAME EN	服务代码 SC	互换性 IA	数量 Q'TY	规格 SP.	备注 RE
1	01B0477	螺栓	BOLT		Y	5	M6×20-8.8-ZN.D	EC0000138822_10,替换后
4	88A1255	磁铁	MAGNET			2		

5	04B0088	螺钉	SCREW			8	ST4.8×10-C-H-ZN.D	
6	04B0074	螺钉	SCREW			3	M6×12-4.8-ZN.D	
7	86A2339	后围内饰件	DECORATION			1		
8	86A2337	盖板	COVER			1		
9	04B0108	螺钉	SCREW			12	M4×10-4.8-ZN.D	
10		铰链	HINGE	B		2		
11	86A2216	储物盒	STORAGE BOX			1		
12	85A5158	膨胀钉	INFLATING SCREW			2		

34C5378_001_00 左后围内饰组件

DECORATION

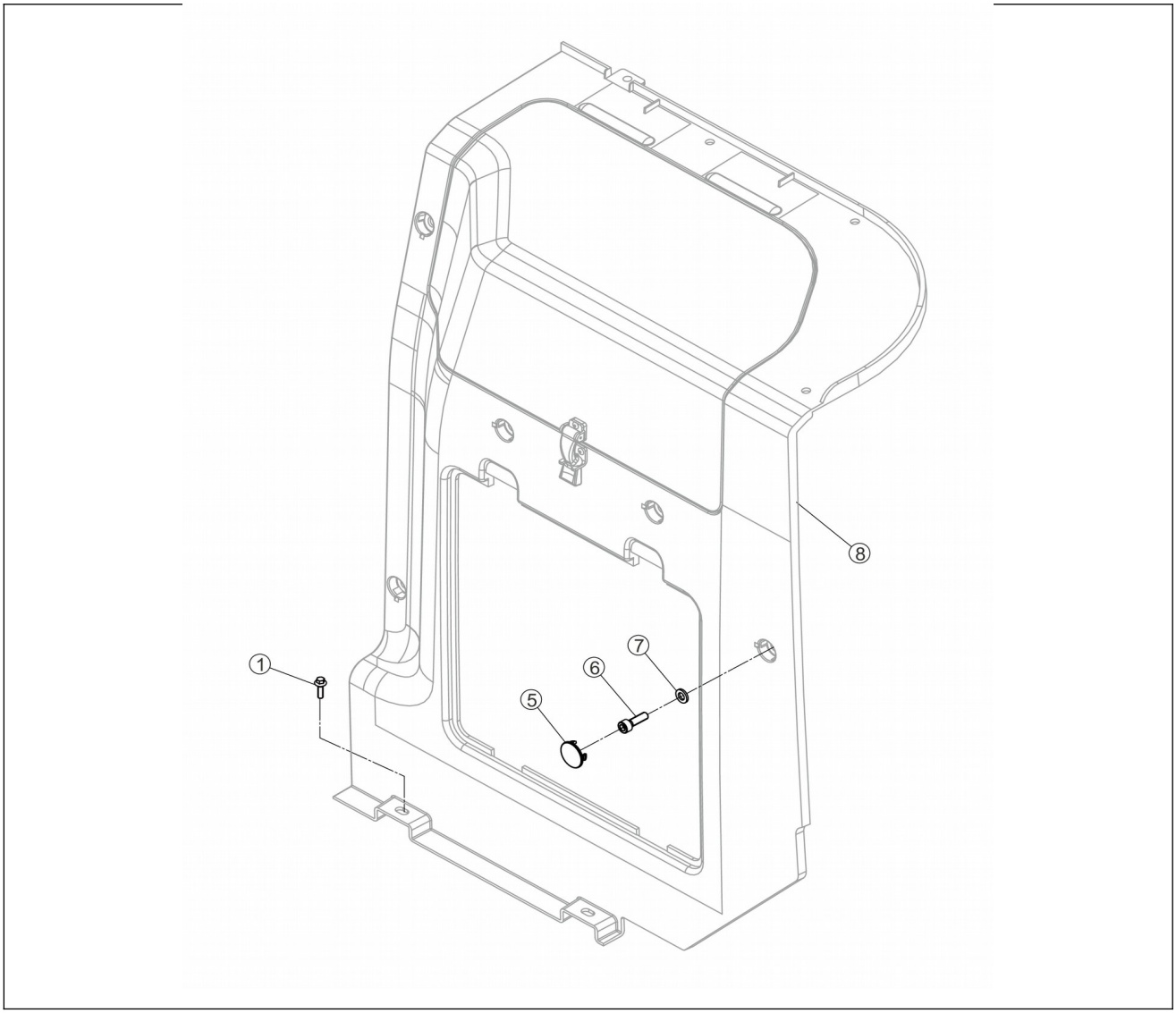

34C5378_001_00 左后围内饰组件 DECORATION

件号 ITEM	部件号 PART NO.	零件名称 CH	PART NAME EN	服务代码 SC	互换性 IA	数量 Q'TY	规格 SP.	备注 RE
1	01B0477	螺栓	BOLT		Y	5	M6×20-8.8-ZN.D	EC0000138822_14,替换后
5	86A2484	盖	COVER			5	DUGAI	
6	04B0047	螺钉	SCREW		I	5	M6×20-8.8-ZN.D	EC0000141716_17,替换前
6	04B0195	螺钉	SCREW		I	5	M6×25-8.8-ZN.D	EC0000141716_17,替换后
7	06B0669	垫圈	WASHER		I	5	6-300HV-DK	EC0000141716_18,替换后

7	06B0037	垫圈	WASHER		I	5	6-200HV-ZN.D	EC0000141716_18,替换前
8	34C5377	左后围内饰	DECORATION	B		1		

34C5377_000_00 左后围内饰

DECORATION

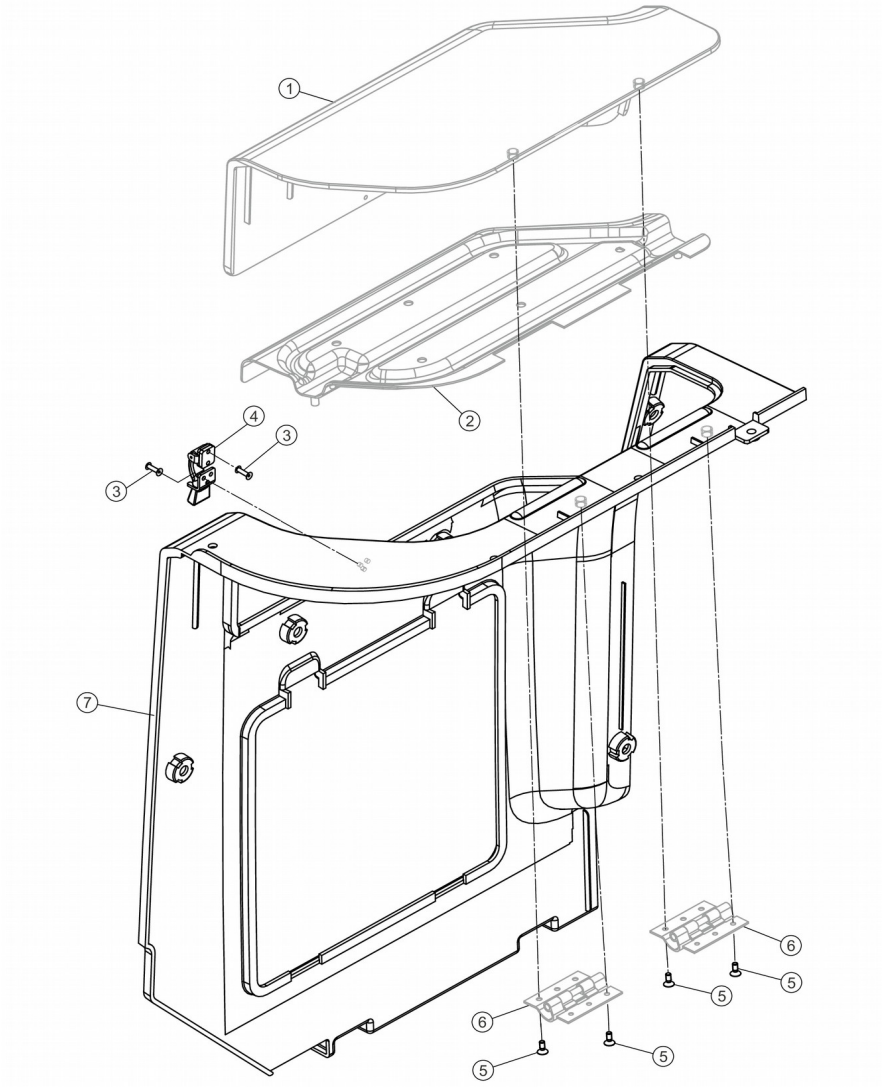

34C5377_000_00 左后围内饰 DECORATION

件号 ITEM	部件号 PART NO.	零件名称 CH	PART NAME EN	服务代码	互换性	数量 Q'TY	规格 SP.	备注 RE

				SC	IA			
1		上盖板	COVER	B		1	3	
2		加强板	PLATE	B		1		
3	09B0036	抽芯铆钉	RIVET			5	3.2×12-10	
4	34C4965	锁	LOCK			1		
5	04B0108	螺钉	SCREW			12	M4×10-4.8-ZN.D	
6		铰链	HINGE	B		2		
7	86A2336	防护罩	PROTECTION SHIELD			1		

34C5516_000_00 顶内饰总成

DOME DECORATION AS

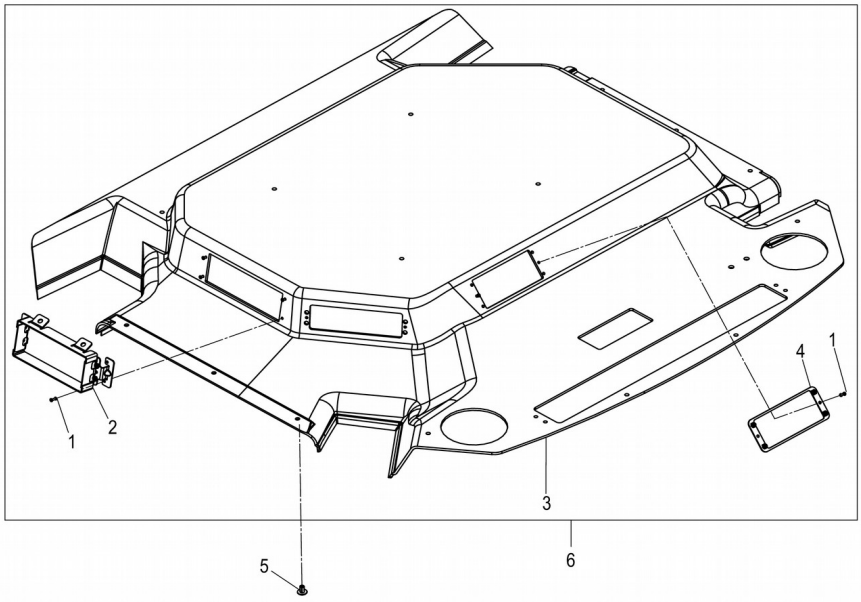

34C5516_000_00 顶内饰总成 DOME DECORATION AS

件号 ITEM	部件号 PART NO.	零件名称 CH	PART NAME EN	服务代码 SC	互换性 IA	数量 Q'TY	规格 SP.	备注 RE
1	09B0036	抽芯铆钉	RIVET			6	3.2×12-10	
2		空调控制面板安装支架	BRACKET	E		1		
3	85A4802	顶内饰件	DOME DECORATION AS			1		
4	46D2036	板	PLATE			1		
5	85A5155	膨胀钉	INFLATING SCREW			16		
6	34C5514	顶内饰组件	DOME DECORATION AS			1	4F	

34C5514_000_00 顶内饰组件

DOME DECORATION AS

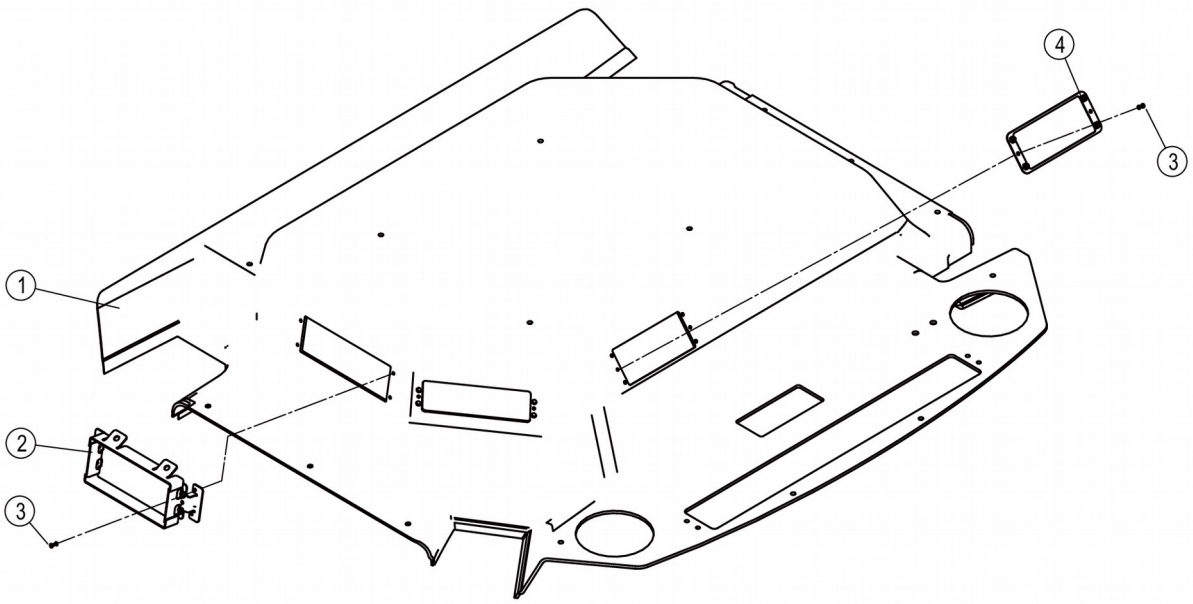
4
3
1
2
3

34C5514_000_00 顶内饰组件 DOME DECORATION AS

件号 ITEM	部件号 PART NO.	零件名称 CH	PART NAME EN	服务代码 SC	互换性 IA	数量 Q'TY	规格 SP.	备注 RE
1	85A4802	顶内饰件	DOME DECORATION AS			1		
2		空调控制面板安装支架	BRACKET	E		1		
3	09B0036	抽芯铆钉	RIVET			6	3.2×12-10	
4	46D2036	板	PLATE			1		

34C5523_001_00 立柱内饰组件

DECORATION

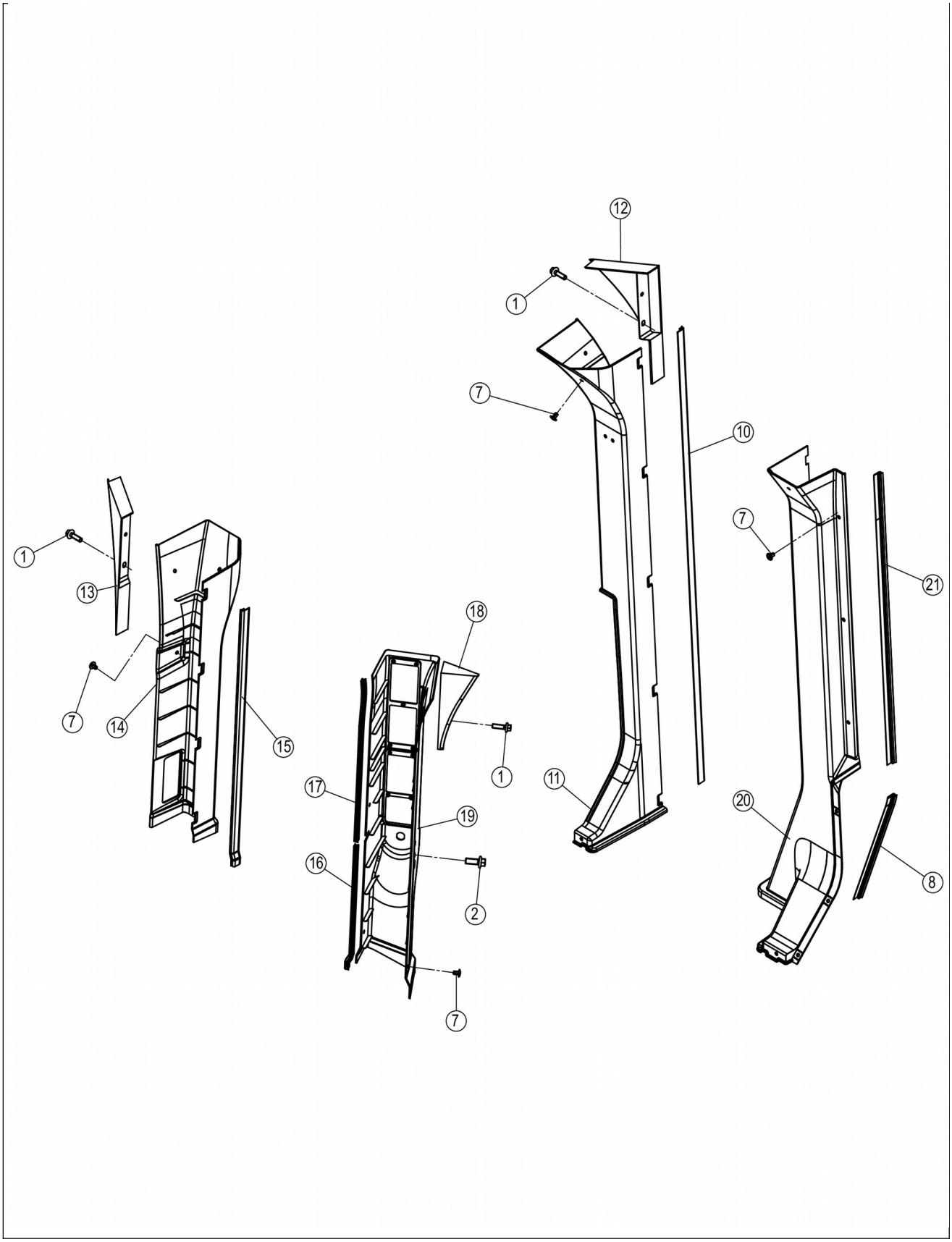
12
1
7
10
1
13
7
14
15
18
1
17
19
16
2
7
11
7
21
20
8

34C5523_001_00 立柱内饰组件 DECORATION

件号 ITEM	部件号 PART NO.	零件名称 CH	PART NAME EN	服务代码 SC	互换性 IA	数量 Q'TY	规格 SP.	备注 RE
1	01B0477	螺栓	BOLT		Y	4	M6×20-8.8-ZN.D	EC0000138822_23,替换后
2	01B1289	螺栓	BOLT		Y	2	M8×20-8.8-ZN.D	EC0000138822_21,替换后
7	85A5158	膨胀钉	INFLATING SCREW			19		
8		胶条	SEAL	C		1		
9	85A5157	膨胀钉	INFLATING SCREW			2		
10		胶条	SEAL	C		1		
11	86A2226	左后立柱内饰件	DECORATION			1		
12	86A2429	封板	PLATE			1		
13	86A2334	封板	PLATE			1		
14	86A2225	右后立柱内饰件	DECORATION			1		
15		胶条	SEAL	C		1		
16	84A3586	橡胶	RUBBER			1		
17	84A3557	胶条	SEAL			1		
18	86A2333	封板	PLATE			1		
19	86A2876	右前立柱内饰件	DECORATION		I	1		EC0000133340_5,替换前
19	86A2876	右前立柱内饰件	DECORATION		I	1		EC0000133340_4,替换前
19	86A3651	右前立柱内饰件	DECORATION		N	1		EC0000148475_2,7-143批；HL562103,替换后
19	35C1451	前立柱内饰件	DECORATION		N	1		EC0000148475_2,7-143批；HL562103,替换前
19	35C1451	前立柱内饰件	DECORATION		Y	1		EC0000148475_3,7-143批；HL562103,替换前
19	35C1451	前立柱内饰件	DECORATION		I	1		EC0000133340_4,替换后
19	35C1451	前立柱内饰件	DECORATION		I	1		EC0000133340_2,替换后
20	86A2224	左前立柱内饰件	DECORATION			1		
21		胶条	SEAL	C		1		

35C1451_000_00 前立柱内饰件

DECORATION

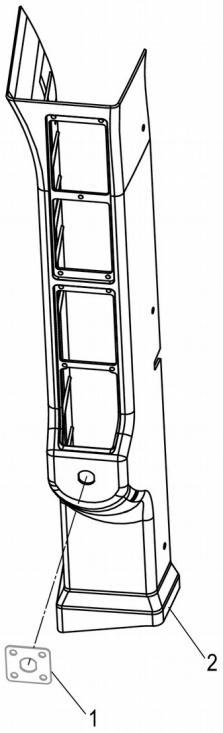

35C1451_000_00 前立柱内饰件 DECORATION

件号 ITEM	部件号 PART NO.	零件名称 CH	PART NAME EN	服务代码 SC	互换性 IA	数量 Q'TY	规格 SP.	备注 RE
1		板	PLATE	B		1		
2	86A2876	右前立柱内饰件	DECORATION			1		

34C5524_000_00 右侧围内饰组件

DECORATION

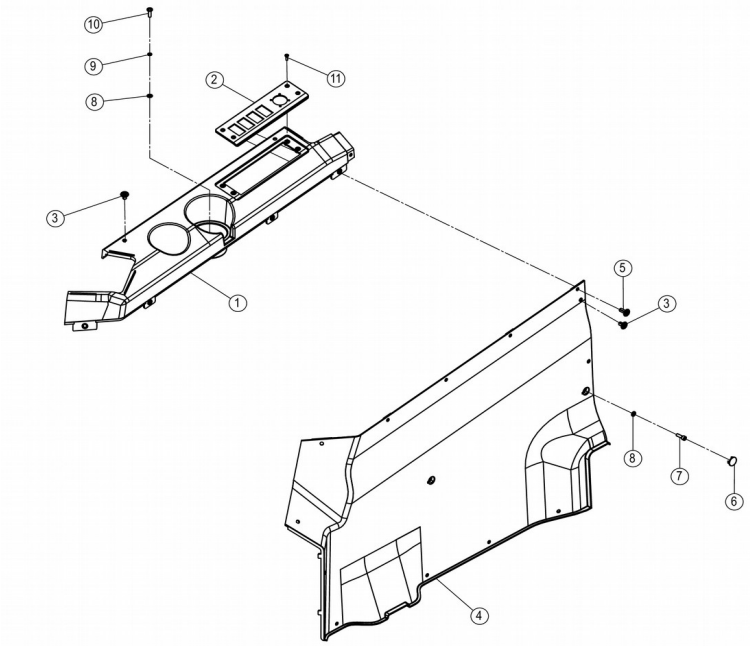

34C5524_000_00 右侧围内饰组件 DECORATION

件号 ITEM	部件号 PART NO.	零件名称 CH	PART NAME EN	服务代码 SC	互换性 IA	数量 Q'TY	规格 SP.	备注 RE
1	86A2227	储物盒	STORAGE BOX			1		
2	86A2477	盖板	COVER			1	7	
3	85A5158	膨胀钉	INFLATING SCREW			13		
4	86A2228	右侧围内饰件	DECORATION			1		
5	85A5157	膨胀钉	INFLATING SCREW			3		
6	86A2484	盖	COVER			2	DUGAI	
7	04B0047	螺钉	SCREW			2	M6×20-8.8-ZN.D	
8	06B0669	垫圈	WASHER		I	4	6-300HV-DK	EC0000139796_5,替换后

8	06B0024	垫圈	WASHER		I	4	6-140HV-ZN.D	EC0000139796_5,替换前
9	06B0003	垫圈	WASHER		-	2	6	EC0000139796_4,替换前
10	04B0005	螺钉	SCREW			2	M6×20-4.8-ZN.D	
11	04B0182	螺钉	SCREW			4	M4×16-4.8-ZN.D	

47C2840_005_00 驾驶室附件组件

CAB GP

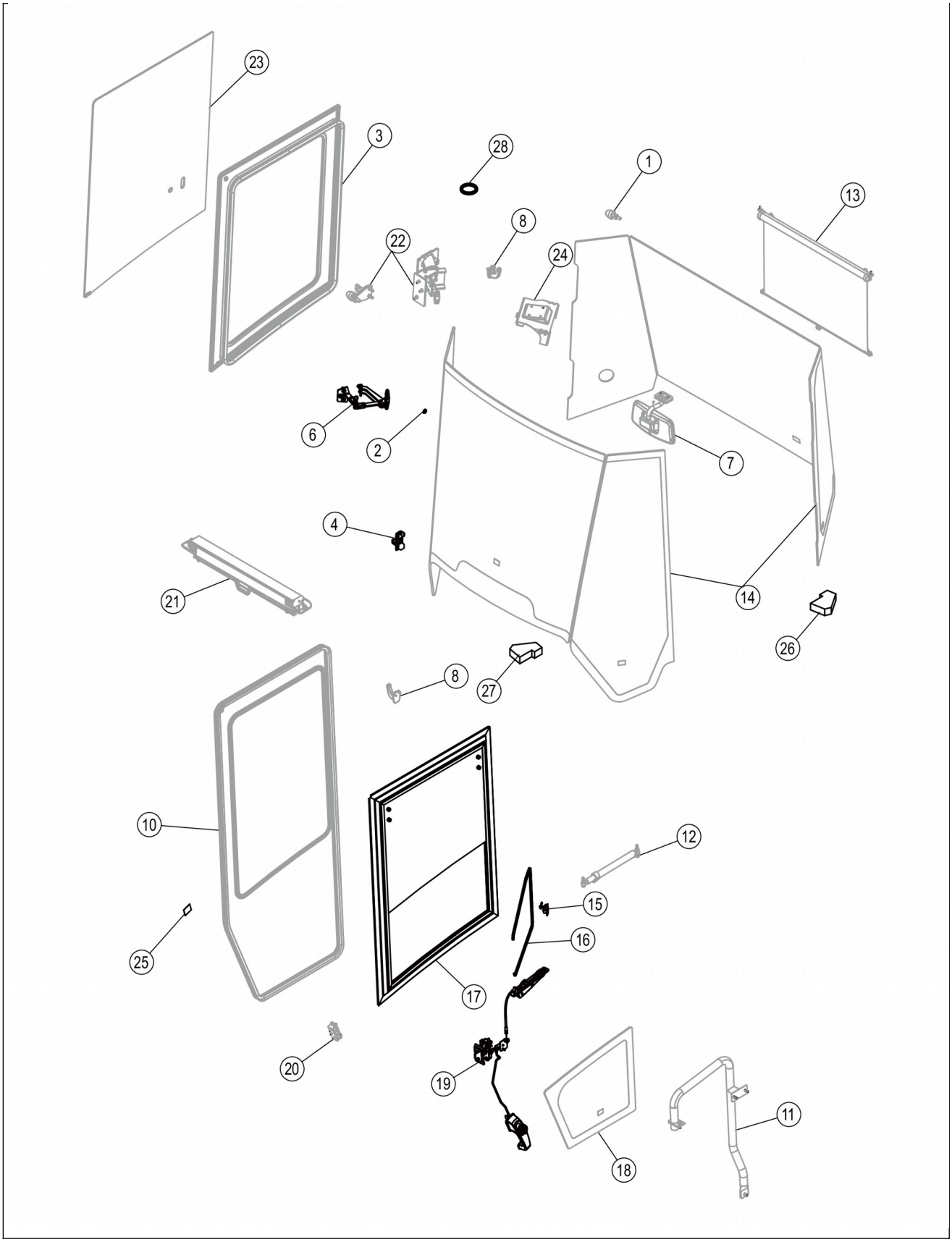
23
3
28
1
13
8
22
24
6
2
7
4
21
14
26
8
27
10
12
15
25
16
17
20
19
18
11

47C2840_005_00 驾驶室附件组件 CAB GP

件号 ITEM	部件号 PART NO.	零件名称 CH	PART NAME EN	服务代码 SC	互换性 IA	数量 Q'TY	规格 SP.	备注 RE
1	34C5346	减震块	CUSHION	C		1		
2	84A3849	橡胶塞	RUBBER PLUG			1		
3	34C5348	右窗橡胶条组件	SEAL	C		1		
4	34C7721	锁	DOOR LOCK	E	Y	1		EC0000149626_9,7-095批；HL562088,替换后
6	47C2743	锁窗器	LOCK			1		
7	34C5351	内后视镜	REARVIEW MIRROR	C		1		
8	34C5344	衣帽钩组件	HOOK	C		2		
10	34C6927	左门橡胶条组件	SEAL	C	N	1		EC0000136813_5,5-011批,GL560512,替换后
11	34C5349	左扶手组件	HANDRAIL-LH	C		1		
12	34C9670	弹簧	AIR SPRING		XF	1		EC0000171964_3,替换后
13	47C2841	遮阳帘	VISOR	C		1		
14	34C6639	挡风玻璃	WINDSHEILD	C	Y	1		EC0000150669_5,3-432批 JL590863,替换后
14	34C6639	挡风玻璃	WINDSHEILD	C	N	1		EC0000142272_1,7-111批；GL560775,替换前
15	47C2391	门锁	DOOR LOCK			1		
16	84A3558	胶条	SEAL			1		
17	47C3337	推拉窗组件	WINDOW GP	C	Y	1	896128912	EC0000150669_6,3-432批 JL590863,替换后
17	47C3337	推拉窗组件	WINDOW GP	C	N	1	896128912	EC0000142272_4,7-111批；GL560775,替换前
18	47C2755	左门下玻璃	GLASS	C	Y	1		EC0000150669_3,3-432批 JL590863,替换后
18	47C2755	左门下玻璃	GLASS	C	N	1		EC0000142272_2,7-111批；GL560775,替换前
19	47C3722	左门锁	DOOR LOCK		N	1		EC0000159351_5,替换后
19	47C3722	左门锁	DOOR LOCK		N	1		EC0000155890_10,替换前
20	47C2756	左门限位块	BLOCK	C		1		
21	47C2835	遮阳帘	VISOR	C		1		
22	47C2511	右窗定位锁	LATCH AS			1		
23	47C2753	右窗玻璃	GLASS	C	Y	1		EC0000150669_4,3-432批 JL590863,替换后

23	47C2753	右窗玻璃	GLASS	C	N	1		EC0000142272_3,7-111批；GL560775,替换前
24	34C5640	支架	BRACKET	C	I	1		KS0000127840_3,替换后
25	82A4907	海绵	SPONGE		X	1		EC0000166334_10,替换后
26	85A7214	海绵	SPONGE		X	1	HM10	EC0000167465_11,替换后
27	85A7215	海绵	SPONGE		X	1	HM02	EC0000167465_13,替换后
28	84A5580	胶条	SEAL		X	1		EC0000167465_12,替换后

34C5344_000_00 衣帽钩组件

HOOK

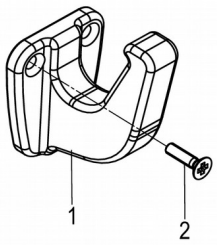

34C5344_000_00 衣帽钩组件 HOOK

件号 ITEM	部件号 PART NO.	零件名称 CH	PART NAME EN	服务代码 SC	互换性 IA	数量 Q'TY	规格 SP.	备注 RE
1	86A0336	帽钩	HOOK			1		
2	04B0293	螺钉	SCREW			2	M4×16-4.8-ZN.D（黑色）	

34C5346_000_00 减震块

CUSHION

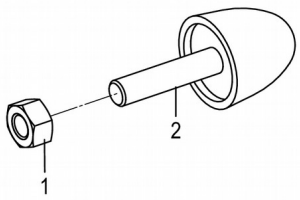

34C5346_000_00 减震块 CUSHION

件号 ITEM	部件号 PART NO.	零件名称 CH	PART NAME EN	服务代码 SC	互换性 IA	数量 Q'TY	规格 SP.	备注 RE
1	03B0053	螺母	NUT		I	1	M10-8-ZN.D	EC0000139143_1,替换前

1	03B2135	螺母	NUT		I	1	M10-8-ZN.D	EC0000139143_1,替换后
2	35C0725	减震块	CUSHION		I	1		EC0000125364_1,替换前
2	35C1377	减震块	CUSHION		I	1	002	EC0000125364_1,替换后

34C5348_000_00 右窗橡胶条组件

SEAL

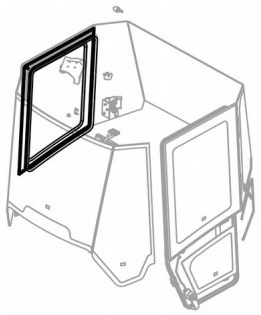

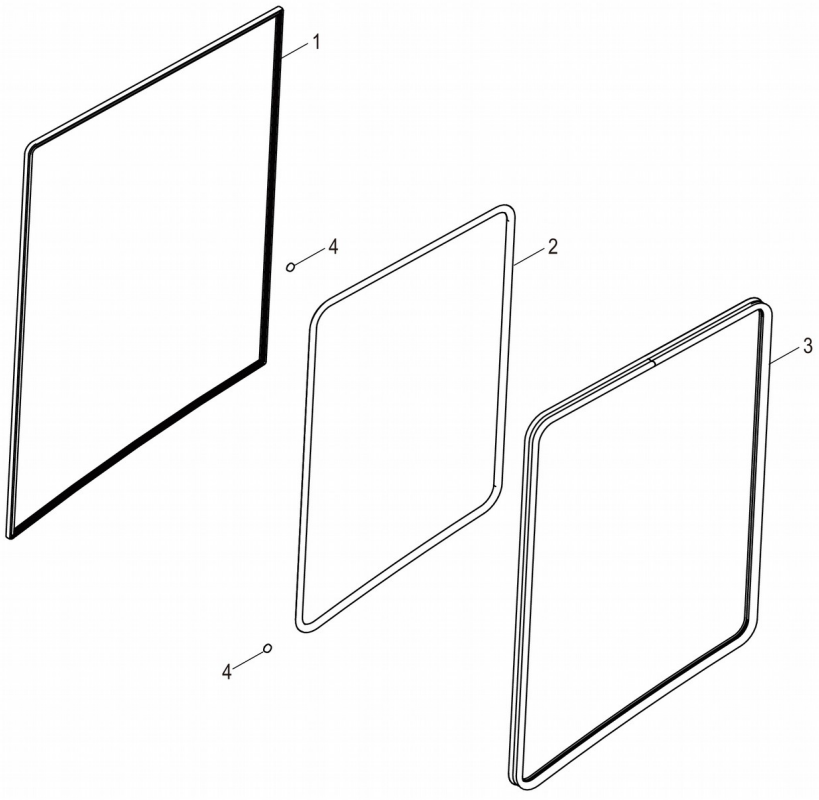

件号 ITEM	部件号 PART NO.	零件名称 CH	PART NAME EN	服务代码 SC	互换性 IA	数量 Q'TY	规格 SP.	备注 RE

1	84A3642	密封条	SEAL			1	R	
2	84A3279	门胶条	SEAL			1	\	
3		右窗胶条(H)	SNAP RING	C		1		
3	84A3278	门胶条	SEAL			1	-	
4	83A1976	橡胶塞	RUBBER PLUG			2		

34C5349_000_00 左扶手组件

HANDRAIL-LH

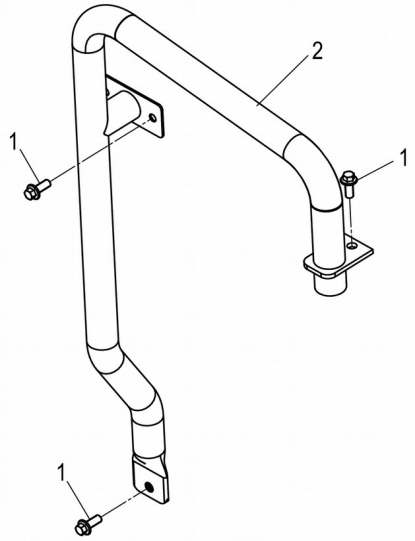

34C5349_000_00 左扶手组件 HANDRAIL-LH

件号 ITEM	部件号 PART NO.	零件名称 CH	PART NAME EN	服务代码 SC	互换性 IA	数量 Q'TY	规格 SP.	备注 RE

1	01B1289	螺栓	BOLT		Y	4	M8×20-8.8-ZN.D	EC0000127223_92,替换后
2	41D0871	扶手	HANDRAIL			1		

34C5351_000_00 内后视镜

REARVIEW MIRROR

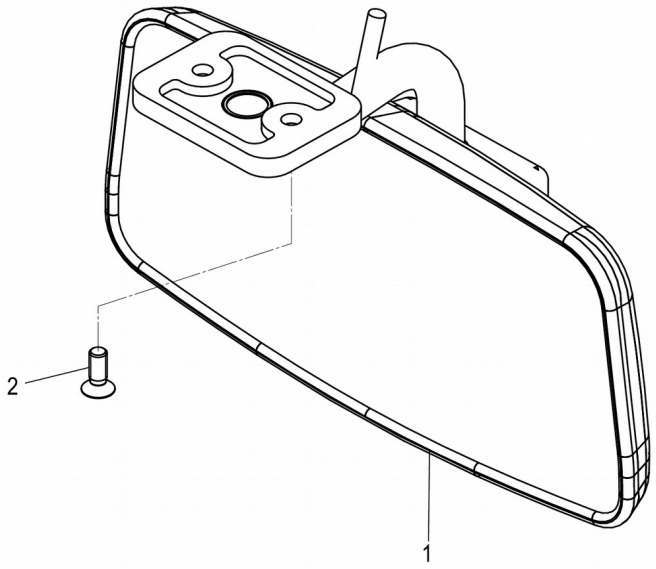

34C5351_000_00 内后视镜 REARVIEW MIRROR

件号 ITEM	部件号 PART NO.	零件名称 CH	PART NAME EN	服务代码 SC	互换性 IA	数量 Q'TY	规格 SP.	备注 RE
1	48C2542	后视镜	REARVIEW MIRROR			1		
2	04B0075	螺钉	SCREW			2	M6×16-4.8-ZN.D	

34C5640_000_00 支架

BRACKET

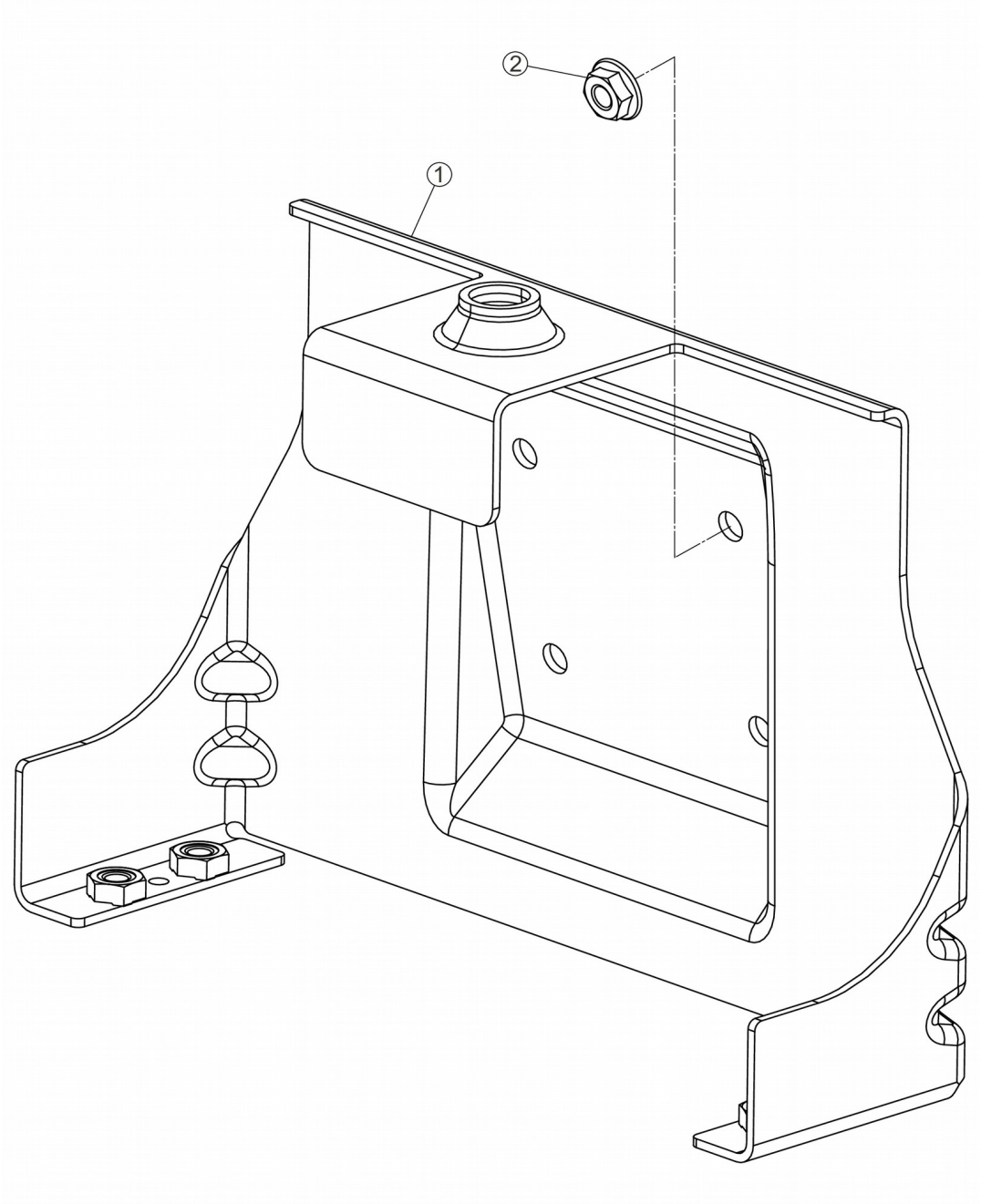

34C5640_000_00 支架 BRACKET

件号 ITEM	部件号 PART NO.	零件名称 CH	PART NAME EN	服务代码 SC	互换性 IA	数量 Q'TY	规格 SP.	备注 RE

1	46D2148	支板	SUPPORT		I	1		KS0000127840_1,替换后
2	03B2134	螺母	NUT			4	M6-8-ZN.D	

34C6639_001_00 挡风玻璃

WINDSHEILD

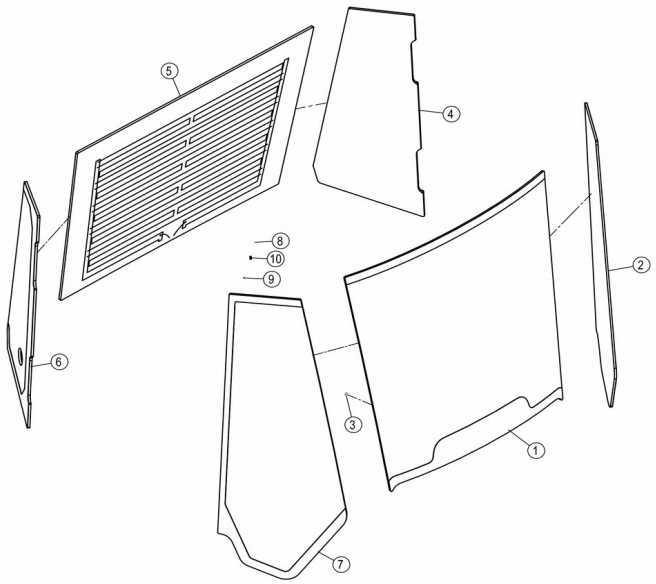

34C6639_001_00 挡风玻璃 WINDSHEILD

件号 ITEM	部件号 PART NO.	零件名称 CH	PART NAME EN	服务代码 SC	互换性 IA	数量 Q'TY	规格 SP.	备注 RE
1	87A1148	挡风玻璃	WINDSHEILD			1		
2	87A1149	左前挡风玻璃	WINDSHEILD			1		
3		西卡活化剂	AGENT	A		1		
4	87A1366	挡风玻璃	WINDSHEILD			1		
5	87A1367	挡风玻璃	WINDSHEILD			1		

6	87A1368	挡风玻璃	WINDSHEILD			1		
7	87A1153	右前挡风玻璃	WINDSHEILD			1		
8	42B0066	西卡玻璃胶	SEAL	F	-	1		EC0000136813_2,5-011批,GL560512,替换后
9	42B0004	西卡底涂剂	PRIMER		-	1		EC0000136813_3,5-011批,GL560512,替换后
10	82A0168	橡胶限位块	BLOCK		-	18		EC0000136813_1,5-011批,GL560512,替换后

34C6927_001_00 左门橡胶条组件

SEAL

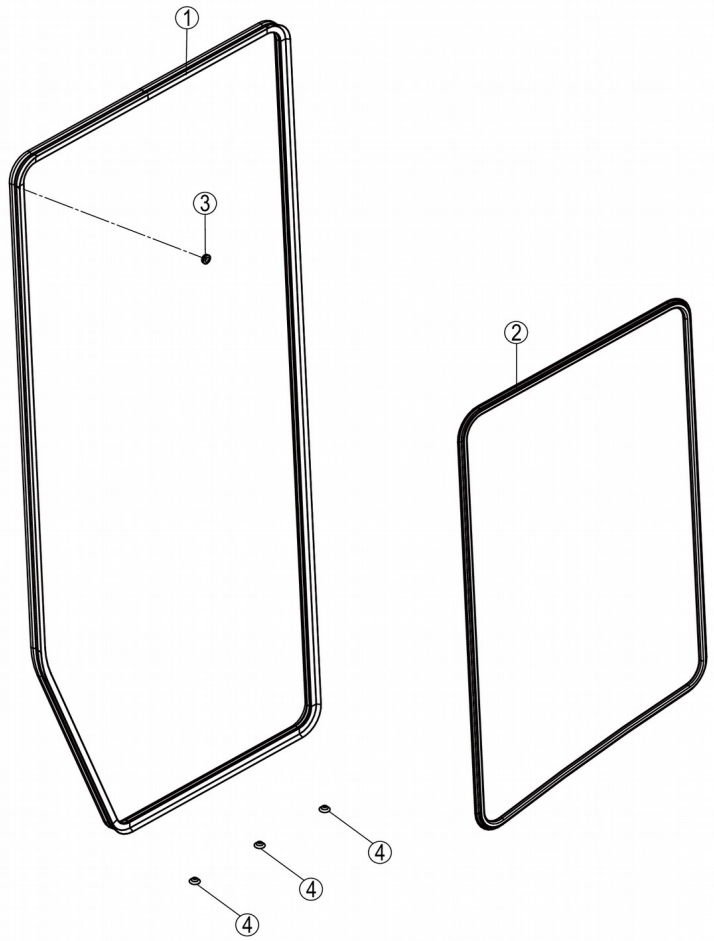

34C6927_001_00 左门橡胶条组件 SEAL

件号 ITEM	部件号 PART NO.	零件名称 CH	PART NAME EN	服务代码 SC	互换性 IA	数量 Q'TY	规格 SP.	备注 RE
1	84A4910	门胶条	SEAL		I	1		EC0000151438_2,替换后
2	84A3281	门胶条	SEAL			1		
3	83A1976	橡胶塞	RUBBER PLUG			1		
4	83A2522	堵头	PLUG		X	3	./	EC0000167465_2,替换后

34C7721_000_00 锁

DOOR LOCK

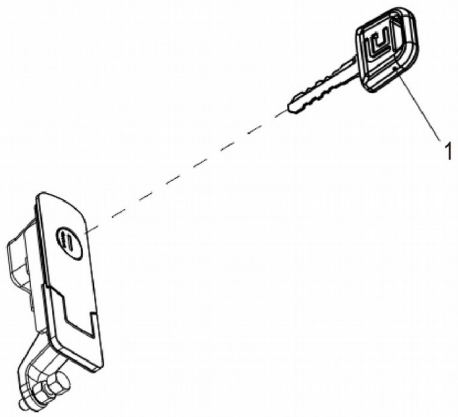

34C7721_000_00 锁 DOOR LOCK

件号	部件号	零件名称	PART NAME	服务代	互换	数量	规格	备注

ITEM	PART NO.	CH	EN	码 SC	性 IA	Q'TY	SP.	RE
1	34B0557	钥匙	KEY			1		

34B0557_000_00 钥匙

KEY

注：该部件无下级拆分，请采购总成件。

Note: This component doesn't have sub-parts, please purchase the whole assembly.

34B0557_000_00 钥匙 KEY

件号 ITEM	部件号 PART NO.	零件名称 CH	PART NAME EN	服务代码	互换性	数量 Q'TY	规格 SP.	备注 RE

				SC	IA			
1		虚拟零件一	VIRCUAL PART	A		1		

47C2511_003_00 右窗定位锁

LATCH AS

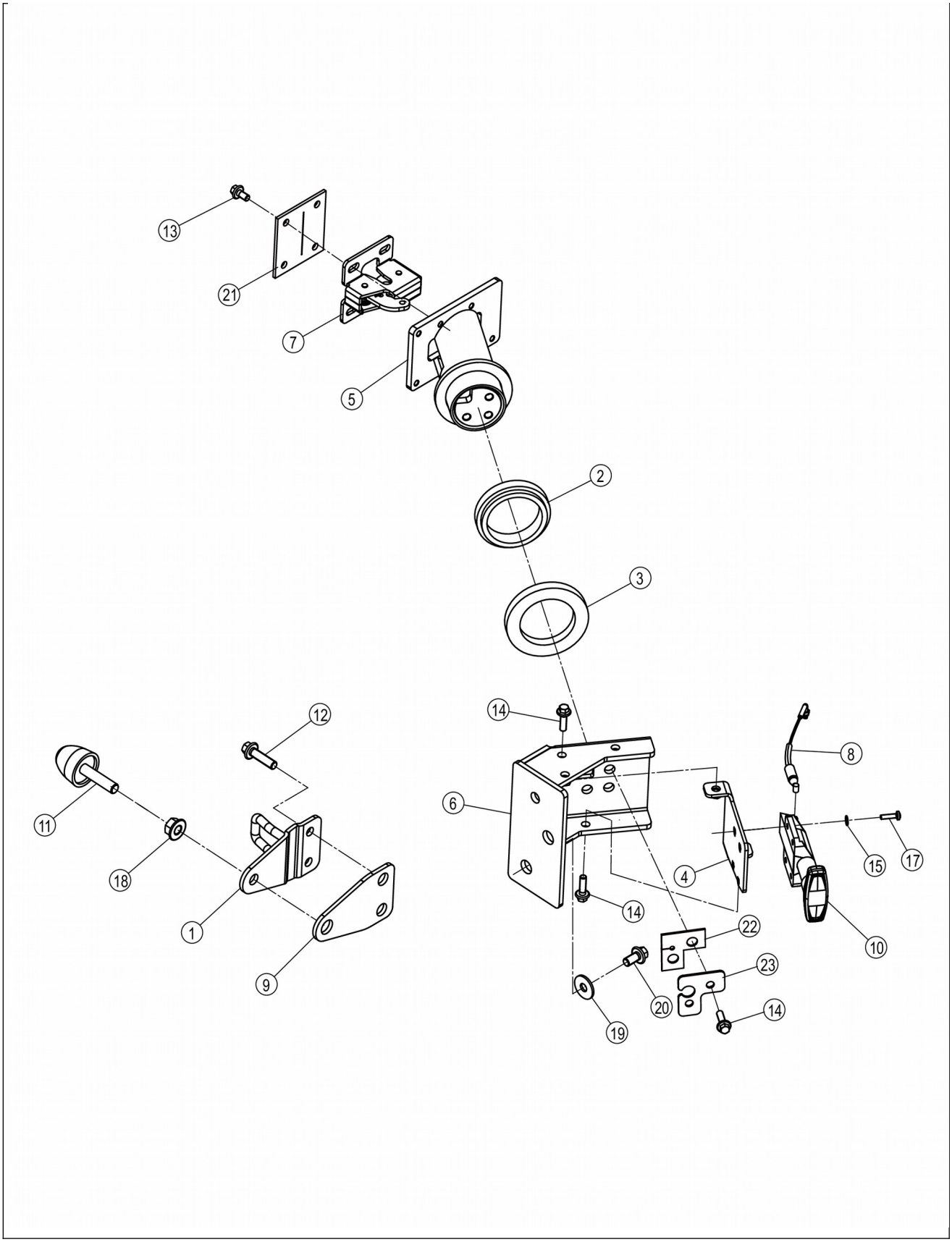
13
21
7
5
2
3
14
12
8
6
11
18
1
9
4
15
17
14
22
10
23
20
14
19

47C2511_003_00 右窗定位锁 LATCH AS

件号 ITEM	部件号 PART NO.	零件名称 CH	PART NAME EN	服务代码 SC	互换性 IA	数量 Q'TY	规格 SP.	备注 RE
1	35C1266	右后定位锁锁扣	LOCK BUCKLE			1		
2	83A2588	橡胶套	BOOT		I	1		EC0000144308_1,3-013批；HL573707,替换后
3	83A2062	橡胶套	BOOT			1		
4	23D3434	弯板	PLATE			1		
5	01D2684	锁板	LOCK PLATE			1		
6	01D2685	右窗锁支座焊合件	BRACKET			1		
7	35C1265	右后定位锁	LOCK			1		
8	34C4529	软轴	FLEXIBLE SHAFT			1		
9	82A2236	胶垫	PAD			1		
10	34C4391	内开手柄	HANDLE			1	AC-60-101-11	
11	35C1377	减震块	CUSHION		I	1	002	EC0000125364_15,替换后
12	01B1291	螺栓	BOLT		I	2	M8×30-8.8-ZN.D	EC0000125364_9,替换后
13	02B0147	螺栓	BOLT		TI	4	M6×12-8.8-ZN.D	EC0000125364_14,替换后
14	01B0477	螺栓	BOLT		TI	5	M6×20-8.8-ZN.D	EC0000125364_14,替换后
15	06B0952	垫圈	WASHER		I	4	4-300HV-DK	EC0000144308_2,3-013批；HL573707,替换后
17	04B0099	螺钉	SCREW		I	4	M4×16-4.8-ZN.D	EC0000125364_6,替换后
18	03B2135	螺母	NUT		-	1	M10-8-ZN.D	EC0000125364_8,替换后
19	06B0086	垫圈	WASHER		I	3	8-140HV-ZN.D	EC0000125364_19,替换后
20	01B1289	螺栓	BOLT		Y	3	M8×20-8.8-ZN.D	EC0000140698_7,替换后
21	84A5152	密封垫	GASKET			1		
22	84A5670	密封垫	GASKET		X	1	J01	EC0000167465_3,替换后
23	00G1382	压板	PLATE		X	1		EC0000167465_4,替换后

47C2743_002_00 锁窗器

LOCK

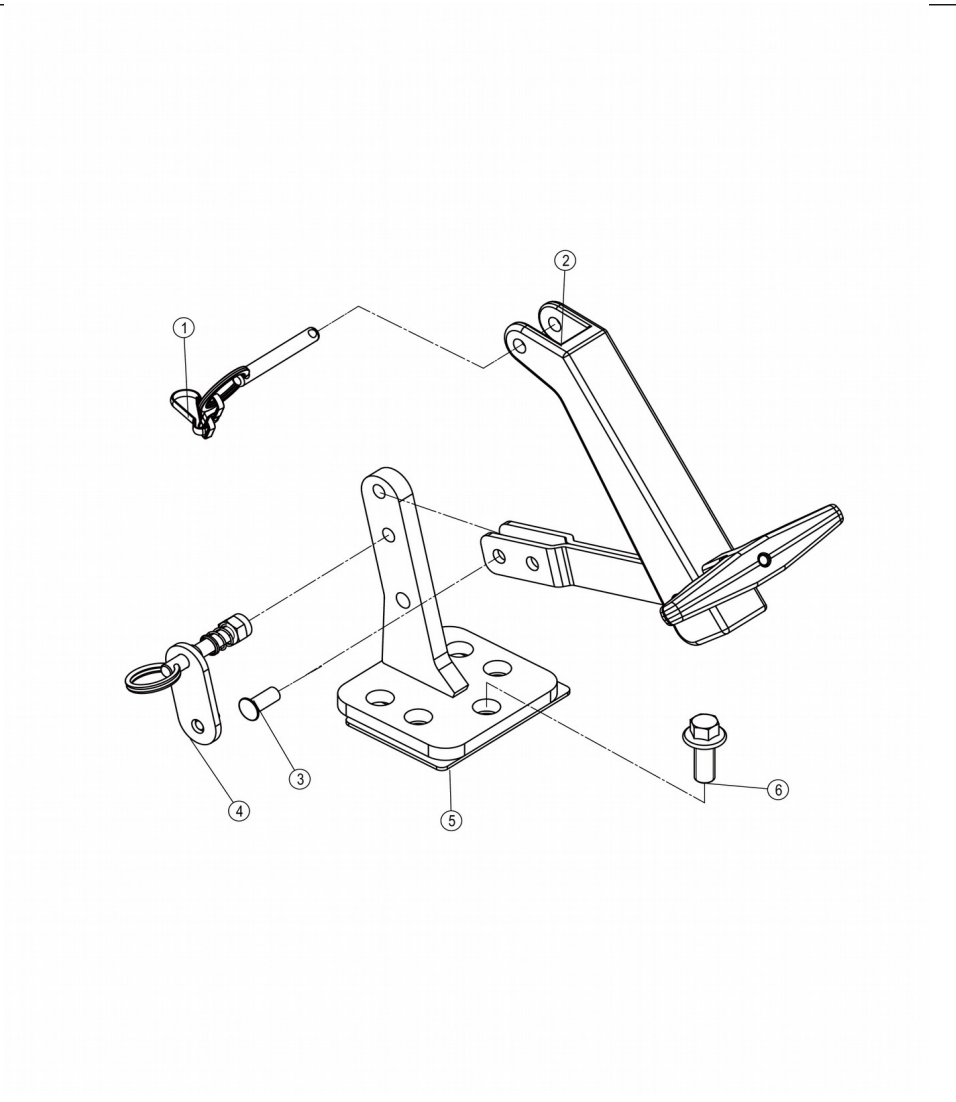

47C2743_002_00 锁窗器 LOCK

件号 ITEM	部件号 PART NO.	零件名称 CH	PART NAME EN	服务代码 SC	互换性 IA	数量 Q'TY	规格 SP.	备注 RE
1		连接销	PIN	B	Y	1		EC0000149844_1,替换后
2	47C3204	手柄	HANDLE		N	1		EC0000134205_3,替换后
3		铆钉	RIVET	B		1		
4	24C2652	锁紧机构	LOCK MECHANISM		N	1		EC0000134205_1,替换后
5	18D9863	支架	BRACKET		I	1		EC0000162527_1,1-368批 KL627072,替换后
6	01B1289	螺栓	BOLT		Y	3	M8×20-8.8-ZN.D	EC0000127223_63,替换后

24C2652_000_00 锁紧机构

LOCK MECHANISM

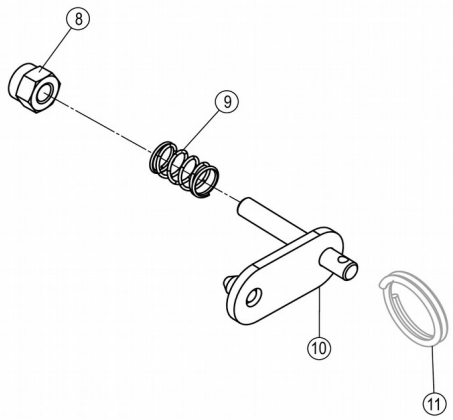

24C2652_000_00 锁紧机构 LOCK MECHANISM

件号 ITEM	部件号 PART NO.	零件名称 CH	PART NAME EN	服务代码 SC	互换性 IA	数量 Q'TY	规格 SP.	备注 RE

8	03B1255	螺母	NUT			1	M6-8-ZN.D	
9	75A1325	弹簧	SPRING			1		
10		锁止卡板	LOCKOUT PLATE	A		1		
11		开口环	SPLIT RING	B		1		

47C2753_000_00 右窗玻璃

GLASS

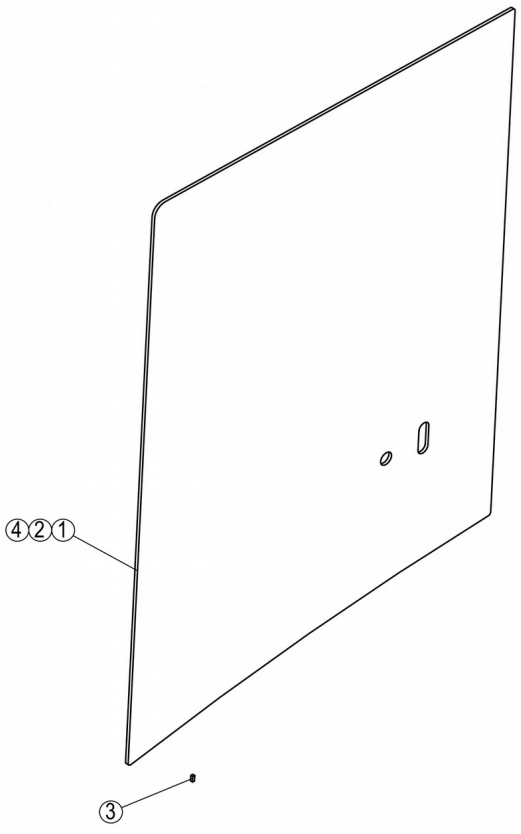

47C2753_000_00 右窗玻璃 GLASS

件号 ITEM	部件号 PART NO.	零件名称 CH	PART NAME EN	服务代码 SC	互换性 IA	数量 Q'TY	规格 SP.	备注 RE
1	87A1224	玻璃	GLASS			1		
2	42B0004	西卡底涂剂	PRIMER			1		
3	82A0168	橡胶限位块	BLOCK			5		
4	42B0066	西卡玻璃胶	SEAL	F		1		

47C2755_000_00 左门下玻璃

GLASS

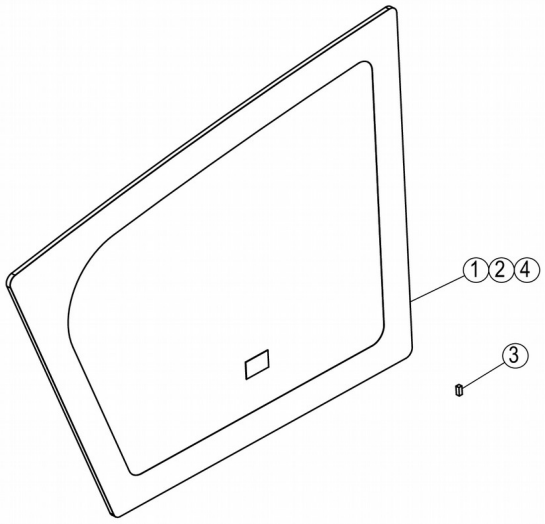

47C2755_000_00 左门下玻璃 GLASS

件号 ITEM	部件号 PART NO.	零件名称 CH	PART NAME EN	服务代码 SC	互换性 IA	数量 Q'TY	规格 SP.	备注 RE
1	87A1155	挡风玻璃	WINDSHEILD			1		
2	42B0004	西卡底涂剂	PRIMER			1		

3	82A0168	橡胶限位块	BLOCK			5		
4	42B0066	西卡玻璃胶	SEAL	F		1		

47C2756_001_00 左门限位块

BLOCK

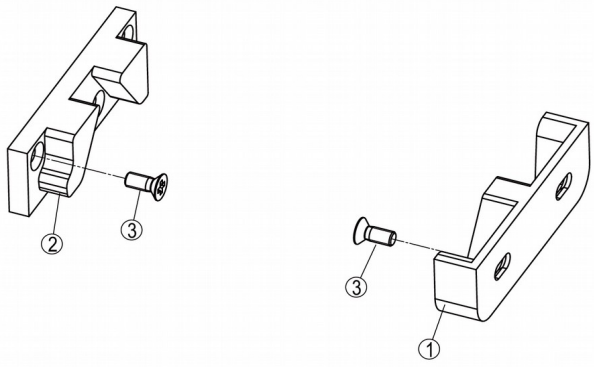

47C2756_001_00 左门限位块 BLOCK

件号 ITEM	部件号 PART NO.	零件名称 CH	PART NAME EN	服务代码	互换性	数量 Q'TY	规格 SP.	备注 RE

				SC	IA			
1	84A3807	限位块	BLOCK		I	1	856H	EC0000150364_2,替换后
2	84A3808	限位块	BLOCK		UF	1	856H-1	EC0000168728_3,CLG860HZTKL651779,替换前
2	84A3808	限位块	BLOCK		I	1	856H-1	EC0000150364_3,替换后
2	84A5742	限位块	BLOCK		UF	1	856H-1	EC0000168728_3,CLG860HZTKL651779,替换后
3	04B0073	螺钉	SCREW		-	6	M5×12-4.8-ZN.D	EC0000150364_1,替换后

47C2835_000_00 遮阳帘

VISOR

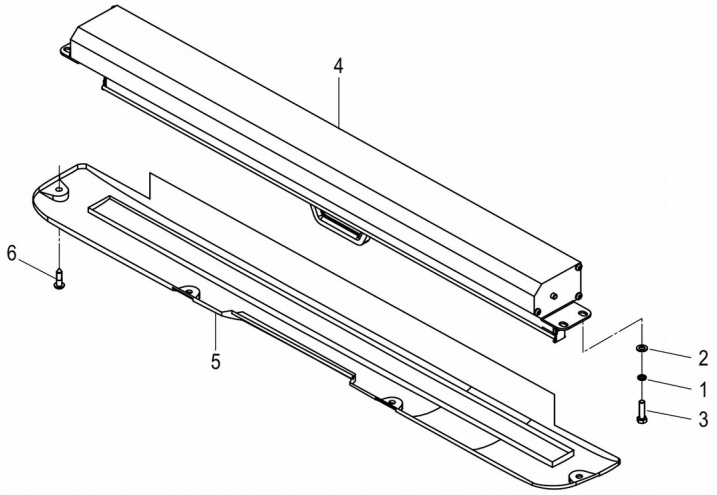

47C2835_000_00 遮阳帘 VISOR

件号 ITEM	部件号 PART NO.	零件名称 CH	PART NAME EN	服务代码 SC	互换性 IA	数量 Q'TY	规格 SP.	备注 RE
1	06B0017	垫圈	WASHER			4	5	
2	06B0066	垫圈	WASHER			4	5-140HV-ZN.D	
3	00B0335	螺栓	BOLT			4	M5×20-8.8-ZN.D	
4	47C0362	前遮阳帘	VISOR			1		

5	86A0327	前压条	SEAL			1		
6	04B0228	螺钉	SCREW			4	5×20-ZN.D	

47C2841_000_00 遮阳帘

VISOR

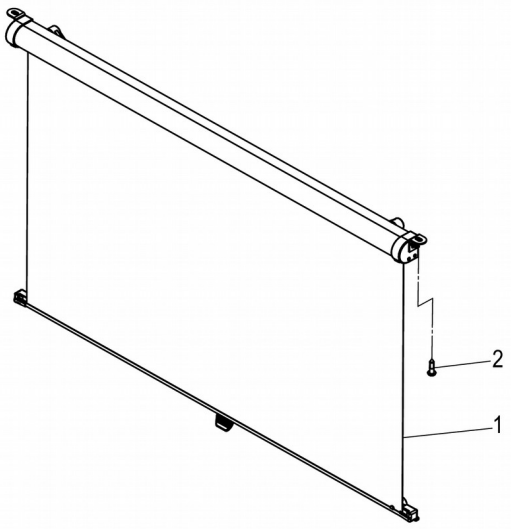

47C2841_000_00 遮阳帘 VISOR

件号 ITEM	部件号 PART NO.	零件名称 CH	PART NAME EN	服务代码 SC	互换性 IA	数量 Q'TY	规格 SP.	备注 RE
1	47C2833	前遮阳帘	VISOR			1		
2	04B0228	螺钉	SCREW			2	5×20-ZN.D	

47C3337_000_00 推拉窗组件

WINDOW GP

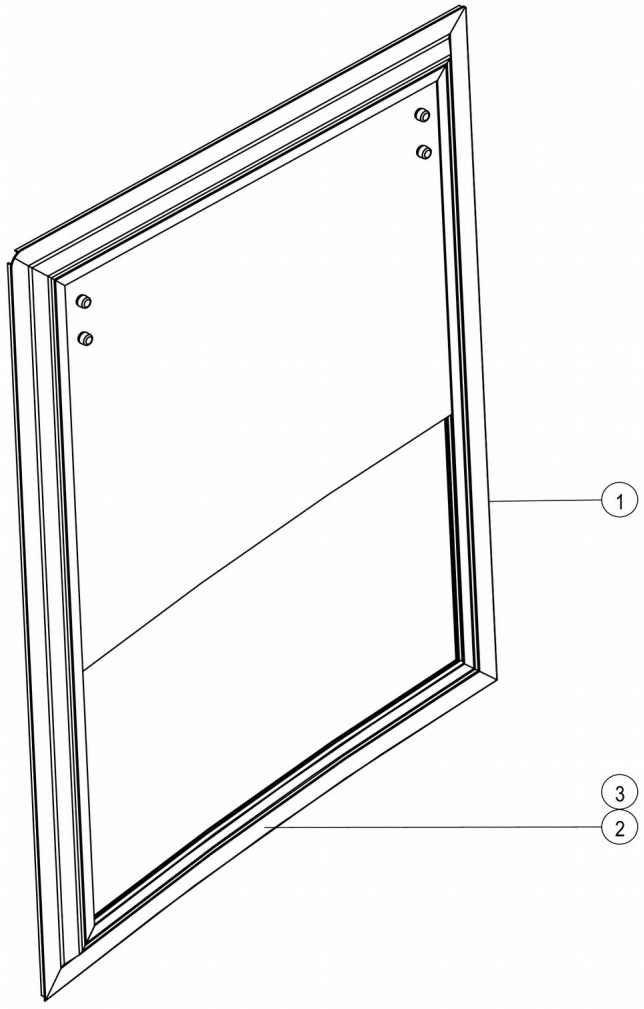

47C3337_000_00 推拉窗组件 WINDOW GP

件号 ITEM	部件号 PART NO.	零件名称 CH	PART NAME EN	服务代码 SC	互换性 IA	数量 Q'TY	规格 SP.	备注 RE
1	47C3937	推拉窗组件	WINDOW GP		I	1	78916	EC0000158402_1,替换后
1	47C3331	推拉窗组件	WINDOW GP	E	I	1	78916	EC0000158402_1,替换前,改用47C3937;Change to 47C3937
2	42B0004	西卡底涂剂	PRIMER			1		
3	42B0066	西卡玻璃胶	SEAL	F		1		

47C3331_000_00 推拉窗组件

WINDOW GP

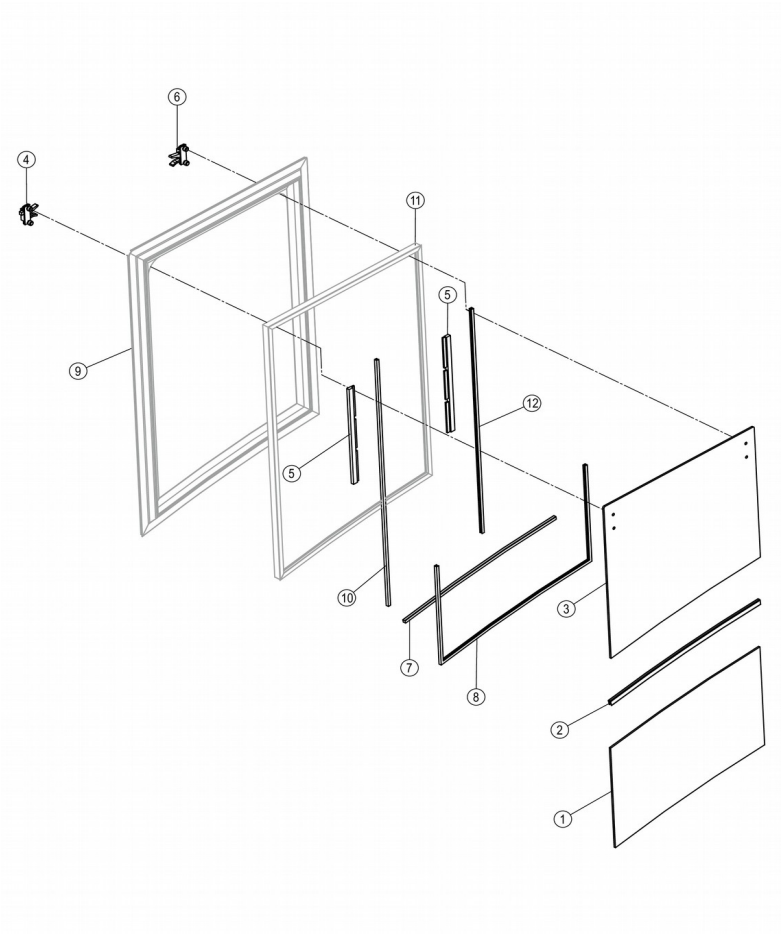

47C3331_000_00 推拉窗组件 WINDOW GP

件号 ITEM	部件号 PART NO.	零件名称 CH	PART NAME EN	服务代码 SC	互换性 IA	数量 Q'TY	规格 SP.	备注 RE
1		固定玻璃	GLASS	B		1	21384	
2	27A3574	密封胶条	WINDOW FRAME			1		
3		滑动玻璃	GLASS	B		1	8927	
4	47C3187	右推手柄	HANDLE			1	54631	
5	93A4876	限位卡板	STOP PLATE			2		
6	47C3185	左推手柄	HANDLE			1	24ADF	
7	84A4250	玻璃窗橡胶条	SEAL			1	756	
8	84A4216	玻璃窗橡胶条	SEAL			1	123PO	
9		窗框	WINDOW FRAME	A		1		
10	84A4249	玻璃窗橡胶条	SEAL			1	762	
11		内窗框	WINDOW FRAME	A		1		
12	84A4217	玻璃窗橡胶条	SEAL			1	651	

47C3185_000_00 左推手柄

HANDLE

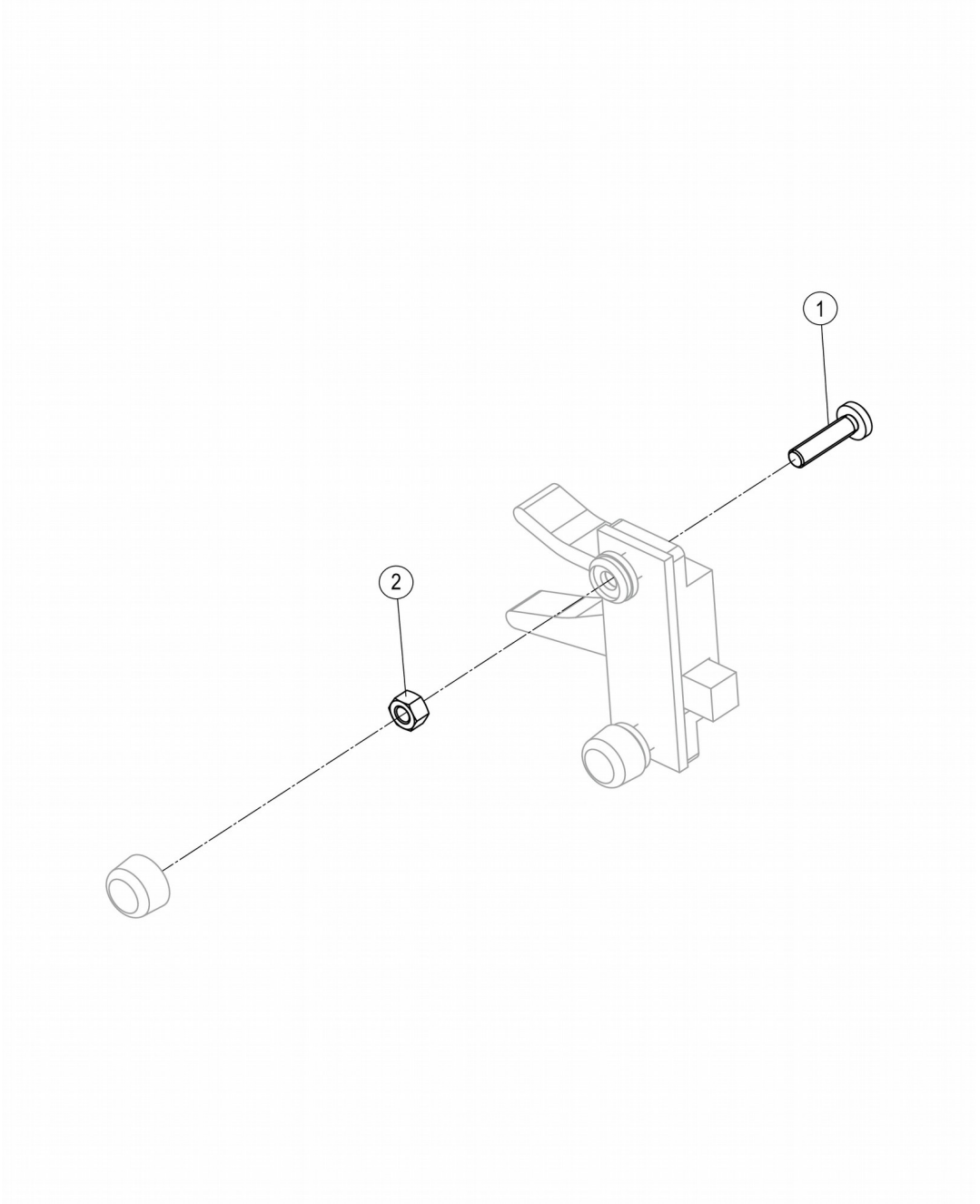

47C3185_000_00 左推手柄 HANDLE

件号 ITEM	部件号 PART NO.	零件名称 CH	PART NAME EN	服务代码 SC	互换性 IA	数量 Q'TY	规格 SP.	备注 RE

1	04B0055	螺钉	SCREW			2	M5×20-4.8-ZN.D	
2	03B0032	螺母	NUT			2	M5-8-ZN.D	

47C3187_000_00 右推手柄

HANDLE

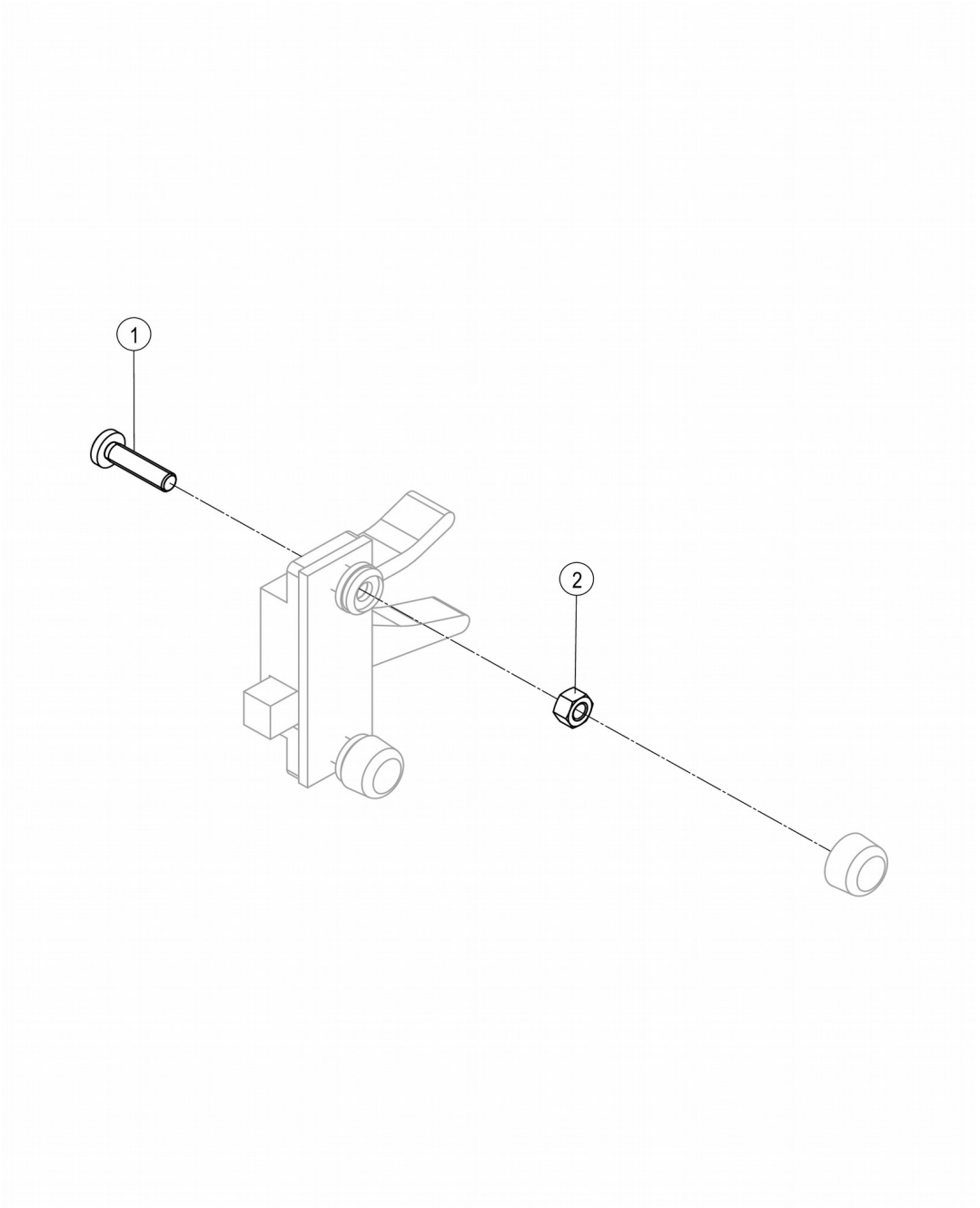

47C3187_000_00 右推手柄 HANDLE

件号 ITEM	部件号 PART NO.	零件名称 CH	PART NAME EN	服务代码 SC	互换性 IA	数量 Q'TY	规格 SP.	备注 RE
1	04B0055	螺钉	SCREW			2	M5×20-4.8-ZN.D	
2	03B0032	螺母	NUT			2	M5-8-ZN.D	

47C3937_000_00 推拉窗组件

WINDOW GP

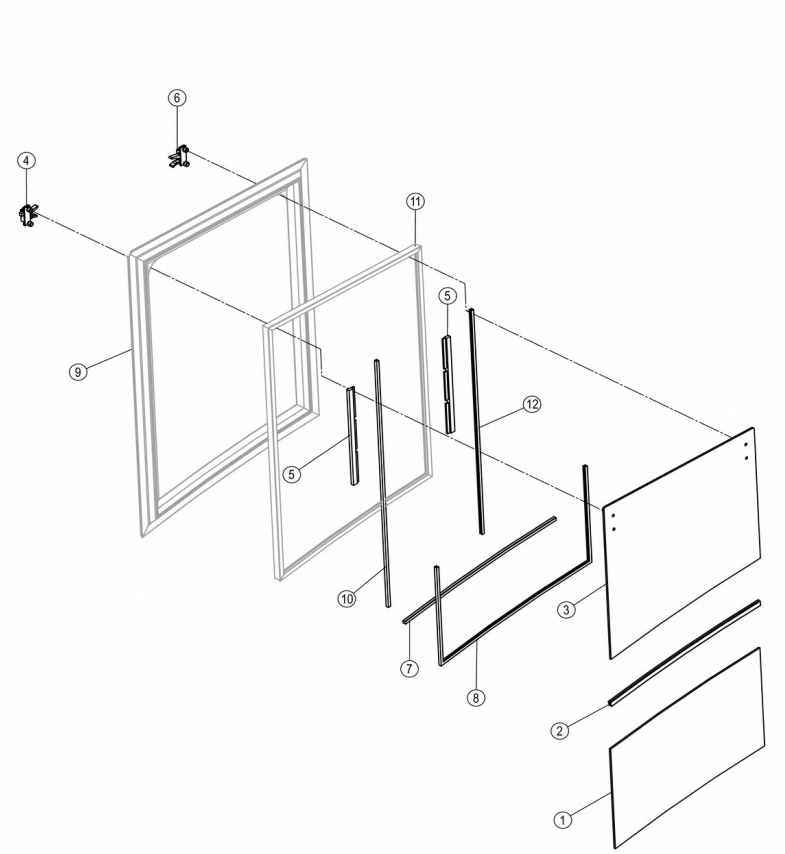

47C3937_000_00 推拉窗组件 WINDOW GP

件号 ITEM	部件号 PART NO.	零件名称 CH	PART NAME EN	服务代码	互换性	数量 Q'TY	规格 SP.	备注 RE

				SC	IA			
1		固定玻璃	GLASS	B		1	21384	
2		密封胶条	WINDOW FRAME	B		1		
3		滑动玻璃	GLASS	B		1	8927	
4	47C3187	右推手柄	HANDLE			1	54631	
5	93A4876	限位卡板	STOP PLATE			2		
6	47C3185	左推手柄	HANDLE			1	24ADF	
7		玻璃窗橡胶条	SEAL	B		1	756	
8		玻璃窗橡胶条	SEAL	B		1	123PO	
9		窗框	WINDOW FRAME	A		1		
10		玻璃窗橡胶条	SEAL	B		1	651	
11		内窗框	WINDOW FRAME	A		1		
12		玻璃窗橡胶条	SEAL	B		1	762	

47C3722_003_00 左门锁

DOOR LOCK

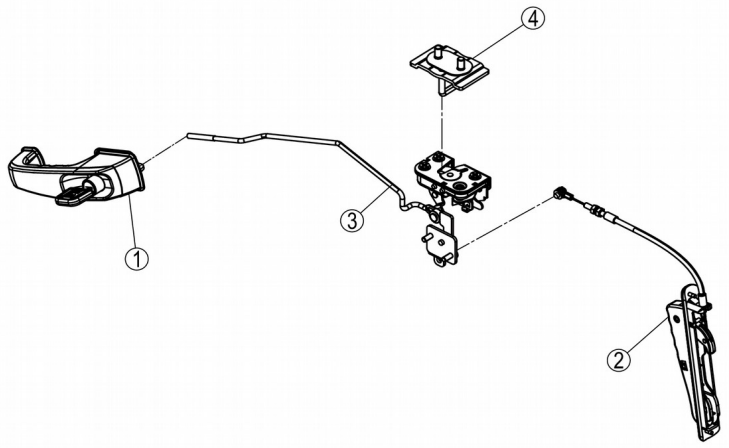

47C3722_003_00 左门锁 DOOR LOCK

件号 ITEM	部件号 PART NO.	零件名称 CH	PART NAME EN	服务代码 SC	互换性 IA	数量 Q'TY	规格 SP.	备注 RE
1	34C9027	外把手	OUTSIDE KNOB		N	1		EC0000163530_12,替换后

2	34C9023	内把手	HANDLE		N	1		EC0000163530_23,替换后
3	34C9020	锁	LOCK		N	1		EC0000163530_14,替换后
4	34C9022	锁扣	LOCK BUCKLE		N	1		EC0000163530_17,替换后

34C9020_000_00 锁

LOCK

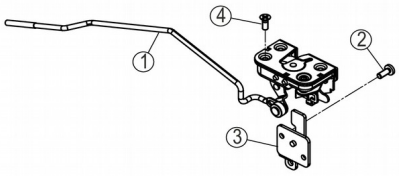

34C9020_000_00 锁 LOCK

件号	部件号	零件名称	PART NAME	服务代	互换	数量	规格	备注

ITEM	PART NO.	CH	EN	码 SC	性 IA	Q'TY	SP.	RE
1	34C4411	锁块	LOCK BLOCK			1		
2	04B0256	螺钉	SCREW			2	M6×16-4.8-ZN.D(黑色)	
3	34C8511	转接板	MOUNTING PLATE			1		供方不单独提供，改用上级件；The supplier does not provide separately.Change to upper part
4	04B0075	螺钉	SCREW			3	M6×16-4.8-ZN.D	

34C9022_000_00 锁扣

LOCK BUCKLE

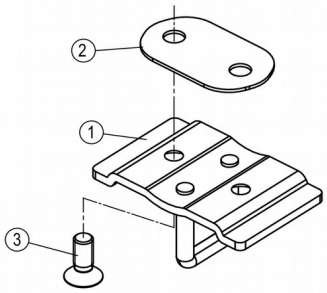

34C9022_000_00 锁扣 LOCK BUCKLE

件号 ITEM	部件号 PART NO.	零件名称 CH	PART NAME EN	服务代码 SC	互换性 IA	数量 Q'TY	规格 SP.	备注 RE
1	38C0512	锁扣	LOCK BUCKLE			1		

2	10A5501	薄垫片	SHIM			1		
3	04B0328	螺钉	SCREW			2	M8×20-4.8-ZN.D	

34C9023_000_00 内把手

HANDLE

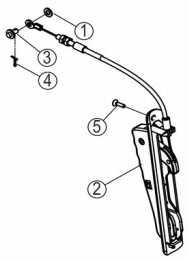

34C9023_000_00 内把手 HANDLE

件号 ITEM	部件号 PART NO.	零件名称 CH	PART NAME EN	服务代码 SC	互换性 IA	数量 Q'TY	规格 SP.	备注 RE
1	06B0669	垫圈	WASHER			1	6-300HV-DK	
2		左门定位锁手柄	RELIEF CONNECTOR	B		1		供方不单独提供，改用上级件；The supplier does not provide separately.Change to

3		轴套	BUSHING	B		1		upper part 供方不单独提供，改用上级件；The supplier does not provide separately.Change to upper part
4	08B0007	销	PIN			1	2×12-ZN.D	
5	04B0293	螺钉	SCREW			2	M4×16-4.8-ZN.D（黑色）	

34C9027_000_00 外把手

OUTSIDE KNOB

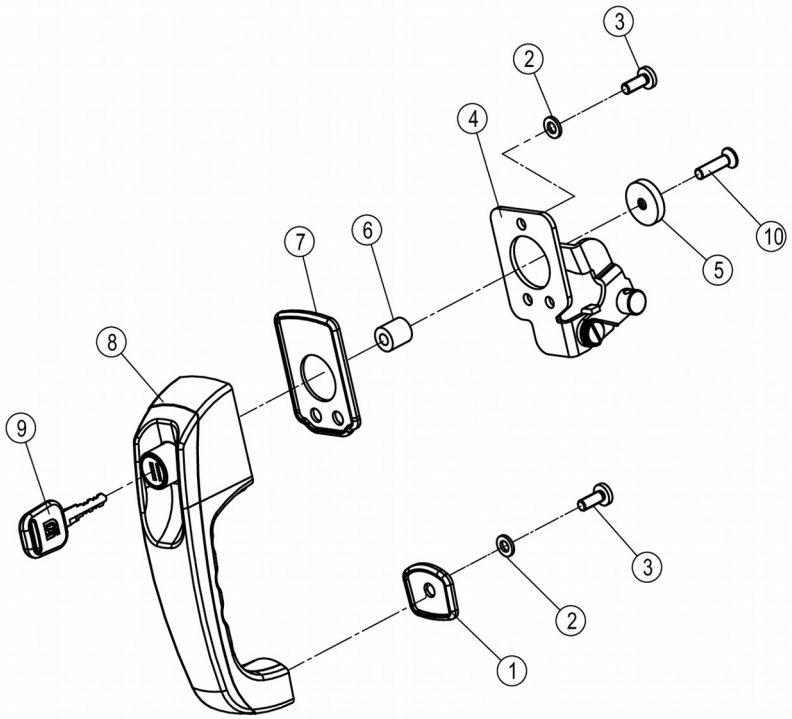
3
2
4
10
5
7
6
8
9
3
2
1

34C9027_000_00 外把手 OUTSIDE KNOB

件号 ITEM	部件号 PART NO.	零件名称 CH	PART NAME EN	服务代码 SC	互换性 IA	数量 Q'TY	规格 SP.	备注 RE
1		胶垫	PAD	B		1		
2	06B0669	垫圈	WASHER			4	6-300HV-DK	
3	04B0256	螺钉	SCREW			4	M6×16-4.8-ZN.D(黑色)	
4	48C6088	安装板	MOUNTING PLATE	B		1		供方不单独提供，改用上级件；The supplier does not provide separately.Change to upper part
5		垫板	PLATE	A		1		
6		环	RING	B		1		
7		胶垫	PAD	B		1		
8		外把手	HANDLE	B		1		
9	34B0557	钥匙	KEY			1		
10		螺钉	SCREW	B		1		

48C6088_000_00 安装板

MOUNTING PLATE

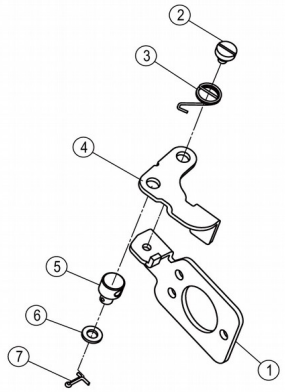

48C6088_000_00 安装板 MOUNTING PLATE

件号	部件号	零件名称	PART NAME	服务代	互换	数量	规格	备注

ITEM	PART NO.	CH	EN	码 SC	性 IA	Q'TY	SP.	RE
1		弯板	PLATE	B		1		
2		轴套	BUSHING	B		1		
3		弹簧	SPRING	B		1		
4		弯板	PLATE	B		1		
5		销	PIN	B		1		
6	06B0669	垫圈	WASHER			1	6-300HV-DK	
7	08B0007	销	PIN			1	2×12-ZN.D	

47C3825_000_00 驾驶室

CAB

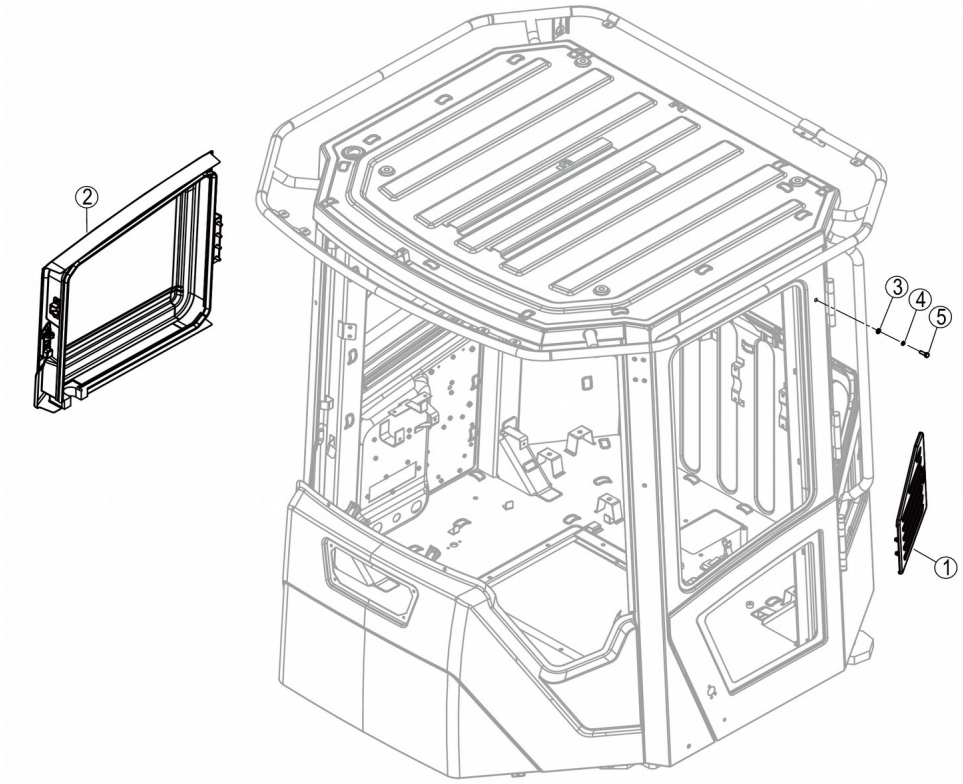

47C3825_000_00 驾驶室 CAB

件号 ITEM	部件号 PART NO.	零件名称 CH	PART NAME EN	服务代码 SC	互换性 IA	数量 Q'TY	规格 SP.	备注 RE
1	48C3026	盖板	COVER			1		
2	47C2524	装饰罩	COVER			1		
3	06B0005	垫圈	WASHER			15	8-140HV-ZN.D	

4	06B0006	垫圈	WASHER			15	8	
5	00B0085	螺栓	BOLT			15	M8×25-8.8-ZN.D	

47C2524_002_00 装饰罩

COVER

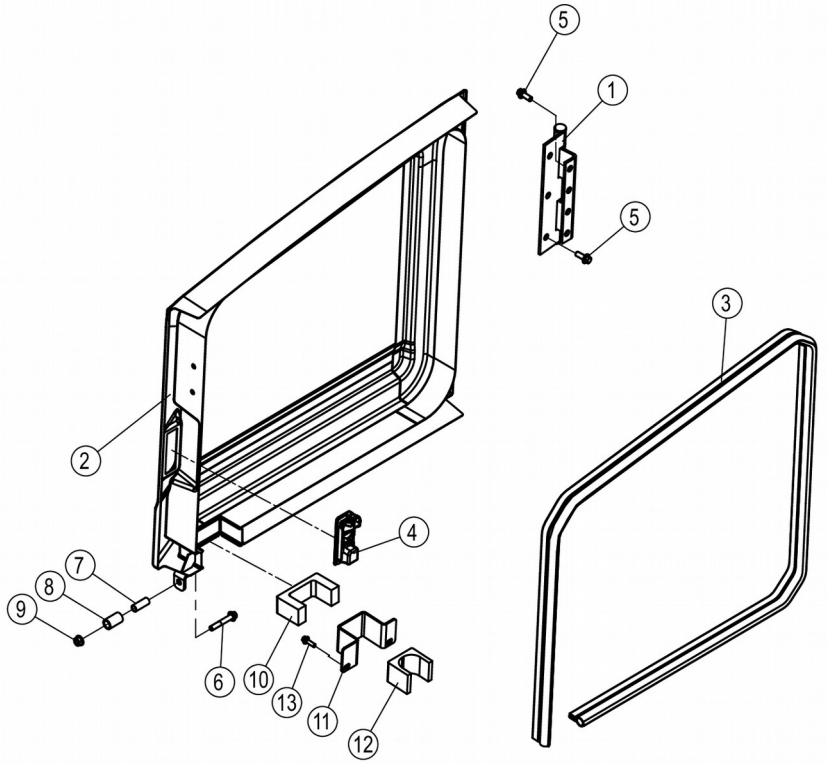
5
1
5
3
2
4
7
8
9
6
10
13
11
12

47C2524_002_00 装饰罩 COVER

件号 ITEM	部件号 PART NO.	零件名称 CH	PART NAME EN	服务代码 SC	互换性 IA	数量 Q'TY	规格 SP.	备注 RE
1	46D1671	铰链	HINGE			1		
2		侧罩	SIDE HOOD	B		1		
3		门胶条	SEAL	C	I	1		EC0000160920_2,替换后
4	34C7687T2	锁	DOOR LOCK	E	P	1		EC0000149626_4,替换后
5	01B1289	螺栓	BOLT		Y	7	M8×20-8.8-ZN.D	EC0000127223_59,替换后
6	01B1359	螺栓	BOLT			1	M8×50-8.8-ZN.D	
7	34A8706	套筒	SOCKET		X	1		EC0000168138_1,替换后
8	34A8707	套筒	SOCKET		X	1		EC0000168138_3,替换后
9	03B2081	螺母	NUT			1	M8-8-ZN.D	
10	82A5010	海绵	SPONGE		UF	1		EC0000168138_5,替换后
11	98A2692	弯板	PLATE		X	1		EC0000168138_4,替换后
12	82A5011	海绵	SPONGE		X	1		EC0000168138_2,替换后
13	01B0477	螺栓	BOLT		Y	2	M6×20-8.8-ZN.D	EC0000127223_58,替换后

48C3026_001_00 盖板

COVER

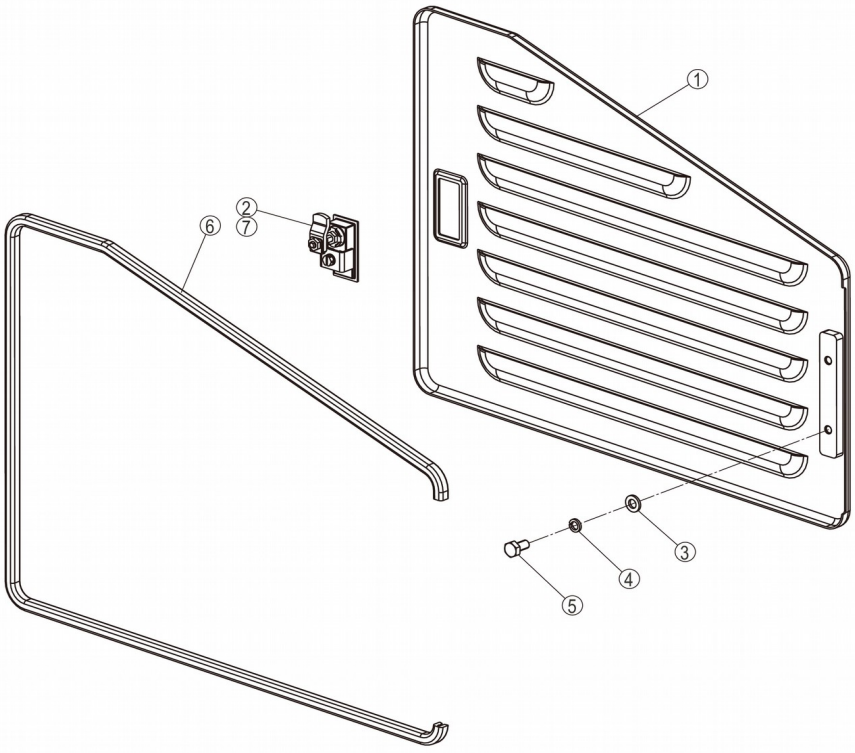

48C3026_001_00 盖板 COVER

件号	部件号	零件名称	PART NAME	服务代	互换	数量	规格	备注

ITEM	PART NO.	CH	EN	码 SC	性 IA	Q'TY	SP.	RE
1	23D3156	盖板	COVER			1		
2	47C2391	门锁	DOOR LOCK			1		
3	06B0024	垫圈	WASHER		Y	2	6-140HV-ZN.D	EC0000127223_80,替换前
4	06B0003	垫圈	WASHER		Y	2	6	EC0000127223_78,替换前
5	02B0147	螺栓	BOLT		Y	2	M6×12-8.8-ZN.D	EC0000127223_80,替换后
5	00B0021	螺栓	BOLT		Y	2	M6×12-8.8-ZN.D	EC0000127223_79,替换前
6	84A3558	胶条	SEAL		-	1		EC0000120785_8,替换后
6	84A3558	胶条	SEAL		I	1		EC0000127223_81,替换前
7	SP129276	钥匙	KEY			1		

47C5252_000_00 集中控制盒安装板组件

MOUNTING PLATE

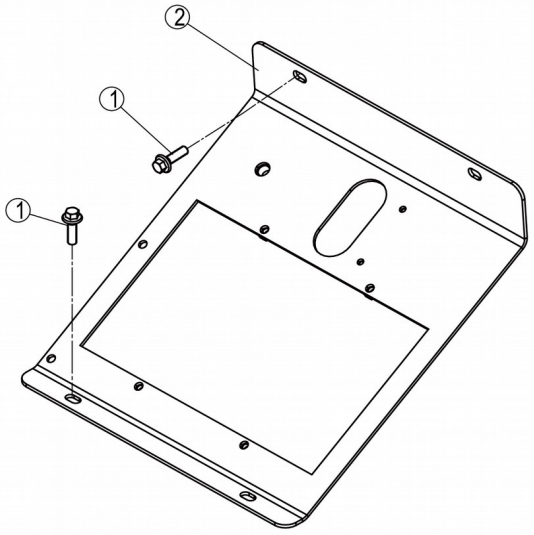

47C5252_000_00 集中控制盒安装板组件 MOUNTING PLATE

件号 ITEM	部件号 PART NO.	零件名称 CH	PART NAME EN	服务代码 SC	互换性 IA	数量 Q'TY	规格 SP.	备注 RE

1	01B0477	螺栓	BOLT			4	M6×20-8.8-ZN.D	
2	46D4055	安装板	MOUNTING PLATE			1		

48C3328_000_00 内饰支架

BRACKET

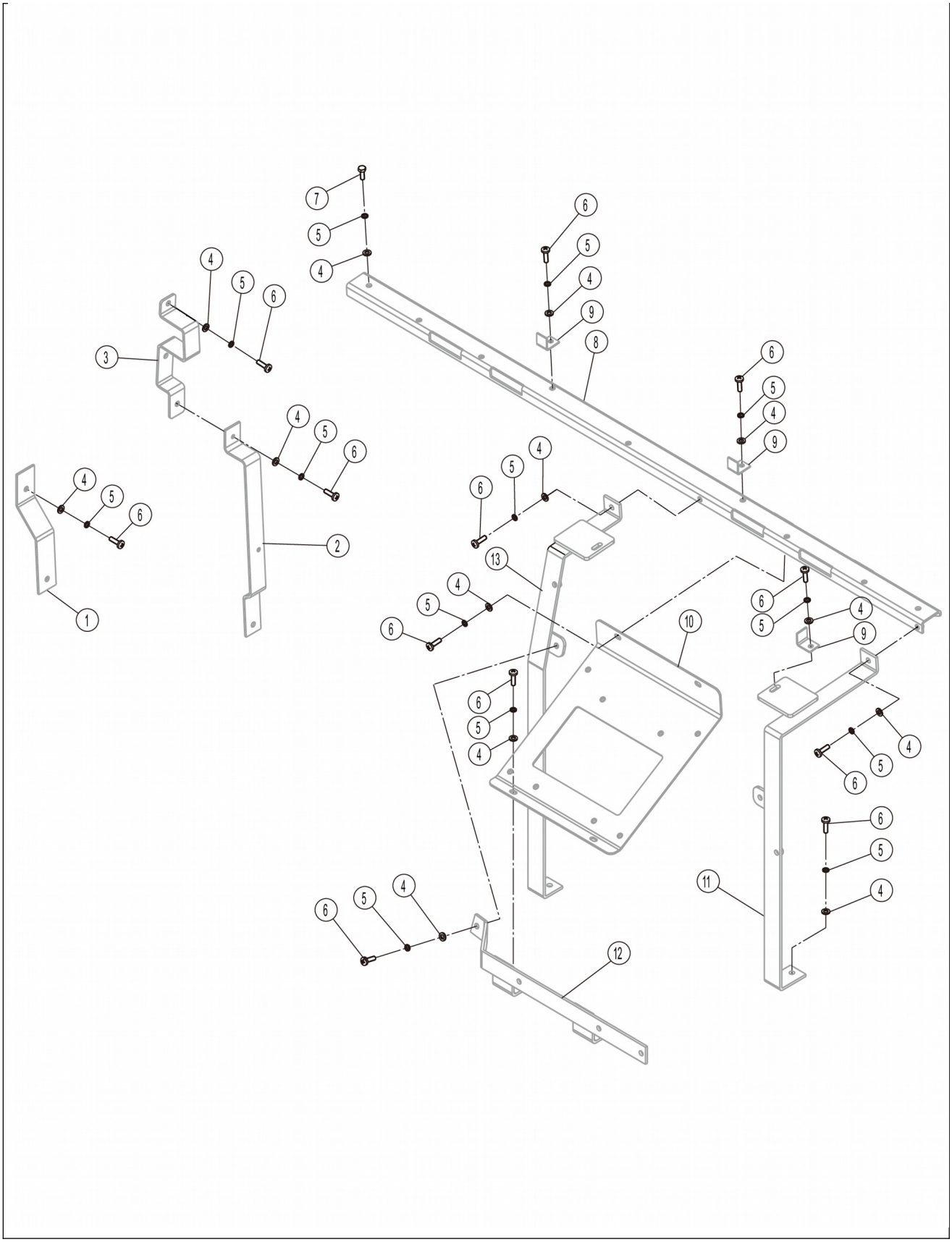
1
2
3
4
5
6
7
8
9
10
11
12
13

48C3328_000_00 内饰支架 BRACKET

件号 ITEM	部件号 PART NO.	零件名称 CH	PART NAME EN	服务代码 SC	互换性 IA	数量 Q'TY	规格 SP.	备注 RE
1	01D2085	安装板	MOUNTING PLATE			1		
2	01D2090	安装板	MOUNTING PLATE			1		
3	01D2086	安装板	MOUNTING PLATE			1		
4	06B0024	垫圈	WASHER		Y	20	6-140HV-ZN.D	EC0000127223_83,替换前
5	06B0003	垫圈	WASHER		Y	20	6	EC0000127223_86,替换前
6	04B0005	螺钉	SCREW		Y	18	M6×20-4.8-ZN.D	EC0000127223_84,替换前
6	01B0477	螺栓	BOLT		Y	16	M6×20-8.8-ZN.D	EC0000127223_83,替换后
7	00B0022	螺栓	BOLT		Y	2	M6×16-8.8-ZN.D	EC0000127223_85,替换前
8	01D2091	安装板	MOUNTING PLATE			1		
9	99A0414	弯板	PLATE			3		
10	01D2642	安装板	MOUNTING PLATE		I	1		EC0000127223_82,替换前
10	01D2101	安装板	MOUNTING PLATE			1		
11	01D2093	支撑架	SUPPORT			1		
12	01D2100	支撑架	SUPPORT			1		
13	01D2095	支撑架	SUPPORT			1		

47C2461_000_00 围板总成

PLATE AS

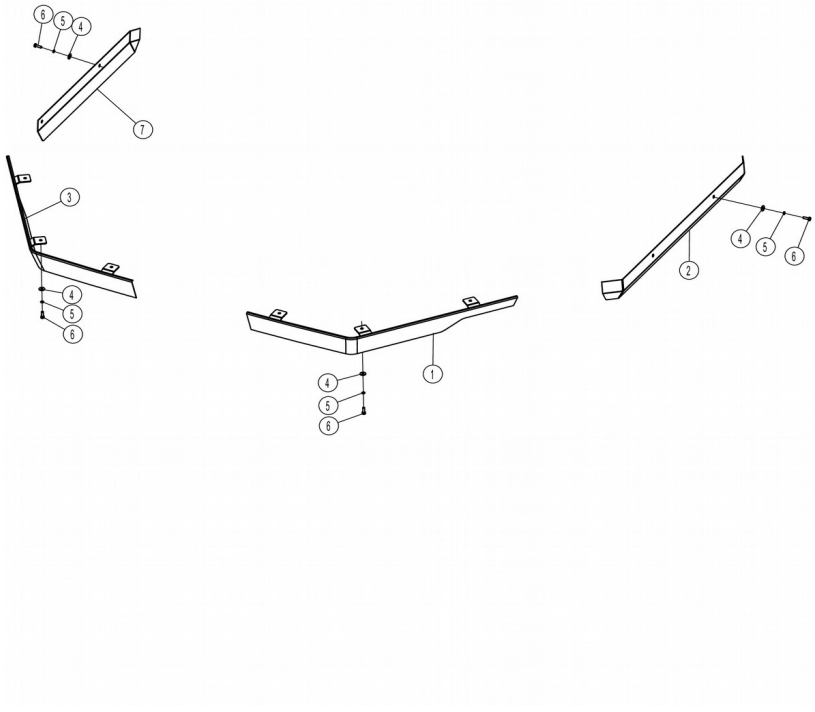

47C2461_000_00 围板总成 PLATE AS

件号 ITEM	部件号 PART NO.	零件名称 CH	PART NAME EN	服务代码 SC	互换性 IA	数量 Q'TY	规格 SP.	备注 RE
1	23D3282	围板	PLATE			1		
2	27A2714	左围板	PLATE-LH			1		
3	23D3283	围板	PLATE			1		
4	06B0812	垫圈	WASHER		I	6	6-300HV-DK	EC0000149233_1,替换后
4	06B0812	垫圈	WASHER		Y	6	6-300HV-DK	EC0000127223_55,替换前
5	06B0003	垫圈	WASHER		Y	10	6	EC0000127223_53,替换前
6	01B0477	螺栓	BOLT		P	10	M6×20-8.8-ZN.D	EC0000135517_1,替换后
6	02B0147	螺栓	BOLT		Y	10	M6×12-8.8-ZN.D	EC0000127223_55,替换后
6	02B0147	螺栓	BOLT		P	10	M6×12-8.8-ZN.D	EC0000135517_1,替换前
6	00B0010	螺栓	BOLT		Y	10	M6×20-8.8-ZN.D	EC0000127223_54,替换前
7	27A2715	右围板	PLATE-RH			1		

47C2824_001_00 方向机总成

STEERING COLUMN AS

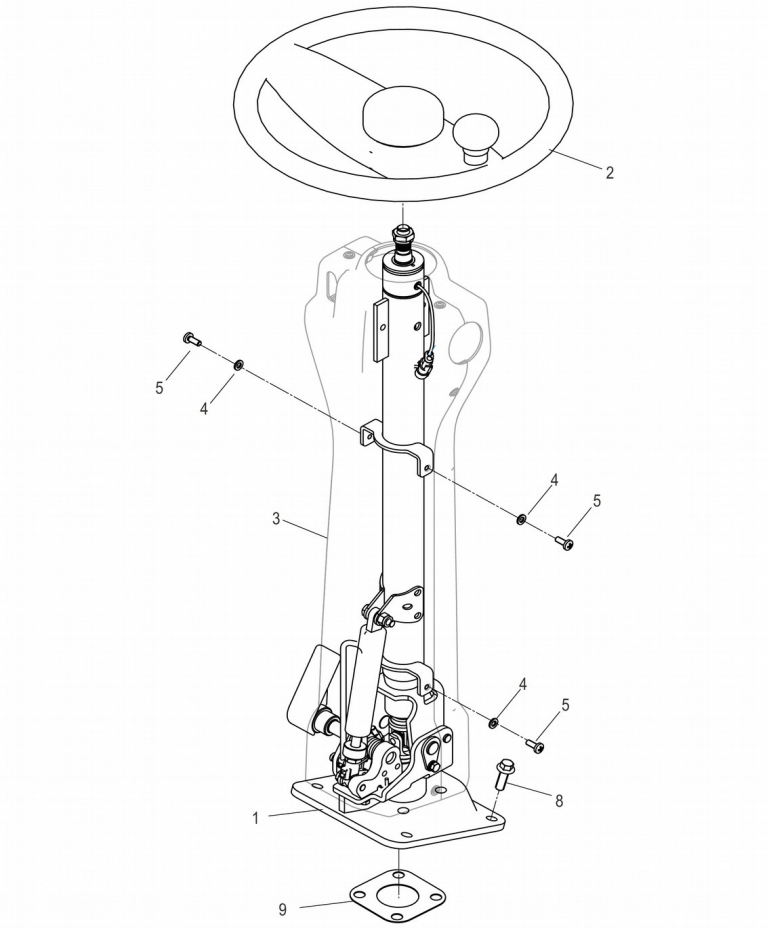

47C2824_001_00 方向机总成 STEERING COLUMN AS

件号 ITEM	部件号 PART NO.	零件名称 CH	PART NAME EN	服务代码 SC	互换性 IA	数量 Q'TY	规格 SP.	备注 RE
1	47C2811	方向机柱	STEERING COLUMN			1	DXQJ	
2	34C5864	方向盘	STEERING WHEEL		Y	1	8545	EC0000130569_10,替换后,改用35C0087，反之不行
2	35C0087	方向盘	SNAP RING		Y	1		EC0000130569_10,替换前
3	34C5488	装饰罩	COVER	C		1	DX	
4	06B0669	垫圈	WASHER		Y	4	6-300HV-DK	EC0000140698_16,替换后

4	06B0247	垫圈	WASHER		Y	4	6-140HV-ZN.D（BLACK）	EC0000140698_16,替换前
5	04B0256	螺钉	SCREW			4	M6×16-4.8-ZN.D(黑色)	
8	01B1279	螺栓	BOLT		Y	4	M10×30-8.8-ZN.D	EC0000140698_18,替换后
9	82A1111	垫板	PLATE		Y	1		EC0000144522_1,替换后

34C5488_000_00 装饰罩

COVER

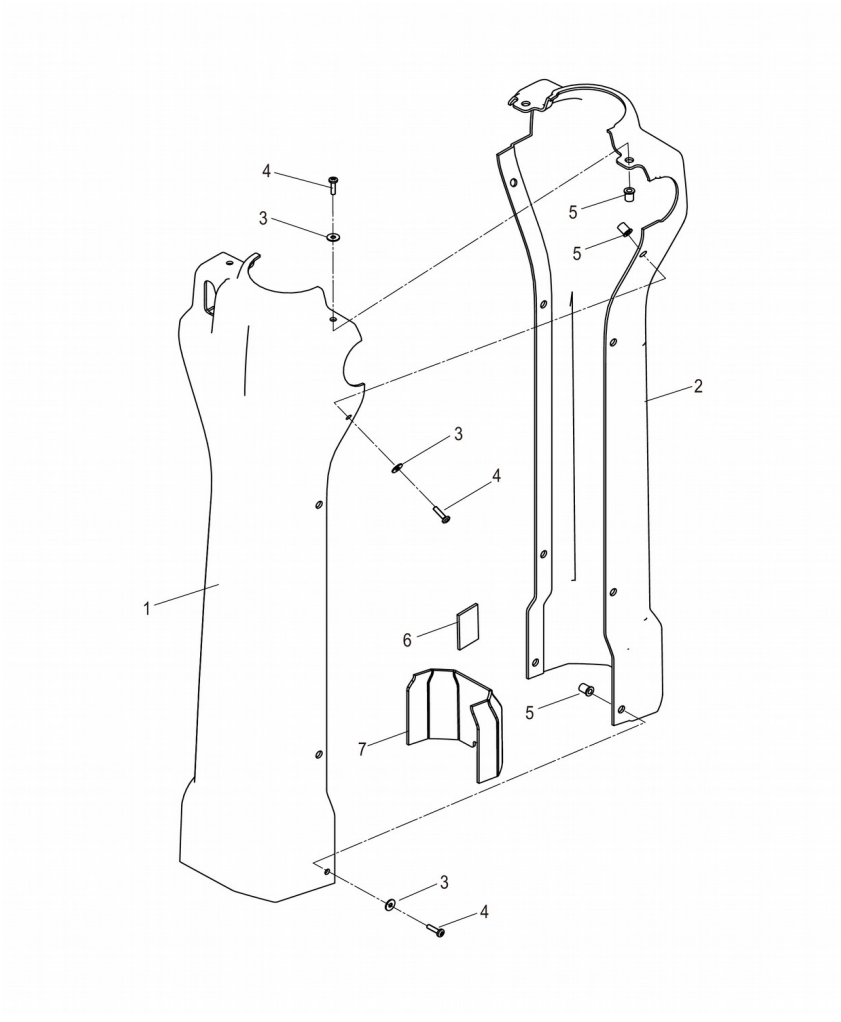

件号 ITEM	部件号 PART NO.	零件名称 CH	PART NAME EN	服务代码 SC	互换性 IA	数量 Q'TY	规格 SP.	备注 RE
1	86A2850	装饰罩	COVER			1	DXQ	
2	86A2851	装饰罩	COVER			1	DXH	
3	06B0070	垫圈	WASHER		N	6	4-140HV-ZN.D	EC0000141599_6,替换前
3	06B0952	垫圈	WASHER		N	6	4-300HV-DK	EC0000141599_6,替换后
4	04B0099	螺钉	SCREW			6	M4×16-4.8-ZN.D	
5	35C1369	橡胶螺母	WELL NUT			6	M4	
6	82A4002	海绵	SPONGE		-	1		EC0000153007_2,10-159批；HL585668,替换后
7	82A4003	海绵	SPONGE		-	1		EC0000153007_1,10-159批；HL585668,替换后

34C5864_000_00 方向盘

STEERING WHEEL

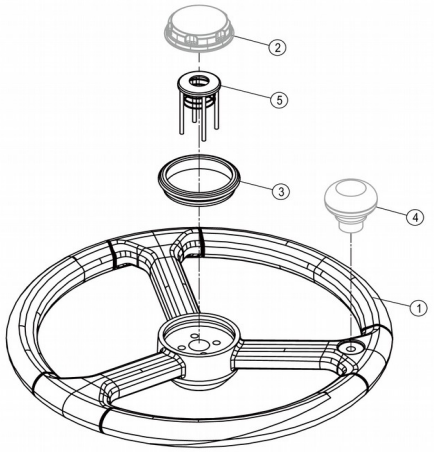

34C5864_000_00 方向盘 STEERING WHEEL

件号 ITEM	部件号 PART NO.	零件名称 CH	PART NAME EN	服务代码 SC	互换性 IA	数量 Q'TY	规格 SP.	备注 RE
1		方向盘	STEERING WHEEL	A	I	1		EC0000154819_1,替换前
1		方向盘	STEERING WHEEL	A	N	1		EC0000143837_1,10-033批；GL560878,替换后
2	86A3413	喇叭按钮	HORN BUTTON		N	1		EC0000143837_2,10-033批；GL560878,替换后
3	86A3412	方向盘轴盖	COVER		N	1		EC0000143837_3,10-033批；GL560878,替换后

3	86A3412	方向盘轴盖	COVER		I	1		EC0000154819_2,替换前
4		手柄球	KNOB	A		1		
5	48C4998	弹簧盖	SPRING COVER		N	1		EC0000143837_4,10-033批；GL560878,替换后
5	48C4998	弹簧盖	SPRING COVER		N	1		EC0000147575_1,替换前
5		弹簧盖	SPRING COVER	A	N	1		EC0000147575_1,替换后

47C2811_002_00 方向机柱

STEERING COLUMN

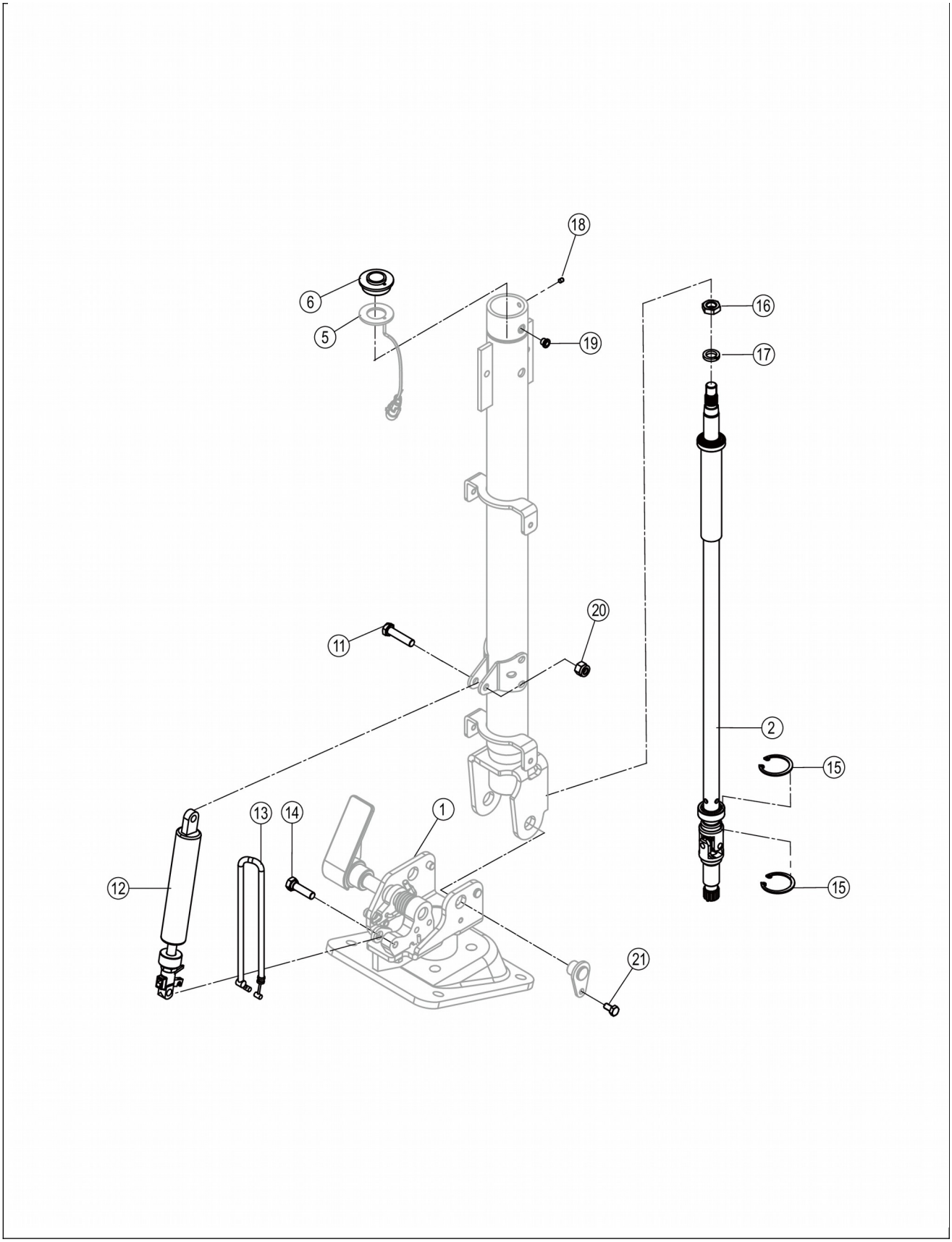
18
6
5
19
16
17
20
11
2
15
13
14
1
12
15
21

47C2811_002_00 方向机柱 STEERING COLUMN

件号 ITEM	部件号 PART NO.	零件名称 CH	PART NAME EN	服务代码 SC	互换性 IA	数量 Q'TY	规格 SP.	备注 RE
1	22C7256	固定支座	BRACKET	C	N	1		KS0000148700_3,替换后
1	22C2146	固定支座	BRACKET	C	N	1		KS0000148700_7,替换前
2	24C3120	中间轴	MIDDLE SHAFT	C	N	1		KS0000148700_7,替换后
2	24C3120	中间轴	MIDDLE SHAFT	C	N	1		KS0000148700_2,替换后
2	16D2181	传动轴	DRIVE SHAFT	B	N	1	DXQJ	KS0000148700_2,替换前
2	16D2181	传动轴	DRIVE SHAFT	B	N	1	DXQJ	KS0000148700_9,替换前
5	34C5472	导电环	CONDUCTING RING	C		1	DX	
6	80A1575	密封套	BUSHING			1		
11	02B0683	特殊螺栓	SPECIAL BOLT			1		
12	13C0878	气弹簧	AIR SPRING			1	SXT	不包含支架，支架号为SP206687;DO NOT INCLUDE BRACKET, BRACKET P/N IS SP206687
13	54C0660	软轴	FLEXIBLE SHAFT			1	1	
14	02B0684	特殊螺栓	SPECIAL BOLT			1		改用00B0020；CHANGE TO 00B0020
15	07B0081	挡圈	SNAP RING			2	35	
16	03B0059	螺母	NUT			1	M14-05-ZN.D	
17	06B0013	垫圈	WASHER			1	14	
18	04B1240	紧定螺钉	SETSCREW			1	M4×6-14H-ZN.D	
19	83A2260	堵头	PLUG			1		
20	03B2081	螺母	NUT		Y	1	M8-8-ZN.D	EC0000140698_10,替换后
21	02B0147	螺栓	BOLT		Y	2	M6×12-8.8-ZN.D	EC0000140698_8,替换后

16D2181_000_00 传动轴

DRIVE SHAFT

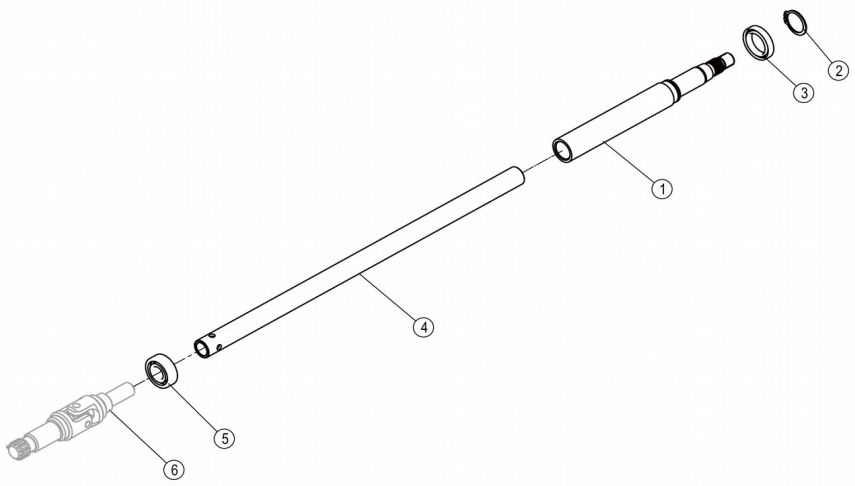

16D2181_000_00 传动轴 DRIVE SHAFT

件号 ITEM	部件号 PART NO.	零件名称 CH	PART NAME EN	服务代码 SC	互换性 IA	数量 Q'TY	规格 SP.	备注 RE
1		方向盘轴	STEERING WHEEL SHAFT	A		1	FD	
2	07B0048	挡圈	SNAP RING			1	25	
3	21B0068	球轴承61805	BALL BEARING			1	25×37×7	
4		钢管	TUBE	A		1	20X3	
5	21B0284	球轴承	BALL BEARING			1		
6		万向轴	CARDAN SHAFT	B		1		

22C2146_003_00 固定支座

BRACKET

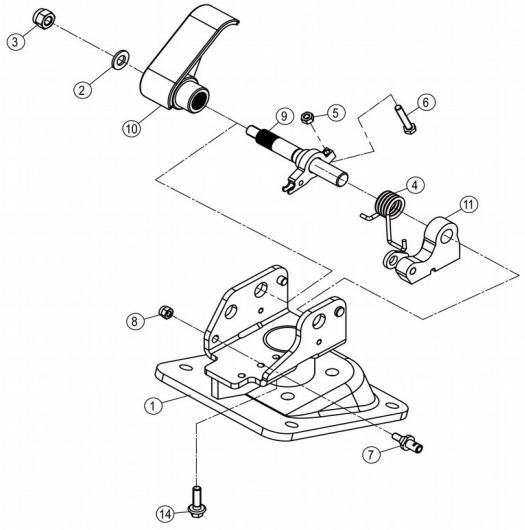

22C2146_003_00 固定支座 BRACKET

件号 ITEM	部件号 PART NO.	零件名称 CH	PART NAME EN	服务代码 SC	互换性 IA	数量 Q'TY	规格 SP.	备注 RE
1	01D4946	安装座	MOUNTING SUPPORT			1		
2	06B0472	垫圈	WASHER		I	1	10-300HV-DK	EC0000135948_4,替换后
3	03B0058	螺母	NUT			1	M10-8-ZN.D	
4	75A1317	弹簧	SPRING			1	FXTJ	
5	03B0036	螺母	NUT			1	M6-8-ZN.D	
6	00B0065	螺栓	BOLT			1	M6×35-8.8-ZN.D	
7		销轴	PIN	F		1		供方停产，开发中；production
8	03B1255	螺母	NUT			1	M6-8-ZN.D	
9	16D2157	脚踏轴总成	PEDAL-SHAFT AS			1		
10		踏板	STEP	A	ED	1		EC0000167510_1,替换后
11	71A1591	支座	BRACKET			1		
14	01B0477	螺栓	BOLT		I	3	M6×20-8.8-ZN.D	EC0000135948_3,替换后

22C7256_000_00 固定支座

BRACKET

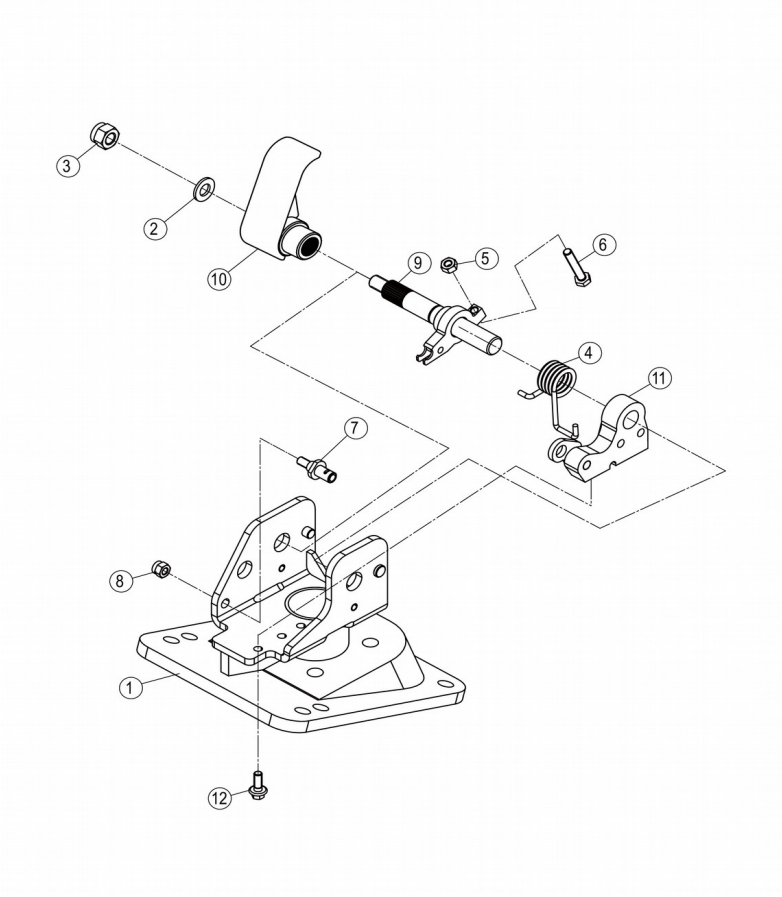

22C7256_000_00 固定支座 BRACKET

件号 ITEM	部件号 PART NO.	零件名称 CH	PART NAME EN	服务代码 SC	互换性 IA	数量 Q'TY	规格 SP.	备注 RE
1		安装座	MOUNTING SUPPORT	A		1		
2	06B0472	垫圈	WASHER			1	10-300HV-DK	
3	03B0058	螺母	NUT			1	M10-8-ZN.D	
4	75A1317	弹簧	SPRING			1	FXTJ	
5	03B0036	螺母	NUT			1	M6-8-ZN.D	
6	00B0065	螺栓	BOLT			1	M6×35-8.8-ZN.D	
7		销轴	PIN	F		1		供方停产，开发中；production
8	03B1255	螺母	NUT			1	M6-8-ZN.D	

9	16D2157	脚踏轴总成	PEDAL-SHAFT AS			1		
10		踏板	STEP	A	ED	1		EC0000175305_1,替换后
11	71A1591	支座	BRACKET			1		
12	02B0148	螺栓	BOLT			3	M6×16-8.8-ZN.D	

24C3120_000_00 中间轴

MIDDLE SHAFT

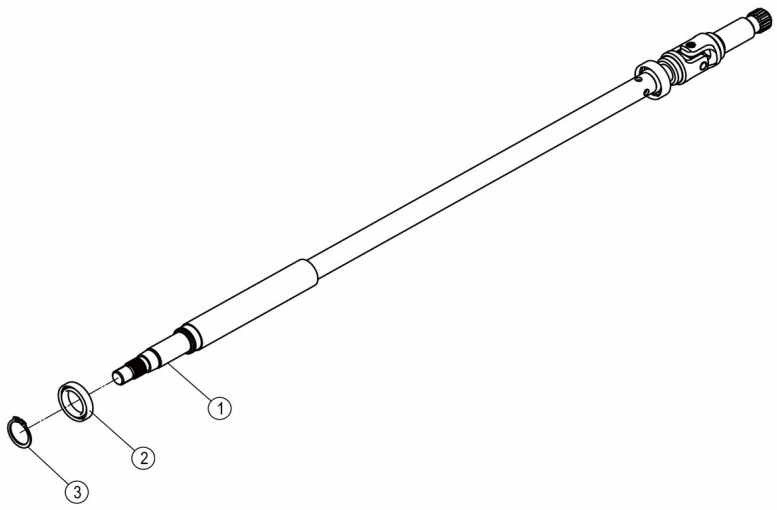

24C3120_000_00 中间轴 MIDDLE SHAFT

件号 ITEM	部件号 PART NO.	零件名称 CH	PART NAME EN	服务代码 SC	互换性 IA	数量 Q'TY	规格 SP.	备注 RE
1	16D2667	中间轴	MIDDLE SHAFT	A		1		
2	21B0068	球轴承61805	BALL BEARING			1	25×37×7	
3	07B0048	挡圈	SNAP RING			1	25	

16D2667_000_00 中间轴

MIDDLE SHAFT

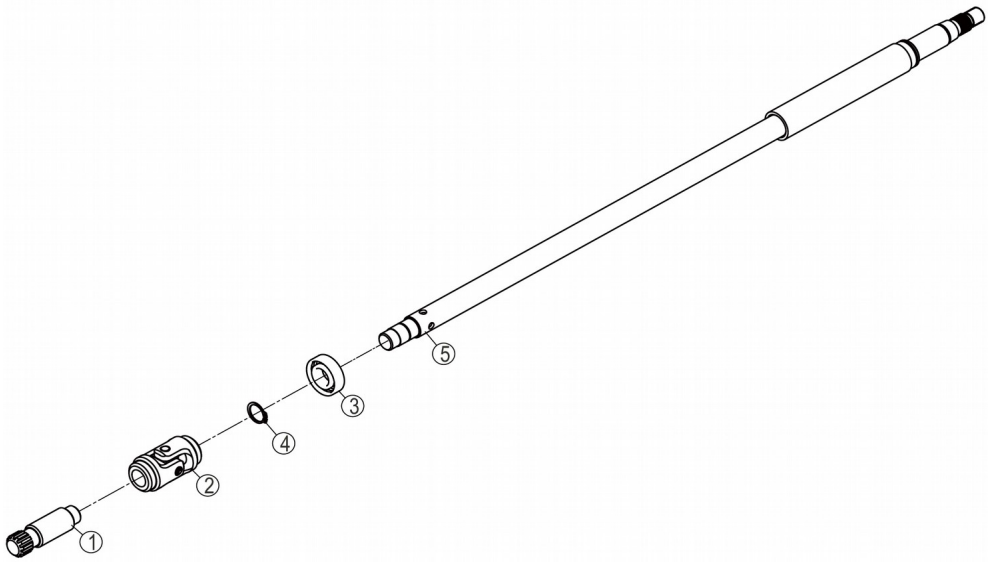

16D2667_000_00 中间轴 MIDDLE SHAFT

件号 ITEM	部件号 PART NO.	零件名称 CH	PART NAME EN	服务代码 SC	互换性 IA	数量 Q'TY	规格 SP.	备注 RE
1		转向轴	STEERING SHAFT	B		1		
2		万向节	UNIVERSAL JOINT	B		1		
3	21B0082	球轴承	BALL BEARING			1	6003，17×35×1	

							0	
4	07B0251	挡圈	SNAP RING			1	17	
5		中间轴	MIDDLE SHAFT	B		1		

34C5472_000_00 导电环

CONDUCTING RING

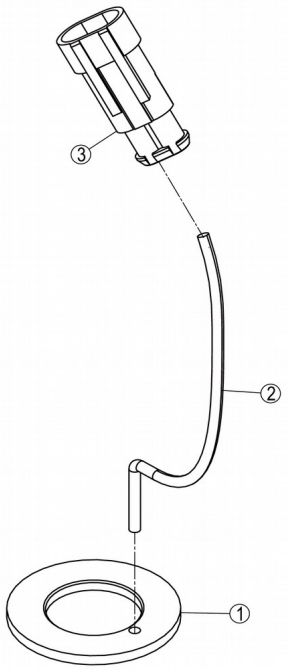

34C5472_000_00 导电环 CONDUCTING RING

件号 ITEM	部件号 PART NO.	零件名称 CH	PART NAME EN	服务代码 SC	互换性 IA	数量 Q'TY	规格 SP.	备注 RE
1	56A4304	导电环	CONDUCTING RING			1	DX	
2	08C8653	喇叭线	HARNESS			1		
3	36B0648	插头	PLUG			1	二线	

47C4876_000_00 后视镜总成

REARVIEW MIRROR AS

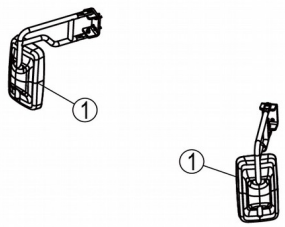

47C4876_000_00 后视镜总成 REARVIEW MIRROR AS

件号 ITEM	部件号 PART NO.	零件名称 CH	PART NAME EN	服务代码 SC	互换性 IA	数量 Q'TY	规格 SP.	备注 RE

1	47C4878	右后视镜	REARVIEW MIRROR-RH			2	856H-R	

47C4878_000_00 右后视镜

REARVIEW MIRROR-RH

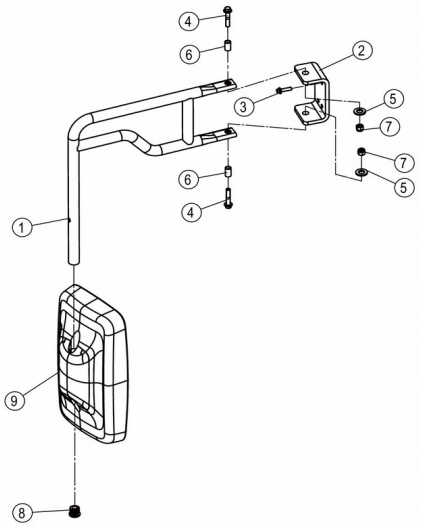

47C4878_000_00 右后视镜 REARVIEW MIRROR-RH

件号 ITEM	部件号 PART NO.	零件名称 CH	PART NAME EN	服务代码 SC	互换性 IA	数量 Q'TY	规格 SP.	备注 RE
1		弯管	ELBOW	A		1		
2	69A1774	弯板	PLATE			1		

3	01B1291	螺栓	BOLT			4	M8×30-8.8-ZN.D	
4	01B1363	螺栓	BOLT			2	M10×50-8.8-ZN.D	
5	81A0533	胶垫	PAD			2		
6		环	RING	A		2		
7	03V0512	嵌件锁紧螺母	NUT			2	M10	
8	86A2321	堵头	PLUG			1		
9	34C4436	后视镜	REARVIEW MIRROR			1	111	

41Y0747_001_00 驾驶室总成

CAB AS

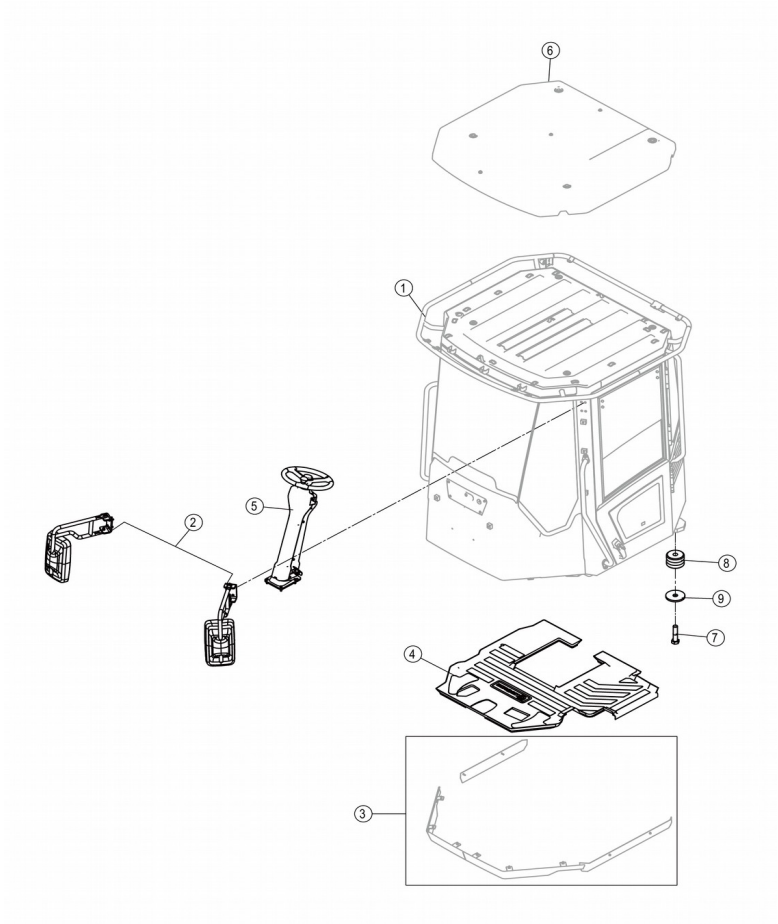

41Y0747_001_00 驾驶室总成 CAB AS

件号	部件号	零件名称	PART NAME	服务代	互换	数量	规格	备注

ITEM	PART NO.	CH	EN	码 SC	性 IA	Q'TY	SP.	RE
1	47C2456	驾驶室	CAB	C		1		
2	47C5339	后视镜总成	REARVIEW MIRROR AS	A	UF	1	856H	EC0000172046_8,替换后
3	47C2461	围板总成	PLATE AS	C		1		
4	35C1245	地板垫	FLOOR MAT			1		
5	47C2824	方向机总成	STEERING COLUMN AS	C		1	DX	
6	41Y0065	防护盖	PROTECTIVE COVER	C		1		
7	01B0451	螺栓	BOLT			4	M30×130-8.8-ZN.D	
8	47C0447	减震器	SHOCK ABSORBER			4		
9	56A5358	垫圈	WASHER			4		

47C5339_000_00 后视镜总成

REARVIEW MIRROR AS

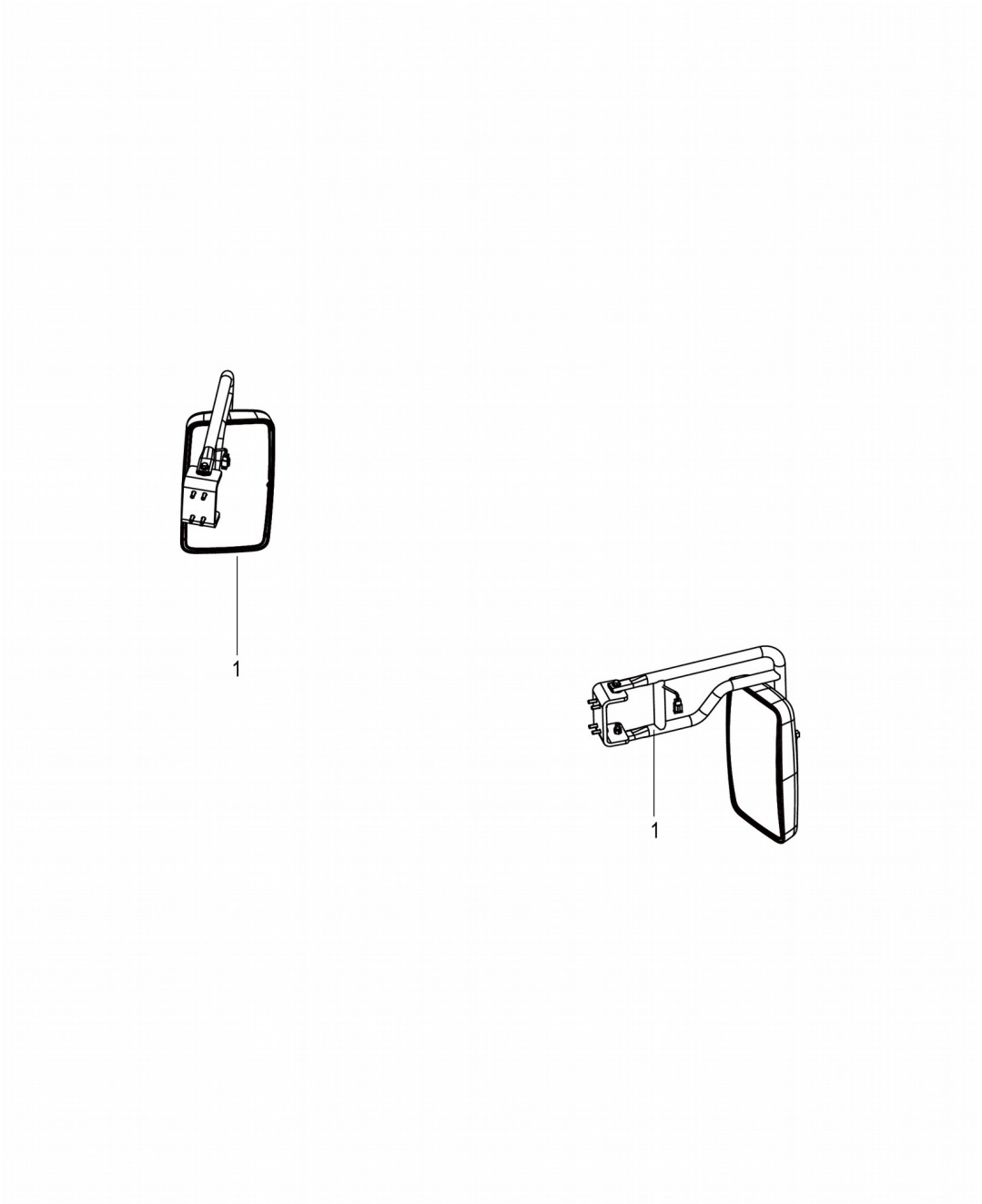

47C5339_000_00 后视镜总成 REARVIEW MIRROR AS

件号 ITEM	部件号 PART NO.	零件名称 CH	PART NAME EN	服务代码 SC	互换性 IA	数量 Q'TY	规格 SP.	备注 RE

1	47C5340	后视镜总成	REARVIEW MIRROR AS			2	856H	

47C5340_000_00 后视镜总成

REARVIEW MIRROR AS

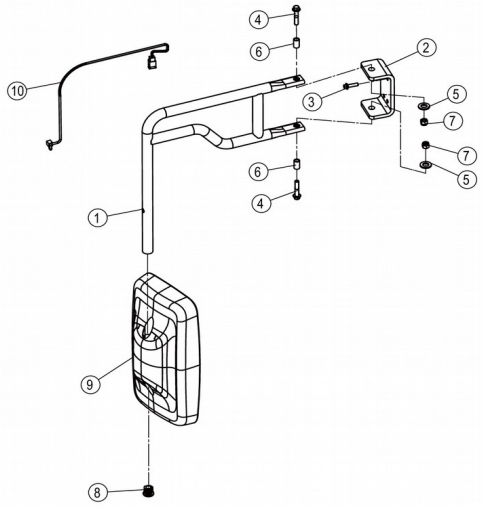

47C5340_000_00 后视镜总成 REARVIEW MIRROR AS

件号 ITEM	部件号 PART NO.	零件名称 CH	PART NAME EN	服务代码 SC	互换性 IA	数量 Q'TY	规格 SP.	备注 RE
1		弯管	ELBOW	A		1		
2	69A1774	弯板	PLATE			1		
3	01B1291	螺栓	BOLT			4	M8×30-8.8-ZN.D	

4	01B1363	螺栓	BOLT			2	M10×50-8.8-ZN.D	
5	81A0533	胶垫	PAD			2		
6		环	RING	A		2		
7	03V0512	嵌件锁紧螺母	NUT			2	M10	
8	86A2321	堵头	PLUG			1		
9		后视镜	REARVIEW MIRROR	B		1	111	
10		过渡线束	HARNESS	B	X	1		EC0000172046_21,替换后

46Y0041_000_00 司机椅总成

SEAT AS

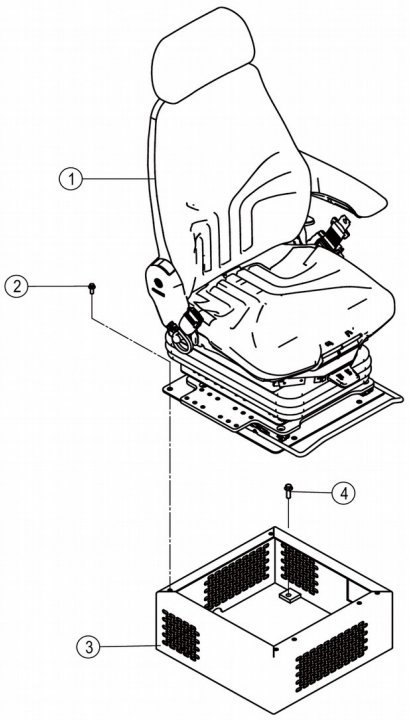

46Y0041_000_00 司机椅总成 SEAT AS

件号 ITEM	部件号 PART NO.	零件名称 CH	PART NAME EN	服务代码 SC	互换性 IA	数量 Q'TY	规格 SP.	备注 RE
1	47C2936	司机椅总成	SEAT AS			1		
2	01B1289	螺栓	BOLT			4	M8×20-8.8-ZN.D	

3	18D3632	司机椅支架	SEAT BRACKET			1		
4	01B1279	螺栓	BOLT			4	M10×30-8.8-ZN.D	

47C2936_001_00 司机椅总成

SEAT AS

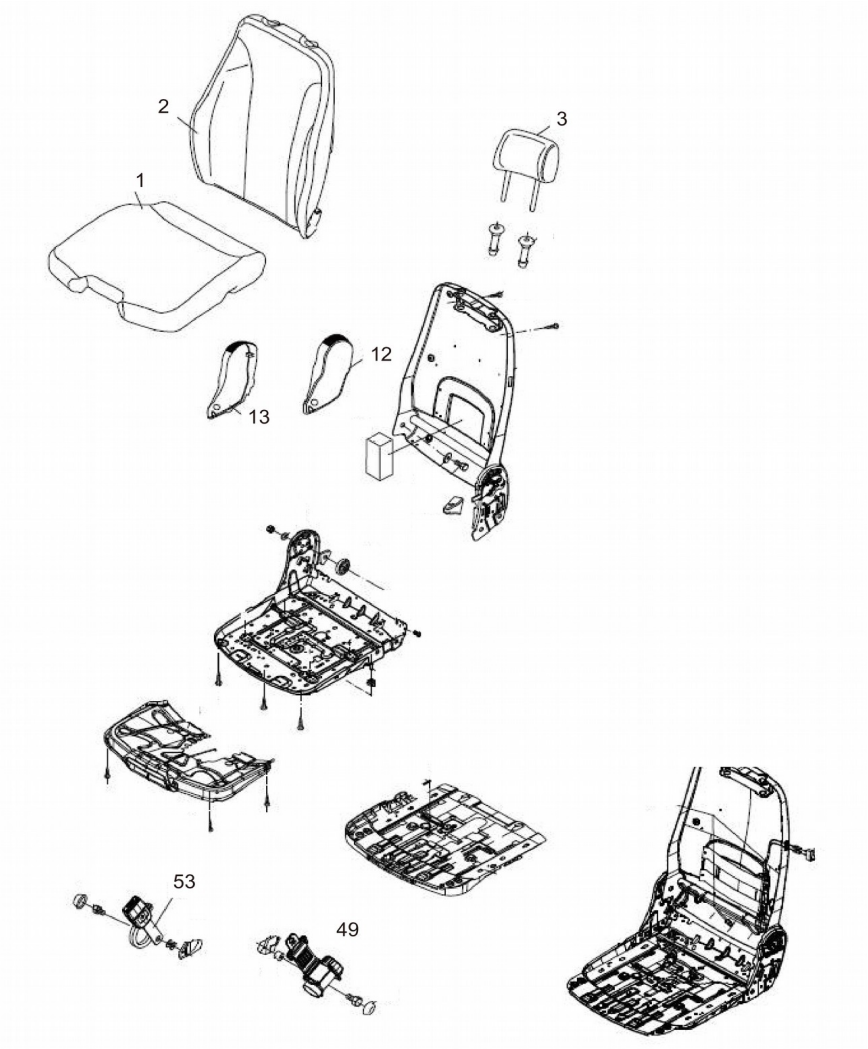

47C2936_001_00 司机椅总成 SEAT AS

件号 ITEM	部件号 PART NO.	零件名称 CH	PART NAME EN	服务代码 SC	互换性 IA	数量 Q'TY	规格 SP.	备注 RE

1	SP156878	坐垫套	SEAT CUSHION CLOTH HEA			1		
2	SP156876	坐垫	CUSHION BACK WHEAT BROWN 7X2			1		
3	SP156875	头枕套	HEADREST CLOTH			1		
12	86A0521	左罩壳	HOOD			1		
13	86A0520	右罩壳	COVER			1		
49	SP156874	安全带	RETRACABLE BELT			1		
53	SP156873	扣环	BUCKLE			1		

41Y0820_001_00 驾驶室总成

CAB AS

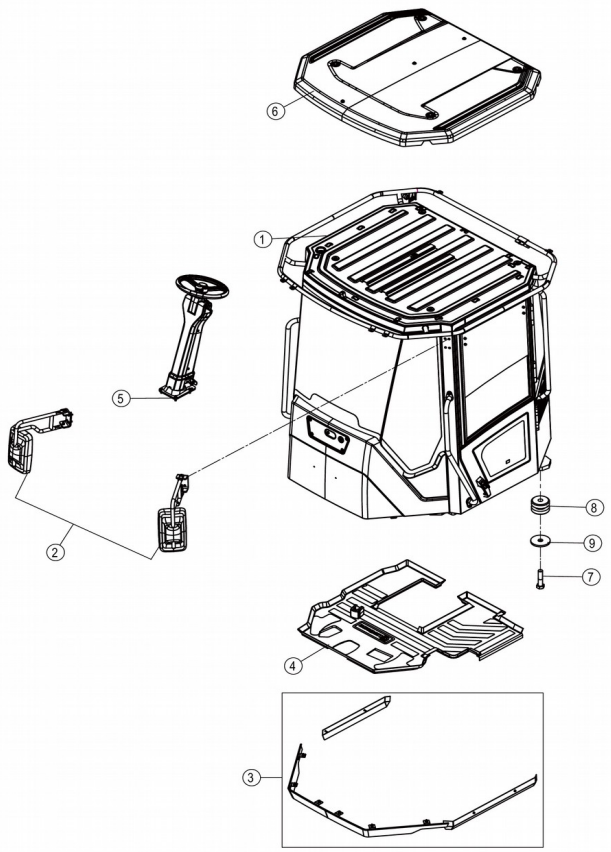

件号 ITEM	部件号 PART NO.	零件名称 CH	PART NAME EN	服务代码 SC	互换性 IA	数量 Q'TY	规格 SP.	备注 RE
1	47C4660	驾驶室	CAB	A		1		
2	47C5339	后视镜总成	REARVIEW MIRROR AS	A	UF	1	856H	EC0000172046_9,替换后
3	47C2461	围板总成	PLATE AS	C		1		
4	35C1245	地板垫	FLOOR MAT			1		
5	47C2824	方向机总成	STEERING COLUMN AS	C		1	DX	
6	41Y0065	防护盖	PROTECTIVE COVER	C		1		
7	01B0451	螺栓	BOLT			4	M30×130-8.8-ZN.D	
8	47C0447	减震器	SHOCK ABSORBER			4		
9	56A5358	垫圈	WASHER			4		

47C4660_001_00 驾驶室

CAB

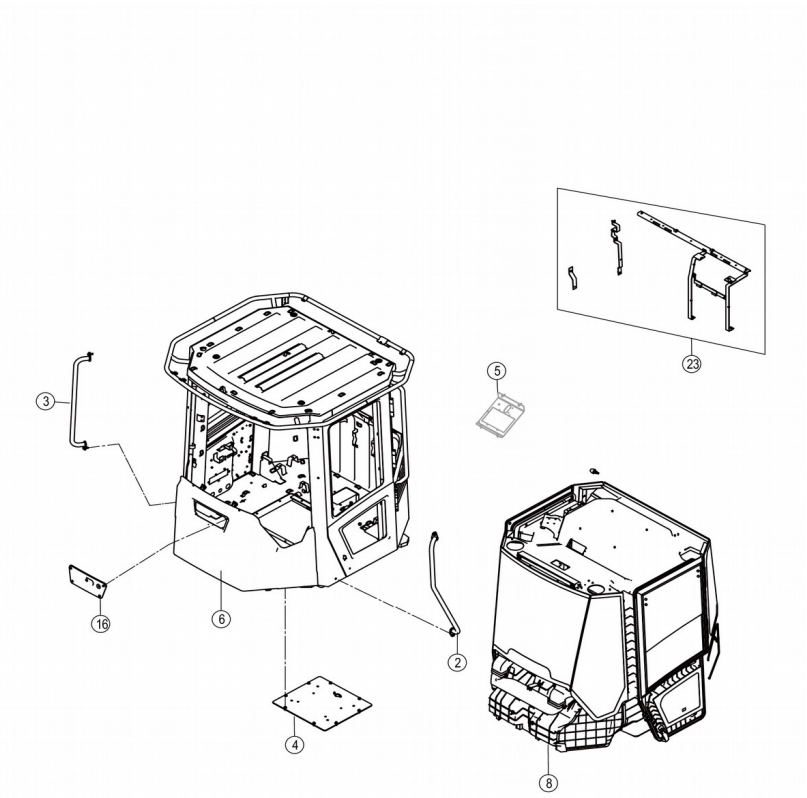

47C4660_001_00 驾驶室 CAB

件号 ITEM	部件号 PART NO.	零件名称 CH	PART NAME EN	服务代码 SC	互换性 IA	数量 Q'TY	规格 SP.	备注 RE
2	34C5383	左扶手组件	HANDRAIL-LH	C		1		
3	34C5384	右扶手组件	HANDRAIL GP-RH	C		1		
4	34C7618	座椅安装底板组件	BOTTOM PLATE	C		1		
5	47C5252	集中控制盒安装板组件	MOUNTING PLATE	A	UF	1		EC0000170623_7,替换后
6	47C3825	驾驶室	CAB	C		1		
8	47C2845	驾驶室附件总	CAB(WITH	C		1		

		成	DECORATION)					
16	47C2326	盖板	COVER			1		
23	48C3328	内饰支架	BRACKET	C		1		

34C7618_000_00 座椅安装底板组件

BOTTOM PLATE

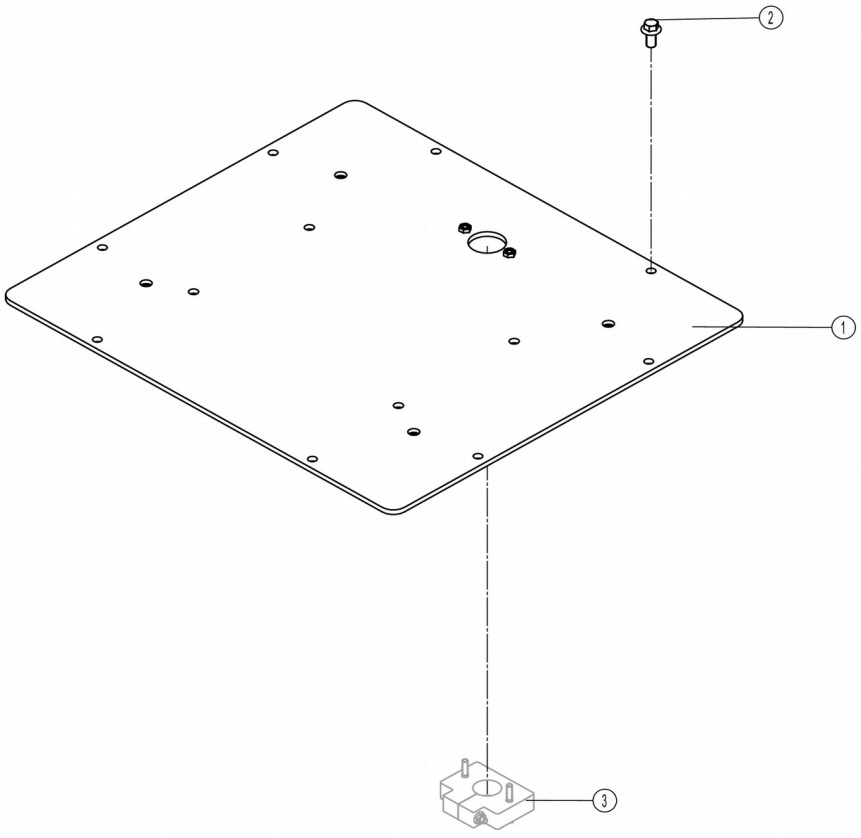

34C7618_000_00 座椅安装底板组件 BOTTOM PLATE

件号 ITEM	部件号 PART NO.	零件名称 CH	PART NAME EN	服务代码 SC	互换性 IA	数量 Q'TY	规格 SP.	备注 RE
1	23D4909	盖板	COVER			1		
2	01B1277	螺栓	BOLT			8	M10×20-8.8-ZN.D	
3	47C3816	密封组件	SEAL GP	C		1		

47C3816_000_00 密封组件

SEAL GP

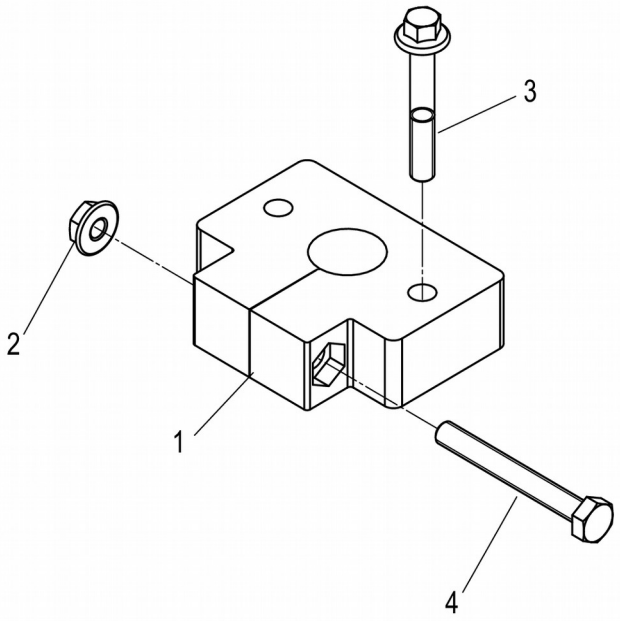
3
2
1
4

47C3816_000_00 密封组件 SEAL GP

件号 ITEM	部件号 PART NO.	零件名称 CH	PART NAME EN	服务代码 SC	互换性 IA	数量 Q'TY	规格 SP.	备注 RE
1	83A2621	橡胶套	BOOT			1		
2	03B2134	螺母	NUT			1	M6-8-ZN.D	
3	01B1356	螺栓	BOLT			2	M6×40-8.8-ZN.D	
4	00B1183	螺栓	BOLT			1	M6×50-8.8-DK	

机罩及其它覆盖件 ENGINE HOOD

44Y0372_001_00 机罩总成

ENGINE HOOD AS

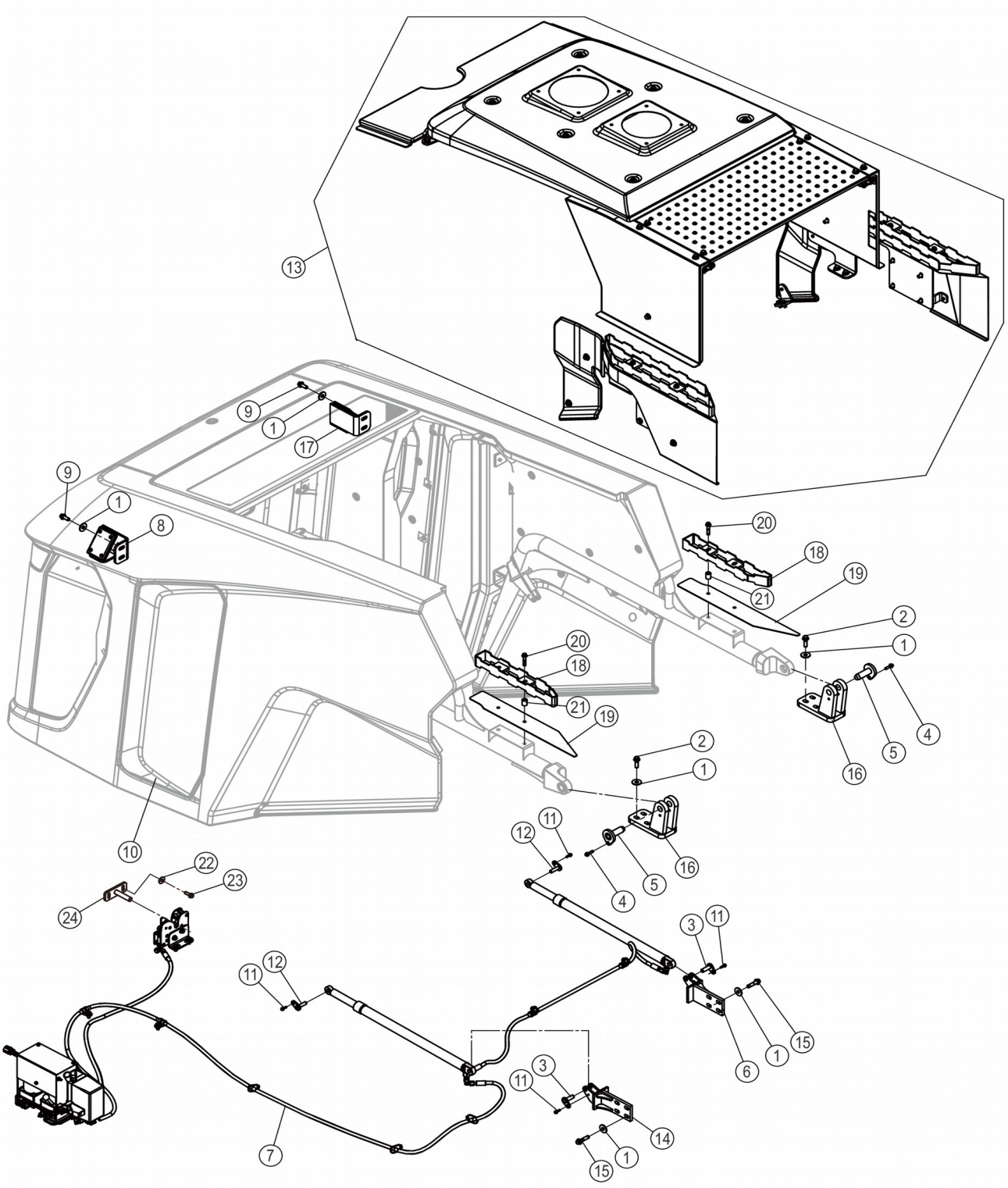

44Y0372_001_00 机罩总成 ENGINE HOOD AS

件号 ITEM	部件号 PART NO.	零件名称 CH	PART NAME EN	服务代码 SC	互换性 IA	数量 Q'TY	规格 SP.	备注 RE
1	06B0667	垫圈	WASHER			20	12-300HV-DK	
2	01B0643	螺栓	BOLT			8	M12×40-10.9-ZN.D	01B0643
3	11D1610	连接销	PIN			2		
4	01B1291	螺栓	BOLT			2	M8×30-8.8-ZN.D	
5	11D1348	销轴	PIN			2		
6	01D5210	安装座	MOUNTING SUPPORT			1		
7	00C4635	举升油缸管路组件	LIFT CYLINDER LINES GP	C		1		
8	48C4097	安装座	MOUNTING SUPPORT	C		1		
9	01B1283	螺栓	BOLT			4	M12×30-8.8-ZN.D	
10	48C4310	发动机罩	ENGINE HOOD			1		
11	01B0477	螺栓	BOLT			4	M6×20-8.8-ZN.D	
12	11D1611	连接销	PIN			2		
13	48C4308	上罩	TOP COVER	C		1		
14	01D5211	安装板	MOUNTING PLATE			1		
15	01B1371	螺栓	BOLT			8	M12×50-8.8-ZN.D	
16	01D3835	支座	BRACKET			2		
17	48C4096	安装座	MOUNTING SUPPORT	C		1		
18	40D1171	脚踏	PEDAL		Y	2		EC0000150693_1,替换后
19	90A3016	侧封板	COVER		Y	2		EC0000150693_2,替换后
20	01B1363	螺栓	BOLT		Y	4	M10×50-8.8-ZN.D	EC0000150693_3,替换后
21	55A8201	套筒	SOCKET		Y	4		EC0000150693_4,替换后
22	06B0666	垫圈	WASHER			2	10-300HV-DK	
23	01B1279	螺栓	BOLT			2	M10×30-8.8-ZN.D	
24	17D1338	锁杆	LOCK BAR			1		

00C4635_002_00 举升油缸管路组件

LIFT CYLINDER LINES GP

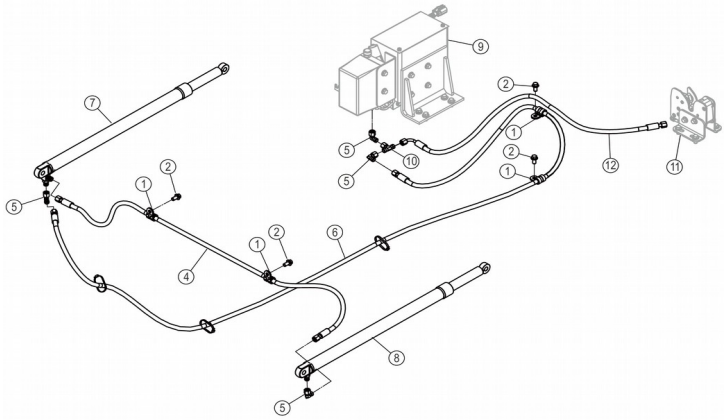

件号 ITEM	部件号 PART NO.	零件名称 CH	PART NAME EN	服务代码 SC	互换性 IA	数量 Q'TY	规格 SP.	备注 RE

1	09C1806	软管夹	CLAMP			2	EG-SQ D1 15×25 W3	
2	01B1277	螺栓	BOLT		N	4	M10×20-8.8-ZN.D	EC0000141599_1,替换后
4	66C5960	软管总成	HOSE AS			1		
5	31C0326	弯头	ELBOW			3		
6	66C5959	软管总成	HOSE AS			1		
7	10C3122	油缸	CYLINDER			1		
8	10C3121	油缸	CYLINDER			1		
9	15C0702	泵总成	PUMP AS	C	N	1		EC0000126832_2,替换后
10	32C0205	三通接头	TEE		-	1		EC0000151333_2,7-210A HL562152,替换后
11	12C7285	液压锁	HYDRAULIC LOCK	C	-	1		EC0000151333_1,7-210A HL562152,替换后
12	05C9184	软管总成	HOSE AS		-	1		EC0000151333_3,7-210A HL562152,替换后

10C3121_000_00 油缸

CYLINDER

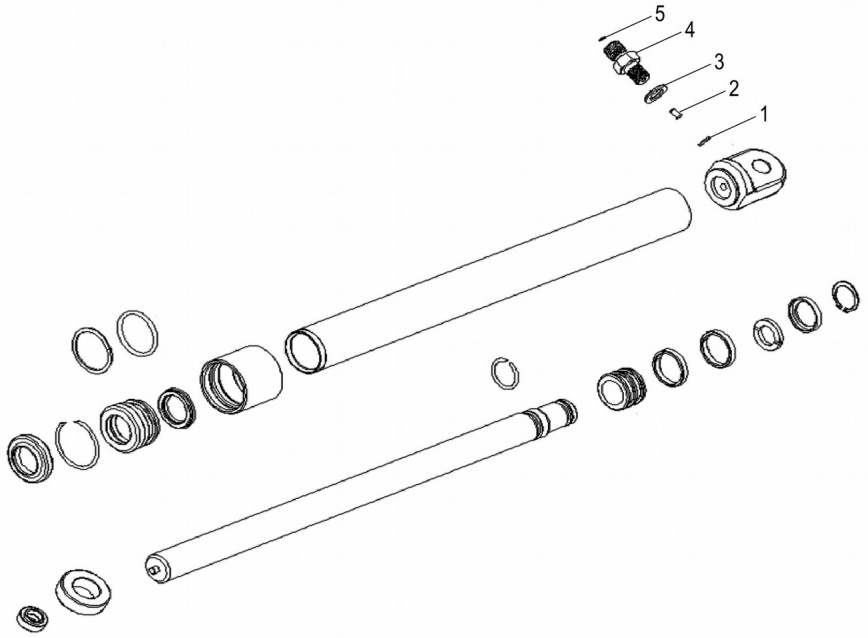

10C3121_000_00 油缸 CYLINDER

件号 ITEM	部件号 PART NO.	零件名称 CH	PART NAME EN	服务代码 SC	互换性 IA	数量 Q'TY	规格 SP.	备注 RE
1	SP170664	过滤网	FILTER SCREEN			1		
2	SP170667	阻尼螺钉	DAMPING SCREW			1		
3	SP170663	铜垫圈 φ12	WASHER			1		

4	SP170662	油嘴接头	JOINT			1		
5	SP170668	过滤网	FILTER SCREEN			1		

10C3122_000_00 油缸

CYLINDER

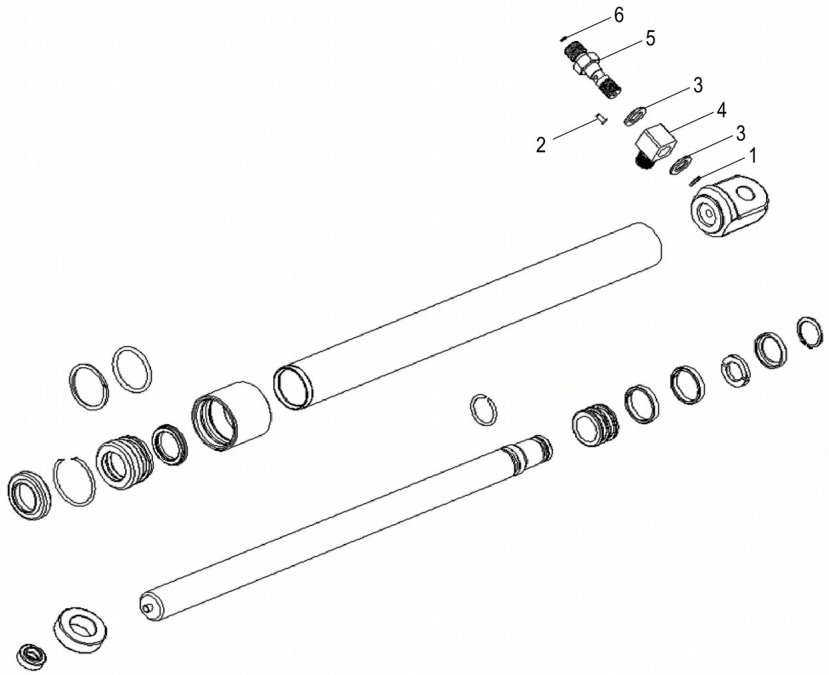

10C3122_000_00 油缸 CYLINDER

件号 ITEM	部件号 PART NO.	零件名称 CH	PART NAME EN	服务代码	互换性	数量 Q'TY	规格 SP.	备注 RE

				SC	IA			
1	SP170664	过滤网	FILTER SCREEN			1		
2	SP170667	阻尼螺钉	DAMPING SCREW			1		
3	SP170663	铜垫圈 φ12	WASHER			2		
4	SP170666	三通管接头	JOINT			1		
5	SP170665	油嘴接头	JOINT			1		
6	SP170668	过滤网	FILTER SCREEN			1		

12C7285_000_00 液压锁

HYDRAULIC LOCK

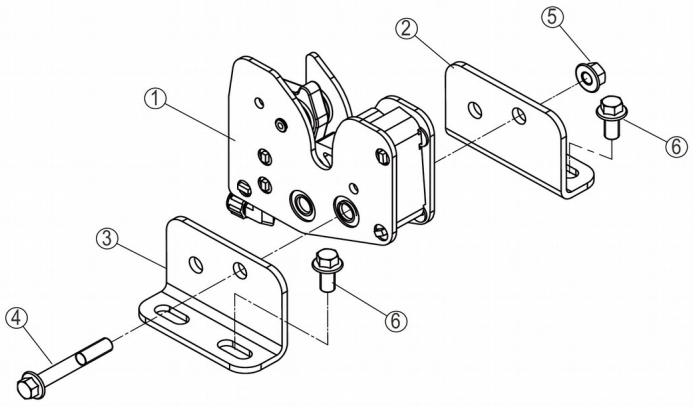

12C7285_000_00 液压锁 HYDRAULIC LOCK

件号 ITEM	部件号 PART NO.	零件名称 CH	PART NAME EN	服务代码 SC	互换性 IA	数量 Q'TY	规格 SP.	备注 RE
1	12C7258	液压锁	HYDRAULIC LOCK			1		
2	48A7700	弯板	PLATE			1		
3	48A7701	弯板	PLATE			1		
4	01B1366	螺栓	BOLT			2	M10×70-8.8-ZN.D	
5	03B2135	螺母	NUT			2	M10-8-ZN.D	
6	01B1277	螺栓	BOLT			4	M10×20-8.8-ZN.D	

15C0702_001_00 泵总成

PUMP AS

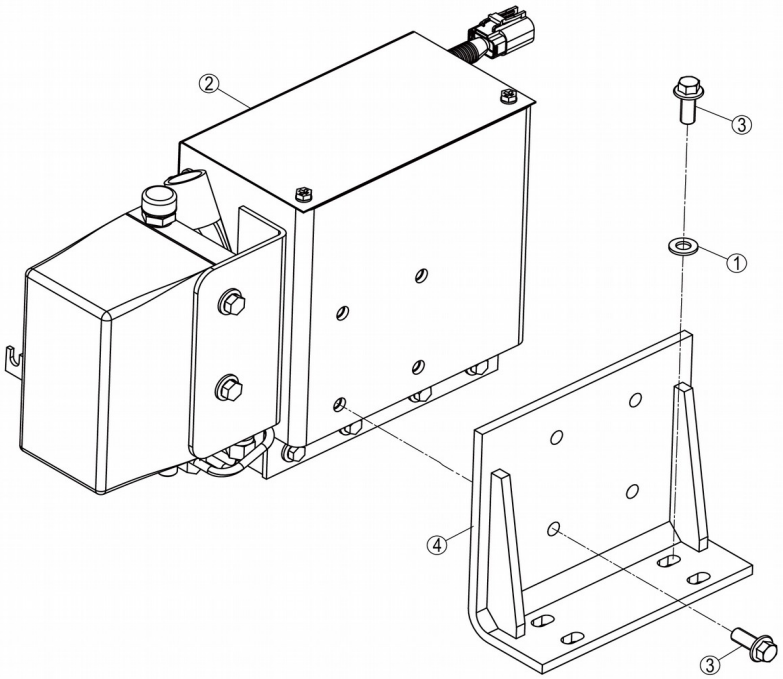

15C0702_001_00 泵总成 PUMP AS

件号 ITEM	部件号 PART NO.	零件名称 CH	PART NAME EN	服务代码 SC	互换性 IA	数量 Q'TY	规格 SP.	备注 RE
1	06B0472	垫圈	WASHER			4	10-300HV-DK	
2	11C2126	电动泵	ELECTRIC PUMP			1		
3	01B1278	螺栓	BOLT		N	8	M10×25-8.8-ZN.D	EC0000141599_2,替换前
3	01B1277	螺栓	BOLT		N	8	M10×20-8.8-ZN.D	EC0000141599_2,替换后

4	01D9680	支座	BRACKET		I	1		EC0000134438_13,替换后
4	01D9680	支座	BRACKET		N	1		EC0000151333_4,7-210A HL562152,替换前
4	18D4945	支座	BRACKET		N	1		EC0000151333_4,7-210A HL562152,替换后

11C2126_000_00 电动泵

ELECTRIC PUMP

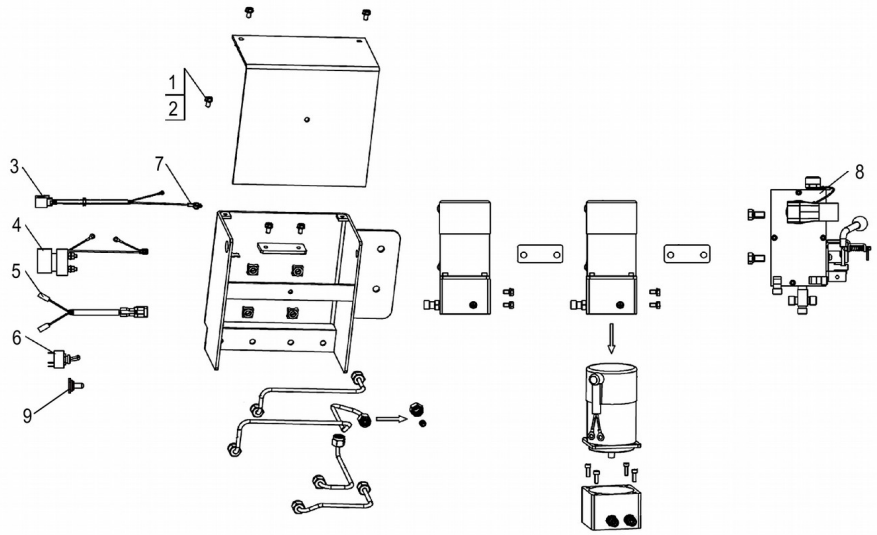

件号 ITEM	部件号 PART NO.	零件名称 CH	PART NAME EN	服务代码 SC	互换性 IA	数量 Q'TY	规格 SP.	备注 RE

1	SP112792	垫圈6	WASHER			11		
2	SP112789	垫圈6	WASHER			5		
3	SP177877	线束总成	LINE PENCIL AS			2		
4	SP177879	继电器总成	RELAY AS			1		
5	SP177880	开关线束总成	LINE PENCIL AS			1		
6	34B0126	搬钮开关	SWITCH			1		
7	SP177878	防水帽	WATERPROOF JACKET			1		
9	84A0417	开关护套	BOOT			1		

11C2126_000_01 电动泵

ELECTRIC PUMP

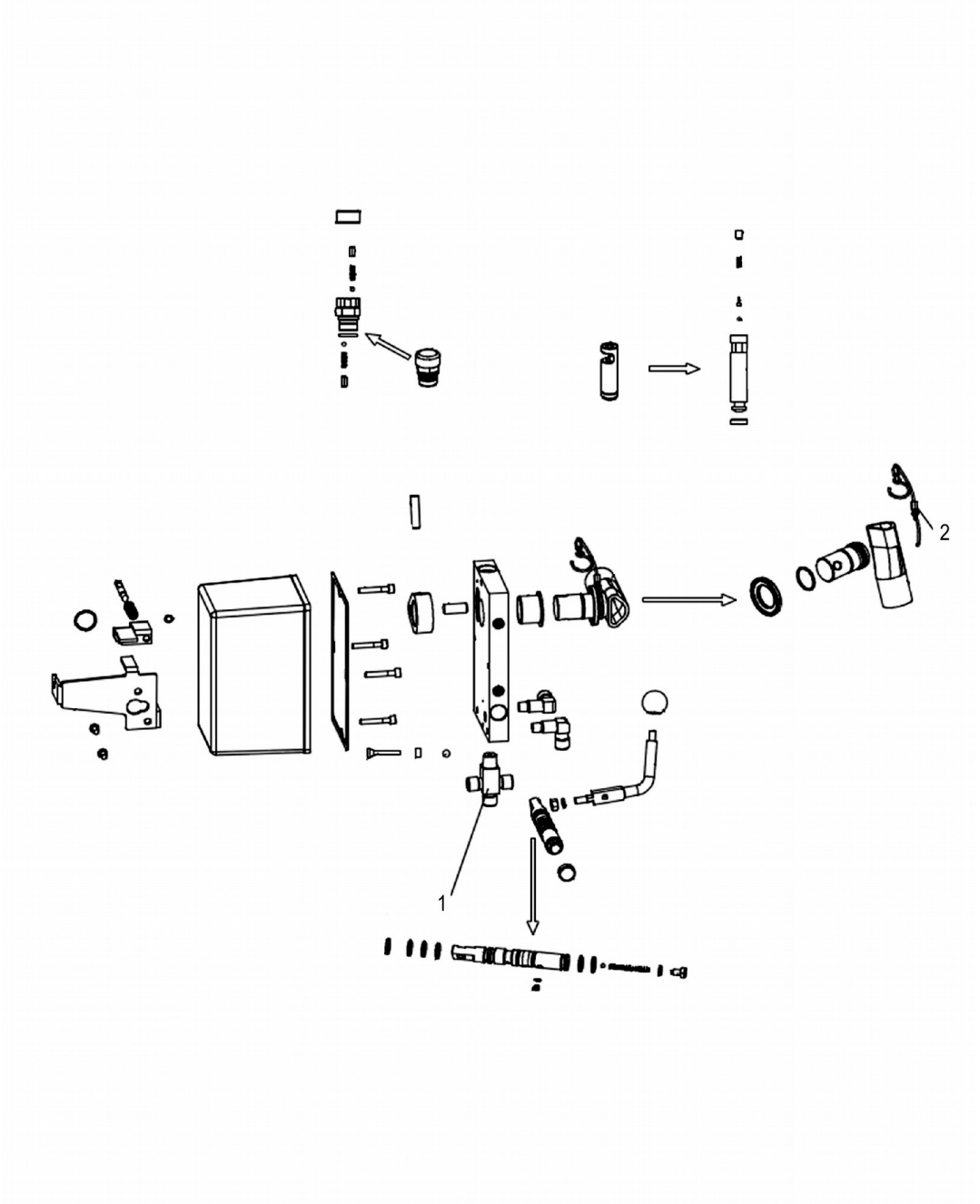

11C2126_000_01 电动泵 ELECTRIC PUMP

件号 ITEM	部件号 PART NO.	零件名称 CH	PART NAME EN	服务代码 SC	互换性 IA	数量 Q'TY	规格 SP.	备注 RE

1	SP177881	四通油管接头	JOINT			1		
2	SP177882	防脱链	CHAIN			1		

32C0205_000_00 三通接头

TEE

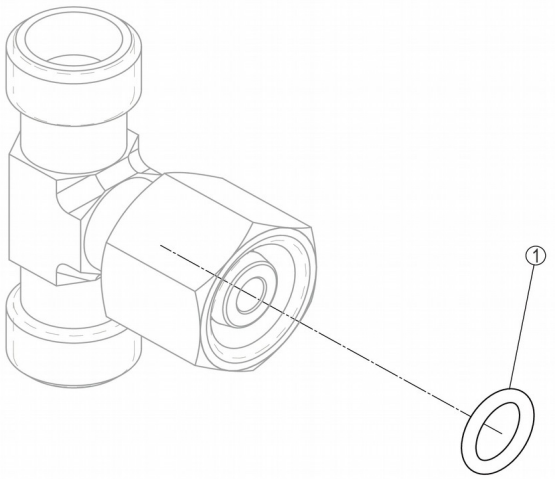

件号 ITEM	部件号 PART NO.	零件名称 CH	PART NAME EN	服务代码 SC	互换性 IA	数量 Q'TY	规格 SP.	备注 RE
1	12B0645	O形圈	O-RING		Y	1	6.5×1.5	EC0000133225_23,替换前
1	12B1709	O形圈	O-RING		Y	1	6×1.5	EC0000133225_23,替换后
1	12B0645	O形圈	O-RING		Y	1	6.5×1.5	EC0000133225_19,替换前

48C4096_000_00 安装座

MOUNTING SUPPORT

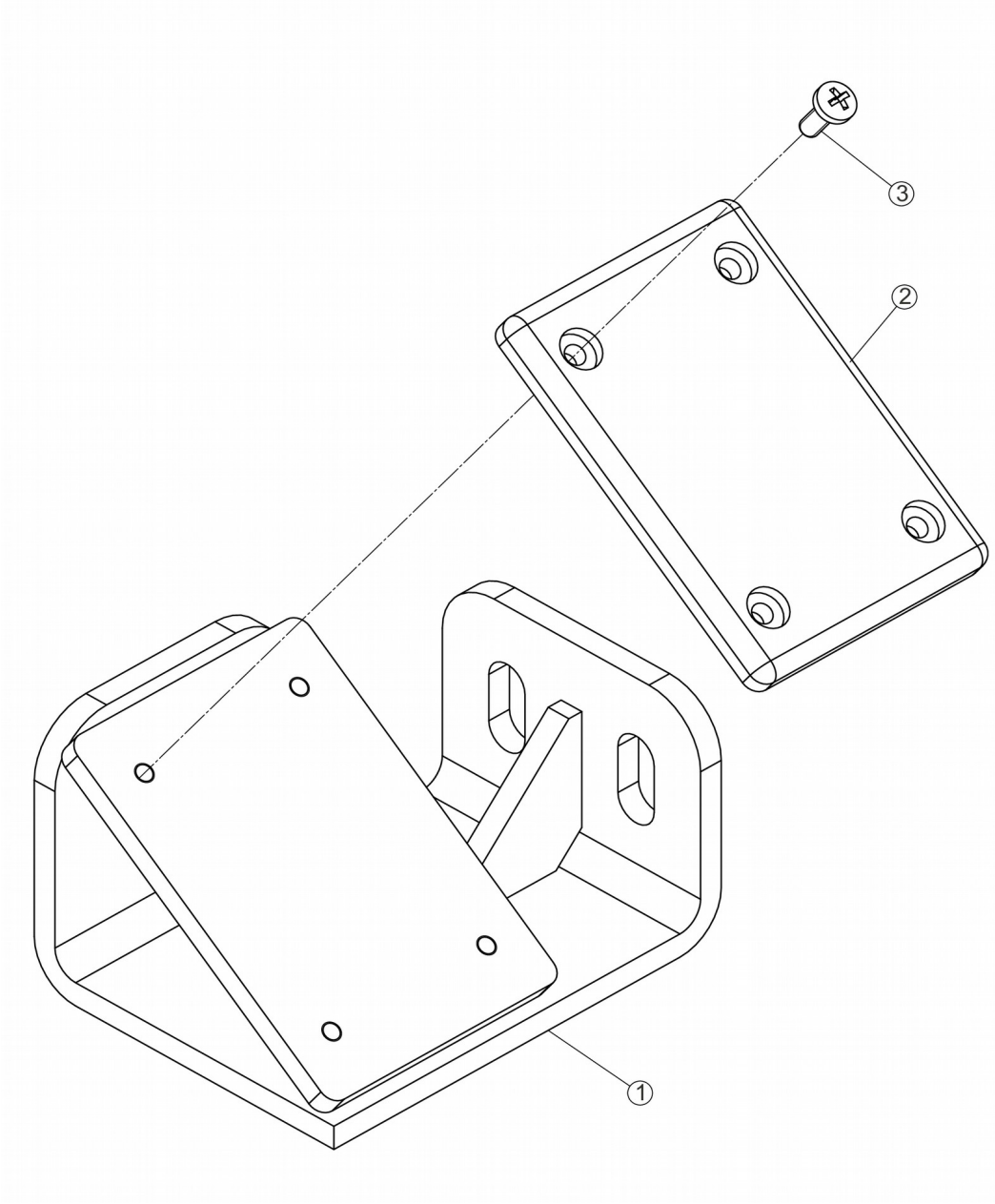

48C4096_000_00 安装座 MOUNTING SUPPORT

件号 ITEM	部件号 PART NO.	零件名称 CH	PART NAME EN	服务代码 SC	互换性 IA	数量 Q'TY	规格 SP.	备注 RE
1	01D6956	安装座	MOUNTING			1		

			SUPPORT					
2	85A5696	板	PLATE			1		
3	03B0014	螺钉	SCREW			4	M6×16-4.8-ZN.D	

48C4097_000_00 安装座

MOUNTING SUPPORT

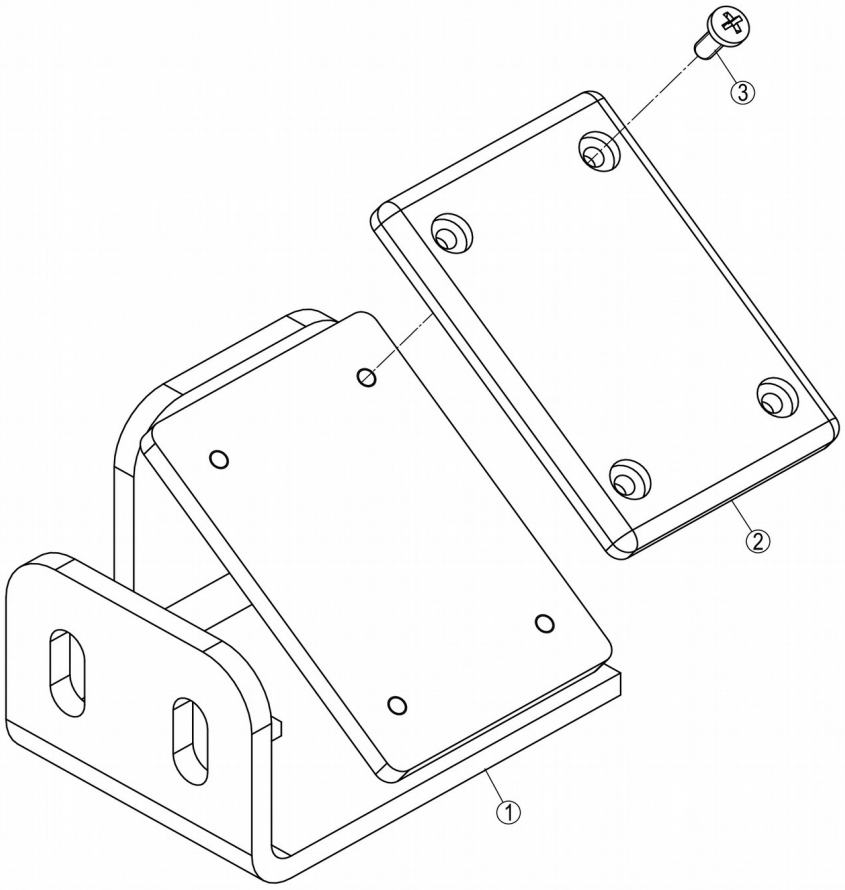

48C4097_000_00 安装座 MOUNTING SUPPORT

件号 ITEM	部件号 PART NO.	零件名称 CH	PART NAME EN	服务代码 SC	互换性 IA	数量 Q'TY	规格 SP.	备注 RE
1	01D6957	安装座	MOUNTING SUPPORT			1		
2	85A5696	板	PLATE			1		
3	03B0014	螺钉	SCREW			4	M6×16-4.8-ZN.D	

48C4308_000_00 上罩

TOP COVER

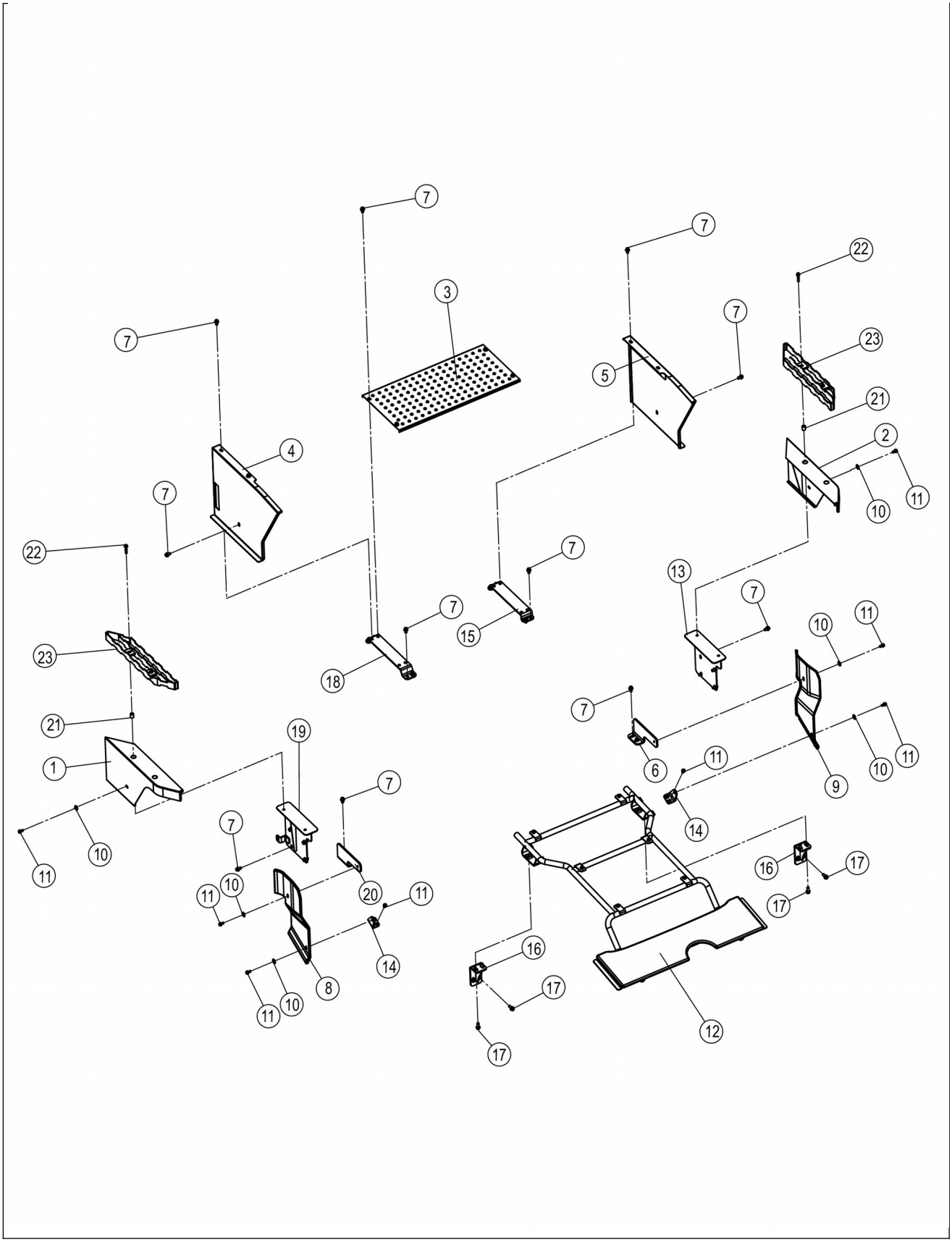
7
3
7
7
22
5
23
21
2
4
7
10
11
22
23
21
1
19
7
10
11
7
11
10
20
11
14
8
11
10
18
7
15
7
13
7
10
11
7
6
11
14
9
10
11
16
17
17
16
17
17
12

48C4308_000_00 上罩 TOP COVER

件号 ITEM	部件号 PART NO.	零件名称 CH	PART NAME EN	服务代码 SC	互换性 IA	数量 Q'TY	规格 SP.	备注 RE
1	43D2153	左防护罩	SHIELD-LH			1		
2	43D2154	右防护罩	SHIELD-RH			1		
3	43D1600	通道板	DUCT PLATE			1		
4	43D2151	封板	PLATE			1		
5	43D2152	封板	PLATE			1		
6	48A2970	弯板	PLATE			1		
7	01B1394	螺栓	BOLT			30	M12×20-8.8-ZN.D	
8	85A5842	侧封板	COVER			1		
9	85A5843	侧封板	COVER			1		
10	06B0800	垫圈	WASHER			6	14-300HV-DK	
11	01B1277	螺栓	BOLT			10	M10×20-8.8-ZN.D	
12	48C4309	顶盖	COVER			1		
13	01D8128	支架	BRACKET			1		
14	48A1621	安装板	MOUNTING PLATE			2		
15	46D1803	弯板	PLATE			1		
16		安装座	MOUNTING SUPPORT	B		2		
17	01B1283	螺栓	BOLT			8	M12×30-8.8-ZN.D	
18	46D1802	弯板	PLATE			1		
19	01D8127	支架	BRACKET			1		
20	48A2969	弯板	PLATE			1		
21	55A8201	套筒	SOCKET			4		
22	01B1363	螺栓	BOLT			4	M10×50-8.8-ZN.D	
23	40D1170	左脚踏	PEDAL-LH			2		

48C4309_001_00 顶盖

COVER

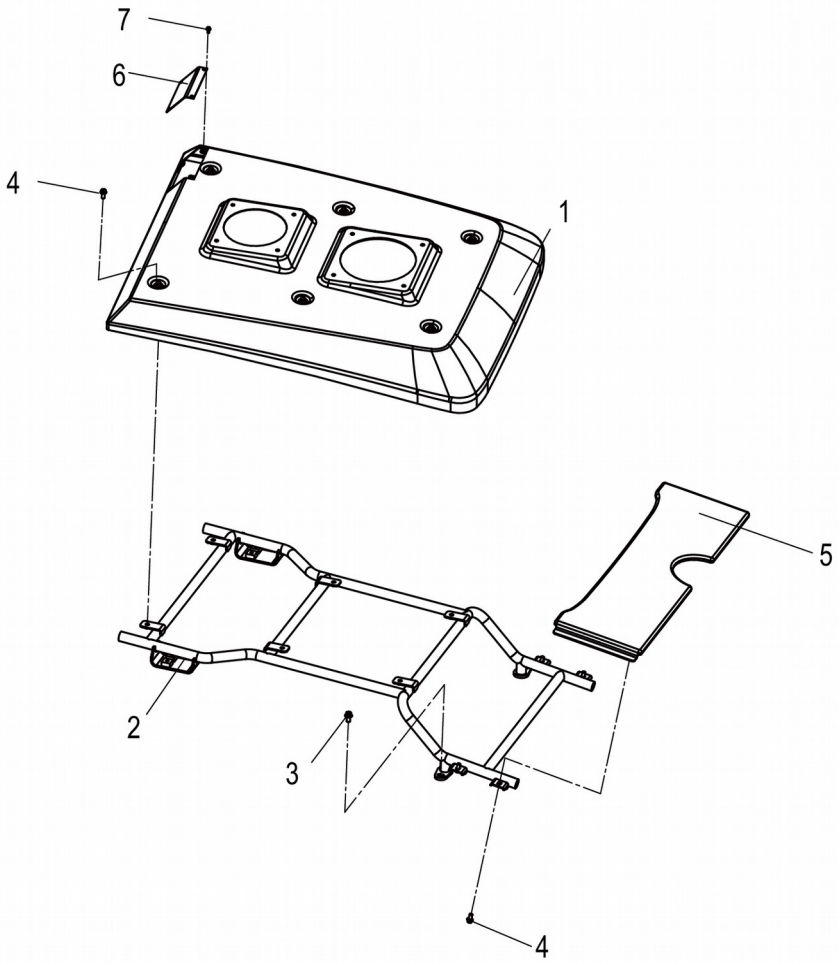
7
6
4
1
5
2
3
4

48C4309_001_00 顶盖 COVER

件号 ITEM	部件号 PART NO.	零件名称 CH	PART NAME EN	服务代码 SC	互换性 IA	数量 Q'TY	规格 SP.	备注 RE
1	43D2155	顶盖	COVER			1		
2	01D8124	支架	BRACKET			1		
3	01B1394	螺栓	BOLT			2	M12×20-8.8-ZN.D	
4	01B1277	螺栓	BOLT			10	M10×20-8.8-ZN.D	
5	85A5841	盖板	COVER			1		
6	27A5000	板	PLATE			1		
7	02B0147	螺栓	BOLT			4	M6×12-8.8-ZN.D	

48C4310_002_00 发动机罩

ENGINE HOOD

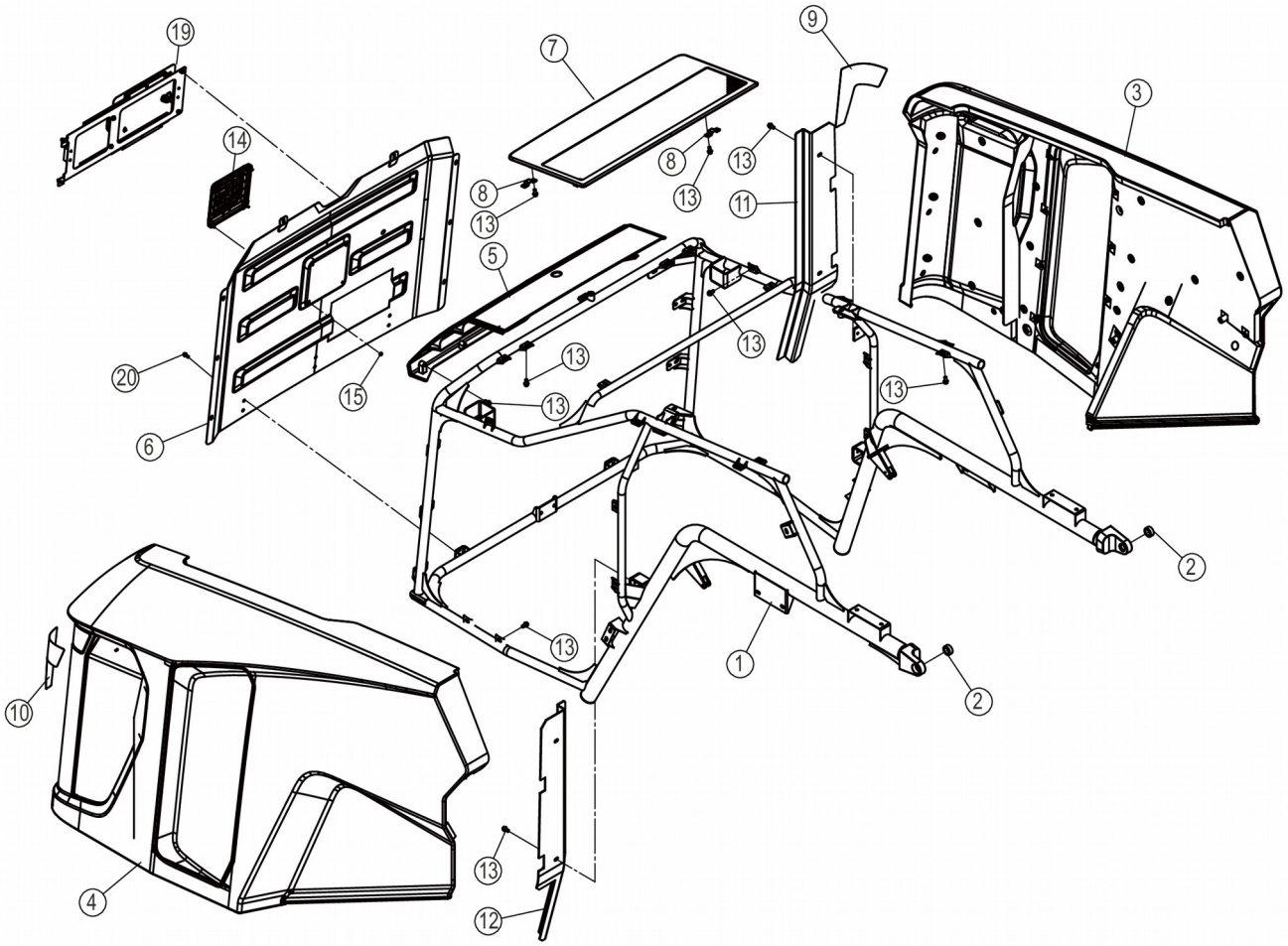
19
7
9
3
14
8
13
8
13
11
5
13
20
15
13
13
6
13
2
13
1
2
10
13
4
12

48C4310_002_00 发动机罩 ENGINE HOOD

件号 ITEM	部件号 PART NO.	零件名称 CH	PART NAME EN	服务代码 SC	互换性 IA	数量 Q'TY	规格 SP.	备注 RE
1		支撑架	SUPPORT	B	XF	1		EC0000174457_9,替换后
2	25B0116	关节轴承	KNUCKLE BEARING			2	GE25ET-2RS	
3	48C4684	侧罩	SIDE HOOD		I	1		EC0000136288_3,5-167批；GL560626,替换后
4	48C4688	侧罩	SIDE HOOD		I	1		EC0000136288_5,5-167批；GL560626,替换后
5	85A5846	后盖	REAR COVER			1		
6	48D2181	后门	DOOR		XF	1		EC0000174457_8,替换后
7	35C1430	顶板	PLATE			1		
8	99A5540	弯板	PLATE			2		
9	74A9287	左标贴	DECAL			1		
10	74A9288	右标贴	DECAL			1		
11	85A5849	隔板	BAFFLE			1		
12	85A5850	隔板	BAFFLE			1		
13	01B1277	螺栓	BOLT		Y	58	M10×20-8.8-ZN.D	EC0000143391_8,3-091批 HL561387,替换后
13	01B1277	螺栓	BOLT		Y	58	M10×20-8.8-ZN.D	EC0000143391_7,3-091批 HL561387,替换前
14	35C1431	标贴	DECAL			1		
15	03B2134	螺母	NUT			4	M6-8-ZN.D	
19	48C7351	门	DOOR	C	X	1		EC0000174457_7,替换后
20	01B1289	螺栓	BOLT		-	6	M8×20-8.8-ZN.D	EC0000151347_5,7-210A批；HL562152,替换前

48C4684_001_00 侧罩

SIDE HOOD

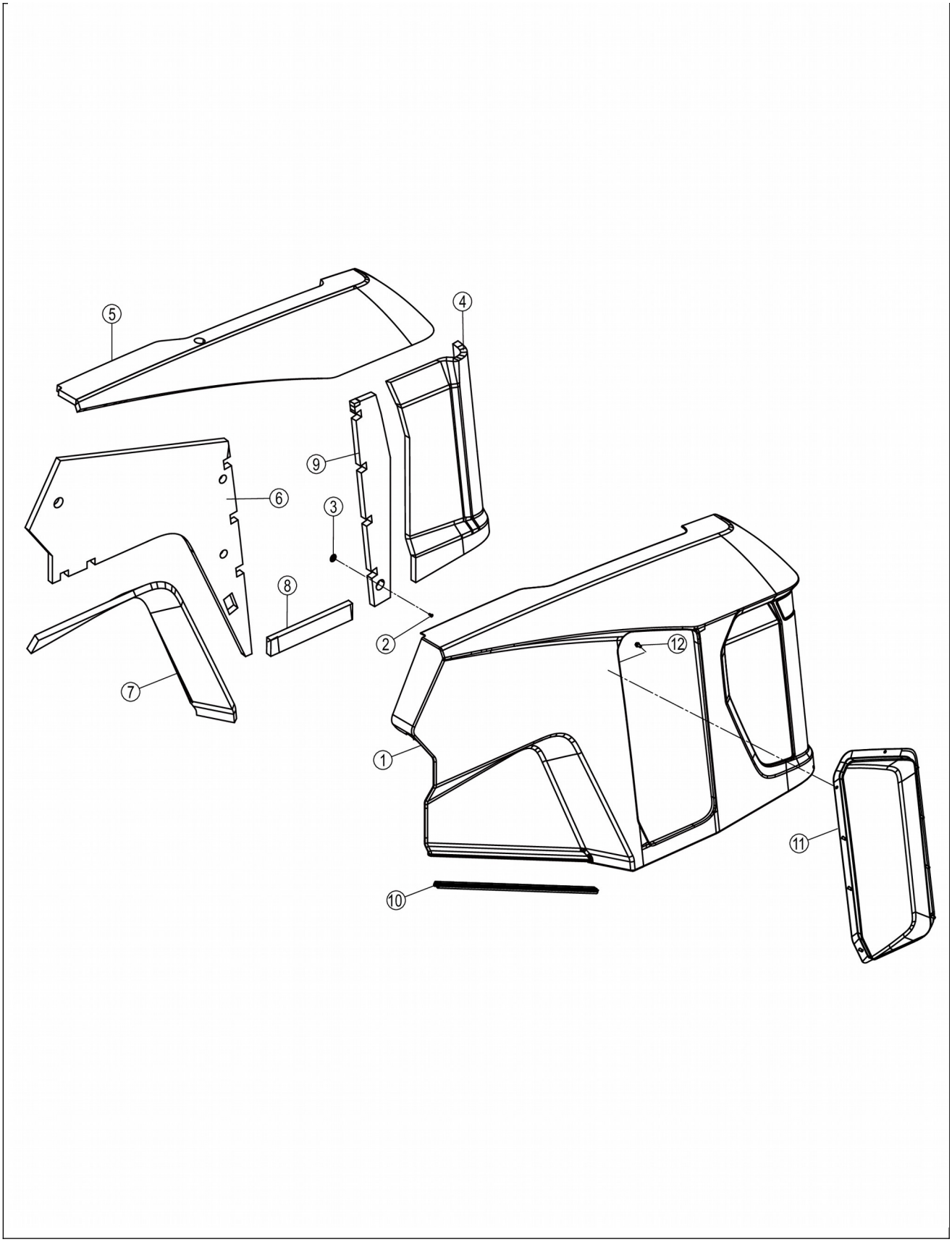
5
4
9
6
3
8
2
12
7
1
11
10

48C4684_001_00 侧罩 SIDE HOOD

件号 ITEM	部件号 PART NO.	零件名称 CH	PART NAME EN	服务代码 SC	互换性 IA	数量 Q'TY	规格 SP.	备注 RE
1	85A5844	侧罩	SIDE HOOD			1		
2	04B0075	螺钉	SCREW			23	M6×16-4.8-ZN.D	
3	27A0294	扣钉	NAIL			23		
4	85A6082	海绵	SPONGE			1		
5	85A6073	海绵	SPONGE			1		
6	85A6080	海绵	SPONGE			1		
7	85A6081	海绵	SPONGE			1		
8	85A6084	海绵	SPONGE			1		
9	85A6083	海绵	SPONGE			1		
10	84A3401	胶条	SEAL		Y	1		EC0000143391_14,3-091批 HL561387,替换后
11	99A5536	窗	WINDOW		Y	1		EC0000143391_13,3-091批 HL561387,替换后
12	01B1277	螺栓	BOLT		Y	8	M10×20-8.8-ZN.D	EC0000143391_12,3-091批 HL561387,替换后

48C4688_001_00 侧罩

SIDE HOOD

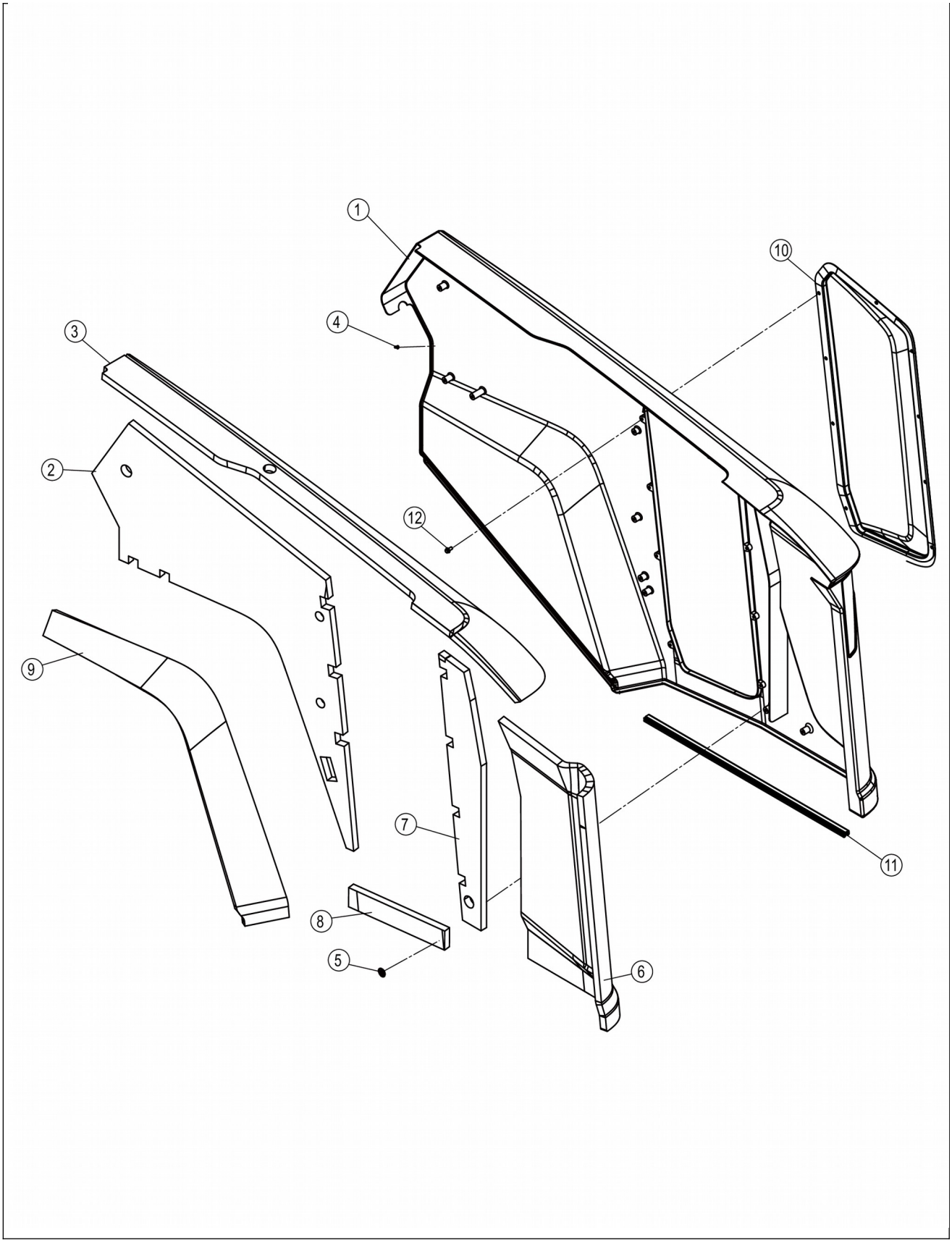
1
10
4
3
2
12
9
7
11
8
5
6

48C4688_001_00 侧罩 SIDE HOOD

件号 ITEM	部件号 PART NO.	零件名称 CH	PART NAME EN	服务代码 SC	互换性 IA	数量 Q'TY	规格 SP.	备注 RE
1	85A5845	侧罩	SIDE HOOD			1		
2	85A6093	海绵	SPONGE			1		
3	85A6088	海绵	SPONGE			1		
4	04B0075	螺钉	SCREW			23	M6×16-4.8-ZN.D	
5	27A0294	扣钉	NAIL			22		
6	85A6087	海绵	SPONGE			1		
7	85A6091	海绵	SPONGE			1		
8	85A6092	海绵	SPONGE			1		
9	85A6090	海绵	SPONGE			1		
10	84A3401	胶条	SEAL		Y	1		EC0000143391_17,3-091批 HL561387,替换后
11	99A5537	窗	WINDOW		Y	1		EC0000143391_16,3-091批 HL561387,替换后
12	01B1277	螺栓	BOLT		Y	9	M10×20-8.8-ZN.D	EC0000143391_15,3-091批 HL561387,替换后

48C7351_000_00 门

DOOR

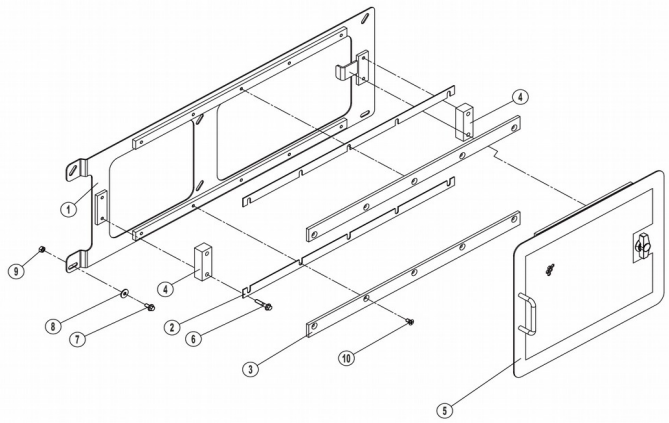

48C7351_000_00 门 DOOR

件号 ITEM	部件号 PART NO.	零件名称 CH	PART NAME EN	服务代码 SC	互换性 IA	数量 Q'TY	规格 SP.	备注 RE
1	19D4987	门架	MAST			1		

2		垫板	PLATE	B		2		
3		滑板	SLIP PLATE	B		2		
4		垫块	BLOCK	B		2		
5	48C7352	门	DOOR			1		
6	01B1355	螺栓	BOLT			4	M6×30-8.8-ZN.D	
7	01B1329	螺栓	BOLT			6	M6×12-8.8-DK	
8	06B0062	垫圈	WASHER			6	6-140HV-ZN.D	
9	03B0036	螺母	NUT			6	M6-8-ZN.D	
10	04B0074	螺钉	SCREW			10	M6×12-4.8-ZN.D	

48C7352_000_00 门

DOOR

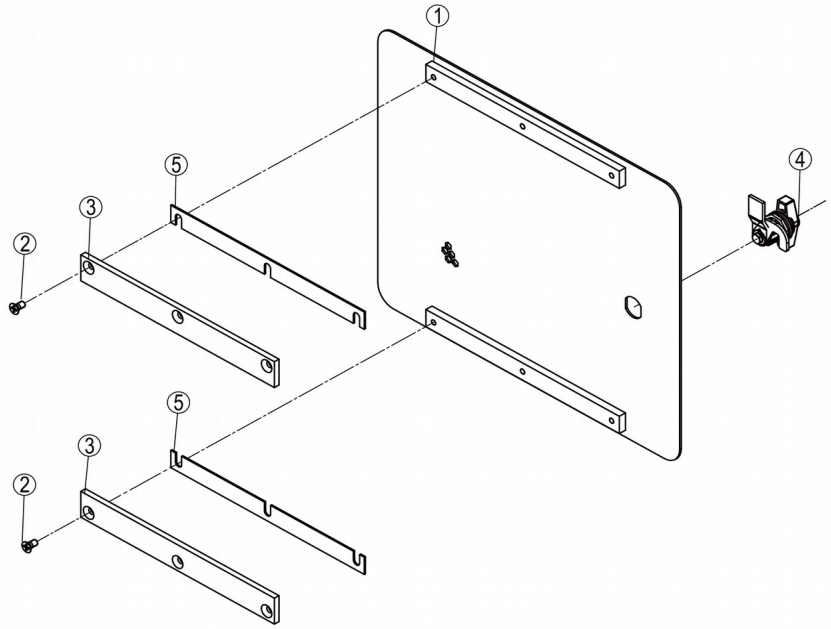

48C7352_000_00 门 DOOR

件号 ITEM	部件号 PART NO.	零件名称 CH	PART NAME EN	服务代码 SC	互换性 IA	数量 Q'TY	规格 SP.	备注 RE
1		门架	MAST	A		1		
2	04B0074	螺钉	SCREW			6	M6×12-4.8-ZN.D	
3	84A5937	滑板	SLIP PLATE			2		
4	34C9819	门扣	DOOR BUCKLE			1		
6	00G2596	垫板	PLATE			2		

34C9819_000_00 门扣

DOOR BUCKLE

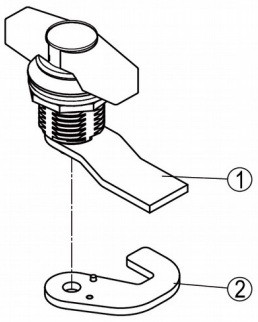

34C9819_000_00 门扣 DOOR BUCKLE

件号 ITEM	部件号 PART NO.	零件名称 CH	PART NAME EN	服务代码	互换性	数量 Q'TY	规格 SP.	备注 RE

				SC	IA			
1		旋钮	KNOB	B		1		
2		弯板	PLATE	B		1		

43Y0128_000_00 挡泥板扶梯总成

FENDER&LADDER AS

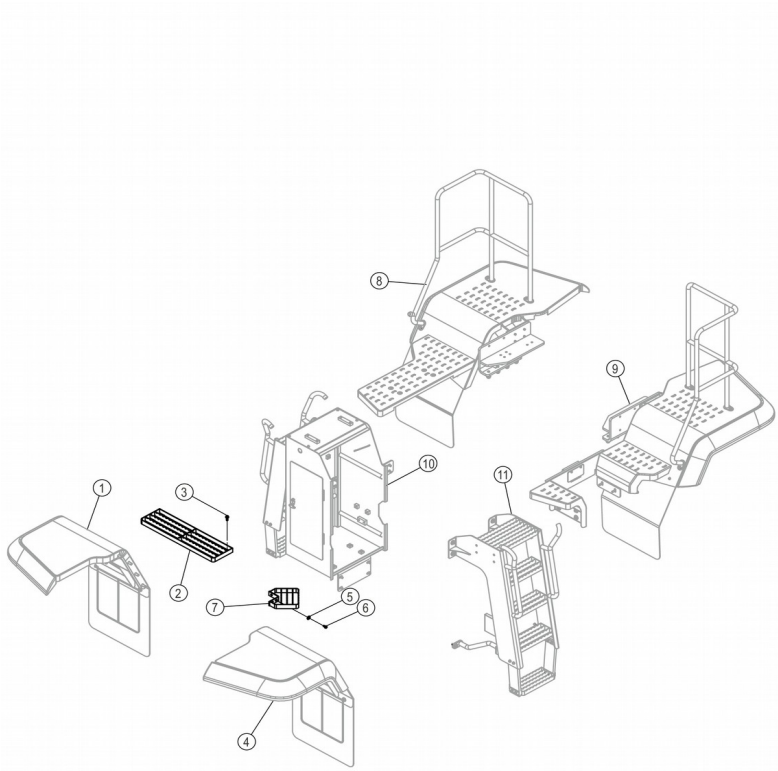

43Y0128_000_00 挡泥板扶梯总成 FENDER&LADDER AS

件号 ITEM	部件号 PART NO.	零件名称 CH	PART NAME EN	服务代码 SC	互换性 IA	数量 Q'TY	规格 SP.	备注 RE
1	48C3881	右前挡泥板	FRONT FENDER-RH	C		1		
2	41D1072	脚踏	PEDAL			1		
3	01B1283	螺栓	BOLT			4	M12×30-8.8-	

							ZN.D	
4	48C3880	左前挡泥板	FRONT FENDER-LH	C		1		
5	06B0666	垫圈	WASHER			3	10-300HV-DK	
6	01B1277	螺栓	BOLT			3	M10×20-8.8-ZN.D	
7	41D1285	脚踏	PEDAL		I	1		EC0000158314_1,5-092批 JL590987,替换前
8	48C3875	右后挡泥板	REAR FENDER-RH	C		1		
9	48C3874	左后挡泥板	REAR FENDER-LH	C		1		
10	48C4022	上扶梯组件	LADDER AS	C		1		
11	48C4025	上扶梯组件	LADDER AS	C		1		

48C3874_000_00 左后挡泥板

REAR FENDER-LH

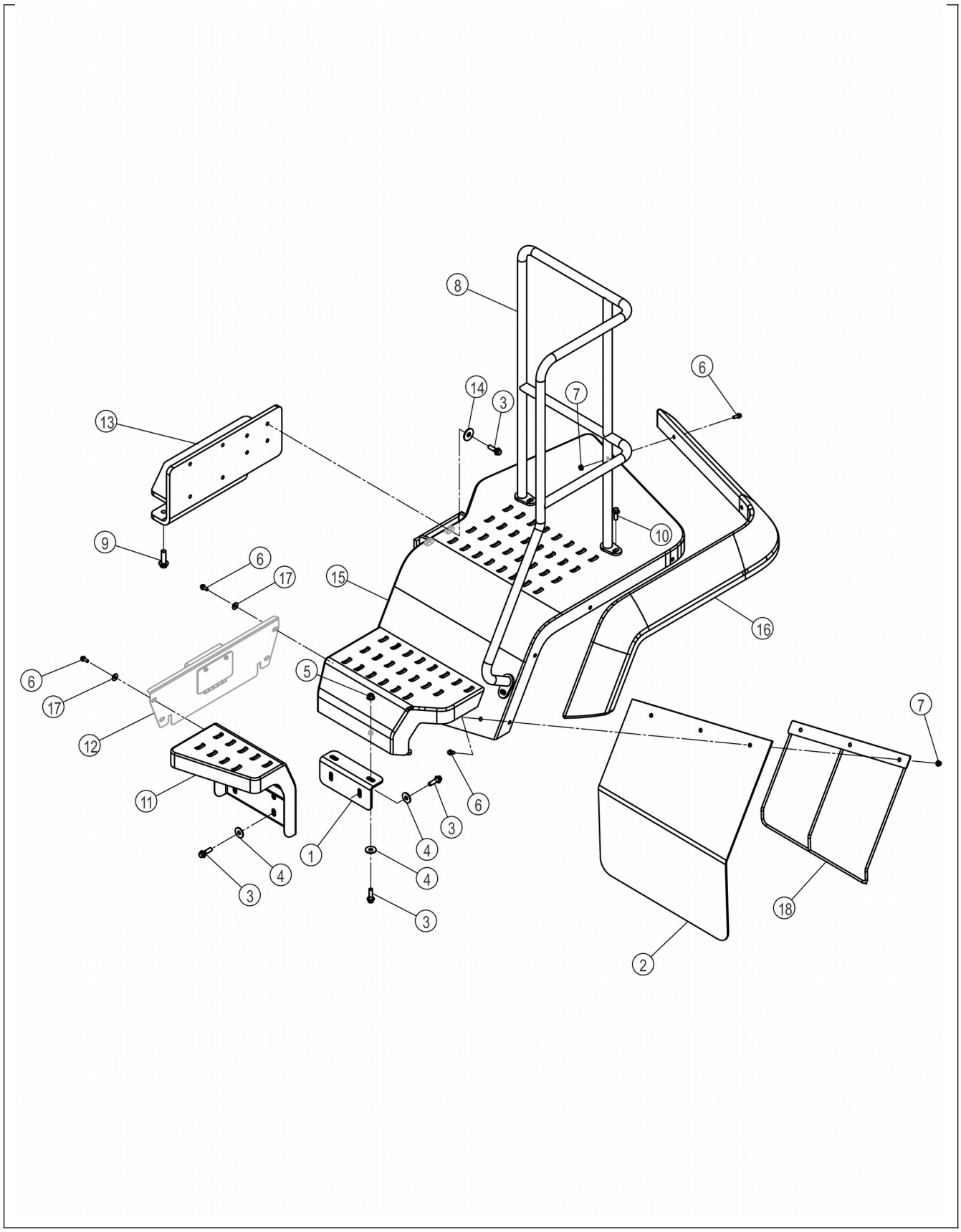
8
6
14
3
7
13
10
9
6
17
15
16
6
17
5
12
7
11
6
3
4
1
4
4
3
3
18
2

48C3874_000_00 左后挡泥板 REAR FENDER-LH

件号 ITEM	部件号 PART NO.	零件名称 CH	PART NAME EN	服务代码 SC	互换性 IA	数量 Q'TY	规格 SP.	备注 RE
1	01D0089	支板	SUPPORT			1		
2	82A1986	橡胶板	RUBBER PLATE			1		
3	01B0643	螺栓	BOLT			12	M12×40-10.9-ZN.D	01B0643
4	06B0667	垫圈	WASHER			8	12-300HV-DK	
5	03B2136	螺母	NUT			2	M12-8-ZN.D	
6	01B1289	螺栓	BOLT			13	M8×20-8.8-ZN.D	
7	03B2081	螺母	NUT			9	M8-8-ZN.D	
8	41D1306	左扶手组件	HANDRAIL-LH			1		
9	01B1000	螺栓	BOLT			4	M16×50-10.9-ZN.D	
10	01B1283	螺栓	BOLT			3	M12×30-8.8-ZN.D	
11	40D1205	踏板	STEP			1		
12	48C4035	挡板	PLATE	C		1		
13	01D5436	安装座	MOUNTING SUPPORT			1		
14	06B0949	垫圈	WASHER			4	14-300HV-DK	
15	40D1208	左后挡泥板	REAR FENDER-LH			1		
16	85A5561	防护板	GUARD PLATE			1		
17	06B0671	垫圈	WASHER			4	8×300HV-DK	
18	01D2052	支撑架	SUPPORT			1		

48C4035_000_00 挡板

PLATE

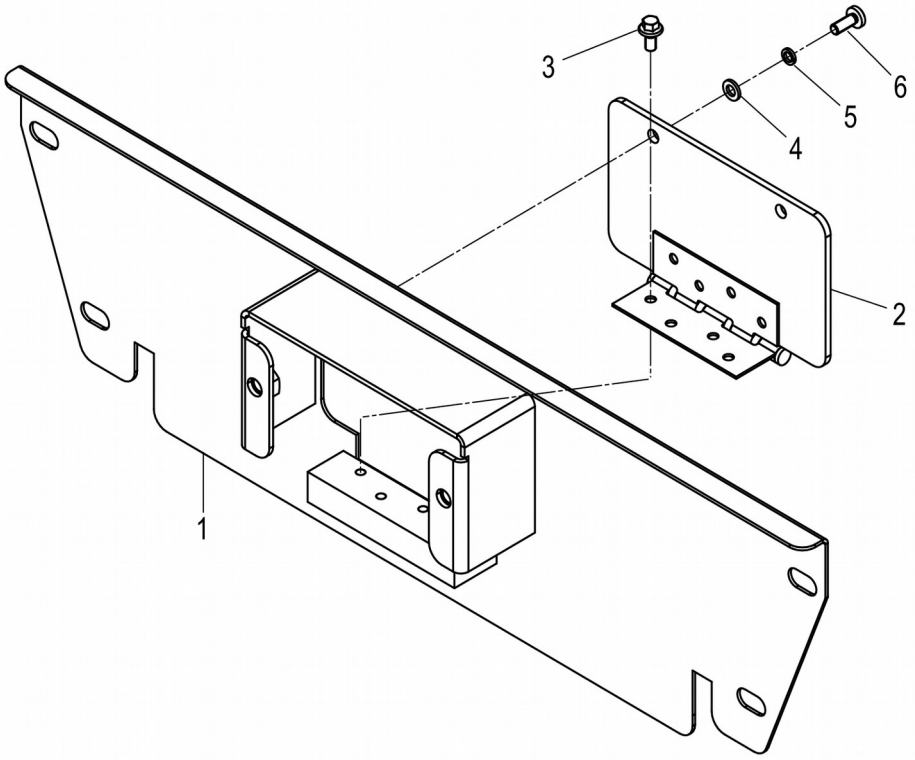
3
6
5
4
2
1

48C4035_000_00 挡板 PLATE

件号 ITEM	部件号 PART NO.	零件名称 CH	PART NAME EN	服务代码 SC	互换性 IA	数量 Q'TY	规格 SP.	备注 RE
1	43D1893	挡板	PLATE			1		
2	04D2286	门	DOOR			1		
3	02B0147	螺栓	BOLT			6	M6×12-8.8-ZN.D	
4	06B0024	垫圈	WASHER		N	2	6-140HV-ZN.D	EC0000141599_16,替换前
5	06B0003	垫圈	WASHER		N	2	6	EC0000141599_15,替换前
6	03B0014	螺钉	SCREW		N	2	M6×16-4.8-ZN.D	EC0000141599_14,替换前

48C3875_000_00 右后挡泥板

REAR FENDER-RH

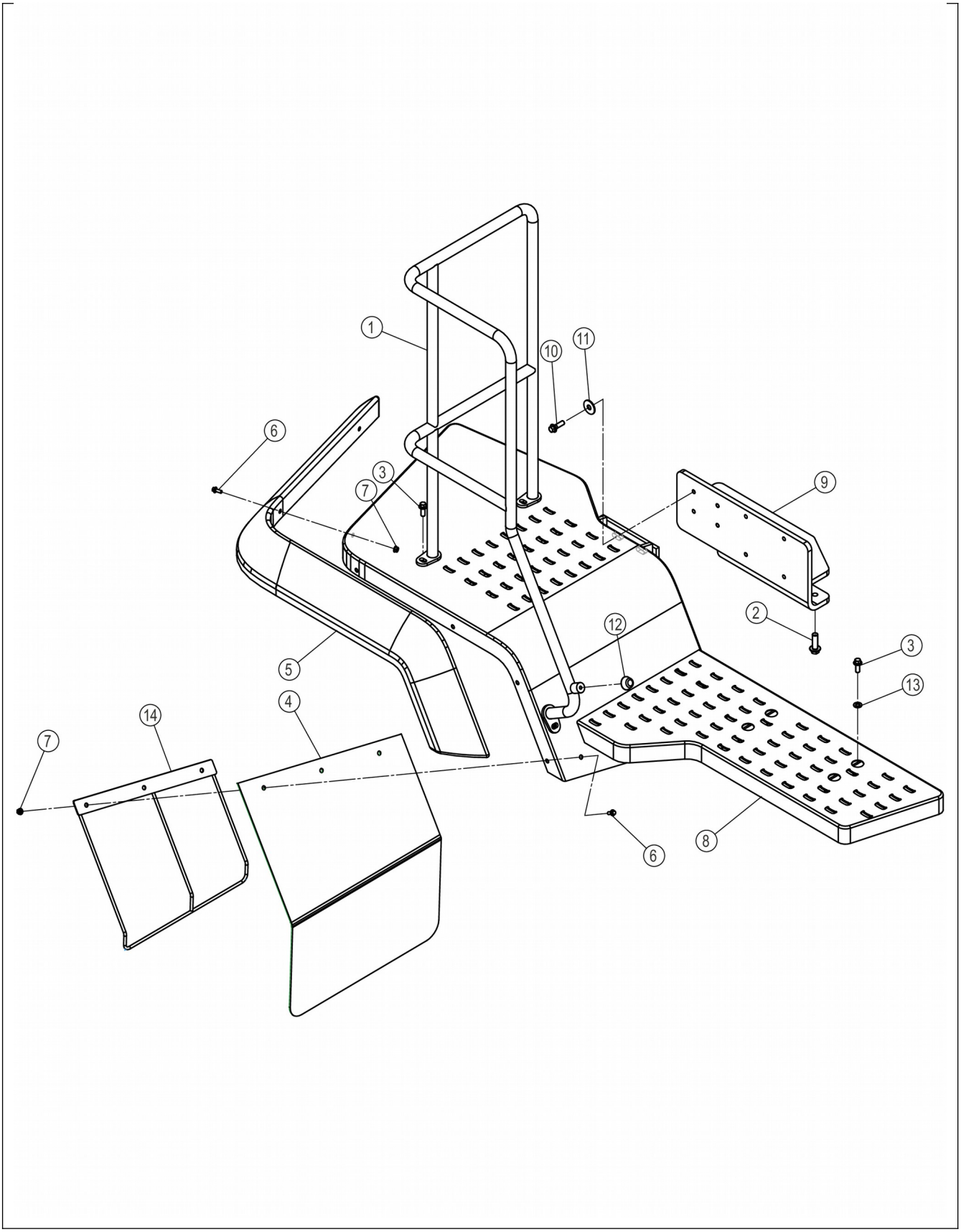
1
10
11
6
3
7
9
2
12
3
13
5
4
14
7
6
8

48C3875_000_00 右后挡泥板 REAR FENDER-RH

件号 ITEM	部件号 PART NO.	零件名称 CH	PART NAME EN	服务代码 SC	互换性 IA	数量 Q'TY	规格 SP.	备注 RE
1	41D1307	右扶手组件	HANDRAIL GP-RH			1		
2	01B1000	螺栓	BOLT			4	M16×50-10.9-ZN.D	
3	01B1283	螺栓	BOLT			7	M12×30-8.8-ZN.D	
4	82A1986	橡胶板	RUBBER PLATE			1		
5	85A5562	防护板	GUARD PLATE			1		
6	01B1289	螺栓	BOLT			9	M8×20-8.8-ZN.D	
7	03B2081	螺母	NUT			9	M8-8-ZN.D	
8	40D1210	右后挡泥板	REAR FENDER-RH			1		
9	01D5437	安装座	MOUNTING SUPPORT			1		
10	01B0643	螺栓	BOLT			4	M12×40-10.9-ZN.D	01B0643
11	06B0949	垫圈	WASHER			4	14-300HV-DK	
12	35C0062	弹性挡块	BLOCK			1		
13	06B0668	垫圈	WASHER			4	12-300HV-DK	
14	01D2053	支撑架	SUPPORT			1		

35C0062_000_00 弹性挡块

BLOCK

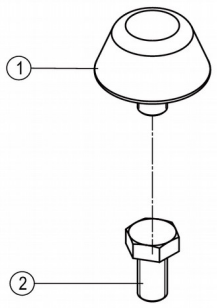

35C0062_000_00 弹性挡块 BLOCK

件号 ITEM	部件号 PART NO.	零件名称 CH	PART NAME EN	服务代码 SC	互换性 IA	数量 Q'TY	规格 SP.	备注 RE
1		弹性块	BLOCK	B		1		
2	00B0005JV	螺栓	BOLT			1	M10×20-8.8-ZN.D	

48C3880_000_00 左前挡泥板

FRONT FENDER-LH

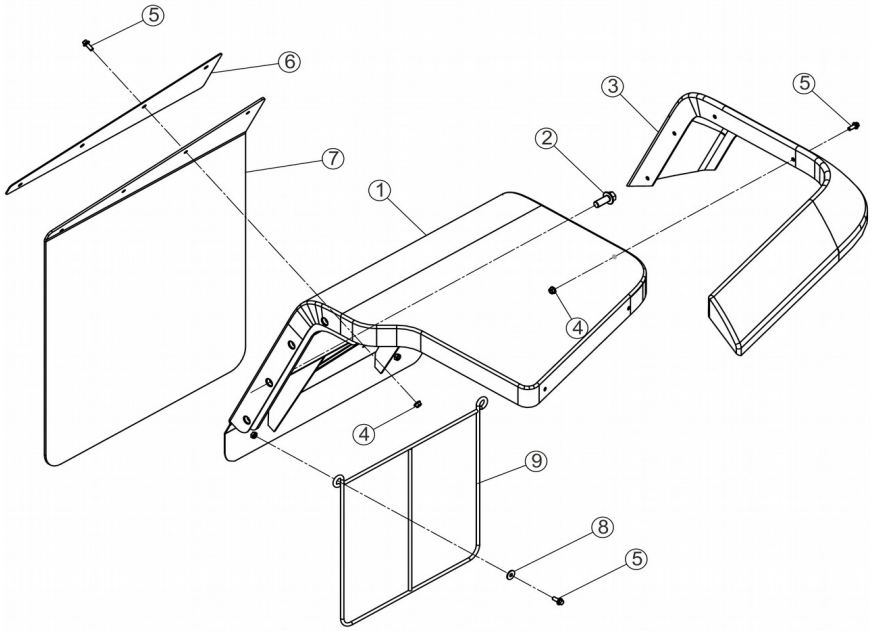

48C3880_000_00 左前挡泥板 FRONT FENDER-LH

件号 ITEM	部件号 PART NO.	零件名称 CH	PART NAME EN	服务代码 SC	互换性 IA	数量 Q'TY	规格 SP.	备注 RE
1	40D1211	左前挡泥板	FRONT FENDER-LH			1		
2	01B1287	螺栓	BOLT			4	M16×40-8.8-ZN.D	
3	85A5571	防护板	GUARD PLATE			1		
4	03B2081	螺母	NUT			10	M8-8-ZN.D	

5	01B1289	螺栓	BOLT			12	M8×20-8.8-ZN.D	
6	90A1119	压板	PLATE			1		
7	84A3962	橡胶板	RUBBER PLATE			1		
8	06B0671	垫圈	WASHER			2	8×300HV-DK	
9	02D8140	支撑架	SUPPORT			1		

48C3881_000_00 右前挡泥板

FRONT FENDER-RH

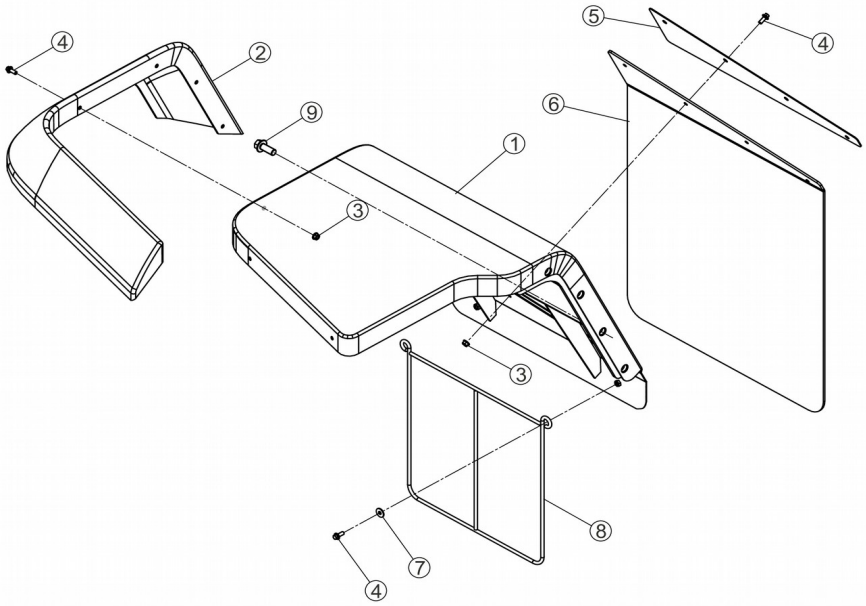

48C3881_000_00 右前挡泥板 FRONT FENDER-RH

件号 ITEM	部件号 PART NO.	零件名称 CH	PART NAME EN	服务代码	互换性	数量 Q'TY	规格 SP.	备注 RE

				SC	IA			
1	40D1212	右前挡泥板	FRONT FENDER-RH			1		
2	85A5572	右护板	GUARD-RH			1		
3	03B2081	螺母	NUT			10	M8-8-ZN.D	
4	01B1289	螺栓	BOLT			12	M8×20-8.8-ZN.D	
5	90A1119	压板	PLATE			1		
6	84A3962	橡胶板	RUBBER PLATE			1		
7	06B0671	垫圈	WASHER			2	8×300HV-DK	
8	02D8140	支撑架	SUPPORT			1		
9	01B1287	螺栓	BOLT			4	M16×40-8.8-ZN.D	

48C4022_000_00 上扶梯组件

LADDER AS

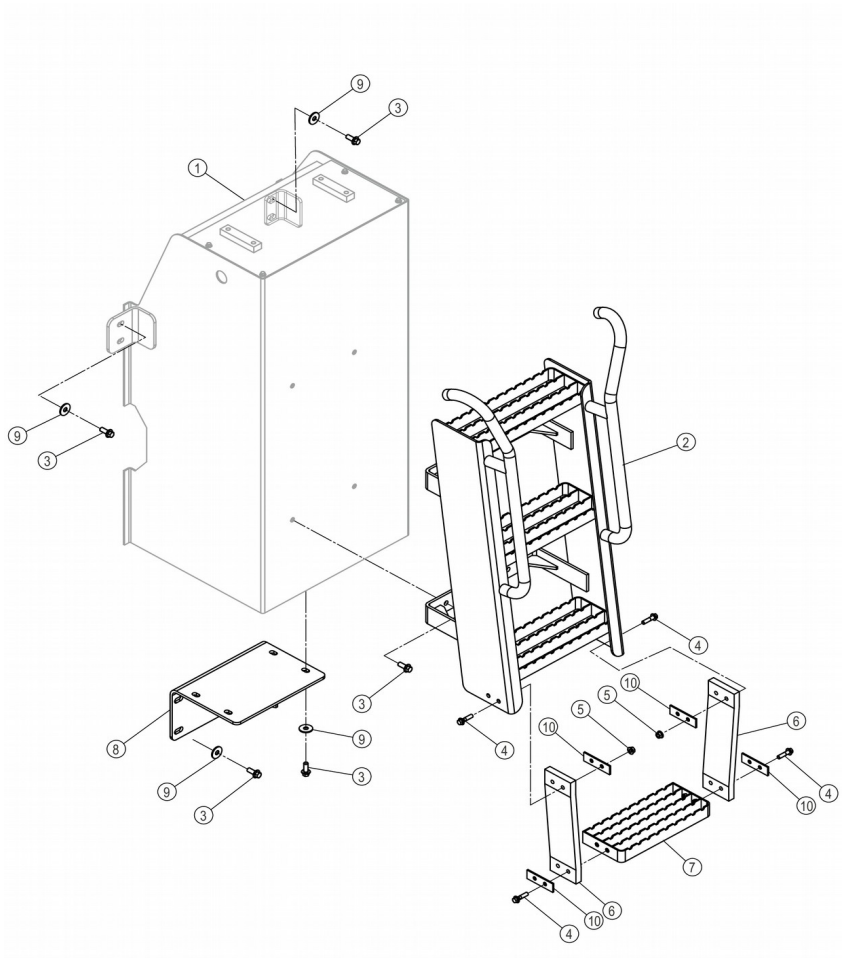

48C4022_000_00 上扶梯组件 LADDER AS

件号 ITEM	部件号 PART NO.	零件名称 CH	PART NAME EN	服务代码 SC	互换性 IA	数量 Q'TY	规格 SP.	备注 RE
1	48C4023	箱体	HOUSING	C		1		
2	41D1338	扶梯	LADDER			1		
3	01B1283	螺栓	BOLT			16	M12×30-8.8-ZN.D	
4	01B1281	螺栓	BOLT			8	M10×40-8.8-ZN.D	
5	03B2135	螺母	NUT			4	M10-8-ZN.D	
6	84A1229	胶带	ADHESIVE TAPE			2		
7	41D1177	踏板	STEP			1		
8	01D0921	支座	BRACKET			1		
9	06B0667	垫圈	WASHER			12	12-300HV-DK	
10	11A0223	夹板	PLATE			4		

48C4023_000_00 箱体

HOUSING

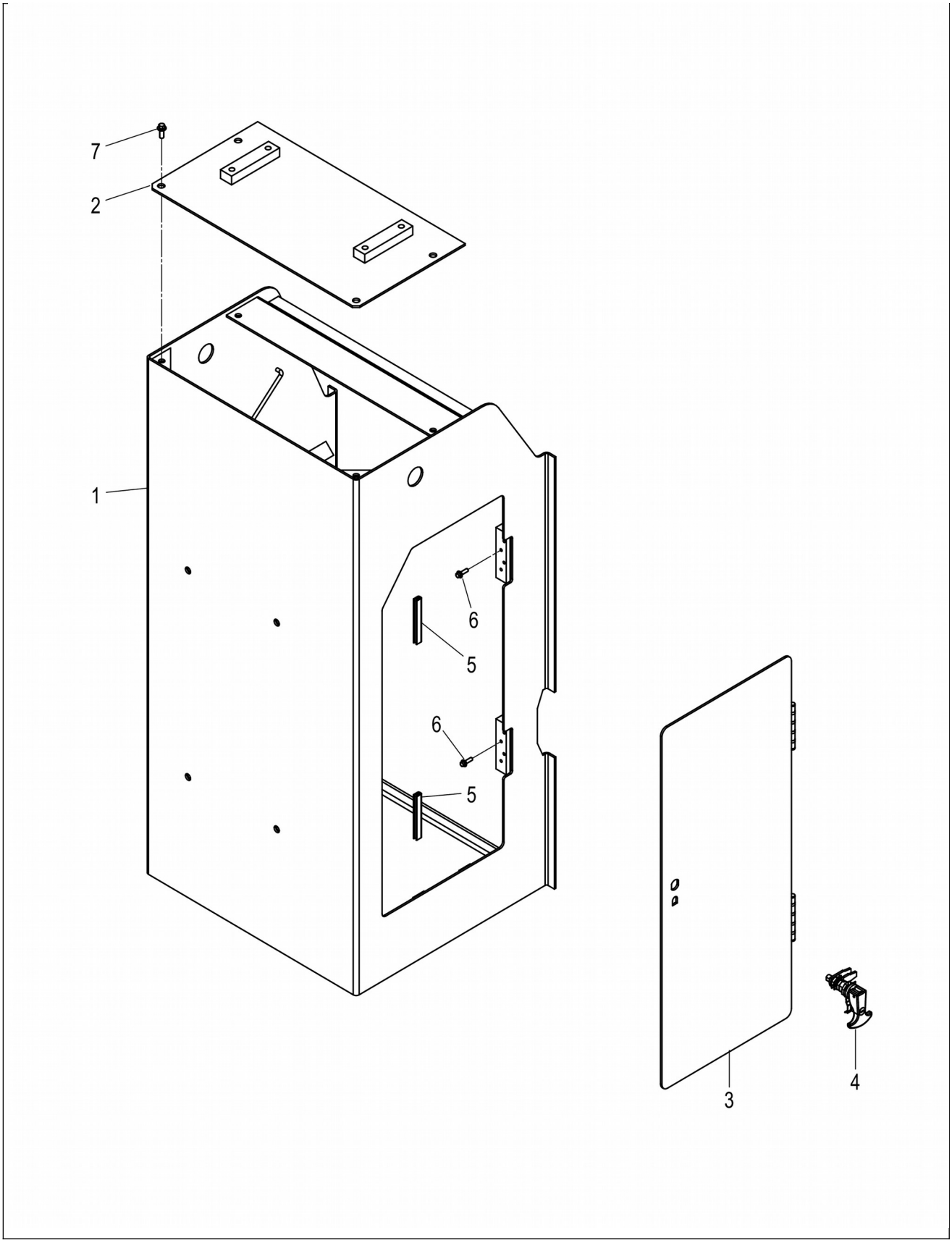
7
2
1
6
5
6
5
3
4

48C4023_000_00 箱体 HOUSING

件号 ITEM	部件号 PART NO.	零件名称 CH	PART NAME EN	服务代码 SC	互换性 IA	数量 Q'TY	规格 SP.	备注 RE
1	04D2869	箱体	HOUSING			1		
2	01D6708	支撑板	PLATE			1		
3	04D2871	检修门	ACCESS DOOR			1		
4	48C2475	锁	LOCK		N	1	N2-21-103-12	EC0000136288_1,替换前
5	84A3963	密封条	SEAL		N	2		EC0000136288_2,替换前
6	01B0477	螺栓	BOLT			8	M6×20-8.8-ZN.D	
7	01B1289	螺栓	BOLT			4	M8×20-8.8-ZN.D	

48C4025_000_00 上扶梯组件

LADDER AS

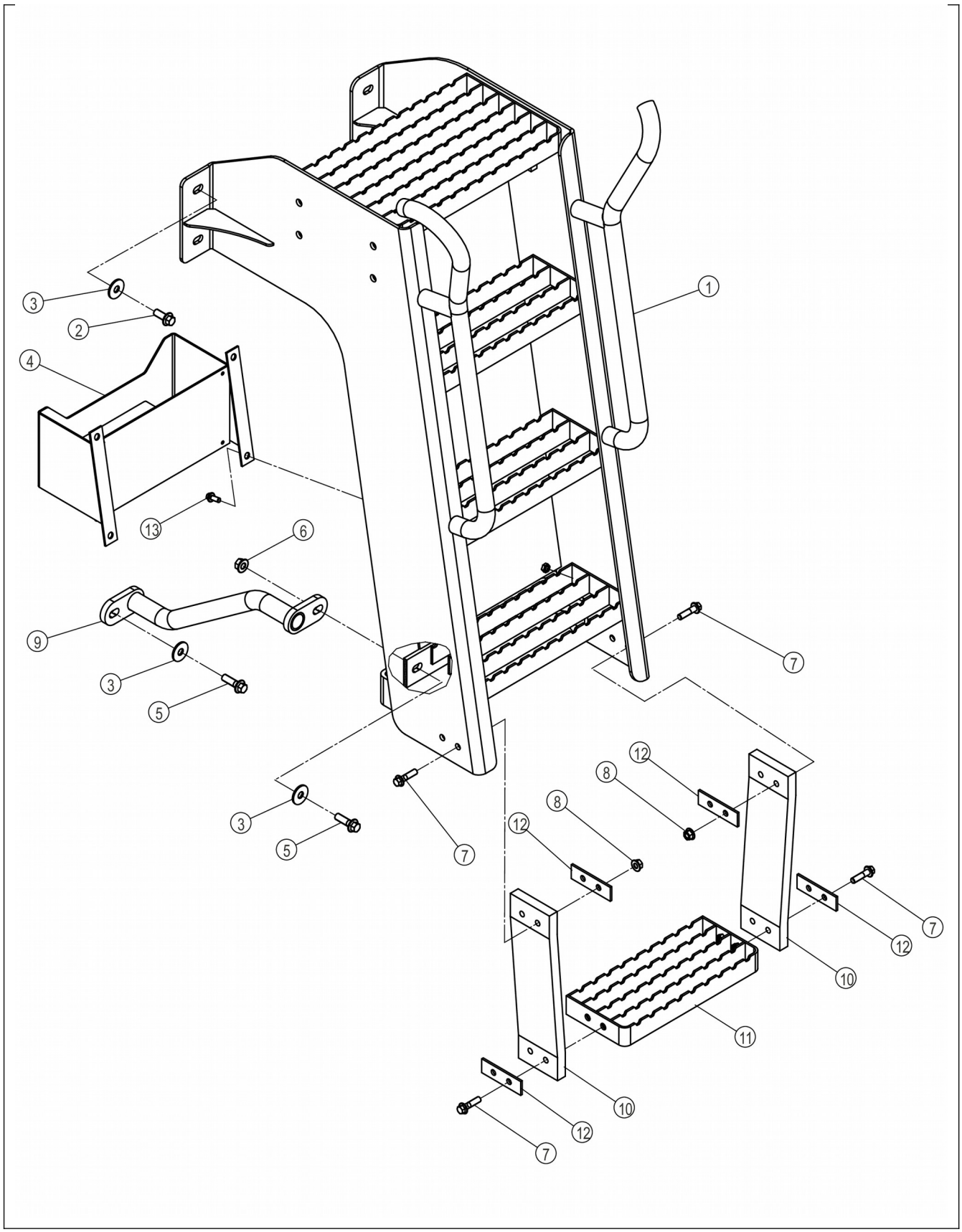
1
2
3
4
5
6
7
8
9
10
11
12
13

48C4025_000_00 上扶梯组件 LADDER AS

件号 ITEM	部件号 PART NO.	零件名称 CH	PART NAME EN	服务代码 SC	互换性 IA	数量 Q'TY	规格 SP.	备注 RE
1	41D1278	扶梯	LADDER			1		
2	01B1283	螺栓	BOLT			4	M12×30-8.8-ZN.D	
3	06B0667	垫圈	WASHER			8	12-300HV-DK	
4	48D0704	安装板	MOUNTING PLATE			1		
5	01B0643	螺栓	BOLT			4	M12×40-10.9-ZN.D	01B0643
6	03B2136	螺母	NUT			2	M12-8-ZN.D	
7	01B1281	螺栓	BOLT			8	M10×40-8.8-ZN.D	
8	03B2135	螺母	NUT			4	M10-8-ZN.D	
9	01D6808	支架	BRACKET			2		
10	84A1229	胶带	ADHESIVE TAPE			2		
11	41D1177	踏板	STEP			1		
12	11A0223	夹板	PLATE			4		
13	01B1289	螺栓	BOLT			4	M8×20-8.8-ZN.D	

44Y0907_000_00 机罩总成

ENGINE HOOD AS

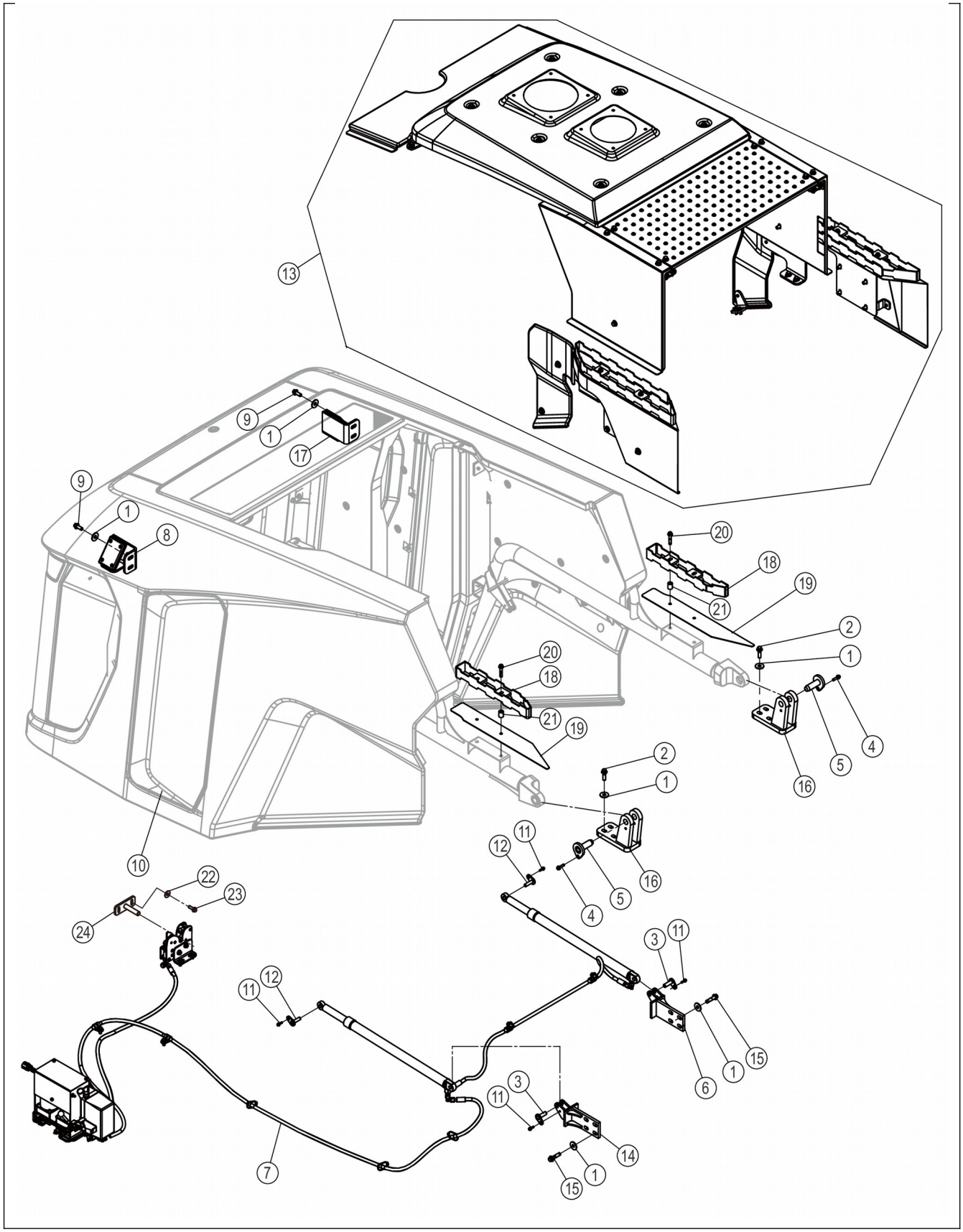
13
9
1
17
9
1
8
10
20
18
19
21
2
1
4
5
16
20
18
21
19
2
1
16
5
4
12
11
22
23
24
3
11
11
12
7
3
11
14
1
15
6
1
15

44Y0907_000_00 机罩总成 ENGINE HOOD AS

件号 ITEM	部件号 PART NO.	零件名称 CH	PART NAME EN	服务代码 SC	互换性 IA	数量 Q'TY	规格 SP.	备注 RE
1	06B0667	垫圈	WASHER			20	12-300HV-DK	
2	01B0643	螺栓	BOLT			8	M12×40-10.9-ZN.D	01B0643
3	11D1610	连接销	PIN			2		
4	01B1291	螺栓	BOLT			2	M8×30-8.8-ZN.D	
5	11D1348	销轴	PIN			2		
6	01D5210	安装座	MOUNTING SUPPORT			1		
7	00C4635	举升油缸管路组件	LIFT CYLINDER LINES GP	C	X	1		KS0000166227_1,替换后
8	48C4097	安装座	MOUNTING SUPPORT	C		1		
9	01B1283	螺栓	BOLT			4	M12×30-8.8-ZN.D	
10	48C6719	发动机罩	ENGINE HOOD			1		
11	01B0477	螺栓	BOLT			4	M6×20-8.8-ZN.D	
12	11D1611	连接销	PIN			2		
13	48C6725	上罩	TOP COVER	A		1		
14	01D5211	安装板	MOUNTING PLATE			1		
15	01B1371	螺栓	BOLT			8	M12×50-8.8-ZN.D	
16	01D3835	支座	BRACKET			2		
17	48C4096	安装座	MOUNTING SUPPORT	C		1		
18	40D1171	脚踏	PEDAL			2		
19	90A3016	侧封板	COVER			2		
20	01B1363	螺栓	BOLT			4	M10×50-8.8-ZN.D	
21	55A8201	套筒	SOCKET			4		
22	06B0666	垫圈	WASHER			2	10-300HV-DK	
23	01B1279	螺栓	BOLT			2	M10×30-8.8-ZN.D	
24	17D1338	锁杆	LOCK BAR			1		

48C6719_000_00 发动机罩

ENGINE HOOD

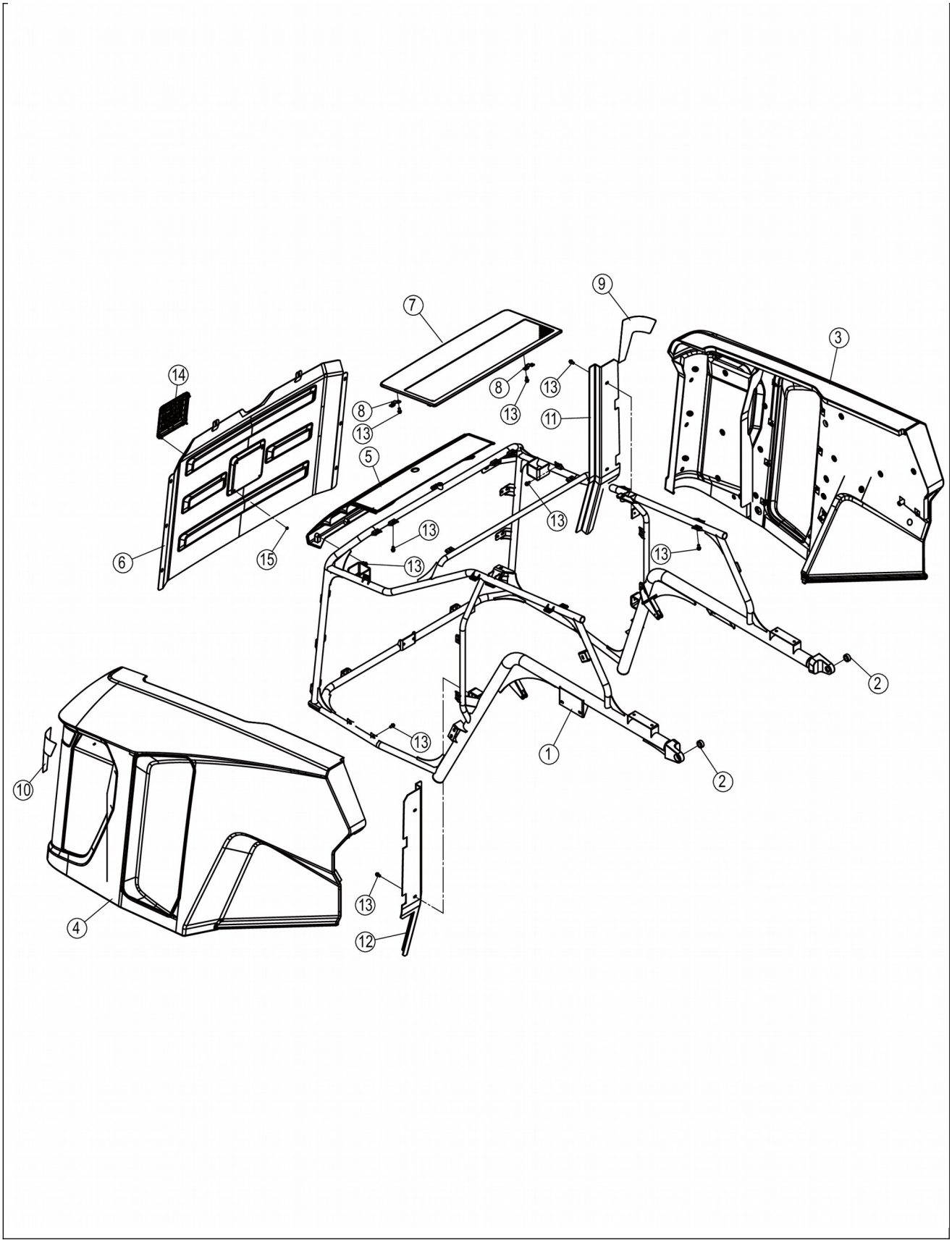
1
2
2
3
4
5
6
7
8
8
9
10
11
12
13
13
13
13
13
13
13
13
14
15

48C6719_000_00 发动机罩 ENGINE HOOD

件号 ITEM	部件号 PART NO.	零件名称 CH	PART NAME EN	服务代码 SC	互换性 IA	数量 Q'TY	规格 SP.	备注 RE
1	44D0642	支撑架	SUPPORT		XF	1		EC0000174457_11,替换前
2	25B0116	关节轴承	KNUCKLE BEARING			2	GE25ET-2RS	
3	48C4684	侧罩	SIDE HOOD			1		
4	48C6724	侧罩	SIDE HOOD			1		
5	85A5846	后盖	REAR COVER			1		
6	48D1048	后门	DOOR		XF	1		EC0000174457_12,替换前
7	35C1430	顶板	PLATE			1		
8	99A5540	弯板	PLATE			2		
9	74A9287	左标贴	DECAL			1		
10	74A9288	右标贴	DECAL			1		
11	85A5849	隔板	BAFFLE			1		
12	85A5850	隔板	BAFFLE			1		
13	01B1277	螺栓	BOLT			58	M10×20-8.8-ZN.D	
14	35C1431	标贴	DECAL			1		
15	03B2134	螺母	NUT			4	M6-8-ZN.D	

48C6724_000_00 侧罩

SIDE HOOD

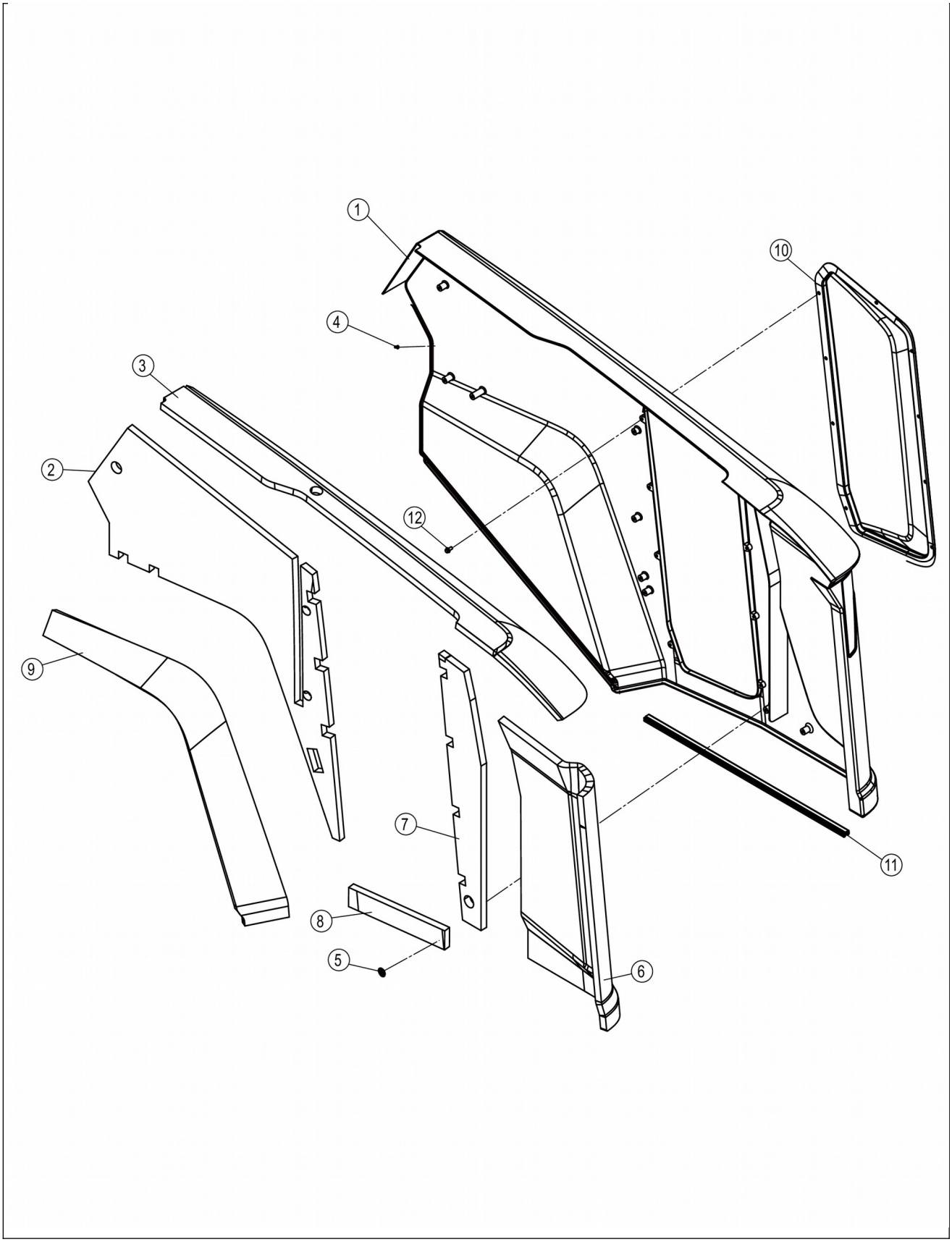
1
10
4
3
2
12
9
7
11
8
5
6

48C6724_000_00 侧罩 SIDE HOOD

件号 ITEM	部件号 PART NO.	零件名称 CH	PART NAME EN	服务代码 SC	互换性 IA	数量 Q'TY	规格 SP.	备注 RE
1	85A7158	侧罩	SIDE HOOD			1		
2	85A7160	海绵	SPONGE			1		
3	85A7159	海绵	SPONGE			1		
4	04B0075	螺钉	SCREW			23	M6×16-4.8-ZN.D	
5	27A0294	扣钉	NAIL			22		
6	85A6087	海绵	SPONGE			1		
7	85A6091	海绵	SPONGE			1		
8	85A6092	海绵	SPONGE			1		
9	85A6090	海绵	SPONGE			1		
10	84A3401	胶条	SEAL			1		
11	99A5537	窗	WINDOW			1		
12	01B1277	螺栓	BOLT			9	M10×20-8.8-ZN.D	

48C6725_000_00 上罩

TOP COVER

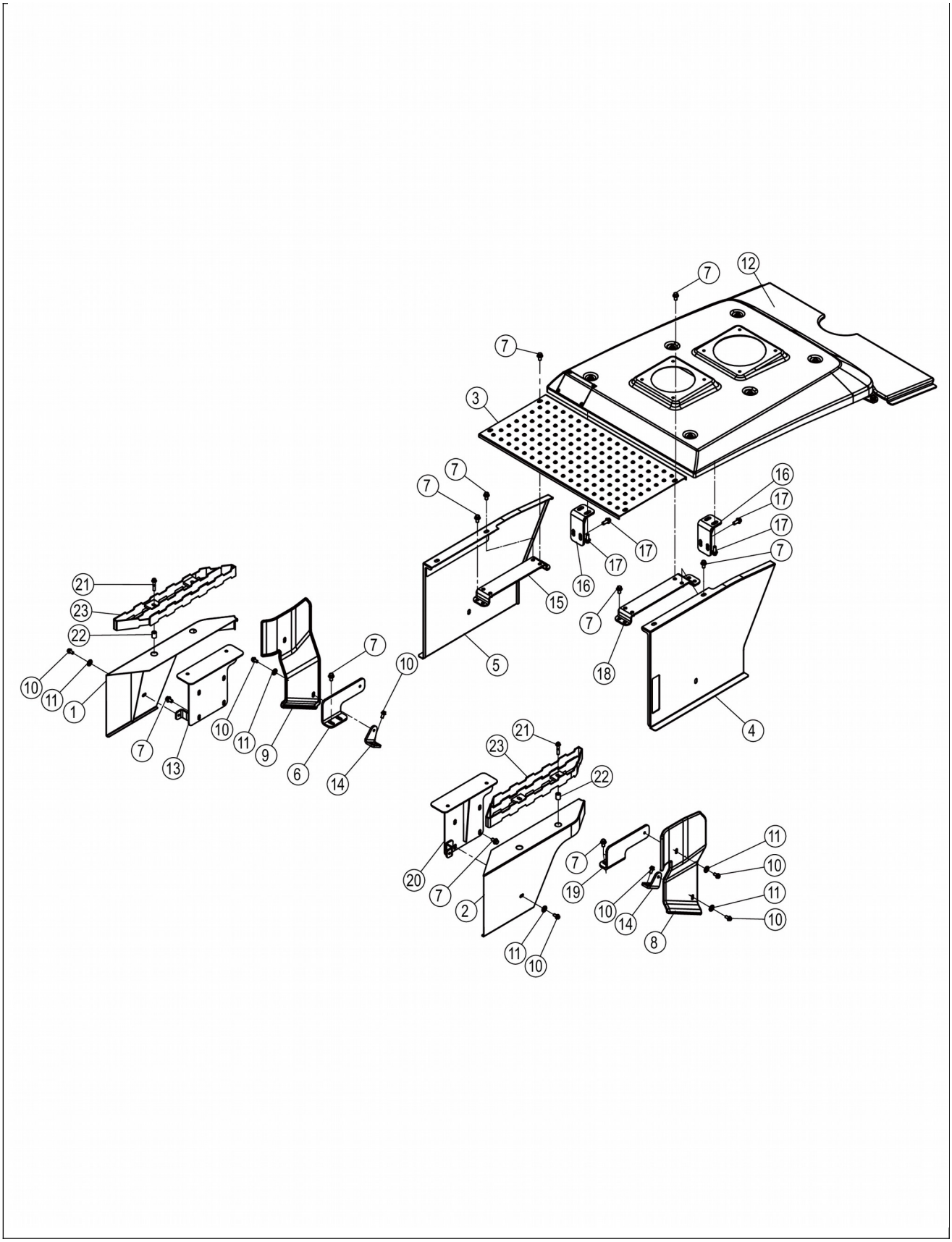
12
7
7
3
7
7
16
17
17
17
17
16
15
7
7
5
18
4
21
23
22
10
11
1
7
13
10
11
9
7
10
6
14
21
23
22
20
7
2
11
10
7
19
10
14
11
10
11
10
8

48C6725_000_00 上罩 TOP COVER

件号 ITEM	部件号 PART NO.	零件名称 CH	PART NAME EN	服务代码 SC	互换性 IA	数量 Q'TY	规格 SP.	备注 RE
1	43D2154	右防护罩	SHIELD-RH			1		
2	43D2153	左防护罩	SHIELD-LH			1		
3	43D1600	通道板	DUCT PLATE		XF	1		EC0000174457_13,替换前
4	43D2151	封板	PLATE			1		
5	43D3358	封板	PLATE			1		
6	48A2970	弯板	PLATE			1		
7	01B1394	螺栓	BOLT			30	M12×20-8.8-ZN.D	
8	85A5842	侧封板	COVER			1		
9	85A5843	侧封板	COVER			1		
10	01B1277	螺栓	BOLT			10	M10×20-8.8-ZN.D	
11	06B0800	垫圈	WASHER			6	14-300HV-DK	
12	48C4309	顶盖	COVER			1		
13	01D8128	支架	BRACKET			1		
14	48A1621	安装板	MOUNTING PLATE			2		
15	46D1803	弯板	PLATE			1		
16		安装座	MOUNTING SUPPORT	B		2		
17	01B1283	螺栓	BOLT			8	M12×30-8.8-ZN.D	
18	46D1802	弯板	PLATE			1		
19	48A2969	弯板	PLATE			1		
20	01D8127	支架	BRACKET			1		
21	01B1363	螺栓	BOLT			4	M10×50-8.8-ZN.D	
22	55A8201	套筒	SOCKET			4		
23	40D1170	左脚踏	PEDAL-LH			2		

43Y0348_000_00 挡泥板扶梯总成

FENDER&LADDER AS

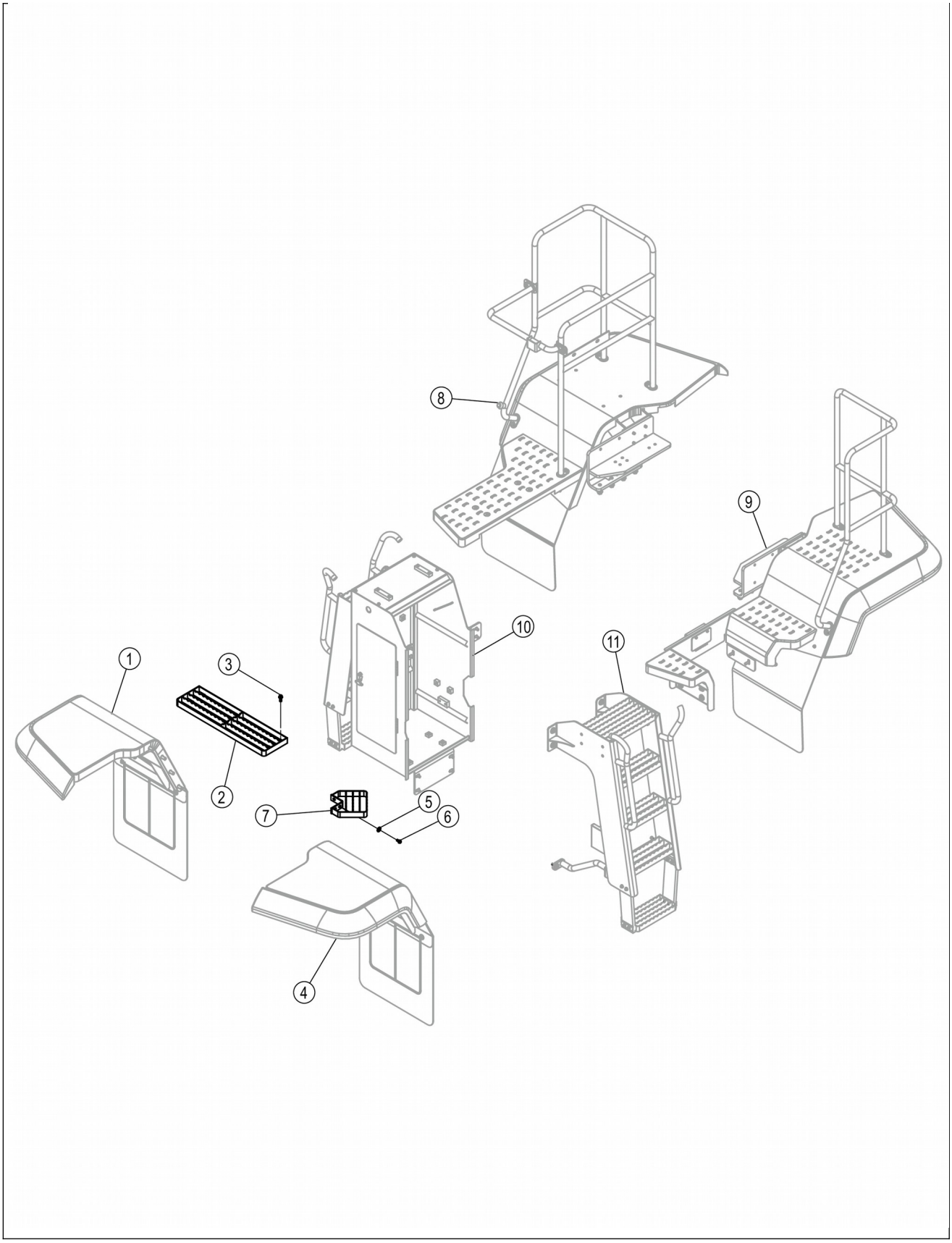
8
9
10
11
1
3
2
7
5
6
4

43Y0348_000_00 挡泥板扶梯总成 FENDER&LADDER AS

件号 ITEM	部件号 PART NO.	零件名称 CH	PART NAME EN	服务代码 SC	互换性 IA	数量 Q'TY	规格 SP.	备注 RE
1	48C3881	右前挡泥板	FRONT FENDER-RH	C		1		
2	41D1072	脚踏	PEDAL			1		
3	01B1283	螺栓	BOLT			4	M12×30-8.8-ZN.D	
4	48C3880	左前挡泥板	FRONT FENDER-LH	C		1		
5	06B0666	垫圈	WASHER			3	10-300HV-DK	
6	01B1277	螺栓	BOLT			3	M10×20-8.8-ZN.D	
7	41D1285	脚踏	PEDAL			1		
8	48C6717	右后挡泥板	REAR FENDER-RH	A		1		
9	48C3874	左后挡泥板	REAR FENDER-LH	C		1		
10	48C4022	上扶梯组件	LADDER AS	C		1		
11	48C4025	上扶梯组件	LADDER AS	C		1		

48C6717_000_00 右后挡泥板

REAR FENDER-RH

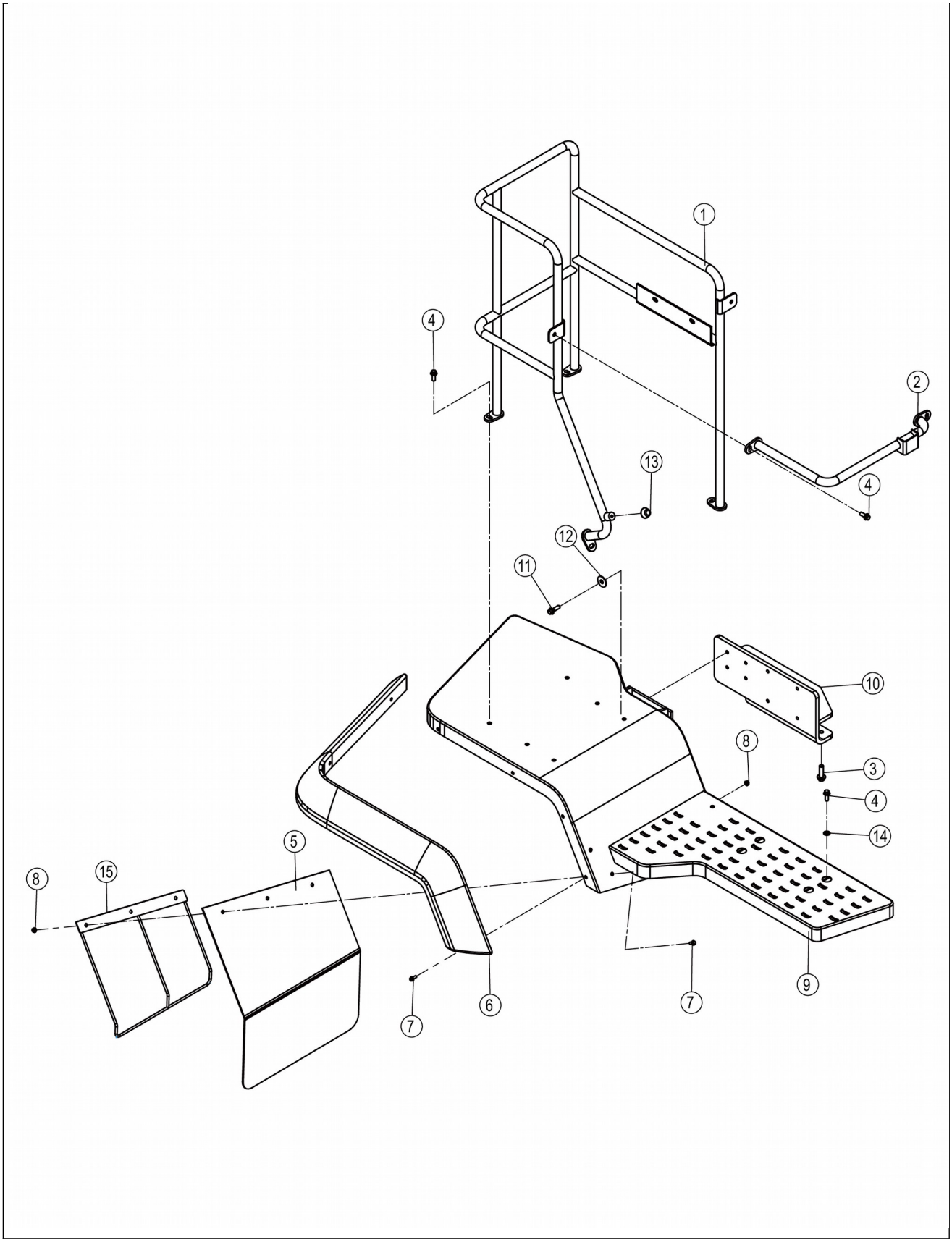
1
4
2
13
4
12
11
10
8
3
4
14
5
8
15
6
7
7
9

48C6717_000_00 右后挡泥板 REAR FENDER-RH

件号 ITEM	部件号 PART NO.	零件名称 CH	PART NAME EN	服务代码 SC	互换性 IA	数量 Q'TY	规格 SP.	备注 RE
1	41D2060	右扶手组件	HANDRAIL GP-RH			1		
2	08D3164	弯管	ELBOW			1		
3	01B1000	螺栓	BOLT			4	M16×50-10.9-ZN.D	
4	01B1283	螺栓	BOLT			10	M12×30-8.8-ZN.D	
5	82A1986	橡胶板	RUBBER PLATE			1		
6	85A5562	防护板	GUARD PLATE			1		
7	01B1289	螺栓	BOLT			9	M8×20-8.8-ZN.D	
8	03B2081	螺母	NUT			9	M8-8-ZN.D	
9	40D1886	右后挡泥板	REAR FENDER-RH			1		
10	01D5437	安装座	MOUNTING SUPPORT			1		
11	01B0643	螺栓	BOLT			4	M12×40-10.9-ZN.D	01B0643
12	06B0949	垫圈	WASHER			4	14-300HV-DK	
13	35C0062	弹性挡块	BLOCK			1		
14	06B0668	垫圈	WASHER			4	12-300HV-DK	
15	01D2053	支撑架	SUPPORT			1		

01D1496_000_00 安装板

MOUNTING PLATE

注：该部件无下级拆分，请采购总成件。

Note: This component doesn't have sub-parts, please purchase the whole assembly.

01D1496_000_00 安装板 MOUNTING PLATE

件号 ITEM	部件号 PART NO.	零件名称 CH	PART NAME EN	服务代码 SC	互换性 IA	数量 Q'TY	规格 SP.	备注 RE
1		虚拟零件一	VIRCUAL PART	A		1		

43Y0370_000_00 挡泥板扶梯总成

FENDER&LADDER AS

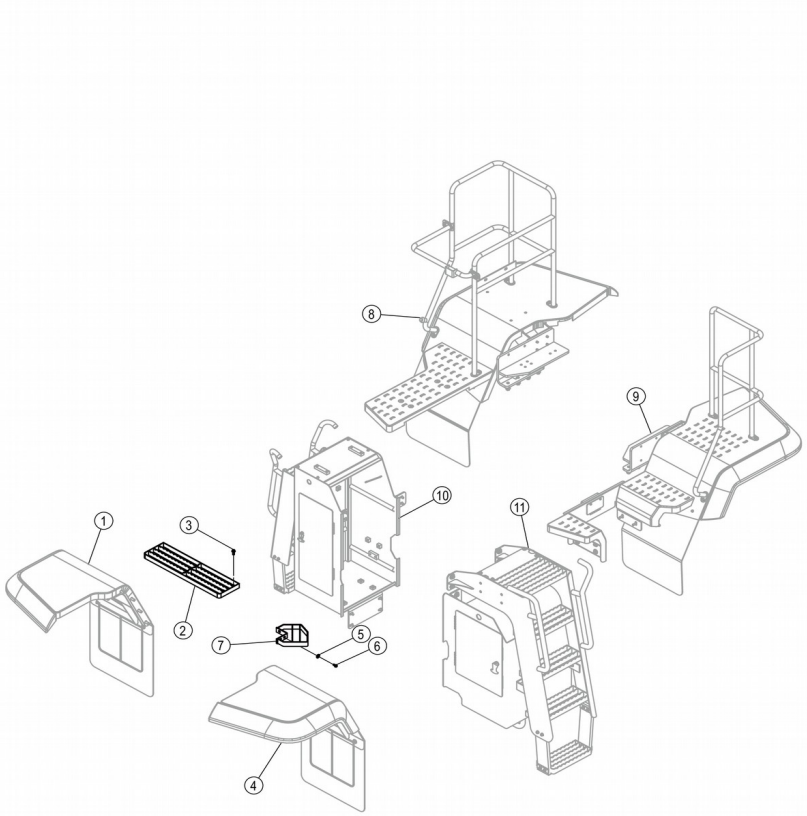

43Y0370_000_00 挡泥板扶梯总成 FENDER&LADDER AS

件号 ITEM	部件号 PART NO.	零件名称 CH	PART NAME EN	服务代码 SC	互换性 IA	数量 Q'TY	规格 SP.	备注 RE
1	48C3881	右前挡泥板	FRONT FENDER-RH	C		1		
2	41D1072	脚踏	PEDAL			1		
3	01B1283	螺栓	BOLT			4	M12×30-8.8-ZN.D	
4	48C3880	左前挡泥板	FRONT FENDER-LH	C		1		
5	06B0666	垫圈	WASHER			3	10-300HV-DK	
6	01B1277	螺栓	BOLT			3	M10×20-8.8-	

							ZN.D	
7	41D1901	脚踏	PEDAL			1		
8	48C6717	右后挡泥板	REAR FENDER-RH	A		1		
9	48C6414	左后挡泥板	REAR FENDER-LH	A		1		
10	48C4022	上扶梯组件	LADDER AS	C		1		
11	48C6412	上扶梯组件	LADDER AS	A		1		

48C6412_000_00 上扶梯组件

LADDER AS

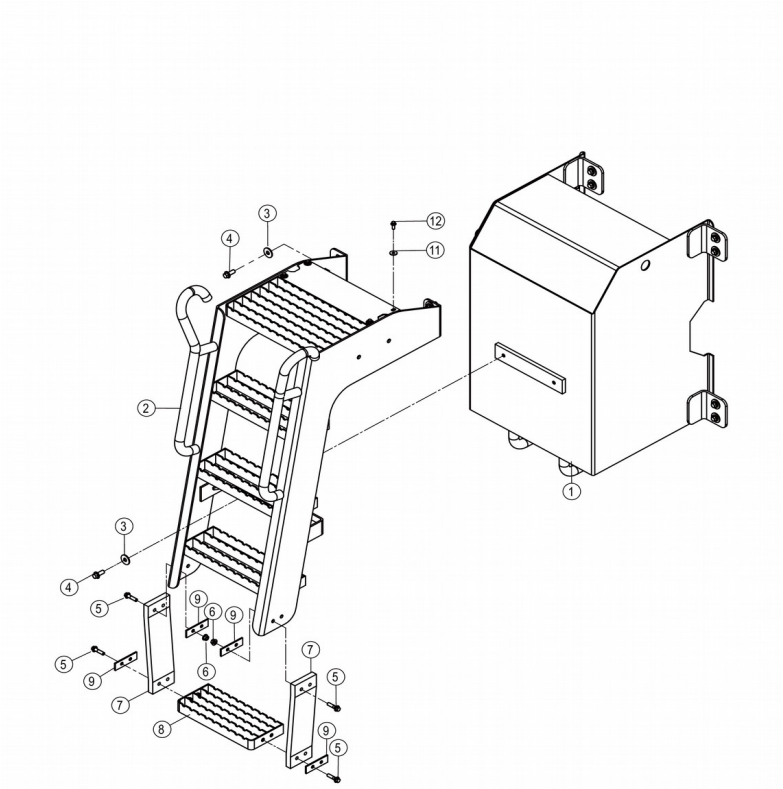

48C6412_000_00 上扶梯组件 LADDER AS

件号 ITEM	部件号 PART NO.	零件名称 CH	PART NAME EN	服务代码 SC	互换性 IA	数量 Q'TY	规格 SP.	备注 RE

1	48C6413	箱体	HOUSING	A		1		
2	41D1352	扶梯	LADDER			1		
3	06B0667	垫圈	WASHER			6	12-300HV-DK	
4	01B1283	螺栓	BOLT			6	M12×30-8.8-ZN.D	
5	01B1281	螺栓	BOLT			8	M10×40-8.8-ZN.D	
6	03B2135	螺母	NUT			4	M10-8-ZN.D	
7	84A1229	胶带	ADHESIVE TAPE			2		
8	41D1177	踏板	STEP			1		
9	11A0223	夹板	PLATE			4		
10	90A3983	盖板	COVER			1		
11	06B0671	垫圈	WASHER			4	8×300HV-DK	
12	01B1289	螺栓	BOLT			4	M8×20-8.8-ZN.D	

48C6413_000_00 箱体

HOUSING

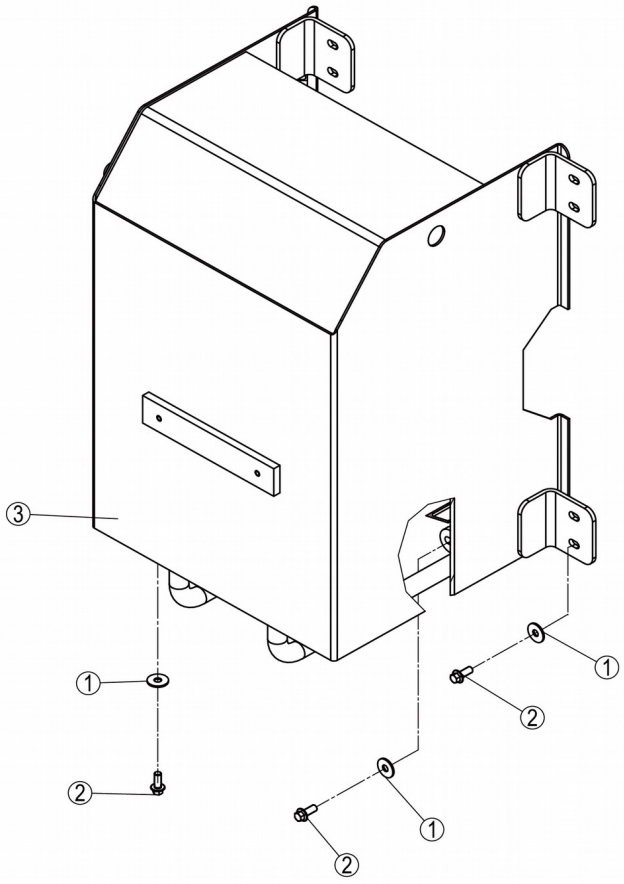

48C6413_000_00 箱体 HOUSING

件号 ITEM	部件号 PART NO.	零件名称 CH	PART NAME EN	服务代码 SC	互换性 IA	数量 Q'TY	规格 SP.	备注 RE
1	06B0667	垫圈	WASHER			10	12-300HV-DK	

2	01B1283	螺栓	BOLT			10	M12×30-8.8-ZN.D	
3	48C6413X0	箱体	HOUSING			1		

48C6413X0_000_00 箱体

HOUSING

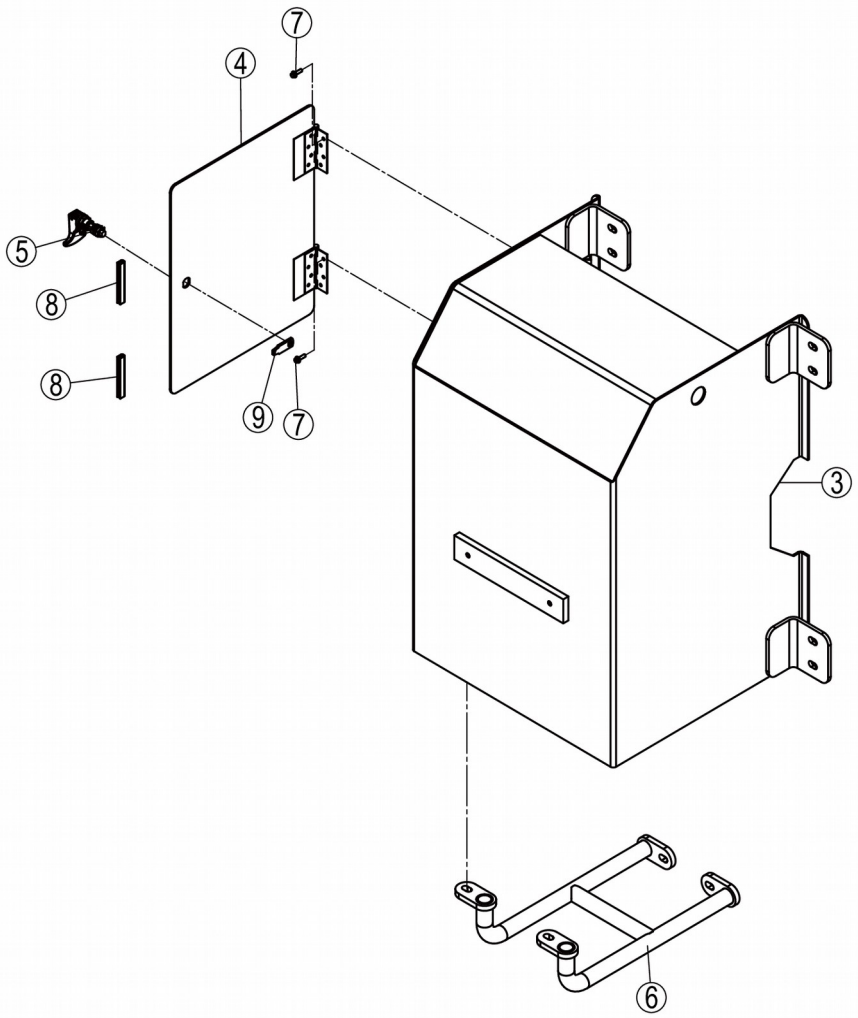
⑦
④
⑤
⑧
⑧
⑨
⑦
③
⑥

48C6413X0_000_00 箱体 HOUSING

件号 ITEM	部件号 PART NO.	零件名称 CH	PART NAME EN	服务代码 SC	互换性 IA	数量 Q'TY	规格 SP.	备注 RE
3		箱体	HOUSING	A		1		
4	04D2939	检修门	ACCESS DOOR			1		
5	48C5161	锁	LOCK			1	N2-21-103-12	
6	18D9702	支架	BRACKET			1		
7	01B0477	螺栓	BOLT			8	M6×20-8.8-ZN.D	
8	84A3963	密封条	SEAL			2		
9	91A6977	板	PLATE			1		

48C6414_000_00 左后挡泥板

REAR FENDER-LH

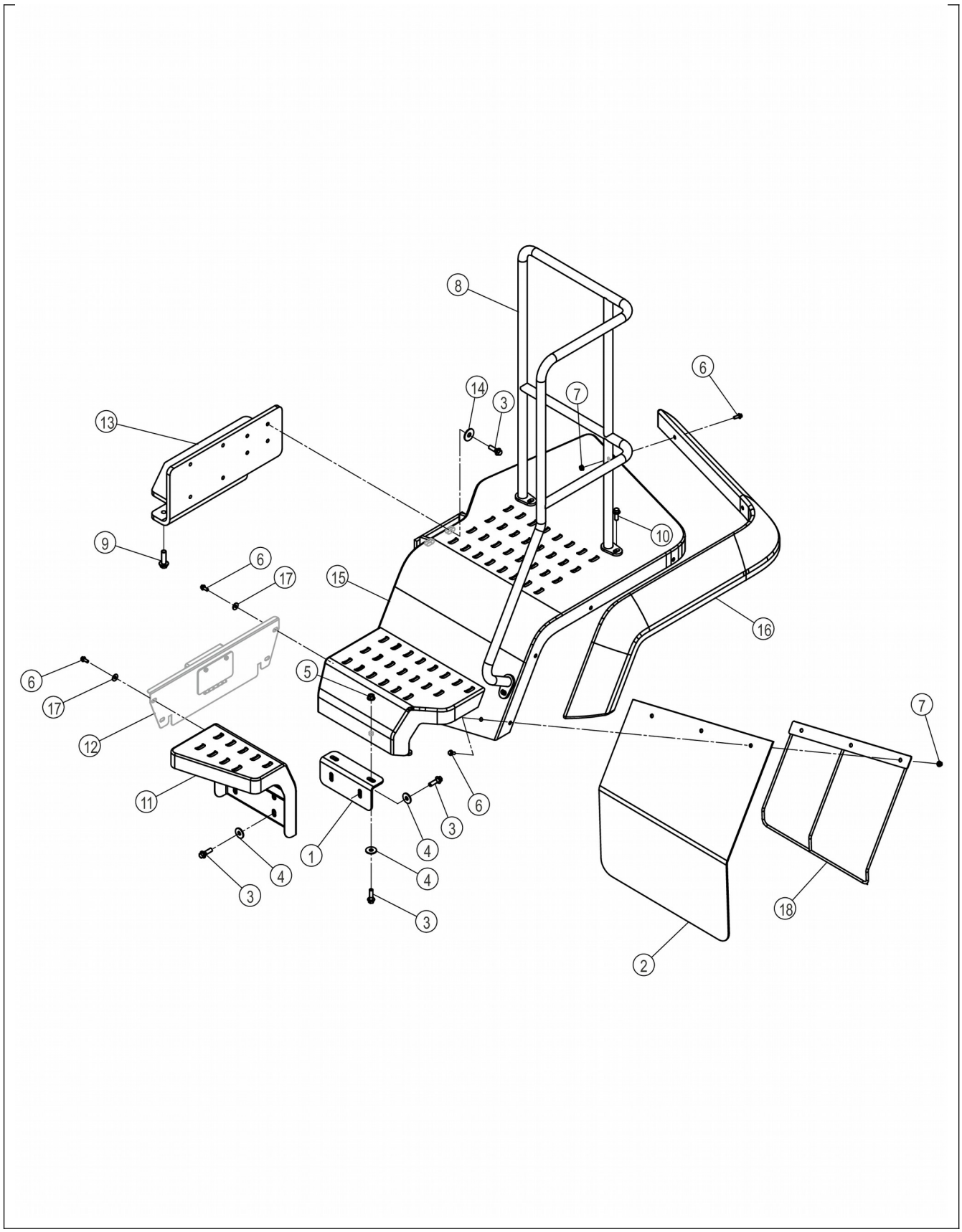
8
6
14
3
7
13
10
9
6
17
15
16
6
17
5
12
7
11
6
3
4
1
4
4
3
3
18
2

48C6414_000_00 左后挡泥板 REAR FENDER-LH

件号 ITEM	部件号 PART NO.	零件名称 CH	PART NAME EN	服务代码 SC	互换性 IA	数量 Q'TY	规格 SP.	备注 RE
1	01D0089	支板	SUPPORT			1		
2	82A4626	橡胶板	RUBBER PLATE			1		
3	01B0643	螺栓	BOLT			12	M12×40-10.9-ZN.D	01B0643
4	06B0667	垫圈	WASHER			8	12-300HV-DK	
5	03B2136	螺母	NUT			2	M12-8-ZN.D	
6	01B1289	螺栓	BOLT			13	M8×20-8.8-ZN.D	
7	03B2081	螺母	NUT			9	M8-8-ZN.D	
8	41D1306	左扶手组件	HANDRAIL-LH			1		
9	01B1000	螺栓	BOLT			4	M16×50-10.9-ZN.D	
10	01B1283	螺栓	BOLT			3	M12×30-8.8-ZN.D	
11	40D1205	踏板	STEP			1		
12	48C4035	挡板	PLATE	C		1		
13	01D5436	安装座	MOUNTING SUPPORT			1		
14	06B0949	垫圈	WASHER			4	14-300HV-DK	
15	40D1208	左后挡泥板	REAR FENDER-LH			1		
16	85A5561	防护板	GUARD PLATE			1		
17	06B0671	垫圈	WASHER			4	8×300HV-DK	
18	18D9724	支撑板	PLATE			1		

43D3248_000_00 通道板

DUCT PLATE

注：该部件无下级拆分，请采购总成件。

Note: This component doesn't have sub-parts, please purchase the whole assembly.

43D3248_000_00 通道板 DUCT PLATE

件号 ITEM	部件号 PART NO.	零件名称 CH	PART NAME EN	服务代码 SC	互换性 IA	数量 Q'TY	规格 SP.	备注 RE
1		虚拟零件一	VIRCUAL PART	A		1		

12D1328_000_00 端盖

COVER

注：该部件无下级拆分，请采购总成件。

Note: This component doesn't have sub-parts, please purchase the whole assembly.

12D1328_000_00 端盖 COVER

件号	部件号	零件名称	PART NAME	服务代	互换	数量	规格	备注

ITEM	PART NO.	CH	EN	码 SC	性 IA	Q'TY	SP.	RE
1		虚拟零件一	VIRCUAL PART	A		1		

电器系统 ELECTRICAL SYSTEM

49C8765_000_00 辅助控制线路

AUX CONTROL WIRING

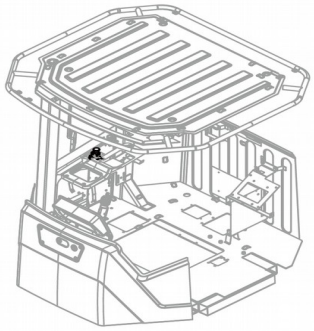

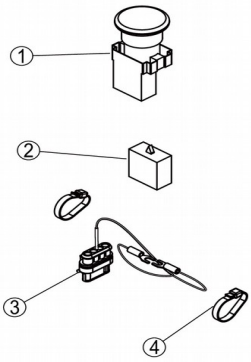

49C8765_000_00 辅助控制线路 AUX CONTROL WIRING

件号 ITEM	部件号 PART NO.	零件名称 CH	PART NAME EN	服务代码 SC	互换性 IA	数量 Q'TY	规格 SP.	备注 RE
1	34B0032	制动电磁阀开关	BRAKE SOLENOID			1		
2	34B0082	附加触头块	KNOB			1		
3	70C3486	过渡线束	HARNESS			1		

4	37B0004	尼龙扎带	NYLON STRAP			2		

70C3486_000_00 过渡线束

HARNESS

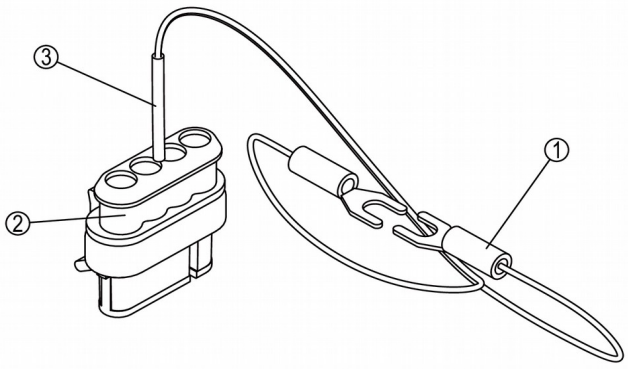

件号 ITEM	部件号 PART NO.	零件名称 CH	PART NAME EN	服务代码 SC	互换性 IA	数量 Q'TY	规格 SP.	备注 RE

1	36B0497	叉形接头	YOKE ROD END			2		
2	36B0651	插座	SOCKET			1	4PIN	
3		导线	WIRE	B		2		

46C9785_001_00 自动复位系统

POSITIONER AND KICKOUT SYSTEM

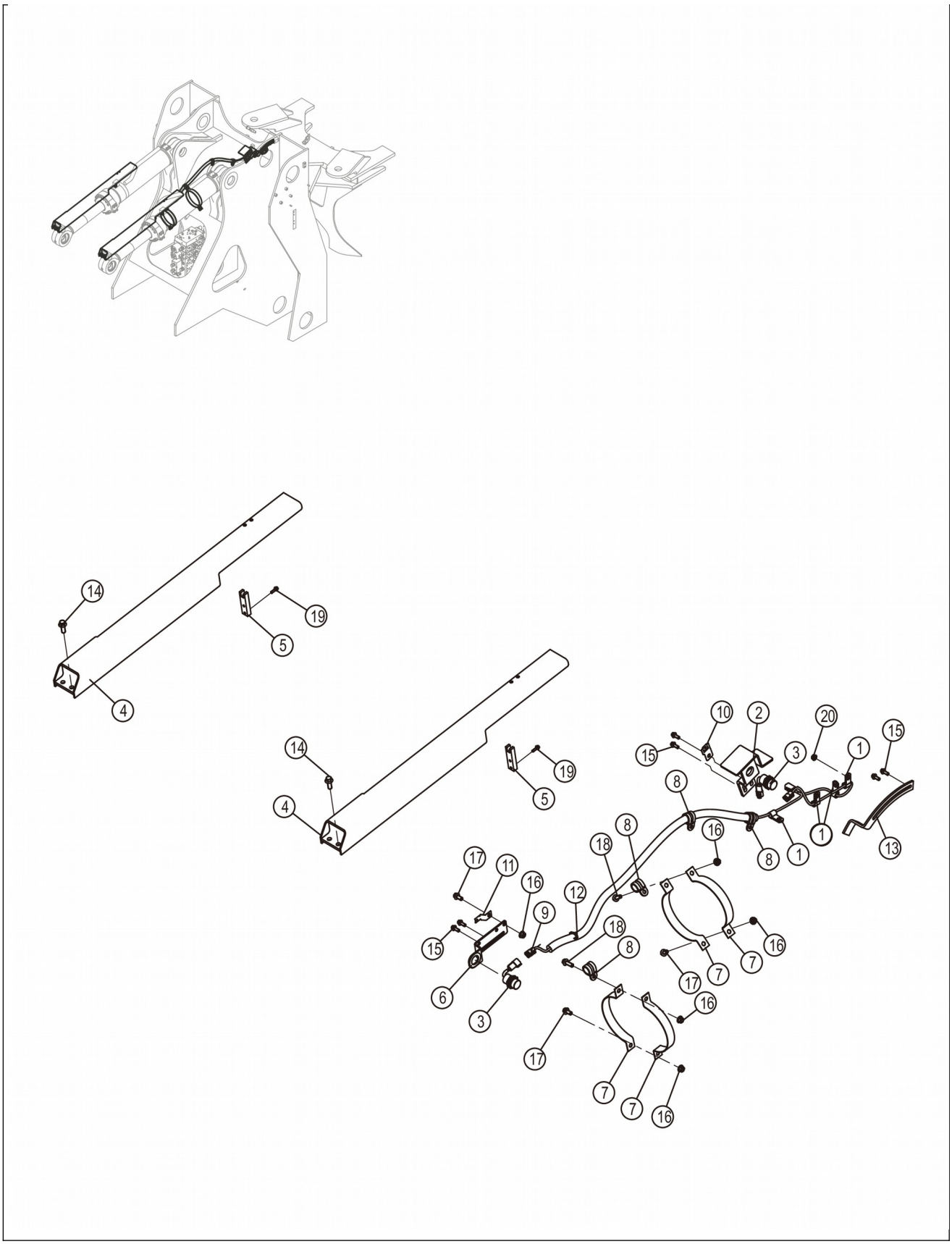
14
19
5
4
14
19
5
4
10
2
20
15
15
3
1
15
8
8
16
1
1
13
8
18
17
11
16
12
9
15
18
8
6
3
16
7
7
17
16
17
7
7
16

46C9785_001_00 自动复位系统 POSITIONER AND KICKOUT SYSTEM

件号 ITEM	部件号 PART NO.	零件名称 CH	PART NAME EN	服务代码 SC	互换性 IA	数量 Q'TY	规格 SP.	备注 RE
1	20A1852	线夹	CLIP			4	15	
2	46D1776	支板	SUPPORT			1		
3	46C4364	接近开关总成	SWITCH AS			2		
4	18D4518	支座	BRACKET		I	2		EC0000150333_1,6-156批 HL561990,替换后
4	18D0222	支座	BRACKET		I	2		EC0000150333_1,6-156批 HL561990,替换前
4	18D0222	支座	BRACKET		N	2		EC0000139486_3,5-167批 GL560626,替换后
5	84A3823	限位块	BLOCK		N	2		EC0000139486_2,5-167批 GL560626,替换后
6		弯板	PLATE	B		1		
7	99A7562	卡箍	CLAMP		N	4		EC0000139486_4,5-167批 GL560626,替换后
8	09C1750	管夹	CLAMP			4		
9	08C7306	线束	HARNESS			1		
10	20A9297	插板	INSERT			1	T=1.0MM	
11	20A8767	插板	INSERT			1		
12	37B0004	尼龙扎带	NYLON STRAP			1		
13	58A1089	弯板	PLATE		N	1		EC0000125186_1,替换后
14	01B1283	螺栓	BOLT		N	4	M12×30-8.8-ZN.D	EC0000139486_1,5-167批 GL560626,替换后
15	01B1289	螺栓	BOLT		-	6	M8×20-8.8-ZN.D	EC0000131653_5,8-074批；FL552086,替换后
16	03B2135	螺母	NUT		-	5	M10-8-ZN.D	EC0000131653_13,8-074批；FL552086,替换后
17	01B1277	螺栓	BOLT		-	3	M10×20-8.8-ZN.D	EC0000131653_2,8-074批；FL552086,替换后
18	01B1279	螺栓	BOLT		-	6	M10×30-8.8-ZN.D	EC0000131653_11,8-074批；FL552086,替换后
19	01B0477	螺栓	BOLT		-	4	M6×20-8.8-ZN.D	EC0000131653_3,8-074批；FL552086,替换后
20	03B2081	螺母	NUT		-	6	M8-8-ZN.D	EC0000131653_1,8-074批；FL552086,替换后

08C7306_000_00 线束

HARNESS

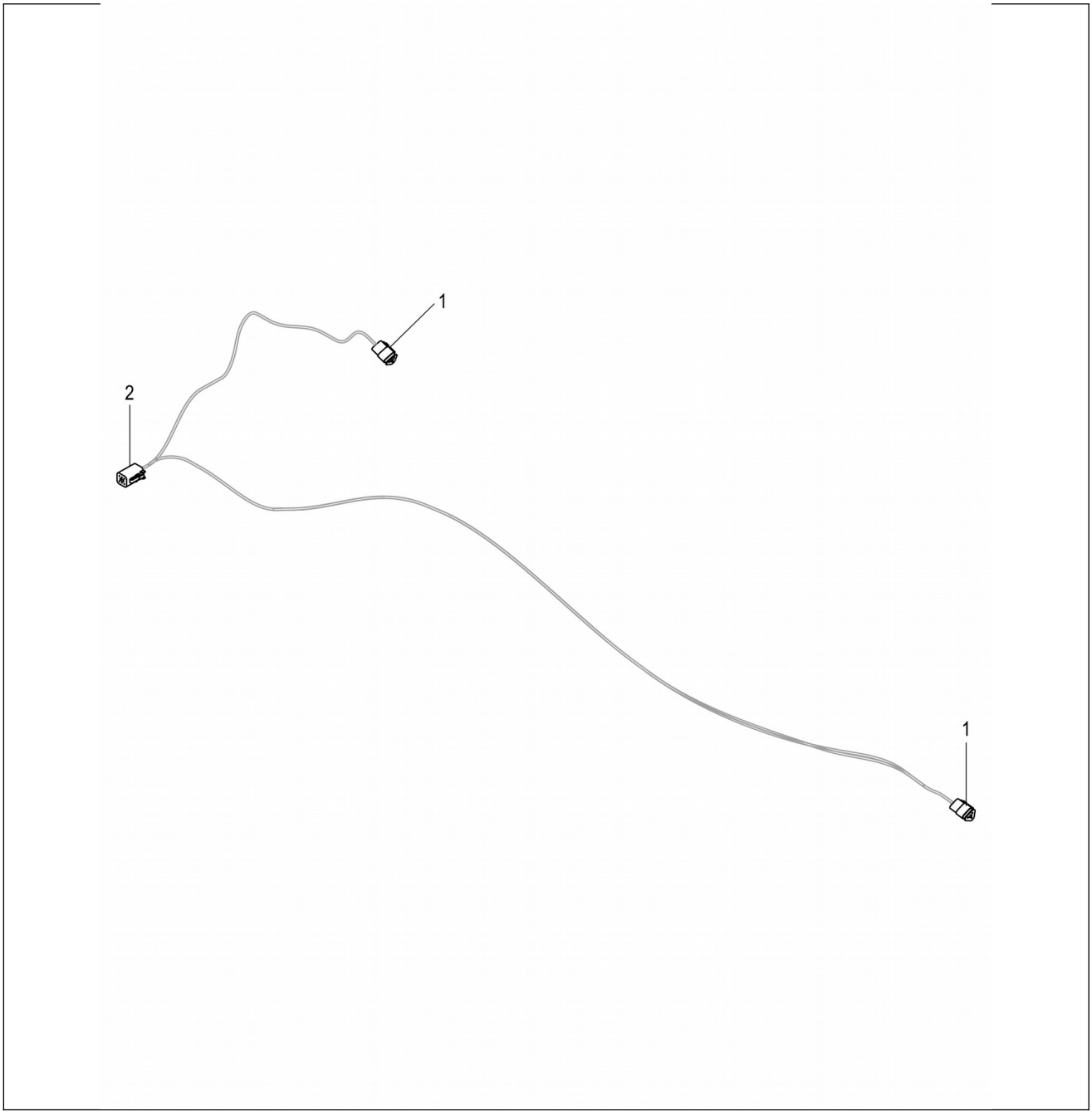

08C7306_000_00 线束 HARNESS

件号 ITEM	部件号 PART NO.	零件名称 CH	PART NAME EN	服务代码 SC	互换性 IA	数量 Q'TY	规格 SP.	备注 RE
1	36B0746	三芯插座	SOCKET			2		
2	36B1104	插座	SOCKET			1	6PIN	

46C4364_000_00 接近开关总成

SWITCH AS

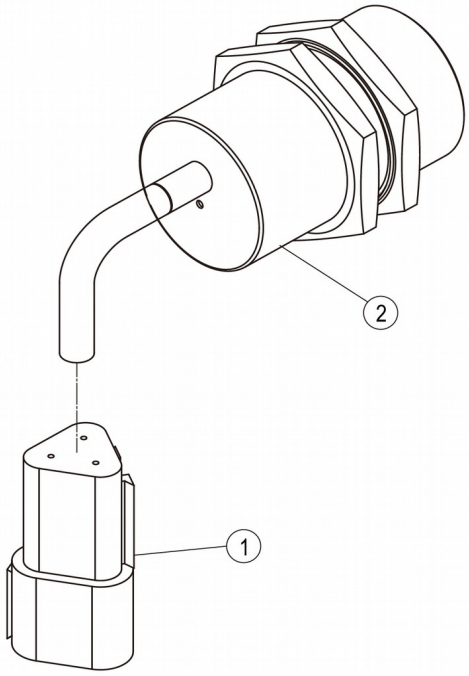

46C4364_000_00 接近开关总成 SWITCH AS

件号 ITEM	部件号 PART NO.	零件名称 CH	PART NAME EN	服务代码 SC	互换性 IA	数量 Q'TY	规格 SP.	备注 RE

1		插头	PLUG	B		1	3PIN	
2		电感式接近开关	LIMIT SWITCH	B		1		

46C7176_000_00 后视线路总成

REARVIEW WIRING AS

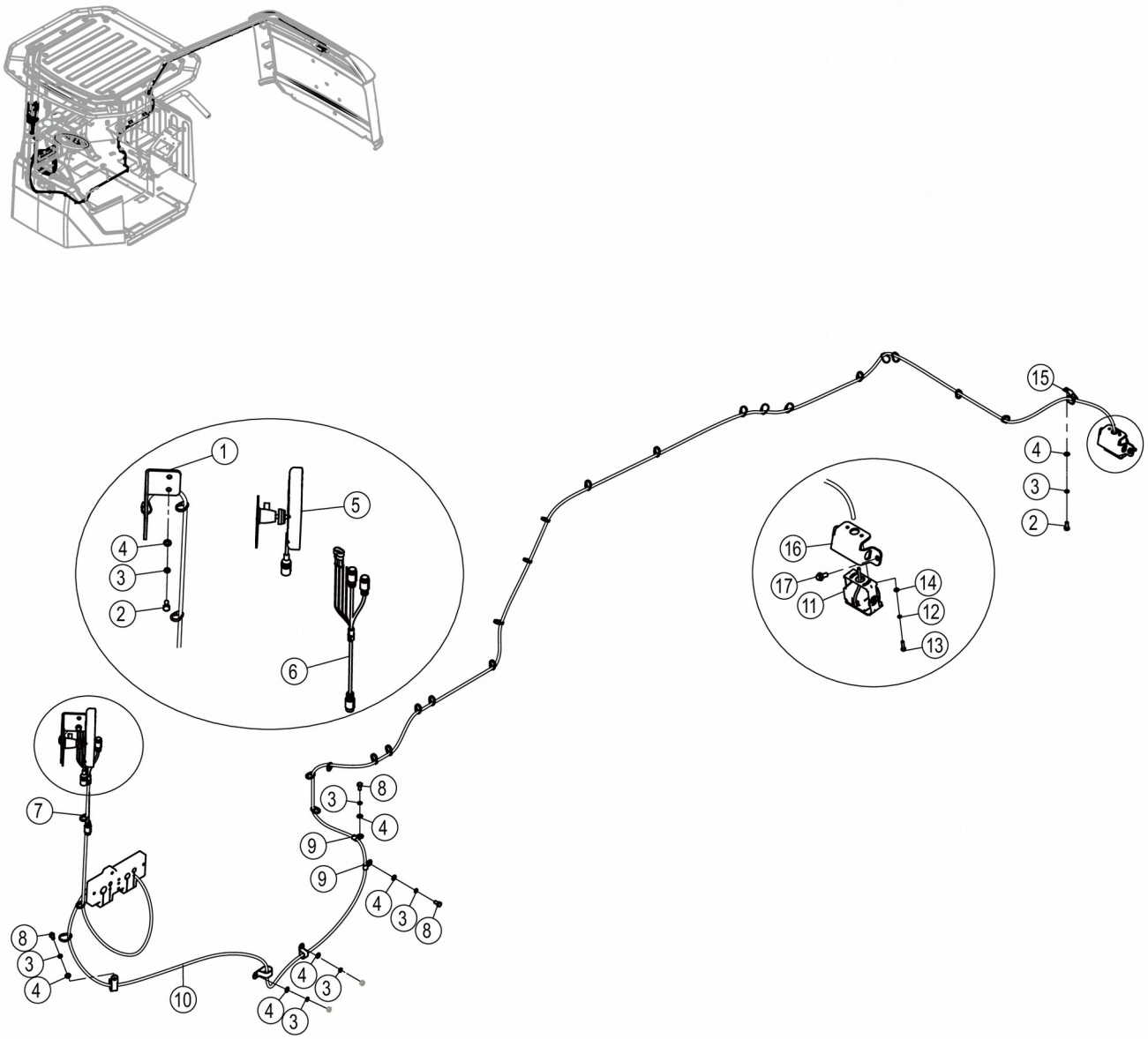
1
2
3
4
5
6
7
8
9
10
11
12
13
14
15
16
17

46C7176_000_00 后视线路总成 REARVIEW WIRING AS

件号 ITEM	部件号 PART NO.	零件名称 CH	PART NAME EN	服务代码 SC	互换性 IA	数量 Q'TY	规格 SP.	备注 RE
1	06A5323	弯板	PLATE			1		
2	00B0075	螺栓	BOLT			3	M8×20-8.8-ZN.D	
3	06B0006	垫圈	WASHER			8	8	
4	06B0005	垫圈	WASHER			8	8-140HV-ZN.D	
5	37B2871	倒车液晶显示器	LCD SCREEN		N	1		EC0000153158_2,10-458批；HL562639,替换后
5	37B0474	倒车液晶显示器	LCD SCREEN		N	1		EC0000153158_2,10-458批；HL562639,替换前
6	08C8503	后退监视线束	HARNESS		N	1		EC0000133829_1,替换后
6	08C1972	后退监视线束	HARNESS		N	1		EC0000133829_1,替换前
7	37B0004	尼龙扎带	NYLON STRAP			27		
8	00B0007	螺栓	BOLT			3	M8×16-8.8-ZN.D	
9	90A1642	线夹	CLIP			2		
10	08C6197	过渡线束	HARNESS			1		
11	37B2872	红外后退摄像头	CAMERA		N	1		EC0000153158_1,10-458批；HL562639,替换后
11		红外后退摄像头	CAMERA	E	N	1		EC0000153158_1,10-458批；HL562639,替换前
12	06B0017	垫圈	WASHER			2	5	
13	00B0335	螺栓	BOLT			2	M5×20-8.8-ZN.D	
14	06B0066	垫圈	WASHER			2	5-140HV-ZN.D	
15	19A3697	板	PLATE			1		
16	07A0848	弯板	PLATE		N	1		EC0000138460_1,5-167批；GL560626，,替换后
17	01B1289	螺栓	BOLT		N	2	M8×20-8.8-ZN.D	EC0000138460_2,5-167批；GL560626，,替换后

08C8503_000_00 后退监视线束

HARNESS

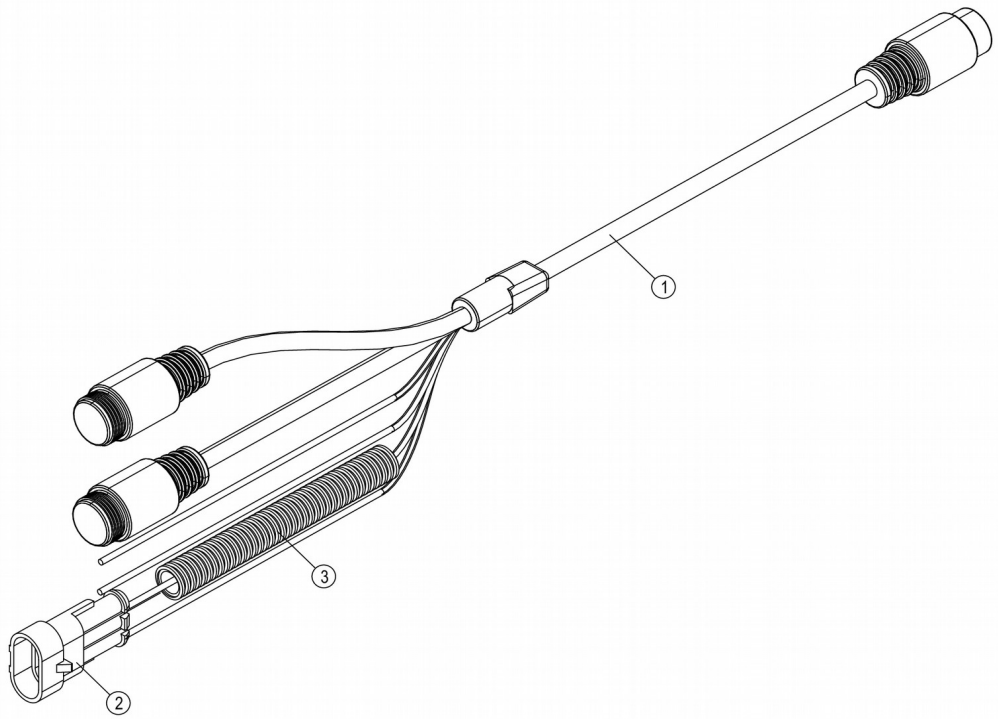

08C8503_000_00 后退监视线束 HARNESS

件号 ITEM	部件号 PART NO.	零件名称 CH	PART NAME EN	服务代码 SC	互换性 IA	数量 Q'TY	规格 SP.	备注 RE
1	08C1972	后退监视线束	HARNESS			1		
2	36B0650	插头	PLUG			1	三线	
3		耐磨波纹管	BELLOWS	B		1		

22Y1288_000_00 电气系统

ELECTRICAL SYSTEM

注：该系统无装配图，具体装配请参考表中各部件装配图。

Note: No assembly diagram is provided for this system. Please refer to the assembly diagrams of those components in the table for assembly details.

22Y1288_000_00 电气系统 ELECTRICAL SYSTEM

件号 ITEM	部件号 PART NO.	零件名称 CH	PART NAME EN	服务代码 SC	互换性 IA	数量 Q'TY	规格 SP.	备注 RE
1	49C4680	驾驶室线路总成	CAB WIRING AS	C		1		

2	49C4684	后车架线路总成	REAR FRAME WIRING AS	C		1		
3	49C4687	前车架线路	FRONT FRAME WIRING	C		1		

49C4680_001_00 驾驶室线路总成

CAB WIRING AS

注：该系统无装配图，具体装配请参考表中各部件装配图。

Note: No assembly diagram is provided for this system. Please refer to the assembly diagrams of those components in the table for assembly details.

49C4680_001_00 驾驶室线路总成 CAB WIRING AS

件号	部件号	零件名称	PART NAME	服务件	互换	数量	规格	备注

ITEM	PART NO.	CH	EN	码 SC	性 IA	Q'TY	SP.	RE
1	49C6263	驾驶室线路	CAB WIRING	C	N	1		EC0000151879_2,4-358批 JL590817,替换后
2	49C1412	顶灯线路	WORK LIGHT WIRING	C		1		
3	55C1358	刮水器组件	WIPER GP	C	XF	1		EC0000174645_1,CLG890HZLKL601613,替换后
4	46C9346	音响系统	SOUND SYSTEM	C		1		
5	46C9734	变速操纵线路	SHIFT CONTROL WIRING	C		1		

46C9346_000_00 音响系统

SOUND SYSTEM

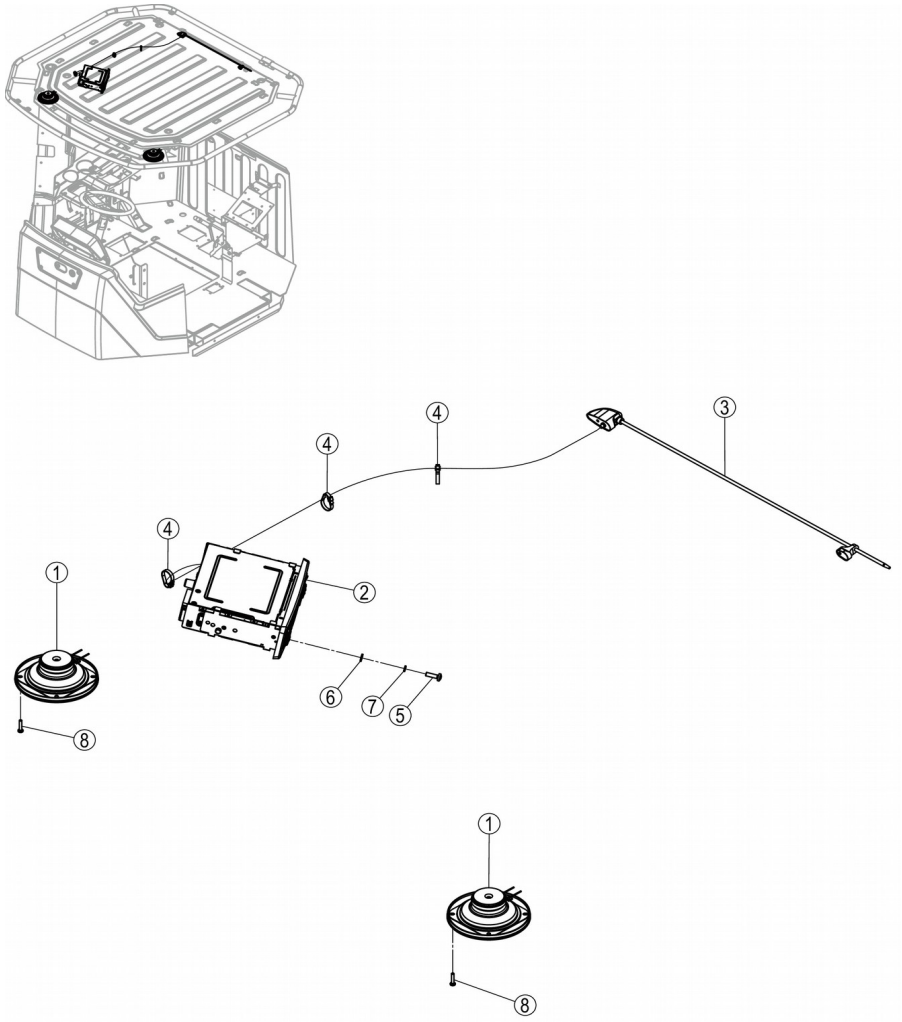

46C9346_000_00 音响系统 SOUND SYSTEM

件号 ITEM	部件号 PART NO.	零件名称 CH	PART NAME EN	服务代码 SC	互换性 IA	数量 Q'TY	规格 SP.	备注 RE
1	38B0047	扬声器	LOUDSPEAKER			2		
2	37B1227	收放机	RADIO			1		
3	37B0243	天线	ANTENNA			1		
4	37B0004	尼龙扎带	NYLON STRAP			3		
5	04B0005	螺钉	SCREW			4	M6×20-4.8-ZN.D	
6	06B0024	垫圈	WASHER			4	6-140HV-ZN.D	

7	06B0003	垫圈	WASHER			4	6	
8	04B0281	螺钉	SCREW			8	M4×20-4.8-ZN.D	

46C9734_000_00 变速操纵线路

SHIFT CONTROL WIRING

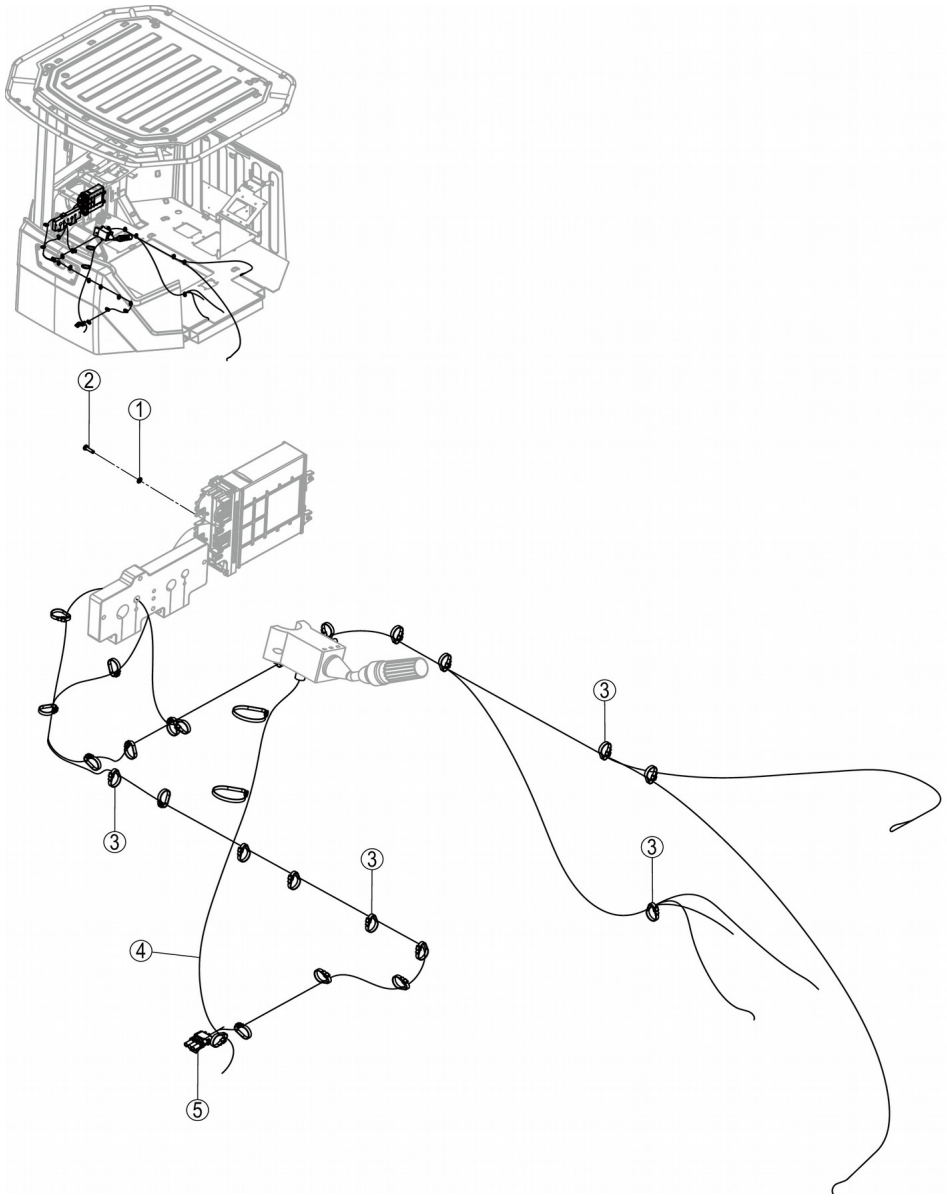

46C9734_000_00 变速操纵线路 SHIFT CONTROL WIRING

件号	部件号	零件名称	PART NAME	服务代	互换	数量	规格	备注

ITEM	PART NO.	CH	EN	码 SC	性 IA	Q'TY	SP.	RE
1	06B0097	垫圈	WASHER			4	4-140HV-ZN.D	
2	04B0099	螺钉	SCREW			4	M4×16-4.8-ZN.D	
3	37B0004	尼龙扎带	NYLON STRAP			26		
4	SP125380	电缆盘	CABLE OFF-ROAD	E		1		
5	36B1070	插座	SOCKET			1	3 PIN	

08C7253_000_00 变速操纵线束

HARNESS



08C7253_000_00 变速操纵线束 HARNESS

件号 ITEM	部件号 PART NO.	零件名称 CH	PART NAME EN	服务代码	互换性	数量 Q'TY	规格 SP.	备注 RE

				SC	IA			
1	36B1070	插座	SOCKET			1	3 PIN	

49C1412_002_00 顶灯线路

WORK LIGHT WIRING

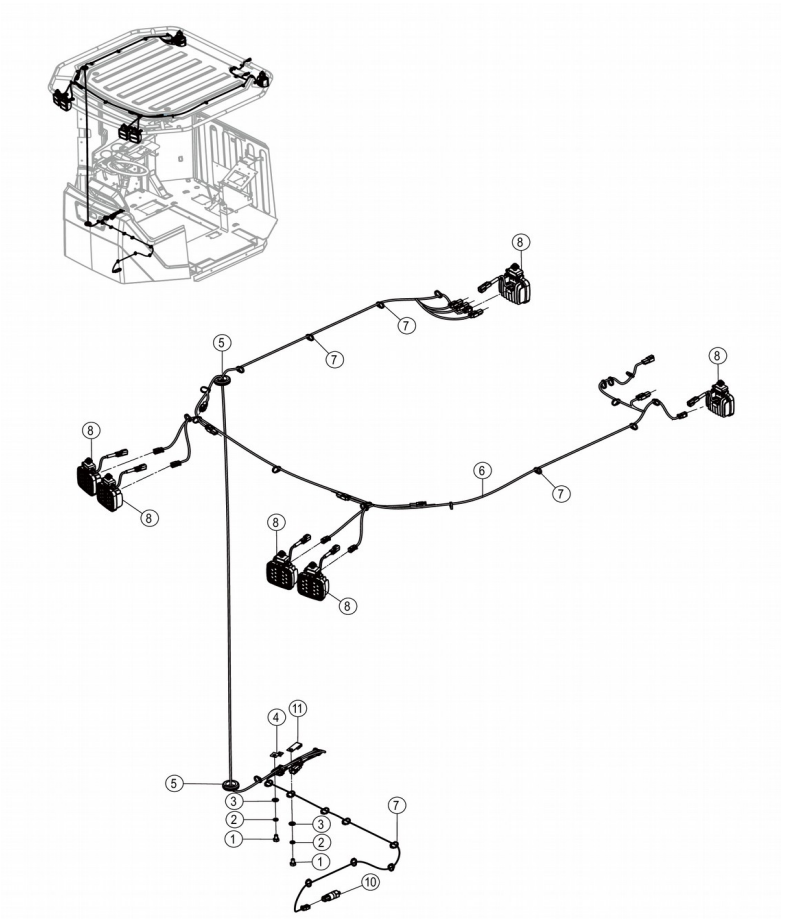

49C1412_002_00 顶灯线路 WORK LIGHT WIRING

件号 ITEM	部件号 PART NO.	零件名称 CH	PART NAME EN	服务代码 SC	互换性 IA	数量 Q'TY	规格 SP.	备注 RE
1	00B0056	螺栓	BOLT			1	M10×16-8.8-ZN.D	
2	06B0002	垫圈	WASHER			1	10	
3	06B0001	垫圈	WASHER			1	10-140HV-ZN.D	

4	20A8767	插板	INSERT			1		
5	83A0136	护孔圈	GROMMET			2		
6	08C8621	顶灯线束	WORK LIGHT HARNESS			1		
7	37B0004	尼龙扎带	NYLON STRAP			23		
8	32B0898	工作灯	WORK LIGHT		UF	6	16W	EC0000174218_2,替换后
9	08C7190	线束	HARNESS		-	1		EC0000132577_18,替换后
10	30B0547	压力开关	PRESSURE SWITCH		-	1	PMN10A18K（5BAR）	EC0000132577_16,替换后
11	20A6655	插板	INSERT		-	1		EC0000132577_17,替换后

08C7190_000_00 线束

HARNESS

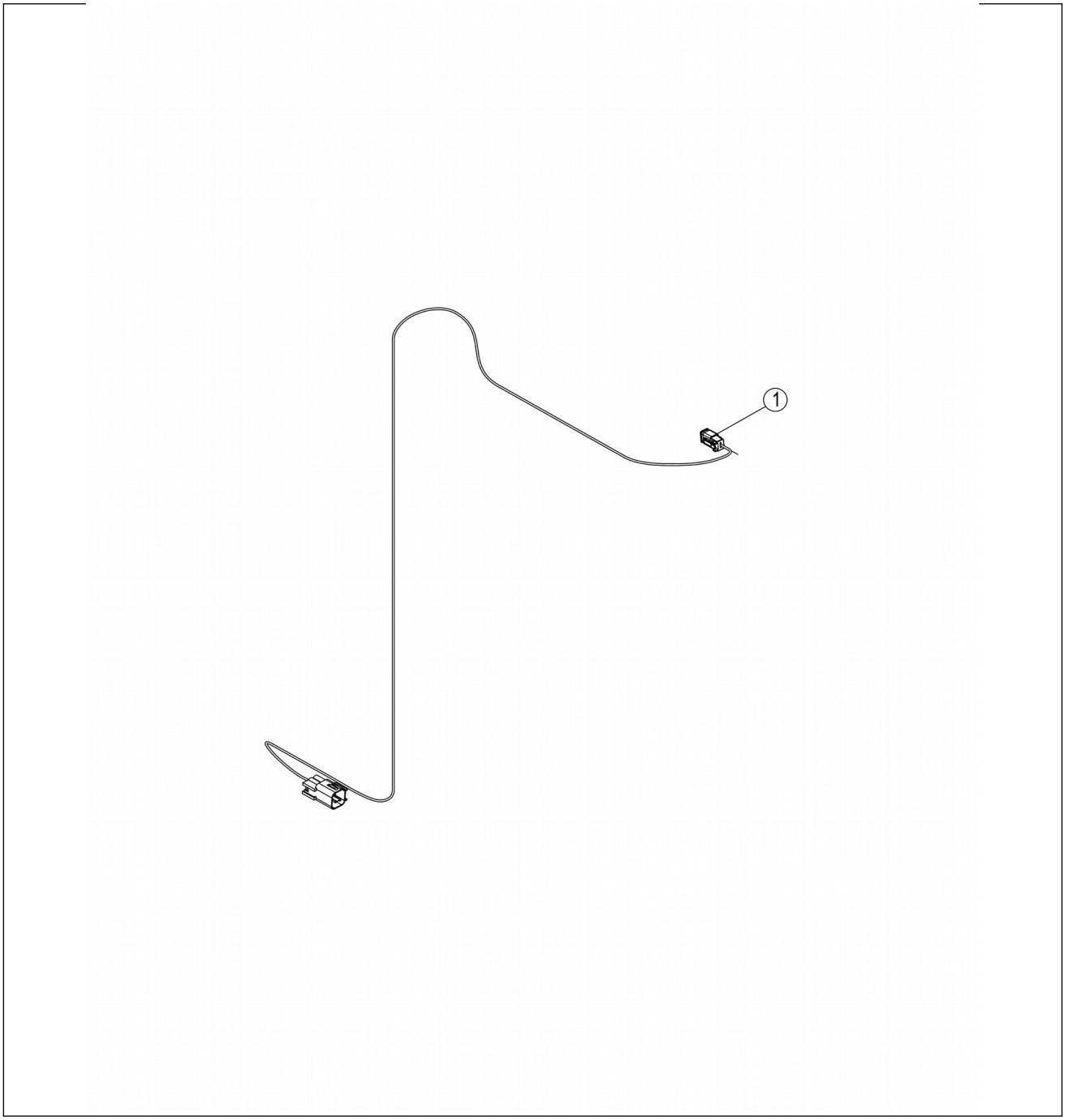

08C7190_000_00 线束 HARNESS

件号 ITEM	部件号 PART NO.	零件名称 CH	PART NAME EN	服务代码 SC	互换性 IA	数量 Q'TY	规格 SP.	备注 RE
1	36B0719	两线插座	SOCKET			1		

08C8621_000_00 顶灯线束

WORK LIGHT HARNESS

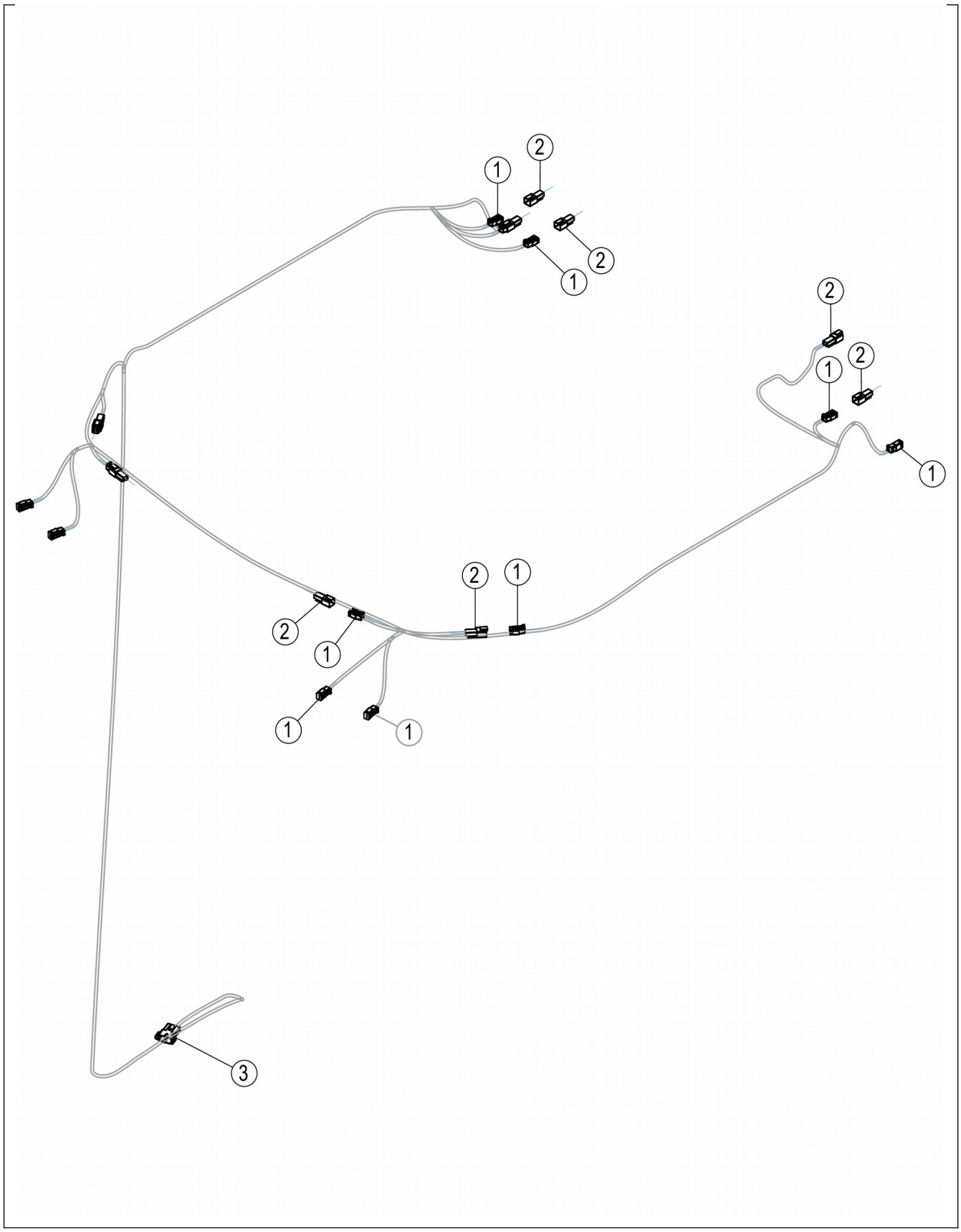
2
1
2
1
2
2
1
1
2
1
2
1
1
1
3

08C8621_000_00 顶灯线束 WORK LIGHT HARNESS

件号 ITEM	部件号 PART NO.	零件名称 CH	PART NAME EN	服务代码 SC	互换性 IA	数量 Q'TY	规格 SP.	备注 RE
1	36B0719	两线插座	SOCKET			14		
2	36B1072	插头	PLUG			9		
3	36B1542	插头	PLUG			1		

49C6263_001_00 驾驶室线路

CAB WIRING

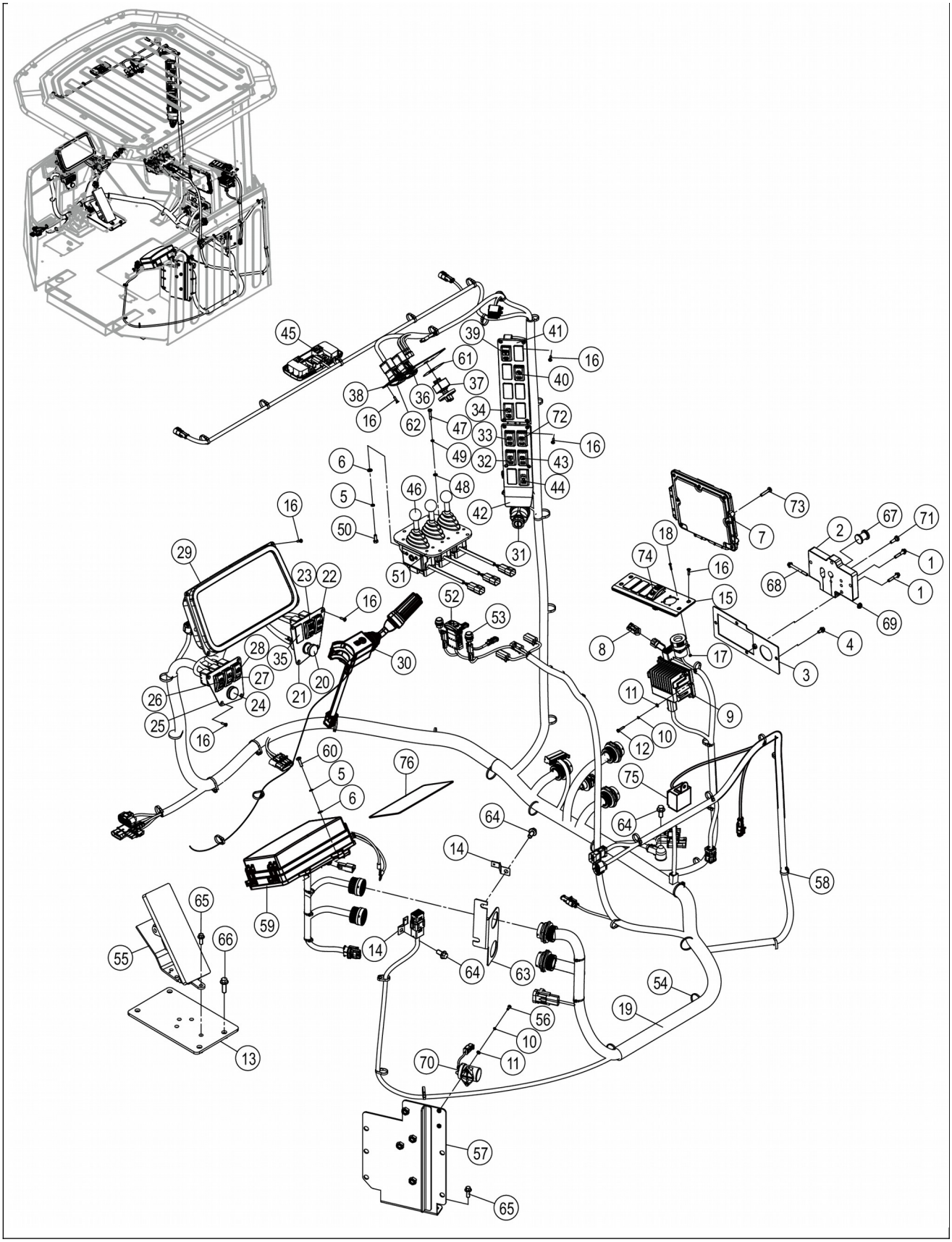
45
39
41
16
61
40
38
37
36
16
62
34
47
72
33
16
49
32
43
6
5
46
48
44
16
50
42
73
67
71
29
23
22
51
31
18
7
2
1
74
16
68
1
16
52
53
15
69
28
35
30
8
17
4
27
20
21
3
26
24
11
9
25
16
10
12
60
76
5
75
6
64
64
14
58
65
59
14
63
66
55
64
54
19
56
10
13
70
11
57
65

49C6263_001_00 驾驶室线路 CAB WIRING

件号 ITEM	部件号 PART NO.	零件名称 CH	PART NAME EN	服务代码 SC	互换性 IA	数量 Q'TY	规格 SP.	备注 RE
1	01B1355	螺栓	BOLT			4	M6×30-8.8-ZN.D	
2	84A3999	橡胶套	BOOT			1		
3	46D2173	安装板	MOUNTING PLATE			1		
4	02B0147	螺栓	BOLT			2	M6×12-8.8-ZN.D	
5	06B0003	垫圈	WASHER			8	6	
6	06B0024	垫圈	WASHER			8	6-140HV-ZN.D	
7	37B2524	控制器	CONTROLLER			1		
8		电阻	RESISTOR	E		1	PLUG, GREY, W/120 OHM RESISTOR	
9	37B1220	DC-DC转换器	DC-DC CONVERTER			1		
10	06B0022	垫圈	WASHER			4	4	
11	06B0097	垫圈	WASHER			4	4-140HV-ZN.D	
12	04B0281	螺钉	SCREW			2	M4×20-4.8-ZN.D	
13	46D1712	安装板	MOUNTING PLATE			1		
14	20A8767	插板	INSERT			2		
15	86A2477	盖板	COVER			1	7	
16	04B0293	螺钉	SCREW			28	M4×16-4.8-ZN.D（黑色）	
17	03B0243	螺母	NUT			4	M3-8-ZN.D	
18	04B0234	螺钉	SCREW			4	M3×16-4.8-ZN.D	
19	70C1895	驾驶室线束	CAB HARNESS			1		
20	37B0061	点烟器	LIGHTER			1		
21	86A2479	盖板	COVER			1		
22	34B1194	工作灯开关	WORK LIGHT SWITCH			1		
23	34B1200	故障诊断开关	DIAGNOSTIC ON/OFF SWITCH			1		
24	37B0290	点烟器插座	LIGHTER SOCKET			1		
25	86A2620	左面板	PANEL-LH			1		
26	34B1210	小灯及大灯开关	POSITION LIGHT & FLOODLIGHT SW			1		
27	34B1193	驻车灯开关	HAZARD FLASHER SWITCH			1		
28	34B1211	工作灯开关	WORK LIGHT SWITCH			1		
29	35B0347	仪表	INSTRUMENT			1		

30	34B1810	组合功能手柄	COMBINATION LEVER			1		
31	46C9357	点火开关组件	START SWITCH GP			1		
32	34B1197	后雨刮开关	REAR WIPER SWITCH			1		
33	34B1217	切换显示开关	SCREEN SELECTOR SW			1		
34	34B1215	怠速调节/故障开关	IDLE/DIAG INC/DEC SW			1		

49C6263_001_00 驾驶室线路
CAB WIRING

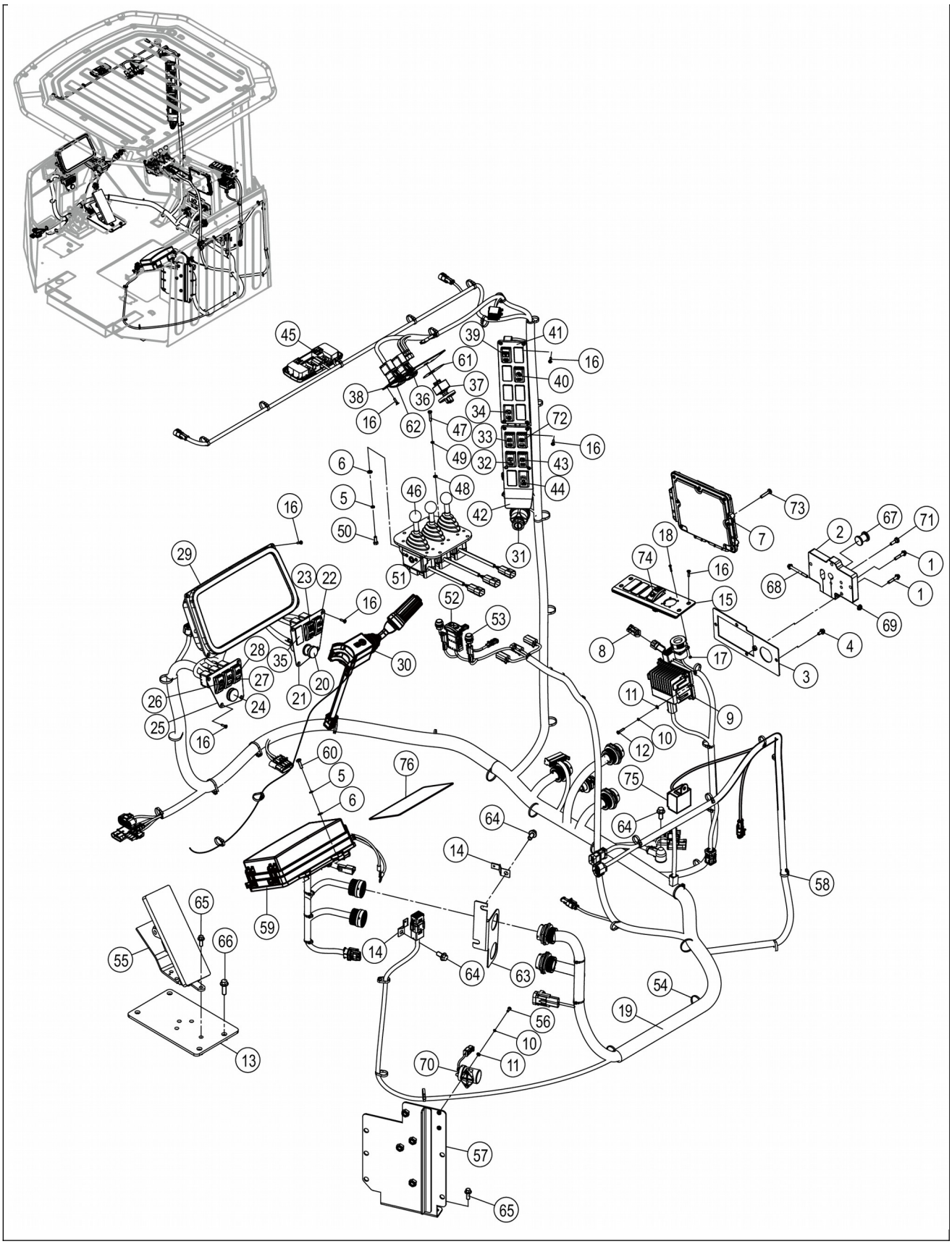
45
39
41
16
61
40
38
37
36
16
62
34
47
72
33
16
49
32
43
6
44
5
46
48
16
42
50
31
29
51
23
22
52
53
16
74
16
18
73
7
67
71
2
1
68
15
1
69
28
35
30
8
4
27
20
17
26
21
3
24
11
9
25
10
16
12
60
76
5
75
6
64
64
14
58
65
59
66
14
55
64
63
54
19
56
10
70
11
13
57
65

49C6263_001_00 驾驶室线路 CAB WIRING

件号 ITEM	部件号 PART NO.	零件名称 CH	PART NAME EN	服务代码 SC	互换性 IA	数量 Q'TY	规格 SP.	备注 RE
35	34B1224	盖板	COVER			10		
36	34B1323	经济/动力模式选择开关	ECONOMY/POWER SELECTION SW			1		
37	34B0994	旋钮开关	SHIFT CONTROL SW			1		
38	90A5603	安装板	MOUNTING PLATE			1		
39	34B1760	液压锁止开关	HYDRAULIC LOCKOUT SW			1		
40	34B1201	风扇手动反转开关	FAN M-MODE SW			1		
41	86A2475	盖板	COVER			1		
42	86A2476	盖板	COVER			1		
43	34B1196	后窗喷水开关	REAR WASHER SWTICH			1		
44	34B1212	ICCO使能开关	ICCO ENABLE SW			1		
45	32B0066	壁灯	DOME LIGHT			1		
46	37B1732	电比例手柄	ELECTRONIC P.R LEVER			3		
47	04B0223	螺钉	SCREW			12	M5×25-4.8-ZN.D	
48	06B0066	垫圈	WASHER			12	5-140HV-ZN.D	
49	06B0017	垫圈	WASHER			12	5	
50	00B0022	螺栓	BOLT			4	M6×16-8.8-ZN.D	
51	11A9328	板	PLATE			1		
52	34B1218	FNR开关	FNR SW			1		
53	34B0985	按钮开关	KEY			2		
54	37B0009	扎带	CABLE TIE			19		
55	23C0075	油门踏板总成	ACCELERATOR PEDAL AS			1		
56	04B0198	螺钉	SCREW			2	M4×12-4.8-ZN.D	
57	46D2001	安装板	MOUNTING PLATE			1		
58	37B0004	尼龙扎带	NYLON STRAP			36		
59	55C0223	保险继电器总成	FUSE RELAY AS		XF	1		EC0000170287_10,替换后
60	04B0055	螺钉	SCREW			4	M5×20-4.8-ZN.D	
61	74A8662	符号标贴	SYMBOL			1		
62	34B1715	功率曲线选择	POWER CURVE			1		

		开关	SELECTION SW					
63	99A2575	弯板	PLATE			1		
64	01B1277	螺栓	BOLT			4	M10×20-8.8-ZN.D	
65	01B1289	螺栓	BOLT			6	M8×20-8.8-ZN.D	
66	01B1279	螺栓	BOLT			4	M10×30-8.8-ZN.D	
67	84A3414	堵头	PLUG			1		
68	01B1358	螺栓	BOLT			1	M6×60-8.8-ZN.D	

49C6263_001_00 驾驶室线路
CAB WIRING

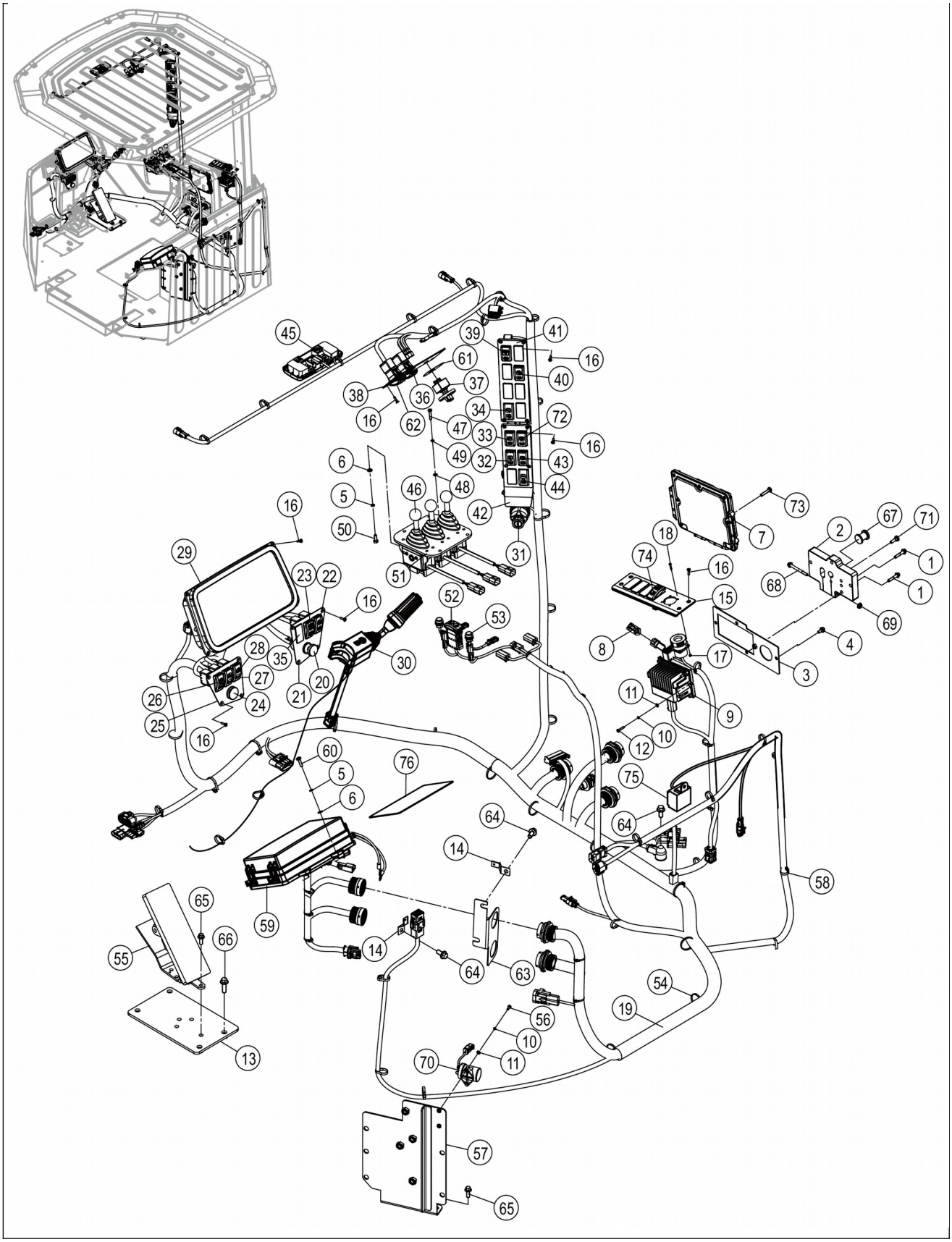
45
39
41
16
61
40
38
37
36
16
62
34
72
47
33
16
49
32
43
6
48
44
5
46
42
50
31
16
29
51
23
22
52
53
16
30
28
35
27
20
21
26
24
25
16
60
5
6
76
64
14
59
65
66
55
13
14
64
63
58
54
19
56
10
11
70
57
65
73
7
67
71
2
18
74
16
1
68
15
1
69
8
17
4
3
11
9
10
12
75
64

49C6263_001_00 驾驶室线路 CAB WIRING

件号 ITEM	部件号 PART NO.	零件名称 CH	PART NAME EN	服务代码 SC	互换性 IA	数量 Q'TY	规格 SP.	备注 RE
69	03B2134	螺母	NUT			1	M6-8-ZN.D	
70	46C6183	继电器总成	RELAY AS			1		
71	84A3413	堵头	PLUG			1		
72	34B1199	除霜开关	DEFROSTER SWITCH			1		
73	04B0042	螺钉	SCREW			4	M6×30-4.8-ZN.D	
74	34B1761	第三联锁止开关	HYDRAULIC LOCKOUT SW			1		
75	31B0468	雨刮间歇继电器	RELAY			1		
76	79A6593	说明标贴	DECAL		X	1		EC0000170287_9,替换后

32B0066_000_00 壁灯

DOME LIGHT

注：该系统无装配图。

Note: No assembly diagram is provided for this system.

32B0066_000_00 壁灯 DOME LIGHT

件号 ITEM	部件号 PART NO.	零件名称 CH	PART NAME EN	服务代码 SC	互换性 IA	数量 Q'TY	规格 SP.	备注 RE
1	SP115400	灯泡	BULB			1		

46C6183_002_00 继电器总成

RELAY AS

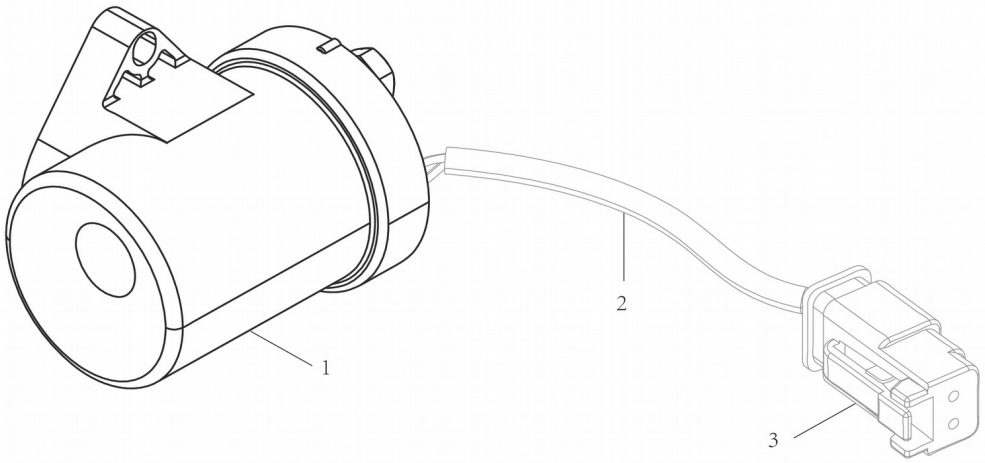

46C6183_002_00 继电器总成 RELAY AS

件号 ITEM	部件号 PART NO.	零件名称 CH	PART NAME EN	服务代码 SC	互换性 IA	数量 Q'TY	规格 SP.	备注 RE

1		继电器	RELAY	E		1		EC0000147965_55,替换后
2		耐磨波纹管	BELLOWS	B		1		EC0000147965_57,替换后
3	36B0719	两线插座	SOCKET			1		EC0000147965_56,替换后

46C9357_000_00 点火开关组件

START SWITCH GP

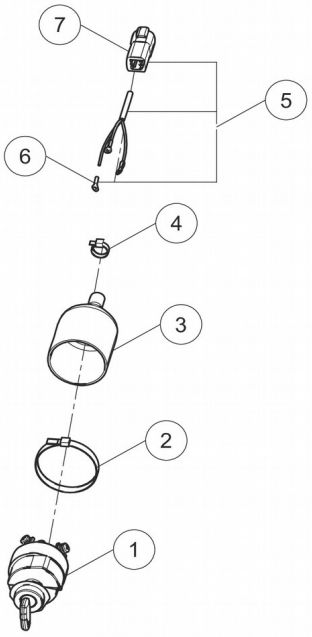

件号 ITEM	部件号 PART NO.	零件名称 CH	PART NAME EN	服务代码 SC	互换性 IA	数量 Q'TY	规格 SP.	备注 RE
1	34B0118	电锁	START SWITCH			1		
2	37B0010	扎带	CABLE TIE			1		
3	83A0192	护套	BOOT			1		
4	37B0004	尼龙扎带	NYLON STRAP			1		
5	08C6964	钥匙开关线束	KEY HARNESS		-	1		EC0000149651_1,替换后
6	36B0106	圆形接头	CONNECTOR			3		
7	36B1108	插头	PLUG			1	6PIN	

34B0118_000_00 电锁

START SWITCH

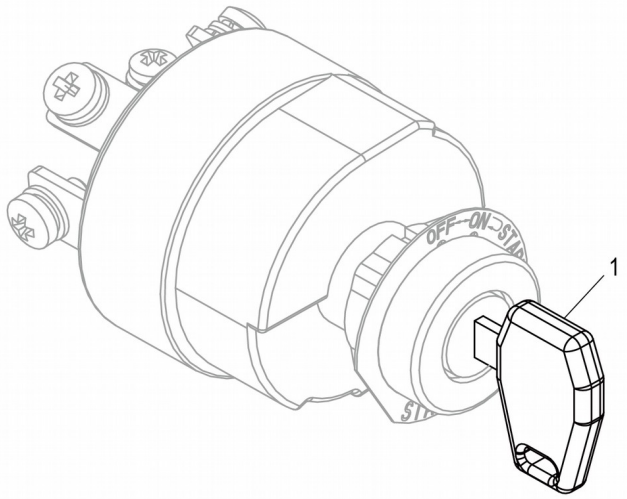

34B0118_000_00 电锁 START SWITCH

件号 ITEM	部件号 PART NO.	零件名称 CH	PART NAME EN	服务代码	互换性	数量 Q'TY	规格 SP.	备注 RE

				SC	IA			
1	SP115882	电锁钥匙	KIY			1		

55C0223_000_00 保险继电器总成

FUSE RELAY AS

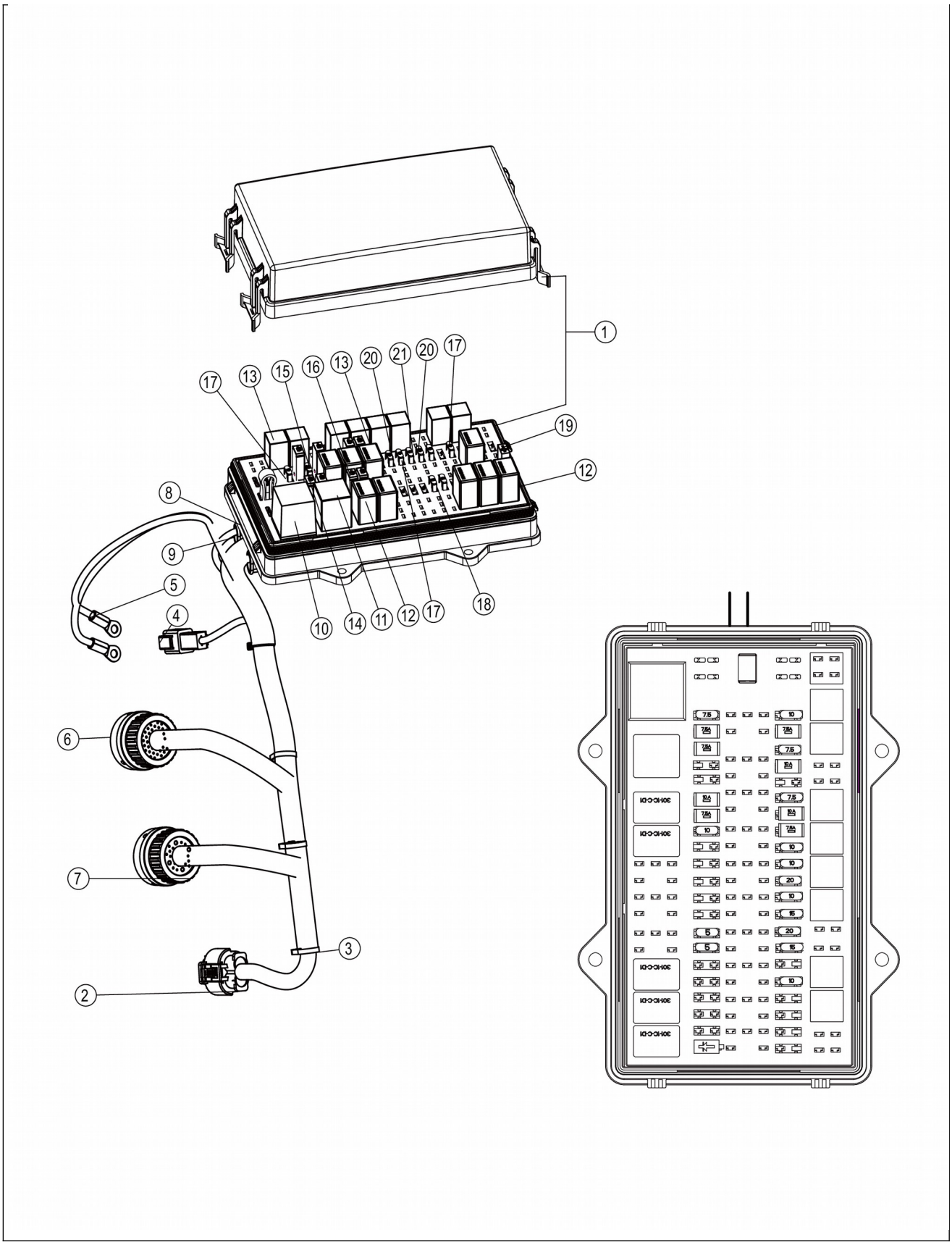
1
17
13
15
16
13
20
21
20
17
19
12
8
9
5
4
10
14
11
12
17
18
6
7
3
2

55C0223_000_00 保险继电器总成 FUSE RELAY AS

件号 ITEM	部件号 PART NO.	零件名称 CH	PART NAME EN	服务代码 SC	互换性 IA	数量 Q'TY	规格 SP.	备注 RE
1	49C9392	控制盒总成	CONTROL BOX AS			1	E	
2	36B0653	插座	SOCKET			1	二线	
3	37B0009	扎带	CABLE TIE			4		
4	36B1072	插头	PLUG			1		
5	36B0662	圆形接头	CONNECTOR			2		
6	36B0953	插座	SOCKET			1	ITT-48PIN	
7		插座	SOCKET	B		1		
8		圆形接头	CONNECTOR	B		2		
9		护套	JACKET	B		1	8MM2---15MM2	
10	31B0499	闪光继电器	FLASH RELAY			1		
11	31B0501	继电器	RELAY			1		
12	31B0478	继电器	RELAY			5		
13	31B0481	继电器	RELAY			8		
14	37B2746	断路器	CIRCUIT BREAKER			5	23375-00	
15	37B2024	保险丝	FUSE			3	CLA-7.5	
16	37B2747	断路器	CIRCUIT BREAKER			3	23310-00	
17	37B2025	保险丝	FUSE			5	CLA-10	
18	37B2023	保险丝	FUSE			2	CLA-5	
19	37B2850	二极管	DIODE			1		
20	37B2027	保险丝	FUSE			2	CLA-20	
21	37B2026	保险丝	FUSE			2	CLA-15	

49C9392_000_00 控制盒总成

CONTROL BOX AS

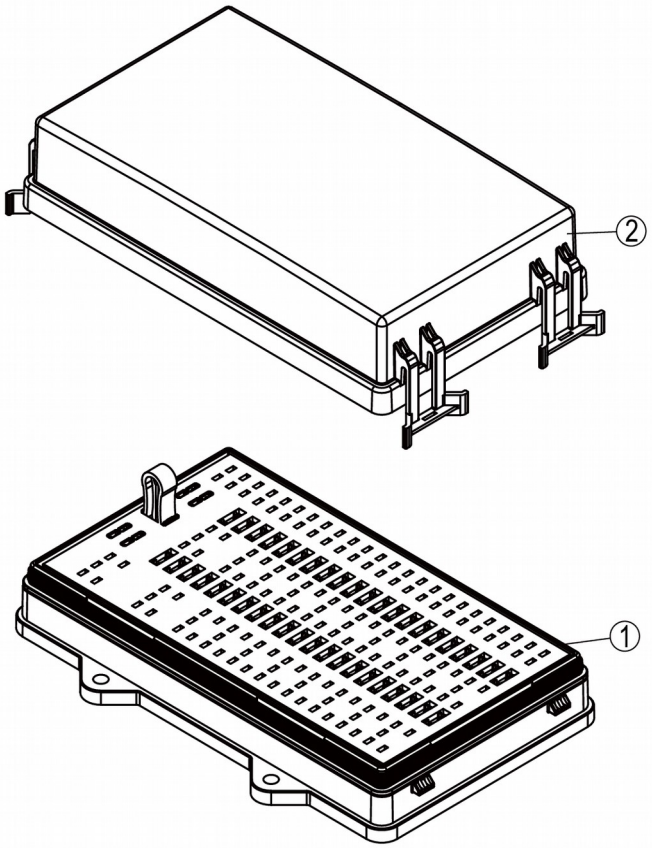
②
①

49C9392_000_00 控制盒总成 CONTROL BOX AS

件号 ITEM	部件号 PART NO.	零件名称 CH	PART NAME EN	服务代码 SC	互换性 IA	数量 Q'TY	规格 SP.	备注 RE
1		底座	PEDESTAL	A		1	E	
2		盖	COVER	A		1		

70C1895_000_00 驾驶室线束

CAB HARNESS

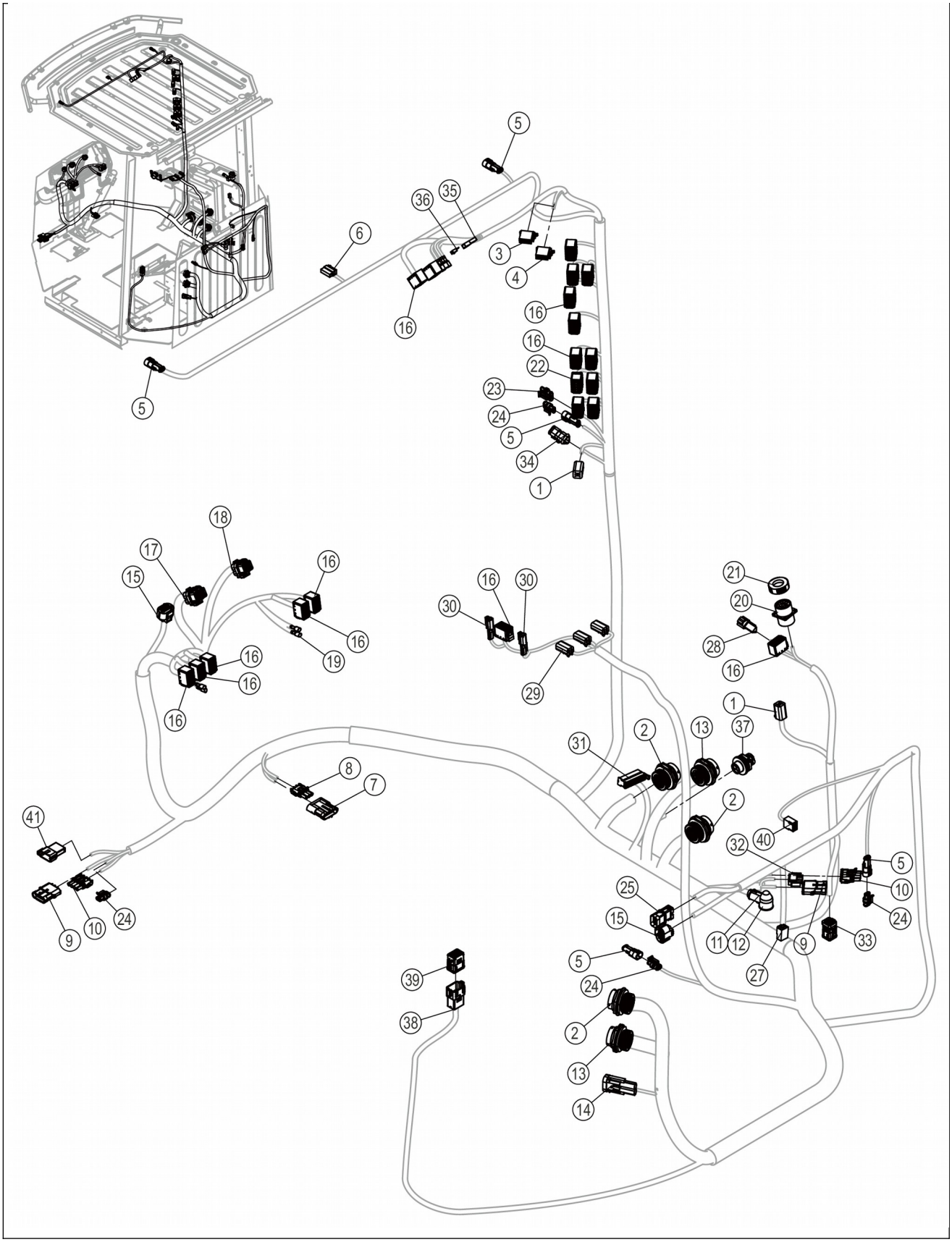
5
36
35
6
3
4
16
5
16
16
22
23
24
5
34
1
18
17
15
16
16
19
16
16
16
30
16
30
29
21
20
28
16
1
31
2
13
37
2
8
7
41
40
32
5
10
24
25
15
11
12
9
33
27
5
24
2
13
14
39
38
9
10
24

70C1895_000_00 驾驶室线束 CAB HARNESS

件号 ITEM	部件号 PART NO.	零件名称 CH	PART NAME EN	服务代码 SC	互换性 IA	数量 Q'TY	规格 SP.	备注 RE
1	36B1104	插座	SOCKET			2	6PIN	
2	36B0992	插头	PLUG			3	ITT-48PIN	
3	36B0519	插接器	CONNECTOR			1		
4		插接器	CONNECTOR	B		1		
5	36B0648	插头	PLUG			4	二线	
6		插接器	CONNECTOR	B		1	2芯	
7	36B1053	插头	PLUG			1		
8	36B1070	插座	SOCKET			1	3 PIN	
9		插头	PLUG	B		2	四芯	
10		四线插头	PLUG	B		2	四线	
11		电瓶线接头 D10	CONNECTOR	F		1	D10	改用上级部件
12		护套	JACKET	B		1		
13		插头	PLUG	B		2		
14		插头	PLUG	B		1	二线	
15	36B0277	插座	SOCKET			2	八线	
16	36B1595	插座	SOCKET			19		
17	36B1143	插座	SOCKET			1	34-PIN	
18		插座	SOCKET	B		1	26-PIN	
19	36B0048	封闭插套	SLEEVE			9		
20	36B0527	9针 J1939/1587诊断接头	CONNECTOR			1		
21		保护盖	GUARD	B		1		
22	36B1596	插座	SOCKET			1		
23	36B0649	插座	SOCKET			1	三线	
24	36B0647	插座	SOCKET			3	二线	
25	36B0302	插座	SOCKET			1	2PIN	
26		插座	SOCKET	B		1	十二线	
27	36B0350	插接器	CONNECTOR			1	4芯	
28	36B0847	插头	PLUG			1		
29	36B1103	插座	SOCKET			3	4芯	
30	36B1666	插头	PLUG			2	ITT-2PIN	
31		插座	SOCKET	B		1	22POS	
32		插座	SOCKET	B		1	四芯	
33	36B1632	插座	SOCKET			1		

34		插座	SOCKET	B		1		
35	36J2057	护套	JACKET			2		
36	38J2004	二极管	DIODE			2		

70C1895_000_00 驾驶室线束
CAB HARNESS

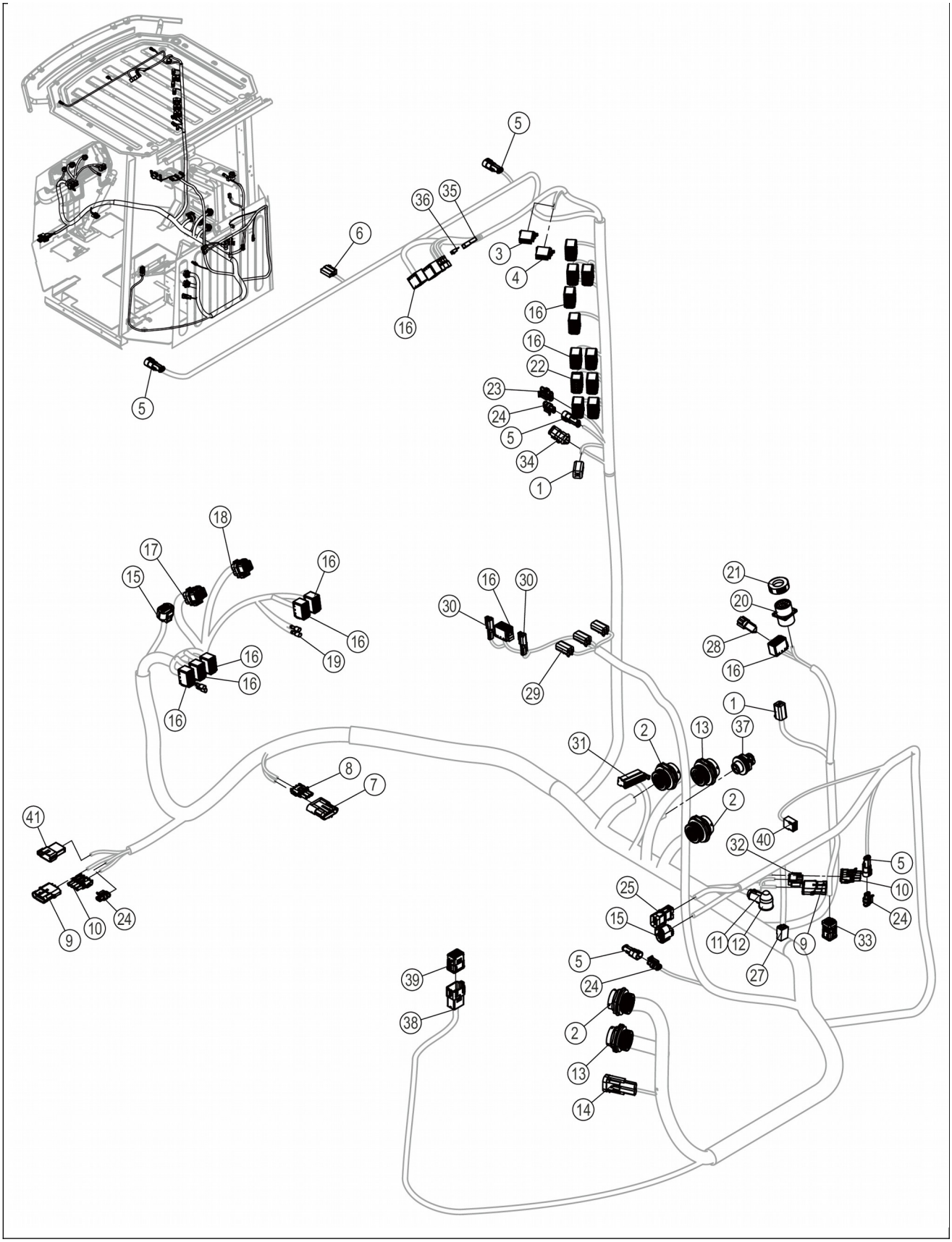
5
36
35
6
3
4
16
16
16
22
23
24
5
34
1
5
18
17
15
16
16
19
16
16
16
30
16
30
29
21
20
28
16
1
31
2
13
37
2
8
7
41
40
32
5
10
24
25
15
11
12
9
33
27
5
24
2
13
14
39
38
9
10
24

70C1895_000_00 驾驶室线束 CAB HARNESS

件号 ITEM	部件号 PART NO.	零件名称 CH	PART NAME EN	服务代码 SC	互换性 IA	数量 Q'TY	规格 SP.	备注 RE
37		插头	PLUG	B		1	ITT-2芯-插头	
38	36B1622	插头	PLUG			1	24PIN	
39	36B1623	插座	SOCKET			1	24PIN	
40	36B0086	片式插接器	CONNECTOR			1		
41	36B1542	插头	PLUG			1		

55C1358_000_00 刮水器组件

WIPER GP

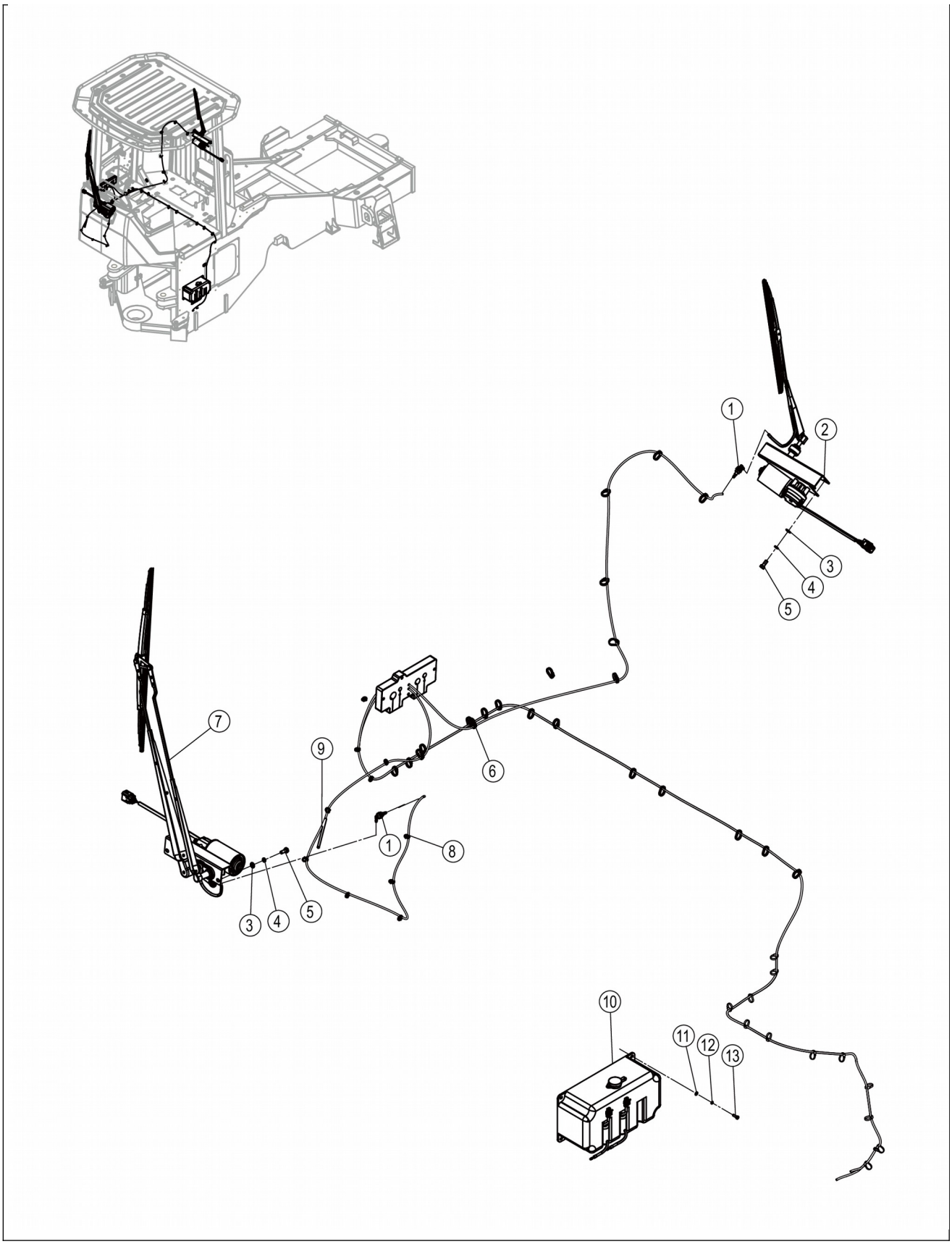
1
2
3
4
5
7
9
6
1
8
3
4
5
10
11
12
13

55C1358_000_00 刮水器组件 WIPER GP

件号 ITEM	部件号 PART NO.	零件名称 CH	PART NAME EN	服务代码 SC	互换性 IA	数量 Q'TY	规格 SP.	备注 RE
1	37B1704	接头	CONNECTOR			2		
2	56C0008	刮水器组件	WIPER GP			1		
3	06B0005	垫圈	WASHER			4	8-140HV-ZN.D	
4	06B0006	垫圈	WASHER			4	8	
5	00B0075	螺栓	BOLT			4	M8×20-8.8-ZN.D	
6	37B0004	尼龙扎带	NYLON STRAP			37		
7	46C8997	刮水器组件	WIPER GP			1		
8	37B0009	扎带	CABLE TIE			10		
9	84A3011	水管	WATER HOSE			2	SG4-A(5M)	
10	37B1736	双电机水壶	WASHER RESERVOIR			1	6L	
11	06B0066	垫圈	WASHER			4	5-140HV-ZN.D	
12	06B0017	垫圈	WASHER			4	5	
13	00B0153	螺栓	BOLT			4	M5×16-8.8-ZN.D	

37B1736_000_00 双电机水壶

WASHER RESERVOIR

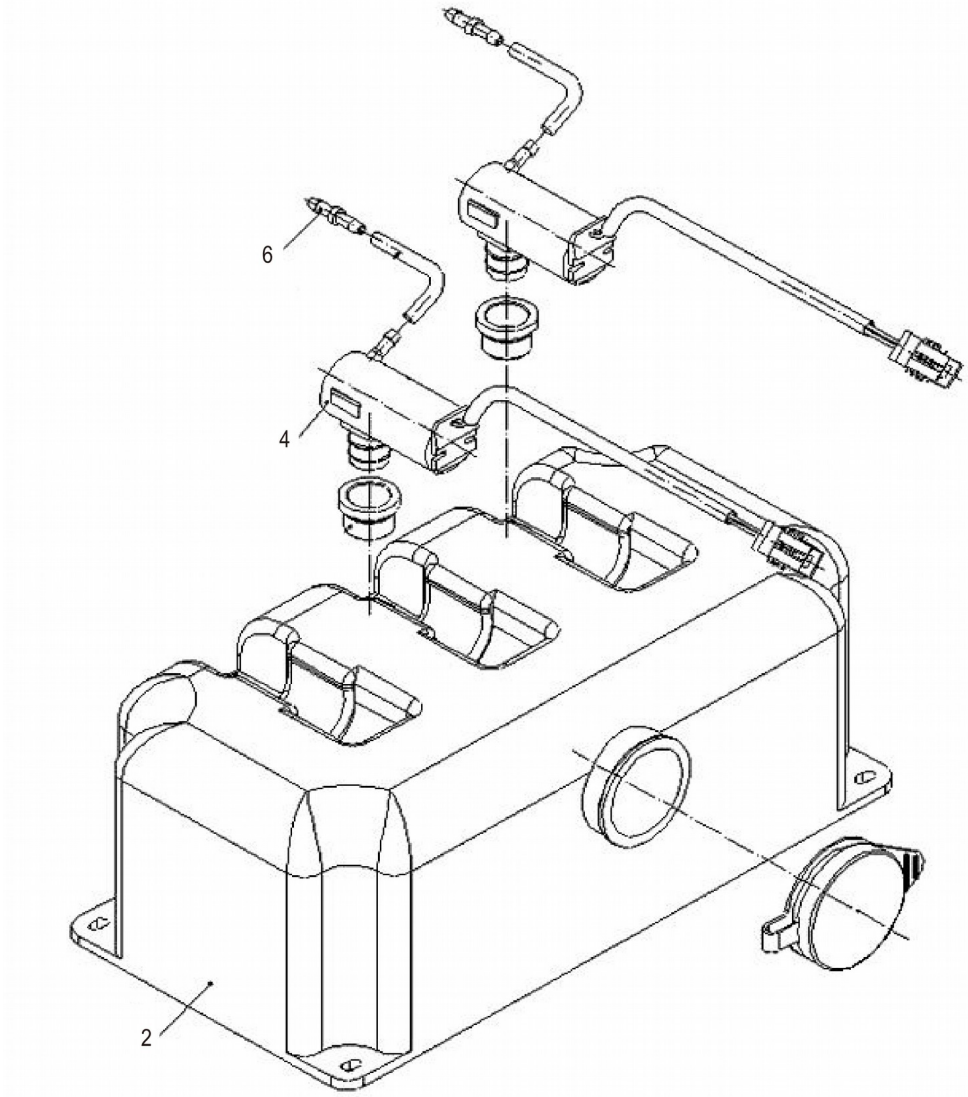

37B1736_000_00 双电机水壶 WASHER RESERVOIR

件号 ITEM	部件号 PART NO.	零件名称 CH	PART NAME EN	服务代码 SC	互换性 IA	数量 Q'TY	规格 SP.	备注 RE
2	SP152454	水箱	WATER TANK			1		
4	SP152455	洗涤泵	PUMP			2		
6	SP152456	两通	CONNECTOR			2		

46C8997_001_00 刮水器组件

WIPER GP

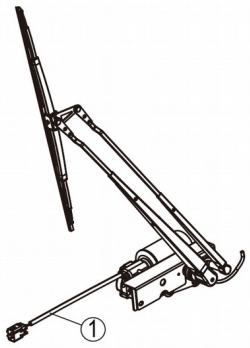

46C8997_001_00 刮水器组件 WIPER GP

件号 ITEM	部件号 PART NO.	零件名称 CH	PART NAME EN	服务代码	互换性	数量 Q'TY	规格 SP.	备注 RE

				SC	IA			
1	46C8997P01	刮水器组件	WIPER GP	C		1		
1	46C8997P02	刮水器组件	WIPER GP	C		1		

46C8997P01_000_00 刮水器组件

WIPER GP

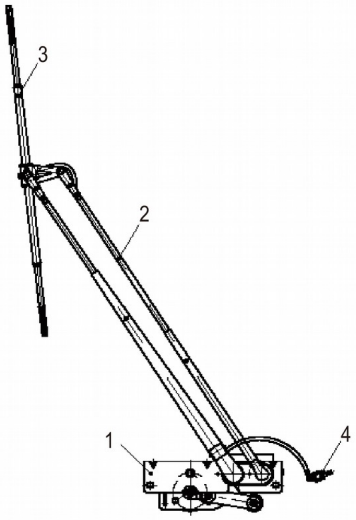

件号 ITEM	部件号 PART NO.	零件名称 CH	PART NAME EN	服务代码 SC	互换性 IA	数量 Q'TY	规格 SP.	备注 RE

1	37B1702	雨刮电机和传动机构	WIPER MOTOR&LINKAGE			1		
2	37B1703	刮水器臂	WIPER ARM			1		
3	37B1705	刮雨器刮板	WIPER BLADE			1		
4	SP203974	弯接头	NOZZLE			1		

46C8997P02_000_00 刮水器组件

WIPER GP

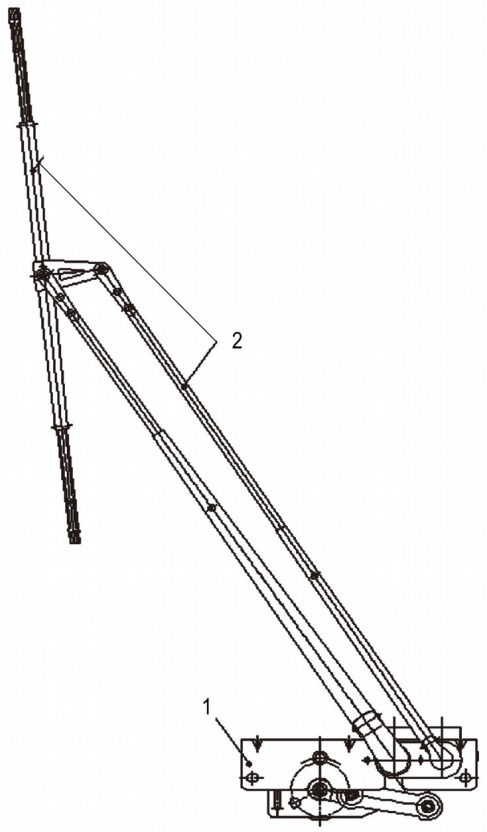

46C8997P02_000_00 刮水器组件 WIPER GP

件号 ITEM	部件号 PART NO.	零件名称 CH	PART NAME EN	服务代码 SC	互换性 IA	数量 Q'TY	规格 SP.	备注 RE
1	SP203972	雨刮电机和传动总成	WIPER MOTOR			1		
2	SP196588	刮杆刮片组件	WIPER ARM & WIPER BLADE			1		

56C0008_000_00 刮水器组件

WIPER GP

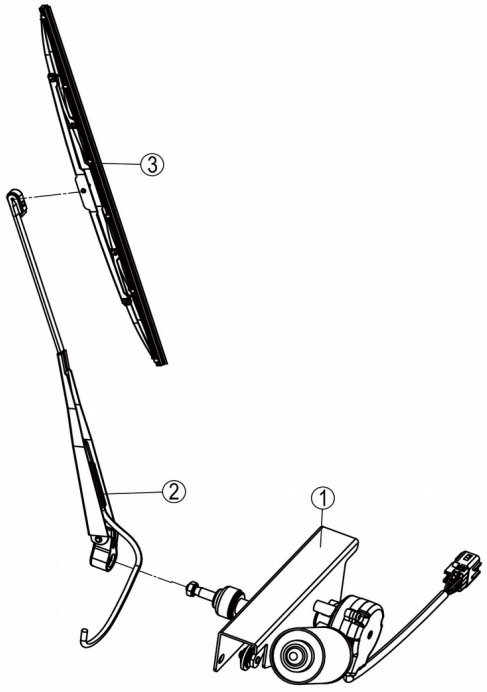

56C0008_000_00 刮水器组件 WIPER GP

件号 ITEM	部件号 PART NO.	零件名称 CH	PART NAME EN	服务代码 SC	互换性 IA	数量 Q'TY	规格 SP.	备注 RE
1	37B3697	雨刮电机和传动机构	WIPER MOTOR&LINKAGE			1		

2	37B1794	刮水器臂	WIPER ARM			1		
3	37B1715	刮雨器刮板	WIPER BLADE			1		

49C4684_000_00 后车架线路总成

REAR FRAME WIRING AS

注：该系统无装配图，具体装配请参考表中各部件装配图。

Note: No assembly diagram is provided for this system. Please refer to the assembly diagrams of those components in the table for assembly details.

49C4684_000_00 后车架线路总成 REAR FRAME WIRING AS

件号 ITEM	部件号 PART NO.	零件名称 CH	PART NAME EN	服务代码 SC	互换性 IA	数量 Q'TY	规格 SP.	备注 RE
1	46C9939	电瓶线路	BATTERY WIRING	C		1		
2	49C4688	后车架线路	REAR FRAME WIRING	C		1		

46C9939_002_00 电瓶线路

BATTERY WIRING

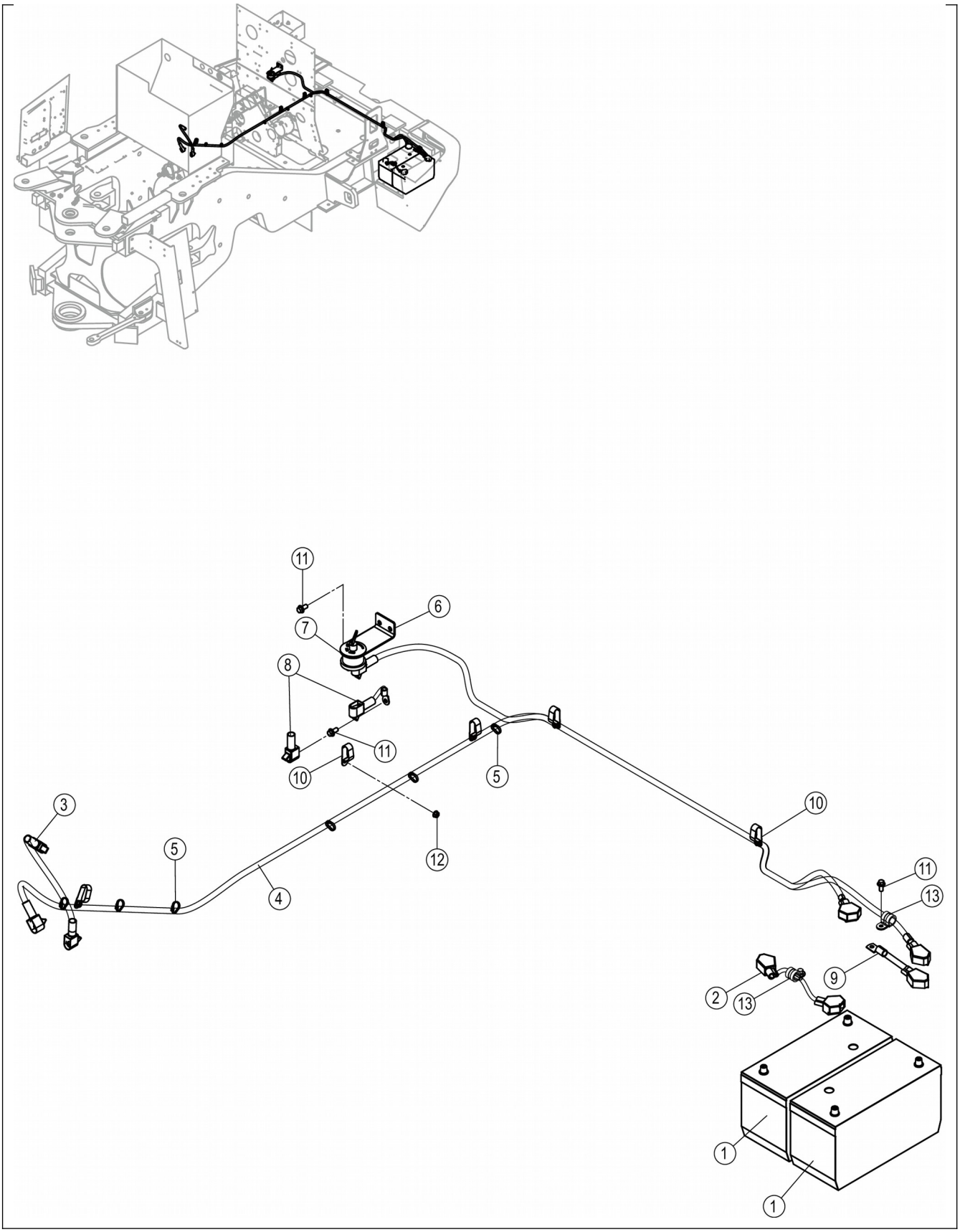
11
6
7
8
11
10
5
3
5
4
12
10
11
13
9
2
13
1
1

46C9939_002_00 电瓶线路 BATTERY WIRING

件号 ITEM	部件号 PART NO.	零件名称 CH	PART NAME EN	服务代码 SC	互换性 IA	数量 Q'TY	规格 SP.	备注 RE
1	37B0108	蓄电池	BATTERY			2	120AH/850CCA	
2	08C0485	蓄电池连接电缆	CABLE			1		
3	08C3522	电缆	CABLE			1		
4	08C4246	电缆	CABLE			1		
5	37B0004	尼龙扎带	NYLON STRAP			6		
6	06A9204	安装板	MOUNTING PLATE		N	1		EC0000127441_5,替换后
7	34B0297	负极开关	DISCONNECT SWITCH		N	1		EC0000121053_10,替换后
8	08C6952	电缆	CABLE			1		
9	08C8980	电缆	CABLE		N	1		EC0000127441_6,替换后
10	90A1641	线夹	CLIP		-	5		EC0000121053_9,替换后
11	01B1277	螺栓	BOLT		TY	6	M10×20-8.8-ZN.D	EC0000127441_1,替换后
12	03B2081	螺母	NUT		N	5	M8-8-ZN.D	EC0000127441_8,替换后
13	09C1746	软管夹	CLAMP		TY	2	Φ22	EC0000127441_1,替换后

08C3522_000_00 电缆

CABLE

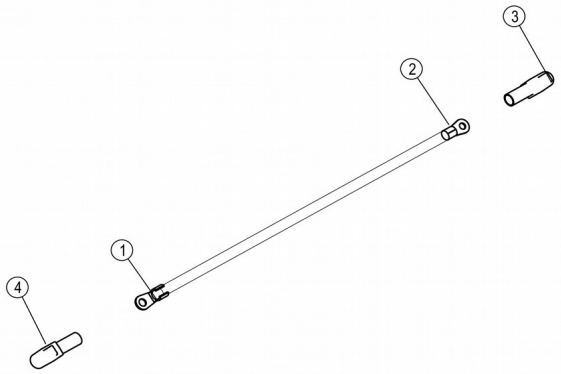

08C3522_000_00 电缆 CABLE

件号 ITEM	部件号 PART NO.	零件名称 CH	PART NAME EN	服务代码 SC	互换性 IA	数量 Q'TY	规格 SP.	备注 RE
1		电瓶线接头	CONNECTOR	B		1	D12	
2		电瓶线接头 D10	CONNECTOR	F		1	D10	改用上级部件
3		接地护套(黑)	BOOT	B		1		
4	84A0219	护套(黑)	BOOT			1		

08C8980_000_00 电缆

CABLE

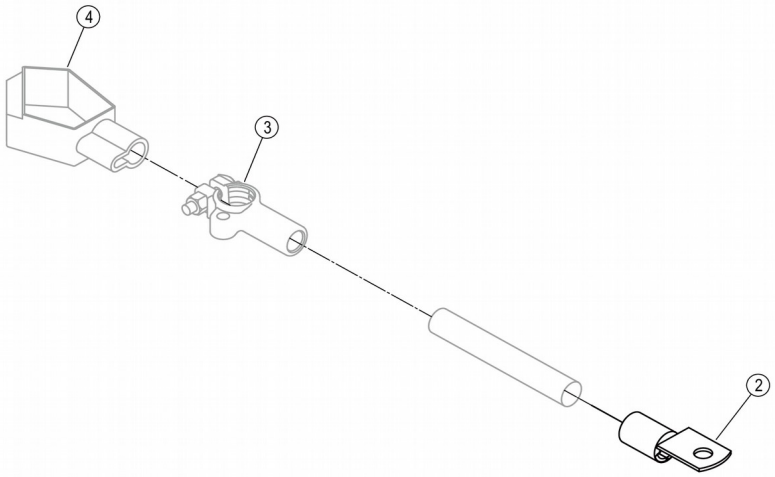

08C8980_000_00 电缆 CABLE

件号 ITEM	部件号 PART NO.	零件名称 CH	PART NAME EN	服务代码 SC	互换性 IA	数量 Q'TY	规格 SP.	备注 RE
2	36B1063	接头	CONNECTOR			1	M10	
3		接头	CONNECTOR	A		1	FDJ.04.245	

4		蓄电池负极护套	SLEEVE	B		1		

34B0297_000_00 负极开关

DISCONNECT SWITCH

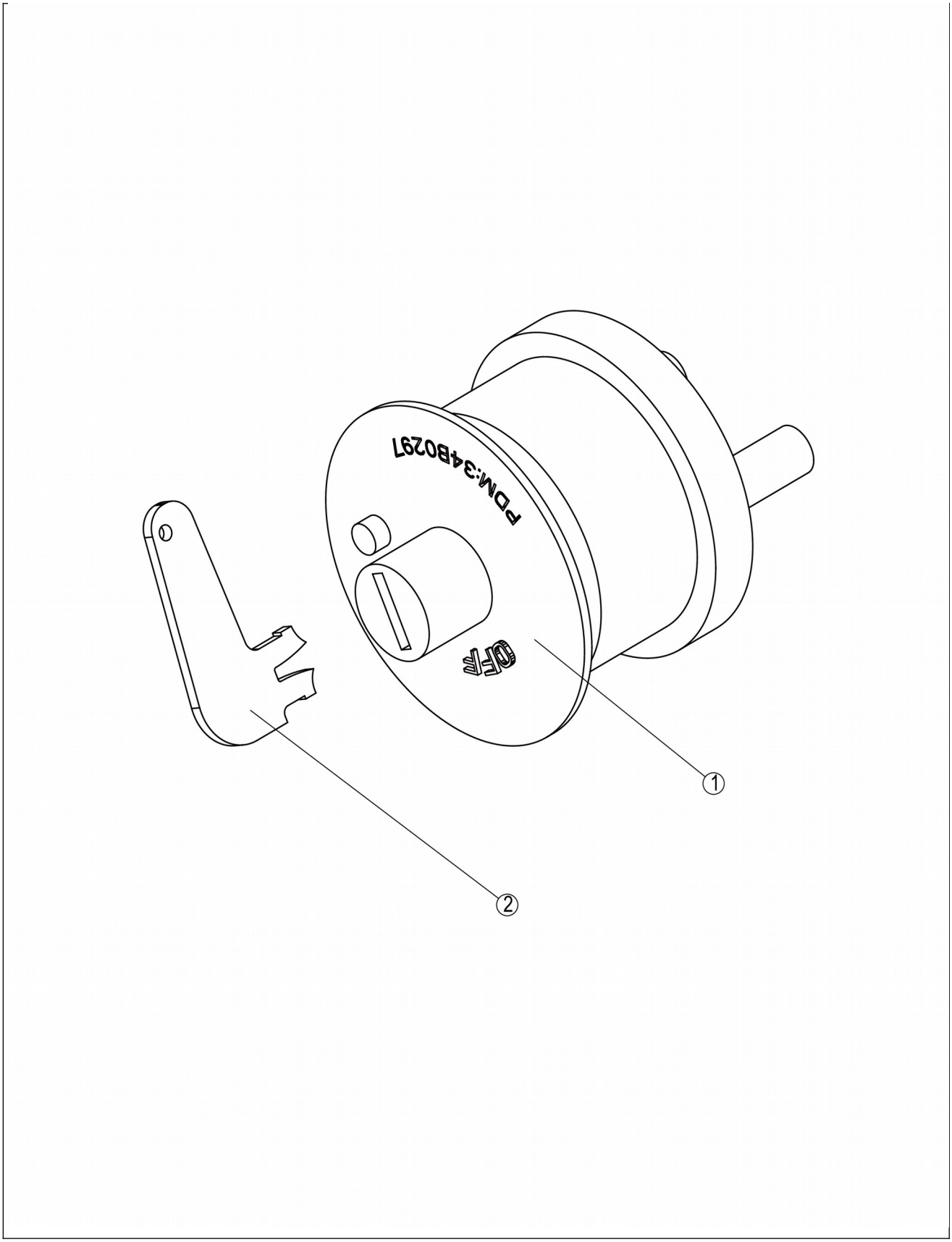
PDM:3ABO297
OFA
①
②

34B0297_000_00 负极开关 DISCONNECT SWITCH

件号 ITEM	部件号 PART NO.	零件名称 CH	PART NAME EN	服务代码 SC	互换性 IA	数量 Q'TY	规格 SP.	备注 RE
1	34B0790	钥匙	KEY			1	JK862B-200	
2		负极开关	DISCONNECT SWITCH	B		1		

49C4688_003_00 后车架线路

REAR FRAME WIRING

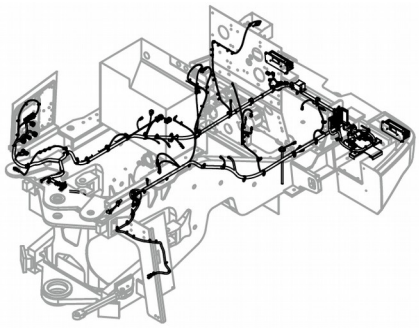

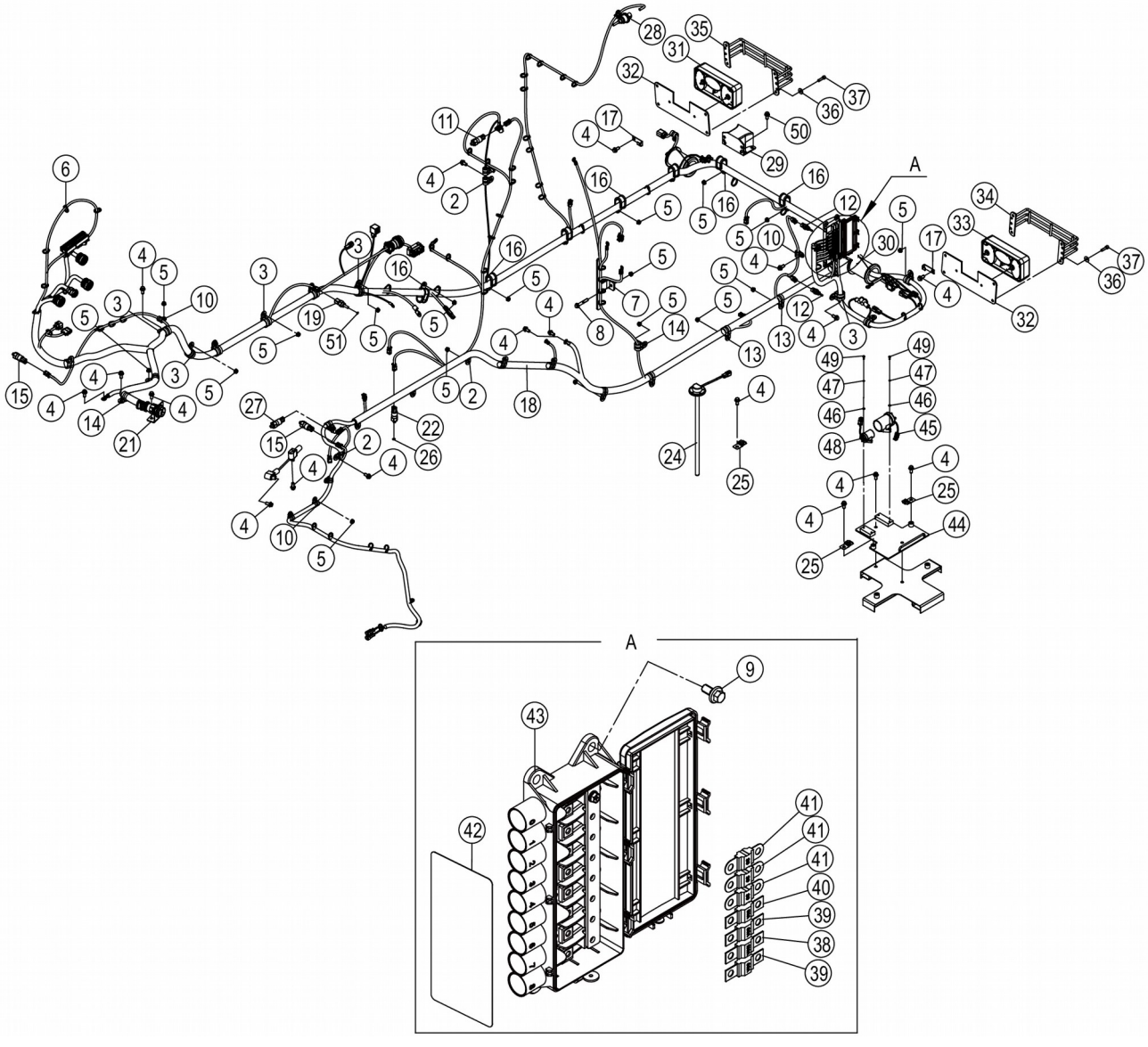
A
A

49C4688_003_00 后车架线路 REAR FRAME WIRING

件号 ITEM	部件号 PART NO.	零件名称 CH	PART NAME EN	服务代码 SC	互换性 IA	数量 Q'TY	规格 SP.	备注 RE
1	08C6732	电缆	CABLE			1		
2	09C1806	软管夹	CLAMP			8	EG-SQ D1 15×25 W3	
3	09C1854	管夹	CLAMP			8	Φ30	
4	01B1277	螺栓	BOLT			21	M10×20-8.8-ZN.D	
5	03B2081	螺母	NUT			33	M8-8-ZN.D	
6	37B0004	尼龙扎带	NYLON STRAP			52		
7	22A3205	板	PLATE			1		
8	01B1365	螺栓	BOLT			1	M10×60-8.8-ZN.D	
9	02B0147	螺栓	BOLT			4	M6×12-8.8-ZN.D	
10	09C1798	管夹	CLAMP			7		
11	30B0662	压力开关	PRESSURE SWITCH			1		
12	30B0496	温度传感器	TEMP SENSOR			2		
13	09C1747	软管夹	CLAMP			6	Φ25	
14	09C1746	软管夹	CLAMP			6	Φ22	
15	30B0540	压力开关	PRESSURE SWITCH			2	0169 420 04 1016(11MPA)	
16	09C1631	双管夹	DOUBLE CLAMP			8		
17	20A6655	插板	INSERT			2		
18	70C4467	后车架线束	HARNESS		XF	1		EC0000167809_1,5-394批 CLG890HZHKL600866,替换后
19	30B0707	液压油温报警开关	PRESSURE SWITCH			1		
21	19A3668	安装板	MOUNTING PLATE			1		
22	30B0864	压力开关	PRESSURE SWITCH			1		
24	30B0995	燃油油位传感器	FUEL LEVEL SENSOR			1		
25	20A9297	插板	INSERT			3	T=1.0MM	
26		O形圈	O-RING	E		1	8.1×1.6	
27	30B0663	压力开关	PRESSURE SWITCH			1		
28	SP166901	冷却液液位开关	COOLANT LEVEL SENSOR	E		1		

29	38B0252	倒车报警器	BACKUP ALARM		N	1		EC0000160265_7,11-094批 JL591880,替换后
30	83A2007	护孔圈	GROMMET			2		
31	49C1089	右后侧组合灯	REAR COMBINATION LIGHT			1		
32	91A3754	板	PLATE			2		
33	49C1088	左后侧组合灯	REAR COMBINATION LIGHT			1		

49C4688_003_00 后车架线路
REAR FRAME WIRING

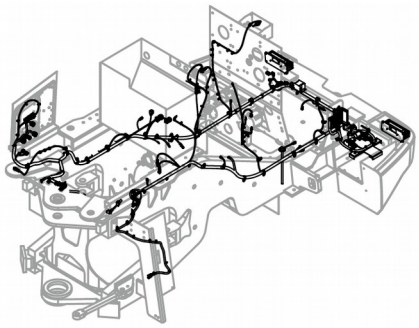

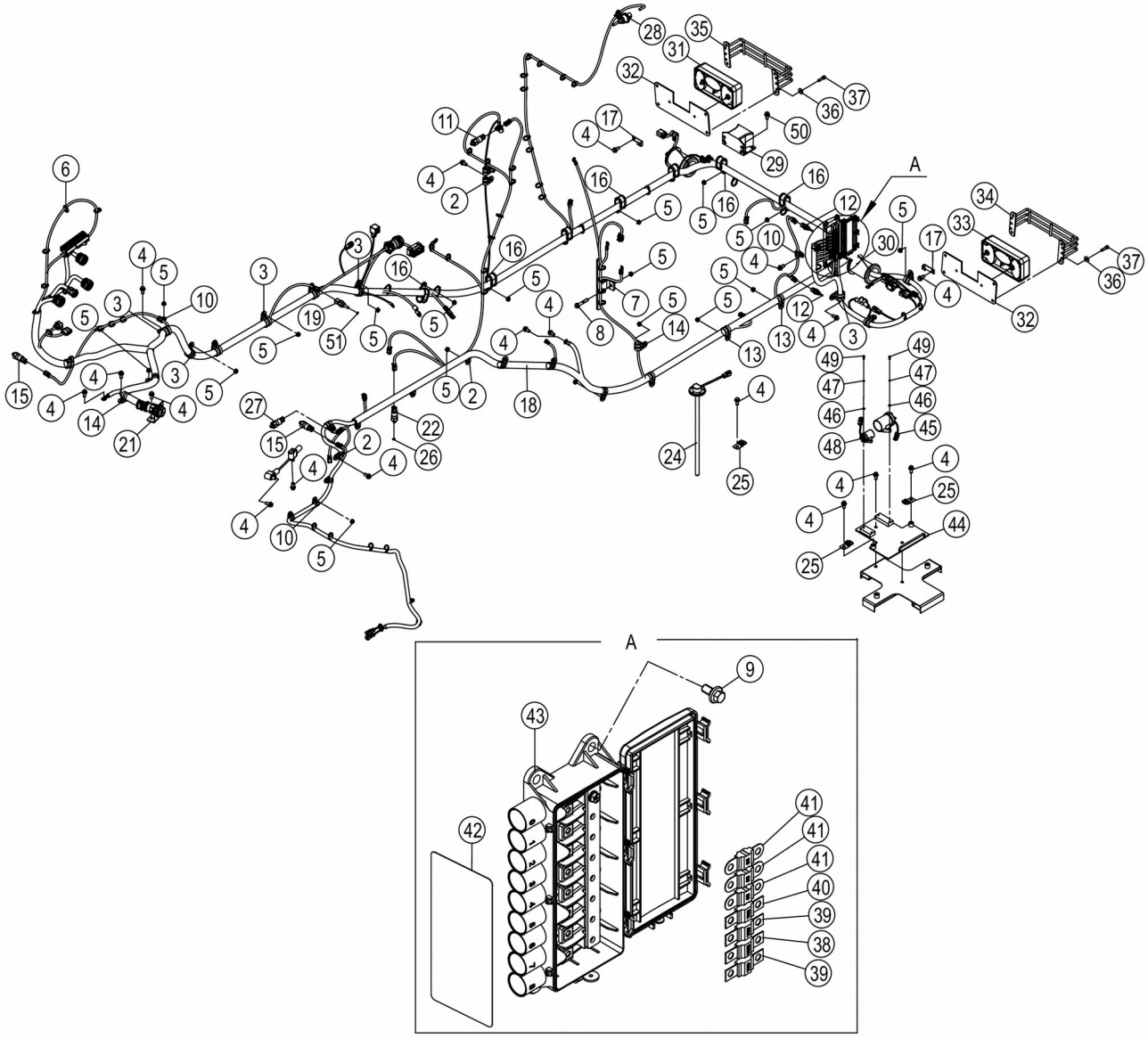
A
A

49C4688_003_00 后车架线路 REAR FRAME WIRING

件号 ITEM	部件号 PART NO.	零件名称 CH	PART NAME EN	服务代码 SC	互换性 IA	数量 Q'TY	规格 SP.	备注 RE
34	43D2486	左后灯防护罩	SHIELD			1		
35	43D2485	右后灯防护罩	SHIELD			1		
36	06B0671	垫圈	WASHER			8	8×300HV-DK	
37	04B0263	螺钉	SCREW		N	8	M8×16-8.8-ZN.D	EC0000158349_1,替换后
38	37B0710	保险丝	FUSE			2	150A-32V-BF1-M5	
39	37B0709	保险丝	FUSE			2	80A	
40	37B0935	保险丝	FUSE			1	50A（红色）	
41	37B0776	保险丝	FUSE			3	30A	
42	79A5961	说明标贴	DECAL		XF	1		EC0000167809_2,5-394批 CLG890HZHKL600866,替换后
43	49C4788	保险盒	FUSE BOX		XF	1		EC0000167809_3,5-394批 CLG890HZHKL600866,替换后
44	01D1035	板	PLATE			1		
45	46C6549	继电器总成	RELAY AS			1		
46	06B0097	垫圈	WASHER			4	4-140HV-ZN.D	
47	06B0022	垫圈	WASHER			4	4	
48	46C6183	继电器总成	RELAY AS			1		
49	04B0198	螺钉	SCREW			4	M4×12-4.8-ZN.D	
50	01B1289	螺栓	BOLT			2	M8×20-8.8-ZN.D	
51	12B1727	O形圈	O-RING			1	15.3×2.2	

38B0252_000_00 倒车报警器

BACKUP ALARM

注：该部件无下级拆分，请采购总成件。

Note: This component doesn't have sub-parts, please purchase the whole assembly.

38B0252_000_00 倒车报警器 BACKUP ALARM

件号 ITEM	部件号 PART NO.	零件名称 CH	PART NAME EN	服务代码 SC	互换性 IA	数量 Q'TY	规格 SP.	备注 RE
1		虚拟零件一	VIRCUAL PART	A		1		

46C6549_000_00 继电器总成

RELAY AS

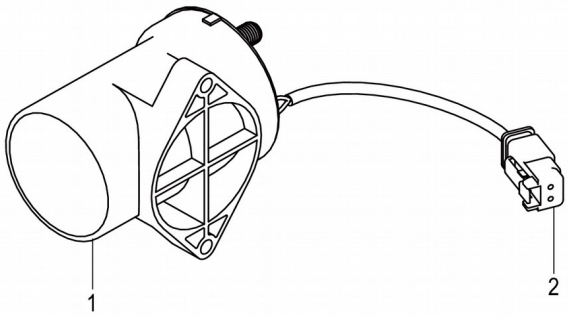

46C6549_000_00 继电器总成 RELAY AS

件号 ITEM	部件号 PART NO.	零件名称 CH	PART NAME EN	服务代码	互换性	数量 Q'TY	规格 SP.	备注 RE

				SC	IA			
1		继电器	RELAY	A		1		
2	36B0719	两线插座	SOCKET			1		

49C1088_000_00 左后侧组合灯

REAR COMBINATION LIGHT

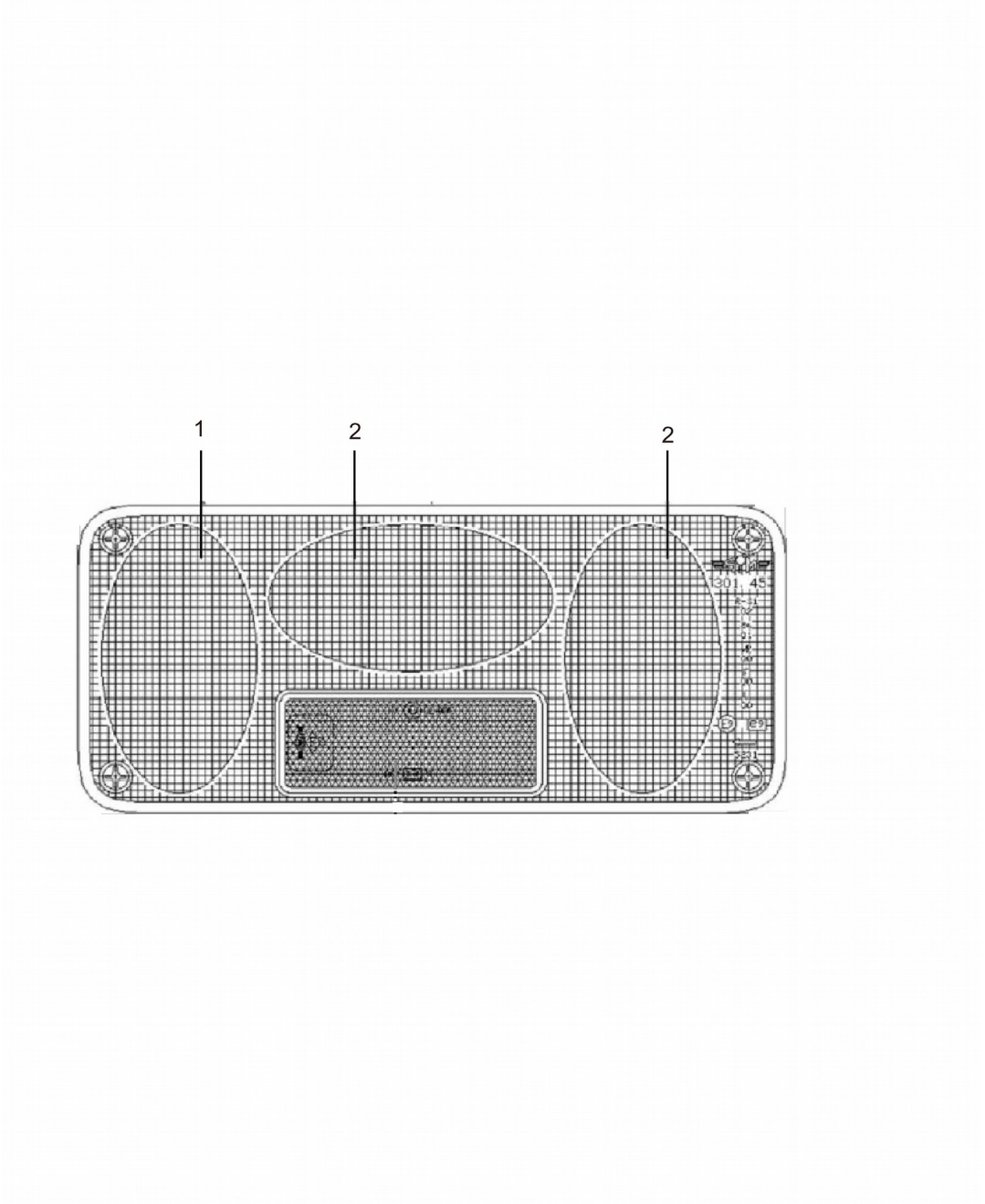

49C1088_000_00 左后侧组合灯 REAR COMBINATION LIGHT

件号 ITEM	部件号 PART NO.	零件名称 CH	PART NAME EN	服务代码 SC	互换性 IA	数量 Q'TY	规格 SP.	备注 RE
1	SP115393	灯泡	BULB			1		
2	SP115391	灯泡	BULB			2		

49C1089_000_00 右后侧组合灯

REAR COMBINATION LIGHT

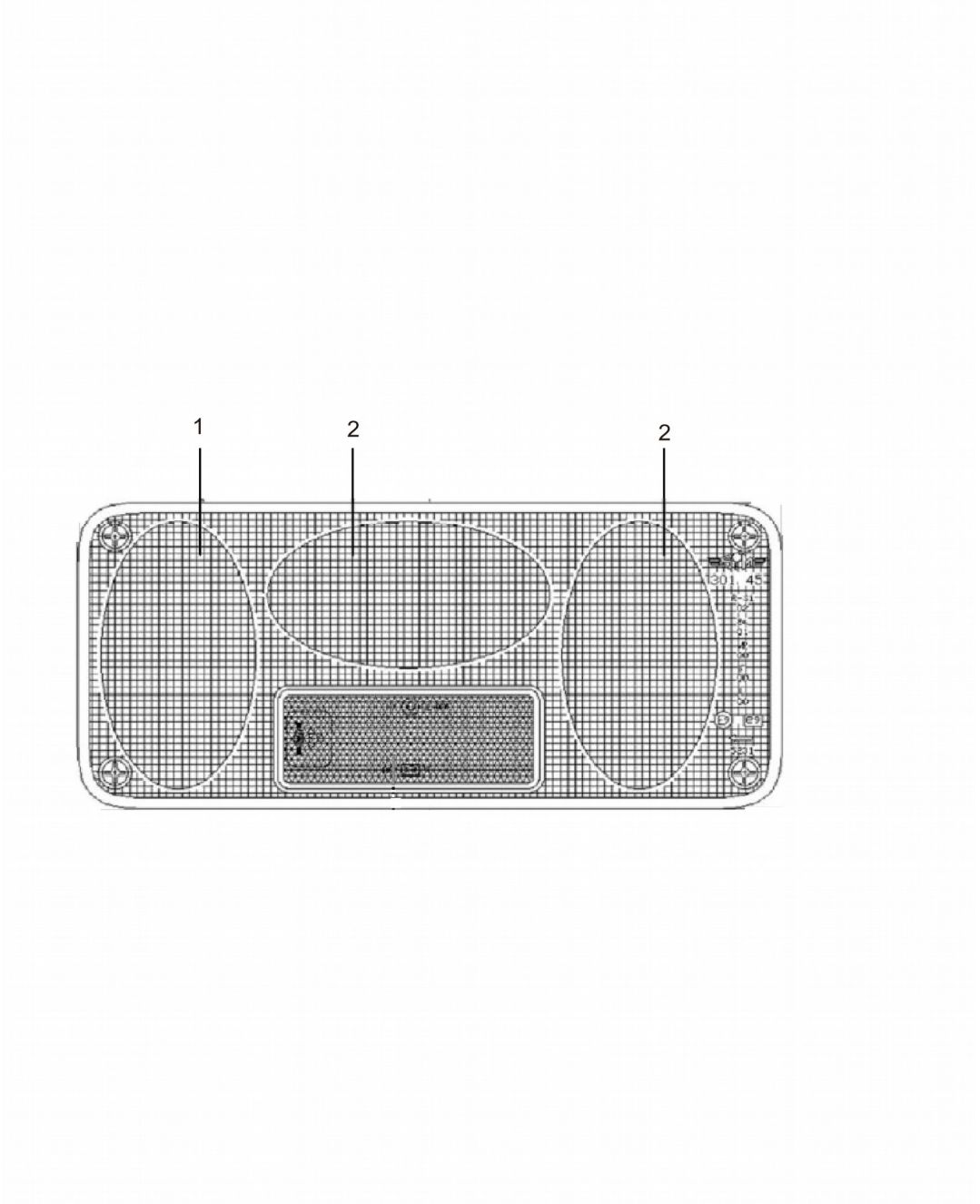

49C1089_000_00 右后侧组合灯 REAR COMBINATION LIGHT

件号 ITEM	部件号 PART NO.	零件名称 CH	PART NAME EN	服务代码 SC	互换性 IA	数量 Q'TY	规格 SP.	备注 RE

1	SP115393	灯泡	BULB			1		
2	SP115391	灯泡	BULB			2		

70C4467_000_00 后车架线束

HARNESS

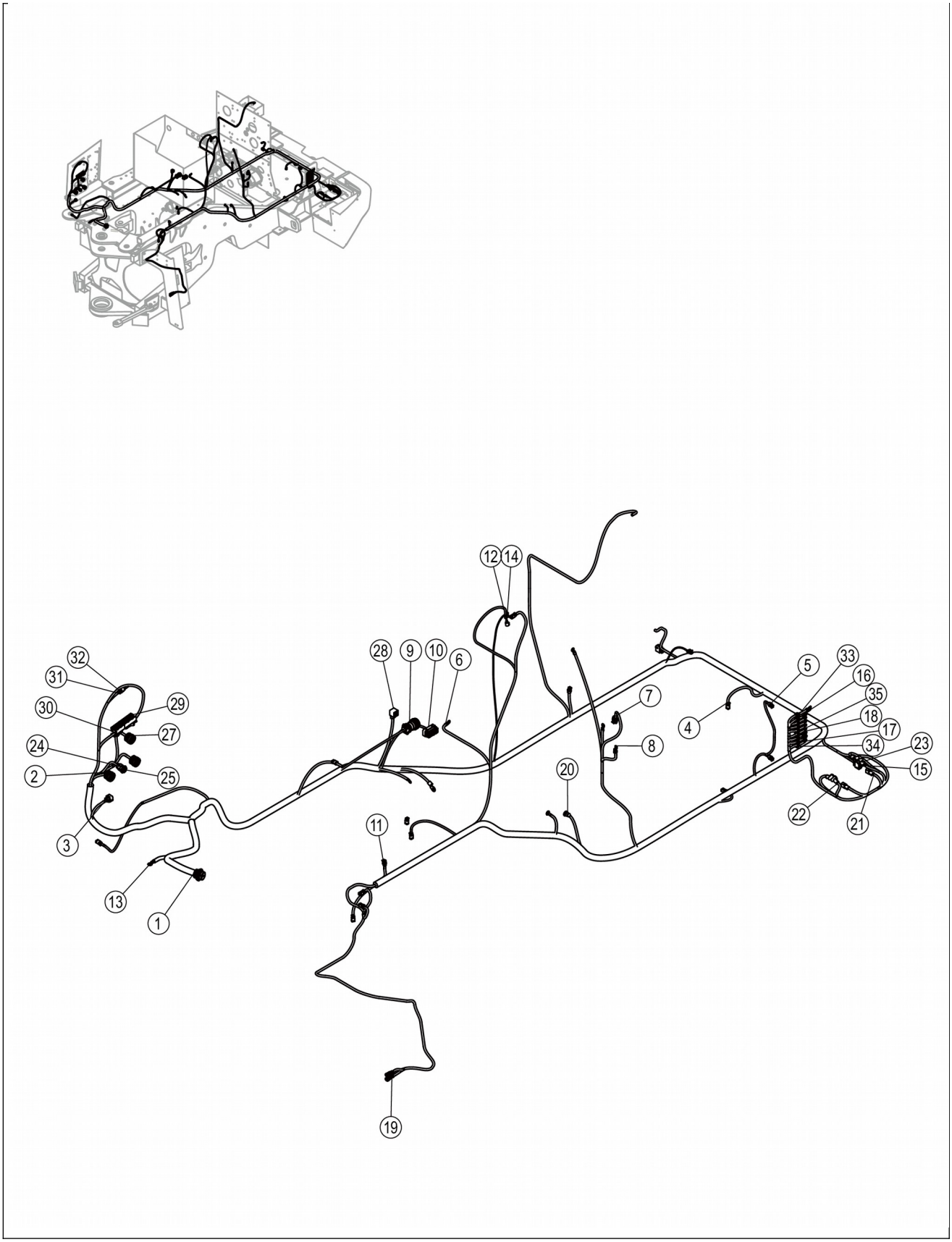
1
2
3
4
5
6
7
8
9
10
11
12
13
14
15
16
17
18
19
20
21
22
23
24
25
27
28
29
30
31
32
33
34
35

70C4467_000_00 后车架线束 HARNESS

件号 ITEM	部件号 PART NO.	零件名称 CH	PART NAME EN	服务代码 SC	互换性 IA	数量 Q'TY	规格 SP.	备注 RE
1		插头	PLUG	B		1		
2	36B0953	插座	SOCKET			2	ITT-48PIN	
3		插座	SOCKET	B		1	四线	
4	36B0719	两线插座	SOCKET			12		
5	36B1074	插座	SOCKET			3	2-PIN	
6	36B0666	圆形接头	CONNECTOR			4		
7	36B0651	插座	SOCKET			1	4PIN	
8	36B0625	圆形接头	CONNECTOR			5		
9	36B0535	31针接头	CONNECTOR			1	31-PIN	
10	36B0533	50针接头	50-PIN CONNECTOR			1	50-PIN	
11	36B0647	插座	SOCKET			1	二线	
12	36B0048	封闭插套	SLEEVE			2		
13		1005铜制冷压接裸端头	TERMINAL	B		2		
14	36B0495	接插件	CONNECTOR			1		
15		插接件	CONNECTOR	B		2	6芯	
16		圆形接头	CONNECTOR	B		4		
17	36B0662	圆形接头	CONNECTOR			1		
18	36B0039	圆形接头	CONNECTOR			4		
19	36B0648	插头	PLUG			3	二线	
20		铜压接圆形端头	TERMINAL	B		1		
21	36B1072	插头	PLUG			3		
22	84A0231	护套9	BOOT			2		
23		护套	JACKET	B		7	8MM2---15MM2	
24		插座	SOCKET	B		1	ITT-2芯-插座	
25		尾部部件	HARNESS	B		1	ITT-2芯-尾部部件	
26		尾部部件	HARNESS	B		3	ITT-48芯-尾部部件	
27		插座	SOCKET	B		1		
28		插座	SOCKET	A		1		
29		插座	SOCKET	A		1	81PIN	
30		插座	SOCKET	A		1	40PIN	
31	36B1664	插座	SOCKET			2		
32	36B1665	插头	PLUG			2		

33		密封堵	PLUG	A		4		
34		密封堵	PLUG	A		2		
35		密封堵	PLUG	A		3		

49C4687_000_00 前车架线路

FRONT FRAME WIRING

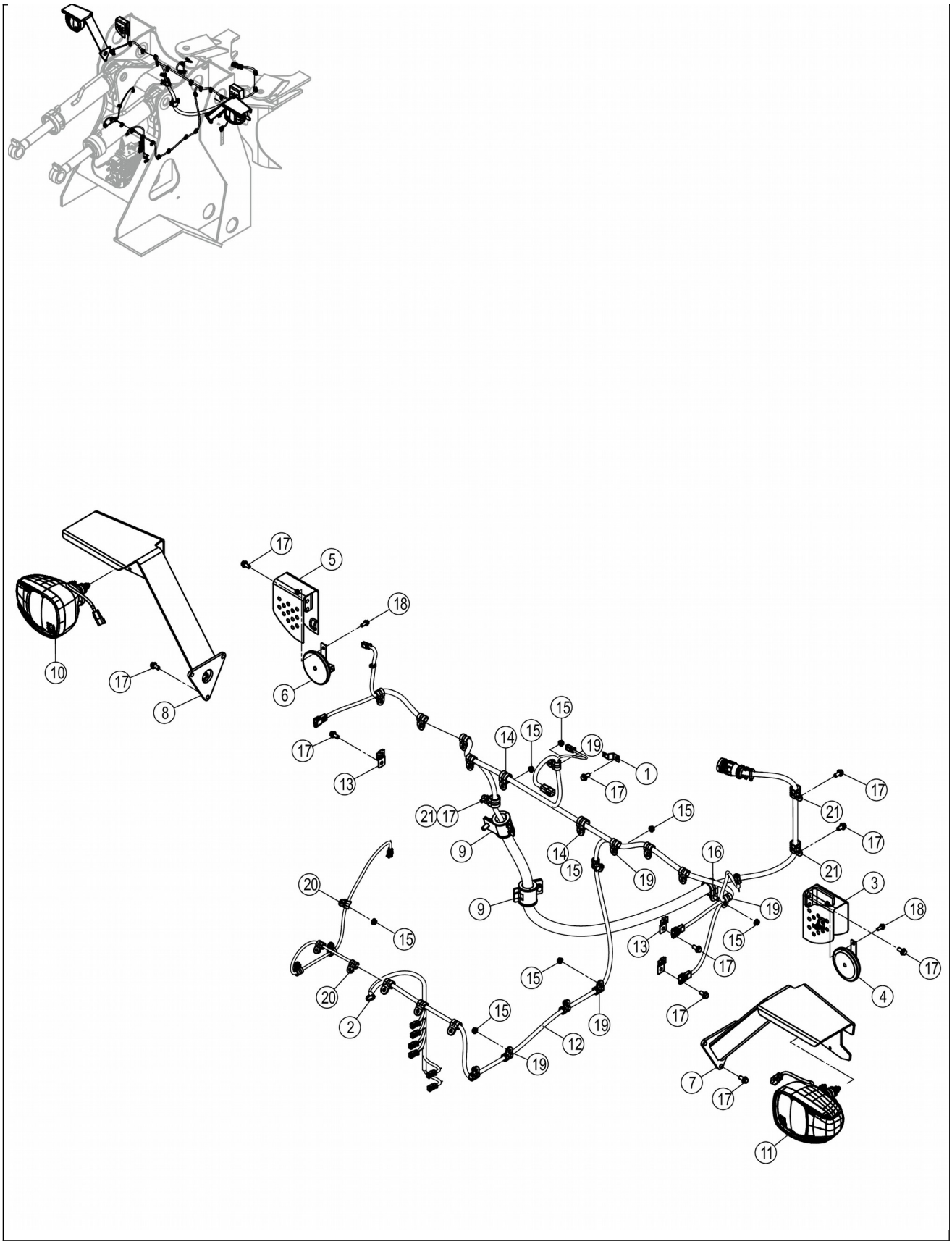
17
5
18
6
10
17
8
17
13
15
14
15
19
1
17
21
17
9
15
14
15
19
16
21
17
21
17
3
18
4
17
9
19
15
13
17
17
20
15
20
2
15
15
19
12
19
7
17
11

49C4687_000_00 前车架线路 FRONT FRAME WIRING

件号 ITEM	部件号 PART NO.	零件名称 CH	PART NAME EN	服务代码 SC	互换性 IA	数量 Q'TY	规格 SP.	备注 RE
1	20A8767	插板	INSERT			1		
2	37B0004	尼龙扎带	NYLON STRAP			5		
3	01D1137	支座	BRACKET			1		
4	38B0187	喇叭	HORN			1		
5	01D0058	支座	BRACKET			1		
6	38B0188	喇叭	HORN			1		
7	01D1488	灯支架	LIGHT BRACKET		N	1		EC0000150277_30,替换前
7	01D1783	灯支架	LIGHT BRACKET		N	1		EC0000150277_30,替换后
8	01D1763	灯支架	SUPPORT		N	1		EC0000150277_32,替换后
8	01D1489	灯支架	LIGHT BRACKET		N	1		EC0000150277_32,替换前
9	09C0466	管夹总成	CLAMP AS	C	I	2		EC0000159510_1,替换后
10	46C9944	前组合大灯	FRONT COMBINATION FLOODLIGHT		N	1		EC0000150277_29,替换后
10	46C9835	前组合大灯	FRONT COMBINATION FLOODLIGHT		N	1		EC0000150277_29,替换前
11	46C9834	前组合大灯	FRONT COMBINATION FLOODLIGHT		N	1		EC0000150277_31,替换前
11	46C9945	前组合大灯	FRONT COMBINATION FLOODLIGHT		N	1		EC0000150277_31,替换后
12	70C0667	前车架线束	HARNESS			1		
13	20A9297	插板	INSERT			2	T=1.0MM	
14	09C1746	软管夹	CLAMP			3	Φ22	
15	03B2081	螺母	NUT			24	M8-8-ZN.D	
16	09C2153	管夹	CLAMP		I	1	EG-SQ D1 37X25 W3	EC0000159510_1,替换前
17	01B1277	螺栓	BOLT			19	M10×20-8.8-ZN.D	
18	01B1289	螺栓	BOLT			2	M8×20-8.8-ZN.D	

19	09C1806	软管夹	CLAMP			17	EG-SQ D1 15×25 W3	
20	09C1798	管夹	CLAMP			5		
21	09C1747	软管夹	CLAMP			3	Φ25	

46C9834_000_00 前组合大灯

FRONT COMBINATION FLOODLIGHT

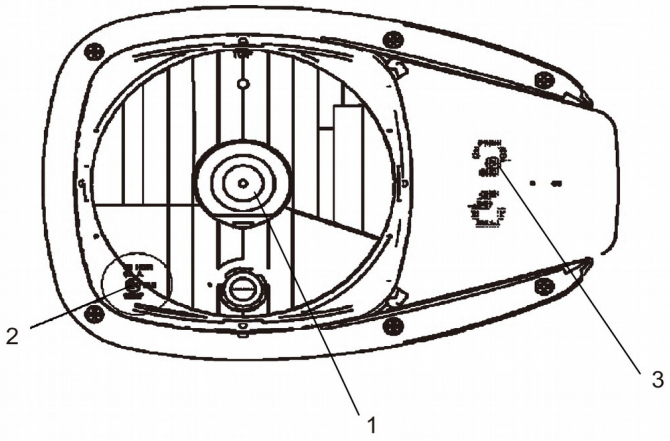

46C9834_000_00 前组合大灯 FRONT COMBINATION FLOODLIGHT

件号 ITEM	部件号 PART NO.	零件名称 CH	PART NAME EN	服务代码 SC	互换性 IA	数量 Q'TY	规格 SP.	备注 RE
1	SP115390	灯泡	BULB			1		
2	SP115399	灯泡	BULB			1		
3	SP155346	转向灯灯泡	BULB 24V-PY21W(BAU15S)			1		

46C9835_000_00 前组合大灯

FRONT COMBINATION FLOODLIGHT

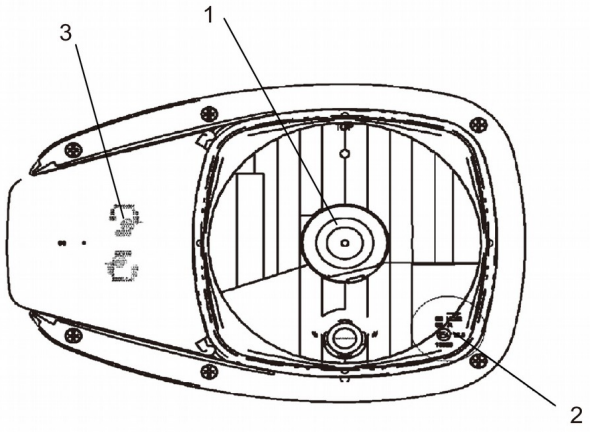

46C9835_000_00 前组合大灯 FRONT COMBINATION FLOODLIGHT

件号 ITEM	部件号 PART NO.	零件名称 CH	PART NAME EN	服务代码 SC	互换性 IA	数量 Q'TY	规格 SP.	备注 RE
1	SP115390	灯泡	BULB			1		
2	SP115399	灯泡	BULB			1		
3	SP155346	转向灯灯泡	BULB 24V-			1		

			PY21W(BAU15S)					

46C9944_000_00 前组合大灯

FRONT COMBINATION FLOODLIGHT

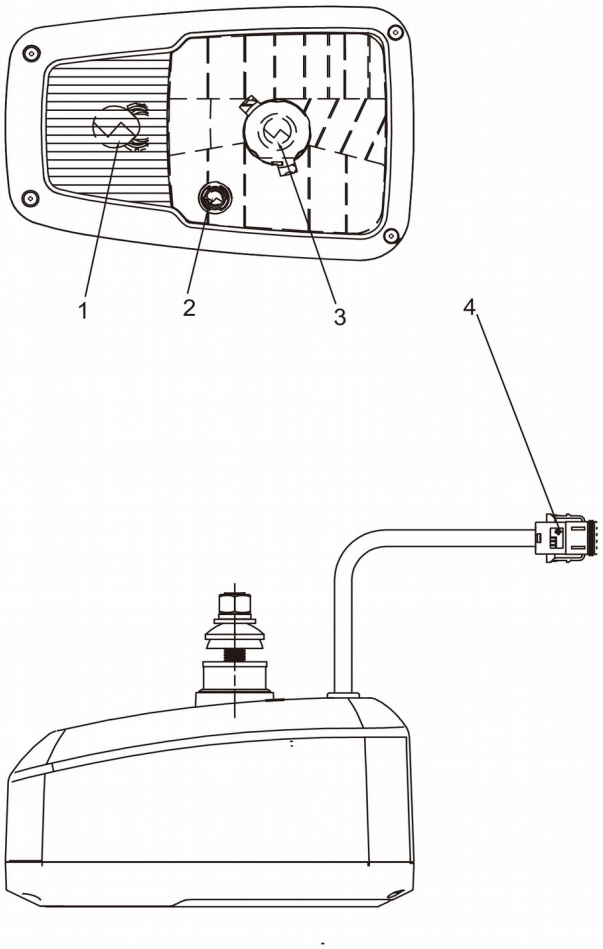

46C9944_000_00 前组合大灯 FRONT COMBINATION FLOODLIGHT

件号	部件号	零件名称	PART NAME	服务代	互换	数量	规格	备注

ITEM	PART NO.	CH	EN	码 SC	性 IA	Q'TY	SP.	RE
1	SP149737	灯泡	BULB			1		
2	SP149738	灯泡	BULB			1		
3	SP115390	灯泡	BULB			1		
4	SP198094	插接件	PLUG 8芯 AGGL			1		

46C9945_000_00 前组合大灯

FRONT COMBINATION FLOODLIGHT

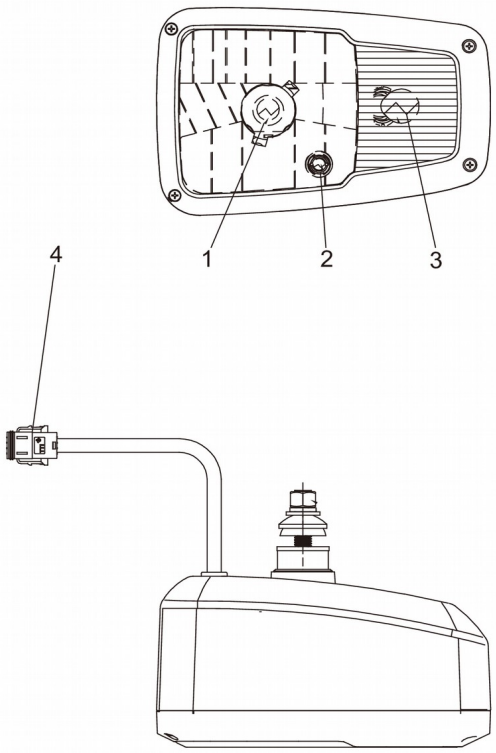

46C9945_000_00 前组合大灯 FRONT COMBINATION FLOODLIGHT

件号 ITEM	部件号 PART NO.	零件名称 CH	PART NAME EN	服务代码 SC	互换性 IA	数量 Q'TY	规格 SP.	备注 RE
1	SP115390	灯泡	BULB			1		
2	SP149737	灯泡	BULB			1		

3	SP149738	灯泡	BULB			1		
4	SP198094	插接件	PLUG 8芯 AGGL			1		

70C0667_000_00 前车架线束

HARNESS

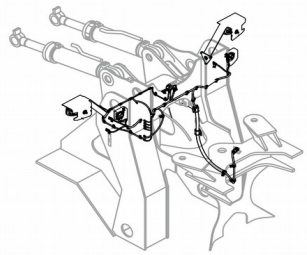

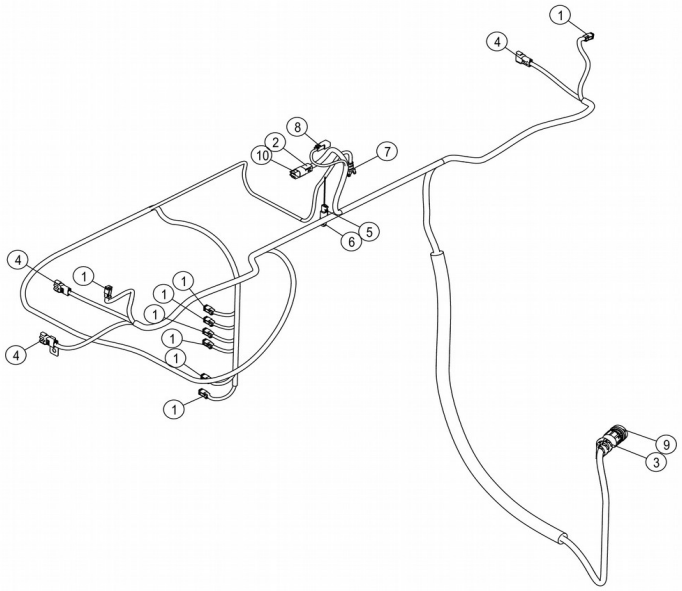

70C0667_000_00 前车架线束 HARNESS

件号 ITEM	部件号 PART NO.	零件名称 CH	PART NAME EN	服务代码 SC	互换性 IA	数量 Q'TY	规格 SP.	备注 RE
1	36B0719	两线插座	SOCKET			8		
2	36B1108	插头	PLUG			1	6PIN	
3		尾部部件	HARNESS	B		1	ITT-48芯-尾部部	

							件	
4		插头	PLUG	E		3		
5	36B1664	插座	SOCKET			1		
6	36B1665	插头	PLUG			1		
7	36B0561	两线插座	SOCKET			1		
8	36B1072	插头	PLUG			1		
9	36B0953	插座	SOCKET			1	ITT-48PIN	
10	36B1104	插座	SOCKET			1	6PIN	

49C4847_000_00 GPS线路总成

GPS WIRING AS

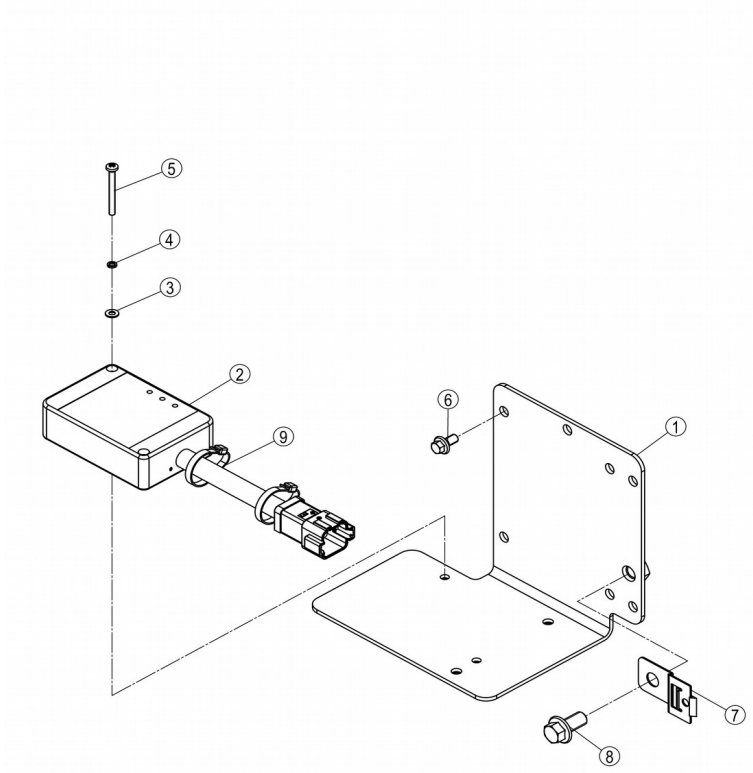

49C4847_000_00 GPS线路总成 GPS WIRING AS

件号	部件号	零件名称	PART NAME	服务代	互换	数量	规格	备注

ITEM	PART NO.	CH	EN	码 SC	性 IA	Q'TY	SP.	RE
1	18D0059	安装板	MOUNTING PLATE			1		
2	37B2397	GPS卫星定位跟踪器	GPS		UF	1		EC0000167930_6,4-206批 KL600701,替换前
2	37B3253	GPS卫星定位跟踪器	GPS		UF	1	LEC009	EC0000167930_6,4-206批 KL600701,替换后
3	06B0097	垫圈	WASHER			2	4-140HV-ZN.D	
4	06B0352	垫圈	WASHER			2	4-ZN.D	
5	04B0357	螺钉	SCREW			2	M4×40-4.8-ZN.D	
6	02B0147	螺栓	BOLT			4	M6×12-8.8-ZN.D	
7	20A9297	插板	INSERT			1	T=1.0MM	
8	01B1277	螺栓	BOLT			1	M10×20-8.8-ZN.D	
9	37B0004	尼龙扎带	NYLON STRAP			2		

49C5947_000_00 后视镜除霜模块

MIRROR DEFROSTER MO

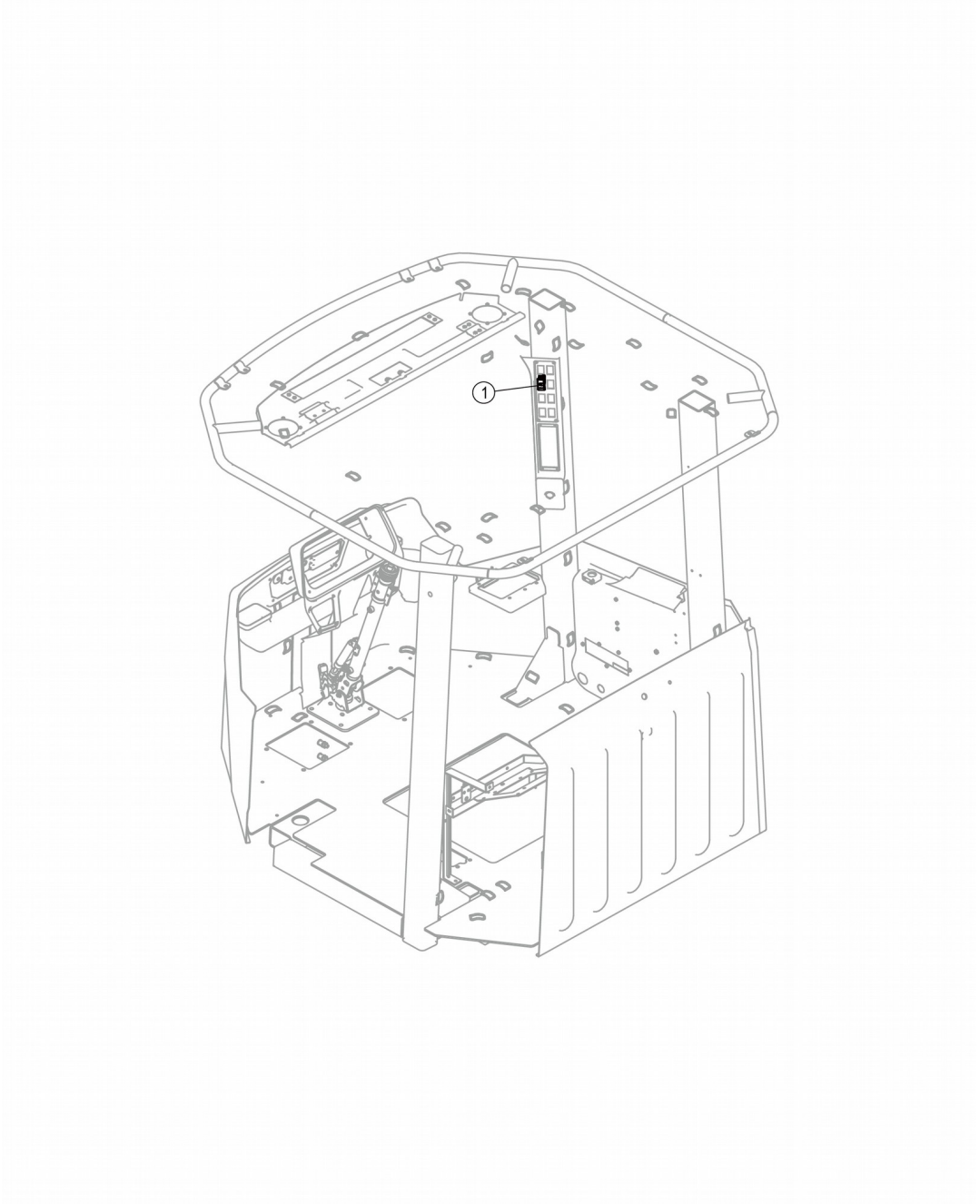

49C5947_000_00 后视镜除霜模块 MIRROR DEFROSTER MO

件号 ITEM	部件号 PART NO.	零件名称 CH	PART NAME EN	服务代码 SC	互换性 IA	数量 Q'TY	规格 SP.	备注 RE

1	34B1214	后视镜除霜开关	MIRROR DEFROSTER SW			1		

49C4663_000_00 牌照灯线路总成

LICENCE PLATE LIGHT WIRING

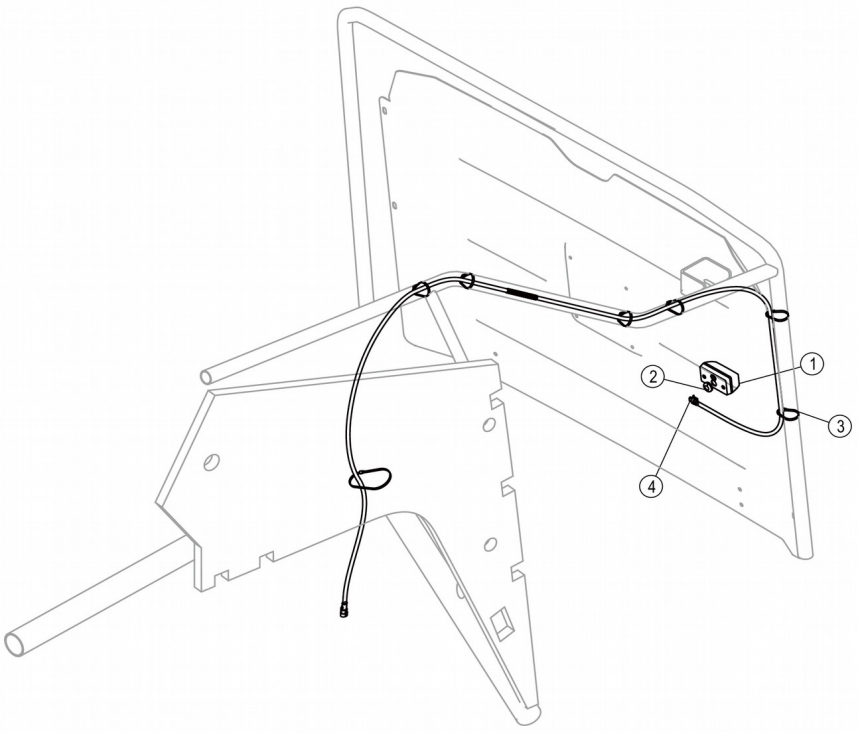

件号 ITEM	部件号 PART NO.	零件名称 CH	PART NAME EN	服务代码 SC	互换性 IA	数量 Q'TY	规格 SP.	备注 RE

1	32B0333	牌照灯	LICENCE LIGHT			1		
2	83A0130	护孔圈	GROMMET			1		
3	37B0004	尼龙扎带	NYLON STRAP			10		
4	70C0653	线束	HARNESS			1		

32B0333_000_00 牌照灯

LICENCE LIGHT

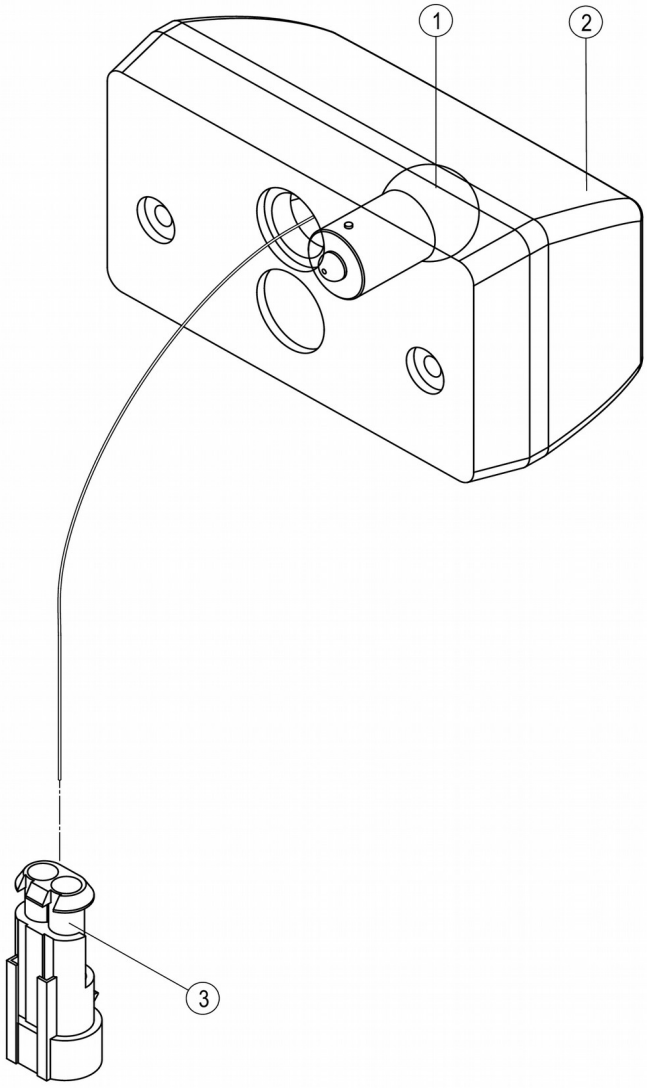

32B0333_000_00 牌照灯 LICENCE LIGHT

件号 ITEM	部件号 PART NO.	零件名称 CH	PART NAME EN	服务代码 SC	互换性 IA	数量 Q'TY	规格 SP.	备注 RE
1	32B0335	灯泡	BULB			1		
2	32B0333	牌照灯	LICENCE LIGHT	B		1		
3	36B0320	两线插头	PLUG			1	两线	

70C0653_000_00 线束

HARNESS

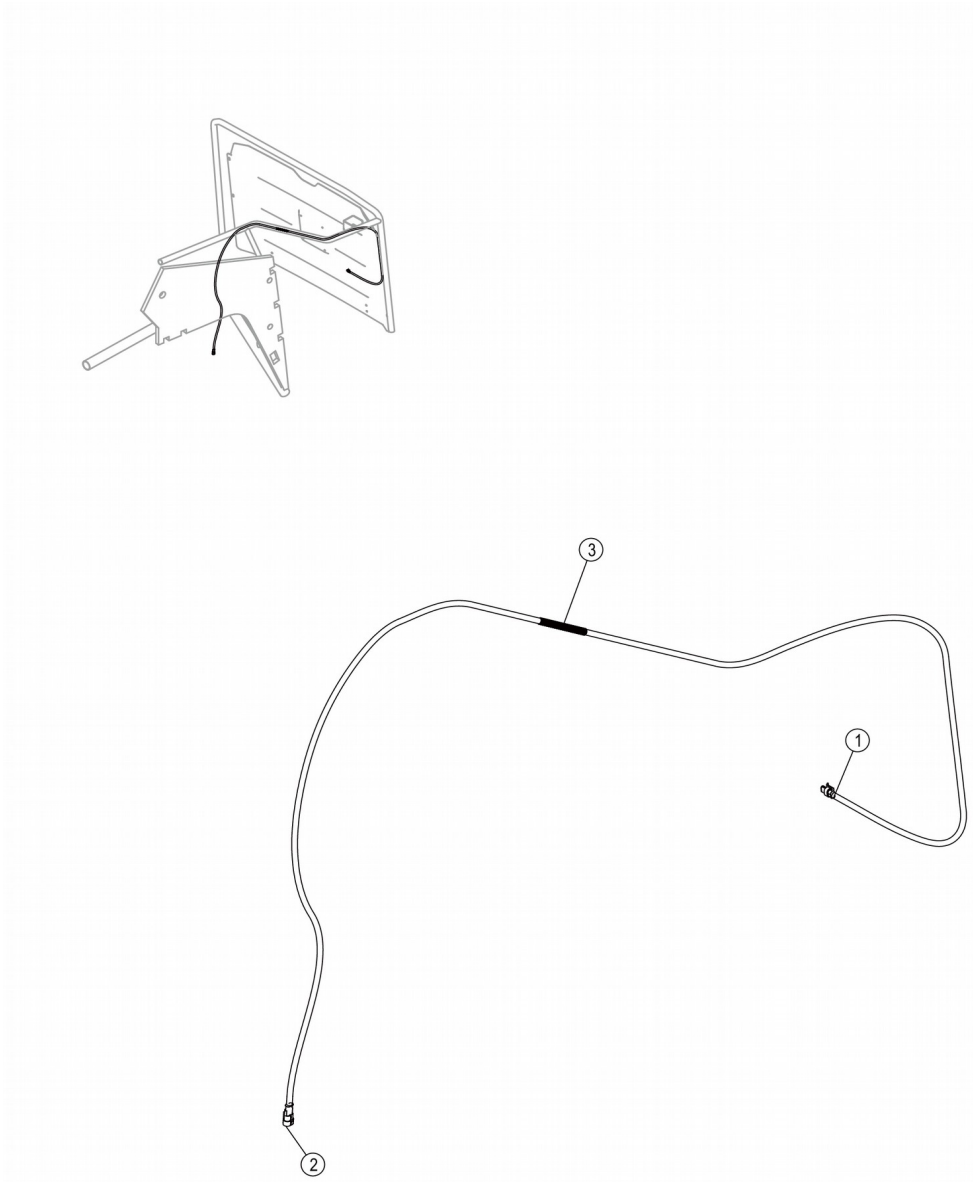

70C0653_000_00 线束 HARNESS

件号 ITEM	部件号 PART NO.	零件名称 CH	PART NAME EN	服务代码 SC	互换性 IA	数量 Q'TY	规格 SP.	备注 RE
1	36B0647	插座	SOCKET			1	二线	

2	36B0648	插头	PLUG			1	二线	
3		耐磨波纹管	BELLOWS	B		1		

46C9459_001_00 警示灯线路总成

ROTATING BEACON WIRING AS

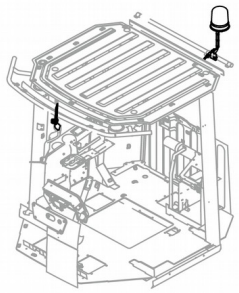

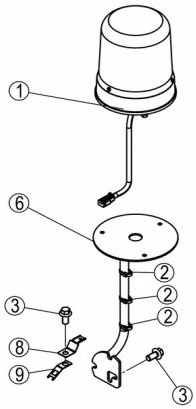



46C9459_001_00 警示灯线路总成 ROTATING BEACON WIRING AS

件号 ITEM	部件号 PART NO.	零件名称 CH	PART NAME EN	服务代码 SC	互换性 IA	数量 Q'TY	规格 SP.	备注 RE
1	32B0504	旋转警示灯	ROTATING BEACON			1		

2	37B0004	尼龙扎带	NYLON STRAP			3		
3	01B1277	螺栓	BOLT		I	3	M10×20-8.8-ZN.D	EC0000142245_9,8-106批；GL560765,替换后
6	01D0401	支架	BRACKET			1		
7	34B1195	旋转警示灯开关	ROTATING BEACON SW			1		
8	20A8767	插板	INSERT			1		
9	19A3697	板	PLATE			1		

32B0504_000_00 旋转警示灯

ROTATING BEACON

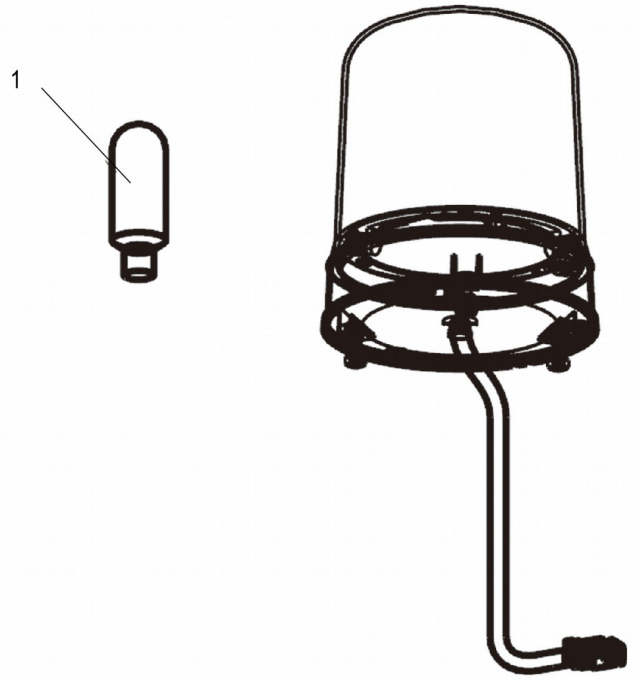

32B0504_000_00 旋转警示灯 ROTATING BEACON

件号 ITEM	部件号 PART NO.	零件名称 CH	PART NAME EN	服务代码	互换性	数量 Q'TY	规格 SP.	备注 RE

				SC	IA			
1	SP183769	灯泡	BULB			1		

49C5625_000_00 电暖风线路总成

HEATER WIRING AS

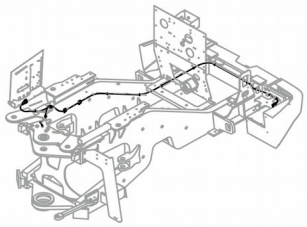

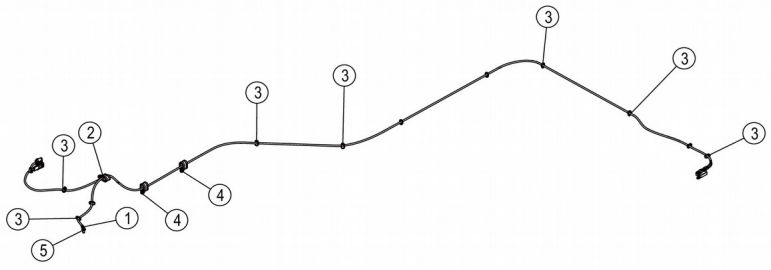

49C5625_000_00 电暖风线路总成 HEATER WIRING AS

件号	部件号	零件名称	PART NAME	服务代	互换	数量	规格	备注

ITEM	PART NO.	CH	EN	码 SC	性 IA	Q'TY	SP.	RE
1	70C1287	线束	HARNESS			1		
2	09C1602	双管夹	DOUBLE CLAMP			1	Φ18 /Φ22	
3	37B0004	尼龙扎带	NYLON STRAP			12		
4	09C1754	双管夹	DOUBLE CLAMP			2	Φ22/Φ22	
5	01B1277	螺栓	BOLT			1	M10×20-8.8-ZN.D	

70C1287_000_00 线束

HARNESS

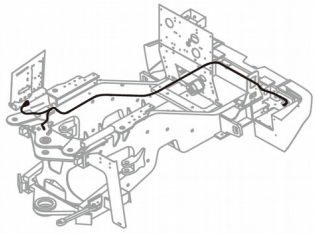

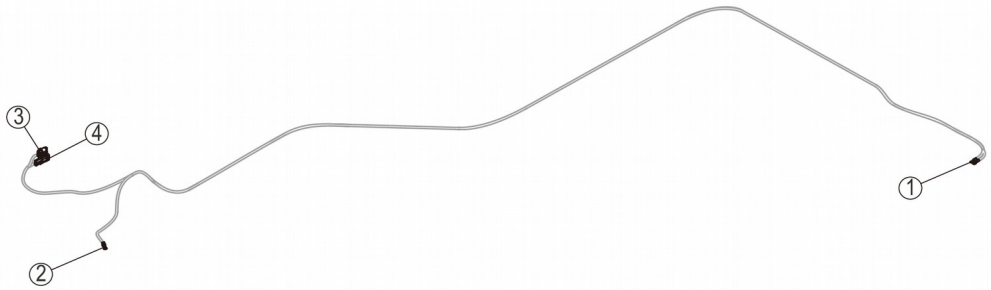

70C1287_000_00 线束 HARNESS

件号 ITEM	部件号 PART NO.	零件名称 CH	PART NAME EN	服务代码 SC	互换性 IA	数量 Q'TY	规格 SP.	备注 RE
1	36B0662	圆形接头	CONNECTOR			2		
2	36B0628	圆形接头	CONNECTOR			1		

3	36B0653	插座	SOCKET			1	二线	
4		插头	PLUG	B		1	二线	

22Y1975_000_00 电气系统

ELECTRICAL SYSTEM

注：该系统无装配图，具体装配请参考表中各部件装配图。

Note: No assembly diagram is provided for this system. Please refer to the assembly diagrams of those components in the table for assembly details.

22Y1975_000_00 电气系统 ELECTRICAL SYSTEM

件号	部件号	零件名称	PART NAME	服务代	互换	数量	规格	备注

ITEM	PART NO.	CH	EN	码 SC	性 IA	Q'TY	SP.	RE
1	49C8203	驾驶室线路总成	CAB WIRING AS	A		1		
2	49C8351	后车架线路总成	REAR FRAME WIRING AS	A		1		
3	49C8503	前车架线路	FRONT FRAME WIRING	A		1		

49C8203_001_00 驾驶室线路总成

CAB WIRING AS

注：该系统无装配图，具体装配请参考表中各部件装配图。

Note: No assembly diagram is provided for this system. Please refer to the assembly diagrams of those components in the table for assembly details.

49C8203_001_00 驾驶室线路总成 CAB WIRING AS

件号 ITEM	部件号 PART NO.	零件名称 CH	PART NAME EN	服务代码 SC	互换性 IA	数量 Q'TY	规格 SP.	备注 RE
1	49C8202	驾驶室线路	CAB WIRING	A		1		
2	49C1412	顶灯线路	WORK LIGHT WIRING	C		1		
3	55C1356	刮水器系统	WIPER SYSTEM	C	XF	1		EC0000174645_7,替换后

4	46C9346	音响系统	SOUND SYSTEM	C		1		
5	46C9734	变速操纵线路	SHIFT CONTROL WIRING	C		1		

49C8202_001_00 驾驶室线路

CAB WIRING

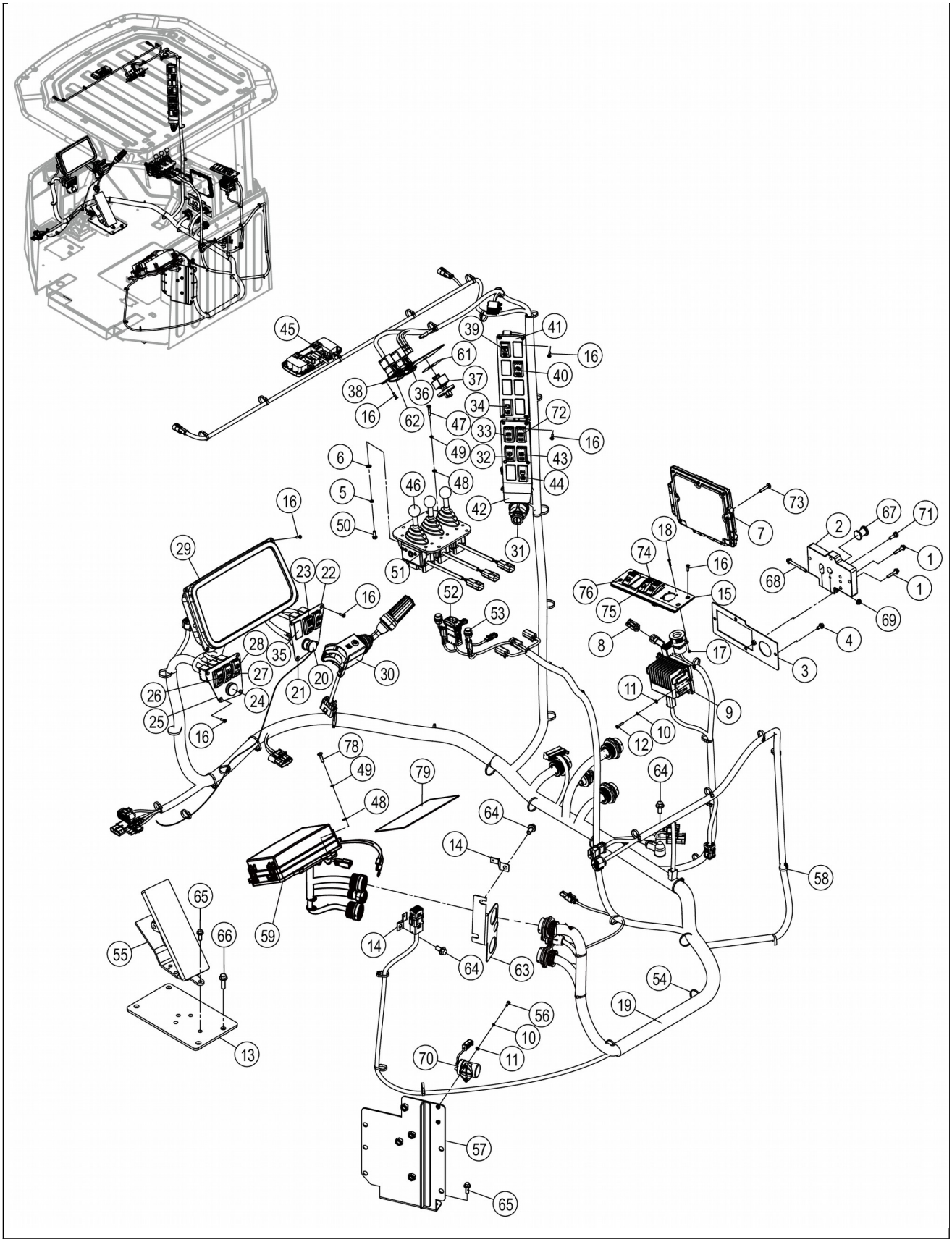
45
39
41
16
61
40
38
37
36
16
62
34
47
72
33
16
49
32
43
6
48
44
5
46
42
50
16
73
7
67
71
2
18
74
16
1
29
23
22
76
75
15
68
1
16
52
53
69
8
4
28
35
17
27
30
20
3
26
21
24
11
9
25
16
10
12
78
49
79
64
48
64
14
58
65
66
59
14
64
63
55
54
19
56
10
70
11
13
57
65

49C8202_001_00 驾驶室线路 CAB WIRING

件号 ITEM	部件号 PART NO.	零件名称 CH	PART NAME EN	服务代码 SC	互换性 IA	数量 Q'TY	规格 SP.	备注 RE
1	01B1355	螺栓	BOLT			4	M6×30-8.8-ZN.D	
2	84A3999	橡胶套	BOOT			1		
3	46D2173	安装板	MOUNTING PLATE			1		
4	02B0147	螺栓	BOLT			1	M6×12-8.8-ZN.D	
5	06B0003	垫圈	WASHER			4	6	
6	06B0024	垫圈	WASHER			4	6-140HV-ZN.D	
7	37B2524	控制器	CONTROLLER			1		
8		电阻	RESISTOR	E		1	PLUG, GREY, W/120 OHM RESISTOR	
9	37B1220	DC-DC转换器	DC-DC CONVERTER			1		
10	06B0022	垫圈	WASHER			4	4	
11	06B0097	垫圈	WASHER			4	4-140HV-ZN.D	
12	04B0281	螺钉	SCREW			2	M4×20-4.8-ZN.D	
13	46D1712	安装板	MOUNTING PLATE			1		
14	20A8767	插板	INSERT			2		
15	86A2477	盖板	COVER			1	7	
16	04B0293	螺钉	SCREW			28	M4×16-4.8-ZN.D（黑色）	
17	03B0243	螺母	NUT			4	M3-8-ZN.D	
18	04B0234	螺钉	SCREW			4	M3×16-4.8-ZN.D	
19	70C3374	驾驶室线束	CAB HARNESS			1		
20	37B0061	点烟器	LIGHTER			1		
21	86A2479	盖板	COVER			1		
22	34B1194	工作灯开关	WORK LIGHT SWITCH			1		
23	34B1200	故障诊断开关	DIAGNOSTIC ON/OFF SWITCH			1		
24	37B0290	点烟器插座	LIGHTER SOCKET			1		
25	86A2620	左面板	PANEL-LH			1		
26	34B1210	小灯及大灯开关	POSITION LIGHT & FLOODLIGHT SW			1		
27	34B1193	驻车灯开关	HAZARD FLASHER SWITCH			1		
28	34B1211	工作灯开关	WORK LIGHT SWITCH			1		
29	35B0347	仪表	INSTRUMENT			1		

30	34B1320	组合功能手柄	COMBINATION LEVER			1		
31	46C9357	点火开关组件	START SWITCH GP			1		
32	34B1197	后雨刮开关	REAR WIPER SWITCH			1		
33	34B1217	切换显示开关	SCREEN SELECTOR SW			1		
34	34B1215	怠速调节/故障开关	IDLE/DIAG INC/DEC SW			1		

49C8202_001_00 驾驶室线路
CAB WIRING

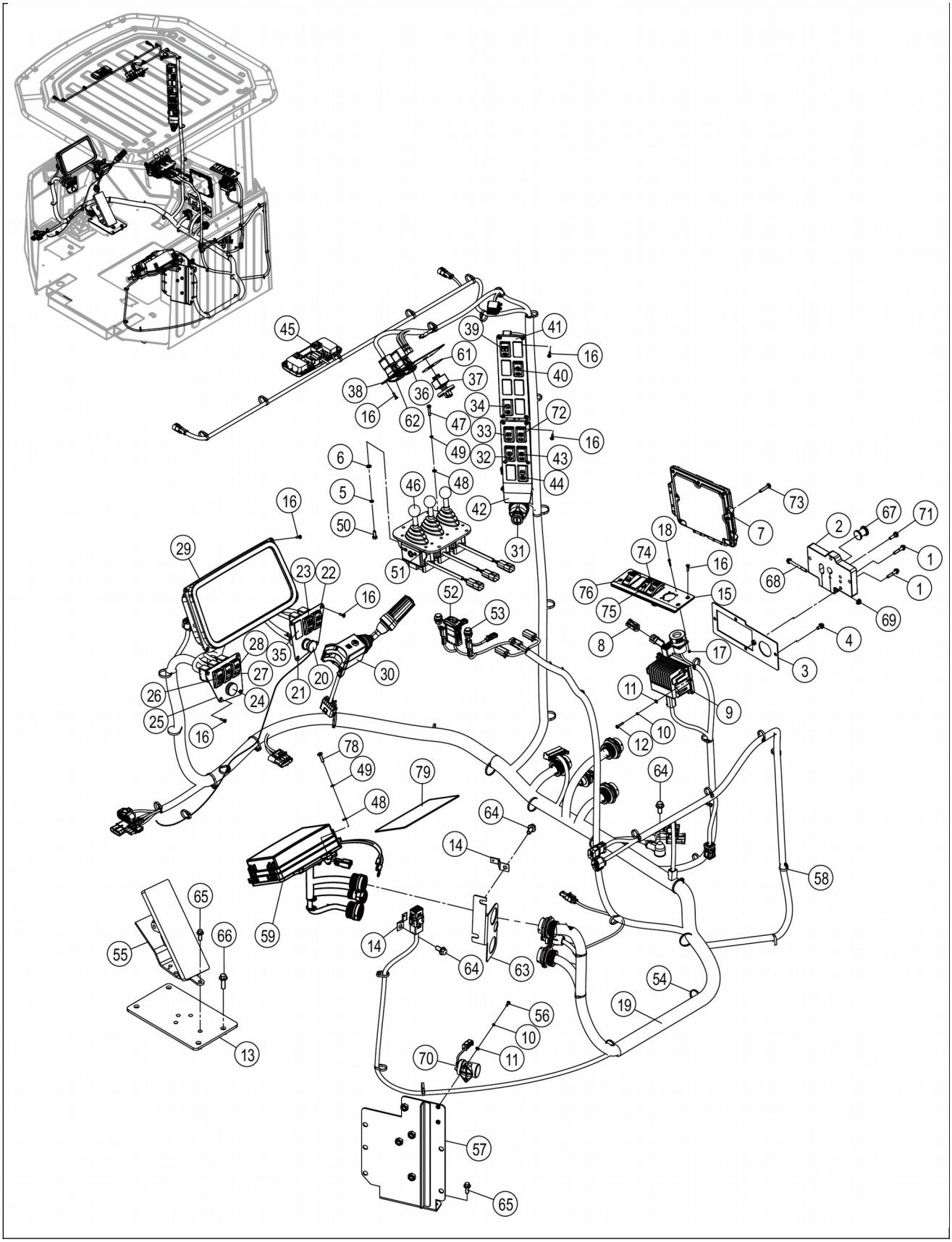
45
39
41
16
61
40
38
37
36
16
62
34
47
72
33
16
49
32
43
6
48
44
5
46
42
50
31
51
16
29
23
22
52
53
16
28
35
27
30
20
21
26
24
25
16
78
49
79
48
64
14
59
65
66
55
14
64
63
13
58
64
54
19
56
10
70
11
57
65
73
7
67
71
2
1
1
18
74
16
68
76
75
15
69
8
17
4
3
11
9
10
12

49C8202_001_00 驾驶室线路 CAB WIRING

件号 ITEM	部件号 PART NO.	零件名称 CH	PART NAME EN	服务代码 SC	互换性 IA	数量 Q'TY	规格 SP.	备注 RE
35	34B1224	盖板	COVER			8		
36	34B1323	经济/动力模式选择开关	ECONOMY/POWER SELECTION SW			1		
37	34B0994	旋钮开关	SHIFT CONTROL SW			1		
38	90A5603	安装板	MOUNTING PLATE			1		
39	34B1760	液压锁止开关	HYDRAULIC LOCKOUT SW			1		
40	34B1201	风扇手动反转开关	FAN M-MODE SW			1		
41	86A2475	盖板	COVER			1		
42	86A2476	盖板	COVER			1		
43	34B1196	后窗喷水开关	REAR WASHER SWTICH			1		
44	34B1212	ICCO使能开关	ICCO ENABLE SW			1		
45	32B0066	壁灯	DOME LIGHT			1		
46	37B1732	电比例手柄	ELECTRONIC P.R LEVER			3		
47	04B0223	螺钉	SCREW			12	M5×25-4.8-ZN.D	
48	06B0066	垫圈	WASHER			12	5-140HV-ZN.D	
49	06B0017	垫圈	WASHER			12	5	
50	00B0022	螺栓	BOLT			4	M6×16-8.8-ZN.D	
51	11A9328	板	PLATE			1		
52	34B1218	FNR开关	FNR SW			1		
53	34B0985	按钮开关	KEY			2		
54	37B0009	扎带	CABLE TIE			18		
55	23C0075	油门踏板总成	ACCELERATOR PEDAL AS			1		
56	04B0198	螺钉	SCREW			2	M4×12-4.8-ZN.D	
57	46D2001	安装板	MOUNTING PLATE			1		
58	37B0004	尼龙扎带	NYLON STRAP			35		
59	55C0420	保险继电器总成	FUSE RELAY AS		X	1		EC0000170287_18,替换后
61	74A8662	符号标贴	SYMBOL			1		
62	34B1715	功率曲线选择开关	POWER CURVE SELECTION SW			1		

63	27A4474	弯板	PLATE			1		
64	01B1277	螺栓	BOLT			4	M10×20-8.8-ZN.D	
65	01B1289	螺栓	BOLT			6	M8×20-8.8-ZN.D	
66	01B1279	螺栓	BOLT			4	M10×30-8.8-ZN.D	
67	84A3414	堵头	PLUG			1		
68	01B1358	螺栓	BOLT			1	M6×60-8.8-ZN.D	
69	03B2134	螺母	NUT			1	M6-8-ZN.D	

49C8202_001_00 驾驶室线路
CAB WIRING

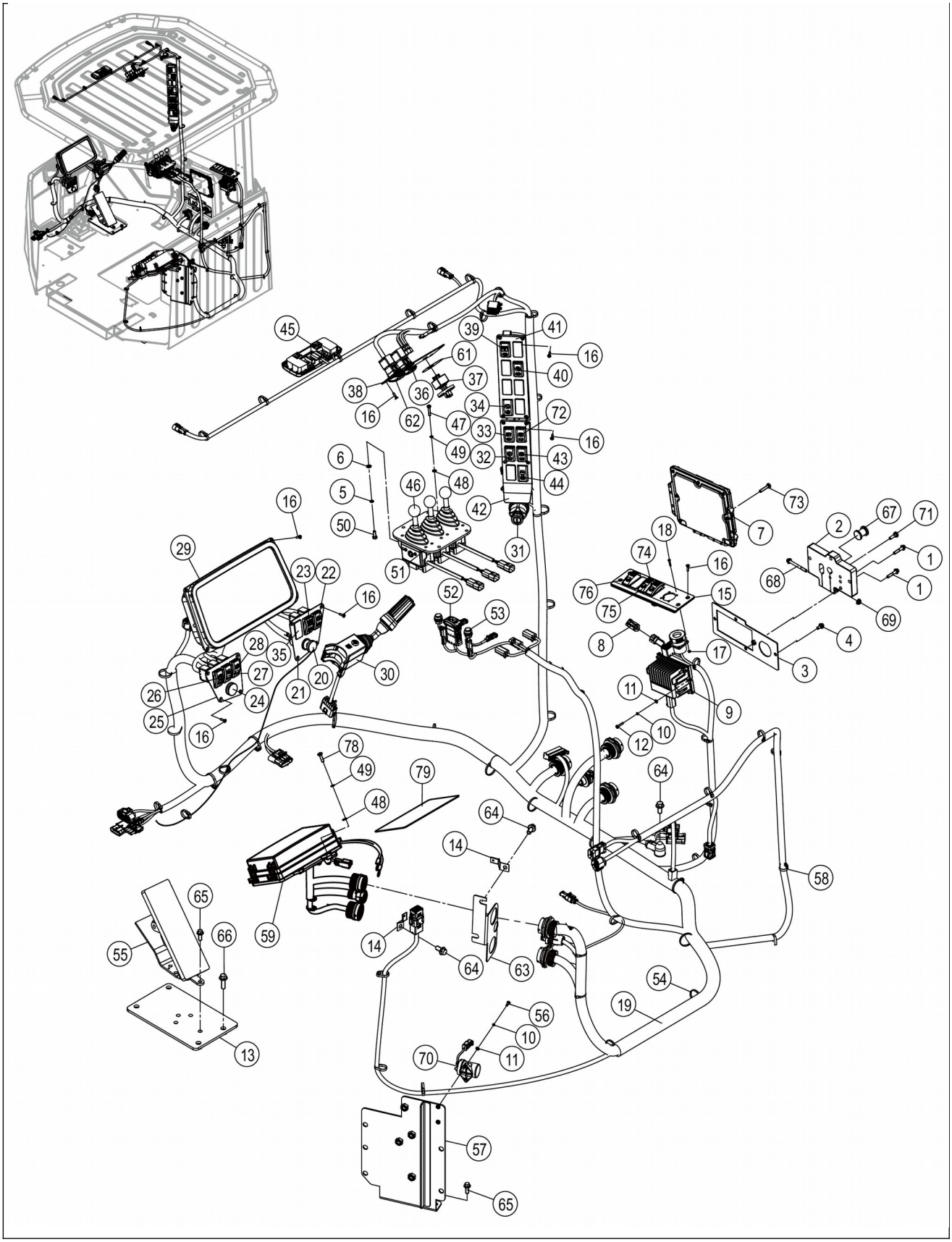
45
39
41
16
61
40
38
37
36
16
62
34
47
72
33
16
49
32
43
6
48
44
5
46
42
50
16
73
7
18
67
71
2
74
16
1
29
23
22
68
1
76
15
16
52
75
69
53
8
4
28
35
17
27
30
3
20
11
26
21
9
24
25
12
10
16
78
64
49
79
48
64
14
58
65
59
66
55
14
64
63
54
56
19
10
70
11
13
57
65

49C8202_001_00 驾驶室线路 CAB WIRING

件号 ITEM	部件号 PART NO.	零件名称 CH	PART NAME EN	服务代码 SC	互换性 IA	数量 Q'TY	规格 SP.	备注 RE
70	46C6183	继电器总成	RELAY AS			1		
71	84A3413	堵头	PLUG			1		
72	34B1199	除霜开关	DEFROSTER SWITCH			1		
73	04B0042	螺钉	SCREW			4	M6×30-4.8-ZN.D	
74	34B1761	第三联锁止开关	HYDRAULIC LOCKOUT SW			1		
75	34B1993	加热器开关	SWITCH			1		
76	34B1992	加热选择开关	SWITCH			1		
78	04B0055	螺钉	SCREW			4	M5×20-4.8-ZN.D	
79	79A6593	说明标贴	DECAL		X	1		EC0000170287_17,替换后

55C0420_000_00 保险继电器总成

FUSE RELAY AS

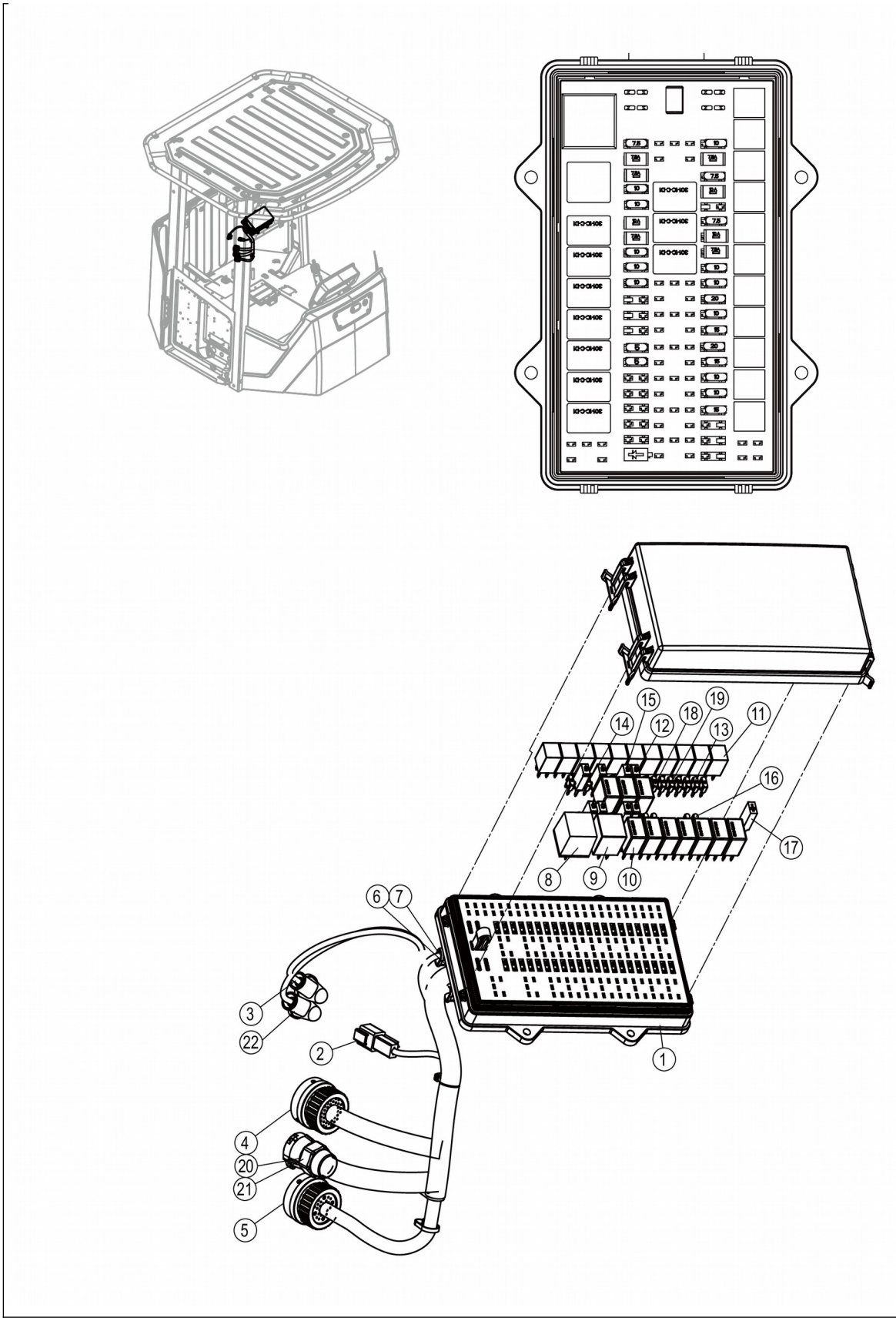
15
19
14
12
18
13
11
16
17
8
9
10
6
7
3
22
2
4
20
21
5
1

55C0420_000_00 保险继电器总成 FUSE RELAY AS

件号 ITEM	部件号 PART NO.	零件名称 CH	PART NAME EN	服务代码 SC	互换性 IA	数量 Q'TY	规格 SP.	备注 RE
1	49C9392	控制盒总成	CONTROL BOX AS			1	E	
2	36B1072	插头	PLUG			1		
3	36B0662	圆形接头	CONNECTOR			2		
4	36B0953	插座	SOCKET			1	ITT-48PIN	
5		插座	SOCKET	B		1		
6		圆形接头	CONNECTOR	B		2		
7		护套	JACKET	B		1	8MM2---15MM2	
8	31B0499	闪光继电器	FLASH RELAY			1		
9	31B0501	继电器	RELAY			1		
10	31B0478	继电器	RELAY			10		
11	31B0481	继电器	RELAY			11		
12	37B2746	断路器	CIRCUIT BREAKER			5	23375-00	
13	37B2025	保险丝	FUSE			10	CLA-10	
14	37B2024	保险丝	FUSE			3	CLA-7.5	
15	37B2747	断路器	CIRCUIT BREAKER			3	23310-00	
16	37B2023	保险丝	FUSE			2	CLA-5	
17	37B2850	二极管	DIODE			1		
18	37B2027	保险丝	FUSE			2	CLA-20	
19	37B2026	保险丝	FUSE			3	CLA-15	
20		插座	SOCKET	B		1	ITT-2芯-插座	
21		尾部部件	HARNESS	B		1	ITT-2芯-尾部部件	
22	84A0231	护套9	BOOT			2		

70C3374_000_00 驾驶室线束

CAB HARNESS

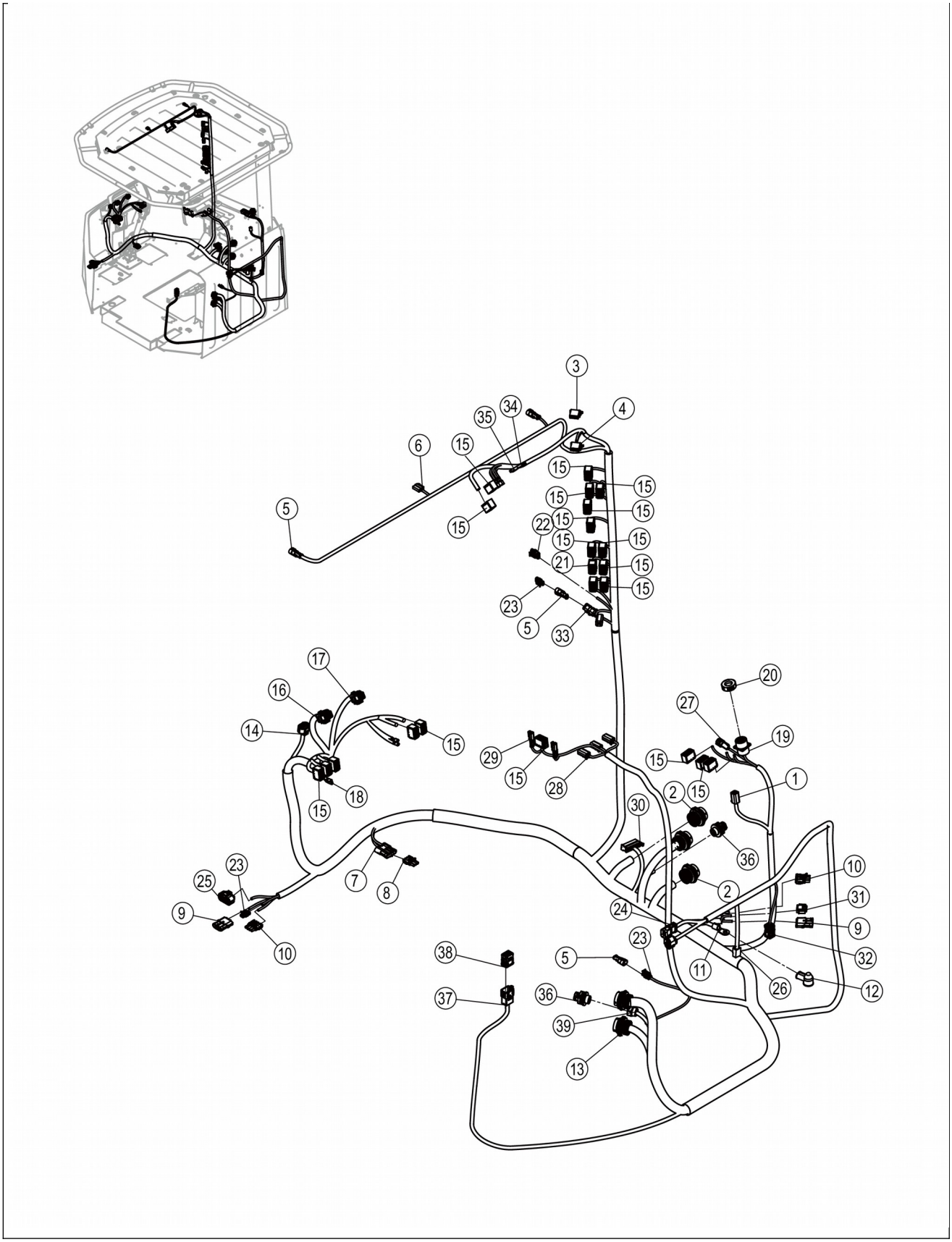
3
4
35
34
6
15
5
15
22
21
23
5
33
17
16
14
15
18
15
29
15
28
20
27
19
15
1
2
15
30
36
2
24
23
11
26
10
31
9
32
12
38
37
5
36
39
13
25
23
9
10
7
8

70C3374_000_00 驾驶室线束 CAB HARNESS

件号 ITEM	部件号 PART NO.	零件名称 CH	PART NAME EN	服务代码 SC	互换性 IA	数量 Q'TY	规格 SP.	备注 RE
1	36B1104	插座	SOCKET			2	6PIN	
2	36B0992	插头	PLUG			3	ITT-48PIN	
3	36B0519	插接器	CONNECTOR			1		
4		插接器	CONNECTOR	B		1		
5	36B0648	插头	PLUG			4	二线	
6		插接器	CONNECTOR	B		1	2芯	
7	36B1053	插头	PLUG			1		
8	36B1070	插座	SOCKET			1	3 PIN	
9		插头	PLUG	B		2	四芯	
10		四线插头	PLUG	B		2	四线	
11		电瓶线接头 D10	CONNECTOR	F		1	D10	改用上级部件
12		护套	JACKET	B		1		
13		插头	PLUG	B		2		
14	36B0277	插座	SOCKET			2	八线	
15	36B1595	插座	SOCKET			21		
16	36B1143	插座	SOCKET			1	34-PIN	
17		插座	SOCKET	B		1	26-PIN	
18	36B0048	封闭插套	SLEEVE			9		
19	36B0527	9针 J1939/1587诊断接头	CONNECTOR			1		
20		保护盖	GUARD	B		1		
21	36B1596	插座	SOCKET			1		
22	36B0649	插座	SOCKET			1	三线	
23	36B0647	插座	SOCKET			3	二线	
24	36B0302	插座	SOCKET			1	2PIN	
25		插座	SOCKET	B		1	十二线	
26	36B0350	插接器	CONNECTOR			1	4芯	
27	36B0847	插头	PLUG			1		
28	36B1103	插座	SOCKET			3	4芯	
29	36B1666	插头	PLUG			2	ITT-2PIN	
30		插座	SOCKET	B		1	22POS	
31		插座	SOCKET	B		1	四芯	
32	36B1632	插座	SOCKET			1		
33		插座	SOCKET	B		1		

34	36J2057	护套	JACKET			2		
35	38J2004	二极管	DIODE			2		
36		插头	PLUG	B		1	ITT-2芯-插头	

70C3374_000_00 驾驶室线束
CAB HARNESS

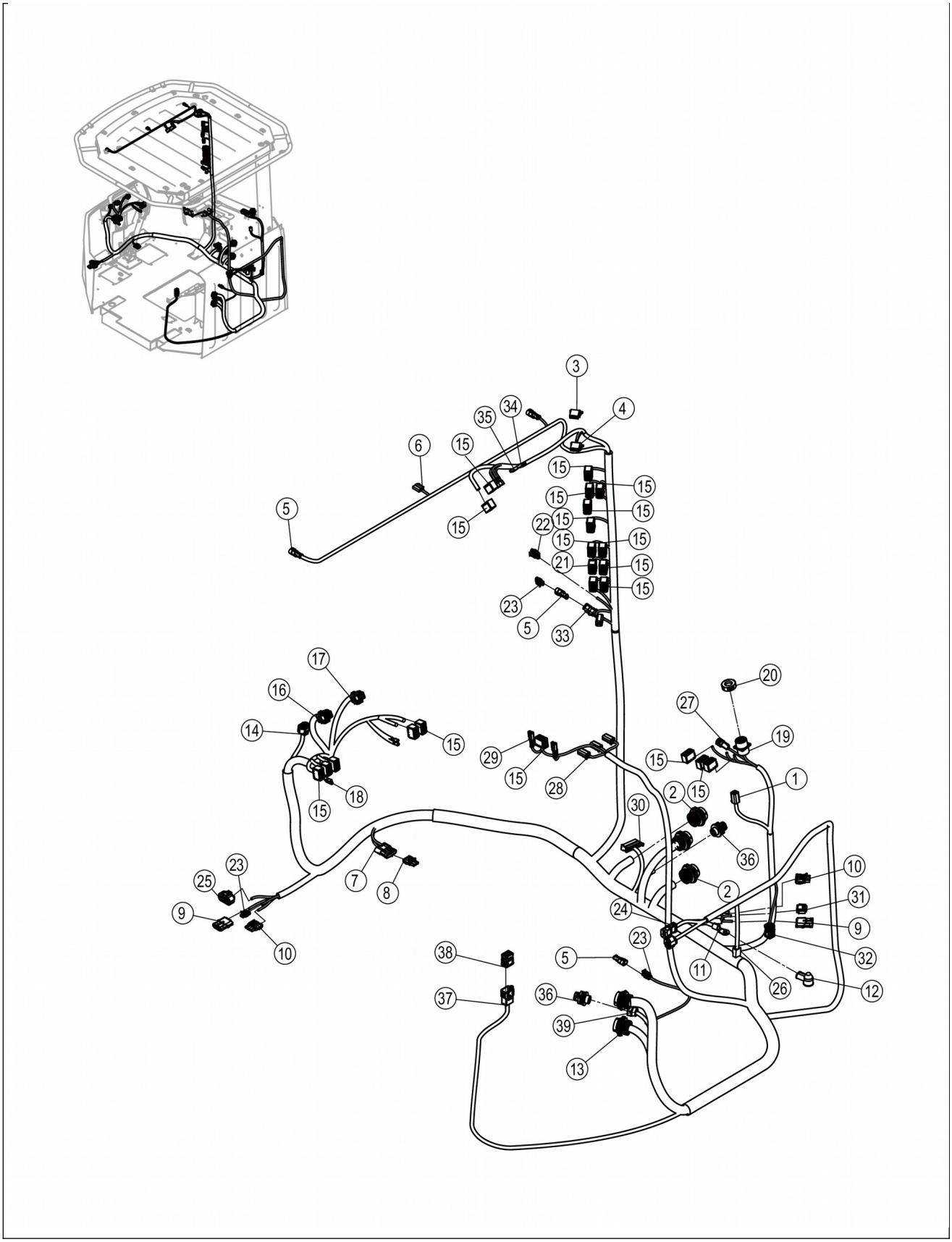
3
4
35
34
6
15
5
15
22
21
23
33
17
16
14
18
29
28
20
27
19
1
2
30
36
10
31
9
32
12
24
11
26
25
7
8
38
37
39
13

70C3374_000_00 驾驶室线束 CAB HARNESS

件号 ITEM	部件号 PART NO.	零件名称 CH	PART NAME EN	服务代码 SC	互换性 IA	数量 Q'TY	规格 SP.	备注 RE
37	36B1622	插头	PLUG			1	24PIN	
38	36B1623	插座	SOCKET			1	24PIN	
39		尾部部件	HARNESS	B		1	ITT-2芯-尾部部件	

55C1356_000_00 刮水器系统

WIPER SYSTEM

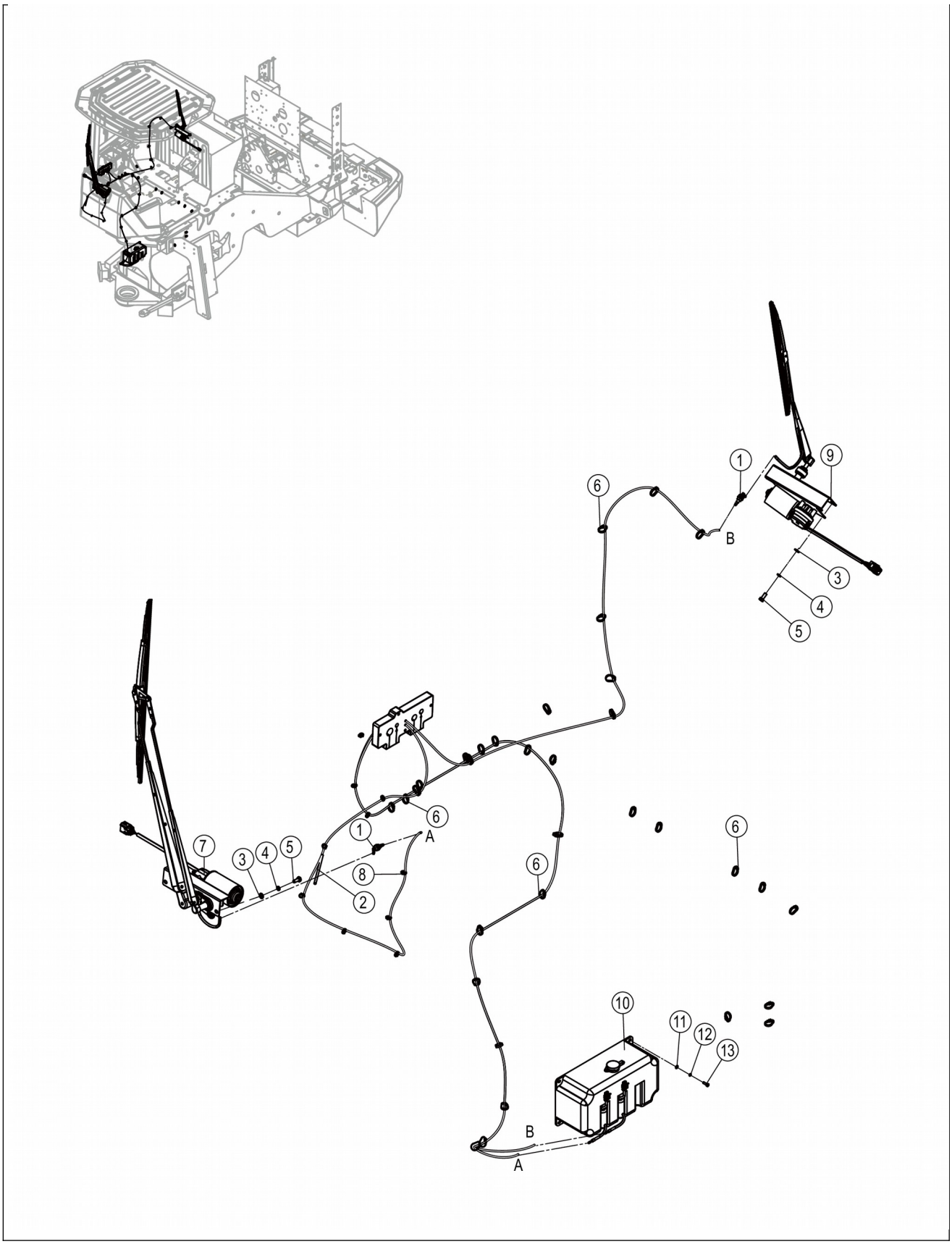
1
9
6
B
3
4
5
7
3
4
5
6
A
1
8
2
6
6
10
11
12
13
B
A

55C1356_000_00 刮水器系统 WIPER SYSTEM

件号 ITEM	部件号 PART NO.	零件名称 CH	PART NAME EN	服务代码 SC	互换性 IA	数量 Q'TY	规格 SP.	备注 RE
1	37B1704	接头	CONNECTOR			2		
2	84A3011	水管	WATER HOSE			2	SG4-A(5M)	
3	06B0005	垫圈	WASHER			4	8-140HV-ZN.D	
4	06B0006	垫圈	WASHER			4	8	
5	00B0075	螺栓	BOLT			4	M8×20-8.8-ZN.D	
6	37B0004	尼龙扎带	NYLON STRAP			35		
7	46C8997	刮水器组件	WIPER GP			1		
8	37B0009	扎带	CABLE TIE			10		
9	56C0008	刮水器组件	WIPER GP			1		
10	37B1736	双电机水壶	WASHER RESERVOIR			1	6L	
11	06B0066	垫圈	WASHER			4	5-140HV-ZN.D	
12	06B0017	垫圈	WASHER			4	5	
13	00B0153	螺栓	BOLT			4	M5×16-8.8-ZN.D	

49C8351_000_00 后车架线路总成

REAR FRAME WIRING AS

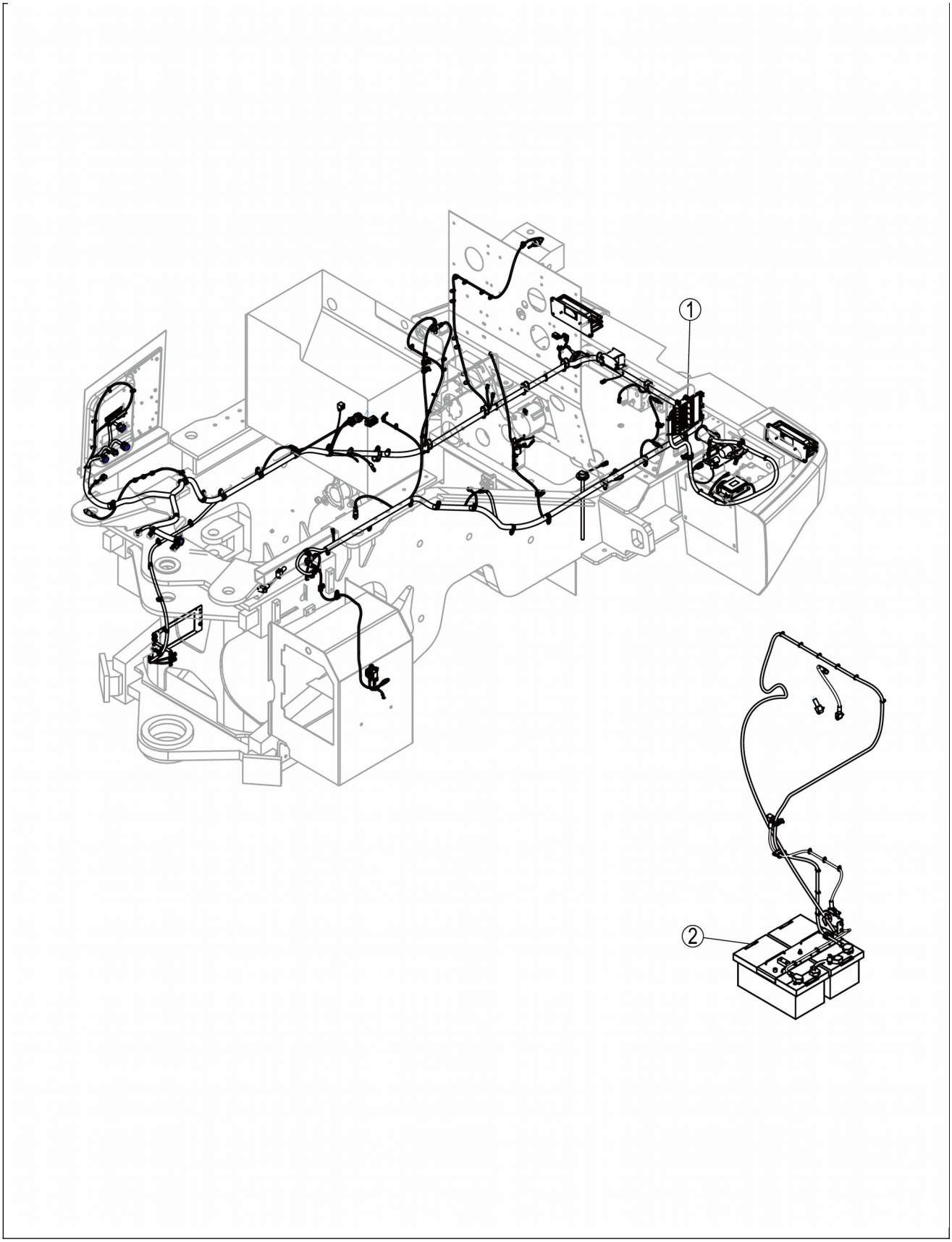
①
②

49C8351_000_00 后车架线路总成 REAR FRAME WIRING AS

件号 ITEM	部件号 PART NO.	零件名称 CH	PART NAME EN	服务代码 SC	互换性 IA	数量 Q'TY	规格 SP.	备注 RE
1	49C8201	后车架线路	REAR FRAME WIRING	A		1		
2	49C8159	电瓶线路	BATTERY WIRING	A		1		

49C8159_000_00 电瓶线路

BATTERY WIRING

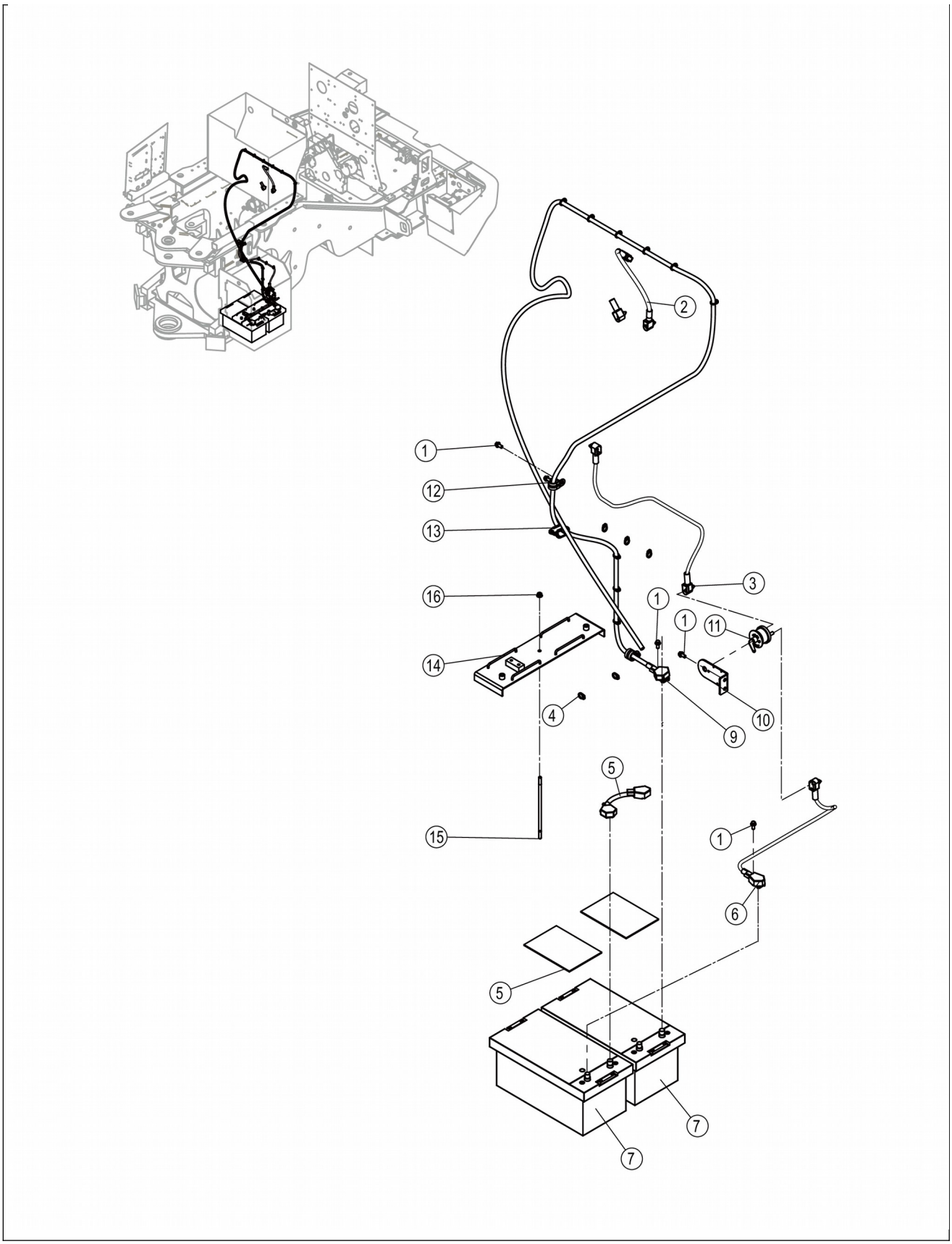
1
2
3
4
5
6
7
9
10
11
12
13
14
15
16

49C8159_000_00 电瓶线路 BATTERY WIRING

件号 ITEM	部件号 PART NO.	零件名称 CH	PART NAME EN	服务代码 SC	互换性 IA	数量 Q'TY	规格 SP.	备注 RE
1	01B1277	螺栓	BOLT			8	M10×20-8.8-ZN.D	
2	08C3522	电缆	CABLE			1		
3	70C3445	电缆	CABLE			1		
4	37B0004	尼龙扎带	NYLON STRAP			18		
5	82A3033	橡胶下垫板	PLATE			2		
6	70C3381	蓄电池负极电缆	BATTERY CABLE(-)			1		
7	37B3146	蓄电池	BATTERY			2	200AH/1000CCA	
8	08C0395	蓄电池连接电缆	CABLE			1		
9	70C3380	起动电机电缆	CABLE			1		
10	07A8215	安装板	MOUNTING PLATE			1		
11	34B0297	负极开关	DISCONNECT SWITCH			1		
12	09C1854	管夹	CLAMP			2	Φ30	
13	09C1631	双管夹	DOUBLE CLAMP			1		
14	46D3650	板	PLATE			1		
15	88A0363	螺杆	SCREW ROD			1		
16	03B2135	螺母	NUT			1	M10-8-ZN.D	

70C3380_000_00 起动电机电缆

CABLE

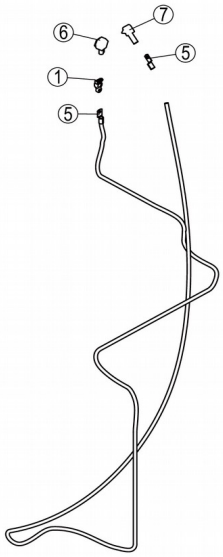

件号 ITEM	部件号 PART NO.	零件名称 CH	PART NAME EN	服务代码 SC	互换性 IA	数量 Q'TY	规格 SP.	备注 RE

1		蓄电池正极端头总成	POSITIVE TERMINAL AS	B		2		
2		电瓶线接头D10	CONNECTOR	F		1	D10	改用上级部件
3		电瓶线接头	CONNECTOR	B		1	D12	
5	36B1063	接头	CONNECTOR			2	M10	
6		蓄电池正极护套	BOOT	B		1		
7		护套(红)	SLEEVE	B		1		

70C3381_000_00 蓄电池负极电缆

BATTERY CABLE(-)

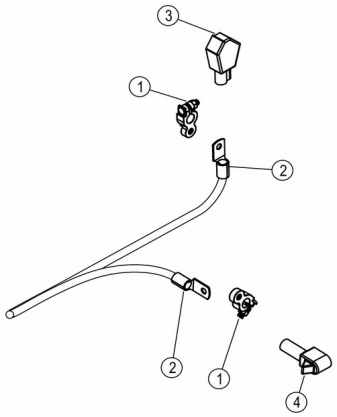

70C3381_000_00 蓄电池负极电缆 BATTERY CABLE(-)

件号 ITEM	部件号 PART NO.	零件名称 CH	PART NAME EN	服务代码 SC	互换性 IA	数量 Q'TY	规格 SP.	备注 RE
1		蓄电池负极端头总成	NEGATIVE TERMINAL AS	B		2		
2	36B1063	接头	CONNECTOR			2	M10	
3		蓄电池负极护	SLEEVE	B		1		

4		套 接地护套(黑)	BOOT	B		1		

70C3445_000_00 电缆

CABLE

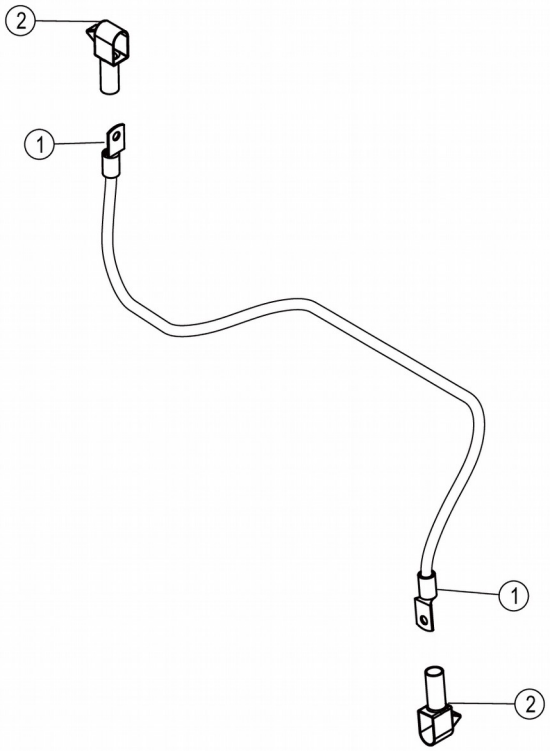
2
1
1
2

70C3445_000_00 电缆 CABLE

件号 ITEM	部件号 PART NO.	零件名称 CH	PART NAME EN	服务代码 SC	互换性 IA	数量 Q'TY	规格 SP.	备注 RE
1	36B1063	接头	CONNECTOR			2	M10	
2		接地护套(黑)	BOOT	B		2		

49C8201_000_00 后车架线路

REAR FRAME WIRING

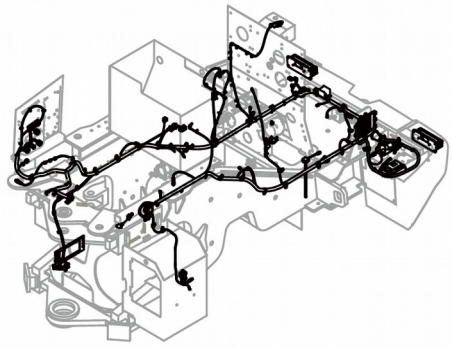

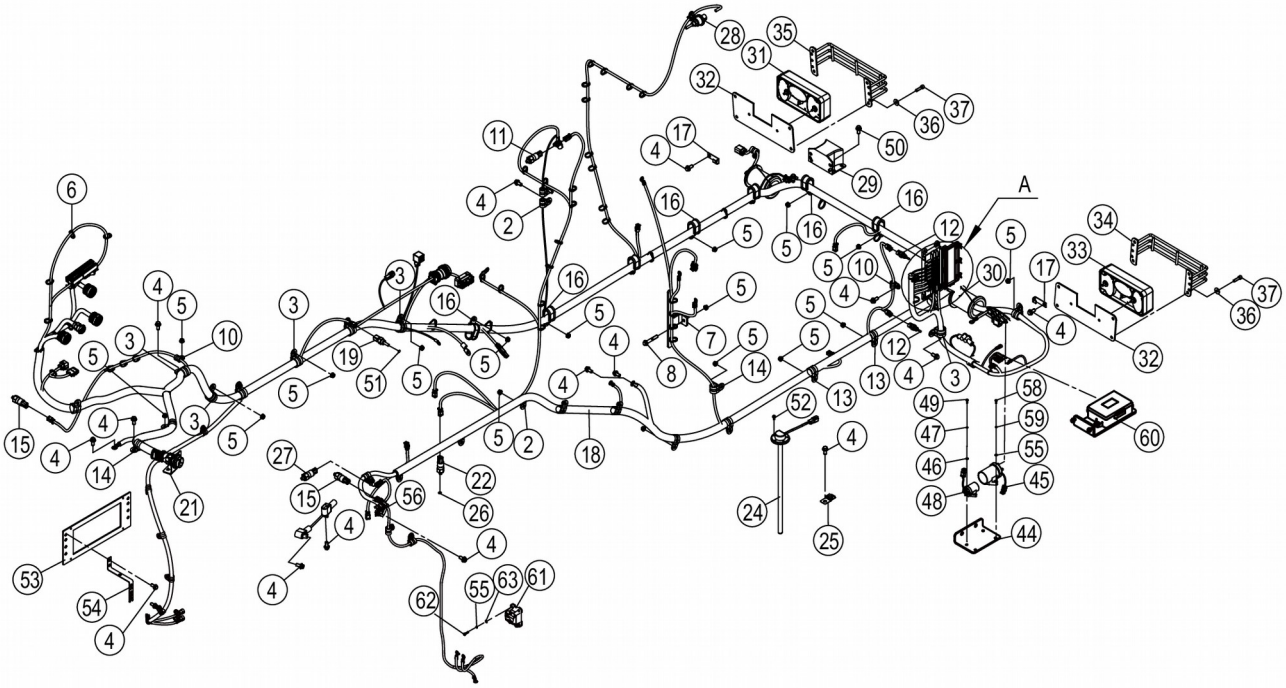
A

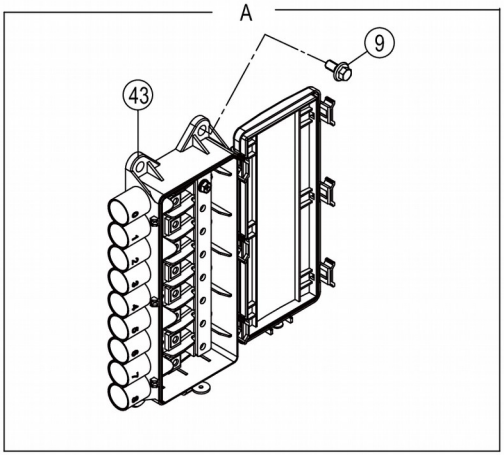
A

49C8201_000_00 后车架线路 REAR FRAME WIRING

件号 ITEM	部件号 PART NO.	零件名称 CH	PART NAME EN	服务代码 SC	互换性 IA	数量 Q'TY	规格 SP.	备注 RE
1	08C6732	电缆	CABLE			1		
2	09C1806	软管夹	CLAMP			10	EG-SQ D1 15×25 W3	
3	09C1854	管夹	CLAMP			8	Φ30	
4	01B1277	螺栓	BOLT			24	M10×20-8.8-ZN.D	
5	03B2081	螺母	NUT			40	M8-8-ZN.D	
6	37B0004	尼龙扎带	NYLON STRAP			45		
7	22A3205	板	PLATE			1		
8	01B1365	螺栓	BOLT			1	M10×60-8.8-ZN.D	
9	02B0147	螺栓	BOLT			4	M6×12-8.8-ZN.D	
10	09C1798	管夹	CLAMP			10		
11	30B0662	压力开关	PRESSURE SWITCH			1		
12	30B0496	温度传感器	TEMP SENSOR			2		
13	09C1747	软管夹	CLAMP			5	Φ25	
14	09C1746	软管夹	CLAMP			6	Φ22	
15	30B0540	压力开关	PRESSURE SWITCH			2	0169 420 04 1016(11MPA)	
16	09C1631	双管夹	DOUBLE CLAMP			8		
17	20A6655	插板	INSERT			2		
18	70C3373	后车架线束	HARNESS			1		
19	30B0707	液压油温报警开关	PRESSURE SWITCH			1		
21	19A3668	安装板	MOUNTING PLATE			1		
22	30B0864	压力开关	PRESSURE SWITCH			1		
24	30B0995	燃油油位传感器	FUEL LEVEL SENSOR			1		
25	20A9297	插板	INSERT			1	T=1.0MM	
26		O形圈	O-RING	E		1	8.1×1.6	
27	30B0663	压力开关	PRESSURE SWITCH			1		
28	SP166901	冷却液液位开关	COOLANT LEVEL SENSOR	E		1		
29	38B0252	倒车报警器	BACKUP ALARM			1		
30	83A2007	护孔圈	GROMMET			2		
31	49C1089	右后侧组合灯	REAR			1		

			COMBINATION LIGHT					
32	91A3754	板	PLATE			2		
33	49C1088	左后侧组合灯	REAR COMBINATION LIGHT			1		
34	43D2486	左后灯防护罩	SHIELD			1		
35	43D2485	右后灯防护罩	SHIELD			1		
36	06B0671	垫圈	WASHER			8	8×300HV-DK	

49C8201_000_00 后车架线路
REAR FRAME WIRING

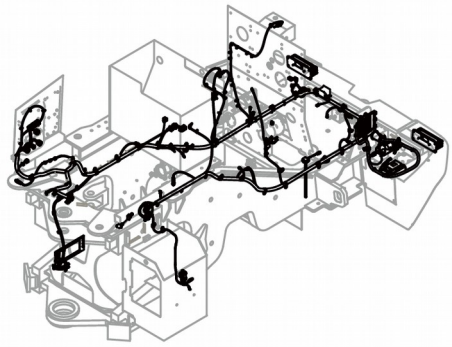

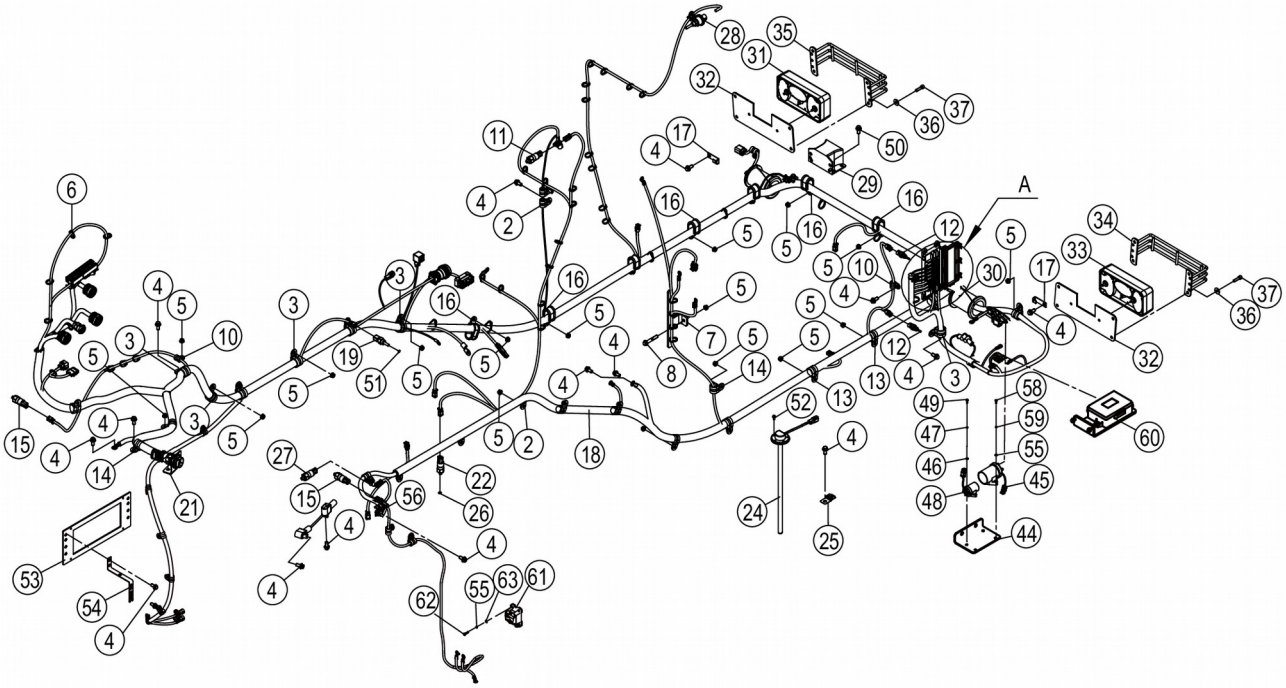
A
A

49C8201_000_00 后车架线路 REAR FRAME WIRING

件号 ITEM	部件号 PART NO.	零件名称 CH	PART NAME EN	服务代码 SC	互换性 IA	数量 Q'TY	规格 SP.	备注 RE
37	04B0263	螺钉	SCREW			8	M8×16-8.8-ZN.D	
43	49C8512	保险盒安装	FUSE BOX	A		1		
44	46D3649	板	PLATE			1		
45	46C6549	继电器总成	RELAY AS			1		
46	06B0097	垫圈	WASHER			2	4-140HV-ZN.D	
47	06B0022	垫圈	WASHER			2	4	
48	46C6183	继电器总成	RELAY AS			1		
49	04B0198	螺钉	SCREW			2	M4×12-4.8-ZN.D	
50	01B1289	螺栓	BOLT			4	M8×20-8.8-ZN.D	
51	12B1727	O形圈	O-RING			1	15.3×2.2	
52	01B0993	螺栓	BOLT			5	M5×16-10.9-ZN.D	
53	06A9298	板	PLATE			1		
54	99A2861	弯板	PLATE			1		
55	06B0017	垫圈	WASHER			5	5	
56	09C1902	软管夹	CLAMP			1		
58	04B0221	螺钉	SCREW			3	M5×12-4.8-ZN.D	
59	06B0066	垫圈	WASHER			2	5-140HV-ZN.D	
60	49C8514	保险盒安装	FUSE BOX	A		1		
61	37B3217	断路器	BREAKER			1	200A	
62	04B0055	螺钉	SCREW			3	M5×20-4.8-ZN.D	
63	06B0954	垫圈	WASHER			3	5-300HV-DK	

49C8512_000_00 保险盒安装

FUSE BOX

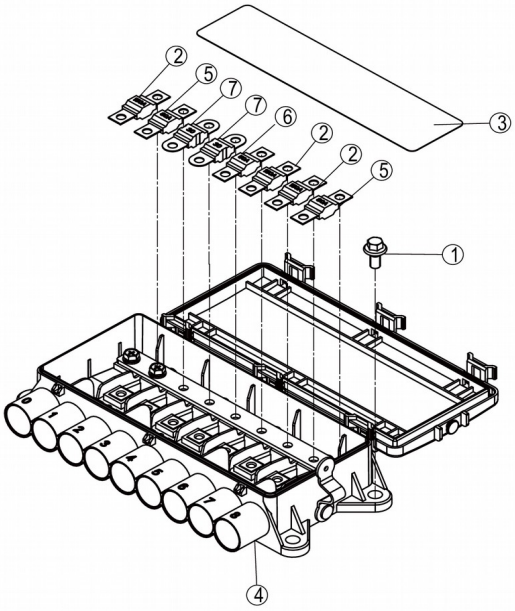

49C8512_000_00 保险盒安装 FUSE BOX

件号	部件号	零件名称	PART NAME	服务代	互换	数量	规格	备注

ITEM	PART NO.	CH	EN	码 SC	性 IA	Q'TY	SP.	RE
1	02B0147	螺栓	BOLT			4	M6×12-8.8-ZN.D	
2	37B0710	保险丝	FUSE			3	150A-32V-BF1-M5	
3	79A5307	说明标贴	DECAL			1		
4	49C4788	保险盒	FUSE BOX			1		
5	37B0709	保险丝	FUSE			2	80A	
6	37B0935	保险丝	FUSE			1	50A（红色）	
7	37B0776	保险丝	FUSE			2	30A	

49C8514_000_00 保险盒安装

FUSE BOX

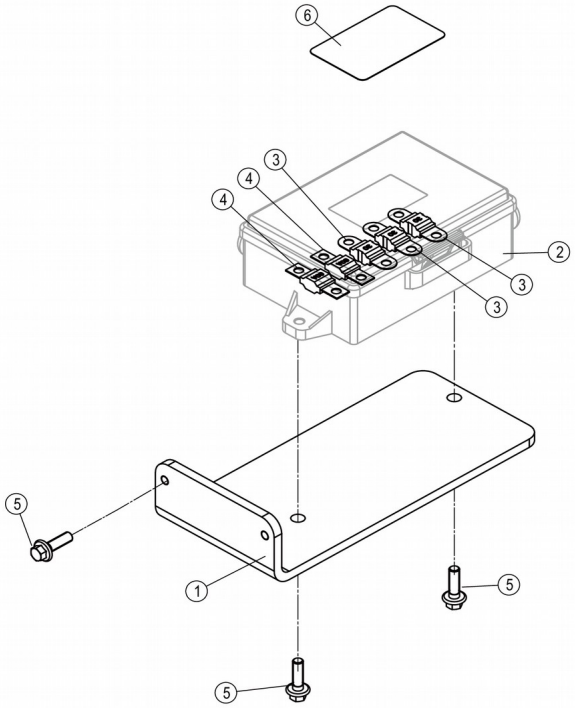

49C8514_000_00 保险盒安装 FUSE BOX

件号 ITEM	部件号 PART NO.	零件名称 CH	PART NAME EN	服务代码 SC	互换性 IA	数量 Q'TY	规格 SP.	备注 RE
1	58A6812	弯板	PLATE			1		
2	37B3095	保险盒	FUSE BOX			1	\	
3	37B0776	保险丝	FUSE			3	30A	
4	37B0708	保险丝	FUSE			2	60A	

5	01B0477	螺栓	BOLT			4	M6×20-8.8-ZN.D	
6	79A5308	说明标贴	DECAL			1		

70C3373_000_00 后车架线束

HARNESS

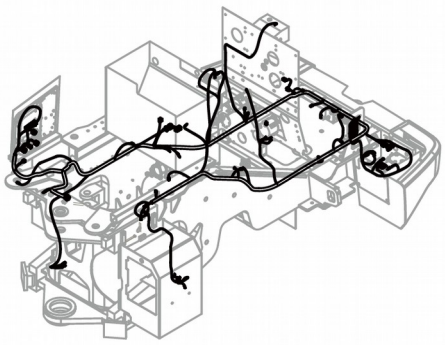

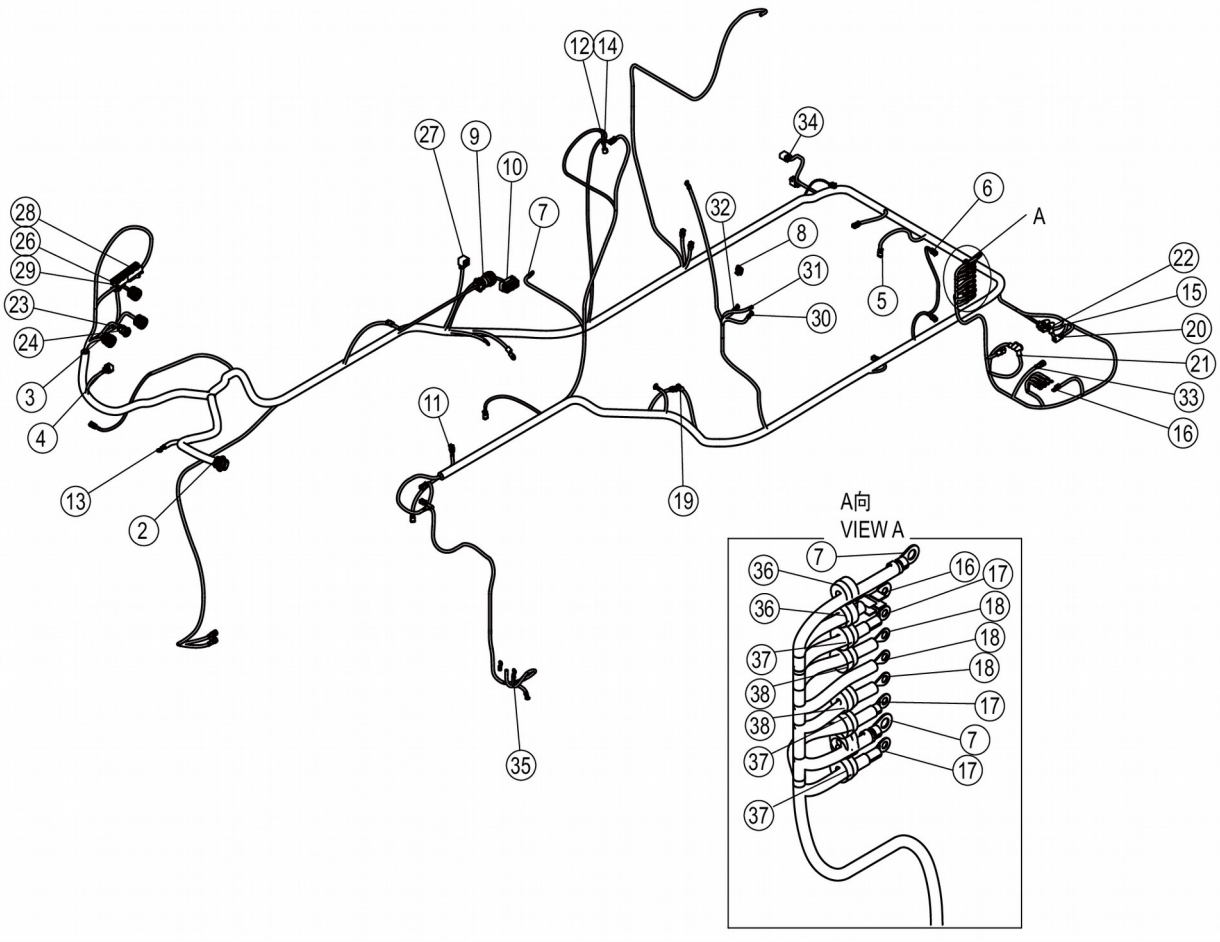
12
14
27
9
10
7
34
32
8
31
30
6
A
5
22
15
20
21
33
16
28
26
29
23
24
3
4
13
2
11
19
35
A向
VIEW A
7
36
36
37
38
38
37
37
16
17
18
18
18
17
7
17

70C3373_000_00 后车架线束 HARNESS

件号 ITEM	部件号 PART NO.	零件名称 CH	PART NAME EN	服务代码 SC	互换性 IA	数量 Q'TY	规格 SP.	备注 RE
2	36B0992	插头	PLUG			1	ITT-48PIN	
3	36B0953	插座	SOCKET			2	ITT-48PIN	
4		插座	SOCKET	B		1	四线	
5	36B0719	两线插座	SOCKET			12		
6	36B1074	插座	SOCKET			3	2-PIN	
7	36B0666	圆形接头	CONNECTOR			4		
8	36B0651	插座	SOCKET			3	4PIN	
9	36B0535	31针接头	CONNECTOR			1	31-PIN	
10	36B0533	50针接头	50-PIN CONNECTOR			1	50-PIN	
11	36B0647	插座	SOCKET			3	二线	
12	36B0048	封闭插套	SLEEVE			2		
13		1005铜制冷压接裸端头	TERMINAL	B		2		
14	36B0495	接插件	CONNECTOR			1		
15		插接件	CONNECTOR	B		2	6芯	
16		圆形接头	CONNECTOR	B		1		
17	36B0662	圆形接头	CONNECTOR			4		
18	36B0039	圆形接头	CONNECTOR			4		
19		铜压接圆形端头	TERMINAL	B		1		
20	36B1072	插头	PLUG			3		
21	84A0231	护套9	BOOT			3		
22		护套	JACKET	B		4	8MM2---15MM2	
23		插座	SOCKET	B		1	ITT-2芯-插座	
24		尾部部件	HARNESS	B		1	ITT-2芯-尾部部件	
25		尾部部件	HARNESS	B		3	ITT-48芯-尾部部件	
26		插座	SOCKET	B		1		
27		插座	SOCKET	A		1		
28		插座	SOCKET	A		1	81PIN	
29		插座	SOCKET	A		1	40PIN	
30	36B0627	圆形接头	CONNECTOR			1		
31	36B0009	圆形接头	CONNECTOR			1		
32	36B0625	圆形接头	CONNECTOR			3		
33	36B0648	插头	PLUG			3	二线	

34	36B0301	插头	PLUG			1	二线	
35	36B0628	圆形接头	CONNECTOR			2		
36		密封堵	PLUG	A		3		
37		密封堵	PLUG	A		3		
38		密封堵	PLUG	A		3		

49C8503_000_00 前车架线路

FRONT FRAME WIRING

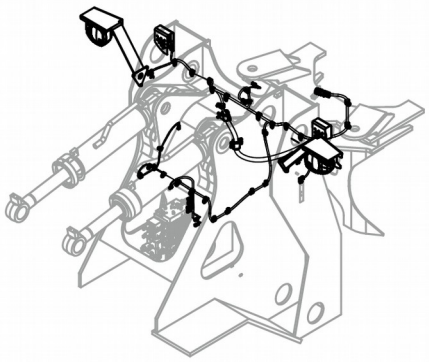

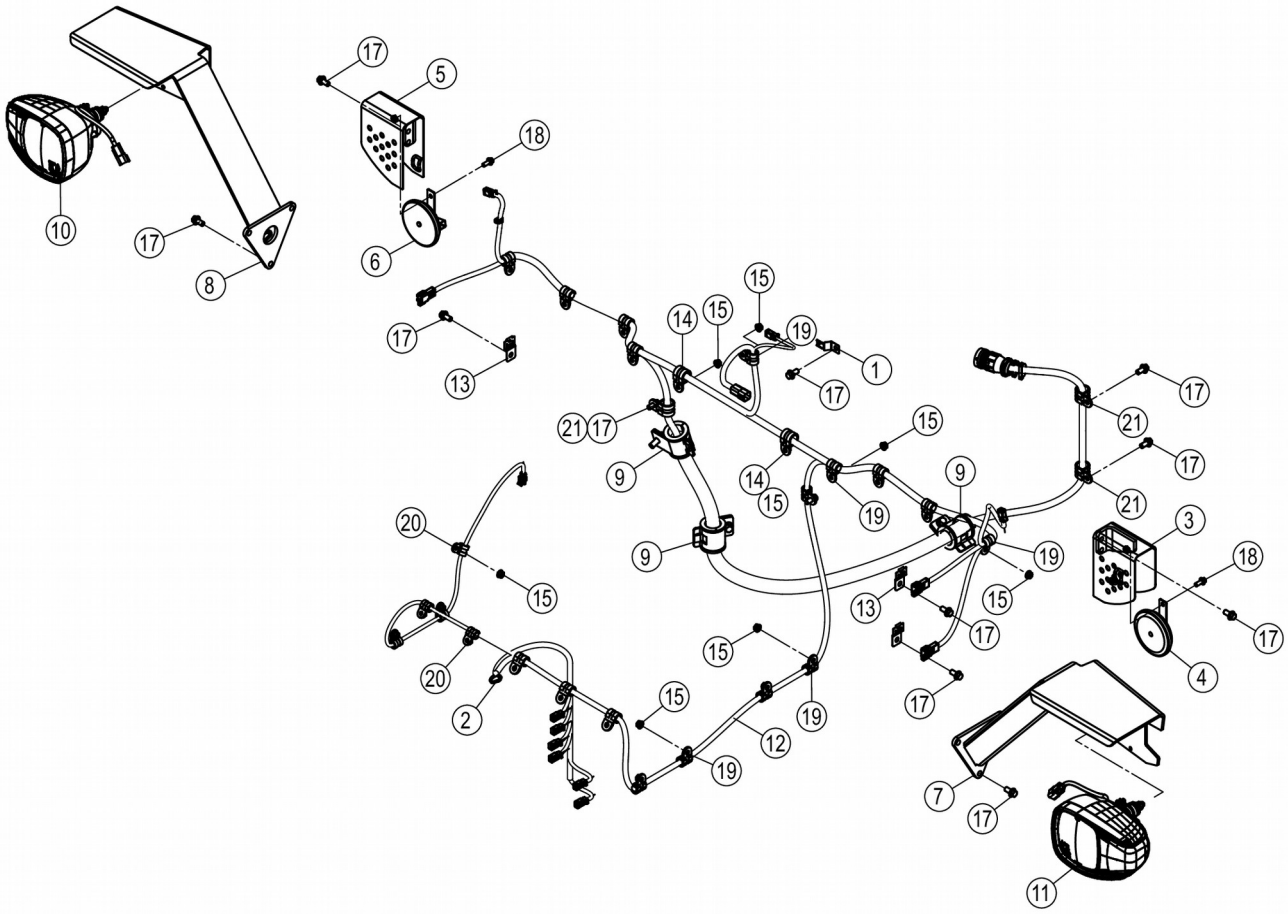
17
5
18
6
10
17
8
15
14
15
19
1
17
17
13
21
17
15
9
14
15
19
9
21
17
21
17
3
18
9
19
15
13
17
17
4
17
20
15
20
2
15
15
19
12
19
7
17
11

49C8503_000_00 前车架线路 FRONT FRAME WIRING

件号 ITEM	部件号 PART NO.	零件名称 CH	PART NAME EN	服务代码 SC	互换性 IA	数量 Q'TY	规格 SP.	备注 RE
1	20A8767	插板	INSERT			1		
2	37B0004	尼龙扎带	NYLON STRAP			5		
3	01D1137	支座	BRACKET			1		
4	38B0187	喇叭	HORN			1		
5	01D0058	支座	BRACKET			1		
6	38B0188	喇叭	HORN			1		
7	01D1488	灯支架	LIGHT BRACKET			1		
8	01D1489	灯支架	LIGHT BRACKET			1		
9	09C0466	管夹总成	CLAMP AS	C		3		
10	46C9835	前组合大灯	FRONT COMBINATION FLOODLIGHT			1		
11	46C9834	前组合大灯	FRONT COMBINATION FLOODLIGHT			1		
12	70C0667	前车架线束	HARNESS			1		
13	20A9297	插板	INSERT			2	T=1.0MM	
14	09C1746	软管夹	CLAMP			3	Φ22	
15	03B2081	螺母	NUT			24	M8-8-ZN.D	
17	01B1277	螺栓	BOLT			18	M10×20-8.8-ZN.D	
18	01B1289	螺栓	BOLT			2	M8×20-8.8-ZN.D	
19	09C1806	软管夹	CLAMP			17	EG-SQ D1 15×25 W3	
20	09C1798	管夹	CLAMP			5		
21	09C1747	软管夹	CLAMP			3	Φ25	

空调及暖风系统 AIR CONDITIONING SYSTEM

23Y0116_001_00 空调系统

AIR CONDITIONING SYSTEM

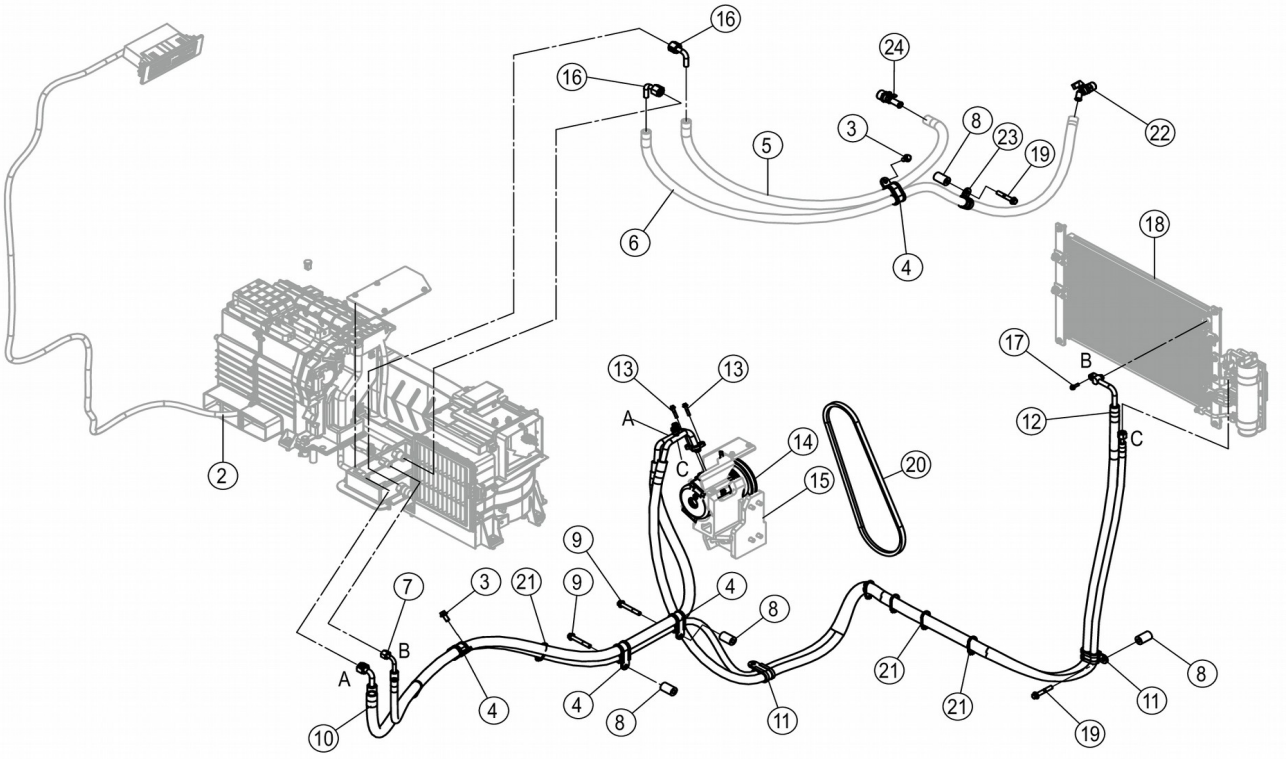

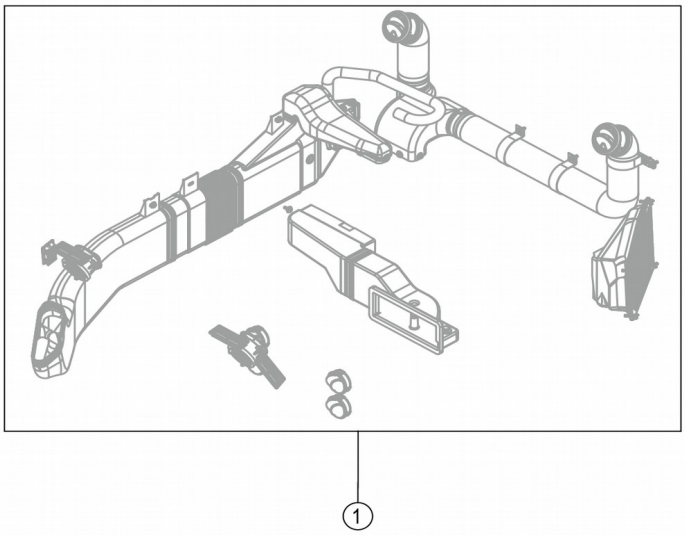

23Y0116_001_00 空调系统 AIR CONDITIONING SYSTEM

件号 ITEM	部件号 PART NO.	零件名称 CH	PART NAME EN	服务代码 SC	互换性 IA	数量 Q'TY	规格 SP.	备注 RE
1	46C1833	风道总成	AIR DUCT AS	C		1		
2	46C9429	蒸发器安装总成	EVAPARATOR MOUNTING AS	C		1		
3	01B1277	螺栓	BOLT		Y	2	M10×20-8.8-ZN.D	EC0000126682_7,替换后
4	09C1631	双管夹	DOUBLE CLAMP		Y	4		EC0000126682_13,替换后
5	06C0274	截止阀至蒸发器进水管	HOSE	C		1		
6	06C0407	水管	HOSE	C	Y	1	Φ16	EC0000121758_2,替换后
7	46C6398	储液罐至蒸发器管	HOSE		Y	1		EC0000121758_1,替换后
8	55A6219	套筒	SOCKET			4		
9	01B1366	螺栓	BOLT		Y	2	M10×70-8.8-ZN.D	EC0000126682_4,替换后
10	46C9947	蒸发器至压缩机管	HOSE GP			1		
11	09C1745	双管夹	DOUBLE CLAMP			2	Φ22/Φ25	
12	46C6587	压缩机至冷凝器管	HOSE			1		
13	01B1355	螺栓	BOLT		Y	2	M6×30-8.8-ZN.D	EC0000126682_2,替换后
14	46C0752	压缩机	COMPRESSOR			1		
15	46C6409	压缩机支架总成	COMPRESSOR BRACKET AS	C		1		
16	31C1455	弯头	ELBOW			2		
17	01B0477	螺栓	BOLT		Y	1	M6×20-8.8-ZN.D	EC0000126682_3,替换后
18	46C8535	冷凝器储液罐总成	CONDENSER&RECEIVER AS	C		1		
19	01B1365	螺栓	BOLT		Y	2	M10×60-8.8-ZN.D	EC0000126682_1,替换后
20	84A0098	冷气三角皮带	V-BELT			1		
21	37B0004	尼龙扎带	NYLON STRAP			10		
22	46C0487	暖风进水阀	WATER INTAKE VALVE			1	NPT1/2-45°	
23	09C1747	软管夹	CLAMP		Y	1	Φ25	EC0000126682_8,替换后
24	46C8131	暖风进水阀	WATER INLET			1	NPT3/4-0°	

			VALVE					

06C0274_000_00 截止阀至蒸发器进水管

HOSE

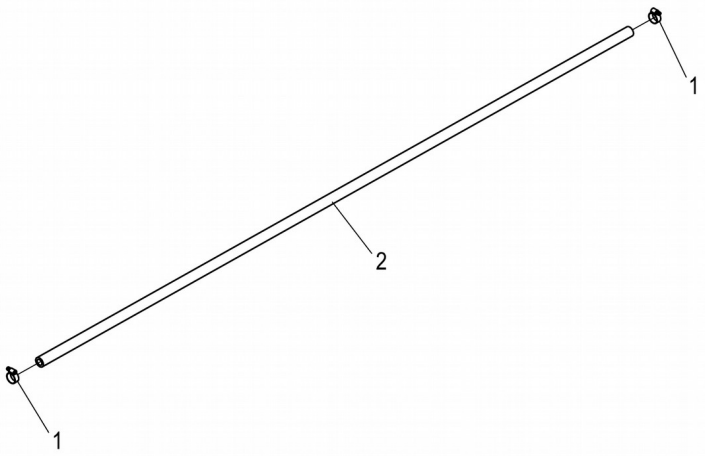

06C0274_000_00 截止阀至蒸发器进水管 HOSE

件号 ITEM	部件号 PART NO.	零件名称 CH	PART NAME EN	服务代码 SC	互换性 IA	数量 Q'TY	规格 SP.	备注 RE

1	15B0080	软管卡箍	CLAMP			2	Φ15～Φ27	
2	30A0120	水管 φ16	HOSE			1		

06C0407_000_00 水管

HOSE

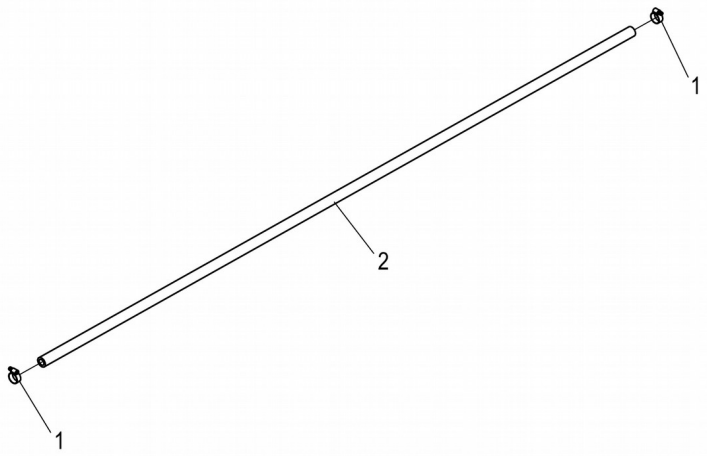

06C0407_000_00 水管 HOSE

件号 ITEM	部件号 PART NO.	零件名称 CH	PART NAME EN	服务代码 SC	互换性 IA	数量 Q'TY	规格 SP.	备注 RE
1	15B0080	软管卡箍	CLAMP			2	Φ15～Φ27	
2	84A0243	水管Φ16	HOSE			1		

46C1833_001_00 风道总成

AIR DUCT AS

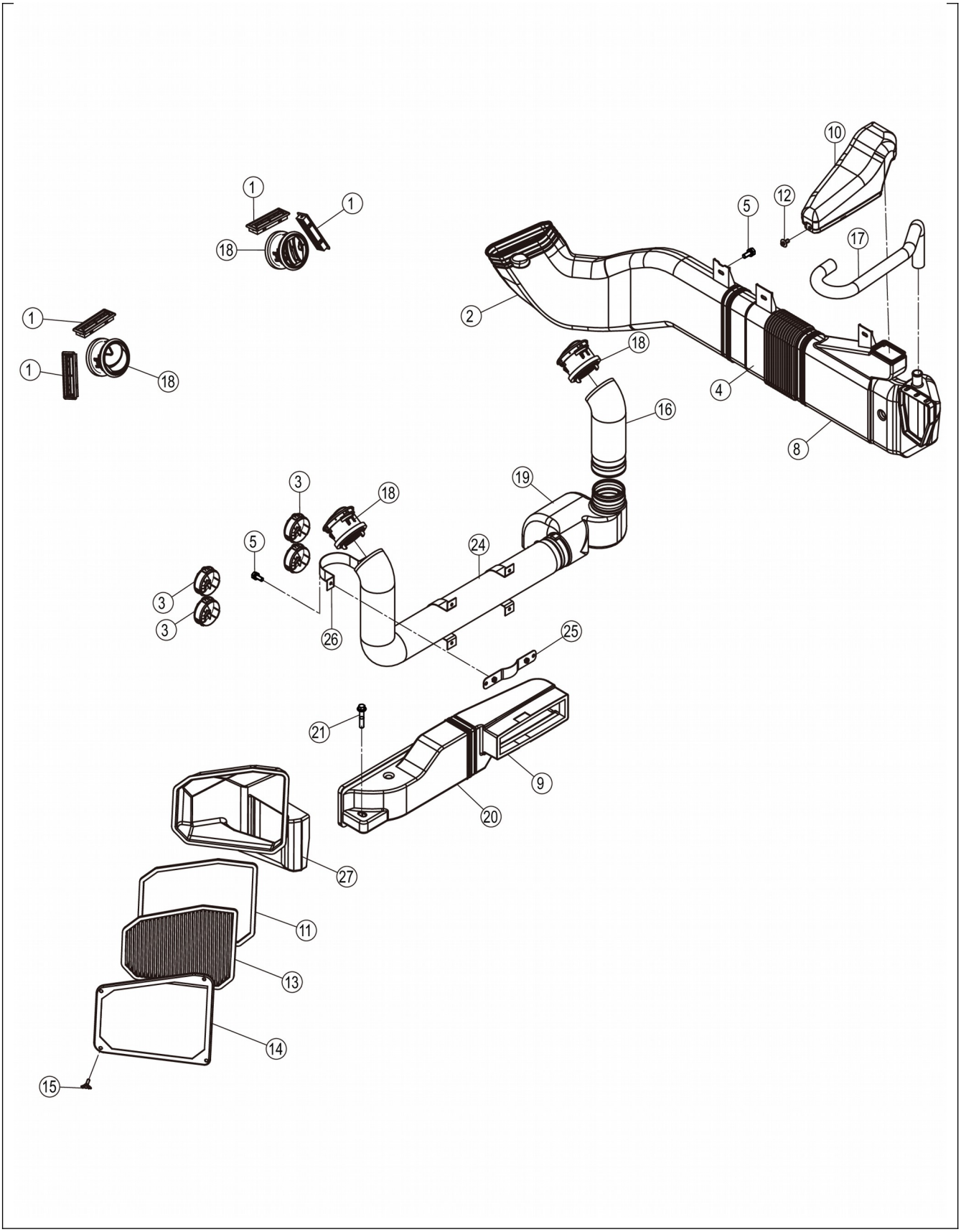
1
1
18
1
1
18
10
12
5
17
2
18
4
16
8
19
3
18
5
24
3
3
26
25
21
9
20
27
11
13
14
15

46C1833_001_00 风道总成 AIR DUCT AS

件号 ITEM	部件号 PART NO.	零件名称 CH	PART NAME EN	服务代码 SC	互换性 IA	数量 Q'TY	规格 SP.	备注 RE
1	86A0084	出风口	VENT		Y	4		EC0000120520_1,替换前
1	SP121048	出风口	AIR DUCT		Y	4		EC0000120520_1,替换前
1	49C0423	除霜风口	VENT		Y	4		EC0000120520_1,替换后
2	86A2450	风道	AIR DUCT			1		
3	46C1013	圆形风口	VENT			4		
4	86A2449	风道	AIR DUCT			1		
5	01B0986	螺栓	BOLT		N	12	M6×16-5.8-ZN.D	EC0000138880_7,替换后
8	37C1247	风道	AIR DUCT			1		
9	37C1242	风道	AIR DUCT			1		
10	37C1240	风道	AIR DUCT			1		
11	84A3386	胶条	SEAL			1		
12	34C2802	膨胀钉	INFLATING SCREW			10		
13	35C1244	新风滤网	STRAINER			1		
14	18A5672	压板	PLATE			1		
15	77A1683	螺钉	SCREW			4		
16	86A2442	风道	AIR DUCT			1		
17	32A2351	软管	HOSE			1		
18	46C8779	圆形风口	VENT			4		
19	37C1239	风道	AIR DUCT			1		
20	37C1243	风道	AIR DUCT			1		
21	01B1363	螺栓	BOLT		N	1	M10×50-8.8-ZN.D	EC0000138880_2,替换后
24	86A2443	风道	AIR DUCT			1		
25	01D2362	支架	BRACKET			1		
26	99A0580	弯板	PLATE			3		
27	37C1241	风道	AIR DUCT			1		

46C6409_004_00 压缩机支架总成

COMPRESSOR BRACKET AS

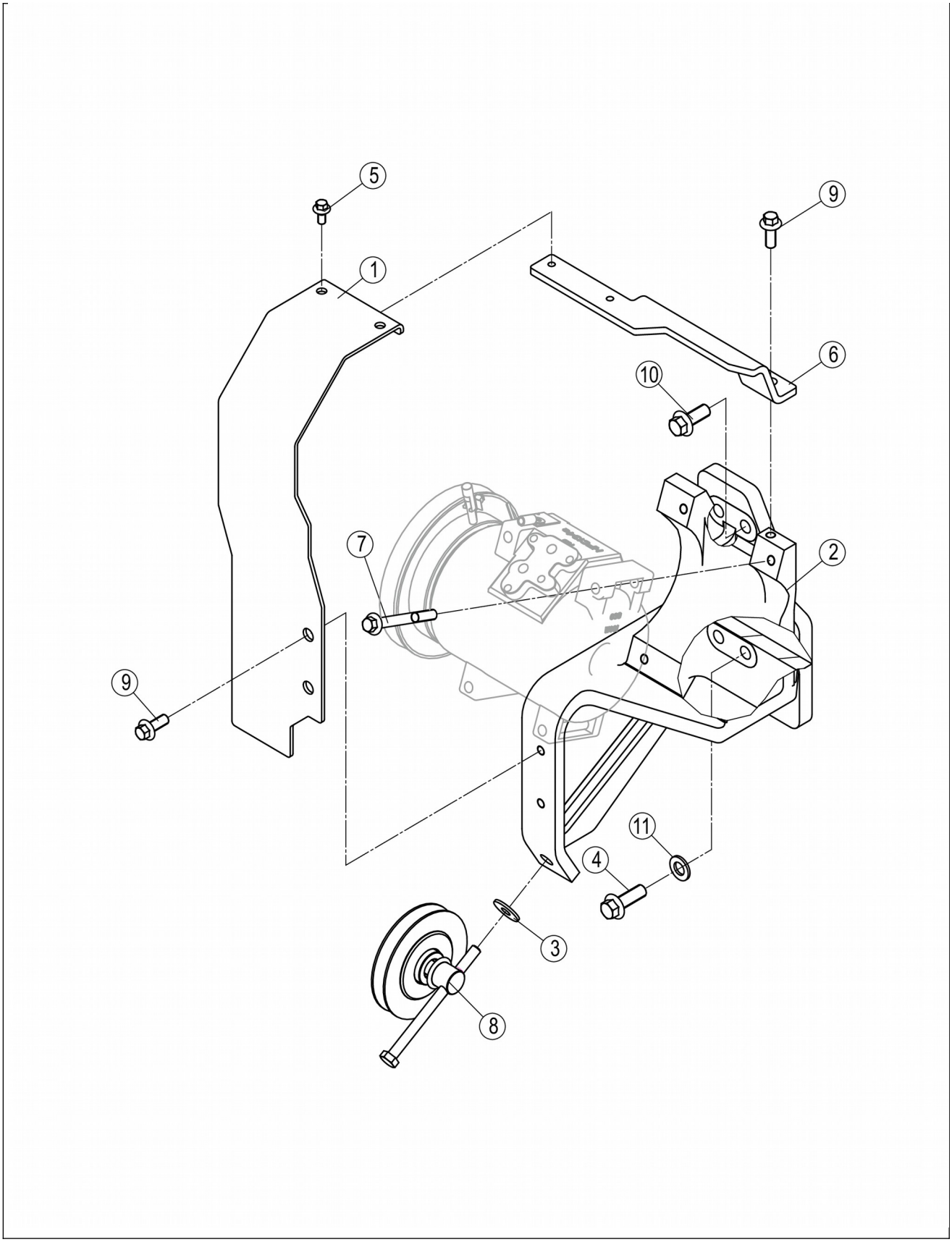
5
9
1
6
10
7
2
9
11
4
3
8

46C6409_004_00 压缩机支架总成 COMPRESSOR BRACKET AS

件号 ITEM	部件号 PART NO.	零件名称 CH	PART NAME EN	服务代码 SC	互换性 IA	数量 Q'TY	规格 SP.	备注 RE
1	98A5466	弯板	PLATE		TI	1		EC0000154854_1,替换后
1	19A6276	弯板	PLATE		TI	1		EC0000154854_1,替换前
2	71A2291	空调压缩机支架	COMPRESSOR BRACKET		TI	1		EC0000154854_1,替换后
2	71A1240	空调压缩机支架	COMPRESSOR BRACKET		TI	1		EC0000154854_1,替换前
3	06B0086	垫圈	WASHER		Y	1	8-140HV-ZN.D	EC0000126682_116,替换后
4	77A1994	螺栓	BOLT		TI	3		EC0000154854_1,替换前
4	77A1994	螺栓	BOLT		TI	3		EC0000154854_1,替换后
5	02B0147	螺栓	BOLT		Y	2	M6×12-8.8-ZN.D	EC0000126682_107,替换后
6		弯板	PLATE	F	TI	1		EC0000154854_1,替换前
6	58A5426	弯板	PLATE		TI	1		EC0000154854_1,替换后
6		弯板	PLATE	F	N	1		EC0000132728_1,8-027批；FL552079,替换后
7	01B1361	螺栓	BOLT		Y	4	M8×70-8.8-ZN.D	EC0000126682_106,替换后
8	46C0754	涨紧轮总成	TENSION PULLY			1		
9	01B1289	螺栓	BOLT		Y	2	M8×20-8.8-ZN.D	EC0000126682_108,替换后
10	01B0884	螺栓	BOLT		N	2	M10×25-10.9-ZN.D	EC0000142835_19,8-104A批 GL560798,替换后
11	06B1057	防松垫圈	LOCK WASHER		-	3	10 D	EC0000152824_2,9-340批；HL562515,替换后

46C8535_001_00 冷凝器储液罐总成

CONDENSER&RECEIVER AS

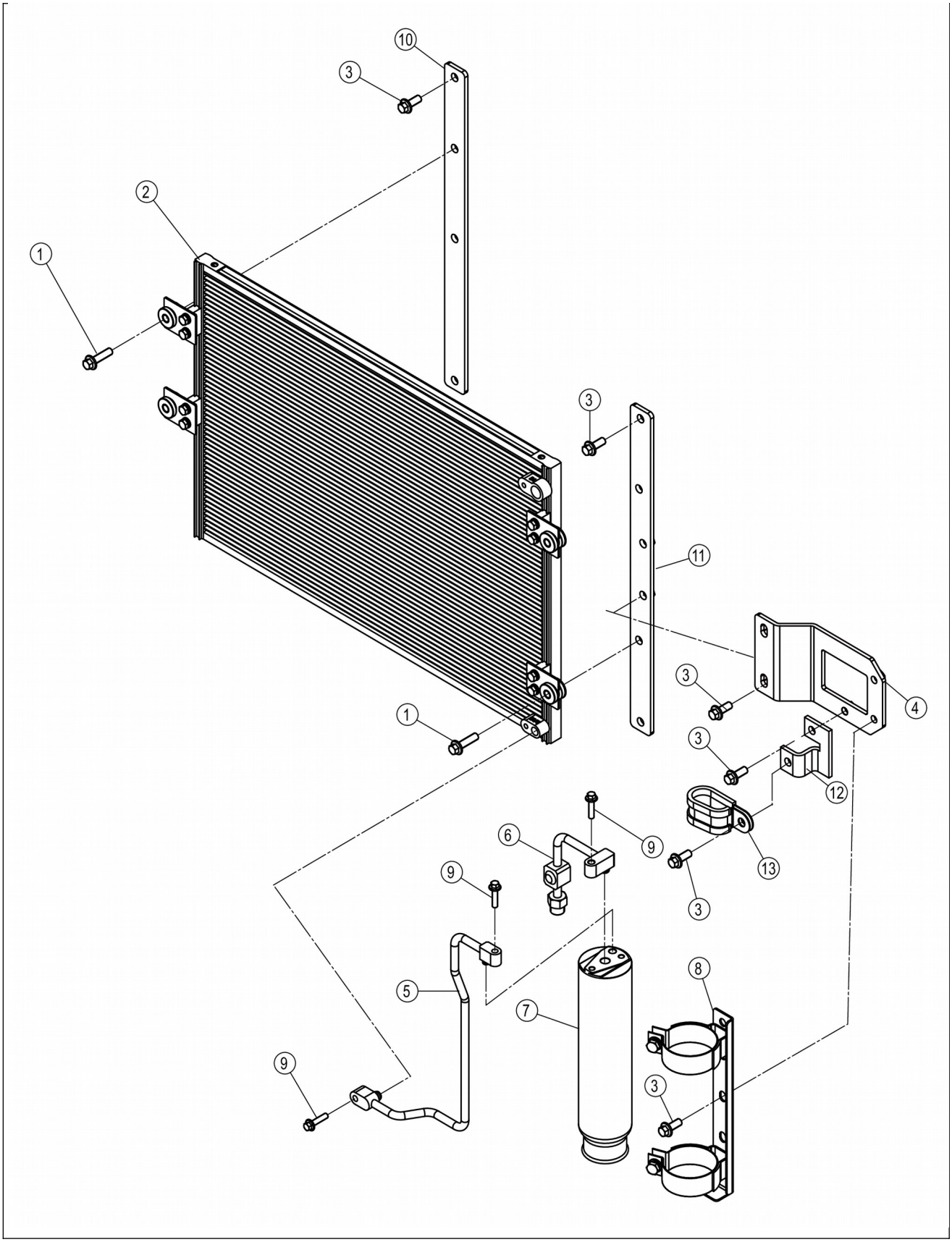
10
3
2
1
3
11
3
4
1
3
12
6
9
13
3
9
5
7
8
9
3

46C8535_001_00 冷凝器储液罐总成 CONDENSER&RECEIVER AS

件号 ITEM	部件号 PART NO.	零件名称 CH	PART NAME EN	服务代码 SC	互换性 IA	数量 Q'TY	规格 SP.	备注 RE
1	01B1291	螺栓	BOLT		Y	4	M8×30-8.8-ZN.D	EC0000126682_124,替换后
2	46C3629	冷凝器	CONDENSER			1		
3	01B1289	螺栓	BOLT		TY	10	M8×20-8.8-ZN.D	EC0000126682_128,替换后
4	46D4522	弯板	PLATE		XF	1		EC0000175931_3,替换后
5	46C6394	冷凝器至储液罐管	HOSE			1		
6	46C6395	连接管	TUBE			1		
7	46C0758	储液罐总成	REFRIGERANT RECEIVER AS			1		
8	46C0793	储液罐支架总成	BRACKET			1		
9	01B1084	螺栓	BOLT		Y	3	M6×25-8.8-ZN.D	EC0000126682_130,替换后
10	46D1489	安装板	MOUNTING PLATE			1		
11	46D1490	安装板	MOUNTING PLATE			1		
12	46D4521	弯板	PLATE		XF	1		EC0000175931_4,替换后
13	09C1745	双管夹	DOUBLE CLAMP		Y	1	Φ22/Φ25	EC0000126682_121,替换后

46C3629_002_00 冷凝器

CONDENSER

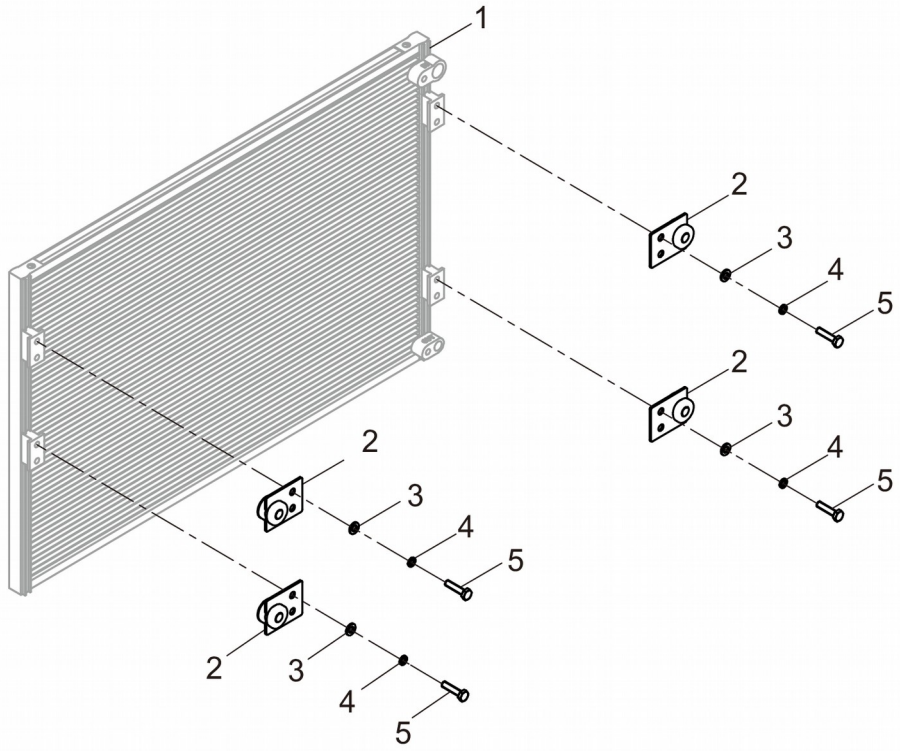
1
2
3
4
5
2
3
4
5
2
3
4
5
2
3
4
5

46C3629_002_00 冷凝器 CONDENSER

件号 ITEM	部件号 PART NO.	零件名称 CH	PART NAME EN	服务代码 SC	互换性 IA	数量 Q'TY	规格 SP.	备注 RE
1		冷凝器	CONDENSER	E		1		
2	34C1534	减震垫	CUSHION			4		
3	06B0024	垫圈	WASHER		N	8	6-140HV-ZN.D	EC0000138880_9,替换前
4	06B0003	垫圈	WASHER		N	8	6	EC0000138880_10,替换前
5	02B0147	螺栓	BOLT		N	8	M6×12-8.8-ZN.D	EC0000138880_8,替换后
5	00B0022	螺栓	BOLT		N	8	M6×16-8.8-ZN.D	EC0000138880_11,替换前

46C9429_000_00 蒸发器安装总成

EVAPARATOR MOUNTING AS

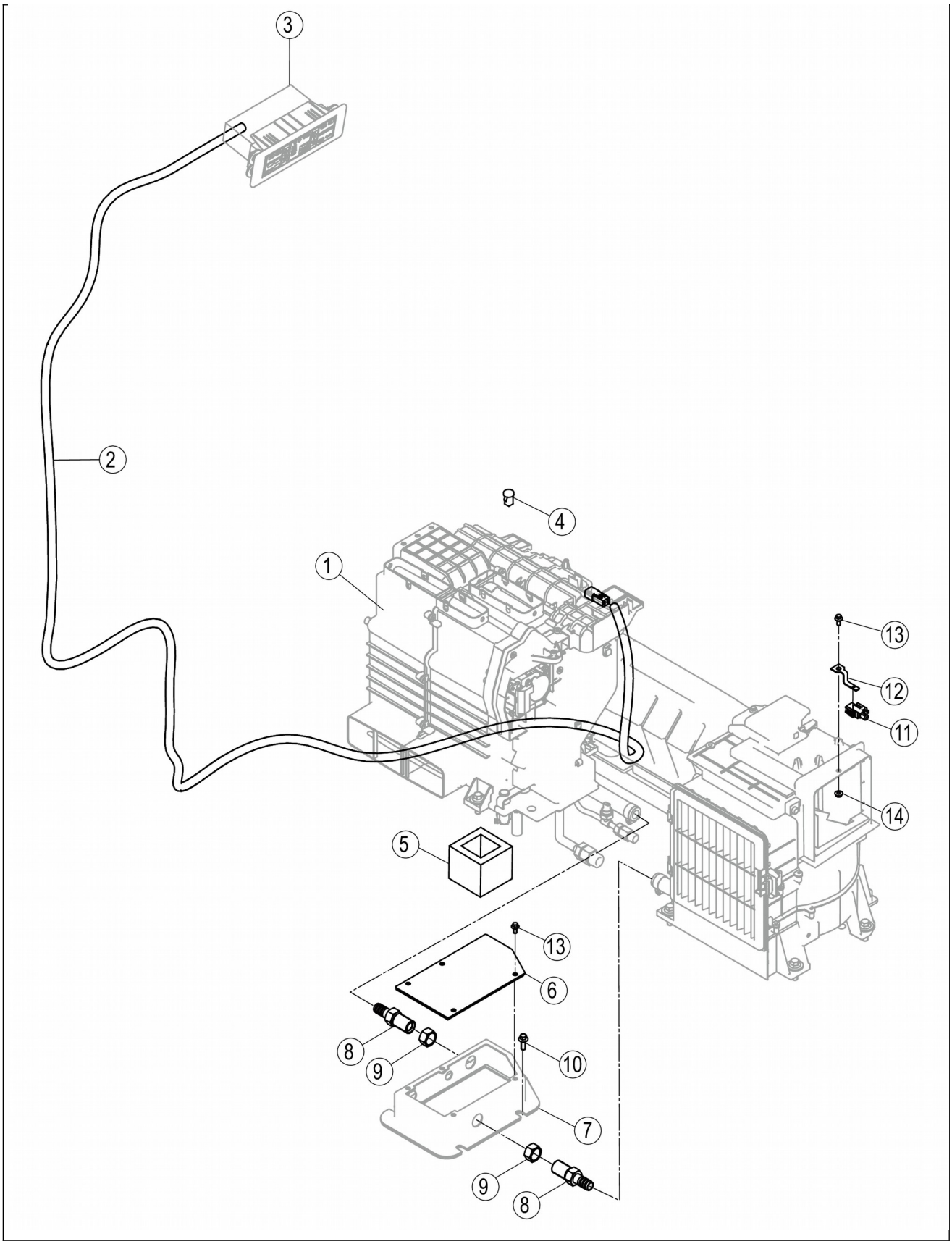
3
2
4
1
13
12
11
14
5
13
6
8
9
10
7
9
8

46C9429_000_00 蒸发器安装总成 EVAPARATOR MOUNTING AS

件号 ITEM	部件号 PART NO.	零件名称 CH	PART NAME EN	服务代码 SC	互换性 IA	数量 Q'TY	规格 SP.	备注 RE
1	46C9430	蒸发器总成	EVAPORATOR AS	C		1		
2	46C8857	空调线束	A/C HARNESS		I	1		EC0000142033_1,替换前
2	70C0546	空调线束	A/C HARNESS		I	1		EC0000142033_1,替换后
3	46C9804	空调控制面板	A/C PANEL	C		1		
4	46C0759	阳光传感器	SUNLIGHT SENSOR			1		
5	85A4754	海绵	SPONGE			1		
6	37C1257	盖板	COVER		N	1		EC0000118819_5,替换后
7	34C4749	支架	BRACKET	C	N	1		EC0000118819_6,替换后
8	00A6429	接头	CONNECTOR			2		
9	00A5733	接头	CONNECTOR			2		
10	01B1289	螺栓	BOLT		Y	4	M8×20-8.8-ZN.D	EC0000126682_138,替换后
11	46C6279	传感器	SENSOR			1		
12	19A4391	弯板	PLATE			1		
13	02B0147	螺栓	BOLT		TY	5	M6×12-8.8-ZN.D	EC0000126682_134,替换后
14	03B2134	螺母	NUT		Y	1	M6-8-ZN.D	EC0000126682_132,替换后

34C4749_000_00 支架

BRACKET

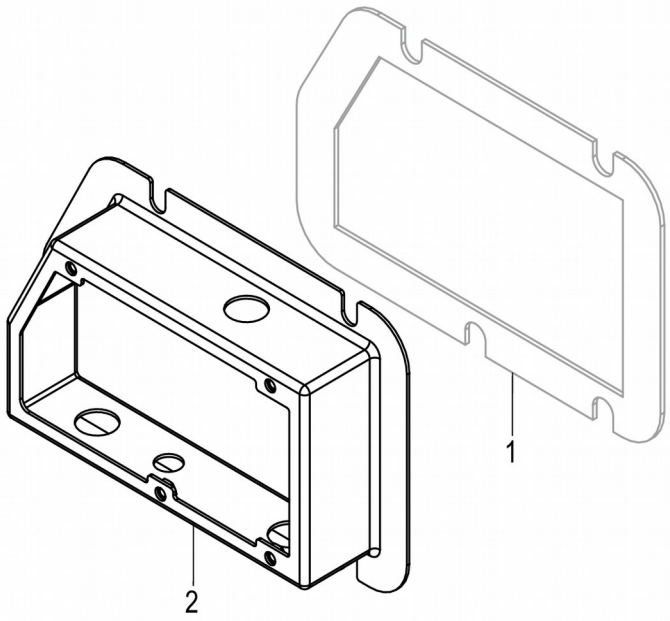
1
2

34C4749_000_00 支架 BRACKET

件号 ITEM	部件号 PART NO.	零件名称 CH	PART NAME EN	服务代码 SC	互换性 IA	数量 Q'TY	规格 SP.	备注 RE
1		海绵	SPONGE	B		1		
2	46D1902	支架	BRACKET			1		

46C9430_000_00 蒸发器总成

EVAPORATOR AS

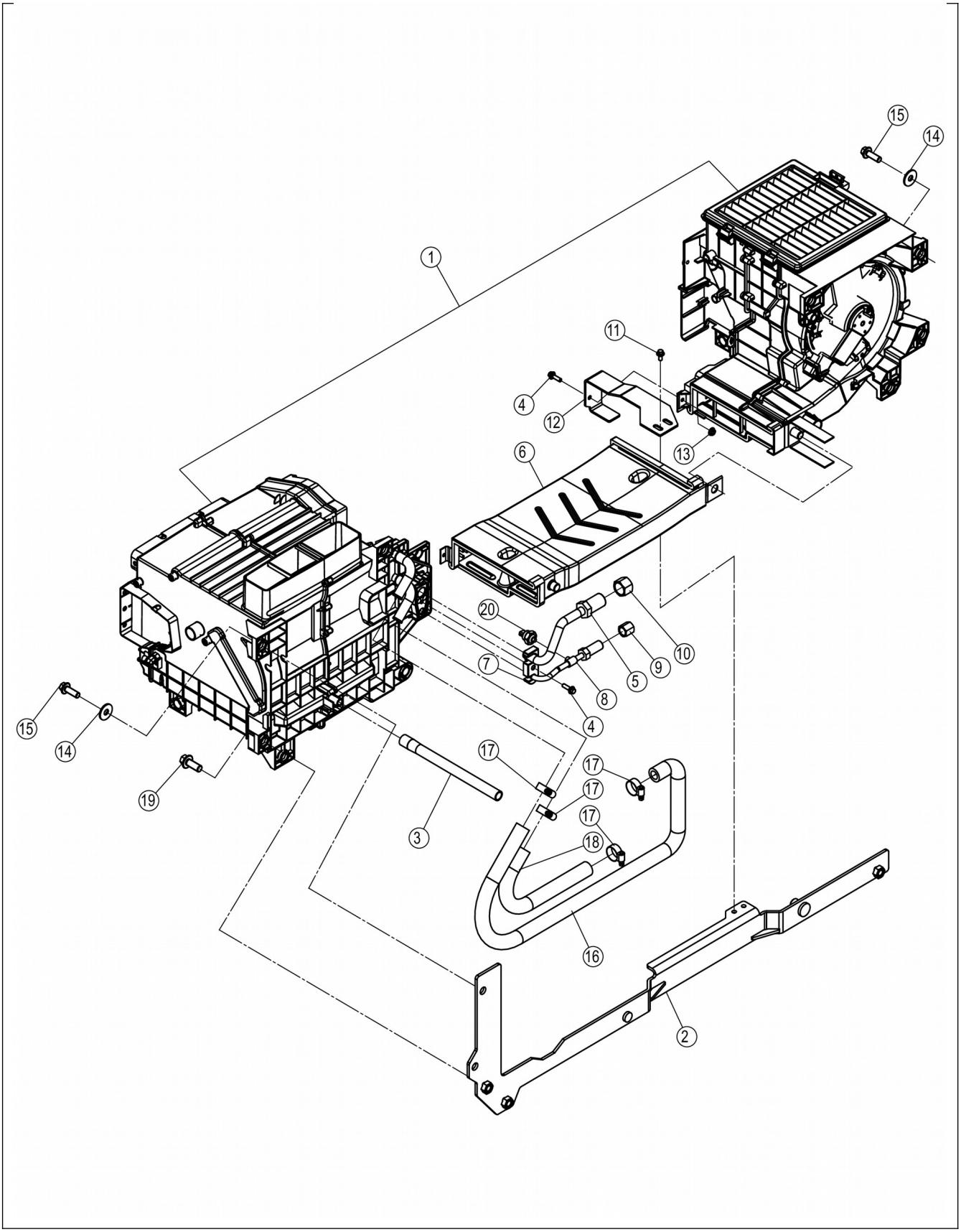
15
14
1
11
4
12
13
6
20
10
9
5
7
8
4
15
14
19
17
17
17
17
18
3
16
2

46C9430_000_00 蒸发器总成 EVAPORATOR AS

件号 ITEM	部件号 PART NO.	零件名称 CH	PART NAME EN	服务代码 SC	互换性 IA	数量 Q'TY	规格 SP.	备注 RE
1	46C8853	蒸发器	EVAPORATOR		I	1		EC0000142033_2,替换前
1	49C4503	蒸发器总成	EVAPORATOR AS		I	1		EC0000142033_2,替换后
2	01D0425	支座	BRACKET			1		
3	84A0381	排水管	DRAIN HOSE			1		
4	01B0477	螺栓	BOLT		Y	2	M6×20-8.8-ZN.D	EC0000126682_151,替换后
5	46C9431	弯管	ELBOW			1		
6	46C9077	风道	AIR DUCT		-	1		EC0000118819_7,替换后
7	11A0988	蒸发器固定板	PLATE			1		
8	46C9433	弯管	ELBOW			1		
9	00A5728	接头	CONNECTOR			1		
10	00A5732	接头	CONNECTOR			1		
11	02B0147	螺栓	BOLT		Y	2	M6×12-8.8-ZN.D	EC0000126682_142,替换后
12	19A9566	弯板	PLATE			1		
13	03B2134	螺母	NUT		Y	1	M6-8-ZN.D	EC0000126682_144,替换后
14	06B0666	垫圈	WASHER		N	6	10-300HV-DK	EC0000141488_5,替换后
14	06B0030	垫圈	WASHER		N	6	10-140HV-ZN.D	EC0000141488_5,替换前
15	01B1279	螺栓	BOLT		Y	6	M10×30-8.8-ZN.D	EC0000126682_141,替换后
16	84A3071	水管	WATER HOSE			1		
17	15B0080	软管卡箍	CLAMP			4	Φ15～Φ27	
18	84A3070	水管	WATER HOSE			1		
19	01B1283	螺栓	BOLT		Y	3	M12×30-8.8-ZN.D	EC0000126682_140,替换后
20	34B1242	压力开关	PRESSURE SWITCH			1		

46C8853_001_00 蒸发器

EVAPORATOR

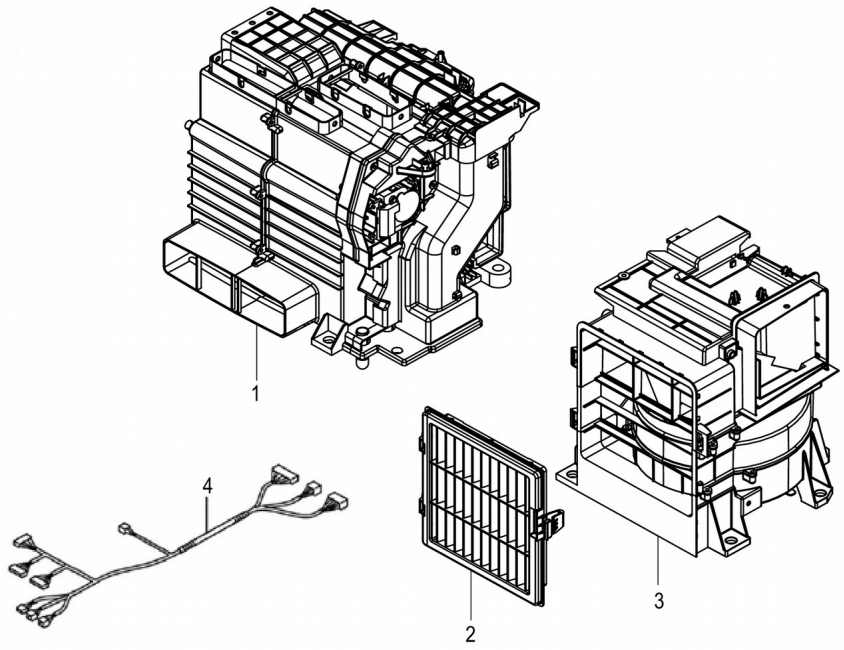

46C8853_001_00 蒸发器 EVAPORATOR

件号 ITEM	部件号 PART NO.	零件名称 CH	PART NAME EN	服务代码 SC	互换性 IA	数量 Q'TY	规格 SP.	备注 RE
1	46C8789	蒸发器	EVAPORATOR			1		
2	46C6765	空调蒸发器过滤器	EVAPORATOR FILTER			1		
3	46C8762	蒸发风机	BLOWER UNIT			1		
4	08C5770	空调线束	A/C HARNESS		-	1		KS0000139472_10,替换后

46C8762_000_00 蒸发风机

BLOWER UNIT

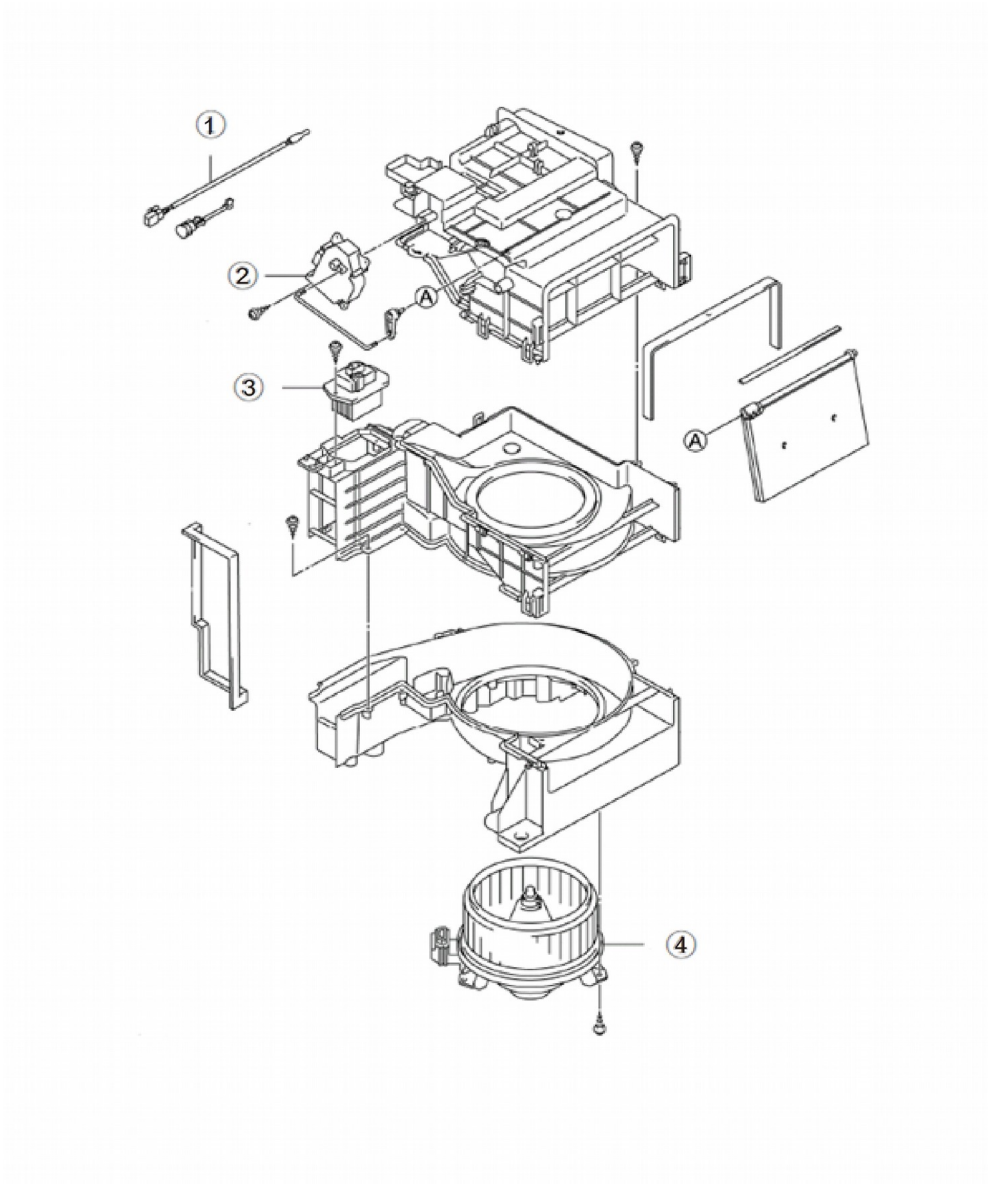

46C8762_000_00 蒸发风机 BLOWER UNIT

件号 ITEM	部件号 PART NO.	零件名称 CH	PART NAME EN	服务代码 SC	互换性 IA	数量 Q'TY	规格 SP.	备注 RE
1	30B1252	传感器	SENSOR			1		

2	49C3510	伺服马达	SERVO MOTOR		-	1		KS0000139472_4,替换后
3	49C3511	调速模块	PWM MODULE		-	1		KS0000139472_3,替换后
4	49C3512	带扇叶风机总成	AIR DUCT ASY		-	1		KS0000139472_2,替换后

46C8789_000_00 蒸发器

EVAPORATOR

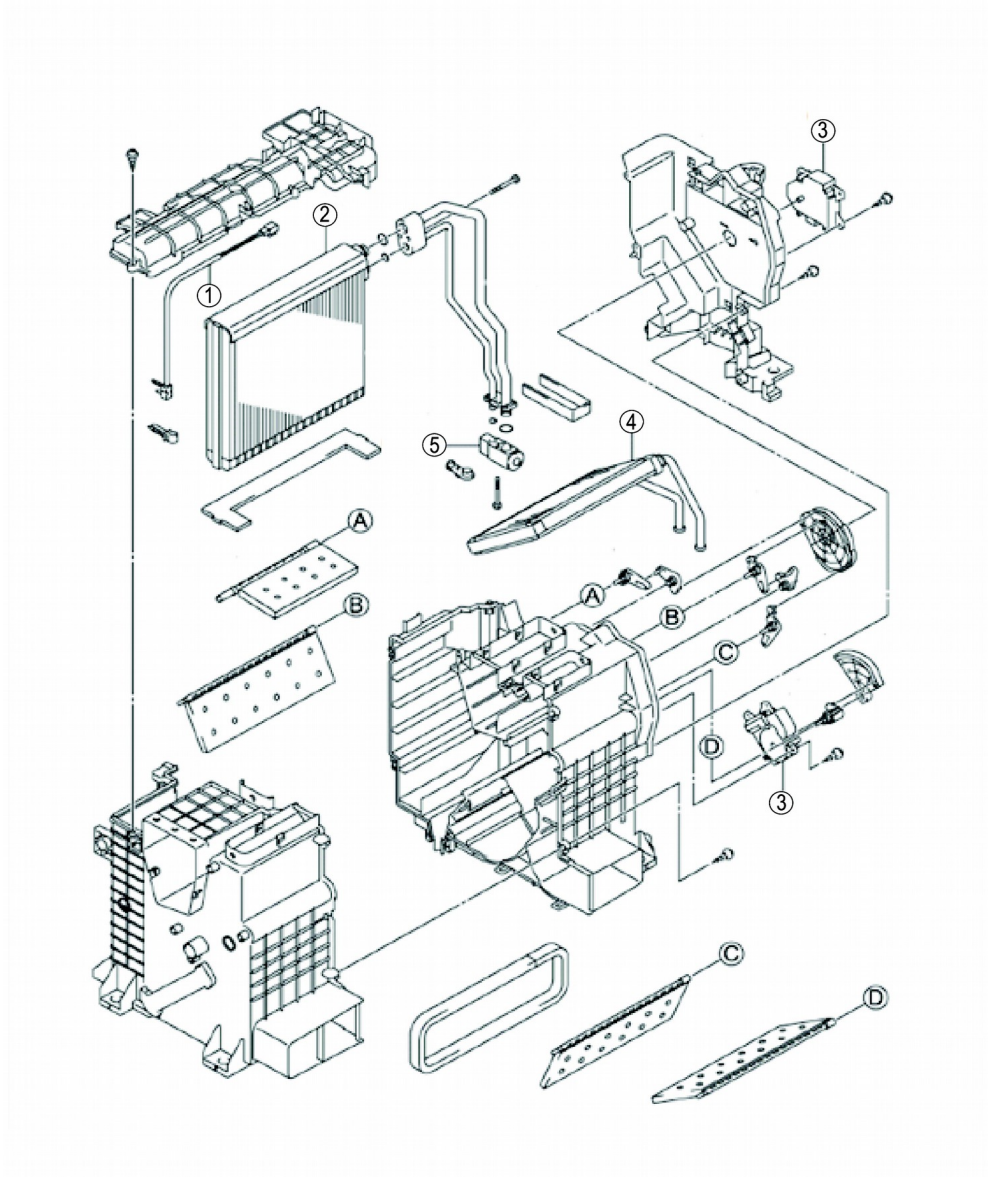

件号 ITEM	部件号 PART NO.	零件名称 CH	PART NAME EN	服务代码 SC	互换性 IA	数量 Q'TY	规格 SP.	备注 RE
1	49C3513	热敏电阻	THERMISTOR		-	1		KS0000139472_9,替换后
2	49C3514	蒸发器芯体	EVAPORATOR CORE		-	1		KS0000139472_8,替换后
3	49C3516	伺服马达	SERVO MOTOR		-	1		KS0000139472_6,替换后
4	49C3517	暖风芯子总成	HEATER CORE ASY		-	1		KS0000139472_7,替换后
5	49C3515	膨胀阀	EXPANSION VALVE		-	1		KS0000139472_5,替换后

49C4503_000_00 蒸发器总成

EVAPORATOR AS

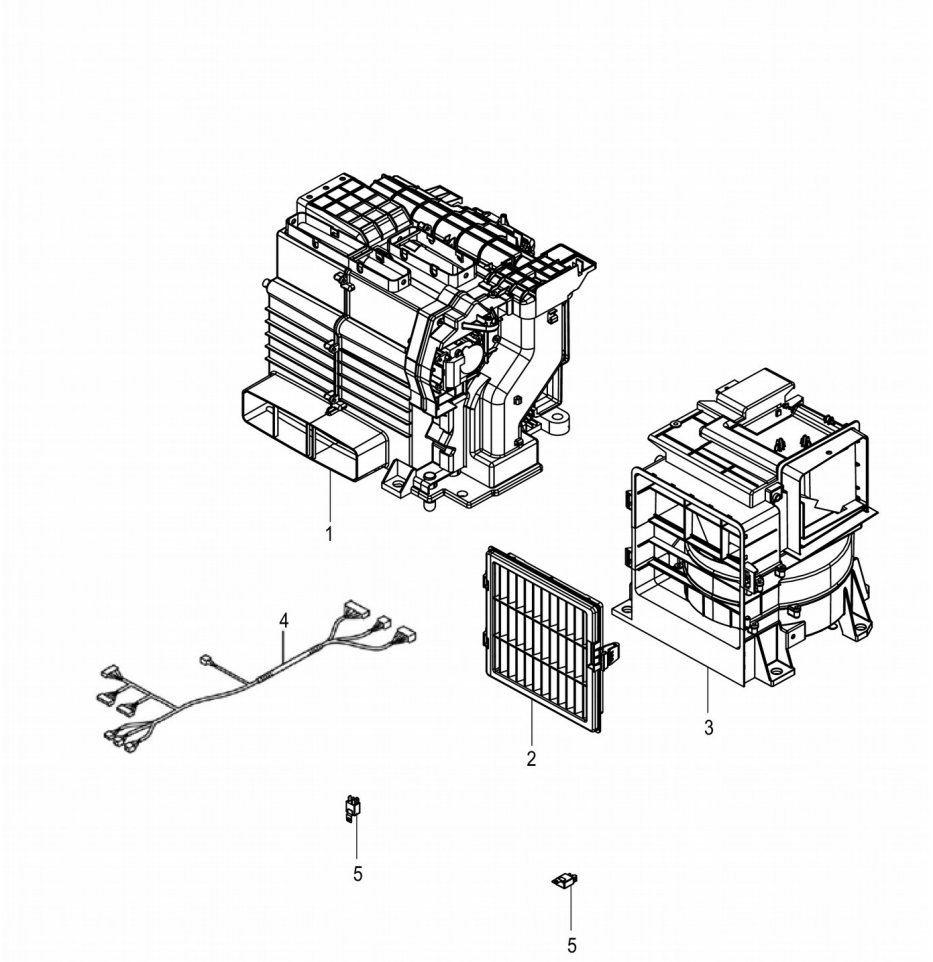

49C4503_000_00 蒸发器总成 EVAPORATOR AS

件号 ITEM	部件号 PART NO.	零件名称 CH	PART NAME EN	服务代码 SC	互换性 IA	数量 Q'TY	规格 SP.	备注 RE
1	46C8789	蒸发器	EVAPORATOR			1		
2	46C6765	空调蒸发器过滤器	EVAPORATOR FILTER			1		
3	46C8762	蒸发风机	BLOWER UNIT			1		

4	70C0544	空调线束	A/C HARNESS			1		
5	SP210402	继电器	RELAY	E	X	2		EC0000171658_7,替换后,重号，改用SP210402

46C9804_000_00 空调控制面板

A/C PANEL

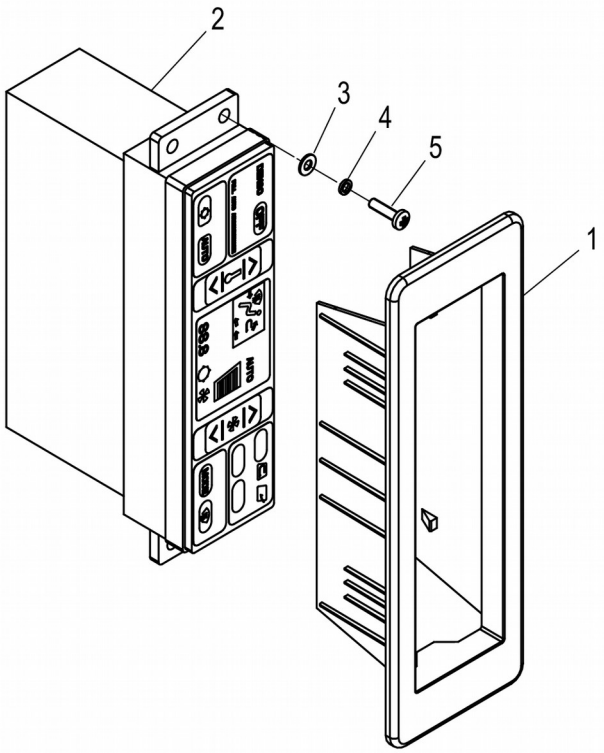
2
3
4
5
1

46C9804_000_00 空调控制面板 A/C PANEL

件号 ITEM	部件号 PART NO.	零件名称 CH	PART NAME EN	服务代码 SC	互换性 IA	数量 Q'TY	规格 SP.	备注 RE
1	86A2457	装饰罩	COVER			1		
2	46C6278	空调控制面板	A/C PANEL			1		
3	06B0097	垫圈	WASHER			4	4-140HV-ZN.D	
4	06B0022	垫圈	WASHER			4	4	
5	04B0099	螺钉	SCREW			4	M4×16-4.8-ZN.D	

23Y0469_000_00 空调系统

AIR CONDITIONING SYSTEM

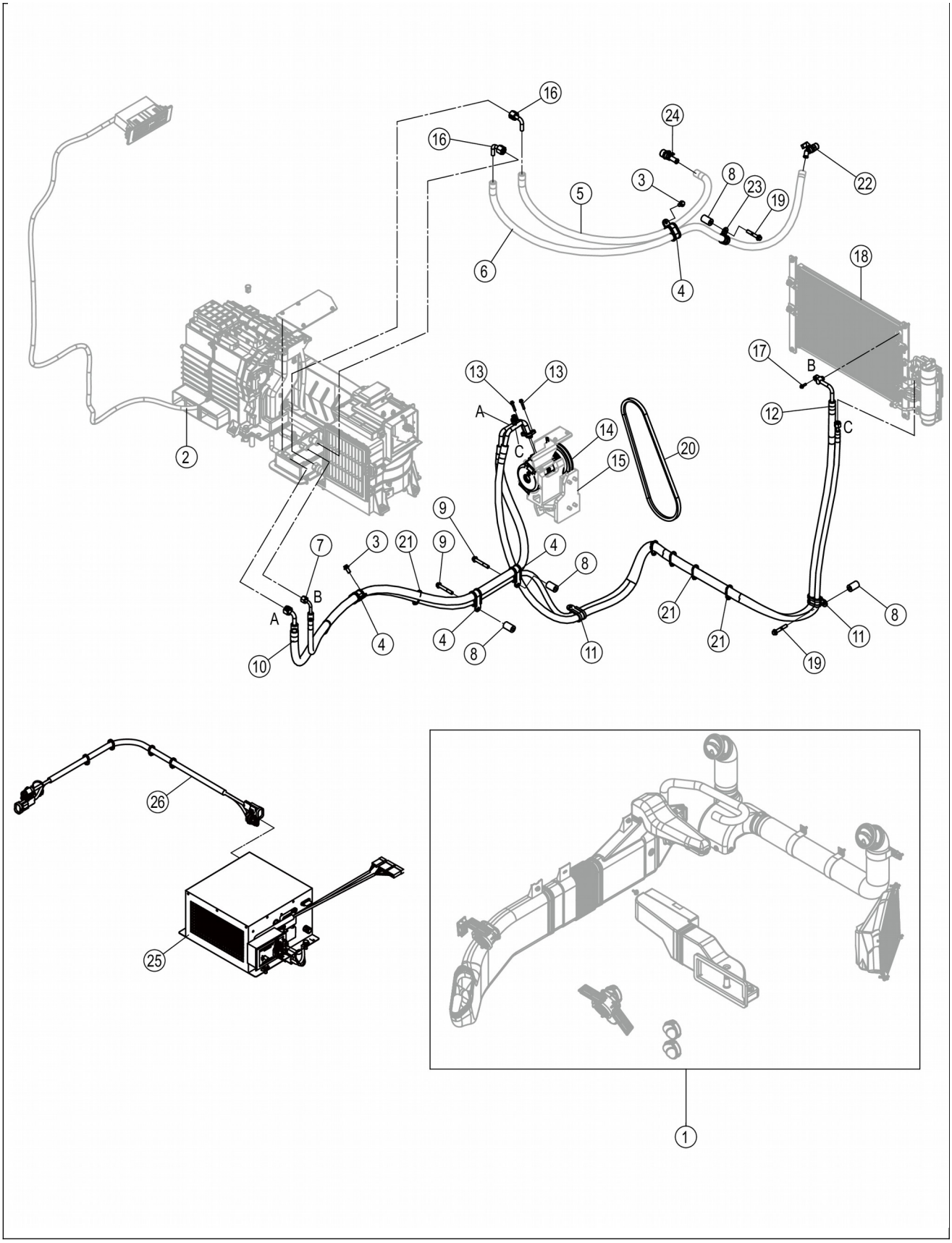
16
16
24
3
8
23
19
22
5
6
4
18
17
B
12
C
13
13
A
C
14
15
20
2
9
7
3
21
9
4
8
B
A
10
4
4
8
11
21
21
19
11
8
26
25
1

23Y0469_000_00 空调系统 AIR CONDITIONING SYSTEM

件号 ITEM	部件号 PART NO.	零件名称 CH	PART NAME EN	服务代码 SC	互换性 IA	数量 Q'TY	规格 SP.	备注 RE
1	49C5529	风道总成	AIR DUCT AS	C		1		
2	46C9429	蒸发器安装总成	EVAPARATOR MOUNTING AS	C		1		
3	01B1277	螺栓	BOLT			2	M10×20-8.8-ZN.D	
4	09C1631	双管夹	DOUBLE CLAMP			4		
5	06C0274	截止阀至蒸发器进水管	HOSE	C		1		
6	06C0407	水管	HOSE	C		1	Φ16	
7	46C6398	储液罐至蒸发器管	HOSE			1		
8	55A6219	套筒	SOCKET			4		
9	01B1366	螺栓	BOLT			2	M10×70-8.8-ZN.D	
10	46C9947	蒸发器至压缩机管	HOSE GP			1		
11	09C1745	双管夹	DOUBLE CLAMP			2	Φ22/Φ25	
12	46C6587	压缩机至冷凝器管	HOSE			1		
13	01B1355	螺栓	BOLT			2	M6×30-8.8-ZN.D	
14	46C0752	压缩机	COMPRESSOR			1		
15	46C6409	压缩机支架总成	COMPRESSOR BRACKET AS	C		1		
16	31C1455	弯头	ELBOW			2		
17	01B0477	螺栓	BOLT			1	M6×20-8.8-ZN.D	
18	46C8535	冷凝器储液罐总成	CONDENSER&RECEIVER AS	C		1		
19	01B1365	螺栓	BOLT			2	M10×60-8.8-ZN.D	
20	84A0098	冷气三角皮带	V-BELT			1		
21	37B0004	尼龙扎带	NYLON STRAP			15		
22	46C0487	暖风进水阀	WATER INTAKE VALVE			1	NPT1/2-45°	
23	09C1747	软管夹	CLAMP			1	Φ25	
24	46C8131	暖风进水阀	WATER INLET VALVE			1	NPT3/4-0°	

25	46C5303	电热暖风器	ELECTRICAL HEATER AS	C		1		
26	70C1270	线束	HARNESS			1		

46C5303_001_00 电热暖风器

ELECTRICAL HEATER AS

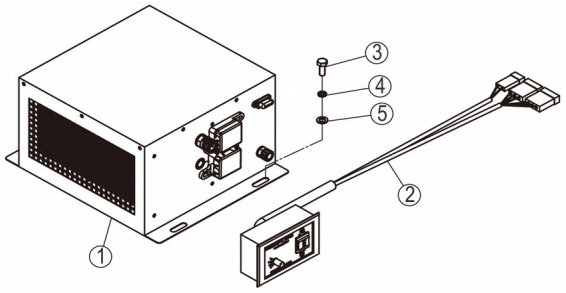

46C5303_001_00 电热暖风器 ELECTRICAL HEATER AS

件号 ITEM	部件号 PART NO.	零件名称 CH	PART NAME EN	服务代码 SC	互换性 IA	数量 Q'TY	规格 SP.	备注 RE
1	46C8044	电热暖风器	ELECTRICAL HEATER		P	1		46C5303_46C2971_46C8044,替换后
2	46C8045	控制面板	CONTROL PANEL		P	1		46C5303_46C2966_46C8045,替换后
3	00B0075	螺栓	BOLT			4	M8×20-8.8-ZN.D	
4	06B0006	垫圈	WASHER			4	8	
5	06B0005	垫圈	WASHER			4	8-140HV-ZN.D	

46C8044_000_00 电热暖风器

ELECTRICAL HEATER

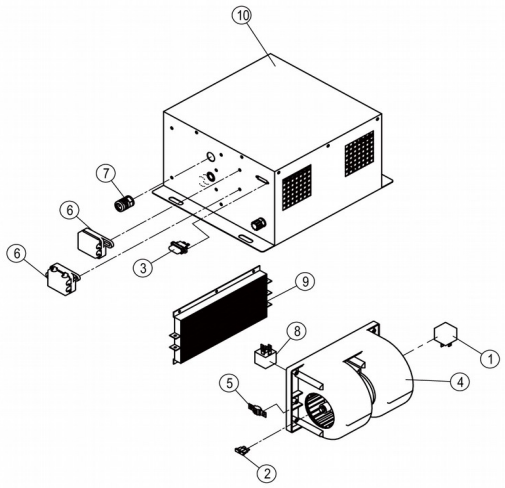

46C8044_000_00 电热暖风器 ELECTRICAL HEATER

件号 ITEM	部件号 PART NO.	零件名称 CH	PART NAME EN	服务代码 SC	互换性 IA	数量 Q'TY	规格 SP.	备注 RE
1	31B0327	继电器	RELAY			3	40A	
2	37B0361	片式保险	PLATE FUSE			1	10A	
3	70A1443	壳体	HOUSING		-	1		EC0000136165_2,替换后
4	46C8047	送风机	BLOWER AS			1		
5	37B0777	保险丝	FUSE			3	LITTELFUSE 40A	
6	70A1442	壳体	HOUSING		-	2		EC0000136165_1,替换后

7	00A8153	直通接头体	CONNECTOR BODY		-	1		EC0000136165_3,替换后
8	31B0094	继电器	RELAY			3		
9	46C8046	加热芯体	HEATER CORE			1	2000W	
10	70A1436	壳体	HOUSING		-	1		EC0000136165_6,替换后

49C5529_000_00 风道总成

AIR DUCT AS

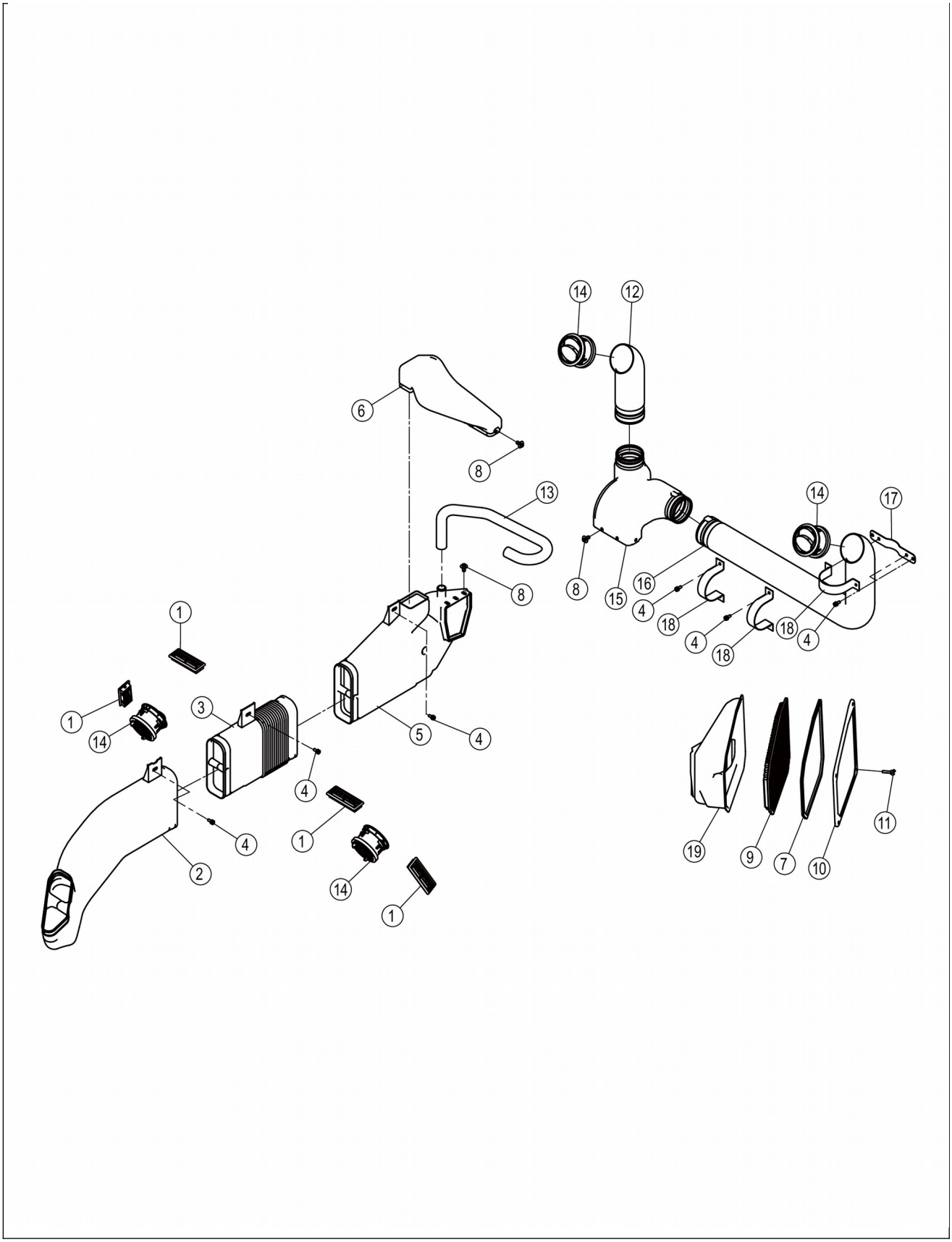
14
12
6
8
13
8
14
17
8
15
16
4
18
4
18
18
4
1
1
14
3
4
5
4
4
1
14
1
2
19
9
7
10
11

49C5529_000_00 风道总成 AIR DUCT AS

件号 ITEM	部件号 PART NO.	零件名称 CH	PART NAME EN	服务代码 SC	互换性 IA	数量 Q'TY	规格 SP.	备注 RE
1	49C0423	除霜风口	VENT			4		
2	86A2450	风道	AIR DUCT			1		
3	86A2449	风道	AIR DUCT			1		
4	01B0986	螺栓	BOLT			12	M6×16-5.8-ZN.D	
5	37C1247	风道	AIR DUCT			1		
6	37C1240	风道	AIR DUCT			1		
7	84A3386	胶条	SEAL			1		
8	34C2802	膨胀钉	INFLATING SCREW			10		
9	35C1244	新风滤网	STRAINER			1		
10	18A5672	压板	PLATE			1		
11	77A1683	螺钉	SCREW			4		
12	86A2442	风道	AIR DUCT			1		
13	32A2351	软管	HOSE			1		
14	46C8779	圆形风口	VENT			4		
15	37C1239	风道	AIR DUCT			1		
16	86A2443	风道	AIR DUCT			1		
17	01D2362	支架	BRACKET			1		
18	99A0580	弯板	PLATE			3		
19	37C1241	风道	AIR DUCT			1		

70C1270_000_00 线束

HARNESS

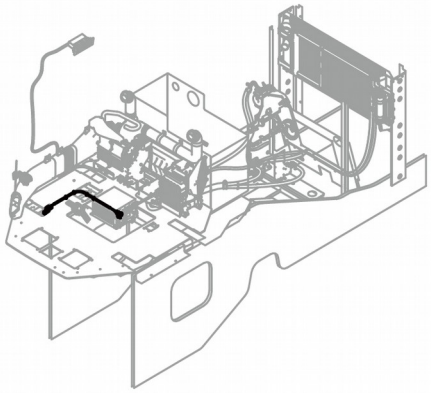

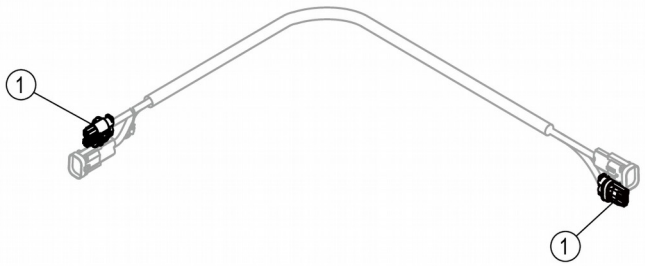
1
1

70C1270_000_00 线束 HARNESS

件号 ITEM	部件号 PART NO.	零件名称 CH	PART NAME EN	服务代码 SC	互换性 IA	数量 Q'TY	规格 SP.	备注 RE
1	36B0653	插座	SOCKET			2	二线	

整机附件 MACHINE ACCESSORIES

53Y0017_000_00 随机工具清单

KIT LIST

注：该系统无装配图。

Note: No assembly diagram is provided for this system.

53Y0017_000_00 随机工具清单 KIT LIST

件号 ITEM	部件号 PART NO.	零件名称 CH	PART NAME EN	服务代码 SC	互换性 IA	数量 Q'TY	规格 SP.	备注 RE
1	52B0260	呆扳手	WRENCH			1	8×10	
2	52B0261	两用扳手	WRENCH			1	11 12 13 16 18	
3	52B0262	活扳手	MONKEY SPANNER			1	300	
4	52B0263	内六角扳手	INNER HEXAGON SPANNER			1	8 10	
5	52B0264	一字型螺丝刀	SCREW DRIVER			1	100	
6	52B0265	十字型螺丝刀	CROSS-SCREWDRIVER			1	100	
7	52B0023	鲤鱼钳	PLIERS			1		
8	52B0266	黄油枪	GREASE GUN			1	500CC	
9	52B0267	手锤	HAND HAMMER			1	0.75KG	
10	52B0270	撬杆	PRY BAR			1		
11	52B0272	轮辋扳手	RIM SPANNER			1		
12	35C1177	工具箱	TOOL KIT			1		

48Y1019_000_00 标贴组件

DECAL GROUP

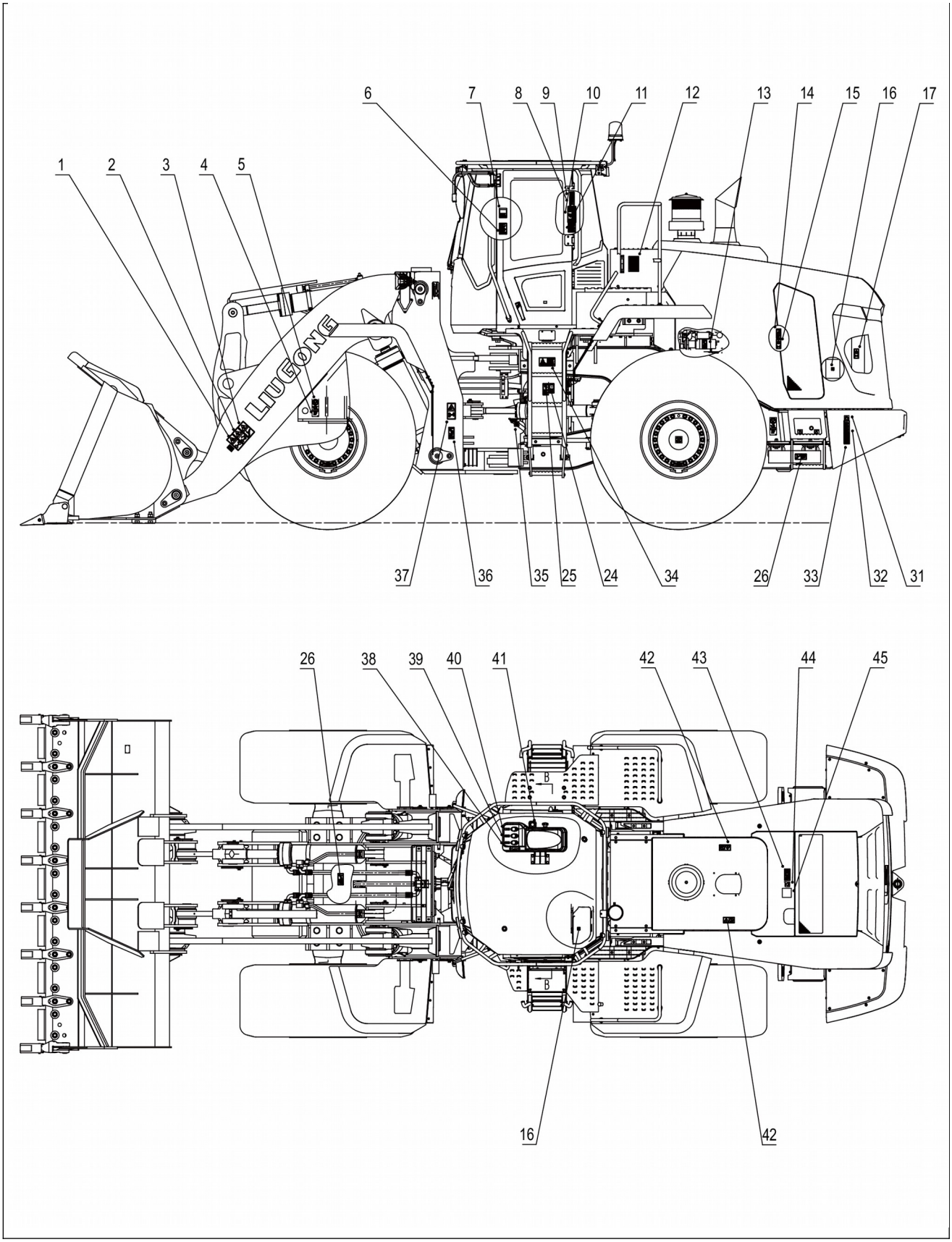
6
7
8
9
10
11
12
13
14
15
16
17
1
2
3
4
5
LIUGONG
37
36
35
25
24
34
26
33
32
31
26
38
39
40
41
42
43
44
45
16
42

48Y1019_000_00 标贴组件 DECAL GROUP

件号 ITEM	部件号 PART NO.	零件名称 CH	PART NAME EN	服务代码 SC	互换性 IA	数量 Q'TY	规格 SP.	备注 RE
1	74A3167	安全标贴	SAFETY SIGN			2		
2	74A3153	安全标贴	SAFETY SIGN			2		
3	74A3165	安全标贴	SAFETY SIGN			2		
4	74A1658	指示牌	SYMBOL			4		
5	74A2864	起吊点标志	SYMBOL			4		
6	74A6093	标贴	DECAL			1		
7	74A4777	警告标贴	WARNING DECAL			1		
8	74A4769	注意标贴	NOTICE DECAL			1		
9	74A4780	注意标贴	NOTICE DECAL			1		
10	74A4779	警告标贴	WARNING DECAL			1		
11	74A8093	标贴	DECAL			1		
12	74A8304	标贴	DECAL			1		
13	74A3183	安全标贴	SAFETY SIGN			1		
14	74A3171	安全标贴	SAFETY SIGN			2		
15	74A3168	安全标贴	SAFETY SIGN			2		
16	74A4772	符号标贴	SYMBOL			2		
17	74A3161	安全标贴	SAFETY SIGN			2		
24	74A3173	安全标贴	WARNING DECAL			2		
25	74A4508	警告标贴	WARNING DECAL			2		
26	74A4509	危险标贴	DANGER DECAL			3		
31	74A4493	标贴	DECAL			1		
32	74A4506	危险标贴	DANGER DECAL			1		
33	74A4510	警告标贴	WARNING DECAL			1		
34	79A5638	标贴	DECAL		UF	1	168X88	EC0000165126_1,1-169批 KL600506,替换后
34	74A9890	标贴	DECAL		UF	1		EC0000165126_1,1-169批 KL600506,替换前
35	74A4496	标贴	DECAL			1		
36	74A4507	警告标贴	WARNING DECAL			1		
37	74A3163	安全标贴	SAFETY SIGN			2		
38	74A8848	标贴	DECAL			1		
39	74A8849	标贴	DECAL			1		
40	74A8850	标贴	DECAL			1		
41	74A2842	标贴	DECAL			1		
42	74A4511	警告标贴	WARNING DECAL			2		
43	74A4512	警告标贴	WARNING DECAL			1		

44	74A4459	标贴	DECAL			1		
45	34C1192	标贴组件	DECAL GROUP	F		1		用74A2863采购

48Y1019_000_01 标贴组件

DECAL GROUP

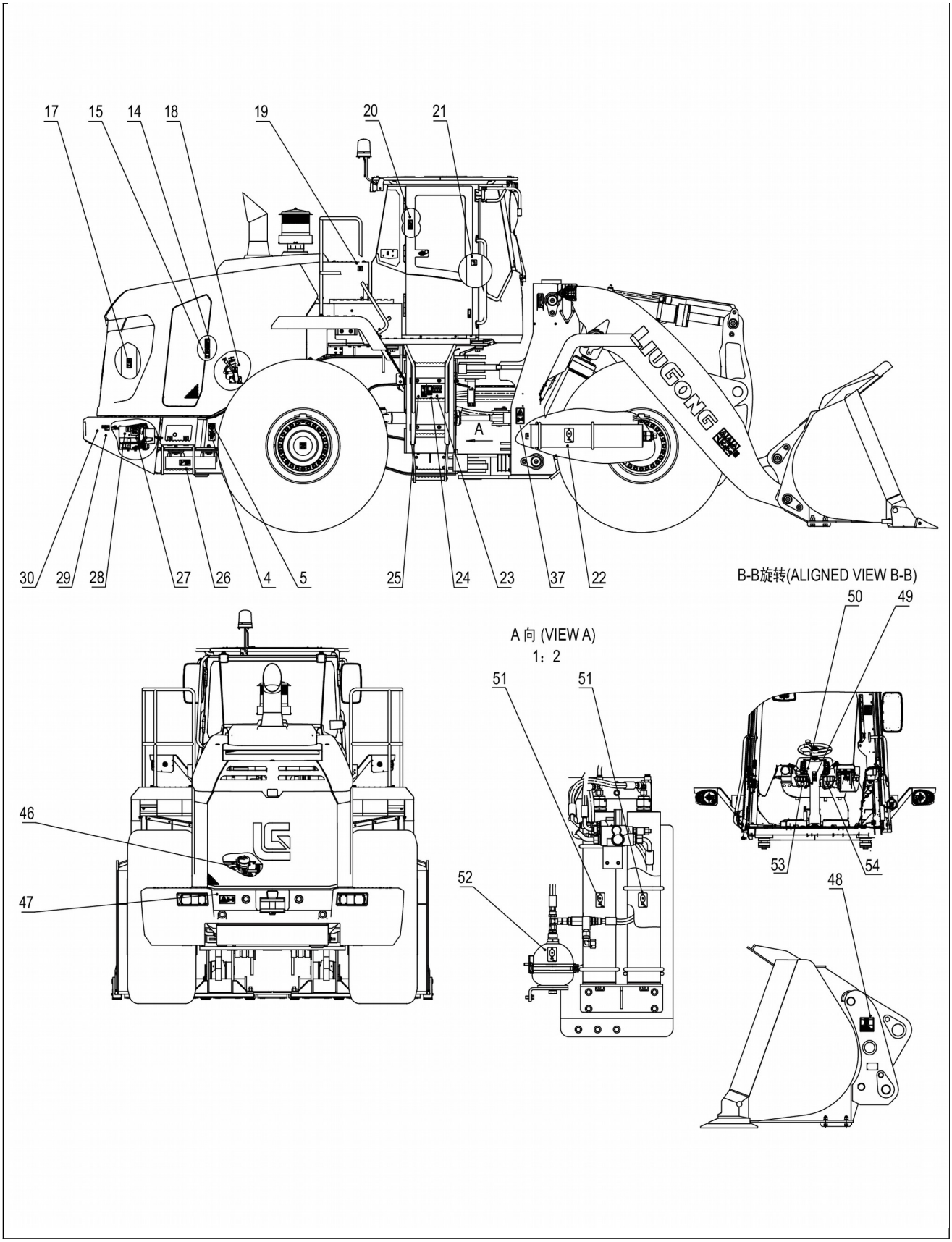
17
15
14
18
19
20
21
A
30
29
28
27
26
4
5
25
24
23
37
22
B-B旋转(ALIGNED VIEW B-B)
50
49
A 向 (VIEW A)
1：2
51
51
46
47
52
53
54
48

48Y1019_000_01 标贴组件 DECAL GROUP

件号 ITEM	部件号 PART NO.	零件名称 CH	PART NAME EN	服务代码 SC	互换性 IA	数量 Q'TY	规格 SP.	备注 RE
4	74A1658	指示牌	SYMBOL			4		
5	74A2864	起吊点标志	SYMBOL			4		
14	74A3171	安全标贴	SAFETY SIGN			2		
15	74A3168	安全标贴	SAFETY SIGN			2		
17	74A3161	安全标贴	SAFETY SIGN			2		
18	74A2819	标贴	DECAL			1		
19	74A4458	液压油标志	SYMBOL			1		
20	74A4778	警告标贴	WARNING DECAL			1		
21	74A2875	标贴	DECAL			1		改用74A4773，反之不行；CHANGE TO 74A4773, but not the other way around
22	79A0837	标贴	DECAL			1		
23	74A8369	标贴	DECAL			1		
24	74A3173	安全标贴	WARNING DECAL			2		
25	74A4508	警告标贴	WARNING DECAL			2		
26	74A4509	危险标贴	DANGER DECAL			3		
27	74A9465	标贴	DECAL			1		
28	74A2888	标贴	DECAL			1		
29	79A0123	注意标贴	NOTICE DECAL			1		
30	74A2838	标贴	DECAL			1		
37	74A3163	安全标贴	SAFETY SIGN			2		
46	74A4457	柴油标志	SYMBOL			1		
47	74A3178	安全标贴	SAFETY SIGN			1		
48	74A3184	安全标贴	SAFETY SIGN			1		
49	74A5888	标贴	DECAL			1		
50	74A5947	标贴	DECAL			1		
51	79A0838	标贴	DECAL			2		
52	79A0839	标贴	DECAL			1		
53	74A6746	符号标贴	SYMBOL			1		
54	74A6747	符号标贴	SYMBOL			1		

34C1192_001_00 标贴组件

DECAL GROUP

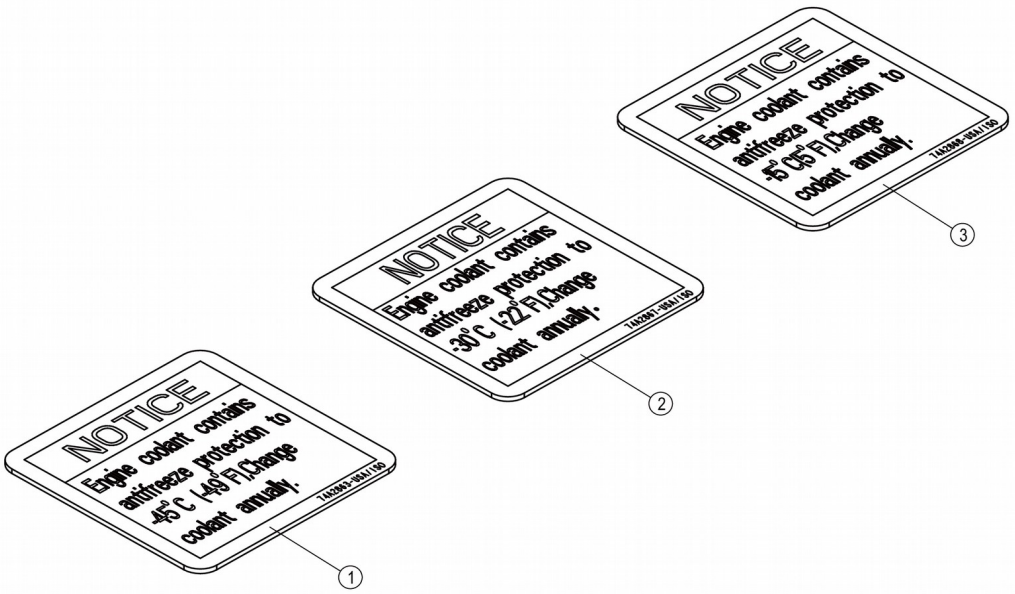

34C1192_001_00 标贴组件 DECAL GROUP

件号 ITEM	部件号 PART NO.	零件名称 CH	PART NAME EN	服务代码 SC	互换性 IA	数量 Q'TY	规格 SP.	备注 RE
1	74A2863	安全标贴	SAFETY SIGN			1		
2	74A2867	安全标贴	SAFETY SIGN			1		
3	74A2868	安全标贴	SAFETY SIGN			1		

74A9465_000_00 标贴

DECAL

注：该部件无下级拆分，请采购总成件。

Note: This component doesn't have sub-parts, please purchase the whole assembly.

74A9465_000_00 标贴 DECAL

件号	部件号	零件名称	PART NAME	服务代	互换	数量	规格	备注

ITEM	PART NO.	CH	EN	码 SC	性 IA	Q'TY	SP.	RE
1		虚拟零件一	VIRCUAL PART	A		1		

48Y0548_001_00 铭牌组件

NAMEPLATE GP

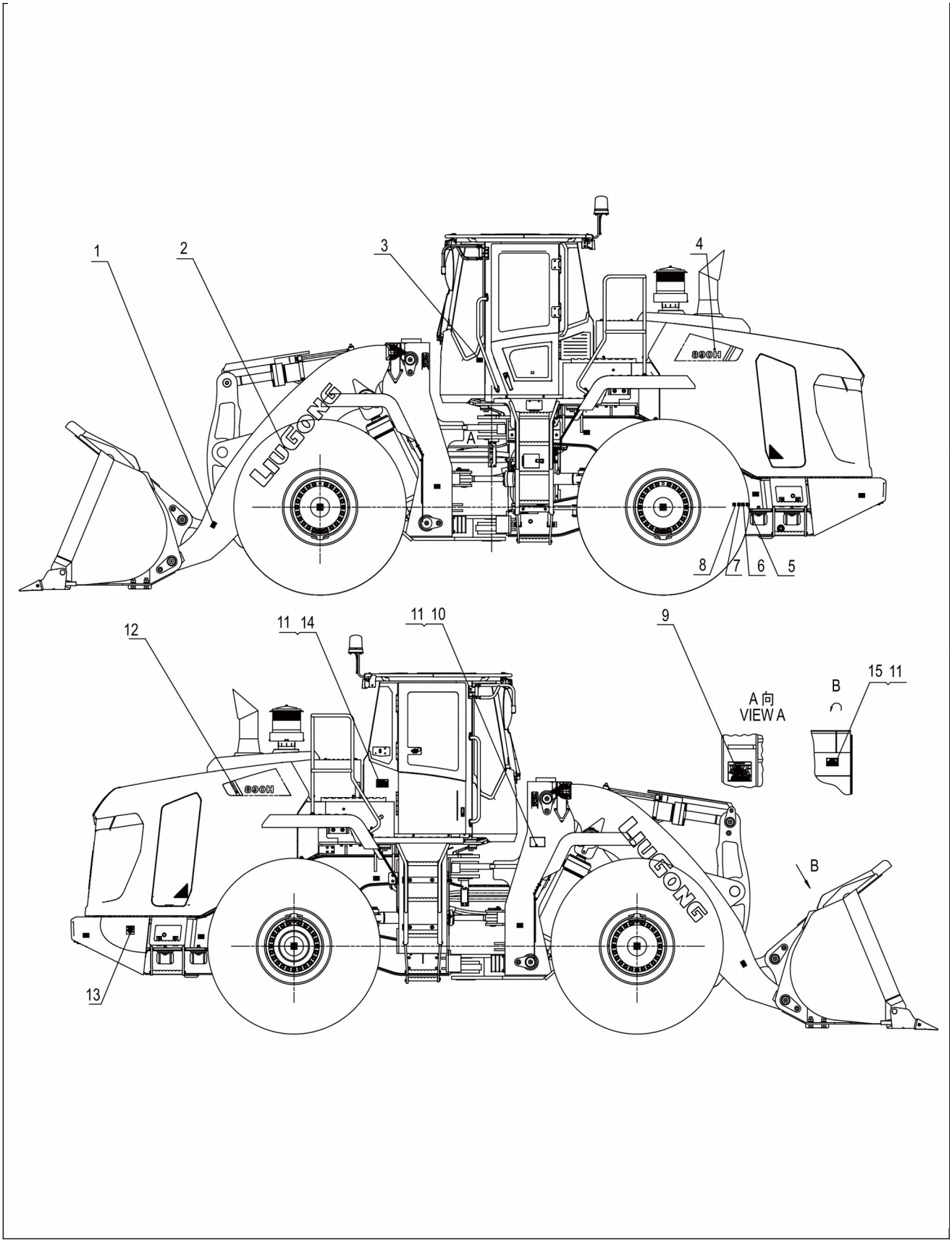
1
2
3
4
A
8
7
6
5
12
11 14
11 10
9
15 11
B
A向
VIEW A
B
13
LIUGONG
890H

48Y0548_001_00 铭牌组件 NAMEPLATE GP

件号 ITEM	部件号 PART NO.	零件名称 CH	PART NAME EN	服务代码 SC	互换性 IA	数量 Q'TY	规格 SP.	备注 RE
1	34C0379	黄色反射器	REFLECTOR			10		
2	74A1630	动臂装饰条	DECORATION			2		
3	37C0139	钥匙挂件	HOOK			1		
4	74A8281	装饰条	DECORATION			1		
5	74A2641	标贴	DECAL		N	1		EC0000150796_5,替换后
6	74A8853	标贴	DECAL		N	1		EC0000150796_6,替换后
7	74A7298	说明标贴	DECAL		N	1		EC0000150796_7,替换后
8	74A3667	标贴	DECAL		N	1		EC0000150796_8,替换后
9	74A0859	整机润滑图（英文）	LUBRICATION CHART		N	1		EC0000155492_3,3-094批 JL590788,替换前
9	74A9889	润滑图	LUBRICATION CHART		N	1	175*210	EC0000155492_3,3-094批 JL590788,替换后
10		整机铭牌	PIN NAMEPLATE	A	N	1		EC0000147132_10,替换后
11	09B0036	抽芯铆钉	RIVET			12	3.2×12-10	
12	74A8282	装饰条	DECORATION			1		
13	74A9465	标贴	DECAL		-	1		EC0000142977_10,替换后
14	79A0142	铭牌	NAMEPLATE		-	1		EC0000142977_11,替换后
15	90A3455	铭牌	NAMEPLATE		-	1		EC0000142977_9,替换后

47Y0323_002_00 随机备件清单

SPARE PARTS LIST

注：该系统无装配图。

Note: No assembly diagram is provided for this system.

47Y0323_002_00 随机备件清单 SPARE PARTS LIST

件号 ITEM	部件号 PART NO.	零件名称 CH	PART NAME EN	服务代码 SC	互换性 IA	数量 Q'TY	规格 SP.	备注 RE
25	12B0821	O形圈	O-RING			4	37.69×3.53	
26	12B0444	O形圈	O-RING			8	24.99×3.53	
27	12B0445	O形圈	O-RING			8	32.92×3.53	
29	12B0246	O形圈	O-RING			2	200×5.3	
30	12B0303	O形圈	O-RING			2	56×3.55	
31	12B0423	O形圈	O-RING			2	106×3.55	
32	12B0446	O形圈	O-RING			1	47.22×3.53	
33	12B0973	O形圈	O-RING			2	66.27×3.53	
34	12B0037	O形圈	O-RING			1	118×3.55	
35	12B0446	O形圈	O-RING			4	47.22×3.53	
38	37B0710	保险丝	FUSE			1	150A-32V-BF1-M5	
39	37B0709	保险丝	FUSE			2	80A	
40	37B0935	保险丝	FUSE			4	50A（红色）	
41	37B0776	保险丝	FUSE			2	30A	
42	37B2023	保险丝	FUSE			2	CLA-5	
43	37B2024	保险丝	FUSE			4	CLA-7.5	
44	37B2025	保险丝	FUSE			8	CLA-10	
45	37B2026	保险丝	FUSE			2	CLA-15	
46	37B2027	保险丝	FUSE			2	CLA-20	
47	31B0095	继电器	RELAY			1		
48	31B0005	闪光继电器	CONNECTOR			1		
49	53C0650	柴油滤芯	FUEL FILTER ELEMENT		Y	2		EC0000163335_18,3-248批 KL600582,替换后
50	53C0574	预滤器滤芯	PRE-FILTER ELEMENT			1	7-10MICRON	
51		机油滤滤芯	ENGINE OIL FILTER ELEMENT	E		1		
52		主滤芯	MAIN FILTER ELEMENT	B		1		改用40C2952;CHANGE TO 40C2952
53		安全滤芯	SAFETY FILTER ELEMENT	B		1		改用40C2952;CHANGE TO 40C2952
57	53C0289	回油滤	RETURN OIL FILTER			1		
58	53C0529	精滤油器总成	SECONDARY FILTER AS	E		2		
59	34C6543	充气接头	CONNECTOR			1		

60	85A3075	随机备件箱	SPARE PARTS BOX			1	690×440×530 （长×宽×高）	
61	12B0181	O形圈	O-RING		-	2	25×3.55	EC0000146419_6,替换后
62	12B0250	O形圈	O-RING		-	2	37.5×3.55	EC0000146419_5,替换后
63	12B0445	O形圈	O-RING		-	2	32.92×3.53	EC0000146419_7,替换后

47Y0323_002_00 随机备件清单
SPARE PARTS LIST

注：该系统无装配图。

Note: No assembly diagram is provided for this system.

47Y0323_002_00 随机备件清单 SPARE PARTS LIST

件号 ITEM	部件号 PART NO.	零件名称 CH	PART NAME EN	服务代码 SC	互换性 IA	数量 Q'TY	规格 SP.	备注 RE
64	12B0005	O形圈	O-RING		-	2	109×3.55	EC0000146419_2,替换后
65	12J0002	O形圈	O-RING		-	2	180×5.3	EC0000146419_4,替换后
66	12B1725	O形圈	O-RING		-	8	11.3×2.2	EC0000146419_1,替换后
67	34B1218	FNR开关	FNR SW		-	1		EC0000146419_3,替换后

53C0529_000_00 精滤油器总成

SECONDARY FILTER AS

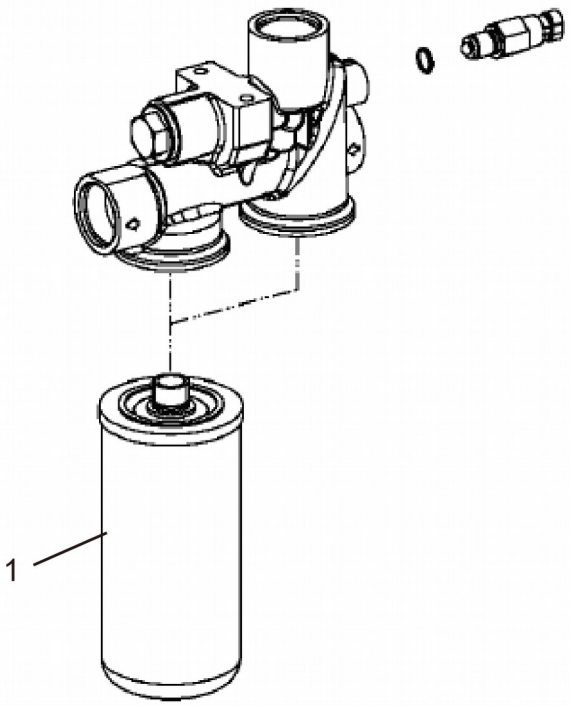
0
1

53C0529_000_00 精滤油器总成 SECONDARY FILTER AS

件号 ITEM	部件号 PART NO.	零件名称 CH	PART NAME EN	服务代码 SC	互换性 IA	数量 Q'TY	规格 SP.	备注 RE
1	SP155069	压力滤清器	PRESSURE FILTER		I	1		201704121751,替换后

47E0042_000_00 整机油料表

OIL SPECIFICATION LIST

下表为单台整机的参考用量,请按照实际情况选择使用。

SEE THE TABLE BELOW FOR THE REFERENCE,REFILL CAPACITY OF SINGLE MACHINE. PLEASE CHOOSE ACCORDING TO THE ACTUAL CONDITION.

15#航空液压油	HYDRAULIC OIL	15#	
-20号柴油	DIESEL		200kg
复合锂基润滑脂2#	COMPLEX NLGI 2 GREASE	2#	2L
壳牌防冻液原液	ANTI-FREEZE		24L
重负荷车轮齿轮油	GEAR OIL	MOBIL FULID 424	130L
二硫化钼锂基润滑脂2#	2#MOS2 LITHIUM BASED GREASE	2#	2kg
机油	ENGINE	SAE 15W-40/API CH-4	103L
制冷剂	REFRIGERANT	R134a	1.5kg
柴油	DIESEL	0#	200kg
美孚DTE25抗磨液压油	HYDRAULIC OIL	HM-46	350L
名 称 PART NAME	名 称 PART NAME	规 格 SPECIFICATION	备 注 NOTE

47E0042_000_00 整机油料表 OIL SPECIFICATION LIST

件号 ITEM	部件号 PART NO.	零件名称 CH	PART NAME EN	服务代码 SC	互换性 IA	数量 Q'TY	规格 SP.	备注 RE
1	41B0063Y18L	美孚DTE25抗磨液压油	OIL	F	I	1		EC0000131528_2,替换后,用SP105015
1	SP105015	振动压路机液压油	HYDRAULIC OIL	F	I	1		EC0000131528_2,替换后,用SP105015
2	SP146273P01	68#液压油	OIL	A		1		
3	SP141017	制冷剂	CRYOGEN	A		1		
4	SP103998	柴油机油	SNAP RING	F	N	1		EC0000123619_1,替换后,用SP103998或SP104000
4	SP104000	柴油机油	ENGINE OIL	F	N	1		EC0000123619_1,替换后,用SP103998或SP104000
5		二硫化钼锂基润滑脂	GREASE	E		1		
5		二硫化钼锂基润滑脂2号	GREASE	E		1		
5	SP172149	二硫化钼锂基润滑脂	GREASE	E		1		
6	41B0135Y18L	重负荷车辆齿轮油	OIL	F		1		用41B0135Y208L或者41B0135Y18L
6	41B0135Y208L	重负荷车辆齿轮油	GEAR OIL	F		1		用41B0135Y208L或者41B0135Y18L
7	SP148379	防冻液	OIL	A		1		
8		二硫化钼锂基润滑脂	GREASE	F		1		
8	SP172149	二硫化钼锂基润滑脂	GREASE	F		1		
9		-20号柴油	DIESEL OIL	A	-	1		EC0000131528_1,替换后
10	41B0235	液压油	HYDRAULIC OIL		N	1		EC0000157204_1,替换后
10	41B0193	15#航空液压油	HYDRAULIC OIL		N	1		EC0000157204_1,替换前
10	41B0193	15#航空液压油	HYDRAULIC OIL		-	1		EC0000142977_1,替换后

42B0003_000_00 防冻液

ANTI-FREEZE

技术要求

1.根据需求选用明细表中的防冻液。

2.两种品牌的防冻液不得混合使用。

NOTES

1.REFER TO NEED FOR FILLING ANTI-FREEZE IN TABLE.

2.DO NOT MIX ANTI-FREEZE OF TWO DIFFERENT BRANDS.

防冻液	ANTI-FREEZE	-45℃	OIL
防冻液	ANTI-FREEZE	-35℃	OIL
防冻液	ANTI-FREEZE	-30℃	OIL
防冻液	ANTI-FREEZE	-15℃	OIL
名 称 PART NAME	名 称 PART NAME	规 格 SPECIFICATION	备 注 NOTE

42B0003_000_00 防冻液 ANTI-FREEZE

件号 ITEM	部件号 PART NO.	零件名称 CH	PART NAME EN	服务代码 SC	互换性 IA	数量 Q'TY	规格 SP.	备注 RE
1	SP103937	发动机冷却液-35号	ANTIFREEZE	F	N	1		EC0000138070_4,替换后
1	SP125343	发动机冷却液-35号	OIL	F	N	1		EC0000138070_4,替换后
2	SP103937	发动机冷却液-35号	ANTIFREEZE	F	N	1		EC0000138070_1,替换后
2	SP103938	发动机冷却液-45号	ANTIFREEZE	F	N	1		EC0000138070_1,替换后
2	SP125343	发动机冷却液-35号	OIL	F	N	1		EC0000138070_1,替换后
2	SP125344	发动机冷却液-45号	OIL	F	N	1		EC0000138070_1,替换后
3	SP103937	发动机冷却液-35号	ANTIFREEZE	E	N	1		EC0000138070_3,替换后,改用SP125343或SP103937
3	SP125343	发动机冷却液-35号	OIL	E	N	1		EC0000138070_3,替换后,改用SP125343或SP103937
4	SP103938	发动机冷却液-45号	ANTIFREEZE	E	N	1		EC0000138070_2,替换后,改用SP103938或SP125344
4	SP125344	发动机冷却液-45号	OIL	E	N	1		EC0000138070_2,替换后,改用SP103938或SP125344

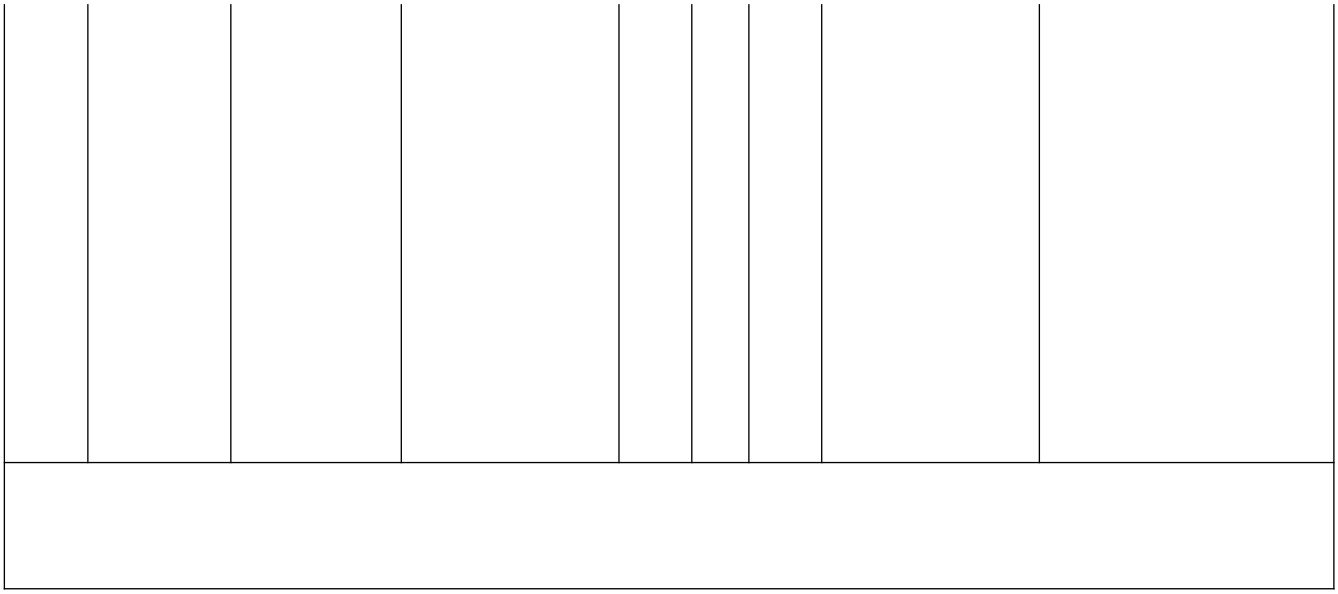

原理图 SCHEMATIC DIAGRAM

50E0907_000_00 液压原理图

HYDRAULIC SCHEMATIC

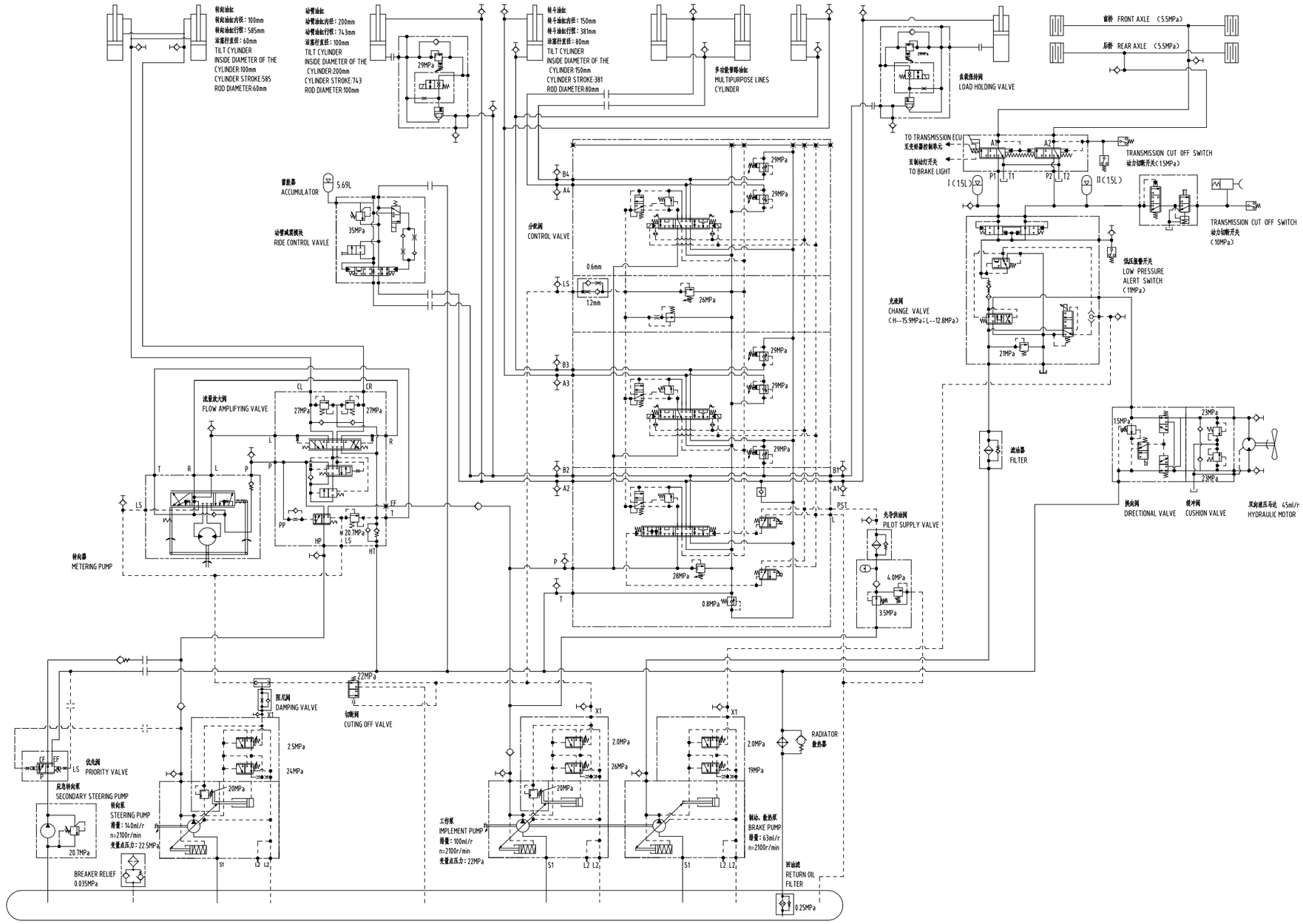

50Y1515_001_00 电器系统原理图

ELECTRICAL SCHEMATIC

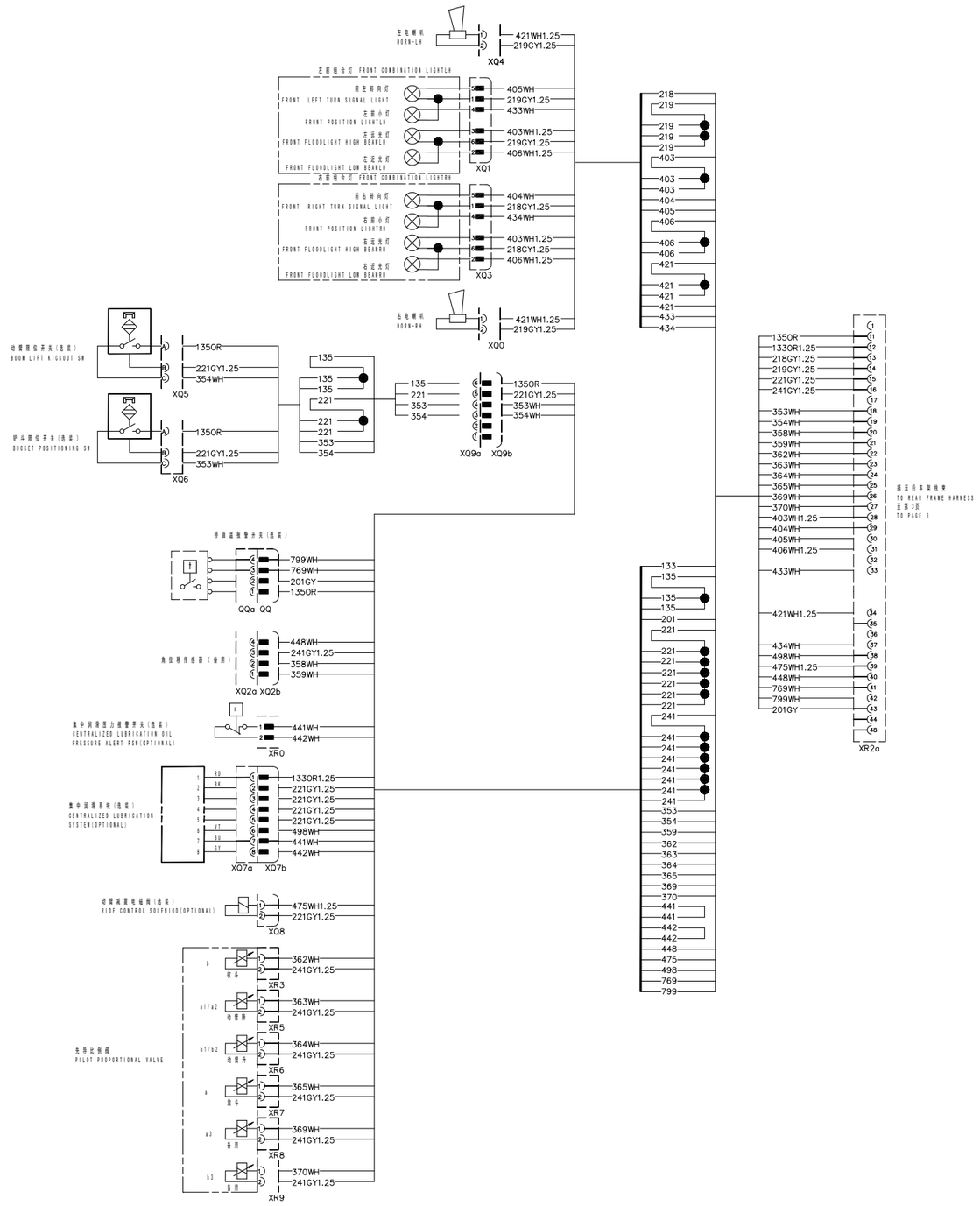

技术要求

1. WIRING IDENTIFICATION： 电缆识别：
   FOR EXAMPLE：205 GY1.25 例如：205 GY1.25
   205：WIRE NUMBER 线号
   GY： COLOR 颜色
   1.25：WIRE AREA(mm²) 线规
   WHEN AREA IS OMITTED，IT MEANS THE
   WIRE AREA IS 0.85mm² 线规未标注者，均为0.85㎜.
2. COLOR CODE ABBREVIATION:颜色简写代码:
   BK:BLACK （黑色） BU:BLUE （蓝色）
   GY:GREY （灰色） GN:GREEN （绿色）
   RD:RED （红色） YL:YELLOW（黄色）
   BR:BROWN （棕色） PK:PINK （粉红色）
   VT:VIOLET （紫色） OR:ORANGE（橙色）
   WH:WHITE （白色） LTBU:LIGHTBULE(浅蓝)
3. 图例示意:

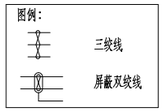

50Y1515_001_01 电器系统原理图

ELECTRICAL SCHEMATIC

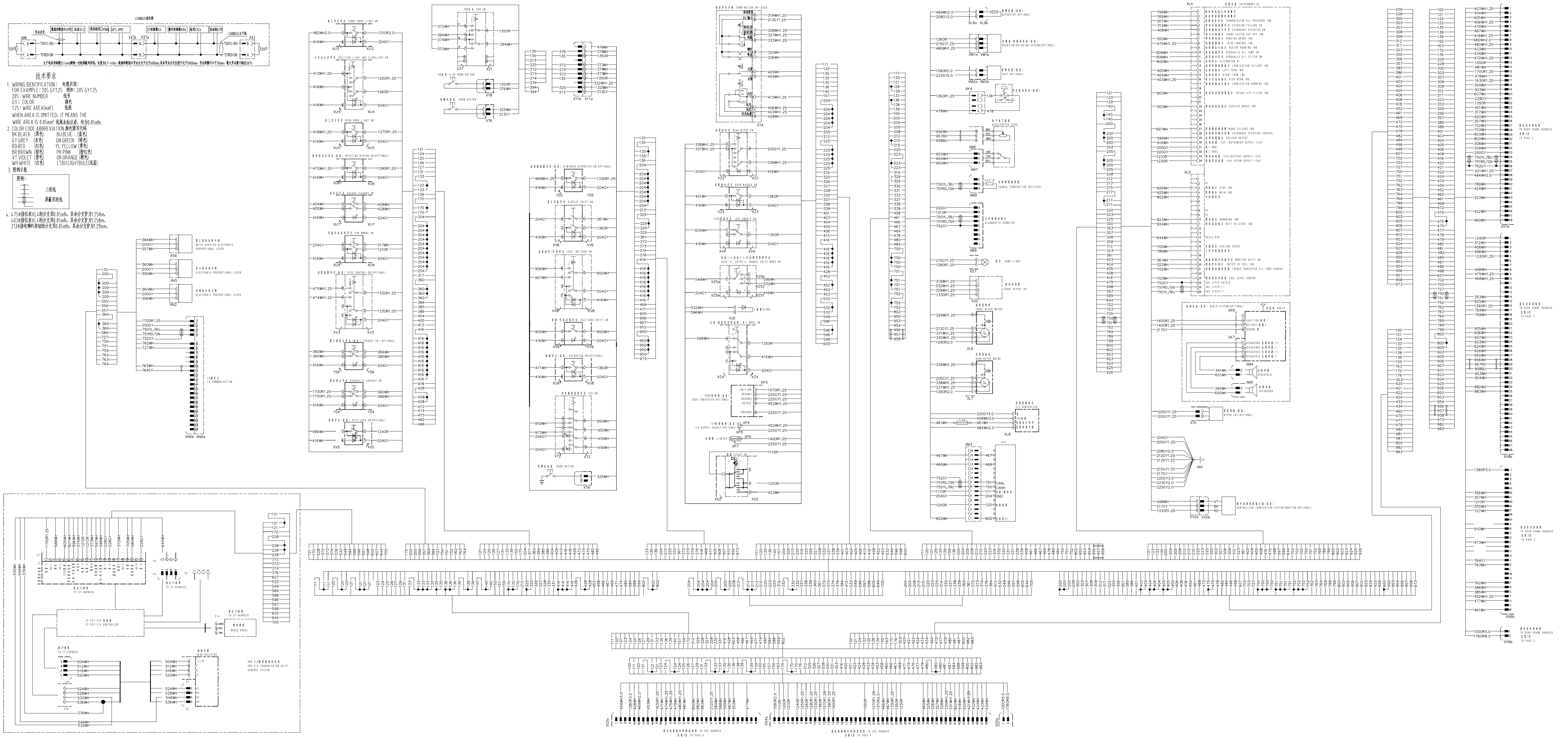
CANBUS拓扑图
主干线采用每隔25.4mm缠绕一次的屏蔽双绞线，长度为0.1~40m；数据诊断接头节点分支不大于600mm,其余节点分支长度不大于1000mm，节点间隔不小于30mm；最大节点数不超过30个。
技术要求
1. WIRING IDENTIFICATION: 电缆识别:
FOR EXAMPLE: 205 GY1.25 例如: 205 GY1.25
205: WIRE NUMBER 线号
GY: COLOR 颜色
1.25: WIRE AREA(mm²) 线规
WHEN AREA IS OMITTED, IT MEANS THE WIRE AREA IS 0.85mm² 线规未标注者，均为0.85mm.
2. COLOR CODE ABBREVIATION:颜色简写代码
BK:BLACK (黑色) BU:BLUE (蓝色)
GY:GREY (灰色) GN:GREEN (绿色)
RD:RED (红色) YL:YELLOW (黄色)
BR:BROWN (棕色) PK:PINK (粉红色)
VT:VIOLET (紫色) OR:ORANGE (橙色)
WH:WHITE (白色) LTBU:LIGHTBULE(浅蓝)
3. 图例示意:
图例:
三绞线
屏蔽双绞线
4. 475#接仪表XL4的分支用0.85mm，其余分支皆为1.25mm。
403#接仪表XL4的分支用0.85mm，其余分支皆为1.25mm。
213#接电喇叭按钮的分支用0.85mm，其余分支皆为1.25mm。
ZF EST-37A 控制器
ZF EST-37A CONTROLLER
4WG 310变速操纵系统
4WG 310 TRANSMISSION SHIFT CONTROL SYSTEM
仪表总成 INSTRUMENT AS
收放机 RADIO
插至后车架线束 TO REAR FRAME HARNESS 至第3页 TO PAGE 3
插至电器集中控制盒线束 TO VEC HARNESS 至第4页 TO PAGE 4

50Y1515_001_02 电器系统原理图

ELECTRICAL SCHEMATIC

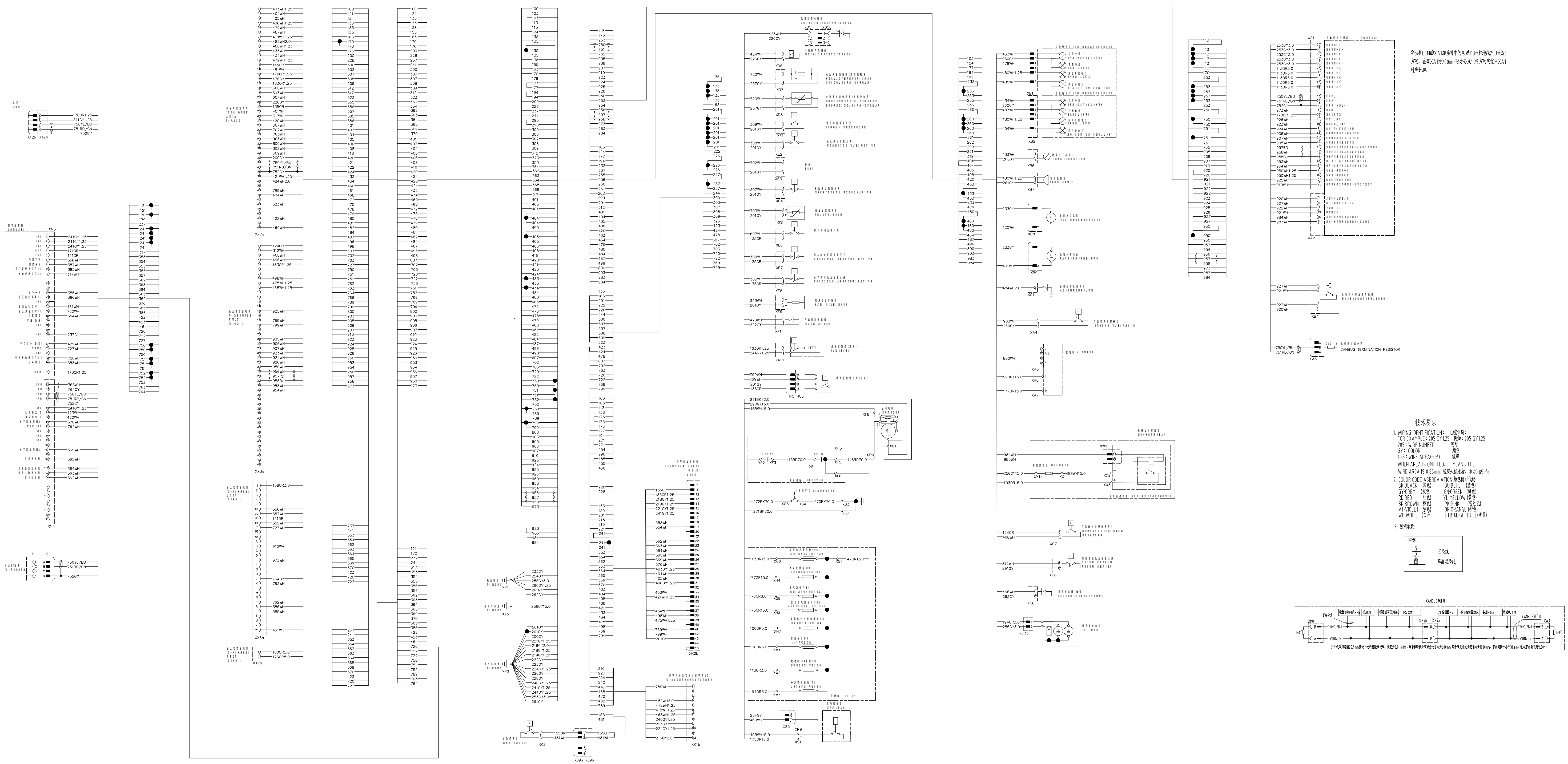
CONTROLLER
XN3
XN4
X12b X12a
SPARE
TO ZF HARNESS
TO CAB HARNESS
TO PAGE 2
XX7a
XX8a
XX6a
XX9a
TO GROUND
XY1
XX5
XY3
BRAKE LIGHT PSW
XK2
XJ9a XJ9b
TO FRONT FRAME HARNESS
TO PAGE 1
XR2b
TO CAB DOME HARNESS TO PAGE 5
XK1b
COOLING FAN PROPORTION SOLENIOD
XD5 XD5a
COOLING FAN REVERSE SOLENIOD
XD6
HYDRAULIC TEMPERATURE SENSOR (FOR COOLING FAN CONTROLLER)
XD7
TORQUE CONVERTER OIL TEMPERATURE SENSOR(FOR COOLING FAN CONTROLLER)
XD8
HYDRAULIC TEMPERATURE PSW
XE1
HYDRAULIC OIL FILTER ALERT PSW
XE2
SPARE
XE3
TRANSMISSION OIL PRESSURE ALERT PSW
XE4
FUEL LEVEL SENSOR
XE5
XE6
PARKING BRAKE LOW PRESSURE ALERT PSW
XE7
SERVICE BRAKE LOW PRESSURE ALERT PSW
XE8
WATER IN FUEL SENSOR
XE9
PARKING SOLENIOD
XF1
FUEL HEATER
XA19
HQ HQa
START MOTOR
XF8
XG1
XF9
XH3
XF2 XF3
XF4
XF5
XF6
BATTERY GP
DISCONNECT SW
XG5 XG4 XG3 XG2
GRID HEATER FUSE 150A
XG6 XG7
ALTERNATOR FUSE 80A
XH4
MAIN SUPPLY FUSE 80A
XG9
STARTER RELAY FUSE 150A
XH2
CONTROLLER FUSE 50A
XH7
A/C FUSE 30A
XW2
ENGINE ECM FUSE 30A
XW4
LIFT MOTOR FUSE 30A
XW7
FUSE GP
START RELAY
XS5
XP9
XS1
REAR COMBINATION LIGHTLH
REAR POSITION LIGHTLH
BRAKE LIGHTLH
BACKUP LIGHTLH
REAR LEFT TURN SIGNAL LIGHT
XB1
REAR COMBINATION LIGHTRH
REAR POSITION LIGHTRH
BRAKE LIGHTRH
BACKUP LIGHTRH
REAR RIGHT TURN SIGNAL LIGHT
XB2
LICENCE LIGHT(OPTIONAL)
XB6
BACKUP ALARMLH
XB7
FRONT WINDOW WASHER MOTOR
XB8
REAR WINDOW WASHER MOTOR
XB9
A/C COMPRESSOR CLUTCH
XC1
INTAKE AIR FILTER ALERT SW
XA4
ALTERNATOR
XA5
XA6
XA7
GRID HEATER RELAY
XW9
GRID HEATER
XX1a XX1
XX2
XX3
AUXILIARY START EQUIPMENT
SECONDARY STEERING RUNNING INDICATOR PSW
XC7
STEERING SYSTEM LOW PRESSURE ALERT PSW
XC8
DIFF-LOCK SOLENIOD(OPTIONAL)
XC6
LIFT MOTOR
XC3a
XA1
ENGINE ECM
XA2
ENGINE COOLANT LEVEL SENSOR
XB4
CANBUS TERMINATION RESISTOR
XA3
发动机ECM的XA1插接件中的电源113#和地线253#为3方线，在离XA1约200mm时才分成1.25方的线接入XA1对应针脚。
技术要求
1. WIRING IDENTIFICATION： 电缆识别：
FOR EXAMPLE：205 GY1.25 例如：205 GY1.25
205：WIRE NUMBER 线号
GY：COLOR 颜色
1.25：WIRE AREA(mm²) 线规
WHEN AREA IS OMITTED，IT MEANS THE WIRE AREA IS 0.85mm² 线规未标注者，均为0.85mm.
2. COLOR CODE ABBREVIATION:颜色简写代码:
BK:BLACK (黑色) BU:BLUE (蓝色)
GY:GREY (灰色) GN:GREEN (绿色)
RD:RED (红色) YL:YELLOW (黄色)
BR:BROWN (棕色) PK:PINK (粉红色)
VT:VIOLET (紫色) OR:ORANGE (橙色)
WH:WHITE (白色) LTBU:LIGHTBULE(浅蓝)
3. 图例示意:
图例：
三绞线
屏蔽双绞线
CANBUS拓扑图
节点分支
数据诊断接头XM9
仪表XL5
程序烧写口XN6b
GPS XM3
ZF控制器X4
整车控制器XN4
备用X12a
发动机ECM
CANBUS主干线
XM8
XX7b XX7a
XA3
120Ω
750YL/BU
751RD/GN
主干线采用每圈25.4mm缠绕一次的屏蔽双绞线，长度为0.1~40m；数据诊断接头节点分支不大于600mm,其余节点分支长度不大于1000mm，节点间距不小于30mm；最大节点数不超过30个。

50Y1515_001_03 电器系统原理图

ELECTRICAL SCHEMATIC

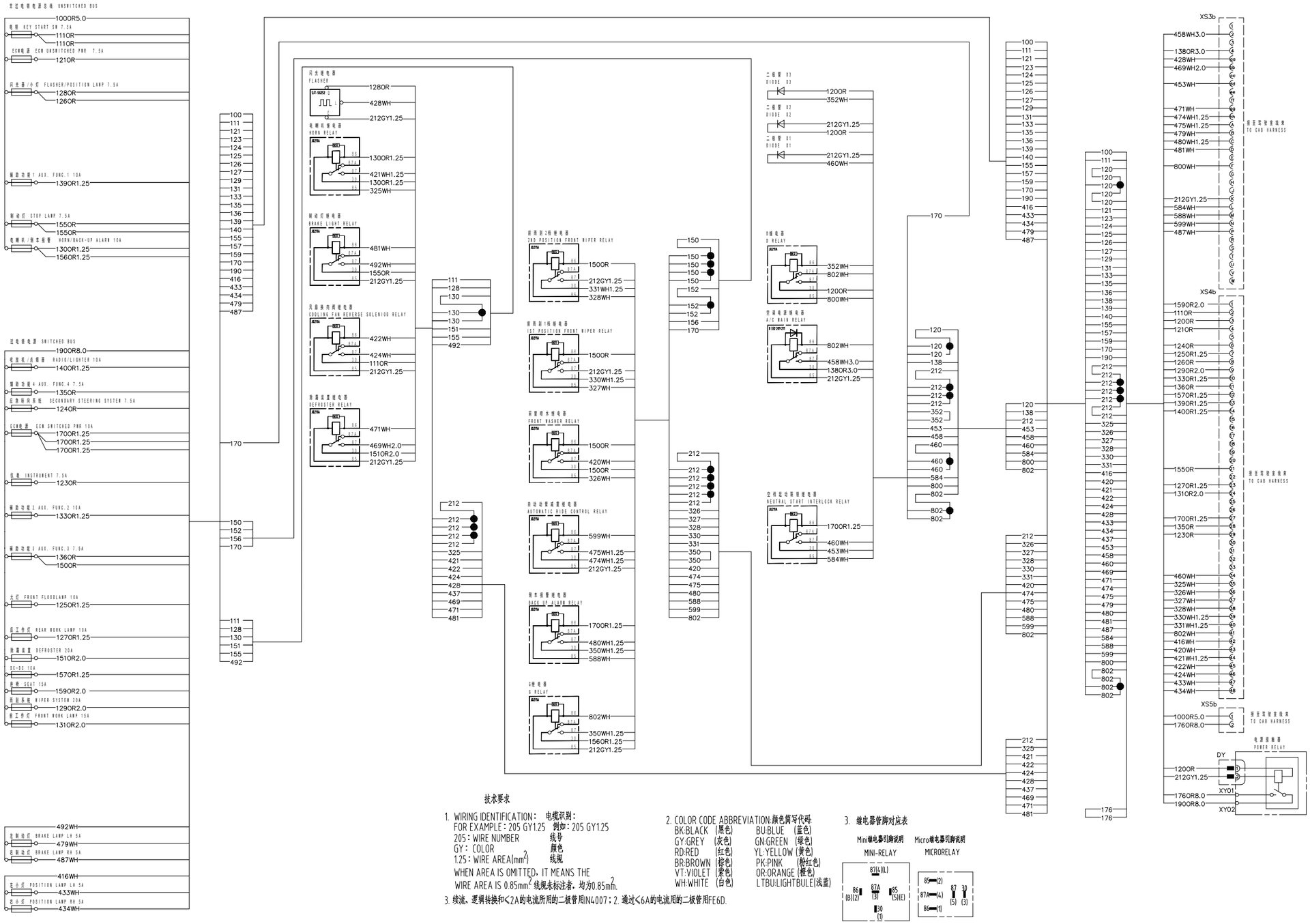

技术要求

1. WIRING IDENTIFICATION： 电缆识别：
   FOR EXAMPLE：205 GY1.25 例如：205 GY1.25
   205：WIRE NUMBER 线号
   GY：COLOR 颜色
   1.25：WIRE AREA(mm^2) 线规
   WHEN AREA IS OMITTED, IT MEANS THE WIRE AREA IS 0.85mm^2. 线规未标注者，均为0.85mm^2.
2. COLOR CODE ABBREVIATION:颜色简写代码
   BK:BLACK (黑色) BU:BLUE (蓝色)
   GY:GREY (灰色) GN:GREEN (绿色)
   RD:RED (红色) YL:YELLOW (黄色)
   BR:BROWN (棕色) PK:PINK (粉红色)
   VT:VIOLET (紫色) OR:ORANGE (橙色)
   WH:WHITE (白色) LTBU:LIGHTBULE(浅蓝)
3. 继电器管脚对应表

Mini继电器引脚说明 MINI-RELAY

Micro继电器引脚说明 MICRORELAY

3. 继电器管脚说明：
   1）常闭触点 2）线圈 3）常开触点
   4）公共端 5）线圈
4. 线流、逻辑转换和<2A的电流所用的二极管用IN4.007；2. 通过<6A的电流用的二极管用FE6D.

50Y1515_001_04 电器系统原理图

ELECTRICAL SCHEMATIC

技术要求

WIRING IDENTIFICATION: 电缆识别:
FOR EXAMPLE: 205 GY1.25 例如: 205 GY1.25
205: WIRE NUMBER 线号
GY: COLOR 颜色
1.25: WIRE AREA(mm²) 线规
WHEN AREA IS OMITTED, IT MEANS THE WIRE AREA IS 0.85mm². 线规未标注者, 均为0.85mm.
COLOR CODE ABBREVIATION:颜色简写代码:

BK:BLACK (黑色)	BU:BLUE (蓝色)
GY:GREY (灰色)	GN:GREEN (绿色)
RD:RED (红色)	YL:YELLOW (黄色)
BR:BROWN (棕色)	PK:PINK (粉红色)
VT:VIOLET (紫色)	OR:ORANGE (橙色)
WH:WHITE (白色)	LTBU:LIGHTBULE(浅蓝)

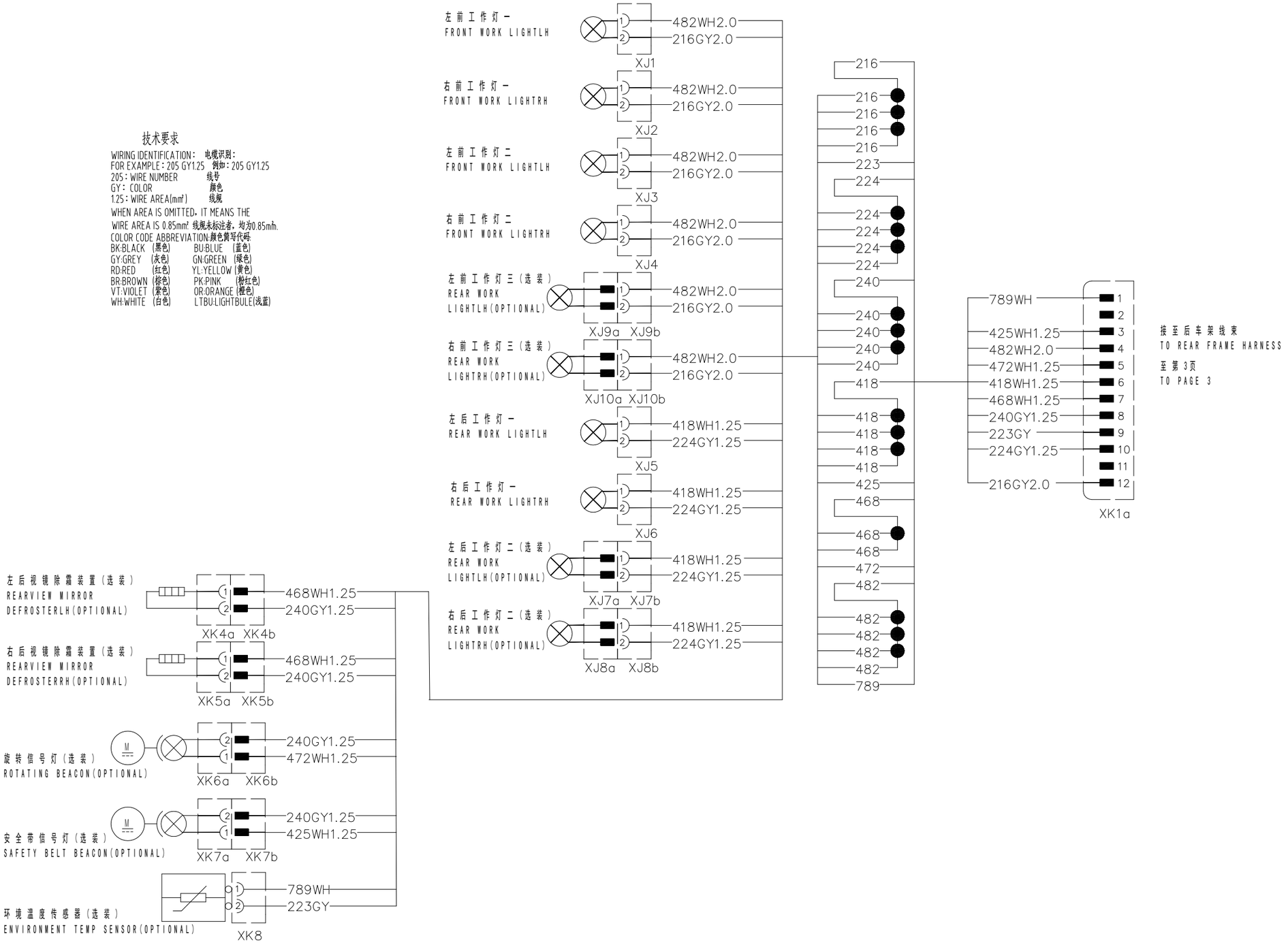

50Y1843_000_00 电器系统原理图

ELECTRICAL SCHEMATIC

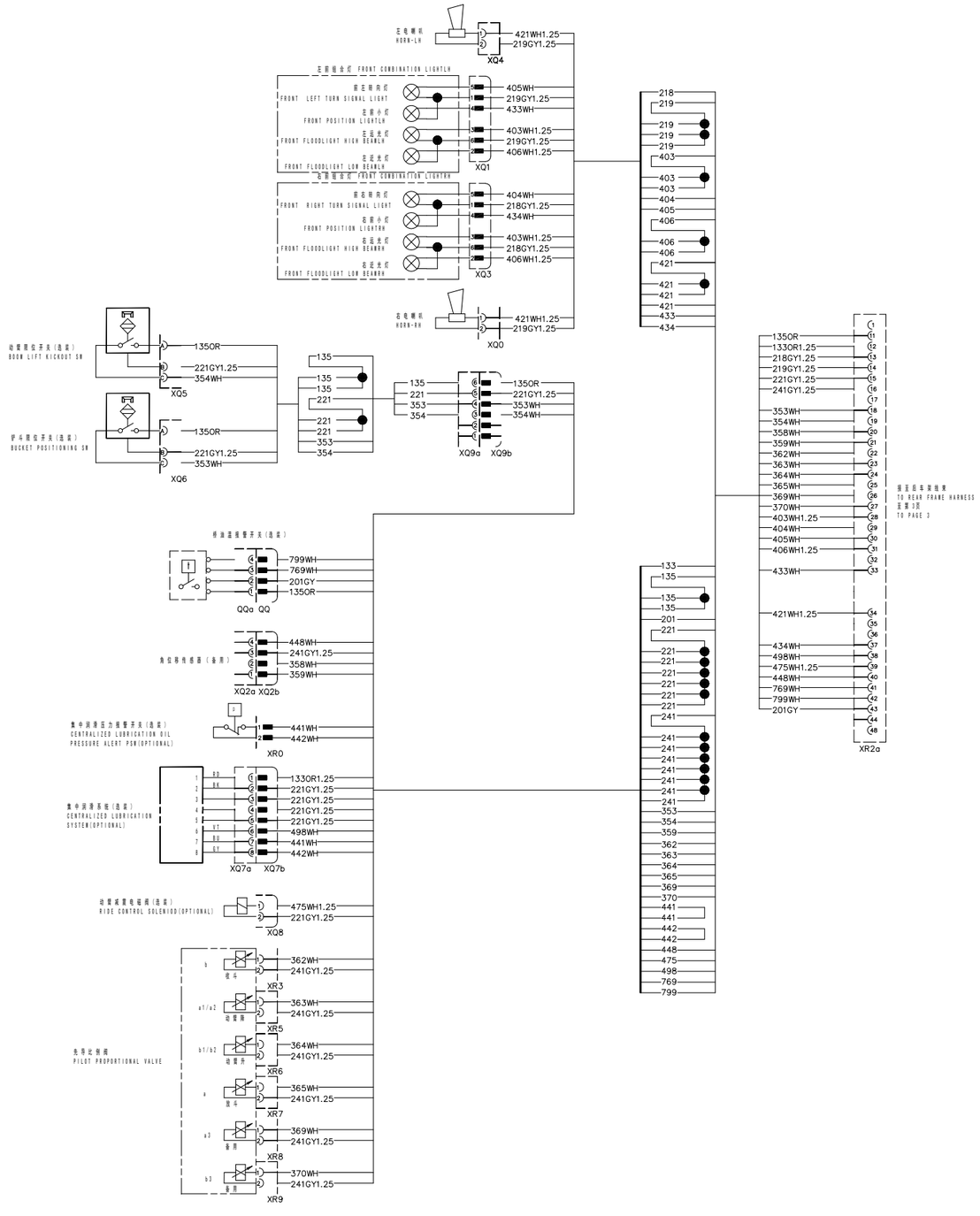

技术要求

1. WIRING IDENTIFICATION: 电缆识别:
   FOR EXAMPLE: 205 GY1.25 例如: 205 GY1.25
   205: WIRE NUMBER 线号
   GY: COLOR 颜色
   1.25: WIRE AREA(mm²) 线规
   WHEN AREA IS OMITTED, IT MEANS THE WIRE AREA IS 0.85mm². 线规未标注者, 均为0.85mm².
2. COLOR CODE ABBREVIATION:颜色简写代码:
   BK:BLACK (黑色) BU:BLUE (蓝色)
   GY:GREY (灰色) GN:GREEN (绿色)
   RD:RED (红色) YL:YELLOW (黄色)
   BR:BROWN (棕色) PK:PINK (粉红色)
   VT:VIOLET (紫色) OR:ORANGE (橙色)
   WH:WHITE (白色) LTBU:LIGHTBULE(浅蓝)
3. 图例示意:

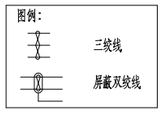

50Y1843_000_01 电器系统原理图

ELECTRICAL SCHEMATIC

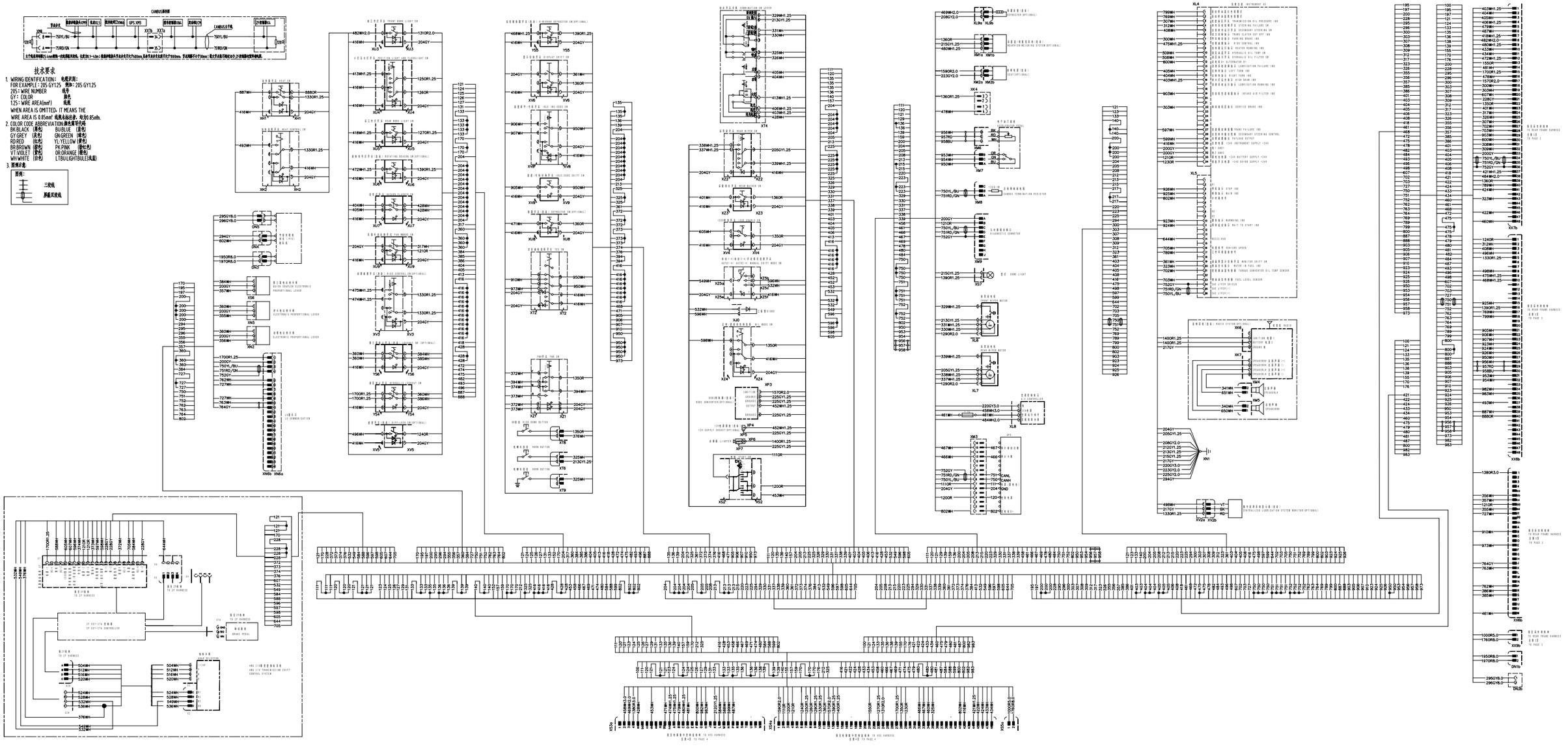
CAN总线拓扑图
技术要求
1. WIRING IDENTIFICATION: 电缆识别:
FOR EXAMPLE : 205 GY1.25 例如: 205 GY1.25
205 : WIRE NUMBER 线号
GY : COLOR 颜色
1.25 : WIRE AREA(mm²) 线规
WHEN AREA IS OMITTED, IT MEANS THE
WIRE AREA IS 0.85mm² 线规未标注者, 为0.85mm².
2. COLOR CODE ABBREVIATION:颜色英文代码
BK:BLACK (黑色) BU:BLUE (蓝色)
GY:GREY (灰色) GN:GREEN (绿色)
RD:RED (红色) YL:YELLOW (黄色)
BR:BROWN (棕色) PK:PINK (粉红色)
VT:VIOLET (紫色) OR:ORANGE (橙色)
WH:WHITE (白色) LTBU:LIGHTBULE(浅蓝)
3. 图例示意:
三绞线
屏蔽双绞线

50Y1843_000_02 电器系统原理图

ELECTRICAL SCHEMATIC

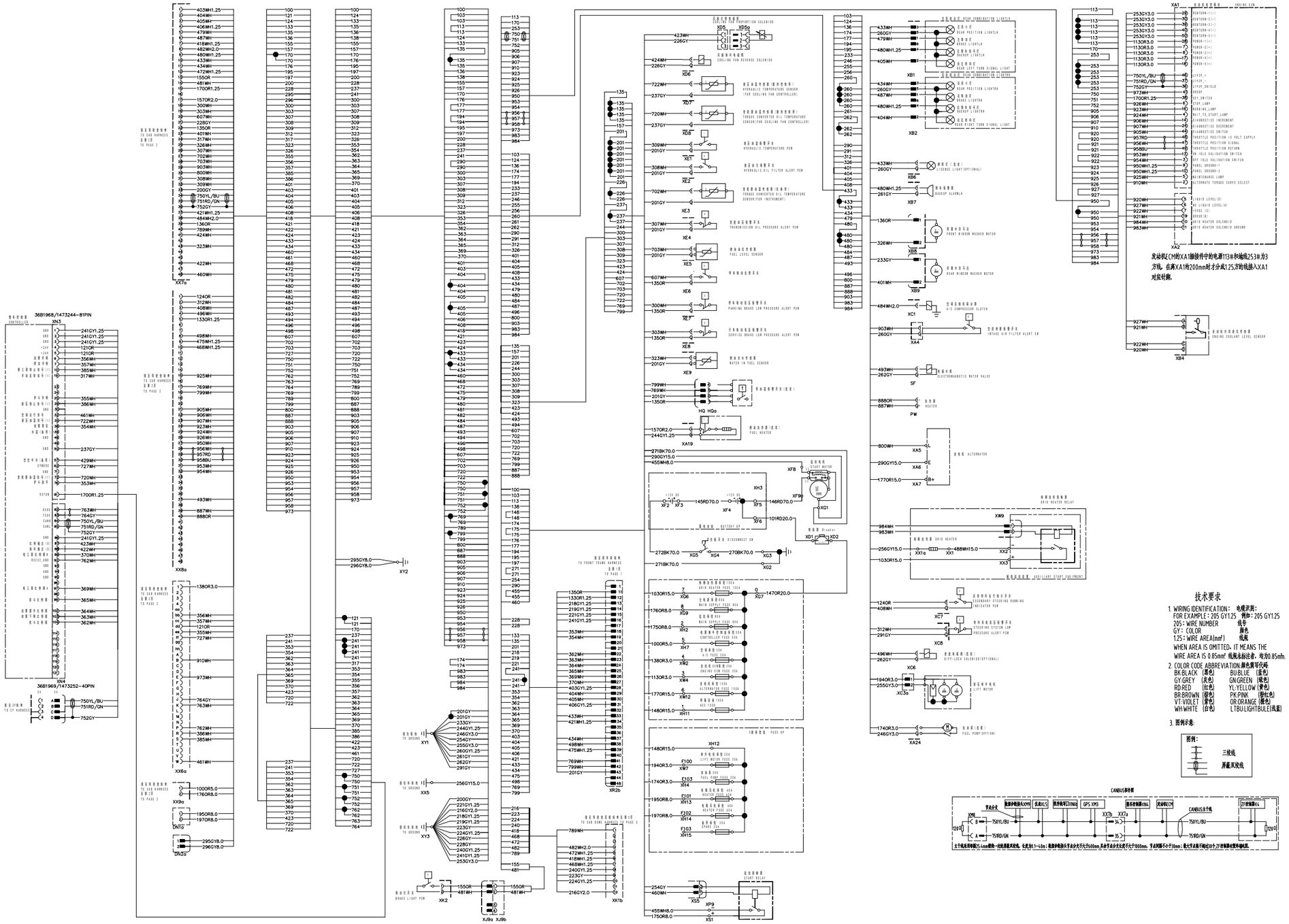
36B1968/1473244-81PIN
XN3
36B1969/1473252-40PIN
XN4
XX7a
XX8a
XX6a
XX9a
XX2a
XX2b
XX1b
XX2
XX5
XY1
XY3
XY2
XA19
XA1
XA2
XA3
XA4
XA5
XA6
XA7
XA24
XB1
XB2
XB3
XB4
XB5
XB6
XB7
XB8
XB9
XC1
XC3a
XC6
XC8
XD1
XD2
XF1
XF2
XF3
XF4
XF5
XF6
XF7
XF8
XF9
XG1
XG2
XG3
XG4
XG5
XH1
XH2
XH3
XH4
XH5
XH6
XH7
XH8
XH9
XH10
XH11
XH12
XH13
XH14
XH15
XK1
XK2
XK3
XK4
XK5
XK6
XK7
XK8
XK9
XP9
XS5
XS1
SF
PW
HQ HQa
DN1a
DN2a
XW9
XX1
XX2
XX3
XX1a
XX7a
XX7b
XK27
XK28
XK29
XK30
XK31
XK32
XK33
XK34
XK35
XK36
XK37
XK38
XK39
XK40
XK41
XK42
XK43
XK44
XK45
XK46
XK47
XK48
发站和EVM的XA1插接件中的电源13#和地线25#作为3方线，在离XA1约200mm时对分成1.25方的线接入XA1对应针脚.
技术要求
1. WIRING IDENTIFICATION: 电缆识别:
FOR EXAMPLE: 205 GY1.25 例如: 205 GY1.25
205: WIRE NUMBER 线号
GY: COLOR 颜色
1.25: WIRE AREA(mm²) 线面
WHEN AREA IS OMITTED, IT MEANS THE
WIRE AREA IS 0.85mm² 线截面标识省，均为0.85mm.
2. COLOR CODE ABBREVIATION 颜色简写代码
BK:BLACK (黑色) BU:BLUE (蓝色)
GY:GREY (灰色) GN:GREEN (绿色)
RD:RED (红色) YL:YELLOW (黄色)
BR:BROWN (棕色) PK:PINK (粉红色)
VT:VIOLET (紫色) OR:ORANGE (橙色)
WH:WHITE (白色) LTBU:LIGHTBULE(浅蓝)
3. 图例示意:
图例:
三线线
屏蔽双绞线
CANBUS网络图
节点分支
CANBUS主干线
XN6
XN7
XX7b
XX7a
XK48
XK47
XK46
XK45
XK44
XK43
XK42
XK41
XK40
XK39
XK38
XK37
XK36
XK35
XK34
XK33
XK32
XK31
XK30
XK29
XK28
XK27
XK48
XK47
XK46
XK45
XK44
XK43
XK42
XK41
XK40
XK39
XK38
XK37
XK36
XK35
XK34
XK33
XK32
XK31
XK30
XK29
XK28
XK27

50Y1843_000_03 电器系统原理图

ELECTRICAL SCHEMATIC

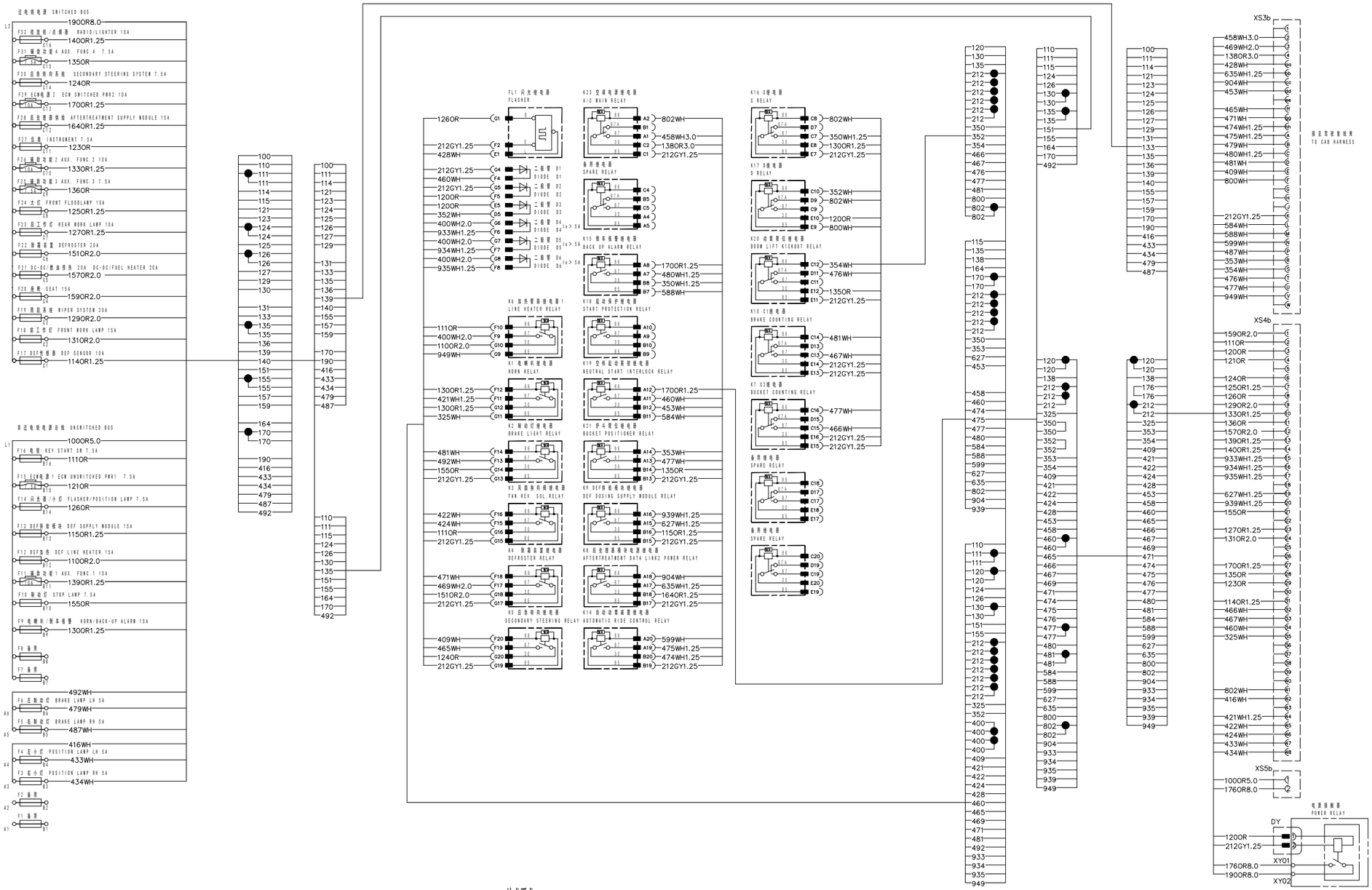

技术要求

1. WIRING IDENTIFICATION： 电缆识别：
   FOR EXAMPLE：205 GY1.25 例如：205 GY1.25
   205：WIRE NUMBER 线号
   GY：COLOR 颜色
   1.25：WIRE AREA(mm^2) 线规
   WHEN AREA IS OMITTED，IT MEANS THE WIRE AREA IS 0.85mm^2. 线规未标注者，均为0.85mm^2.

2. COLOR CODE ABBREVIATION:颜色简写代码
   BK:BLACK (黑色) BU:BLUE (蓝色)
   GY:GREY (灰色) GN:GREEN (绿色)
   RD:RED (红色) YL:YELLOW (黄色)
   BR:BROWN (棕色) PK:PINK (粉红色)
   VT:VIOLET (紫色) OR:ORANGE (橙色)
   WH:WHITE (白色) LTBU:LIGHTBULE(浅蓝)

3. 续流，逻辑转换和<2A的电流所用的二极管用IN4007；2. 通过<6A的电流用的二极管用FE6D.

50Y1843_000_04 电器系统原理图

ELECTRICAL SCHEMATIC

技术要求

WIRING IDENTIFICATION: 电缆识别:
FOR EXAMPLE: 205 GY1.25 例如: 205 GY1.25
205: WIRE NUMBER 线号
GY: COLOR 颜色
1.25: WIRE AREA(mm²) 线规
WHEN AREA IS OMITTED, IT MEANS THE WIRE AREA IS 0.85mm² 线规未标注者, 均为0.85mm².
COLOR CODE ABBREVIATION 颜色简写代码:

BK:BLACK	(黑色)	BU:BLUE	(蓝色)
GY:GREY	(灰色)	GN:GREEN	(绿色)
RD:RED	(红色)	YL:YELLOW	(黄色)
BR:BROWN	(棕色)	PK:PINK	(粉红色)
VT:VIOLET	(紫色)	OR:ORANGE	(橙色)
WH:WHITE	(白色)	LTBU:LIGHTBULE	(浅蓝)

