CLG904C

回转平台

LIUGONG

REVOLVING FRAME

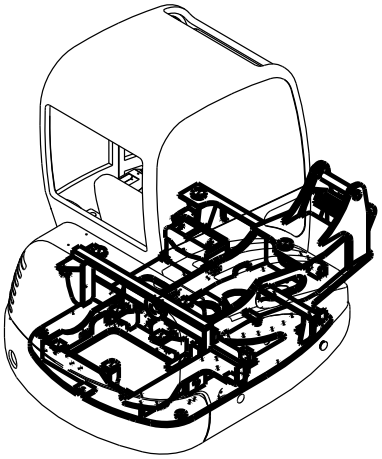

RUTHZIL TRATOR COMERCIAL DE PEÇAS LTDA 11 97083-6812 ROLANDO CITRANGULO

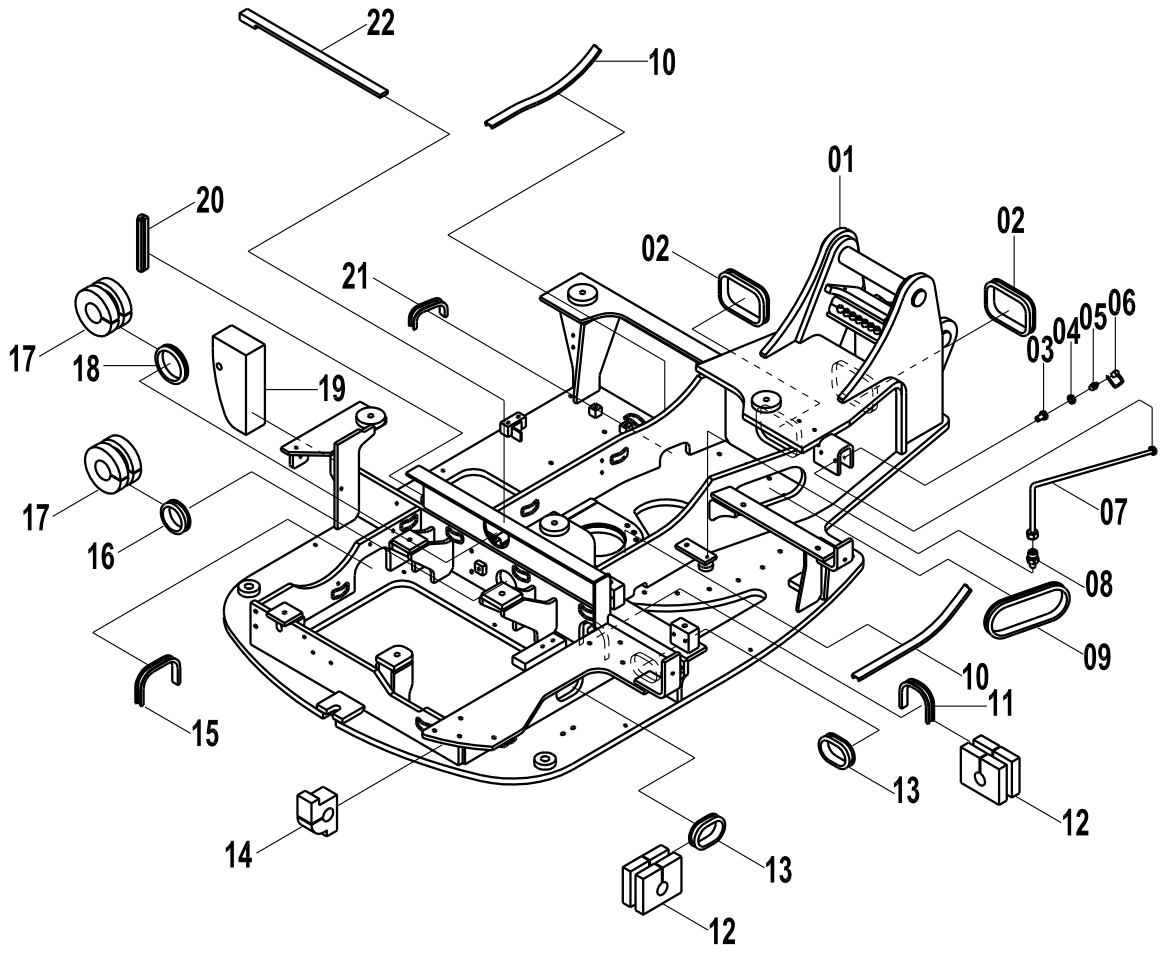

回转平台 REVOLVING FRAME

件号 ITEM	零件图号 PART NO.	零件名	PART NAME	数量 Q'TY	服务代码 S.C	适用机号 SERIAL NO.	互换性 IA	替换零件 REPLACEABLE	
								零件图号 PART NO.	数量 Q'TY
00	32E0034	回转平台总成	REVOLVING FRAME	1					
01	20D0096	回转平台	REVOLVING FRAME	1					
02	83A0255	护孔圈	RUBBER BUSHING	2					
03	00A1715	接头	JOINT	1					
04	03B0103	螺母	NUT	1					
05	10B0014	油杯	GREASE NIPPLE	1					
06	86A0258	油杯护套	CAP	1					
07	05C0309	软管总成	HOSE	1					
08	00A1714	接头	JOINT	1					
09	83A0381	橡胶护套	RUBBER BUSHING	1					

10	84A0284	橡胶护套	RUBBER BUSHING	2					
11	84A0497	橡胶护套	RUBBER BUSHING	1					
12	85A0763	海绵	SPONGE	2					
13	83A0257	护孔圈	RUBBER BUSHING	2					
14	85A0764	海绵	SPONGE	1					
15	84A0406	橡胶护套	RUBBER BUSHING	1					
16	83A0257	护孔圈	RUBBER BUSHING	1					
17	85A0766	海绵	SPONGE	2					
18	83A0018	橡胶圈	RUBBER BUSHING	1					
19	85A0767	海绵	SPONGE	1					
20	84A0730	胶条	RUBBER	1					
21	84A0405	橡胶护套	RUBBER BUSHING	1					
22	85A0765	海绵	SPONGE	1					

发动机

ENGINE

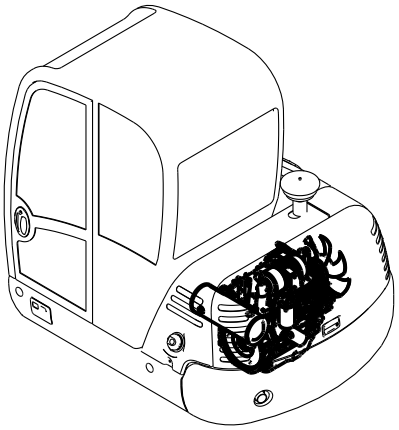

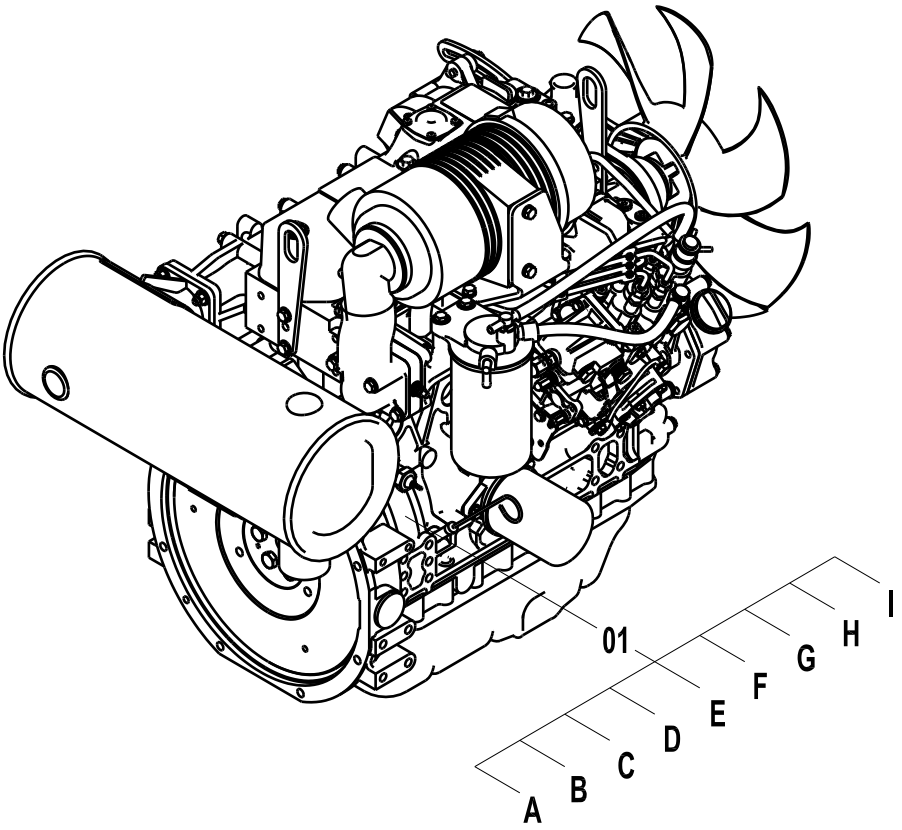

发动机 ENGINE

件号 ITEM	零件图号 PART NO.	零件名	PART NAME	数量 Q'TY	服务代码 S.C	适用机号 SERIAL NO.	互换性 IA	替换零件 REPLACEABLE	
								零件图号 PART NO.	数量 Q'TY
01	40C0363	柴油机	ENGINE	1					
01A	40C0550	起动马达	STARTER	1					
01B	40C0440	柴油滤芯	FILTER;FUEL	1					
01C	40C0441	机油滤芯	FILTER;OIL	1					
01D	40C0444	外滤芯	ELEMENT,OUTER	1					
01E	40C0445	内滤芯	ELEMENT,INNER	1					
01F	35C0490	皮带	BELT	1					
01G	40C0509	发电机	GENERATOR	1					
01H	40C0545	风扇	FAN	1					
01I	40C0549	熄火电磁阀	SHUTOFF VALVE	1					

发动机安装

ENGINE INSTALLATION

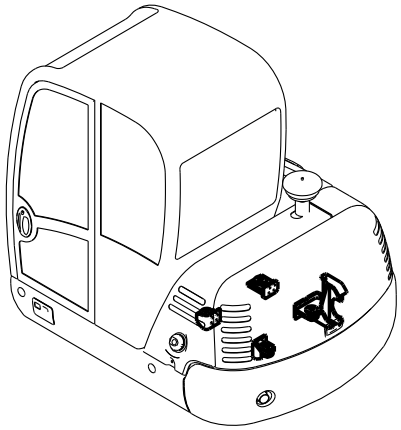

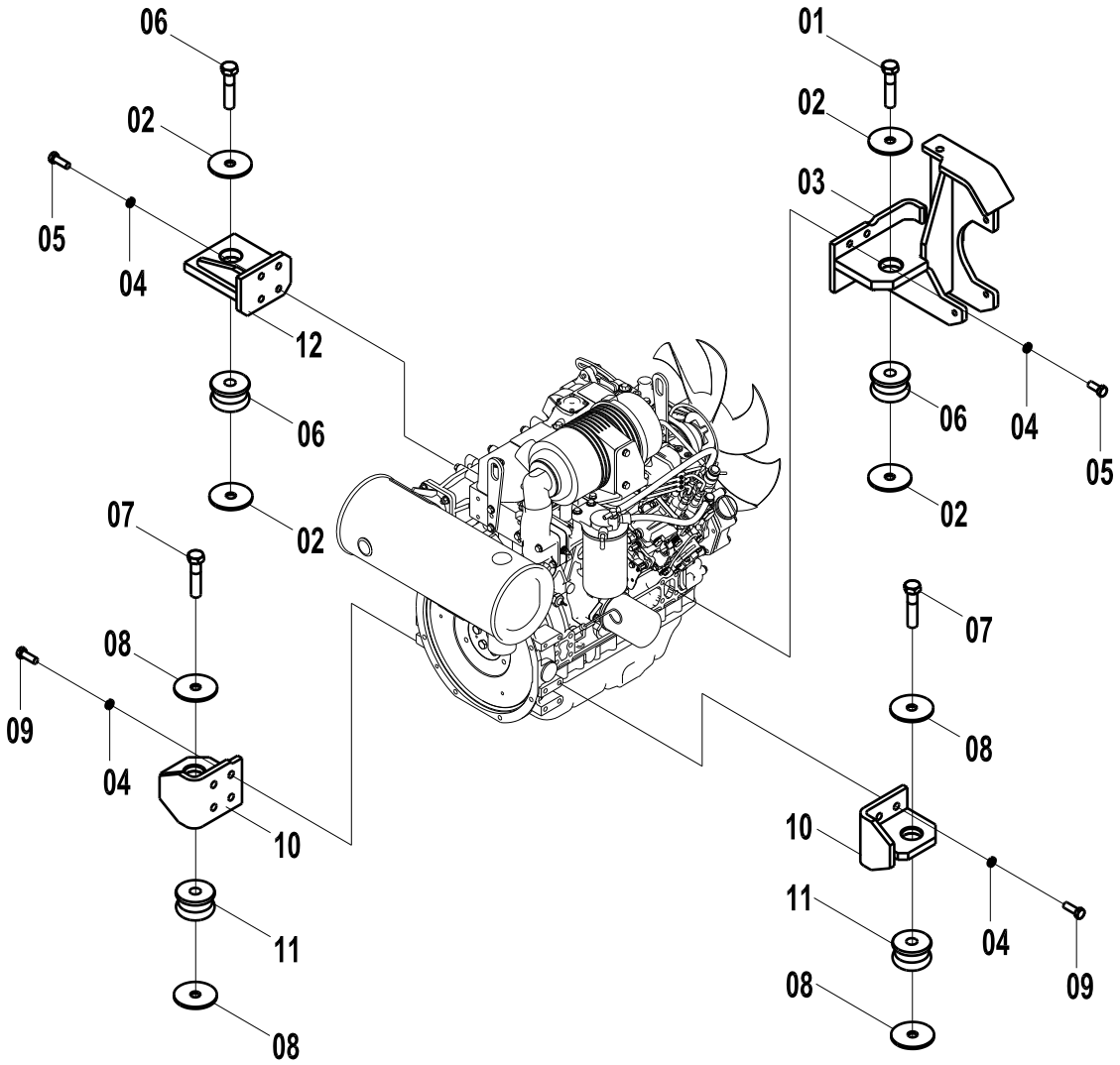

发动机安装 ENGINE INSTALLATION

件号 ITEM	零件图号 PART NO.	零件名	PART NAME	数量 Q'TY	服务代码 S.C	适用机号 SERIAL NO.	互换性 IA	替换零件 REPLACEABLE 零件图号 PART NO.	数量 Q'TY
01	01B0143	螺栓	BOLT	2					
02	11A1023	板	PLATE	4					
03	02D1608	右前支座	BRAKET	1					
04	06B0002	垫圈	WASHER	16					
05	00B0012	螺栓	BOLT	8					
06	17B0120	减震器	ABSORBER	2					
07	01B0102	螺栓	BOLT	2					
08	11A1022	板	PLATE	4					
09	00B0019	螺栓	BOLT	8					
10	02D1387	后部支座	BRAKET	2					
11	17B0119	减震器	ABSORBER	2					
12	02D1412	左前支座	BRAKET	1					

冷却系统配管

COOLER PIPE

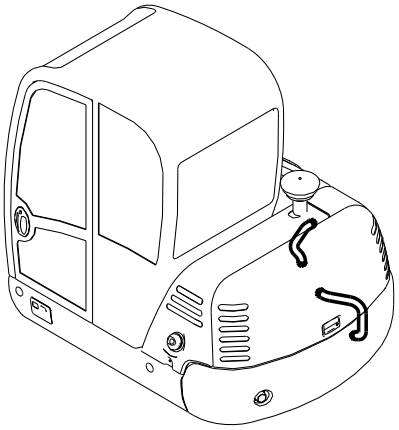

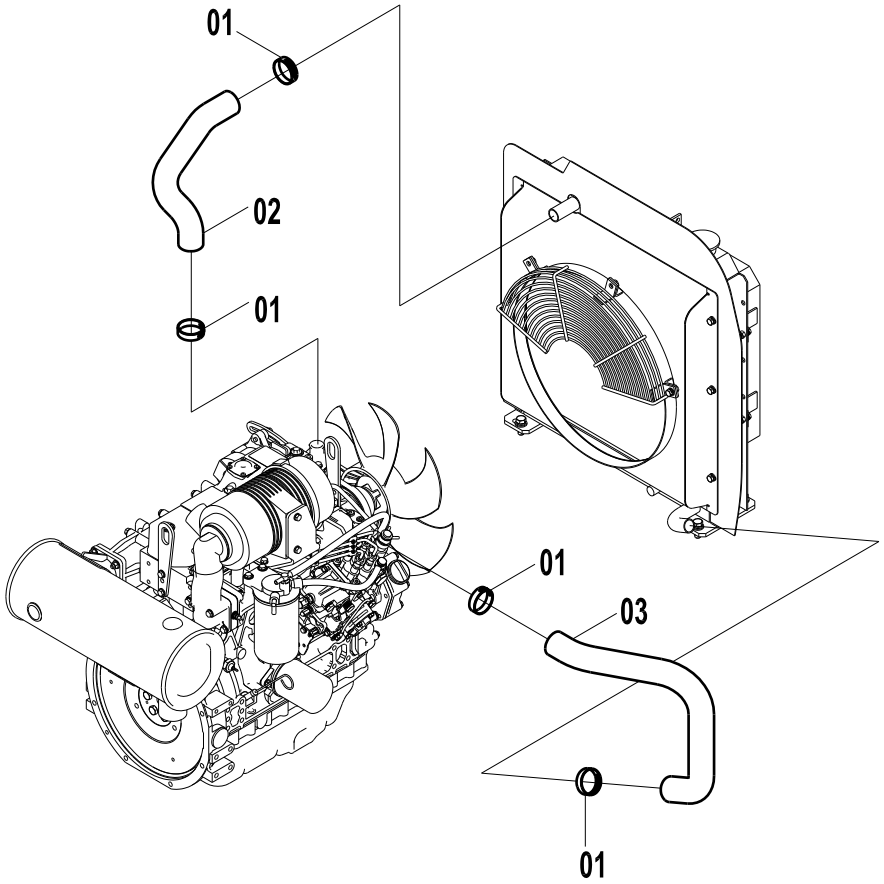

冷却系统配管 COOLER PIPE

件号 ITEM	零件图号 PART NO.	零件名	PART NAME	数量 Q'TY	服务代码 S.C	适用机号 SERIAL NO.	互换性 IA	替换零件 REPLACEABLE	
								零件图号 PART NO.	数量 Q'TY
01	09C0079	卡箍	CLAMP	4					
02	32A0321	上部软水管	HOSE	1					
03	32A0363	下部软水管	HOSE	1					

散热器

RADIATOR

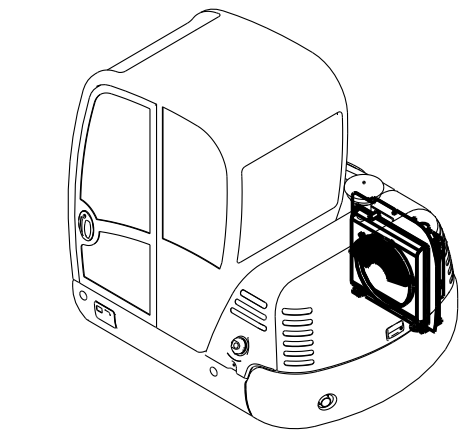

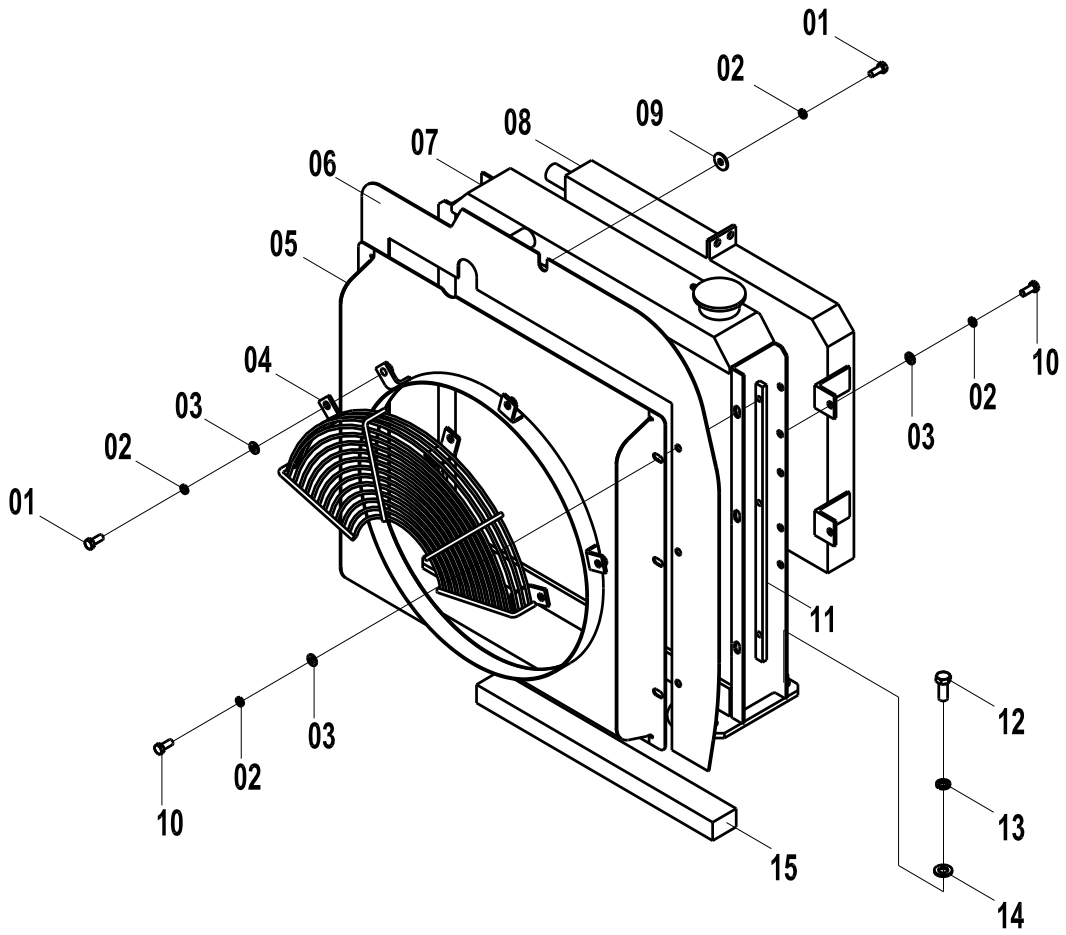

散热器 RADIATOR

件号 ITEM	零件图号 PART NO.	零件名	PART NAME	数量 Q'TY	服务代码 S.C	适用机号 SERIAL NO.	互换性 IA	替换零件 REPLACEABLE	
								零件图号 PART NO.	数量 Q'TY
01	00B0075	螺栓	BOLT	4					
02	06B0006	垫圈	WASHER	14					
03	06B0005	垫圈	WASHER	13					
04	45D0270	防护罩	GUARD	1					
05	45D0271	导风罩	SHROUD	1					
06	10A2248	挡风板	PLATE	1					
07	20C0334	水散热器	RADIATOR	1					
08	20C0335	油散热器	OIL COOLER	1					
09	06B0086	垫圈	WASHER	1					
10	00B0085	螺栓	BOLT	10					
11	13A1604	螺母条	NUTS	2					
12	00B0017	螺栓	BOLT	4					
13	06B0008	垫圈	WASHER	4					
14	06B0059	垫圈	WASHER	4					

15	85A0476	海绵	SPONGE	1					

副水箱

RESERVE TANK

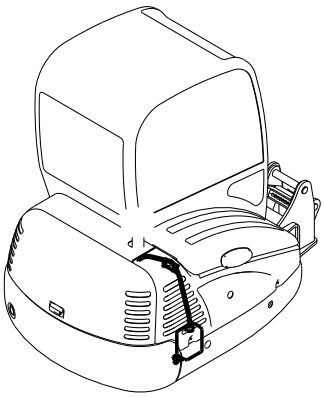

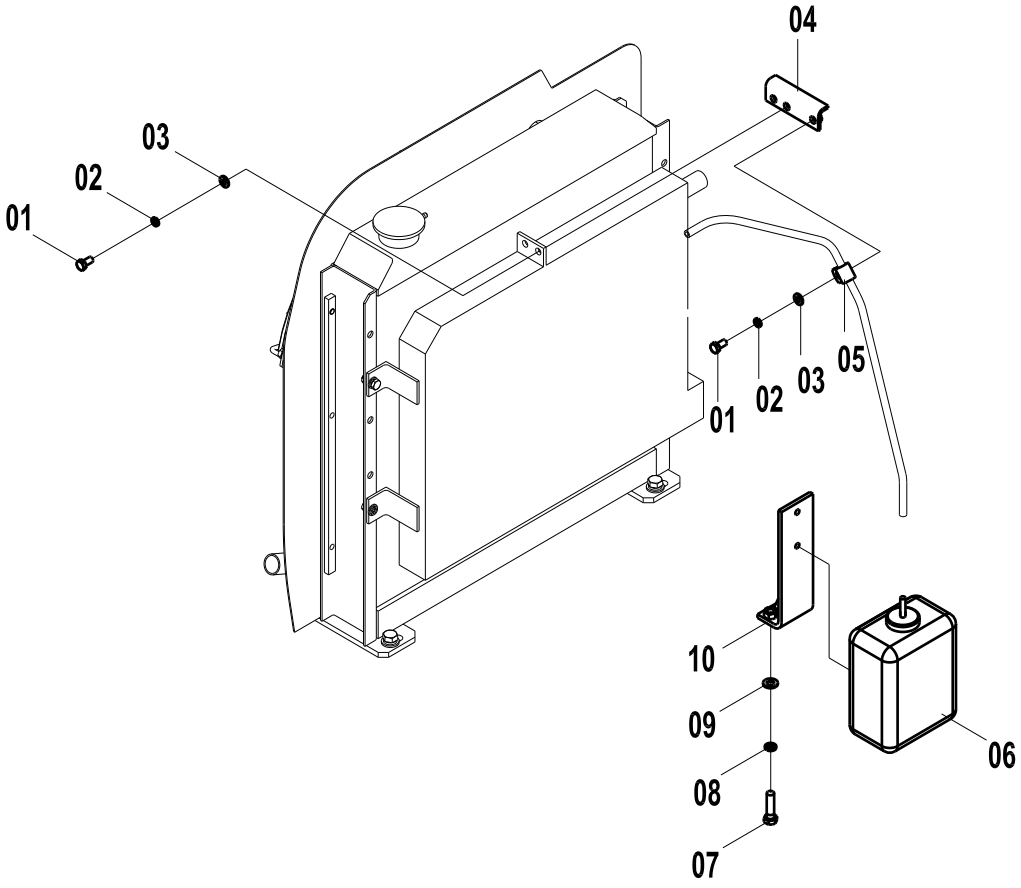

副水箱 RESERVE TANK

件号 ITEM	零件图号 PART NO.	零件名	PART NAME	数量 Q'TY	服务代码 S.C	适用机号 SERIAL NO.	互换性 IA	替换零件 REPLACEABLE	
								零件图号 PART NO.	数量 Q'TY
01	00B0075	螺栓	BOLT	3					
02	06B0006	垫圈	WASHER	3					
03	06B0005	垫圈	WASHER	3					
04	00D1877	支架	BRAKET	1					
05	09C0286	单管夹片	CLAMP	1					
06	20C0091	副水箱总成	RESERVE TANK	1					
07	00B0029	螺栓	BOLT	2					
08	06B0002	垫圈	WASHER	2					
09	06B0001	垫圈	WASHER	2					
10	00D1875	支架	BRAKET	1					

进气附件

INTAKE ACCESSORY

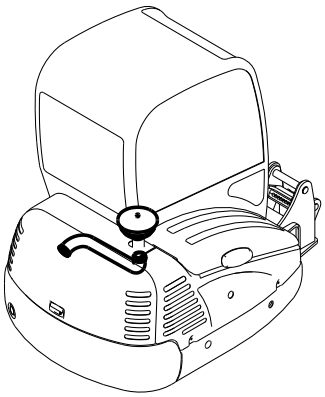

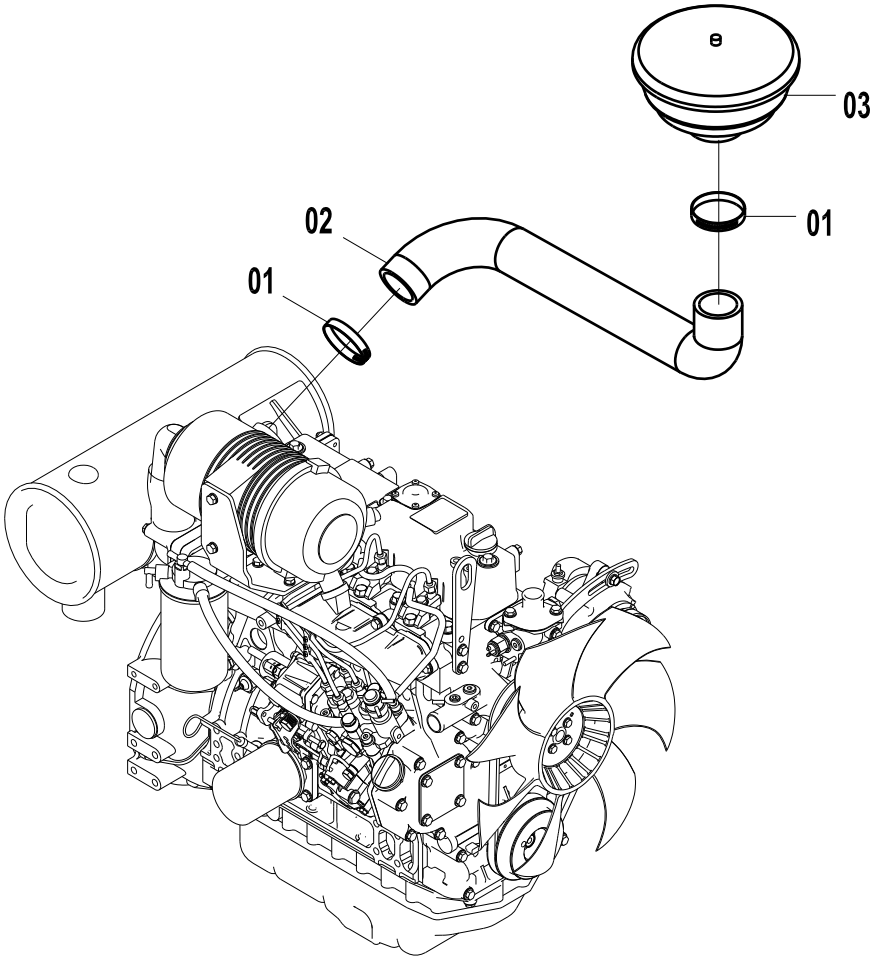

进气附件 INTAKE ACCESSORY

件号 ITEM	零件图号 PART NO.	零件名	PART NAME	数量 Q'TY	服务代码 S.C	适用机号 SERIAL NO.	互换性 IA	替换零件 REPLACEABLE 零件图号 PART NO.	数量 Q'TY
01	09C0028	卡箍	CLAMP	2					
02	32A0319	进气软管	HOSE,AIR	1					
03	40C0353	空气预滤器	PRECLEANER	1					

排气附件

EXHAUST SYSTEM ACCESSRORY

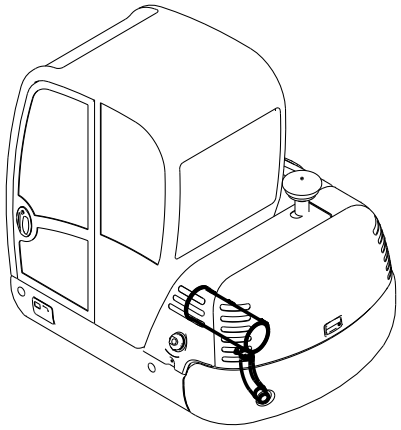

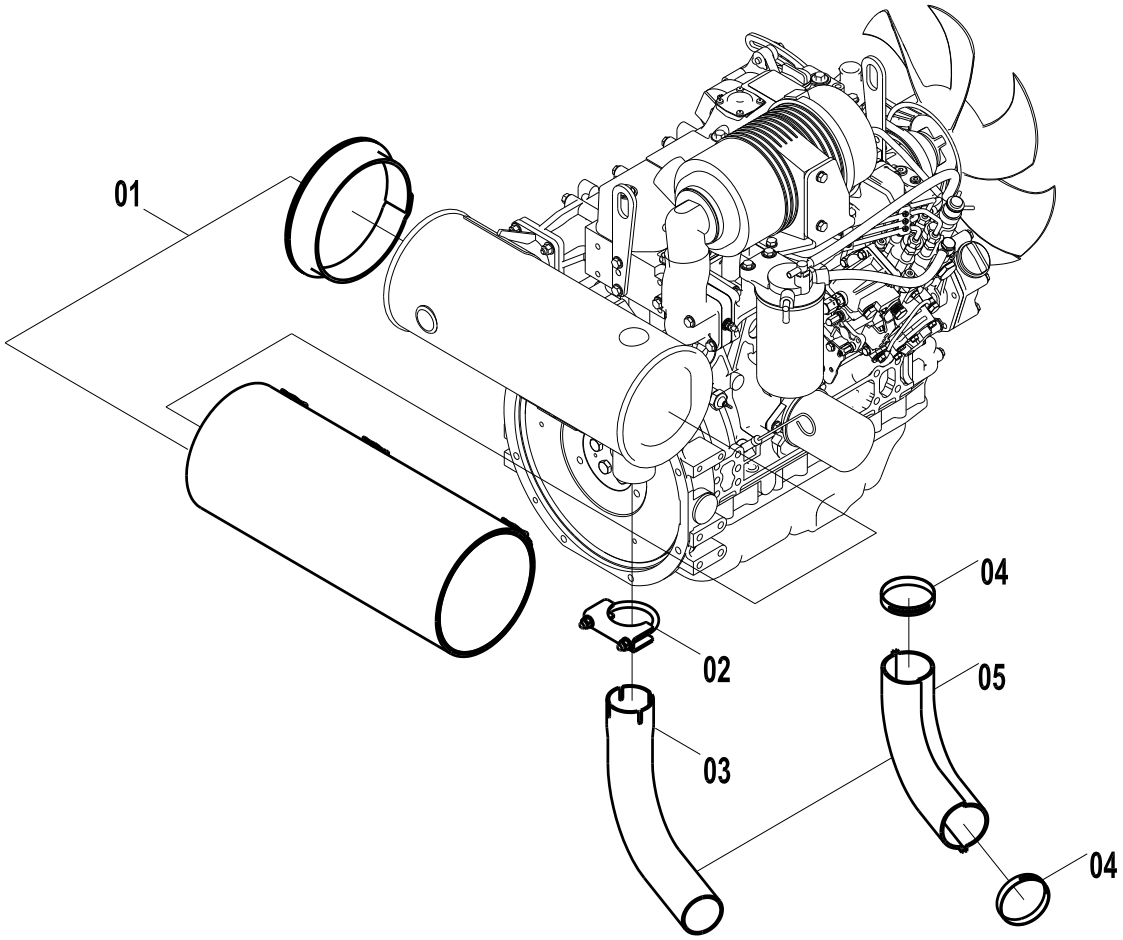

排气附件 EXHAUST SYSTEM ACCESSORY

件号 ITEM	零件图号 PART NO.	零件名	PART NAME	数量 Q'TY	服务代码 S.C	适用机号 SERIAL NO.	互换性 IA	替换零件 REPLACEABLE 零件图号 PART NO.	数量 Q'TY
01	38C0166	消声器护套	GUARD,MUFFLER	1					
02	09C0315	排气管夹	CLAMP	1					
03	38A0753	排气管	PIPE,EXHAUST	1					
04	09C0029	卡箍	CLAMP	2					
05	38C0165	排气管护套	GUARD,EXH PIPE	1					

柴油箱及其安装

FUEL TANK AND INSTALLATION

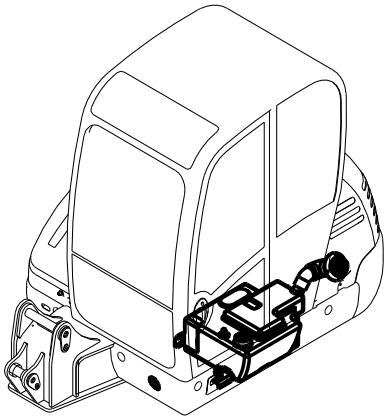

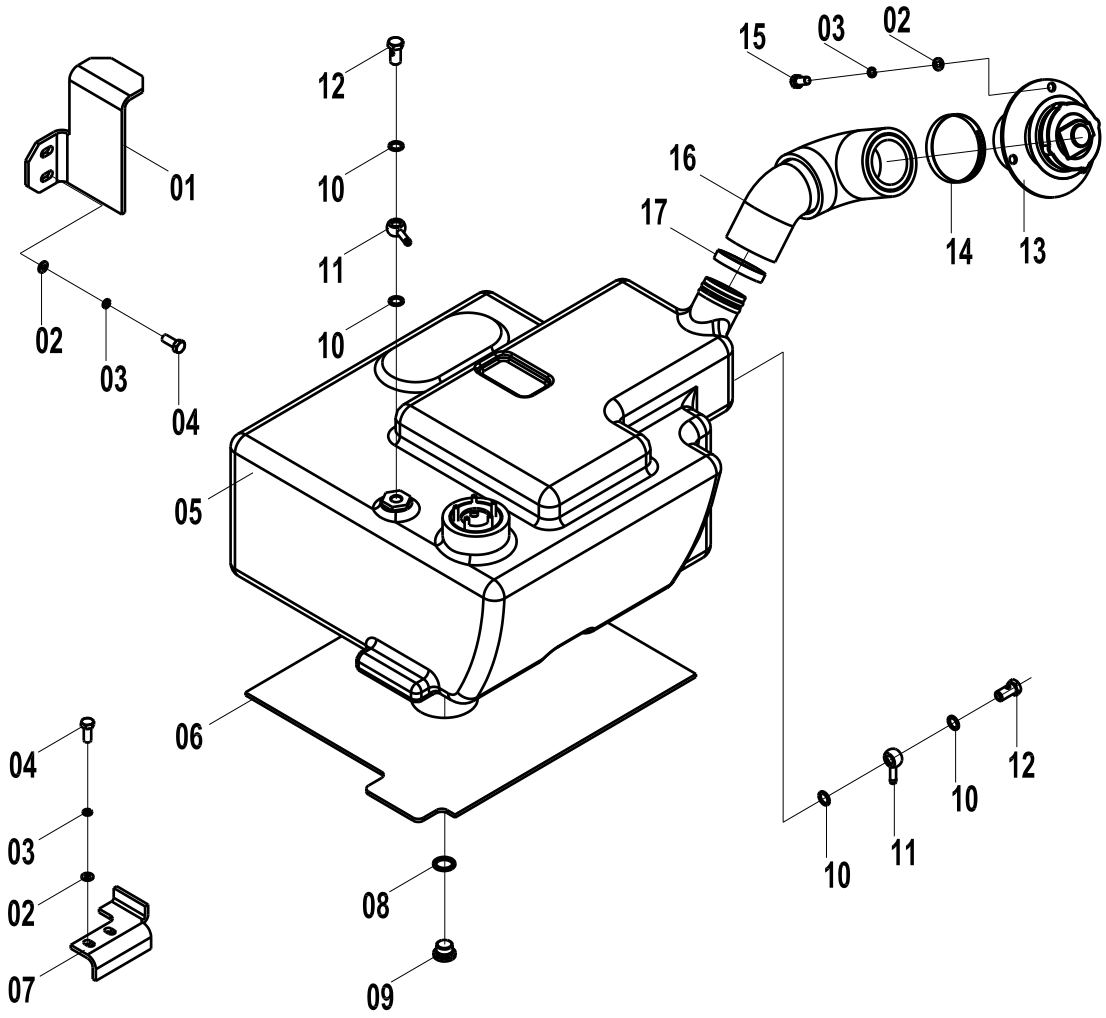

柴油箱及其安装 FUEL TANK AND INSTALLATION

件号 ITEM	零件图号 PART NO.	零件名	PART NAME	数量 Q'TY	服务代码 S.C	适用机号 SERIAL NO.	互换性 IA	替换零件 REPLACEABLE	
								零件图号 PART NO.	数量 Q'TY
01	22A1138	固定板	BRACKET	1					
02	06B0030	垫圈	WASHER	7					
03	06B0002	垫圈	WASHER	7					
04	00B0012	螺栓	BOLT	4					
05	21C0165	柴油箱	FUEL TANK	1					
06	82A0451	橡胶垫板	RUBBER PLATE	1					
07	22A1339	固定板	BRACKET	1					
08	06B0053	垫圈	WASHER	1					
09	05A0195	螺塞	BOLT	1					
10	06B0117	垫圈	WASHER	4					
11	03A0251	耙形接头	ADAPTER	2					
12	88A0096	螺钉	BOLT	2					
13	21C0167	油箱盖总成	COVER ASSM	1					
14	09C0028	软管卡箍	CLAMP	1					

15	00B0005	螺栓	BOLT	3					
16	32A0264	油管	PIPE	1					
17	09C0030	T 型抱箍	T CLAMP	1					

燃油配管

FUEL PIPE

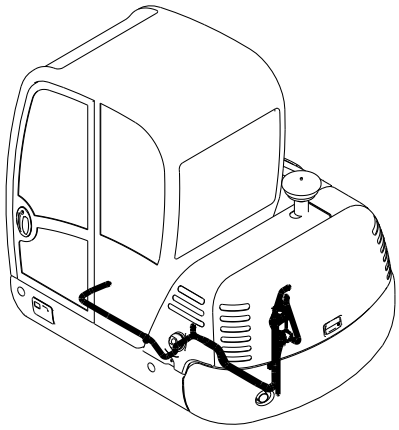

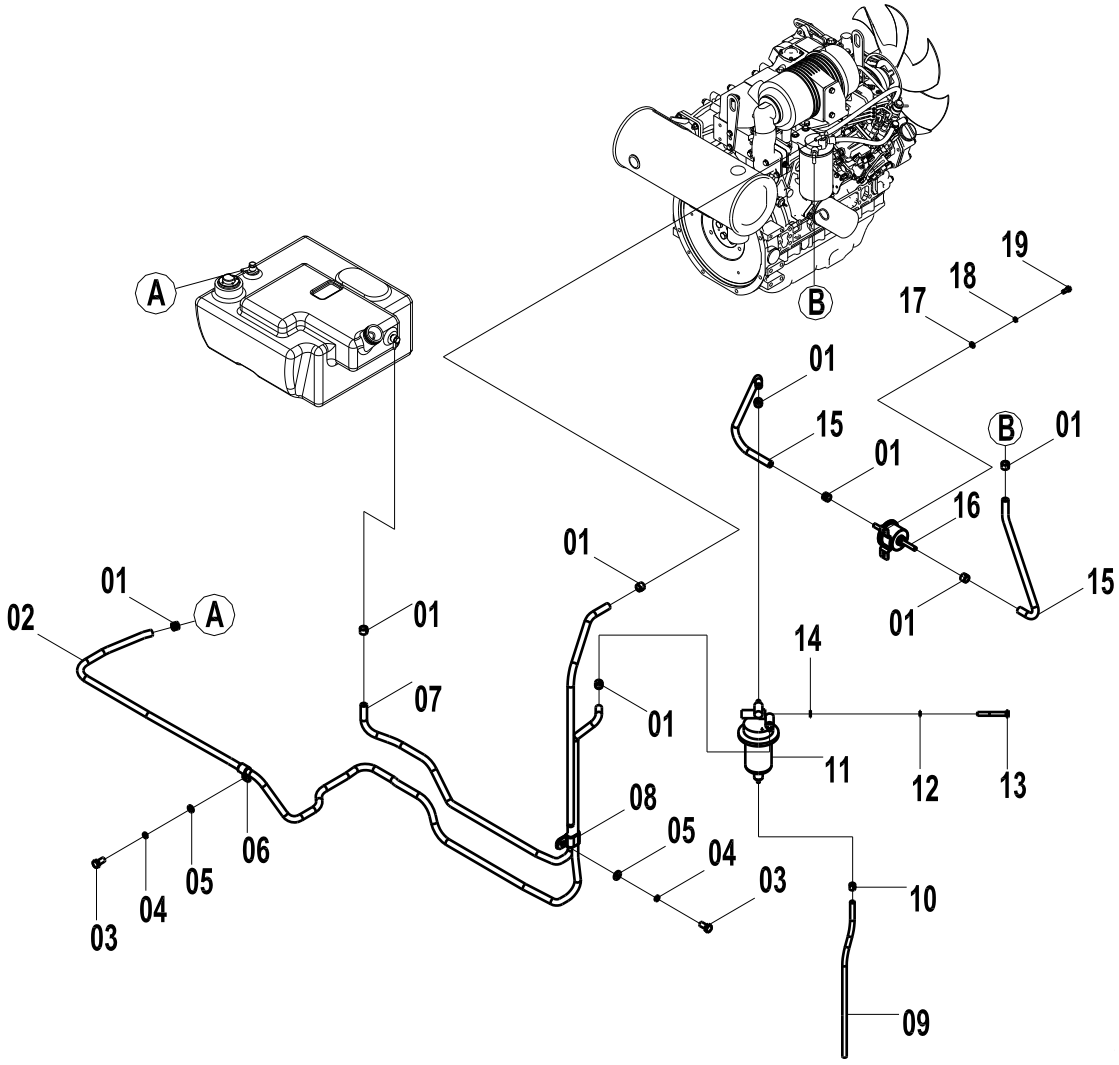

燃油配管 FUEL PIPE

件号 ITEM	零件图号 PART NO.	零件名	PART NAME	数量 Q'TY	服务代码 S.C	适用机号 SERIAL NO.	互换性 IA	替换零件 REPLACEABLE 零件图号 PART NO.	数量 Q'TY
01	09C0026	卡箍	CLAMP	8					
02	11B0106	软管	HOSE	1					
03	00B0005	螺栓	BOLT	9					
04	06B0002	垫圈	WASHER	9					
05	06B0030	垫圈	WASHER	9					
06	09C0286	单管夹片	CLAMP	4					
07	11B0108	软管	HOSE	1					
08	09C0285	双管夹片	CLAMP	5					
09	11B0101	排水管	DRAIN HOSE	1					
10	09C0255	卡箍	CLAMP	1					
11	53C0157	油水分离器	WATER SEPARATOR	1					
12	06B0006	垫圈	WASHER	1					
13	01B0121	螺栓	BOLT	1					
14	06B0005	垫圈	WASHER	1					

15	11B0107	软管	HOSE	2					
16	40C0358	输油泵	FEED PUMP	1					
17	06B0024	垫圈	WASHER	2					
18	06B0003	垫圈	WASHER	2					
19	00B0022	螺栓	BOLT	3					

联轴器安装

COUPLING INSTALLATION

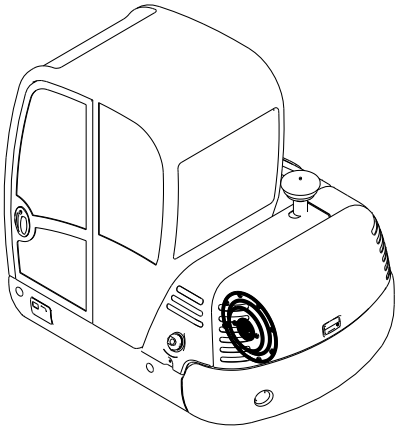

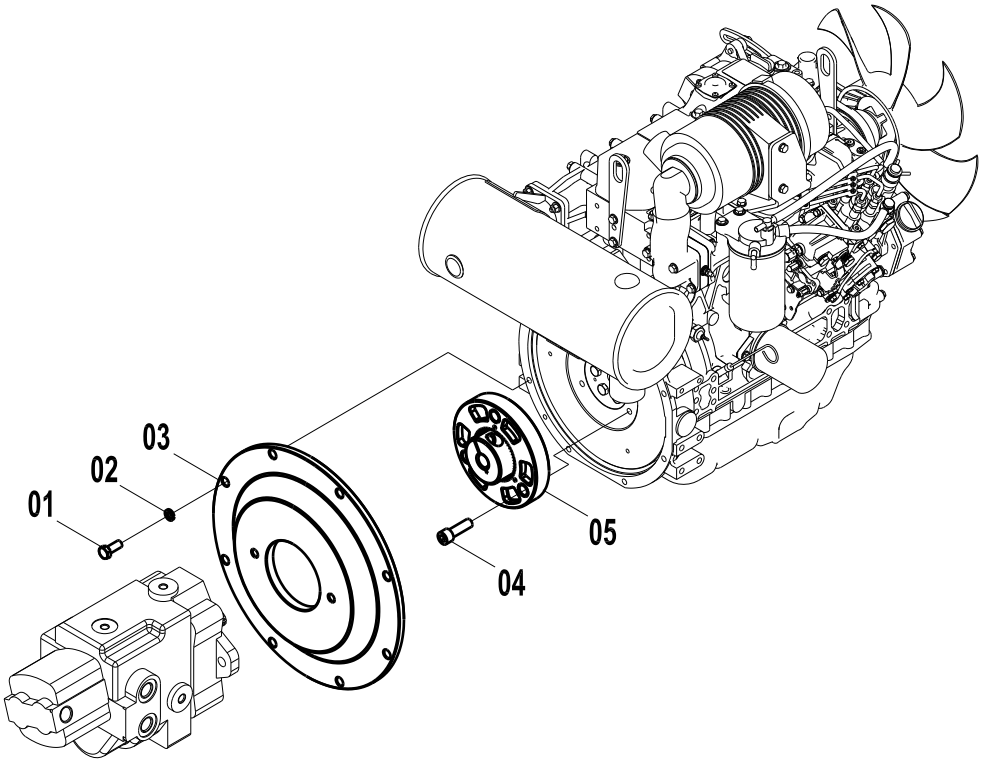

联轴器安装 COUPLING INSTALLATION

件号 ITEM	零件图号 PART NO.	零件名	PART NAME	数量 Q'TY	服务代码 S.C	适用机号 SERIAL NO.	互换性 IA	替换零件 REPLACEABLE	
								零件图号 PART NO.	数量 Q'TY
01	00B0012	螺栓	BOLT	8					
02	06B0002	垫圈	WASHER	8					
03	04A0353	钟型罩	BELL HOUSING	1					
04	00B0427	螺栓	BOLT	3					
05	40C0397	联轴器	COUPLING	1					

油门软轴

CONTROL CABLE

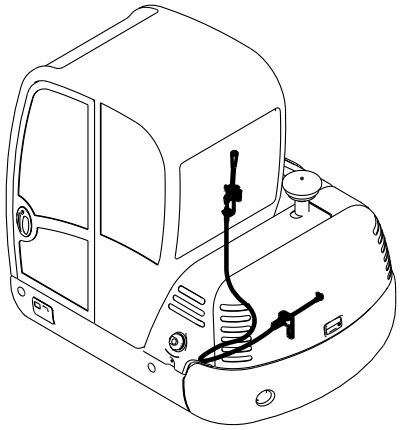

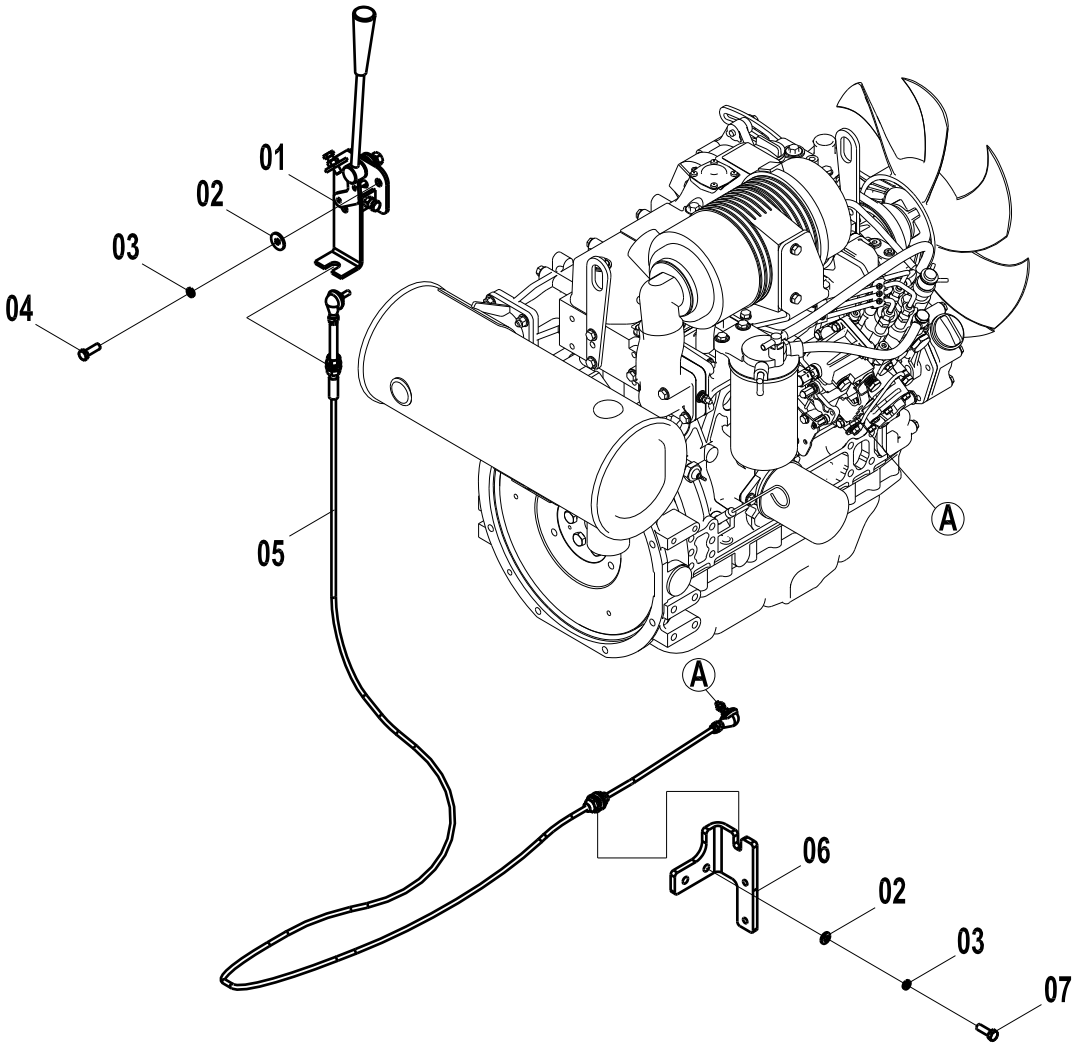

油门软轴 CONTROL CABLE

件号 ITEM	零件图号 PART NO.	零件名	PART NAME	数量 Q'TY	服务代码 S.C	适用机号 SERIAL NO.	互换性 IA	替换零件 REPLACEABLE	
								零件图号 PART NO.	数量 Q'TY
01	23C0100	油门控制器	CONTROLER	1					
02	06B0005	垫圈	WASHER	4					
03	06B0006	垫圈	WASHER	4					
04	00B0075	螺栓	BOLT	2					
05	23C0101	油门软轴	CONTROL CABLE	1					
06	23A3390	软轴支架	BRACKET	1					
07	00B0085	螺栓	BOLT	2					

先导液压系统（A）

PILOT PIPE（A）

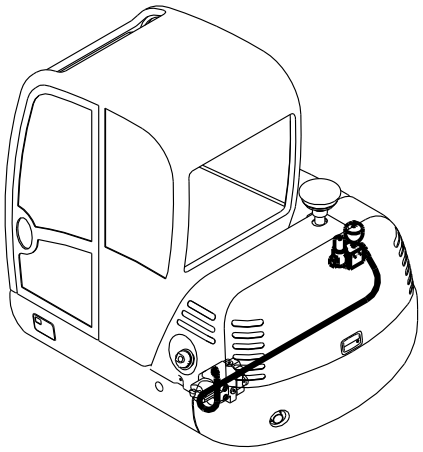

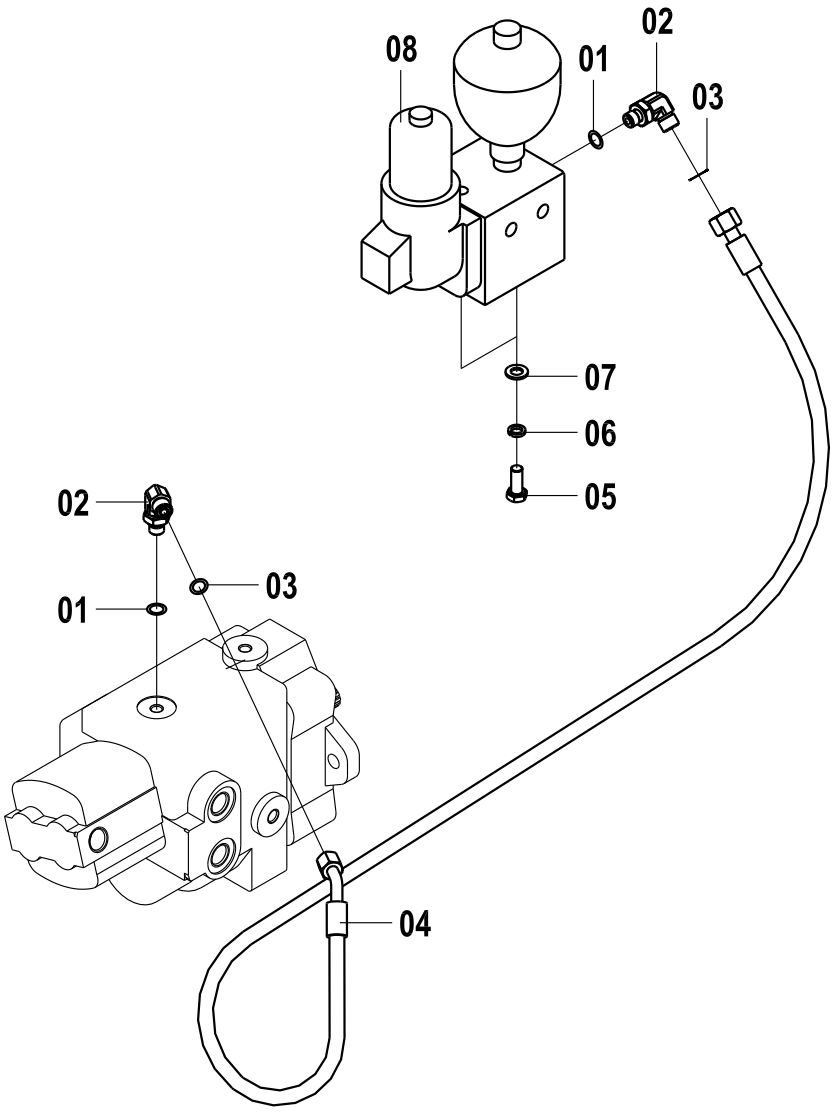

先导液压系统(A) PILOT PIPE (A)

件号 ITEM	零件图号 PART NO.	零件名	PART NAME	数量 Q'TY	服务代码 S.C	适用机号 SERIAL NO.	互换性 IA	替换零件 REPLACEABLE	
								零件图号 PART NO.	数量 Q'TY
01	12B0428	O 形圈	O-RING	2					
02	31C0071	直角接头	JIONT	2					
03	12B0434	O 形圈	O-RING	2					
04	05C0853	软管总成	HOSE	1					
05	06B0001	垫圈	WASHER	2					
06	00B0019	垫圈	LOCK WASHER	2					
07	00B0012	螺栓	BOLT	2					
08	34C0198	阀块	VALVE	1					

先导液压系统（B）

PILOT PIPE（B）

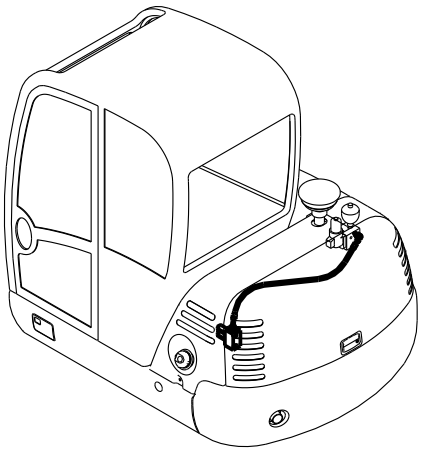

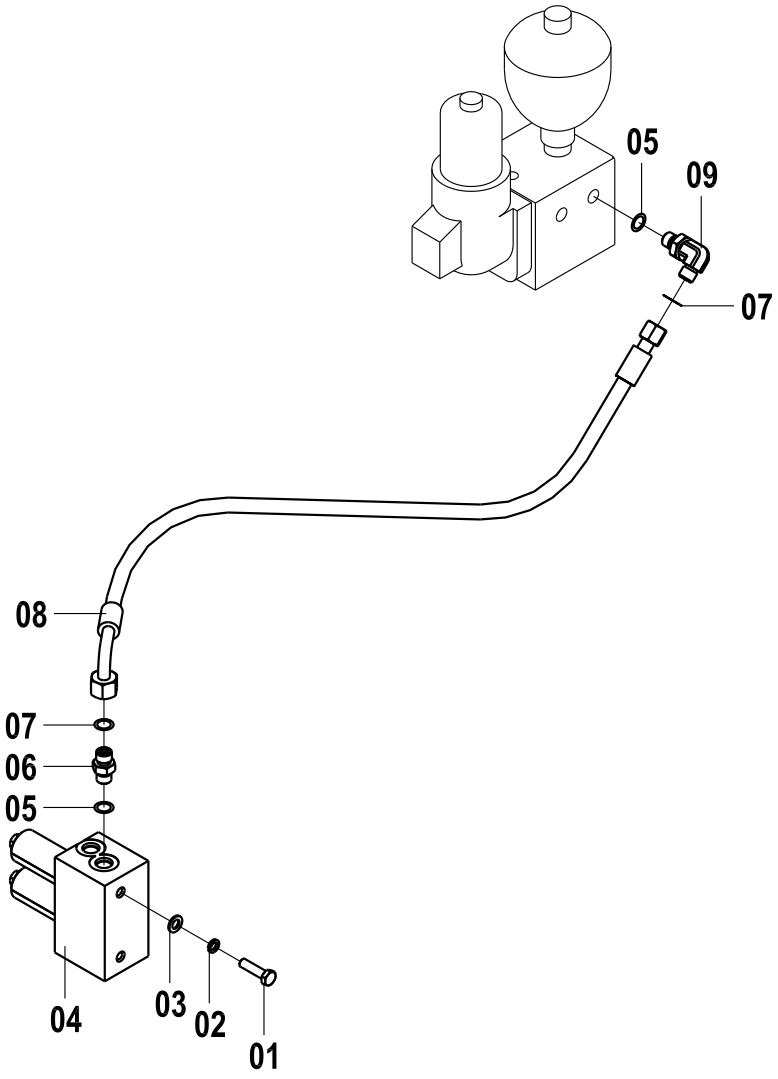

先导液压系统(B) PILOT PIPE (B)

件号 ITEM	零件图号 PART NO.	零件名	PART NAME	数量 Q'TY	服务代码 S.C	适用机号 SERIAL NO.	互换性 IA	替换零件 REPLACEABLE	
								零件图号 PART NO.	数量 Q'TY
01	00B0020	螺栓	BOLT	2					
02	06B0006	垫圈	LOCK WASHER	2					
03	06B0005	垫圈	WASHER	2					
04	12C0241	电磁阀	SOLENOID VALVE	1					
05	12B0428	O 形圈	O-RING	2					
06	00A0752	接头	JIONT	1					
07	12B0433	O 形圈	O-RING	2					
08	05C0844	软管总成	HOSE	1					
09	31C0074	直角接头	JIONT	1					

先导液压系统（C）

PILOT PIPE（C）

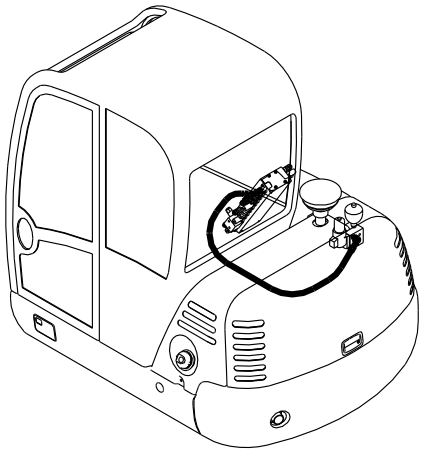

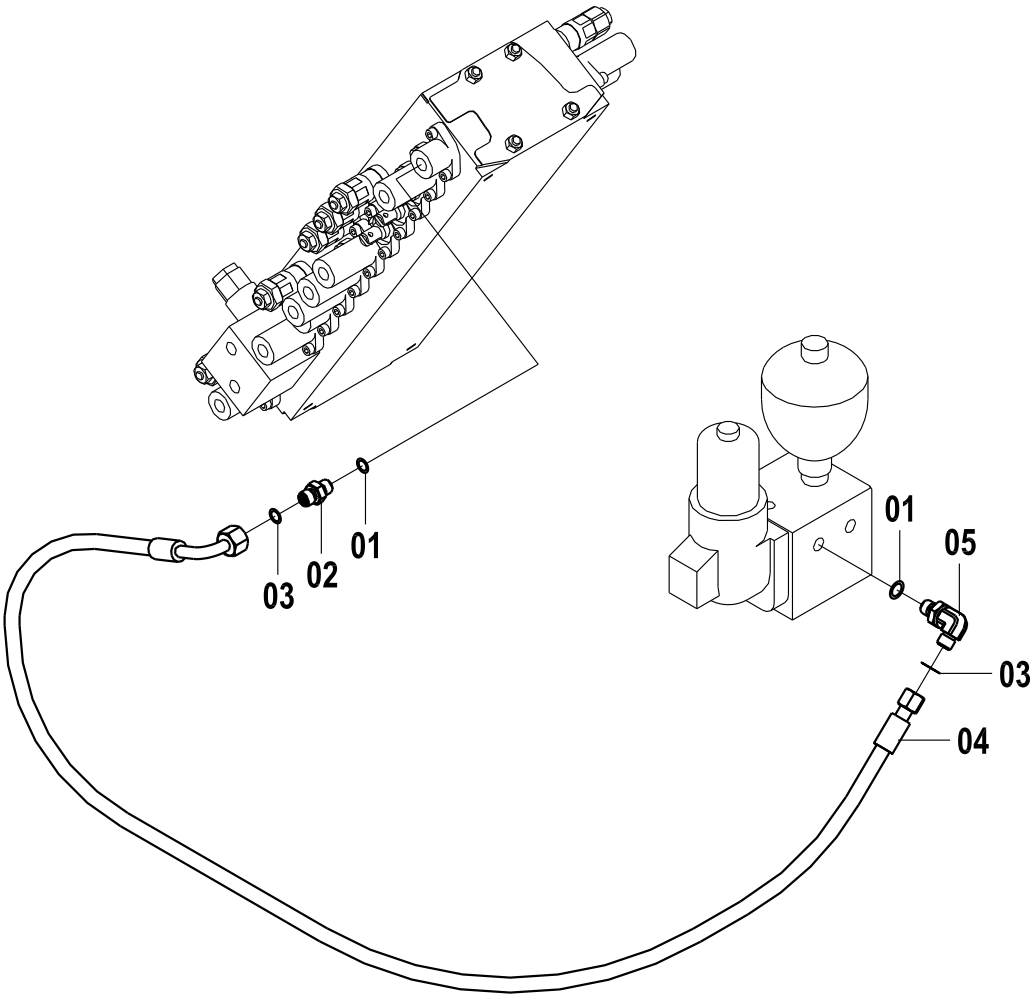

先导液压系统(C) PILOT PIPE (C)

件号 ITEM	零件图号 PART NO.	零件名	PART NAME	数量 Q'TY	服务代码 S.C	适用机号 SERIAL NO.	互换性 IA	替换零件 REPLACEABLE 零件图号 PART NO.	数量 Q'TY
01	12B0428	O 形圈	O-RING	2					
02	00A0752	接头	JIONT	1					
03	12B0433	O 形圈	O-RING	2					
04	05C0860	软管总成	HOSE	1					
05	31C0074	直角接头	JIONT	1					

先导液压系统（D）

PILOT PIPE（D）

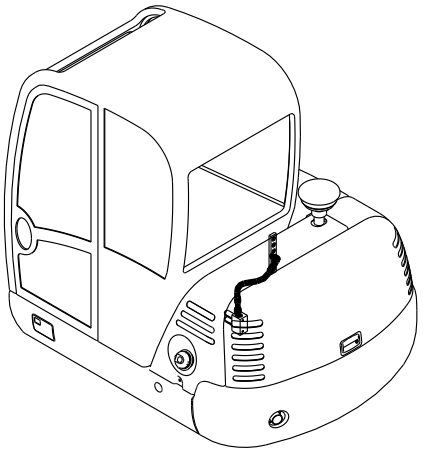

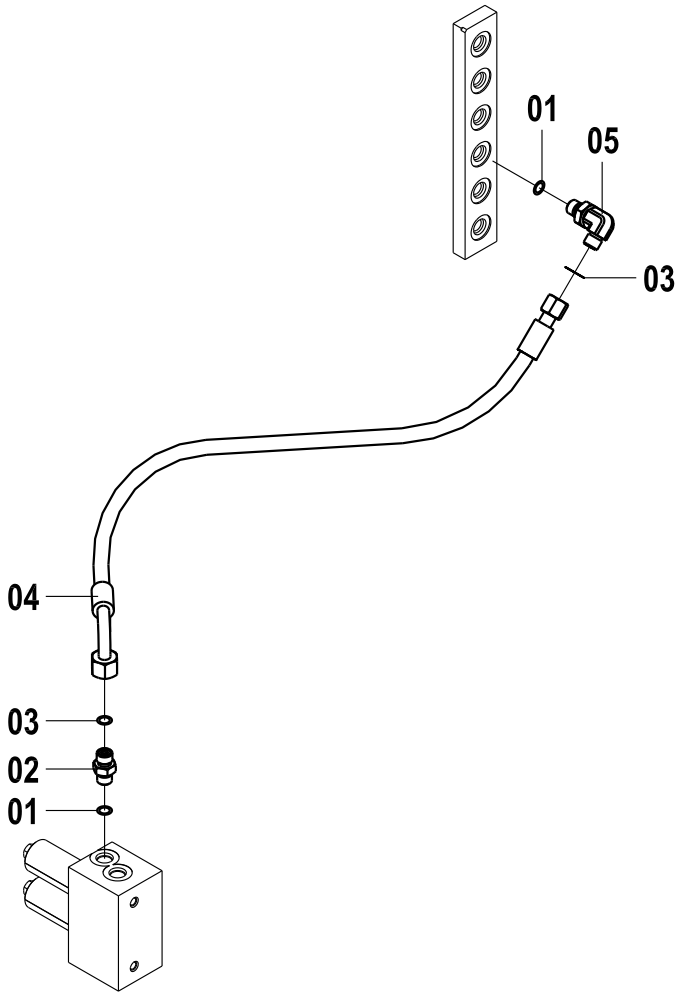

先导液压系统(D) PILOT PIPE (D)

件号 ITEM	零件图号 PART NO.	零件名	PART NAME	数量 Q'TY	服务代码 S.C	适用机号 SERIAL NO.	互换性 IA	替换零件 REPLACEABLE	
								零件图号 PART NO.	数量 Q'TY
01	12B0428	O 形圈	O-RING	2					
02	00A0752	接头	JIONT	1					

03	12B0433	O 形圈	O-RING	2					
04	05C0848	软管总成	HOSE	1					
05	31C0074	直角接头	JIONT	1					

先导液压系统（E）

PILOT PIPE（E）

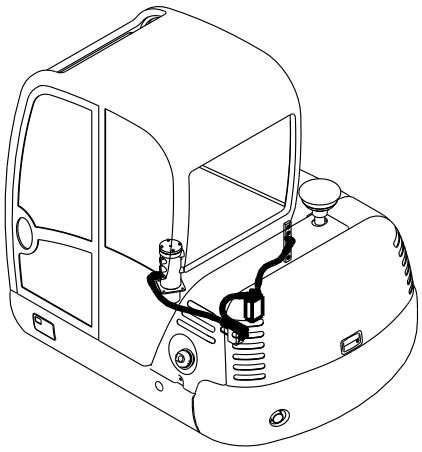

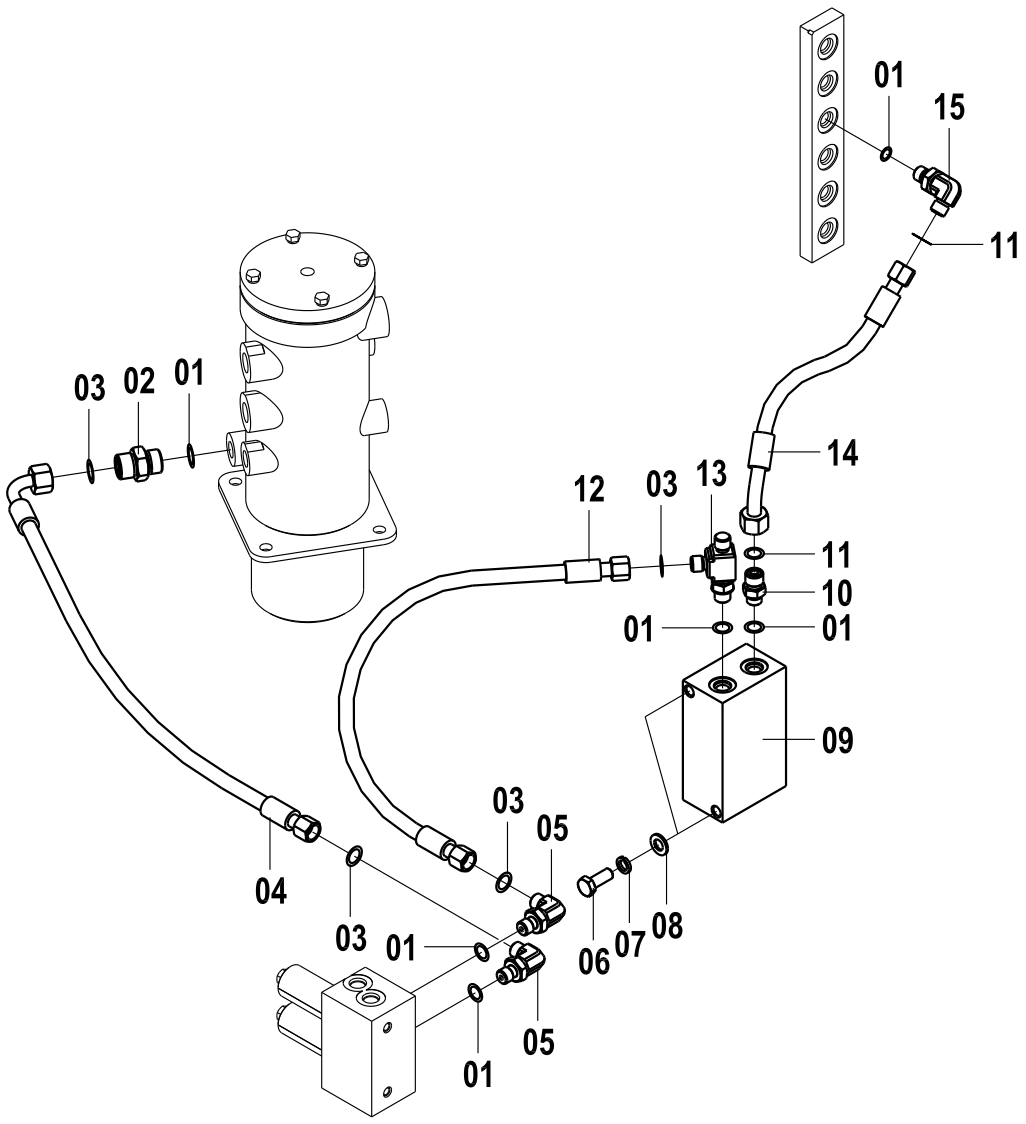

先导液压系统(E) PILOT PIPE (E)

件号 ITEM	零件图号 PART NO.	零件名	PART NAME	数量 Q'TY	服务代码 S.C	适用机号 SERIAL NO.	互换性 IA	替换零件 REPLACEABLE	
								零件图号 PART NO.	数量 Q'TY
01	12B0428	O 形圈	O-RING	6					
02	00A0752	接头	JIONT	1					

03	12B0433	O 形圈	O-RING	4					
04	05C0856	软管总成	HOSE	1					
05	31C0074	直角接头	JIONT	2					
06	06B0001	垫圈	WASHER	2					
07	00B0019	垫圈	LOCK WASHER	2					
08	00B0012	螺栓	BOLT	2					
09	03A0145	接头块	JIONT BLOCK	1					
10	00A0727	接头	JIONT	1					
11	12B0434	O 形圈	O-RING	2					
12	05C0847	软管总成	HOSE	1					
13	32C0085	三通接头	JIONT	1					
14	05C0852	软管总成	HOSE	1					
15	31C0071	直角接头	JIONT	1					

先导液压系统（F）

PILOT PIPE（F）

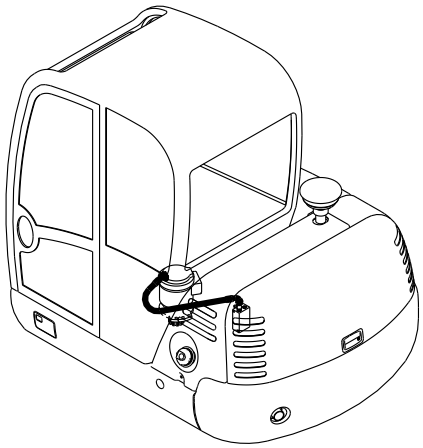

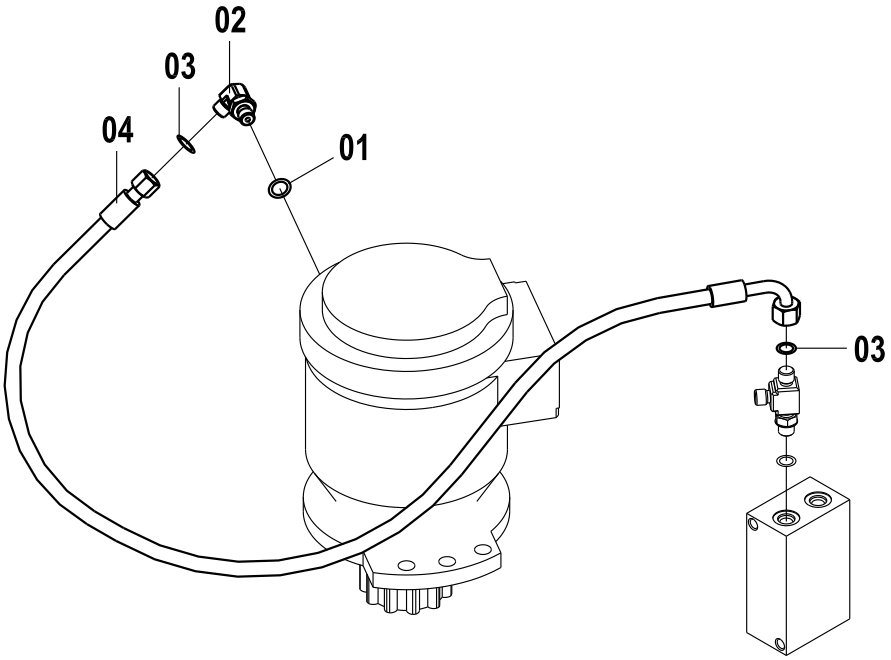

先导液压系统(F) PILOT PIPE (F)

件号 ITEM	零件图号 PART NO.	零件名	PART NAME	数量 Q'TY	服务代码 S.C	适用机号 SERIAL NO.	互换性 IA	替换零件 REPLACEABLE 零件图号 PART NO.	数量 Q'TY
01	12B0428	O 形圈	O-RING	1					
02	31C0074	直角接头	JIONT	1					
03	12B0433	O 形圈	O-RING	2					
04	05C0854	软管总成	HOSE	1					

先导液压系统（G）

PILOT PIPE（G）

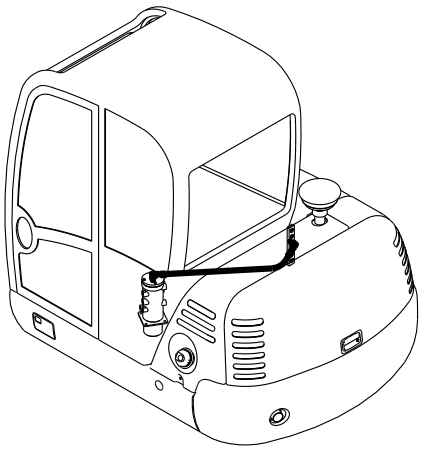

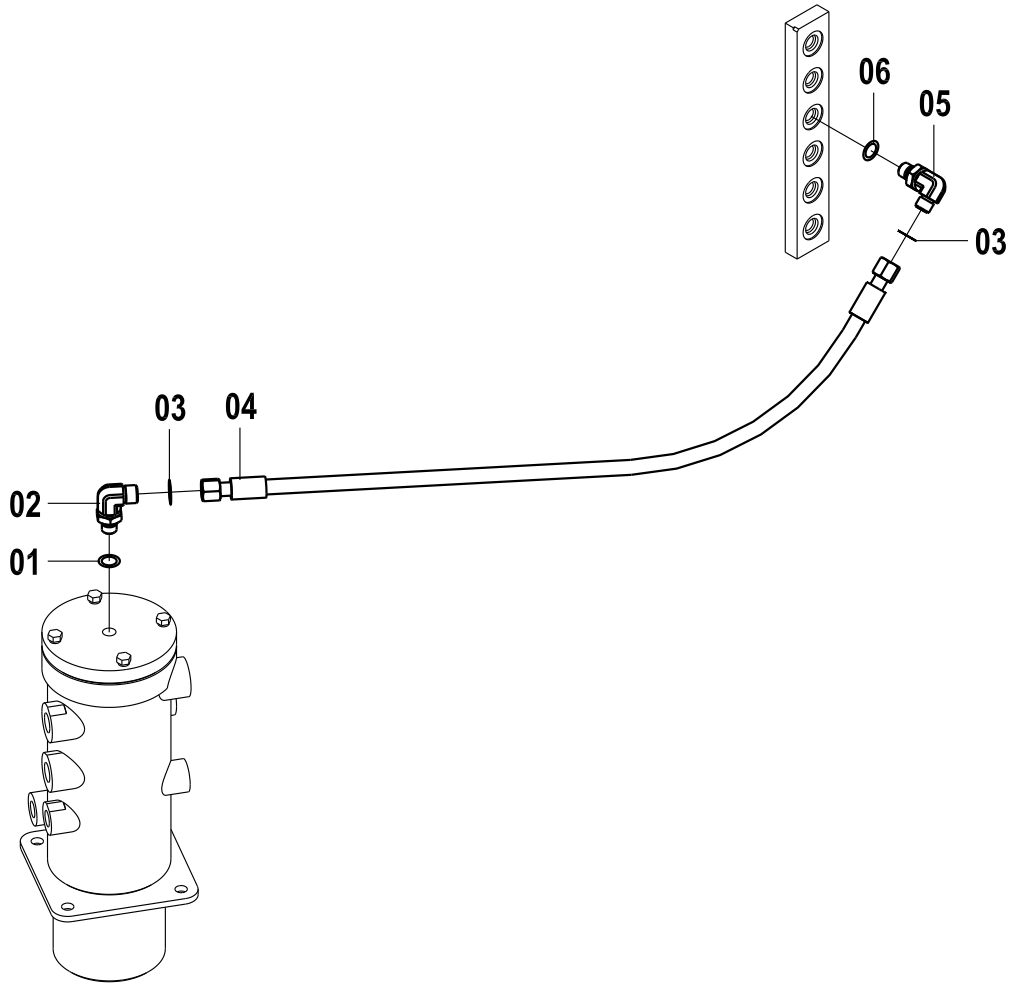

先导液压系统(G) PILOT PIPE (G)

件号 ITEM	零件图号 PART NO.	零件名	PART NAME	数量 Q'TY	服务代码 S.C	适用机号 SERIAL NO.	互换性 IA	替换零件 REPLACEABLE	
								零件图号 PART NO.	数量 Q'TY
01	12B0429	O 形圈	O-RING	1					
02	31C0072	直角接头	JIONT	1					
03	12B0434	O 形圈	O-RING	2					
04	05C0854	软管总成	HOSE	1					
05	31C0071	直角接头	JIONT	1					
06	12B0428	O 形圈	O-RING	1					

先导液压系统（H）

PILOT PIPE（H）

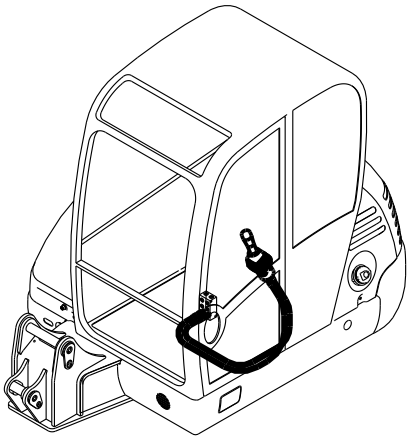

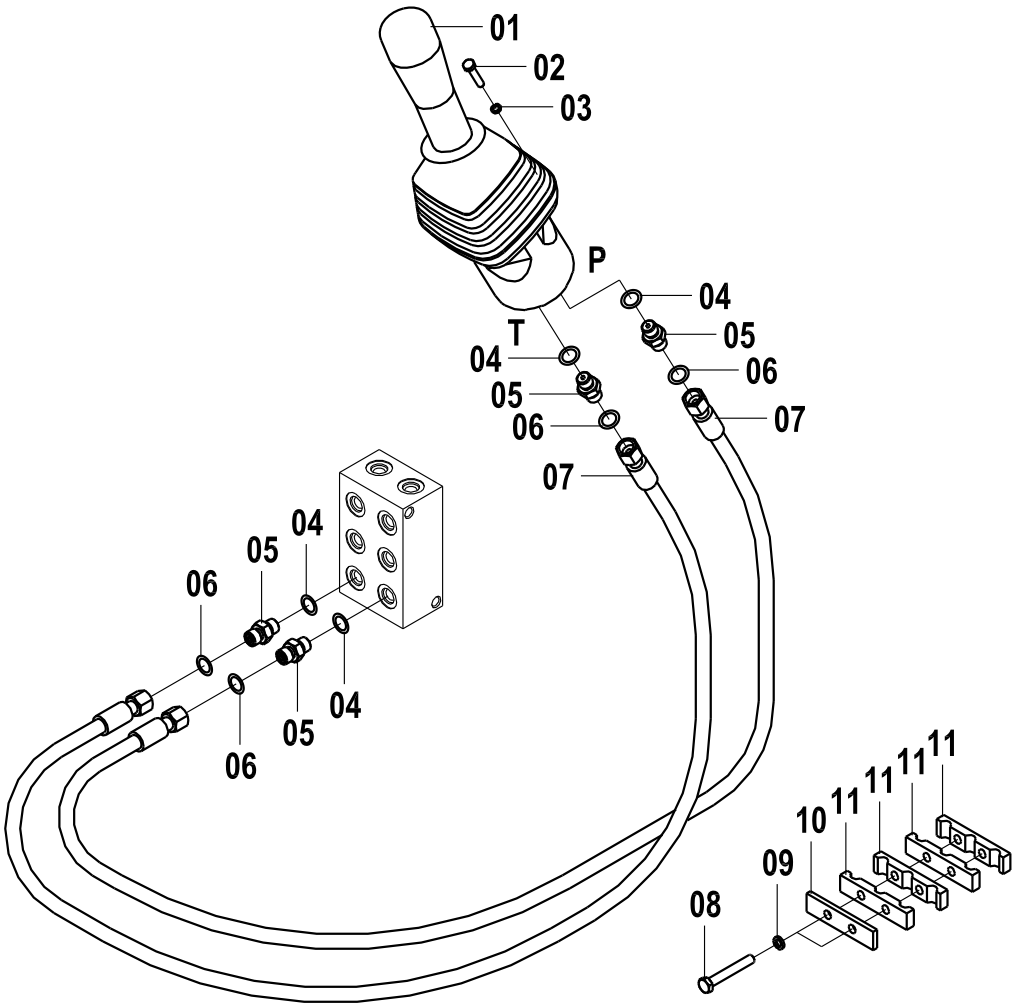

先导液压系统(H) PILOT PIPE (H)

件号 ITEM	零件图号 PART NO.	零件名	PART NAME	数量 Q'TY	服务代码 S.C	适用机号 SERIAL NO.	互换性 IA	替换零件 REPLACEABLE 零件图号 PART NO.	数量 Q'TY
01	00B0169	螺栓	BOLT	4					
02	06B0003	垫圈	LOCK WASHER	4					
03	12C0279	手先导阀（左）	PILOT VALVA	1					
04	12B0428	O 形圈	O-RING	4					
05	00A0752	接头	JIONT	4					
06	12B0433	O 形圈	O-RING	4					
07	05C0842	软管总成	HOSE	2					
08	00B0030	螺栓	BOLT	2					
09	06B0006	垫圈	LOCK WASHER	2					
10	11A0803	板	PALTE	1					
11	84A0420	管夹	CLAMP	4					

先导液压系统 (I)

PILOT PIPE (I)

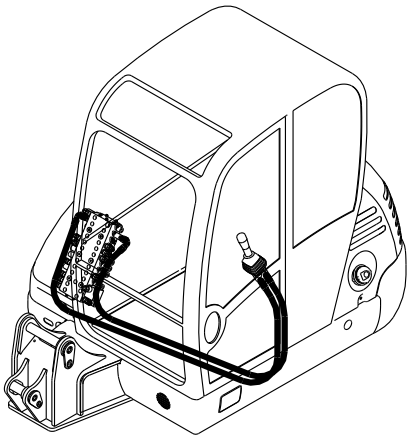

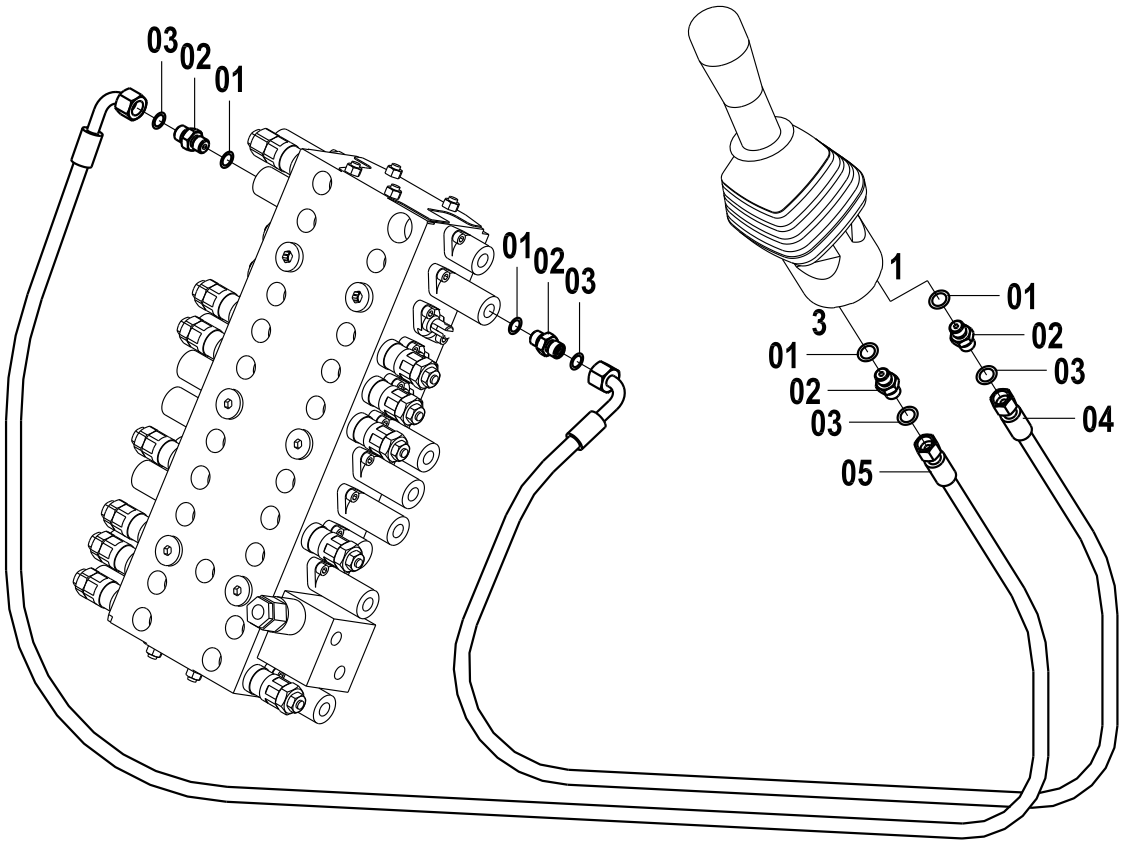

先导液压系统(I) PILOT PIPE (I)

件号 ITEM	零件图号 PART NO.	零件名	PART NAME	数量 Q'TY	服务代码 S.C	适用机号 SERIAL NO.	互换性 IA	替换零件 REPLACEABLE	
								零件图号 PART NO.	数量 Q'TY
01	12B0428	O 形圈	O-RING	4					
02	00A0752	接头	JIONT	4					
03	12B0433	O 形圈	O-RING	4					
04	05C0861	软管总成	HOSE	1					
05	05C0862	软管总成	HOSE	1					

先导液压系统（J）

PILOT PIPE（J）

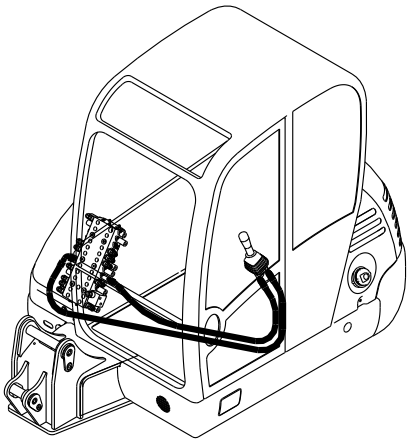

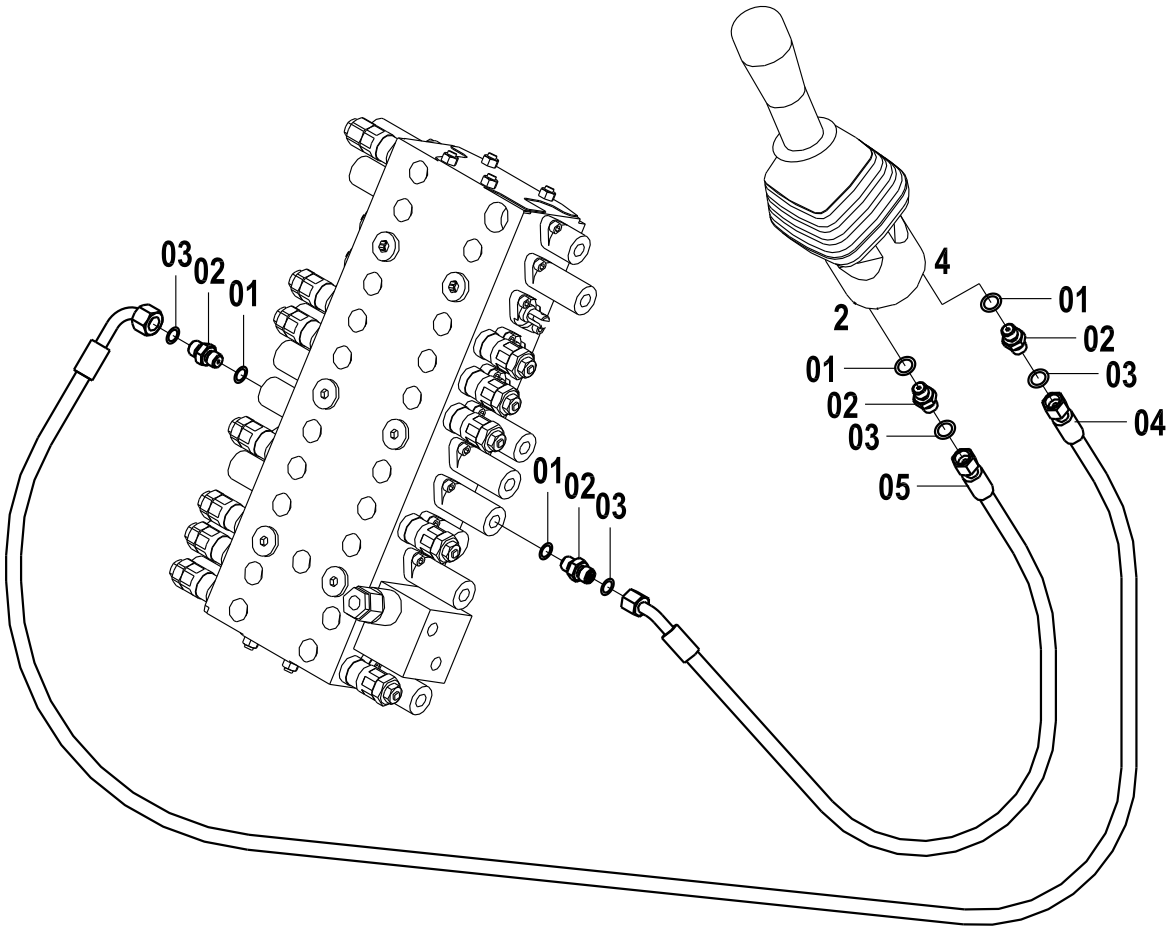

先导液压系统(J) PILOT PIPE (J)

件号 ITEM	零件图号 PART NO.	零件名	PART NAME	数量 Q'TY	服务代码 S.C	适用机号 SERIAL NO.	互换性 IA	替换零件 REPLACEABLE 零件图号 PART NO.	数量 Q'TY
01	12B0428	O 形圈	O-RING	4					
02	00A0752	接头	JIONT	4					
03	12B0433	O 形圈	O-RING	4					
04	05C0862	软管总成	HOSE	1					
05	05C0849	软管总成	HOSE	1					

先导液压系统（K）

PILOT PIPE（K）

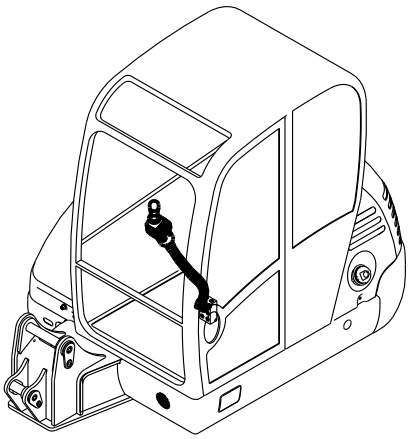

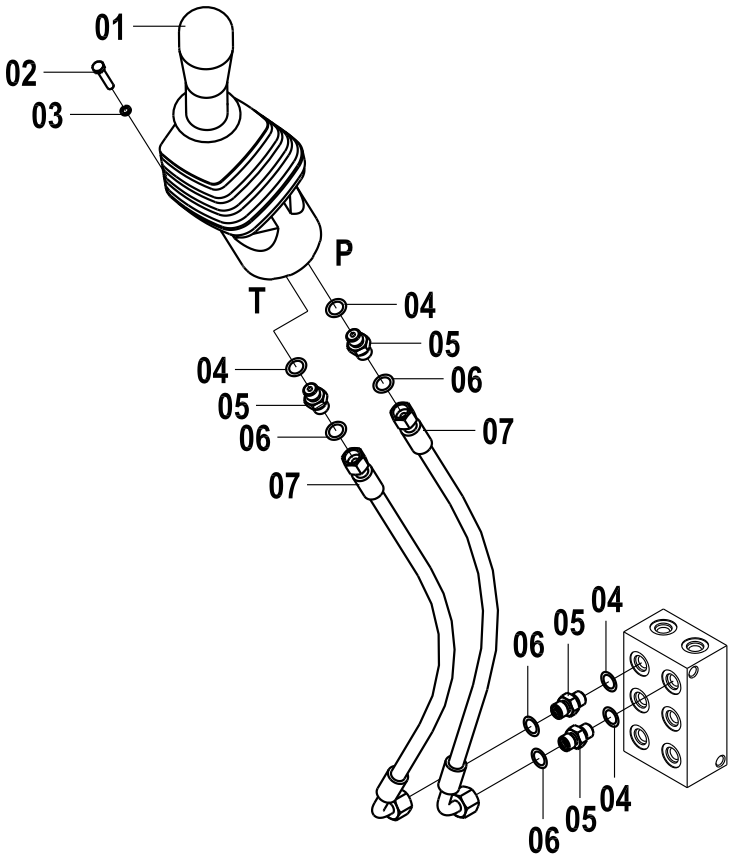

先导液压系统(K) PILOT PIPE (K)

件号 ITEM	零件图号 PART NO.	零件名	PART NAME	数量 Q'TY	服务代码 S.C	适用机号 SERIAL NO.	互换性 IA	替换零件 REPLACEABLE 零件图号 PART NO.	数量 Q'TY
01	00B0169	螺栓	BOLT	4					
02	06B0003	垫圈	LOCK WASHER	4					
03	12C0280	手先导阀（右）	PILOT VALVA	1					
04	12B0428	O 形圈	O-RING	4					
05	00A0752	接头	JIONT	4					
06	12B0433	O 形圈	O-RING	4					
07	05C0857	软管总成	HOSE	2					

先导液压系统（L）

PILOT PIPE（L）

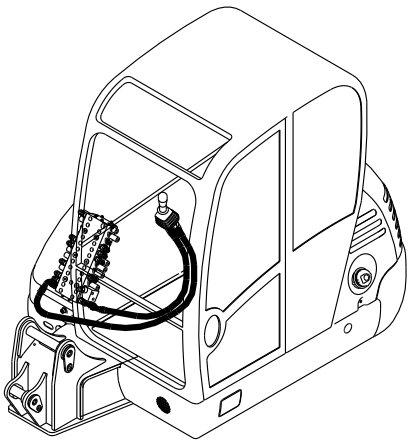

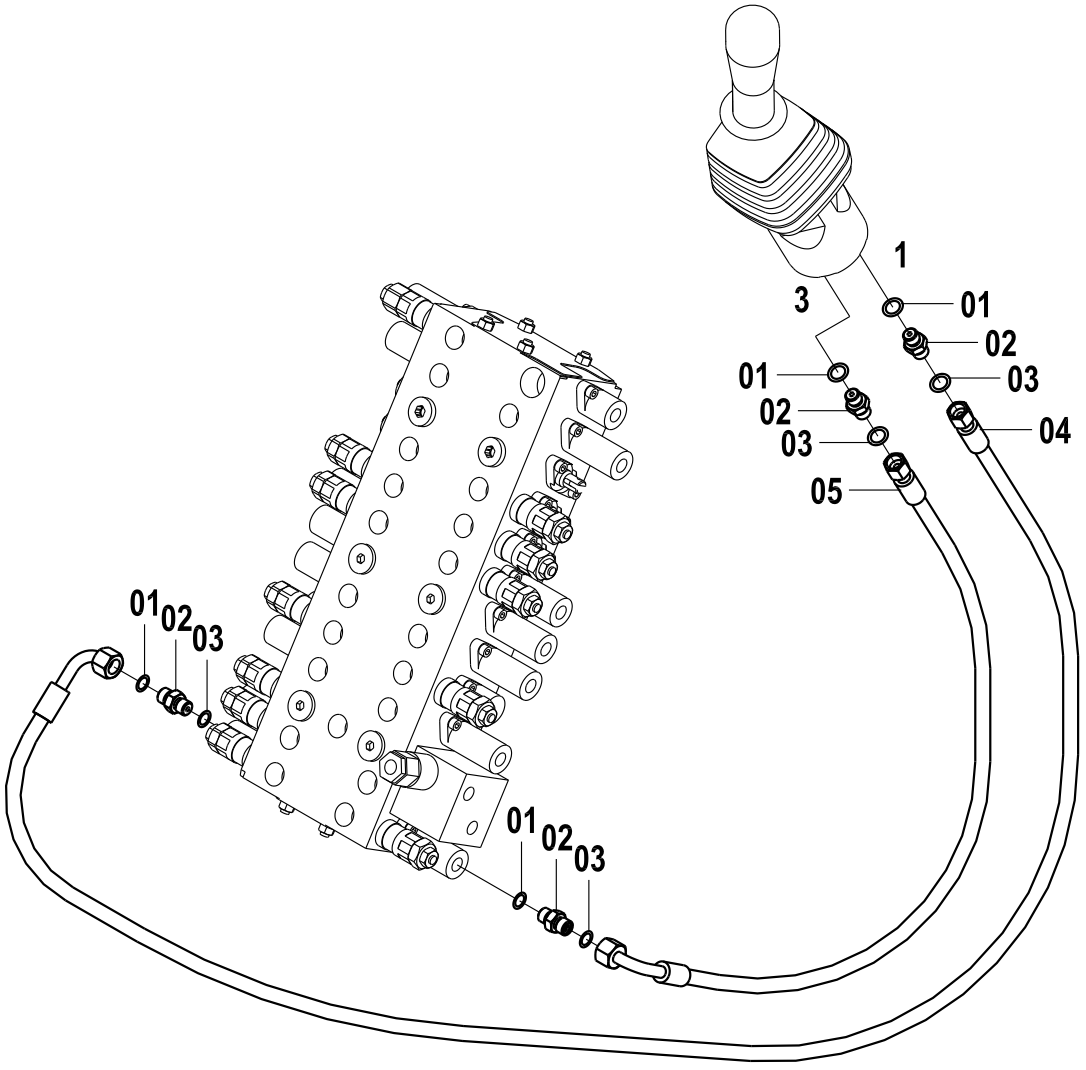

先导液压系统(L) PILOT PIPE (L)

件号 ITEM	零件图号 PART NO.	零件名	PART NAME	数量 Q'TY	服务代码 S.C	适用机号 SERIAL NO.	互换性 IA	替换零件 REPLACEABLE 零件图号 PART NO.	数量 Q'TY
01	12B0428	O 形圈	O-RING	4					
02	00A0752	接头	JIONT	4					
03	12B0433	O 形圈	O-RING	4					
04	05C0846	软管总成	HOSE	1					
05	05C0859	软管总成	HOSE	1					

先导液压系统（M）

PILOT PIPE（M）

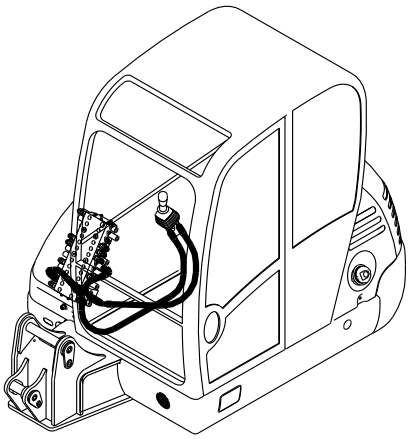

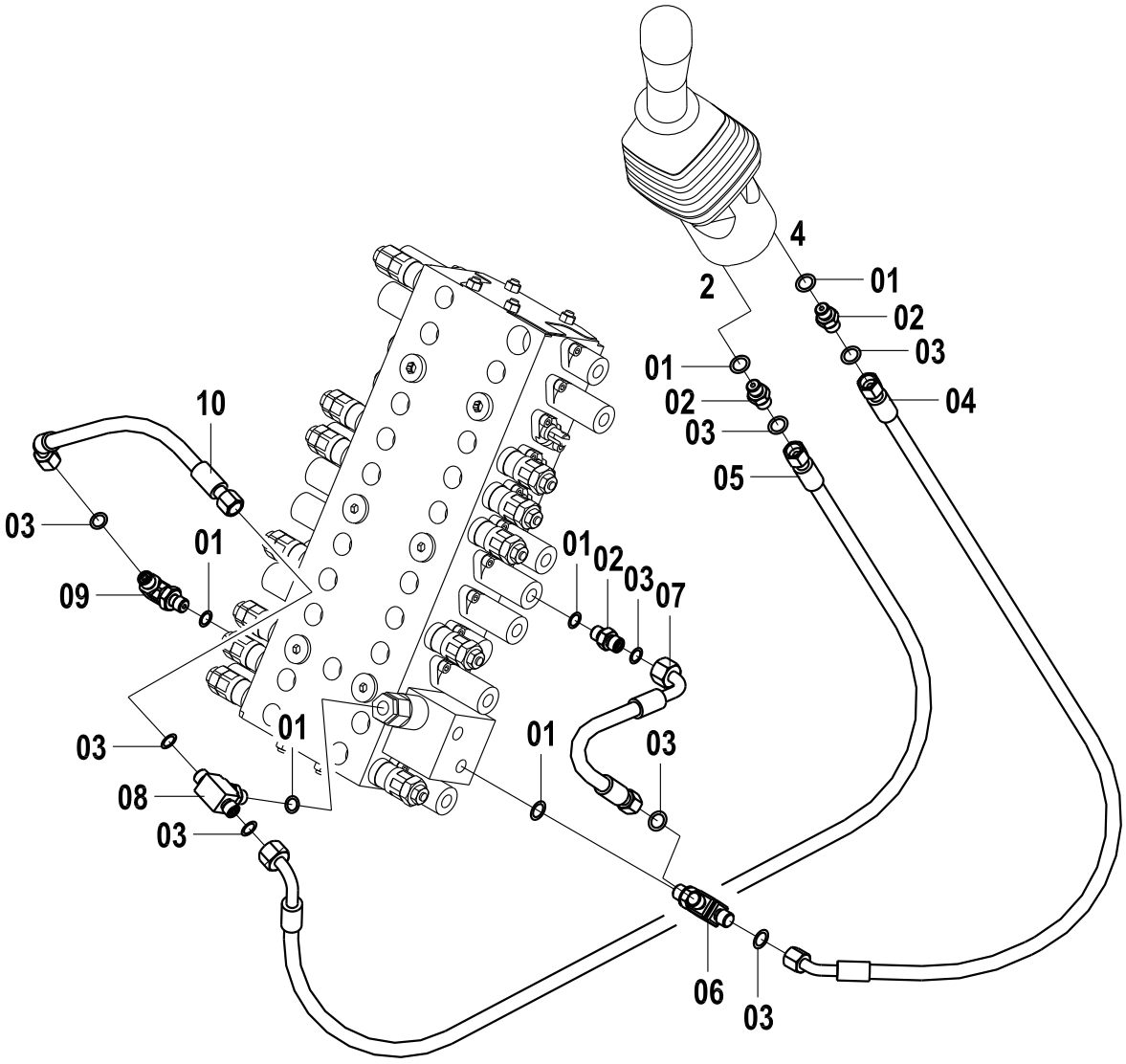

先导液压系统(M) PILOT PIPE (M)

件号 ITEM	零件图号 PART NO.	零件名	PART NAME	数量 Q'TY	服务代码 S.C	适用机号 SERIAL NO.	互换性 IA	替换零件 REPLACEABLE	
								零件图号 PART NO.	数量 Q'TY
01	12B0428	O 形圈	O-RING	6					
02	00A0752	接头	JIONT	3					
03	12B0433	O 形圈	O-RING	8					
04	05C0859	软管总成	HOSE	1					
05	05C0845	软管总成	HOSE	1					
06	32C0085	三通接头	JIONT	1					
07	05C0847	软管总成	HOSE	1					
08	32C0070	三通接头	JIONT	1					
09	31C0074	直角接头	JIONT	1					
10	05C0863	软管总成	HOSE	1					

先导液压系统（N）

PILOT PIPE（N）

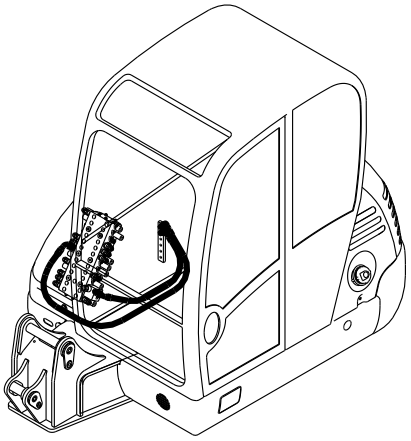

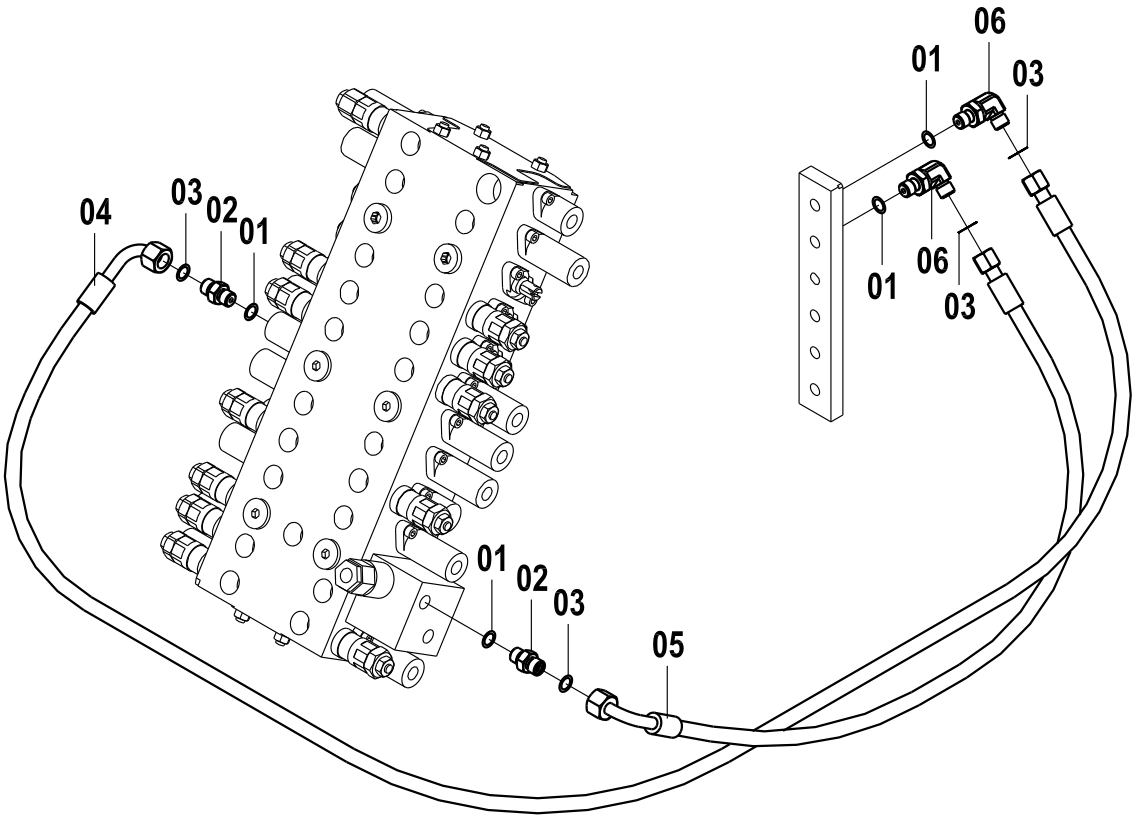

先导液压系统(N) PILOT PIPE (N)

件号 ITEM	零件图号 PART NO.	零件名	PART NAME	数量 Q'TY	服务代码 S.C	适用机号 SERIAL NO.	互换性 IA	替换零件 REPLACEABLE	
								零件图号 PART NO.	数量 Q'TY
01	12B0428	O 形圈	O-RING	4					
02	00A0752	接头	JIONT	2					
03	12B0433	O 形圈	O-RING	4					
04	05C0973	软管总成	HOSE	1					
05	05C0974	软管总成	HOSE	1					
06	31C0074	直角接头	JIONT	2					

先导液压系统（O）

PILOT PIPE（O）

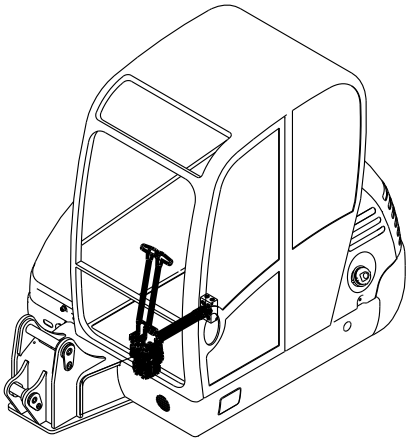

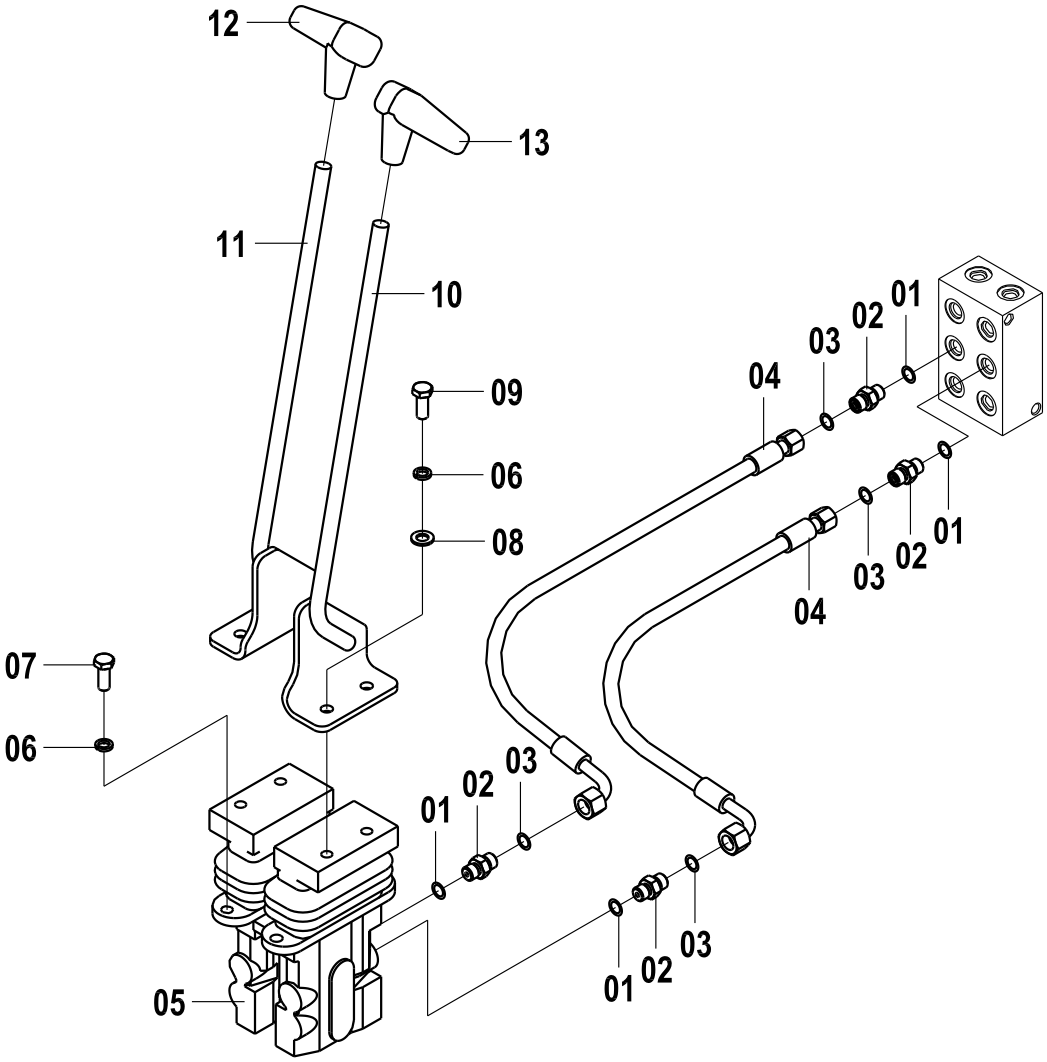

先导液压系统(O) PILOT PIPE (O)

件号 ITEM	零件图号 PART NO.	零件名	PART NAME	数量 Q'TY	服务代码 S.C	适用机号 SERIAL NO.	互换性 IA	替换零件 REPLACEABLE	
								零件图号 PART NO.	数量 Q'TY
01	12B0428	O 形圈	O-RING	6					
02	00A0752	接头	JIONT	3					
03	12B0433	O 形圈	O-RING	8					
04	05C0855	软管总成	HOSE	1					
05	12C0713	行走先导阀	PILOT VALVE	1					
06	06B0002	垫圈	LOCK WASHER	8					
07	00B0019	螺栓	BOLT	4					
08	06B0001	垫圈	WASHER	4					
09	00B0012	螺栓	BOLT	4					
10	16D0151	拉杆（左）	LEVER(LEFT)	1					
11	16D0152	拉杆（右）	LEVER(RIGHT)	1					
12	35C0024	手柄（右）	GRIP(RIGHT)	1					
13	35C0022	手柄（左）	GRIP(LEFT)	1					

先导液压系统（P）

PILOT PIPE（P）

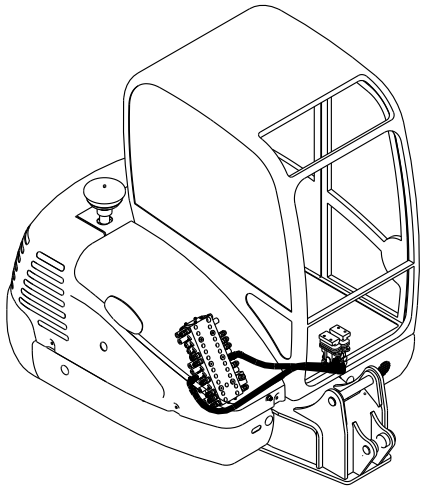

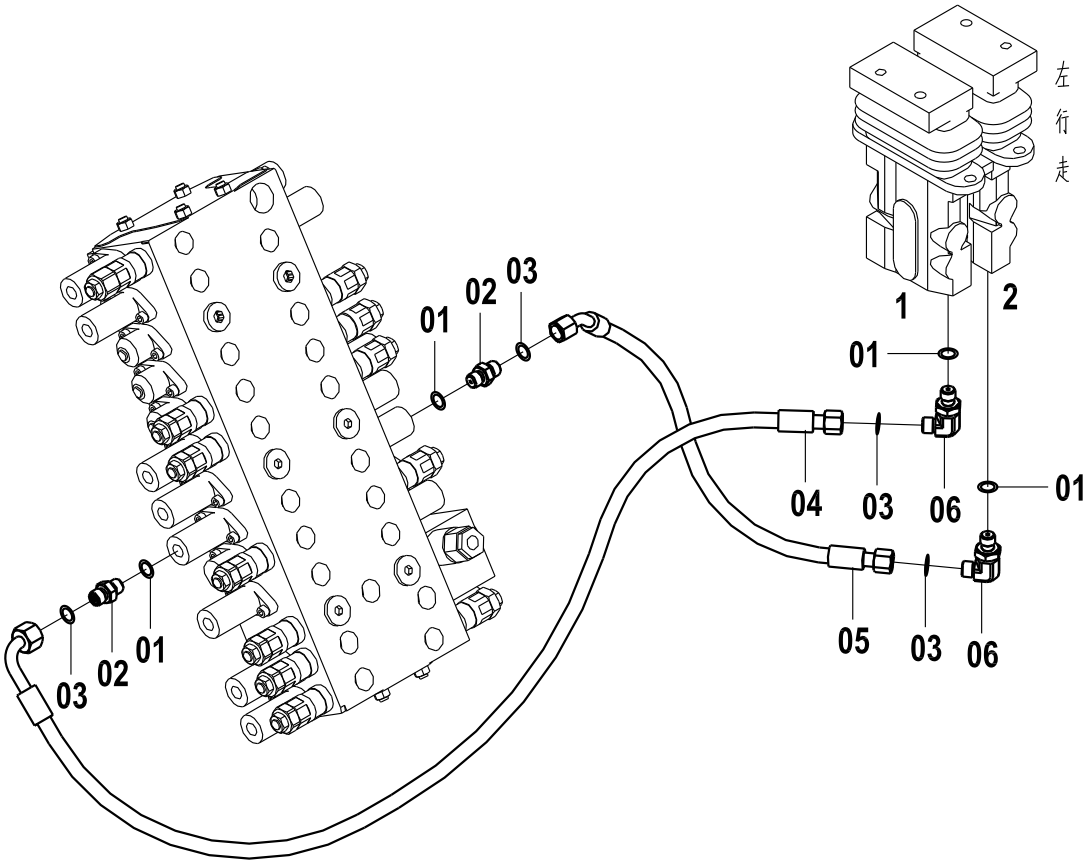

先导液压系统(P) PILOT PIPE (P)

件号 ITEM	零件图号 PART NO.	零件名	PART NAME	数量 Q'TY	服务代码 S.C	适用机号 SERIAL NO.	互换性 IA	替换零件 REPLACEABLE	
								零件图号 PART NO.	数量 Q'TY
01	12B0428	O 形圈	O-RING	4					
02	00A0752	接头	JIONT	2					
03	12B0433	O 形圈	O-RING	4					
04	05C0845	软管总成	HOSE	1					
05	05C0858	软管总成	HOSE	1					
06	31C0074	直角接头	JIONT	2					

先导液压系统（Q）

PILOT PIPE（Q）

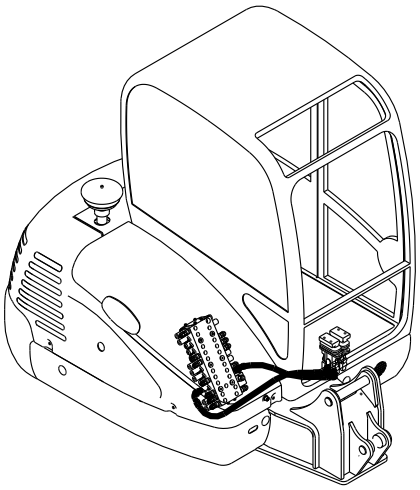

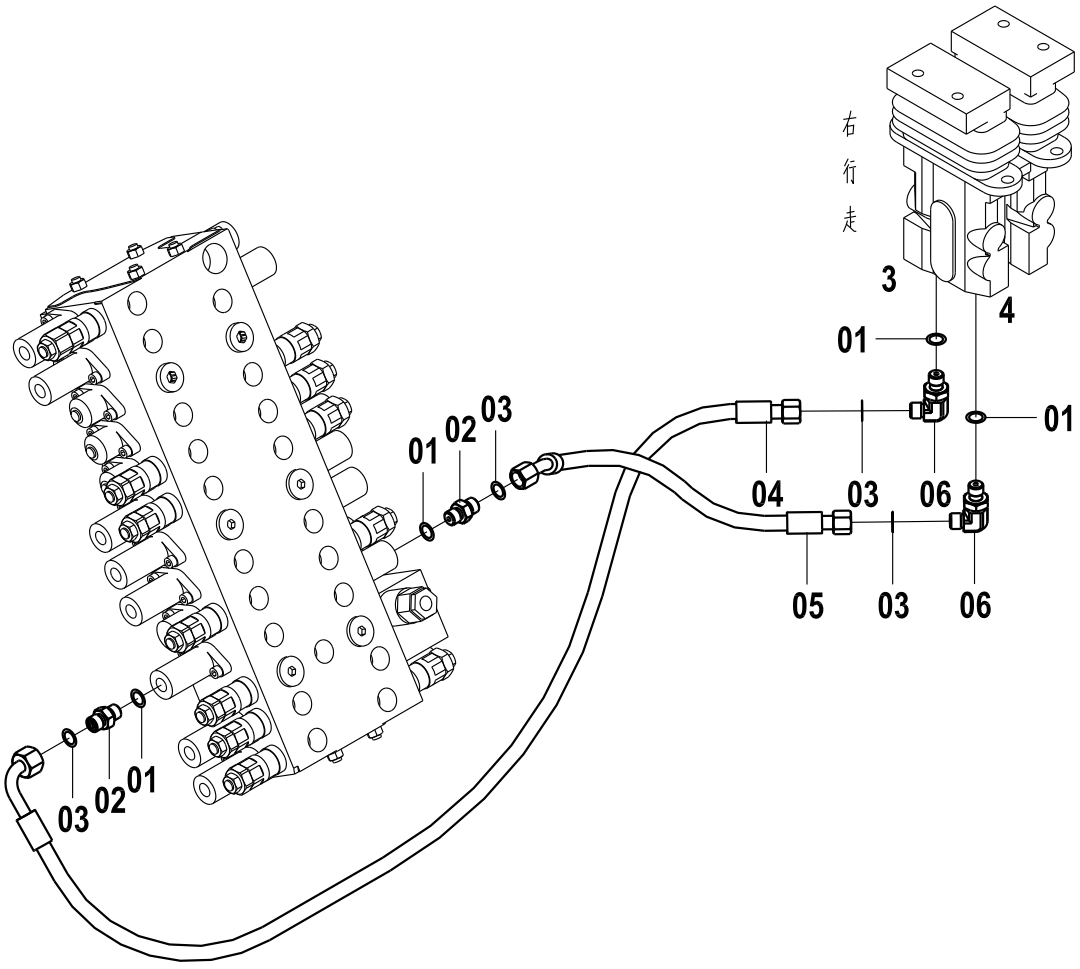

先导液压系统(Q) PILOT PIPE (Q)

件号 ITEM	零件图号 PART NO.	零件名	PART NAME	数量 Q'TY	服务代码 S.C	适用机号 SERIAL NO.	互换性 IA	替换零件 REPLACEABLE	
								零件图号 PART NO.	数量 Q'TY
01	12B0428	O 形圈	O-RING	4					
02	00A0752	接头	JIONT	2					
03	12B0433	O 形圈	O-RING	4					
04	05C0845	软管总成	HOSE	1					
05	05C0858	软管总成	HOSE	1					
06	31C0074	直角接头	JIONT	2					

先导液压系统（R）

PILOT PIPE（R）

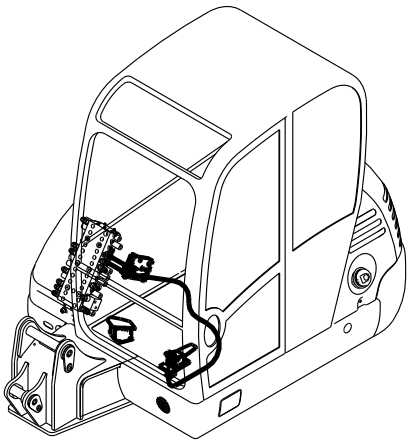

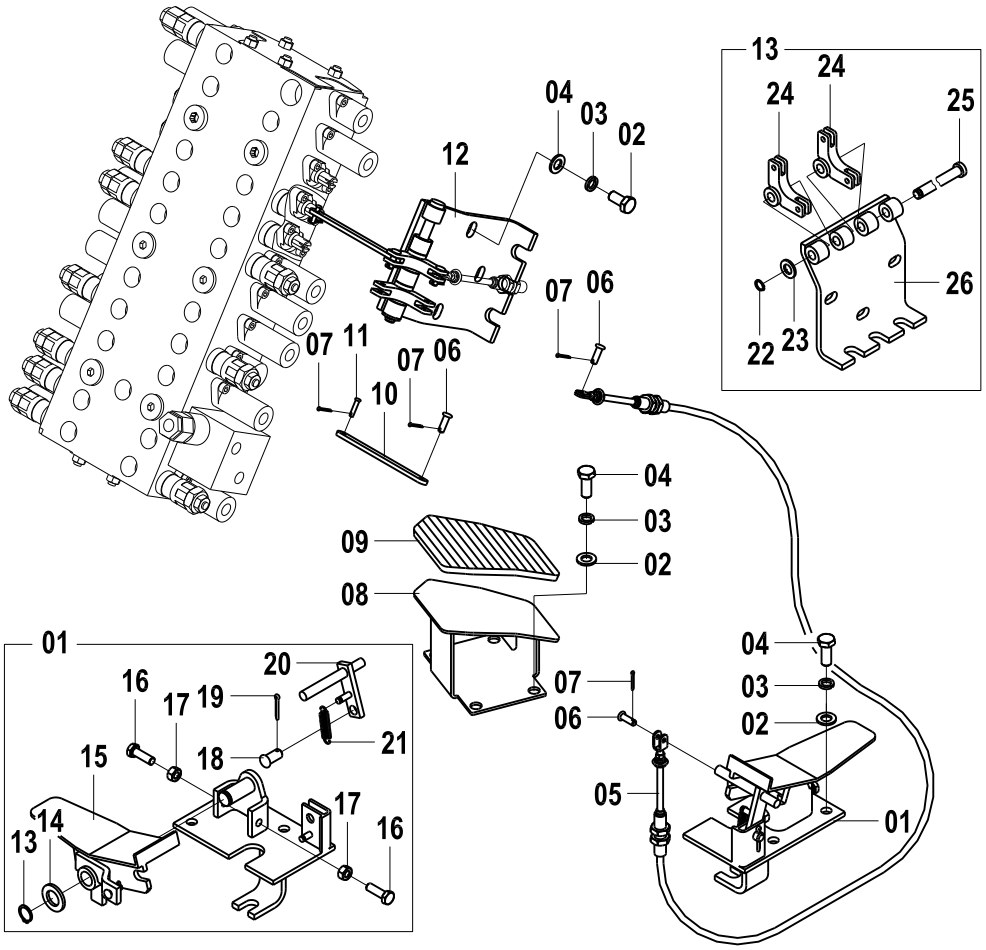

先导液压系统(R) PILOT PIPE (R)

件号 ITEM	零件图号 PART NO.	零件名	PART NAME	数量 Q'TY	服务代码 S.C	适用机号 SERIAL NO.	互换性 IA	替换零件 REPLACEABLE	
								零件图号 PART NO.	数量 Q'TY
01	24C0106	软轴控制器	CONTROLLER	1					
02	06B0001	垫圈	WASHER	10					
03	06B0002	垫圈	LOCK WASHER	10					
04	00B0012	螺栓	BOLT	10					
05	54C0059	软轴	LINE	1					
06	08B0057	销轴	PIN	5					
07	00B0002	销	PIN	7					
08	00D1820	脚踏	PETAL	1					
09	84A0367	脚踏胶套	PETAL COVER	1					
10	11A1042	板	PLATE	2					
11	60A0886	销轴	PIN	2					
12	24C0277	铰链	TURNING JOINT	1					
13	07B0073	挡圈	RETAINING RING	1					
14	06B0012	垫圈	WASHER	1					

15	00D0836	踏板	PEDAL	1					
16	00B0085	螺栓	BOLT	2					
17	03B0021	螺母	NUT	2					
18	08B0116	销轴	PIN	1					
19	08B0004	销	PIN	1					
20	16D0156	杆	ROD	1					
21	10B0099	弹簧	SPRING	1					
22	07B0072	挡圈	RETAINING RING	1					
23	06B0001	垫圈	WASHER	1					
24	00D0947	支架	BRACKET	2					
25	60A0537	销轴	PIN	1					
26	00D1900	支架	BRACKET	1					

先导液压系统（S）

PILOT PIPE（S）

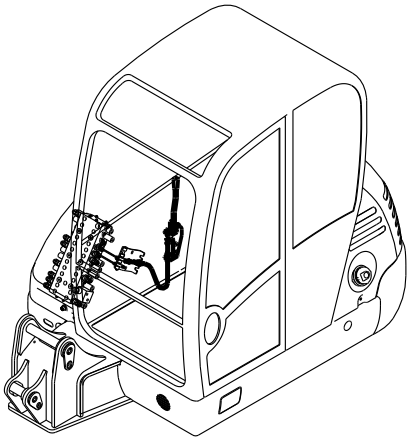

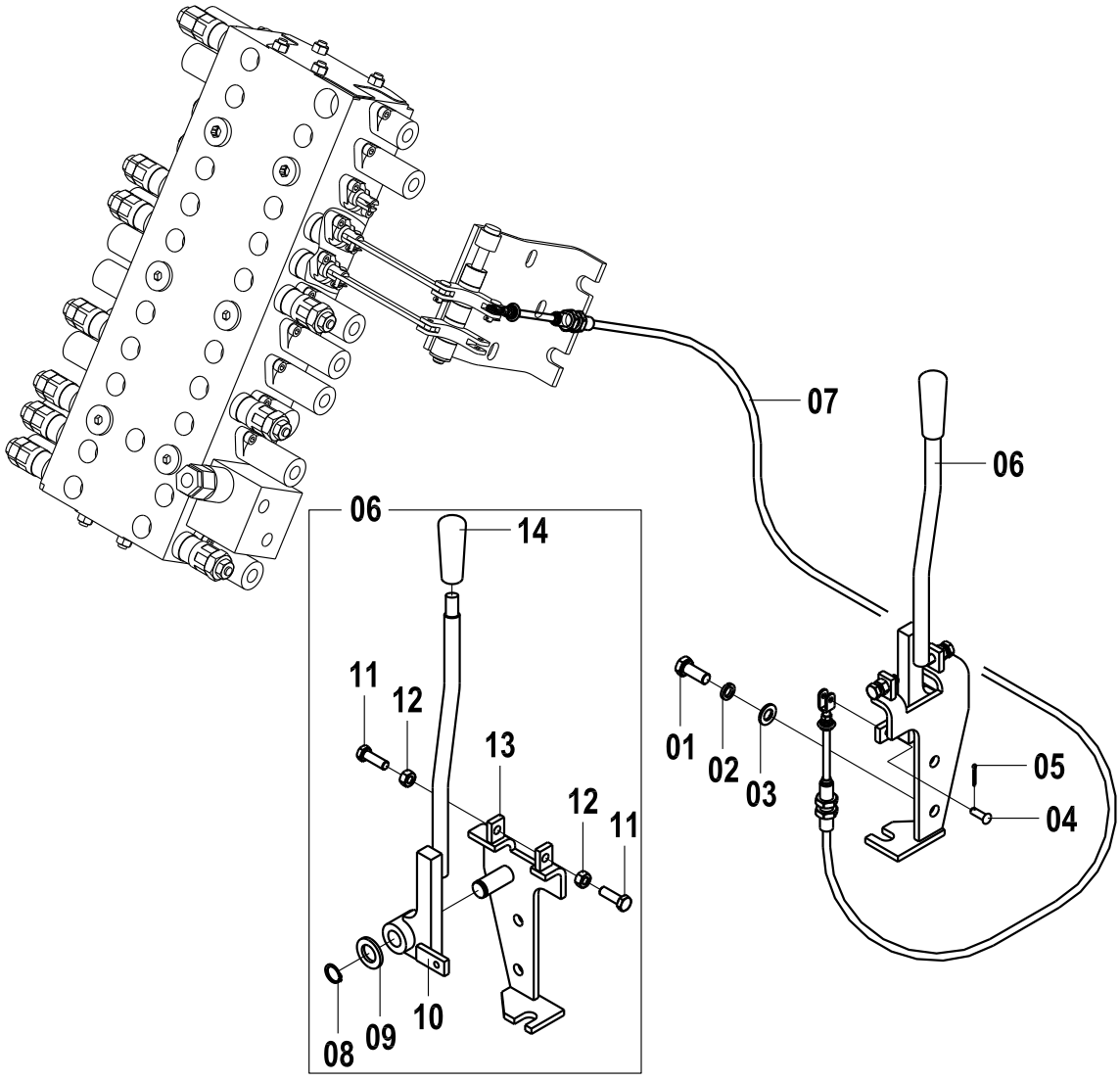

先导液压系统(S) PILOT PIPE (S)

件号 ITEM	零件图号 PART NO.	零件名	PART NAME	数量 Q'TY	服务代码 S.C	适用机号 SERIAL NO.	互换性 IA	替换零件 REPLACEABLE	
								零件图号 PART NO.	数量 Q'TY
01	06B0001	垫圈	WASHER	2					
02	06B0002	垫圈	LOCK WASHER	2					
03	00B0012	螺栓	BOLT	2					
04	08B0057	销轴	PIN	1					
05	00B0002	销	PIN	1					
06	24C0295	软轴控制器	CONTROLLER	1					
07	54C0058	推拉软轴	LINE	1					
08	07B0073	挡圈	RETAINING RING	1					
09	06B0012	垫圈	WASHER	1					
10	16D0359	拉杆	LEVER	1					
11	00B0085	螺栓	BOLT	2					
12	03B0021	螺母	NUT	2					
13	00D0835	支架	BRACKET	1					
14	35C0001	捏手	GRIP	1					

吸油管路

OIL INPUT PIPINGS

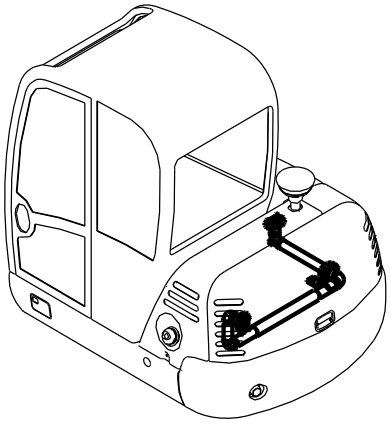

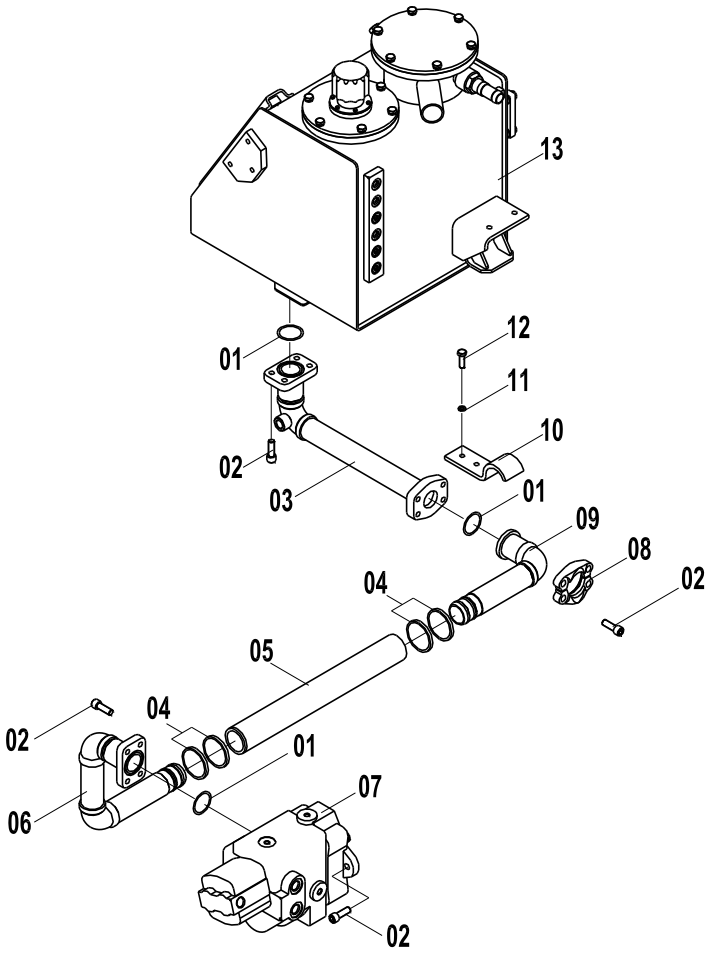

吸油管路 OIL INPUT PIPINGS

件号 ITEM	零件图号 PART NO.	零件名	PART NAME	数量 Q'TY	服务代码 S.C	适用机号 SERIAL NO.	互换性 IA	替换零件 REPLACEABLE	
								零件图号 PART NO.	数量 Q'TY
01	12B0446	O 形圈	O-RING	3					
02	04B0251	螺栓	BOLT	14					
03	10D1861	钢管	PIPE	1					
04	09C0029	软管卡箍	CLAMP	4					
05	30A0214	吸油胶管	HOSE	1					
06	10D1859	钢管	PIPE	1					
07	11C0133	主泵	PUMP	1					
08	04A0251	法兰压板	CLAMP	1					
09	10D1860	钢管	PIPE	1					
10	23A3620	管夹	CLAMP	1					
11	06B0002	垫圈	LOCK WASHER	2					
12	00B0019	螺栓	BOLT	2					
13	21C0166	油箱	OIL TANK	1					

泵出油管路(A)

OIL OUTPUT PIPINGS(A)

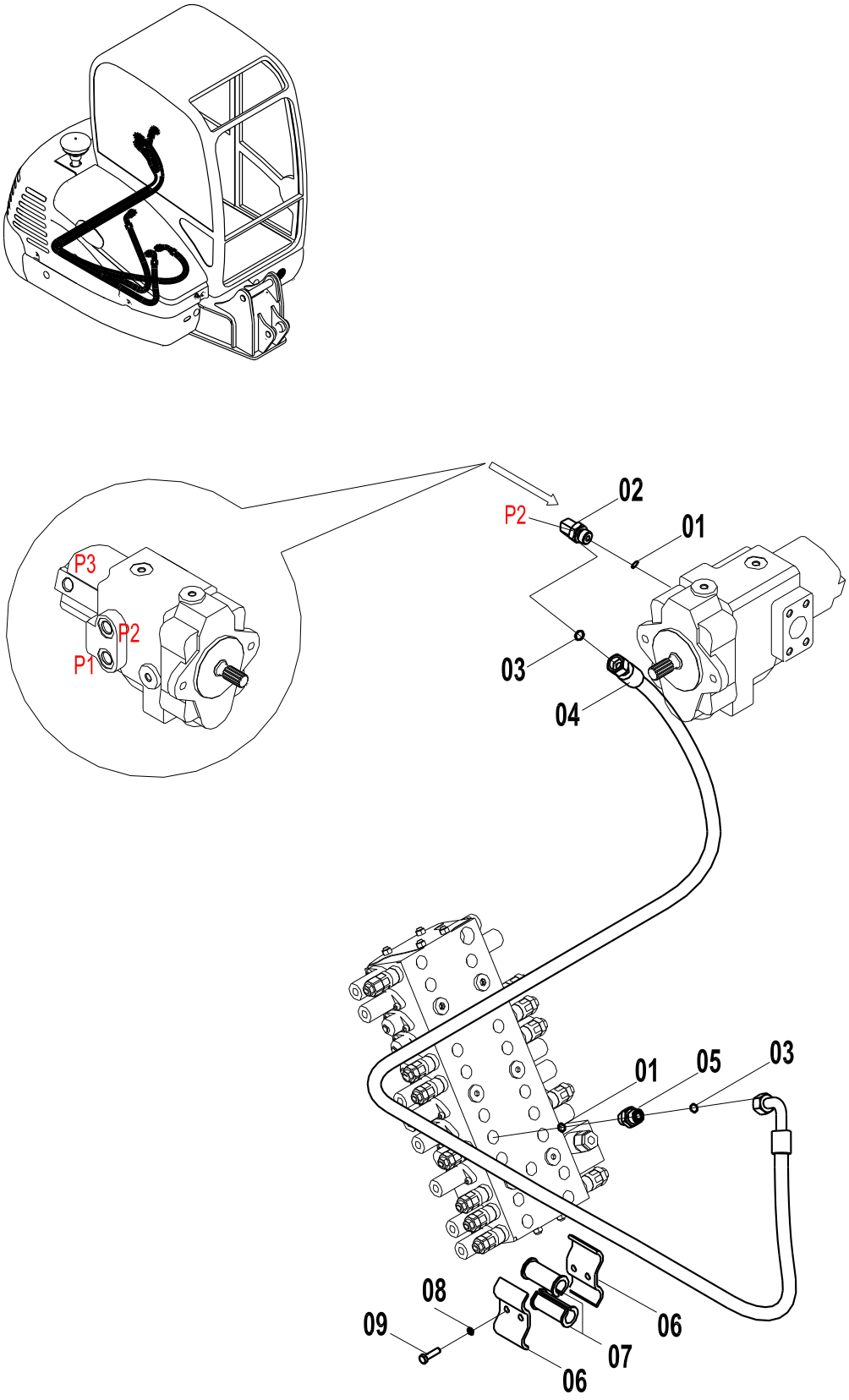

泵出油管路(A) OIL OUTPUT PIPINGS(A)

件号 ITEM	零件图号 PART NO.	零件名	PART NAME	数量 Q'TY	服务代码 S.C	适用机号 SERIAL NO.	互换性 IA	替换零件 REPLACEABLE	
								零件图号 PART NO.	数量 Q'TY
01	12B0430	O 形圈	O-RING	2					
02	31C0104	直角接头	JOINT	1					
03	12B0436	O 形圈	O-RING	2					
04	06C2098	软管总成	HOSE	1					
05	00A0731	接头	JOINT	1					
06	21A2658	管夹	CLAMP	2					
07	83A0444	管夹护套	RUBBER GUARD	2					
08	06B0002	垫圈	LOCK WASHER	2					
09	00B0012	螺栓	BOLT	2					

泵出油管路(B)

OIL OUT PIPINGS(B)

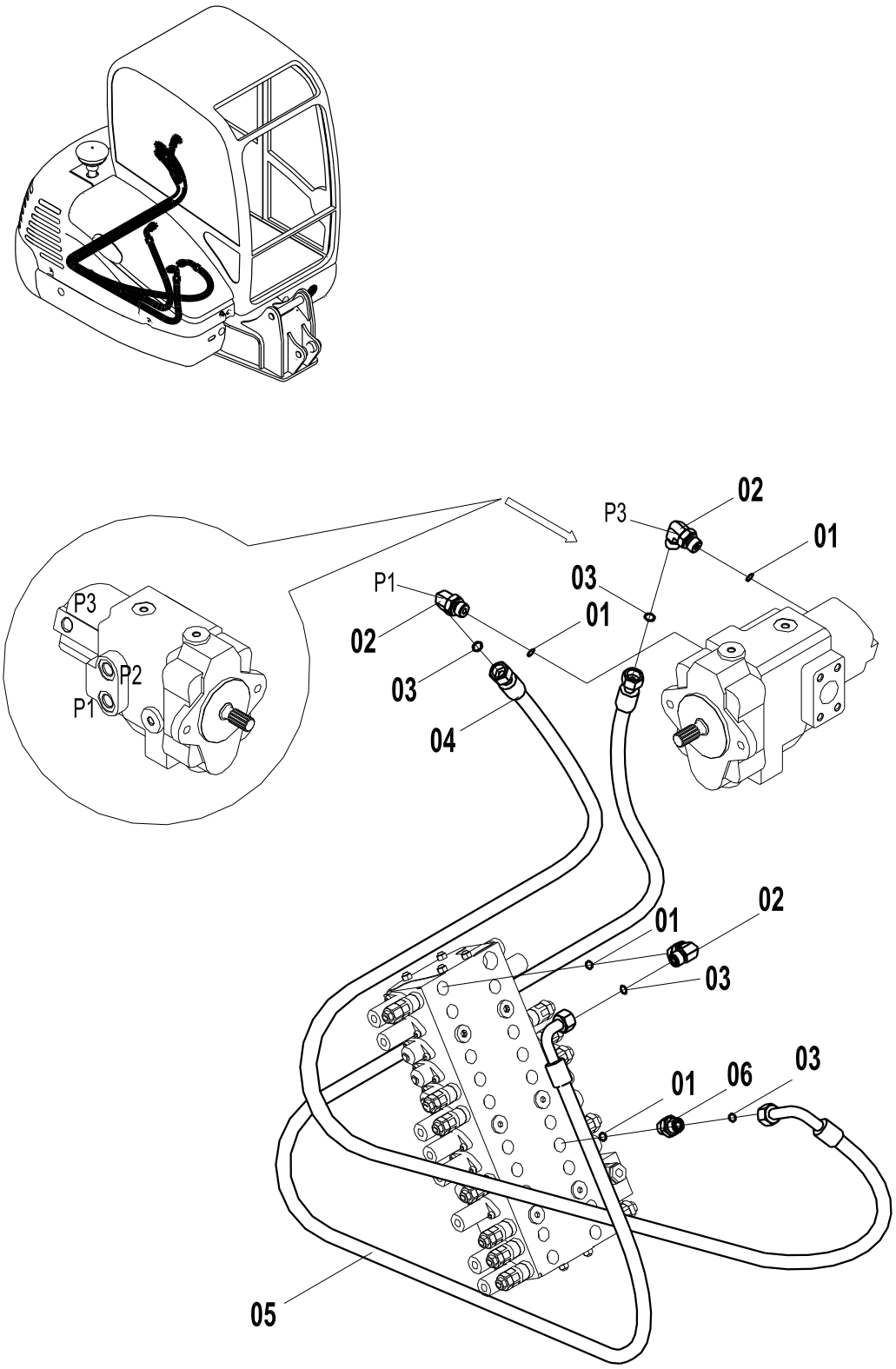

泵出油管路(B) OIL OUT PIPINGS(B)

件号 ITEM	零件图号 PART NO.	零件名	PART NAME	数量 Q'TY	服务代码 S.C	适用机号 SERIAL NO.	互换性 IA	替换零件 REPLACEABLE	
								零件图号 PART NO.	数量 Q'TY
01	12B0430	O 形圈	O-RING	4					
02	31C0104	直角接头	JOINT	3					
03	12B0436	O 形圈	O-RING	4					
04	06C2097	软管总成	HOSE	1					
05	06C2099	软管总成	HOSE	1					
06	00A0731	接头	JOINT	1					

主阀安装

MAIN CONTROL VALVE SUPPORT

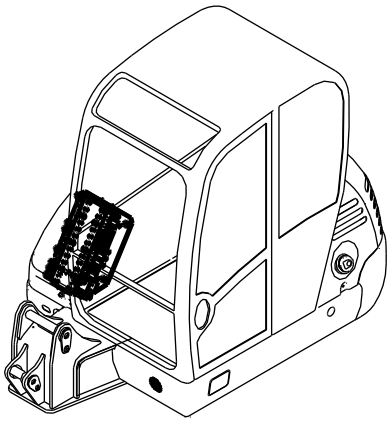

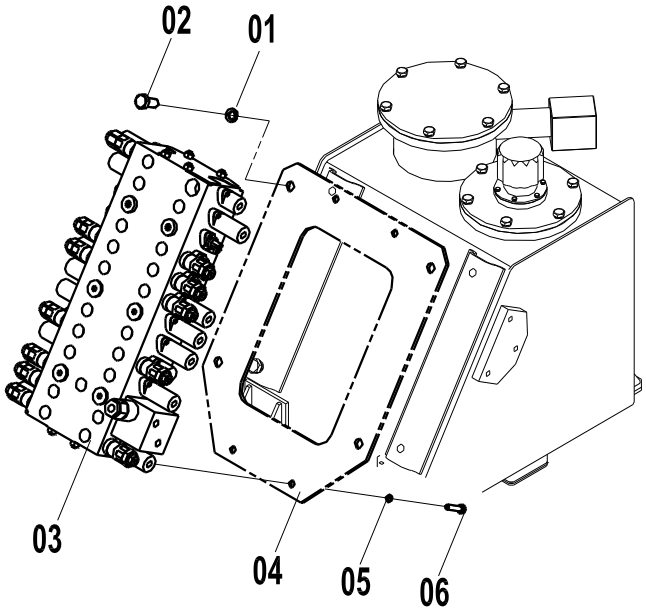

主阀安装 MAIN CONTROL VALVE SUPPORT

件号 ITEM	零件图号 PART NO.	零件名	PART NAME	数量 Q'TY	服务代码 S.C	适用机号 SERIAL NO.	互换性 IA	替换零件 REPLACEABLE 零件图号 PART NO.	数量 Q'TY
01	06B0013	垫圈	LOCK WASHER	4					
02	00B0038	螺栓	BOLT	4					
03	12C0238	主控阀	VALVE MCV	1					
04	12A0712	安装板	PLATE	1					
05	06B0002	垫圈	LOCK WASHER	4					
06	00B0056	螺栓	BOLT	4					

至动臂油缸管路

TO BOOM PIPINGS

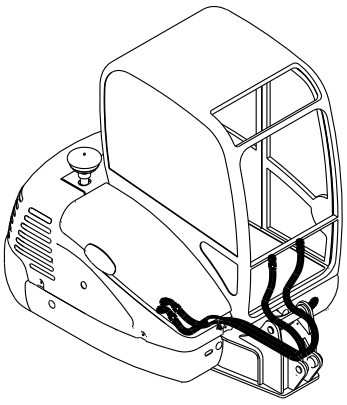

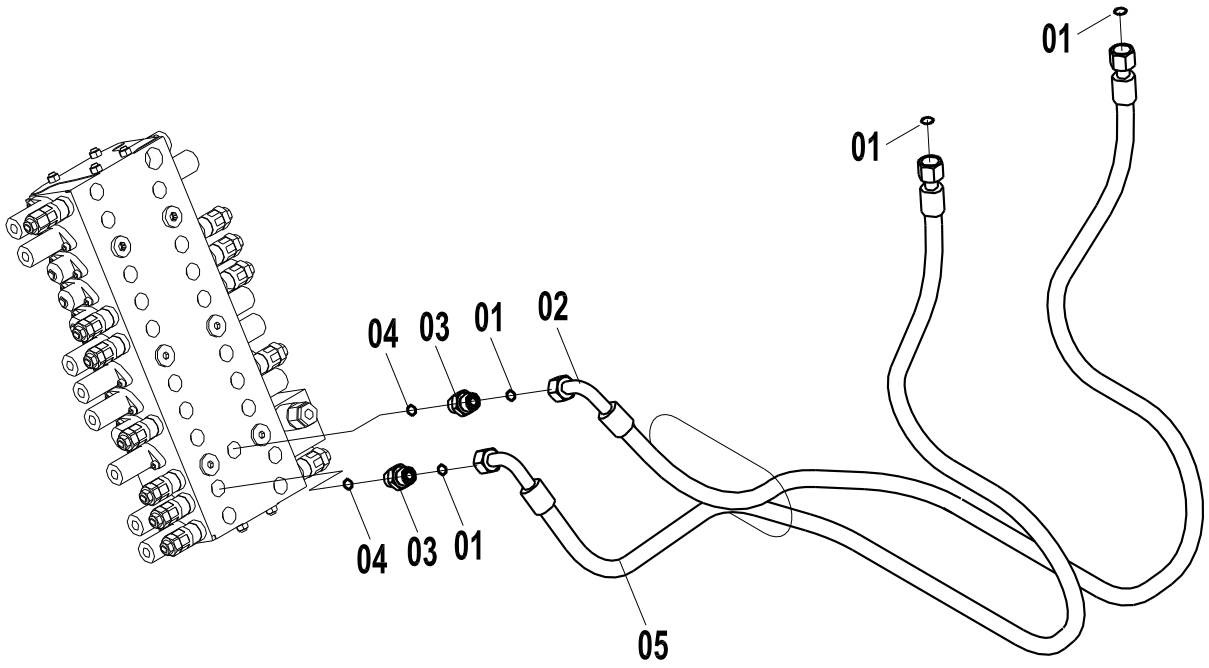

至动臂油缸管路 TO BOOM PIPINGS

件号 ITEM	零件图号 PART NO.	零件名	PART NAME	数量 Q'TY	服务代码 S.C	适用机号 SERIAL NO.	互换性 IA	替换零件 REPLACEABLE	
								零件图号 PART NO.	数量 Q'TY
01	12B0436	O 形圈	O-RING	4					
02	06C2094	软管总成	HOSE	1					
03	00A0731	接头	JOINT	2					
04	12B0430	O 形圈	O-RING	2					
05	06C2093	软管总成	HOSE	1					

至铲斗油缸管路

TO BUCKET PIPINGS

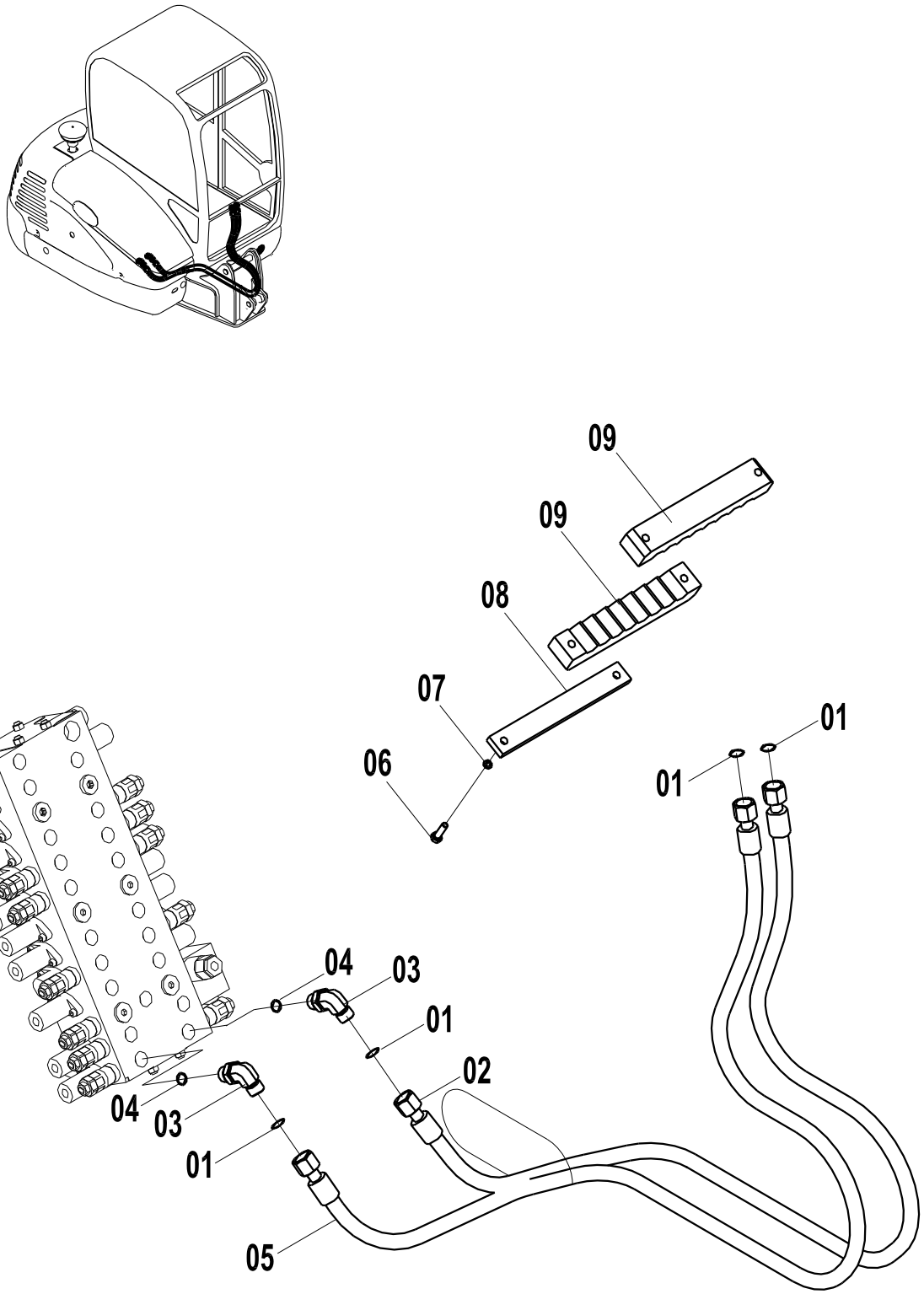

至铲斗油缸管路 TO BUCKET PIPINGS

件号 ITEM	零件图号 PART NO.	零件名	PART NAME	数量 Q'TY	服务代码 S.C	适用机号 SERIAL NO.	互换性 IA	替换零件 REPLACEABLE	
								零件图号 PART NO.	数量 Q'TY
01	12B0436	O 形圈	O-RING	4					
02	06C2091	软管总成	HOSE	1					
03	31C0104	直角接头	JOINT	2					
04	12B0436	O 形圈	O-RING	2					
05	06C2092	软管总成	HOSE	1					
06	00B0365	螺栓	BOLT	2					
07	06B0002	垫圈	LOCK WASHER	2					
08	14A3481	板	PLATE	1					
09	86A0375	管夹	CLAMP	2					

至斗杆油缸管路

TO ARM PIPINGS

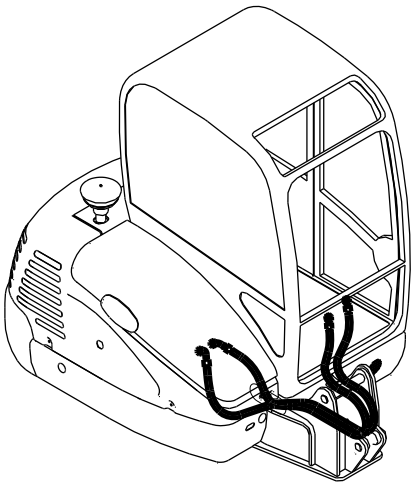

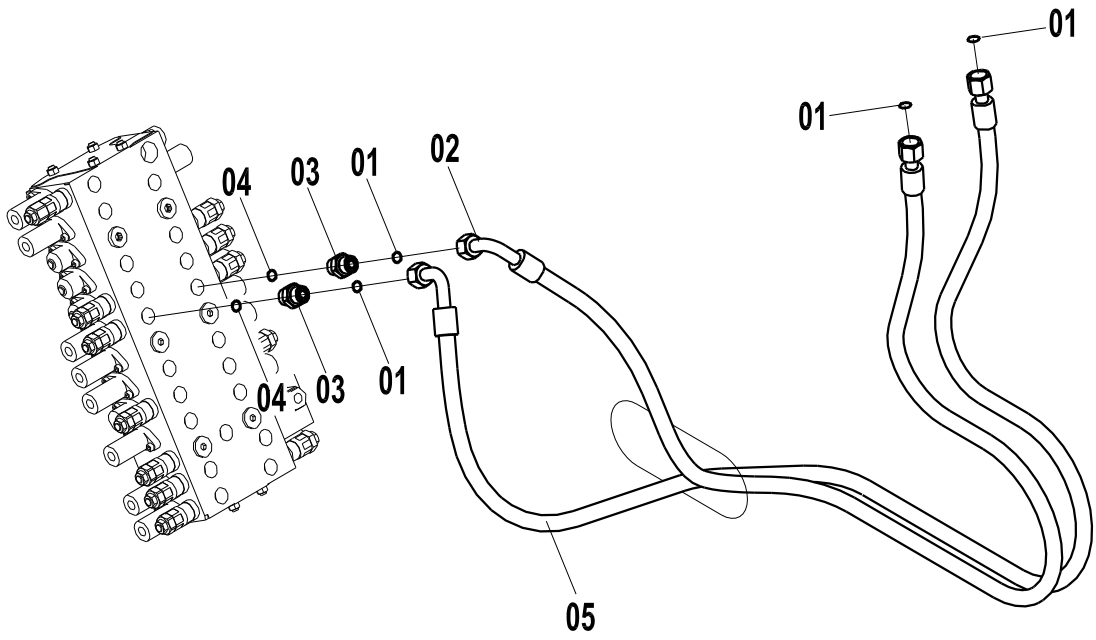

至斗杆油缸管路 TO ARM PIPINGS

件号 ITEM	零件图号 PART NO.	零件名	PART NAME	数量 Q'TY	服务代码 S.C	适用机号 SERIAL NO.	互换性 IA	替换零件 REPLACEABLE	
								零件图号 PART NO.	数量 Q'TY
01	12B0436	O 形圈	O-RING	4					
02	06C2095	软管总成	HOSE	1					
03	00A0731	接头	JOINT	2					
04	12B0430	O 形圈	O-RING	2					
05	06C2096	软管总成	HOSE	1					

至回转管路

TO SWING PIPINGS

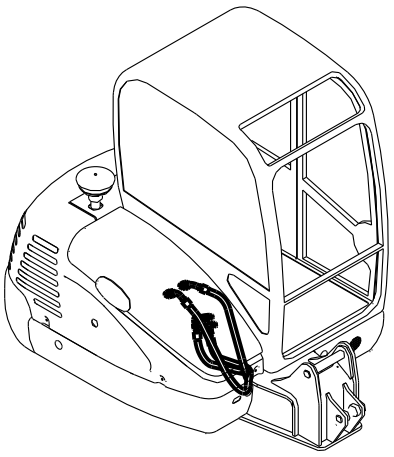

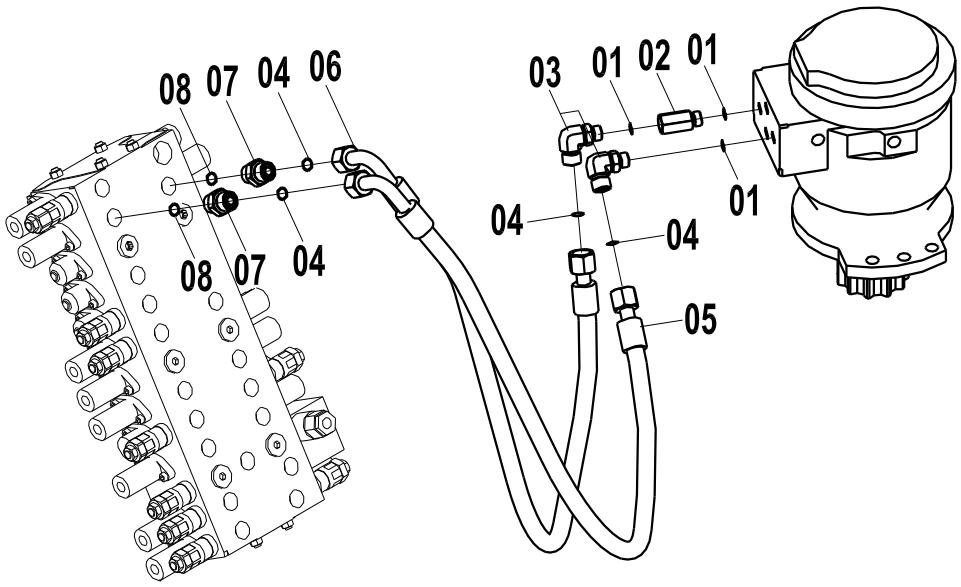

至回转管路 TO SWING PIPINGS

件号 ITEM	零件图号 PART NO.	零件名	PART NAME	数量 Q'TY	服务代码 S.C	适用机号 SERIAL NO.	互换性 IA	替换零件 REPLACEABLE	
								零件图号 PART NO.	数量 Q'TY
01	12B0429	O 形圈	O-RING	3					
02	00A0985	接头	JOINT	1					
03	31C0112	接头	JOINT	2					
04	12B0436	O 形圈	O-RING	4					
05	06C2088	软管总成	HOSE	1					
06	06C2090	软管总成	HOSE	1					
07	00A0731	接头	JOINT	2					
08	12B0430	O 形圈	O-RING	2					

至行走管路(A)

TO TRAVEL PIPINGS(A)

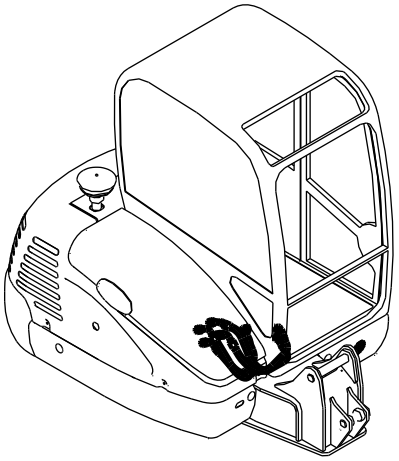

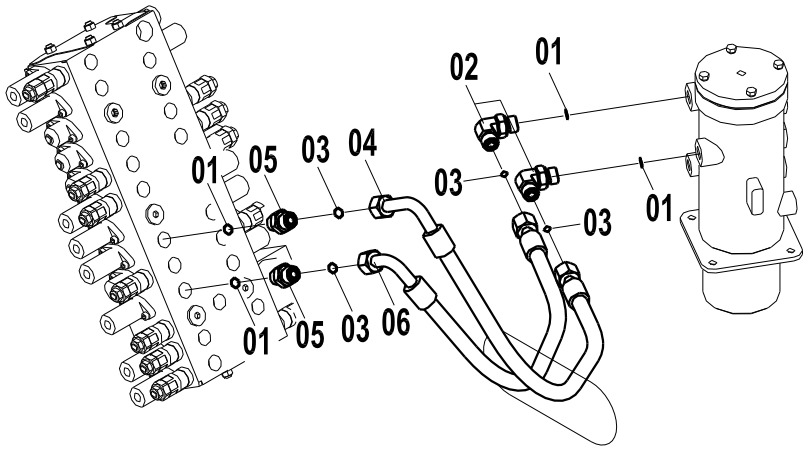

至行走管路(A) TO TRAVEL PIPINGS(A)

件号 ITEM	零件图号 PART NO.	零件名	PART NAME	数量 Q'TY	服务代码 S.C	适用机号 SERIAL NO.	互换性 IA	替换零件 REPLACEABLE 零件图号 PART NO.	数量 Q'TY
01	12B0430	O 形圈	O-RING	4					
02	31C0104	接头	JOINT	2					
03	12B0436	O 形圈	O-RING	4					
04	06C2084	软管总成	HOSE	1					
05	00A0731	接头	JOINT	2					
06	06C2101	软管总成	HOSE	1					

至行走管路(B)

TO TRAVEL PIPINGS(B)

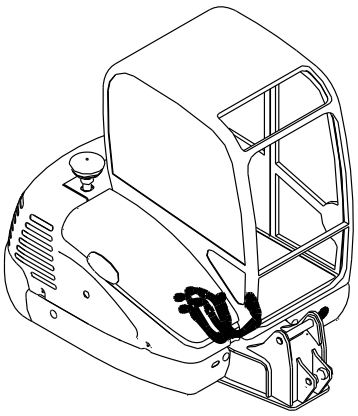

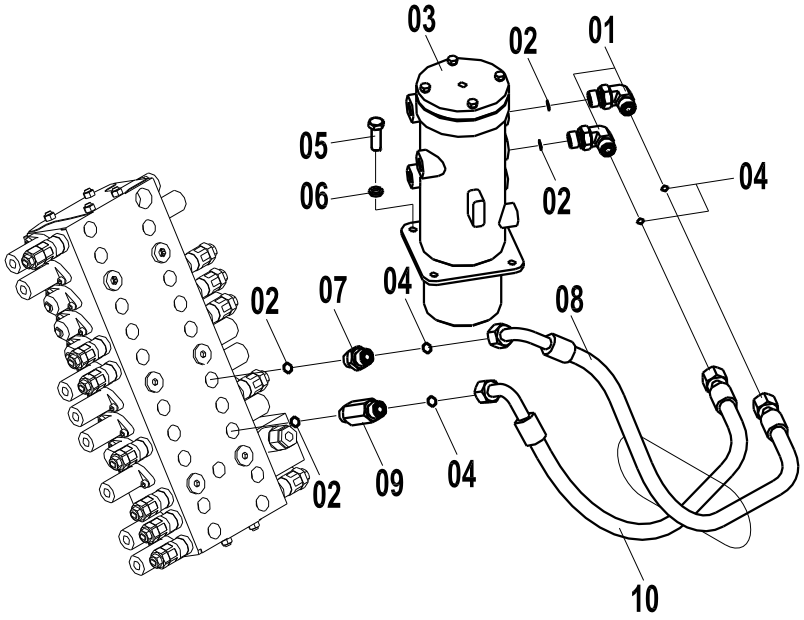

至行走管路(B) TO TRAVEL PIPINGS(B)

件号 ITEM	零件图号 PART NO.	零件名	PART NAME	数量 Q'TY	服务代码 S.C	适用机号 SERIAL NO.	互换性 IA	替换零件 REPLACEABLE 零件图号 PART NO.	数量 Q'TY
01	31C0104	接头	JOINT	2					
02	12B0430	O 形圈	O-RING	4					
03	33C0024	回转接头	CENTER，JIONT	1					
04	12B0436	O 形圈	O-RING	4					
05	00B0012	螺栓	BOLT	4					
06	06B0002	垫圈	LOCK WASHER	4					
07	00A0731	接头	JOINT	1					
08	06C2082	软管总成	HOSE	1					
09	00A0872	接头	JOINT	1					
10	06C2081	软管总成	HOSE	1					

至推土铲油缸管路

TO DOZER PIPINGS

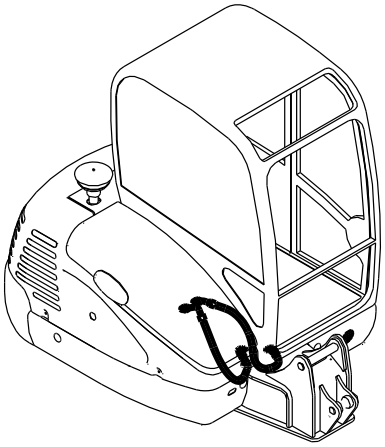

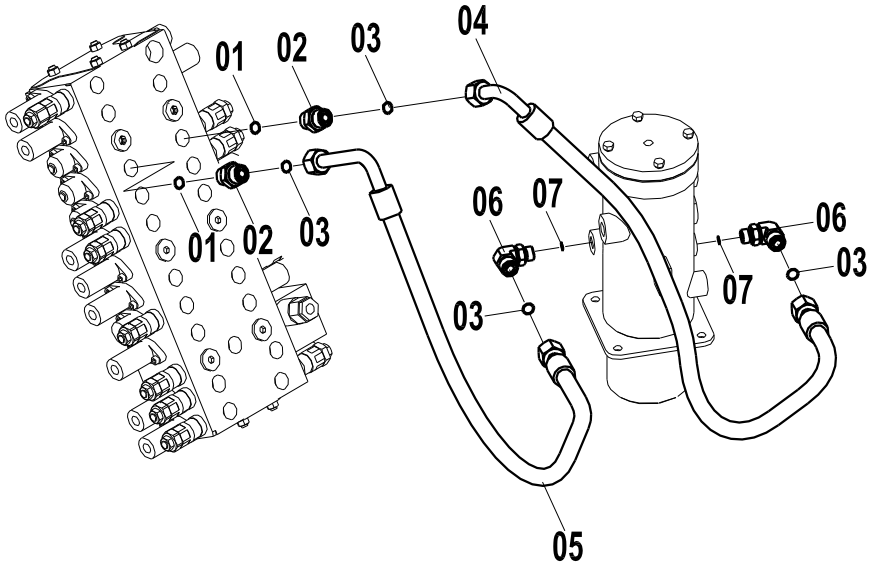

至推土铲油缸管路 TO DOZER PIPINGS

件号 ITEM	零件图号 PART NO.	零件名	PART NAME	数量 Q'TY	服务代码 S.C	适用机号 SERIAL NO.	互换性 IA	替换零件 REPLACEABLE 零件图号 PART NO.	数量 Q'TY
01	12B0430	O 形圈	O-RING	2					
02	00A0731	接头	JOINT	2					
03	12B0436	O 形圈	O-RING	4					
04	06C2085	软管总成	HOSE	1					
05	06C2086	软管总成	HOSE	1					
06	31C0112	接头	JOINT	2					
07	12B0429	O 形圈	O-RING	2					

至液压锤管路

TO BREAKER PIPINGS

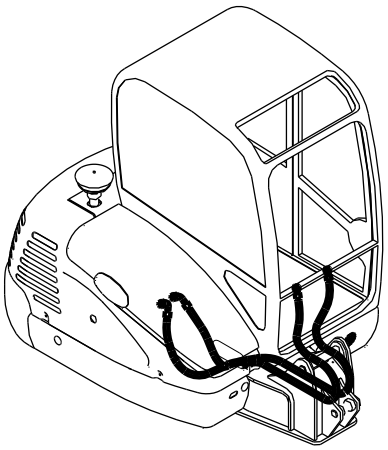

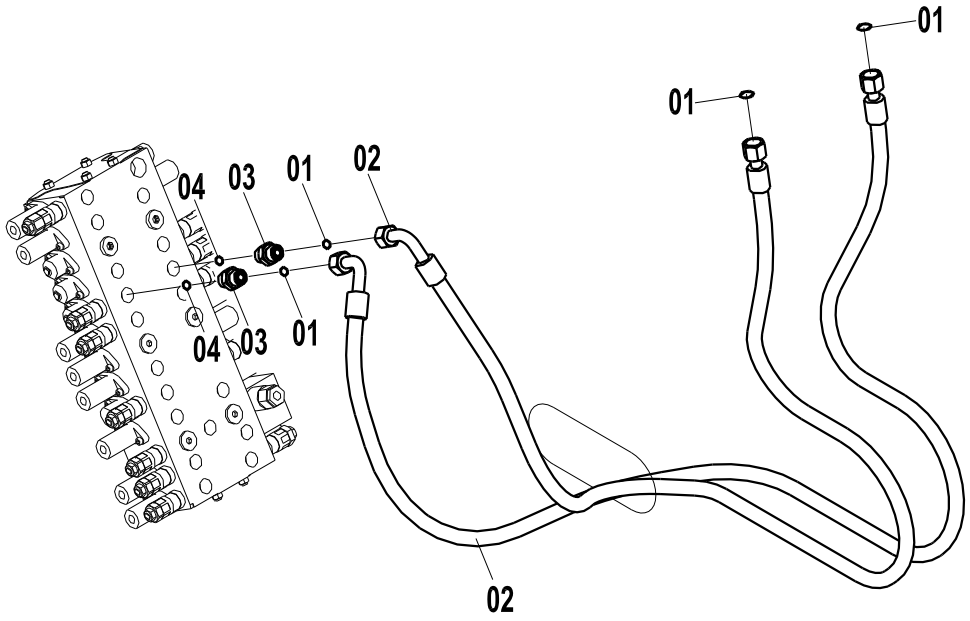

液压锤管路 TO BREAKER PIPINGS

件号 ITEM	零件图号 PART NO.	零件名	PART NAME	数量 Q'TY	服务代码 S.C	适用机号 SERIAL NO.	互换性 IA	替换零件 REPLACEABLE	
								零件图号 PART NO.	数量 Q'TY
01	12B0436	O 形圈	O-RING	4					
02	06C2096	软管总成	HOSE	2					
03	00A0731	接头	JOINT	2					
04	12B0430	O 形圈	O-RING	2					

至回转马达补/泄油管路

SWING M/DB PIPINGS

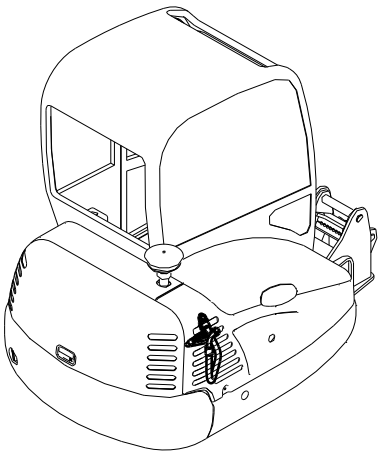

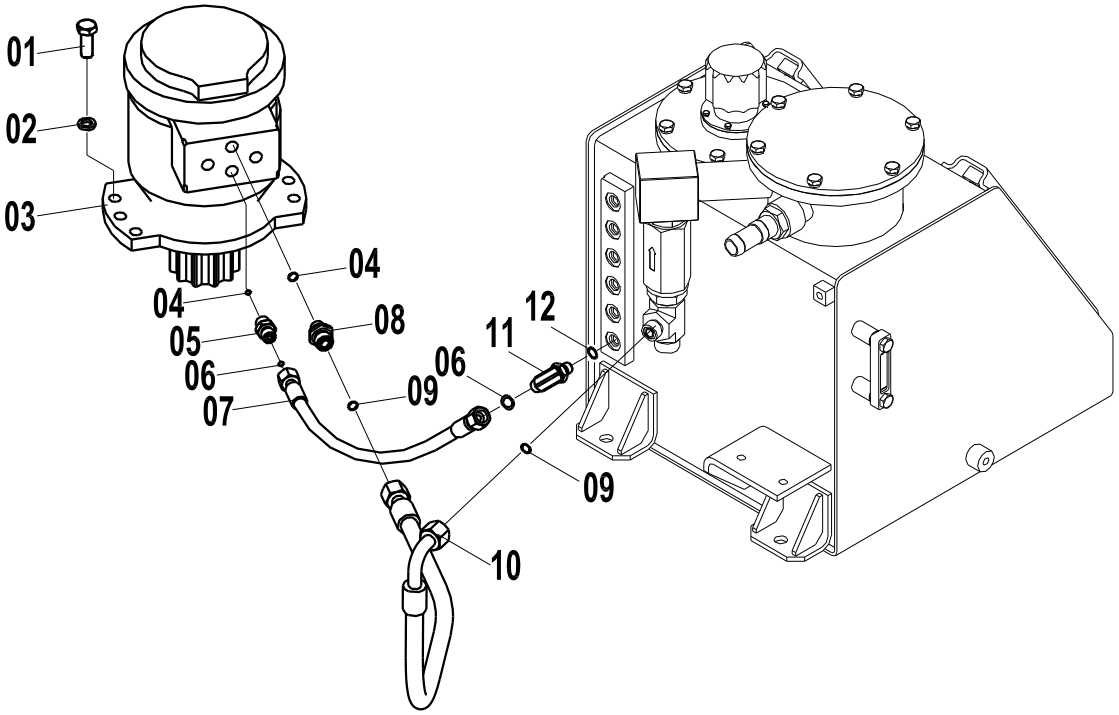

至回转马达补/泄油管路 SWING M/DB PIPINGS

件号 ITEM	零件图号 PART NO.	零件名	PART NAME	数量 Q'TY	服务代码 S.C	适用机号 SERIAL NO.	互换性 IA	替换零件 REPLACEABLE 零件图号 PART NO.	 数量 Q'TY
01	00B0188	螺栓	BOLT	6					
02	06B0013	垫圈	LOCK WASHER	6					
03	11C0134	回转马达及减速机	SWING MOTOR	1					
04	12B0429	O 形圈	O-RING	2					
05	00A0734	接头	JOINT	1					
06	12B0434	O 形圈	O-RING	2					
07	05C0850	软管总成	HOSE	1					
08	00A1271	接头	JOINT	1					
09	12B0436	O 形圈	O-RING	2					
10	06C2083	软管总成	HOSE	1					
11	31C0071	接头	JOINT	1					
12	12B0428	O 形圈	O-RING	1					

回油管路

DRAIN PIPINGS

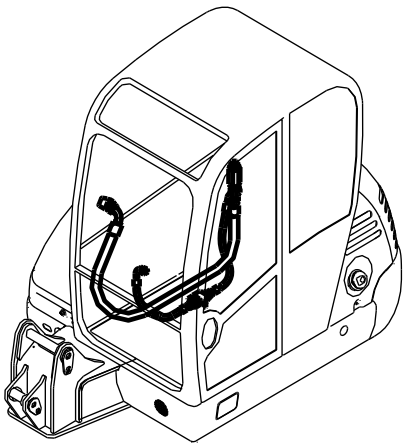

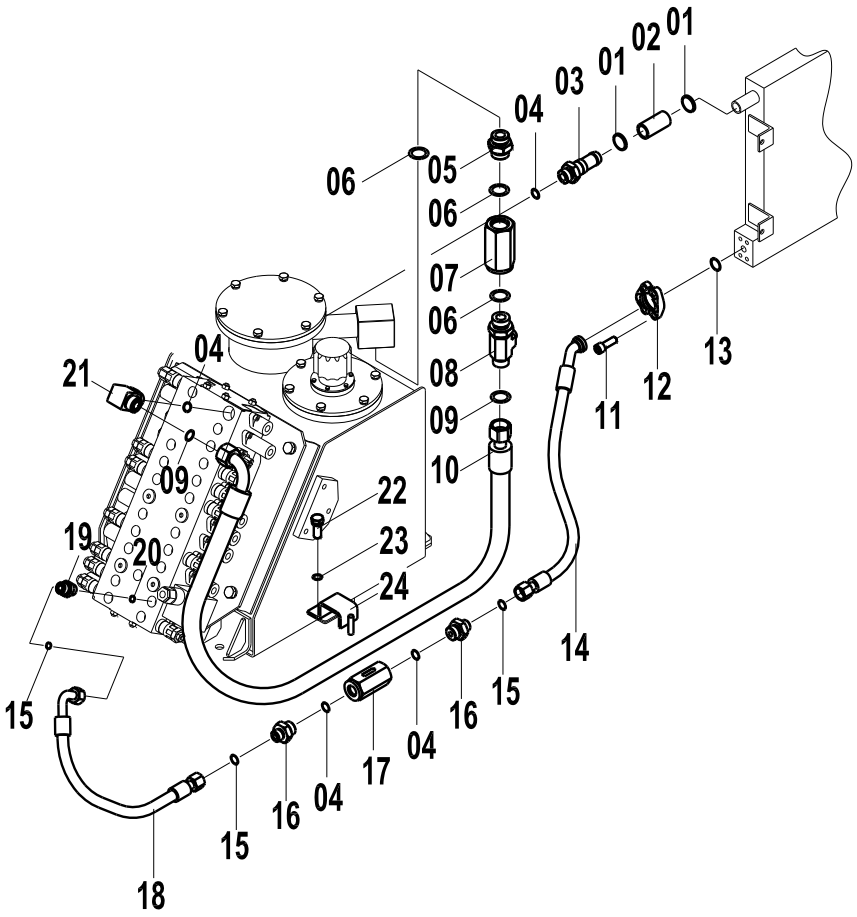

液压油箱 DRAIN PIPINGS

件号 ITEM	零件图号 PART NO.	零件名	PART NAME	数量 Q'TY	服务代码 S.C	适用机号 SERIAL NO.	互换性 IA	替换零件 REPLACEABLE	
								零件图号 PART NO.	数量 Q'TY
01	09C0027	软管卡箍	CLAMP	2					
02	11B0093	吸油胶管	HOSE	1					
03	10D1133	钢管	PIPE	1					
04	12B0431	O 形圈	O-RING	4					
05	00A0997	接头	JOINT	1					
06	12B0432	O 形圈	O-RING	3					
07	12C0252	单向阀	CHECK VALVE	1					
08	32C0103	三通接头	JOINT	1					
09	12B0438	O 形圈	O-RING	2					
10	06C2100	软管总成	HOSE	1					
11	04B0016	螺栓	BOLT	4					
12	04A0548	法兰压板	CLAMP	1					
13	12B0439	O 形圈	O-RING	1					
14	06C2167	软管总成	HOSE	1					

15	12B0436	O 形圈	O-RING	3					
16	00A0974	接头	JOINT	2					
17	12C0253	单向阀	CHECK VALVE	1					
18	06C2105	软管总成	HOSE	1					
19	00A0731	接头	JOINT	1					
20	12B0430	O 形圈	O-RING	1					
21	31C0109	接头	JOINT	1					
22	00B0019	螺栓	BOLT	1					
23	06B0002	垫圈	LOCK WASHER	1					
24	17D0209	管夹	CLAMP	1					

液压油箱

OIL TANK

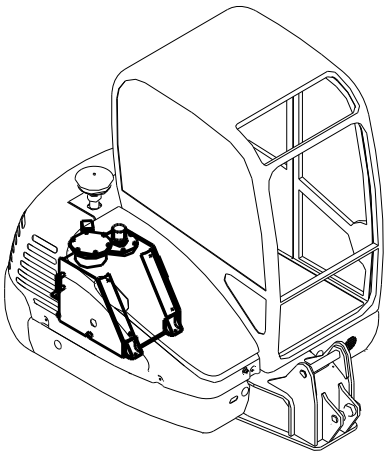

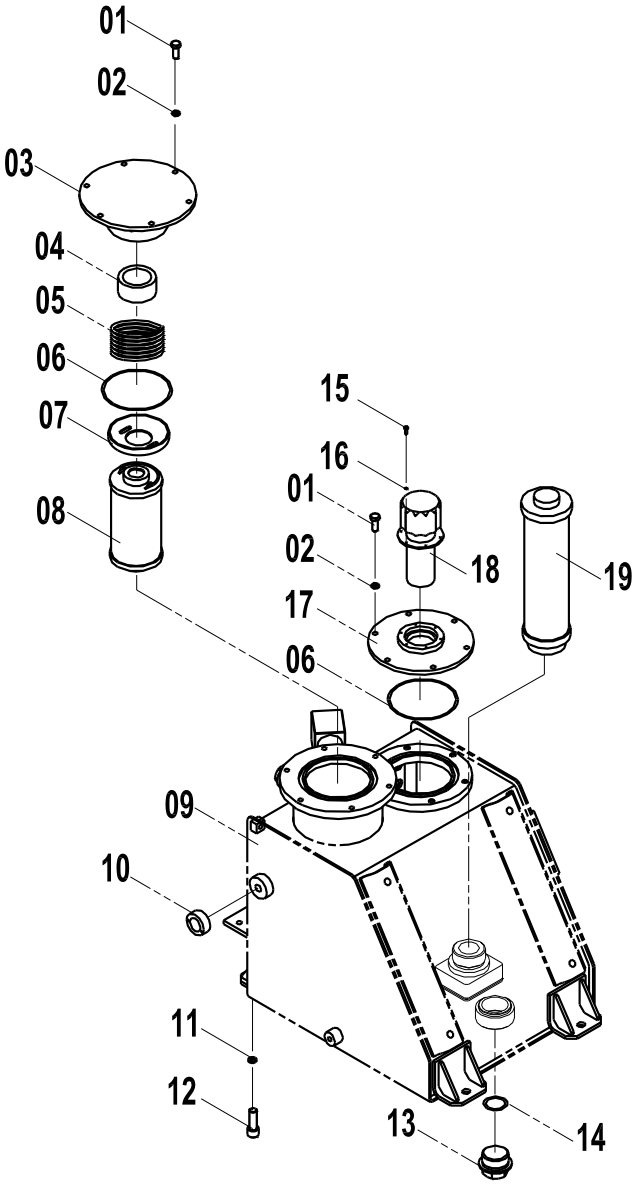

液压油箱 OIL TANK

件号 ITEM	零件图号 PART NO.	零件名	PART NAME	数量 Q'TY	服务代码 S.C	适用机号 SERIAL NO.	互换性 IA	替换零件 REPLACEABLE	
								零件图号 PART NO.	数量 Q'TY
01	00B0012	螺栓	BOLT	12					
02	06B0002	垫圈	LOCK WASHER	12					
03	36D0239	盖	COVER	1					
04	88A0210	磁铁	MAGNET	1					
05	75A0120	弹簧	SPRING	1					
06	12B0479	O 形圈	O-RING	2					
07	02D1128	弹簧座	SPRING BASE	1					
08	53C0038	回油滤芯	FILTER	1					
09	04D0391	油箱	TANK	1					
10	44C0080	圆油标	LEVEL INDICATOR	1					
11	06B0013	垫圈	LOCK WASHER	4					
12	00B0025	螺栓	BOLT	4					
13	03B0043	螺塞	PLUG	1					

14	06B0023	垫圈	WASHER	1					
15	00B0036	螺栓	BOLT	6					
16	06B0022	垫圈	LOCK WASHER	6					
17	36D0151	盖	COVER	1					
18	88A0084	空气滤清器	AIR FILTER	1					
19	53C0128	吸油滤芯	FILTER	1					

行走液压系统（A）

TRAVELING PIPE（A）

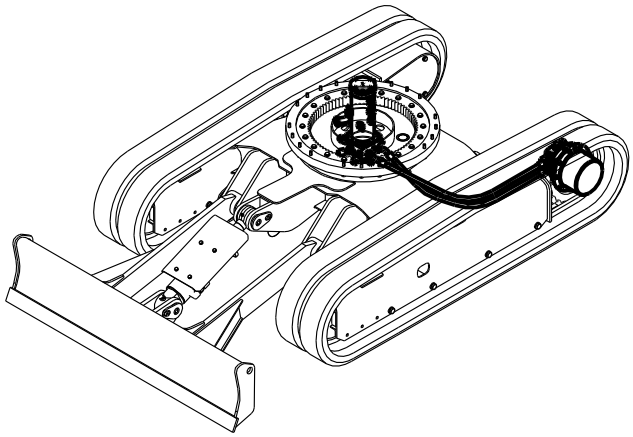

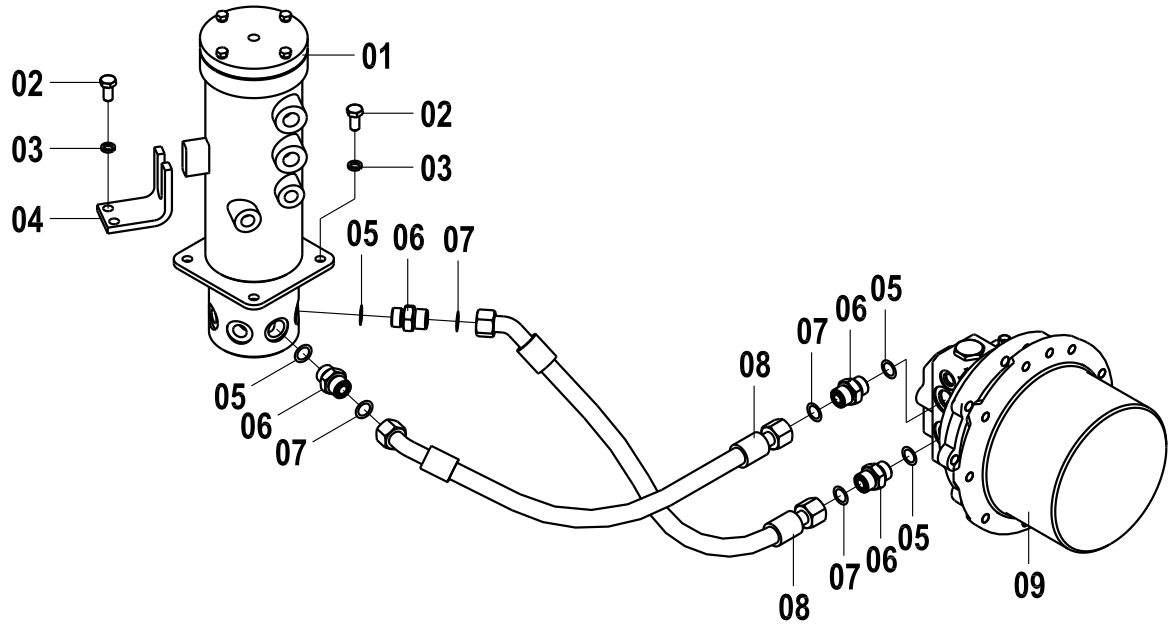

行走液压系统(A) TRAVELING PIPE (A)

件号 ITEM	零件图号 PART NO.	零件名	PART NAME	数量 Q'TY	服务代码 S.C	适用机号 SERIAL NO.	互换性 IA	替换零件 REPLACEABLE 零件图号 PART NO.	数量 Q'TY
01	33C0024	回转接头	JOINT	1					
02	00B0012	螺栓	BOLT	6					
03	06B0002	垫圈	LOCK WASHER	6					
04	23A1922	固定板	PALTE	1					
05	12B0430	O 形圈	O-RING	4					
06	00A0731	接头	JOINT	4					
07	12B0436	O 形圈	O-RING	4					
08	06C2104	软管总成	HOSE	2					
09	11C0151	行走马达	TRAVELING MOTOR	1					

行走液压系统（B）

TRAVELING PIPE（B）

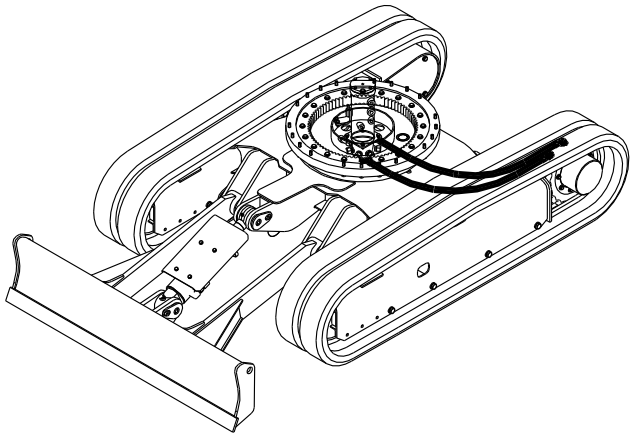

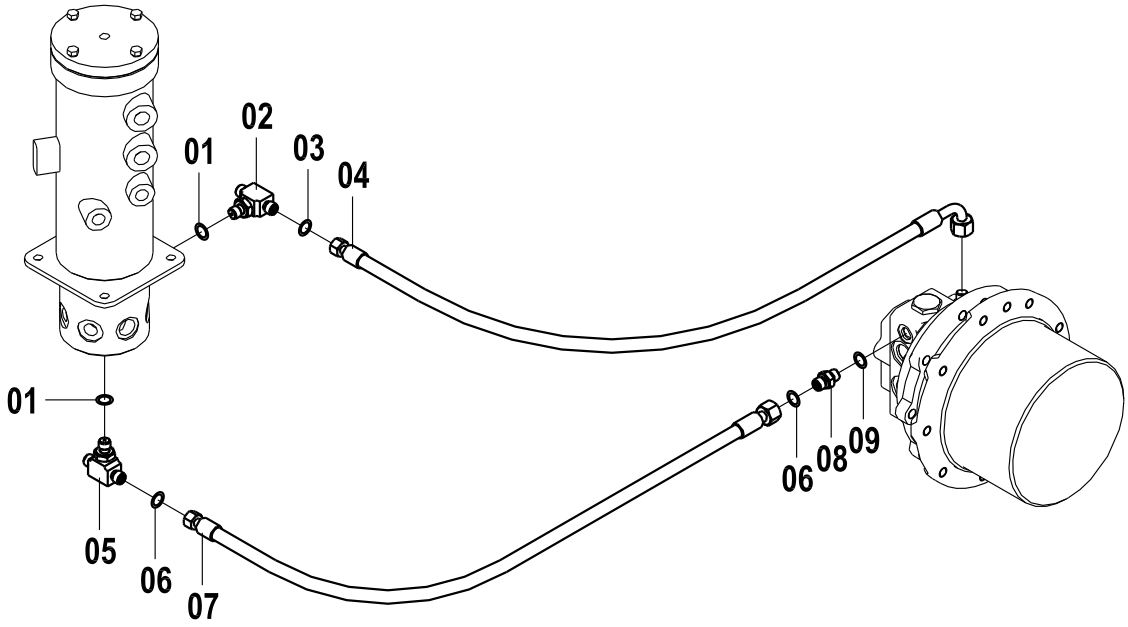

行走液压系统(B) TRAVELING PIPE (B)

件号 ITEM	零件图号 PART NO.	零件名	PART NAME	数量 Q'TY	服务代码 S.C	适用机号 SERIAL NO.	互换性 IA	替换零件 REPLACEABLE	
								零件图号 PART NO.	数量 Q'TY
01	12B0429	O 形圈	O-RINOG	2					
02	32C0104	三通接头	JIONT	1					
03	12B0433	O 形圈	O-RING	1					
04	05C0851	软管总成	HOSE	1					
05	32C0166	三通接头	JIONT	1					
06	12B0428	O 形圈	O-RING	2					
07	05C0864	软管总成	HOSE	1					
08	00A0727	接头	JIONT	1					
09	12B0434	O 形圈	O-RING	1					

行走液压系统（C）

TRAVELING PIPE（C）

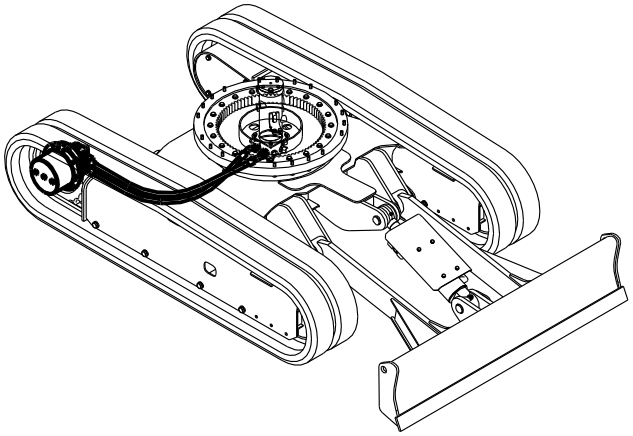

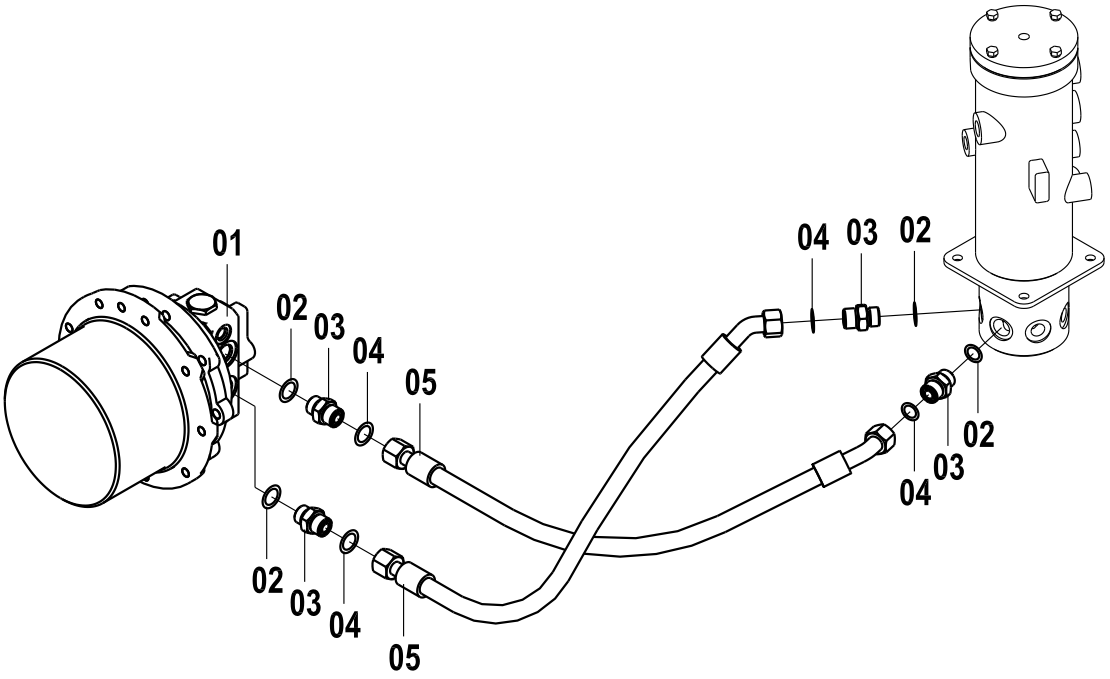

行走液压系统(C) TRAVELING PIPE (C)

件号 ITEM	零件图号 PART NO.	零件名	PART NAME	数量 Q'TY	服务代码 S.C	适用机号 SERIAL NO.	互换性 IA	替换零件 REPLACEABLE	
								零件图号 PART NO.	数量 Q'TY
01	11C0151	行走马达	TRAVELING MOTOR	1					
02	12B0430	O 形圈	O-RING	4					
03	00A0731	接头	JOINT	4					
04	12B0436	O 形圈	O-RING	4					
05	06C2104	软管总成	HOSE	2					

行走液压系统（D）

TRAVELING PIPE（D）

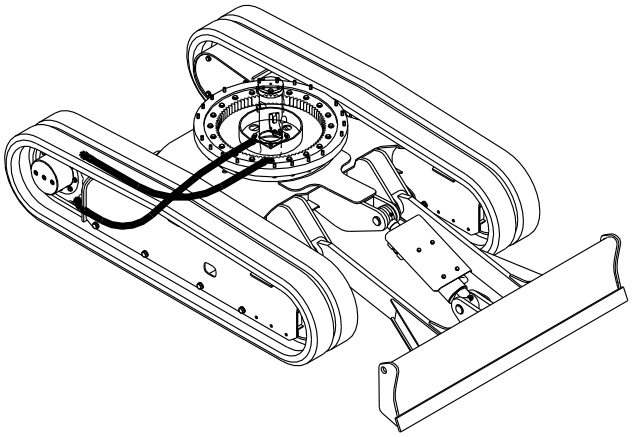

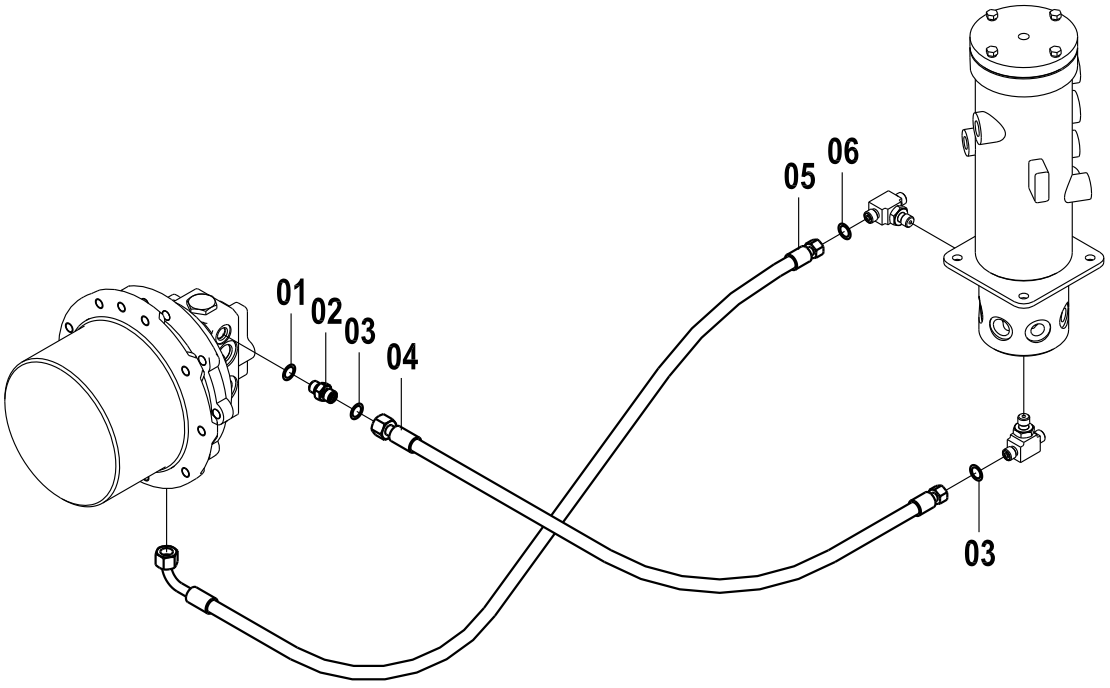

行走液压系统(D) TRAVELING PIPE (D)

件号 ITEM	零件图号 PART NO.	零件名	PART NAME	数量 Q'TY	服务代码 S.C	适用机号 SERIAL NO.	互换性 IA	替换零件 REPLACEABLE 零件图号 PART NO.	数量 Q'TY
01	12B0434	O 形圈	O-RING	1					
02	00A0727	接头	JIONT	1					
03	12B0428	O 形圈	O-RING	2					
04	05C0851	软管总成	HOSE	1					
05	05C0864	软管总成	HOSE	1					
06	12B0433	O 形圈	O-RING	1					

行走液压系统（E）

TRAVELING PIPE（E）

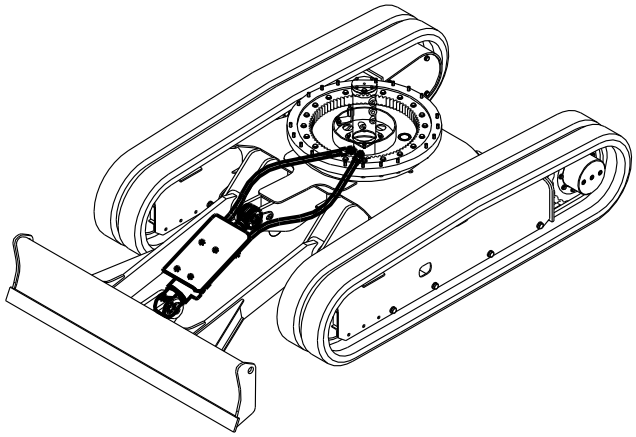

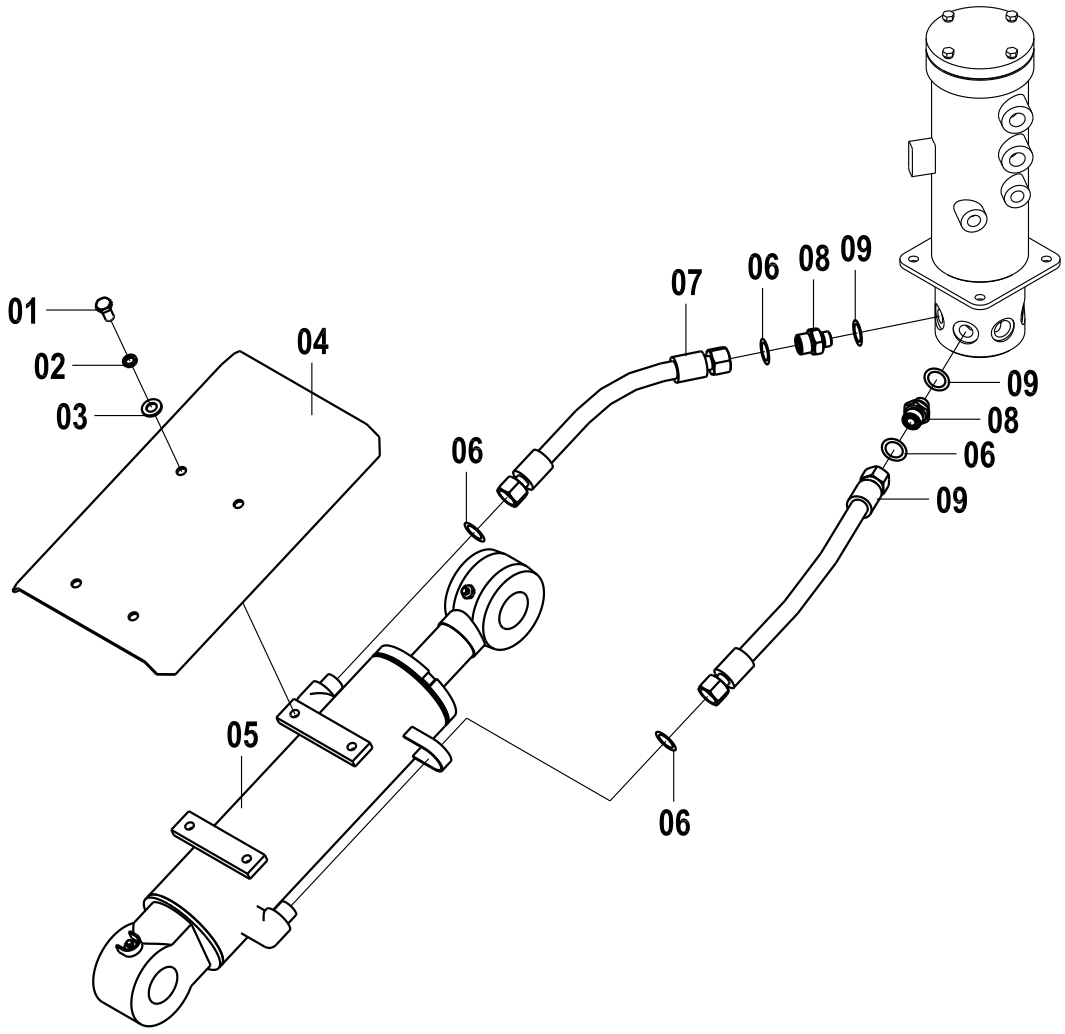

行走液压系统(E) TRAVELING PIPE (E)

件号 ITEM	零件图号 PART NO.	零件名	PART NAME	数量 Q'TY	服务代码 S.C	适用机号 SERIAL NO.	互换性 IA	替换零件 REPLACEABLE	
								零件图号 PART NO.	数量 Q'TY
01	00B0005	螺栓	BOLT	4					
02	06B0002	垫圈	LOCK WASHER	4					
03	06B0152	垫圈	WASHER	4					
04	20A2130	挡板	PLATE	1					
05	10C0312	推土板油缸	DOZER BALDE CYLINDER	1					
06	12B0436	O 形圈	O-RING	4					
07	06C2013	软管总成	HOSE	1					
08	00A1271	接头	JIONT	2					
09	12B0429	O 形圈	O-RING	2					
10	06C2012	软管总成	HOSE	1					

推土板油缸

DOZER BALDE CYLINDER

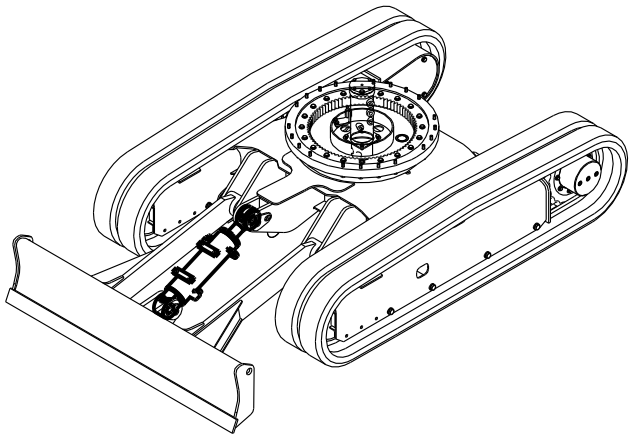

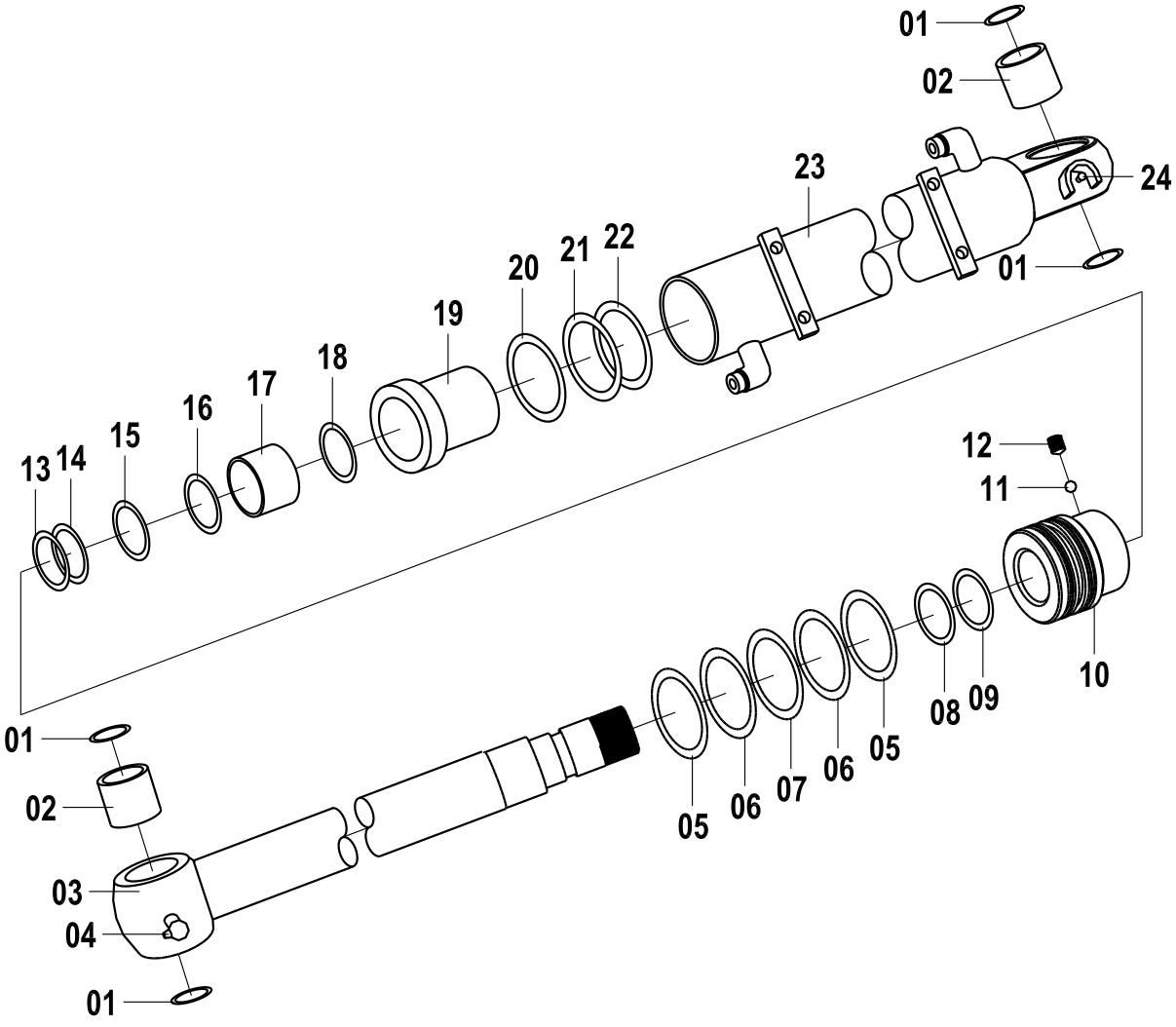

推土板油缸 DOZER BALDE CYLINDER

件号 ITEM	零件图号 PART NO.	零件名	PART NAME	数量 Q'TY	服务代码 S.C	适用机号 SERIAL NO.	互换性 IA	替换零件 REPLACEABLE	
								零件图号 PART NO.	数量 Q'TY
01	13B0462	防尘圈	RING,WIPER	4					
02	55A1376	A 型轴套	BUSHING，PIN	2					
03	14D0081	活塞杆	ROD	1					
04	10B0018	油杯	GREASE NIPPLE	2					
05	13B0468	成型导向环	RING	2					
06	80A0257	孔用密封圈	RING	1					
07	76A0185	O 形圈挡圈	RING，BACK UP	2					
08	80A0252	O 形密封圈	O-RING	1					
09	50A0168	活塞	PISTON	1					
10	88A0627	螺钉	SCREW	1					
11	20B0067	钢球	BALL	1					
12	13B0466	防尘圈	RING,WIPER	1					
13	76A0181	挡圈	RING，BACK UP	1					
14	80A0254	轴用密封圈	RING	1					

15	76A0182	挡圈	RING，BACK UP	1					
16	80A0255	缓冲圈	RING，CUSHION	1					
17	13B0467	导向套	BUSHING	1					
18	76A0184	挡圈	RING，BACK UP	1					
19	53A0519	端盖	HEAD	1					
20	80A0253	O 形密封圈	O-RING	1					
21	76A0183	O 形圈挡圈	RING，BACK UP	1					
22	80A0256	O 形密封圈	O-RING	1					
23	13D0254	缸体	TUBE	1					

电器部件(1)

ELECTRIC PARTS (1)

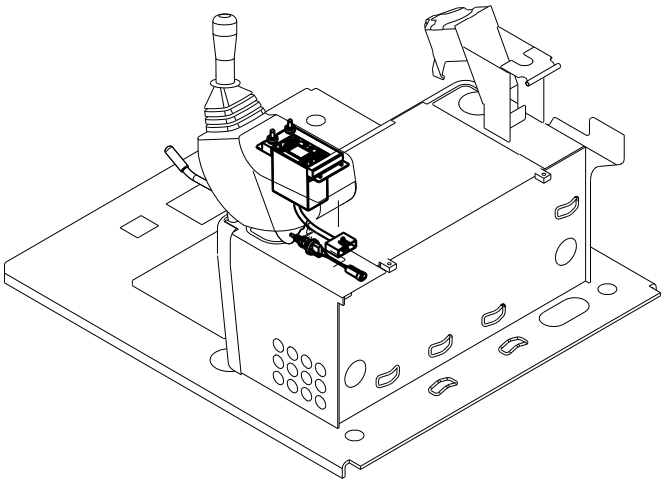

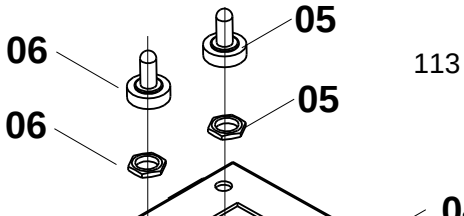

电器部件 ELECTRIC PARTS(1)

件号 ITEM	零件图号 PART NO.	零件名	PART NAME	数量 Q'TY	服务代码 S.C	适用机号 SERIAL NO.	互换性 IA	替换零件 REPLACEABLE	
								零件图号 PART NO.	数量 Q'TY
01	04B0198	螺钉 M4×12-4.8-ZN.D	SCREW	7					
02	06B0022	垫圈 4	WASHER	7					
03	06B0097	垫圈 4-140HV-ZN.D	WASHER	7					
04	46C0942	空调控制面板总成	A/C CONTROLLER	1					
05	34B0217	钮子开关	SWITCH	1					
06	34B0218	钮子开关	SWITCH	1					
07	34B0253	制动灯开关总成	SWITCH	1					

电器部件(2)

ELECTRIC PARTS (2)

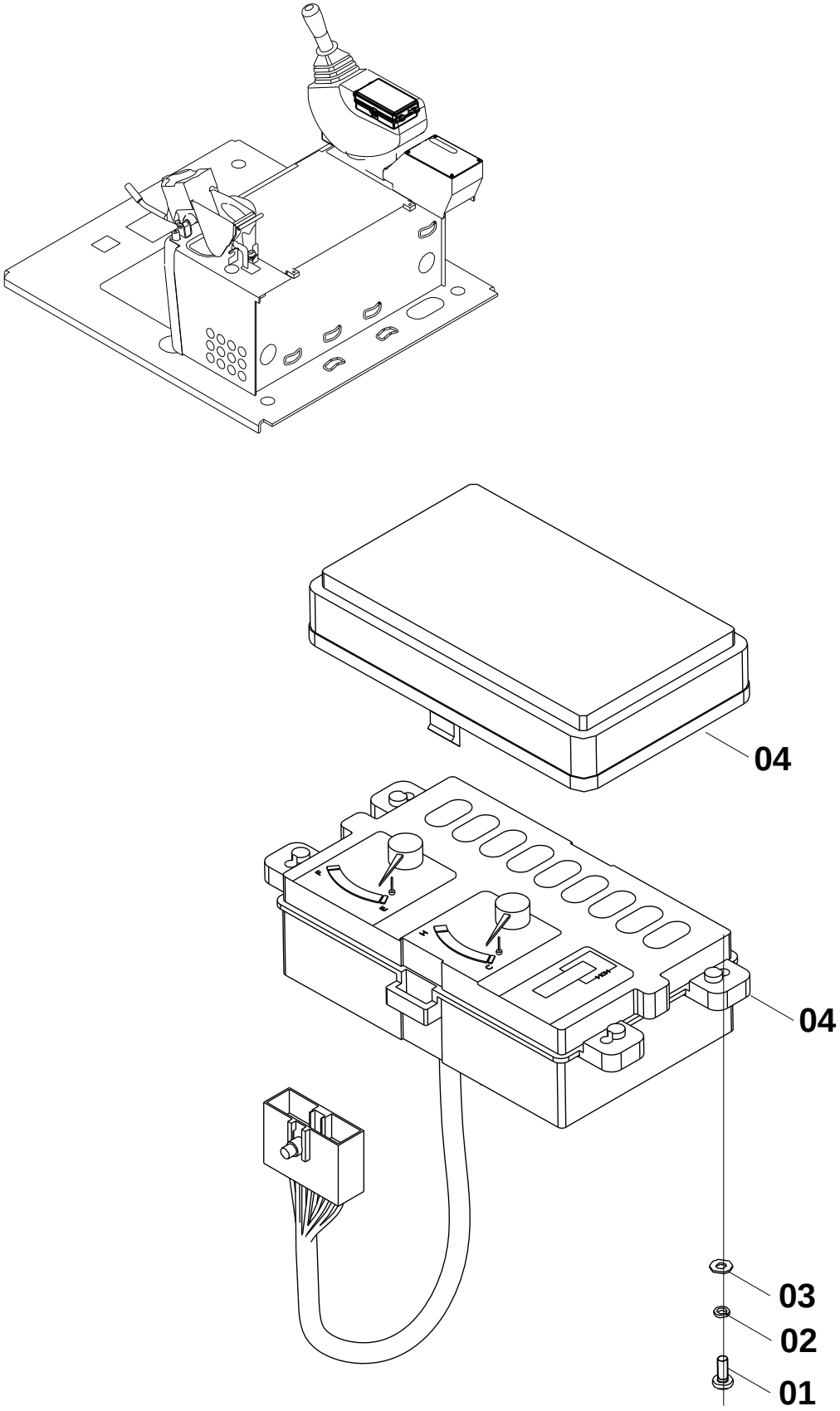

电器部件 ELECTRIC PARTS(2)

件号 ITEM	零件图号 PART NO.	零件名	PART NAME	数量 Q'TY	服务代码 S.C	适用机号 SERIAL NO.	互换性 IA	替换零件 REPLACEABLE	
								零件图号 PART NO.	数量 Q'TY
01	04B0198	螺钉 M4×12-4.8-ZN.D	SCREW	4					
02	06B0022	垫圈 4	WASHER	4					
03	06B0097	垫圈 4-140HV-ZN.D	WASHER	4					
04	46C0636	仪表总成	GAUGE PANEL	1					

控制板线路总成

HARNESS ASSEMBLY

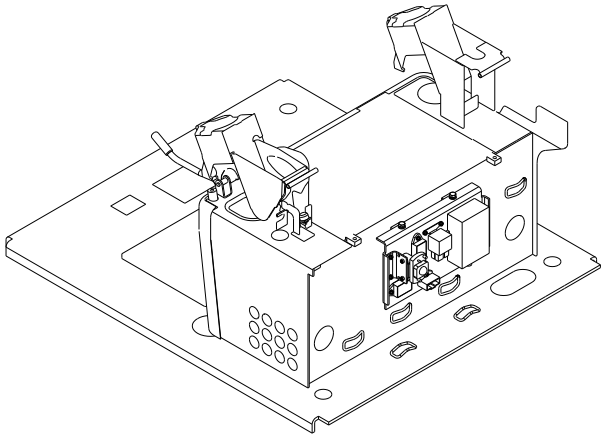

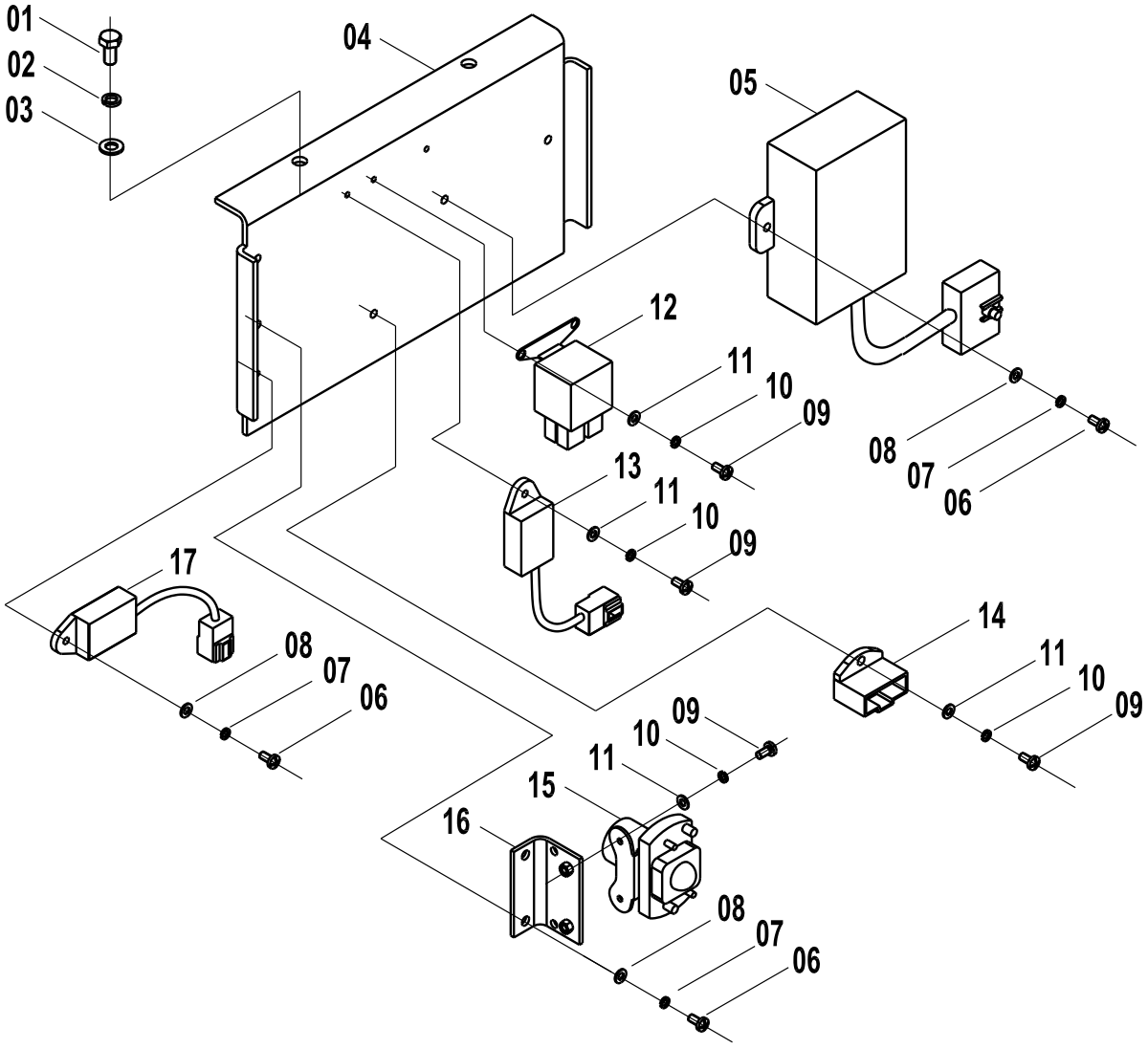

控制板线路总成 HARNESS ASSEMBLY

件号 ITEM	零件图号 PART NO.	零件名	PART NAME	数量 Q'TY	服务代码 S.C	适用机号 SERIAL NO.	互换性 IA	替换零件 REPLACEABLE	
								零件图号 PART NO.	数量 Q'TY
01	00B0007	螺栓 M8×16-8.8-ZN.D	BOLT	2					
02	06B0006	垫圈 8	WASHER	2					
03	06B0005	垫圈 8-140HV-ZN.D	WASHER	2					
04	21A2726	继电器安装板	PLATE	1					
05	37B0180	雨刮控制器	WIPER CONTROLLER	1					
06	04B0056	螺钉 M6×12-4.8-ZN.D	SCREW	4					
07	06B0003	垫圈 6	WASHER	4					
08	06B0024	垫圈 6-140HV-ZN.D	WASHER	4					
09	04B0198	螺钉 M4×12-4.8-ZN.D	SCREW	8					

10	06B0022	垫圈 4	WASHER	8					
11	06B0097	垫圈 4-140HV-ZN.D	WASHER	8					
12	31B0088	继电器	RELAY	1					
13	31B0087	延时继电器	TIMER RELAY	1					
14	38B0017	二极管组件	DIODE ARRAY	1					
15	31B0038	继电器	RELAY	1					
16	00D0971	支座	BRACKET	1					
17	31B0089	延时继电器	TIMER RELAY	1					

DISTRIBUTION BOX ASSEMBLY

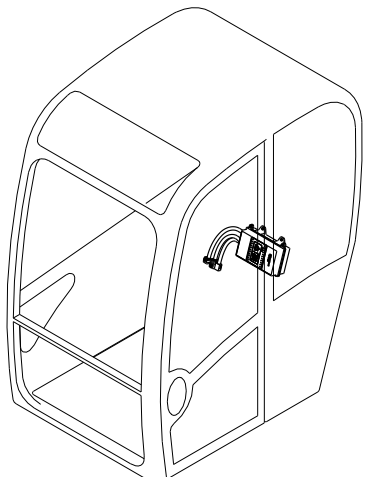

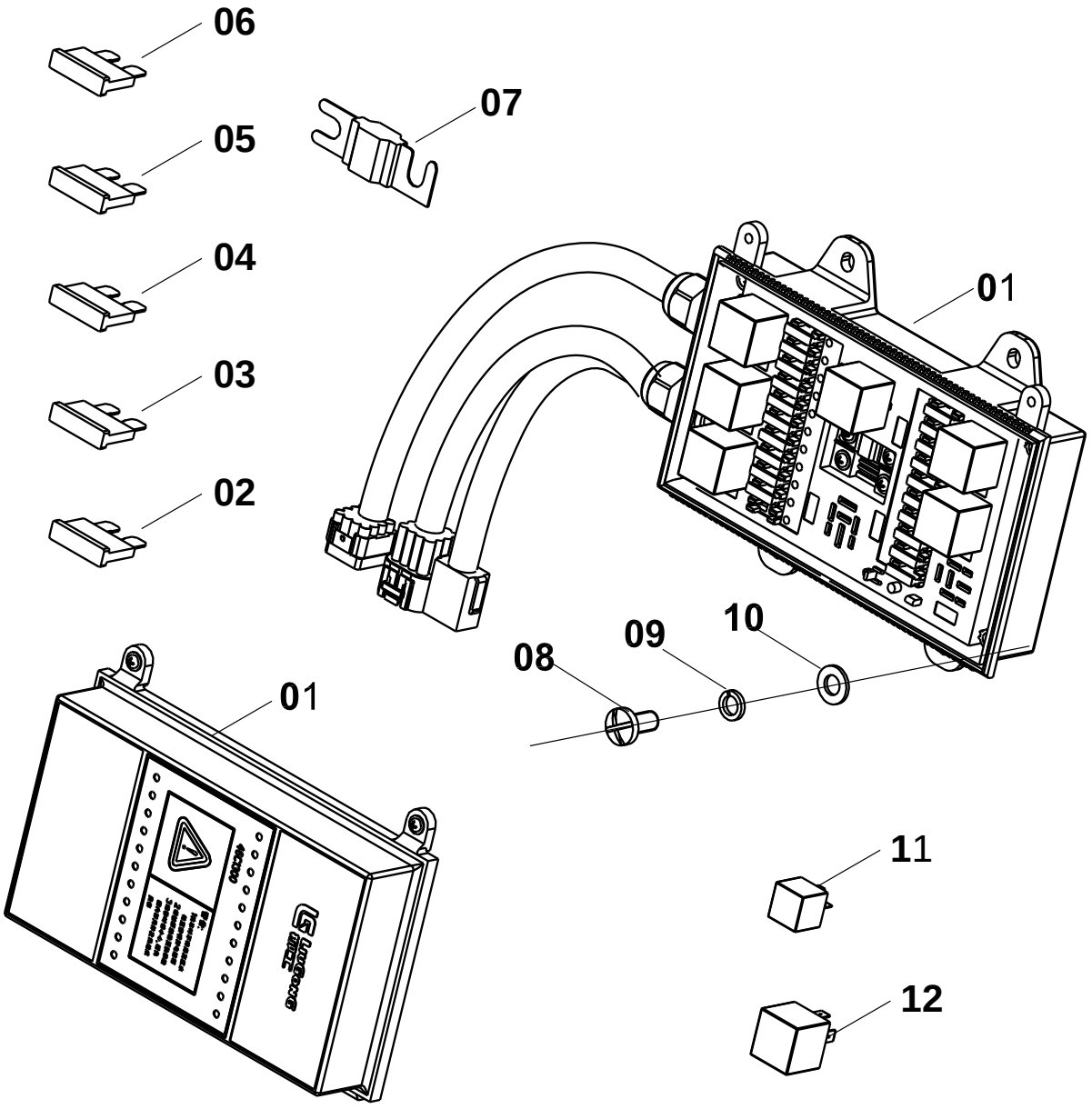

中央配电箱 DISTRIBUTION BOX ASSEMBLY

件号	零件图号	零件名	PART NAME	数量	服务代码	适用机号	互换性	替换零件 REPLACEABLE

ITEM	PART NO.			Q'TY	S.C	SERIAL NO.	IA	零件图号 PART NO.	数量 Q'TY
01	46C1428	中央配电箱	DISTRIBUTION BOX	1					
02	37B0044	5A 片式保险	FUSE	4					
03	37B0041	7.5A 片式保险	FUSE	5					
04	37B0030	10A 片式保险	FUSE	5					
05	37B0062	15A 片式保险	FUSE	4					
06	37B0045	30A 片式保险	FUSE	2					
07	37B0348	50A 片式保险	FUSE	2					
08	04B0005	螺钉 M6× 20-4.8-ZN.D	SCREW	4					
09	06B0003	垫圈 6	WASHER	4					
10	06B0024	垫圈 6-140HV-ZN.D	WASHER	4					
11	31B0097	继电器	RELAY	6					
12	31B0098	继电器	RELAY	2					

收音机总成

RADIO ASSEMBLY

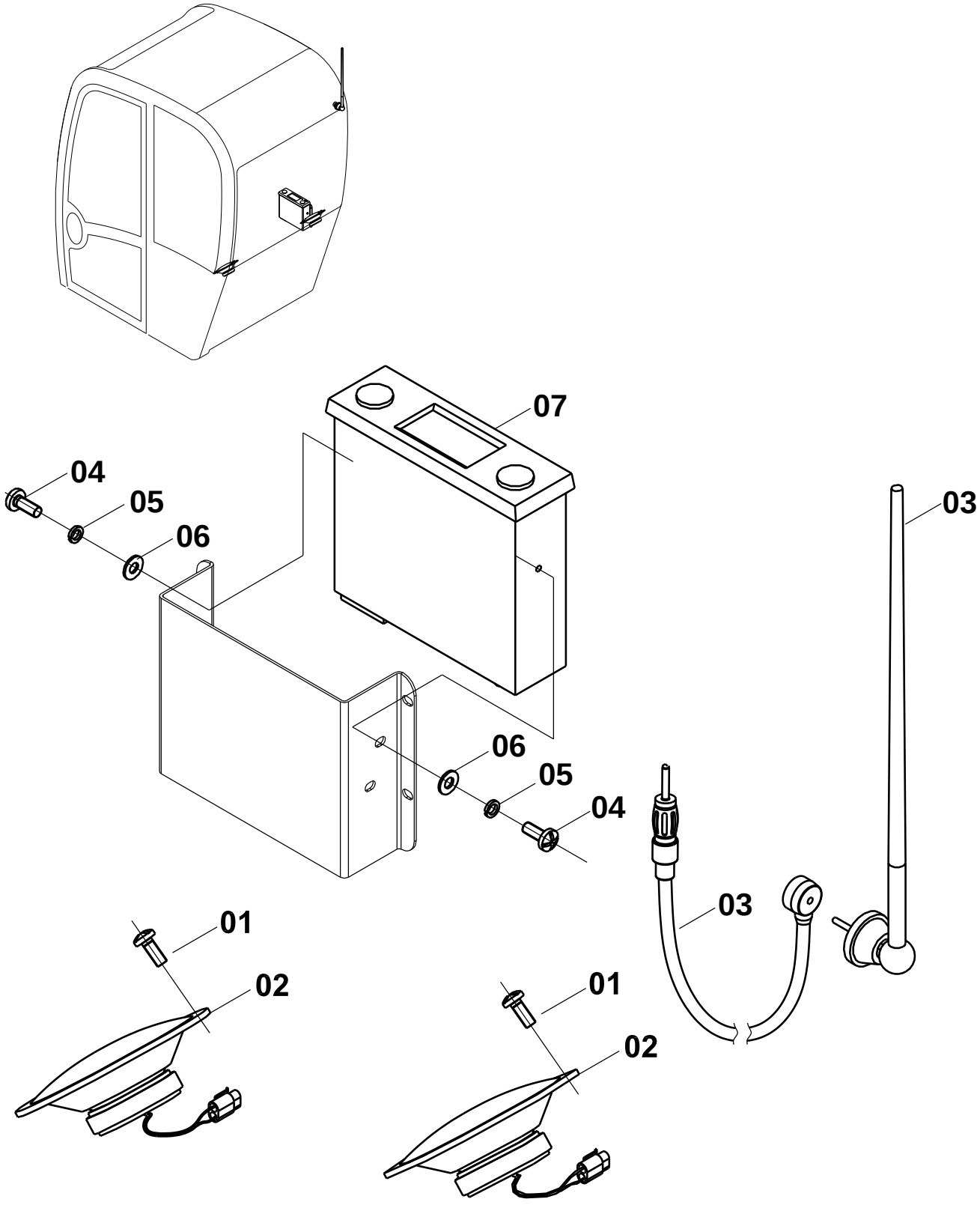

收音机总成 RADIO ASSEMBLY

件号 ITEM	零件图号 PART NO.	零件名	PART NAME	数量 Q'TY	服务代码 S.C	适用机号 SERIAL NO.	互换性 IA	替换零件 REPLACEABLE 零件图号 PART NO.	数量 Q'TY
01	04B0292	螺钉 M4×10-4.8-ZN.D（黑色）	SCREW	8					
02	38B0057	扬声器	SPEAKER	2					
03	37B0331	橡胶天线	ANTENNA	1					
04	04B0221	螺钉 M5X12-4.8-ZN.D	SCREW	2					
05	06B0017	垫圈 5	WASHER	2					
06	06B0066	垫圈 5-140HV-ZN.D	WASHER	2					
07	37B0271	收音机	RADIO	1					

电器部件 (3)

ELECTRIC PARTS (3)

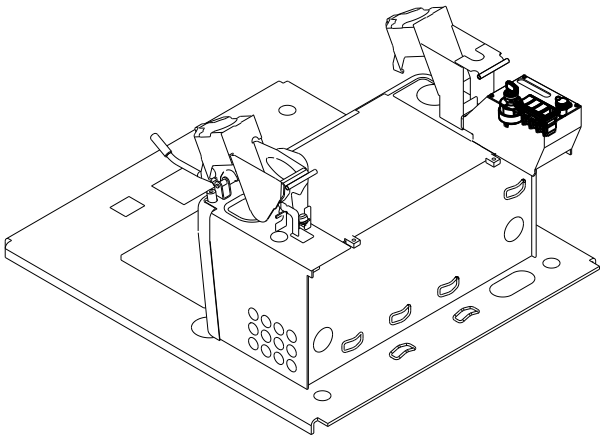

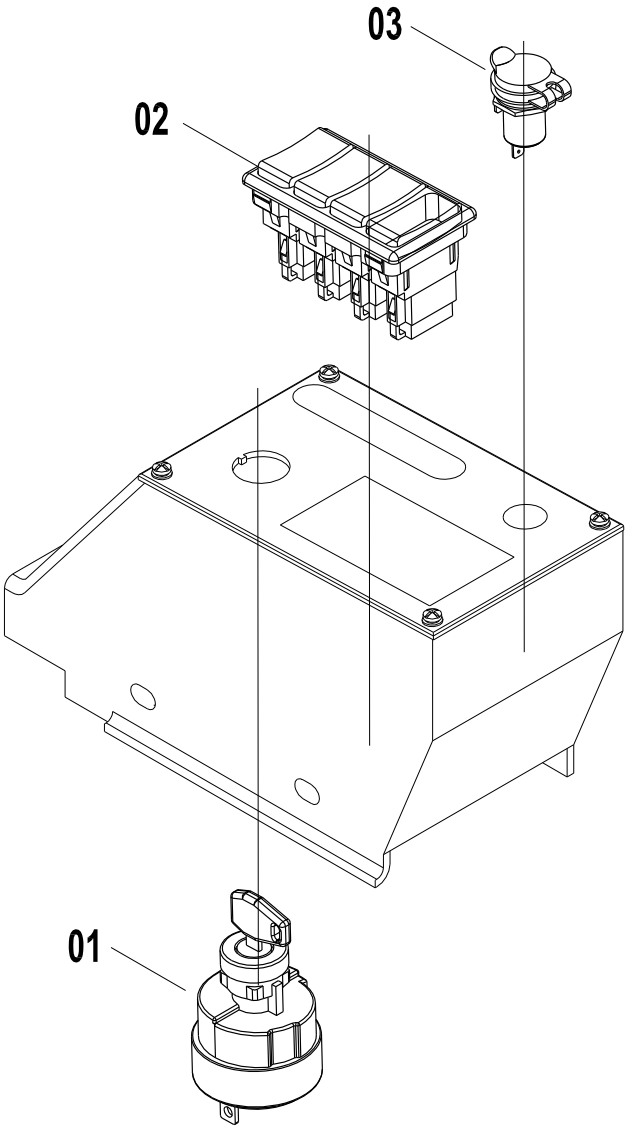

电器部件 (3) ELECTRIC PARTS (3)

件号 ITEM	零件图号 PART NO.	零件名	PART NAME	数量 Q'TY	服务代码 S.C	适用机号 SERIAL NO.	互换性 IA	替换零件 REPLACEABLE 零件图号 PART NO.	数量 Q'TY
01	34B0118	电锁	IGNITION SWITCH	1					
02	34B0344	四联组合开关	SWITCH	1					
03	36B0641	电源插座	POWER SOCKET	1					

电器部件(4)

ELECTRIC PARTS （4）

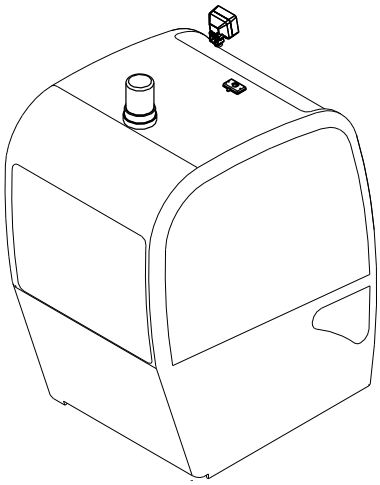

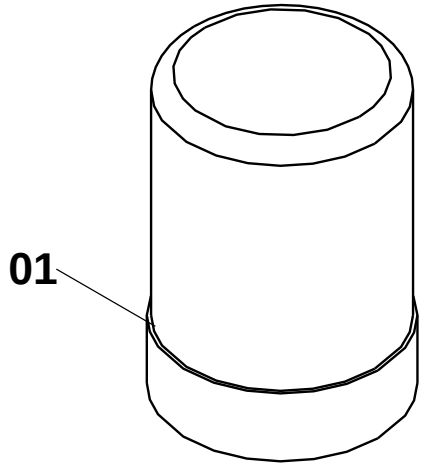

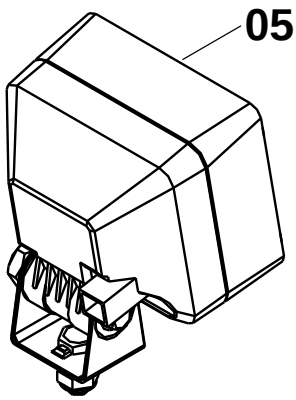

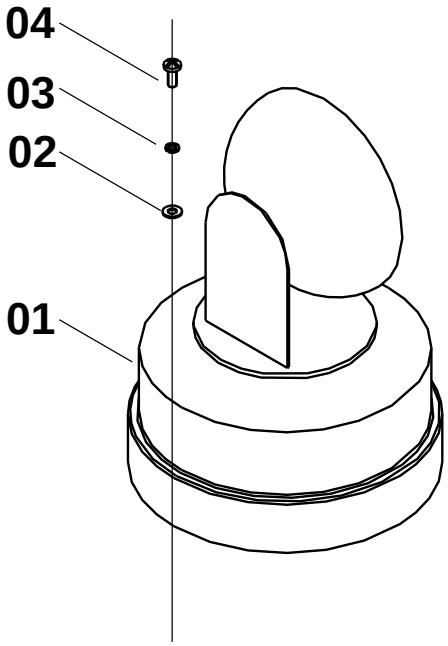

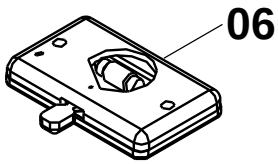

电器部件(4) ELECTRIC PARTS(4)

件号 ITEM	零件图号 PART NO.	零件名	PART NAME	数量 Q'TY	服务代码 S.C	适用机号 SERIAL NO.	互换性 IA	替换零件 REPLACEABLE	
								零件图号 PART NO.	数量 Q'TY
01	32B0068	旋转信号灯	ROTATIVE LAMP	1					
02	04B0066	螺钉 M5×16-4.8-ZN.D	SCREW	3					
03	06B0066	垫圈 5-140HV-ZN.D	WASHER	3					
04	06B0017	垫圈 5	WASHER	3					
05	32B0157	工作灯	LAMP	1					
06	32B0064	壁灯	INDOOR LAMP	1					

驾驶室线束

HARNESS (CAB)

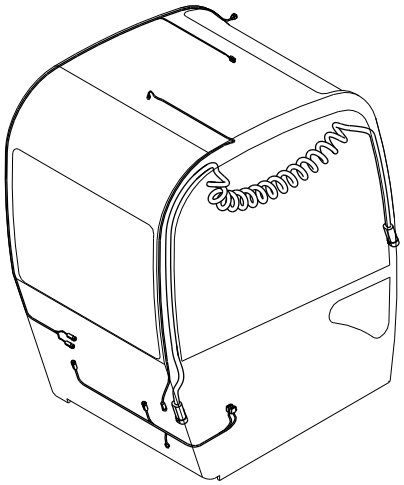

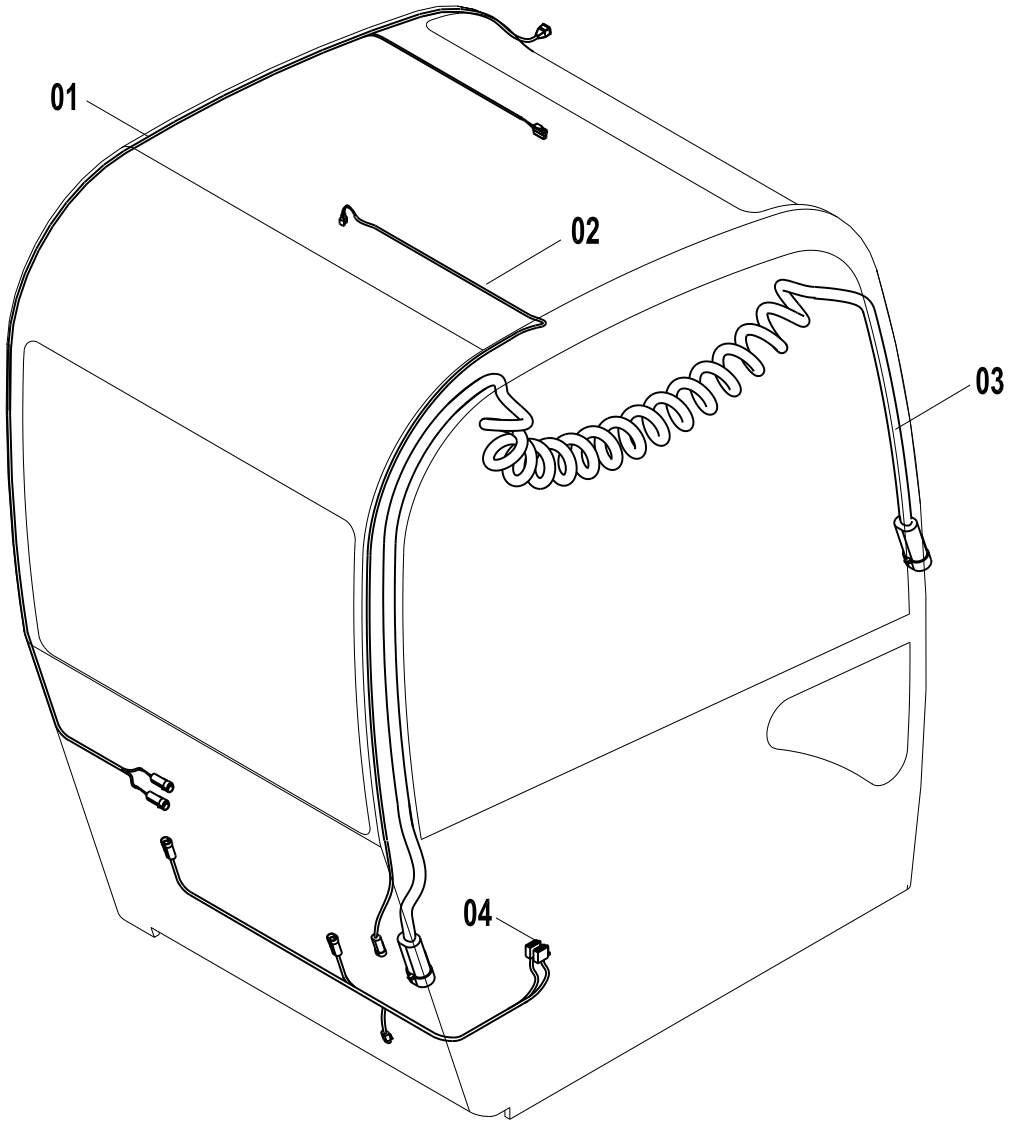

驾驶室线束 HARNESS (CAB)

件号 ITEM	零件图号 PART NO.	零件名	PART NAME	数量 Q'TY	服务代码 S.C	适用机号 SERIAL NO.	互换性 IA	替换零件 REPLACEABLE	
								零件图号 PART NO.	数量 Q'TY
01	08C1371	灯线束	HARNESS	1					
02	08C1370	旋转报警灯线束	HARNESS	1					
03	08C1372	雨刮线束	HARNESS	1					
04	08C1331	收音机线束	HARNESS	1					

地板架线束

HARNESS (FLOOR)

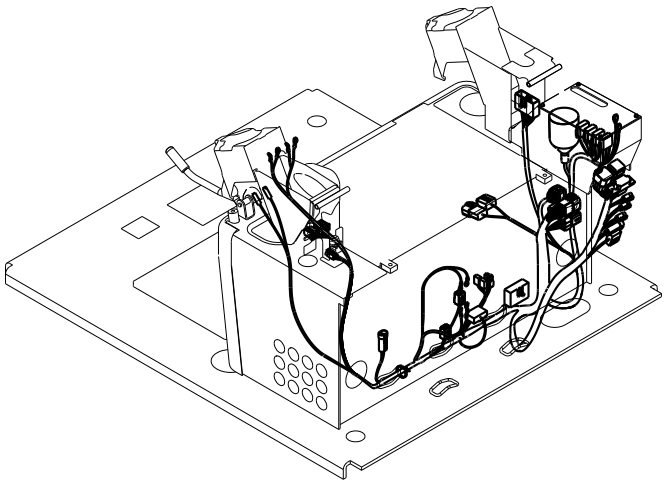

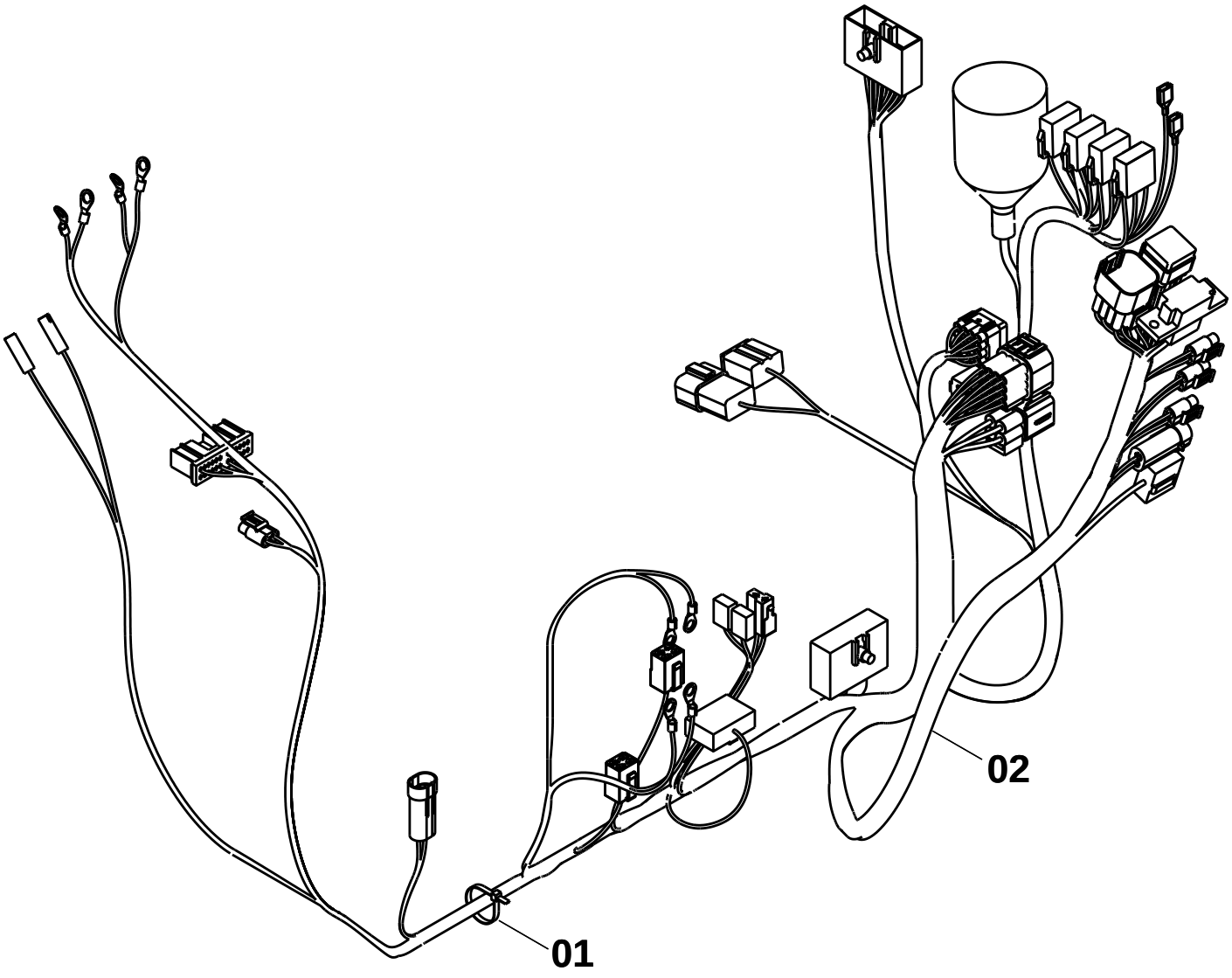

地板架线束 HARNESS(FLOOR)

件号 ITEM	零件 图号 PART NO.	零件名	PART NAME	数量 Q'TY	服务 代码 S.C	适用 机号 SERIAL NO.	互 换 性 IA	替换零件 REPLACEABLE 零件图号 PART NO.	 数量 Q'TY
01	37B0004	尼龙扎带	TIE	20					
02	08C1235	底板架线束	HARNESS	1					

电瓶线路总成

BATTERY ASSEMBLY

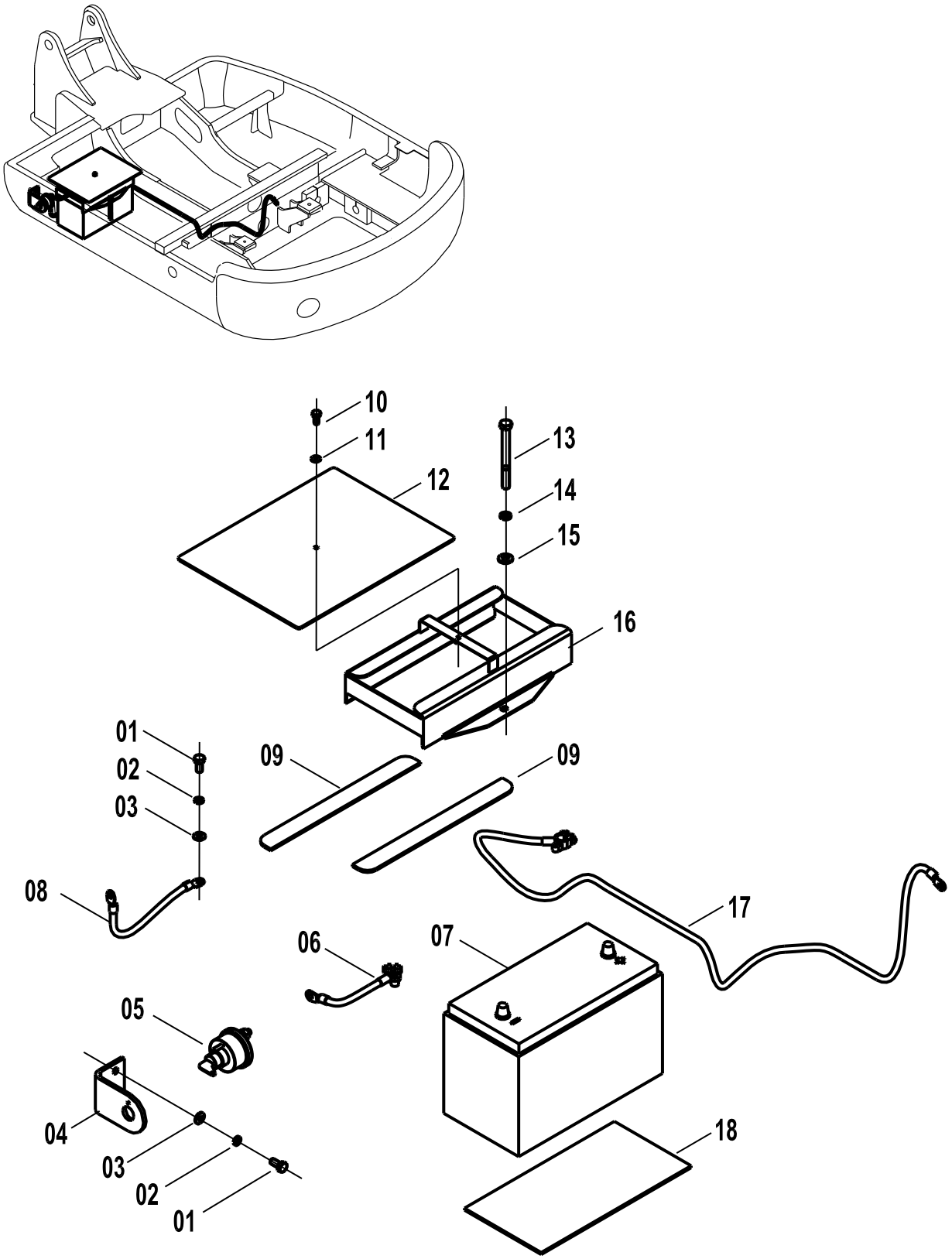

电瓶线路总成 BATTERY ASSEMBLY

件号 ITEM	零件图号 PART NO.	零件名	PART NAME	数量 Q'TY	服务代码 S.C	适用机号 SERIAL NO.	互换性 IA	替换零件 REPLACEABLE	
								零件图号 PART NO.	数量 Q'TY
01	00B0005	螺栓 M10X20-8.8-ZN.D	BOLT	3					
02	06B0001	垫圈 10-140HV-ZN.D	WASHER	3					
03	06B0002	垫圈 10	WASHER	3					
04	22A1341	负极开关安装板	PLATE	1					
05	34B0297	负极开关	POWER SWITCH	1					
06	08C1339	蓄电池负极至负极开关电缆	CABLE	1					
07	37B0077	蓄电池	BATTERY	1					
08	08C1340	负极开关至车架电缆	CABLE	1					
09	82A0167	电瓶上垫板	SUPPORT	2					

10	00B0007	螺栓 M8×16-8.8-ZN.D	BOLT	1					
11	06B0005	垫圈 8-140HV-ZN.D	WASHER	4					
12	84A0232	电瓶盖板	COVER	1					
13	01B0381	螺栓 M12×180-8.8-ZN.D	BOLT	1					
14	06B0008	垫圈 12	WASHER	1					
15	06B0059	垫圈 12-140HV-ZN.D	WASHER	1					
16	00D1148	电瓶固定架	BRACKET	1					
17	08C1338	蓄电池正极至起动电机电缆	CABLE	1					
18	84A0238	蓄电池下垫板	SUPPORT	1					

车架线路总成

HARNESS ASSEMBLY (CHASSIS)

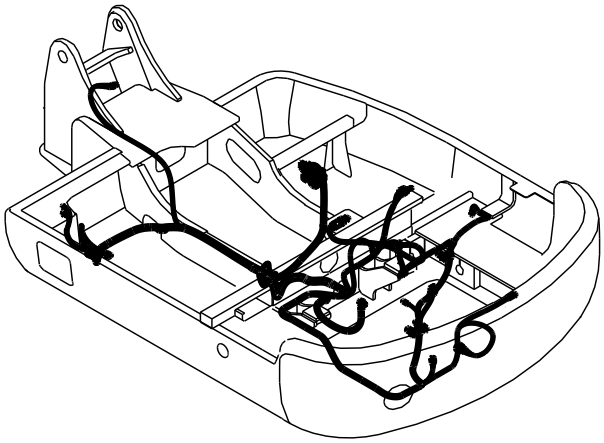

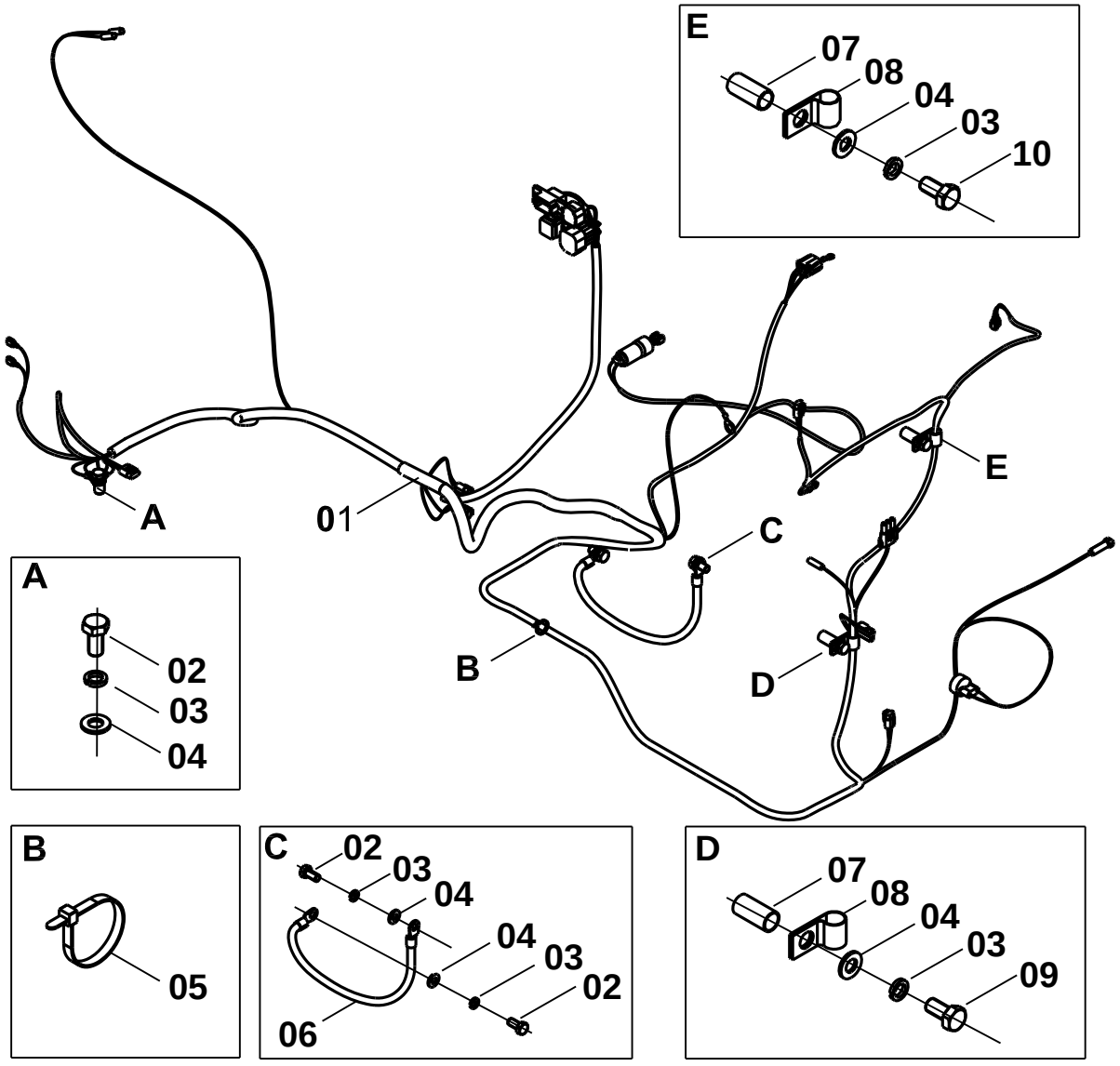

车架线路总成 HARNESS ASSEMBLY (CHASSIS)

件号 ITEM	零件图号 PART NO.	零件名	PART NAME	数量 Q'TY	服务代码 S.C	适用机号 SERIAL NO.	互换性 IA	替换零件 REPLACEABLE 零件图号 PART NO.	数量 Q'TY
01	08C1234	车架线束	HARNESS	1					
02	00B0005	螺栓 M10X20-8.8-ZN.D	BOLT	5					
03	06B0002	垫圈 10	WASHER	5					
04	06B0001	垫圈 10-140HV-ZN.D	WASHER	5					
05	37B0004	尼龙扎带	TIE	20					
06	08C1361	铜带	CABLE	1					
07	34A0299	支撑管 30	SLEEVE	2					
08	20A1852	线夹 15	CLIP	2					
09	00B0048	螺栓 M10×45-8.8-ZN.D	BOLT	1					

10	00B0070	螺栓 M8× 45-8.8-ZN.D	BOLT	1					

喇叭

HORN

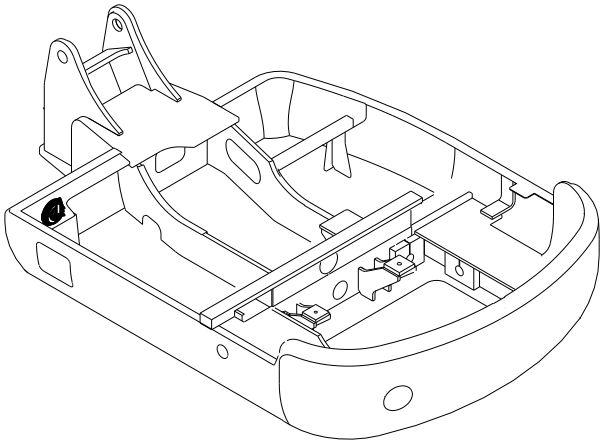

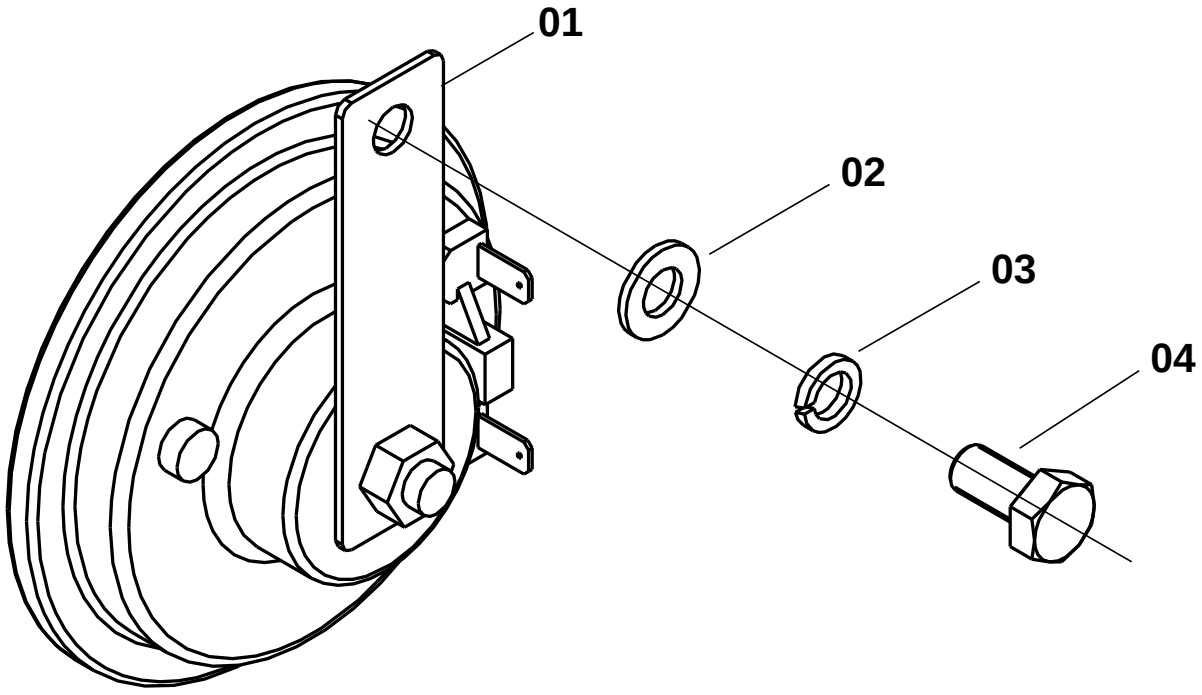

喇叭 HORN

件号 ITEM	零件图号 PART NO.	零件名	PART NAME	数量 Q'TY	服务代码 S.C	适用机号 SERIAL NO.	互换性 IA	替换零件 REPLACEABLE	
								零件图号 PART NO.	数量 Q'TY
01	38B0030	电喇叭 12V	HORN	1					
02	06B0005	垫圈 8-140HV-ZN.D	WASHER	1					
03	06B0006	垫圈 8	WASHER	1					
04	00B0075	螺栓 M8X20-8.8-ZN.D	BOLT	1					

燃油传感器

FUEL LEVEL SENSOR

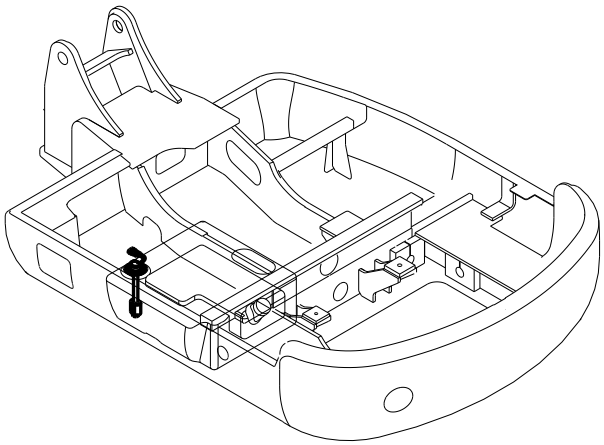

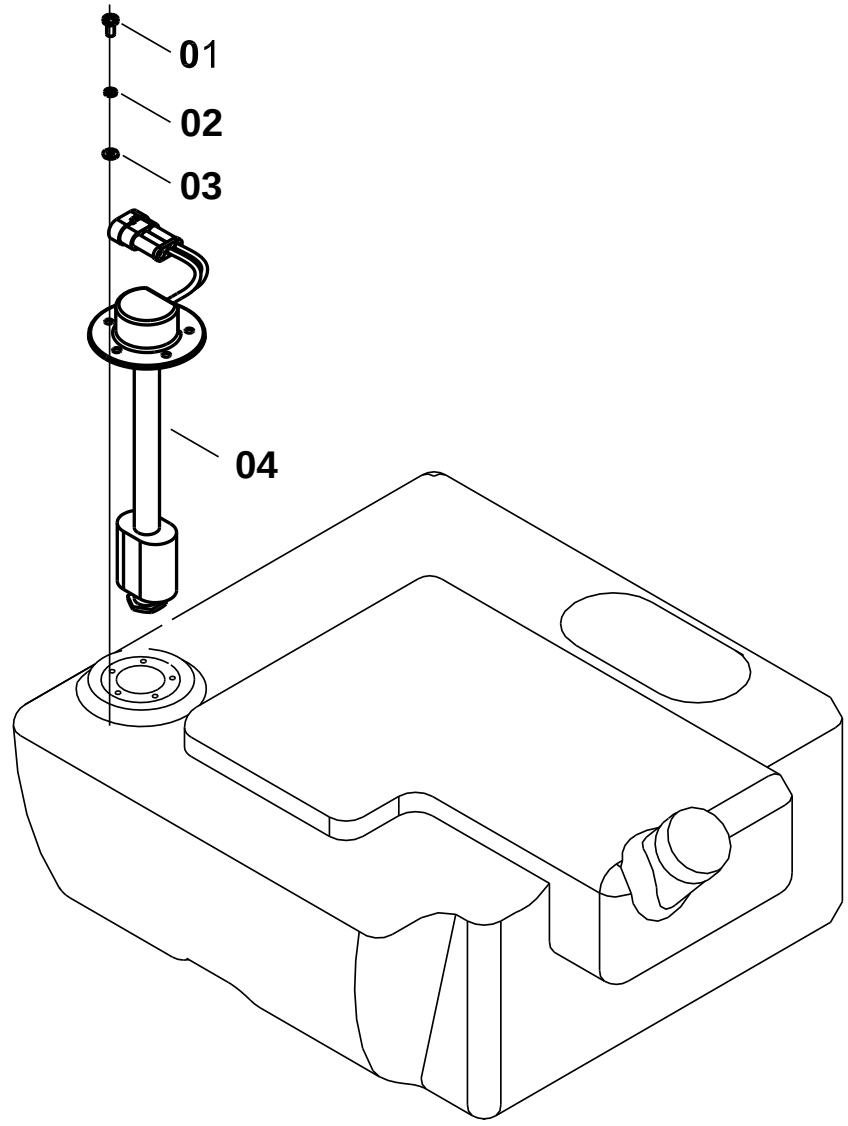

燃油传感器 FUEL LEVEL SENSOR

件号 ITEM	零件图号 PART NO.	零件名	PART NAME	数量 Q'TY	服务代码 S.C	适用机号 SERIAL NO.	互换性 IA	替换零件 REPLACEABLE	
								零件图号 PART NO.	数量 Q'TY
01	04B0221	螺钉 M5X12-4.8-ZN.D	SCREW	5					
02	06B0017	垫圈 5	WASHER	5					
03	06B0066	垫圈 5-140HV-ZN.D	WASHER	5					
04	30B0250	燃油传感器	FUEL LEVEL SENSOR	1					

液压油温报警开关

HYDRAULIC OIL TEMPERATURE SWITCH

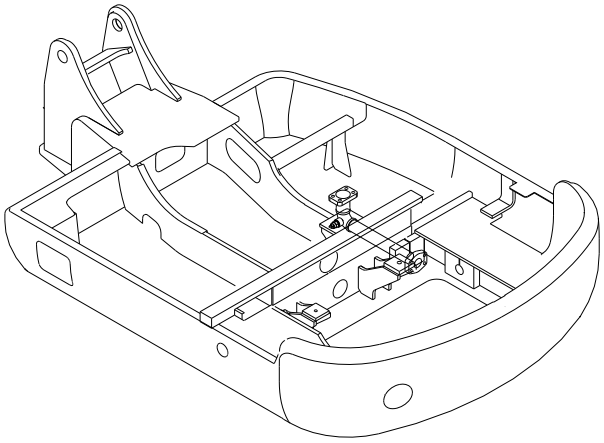

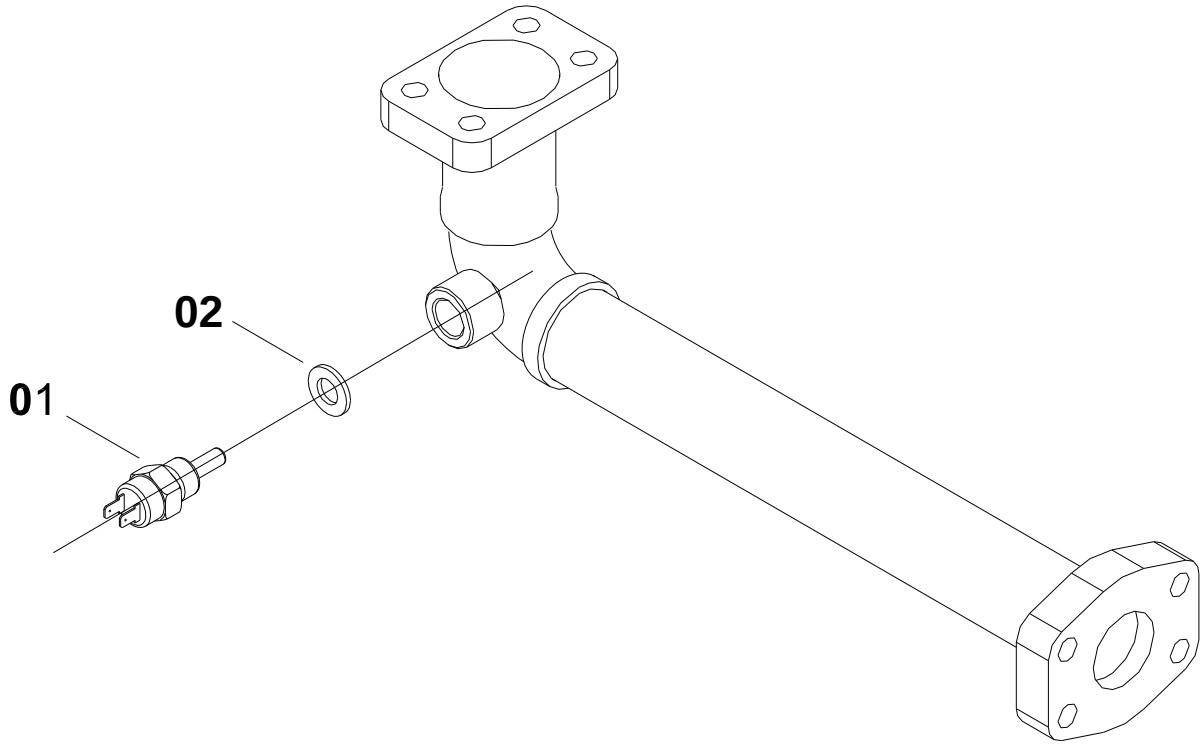

液压油温报警开关 HYDRAULIC OIL TEMPERATURE SWITCH

件号 ITEM	零件图号 PART NO.	零件名	PART NAME	数量 Q'TY	服务代码 S.C	适用机号 SERIAL NO.	互换性 IA	替换零件 REPLACEABLE	
								零件图号 PART NO.	数量 Q'TY
01	30B0108	温度报警开关	HYDRAULIC OIL TEMPERATURE SWITCH	1					
02	06B0065	垫圈 18	GASKET	1					

水温传感器

COOLANT SENSOR

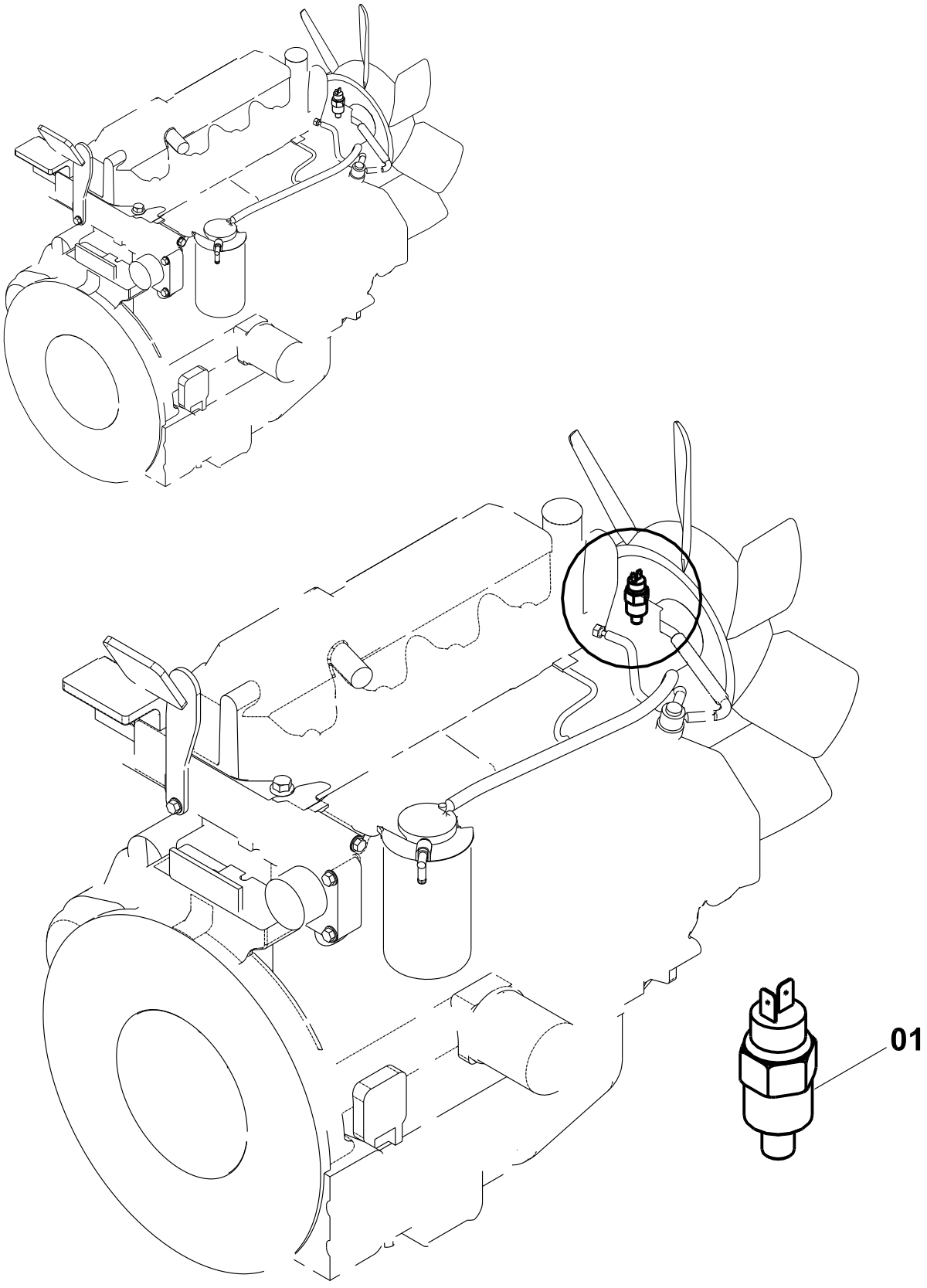

水温传感器 COOLANT SENSOR

件号 ITEM	零件 图号 PART NO.	零件名	PART NAME	数量 Q'TY	服务 代码 S.C	适用 机号 SERIAL NO.	互 换 性 IA	替换零件 REPLACEABLE	
								零件图号 PART NO.	数量 Q'TY
01	30B0276	水温传感器	COOLANT SENSOR	1					

雨刮器总成

WIPER ASSEMBLY

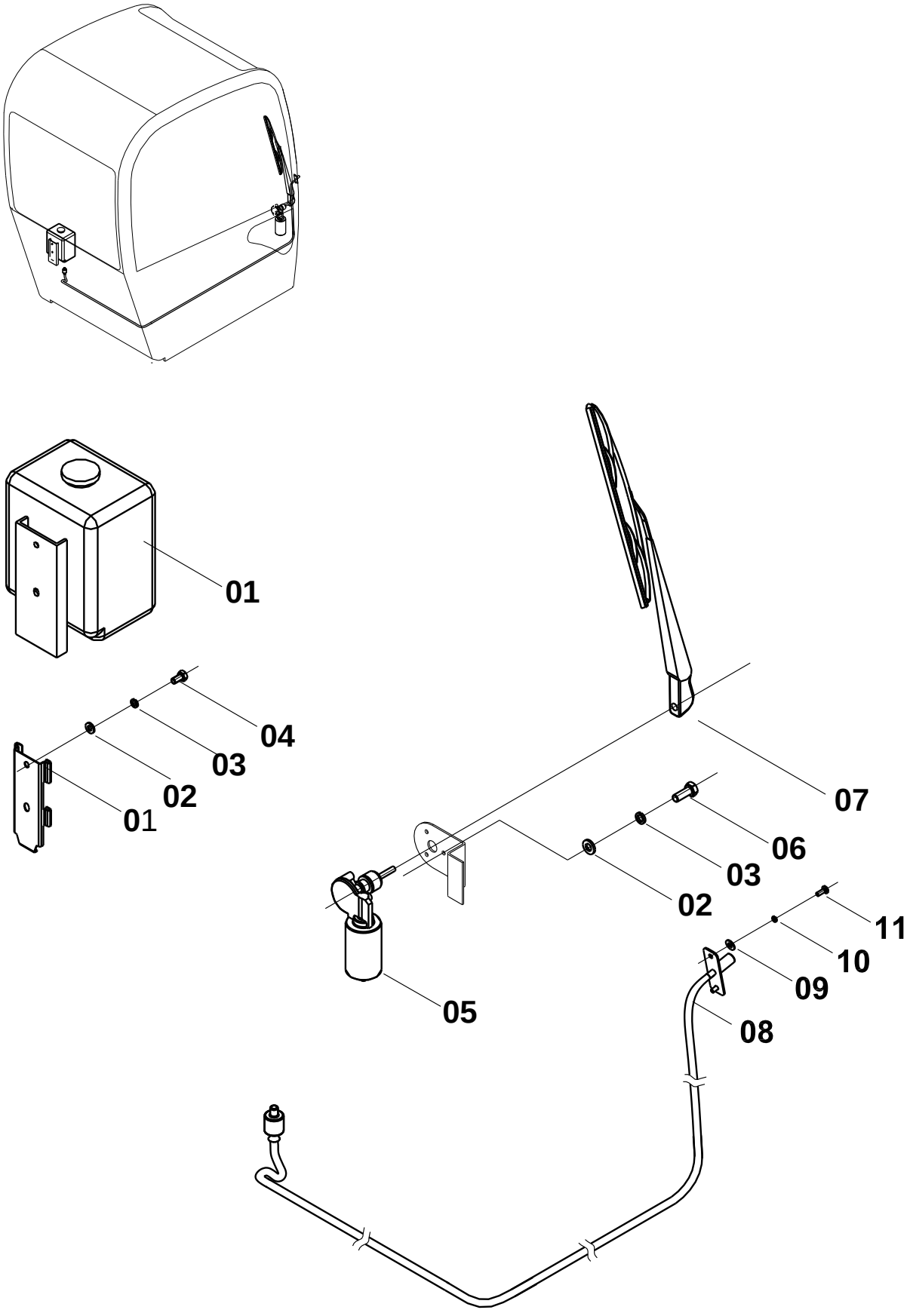

雨刮器总成 (WIPER ASSEMBLY)

件号 ITEM	零件图号 PART NO.	零件名	PART NAME	数量 Q'TY	服务代码 S.C	适用机号 SERIAL NO.	互换性 IA	替换零件 REPLACEABLE 零件图号 PART NO.	数量 Q'TY
01	37B0220	洗涤器	WINDSHIELD WASHER	1					
02	06B0024	垫圈 6-140HV-ZN.D	WASHER	5					
03	06B0003	垫圈 6	WASHER	5					
04	04B0056	螺钉 M6×12-4.8-ZN.D	SCREW	1					
05	37B0274	雨刮电机	MOTOR	1					
06	04B0057	螺钉 M6×25-4.8-ZN.D	SCREW	3					
07	37B0305	刮刷	WIPER BLADE	1					
08	37B0343	喷头	NOZZLE	1					
09	04B0198	螺钉 M4X12-4.8-ZN.D	SCREW	2					

10	06B0022	垫圈 4	WASHER	2					
11	06B0097	垫圈 4-140HV-ZN.D	WASHER	2					

动臂灯线路总成

HARNESS ASSEMBLY (BOOM LAMP)

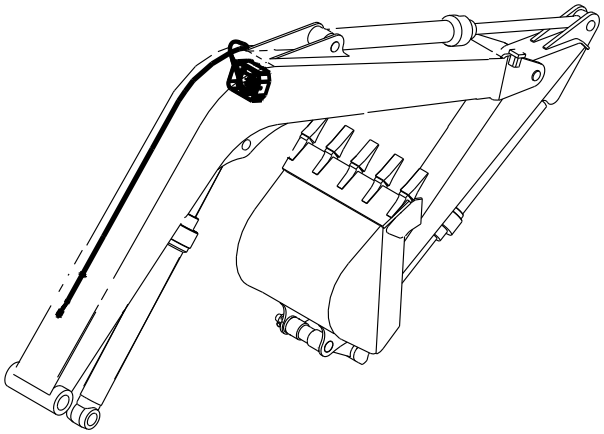

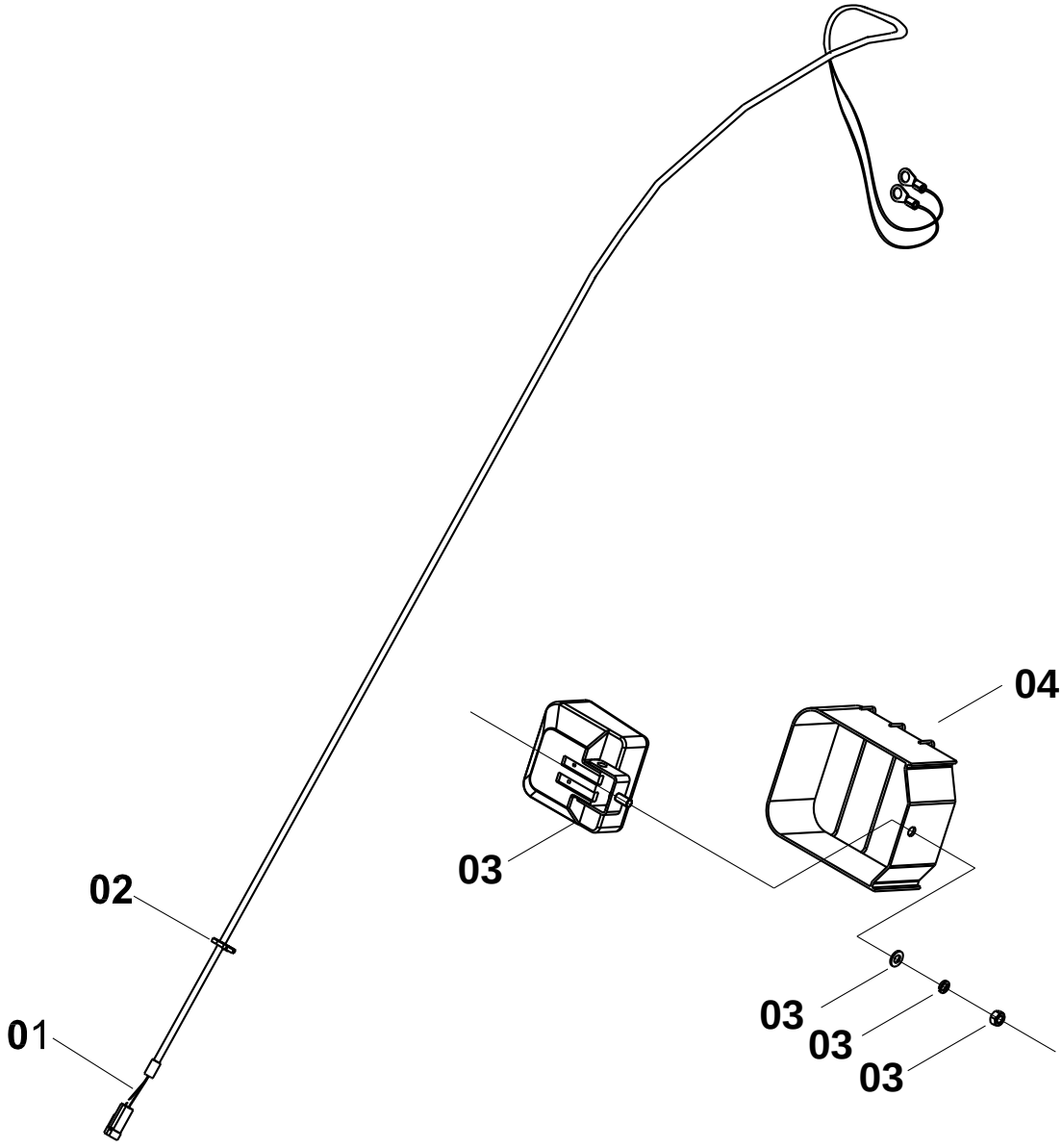

动臂灯线路总成 HARNESS ASSEMBLY(BOOM LAMP)

件号 ITEM	零件图号 PART NO.	零件名	PART NAME	数量 Q'TY	服务代码 S.C	适用机号 SERIAL NO.	互换性 IA	替换零件 REPLACEABLE 零件图号 PART NO.	数量 Q'TY
01	08C1265	车架线束	HARNESS	1					
02	37B0009	扎带	TIE	6					
03	32B0116	大灯	LAMP	1					
04	00D1874	灯罩	COVER	1					

空调（1）

AIR CONDITIONER （1）

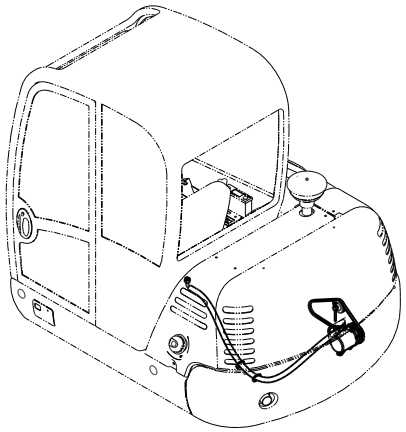

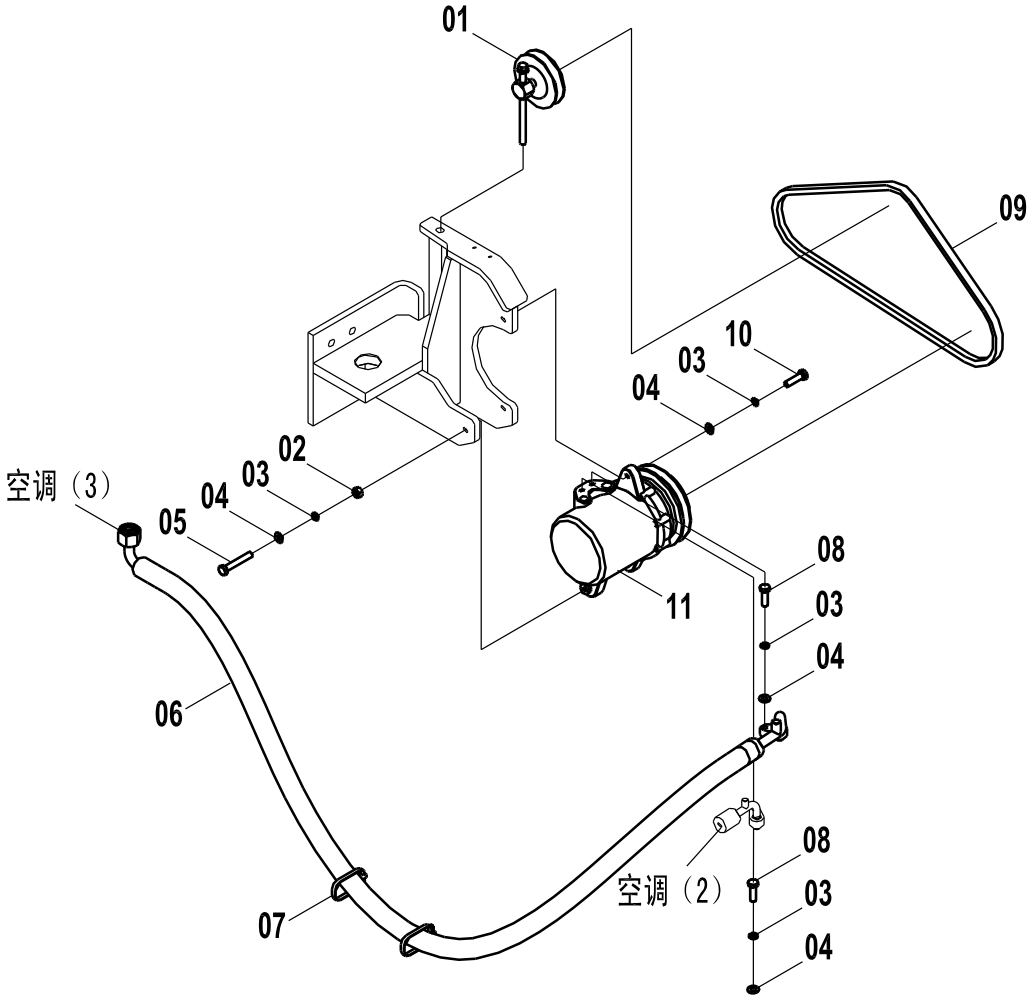

空调（1） AIR CONDITONER（1）

件号	零件图号	零件名	PART NAME	数量	服务代码	适用机号	互换	替换零件 REPLACEABLE

ITEM	PART NO.			Q'TY	S.C	SERIAL NO.	性IA	零件图号 PART NO.	数量 Q'TY
01	46C1321	涨紧轮总成	PULLEY ASSY.	1					
02	03B0021	螺母	NUT	1					
03	06B0006	垫圈	WASHER	5					
04	06B0005	垫圈	WASHER	5					
05	00B0297	螺栓	BOLT	1					
06	46C1319	蒸发器至压缩机管	HOSE ;SUCTION	1					
07	37B0004	尼龙扎带	CLIP；BAND	3					
08	00B0085	螺栓	BOLT	2					
09	84A0628	冷气三角皮带	BELT	1					
10	00B0020	螺栓	BOLT	2					
11	46C1320	压缩机	COMPRESSOR	1					

空调（2）

AIR CONDITIONER（2）

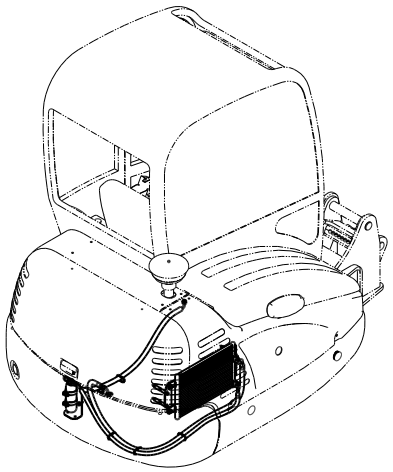

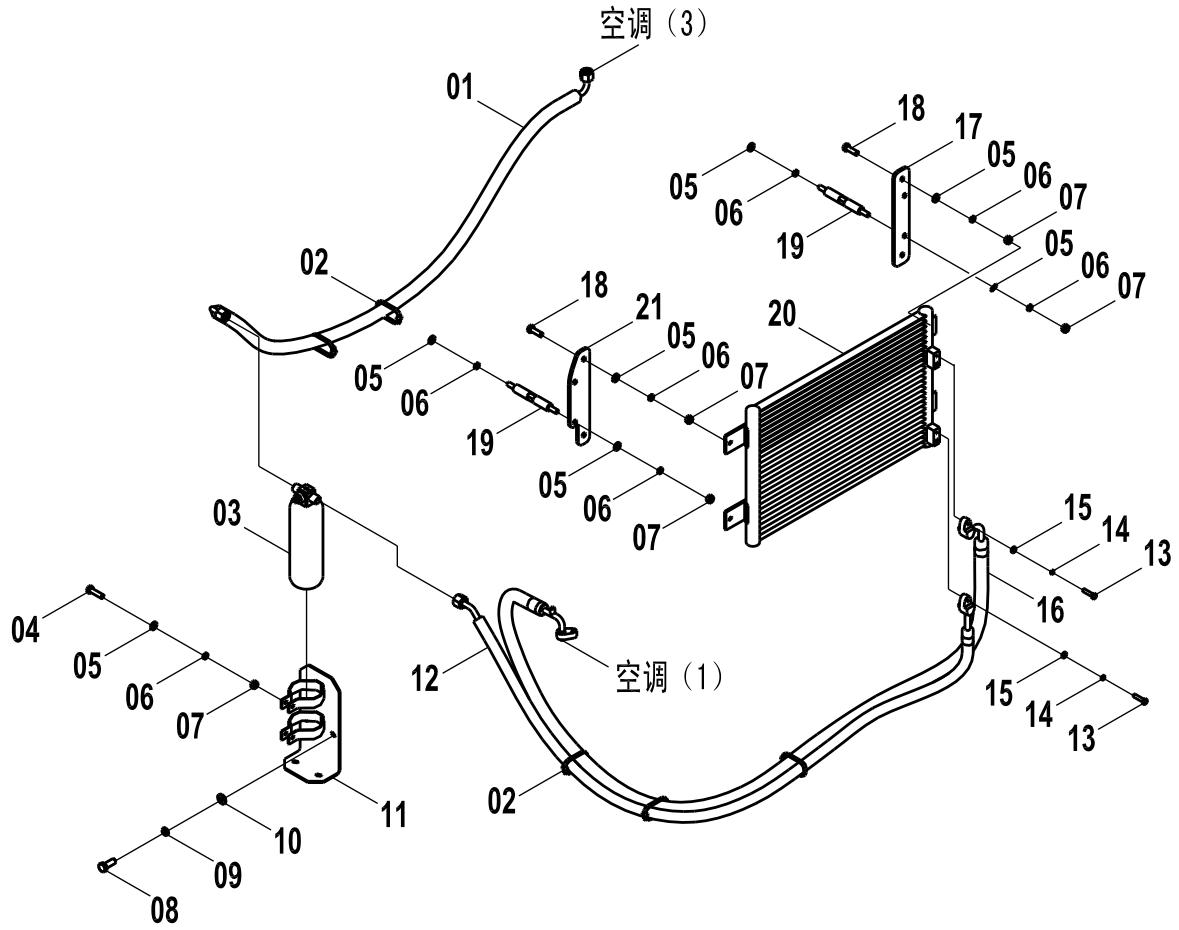

空调（2） AIR CONDITONER（2）

件号 ITEM	零件图号 PART NO.	零件名	PART NAME	数量 Q'TY	服务代码 S.C	适用机号 SERIAL NO.	互换性 IA	替换零件 REPLACEABLE	
								零件图号 PART NO.	数量 Q'TY
01	46C0810	储液罐至蒸发器管	HOSE	1					
02	37B0004	尼龙扎带	CLIP；BAND	7					
03	46C0573	储液罐总成	TANK RECEIVER	1					
04	00B0020	螺栓	BOLT	2					
05	06B0005	垫圈	WASHER	14					
06	06B0006	垫圈	WASHER	14					
07	03B0021	螺栓	BOLT	10					
08	00B0012	螺栓	BOLT	2					
09	06B0002	垫圈	WASHER	2					
10	06B0001	垫圈	WASHER	2					
11	00D0840	储液罐支架	HOLDER；RECEIVER	1					
12	46C1322	冷凝器至储液罐管	HOSE	1					

13	00B0023	螺栓	BOLT	2					
14	06B0003	垫圈	WASHER	2					
15	06B0024	垫圈	WASHER	2					
16	46C1318	压缩机至冷凝器管	HOSE； DISCHARGE	1					
17	11A1969	冷凝器安装板(右)	PLATE (RIGHT)	1					
18	00B0085	螺栓	BOLT	4					
19	88A0441	双头螺柱	SCREW	4					
20	46C1431	冷凝器总成	CONDENSER	1					
21	11A1852	冷凝器安装板(左)	PLATE (LEFT)	1					

空调 （3）

AIR CONDITONER （3）

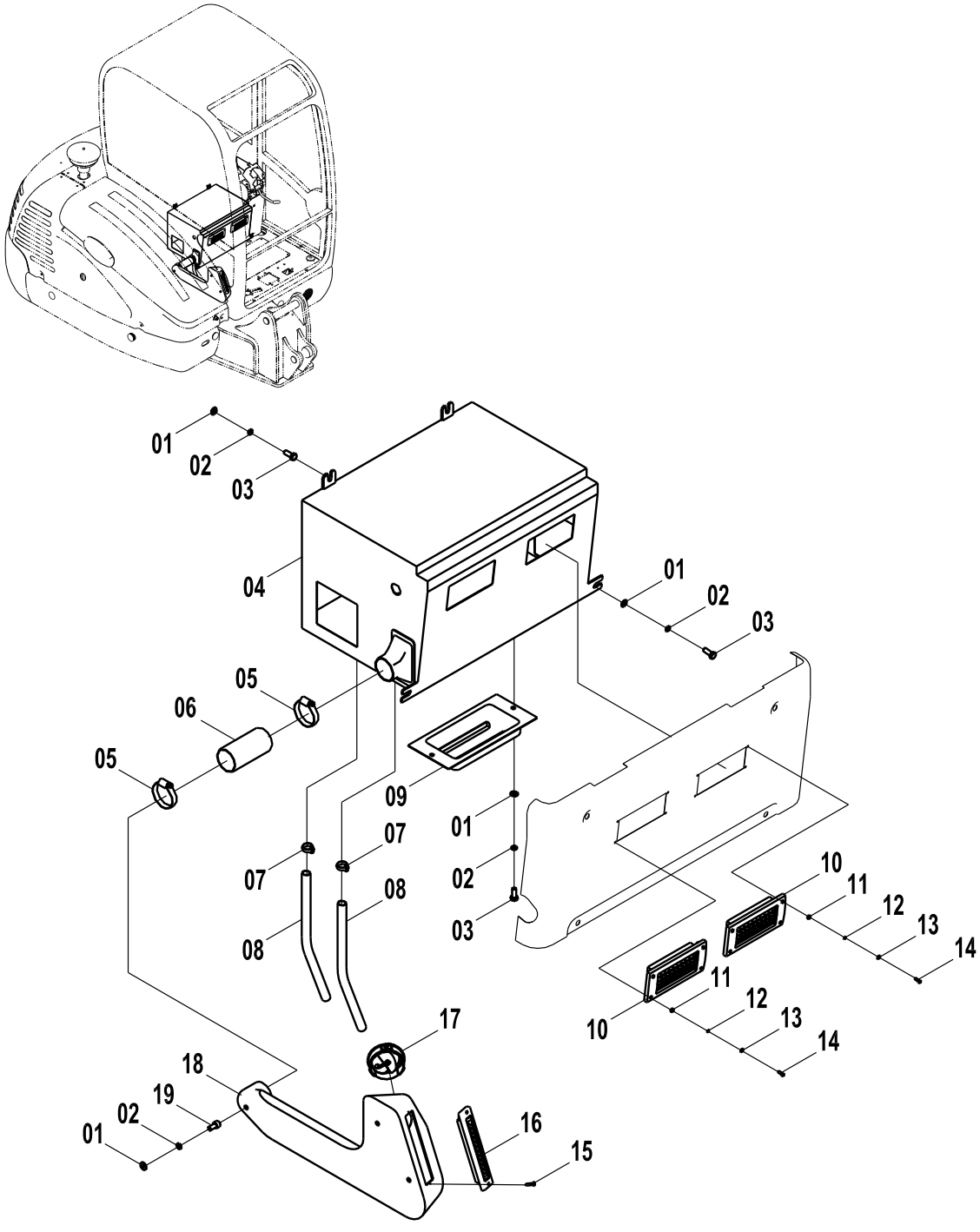

空调（3） AIR CONDITONER（3）

件号 ITEM	零件图号 PART NO.	零件名	PART NAME	数量 Q'TY	服务代码 S.C	适用机号 SERIAL NO.	互换性 IA	替换零件 REPLACEABLE	
								零件图号 PART NO.	数量 Q'TY
01	06B0005	垫圈	WASHER	9					
02	06B0006	垫圈	WASHER	9					
03	00B0075	螺栓	BOLT	6					
04	46C1430	蒸发器总成	EVAPORATOR ASSY.	1					
05	09C0029	卡箍	COLLAR CLAMP	2					
06	86A0365	波纹管	ACCORDION PIPE	1					
07	37B0004	尼龙扎带	CLIP；BAND	2					
08	83A0269	排水管	HOSE；WATER	2					
09	46C0633	新风过滤器总成	FILTER ASSY.	1					
10	86A0126	长形风口	LOUVER	2					
11	03B0296	螺母	NUT	8					

12	06B0022	垫圈	WASHER	8					
13	06B0097	垫圈	WASHER	8					
14	04B0198	螺栓	BOLT	8					
15	04B0293	螺钉	SCREW	2					
16	46C1225	长形除霜风口	LOUVER	1					
17	46C1013	圆形风口	LOUVER	1					
18	85A0872	前吹风风道	AIR CONDUIT	1					
19	04B0263	螺钉	SCREW	3					

空调（4）

AIR CONDITIONER（4）

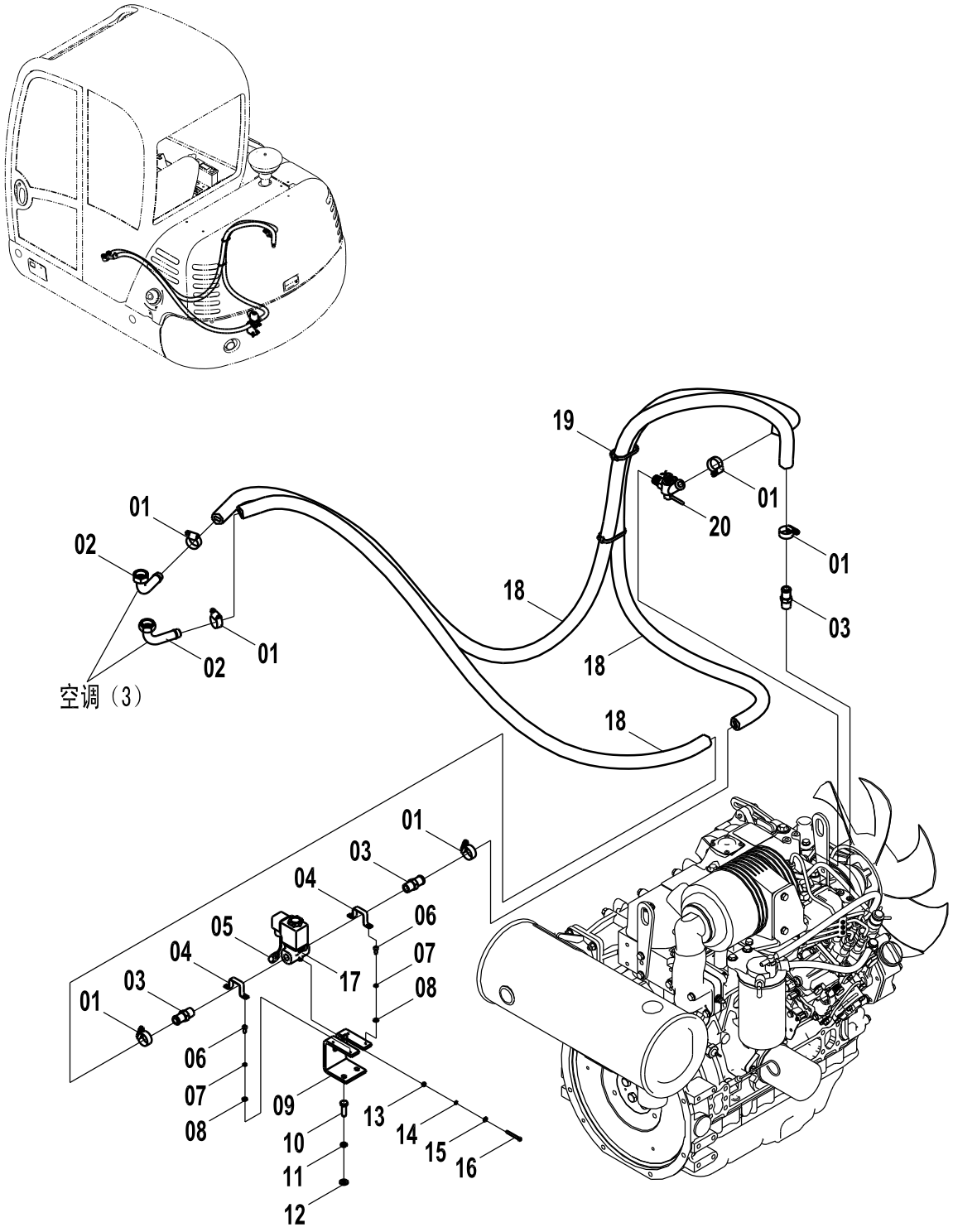

空调（4） AIR CONDITONER（4）

件号	零件图号	零件名	PART NAME	数量	服务代码	适用机号	互换	替换零件 REPLACEABLE

ITEM	PART NO.			Q'TY	S.C	SERIAL NO.	性IA	零件图号 PART NO.	数量 Q'TY
01	15B0080	卡箍	COLLAR CLAMP	6					
02	01A0364	热水接头	JOINT	2					
03	00A0001	取水接头	JOINT	3					
04	20A3362	包箍	SHROUD RING	2					
05	08C1130	电磁水阀线束	WIRING HARNESS	1					
06	04B0066	螺钉	SCREW	4					
07	06B0066	垫圈	WASHER	4					
08	06B0017	垫圈	WASHER	4					
09	02D1315	电磁水阀安装支架	BRACKET	1					
10	00B0085	螺栓	BOLT	2					
11	06B0006	垫圈	WASHER	2					
12	06B0005	垫圈	WASHER	2					
13	03B0296	螺母	NUT	1					
14	06B0022	垫圈	WASHER	1					
15	06B0097	垫圈	WASHER	1					

16	04B0357	螺钉	SCREW	1					
17	46C1043	电磁水阀	SOLENOID VAVLE	1					
18	84A0243	水管Φ16	HOSE；WATER	3					
19	37B0004	尼龙扎带	CLIP；BAND	5					
20	46C0486	暖风进水阀	VALVE	2					

工作装置管路总成（A）

FRONT PIPE（A）

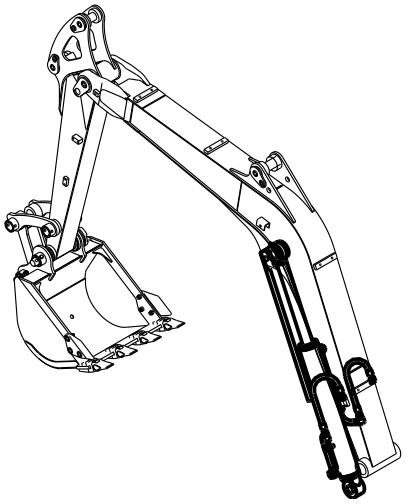

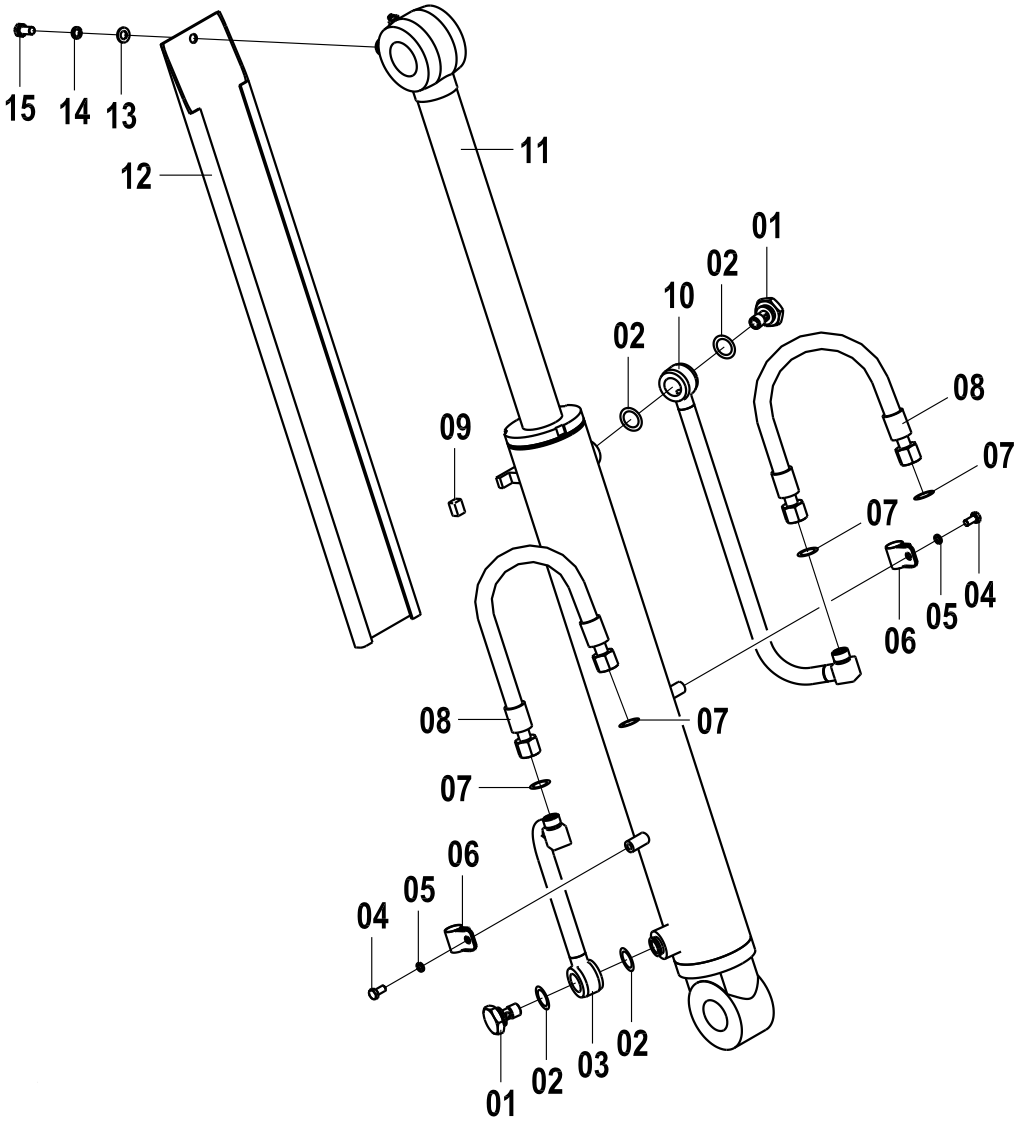

工作装置管路总成(A) FRONT PIPE (A)

件号 ITEM	零件图号 PART NO.	零件名	PART NAME	数量 Q'TY	服务代码 S.C	适用机号 SERIAL NO.	互换性 IA	替换零件 REPLACEABLE	
								零件图号 PART NO.	数量 Q'TY
01	88A0300	螺钉	SCREW	2					
02	12B0431	O 形圈	O-RING	4					
03	10D111D	钢管	PIPE	1					
04	00B0007	螺栓	BOLT	2					
05	06B0006	垫圈	LOCK WASHER	2					
06	27A0191	管夹	CLAMP	2					
07	12B0436	O 形圈	O-RING	4					
08	06C2077	软管总成	HOSE	2					
09	85A0235	尼龙套	COVER	2					
10	10D1117	钢管	PIPE	1					
11	10C0308	动臂油缸	BOOM CYLINDER	1					
12	20A4193	挡板	PLATE	1					
13	06B0002	垫圈	WASHER	1					

14	06B0001	垫圈	LOCK WASHER	1					
15	00B0005	螺栓	BOLT	1					

工作装置管路总成（B）

FRONT PIPE（B）

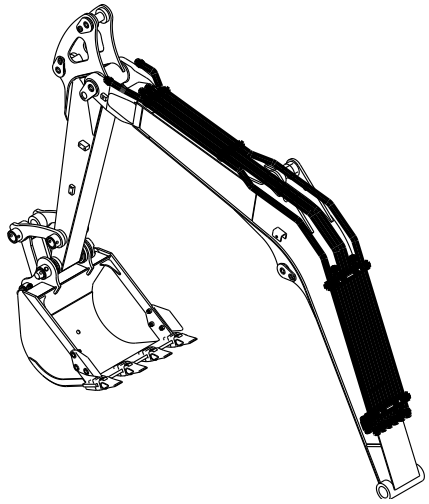

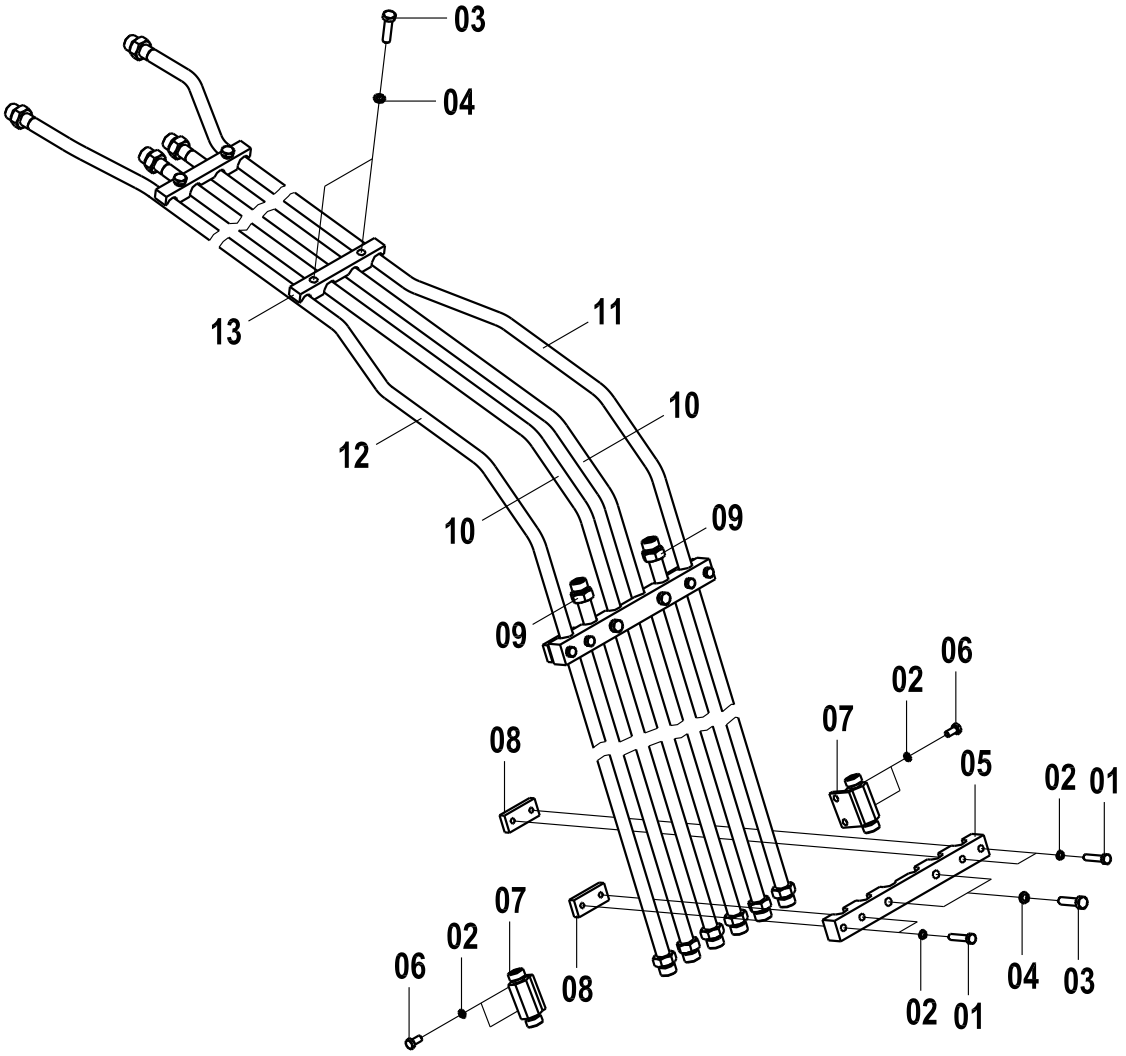

工作装置管路总成(B) FRONT PIPE (B)

件号 ITEM	零件图号 PART NO.	零件名	PART NAME	数量 Q'TY	服务代码 S.C	适用机号 SERIAL NO.	互换性 IA	替换零件 REPLACEABLE	
								零件图号 PART NO.	数量 Q'TY
01	01B0016	螺栓	BOLT	8					
02	06B0006	垫圈	LOCK WASHER	12					
03	00B0029	螺栓	BOLT	8					
04	06B0002	垫圈	LOCK WASHER	8					
05	17A0652	压板	CLAMP	2					
06	00B0007	螺栓	BOLT	4					
07	15D0237	接头	JOINT	2					
08	14A1649	板	PLATE	4					
09	10D1114	钢管	PIPE	2					
10	10D1115	钢管	PIPE	2					
11	10D1117	钢管	PIPE	1					
12	10D1112	钢管	PIPE	1					
13	17A0653	压板	CLAMP	2					

工作装置管路总成（C）

FRONT PIPE（C）

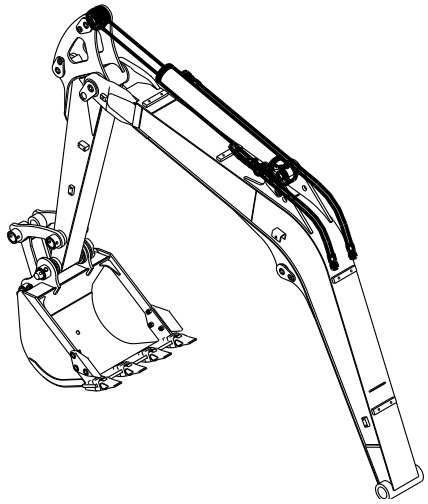

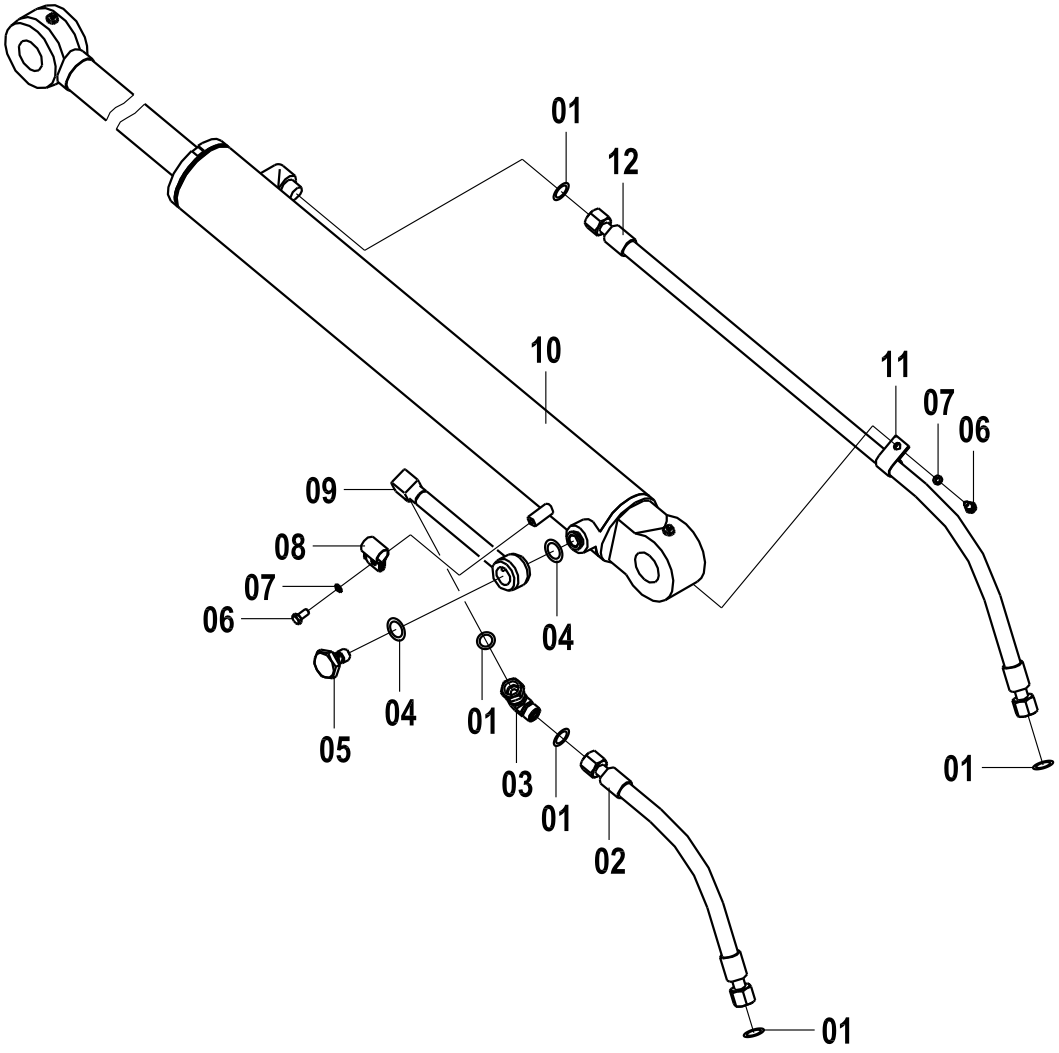

工作装置管路总成(C) FRONT PIPE (C)

件号 ITEM	零件图号 PART NO.	零件名	PART NAME	数量 Q'TY	服务代码 S.C	适用机号 SERIAL NO.	互换性 IA	替换零件 REPLACEABLE	
								零件图号 PART NO.	数量 Q'TY
01	12B0436	O 形圈	O-RING	5					
02	06C2079	软管总成	HOSE	1					
03	31C0111	直角接头	JOINT	1					
04	12B0431	O 形圈	O-RING	2					
05	88A0300	螺钉	SCREW	1					
06	00B0007	螺栓	BOLT	2					
07	06B0006	垫圈	LOCK WASHER	2					
08	27A0191	管夹	CLAMP	1					
09	10D1118	钢管	PIPE	1					
10	10C0309	斗杆油缸	ARM CYLINDER	1					
11	20A2161	管夹	CLAMP	1					
12	06C2078	软管总成	HOSE	1					

工作装置管路总成（D）

FRONT PIPE（D）

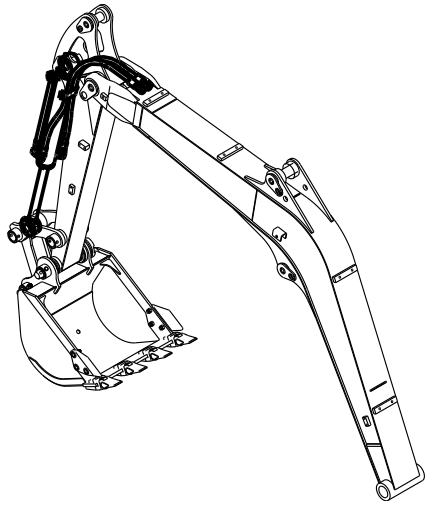

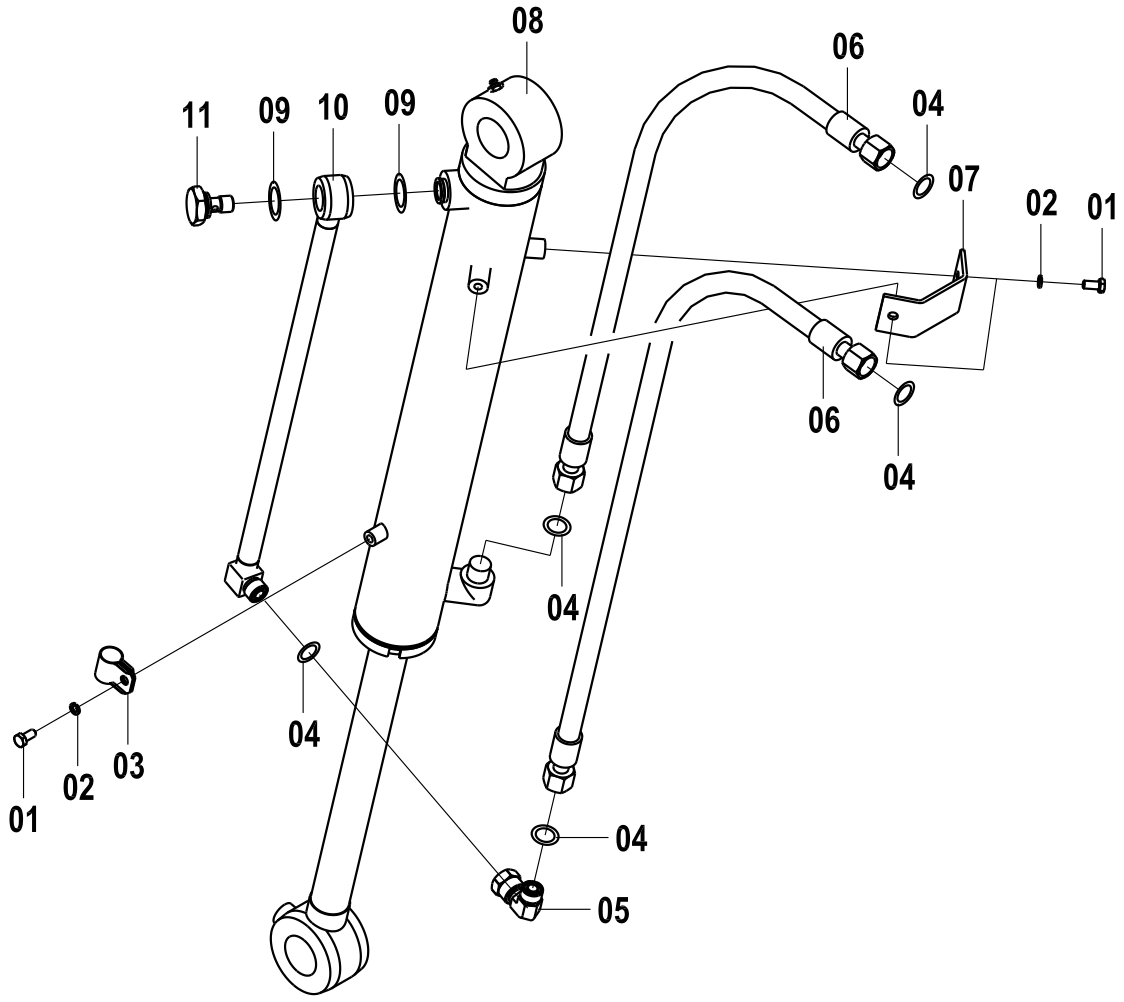

工作装置管路总成(D) FRONT PIPE (D)

件号 ITEM	零件图号 PART NO.	零件名	PART NAME	数量 Q'TY	服务代码 S.C	适用机号 SERIAL NO.	互换性 IA	替换零件 REPLACEABLE 零件图号 PART NO.	数量 Q'TY
01	00B0007	螺栓	BOLT	3					
02	06B0006	垫圈	LOCK WASHER	3					
03	27A0191	管夹	CLAMP	1					
04	12B0436	O 形圈	O-RING	5					
05	31C0111	直角接头	JOINT	1					
06	06C2076	软管总成	HOSE	2					
07	21A2881	弯板		1					
08	10C0310	铲斗油缸	BUCKET CYLINDER	1					
09	12B0431	O 形圈	O-RING	2					
10	10D1119	钢管	PIPE	1					
11	88A0300	螺钉	SCREW	1					

工作装置管路总成（E）

FRONT PIPE（E）

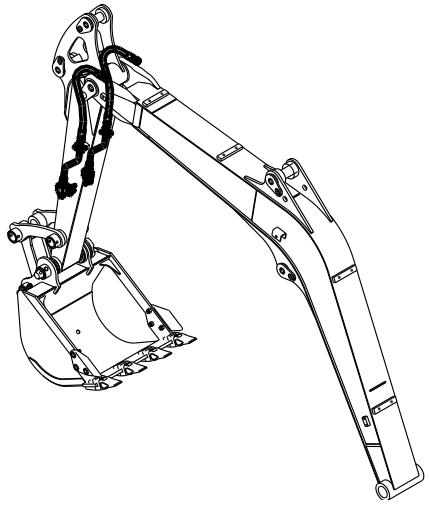

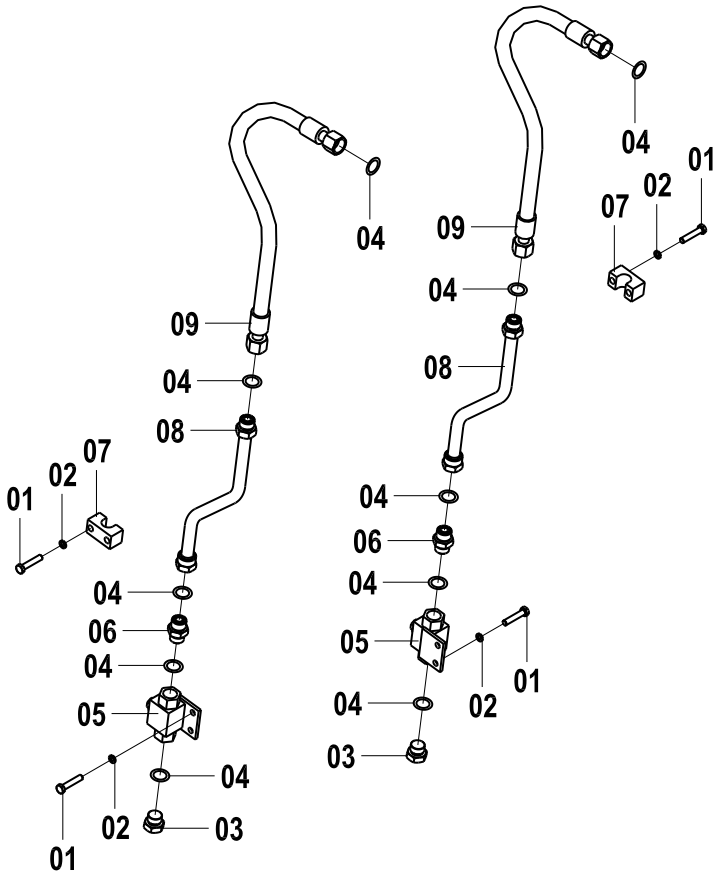

工作装置管路总成(E) FRONT PIPE (E)

件号 ITEM	零件图号 PART NO.	零件名	PART NAME	数量 Q'TY	服务代码 S.C	适用机号 SERIAL NO.	互换性 IA	替换零件 REPLACEABLE	
								零件图号 PART NO.	数量 Q'TY
01	01B0016	螺栓	BLOT	8					
02	00B0006	垫圈	LOCK WASHER	8					
03	05A0079	螺塞	PLUG	2					
04	12B0436	O 形圈	O-RING	10					
05	12C0281	截止阀	VALVE	2					
06	00A0731	接头	JOINT	2					
07	17A0655	压板	CLAMP	2					
08	10D0907	钢管	PIPE	2					
09	06C2076	软管总成	HOSE	2					

动臂油缸

BOOM CYLINDER

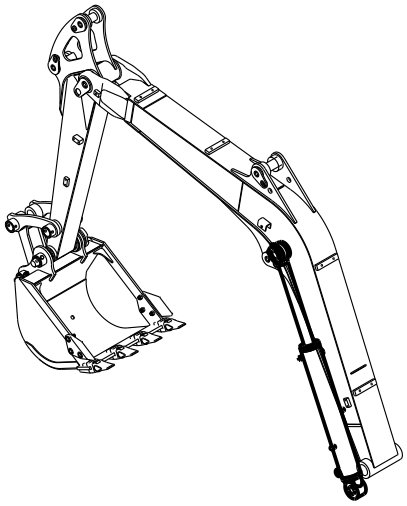

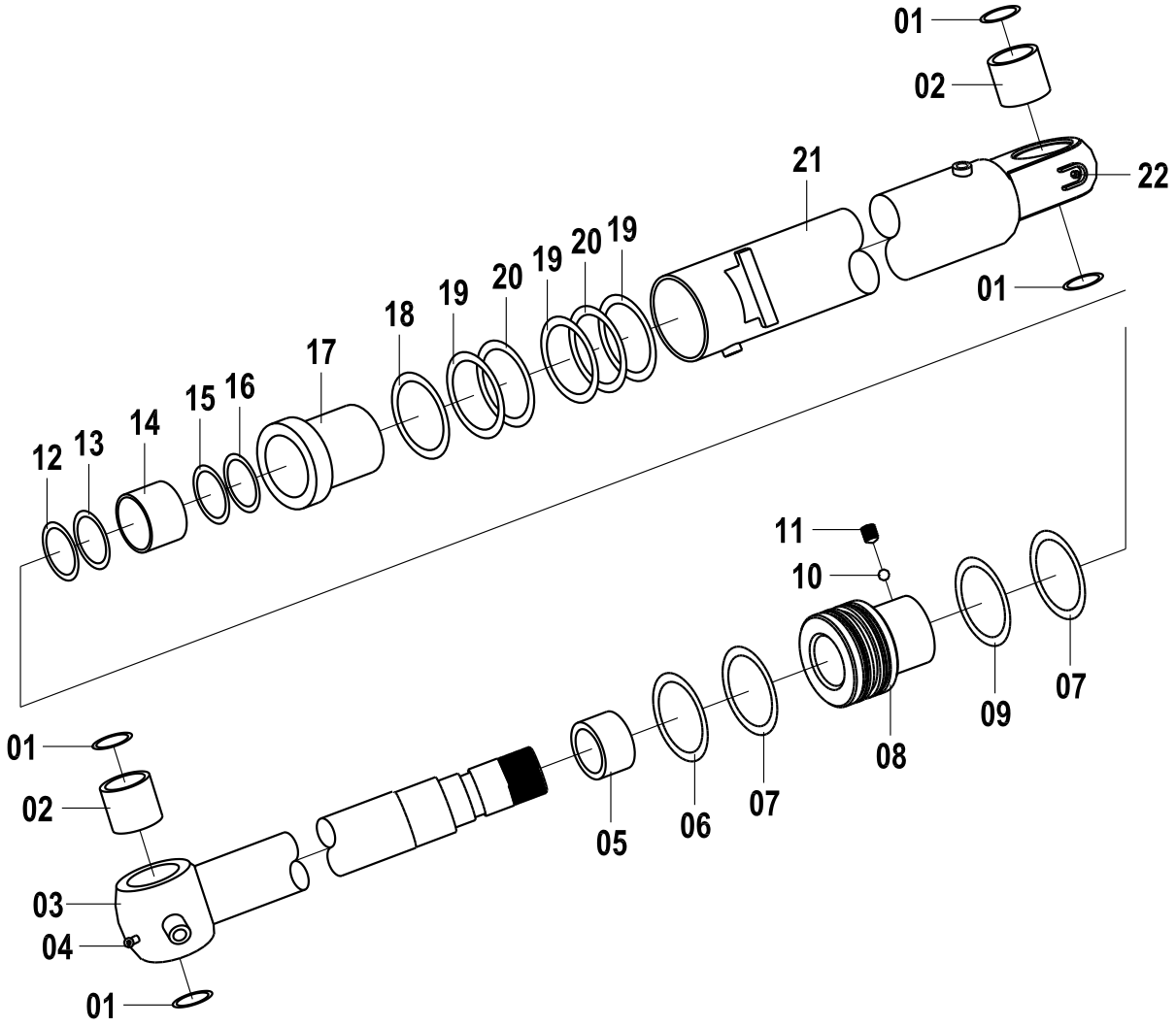

动臂油缸 BOOM CYLINDER

件号 ITEM	零件图号 PART NO.	零件名	PART NAME	数量 Q'TY	服务代码 S.C	适用机号 SERIAL NO.	互换性 IA	替换零件 REPLACEABLE	
								零件图号 PART NO.	数量 Q'TY
01	13B0462	防尘圈	RING，WIPER	4					
02	55A1373	A 型轴套	BUSHING，	2					
03	14D0079	活塞杆	ROD	1					
04	10B0018	油杯	GREASE NIPPLE	1					
05	55A1372	缓冲套	RING，CUSHION	1					
06	85A0786	支承带	RING，SLIDE	1					
07	13B0461	导向环	RING	2					
08	50A0166	活塞	PISTON	1					
09	80A0248	孔用密封圈	RING	1					
10	88A0626	螺钉	SCREW	1					
11	20B0067	钢球	BALL	1					
12	76A0172	挡圈	RING，BACK UP	1					
13	13B0459	防尘圈	RING,WIPER	1					
14	13B0460	导向套	BUSHING	1					

15	76A0173	挡圈	RING，BACK UP	1					
16	80A0245	轴用密封圈	RING	1					
17	53A0517	端盖	HEAD	1					
18	12B0779	O 形密封圈	O-RING	1					
19	80A0247	O 形圈挡圈	RING，BACK UP	3					
20	80A0246	O 形密封圈	O-RING	2					
21	13D0252	缸体	TUBE	1					
22	10B0014	油杯	GREASE NIPPLE	1					

斗杆油缸

ARM CYLINDER

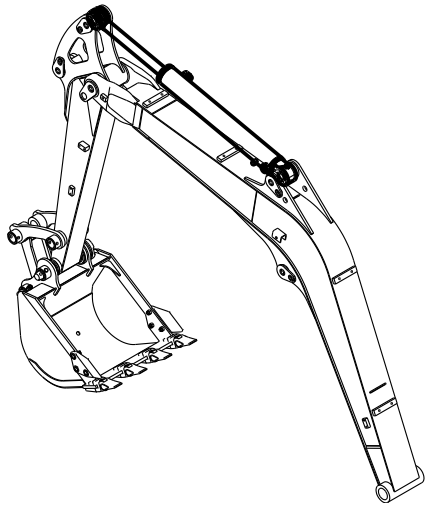

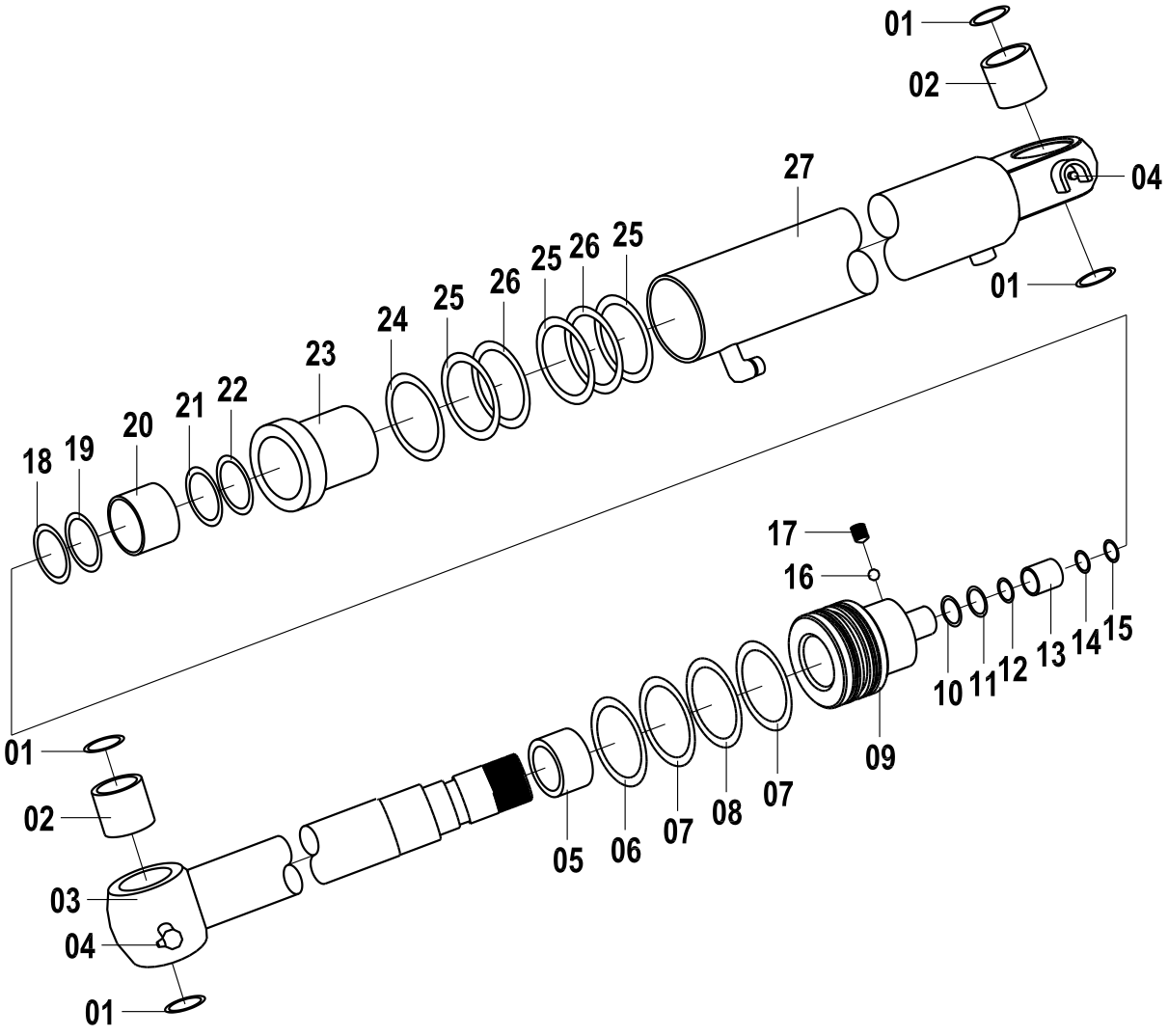

斗杆油缸 ARM CYLINDER

件号 ITEM	零件图号 PART NO.	零件名	PART NAME	数量 Q'TY	服务代码 S.C	适用机号 SERIAL NO.	互换性 IA	替换零件 REPLACEABLE	
								零件图号 PART NO.	数量 Q'TY
01	13B0462	防尘圈	RING,WIPER	4					
02	55A1373	A 型轴套	BUSHING，PIN	2					
03	14D0080	活塞杆	ROD	1					
04	10B0018	油杯	GREASE NIPPLE	2					
05	55A1374	缓冲套	RING，CUSHION	1					
06	85A0786	支承带	RING，SLIDE	2					
07	80A0251	孔用密封圈	RING	1					
08	13B0465	导向环	RING	1					
09	50A0167	活塞	PISTON	1					
10	80A0252	O 形密封圈	O-RING	1					
11	76A0180	O 形圈挡圈	O-RING	2					
12	76A0174	卡环	RING，SNAP	1					
13	44C0237	后缓冲组件	CUSHION	1					
14	76A0175	后缓冲环	RING，CUSHION	1					

15	76A0176	挡圈	RING，BACK UP	1					
16	20B0067	钢球	BALL	1					
17	88A0627	螺钉	SCREW	1					
18	13B0463	防尘圈	RING,WIPER	1					
19	76A0177	挡圈	RING，BACK UP	1					
20	13B0464	导向套	RING	1					
21	80A0249	轴用密封圈	RING	1					
22	76A0178	挡圈	RING，BACK UP	1					
23	53A0518	端盖	HEAD	1					
24	80A0246	O 形密封圈	O-RING	1					
25	76A0179	O 形圈挡圈	RING，BACK UP	3					
26	80A0250	O 形密封圈	O-RING	2					
27	13D0253	缸体	TUBE	1					

铲斗油缸

BUCKET CYLINDER

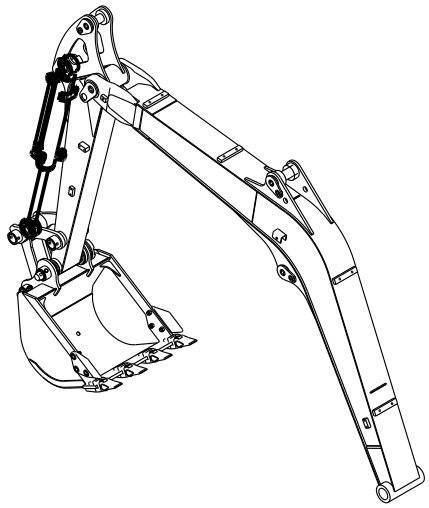

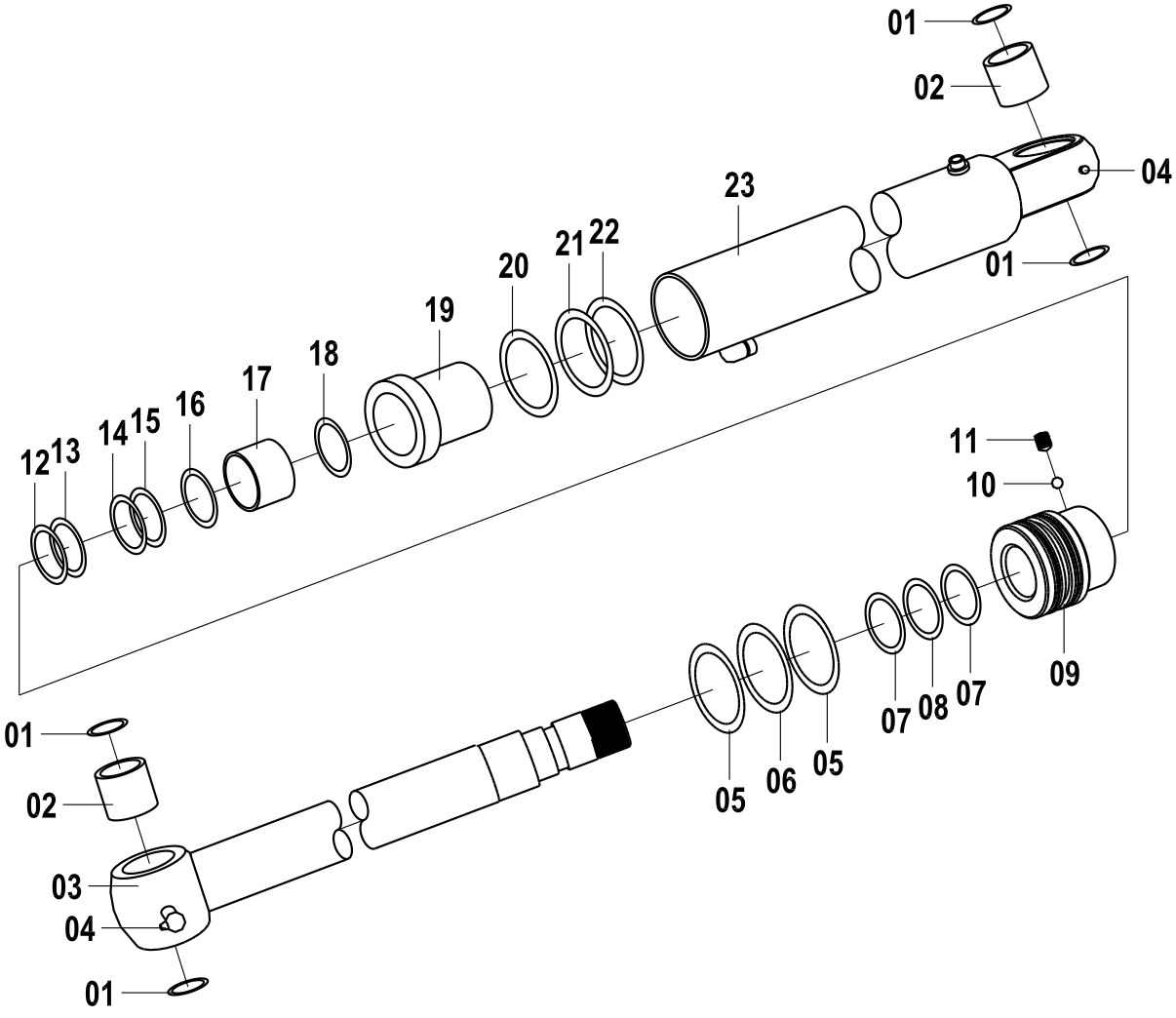

铲斗油缸 BUCKET CYLINDER

件号 ITEM	零件图号 PART NO.	零件名	PART NAME	数量 Q'TY	服务代码 S.C	适用机号 SERIAL NO.	互换性 IA	替换零件 REPLACEABLE	
								零件图号 PART NO.	数量 Q'TY
01	13B0462	防尘圈	RING,WIPER	4					
02	55A1376	A 型轴套	BUSHING，PIN	2					
03	14D0081	活塞杆	ROD	1					
04	10B0018	油杯	GREASE NIPPLE	2					
05	13B0468	成型导向环	RING	2					
06	80A0257	孔用密封圈	RING	1					
07	76A0185	O 形圈挡圈	RING，BACK UP	2					
08	80A0252	O 形密封圈	O-RING	1					
09	50A0168	活塞	PISTON	1					
10	88A0627	螺钉	SCREW	1					
11	20B0067	钢球	BALL	1					
12	13B0466	防尘圈	RING,WIPER	1					
13	76A0181	挡圈Φ56×2	RING，BACK UP	1					
14	80A0254	轴用密封圈	RING	1					

15	76A0182	挡圈	RING，BACK UP	1					
16	80A0255	缓冲圈	RING，CUSHION	1					
17	13B0467	导向套	BUSHING	1					
18	76A0184	挡圈	RING，BACK UP	1					
19	53A0519	端盖	HEAD	1					
20	80A0253	O 形密封圈	O-RING	1					
21	76A0183	O 形圈挡圈	RING，BACK UP	1					
22	80A0256	O 形密封圈	O-RING	1					
23	13D0254	缸体	TUBE	1					

地板架

FLOOR PART

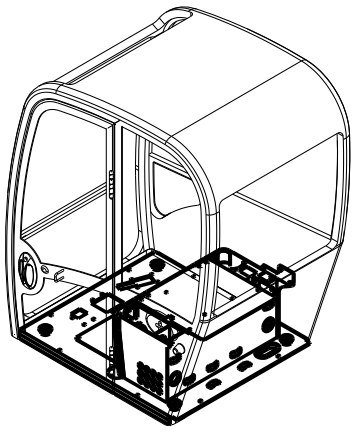

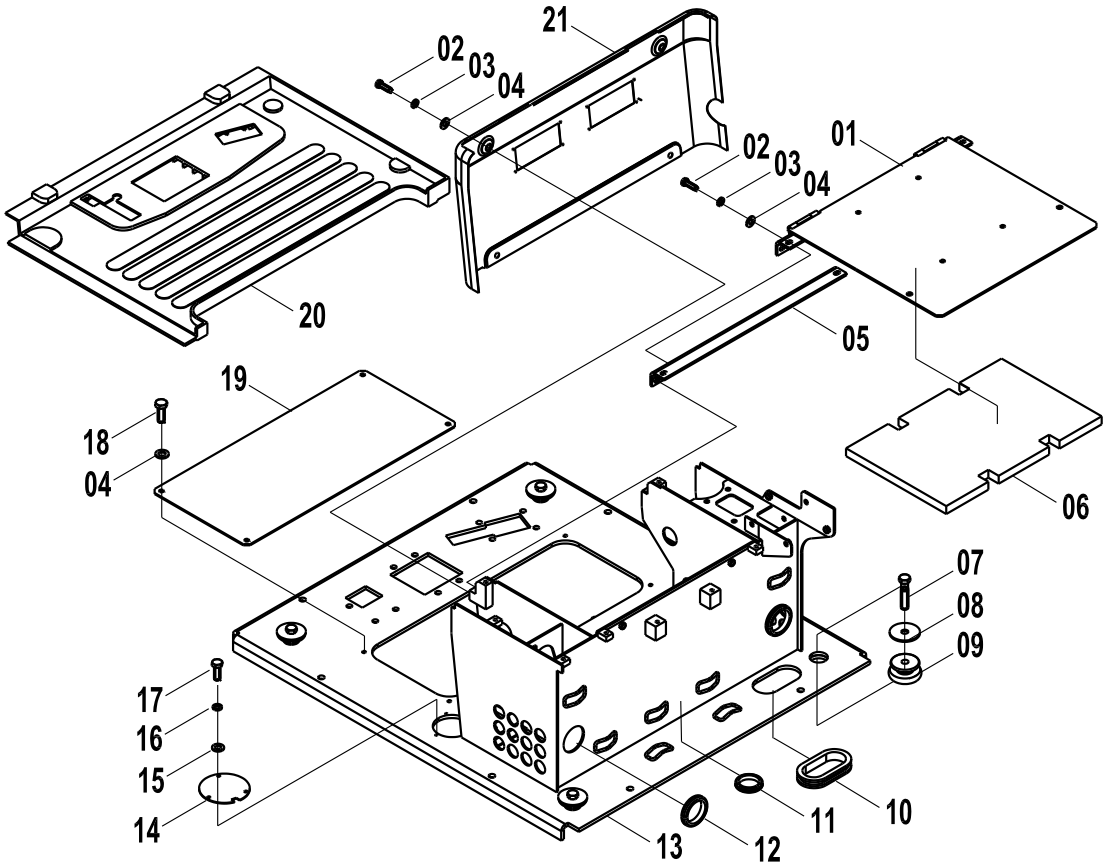
21
02
03
04
01
02
03
04
20
05
19
18
04
06
07
08
09
17
16
15
14
13
12
11
10

地板架 FLOOR PART

件号 ITEM	零件图号 PART NO.	零件名	PART NAME	数量 Q'TY	服务代码 S.C	适用机号 SERIAL NO.	互换性 IA	替换零件 REPLACEABLE	
								零件图号 PART NO.	数量 Q'TY
01	22C0200	座椅支撑架	BRACKET	1					
02	00B0085	螺栓	BOLT	8					
03	06B0006	垫圈	LOCK WASHER	8					
04	06B0086	垫圈	WASHER	12					
05	23D0677	支架	BRACKET	1					
06	85A0280	海绵	SPONG	1					
07	01B0163	螺栓	BOLT	4					
08	11A1023	板	PLATE	4					
09	17B0120	减振器	ABSORBER	4					
10	83A0125	护孔圈	SLEEVE	1					
11	83A0267	护孔圈	SLEEVE	2					
12	83A0266	护孔圈	SLEEVE	4					
13	23D0673	地板架	FLOOR	1					
14	10A2247	封板	COVER	1					

15	06B0066	垫圈	WASHER	3					
16	06B0017	垫圈	LOCK WASHER	3					
17	00B0335	螺栓	BOLT	3					
18	00B0075	螺栓	BOLT	4					
19	11A0805	盖板	COVER	1					
20	84A0689	地板胶	MAT; FLOOR	1					
21	27A0409	盖板	COVER	1					

扶手箱

CONSOLE

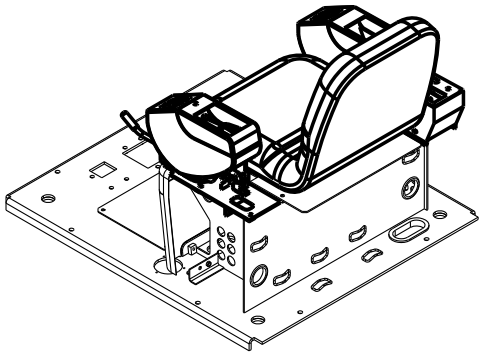

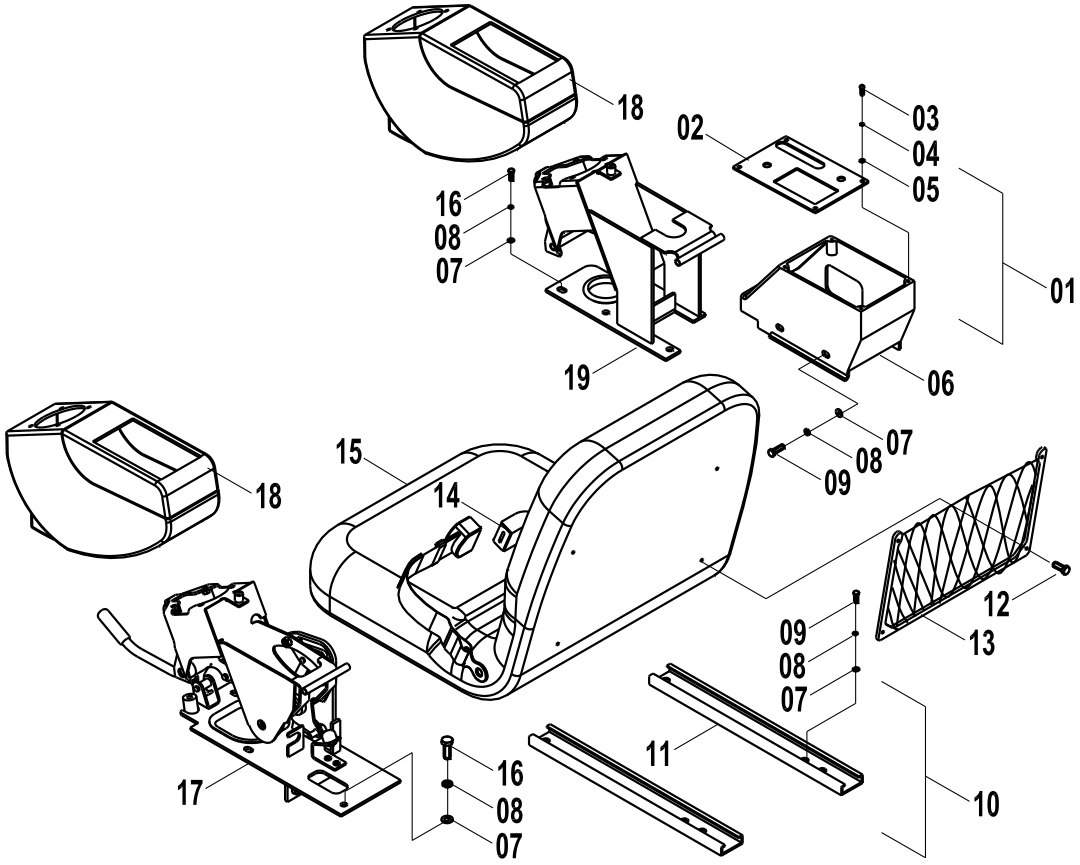
18
02
03
04
05
16
08
07
01
19
06
07
08
09
18
15
14
12
13
09
08
07
11
10
17
16
08
07

扶手箱 CONSOLE

件号 ITEM	零件图号 PART NO.	零件名	PART NAME	数量 Q'TY	服务代码 S.C	适用机号 SERIAL NO.	互换性 IA	替换零件 REPLACEABLE	
								零件图号 PART NO.	数量 Q'TY
01	34C0578	控制盒	BOX	1					
02	35C0462	开关面板	PLATE	1					
03	04B0066	螺钉	SCREW	4					
04	06B0017	垫圈	WASHER	4					
05	06B0066	垫圈	WASHER	4					
06	35C0462	盒体	BOX	1					
07	06B0086	垫圈	WASHER	16					
08	06B0006	垫圈	WASHER	16					
09	00B0075	螺栓	BOLT	8					
10	47C0175	座椅	SEAT	1					
11	47C0467	座椅滑轨	SADDLE SLIDING	1					
12	04B0281	螺钉	SCREW	4					

13	34C0609	网兜	DUCUMENT BOX	1					
14	47C0435	安全带	SEAT BELT	1					
15	47C0468	椅座	SEAT	1					
16	00B0085	螺栓	BOLT	8					
17	47C0410	左扶手箱支架	BRACKET,LEFT	1					
18	47C0181	扶手箱	CONSOLE	2					
19	47C0411	右扶手箱支架	BRACKET,RING T	1					

扶手箱支架

BRACKET

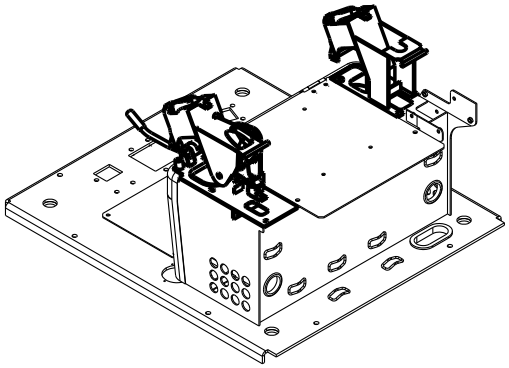

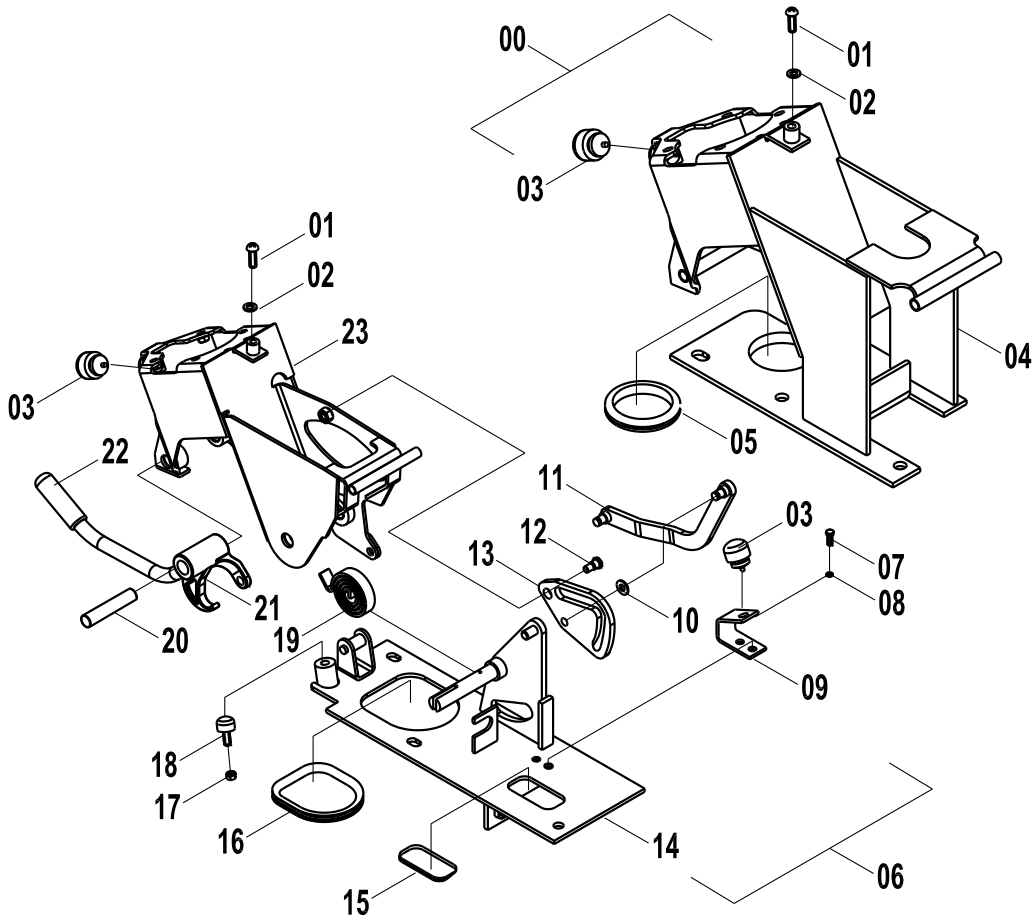

扶手箱支架 BRACKET

件号 ITEM	零件图号 PART NO.	零件名	PART NAME	数量 Q'TY	服务代码 S.C	适用机号 SERIAL NO.	互换性 IA	替换零件 REPLACEABLE	
								零件图号 PART NO.	数量 Q'TY
00	47C0411	右扶手箱支架	SUPPORT,RIGHT	1					
01	04B0056	螺钉	SCREW	2					
02	06B0024	垫圈	WASHER	2					
03	17B0109	缓冲头	PAD	3					
04	23D0680	支架	BRACKET	1					
05	83A0362	护孔圈	RING	1					
06	47C0410	左扶手箱支架	SUPPORT,LEFT	1					
07	00B0054	螺栓	BOLT	2					
08	06B0003	垫圈	WASHER	2					
09	00D1895	支架	BRACKET	1					
10	07B0047	挡圈	BLOCK WASHER	2					
11	16D0330	连杆	LEVER	1					

12	02B0092	螺栓	BOLT	1					
13	12A0600	板	PLATE	1					
14	23D0676	底板架	BRACKET	1					
15	83A0504	护孔圈	RING	1					
16	85A0282	护孔圈	RING	1					
17	03B0021	螺母	NUT	1					
18	35C0187	螺栓	BOLT	1					
19	75A0148	涡卷弹簧	SPRING	1					
20	55A0759	销	PIN	1					
21	25A0065	手柄	HANDLE	1					
22	83A0264	手柄套	COVER	1					
23	23D0679	转动架	SUPPORT	1					

驾驶室(1)

CAB(1)

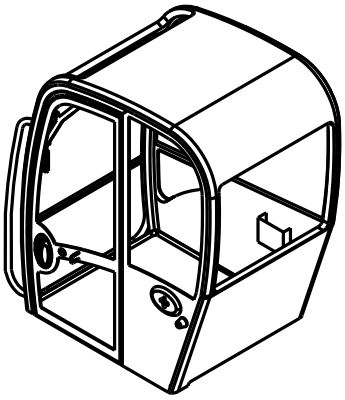

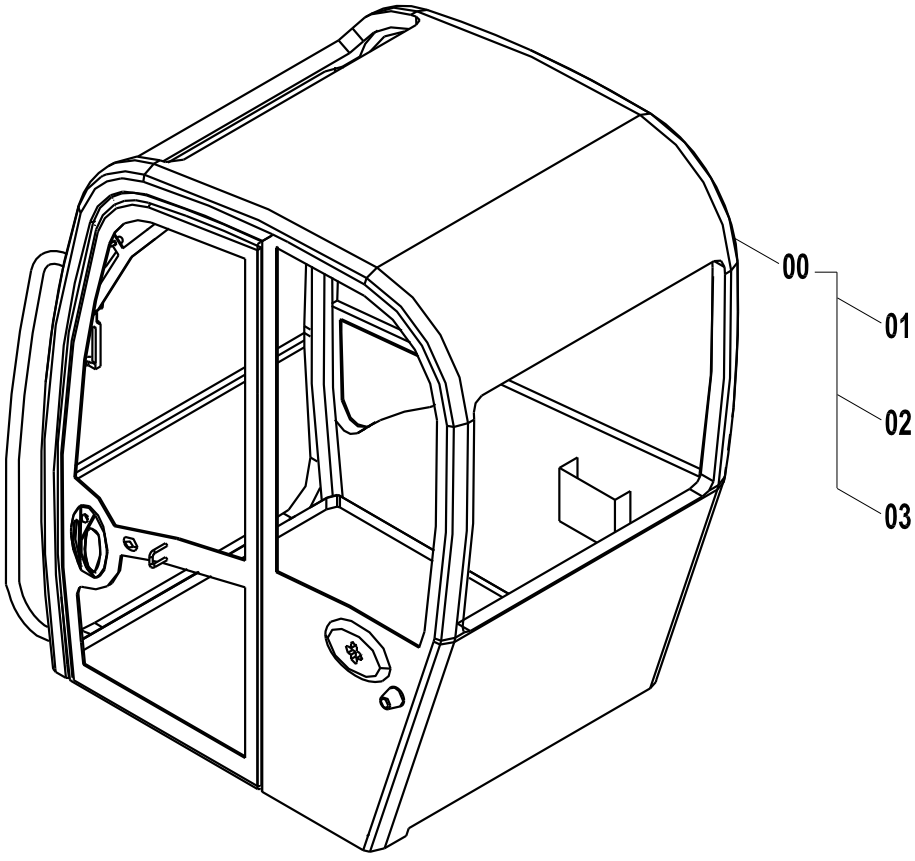

驾驶室（1）CAB（1）

件号 ITEM	零件图号 PART NO.	零件名	PART NAME	数量 Q'TY	服务代码 S.C	适用机号 SERIAL NO.	互换性 IA	替换零件 REPLACEABLE 零件图号 PART NO.	数量 Q'TY
00	47C0473	驾驶室	CAB ASS'Y	1					
01	*******	驾体	CAB	1					
02	47C0474	前活动窗总成	WINDOW ASS'Y	1					
03	47C0475	门总成	DOOR ASS'Y	1					

驾驶室(2)

CAB(2)

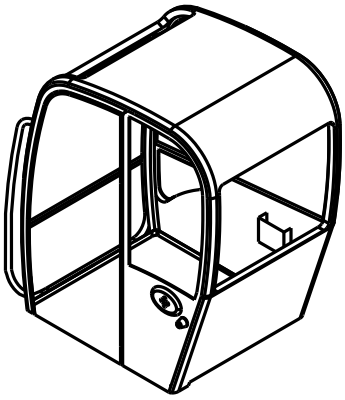

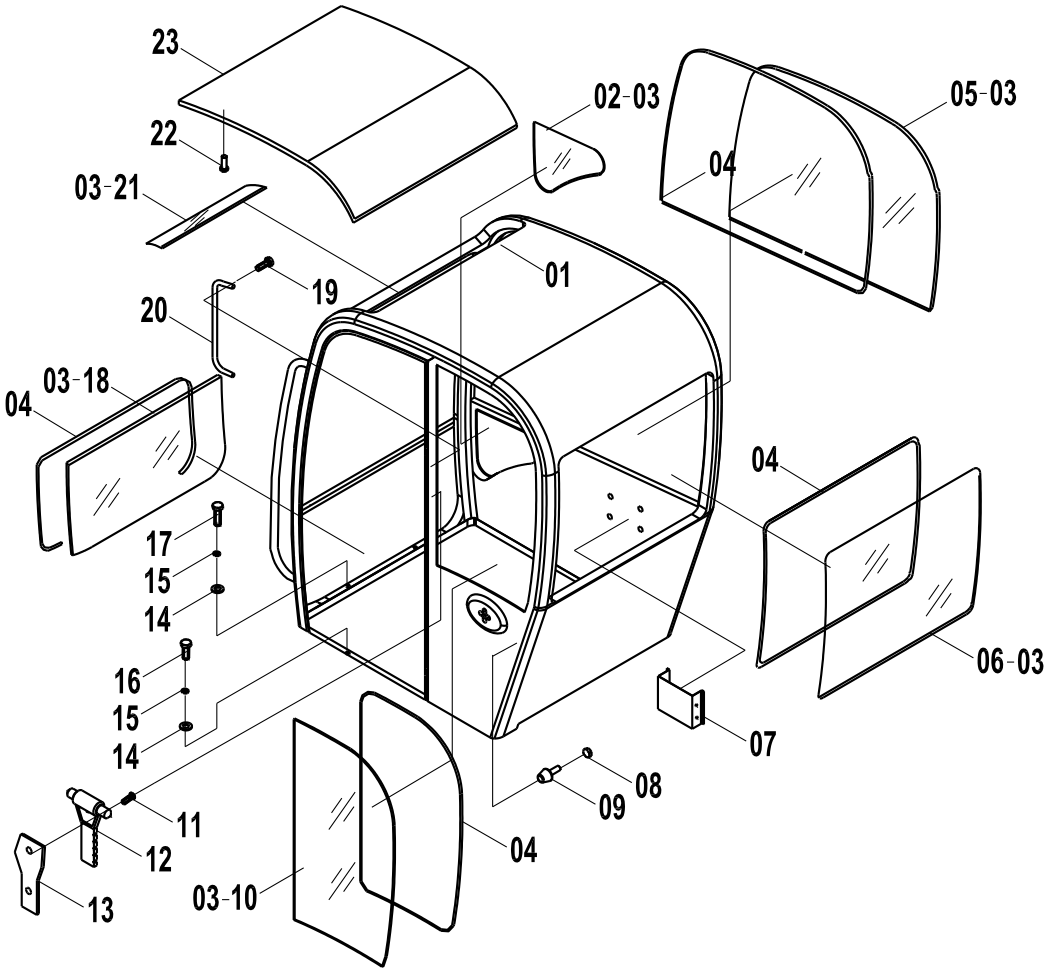
23
22
03-21
02-03
05-03
04
01
19
20
03-18
04
17
15
14
16
15
14
04
06-03
07
08
09
11
12
13
03-10
04

驾驶室（2） CAB（2）

件号 ITEM	零件图号 PART NO.	零件名	PART NAME	数量 Q'TY	服务代码 S.C	适用机号 SERIAL NO.	互换性 IA	替换零件 REPLACEABLE	
								零件图号 PART NO.	数量 Q'TY
01	23D0725	驾体	SHELL	1					
02	87A0212	右下窗玻璃	GLASS	1					
03	42B0005	西卡玻璃胶	CLUE	1					
04	84A0461	嵌条	SEAL	4					
05	87C0377	右窗玻璃	GLASS	1					
06	87A0213	后窗玻璃	GLASS	1					
07	20A2852	收音机支架	SUPPORT	1					
08	03B0053	螺母	NUT	1					
09	35C0016	缓冲头	PAD	1					
10	87A0208	左窗玻璃	GLASS	1					
11	04B0256	螺钉	SCREW	2					
12	88A0374	安全锤	HAMMER	1					
13	86A0192	安全锤座	COVER	1					
14	06B0009	垫圈	WASHER	8					

15	06B0013	垫圈	WASHER	8					
16	00B0038	螺栓	BOLT	6					
17	00B0204	螺栓	BOLT	2					
18	87A0207	前窗玻璃	GLASS	1					
19	01B0418	螺栓	BOLT	4					
20	88A0373	内扶手	HANDRAIL	1					
21	87A0211	顶窗玻璃	GLASS	1					
22	40B0012	扣钉	NAIL	10					
23	85A0441	顶内蒙	COVER	1					

驾驶室(3)

CAB(3)

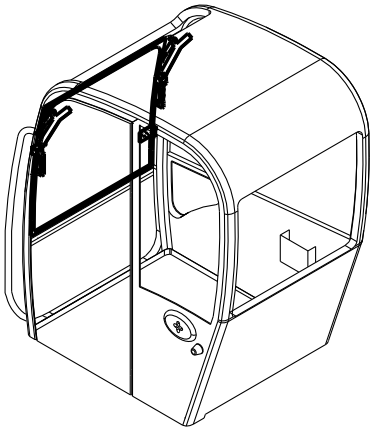

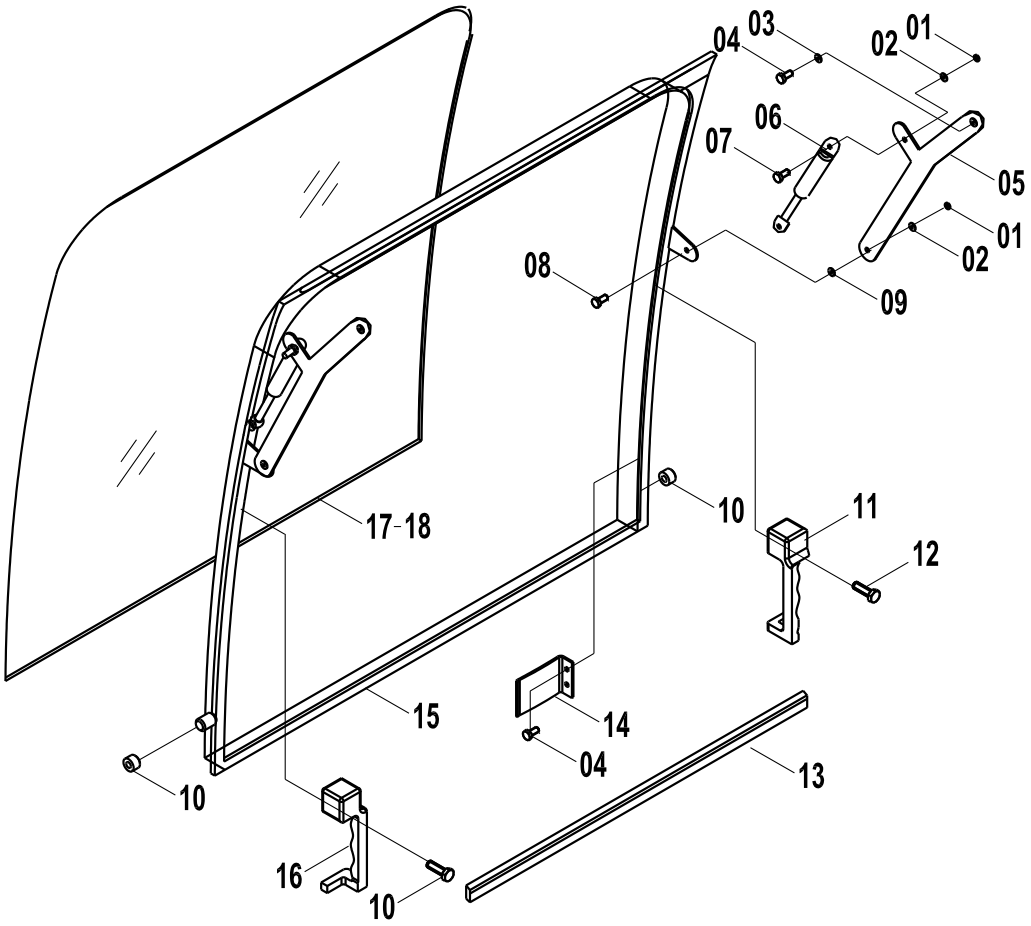

驾驶室（3） CAB（3）

件号 ITEM	零件图号 PART NO.	零件名	PART NAME	数量 Q'TY	服务代码 S.C	适用机号 SERIAL NO.	互换性 IA	替换零件 REPLACEABLE	
								零件图号 PART NO.	数量 Q'TY
00	47C0474	前活动窗总成	WINDOW ASS'Y	1					
01	07B0072	挡圈	BLOCK WASHER	4					
02	06B0030	垫圈	WASHER	4					
03	06B0086	垫圈	WASHER	2					
04	01B0418	螺栓	BOLT	2					
05	16D0214	连杆	PENDULUM LEVER	2					
06	24C0153	气弹簧	GAS SPRING	2					
07	61A0391	销轴	PIN	2					
08	61A0392	销轴	PIN	2					
09	57A0321	调整垫	WASHER	2					
10	80A0195	滚筒	ROLLER	2					
11	26C0082	右把手	HANDRAIL	1					
12	04C0256	螺钉	SCREW	2					

13	84A0226	密封胶条	SEAL	1					
14	20A2851	雨刮支架	SUPPORT	1					
15	23D0498	窗框	WINDOW	1					
16	26C0038	右把手	HANDRAIL	1					
17	87A0206	前活动窗玻璃	GLASS	1					
18	42B0005	西卡玻璃胶	CLUE	1					

驾驶室(4)

CAB(4)

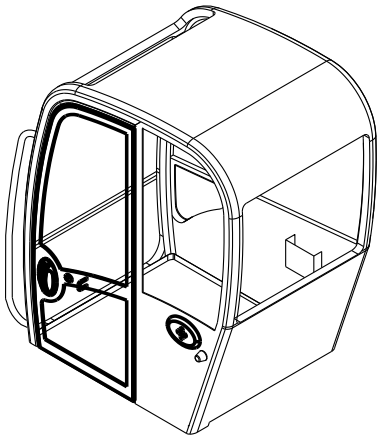

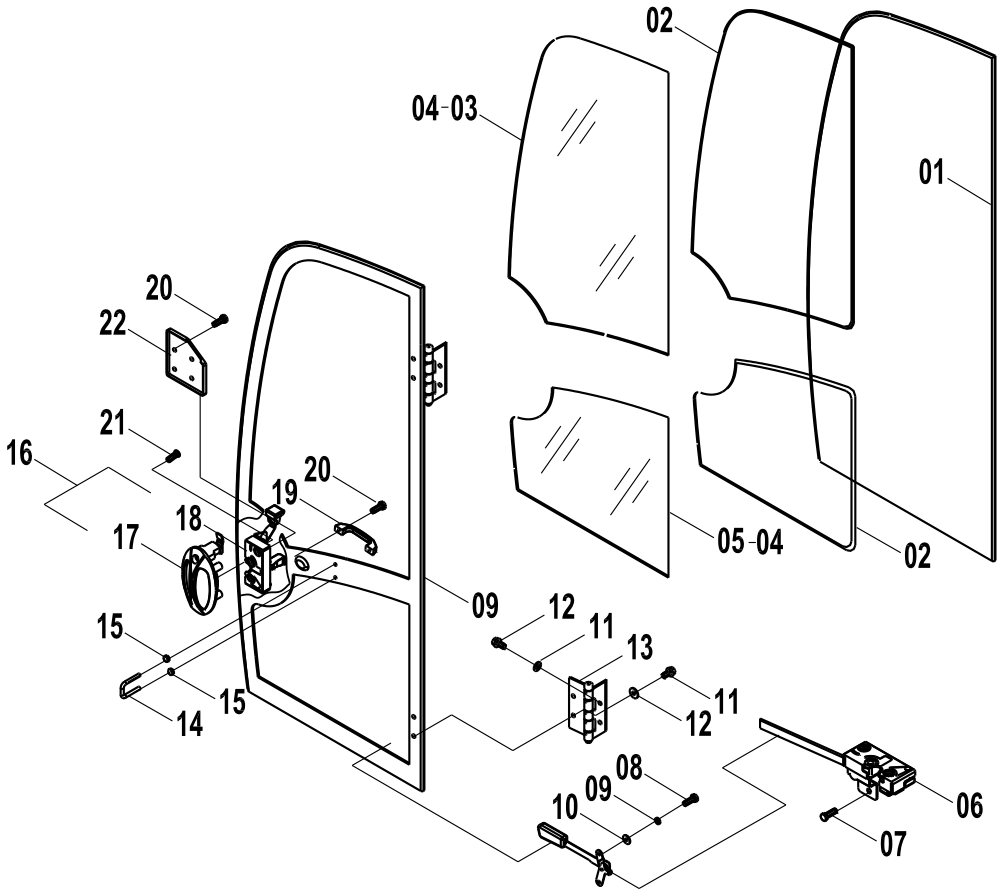

驾驶室（4） CAB（4）

件号 ITEM	零件图号 PART NO.	零件名	PART NAME	数量 Q'TY	服务代码 S.C	适用机号 SERIAL NO.	互换性 IA	替换零件 REPLACEABLE	
								零件图号 PART NO.	数量 Q'TY
00	47C0475	门总成	DOOR ASS'Y	1					
01	35A0239	密封胶条	SEAL	1					
02	84A0461	嵌条	SEAL	2					
03	87A0210	门上窗玻璃	GLASS	1					
04	42B0005	西卡玻璃胶	GLUE	1					
05	87A0209	门下窗玻璃	GLASS	1					
06	25C0062	门定位锁	LOCK	1					
07	04B0075	螺钉	SCREW	8					
08	00B0021	螺栓	BOLT	4					
09	06B0003	垫圈	WASHER	4					
10	06B0024	垫圈	WASHER	4					
11	01B0418	螺栓	BOLT	8					
12	06B0006	垫圈	WASHER	8					
13	17D0138	铰链	LINK	2					

14	26A0602	锁扣	BLOCK	1					
15	03B0053	螺母	NUT	2					
16	38C0098	门锁总成	LOCK	1					
17	85A0443	外把手	HANDRAIL	1					
18	25C0120	锁芯	LOCK	1					
19	85A0139	内把手	HANDRAIL	1					
20	04B0256	螺钉	SCREW	6					
21	04B0075	螺钉	SCREW	7					
22	27A0279	锁盖板	COVER	1					

后罩

ENGINE COVER

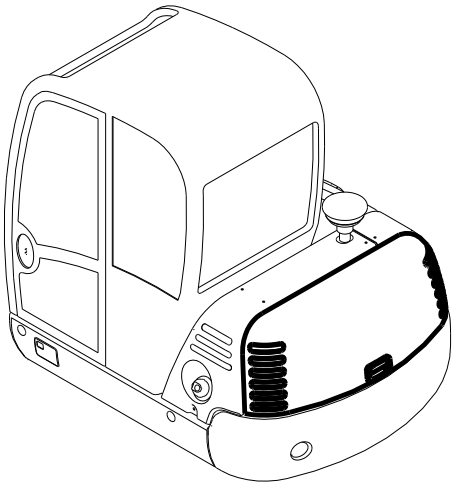

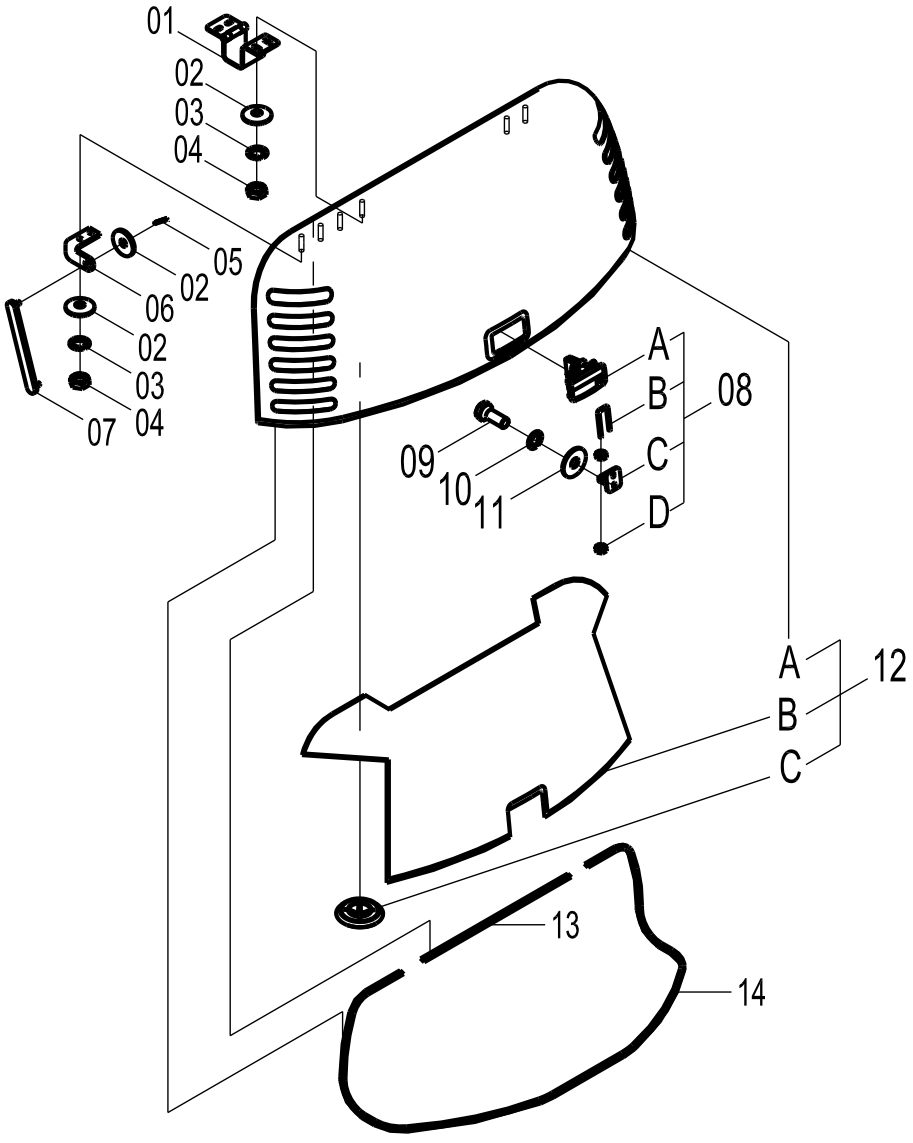

件号 图号	零件 PART NO.	零件名	PART NAME	数量 Q'TY	服务 代码 S.C	适用 机号 SERIAL NO.	互 换 性 IA	替换零件 REPLACEABLE	
ITEM								零件图号 PART NO.	数量 Q'TY
01	17D0121	铰链	HINGE	2					
02	06B0030	垫圈	WASHER	8					
03	06B0002	垫圈	LOCK WASHER	6					
04	03B0053	螺母	NUT	6					
05	08B0012	销	PIN	2					
06	23A3867	弯板	BORD	1					
07	16D0351	支杆	SUPPROT	1					
08	48C0148	机罩锁	LOCK	1					
08A	34C0601	锁体	LOCK	1					
08B	33A0344	锁扣	LOCK	1					
08C	02D1579	锁座	LOCK	1					
08D	03B0021	螺母	NUT	2					
09	00B0085	螺栓	BOLT	2					
10	06B0006	垫圈	LOCK WASHER	2					
11	06B0005	垫圈	WASHER	2					
12	35C0395	后罩	204 ENGINE COVER	1					

后罩 ENGINE COVER

机罩

COVER

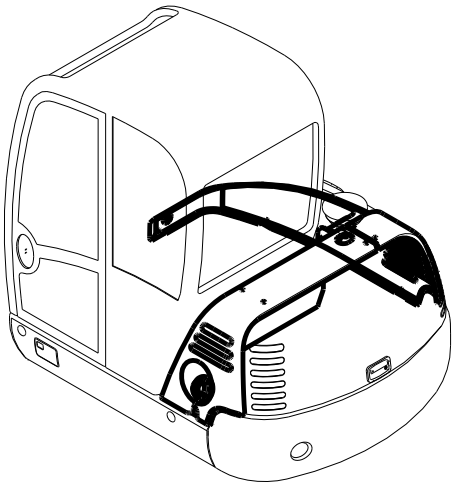

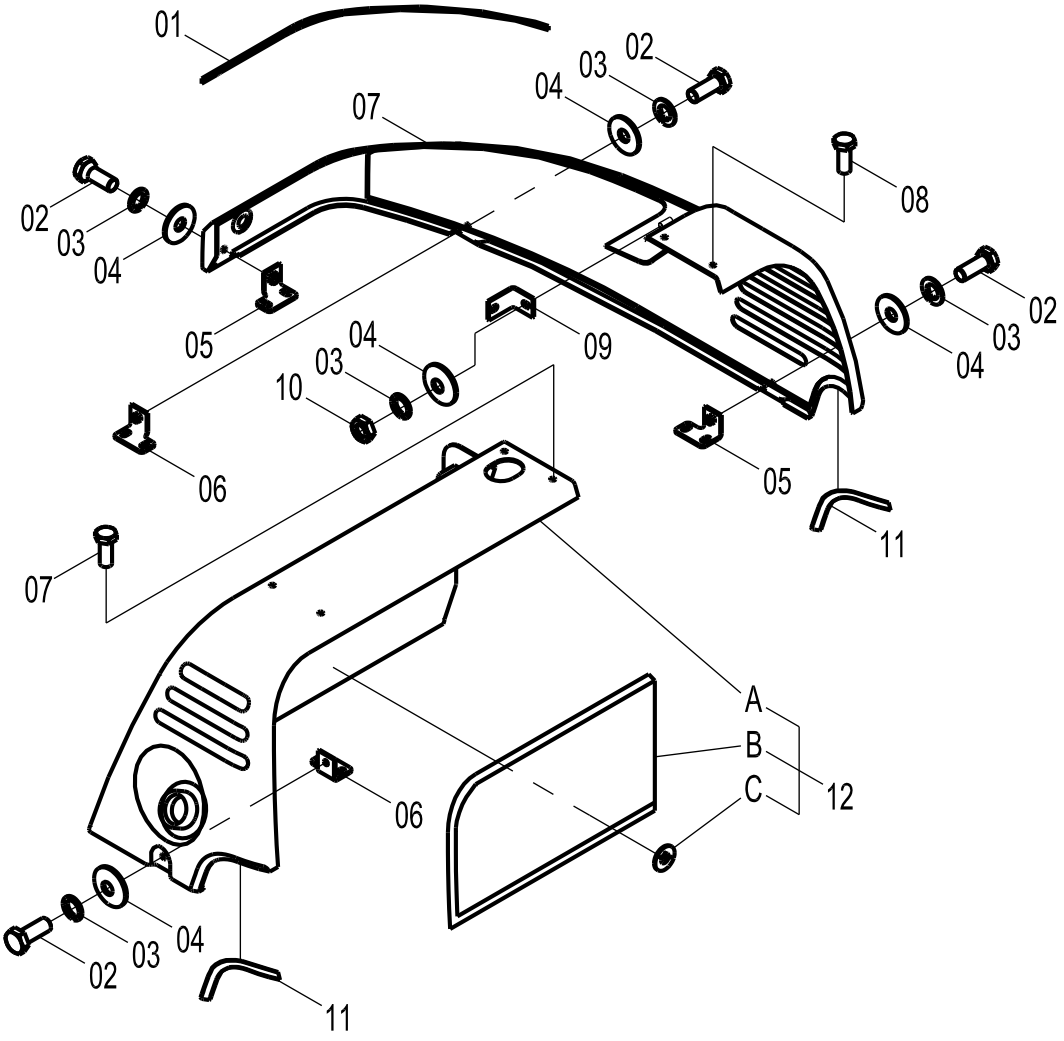

件号 图号	零件	零件名	PART NAME	数量	服务 代码	适用 机号	互 换 性	替换零件 REPLACEABLE	
ITEM	PART NO.			Q'TY	S.C	SERIAL NO.	IA	零件图号 PART NO.	数量 Q'TY
01	84A0693	胶条	RUBBER TWIG	1					
02	00B0012	螺栓	BOLT	4					
03	06B0002	垫圈	LOCK WASHER	5					
04	06B0030	垫圈	WASHER	5					
05	02D1536	支座	SUPPORT	2					
06	02D1537	支座	SUPPORT	2					
07	35C0397	右机罩	COVER	1					
08	04B0289	螺钉	BOLT	4					
09	21A2732	弯板	SUPPORT	1					
10	03B0053	螺母	NUT	1					
11	84A0692	橡胶条	RUBBER TWIG	2					
12	34C0579	左机罩	COVER	1					
12A	35C0460	左机罩	COVER	1					
12B	85A0784	海绵	SPONGE	1					
12C	27A0294	扣钉	CLAMP	9					

机罩 COVER

支架

SUPPORT

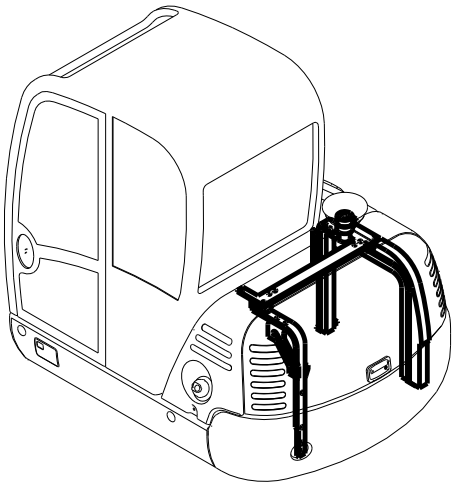

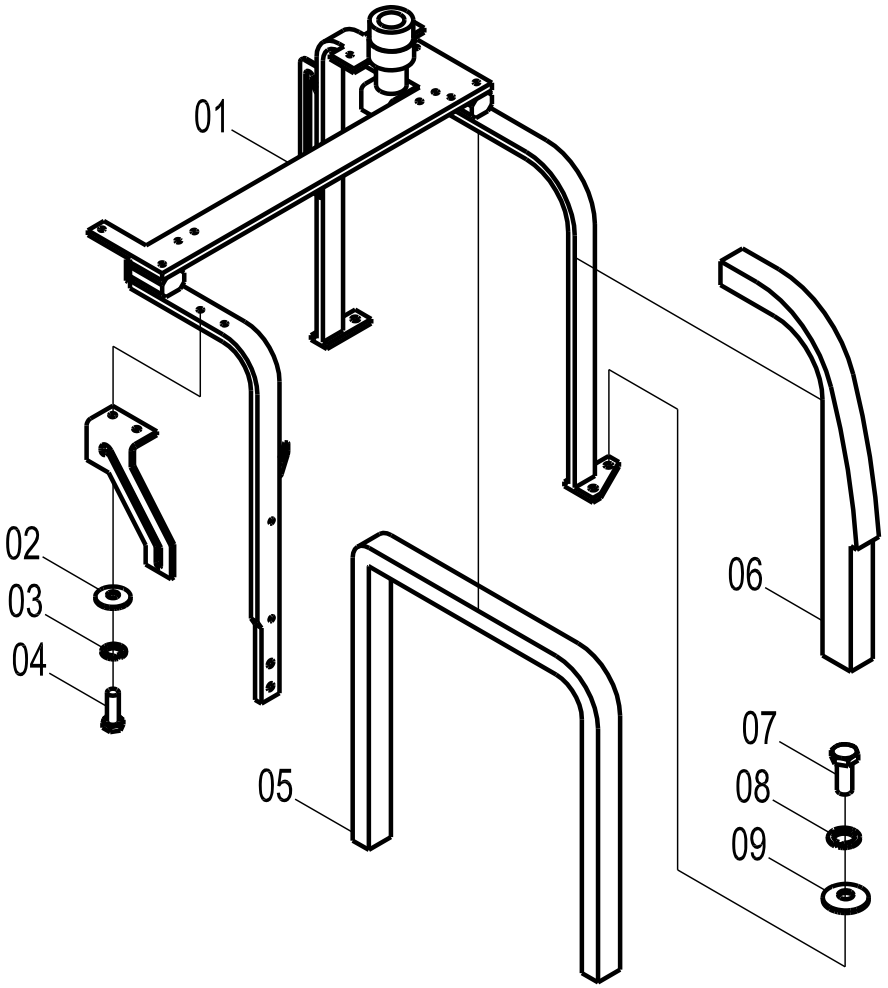

支架 SUPPORT

件号 ITEM	零件图号 PART NO.	零件名	PART NAME	数量 Q'TY	服务代码 S.C	适用机号 SERIAL NO.	互换性 IA	替换零件 REPLACEABLE	
								零件图号 PART NO.	数量 Q'TY
01	00D1735	支架	SUPPORT	1					
02	06B0030	垫圈	WASHER	2					
03	06B0002	垫圈	LOCK WASHER	2					
04	00B0012	螺栓	BOLT	2					
05	85A0785	海绵	SPONGE	1					
06	85A0782	海绵	SPONGE	1					
07	00B0035	螺栓	BOLT	5					
08	06B0008	垫圈	LOCK WASHER	5					
09	06B0059	垫圈	WASHER	5					

配重

COUNTERWEIGHT

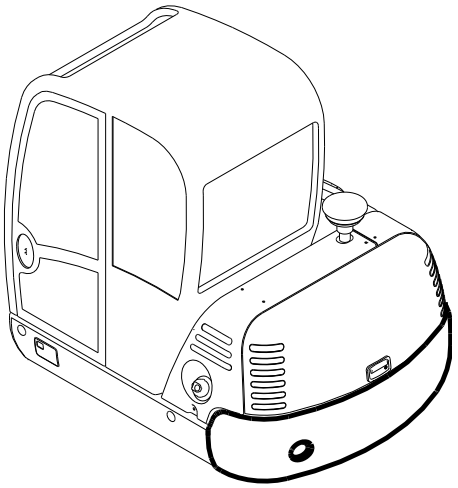

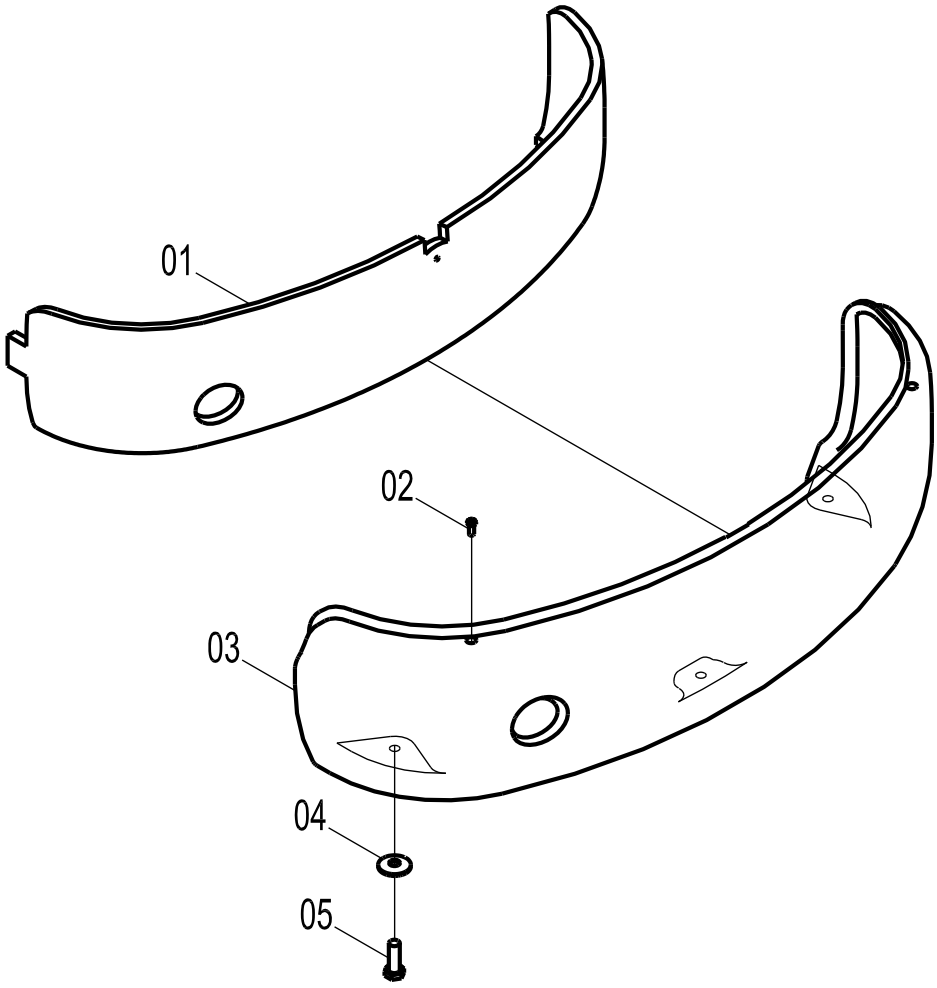

件号 2007.05.16 9:01	零件 图号	零件名	PART NAME	数量	服务 代码	适用 机号	互 换 性	替换零件 CLG904C REPLACEABLE	
ITE M	PART NO.			Q'TY	S.C	SERIAL NO.	IA	零件图号 PART NO.	数量 Q'TY
01	85A0780	配重海绵	SPONGE	1					
02	84A0546	螺塞	BOLT	2					
03	27C0090	配重	COUNTERWEI GHT	1					
04	06B0225	垫圈	WASHER	3					
05	00B0364	螺栓	BOLT	3					

配重 COUNTERWEIGHT

围板

COVER

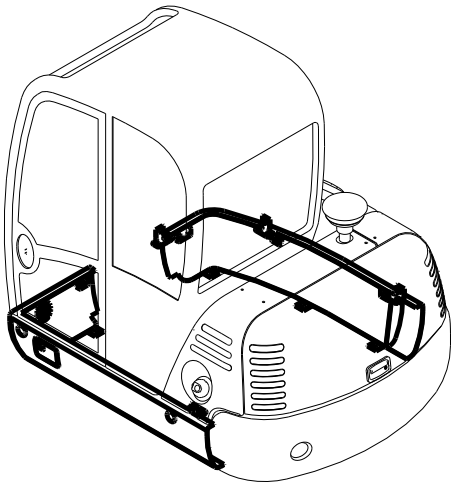

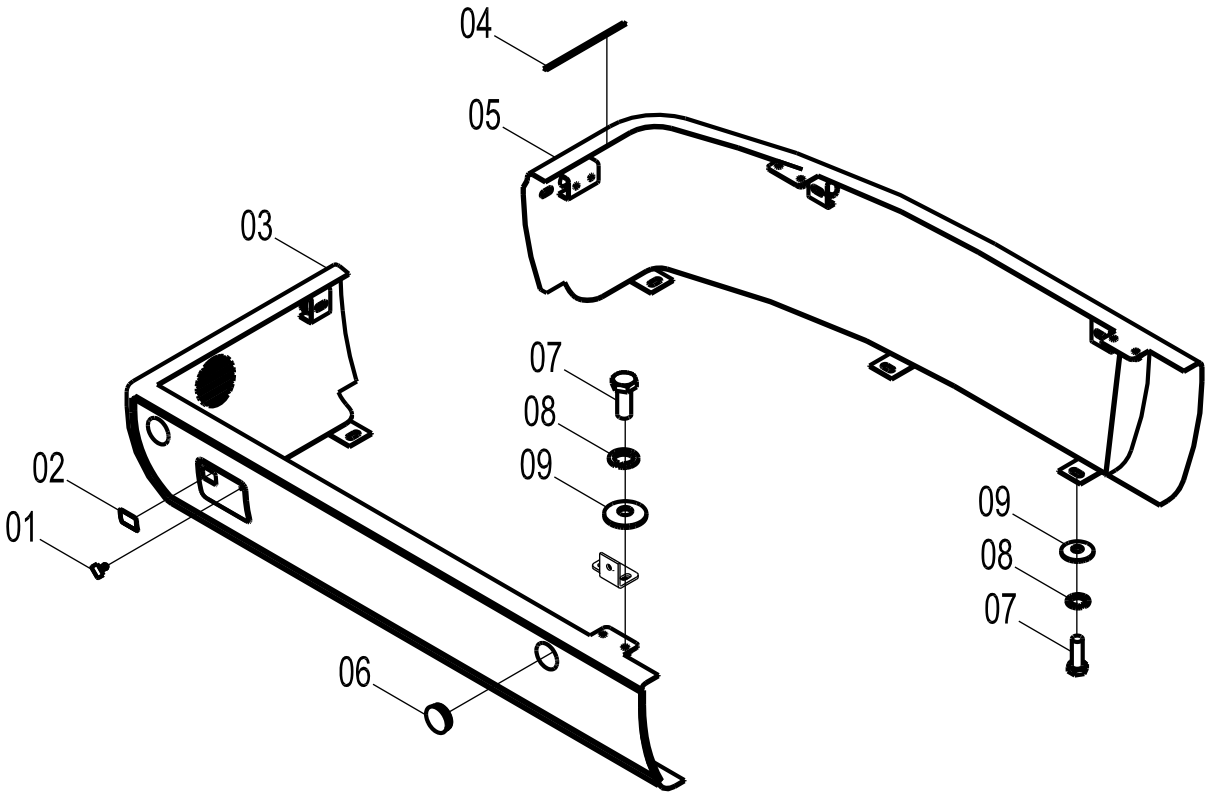

件号 图号	零件	零件名	PART NAME	数量	服务 代码	适用 机号	互 换 性	替换零件 REPLACEABLE	
ITEM	PART NO.			Q'TY	S.C	SERIAL NO.	IA	零件图号 PART NO.	数量 Q'TY
01	84A0450	橡胶垫	RUBBER	2					
02	83A0474	护孔圈	RUBBER BUSHING	1					
03	35D0207	左围板	COVER	1					
04	84A0693	胶条	RUBBER TWIG	1					
05	35D0206	右围板	COVER	1					
06	82A0452	橡胶扣	RUBBER PLUG	6					
07	00B0012	螺栓	BOLT	14					
08	06B0002	垫圈	LOCK WASHER	14					
09	06B0030	垫圈	WASHER	14					

围板 Cover

前罩

FRONT COVER

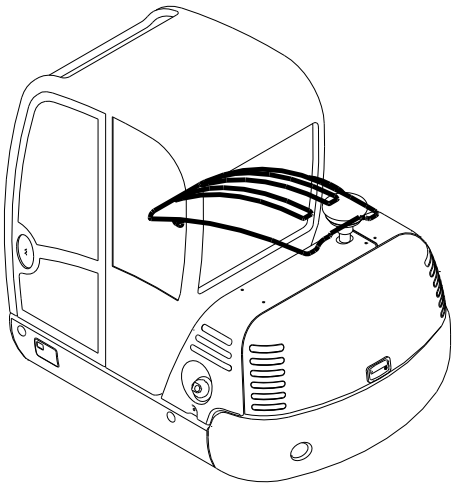

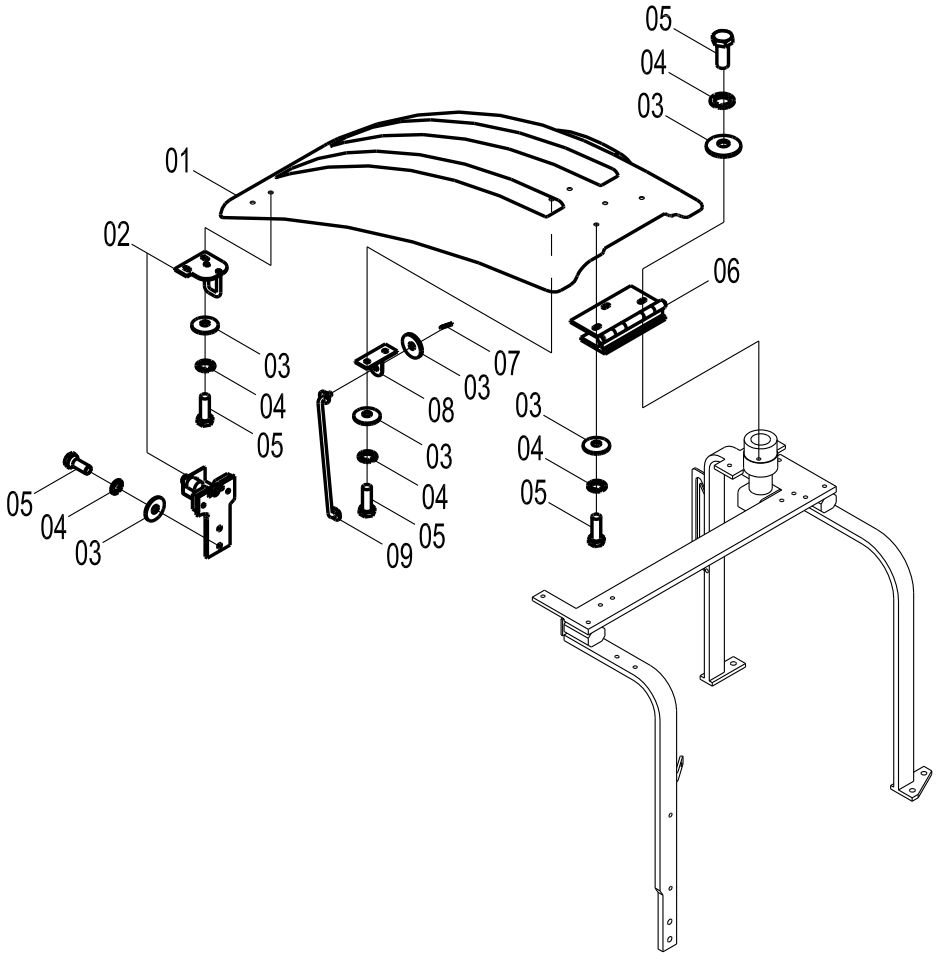

前罩 FRONT COVER

件号 ITEM	零件图号 PART NO.	零件名	PART NAME	数量 Q'TY	服务代码 S.C	适用机号 SERIAL NO.	互换性 IA	替换零件 REPLACEABLE	
								零件图号 PART NO.	数量 Q'TY
01	86A0169	盖	COVER	1					
02	48C0179	顶盖锁	LOCK	1					
03	06B0030	垫圈	WASHER	14					
04	06B0002	垫圈	LOCK WASHER	12					
05	00B0012	螺栓	BOLT	12					
06	25C0099	铰链	HINGE	2					
07	08B0012	销	PIN	2					
08	02D0864	支座	SUPPORT	1					
09	16D0279	前支杆	SUPPORT	1					

底封板

UNDER COVER

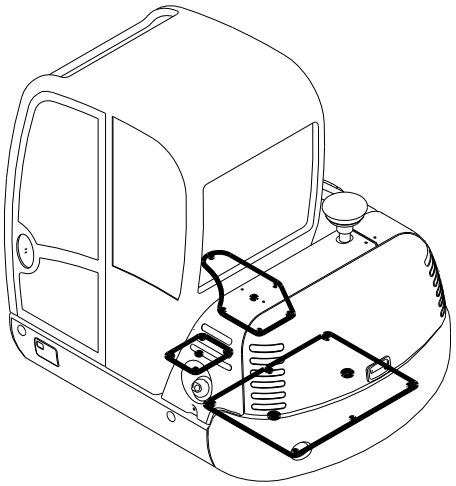

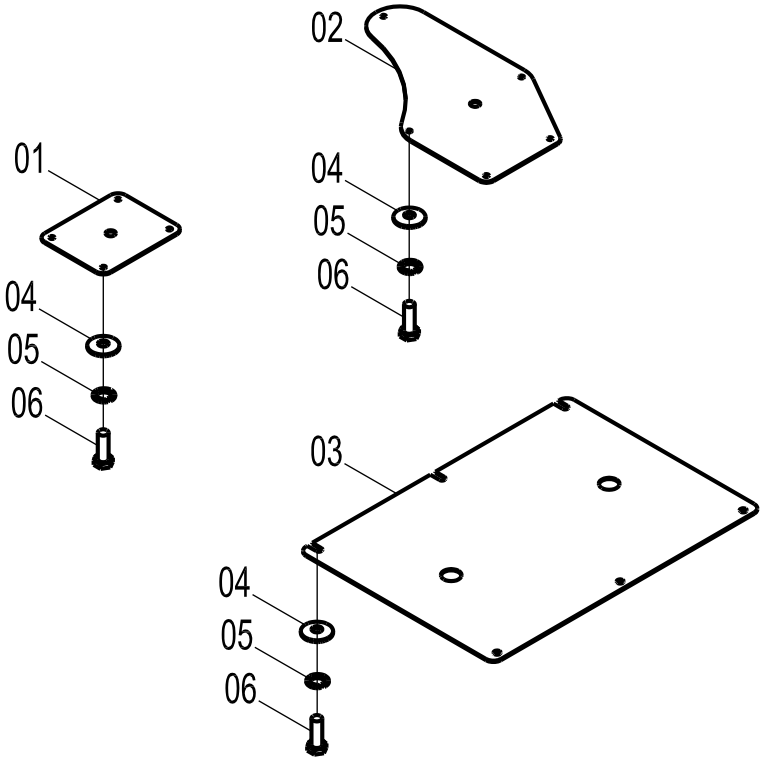

底封板 UNDER COVER

件号 ITEM	零件图号 PART NO.	零件名	PART NAME	数量 Q'TY	服务代码 S.C	适用机号 SERIAL NO.	互换性 IA	替换零件 REPLACEABLE	
								零件图号 PART NO.	数量 Q'TY
01	10A2354	封板二	COVER	1					
02	10A2355	封板三	COVER	1					
03	10A2244	封板	COVER	1					
04	06B0030	垫圈	WASHER	15					
05	06B0002	垫圈	LOCK WASHER	15					
06	00B0012	螺栓	BOLT	15					

TRACK FRAME

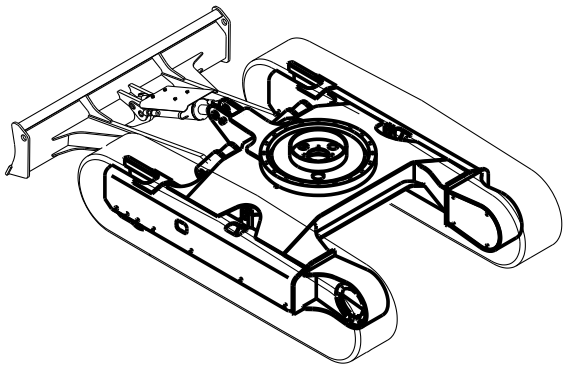

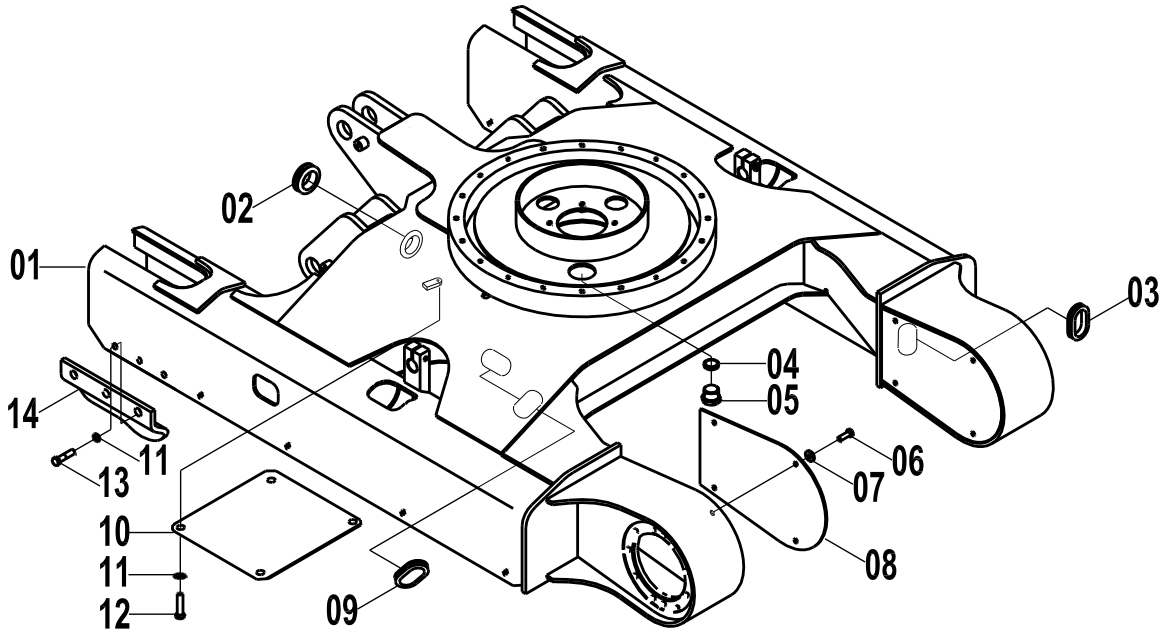

行走架 TRACK FRAME

件号 ITEM	零件图号 PART NO.	零件名	PART NAME	数量 Q'TY	服务代码 S.C	适用机号 SERIAL NO.	互换性 IA	替换零件 REPLACEABLE	
								零件图号 PART NO.	数量 Q'TY
01	30D0243	组合式行走架	FRAME;TRACK	1					
02	83A0254	橡胶护罩	GUARD;RUBBER	2					
03	83A0172	橡胶护罩	GUARD;RUBBER	2					
04	06B0023	垫圈	WASHER	1					
05	03B0043	螺塞	BOLT	1					
06	00B0011	螺栓	BOLT	8					
07	06B0007	垫圈	WASHER	8					
08	11A0989	盖板	COVER	2					
09	83A0171	橡胶护罩	GUARD;RUBBER	4					
10	11A0990	底封板	COVER	1					
11	06B0001	垫圈	WASHER	16					

12	00B0056	螺栓	BOLT	4					
13	00B0019	螺栓	BOLT	12					
14	00D1830	护罩	PLATE	4	OP				

橡胶履带

RUBBER TRACK

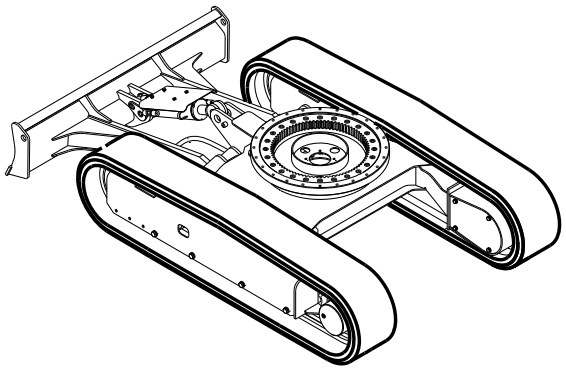

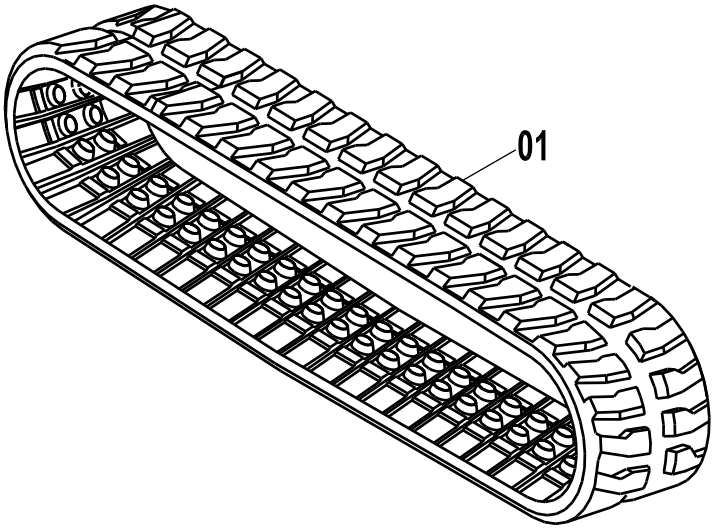

橡胶履带 RUBBER TRACK

件号 ITEM	零件图号 PART NO.	零件名	PART NAME	数量 Q'TY	服务代码 S.C	适用机号 SERIAL NO.	互换性 IA	替换零件 REPLACEABLE	
								零件图号 PART NO.	数量 Q'TY
01	35C0209	橡胶履带	RUBBER TRACK	2					

回转支承

SWING BEARING

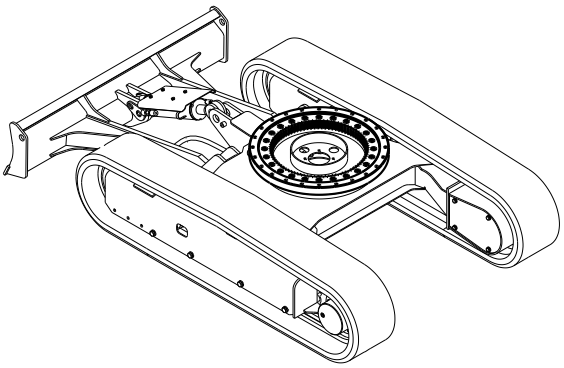

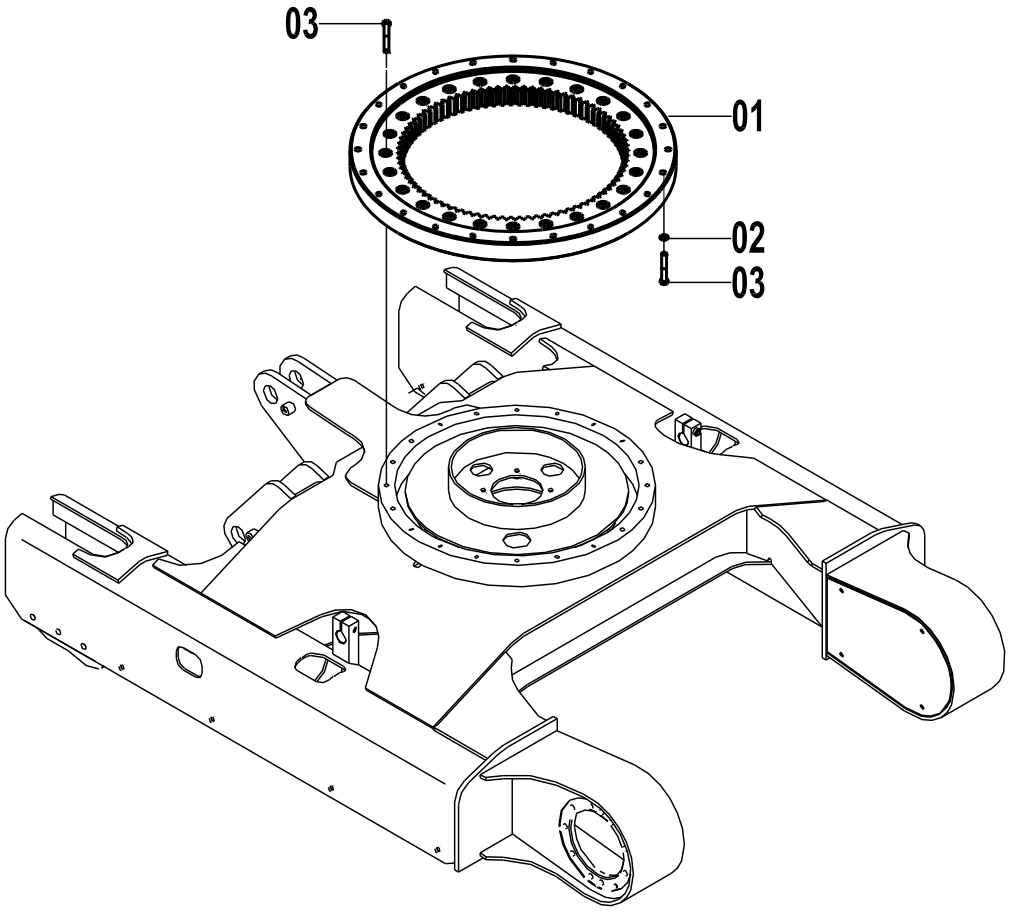

回转支承 SWING BEARING

件号 ITEM	零件图号 PART NO.	零件名	PART NAME	数量 Q'TY	服务代码 S.C	适用机号 SERIAL NO.	互换性 IA	替换零件 REPLACEABLE	
								零件图号 PART NO.	数量 Q'TY
01	26B0032	回转支承	SWING BEARING	1					
02	06B0221	垫圈	WASHER	24					
03	01B0481	螺栓	BOLT	48					

支重轮

LOWER ROLLER

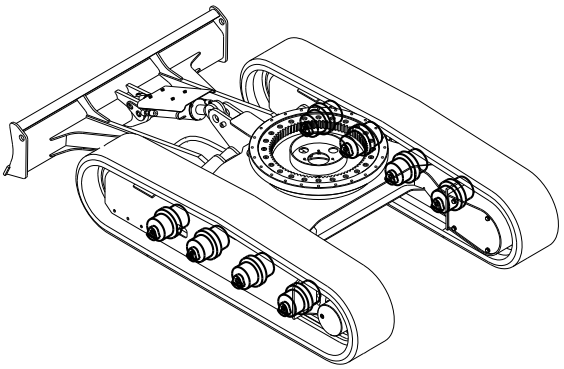

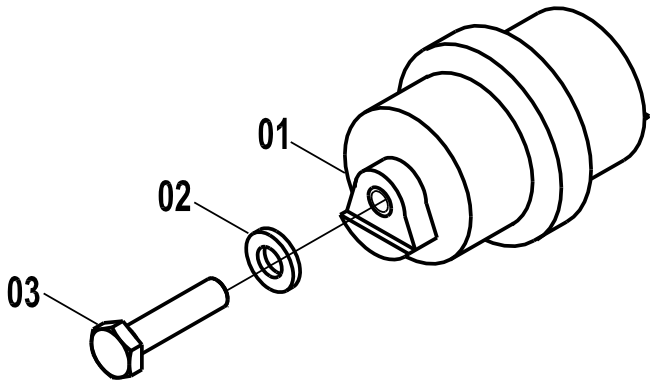

支重轮 LOWER ROLLER

件号 ITEM	零件图号 PART NO.	零件名	PART NAME	数量 Q'TY	服务代码 S.C	适用机号 SERIAL NO.	互换性 IA	替换零件 REPLACEABLE 零件图号 PART NO.	数量 Q'TY
01	14C0034	支重轮	LOWER ROLLER	8					
02	06B0221	垫圈	WASHER	16					
03	00B0435	螺栓	BOLT	16					

托链轮

UPPER LOLLER

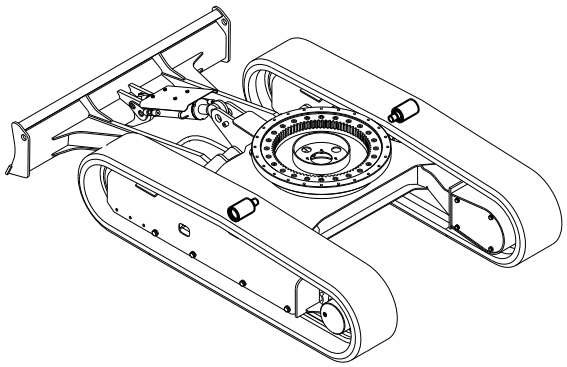

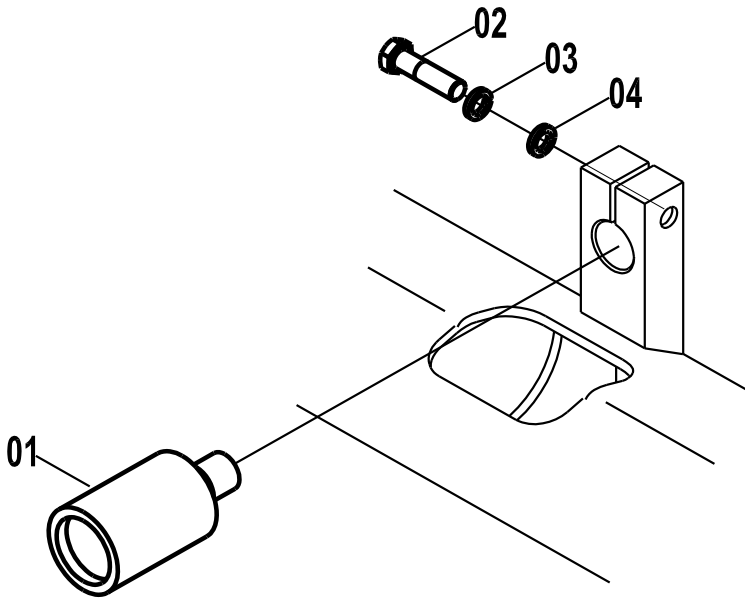

托链轮 UPPER LOLLER

件号 ITEM	零件图号 PART NO.	零件名	PART NAME	数量 Q'TY	服务代码 S.C	适用机号 SERIAL NO.	互换性 IA	替换零件 REPLACEABLE	
								零件图号 PART NO.	数量 Q'TY
01	14C0024	托链轮	UPPER LOLLER	2					
02	01B0010	螺栓	BOLT	2					
03	06B0008	垫圈	WASHER	2					
04	06B0007	垫圈	WASHER	2					

引导轮总成

IDLER ASSEMBLY

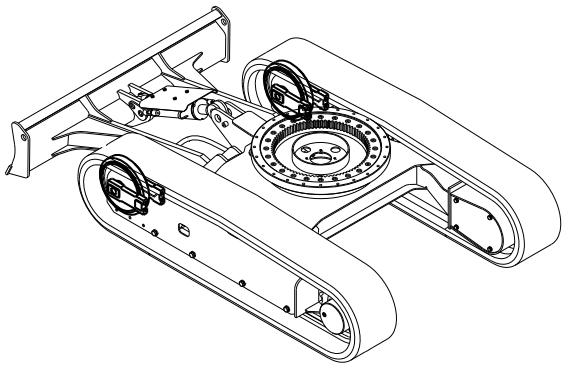

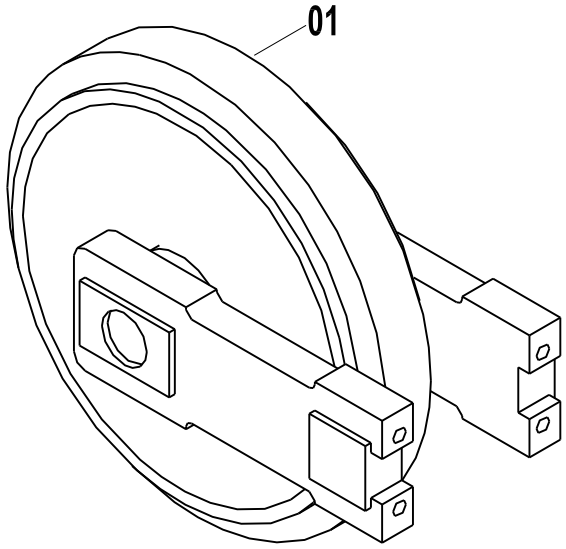

引导轮总成 IDLER ASSEMBLY

件号 ITEM	零件图号 PART NO.	零件名	PART NAME	数量 Q'TY	服务代码 S.C	适用机号 SERIAL NO.	互换性 IA	替换零件 REPLACEABLE	
								零件图号 PART NO.	数量 Q'TY
01	14C0033	引导轮总成	IDLER ASSEMBLY	2					

张紧装置

TENSION DEVICE

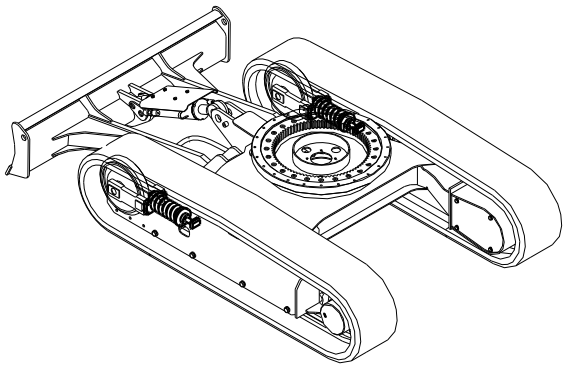

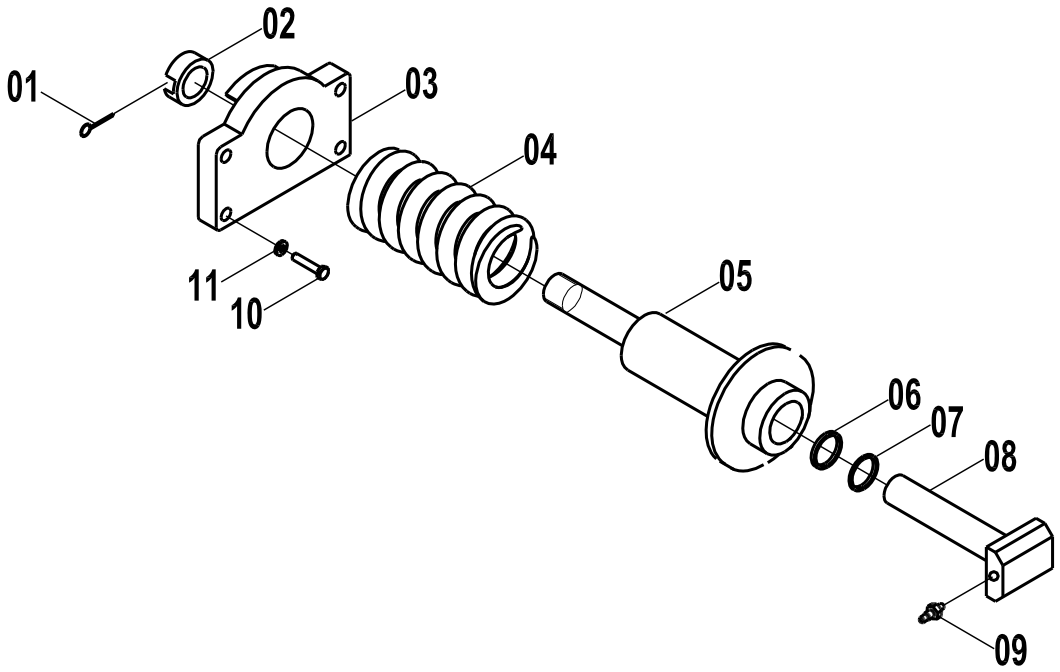

张紧装置 TENSION DEVICE

件号 ITEM	零件图号 PART NO.	零件名	PART NAME	数量 Q'TY	服务代码 S.C	适用机号 SERIAL NO.	互换性 IA	替换零件 REPLACEABLE	
								零件图号 PART NO.	数量 Q'TY
00	44C0093	张紧装置	TENSION DEVICE	2					
01	08B0156	开口销	COTTER	1					
02	03B0557	开槽螺母	NUT	1					
03	02D1181	弹簧座	HOLDER	1					
04	75A0189	弹簧	SPRING	1					
05	70A0124	缸体	NAKED COLLAR	1					
06	12B0687	密封圈	GASKET	1					
07	13B0401	防尘圈	SCRAPER	1					
08	64A0176	活塞杆	PISTON	1					
09	12C0588	注油器	VALVE	1					
10	00B0002	螺栓	BOLT	8					
11	06B0001	垫圈	WASHER	8					

驱动轮

SPROCKET

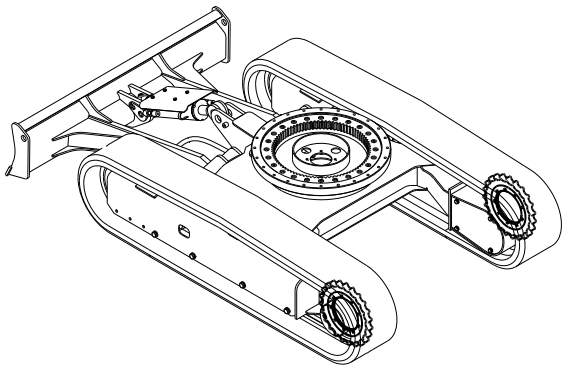

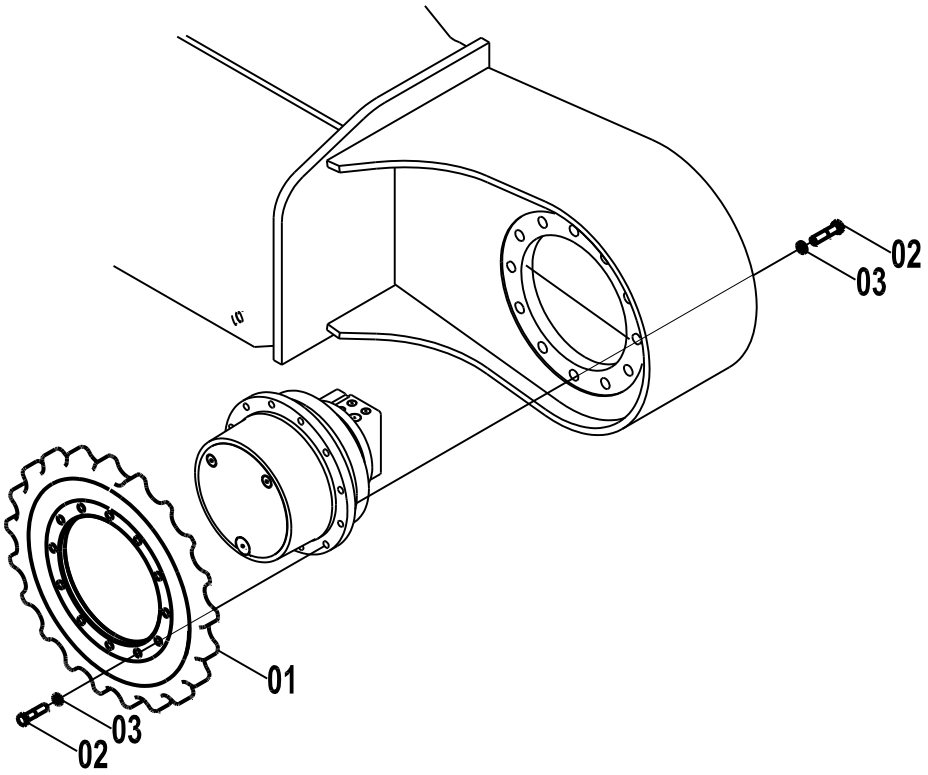

驱动轮 SPROCKET

件号 ITEM	零件图号 PART NO.	零件名	PART NAME	数量 Q'TY	服务代码 S.C	适用机号 SERIAL NO.	互换性 IA	替换零件 REPLACEABLE	
								零件图号 PART NO.	数量 Q'TY
01	46A0021	驱动轮	SPROCKET	2					
02	00B0428	螺栓	BOLT	40					
03	06B0237	垫圈	WASHER	40					

履带总成

TRACK ASSEMBLY

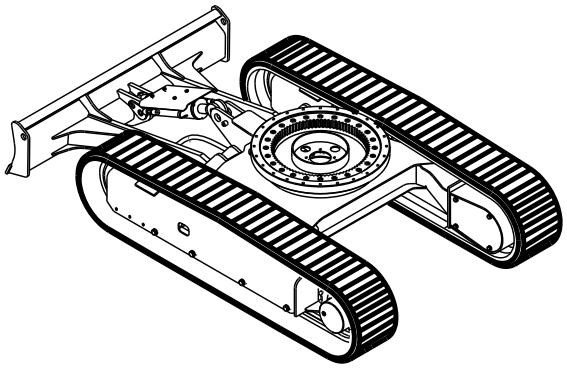

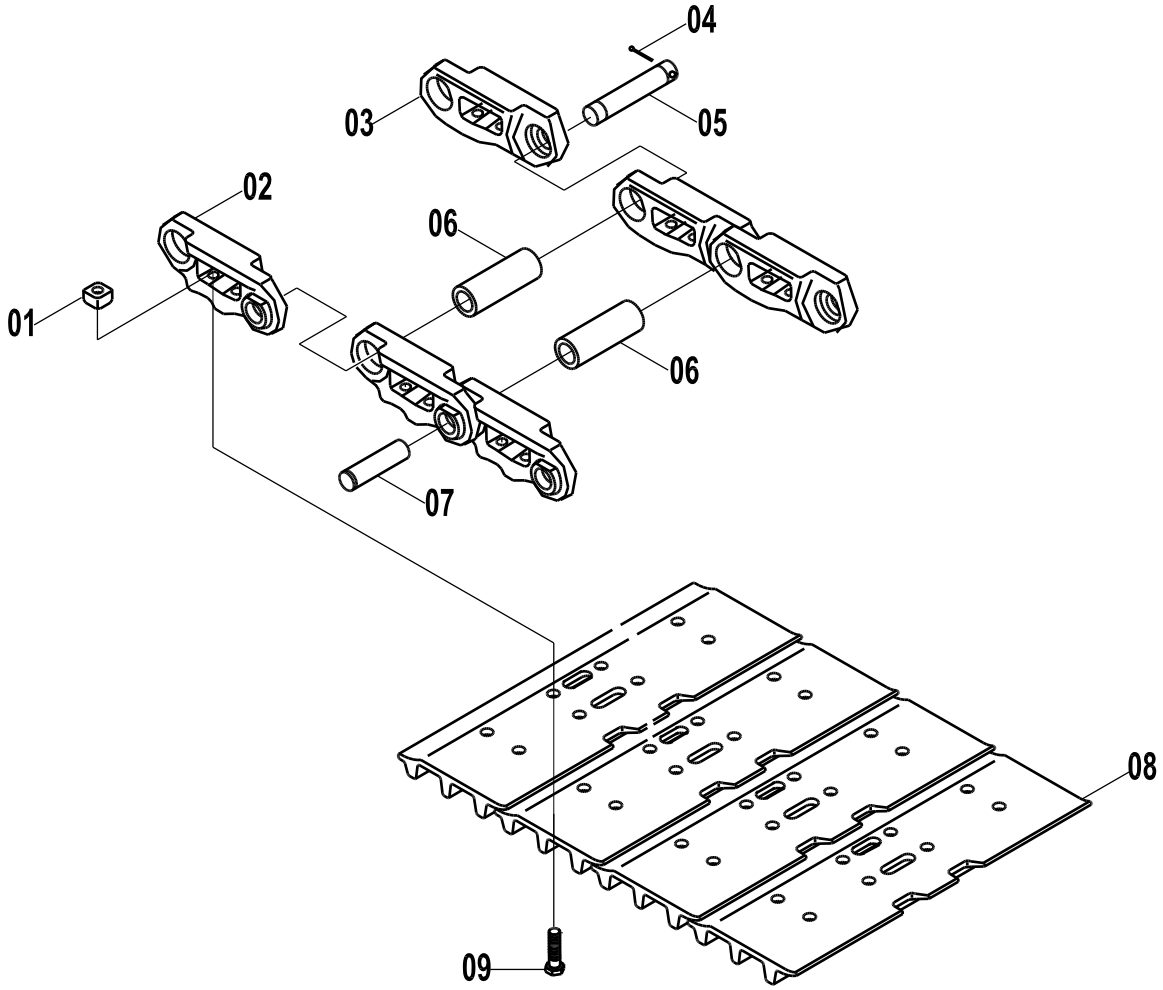

履带总成 TRACK ASSEMBLY

件号 ITEM	零件图号 PART NO.	零件名	PART NAME	数量 Q'TY	服务代码 S.C	适用机号 SERIAL NO.	互换性 IA	替换零件 REPLACEABLE	
								零件图号 PART NO.	数量 Q'TY
00	25C0046	履带总成	TRACK ASSEMBLY	2	OP				
01	03B0667	螺母	NUT	176					
02	72A0617	右链轨节	LINK;RH	44					
03	72A0618	左链轨节	LINK;LH	44					
04	08B0191	开口销	PIN	1					
05	60A0891	主销	PIN MASTER	1					
06	55A1473	销套	BUSHING	44					
07	60A0892	销	PIN	43					
08	26A0605	履带板	SHOE	44					
09	05B0117	螺栓	BOLT	176					

动臂

BOOM

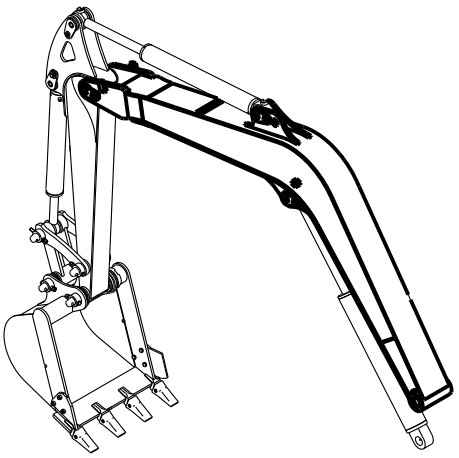

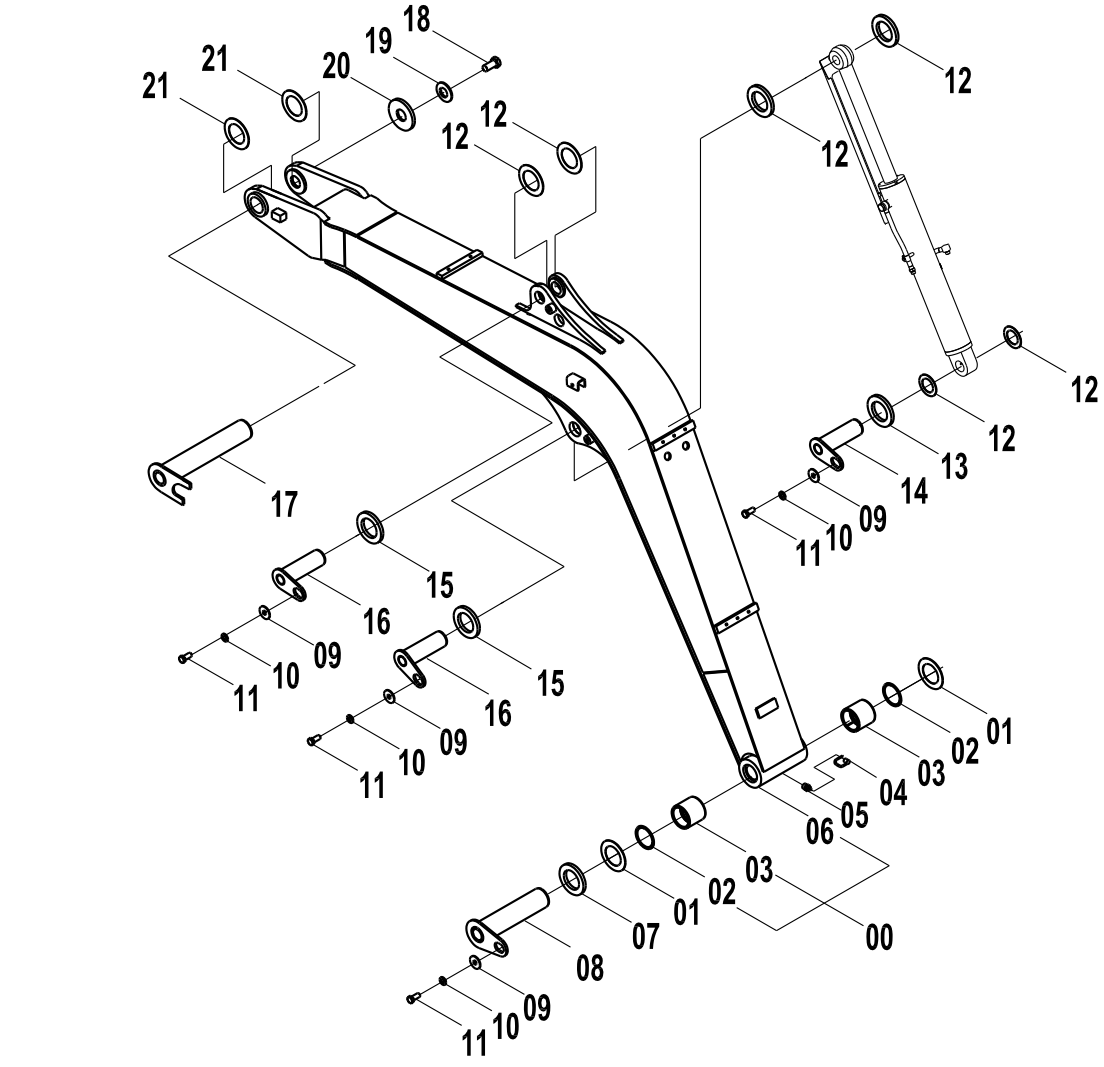
18
19
21
21
20
12
12
12
12
12
12
13
14
09
10
11
17
15
16
09
10
11
15
16
09
10
11
01
02
03
04
05
06
03
02
01
07
08
09
10
11
00

动臂 BOOM

件号 ITEM	零件图号 PART NO.	零件名	PART NAME	数量 Q'TY	服务代码 S.C	适用机号 SERIAL NO.	互换性 IA	替换零件 REPLACEABLE	
								零件图号 PART NO.	数量 Q'TY
00	43C0278	动臂	BOOM	1					
01	28C0035	调整垫	WASHER	2	R				
02	13B0292	密封圈	DUST RING	2					
03	55A0722	衬套	STEER SLEEVE	2					
04	86A0258	油杯护套	CAP	1					
05	10B0014	油杯 M10×1	GREASE NIPPLE	1					
06	21D0206	动臂	BOOM	1					
07	14A1500	垫板	PLATE	1					
08	11D0382	销轴	PIN	1					
09	06B0059	垫圈	WASHER	4					
10	06B0007	垫圈	WASHER	4					
11	00B0031	螺栓	BOLT	4					
12	28C0033	调整垫	WASHER	6	R				
13	14A3632	垫板	PLATE	1					

14	11D0396	销轴	PIN	1					
15	14A1672	垫板	PLATE	1					
16	11D0241	销轴	PIN	1					
17	11D0240	销轴	PIN	1					
18	00B0439	螺栓	BOLT	1					
19	06B0220	垫圈	WASHER	1					
20	56A0240	垫片	WASHER	1					
21	28C0034	调整垫	WASHER	2	R				

斗杆

ARM

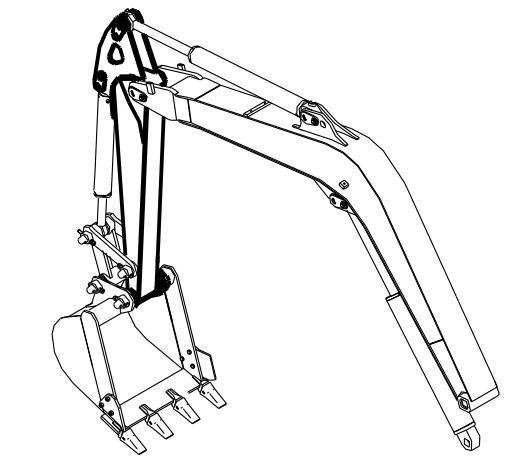

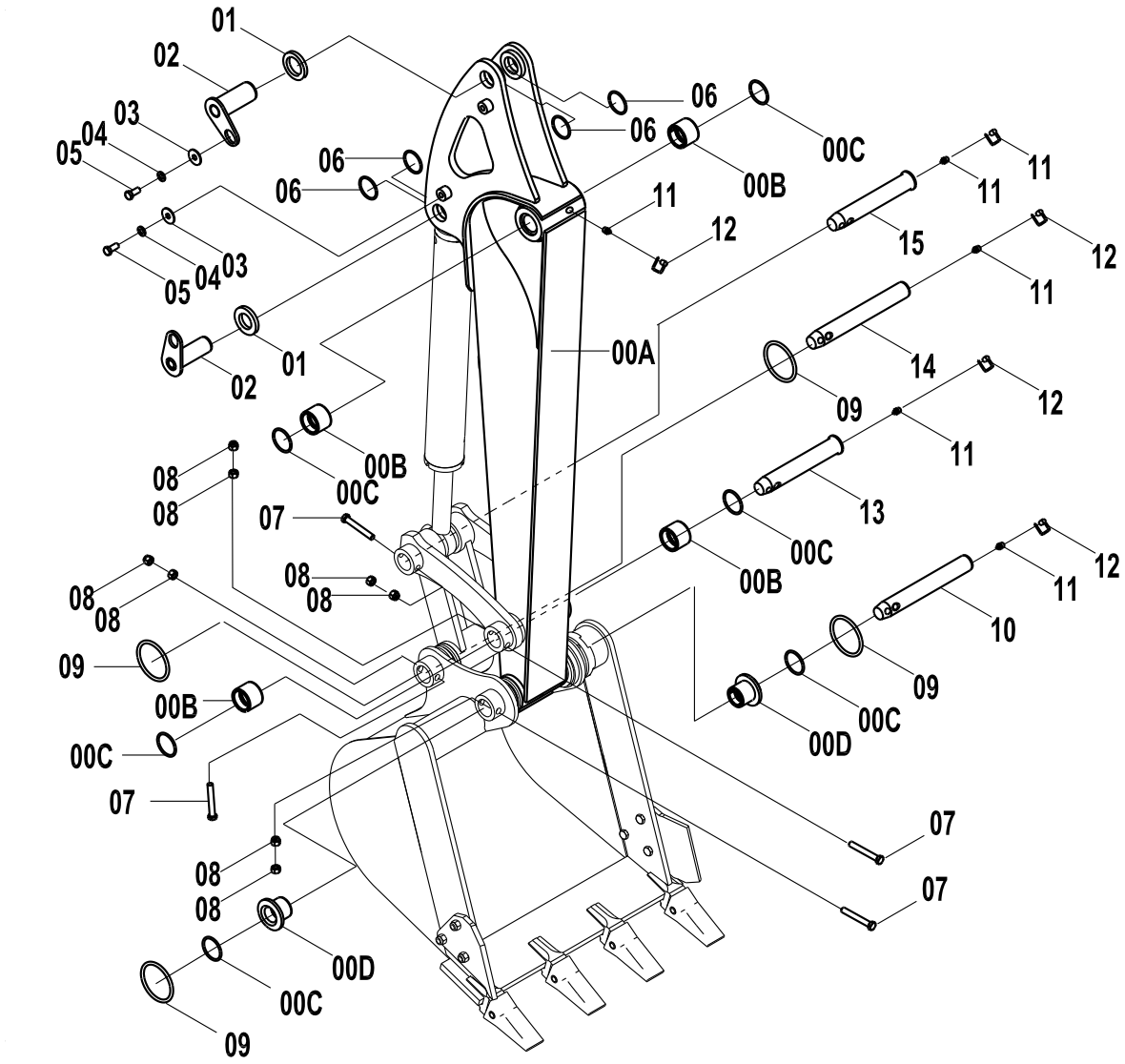

斗杆 ARM

件号 ITEM	零件图号 PART NO.	零件名	PART NAME	数量 Q'TY	服务代码 S.C	适用机号 SERIAL NO.	互换性 IA	替换零件 REPLACEABLE	
								零件图号 PART NO.	数量 Q'TY
00A-F	43C0277	斗杆	ARM ASS`Y	1					
00A	16D0322	斗杆	ARM	1					
00B	55A0744	衬套	STEER SLEEVE	4					
00C	13B0289	防封圈	DUST RING	6					
00D	55A0710	T 形套	STEER SLEEVE	2					
01	14A1672	垫板	PLATE	2					
02	11D0239	销轴	PLATE	2					
03	06B0059	垫圈	WASHER	2					
04	06B0007	垫圈	WASHER	2					
05	00B0031	螺栓	BOLT	2					
06	28C0033	调整垫	WASHER	4	R				
07	01B0160	螺栓	BOLT	4					
08	03B0003	螺母	NUT	8					
09	12B0202	O 形圈	O-RING	4					

10	60A0521	销轴	PIN	1					
11	10B0014	油杯 M10×1	GREASE NIPPLE	5					
12	86A0258	油杯护套	CAP	5					
13	60A0439	销轴	PIN	1					
14	60A0609	销轴	PIN	1					
15	60A0521	销轴	PIN	1					

铲斗

BUCKET

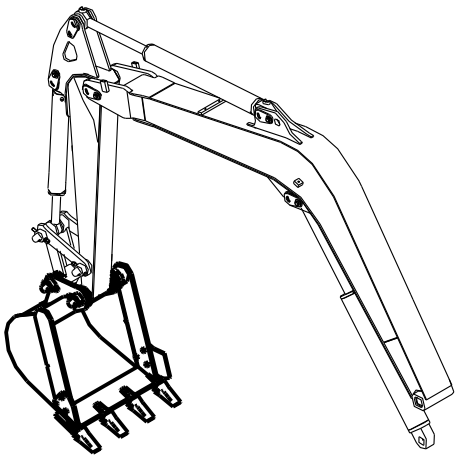

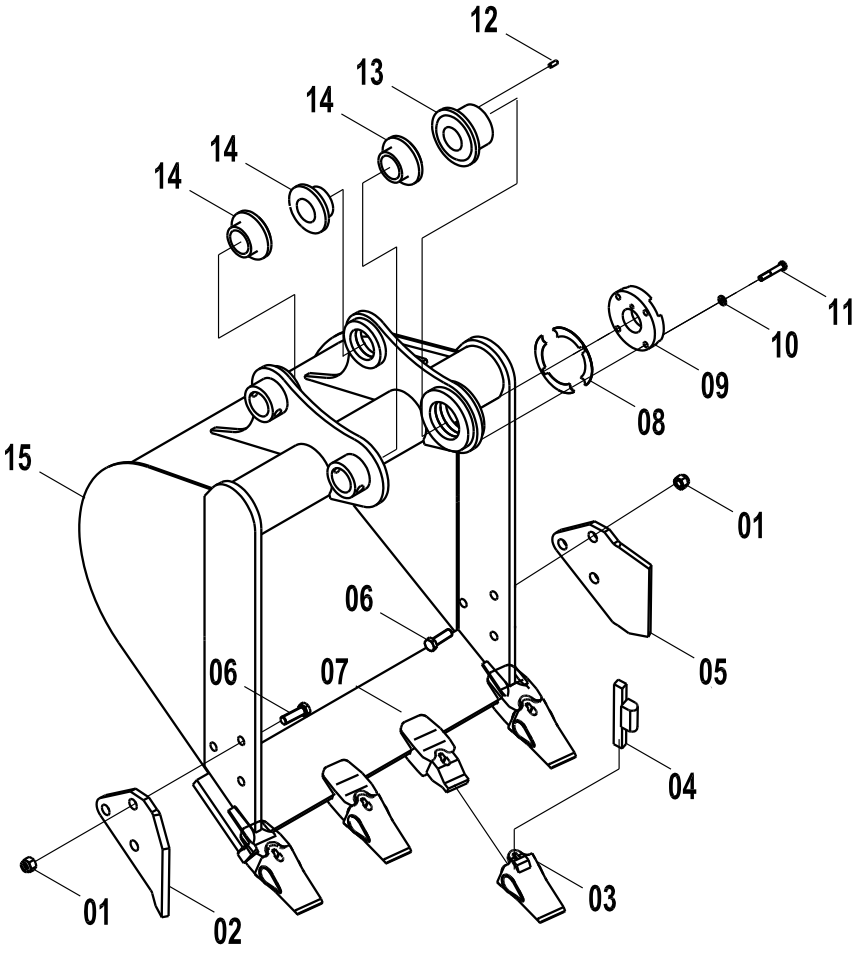

铲斗 BUCKET

件号 ITEM	零件图号 PART NO.	零件名	PART NAME	数量 Q'TY	服务代码 S.C	适用机号 SERIAL NO.	互换性 IA	替换零件 REPLACEABLE	
								零件图号 PART NO.	数量 Q'TY
00	43C0280	铲斗	BUCKET	1					
01	03B0654	螺母	NUT	6					
02	23A2891	左侧齿	LEFT SIDE CUTTER	1	K				
03	72A0353	齿套	TOOTH	4	K				
04	34C0235	斗齿销	COTTER PIN	4	K				
05	23A2892	右侧齿	RIGHT SIDE CUTTER	1	K				
06	01B0431	螺栓	BOLT	6					
07	72A0352	齿座	TOOTH ADAPTER	4					
08	57A0244	垫片	WASHER	16					
09	16A1165	压板	CLIP	1					
10	06B0001	垫圈	WASHER	4					

11	00B0004	螺栓	BOLT	4					
12	08B0073	销 D8×20	PIN	1					
13	55A0746	T 形套	STEER SLEEVE	1					
14	55A0747	T 形套	STEER SLEEVE	3					
15	22D0270	铲斗体	BUCKET	1					

连杆

LINK

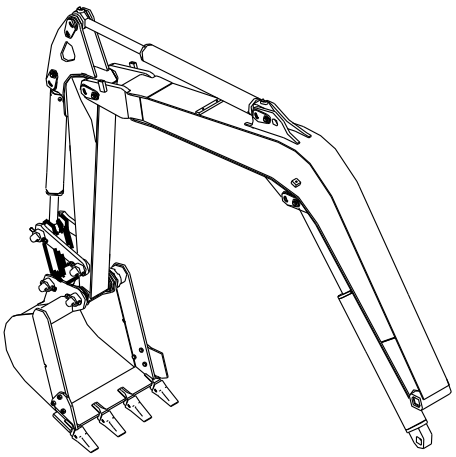

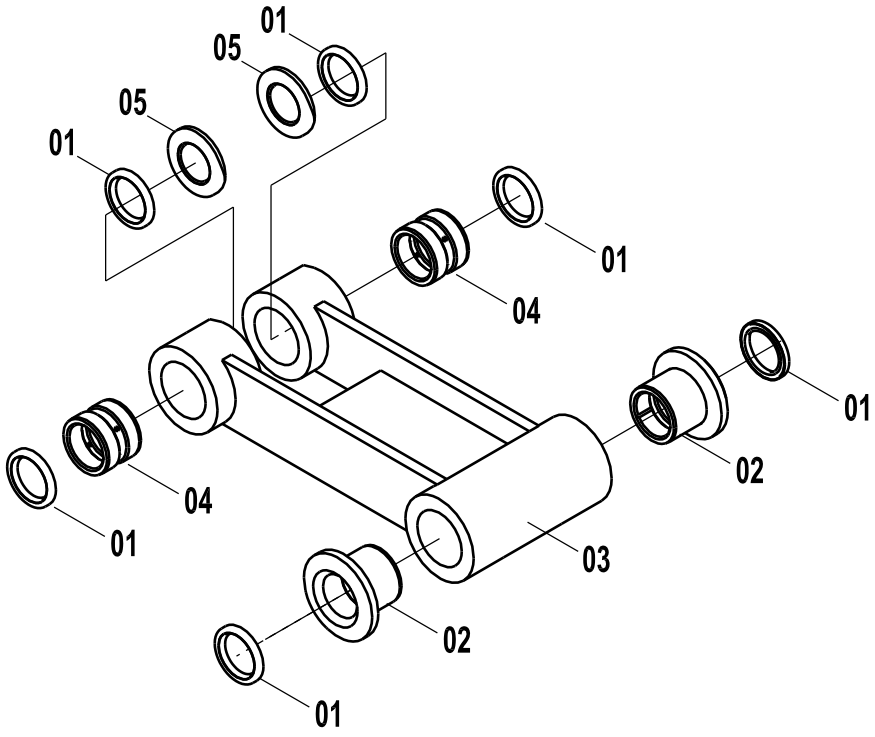

连杆 LINK

件号 ITEM	零件图号 PART NO.	零件名	PART NAME	数量 Q'TY	服务代码 S.C	适用机号 SERIAL NO.	互换性 IA	替换零件 REPLACEABLE	
								零件图号 PART NO.	数量 Q'TY
00	24C0271	连杆	LINK	1					
01	13B0291	防尘圈	DUST RING	6					
02	55A0710	T 形套	STEER SLEEVE	2					
03	21D0208	连杆	LINK	1					
04	55A0745	衬套	STEER SLEEVE	2					
05	28C0033	调整垫	WASHER	2	R				

摇杆

PENDULUM LEVER

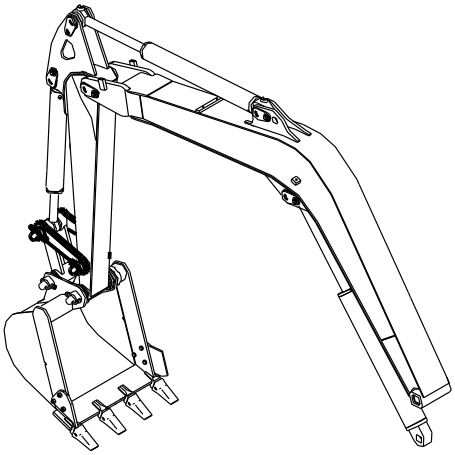

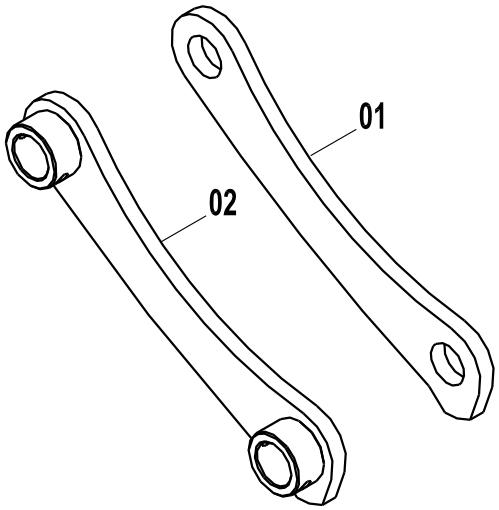

摇杆 PENDULUM LEVER

件号 ITEM	零件图号 PART NO.	零件名	PART NAME	数量 Q'TY	服务代码 S.C	适用机号 SERIAL NO.	互换性 IA	替换零件 REPLACEABLE 零件图号 PART NO.	数量 Q'TY
01	16A1389	右摇杆	PENDULUM LEVER	1					
02	21D0136	左摇杆	PENDULUM LEVER	1					

推土装置

DOZER

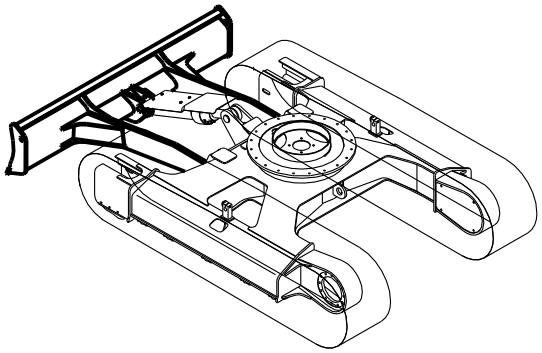

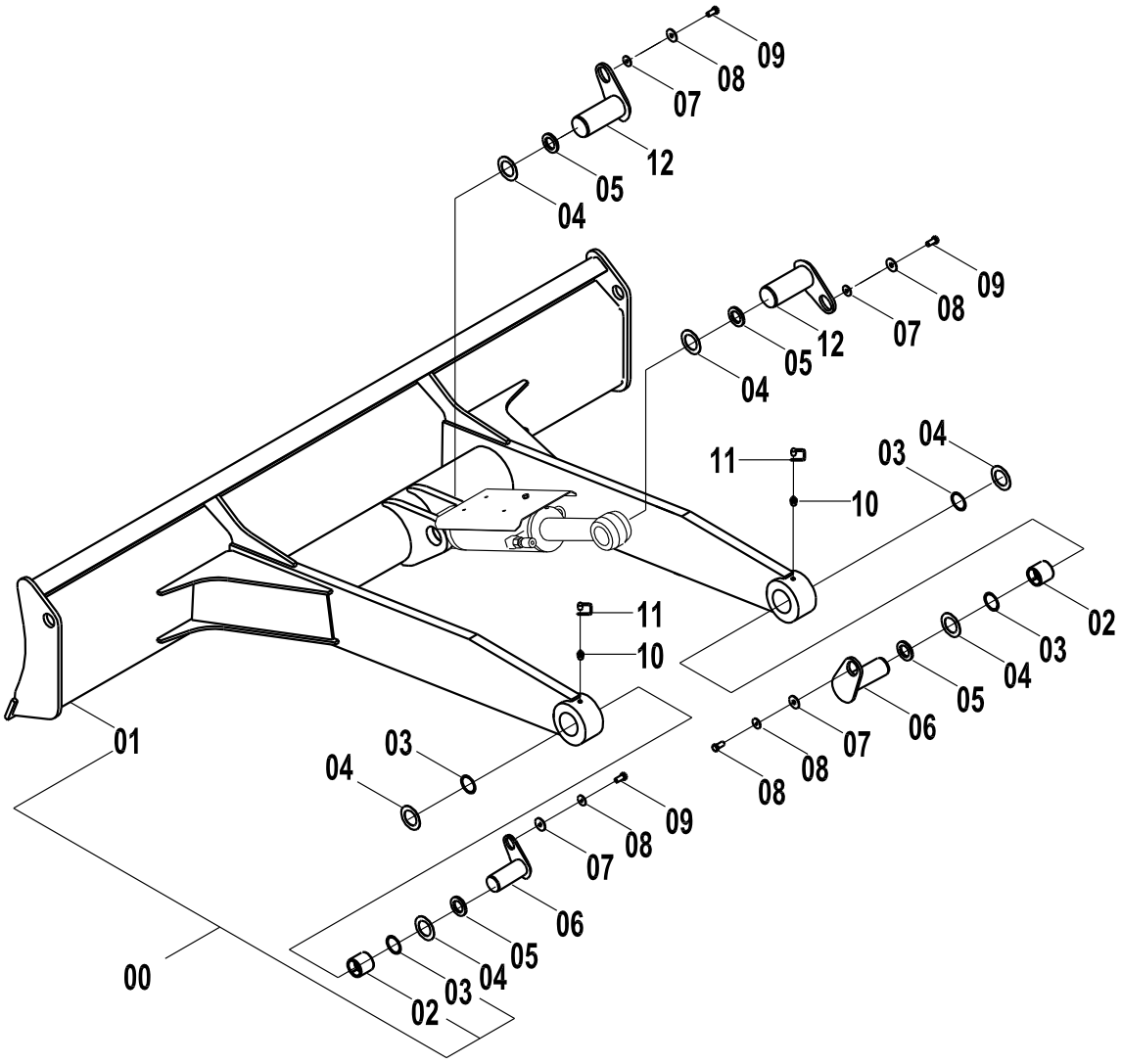
09
08
07
12
05
04
09
08
07
12
05
04
11
10
03
04
11
10
01
03
04
02
03
04
05
06
07
08
08
09
08
07
06
05
04
03
02
00

推土装置 DOZER

件号 ITEM	零件图号 PART NO.	零件名	PART NAME	数量 Q'TY	服务代码 S.C	适用机号 SERIAL NO.	互换性 IA	替换零件 REPLACEABLE	
								零件图号 PART NO.	数量 Q'TY
00	43C0279	推土铲	DOZER	1					
01	22D0271	推土铲	DOZER	1					
02	55A0719	衬套	STEER SLEEVE	2					
03	13B0291	密封圈	DUST RING	4					
04	28C0033	调整垫	WASHER	6	K				
05	14A3632	垫板	PLATE	4					
06	11D0398	销轴	PIN	2					
07	06B0059	垫圈	WASHER	4					
08	06B0007	垫圈	WASHER	4					
09	00B0031	螺栓	BOLT	4					
10	10B0014	油杯 M10×1	GREASE NIPPLE	2					
11	86A0258	油杯护套	JACKET	2					
12	11D0397	销轴	PIN	2					

标志牌

NAME PLATE

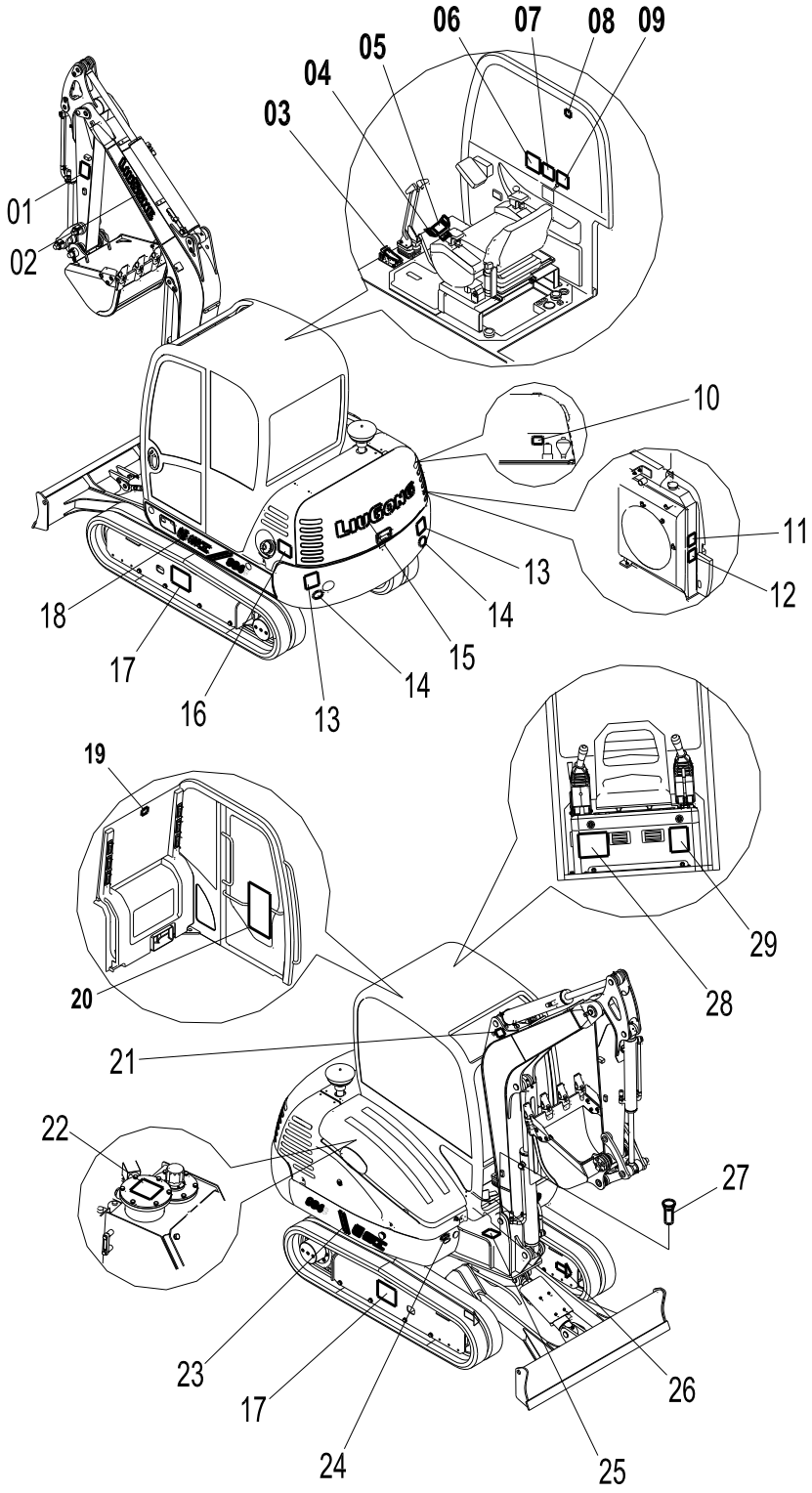

件号 ITEM	零件图号 PART NO.	零件名	PART NAME	数量 Q'TY	服务代码 S.C	适用机号 SERIAL NO.	互换性 IA	替换零件 REPLACEABLE 零件图号 PART NO.	 数量 Q'TY
01	74A0227 74A0768	斗杆安全标志(中) 斗杆安全标志(英)	SAFETY-SIGN (CAUTION FOR ARM)	2					
02	74A1248	动臂商标	NAME-PLATE (NAME OF COMPANY)	2					
03	85A0284	防滑帖	SAFTETY	1					
04	85A0285	防滑帖	SAFTETY	1					
05	85A0286	防滑帖	SAFTETY	1					
06	74A0581	推土铲注意标志	CAUTION FOR OPERATION	1					
07	74A0616	操纵示意图	INSPECTION MANUAL	1					
08	74A0785 74A0849	锁窗警告标志(中) 前窗注意标志(英)	FRONT WINDOW LOCK	1					
09	74A0476	电源安全标志	CAUTION FOR	1					

标志牌 NAME PLATE

标志牌

NAME PLATE

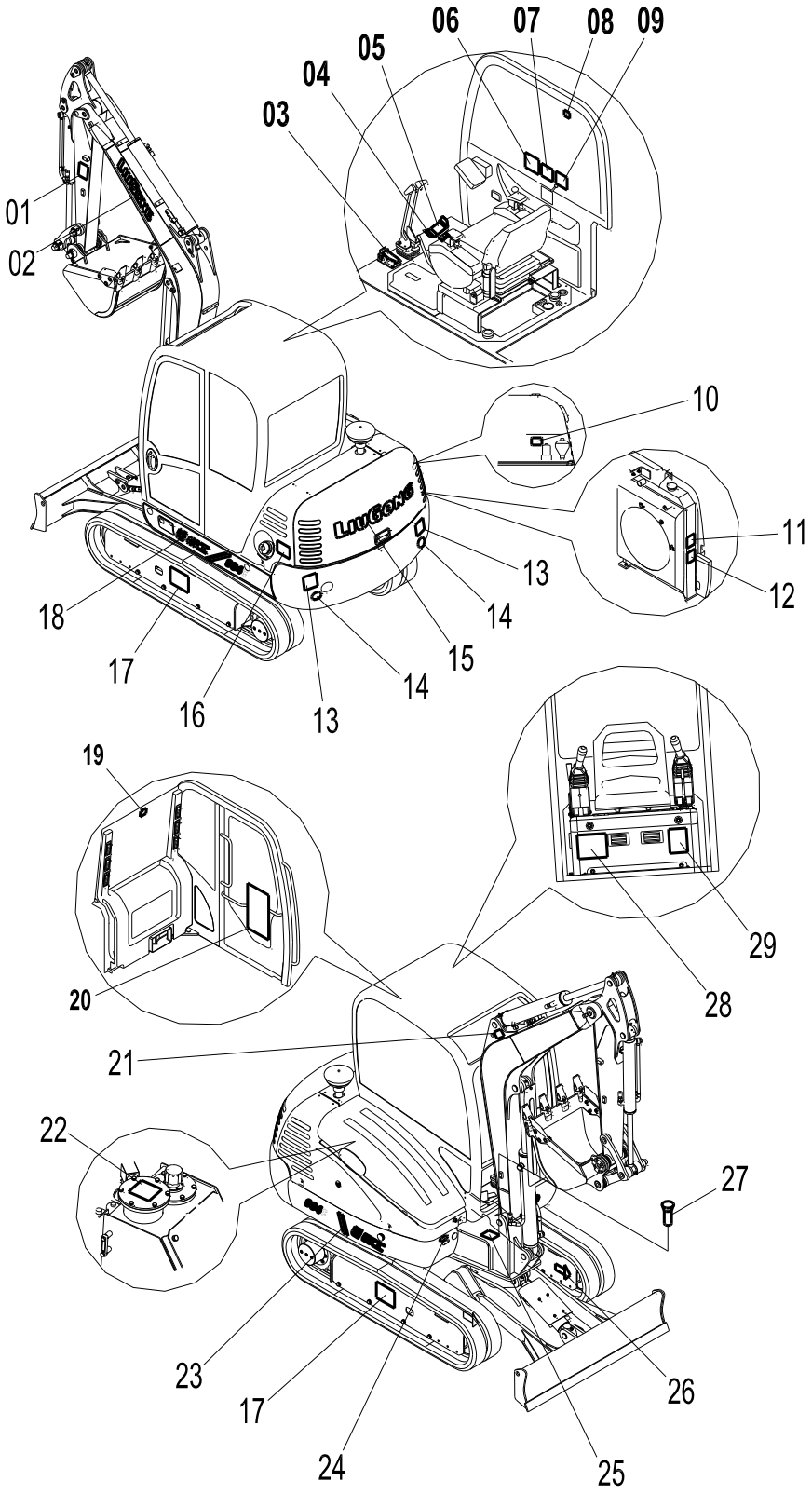

件号 图号	零件	零件名	PART NAME	数量	服务	适用	互换	替换零件 REPLACEABLE	
ITEM	PART NO.			Q'TY	代码 S.C	SERIAL NO.	性 IA	零件图号 PART NO.	数量 Q'TY
16	74A0614 74A1587	柴油标志(中) 柴油标志(英)	FUEL SIGN	1					
17	74A0229 74A0766	履带调节安全标志（中) 履带调节安全标志(英)	WARNING (TRACK-ADJUSTER)	2					
18	74A1489 74A1585	904C 左标志(中) 904C 左标志(英)	NAME-PLATE (NAME OF COMPANY)	1					
19	74A0615	逃生标志	EMERGENCY HAMMER	1					
20	74A1666 74A1600	润滑维护示意图(中) 润滑维护示意图(英)	LUBRICATION PATTERN	1					
21	74A0579	起吊点标示	CHAIN POINT SIGN	4					
22	74A0238 74A0778	液压油防烫伤标志(中) 液压油防烫伤标	SCALD-PROOF SIGN FOR HYDRAULIC FLUID	2					