RUTHZIL TRATOR COMERCIAL DE PEÇAS LTDA 11 97083-6812 ROLANDO

CLG908C 液压挖掘机
CLG908C EXCAVATOR

零 件 图 册
PARTS MANUAL

S/N 60790-UP

06F0017XXXXXXXX

How to Use This Manual

- The information, specification, and illustrations in this manual are on the basis of information available at the time it was written. Continuing improvement and advancement of product design may cause changes to your machine which may not be included in this publication. Each publication is reviewed and revised as required to update and include these changes in later editions. Whenever a question arises regarding your product or this publication, please consult Liugong dealer for the latest available information.
- In this manual, those assemblies with the same description but different number are arranged together, followed by the parts list. For example: assembly 11E0097 Work Hydraulic System and 11E0250 Work Hydraulic System are arranged together in table of contents. Some assemblies could consist of secondary assemblies. Therefore, refer to column “S.C” in the parts list to see if there is “Z” to confirm the secondary assemblies.
- Detailed information for the assembly and the parts list.

  Title explanation.

  e.g:

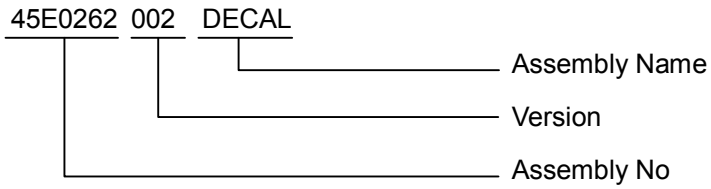

Assembly Name: The name of an assembly.

Item: The sequence number in the illustration.

PART NO: The identifying number of parts, consist of letters and digitals or just digitals.

VER: Start from 000. This figure will be improved to 001,002…if there is any modification to the part.

Part Name: The name of the parts that make up the assembly.

Qty: Indicates the quantity of the parts used per machine. For assembly, it indicates the quantity of the parts used per assembly.

S.C: Service Code

W： Machining this part before installing it to the machines.

H： An accurate part. Consult the nearest dealer when removing or repairing it.

D： Can not be purchased separately. It is an assembly.

K： This part is available in the spare parts box.

R： Quantity is different on different machine.

S： Special service part, not assembled at factory.

C： This part has been modified.

A： This part is a new part.

Q： This part has been deleted.

Z： Individual drawing of this part is available.

OP： Optional parts

OS： Oversize parts

US： Undersize parts

(NOTE: Part with “OS" or "US" is placed below the standard-sized part.)

#： New part in this page.

SERIAL NO: the Production Identification Numbers (PIN) of machine. If more than one version is included for any assembly, this column identifies the specific machine serial numbers to which each version applies.

e.g:

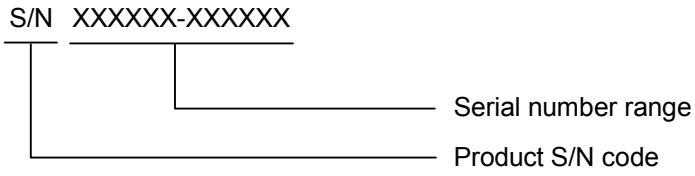

IA： Shows the interchangeability between the original and the improved parts. More details are as follows:

I： Part in the “Replaceable part" column can be used instead of this part but not vice versa.

J： This part can be used instead of that in "Replaceable part" column but not vice versa.

P： Not permitted to use this part. Use that in “Replaceable part” column instead.

Y： This part and that part in the column of "Replaceable part" are interchangeable with each other.

N1： This part and that part in the column of "Replaceable part" are not interchangeable with each other, and the part in the column of "Replaceable part" used as an assembly also is not interchangeable with this part.

N2： Not permitted to use this part. This part and that part in the column of "Replaceable part" are not interchangeable with each other, and the part in the column of "Replaceable part" used as an assembly also is not interchangeable with this part.

TY： Keep on using this part. This part and that part in the column of "Replaceable part" are not interchangeable with each other, but the part in the column of "Replaceable part" used as an assembly is interchangeable with this part.

TP： Not permitted to use this part. This part and that part in the column of "Replaceable part" are not interchangeable with each other, but the part in the column of "Replaceable part" used as an assembly is interchangeable with this part.

REPLACEABLE: Interchangeable part number and the quantity are shown in this column.

Note: The interchangeable parts should refer to “I”, “J”, “P”, “Y”, “N1”, “N2”, “TY” or “TP” in the IA column.

Configurations and Main Components

This is an integrated parts manual which is based on CLG908C Excavator standard configuration, powered in Cummins engine Ⅲ. This manual includes several optional configurations that are available for the basis at the moment. Every model listed in this parts manual is provided with a number of 15 codes. Please ask Liugong dealer to tick the right 15 codes for your machine from the following configuration and main components table.

Please see the following configurations and main components table for more details.

1. CLG908C Excavator/Yanmar Engine Ⅲ/Toshiba/Dozer/Attachment Lines/Explosion-proof Valve/No GPS/0.32m3 Bucket (06F00170001B001)

部件号 PART NO.	名称 NAME		部件号 PART NO.	名称 NAME	
45E0577	标贴组件	DECAL SET	32E0241	推土装置（2.2m)	DOZER AS
34E0062	回转平台总成	REVOLVING FRAME AS	43C0352	铲斗	BUCKET
00E0393	柴油机系统	ENGINE SYSTEM	33E0043	履带行走系统	UNDERCARRIAGE SYSTEM
15E0277	液压系统	HYDRAULIC SYSTEM	41E0229	驾驶室总成	CAB AS
22E0678	电气系统	ELECTRICAL SYSTEM	44E0232	机罩总成	ENGINE HOOD AS
23E0190	空调系统	AIR CONDITIONING SYSTEM	47E0307	附件	ATTCHMENT
32E0416	工作装置	WORK IMPLEMENT			

2. CLG908C Excavator/Yanmar Engine Ⅲ/Dozer/Attachment Lines/Operation Mode Change/Travel Alarm/Rotating Beacon/No GPS/0.32m3 Bucket (06F00170002B001)

部件号 PART NO.	名称 NAME		部件号 PART NO.	名称 NAME	
45E0697	标贴组件	DECAL SET	32E0241	推土装置（2.2m)	DOZER AS
34E0062	回转平台总成	REVOLVING FRAME AS	43C0248	铲斗	BUCKET
00E0393	柴油机系统	ENGINE SYSTEM	33E0043	履带行走系统	UNDERCARRIAGE SYSTEM
15E0502	液压系统	HYDRAULIC SYSTEM	41E0338	驾驶室总成	CAB AS
22E0678	电气系统	ELECTRICAL SYSTEM	44E0232	机罩总成	ENGINE HOOD AS
23E0190	空调系统	AIR CONDITIONING SYSTEM	47E0307	附件	ATTCHMENT
32E0416	工作装置	WORK IMPLEMENT			

3. CLG908C Excavator/Yanmar Engine Ⅲ/Dozer/Attachment Lines/Operation Mode Change/Travel Alarm/Rotating Beacon/No GPS/0.28m3 Bucket (06F00170003B001)

部件号 PART NO.	名称 NAME		部件号 PART NO.	名称 NAME	
45E0697	标贴组件	DECAL SET	32E0241	推土装置（2.2m)	DOZER AS
34E0062	回转平台总成	REVOLVING FRAME AS	43C1279	铲斗	BUCKET
00E0393	柴油机系统	ENGINE SYSTEM	33E0043	履带行走系统	UNDERCARRIAGE SYSTEM
15E0502	液压系统	HYDRAULIC SYSTEM	41E0338	驾驶室总成	CAB AS
22E0678	电气系统	ELECTRICAL SYSTEM	44E0232	机罩总成	ENGINE HOOD AS
23E0190	空调系统	AIR CONDITIONING SYSTEM	47E0307	附件	ATTCHMENT
32E0416	工作装置	WORK IMPLEMENT			

4. CLG908C Excavator/Yanmar Engine III/Dozer/ Rubber Track/ Operation Mode Change/Double Aux Circuits/Travel Alarm/Rotating Beacon/No GPS /0.32 m3 Bucket (06F00170004B001)

部件号 PART NO.	名称 NAME		部件号 PART NO.	名称 NAME	
45E0697	标贴组件	DECAL SET	32E0241	推土装置（2.2m)	DOZER AS
34E0062	回转平台总成	REVOLVING FRAME AS	43C0248	铲斗	BUCKET
00E0393	柴油机系统	ENGINE SYSTEM	33E0060	履带行走系统	UNDERCARRIAGE SYSTEM
15E0502	液压系统	HYDRAULIC SYSTEM	41E0338	驾驶室总成	CAB AS
22E0678	电气系统	ELECTRICAL SYSTEM	44E0232	机罩总成	ENGINE HOOD AS
23E0190	空调系统	AIR CONDITIONING SYSTEM	47E0307	附件	ATTCHMENT
32E0416	工作装置	WORK IMPLEMENT			

5. CLG908C Excavator/Yanmar Engine III/Dozer/Attachment Lines/Explosion-proof Valve/Wide Track/Travel Alarm/Rotating Beacon/No GPS/0.32m3 Bucket (06F00170005B001)

部件号 PART NO.	名称 NAME		部件号 PART NO.	名称 NAME	
45E0577	标贴组件	DECAL SET	32E0242	推土装置（2.2m)	DOZER AS
34E0062	回转平台总成	REVOLVING FRAME AS	43C0352	铲斗	BUCKET
00E0393	柴油机系统	ENGINE SYSTEM	33E0050	履带行走系统	UNDERCARRIAGE SYSTEM
15E0499	液压系统	HYDRAULIC SYSTEM	41E0229	驾驶室总成	CAB AS
22E0678	电气系统	ELECTRICAL SYSTEM	44E0232	机罩总成	ENGINE HOOD AS
23E0190	空调系统	AIR CONDITIONING SYSTEM	47E0307	附件	ATTCHMENT
32E0416	工作装置	WORK IMPLEMENT			

6. CLG908C Excavator/Yanmar Engine III/Dozer/Attachment Lines/Explosion-proof Valve/Rubber Track/Long Arm/Travel Alarm/Rotating Beacon/No GPS/0.28m3 Bucket (06F00170006B001)

部件号 PART NO.	名称 NAME		部件号 PART NO.	名称 NAME	
45E0577	标贴组件	DECAL SET	32E0241	推土装置（2.2m)	DOZER AS
34E0062	回转平台总成	REVOLVING FRAME AS	43C0066	铲斗	BUCKET
00E0393	柴油机系统	ENGINE SYSTEM	33E0060	履带行走系统	UNDERCARRIAGE SYSTEM
15E0523	液压系统	HYDRAULIC SYSTEM	41E0229	驾驶室总成	CAB AS
22E0678	电气系统	ELECTRICAL SYSTEM	44E0232	机罩总成	ENGINE HOOD AS
23E0190	空调系统	AIR CONDITIONING SYSTEM	47E0307	附件	ATTCHMENT
32E0409	工作装置	WORK IMPLEMENT			

7. CLG908C Excavator/Yanmar Engine III/Dozer/Attachment Lines/Rubber Track/Operation Mode Change/Travel Alarm/Rotating Beacon/No GPS/0.28m3 Bucket (06F00170007B001)

部件号 PART NO.	名称 NAME		部件号 PART NO.	名称 NAME	
45E0697	标贴组件	DECAL GROUP	32E0241	推土装置（2.2m)	DOZER AS
34E0062	回转平台总成	REVOLVING FRAME AS	43C1279	铲斗	BUCKET
00E0393	柴油机系统	ENGINE SYSTEM	33E0060	履带行走系统	UNDERCARRIAGE SYSTEM
15E0502	液压系统	HYDRAULIC SYSTEM	41E0338	驾驶室总成	CAB AS
22E0678	电气系统	ELECTRICAL SYSTEM	44E0232	机罩总成	ENGINE HOOD AS
23E0190	空调系统	AIR CONDITIONING SYSTEM	47E0307	附件	ATTCHMENT
32E0416	工作装置	WORK IMPLEMENT			

8. CLG908C Excavator/Yanmar Engine III/Dozer/Attachment Lines/Explosion-proof Valve/Rubber Track/Cab(with guard)/Travel Alarm/Rotating Beacon/No GPS (06F00170008B000)

部件号 PART NO.	名称 NAME		部件号 PART NO.	名称 NAME	
45E0577	标贴组件	DECAL SET	32E0416	工作装置	WORK IMPLEMENT
34E0062	回转平台总成	REVOLVING FRAME AS	32E0241	推土装置（2.2m)	DOZER AS
00E0393	柴油机系统	ENGINE SYSTEM	33E0060	履带行走系统	TRACK TRAVEL SYSTEM
15E0499	液压系统	HYDRAULIC SYSTEM	41E0417	驾驶室总成	CAB AS
22E0678	电气系统	ELECTRICAL SYSTEM	44E0232	机罩总成	ENGINE HOOD AS
23E0190	空调系统	AIR CONDITIONING SYSTEM	47E0307	附件	ATTCHMENT

9. CLG908C Excavator/Yanmar Engine III/Dozer/Attachment Lines/Explosion-proof Valve/Metallic Track/Travel Alarm/Rotating Beacon/No GPS/0.32m3 Bucket (06F00170009B001)

部件号 PART NO.	名称 NAME		部件号 PART NO.	名称 NAME	
45E0577	标贴组件	DECAL SET	32E0242	推土装置（2.35m）	DOZER AS
34E0062	回转平台总成	REVOLVING FRAME AS	43C0352	铲斗	
00E0393	柴油机系统	ENGINE SYSTEM	33E0043	履带行走系统	UNDERCARRIAGE SYSTEM
15E0499	液压系统	HYDRAULIC SYSTEM	41E0229	驾驶室总成	CAB AS
22E0678	电气系统	ELECTRICAL SYSTEM	44E0232	机罩总成	ENGINE HOOD AS
23E0190	空调系统	AIR CONDITIONING SYSTEM	47E0307	附件	ATTCHMENT
32E0416	工作装置	WORK IMPLEMENT			

10. CLG908C Excavator/Yanmar Engine III/Dozer/Double Attachment Lines/Explosion-proof Valve/Steel Track/Long Arm/Travel Alarm/Rotating Beacon/No GPS (06F00170010B000)

部件号 PART NO.	名称 NAME		部件号 PART NO.	名称 NAME	
45E0697	标贴组件	DECAL GROUP	32E0409	工作装置	WORK IMPLEMENT
34E0062	回转平台总成	REVOLVING FRAME AS	32E0241	推土装置（2.2m)	DOZER AS
00E0393	柴油机系统	ENGINE SYSTEM	33E0043	履带行走系统	UNDERCARRIAGE SYSTEM
15E0523	液压系统	HYDRAULIC SYSTEM	41E0229	驾驶室总成	CAB AS
22E0678	电气系统	ELECTRICAL SYSTEM	44E0232	机罩总成	ENGINE HOOD AS
23E0190	空调系统	AIR CONDITIONING SYSTEM	47E0307	附件	ATTCHMENT

11. CLG908C Excavator/Yanmar Engine III/Dozer/Double Attachment Lines/Steel Track/Operation Mode Change/Travel Alarm/Rotating Beacon/No GPS/0.32m3 Bucket (06F00170011B001)

部件号 PART NO.	名称 NAME		部件号 PART NO.	名称 NAME	
45E0697	标贴组件	DECAL GROUP	32E0241	推土装置（2.2m)	DOZER AS
34E0062	回转平台总成	REVOLVING FRAME AS	43C1279	铲斗	BUCKET
00E0393	柴油机系统	ENGINE SYSTEM	33E0043	履带行走系统	UNDERCARRIAGE SYSTEM
15E0502	液压系统	HYDRAULIC SYSTEM	41E0338	驾驶室总成	CAB AS
22E0678	电气系统	ELECTRICAL SYSTEM	44E0232	机罩总成	ENGINE HOOD AS
23E0190	空调系统	AIR CONDITIONING SYSTEM	47E0307	附件	ATTCHMENT
32E0416	工作装置	WORK IMPLEMENT			

12. CLG908C Excavator/Yanmar Engine Tier Ⅲ/Dozer/ Double Aux Circuit/Hose Burst Protection Valve/ Metallic Track/ quick coupler/ No GPS (06F00170012B000)

部件号 PART NO.	名称 NAME		部件号 PART NO.	名称 NAME	
45E0697	标贴组件	DECAL GROUP	32E1608	工作装置	WORK IMPLEMENT
34E0062	回转平台总成	REVOLVING FRAME AS	32E0241	推土装置（2.2m)	DOZER AS
00E0393	柴油机系统	ENGINE SYSTEM	33E0043	履带行走系统	UNDERCARRIAGE SYSTEM
15E1107	液压系统	HYDRAULIC SYSTEM	41E0417	驾驶室总成	CAB AS
22E0678	电气系统	ELECTRICAL SYSTEM	44E0232	机罩总成	ENGINE HOOD AS
23E0190	空调系统	AIR CONDITIONING SYSTEM	47E0307	附件	ATTCHMENT

13. CLG908C Excavator/Yanmar Engine Tier Ⅲ/Dozer/Double Aux Circuits/Hose Burst Protection Valve/450 Metallic Track/ longArm/ Quick coupler/Fuel Pump/Cab(with guard)/Travel Alarm/Rotating Beacon/ No Bucket No GPS (06F00170013B000)

部件号 PART NO.	名称 NAME		部件号 PART NO.	名称 NAME	
45E0577	标贴组件	DECAL GROUP	32E0409	工作装置	WORK IMPLEMENT
34E0062	回转平台总成	REVOLVING FRAME AS	32E0241	推土装置（2.2m)	DOZER AS
00E0393	柴油机系统	ENGINE SYSTEM	33E0043	履带行走系统	UNDERCARRIAGE SYSTEM
15Y0087	液压系统	HYDRAULIC SYSTEM	41E0229	驾驶室总成	CAB AS
22E0678	电气系统	ELECTRICAL SYSTEM	44E0232	机罩总成	ENGINE HOOD AS
23E0190	空调系统	AIR CONDITIONING SYSTEM	47E0307	附件	ATTACHMENT

14. CLG908C Excavator/Yanmar Engine Tier Ⅲ/Dozer/ Double Aux Circuits/ Hose Burst Protection Valve/ Quick Coupler/Travel Alarm/Rotating Beacon/No GPS/0.32 m3 Bucket (06F00170014B001)

部件号 PART NO.	名称 NAME		部件号 PART NO.	名称 NAME	
45E0577	标贴组件	DECAL GROUP	32E0241	推土装置（2.2m)	DOZER AS
34E0062	回转平台总成	REVOLVING FRAME AS	43C3562	铲斗	BUCKET
00E0393	柴油机系统	ENGINE SYSTEM	33E0043	履带行走系统	UNDERCARRIAGE SYSTEM
15E1107	液压系统	HYDRAULIC SYSTEM	41E0229	驾驶室总成	CAB AS
22E0678	电气系统	ELECTRICAL SYSTEM	44E0232	机罩总成	ENGINE HOOD AS
23E0190	空调系统	AIR CONDITIONING SYSTEM	47E0307	附件	ATTCHMENT
32E1608	工作装置	WORK IMPLEMENT			

15. CLG908C Excavator//Yanmar Engine Tier Ⅲ/Dozer/ Double Aux Circuits/ Hose Burst Protection Valve/ Wide Track/ Long Arm /Quick Coupler/Travel Alarm/Rotating Beacon/No GPS/0.32 m3 Bucket (06F00170015B001)

部件号 PART NO.	名称 NAME		部件号 PART NO.	名称 NAME	
45E0577	标贴组件	DECAL GROUP	32E0241	推土装置（2.2m)	DOZER AS
34E0062	回转平台总成	REVOLVING FRAME AS	43C3562	铲斗	BUCKET
00E0393	柴油机系统	ENGINE SYSTEM	33E0050	履带行走系统	UNDERCARRIAGE SYSTEM
15E0502	液压系统	HYDRAULIC SYSTEM	41E0229	驾驶室总成	CAB AS
22E0678	电气系统	ELECTRICAL SYSTEM	44E0232	机罩总成	ENGINE HOOD AS
23E0190	空调系统	AIR CONDITIONING SYSTEM	47E0307	附件	ATTCHMENT
32E0409	工作装置	WORK IMPLEMENT			

16. CLG908C Excavator//Yanmar Engine Tier III/Dozer/ Double Aux Circuits/ Hose Burst Protection Valve/ Metallic Track/ Quick Coupler//Travel Alarm/Rotating Beacon/No GPS (06F00170016B000)

部件号 PART NO.	名称 NAME		部件号 PART NO.	名称 NAME	
45E0577	标贴组件	DECAL GROUP	32E1608	工作装置	WORK IMPLEMENT
34E0062	回转平台总成	REVOLVING FRAME AS	32E0241	推土装置（2.2m)	DOZER AS
00E0393	柴油机系统	ENGINE SYSTEM	33E0043	履带行走系统	UNDERCARRIAGE SYSTEM
15E1107	液压系统	HYDRAULIC SYSTEM	41E0229	驾驶室总成	CAB AS
22E0678	电气系统	ELECTRICAL SYSTEM	44E0232	机罩总成	ENGINE HOOD AS
23E0190	空调系统	AIR CONDITIONING SYSTEM	47E0307	附件	ATTCHMENT

17. CLG908C Excavator/Yanmar III/Dozer/Dual Auxiliary Circuit/Operation Mode/Alarm/Rotating Beacon/Long Arm/No GPS/0.28 m3 Bucket (06F00170021B001)

部件号 PART NO.	名称 NAME		部件号 PART NO.	名称 NAME	
45E0697	标贴组件（北美）	DECAL GROUP	32E0409	工作装置	WORK IMPLEMENT
34E0062	回转平台总成	REVOLVING FRAME AS	43C1279	铲斗	BUCKET
00E0393	柴油机系统	ENGINE SYSTEM	33E0043	履带行走系统	UNDERCARRIAGE SYSTEM
15Y0138	液压系统	HYDRAULIC SYSTEM	41E0338	驾驶室总成	CAB AS
22E0678	电气系统	ELECTRICAL SYSTEM	44E0232	机罩总成	ENGINE HOOD AS
23E0190	空调系统	AIR CONDITIONING SYSTEM	47E0307	附件	ATTECHMENT

目　　录

CONTENTS

1 标志牌 SIGN 1-1

45E0577 006 标贴组件（欧盟） 1-1
DECAL GROUP(ISO) 1-1
45E0697 007 标贴组件（北美） 1-5
DECAL SET(NA) 1-5

2 回转平台总成 REVOLVING FRAME 2-1

34E0062 004 回转平台总成 2-1
REVOLVING FRAME AS 2-1
34E0062(A)　回转平台 2-3
REVOLVING FRAME 2-3
34E0062(B)　扶手 2-5
HANDRAIL 2-5

3 柴油机系统 ENGINE SYSTEM 3-1

00E0393 001 柴油机系统 3-1
ENGINE SYSTEM 3-1
40C0939 004 进气和排气系统 3-2
INTAKE AND EXHAUST SYSTEM 3-2
40C0939(A)　空滤安装 3-3
AIR CLEANER SUPPORT 3-3
40C0939(B)　消声器 3-5
MUFFLER 3-5
40C0943 006 燃油系统 3-7
FUEL SYSTEM 3-7
21C0248 001 柴油箱 3-9
FUEL TANK 3-9
21C0342 000 柴油箱 3-11
FUEL TANK 3-11
40C1226 000 柴油机 3-13
DIESEL ENGINE 3-13
40C0367 000 空滤总成 3-15
AIR CLEANER 3-15
40C0944 004 支承和联接组件 3-16
40C0944(A)　发动机安装 3-17
ENGINE SUPPORT 3-17
40C0944(B)　液压泵安装 3-19
PUMP DEVICE SUPPORT 3-19

40C0942 001 冷却系统 3-22
COOLING SYSTEM 3-22
40C0942(A) 冷却系统配管 3-23
COOLER PIPING 3-23
40C0942(B) 散热器安装 3-25
SUPPORT 3-25
20C0424 003 散热器组 3-27
RADIATOR GP 3-27

4 液压系统 HYDRAULIC SYSTEM 4-1

15E0499 001 液压系统 4-1
HYDRAULIC SYSTEM 4-1
15E0502 001 液压系统 4-2
HYDRAULIC SYSTEM 4-2
15E0523 001 液压系统 4-3
HYDRAULIC SYSTEM 4-3
15E0277 001 液压系统 4-4
HYDRAULIC SYSTEM 4-4
15E1107 000 液压系统 4-5
HYDRAULIC SYSTEM 4-5
15Y0087 000 液压系统 4-6
HYDRAULIC SYSTEM 4-6
15Y0138 000 液压系统 4-7
HYDRAULIC SYSTEM 4-7
11E0239 005 工作装置管路总成(带防爆阀) 4-8
WORK IMPLEMENT LINES 4-8
11E0239(A) 工作装置管路 4-9
WORK IMPLEMENT LINES 4-9
11E0239(B) 防爆阀管路 4-11
VALVE PIPING 4-11
11Y0091 000 工作装置管路 4-13
WORK IMPLEMENT LINES 4-13
11E0275 002 工作装置管路（2.1M 斗杆，带防爆阀） 4-16
WORK IMPLEMENT LINES 4-16
11E0275(A) 工作装置管路(A) 4-17
WORK IMPLEMENT LINES(A) 4-17
11E0275(B) 防爆阀管路（1） 4-19
VALVE PIPING（1） 4-19
11E0275(C) 防爆阀管路（2） 4-21
VALVE PIPING（2） 4-21
11E0276 000 液压锤工作管路（2.1m 斗杆） 4-23
HYDRAULIC HAMMER LINES 4-23
11E0238 004 工作装置管路 4-25
WORK IMPLEMENT LINES 4-25
10C0239 002 动臂油缸 4-27

BOOM CYLINDER 4-27
10C0173 001 动臂油缸 4-29
BOOM CYLINDER 4-29
10C0238 002 斗杆油缸 4-31
ARM CYLINDER 4-31
10C0237 002 铲斗油缸 4-33
BUCKET CYLINDER 4-33
11E0176 002 液压锤工作管路 4-35
HYDRAULIC HAMMER LINES 4-35
11E0240 008 推土装置管路 4-38
DOZER LINES 4-38
11E0240(A) 推土装置管路(A) 4-39
DOZER BLADE PIPE(A) 4-39
11E0240(B) 推土装置管路(B) 4-41
DOZER BLADE PIPE(B) 4-41
12C0651 001 推土先导阀 4-43
PILOT VALVE 4-43
10C0290 002 推土铲油缸 4-45
DOZER CYLINDER 4-45
12E0094 001 附属装置先导管路（双向） 4-47
ATTACHMENT PILOT LINES 4-47
12C0256 001 脚先导阀 4-49
FOOT PILOT VALVE 4-49
12E0092 013 先导液压系统 4-52
PILOT HYDRAULIC SYSTEM 4-52
12E0092(A) 先导液压系统（A） 4-53
PILOT HYDRAULIC SYSTEM（A） 4-53
12E0092(B) 先导液压系统（B） 4-55
PILOT HYDRAULIC SYSTEM（B） 4-55
12E0092(C) 先导液压系统（C） 4-57
PILOT HYDRAULIC SYSTEM（C） 4-57
12E0092(D) 先导液压系统（D） 4-59
PILOT HYDRAULIC SYSTEM（D） 4-59
12E0092(E) 先导液压系统（E） 4-61
PILOT HYDRAULIC SYSTEM（E） 4-61
12E0092(F) 先导液压系统（F） 4-63
PILOT HYDRAULIC SYSTEM（F） 4-63
12E0125 007 先导液压系统 4-66
PILOT HYDRAULIC SYSTEM 4-66
12E0125(A) 先导液压系统（A） 4-67
PILOT HYDRAULIC SYSTEM（A） 4-67
12E0125(B) 先导液压系统（B） 4-69
PILOT HYDRAULIC SYSTEM（B） 4-69
12E0125(C) 先导液压系统（C） 4-71
PILOT HYDRAULIC SYSTEM（C） 4-71
12E0125(D) 先导液压系统（D） 4-73

PILOT HYDRAULIC SYSTEM（D） 4-73
12E0125(E) 先导液压系统（E） 4-75
PILOT HYDRAULIC SYSTEM（E） 4-75
12C1019 000 先导阀组 4-77
PILOT VALVE BLOCK 4-77
12C1117 000 先导阀组 4-80
PILOT VALVE BLOCK 4-80
12C0555 001 手先导阀(右) 4-81
HAND PILOT VALVE 4-81
12C0210 001 手先导阀(左) 4-83
HAND PILOT VALVE-LH 4-83
44C0216 000 梭阀 4-85
SHUTTLE VALVE 4-85
12C1414 000 行走先导阀 4-87
FOOT PILOT VALVE 4-87
15E0276 011 主液压系统 4-88
HYDRAULIC SYSTEM 4-88
15E0276（A） 吸油管路 4-89
OIL INPUT PIPING 4-89
15E0276（B） 泵出油管路 4-91
OIL OUTPUT PIPING 4-91
15E0276（C） 泵泄油管路 4-93
PUMP LEAKAGE PIPING 4-93
15E0276（D） 至行走管路 4-95
TO TRAVEL PIPINGS 4-95
15E0276（E） 回转管路 4-97
SWING PIPINGS 4-97
15E0276（F） 至动臂油缸管路 4-99
TO BOOM CYLINDER LINES 4-99
15E0276（G） 至斗杆、铲斗油缸管路 4-101
TO ARM & BUCKET PIPINGS 4-101
15E0276（H） 回油管路 4-103
MAIN RETURN PIPINGS 4-103
12C0195 002 主控阀 4-105
MAIN CONTROL VALVE 4-105
21C0315 000 液压油箱 4-109
HYDRAULIC OIL TANK 4-109
11C0307 001 主泵 4-111
PUMP 4-111
15E0316 001 伺服机构总成 4-117
SERVO MECHANISM AS 4-117
12C1367 001 溢流阀块总成 4-119
RELIEF VALVE BLOCK 4-119
11C0152 000 回转马达及减速机 4-122
SWING MOTOR 4-122
11C0152(A) 回转马达及减速机(A) 4-123

SWING MOTOR(A)..... 4-123
11C0152(A) 回转马达及减速机(A) 4-125
SWING MOTOR(A)..... 4-125
11C0152(B) 回转马达及减速机(B) 4-127
SWING MOTOR(B)..... 4-127
15E0279 004 附属装置平台管路(双向) 4-129
ATTACHMENT PLATFORM LINES 4-129
13E0026 006 行走液压系统 4-132
TRAVEL HYDRAULIC SYSTEM 4-132
13E0026(A) 行走液压系统(A) 4-133
TRAVEL HYDRAULIC SYSTEM(A)..... 4-133
13E0026(B) 行走液压系统(B) 4-135
TRAVEL HYDRAULIC SYSTEM(B)..... 4-135
13E0073 001 行走液压系统 4-138
TRAVEL HYDRAULIC SYSTEM 4-138
13E0073(A) 行走液压系统(A) 4-139
TRAVEL HYDRAULIC SYSTEM(A)..... 4-139
13E0073(B) 行走液压系统(B) 4-141
TRAVEL HYDRAULIC SYSTEM(B)..... 4-141
33C0034 002 回转接头 4-143
SWIVEL JOINT 4-143
12E0126 002 操作模式切换管路 4-146
OPERARTION MODE SHIFT LINES..... 4-146
12E0126(A) 操作模式切换管路（A） 4-147
OPERARTION MODE SHIFT LINES(A)..... 4-147
12E0126(B) 操作模式切换管路（B） 4-149
OPERARTION MODE SHIFT LINES(B)..... 4-149
12E0260 001 快换装置控制管路..... 4-151
QUICK COUPLER WIRING AS 4-151
12E0260（A） 快换装置控制管路（A） 4-153
QUICK COUPLER WIRING AS（A） 4-153
12E0260（B）快换装置控制管路（B） 4-155
QUICK COUPLER WIRING AS（B） 4-155

5 电气系统 ELECTRIC SYSTEM 5-1

22E0678 002 电气系统 5-1
ELECTRICAL SYSTEM..... 5-1
46C2892 005 驾驶室线路总成 5-2
CAB WIRING 5-2
46C2892(A) 驾驶室线路总成..... 5-3
CAB WIRING 5-3
46C2892(B) 雨刮器总成..... 5-5
WIPER AS 5-5
46C2892(C) 左扶手箱电器总成..... 5-7
CONSOLE WIRING-LH 5-7

46C3092 000 控制板线路总成 5-9
CONTROL CASE AS 5-9
46C3356 000 控制线路 5-11
CONTROL WIRING 5-11
46C2905 007 车架线路总成 5-14
FRAME WIRING AS 5-14
46C2905(A) 电瓶线路总成 5-15
BATTERY WIRING AS 5-15
46C2905(B) 车架线路总成 5-17
FRAME WIRING 5-17
46C2905(C) 动臂灯线路总成 5-19
BOOM LIGHT WIRING 5-19
46C3089 000 发动机线路总成 5-21
ENGINE WIRING AS 5-21
46C2525 000 行走报警器及压力开关(动臂偏转) 5-25
TRAVEL ALARM & PRESSURE SWITCH(SWING-TYPE BOOM) 5-25
46C2009 002 警示灯线路总成 5-27
ALARM WIRING AS 5-27

6 空调系统 AIR CONDITIONER 6-1

23E0190 005 空调系统 6-1
AIR CONDITIONING SYSTEM 6-1
23E0190（A） 空调系统（A） 6-3
AIR CONDITIONING SYSTEM（A） 6-3
23E0190（B） 空调系统（B） 6-5
AIR CONDITIONING SYSTEM（B） 6-5
23E0190（C） 空调系统（C） 6-7
AIR CONDITIONING SYSTEM（C） 6-7
23E0190（D） 空调系统（D） 6-9
AIR CONDITIONING SYSTEM（D） 6-9
46C2207 002 压缩机支架总成 6-11
COMPRESSOR SUPPORT AS 6-11
46C1327 001 蒸发器总成 6-13
EVAPORATOR AS 6-13

7 工作装置 IMPLEMENT 7-1

32E0416 002 工作装置 7-1
WORK IMPLEMENT 7-1
32E0416(A) 动臂 7-3
BOOM 7-3
32E0416(B) 斗杆 7-5
ARM ASS`Y 7-5
32E0416(C) 连杆 7-7
LINK 7-7

32E0416(D) 摇杆 7-9
PENDULUM LEVER 7-9
32E0409 002 工作装置 7-10
WORK IMPLEMENT 7-10
32E0409(A) 动臂 7-11
BOOM ASS`Y 7-11
32E0409(B) 斗杆 7-13
ARM ASS`Y 7-13
32E0409(D) 摇杆 7-15
PENDULUM LEVER 7-15
32E1608 001 工作装置 7-16
WORK IMPLEMENT 7-16
32E1608(A) 动臂 7-17
BOOM 7-17
32E1608(B) 斗杆 7-19
ARM ASS`Y 7-19
32E1608(C) 连杆 7-21
ARM ASS`Y 7-21
32E1608(D) 摇杆 7-22
PENDULUM LEVER 7-22
32E0241 001 推土装置(2.2m) 7-23
DOZER AS 7-23
32E0242 001 推土装置(2.35m) 7-25
DOZER AS 7-25
43C0352 001 铲斗 7-27
BUCKET 7-27
43C1279 000 铲斗 7-29
BUCKET 7-29
43C0066 007 铲斗 7-31
BUCKET 7-31
43C0248 005 铲斗 7-33
BUCKET 7-33
43C3562 001 铲斗 7-35
BUCKET 7-35

8 履带行走系统 TRACK SYSTEM 8-1

33E0043 007 履带行走系统 8-1
UNDERCARRIAGE SYSTEM 8-1
33E0043(A) 行走架 8-3
TRACK FRAME 8-3
33E0043(C) 回转支承 8-5
SWING BEARING 8-5
33E0043(D) 支重轮 8-6
LOWER ROLLER 8-6
33E0043(E) 托链轮 8-7

UPPER ROLLER 8-7
33E0043(F) 引导轮总成 8-8
IDLER AS 8-8
33E0043(H) 驱动轮 8-9
SPROCKET 8-9
33E0060 001 履带行走系统 8-10
TRACK TRAVEL SYSTEM 8-10
33E0060(A) 行走架 8-11
TRACK FRAME 8-11
33E0060(B) 回转支承 8-13
SWING BEARING 8-13
33E0060(C) 支重轮 8-14
LOWER ROLLER 8-14
33E0060(D) 托链轮 8-15
UPPER ROLLER 8-15
33E0060(E) 引导轮总成 8-16
IDLER ASSEMBLY 8-16
33E0060(F) 驱动轮 8-17
SPROCKET 8-17
33E0050 002 履带行走系统 8-18
UNDERCARRIAGE SYSTEM 8-18
33E0050(A) 行走架 8-19
TRACK FRAME 8-19
33E0050(B) 回转支承 8-21
SWING BEARING 8-21
33E0050(C) 支重轮 8-22
LOWER ROLLER 8-22
33E0050(D) 托链轮 8-23
UPPER ROLLER 8-23
33E0050(E) 引导轮总成 8-24
IDLER AS 8-24
33E0050(F) 驱动轮 8-25
SPROCKET 8-25
25C0098 000 履带总成 8-27
TRACK AS 8-27
44C0233 001 张紧装置 8-29
TENSIONER 8-29
25C0096 000 履带总成 8-31
TRACK AS 8-31
25C0325 000 履带总成 8-33
TRACK AS 8-33
35C0390 000 橡胶履带 8-35
RUBBER TRACK 8-35

9 驾驶室总成 CAB AS 9-1

41E0229 003 驾驶室总成 9-1
CAB AS 9-1
41E0338 000 驾驶室总成 9-3
CAB AS 9-3
41E0417 000 驾驶室总成 9-5
CAB AS 9-5
47C1373 000 驾驶室（含内饰件和护盖） 9-8
CAB（WITH DECORATION&GUARD） 9-8
47C0919 000 驾驶室(含内饰件) 9-9
CAB(WITH DECORATION) 9-9
47C0926 000 驾驶室 9-10
CAB 9-10
47C0926(A) 驾驶室(A) 9-11
CAB AS(A) 9-11
47C0927 003 门组件 9-13
DOOR GP 9-13
34C0569 000 内饰件总成 9-15
DECORATION AS 9-15
47C0693 006 地板架总成 9-18
FLOOR PLATE AS 9-18
47C0693(A) 地板 9-19
FLOOR PART 9-19
47C1071 000 地板架总成 9-22
FLOOR PLATE AS 9-22
47C1071(A) 地板 9-23
FLOOR PLATE 9-23
47C0333 008 司机椅总成 9-26
HYDRAULIC SYSTEM 9-26
47C0333(A) 椅座 9-27
STAND 9-27
47C0333(B) 扶手箱总成 9-29
CONSOLE AS 9-29
47C0456 001 司机椅 9-31
SEAT 9-31

10 机罩总成 ENGINE HOOD AS 10-1

44E0232 010 机罩总成 10-1
ENGINE HOOD AS 10-1
44E0232(A) 机罩 10-3
ENGINE HOOD AS 10-3
44E0232(B) 支架 10-5
BRACKET 10-5
44E0232(C) 底封板 10-7
UNDER COVER 10-7
44E0232(D) 油箱罩 10-9

COVER 10-9
44E0232(E) 配重 10-11
COUNTERWEIGHT 10-11
35C0582 003 后罩 10-13
HOOD 10-13

11 附件及油料 ATTACHMENT AND OIL SPECIFICATION 11-1

47E0307 001 附件及油料 11-1
ATTACHMENT AND OIL SPECIFICATION 11-1

12 标准件规格表 STANDARD PART TABLE 12-1

标志牌 SIGN

45E0577 006 标贴组件（欧盟）
DECAL GROUP(ISO)

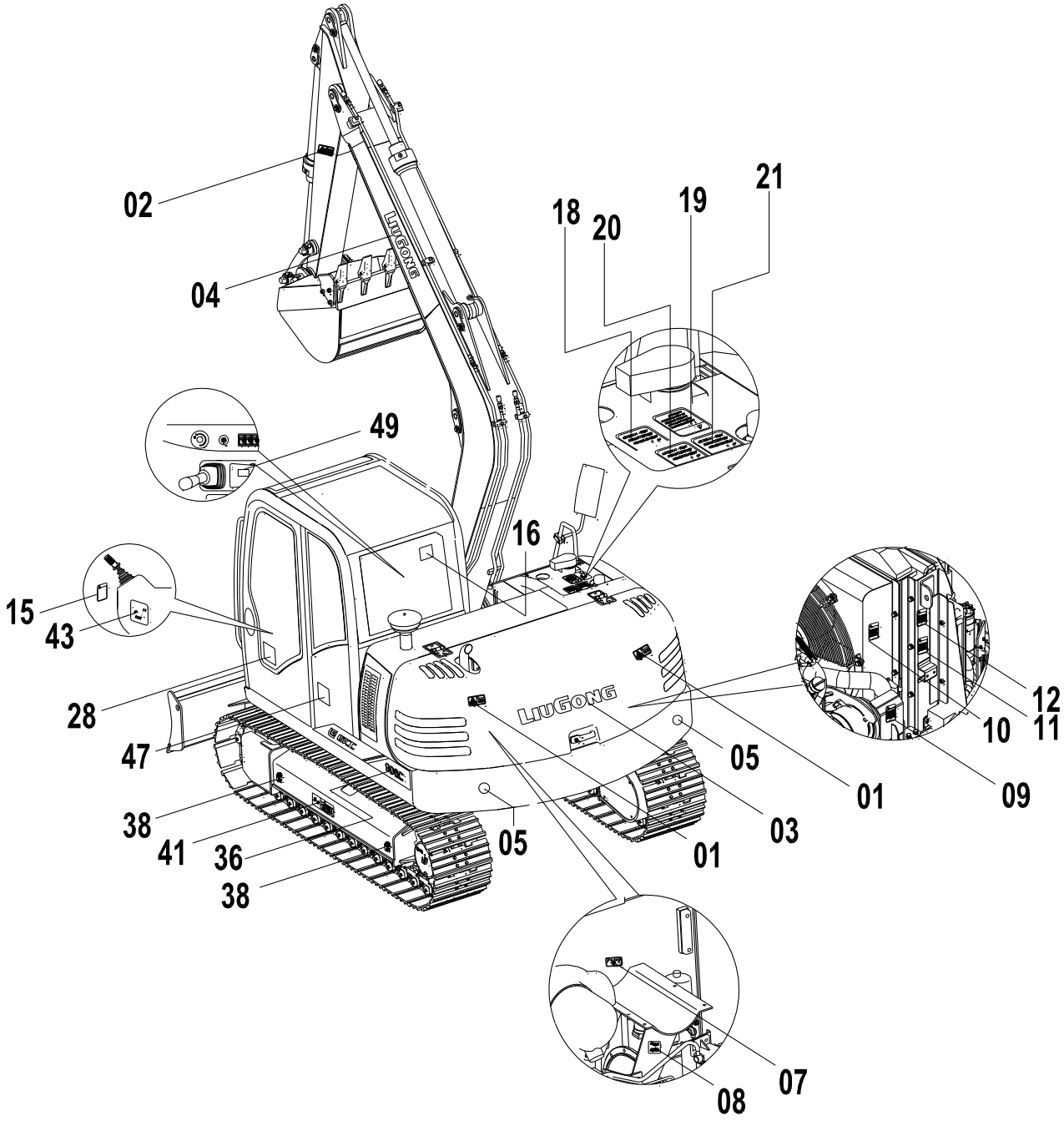

45E0577 006 标贴组件（欧盟） DECAL GROUP(ISO)

件号 ITEM	部件号 PART NO.	版本 VER	零件名称	PART NAME	数量 Q'TY	服务代码 S.C	适用机号 SERIAL NO.	互换性 IA	可替换零件号 REPLACEABLE
01	74A3077	000	回转安全标志	DANGER DECAL	2				
02	74A3078	000	斗杆安全标志	DANGER DECAL	2				
03	74A1388	000	配重英文标贴	DECAL	1				
04	74A1257	001	动臂商标	DECAL	2				
05	74A1635	000	反光标帖	REFLECTOR	2				
07	74A3075	000	蓄能器注意标志	WARNING DECAL	1				
08	74A3168	000	安全标贴	SAFETY SIGN	1				
09	74A3171	001	安全标贴	SAFETY SIGN	1				
10	74A3161	000	安全标贴	SAFETY SIGN	1				
11	74A3082	000	冷却液安全标志	WARNING DECAL	1				
12	74A2820	000	标贴	DECAL	1				
15	74A2875	002	标贴	DECAL	1				
16	74A2808	001	逃生标志	SYMBOL	1				
18	74A3081	000	加燃油安全标志	WARNING DECAL	1				
19	74A2831	000	标贴	DECAL	1				
20	74A3093	001	液压油防烫伤标志	WARNING DECAL	1				
21	74A2822	000	标贴	DECAL	1				
28	74A2149	000	润滑维护示意图	LUBRICATION CHART	1				
36	74A1572	000	908C 左标志	DECAL	1				74A5223
36	74A5223	000	左标贴	DECAL	1				
38	74A2885	000	起吊点标志	SYMBOL	4				
41	74A3076	001	履带调节安全标志	WARNING DECAL	2				
43	74A2798	001	切断标志	SYMBOL	1				
47	74A4371	000	噪声标贴	SYMBOL	1				
49	74A4380	000	标贴	DECAL	1				

45E0577 006 标贴组件（欧盟）
DECAL GROUP(ISO)

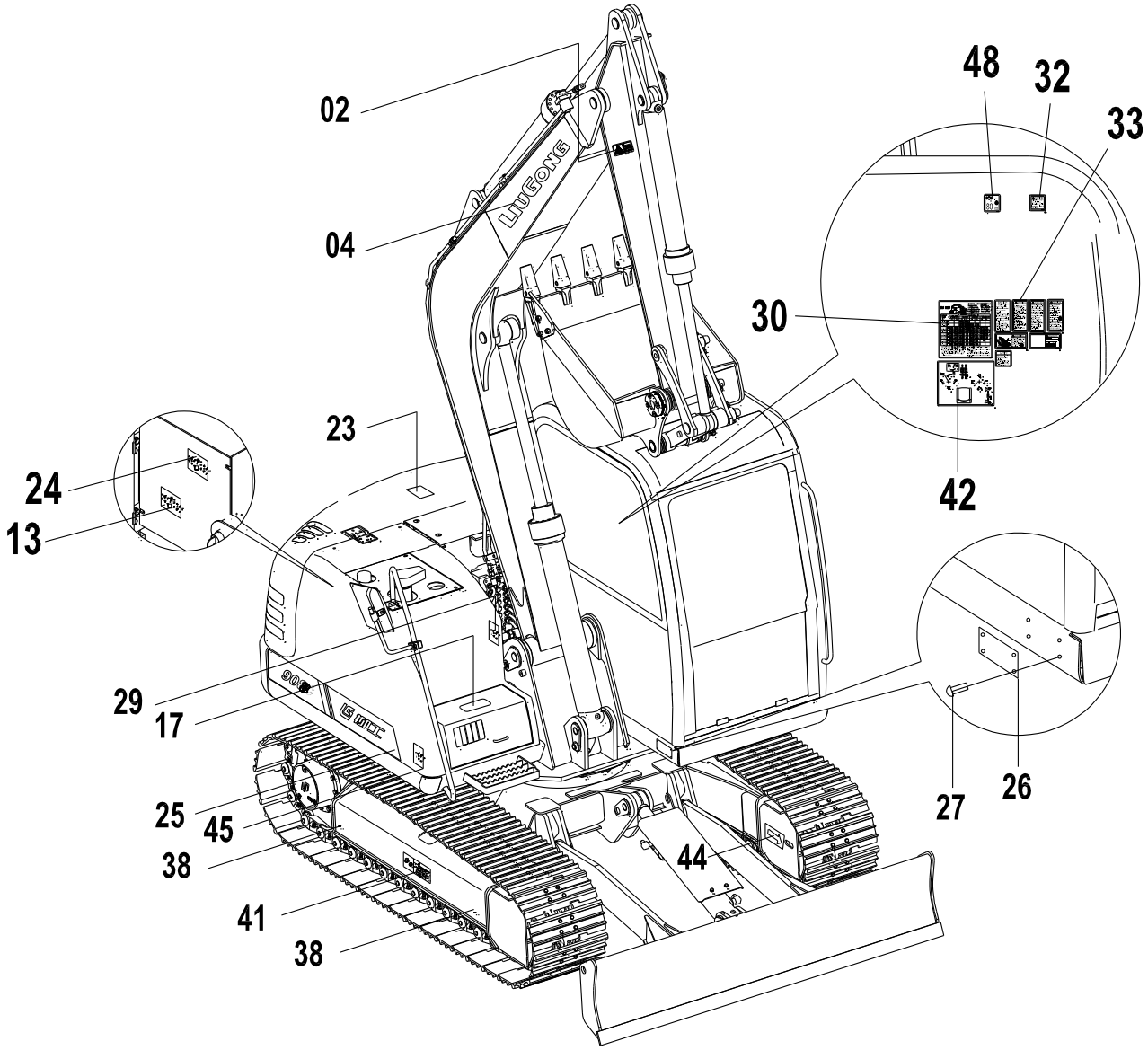

45E0577 006 标贴组件（欧盟） DECAL GROUP(ISO)

件号 ITEM	部件号 PART NO.	版本 VER	零件名称	PART NAME	数量 Q'TY	服务代码 S.C	适用机号 SERIAL NO.	互换性 IA	可替换零件号 REPLACEABLE
02	74A3078	000	斗杆安全标志	DANGER DECAL	2				
04	74A1257	001	动臂商标	DECAL	2				
13	74A4752	000	标贴	DECAL	1				
13A	74A3086	002	警告标志	WARNING DECAL	1				
13B	74A3091	000	警告标志	WARNING DECAL	1				
13C	74A3188	001	电瓶危险标志	DANGER DECAL	1				
17	85A0718	000	防滑贴	DECAL	1				
23	74A3192	000	禁踏标志	WARNING DECAL	1				
24	74A2981	002	安全标志	DECAL	1				
25	74A1571	000	908C 右标志	DECAL	1				74A5224
25	74A5224	000	右标贴	DECAL	1				
26	74A1687	004	产品铭牌	NAMEPLATE	1			Y	10A5042
26	10A5042	004	铭牌	PIN NAMEPLATE	1		S/N 62080-UP		
27	01B0012	000	铆钉	RIVET	4				
29	74A2951	000	球阀操作标志	SYMBOL	1				
30	74A2799	000	提升能力图表	LIFT CAPACITY CHART	1				
32	74A3094	000	前窗注意标志	NOTICE DECAL	1				
33	74A4753	000	标贴	DECAL	1				
33A	74A3087	000	警告标志	CAUTION DECAL	1				
33B	74A2866	001	电源安全标志	CAUTION DECAL	1				
33C	74A2978	002	安全标志	SAFETY SIGN	1				
33D	74A3096	000	安全标贴	DANGER DECAL	1				
33E	74A2824	000	自动怠速警告标志	NOTICE DECAL	1				
33F	74A3098	000	触碰警告标志	CAUTION DECAL	1				
33G	74A3148	000	操作注意标志	WARNING DECAL	1				
33H	74A3085	000	警告标志	WARNING DECAL	1				
42	74A2800	000	操纵示意图	SYMBOL	1				
44	74A1395	003	方向箭头	SYMBOL	2				
45	74A3095	000	上下机器警告标志	WARNING DECAL	1				
48	74A3990	000	噪声标贴	SYMBOL	1				

45E0697 007 标贴组件（北美）
DECAL SET(NA)

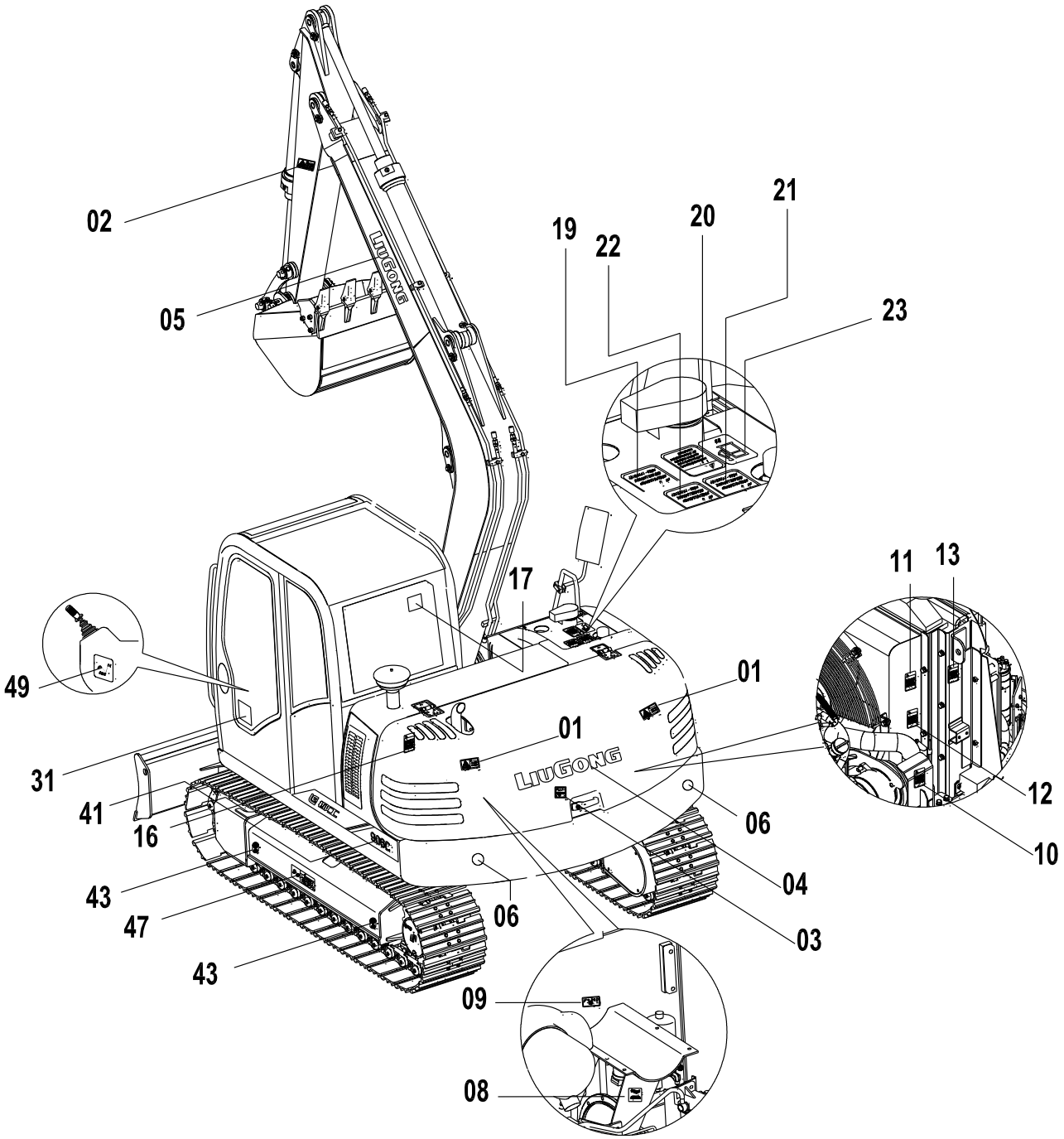

45E0697 007 标贴组件（北美） DECAL SET(NA)

件号 ITEM	部件号 PART NO.	版本 VER	零件名称	PART NAME	数量 Q'TY	服务代码 S.C	适用机号 SERIAL NO.	互换性 IA	可替换零件号 REPLACEABLE
01	74A2779	000	回转安全标志	DANGER DECAL	2				
02	74A2780	000	斗杆安全标志	DANGER DECAL	2				
03	74A2977	000	安全标志	SAFETY SIGN	1				
04	74A1388	000	配重英文标贴	DECAL	1				
05	74A1257	001	动臂商标	DECAL	2				
06	74A1635	000	反光标帖	REFLECTOR	2				
08	74A2869	000	警告标志	WARNING DECAL	1				
09	74A2814	000	安全标贴	SAFETY SIGN	1				
10	74A2837	000	安全标贴	SAFETY SIGN	1				
11	74A2826	000	安全标贴	SAFETY SIGN	1				
12	74A3042	000	警告标志	WARNING DECAL	1				
13	74A2820	000	标贴	DECAL	1				
17	74A2808	001	逃生标志	SYMBOL	1				
19	74A2993	000	警告标志	WARNING DECAL	1				
20	74A2874	000	加燃油安全标志	SEAT	1				
21	74A2831	000	标贴	DECAL	1				
22	74A2882	000	液压油防烫伤标志	WARNING DECAL	1				
23	74A2822	000	标贴	DECAL	1				
31	74A2149	000	润滑维护示意图	LUBRICATION CHART	1				
41	74A1572	000	908C 左标志	DECAL	1				74A5223
41	74A5223	000	左标贴	DECAL	1				
43	74A2885	000	起吊点标志	SYMBOL	4				
47	74A2794	000	履带调节安全标志	WARNING DECAL	2				
49	74A2798	001	切断标志	SYMBOL	1				

45E0697 007 标贴组件（北美）
DECAL SET(NA)

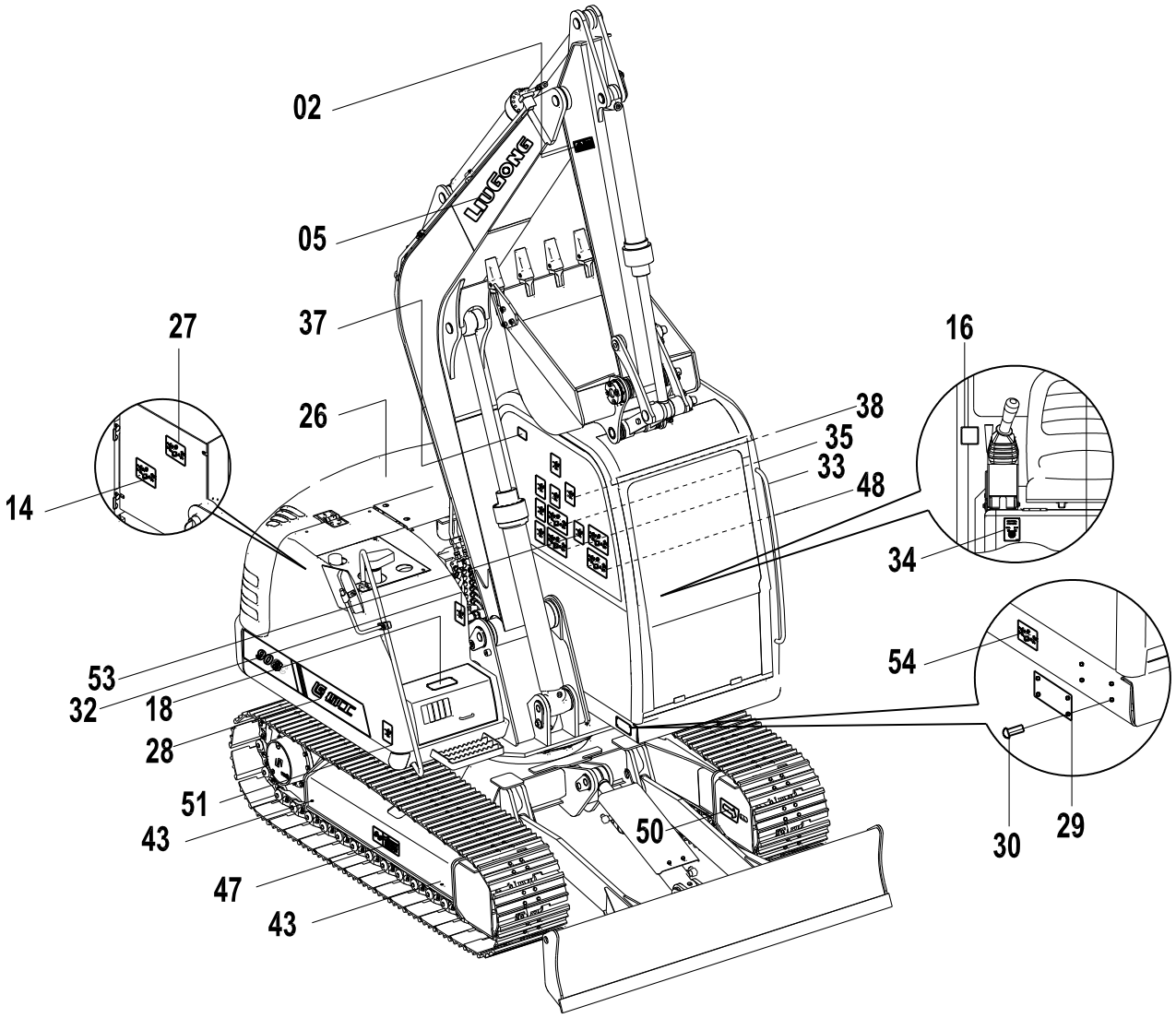

45E0697 007 标贴组件（北美） DECAL SET(NA)

件号 ITEM	部件号 PART NO.	版本 VER	零件名称	PART NAME	数量 Q'TY	服务代码 S.C	适用机号 SERIAL NO.	互换性 IA	可替换零件号 REPLACEABLE
02	74A2780	000	斗杆安全标志	DANGER DECAL	2				
05	74A1257	001	动臂商标	DECAL	2				
14	74A4763	000	标贴	DECAL	1				
14A	74A2870	000	电瓶危险标志	DANGER DECAL	1				
14B	74A2966	000	警告标志	WARNING DECAL	1				
14C	74A3054	000	警告标志	WARNING DECAL	1				
14D	74A3628	000	警告标志	WARNING DECAL	1				
16	74A2875	002	标贴	DECAL	1				
18	85A0718	000	防滑贴	DECAL	1				
26	74A2807	000	安全标贴	WARNING DECAL	1				
27	74A2981	002	安全标志	DECAL	1				
28	74A1571	000	908C 右标志	DECAL	1				74A5224
28	74A5224	000	右标贴	DECAL	1				
29	74A2817	000	整机铭牌	PIN NAMEPLATE	1			Y	10A5080
29	10A5080	005	整机铭牌	PIN NAMEPLATE	1		S/N 62080-UP		
30	01B0012	000	铆钉	RIVET	4				
32	74A2951	000	球阀操作标志	SYMBOL	1				
33	74A3743	000	操作示意图	OPERATION ILLUSTRATION	1				
34	74A3725	000	模式切换标志	SYMBOL	1				
35	74A3458	000	提升能力图表	LIFT CAPACITY CHART	1				
37	74A2791	000	前窗注意标志	NOTICE DECAL	1				
38	74A4761	000	标贴	DECAL	1				
38A	74A2994	000	警告标志	WARNING DECAL	1				
38B	74A2996	000	警告标志	WARNING DECAL	1				
38C	74A2941	000	操作注意标志	WARNING DECAL	1				
38D	74A2793	001	触碰警告标志	CAUTION DECAL	1				
38E	74A2979	000	警告标志	WARNING DECAL	1				
38F	74A2824	000	自动怠速警告标志	NOTICE DECAL	1				
38G	74A2866	001	电源安全标志	CAUTION DECAL	1				
38H	74A2978	002	安全标志	SAFETY SIGN	1				
38I	74A2900	001	危险标志	DANGER DECAL	1				
48	74A3742	000	操作示意图	OPERATION ILLUSTRATION	1				
50	74A1395	003	方向箭头	SYMBOL	2				
51	74A2825	000	上下机器警告标志	WARNING DECAL	1				
53	74A2983	000	安全标贴	SAFETY SIGN	1				
54	74A5645	000	起吊警告标贴	WARNING DECAL	1				

EC0000008083

回转平台总成 REVOLVING FRAME

34E0062 004 回转平台总成
REVOLVING FRAME AS

件号 ITEM	部件号 PART NO.	版本 VER	零件名称	PART NAME	数量 Q'TY	服务代码 S.C	适用机号 SERIAL NO.	互换性 IA	可替换零件号 REPLACEABLE
01	34E0062(A)		回转平台	REVOLVING FRAME	1	Z			
02	34E0062(B)		扶手	HANDRAIL	1	Z			

Z — 此部件有单独展开图；
Z — SEPARATE ILLUSTRATION

注：该系统无装配图，具体装配请参考表中各部件装配图。

Note: No assembly diagram is provided for this system. Please refer to the assembly diagrams of those components in the table for assembly details

.

34E0062(A)　回转平台
REVOLVING FRAME

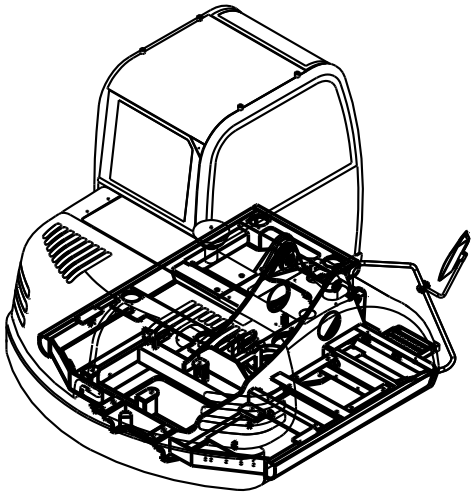

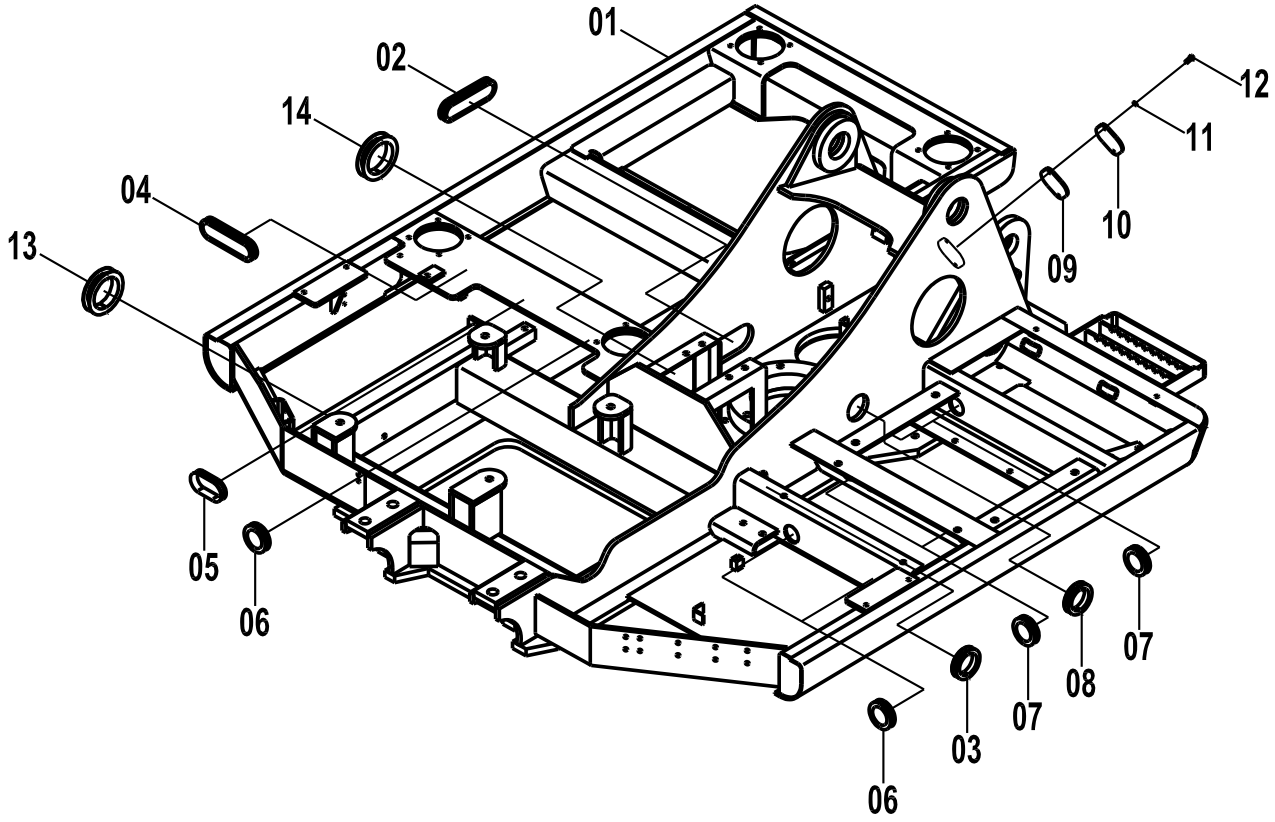

34E0062(A) 回转平台 REVOLVING FRAME

件号 ITEM	部件号 PART NO.	版本 VER	零件名称	PART NAME	数量 Q'TY	服务代码 S.C	适用机号 SERIAL NO.	互换性 IA	可替换零件号 REPLACEABLE
01	20D0184	001	回转平台	REVOLVING FRAME	1				
02	83A0015	000	橡胶圈	RUBBER RING	1			P	83A1103
02	83A1103	000	护孔圈	GROMMET	1		S/N 62080-UP		
03	83A0640	000	橡胶圈	RUBBER RING	1				
04	83A0676	000	橡胶圈	GROMMET	1				
05	83A0675	000	橡胶圈	GROMMET	1				
06	83A0219	000	护孔圈	GROMMET	3				
07	83A0011	000	橡胶圈	RUBBER RING	4				
08	83A0013	000	橡胶圈	RUBBER RING	1				
09	82A0196	001	垫	SHIM	1				
10	12A1353	000	盖板	COVER	1				
11	06B0002	000	垫圈	WASHER	2				
12	00B0012	000	螺栓	BOLT	2				
13	83A0985	000	橡胶圈	GROMMET	2				
14	83A0987	000	橡胶圈	GROMMET	1				

34E0062(B)　扶手
HANDRAIL

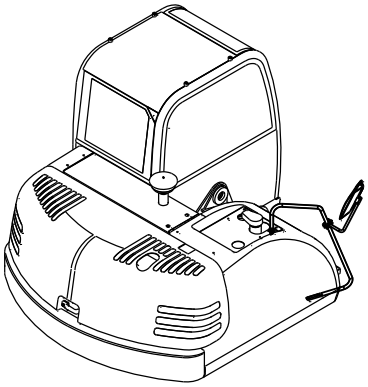

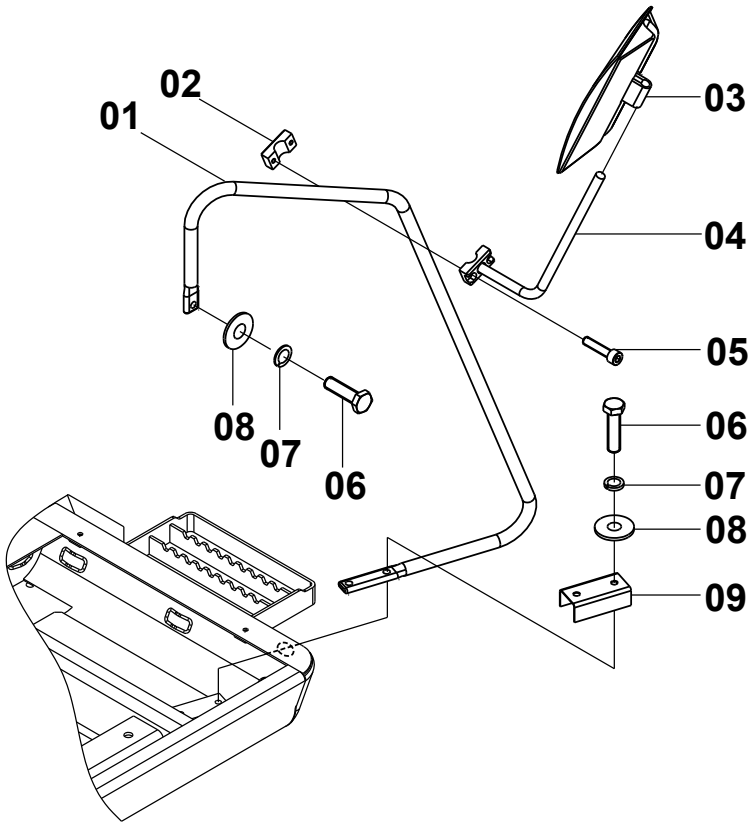

34E0062(B) 扶手 HANDRAIL

件号 ITEM	部件号 PART NO.	版本 VER	零件名称	PART NAME	数量 Q'TY	服务代码 S.C	适用机号 SERIAL NO.	互换性 IA	可替换零件号 REPLACEABLE
01	26C0045	001	扶手	HANDRAIL	1				
02	16A1055	003	压板	PLATE	1				
03	47C0110	001	后视镜	REARVIEW MIRROR AS	1				
04	00D0740	002	支承杆	SUPPORT	1				
05	04B0016	000	螺钉	SCREW	2				
06	00B0058	000	螺栓	BOLT	3				
07	06B0008	000	垫圈	WASHER	3				
08	06B0059	000	垫圈	WASHER	3				
09	20A1865	000	扶手压板	PLATE	1				

柴油机系统 ENGINE SYSTEM

00E0393 001 柴油机系统
ENGINE SYSTEM

件号 ITEM	部件号 PART NO.	版本 VER	零件名称	PART NAME	数量 Q'TY	服务代码 S.C	适用机号 SERIAL NO.	互换性 IA	可替换零件号 REPLACEABLE
01	40C0939		进气和排气系统	INTAKE AND EXHAUST SYSTEM	1	Z			
02	40C0943		燃油系统	FUEL SYSTEM	1	Z			
03	40C1226		柴油机	DIESEL ENGINE	1	Z			
04	40C0944		支承和联接组件		1	Z			
05	40C0942		冷却系统	COOLING SYSTEM	1	Z			

Z — 此部件有单独展开图；
Z — SEPARATE ILLUSTRATION

注：该系统无装配图，具体装配请参考表中各部件装配图。

Note: No assembly diagram is provided for this system. Please refer to the assembly diagrams of those components in the table for assembly details.

40C0939 004 进气和排气系统
INTAKE AND EXHAUST SYSTEM

件号 ITEM	部件号 PART NO.	版本 VER	零件名称	PART NAME	数量 Q'TY	服务代码 S.C	适用机号 SERIAL NO.	互换性 IA	可替换零件号 REPLACEABLE
01	40C0939(A)		空滤安装	AIR CLEANER SUPPORT	1	Z			
02	40C0939(B)		消声器	MUFFLER	1	Z			

Z — 此部件有单独展开图；
Z — SEPARATE ILLUSTRATION

注：该系统无装配图，具体装配请参考表中各部件装配图。

Note: No assembly diagram is provided for this system. Please refer to the assembly diagrams of those components in the table for assembly details.

40C0939(A)　空滤安装
AIR CLEANER SUPPORT

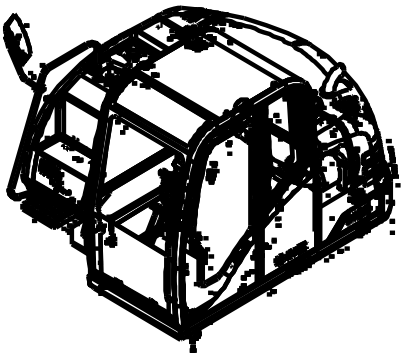

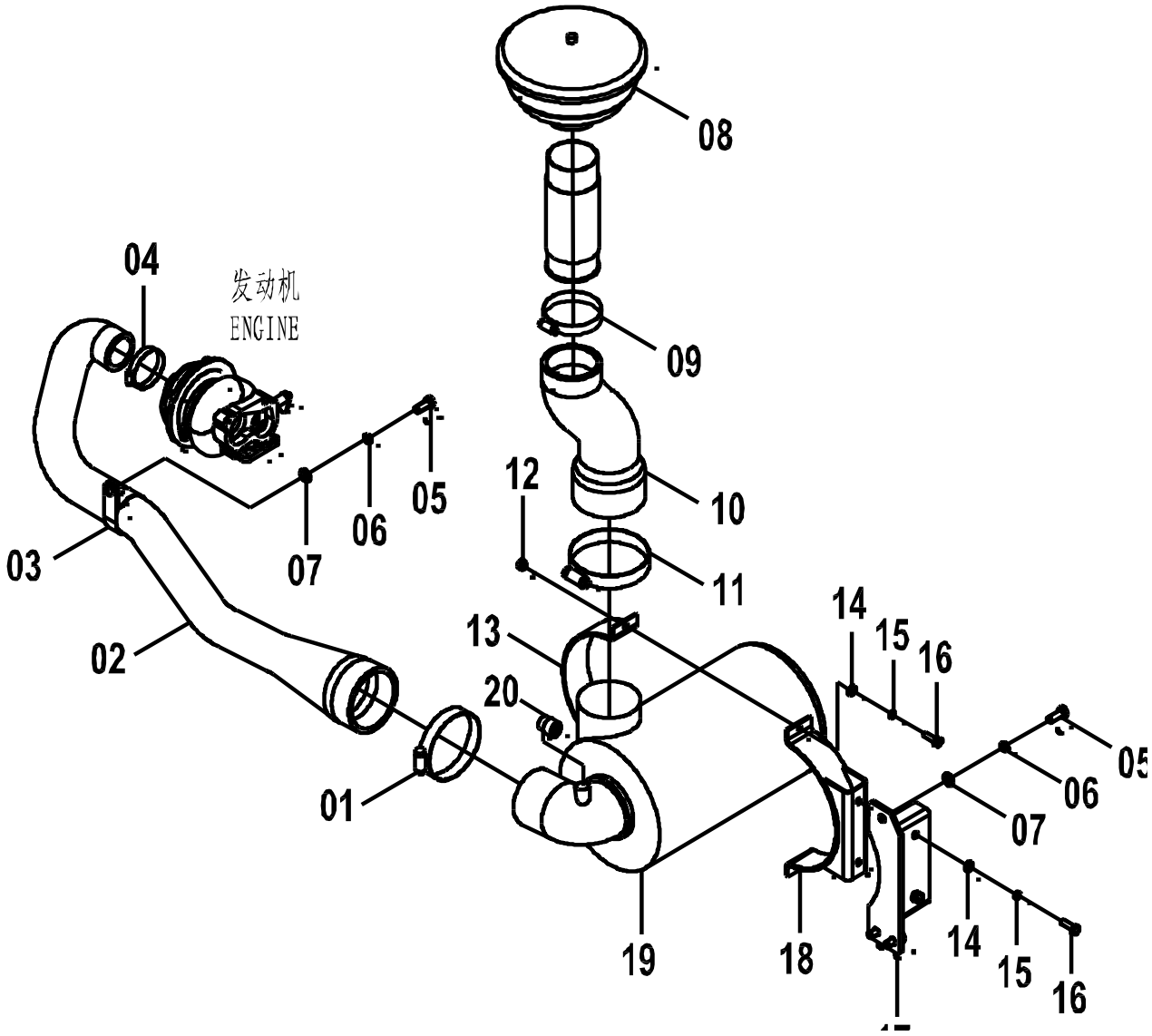

40C0939(A) 空滤安装 AIR CLEANER SUPPORT

件号 ITEM	部件号 PART NO.	版本 VER	零件名称	PART NAME	数量 Q'TY	服务代码 S.C	适用机号 SERIAL NO.	互换性 IA	可替换零件号 REPLACEABLE
01	09C0152	001	T 型抱箍	T-CLAMP	1				
02	32A0446	000	进气管	INTAKE HOSE	1				
03	20A5629	000	管夹	CLAMP	1				
04	09C0283	000	T 型抱箍	T-CLAMP	1				
04	09C0512	000	T 型抱箍	CLAMP	1				
05	00B0005	000	螺栓	BOLT	4				
06	06B0002	000	垫圈	WASHER	4				
07	06B0001	000	垫圈	WASHER	4				
08	40C0941	000	空气预滤器	AIR PREFILTER	1			D1	40C0998
08	40C0998	000	空气预滤器		1		S/N 60809-UP		
09	09C0040	000	T 型抱箍	T-CLAMP	1				
10	32A0445	000	进气管	INTAKE HOSE	1				
11	09C0347	000	T 型抱箍	T-CLAMP	1				
12	03B0021	000	螺母	NUT	2				
13	21A2721	000	上盖	COVER	1				
14	06B0005	000	垫圈	WASHER	4				
15	06B0006	000	垫圈	WASHER	4				
16	00B0085	000	螺栓	BOLT	4				
17	00D2665	000	空滤支架	BRACKET	1				
18	00D1878	001	空滤抱箍	CLAMP	1				
19	40C0483	000	空滤	AIR FILER	1	Z			
20	40C1000	003	电子式保养指示器	ELECTRICAL INDICATOR	1				

Z — 此部件有单独展开图;
Z — SEPARATE ILLUSTRATION

40C0939(B) 消声器
MUFFLER

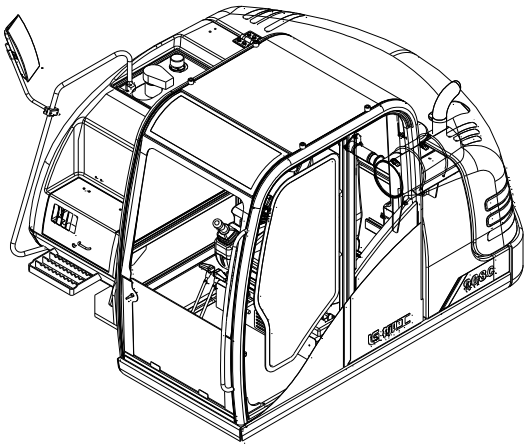

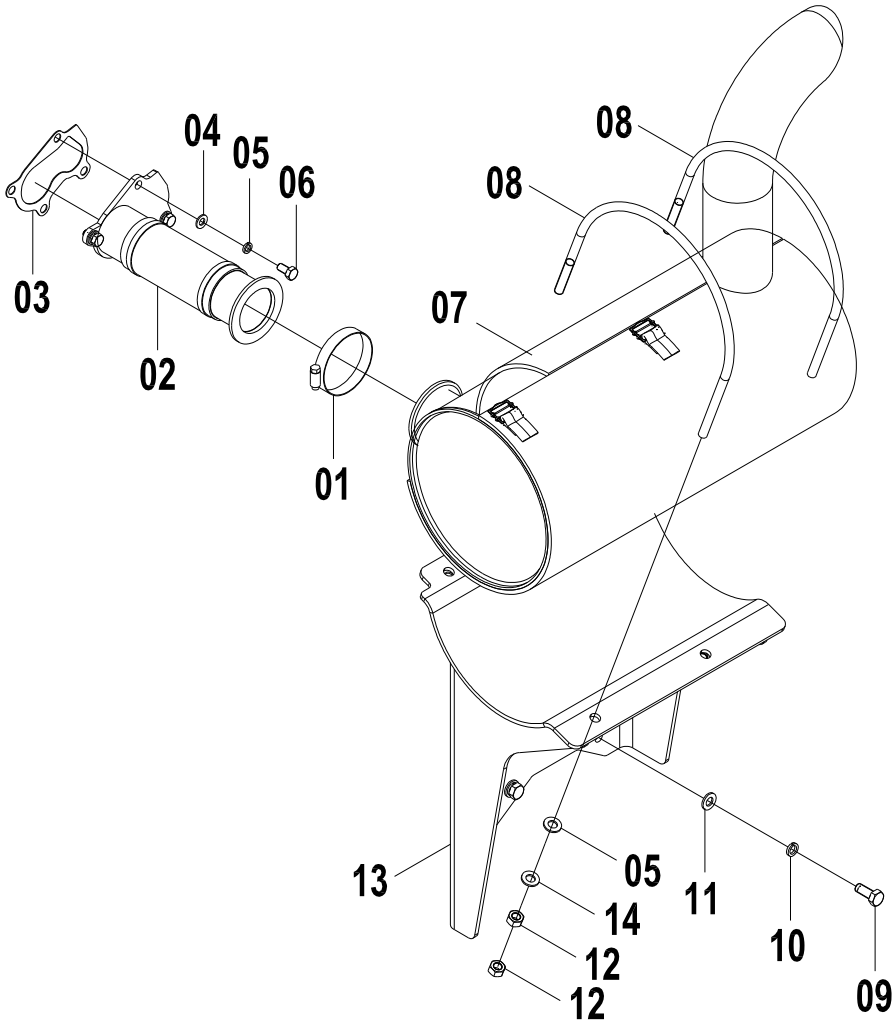

40C0939(B) 消声器 MUFFLER

件号 ITEM	部件号 PART NO.	版本 VER	零件名称	PART NAME	数量 Q'TY	服务代码 S.C	适用机号 SERIAL NO.	互换性 IA	可替换零件号 REPLACEABLE
01	50C0125	002	V 型管夹	V-CLAMP	1				
02	10D2637	001	排气联接管	PIPE	1			D1	10D4229
02	10D4229	000	排气管	PIPE	1		S/N 60809-UP		
03	27A0574	000	排气垫片	GASKET	1				
04	06B0005	000	垫圈	WASHER	8				
05	06B0006	000	垫圈	WASHER	4				
06	00B0075	000	螺栓	BOLT	4			D1	06B0085
06	06B0085	001	垫圈	WASHER	4				
07	40C0940	000	消声器	MUFFLER	1				
08	77A0729	000	U 型螺栓	U-BOLT	2				
09	00B0005	000	螺栓	BOLT	3				
10	06B0002	000	垫圈	WASHER	3				
11	06B0001	000	垫圈	WASHER	3				
12	03B0021	000	螺母	NUT	12				
13	00D2666	001	消声器支架	BRACKET	1				
14	06B0086	000	垫圈	WASHER	4				

EC0000005855

40C0943 006 燃油系统
FUEL SYSTEM

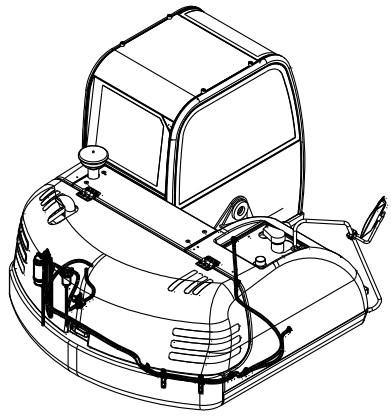

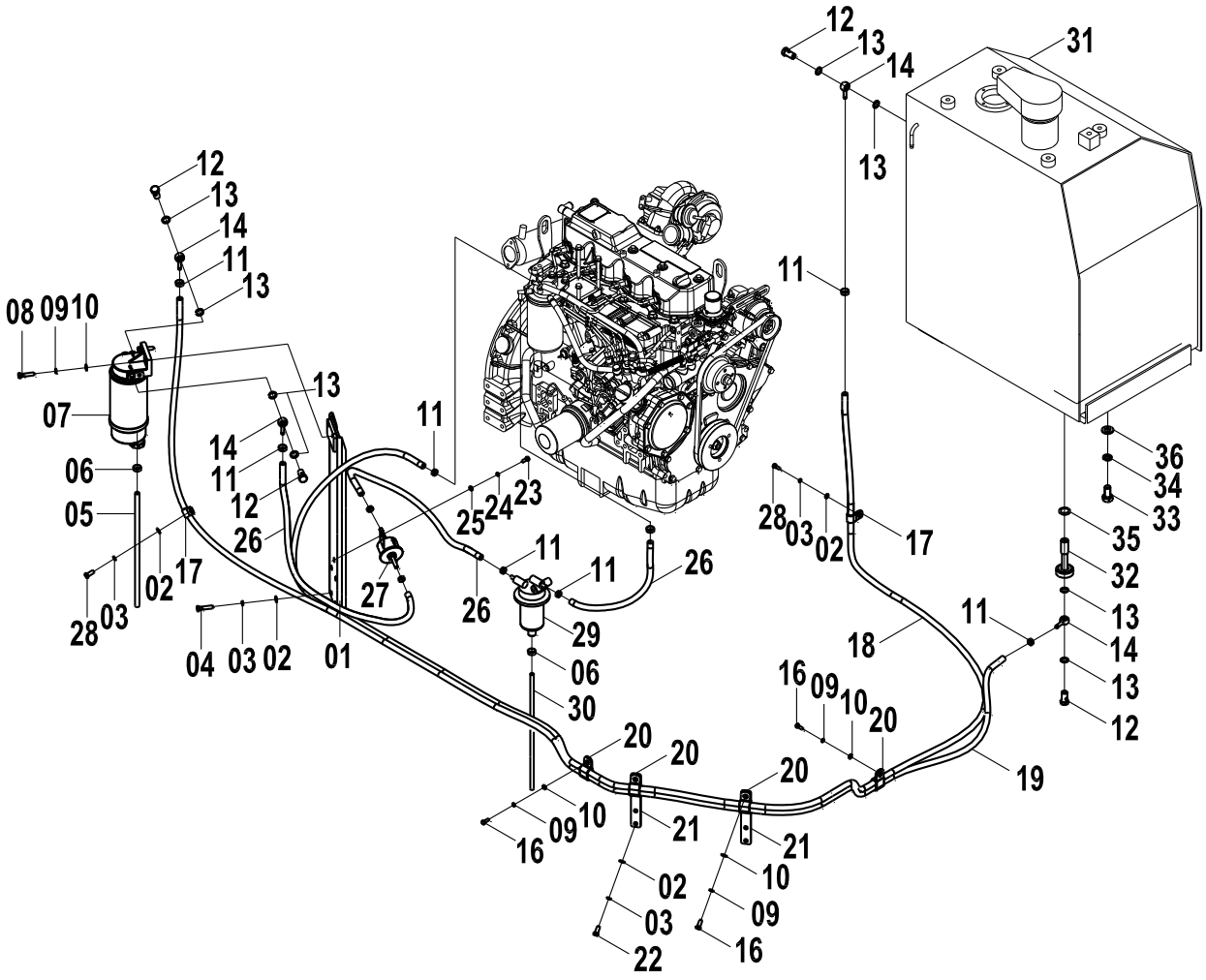

40C0943 006 燃油系统 FUEL SYSTEM

件号 ITEM	部件号 PART NO.	版本 VER	零件名称	PART NAME	数量 Q'TY	服务代码 S.C	适用机号 SERIAL NO.	互换性 IA	可替换零件号 REPLACEABLE
01	00D4313	000	支架	BRACKET	1				
02	06B0001	000	垫圈	WASHER	15				
03	06B0002	000	垫圈	WASHER	6				
04	00B0458	000	螺栓	BOLT	4				
05	30A0251	000	排水导管	HOSE	1				
06	09C0255	001	卡箍	CLAMP	2				
07	53C0427	000	油水分离器	OIL-WATER SEPARATOR	1				
08	00B0102	000	螺栓	BOLT	2				
09	06B0006	000	垫圈	WASHER	6				
10	06B0005	000	垫圈	WASHER	6				
11	09C0026	001	软管卡箍	CLAMP	10				
12	88A0096	001	螺钉	SCREW	2				
13	06B0117	000	垫圈	WASHER	4				
14	03A0251	001	耙形接头	JOINT	4				
16	00B0007	000	螺栓	BOLT	4				
17	20A1852	001	线夹	CLIP	4				
18	30A0400	000	柴油软管	FUEL HOSE	1				
19	30A0402	000	柴油软管	FUEL HOSE	1				
20	09C0285	000	双管夹片	CLAMP	4				
21	00D2690	000	支架	BRACKET	3				
22	00B0005	000	螺栓	BOLT	7				
23	00B0021	000	螺栓	BOLT	2				
24	06B0003	000	垫圈	WASHER	2				
25	06B0024	000	垫圈	WASHER	2				
26	30A0813	000	燃油管	FUEL HOSE	3				
27	40C0358	000	输油泵		1				
28	00B0301	000	螺栓	BOLT	4				
29	53C0157	000	油水分离器	OIL/WATER SEPARATOR	1				
30	11B0101	000	放水管	HOSE	1				
31	21C0248	001	柴油箱	FUEL TANK	1	Z		F1	21C0342
31	21C0342	000	柴油箱	FUEL TANK	1	Z			
32	05D0050	001	滤筒	STRAINER	1			F2	05D0221
32	05D0221	000	滤筒	STRAINER	1				
33	00B0025	000	螺栓	BOLT	4				
34	06B0013	000	垫圈	WASHER	4				
35	12B0811	001	O 形圈	O-RING	1				
36	06B0009	000	垫圈	WASHER	4				

Z — 此部件有单独展开图;
Z — SEPARATE ILLUSTRATION
EC0000005560

21C0248 001 柴油箱
FUEL TANK

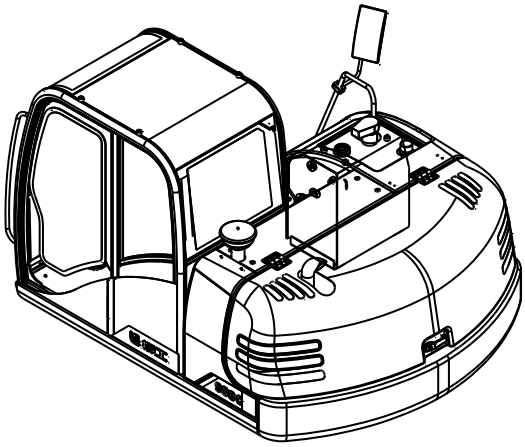

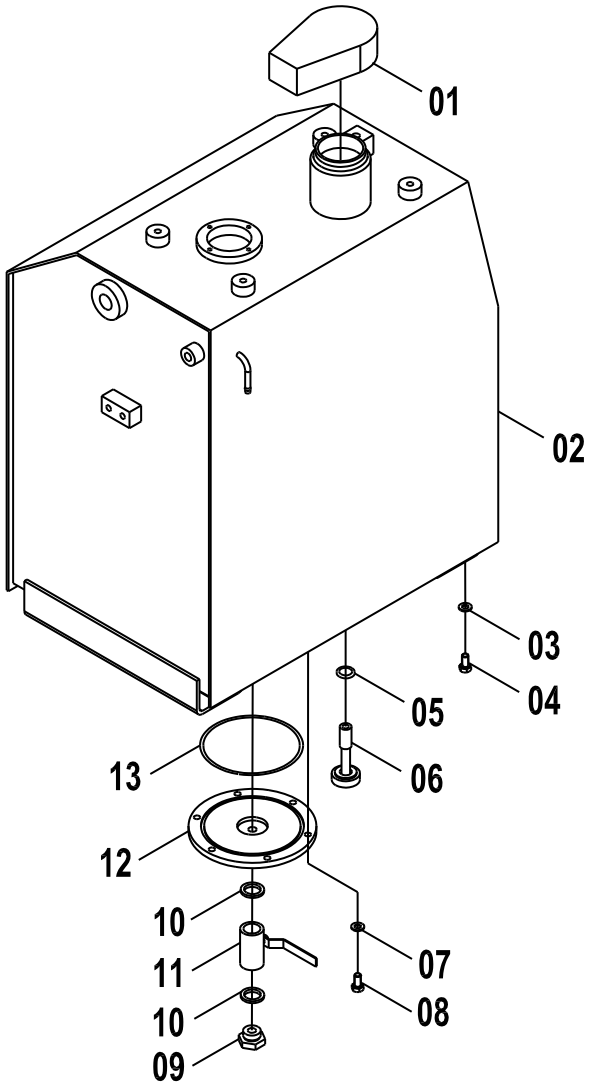

21C0248 001 柴油箱 FUEL TANK

件号 ITEM	部件号 PART NO.	版本 VER	零件名称	PART NAME	数量 Q'TY	服务代码 S.C	适用机号 SERIAL NO.	互换性 IA	可替换零件号 REPLACEABLE
01	21C0181	000	油箱盖总成	TANK COVER AS	1			C1	21C0295
01	21C0295	000	油箱盖	TANK CAP	1				
02	04D0536	000	柴油箱体	FUEL TANK BODY	1				
03	06B0013	000	垫圈	WASHER	4				
04	00B0025	000	螺栓	BOLT	4				
05	12B0239	000	O 形密封圈	O-RING	1				
06	05D0050	001	滤筒	STRAINER	1				
07	06B0002	000	垫圈	WASHER	6				
08	00B0012	000	螺栓	BOLT	6				
09	00A1088	000	接头	CONNECTOR	1				
10	06B0055	000	垫圈	WASHER	2				
11	15C0066	000	排水阀	DRAIN VALVE	1				
12	36D0206	000	法兰盖	FLANGE COVER	1				
13	12B0375	000	O 形圈	O-RING	1				

EC0000004640

21C0342 000 柴油箱
FUEL TANK

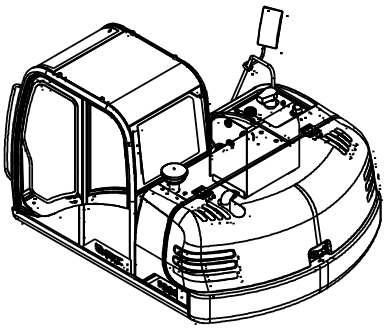

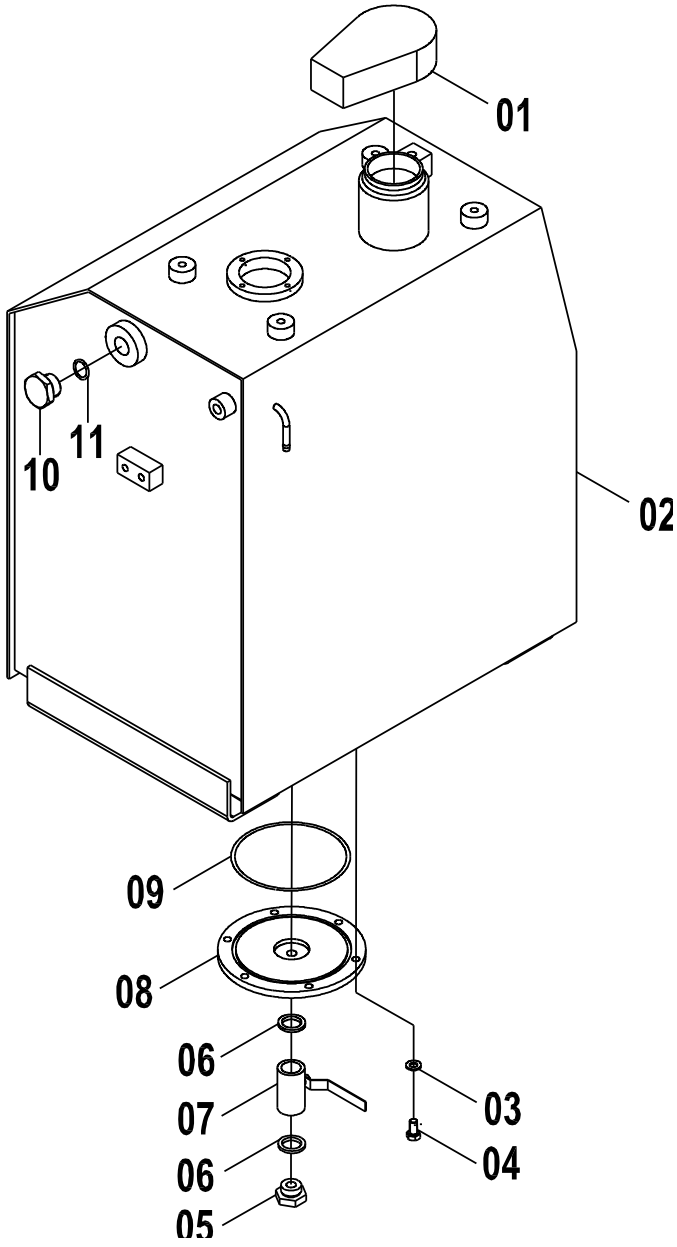

21C0342 000 柴油箱 FUEL TANK

件号 ITEM	部件号 PART NO.	版本 VER	零件名称	PART NAME	数量 Q'TY	服务代码 S.C	适用机号 SERIAL NO.	互换性 IA	可替换零件号 REPLACEABLE
01	21C0295	000	油箱盖	TANK CAP	1				
02	04D0809	001	箱体	HOUSING	1				
03	06B0002	000	垫圈	WASHER	6				
04	00B0012	000	螺栓	BOLT	6				
05	00A1088	000	接头	CONNECTOR	1				
06	06B0055	000	垫圈	WASHER	2				
07	15C0066	000	排水阀	DRAIN VALVE	1				
08	36D0583	000	法兰盖	FLANGE COVER	1				
09	12B1366	000	O 形圈	O-RING	1				
10	05A0078	001	螺塞	PLUG	1				
11	12B0431	001	O 形圈	O-RING	1				

40C1226 000 柴油机
DIESEL ENGINE

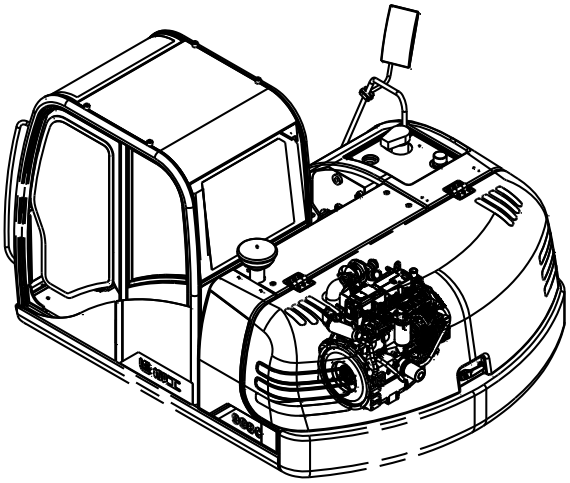

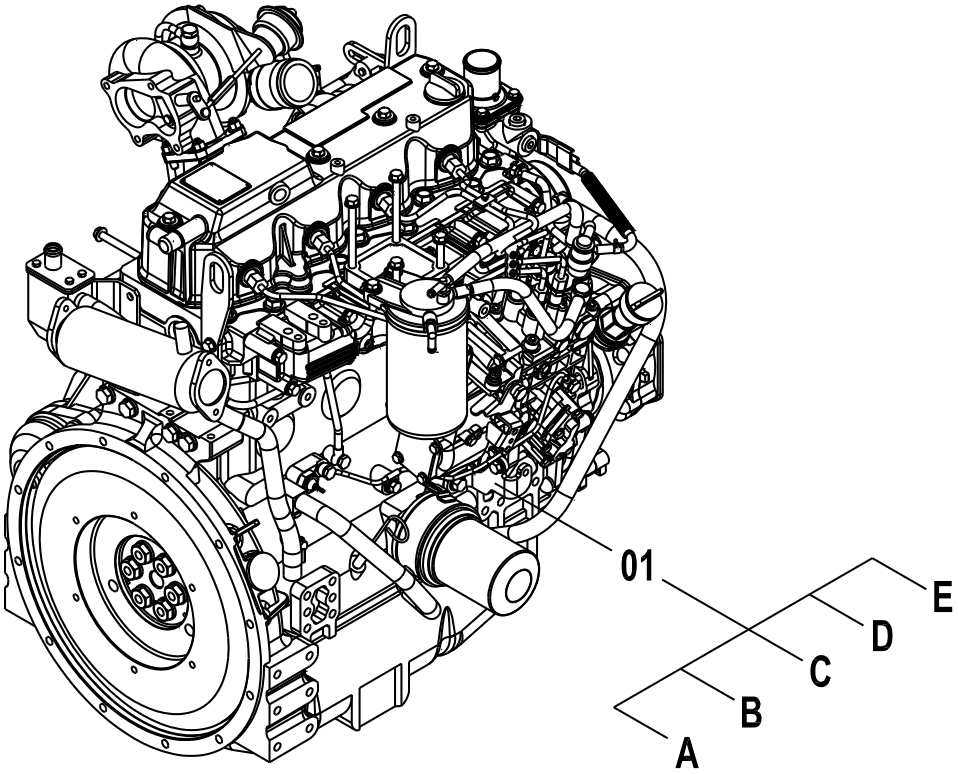

40C1226 000 柴油机 DIESEL ENGINE

件号 ITEM	部件号 PART NO.	版本 VER	零件名称	PART NAME	数量 Q'TY	服务代码 S.C	适用机号 SERIAL NO.	互换性 IA	可替换零件号 REPLACEABLE
01A	40C1275		起动马达	START MOTOR	1				
01B	40C0440	000	柴油滤芯	FUEL FILTER	1				
01C	40C0441	000	机油滤芯	ENGINE OIL FILTER ELEMENT	1				
01D	84A1076	001	皮带	BELT	1				
01E	40C1276		发电机	GENERATOR	1				

40C0367 000 空滤总成
AIR CLEANER

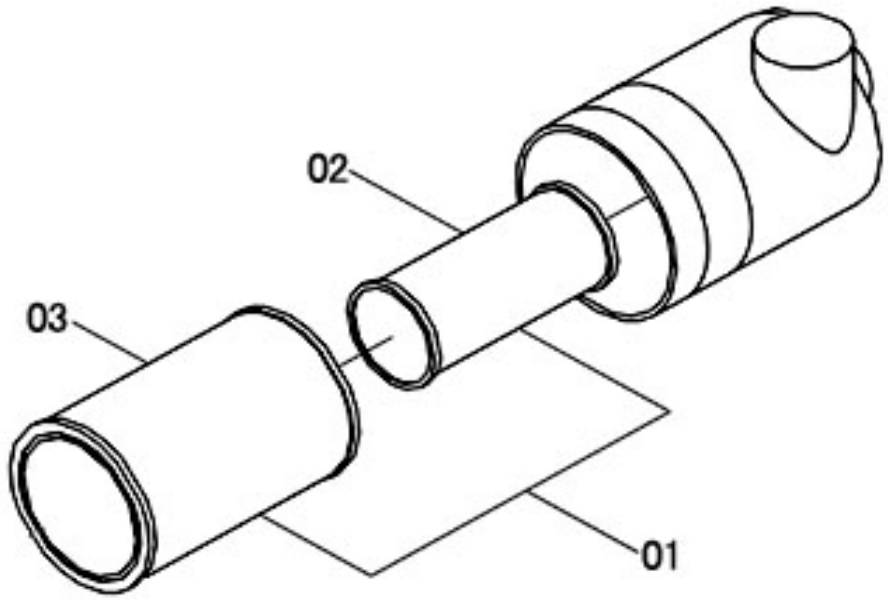

40C0367 000 空滤总成 AIR CLEANER

件号 ITEM	部件号 PART NO.	版本 VER	零件名称	PART NAME	数量 Q'TY	服务代码 S.C	适用机号 SERIAL NO.	互换性 IA	可替换零件号 REPLACEABLE
01	40C0462	000	滤芯总成	FILTER ELEMENT AS	1				
02	40C0368	000	安全滤芯	SAFETY FILTER ELEMENT	1				
03	40C0369	000	主滤芯	MAIN FILTER ELEMENT	1				

40C0944 004 支承和联接组件

件号 ITEM	部件号 PART NO.	版本 VER	零件名称	PART NAME	数量 Q'TY	服务代码 S.C	适用机号 SERIAL NO.	互换性 IA	可替换零件号 REPLACEABLE
01	40C0944(A)		发动机安装	ENGINE SUPPORT	1	Z			
02	40C0944(B)		液压泵安装	PUMP DEVICE SUPPORT	1	Z			
Z — 此部件有单独展开图； Z — SEPARATE ILLUSTRATION									

注：该系统无装配图，具体装配请参考表中各部件装配图。

Note: No assembly diagram is provided for this system. Please refer to the assembly diagrams of those components in the table for assembly details.

40C0944(A)　发动机安装
ENGINE SUPPORT

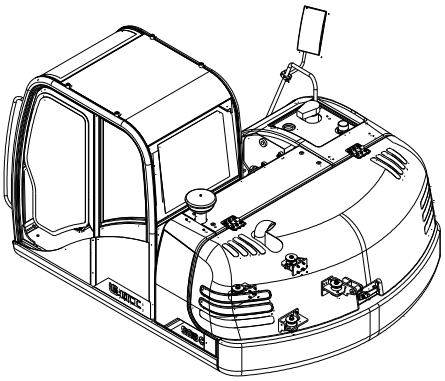

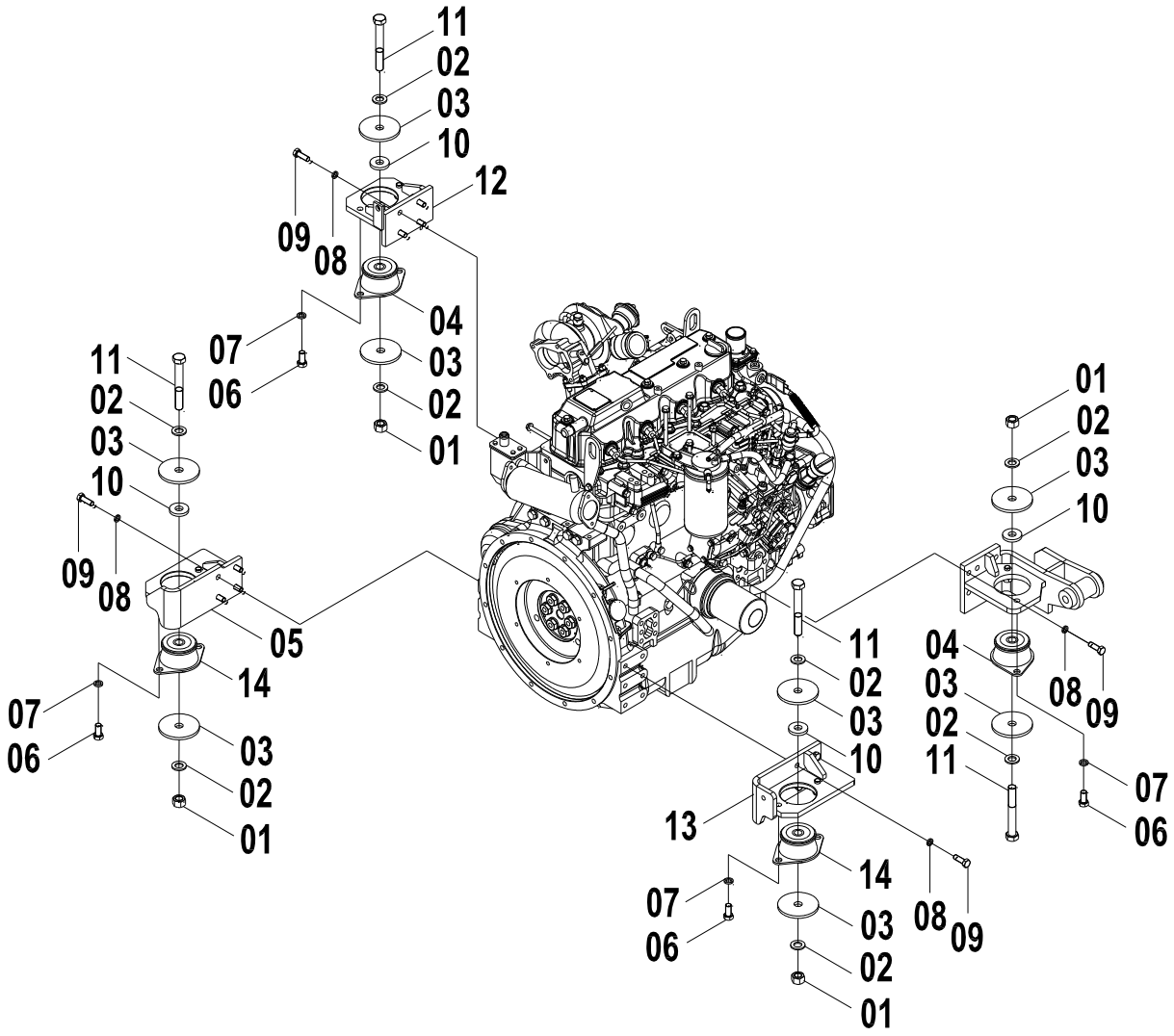

40C0944(A) 发动机安装 ENGINE SUPPORT

件号 ITEM	部件号 PART NO.	版本 VER	零件名称	PART NAME	数量 Q'TY	服务代码 S.C	适用机号 SERIAL NO.	互换性 IA	可替换零件号 REPLACEABLE
01	03B0210	002	锁紧螺母	LOCKNUT	4				
02	06B0012	000	垫圈	WASHER	8				
03	12A1097	000	垫片Φ85	SHIM	8				
04	17B0149	000	减震垫	CUSHION	2				
05	02D1285	005	左后支座		1				
06	00B0031	000	螺栓	BOLT	8				
07	06B0008	000	垫圈	WASHER	8				
08	06B0002	000	垫圈	WASHER	16			D1	06B0472
08	06B0472	000	垫圈	WASHER	16		S/N 60809-UP		
09	00B0019	000	螺栓	BOLT	14			D1	01B0611
09	01B0611	000	螺栓	BOLT	14		S/N 60809-UP		
09	00B0520	000	螺栓	BOLT	14				
10	56A0489	000	垫片	SHIM	4				
11	01B0532	000	螺栓	BOLT	4				
12	02D1283	003	左前支座		1				
13	02D1286	004	右后支座		1			D1	00D4321
13	00D4321	000	支座	BRACKET	1		S/N 60809-UP		
14	17B0230	000	减震垫	SHOCK ABSORBER	2				

40C0944(B)　液压泵安装
PUMP DEVICE SUPPORT

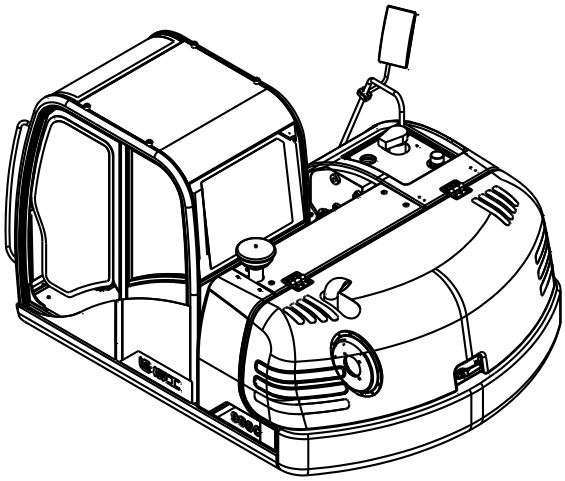

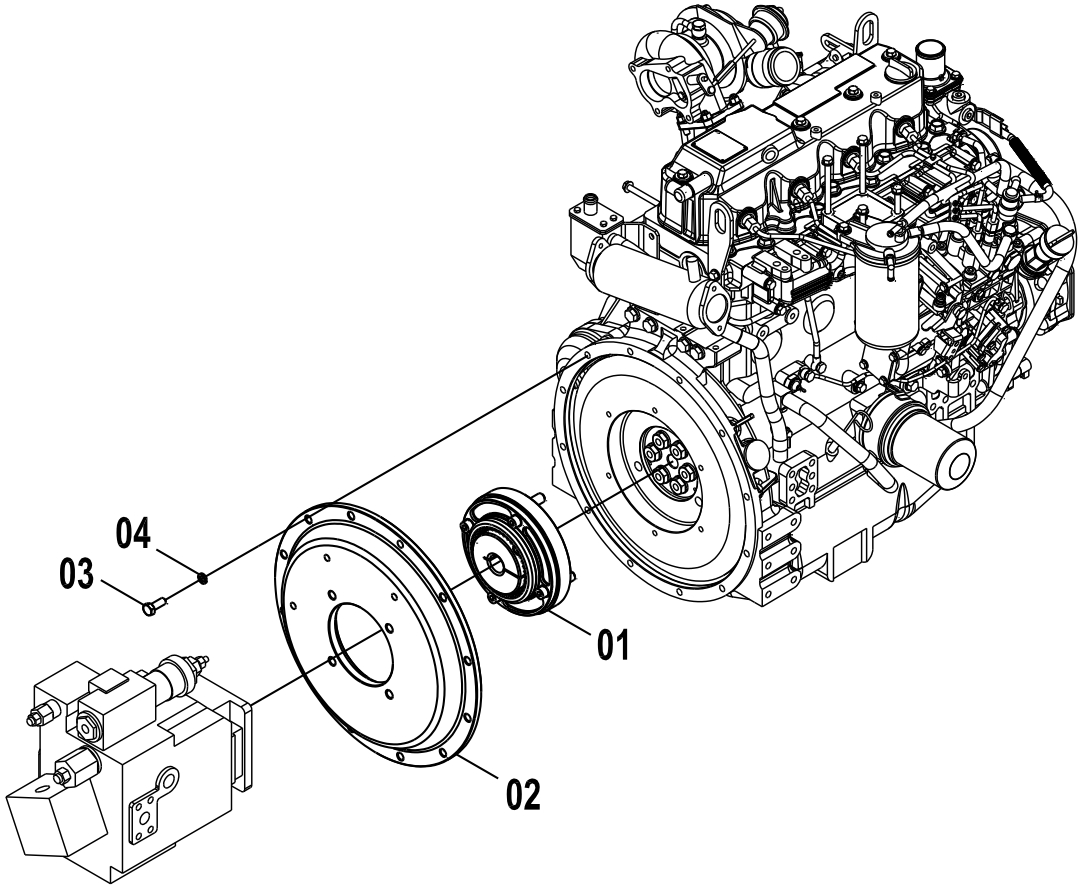

40C0944(B) 液压泵安装 PUMP DEVICE SUPPORT

件号 ITEM	部件号 PART NO.	版本 VER	零件名称	PART NAME	数量 Q'TY	服务代码 S.C	适用机号 SERIAL NO.	互换性 IA	可替换零件号 REPLACEABLE
01	40C0945	001	联轴器	COUPLING	1				
02	53A0676	001	法兰罩	FLANGE COVER	1				
03	00B0019	000	螺栓	BOLT	12			D1	01B0611
03	01B0611	000	螺栓	BOLT	12		S/N 60809-UP		
04	06B0002	000	垫圈	WASHER	12				
04	06B0472	000	垫圈	WASHER	12				

40C0942 001 冷却系统
COOLING SYSTEM

件号 ITEM	部件号 PART NO.	版本 VER	零件名称	PART NAME	数量 Q'TY	服务代码 S.C	适用机号 SERIAL NO.	互换性 IA	可替换零件号 REPLACEABLE
01	40C0942(A)		冷却系统配管	COOLER PIPING	1	Z			
02	40C0942(B)		散热器安装	SUPPORT	1	Z			

Z — 此部件有单独展开图；
Z — SEPARATE ILLUSTRATION

注：该系统无装配图，具体装配请参考表中各部件装配图。

Note: No assembly diagram is provided for this system. Please refer to the assembly diagrams of those components in the table for assembly details.

40C0942(A)　冷却系统配管
COOLER PIPING

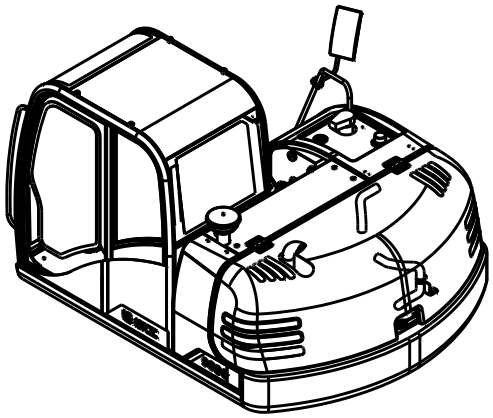

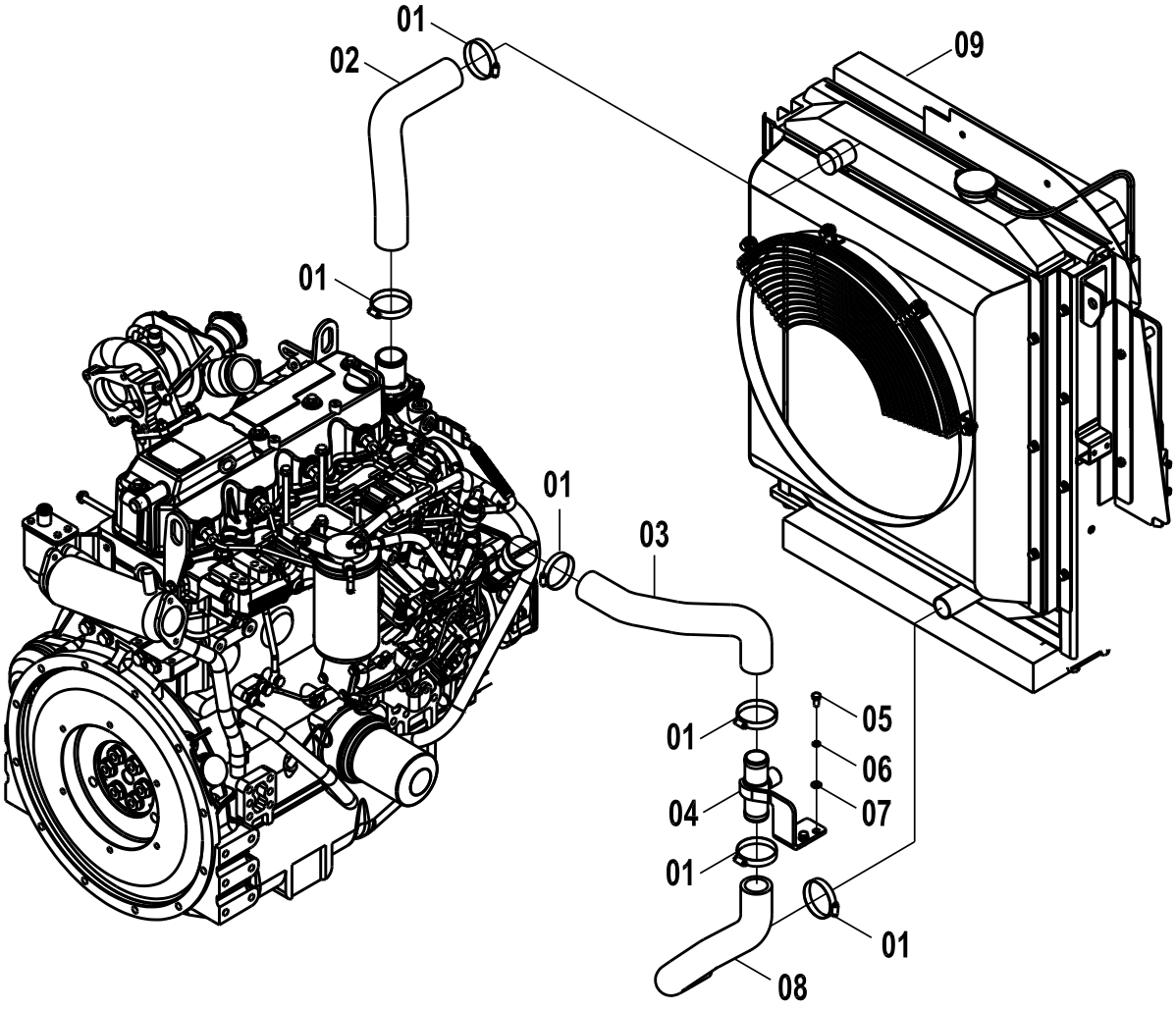

40C0942(A) 冷却系统配管 COOLER PIPING

件号 ITEM	部件号 PART NO.	版本 VER	零件名称	PART NAME	数量 Q'TY	服务代码 S.C	适用机号 SERIAL NO.	互换性 IA	可替换零件号 REPLACEABLE
01	09C0029	001	软管卡箍	CLAMP	6				
02	32A0447	000	上部水管	HOSE	1				
03	32A0448	000	中部水管	HOSE	1				
04	00D2712	000	联接管支架	BRACKET	1				
05	00B0005	000	螺栓	BOLT	2				
06	06B0002	000	垫圈	WASHER	2				
07	06B0001	000	垫圈	WASHER	2				
08	32A0449	000	下部水管	HOSE	1				
09	20C0424	002	散热器组	RADIATOR GP	1	Z			

Z — 此部件有单独展开图;
Z — SEPARATE ILLUSTRATION

40C0942(B)　散热器安装
SUPPORT

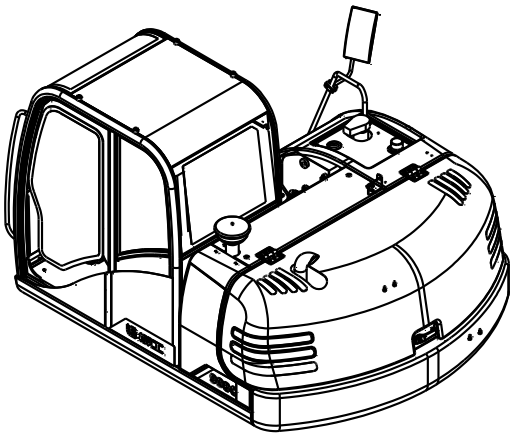

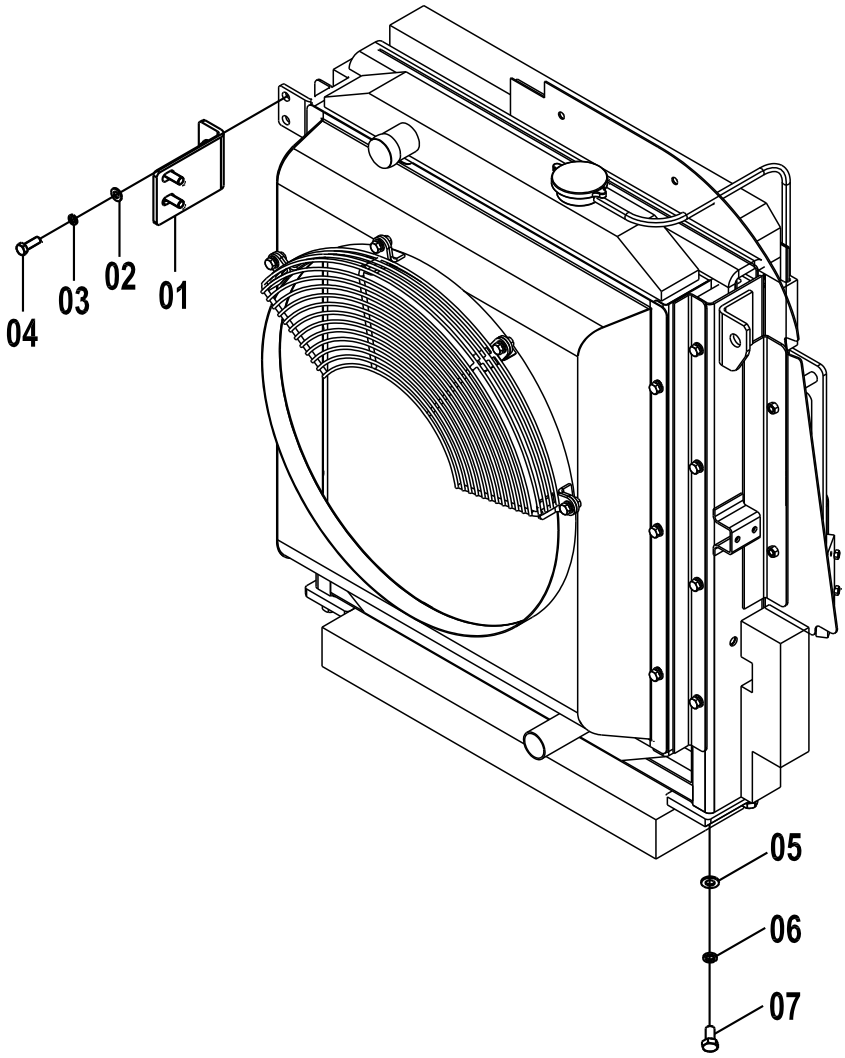

40C0942(B) 散热器安装 SUPPORT

件号 ITEM	部件号 PART NO.	版本 VER	零件名称	PART NAME	数量 Q'TY	服务代码 S.C	适用机号 SERIAL NO.	互换性 IA	可替换零件号 REPLACEABLE
01	22A1921	000	拉板	PLATE	1			N	22A4412
01	22A4412	000	拉板	PLATE	1				
02	06B0001	000	垫圈	WASHER	2				
03	06B0002	000	垫圈	WASHER	2				
04	00B0019	000	螺栓	BOLT	2				
05	06B0007	000	垫圈	WASHER	4				
06	06B0008	000	垫圈	WASHER	4				
07	00B0429	000	螺栓	BOLT	4				

20C0424 003 散热器组
RADIATOR GP

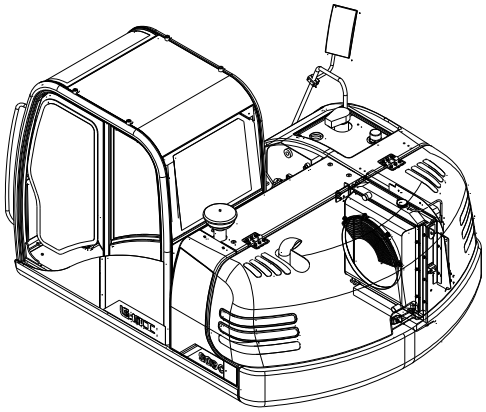

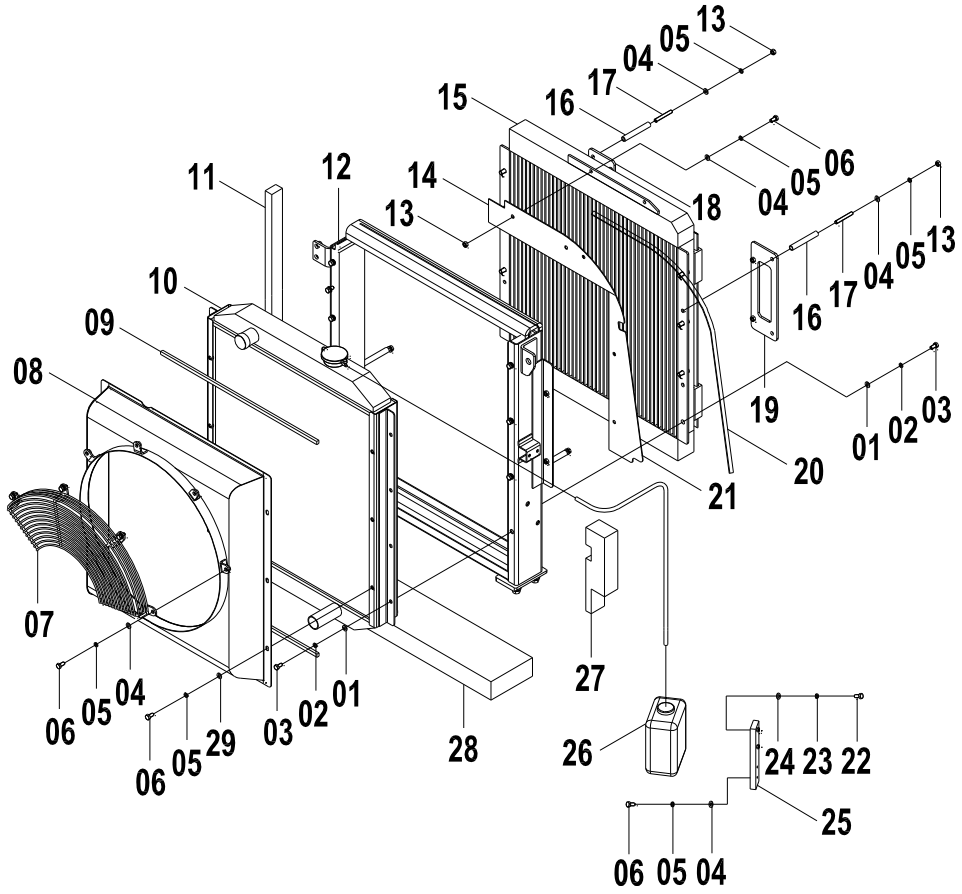

20C0424 003 散热器组 RADIATOR GP

件号 ITEM	部件号 PART NO.	版本 VER	零件名称	PART NAME	数量 Q'TY	服务代码 S.C	适用机号 SERIAL NO.	互换性 IA	可替换零件号 REPLACEABLE
01	06B0001	000	垫圈	WASHER	16				
02	06B0002	000	垫圈	WASHER	16				
03	00B0012	000	螺栓	BOLT	16				
04	06B0005	000	垫圈	WASHER	28				
05	06B0006	000	垫圈	WASHER	28				
06	00B0075	000	螺栓	BOLT	14				
07	45D0349	000	防护罩	PROTECTION SHIELD	1				
08	45D0348	000	导风罩	SHROUD	1				
09	85A1421	000	海绵	SPONGE	2				
10	20C0426	000	水散热器	WATER RADIATOR	1				
11	85A1148	000	前密封海绵	SPONGE	1				
12	22C0287	000	散热器支架	SUPPORT	1				
13	03B0021	000	螺母	NUT	6				
14	10A3074	000	上挡风板	BAFFLE	1				
15	20C0427	000	油冷却器	OIL RADIATOR	1				
16	56A0631	000	垫套 95	CUSHION COLLAR	4				
17	05B0040	000	螺柱	STUD	4			D1	05B0161
17	05B0161	000	双头螺柱	STUD BOLT	4		S/N 60809-UP		
18	00D2775	000	右支架	BRACKET	1				
19	00D2773	000	左支架	BRACKET	1				
20	84A0580	000	挡风胶条	SEAL	1				
21	10A3075	000	侧挡风板	BAFFLE	1				
22	00B0022	000	螺栓	BOLT	2				
23	06B0003	000	垫圈	WASHER	2				
24	06B0062	000	垫圈	WASHER	2				
25	11A1846	001	水壶支架	BRACKET	1				
26	20C0091	001	副水箱总成	AUXILIARY TANK AS	1				
27	85A1149	000	后密封海绵	SPONGE	1				
28	85A1443	000	风扇皮带	FAN BELT	1				
29	06B0086	000	垫圈	WASHER	6				

液压系统 HYDRAULIC SYSTEM

15E0499 001 液压系统
HYDRAULIC SYSTEM

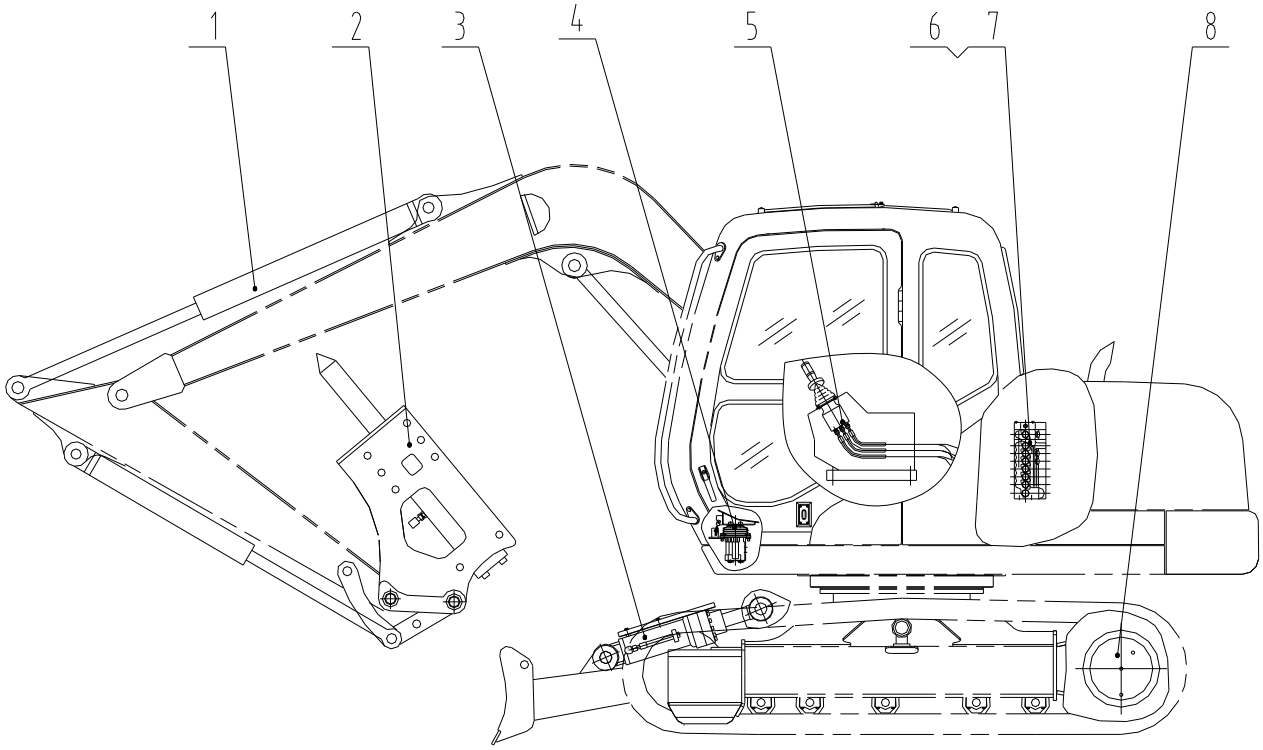

15E0499 001 液压系统 HYDRAULIC SYSTEM

件号 ITEM	部件号 PART NO.	版本 VER	零件名称	PART NAME	数量 Q'TY	服务代码 S.C	适用机号 SERIAL NO.	互换性 IA	可替换零件号 REPLACEABLE
01	11E0239		工作装置管路总成（带防爆阀）	WORK IMPLEMENT LINES	1	Z			
02	11E0176		液压锤工作管路	HYDRAULIC HAMMER LINES	1	Z			
03	11E0240		推土装置管路	DOZER LINES	1	Z			
04	12E0094		附属装置先导管路（双向）	ATTACHMENT PILOT LINES	1	Z			
05	12E0092		先导液压系统	PILOT HYDRAULIC SYSTEM	1	Z			
06	15E0276		主液压系统	HYDRAULIC SYSTEM	1	Z			
07	15E0279	004	附属装置平台管路（双向）	ATTACHMENT PLATFORM LINES	1	Z			
08	13E0026		行走液压系统	TRAVEL HYDRAULIC SYSTEM	1	Z			13E0073
08	13E0073		行走液压系统	TRAVEL HYDRAULIC SYSTEM	1	Z			

Z — 此部件有单独展开图；
Z — SEPARATE ILLUSTRATION

15E0502 001 液压系统
HYDRAULIC SYSTEM

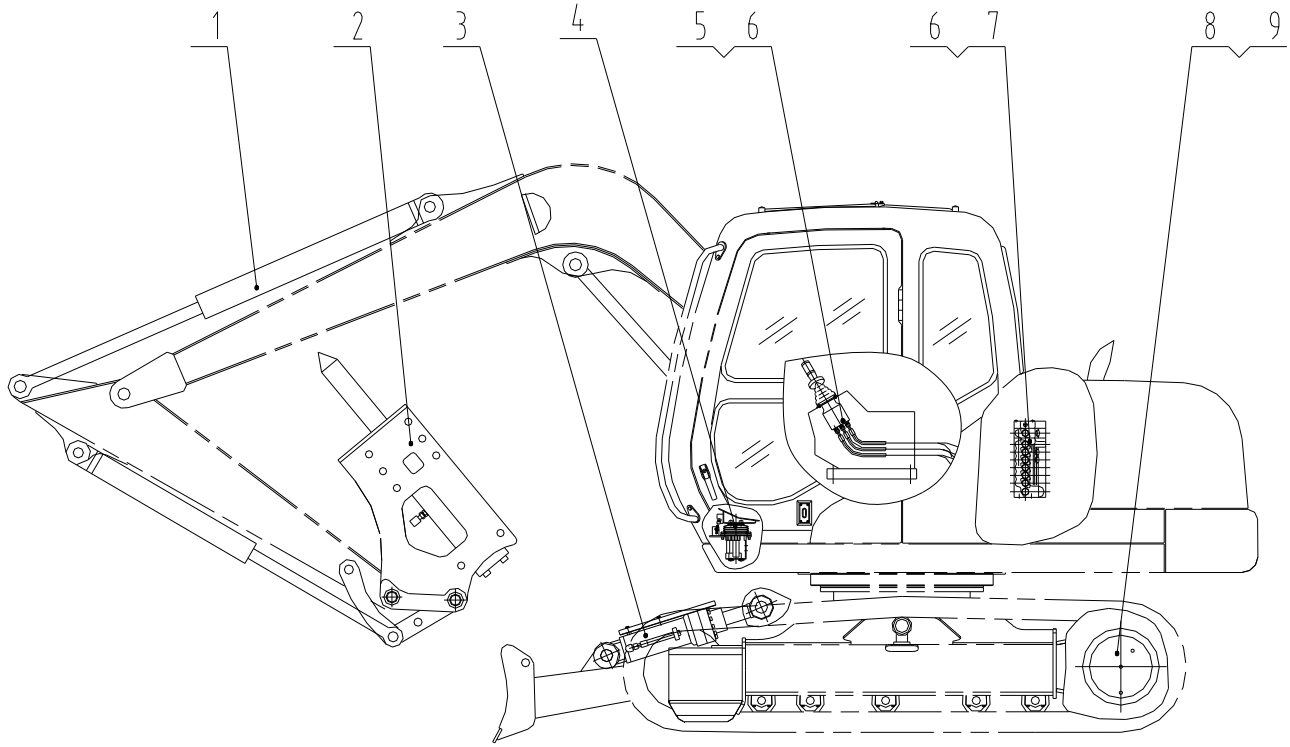

15E0502 001 液压系统 HYDRAULIC SYSTEM

件号 ITEM	部件号 PART NO.	版本 VER	零件名称	PART NAME	数量 Q'TY	服务代码 S.C	适用机号 SERIAL NO.	互换性 IA	可替换零件号 REPLACEABLE
01	11E0238		工作装置管路	WORK IMPLEMENT LINES	1	Z			
02	11E0176		液压锤工作管路	HYDRAULIC HAMMER LINES	1	Z			
03	11E0240		推土装置管路	DOZER LINES	1	Z			
04	12E0094		附属装置先导管路（双向）	ATTACHMENT PILOT LINES	1	Z			
05	12E0125		先导液压系统	PILOT HYDRAULIC SYSTEM	1	Z			
06	12E0126		操作模式切换管路	OPERARTION MODE SHIFT LINES	1	Z			
07	15E0276		主液压系统	HYDRAULIC SYSTEM	1	Z			
08	15E0279	004	附属装置平台管路（双向）	ATTACHMENT PLATFORM LINES	1	Z			
09	13E0073		行走液压系统	TRAVEL HYDRAULIC SYSTEM	1	Z			

Z — 此部件有单独展开图；
Z — SEPARATE ILLUSTRATION

15E0523 001 液压系统
HYDRAULIC SYSTEM

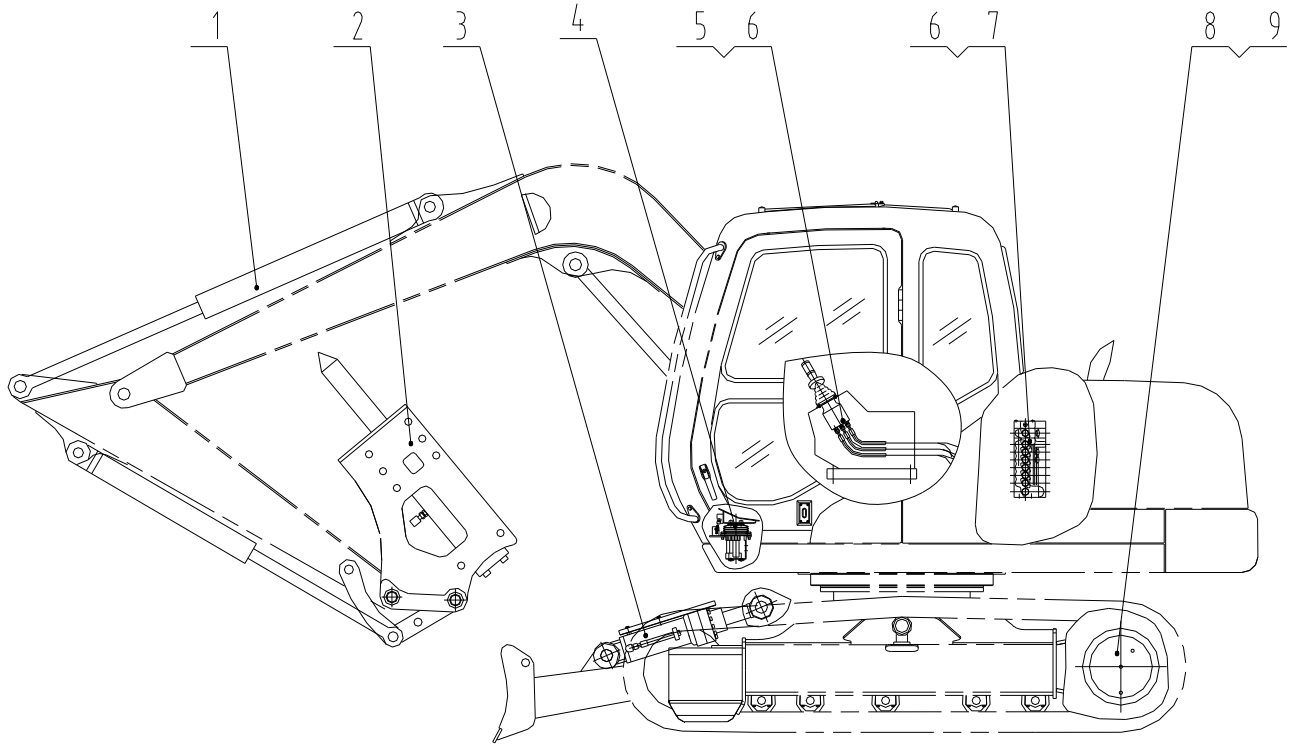

15E0523 001 液压系统 HYDRAULIC SYSTEM

件号 ITEM	部件号 PART NO.	版本 VER	零件名称	PART NAME	数量 Q'TY	服务代码 S.C	适用机号 SERIAL NO.	互换性 IA	可替换零件号 REPLACEABLE
01	11E0275		工作装置管路	WORK IMPLEMENT LINES	1	Z			
02	11E0276		液压锤工作管路	HYDRAULIC HAMMER LINES	1	Z			
03	11E0240		推土装置管路	DOZER LINES	1	Z			
04	12E0094		附属装置先导管路（双向）	ATTACHMENT PILOT LINES	1	Z			
05	12E0092		先导液压系统	PILOT HYDRAULIC SYSTEM	1	Z			
06	15E0276		主液压系统	HYDRAULIC SYSTEM	1	Z			
07	15E0279	004	附属装置平台管路（双向）	ATTACHMENT PLATFORM LINES	1	Z			
08	13E0073		行走液压系统	TRAVEL HYDRAULIC SYSTEM	1	Z			

Z — 此部件有单独展开图；
Z — SEPARATE ILLUSTRATION

15E0277 001 液压系统
HYDRAULIC SYSTEM

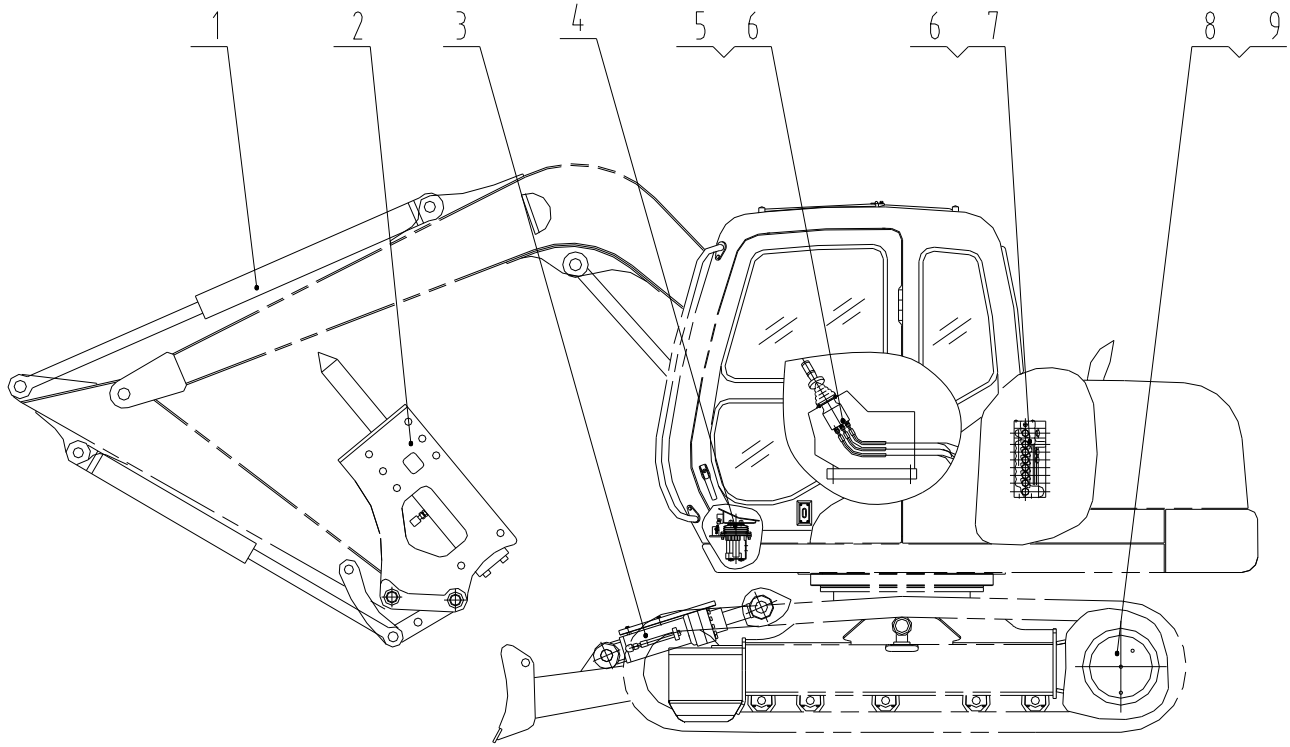

15E0277 001 液压系统 HYDRAULIC SYSTEM

件号 ITEM	部件号 PART NO.	版本 VER	零件名称	PART NAME	数量 Q'TY	服务代码 S.C	适用机号 SERIAL NO.	互换性 IA	可替换零件号 REPLACEABLE
01	11E0238		工作装置管路	WORK IMPLEMENT LINES	1	Z			
02	11E0176		液压锤工作管路	HYDRAULIC HAMMER LINES	1	Z			
03	11E0240		推土装置管路	DOZER LINES	1	Z			
04	12E0094		附属装置先导管路（双向）	ATTACHMENT PILOT LINES	1	Z			
05	12E0092		先导液压系统	PILOT HYDRAULIC SYSTEM	1	Z			
06	15E0276		主液压系统	HYDRAULIC SYSTEM	1	Z			
07	15E0279	004	附属装置平台管路（双向）	ATTACHMENT PLATFORM LINES	1	Z			
08	13E0026		行走液压系统	TRAVEL HYDRAULIC SYSTEM	1	Z			13E0073
08	13E0073		行走液压系统	TRAVEL HYDRAULIC SYSTEM	1	Z			

Z — 此部件有单独展开图；
Z — SEPARATE ILLUSTRATION

15E1107 000 液压系统
HYDRAULIC SYSTEM

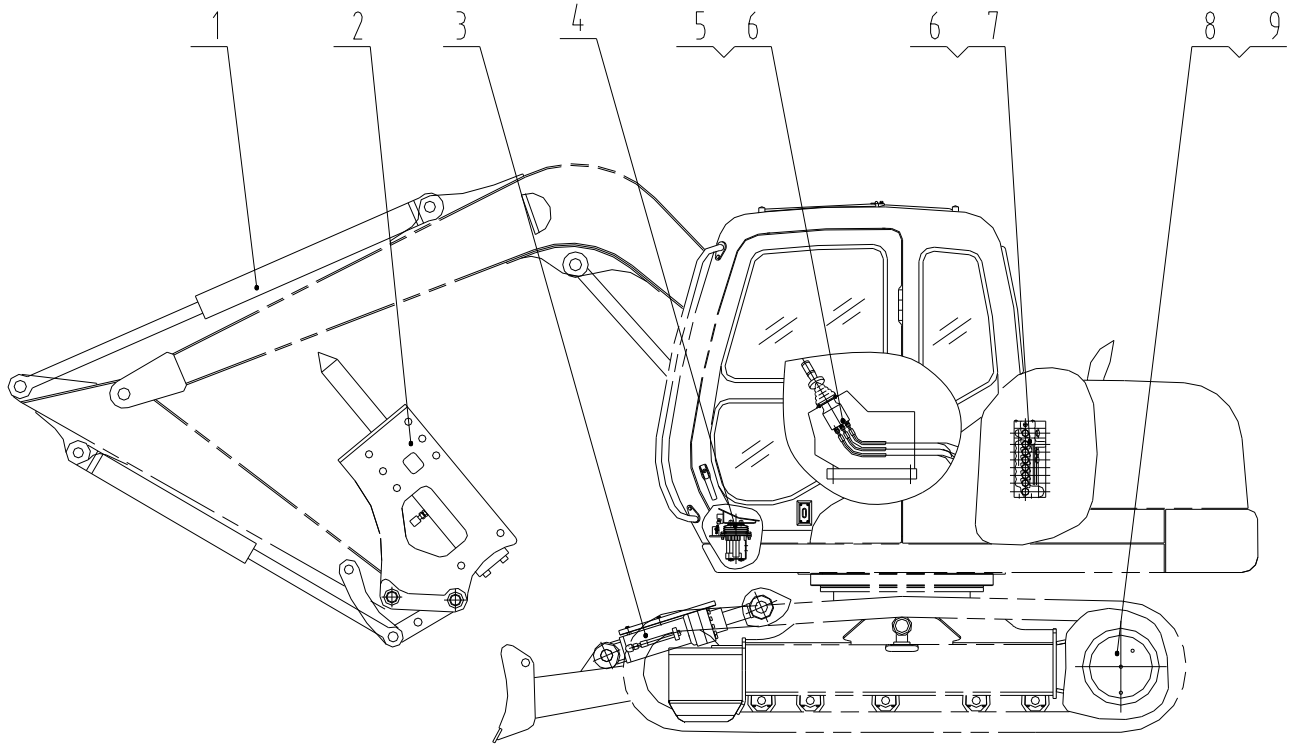

15E1107 001 液压系统 HYDRAULIC SYSTEM

件号 ITEM	部件号 PART NO.	版本 VER	零件名称	PART NAME	数量 Q'TY	服务代码 S.C	适用机号 SERIAL NO.	互换性 IA	可替换零件号 REPLACEABLE
01	11E0275	002	工作装置管路	WORK IMPLEMENT LINES	1	Z			
02	12E0260	001	快换线路装置总成	QUICK COUPLER WIRING AS	1	Z			
03	11E0176	002	液压锤工作管路	HYDRAULIC HAMMER LINES	1	Z			
04	11E0240	008	推土装置管路	DOZER LINES	1	Z			
05	12E0094	001	附属装置先导管路（双向）	ATTACHMENT PILOT LINES	1	Z			
06	12E0092	013	先导液压系统	PILOT HYDRAULIC SYSTEM	1	Z			
07	15E0276	011	主液压系统	HYDRAULIC SYSTEM	1	Z			
08	15E0279	004	附属装置平台管路（双向）	ATTACHMENT PLATFORM LINES	1	Z			
09	13E0073	001	行走液压系统	TRAVEL HYDRAULIC SYSTEM	1	Z			

Z — 此部件有单独展开图；
Z — SEPARATE ILLUSTRATION

15Y0087 000 液压系统
HYDRAULIC SYSTEM

件号 ITEM	部件号 PART NO.	版本 VER	零件名称	PART NAME	数量 Q'TY	服务代码 S.C	适用机号 SERIAL NO.	互换性 IA	可替换零件号 REPLACEABLE
01	11E0176	002	液压锤工作管路	HYDRAULIC HAMMER LINES	1	Z			
02	11E0239	005	工作装置管路总成(带防爆阀)	WORK IMPLEMENT LINES	1	Z			
03	11E0240	008	推土装置管路	DOZER LINES	1	Z			
04	12E0092	013	先导液压系统	PILOT HYDRAULIC SYSTEM	1	Z			
05	12E0094	001	附属装置先导管路（双向）	ATTACHMENT PILOT LINES	1	Z			
06	13E0073	001	行走液压系统	TRAVEL HYDRAULIC SYSTEM	1	Z			
07	15E0276	011	主液压系统	MAIN HYDRAULIC SYSTEM	1	Z			
08	15E0279	004	附属装置平台管路(双向)	ATTACHMENT PLATFORM LINES	1	Z			
09	12E0260	000	快换装置线路总成	QUICK COUPLER WIRING AS	1	Z			

Z — 此部件有单独展开图；
Z — SEPARATE ILLUSTRATION

注：该系统无装配图，具体装配请参考表中各部件装配图。

Note: No assembly diagram is provided for this system. Please refer to the assembly diagrams of those components in the table for assembly details.

15Y0138 000 液压系统
HYDRAULIC SYSTEM

件号 ITEM	部件号 PART NO.	版本 VER	零件名称	PART NAME	数量 Q'TY	服务代码 S.C	适用机号 SERIAL NO.	互换性 IA	可替换零件号 REPLACEABLE
01	11Y0091	000	工作装置管路总成	WORK IMPLEMENT LINES AS	1	Z			
02	11E0276	000	液压锤工作管路（2.1m 斗杆）	HYDRAULIC HAMMER LINES	1	Z			
03	11E0240	008	推土装置管路	DOZER LINES	1	Z			
04	12E0094	001	附属装置先导管路（双向）	ATTACHMENT PILOT LINES	1	Z			
05	12E0125	007	先导液压系统	PILOT HYDRAULIC SYSTEM	1	Z			
06	12E0126	002	操作模式切换管路	OPERARTION MODE SHIFT LINES	1	Z			
07	15E0276	011	主液压系统	MAIN HYDRAULIC SYSTEM	1	Z			
08	15E0279	004	附属装置平台管路(双向)	ATTACHMENT PLATFORM LINES	1	Z			
09	13E0073	001	行走液压系统	TRAVEL HYDRAULIC SYSTEM	1	Z			

Z — 此部件有单独展开图；
Z — SEPARATE ILLUSTRATION

注：该系统无装配图，具体装配请参考表中各部件装配图。

Note: No assembly diagram is provided for this system. Please refer to the assembly diagrams of those components in the table for assembly details.

11E0239 005 工作装置管路总成(带防爆阀)
WORK IMPLEMENT LINES

件号 ITEM	部件号 PART NO.	版本 VER	零件名称	PART NAME	数量 Q'TY	服务代码 S.C	适用机号 SERIAL NO.	互换性 IA	可替换零件号 REPLACEABLE
01	11E0239(A)		工作装置管路	WORK IMPLEMENT LINES	1	Z			
02	11E0239(B)		防爆阀管路	VALVE PIPING	1	Z			

Z — 此部件有单独展开图;
Z — SEPARATE ILLUSTRATION

注：该系统无装配图，具体装配请参考表中各部件装配图。

Note: No assembly diagram is provided for this system. Please refer to the assembly diagrams of those components in the table for assembly details.

11E0239(A)　工作装置管路
WORK IMPLEMENT LINES

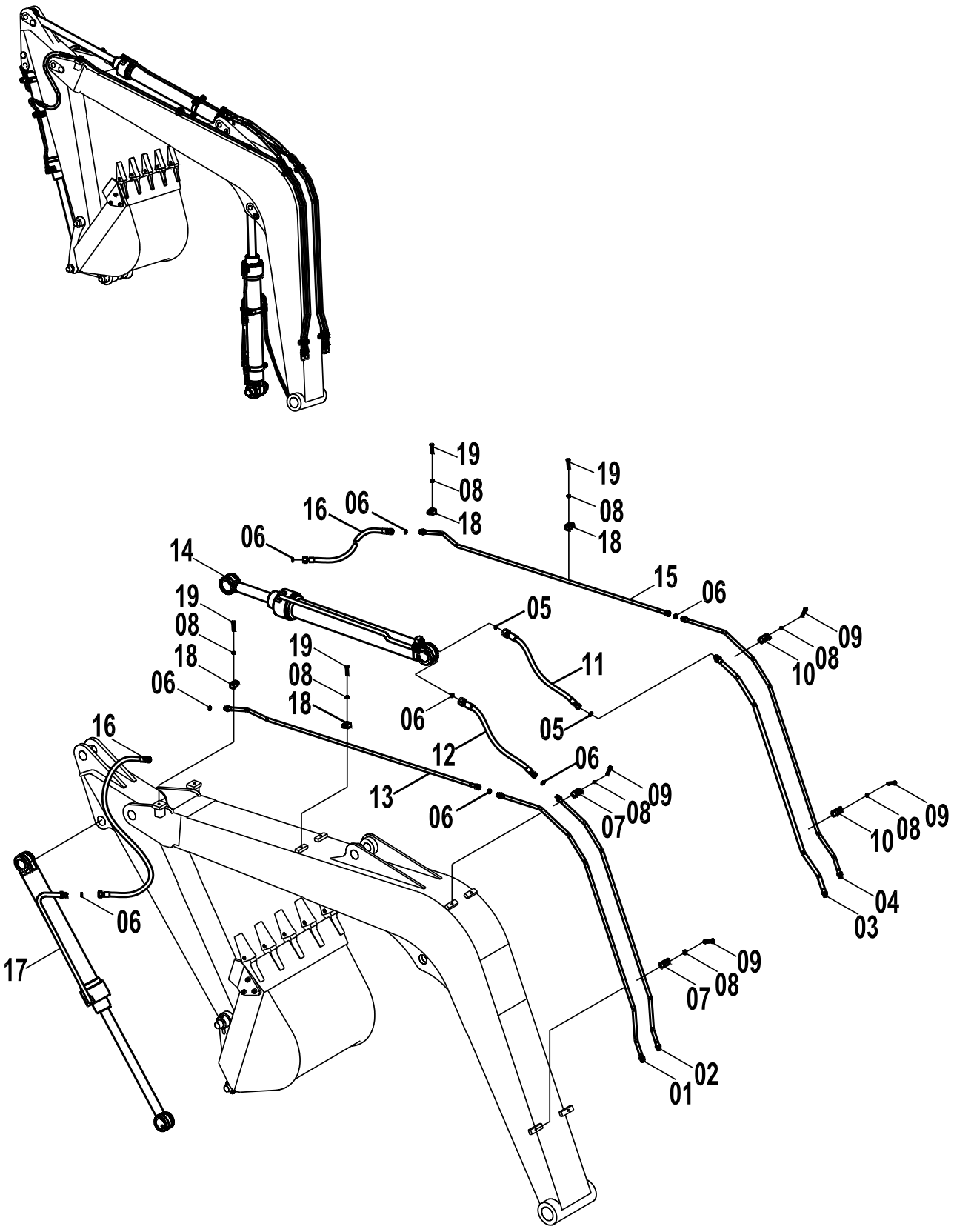

11E0239(A) 工作装置管路 WORK IMPLEMENT LINES

件号 ITEM	部件号 PART NO.	版本 VER	零件名称	PART NAME	数量 Q'TY	服务代码 S.C	适用机号 SERIAL NO.	互换性 IA	可替换零件号 REPLACEABLE
01	10D0836	000	钢管	PIPE	1				
02	10D0843	000	钢管	PIPE	1				
03	10D0844	000	钢管	PIPE	1				
04	10D0835	000	钢管	PIPE	1				
05	12B0437	001	O 形圈	O-RING	3				
06	12B0436	001	O 形圈	O-RING	18				
07	72A0330	000	管夹	CLAMP	2				
08	06B0008	000	垫圈	WASHER	8				
09	01B0036	000	螺栓	BOLT	4				
10	04A0152	000	管夹	CLAMP	2				
11	06C1441	001	软管总成	HOSE AS	1				
12	06C0325	001	软管总成	HOSE AS	1				
13	10D0840	001	钢管	PIPE	1				
14	10C0238	002	斗杆油缸	ARM CYLINDER	1	Z			
15	10D0837	001	钢管	PIPE	1				
16	06C0320	000	软管总成	HOSE AS	2				
17	10C0237	002	铲斗油缸	BUCKET CYLINDER	1	Z			
18	04A0153	000	压板	CLAMP	1				
19	00B0128	000	螺栓	BOLT	2				

Z — 此部件有单独展开图;
Z — SEPARATE ILLUSTRATION

11E0239(B)　防爆阀管路
VALVE PIPING

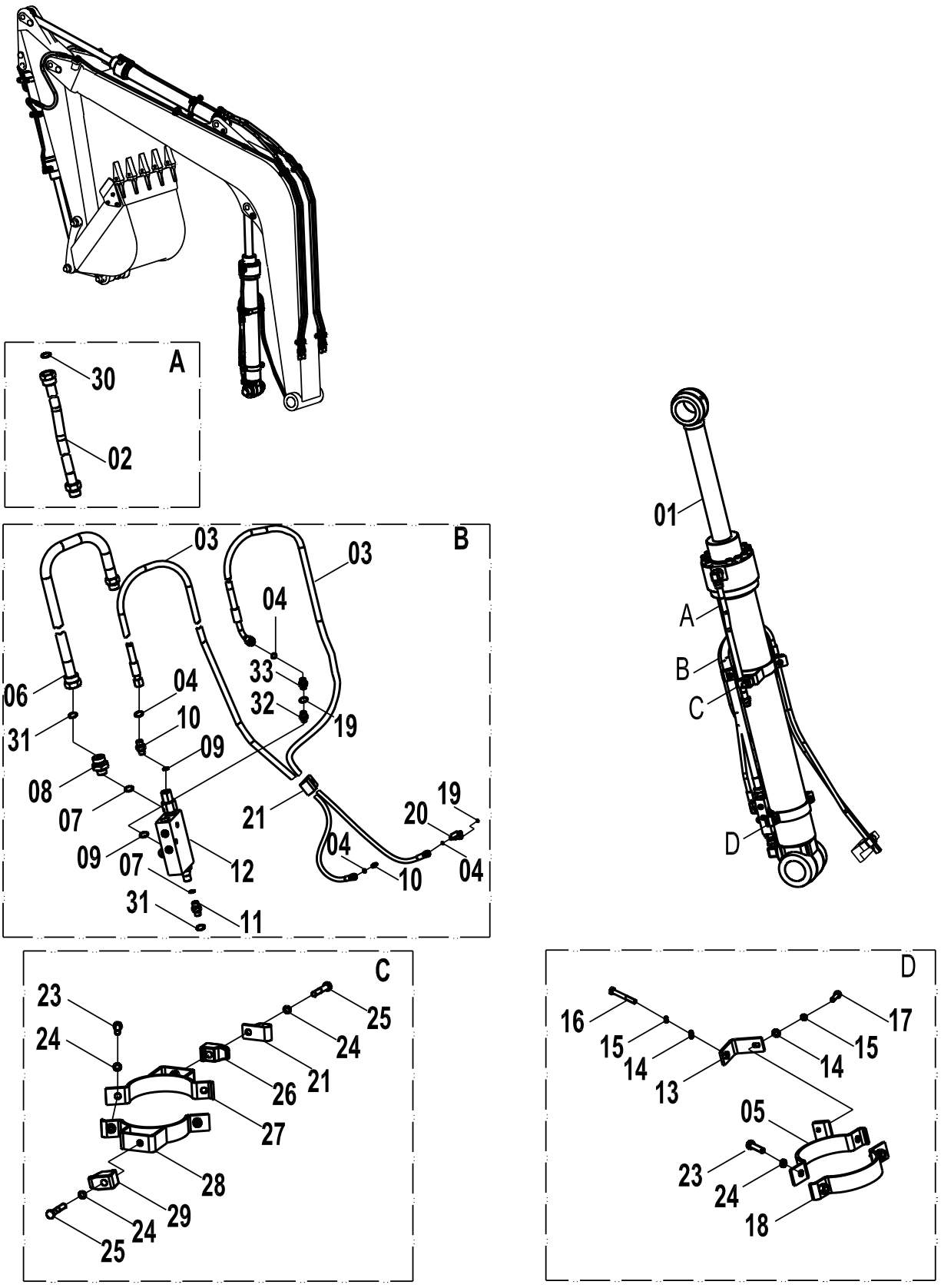

11E0239(B) 防爆阀管路 VALVE PIPING

件号 ITEM	部件号 PART NO.	版本 VER	零件名称	PART NAME	数量 Q'TY	服务代码 S.C	适用机号 SERIAL NO.	互换性 IA	可替换零件号 REPLACEABLE
01	10C0173	001	动臂油缸	BOOM CYLINDER	1	Z			
02	10D0534	000	管	PIPE	1				
03	05C0829	001	软管总成	HOSE AS	2				
04	12B0433	000	O形圈	O-RING	4				
05	09C0212	000	管夹	CLAMP	1			X	09C0711
05	09C0711	000	管夹	CLAMP	1				
06	10D1811	000	钢管	PIPE	1				
07	06B0053	000	垫圈	WASHER	2			TP	06B0055
07	06B0055	000	垫圈	WASHER	2				
08	00A1052	001	接头	CONNECTOR	1			TP	00A1484
08	00A1484	001	接头	CONNECTOR	1				
09	06B0117	000	垫圈	WASHER	2				
10	00A0752	000	接头	CONNECTOR	1				
11	30C0533	000	接头	CONNECTOR	1			TP	30C1817
11	30C1817	000	接头	CONNECTOR	1				
12	12C0726	000	动臂防爆阀	HOSE BURST PROTECTION VALVE	1			TP	12C3039
12	12C3039	000	负载保持阀	LOAD HOLD VALAE	1				
13	21A2592	001	安装板	MOUNTING PLATE	1			TP	21A9184
13	21A9184	001	安装板	MOUNTING PLATE	1				
14	06B0005	000	垫圈	WASHER	2				
15	06B0006	000	垫圈	WASHER	2				
16	00B0030	000	螺栓	BOLT	1				
17	00B0075	000	螺栓	BOLT	1				
18	09C0331	001	管夹	CLAMP	1				
19	12B0428	002	O形圈	O-RING	4				
20	32C0070	000	三通接头	TEE	1				
21	20A3996	000	管夹	CLAMP	2			C	20A1854
21	20A1854	001	线夹	CLIP	4				
23	00B0002	000	螺栓	BOLT	2				
24	06B0001	000	垫圈	WASHER	4				
25	00B0048	000	螺栓	BOLT	2				
26	04A0153	000	压板	CLAMP	1				
27	17D0153	000	管夹	CLAMP	1				
27	17D0432	001	管夹	CLAMP	1				
28	17D0143	000	管夹	CLAMP	1				
29	04A0154	002	管夹	CLAMP	1				
30	12B0436	001	O形圈	O-RING	18				
31	12B0437	001	O形圈	O-RING	3				
32	00A0761	000	过渡接头	CONNECTOR	1				
33	31C0074	000	直角接头	CONNECTOR	1				

Z — 此部件有单独展开图;
Z — SEPARATE ILLUSTRATION

11Y0091 000 工作装置管路
WORK IMPLEMENT LINES

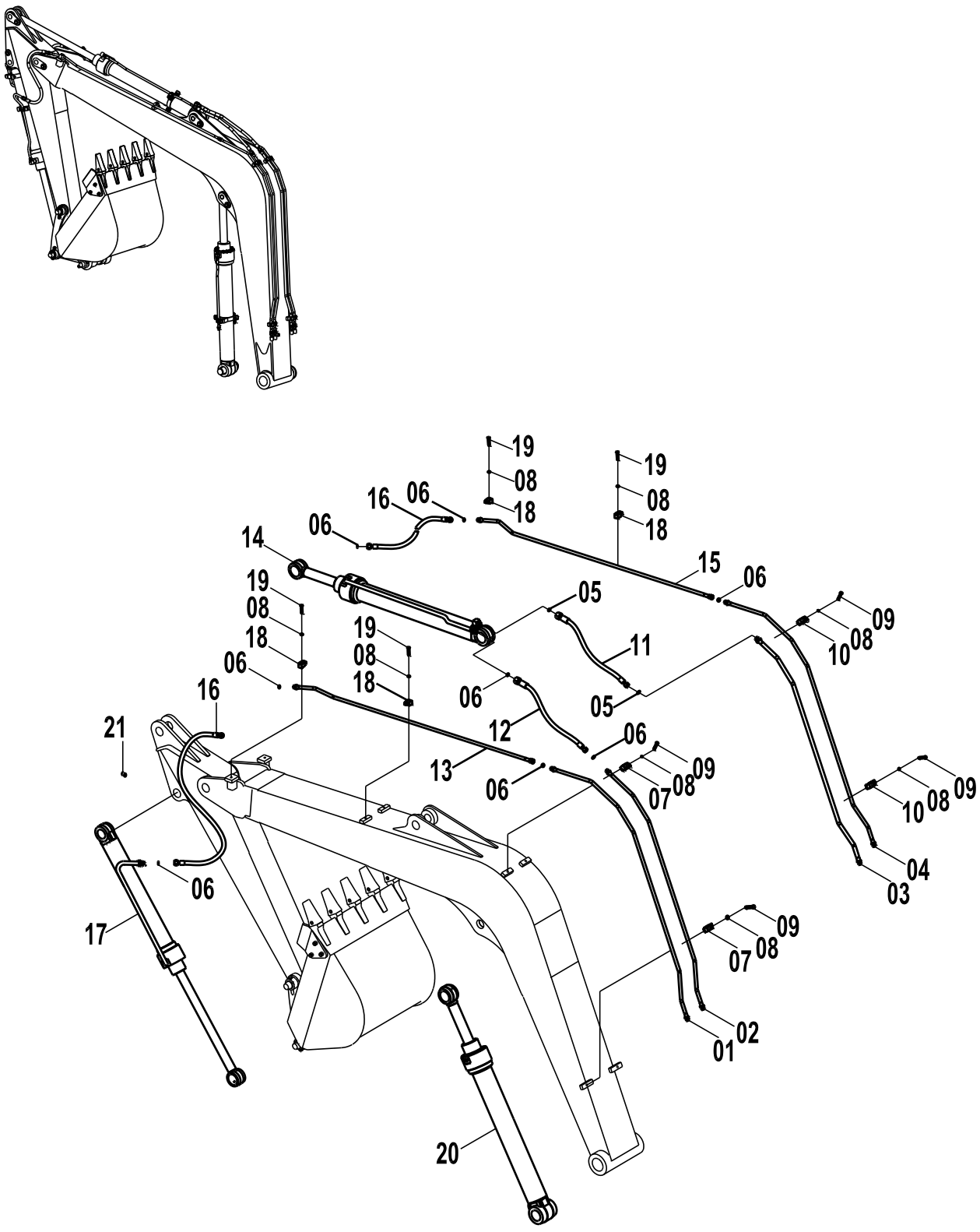

11Y0091 000 工作装置管路 WORK IMPLEMENT LINES

件号 ITEM	部件号 PART NO.	版本 VER	零件名称	PART NAME	数量 Q'TY	服务代码 S.C	适用机号 SERIAL NO.	互换性 IA	可替换零件号 REPLACEABLE
01	10D0836	000	钢管	PIPE	1				
02	10D0843	000	钢管	PIPE	1				
03	10D0844	000	钢管	PIPE	1				
04	10D0835	000	钢管	PIPE	1				
05	12B0437	001	O 形圈	O-RING	2				
06	12B0436	001	O 形圈	O-RING	14				
07	72A0330	000	管夹	CLAMP	2				
08	06B0008	000	垫圈	WASHER	5				
09	01B0036	000	螺栓	BOLT	5				
10	04A0152	000	管夹	CLAMP	3				
11	06C1441	001	软管总成	HOSE AS	1				
12	06C0325	001	软管总成	HOSE AS	1				
13	10D0840	001	钢管	PIPE	1				
14	10C0238	002	斗杆油缸	ARM CYLINDER	1	Z			
15	10D0837	001	钢管	PIPE	1				
16	06C0320	000	软管总成	HOSE AS	2				
17	10C0237	002	铲斗油缸	BUCKET CYLINDER	1	Z			
18	04A0153	000	压板	CLAMP	4				
19	00B0128	000	螺栓	BOLT	4				
20	10C0239	002	动臂油缸	BOOM CYLINDER	1	Z			
21	86A0258	001	油杯护套	BOOT	1				

11E0275 002 工作装置管路（2.1M 斗杆，带防爆阀）
WORK IMPLEMENT LINES

件号 ITEM	部件号 PART NO.	版本 VER	零件名称	PART NAME	数量 Q'TY	服务代码 S.C	适用机号 SERIAL NO.	互换性 IA	可替换零件号 REPLACEABLE
01	11E0275(A)		工作装置管路(A)	WORK IMPLEMENT LINES(A)	1	Z			
02	11E0275(B)		防爆阀管路（1）	VALVE PIPING（1）	1	Z			
03	11E0275(C)		防爆阀管路（2）	VALVE PIPING（2）	1	Z			

Z — 此部件有单独展开图；
Z — SEPARATE ILLUSTRATION

注：该系统无装配图，具体装配请参考表中各部件装配图。

Note: No assembly diagram is provided for this system. Please refer to the assembly diagrams of those components in the table for assembly details.

11E0275(A)　工作装置管路(A)
WORK IMPLEMENT LINES(A)

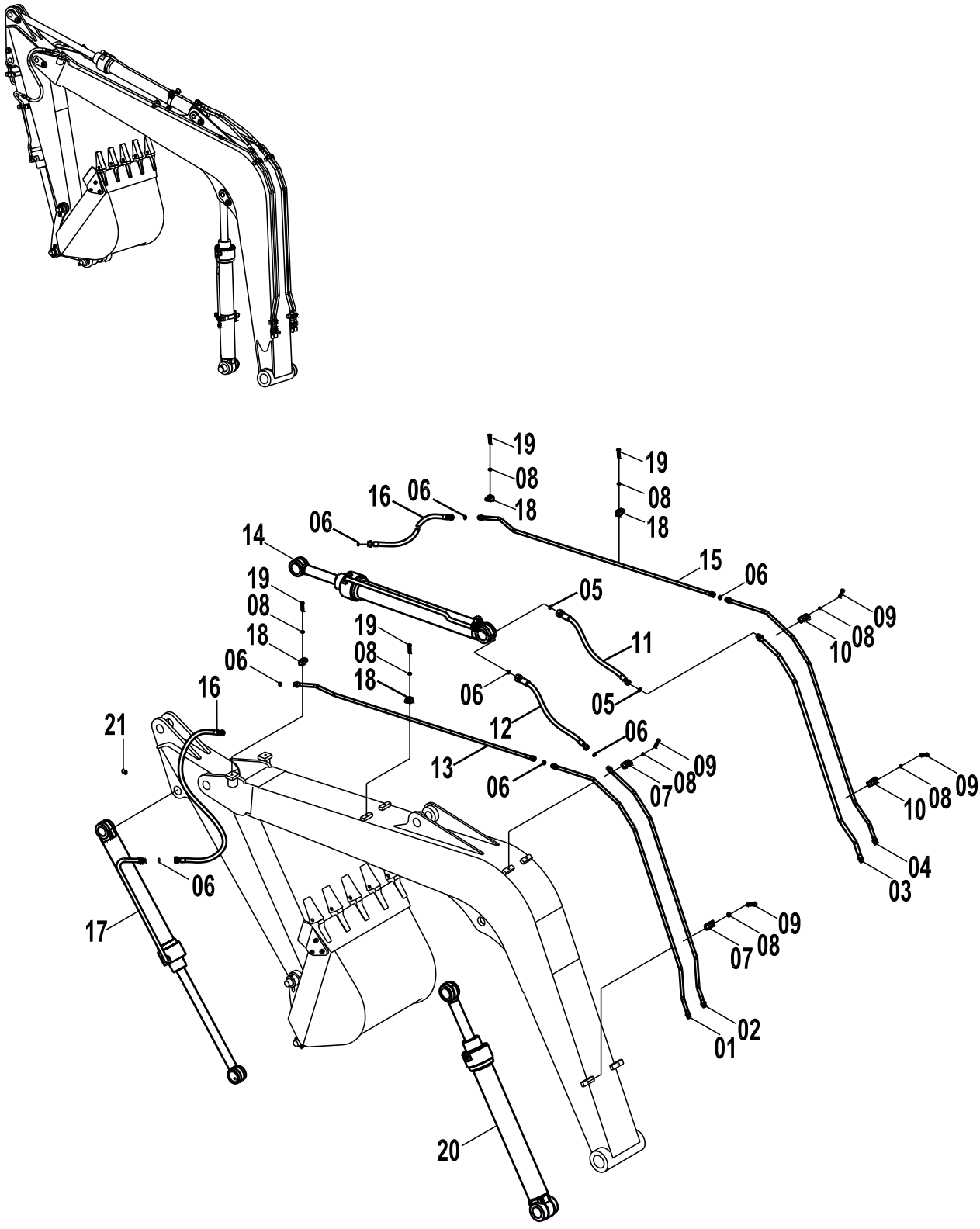

11E0275(A) 工作装置管路(A) WORK IMPLEMENT LINES(A)

件号 ITEM	部件号 PART NO.	版本 VER	零件名称	PART NAME	数量 Q'TY	服务代码 S.C	适用机号 SERIAL NO.	互换性 IA	可替换零件号 REPLACEABLE
01	10D0836	000	钢管	PIPE	1				
02	10D0843	000	钢管	PIPE	1				
03	10D0844	000	钢管	PIPE	1				
04	10D0835	000	钢管	PIPE	1				
05	12B0437	001	O 形圈	O-RING	3				
06	12B0436	001	O 形圈	O-RING	18				
07	72A0330	002	管夹	CLAMP	2				
08	06B0008	000	垫圈	WASHER	8				
09	01B0036	000	螺栓	BOLT	4				
10	04A0152	000	管夹	CLAMP	2				
11	06C1441	001	软管总成	HOSE AS	1				
12	06C0325	001	软管总成	HOSE AS	1				
13	10D0840	001	钢管	PIPE	1				
14	10C0238	002	斗杆油缸	ARM CYLINDER	1				
15	10D0837	001	钢管	PIPE	1				
16	06C2566	000	软管总成	HOSE AS	2				
17	10C0237	002	铲斗油缸	BUCKET CYLINDER	1				
18	04A0153	000	压板	CLAMP	1				
19	00B0128	000	螺栓	BOLT	2				
20	10C0173	001	动臂油缸	BOOM CYLINDER	1				

11E0275(B)　防爆阀管路（1）
VALVE PIPING（1）

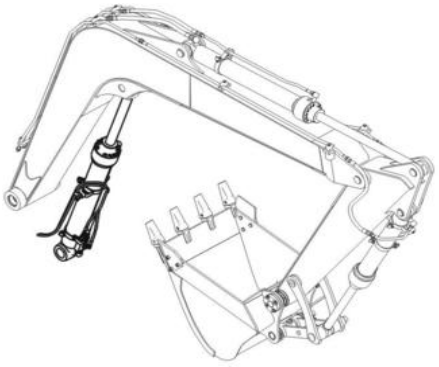

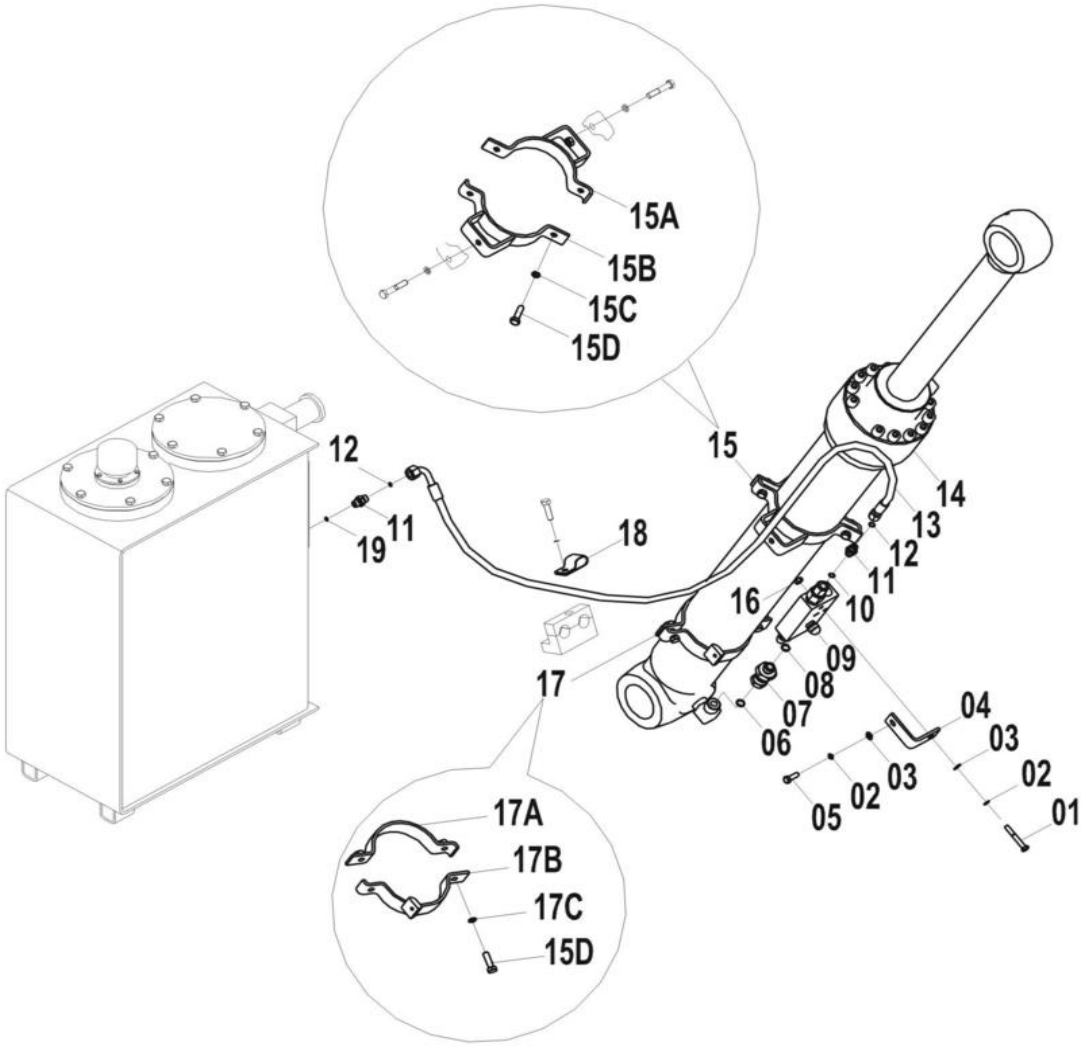

11E0275(B) 防爆阀管路（1） VALVE PIPING（1）

件号 ITEM	部件号 PART NO.	版本 VER	零件名称	PART NAME	数量 Q'TY	服务代码 S.C	适用机号 SERIAL NO.	互换性 IA	可替换零件号 REPLACEABLE
01	00B0030	000	螺栓	BOLT	1				
02	06B0006	000	垫圈	WASHER	2				
03	06B0005	000	垫圈	WASHER	2				
04	21A2592	001	安装板	MOUNTING PLATE	1				21A9184
04	21A9184	001	安装板	MOUNTING PLATE	1				
05	00B0075	000	螺栓	BOLT	1				
06	12B0437	001	O形圈	O-RING	3				
07	30C0533	000	接头	CONNECTOR	1				30C1817
07	30C1817	000	接头	CONNECTOR	1				
08	06B0053	000	垫圈	WASHER	2				
09	12C0726	000	动臂防爆阀	HOSE BURST PROTECTION VALVE	1				12C3039
09	12C3039	000	负载防爆阀	HOSE BURST PROTECTION VALVE	1				
10	06B0117	000	垫圈	WASHER	2				
11	00A0752	000	接头	CONNECTOR	1				
12	12B0433	000	O形圈	O-RING	4				
13	05C0829	001	软管总成	HOSE AS	2				
14	10C0173	001	动臂油缸	BOOM CYLINDER	1				
15	09C0711	000	管夹	CLAMP	1				
15	09C0212	000	管夹	CLAMP	1				
16	03B0021	000	螺母	NUT	1				
17	09C0331	001	管夹	CLAMP	1				
18	20A3996	000	管夹	CLAMP	2				
19	12B0428	002	O形圈	O-RING	4				

11E0275(C)　防爆阀管路（2）
VALVE PIPING（2）

11E0275(C) 防爆阀管路（2） VALVE PIPING（2）

件号 ITEM	部件号 PART NO.	版本 VER	零件名称	PART NAME	数量 Q'TY	服务代码 S.C	适用机号 SERIAL NO.	互换性 IA	可替换零件号 REPLACEABLE
01	31C0074	001	直角接头	CONNECTOR	1				
02	12B0428	002	O形圈	O-RING	4				
03	00A0761	001	过渡接头	CONNECTOR	1				
04	06B0117	000	垫圈	WASHER	2				
05	12B0433	000	O形圈	O-RING	4				
06	06B0053	000	垫圈	WASHER	2				06B0055
06	06B0055	000	垫圈	WASHER	2				
07	00A1052	001	接头	CONNECTOR	1				00A1484
07	00A1484	001	接头	CONNECTOR	1				
08	12B0437	001	O形圈	O-RING	3				
09	10D0534	000	管	PIPE	1				
10	12B0436	001	O形圈	O-RING	18				
11	04A0153	000	压板	CLAMP	1				
14	10D1811	000	钢管	PIPE	1				
16	20A3996	000	管夹	CLAMP	2				
17	32C0070	000	三通接头	TEE	1				
18	05C0829	001	软管总成	HOSE AS	2				
19	12B0431	001	O形圈	O-RING	1				

11E0276 000 液压锤工作管路（2.1m 斗杆）
HYDRAULIC HAMMER LINES

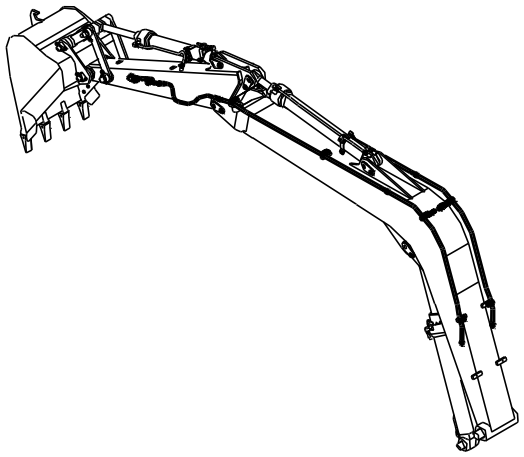

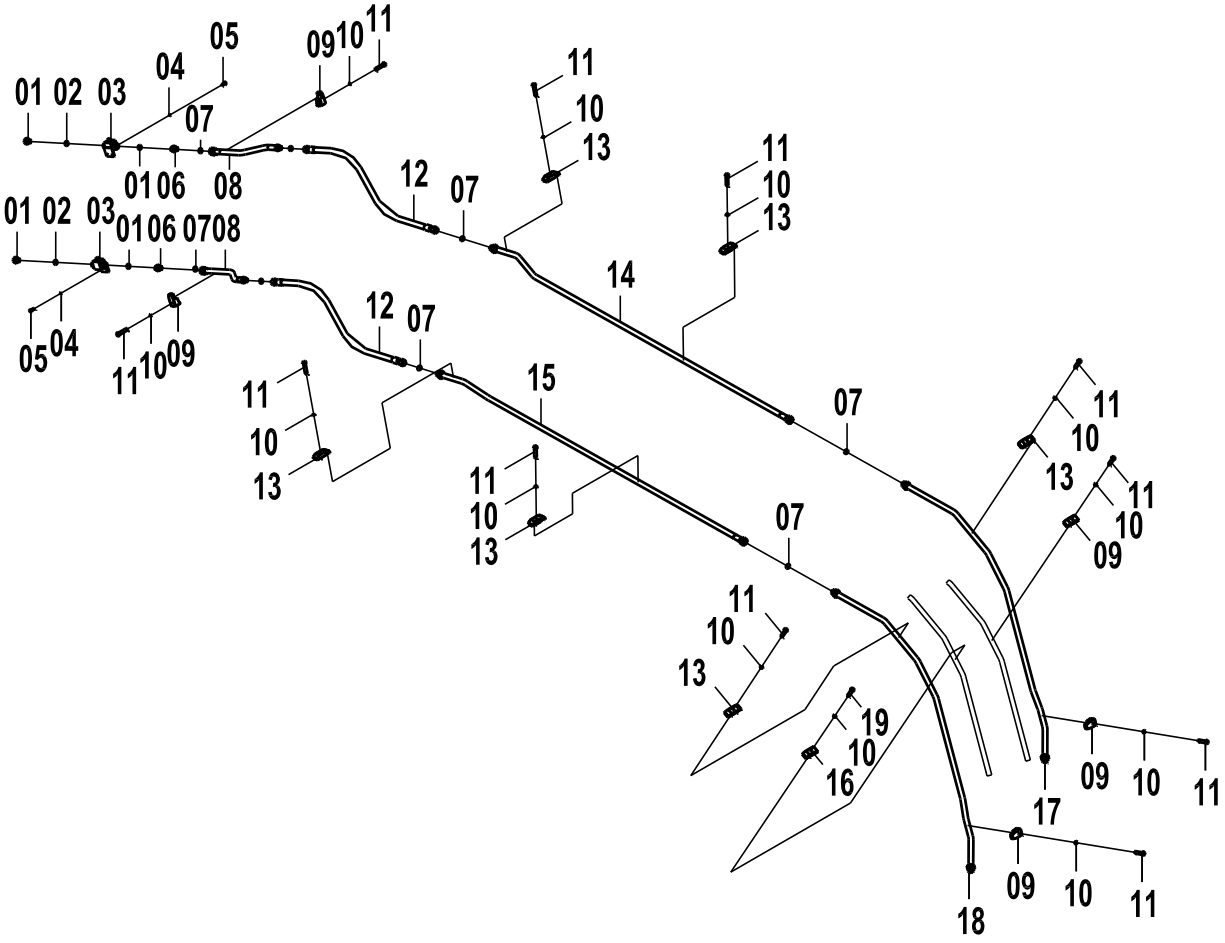

11E0276 000 液压锤工作管路（2.1M 斗杆） HYDRAULIC HAMMER LINES

件号 ITEM	部件号 PART NO.	版本 VER	零件名称	PART NAME	数量 Q'TY	服务代码 S.C	适用机号 SERIAL NO.	互换性 IA	可替换零件号 REPLACEABLE
01	05A0079	001	螺塞	PLUG	2				
02	12B0430	002	O 形圈	O-RING	2				
03	12C0281	002	截止阀	STOP VALVE	2				
04	06B0006	000	垫圈	WASHER	4				
05	00B0007	000	螺栓	BOLT	4				
06	00A1052	001	接头	CONNECTOR	2				
07	12B0437	001	O 形圈	O-RING	10				
08	10D1186	000	钢管	PIPE	2				
09	04A0154	002	管夹	CLAMP	5				
10	06B0008	000	垫圈	WASHER	11				
11	00B0128	000	螺栓	BOLT	11				
12	06C2567	000	软管总成	HOSE AS	2				
13	04A0152	000	管夹	CLAMP	5				
14	10D1184	000	钢管	PIPE	1				
15	10D1185	000	钢管	PIPE	1				
16	04A0153	000	压板	CLAMP	1				
17	10D1182	000	钢管	PIPE	1				
18	10D1183	000	钢管	PIPE	1				
19	00B0128	000	螺栓	BOLT	2				

11E0238 004 工作装置管路
WORK IMPLEMENT LINES

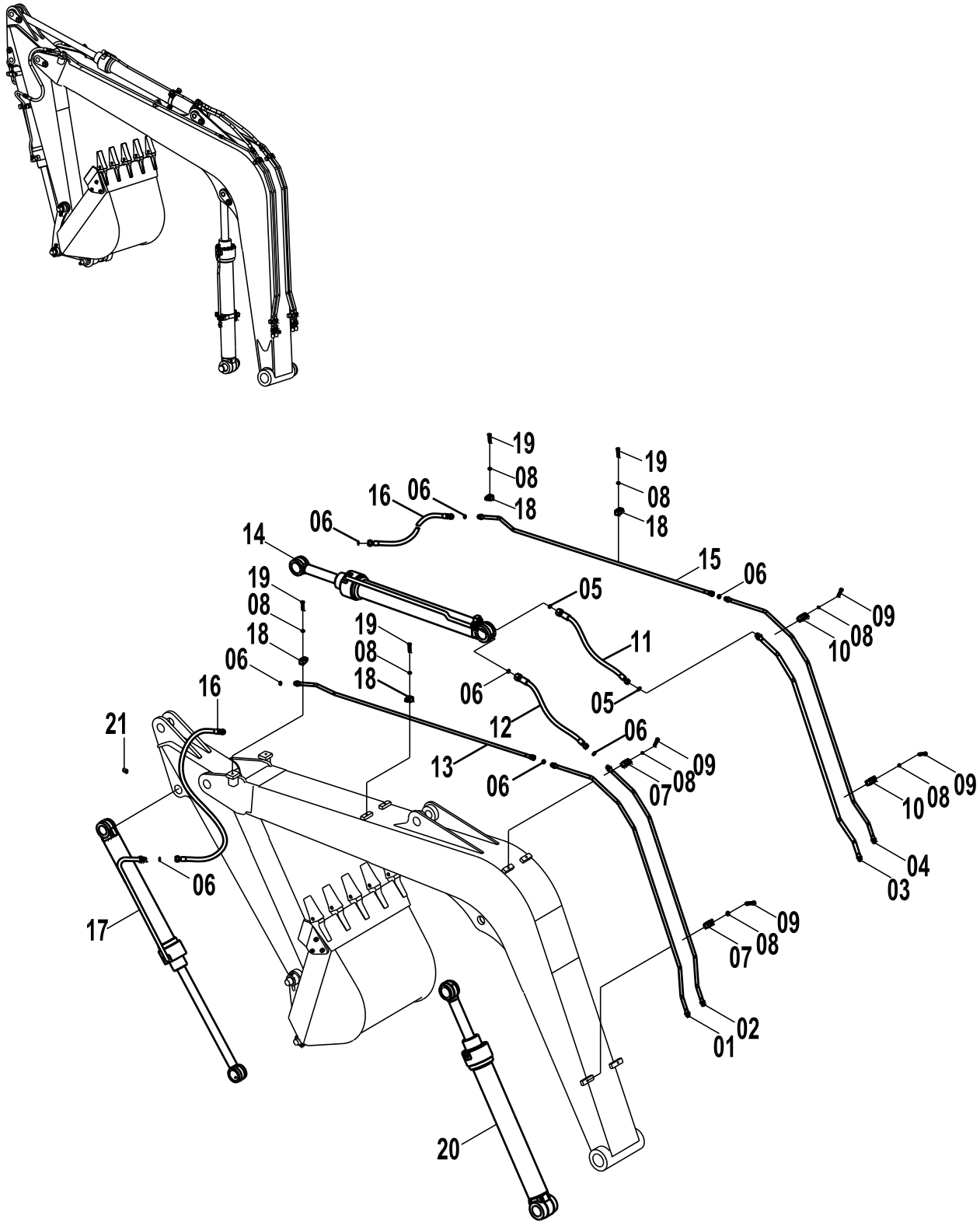

11E0238 004 工作装置管路 WORK IMPLEMENT LINES

件号 ITEM	部件号 PART NO.	版本 VER	零件名称	PART NAME	数量 Q'TY	服务代码 S.C	适用机号 SERIAL NO.	互换性 IA	可替换零件号 REPLACEABLE
01	10D0836	000	钢管	PIPE	1				
02	10D0843	000	钢管	PIPE	1				
03	10D0844	000	钢管	PIPE	1				
04	10D0835	000	钢管	PIPE	1				
05	12B0437	001	O 形圈	O-RING	2				
06	12B0436	001	O 形圈	O-RING	14				
07	72A0330	000	管夹	CLAMP	2				
08	06B0008	000	垫圈	WASHER	5				
09	01B0036	000	螺栓	BOLT	5				
10	04A0152	000	管夹	CLAMP	3				
11	06C1441	001	软管总成	HOSE AS	1				
12	06C0325	001	软管总成	HOSE AS	1				
13	10D0840	001	钢管	PIPE	1				
14	10C0238	002	斗杆油缸	ARM CYLINDER	1	Z			
15	10D0837	001	钢管	PIPE	1				
16	06C0320	000	软管总成	HOSE AS	2				
17	10C0237	002	铲斗油缸	BUCKET CYLINDER	1	Z			
18	04A0153	000	压板	CLAMP	4				
19	00B0128	000	螺栓	BOLT	4				
20	10C0239	002	动臂油缸	BOOM CYLINDER	1	Z			
21	86A0258	001	油杯护套	BOOT	1				

Z — 此部件有单独展开图;
Z — SEPARATE ILLUSTRATION

10C0239 002 动臂油缸
BOOM CYLINDER

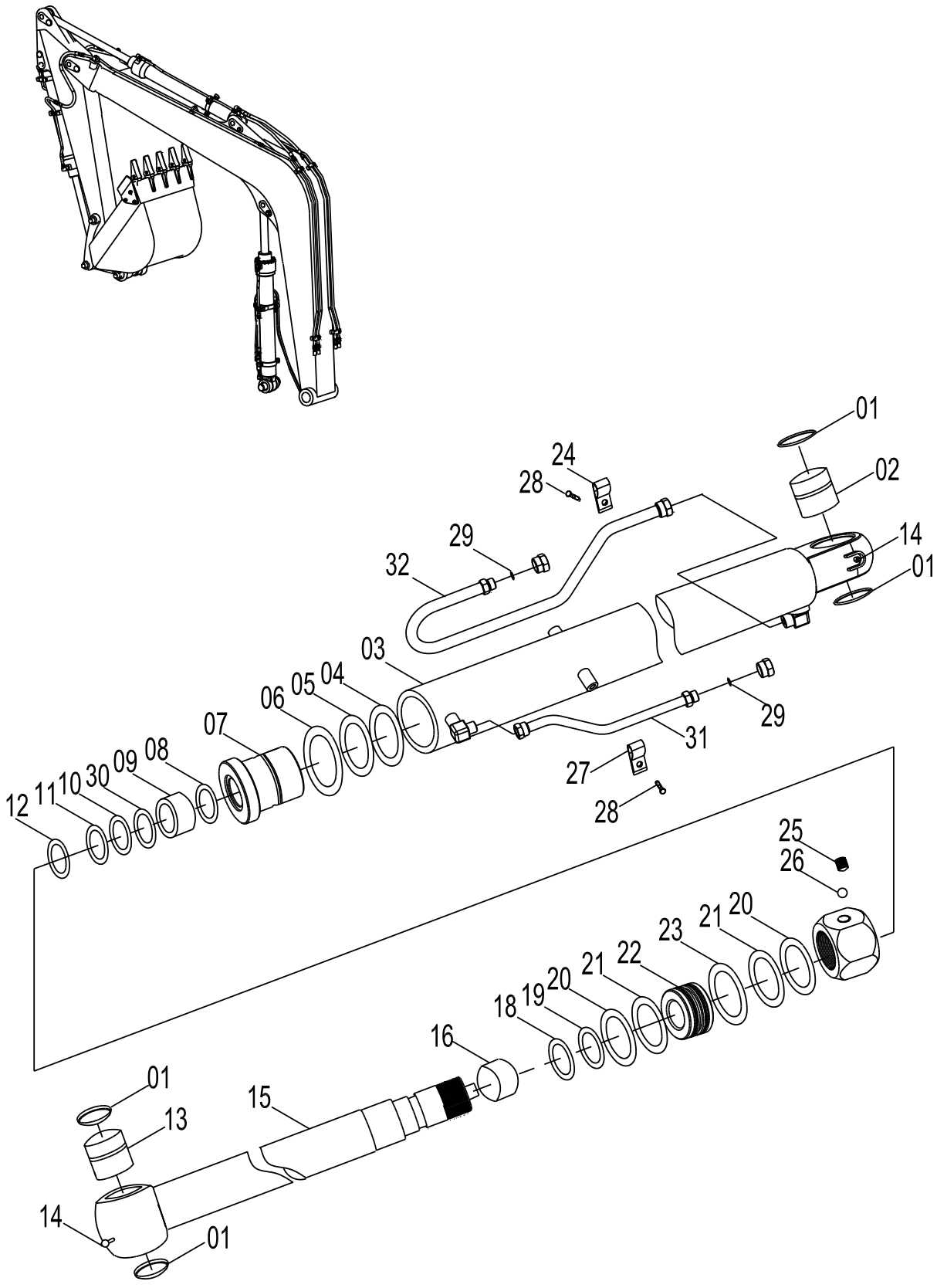

10C0239 002 动臂油缸 BOOM CYLINDER

件号 ITEM	部件号 PART NO.	版本 VER	零件名称	PART NAME	数量 Q'TY	服务代码 S.C	适用机号 SERIAL NO.	互换性 IA	可替换零件号 REPLACEABLE
00	88A0863	000	密封包	SEAL KIT	1				
01	12B0672	000	径向密封圈	SEAL RING	4				
02	55A2885	000	轴套	BUSHING	2				
03	13D0530	000	缸体	CYLINDER BODY	1				
04	12B0683	000	O形圈	O-RING	2				
05	76A0207	000	O形圈挡圈	BACKUP RING	3				
06	12B0686	000	O形圈	O-RING	1				
07	55A2882	000	导向套	GUIDE SEELVE	1				
08	07B0240	000	挡圈	RING, BACK-UP	1				
09	55A1421	000	导向套	GUIDE SLEEVE	1				
10	80A0313	000	轴用密封圈	SNAP RING	1				
11	80A0620	000	密封挡圈	RETAINER	1				
12	13B0481	000	防尘圈	DUST RING	1				
13	55A2884	000	轴套	BUSHING	1				
14	10B0096	000	油杯	GREASE FITTING	2				
15	14D0160	000	活塞杆	ROD AS	1				
16	55A2883	000	缓冲套	CUSHION COLLAR	1				
18	13B0707	000	密封圈	SEAL RING	1				
19	83A0497	000	纳污环	WIPER RING	2				
20	83A0496	000	导向环	RING	2				
21	76A0205	000	O形圈挡圈	O-RING, BACK-UP	2				
22	50A0359	000	活塞	PISTON	1				
23	80A0268	000	O形密封圈	O-RING	1				
24	09C0637	000	卡箍	CLAMP	1				
25	04B0638	000	螺钉	SCREW	1				
26	20B0051	000	钢球	STEEL BALL	1				
27	09C0636	000	卡箍	CLAMP	1				
28	00B0579	000	螺栓	BOLT	2				
29	12B1122	000	密封圈	SEAL RING	2				
30	55A1658	000	缓冲圈	CUSHION	1				
31	10D2821	000	钢管组件	PIPE AS	1				
32	10D2822	000	钢管组件	PIPE AS	1				

10C0173 001 动臂油缸
BOOM CYLINDER

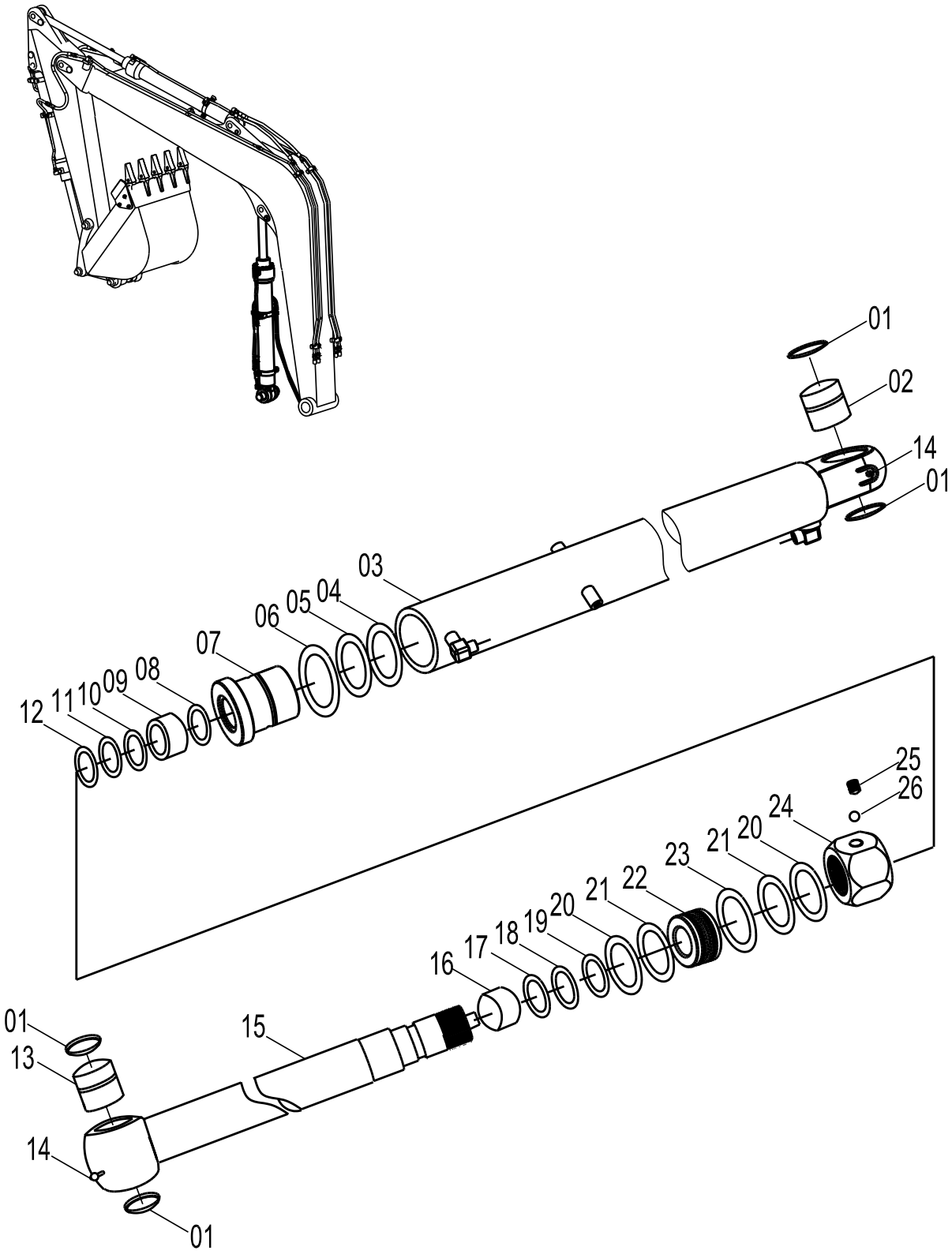

10C0173 001 动臂油缸 BOOM CYLINDER

件号 ITEM	部件号 PART NO.	版本 VER	零件名称	PART NAME	数量 Q'TY	服务代码 S.C	适用机号 SERIAL NO.	互换性 IA	可替换零件号 REPLACEABLE
01	12B0672	000	径向密封圈	SEAL RING	4				
02	55A1129	000	轴套	BUSHING	1				
03	13D0217	000	缸体组件	CYLINDER BODY	1				
04	76A0140	000	挡圈	SNAP RING	3				
05	12B0683	000	O形圈	O-RING	2				
06	12B0686	000	O形圈	O-RING	1				
07	53A0397	000	端盖	CAP	1				
08	76A0142	000	挡圈	SNAP RING	1				
09	55A1130	000	导向套	GUIDE SLEEVE	1				
10	12B0682	000	密封圈	SEAL RING	1				
11	12B0681	000	密封圈	SEAL RING	1				
12	13B0400	000	防尘圈	DUST RING	1				
13	55A1121	000	轴套	BUSHING	1				
14	10B0096	000	油杯	GREASE FITTING	1				
15	14D0063	000	活塞杆	PISTON ROD	1				
16	55A1127	000	定位套	SLEEVE	1				
17	55A1128	000	缓冲套	CUSHION COLLAR	1				
18	12B0684	000	O形圈	O-RING	1				
19	76A0141	000	挡圈	SNAP RING	2				
20	88A0472	000	导向带	SUPPORT RING	1				
21	88A0473	000	导向环	RING	2				
22	50A0131	000	活塞	PISTON	1				
23	12B0685	000	密封圈	SEAL RING	1				
24	03B0556	000	螺母	NUT	1				
25	04B0358	000	螺钉	SCREW	1				
26	20B0051	000	钢球	STEEL BALL	1				

10C0238 002 斗杆油缸
ARM CYLINDER

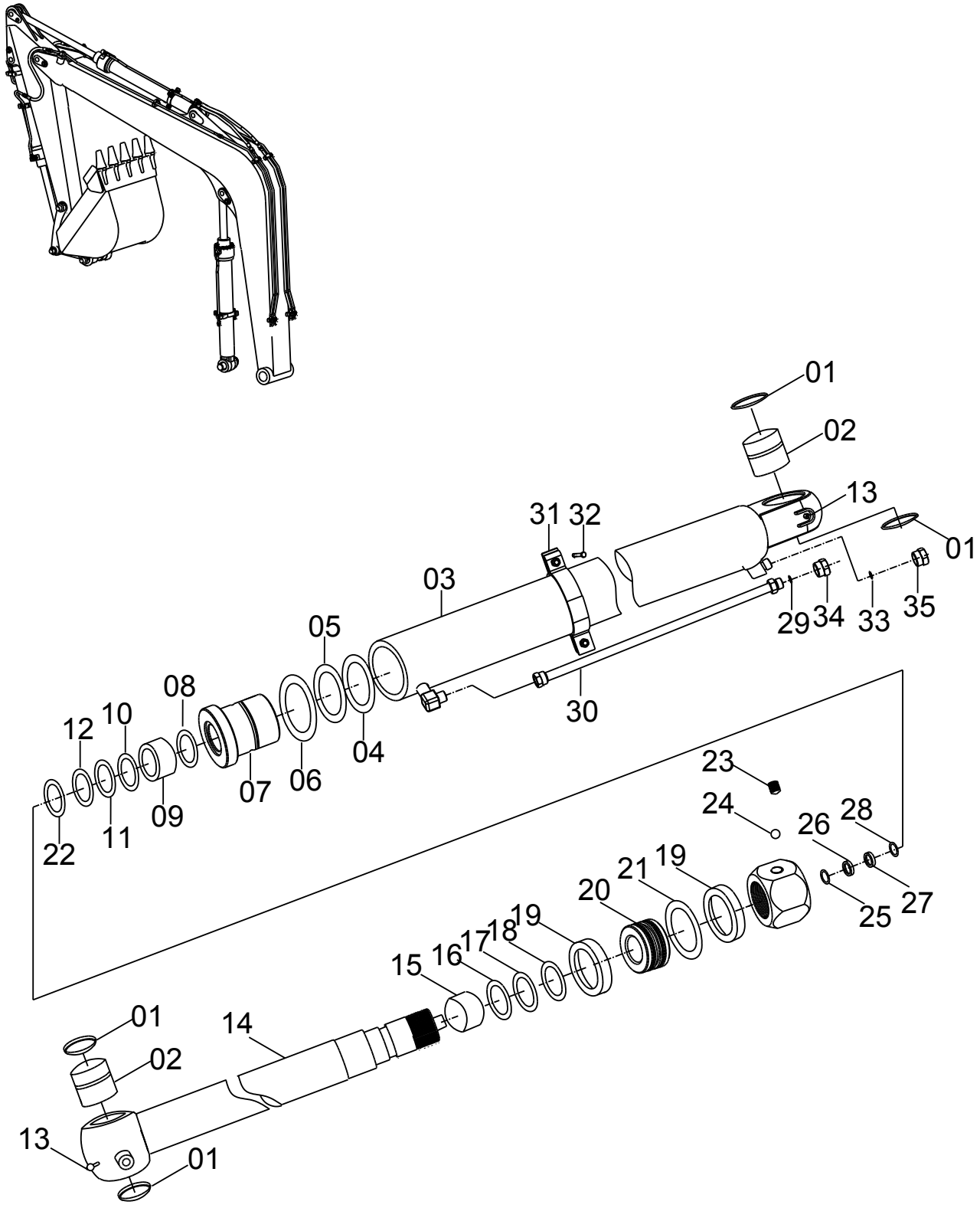

10C0238 002 斗杆油缸 ARM CYLINDER

件号 ITEM	部件号 PART NO.	版本 VER	零件名称	PART NAME	数量 Q'TY	服务代码 S.C	适用机号 SERIAL NO.	互换性 IA	可替换零件号 REPLACEABLE
00	88A0862	000	密封包	SEAL KIT	1				
01	12B0672	000	径向密封圈	SEAL RING	4				
02	55A2881	000	轴套	BUSHING	2				
03	13D0529	000	缸体	CYLINDER BODY	1				
04	11B0162	000	挡圈	RETAINER	3				
05	12B0669	000	O 形圈	O-RING	2				
06	12B0673	000	O 形圈	O-RING	1				
07	55A2877	000	导向套	GUIDE SEELVE	1				
08	07B0376	000	挡圈	RETAINER	1				
09	55A2880	000	导向套	GUIDE SEELVE	1				
10	80A0619	000	缓冲套	CUSHION COLLAR	1				
11	12B1123	000	密封圈	SEAL RING	1				
12	13B0664	000	防尘圈	DUST RING	1				
13	10B0096	000	油杯	GREASE FITTING	2				
14	14D0159	000	活塞杆	ROD AS	1				
15	55A2878	000	缓冲套	CUSHION COLLAR	1				
16	83A0491	000	纳污环	RING	2				
17	80A0268	000	O 形密封圈	O-RING	1				
18	76A0205	000	O 形圈挡圈	O-RING, BACK-UP	2				
19	83A0490	000	成型导向环	RING	2				
20	50A0358	000	活塞	PISTON	1				
21	13B0475	000	孔用密封圈	SEAL RING	1				
22	07B0375	000	挡圈	RETAINER	1				
23	04B0636	000	螺钉	SCREW	1				
24	20B0051	000	钢球	STEEL BALL	1				
25	76A0211	000	卡环	SNAP RING	1				
26	55A2879	000	缓冲套	CUSHION COLLAR	1				
27	13B0666	000	缓冲器	BUMPER	1				
28	76A0210	000	挡圈	SNAP RING	1				
29	12B1122	000	密封圈	SEAL RING	1				
30	10D2820	000	钢管组件	PIPE AS	1				
31	27A0625	000	卡箍		1				
32	00B0579	000	螺栓	BOLT	1				
33	12B1124	000	O 形圈	O-RING	1				
34	05A0661	000	螺塞	PLUG	1				
35	05A0662	000	螺塞	PLUG	1				

10C0237 002 铲斗油缸
BUCKET CYLINDER

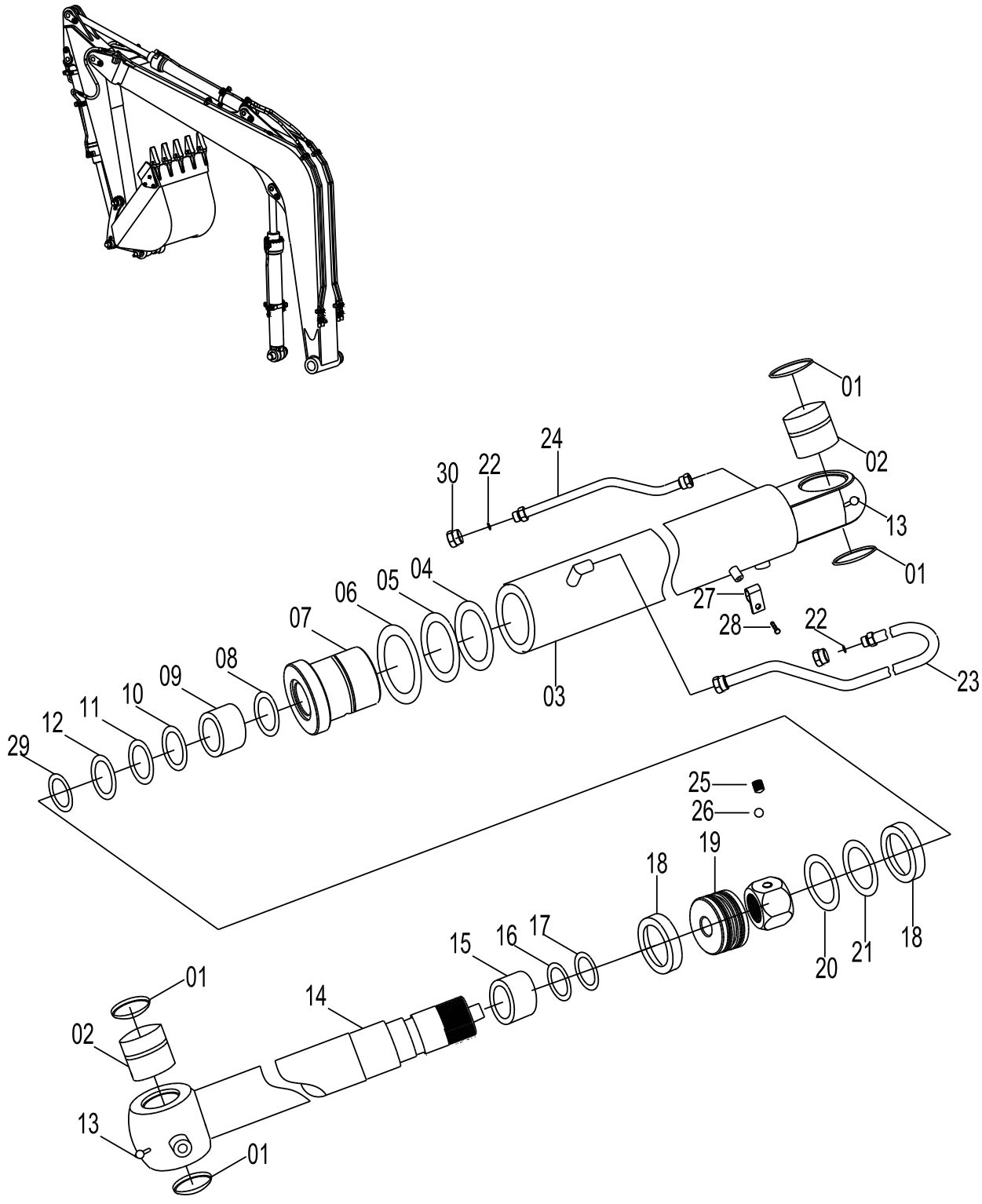

10C0237 002 铲斗油缸 BUCKET CYLINDER

件号 ITEM	部件号 PART NO.	版本 VER	零件名称	PART NAME	数量 Q'TY	服务代码 S.C	适用机号 SERIAL NO.	互换性 IA	可替换零件号 REPLACEABLE
00	88A0861	000	密封包	SEAL KIT	1				
01	12B0679	000	径向密封圈	SEAL RING	4				
02	55A2870	000	轴套	RETAINER	2				
03	13D0528	000	缸体	CYLINDER BODY	1				
04	80A0258	000	O 形密封圈	O-RING	2				
05	80A0247	000	O 形圈挡圈	BACKUP RING	3				
06	12B0680	000	O 形圈	O RING	1				
07	55A2864	000	导向套	GUIDE SEELVE	1				
08	55A1417	000	导向套	GUIDE SLEEVE	1				
09	76A0137	000	挡圈	BACKUP RING	1				
10	12B1121	000	密封圈	SEAL RING	1				
11	13B0662	000	防尘圈	DUST RING	1				
12	76A0201	000	挡圈	SNAP RING	1				
13	10B0096	000	油杯	GREASE FITTING	2				
14	14D0158	000	活塞杆	ROD AS	1				
15	55A2865	000	缓冲套	CUSHION COLLAR	1				
16	55A2073	000	环圈	COLLAR	2				
17	80A0248	000	孔用密封圈	SEAL RING	1				
18	13B0461	000	导向环	GUIDE RING	2				
19	50A0352	000	活塞	PISTON	1				
20	80A0252	000	O 形密封圈	O-RING	1				
21	76A0180	000	O 形圈挡圈	RING, BACK UP	2				
22	12B1122	000	密封圈	SEAL RING	2				
23	10D2823	000	钢管组件	PIPE AS	1				
24	10D2824	000	钢管组件	PIPE AS	1				
25	04B0620	000	螺钉	GUIDE SLEEVE	1				
26	20B0051	000	钢球	STEEL BALL	1				
27	27A0625	000	卡箍		2				
28	00B0579	000	螺栓	BOLT	2				
29	80A0266	000	缓冲圈	BUFFERING RING	1				
30	05A0661	000	螺塞	PLUG	2				

11E0176 002 液压锤工作管路
HYDRAULIC HAMMER LINES

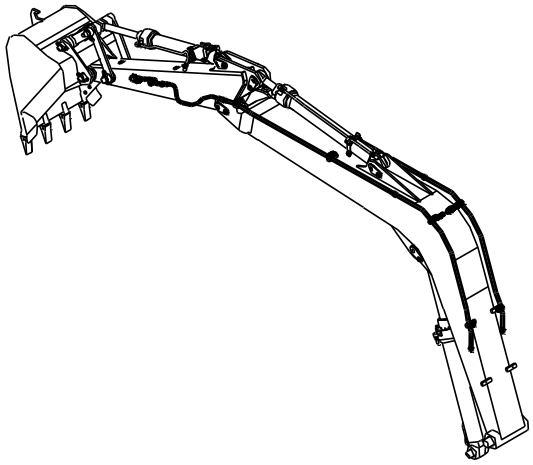

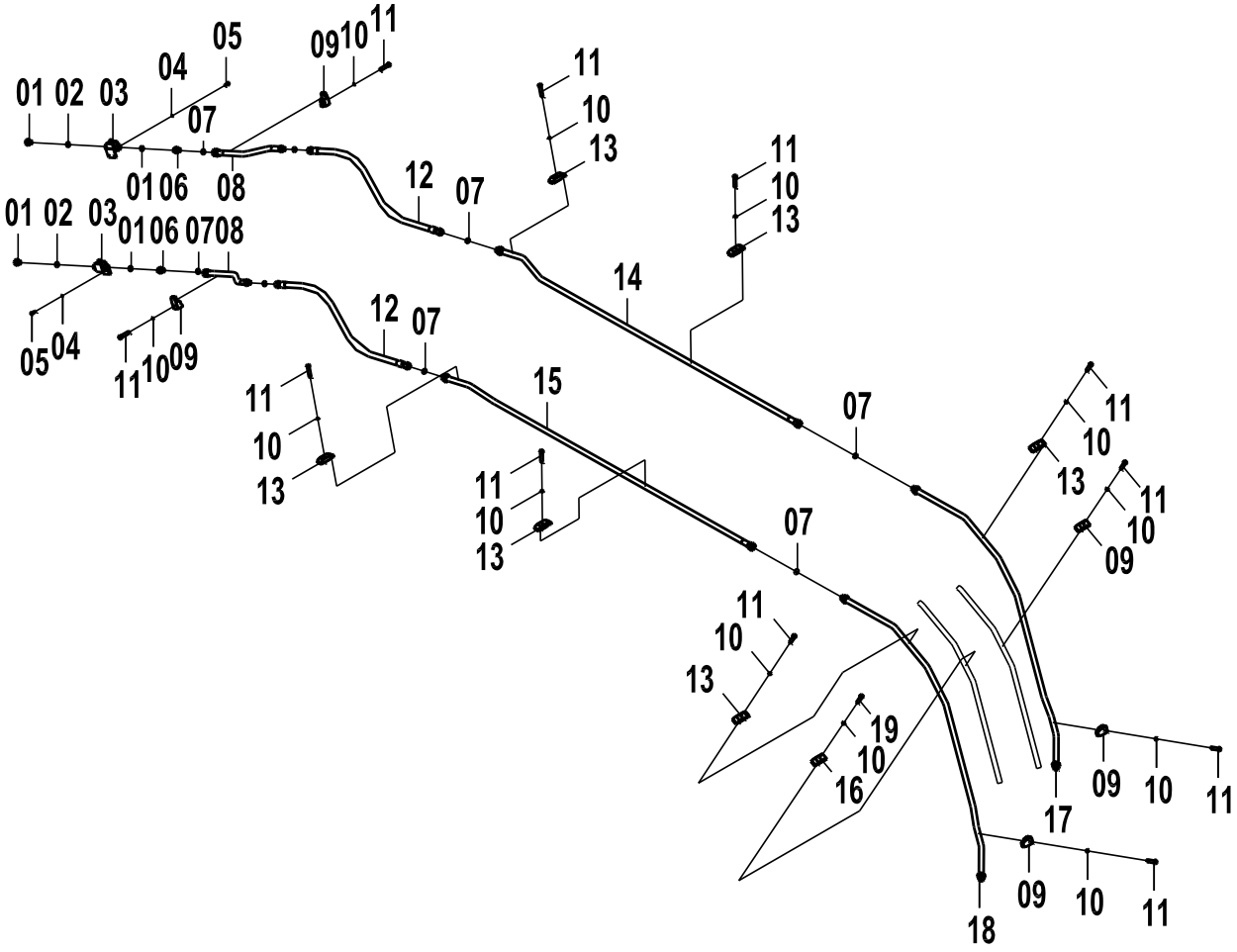

11E0176 002 液压锤工作管路 HYDRAULIC HAMMER LINES

件号 ITEM	部件号 PART NO.	版本 VER	零件名称	PART NAME	数量 Q'TY	服务代码 S.C	适用机号 SERIAL NO.	互换性 IA	可替换零件号 REPLACEABLE
01	05A0079	001	螺塞	PLUG	2				
02	12B0430	002	O形圈	O-RING	4				
03	12C0281	002	截止阀	STOP VALVE	2				
04	06B0006	000	垫圈	WASHER	4				
05	00B0007	000	螺栓	BOLT	4				
06	00A1052	001	接头	CONNECTOR	2				
07	12B0437	001	O形圈	O-RING	10				
08	10D1186	000	钢管	PIPE	2				
09	04A0154	002	管夹	CLAMP	5				
10	06B0008	000	垫圈	WASHER	11				
11	01B0036	000	螺栓	BOLT	9				
12	06C1510	000	软管总成	HOSE AS	2				
13	04A0152	000	管夹	CLAMP	5				
14	10D1184	000	钢管	PIPE	1				
15	10D1185	000	钢管	PIPE	1				
16	04A0153	000	压板	CLAMP	1				
17	10D1182	000	钢管	PIPE	1				
18	10D1183	000	钢管	PIPE	1				
19	00B0128	000	螺栓	BOLT	2				

11E0240 008 推土装置管路
DOZER LINES

件号 ITEM	部件号 PART NO.	版本 VER	零件名称	PART NAME	数量 Q'TY	服务代码 S.C	适用机号 SERIAL NO.	互换性 IA	可替换零件号 REPLACEABLE
01	11E0240(A)		推土装置管路(A)	DOZER BLADE PIPE(A)	1	Z			
02	11E0240(B)		推土装置管路(B)	DOZER BLADE PIPE(B)	1	Z			

Z — 此部件有单独展开图；
Z — SEPARATE ILLUSTRATION

注：该系统无装配图，具体装配请参考表中各部件装配图。

Note: No assembly diagram is provided for this system. Please refer to the assembly diagrams of those components in the table for assembly details.

11E0240(A)　推土装置管路(A)
DOZER BLADE PIPE(A)

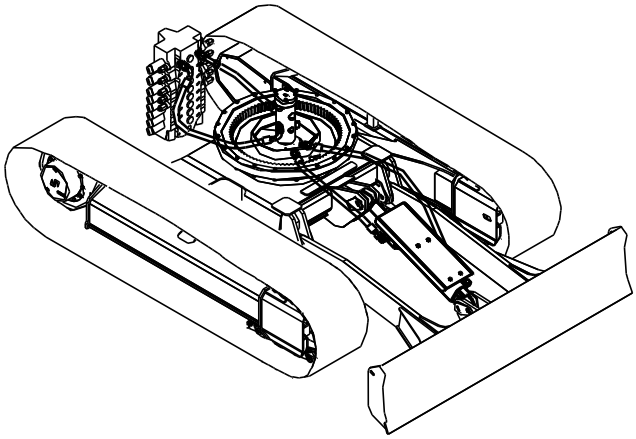

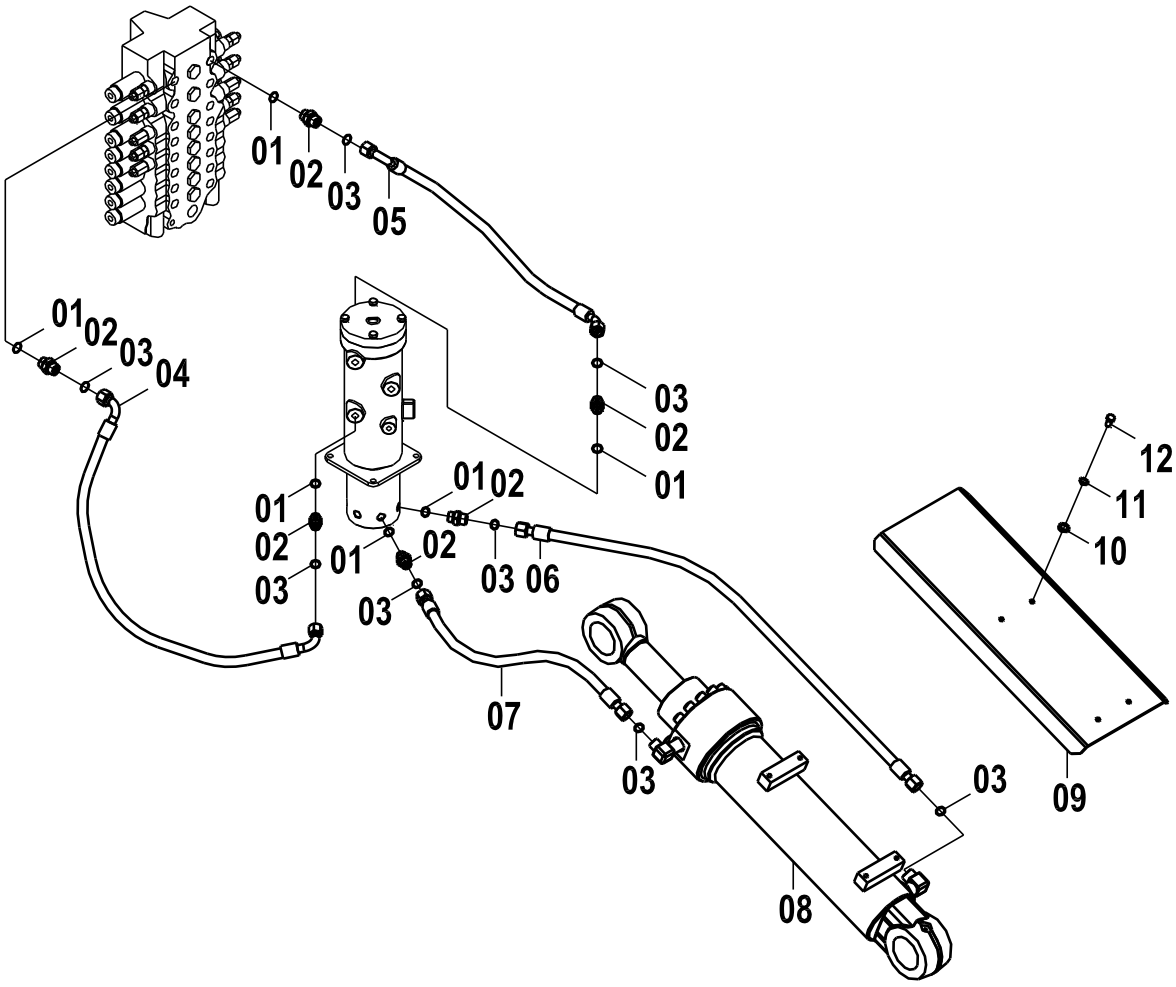

11E0240(A) 推土装置管路(A) DOZER BLADE PIPE(A)

件号 ITEM	部件号 PART NO.	版本 VER	零件名称	PART NAME	数量 Q'TY	服务代码 S.C	适用机号 SERIAL NO.	互换性 IA	可替换零件号 REPLACEABLE
01	12B0430	002	O形圈	O-RING	6				
02	00A0731	000	接头	CONNECTOR	6				
03	12B0436	001	O形圈	O-RING	9				
04	06C3257		软管总成	HOSE AS	1				06C2065
04	06C2065	000	软管总成	HOSE AS	1				
05	06C3761	000	软管总成	HOSE AS	1				
06	06C2229	001	软管总成	HOSE AS	1				
07	06C2057	001	软管总成	HOSE AS	1				
08	10C0290	002	推土铲油缸	DOZER CYLINDER	1	Z			
09	21A2577	000	挡板	BAFFLE	1				
10	06B0001	000	垫圈	WASHER	4				
11	06B0002	000	垫圈	WASHER	4				
12	00B0029	000	螺栓	BOLT	4				

Z — 此部件有单独展开图;
Z — SEPARATE ILLUSTRATION
EC0000004735

11E0240(B)　推土装置管路(B)
DOZER BLADE PIPE(B)

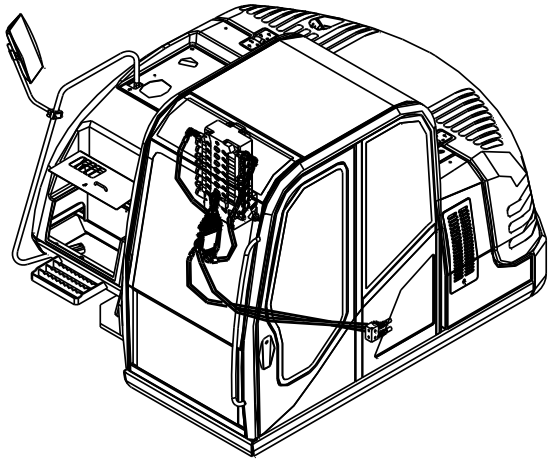

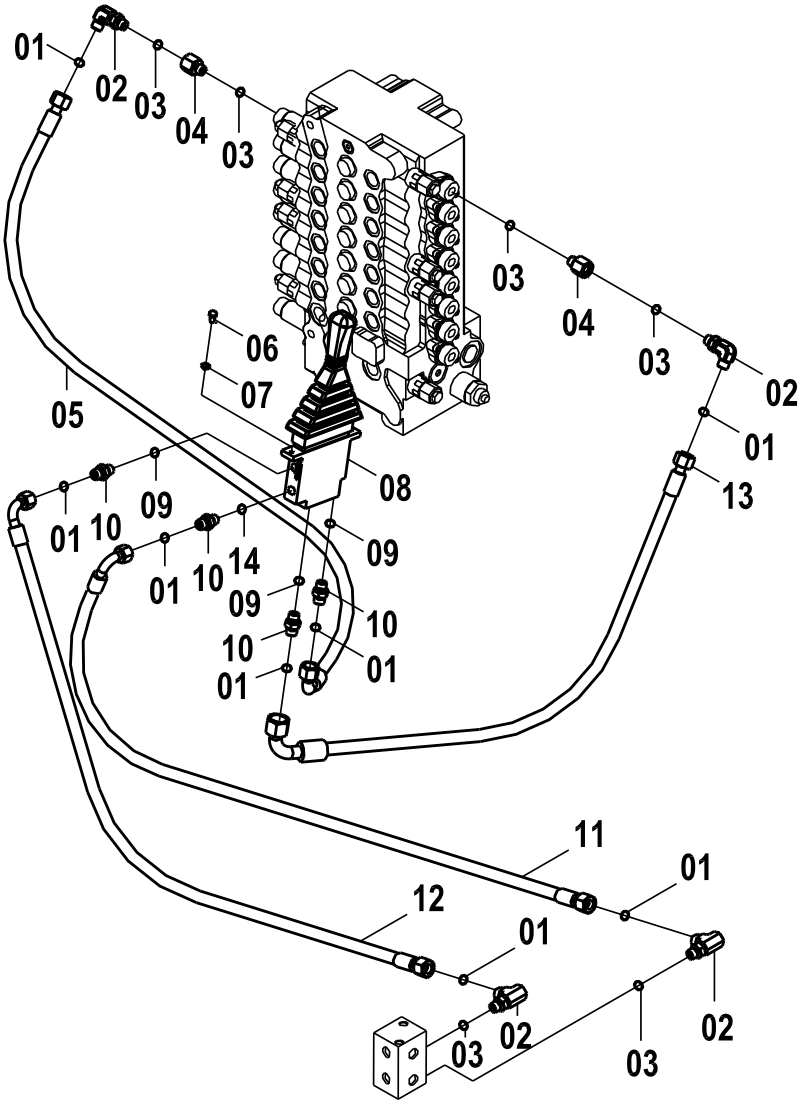

11E0240(B) 推土装置管路(B) DOZER BLADE PIPE(B)

件号 ITEM	部件号 PART NO.	版本 VER	零件名称	PART NAME	数量 Q'TY	服务代码 S.C	适用机号 SERIAL NO.	互换性 IA	可替换零件号 REPLACEABLE
01	12B0433	000	O形圈	O-RING	8				
02	31C0074	000	直角接头	CONNECTOR	4				
03	12B0428	002	O形圈	O-RING	6				
04	00A0761	000	过渡接头	CONNECTOR	2				
05	05C0790	000	软管总成	HOSE AS	1				
06	00B0254	000	螺栓	BOLT	2				
07	06B0003	000	垫圈	WASHER	2				
08	12C0651	001	推土先导阀	PILOT VALVE	1	Z			
09	06B0117	000	垫圈	WASHER	4				
10	00A0752	000	接头	CONNECTOR	3				00A1958
10	00A1958	000	接头	CONNECTOR	3		S/N 60790-UP		
11	05C0855	001	软管总成	HOSE AS	1				
12	05C0858	000	软管总成	HOSE AS	1				05C1958
12	05C1958	000	软管总成	HOSE AS	1				
13	05C0884	000	软管总成	HOSE AS	1				
14	30C0416	000	滤网接头	CONNECTOR	1				30C0950
14	30C0950	000	滤网接头	FITTING	1		S/N 60790-UP		

Z — 此部件有单独展开图;
Z — SEPARATE ILLUSTRATION
EC0000004735

12C0651 001 推土先导阀
PILOT VALVE

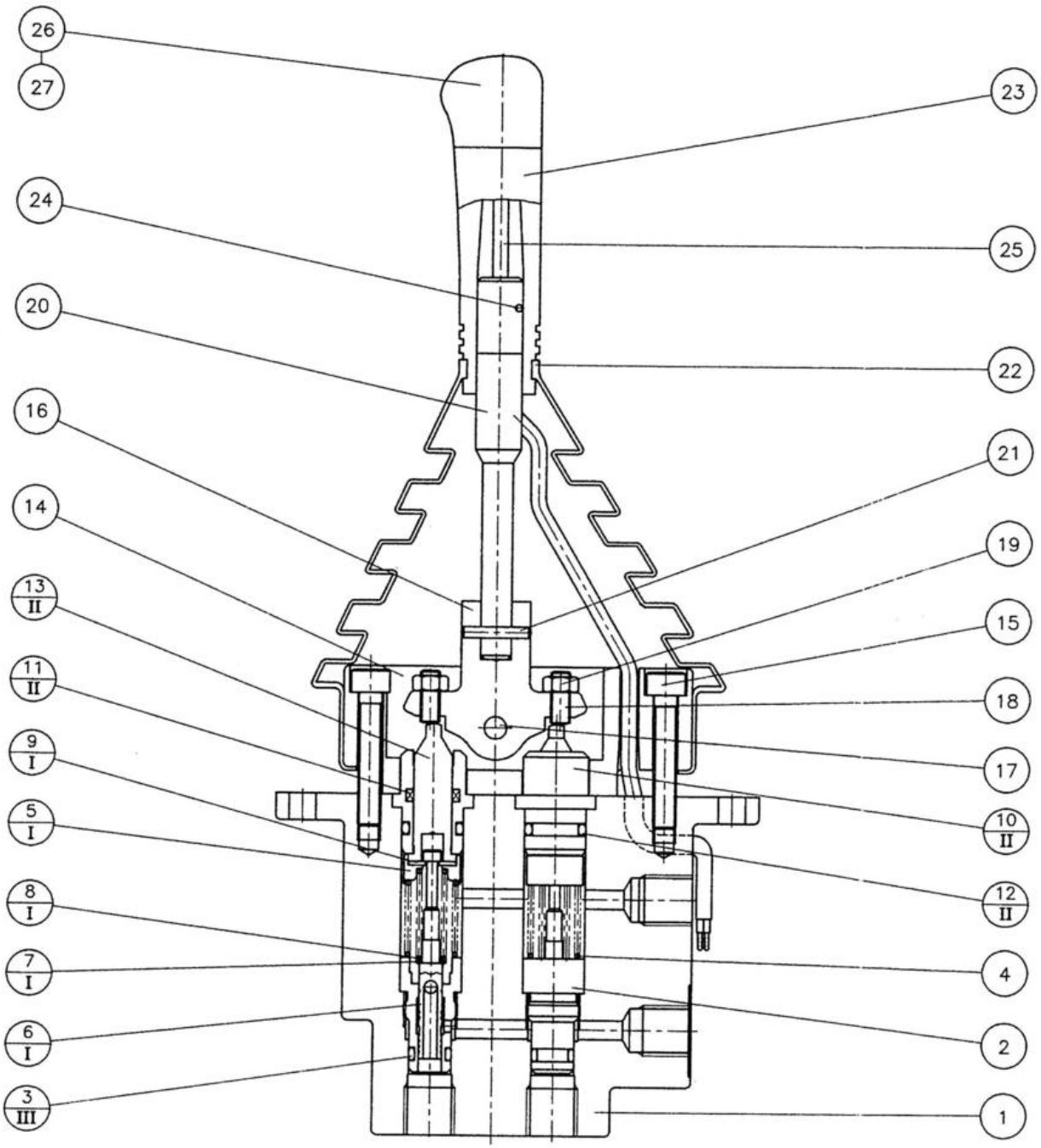

12C0651 001 推土先导阀 PILOT VALVE

件号 ITEM	部件号 PART NO.	版本 VER	零件名称	PART NAME	数量 Q'TY	服务代码 S.C	适用机号 SERIAL NO.	互换性 IA	可替换零件号 REPLACEABLE
01	78A0197	000	阀体	VALVE BODY	1				
04	10B0164	000	弹簧	SPRING	2				
14	53A0596	000	端盖	COVER	1				
15	00B0461	000	螺栓	BOLT	2				
16	78A0198	000	导向块	BLOCK	1				
17	08B0219	000	销子	PIN	1				
18	02B0176	000	凹头螺栓	BOLT	2				
19	03B0730	000	螺母	NUT	2				
20	64A0272	000	杆	ROD	1				
22	83A0584	000	胶套	BOOT	1				
24	66A0109	000	弹簧销	SPRING PIN	1				
25	24C0330	000	开关组件	SWITCH AS	1				
26	86A0410	000	顶盖	COVER	1				
27	04B0513	000	自攻螺钉	SCREW	1				
I	15C0154	000	阀芯套件	SPOOL GP	2				
II	44C0287	000	活塞套件	PISTON	1				
III	15C0155	000	油封套件	OIL SEAL	1				

10C0290 002 推土铲油缸
DOZER CYLINDER

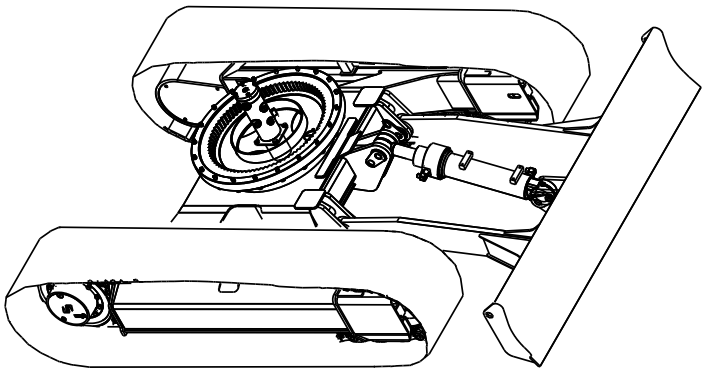

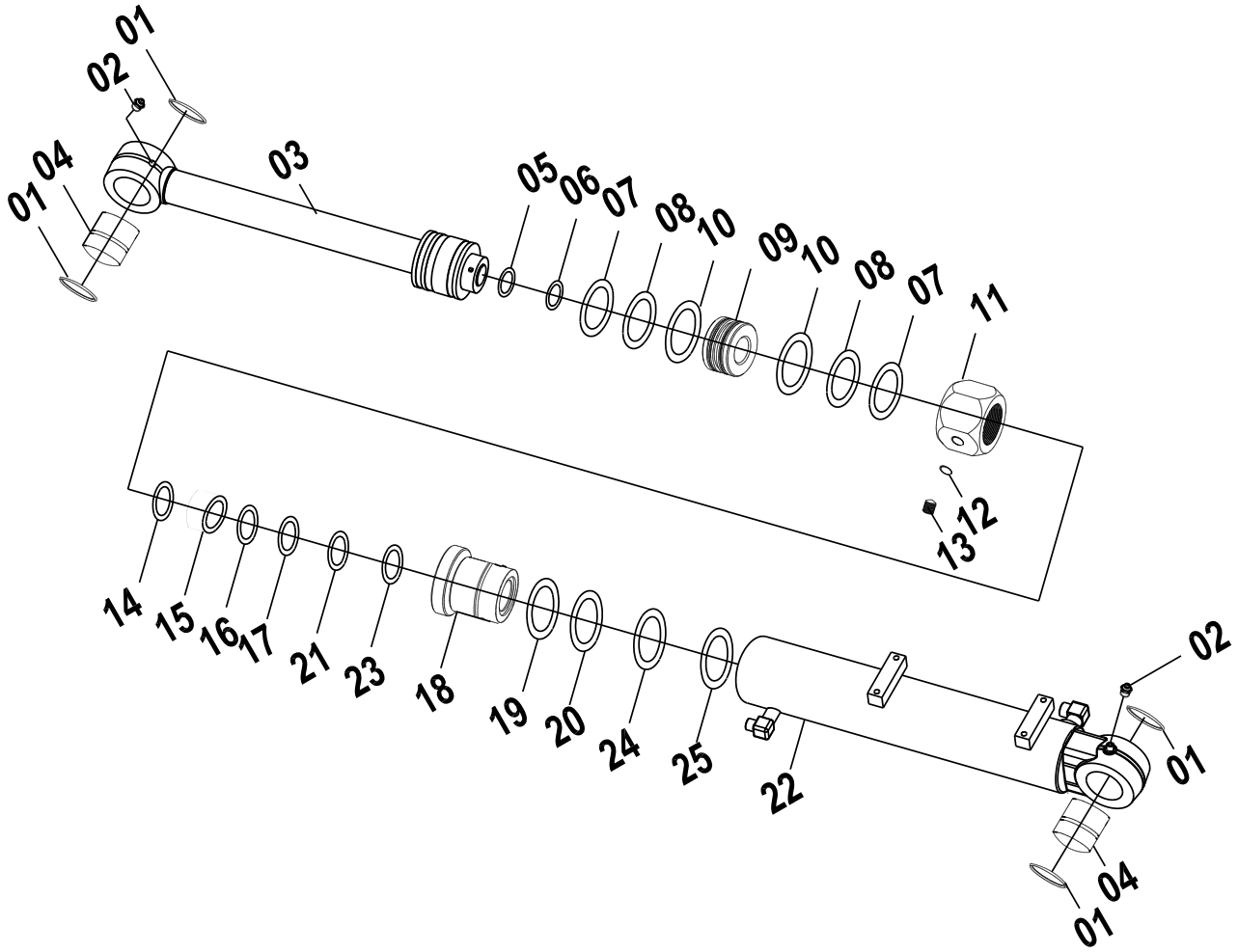

10C0290 002 推土铲油缸 DOZER CYLINDER

件号 ITEM	部件号 PART NO.	版本 VER	零件名称	PART NAME	数量 Q'TY	服务代码 S.C	适用机号 SERIAL NO.	互换性 IA	可替换零件号 REPLACEABLE
00	88A0864	000	密封包	SEAL KIT	1				
01	12B0672	000	径向密封圈	SEAL RING	4				
02	10B0096	000	油杯	GREASE FITTING	2				
03	14D0161	000	活塞杆	ROD AS	1				
04	55A2884	000	轴套	BUSHING	2				
05	12B0802	000	O 形圈	O-RING	1				
06	07B0222	000	O 型圈挡圈	O-RING, BACK-UP	2				
07	83A0976	000	导向带	GUIDE TAPE	2				
08	83A0496	000	导向环	RING	2				
09	50A0360	000	活塞	PISTON	1				
10	13B0707	000	密封圈	SEAL RING	1				
11	03B1072	000	螺母	NUT	1				
12	20B0051	000	钢球	STEEL BALL	1				
13	04B0637	000	螺钉	SCREW	1				
14	13B0481	000	防尘圈	DUST RING	1				
15	76A0209	000	挡圈	SNAP RING	1				
16	12B0686	000	O 形圈	O-RING	1				
17	55A2887	001	缓冲圈	SNAP RING	1				
18	55A2886	000	导向套	GUIDE SEELVE	1				
19	80A0313	000	轴用密封圈	SNAP RING	1				
20	76A0208	000	挡圈	SNAP RING	1				
21	12B0683	000	O 形圈	O-RING	1				
22	13D0531	000	缸体	CYLINDER BODY	1				
23	76A0207	000	O 形圈挡圈	BACKUP RING	1				
24	55A1421	000	导向套	GUIDE SLEEVE	1				
25	07B0240	000	挡圈	RING, BACK-UP	1				

12E0094 001 附属装置先导管路（双向）
ATTACHMENT PILOT LINES

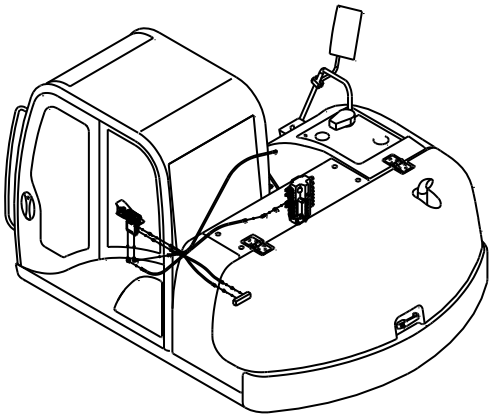

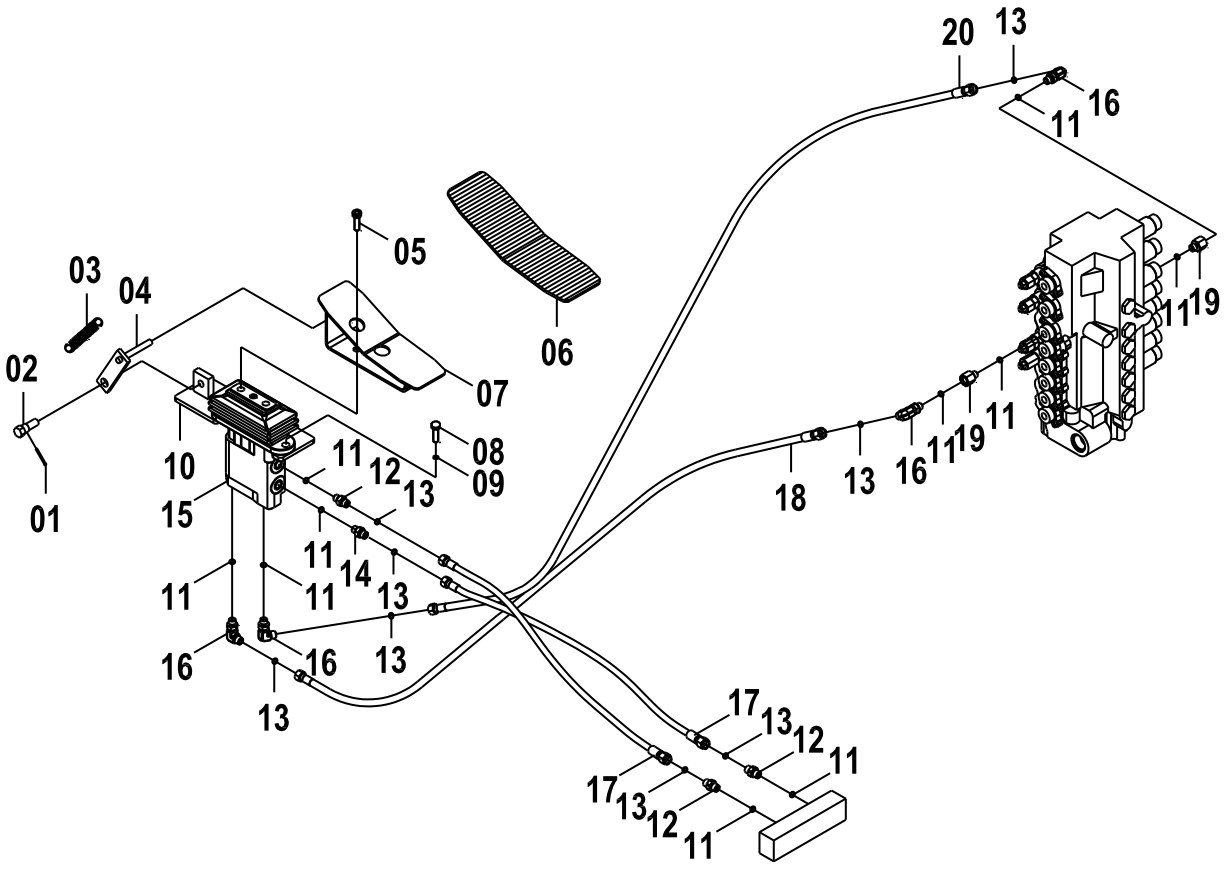

12E0094 001 附属装置先导管路（双向） ATTACHMENT PILOT LINES

件号 ITEM	部件号 PART NO.	版本 VER	零件名称	PART NAME	数量 Q'TY	服务代码 S.C	适用机号 SERIAL NO.	互换性 IA	可替换零件号 REPLACEABLE
01	08B0004	000	销	PIN	1				
02	08B0116	000	销轴	PIN	1				
03	10B0072	000	弹簧	SPRING	1				
04	16D0156	003	杆	ROD	1				
05	04B0412	000	螺钉	SCREW	2				
06	84A0365	001	脚踏胶套	RUBBER PEDAL	1				
07	00D1032	001	脚踏	PEDAL	1				
08	00B0019	000	螺栓	BOLT	2				
09	06B0002	000	垫圈	WASHER	2				
10	00D1031	001	支架	SUPPORT	1				
11	12B0428	002	O 形圈	O-RING	8				
12	00A0752	000	接头	CONNECTOR	3				
13	12B0433	000	O 形圈	O-RING	8				
14	30C0416	000	滤网接头	CONNECTOR	1				
15	12C0256	001	脚先导阀	FOOT PILOT VALVE	1	Z			
16	31C0074	000	直角接头	CONNECTOR	4				
17	05C1142	000	软管总成	HOSE AS	2				
18	05C0260	000	软管总成	HOSE AS	1			CI	05C2383
18	05C2383	000	软管总成	HOSE AS	1				
19	00A0761	000	过渡接头	CONNECTOR	2				
20	05C0270	000	软管总成	HOSE AS	1			CI	05C2384
20	05C2384	000	软管总成	HOSE AS	1				

Z — 此部件有单独展开图;
Z — SEPARATE ILLUSTRATION
EC0000005795

12C0256 001 脚先导阀
FOOT PILOT VALVE

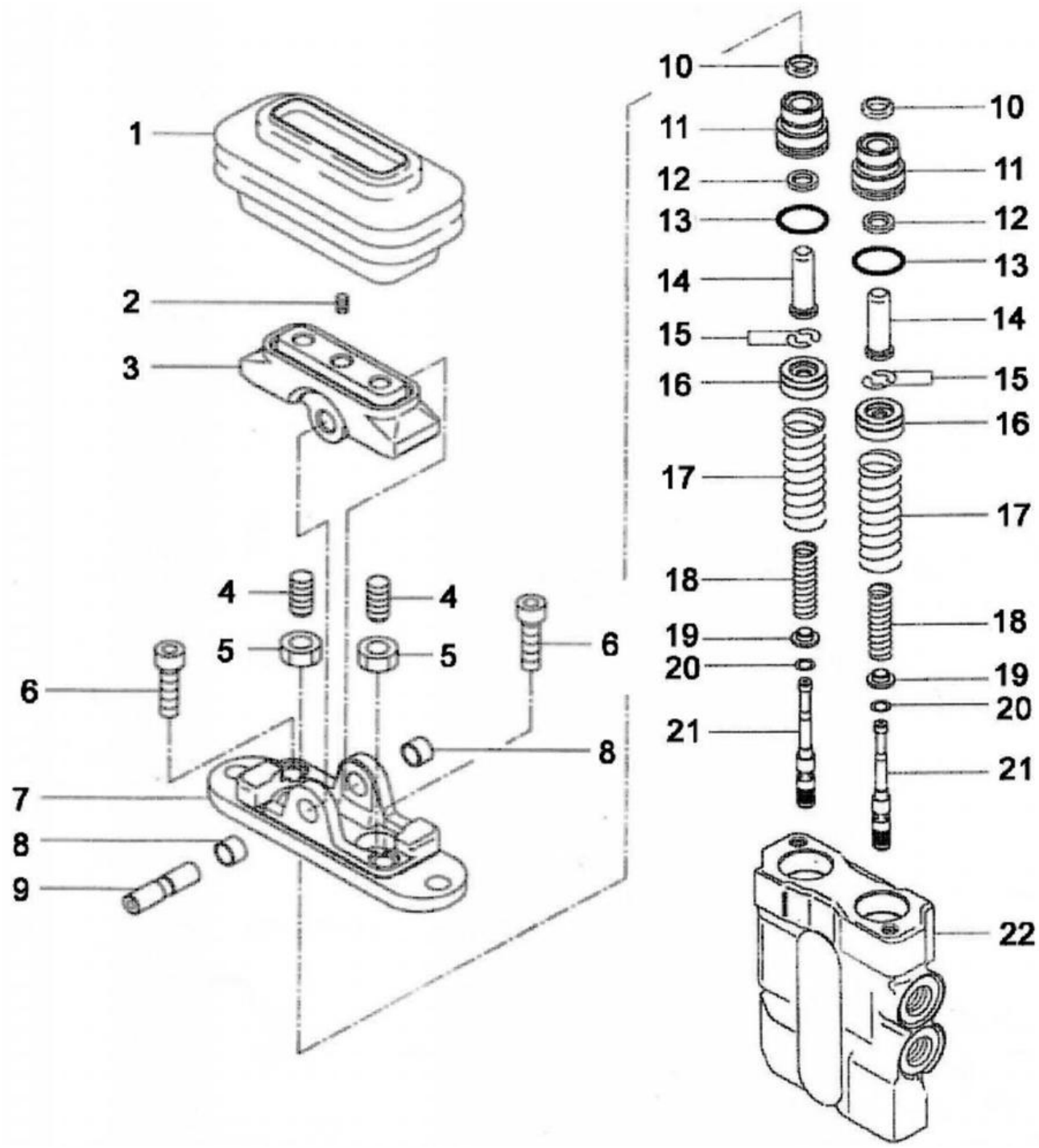

12C0256 001 脚先导阀 FOOT PILOT VALVE

件号 ITEM	部件号 PART NO.	版本 VER	零件名称	PART NAME	数量 Q'TY	服务代码 S.C	适用机号 SERIAL NO.	互换性 IA	可替换零件号 REPLACEABLE
01	83A0460	000	胶套	BOOT	1				
02	04B0381	000	调节螺钉	SCREW	1				
03	47A0060	000	凸轮	CAM	1				
04	04B0382	000	调节螺钉	SCREW	2				
05	03B0614	000	螺母	NUT	2				
06	04B0380	000	螺钉	SCREW	2				
07	70A0149	000	阀盖	COVER CAP	1				
08	39A0264	000	轴套	BUSHING	2				
09	61A0549	000	凸轮轴	CAM SHAFT	1				
10	80A0240	000	刮油环	WIPER RING	2				
11	03B0613	000	螺塞	PLUG	2				
12	80A0239	000	密封圈	SEAL RING	2				
13	12B0692	000	O 形圈	O-RING	2				
14	65A0099	000	杆	ROD	2				
15	56A0365	000	垫片	SHIM	2				
16	10B0108	000	弹簧	SPRING	4				
17	10B0110	000	弹簧	SPRING	2				
18	10B0109	000	弹簧	SPRING	2				
19	57A0478	000	垫圈	WASHER	2				
20	06B0296	000	垫圈	WASHER	2				
21	65A0100	000	滑阀	SPOOL	2				
22	78A0118	000	阀体	VALVE BODY	2				

12E0092 013 先导液压系统
PILOT HYDRAULIC SYSTEM

件号 ITEM	部件号 PART NO.	版本 VER	零件名称	PART NAME	数量 Q'TY	服务代码 S.C	适用机号 SERIAL NO.	互换性 IA	可替换零件号 REPLACEABLE
01	12E0092(A)		先导液压系统(A)	PILOT HYDRAULIC SYSTEM (A)	1	Z			
02	12E0092(B)		先导液压系统(B)	PILOT HYDRAULIC SYSTEM (B)	1	Z			
03	12E0092(C)		先导液压系统(C)	PILOT HYDRAULIC SYSTEM (C)	1	Z			
04	12E0092(D)		先导液压系统(D)	PILOT HYDRAULIC SYSTEM (D)	1	Z			
05	12E0092(E)		先导液压系统(E)	PILOT HYDRAULIC SYSTEM (E)	1	Z			
06	12E0092(F)		先导液压系统(F)	PILOT HYDRAULIC SYSTEM (F)	1	Z			

Z — 此部件有单独展开图；
Z — SEPARATE ILLUSTRATION

注：该系统无装配图，具体装配请参考表中各部件装配图。

Note: No assembly diagram is provided for this system. Please refer to the assembly diagrams of those components in the table for assembly details.

12E0092(A) 先导液压系统（A）
PILOT HYDRAULIC SYSTEM（A）

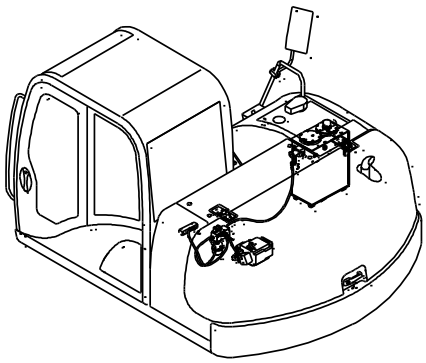

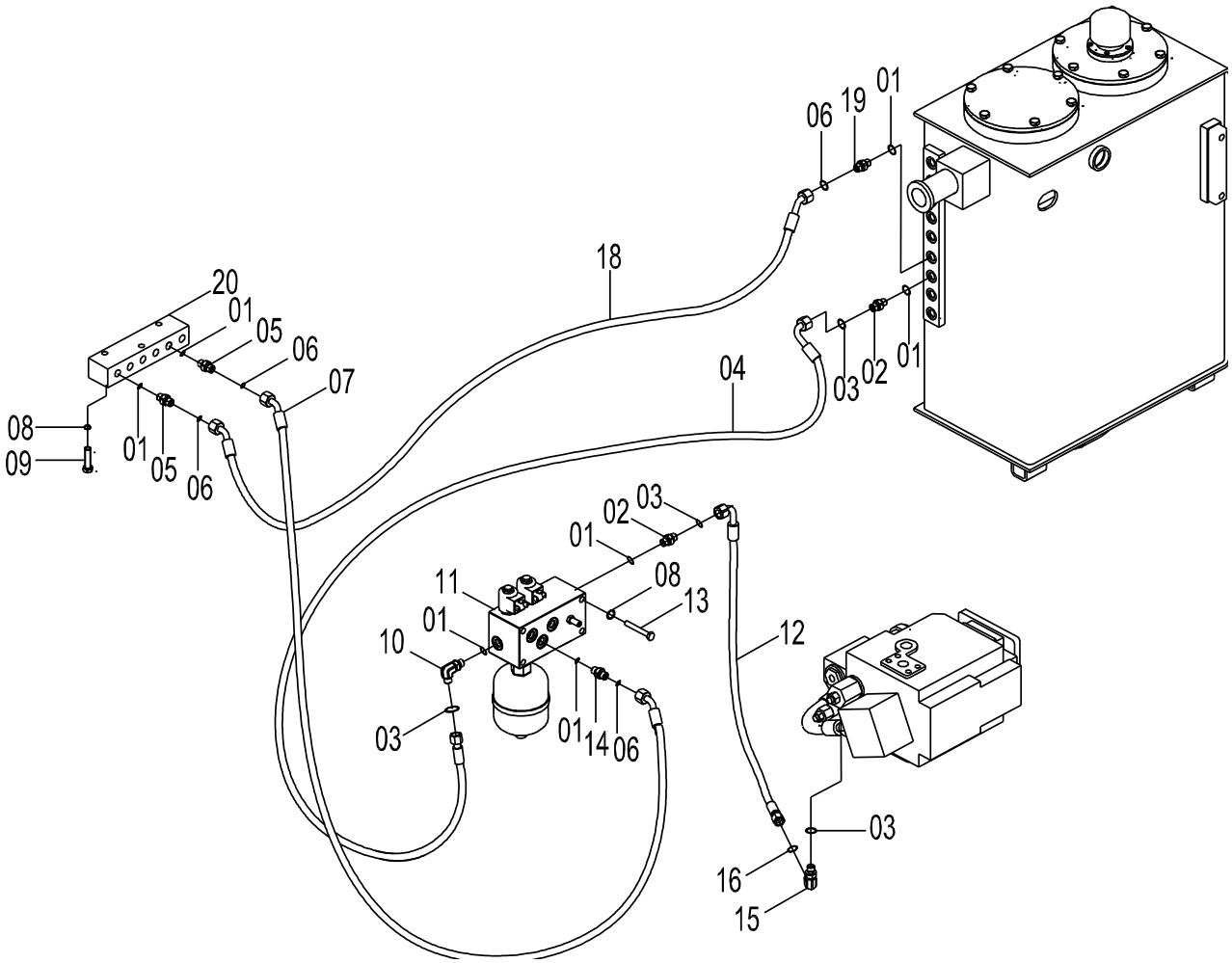

12E0092(A) 先导液压系统（A） PILOT HYDRAULIC SYSTEM（A）

件号 ITEM	部件号 PART NO.	版本 VER	零件名称	PART NAME	数量 Q'TY	服务代码 S.C	适用机号 SERIAL NO.	互换性 IA	可替换零件号 REPLACEABLE
01	12B0428	002	O形圈	O-RING	5				
02	00A2318	000	接头	CONNECTOR	2				
03	12B0435	000	O形圈	O-RING	4				
04	06C3272	001	软管总成	HOSE AS	1				06C5150
04	06C5150	000	软管总成	HOSE AS	1		S/N 61003-UP		
05	31C0074	000	直角接头	CONNECTOR	1				
06	12B0433	000	O形圈	O-RING	2				
07	05C1469	000	软管总成	HOSE AS	1				05C2380
07	05C2380	000	软管总成	HOSE AS	1		S/N 61003-UP		
08	06B0002	000	垫圈	WASHER	7				
09	00B0004	000	螺栓	BOLT	3				
10	31C0076	000	直角接头	CONNECTOR	1				
11	12C1019	000	先导阀组	PILOT VALVE BLOCK	1	Z			12C1117
11	12C1117	001	先导阀组	PILOT VALVE BLOCK	1		S/N 61003-UP		
12	06C3246	000	软管总成	HOSE AS	1				
13	00B0365	000	螺栓	BOLT	4				
14	00A0752	000	接头	CONNECTOR	1				
15	31C0321	000	接头	CONNECTOR	1				
16	12B0430	002	O形圈	O-RING	1				
18	05C0884	000	软管总成	HOSE AS	1				
19	00A0977	000	接头	CONNECTOR	1				
20	78A0149	001	接头块	BLOCK	1				

Z — 此部件有单独展开图；
Z — SEPARATE ILLUSTRATION

12E0092(B) 先导液压系统（B）
PILOT HYDRAULIC SYSTEM（B）

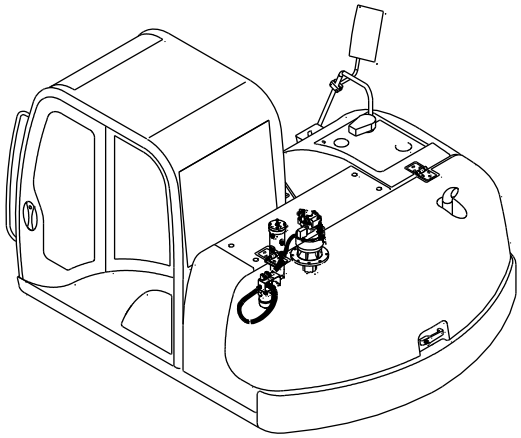

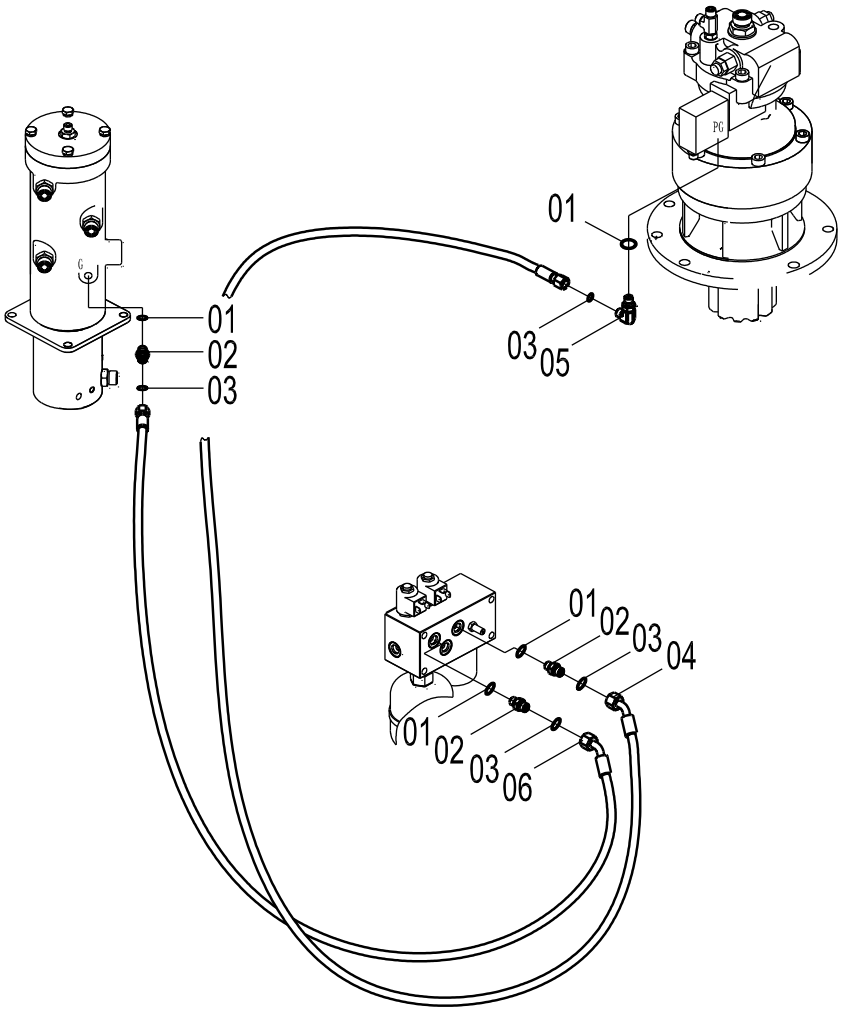

12E0092(B) 先导液压系统（B） PILOT HYDRAULIC SYSTEM（B）

件号 ITEM	部件号 PART NO.	版本 VER	零件名称	PART NAME	数量 Q'TY	服务代码 S.C	适用机号 SERIAL NO.	互换性 IA	可替换零件号 REPLACEABLE
01	12B0428	002	O形圈	O-RING	4				
02	00A0752	000	接头	CONNECTOR	3				
03	12B0433	000	O形圈	O-RING	4				
04	05C1470	000	软管总成	HOSE AS	2				05C2379
04	05C2379	000	软管总成	HOSE AS	1		S/N 61003-UP		
05	31C0074	000	直角接头	CONNECTOR	1				
06	05C2378	000	软管总成	HOSE AS	1				

12E0092(C) 先导液压系统（C）
PILOT HYDRAULIC SYSTEM（C）

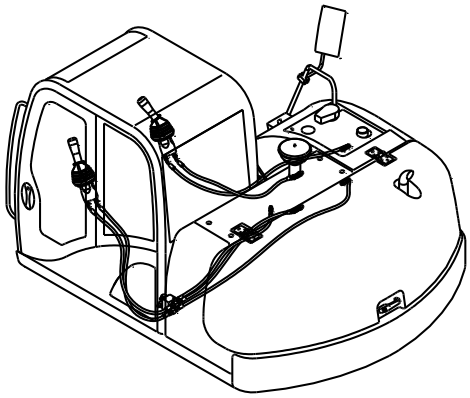

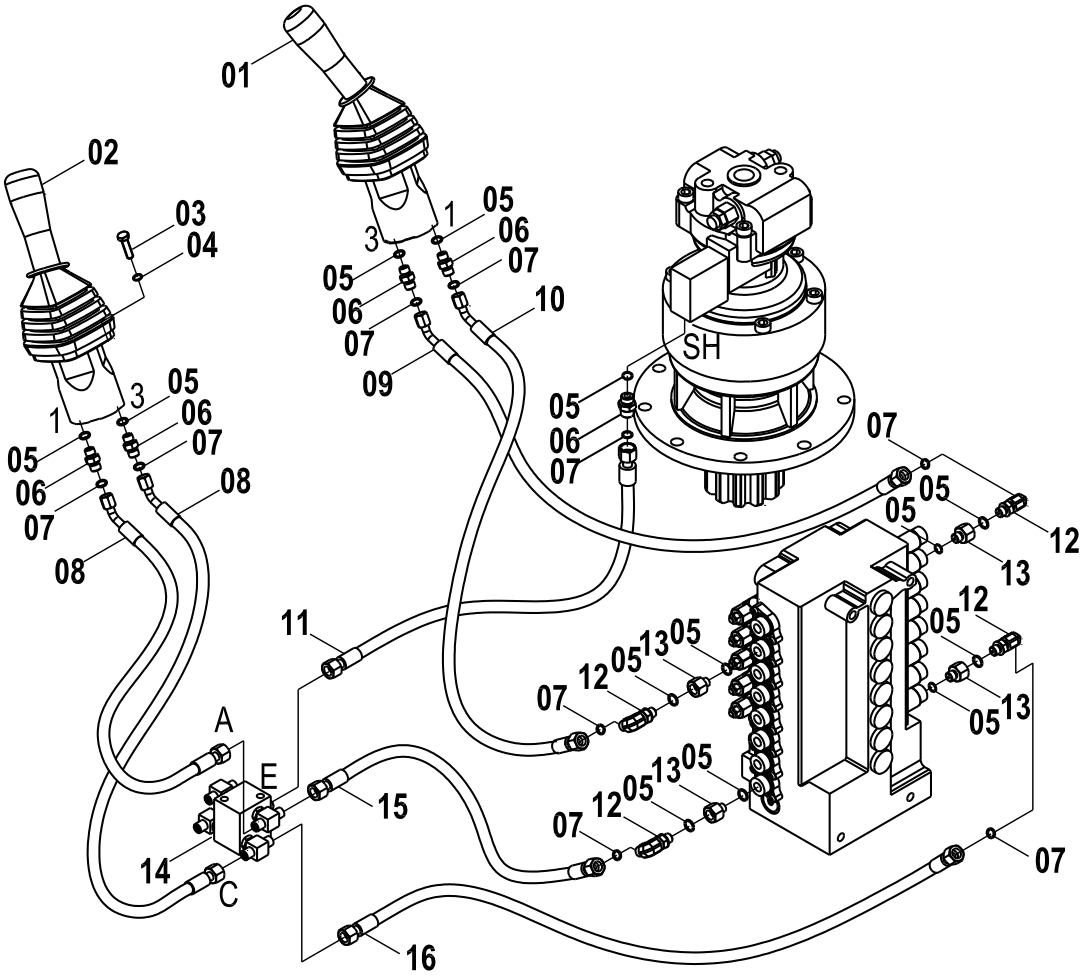

12E0092(C) 先导液压系统（C） PILOT HYDRAULIC SYSTEM（C）

件号 ITEM	部件号 PART NO.	版本 VER	零件名称	PART NAME	数量 Q'TY	服务代码 S.C	适用机号 SERIAL NO.	互换性 IA	可替换零件号 REPLACEABLE
01	12C0555	000	手先导阀(右)	HAND PILOT VALVE	1	Z			
02	12C0210	000	手先导阀(左)	HAND PILOT VALVE-LH	1	Z			
03	00B0169	000	螺栓	BOLT	8				
04	06B0003	000	垫圈	WASHER	8				
05	12B0428	002	O形圈	O-RING	14				
06	00A0752	000	接头	CONNECTOR	6				
07	12B0433	000	O形圈	O-RING	10				
08	05C1687	000	软管总成	HOSE AS	2				
09	05C1081	000	软管总成	HOSE AS	1				
10	05C1080	000	软管总成	HOSE AS	1				
11	05C0332	000	软管总成	HOSE AS	1				
12	31C0074	000	直角接头	CONNECTOR	4				
13	00A0761	000	过渡接头	CONNECTOR	4				
14	44C0216	000	梭阀	SHUTTLE VALVE	1	Z			
15	05C0268	000	软管总成	HOSE AS	1				
16	05C1078	000	软管总成	HOSE AS	1				

Z — 此部件有单独展开图；
Z — SEPARATE ILLUSTRATION

12E0092(D) 先导液压系统（D）
PILOT HYDRAULIC SYSTEM（D）

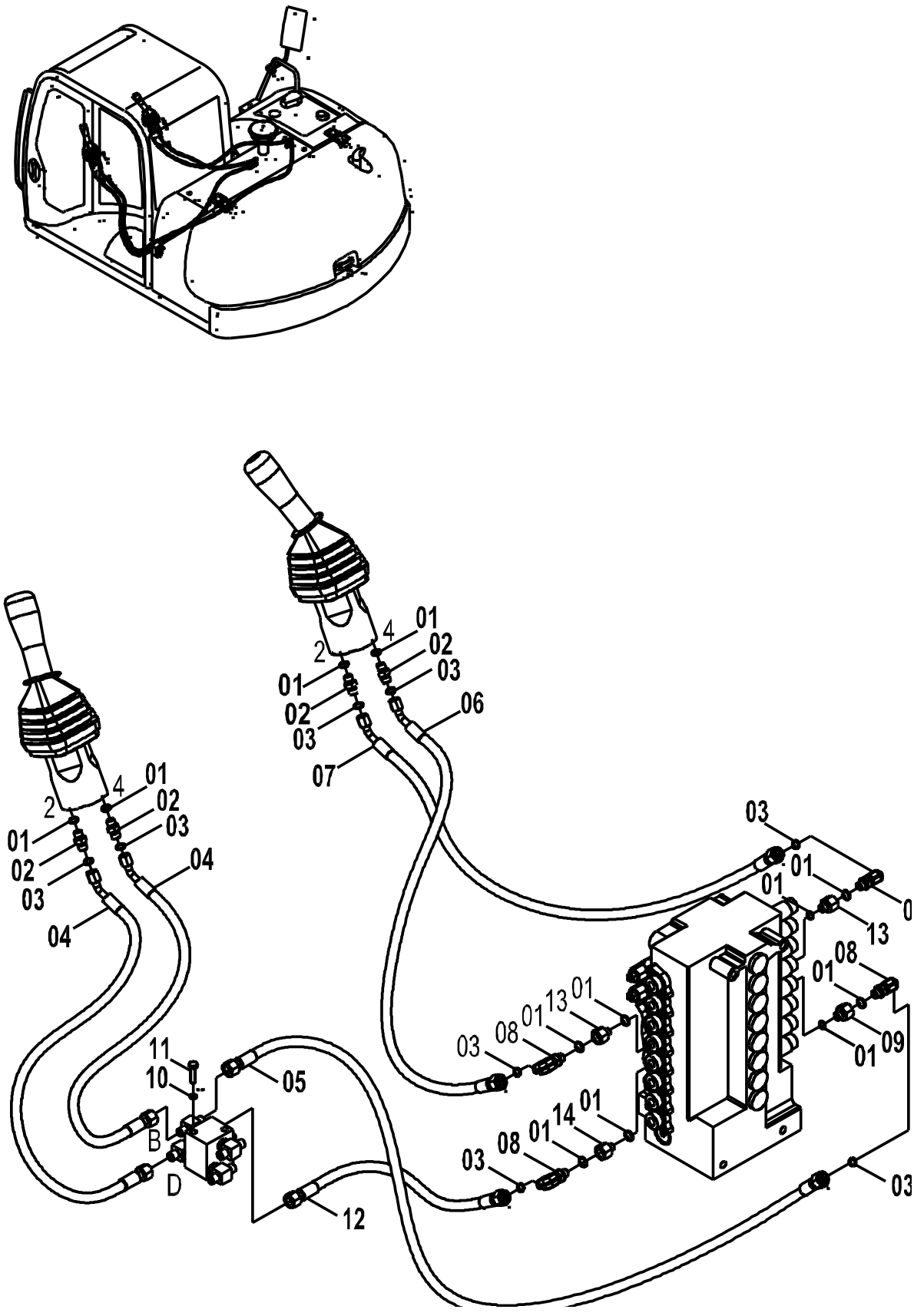

12E0092(D) 先导液压系统（D） PILOT HYDRAULIC SYSTEM（D）

件号 ITEM	部件号 PART NO.	版本 VER	零件名称	PART NAME	数量 Q'TY	服务代码 S.C	适用机号 SERIAL NO.	互换性 IA	可替换零件号 REPLACEABLE
01	12B0428	002	O形圈	O-RING	12				
02	00A0752	000	接头	CONNECTOR	4				
03	12B0433	000	O形圈	O-RING	8				
04	05C1687	000	软管总成	HOSE AS	2				
05	05C1074	000	软管总成	HOSE AS	1				
06	05C1080	000	软管总成	HOSE AS	1				
07	05C1081	000	软管总成	HOSE AS	1				
08	31C0074	000	直角接头	CONNECTOR	4				
09	00A0761	000	过渡接头	CONNECTOR	1				
10	06B0002	000	垫圈	WASHER	2				
11	00B0004	000	螺栓	BOLT	2				
12	05C1684	000	软管总成	HOSE AS	1				
13	12C1927	000	单向节流阀	THROTTLE VALVE	2				12C2948
13	12C2948	000	单向节流阀	THROTTLE VALVE	2				
14	00A1964	000	过渡接头	CONNECTOR	1				

12E0092(E) 先导液压系统（E）
PILOT HYDRAULIC SYSTEM（E）

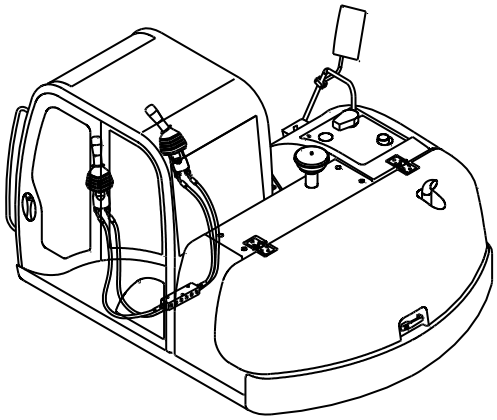

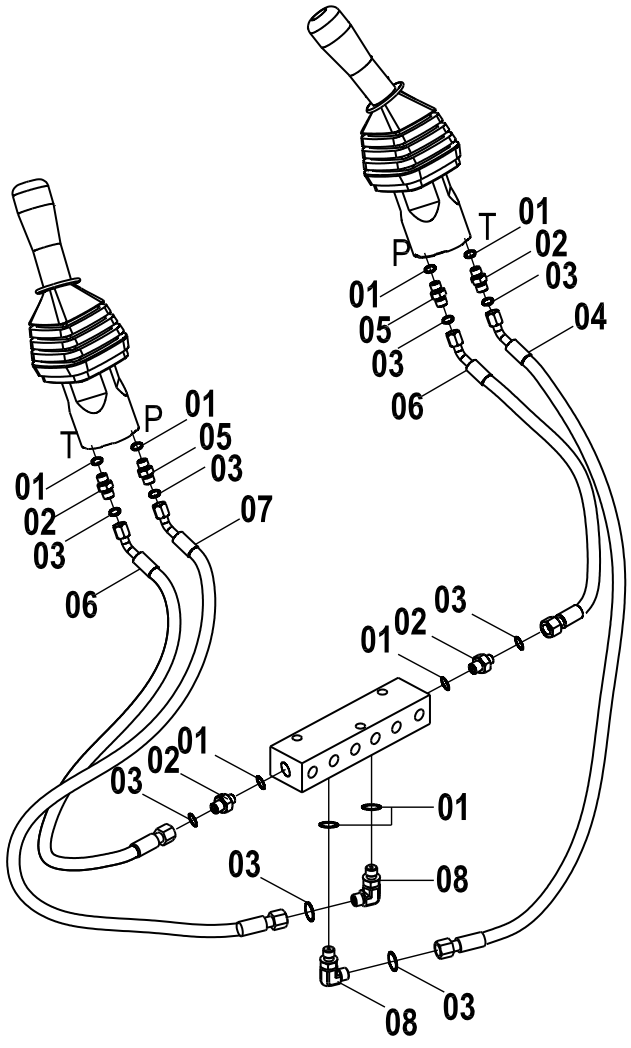

12E0092(E) 先导液压系统（E） PILOT HYDRAULIC SYSTEM（E）

件号 ITEM	部件号 PART NO.	版本 VER	零件名称	PART NAME	数量 Q'TY	服务代码 S.C	适用机号 SERIAL NO.	互换性 IA	可替换零件号 REPLACEABLE
01	12B0428	002	O形圈	O-RING	8				
02	00A0752	000	接头	CONNECTOR	4				
03	12B0433	000	O形圈	O-RING	8				
04	05C1685	000	软管总成	HOSE AS	1				
05	30C0416	000	滤网接头	CONNECTOR	2				
06	05C0597	000	软管总成	HOSE AS	2				
07	05C1073	000	软管总成	HOSE AS	1				
08	31C0074	000	直角接头	CONNECTOR	2				

12E0092(F) 先导液压系统（F）
PILOT HYDRAULIC SYSTEM（F）

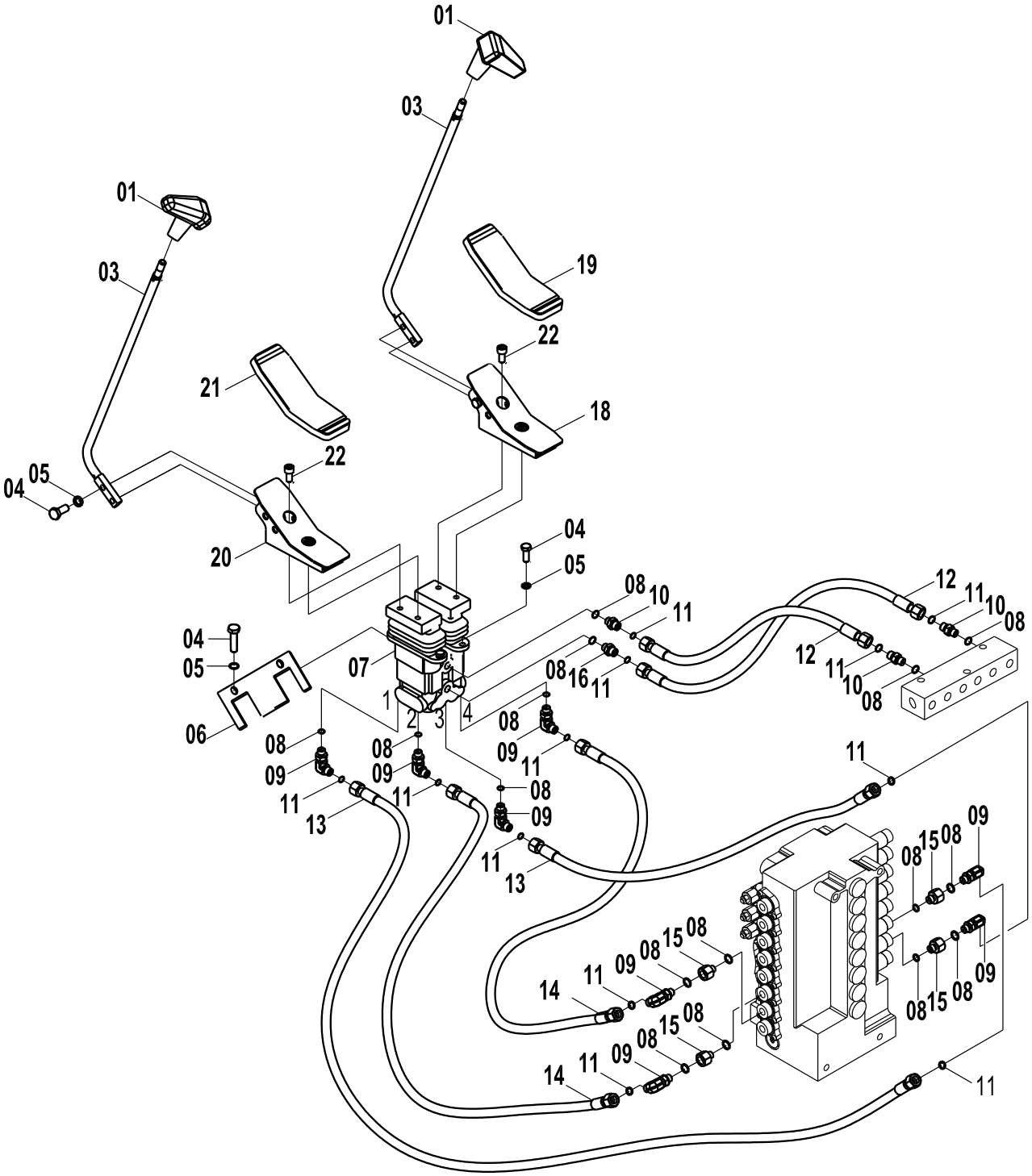

12E0092(F) 先导液压系统（F） PILOT HYDRAULIC SYSTEM（F）

件号 ITEM	部件号 PART NO.	版本 VER	零件名称	PART NAME	数量 Q'TY	服务代码 S.C	适用机号 SERIAL NO.	互换性 IA	可替换零件号 REPLACEABLE
01	35C0022	000	手柄(左)	HANDLE	1			TY	35C0853
01	35C0853	000	手柄	HANDLE	2				
03	16D0339	000	拉杆	LINKAGE	2			TY	16D0911
03	16D0911	001	操纵杆	CONTROL LEVER	2				
04	00B0012	000	螺栓	BOLT	8				
05	06B0002	000	垫圈	WASHER	8				
06	10A1142	001	盖板	COVER	2				
07	12C1414	000	行走先导阀	PILOT VALVE	1				
08	12B0428	002	O形圈	O-RING	16				
09	31C0074	000	直角接头	CONNECTOR	8				
10	00A0752	000	接头	CONNECTOR	3				
11	12B0433	000	O形圈	O-RING	12				
12	05C1082	000	软管总成	HOSE AS	2				
13	05C1686	000	软管总成	HOSE AS	2				05C2381
13	05C2381	000	软管总成	HOSE AS	2		S/N 61003-UP		
14	05C0271	000	软管总成	HOSE AS	2				05C2382
14	05C2382	000	软管总成	HOSE AS	2		S/N 61003-UP		
15	00A0761	000	过渡接头	CONNECTOR	4				
16	30C0416	000	滤网接头	CONNECTOR	1				
18	00D4986	002	脚踏	PEDAL	1				
19	84A0985	002	胶套		1				
20	00D4985	002	脚踏	PEDAL	1				
21	84A0984	002	胶套		1				
22	04B0412	000	螺钉	SCREW	4				

EC0000007769

12E0125 007 先导液压系统
PILOT HYDRAULIC SYSTEM

件号 ITEM	部件号 PART NO.	版本 VER	零件名称	PART NAME	数量 Q'TY	服务代码 S.C	适用机号 SERIAL NO.	互换性 IA	可替换零件号 REPLACEABLE
01	12E0125(A)		先导液压系统(A)	PILOT HYDRAULIC SYSTEM (A)	1	Z			
02	12E0125(B)		先导液压系统(B)	PILOT HYDRAULIC SYSTEM (B)	1	Z			
03	12E0125(C)		先导液压系统(C)	PILOT HYDRAULIC SYSTEM (C)	1	Z			
04	12E0125(D)		先导液压系统(D)	PILOT HYDRAULIC SYSTEM (D)	1	Z			
05	12E0125(E)		先导液压系统(E)	PILOT HYDRAULIC SYSTEM (E)	1	Z			

Z — 此部件有单独展开图；
Z — SEPARATE ILLUSTRATION

注：该系统无装配图，具体装配请参考表中各部件装配图。

Note: No assembly diagram is provided for this system. Please refer to the assembly diagrams of those components in the table for assembly details.

12E0125(A) 先导液压系统（A）
PILOT HYDRAULIC SYSTEM（A）

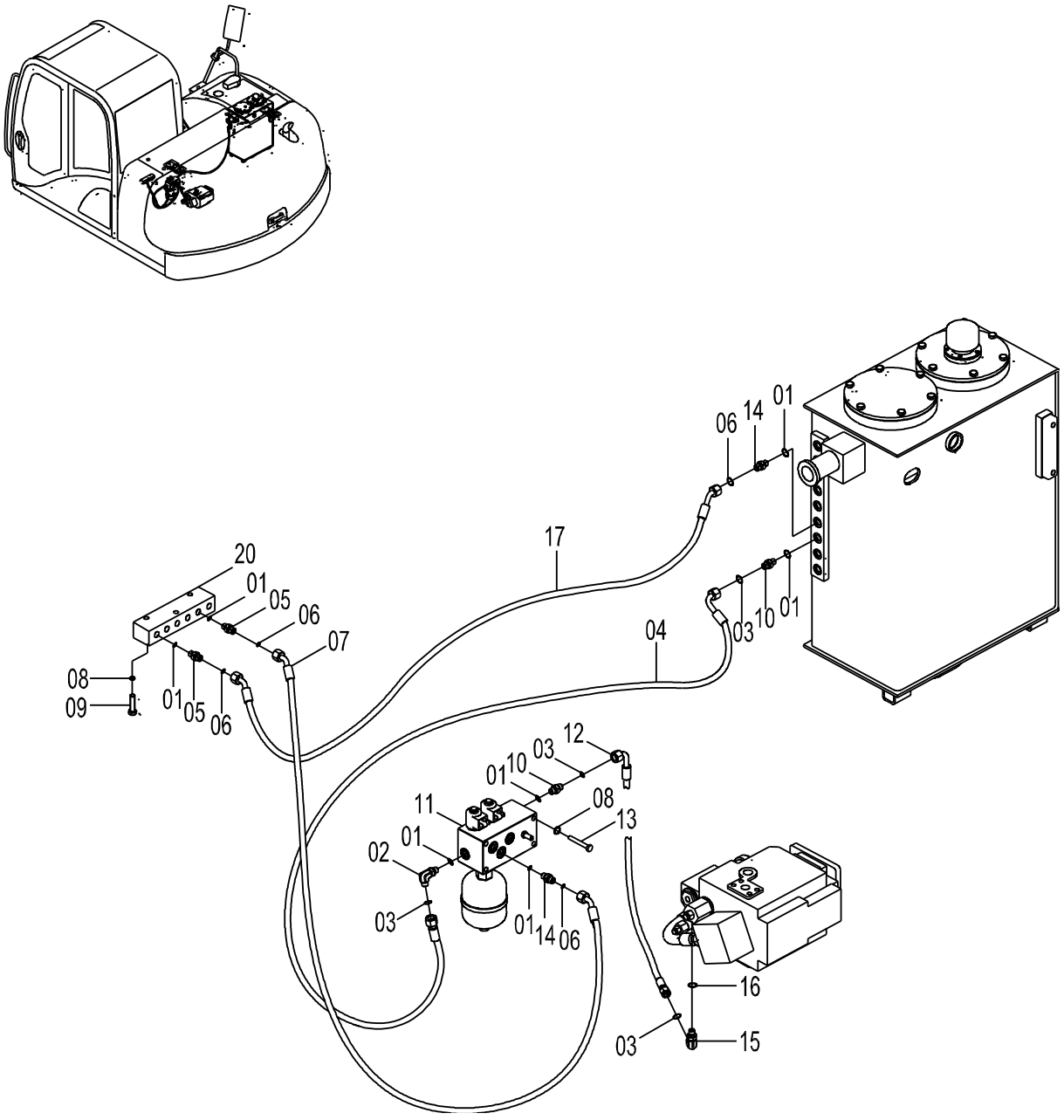

12E0125(A) 先导液压系统（A） PILOT HYDRAULIC SYSTEM（A）

件号 ITEM	部件号 PART NO.	版本 VER	零件名称	PART NAME	数量 Q'TY	服务代码 S.C	适用机号 SERIAL NO.	互换性 IA	可替换零件号 REPLACEABLE
01	12B0428	002	O形圈	O-RING	5				
02	31C0076	000	直角接头	CONNECTOR	1				
03	12B0435	000	O形圈	O-RING	4				
04	06C5150	000	软管总成	HOSE AS	1				
05	31C0074	000	直角接头	CONNECTOR	1				
06	12B0433	000	O形圈	O-RING	2				
07	05C2380	000	软管总成	HOSE AS	1				
08	06B0002	000	垫圈	WASHER	7				
09	00B0004	000	螺栓	BOLT	3				
10	00A2318	000	接头	CONNECTOR	2				
11	12C1117	001	先导阀组	PILOT VALVE BLOCK	1				
12	06C3246	000	软管总成	HOSE AS	1				
13	00B0365	000	螺栓	BOLT	4				
14	00A0752	000	接头	CONNECTOR	1				
15	31C0321	000	接头	CONNECTOR	1				
16	12B0430	002	O形圈	O-RING	1				
17	05C1481	000	软管总成	HOSE AS	1				
20	78A0149	001	接头块	BLOCK	1				

12E0125(B) 先导液压系统（B）
PILOT HYDRAULIC SYSTEM（B）

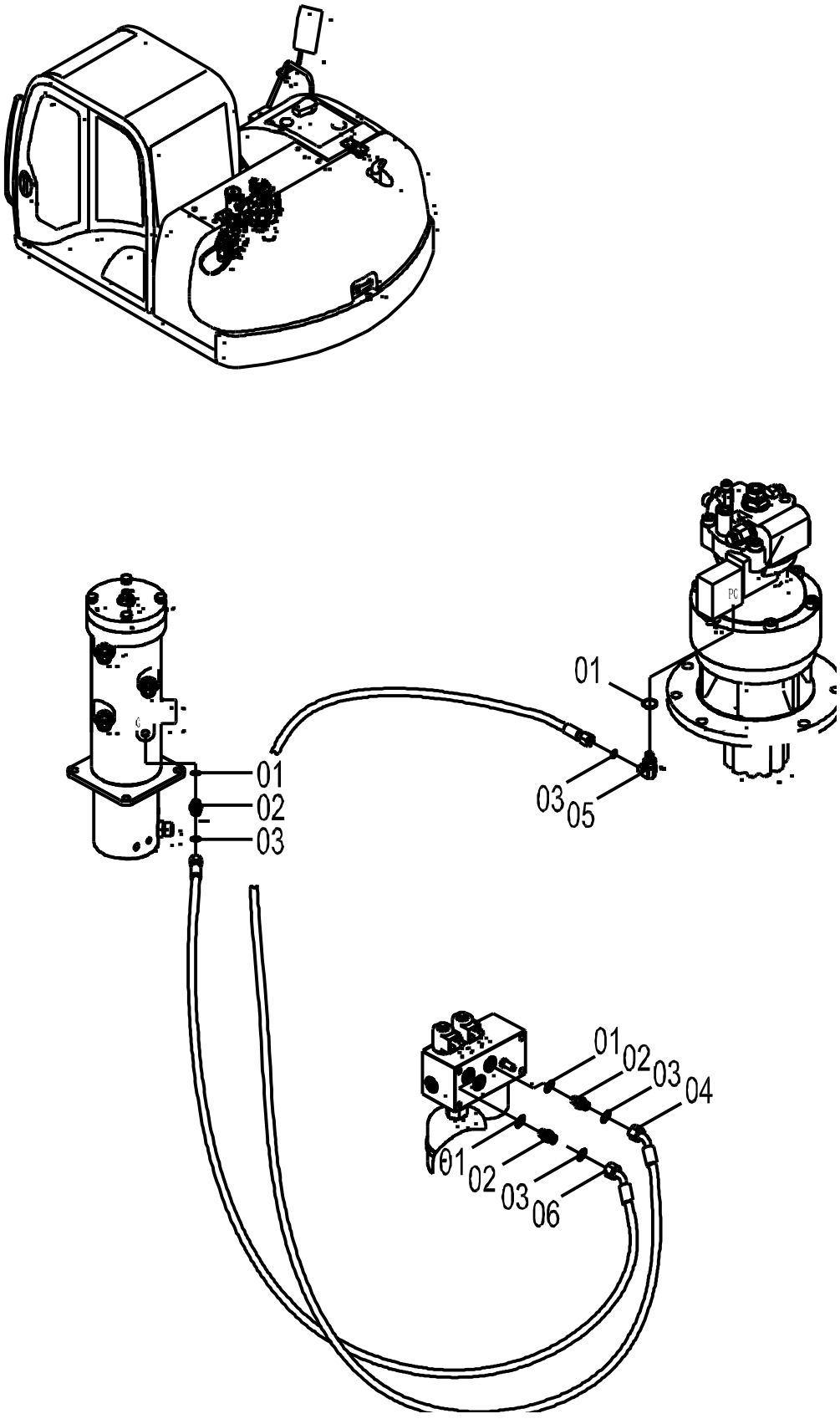

12E0125(B) 先导液压系统（B） PILOT HYDRAULIC SYSTEM（B）

件号 ITEM	部件号 PART NO.	版本 VER	零件名称	PART NAME	数量 Q'TY	服务代码 S.C	适用机号 SERIAL NO.	互换性 IA	可替换零件号 REPLACEABLE
01	12B0428	002	O形圈	O-RING	4				
02	00A0752	000	接头	CONNECTOR	3				
03	12B0433	000	O形圈	O-RING	4				
04	05C2379	000	软管总成	HOSE AS	2				
05	31C0074	000	直角接头	CONNECTOR	1				
06	05C2378	000	软管总成	HOSE AS	1				

12E0125(C) 先导液压系统（C）
PILOT HYDRAULIC SYSTEM（C）

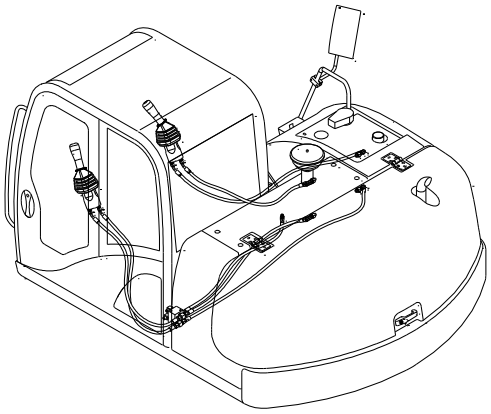

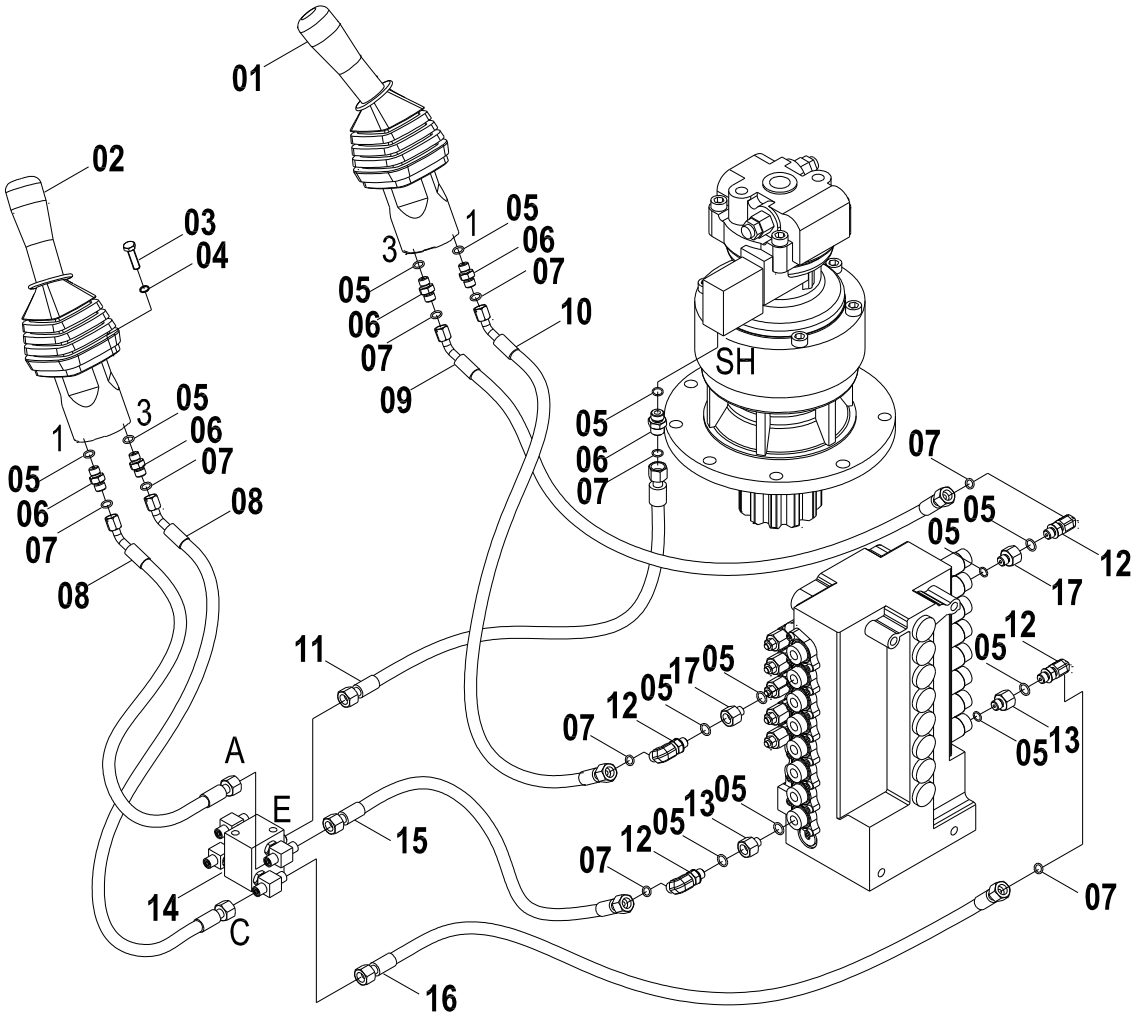

12E0125(C) 先导液压系统（C） PILOT HYDRAULIC SYSTEM（C）

件号 ITEM	部件号 PART NO.	版本 VER	零件名称	PART NAME	数量 Q'TY	服务代码 S.C	适用机号 SERIAL NO.	互换性 IA	可替换零件号 REPLACEABLE
01	12C0555	000	手先导阀(右)	HAND PILOT VALVE	1				
02	12C0210	000	手先导阀(左)	HAND PILOT VALVE-LH	1				
03	00B0169	000	螺栓	BOLT	8				
04	06B0003	000	垫圈	WASHER	8				
05	12B0428	002	O形圈	O-RING	14				
06	00A0752	000	接头	CONNECTOR	6				
07	12B0433	000	O形圈	O-RING	10				
08	05C1687	000	软管总成	HOSE AS	2				
09	05C1081	000	软管总成	HOSE AS	1				
10	05C1080	000	软管总成	HOSE AS	1				
11	05C0332	000	软管总成	HOSE AS	1				
12	31C0074	000	直角接头	CONNECTOR	4				
13	00A0761	000	过渡接头	CONNECTOR	4				
14	44C0216	000	梭阀	SHUTTLE VALVE	1				
15	05C0268	000	软管总成	HOSE AS	1				
16	05C1078	000	软管总成	HOSE AS	1				
17	12C2948	000	单向节流阀	THROTTLE VALVE	2				

12E0125(D) 先导液压系统（D）
PILOT HYDRAULIC SYSTEM（D）

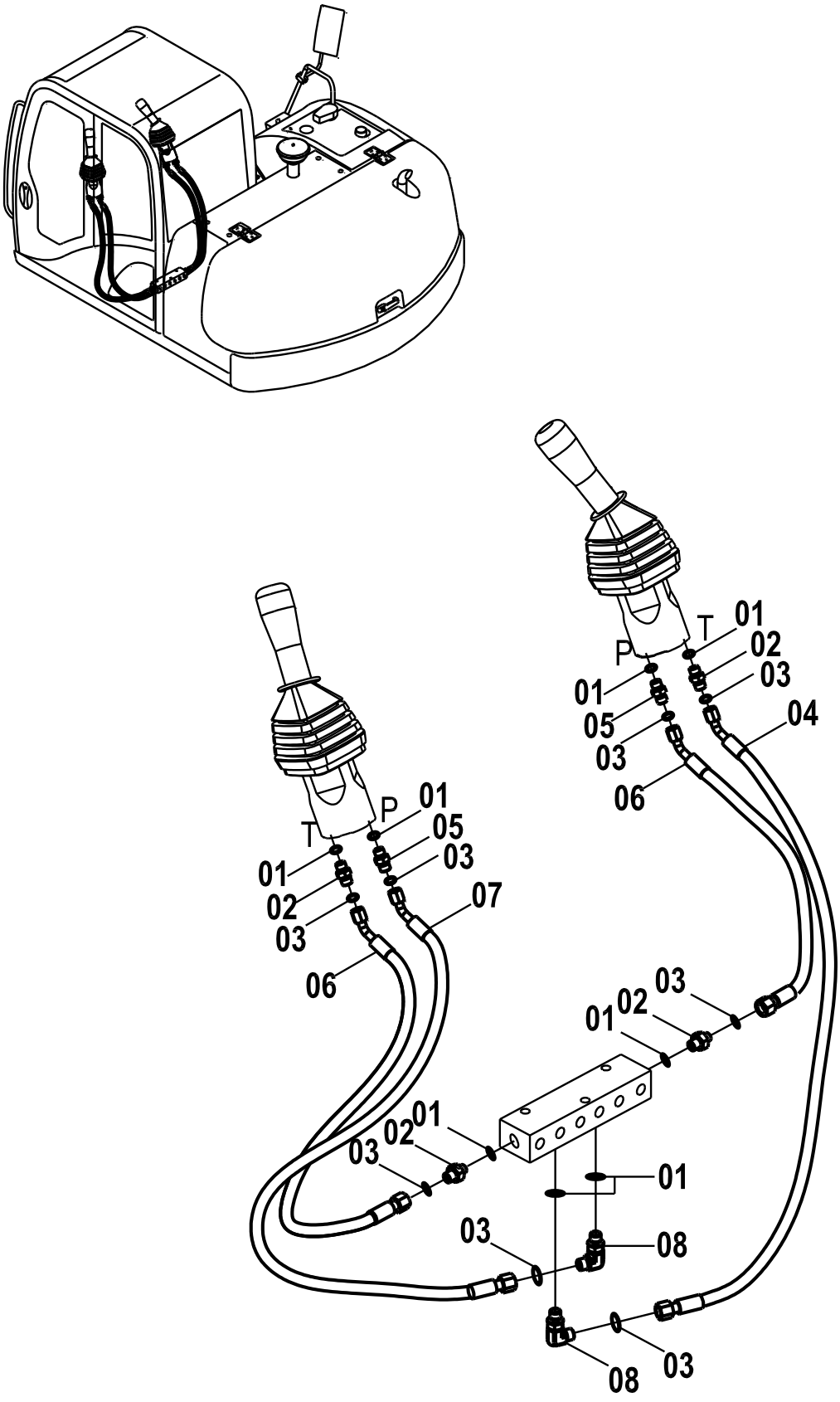

12E0125(D) 先导液压系统（D） PILOT HYDRAULIC SYSTEM（D）

件号 ITEM	部件号 PART NO.	版本 VER	零件名称	PART NAME	数量 Q'TY	服务代码 S.C	适用机号 SERIAL NO.	互换性 IA	可替换零件号 REPLACEABLE
01	12B0428	002	O形圈	O-RING	8				
02	00A0752	000	接头	CONNECTOR	4				
03	12B0433	000	O形圈	O-RING	8				
04	05C1685	000	软管总成	HOSE AS	1				
05	30C0416	000	滤网接头	CONNECTOR	2				
06	05C0597	000	软管总成	HOSE AS	2				
07	05C1073	000	软管总成	HOSE AS	1				
08	31C0074	000	直角接头	CONNECTOR	2				

12E0125(E) 先导液压系统（E）
PILOT HYDRAULIC SYSTEM（E）

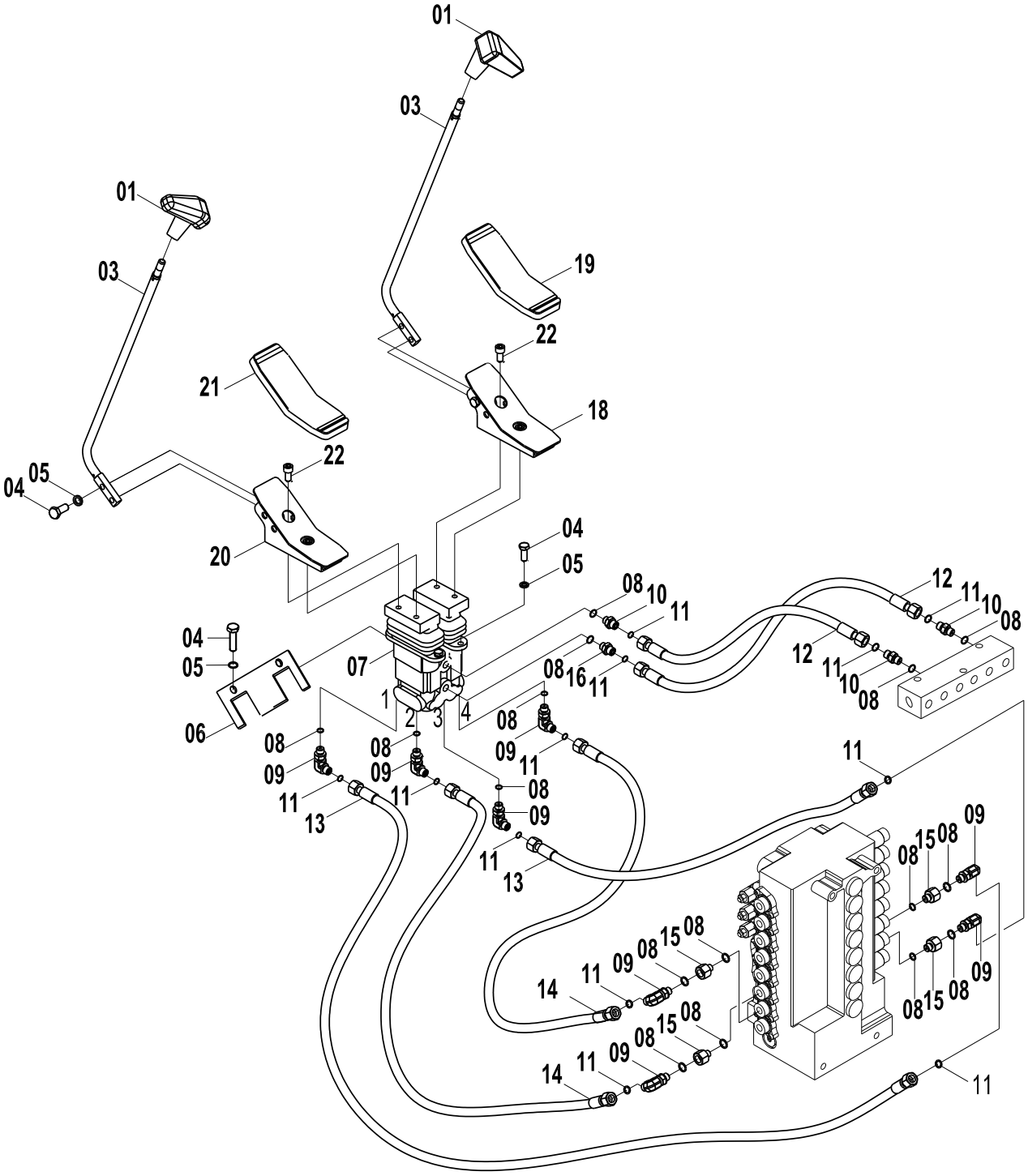

12E0125(E) 先导液压系统（E） PILOT HYDRAULIC SYSTEM（E）

件号 ITEM	部件号 PART NO.	版本 VER	零件名称	PART NAME	数量 Q'TY	服务代码 S.C	适用机号 SERIAL NO.	互换性 IA	可替换零件号 REPLACEABLE
01	35C0022	000	手柄(左)	HANDLE	1			TY	35C0853
01	35C0853	000	手柄	HANDLE	2				
03	16D0339	000	拉杆	LINKAGE	2			TY	16D0911
03	16D0911	001	操纵杆	CONTROL LEVER	2				
04	00B0012	000	螺栓	BOLT	8				
05	06B0002	000	垫圈	WASHER	8				
06	10A1142	001	盖板	COVER	2				
07	12C1414	000	行走先导阀	PILOT VALVE	1				
08	12B0428	002	O形圈	O-RING	16				
09	31C0074	000	直角接头	CONNECTOR	8				
10	00A0752	000	接头	CONNECTOR	3				
11	12B0433	000	O形圈	O-RING	12				
12	05C1082	000	软管总成	HOSE AS	2				
13	05C2381	000	软管总成	HOSE AS	2				
14	05C2382	000	软管总成	HOSE AS	2				
15	00A0761	000	过渡接头	CONNECTOR	4				
16	30C0416	000	滤网接头	CONNECTOR	1				
18	00D4986	002	脚踏	PEDAL	1				
19	84A0985	002	胶套		1				
20	00D4985	002	脚踏	PEDAL	1				
21	84A0984	002	胶套		1				
22	04B0412	000	螺钉	SCREW	4				

EC0000007769

12C1019 000 先导阀组
PILOT VALVE BLOCK

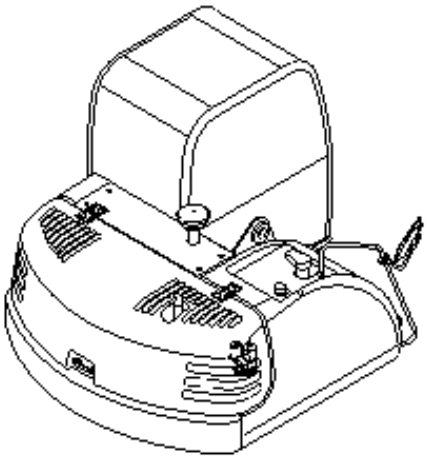

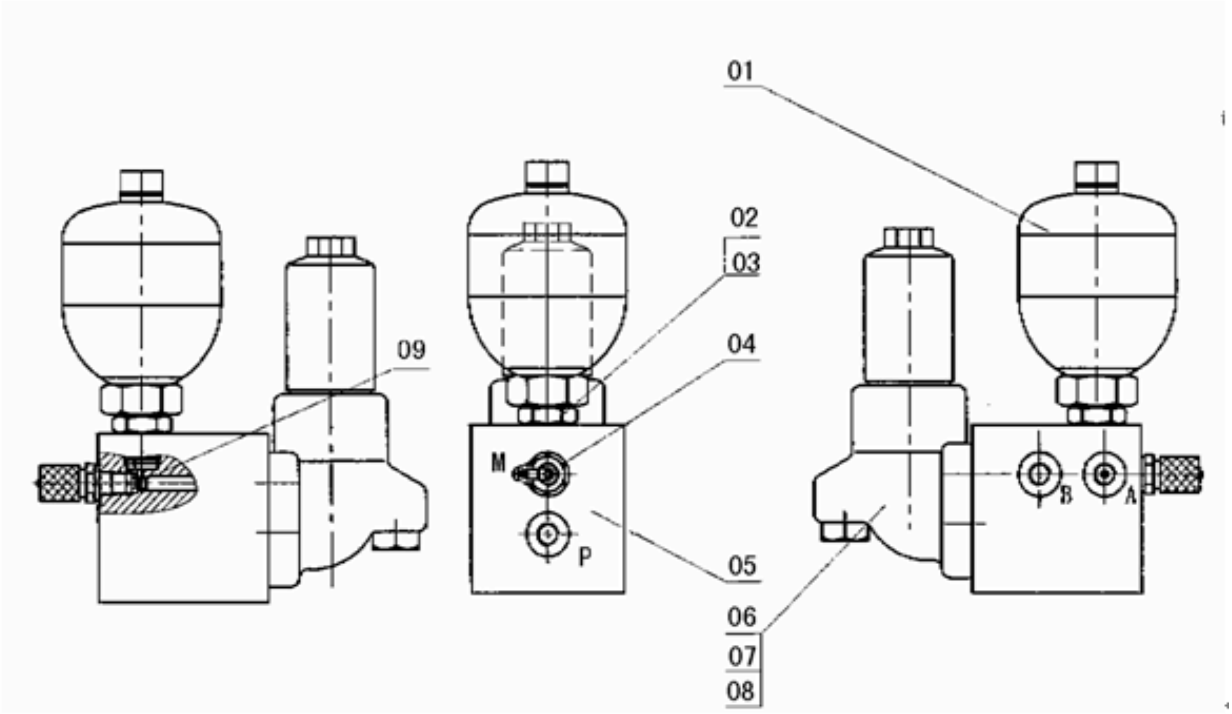

12C1019 000 先导阀组 PILOT VALVE BLOCK

件号 ITEM	部件号 PART NO.	版本 VER	零件名称	PART NAME	数量 Q'TY	服务代码 S.C	适用机号 SERIAL NO.	互换性 IA	可替换零件号 REPLACEABLE
01	15C0121	000	蓄能器	ACCUMULATOR	1				
02	00A1628	000	连接接头	CONNECTOR	1				
03	06B0053	000	垫圈	WASHER	1				
04	30C0368	000	测压接头	JOINT	1				
05	78A0117	000	阀体	VALVE BODY	1				
06	53C0195	000	板式过滤器	STRAINER	1				
07	53C0082	000	阀芯	PILOT FILTER ELEMENT	1				
08	04B0251	000	螺钉	SCREW	4				
09	12C0754	000	单向阀	CHECK VALVE	1				

12C1117 000 先导阀组
PILOT VALVE BLOCK

件号 ITEM	部件号 PART NO.	版本 VER	零件名称	PART NAME	数量 Q'TY	服务代码 S.C	适用机号 SERIAL NO.	互换性 IA	可替换零件号 REPLACEABLE
01	12C1134	000	测压接头	JOINT	1				
02	78A0211	000	阀块	VALVE BLOCK	1				
03	55A1854	000	壳体	HOUSING	1				
04	53C0265	000	滤芯	FILTER ELEMENT	1				
05	05A0403	000	螺堵	PLUG	1				
06	12C1135	000	电磁换向阀	DIRECTIONAL VALVE	2				
07	08C1864	000	线圈 12V	COIL	2				
08	05A0402	000	螺塞	PLUG	9				
09	05A0404	000	发讯器堵头	PLUG	1				
10	12C1137	000	单向阀	CHECK VALVE	1				
11	15C0167	000	蓄能器	ACCUMULATOR	1				
12	00A2173	000	蓄能器接头	CONNECTOR	1				
13	99C1352	000	密封包	SEAL KIT	1				

注：该系统无装配图，具体装配请参考表中各部件装配图。

Note: No assembly diagram is provided for this system. Please refer to the assembly diagrams of those components in the table for assembly details.

12C0555 001 手先导阀(右)
HAND PILOT VALVE

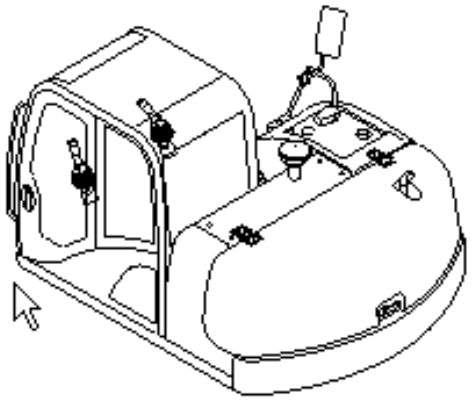

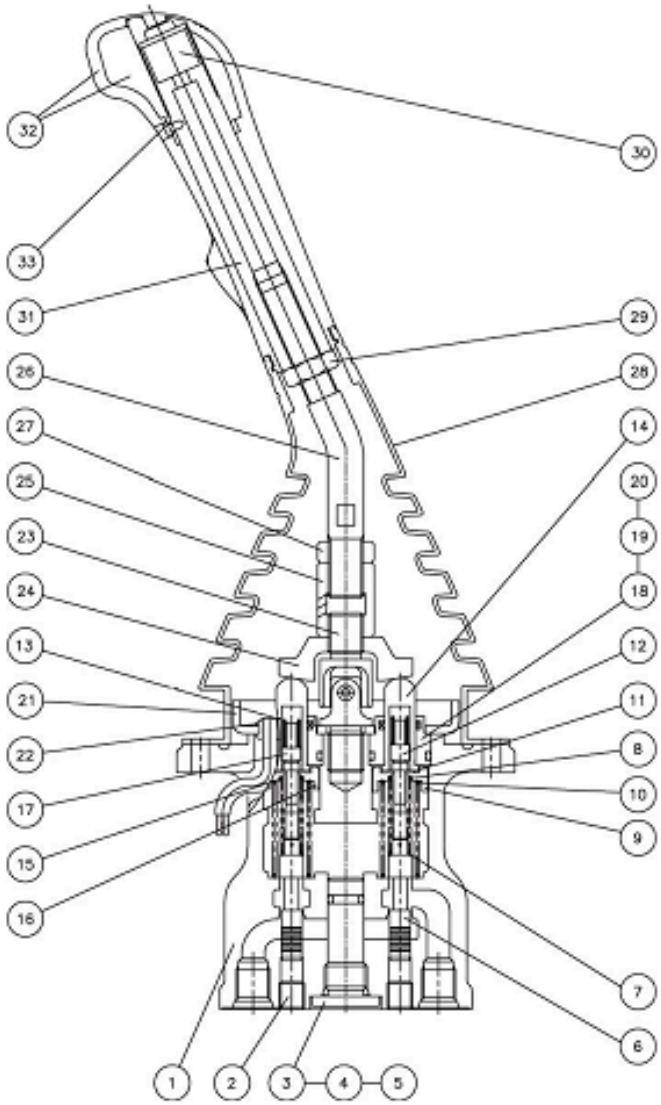

12C0555 001 手先导阀(右) HAND PILOT VALVE

件号 ITEM	部件号 PART NO.	版本 VER	零件名称	PART NAME	数量 Q'TY	服务代码 S.C	适用机号 SERIAL NO.	互换性 IA	可替换零件号 REPLACEABLE
01	70A0148	000	壳体	HOUSING	1				
02	03B0605	000	螺塞	PLUG	1				
03	03B0606	000	螺塞	PLUG	1				
04	12B0723	000	O形圈	O-RING	1				
05	12B0724	000	O形圈	O-RING	1				
06	65A0095	000	阀芯	SPOOL	1				
07	06B0294	000	垫片	SHIM	1				
08	10B0102	000	弹簧	SPRING	2				
09	56A0361	000	弹簧座	SPRING HOLDER	2				
10	10B0103	000	弹簧	SPRING	4				
11	76A0164	000	止动环	STOPPER	1				
12	76A0165	000	止动环	STOPPER	2				
13	10B0104	000	弹簧	SPRING	4				
14	65A0096	000	压杆	ROD	4				
15	10B0105	000	弹簧	SPRING	2				
16	56A0362	000	弹簧座	SPRING HOLDER	2				
17	56A0363	000	止动块	BLOCK	2				
18	03B0607	000	螺塞	PLUG	4				
19	12B0725	000	O形圈	O-RING	4				
20	13B0437	000	杆密封	SEAL	4				
21	52A0270	000	圆盘	DISC	1				
22	55A1323	000	衬套	BUSHING	1				
23	63A0095	000	轴总成	SHAFT AS	1				
24	54A0152	000	摆动盘	SWASH PLATE	1				
25	03B0608	000	六角螺母	HEX NUT	1				
26	64A0212	000	连接杆	LINKAGE	1				
27	03B0609	000	螺母	NUT	1				
28	83A0456	000	防护套(右)	BOOT	1				
29	03B0610	000	螺母	NUT	1				
30	34B0343	000	开关总成	SWITCH AS	1				
31	88A0604	000	手柄芯	KNOB	1				
32	88A0605	000	手柄总成	HANDLE AS	1				
33	04B0377	000	螺钉	SCREW	1				

12C0210 001 手先导阀(左)
HAND PILOT VALVE-LH

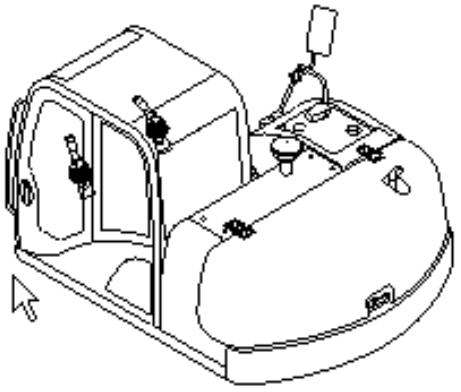

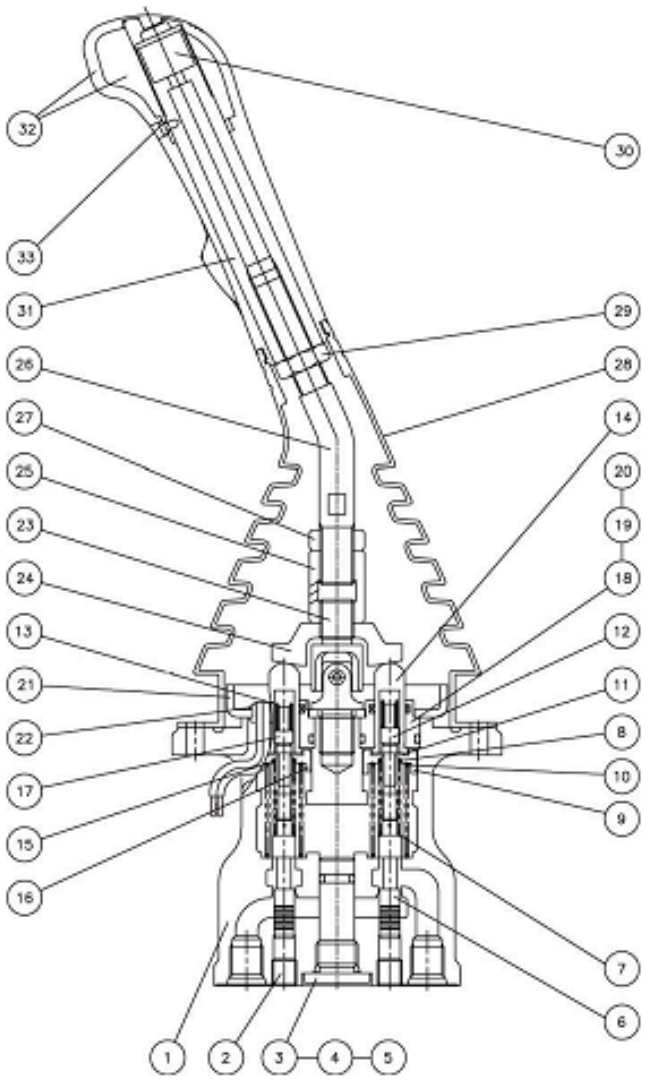

12C0210 001 手先导阀(左) HAND PILOT VALVE-LH

件号 ITEM	部件号 PART NO.	版本 VER	零件名称	PART NAME	数量 Q'TY	服务代码 S.C	适用机号 SERIAL NO.	互换性 IA	可替换零件号 REPLACEABLE
01	70A0148	000	壳体	HOUSING	1				
02	03B0605	000	螺塞	PLUG	1				
03	03B0606	000	螺塞	PLUG	1				
04	12B0723	000	O形圈	O-RING	1				
05	12B0724	000	O形圈	O-RING	1				
06	65A0095	000	阀芯	SPOOL	1				
07	06B0294	000	垫片	SHIM	1				
08	10B0102	000	弹簧	SPRING	2				
09	56A0361	000	弹簧座	SPRING HOLDER	2				
10	10B0103	000	弹簧	SPRING	4				
11	76A0164	000	止动环	STOPPER	1				
12	76A0165	000	止动环	STOPPER	2				
13	10B0104	000	弹簧	SPRING	4				
14	65A0096	000	压杆	ROD	4				
15	10B0105	000	弹簧	SPRING	2				
16	56A0362	000	弹簧座	SPRING HOLDER	2				
17	56A0363	000	止动块	BLOCK	2				
18	03B0607	000	螺塞	PLUG	4				
19	12B0725	000	O形圈	O-RING	4				
20	13B0437	000	杆密封	SEAL	4				
21	52A0270	000	圆盘	DISC	1				
22	55A1323	000	衬套	BUSHING	1				
23	63A0095	000	轴总成	SHAFT AS	1				
24	54A0152	000	摆动盘	SWASH PLATE	1				
25	03B0608	000	六角螺母	HEX NUT	1				
26	64A0212	000	连接杆	LINKAGE	1				
27	03B0609	000	螺母	NUT	1				
28	83A0457	000	防护套(左)	BOOT	1				
29	03B0610	000	螺母	NUT	1				
30	34B0343	000	开关总成	SWITCH AS	1				
31	88A0604	000	手柄芯	KNOB	1				
32	88A0605	000	手柄总成	HANDLE AS	1				
33	04B0377	000	螺钉	SCREW	1				

44C0216 000 梭阀
SHUTTLE VALVE

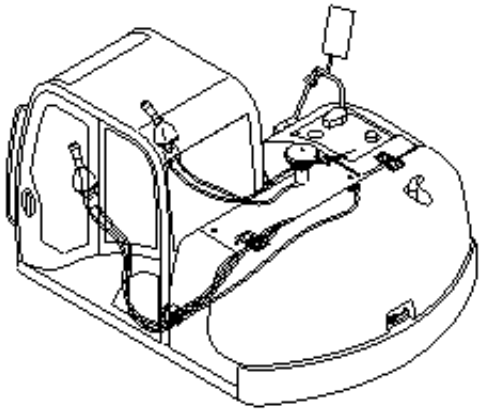

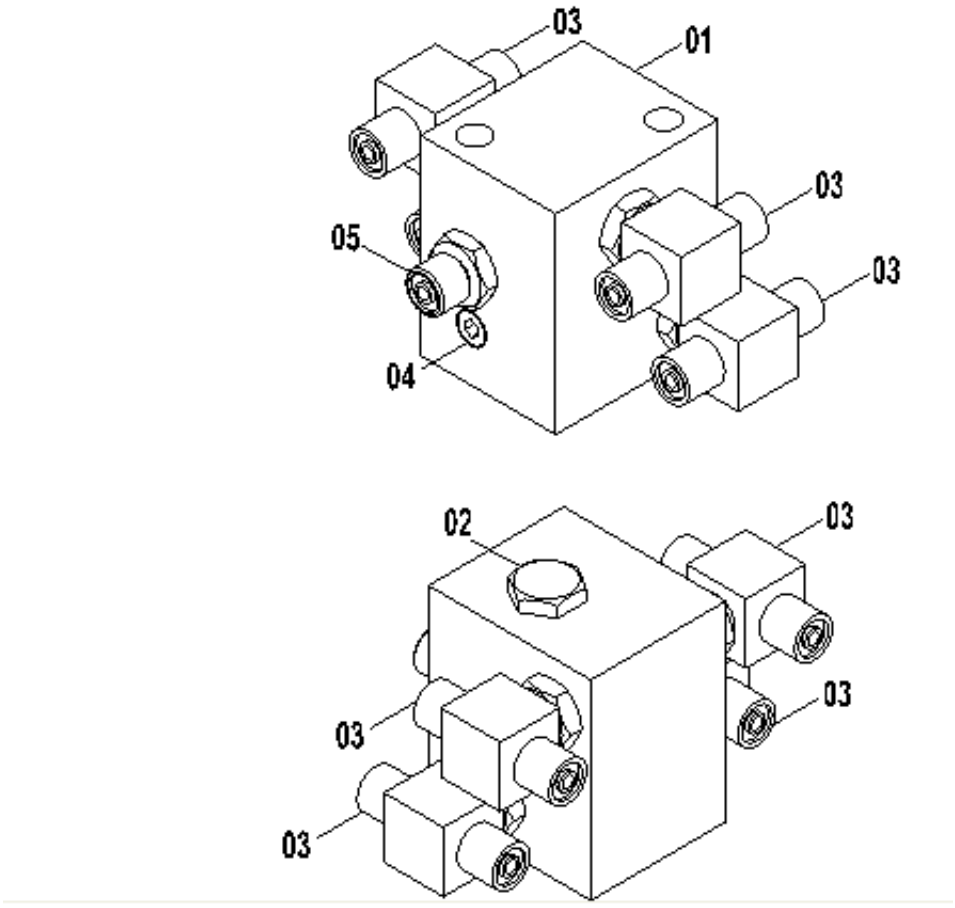

44C0216 000 梭阀 SHUTTLE VALVE

件号 ITEM	部件号 PART NO.	版本 VER	零件名称	PART NAME	数量 Q'TY	服务代码 S.C	适用机号 SERIAL NO.	互换性 IA	可替换零件号 REPLACEABLE
01	78A0119	000	阀体	VALVE BODY	1				
02	15C0122	000	插装式梭阀	SHUTTLE VALVE	1				
03	15C0123	000	三通插装式梭阀	SHUTTLE VALVE	4				
04	03B0621	000	螺塞	PLUG	1				
05	00A1629	000	接头	CONNECTOR	1				

12C1414 000 行走先导阀
FOOT PILOT VALVE

件号 ITEM	部件号 PART NO.	版本 VER	零件名称	PART NAME	数量 Q'TY	服务代码 S.C	适用机号 SERIAL NO.	互换性 IA	可替换零件号 REPLACEABLE
1	55A1687	000	螺塞	PLUG	4				
2	05A0396	000	堵头	PLUG	3				
3	12B0708	000	O 形圈	O-RING	5				
4	10A2872	000	薄片 2	SHEET	3				
5	55A1846	000	衬套	BUSHING	3				
6	20B0096	000	钢球	STEEL BALL	3				
7	53A0597	000	阀盖	VALVE CAP	2				
8	55A2024	000	螺塞	PLUG	4				
9	55A1691	000	油杯	GREASE FITTING	4				
10	83A0585	000	护套	BOOT	4				
11	12B0943	000	O 形圈	O-RING	4				
12	12B0982	000	O 形圈	O-RING	4				
13	77A0702	000	推杆	PUSH ROD	4				
14	06B0336	000	垫圈	WASHER	8				
15	06B0337	000	垫圈	WASHER	4				
16	71A0323	000	弹簧支座	BRACKET	4				
17	02B0197	000	内六角螺栓	HEX BOLT	2				
18	50A0147	000	活塞	PISTON	4				
19	20B0058	000	钢球	STEEL BALL	12				
20	01B0567	000	内六角螺栓	HEX BOLT	2				
21	71A0324	000	弹簧支座	BRACKET	4				
22	06B0338	000	垫圈	WASHER	4				
23	75A0288	000	弹簧	SPRING	4				
24	75A0289	000	弹簧	SPRING	4				
25	75A0290	000	弹簧	SPRING	4				
26	75A0291	000	弹簧	SPRING	4				
27	55A1325	000	轴套	BUSHING	4				
28	64A0275	000	凸轮轴	CAM SHAFT	2				
29	47A0069	000	凸轮	CAM	2				
30	04B0381	000	调节螺钉	SCREW	2				
31	04B0515	000	定位螺钉	SCREW	4				
32	03B0731	000	锁紧螺母	LOCKNUT	4				
33	83A0586	000	胶套	BOOT	2				

注：该系统无装配图，具体装配请参考表中各部件装配图。

Note: No assembly diagram is provided for this system. Please refer to the assembly diagrams of those components in the table for assembly details.

15E0276 011 主液压系统
HYDRAULIC SYSTEM

件号 ITEM	部件号 PART NO.	版本 VER	零件名称	PART NAME	数量 Q'TY	服务代码 S.C	适用机号 SERIAL NO.	互换性 IA	可替换零件号 REPLACEABLE
01	15E0276（A）		吸油管路	OIL INPUT PIPING	1	Z			
02	15E0276（B）		泵出油管路	OIL OUTPUT PIPING	1	Z			
03	15E0276（C）		泵泄油管路	PUMP LEAKAGE PIPING	1	Z			
04	15E0276（D）		至行走管路	TO TRAVEL PIPINGS	1	Z			
05	15E0276（E）		回转管路	SWING PIPINGS	1	Z			
06	15E0276（F）		至动臂油缸管路	TO BOOM CYLINDER LINES	1	Z			
07	15E0276（G）		至斗杆、铲斗油缸管路	TO ARM & BUCKET PIPINGS	1	Z			
08	15E0276（H）		回油管路	MAIN RETURN PIPINGS	1	Z			

Z — 此部件有单独展开图；
Z — SEPARATE ILLUSTRATION

注：该系统无装配图，具体装配请参考表中各部件装配图。

Note: No assembly diagram is provided for this system. Please refer to the assembly diagrams of those components in the table for assembly details.

15E0276（A） 吸油管路
OIL INPUT PIPING

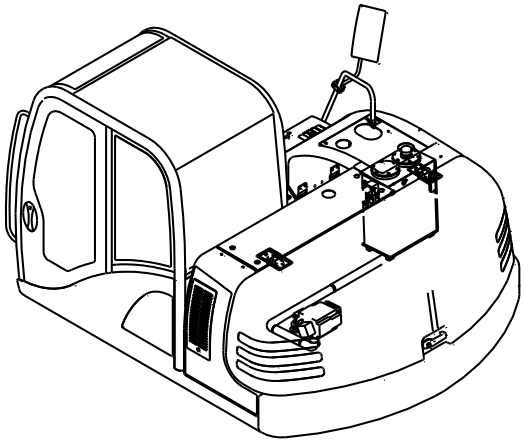

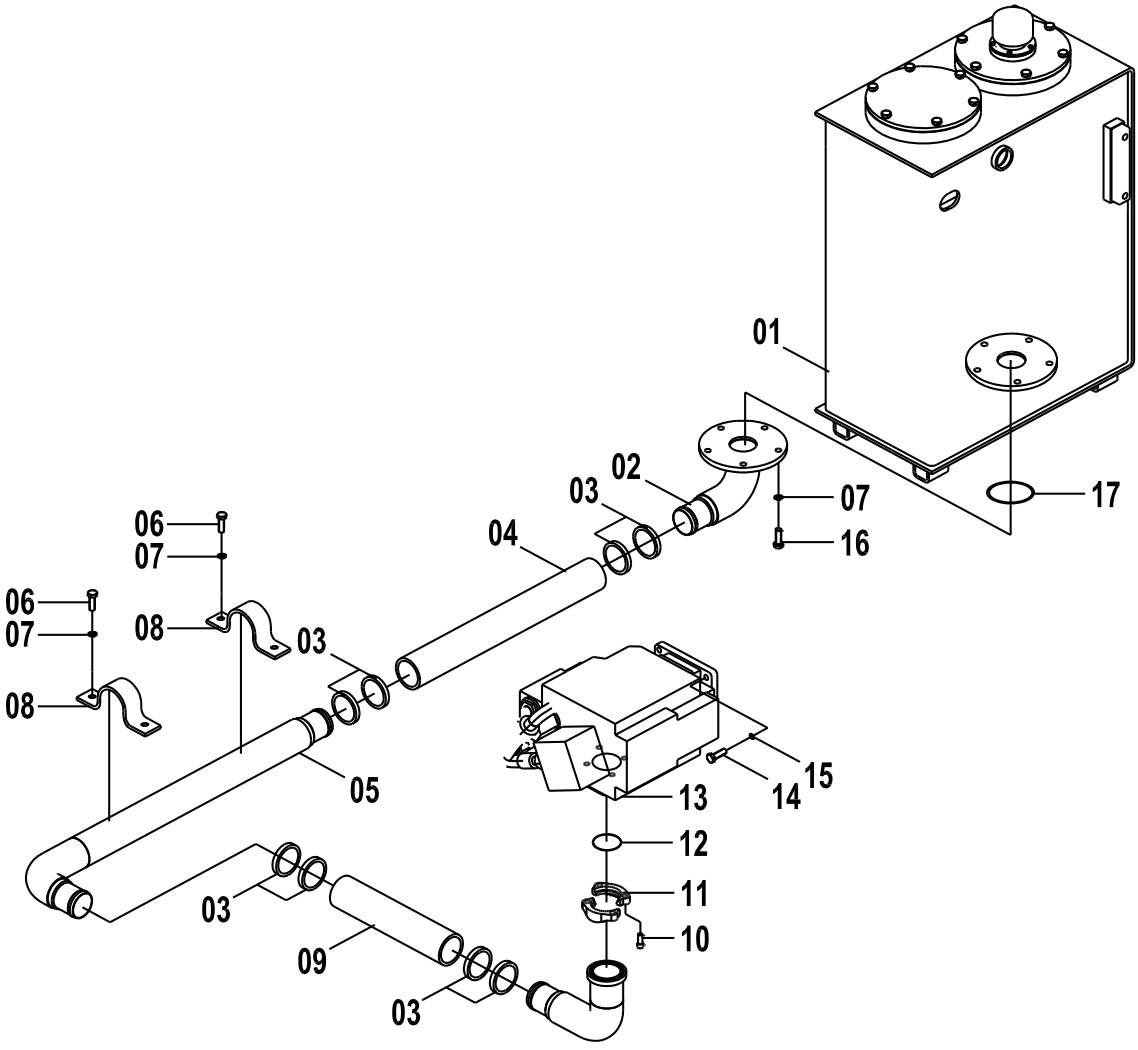

15E0276（A） 吸油管路 OIL INPUT PIPING

件号 ITEM	部件号 PART NO.	版本 VER	零件名称	PART NAME	数量 Q'TY	服务代码 S.C	适用机号 SERIAL NO.	互换性 IA	可替换零件号 REPLACEABLE
01	21C0242		液压油箱	TANK	1				
01	21C0315	000	液压油箱	HYDRAULIC OIL TANK	1	Z			
02	10D2632	000	油箱出油管	PIPE	1				
03	09C0028	001	软管卡箍	CLAMP	8				
04	35C0591	000	吸油胶管	HOSE	1				
05	10D2631	000	吸油钢管	SUCTION TUBE	1				
06	00B0005	000	螺栓	BOLT	4				
07	06B0002	000	垫圈	WASHER	9				
08	21A2347	000	管夹	CLAMP	2				
09	35C0590	000	吸油胶管	HOSE	1				
10	04B0426	000	螺钉	SCREW	4				
11	04A0269	002	法兰压板	SPLIT FLANGE	1				
12	12B0447	001	O形圈	O-RING	1				
13	11C0307	001	主泵	PUMP	1	Z		I	11C1134
13	11C1134	001	泵	PUMP	1				
14	00B0429	000	螺栓	BOLT	4				00B0428
14	00B0428	000	螺栓	BOLT	4				
15	06B0008	000	垫圈	WASHER	4				
16	00B0019	000	螺栓	BOLT	5				
17	12B0483	000	O形圈	O-RING	1				

Z — 此部件有单独展开图；
Z — SEPARATE ILLUSTRATION

15E0276（B） 泵出油管路
OIL OUTPUT PIPING

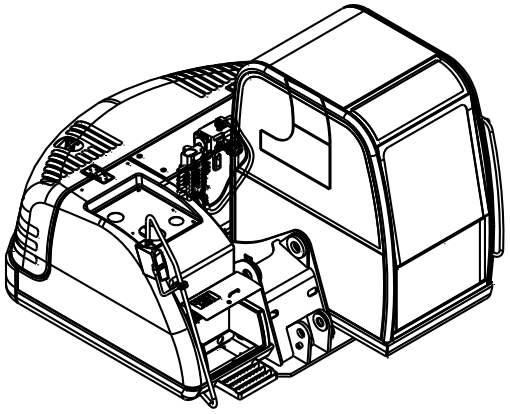

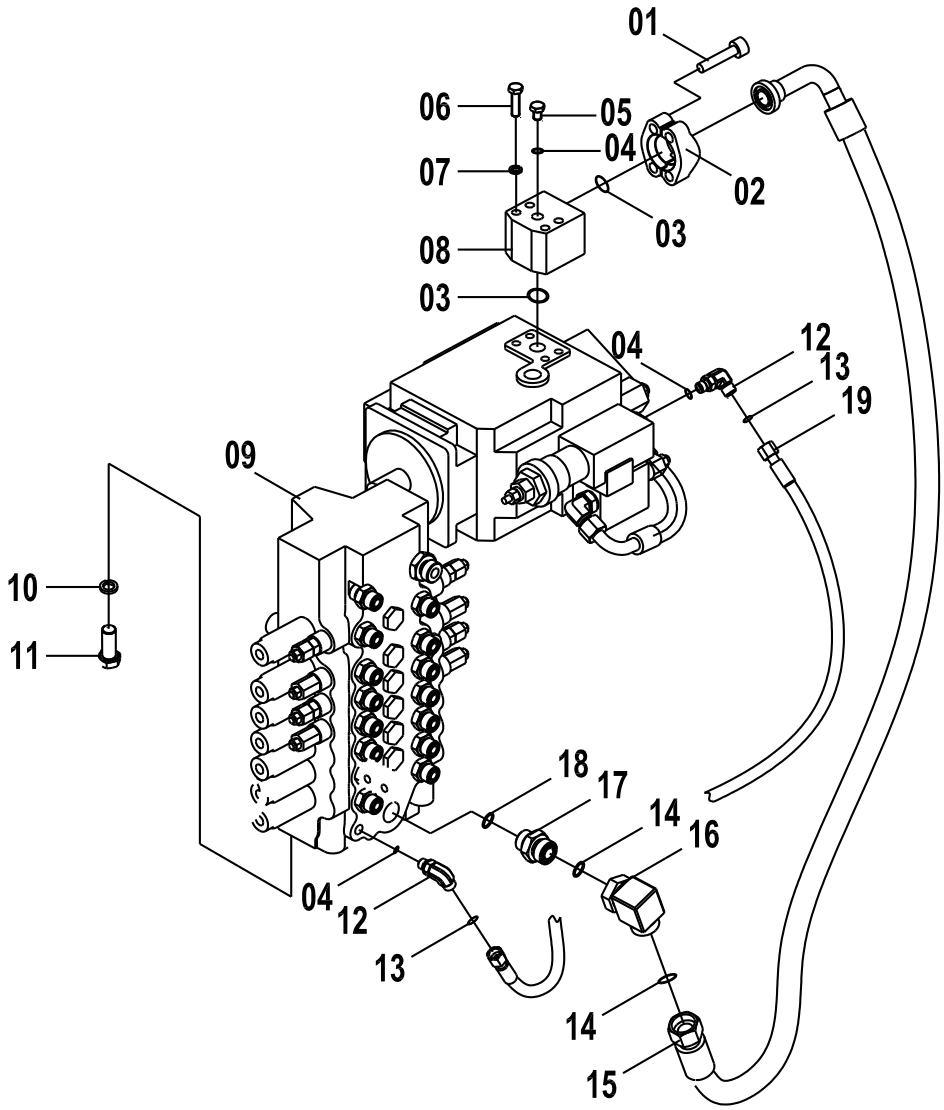

15E0276（B） 泵出油管路 OIL OUTPUT PIPING

件号 ITEM	部件号 PART NO.	版本 VER	零件名称	PART NAME	数量 Q'TY	服务代码 S.C	适用机号 SERIAL NO.	互换性 IA	可替换零件号 REPLACEABLE
01	04B0416	000	螺钉	SCREW	4				
02	04A0252	002	法兰压板	SPLIT FLANGE	1				
03	12B0444	002	O 形圈	O-RING	2				
04	12B0428	002	O 形圈	O-RING	3				
05	05A0075	001	螺塞	PLUG	1				
06	01B0028	000	螺栓	BOLT	4				
07	06B0002	000	垫圈	WASHER	4				
08	78A0274	000	接头块	BLOCK	1				
09	12C0195	002	主控阀	MAIN CONTROL VALVE	1	Z		I	12C2003
09	12C2003	000	主控阀	MAIN CONTROL VALVE	1			I	12C2376
09	12C2376	000	主控阀	MAIN CONTROL VALVE	1				
10	06B0237	000	垫圈	WASHER	4				
11	00B0427	000	螺栓	BOLT	4				
12	31C0071	000	直角接头	CONNECTOR	2				
13	12B0434	000	O 形圈	O-RING	2				
14	12B0438	000	O 形圈	O-RING	2				
15	06C3264	001	软管总成	HOSE AS	1				
16	31C0419	000	直角接头	CONNECTOR	1				
17	00A0726	000	接头	CONNECTOR	1				
18	12B0431	001	O 形圈	O-RING	1				
19	05C0063	000	软管总成	HOSE AS	1				

Z — 此部件有单独展开图；
Z — SEPARATE ILLUSTRATION
EC0000006913

15E0276（C） 泵泄油管路
PUMP LEAKAGE PIPING

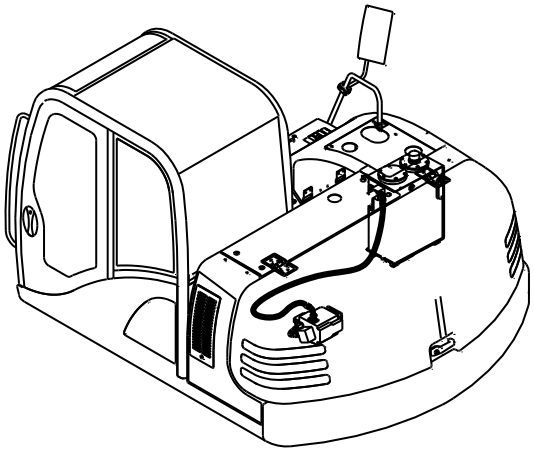

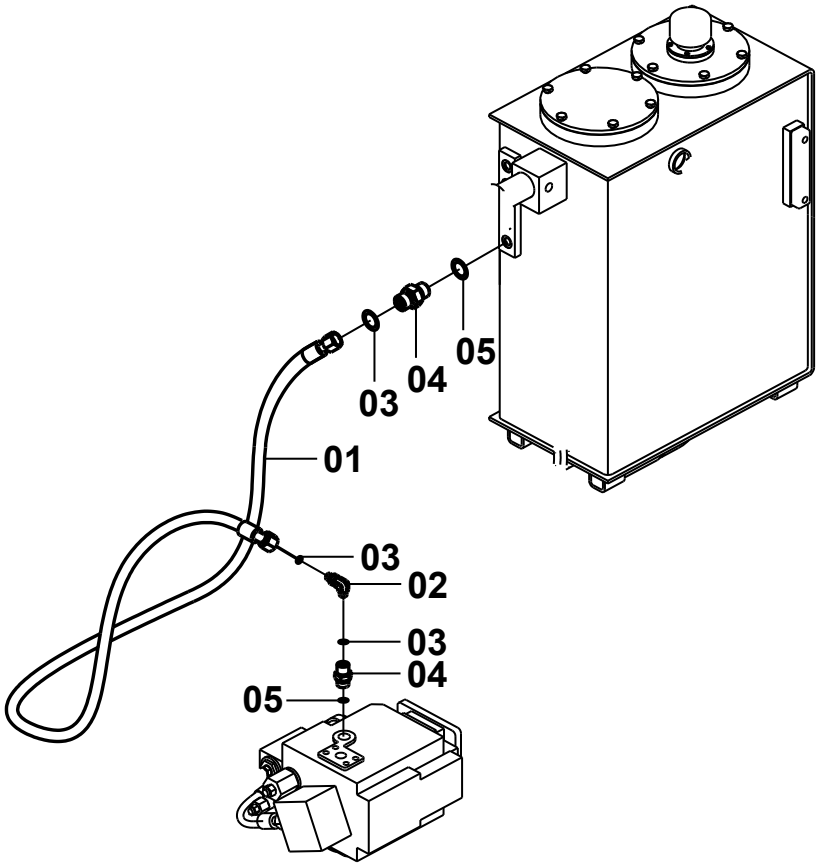

15E0276（C） 泵泄油管路 PUMP LEAKAGE PIPING

件号 ITEM	部件号 PART NO.	版本 VER	零件名称	PART NAME	数量 Q'TY	服务代码 S.C	适用机号 SERIAL NO.	互换性 IA	可替换零件号 REPLACEABLE
01	06C5140	000	软管总成	HOSE AS	1				
02	31C0111	000	直角接头	CONNECTOR	1				
03	12B0436	001	O 形圈	O-RING	3				
04	00A0731	000	接头	CONNECTOR	2				
05	12B0430	002	O 形圈	O-RING	2				

15E0276（D） 至行走管路
TO TRAVEL PIPINGS

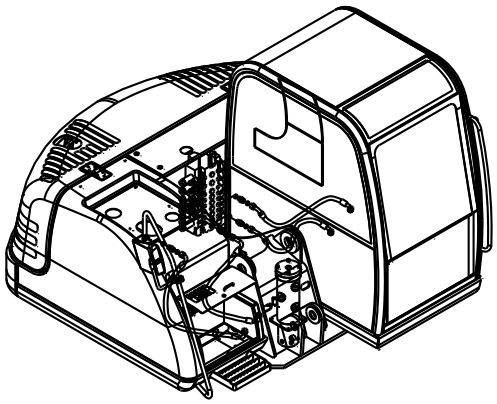

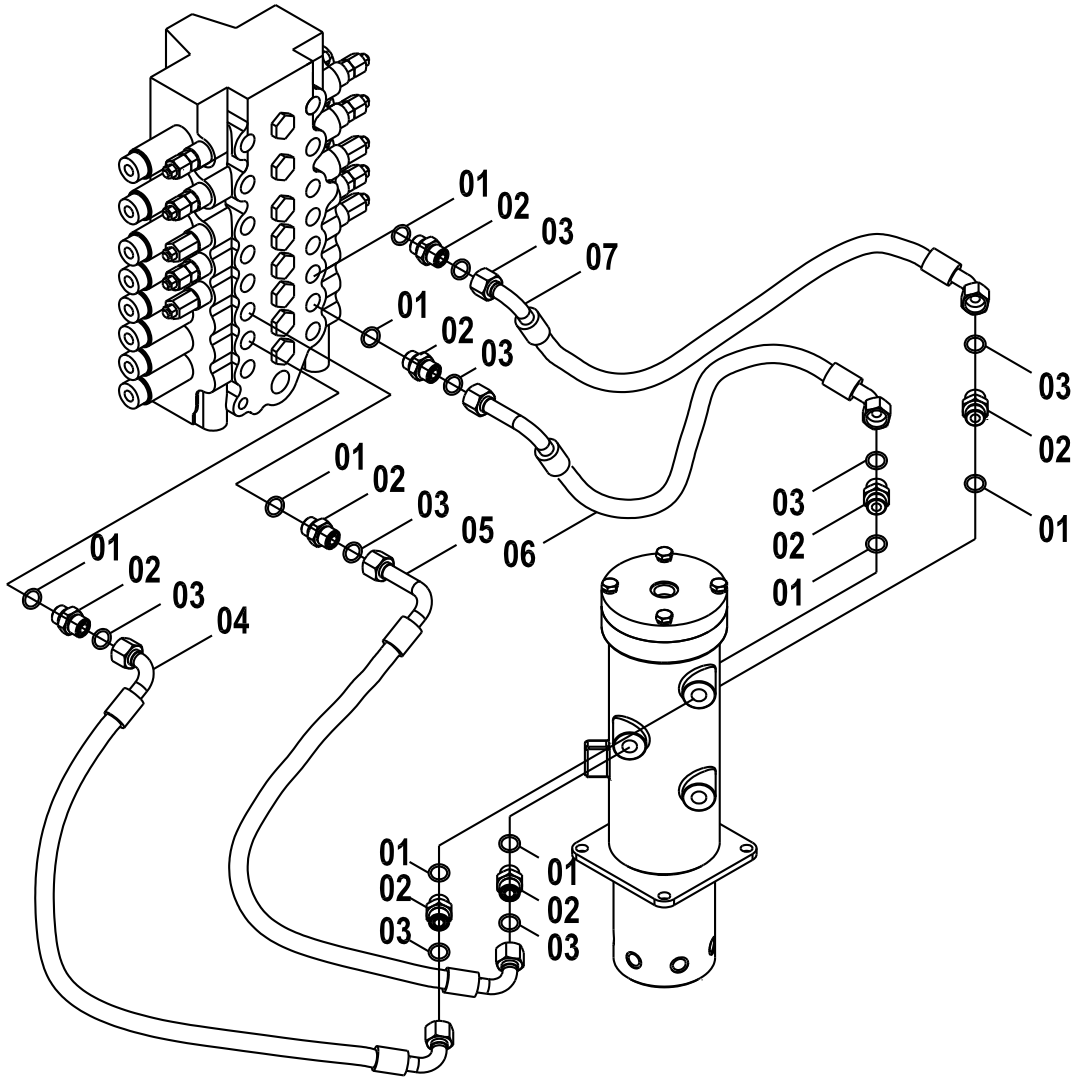

15E0276（D） 至行走管路 TO TRAVEL PIPINGS

件号 ITEM	部件号 PART NO.	版本 VER	零件名称	PART NAME	数量 Q'TY	服务代码 S.C	适用机号 SERIAL NO.	互换性 IA	可替换零件号 REPLACEABLE
01	12B0430	002	O形圈	O-RING	8				
02	00A0731	000	接头	CONNECTOR	8				
03	12B0436	001	O形圈	O-RING	8				
04	06C3756	000	软管总成	HOSE AS	1				
05	06C3755	000	软管总成	HOSE AS	1				
06	06C3758	000	软管总成	HOSE AS	1				
07	06C3757	000	软管总成	HOSE AS	1				

15E0276（E） 回转管路
SWING PIPINGS

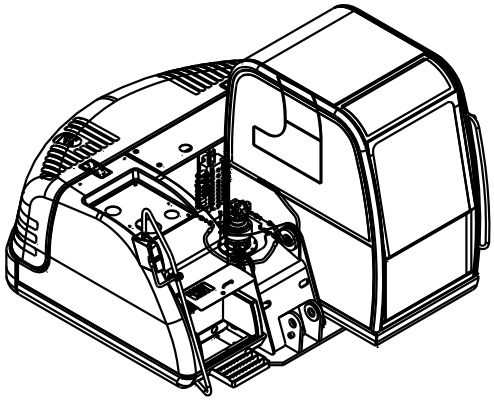

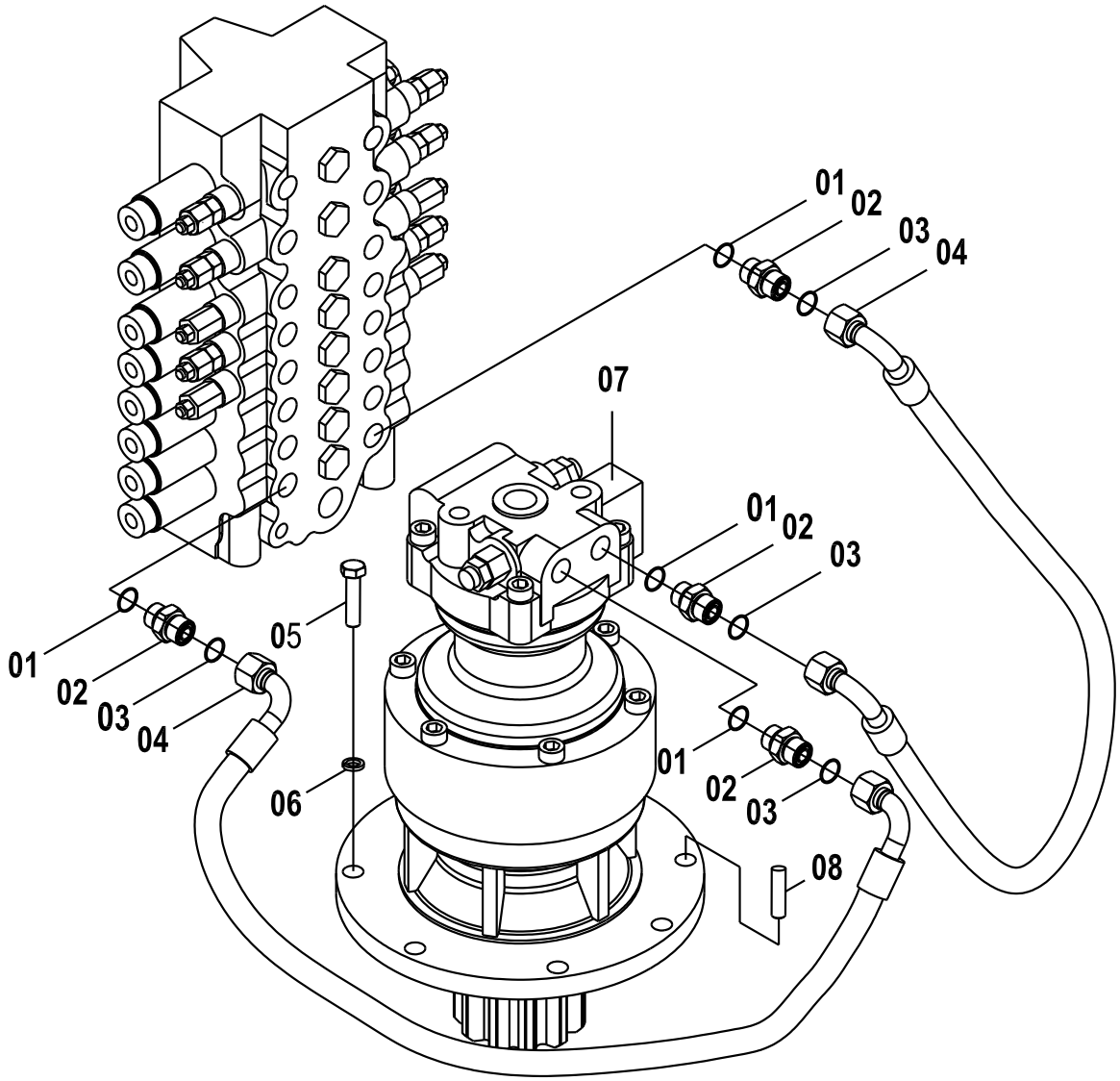

15E0276（E） 回转管路 SWING PIPINGS

件号 ITEM	部件号 PART NO.	版本 VER	零件名称	PART NAME	数量 Q'TY	服务代码 S.C	适用机号 SERIAL NO.	互换性 IA	可替换零件号 REPLACEABLE
01	12B0430	002	O 形圈	O-RING	4				
02	00A0731	000	接头	CONNECTOR	4				
03	12B0436	001	O 形圈	O-RING	4				
04	06C3752	000	软管总成	HOSE AS	2				
05	01B0491	000	螺栓	BOLT	7				
06	06B0015	000	垫圈	WASHER	7				
07	11C0152	000	回转马达及减速机	SWING MOTOR	1	Z			
08	66A0027	000	定位销	DOWEL PIN	1				

Z — 此部件有单独展开图；
Z — SEPARATE ILLUSTRATION

15E0276（F） 至动臂油缸管路
TO BOOM CYLINDER LINES

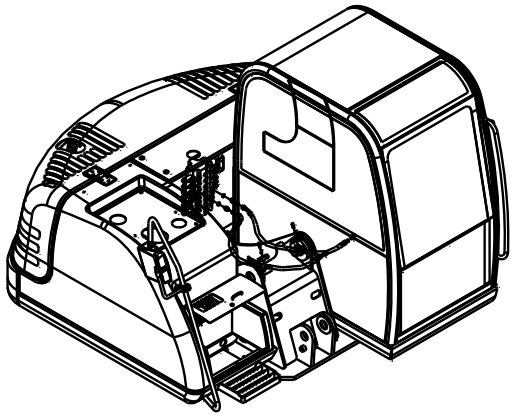

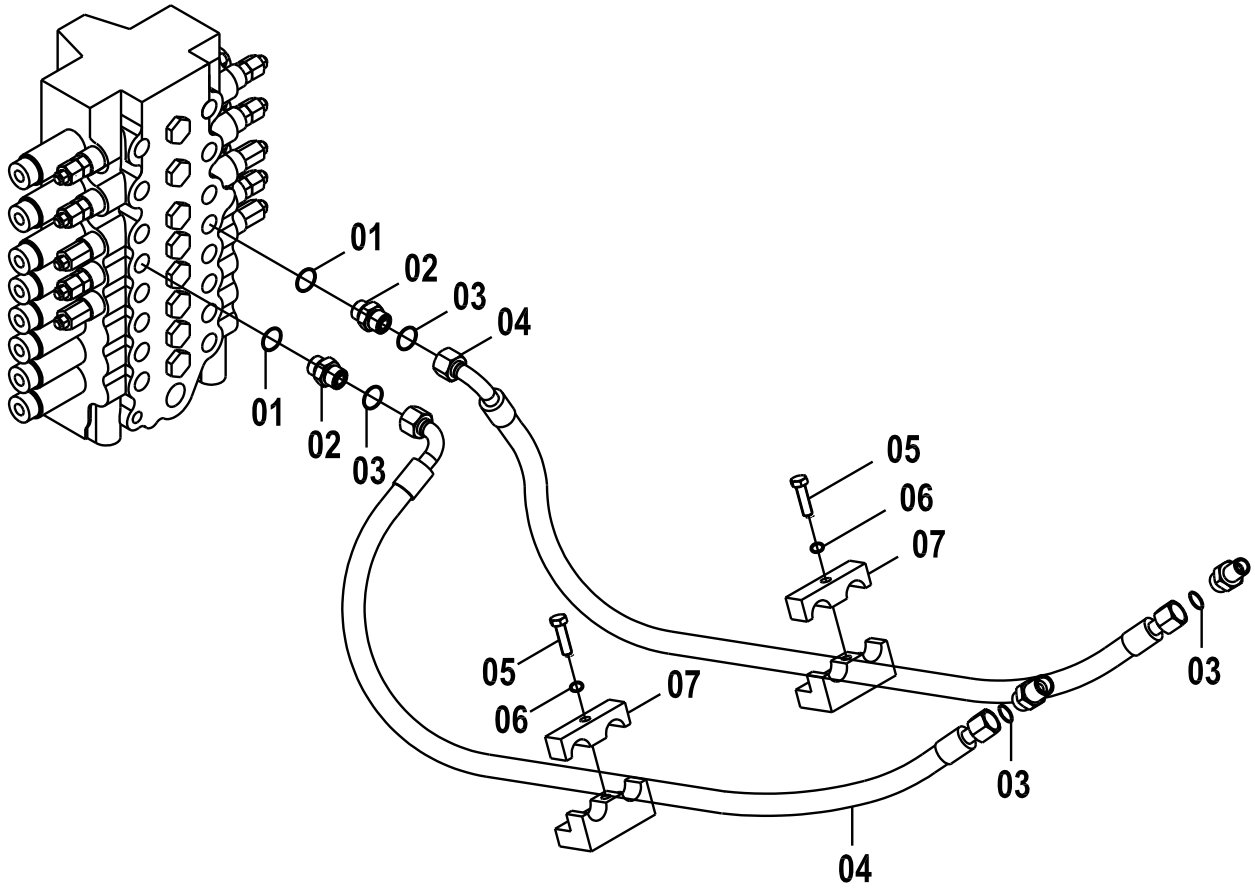

15E0276（F） 至动臂油缸管路 TO BOOM CYLINDER LINES

件号 ITEM	部件号 PART NO.	版本 VER	零件名称	PART NAME	数量 Q'TY	服务代码 S.C	适用机号 SERIAL NO.	互换性 IA	可替换零件号 REPLACEABLE
01	12B0430	002	O形圈	O-RING	2				
02	00A0731	000	接头	CONNECTOR	2				
03	12B0436	001	O形圈	O-RING	4				
04	06C3754	001	软管总成	HOSE AS	2				
05	00B0058	000	螺栓	BOLT	2				
06	06B0237	000	垫圈	WASHER	2				
07	22A0494	001	管夹	CLAMP	4				
08	83A0371	000	橡胶护套	BOOT	4				

15E0276（G） 至斗杆、铲斗油缸管路
TO ARM & BUCKET PIPINGS

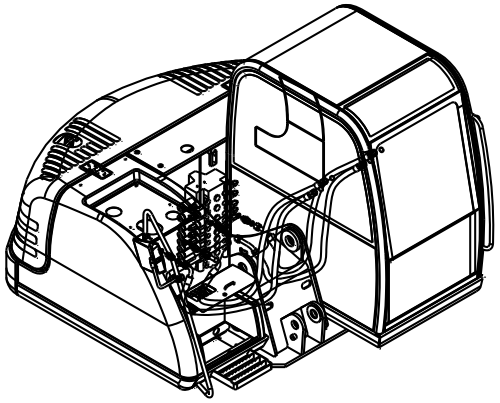

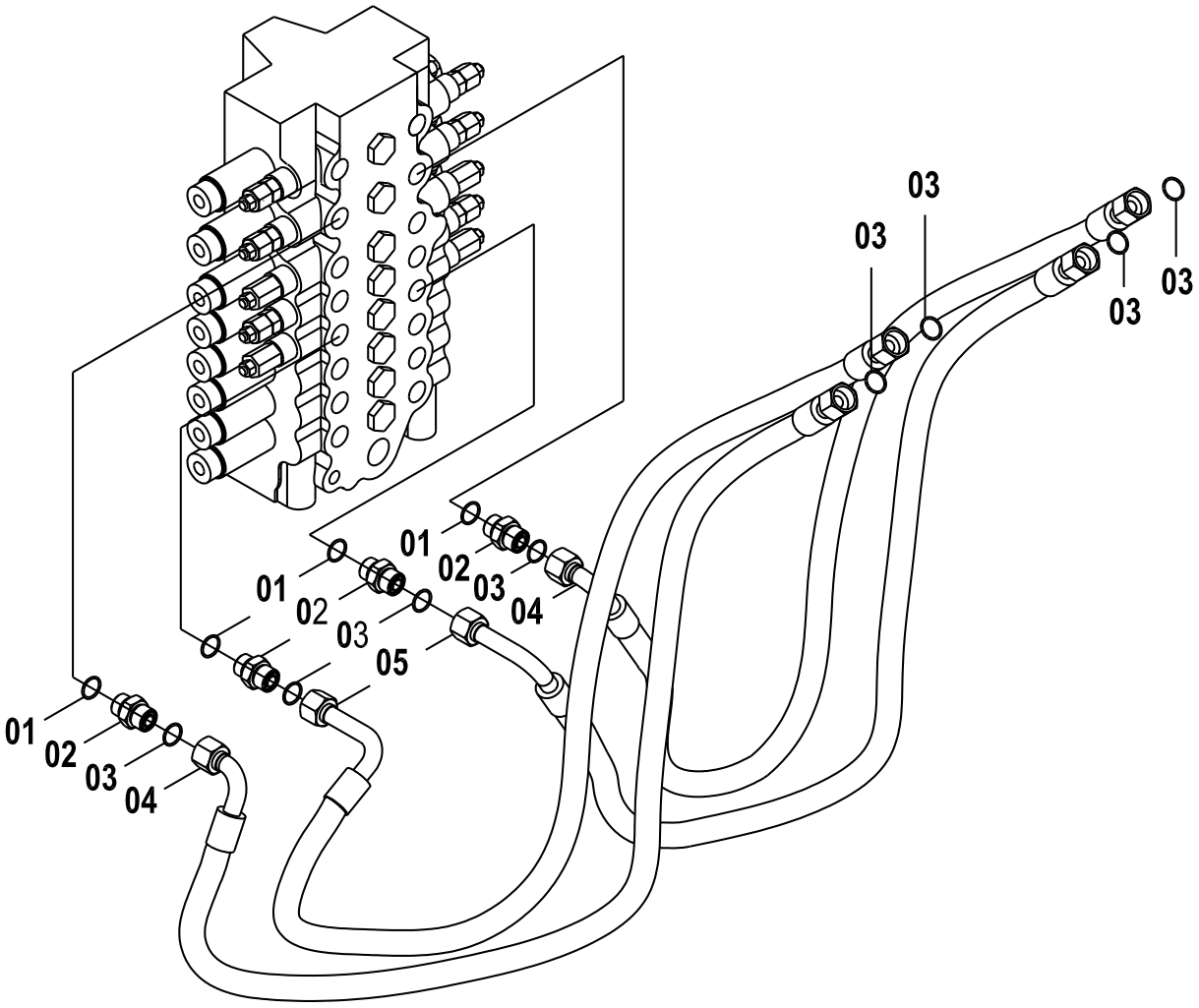

15E0276（G） 至斗杆、铲斗油缸管路 TO ARM & BUCKET PIPINGS

件号 ITEM	部件号 PART NO.	版本 VER	零件名称	PART NAME	数量 Q'TY	服务代码 S.C	适用机号 SERIAL NO.	互换性 IA	可替换零件号 REPLACEABLE
01	12B0430	002	O形圈	O-RING	4				
02	00A0731	000	接头	CONNECTOR	4				
03	12B0436	001	O形圈	O-RING	8				
04	06C2603	000	软管总成	HOSE AS	2				
05	06C3759	000	软管总成	HOSE AS	2				

15E0276（H） 回油管路
MAIN RETURN PIPINGS

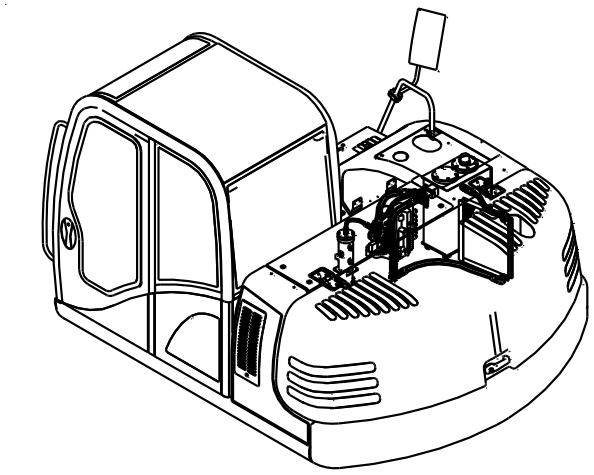

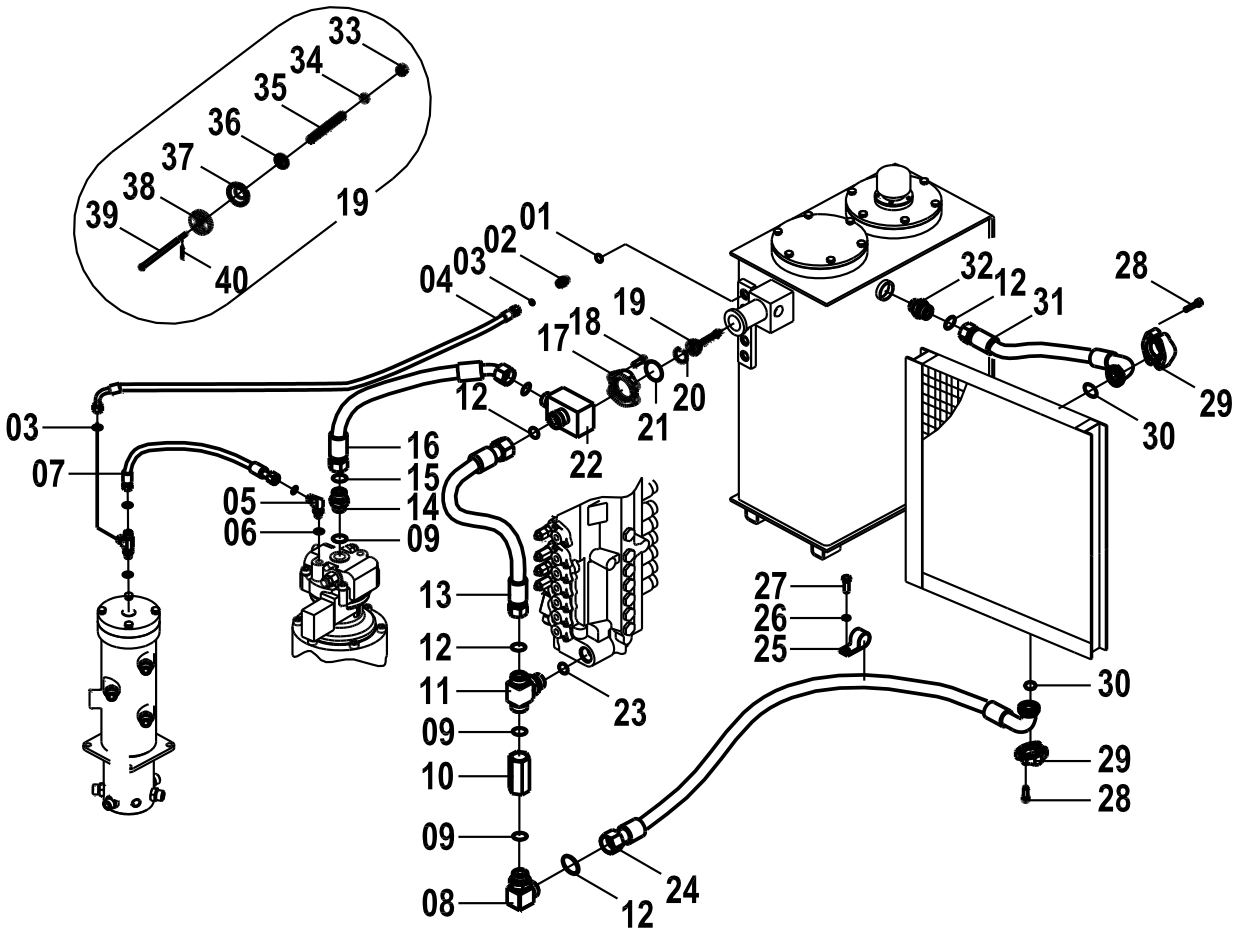

15E0276（H） 回油管路 MAIN RETURN PIPINGS

件号 ITEM	部件号 PART NO.	版本 VER	零件名称	PART NAME	数量 Q'TY	服务代码 S.C	适用机号 SERIAL NO.	互换性 IA	可替换零件号 REPLACEABLE
01	12B0428	002	O形圈	O-RING	2				
02	00A0727	001	接头	CONNECTOR	1				00A0734
02	00A0734	000	接头	CONNECTOR	2		S/N 60800-UP		
03	12B0434	000	O形圈	O-RING	4				
04	05C2824	000	软管总成	HOSE AS	1				
05	31C0072	000	直角接头	CONNECTOR	1				
06	12B0429	001	O形圈	O-RING	1				
07	05C1680	000	软管总成	HOSE AS	1				
08	31C0352	000	直角接头	CONNECTOR	1				
09	12B0431	001	O形圈	O-RING	3				
10	12C0253	000	单向阀	CHECK VALVE	1				
11	32C0329	000	三通接头	TEE	1				
12	12B0440	000	O形圈	O-RING	4				
13	07C0239	000	软管总成	HOSE AS	1				
14	00A0726	000	接头	CONNECTOR	1				
15	12B0438	000	O形圈	O-RING	2				
16	06C0367	000	软管总成	HOSE AS	1				
17	04A0251	001	法兰压板	SPLIT FLANGE	1				
18	04B0426	000	螺钉	SCREW	4				
19	12C0154	000	单向阀		1				
20	07B0005	000	挡圈	SNAP RING	1				
21	12B0446	001	O形圈	O-RING	1				
22	15D0464	000	接头块	BLOCK	1				
23	12B0432	001	O形圈	O-RING	1				
24	07C1155	000	软管总成	HOSE AS	1				
25	09C0126	001	双管夹	CLAMP	1				
26	06B0002	000	垫圈	WASHER	1				
27	00B0005	000	螺栓	BOLT	1				
28	04B0416	000	螺钉	SCREW	8				
29	04A0250	001	法兰压板	SPLIT FLANGE	2				
30	12B0445	002	O形圈	O-RING	2				
31	07C1151	000	软管总成	HOSE AS	1				
32	00A0724	000	接头	CONNECTOR	1				
33	03B0032	000	螺母	NUT	1				
34	76A0008	000	挡环	SNAP RING	1				
35	75A0004	000	弹簧	SPRING	1				
36	65A0005	000	阀芯	SPOOL	1				
37	55A0055	000	阀套	VALVE BUSHING	1				
38	78A0002	001	阀块	VALVE BLOCK	1				
39	65A0053	001	螺杆	SCREW ROD	1				
40	08B0010	000	销	PIN	1				

12C0195 002 主控阀
MAIN CONTROL VALVE

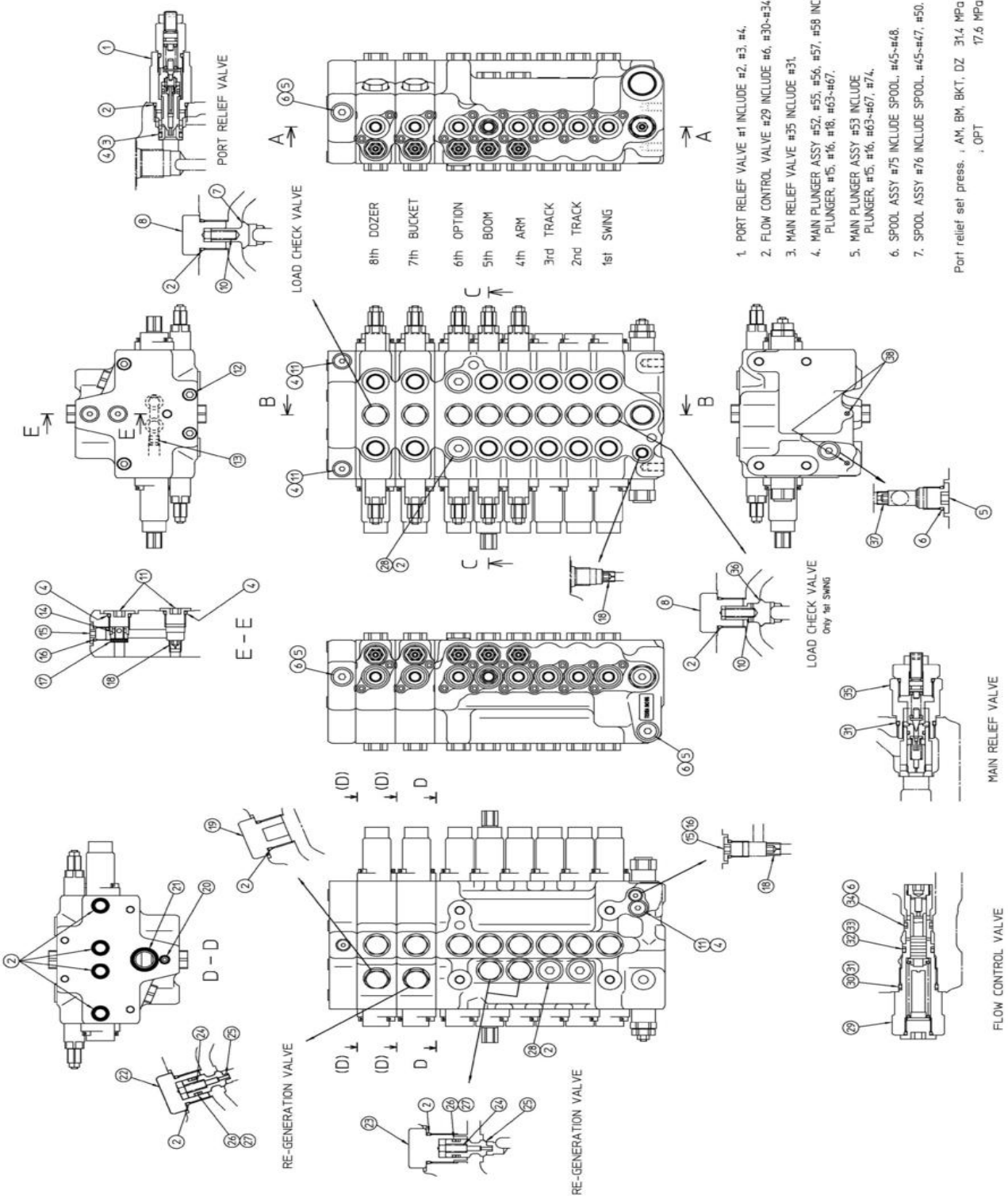

12C0195 002 主控阀 MAIN CONTROL VALVE

件号 ITEM	部件号 PART NO.	版本 VER	零件名称	PART NAME	数量 Q'TY	服务代码 S.C	适用机号 SERIAL NO.	互换性 IA	可替换零件号 REPLACEABLE
00	88A0952	000	密封包	SEAL KIT	1				
01	12C1313	000	油口溢流阀	PORT RELIEF AS	8				
02	12B1027	000	O形圈	O-RING	46				
03	07B0276	000	挡圈	SNAP RING	10				
04	12B1029	000	O形圈	O-RING	17				
05	05A0266	000	螺塞	PLUG	4				
06	12B1030	000	O形圈	O-RING	5				
07	12C1316	000	单向阀	CHECK VALVE	7				
08	05A0451	000	螺塞	PLUG	8				
10	75A0338	000	弹簧	SPRING	8				
11	05A0237	000	堵头	PLUG	5				
12	04B0551	000	内六角螺钉	HEX SCREW	4				
13	05A0265	000	螺堵	PLUG	1				
14	55A1948	000	衬套	BUSHING	1				
15	05A0275	000	螺帽	SCREW CAP	10				
16	12B1033	000	O形圈	O-RING	10				
17	40B0054	000	滤网	STRAINER	1				
18	65A0238	000	阻尼器	DAMPER	11				
19	05A0452	000	螺塞	PLUG	9				
20	12B0553	000	O形圈	O-RING	3				
21	12B1034	000	O形圈	O-RING	3				
22	05A0453	000	螺塞	PLUG	1				
23	05A0454	000	螺塞	PLUG	2				
24	75A0339	000	弹簧	SPRING	3				
25	12C1317	000	单向阀	CHECK VALVE	3				
26	12B1035	000	O形圈	O-RING	3				
27	07B0278	000	挡圈	SNAP RING	6				
28	05A0455	000	螺塞	PLUG	4				
29	12C1245	000	流量控制阀	CONTROL VALVE	1				
30	07B0209	000	挡圈	SNAP RING	1				
31	12B0773	000	O形圈	O-RING	2				
32	12B0556	000	O形圈	O-RING	1				
33	07B0137	000	挡圈	SNAP RING	1				
34	07B0279	000	挡圈	SNAP RING	1				
35	12C1315	000	主溢流阀	MAIN RELIEF AS	1				
36	12C0335	000	单向阀	CHECK VALVE	1				
37	65A0240	000	阻尼器	DAMPER	1				
38	05A0456	000	螺塞	PLUG	2				
39	78A0231	000	端盖	COVER	1				
43	65A0241	000	阻尼器	DAMPER	8				
45	05A0457	000	螺塞	PLUG	8				

12C0195 002 主控阀
MAIN CONTROL VALVE

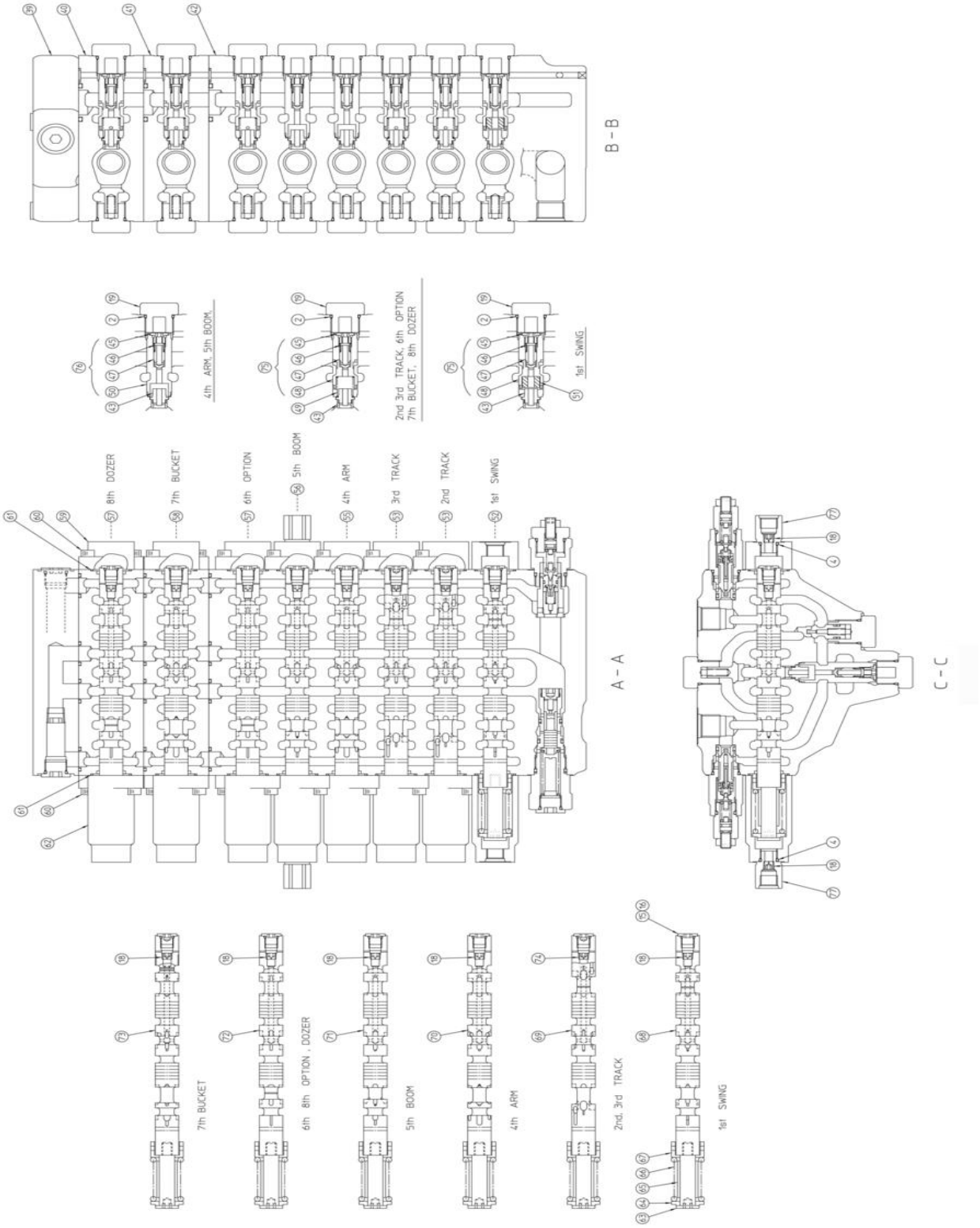

12C0195 002 主控阀 MAIN CONTROL VALVE

件号 ITEM	部件号 PART NO.	版本 VER	零件名称	PART NAME	数量 Q'TY	服务代码 S.C	适用机号 SERIAL NO.	互换性 IA	可替换零件号 REPLACEABLE
46	75A0340	000	弹簧	SPRING	8				
47	12C1318	000	单向阀	CHECK VALVE	8				
48	65A0242	000	阀芯	SPOOL	6				
49	75A0341	000	弹簧	SPRING	5				
50	65A0243	000	阀芯	SPOOL	2				
51	55A0950	000	套	BUSHING	1				
52	15C0182	000	阀芯组件	SPOOL AS	1				
53	15C0183	000	阀芯组件	SPOOL GP	2				
55	15C0184	000	阀芯组件	SPOOL AS	1				
56	44C0104	000	动臂阀芯组件	BOOM SPOOL	1				
57	15C0190	000	阀芯组件	SPOOL AS	2				
58	15C0191	000	阀芯组件	SPOOL AS	1				
59	53A0687	000	阀盖	VALVE CAP	8				
60	04B0553	000	内六角螺钉	HEX SCREW	32				
61	12B1038	000	O 形圈	O-RING	16				
62	53A0688	000	阀盖	VALVE CAP	8				
63	05A0461	000	螺塞	PLUG	8				
64	56A0648	000	导向块	BLOCK	8				
65	39A0357	000	限位器	RETAINER	8				
66	75A0342	000	弹簧	SPRING	8				
67	55A1953	000	导向套	GUIDE SLEEVE	8				
68	65A0244	000	阀芯	SPOOL	1				
69	65A0245	000	阀芯	SPOOL	2				
70	65A0246	000	阀芯	SPOOL	1				
71	65A0247	000	阀芯	SPOOL	1				
72	65A0248	000	阀芯	SPOOL	2				
73	65A0252	000	阀芯	SPOOL	1				
74	65A0253	000	阻尼器	DAMPER	2				
75	15C0192	000	阀芯组件	SPOOL AS	6				
76	15C0193	000	阀芯组件	SPOOL AS	2				
77	05A0121	000	螺塞	PLUG	2				
78	12C2432	000	溢流阀	RELIEF VAVLE	2				

21C0315 000 液压油箱
HYDRAULIC OIL TANK

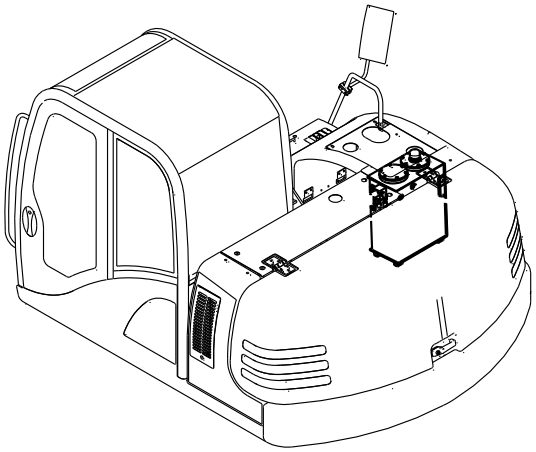

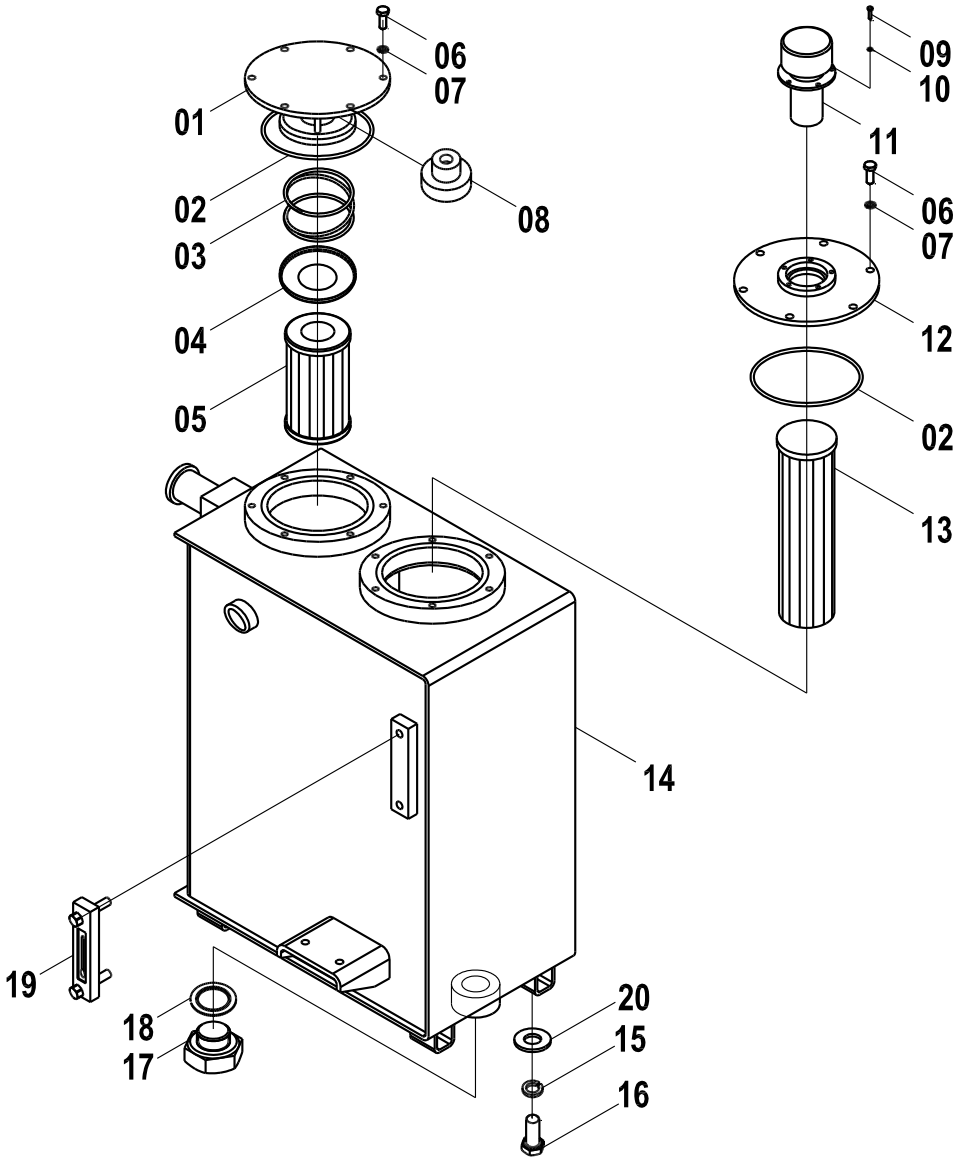

21C0315 000 液压油箱 HYDRAULIC OIL TANK

件号 ITEM	部件号 PART NO.	版本 VER	零件名称	PART NAME	数量 Q'TY	服务代码 S.C	适用机号 SERIAL NO.	互换性 IA	可替换零件号 REPLACEABLE
01	36D0239	000	盖	COVER	1				
02	12B0482	000	O形圈	O-RING	2				
03	75A0120	000	弹簧	SPRING	1				
04	02D1128	000	弹簧座	SPRING HOLDER	1				
05	53C0038	001	回油滤芯	FILTER ELEMENT	1				
06	00B0012	000	螺栓	BOLT	12				
07	06B0002	000	垫圈	WASHER	12				
08	88A0210	000	磁铁	MAGNET	1				
09	00B0036	000	螺栓	BOLT	6				
10	06B0022	000	垫圈	WASHER	6				
11	88A0084	001	空气滤清器	AIR FILTER	1				
12	36D0299	000	盖	COVER	1				
13	53C0039	000	吸油滤芯	SUCTION ELEMENT	1				
14	04D0747	000	油箱	TANK	1				
15	06B0013	000	垫圈	WASHER	4				
16	00B0025	000	螺栓	BOLT	4				
17	03B0823	001	螺塞	PLUG	1				
18	12B0432	001	O形圈	O-RING	1				
19	44C0050	001	液位计		1				
20	06B0009	000	垫圈	WASHER	4				

11C0307 001 主泵
PUMP

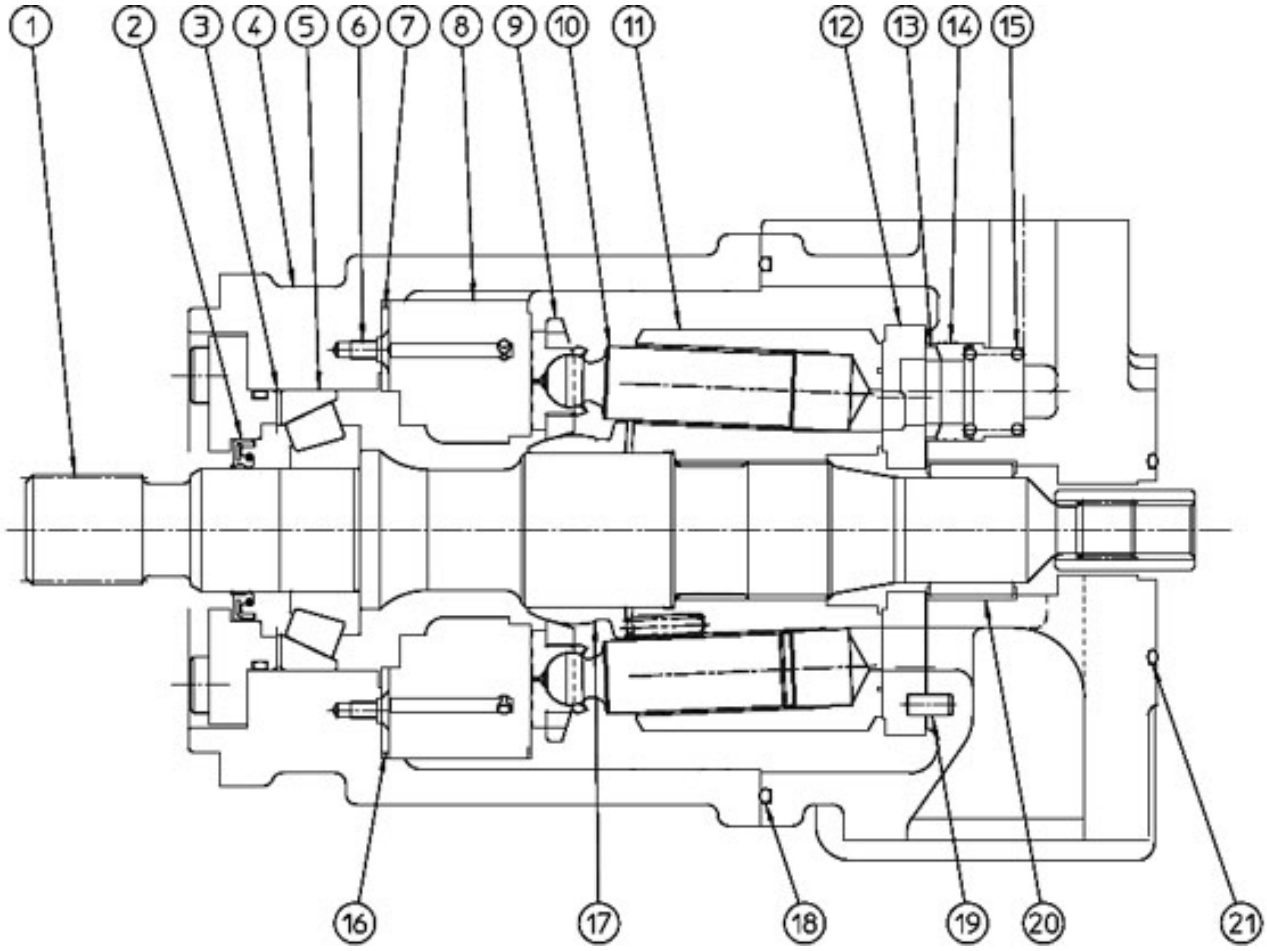

11C0307 001 主泵 PUMP

件号 ITEM	部件号 PART NO.	版本 VER	零件名称	PART NAME	数量 Q'TY	服务代码 S.C	适用机号 SERIAL NO.	互换性 IA	可替换零件号 REPLACEABLE
01	62A0176	000	泵轴	PUMP SHAFT	1				
02	80A0385	000	油封	OIL SEAL	1				
03	56A0673	000	垫片	SHIM	1				
05	23B0127	000	轴承	BEARING	1				
06	04B0397	000	螺钉	SCREW	2				
07	56A0674	000	托架	CARRIER	1				
09	52A0285	000	回程盘	RETURN PLATE	1				
12	52A0286	000	配流盘	VALVE PLATE	1				
13	07B0212	000	圈	RING	1				
14	55A1386	000	衬套	BUSHING	1				
15	75A0238	000	弹簧	SPRING	1				
16	56A0675	000	托架	CARRIER	1				
17	71A0252	000	保持架	RETAINER	1				
18	12B1093	000	O 形圈	O-RING	1				
20	26B0043	000	滚针轴承	NEEDLE BEARING	1				
21	12B1094	000	O 形圈	O-RING	1				

11C0307 001 主泵
PUMP

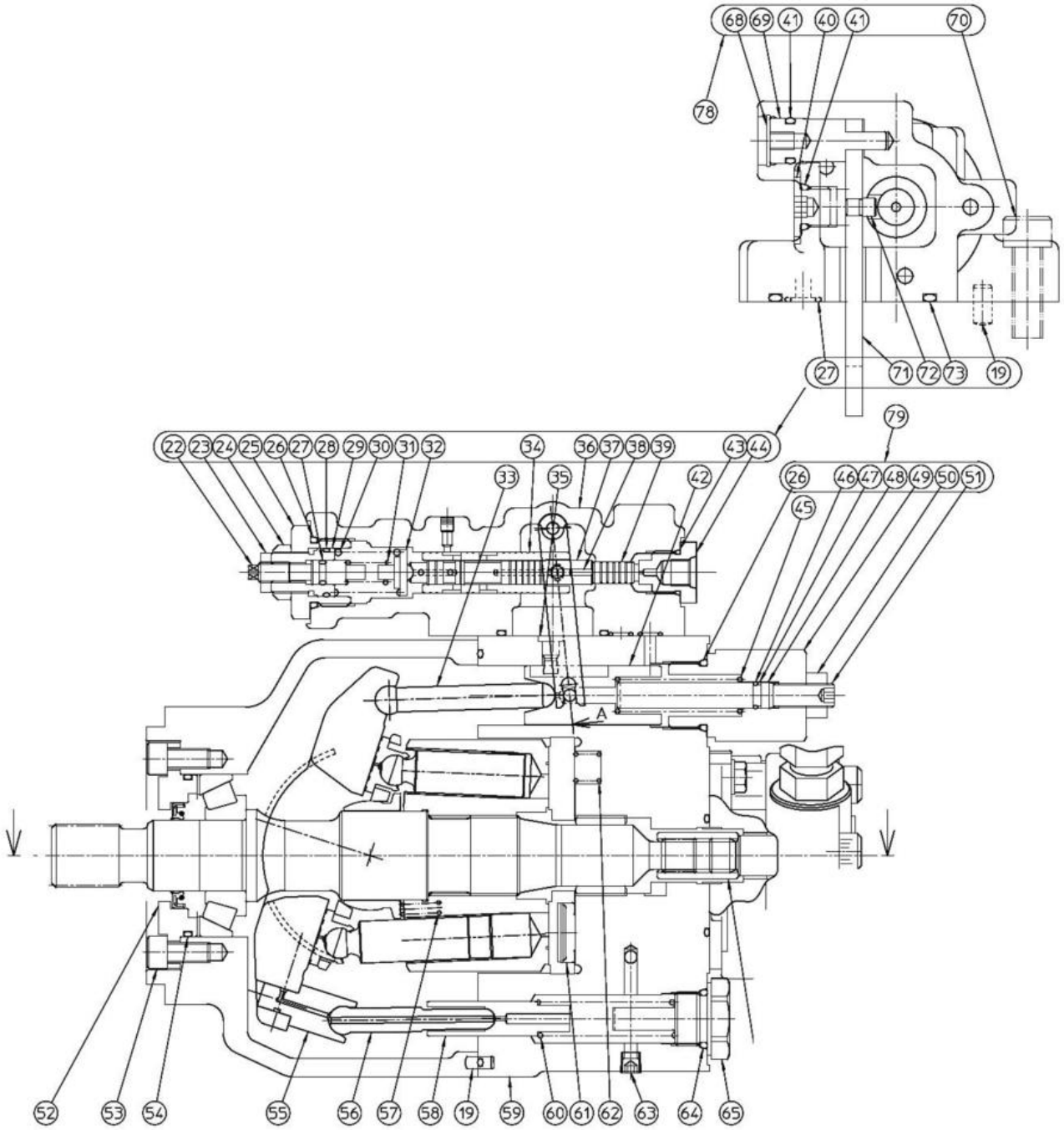

11C0307 001 主泵 PUMP

件号 ITEM	部件号 PART NO.	版本 VER	零件名称	PART NAME	数量 Q'TY	服务代码 S.C	适用机号 SERIAL NO.	互换性 IA	可替换零件号 REPLACEABLE
33	64A0333	000	连杆	LINKAGE	1				
35	08B0270	000	销	PIN	1				
42	50A0242	000	活塞	PISTON	1				
45	10B0201	000	弹簧	SPRING	1				
52	71A0426	000	保持架	HOLDER	1				
53	04B0396	000	内六角螺钉	HEX SCREW	6				
54	12B1098	000	O形圈	O-RING	1				
55	71A0427	000	导向座	SUPPORT	1				
56	64A0335	000	连杆	LINKAGE	1				
57	75A0237	000	弹簧	SPRING	6				
58	50A0243	000	活塞	PISTON	1				
60	10B0202	000	弹簧	SPRING	1				
61	55A1390	000	衬套	BUSHING	2				
62	10B0203	000	弹簧	SPRING	2				
63	03B0892	000	螺塞	PLUG	2				
64	12B1099	000	O形圈	O-RING	1				
65	05A0483	000	螺帽	SCREW CAP	1				
66	44C0355	000	联轴器	COUPLING	1				
67	11C0576	000	齿轮泵	GEAR PUMP	1				
74	04B0571	000	内六角螺钉	HEX SCREW	3				
75	00B0502	000	螺栓	BOLT	2				
76	06B0388		垫圈	WASHER	2				
77	04B0572	000	内六角头螺钉	SCREW	1				
78	15E0316	001	伺服机构总成	SERVO MECHANISM AS	1	Z			

Z — 此部件有单独展开图;
Z — SEPARATE ILLUSTRATION

11C0307 001 主泵
PUMP

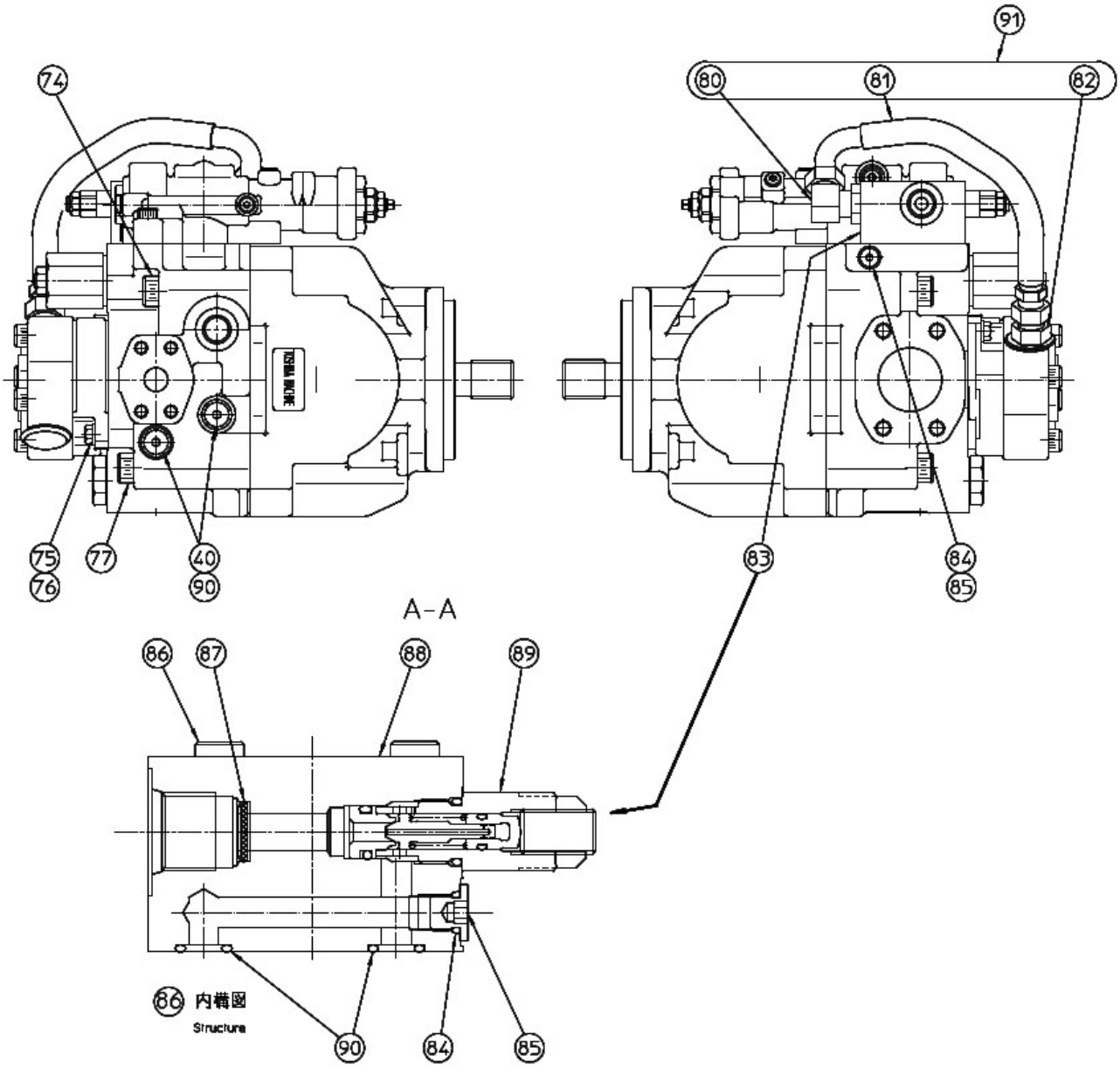

11C0307 001 主泵 PUMP

件号 ITEM	部件号 PART NO.	版本 VER	零件名称	PART NAME	数量 Q'TY	服务代码 S.C	适用机号 SERIAL NO.	互换性 IA	可替换零件号 REPLACEABLE
42	50A0242	000	活塞	PISTON	1				
45	10B0201	000	弹簧	SPRING	1				
52	71A0426	000	保持架	HOLDER	1				
53	04B0396	000	内六角螺钉	HEX SCREW	6				
54	12B1098	000	O 形圈	O-RING	1				
55	71A0427	000	导向座	SUPPORT	1				
56	64A0335	000	连杆	LINKAGE	1				
57	75A0237	000	弹簧	SPRING	6				
58	50A0243	000	活塞	PISTON	1				
60	10B0202	000	弹簧	SPRING	1				
61	55A1390	000	衬套	BUSHING	2				
62	10B0203	000	弹簧	SPRING	2				
63	03B0892	000	螺塞	PLUG	2				
64	12B1099	000	O 形圈	O-RING	1				
65	05A0483	000	螺帽	SCREW CAP	1				
66	44C0355	000	联轴器	COUPLING	1				
67	11C0576	000	齿轮泵	GEAR PUMP	1				
74	04B0571	000	内六角螺钉	HEX SCREW	3				
75	00B0502	000	螺栓	BOLT	2				
76	06B0388		垫圈	WASHER	2				
77	04B0572	000	内六角头螺钉	SCREW	1				
78	15E0316	001	伺服机构总成	SERVO MECHANISM AS	1	Z			
79	44C0356	001	端盖总成	PARALLEL PIN	1				
83	12C1367	001	溢流阀块总成	RELIEF VALVE BLOCK	1	Z			
91	06C3392	001	软管总成	HOSE AS	1				

Z — 此部件有单独展开图;
Z — SEPARATE ILLUSTRATION

15E0316 001 伺服机构总成
SERVO MECHANISM AS

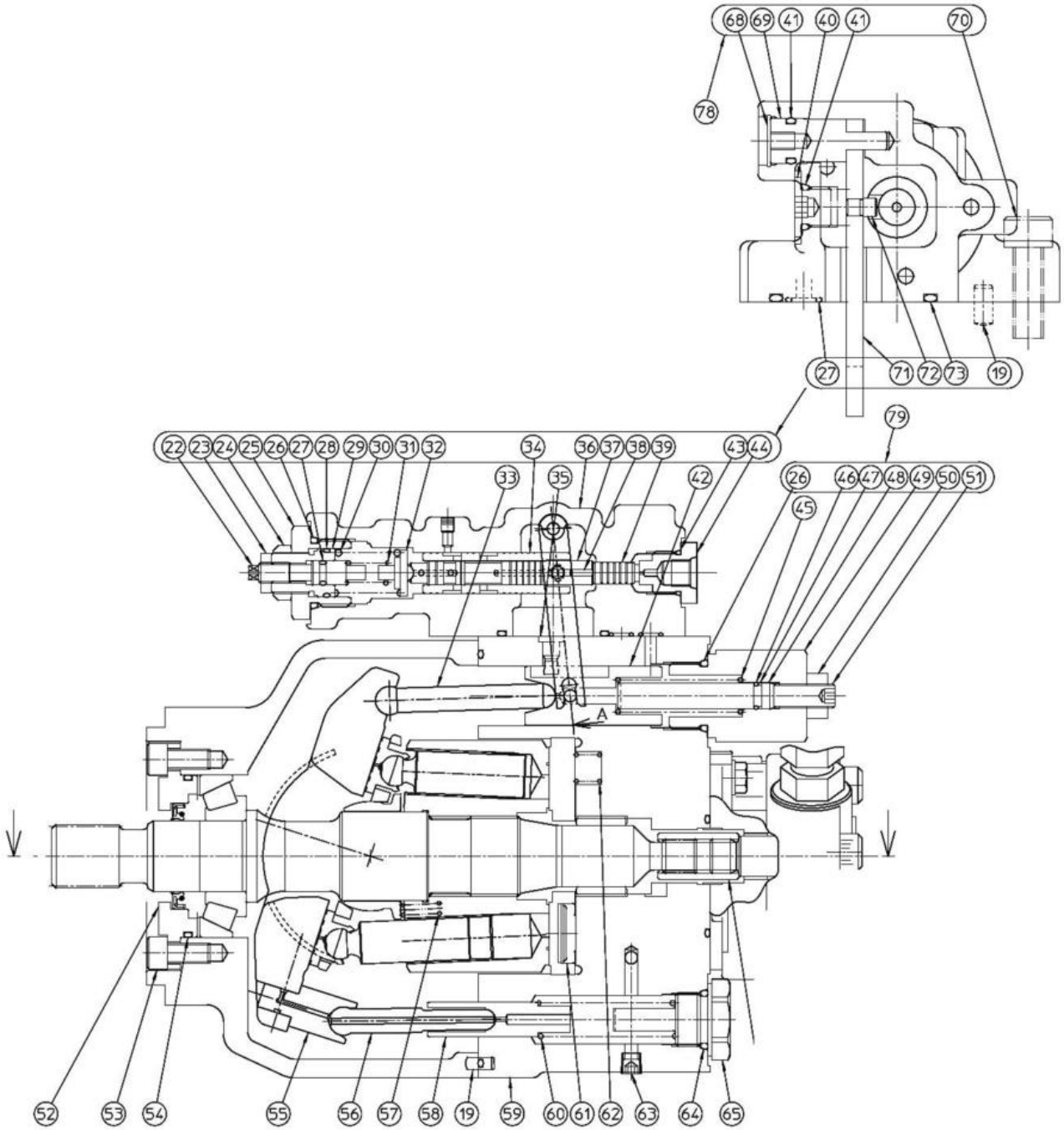

15E0316 001 伺服机构总成 SERVO MECHANISM AS

件号 ITEM	部件号 PART NO.	版本 VER	零件名称	PART NAME	数量 Q'TY	服务代码 S.C	适用机号 SERIAL NO.	互换性 IA	可替换零件号 REPLACEABLE
19	66A0087	000	定位销	DOWEL PIN	6				
22	04B0567	000	调节螺钉	SCREW	1				
23	03B0889	000	螺母	NUT	1				
24	03B0890	000	螺母	NUT	1				
25	05A0481	000	螺帽	SCREW CAP	1				
26	12B1034	000	O形圈	O-RING	2				
27	12B1095	000	O形圈	O-RING	4				
28	12B1096	000	O形圈	O-RING	1				
29	55A1961	000	轴套	BUSHING	1				
30	10B0199	000	弹簧	SPRING	1				
31	10B0200	000	弹簧	SPRING	1				
32	71A0425	000	弹簧导向座	SUPPORT	1				
34	55A1962	000	轴套	BUSHING	1				
37	64A0334	000	连杆	LINKAGE	1				
38	50A0174	000	活塞	PISTON	1				
39	50A0241	000	活塞	PISTON	1				
40	05A0273	000	螺帽	SCREW CAP	3				
41	12B1097	000	O形圈	O-RING	4				
43	12B1027	000	O形圈	O-RING	1				
44	05A0480	000	螺帽	SCREW CAP	1				
68	76A0312	000	卡环	SNAP RING	1				
69	03B0896	000	螺塞	PLUG	1				
70	04B0570	000	内六角螺钉	HEX SCREW	2				
71	64A0337	000	连杆	LINKAGE	1				
72	08B0271	000	销	PIN	1				
73	12B1100	000	O形圈	O-RING	1				

12C1367 001 溢流阀块总成
RELIEF VALVE BLOCK

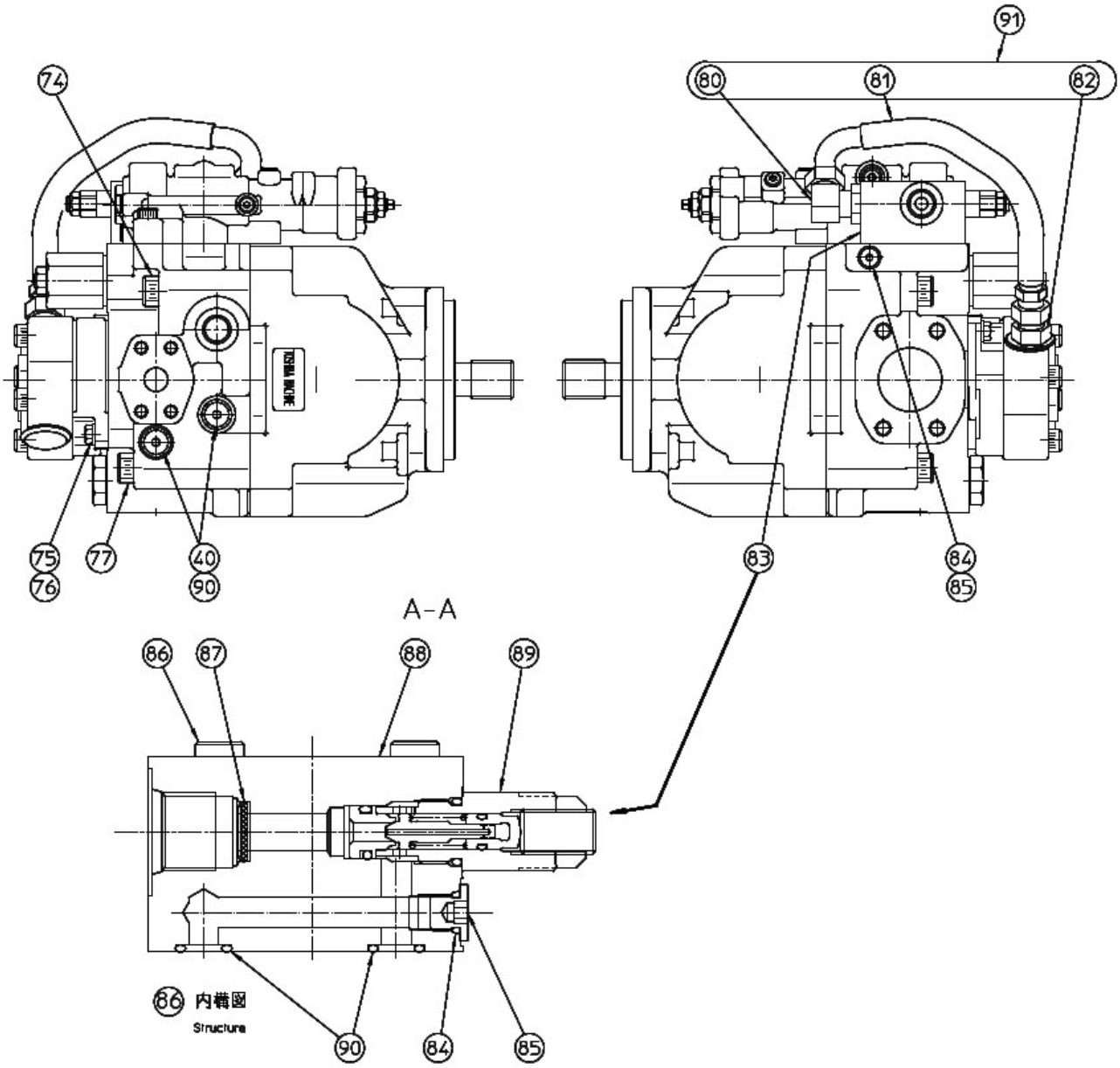

12C1367 001 溢流阀块总成 RELIEF VALVE BLOCK

件号 ITEM	部件号 PART NO.	版本 VER	零件名称	PART NAME	数量 Q'TY	服务代码 S.C	适用机号 SERIAL NO.	互换性 IA	可替换零件号 REPLACEABLE
84	12B1033	000	O形圈	O-RING	3				
85	05A0275	000	螺帽	SCREW CAP	3				
86	04B0573	000	内六角头螺钉	SCREW	3				
87	44C0242	000	滤网	STRAINER	1				
88	12C1368	000	集成块	BLOCK	1				
89	12C1369	000	溢流阀总成	VALVE	1				
90	12B1029	000	O形圈	O-RING	4				

11C0152 000 回转马达及减速机
SWING MOTOR

件号 ITEM	部件号 PART NO.	版本 VER	零件名称	PART NAME	数量 Q'TY	服务代码 S.C	适用机号 SERIAL NO.	互换性 IA	可替换零件号 REPLACEABLE
01	11C0152(A)		回转马达及减速机(A)	SWING MOTOR(A)	1	Z			
02	11C0152(B)		回转马达及减速机(B)	SWING MOTOR(B)	1	Z			

Z — 此部件有单独展开图；
Z — SEPARATE ILLUSTRATION

注：该系统无装配图，具体装配请参考表中各部件装配图。

Note: No assembly diagram is provided for this system. Please refer to the assembly diagrams of those components in the table for assembly details.

11C0152(A)　回转马达及减速机(A)
SWING MOTOR(A)

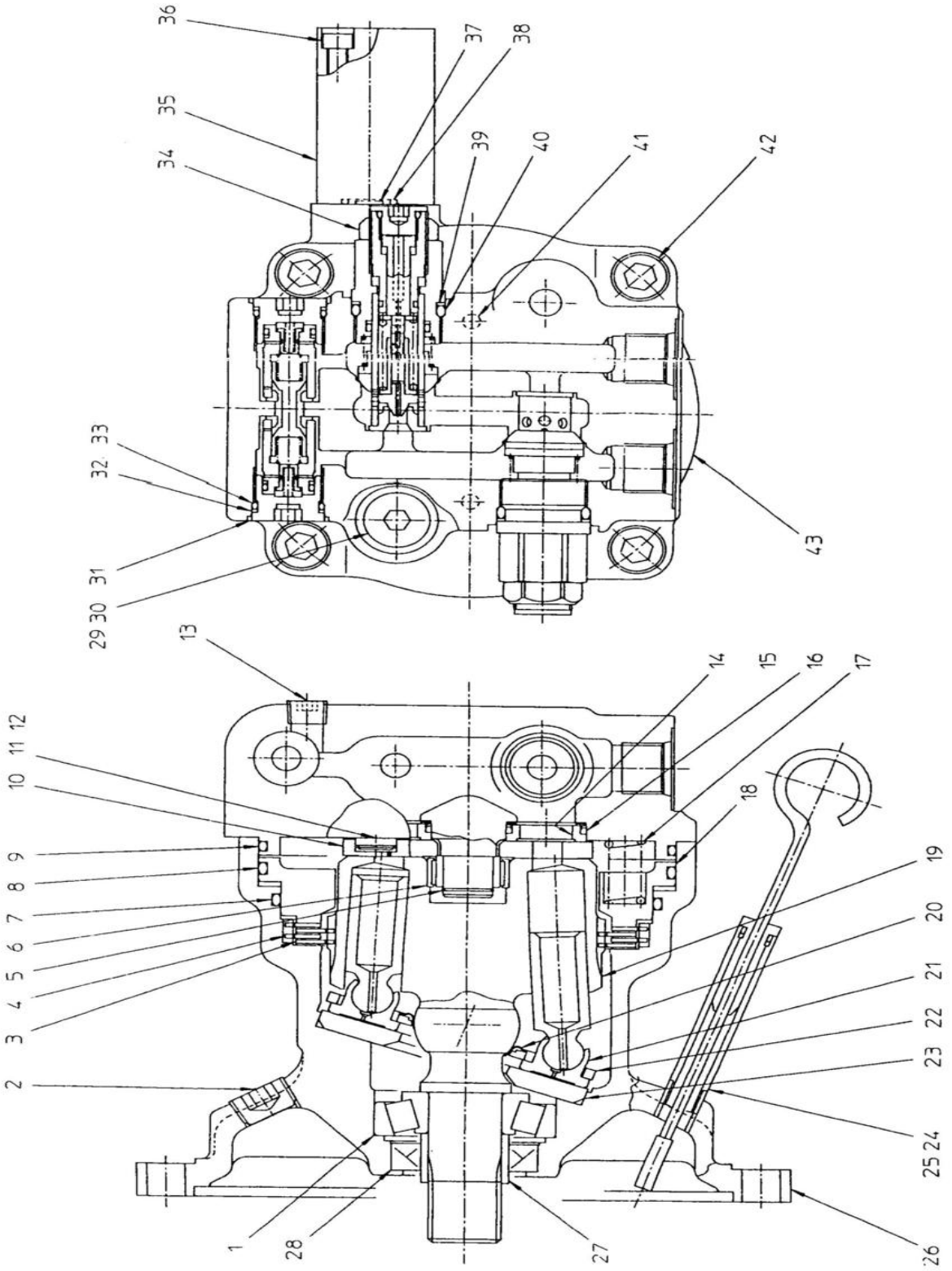

11C0152(A) 回转马达及减速机(A) SWING MOTOR(A)

件号 ITEM	部件号 PART NO.	版本 VER	零件名称	PART NAME	数量 Q'TY	服务代码 S.C	适用机号 SERIAL NO.	互换性 IA	可替换零件号 REPLACEABLE
01	23B0089		圆锥滚子轴承	TAP.ROLLER BRG	1				
02	05A0264		螺堵	PLUG	1				
03	55A1368		衬套	BUSHING	2				
04	57A0511		板	PLATE	2				
05	07B0208		挡圈	SNAP RING	1				
06	26B0042		滚针轴承	NEEDLE BEARING	1				
07	12B0767		O形圈	O-RING	1				
08	12B0768		O形圈	O-RING	1				
09	12B0769		O形圈	O-RING	1				
10	52A0282		平衡盘	COUNTERWEIGHT	1				
11	50A0164		活塞	PISTON	2				
12	12B0770		聚四氟乙烯密封圈	SEAL RING	2				
13	05A0265	000	螺堵	PLUG	2				
14	55A1371		衬套	BUSHING	4				
15	06B0306		波形圈	RING	4				
16	12B0771		聚四氟乙烯密封圈	SEAL RING	4				
17	75A0235		弹簧	SPRING	14				
18	50A0165		活塞	PISTON	1				
19	39A0274		滚子	ROLLER	1				
20	75A0236		支撑弹簧	SPRING	1				
21	44C0236		柱塞组件	PISTON ASS’Y	7				
22	52A0283		回程盘	RETURN PLATE	1				
23	52A0284		斜盘	SWASH PLATE	1				
24	15C0127		油标尺组件	DIPSTICK GP	1				
25	12B0772		O形圈	O-RING	1				
26	78A0134		外壳	HOUSING	1				
27	13B0454		内部密封	SEAL	1				
28	13B0455		油封	OIL SEAL	1				
29	12B0429	001	O形圈	O-RING	1				
30	05A0266	000	螺塞	PLUG	1				
31	12C0776		旁通阀组件	BYPASS VALVE ASS’Y	2				
32	07B0209	000	挡圈	SNAP RING	2				
33	12B0773	000	O形圈	O-RING	2				
34	12C0780		减压阀组件	PRESSURE REDUCING VALVE	2				
35	12C0777		延时阀	TIME DELAY VALVE	1				
36	02B0157		内六角螺栓	HEX BOLT	3				

11C0152(A)　回转马达及减速机(A)
SWING MOTOR(A)

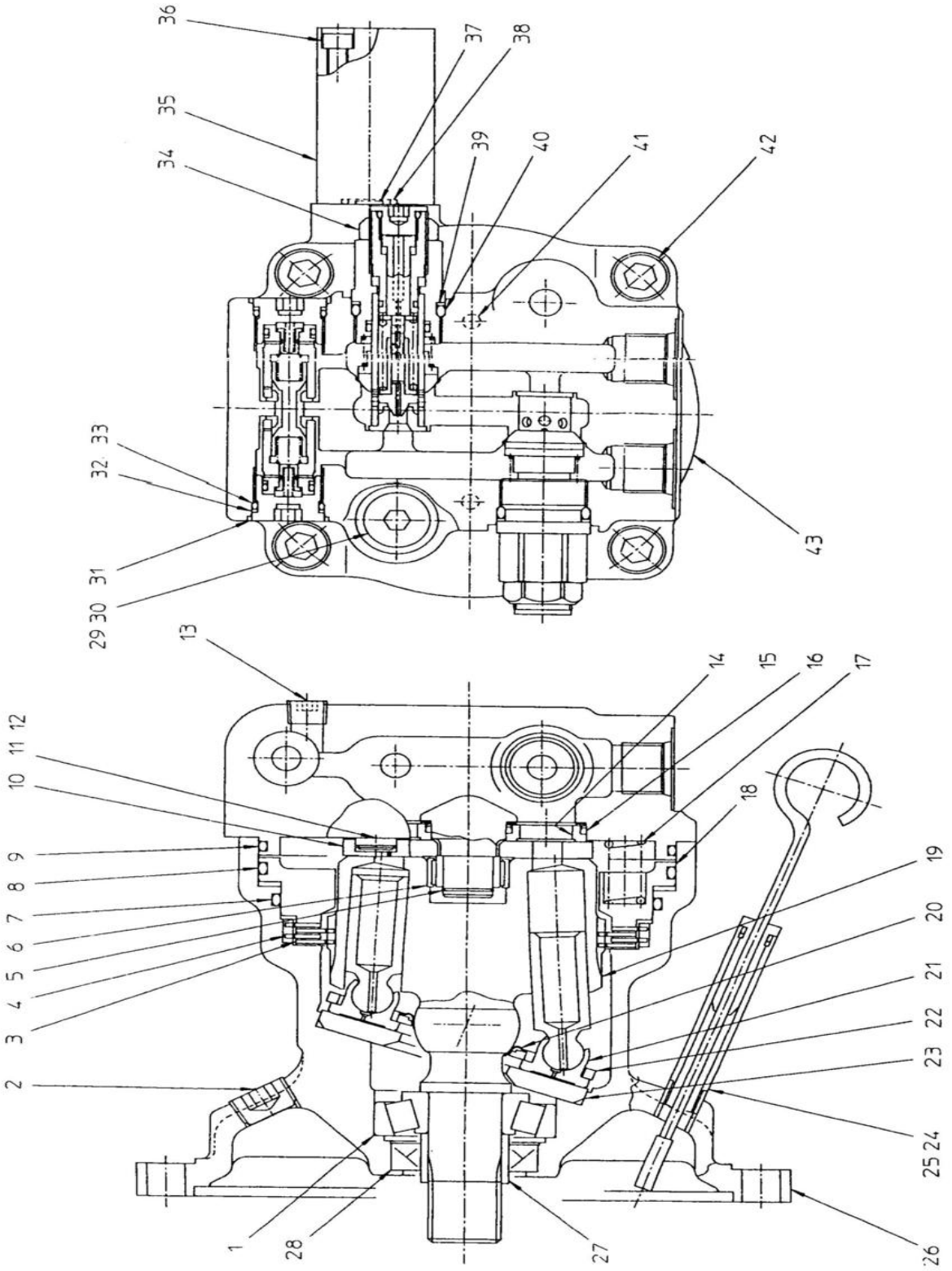

11C0152(A)　回转马达及减速机(A) SWING MOTOR(A)

件号 ITEM	部件号 PART NO.	版本 VER	零件名称	PART NAME	数量 Q'TY	服务代码 S.C	适用机号 SERIAL NO.	互换性 IA	可替换零件号 REPLACEABLE
37	12B0774		O形圈	O-RING	1				
38	12B0775		O形圈	O-RING	2				
39	07B0210		挡圈	SNAP RING	2				
40	12B0776		O形圈	O-RING	2				
41	66A0087	000	定位销	DOWEL PIN	2				
42	02B0158		内六角螺栓	HEX BOLT	4				
43	53A0516		盖子	COVER	1				

11C0152(B)　回转马达及减速机(B)
SWING MOTOR(B)

11C0152(B)　回转马达及减速机(B) SWING MOTOR(B)

件号 ITEM	部件号 PART NO.	版本 VER	零件名称	PART NAME	数量 Q'TY	服务代码 S.C	适用机号 SERIAL NO.	互换性 IA	可替换零件号 REPLACEABLE
01	40A0047		齿轮轴	GEAR SHAFT	1				
02	56A0375		轴环	COLLAR	1				
03	76A0189		挡板	BAFFLE	1				
04	23B0090		圆锥滚子轴承	TAP.ROLLER BRG	1				
05	70A0152		齿轮箱	GEARBOX	1				
06	05A0268		螺堵	PLUG	1				
07	13B0470		油封	OIL SEAL	1				
08	23B0091		圆锥滚子轴承	TAP.ROLLER BRG	1				
09	66A0088		销	PIN	2				
10	47A0061		齿轮环	GEAR RING	1				
11	41A0140		正齿轮	SPUR GEAR	1				
12	41A0141		太阳齿	TOOTH	1				
13	22C0202		保持架总成	HOLDER A	1				
14	04B0392		内六角螺钉	HEX SCREW	6				
15	22C0203		保持架总成	HOLDER ASS'Y	1				
16	55A1381		轴套	BUSHING	3				
17	63A0098		轴	SHAFT	3				
18	41A0142		正齿轮	SPUR GEAR	3				
19	56A0374		止推板	THRUST PLATE	3				
20	08B0181		弹簧销	PIN	3				
21	71A0249		保持架	HOLDER	1				
22	76A0190		胶圈	COLLAR	2				
23	05A0269		螺堵	PLUG	1				
24	10B0114		润滑嘴	GREASE FITTING	1				

15E0279 004 附属装置平台管路(双向)
ATTACHMENT PLATFORM LINES

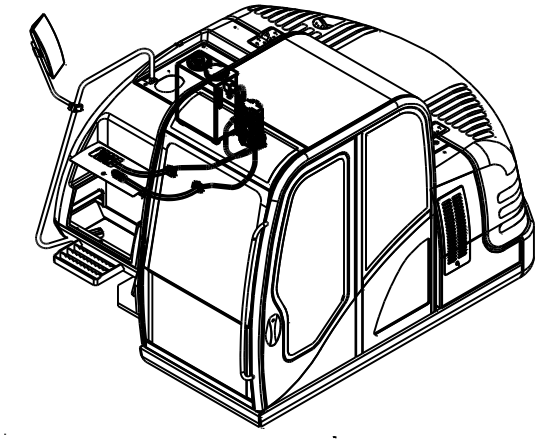

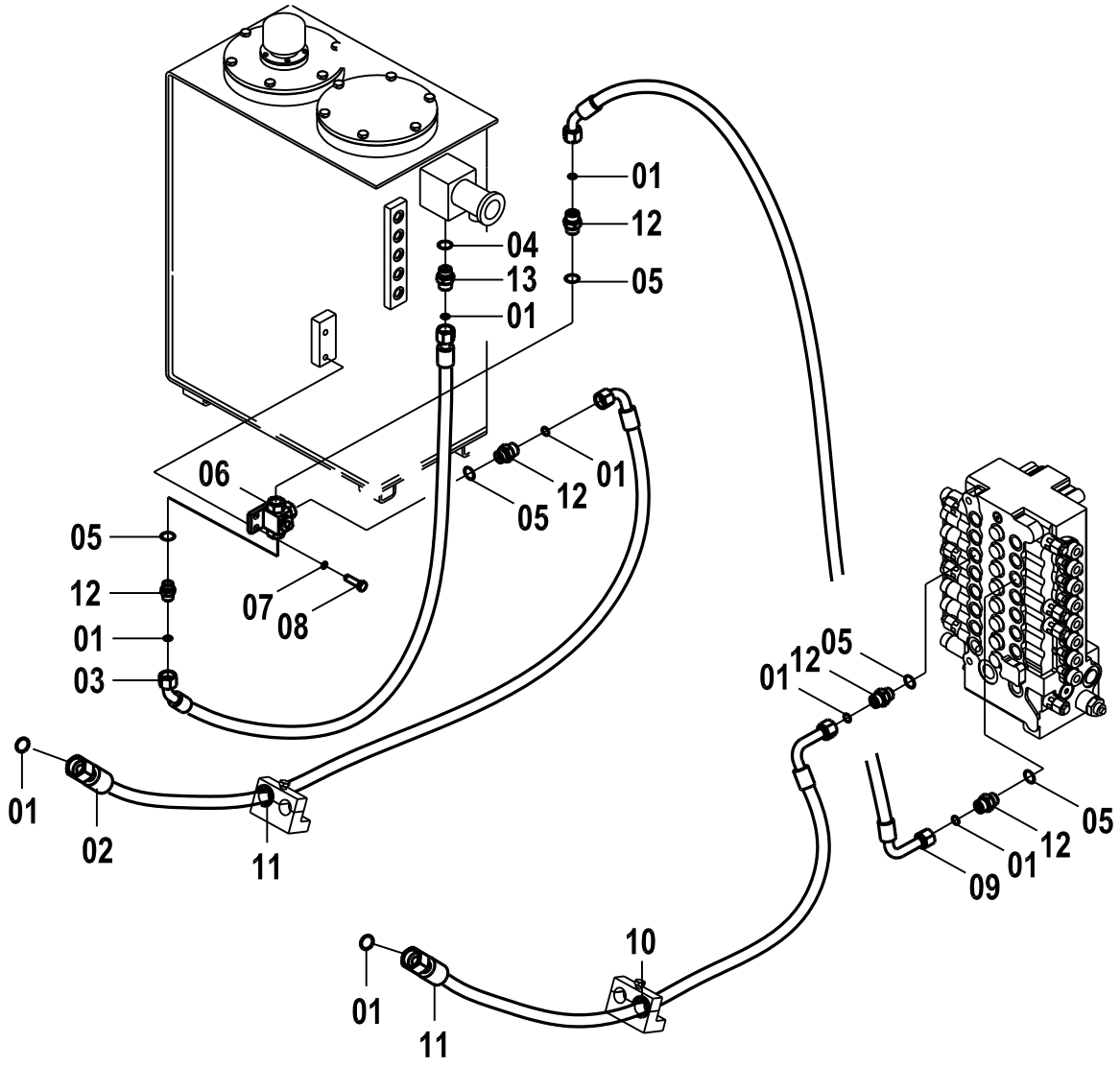

15E0279 004 附属装置平台管路(双向) ATTACHMENT PLATFORM LINES

件号 ITEM	部件号 PART NO.	版本 VER	零件名称	PART NAME	数量 Q'TY	服务代码 S.C	适用机号 SERIAL NO.	互换性 IA	可替换零件号 REPLACEABLE
01	12B0437	001	O形圈	O-RING	8				
02	06C3130	001	软管总成	HOSE AS	1				
03	06C3131	001	软管总成	HOSE AS	1			I	06C5274
03	06C5274	000	软管总成	HOSE AS	1				
04	12B0432	001	O形圈	O-RING	1				
05	12B0430	002	O形圈	O-RING	5				
06	12C0589	000	三通球阀		1				
07	06B0002	000	垫圈	WASHER	2				
08	00B0005	000	螺栓	BOLT	2				
09	06C3288	001	软管总成	HOSE AS	1				
10	83A0375	000	橡胶护套	BOOT	2				
11	06C3287	000	软管总成	HOSE AS	1			P	06C8015
11	06C8015	000	软管总成	HOSE AS	1				
12	00A1399	000	接头	CONNECTOR	5				
13	00A3733	000	接头	JOINT	1				

13E0026 006 行走液压系统
TRAVEL HYDRAULIC SYSTEM

件号 ITEM	部件号 PART NO.	版本 VER	零件名称	PART NAME	数量 Q'TY	服务代码 S.C	适用机号 SERIAL NO.	互换性 IA	可替换零件号 REPLACEABLE
01	13E0026(A)		行走液压系统(A)	TRAVEL HYDRAULIC SYSTEM(A)	1	Z			
02	13E0026(B)		行走液压系统(B)	TRAVEL HYDRAULIC SYSTEM(B)	1	Z			

Z — 此部件有单独展开图；
Z — SEPARATE ILLUSTRATION

注：该系统无装配图，具体装配请参考表中各部件装配图。

Note: No assembly diagram is provided for this system. Please refer to the assembly diagrams of those components in the table for assembly details.

13E0026(A) 行走液压系统(A)
TRAVEL HYDRAULIC SYSTEM(A)

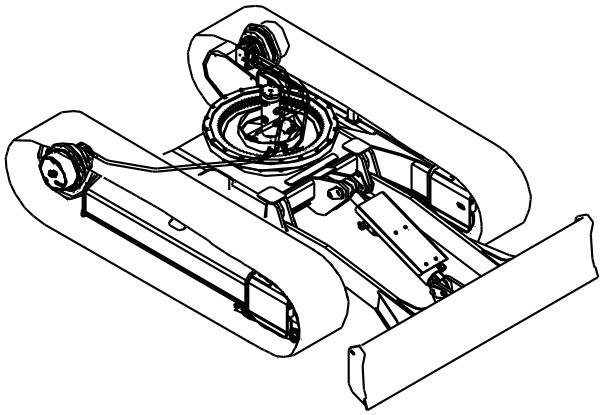

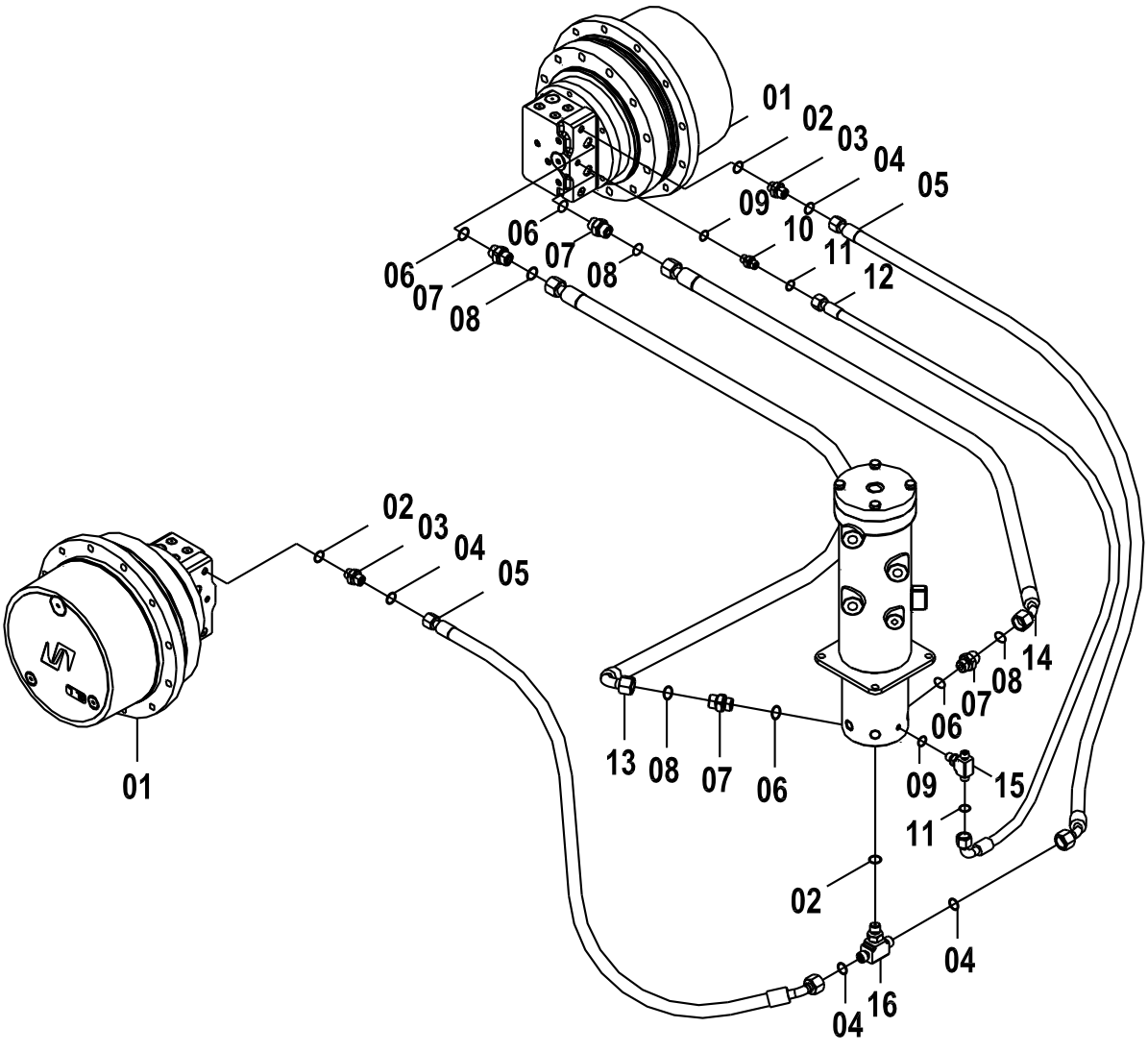

13E0026(A) 行走液压系统(A) TRAVEL HYDRAULIC SYSTEM(A)

件号 ITEM	部件号 PART NO.	版本 VER	零件名称	PART NAME	数量 Q'TY	服务代码 S.C	适用机号 SERIAL NO.	互换性 IA	可替换零件号 REPLACEABLE
01	11C0657	000	行走马达及减速机	TRAVEL MOTOR&REDUCTION GEAR	2			I	11C0962
01	11C0962	000	行走马达及减速机	TRAVEL MOTOR&REDUCTION GEAR	2				
02	12B0429	001	O形圈	O-RING	6				
03	00A0757	000	接头	CONNECTOR	2				
04	12B0435	000	O形圈	O-RING	4				
05	06C2985	000	软管总成	HOSE AS	2		W60010~		
06	12B0430	002	O形圈	O-RING	12				
07	00A0731	000	接头	CONNECTOR	12				
08	12B0436	001	O形圈	O-RING	12				
09	12B0428	002	O形圈	O-RING	2				
10	00A0752	000	接头	CONNECTOR	2				
11	12B0433	000	O形圈	O-RING	6				
12	05C0905	000	软管总成	HOSE AS	2		W60010~		
13	06C0768	000	软管总成	HOSE AS	1				
14	06C2793	000	软管总成	HOSE AS	1		W60010~		
15	32C0104	000	三通接头	TEE	1				
16	32C0153	000	三通接头	TEE	1				

EC0000007052

13E0026(B) 行走液压系统(B)
TRAVEL HYDRAULIC SYSTEM(B)

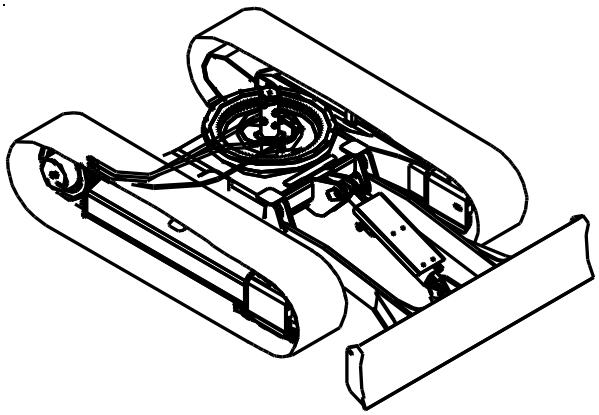

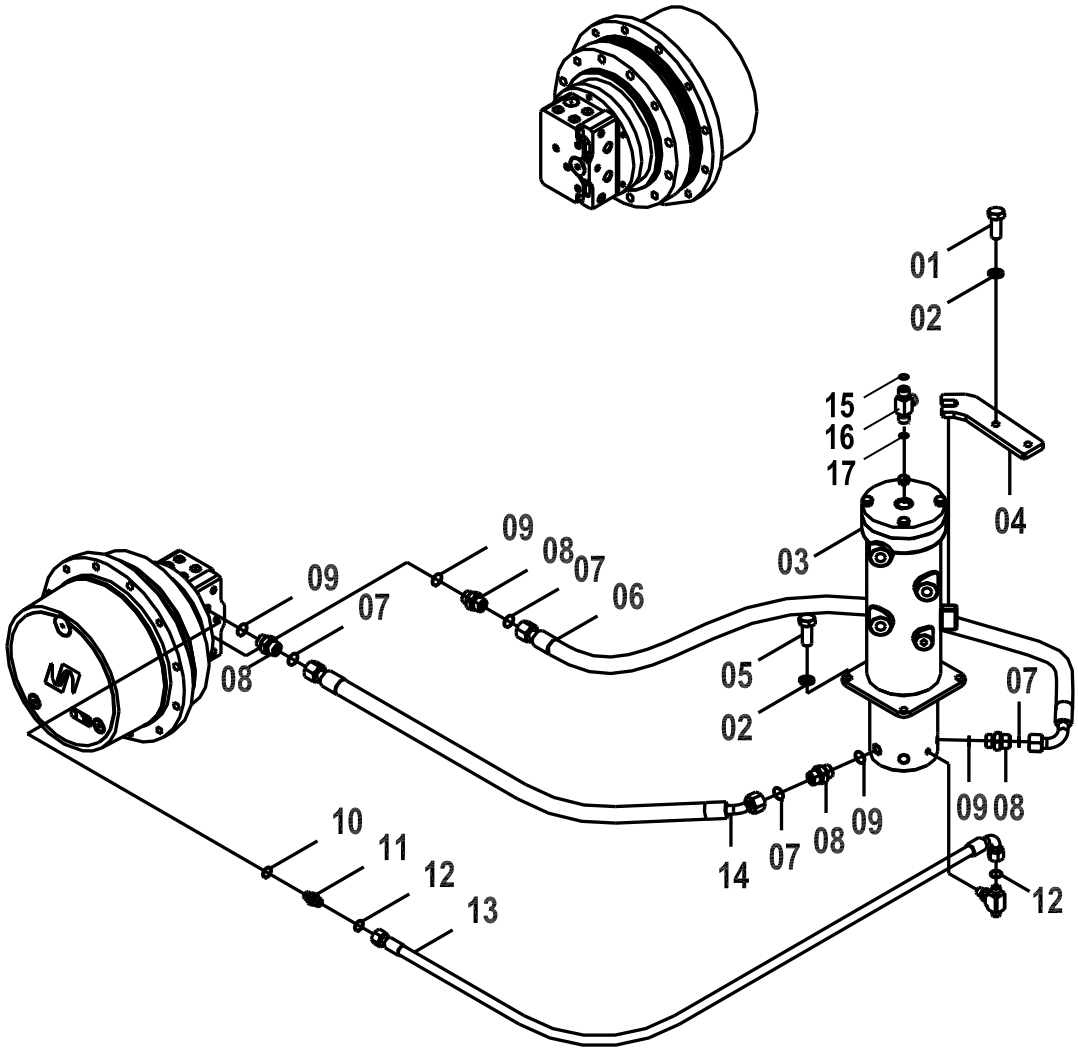

13E0026(B) 行走液压系统(B) TRAVEL HYDRAULIC SYSTEM(B)

件号 ITEM	部件号 PART NO.	版本 VER	零件名称	PART NAME	数量 Q'TY	服务代码 S.C	适用机号 SERIAL NO.	互换性 IA	可替换零件号 REPLACEABLE
01	00B0013	000	螺栓	BOLT	2				
02	06B0008	000	垫圈	WASHER	6				
03	33C0034	002	回转接头	SWIVEL JOINT	1	Z			
04	14A1678	000	板	PLATE	1				
05	00B0017	000	螺栓	BOLT	4				
06	06C2668	000	软管总成	HOSE AS	1				
07	12B0436	001	O形圈	O-RING	12				
08	00A0731	000	接头	CONNECTOR	12				
09	12B0430	002	O形圈	O-RING	12				
10	12B0428	002	O形圈	O-RING	2				
11	00A0752	000	接头	CONNECTOR	2				
12	12B0433	000	O形圈	O-RING	6				
13	05C0905	000	软管总成	HOSE AS	2		W60010~		
14	06C2793	000	软管总成	HOSE AS	1		W60010~		
15	12B0429	001	O形圈	O-RING	1				
16	32C0065	000	三通接头	TEE	1			I	00A0734
16	00A0734	000	接头	CONNECTOR	1		S/N 61686-UP		
17	12B0434	000	O形圈	O-RING	1				

Z — 此部件有单独展开图;
Z — SEPARATE ILLUSTRATION

13E0073 001 行走液压系统
TRAVEL HYDRAULIC SYSTEM

件号 ITEM	部件号 PART NO.	版本 VER	零件名称	PART NAME	数量 Q'TY	服务代码 S.C	适用机号 SERIAL NO.	互换性 IA	可替换零件号 REPLACEABLE
01	13E0073(A)		行走液压系统(A)	TRAVEL HYDRAULIC SYSTEM(A)	1	Z			
02	13E0073(B)		行走液压系统(B)	TRAVEL HYDRAULIC SYSTEM(B)	1	Z			

Z — 此部件有单独展开图；
Z — SEPARATE ILLUSTRATION

注：该系统无装配图，具体装配请参考表中各部件装配图。

Note: No assembly diagram is provided for this system. Please refer to the assembly diagrams of those components in the table for assembly details.

13E0073(A) 行走液压系统(A)
TRAVEL HYDRAULIC SYSTEM(A)

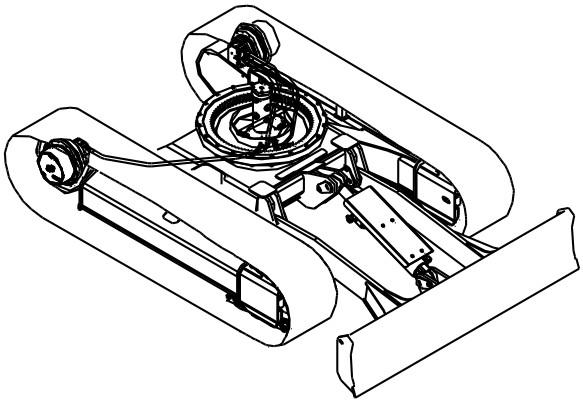

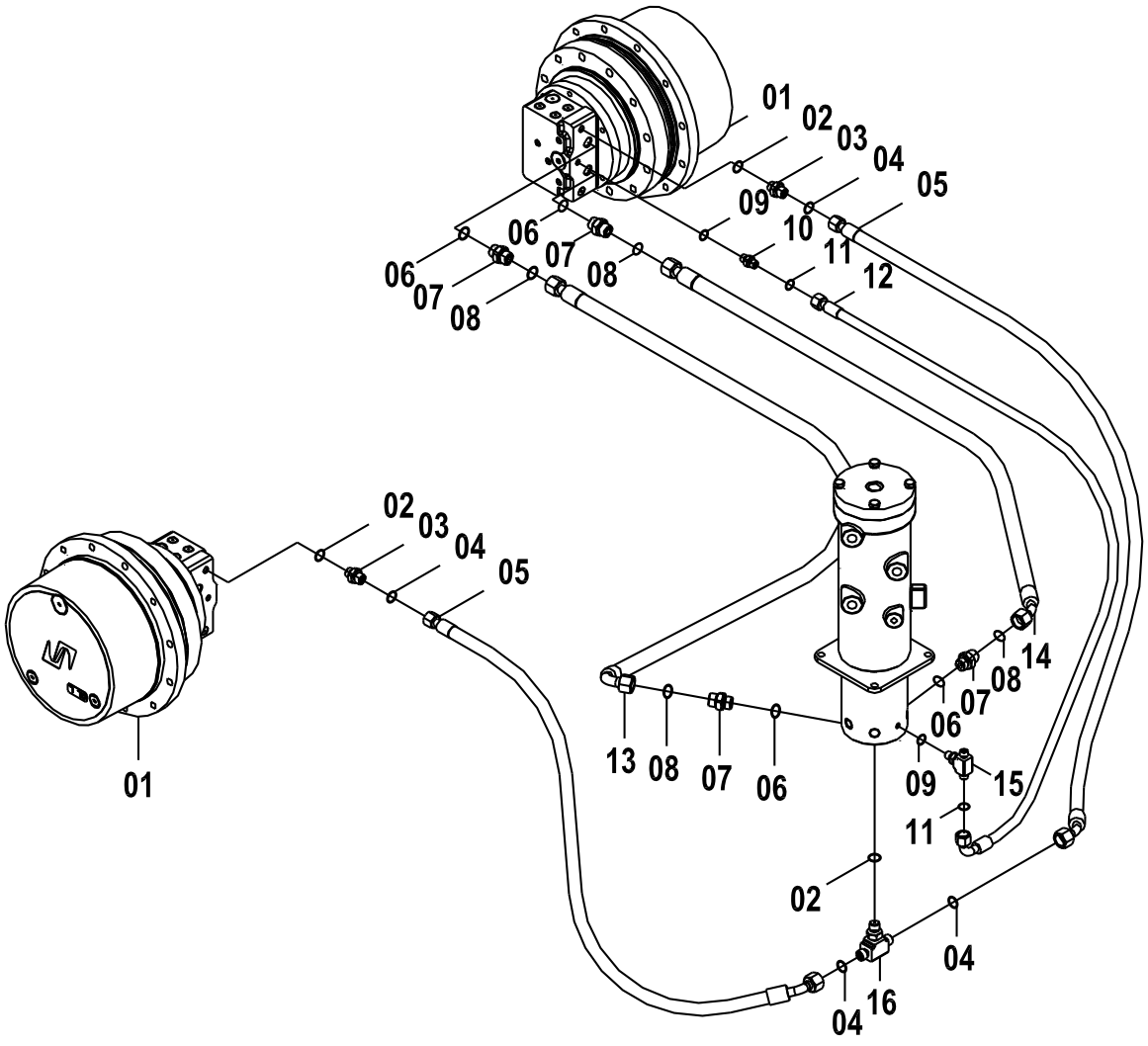

13E0073(A) 行走液压系统(A) TRAVEL HYDRAULIC SYSTEM(A)

件号 ITEM	部件号 PART NO.	版本 VER	零件名称	PART NAME	数量 Q'TY	服务代码 S.C	适用机号 SERIAL NO.	互换性 IA	可替换零件号 REPLACEABLE
01	11C0657	000	行走马达及减速机	TRAVEL MOTOR&REDUCTION GEAR	2			I	11C0962
01	11C0962	000	行走马达及减速机	TRAVEL MOTOR&REDUCTION GEAR	2				
02	12B0429	001	O形圈	O-RING	6				
03	00A0757	000	接头	CONNECTOR	2				
04	12B0435	000	O形圈	O-RING	4				
05	06C2985	000	软管总成	HOSE AS	2		W60010~		
06	12B0430	002	O形圈	O-RING	12				
07	00A0731	000	接头	CONNECTOR	12				
08	12B0436	001	O形圈	O-RING	12				
09	12B0428	002	O形圈	O-RING	2				
10	00A0752	000	接头	CONNECTOR	2				
11	12B0433	000	O形圈	O-RING	6				
12	05C0905	000	软管总成	HOSE AS	2		W60010~		
13	06C0768	000	软管总成	HOSE AS	1				
14	06C2793	000	软管总成	HOSE AS	1		W60010~		
15	32C0104	000	三通接头	TEE	1				
16	32C0153	000	三通接头	TEE	1				

EC0000007052

13E0073(B) 行走液压系统(B)
TRAVEL HYDRAULIC SYSTEM(B)

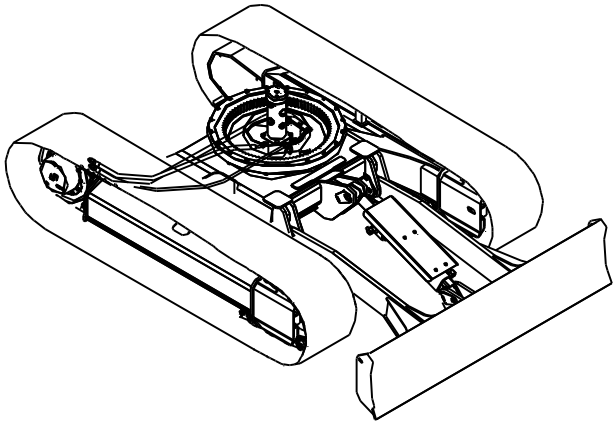

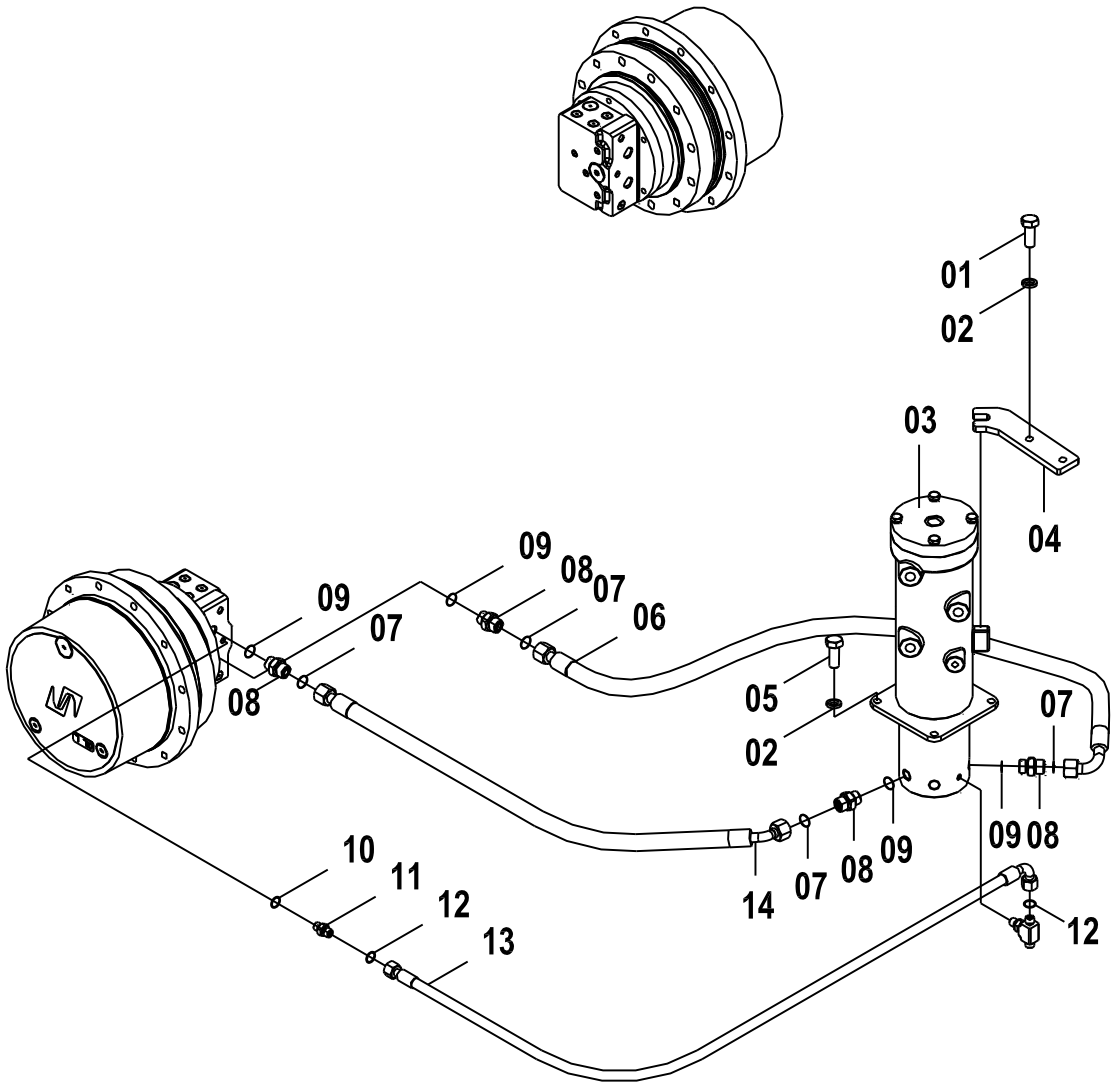

13E0073(B) 行走液压系统(B) TRAVEL HYDRAULIC SYSTEM(B)

件号 ITEM	部件号 PART NO.	版本 VER	零件名称	PART NAME	数量 Q'TY	服务代码 S.C	适用机号 SERIAL NO.	互换性 IA	可替换零件号 REPLACEABLE
01	00B0013	000	螺栓	BOLT	2				
02	06B0008	000	垫圈	WASHER	6				
03	33C0034	002	回转接头	SWIVEL JOINT	1				
04	14A1678	000	板	PLATE	1				
05	00B0017	000	螺栓	BOLT	4				
06	06C2668	000	软管总成	HOSE AS	1				
07	12B0436	001	O形圈	O-RING	12				
08	00A0731	000	接头	CONNECTOR	12				
09	12B0430	002	O形圈	O-RING	12				
10	12B0428	002	O形圈	O-RING	2				
11	00A0752	000	接头	CONNECTOR	2				
12	12B0433	000	O形圈	O-RING	6				
13	05C0905	000	软管总成	HOSE AS	2		W60010~		
14	06C2793	000	软管总成	HOSE AS	1		W60010~		

33C0034 002 回转接头
SWIVEL JOINT

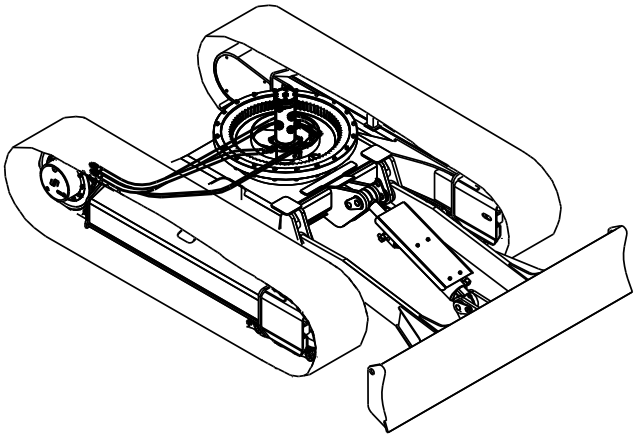

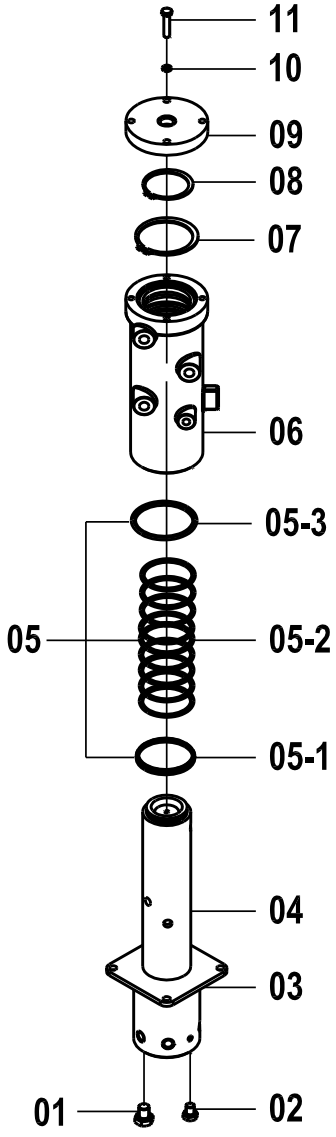

33C0034 002 回转接头 SWIVEL JOINT

件号 ITEM	部件号 PART NO.	版本 VER	零件名称	PART NAME	数量 Q'TY	服务代码 S.C	适用机号 SERIAL NO.	互换性 IA	可替换零件号 REPLACEABLE
01	05A0240	000	螺堵	PLUG	6				
02	05A0241	000	螺堵	PLUG	1				
03	13A1747	000	定位板	PLATE	1				
04	61A0545	000	配油轴	SHAFT	1				
05	88A0810	000	密封包	SEAL KIT	1				
06	61A0546	000	配油座	SEAT	1				
07	76A0159	000	挡圈	SNAP RING	1				
08	07B0014	000	挡圈	SNAP RING	1				
09	14A3600	000	端盖	COVER	1				
10	06B0006	000	垫圈	WASHER	4				
11	04B0016	000	螺钉	SCREW	4				
5-1	13B0427	000	双唇密封圈	SEAL RING	1				
5-2	12B0715	000	旋转密封	SEAL	9				
5-3	12B0545	000	O 形圈	O-RING	1				

12E0126 002 操作模式切换管路
OPERARTION MODE SHIFT LINES

件号 ITEM	部件号 PART NO.	版本 VER	零件名称	PART NAME	数量 Q'TY	服务代码 S.C	适用机号 SERIAL NO.	互换性 IA	可替换零件号 REPLACEABLE
01	12E0126(A)		操作模式切换管路（A）	OPERARTION MODE SHIFT LINES(A)	1	Z			
02	12E0126(B)		操作模式切换管路（B）	OPERARTION MODE SHIFT LINES(B)	1	Z			

Z — 此部件有单独展开图；
Z — SEPARATE ILLUSTRATION

注：该系统无装配图，具体装配请参考表中各部件装配图。

Note: No assembly diagram is provided for this system. Please refer to the assembly diagrams of those components in the table for assembly details.

12E0126(A) 操作模式切换管路（A）
OPERARTION MODE SHIFT LINES(A)

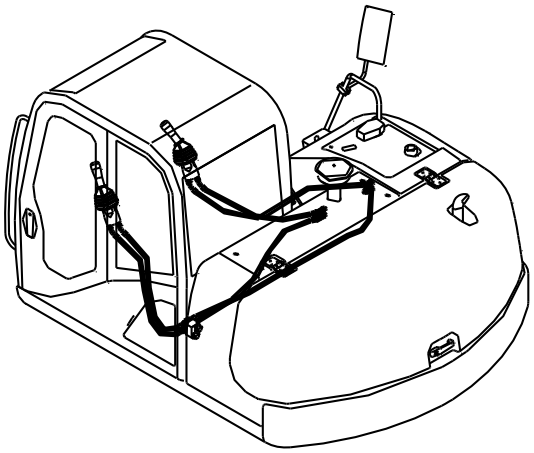

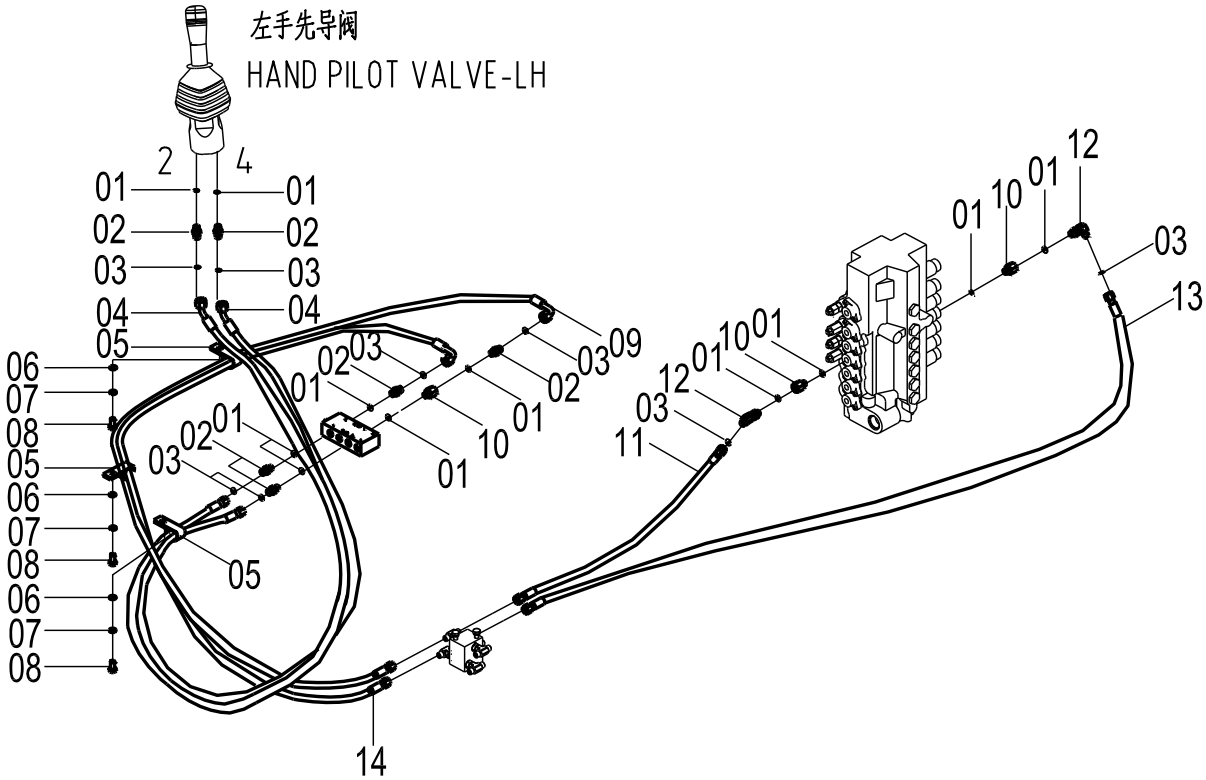

12E0126(A) 操作模式切换管路（A） OPERARTION MODE SHIFT LINES(A)

件号 ITEM	部件号 PART NO.	版本 VER	零件名称	PART NAME	数量 Q'TY	服务代码 S.C	适用机号 SERIAL NO.	互换性 IA	可替换零件号 REPLACEABLE
01	12B0428	002	O形圈	O-RING	11				
02	00A0752	000	接头	CONNECTOR	6				
03	12B0433	000	O形圈	O-RING	8				
04	05C2294	000	软管总成	HOSE AS	2				
05	20A1855	001	线夹	CLIP	3				
06	06B0001	000	垫圈	WASHER	3				
07	06B0002	000	垫圈	WASHER	3				
08	00B0056	000	螺栓	BOLT	3				
09	05C2293	000	软管总成	HOSE AS	1				
10	00A0761	000	过渡接头	CONNECTOR	3				
11	05C1074	000	软管总成	HOSE AS	1				
12	31C0074	000	直角接头	CONNECTOR	2				
13	05C1684	000	软管总成	HOSE AS	1				
14	05C0276	000	软管总成	HOSE AS	1				

12E0126(B) 操作模式切换管路（B）
OPERARTION MODE SHIFT LINES(B)

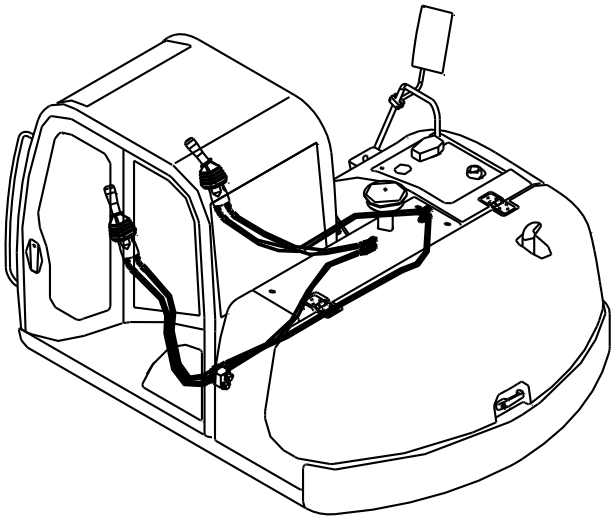

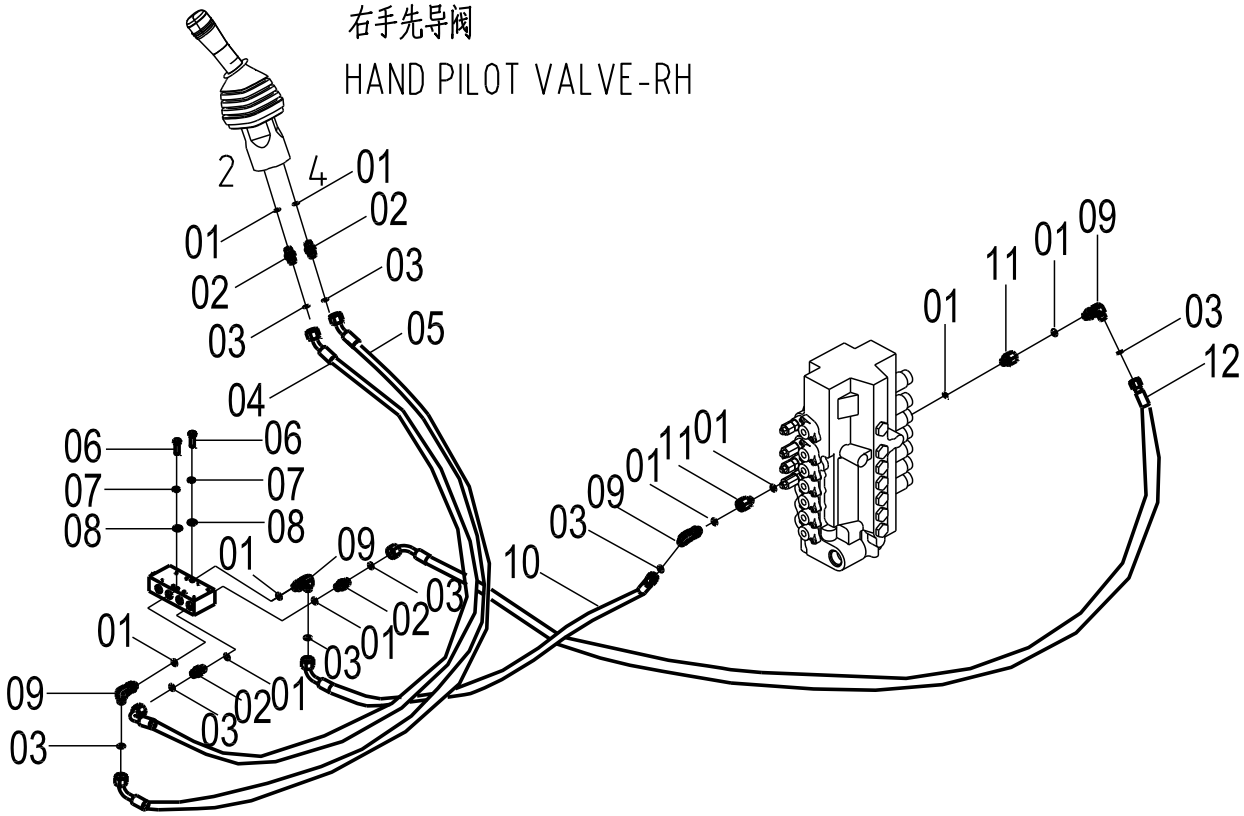

12E0126(B) 操作模式切换管路（B） OPERARTION MODE SHIFT LINES(B)

件号 ITEM	部件号 PART NO.	版本 VER	零件名称	PART NAME	数量 Q'TY	服务代码 S.C	适用机号 SERIAL NO.	互换性 IA	可替换零件号 REPLACEABLE
01	12B0428	002	O 形圈	O-RING	10				
02	00A0752	000	接头	CONNECTOR	4				
03	12B0433	000	O 形圈	O-RING	8				
04	05C2291	000	软管总成	HOSE AS	1				
05	05C2498	000	软管总成	HOSE AS	1				
06	00B0056	000	螺栓	BOLT	2				
07	06B0005	000	垫圈	WASHER	2				
08	06B0006	000	垫圈	WASHER	2				
09	31C0074	000	直角接头	CONNECTOR	4				
10	05C0263	000	软管总成	HOSE AS	1				
11	00A0761	000	过渡接头	CONNECTOR	1				
12	05C0276	000	软管总成	HOSE AS	1				

12E0260 001 快换装置控制管路
QUICK COUPLER WIRING AS

件号 ITEM	部件号 PART NO.	版本 VER	零件名称	PART NAME	数量 Q'TY	服务代码 S.C	适用机型 SERIAL NO.	互换性 IA	可替换零件号 PART NO. REPLACEABLE
01	12E0260（A）		快换装置控制管路（A）	QUICK COUPLER WIRING AS（A）	1	Z			
02	12E0260（B）		快换装置控制管路（B）	QUICK COUPLER WIRING AS（B）	1	Z			

Z — 此部件有单独展开图；
Z — SEPARATE ILLUSTRATION

注：该系统无装配图，具体装配请参考表中各部件装配图。

Note: No assembly diagram is provided for this system. Please refer to the assembly diagrams of those components in the table for assembly details.

12E0260（A） 快换装置控制管路（A）
QUICK COUPLER WIRING AS（A）

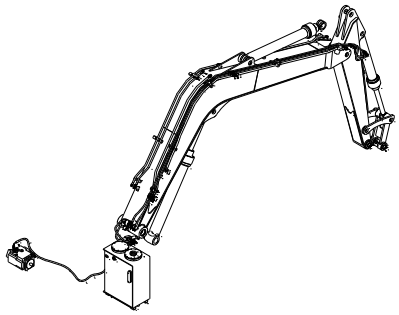

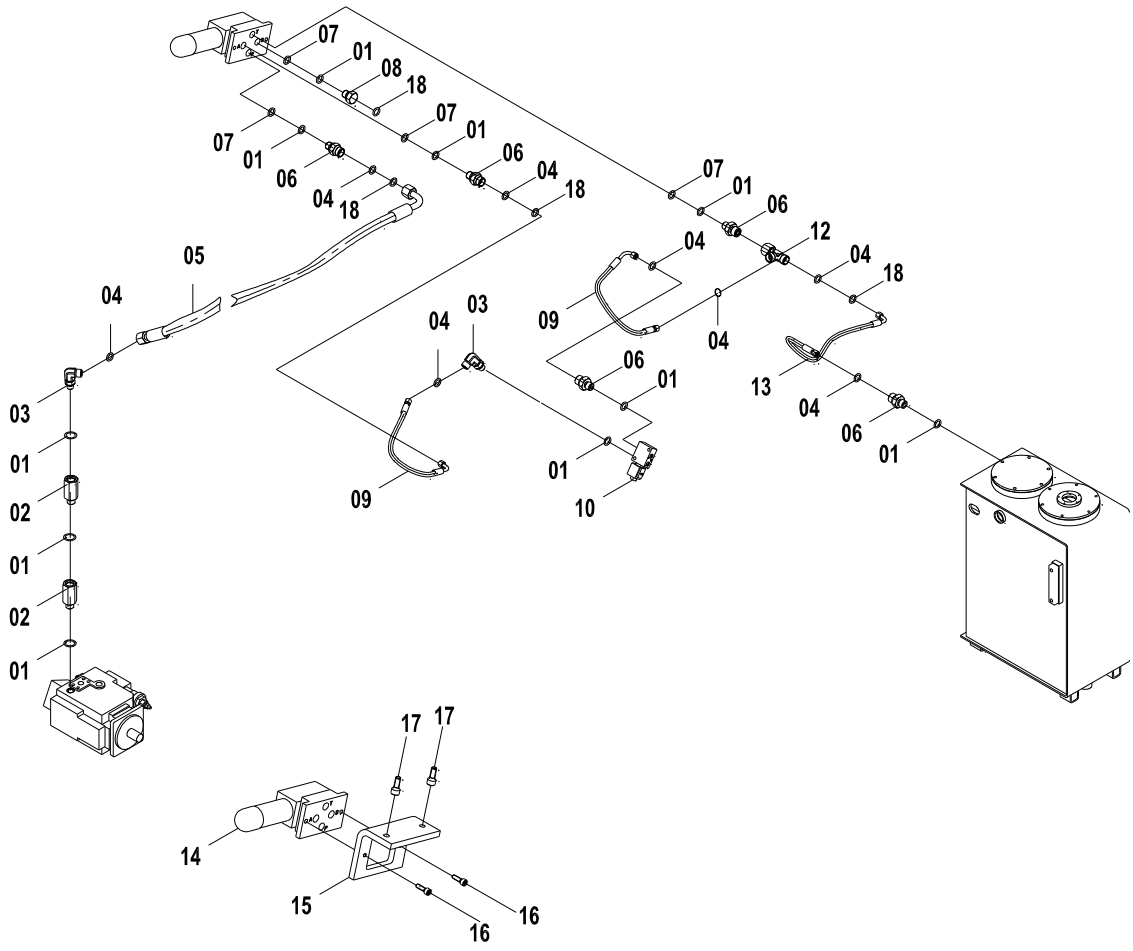

12E0260（A） 快换装置控制管路（A）
QUICK COUPLER WIRING AS（A）

件号 ITEM	部件号 PART NO.	版本 VER	零件名称	PART NAME	数量 Q'TY	服务代码 S.C	适用机型 SERIAL NO.	互换性 IA	可替换零件号 PART NO. REPLACEABLE
01	12B0428		O 型圈	O-RING	29				
02	00A1964		过渡接头	CONNECTOR	3				
03	31C0071		直角接头	CONNECTOR	3				
04	12B0433		O 形圈	O-ring	17				
05	05C4929		软管总成	Hose	1				
06	00A0016		接头	CONNECTOR	5				
07	10A2508		垫圈	WASHER	4				
08	05A0075		螺塞	PLUG	3				
09	05C5136		软管总成	Hose	2				
10	12C0545		SQ02 快速连接器电磁阀		1				
12	32C0242		三通接头	CONNECTOR	1				
13	05C4930		软管总成	HOSE AS	1				
14	12C0646		减压阀	PRESSURE REDUCING VALVE	1				
15	29A1998		弯板	PLATE	1				
16	04B0047		螺钉	SCREW	2				
17	04B0078		螺钉	SCREW	2				

12E0260（B）快换装置控制管路（B）
QUICK COUPLER WIRING AS（B）

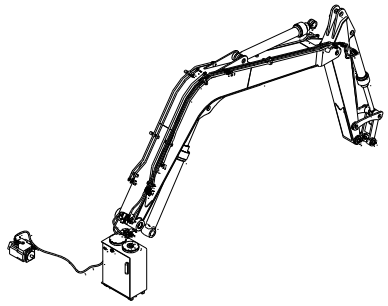

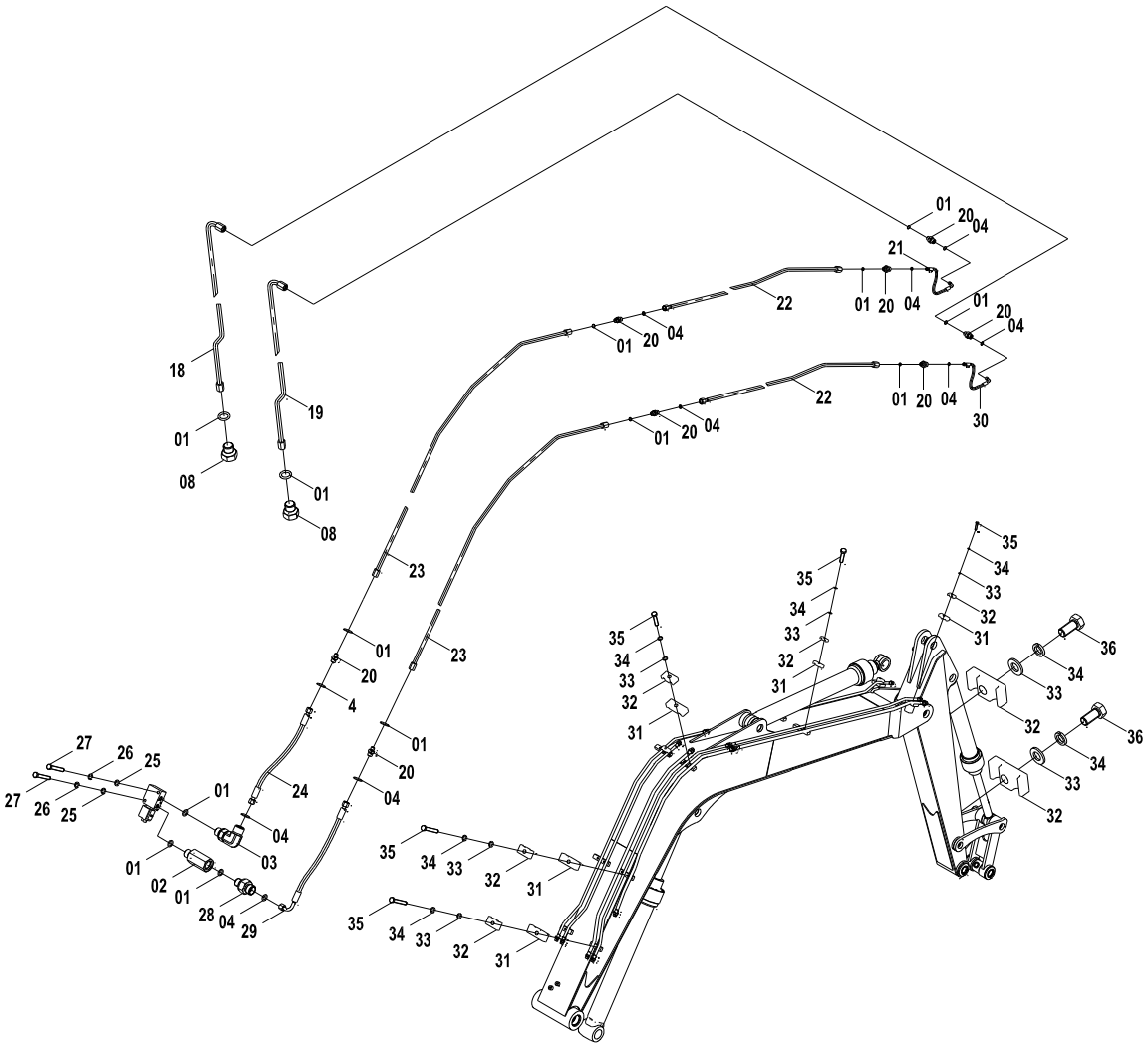

12E0260（B）快换装置控制管路（B）
QUICK COUPLER WIRING AS（B）

件号 ITEM	部件号 PART NO.	版本 VER	零件名称	PART NAME	数量 Q'TY	服务代码 S.C	适用机型 SERIAL NO.	互换性 IA	可替换零件号 PART NO. REPLACEABLE
18	10D9383		钢管总成	TUBE AS	1				
19	10D9382		钢管总成	TUBE AS	1				
20	00A0016		接头	CONNECTOR	7				
21	05C5761		软管总成	Hose	1				
22	10D9381		钢管总成	TUBE AS	2				
23	10D9035		钢管总成	TUBE AS	2				
24	05C5139		软管总成	TUBE AS	1				
25	06B0002		垫圈	WASHER	2				
26	06B0498		垫圈	WASHER	2				
27	00B0048		螺栓	BOLT	2				
28	00A0862		接头	CONNECTOR	1				
29	05C5138		软管总成	HOSE AS	1				
30	05C5759		软管总成	HOSE AS	1				
31	71A1114		管夹	CLAMP	4				
32	71A1115		管夹	CLAMP	6				
33	06B0008		垫圈	WASHER	6				
34	06B0007		垫圈	WASHER	6				
35	01B0481		螺栓	BOLT	4				
36	00B0011		螺栓	BOLT	2				

电气系统 ELECTRIC SYSTEM

22E0678 002 电气系统
ELECTRICAL SYSTEM

件号 ITEM	部件号 PART NO.	版本 VER	零件名称	PART NAME	数量 Q'TY	服务代码 S.C	适用机号 SERIAL NO.	互换性 IA	可替换零件号 REPLACEABLE
01	46C2892		驾驶室线路总成	CAB WIRING	1	Z			
02	46C2905		车架线路总成	FRAME WIRING AS	1	Z			
03	46C3089		发动机线路总成	ENGINE WIRING AS	1	Z			
04	46C2525		行走报警线路总成	HARNESS	1	Z			
05	46C2009		警示灯线路总成	ALARM WIRING AS	1	Z			

Z — 此部件有单独展开图；
Z — SEPARATE ILLUSTRATION

注：该系统无装配图，具体装配请参考表中各部件装配图。

Note: No assembly diagram is provided for this system. Please refer to the assembly diagrams of those components in the table for assembly details.

46C2892 005 驾驶室线路总成
CAB WIRING

件号 ITEM	部件号 PART NO.	版本 VER	零件名称	PART NAME	数量 Q'TY	服务代码 S.C	适用机号 SERIAL NO.	互换性 IA	可替换零件号 REPLACEABLE
01	46C2892(A)		驾驶室线路总成	CAB WIRING	1	Z			
02	46C2892(B)		雨刮器总成	WIPER AS	1	Z			
03	46C2892(C)		左扶手箱电器总成	CONSOLE WIRING-LH	1	Z			
04	46C3092		控制板线路总成	CONTROL CASE AS	1	Z			46C3356
04	46C3356		控制线路	CONTROL WIRING	1	Z	S/N 60790-UP		

Z — 此部件有单独展开图；
Z — SEPARATE ILLUSTRATION

注：该系统无装配图，具体装配请参考表中各部件装配图。

Note: No assembly diagram is provided for this system. Please refer to the assembly diagrams of those components in the table for assembly details.

46C2892(A)　驾驶室线路总成
CAB WIRING

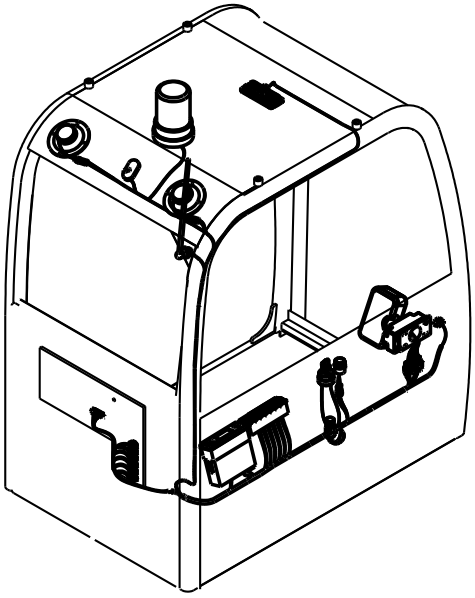

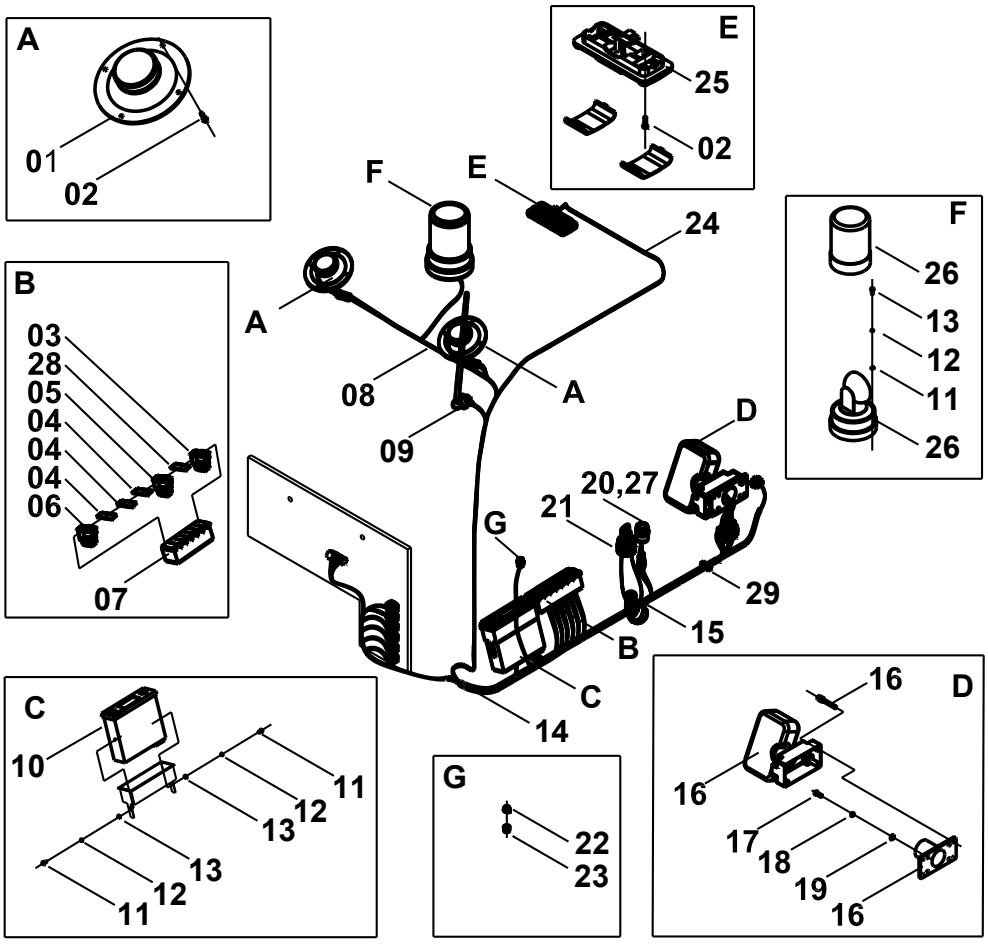

46C2892(A) 驾驶室线路总成 CAB WIRING

件号 ITEM	部件号 PART NO.	版本 VER	零件名称	PART NAME	数量 Q'TY	服务代码 S.C	适用机号 SERIAL NO.	互换性 IA	可替换零件号 REPLACEABLE
01	38B0057	001	扬声器	LOUDSPEAKER	2				
02	04B0269	000	螺钉	SCREW	10				
03	34B0384	000	顶灯开关	WORK LIGHT	1				
04	34B0075	001	盖板	COVER	4				
05	34B0437	000	自动怠速开关	IDLE SWITCH	1				
06	34B0380	000	防超载开关	SWITCH	1				
07	34B0379	000	备用组合开关座	HOLDER	1				
08	08C1544	001	音响线束	HARNESS	1				
09	37B0331	001	橡胶天线	ANTENNA	1				
10	37B0271	000	收音机	RADIO	1				
11	06B0066	000	垫圈	WASHER	5				
12	06B0017	000	垫圈	WASHER	5				
13	04B0221	000	螺钉	SCREW	5				
14	08C2501	000	驾驶室线束	HARNESS	1			D1	08C2908
14	08C2908	001	驾驶室线束	CAB HARNESS	1		S/N 60790-UP		
15	37B0276	000	点烟器	LIGHTER	1			Y	37B0840
15	37B0840	000	点烟器	LIGHTER	1				
16	37B0493	000	组合仪表	INSTRUMENT	1				
17	00B0075	000	螺栓	BOLT	4				
18	06B0005	000	垫圈	WASHER	4				
19	06B0006	000	垫圈	WASHER	4				
20	38B0108	000	油门电位计	POTENTIOMETER	1			D1	34B0680
20	34B0680	000	油门电位计	POTENTIOMETER	1		S/N 60809-UP		
21	34B0558	000	电锁	KEY SWITCH	1				
22	34B0032	000	制动电磁阀开关	BRAKE SOLENOID	1				
23	34B0082	000	附加触头块	KNOB	1				
24	08C1806	001	灯线束	HARNESS	1				
25	32B0064	000	壁灯	DOME LIGHT	1				
26	32B0245	001	旋转信号灯	ROTATION LIGHT	1				
27	34B0238	000	旋钮	KNOB	1				34B0642
27	34B0642	000	旋钮	KNOB	1		S/N 60790-UP		
28	34B0247	000	警示灯开关	BEACON SWITCH	1				
29	74A0388	001	计时器三包警示牌	DECAL	1				

EC0000007533

46C2892(B)　雨刮器总成
WIPER AS

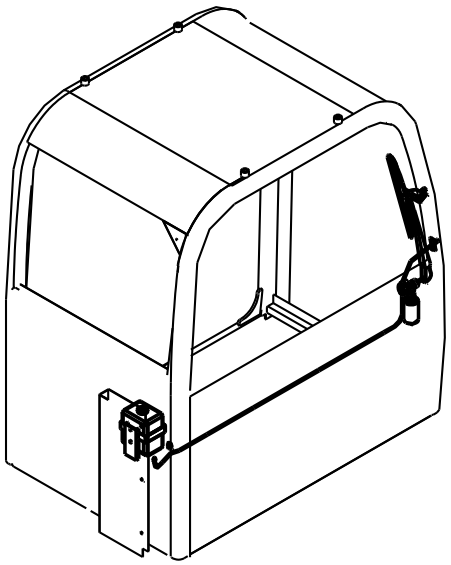

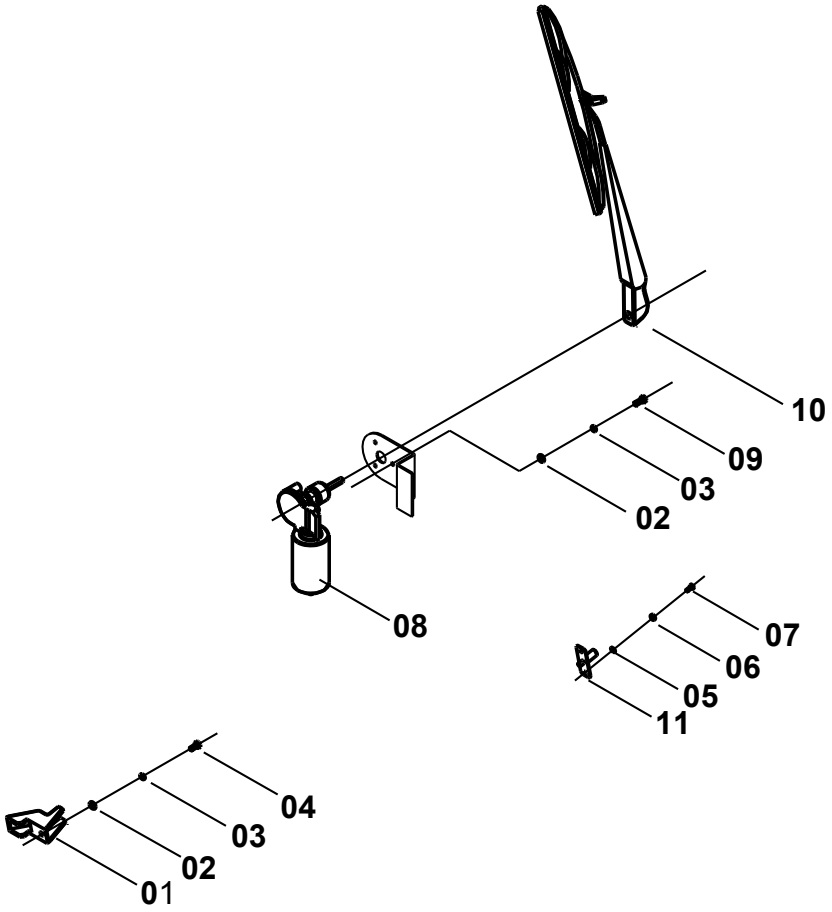

46C2892(B)　雨刮器总成 WIPER AS

件号 ITEM	部件号 PART NO.	版本 VER	零件名称	PART NAME	数量 Q'TY	服务代码 S.C	适用机号 SERIAL NO.	互换性 IA	可替换零件号 REPLACEABLE
01	37B0211	000	固定爬坡板	RAMP PLATE	1			Y	37B0943
01	37B0943	000	垫块	BLOCK	1				
02	06B0024	000	垫圈	WASHER	4				
03	06B0003	000	垫圈	WASHER	4				
04	00B0169	000	螺栓	BOLT	1				
05	06B0097	000	垫圈	WASHER	2				
06	06B0022	000	垫圈	WASHER	2				
07	04B0090	000	螺钉	SCREW	2				
08	37B0332	000	雨刮电机	WIPER MOTOR	1			Y	37B0941
08	37B0941	000	雨刮电机	WIPER MOTOR	1				
09	04B0260	000	螺钉	SCREW	4				
10	37B0334	000	雨刷	BRUSH	1			Y	37B0944
10	37B0944	000	雨刮	WIPER	1				
11	37B0343	001	喷头	NOZZLE	1				

EC0000007533

46C2892(C)　左扶手箱电器总成
CONSOLE WIRING-LH

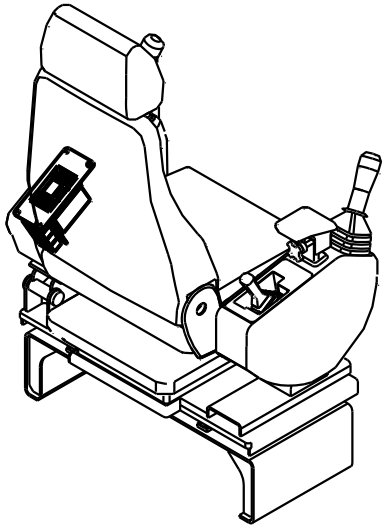

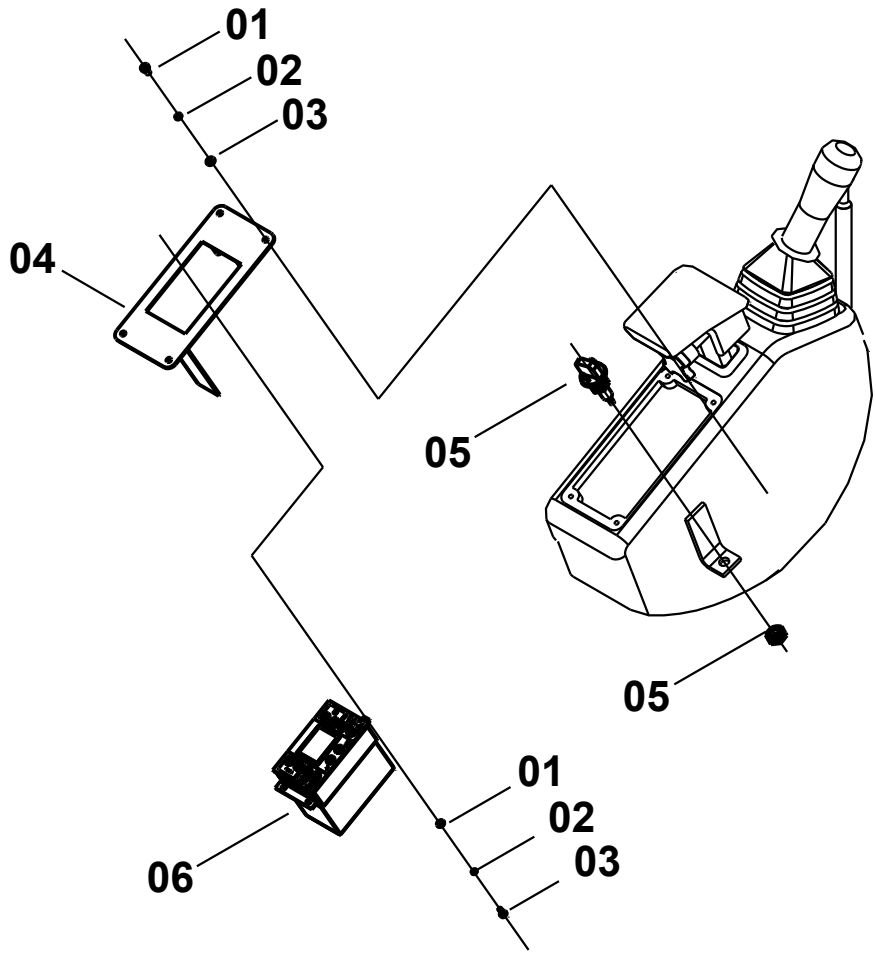

46C2892(C) 左扶手箱电器总成 CONSOLE WIRING-LH

件号 ITEM	部件号 PART NO.	版本 VER	零件名称	PART NAME	数量 Q'TY	服务代码 S.C	适用机号 SERIAL NO.	互换性 IA	可替换零件号 REPLACEABLE
01	04B0198	000	螺钉	SCREW	8				
02	06B0022	000	垫圈	WASHER	8				
03	06B0097	000	垫圈	WASHER	8				
04	04D0332	000	空调显示器安装板	MOUNTING PLATE	1				
05	34B0253	001	制动灯开关总成	BRAKE LIGHT SWITCH	1				
06	46C1133	000	空调控制面板总成	PLATE	1				

46C3092 000 控制板线路总成
CONTROL CASE AS

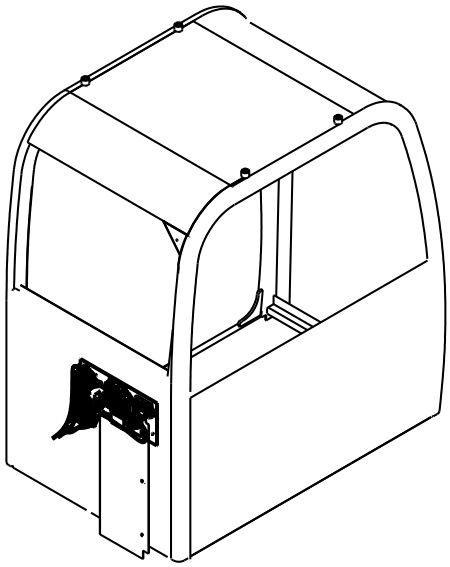

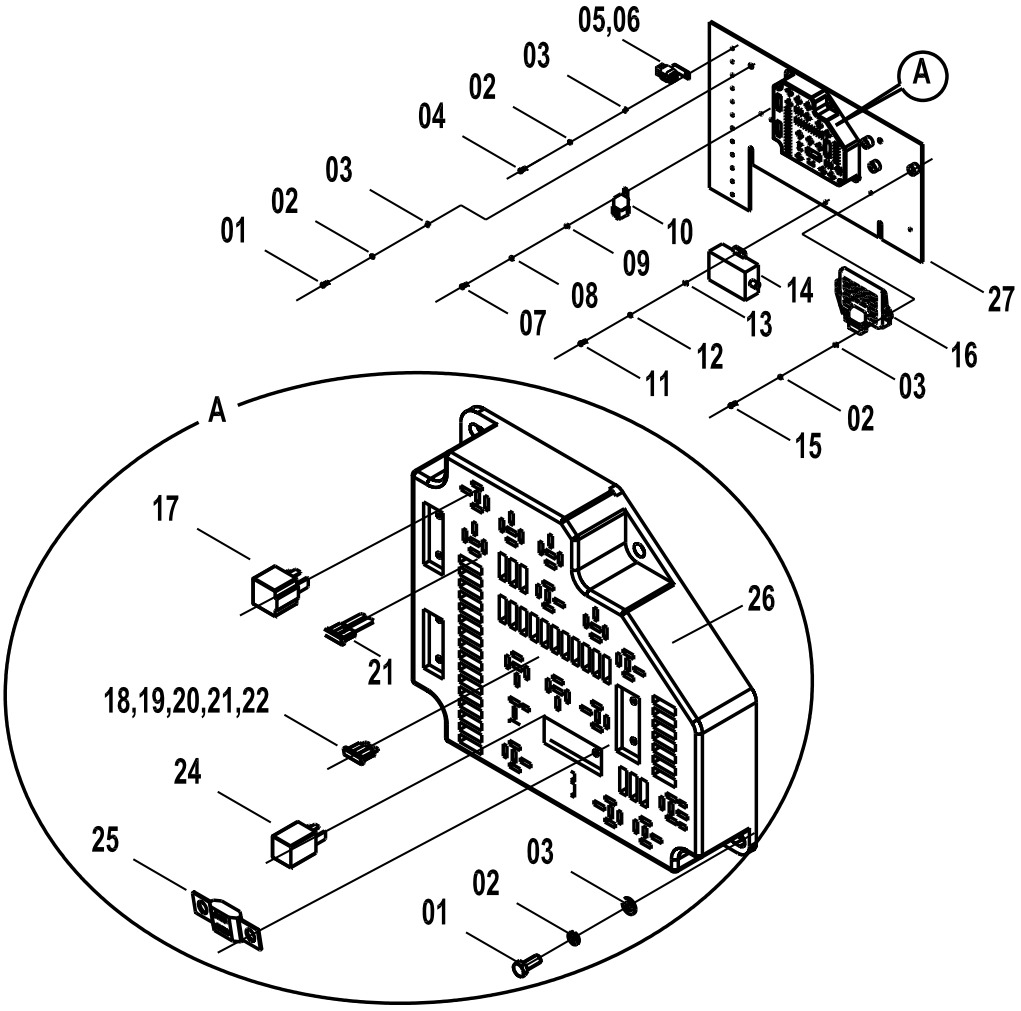

46C3092 000 控制板线路总成 CONTROL CASE AS

件号 ITEM	部件号 PART NO.	版本 VER	零件名称	PART NAME	数量 Q'TY	服务代码 S.C	适用机号 SERIAL NO.	互换性 IA	可替换零件号 REPLACEABLE
01	00B0075	000	螺栓	BOLT	8				
02	06B0006	000	垫圈	WASHER	11				
03	06B0005	000	垫圈	WASHER	11				
04	04B0296	000	螺钉	SCREW	12				
05	20A6655	001	插板	INSERT	5				
06	20A6656	001	插板	PLATE	5				
07	04B0198	000	螺钉	SCREW	3				
08	06B0022	000	垫圈	WASHER	3				
09	06B0097	000	垫圈	WASHER	3				
10	31B0061	000	继电器	RELAY	3				
11	04B0056	000	螺钉	SCREW	2				
12	06B0003	000	垫圈	WASHER	2				
13	06B0024	000	垫圈	WASHER	2				
14	37B0333	000	雨刮控制器	WIPER CONTROLLER	1				
15	04B0263	000	螺钉	SCREW	3				
16	37B0496	000	ECU 控制器	CONTROLLER	1				
17	31B0095	000	继电器	RELAY	13				
18	37B0363	000	片式保险	PLATE FUSE	6				
19	37B0359	000	片式保险	PLATE FUSE	15				
20	37B0360	000	片式保险	PLATE FUSE	1				
21	37B0361	000	片式保险	PLATE FUSE	15				
22	37B0362	000	片式保险	PLATE FUSE	3				
23	86A0159	000	保险夹	CLAMP	1				
24	31B0113	000	继电器	RELAY	2				
25	37B0422	000	保险	FUSE	4				
26	46C1823	000	电控盒外壳及线束	HARNESS	1				
27	00D3705	000	安装座	MOUNTING SUPPORT	1				

46C3356 000 控制线路
CONTROL WIRING

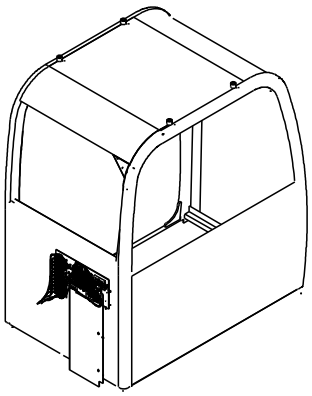

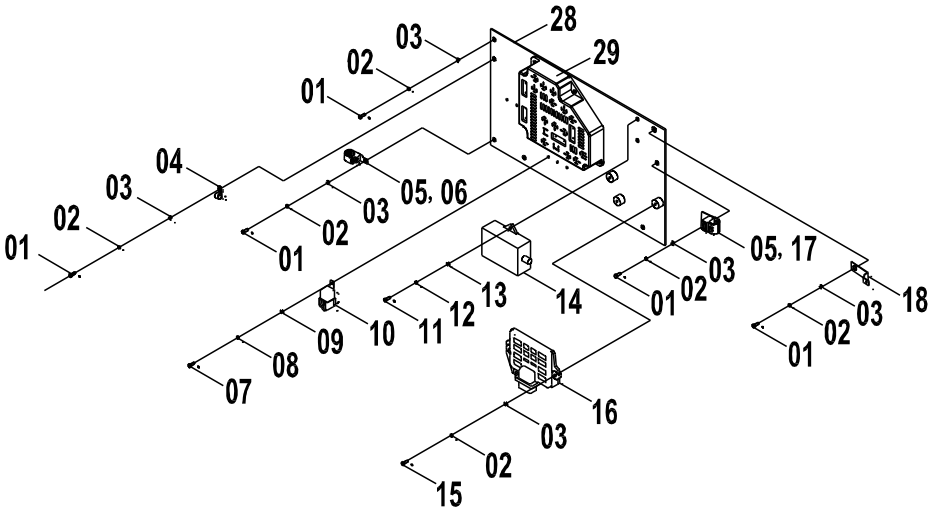

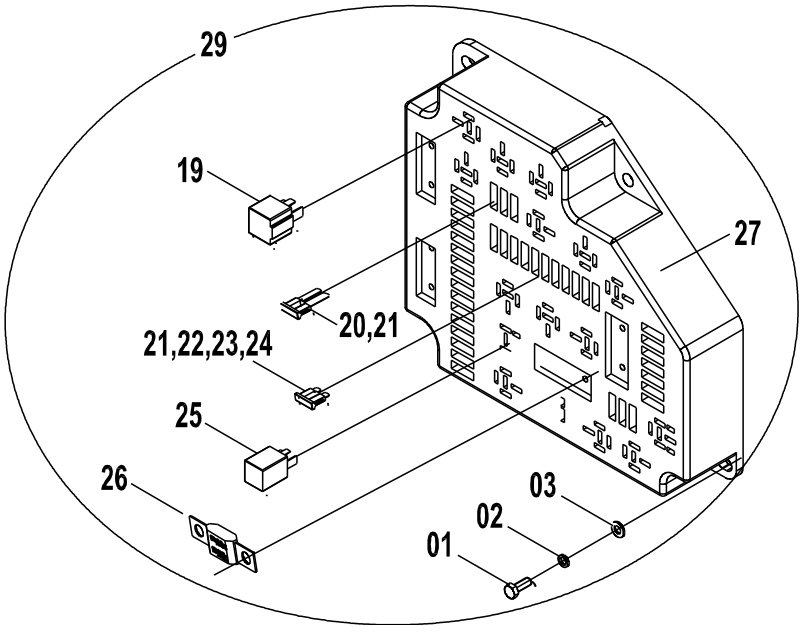

46C3356 000 控制线路 CONTROL WIRING

件号 ITEM	部件号 PART NO.	版本 VER	零件名称	PART NAME	数量 Q'TY	服务代码 S.C	适用机号 SERIAL NO.	互换性 IA	可替换零件号 REPLACEABLE
01	00B0075	000	螺栓	BOLT	7				
02	06B0005	000	垫圈	WASHER	10				
03	06B0006	000	垫圈	WASHER	10				
04	20A1853	001	线夹	CLIP	1				
05	20A6657	001	卡板	STOP PLATE	10				
06	88A0833	001	线夹	CLIP	2				
07	04B0198	000	螺钉	SCREW	8				
08	06B0022	000	垫圈	WASHER	8				
09	06B0097	000	垫圈	WASHER	8				
10	31B0061	000	继电器	RELAY	3				
11	04B0056	000	螺钉	SCREW	2				
12	06B0024	000	垫圈	WASHER	2				
13	06B0003	000	垫圈	WASHER	2				
14	37B0333	000	雨刮控制器	WIPER CONTROLLER	1				
15	04B0296	000	螺钉	SCREW	12				
16	37B0496	000	ECU 控制器	CONTROLLER	1				
17	88A0831	001	线夹	CLIP	2				
18	20A6656	001	插板	PLATE	1				
19	31B0095	000	继电器	RELAY	13				
20	37B0362	000	片式保险	PLATE FUSE	3				
21	37B0363	000	片式保险	PLATE FUSE	6				
22	37B0359	000	片式保险	PLATE FUSE	15				
23	37B0360	000	片式保险	PLATE FUSE	1				
24	37B0361	000	片式保险	PLATE FUSE	15				
25	31B0113	000	继电器	RELAY	2				
26	37B0422	000	保险	FUSE	4				
27	46C1823	000	电控盒外壳及线束	HARNESS	1				
28	00D4054	001	安装座	MOUNTING SUPPORT	1				
29	46C2886	000	控制单元	CONTROL UNIT	1				

46C2905 007 车架线路总成
FRAME WIRING AS

件号 ITEM	部件号 PART NO.	版本 VER	零件名称	PART NAME	数量 Q'TY	服务代码 S.C	适用机号 SERIAL NO.	互换性 IA	可替换零件号 REPLACEABLE
01	46C2905(A)		电瓶线路总成	BATTERY WIRING AS	1	Z			
02	46C2905(B)		车架线路总成	FRAME WIRING	1	Z			
03	46C2905(C)		动臂灯线路总成	BOOM LIGHT WIRING	1	Z			

Z — 此部件有单独展开图；
Z — SEPARATE ILLUSTRATION

注：该系统无装配图，具体装配请参考表中各部件装配图。

Note: No assembly diagram is provided for this system. Please refer to the assembly diagrams of those components in the table for assembly details.

46C2905(A) 电瓶线路总成
BATTERY WIRING AS

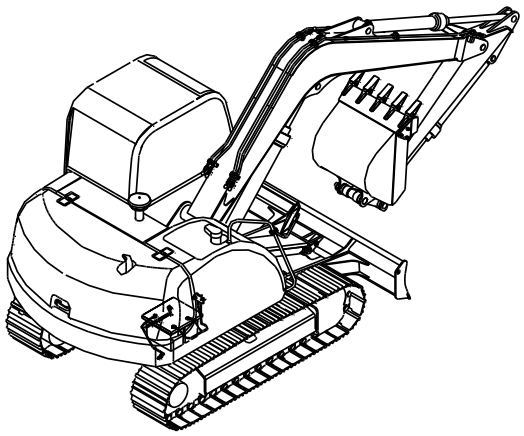

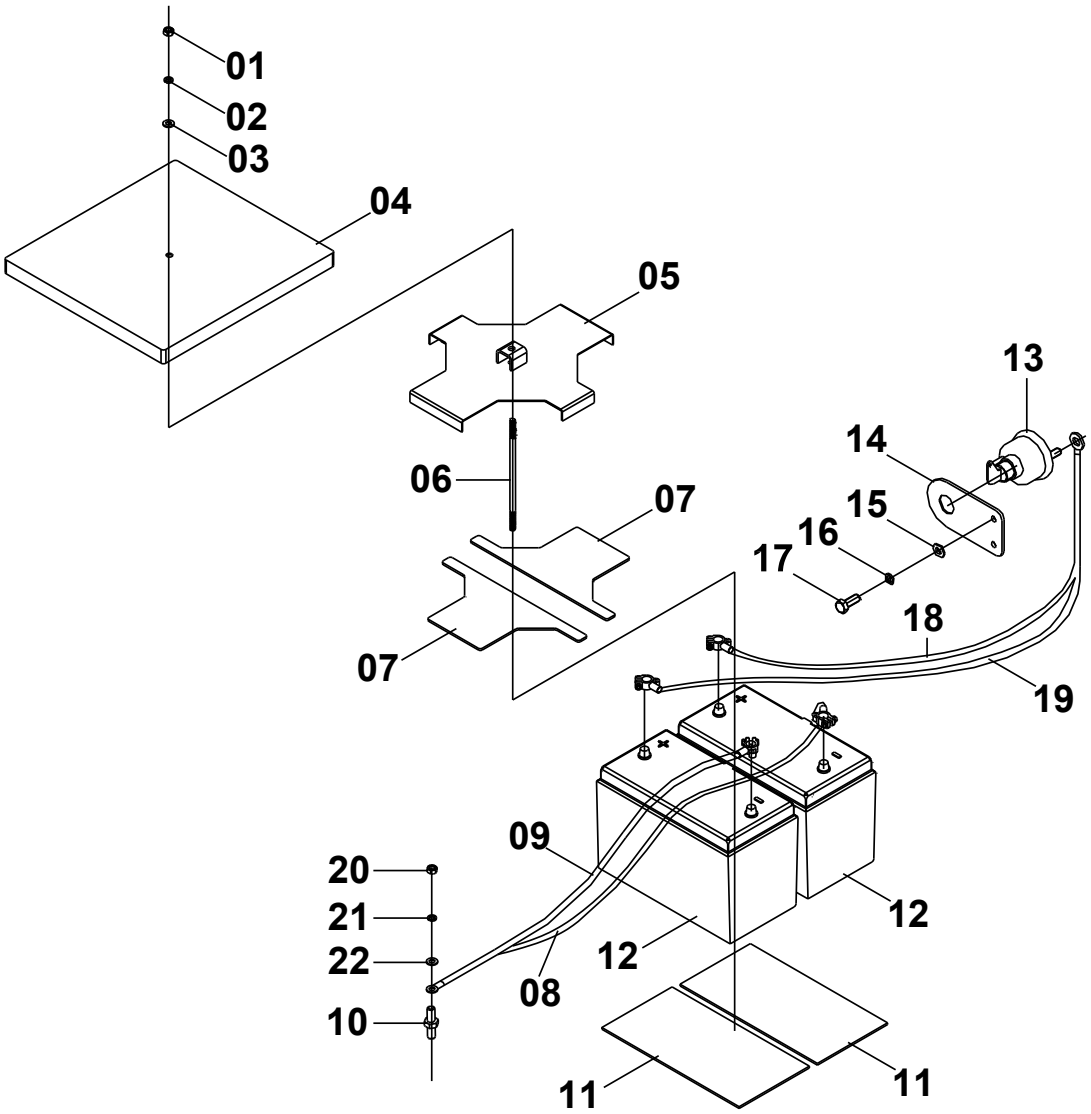

46C2905(A) 电瓶线路总成 BATTERY WIRING AS

件号 ITEM	部件号 PART NO.	版本 VER	零件名称	PART NAME	数量 Q'TY	服务代码 S.C	适用机号 SERIAL NO.	互换性 IA	可替换零件号 REPLACEABLE
01	03B0053	000	螺母	NUT	1				
02	06B0002	000	垫圈	WASHER	19				
03	06B0001	000	垫圈	WASHER	19				
04	82A0826	000	蓄电池罩	COVER	1				
05	00D1420	000	蓄电池固定架	BRACKET	1				
06	01B0416	001	螺杆 M10	SCREW ROD	1				
07	82A0356	000	蓄电池上垫板	PLATE	2				
08	08C1387	001	蓄电池负极搭铁电缆	CABLE	1				
09	08C1386	001	蓄电池负极搭铁电缆	CABLE	1				
10	05B0163	000	双头螺柱	STUD BOLT	2				
11	84A0238	000	电瓶下垫板	SUPPORT	2				
12	37B0077	000	蓄电池	BATTERY	2				
13	34B0297	002	负极开关	DISCONNECT SWITCH	1				
14	00D5539	000	开关座	SWITCH HOLDER	1				
15	06B0005	000	垫圈	WASHER	2				
16	06B0006	000	垫圈	WASHER	2				
17	00B0075	000	螺栓	BOLT	2				
18	08C3990	000	蓄电池正极电缆	BATTERY CABLE(+)	1				
19	08C3991	000	蓄电池正极电缆	BATTERY CABLE(+)	1				
20	03B1180	000	螺母	NUT	2				
21	06B0499	000	垫圈	WASHER	2				
22	06B0498	000	垫圈	WASHER	2				

46C2905(B) 车架线路总成
FRAME WIRING

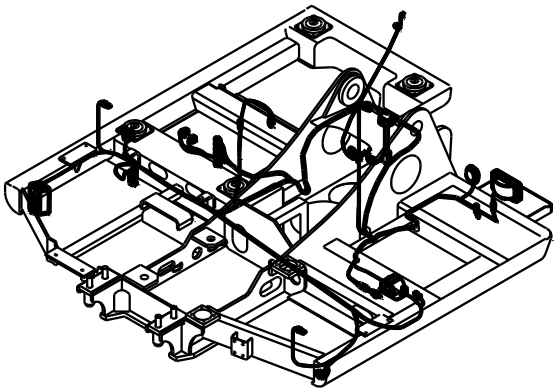

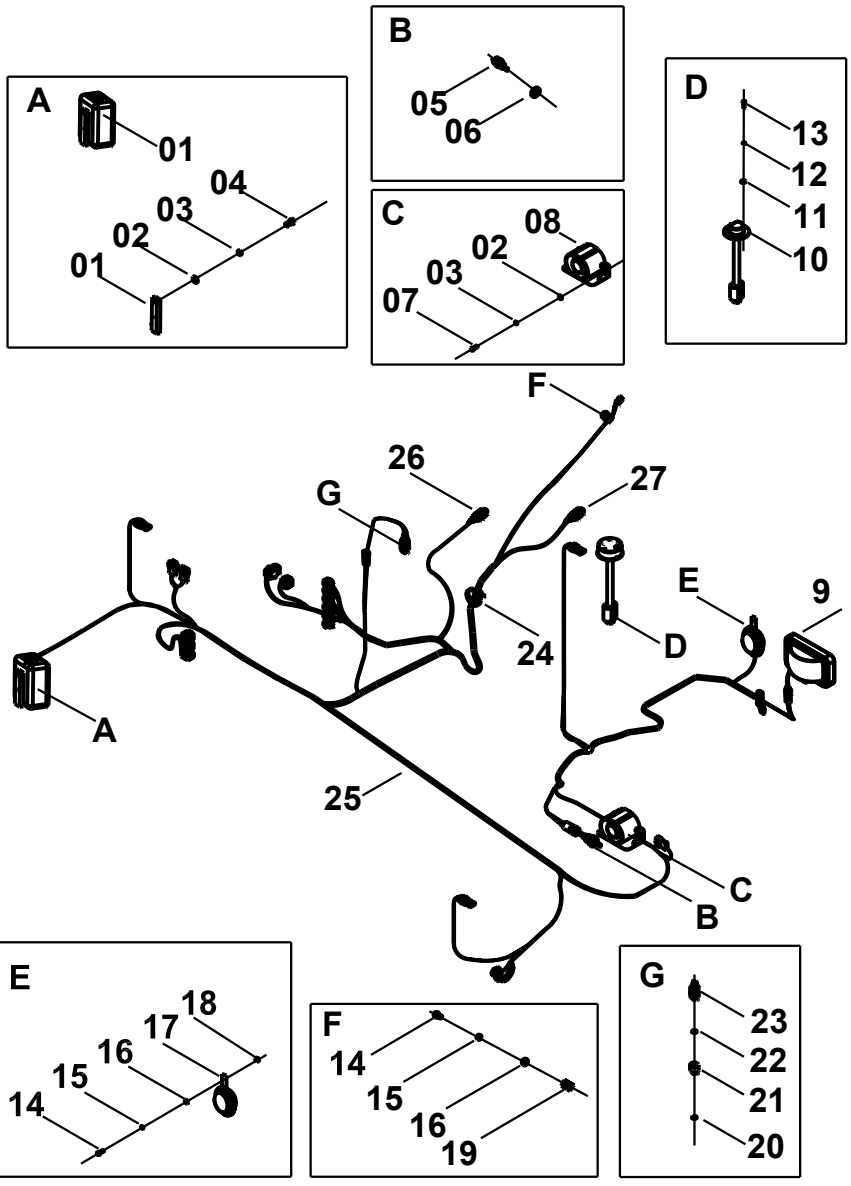

46C2905(B) 车架线路总成 FRAME WIRING

件号 ITEM	部件号 PART NO.	版本 VER	零件名称	PART NAME	数量 Q'TY	服务代码 S.C	适用机号 SERIAL NO.	互换性 IA	可替换零件号 REPLACEABLE
01	37B0220	001	洗涤器	WASHER	1				
02	06B0024	000	垫圈	WASHER	4				
03	06B0003	000	垫圈	WASHER	4				
04	04B0005	000	螺钉	SCREW	2				
05	30B0108	000	温度报警开关	TEMP ALERT SWITCH	1				
06	06B0065	000	垫圈	WASHER	1				
07	00B0022	000	螺栓	BOLT	2				
08	38B0042	001	后退警报器	BACKUP ALARM	1				
09	32B0062	000	前照灯	LIGHT	1				
10	30B0293	000	燃油量传感器	FUEL SENSOR	1				
11	06B0066	000	垫圈	WASHER	5				
12	06B0017	000	垫圈	WASHER	5				
13	00B0028	000	螺栓	BOLT	5				
14	00B0075	000	螺栓	BOLT	2				
15	06B0005	000	垫圈	WASHER	2				
16	06B0006	000	垫圈	WASHER	2				
17	38B0213	000	电喇叭	HORN	1				
18	03B0021	000	螺母	NUT	1				
19	20A1851	001	线夹	CLIP	1				
20	12B0428	002	O 形圈	O-RING	1				
21	00A3458	000	过渡接头	CONNECTOR	1				
22	06B0117	000	垫圈	WASHER	1				
23	30B0433	000	压力开关	PRESSURE SWITCH	1				
24	37B0009	000	扎带	CABLE TIE	50				
25	08C2893	001	车架线束	FRAME HARNESS	1				
26	34B0325	000	压力开关	PRESSURE SWITCH	1				
27	36B0385	001	插接件	SOCKET	1				

46C2905(C)　动臂灯线路总成
BOOM LIGHT WIRING

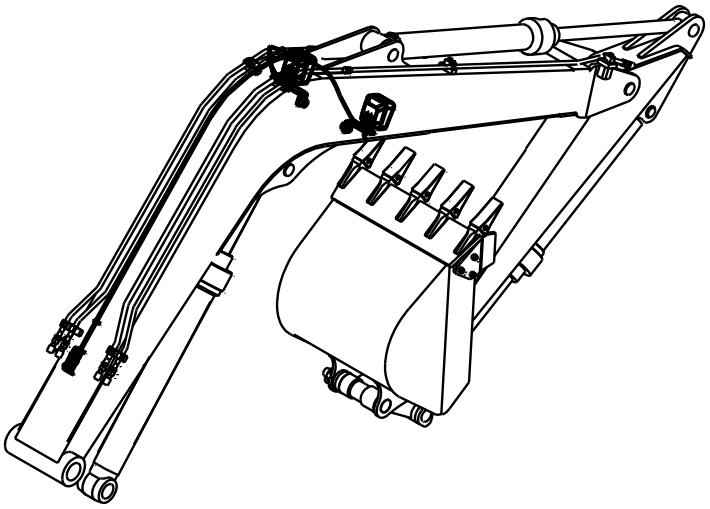

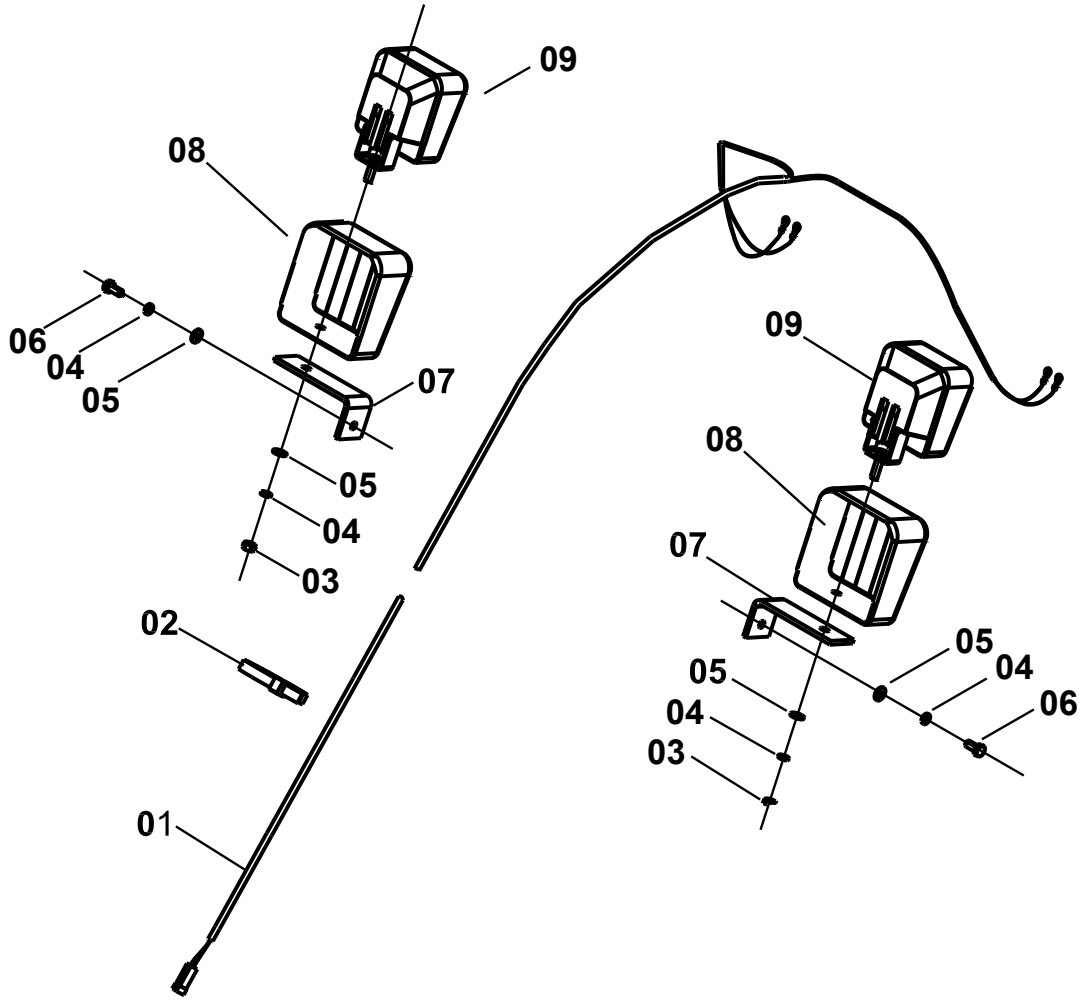

46C2905(C) 动臂灯线路总成 BOOM LIGHT WIRING

件号 ITEM	部件号 PART NO.	版本 VER	零件名称	PART NAME	数量 Q'TY	服务代码 S.C	适用机号 SERIAL NO.	互换性 IA	可替换零件号 REPLACEABLE
01	08C2686	000	动臂灯线束	HARNESS	1				
02	37B0009	000	扎带	CABLE TIE	5				
03	03B0053	000	螺母	NUT	1				
04	06B0001	000	垫圈	WASHER	19				
05	06B0002	000	垫圈	WASHER	19				
06	00B0005	000	螺栓	BOLT	2				
07	22A0945	001	工作灯安装弯板	PLATE	2				
08	00D1874	000	灯罩	LAMP SHADE	2				
08	/	/	/	/	/				
09	32B0116	000	大灯	FLOODLIGHT	2				

46C3089 000 发动机线路总成
ENGINE WIRING AS

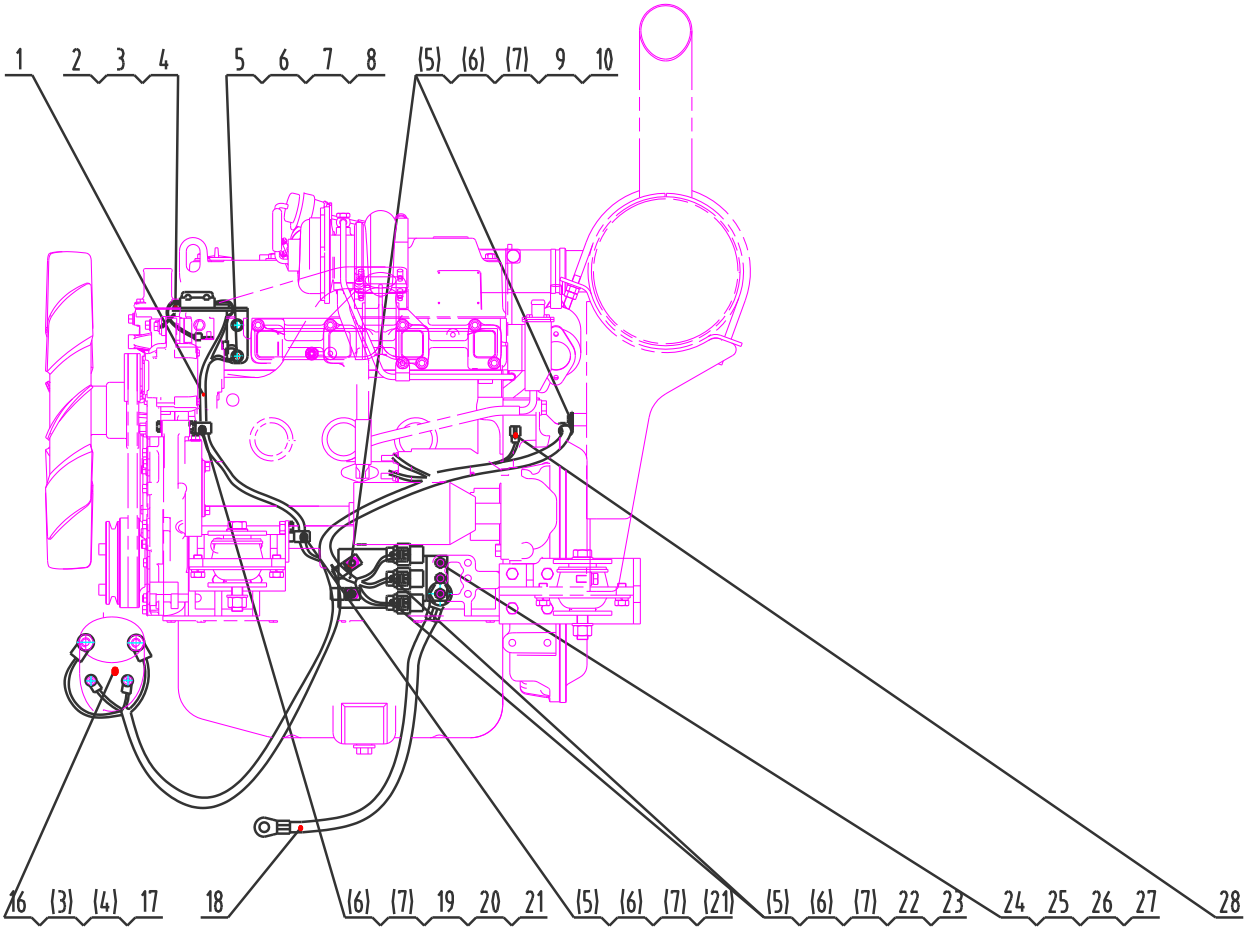

46C3089 000 发动机线路总成 ENGINE WIRING AS

件号 ITEM	部件号 PART NO.	版本 VER	零件名称	PART NAME	数量 Q'TY	服务代码 S.C	适用机号 SERIAL NO.	互换性 IA	可替换零件号 REPLACEABLE
01	08C2682	000	发动机线束	HARNESS	1				
02	00B0225	000	螺栓	BOLT	2				
03	06B0022	000	垫圈	WASHER	4				
04	06B0097	000	垫圈	WASHER	4				
05	00B0075	000	螺栓	BOLT	3				
06	06B0006	000	垫圈	WASHER	8				
07	06B0086	000	垫圈	WASHER	8				
08	21A4640	000	安装座	MOUNTING SUPPORT	1				
09	20A6657	001	卡板	STOP PLATE	8				
10	88A0832	000	线夹	CLIP	2				
16	00B0098	000	螺栓	BOLT	2				
17	31B0038	001	继电器	RELAY	1				
18	08C1361	000	铜带	COPPER CABLE	1				
19	00B0030	000	螺栓	BOLT	1				
20	03B0021	000	螺母	NUT	1				
21	88A0830	001	线夹	CLIP	2				
22	20A6656	001	插板	PLATE	1				
23	20A6655	001	插板	INSERT	1				
24	00B0005	000	螺栓	BOLT	3				
25	06B0001	000	垫圈	WASHER	3				
26	06B0002	000	垫圈	WASHER	3				
27	23A6820	000	安装板	MOUNTING PLATE	1				
28	38B0077	000	二极管	DIODE	1				

46C3089 000 发动机线路总成
ENGINE WIRING AS

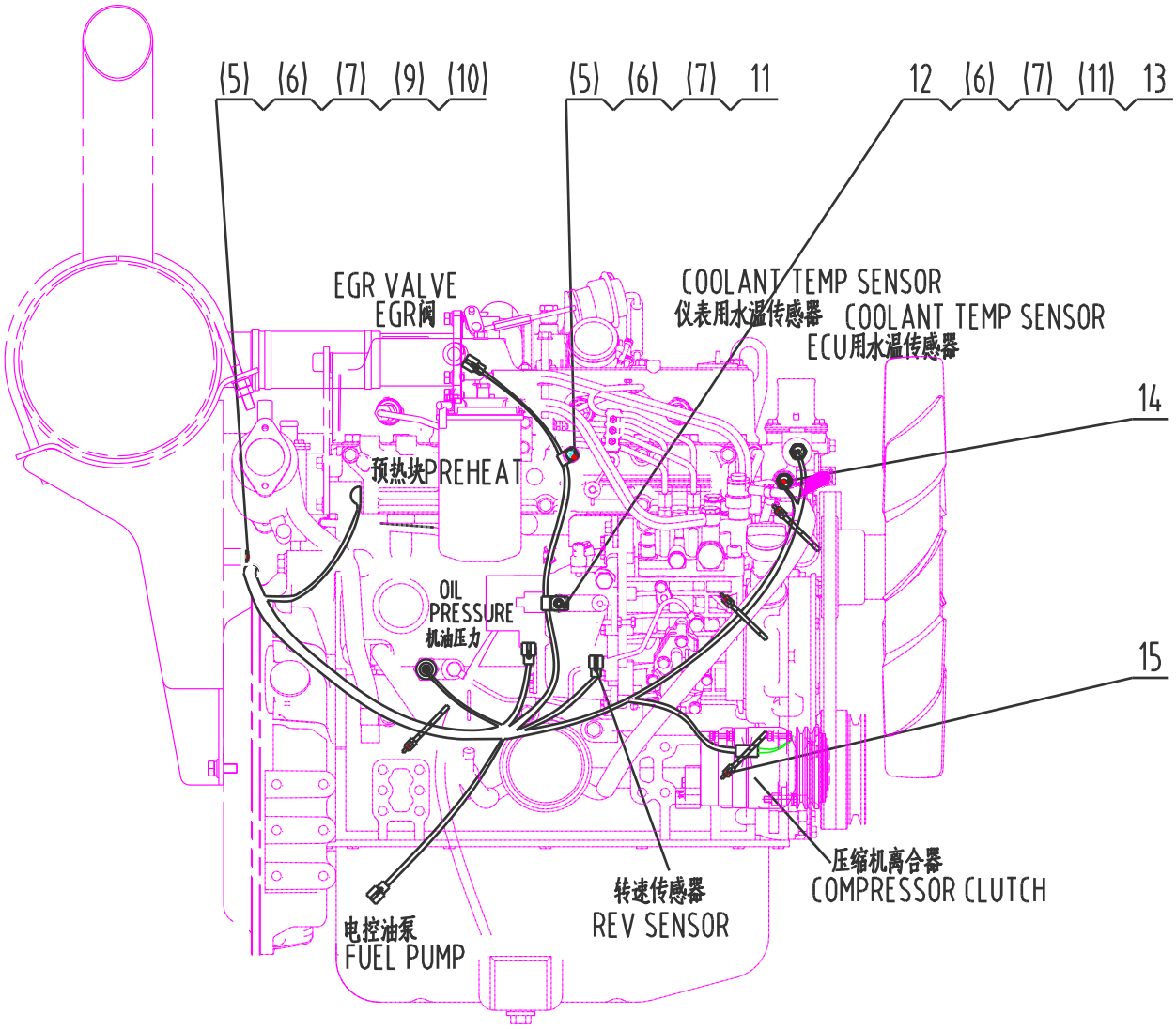

46C3089 000 发动机线路总成 ENGINE WIRING AS

件号 ITEM	部件号 PART NO.	版本 VER	零件名称	PART NAME	数量 Q'TY	服务代码 S.C	适用机号 SERIAL NO.	互换性 IA	可替换零件号 REPLACEABLE
05	00B0075	000	螺栓	BOLT	3				
06	06B0006	000	垫圈	WASHER	8				
07	06B0086	000	垫圈	WASHER	8				
09	20A6657	001	卡板	STOP PLATE	8				
10	88A0832	000	线夹	CLIP	2				
11	20A1851	001	线夹	CLIP	2				
12	00B0070	000	螺栓	BOLT	1				
13	34A0299	000	支撑管	PIPE	2				
14	30B0289	000	水温传感器	WATER TEMP SENSOR	1				
15	37B0009	000	扎带	CABLE TIE	10				

46C2525 000 行走报警器及压力开关(动臂偏转)
TRAVEL ALARM & PRESSURE SWITCH(SWING-TYPE BOOM)

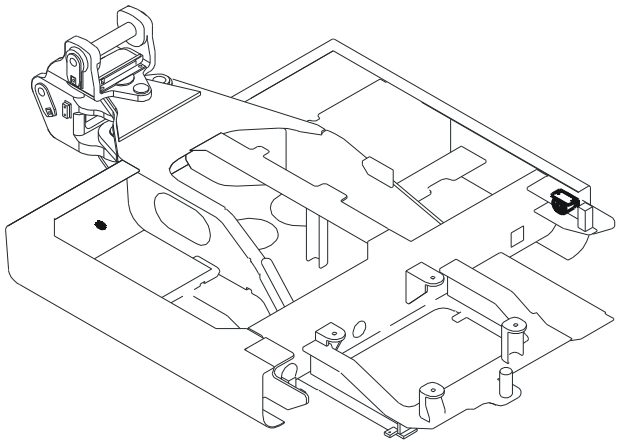

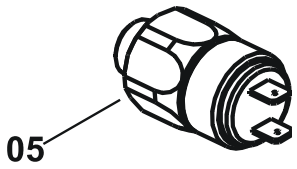

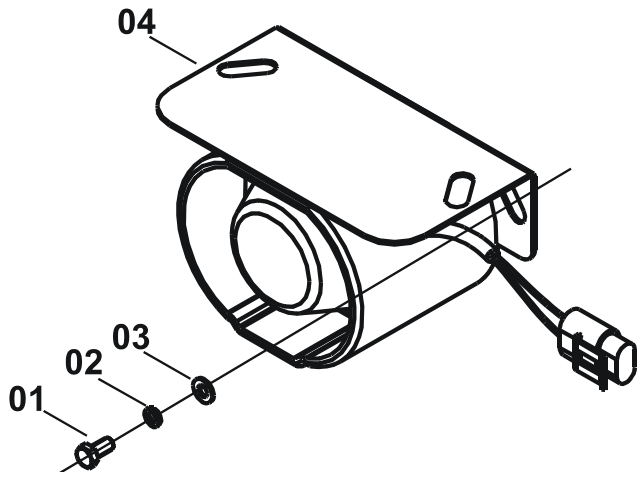

46C2525 000 行走报警器及压力开关(动臂偏转) TRAVEL ALARM & PRESSURE SWITCH(SWING-TYPE BOOM)

件号 ITEM	部件号 PART NO.	版本 VER	零件名称	PART NAME	数量 Q'TY	服务代码 S.C	适用机号 SERIAL NO.	互换性 IA	可替换零件号 REPLACEABLE
01	00B0022	000	螺栓	BOLT	2				
02	06B0006	000	垫圈	WASHER	2				
03	06B0005	000	垫圈	WASHER	2				
04	38B0042	001	后退警报器	BACKUP ALARM	1				
05	34B0325	000	压力开关	PRESSURE SWITCH	1				

46C2009 002 警示灯线路总成
ALARM WIRING AS

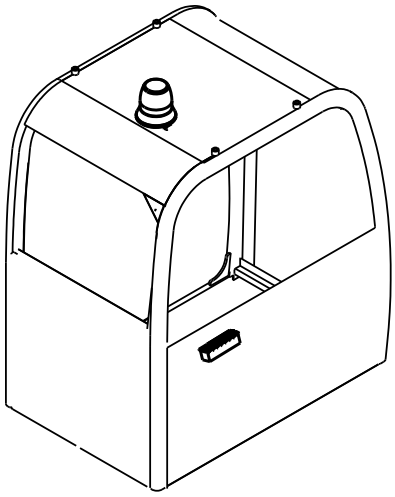

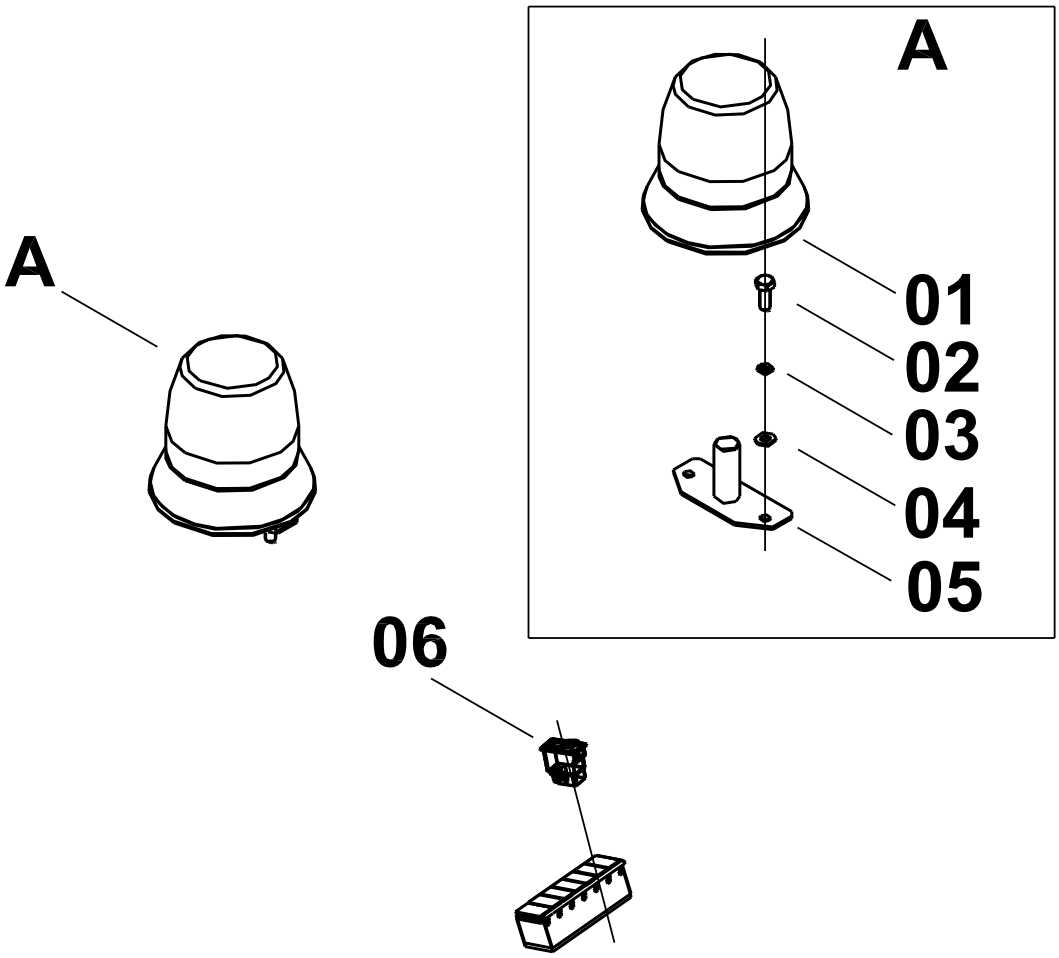

46C2009 002 警示灯线路总成 ALARM WIRING AS

件号 ITEM	部件号 PART NO.	版本 VER	零件名称	PART NAME	数量 Q'TY	服务代码 S.C	适用机号 SERIAL NO.	互换性 IA	可替换零件号 REPLACEABLE
01	32B0245	001	旋转信号灯	ROTATION LIGHT	1				
02	00B0301	000	螺栓	BOLT	2				
03	06B0002	000	垫圈	WASHER	2				
04	06B0001	000	垫圈	WASHER	2				
05	22C0376	000	灯座	BEACON SUPPORT	1				
06	34B0247	000	警示灯开关	BEACON SWITCH	1				

空调系统 AIR CONDITIONER

23E0190 005 空调系统
AIR CONDITIONING SYSTEM

件号 ITEM	部件号 PART NO.	版本 VER	零件名称	PART NAME	数量 Q'TY	服务代码 S.C	适用机号 SERIAL NO.	互换性 IA	可替换零件号 REPLACEABLE
01	23E0190(A)		空调系统（A）	AIR CONDITIONING SYSTEM (A)	1	Z			
02	23E0190(B)		空调系统（B）	AIR CONDITIONING SYSTEM (B)	1	Z			
03	23E0190(C)		空调系统（C）	AIR CONDITIONING SYSTEM (C)	1	Z			
04	23E0190(D)		空调系统（D）	AIR CONDITIONING SYSTEM (D)	1	Z			

Z — 此部件有单独展开图；
Z — SEPARATE ILLUSTRATION

注：该系统无装配图，具体装配请参考表中各部件装配图。

Note: No assembly diagram is provided for this system. Please refer to the assembly diagrams of those components in the table for assembly details.

23E0190（A） 空调系统（A）
AIR CONDITIONING SYSTEM（A）

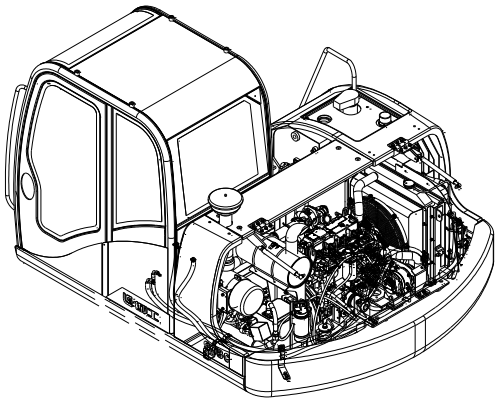

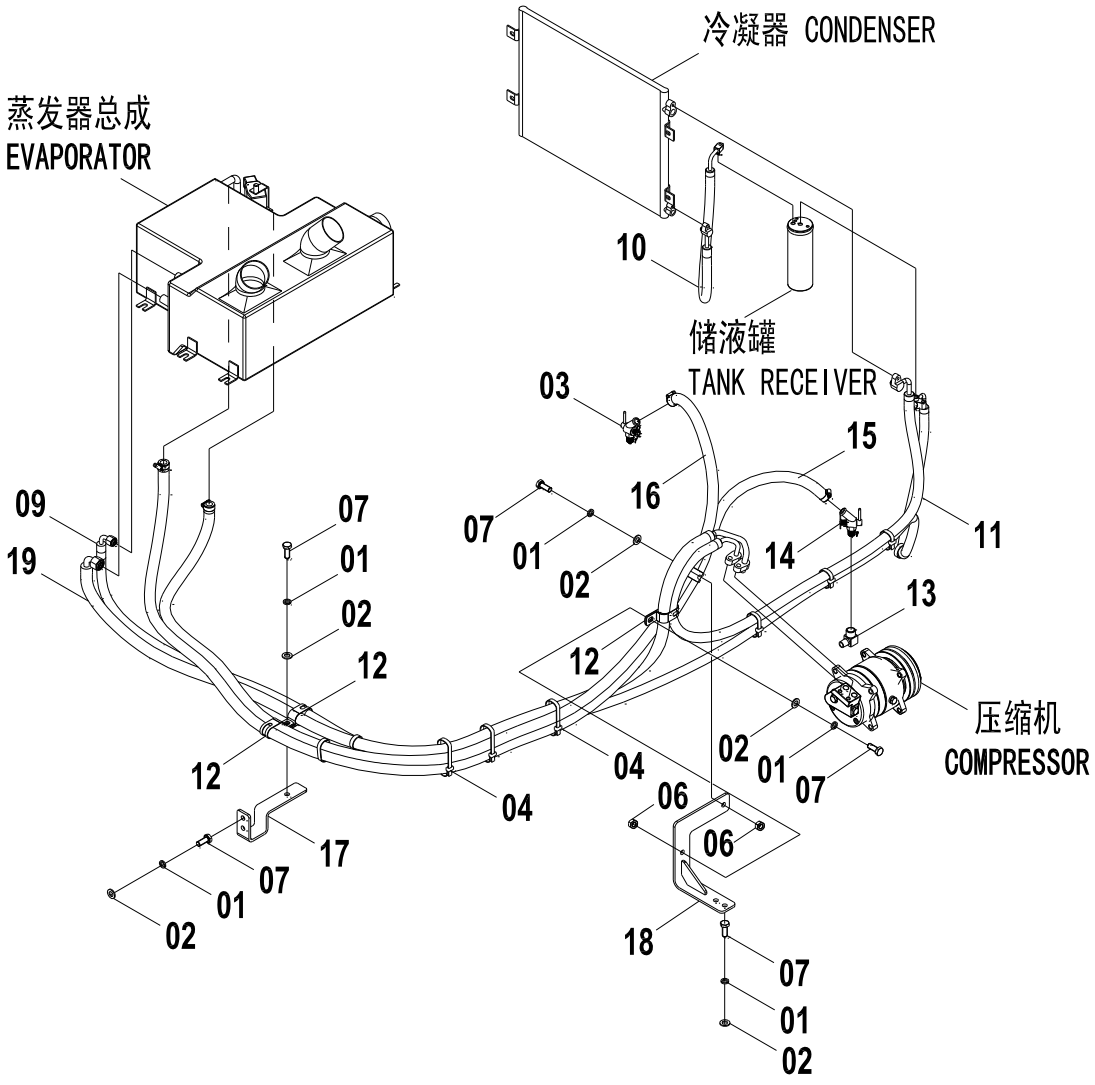

23E0190（A） 空调系统（A） AIR CONDITIONING SYSTEM（A）

件号 ITEM	部件号 PART NO.	版本 VER	零件名称	PART NAME	数量 Q'TY	服务代码 S.C	适用机号 SERIAL NO.	互换性 IA	可替换零件号 REPLACEABLE
01	06B0002	000	垫圈	WASHER	2				
02	06B0001	000	垫圈	WASHER	2				
03	46C0486	000	暖风进水阀	WATER INLET VALVE	1			I	01A3011
03	01A3011	000	接头	CONNECTOR	1				
04	37B0004	001	尼龙扎带	NYLON STRAP	20				
05	00B0019	000	螺栓	BOLT	1				
05	/								
06	03B0053	000	螺母	NUT	3				
07	00B0012	000	螺栓	BOLT	9				
08	22A2439	000	弯板	PLATE	1				
08	/								
09	46C2209	000	储液罐至蒸发器管	HOSE	1				
10	46C1210	001	冷凝器至储液罐管	HOSE	1				
11	46C2946	000	压缩机至冷凝器管	HOSE GP	1			I	46C4505
11	46C4505	000	压缩机至冷凝器管	HOSE	1		S/N 62109-UP		
12	09C0126	001	双管夹	CLAMP	6				
13	01A0129	000	直角接头	CONNECTOR	1				
14	46C0487	001	暖风进水阀	WATER INLET VALVE	1			I	01A3012
14	01A3012	000	接头	CONNECTOR	1				
15	46C0385	001	水管Φ16	HOSE	1	Z		P	46C7237
15	46C7237	001	水管Φ16	HOSE	1				
16	46C1385	001	水管Φ16	HOSE	1			P	46C7232
16	46C7232	001	水管Φ16	HOSE	1				
17	00D3441	000	弯板	PLATE	1				
18	00D3442	000	支架	BRACKET	1			I	00D5538
18	00D5538	000	支架	BRACKET	1		S/N 62109-UP		
19	46C2210	000	蒸发器至压缩机管	PIPE	1				

23E0190（B） 空调系统（B）
AIR CONDITIONING SYSTEM（B）

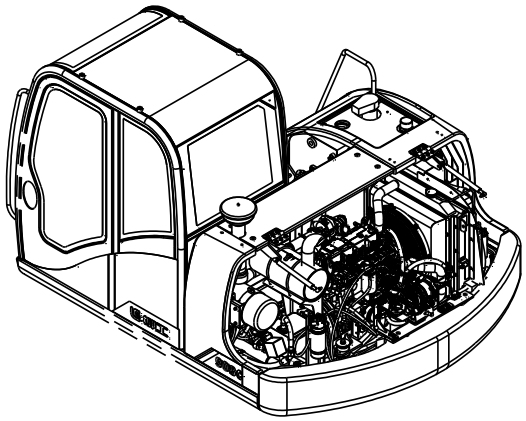

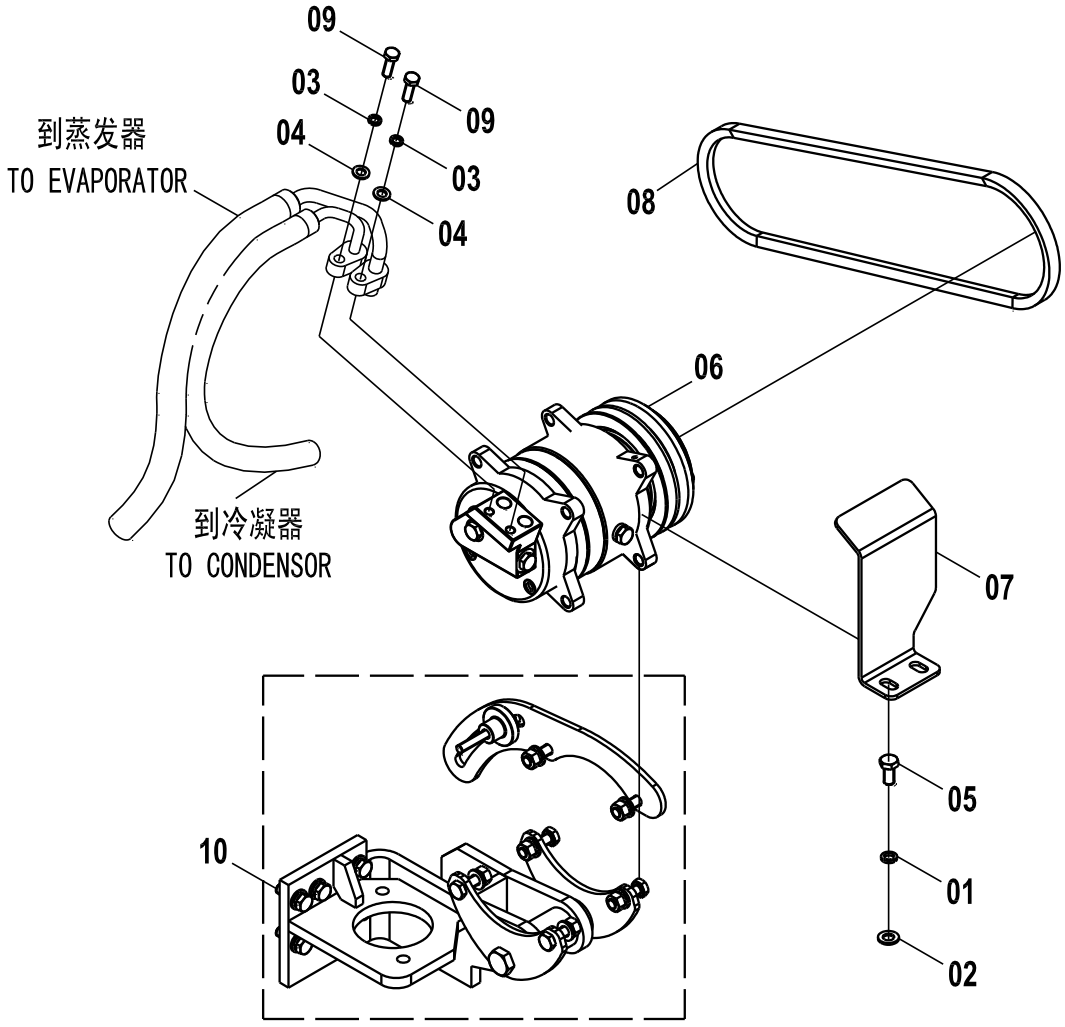

23E0190（B） 空调系统（B） AIR CONDITIONING SYSTEM（B）

件号 ITEM	部件号 PART NO.	版本 VER	零件名称	PART NAME	数量 Q'TY	服务代码 S.C	适用机号 SERIAL NO.	互换性 IA	可替换零件号 REPLACEABLE
01	06B0002	000	垫圈	WASHER	2				
02	06B0001	000	垫圈	WASHER	2				
03	06B0006	000	垫圈	WASHER	2				
04	06B0005	000	垫圈	WASHER	2				
05	00B0012	000	螺栓	BOLT	2				
06	46C1207	000	压缩机	COMPRESSOR AS	1				
07	21A3667	000	防护板	GUARD PLATE	1				
08	46C0448	000	冷气三角皮带		1				
09	00B0020	000	螺栓	BOLT	2				
10	46C2207	001	压缩机支架总成	COMPRESSOR SUPPORT AS	1				

23E0190（C） 空调系统（C）
AIR CONDITIONING SYSTEM（C）

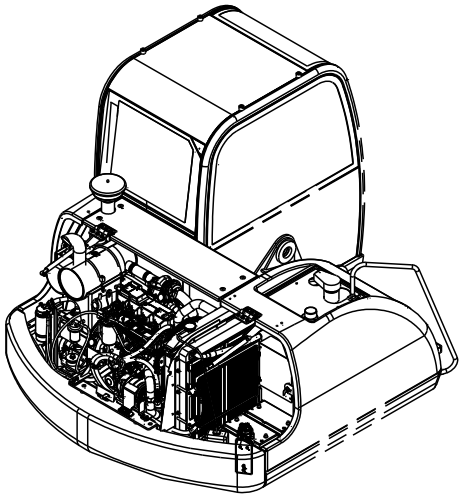

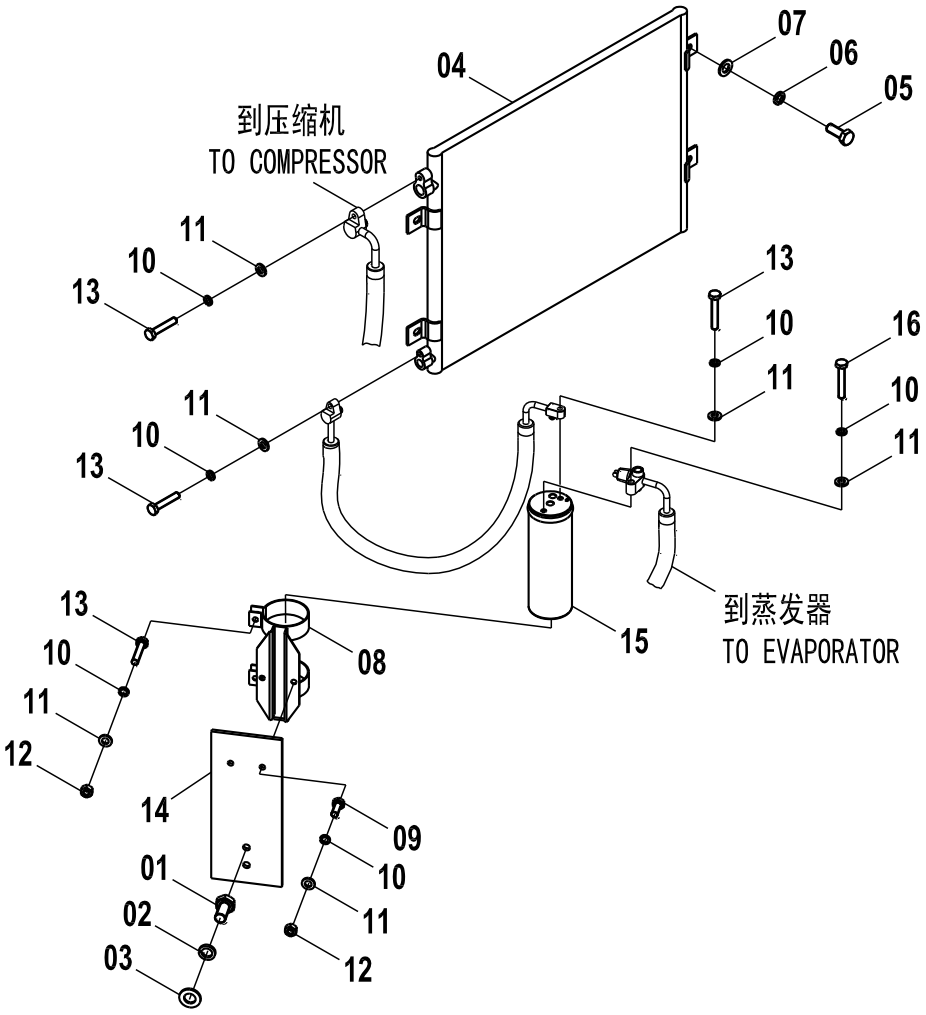

23E0190（C） 空调系统（C） AIR CONDITIONING SYSTEM（C）

件号 ITEM	部件号 PART NO.	版本 VER	零件名称	PART NAME	数量 Q'TY	服务代码 S.C	适用机号 SERIAL NO.	互换性 IA	可替换零件号 REPLACEABLE
01	00B0005	000	螺栓	BOLT	2				
02	06B0002	000	垫圈	WASHER	2				
03	06B0001	000	垫圈	WASHER	2				
04	46C1218	000	冷凝器总成	CONDENSER	1				
05	00B0075	000	螺栓	BOLT	4				
06	06B0006	000	垫圈	WASHER	4				
07	06B0005	000	垫圈	WASHER	4				
08	00D1581	000	储液罐支架	BRACKET	1				
09	00B0022	000	螺栓	BOLT	2				
10	06B0003	000	垫圈	WASHER	8				
11	06B0024	000	垫圈	WASHER	8				
12	03B0036	000	螺母	NUT	4				
13	00B0169	000	螺栓	BOLT	5				
14	11A1874	001	储液罐安装板	MOUNTIN PLATE	1				
15	46C1213	000	储液罐总成	REFRIGERANT RECEIVER AS	1				
16	00B0065	000	螺栓	BOLT	1				

23E0190（D） 空调系统（D）
AIR CONDITIONING SYSTEM（D）

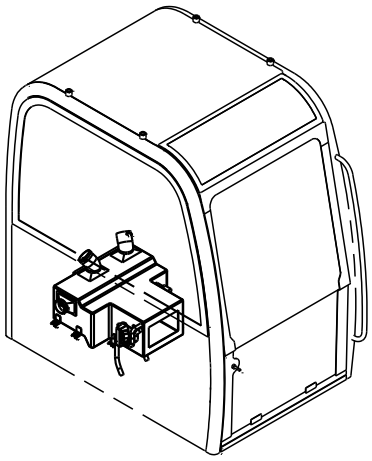

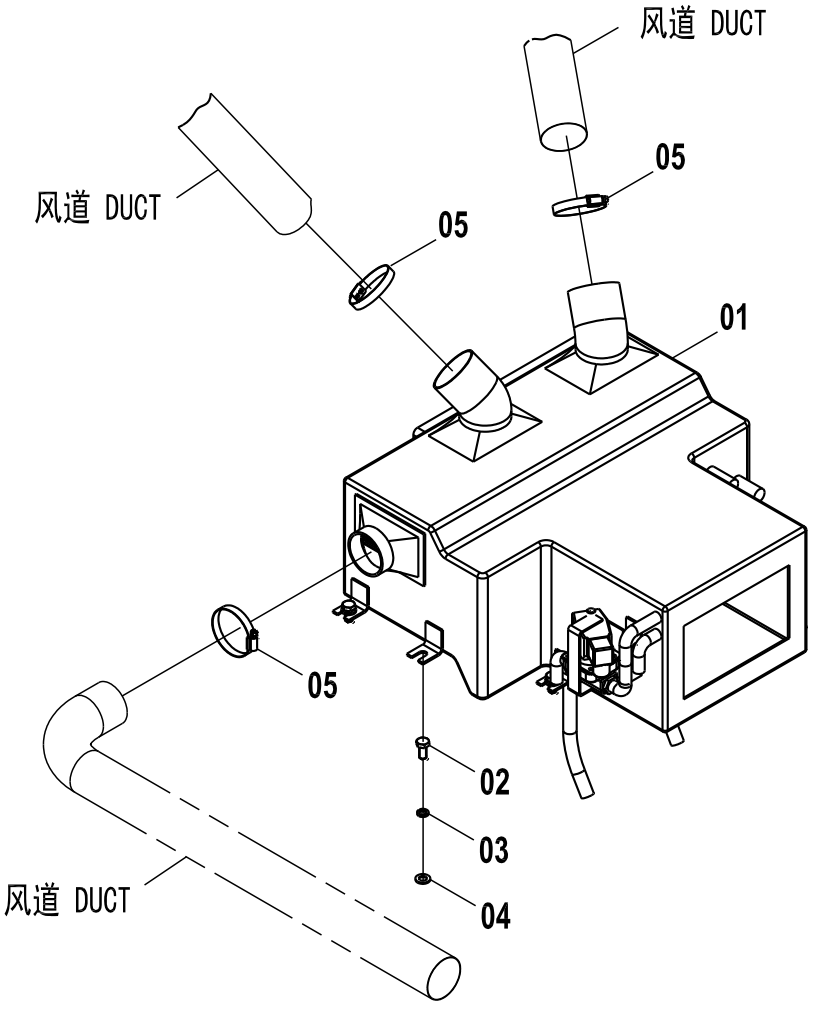

23E0190（D） 空调系统（D） AIR CONDITIONING SYSTEM（D）

件号 ITEM	部件号 PART NO.	版本 VER	零件名称	PART NAME	数量 Q'TY	服务代码 S.C	适用机号 SERIAL NO.	互换性 IA	可替换零件号 REPLACEABLE
01	46C1327	001	蒸发器总成	EVAPORATOR AS	1				
02	00B0005	000	螺栓	BOLT	6				
03	06B0002	000	垫圈	WASHER	6				
04	06B0001	000	垫圈	WASHER	6				
05	09C0029	001	软管卡箍	CLAMP	3				

46C2207 002 压缩机支架总成
COMPRESSOR SUPPORT AS

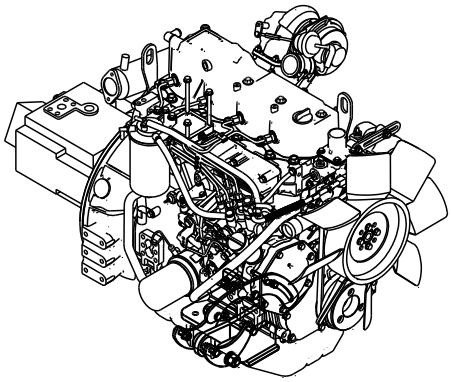

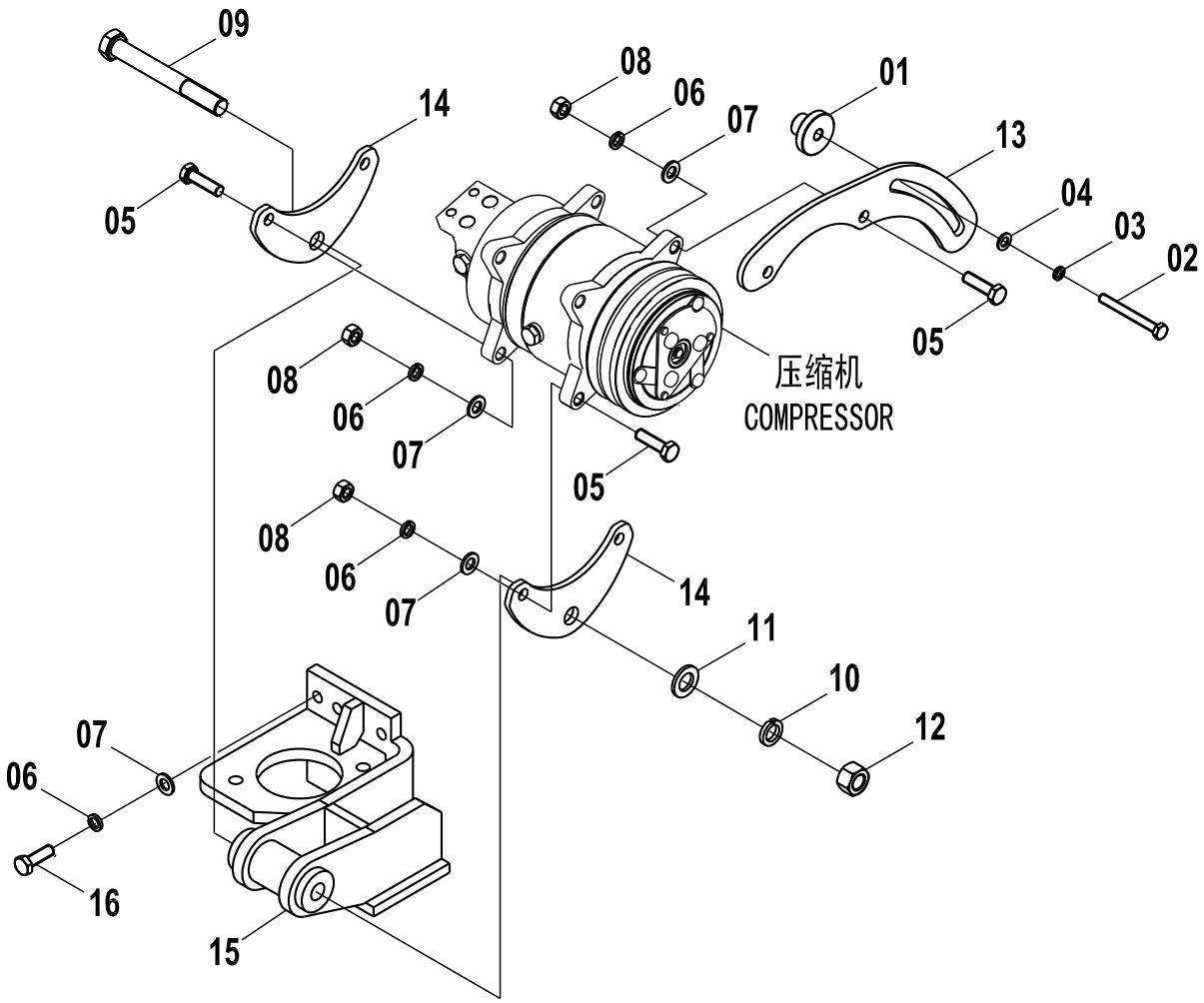

46C2207 001 压缩机支架总成 COMPRESSOR SUPPORT AS

件号 ITEM	部件号 PART NO.	版本 VER	零件名称	PART NAME	数量 Q'TY	服务代码 S.C	适用机号 SERIAL NO.	互换性 IA	可替换零件号 REPLACEABLE
01	56A0627	000	垫块	BLOCK	1			C	56A1312
01	56A1312	000	垫块	BLOCK	1				
02	00B0191	000	螺栓	BOLT	1				
03	06B0006	000	垫圈	WASHER	1				
04	06B0005	000	垫圈	WASHER	1				
05	00B0002	000	螺栓	BOLT	6				
06	06B0002	000	垫圈	WASHER	18				
07	06B0001	000	垫圈	WASHER	18				
08	03B0053	000	螺母	NUT	6				
09	01B0111	000	螺栓	BOLT	1				
10	06B0015	000	垫圈	WASHER	2				
11	06B0012	000	垫圈	WASHER	2				
12	03B0210	000	螺母	NUT	1				
13	12A1821	000	调节板	PLATE	1				
14	12A1173	000	托板	SUPPORT PLATE	2				
15	00D2685	000	压缩机支架	BRACKET	1				
16	00B0019	000	螺栓	BOLT	6				

46C1327 001 蒸发器总成
EVAPORATOR AS

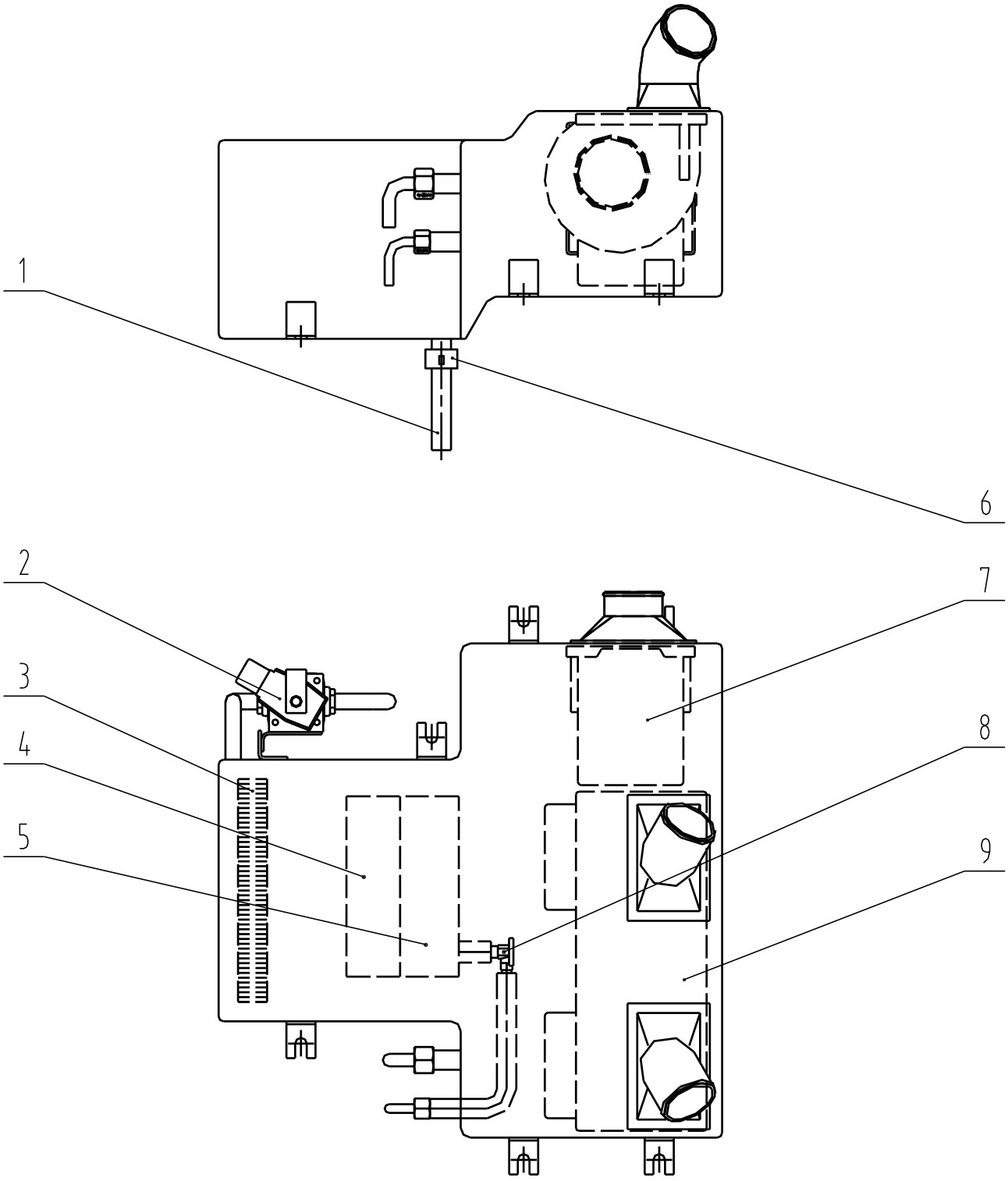

46C1327 001 蒸发器总成 EVAPORATOR AS

件号 ITEM	部件号 PART NO.	版本 VER	零件名称	PART NAME	数量 Q'TY	服务代码 S.C	适用机号 SERIAL NO.	互换性 IA	可替换零件号 REPLACEABLE
01	83A0269	000	排水管	HOSE	2				
02	46C1328	000	电磁水阀总成	SOLENOID WATER VALVE	1				
03	46C2222	000	冷芯	ELEMENT,COOL	1				
04	46C2223	000	暖芯	ELEMENT,WARM	1				
05	46C2224	000	换新风滤芯	FILTER ELEMENT	1				
06	09C0026	001	软管卡箍	CLAMP	2				
07	46C1931	000	单涡轮风机	BLOWER MOTOR	1				
08	46C1936	000	膨胀阀	VALVE	1				
09	46C1932	000	双涡轮风机	BLOWER MOTOR	1				

工作装置 IMPLEMENT

32E0416 002 工作装置
WORK IMPLEMENT

件号 ITEM	部件号 PART NO.	版本 VER	零件名称	PART NAME	数量 Q'TY	服务代码 S.C	适用机号 SERIAL NO.	互换性 IA	可替换零件号 REPLACEABLE
01	32E0416(A)		动臂	BOOM	1	Z			
02	32E0416(B)		斗杆	ARM ASS`Y	1	Z			
03	32E0416(C)		连杆	LINK	1	Z			
04	32E0416(D)		摇杆	PENDULUM LEVER	1	Z			

Z — 此部件有单独展开图；
Z — SEPARATE ILLUSTRATION

注：该系统无装配图，具体装配请参考表中各部件装配图。

Note: No assembly diagram is provided for this system. Please refer to the assembly diagrams of those components in the table for assembly details.

32E0416(A)　动臂
BOOM

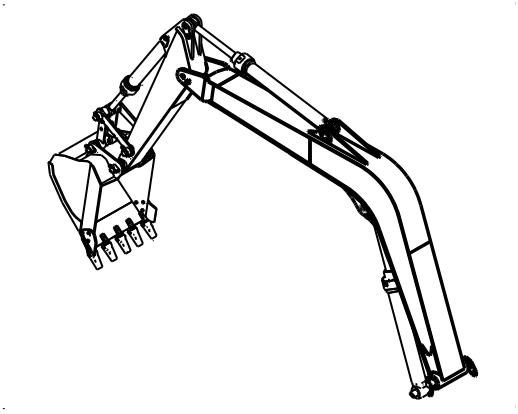

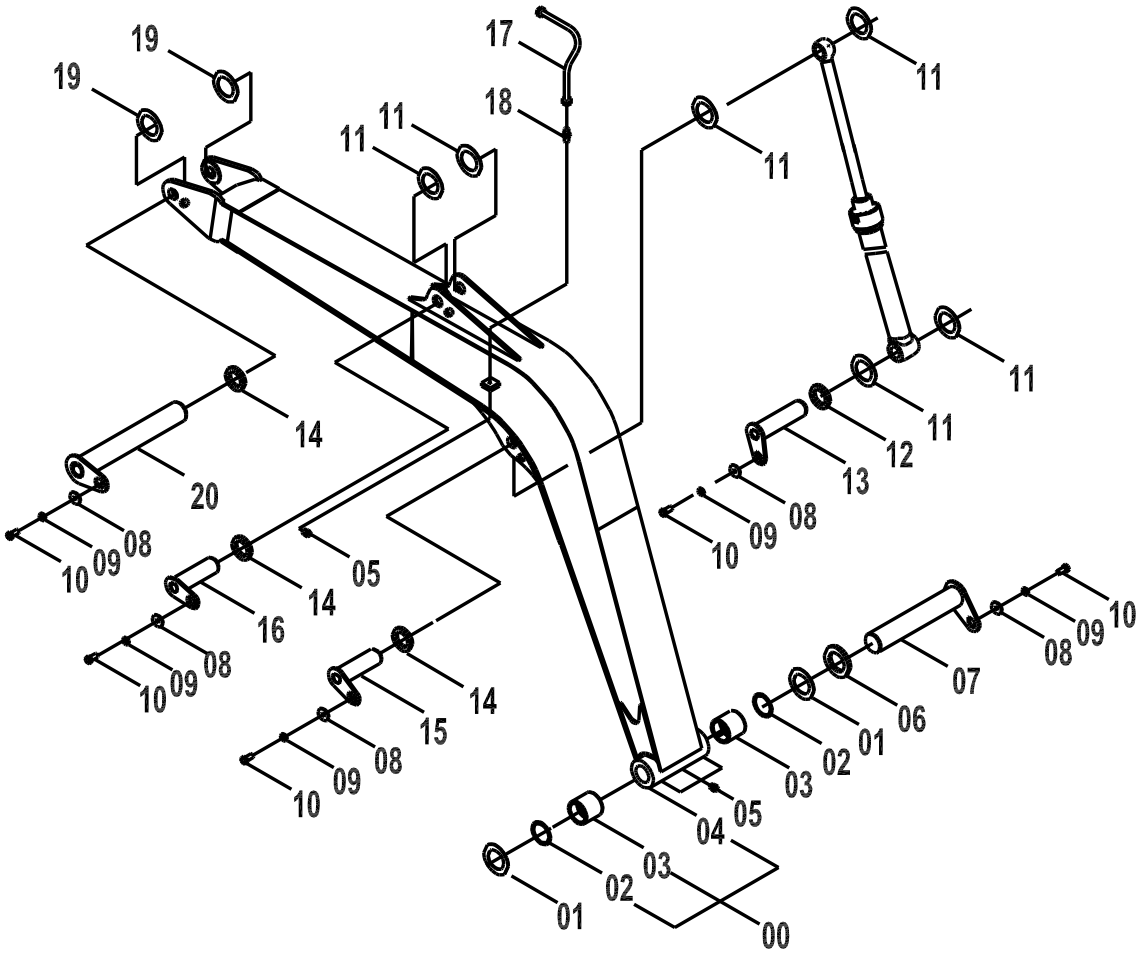

32E0416(A) 动臂 BOOM

件号 ITEM	部件号 PART NO.	版本 VER	零件名称	PART NAME	数量 Q'TY	服务代码 S.C	适用机号 SERIAL NO.	互换性 IA	可替换零件号 REPLACEABLE
00	43C0251	000	动臂	BOOM	1				
01	28C0030	001	调整垫	SHIM	1	R			
02	13B0140	000	密封圈 75X90X7	SEAL RING	2				
03	55A1195	000	衬套	BUSHING	2				
04	21D0194	005	动臂	BOOM	1				
05	10B0014	000	油杯	GREASE FITTING	9				
06	14A3501	000	垫板	PLATE	1				
07	11D0390	000	销轴	PIN	1				
08	06B0087	000	垫圈	WASHER	7				12A4680
08	12A4680	000	垫片	GASKET	7				
09	06B0012	000	垫圈	WASHER	7				
10	00B0323	000	螺栓	BOLT	7				
11	28C0028	001	调整垫	SHIM	4				
12	14A3001	000	垫板	PLATE	1				
13	11D0389	000	销轴	PIN	1				
14	14A1501	000	垫板	PLATE	4				
15	11D0195	000	销轴	PIN	1				
16	11D0194	000	销轴	PIN	1				
17	31A0089	000	软管	HOSE	1				
18	00A0204	001	接头	CONNECTOR	2				
19	28C0029	001	调整垫	SHIM	1	R			
20	11D0193	000	销轴	PIN	1				

EC0000008836

32E0416(B) 斗杆
ARM ASS`Y

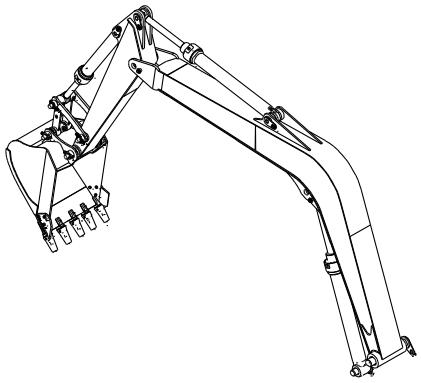

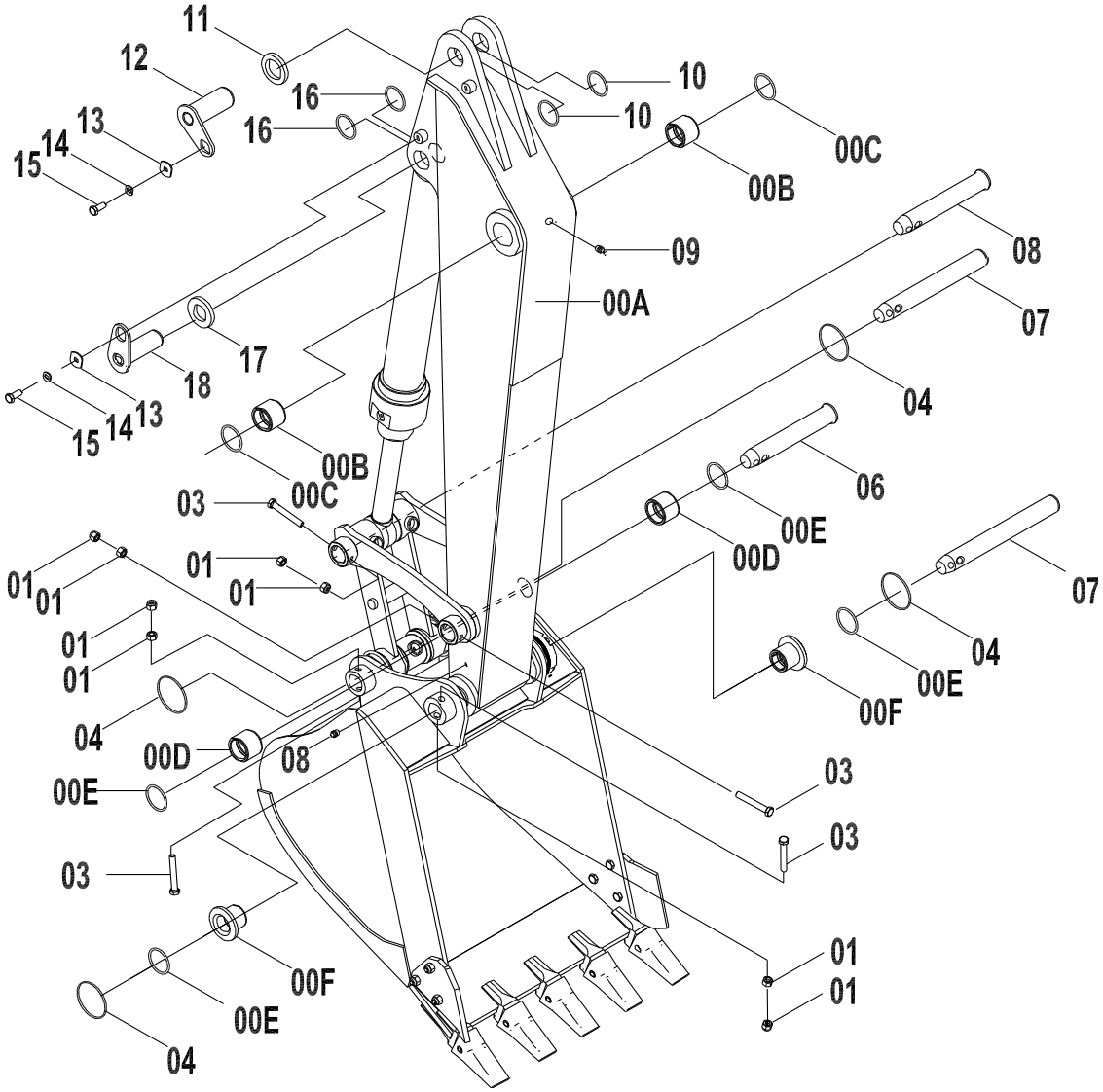

32E0416(B) 斗杆 ARM ASS`Y

件号 ITEM	部件号 PART NO.	版本 VER	零件名称	PART NAME	数量 Q'TY	服务代码 S.C	适用机号 SERIAL NO.	互换性 IA	可替换零件号 REPLACEABLE
00	43C0250	002	斗杆	ARM AS	1				
00A	16D0303	004	斗杆	ARM	1				
00B	55A0744	000	衬套	BUSHING	2				
00C	13B0138	000	密封圈 60X75X7	SEAL RING	2				
00D	55A0447	001	衬套	BUSHING	2				
00E	13B0136	000	密封圈 50X65X7	SEAL RING	4				
00F	55A0648	002	T 形套	T-SLEEVE	2				
01	03B0655	000	螺母	NUT	8				
03	01B0485	000	螺栓	BOLT	4				
04	12B0230	000	O 形圈	O-RING	4				
05	60A0247	000	销轴	PIN	1				
05	/								
06	60A0244	000	销轴	PIN	1				
07	60A0245	000	销轴	PIN	2				
08	60A0269	000	销轴	PIN	1				
09	10B0014	000	油杯	GREASE FITTING	9				
10	28C0028	001	调整垫	SHIM	4				
11	14A1501	000	垫板	PLATE	4				
12	11D0192	000	销轴	PIN	1				
13	06B0087	000	垫圈	WASHER	7				12A4680
13	12A4680	000	垫片	GASKET	7				
14	06B0012	000	垫圈	WASHER	7				
15	00B0323	000	螺栓	BOLT	7				
16	28C0027	001	调整垫片	SHIM	2	K			
17	14A1500	000	垫板	PLATE	1				
18	11D0191	000	销轴	PIN	1				

EC0000008836

32E0416(C)　连杆
LINK

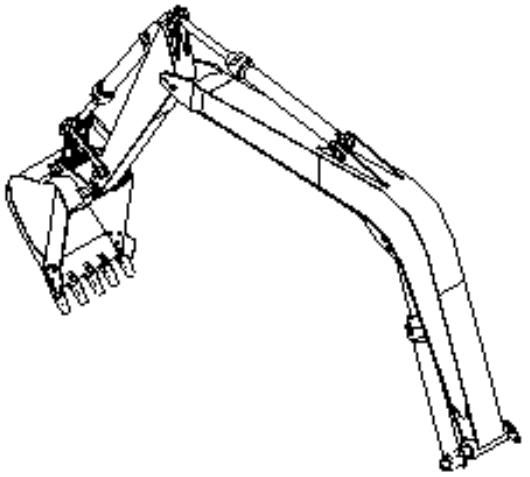

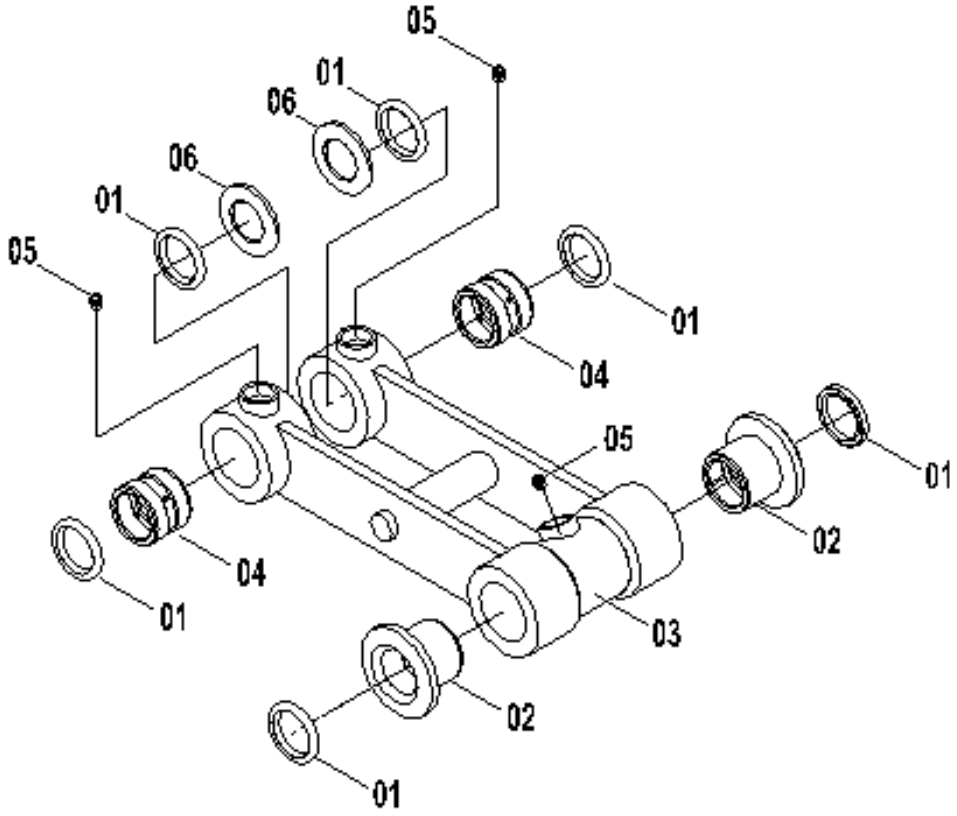

32E0416(C) 连杆 LINK

件号 ITEM	部件号 PART NO.	版本 VER	零件名称	PART NAME	数量 Q'TY	服务代码 S.C	适用机号 SERIAL NO.	互换性 IA	可替换零件号 REPLACEABLE
00	24C0249	001	连杆	LINKAGE	1				
01	13B0136	000	密封圈 50X65X7	SEAL RING	6				
02	55A0648	002	T 形套	T-SLEEVE	2				
03	21D0196	001	连杆	LINKAGE	1				
04	55A0445	000	衬套	BUSHING	2				
05	10B0014	000	油杯	GREASE FITTING	9				
06	28C0027	001	调整垫片	SHIM	2				

32E0416(D)　摇杆
PENDULUM LEVER

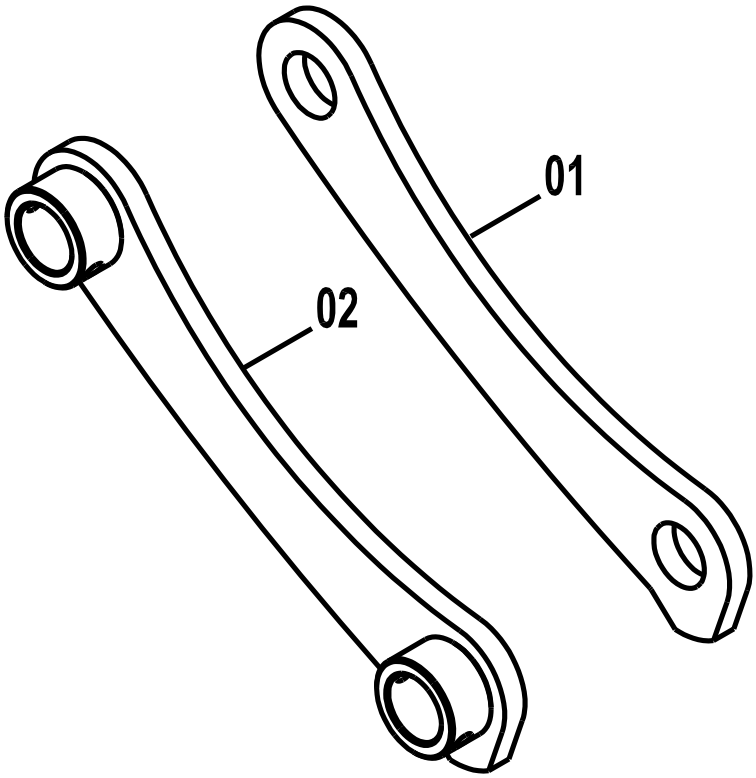

32E0416(D)　摇杆 PENDULUM LEVER

件号 ITEM	部件号 PART NO.	版本 VER	零件名称	PART NAME	数量 Q'TY	服务 代码 S.C	适用机号 SERIAL NO.	互 换 性 IA	可替换零件号 REPLACEABLE
01	16A2414	000	右摇杆	LINKAGE	1				
02	21D0195	000	左摇杆	LINKAGE	1				

32E0409 002 工作装置
WORK IMPLEMENT

件号 ITEM	部件号 PART NO.	版本 VER	零件名称	PART NAME	数量 Q'TY	服务代码 S.C	适用机号 SERIAL NO.	互换性 IA	可替换零件号 REPLACEABLE
1	32E0409(A)		动臂	BOOM ASS`Y	1	Z			
2	32E0409(B)		斗杆	ARM ASS`Y	1	Z			
3	24C0249	001	连杆	LINK	1	Z			
4	32E0409(D)		摇杆	PENDULUM LEVER	1	Z			

Z — 此部件有单独展开图；
Z — SEPARATE ILLUSTRATION

注：该系统无装配图，具体装配请参考表中各部件装配图。

Note: No assembly diagram is provided for this system. Please refer to the assembly diagrams of those components in the table for assembly details.

32E0409(A) 动臂
BOOM ASS`Y

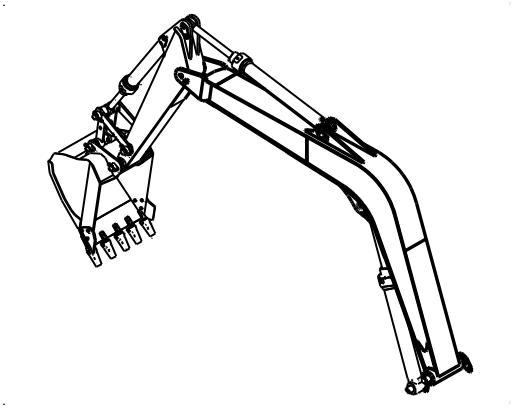

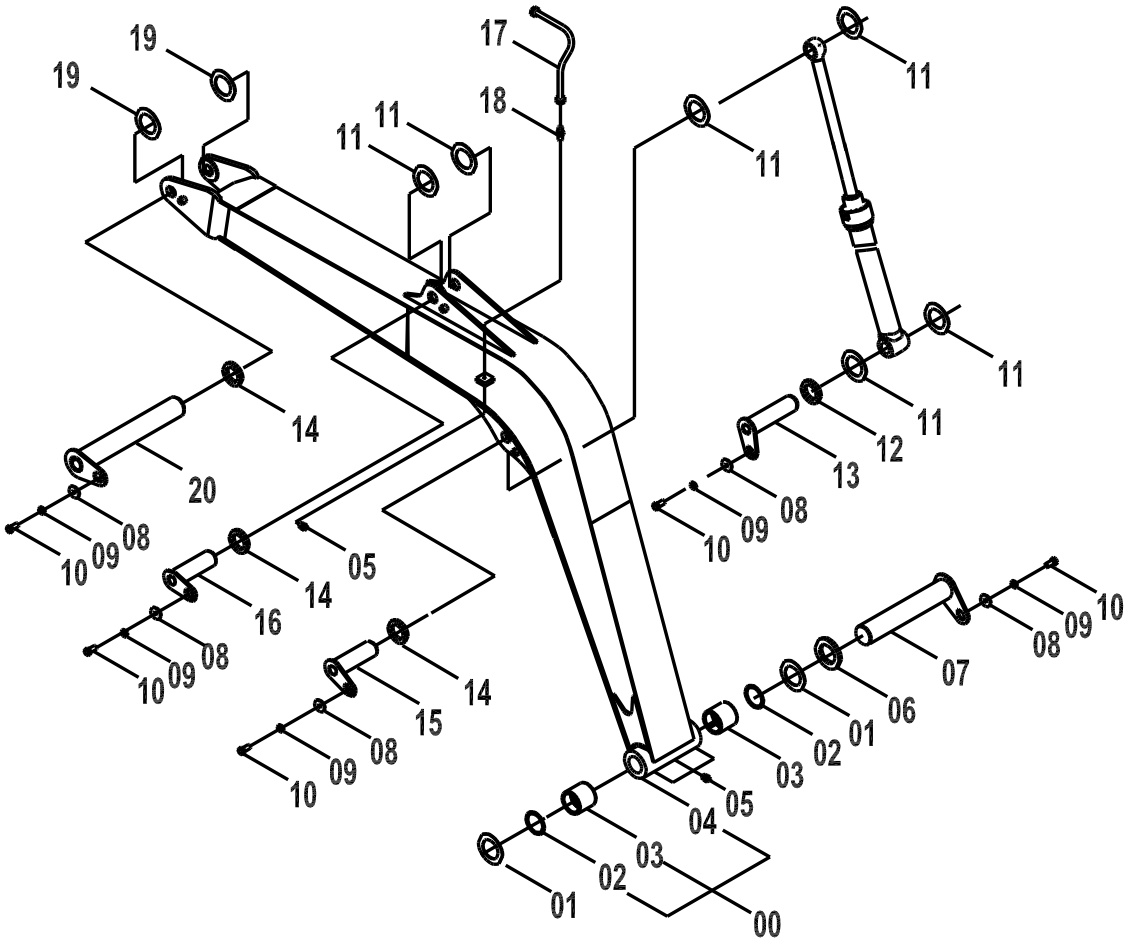

32E0409(A) 动臂 BOOM ASS`Y

件号 ITEM	部件号 PART NO.	版本 VER	零件名称	PART NAME	数量 Q'TY	服务代码 S.C	适用机号 SERIAL NO.	互换性 IA	可替换零件号 REPLACEABLE
00	43C0251	000	动臂	BOOM	1				
01	28C0030	001	调整垫	SHIM	1	R			
02	13B0140	000	密封圈 75X90X7	SEAL RING	2				
03	55A1195	000	衬套	BUSHING	2				
04	21D0194	005	动臂	BOOM	1				
05	10B0014	000	油杯	GREASE FITTING	9				
06	14A1501	000	垫板	PLATE	4				
07	11D0390	000	销轴	PIN	1				
08	06B0087	000	垫圈	WASHER	7			P	12A4680
08	12A4680	001	垫片	GASKET	7				
09	06B0012	000	垫圈	WASHER	7				
10	00B0323	000	螺栓	BOLT	7				
11	28C0028	001	调整垫	SHIM	4				
12	14A3001	000	垫板	PLATE	1				
13	11D0389	000	销轴	PIN	1				
14	14A3501	000	垫板	PLATE	1				
15	11D0195	000	销轴	PIN	1				
16	11D0194	000	销轴	PIN	1				
17	31A0089	001	软管	HOSE	1				
18	00A0204	001	接头	CONNECTOR	2				
19	28C0029	001	调整垫	SHIM	1				
20	11D0193	000	销轴	PIN	1				

32E0409(B) 斗杆
ARM ASS`Y

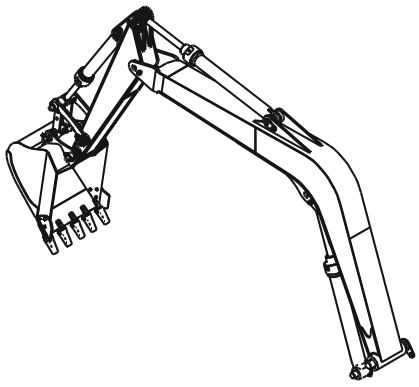

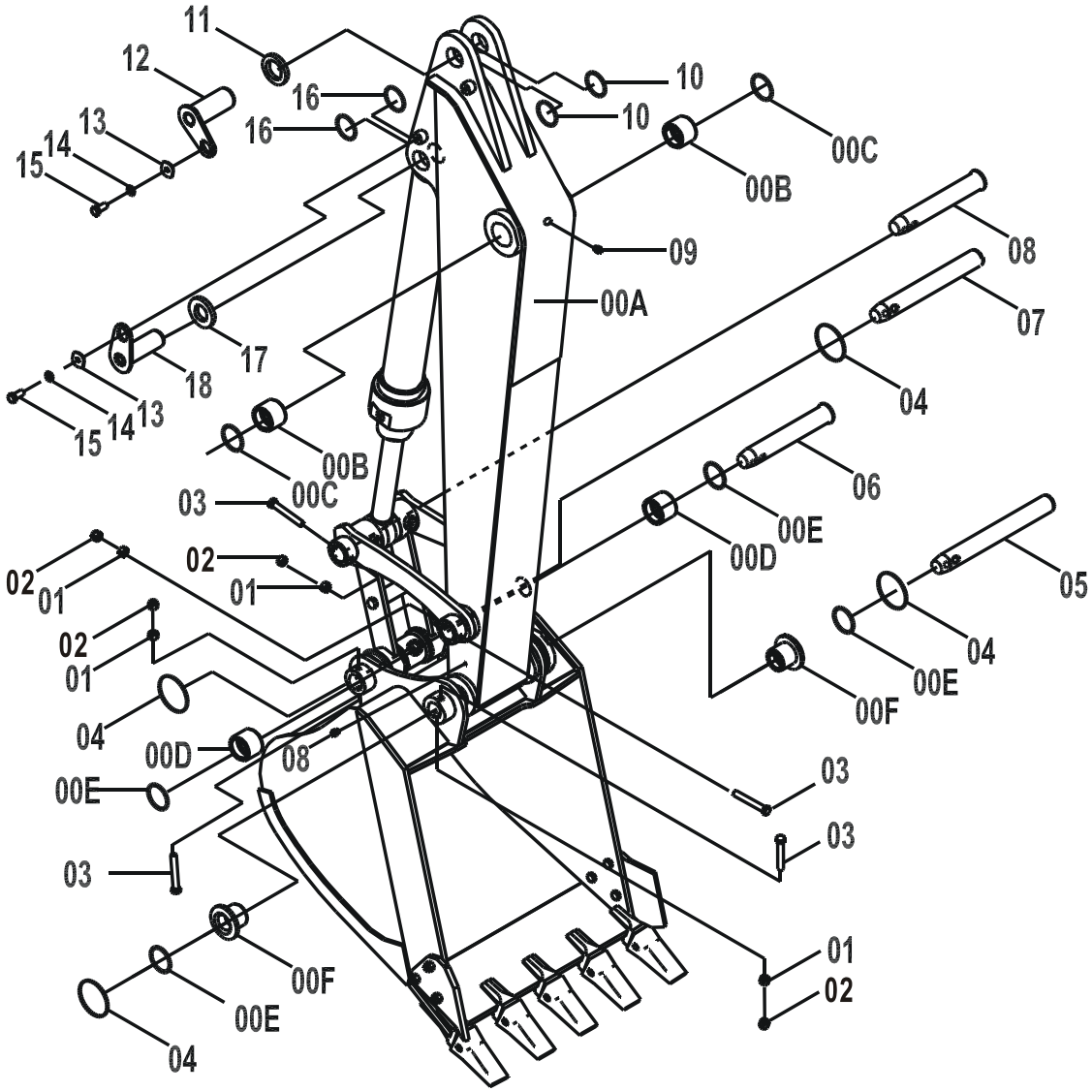

32E0409(B) 斗杆 ARM ASS`Y

件号 ITEM	部件号 PART NO.	版本 VER	零件名称	PART NAME	数量 Q'TY	服务代码 S.C	适用机号 SERIAL NO.	互换性 IA	可替换零件号 REPLACEABLE
00	43C0291	002	斗杆		1				
01	03B0655	000	螺母	NUT	4				
02	03B0655	000	螺母	NUT	4				
03	01B0485	000	螺栓	BOLT	4				
04	12B0230	000	O 形圈	O-RING	4				
05	60A0245	000	销轴	PIN	1				
06	60A0244	000	销轴	PIN	1				
07	60A0245	000	销轴	PIN	1				
08	60A0269	000	销轴	PIN	1				
09	10B0014	000	油杯	GREASE FITTING	9				
10	28C0028	001	调整垫	SHIM	4				
11	14A1501	000	垫板	PLATE	4				
12	11D0192	000	销轴	PIN	1				
13	06B0087	000	垫圈	WASHER	7			P	12A4680
13	12A4680	001	垫片	GASKET	7				
14	06B0012	000	垫圈	WASHER	7				
15	00B0323	000	螺栓	BOLT	7				
16	28C0027	001	调整垫片	SHIM	2				
17	14A1500	000	垫板	PLATE	1				
18	11D0191	000	销轴	PIN	1				
00A	16D0341	004	斗杆	ARM	1				
00B	55A0744	001	衬套	BUSHING	2				
00C	13B0138	000	密封圈 60X75X7	SEAL RING	2				
00D	55A0447	001	衬套	BUSHING	2				
00E	13B0136	000	密封圈 50X65X7	SEAL RING	4				
00F	55A0648	002	T 形套	T-SLEEVE	2				

32E0409(D) 摇杆
PENDULUM LEVER

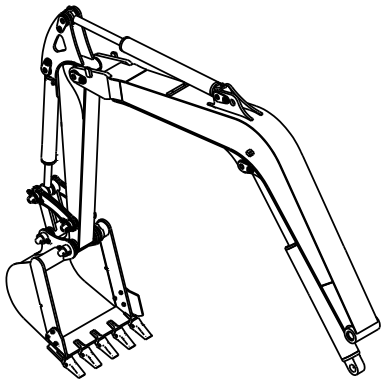

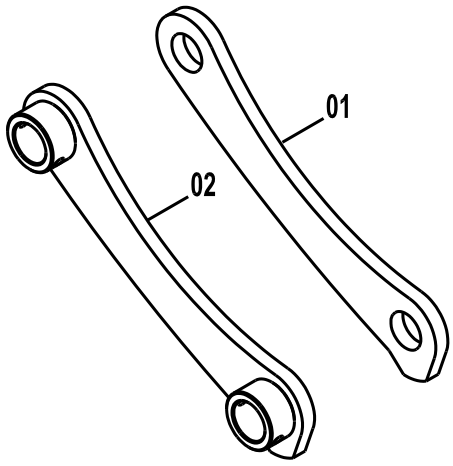

32E0409(D) 摇杆 PENDULUM LEVER

件号 ITEM	部件号 PART NO.	版本 VER	零件名称	PART NAME	数量 Q'TY	服务代码 S.C	适用机号 SERIAL NO.	互换性 IA	可替换零件号 REPLACEABLE
01	16A2414	000	右摇杆	LINKAGE	1				
02	21D0195	000	左摇杆	LINKAGE	1				

32E1608 001 工作装置
WORK IMPLEMENT

件号 ITEM	部件号 PART NO.	版本 VER	零件名称	PART NAME	数量 Q'TY	服务代码 S.C	适用机型 SERIAL NO.	互换性 IA	可替换零件号 PART NO. REPLACEABLE
01	32E1608(A)		动臂	BOOM	1	Z			
02	32E1608(B)		斗杆	ARM ASS`Y	1	Z			
03	32E1608(C)		连杆	ARM ASS`Y	1	Z			
04	32E1608(D)		摇杆	PENDULUM LEVER	1	Z			

Z — 此部件有单独展开图;
Z — SEPARATE ILLUSTRATION

注：该系统无装配图，具体装配请参考表中各部件装配图。

Note: No assembly diagram is provided for this system. Please refer to the assembly diagrams of those components in the table for assembly details.

32E1608(A)　动臂
BOOM

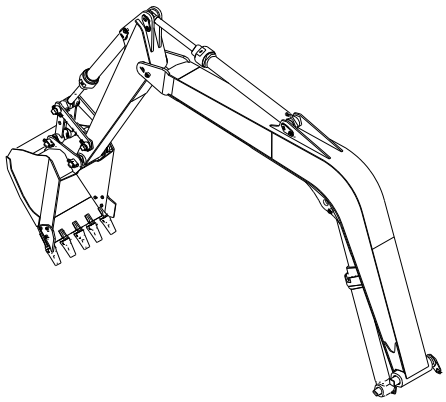

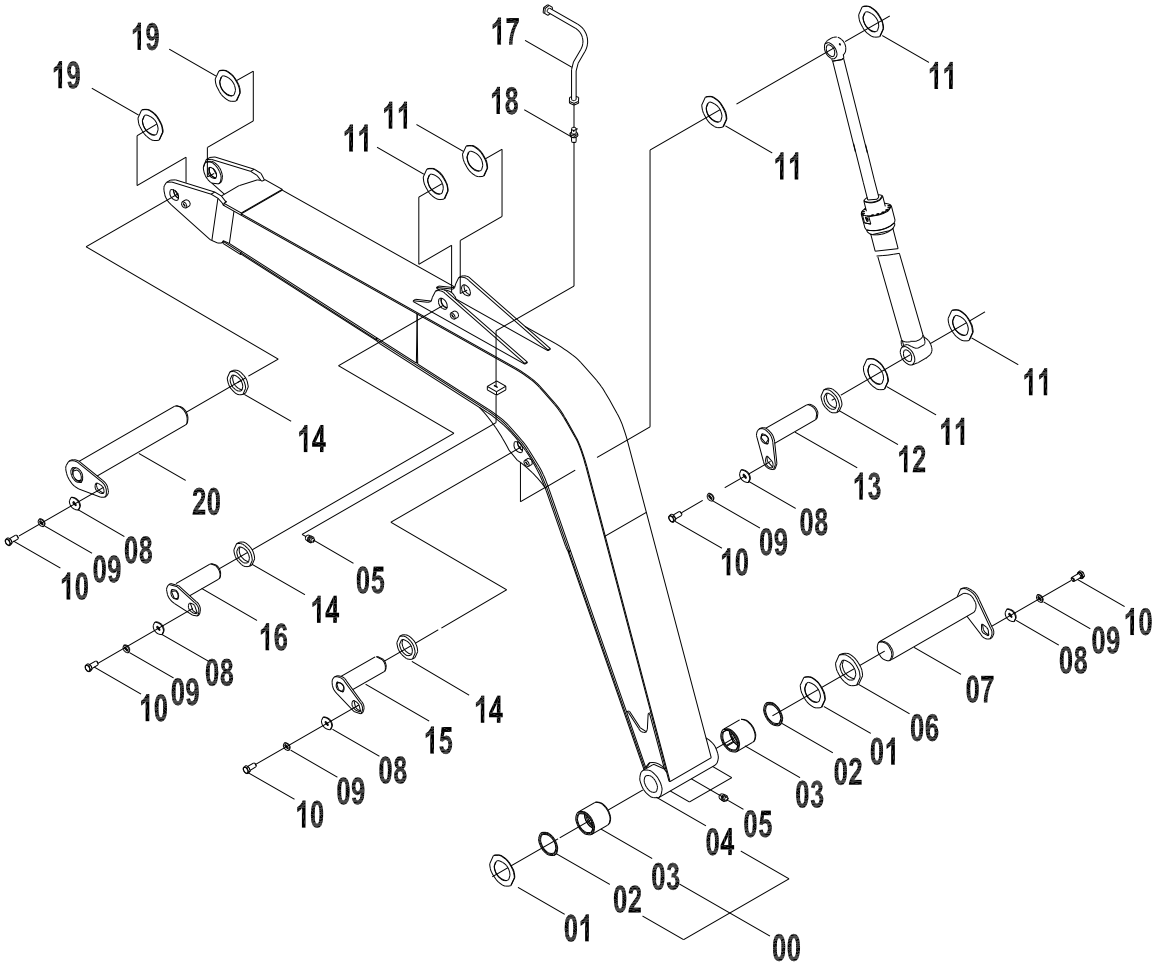

32E1608(A) 动臂 BOOM

件号 ITEM	部件号 PART NO.	版本 VER	零件名称	PART NAME	数量 Q'TY	服务代码 S.C	适用机型 SERIAL NO.	互换性 IA	可替换零件号 PART NO. REPLACEABLE
00	43C3332	000	动臂	BOOM	1				
01	28C0030	001	调整垫	SHIM	1	R			
02	13B0140	000	密封圈 75X90X7	SEAL RING	2				
03	55A1195	000	衬套	BUSHING	2				
04	21D1070	000	动臂	BOOM	1				
05	10B0014	000	油杯	GREASE FITTING	9				
06	14A3501	000	垫板	PLATE	1				
07	11D0390	000	销轴	PIN	1				
08	12A4680	001	垫片	GASKET	7				
09	06B0012	000	垫圈	WASHER	7				
10	00B0323	000	螺栓	BOLT	7				
11	28C0028	001	调整垫	SHIM	4				
12	14A3001	000	垫板	PLATE	1				
13	11D0389	000	销轴	PIN	1				
14	14A1501	000	垫板	PLATE	4				
15	11D0195	000	销轴	PIN	1				
16	11D0194	000	销轴	PIN	1				
17	31A0089	001	软管	HOSE	1				
18	00A0204	002	接头	CONNECTOR	2				
19	28C0029	001	调整垫	SHIM	1				
20	11D0193	000	销轴	PIN	1				

32E1608(B) 斗杆
ARM ASS`Y

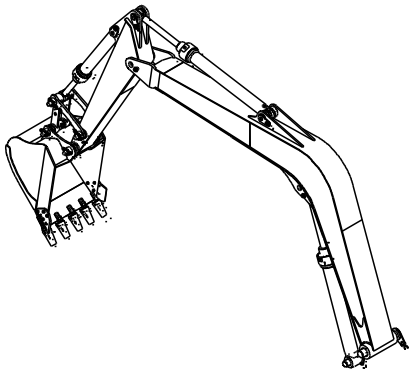

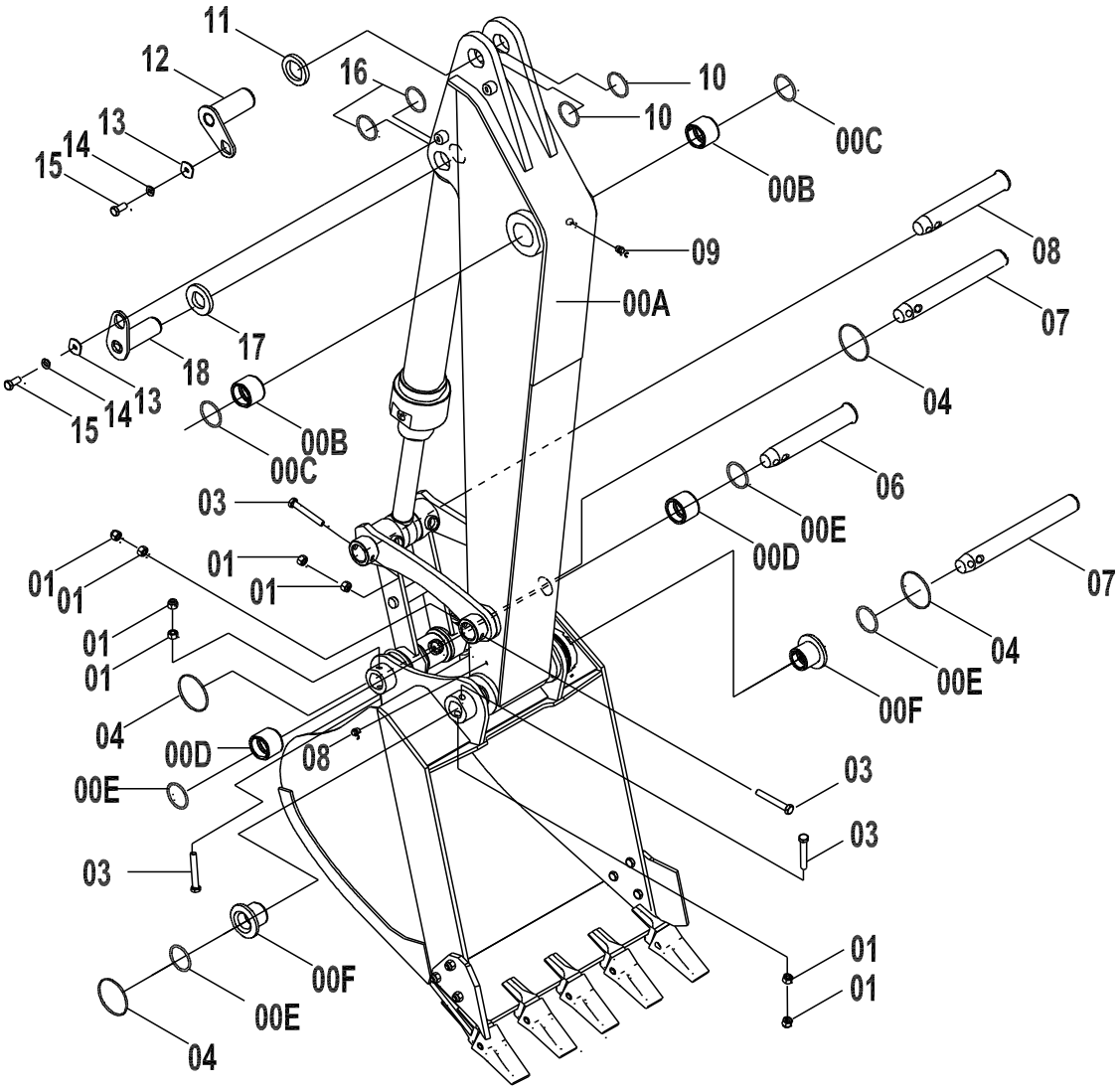

32E1608(B) 斗杆 ARM ASS`Y

件号 ITEM	部件号 PART NO.	版本 VER	零件名称	PART NAME	数量 Q'TY	服务代码 S.C	适用机型 SERIAL NO.	互换性 IA	可替换零件号 PART NO. REPLACEABLE
00	43C3331	000	斗杆	ARM	1				
01	03B0655	000	螺母	NUT	8				
03	01B0485	000	螺栓	BOLT	4				
04	12B0230	000	O 形圈	O-RING	4				
06	60A0244	000	销轴	PIN	1				
07	60A0245	000	销轴	PIN	2				
08	60A0269	000	销轴	PIN	1				
09	10B0014	000	油杯	GREASE FITTING	9				
10	28C0028	001	调整垫	SHIM	4				
11	14A1501	000	垫板	PLATE	4				
12	11D0192	000	销轴	PIN	1				
13	12A4680	001	垫片	GASKET	7				
14	06B0012	000	垫圈	WASHER	7				
15	00B0323	000	螺栓	BOLT	7				
16	28C0027	001	调整垫片	SHIM	2				
17	14A1500	000	垫板	PLATE	1				
18	11D0191	000	销轴	PIN	1				
00A	16D1264	000	斗杆	ARM	1				
00B	55A0744	001	衬套	BUSHING	2				
00C	13B0138	000	密封圈 60X75X7	SEAL RING	2				
00D	55A0447	001	衬套	BUSHING	2				
00E	13B0136	000	密封圈 50X65X7	SEAL RING	4				
00F	55A0648	002	T 形套	T-SLEEVE	2				

32E1608(C) 连杆
ARM ASS`Y

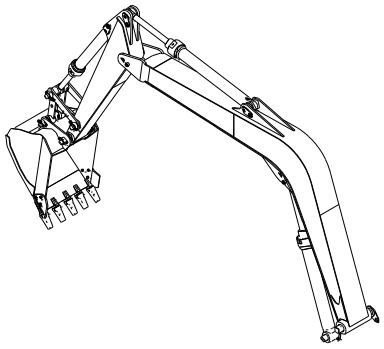

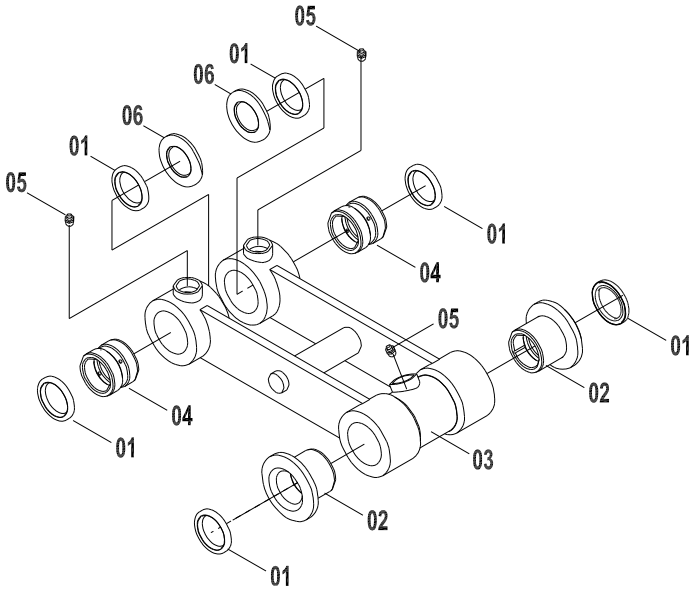

32E1608(C) 连杆 ARM ASS`Y

件号 ITEM	部件号 PART NO.	版本 VER	零件名称	PART NAME	数量 Q'TY	服务代码 S.C	适用机型 SERIAL NO.	互换性 IA	可替换零件号 PART NO. REPLACEABLE
00	24C0249	001	连杆	LINK	1				
01	13B0136	000	密封圈 50X65X7	SEAL RING	6				
02	55A0648	002	T 形套	T-SLEEVE	2				
03	21D0196	001	连杆	LINK	1				
04	55A0445	000	衬套	BUSHING	2				
05	10B0014	000	油杯	GREASE FITTING	9				
06	28C0027	001	调整垫片	SHIM	2				

32E1608(D) 摇杆
PENDULUM LEVER

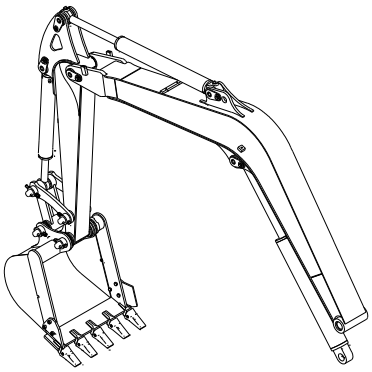

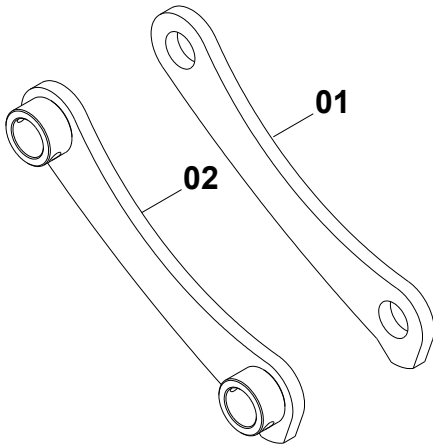

32E1608(D) 摇杆 PENDULUM LEVER

件号 ITEM	部件号 PART NO.	版本 VER	零件名称	PART NAME	数量 Q'TY	服务代码 S.C	适用机型 SERIAL NO.	互换性 IA	可替换零件号 PART NO. REPLACEABLE
01	16A2414	000	右摇杆	LINKAGE	1				
02	21D0195	000	左摇杆	LINKAGE	1				

32E0241 001 推土装置(2.2m)
DOZER AS

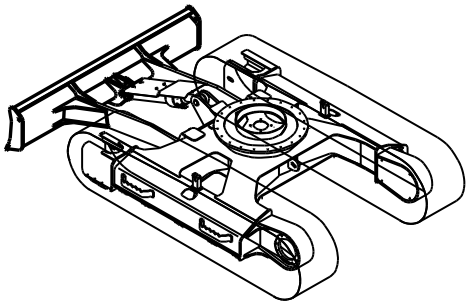

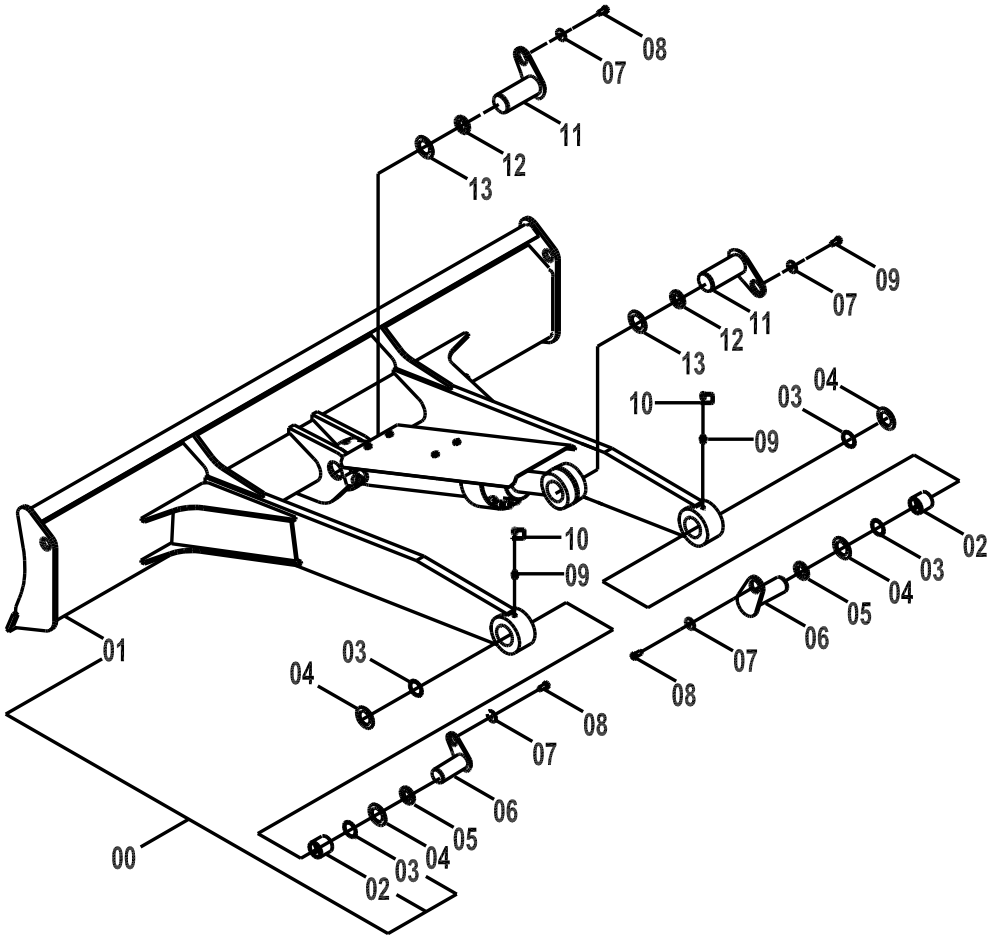

32E0241 001 推土装置(2.2M) DOZER AS

件号 ITEM	部件号 PART NO.	版本 VER	零件名称	PART NAME	数量 Q'TY	服务代码 S.C	适用机号 SERIAL NO.	互换性 IA	可替换零件号 REPLACEABLE
00	43C0262	000	推土铲	DOZER	1				
01	22D0262	000	推土铲	DOZER	1				
02	55A0445	000	衬套	BUSHING	2				
03	13B0136	000	密封圈 50X65X7	SEAL RING	4				
04	28C0027	001	调整垫片	SHIM	1	K			
05	14A3000	000	垫板	PLATE	2				
06	11D0391	000	销轴	PIN	2				
07	06B0087	000	垫圈	WASHER	4				12A4680
07	12A4680	000	垫片	GASKET	4				
08	00B0323	000	螺栓	BOLT	4				
09	10B0014	000	油杯	GREASE FITTING	2				
10	86A0258	001	油杯护套	BOOT	2				
11	11D0347	000	销轴	PIN	2				
12	14A3001	000	垫板	PLATE	2				
13	28C0028	001	调整垫	SHIM	1				

32E0242 001 推土装置(2.35m)
DOZER AS

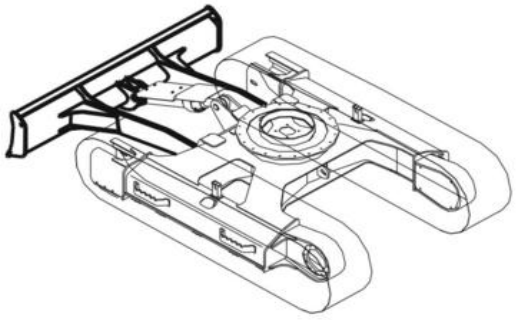

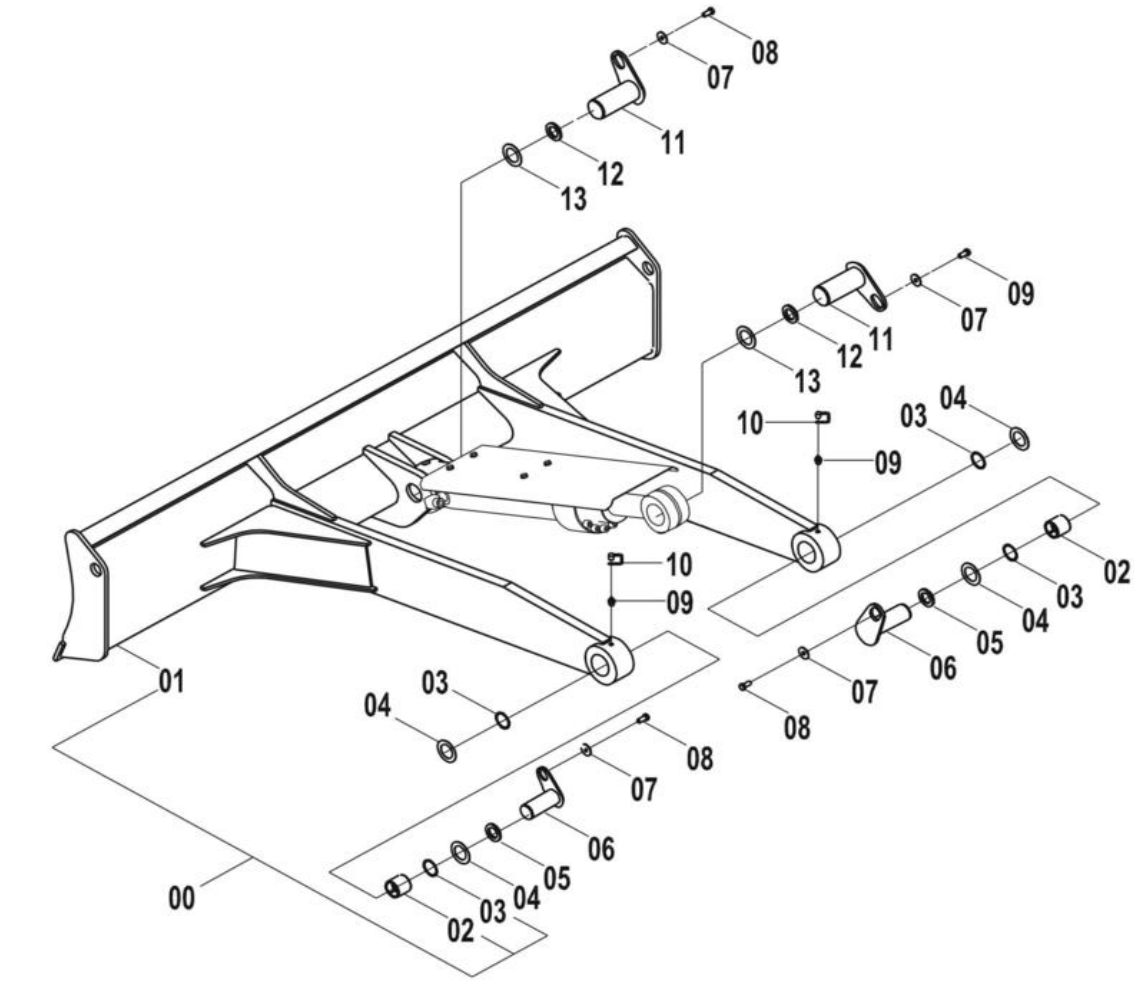

32E0242 001 推土装置(2.35M) DOZER AS

件号 ITEM	部件号 PART NO.	版本 VER	零件名称	PART NAME	数量 Q'TY	服务代码 S.C	适用机号 SERIAL NO.	互换性 IA	可替换零件号 REPLACEABLE
00	43C0261	000	推土铲	DOZER	1				
01	22D0261	000	推土铲	DOZER	1				
02	55A0445	000	衬套	BUSHING	2				
03	13B0136	000	密封圈 50X65X7	SEAL RING	4				
04	28C0027	001	调整垫片	SHIM	1	K			
05	14A3001	000	垫板	PLATE	2				
06	11D0391	000	销轴	PIN	2				
07	06B0087	000	垫圈	WASHER	4				12A4680
07	12A4680	000	垫片	GASKET	4				
08	00B0323	000	螺栓	BOLT	4				
09	10B0014	000	油杯	GREASE FITTING	2				
10	86A0258	001	油杯护套	BOOT	2				
11	11D0347	000	销轴	PIN	2				
12	14A3000	000	垫板	PLATE	2				
13	28C0028	001	调整垫	SHIM	1				

EC0000008836

43C0352 001 铲斗
BUCKET

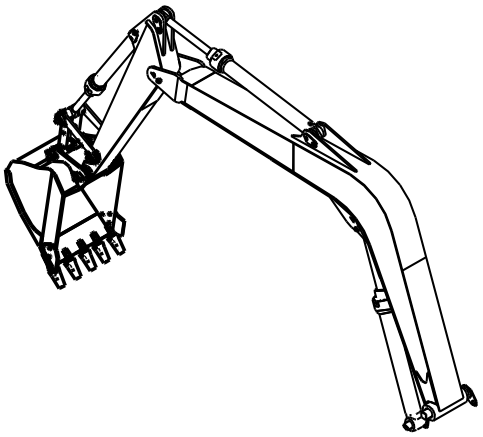

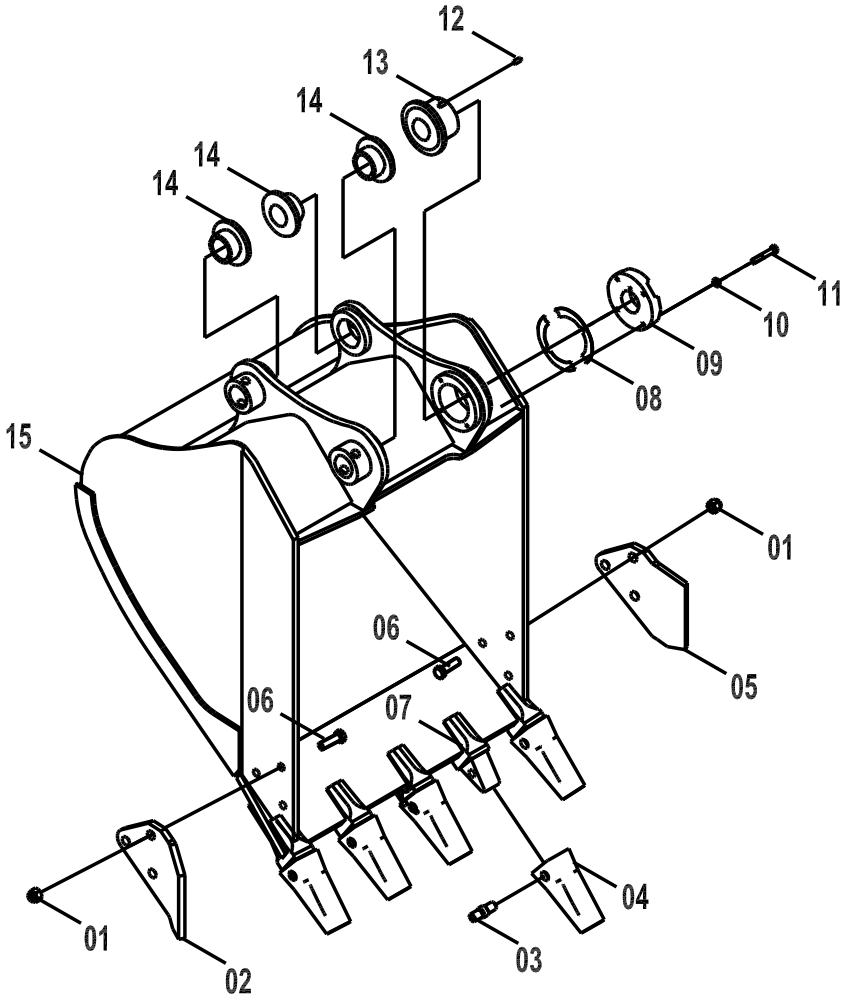

43C0352 001 铲斗 BUCKET

件号 ITEM	部件号 PART NO.	版本 VER	零件名称	PART NAME	数量 Q'TY	服务代码 S.C	适用机号 SERIAL NO.	互换性 IA	可替换零件号 REPLACEABLE
01	03B0210	002	锁紧螺母	LOCKNUT	6			Y	03B0655
01	03B0655	000	螺母	NUT	6		S/N 61181-UP		
02	72A0668	000	左侧齿	SIDE CUTTER-LH	1	K			
03	43C0223	000	横销	COTTER PIN	5	K			
04	72A0506	000	齿套	TIP	5	K			
05	72A0669	000	右侧齿	SIDE CUTTER-RH	1	K			
06	00B0436	000	螺栓	BOLT	6				
07	72A0505	000	齿座	TOOTH ADAPTER	5				
08	57A0158	000	垫片	SHIM	16				
09	17A0601	000	压板	PLATE	1				
10	06B0001	000	垫圈	WASHER	4				
11	00B0064	000	螺栓	BOLT	4				
12	08B0073	000	销	PIN	1				
13	55A0649	000	T 形套	T-SLEEVE	1				
14	55A0650	000	T 形套	T-SLEEVE	3				
15	22D0334	000	铲斗体	BUCKET	1			Y	22D0602
15	22D0602	000	铲斗	BUCKET	1		S/N 61181-UP		

43C1279 000 铲斗
BUCKET

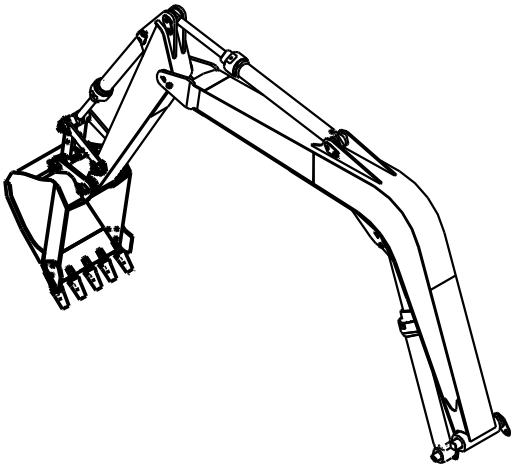

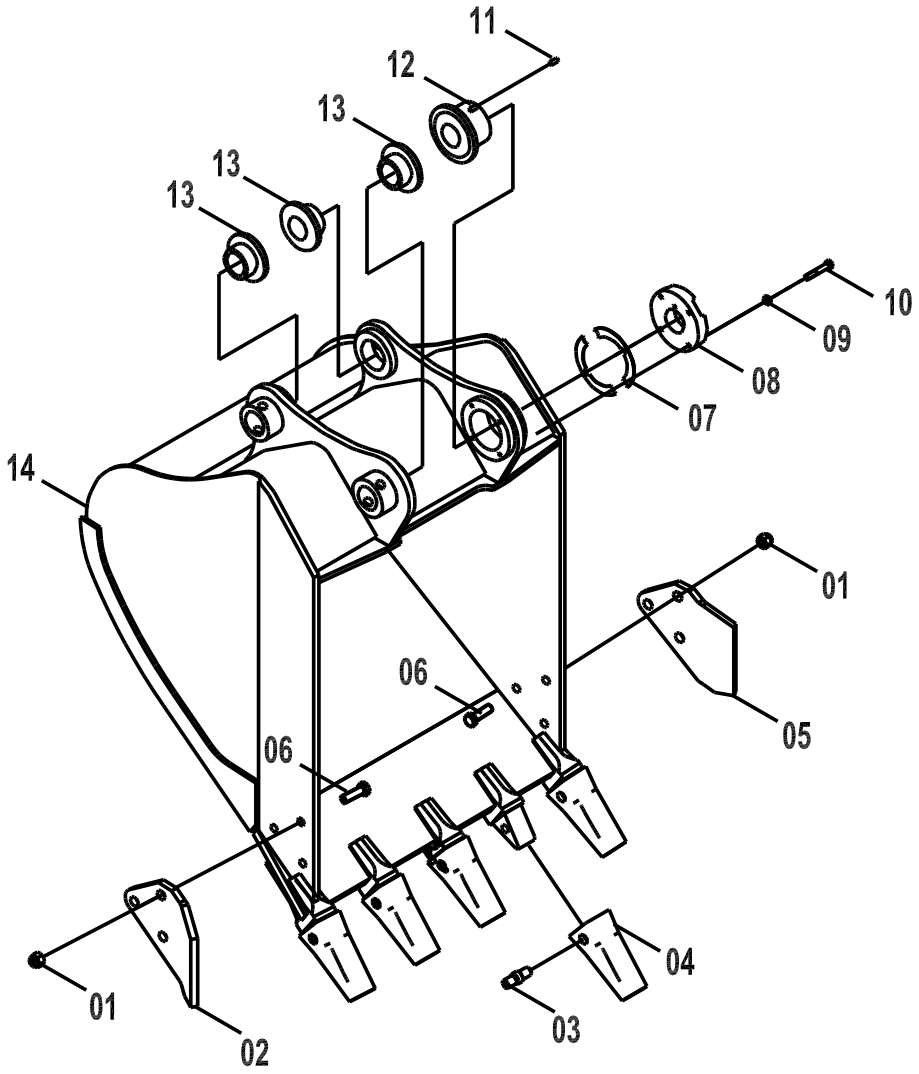

43C1279 000 铲斗 BUCKET

件号 ITEM	部件号 PART NO.	版本 VER	零件名称	PART NAME	数量 Q'TY	服务代码 S.C	适用机号 SERIAL NO.	互换性 IA	可替换零件号 REPLACEABLE
01	03B0655	000	螺母	NUT	6				
02	23A0996	001	左侧齿	SIDE CUTTER-LH	1				
03	43C0223	000	横销	COTTER PIN	5	K			
04	72A0506	000	齿套	TIP	5	K			
05	23A0997	001	右侧齿	SIDE CUTTER-RH	1				
06	00B0436	000	螺栓	BOLT	6				
07	57A0158	000	垫片	SHIM	16				
08	17A0601	000	压板	PLATE	1				
09	06B0001	000	垫圈	WASHER	4				
10	00B0064	000	螺栓	BOLT	4				
11	08B0073	000	销	PIN	1				
12	55A0649	000	T 形套	T-SLEEVE	1				
13	55A0650	000	T 形套	T-SLEEVE	3				
14	22D0615	000	铲斗	BUCKET	1				

43C0066 007 铲斗
BUCKET

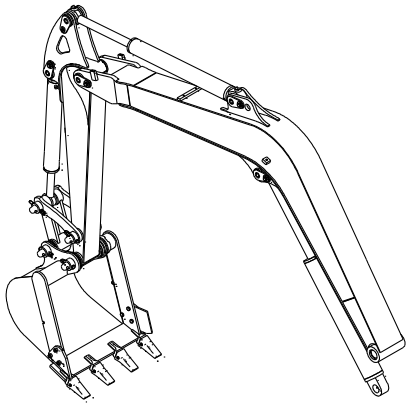

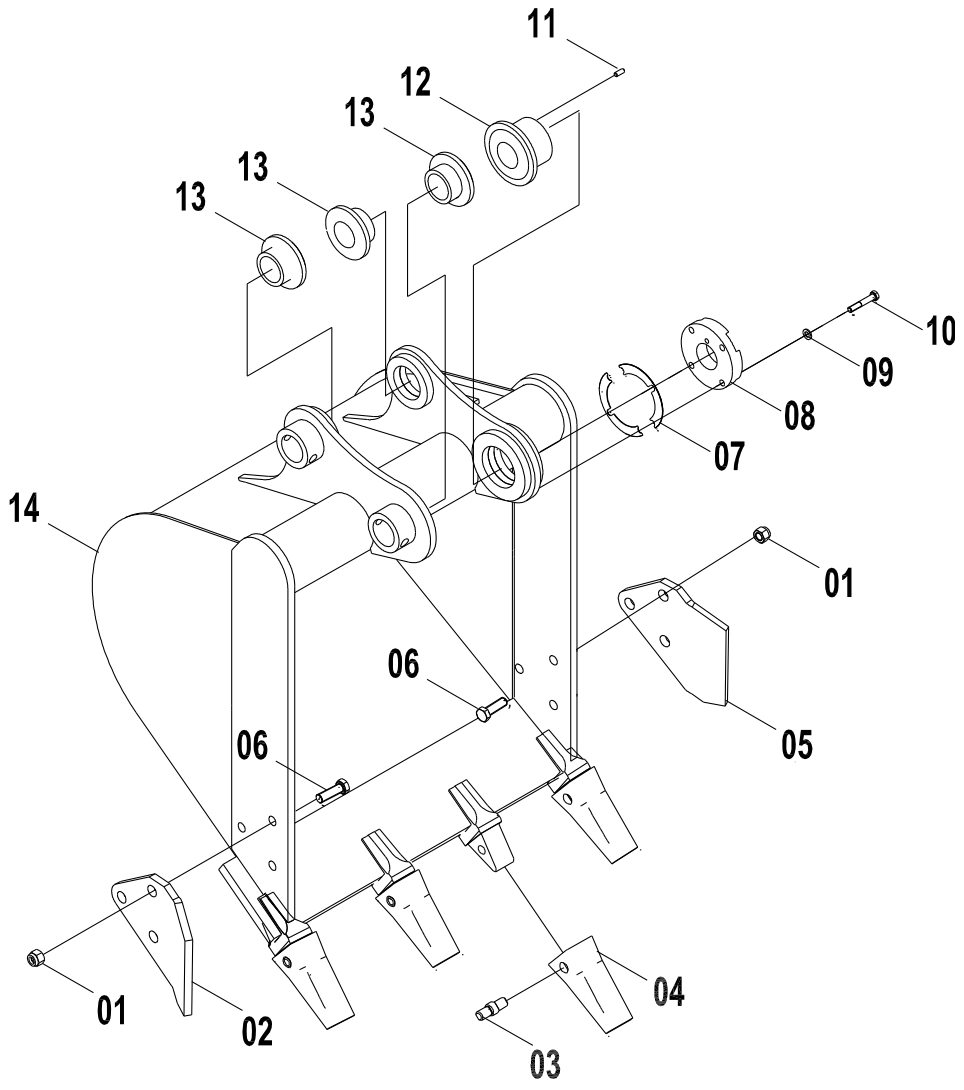

43C0066 007 铲斗 BUCKET

件号 ITEM	部件号 PART NO.	版本 VER	零件名称	PART NAME	数量 Q'TY	服务代码 S.C	适用机型 SERIAL NO.	互换性 IA	可替换零件号 PART NO. REPLACEABLE
01	03B0655	000	螺母	NUT	6				
02	23A0996	001	左侧齿	SIDE CUTTER-LH	1				
03	43C0223	000	横销		4	K			
04	72A0506	000	齿套	TIP	4	K			
05	23A0997	001	右侧齿	SIDE CUTTER-RH	1				
06	00B0436	000	螺栓	BOLT	6				
07	57A0158	000	垫片	SHIM	16				
08	17A0601	000	压板	PLATE	1				
09	06B0001	000	垫圈	WASHER	4				
10	00B0064	000	螺栓	BOLT	4				
11	08B0073	000	销	PIN	1				
12	55A0649	000	T 形套	T-SLEEVE	1				
13	55A0650	000	T 形套	T-SLEEVE	3				
14	22D0056	003	铲斗	BUCKET	1				

43C0248 005 铲斗
BUCKET

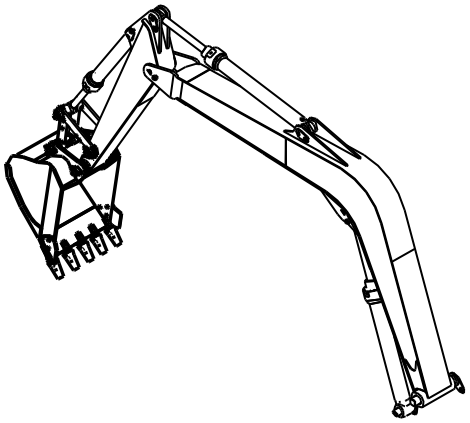

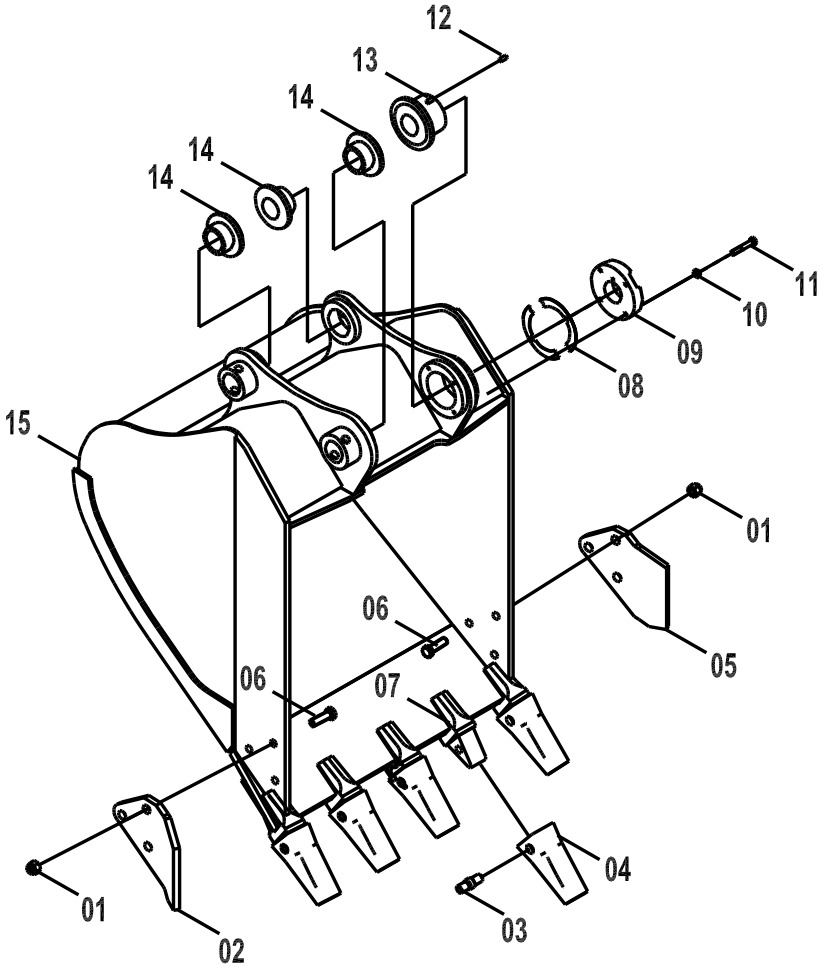

43C0248 005 铲斗 BUCKET

件号 ITEM	部件号 PART NO.	版本 VER	零件名称	PART NAME	数量 Q'TY	服务代码 S.C	适用机型 SERIAL NO.	互换性 IA	可替换零件号 PART NO. REPLACEABLE
01	03B0210	002	锁紧螺母	LOCKNUT	6				
02	72A0668	000	左侧齿	SIDE CUTTER-LH	1	K			
03	43C0223	000	横销		5	K			
04	72A0506	000	齿套	TIP	5	K			
05	72A0669	000	右侧齿	SIDE CUTTER-RH	1	K			
06	00B0436	000	螺栓	BOLT	6				
07	72A0505	000	齿座	TOOTH ADAPTER	5				
08	57A0158	000	垫片	SHIM	16				
09	17A0601	000	压板	PLATE	1				
10	06B0001	000	垫圈	WASHER	4				
11	00B0064	000	螺栓	BOLT	4				
12	08B0073	000	销	PIN	1				
13	55A0649	000	T 形套	T-SLEEVE	1				
14	55A0650	000	T 形套	T-SLEEVE	3				
15	22D0256		铲斗体	BUCKET	1				22D0643
15	22D0643	000	铲斗	BUCKET	1				

43C3562 001 铲斗
BUCKET

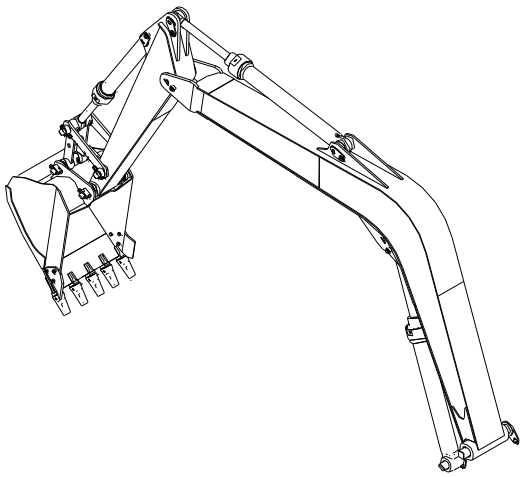

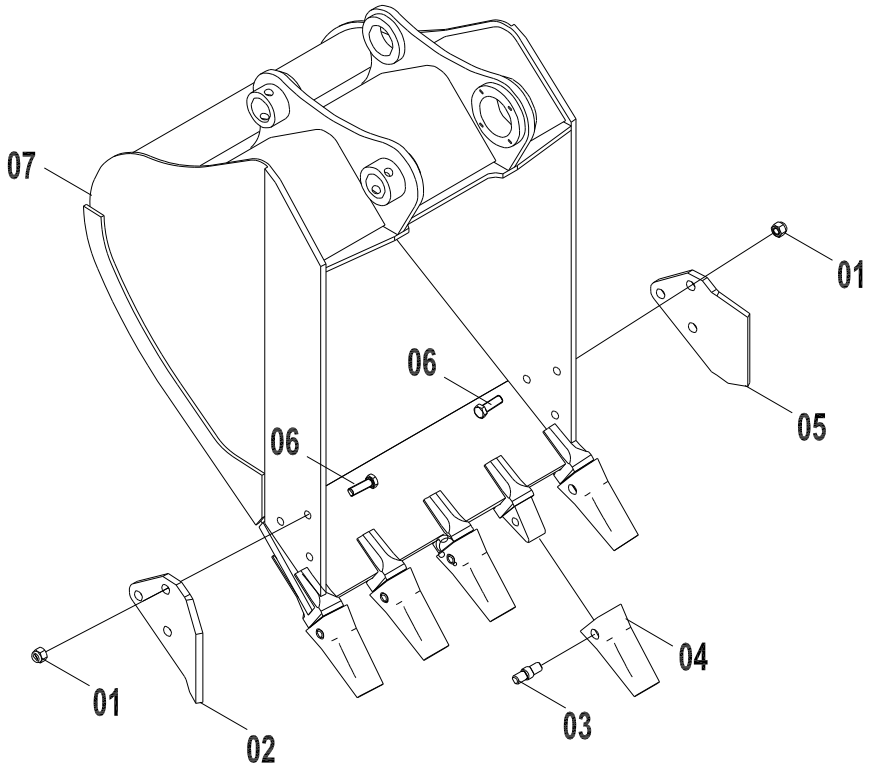

43C3562 001 铲斗 BUCKET

件号 ITEM	部件号 PART NO.	版本 VER	零件名称	PART NAME	数量 Q'TY	服务代码 S.C	适用机型 SERIAL NO.	互换性 IA	可替换零件号 PART NO. REPLACEABLE
01	03B0655	000	螺母	NUT	6				
02	72A0668	000	左侧齿	SIDE CUTTER-LH	1	K			
03	43C0223	000	横销		5	K			
04	72A0506	000	齿套	TIP	5	K			
05	72A0669	000	右侧齿	SIDE CUTTER-RH	1	K			
06	00B0436	000	螺栓	BOLT	6				
07	22D0982	000	铲斗	BUCKET	1				
07	22D1091	000	铲斗	BUCKET	1				

履带行走系统 TRACK SYSTEM

33E0043 007 履带行走系统
UNDERCARRIAGE SYSTEM

件号 ITEM	部件号 PART NO.	版本 VER	零件名称	PART NAME	数量 Q'TY	服务代码 S.C	适用机号 SERIAL NO.	互换性 IA	可替换零件号 REPLACEABLE
01	33E0043(A)		行走架	TRACK FRAME	1	Z			
02	33E0043(C)		回转支承	SWING BEARING	1	Z			
03	33E0043(D)		支重轮	LOWER ROLLER	1	Z			
04	33E0043(E)		托链轮	UPPER ROLLER	1	Z			
05	33E0043(F)		引导轮总成	IDLER AS	1	Z			
06	33E0043(H)		驱动轮	SPROCKET	1	Z			
07	25C0096		履带总成	TRACK AS	1	Z			25C0325
07	25C0325		履带总成	TRACK AS	1				
08	44C0233		张紧装置	TENSIONER	1	Z			
09	35C0390		橡胶履带	RUBBER TRACK	1	OP			

Z — 此部件有单独展开图；
Z — SEPARATE ILLUSTRATION
EC0000009012

注：该系统无装配图，具体装配请参考表中各部件装配图。

Note: No assembly diagram is provided for this system. Please refer to the assembly diagrams of those components in the table for assembly details.

33E0043(A) 行走架
TRACK FRAME

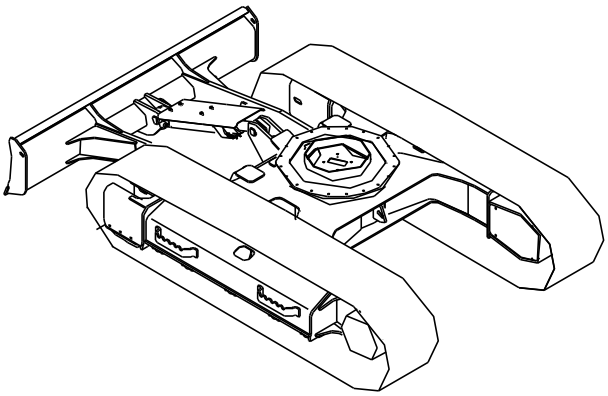

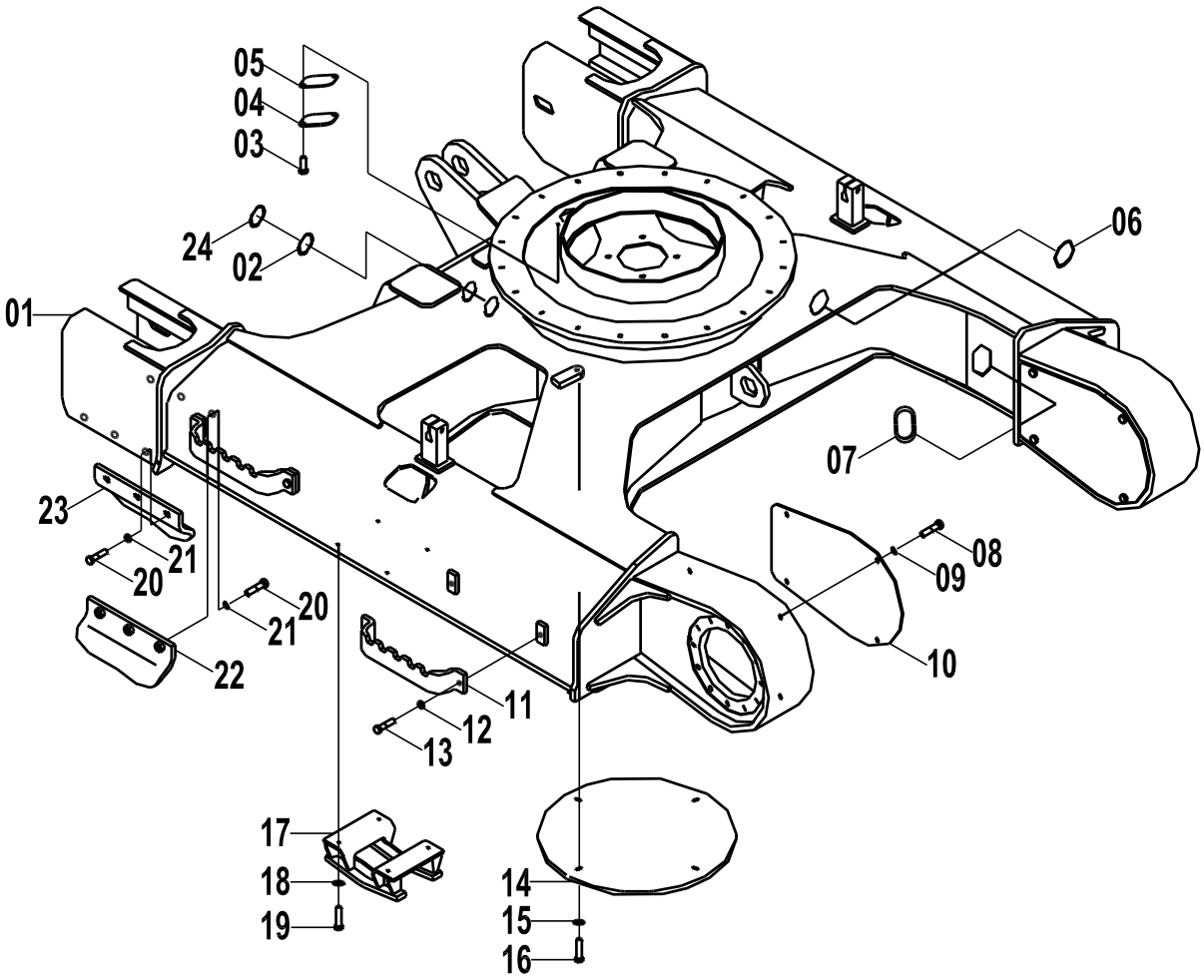

33E0043(A) 行走架 TRACK FRAME

件号 ITEM	部件号 PART NO.	版本 VER	零件名称	PART NAME	数量 Q'TY	服务代码 S.C	适用机号 SERIAL NO.	互换性 IA	可替换零件号 REPLACEABLE
01	30D0228	000	组合式行走架	TRACK FRAME	1				
02	83A0219	000	护孔圈	GROMMET	2				
03	00B0056	000	螺栓	BOLT	2				
04	12A0020	000	盖板	COVER	1				
05	82A0024	000	垫片	SHIM	1				
06	84A0170	000	橡胶护罩	BOOT	4				
08	00B0011	000	螺栓	BOLT	8				
09	06B0059	000	垫圈	WASHER	8				
10	11A0443	000	盖板	COVER	2				
11	23A2796	000	脚踏	STEP	4				
13	00B0017	000	螺栓	BOLT	8				
14	10A1082	000	封板	PLATE	1				
15	06B0030	000	垫圈	WASHER	4				
16	00B0005	000	螺栓	BOLT	4				
17	48D0058	000	履带护罩	TRACK GUARD	2	OP		C	48D0254
17	48D0254	000	履带护罩	GUARD	1		S/N 61677-UP		
18	06B0214	000	淬硬垫圈	HARD WASHER	80				
19	00B0038	000	螺栓	BOLT	8			C	00B0431
19	00B0431	000	螺栓	BOLT	8		S/N 61677-UP		
20	00B0014	000	螺栓	BOLT	12				
22	00D0860	001	右护板	GUARD PLATE	2				
23	00D0859	001	左护板	GUARD PLATE	2				
24	83A0254	000	橡胶护罩	BOOT	2				

33E0043(C)　回转支承
SWING BEARING

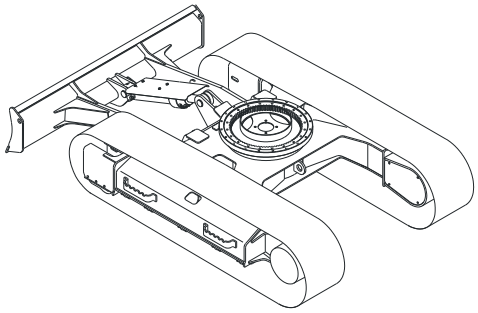

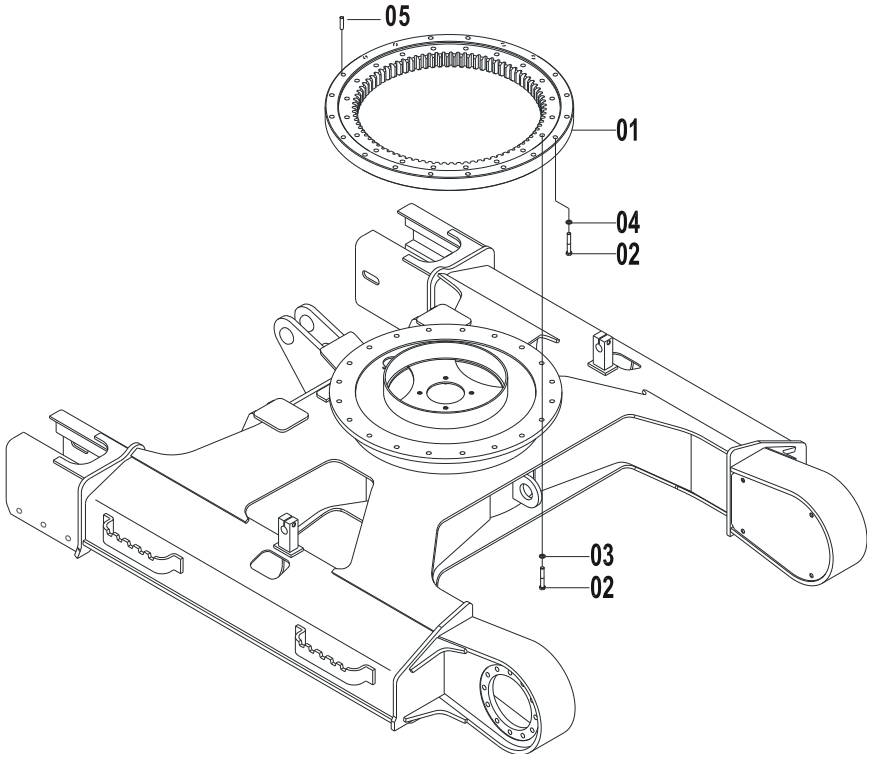

33E0043(C)　回转支承 SWING BEARING

件号 ITEM	部件号 PART NO.	版本 VER	零件名称	PART NAME	数量 Q'TY	服务代码 S.C	适用机号 SERIAL NO.	互换性 IA	可替换零件号 REPLACEABLE
01	26B0006	001	回转支承	SWING BEARING	1				
01	26B0224	001	回转支承	SWING BEARING	1				
02	01B0491	000	螺栓	BOLT	40				
03	06B0221	000	垫圈	WASHER	46				
04	06B0433	002	垫圈	WASHER	20				
05	/								
05	66A0081	000	定位销	DOWEL PIN	1				

33E0043(D)　支重轮
LOWER ROLLER

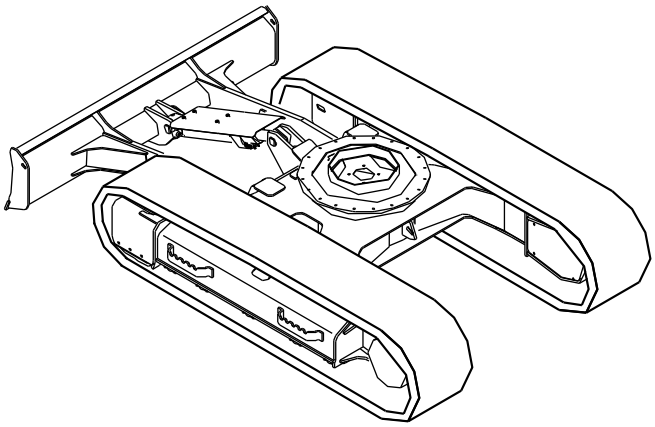

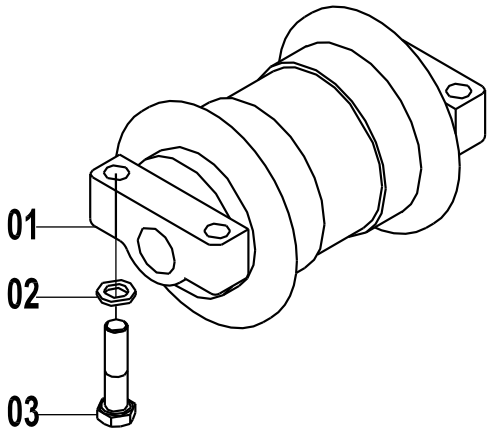

33E0043(D)　支重轮 LOWER ROLLER

件号 ITEM	部件号 PART NO.	版本 VER	零件名称	PART NAME	数量 Q'TY	服务 代码 S.C	适用机号 SERIAL NO.	互 换 性 IA	可替换零件号 REPLACEABLE
01	14C0059	000	支重轮	LOWER ROLLER	12				
02	06B0214	000	淬硬垫圈	HARD WASHER	80				
03	00B0275	000	螺栓	BOLT	48				

33E0043(E) 托链轮
UPPER ROLLER

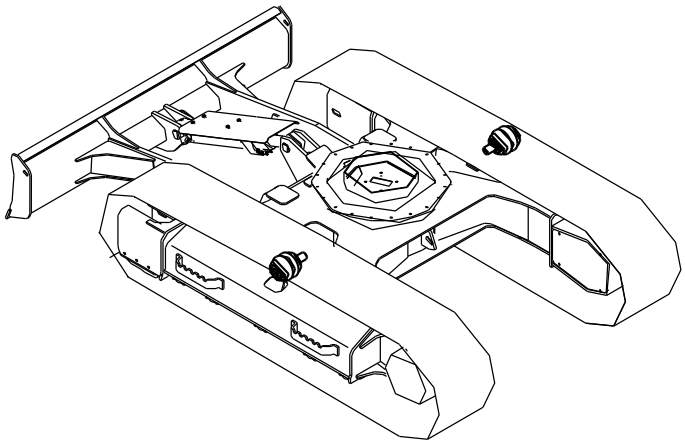

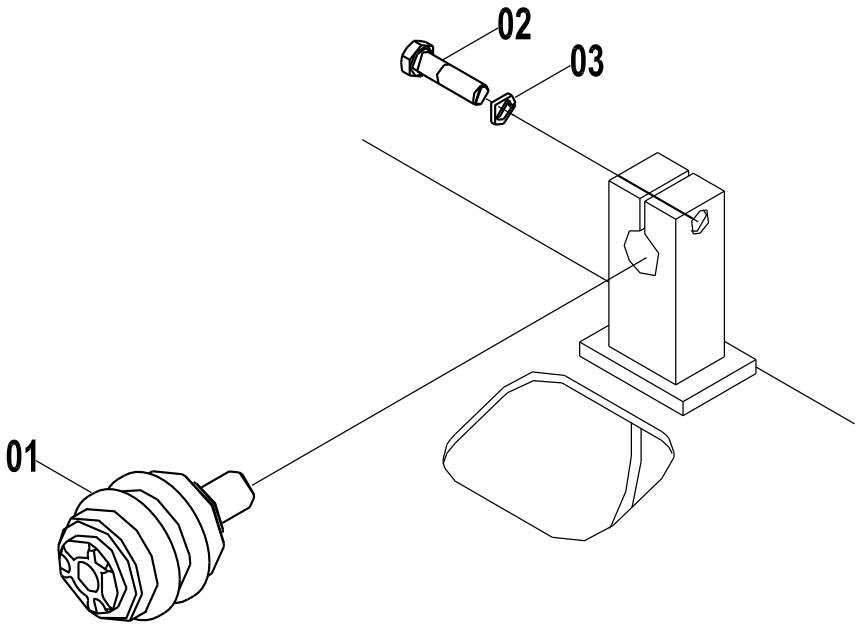

33E0043(E) 托链轮 UPPER ROLLER

件号 ITEM	部件号 PART NO.	版本 VER	零件名称	PART NAME	数量 Q'TY	服务代码 S.C	适用机号 SERIAL NO.	互换性 IA	可替换零件号 REPLACEABLE
01	14C0016	000	托链轮	CARRIER ROLLER	2				
02	01B0489	000	螺栓	BOLT	2				
03	06B0221	000	垫圈	WASHER	66				

33E0043(F)　引导轮总成
IDLER AS

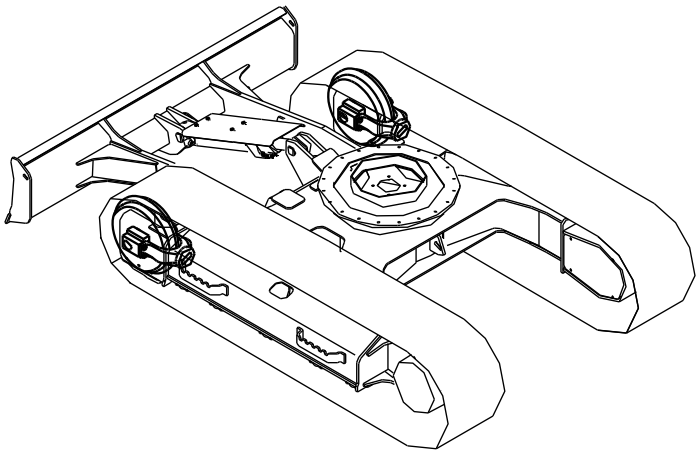

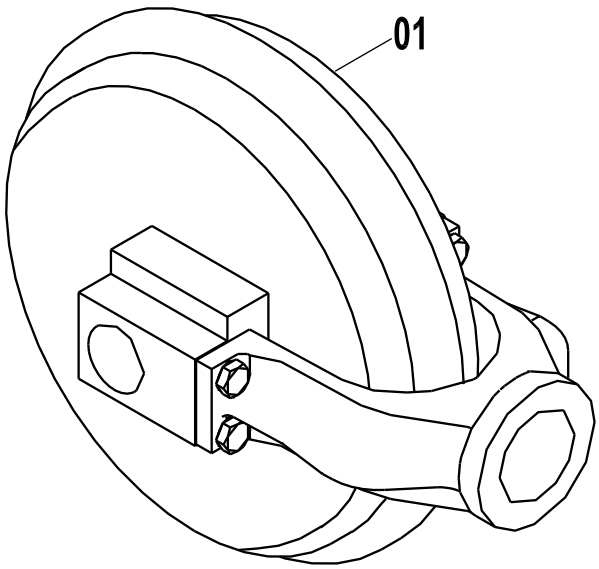

33E0043(F)　引导轮总成 IDLER AS

件号 ITEM	部件号 PART NO.	版本 VER	零件名称	PART NAME	数量 Q'TY	服务代码 S.C	适用机号 SERIAL NO.	互换性 IA	可替换零件号 REPLACEABLE
01	14C0015	000	引导轮总成	IDLER AS	2				

33E0043(H) 驱动轮
SPROCKET

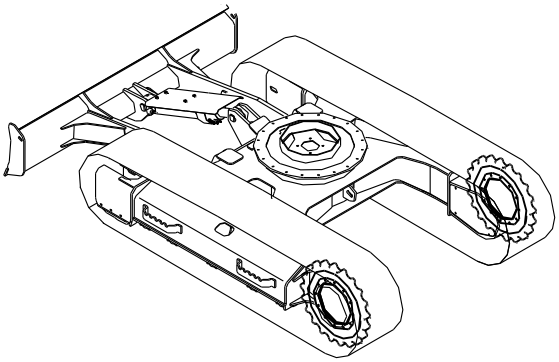

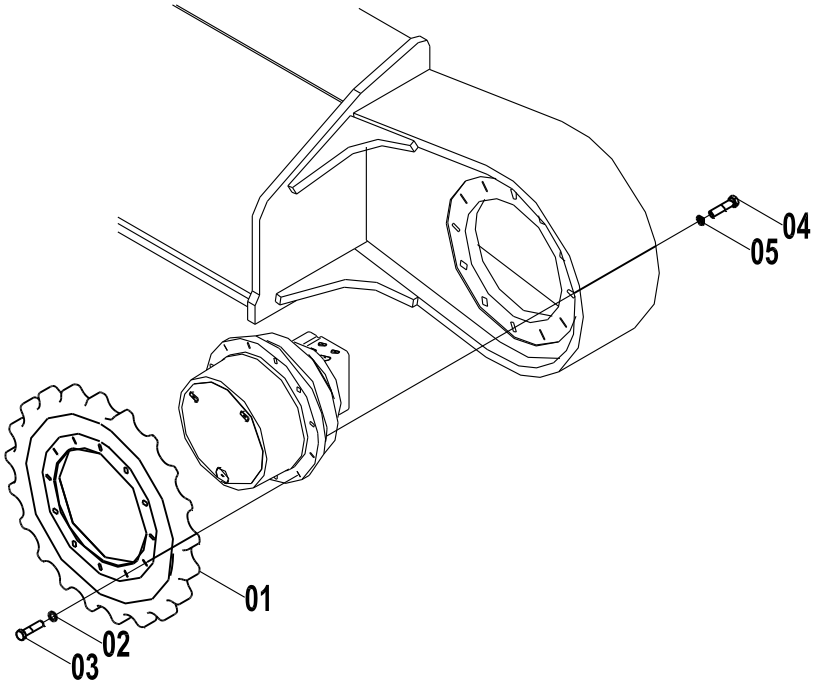

33E0043(H) 驱动轮 SPROCKET

件号 ITEM	部件号 PART NO.	版本 VER	零件名称	PART NAME	数量 Q'TY	服务代码 S.C	适用机号 SERIAL NO.	互换性 IA	可替换零件号 REPLACEABLE
01	46A0005	000	驱动轮	SPROCKET	2				
02	06B0214	000	淬硬垫圈	HARD WASHER	80				
03	00B0431	000	螺栓	BOLT	24				
04	00B0436	000	螺栓	BOLT	24				
05	06B0221	000	垫圈	WASHER	66				

33E0060 001 履带行走系统
TRACK TRAVEL SYSTEM

件号 ITEM	部件号 PART NO.	版本 VER	零件名称	PART NAME	数量 Q'TY	服务代码 S.C	适用机号 SERIAL NO.	互换性 IA	可替换零件号 REPLACEABLE
01	33E0060(A)		行走架	TRACK FRAME	1		Z		
02	33E0060(B)		回转支承	SWING BEARING	1		Z		
03	33E0060(C)		支重轮	LOWER ROLLER	1		Z		
04	33E0060(D)		托链轮	UPPER ROLLER	1		Z		
05	33E0060(E)		引导轮总成	IDLER ASSEMBLY	1		Z		
06	33E0060(F)		驱动轮	SPROCKET	1		Z		
07	35C0390		橡胶履带	RUBBER TRACK	1	OP	Z		
08	44C0233		张紧装置	TENSIONER	1		Z		

Z — 此部件有单独展开图；
Z — SEPARATE ILLUSTRATION

注：该系统无装配图，具体装配请参考表中各部件装配图。

Note: No assembly diagram is provided for this system. Please refer to the assembly diagrams of those components in the table for assembly details.

33E0060(A) 行走架
TRACK FRAME

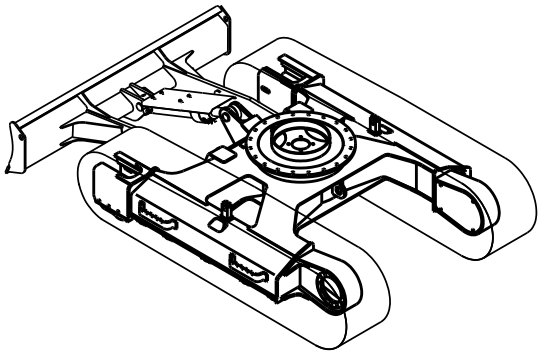

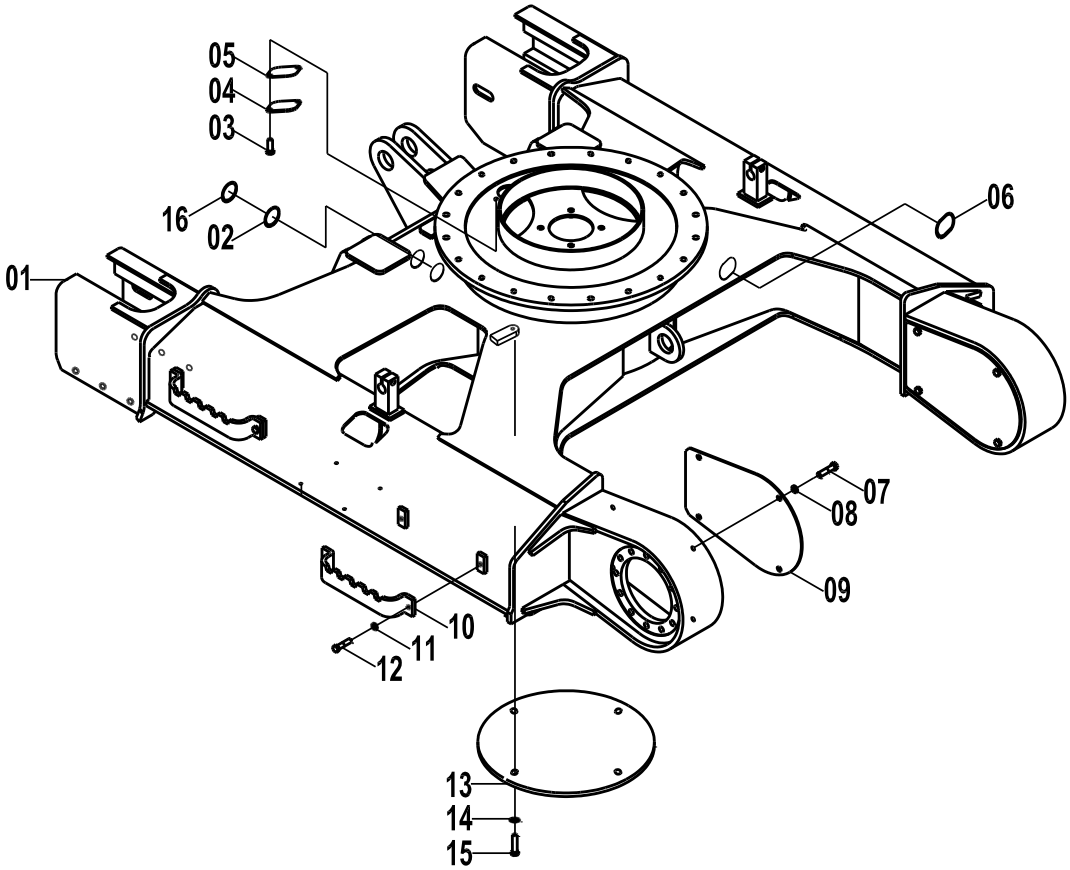

33E0060(A) 行走架 TRACK FRAME

件号 ITEM	部件号 PART NO.	版本 VER	零件名称	PART NAME	数量 Q'TY	服务代码 S.C	适用机号 SERIAL NO.	互换性 IA	可替换零件号 REPLACEABLE
01	30D0228	000	组合式行走架	TRACK FRAME	1				
02	83A0219	000	护孔圈	GROMMET	2				
03	00B0056	000	螺栓	BOLT	2				
04	12A0020	000	盖板	COVER	1				
05	82A0024	000	垫片	SHIM	1				
06	84A0170	000	橡胶护罩	BOOT	4				
07	00B0011	000	螺栓	BOLT	8				
08	06B0059	000	垫圈	WASHER	8				
09	11A0443	000	盖板	COVER	2				
10	23A2796	000	脚踏	STEP	4				
11	06B0007	000	垫圈	WASHER	8				
12	00B0017	000	螺栓	BOLT	8				
13	10A1082	000	封板	PLATE	1				
14	06B0030	000	垫圈	WASHER	4				
15	00B0005	000	螺栓	BOLT	4				
16	83A0254	000	橡胶护罩	BOOT	2				

33E0060(B) 回转支承
SWING BEARING

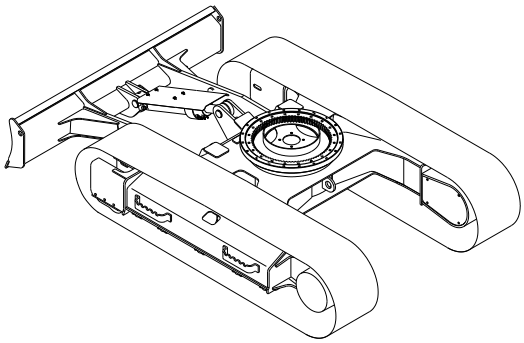

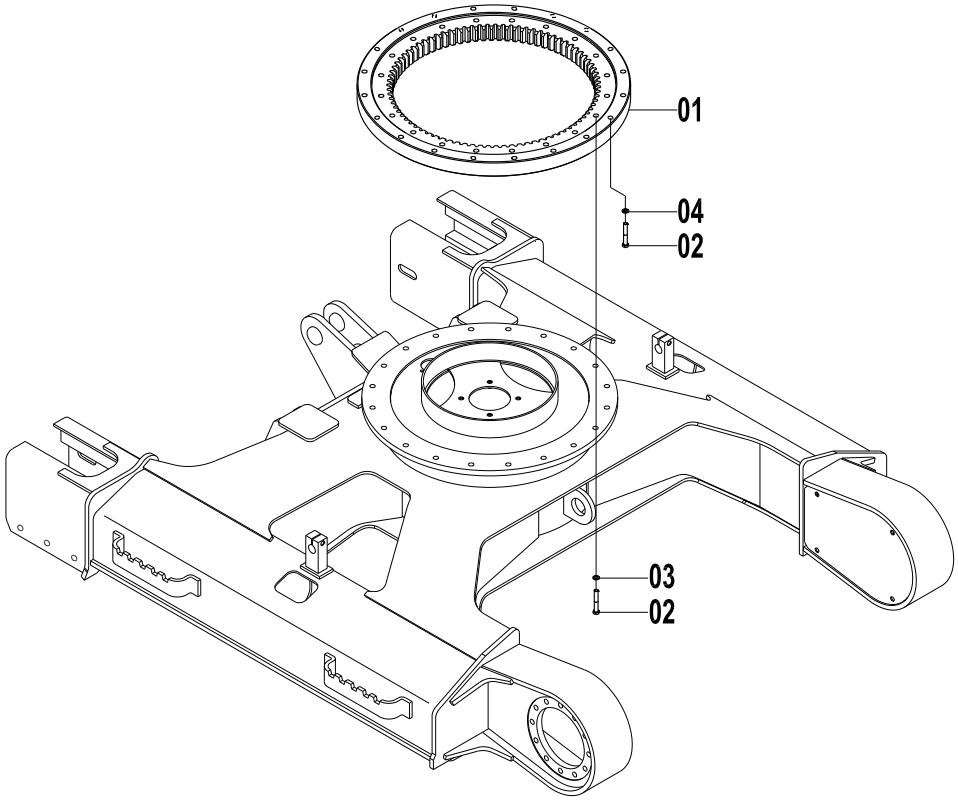

33E0060(B) 回转支承 SWING BEARING

件号 ITEM	部件号 PART NO.	版本 VER	零件名称	PART NAME	数量 Q'TY	服务代码 S.C	适用机号 SERIAL NO.	互换性 IA	可替换零件号 REPLACEABLE
01	26B0006	001	回转支承	SWING BEARING	1				
02	01B0491	000	螺栓	BOLT	40				
03	06B0221	000	垫圈	WASHER	46				
04	06B0433	002	垫圈	WASHER	20				

33E0060(C)　支重轮
LOWER ROLLER

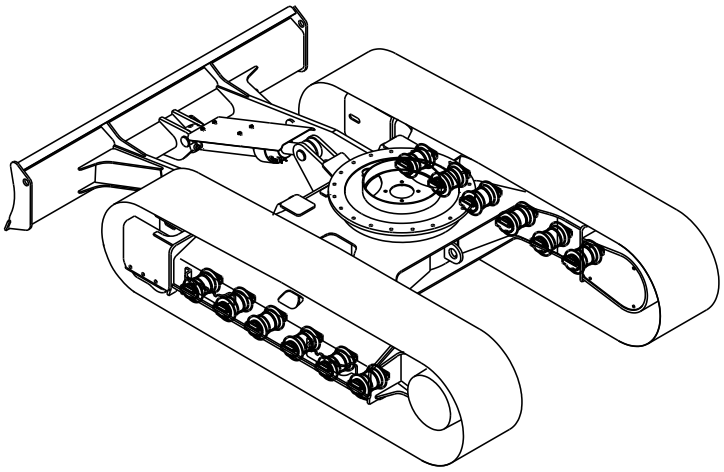

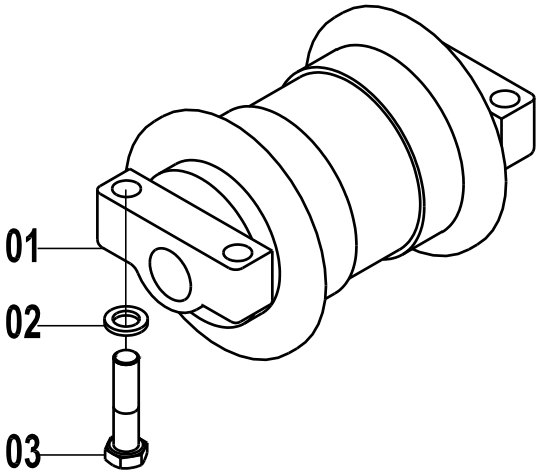

33E0060(C)　支重轮 LOWER ROLLER

件号 ITEM	部件号 PART NO.	版本 VER	零件名称	PART NAME	数量 Q'TY	服务代码 S.C	适用机号 SERIAL NO.	互换性 IA	可替换零件号 REPLACEABLE
01	14C0017		支重轮	LOWER ROLLER	12	OP			
02	06B0214	000	淬硬垫圈	HARD WASHER	80				
03	00B0275	000	螺栓	BOLT	48				

33E0060(D)　托链轮
UPPER ROLLER

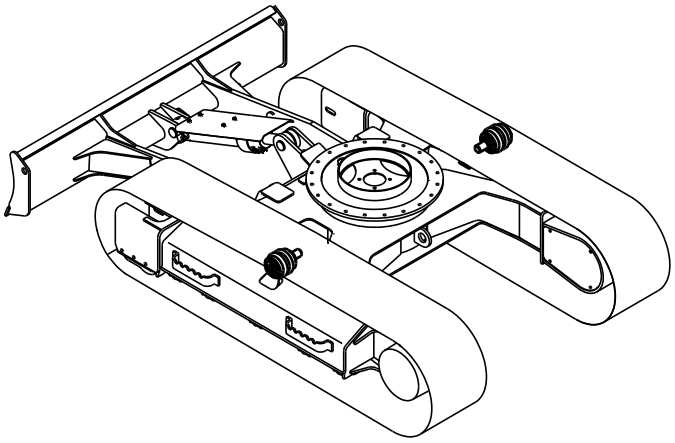

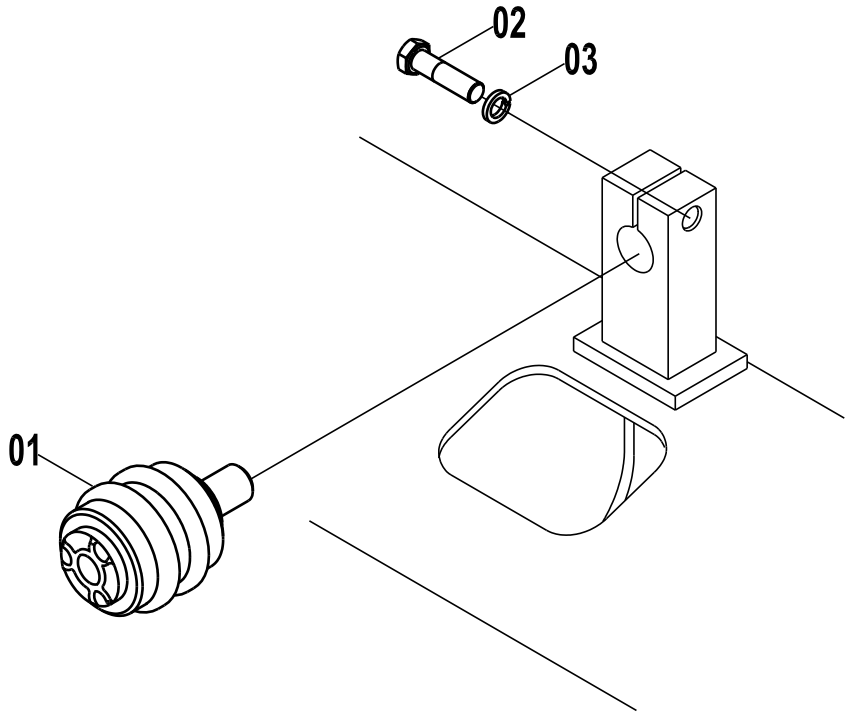

33E0060(D)　托链轮 UPPER ROLLER

件号 ITEM	部件号 PART NO.	版本 VER	零件名称	PART NAME	数量 Q'TY	服务代码 S.C	适用机号 SERIAL NO.	互换性 IA	可替换零件号 REPLACEABLE
01	14C0016	000	托链轮	CARRIER ROLLER	2				
02	01B0489	000	螺栓	BOLT	2				
03	06B0221	000	垫圈	WASHER	66				

33E0060(E) 引导轮总成
IDLER ASSEMBLY

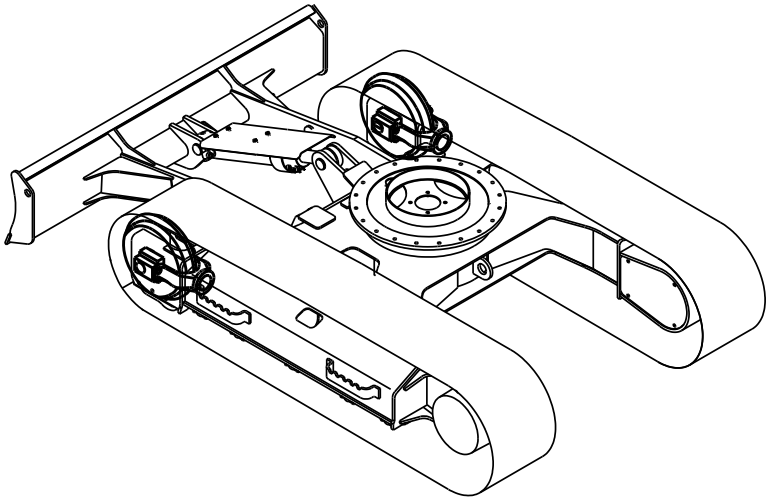

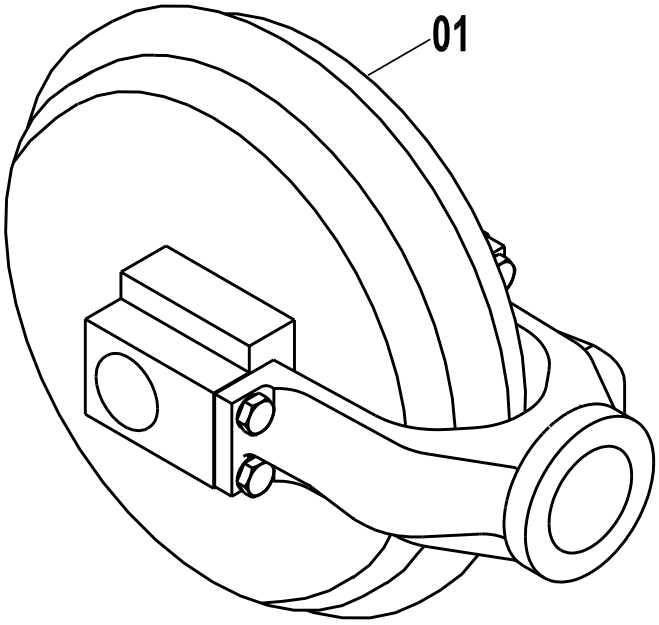

33E0060(E) 引导轮总成 IDLER ASSEMBLY

件号 ITEM	部件号 PART NO.	版本 VER	零件名称	PART NAME	数量 Q'TY	服务代码 S.C	适用机号 SERIAL NO.	互换性 IA	可替换零件号 REPLACEABLE
01	14C0015	000	引导轮总成	IDLER AS	2				

33E0060(F) 驱动轮
SPROCKET

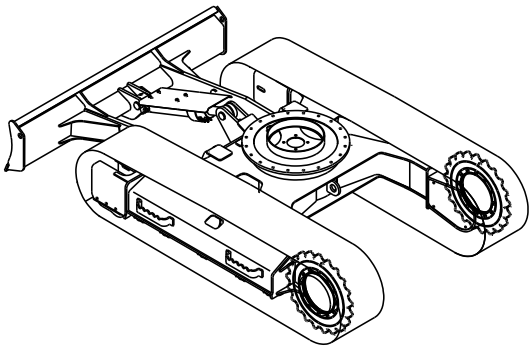

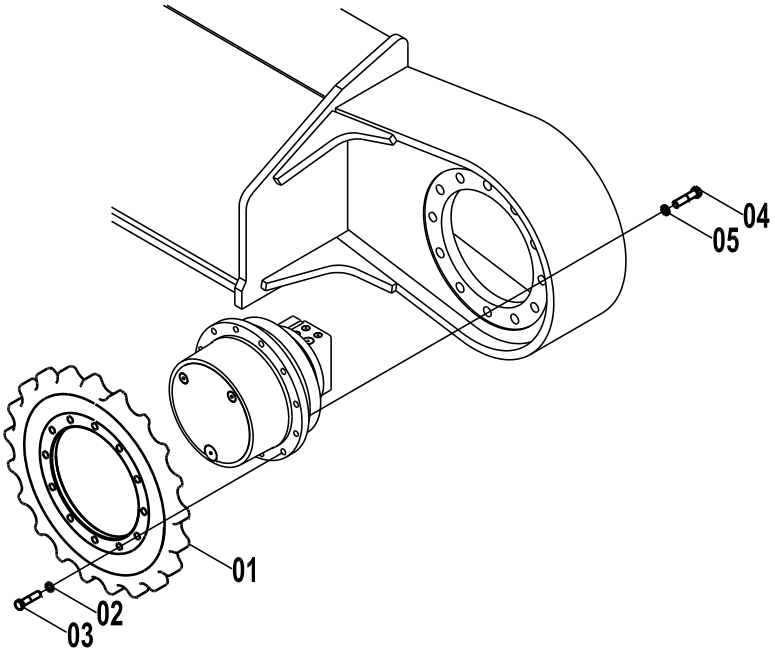

33E0060(F) 驱动轮 SPROCKET

件号 ITEM	部件号 PART NO.	版本 VER	零件名称	PART NAME	数量 Q'TY	服务代码 S.C	适用机号 SERIAL NO.	互换性 IA	可替换零件号 REPLACEABLE
01	46A0005	000	驱动轮	SPROCKET	2				
02	06B0214	000	淬硬垫圈	HARD WASHER	80				
03	00B0431	000	螺栓	BOLT	24				
04	00B0436	000	螺栓	BOLT	24				
05	06B0221	000	垫圈	WASHER	66				

33E0050 002 履带行走系统
UNDERCARRIAGE SYSTEM

件号 ITEM	部件号 PART NO.	版本 VER	零件名称	PART NAME	数量 Q'TY	服务代码 S.C	适用机型 SERIAL NO.	互换性 IA	可替换零件号 PART NO. REPLACEABLE
1	33E0050(A)		行走架	TRACK FRAME	1	Z			
2	33E0050(B)		回转支承	SWING BEARING	1	Z			
3	33E0050(C)		支重轮	LOWER ROLLER	1	Z			
4	33E0050(D)		托链轮	UPPER ROLLER	1	Z			
5	33E0050(E)		引导轮总成	IDLER AS	1	Z			
6	33E0050(F)		驱动轮	SPROCKET	1	Z			
7	25C0098	000	履带总成	TRACK AS	1	OP			
8	44C0233	001	张紧装置	TENSIONER	1	Z			
9	35C0390	000	橡胶履带	RUBBER TRACK	1	OP			

Z — 此部件有单独展开图；
Z — SEPARATE ILLUSTRATION

注：该系统无装配图，具体装配请参考表中各部件装配图。

Note: No assembly diagram is provided for this system. Please refer to the assembly diagrams of those components in the table for assembly details.

33E0050(A) 行走架
TRACK FRAME

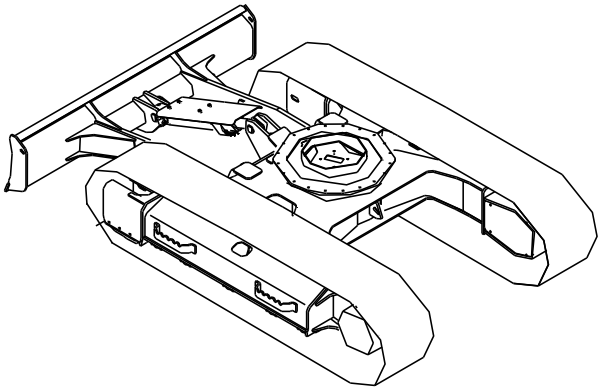

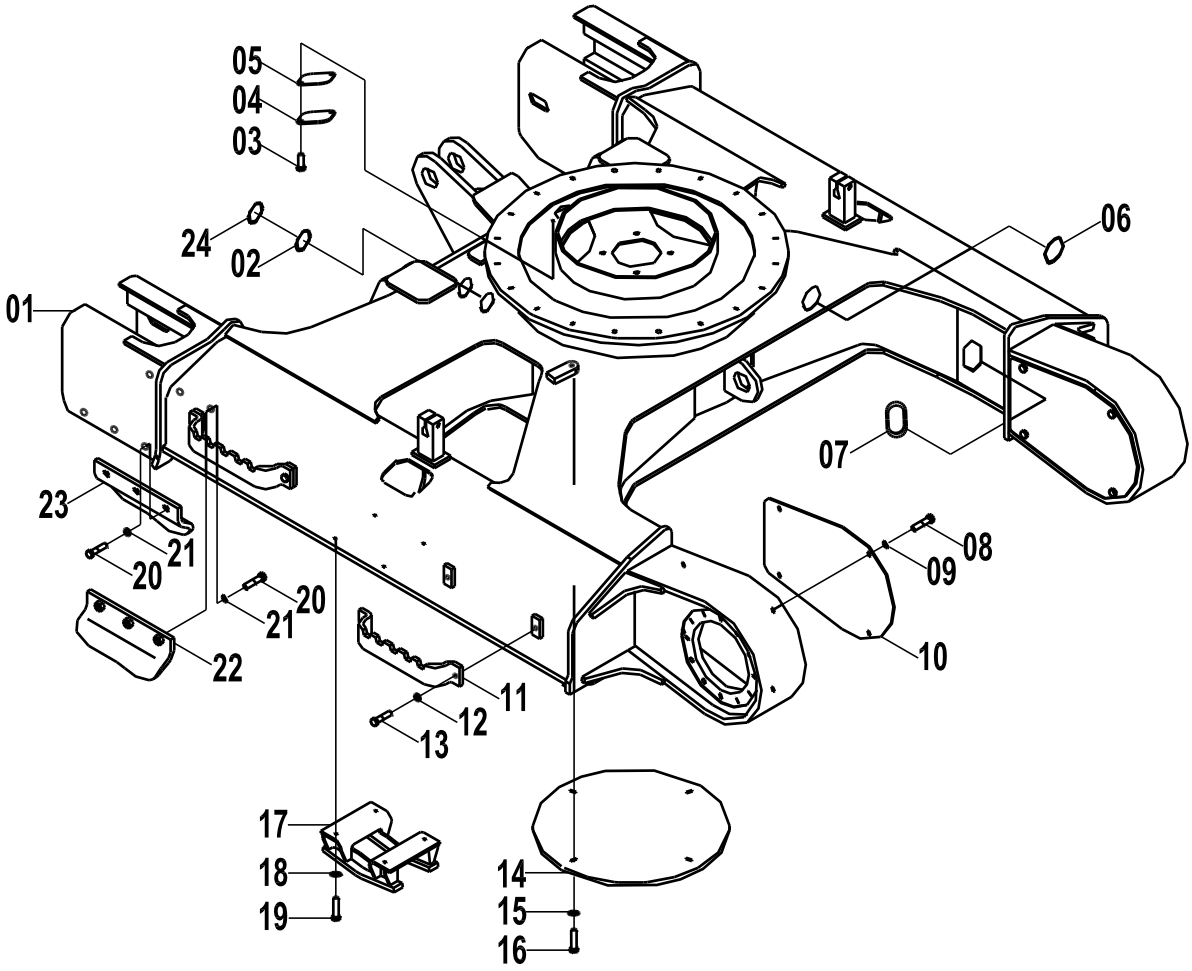

33E0050(A) 行走架 TRACK FRAME

件号 ITEM	部件号 PART NO.	版本 VER	零件名称	PART NAME	数量 Q'TY	服务代码 S.C	适用机型 SERIAL NO.	互换性 IA	可替换零件号 PART NO. REPLACEABLE
01	30D0228	001	组合式行走架	TRACK FRAME	1				
02	83A0219	000	护孔圈	GROMMET	2				
03	00B0056	000	螺栓	BOLT	2				
04	12A0020	000	盖板	COVER	1				
05	82A0024	000	垫片	SHIM	1				
06	84A0170	000	橡胶护罩	BOOT	4				
08	00B0011	000	螺栓	BOLT	8				
09	06B0059	000	垫圈	WASHER	8				
10	11A0443	000	盖板	COVER	2				
11	23A2829	000	脚踏	STEP	4	OP			
13	00B0017	000	螺栓	BOLT	8				
14	10A1082	000	封板	PLATE	1				
15	06B0030	000	垫圈	WASHER	4				
16	00B0005	000	螺栓	BOLT	4				
17	48D0058	000	履带护罩	TRACK GUARD	2	OP			
17	48D0254	001	履带护罩	GUARD	1				
18	06B0214	002	淬硬垫圈	HARD WASHER	80				
19	00B0431	000	螺栓	BOLT	8				
19	00B0038	000	螺栓	BOLT	8				
20	00B0014	000	螺栓	BOLT	12				
22	00D0860	001	右护板	GUARD-RH	2				
23	00D0859	001	左护板	GUARD-LH	2				
24	83A0254	000	橡胶护罩	BOOT	2				

33E0050(B)　回转支承
SWING BEARING

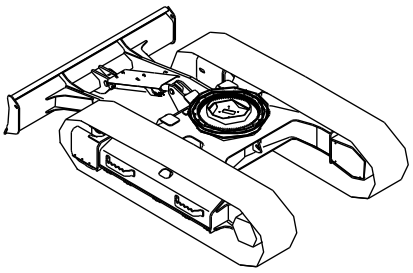

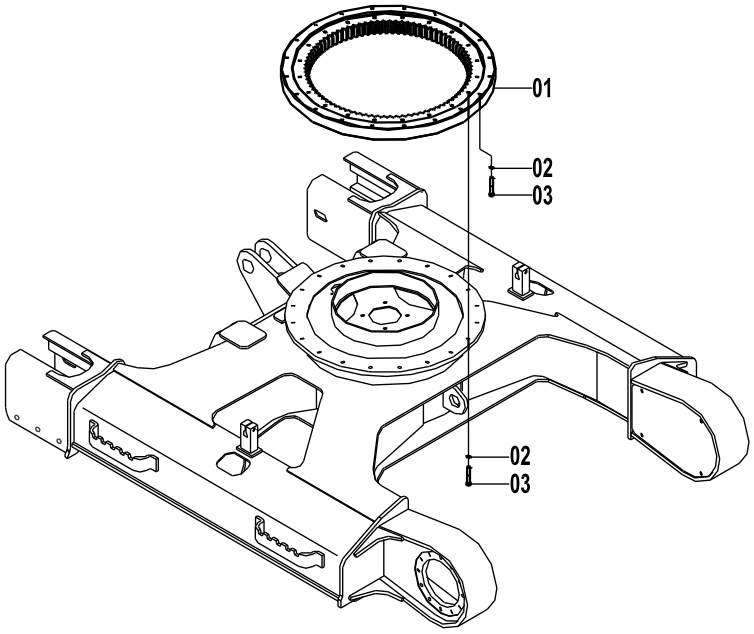

33E0050(B)　回转支承 SWING BEARING

件号 ITEM	部件号 PART NO.	版本 VER	零件名称	PART NAME	数量 Q'TY	服务代码 S.C	适用机型 SERIAL NO.	互换性 IA	可替换零件号 PART NO. REPLACEABLE
01	26B0006	001	回转支承	SWING BEARING	1				
02	01B0491	000	螺栓	BOLT	40				
03	06B0221	000	垫圈	WASHER	66				

33E0050(C)　支重轮
LOWER ROLLER

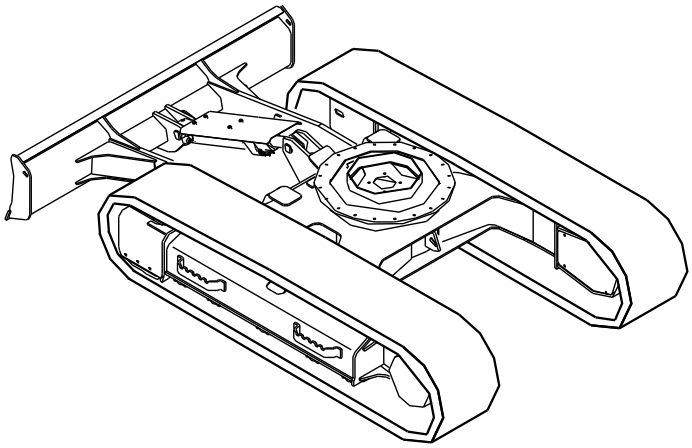

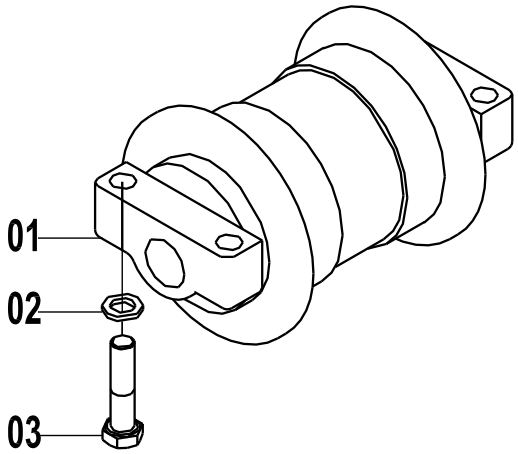

33E0050(C)　支重轮 LOWER ROLLER

件号 ITEM	部件号 PART NO.	版本 VER	零件名称	PART NAME	数量 Q'TY	服务代码 S.C	适用机型 SERIAL NO.	互换性 IA	可替换零件号 PART NO. REPLACEABLE
01	14C0059	000	支重轮		12				
02	06B0214	002	淬硬垫圈	HARD WASHER	80				
03	00B0275	000	螺栓	BOLT	48				

33E0050(D)　托链轮
UPPER ROLLER

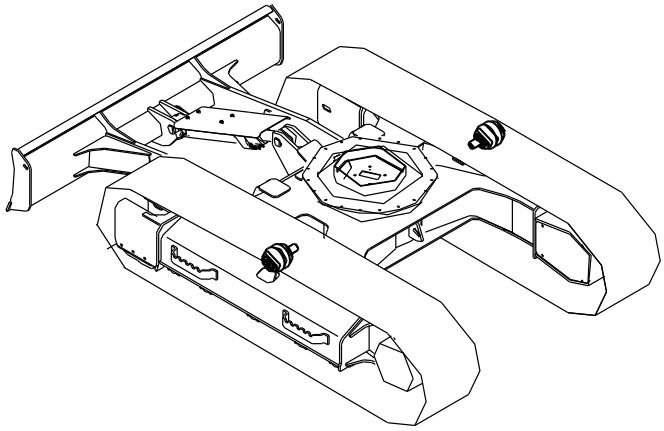

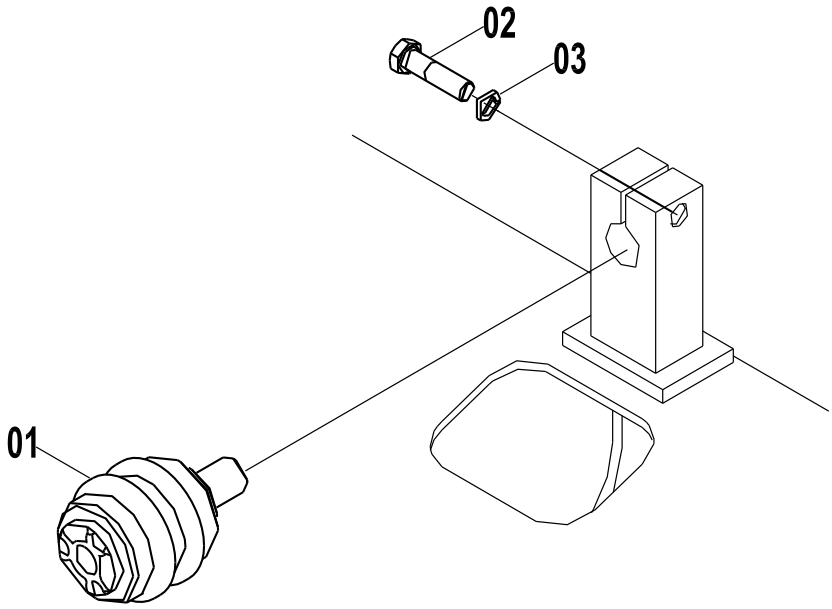

33E0050(D)　托链轮 UPPER ROLLER

件号 ITEM	部件号 PART NO.	版本 VER	零件名称	PART NAME	数量 Q'TY	服务代码 S.C	适用机型 SERIAL NO.	互换性 IA	可替换零件号 PART NO. REPLACEABLE
01	14C0016	000	托链轮	CARRIER ROLLER	2				
02	01B0489	000	螺栓	BOLT	2				
03	06B0221	000	垫圈	WASHER	66				

33E0050(E) 引导轮总成
IDLER AS

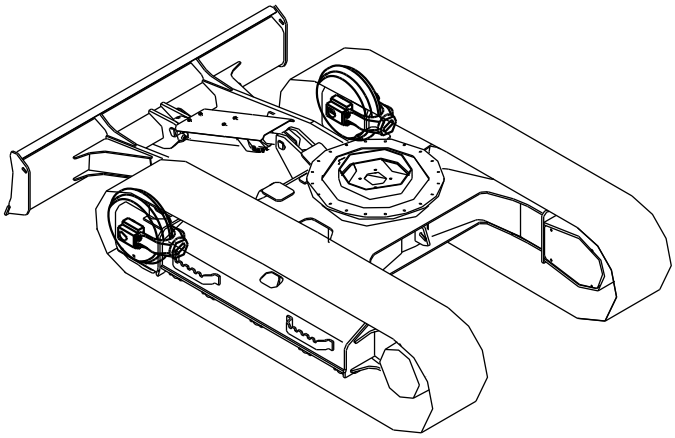

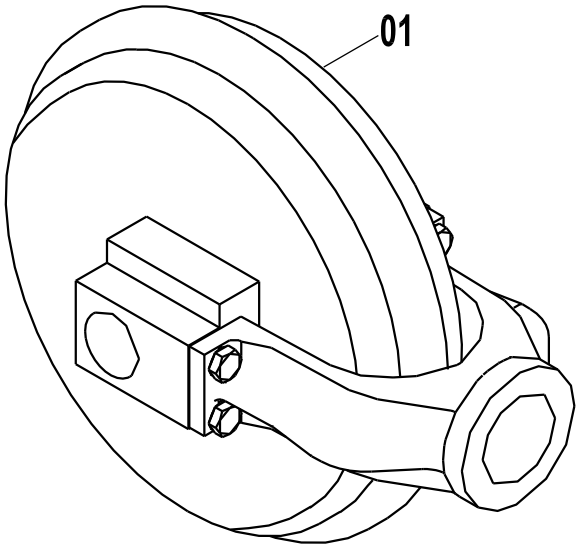

33E0050(E) 引导轮总成 IDLER AS

件号 ITEM	部件号 PART NO.	版本 VER	零件名称	PART NAME	数量 Q'TY	服务代码 S.C	适用机型 SERIAL NO.	互换性 IA	可替换零件号 PART NO. REPLACEABLE
01	14C0015	000	引导轮总成		2				

33E0050(F) 驱动轮
SPROCKET

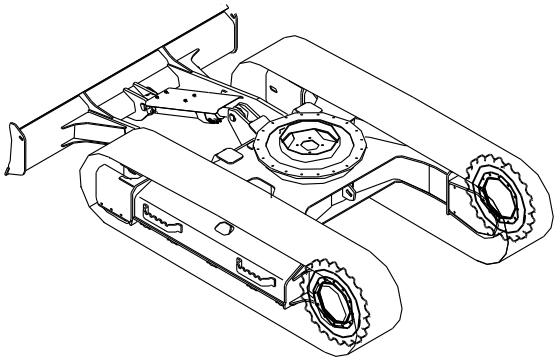

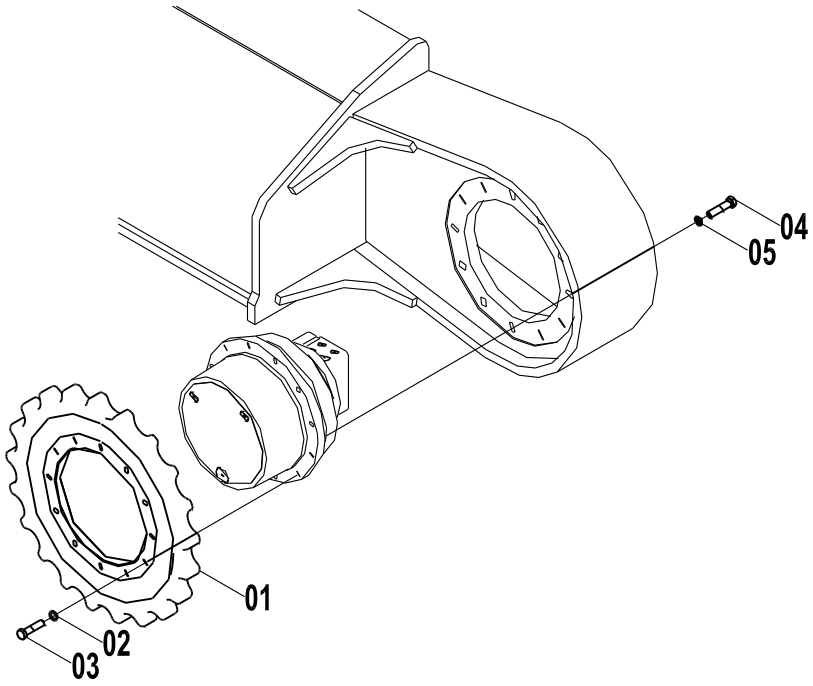

33E0050(F) 驱动轮 SPROCKET

件号 ITEM	部件号 PART NO.	版本 VER	零件名称	PART NAME	数量 Q'TY	服务代码 S.C	适用机型 SERIAL NO.	互换性 IA	可替换零件号 PART NO. REPLACEABLE
01	46A0005	000	驱动轮	SPROCKET	2				
02	06B0214	002	淬硬垫圈	HARD WASHER	80				
03	00B0431	000	螺栓	BOLT	24				
04	00B0436	000	螺栓	BOLT	24				
05	06B0221	000	垫圈	WASHER	66				

25C0098 000 履带总成
TRACK AS

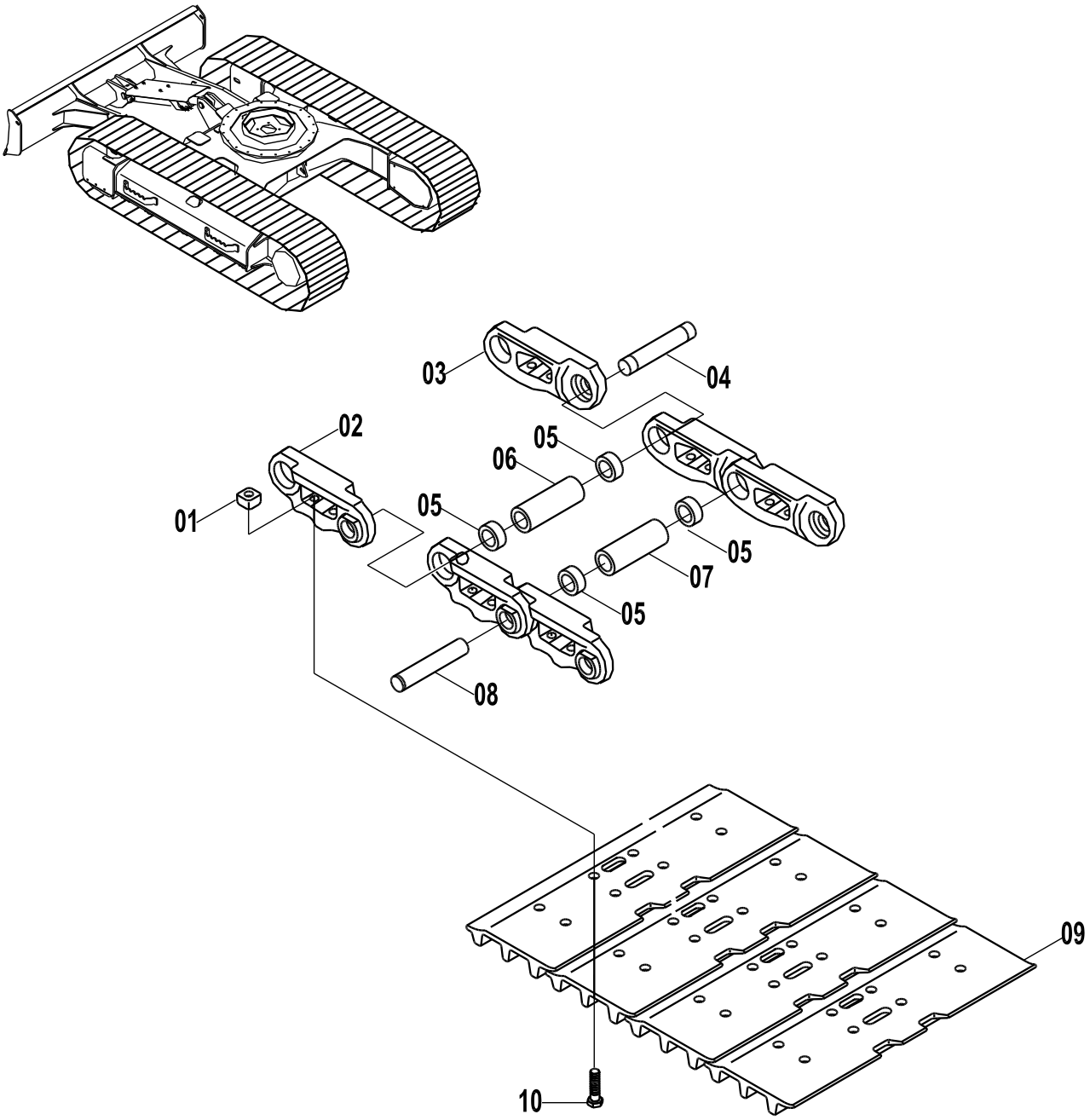

25C0098 000 履带总成 TRACK AS

件号 ITEM	部件号 PART NO.	版本 VER	零件名称	PART NAME	数量 Q'TY	服务代码 S.C	适用机型 SERIAL NO.	互换性 IA	可替换零件号 PART NO. REPLACEABLE
01	03B0452	000	螺母	NUT	156				
02	72A0336	000	左链轨节	TRACK LINK-LH	39				
03	72A0334	000	右链轨节	TRACK LINK-RH	39				
04	60A0418	000	销	PIN;	1				
05	57A0231	000	密封垫	GASKET	78				
06	55A0662	000	主销套	PIN BUSHING	1				
07	55A0663	000	销套	BUSHING	38				
08	60A0417	000	可卸销	PIN	38				
09	26A0316		履带板(600G)	TRACK SHOE	39	OP			
10	01B0390	000	螺栓	BOLT	156				

44C0233 001 张紧装置
TENSIONER

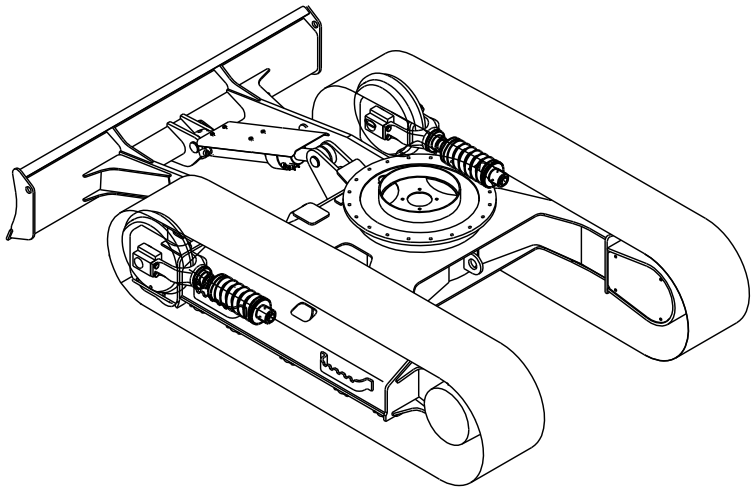

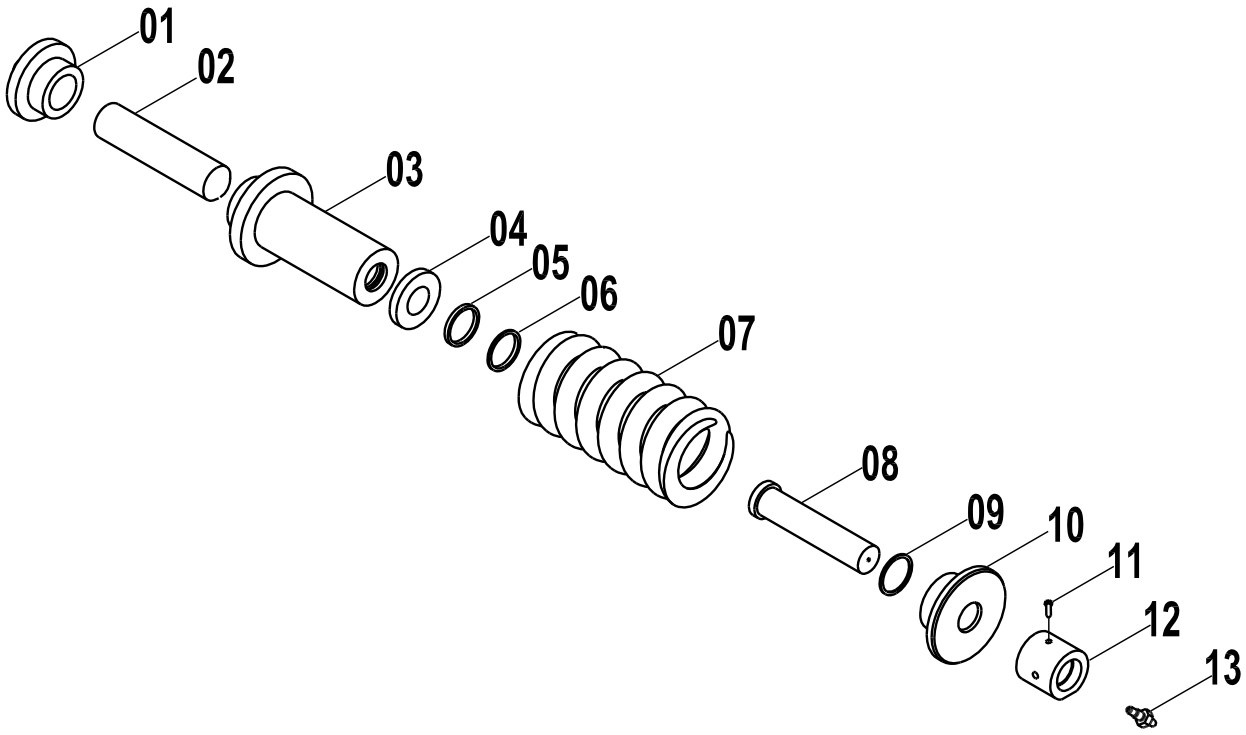

44C0233 001 张紧装置 TENSIONER

件号 ITEM	部件号 PART NO.	版本 VER	零件名称	PART NAME	数量 Q'TY	服务代码 S.C	适用机型 SERIAL NO.	互换性 IA	可替换零件号 PART NO. REPLACEABLE
01	71A0124	000	支持座	HOLDER	2				
02	61A0277	000	活塞杆	PISTON ROD	2				
03	71A0125	000	缸体	CYLINDER BODY	2				
04	13A1742	000	限位块	BLOCK	2				13B0890
04	13B0890	000	支承环	SUPPORT RING	2		S/N 65309-Up		
05	13B0221	000	防尘圈	DUST RING	2				
06	80A0157	000	密封圈	SEAL RING	2				
07	75A0207	000	弹簧	SPRING	2				75A0141
07	75A0141	000	弹簧	SPRING	2		S/N 65309-Up		
08	63A0056	000	杆	ROD	2				
09	12B0485	000	O 形圈	O-RING	2				
10	04A0281	000	法兰	FLANGE	2				
11	04B0282	000	螺钉	SCREW	2				
12	03B0453	000	螺母	NUT	2				
13	12C0134	000	注油器	OIL LUBRICATOR	2				12C2715
13	12C2715	000	阀	VALVE	2		S/N 65309-Up		

25C0096 000 履带总成
TRACK AS

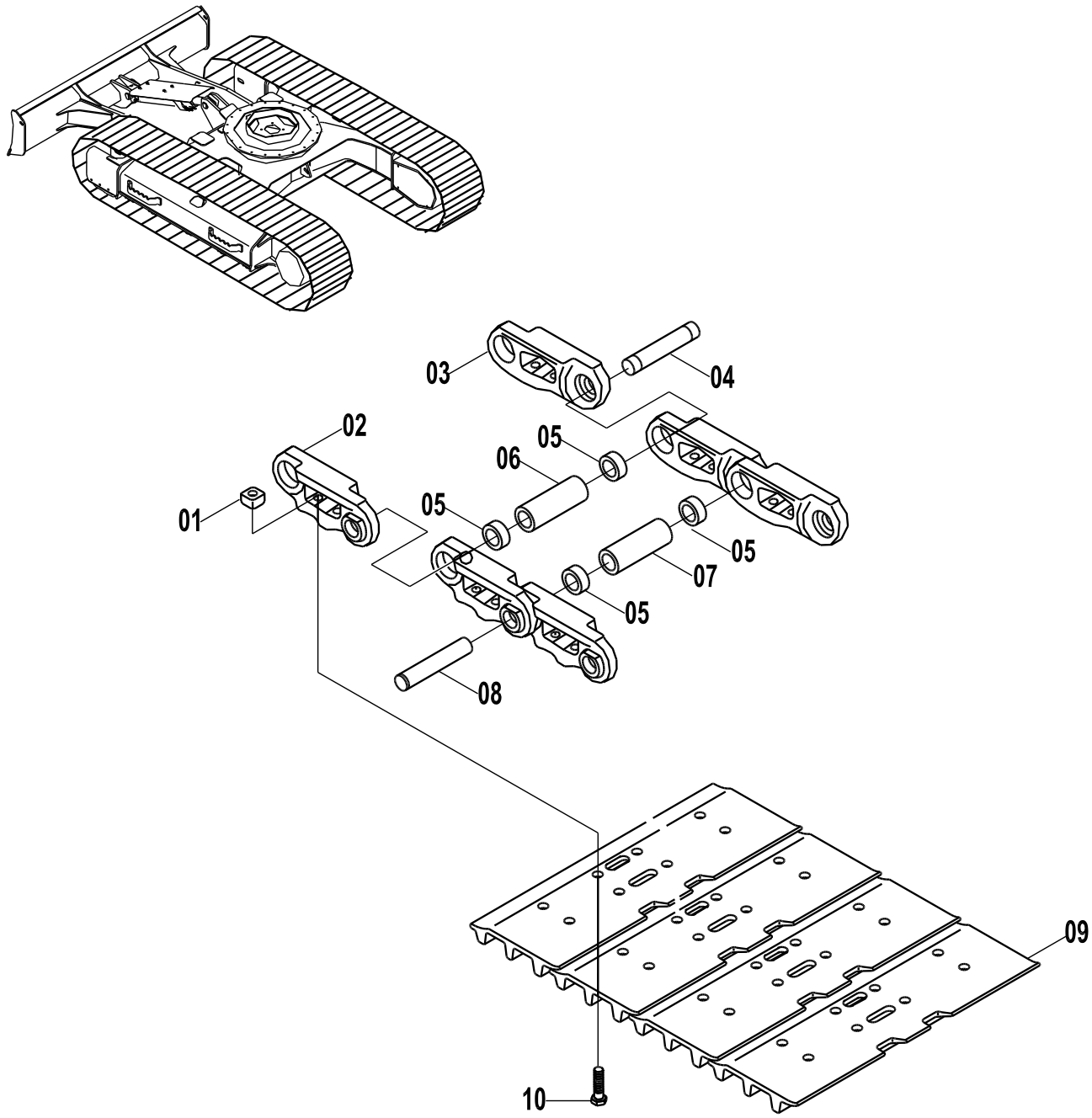

25C0096 000 履带总成 TRACK AS

件号 ITEM	部件号 PART NO.	版本 VER	零件名称	PART NAME	数量 Q'TY	服务代码 S.C	适用机号 SERIAL NO.	互换性 IA	可替换零件号 REPLACEABLE
01	03B0452	000	螺母	NUT	156				
02	72A0336	000	左链轨节	TRACK LINK-LH	39				
03	72A0334	000	右链轨节	TRACK LINK-RH	39				
04	60A0418	000	销	PIN	1				
05	57A0231	000	密封垫	GASKET	78				
06	55A0662	000	主销套	PIN BUSHING	1				
07	55A0663	000	销套	BUSHING	38				
08	60A0417	000	可卸销	PIN	38				
09	26A0135	000	履带板(450G)	TRACK SHOE	39				
10	01B0390	000	螺栓	BOLT	156				

25C0325 000 履带总成
TRACK AS

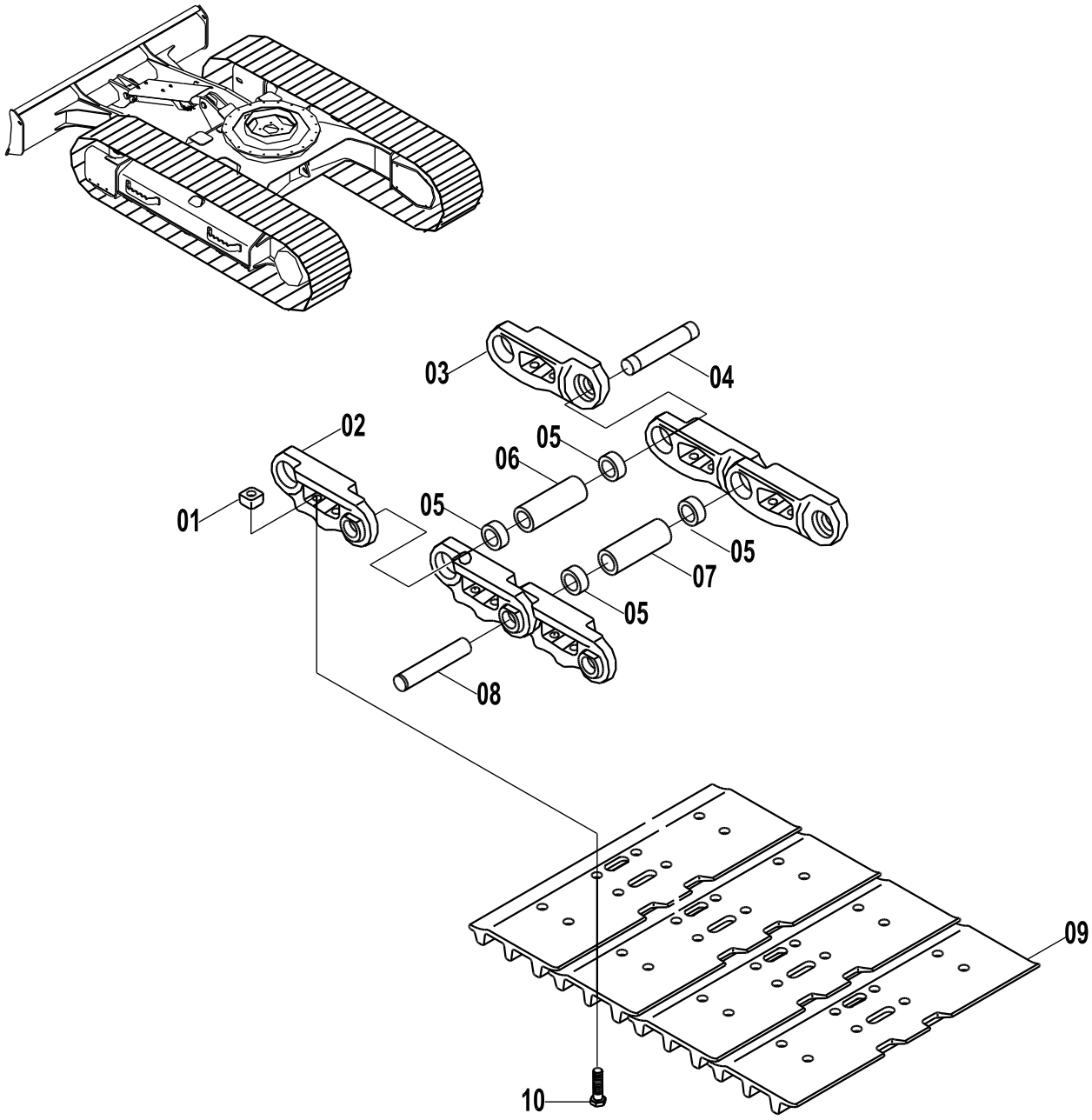

25C0325 000 履带总成 TRACK AS

件号 ITEM	部件号 PART NO.	版本 VER	零件名称	PART NAME	数量 Q'TY	服务代码 S.C	适用机号 SERIAL NO.	互换性 IA	可替换零件号 REPLACEABLE
01	03B0452	000	螺母	NUT	156				
02	72A0336	000	左链轨节	TRACK LINK-LH	38				
03	72A0334	000	右链轨节	TRACK LINK-RH	38				
04	60A0418	000	销	PIN;	38				
05	57A0231	000	密封垫	GASKET	76				
06	55A0662	000	主销套	PIN BUSHING	1				
07	55A0663	000	销套	BUSHING	38				
08	60A1713	000	主销	CHAIN LINK	1				
09	26A0135	000	履带板	TRACK SHOE	39				
10	01B0390	000	螺栓	BOLT	156				

35C0390 000 橡胶履带
RUBBER TRACK

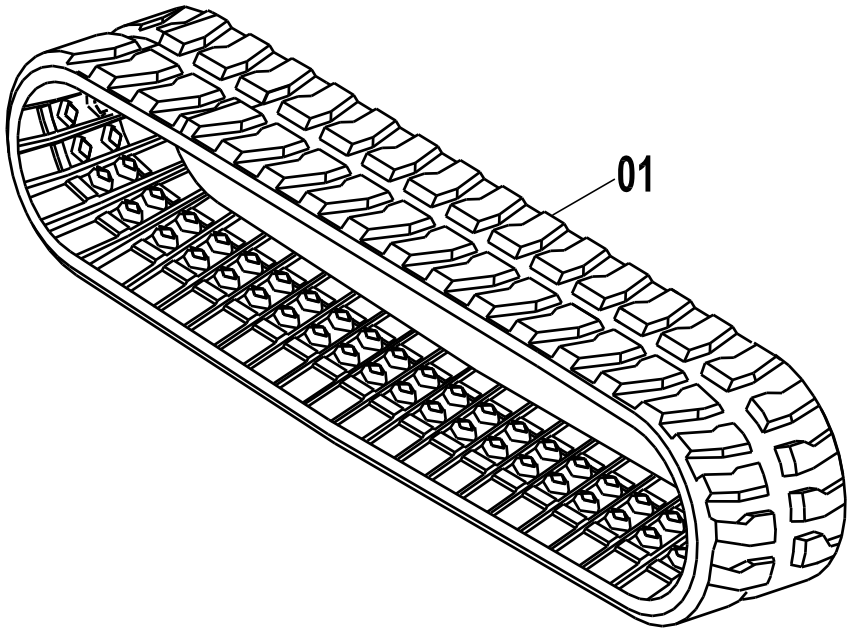

35C0390 000 橡胶履带 RUBBER TRACK

件号 ITEM	部件号 PART NO.	版本 VER	零件名称	PART NAME	数量 Q'TY	服务代码 S.C	适用机号 SERIAL NO.	互换性 IA	可替换零件号 REPLACEABLE
01	35C0390-1	000	橡胶履带	RUBBER TRACK	2				

驾驶室总成 CAB AS

41E0229 003 驾驶室总成
CAB AS

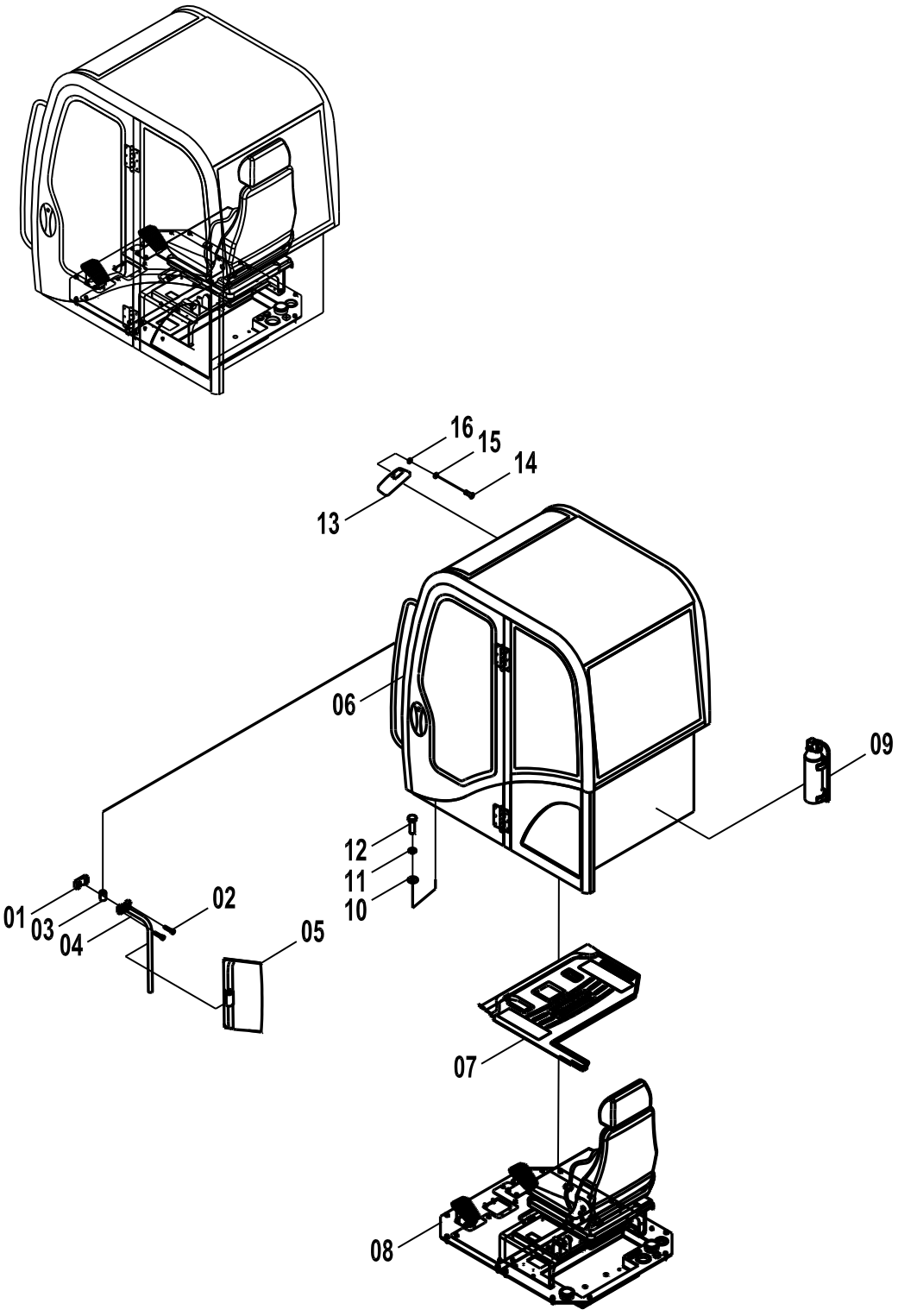

41E0229 003 驾驶室总成 CAB AS

件号 ITEM	部件号 PART NO.	版本 VER	零件名称	PART NAME	数量 Q'TY	服务代码 S.C	适用机号 SERIAL NO.	互换性 IA	可替换零件号 REPLACEABLE
01	54A0167	000	座	BASE	1				
02	04B0016	000	螺钉	SCREW	2				
03	83A0613	000	橡胶护套	BOOT	1				
04	00D2078	000	支承杆	SUPPORT	1				
05	47C0110	001	后视镜	REARVIEW MIRROR AS	1				
06	47C0919		驾驶室(含内饰件)	CAB(WITH DECORATION)	1	Z			
07	84A1142	000	地板垫	FLOOR MAT	1				
08	47C0693		地板架总成	FLOOR PLATE AS	1	Z			
09	47C0535		灭火器总成	FIRE EXTINGUISHER AS	1				
10	06B0008	000	垫圈	WASHER	6				
11	06B0007	000	垫圈	WASHER	6				
12	00B0017	000	螺栓	BOLT	6				
13	47C0540	000	室内后视镜	REARVIEW MIRROR	1				
14	04B0066	000	螺钉	SCREW	2				
15	06B0066	000	垫圈	WASHER	2				
16	06B0017	000	垫圈	WASHER	2				

Z — 此部件有单独展开图;
Z — SEPARATE ILLUSTRATION

41E0338 000 驾驶室总成
CAB AS

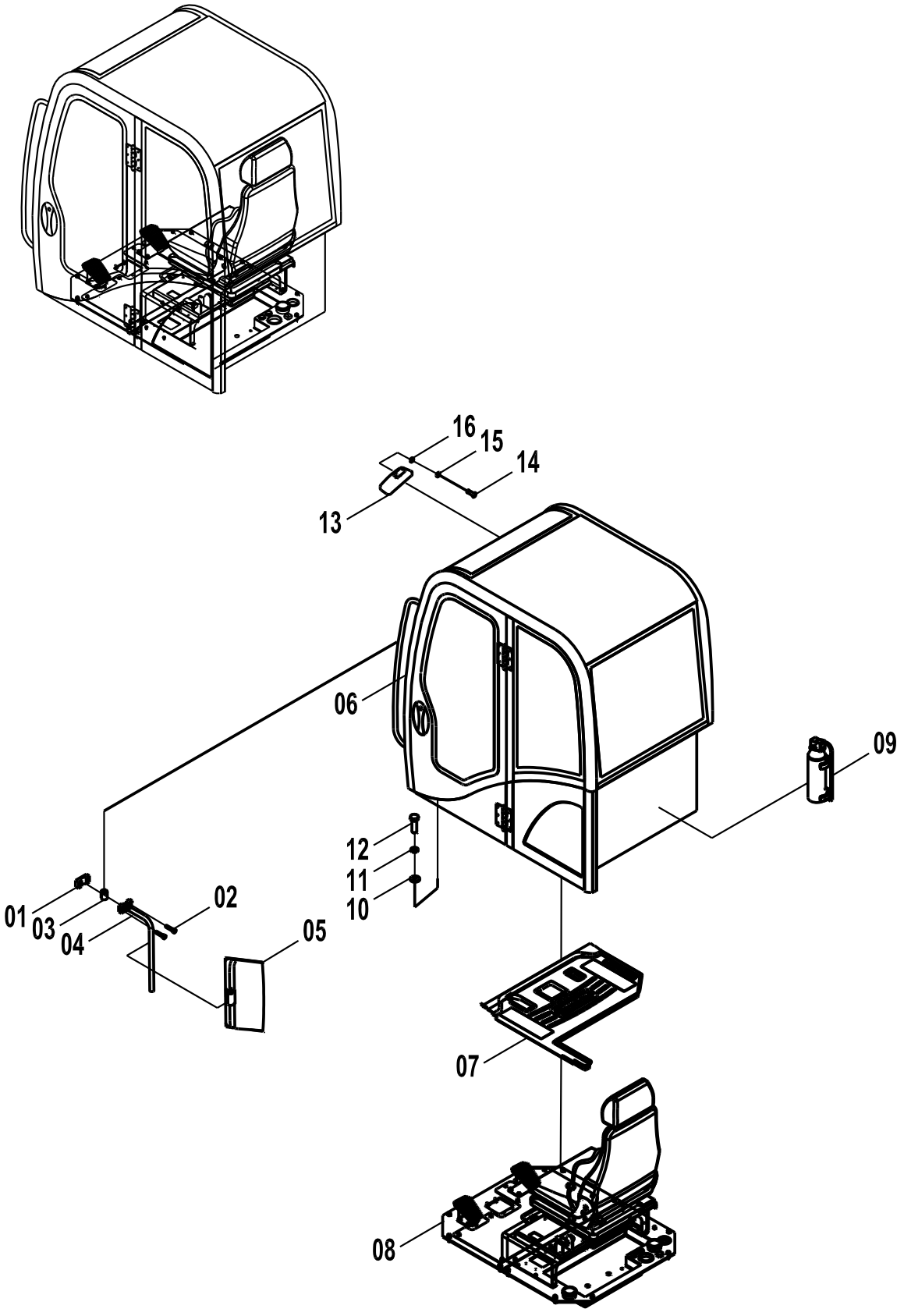

41E0338 000 驾驶室总成 CAB AS

件号 ITEM	部件号 PART NO.	版本 VER	零件名称	PART NAME	数量 Q'TY	服务代码 S.C	适用机号 SERIAL NO.	互换性 IA	可替换零件号 REPLACEABLE
01	54A0167	000	座	BASE	1				
02	04B0016	000	螺钉	SCREW	2				
03	83A0613	000	橡胶护套	BOOT	1				
04	00D2078	000	支承杆	SUPPORT	1				
05	47C0110	001	后视镜	REARVIEW MIRROR AS	1				
06	47C0919		驾驶室(含内饰件)	CAB (WITH DECORATION)	1	Z			
07	84A1142	000	地板垫	FLOOR MAT	1				
08	47C1071		地板架总成	FLOOR PLATE AS	1	Z			
09	47C0535	000	灭火器总成	FIRE EXTINGUISHER	1				
10	06B0008	000	垫圈	WASHER	6				
11	06B0007	000	垫圈	WASHER	6				
12	00B0017	000	螺栓	BOLT	6				
13	47C0540	000	室内后视镜	REARVIEW MIRROR	1				
14	04B0066	000	螺钉	SCREW	2				
15	06B0066	000	垫圈	WASHER	2				
16	06B0017	000	垫圈	WASHER	2				

Z — 此部件有单独展开图;
Z — SEPARATE ILLUSTRATION

41E0417 000 驾驶室总成
CAB AS

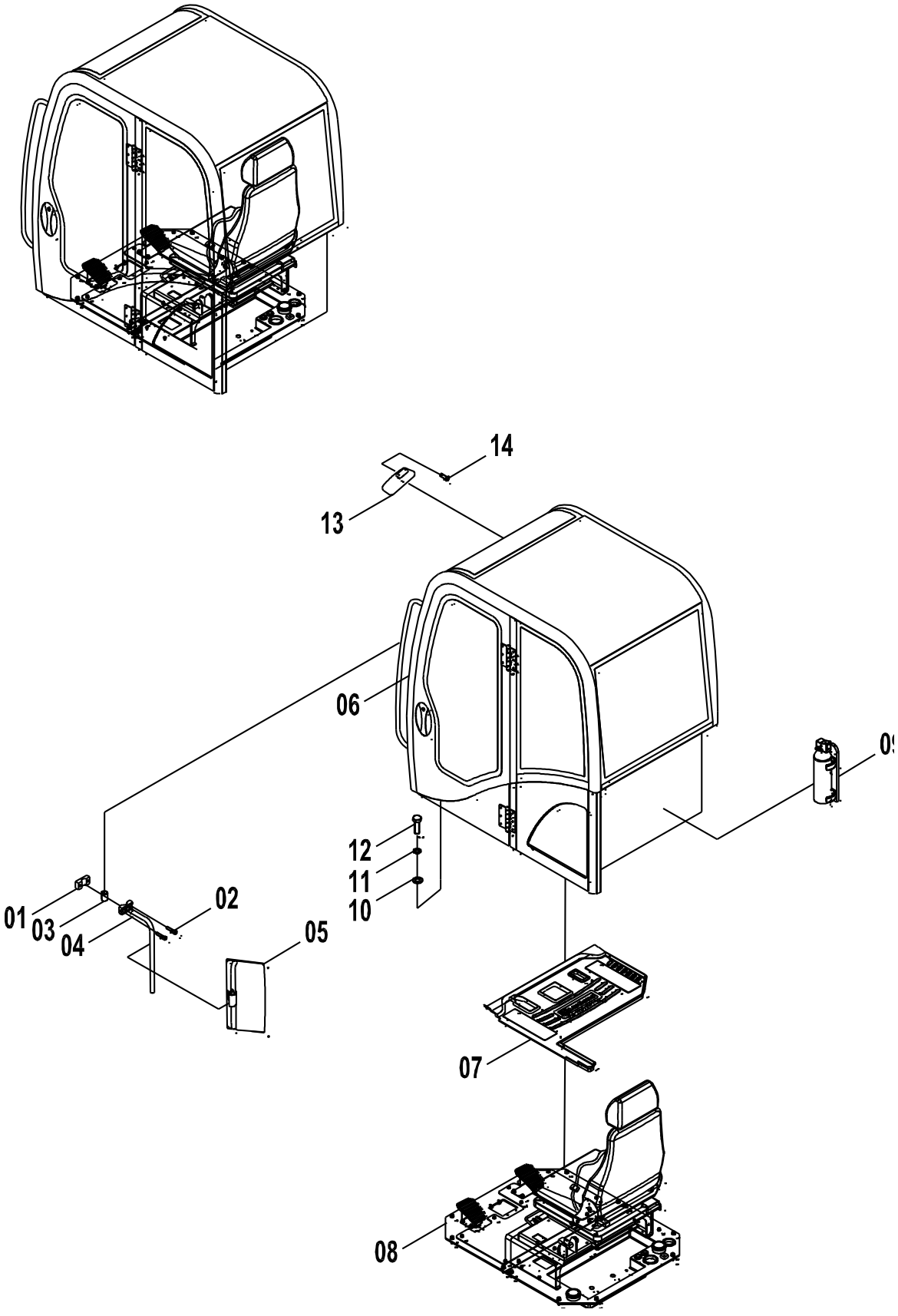

41E0417 000 驾驶室总成 CAB AS

件号 ITEM	部件号 PART NO.	版本 VER	零件名称	PART NAME	数量 Q'TY	服务代码 S.C	适用机号 SERIAL NO.	互换性 IA	可替换零件号 REPLACEABLE
01	54A0167	000	座	BASE	1				
02	04B0016	000	螺钉	SCREW	2				
03	83A0613	000	橡胶护套	BOOT	1				
04	00D2078	000	支承杆	SUPPORT	1				
05	47C0110	001	后视镜	REARVIEW MIRROR AS	1				
06	47C1373		驾驶室(含内饰件和护盖)	CAB (WITH DECORATION&GUARD)	1	Z			
07	84A1142	000	地板垫	FLOOR MAT	1				
08	47C0693		地板架总成	FLOOR PLATE AS	1	Z			
09	47C0535	000	灭火器总成	FIRE EXTINGUISHER	1				
10	06B0008	000	垫圈	WASHER	6				
11	06B0007	000	垫圈	WASHER	6				
12	00B0017	000	螺栓	BOLT	6				
13	47C0540	000	室内后视镜	REARVIEW MIRROR	1				
14	04B0066	000	螺钉	SCREW	2				

Z — 此部件有单独展开图;
Z — SEPARATE ILLUSTRATION

47C1373 000 驾驶室(含内饰件和护盖)
CAB（WITH DECORATION&GUARD）

件号 ITEM	部件号 PART NO.	版本 VER	零件名称	PART NAME	数量 Q'TY	服务代码 S.C	适用机号 SERIAL NO.	互换性 IA	可替换零件号 REPLACEABLE
01	04B0406	000	螺钉	SCREW	4				
02	06B0012	000	垫圈	WASHER	4				
03	06B0015	000	垫圈	WASHER	4				
04	26A2514	000	圆钢	ROUND STEEL	4				
05	47C0919		驾驶室(含内饰件)	CAB（WITH DECORATION）	1	Z			
06	47C1375	000	防护网	GUARD	1				
07	00B0101	000	螺钉	BOLT	10				
08	06B0008	000	垫圈	WASHER	10				
09	06B0007	000	垫圈	WASHER	10				
10	03B0003	000	螺母	NUT	5				

Z — 此部件有单独展开图；
Z — SEPARATE ILLUSTRATION

47C0919 000 驾驶室(含内饰件)
CAB(WITH DECORATION)

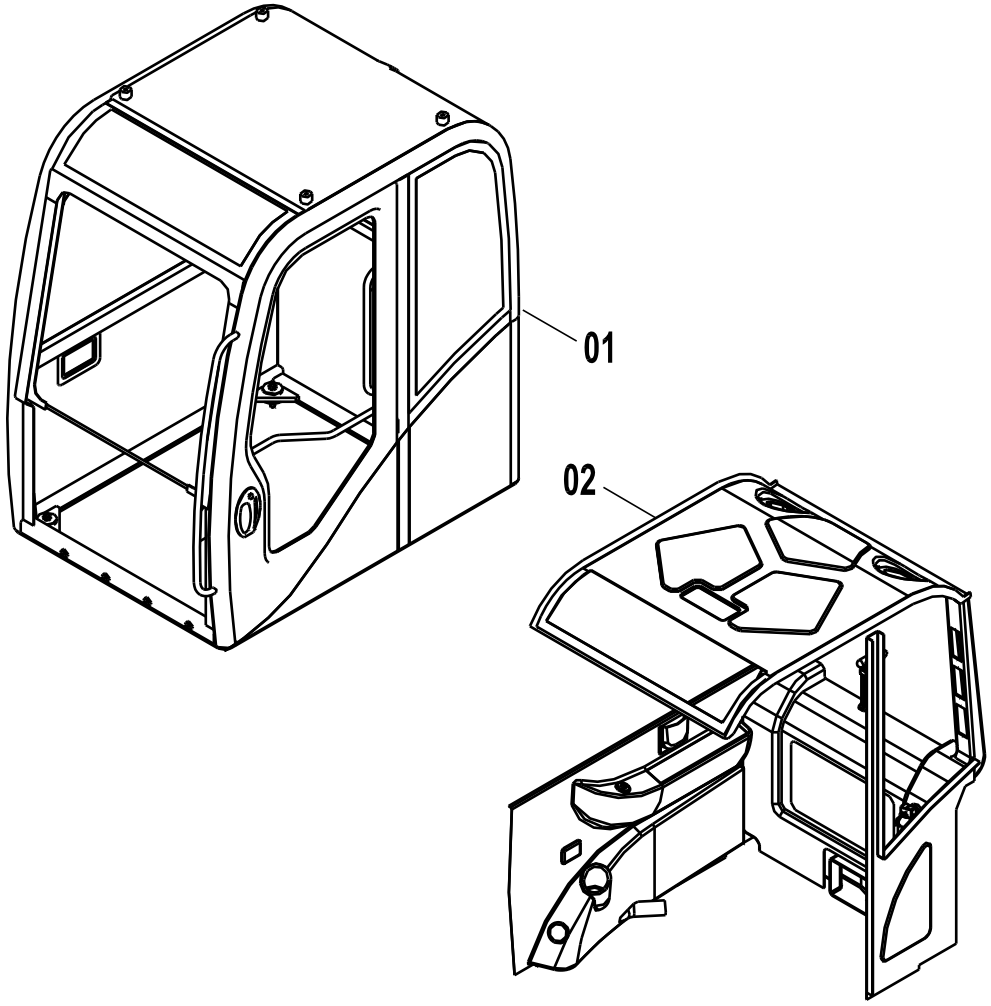

47C0919 000 驾驶室(含内饰件) CAB(WITH DECORATION)

件号 ITEM	部件号 PART NO.	版本 VER	零件名称	PART NAME	数量 Q'TY	服务代码 S.C	适用机号 SERIAL NO.	互换性 IA	可替换零件号 REPLACEABLE
01	47C0926		驾驶室	CAB	1	Z			
02	34C0569		内饰件总成	DECORATION AS	1	Z			
Z — 此部件有单独展开图; Z — SEPARATE ILLUSTRATION									

47C0926 000 驾驶室
CAB

件号 ITEM	部件号 PART NO.	版本 VER	零件名称	PART NAME	数量 Q'TY	服务代码 S.C	适用机号 SERIAL NO.	互换性 IA	可替换零件号 REPLACEABLE
01	47C0926(A)		驾驶室(A)	CAB AS(A)	1		Z		
02	47C0927		门组件	DOOR GP	1		Z		

Z — 此部件有单独展开图；
Z — SEPARATE ILLUSTRATION

注：该系统无装配图，具体装配请参考表中各部件装配图。

Note: No assembly diagram is provided for this system. Please refer to the assembly diagrams of those components in the table for assembly details.

47C0926(A)　驾驶室(A)
CAB AS(A)

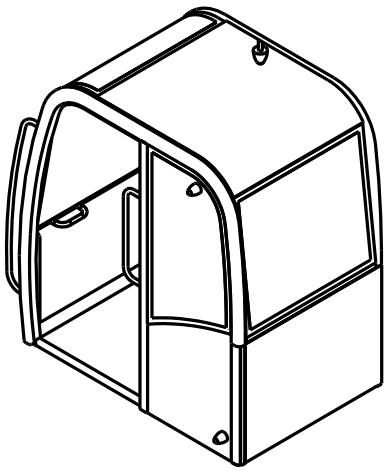

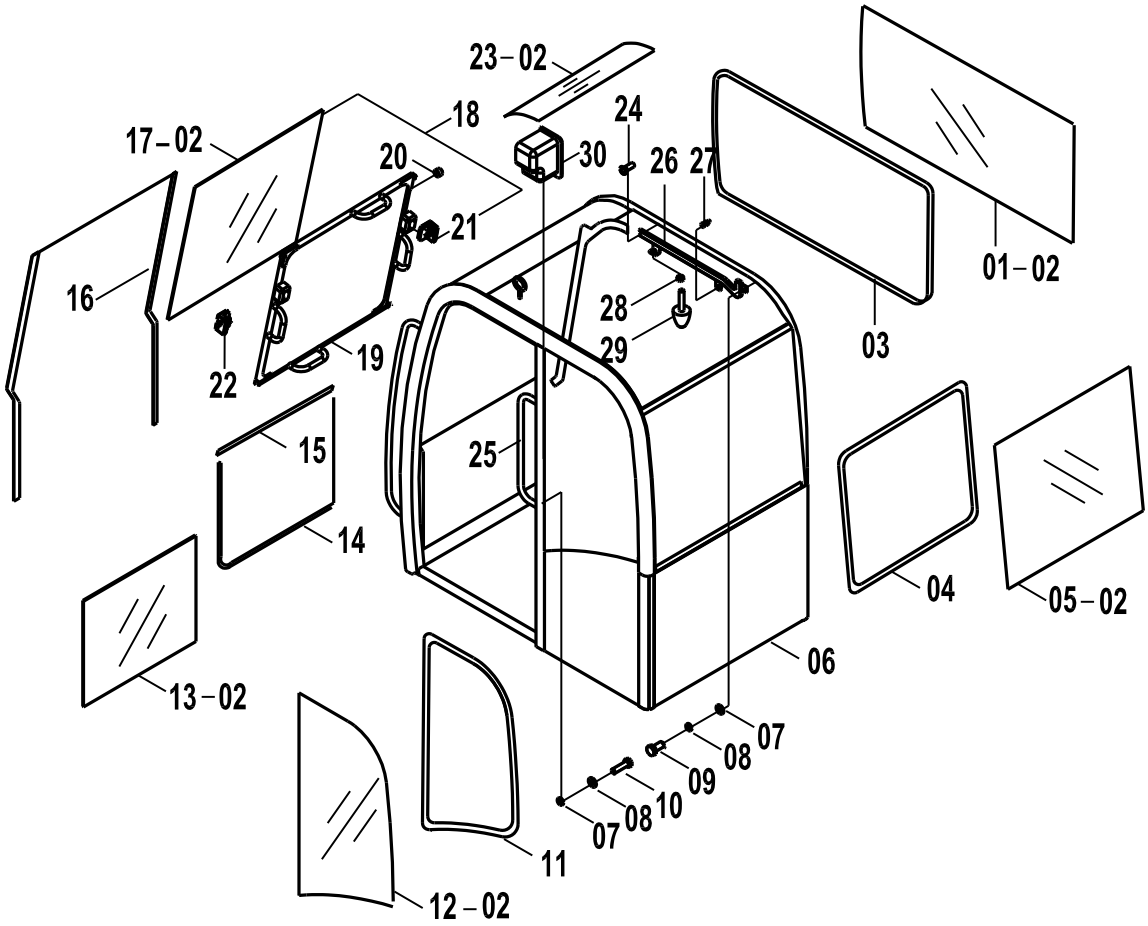

47C0926(A)　驾驶室(A) CAB AS(A)

件号 ITEM	部件号 PART NO.	版本 VER	零件名称	PART NAME	数量 Q'TY	服务代码 S.C	适用机号 SERIAL NO.	互换性 IA	可替换零件号 REPLACEABLE
01	87A0326	000	右窗玻璃	GLASS	1				
02	42B0005	000	西卡玻璃胶	SEAL	1				
03	35C0414	000	胶条	SEAL	1				
04	35C0415	000	胶条	SEAL	1				
05	87A0322	000	后窗玻璃	GLASS	1				
06	23D1248	000	驾体	CAB FRAME	1				
07	06B0001	000	垫圈	WASHER	1				
08	06B0002	000	垫圈	WASHER	1				
09	00B0012	000	螺栓	BOLT	2				
10	00B0019	000	螺栓	BOLT	1				
11	35C0416	000	胶条	SEAL	1				
12	87A0323	000	左窗玻璃	GLASS	1				
13	87A0327	000	前下窗玻璃	GLASS	1				
14	35C0417	000	胶条	SEAL	1				
15	35C0419	000	胶条	SEAL	1				
16	35C0420	000	胶条	SEAL	1				
17	87A0338	000	前窗玻璃	GLASS	1				
18	47C0372	000	前活动窗总成	FRONT WINDOW AS	1				
19	23D0669	000	窗框	FRAME	1				
20	80A0236	000	滚筒	ROLLER	4				
21	38C0141	000	前活动窗右锁	LOCK	1				
22	38C0142	000	前活动窗左锁	LOCK	1				
23	87A0321	000	顶窗玻璃	GLASS	1				
24	04B0073	000	螺钉	SCREW	4				
25	88A0596	000	内扶手	HANDRAIL	1				
26	23D0670	000	滑轨	SLIDE RAIL	2				
27	88A0600	000	锁钩	LOCK HOOK	1				
28	03B0053	000	螺母	NUT	1				
29	35C0413	000	缓冲头	CUSHION HEAD	3				
30	84A0677	000	雨刮电机盖	COVER	1				

47C0927 003 门组件
DOOR GP

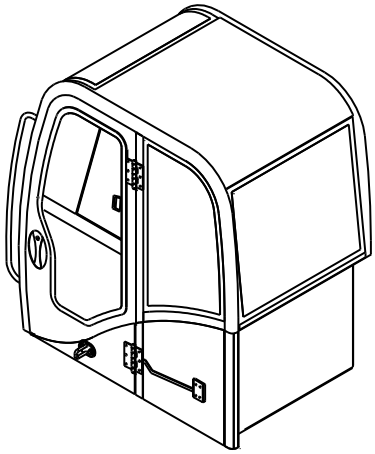

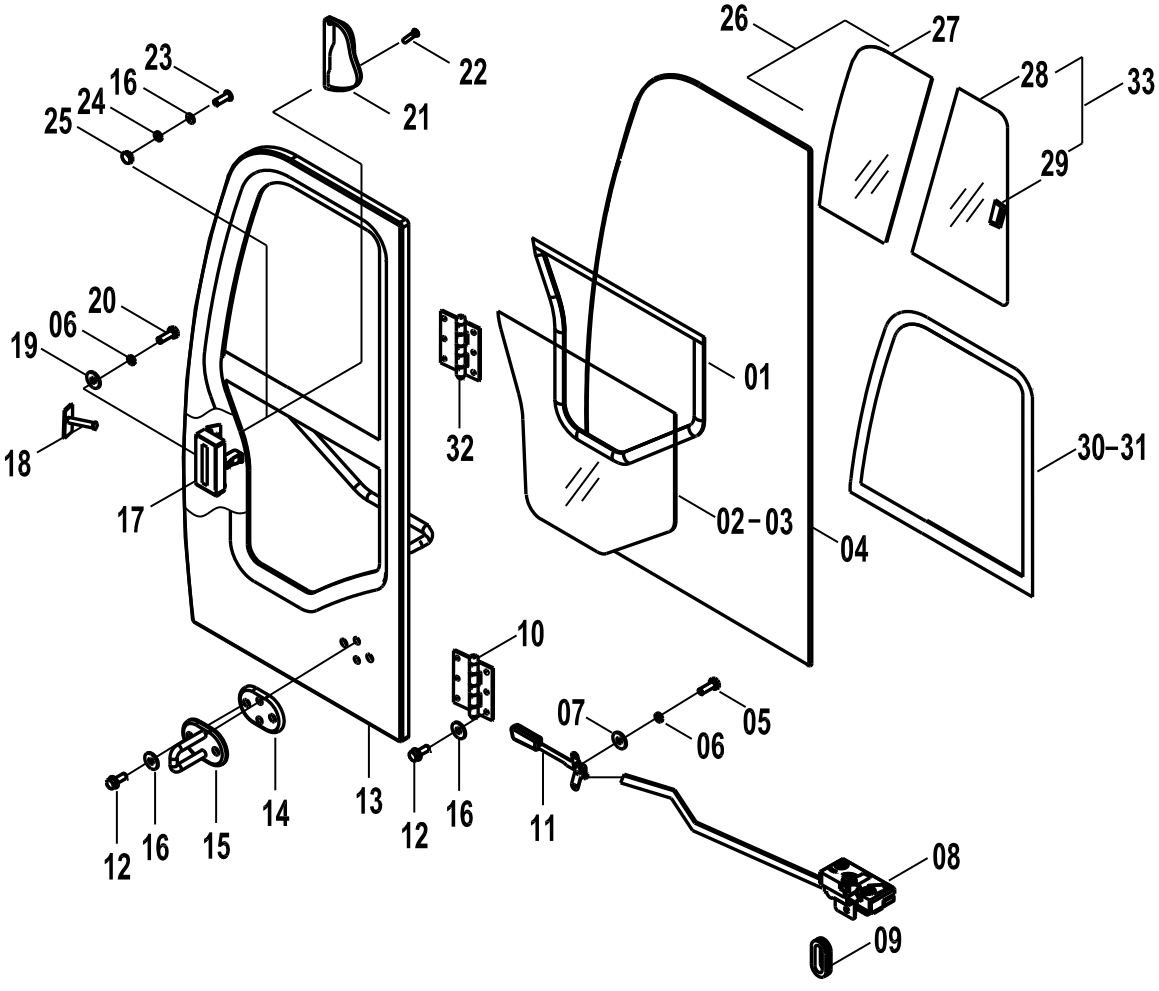

47C0927 003 门组件 DOOR GP

件号 ITEM	部件号 PART NO.	版本 VER	零件名称	PART NAME	数量 Q'TY	服务代码 S.C	适用机号 SERIAL NO.	互换性 IA	可替换零件号 REPLACEABLE
01	35C0454	000	胶条	RUBBER STRIP	1				
02	87A0596	000	玻璃	GLASS	1				
03	42B0005	000	西卡玻璃胶	SEAL	1				
04	35C0455	000	胶条	RUBBER STRIP	1				
05	00B0021	000	螺栓	BOLT	5				
06	06B0003	000	垫圈	WASHER	9				
07	06B0024	000	垫圈	WASHER	5				
08	47C0403	000	门定位锁	LOCK	1				
09	83A0451	000	橡胶挡圈	BACKUP RING	1				
10	25C0291	000	门铰链	HINGE	1				
11	47C0405	000	手柄		1				
12	00B0075	000	螺栓	BOLT	14				
13	23D0668	000	门框	DOOR FRAME	1				
14	56A0360	000	橡胶垫	RUBBER WASHER	1				
15	38C0140	000	门锁扣	BLOCK	1				
16	06B0005	000	垫圈	WASHER	3				
17	34C1269	000	门锁	DOOR LOCK	1				
18	66A0101		锁扣	LOCK BUCKLE	1				
19	06B0062	000	垫圈	WASHER	4				
20	00B0036	000	螺栓	BOLT	4				
21	85A2820	000	锁盖	LOCK COVER	1				
22	04B0221	000	螺钉	SCREW	2				
23	04B0334	000	螺钉	SCREW	2				
24	06B0006	000	垫圈	WASHER	2				
25	03B0021	000	螺母	NUT	2				
26	47C0961	000	推拉窗组件	WINDOW AS	1				
27	34C1315	001	玻璃	GLASS	1				
28	87A0595	000	玻璃	GLASS	1				
29	34C0917	000	锁扣	LOCK BUCKLE	1				
30	23D1295	000	窗主体	BODY	1				
31	35C0705	001	胶条	RUBBER STRIP	1				
32	25C0292	000	门铰链	HINGE	1				
33	34C1316	000	玻璃	GLASS	1				

34C0569 000 内饰件总成
DECORATION AS

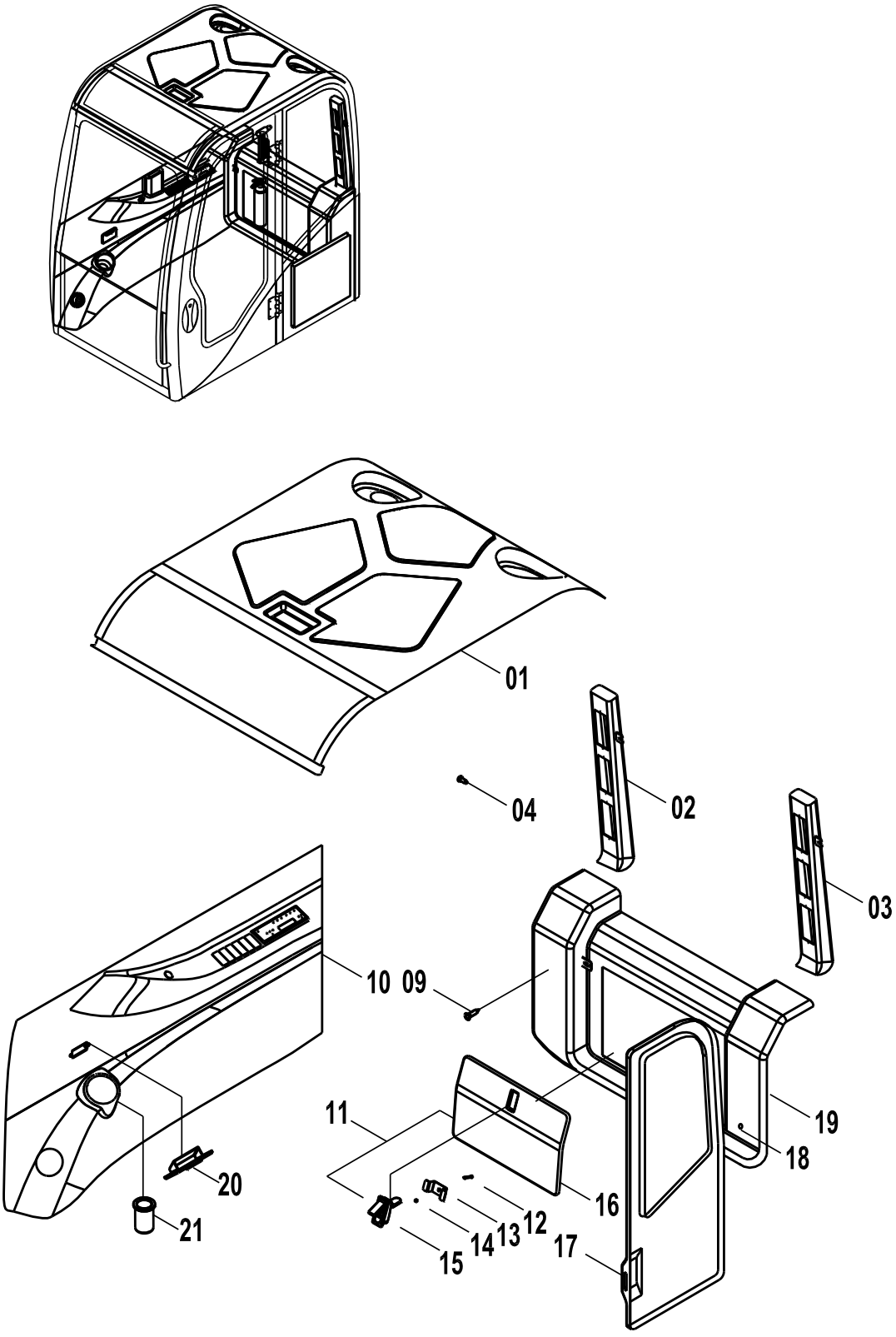

34C0569 000 内饰件总成 DECORATION AS

件号 ITEM	部件号 PART NO.	版本 VER	零件名称	PART NAME	数量 Q'TY	服务代码 S.C	适用机号 SERIAL NO.	互换性 IA	可替换零件号 REPLACEABLE
01	85A0738	000	上顶盖	COVER	1				
02	85A0741	000	右后护板	GUARD	1				
03	85A0762	000	左后护板	GUARD	1				
04	04B0182	000	螺钉	SCREW	4				
09	04B0341	000	螺钉	SCREW	33				
10	35C0461	000	右侧围盖板	PLATE	1				
11	35C0449	000	空调罩盖板总成	COVER	1				
12	04B0357	000	螺钉	SCREW	1				
13	21A2697	000	弯板	PLATE	1				
14	03B0159	000	螺母	NUT	1				
15	34C0559	000	扣锁	LOCK	1				
16	35C0448		空调罩盖板	COVER	1				
17	85A0742	000	左侧围盖板	COVER	1				
18	56A0355	000	扣	BUCKLE	33				
19	85A0761	000	空调罩	A/C HOOD	1				
20	47C0381	000	烟灰盒	BOX	1				
21	86A0354		茶杯座	HOLDER	1				

47C0693 006 地板架总成
FLOOR PLATE AS

件号 ITEM	部件号 PART NO.	版本 VER	零件名称	PART NAME	数量 Q'TY	服务代码 S.C	适用机号 SERIAL NO.	互换性 IA	可替换零件号 REPLACEABLE
01	47C0693(A)		地板	FLOOR PART	1	Z			
02	47C0333		司机椅总成	HYDRAULIC SYSTEM	1	Z			

Z — 此部件有单独展开图；
Z — SEPARATE ILLUSTRATION

注：该系统无装配图，具体装配请参考表中各部件装配图。

Note: No assembly diagram is provided for this system. Please refer to the assembly diagrams of those components in the table for assembly details.

47C0693(A)　地板
FLOOR PART

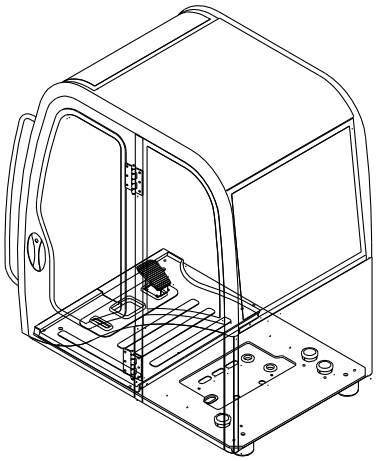

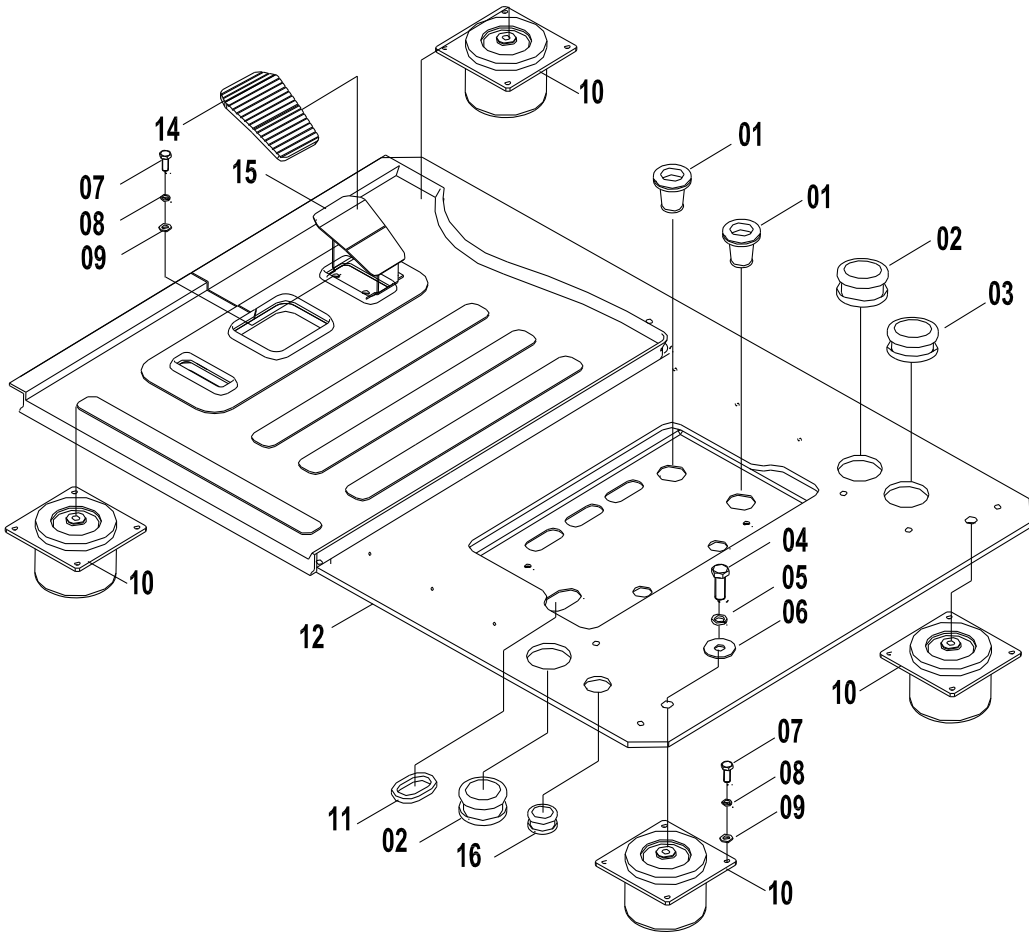

47C0693(A) 地板 FLOOR PART

件号 ITEM	部件号 PART NO.	版本 VER	零件名称	PART NAME	数量 Q'TY	服务代码 S.C	适用机型 SERIAL NO.	互换性 IA	可替换零件号 REPLACEABLE
01	83A0132	000	护孔圈	GROMMET	2				
02	83A0402	000	护孔圈	GROMMET	2				
03	83A0404	000	护孔圈	GROMMET	1			Y	83A1128
03	83A1128	000	护孔圈	GROMMET	1				
04	00B0094	000	螺栓	BOLT	4				
05	06B0015	000	垫圈	WASHER	4				
06	06B0087	000	垫圈	WASHER	4				
07	00B0012	000	螺栓	BOLT	20				
08	00B0002	000	螺栓	BOLT	20				
09	06B0001	000	垫圈	WASHER	20				
10	35C0147	000	减振器	SHOCK ABSORBER	4				
11	82A0390	000	胶套	BOOT	1			N1	83A1136
11	83A1136	000	护孔圈	GROMMET	1				
12	46D0348	000	底板	BOTTOM PLATE	1			TY	46D0705
12	46D0705	000	底板	BOTTOM PLATE	1				
12	46D0735	000	底板	BOTTOM PLATE	1				
14	84A0367	000	脚踏胶套	RUBBER PEDAL	1				
15	00D0902	001	脚踏	STEP	1				
16	83A1135	000	护孔圈	GROMMET	1				

47C1071 000 地板架总成
FLOOR PLATE AS

件号 ITEM	部件号 PART NO.	版本 VER	零件名称	PART NAME	数量 Q'TY	服务代码 S.C	适用机号 SERIAL NO.	互换性 IA	可替换零件号 REPLACEABLE
01	47C1071(A)		地板	FLOOR PLATE	1	Z			
02	47C0333		司机椅总成	HYDRAULIC SYSTEM	1	Z			

Z — 此部件有单独展开图；
Z — SEPARATE ILLUSTRATION

注：该系统无装配图，具体装配请参考表中各部件装配图。

Note: No assembly diagram is provided for this system. Please refer to the assembly diagrams of those components in the table for assembly details.

47C1071(A) 地板
FLOOR PLATE

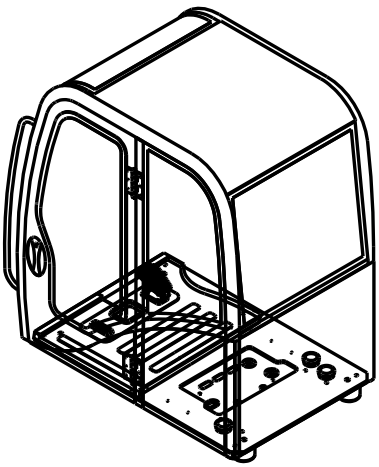

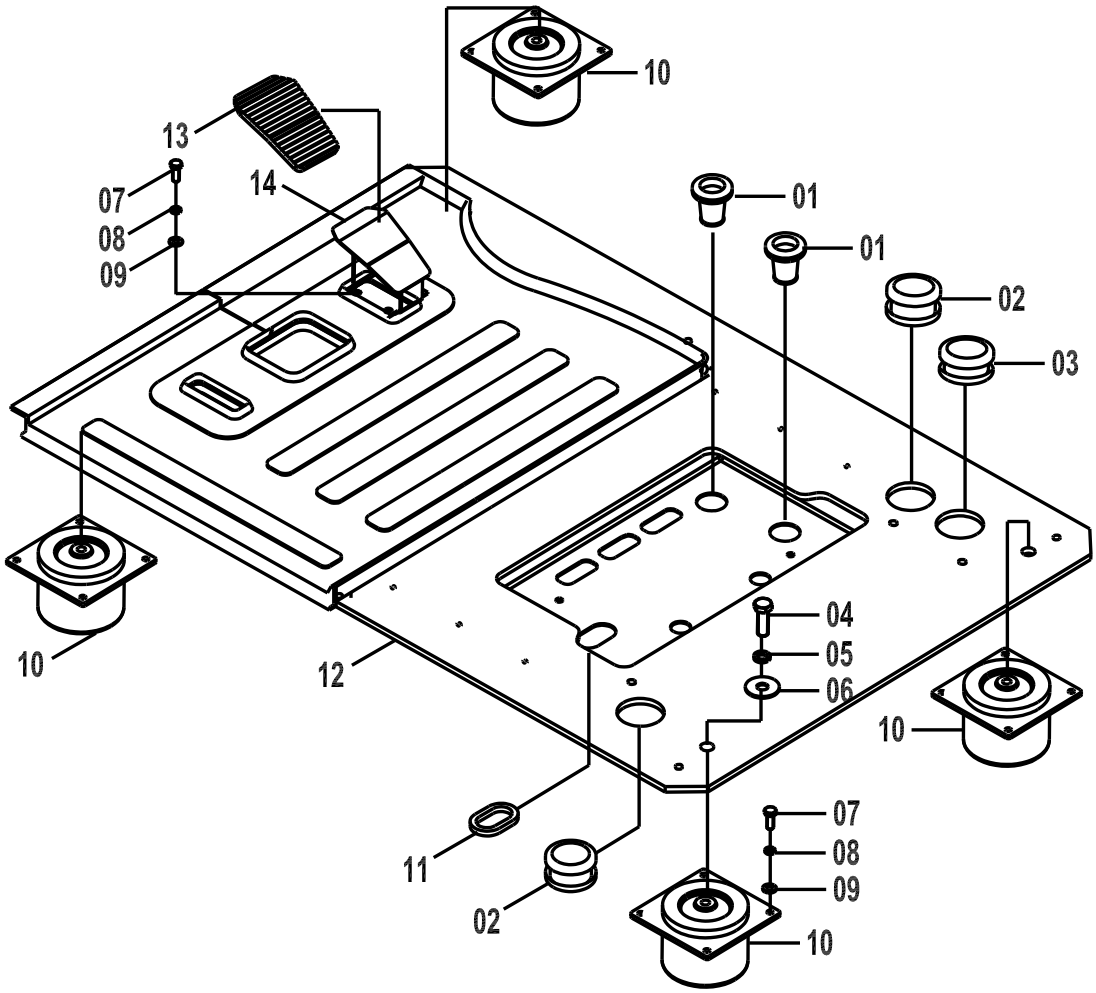

47C1071(A) 地板 FLOOR PLATE

件号 ITEM	部件号 PART NO.	版本 VER	零件名称	PART NAME	数量 Q'TY	服务代码 S.C	适用机号 SERIAL NO.	互换性 IA	可替换零件号 REPLACEABLE
01	83A0132	000	护孔圈	GROMMET	2				
02	83A0402	000	护孔圈	GROMMET	2				
03	83A0404	000	护孔圈	GROMMET	1				
04	00B0094	000	螺栓	BOLT	4				
05	06B0015	000	垫圈	WASHER	4				
06	06B0087	000	垫圈	WASHER	4				
07	00B0012	000	螺栓	BOLT	20				
08	00B0002	000	螺栓	BOLT	20				
09	06B0001	000	垫圈	WASHER	20				
10	35C0147	000	减振器	SHOCK ABSORBER	4				
11	82A0390	000	胶套	BOOT	1				
12	46D0498	000	底板	BOTTOM PLATE	1				
13	84A0367	000	脚踏胶套	RUBBER PEDAL	1				
14	00D0902	001	脚踏	STEP	1				

47C0333 008 司机椅总成
HYDRAULIC SYSTEM

件号 ITEM	部件号 PART NO.	版本 VER	零件名称	PART NAME	数量 Q'TY	服务代码 S.C	适用机号 SERIAL NO.	互换性 IA	可替换零件号 REPLACEABLE
01	47C0333(A)		椅座	STAND	1	Z			
02	47C0333(B)		扶手箱总成	CONSOLE AS	1	Z			
03	47C0456		司机椅	SEAT	1	Z			

Z — 此部件有单独展开图；
Z — SEPARATE ILLUSTRATION

注：该系统无装配图，具体装配请参考表中各部件装配图。

Note: No assembly diagram is provided for this system. Please refer to the assembly diagrams of those components in the table for assembly details.

47C0333(A)　椅座
STAND

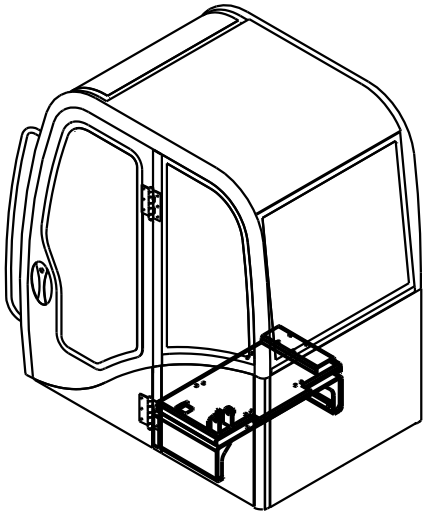

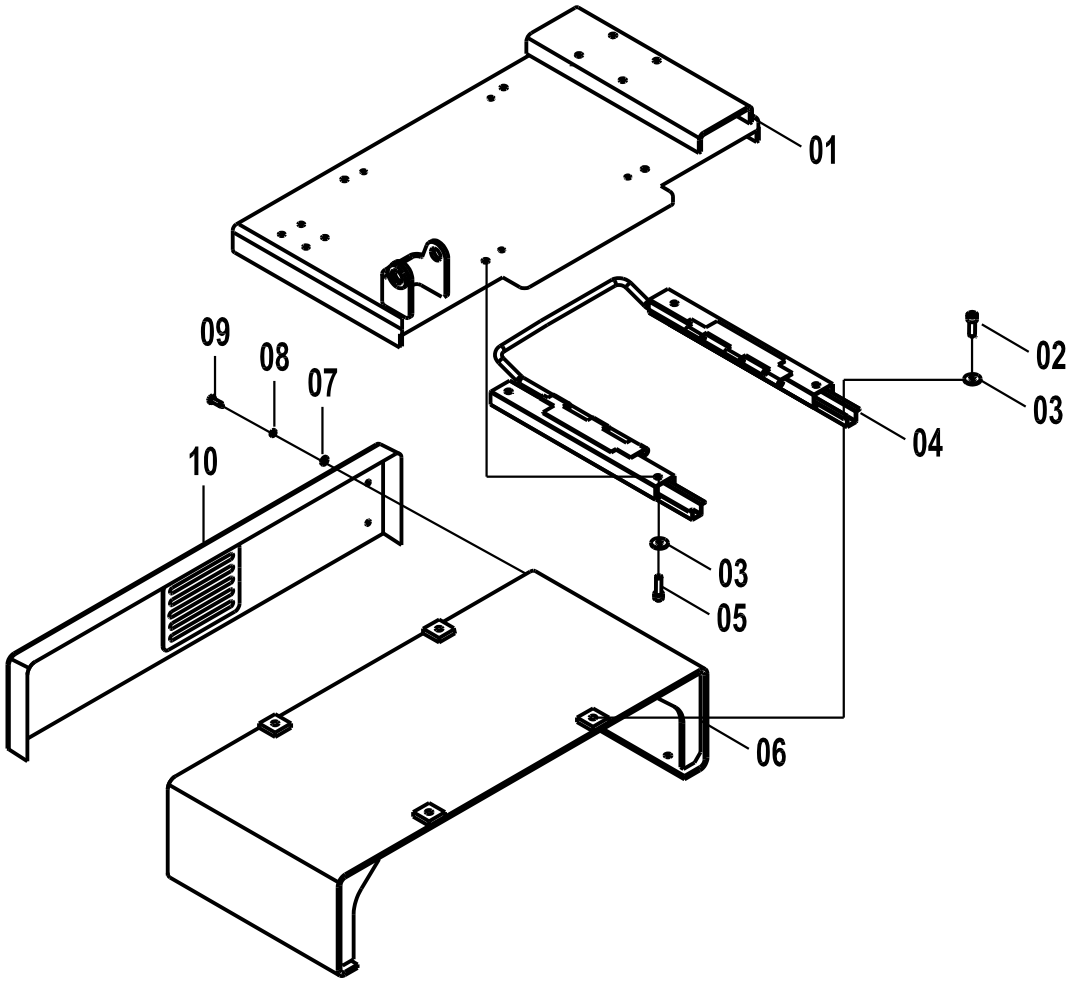

47C0333(A) 椅座 STAND

件号 ITEM	部件号 PART NO.	版本 VER	零件名称	PART NAME	数量 Q'TY	服务代码 S.C	适用机号 SERIAL NO.	互换性 IA	可替换零件号 REPLACEABLE
01	02D2526	000	支座	BRACKET	1				
02	04B0049	000	螺钉	SCREW	4				
03	06B0086	000	垫圈	WASHER	8				
04	24C0447	000	滑轨	SLIPE RAIL	1				
05	04B0174	000	螺钉	SCREW	4				
06	00D1701	001	司机椅座	SEAT SUPPORT	1				
07	06B0062	000	垫圈	WASHER	4				
08	06B0003	000	垫圈	WASHER	4				
09	00B0022	000	螺栓	BOLT	4				
10	27A0820	000	盖板	COVER	1				

47C0333(B) 扶手箱总成
CONSOLE AS

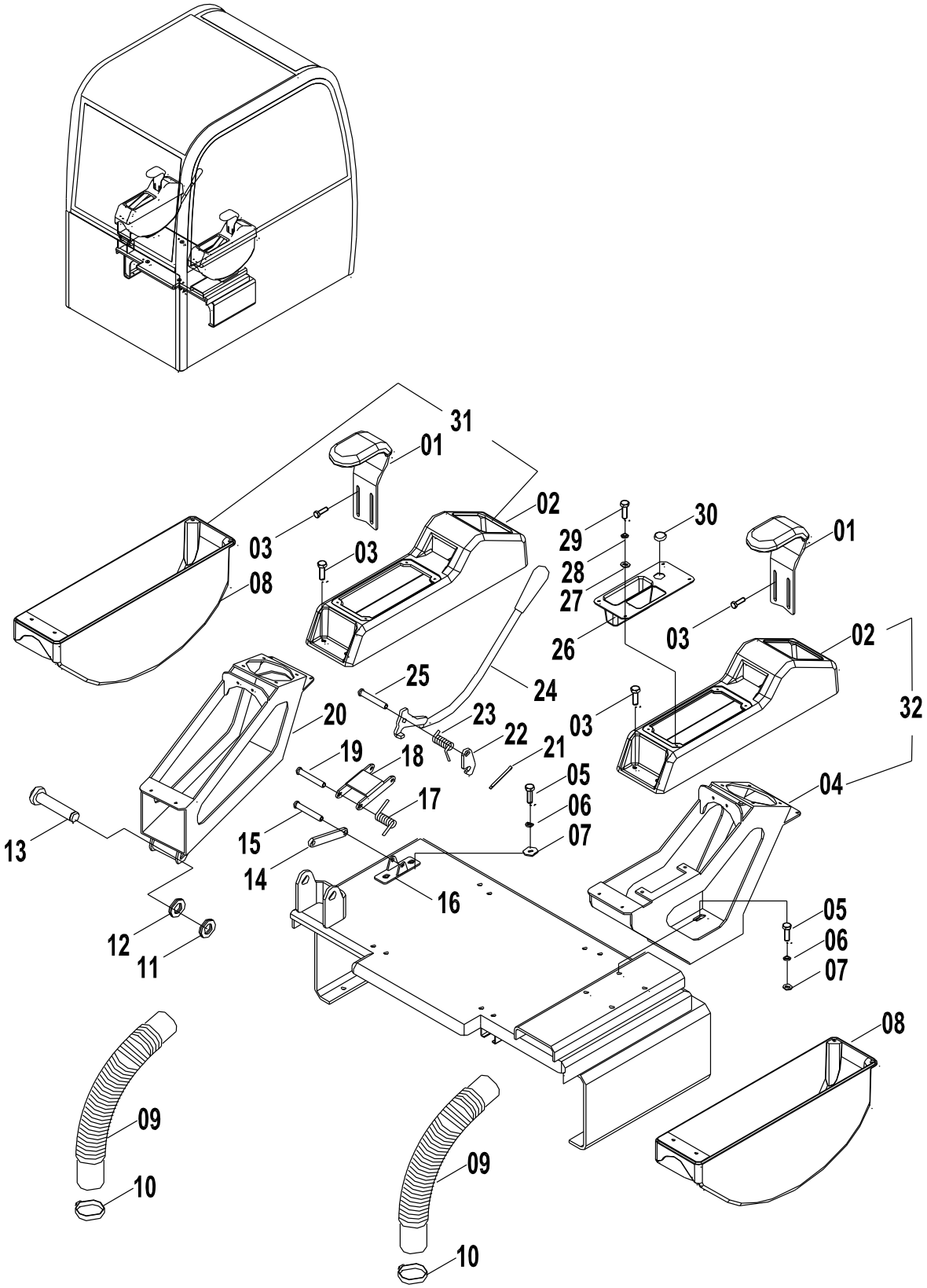

47C0333(B) 扶手箱总成 CONSOLE AS

件号 ITEM	部件号 PART NO.	版本 VER	零件名称	PART NAME	数量 Q'TY	服务代码 S.C	适用机号 SERIAL NO.	互换性 IA	可替换零件号 REPLACEABLE
01	35C0633	000	扶手	HANDRAIL	2				
02	86A0542	000	扶手箱上盖	UPPER COVER	2				
03	04B0047	000	螺钉	SCREW	8				
04	00D3023	000	右支架	RIGHT SUPPORT	1				
05	00B0085	000	螺栓	BOLT	8				
06	06B0006	000	垫圈	WASHER	8				
07	06B0005	000	垫圈	WASHER	8				
08	86A0543	000	扶手箱下盖	LOWER COVER	2				
09	86A0264	000	护套	BOOT	2				
10	50C0101	001	软管卡箍	CLAMP	2				
11	07B0070	000	挡圈	SNAP RING	1				
12	06B0016	000	垫圈	WASHER	2				
13	61A0494	000	轴	SHAFT	1				
14	11A3104	000	下连杆	LINK	1				
15	61A0815	000	轴	SHAFT	1				
16	21A4410	000	弯板	PLATE	1				
17	75A0404	000	弹簧	SPRING	1				
18	21A4018	000	上连杆	LINK	1				
19	61A0814	000	轴	SHAFT	1				
20	00D3022	000	左支架	BRACKET-LH	1				
21	08B0190	000	销	PIN	3				
22	17D0310	000	锁钩	LOCK HOOK	1				
23	74A0403	001	安全标牌	DECAL	1				
24	35C0636	000	手柄	LEVER	1				
25	61A0813	000	轴	SHAFT	1				
26	85A0820	000	面板箱	BOX	1				
26	86A0682	000	面板	PANEL	1				
27	06B0022	000	垫圈	WASHER	4				
28	06B0097	000	垫圈	WASHER	4				
29	04B0198	000	螺钉	SCREW	4				
30	83A0977	000	盖	CAP	1				
31	34C1244	000	左扶手箱总成	CONSOLE-LH	1	Z			
32	34C0835	001	右扶手箱总成	CONSOLE AS-RH	1	Z			

47C0456 001 司机椅
SEAT

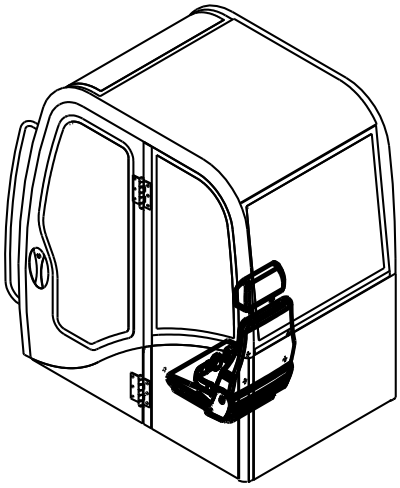

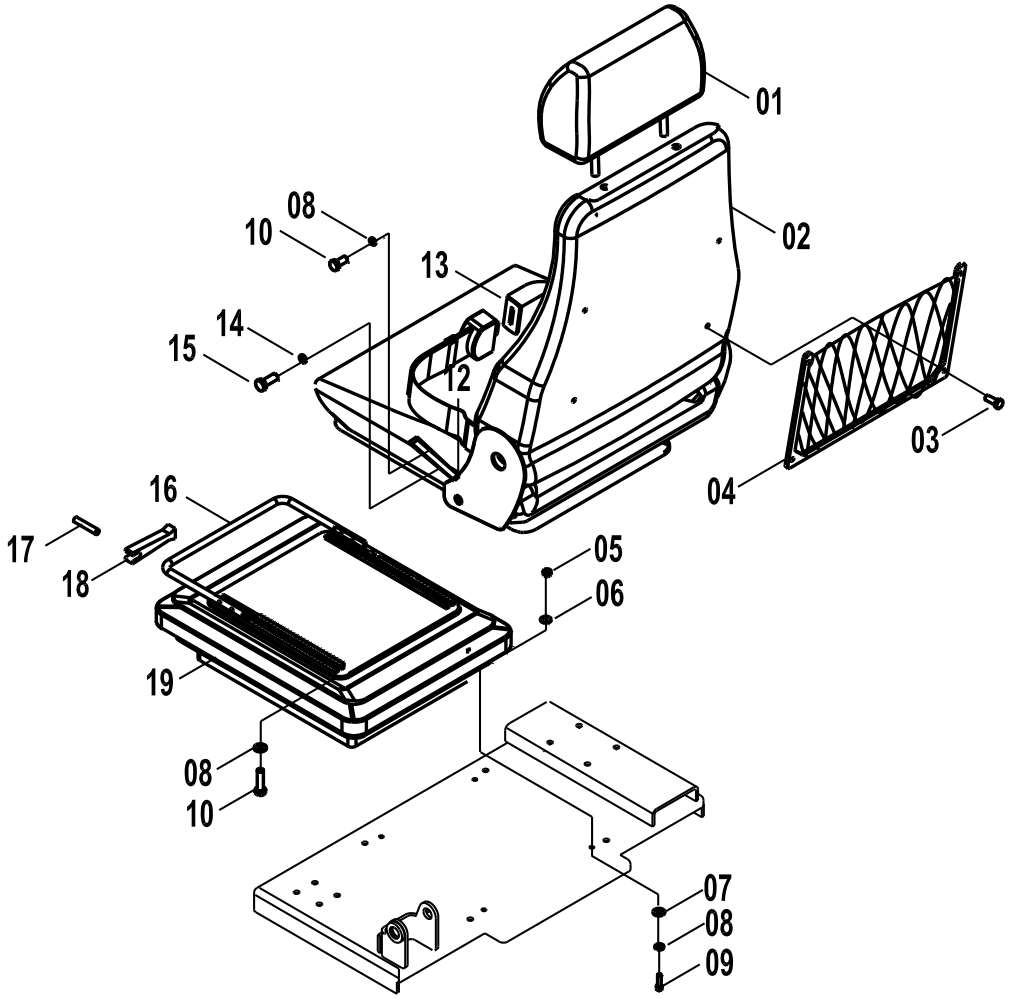

47C0456 001 司机椅 SEAT

件号 ITEM	部件号 PART NO.	版本 VER	零件名称	PART NAME	数量 Q'TY	服务代码 S.C	适用机号 SERIAL NO.	互换性 IA	可替换零件号 REPLACEABLE
01	47C0462	000	头枕		1				
02	47C0460	000	椅座	SEAT	1				
03	04B0281	000	螺钉	SCREW	4				
04	34C0623	000	网兜	DOCUMENT BOX					
05	03B0021	000	螺母	NUT	4				
06	06B0030	000	垫圈	WASHER	4				
07	06B0005	000	垫圈	WASHER	4				
08	06B0006	000	垫圈	WASHER	4				
09	04B0174	000	螺钉	SCREW	4				
10	00B0075	000	螺栓	BOLT	12				
12	34C0620	000	调角器	ADJUSTER	1				
13	47C0463		安全带	SEAT BELT	1				47C1009
13	47C1009	000	安全带	SEAT BELT			S/N 60809-UP		
14	06B0002	000	垫圈	WASHER	4				
15	00B0019	000	螺栓	BOLT	4				
16	34C0621	000	滑轨	SLIDE RAIL	1				
17	66A0092	000	销	PIN	1				
18	34C0622	000	调节手柄	HANDLE	1				
19	47C0461	000	减震器	SHOCK ABSORBER	1				

机罩总成 ENGINE HOOD AS

44E0232 010 机罩总成
ENGINE HOOD AS

件号 ITEM	部件号 PART NO.	版本 VER	零件名称	PART NAME	数量 Q'TY	服务代码 S.C	适用机号 SERIAL NO.	互换性 IA	可替换零件号 REPLACEABLE
01	44E0232(A)		机罩	ENGINE HOOD AS	1	Z			
02	44E0232(B)		支架	BRACKET	1	Z			
03	44E0232(C)		底封板	UNDER COVER	1	Z			
04	44E0232(D)		油箱罩	COVER	1	Z			
05	44E0232(E)		配重	COUNTERWEIGHT	1	Z			
06	35C0582		后罩	HOOD	1	Z			

Z — 此部件有单独展开图；
Z — SEPARATE ILLUSTRATION

注：该系统无装配图，具体装配请参考表中各部件装配图。

Note: No assembly diagram is provided for this system. Please refer to the assembly diagrams of those components in the table for assembly details.

44E0232(A) 机罩
ENGINE HOOD AS

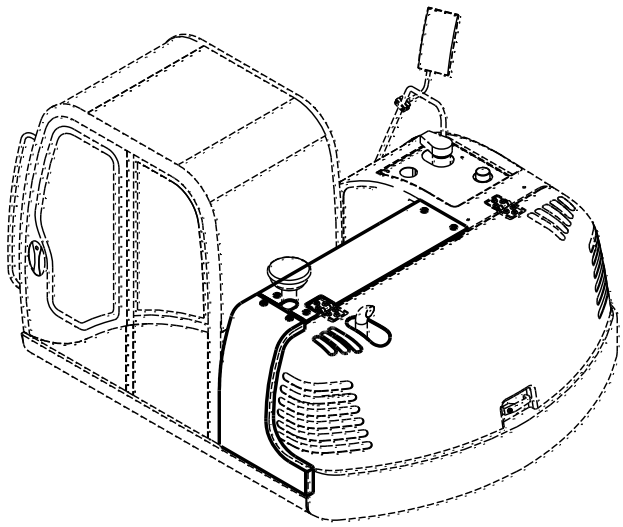

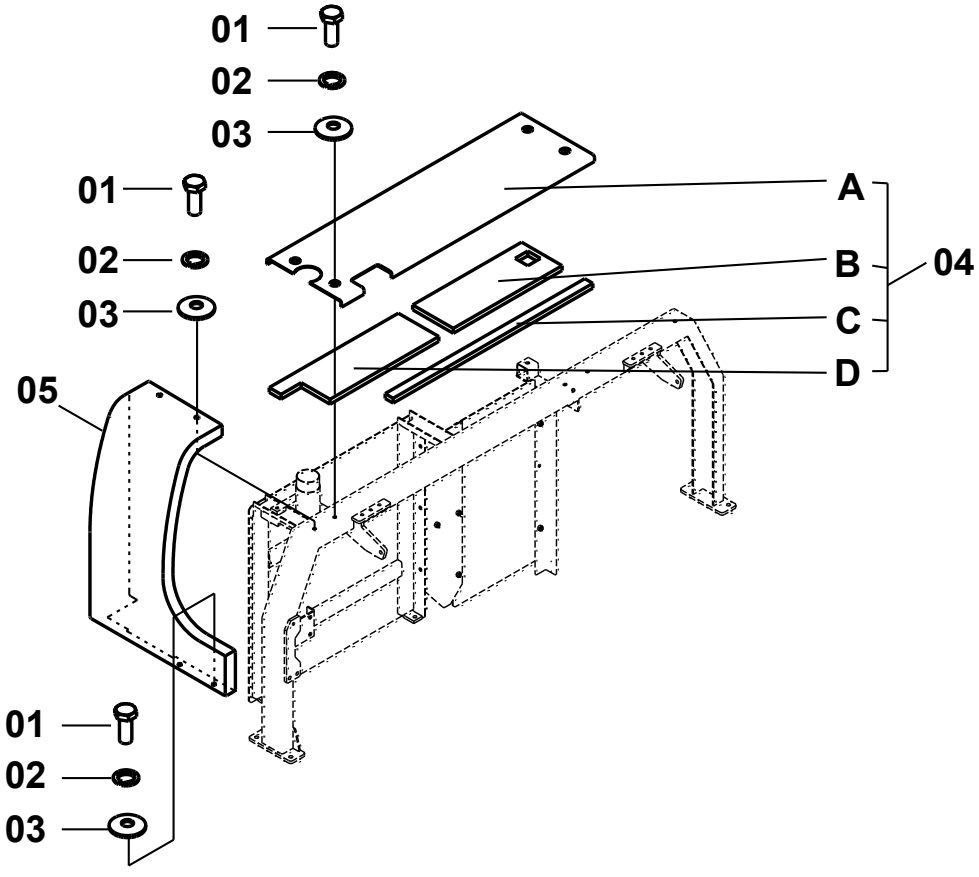

44E0232(A) 机罩 ENGINE HOOD AS

件号 ITEM	部件号 PART NO.	版本 VER	零件名称	PART NAME	数量 Q'TY	服务代码 S.C	适用机号 SERIAL NO.	互换性 IA	可替换零件号 REPLACEABLE
01	00B0012	000	螺栓	BOLT	8				
02	06B0002	000	垫圈	WASHER	8				
03	06B0030	000	垫圈	WASHER	8				
04	37C0447	000	盖板	COVER	1				
05	85A1117	001	左侧罩	HOOD	1				
04A	36D0428	000	盖板	COVER	1				
04B	85A1126	000	海绵三	SPONGE	1				
04C	85A1125	000	海绵二	SPONGE	1				
04D	85A1124	000	海绵一	SPONGE	1				

44E0232(B) 支架
BRACKET

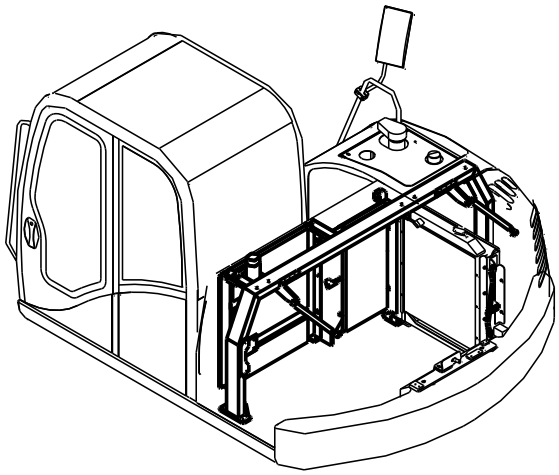

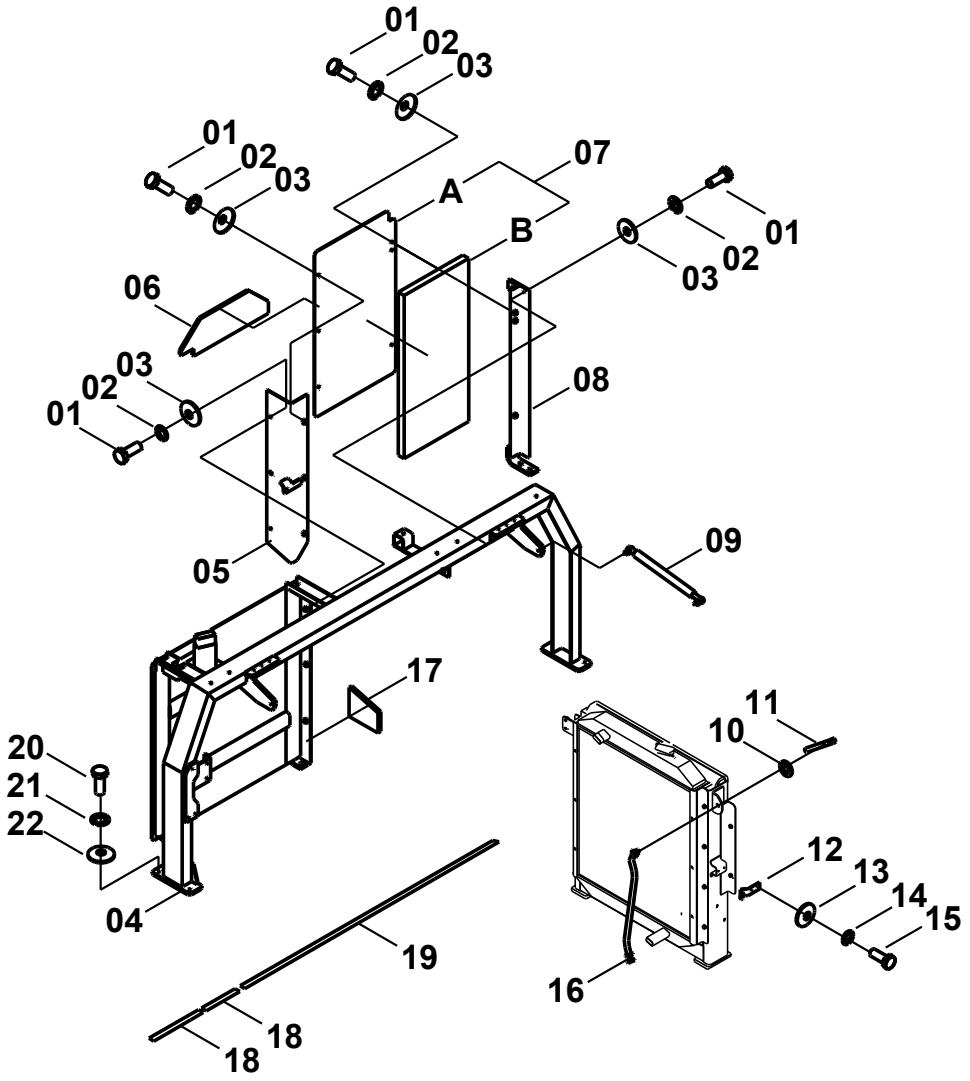

44E0232(B) 支架 BRACKET

件号 ITEM	部件号 PART NO.	版本 VER	零件名称	PART NAME	数量 Q'TY	服务代码 S.C	适用机号 SERIAL NO.	互换性 IA	可替换零件号 REPLACEABLE
01	00B0012	000	螺栓	BOLT	18				
02	06B0002	000	垫圈	WASHER	18				
03	06B0030	000	垫圈	WASHER	18				
04	22C0549	000	支架	BRACKET	1				
05	46D0344	000	弯板	PLATE	1				
06	85A1139	000	海绵	SPONGE	1				
07	48C0541	002	隔板	BAFFLE	1				
08	22C0550	000	支架	BRACKET	1				
09	13C0184	000	气弹簧	AIR SPRING	2				
10	06B0012	000	垫圈	WASHER	1				
11	08B0090	000	销	PIN	1				
12	20A6481	000	卡环	SNAP RING	1				
13	06B0062	000	垫圈	WASHER	2				
14	06B0283		圆螺母用止动垫圈 75	THRUST WASHER	2				
15	00B0022	000	螺栓	BOLT	2				
16	16D0468	001	撑杆	HOLDER	1				
17	85A1140	000	海绵	SPONGE	1				
18	84A1453	000	胶条	RUBBER STRIP	2				
19	84A1454	000	胶条	RUBBER STRIP	1				
20	00B0035	000	螺栓	BOLT	4				
21	06B0008	000	垫圈	WASHER	4				
22	06B0059	000	垫圈	WASHER	4				
07A	10A3024	000	隔板	BAFFLE	1				
07B	85A1127	000	海绵	SPONGE	1				

44E0232(C)　底封板
UNDER COVER

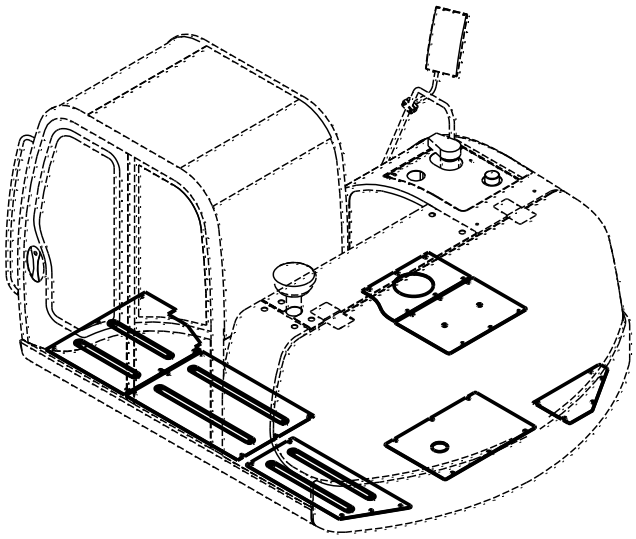

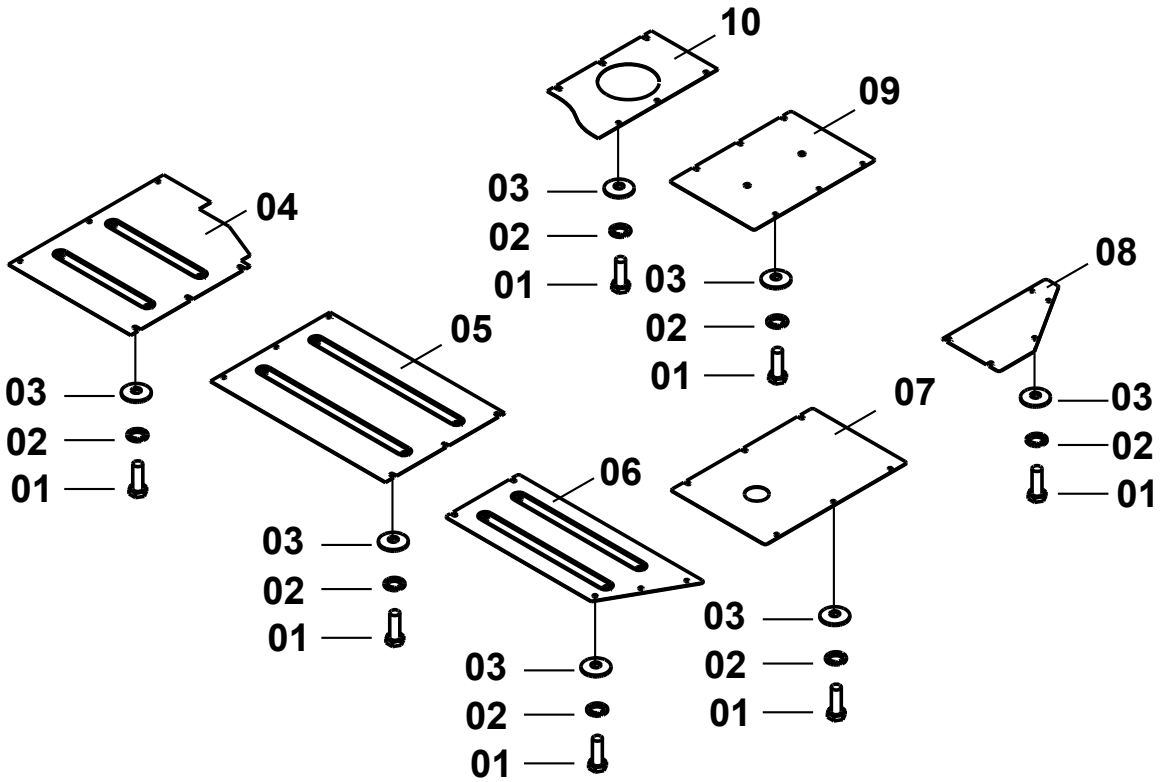

44E0232(C) 底封板 UNDER COVER

件号 ITEM	部件号 PART NO.	版本 VER	零件名称	PART NAME	数量 Q'TY	服务代码 S.C	适用机号 SERIAL NO.	互换性 IA	可替换零件号 REPLACEABLE
01	00B0005	000	螺栓	BOLT	40				
02	06B0002	000	垫圈	WASHER	40				
03	06B0030	000	垫圈	WASHER	40				
04	27A0368	000	底盖板(一)	BOTTOM PLATE	1				
05	27A0569	000	底盖板二	BOTTOM PLATE	1				
06	27A0560	000	底盖板三	BOTTOM PLATE	1				
07	10A3055	000	底盖板四	BOTTOM PLATE	1				
08	10A3059	000	底盖板七	BOTTOM PLATE	1				
09	10A3068	000	底盖板六	BOTTOM PLATE	1				
10	10A2168	000	底盖板(五)	BOTTOM PLATE	1				

44E0232(D)　油箱罩
COVER

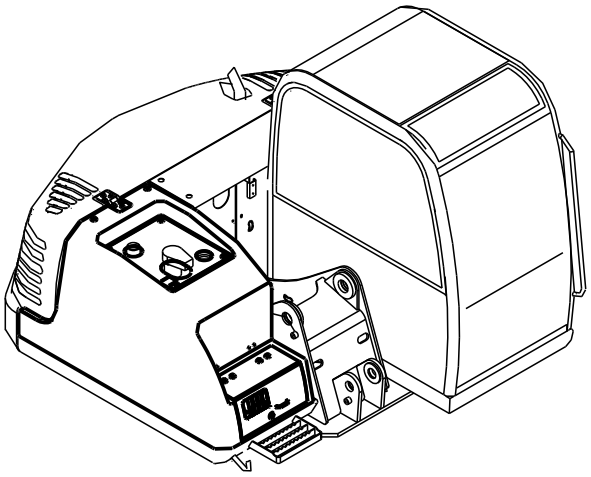

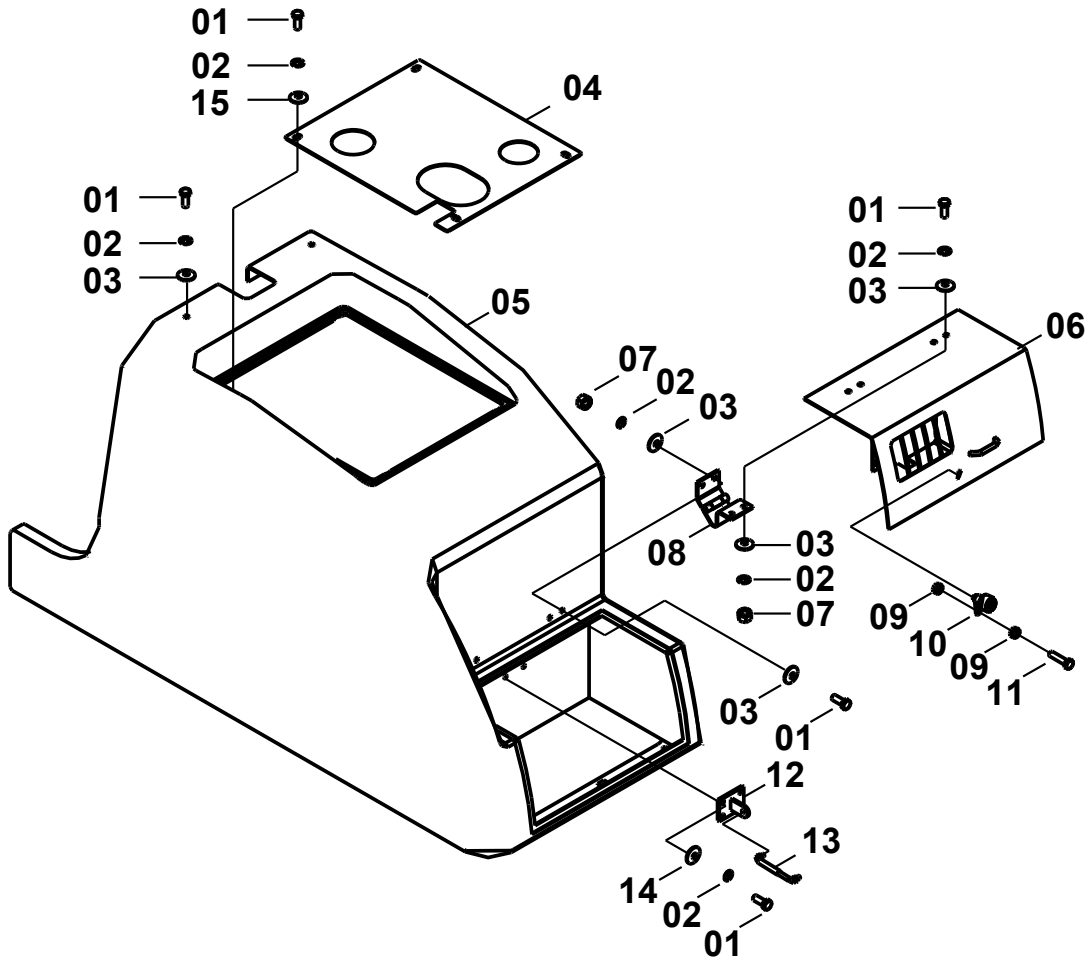

44E0232(D) 油箱罩 COVER

件号 ITEM	部件号 PART NO.	版本 VER	零件名称	PART NAME	数量 Q'TY	服务代码 S.C	适用机号 SERIAL NO.	互换性 IA	可替换零件号 REPLACEABLE
01	00B0012	000	螺栓	BOLT	22				
02	06B0002	000	垫圈	WASHER	22				
03	06B0030	000	垫圈	WASHER	22				
04	11A1555	000	板	PLATE	1				
05	48C0532	002	油箱罩	COVER	1				
05	48C1108	002	油箱罩	HOOD	1				
06	36D0194	002	工具箱盖	COVER	1				
06	36D0693	000	工具箱盖	COVER	1				
07	03B0053	000	螺母	NUT	8				
08	25C0016		铰链	HINGE	2				17D0393
08	17D0393	000	铰链	HINGE	2				
09	03B0036	000	螺母	NUT	2				
10	34C1274	000	锁	LOCK	1				34C1714
10	34C1714	000	锁	LOCK	1		S/N 62080-UP		
11	00B0023	000	螺栓	BOLT	1				
12	02D1203	000	支座	SUPPORT	1				
13	13C0177	000	气弹簧	AIR SPRING	1				
14	06B0001	000	垫圈	WASHER	4				
15	56A1609	000	垫圈	WASHER	4				

44E0232(E) 配重
COUNTERWEIGHT

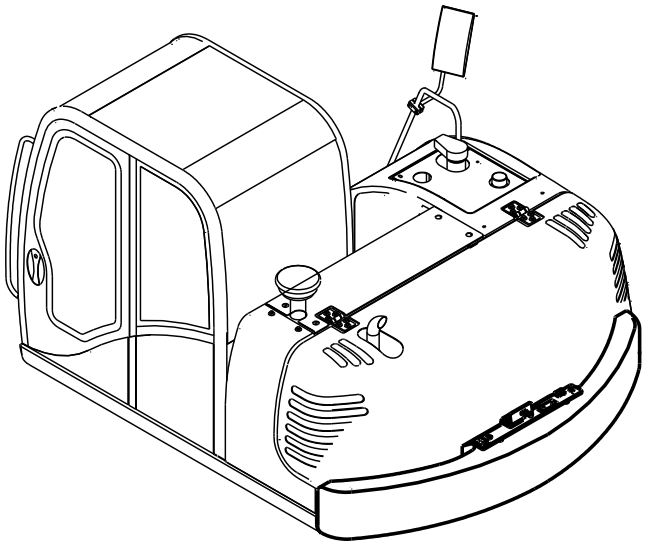

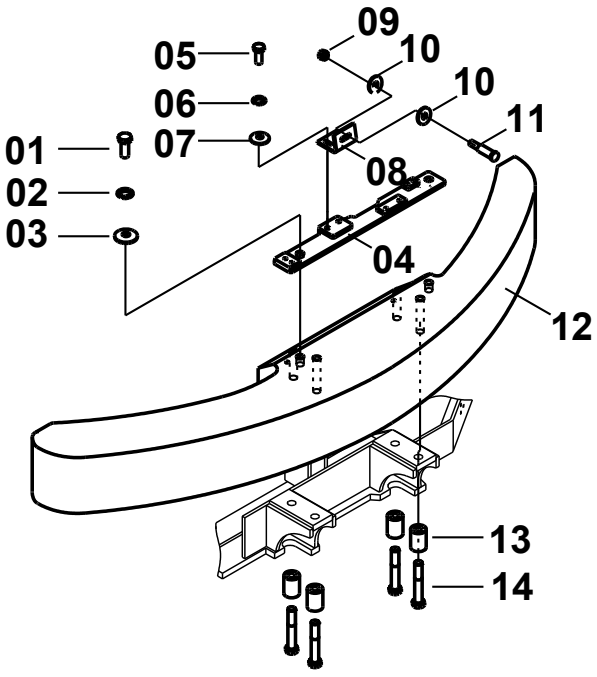

44E0232(E) 配重 COUNTERWEIGHT

件号 ITEM	部件号 PART NO.	版本 VER	零件名称	PART NAME	数量 Q'TY	服务代码 S.C	适用机号 SERIAL NO.	互换性 IA	可替换零件号 REPLACEABLE
01	00B0055	000	螺栓	BOLT	2				
02	06B0019	000	垫圈	WASHER	2				
03	06B0016	000	垫圈	WASHER	2				
04	02D2073	000	支座	BRACKET	1				
05	00B0012	000	螺栓	BOLT	2				
06	06B0002	000	垫圈	WASHER	2				
07	06B0030	000	垫圈	WASHER	2				
08	22A1912	001	弯板	PLATE	1				
09	03B0003	000	螺母	NUT	1				
10	06B0059	000	垫圈	WASHER	2				
11	61A0403	000	轴	SHAFT	1				
12	27C0205	000	配重	COUNTERWEIGHT	1				
12	27C0340	000	配重	COUNTERWEIGHT	1				
13	01B0521	000	螺栓	BOLT	4				
14	55A0656	000	垫套	BUSHING	4				

35C0582 003 后罩
HOOD

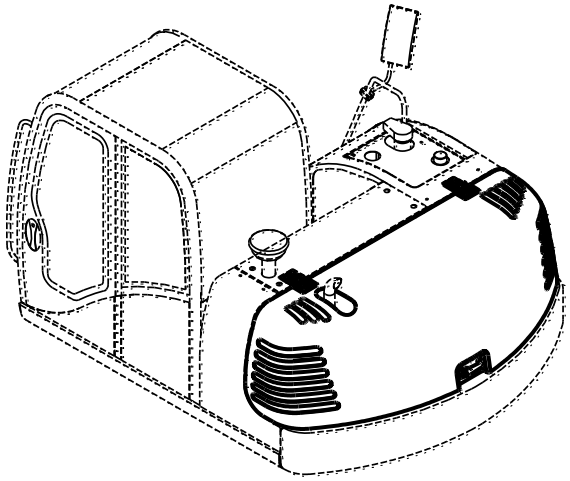

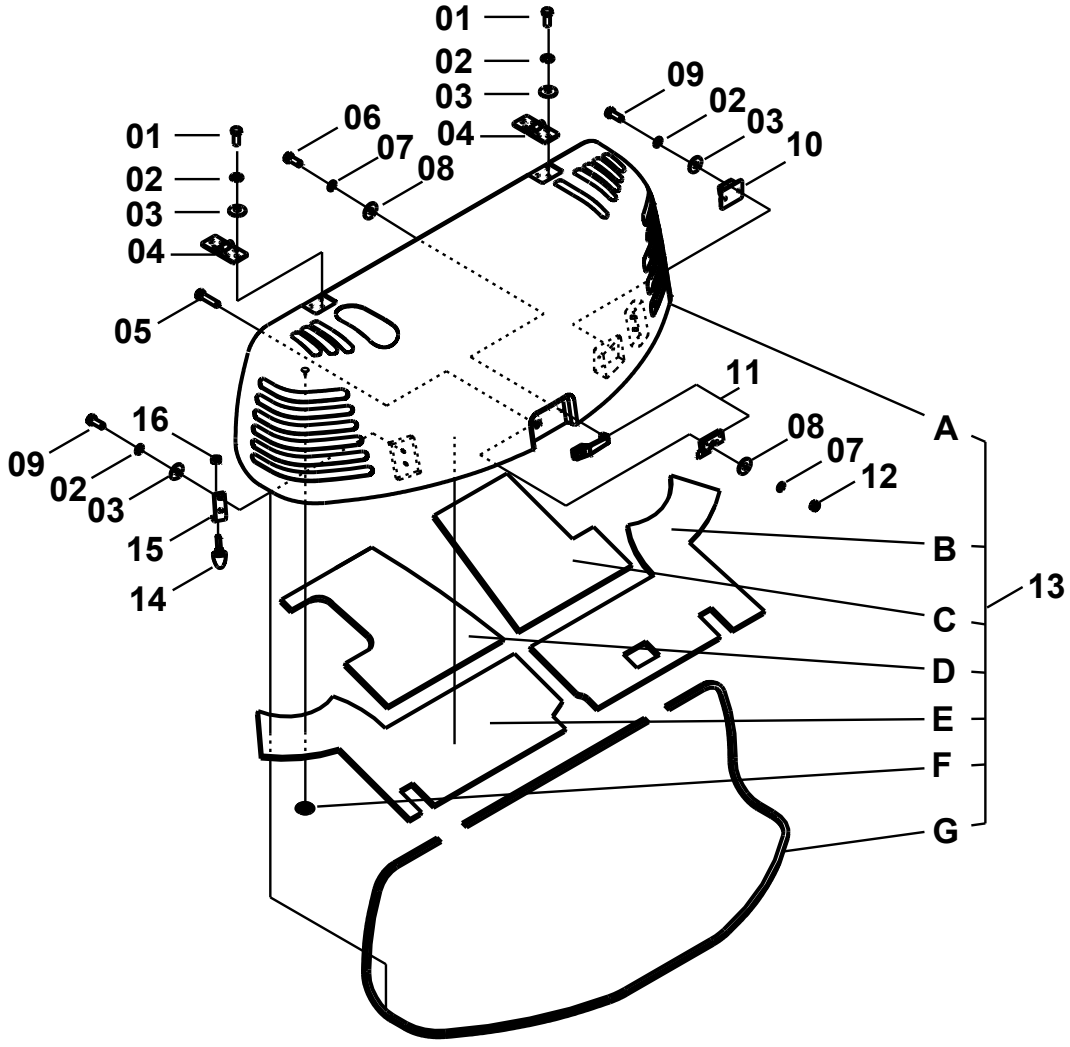

35C0582 003 后罩 HOOD

件号 ITEM	部件号 PART NO.	版本 VER	零件名称	PART NAME	数量 Q'TY	服务代码 S.C	适用机号 SERIAL NO.	互换性 IA	可替换零件号 REPLACEABLE
01	00B0002	000	螺栓	BOLT	12				
02	06B0002	000	垫圈	WASHER	18				
03	06B0030	000	垫圈	WASHER	18				
04	17D0392	000	铰链	HINGE	2				
05	00B0283	000	螺栓	BOLT	3				
06	00B0022	000	螺栓	BOLT	2				
07	06B0003	000	垫圈	WASHER	5				
08	06B0062	000	垫圈	WASHER	5				
09	00B0012	000	螺栓	BOLT	6				
10	00D0864	002	支撑座	SUPPORT	1				
11	34C1255	000	锁	LOCK	1				
12	03B0036	000	螺母	NUT	4				
14	35C0016	002	缓冲头	CUSHION HEAD	2				
15	23A5241	000	弯板	PLATE	2				
16	03B0053	000	螺母	NUT	2				
13A	35C0583	002	后罩	HOOD	1				
13B	85A1391	000	海绵三	SPONGE	1				
13C	85A1392	000	海绵四	SPONGE	1				
13D	85A1390	000	海绵二	SPONGE	1				
13E	85A0490	000	海绵一	SPONGE	1				
13F	86A0563	001	扣紧件	FASTENER	38				
13G	84A0476	000	橡胶条	SEAL	1				

附件及油料 ATTACHMENT AND OIL SPECIFICATION

47E0307 001 附件及油料
ATTACHMENT AND OIL SPECIFICATION

件号 ITEM	部件号 PART NO.	版本 VER	零件名称	PART NAME	数量 Q'TY	服务代码 S.C	适用机号 SERIAL NO.	互换性 IA	可替换零件号 REPLACEABLE
01	47E0308	000	随机配件	SPARE PARTS	1				
02	45E0052	002	随机工具	SERVICE TOOL	1				
03	50B0097	000	CLG 908C 液压挖掘机操作人员手册	OPERATOR'S MANUAL	1				
04	50B0098	000	CLG 908C 液压挖掘机零件图册	PARTS MANUAL	1				
05	51B0042	000	CLG 908C 装箱清单	PACKING LIST	1				
06	51B0045	000	CLG 908C 随机配件清单	SPARE PARTS LIST	1				
07	50B0024	000	随机工具清单	KIT LIST	1				
08	50B0100	000	TNV 系列发动机操作手册	OPERATOR'S MANUAL	1				
09	34B0557	000	钥匙	KEY	2				
10	50B0063	000	收音机说明书	OPERATOR'S MANUAL	1				
11	50B0064	000	座椅说明书	SEAT MANUAL	1				
12	41B0018	001	柴油	DIESEL OIL	1				
13	41B0032	000	二硫化钼锂基润滑脂 2#	2# MSO2 LITHIUM BASED GREASE	1				
14	41B0112	000	机油	ENGINE OIL	1				
15	41B0114	000	液压油	HYDRAULIC OIL	1				
16	41B0117	000	齿轮油	GEAR OIL	1				
17	42B0006	000	制冷剂	REFRIGERANT	1				
18	42B0057	000	冷却液	COOLANT	1				

标准件规格表 STANDARD PART TABLE

序号 NO.	零件号 PART NO	代号 CODE	零件名称 DESCRIPTION		规格 SIZE
1	00A1247	GB3289.27-82	异径内接头	CONNECTOR	25×10
2	00A1248	GB3289.27-82	异径内接头	CONNECTOR	20×10
3	00A1249	GB3289.26-82	内接头	CONNECTOR	40
4	00A1250	GB3289.26-82	内接头	CONNECTOR	25
5	00A1251	GB3289.26-82	内接头	CONNECTOR	20
6	00A1252	GB3289.26-82	内接头	CONNECTOR	65
7	00B0002	GB5783-86	螺栓	BOLT	M10×35-8.8-Zn.D
8	00B0004	GB5783-86	螺栓	BOLT	M10×50-8.8-Zn.D
9	00B0005	GB5783-86	螺栓	BOLT	M10×20-8.8-Zn.D
10	00B0007	GB5783-86	螺栓	BOLT	M8×16-8.8-Zn.D
11	00B0010	GB5783-86	螺栓	BOLT	M6×20-8.8-Zn.D
12	00B0011	GB5783-86	螺栓	BOLT	M12×25-8.8-Zn.D
13	00B0012	GB5783-86	螺栓	BOLT	M10×25-8.8-Zn.D
14	00B0013	GB5783-86	螺栓	BOLT	M12×40-8.8-Zn.D
15	00B0014	GB5783-86	螺栓	BOLT	M16×40-8.8-Zn.D
16	00B0016	GB5783-86	螺栓	BOLT	M18×40-8.8-Zn.D
17	00B0017	GB5783-86	螺栓	BOLT	M12×30-8.8-Zn.D
18	00B0018	GB5782-86	螺栓	BOLT	M10×70-8.8-Zn.D
19	00B0019	GB5783-86	螺栓	BOLT	M10×30-8.8-Zn.D
20	00B0020	GB5783-86	螺栓	BOLT	M8×30-8.8-Zn.D
21	00B0021	GB5783-86	螺栓	BOLT	M6×12-8.8-Zn.D
22	00B0022	GB5783-86	螺栓	BOLT	M6×16-8.8-Zn.D
23	00B0023	GB5783-86	螺栓	BOLT	M6×25-8.8-Zn.D
24	00B0024	GB5783-86	螺栓	BOLT	M5×35-8.8-Zn.D
25	00B0025	GB5783-86	螺栓	BOLT	M14×35-8.8-Zn.D
26	00B0026	GB5783-86	螺栓	BOLT	M8×12-8.8-Zn.D
27	00B0027	GB5782-86	螺栓	BOLT	M14×90-8.8-Zn.D
28	00B0028	GB5783-86	螺栓	BOLT	M5×12-8.8-Zn.D
29	00B0029	GB5783-86	螺栓	BOLT	M10×40-8.8-Zn.D
30	00B0030	GB5783-86	螺栓	BOLT	M8×55-8.8-Zn.D
31	00B0031	GB5783-86	螺栓	BOLT	M12×20-8.8-Zn.D
32	00B0033	GB5782-86	螺栓	BOLT	M12×70-8.8-Zn.D
33	00B0034	GB5782-86	螺栓	BOLT	M20×65-8.8-Zn.D
34	00B0035	GB5783-86	螺栓	BOLT	M12×35-8.8-Zn.D
35	00B0036	GB5783-86	螺栓	BOLT	M4×12-8.8-Zn.D
36	00B0038	GB5783-86	螺栓	BOLT	M14×30-8.8-Zn.D
37	00B0042	GB93-87	垫圈	WASHER	22
38	00B0045	GB5783-86	螺栓	BOLT	M16×50-8.8-Zn.D
39	00B0046	GB5783-86	螺栓	BOLT	M6×45-8.8-Zn.D
40	00B0048	GB5783-86	螺栓	BOLT	M10×45-8.8-Zn.D
41	00B0052	GB5783-86	螺栓	BOLT	M8×22-8.8-Zn.D
42	00B0054	GB5783-86	螺栓	BOLT	M6×10-8.8-Zn.D
43	00B0055	GB5783-86	螺栓	BOLT	M20×40-8.8-Zn.D
44	00B0056	GB5783-86	螺栓	BOLT	M10×16-8.8-Zn.D
45	00B0057	GB5783-86	螺栓	BOLT	M14×45-8.8-Zn.D

标准件规格表 STANDARD PART TABLE

序号 NO.	零件号 PART NO	代号 CODE	零件名称 DESCRIPTION		规格 SIZE
46	00B0058	GB5783-86	螺栓	BOLT	M12×45-8.8-Zn.D
47	00B0059	GB5783-86	螺栓	BOLT	M16×35-8.8-Zn.D
48	00B0060	GB5783-86	螺栓	BOLT	M20×50-8.8-Zn.D
49	00B0064	GB5783-86	螺栓	BOLT	M10×55-8.8-Zn.D
50	00B0065	GB5783-86	螺栓	BOLT	M6×35-8.8-Zn.D
51	00B0070	GB5783-86	螺栓	BOLT	M8×45-8.8-Zn.D
52	00B0075	GB5783-86	螺栓	BOLT	M8×20-8.8-Zn.D
53	00B0083	GB5783-86	螺栓	BOLT	M18×40-10.9-Zn.D
54	00B0084	GB70-85	螺钉	SCREW	M10×35-10.9-Zn.D
55	00B0085	GB5783-86	螺栓	BOLT	M8×25-8.8-Zn.D
56	00B0087	GB5783-86	螺栓	BOLT	M12×50-10.9-Zn.D
57	00B0090	GB5783-86	螺栓	BOLT	M12×130-8.8-Zn.D
58	00B0093	GB5783-86	螺栓	BOLT	M16×30-8.8-Zn.D
59	00B0094	GB5783-86	螺栓	BOLT	M16×45-8.8-Zn.D
60	00B0095	GB5783-86	螺栓	BOLT	M16×45-10.9-Zn.D
61	00B0097	GB5782-86	螺栓	BOLT	M27×60-10.9-Zn.D
62	00B0098	GB5783-86	螺栓	BOLT	M4×10-8.8-Zn.D
63	00B0100	GB5786-86	螺栓	BOLT	M12×1.5×35-8.8-Zn.D
64	00B0101	GB70-85	螺钉	SCREW	M12×40-8.8-Zn.D
65	00B0102	GB5783-86	螺栓	BOLT	M8×35-8.8-Zn.D
66	00B0103	GB5783-86	螺栓	BOLT	M14×50-10.9-Zn.D
67	00B0104	GB5782-86	螺栓	BOLT	M20×60-8.8-Zn.D
68	00B0105	GB5783-86	螺栓	BOLT	M22×55-8.8-Zn.D
69	00B0106	GB5786-86	螺栓	BOLT	M20×1.5×50-12.9-Zn
70	00B0109	GB5783-86	螺栓	BOLT	M18×35-8.8-Zn.D
71	00B0115	GB5783-86	螺栓	BOLT	M12×140-8.8-Zn.D
72	00B0118	GB5782-86	螺栓	BOLT	M24×70-8.8-Zn.D
73	00B0120	GB5786-86	螺栓	BOLT	M14×1.5×30-8.8-Zn.D
74	00B0121	GB5786-86	螺栓	BOLT	M12×1.5×35-10.9-Zn.D
75	00B0122	GB5783-86	螺栓	BOLT	M5×40-8.8-Zn.D
76	00B0123	GB5783-86	螺栓	BOLT	M24×50-8.8-Zn.D
77	00B0128	GB5783-86	螺栓	BOLT	M12×50-8.8-Zn.D
78	00B0128	GB5783-86	螺栓	BOLT	M12×50-8.8-Zn.D
79	00B0152	GB5783-86	螺栓	BOLT	M5×10-8.8-Zn.D
80	00B0153	GB5783-86	螺栓	BOLT	M5×16-8.8-Zn.D
81	00B0159	GB5783-86	螺栓	BOLT	M18×55-10.9-Zn.D
82	00B0160	GB5783-86	螺栓	BOLT	M20×45-10.9-Zn.D
83	00B0162	GB5783-86	螺栓	BOLT	M8×10-8.8-Zn.D
84	00B0163	GB5783-86	螺栓	BOLT	M20×45-8.8-Zn.D
85	00B0164	GB5786-86	螺栓	BOLT	M10×1×35-10.9-Zn.D
86	00B0165	GB5786-86	螺栓	BOLT	M16×1.5×90-10.9-Zn.D
87	00B0168	GB5783-86	螺栓	BOLT	M20×50-12.9-Zn.D
88	00B0169	GB5783-86	螺栓	BOLT	M6×30-8.8-Zn.D
89	00B0174	GB5785-86	螺栓	BOLT	M24×2×130-8.8-Zn.D
90	00B0175	GB5783-86	螺栓	BOLT	M18×50-8.8-Zn.D

标准件规格表 STANDARD PART TABLE

序号 NO.	零件号 PART NO	代号 CODE	零件名称 DESCRIPTION		规格 SIZE
91	00B0178	GB32.1-88	螺栓	BOLT	M10×40-8.8-Zn.D
92	00B0179	GB32.1-88	螺栓	BOLT	M10×45-8.8-Zn.D
93	00B0180	GB32.1-88	螺栓	BOLT	M10×50-8.8-Zn.D
94	00B0181	GB32.1-88	螺栓	BOLT	M10×60-8.8-Zn.D
95	00B0182	GB32.1-88	螺栓	BOLT	M12×60-8.8-Zn.D
96	00B0183	GB5783-86	螺栓	BOLT	M18×45-8.8-Zn.D
97	00B0185	GB5782-86	螺栓	BOLT	M24×60-8.8-Zn.D
98	00B0188	GB5783-86	螺栓	BOLT	M14×40-10.9-Zn.D
99	00B0189	GB5786-86	螺栓	BOLT	M20×1.5×50-10.9-Zn.D
100	00B0190	GB5786-86	螺栓	BOLT	M12×1.5×40-10.9-Zn.D
101	00B0191	GB5782-86	螺栓	BOLT	M8×75-8.8-Zn.D
102	00B0198	GB5782-86	螺栓	BOLT	M8×70-8.8-Zn.D
103	00B0199	GB5782-86	螺栓	BOLT	M8×80-8.8-Zn.D
104	00B0202	GB5783-86	螺栓	BOLT	M14×55-10.9-Zn.D
105	00B0203	GB5782-86	螺栓	BOLT	M14×60-10.9-Zn.D
106	00B0204	GB5782-86	螺栓	BOLT	M14×70-10.9-Zn.D
107	00B0205	GB5782-86	螺栓	BOLT	M14×80-10.9-Zn.D
108	00B0206	GB5782-86	螺栓	BOLT	M14×90-10.9-Zn.D
109	00B0207	GB5782-86	螺栓	BOLT	M14×100-10.9-Zn.D
110	00B0208	GB5782-86	螺栓	BOLT	M14×120-10.9-Zn.D
111	00B0209	GB5782-86	螺栓	BOLT	M16×65-10.9-Zn.D
112	00B0210	GB5782-86	螺栓	BOLT	M16×70-10.9-Zn.D
113	00B0211	GB5782-86	螺栓	BOLT	M16×90-10.9-Zn.D
114	00B0212	GB5782-86	螺栓	BOLT	M16×100-10.9-Zn.D
115	00B0213	GB5782-86	螺栓	BOLT	M16×120-10.9-Zn.D
116	00B0214	GB5782-86	螺栓	BOLT	M16×130-10.9-Zn.D
117	00B0215	GB5782-86	螺栓	BOLT	M16×140-10.9-Zn.D
118	00B0216	GB5782-86	螺栓	BOLT	M18×60-10.9-Zn.D
119	00B0217	GB5782-86	螺栓	BOLT	M18×70-10.9-Zn.D
120	00B0218	GB5782-86	螺栓	BOLT	M18×90-10.9-Zn.D
121	00B0219	GB5782-86	螺栓	BOLT	M20×90-10.9-Zn.D
122	00B0220	GB5782-86	螺栓	BOLT	M20×110-10.9-Zn.D
123	00B0221	GB5782-86	螺栓	BOLT	M20×120-10.9-Zn.D
124	00B0222	GB5782-86	螺栓	BOLT	M20×130-10.9-Zn.D
125	00B0223	GB5782-86	螺栓	BOLT	M20×140-10.9-Zn.D
126	00B0224	GB5782-86	螺栓	BOLT	M20×180-10.9-Zn.D
127	00B0225	GB5783-86	螺栓	BOLT	M4×16-8.8-Zn.D
128	00B0227	GB5783-86	螺栓	BOLT	M18×55-8.8-Zn.D
129	00B0228	GB5782-86	螺栓	BOLT	M22×65-8.8-Zn.D
130	00B0230	GB5782-86	螺栓	BOLT	M14×65-8.8-Zn.D
131	00B0231	GB5783-86	螺栓	BOLT	M20×35-8.8-Zn.D
132	00B0231	GB5783-86	螺栓	BOLT	M20×35-8.8-Zn.D
133	00B0232	GB5783-86	螺栓	BOLT	M14×50-8.8-Zn.D
134	00B0234	GB5783-86	螺栓	BOLT	M20×50-10.9-Zn.D
135	00B0236	GB5783-86	螺栓	BOLT	M10×20-10.9-Zn.D

标准件规格表 STANDARD PART TABLE

序号 NO.	零件号 PART NO	代号 CODE	零件名称 DESCRIPTION		规格 SIZE
136	00B0237	GB5783-86	螺栓	BOLT	M10×35-10.9-Zn.D
137	00B0238	GB5783-86	螺栓	BOLT	M12×30-10.9-Zn.D
138	00B0239	GB5783-86	螺栓	BOLT	M12×40-10.9-Zn.D
139	00B0239	GB5783-86	螺栓	BOLT	M12×40-10.9-Zn.D
140	00B0241	GB5783-86	螺栓	BOLT	M14×20-8.8-Zn.D
141	00B0242	GB5782-86	螺栓	BOLT	M14×80-8.8-Zn.D
142	00B0243	GB5783-86	螺栓	BOLT	M16×35-10.9-Zn.D
143	00B0244	GB5783-86	螺栓	BOLT	M16×40-10.9-Zn.D
144	00B0245	GB5783-86	螺栓	BOLT	M16×50-10.9-Zn.D
145	00B0246	GB5783-86	螺栓	BOLT	M16×55-10.9-Zn.D
146	00B0247	GB5783-86	螺栓	BOLT	M16×55-8.8-Zn.D
147	00B0249	GB5783-86	螺栓	BOLT	M24×120-12.9-Zn.D
148	00B0250	GB5783-86	螺栓	BOLT	M24×120-8.8-Zn.D
149	00B0251	GB5783-86	螺栓	BOLT	M4×20-10.9-Zn.D
150	00B0252	GB5783-86	螺栓	BOLT	M4×20-8.8-Zn.D
151	00B0253	GB5783-86	螺栓	BOLT	M5×35-10.9-Zn.D
152	00B0254	GB5783-86	螺栓	BOLT	M6×16-10.9-Zn.D
153	00B0255	GB5783-86	螺栓	BOLT	M6×25-10.9-Zn.D
154	00B0256	GB5783-86	螺栓	BOLT	M8×16-10.9-Zn.D
155	00B0257	GB5783-86	螺栓	BOLT	M8×20-10.9-Zn.D
156	00B0259	GB5786-86	螺栓	BOLT	M14×1.5×30-10.9-Zn.D
157	00B0260	GB5786-86	螺栓	BOLT	M16×1.5×45-10.9-Zn.D
158	00B0266	GB5783-86	螺栓	BOLT	M3×12-8.8-Zn.D
159	00B0272	GB5785-86	螺栓	BOLT	M24×2×100-8.8-Zn.D
160	00B0273	GB5783-86	螺栓	BOLT	M14×40-8.8-Zn.D
161	00B0274	GB5782-86	螺栓	BOLT	M24×65-8.8-Zn.D
162	00B0275	GB5783-86	螺栓	BOLT	M14×55-8.8-Zn.D
163	00B0283	GB5783-86	螺栓	BOLT	M6×40-8.8-Zn.D
164	00B0297	GB5783-86	螺栓	BOLT	M8×50-8.8-Zn.D
165	00B0301	GB5783-86	螺栓	BOLT	M10×12-8.8-Zn.D
166	00B0305	GB5783-86	螺栓	BOLT	M25×50-8.8-Zn.D
167	00B0317	GB5783-86	螺栓	BOLT	M5×15-8.8-Zn.D
168	00B0319	GB5782-86	螺栓	BOLT	M14×60-8.8-Zn.D
169	00B0321	GB5785-86	螺栓	BOLT	M18×1.5×90-8.8-Zn.D
170	00B0322	GB5786-86	螺栓	BOLT	M10×1×30-8.8-Zn.D
171	00B0323	GB5783-86	螺栓	BOLT	M16×25-8.8-Zn.D
172	00B0328	GB5782-86	螺栓	BOLT	M33×220-10.9-Zn.D
173	00B0331	GB5783-86	螺栓	BOLT	M10×30-10.9-Zn.D
174	00B0333	GB5783-86	螺栓	BOLT	M6×50-8.8-Zn.D
175	00B0335	GB5783-86	螺栓	BOLT	M5×20-8.8-Zn.D
176	00B0336	GB5783-86	螺栓	BOLT	M8×25-8.8-Zn.D(黑色)
177	00B0337	GB5783-86	螺栓	BOLT	M10×20-8.8-Zn.D(黑色)
178	00B0338	GB5786-86	螺栓	BOLT	M18×1.5×90-10.9-Zn.D
179	00B0341	GB5783-86	螺栓	BOLT	M10×25-10.9-Zn.D
180	00B0342	GB5786-86	螺栓	BOLT	M14×1.5×35-8.8-Zn.D

标准件规格表 STANDARD PART TABLE

序号 NO.	零件号 PART NO	代号 CODE	零件名称 DESCRIPTION		规格 SIZE
181	00B0348	GB5783-86	螺栓	BOLT	M22×55-10.9-Zn.D
182	00B0349	GB5786-86	螺栓	BOLT	M12×1.5×25-8.8-Zn.D
183	00B0350	GB5783-86	螺栓	BOLT	M12×70-8.8-Zn.D
184	00B0352	GB5783-86	螺栓	BOLT	M16×70-10.9-Zn.D
185	00B0353	GB5786-86	螺栓	BOLT	M12×1.5×55-10.9-Zn.D
186	00B0356	GB5783-86	螺栓	BOLT	M20×40-10.9-Zn.D
187	00B0357	GB5782-86	螺栓	BOLT	M16×180-10.9-Zn.D
188	00B0358	GB5786-86	螺栓	BOLT	M24X2X70-10.9-Zn.D
189	00B0359	GB5783-86	螺栓	BOLT	M6×16-8.8-Zn.D（黑色）
190	00B0360	GB5786-86	螺栓	BOLT	M16×1.5×50-10.9-Zn.D
191	00B0361	GB5783-86	螺栓	BOLT	M18×110-8.8-Zn.D
192	00B0363	GB5783-86	螺栓	BOLT	M36×80-8.8-Zn.D
193	00B0364	GB/T5783-2000	螺栓	BOLT	M20×70-8.8-Zn.D
194	00B0365	GB5783-86	螺栓	BOLT	M10×100-8.8-Zn.D
195	00B0366	GB5783-86	螺栓	BOLT	M14×35-10.9-Zn.D
196	00B0371	GB5783-86	螺栓	BOLT	M18×180-10.9-Zn.D
197	00B0375	GB5783-86	螺栓	BOLT	M14×45-10.9-Zn.D
198	00B0377	GB5786-86	螺栓	BOLT	M10×1×20-10.9-Zn.D
199	00B0379	GB5783-86	螺栓	BOLT	M16×80-8.8-Zn.D
200	00B0381	GB5783-86	螺栓	BOLT	M12×20-10.9-Zn.D
201	00B0382	GB5783-86	螺栓	BOLT	M30×80-8.8-Zn.D
202	00B0386	GB5783-86	螺栓	BOLT	M12×35-10.9-Zn.D
203	00B0401	GB5789-86	螺栓	BOLT	M20×40-8.8-Zn.D
204	00B0402	GB5783-86	螺栓	BOLT	M18×45-10.9-Zn.D
205	00B0403	GB27-88	螺栓	BOLT	M24×120-8.8-Zn.D
206	00B0405	GB5783-86	螺栓	BOLT	M18×80-10.9-Zn.D
207	00B0426	GB5783-86	螺栓	BOLT	M10×20-10.9-DK
208	00B0427	GB5783-86	螺栓	BOLT	M12×30-10.9-DK
209	00B0428	GB5783-86	螺栓	BOLT	M12×35-10.9-DK
210	00B0429	GB5783-86	螺栓	BOLT	M12×40-10.9-DK
211	00B0430	GB5783-86	螺栓	BOLT	M12×50-10.9-DK
212	00B0431	GB5783-86	螺栓	BOLT	M14×40-10.9-DK
213	00B0432	GB5783-86	螺栓	BOLT	M14×50-10.9-DK
214	00B0433	GB5783-86	螺栓	BOLT	M16×35-10.9-DK
215	00B0434	GB5783-86	螺栓	BOLT	M16×40-10.9-DK
216	00B0435	GB5783-86	螺栓	BOLT	M16×45-10.9-DK
217	00B0436	GB5783-86	螺栓	BOLT	M16×50-10.9-DK
218	00B0437	GB5783-86	螺栓	BOLT	M16×55-10.9-DK
219	00B0438	GB5783-86	螺栓	BOLT	M16×70-10.9-DK
220	00B0439	GB5783-86	螺栓	BOLT	M20×55-10.9-DK
221	00B0440	GB5783-86	螺栓	BOLT	M22×55-10.9-DK
222	00B0441	GB5786-86	螺栓	BOLT	M20×1.5×50-12.9-DK
223	00B0442	GB5783-86	螺栓	BOLT	M16×60-8.8-Zn.D
224	00B0443	GB5783-86	螺栓	BOLT	M24×100-8.8-Zn.D
225	00B0444	GB5783-86	螺栓	BOLT	M8×65-8.8-Zn.D

标准件规格表 STANDARD PART TABLE

序号 NO.	零件号 PART NO	代号 CODE	零件名称 DESCRIPTION		规格 SIZE
226	00B0445	GB5786-86	螺栓	BOLT	M30×2×180-8.8-Zn.D
227	00B0446	GB5786-86	螺栓	BOLT	M30×2×150-8.8-Zn.D
228	00B0447	GB5786-86	螺栓	BOLT	M8×1×35-8.8-Zn.D
229	00B0448	GB5786-86	螺栓	BOLT	M20×1.5×130-10.9-O
230	00B0449	GB5786-86	螺栓	BOLT	M12×1.25×40-8.8-Zn.D
231	00B0450	GB5783-86	螺栓	BOLT	M24×70-10.9-DK
232	00B0455	GB5786-86	螺栓	BOLT	M10×1.25×25-8.8-Zn.D
233	00B0456	GB5786-86	螺栓	BOLT	M14×1.5×40-8.8-Zn.D
234	00B0457	GB5786-86	螺栓	BOLT	M10×1.25×30-8.8-Zn.D
235	00B0458	GB5783-86	螺栓	BOLT	M10×35-10.9-DK
236	00B0460	GB5786-86	螺栓	BOLT	M12×1.5×50-10.9-Zn.D
237	00B0465	GB5786-86	螺栓	BOLT	M20×1.5×55-10.9-Zn.D
238	00B0471	GB5786-86	螺栓	BOLT	M12×1.25×25-8.8-Zn.D
239	00B0473	GB5786-86	螺栓	BOLT	M30×2×70-8.8-Zn.D
240	00B0480	GB5786-86	螺栓	BOLT	M20×1.5×65-10.9-Zn.D
241	00B0483	GB5786-86	螺栓	BOLT	M10×1.25×35-10.9-Zn.D
242	00B0484	GB5786-86	螺栓	BOLT	M10×1.25×20-8.8-Zn.D
243	00B0513	GB5783-86	螺栓	BOLT	M12×25-10.9-Zn.D
244	00B0516	GB5786-86	螺栓	BOLT	M12×1.25×30-8.8-Zn.D
245	00B0517	GB5783-86	螺栓	BOLT	M10×25-10.9-DK
246	00B0520	GB5783-86	螺栓	BOLT	M10×30-10.9-DK
247	00B0524	GB5783-86	螺栓	BOLT	M10×40-10.9-Zn.D
248	00B0525	GB5783-86	螺栓	BOLT	M12×45-10.9-Zn.D
249	00B0529	GB5783-86	螺栓	BOLT	M33×60-10.9-Zn.D
250	00B0530	GB5783-86	螺栓	BOLT	M10×16-10.9-Zn.D
251	00B0531	GB5783-86	螺栓	BOLT	M18×50-10.9-Zn.D
252	00B0532	GB5783-86	螺栓	BOLT	M12×25-Zn.D
253	00B0533	GB5783-86	螺栓	BOLT	M10×30-Zn.D
254	00B0534	QJ/LGB09311-1998	螺栓	BOLT	M12×37-10.9-Zn.D
255	00B0538	GB5783-86	螺栓	BOLT	M20×80-10.9-Zn.D
256	00B0539	GB5786-86	螺栓	BOLT	M16×1.5×40-10.9-Zn.D
257	00B0540	GB5783-86	螺栓	BOLT	M8×30-10.9-Zn.D
258	00B0563	GB5783-86	螺栓	BOLT	M10×50-10.9-Zn.D
259	00B0564	GB5783-86	螺栓	BOLT	M10×55-10.9-Zn.D
260	00B0565	GB5783-86	螺栓	BOLT	M12×65-10.9-Zn.D
261	00B0566	GB5783-86	螺栓	BOLT	M14×20-10.9-Zn.D
262	00B0567	M24×55-10.9-Zn.D	螺栓	BOLT	GB5783-86
263	00B0568	GB5783-86	螺栓	BOLT	M6×30-10.9-Zn.D
264	00B0569	GB5783-86	螺栓	BOLT	M8×35-10.9-Zn.D
265	00B0570	GB5783-86	螺栓	BOLT	M8×45-10.9-Zn.D
266	00B0571	GB5783-86	螺栓	BOLT	M8×55-10.9-Zn.D
267	00B0572	GB5783-86	螺栓	BOLT	M8×65-10.9-Zn.D
268	00B0575	GB5786-86	螺栓	BOLT	M14×1.5×45-10.9-Zn.D
269	00B0580	GB/T5783-2000	螺栓	BOLT	M14×25-8.8-Zn.D
270	00B0581	GB/T5783-2000	螺栓	BOLT	M14×60-8.8-Zn.D

标准件规格表 STANDARD PART TABLE

序号 NO.	零件号 PART NO	代号 CODE	零件名称 DESCRIPTION		规格 SIZE
271	00B0582	GB/T5783-2000	螺栓	BOLT	M10×45-10.9-Zn.D
272	00B0583	GB/T5783-2000	螺栓	BOLT	M20×80-8.8-Zn.D
273	00B0584	GB/T5783-2000	螺栓	BOLT	M24×70-8.8-Zn.D
274	00B0585	GB/T5783-2000	螺栓	BOLT	M24×80-8.8-Zn.D
275	00B0586	GB/T5786-2000	螺栓	BOLT	M8×1×30-8.8-Zn.D
276	00B0606	GB/T5783-2000	螺栓	BOLT	M14×30-10.9-Zn.D
277	00B0621	GB/T5786-2000	螺栓	BOLT	M12×1.25×25-10.9-Zn.D
278	00B0626	GB/T5786-2000	螺栓	BOLT	M16×1.5×100-8.8-Zn.D
279	00B0630	GB/T5783-2000	螺栓	BOLT	M12×80-8.8-Zn.D
280	00B0631	GB/T5783-2000	螺栓	BOLT	M16×100-8.8-Zn.D
281	00B0632	GB/T5783-2000	螺栓	BOLT	M16×140-8.8-Zn.D
282	00B0633	GB/T5783-2000	螺栓	BOLT	M16×20-8.8-Zn.D
283	00B0634	GB/T5783-2000	螺栓	BOLT	M12×120-8.8-Zn.D
284	00J0001	GB5787-86	法兰螺栓	BOLT	M12x30-8.8-Zn.
285	00V0084	GB70-85	螺钉	SCREW	M10×35-12.9-Zn.D
286	00V0104	GB5783-86	螺栓	BOLT	M20×60-8.8-Zn.D
287	00V0185	GB5783-86	螺栓	BOLT	M24×60-8.8-Zn.D
288	00V0202	GB5782-86	螺栓	BOLT	M14×55-10.9-Zn.D
289	00V0343	GB5783-86	螺栓	BOLT	M16×16-8.8-Zn.D
290	00V0344	GB5783-86	螺栓	BOLT	M10×60-8.8-Zn.D
291	00V0346	GB5782-86	螺栓	BOLT	M14×55-8.8-Zn.D
292	00V0347	GB5783-86	螺栓	BOLT	M16×65-8.8-Zn.D
293	00V0349	GB5783-86	螺栓	BOLT	M24×145-8.8-Zn.D
294	00V0350	GB5782-86	螺栓	BOLT	M24×55-8.8-Zn.D
295	00V0352	GB5786-86	螺栓	BOLT	M12×1.25×35-8.8-Zn.D
296	00V0353	GB5786-86	螺栓	BOLT	M20×1.5×55-8.8-Zn.D
297	00V0354	GB5786-86	螺栓	BOLT	M20×1.5×70-8.8-Zn.D
298	00V0355	GB5783-86	螺栓	BOLT	M8×16-10.9-Zn.D
299	00V0356	GB5782-86	螺栓	BOLT	M20×120-12.9-Zn.D
300	00V0357	GB5782-86	螺栓	BOLT	M20×140-12.9-Zn.D
301	00V0358	GB5782-86	螺栓	BOLT	M24×2×245-12.9-Zn.D
302	01A0404	GB3289.3-82	45°弯头	CONNECTOR	65
303	01A0405	GB3289.2-82	弯头	ELBOW	10
304	01A0406	GB3289.2-82	弯头	ELBOW	65
305	01A0407	GB3289.2-82	弯头	ELBOW	20
306	01A0408	GB3289.2-82	弯头	ELBOW	25
307	01A0409	GB3289.2-82	弯头	ELBOW	40
308	01B0001	GB5785-86	螺栓	BOLT	M30×2×160-8.8-Zn.D
309	01B0009	GB5782-86	螺栓	BOLT	M12×75-8.8-Zn.D
310	01B0009	GB5782-86	螺栓	BOLT	M12×75-8.8-Zn.D
311	01B0010	GB5782-86	螺栓	BOLT	M12×60-8.8-Zn.D
312	01B0014	GB5782-86	螺栓	BOLT	M27×260-10.9-Zn.D
313	01B0016	GB5783-86	螺栓	BOLT	M8×40-8.8-Zn.D
314	01B0018	GB32.1-88	螺栓	BOLT	M10×65-8.8-Zn.D
315	01B0020	GB5782-86	螺栓	BOLT	M18×90-8.8-Zn.D

标准件规格表 STANDARD PART TABLE

序号 NO.	零件号 PART NO	代号 CODE	零件名称 DESCRIPTION		规格 SIZE
316	01B0020	GB5782-86	螺栓	BOLT	M18×90-8.8-Zn.D
317	01B0021	GB5782-86	螺栓	BOLT	M20×160-8.8-Zn.D
318	01B0023	GB5782-86	螺栓	BOLT	M22×70-10.9-Zn.D
319	01B0026	GB5782-86	螺栓	BOLT	M18×80-10.9-Zn.D
320	01B0027	GB5782-86	螺栓	BOLT	M16×60-8.8-Zn.D
321	01B0028	GB5782-86	螺栓	BOLT	M10×75-8.8-Zn.D
322	01B0033	GB5782-86	螺栓	BOLT	M10×80-8.8-Zn.D
323	01B0036	GB5783-86	螺栓	BOLT	M12×55-8.8-Zn.D
324	01B0036	GB5783-86	螺栓	BOLT	M12×55-8.8-Zn.D
325	01B0050	GB5782-86	螺栓	BOLT	M12×165-8.8-Zn.D
326	01B0051	GB5782-86	螺栓	BOLT	M12×145-8.8-Zn.D
327	01B0053	GB5782-86	螺栓	BOLT	M20×90-8.8-Zn.D
328	01B0057	GB5785-86	螺栓	BOLT	M24×2×90-10.9-Zn.D
329	01B0058	GB5785-86	螺栓	BOLT	M22×2×80-10.9-Zn.D
330	01B0059	GB5785-86	螺栓	BOLT	M22×2×120-10.9-Zn.D
331	01B0083	GB5782-86	螺栓	BOLT	M10×60-8.8-Zn.D
332	01B0084	GB5782-86	螺栓	BOLT	M16×65-8.8-Zn.D
333	01B0085	GB5782-86	螺栓	BOLT	M24×110-8.8-Zn.D
334	01B0086	GB5785-86	螺栓	BOLT	M24×2×240-8.8-Zn.D
335	01B0088	GB5785-86	螺栓	BOLT	M14×1.5×90-10.9-Zn.D
336	01B0090	GB5785-86	螺栓	BOLT	M30×2×150-8.8-Zn.D
337	01B0093	GB5782-86	螺栓	BOLT	M10×90-8.8-Zn.D
338	01B0095	GB5782-86	螺栓	BOLT	M16×120-8.8-Zn.D
339	01B0096	GB5782-86	螺栓	BOLT	M24×120-10.9-Zn.D
340	01B0097	GB5782-86	螺栓	BOLT	M24×160-8.8-Zn.D
341	01B0100	GB5782-86	螺栓	BOLT	M10×65-8.8-Zn.D
342	01B0102	GB5782-86	螺栓	BOLT	M12×65-8.8-Zn.D
343	01B0103	GB5782-86	螺栓	BOLT	M12×80-8.8-Zn.D
344	01B0104	GB5783-86	螺栓	BOLT	M12×110-8.8-Zn.D
345	01B0106	GB5782-86	螺栓	BOLT	M14×95-8.8-Zn.D
346	01B0107	GB5782-86	螺栓	BOLT	M14×110-8.8-Zn.D
347	01B0108	GB5782-86	螺栓	BOLT	M20×140-8.8-Zn.D
348	01B0110	GB5782-86	螺栓	BOLT	M12×140-8.8-Zn.D
349	01B0111	GB5782-86	螺栓	BOLT	M16×130-8.8-Zn.D
350	01B0119	GB5782-86	螺栓	BOLT	M16×140-8.8-Zn.D
351	01B0121	GB5782-86	螺栓	BOLT	M8×65-8.8-Zn.D
352	01B0122	GB5782-86	螺栓	BOLT	M12×160-8.8-Zn.D
353	01B0123	GB5782-86	螺栓	BOLT	M14×110-10.9-Zn.D
354	01B0124	GB5782-86	螺栓	BOLT	M20×160-10.9-Zn.D
355	01B0127	GB5782-86	螺栓	BOLT	M20×120-8.8-Zn.D
356	01B0128	GB5782-86	螺栓	BOLT	M20×80-10.9-Zn.D
357	01B0129	GB5782-86	螺栓	BOLT	M20×80-8.8-Zn.D
358	01B0141	GB5782-86	螺栓	BOLT	M10×110-8.8-Zn.D
359	01B0142	GB5782-86	螺栓	BOLT	M12×90-8.8-Zn.D
360	01B0143	GB5782-86	螺栓	BOLT	M16×70-8.8-Zn.D

标准件规格表 STANDARD PART TABLE

序号 NO.	零件号 PART NO	代号 CODE	零件名称 DESCRIPTION		规格 SIZE
361	01B0144	GB5782-86	螺栓	BOLT	M16×80-8.8-Zn.D
362	01B0145	GB5782-86	螺栓	BOLT	M16×90-8.8-Zn.D
363	01B0146	GB5782-86	螺栓	BOLT	M20×100-8.8-Zn.D
364	01B0147	GB5782-86	螺栓	BOLT	M24×80-8.8-Zn.D
365	01B0148	GB5782-86	螺栓	BOLT	M24×90-8.8-Zn.D
366	01B0149	GB5782-86	螺栓	BOLT	M24×130-8.8-Zn.D
367	01B0149	GB5782-86	螺栓	BOLT	M24×130-8.8-Zn.D
368	01B0150	GB5782-86	螺栓	BOLT	M30×120-8.8-Zn.D
369	01B0151	GB5782-86	螺栓	BOLT	M30×220-10.9-Zn.D
370	01B0152	GB5782-86	螺栓	BOLT	M30×280-8.8-Zn.D
371	01B0158	GB5782-86	螺栓	BOLT	M10×100-8.8-Zn.D
372	01B0160	GB5782-86	螺栓	BOLT	M12×100-8.8-Zn.D
373	01B0163	GB5782-86	螺栓	BOLT	M16×75-8.8-Zn.D
374	01B0164	GB5782-86	螺栓	BOLT	M20×110-8.8-Zn.D
375	01B0165	GB5782-86	螺栓	BOLT	M22×65-10.9-Zn.D
376	01B0166	GB5782-86	螺栓	BOLT	M12×90-10.9-Zn.D
377	01B0167	GB5785-86	螺栓	BOLT	M24×2×130-10.9-Zn.D
378	01B0170	GB5785-86	螺栓	BOLT	M24×2×150-10.9-Zn.D
379	01B0172	GB5785-86	螺栓	BOLT	M16×1.5×90-10.9-Zn.D
380	01B0175	GB5782-86	螺栓	BOLT	M12×150-8.8-Zn.D
381	01B0177	GB5782-86	螺栓	BOLT	M22×130-10.9-Zn.D
382	01B0179	GB5782-86	螺栓	BOLT	M20×65-10.9-Zn.D
383	01B0186	GB5782-86	螺栓	BOLT	M24×90-10.9-Zn.D
384	01B0187	GB5782-86	螺栓	BOLT	M18×100-8.8-Zn.D
385	01B0188	GB5782-86	螺栓	BOLT	M24×80-10.9-Zn.D
386	01B0191	GB5782-86	螺栓	BOLT	M20×180-12.9-Zn.D
387	01B0194	GB5785-86	螺栓	BOLT	M22×2×110-10.9-Zn.D
388	01B0195	GB5782-86	螺栓	BOLT	M22×80-10.9-Zn.D
389	01B0198	GB5782-86	螺栓	BOLT	M24×100-10.9-Zn.D
390	01B0203	GB5782-86	螺栓	BOLT	M36×130-8.8-Zn.D
391	01B0205	GB5782-86	螺栓	BOLT	M10×120-8.8-Zn.D
392	01B0206	GB5782-86	螺栓	BOLT	M12×130-8.8-Zn.D
393	01B0207	GB5786-86	螺栓	BOLT	M12×1.5×55-8.8-Zn.D
394	01B0208	GB5782-86	螺栓	BOLT	M12×120-10.9-Zn.D
395	01B0210	GB5782-86	螺栓	BOLT	M8×90-8.8-Zn.D
396	01B0212	GB5782-86	螺栓	BOLT	M14×70-8.8-Zn.D
397	01B0213	GB5782-86	螺栓	BOLT	M27×130-10.9-Zn.D
398	01B0215	GB5782-86	螺栓	BOLT	M10×60-10.9-Zn.D
399	01B0217	GB5782-86	螺栓	BOLT	M12×110-8.8-Zn.D
400	01B0218	GB5782-86	螺栓	BOLT	M16×100-8.8-Zn.D
401	01B0220	GB5782-86	螺栓	BOLT	M16×150-8.8-Zn.D
402	01B0221	GB5782-86	螺栓	BOLT	M20×130-8.8-Zn.D
403	01B0222	GB5782-86	螺栓	BOLT	M24×240-8.8-Zn.D
404	01B0223	GB5782-86	螺栓	BOLT	M27×130-8.8-Zn.D
405	01B0224	GB5782-86	螺栓	BOLT	M27×90-8.8-Zn.D

标准件规格表 STANDARD PART TABLE

序号 NO.	零件号 PART NO	代号 CODE	零件名称 DESCRIPTION		规格 SIZE
406	01B0225	GB5782-86	螺栓	BOLT	M33×450-10.9-Zn.D
407	01B0228	GB5782-86	螺栓	BOLT	M8×85-8.8-Zn.D
408	01B0230	GB5785-86	螺栓	BOLT	M14×1.5×70-10.9-Zn.D
409	01B0231	GB5785-86	螺栓	BOLT	M18×1.5×100-10.9-Zn.D
410	01B0232	GB5785-86	螺栓	BOLT	M18×1.5×130-10.9-Zn.D
411	01B0233	GB5785-86	螺栓	BOLT	M18×1.5×70-10.9-Zn.D
412	01B0234	GB5785-86	螺栓	BOLT	M18×1.5×90-10.9-Zn.D
413	01B0235	GB5785-86	螺栓	BOLT	M20×1.5×90-10.9-Zn.D
414	01B0237	GB5785-86	螺栓	BOLT	M24×2×120-10.9-Zn.D
415	01B0238	GB5785-86	螺栓	BOLT	M30×2×150-10.9-Zn.D
416	01B0239	GB5785-86	螺栓	BOLT	M30×2×280-10.9-Zn.D
417	01B0240	GB5785-86	螺栓	BOLT	M36×3×110-10.9-Zn.D
418	01B0242	GB5782-86	螺栓	BOLT	M36×150-8.8-Zn.D
419	01B0249	GB5782-86	螺栓	BOLT	M36×250-8.8-Zn.D
420	01B0250	GB5782-86	螺栓	BOLT	M12×130-10.9-Zn.D
421	01B0251	GB5782-86	螺栓	BOLT	M12×180-10.9-Zn.D
422	01B0266	GB5782-86	螺栓	BOLT	M27×70-8.8-Zn.D
423	01B0267	GB5782-86	螺栓	BOLT	M24×120-8.8-Zn.D
424	01B0268	GB5782-86	螺栓	BOLT	M8×60-8.8-Zn.D
425	01B0271	GB5782-86	螺栓	BOLT	M30×200-12.9-Zn.D
426	01B0272	GB5782-86	螺栓	BOLT	M30×90-10.9-Zn.D
427	01B0273	GB5782-86	螺栓	BOLT	M10×115-8.8-Zn.D
428	01B0276	GB5782-86	螺栓	BOLT	M33×430-10.9-Zn.D
429	01B0279	GB5782-86	螺栓	BOLT	M8×110-8.8-Zn.D
430	01B0280	GB5782-86	螺栓	BOLT	M20×70-12.9-Zn.D
431	01B0281	GB5785-86	螺栓	BOLT	M30×2×130-8.8-Zn.D
432	01B0283	GB5782-86	螺栓	BOLT	M12×120-8.8-Zn.D
433	01B0284	GB5782-86	螺栓	BOLT	M10×160-8.8-Zn.D
434	01B0285	GB5782-86	螺栓	BOLT	M12×95-8.8-Zn.D
435	01B0286	GB5782-86	螺栓	BOLT	M16×110-8.8-Zn.D
436	01B0287	GB5785-86	螺栓	BOLT	M14×1.5×30-10.9-Zn.D
437	01B0297	GB5782-86	螺栓	BOLT	M12×85-8.8-Zn.D
438	01B0298	GB5782-86	螺栓	BOLT	M20×170-8.8-Zn.D
439	01B0302	GB5782-86	螺栓	BOLT	M30×160-8.8-Zn.D
440	01B0306	GB5782-86	螺栓	BOLT	M14×100-8.8-Zn.D
441	01B0307	GB5785-86	螺栓	BOLT	M18×1.5×80-10.9-Zn.D
442	01B0308	GB5785-86	螺栓	BOLT	M20×1.5×80-10.9-Zn.D
443	01B0309	GB5785-86	螺栓	BOLT	M20×1.5×100-10.9-Zn.D
444	01B0311	GB5782-86	螺栓	BOLT	M24×140-8.8-Zn.D
445	01B0313	GB5782-86	螺栓	BOLT	M12×140-10.9-Zn.D
446	01B0315	GB5785-86	螺栓	BOLT	M12×1.5×65-10.9-Zn.D
447	01B0316	GB5782-86	螺栓	BOLT	M12×160-10.9-Zn.D
448	01B0319	GB5782-86	螺栓	BOLT	M16×150-10.9-Zn.D
449	01B0321	GB5783-86	螺栓	BOLT	M20×55-10.9-Zn.D
450	01B0325	GB5782-86	螺栓	BOLT	M16×80-10.9-Zn.D

标准件规格表 STANDARD PART TABLE

序号 NO.	零件号 PART NO	代号 CODE	零件名称 DESCRIPTION		规格 SIZE
451	01B0326	GB5782-86	螺栓	BOLT	M14×40-10.9-Zn.D
452	01B0327	GB5782-86	螺栓	BOLT	M24×65-10.9-Zn.D
453	01B0338	GB5782-86	螺栓	BOLT	M16×95-8.8-Zn.D
454	01B0339	GB5782-86	螺栓	BOLT	M33×180-10.9-Zn.D
455	01B0340	GB5785-86	螺栓	BOLT	M16×1.5×80-10.9
456	01B0343	GB5782-86	螺栓	BOLT	M6×80-8.8-Zn.D
457	01B0344	GB5782-86	螺栓	BOLT	M36×320-8.8-Zn.D
458	01B0346	GB5782-86	螺栓	BOLT	M20×200-10.9-Zn.D
459	01B0350	GB5782-86	螺栓	BOLT	M27×80-10.9-Zn.D
460	01B0351	GB5782-86	螺栓	BOLT	M33×300-10.9-Zn.D
461	01B0352	GB5782-86	螺栓	BOLT	M20×100-10.9-Zn.D
462	01B0353	GB5785-86	螺栓	BOLT	M24×2×270-10.9-Zn.D
463	01B0355	GB5782-86	螺栓	BOLT	M16×60-10.9-Zn.D
464	01B0356	GB5783-86	螺栓	BOLT	M5×30-8.8-Zn.D
465	01B0357	GB5782-86	螺栓	BOLT	M24×130-10.9-Zn.D
466	01B0358	GB5782-86	螺栓	BOLT	M30×280-10.9-Zn.D
467	01B0360	GB31.3-88	螺栓	BOLT	M12×1.5×50-8.8-Zn.D
468	01B0361	GB5785-86	螺栓	BOLT	M12×1.5×70-8.8-Zn.D
469	01B0368	GB5782-86	螺栓	BOLT	M24×150-8.8-Zn.D
470	01B0369	GB5785-86	螺栓	BOLT	M30×2×260-10.9-Zn.D
471	01B0371	GB5782-86	螺栓	BOLT	M33×100-8.8-Zn.D
472	01B0372	GB5785-86	螺栓	BOLT	M24×2×220-10.9-Zn.D
473	01B0375	GB5782-86	螺栓	BOLT	M36×360-8.8-Zn.D
474	01B0376	GB5782-86	螺栓	BOLT	M30×260-10.9-Zn.D
475	01B0377	GB5782-86	螺栓	BOLT	M6×60-8.8-Zn.D
476	01B0380	GB5785-86	螺栓	BOLT	M27×2×290-10.9-Zn.D
477	01B0381	GB5782-86	螺栓	BOLT	M12×180-8.8-Zn.D
478	01B0382	GB5782-86	螺栓	BOLT	M22×100-10.9-Zn.D
479	01B0384	GB5782-86	螺栓	BOLT	M16×110-10.9-Zn.D
480	01B0385	GB5782-86	螺栓	BOLT	M24×140-10.9-Zn.D
481	01B0386	GB5782-86	螺栓	BOLT	M12×80-10.9-Zn.D
482	01B0395	GB5782-86	螺栓	BOLT	M12×70-10.9-Zn.D
483	01B0397	GB5782-86	螺栓	BOLT	M12×190-8.8-Zn.D
484	01B0400	GB5787-86	螺栓	BOLT	M10×100-10.9-Zn.D
485	01B0401	GB5787-86	螺栓	BOLT	M8×25-10.9-Zn.D
486	01B0405	GB5785-86	螺栓	BOLT	M22×1.5×80-10.9-Zn.D
487	01B0411	GB27-88	螺栓	BOLT	M24×140-8.8-Zn.D
488	01B0412	GB27-88	螺栓	BOLT	M24×90-8.8-Zn.D
489	01B0413	GB5785-86	螺栓	BOLT	M16×1.5×150-Zn.D
490	01B0415	GB5782-86	螺栓	BOLT	M18×120-10.9-Zn.D
491	01B0418	GB5787-86	螺栓	BOLT	M8×16-10.9-Zn.D
492	01B0419	GB5785-86	螺栓	BOLT	M12×1.5×120-8.8-Zn.D
493	01B0420	GB5785-86	螺栓	BOLT	M12×1.5×100-10.9-Zn.D
494	01B0425	GB5785-86	螺栓	BOLT	M27×2×180-10.9-Zn.D
495	01B0426	GB5785-86	螺栓	BOLT	M24×2×80-10.9-Zn.D

标准件规格表 STANDARD PART TABLE

序号 NO.	零件号 PART NO	代号 CODE	零件名称 DESCRIPTION		规格 SIZE
496	01B0427	GB5785-86	螺栓	BOLT	M24×2×100-10.9-Zn.D
497	01B0428	GB5785-86	螺栓	BOLT	M27×2×90-10.9-Zn.D
498	01B0429	GB5785-86	螺栓	BOLT	M27×2×120-10.9-Zn.D
499	01B0432	GB5782-86	螺栓	BOLT	M33×150-10.9-Zn.D
500	01B0433	GB5782-86	螺栓	BOLT	M36×220-10.9-Zn.D
501	01B0439	GB32.1-88	螺栓	BOLT	M12×70-10.9-Zn.D
502	01B0440	GB32.1-88	螺栓	BOLT	M16×70-10.9-Zn.D
503	01B0442	GB5782-86	螺栓	BOLT	M24×110-10.9-Zn.D
504	01B0447	GB5782-86	螺栓	BOLT	M20×60-10.9-Zn.D
505	01B0451	GB5782-86	螺栓	BOLT	M30×130-8.8-Zn.D
506	01B0462	GB5782-86	螺栓	BOLT	M16×220-8.8-Zn.D
507	01B0464	GB5787-86	螺栓	BOLT	M8×35-10.9-Zn.D
508	01B0465	GB5782-86	螺栓	BOLT	M10×130-8.8-Zn.D
509	01B0467	GB5782-86	螺栓	BOLT	M42×260-10.9-Zn.D
510	01B0469	GB5785-86	螺栓	BOLT	M16×1.5×60-10.9-Zn.D
511	01B0470	GB5785-86	螺栓	BOLT	M18×1.5×60-10.9-Zn.D
512	01B0471	GB27-88	螺栓	BOLT	M12×35-8.8-Zn.D
513	01B0473	GB5782-86	螺栓	BOLT	M10×110-10.9-Zn.D
514	01B0474	GB5782-86	螺栓	BOLT	M16×240-8.8-Zn.D
515	01B0476	GB32.1-88	螺栓	BOLT	M12×45-10.9-Zn.D
516	01B0477	GB5787-86	螺栓	BOLT	M6×20-8.8-Zn.D
517	01B0479	GB32.1-88	螺栓	BOLT	M22×100-10.9-DK
518	01B0480	GB5782-86	螺栓	BOLT	M12×120-10.9-DK
519	01B0481	GB5782-86	螺栓	BOLT	M12×70-10.9-DK
520	01B0482	GB5782-86	螺栓	BOLT	M12×90-10.9-DK
521	01B0483	GB5782-86	螺栓	BOLT	M14×40-10.9-DK
522	01B0484	GB5782-86	螺栓	BOLT	M16×100-10.9-DK
523	01B0485	GB5782-86	螺栓	BOLT	M16×110-10.9-DK
524	01B0486	GB5782-86	螺栓	BOLT	M16×130-10.9-DK
525	01B0487	GB5782-86	螺栓	BOLT	M16×140-10.9-DK
526	01B0488	GB5782-86	螺栓	BOLT	M16×150-10.9-DK
527	01B0489	GB5782-86	螺栓	BOLT	M16×60-10.9-DK
528	01B0489	GB5782-86	螺栓	BOLT	M16×60-10.9-DK
529	01B0490	GB5782-86	螺栓	BOLT	M16×70-10.9-DK
530	01B0491	GB5782-86	螺栓	BOLT	M16×80-10.9-DK
531	01B0492	GB5782-86	螺栓	BOLT	M16×90-10.9-DK
532	01B0493	GB5782-86	螺栓	BOLT	M20×100-10.9-DK
533	01B0494	GB5782-86	螺栓	BOLT	M20×110-10.9-DK
534	01B0495	GB5782-86	螺栓	BOLT	M20×120-10.9-DK
535	01B0496	GB5782-86	螺栓	BOLT	M20×160-10.9-DK
536	01B0496	GB5782-86	螺栓	BOLT	M20×160-10.9-DK
537	01B0497	GB5782-86	螺栓	BOLT	M20×180-10.9-DK
538	01B0498	GB5782-86	螺栓	BOLT	M20×180-12.9-DK
539	01B0499	GB5782-86	螺栓	BOLT	M20×200-10.9-DK
540	01B0500	GB5782-86	螺栓	BOLT	M20×65-10.9-DK

标准件规格表 STANDARD PART TABLE

序号 NO.	零件号 PART NO	代号 CODE	零件名称 DESCRIPTION		规格 SIZE
541	01B0501	GB5782-86	螺栓	BOLT	M20×80-10.9-DK
542	01B0502	GB5782-86	螺栓	BOLT	M20×90-10.9-DK
543	01B0503	GB5782-86	螺栓	BOLT	M20×95-10.9-DK
544	01B0504	GB5782-86	螺栓	BOLT	M22×100-10.9-DK
545	01B0505	GB5782-86	螺栓	BOLT	M22×130-10.9-DK
546	01B0506	GB5782-86	螺栓	BOLT	M22×135-10.9-DK
547	01B0507	GB5782-86	螺栓	BOLT	M22×160-10.9-DK
548	01B0508	GB5782-86	螺栓	BOLT	M22×65-10.9-DK
549	01B0509	GB5782-86	螺栓	BOLT	M22×70-10.9-DK
550	01B0509	GB5782-86	螺栓	BOLT	M22×70-10.9-DK
551	01B0510	GB5782-86	螺栓	BOLT	M22×80-10.9-DK
552	01B0511	GB5782-86	螺栓	BOLT	M24×100-10.9-DK
553	01B0512	GB5782-86	螺栓	BOLT	M24×130-10.9-DK
554	01B0513	GB5782-86	螺栓	BOLT	M24×90-10.9-DK
555	01B0513	GB5782-86	螺栓	BOLT	M24×90-10.9-DK
556	01B0514	GB5782-86	螺栓	BOLT	M27×260-10.9-DK
557	01B0515	GB5782-86	螺栓	BOLT	M27×75-10.9-DK
558	01B0516	GB5782-86	螺栓	BOLT	M27×80-10.9-DK
559	01B0517	GB5782-86	螺栓	BOLT	M30×200-12.9-DK
560	01B0518	GB5782-86	螺栓	BOLT	M30×260-10.9-DK
561	01B0519	GB5782-86	螺栓	BOLT	M30×280-10.9-DK
562	01B0520	GB5782-86	螺栓	BOLT	M30×90-12.9-DK
563	01B0521	GB5785-86	螺栓	BOLT	M24×2×150-10.9-DK
564	01B0522	GB5785-86	螺栓	BOLT	M16×1.5×35-8.8-Zn.D
565	01B0523	GB5785-86	螺栓	BOLT	M30×2×70-8.8-Zn.D
566	01B0524	GB5785-86	螺栓	BOLT	M16×1.5×45-8.8-Zn.D
567	01B0526	GB5785-86	螺栓	BOLT	M16×1.5×40-8.8-Zn.D
568	01B0527	GB5782-86	螺栓	BOLT	M20×140-10.9-DK
569	01B0528	GB5782-86	螺栓	BOLT	M24×120-10.9-DK
570	01B0531	GB5782-86	螺栓	BOLT	M20×130-10.9-DK
571	01B0532	GB5782-86	螺栓	BOLT	M16×120-10.9-DK
572	01B0533	GB5782-86	螺栓	BOLT	M12×100-10.9-DK
573	01B0535	GB5782-86	螺栓	BOLT	M30×260-8.8-Zn.D
574	01B0536	GB5785-86	螺栓	BOLT	M20×1.5×130-10.9-Zn.D
575	01B0537	GB5782-86	螺栓	BOLT	M30×240-8.8-Zn.D
576	01B0539	GB5782-86	螺栓	BOLT	M42×260-10.9-DK
577	01B0540	GB10-88	螺栓	BOLT	M22×80-8.8-Zn.D
578	01B0541	GB10-88	螺栓	BOLT	M22×120-8.8-Zn.D
579	01B0544	GB5782-86	螺栓	BOLT	M42×360-10.9-DK
580	01B0547	GB5785-86	螺栓	BOLT	M20×1.5×60-8.8-Zn.D
581	01B0548	GB5785-86	螺栓	BOLT	M12×1.25×50-8.8-Zn.D
582	01B0549	ASMEB18.2.1-1996	螺栓	BOLT	UNC5/16-18×30
583	01B0550	ASMEB18.2.1-1996	螺栓	BOLT	UNC3/8-16×25
584	01B0551	GB5782-86	螺栓	BOLT	M20×125-10.9-Zn.D
585	01B0552	GB5782-86	螺栓	BOLT	M10×35-8.8-Zn.D

标准件规格表 STANDARD PART TABLE

序号 NO.	零件号 PART NO	代号 CODE	零件名称 DESCRIPTION		规格 SIZE
586	01B0573	GB5782-86	螺栓	BOLT	M16×200-8.8-Zn.D
587	01B0574	GB5782-86	螺栓	BOLT	M18×110-10.9-Zn.D
588	01B0575	GB5782-86	螺栓	BOLT	M33×460-10.9-Zn.D
589	01B0579	GB5782-86	螺栓	BOLT	M30×150-10.9-Zn.D
590	01B0584	GB5782-86	螺栓	BOLT	M24×200-10.9-Zn.D
591	01B0585	GB5782-86	螺栓	BOLT	M33×360-10.9-Zn.D
592	01B0586	GB5782-86	螺栓	BOLT	M33×400-10.9-Zn.D
593	01B0587	GB5785-86	螺栓	BOLT	M14×1.5×155-10.9-Zn.D
594	01B0588	GB5782-86	螺栓	BOLT	M6×90-10.9-Zn.D
595	01B0589	GB5782-86	螺栓	BOLT	M8×100-8.8-Zn.D
596	01B0601	GB5782-86	螺栓	BOLT	M30×130-10.9-Zn.D
597	01B0602	GB5782-86	螺栓	BOLT	M10×150-8.8-Zn.D
598	01B0603	GB5782-86	螺栓	BOLT	M6×70-8.8-Zn.D
599	01B0609	GB5782-86	螺栓	BOLT	M6×90-8.8-Zn.D
600	01B0610	GB5782-86	螺栓	BOLT	M30×320-8.8-Zn.D
601	01B0611	GB5785-86	螺栓	BOLT	M12×1.5×45-8.8-Zn.D
602	01B0621	GB5785-86	螺栓	BOLT	M10×1.25×45-10.9-Zn.D
603	01B0622	GB5785-86	螺栓	BOLT	M10×1.25×60-10.9-Zn.D
604	01B0625	GB5785-86	螺栓	BOLT	M20×2×140-8.8-Zn.D
605	01B0626	GB5785-86	螺栓	BOLT	M18×1.5×170-10.9-Zn.D
606	01B0627	GB5782-86	螺栓	BOLT	M16×190-10.9-Zn.D
607	01B0628	GB5782-86	螺栓	BOLT	M33×90-10.9-Zn.D
608	01B0629	GB5782-86	螺栓	BOLT	M33×80-10.9-Zn.D
609	01B0630	GB5787-86	螺栓	BOLT	M8×60-10.9-Zn.D
610	01B0631	GB5782-86	螺栓	BOLT	M24×150-10.9-Zn.D
611	01B0632	QJ/LGB02010-1998	螺栓	BOLT	70870，U1/2×70
612	01B0633	QJ/LGB02010-1998	螺栓	BOLT	70838，U1/2×38
613	01B0634	GB5782-86	螺栓	BOLT	M27×200-10.9-Zn.D
614	01B0635	QJ/LGB02010-1998	螺栓	BOLT	70632，U3/8×32
615	01B0636	GB5782-86	螺栓	BOLT	M8×80-10.9-Zn.D
616	01B0637	GB5785-86	螺栓	BOLT	M22×1.5×120-10.9-Zn.D
617	01B0638	GB5785-86	螺栓	BOLT	M22×1.5×105-10.9-Zn.D
618	01B0639	GB5782-86	螺栓	BOLT	M12×55-10.9-Zn.D
619	01B0640	GB5787-86	螺栓	BOLT	M12×70-10.9-Zn.D
620	01B0641	GB5782-86	螺栓	BOLT	M10×65-10.9-Zn.D
621	01B0642	GB5782-86	螺栓	BOLT	M16×55-10.9-DK
622	01B0643	GB5787-86	螺栓	BOLT	M12×40-10.9-Zn.D
623	01B0644	GB5787-86	螺栓	BOLT	M14×40-10.9-Zn.D
624	01B0645	GB27-88	螺栓	BOLT	M22×100-10.9-DK
625	01B0647	GB5782-86	螺栓	BOLT	M10×70-10.9-Zn.D
626	01B0648	GB5782-86	螺栓	BOLT	M10×80-10.9-Zn.D
627	01B0649	GB5782-86	螺栓	BOLT	M12×135-10.9-Zn.D
628	01B0650	GB5782-86	螺栓	BOLT	M12×115-10.9-Zn.D
629	01B0651	GB5782-86	螺栓	BOLT	M10×85-10.9-Zn.D
630	01B0652	GB5787-86	螺栓	BOLT	M12×35-10.9-Zn.D

标准件规格表 STANDARD PART TABLE

序号 NO.	零件号 PART NO	代号 CODE	零件名称 DESCRIPTION		规格 SIZE
631	01B0653	GB5787-86	螺栓	BOLT	M12×45-10.9-Zn.D
632	01B0654	GB5787-86	螺栓	BOLT	M10×75-10.9-Zn.D
633	01B0655	GB5787-86	螺栓	BOLT	M10×110-10.9-Zn.D
634	01B0661	GB5782-86	螺栓	BOLT	M18×140-10.9-DK
635	01B0663	GB5785-86	螺栓	BOLT	M12×1.5×60-10.9-Zn.D
636	01B0664	GB5782-86	螺栓	BOLT	M18×120-10.9-DK
637	01B0665	GB5782-86	螺栓	BOLT	M27×150-10.9-Zn.D
638	01B0671	GB5782—86	螺栓	BOLT	M24×60-10.9-Zn.D
639	01B0672	GB5782-86	螺栓	BOLT	M30×140-10.9-Zn.D
640	01B0675	GB5782-86	螺栓	BOLT	M14×100-10.9-DK
641	01B0679	GB5782-86	螺栓	BOLT	M20×210-10.9-DK
642	01B0683	GB5782-86	螺栓	BOLT	M18×130-10.9-DK
643	01B0684	GB5782-86	螺栓	BOLT	M6*90-8.8-Zn.D
644	01B0685	GB31.3-88	螺栓	BOLT	M12×1.5×65-10.9-Zn.D
645	01B0686	GB5782-86	螺栓	BOLT	M27×100-10.9-Zn.D
646	01B0687	GB5782-86	螺栓	BOLT	M27×160-10.9-Zn.D
647	01B0690	GB5787-86	螺栓	BOLT	M8×45-10.9-Zn.D
648	01B0691	GB5787-86	螺栓	BOLT	M8×50-10.9-Zn.D
649	01B0696	GB5782-86	螺栓	BOLT	M12×80-10.9-DK
650	01B0698	GB5785-86	螺栓	BOLT	M14×1.5×60-10.9-Zn.D
651	01B0702	GB/T1228-2006	螺栓	BOLT	M16×45-10.9S-Zn.D
652	01B0703	GB/T1228-2006	螺栓	BOLT	M24×140-10.9S-Zn.D
653	01B0704	GB/T1228-2006	螺栓	BOLT	M24×150-10.9S-Zn.D
654	01B0705	GB/T1228-2006	螺栓	BOLT	M24×170-10.9S-Zn.D
655	01B0706	GB/T1228-2006	螺栓	BOLT	M24×180-10.9S-Zn.D
656	01B0707	GB/T1228-2006	螺栓	BOLT	M24×200-10.9S-Zn.D
657	01B0708	GB/T1228-2006	螺栓	BOLT	M24×220-10.9S-Zn.D
658	01B0709	GB/T32.1-1988	螺栓	BOLT	M14×30-8.8-Zn.D
659	01B0710	GB/T32.1-1988	螺栓	BOLT	M20×150-8.8-Zn.D
660	01B0711	GB/T32.3-1988	螺栓	BOLT	M10×1×25-8.8-Zn.D
661	01B0712	JB/T999-1977	螺栓	BOLT	M10×1×25
662	01B0713	GB/T31.1-1988	螺栓	BOLT	M12×65-8.8-Zn.D
663	01B0715	GB5787-86	螺栓	BOLT	M10×35-10.9-Zn.D
664	01B0716	GB5787-86	螺栓	BOLT	M10×40-10.9-Zn.D
665	01B0721	GB/T5782-2000	螺栓	BOLT	M30×365-10.9-DK
666	01B0722	GB/T5782-2000	螺栓	BOLT	M14×165-10.9-Zn.D
667	01B0723	GB/T5782-2000	螺栓	BOLT	M14×180-10.9-Zn.D
668	01B0724	GB/T5782-2000	螺栓	BOLT	M30×100-10.9-Zn.D
669	01B0725	GB/T5785-2000	螺栓	BOLT	M27×2×200-10.9-Zn.D
670	01B0726	GB/T5782-2000	螺栓	BOLT	M42×375-10.9-DK
671	01B0727	GB/T5782-2000	螺栓	BOLT	M22×110-10.9-DK
672	01B0734	GB/T31.1-1988	螺栓	BOLT	M24×85-10.9-Zn.D
673	01B0736	GB/T5782-2000	螺栓	BOLT	M10×75-10.9-Zn.D
674	01B0737	GB/T5782-2000	螺栓	BOLT	M12×75-10.9-Zn.D
675	01B0738	GB/T5782-2000	螺栓	BOLT	M12×85-10.9-Zn.D

标准件规格表 STANDARD PART TABLE

序号 NO.	零件号 PART NO	代号 CODE	零件名称 DESCRIPTION		规格 SIZE
676	01B0739	QJ/LGB01084-1998	螺栓	BOLT	02060，M20×1.5×60-10.9-Zn.D
677	01B0740	GB/T32.1-1988	螺栓	BOLT	M10×25-10.9-Zn.D
678	01B0741	GB/T32.1-1988	螺栓	BOLT	M10×20-10.9-Zn.D
679	01B0786	GB/T5785-2000	螺栓	BOLT	M12×1.25×70-10.9-Zn.D
680	01B0828	GB/T5782-2000	螺栓	BOLT	M12×50-8.8-Zn.D
681	01B0848	GB/T5782-2000	螺栓	BOLT	M10×100-10.9-DK
682	01B0850	GB/T1228-2006	螺栓	BOLT	M22×120-10.9S-Zn.D
683	01B0851	GB/T1228-2006	螺栓	BOLT	M22×160-10.9S-Zn.D
684	01B0863	GB/T1228-2006	螺栓	BOLT	M20×130-10.9S-Zn.D
685	01B0864	GB/T1228-2006	螺栓	BOLT	M20×55-10.9S-Zn.D
686	01B0865	GB/T1228-2006	螺栓	BOLT	M20×60-10.9S-Zn.D
687	01B0866	GB/T5785-2000	螺栓	BOLT	M14×1.5×160-10.9-Zn.D
688	01B0868	GB/T1228-2006	螺栓	BOLT	M20×150-10.9S-Zn.D
689	01B0869	GB/T1228-2006	螺栓	BOLT	M20×120-10.9S-Zn.D
690	01J0001	GB5783-86	螺栓	BOLT	M10×65-8.8-Zn.D
691	01J0002	GB5785-86	螺栓	BOLT	M30×2-140-10.9-Zn.D
692	01J0003	GB5785-86	螺栓	BOLT	M30×2×110-10.9-Zn.D
693	01J0004	GB5782-86	螺栓	BOLT	M10χ40-8.8-Zn.D
694	01J0005	GB5785-86	螺栓	BOLT	M30×2×110-8.8-Zn.D
695	01V0034	GB5782-86	螺栓	BOLT	M10×40-8.8-Zn.D
696	01V0381	GB5782-86	螺栓	BOLT	M12×200-8.8-Zn.D
697	01V0382	GB5782-86	螺栓	BOLT	M24×75-8.8-Zn.D
698	01V0385	GB5782-86	螺栓	BOLT	M14×50-8.8-Zn.D
699	01V0386	GB5782-86	螺栓	BOLT	M10×50-8.8-Zn.D
700	01V0387	GB5782-86	螺栓	BOLT	M12×45-8.8-Zn.D
701	01V0388	GB5782-86	螺栓	BOLT	M24×155-8.8-Zn.D
702	01V0390	GB5782-86	螺栓	BOLT	M20×165-8.8-Zn.D
703	01V0391	GB5785-86	螺栓	BOLT	M24×2×245-10.9-Zn.D
704	01V0392	GB5785-2000	螺栓	BOLT	M14×1.5×50-10.9-Zn.D
705	01V0394	GB5782-86	螺栓	BOLT	M20×205-10.9-Zn.D
706	01V0395	GB/T5785	螺栓	BOLT	M24×285-12.9-Zn.D
707	01V0396	GB/T5785	螺栓	BOLT	M22×285-12.9-Zn.D
708	01V0397	GB/T5785	螺栓	BOLT	M24×2×285-12.9-Zn.D
709	01V0398	GB/T5785	螺栓	BOLT	M22×2×285-12.9-Zn.D
710	01V0399	GB5782-86	螺栓	BOLT	M20×150-10.9-Zn.D
711	01V0401	GB5782-86	螺栓	BOLT	M10×120-10.9-Zn.D
712	01V0402	GB5782-86	螺栓	BOLT	M20×125-8.8-Zn.D
713	01V0403	GB5783-86	螺栓	BOLT	M20×55-8.8-Zn.D
714	01V0406	GB5782-86	螺栓	BOLT	M16×75-10.9-Zn.D
715	02A0358	GB3289.10-82	内外丝三通	TEE	40
716	02A0359	GB3289.10-82	内外丝三通	TEE	25
717	02A0360	GB3289.10-82	内外丝三通	TEE	20
718	02B0002	GB32.1-88	螺栓	BOLT	M12×100-8.8-Zn.D
719	02B0003	GB27-88	螺栓	BOLT	M10×70-8.8-Zn.D
720	02B0004	GB6173-86	螺母	NUT	M18×1.5-05-Zn.D

标准件规格表 STANDARD PART TABLE

序号 NO.	零件号 PART NO	代号 CODE	零件名称 DESCRIPTION		规格 SIZE
721	02B0012	GB32.1-88	螺栓	BOLT	M10×20-8.8-Zn.D
722	02B0014	GB32.1-88	螺栓	BOLT	M22×90-8.8-Zn.D
723	02B0015	GB32.1-88	螺栓	BOLT	M22×100-10.9-Zn.D
724	02B0020	JB/ZQ4321-86	U 型螺栓	U-BOLT	42-Zn
725	02B0026	GB32.1-88	螺栓	BOLT	M10×35-8.8-Zn.D
726	02B0029	GB32.1-88	螺栓	BOLT	M12×110-8.8-Zn.D
727	02B0030	GB32.1-88	螺栓	BOLT	M20×85-10.9-Zn.D
728	02B0032	GB32.1-88	螺栓	BOLT	M22×90-10.9-Zn.D
729	02B0047	GB32.1-88	螺栓	BOLT	M10×55-8.8-Zn.D
730	02B0071	GB32.1-88	螺栓	BOLT	M12×25-8.8-Zn.D
731	02B0072	GB32.1-88	螺栓	BOLT	M27×130-8.8-Zn.D
732	02B0081	JB/ZQ4321-86	U 型螺栓	U-BOLT	51-Zn
733	02B0101	GB10-88	螺栓	BOLT	M16×70-4.8
734	02B0108	GB10-88	螺栓	BOLT	M16×55-8.8-Zn.D
735	02B0118	GB798-88	螺栓	BOLT	M12×50-4.6-Zn.D
736	02B0119	GB32.1-88	螺栓	BOLT	M24×90-8.8-Zn.D
737	02B0129	GB/T31.1-1988	螺栓	BOLT	M12×110-8.8-Zn.D
738	02B0130	GB/T31.1-1988	螺栓	BOLT	M12×80-8.8-Zn.D
739	02B0141	GB32.1-88	螺栓	BOLT	M20×80-10.9-Zn.D
740	02B0145	GB/T31.1-1988	螺栓	BOLT	M20×120-8.8-Zn.D
741	02B0146	GB798-88	螺栓	BOLT	M30×110-4.6-Zn.D
742	02B0147	GB5787-86	螺栓	BOLT	M6×12-8.8-Zn.D
743	02B0148	GB5787-86	螺栓	BOLT	M6×16-8.8-Zn.D
744	02B0155	GB32.1-88	螺栓	BOLT	M12×40-10.9-Zn.D
745	02B0156	GB32.1-88	螺栓	BOLT	M16×35-10.9-Zn.D
746	02B0178	GB32.1-88	螺栓	BOLT	M27×120-8.8-Zn.D
747	02B0227	GB27-88	螺栓	BOLT	M24*70-8.8-Zn.D
748	02B0299	JB/ZQ4321-1997	U 形螺栓	U-BOLT	76-Zn
749	02J0002	GB5787-86	螺栓	BOLT	M8x20-8.8-Zn.D
750	02U0014	GB3289.10-82	三通	TEE	1.5
751	02V0015	GB32.1-88	螺栓	BOLT	M22×100-8.8-Zn.D
752	02V0085	JB/T999-1977	铰接螺栓	BANJO BOLT	M14×1.5×35
753	02V0087	GB898-88	螺柱	STUD	AM14×55-8.8-Zn.D
754	02V0090	GB819-85	平头螺栓	BOLT	M10X25-8.8-Zn.D
755	03A0060	JB978-77	铰接管接头	CONNECTOR	14
756	03A0121	JB981-77	螺母	NUT	M42×2
757	03B0003	GB6170-86	螺母	NUT	M12-8-Zn.D
758	03B0011	GB889-86	螺母	NUT	M14-8-Zn.D
759	03B0014	GB818-85	螺钉	SCREW	M6×16-4.8-Zn.D
760	03B0019	GB6171-86	螺母	NUT	M12×1.25-8-Zn.D
761	03B0021	GB6170-86	螺母	NUT	M8-8-Zn.D
762	03B0027	GB6173-86	螺母	NUT	M12×1.5-04-Zn.D
763	03B0029	GB6171-86	螺母	NUT	M6×0.75-8-Zn.D
764	03B0032	GB6170-86	螺母	NUT	M5-8-Zn.D
765	03B0035	GB6171-86	螺母	NUT	M10×1-8-Zn.D

标准件规格表 STANDARD PART TABLE

序号 NO.	零件号 PART NO	代号 CODE	零件名称 DESCRIPTION		规格 SIZE
766	03B0036	GB6170-86	螺母	Nut	M6-8-Zn.D
767	03B0043	JB1000-77	螺塞	PLUG	M48×2
768	03B0047	GB6170-86	螺母	NUT	M20-8-Zn.D
769	03B0048	GB6170-86	螺母	NUT	M22-10-Zn.D
770	03B0053	GB6170-86	螺母	NUT	M10-8-Zn.D
771	03B0058	GB889-86	螺母	NUT	M10-8-Zn.D
772	03B0059	GB6172-86	螺母	NUT	M14-05-Zn.D
773	03B0087	GB6170-86	螺母	NUT	M8-10-Zn.D
774	03B0088	GB6173-86	螺母	NUT	M12×1.25-05-Zn.D
775	03B0095	GB6170-86	螺母	NUT	M16-8-Zn.D
776	03B0103	GB6171-86	螺母	NUT	M16×1.5-8-Zn.D
777	03B0110	GB6173-86	螺母	NUT	M14×1.5-04-Zn.D
778	03B0111	GB6170-86	螺母	NUT	M14-8-Zn.D
779	03B0112	GB6173-86	螺母	NUT	M22×1.5-05-Zn.D
780	03B0120	GB6173-86	螺母	NUT	M16×1.5-04-Zn.D
781	03B0134	GB6171-86	螺母	NUT	M14×1.5-8-Zn.D
782	03B0137	GB808-88	螺母	NUT	M12×1.25-Zn.D
783	03B0139	GB6171-86	螺母	NUT	M22×1.5-10-Zn.D
784	03B0140	GB6172-86	螺母	NUT	M10-04-Zn.D
785	03B0141	GB6172-86	螺母	NUT	M12-04-Zn.D
786	03B0145	GB808-88	螺母	NUT	M10×1-Zn.D
787	03B0147	GB6170-86	螺母	NUT	M18-8-Zn.D
788	03B0148	GB6170-86	螺母	NUT	M24-8-Zn.D
789	03B0149	GB6171-86	螺母	NUT	M18×1.5-8-Zn.D
790	03B0150	GB6171-86	螺母	NUT	M20×1.5-8-Zn.D
791	03B0151	GB6172-86	螺母	NUT	M10-05-Zn.D
792	03B0152	GB6172-86	螺母	NUT	M20-04-Zn.D
793	03B0154	GB6173-86	螺母	NUT	M27×2-04-Zn.D
794	03B0156	GB9457-88	螺母	NUT	M14×1.5-8-Zn.D
795	03B0158	GB6171-86	螺母	NUT	M10×1.25-8-Zn.D
796	03B0159	GB923-88	螺母	NUT	M4-5-Zn.D
797	03B0161	GB6173-86	螺母	NUT	M18×1.5-04-Zn.D
798	03B0162	GB6173-86	螺母	NUT	M22×1.5-04-Zn.D
799	03B0163	GB9457-88	螺母	NUT	M10×1-8-Zn.D
800	03B0173	GB6172-86	螺母	NUT	M12-05-Zn.D
801	03B0175	GB6170-86	螺母	NUT	M24-10-Zn.D
802	03B0176	GB6170-86	螺母	NUT	M30-10-Zn.D
803	03B0180	GB6173-86	螺母	NUT	M14×1.5-05-Zn.D
804	03B0181	GB6173-86	螺母	NUT	M16×1.5-05-Zn.D
805	03B0182	GB6173-86	螺母	NUT	M20×1.5-05-Zn.D
806	03B0184	GB6173-86	螺母	NUT	M27×2-05-Zn.D
807	03B0193	GB889-86	螺母	NUT	M16-8-Zn.D
808	03B0207	GB6172-86	螺母	NUT	M30-04-Zn.D
809	03B0216	GB6173-86	螺母	NUT	M24×2-05-Zn.D
810	03B0221	GB6172-86	螺母	NUT	M16-04-Zn.D

标准件规格表 STANDARD PART TABLE

序号 NO.	零件号 PART NO	代号 CODE	零件名称 DESCRIPTION		规格 SIZE
811	03B0223	GB6170-86	螺母	NUT	M20-12-Zn.D
812	03B0227	GB6171-86	螺母	NUT	M12×1.5-8-Zn.D
813	03B0233	GB62-88	蝶形螺母	BUTTERFLY NUT	M8×1.25-Zn.D
814	03B0238	GB6173-86	螺母	NUT	M10×1-04-Zn.D
815	03B0243	GB6170-86	螺母	NUT	M3-8-Zn.D
816	03B0287	GB/T13681-92	螺母		M6
817	03B0288	GB6170-86	螺母	NUT	M22-12-Zn.D
818	03B0289	GB6170-86	螺母	NUT	M10-10-Zn.D
819	03B0290	GB6170-86	螺母	NUT	M12-10-Zn.D
820	03B0291	GB6170-86	螺母	NUT	M14-10-Zn.D
821	03B0292	GB6170-86	螺母	NUT	M16-10-Zn.D
822	03B0293	GB6170-86	螺母	NUT	M18-10-Zn.D
823	03B0294	GB6170-86	螺母	NUT	M20-10-Zn.D
824	03B0295	GB6170-86	螺母	NUT	M33-10-Zn.D
825	03B0296	GB6170-86	螺母	NUT	M4-8-Zn.D
826	03B0297	GB6171-86	螺母	NUT	M30×2-10-Zn.D
827	03B0298	GB6171-86	螺母	NUT	M33×2-10-Zn.D
828	03B0300	GB6173-86	螺母	NUT	M8×1-04-Zn.D
829	03B0303	GB9457-88	螺母	NUT	M12×1.5-8-Zn.D
830	03B0305	GB9457-88	螺母	NUT	M8×1-8-Zn.D
831	03B0309	GB6170-86	螺母	NUT	M36-8-Zn.D
832	03B0314	GB6173-86	螺母	NUT	M33×2-04-Zn.D
833	03B0319	GB6170-86	螺母	NUT	M30-12-Zn.D
834	03B0321	GB6170-86	螺母	NUT	M27-8-Zn.D
835	03B0322	GB6172-86	螺母	NUT	M33-05-Zn.D
836	03B0334	GB6173-86	螺母	NUT	M10×1-05-Zn.D
837	03B0340	GB41-86	螺母	NUT	M5-4.5-Zn.D
838	03B0346	GB6173-86	螺母	NUT	M12×1.25-04-Zn.D
839	03B0351	GB41-86	螺母	NUT	M4-4.5-Zn.D
840	03B0355	GB6170-86	螺母	NUT	M30-8-Zn.D
841	03B0370	GB6170-86	螺母	NUT	M5-10-Zn.D
842	03B0375	GB6172-86	螺母	NUT	M8-05-Zn.D
843	03B0379	GB6172-86	螺母	NUT	M8-04-Zn.D
844	03B0402	GB9457-88	螺母	NUT	M16×1.5-8-Zn.D
845	03B0405	GB6170-86	螺母	NUT	M27-10-Zn.D
846	03B0414	GB810-88	螺母	NUT	M60×2
847	03B0415	GB6180-86	螺母	NUT	M36-9-Zn.D
848	03B0435	GB/T13681-92	螺母	NUT	M8
849	03B0436	GB/T13681-92	螺母	NUT	M10
850	03B0437	GB/T13681-92	螺母	NUT	M12
851	03B0451	GB/T13681-92	螺母	NUT	M4
852	03B0454	GB6171-86	螺母	NUT	M24×2-10-Zn.D
853	03B0461	GB9457-86	螺母	NUT	M24×2-8-Zn.D
854	03B0472	GB889-86	螺母	NUT	M12-8-Zn.D
855	03B0474	GB6170-86	螺母	NUT	M8-8-Zn.D-LH

标准件规格表 STANDARD PART TABLE

序号 NO.	零件号 PART NO	代号 CODE	零件名称 DESCRIPTION		规格 SIZE
856	03B0481	GB923-88	螺母	NUT	M20-5-Zn.D
857	03B0487	GB9457-88	螺母	NUT	M30×2-8-Zn.D
858	03B0488	GB6172-86	螺母	NUT	M36-04-Zn.D
859	03B0489	GB/T13681-92	螺母	NUT	M5
860	03B0493	GB9457-88	螺母	NUT	M36×3-8-Zn.D
861	03B0494	GB6178-86	螺母	NUT	M30-8-Zn.D
862	03B0495	GB923-88	螺母	NUT	M16-5-Zn.D
863	03B0499	GB809-88	螺母	NUT	M5×16
864	03B0515	GB923-88	螺母	NUT	M20-8-Zn.D
865	03B0518	GB812-88	圆螺母	NUT	M115×2
866	03B0519	GB6178-86	螺母	NUT	M24-8-Zn.D
867	03B0538	GB62-88	蝶形螺母	BUTTERFLY	M12×1.75-Zn.D
868	03B0541	GB9457-88	螺母	NUT	M20×1.5-8-Zn.D
869	03B0542	GB6172-86	螺母	NUT	M24
870	03B0582	GB6173-86	螺母	NUT	M8×1-04-Zn.D-LH
871	03B0591	GB923-88	螺母	NUT	M6×5-Zn.D
872	03B0592	GB62-88	碟形螺母	NUT	M10×1.5-Zn.D
873	03B0593	GB4664	锁紧螺母	LOCKNUT	KMW10
874	03B0615	GB812-88	螺母	NUT	M39×1.5
875	03B0654	GB6170-86	螺母	NUT	M14-10-DK
876	03B0655	GB6170-86	螺母	NUT	M16-10-DK
877	03B0656	GB6170-86	螺母		M20-10-DK
878	03B0657	GB6170-86	螺母	NUT	M22-10-DK
879	03B0658	GB6170-86	螺母	NUT	M27-10-DK
880	03B0659	GB6170-86	螺母	NUT	M30-10-DK
881	03B0660	GB6170-86	螺母	NUT	M30-12-DK
882	03B0661	GB6170-86	螺母	NUT	M8-10-DK
883	03B0662	GB6172	螺母	NUT	M10-8-Zn.D
884	03B0663	GB6173-86	螺母	NUT	M20×1.5-10-Zn.D
885	03B0668	GB6170-86	螺母	NUT	M24-10-DK
886	03B0687	GB6184-86	锁紧螺母	LOCKNUT	M8
887	03B0688	GB6178-86	螺母	NUT	M12-8-Zn.D
888	03B0689	GB6173-86	螺母	NUT	M20×1.5-8-Zn.D
889	03B0703	JB1001-77	螺塞	PLUG	M18×1.5-6g
890	03B0705	JB/ZQ4450-86	螺塞	PLUG	M22×1.5-Zn.D
891	03B0710	GB6173-86	螺母	NUT	M16×1.5-8-Zn.D
892	03B0711	GB6170-86	螺母	NUT	M12-8-Zn.D-LH
893	03B0712	GB6171-86	螺母	NUT	M10×1.25-8-Zn.D-LH
894	03B0717	GB6171-86	螺母	NUT	M12×1.5-10-Zn.D
895	03B0739	GB6181-86	螺母	NUT	M30-8-Zn.D
896	03B0741	GB812-88	螺母	NUT	M27×1.5
897	03B0743	JB1000-77	螺塞	PLUG	M22×1.5
898	03B0744	JB1000-77	螺塞	PLUG	M18×1.5
899	03B0754	GB41-86	螺母	NUT	M10-4.5-Zn.D
900	03B0764	GB889-86	螺母	NUT	M30-10-Zn.D

标准件规格表 STANDARD PART TABLE

序号 NO.	零件号 PART NO	代号 CODE	零件名称 DESCRIPTION		规格 SIZE
901	03B0765	GB812-88	螺母	NUT	M55×2
902	03B0768	GB/T6185.1-2000	锁紧螺母	LOCKNUT	M14-8-Zn.D
903	03B0769	GB804-88	螺母	NUT	M12
904	03B0833	JB981-77	螺母	NUT	M22×1.5-7H
905	03B0840	GB6171-86	螺母	NUT	M20×1.5-10-Zn.D
906	03B0862	JB/ZQ4447-1997	螺塞	PLUG	NPT1/2
907	03B0898	GB923-88	螺母	NUT	M10-5-Zn.D
908	03B0923	GB812-88	螺母	NUT	M72×2
909	03B0952	GB6171-86	螺母	NUT	M10×1.25-10-Zn.D
910	03B0963	GB6171-86	螺母	NUT	M20×2-8-Zn.D
911	03B0967	GB6171-86	螺母	NUT	M36×3-8-Zn.D
912	03B0968	GB9459-88	螺母	NUT	M10×1.25-05-Zn.D
913	03B0969	GB9459-88	螺母	NUT	M12×1.5-05-Zn.D
914	03B0970	GB6171-86	螺母	NUT	M18×1.5-10-Zn.D
915	03B0971	GB6171-86	螺母	NUT	M24×1.5-8-Zn.D
916	03B0972	GB6178-86	螺母	NUT	M8-8-Zn.D
917	03B0973	M12×25-Zn.D	螺母	NUT	M16×1.5-8-Zn.D-LH
918	03B0974	QJ/LGB01803-1998	螺母	NUT	02228，M22×1.5
919	03B0975	QJ/LGB07042-1998	螺塞	PLUG	30108，R1/8
920	03B0976	GB6171-86	螺母	NUT	M22×1.5-10-Zn.D
921	03B0979	GB6173	六角螺母	HEX NUT	M24*1.5-10-Zn
922	03B0982	QJ/LGB07040—19	螺塞	PLUG	13618，M36×1.5
923	03B0997	GB812-88	螺母	NUT	M68×2-6H
924	03B0998	GB812-88	螺母	NUT	M52×1.5-6H
925	03B1006	GB812-88	螺母	NUT	M60×2-6H
926	03B1032	GB6178-86	螺母	NUT	M12-10-Zn.D
927	03B1033	QJ/LGB07040-1998	螺塞	PLUG	13016，M30×1.5
928	03B1108	GB6171-86	螺母	NUT	
929	03B1111	GB6170-86	螺母	NUT	M8-10-Zn.D-LH
930	03B1112	GB6171-86	螺母	NUT	M10×1.25-10-Zn.D-LH
931	03B1113	GB6171-86	螺母	NUT	M12×1.5-10-Zn.D-LH
932	03B1114	GB6171-86	螺母	NUT	M14×1.5-10-Zn.D-LH
933	03B1115	GB6171-86	螺母	NUT	M24×1.5-6H-10
934	03B1116	GB6171-86	螺母	NUT	M14×1.5-8-Zn.D-LH
935	03B1117	GB6178-86	螺母	NUT	M8-10-Zn.D
936	03B1118	GB9457-88	螺母	NUT	M10×1.25-10-Zn.D
937	03B1119	GB9457-88	螺母	NUT	M30×2-10-Zn.D
938	03B1120	QJ/LGB01803-1998	螺母	NUT	M24×1.5-10-Zn.D
939	03B1121	QJ/LGB07044-1998	螺塞	PLUG	13620，M36×1.5
940	03B1122	QJ/LGB07239-1998	螺母	NUT	13320，M33×1.25
941	03B1124	JB1001-77	螺塞	PLUG	M10×1
942	03B1151	GB/T62.1-2004	螺母	NUT	M16-8-Zn.D
943	03B1152	GB/T810-1988	螺母	NUT	M125×2
944	03B1153	GB/T817-1988	螺母	NUT	M8-8-Zn.D
945	03B1154	GB/T1229-2006	螺母	NUT	M24-10H-Zn.D

标准件规格表 STANDARD PART TABLE

序号 NO.	零件号 PART NO	代号 CODE	零件名称 DESCRIPTION		规格 SIZE
946	03B1155	GB/T6170-2000	螺母	NUT	M42-8-Zn.D
947	03B1156	GB/T6172.1-2000	螺母	NUT	M42-04-Zn.D
948	03B1157	GB/T9459-1988	螺母	NUT	M20×1.5-05-Zn.D
949	03B1158	GB/T6171-2000	螺母	NUT	M8×1-8-Zn.D
950	03B1159	GB/T889.1-2000	螺母	NUT	M8-8-Zn.D
951	03B1160	GB/T923-1988	螺母	NUT	M12-6-Zn.D
952	03B1180	GB/T6170-2000	螺母	NUT	M10-8-Zn.D
953	03B1215	GB/T17880.5-1999	螺母	NUT	M10×19.5
954	03B1253	GB/T13681-92	螺母	NUT	M16-8-Zn.D
955	03B1254	GB/T889.1-2000	螺母	NUT	M5-8-Zn.D
956	03B1255	GB/T889.1-2000	螺母	NUT	M6-8-Zn.D
957	03B1256	GB/T889.1-2000	螺母	NUT	M20-8-Zn.D
958	03B1268	GB923-88	螺母	NUT	M8-5-Zn.D
959	03B1269	GB/T1229-2006	螺母	NUT	M22-10H-Zn.D
960	03B1270	GB/T6172.1-2000	螺母	NUT	M22-04-Zn.D
961	03B1279	GB/T1229-2006	螺母	NUT	M20-10H-Zn.D
962	03B1280	GB/T6178-1986	螺母	NUT	M16-8-Zn.D
963	03B1281	GB/T1229-2006	螺母	NUT	M16-10H-Zn.D
964	03V0420	GB6170-86	螺母	NUT	M10-8-Zn.D 左
965	03V0435	GB6170-86	螺母	NUT	M8-8-T
966	03V0436	GB6170-86	螺母	NUT	M10-8-T
967	03V0437	GB6170-86	螺母	NUT	M12-8-T
968	03V0500	GB6182-86	锁紧螺母	LOCKNUT	M8-8-Zn.D
969	03V0501	GB071215-3	锁紧螺母	LOCKNUT	M12
970	03V0505	JB1000-77	螺塞	PLUG	M22×1.5
971	03V0507	GB072428-3	螺母	NUT	M24
972	03V0510	JB1000-77	螺塞	PLUG	M27×2
973	03V0511	GB6182-86	螺母	NUT	M16-8-Zn.D
974	03V0512	GB6182-86	嵌件锁紧螺母	NUT	M10
975	03V0515	GB072428-3	锁紧螺母	LOCKNUT	M24-8-Zn.D
976	03V0516	GB6182-86	螺母	NUT	M14-8-Zn.D
977	03V0519	GB/T889-2000	防松螺母	LOCKNUT	M24×2-10
978	03V0521	GB6186-86	锁紧螺母	LOCKNUT	M14-8-Zn.D
979	03V0522	GB60-76	开口槽螺母	NUT	M24×1.5
980	03V0524	GB6186-86	锁紧螺母	LOCKNUT	M20-8-Zn.D
981	03V0527	GB071215-3	锁紧螺母	LOCKNUT	M14×1.5-12-Zn.D
982	03V0528	GB071215-3	锁紧螺母	LOCKNUT	M20
983	03V0529	GB6184-86	螺母	NUT	M12-8-Zn.D
984	03V0532	JB1000-77	螺塞	PLUG	M33×2
985	03V0533	GB/T6187.1-2000	锁紧螺母	LOCKNUT	M6
986	03V0535	GB/T889.1-2000	锁紧螺母	LOCKNUT	M24-8-Zn.D
987	03V0536	GB/T805-1988	扣紧螺母	NUT	M14×1.5-10-Zn.D
988	03V0537	GB/T6171-2000	螺母	NUT	M14×1.5-10-Zn.D
989	03V0540	GB812-88	螺母	NUT	M64×2-Zn.D
990	03V0542	GB812-88	螺母	NUT	M100×2-Zn.D

标准件规格表 STANDARD PART TABLE

序号 NO.	零件号 PART NO	代号 CODE	零件名称 DESCRIPTION		规格 SIZE
991	03V0543	GB071215-3	锁紧螺母	LOCKNUT	M20-10-Zn.D
992	03V0544	GB/T889.2	锁紧螺母	LOCKNUT	M22×2-8-Zn.D
993	04B0005	GB818-85	螺钉	SCREW	M6×20-4.8-Zn.D
994	04B0006	GB818-85	螺钉	SCREW	M5×10-4.8-Zn.D
995	04B0011	GB70-85	螺钉	SCREW	M10×70-10.9-Zn.D
996	04B0012	GB70-85	螺钉	SCREW	M20×60-10.9-Zn.D
997	04B0014	GB70-85	螺钉	SCREW	M14×40-12.9-Zn.D
998	04B0015	GB70-85	螺钉	SCREW	M12×40-12.9-Zn.D
999	04B0016	GB70-85	螺钉	SCREW	M8×35-8.8-Zn.D
1000	04B0017	GB70-85	螺钉	SCREW	M8×70-8.8-Zn.D
1001	04B0021	GB70-85	螺钉	SCREW	M10×20-12.9-Zn.D
1002	04B0022	GB70-85	螺钉	SCREW	M10×25-8.8-Zn.D
1003	04B0025	GB70-85	螺钉	SCREW	M16×80-12.9-Zn.D
1004	04B0026	GB70-85	螺钉	SCREW	M18×80-12.9-Zn.D
1005	04B0029	GB70-85	螺钉	SCREW	M8×100-8.8-Zn.D
1006	04B0031	GB818-85	螺钉	SCREW	M3×12-4.8-Zn.D
1007	04B0036	GB100-86	螺钉	SCREW	3×20
1008	04B0037	GB70-85	螺钉	SCREW	M10×45-12.9-Zn.D
1009	04B0039	GB70-85	螺钉	SCREW	M10×65-8.8-Zn.D
1010	04B0040	GB77-85	螺钉	SCREW	M12×12-45H-Zn.D
1011	04B0042	GB818-85	螺钉	SCREW	M6×30-4.8-Zn.D
1012	04B0044	GB845-85	螺钉	SCREW	ST4.8×16-C-H-Zn.D
1013	04B0045	GB6560-86	螺钉	SCREW	M4×12
1014	04B0047	GB70-85	螺钉	SCREW	M6×20-8.8-Zn.D
1015	04B0048	GB70-85	螺钉	SCREW	M6×55-8.8-Zn.D
1016	04B0049	GB70-85	螺钉	SCREW	M8×25-8.8-Zn.D
1017	04B0050	GB70-85	螺钉	SCREW	M8×45-8.8-Zn.D
1018	04B0051	GB70-85	螺钉	SCREW	M8×50-10.9-Zn.D
1019	04B0055	GB818-85	螺钉	SCREW	M5×20-4.8-Zn.D
1020	04B0056	GB818-85	螺钉	SCREW	M6×12-4.8-Zn.D
1021	04B0057	GB818-85	螺钉	SCREW	M6×25-4.8-Zn.D
1022	04B0058	GB818-85	螺钉	SCREW	M6×45-4.8-Zn.D
1023	04B0059	GB818-85	螺钉	SCREW	M8×20-4.8-Zn.D
1024	04B0060	GB847-85	螺钉	SCREW	ST3.5×9.5-F-H
1025	04B0066	GB818-85	螺钉	SCREW	M5×16-4.8-Zn.D
1026	04B0070	GB818-85	螺钉	SCREW	M10×20-4.8-Zn.D
1027	04B0073	GB819-85	螺钉	SCREW	M5×12-4.8-Zn.D
1028	04B0074	GB819-85	螺钉	SCREW	M6×12-4.8-Zn.D
1029	04B0075	GB819-85	螺钉	SCREW	M6×16-4.8-Zn.D
1030	04B0076	GB819-85	螺钉	SCREW	M8×16-4.8-Zn.D
1031	04B0077	GB70-85	螺钉	SCREW	M12×110-8.8-Zn.D
1032	04B0078	GB70-85	螺钉	SCREW	M8×20-8.8-Zn.D
1033	04B0080	GB73-85	螺钉	SCREW	M10×35-14H-Zn.D
1034	04B0081	GB73-85	螺钉	SCREW	M12×45-14H-Zn.D
1035	04B0082	GB100-86	螺钉	SCREW	3.5×20

标准件规格表 STANDARD PART TABLE

序号 NO.	零件号 PART NO	代号 CODE	零件名称 DESCRIPTION		规格 SIZE
1036	04B0083	GB100-86	螺钉	SCREW	3×16
1037	04B0084	GB100-86	螺钉	SCREW	4×30
1038	04B0085	GB100-86	螺钉	SCREW	4×25
1039	04B0087	GB825-88	螺钉	SCREW	M20
1040	04B0088	GB845-85	螺钉	SCREW	ST4.8×10-C-H-Zn.D
1041	04B0090	GB818-85	螺钉	SCREW	M4×10-4.8-Zn.D
1042	04B0091	GB818-85	螺钉	SCREW	M6×60-4.8-Zn.D
1043	04B0093	GB77-85	螺钉	SCREW	M12×16-45H-Zn.D
1044	04B0099	GB818-85	螺钉	SCREW	M4×16-4.8-Zn.D
1045	04B0100	GB818-85	螺钉	SCREW	M8×30-4.8-Zn.D
1046	04B0106	GB818-85	螺钉	SCREW	M6×10-4.8-Zn.D
1047	04B0108	GB819-85	螺钉	SCREW	M4×10-4.8-Zn.D
1048	04B0109	GB819-85	螺钉	SCREW	M6×30-4.8-Zn.D
1049	04B0110	GB845-85	螺钉	SCREW	ST2.9×9.5-C-H-Zn.D
1050	04B0112	GB845-85	螺钉	SCREW	ST4.8×32-C-H-Zn.D
1051	04B0114	GB845-85	螺钉	SCREW	ST4.8×19-C-H-Zn.D
1052	04B0116	GB70-85	螺钉	SCREW	M10×30-8.8-Zn.D
1053	04B0117	GB70-85	螺钉	SCREW	M10×35-8.8-Zn.D
1054	04B0119	GB70-85	螺钉	SCREW	M10×70-8.8-Zn.D
1055	04B0120	GB70-85	螺钉	SCREW	M12×45-8.8-Zn.D
1056	04B0121	GB70-85	螺钉	SCREW	M12×60-8.8-Zn.D
1057	04B0122	GB70-85	螺钉	SCREW	M14×40-8.8-Zn.D
1058	04B0123	GB70-85	螺钉	SCREW	M14×50-8.8-Zn.D
1059	04B0124	GB70-85	螺钉	SCREW	M16×45-8.8-Zn.D
1060	04B0125	GB70-85	螺钉	SCREW	M16×100-8.8-Zn.D
1061	04B0127	GB70-85	螺钉	SCREW	M20×70-8.8-Zn.D
1062	04B0128	GB70-85	螺钉	SCREW	M20×70-12.9-Zn.D
1063	04B0129	GB70-85	螺钉	SCREW	M20×100-12.9-Zn.D
1064	04B0134	GB100-86	螺钉	SCREW	4×20
1065	04B0142	GB77-85	螺钉	SCREW	M12×25-45H-Zn.D
1066	04B0143	GB70-85	螺钉	SCREW	M8×40-10.9-Zn.D
1067	04B0146	GB818-85	螺钉	SCREW	M8×40-4.8-Zn.D
1068	04B0147	GB70-85	螺钉	SCREW	M20×90-12.9-Zn.D
1069	04B0148	GB70-85	螺钉	SCREW	M16×90-8.8-Zn.D
1070	04B0151	GB70-85	螺钉	SCREW	M10×45-10.9-Zn.D
1071	04B0153	GB70-85	螺钉	SCREW	M12×60-10.9-Zn.D
1072	04B0154	GB70-85	螺钉	SCREW	M12×75-12.9-Zn.D
1073	04B0155	GB70-85	螺钉	SCREW	M10×65-12.9-Zn.D
1074	04B0156	GB70-85	螺钉	SCREW	M10×55-12.9-Zn.D
1075	04B0157	GB70-85	螺钉	SCREW	M20×160-12.9-Zn.D
1076	04B0159	GB845-85	螺钉	SCREW	ST4.2×16-C-H-Zn.D
1077	04B0163	GB70-85	螺钉	SCREW	M4×8-8.8-Zn.D
1078	04B0164	GB73-85	螺钉	SCREW	M6×8-14H-Zn.D
1079	04B0165	GB78-85	螺钉	SCREW	M6×5-33H-Zn.D
1080	04B0166	GB78-85	螺钉	SCREW	M6×10-33H-Zn.D

标准件规格表 STANDARD PART TABLE

序号 NO.	零件号 PART NO	代号 CODE	零件名称 DESCRIPTION		规格 SIZE
1081	04B0169	GB818-85	螺钉	SCREW	M3×30-4.8-Zn.D
1082	04B0170	GB70-85	螺钉	SCREW	M6×10-8.8-Zn.D
1083	04B0171	GB70-85	螺钉	SCREW	M20×200-8.8-Zn.D
1084	04B0173	GB845-85	螺钉	SCREW	ST3.5×9.5-F-H-Zn.D
1085	04B0174	GB70-85	螺钉	SCREW	M8×30-8.8-Zn.D
1086	04B0177	GB819-85	螺钉	SCREW	M6×25-4.8-Zn.D
1087	04B0182	GB819-85	螺钉	SCREW	M4×16-4.8-Zn.D
1088	04B0183	GB947-88	螺钉	SCREW	M5×14
1089	04B0185	GB70-85	螺钉	SCREW	M10×45-8.8-Zn.D
1090	04B0186	GB70-85	螺钉	SCREW	M10×30-10.9-Zn.D
1091	04B0187	GB70-85	螺钉	SCREW	M14×50-12.9-Zn.D
1092	04B0194	GB70-85	螺钉	SCREW	M6×25-10.9-Zn.D
1093	04B0195	GB70-85	螺钉	SCREW	M6×25-8.8-Zn.D
1094	04B0196	GB70-85	螺钉	SCREW	M8×40-8.8-Zn.D
1095	04B0198	GB818-85	螺钉	SCREW	M4×12-4.8-Zn.D
1096	04B0200	GB845-85	螺钉	SCREW	ST5.5×13-C-H-Zn.D
1097	04B0203	GB73-85	螺钉	SCREW	M6×12-14H-Zn.D
1098	04B0204	GB818-85	螺钉	SCREW	M3×10-4.8-Zn.D
1099	04B0205	GB5282-85	螺钉	SCREW	ST4.2×13-C
1100	04B0206	GB818-85	螺钉	SCREW	M4×8-4.8-Zn.D
1101	04B0210	GB845-85	螺钉	SCREW	ST3.5×16-C-H-Zn.D
1102	04B0211	GB818-85	螺钉	SCREW	M8×25-4.8-Zn.D
1103	04B0214	GB823-88	螺钉	SCREW	M5×25-4.8-Zn.D
1104	04B0216	GB823-88	螺钉	SCREW	M6×12-4.8-Zn.D
1105	04B0218	GB818-85	螺钉	SCREW	M8×16-4.8-Zn.D
1106	04B0219	GB825-88	吊环螺钉	SCREW	M16
1107	04B0220	GB70-85	螺钉	SCREW	M12×30-8.8-Zn.D
1108	04B0221	GB818-85	螺钉	SCREW	M5×12-4.8-Zn.D
1109	04B0223	GB818-85	螺钉	SCREW	M5×25-4.8-Zn.D
1110	04B0226	GB5282-85	螺钉	SCREW	ST3.5×25-C
1111	04B0228	GB99-86	螺钉	SCREW	5×20-Zn.D
1112	04B0230	GB845-85	螺钉	SCREW	ST5×20-C-H-Zn.D
1113	04B0231	GB818-85	螺钉	SCREW	M4×5-4.8-Zn.D
1114	04B0232	GB845-85	螺钉	SCREW	ST2.9×13-C-H-Zn.D
1115	04B0234	GB818-85	螺钉	SCREW	M3×16-4.8-Zn.D
1116	04B0240	GB70-85	螺钉	SCREW	M10×50-8.8-Zn.D
1117	04B0246	GB77-85	螺钉	SCREW	M8×10-45H-Zn.D
1118	04B0247	GB70-85	螺钉	SCREW	M12×70-12.9-Zn.D
1119	04B0248	GB70-85	螺钉	SCREW	M14×70-12.9-Zn.D
1120	04B0249	GB846-85	螺钉	SCREW	ST4.2×13-C-H-Zn.D
1121	04B0251	GB70-85	螺钉	SCREW	M12×35-10.9-Zn.D
1122	04B0252	GB70-85	螺钉	SCREW	M8×90-8.8-Zn.D
1123	04B0254	GB70-85	螺钉	SCREW	M16×70-8.8-Zn.D
1124	04B0255	GB70-85	螺钉	SCREW	M20×150-12.9-Zn.D
1125	04B0256	GB818-85	螺钉	SCREW	M6×16-4.8-Zn.D(黑色)

标准件规格表 STANDARD PART TABLE

序号 NO.	零件号 PART NO	代号 CODE	零件名称 DESCRIPTION		规格 SIZE
1126	04B0257	GB818-85	螺钉	SCREW	M8×25-4.8-Zn.D(黑色)
1127	04B0258	GB845-85	自攻螺钉	SCREW	ST2.9×6.5-C-H-Zn.D
1128	04B0259	GB846-85	螺钉	SCREW	ST3.5×16-C-H-Zn.D
1129	04B0259	GB846-85	螺钉	SCREW	ST3.5×16-C-H-Zn.D
1130	04B0260	GB70-85	螺钉	SCREW	M6×30-8.8-Zn.D
1131	04B0262	GB830-88	螺钉	SCREW	M6×12-4.8-Zn.D
1132	04B0263	GB70-85	螺钉	SCREW	M8×16-8.8-Zn.D
1133	04B0264	GB825-88	螺钉	SCREW	M12
1134	04B0265	GB70-85	螺钉	SCREW	M16×100-12.9-Zn.D
1135	04B0266	GB70-85	螺钉	SCREW	M12×45-12.9-Zn.D
1136	04B0269	GB845-85	螺钉	SCREW	ST4.2×25-C-H-Zn.D
1137	04B0271	GB819-85	螺钉	SCREW	M5×20-4.8-Zn.D
1138	04B0272	GB818-85	螺钉	SCREW	M8×50-4.8-Zn.D
1139	04B0273	GB70-85	螺钉	SCREW	M10×90-8.8-Zn.D
1140	04B0275	GB825-88	螺钉	SCREW	M8
1141	04B0278	GB70-85	螺钉	SCREW	M10×50-10.9-Zn.D
1142	04B0279	GB70-85	螺钉	SCREW	M12×55-12.9-Zn.D
1143	04B0281	GB818-85	螺钉	SCREW	M4×20-4.8-Zn.D
1144	04B0283	GB70-85	螺钉	SCREW	M14×80-10.9-Zn.D
1145	04B0289	GB819-85	螺钉	SCREW	M10×25-4.8-Zn.D
1146	04B0290	GB818-85	螺钉	SCREW	M6×12-4.8-Zn.D（黑色）
1147	04B0292	GB819-85	螺钉	SCREW	M4×10-4.8-Zn.D（黑色）
1148	04B0293	GB819-85	螺钉	SCREW	M4×16-4.8-Zn.D（黑色）
1149	04B0294	GB818-85	螺钉	SCREW	M6×25-4.8-Zn.D（黑色）
1150	04B0296	GB/T70.3-2000	螺钉	SCREW	M8×20-8.8-Zn.D
1151	04B0297	GB70.3-2000	内六角沉头螺钉	SCREW	M16×45-10.9-Zn.D
1152	04B0298	GB70-85	螺钉	SCREW	M16×40-10.9-Zn.D
1153	04B0299		螺钉	SCREW	M8×12-8.8-Zn.D
1154	04B0300	GB70-85	螺钉	SCREW	M14×35-12.9-Zn.D
1155	04B0301	GB70-85	螺钉	SCREW	M4×20-8.8-Zn.D
1156	04B0302	GB70-85	螺钉	SCREW	M12×20-8.8-Zn.D
1157	04B0303	GB70-85	螺钉	SCREW	M16×35-8.8-Zn.D
1158	04B0304	GB70-85	螺钉	SCREW	M16×60-8.8-Zn.D
1159	04B0314	GB818-85	螺钉	SCREW	M10×25-4.8-Zn.D（黑色）
1160	04B0315	GB71-85	螺钉	SCREW	M10×30-14H-Zn.D
1161	04B0316	GB70-85	螺钉	SCREW	M20×110-8.8-Zn.D
1162	04B0318	GB79-85	螺钉	SCREW	M8×16
1163	04B0322	GB70-85	螺钉	SCREW	M16×60-10.9-Zn.D
1164	04B0323	GB70-85	螺钉	SCREW	M16×35-10.9-Zn.D
1165	04B0324	GB70-85	螺钉	SCREW	M4×20-12.9-Zn.D
1166	04B0327	GB78-85	螺钉	SCREW	M8×12-33H-Zn.D
1167	04B0328	GB819-85	螺钉	SCREW	M8×20-4.8-Zn.D
1168	04B0329	GB70-85	螺钉	SCREW	M6×60-8.8-Zn.D
1169	04B0330	GB70-85	螺钉	SCREW	M5×50-8.8-Zn.D
1170	04B0333	GB70-85	螺钉	SCREW	M14×35-8.8-Zn.D

标准件规格表 STANDARD PART TABLE

序号 NO.	零件号 PART NO	代号 CODE	零件名称 DESCRIPTION		规格 SIZE
1171	04B0334	GB819-85	螺钉	SCREW	M8×30-4.8-Zn.D
1172	04B0339	GB/T70.3-2000	螺钉	SCREW	M16×35-10.9-Zn.D
1173	04B0340	GB818-85	螺钉	SCREW	M4×6-4.8-Zn.D
1174	04B0341	GB819-85	螺钉	SCREW	M4×30-4.8-Zn.D(黑色)
1175	04B0345	GB77-85	螺钉	SCREW	M6×8-45H-Zn.D
1176	04B0353	GB/T70.3-2000	螺钉	SCREW	M16×25-10.9-Zn.D
1177	04B0357	GB818-85	螺钉	SCREW	M4×40-4.8-Zn.D
1178	04B0360	GB70-85	螺钉	SCREW	M6×70-8.8-Zn.D
1179	04B0361	GB71-85	螺钉	SCREW	M10×16-14H-Zn.D
1180	04B0362	GB70-85	螺钉	SCREW	M8×55-8.8-Zn.D
1181	04B0363	GB70-85	螺钉	SCREW	M8×65-8.8-Zn.D
1182	04B0364	GB78-85	螺钉	SCREW	M12×30-45H-Zn.D
1183	04B0365	GB/T70.3-2000	螺钉	SCREW	M10×30-8.8-Zn.D
1184	04B0366	GB70-85	螺钉	SCREW	M10×60-8.8-Zn.D
1185	04B0369	GB819-85	螺钉	SCREW	M10×35-4.8-Zn.D
1186	04B0370	GB70-85	螺钉	SCREW	M5×35-8.8-Zn.D
1187	04B0371	GB70-85	螺钉	SCREW	M16×180-8.8-Zn.D
1188	04B0372	GB/T70.3-2000	螺钉	SCREW	M12×20-8.8-Zn.D
1189	04B0379	GB70-85	螺钉	SCREW	M16×55-12.9-Zn.D
1190	04B0390	GB70-85	螺钉	SCREW	M12×40-10.9-Zn.D
1191	04B0391	GB70-85	螺钉	SCREW	M14×45-10.9-Zn.D
1192	04B0393	GB70-85	螺钉	SCREW	M8×80-8.8-Zn.D
1193	04B0405	GB70-85	螺钉	SCREW	M18×45-8.8-Zn.D
1194	04B0406	GB70-85	螺钉	SCREW	M16×120-8.8-Zn.D
1195	04B0407	GB70-85	螺钉	SCREW	M16×130-8.8-Zn.D
1196	04B0411	GB819-85	螺钉	SCREW	M10×16-4.8-Zn.D
1197	04B0412	GB70-85	螺钉	SCREW	M10×20-12.9-DK
1198	04B0413	GB70-85	螺钉	SCREW	M10×30-10.9-DK
1199	04B0414	GB70-85	螺钉	SCREW	M10×30-12.9-DK
1200	04B0415	GB70-85	螺钉	SCREW	M10×35-10.9-DK
1201	04B0416	GB70-85	螺钉	SCREW	M10×35-12.9-DK
1202	04B0417	GB70-85	螺钉	SCREW	M10×45-12.9-DK
1203	04B0418	GB70-85	螺钉	SCREW	M10×50-10.9-DK
1204	04B0419	GB70-85	螺钉	SCREW	M10×50-12.9-DK
1205	04B0420	GB70-85	螺钉	SCREW	M10×55-12.9-DK
1206	04B0421	GB70-85	螺钉	SCREW	M10×65-12.9-DK
1207	04B0422	GB70-85	螺钉	SCREW	M10×70-10.9-DK
1208	04B0423	GB70-85	螺钉	SCREW	M10×70-12.9-DK
1209	04B0423	GB70-85	螺钉	SCREW	M10×70-12.9-DK
1210	04B0424	GB70-85	螺钉	SCREW	M12×35-10.9-DK
1211	04B0426	GB70-85	螺钉	SCREW	M12×35-12.9-DK
1212	04B0426	GB70-85	螺钉	SCREW	M12×35-12.9-DK
1213	04B0427	GB70-85	螺钉	SCREW	M12×40-12.9-DK
1214	04B0428	GB70-85	螺钉	SCREW	M12×55-12.9-DK
1215	04B0428	GB70-85	螺钉	SCREW	M12×55-12.9-DK

标准件规格表 STANDARD PART TABLE

序号 NO.	零件号 PART NO	代号 CODE	零件名称 DESCRIPTION		规格 SIZE
1216	04B0429	GB70-85	螺钉	SCREW	M12×60-10.9-DK
1217	04B0430	GB70-85	螺钉	SCREW	M12×60-12.9-DK
1218	04B0431	GB70-85	螺钉	SCREW	M12×75-12.9-DK
1219	04B0432	GB70-85	螺钉	SCREW	M14×40-12.9-DK
1220	04B0433	GB70-85	螺钉	SCREW	M14×45-12.9-DK
1221	04B0434	GB70-85	螺钉	SCREW	M14×50-12.9-DK
1222	04B0435	GB70-85	螺钉	SCREW	M14×80-10.9-DK
1223	04B0436	GB70-85	螺钉	SCREW	M14×80-12.9-DK
1224	04B0437	GB70-85	螺钉	SCREW	M16×80-12.9-DK
1225	04B0438	GB70-85	螺钉	SCREW	M20×100-12.9-DK
1226	04B0439	GB70-85	螺钉	SCREW	M20×150-12.9-DK
1227	04B0440	GB70-85	螺钉	SCREW	M20×160-12.9-DK
1228	04B0441	GB70-85	螺钉	SCREW	M20×60-10.9-DK
1229	04B0442	GB70-85	螺钉	SCREW	M20×60-12.9-DK
1230	04B0442	GB70-85	螺钉	SCREW	M20×60-12.9-DK
1231	04B0443	GB70-85	螺钉	SCREW	M20×70-12.9-DK
1232	04B0444	GB70-85	螺钉	SCREW	M20×90-12.9-DK
1233	04B0445	GB70-85	螺钉	SCREW	M8×70-10.9-DK
1234	04B0446	GB70-85	螺钉	SCREW	M10×20-8.8-O
1235	04B0447	GB78-85	螺钉	SCREW	M12×40-45H-Zn.D
1236	04B0450	GB70-85	螺钉	SCREW	M16×60-12.9-DK
1237	04B0451	GB70-85	螺钉	SCREW	M12×30-12.9-DK
1238	04B0452	GB70-85	螺钉	SCREW	M10×120-8.8-Zn.D
1239	04B0456	GB947-88	螺钉	SCREW	M8×20-4.8-Zn.D
1240	04B0457	GB70-85	螺钉	SCREW	M10×20-8.8-Zn.D
1241	04B0458	GB70-85	螺钉	SCREW	M12×80-10.9-Zn.D
1242	04B0461	JB4110-85	防松螺钉	SCREW	M12×35-10.9-Zn.D
1243	04B0462	GB70-85	螺钉	SCREW	M16×120-12.9-DK
1244	04B0470	GB70-85	螺钉	SCREW	M24×50-10.9
1245	04B0496	GB/T70.1-2000	螺钉	SCREW	M16×50-8.8-Zn.D
1246	04B0523	GB70-85	螺钉	SCREW	M16×40-12.9-DK
1247	04B0524	GB70-85	螺钉	SCREW	M10×25-12.9-DK
1248	04B0526	GB818-85	螺钉	SCREW	M8×25
1249	04B0527	GB818-85	螺钉	SCREW	M8×16
1250	04B0528	GB818-85	螺钉	SCREW	M5×16
1251	04B0529	GB/70.3-2000	螺钉	SCREW	M8×20
1252	04B0534	GB78-85	螺钉	SCREW	M10×30-45H-Zn.D
1253	04B0536	GB78-85	螺钉	SCREW	M16×45-45H-Zn.D
1254	04B0537	GB834-88	螺钉	SCREW	M8×20-4.8-Zn.D(黑色)
1255	04B0538	GB70-85	螺钉	SCREW	M14×1.5×40-8.8-Zn.D
1256	04B0542	GB70-85	螺钉	SCREW	M12×50-12.9-DK
1257	04B0544	GB85-88	螺钉	SCREW	M10×30-33H
1258	04B0545	GB819-85	螺钉	SCREW	M6×35-4.8-Zn.D
1259	04B0547	GB70-85	螺钉	SCREW	M16×1.5×120-12.9-DK
1260	04B0548	GB70-85	螺钉	SCREW	M6×85-8.8-Zn.D

标准件规格表 STANDARD PART TABLE

序号 NO.	零件号 PART NO	代号 CODE	零件名称 DESCRIPTION		规格 SIZE
1261	04B0549	GB825-88	螺钉	SCREW	M48
1262	04B0550	GB/T80-2000	螺钉	SCREW	M10×8-45H
1263	04B0578	GB834-88	螺钉	SCREW	M10×20-4.8-Zn.D
1264	04B0581	GB/T70.3-2000	螺钉	SCREW	M10×25-8.8-Zn.D
1265	04B0582	GB71-85	螺钉	SCREW	M10×40-14H-Zn.D
1266	04B0583	GB71-85	螺钉	SCREW	M10×25-14H-Zn.D
1267	04B0587	GB818-85	螺钉	SCREW	M5×8-4.8-Zn.D
1268	04B0588	QJ/LGB01306-1998	螺钉	SCREW	00616，M6×1×16
1269	04B0589	GB70-85	螺钉	SCREW	M6×40-10.9-Zn.D
1270	04B0590	GB77-85	螺钉	BOLT	M10×16-45H-Zn.D
1271	04B0621	GB70-85	螺钉	SCREW	M8×60-8.8-Zn.D
1272	04B0640	GB70-85	螺钉	SCREW	
1273	04B0641	GB/T2673-2007	螺钉	SCREW	M10×45-4.8-Zn.D
1274	04B0642	GB/T2673-2007	螺钉	SCREW	M10×50-4.8-Zn.D
1275	04B0643	GB/T2673-2007	螺钉	SCREW	M8×45-4.8-Zn.D
1276	04B0644	GB/T67-2008	螺钉	SCREW	M6×16-4.8-Zn.D
1277	04B0645	GB/T67-2008	螺钉	SCREW	M8×20-4.8-Zn.D
1278	04B0646	GB/T67-2008	螺钉	SCREW	M10×30-4.8-Zn.D
1279	04B0647	GB/T67-2008	螺钉	SCREW	M5×25-4.8-Zn.D
1280	04B0648	GB/T67-2008	螺钉	SCREW	M6×20-5.8-Zn.D
1281	04B0649	GB/T68-2000	螺钉	SCREW	M10×16-4.8-Zn.D
1282	04B0650	GB/T68-2000	螺钉	SCREW	M10×20-4.8-Zn.D
1283	04B0651	GB/T68-2000	螺钉	SCREW	M10×35-4.8-Zn.D
1284	04B0652	GB/T68-2000	螺钉	SCREW	M10×40-4.8-Zn.D
1285	04B0653	GB/T68-2000	螺钉	SCREW	M8×20-4.8-Zn.D
1286	04B0654	GB/T68-2000	螺钉	SCREW	M8×25-4.8-Zn.D
1287	04B0655	GB/T68-2000	螺钉	SCREW	M8×30-4.8-Zn.D
1288	04B0656	GB/T70.1-2008	螺钉	SCREW	M24×110-8.8-Zn.D
1289	04B0657	GB/T70.1-2008	螺钉	SCREW	M6×35-8.8-Zn.D
1290	04B0658	GB/T71-1985	螺钉	SCREW	M5×16-14H-Zn.D
1291	04B0659	GB/T71-1985	螺钉	SCREW	M6×10-14H-Zn.D
1292	04B0660	GB/T71-1985	螺钉	SCREW	M6×16-14H-Zn.D
1293	04B0661	GB/T71-1985	螺钉	SCREW	M6×20-14H-Zn.D
1294	04B0662	GB/T71-1985	螺钉	SCREW	M8×12-14H-Zn.D
1295	04B0663	GB/T71-1985	螺钉	SCREW	M8×20-14H-Zn.D
1296	04B0664	GB/T73-1985	螺钉	SCREW	M8×16-14H-Zn.D
1297	04B0665	GB/T9074.9-1988	螺钉	SCREW	M8×20-4.8-Zn.D
1298	04B0666	GB/T9074.9-1988	螺钉	SCREW	M8×30-4.8-Zn.D
1299	04B0667	GB/T819.1-2000	螺钉	SCREW	M6×20-4.8-Zn.D
1300	04B0668	GB/T845-1985	螺钉	SCREW	ST5.5×13-C-H-Zn.D
1301	04B0670	GB/T70.1-2008	螺钉	SCREW	M10×45-10.9-DK
1302	04B0671	GB/T70.1-2008	螺钉	SCREW	M12×50-10.9-DK
1303	04B0672	GB/T70.1-2008	螺钉	SCREW	M12×55-10.9-DK
1304	04B0674	GB/T85-1988	螺钉	SCREW	M10×25-33H-Zn.D
1305	04B0676	GB/T70.1-2008	螺钉	SCREW	M12×50-8.8-Zn.D

标准件规格表 STANDARD PART TABLE

序号 NO.	零件号 PART NO	代号 CODE	零件名称 DESCRIPTION		规格 SIZE
1306	04B0677	GB/T70.3-2008	螺钉	SCREW	M10×20-8.8-Zn.D
1307	04B0678	GB/T71-1985	螺钉	SCREW	M8×10-14H-Zn.D
1308	04B0679	GB/T70.1-2008	螺钉	SCREW	M10×20-10.9-DK
1309	04B0680	GB/T70.1-2008	螺钉	SCREW	M10×25-10.9-DK
1310	04B0685	GB/T819.1-200	螺钉	SCREW	M5×30-4.8-Zn.D
1311	04B0686	GB/T70.1-2008	螺钉	SCREW	M5×10-10.9-Zn.D
1312	04B0690	GB/T70.1-2008	螺钉	SCREW	M5×40-8.8-Zn.D
1313	04B0691	GB/T70.1-2008	螺钉	SCREW	M5×30-8.8-Zn.D
1314	04B0692	GB/T70.1-2008	螺钉	SCREW	M6×45-8.8-Zn.D
1315	04B0701	GB/T70.1-2008	螺钉	SCREW	M10×80-12.9-DK
1316	04B0702	GB/T70.1-2008	螺钉	SCREW	M12×30-10.9-DK
1317	04B0703	GB/T70.1-2008	螺钉	SCREW	M12×40-10.9-DK
1318	04B0704	GB/T70.1-2008	螺钉	SCREW	M4×12-8.8-Zn.D
1319	04B0705	GB/T70.3-2000	螺钉	SCREW	M10×45-8.8-Zn.D
1320	04B0706	GB/T70.1-2008	螺钉	SCREW	M20×140-10.9-Zn.D
1321	04B0710	GB/T70.3-2008	螺钉	SCREW	M4×20-8.8-Zn.D
1322	04B0711	GB/T70.3-2008	螺钉	SCREW	M5×16-8.8-Zn.D
1323	04B0712	GB/T68-2000	螺钉	SCREW	M8×16-5.8-Zn.D
1324	04B0713	GB/T68-2000	螺钉	SCREW	M8×40-5.8-Zn.D
1325	04B0714	GB/T68-2000	螺钉	SCREW	M6×16-5.8-Zn.D
1326	04B0715	GB/T70.1-2008	螺钉	SCREW	M10×110-8.8-Zn.D
1327	04J0003	GB70-85	螺钉	SCREW	M6×14-8.8-Zn.D
1328	04J0004	GB79-85	螺钉	SCREW	M8×28
1329	04J0005	GB79-85	螺钉	SCREW	M8×18
1330	04V0011	GB70-85	螺钉	SCREW	M10×70-12.9-Zn.D
1331	04V0012	GB70-85	螺钉	SCREW	M20×60-12.9-Zn.D
1332	04V0153	GB70-85	螺钉	SCREW	M12×60-12.9-Zn.D
1333	04V0186	GB70-85	螺钉	SCREW	M10×30-12.9-Zn.D
1334	04V0280	GB70-85	螺钉	SCREW	M10×40-10.9-Zn.D
1335	04V0284	GB70-85	螺钉	SCREW	M14×30-8.8-Zn.D
1336	04V0285	GB819-85	螺钉	SCREW	M8×25
1337	04V0287	GB85-76	螺钉	SCREW	M12×40-8.8-Zn.D
1338	04V0288	GB85-86	螺钉	SCREW	M12×60-8.8-Zn.D
1339	04V0289	GB77-85	紧定螺钉	SETSCREW	M12×128.8-Zn.D
1340	04V0290	GB70-76	螺钉	SCREW	M18×60-8.8
1341	04V0294	GB70-85	螺钉	SCREW	M24×45-8.8-Zn.D
1342	04V0295	GB/T70.2-2000	内六角平圆头螺	SCREW	M5×16
1343	04V0296	GB/T70.2-2000	内六角平圆头螺	SCREW	M8×20
1344	04V0298	GB832-88	螺钉	SCREW	M8×12-8.8-Zn.D
1345	04V0301	GB70.2-2000	螺钉	SCREW	M5×15-8.8-Zn.D
1346	04V0302	GB/T70.2-2000	螺钉	SCREW	M5×8-8.8-Zn.D
1347	04V0303	GB77-85	紧定螺钉	SETSCREW	M8×16-8.8-Zn.D
1348	04V0308	GB85-88	螺钉	SCREW	M12×50
1349	04V0310	GB/T825-88	吊环螺钉	SCREW	M12-Zn.D
1350	04V0311	GB70-85	螺钉	SCREW	M16×1.5×50-8.8-Zn.D

标准件规格表 STANDARD PART TABLE

序号 NO.	零件号 PART NO	代号 CODE	零件名称 DESCRIPTION		规格 SIZE
1351	04V0313	GB70-85	螺钉	SCREW	M16×2×30-8.8
1352	04V0314	GB70-85	螺钉	SCREW	M20×50-8.8-Zn.D
1353	04V0317	GB818-85	螺钉	SCREW	M5×40-4.8-Zn.D
1354	04V0318	GB70-85	螺钉	SCREW	M16×55-8.8-Zn.D
1355	05A0173	GB3289.34-82	管帽	CAP	20
1356	05B0006	GB898-88	螺柱	STUD	AM12×35-8.8-Zn.D
1357	05B0007	GB901-88	螺柱	STUD	M8×35-8.8-Zn.D
1358	05B0008	GB898-88	螺柱	STUD	M14×35-8.8-Zn.D
1359	05B0010	GB898-88	螺柱	STUD	AM8×85-8.8-Zn.D
1360	05B0024	GB898-88	螺柱	STUD	AM12×32-8.8-Zn.D
1361	05B0026	GB898-88	螺柱	STUD	AM14×35-8.8-Zn.D
1362	05B0029	GB899-88	双头螺柱	STUD BOLT	M12×32-8.8-Zn.D
1363	05B0030	GB898-88	螺柱	STUD	AM16×40-8.8-Zn.D
1364	05B0031	GB898-88	螺柱	STUD	M24×100-8.8-Zn.D
1365	05B0033	GB897-88	螺柱	STUD	M12×32-8.8-Zn.D
1366	05B0034	GB898-88	螺柱	STUD	AM10×45-8.8-Zn.D
1367	05B0035	GB898-88	螺柱	STUD	AM12×30-8.8-Zn.D
1368	05B0036	GB898-88	螺柱	STUD	AM12×60-8.8-Zn.D
1369	05B0038	GB898-88	螺柱	STUD	AM8×20-8.8-Zn.D
1370	05B0040	GB901-88	螺柱	STUD	M8×120-8.8-Zn.D
1371	05B0041	GB901-88	螺柱	STUD	M8×35-10.9-Zn.D
1372	05B0047	GB900-88	螺柱	STUD	M12×35-8.8-Zn.D
1373	05B0052	GB5783-86	螺栓	BOLT	M6×12-10.9-Zn.D
1374	05B0054	GB898-88	螺柱	STUD	AM14×40-8.8-Zn.D
1375	05B0058	GB900-88	螺柱	STUD	AM20×70-10.9-Zn.D
1376	05B0067	GB898-88	螺柱	STUD	AM10×85-8.8-Zn.D
1377	05B0068	GB900-88	螺柱	STUD	M12×60-8.8-Zn.D
1378	05B0083	GB898-88	螺柱	STUD	AM16×40-10.9-Zn.D
1379	05B0084	GB900-88	螺柱	STUD	M16×40-10.9-Zn.D
1380	05B0088	GB897-88	螺柱	STUD	AM14×35-8.8-Zn.D
1381	05B0091	GB899-88	螺栓	BOLT	AYM12-M12×80-8.8-Zn.D
1382	05B0098	GB899-88	螺柱	STUD	AYM12-M12×55-8.8-Zn.D
1383	05B0099	GB899-88	螺柱	STUD	AYM12-M12×45-8.8-Zn.D
1384	05B0107	GB/T900-1988	螺柱	STUD	M10×30-8.8-Zn.D
1385	05B0120	GB899-88	螺柱	STUD	AM10×40-8.8-Zn.D
1386	05B0123	GB899-88	螺柱	STUD	M12×100-10.9-Zn.D
1387	05B0124	GB899-88	螺柱	STUD	M12×70-10.9-Zn.D
1388	05B0130	GB898-88	螺柱	STUD	AM14×50-10.9-Zn.D
1389	05B0131	GB898-88	双头螺柱	STUD BOLT	AM14×1.5-M14×85-10.9-Zn.D
1390	05B0138	GB898-88	双头螺柱	STUD BOLT	AM14×1.5-M14×70-8.8-Zn.D
1391	05B0148	GB898-88	螺柱	STUD	M33×80-10.9-Zn.D
1392	05B0152	GB899-88	螺柱	STUD	AM20-M20×1.5×70-10.9-Zn.D
1393	05V0059	GB898-88	螺柱	STUD	AM16×55-8.8-Zn.D
1394	05V0060	GB898-98	螺柱	STUD	AM14×55-8.8-Zn.D
1395	05V0061	GB898-88	双头螺柱	STUD BOLT	AM16×75-8.8-Zn.D

标准件规格表 STANDARD PART TABLE

序号 NO.	零件号 PART NO	代号 CODE	零件名称 DESCRIPTION		规格 SIZE
1396	05V0062	GB898-88	螺柱	STUD	AM14×55-10.9-Zn.D
1397	06B0001	GB97.1-85	垫圈	WASHER	10-140HV-Zn.D
1398	06B0002	GB93-87	垫圈	WASHER	10
1399	06B0003	GB93-87	垫圈	WASHER	6
1400	06B0005	GB97.1-85	垫圈	WASHER	8-140HV-Zn.D
1401	06B0006	GB93-87	垫圈	WASHER	8
1402	06B0007	GB97.1-85	垫圈	WASHER	12-140HV-Zn.D
1403	06B0008	GB93-87	垫圈	WASHER	12
1404	06B0009	GB97.1-85	垫圈	WASHER	14-140HV-Zn.D
1405	06B0012	GB97.1-85	垫圈	WASHER	16-140HV-Zn.D
1406	06B0013	GB93-87	垫圈	WASHER	14
1407	06B0014	GB93-87	垫圈	WASHER	18
1408	06B0015	GB93-87	垫圈	WASHER	16
1409	06B0016	GB97.1-85	垫圈	WASHER	20-140HV-Zn.D
1410	06B0017	GB93-87	垫圈	WASHER	5
1411	06B0019	GB93-87	垫圈	WASHER	20
1412	06B0020	GB97.1-85	垫圈	WASHER	12-200HV-Zn.D
1413	06B0021	GB7244-87	垫圈	WASHER	20
1414	06B0022	GB93-87	垫圈	WASHER	4
1415	06B0023	JB982-77	垫圈	WASHER	48
1416	06B0024	GB97.1-85	垫圈	WASHER	6-140HV-Zn.D
1417	06B0030	GB96-85	垫圈	WASHER	10-140HV-Zn.D
1418	06B0037	GB97.1-85	垫圈	WASHER	6-200HV-Zn.D
1419	06B0038	GB93-87	垫圈	WASHER	36
1420	06B0039	GB853-88	垫圈	WASHER	36-Zn.D
1421	06B0052	GB93-87	垫圈	WASHER	24
1422	06B0053	JB982-77	垫圈	WASHER	22
1423	06B0054	JB982-77	垫圈	WASHER	33
1424	06B0055	JB982-77	垫圈	WASHER	27
1425	06B0057	GB93-87	垫圈	WASHER	27
1426	06B0058	GB93-87	垫圈	WASHER	30
1427	06B0059	GB96-85	垫圈	WASHER	12-140HV-Zn.D
1428	06B0060	GB96-85	垫圈	WASHER	14-140HV-Zn.D
1429	06B0061	GB96-85	垫圈	WASHER	5-140HV-Zn.D
1430	06B0062	GB96-85	垫圈	WASHER	6-140HV-Zn.D
1431	06B0064	GB97.1-85	垫圈	WASHER	30-140HV-Zn.D
1432	06B0065	JB982-77	垫圈	WASHER	18
1433	06B0066	GB97.1-85	垫圈	WASHER	5-140HV-Zn.D
1434	06B0067	GB97.1-85	垫圈	WASHER	22-140HV-Zn.D
1435	06B0068	GB97.1-85	垫圈	WASHER	24-140HV-Zn.D
1436	06B0068	GB97.1-85	垫圈	WASHER	24-140HV-Zn.D
1437	06B0070	GB96-85	垫圈	WASHER	4-140HV-Zn.D
1438	06B0077	GB97.1-85	垫圈	WASHER	18-140HV-Zn.D
1439	06B0081	GB861.1-87	垫圈	WASHER	12
1440	06B0083	JB982-77	垫圈	WASHER	12

标准件规格表 STANDARD PART TABLE

序号 NO.	零件号 PART NO	代号 CODE	零件名称 DESCRIPTION		规格 SIZE
1441	06B0086	GB96-85	垫圈	WASHER	8-140HV-Zn.D
1442	06B0087	GB96-85	垫圈	WASHER	16-140HV-Zn.D
1443	06B0097	GB97.1-85	垫圈	WASHER	4-140HV-Zn.D
1444	06B0098	GB97.1-85	垫圈	WASHER	16-200HV-Zn.D
1445	06B0099	GB97.1-85	垫圈	WASHER	24-200HV-Zn.D
1446	06B0101	GB93-87	垫圈	WASHER	3
1447	06B0115	GB97.1-85	垫圈	WASHER	14-300HV-Zn.D
1448	06B0116	JB982-77	垫圈	WASHER	42
1449	06B0117	JB982-77	垫圈	WASHER	14
1450	06B0118	GB97.1-85	垫圈	WASHER	20-300HV-Zn.D
1451	06B0119	JB982-77	垫圈	WASHER	20
1452	06B0127	GB5287-85	垫圈	WASHER	12-140HV-Zn.D
1453	06B0128	GB97.1-85	垫圈	WASHER	36-140HV-Zn.D
1454	06B0133	GB97.1-85	垫圈	WASHER	3-140HV-Zn.D
1455	06B0139	GB5287-85	垫圈	WASHER	6-100HV-Zn.D(黑）
1456	06B0140	GB853-88	垫圈	WASHER	24-Zn.D
1457	06B0142	GB854-88	垫圈	WASHER	12-Zn.D
1458	06B0143	GB854-88	垫圈	WASHER	18-Zn.D
1459	06B0144	GB861.1-87	垫圈	WASHER	14
1460	06B0145	GB861.2-87	垫圈	WASHER	12
1461	06B0146	GB862.1-87	垫圈	WASHER	10
1462	06B0147	GB862.1-87	垫圈	WASHER	5
1463	06B0150	GB93-87	垫圈	WASHER	33
1464	06B0152	GB97.1-85	垫圈	WASHER	10-200HV-Zn.D
1465	06B0154	GB97.1-85	垫圈	WASHER	18-200HV-Zn.D
1466	06B0156	GB97.1-85	垫圈	WASHER	22-200HV-Zn.D
1467	06B0157	GB97.1-85	垫圈	WASHER	30-200HV-Zn.D
1468	06B0161	GB5287-85	垫圈	WASHER	16-100HV-Zn.D
1469	06B0189	JB982-77	垫圈	WASHER	24
1470	06B0204	GB97.1-85	垫圈	WASHER	2-140HV-Zn.D
1471	06B0205	GB93-87	垫圈	WASHER	2
1472	06B0218	GB97.1-85	垫圈	WASHER	8-140HV-Zn.D(黑色)
1473	06B0219	GB93-87	垫圈	WASHER	8-Zn.D(黑色)
1474	06B0220	GB/T1230-91	垫圈	WASHER	22
1475	06B0221	GB/T1230-91	垫圈	WASHER	16
1476	06B0223	GB/T1230-91	垫圈	WASHER	18
1477	06B0224	GB5287-85	垫圈	WASHER	8-100HV-Zn.D
1478	06B0225	GB/T1230-91	垫圈	WASHER	20
1479	06B0226	GB/T1230-91	垫圈	WASHER	24
1480	06B0231	GB858-88	垫圈	WASHER	60
1481	06B0232	GB7244-87	垫圈	WASHER	8
1482	06B0237	GB/T1230-91	垫圈	WASHER	12
1483	06B0241	GB96-85	垫圈	WASHER	20-140HV-Zn.D
1484	06B0245	GB7244-87	垫圈	WASHER	16
1485	06B0247	GB97.1-85	垫圈	WASHER	6-140HV-Zn.D（黑色）

标准件规格表 STANDARD PART TABLE

序号 NO.	零件号 PART NO	代号 CODE	零件名称 DESCRIPTION		规格 SIZE
1486	06B0249	JB982-77	垫圈	WASHER	30
1487	06B0250	GB96-85	垫圈	WASHER	8-140HV-Zn.D（黑色）
1488	06B0251	GB856-88	垫圈	WASHER	20
1489	06B0253	GB850-88	垫圈	WASHER	30
1490	06B0254	GB849-88	垫圈	WASHER	30
1491	06B0265	GB7245-87	垫圈	WASHER	16
1492	06B0268	GB858-88	垫圈	WASHER	115
1493	06B0269	GB854-88	垫圈	WASHER	16-Zn.D
1494	06B0277	GB96-85	垫圈	WASHER	24-140HV-Zn.D
1495	06B0278	GB/T1230-91	垫圈	WASHER	30
1496	06B0289	GB850-88	垫圈	WASHER	12
1497	06B0290	GB849-88	垫圈	WASHER	12
1498	06B0292	GB4664	锁紧垫圈	LOCKWASHER	MBB10
1499	06B0293	JB982-77	垫圈	WASHER	39
1500	06B0297	GB858-88	垫圈	WASHER	39
1501	06B0300	NSK AW13	垫圈	WASHER	65
1502	06B0312	GB95-85	垫圈	WASHER	8-140HV-Zn.D
1503	06B0315	JB982-77	垫圈	WASHER	8
1504	06B0316	GB858-88	垫圈	WASHER	30
1505	06B0342	GB97.1-85	垫圈	WASHER	8
1506	06B0343	GB858-88	垫圈	WASHER	27
1507	06B0346	GB93-87	垫圈	WASHER	6-Zn.D
1508	06B0347	GB93-87	垫圈	WASHER	10-Zn.D
1509	06B0348	GB93-87	垫圈	WASHER	8-Zn.D
1510	06B0349	GB93-87	垫圈	WASHER	12-Zn.D
1511	06B0350	GB93-87	垫圈	WASHER	14-Zn.D
1512	06B0351	GB93-87	垫圈	WASHER	16-Zn.D
1513	06B0352	GB93-87	垫圈	WASHER	4-Zn.D
1514	06B0353	GB93-87	垫圈	WASHER	3-Zn.D
1515	06B0354	GB/T1230-91	垫圈	WASHER	16-Zn.D
1516	06B0359	GB93-87	垫圈	WASHER	18-Zn.D
1517	06B0360	GB93-87	垫圈	WASHER	20-Zn.D
1518	06B0361	GB93-87	垫圈	WASHER	5-Zn.D
1519	06B0364	GB858-88	垫圈	WASHER	55
1520	06B0366	GB894.1-86	挡圈	SNAP RING	35
1521	06B0394	GB855-1988	垫圈	WASHER	27
1522	06B0395	QJ/LGB01643-1998	垫圈	WASHER	30823
1523	06B0396	QJ/LGB01643-1998	垫圈	WASHER	31032
1524	06B0397	QJ/LGB01643-1998	垫圈	WASHER	31232
1525	06B0398	QJ/LGB01643-1998	垫圈	WASHER	31645
1526	06B0399	QJ/LGB01643-1998	垫圈	WASHER	32060
1527	06B0401	QJ/LGB01643-1998	垫圈	WASHER	31845
1528	06B0402	GB861.2-87	垫圈	WASHER	18
1529	06B0403	GB861.2-87	垫圈	WASHER	20
1530	06B0406	QJ/LGB01643-1998	垫圈	WASHER	32780

标准件规格表 STANDARD PART TABLE

序号 NO.	零件号 PART NO	代号 CODE	零件名称 DESCRIPTION		规格 SIZE
1531	06B0412	GB858-88	垫圈	WASHER	72
1532	06B0415	GB7244-87	垫圈	WASHER	12
1533	06B0416	QJ/LGB01643-1998	垫圈	WASHER	31445，14
1534	06B0417	QJ/LGB01643-1998	垫圈	WASHER	33380，33
1535	06B0418	QJ/LGB01643-1998	垫圈	WASHER	32260，22
1536	06B0426	GB858-88	垫圈	WASHER	68
1537	06B0427	GB858-88	垫圈	WASHER	52
1538	06B0428	QJ/LGB001643-199	垫圈	WASHER	51032，10
1539	06B0429	QJ/LGB001643-199	垫圈	WASHER	50823，08
1540	06B0446	GB7244-87	垫圈	WASHER	6
1541	06B0447	GB7244-87	垫圈	WASHER	10
1542	06B0448	GB7244-87	垫圈	WASHER	14
1543	06B0449	GB7244-87	垫圈	WASHER	18
1544	06B0450	GB7244-87	垫圈	WASHER	22
1545	06B0451	GB7244-87	垫圈	WASHER	24
1546	06B0452	GB7244-87	垫圈	WASHER	27
1547	06B0453	GB7244-87	垫圈	WASHER	30
1548	06B0455	GB7244-87	垫圈	WASHER	33
1549	06B0456	QJ/LGB01643-1998	垫圈	WASHER	32460，24
1550	06B0457	GB862.1-87	垫圈	WASHER	20
1551	06B0472	GB97.1-85	垫圈	WASHER	10-300HV-DK
1552	06B0474	QJ/LGB01643-1998	垫圈	WASHER	30623，6
1553	06B0475	QJ/LGB01643-1998	垫圈	WASHER	33080，30
1554	06B0476	QJ/LGB01643-1998	垫圈	WASHER	33690，36
1555	06B0477	QJ/LGB01643-1998	垫圈	WASHER	33990，39
1556	06B0478	QJ/LGB01643-1998	垫圈	WASHER	34212，42
1557	06B0479	QJ/LGB01643-1998	垫圈	WASHER	34512，45
1558	06B0488	GB/T97.3-2000	垫圈	WASHER	5-Zn.D
1559	06B0489	GB/T97.3-2000	垫圈	WASHER	8-Zn.D
1560	06B0490	GB/T5287-2002	垫圈	WASHER	24-100HV-Zn.D
1561	06B0498	GB/T97.1-2002	垫圈	WASHER	10-140HV-Zn.D
1562	06B0499	GB93-87	垫圈	WASHER	10
1563	06B0501	GB/T956.1-1987	垫圈	WASHER	10-Zn.D
1564	06B0564	GB/T956.1-1987	垫圈	WASHER	8-Zn.D
1565	06B0569	GB/T956.1-1987	垫圈	WASHER	6-Zn.D
1566	06J0001	JB982-77	垫圈	WASHER	45
1567	06V0139	GB5287-85	垫圈	WASHER	6-100HV-Zn.D
1568	06V0241	JB988-77	垫圈	WASHER	12
1569	06V0244	GB97.1-85	垫圈	WASHER	8
1570	06V0245	GB93-87	弹垫圈	WASHER	8
1571	06V0247	GB97.1-85	铜平垫圈	WASHER	8
1572	06V0249		铜平垫圈	WASHER	14
1573	06V0250	GB858-88	垫圈	WASHER	100--Zn.D
1574	06V0251	GB858-88	垫圈	WASHER	64-Zn.D
1575	07B0001	GB894.1-86	挡圈	SNAP RING	85

标准件规格表 STANDARD PART TABLE

序号 NO.	零件号 PART NO	代号 CODE	零件名称 DESCRIPTION		规格 SIZE
1576	07B0002	GB893.1-86	挡圈	SNAP RING	52
1577	07B0003	GB893.1-86	挡圈	SNAP RING	75
1578	07B0005	GB893.1-86	挡圈	SNAP RING	42
1579	07B0008	GB894.1-86	挡圈	SNAP RING	56
1580	07B0009	GB893.1-86	挡圈	SNAP RING	130
1581	07B0010	GB894.1-86	挡圈	SNAP RING	65
1582	07B0011	GB893.1-86	挡圈	SNAP RING	90
1583	07B0012	GB893.1-86	挡圈	SNAP RING	70
1584	07B0013	GB894.1-86	挡圈	SNAP RING	58
1585	07B0014	GB893.1-86	挡圈	SNAP RING	62
1586	07B0016	GB893.1-86	挡圈	SNAP RING	30
1587	07B0019	GB893.1-86	挡圈	SNAP RING	65
1588	07B0020	GB894.1-86	挡圈	SNAP RING	6
1589	07B0023	GB893.1-86	挡圈	SNAP RING	80
1590	07B0026	GB893.1-86	挡圈	SNAP RING	58
1591	07B0027	GB894.1-86	挡圈	SNAP RING	30
1592	07B0028	GB894.1-86	挡圈	SNAP RING	55
1593	07B0038	GB894.1-86	挡圈	SNAP RING	40
1594	07B0040	GB894.1-86	挡圈	SNAP RING	60
1595	07B0042	GB893.1-86	挡圈	SNAP RING	18
1596	07B0043	GB893.1-86	挡圈	SNAP RING	10
1597	07B0044	GB893.1-86	挡圈	SNAP RING	47
1598	07B0045	GB893.1-86	挡圈	SNAP RING	68
1599	07B0046	GB893.1-86	挡圈	SNAP RING	110
1600	07B0047	GB894.1-86	挡圈	SNAP RING	8
1601	07B0048	GB894.1-86	挡圈	SNAP RING	25
1602	07B0049	GB894.1-86	挡圈	SNAP RING	45
1603	07B0050	GB893.1-86	挡圈	SNAP RING	28
1604	07B0051	GB893.1-86	挡圈	SNAP RING	34
1605	07B0052	GB894.1-86	挡圈	SNAP RING	15
1606	07B0058	GB893.1-86	挡圈	SNAP RING	56
1607	07B0059	GB894.1-86	挡圈	SNAP RING	62
1608	07B0060	GB893.1-86	挡圈	SNAP RING	40
1609	07B0061	GB893.1-86	挡圈	SNAP RING	19
1610	07B0062	GB893.1-86	挡圈	SNAP RING	120
1611	07B0063	GB894.1-86	挡圈	SNAP RING	48
1612	07B0064	GB894.1-86	挡圈	SNAP RING	72
1613	07B0065	GB893.1-86	挡圈	SNAP RING	155
1614	07B0066	GB893.1-86	挡圈	SNAP RING	150
1615	07B0068	GB894.1-86	挡圈	SNAP RING	50
1616	07B0069	GB894.1-86	挡圈	SNAP RING	38
1617	07B0070	GB894.1-86	挡圈	SNAP RING	20
1618	07B0071	GB893.1-86	挡圈	SNAP RING	37
1619	07B0072	GB894.1-86	挡圈	SNAP RING	10
1620	07B0073	GB894.1-86	挡圈	SNAP RING	16

标准件规格表 STANDARD PART TABLE

序号 NO.	零件号 PART NO	代号 CODE	零件名称 DESCRIPTION		规格 SIZE
1621	07B0074	GB893.1-86	挡圈	SNAP RING	25
1622	07B0081	GB893.1-86	挡圈	SNAP RING	35
1623	07B0096	GB893.1-86	挡圈	SNAP RING	140
1624	07B0098	GB893.1-86	挡圈	SNAP RING	100
1625	07B0099	GB893.1-86	挡圈	SNAP RING	125
1626	07B0100	GB894.1-86	挡圈	SNAP RING	70
1627	07B0103	GB894.1-86	挡圈	SNAP RING	35
1628	07B0106	GB893.1-86	挡圈	SNAP RING	200
1629	07B0118	GB893.1-86	挡圈	SNAP RING	170
1630	07B0120	GB895.1-86	挡圈	SNAP RING	65
1631	07B0152	GB893.1-86	挡圈	SNAP RING	17
1632	07B0153	GB894.1-86	挡圈	SNAP RING	140
1633	07B0160	GB894.1-86	挡圈	SNAP RING	90
1634	07B0162	GB893.1-86	挡圈	SNAP RING	8
1635	07B0178	GB894.1-86	挡圈	SNAP RING	78
1636	07B0179	GB893.1-86	挡圈	SNAP RING	180
1637	07B0180	GB893.1-86	挡圈	SNAP RING	85
1638	07B0217	GB894.1-86	挡圈	SNAP RING	80
1639	07B0224	GB894.1-86	挡圈	SNAP RING	18
1640	07B0225	GB894.1-86	挡圈	SNAP RING	28
1641	07B0251	GB894.1-86	挡圈	SNAP RING	17
1642	07B0252	GB894.1-86	挡圈	SNAP RING	20-Zn.D
1643	07B0253	GB894.1-86	挡圈	SNAP RING	15-Zn.D
1644	07B0254	GB894.1-86	挡圈	SNAP RING	35-Zn.D
1645	07B0255	GB894.1-86	挡圈	SNAP RING	75
1646	07B0257	GB893.1-86	挡圈	SNAP RING	26
1647	07B0259	GB895.1-86	挡圈	SNAP RING	25
1648	07B0260	GB893.1-86	挡圈	SNAP RING	95
1649	07B0261	GB893.1-86	挡圈	SNAP RING	32
1650	07B0295	GB894.1-86	挡圈	RETAINER	150
1651	07B0301	GB894.1-86	挡圈	RETAINER	22
1652	07B0302	GB893.1-86	挡圈	RETAINER	55
1653	07B0303	QJ/LGB04071-1998	挡圈	RETAINER	250
1654	07B0305	GB893.1-85	挡圈	RETAINER	165
1655	07B0322	GB894.1-86	挡圈	RETAINER	100
1656	07B0324	GB895.1-86	挡圈	RETAINER	2
1657	07B0362	GB893.1-86	挡圈	RETAINER	72
1658	07B0363	QJ/LGB04071-1998	挡圈	RETAINER	280
1659	07B0377	GB894.1-86	挡圈	SNAP RING	8-Zn.D
1660	07B0403	GB/T893.1-1986	挡圈	SNAP RING	22
1661	07B0404	GB/T895.1-1986	挡圈	SNAP RING	22
1662	07B0421	GB1235-76	挡圈	BACKUP RING	A42×1.5
1663	07B0422	GB1235-76	挡圈	BACKUP RING	A100×2
1664	07B0423	GB1235-76	挡圈	BACKUP RING	A135×2
1665	07B0424	GB1235-76	挡圈	BACKUP RING	A150×2

标准件规格表 STANDARD PART TABLE

序号 NO.	零件号 PART NO	代号 CODE	零件名称 DESCRIPTION		规格 SIZE
1666	07B0425	GB/T894.1-1986	挡圈	SNAP RING	115
1667	07B0426	GB/T894.1-1986	挡圈	BACKUP RING	110
1668	07B0427	GB/T894.1-1986	挡圈	BACKUP RING	180
1669	07V0075	GB893.2-86	挡圈	SNAP RING	80
1670	07V0076	GB/T895.2-86	轴用钢丝挡圈	SNAP RING	GB/T895.2-86
1671	07V0077	GB893.2-86	挡圈	SNAP RING	72
1672	07V0078	GB894.1-86	挡圈	SNAP RING	12
1673	07V0080	GB893.1-86	挡圈	SNAP RING	160
1674	07V0081	GB894.1-86	挡圈	SNAP RING	105
1675	07V0082	GB894.1-86	挡圈	SNAP RING	95
1676	08B0002	GB91-86	销	PIN	1.6×12-Zn.D
1677	08B0004	GB91-86	销	PIN	3.2×20-Zn.D
1678	08B0004	GB91-86	销	PIN	3.2×20-Zn.D
1679	08B0005	GB91-86	销	PIN	4×25-Zn.D
1680	08B0006	GB882-86	销轴	PIN	B8×28
1681	08B0007	GB91-86	销	PIN	2×12-Zn.D
1682	08B0008	GB91-86	开口销	COTTER PIN	2×20-Zn.D
1683	08B0009	GB91-86	销	PIN	3×20-Zn.D
1684	08B0010	GB91-86	销	PIN	1.6×20-Zn.D
1685	08B0011	GB91-86	销	PIN	2×36-Zn.D
1686	08B0012	GB91-86	销	PIN	2×22-Zn.D
1687	08B0013	GB879-86	销	PIN	16×85
1688	08B0014	GB879-86	销	PIN	20×110
1689	08B0015	GB879-86	销	PIN	5×18
1690	08B0017	GB91-86	销	PIN	6×60-Zn.D
1691	08B0018	GB119-86	销	PIN	D10×30
1692	08B0019	GB91-86	销	Pin	12×70-Zn.D
1693	08B0020	GB91-86	销	PIN	4×40-Zn.D
1694	08B0021	GB91-86	销	PIN	4×30-Zn.D
1695	08B0026	GB879-86	销	PIN	2.5×12
1696	08B0027	GB879-86	销	PIN	2.5×10
1697	08B0028	GB91-86	销	PIN	4×26-Zn.D
1698	08B0029	GB882-86	销轴	PIN	B12×40
1699	08B0031	GB91-86	销	PIN	3.2×16-Zn.D
1700	08B0032	GB91-86	销	PIN	6.3×60-Zn.D
1701	08B0033	GB91-86	销	PIN	3.2×36-Zn.D
1702	08B0036	GB91-86	销	PIN	6.3×40-Zn.D
1703	08B0038	GB91-86	销	PIN	1.5×12-Zn.D
1704	08B0039	GB91-86	销	PIN	3×16-Zn.D
1705	08B0040	GB91-86	销	PIN	3.2×30-Zn.D
1706	08B0041	GB91-86	销	PIN	8×80-Zn.D
1707	08B0042	GB882-86	销轴	PIN	6×22
1708	08B0043	GB882-86	销轴	PIN	16×55
1709	08B0045	GB882-86	销轴	PIN	B6×24
1710	08B0046	GB882-86	销轴	PIN	B25×85

标准件规格表 STANDARD PART TABLE

序号 NO.	零件号 PART NO	代号 CODE	零件名称 DESCRIPTION		规格 SIZE
1711	08B0047	GB882-86	销轴	PIN	B10×25
1712	08B0051	GB882-86	销轴	PIN	B8×35
1713	08B0052	GB91-86	销	PIN	3.2×26-Zn.D
1714	08B0054	GB91-86	销	PIN	5×20-Zn.D
1715	08B0056	GB879-86	销	PIN	3×28
1716	08B0057	GB882-86	销轴	PIN	6×18
1717	08B0061	GB119-86	销	PIN	B3×24
1718	08B0062	GB879-86	销	PIN	6×16
1719	08B0063	GB119-86	销	PIN	D4×14
1720	08B0065	GB91-86	销	PIN	10×80-Zn.D
1721	08B0066	GB119-86	销	PIN	A4×20
1722	08B0068	GB882-86	销轴	PIN	10×50
1723	08B0070	GB882-86	销轴	PIN	B10×28
1724	08B0071	GB882-86	销轴	PIN	B12×120
1725	08B0073	GB119-86	销	PIN	D8×20
1726	08B0074	GB882-86	销轴	PIN	12×40
1727	08B0075	GB882-86	销轴	PIN	8×28
1728	08B0078	GB91-86	销	PIN	2.5×20-Zn.D
1729	08B0079	GB91-86	销	PIN	2×16-Zn.D
1730	08B0080	GB91-86	销	PIN	4×20-Zn.D
1731	08B0082	GB91-86	销	PIN	5×45-Zn.D
1732	08B0084	GB882-86	销轴	PIN	10×30
1733	08B0090	GB91-86	销	PIN	3×30-Zn.D
1734	08B0093	GB119-86	销	PIN	A3×40
1735	08B0095	GB91-86	销	PIN	8×65-Zn.D
1736	08B0096	GB119-86	销	PIN	D10×20
1737	08B0099	GB882-86	销轴	PIN	B25×65
1738	08B0100	GB91-86	销	PIN	6.3×65-Zn.D
1739	08B0101	GB91-86	销	PIN	10×60-Zn.D
1740	08B0102	GB91-86	销	PIN	8×55-Zn.D
1741	08B0104	GB882-86	销轴	PIN	B30×140
1742	08B0105	GB882-86	销轴	PIN	B16×80
1743	08B0111	GB882-86	销轴	PIN	10×65
1744	08B0112	GB119-86	销	PIN	D12×22
1745	08B0116	GB882-86	销轴	PIN	10×20
1746	08B0116	GB882-86	销轴	PIN	10×20
1747	08B0119	GB882-86	销轴	PIN	B8×22
1748	08B0123	GB879-86	销	PIN	4×12
1749	08B0124	GB879-86	销	PIN	12×35
1750	08B0132	GB882-86	销	PIN	B20×50
1751	08B0133	GB91-86	销	PIN	5×90
1752	08B0134	GB91-86	销	PIN	5×30-Zn.D
1753	08B0135	GB/T882-86	销	PIN	B5×18
1754	08B0136	GB879-86	销	PIN	12×70
1755	08B0137	GB879-86	销	PIN	16×50

标准件规格表 STANDARD PART TABLE

序号 NO.	零件号 PART NO	代号 CODE	零件名称 DESCRIPTION		规格 SIZE
1756	08B0138	GB882-86	销轴	PIN	4×30
1757	08B0139	GB91-86	开口销	COTTER PIN	1.6×10
1758	08B0142	GB882-86	销轴	PIN	14×85
1759	08B0143	GB882-86	销轴	PIN	B8×16
1760	08B0145	GB/T120.2-2000	销	PIN	20×65-A-Zn.D
1761	08B0147	GB119-86	销	PIN	B10×60
1762	08B0148	GB882-86	销轴	PIN	B12×20
1763	08B0149	GB882-86	销轴	PIN	B12×35
1764	08B0150	GB882-86	销轴	PIN	B12×60
1765	08B0157	GB879-86	销	PIN	12×55
1766	08B0159	GB879-86	销	PIN	5×30
1767	08B0160	GB879-86	销	PIN	16×75
1768	08B0161	GB882-86	销轴	PIN	B22×30
1769	08B0162	GB882-86	销轴	PIN	B5×40
1770	08B0163	GB119-86	销	PIN	6×60
1771	08B0164	GB879-86	销	PIN	30×50
1772	08B0165	GB879-86	销	PIN	8×30
1773	08B0166	GB879-86	销	PIN	6×35
1774	08B0167	GB879-86	销	PIN	4×35
1775	08B0167	GB879-86	销	PIN	4×35
1776	08B0169	GB882-86	销轴	PIN	B10×16
1777	08B0170	GB882-86	销轴	PIN	B6×28
1778	08B0172	GB882-86	销轴	PIN	B30×75
1779	08B0173	GB882-86	销轴	PIN	B30×100
1780	08B0174	GB882-86	销轴	PIN	B25×80
1781	08B0175	GB879-86	销	PIN	8×50
1782	08B0177	GB879-86	销	PIN	16×40
1783	08B0186	GB119-86	销	PIN	A10×20
1784	08B0187	GB119-86	销	PIN	A10×26
1785	08B0188	GB882-86	销轴	PIN	B8×40
1786	08B0189	GB882-86	销轴	PIN	B14×26
1787	08B0190	GB91-86	销	PIN	2.5×32-Zn.D
1788	08B0192	GB882-86	销轴	PIN	B8×45-Zn.D
1789	08B0193	GB91-86	销	PIN	3×25-Zn.D
1790	08B0194	GB882-86	销轴	PIN	B5×20
1791	08B0222	GB91-86	销	PIN	6.3×112-Zn.D
1792	08B0223	GB91-86	销	PIN	4X56
1793	08B0224	GB882-86	销轴	PIN	B16×80-Zn.D
1794	08B0225	GB879-86	销	PIN	8×60
1795	08B0226	GB882-86	销轴	PIN	B8×28-Zn.D
1796	08B0227	GB882-86	销轴	PIN	B12×40-Zn.D
1797	08B0229	GB91-86	销	PIN	6.3×55
1798	08B0230	GB119-86	销	PIN	10×22
1799	08B0232	GB119-86	销	PIN	16×40
1800	08B0233	GB/T119.1-2000	销	PIN	16×35

标准件规格表 STANDARD PART TABLE

序号 NO.	零件号 PART NO	代号 CODE	零件名称 DESCRIPTION		规格 SIZE
1801	08B0235	GB/T119.1-2000	销	PIN	8m6×30
1802	08B0236	GB/T119.1-2000	销	PIN	16m6×45
1803	08B0237	GB119-86	圆柱销	PIN	B16×55
1804	08B0238	GB882-86	销轴	PIN	B10×45
1805	08B0239	GB882-86	销轴	PIN	B12×50
1806	08B0240	GB882-86	销轴	PIN	B16×45
1807	08B0241	GB119-86	销	PIN	6×16
1808	08B0242	GB119-86	销	PIN	A6×12
1809	08B0243	GB119-86	销	PIN	A8×30
1810	08B0244	GB119-86	销	PIN	A10×26
1811	08B0245	GB119-86	销	PIN	12×30
1812	08B0246	GB119-86	销	PIN	B12×28
1813	08B0247	GB119-86	销轴	PIN	8×60
1814	08B0248	GB119-86	销轴	PIN	B8×50
1815	08B0275	GB879-86	销	PIN	12×90
1816	08B0276	GB882-86	销	PIN	B6×50
1817	08B0285	GB119-86	销	PIN	B6×30
1818	08B0286	GB882-86	销轴	PIN	B14×38
1819	08B0287	GB119-86	销	PIN	12×28
1820	08B0288	GB119-86	销	PIN	18×42
1821	08B0289	GB119-86	销	PIN	16×40
1822	08B0291	QJ/LGB04020-1998	销	PIN	01842，A18×42
1823	08B0292	QJ/LGB04205-1998	销	PIN	11645，16×45
1824	08B0293	QJ/LGB09243-1998	销	PIN	01230，12×30
1825	08B0302	GB91-86	销	PIN	3.2×63-Zn.D
1826	08B0306	GB879-86	销	PIN	10×50
1827	08B0313	GB119-86	销	PIN	A10×40
1828	08B0316	GB882-86	销轴	PIN	B14×40
1829	08B0330	GB/T879.1-2000	销	PIN	6×45
1830	08B0331	GB/T879.1-2000	销	PIN	6×28
1831	08B0332	GB/T882-2008	销轴	PIN	B20×90
1832	08B0333	GB/T882-2008	销轴	PIN	B16×60
1833	08B0334	GB/T882-2008	销轴	PIN	B20×140
1834	08B0335	GB/T882-2008	销轴	PIN	B12×30
1835	08B0336	GB/T882-2008	销轴	PIN	B18×80
1836	08B0341	GB/T91-2000	销	PIN	2×28-Zn.D
1837	08B0344	GB/T882-2008	销轴	PIN	B10×75
1838	08B0346	QJ/LGB04020-1998	销	PIN	01638，A16×38
1839	08B0347	GB/T882-2008	销轴	PIN	B4×22-Zn.D
1840	08B0348	GB/T882-2008	销轴	PIN	B12×200-Zn.D
1841	08B0349	GB/T882-2008	销轴	PIN	B16×85-Zn.D
1842	08B0350	GB/T882-2008	销轴	PIN	B30×90-Zn.D
1843	08B0364	GB/T879.1-2000	销	PIN	3×8
1844	08B0375	GB/T882-2008	销轴	PIN	B22×70
1845	08B0376	GB/T882-2008	销轴	PIN	B40×75

标准件规格表 STANDARD PART TABLE

序号 NO.	零件号 PART NO	代号 CODE	零件名称 DESCRIPTION		规格 SIZE
1846	08B0377	GB/T91-2000	销	PIN	6.3×45-Zn.D
1847	08B0378	GB/T91-2000	销	PIN	6.3×80-Zn.D
1848	08B0382	GB/T882-2008	销轴	PIN	B30×70
1849	08B0383	GB/T882-2008	销轴	PIN	B20×120
1850	08B0384	GB/T882-2008	销轴	PIN	B12×100
1851	08J0004	GB882-86	销轴	PIN	B10×32
1852	08J0006	GB882-86	销轴	PIN	5×22
1853	08V0109	GB882-76	销轴	PIN	A8×28
1854	08V0110	GB91-76	开口销	COTTER PIN	3×25
1855	08V0111	GB119-86	圆柱销	PIN	φ30×50
1856	08V0112	GB882-76	销轴	PIN	A8×25
1857	08V0114	GB/T91	开口销	COTTER PIN	2×25
1858	08V0115	GB/T119.1-2000	销	PIN	12m6×45
1859	08V0118	GB/T91-2000	开口销	COTTER PIN	3×25
1860	08V0120	GB877-86	开尾圆锥销	PIN	6×35
1861	08V0121	GB91-86	开口销	COTTER PIN	5×55
1862	08V0123	GB119-86	圆柱销	PIN	φ10×60
1863	08V0127	GB91-86	开口销	COTTER PIN	5×60
1864	08V0128	GB91-86	开口销	COTTER PIN	4×50
1865	08V0129	GB882-86	销轴	PIN	B8×30
1866	08V0130	GB119-86	圆柱销	PIN	φ30×45
1867	08V0131	GB882-86	销轴	PIN	B14×45-Zn.D
1868	08V0132	GB91-86	销	PIN	10×130
1869	08V0133	GB119-86	销	PIN	A12×35-Zn.D
1870	08V0134	GB119-86	销	PIN	A20×30
1871	08V0135	GB119-86	销	PIN	A20×40
1872	10B0006	GB/T2088-1997	拉簧	SPRING	LIIIA1.6×8×76-D.Zn
1873	10B0028	GB/T2089-1994	压簧	COMPRESSION SPRING	YA2×14×108-D.Zn
1874	10B0032	GB/T2089-1994	压簧	COMPRESSION SPRING	YA1.2×12×35-D.Zn
1875	10B0033	GB/T2089-1994	压簧	COMPRESSION SPRING	YA1.8×14×22-D.Zn
1876	10B0034	GB/T2089-1994	压簧	COMPRESSION SPRING	YA2×22×30-D.Zn
1877	10B0035	GB/T2088-1997	拉簧	SPRING	LIIIB1.6×14×76-D.Zn
1878	10B0042	GB/T2088-1997	拉簧	SPRING	LIIIA1.6×14×76-D.Zn
1879	10B0045	GB/T2089-1994	压簧	COMPRESSION SPRING	YA0.6×6×15-D.Zn
1880	10B0047	GB/T2088-1997	拉簧	SPRING	LIIIA1.6×18×76-D.Zn
1881	10B0049	GB/T2089-1994	压簧	COMPRESSION SPRING	YA1.2×7×16-D.Zn
1882	10B0057	GB/T2088-1997	拉簧	SPRING	LIIIB2×14×78-D.Zn
1883	10B0058	GB/T2088-1997	拉簧	SPRING	LIIIA1.2×14×76-D.Zn
1884	10B0059	GB/T2088-1997	拉簧	SPRING	LIIIA1.6×18×26-D.Zn
1885	10B0062	GB/T2088-1997	拉簧	SPRING	LIIIA1.6×18×80-D.Zn
1886	10B0065	GB/T2089-1994	压簧	COMPRESSION SPRING	YA1×14×45-D.Zn
1887	10B0072	GB/T2088-1997	弹簧	SPRING	LIIIA1.2×8×37.6-D.Zn
1888	10B0072	GB/T2088-1997	弹簧	SPRING	LIIIA1.2×8×37.6-D.Zn
1889	10B0178	GB/T1972-2005	碟形弹簧	DISK SPRING	A20-1
1890	10B0269	GB/T1972-2005	碟形弹簧	DISK SPRING	A40-1

标准件规格表 STANDARD PART TABLE

序号 NO.	零件号 PART NO	代号 CODE	零件名称 DESCRIPTION		规格 SIZE
1891	10V0042	GB/T2088-1997	拉簧	SPRING	L□A1.6×14×76-D.Zn
1892	10V0058	GB/T2088-1997	拉簧	SPRING	L□A1.2×14×76-D.Zn
1893	10V0073		拉伸弹簧	TENSION SPRING	0.5×7×60
1894	12B0005	GB3452.1-92	O 形圈	O-RING	109×3.55
1895	12B0013	GB3452.1-92	O 形圈	O-RING	28×3.55
1896	12B0018	GB3452.1-92	O 形圈	O-RING	9×1.8
1897	12B0020	GB3452.1-92	O 形圈	O-RING	65×3.55
1898	12B0021	GB3452.1-92	O 形圈	O-RING	19×1.8
1899	12B0023	GB3452.1-92	O 形圈	O-RING	14×2.65
1900	12B0024	GB3452.1-92	O 形圈	O-RING	60×3.55
1901	12B0026	GB3452.1-92	O 形圈	O-RING	125×5.3
1902	12B0027	GB3452.1-92	O 形圈	O-RING	6.7×1.8
1903	12B0028	GB3452.1-92	O 形圈	O-RING	58×3.55
1904	12B0029	GB3452.1-92	O 形圈	O-RING	33.5×2.65
1905	12B0030	GB3452.1-92	O 形圈	O-RING	65×2.65
1906	12B0031	GB3452.1-92	O 形圈	O-RING	45×2.65
1907	12B0032	GB3452.1-92	O 形圈	O-RING	69×3.55
1908	12B0034	GB3452.1-92	O 形圈	O-RING	122×3.55
1909	12B0035	GB3452.1-92	O 形圈	O-RING	15×2.65
1910	12B0036	GB3452.1-92	O 形圈	O-RING	5.3×1.8
1911	12B0037	GB3452.1-92	O 形圈	O-RING	118×3.55
1912	12B0040	GB3452.1-92	O 形圈	O-RING	18×2.65
1913	12B0046	GB1235-76	O 形密封圈	O-RING	9×1.9
1914	12B0048	GB3452.1-92	O 形圈	O-RING	43.7×3.55
1915	12B0050	GB3452.1-92	O 形圈	O-RING	12.5×1.8
1916	12B0051	GB3452.1-92	O 形圈	O-RING	21.2×3.55
1917	12B0055	GB1235-76	O 形密封圈	O-RING	35×3.1
1918	12B0058	GB3452.1-92	O 形圈	O-RING	45×3.55
1919	12B0059	GB3452.1-92	O 形圈	O-RING	53×3.55
1920	12B0060	GB3452.1-92	O 形圈	O-RING	92.5×3.55
1921	12B0061	GB3452.1-92	O 形圈	O-RING	82.5×5.3
1922	12B0062	GB3452.1-92	O 形圈	O-RING	40×3.55
1923	12B0064	GB3452.1-92	O 形圈	O-RING	19×3.55
1924	12B0065	GB3452.1-92	O 形圈	O-RING	145×7
1925	12B0066	GB3452.1-92	O 形圈	O-RING	22.4×2.65
1926	12B0071	GB3452.1-92	O 形圈	O-RING	18×1.8
1927	12B0073	GB3452.1-92	O 形圈	O-RING	43.7×2.65
1928	12B0076	GB3452.1-92	O 形圈	O-RING	38.7×3.55
1929	12B0085	GB3452.1-92	O 形圈	O-RING	175×7
1930	12B0088	GB3452.1-92	O 形圈	O-RING	48.7×3.55
1931	12B0089	GB3452.1-92	O 形圈	O-RING	150×7
1932	12B0091	GB3452.1-92	O 形圈	O-RING	7.1×1.8
1933	12B0094	GB1235-76	O 形密封圈	O-RING	48×3.1
1934	12B0095	GB3452.1-92	O 形圈	O-RING	10×1.8
1935	12B0105	GB3452.1-92	O 形圈	O-RING	42.5×5.3

标准件规格表 STANDARD PART TABLE

序号 NO.	零件号 PART NO	代号 CODE	零件名称 DESCRIPTION		规格 SIZE
1936	12B0107	GB3452.1-92	O 形圈	O-RING	115×5.3
1937	12B0108	GB3452.1-92	O 形圈	O-RING	128×7
1938	12B0114	GB3452.1-92	O 形圈	O-RING	26.5×3.55
1939	12B0117	GB3452.1-92	O 形圈	O-RING	73×3.55
1940	12B0126	GB3452.1-92	O 形圈	O-RING	11.8×2.65
1941	12B0138	GB3452.1-92	O 形圈	O-RING	165×3.55
1942	12B0139	GB3452.1-92	O 形圈	O-RING	530×7
1943	12B0141	GB1235-76	O 形密封圈	O-RING	13×1.9
1944	12B0142	GB1235-76	O 形密封圈	O-RING	28×3.1
1945	12B0144	GB1235-76	O 形密封圈	O-RING	32×3.1
1946	12B0145	GB1235-76	O 形密封圈	O-RING	45×3.5
1947	12B0146	GB1235-76	O 形密封圈	O-RING	50×3.1
1948	12B0147	GB1235-76	O 形密封圈	O-RING	65×3.1
1949	12B0148	GB1235-76	O 形密封圈	O-RING	70×3.1
1950	12B0149	GB1235-76	O 形密封圈	O-RING	75×3.1
1951	12B0150	GB1235-76	O 形密封圈	O-RING	80×3.1
1952	12B0151	GB1235-76	O 形密封圈	O-RING	85×3.1
1953	12B0152	GB1235-76	O 形密封圈	O-RING	125×3.1
1954	12B0153	GB1235-76	O 形密封圈	O-RING	140×3.1
1955	12B0154	GB1235-76	O 形密封圈	O-RING	190×5.7
1956	12B0156	GB3452.1-92	O 形圈	O-RING	128×5.3
1957	12B0158	GB3452.1-92	O 形圈	O-RING	50×3.55
1958	12B0165	GB1235-76	O 形密封圈	O-RING	170×5.7
1959	12B0166	GB3452.1-92	O 形圈	O-RING	100×3.55
1960	12B0172	GB3452.1-92	O 形圈	O-RING	462×7
1961	12B0173	GB3452.1-92	O 形圈	O-RING	73×5.3
1962	12B0174	GB3452.1-92	O 形圈	O-RING	82.5×3.55
1963	12B0175	GB3452.1-92	O 形圈	O-RING	9.5×1.8
1964	12B0176	GB3452.1-92	O 形圈	O-RING	115×3.55
1965	12B0181	GB3452.1-92	O 形圈	O-RING	25×3.55
1966	12B0189	GB3452.1-92	O 形圈	O-RING	75×3.55
1967	12B0190	GB3452.1-92	O 形圈	O-RING	87.5×3.55
1968	12B0192	GB3452.1-92	O 形圈	O-RING	155×5.3
1969	12B0195	GB3452.1-92	O 形圈	O-RING	140×5.3
1970	12B0197	GB1235-76	O 形密封圈	O-RING	26×2.4
1971	12B0198	GB1235-76	O 形密封圈	O-RING	33×3.1
1972	12B0199	GB3452.1-92	O 形圈	O-RING	11.2×2.65
1973	12B0200	GB3452.1-92	O 形圈	O-RING	160×3.55
1974	12B0202	GB3452.1-92	O 形圈	O-RING	80×5.3
1975	12B0203	GB3452.1-92	O 形圈	O-RING	170×5.3
1976	12B0205	GB3452.1-92	O 形圈	O-RING	150×5.3
1977	12B0206	GB3452.1-92	O 形圈	O-RING	475×7
1978	12B0212	GB3452.1-92	O 形圈	O-RING	30×3
1979	12B0216	GB3452.1-92	O 形圈	O-RING	97.5×3.55
1980	12B0221	GB3452.1-92	O 形圈	O-RING	128×3.55

标准件规格表 STANDARD PART TABLE

序号 NO.	零件号 PART NO	代号 CODE	零件名称 DESCRIPTION		规格 SIZE
1981	12B0222	GB3452.1-92	O 形圈	O-RING	140×3.55
1982	12B0223	GB3452.1-92	O 形圈	O-RING	33.5×3.55
1983	12B0224	GB3452.1-92	O 形圈	O-RING	23.6×1.8
1984	12B0230	GB3452.1-92	O 形圈	O-RING	90×5.3
1985	12B0234	GB3452.1-92	O 形圈	O-RING	6.3×1.8
1986	12B0235	GB3452.1-92	O 形圈	O-RING	180×7
1987	12B0238	GB3452.1-92	O 形圈	O-RING	145×3.55
1988	12B0239	GB1235-76	O 形密封圈	O-RING	48×3.5
1989	12B0241	GB3452.1-92	O 形圈	O-RING	25×2.65
1990	12B0242	GB1235-76	O 形密封圈	O-RING	25×2.4
1991	12B0245	GB3452.1-92	O 形圈	O-RING	20×1.8
1992	12B0246	GB3452.1-92	O 形圈	O-RING	200×5.3
1993	12B0249	GB3452.1-92	O 形圈	O-RING	30×1.8
1994	12B0250	GB3452.1-92	O 形圈	O-RING	37.5×3.55
1995	12B0251	GB3452.1-92	O 形圈	O-RING	30×3.55
1996	12B0252	GB3452.1-92	O 形圈	O-RING	132×3.55
1997	12B0255	GB3452.1-92	O 形圈	O-RING	335×5.30
1998	12B0256	GB1235-76	O 形密封圈	O-RING	16×2.4
1999	12B0257	GB3452.1-92	O 形圈	O-RING	37.5×2.65
2000	12B0258	GB3452.1-92	O 形圈	O-RING	16×1.8
2001	12B0259	GB3452.1-92	O 形圈	O-RING	46.2×3.55
2002	12B0260	GB3452.1-92	O 形圈	O-RING	37.5×2.65
2003	12B0268	GB3452.1-92	O 形圈	O-RING	47.5×3.55
2004	12B0270	GB3452.1-92	O 形圈	O-RING	51.5×5.3
2005	12B0271	GB3452.1-92	O 形圈	O-ring	25.8×3.55
2006	12B0277	GB1235-76	O 形密封圈	O-RING	10×1.9
2007	12B0280	GB3452.1-92	O 形圈	O-RING	71×3.55
2008	12B0282	GB3452.1-92	O 形圈	O-RING	21.2×2.65
2009	12B0283	GB3452.1-92	O 形圈	O-RING	9×1.8
2010	12B0284	GB3452.1-92	O 形圈	O-RING	7.5×1.8
2011	12B0285	GB3452.1-92	O 形圈	O-RING	10.6×1.8
2012	12B0286	GB3452.1-92	O 形圈	O-RING	23.6×2.65
2013	12B0287	GB3452.1-92	O 形圈	O-RING	36.5×3.55
2014	12B0288	GB3452.1-92	O 形圈	O-RING	103×3.55
2015	12B0289	GB3452.1-92	O 形圈	O-RING	17×1.8
2016	12B0291	GB1235-76	O 形密封圈	O-RING	22×2.4
2017	12B0292	GB3452.1-92	O 形圈	O-RING	21.2×1.8
2018	12B0293	GB3452.1-92	O 形圈	O-RING	212×5.3
2019	12B0294	GB3452.1-92	O 形圈	O-RING	32.5×3.55
2020	12B0296	GB3452.1-92	O 形圈	O-RING	6×1.8
2021	12B0297	GB3452.1-92	O 形圈	O-RING	42.5×3.55
2022	12B0298	GB3452.1-92	O 形圈	O-RING	11.2×1.8
2023	12B0299	GB1235-76	O 形密封圈	O-RING	36×3.1
2024	12B0300	GB3452.1-92	O 形圈	O-RING	31.5×3.55
2025	12B0302	GB3452.1-92	O 形圈	O-RING	46.2×3.55

标准件规格表 STANDARD PART TABLE

序号 NO.	零件号 PART NO	代号 CODE	零件名称 DESCRIPTION		规格 SIZE
2026	12B0303	GB3452.1-92	O 形圈	O-RING	56×3.55
2027	12B0306	GB3452.1-92	O 形圈	O-RING	190×5.3
2028	12B0307	GB3452.1-92	O 形圈	O-RING	125×2.65
2029	12B0309	GB3452.1-92	O 形圈	O-RING	17×2.65
2030	12B0310	GB3452.1-92	O 形圈	O-RING	8.75×1.8
2031	12B0317	GB3452.1-92	O 形圈	O-RING	26.5×1.8
2032	12B0319	GB1235-76	O 形密封圈	O-RING	38×3.1
2033	12B0320	GB1235-76	O 形密封圈	O-RING	14×1.9
2034	12B0321	GB3452.1-92	O 形圈	O-RING	18×3.55
2035	12B0323	GB3452.1-92	O 形圈	O-RING	92.5×5.3
2036	12B0328	GB3452.1-92	O 形圈	O-RING	103×5.3
2037	12B0330	GB3452.1-92	O 形圈	O-RING	345×7
2038	12B0331	GB1235-76	O 形密封圈	O-RING	11×1.9
2039	12B0332	GB3452.1-92	O 形圈	O-RING	38.7×2.65
2040	12B0333	GB3452.1-92	O 形圈	O-RING	31.5×2.65
2041	12B0334	GB1235-76	O 形密封圈	O-RING	100×3.1
2042	12B0336	GB1235-76	O 形密封圈	O-RING	60×3.1
2043	12B0339	GB1235-76	O 形密封圈	O-RING	24×2.4
2044	12B0341	GB1235-76	O 形密封圈	O-RING	40×4.6
2045	12B0342	GB1235-76	O 形密封圈	O-RING	20×2.4
2046	12B0343	GB1235-76	O 形密封圈	O-RING	18×2.4
2047	12B0344	GB3452.1-92	O 形圈	O-RING	11.8×1.8
2048	12B0345	GB3452.1-92	O 形圈	O-RING	160×5.3
2049	12B0347	GB3452.1-92	O 形圈	O-RING	95×5.3
2050	12B0351	GB1235-76	O 形密封圈	O-RING	16×2.4
2051	12B0353	GB3452.1-92	O 形圈	O-RING	19×2.65
2052	12B0355	GB3452.1-92	O 形圈	O-RING	23.6×3.55
2053	12B0356	GB3452.1-92	O 形圈	O-RING	16×1.8
2054	12B0358	GB3452.1-92	O 形圈	O-RING	500×7
2055	12B0361	GB3452.1-92	O 形圈	O-RING	54.5×3.55
2056	12B0364	GB3452.1-92	O 形圈	O-RING	125×3.55
2057	12B0365	GB3452.1-92	O 形圈	O-RING	355×5.3
2058	12B0366	GB3452.1-92	O 形圈	O-RING	206×5.3
2059	12B0367	GB3452.1-92	O 形圈	O-RING	160×7
2060	12B0370	GB3452.1-92	O 形圈	O-RING	15×1.8
2061	12B0371	GB3452.1-92	O 形圈	O-RING	14×1.8
2062	12B0372	GB3452.1-92	O 形圈	O-RING	63×5.3
2063	12B0373	GB3452.1-92	O 形圈	O-RING	30×2.65
2064	12B0375	GB3452.1-92	O 形圈	O-RING	150×3.55
2065	12B0376	GB3452.1-92	O 形圈	O-RING	85×3.55
2066	12B0379	GB1235-76	O 形密封圈	O-RING	30×3.1
2067	12B0380	GB1235-76	O 形密封圈	O-RING	14×2.4
2068	12B0381	GB1235-76	O 形密封圈	O-RING	40×3.1
2069	12B0385	GB3452.1-92	O 形圈	O-RING	34.5×2.65
2070	12B0406	GB1235-76	O 形密封圈	O-RING	45×3.1

标准件规格表 STANDARD PART TABLE

序号 NO.	零件号 PART NO	代号 CODE	零件名称 DESCRIPTION		规格 SIZE
2071	12B0412	GB3452.1-92	O 形圈	O-RING	100×5.3
2072	12B0414	GB3452.1-92	O 形圈	O-RING	63×3.55
2073	12B0418	GB3452.1-92	O 形圈	O-RING	132×5.3
2074	12B0419	GB3452.1-92	O 形圈	O-RING	85×5.3
2075	12B0423	GB3452.1-92	O 形圈	O-RING	106×3.55
2076	12B0424	GB3452.1-92	O 形圈	O-RING	387×7
2077	12B0426	GB3452.1-92	O 形圈	O-RING	365×7
2078	12B0481	GB1235-76	O 形密封圈	O-RING	70×3.1
2079	12B0526	HG4-692-67	O 形圈	O-RING	
2080	12B0544	GB3452.1-92	O 形圈	O-RING	315×7
2081	12B0545	GB3452.1-92	O 形圈	O-RING	95×3.55
2082	12B0595	GB1235-76	O 形密封圈	O-RING	90×3.1
2083	12B0599	GB3452.1-92	O 形圈	O-RING	109×7
2084	12B0600	GB3452.1-92	O 形圈	O-RING	122×7
2085	12B0601	GB3452.1-92	O 形圈	O-RING	136×7
2086	12B0640	GB3452.1-92	O 形圈	O-RING	450×7
2087	12B0641	GB3452.1-92	O 形圈	O-RING	265×7
2088	12B0662	GB3452.1-92	O 形圈	O-RING	71×2.65
2089	12B0666	GB3452.1-92	O 形圈	O-RING	180×3.55
2090	12B0691	GB3452.1-92	O 形圈	O-RING	50×5.3
2091	12B0693	GB3452.1-92	O 形圈	O-RING	600×7
2092	12B0694	GB3452.1-92	O 形圈	O-RING	243×5.3
2093	12B0697	GB/T3452.1-1992	O 形圈	O-RING	140×2.65G
2094	12B0698	GB/T3452.1-1992	O 型圈	O-RING	85×2.65G
2095	12B0719	GB3452.1-92	O 形圈	O-RING	69×2.65
2096	12B0777	GB3452.1-92	0 型圈	O-RING	132×2.65
2097	12B0780	GB3452.1-92	O 形圈	O-RING	60×1.8
2098	12B0781	GB3452.1-92	O 形圈	O-RING	87.5×2.65
2099	12B0784	GB3452.1-92	O 形圈	O-RING	75×2.65
2100	12B0785	GB3452.1-92	O 形圈	O-RING	67×3.55
2101	12B0803	GB3452.1-92	O 形圈	O-RING	272×7
2102	12B0822	GB3452.1-92	O 形圈	O-RING	128×2.65
2103	12B0828	GB3452.1-92	O 形圈	O-RING	224×7
2104	12B0832	GB3452.1-92	O 形圈	O-RING	80×3.55
2105	12B0833	GB3452.1-92	O 形圈	O-RING	42.5×1.8
2106	12B0834	BS4518	O 形圈	O-RING	6.1×1.6
2107	12B0835	BS4518	O 形圈	O-RING	8.1×1.6
2108	12B0842	BS4518	O 形圈	O-RING	29.5×3.0
2109	12B0843	BS4518	O 形圈	O-RING	44.5×3.0
2110	12B0844	SMS1586	O 形圈	O-RING	56.2×3.0
2111	12B0848	AS568-228	O 形圈	O-RING	56.74×3.53
2112	12B0849	AS568-232	O 形圈	O-RING	69.44×3.53
2113	12B0850	AS568-237	O 形圈	O-RING	85.32×3.53
2114	12B0851	AS568-245	O 形圈	O-RING	110.72×3.53
2115	12B0852	AS568-253	O 形圈	O-RING	136.12×3.53

标准件规格表 STANDARD PART TABLE

序号 NO.	零件号 PART NO	代号 CODE	零件名称 DESCRIPTION		规格 SIZE
2116	12B0857	GB3452.1-92	O 形圈	O-RING	236×5.3
2117	12B0858	GB3452.1-92	O 形圈	O-RING	112×3.55
2118	12B0970	GB3452.1-92	O 形圈	O-RING	10.6×2.4
2119	12B0971	GB3452.1-92	O 形圈	O-RING	315×3.55
2120	12B0977	GB3452.1-92	O 形圈	O-RING	155×3.55
2121	12B0978	GB1235-76	O 形圈	O-RING	63×3.1
2122	12B0989	GB3452.1-92	O 形圈	O-RING	45×5.3
2123	12B0998	GB1235-76	O 形圈	O-RING	95×3.1
2124	12B1008	GB3452.1-92	O 形圈	O-RING	10×2.65
2125	12B1009	GB3452.1-92	O 形圈	O-RING	22.4×3.55
2126	12B1108	GB3452.1-92	O 形圈	O-RING	54.5×5.3
2127	12B1111	GB3452.1-92	O 形圈	O-RING	36.5×1.8
2128	12B1112	GB3452.1-92	O 形圈	O-RING	90×2.65
2129	12B1127	GB3452.1-92	O 形圈	O-RING	212*7
2130	12B1129	QJ/LGB02892-1998	O 形圈	O-RING	03148，148.82×3.53
2131	12B1130	QJ/LGB07000-1998	O 形圈	O-RING	05440，440×5.7
2132	12B1131	QJ/LGB07000-1998	O 形圈	O-RING	02018，18×2.4
2133	12B1132	QJ/LGB07000-1998	O 形圈	O-RING	02095，95×3.1
2134	12B1133	QJ/LGB07000-1998	O 形圈	O-RING	03025，25×3.5
2135	12B1134	QJ/LGB07000-1998	O 形圈	O-RING	03030，30×3.5
2136	12B1135	QJ/LGB07000-1998	O 形圈	O-RING	05150，150×160×5.7
2137	12B1136	QJ/LGB07000-1998	O 形圈	O-RING	05220，220×5.7
2138	12B1137	QJ/LGB07000-1998	O 形圈	O-RING	05225，225×5.7
2139	12B1138	QJ/LGB07000-1998	O 形圈	O-RING	05315，315×5.7
2140	12B1139	QJ/LGB07000-1998	O 形圈	O-RING	05410，410×420×5.7
2141	12B1140	QJ/LGB07000-1998	O 形圈	O-RING	02060，60×3.1
2142	12B1141	QJ/LGB07000-1998	O 形圈	O-RING	02065，65×3.1
2143	12B1142	QJ/LGB07000-1998	O 形圈	O-RING	02085，85×3.1
2144	12B1143	QJ/LGB07000-1998	O 形圈	O-RING	02105，105×3.1
2145	12B1144	QJ/LGB07000-1998	O 形圈	O-RING	03028，28×3.5
2146	12B1145	QJ/LGB07000-1998	O 形圈	O-RING	03032，32×3.5
2147	12B1146	QJ/LGB07000-1998	O 形圈	O-RING	03035，35×3.5
2148	12B1147	QJ/LGB07000-1998	O 形圈	O-RING	03038，38×3.5
2149	12B1148	QJ/LGB07000-1998	O 形圈	O-RING	03023，22×3.5
2150	12B1149	QJ/LGB07000-1998	O 形圈	O-RING	03042，42×3.5
2151	12B1150	QJ/LGB07000-1998	O 形圈	O-RING	33045，45×3.5
2152	12B1151	QJ/LGB07002-1998	O 形圈	O-RING	01623，12.9×2.3
2153	12B1152	QJ/LGB07002-1998	O 形圈	O-RING	02034，16.7×3.4
2154	12B1153	QJ/LGB07002-1998	O 形圈	O-RING	02434，20.7×3.4
2155	12B1154	QJ/LGB07000-1998	O 形圈	O-RING	42070，70×3.1
2156	12B1158	GB3452.1-92	O 形圈	O-RING	300×5.3
2157	12B1161	QJ/LGB07000-1998	O 形圈	O-RING	02055，55×3.1
2158	12B1162	QJ/LGB07000-1998	O 形圈	O-RING	02130，130×3.1
2159	12B1163	QJ/LGB07000-1998	O 形圈	O-RING	03050，50×3.5
2160	12B1164	GB3452.1-92	O 形圈	O-RING	95×2.65

标准件规格表 STANDARD PART TABLE

序号 NO.	零件号 PART NO	代号 CODE	零件名称 DESCRIPTION		规格 SIZE
2161	12B1165	QJ/LGB07000-1998	O 形圈	O-RING	13023，22×3.5
2162	12B1166	QJ/LGB07000-1998	O 形圈	O-RING	13025，25×3.5
2163	12B1167	QJ/LGB07000-1998	O 形圈	O-RING	13032，32×38×3.5
2164	12B1168	QJ/LGB07000-1998	O 形圈	O-RING	13035，35×3.5
2165	12B1169	QJ/LGB07000-1998	O 形圈	O-RING	13038，38×3.5
2166	12B1170	QJ/LGB07000-1998	O 形圈	O-RING	13045，45×3.5
2167	12B1171	QJ/LGB07000-1998	O 形圈	O-RING	13048，48×3.5
2168	12B1172	QJ/LGB07000-1998	O 形圈	O-RING	12055，55×60×3.1
2169	12B1173	QJ/LGB07002-1998	O 形圈	O-RING	12034，16.7×3.4
2170	12B1174	QJ/LGB07002-1998	O 形圈	O-RING	12434，20.7×3.4
2171	12B1196	AS568	O 形圈	O-RING	24.99×3.53
2172	12B1197	QJ/LGB07000-1998	O 形圈	O-RING	11×2.4
2173	12B1198	QJ/LGB07002-1998	O 形圈	O-RING	10.9×2.3
2174	12B1199	QJ/LGB07002-1998	O 形圈	O-RING	5.4×2.3
2175	12B1211	GB3452.1-92	O 形圈	O-RING	387×5.3
2176	12B1218	AS 568	O 形圈	O-RING	101.2×3.53
2177	12B1219	AS568	O 形圈	O-RING	50.4×3.53
2178	12B1243	QJ/LGB07000-1998	O 形圈	O-RING	15090，90×5.7
2179	12B1244	QJ/LGB07002-1998	O 形圈	O-RING	13034，26.7×3.4
2180	12B1302	GB1235-76	O 形圈	O-RING	155×5.7
2181	12B1307	GB3452.1-92	O 形圈	O-RING	145×2.65
2182	12B1316	QJ/LGB07000-1998	O 形圈	O-RING	05155，155×5.7
2183	12B1317	QJ/LGB07000-1998	O 形圈	O-RING	05185，185×195×5.7
2184	12B1318	QJ/LGB07000-1998	O 形圈	O-RING	05260，260×270×5.7
2185	12B1319	QJ/LGB07000-1998	O 形圈	O-RING	12018，18×22×2.4
2186	12B1320	QJ/LGB07000-1998	O 形圈	O-RING	13023，22×28×3.5
2187	12B1321	QJ/LGB07000-1998	O 形圈	O-RING	13028，28×34×3.5
2188	12B1322	QJ/LGB07000-1998	O 形圈	O-RING	13040，40×46×3.5
2189	12B1323	QJ/LGB07000-1998	O 形圈	O-RING	13042，42×48×3.5
2190	12B1324	QJ/LGB07000-1998	O 形圈	O-RING	13050，50×56×3.5
2191	12B1325	QJ/LGB07000-1998	O 形圈	O-RING	13075，75×81×3.5
2192	12B1326	QJ/LGB07000-1998	O 形圈	O-RING	13082，82×88×3.5
2193	12B1327	QJ/LGB07000-1998	O 形圈	O-RING	13090，90×96×3.5
2194	12B1328	QJ/LGB07000-1998	O 形圈	O-RING	13095，95×101×3.5
2195	12B1329	QJ/LGB07002-1998	O 形圈	O-RING	10823，5.4×2.3
2196	12B1330	QJ/LGB07002-1998	O 形圈	O-RING	10.9×2.3
2197	12B1331	QJ/LGB07002-1998	O 形圈	O-RING	11623，12.9×2.3
2198	12B1332	QJ/LGB07002-1998	O 形圈	O-RING	13334，29.7×3.4
2199	12B1333	QJ/LGB07002-1998	O 形圈	O-RING	13634，32.7×3.4
2200	12B1335	GB3452.1-92	O 形圈	O-RING	265×5.3
2201	12B1366	AS568B-2001	O 形圈	O-RING	139.05×5.33
2202	12B1367	JIS B2401:2005	O 形圈	O-RING	7.8×1.9
2203	12B1390	GB/T3452.1-2005	O 形圈	O-RING	195×2.65
2204	12B1391	QJ/LGB07000-1998	O 形圈	O-RING	12075，75×3.1
2205	12B1392	QJ/LGB07000-1998	O 形圈	O-RING	12060，60×3.1

标准件规格表 STANDARD PART TABLE

序号 NO.	零件号 PART NO	代号 CODE	零件名称 DESCRIPTION		规格 SIZE
2206	12B1393	QJ/LGB07000-1998	O 形圈	O-RING	12080，80×3.1
2207	12B1394	QJ/LGB07000-1998	O 形圈	O-RING	05345，345×5.7
2208	12B1395	QJ/LGB07000-1998	O 形圈	O-RING	05270，270×5.7
2209	12B1396	QJ/LGB07000-1998	O 形圈	O-RING	05230，230×5.7
2210	12B1397	QJ/LGB07000-1998	O 形圈	O-RING	05165，165×5.7
2211	12B1398	QJ/LGB07000-1998	O 形圈	O-RING	05170，170×5.7
2212	12B1399	QJ/LGB07000-1998	O 形圈	O-RING	02140，140×3.1
2213	12B1400	GB1235-76	O 形圈	O-RING	130×3.1
2214	12B1452	GB/T3452.1-2005	O 形圈	O-RING	45×1.8
2215	12B1453	GB/T3452.1-2005	O 形圈	O-RING	73×2.65
2216	12B1505	GB/T3452.1-2005	O 形圈	O-RING	224×5.3
2217	12B1507	GB1235-76	O 形圈	O-RING	70×5.7
2218	12B1511	GB1235-76	O 形圈	O-RING	42×3.5
2219	12B1512	GB1235-76	O 形圈	O-RING	110×3.1
2220	12B1513	GB1235-76	O 形圈	O-RING	125×5.7
2221	12B1514	GB1235-76	O 形圈	O-RING	135×5.7
2222	12B1520	GB1235-76	O 形圈	O-RING	145×5.7
2223	12B1521	GB1235-76	O 形圈	O-RING	150×5.7
2224	12B1522	GB1235-76	O 形圈	O-RING	200×5.7
2225	12B1529	GB1235-76	O 形圈	O-RING	110×5.7
2226	12J0002	GB3452.1-92	O 形圈	O-RING	180×5.3
2227	12J0009	GB3452.1-92	O 形圈	O-RING	80×2.65
2228	12J0010	GB3452.1-92	O 形圈	O-RING	100×2.65
2229	12J0011	GB3452.1-92	O 形圈	O-RING	60×2.65
2230	12J0012	GB3452.1-92	O 形圈	O-RING	34.5×3.55
2231	12V0117	GB3452.1-92	O 形圈	O-RING	67×3.55
2232	12V0323	GB3452.1-92	O 形圈	O-RING	92.5×5
2233	12V0427	GB3452.1-92	O 形圈	O-RING	210×3.55
2234	12V0429	GB1235-76	O 型密封圈	O-RING	36×3.5
2235	12V0430	GB3452.1-92	O 形圈	O-RING	560×7
2236	12V0431	AS568-021	O 形圈	O-RING	23.52×1.78
2237	12V0432	AS568-015	O 形圈	O-RING	14×1.78
2238	12V0433	GB3452.1-92	O 形圈	O-RING	23.5×2.65
2239	12V0434	AS568-018	O 形圈	O-RING	18.77×1.78
2240	12V0435	AS568-912	O 形圈	O-RING	23.47×2.95
2241	12V0436	AS568-017	O 形圈	O-RING	17.17×1.78
2242	12V0437	AS568-916	O 形圈	O-RING	29.75×2.95
2243	12V0438	AS568-219	O 形圈	O-RING	32.92×3.53
2244	12V0439	AS568-918	O 形圈	O-RING	34.42×2.95
2245	12V0440	GB1235-76	O 形圈	O-RING	38×3.5
2246	12V0441	GB3452.1-92	O 形圈	O-RING	106×2.65
2247	12V0442	GB3452.1-82	O 形圈	O-RING	200×5.3
2248	12V0443	GB1235-76	O 形圈	O-RING	100×5.7
2249	12V0444	GB3452.1-92	O 形圈	O-RING	55×3.55
2250	12V0445	GB3452.1-92	O 形圈	O-RING	8×1.8

标准件规格表 STANDARD PART TABLE

序号 NO.	零件号 PART NO	代号 CODE	零件名称 DESCRIPTION		规格 SIZE
2251	12V0446	GB3452.1-92	O 形圈	O-RING	170×3.55
2252	12V0447	GB3452.1-76	O 形圈	O-RING	180×2.65
2253	12V0448	GB1235-86	O 形圈	O-RING	φ4×2
2254	12V0449	GB3452.1-92	O 形圈	O-RING	46×4.6
2255	12V0450	GB3452.1-92	O 形圈	O-RING	52×5.3
2256	12V0451	Gb3452.1-92	O 形圈	O-RING	55×3.1
2257	12V0452	GB3452.1-92	O 形圈	O-RING	60×5.7
2258	12V0453	GB3452.1-92	O 形圈	O-RING	53×2.65
2259	12V0455	GB3452.1-92	O 形圈	O-RING	90×5.7
2260	12V0456	GB3452.1-92	O 形圈	O-RING	95×5.7
2261	12V0457	GB3452.1-92	O 形圈	O-RING	100×5.7
2262	12V0458	GB3452.1-92	O 形圈	O-RING	100×3.1
2263	12V0459	GB3452.1-92	O 形圈	O-RING	125×3.1
2264	12V0460	GB3452.1-92	O 形圈	O-RING	135×5.7
2265	12V0461	GB3452.1-92	O 形圈	O-RING	210×5.7
2266	12V0462	G3452.1-92	O 形圈	O-RING	9.25×1.78
2267	12V0463	GB3452.1-92	O 形圈	O-RING	11.89×1.98
2268	12V0467	GB3542.1-92	O 形圈	O-RING	29.87×1.78
2269	12V0468	GB3542.1-92	O 形圈	O-RING	37.5×2.65
2270	12V0469	GB3452.1-92	O 形圈	O-RING	37.69×3.53
2271	12V0470	GB2452.1-92	O 形圈	O-RING	128×3.55
2272	12V0471	AS568	O 形圈	O-RING	23.47×2.95
2273	12V0472	GB3452.1-92	O 形圈	O-RING	34.42×2.95
2274	12V0473	GB3452.1-92	O 形圈	O-RING	32×3.5
2275	12V0474	G3452.1-92	O 形圈	O-RING	37×3.1
2276	12V0475	G3452.1-92	O 形圈	O-RING	65×3.1
2277	12V0477	GB1235-76	O 形圈	O-RING	24×3.1
2278	12V0478	GB3452.1-92	O 形圈	O-RING	32.5×2.65
2279	12V0480	GB3452.1-92	O 形圈	O-RING	35×3.5
2280	12V0481	SAE J515	O 形圈	O-RING	26.0×2.0
2281	12V0482	DIN 3865	O 形圈	O-RING	25.3×2.4
2282	12V0483	SAE J515	O 形圈	O-RING	20.0×2.0
2283	12V0484	SAE J515	O 形圈	O-RING	13.0×2.0
2284	12V0485	SAE J515	O 形圈	O-RING	17.3×2.4
2285	12V0487	SAE J515	O 形圈	O-RING	23.5×3.0
2286	12V0488	AS568-225	O 形圈	O-RING	47.22×3.53
2287	12V0489	SAE J515	O 形圈	O-RING	29.74×2.95
2288	12V0490	SAE J515	O 形圈	O-RING	19.18×2.46
2289	12V0491	DIN 3865	O 形圈	O-RING	32.0×2.5
2290	12V0492	SAE J515	O 形圈	O-RING	73×2.65
2291	12V0493	GB3452.1-82	O 形圈	O-RING	48.7×5.3
2292	12V0494	GB3452.1-82	O 形圈	O-RING	10.6×2.65
2293	12V0495	GB3452.1-92	O 形圈	O-RING	265×3.55
2294	13B0003	GB9877.1-88	密封圈	SEAL RING	FB70×95×12D
2295	13B0004	HG4-692-67	油封	OIL SEAL	PG45×62×12

标准件规格表 STANDARD PART TABLE

序号 NO.	零件号 PART NO	代号 CODE	零件名称 DESCRIPTION		规格 SIZE
2296	13B0005	JB2600-80	骨架油封	SEAL	W60×80×7
2297	13B0007	GB9877.1-88	密封圈	SEAL RING	FB140×170×15D
2298	13B0010	Q/ZB336-77	防尘圈	DUST RING	40
2299	13B0027	HG4-692-67	油封环	OIL SEAL	SD70×95×12
2301	13B0030	HG4-692-67	油封	OIL SEAL	PG32×52×12
2302	13B0031	HG4-692-67	油封	OIL SEAL	SG38×58×12
2303	13B0032	HG4-692-67	油封	OIL SEAL	SD25×40×10
2304	13B0033	HG4-692-67	油封	OIL SEAL	SD140×170×16
2305	13B0035	HG4-692-67	油封	OIL SEAL	PD150×180×16
2306	13B0036	HG4-692-67	油封	OIL SEAL	SC85×115×12
2307	13B0037	HG4-692-67	油封	OIL SEAL	SD25×45×10
2308	13B0038	HG4-692-67	油封	OIL SEAL	SD150×180×16
2309	13B0039	HG4-335-66	Y 形密封圈	Y-SEAL	130×160×15
2310	13B0041	GB10708.1-89	Y 形密封圈	Y-SEAL	50×60×8
2311	13B0042	GB10708.3-89	防尘圈	DUST RING	FB50×60×7
2312	13B0043	GB10708.1-89	Y 形密封圈	Y-SEAL	80×95×12.5
2313	13B0044	GB10708.3-89	防尘圈	DUST RING	FB80×90×7
2314	13B0045	GB9877.1-88	密封圈	SEAL RING	FB70×95×10D
2315	13B0049	GB9877.1-88	密封圈	SEAL RING	FB150×180×15D
2316	13B0052	HG4-335-66	防尘圈	DUST RING	75
2317	13B0056	Q/ZB336-77	防尘圈	DUST RING	50
2318	13B0062	Q/ZB336-77	油封	OIL SEAL	SD140×170×16
2319	13B0082	GB10708.1-89	Y 形密封圈	Y-SEAL	45×55×8
2320	13B0083	GB10708.3-89	防尘圈	DUST RING	FC45×53×5
2321	13B0085	GB9877.1-88	密封圈	SEAL RING	B80×100×10D
2322	13B0086	GB9877.1-88	密封圈	SEAL RING	B60×80×8D
2323	13B0087	GB9877.1-88	密封圈	SEAL RING	FB85×110×12D
2324	13B0093	GB9877.1-88	密封圈	SEAL RING	FB12×30×7D
2325	13B0110	GB9877.1-88	密封圈	SEAL RING	FB85×110×12F
2326	13B0111	HG4-692-67	油封	OIL SEAL	SG70×95×12
2327	13B0122	GB9877.1-88	密封圈	SEAL RING	60×85×12
2328	13B0123	GB10708.3-89	防尘圈	DUST RING	FB40×50×7
2329	13B0124	GB10708.1-89	Y 形密封圈	Y-SEAL	70×85×12.5
2330	13B0130	GB9877.1-88	密封圈	SEAL RING	B18×30×10D
2331	13B0133	GB9877.1-88	密封圈	SEAL RING	B90×120×12D
2332	13B0134	GB10708.3-89	防尘圈	DUST RING	FB45×55×7
2333	13B0142	GB10708.3-89	防尘圈	DUST RING	FB60×70×7
2334	13B0147	GB9877.2-88	密封圈	SEAL RING	W170×200×15D
2335	13B0148	GB9877.2-88	密封圈	SEAL RING	W130×160×12D
2336	13B0150	HG4-692-67	油封	OIL SEAL	SG60×85×12
2337	13B0151	HG4-692-67	油封	OIL SEAL	SG115×140×14
2338	13B0155	GB9877.1-88	密封圈	SEAL RING	FB240×270×15D
2339	13B0170	GB9877.1-88	密封圈	SEAL RING	FB120×150×12D
2340	13B0175	GB9877.1-88	密封圈	SEAL RING	FB45×62×8D
2341	13B0176	GB9877.1-88	密封圈	SEAL RING	FB38×55×8D

标准件规格表 STANDARD PART TABLE

序号 NO.	零件号 PART NO	代号 CODE	零件名称 DESCRIPTION		规格 SIZE
2342	13B0177	GB9877.1-88	密封圈	SEAL RING	B40×62×8D
2343	13B0179	GB9877.1-88	密封圈	SEAL RING	B190×220×15D
2344	13B0293	GB9877.1-88	密封圈	SEAL RING	FB75×95×10D
2345	13B0306	GB9877.1-88	密封圈	SEAL RING	B55×72×8D
2346	13B0307	GB9877.1-88	密封圈	SEAL RING	FB95×130×12D
2347	13B0328	JB/ZQ4606-86	毡圈	FELT WASHER	90
2348	13B0366	GB9877.2-88	密封圈	SEAL RING	W190×220×15D
2349	13B0369	GB9877.1-88	密封圈	SEAL RING	B80×110×10D
2350	13B0370	GB9877.1-88	密封圈	SEAL RING	B120×150×12D
2351	13B0371	JB/T8547-1997	密封环	SEAL RING	YH×40
2352	13B0379	GB9877.1-88	密封圈	SEAL RING	FB65×90×10
2353	13B0407	JB/ZQ4606-86	毡圈	FELT WASHER	50
2354	13B0408	JB/T8547-1997	密封环	SEAL RING	YH×80
2355	13B0409	JB/T8547-1997	密封环	SEAL RING	YH×110
2356	13B0417	JB/T8547-1997	密封环	SEAL RING	YH×65
2357	13B0419	GB9877.1-88	密封圈	SEAL RING	FB110×140×12
2358	13B0420	GB9877.1-88	密封圈	SEAL RING	B220×250×15
2359	13B0438	JB/T8547-1997	密封环	SEAL RING	YH×50
2360	13B0457	JB/T8547-1997	密封环	SEAL RING	YH×30
2361	13B0458	JB/T8547-1997	密封环	SEAL RING	YH×78
2362	13B0504	JB/T8547-1997	密封环	SEAL RING	YH×68
2363	13B0506	HG4-692-67	油封	OIL SEAL	SD100×130×12
2364	13B0511	GB9877.1-88	密封圈	SEAL RING	FB25×40×7
2365	13B0520	HG4-692	油封	OIL SEAL	SD170×210×16
2366	13B0525	GB9877.1-88	密封圈	SEAL RING	B100×125×12
2367	13B0526	HG4-692-67	油封	OIL SEAL	PD65×90×12
2368	13B0527	GB9877.1-88	密封圈	SEAL RING	B100×125×12
2369	13B0606	GB9877.1-88	密封圈	SEAL RING	FB100×130×12
2370	13B0624	GB9877.1-88	密封圈	SEAL RING	FB60×80×8D
2371	13B0631	GB10708.3-89	防尘圈	DUST RING	FA40×48×5
2372	13B0632	GB10708.1-89	Y 形密封圈	Y-SEAL	40×55×12.5
2373	13B0633	GB/T15242.1-94	同轴密封件	CO-AXIAL SEAL	TJ0400
2374	13B0634	GB/T15242.1-94	同轴密封件	CO-AXIAL SEAL	TF0900C
2375	13B0636	GB9877.1-88	密封圈	SEAL RING	FB105×140×12D
2376	13B0669	GB9877.2-88	密封圈	SEAL RING	W160×190×15D
2377	13B0670	GB9877.2-88	密封圈	SEAL RING	W125×150×12D
2378	13B0671	GB9877.2-88	密封圈	SEAL RING	W115×140×12D
2379	13B0672	QJ/LGB07013-1998	油封	OIL SEAL	10120120
2380	13B0673	QJ/LGB07011-1998	油封	OIL SEAL	10090，90
2381	13B0772	GB/T13871.1-2007	油封	OIL SEAL	FB80×100×10
2382	13B0783	QJ/LGB07013-1998	油封	OIL SEAL	10090，90×115×20
2383	13B0790	JB/T8547-1997	密封环	SEAL RING	YH×45
2384	13V0087	GB9877.1-88	密封圈	SEAL RING	B85×110×12D
2385	13V0132	GB9811.7-88	唇形密封圈	LIP TYPE SEAL	B90×120×12D
2386	13V0180	GB9877.1-88	密封圈	SEAL RING	B200×230×15

标准件规格表 STANDARD PART TABLE

序号 NO.	零件号 PART NO	代号 CODE	零件名称 DESCRIPTION		规格 SIZE
2387	13V0181	GB9877.1-88	密封圈	SEAL RING	B60×80×12
2388	13V0183	GB9877.1-88	密封圈	SEAL RING	FB45×65×8
2389	13V0184	GB9877.1-88	密封圈	SEAL RING	FB55×80×8
2390	13V0186		密封圈	SEAL RING	B55×72×8
2391	13V0187	GB9877.1-88	密封圈	SEAL RING	B160×190×15
2392	13V0188	HG4-338-66	油封	OIL SEAL	60×85×12
2393	13V0194		油封	OIL SEAL	FB55×80×8
2394	13V0207		油封	OIL SEAL	FB55×72×8
2395	13V0208	GB9877.1-88	密封圈	SEAL RING	B170×200×15
2396	13V0209	GB9877.1-88	密封圈	SEAL RING	B60×75×8
2397	13V0210	GB9877.3-88	唇形密封圈	LIP TYPE SEAL	FZ95×120×10
2398	13V0211	GB9877.1-88	密封圈	SEAL RING	B130×160×12
2399	20V0047	GB297-64	单列圆锥滚子轴承	TAP.ROLLER BRG	7515
2400	21B0001	GB/T276-1994	球轴承 6210	BALL BEARING	50×90×20
2401	21B0002	GB/T276-1994	球轴承 6017	BALL BEARING	85×130×22
2402	21B0003	GB/T276-1994	球轴承 113	BALL BEARING	65×100×18
2403	21B0005	GB/T276-1994	球轴承 6012	BALL BEARING	60×95×18
2404	21B0006	GB/T276-1994	球轴承 6311	BALL BEARING	55×120×29
2405	21B0007	GB/T276-1994	球轴承 6016	BALL BEARING	80×125×22
2406	21B0008	GB/T276-1994	球轴承 6312	BALL BEARING	60×130×31
2407	21B0009	GB/T276-1994	球轴承 6204	BALL BEARING	20×47×14
2408	21B0010	GB/T276-1994	球轴承 6022	BALL BEARING	110×170×28
2409	21B0011	GB/T276-1994	球轴承 6211	BALL BEARING	55×100×21
2410	21B0012	GB/T276-1994	球轴承	BALL BEARING	25×42×9
2411	21B0013	GB/T276-1994	球轴承	BALL BEARING	50×80×16
2412	21B0014	GB/T276-1994	球轴承	BALL BEARING	12×28×8
2413	21B0020	GB/T276-1994	球轴承	BALL BEARING	30×42×7
2414	21B0021	GB/T276-1994	球轴承	BALL BEARING	12×28×8
2415	21B0022	GB/T276-1994	球轴承	BALL BEARING	20×32×7
2416	21B0024	GB/T276-1994	球轴承	BALL BEARING	15×28×7
2417	21B0025	GB278-82	轴承	BEARING	60105
2418	21B0026	GB/T276-1994	球轴承 6208	BALL BEARING	40×80×18
2419	21B0028	GB/T276-1994	球轴承 6310	BALL BEARING	50×110×27
2420	21B0029	GB/T276-1994	球轴承 6009	BALL BEARING	45×75×16
2421	21B0030	GB/T276-1994	球轴承 6209	BALL BEARING	45×85×19
2422	21B0031	GB/T276-1994	球轴承 6008	BALL BEARING	40×68×15
2423	21B0032	GB/T276-1994	球轴承 6209N	BALL BEARING	45×85×19
2424	21B0034	GB/T276-1994	球轴承 6011	BALL BEARING	55×90×18
2425	21B0035	GB277-82	球轴承 50208	BALL BEARING	40×80×18
2426	21B0037	GB/T276-1994	球轴承 6308	BALL BEARING	40×90×23
2427	21B0038	GB/T276-1994	球轴承 6210N	BALL BEARING	50×90×20
2428	21B0039	GB/T276-1994	球轴承 61910	BALL BEARING	50×72×12
2429	21B0040	GB/T281-1994	球轴承 1205	BALL BEARING	25×52×15
2430	21B0057	GB/T276-94	轴承	BEARING	6310-2Z
2431	21B0068	GB/T276-1994	球轴承 61805	BALL BEARING	25×37×7

标准件规格表 STANDARD PART TABLE

序号 NO.	零件号 PART NO	代号 CODE	零件名称 DESCRIPTION		规格 SIZE
2432	21B0069	GB/T276-1994	球轴承 61904	BALL BEARING	20×37×9
2433	21B0080	GB/T276-1994	球轴承	BALL BEARING	61904-Z
2434	21B0081	GB/T276-1994	球轴承	BALL BEARING	61904-2Z
2435	21B0082	GB/T276-1994	球轴承	BALL BEARING	6003，17×35×10
2436	21B0083	GB/T276-1994	球轴承	BALL BEARING	6304，20×52×15
2437	21B0085	GB/T276-1994	球轴承	BALL BEARING	6206E-RS，30×62×16
2438	21B0086	GB/T276-1994	球轴承	BALL BEARING	6205-Z，25×52×15
2439	21B0100	GB/T276-1994	球轴承	BALL BEARING	6201-2Z，12×32×10
2440	21B0101	GB/T276-1994	球轴承	BALL BEARING	75×130×25
2441	21B0102	GB/T276-1994	球轴承	BALL BEARING	6207，35×72×17
2442	21B0103	GB/T276-1994	球轴承	BALL BEARING	6207N，35×72×17
2443	21B0104	NSK	球轴承	BALL BEARING	6005，25×47×12
2444	21B0105	GB/T276-1994	球轴承	BALL BEARING	6306，30×72×19
2445	21B0106	GB/T276-1994	球轴承	BALL BEARING	6213，65×120×23
2446	21B0128	GB/T276-1994	球轴承	BALL BEARING	6006-2Z，30×55×13
2447	21B0129	GB/T276-1994	球轴承	BALL BEARING	6204-Z，20×47×14
2448	21B0137	GB/T276-1994	球轴承	BALL BEARING	6224，120×215×40
2449	21B0138	GB/T276-1994	球轴承	BALL BEARING	6007，35×62×14
2450	21B0143	GB/T276-1994	球轴承	20×42×12	6004
2451	21B0144	GB/T276-1994	球轴承	17×40×12	6203
2452	21B0145	GB/T276-1994	球轴承	BALL BEARING	6216-Z 80×140×26
2453	21B0169	GB/T276-1994	球轴承	BALL BEARING	6207-2RZ
2454	21B0170	GB/T276-1994	球轴承	BALL BEARING	6306-Z
2455	21B0172	GB/T276-1994	球轴承	30×62×16	6206Z
2456	21V0041	GB276-64	轴承 6309Z	BEARING	6309Z
2457	21V0042	GB276-64	轴承 309Z	BEARING	309Z
2458	21V0043	GB276-82	轴承 312	BEARING	312
2459	21V0044	GB276-82	轴承 213	BEARING	213
2460	21V0045	GB276-82	轴承 409	BEARING	409
2461	22B0001	GB/T283-1994	圆柱滚子轴承	ROLLER BEARING	30×72×27
2462	22B0002	GB/T283-1994	圆柱滚子轴承	ROLLER BEARING	40×80×23
2463	22B0003	GB/T283-1994	圆柱滚子轴承	ROLLER BEARING	40×80×23
2464	22B0007	GB/T283-1994	圆柱滚子轴承	ROLLER BEARING	30×72×19
2465	22B0012	GB/T301-1995	轴承	BEARING	51209
2466	22B0021	GB/T283-1994	圆柱滚子轴承	ROLLER BEARING	NJ311E/C3
2467	22B0022	GB/T283-1994	圆柱滚子轴承	ROLLER BEARING	NJ2308E/C3
2468	22B0023	GB/T283-1994	圆柱滚子轴承	ROLLER BEARING	NJ308/C3
2469	22B0026	GB/T283-1994	圆柱滚子轴承	ROLLER BEARING	NU226，130×230×40
2470	22B0027	GB/T283-1994	圆柱滚子轴承	ROLLER BEARING	NJ226，130×230×40
2471	22V0001	GB/T283-1994	圆柱滚子轴承	ROLLER BEARING	92606
2472	22V0011	GB283-87	轴承	BEARING	NJ324EMC5
2473	22V0012	GB/T283-1994	圆柱滚子轴承	ROLLER BEARING	110×240×50
2474	22V0013	GB5801-86	滚针轴承	NEEDLE BEARING	10643/40
2475	22V0014	GB5801-86	无内环滚针轴承	ROLLER BEARING	
2476	22V0016	GB283-87	轴承	BEARING	100×180×34

标准件规格表 STANDARD PART TABLE

序号 NO.	零件号 PART NO	代号 CODE	零件名称 DESCRIPTION	规格 SIZE
2477	23B0001	GB/T297-1994	圆锥滚子轴 TAP.ROLLER BRG	110×170×38
2478	23B0005	GB/T297-1994	圆锥滚子轴 TAP.ROLLER BRG	105×160×35
2479	23B0009	GB/T297-1994	圆锥滚子轴 TAP.ROLLER BRG	120×180×38X29
2480	23B0010	GB/T297-1994	圆锥滚子轴 TAP.ROLLER BRG	105×190×53X43
2481	23B0011	GB/T297-1994	圆锥滚子轴 TAP.ROLLER BRG	60×130×33.5
2482	23B0012	GB/T297-1994	圆锥滚子轴 TAP.ROLLER BRG	80×140×35.25
2483	23B0013	GB/T297-1994	圆锥滚子轴 TAP.ROLLER BRG	55×120×31.5
2484	23B0014	GB/T297-1994	圆锥滚子轴 TAP.ROLLER BRG	60×110×23.75
2485	23B0017	GB/T297-1994	圆锥滚子轴 TAP.ROLLER BRG	75×130×33.25
2486	23B0018	GB/T297-1994	圆锥滚子轴 TAP.ROLLER BRG	55×120×31.5
2487	23B0019	GB/T297-1994	圆锥滚子轴 TAP.ROLLER BRG	60×130×33.5
2488	23B0020	GB/T297-1994	圆锥滚子轴 TAP.ROLLER BRG	70×125×32.25
2489	23B0028	GB/T297-1994	圆锥滚子轴 TAP.ROLLER BRG	50×90×24.75
2490	23B0029	GB/T297-1994	圆锥滚子轴 TAP.ROLLER BRG	90×190×46.5
2491	23B0030	GB/T297-1994	圆锥滚子轴 TAP.ROLLER BRG	100×215×51.5
2492	23B0031	GB/T297-1994	圆锥滚子轴 TAP.ROLLER BRG	45×100×27.5
2493	23B0033	GB/T297-1994	圆锥滚子轴 TAP.ROLLER BRG	65×110×30
2494	23B0034	GB/T297-1994	圆锥滚子轴 TAP.ROLLER BRG	90×140×32
2495	23B0035	GB/T297-1994	圆锥滚子轴 TAP.ROLLER BRG	85×150×38.5
2496	23B0043	GB/T297-1994	圆锥滚子轴 TAP.ROLLER BRG	65×110×34
2497	23B0044	GB/T297-1994	圆锥滚子轴 TAP.ROLLER BRG	50×110×29.25
2498	23B0045	GB/T297-1994	圆锥滚子轴 TAP.ROLLER BRG	95×170×45.5
2499	23B0046	GB/T297-1994	圆锥滚子轴 TAP.ROLLER BRG	100×150×32
2500	23B0047	GB/T297-1994	圆锥滚子轴 TAP.ROLLER BRG	65×140×36
2501	23B0048	GB/T297-1994	圆锥滚子轴 TAP.ROLLER BRG	70×150×38
2502	23B0060	GB/T297-1994	圆锥滚子轴 TAP.ROLLER BRG	32018
2503	23B0061	GB/T297-1994	圆锥滚子轴 TAP.ROLLER BRG	32015
2504	23B0062	GB/T301-1995	轴承 BEARING	3624
2505	23B0063	GB/T297-1994	圆锥滚子轴 TAP.ROLLER BRG	80×170×39
2506	23B0064	GB/T297-1994	圆锥滚子轴 TAP.ROLLER BRG	95×200×45
2507	23B0107	GB/T297-1994	圆锥滚子轴 TAP.ROLLER BRG	50×80×24
2508	23B0108	GB/T297-1994	圆锥滚子轴 TAP.ROLLER BRG	25×47×15
2509	23B0115	GB/T297-1994	圆锥滚子轴 TAP.ROLLER BRG	32012，60×95×23
2510	23B0116	GB/T297-1994	圆锥滚子轴 TAP.ROLLER BRG	30214，70×125×26.25
2511	23B0117	GB/T297-1994	圆锥滚子轴 TAP.ROLLER BRG	30208，40×80×19.75
2512	23B0118	GB/T297-1994	圆锥滚子轴 TAP.ROLLER BRG	30206，30×62×17.25
2513	23B0119	SKF	圆锥滚子轴 TAP.ROLLER BRG	30320，100×215×51.5
2514	23B0120	SKF	圆锥滚子轴 TAP.ROLLER BRG	30324，120×260×59.5
2515	23B0121	GB/T297-1994	圆锥滚子轴 TAP.ROLLER BRG	33012，60×95×27
2516	23B0122	GB/T297-1994	圆锥滚子轴 TAP.ROLLER BRG	32224，120×215×61.5
2517	23B0123	GB/T297-1994	圆锥滚子轴 TAP.ROLLER BRG	31313，65×140×36
2518	23B0124	GB/T297-1994	圆锥滚子轴 TAP.ROLLER BRG	30207，35×72×18.25
2519	23B0125	GB/T297-1994	圆锥滚子轴 TAP.ROLLER BRG	30211，55×100×22.75
2520	23B0126	GB/T297-1994	圆锥滚子轴 TAP.ROLLER BRG	32211，55×100×26.75
2521	23B0128	GB/T297-1994	圆锥滚子轴 TAP.ROLLER BRG	33017，85×130×36

标准件规格表 STANDARD PART TABLE

序号 NO.	零件号 PART NO	代号 CODE	零件名称 DESCRIPTION		规格 SIZE
2522	23B0135	GB/T297-1994	圆锥滚子轴承	TAP. ROLLER BRG	32305，25×62×25.25
2523	23B0136	NSK	圆锥滚子轴承	TAP. ROLLER BRG	32208，40×80×24.75
2524	23B0137	GB/T297-1994	圆锥滚子轴承	TAP. ROLLER BRG	32207，35×72×24.25
2525	23B0138	GB/T297-1994	圆锥滚子轴承	TAP. ROLLER BRG	32218，90×160×42.5
2526	23B0139	GB/T297-1994	圆锥滚子轴承	TAP. ROLLER BRG	32212，60×110×29.75
2527	23B0151	GB/T297-1994	圆锥滚子轴承	TAP. ROLLER BRG	32213，65×120×32.75
2528	23B0159	GB/T297-1994	圆锥滚子轴承	TAP. ROLLER BRG	32924，120×165×29
2529	23V0009	GB/T297-1994	圆锥滚子轴承	TAP.ROLLER BRG	120×180×38
2530	23V0010	GB/T297-1994	圆锥滚子轴承	TAP.ROLLER BRG	105×190×53
2531	23V0030	GB/T297-1994	圆锥滚子轴承	TAP.ROLLER BRG	100×215×56.5
2532	23V0060	GB299-85	轴承	BEARING	2097128E
2533	23V0061	GB297-64	轴承 7208	BEARING	7208
2534	23V0062	GB297-64	轴承 7211	BEARING	7211
2535	23V0063	GB297-64	轴承 7308	BEARING	7308
2536	23V0064	GB299-85	滚子轴承	TAP.ROLLER BRG	2097722
2537	23V0065	GB297-84	轴承 7530E	BEARING	7530E
2538	23V0066	GB297-84	轴承 7524E	BEARING	7524E
2539	23V0067	GB297-84	轴承 7517E	BEARING	φ85×φ150×38.5
2540	23V0068	GB297-84	轴承 7516E	BEARING	φ80×φ140×32.25
2541	25B0001	GB/T9163-2001	关节轴承	KNUCKLE BEARING	70×105×49
2542	25B0002	GB/T9163-2001	关节轴承	KNUCKLE BEARING	45×68×32
2543	25B0004	GB/T9163-2001	关节轴承	KNUCKLE BEARING	60×90×44
2544	25B0005	GB/T9163-2001	关节轴承	KNUCKLE BEARING	25×42×20
2545	25B0006	GB/T9163-2001	关节轴承	KNUCKLE BEARING	40×62×28
2546	25B0010	GB/T9163-2001	关节轴承	KNUCKLE BEARING	10×19×9
2547	25B0011	GB/T9163-2001	关节轴承	KNUCKLE BEARING	50×75×35
2548	25B0013	GB4222-91	轴承	BEARING	SABJK25S
2549	25B0014	GB4222-91	轴承	BEARING	SALBJK25S
2550	25B0023	GE50ES.02	关节轴承内圈	INNER RACE	
2551	25B0024	GB/T9164-2001	轴承	BEARING	68×40×19
2552	25B0025	GB/T9163-2001	轴承	BEARING	130×90×60
2553	25B0026	GB/T9163-2001	轴承 GEG90ES	BEARING	150×90×85
2554	25B0027	GB/T9163-2001	轴承 SIJK8C	BEARING	19×8×12
2555	25B0049	GB304.1-88	关节轴承	KNUCKLE BEARING	GE50ES
2556	25B0053	GB9163-90	关节轴承	KNUCKLE BEARING	GE15ES-2RS
2557	25B0056	GB/T9163-2001	关节轴承	KNUCKLE BEARING	GE12E，12×22×10
2558	25B0057	GB/T9163-2001	关节轴承	KNUCKLE BEARING	GE15ES，15×26×12
2559	25B0058	GB/T9163-2001	关节轴承	KNUCKLE BEARING	GE35ES-2RS，35×55×25
2560	25B0061	GB/T 9161-2001	关节轴承	KNUCKLE BEARING	SI8E
2561	25B0068	GB/T9163-2001	关节轴承	KNUCKLE BEARING	GE35ES，35×55×25
2562	25B0071	GB/T9164-2001	关节轴承	KNUCKLE BEARING	GAC65T
2563	25B0072	GB/T9164-2001	关节轴承	KNUCKLE BEARING	GAC40T
2564	25B0091	GB/T9163-2001	关节轴承	KNUCKLE BEARING	GE80ES，80×120×55
2565	25K0004	GB/T9163-2001	关节轴承	KNUCKLE BEARING	30×47×22
2566	25V0015	GB/T9164-2001	关节轴承	KNUCKLE BEARING	GAC85S/K

标准件规格表 STANDARD PART TABLE

序号 NO.	零件号 PART NO	代号 CODE	零件名称 DESCRIPTION		规格 SIZE
2567	25V0016	GB304.5-81	关节轴承	KNUCKLE BEARING	
2568	25V0017	GB304.5-81	关节轴承	KNUCKLE BEARING	GE25ES
2569	25V0020	GB304-88	关节轴承	KNUCKLE BEARING	GE40ES
2570	26B0002	GB/T301-1995	推力球轴承	BALL BEARING	55×78×16
2571	26B0003	GB/T301-1995	推力球轴承	BALL BEARING	15×28×9
2572	26B0005	GB/T301-1995	推力球轴承	BALL BEARING	40×60×13
2573	26B0013	GB4605-84	轴承	BEARING	889112
2574	26B0029	GB/T292-94	角接触球轴承	BALL BEARING	7216B
2575	26B0030	GB/T288-94	调心滚子轴承	ROLLER BEARING	22308C
2576	26B0062	GB/T301-1995	推力球轴承	BALL BEARING	51205，25×47×15
2577	26B0063	GB/T290-1998	滚针轴承	NEEDLE BEARING	HK2518，25×32×18
2578	26B0071	GB/T281-1994	调心球轴承	BALL BEARING	2208，40×80×23
2579	26B0076	GB/T290-1998	滚针轴承	NEEDLE BEARING	HKH4524，45×55×24
2580	26B0078	GB/T301-1995	推力球轴承	BALL BEARING	51211ZS，55×90×25
2581	26B0090	GB/T301-1995	推力球轴承	THRUST BALL BRG	51210，50×78×22
2582	26B0101	GB288-94	调心滚子轴承	ALIGNING BRG	95×2.65
2583	26B0121	GB/T301-1995	推力球轴承	THRUST BALL BRG	51104，20×35×10
2584	26V0006	GB278-64	轴承 308	BEARING	308
2585	26V0007	GB/T288-94	调心滚子轴承	ROLLER BEARING	222222C
2586	26V0008	GB288-87	轴承	BEARING	110×200×53
2587	26V0009	DIM635	调心滚子轴承	ROLLER BEARING	22315E1.T41A
2588	34C0090	JB982-77	垫圈	WASHER	10
2589	34C0091	JB982-77	垫圈	WASHER	16
2590	34C0113	GB10708.3-89	防尘圈	DUST RING	FB70×80×7
2591	40B0004	GB349-88	圆钢钉	NAIL	50
2592	40B0059	GB/T3289.22-1982	接头	JOINT	25
2593	40B0060	GB/T3289.28-1982	螺丝	SCREW	40×20
2594	40B0061	GB/T3289.28-1982	螺丝	SCREW	40×25
2595	40B0062	GB/T3289.3-1982	弯头	ELBOW	40
2596	66A0028	GB91-86	销	PIN	3.2×40-Zn.D
2597	75A0117	GB/T2089-1994	压簧	COMPRESSION	YA1×12×48-D.Zn
2598	83A0119	GB3452.1-92	O 形圈	O-RING	106×5.3
2599	83A0120	GB3452.1-92	O 形圈	O-RING	250×5.3