LiuGong 柳工

RUTHZIL TRATOR COMERCIAL DE PEÇAS LTDA 11 97083-6812 ROLANDO CITRANGULO

CLG915D 液压挖掘机
CLG915D EXCAVATOR

零 件 图 册
PARTS MANUAL

08F0005******

How to Use This Manual

- The information, specification, and illustrations in this manual are on the basis of information available at the time it was written. Continuing improvement and advancement of product design may cause changes to your machine which may not be included in this publication. Each publication is reviewed and revised as required to update and include these changes in later editions. Whenever a question arises regarding your product or this publication, please consult Liugong dealer for the latest available information.
- In this manual, those assemblies with the same description but different number are arranged together, followed by the parts list. For example: assembly 11E0097 Work Hydraulic System and 11E0250 Work Hydraulic System are arranged together in table of contents. Some assemblies could consist of secondary assemblies. Therefore, check the parts list, contents or index carefully to get correct information for the parts.
- Detailed information for the assembly and the parts list.
  Title explanation.
  e.g:

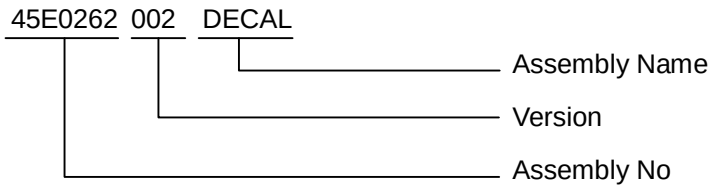

Assembly Name: The name of an assembly.
Item: The sequence number in the illustration.
PART NO: The identifying number of parts, consist of letters and digitals or just digitals.
VER: Start from 000. This figure will be improved to 001,002…if there is any modification to the part.
Part Name: The name of the parts that make up the assembly.
Qty: Indicates the total number of that item used in this illustration.
S.C: Service Code

W： Machining this part before installing it to the machines.
H： An accurate part. Consult the nearest dealer when removing or repairing it.
D： Can not be purchased separately. It is an assembly.
K： This part is available in the spare parts box.
R： Quantity is different on different machine.
S： Special service part, not assembled at factory.
C： This part has been modified.
A： This part is a new part.
Q： This part has been deleted.
Z： Individual drawing of this part is available.

OP： Optional parts

OS： Oversize parts

US： Undersize parts

(NOTE: Part with “OS" or "US" is placed below the standard-sized part.)

#： New part in this page.

SERIAL NO: the Production Identification Numbers (PIN) of machine. If more than one version is included for any assembly, this column identifies the specific machine serial numbers to which each version applies.

e.g:

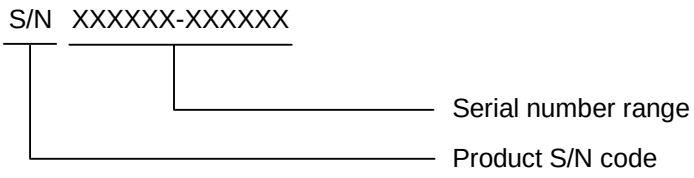

IA： Shows the interchangeability between the original and the improved parts. More details are as follows:

I： Part in the “Replaceable part" column can be used instead of this part but not vice versa.

J： This part can be used instead of that in "Replaceable part" column but not vice versa.

P： Not permitted to use this part. Use that in “Replaceable part” column instead.

Y： This part and that part in the column of "Replaceable part" are interchangeable with each other.

N1： This part and that part in the column of "Replaceable part" are not interchangeable with each other, and the part in the column of "Replaceable part" used as an assembly also is not interchangeable with this part.

N2： Not permitted to use this part. This part and that part in the column of "Replaceable part" are not interchangeable with each other, and the part in the column of "Replaceable part" used as an assembly also is not interchangeable with this part.

TY： Keep on using this part. This part and that part in the column of "Replaceable part" are not interchangeable with each other, but the part in the column of "Replaceable part" used as an assembly is interchangeable with this part.

TP： Not permitted to use this part. This part and that part in the column of "Replaceable part" are not interchangeable with each other, but the part in the column of "Replaceable part" used as an assembly is interchangeable with this part.

REPLACEABLE: Interchangeable part number and the quantity are shown in this column.

Note: The interchangeable parts should refer to “I”, “J”, “P”, “Y”, “N1”, “N2”, “TY” or “TP” in the IA column.

Configurations and Main Components

This is an integrated parts manual which is based on CLG915D Excavator standard configuration, powered in Cummins engine II . This manual includes several optional configurations that are available for the basis at the moment. Every model listed in this parts manual is provided with a number of 15 codes. Please ask Liugong dealer to tick the right 15 codes for your machine from the following configuration and main components table.

Please see the following configurations and main components table for more details.

1 CLG915D Excavator/Cummins Engine ///KAWASAKI KYB /Hydraulic Hammer Lines/No GPS/0.55m3 Bucket (08F00050002B001)

部件号 PART NO.	名称 NAME		部件号 PART NO.	名称 NAME	
45E1153	标牌组件	SIGN GP	43C3463	铲斗	BUCKET
34E0133	回转平台总成	REVOLVING FRAME AS	33E0110	履带行走系统	UNDERCARRIAGE SYSTEM
00E0931	柴油机系统	ENGINE SYSTEM	41E0493	驾驶室总成	CAB AS
15Y0007	液压系统	HYDRAULIC SYSTEM	44E0357	机罩总成	ENGINE HOOD AS
22Y0117	电气系统	ELECTRICAL SYSTEM			
23E0311	空调系统	AIR CONDITIONING SYSTEM			
32E1033	工作装置系统	WORK IMPLEMENT SYSTEM			

2 CLG915D Excavator/Cummins Engine ///KAWASAKI KYB /Hydraulic Hammer Lines/No GPS/0.735m3 Bucket (08F00050002B002)

部件号 PART NO.	名称 NAME		部件号 PART NO.	名称 NAME	
45E1153	标牌组件	SIGN GP	43C3470	铲斗	BUCKET
34E0133	回转平台总成	REVOLVING FRAME AS	33E0110	履带行走系统	UNDERCARRIAGE SYSTEM
00E0931	柴油机系统	ENGINE SYSTEM	41E0592	驾驶室总成	CAB AS
15Y0007	液压系统	HYDRAULIC SYSTEM	44E0357	机罩总成	ENGINE HOOD AS
22Y0117	电气系统	ELECTRICAL SYSTEM			
23E0311	空调系统	AIR CONDITIONING SYSTEM			
32E1033	工作装置系统	WORK IMPLEMENT SYSTEM			

3 CLG915D Excavator/Cummins Engine ///KAWASAKI KYB /Double Aux Circuits/Quick Coupler/Travel Alarm/Rotating Beacon/No GPS/0.55m3 Bucket (08F00050003B001)

部件号 PART NO.	名称 NAME		部件号 PART NO.	名称 NAME	
45E1153	标牌组件	SIGN GP	43C3463	铲斗	BUCKET
34E0133	回转平台总成	REVOLVING FRAME AS	33E0110	履带行走系统	UNDERCARRIAGE SYSTEM
00E0931	柴油机系统	ENGINE SYSTEM	41E0493	驾驶室总成	CAB AS
15Y0032	液压系统	HYDRAULIC SYSTEM	44E0357	机罩总成	ENGINE HOOD AS
22Y0118	电气系统	ELECTRICAL SYSTEM			
23E0311	空调系统	AIR CONDITIONING SYSTEM			
32E1322	工作装置系统	WORK IMPLEMENT SYSTEM			

4 CLG915D Excavator/Cummins Engine ///KAWASAKI KYB/swing/travel alarm/Rotating Beacon/No GPS/0.55m3 Bucket (08F00050004B001)

部件号 PART NO.	名称 NAME		部件号 PART NO.	名称 NAME	
45E1153	标牌组件	SIGN GP	43C3463	铲斗	BUCKET
34E0133	回转平台总成	REVOLVING FRAME AS	33E0110	履带行走系统	UNDERCARRIAGE SYSTEM
00E0931	柴油机系统	ENGINE SYSTEM	41E0493	驾驶室总成	CAB AS
15Y0031	液压系统	HYDRAULIC SYSTEM	44E0357	机罩总成	ENGINE HOOD AS
22Y0151	电气系统	ELECTRICAL SYSTEM			
23E0311	空调系统	AIR CONDITIONING SYSTEM			
32E1033	工作装置系统	WORK IMPLEMENT SYSTEM			

5 CLG915D Excavator/Cummins Engine ///KAWASAKI KYB /Double Aux Circuits/Quick Coupler Lines/Quick Coupler/No GPS/0.55m3 Bucket (08F00050009B001)

部件号 PART NO.	名称 NAME		部件号 PART NO.	名称 NAME	
45E1153	标牌组件	SIGN GP	43C3463	铲斗	BUCKET
34E0133	回转平台总成	REVOLVING FRAME AS	24C1317	快换装置	QUICK COUPLER
00E0931	柴油机系统	ENGINE SYSTEM	33E0110	履带行走系统	UNDERCARRIAGE SYSTEM
15Y0032	液压系统	HYDRAULIC SYSTEM	41E0493	驾驶室总成	CAB AS
22Y0118	电气系统	ELECTRICAL SYSTEM	44E0357	机罩总成	ENGINE HOOD AS
23E0311	空调系统	AIR CONDITIONING SYSTEM			
32E1322	工作装置系统	WORK IMPLEMENT SYSTEM			

6 CLG915D Excavator/Cummins Engine ///KAWASAKI KYB /Double Aux Circuits/Quick Coupler Lines/Explosion-proof Valve/No GPS/0.55m3 Bucket (08F00050014B001)

部件号 PART NO.	名称 NAME		部件号 PART NO.	名称 NAME	
45E1153	标牌组件	SIGN GP	43C3463	铲斗	BUCKET
34E0133	回转平台总成	REVOLVING FRAME AS	33E0146	履带行走系统	UNDERCARRIAGE SYSTEM
00E0931	柴油机系统	ENGINE SYSTEM	41E0493	驾驶室总成	CAB AS
15Y0042	液压系统	HYDRAULIC SYSTEM	44E0357	机罩总成	ENGINE HOOD AS
22Y0118	电气系统	ELECTRICAL SYSTEM			
23E0311	空调系统	AIR CONDITIONING SYSTEM			
32E1322	工作装置系统	WORK IMPLEMENT SYSTEM			

7 CLG915D Excavator/Cummins Engine ///KAWASAKI KYB /Hydraulic Hammer Lines/No GPS/0.55m3 Bucket (08F00050015B001)

部件号 PART NO.	名称 NAME		部件号 PART NO.	名称 NAME	
45E1153	标牌组件	SIGN GP	43C3463	铲斗	BUCKET
34E0133	回转平台总成	REVOLVING FRAME AS	33E0173	履带行走系统	UNDERCARRIAGE SYSTEM
00E0931	柴油机系统	ENGINE SYSTEM	41E0592	驾驶室总成	CAB AS
15Y0007	液压系统	HYDRAULIC SYSTEM	44E0357	机罩总成	ENGINE HOOD AS
22Y0117	电气系统	ELECTRICAL SYSTEM			
23E0311	空调系统	AIR CONDITIONING SYSTEM			
32E1033	工作装置系统	WORK IMPLEMENT SYSTEM			

8 CLG915D Excavator/Cummins Engine ///KAWASAKI KYB /700 Wide Track//No GPS/0.55m3 Bucket (08F00050016B001)

部件号 PART NO.	名称 NAME		部件号 PART NO.	名称 NAME	
45E1153	标牌组件	SIGN GP	43C3463	铲斗	BUCKET
34E0133	回转平台总成	REVOLVING FRAME AS	33E0173	履带行走系统	UNDERCARRIAGE SYSTEM
00E0931	柴油机系统	ENGINE SYSTEM	41E0592	驾驶室总成	CAB AS
15Y0008	液压系统	HYDRAULIC SYSTEM	44E0357	机罩总成	ENGINE HOOD AS
22Y0117	电气系统	ELECTRICAL SYSTEM			
23E0311	空调系统	AIR CONDITIONING SYSTEM			
32E1033	工作装置系统	WORK IMPLEMENT SYSTEM			

9 CLG915D Excavator/Cummins Engine ///KAWASAKI KYB/Hydraulic Hammer Lines/Rear Boom Bracket(High Type)/No GPS/0.55m3 Bucket (08F0005C019B001)

部件号 PART NO.	名称 NAME		部件号 PART NO.	名称 NAME	
45E1153	标牌组件	SIGN GP	43C3463	铲斗	BUCKET
34E0133	回转平台总成	REVOLVING FRAME AS	33E0110	履带行走系统	UNDERCARRIAGE SYSTEM
00E0931	柴油机系统	ENGINE SYSTEM	41E0592	驾驶室总成	CAB AS
15Y0007	液压系统	HYDRAULIC SYSTEM	44E0357	机罩总成	ENGINE HOOD AS
22Y0117	电气系统	ELECTRICAL SYSTEM			
23E0311	空调系统	AIR CONDITIONING SYSTEM			
32Y0001	工作装置系统	WORK IMPLEMENT SYSTEM			

10 CLG915D Excavator/Cummins Engine ///KAWASAKI/Hydraulic Hammer Piping/swing alarm/beacon/no GPS/0.55m3 Bucket (08F00050020B001)

部件号 PART NO.	名称 NAME		部件号 PART NO.	名称 NAME	
45E1153	标牌组件	SIGN GP	43C3463	铲斗	BUCKET
34E0133	回转平台总成	REVOLVING FRAME AS	33E0110	履带行走系统	UNDERCARRIAGE SYSTEM
00E0931	柴油机系统	ENGINE SYSTEM	41E0592	驾驶室总成	CAB AS
15Y0007	液压系统	HYDRAULIC SYSTEM	44E0357	机罩总成	ENGINE HOOD AS
22Y0151	电气系统	ELECTRICAL SYSTEM			
23E0311	空调系统	AIR CONDITIONING SYSTEM			
32E1033	工作装置系统	WORK IMPLEMENT SYSTEM			

11 CLG915D HYDRAULIC EXCAVATOR/Cummins ///no GPS/Kawasaki/dual way auxiliary lines/0.55cu.m. bucket (08F00050022B001)

部件号 PART NO.	名称 NAME		部件号 PART NO.	名称 NAME	
45E1153	标牌组件	SIGN GP	43C3463	铲斗	BUCKET
34E0133	回转平台总成	REVOLVING FRAME AS	33E0110	履带行走系统	UNDERCARRIAGE SYSTEM
00E0931	柴油机系统	ENGINE SYSTEM	41E0592	驾驶室总成	CAB AS
15Y0032 (NO 12Y0011)	液压系统	HYDRAULIC SYSTEM	44E0357	机罩总成	ENGINE HOOD AS
22Y0117	电气系统	ELECTRICAL SYSTEM			
23E0311	空调系统	AIR CONDITIONING SYSTEM			
32E1033	工作装置系统	WORK IMPLEMENT SYSTEM			

12 CLG915D Excavator/Cummins Engine ///KAWASAKI/No GPS/0.55m3 Bucket (08F0005C024B001)

部件号 PART NO.	名称 NAME		部件号 PART NO.	名称 NAME	
45E1153	标牌组件	SIGN GP	43C3463	铲斗	BUCKET
34E0133	回转平台总成	REVOLVING FRAME AS	33E0110	履带行走系统	UNDERCARRIAGE SYSTEM
00E0931	柴油机系统	ENGINE SYSTEM	41E0592	驾驶室总成	CAB AS
15Y0008	液压系统	HYDRAULIC SYSTEM	44E0357	机罩总成	ENGINE HOOD AS
22Y0117	电气系统	ELECTRICAL SYSTEM			
23E0311	空调系统	AIR CONDITIONING SYSTEM			
32Y0001	工作装置系统	WORK IMPLEMENT SYSTEM			

13 CLG915D HYDRAULIC EXCAVATOR/Cummins ///no GPS/Kawasaki/single way auxiliary lines/0.55cu.m. bucket/700mm steel track (08F0005C025B001)

部件号 PART NO.	名称 NAME		部件号 PART NO.	名称 NAME	
45E1153	标牌组件	SIGN GP	43C3463	铲斗	BUCKET
34E0133	回转平台总成	REVOLVING FRAME AS	33E0173	履带行走系统	UNDERCARRIAGE SYSTEM
00E0931	柴油机系统	ENGINE SYSTEM	41E0592	驾驶室总成	CAB AS
15Y0007	液压系统	HYDRAULIC SYSTEM	44E0357	机罩总成	ENGINE HOOD AS
22Y0117	电气系统	ELECTRICAL SYSTEM			
23E0311	空调系统	AIR CONDITIONING SYSTEM			
32Y0001	工作装置系统	WORK IMPLEMENT SYSTEM			

14 CLG915D HYDRAULIC EXCAVATOR/Cummins ///no GPS/Kawasaki/LH-RH control change/0.55cu.m. bucket/swing&travel alarm/rotating beacon (08F0005C027B001)

部件号 PART NO.	名称 NAME		部件号 PART NO.	名称 NAME	
45E1153-1	标牌组件	SIGN GP	43C3463	铲斗	BUCKET
34E0133	回转平台总成	REVOLVING FRAME AS	33E0110	履带行走系统	UNDERCARRIAGE SYSTEM
00E0931	柴油机系统	ENGINE SYSTEM	41E0592	驾驶室总成	CAB AS
15Y0008-1	液压系统	HYDRAULIC SYSTEM	44E0357	机罩总成	ENGINE HOOD AS
22Y0151	电气系统	ELECTRICAL SYSTEM			
23E0311	空调系统	AIR CONDITIONING SYSTEM			
32Y0001	工作装置系统	WORK IMPLEMENT SYSTEM			

目　　录

CONTENTS

标志牌 SIGN 1-1

45E1153 004 标牌组件（出国机） 1-1
DECAL GROUP 1-1
45E1153-1 000 标牌组件（出国机） 1-6
DECAL GROUP 1-6

回转平台总成 REVOLVING FRAME 2-1

34E0133 001 回转平台总成 2-1
REVOLVING FRAME AS 2-1

柴油机系统 ENGINE SYSTEM 3-1

00E0931 000 柴油机系统 3-1
ENGINE SYSTEM 3-1
40C2106 001 进排气系统 3-2
INTAKE AND EXHAUST SYSTEM 3-2
40C2106(A) 进排气系统(A) 3-3
INTAKE AND EXHAUST SYSTEM(A) 3-3
40C2106(B) 进排气系统(B) 3-5
INTAKE AND EXHAUST SYSTEM(B) 3-5
40C2107 006 散热系统 3-8
COOLING SYSTEM 3-8
40C2107(A) 散热系统(A) 3-9
COOLING SYSTEM(A) 3-9
40C2107(B) 散热系统(B) 3-11
COOLING SYSTEM(B) 3-11
40C2107(C) 散热系统(C) 3-13
COOLING SYSTEM(C) 3-13
20C0758 002 散热器组件 3-16
RADIATOR GP 3-16
20C0758(A) 散热器组件(A) 3-17
RADIATOR GP(A) 3-17
20C0758(B) 散热器组件(B) 3-19
RADIATOR GP(B) 3-19
20C1031 004 散热器组件 3-22
RADIATOR GP 3-22
20C1031(A) 散热器组件(A) 3-23
RADIATOR GP(A) 3-23

20C1031(B)　散热器组件(B) 3-25
RADIATOR GP(B) 3-25
20C1031(C)　散热器组件(C) 3-27
RADIATOR GP(C) 3-27
40C2105 001 发动机安装 3-30
ENGINE MOUNTING 3-30
40C2105(A)　发动机安装(A) 3-31
ENGINE MOUNTING(A) 3-31
40C2105(B)　发动机安装(B) 3-33
ENGINE MOUNTING(B) 3-33
40C1588 003 柴油机 3-35
DIESEL ENGINE 3-35
40C3092 003 燃油系统 3-38
FUEL SYSTEM 3-38
40C3092(A)　燃油系统(A) 3-39
FUEL SYSTEM(A) 3-39
40C3092(B)　燃油系统(B) 3-41
FUEL SYSTEM(B) 3-41
21C0563 002 柴油箱 3-43
FUEL TANK 3-43

液压系统 HYDRAULIC SYSTEM 4-1

15Y0007 000 液压系统 4-1
HYDRAULIC SYSTEM 4-1
15Y0008 000 液压系统 4-1
HYDRAULIC SYSTEM 4-1
15Y0008-1 000 液压系统 4-2
HYDRAULIC SYSTEM 4-2
15Y0031 000 液压系统 4-2
HYDRAULIC SYSTEM 4-2
15Y0032 000 液压系统 4-3
HYDRAULIC SYSTEM 4-3
15Y0042 000 液压系统 4-3
HYDRAULIC SYSTEM 4-3
11Y0007 000 附属装置工作管路 4-4
ATTACHMENT WORK LINES 4-4
11Y0007(A)　附属装置工作管路(A) 4-5
ATTACHMENT WORK LINES(A) 4-5
11Y0007(B)　附属装置工作管路(B) 4-7
ATTACHMENT WORK LINES(B) 4-7
11Y0006 002 工作装置管路总成 4-10
WORK IMPLEMENT LINES AS 4-10
11Y0006(A)　工作装置管路总成(A) 4-11
WORK IMPLEMENT LINES AS(A) 4-11

11Y0006(B)　工作装置管路总成(B) 4-13
WORK IMPLEMENT LINES AS(B) 4-13
11Y0006(C)　工作装置管路总成(C) 4-15
WORK IMPLEMENT LINES AS(C) 4-15
11Y0006(D)　工作装置管路总成(D) 4-17
WORK IMPLEMENT LINES AS(D) 4-17
11Y0009 001 工作装置管路总成 4-20
WORK IMPLEMENT LINES AS 4-20
11Y0009(A)　工作装置管路总成(A) 4-21
WORK IMPLEMENT LINES AS(A) 4-21
11Y0009(B)　工作装置管路总成(B) 4-23
WORK IMPLEMENT LINES AS(B) 4-23
11Y0009(C)　工作装置管路总成(C) 4-25
WORK IMPLEMENT LINES AS(C) 4-25
11Y0009(D)　工作装置管路总成(D) 4-27
WORK IMPLEMENT LINES AS(D) 4-27
11Y0022 002 工作装置管路总成（带防爆阀） 4-30
WORK IMPLEMENT LINES AS 4-30
11Y0022(A)　工作装置管路总成（带防爆阀）(A) 4-31
WORK IMPLEMENT LINES AS(A) 4-31
11Y0022(B)　工作装置管路总成（带防爆阀）(B) 4-33
WORK IMPLEMENT LINES AS(B) 4-33
11Y0022(C)　工作装置管路总成（带防爆阀）(C) 4-35
WORK IMPLEMENT LINES AS(C) 4-35
11Y0022(D)　工作装置管路总成（带防爆阀）(D) 4-37
WORK IMPLEMENT LINES AS(D) 4-37
11Y0022(E)　工作装置管路总成（带防爆阀）(E) 4-39
WORK IMPLEMENT LINES AS(E) 4-39
11Y0022(F)　工作装置管路总成（带防爆阀）(F) 4-41
WORK IMPLEMENT LINES AS(F) 4-41
11Y0022(G)　工作装置管路总成（带防爆阀）(G) 4-43
WORK IMPLEMENT LINES AS(G) 4-43
10C1847 001 左动臂油缸 4-46
BOOM CYLINDER-LH 4-46
10C1847(A)　动臂油缸(A) 4-47
BOOM CYLINDER-LH(A) 4-47
10C1847(B)　动臂油缸(B) 4-49
BOOM CYLINDER-LH(B) 4-49
88A1060 000 密封包 4-51
SEAL KIT 4-51
10C1848 001 右动臂油缸 4-52
BOOM CYLINDER-RH 4-52
10C1848(A)　右动臂油缸(A) 4-54
BOOM CYLINDER AS-RH(A) 4-54
10C1848(B)　右动臂油缸(B) 4-56

BOOM CYLINDER AS-RH(B) 4-56
10C2442 000 左动臂油缸 4-59
BOOM CYLINDER-LH 4-59
10C2442(A) 动臂油缸(A) 4-60
BOOM CYLINDER-LH(A) 4-60
10C2442(B) 动臂油缸(B) 4-62
BOOM CYLINDER-LH(B) 4-62
10C2443 000 右动臂油缸 4-65
BOOM CYLINDER-RH 4-65
10C2443(A) 动臂油缸(A) 4-66
BOOM CYLINDER-RH(A) 4-66
10C2443(B) 动臂油缸(B) 4-68
BOOM CYLINDER-RH(B) 4-68
12E0164 011 先导液压系统 4-71
PILOT HYDRAULIC SYSTEM 4-71
12E0164(A) 先导液压系统(A) 4-72
PILOT HYDRAULIC SYSTEM(A) 4-72
12E0164(B) 先导液压系统(B) 4-74
PILOT HYDRAULIC SYSTEM(B) 4-74
12E0164(C) 先导液压系统(C) 4-76
PILOT HYDRAULIC SYSTEM(C) 4-76
12E0164(D) 先导液压系统(D) 4-78
PILOT HYDRAULIC SYSTEM(D) 4-78
12E0164(E) 先导液压系统(E) 4-80
PILOT HYDRAULIC SYSTEM(E) 4-80
12E0164(F) 先导液压系统(F) 4-82
PILOT HYDRAULIC SYSTEM(F) 4-82
12E0164(G) 先导液压系统(G) 4-84
PILOT HYDRAULIC SYSTEM(G) 4-84
12E0164(H) 先导液压系统(H) 4-86
PILOT HYDRAULIC SYSTEM(H) 4-86
12E0164(I) 先导液压系统(I) 4-88
PILOT HYDRAULIC SYSTEM(I) 4-88
12E0164(J) 先导液压系统(J) 4-90
PILOT HYDRAULIC SYSTEM(J) 4-90
12E0164(K) 先导液压系统(K) 4-92
PILOT HYDRAULIC SYSTEM(K) 4-92
12E0164(L) 先导液压系统(L) 4-94
PILOT HYDRAULIC SYSTEM(L) 4-94
12E0287 004 先导液压系统 4-97
PILOT HYDRAULIC SYSTEM 4-97
12E0287(A) 先导液压系统(A) 4-98
PILOT HYDRAULIC SYSTEM(A) 4-98
12E0287(B) 先导液压系统(B) 4-100
PILOT HYDRAULIC SYSTEM(B) 4-100

12E0287(C)　先导液压系统(C) 4-102
PILOT HYDRAULIC SYSTEM(C) 4-102
12E0287(D)　先导液压系统(D) 4-104
PILOT HYDRAULIC SYSTEM(D) 4-104
12E0287(E)　先导液压系统(E) 4-106
PILOT HYDRAULIC SYSTEM(E) 4-106
12E0287(F)　先导液压系统(F) 4-108
PILOT HYDRAULIC SYSTEM(F) 4-108
12E0287(G)　先导液压系统(G) 4-110
PILOT HYDRAULIC SYSTEM(G) 4-110
12E0287(H)　先导液压系统(H) 4-112
PILOT HYDRAULIC SYSTEM(H) 4-112
12E0287(I)　先导液压系统(I) 4-114
PILOT HYDRAULIC SYSTEM(I) 4-114
12E0287(J)　先导液压系统(J) 4-116
PILOT HYDRAULIC SYSTEM(J) 4-116
12E0287(K)　先导液压系统(K) 4-118
PILOT HYDRAULIC SYSTEM(K) 4-118
12E0287(L)　先导液压系统(L) 4-120
PILOT HYDRAULIC SYSTEM(L) 4-120
12E0187 008 先导液压系统 4-123
PILOT HYDRAULIC SYSTEM 4-123
12E0187(A)　先导液压系统(A) 4-124
PILOT HYDRAULIC SYSTEM(A) 4-124
12E0187(B)　先导液压系统(B) 4-126
PILOT HYDRAULIC SYSTEM(B) 4-126
12E0187(C)　先导液压系统(C) 4-128
PILOT HYDRAULIC SYSTEM(C) 4-128
12E0187(D)　先导液压系统(D) 4-130
PILOT HYDRAULIC SYSTEM(D) 4-130
12E0187(E)　先导液压系统(E) 4-132
PILOT HYDRAULIC SYSTEM(E) 4-132
12E0187(F)　先导液压系统(F) 4-134
PILOT HYDRAULIC SYSTEM(F) 4-134
12E0187(G)　先导液压系统(G) 4-136
PILOT HYDRAULIC SYSTEM(G) 4-136
12E0187(H)　先导液压系统(H) 4-138
PILOT HYDRAULIC SYSTEM(H) 4-138
12E0187(I)　先导液压系统(I) 4-140
PILOT HYDRAULIC SYSTEM(I) 4-140
12E0187(J)　先导液压系统(J) 4-142
PILOT HYDRAULIC SYSTEM(J) 4-142
12E0187(K)　先导液压系统(K) 4-144
PILOT HYDRAULIC SYSTEM(K) 4-144
12E0187(L)　先导液压系统(L) 4-146

PILOT HYDRAULIC SYSTEM(L)....4-146
12E0237 003 先导液压系统....4-149
PILOT HYDRAULIC SYSTEM....4-149
12E0237(A) 先导液压系统(A)....4-150
PILOT HYDRAULIC SYSTEM(A)....4-150
12E0237(B) 先导液压系统(B)....4-152
PILOT HYDRAULIC SYSTEM(B)....4-152
12E0237(C) 先导液压系统(C)....4-154
PILOT HYDRAULIC SYSTEM(C)....4-154
12E0237(D) 先导液压系统(D)....4-156
PILOT HYDRAULIC SYSTEM(D)....4-156
12E0237(E) 先导液压系统(E)....4-158
PILOT HYDRAULIC SYSTEM(E)....4-158
12E0237(F) 先导液压系统(F)....4-160
PILOT HYDRAULIC SYSTEM(F)....4-160
12E0237(G) 先导液压系统(G)....4-162
PILOT HYDRAULIC SYSTEM(G)....4-162
12E0237(H) 先导液压系统(H)....4-164
PILOT HYDRAULIC SYSTEM(H)....4-164
12E0237(I) 先导液压系统(I)....4-166
PILOT HYDRAULIC SYSTEM(I)....4-166
12E0237(J) 先导液压系统(J)....4-168
PILOT HYDRAULIC SYSTEM(J)....4-168
12E0237(K) 先导液压系统(K)....4-170
PILOT HYDRAULIC SYSTEM(K)....4-170
12E0237(L) 先导液压系统(L)....4-172
PILOT HYDRAULIC SYSTEM(L)....4-172
12E0287-1 000 先导液压系统....4-174
PILOT HYDRAULIC SYSTEM....4-174
12E0287-1(A) 先导液压系统(A)....4-175
PILOT HYDRAULIC SYSTEM(A)....4-175
12E0287-1(B) 先导液压系统(B)....4-177
PILOT HYDRAULIC SYSTEM(B)....4-177
12E0278-1(C) 先导液压系统(C)....4-179
PILOT HYDRAULIC SYSTEM(C)....4-179
12E0278-1(D) 先导液压系统(D)....4-181
PILOT HYDRAULIC SYSTEM(D)....4-181
12E0278-1(E) 先导液压系统(E)....4-183
PILOT HYDRAULIC SYSTEM(E)....4-183
12E0278-1(F) 先导液压系统(F)....4-185
PILOT HYDRAULIC SYSTEM(F)....4-185
12E0287-1(G) 先导液压系统(G)....4-187
PILOT HYDRAULIC SYSTEM(G)....4-187
12E0287-1(H) 先导液压系统(H)....4-189
PILOT HYDRAULIC SYSTEM(H)....4-189

12E0287-1(I)　先导液压系统(I) 4-191
PILOT HYDRAULIC SYSTEM(I) 4-191
12E0287-1(J)　先导液压系统(J) 4-193
PILOT HYDRAULIC SYSTEM(J) 4-193
12E0287-1(K)　先导液压系统(K) 4-195
PILOT HYDRAULIC SYSTEM(K) 4-195
12E0287-1(L)　先导液压系统(L) 4-197
PILOT HYDRAULIC SYSTEM(L) 4-197
12C1560 002 直线行走阀 4-199
SIGNAL VALVE 4-199
12C1567 001 先导阀块组件 4-201
PILOT VALVE GP 4-201
15E0665 008 主液压系统 4-204
MAIN HYDRAULIC SYSTEM 4-204
15E0665(A)　主液压系统(A) 4-205
MAIN HYDRAULIC SYSTEM(A) 4-205
15E0665(B)　主液压系统(B) 4-207
MAIN HYDRAULIC SYSTEM(B) 4-207
15E0665(C)　主液压系统(C) 4-209
MAIN HYDRAULIC SYSTEM(C) 4-209
15E0665(D)　主液压系统(D) 4-211
MAIN HYDRAULIC SYSTEM(D) 4-211
15E0665(E)　主液压系统(E) 4-213
MAIN HYDRAULIC SYSTEM(E) 4-213
15E0665(F)　主液压系统(F) 4-215
MAIN HYDRAULIC SYSTEM(F) 4-215
15E0665(G)　主液压系统(G) 4-217
MAIN HYDRAULIC SYSTEM(G) 4-217
15E1187 003 主液压系统 4-220
MAIN HYDRAULIC SYSTEM 4-220
15E1187(A)　主液压系统(A) 4-221
MAIN HYDRAULIC SYSTEM(A) 4-221
15E1187(B)　主液压系统(B) 4-223
MAIN HYDRAULIC SYSTEM(B) 4-223
15E1187(C)　主液压系统(C) 4-225
MAIN HYDRAULIC SYSTEM(C) 4-225
15E1187(D)　主液压系统(D) 4-227
MAIN HYDRAULIC SYSTEM(D) 4-227
15E1187(E)　主液压系统(E) 4-229
MAIN HYDRAULIC SYSTEM(E) 4-229
15E1187(F)　主液压系统(F) 4-231
MAIN HYDRAULIC SYSTEM(F) 4-231
15E1187(G)　主液压系统(G) 4-233
MAIN HYDRAULIC SYSTEM(G) 4-233
15E0817 007 主液压系统 4-236

MAIN HYDRAULIC SYSTEM 4-236
15E0817(A) 主液压系统(A) 4-237
MAIN HYDRAULIC SYSTEM(A) 4-237
15E0817(B) 主液压系统(B) 4-239
MAIN HYDRAULIC SYSTEM(B) 4-239
15E0817(C) 主液压系统(C) 4-241
MAIN HYDRAULIC SYSTEM(C) 4-241
15E0817(D) 主液压系统(D) 4-243
MAIN HYDRAULIC SYSTEM(D) 4-243
15E0817(E) 主液压系统(E) 4-245
MAIN HYDRAULIC SYSTEM(E) 4-245
15E0817(F) 主液压系统(F) 4-247
MAIN HYDRAULIC SYSTEM(F) 4-247
15E0817(G) 主液压系统(G) 4-249
MAIN HYDRAULIC SYSTEM(G) 4-249
12C1735 001 主控阀 4-251
MAIN CONTROL VALVE 4-251
11C1016 001 泵 4-258
PUMP 4-258
12C2909 000 减压阀 4-259
PRESSURE REDUCING VALVE 4-259
15C0361 000 泵调节器 4-261
REGULATOR 4-261
11C0580 002 主泵总成 4-265
MAIN PUMP AS 4-265
21C0429 001 液压油箱 4-269
HYDRAULIC OIL TANK 4-269
21C0524 004 液压油箱 4-271
HYDRAULIC OIL TANK 4-271
11C1095 001 回转马达 4-274
SWING MOTOR 4-274
11C1191 001 回转马达 4-275
SWING MOTOR 4-275
41C1096 000 减速机 4-277
REDUCTION GEAR 4-277
15E0697 004 附属装置平台管路 4-279
ATTACHMENT PLATFORM LINES 4-279
15E0818 002 附属装置平台管路 4-281
ATTACHMENT PLATFORM LINES 4-281
13E0076 001 行走液压系统 4-283
TRAVEL HYDRAULIC SYSTEM 4-283
12C0240 001 中心接头 4-285
ROTARY CONNECTION 4-285
11C0347 001 行走马达 4-287
TRAVEL MOTOR 4-287

42C0278 001 减速机 4-289
REDUCTION GEAR 4-289
11C0787 000 马达 4-291
MOTOR 4-291
88A0859 000 密封包 4-295
SEAL KIT 4-295
12E0123 001 附属装置先导管路 4-297
ATTACHMENT PILOT LINES 4-297
12E0189 000 附属装置先导管路 4-299
ATTACHMENT PILOT LINES 4-299
12C0256 001 脚先导阀 4-301
FOOT PILOT VALVE 4-301
12Y0011 000 快换装置线路总成 4-304
QUICK COUPLER WIRING AS 4-304
12Y0011(A) 快换装置线路总成(A) 4-305
QUICK COUPLER WIRING AS(A) 4-305
12Y0011(B) 快换装置线路总成(B) 4-307
QUICK COUPLER WIRING AS(B) 4-307
12Y0011(C) 快换装置线路总成(C) 4-309
QUICK COUPLER WIRING AS(C) 4-309
12Y0011(D) 快换装置线路总成(D) 4-311
QUICK COUPLER WIRING AS(D) 4-311

电气系统 ELECTRIC SYSTEM 5-1

22Y0117 000 电气系统 5-1
ELECTRICAL SYSTEM 5-1
22Y0118 001 电气系统 5-1
ELECTRICAL SYSTEM 5-1
22Y0151 001 电气系统 5-2
ELECTRICAL SYSTEM 5-2
46C8205 003 车架线路总成 5-2
FRAME WIRING AS 5-2
46C8205(A) 车架线路总成(A) 5-3
FRAME WIRING AS(A) 5-3
46C8205(B) 车架线路总成(B) 5-5
FRAME WIRING AS(B) 5-5
46C8205(C) 车架线路总成(C) 5-7
FRAME WIRING AS(C) 5-7
46C8205(D) 车架线路总成(D) 5-9
FRAME WIRING AS(D) 5-9
46C8205(E) 车架线路总成(E) 5-11
FRAME WIRING AS(E) 5-11
46C8205(F) 车架线路总成(F) 5-13
FRAME WIRING AS(F) 5-13

46C8205(G)　车架线路总成(G)..... 5-15
FRAME WIRING AS(G) 5-15
46C7591 000 电器箱总成..... 5-17
ELECTRICAL BOX AS..... 5-17
46C8204 000 驾驶室线路总成 5-20
CAB WIRING AS..... 5-20
46C8204(A)　驾驶室线路总成(A)..... 5-21
CAB WIRING AS(A)..... 5-21
46C8204(B)　驾驶室线路总成(B)..... 5-23
CAB WIRING AS(B)..... 5-23
46C8204(C)　驾驶室线路总成(C) 5-25
CAB WIRING AS(C)..... 5-25
46C8204(D)　驾驶室线路总成(D) 5-27
CAB WIRING AS(D)..... 5-27
46C8204(E)　驾驶室线路总成(E)..... 5-29
CAB WIRING AS(E)..... 5-29
46C7524 000 地板架线路总成 5-31
FLOOR PLATE WIRING AS 5-31
46C8206 001 发动机线路总成 5-34
ENGINE WIRING AS 5-34
46C8206(A)　发动机线路总成(A)..... 5-35
ENGINE WIRING AS(A) 5-35
46C8206(B)　发动机线路总成(B)..... 5-37
ENGINE WIRING AS(B) 5-37
46C8206(C)　发动机线路总成(C) 5-39
ENGINE WIRING AS(C) 5-39
46C7641 000 GPS 线路总成 5-41
GPS WIRING AS..... 5-41
46C5649 000 警示灯线路总成 5-43
ROTATING BEACON WIRING AS..... 5-43
46C5400 000 行走报警线路总成..... 5-45
TRAVEL ALARM WIRING AS 5-45
46C8472 001 回转报警线路总成..... 5-47
REVOLVING ALARM WIRING AS 5-47
34B0297 002 负极开关 5-48
DISCONNECT SWITCH 5-48
46C7591 000 电器箱总成..... 5-49
ELECTRICAL BOX AS..... 5-49

空调系统 AIR CONDITIONER..... 6-1

23E0311 007 空调系统..... 6-1
AIR CONDITIONING SYSTEM..... 6-1
23E0311(A)　空调系统(A) 6-3
AIR CONDITIONING SYSTEM(A)..... 6-3

23E0311(B) 空调系统(B) 6-5
AIR CONDITIONING SYSTEM(B) 6-5
23E0311(C) 空调系统(C) 6-7
AIR CONDITIONING SYSTEM(C) 6-7
23E0311(D) 空调系统(D) 6-9
AIR CONDITIONING SYSTEM(D) 6-9
23E0311(E) 空调系统(E) 6-11
AIR CONDITIONING SYSTEM(E) 6-11
23E0311(F) 空调系统(F) 6-13
AIR CONDITIONING SYSTEM(F) 6-13
46C5189 000 蒸发器总成 6-15
EVAPORATOR AS 6-15
46C3616 001 安装架 6-17
MOUNTING BRACKET 6-17
46C5028 000 压缩机支架总成 6-19
COMPRESSOR BRACKET AS 6-19
46C3629 002 冷凝器 6-21
CONDENSER 6-21

工作装置系统 IMPLEMENT SYSTEM 7-1

32E1033 004 工作装置系统 7-1
WORK IMPLEMENT SYSTEM 7-1
32E1033(A) 工作装置系统(A) 7-3
WORK IMPLEMENT SYSTEM(A) 7-3
32E1033(B) 工作装置系统(B) 7-5
WORK IMPLEMENT SYSTEM(B) 7-5
32E1033(C) 工作装置系统(C) 7-7
WORK IMPLEMENT SYSTEM(C) 7-7
32E1322 002 工作装置 7-8
EQUIPMENT 7-8
32E1322(A) 工作装置(A) 7-9
EQUIPMENT(A) 7-9
32E1322(B) 工作装置(B) 7-11
EQUIPMENT(B) 7-11
32E1322(C) 工作装置(C) 7-13
EQUIPMENT(C) 7-13
32Y0001 000 工作装置系统 7-14
WORK IMPLEMENT SYSTEM 7-14
32Y0001(A) 工作装置系统 7-15
WORK IMPLEMENT SYSTEM(A) 7-15
32Y0001(B) 工作装置系统 7-17
WORK IMPLEMENT SYSTEM(B) 7-17
32Y0001(C) 工作装置系统 7-19
WORK IMPLEMENT SYSTEM(C) 7-19

43C1873 000 动臂 7-20
BOOM 7-20
43C3921 000 动臂 7-21
BOOM 7-21
00C1689 000 油脂管路组件 7-23
GREASE LINES GP 7-23
00C2551 000 油脂管路组件 7-25
GREASE LINES GP 7-25
43C1542 001 斗杆 7-27
ARM 7-27
43C2634 000 斗杆 7-29
ARM 7-29
24C0655 001 连杆 7-31
LINK 7-31
43C3463 000 铲斗 7-33
BUCKET 7-33
43C3470 000 铲斗 7-35
BUCKET 7-35

履带行走系统 TRACK SYSTEM 8-1

33E0110 001 履带行走系统 8-1
UNDERCARRIAGE SYSTEM 8-1
33E0110(A) 行走架 8-3
TRACK FRAME 8-3
33E0110(B) 回转支承 8-5
SWING BEARING 8-5
33E0110(C) 支重轮 8-6
LOWER ROLLER 8-6
33E0110(D) 拖链轮 8-7
IDLER AS 8-7
33E0110(E) 引导轮总成 8-8
IDLER AS 8-8
33E0110(F) 驱动轮 8-9
SPROCKET 8-9
33E0146 001 履带行走系统 8-10
UNDERCARRIAGE SYSTEM 8-10
33E0146(A) 行走架 8-11
TRACK FRAME 8-11
33E0146(B) 回转支承 8-13
SWING BEARING 8-13
33E0146(C) 支重轮 8-15
LOWER ROLLER 8-15
33E0146(D) 拖链轮 8-16
CARRIER ROLLER 8-16

33E0146(E)　引导轮总成 8-17
INDLER AS 8-17
33E0146(F)　驱动轮 8-18
SPROCKET 8-18
33E0173 002　履带行走系统 8-20
UNDERCARRIAGE SYSTEM 8-20
33E0173(A)　行走架 8-21
TRACK FRAME 8-21
33E0173 (B)　回转支承 8-23
SWING BEARING 8-23
33E0173 (C)　支重轮 8-25
LOWER ROLLER 8-25
33E0173(D)　拖链轮 8-26
CARRIER ROLLER 8-26
33E0173 (E)　引导轮总成 8-27
INDLER AS 8-27
33E0173 (F)　驱动轮 8-28
SPROCKET 8-28
25C0091 000　履带总成 8-29
TRACK AS 8-29
44C0203 001　张紧装置 8-31
TENSIONER 8-31

驾驶室总成 CAB AS 9-1

41E0493 001　驾驶室总成 9-1
CAB AS 9-1
41E0592 000　驾驶室总成 9-3
CAB AS 9-3
47C1491 000　驾驶室（含内饰件和护盖） 9-5
CAB（WITH DECORATION&GUARD） 9-5
47C1497 000　驾驶室（含内饰件） 9-7
CAB（WITH DECORATION） 9-7
47C1498 000　驾驶室组件 9-8
CABIN ASS＇Y 9-8
47C1498(A)　驾驶室组件（A） 9-9
CABIN ASS＇Y(A) 9-9
47C1498(B)　驾驶室组件（B） 9-11
CABIN ASS＇Y(B) 9-11
47C1498(C)　驾驶室组件（C） 9-13
CABIN ASS＇Y(C) 9-13
47C1498(D)　驾驶室组件（D） 9-15
CABIN ASS＇Y(D) 9-15
47C1498(E)　驾驶室组件（E） 9-17
CABIN ASS＇Y(E) 9-17

47C1154 001 内饰件总成 9-19
DECORATION AS 9-19
47C1316 003 地板架总成 9-21
FLOOR PLATE AS 9-21
47C1850 003 地板架总成 9-23
FLOOR PLATE AS 9-23
47C2023 001 地板架总成 9-25
FLOOR PLATE AS 9-25
47C1074 002 司机椅总成 9-27
SEAT AS 9-27
47C1669 000 司机椅总成 9-29
SEAT AS 9-29
34C1389 001 右扶手箱总成 9-31
CONSOLE AS-RH 9-31
34C1388 001 左扶手箱总成 9-33
CONSOLE AS-LH 9-33
47C1048 002 司机椅 9-35
SEAT 9-35

机罩总成 ENGINE HOOD AS 10-1

44E0357 006 机罩总成 10-1
ENGINE HOOD AS 10-1
44E0357(A) 机罩总成(A) 10-3
ENGINE HOOD AS(A) 10-3
44E0357(B) 机罩总成(B) 10-5
ENGINE HOOD AS(B) 10-5
44E0357(C) 机罩总成(C) 10-7
ENGINE HOOD AS(C) 10-7
44E0357(D) 机罩总成(D) 10-9
ENGINE HOOD AS(D) 10-9
44E0357(E) 机罩总成(E) 10-11
ENGINE HOOD AS(E) 10-11
44E0357(F) 机罩总成(F) 10-13
ENGINE HOOD AS(F) 10-13
48C1177 000 右门 10-15
DOOR-RH 10-15
48C1176 000 左侧门 10-17
SIDE DOOR-LH 10-17
27C0277 000 工具箱 10-19
TOOL KIT 10-19
48C1244 002 发动机罩 10-21
ENGINE HOOD 10-21

附件及油料 ATTACHMENT AND OIL SPECIFICATION 11-1

标准件规格表 STANDARD PART TABLE 12-1

标志牌 SIGN

45E1153 004 标牌组件（出国机）
DECAL GROUP

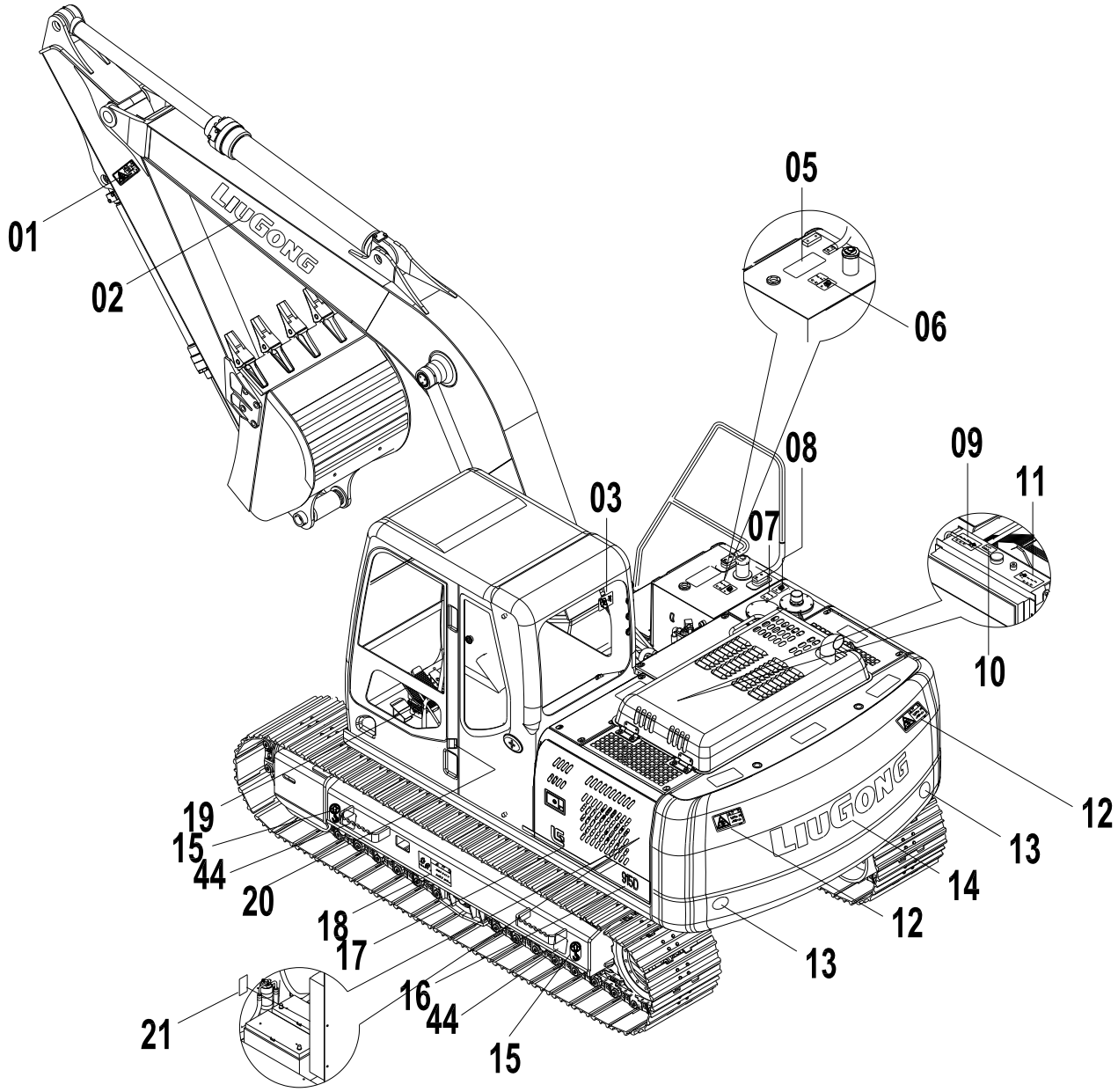

45E1153 004 标牌组件（出国机）
DECAL GROUP

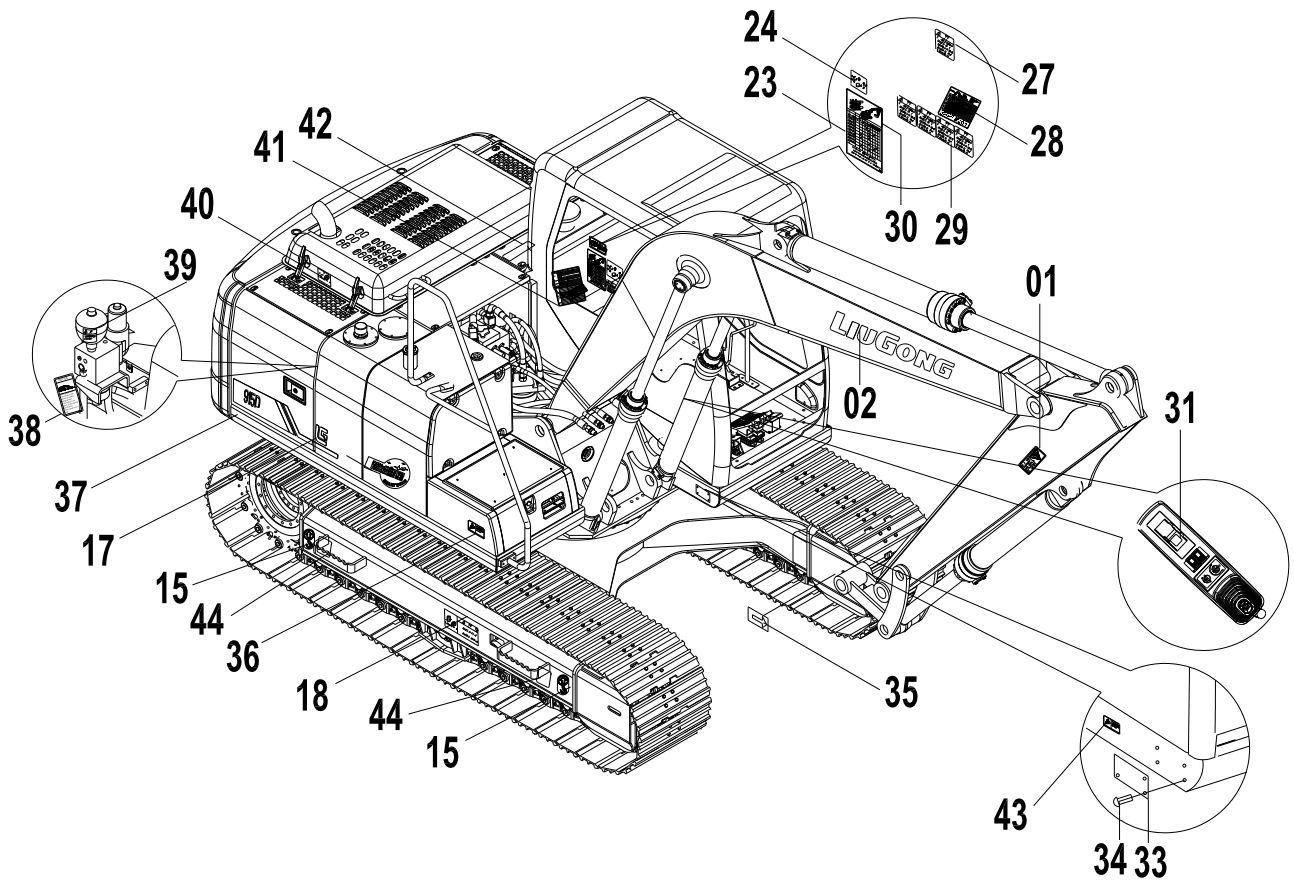

45E1153 004 标牌组件（出国机） DECAL GROUP

件号 ITEM	部件号 PART NO.	版本 VER	零件名称	PART NAME	数量 Q'TY	服务代码 S.C	适用机型 SERIAL NO.	互换性 IA	可替换零件号 PART NO. REPLACEABLE
01	74A3078	000	斗杆安全标志	DANGER DECAL	2				
02	74A1388	000	配重英文标贴	DECAL	2				
03	74A2808	001	逃生标志	SYMBOL	1				
05	85A0718	000	防滑贴	DECAL	1				
06	74A4472	000	标贴组件	DECAL GROUP	1				
06A	74A4457	000	柴油标志	SYMBOL	1				
06B	74A3084	000	警告标志	WARNING DECAL	1				
06C	74A3081	000	加燃油安全标志	WARNING DECAL	1				
07	74A3093	001	液压油防烫伤标志	WARNING DECAL	1				
08	74A4458	000	液压油标志	SYMBOL	1				
09	74A3082	000	冷却液安全标志	WARNING DECAL	1				
10	74A4459	000	标贴	DECAL	1				
11	74A3161	001	安全标贴	SAFETY SIGN	1				
12	74A3077	000	回转安全标志	DANGER DECAL	2				
13	74A1639	000	反光标帖	REFLECTOR	2				
14	74A4920	000	标贴	DECAL	1				
15	74A2864	001	起吊点标志	SYMBOL	4				
16	74A5246	000	左标贴	DECAL	1				74A5665
16	74A5665	000	左标贴	DECAL	1				
17	74A5128	000	右标贴	DECAL	1				
18	74A3076	001	履带调节安全标志	WARNING DECAL	2				
19	74A4043	000	标贴	DECAL	1				
20	74A2875	002	标贴	DECAL	1				
21	74A4470	000	标贴组件	DECAL GROUP	1				
21A	74A3187	000	警告标志	WARNING DECAL	1				
21B	74A2866	001	电源安全标志	CAUTION DECAL	1				
21C	74A3091	001	警告标志	WARNING DECAL	1				
21D	74A3188	001	电瓶危险标志	DANGER DECAL	1				
23	74A5281	000	润滑图	LUBRICATION CHART	1				
24	74A3589	000	操纵示意图	SYMBOL	1				
27	74A3094	000	前窗注意标志	NOTICE DECAL	1				
28	74A5330	000	起重性能标牌	LIFT CAPACITY CHART	1				
29	74A4753	000	标贴	DECAL	1				
29A	74A3087	001	警告标志	WARNING DECAL	1				
29C	74A2978	002	安全标志	SAFETY SIGN	1				
29D	74A3096	001	安全标贴	SAFETY SIGN	1				
29E	74A2824	001	自动怠速警告标志	NOTICE DECAL	1				
29F	74A3098	002	触碰警告标志	CAUTION DECAL	1				
29G	74A3148	001	操作注意标志	WARNING DECAL	1				
29H	74A3085	000	警告标志	WARNING DECAL	1				

45E1153 004 标牌组件（出国机） DECAL GROUP

件号 ITEM	部件号 PART NO.	版本 VER	零件名称	PART NAME	数量 Q'TY	服务代码 S.C	适用机型 SERIAL NO.	互换性 IA	可替换零件号 PART NO. REPLACEABLE
30	74A5343	000	润滑图	LUBRICATION CHART	1				
31	74A3310	002	标牌	SIGN	1				
33	10A5045	011	铭牌	NAMEPLATE	1				
34	01B0012	000	铆钉	RIVET	4				
35	74A1395	003	方向箭头	SYMBOL	2				
36	74A3095	000	上下机器警告标志	WARNING DECAL	1				
37	74A5127	000	右标贴	DECAL	1				
38	74A2981	002	安全标志	DECAL	1				
39	74A3075	000	蓄能器注意标志	CAUTION DECAL	1				
40	74A3090	000	安全标贴	SAFETY SIGN	1				
41	74A4379	000	标牌	SIGN	1				
42	85A0170	000	防滑贴	DECAL	5				
43	74A5635	000	起吊警告标贴	WARNING DECAL	1				
44	74A1658	000	指示牌	SYMBOL	4				

45E1153-1 000 标牌组件（出国机）
DECAL GROUP

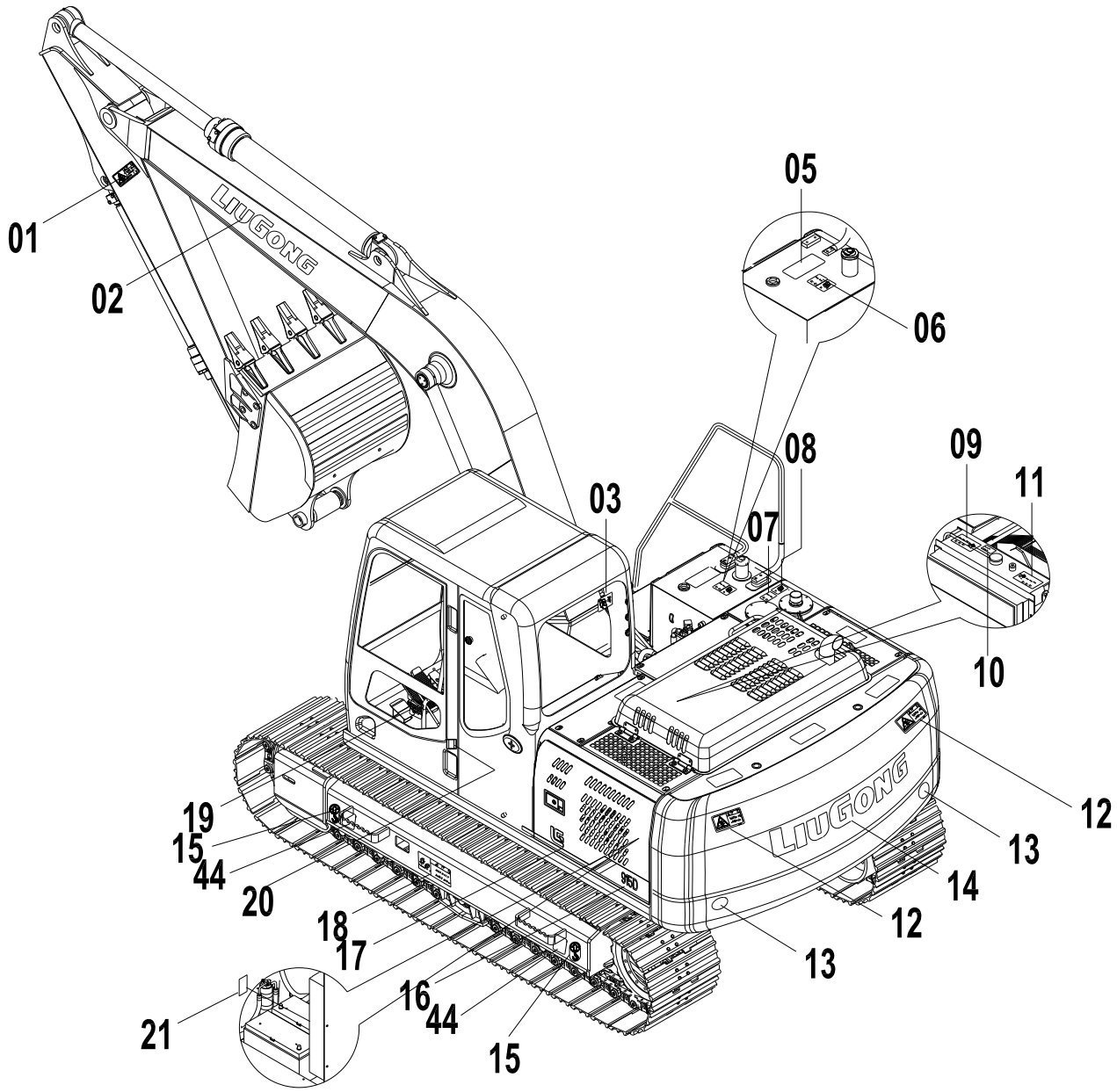

45E1153-1 000 标牌组件（出国机）
DECAL GROUP

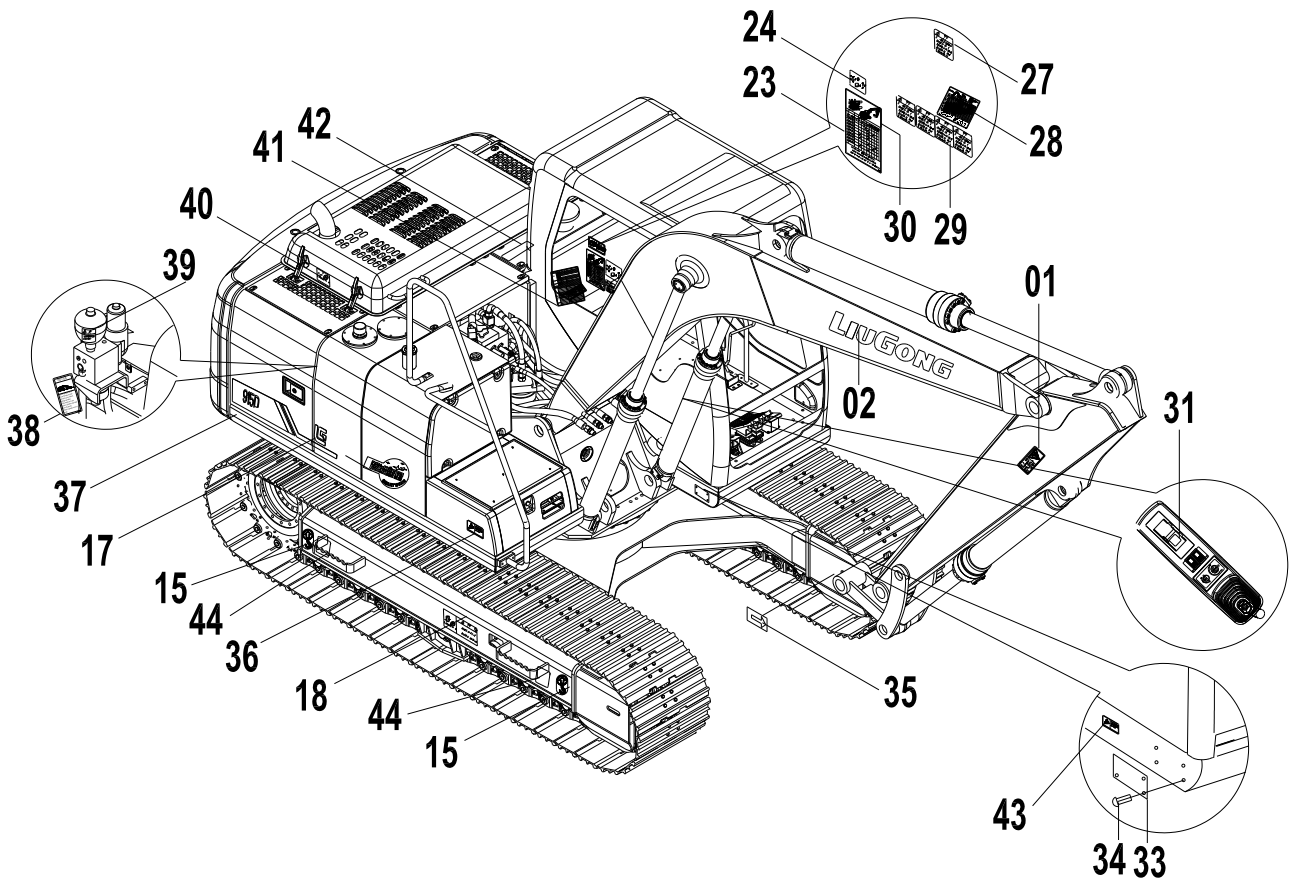

45E1153-1 000 标牌组件（出国机） DECAL GROUP

件号 ITEM	部件号 PART NO.	版本 VER	零件名称	PART NAME	数量 Q'TY	服务代码 S.C	适用机型 SERIAL NO.	互换性 IA	可替换零件号 PART NO. REPLACEABLE
01	74A3078	000	斗杆安全标志	DANGER DECAL	2				
02	74A1388	000	配重英文标贴	DECAL	2				
03	74A2808	001	逃生标志	SYMBOL	1				
05	85A0718	000	防滑贴	DECAL	1				
06	74A4472	000	标贴组件	DECAL GROUP	1				
06A	74A4457	000	柴油标志	SYMBOL	1				
06B	74A3084	000	警告标志	WARNING DECAL	1				
06C	74A3081	000	加燃油安全标志	WARNING DECAL	1				
07	74A3093	001	液压油防烫伤标志	WARNING DECAL	1				
08	74A4458	000	液压油标志	SYMBOL	1				
09	74A3082	000	冷却液安全标志	WARNING DECAL	1				
10	74A4459	000	标贴	DECAL	1				
11	74A3161	001	安全标贴	SAFETY SIGN	1				
12	74A3077	000	回转安全标志	DANGER DECAL	2				
13	74A1639	000	反光标帖	REFLECTOR	2				
14	74A4920	000	标贴	DECAL	1				
15	74A2864	001	起吊点标志	SYMBOL	4				
16	74A5665	000	左标贴	DECAL	1				
17	74A5128	000	右标贴	DECAL	1				
18	74A3076	001	履带调节安全标志	WARNING DECAL	2				
19	74A4043	000	标贴	DECAL	1				
20	74A2875	002	标贴	DECAL	1				
21	74A4470	000	标贴组件	DECAL GROUP	1				
21A	74A3187	000	警告标志	WARNING DECAL	1				
21B	74A2866	001	电源安全标志	CAUTION DECAL	1				
21C	74A3091	001	警告标志	WARNING DECAL	1				
21D	74A3188	001	电瓶危险标志	DANGER DECAL	1				
23	74A5281	000	润滑图	LUBRICATION CHART	1				
24	74A3589	000	操纵示意图	SYMBOL	1				
27	74A3094	000	前窗注意标志	NOTICE DECAL	1				
28	74A5330	000	起重性能标牌	LIFT CAPACITY CHART	1				
29	74A4753	000	标贴	DECAL	1				
29A	74A3087	001	警告标志	WARNING DECAL	1				
29C	74A2978	002	安全标志	SAFETY SIGN	1				
29D	74A3096	001	安全标贴	SAFETY SIGN	1				
29E	74A2824	001	自动怠速警告标志	NOTICE DECAL	1				
29F	74A3098	002	触碰警告标志	CAUTION DECAL	1				
29G	74A3148	001	操作注意标志	WARNING DECAL	1				
29H	74A3085	000	警告标志	WARNING DECAL	1				
30	74A5343	000	润滑图	LUBRICATION CHART	1				

45E1153-1 000 标牌组件（出国机） DECAL GROUP

件号 ITEM	部件号 PART NO.	版本 VER	零件名称	PART NAME	数量 Q'TY	服务代码 S.C	适用机型 SERIAL NO.	互换性 IA	可替换零件号 PART NO. REPLACEABLE
31	74A3310	002	标牌	SIGN	1				
33	10A5045	011	铭牌	NAMEPLATE	1				
34	01B0012	000	铆钉	RIVET	4				
35	74A1395	003	方向箭头	SYMBOL	2				
36	74A3095	000	上下机器警告标志	WARNING DECAL	1				
37	74A5127	000	右标贴	DECAL	1				
38	74A2981	002	安全标志	DECAL	1				
39	74A3075	000	蓄能器注意标志	CAUTION DECAL	1				
40	74A3090	000	安全标贴	SAFETY SIGN	1				
41	74A4379	000	标牌	SIGN	1				
42	85A0170	000	防滑贴	DECAL	5				
43	74A5635	000	起吊警告标贴	WARNING DECAL	1				
44	74A1658	000	指示牌	SYMBOL	4				

回转平台总成 REVOLVING FRAME

34E0133 001 回转平台总成
REVOLVING FRAME AS

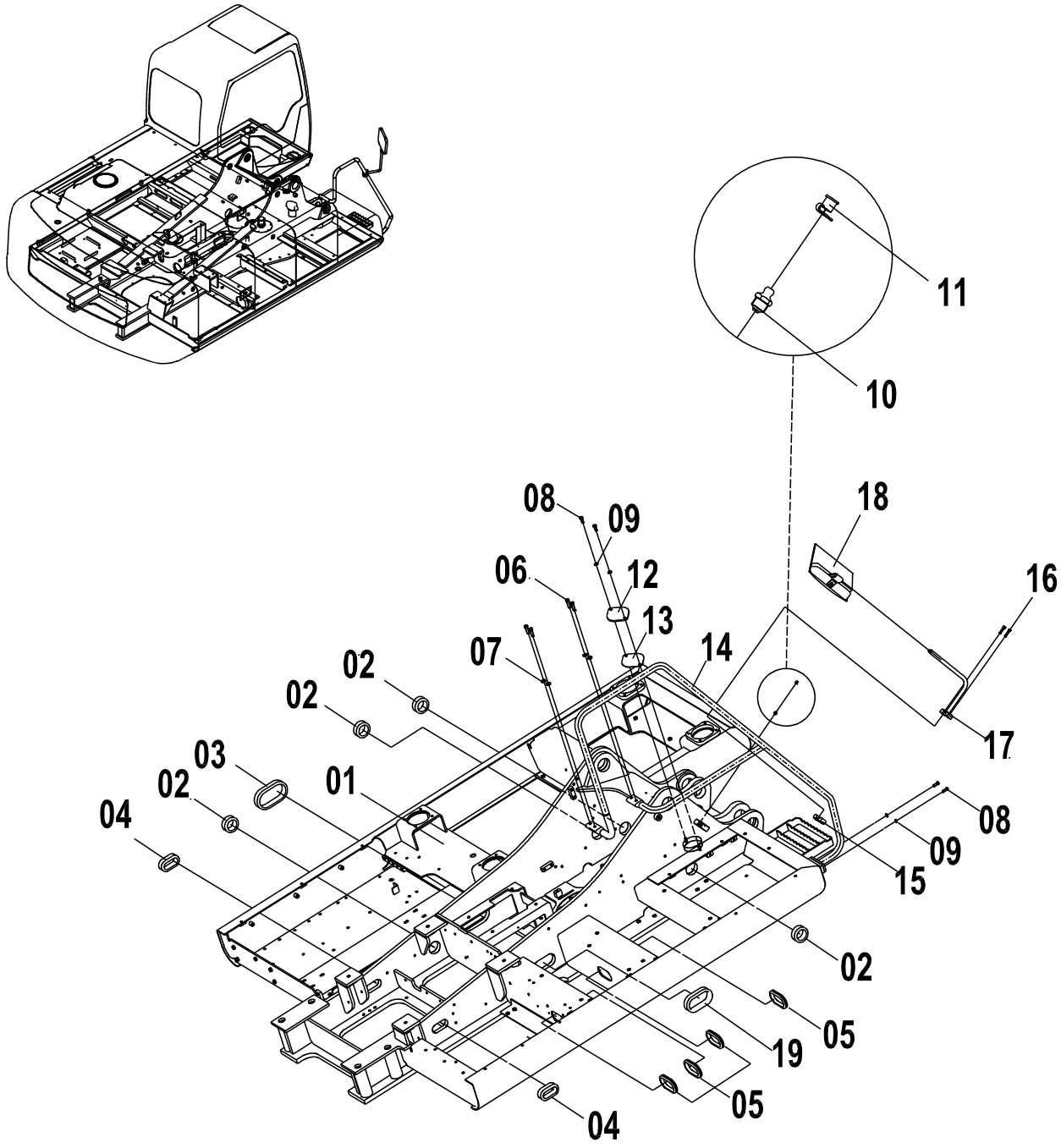

34E0133 001 回转平台总成 REVOLVING FRAME AS

件号 ITEM	部件号 PART NO.	版本 VER	零件名称	PART NAME	数量 Q'TY	服务代码 S.C	适用机号 SERIAL NO.	互换性 IA	可替换零件号 REPLACEABLE
01	20D0929	000	回转平台	REVOLVING FRAME	1				
02	83A0194	001	护孔圈	GROMMET	4				
03	83A0034	000	橡胶圈	RUBBER RING	1				
04	83A0419	000	护孔圈	GROMMET	2				
05	83A0987	000	护孔圈	GROMMET	4				
06	00B0013	000	螺栓	BOLT	4				
07	06B0007	000	垫圈	WASHER	4				
08	00B0012	000	螺栓	BOLT	4				
09	06B0001	000	垫圈	WASHER	4				
10	10B0014	000	油杯	GREASE FITTING	1				
11	86A0258	001	油杯护套	BOOT	1				
12	12A0520	001	盖板	COVER	1				
13	82A0196	001	垫	SHIM	1				
14	41D0382	000	扶手	HANDRAIL	1				
15	54A0100	002	座	BASE	1				
16	04B0016	000	螺钉	SCREW	2				
17	00D6603	000	支架	BRACKET	1				
18	47C0110	001	后视镜	REARVIEW MIRROR	1				
19	83A1378	000	护孔圈	GROMMET	1				

柴油机系统 ENGINE SYSTEM

00E0931 000 柴油机系统
ENGINE SYSTEM

件号 ITEM	部件号 PART NO.	版本 VER	零件名称	PART NAME	数量 Q'TY	服务代码 S.C	适用机号 SERIAL NO.	互换性 IA	可替换零件号 REPLACEABLE
01	40C2106		进排气系统	INTAKE AND EXHAUST SYSTEM	1	Z			
02	40C2107		散热系统	COOLING SYSTEM	1	Z			
03	40C2105		发动机安装	ENGINE MOUNTING	1	Z			
04	40C1588		柴油机	DIESEL ENGINE	1	Z			
05	40C3092		燃油系统	FUEL SYSTEM	1	Z			

注：该系统无装配图，具体装配请参考表中各部件装配图。

Note: No assembly diagram is provided for this system. Please refer to the assembly diagrams of those components in the table for assembly details.

40C2106 001 进排气系统
INTAKE AND EXHAUST SYSTEM

件号 ITEM	部件号 PART NO.	版本 VER	零件名称	PART NAME	数量 Q'TY	服务代码 S.C	适用机号 SERIAL NO.	互换性 IA	可替换零件号 REPLACEABLE
01	40C2106(A)		进排气系统(A)	INTAKE AND EXHAUST SYSTEM(A)	1	Z			
02	40C2106(B)		进排气系统(B)	INTAKE AND EXHAUST SYSTEM(B)	1	Z			

注：该系统无装配图，具体装配请参考表中各部件装配图。

Note: No assembly diagram is provided for this system. Please refer to the assembly diagrams of those components in the table for assembly details.

40C2106(A) 进排气系统(A)
INTAKE AND EXHAUST SYSTEM(A)

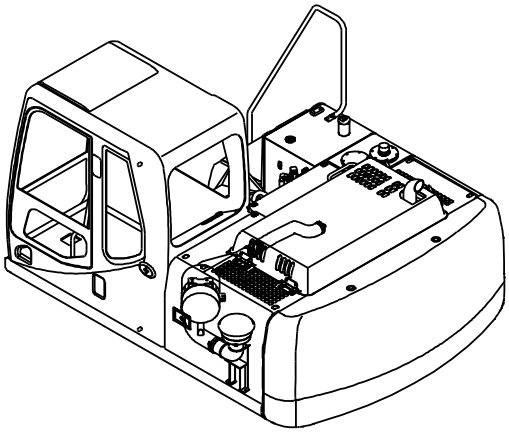

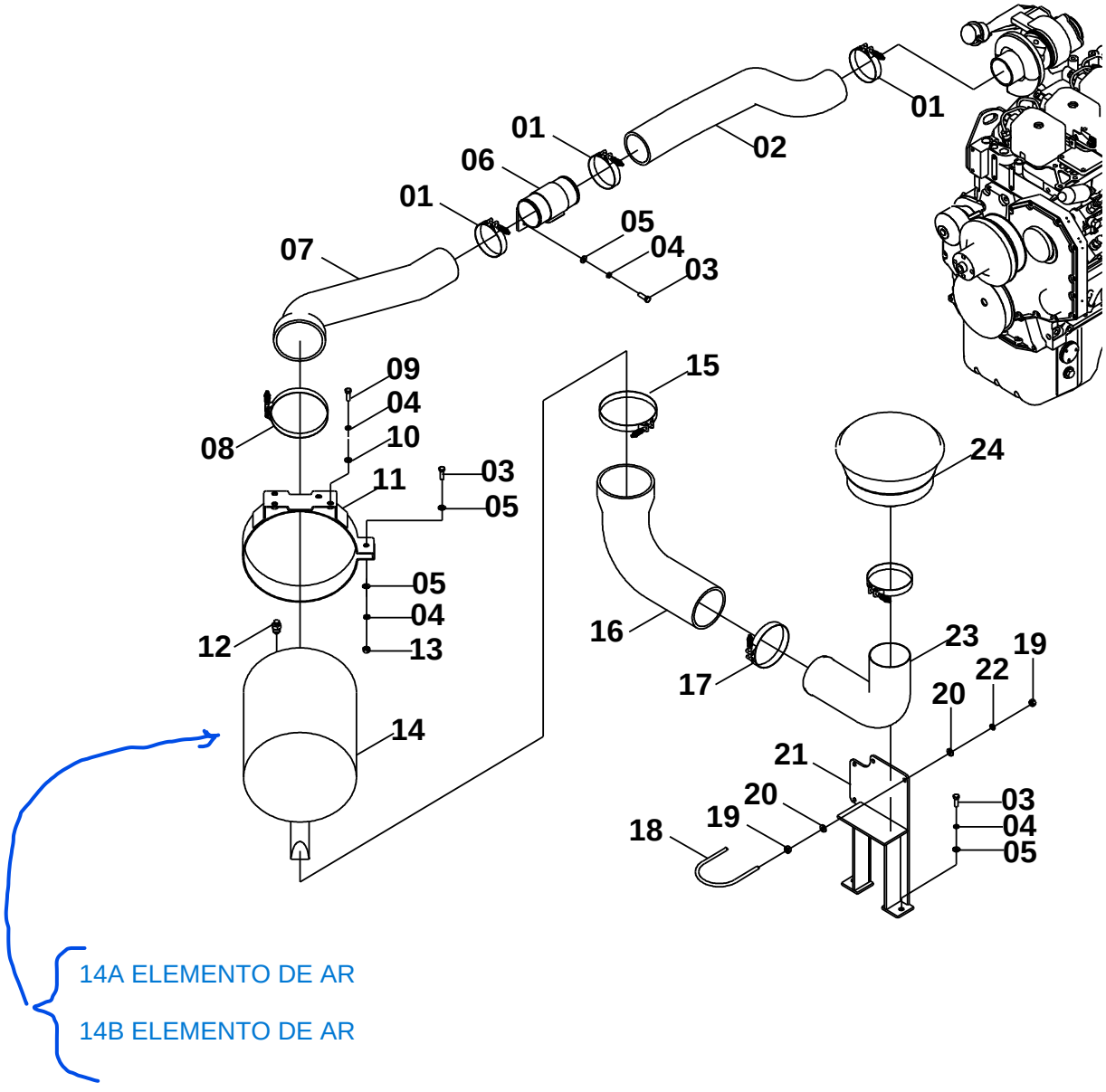

14A ELEMENTO DE AR

14B ELEMENTO DE AR

40C2106(A) 进排气系统(A) INTAKE AND EXHAUST SYSTEM(A)

件号 ITEM	部件号 PART NO.	版本 VER	零件名称	PART NAME	数量 Q'TY	服务代码 S.C	适用机号 SERIAL NO.	互换性 IA	可替换零件号 REPLACEABLE
01	09C0030	000	T 型抱箍	T-CLAMP	3				
02	32A0828	000	进气软管	INTAKE HOSE	1				
03	00B0029	000	螺栓	BOLT	3				
04	06B0002	000	垫圈	WASHER	9				
05	06B0030	000	垫圈	WASHER	2				
06	10D4365	000	进气管	INTAKE PIPE	1				
07	32A0827	000	进气软管	INTAKE HOSE	1				
08	40C1613	000	T 型抱箍	T-CLAMP	1				
09	00B0012	000	螺栓	BOLT	6				
10	06B0001	000	垫圈	WASHER	10				
11	00D4492	000	空滤抱箍	CLAMP	1				
12	40C1000	001	电子式保养指示器	ELECTRICAL INDICATOR	1				
13	03B0053	000	螺母	NUT	1				
14	40C1444	000	空气滤清器	AIR FILTER	1				
15	40C0241	000	T 型抱箍	T-CLAMP	1				
16	32A0826	000	进气软管	INTAKE HOSE	1				
17	09C0031	001	T 型抱箍	T-CLAMP	1				
18	26A2217	000	紧固箍	CLAMP	2				
19	03B0021	000	螺母	NUT	4				
20	06B0005	000	垫圈	WASHER	4				
21	00D5482	000	支架	BRACKET	1				
22	06B0006	000	垫圈	WASHER	2				
23	38A2418	000	进气管	INTAKE PIPE	1				
24	40C0772	002	空气预滤器	AIR PRE-FILTER	1				
14A	40C1473	000	空滤器主滤芯	SAFETY ELEMENT	1				
14B	40C1474	000	空滤器安全滤芯	MAIN ELEMENT	1				

40C2106(B) 进排气系统(B)
INTAKE AND EXHAUST SYSTEM(B)

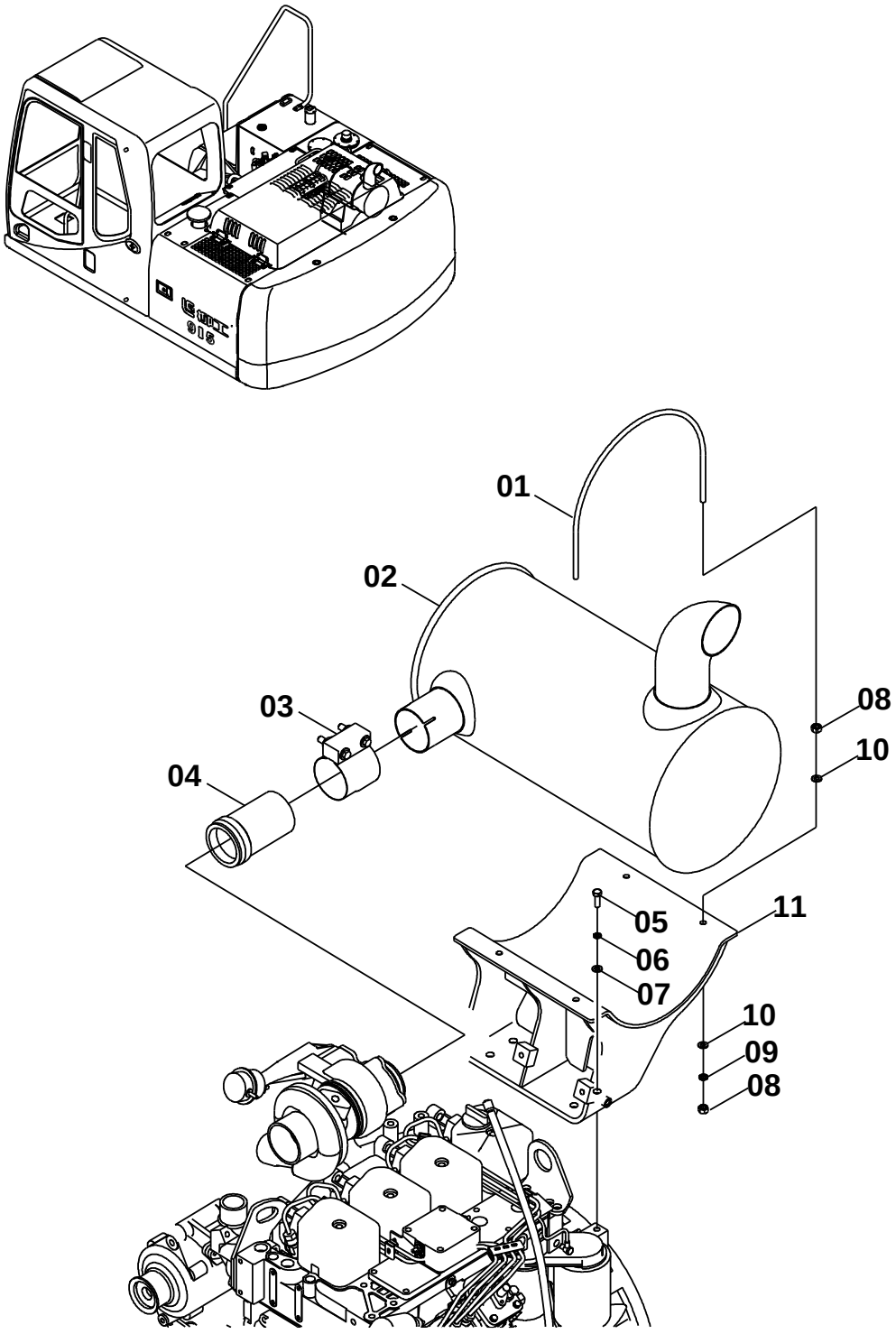

40C2106(B) 进排气系统(B) INTAKE AND EXHAUST SYSTEM(B)

件号 ITEM	部件号 PART NO.	版本 VER	零件名称	PART NAME	数量 Q'TY	服务代码 S.C	适用机号 SERIAL NO.	互换性 IA	可替换零件号 REPLACEABLE
01	26A2330	001	紧固箍	CLAMP	2				
02	40C2150	000	消音器	MUFFLER	1				
03	09C0530	000	管夹	CLAMP	1				
04	38A2481	000	排气管	EXHAUST PIPE	1				
05	00B0520	000	螺栓	BOLT	4				
06	06B0002	000	垫圈	WASHER	4				
07	06B0030	000	垫圈	WASHER	2				
08	03B0021	000	螺母	NUT	4				
09	06B0005	000	垫圈	WASHER	4				
10	06B0006	000	垫圈	WASHER	2				
11	02D3563	000	消音器支架	BRACKET	1				

(空白页 BLANK PAGE)

40C2107 006 散热系统
COOLING SYSTEM

件号 ITEM	部件号 PART NO.	版本 VER	零件名称	PART NAME	数量 Q'TY	服务代码 S.C	适用机号 SERIAL NO.	互换性 IA	可替换零件号 REPLACEABLE
01	40C2107(A)		散热系统(A)	COOLING SYSTEM(A)	1	Z			
02	40C2107(B)		散热系统(B)	COOLING SYSTEM(B)	1	Z			
03	40C2107(C)		散热系统(C)	COOLING SYSTEM(C)	1	Z			

注：该系统无装配图，具体装配请参考表中各部件装配图。

Note: No assembly diagram is provided for this system. Please refer to the assembly diagrams of those components in the table for assembly details.

40C2107(A) 散热系统(A)
COOLING SYSTEM(A)

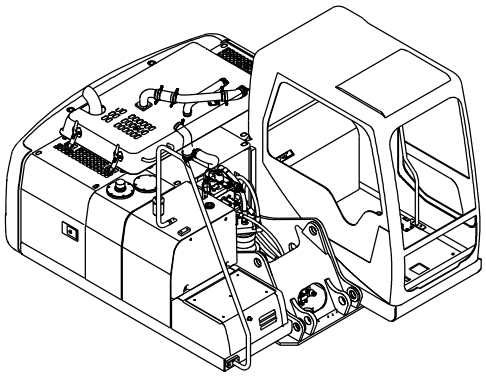

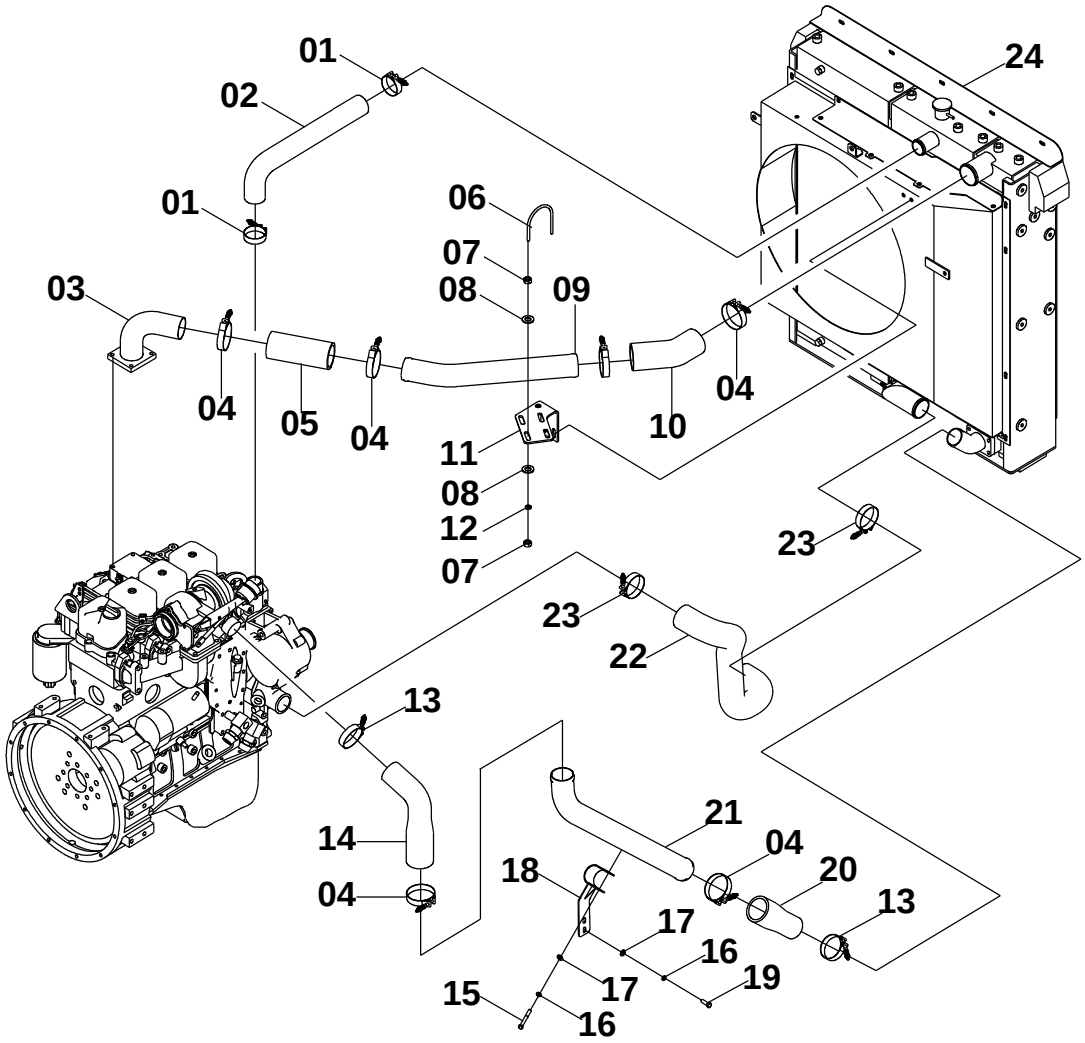

40C2107(A) 散热系统(A) COOLING SYSTEM(A)

件号 ITEM	部件号 PART NO.	版本 VER	零件名称	PART NAME	数量 Q'TY	服务代码 S.C	适用机号 SERIAL NO.	互换性 IA	可替换零件号 REPLACEABLE
01	09C0029	001	软管卡箍	CLAMP	2				
02	32A0836	000	上水管	HOSE	1				
03	10D5235	001	进气管	INTAKE PIPE	1				
04	09C0865	001	T 型抱箍	T-CLAMP	12				
05	32A0833	000	软管	HOSE	1				
06	26A1849	000	紧固箍	CLAMP	2				
07	03B0021	000	螺母	NUT	8				
08	06B0005	000	垫圈	WASHER	8				
09	38A2433	000	中冷器钢管	PIPE	1				
10	32A0834	000	软管	HOSE	1				
11	00D5508	000	托架	CARRIER	1				
12	06B0006	000	垫圈	WASHER	4				
13	09C0866	001	T 型抱箍	T-CLAMP	3				
14	32A0831	000	软管	HOSE	1				
15	01B0093	000	螺栓	BOLT	1				
16	06B0002	000	垫圈	WASHER	3				
17	06B0001	000	垫圈	WASHER	3				
18	17D0499	001	管夹	CLAMP	1				
19	00B0012	000	螺栓	BOLT	2				
20	32A0832	000	软管	HOSE	1				
21	38A2432	000	中冷器钢管	PIPE	1				
22	30A0880	000	水管	WATER HOSE	1				
23	09C0028	001	软管卡箍	CLAMP	2				
24	20C0758	002	散热器组件	RADIATOR GP	1	Z			20C1031
24	20C1031	000	散热器组件	RADIATOR GP	1	Z			

EC0000008977

40C2107(B)　散热系统(B)
COOLING SYSTEM(B)

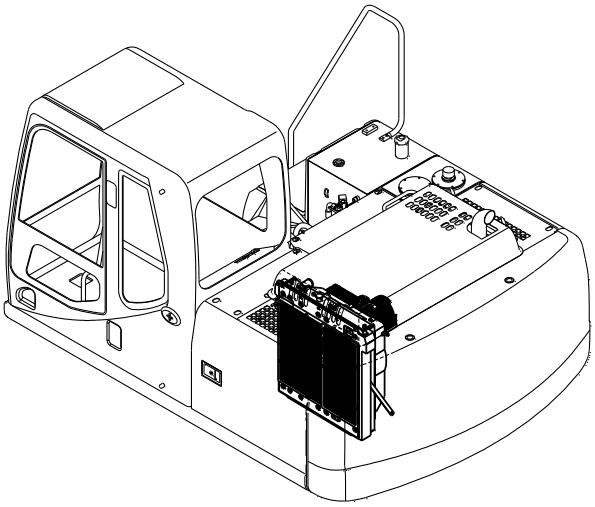

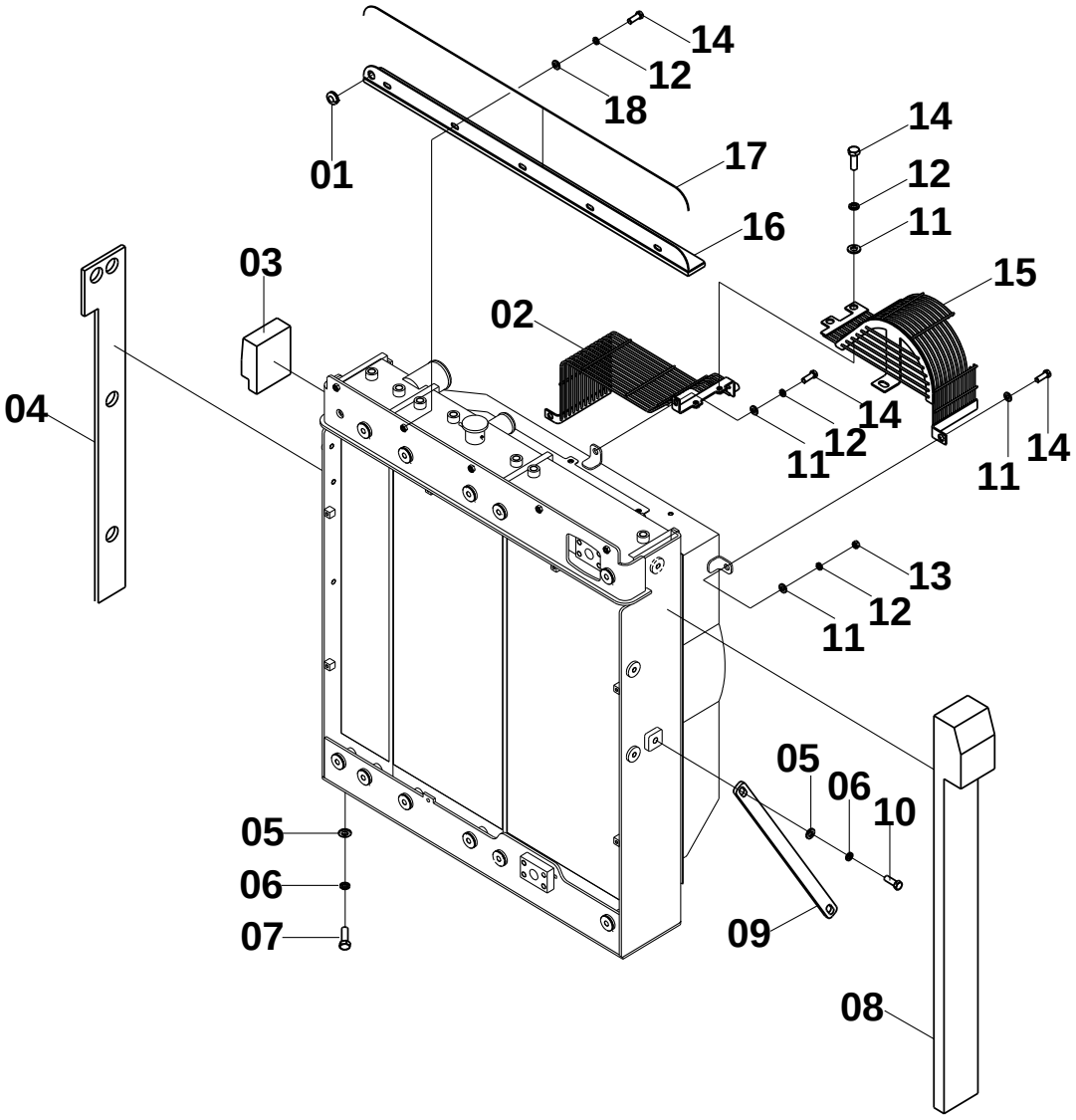

40C2107(B) 散热系统(B) COOLING SYSTEM(B)

件号 ITEM	部件号 PART NO.	版本 VER	零件名称	PART NAME	数量 Q'TY	服务代码 S.C	适用机号 SERIAL NO.	互换性 IA	可替换零件号 REPLACEABLE
01	83A0130	001	护孔圈	GROMMET	1				
02	45D0705	000	右防护罩	SHIELD-RH	1				
03	85A2402	000	海绵	SPONGE	1				
04	85A2475	000	海绵	SPONGE	1			P	85A2833
04	85A2833	000	海绵	SPONGE	1				
05	06B0007	000	垫圈	WASHER	8				
06	06B0008	000	垫圈	WASHER	8				
07	00B0035	000	螺栓	BOLT	6				
08	85A2427	000	海绵	SPONGE	1				
09	13A4030	000	拉杆	LINKAGE	1				
10	00B0017	000	螺栓	BOLT	2				
11	06B0005	000	垫圈	WASHER	8				
12	06B0006	000	垫圈	WASHER	11				
13	03B0021	000	螺母	NUT	2				
14	00B0075	000	螺栓	BOLT	11				
15	45D0807	000	左防护罩	SHIELD-LH	1				
16	37C0781	000	挡板	PLATE	1				
17	82A0914	001	胶条	RUBBER STRIP	1				
18	06B0086	000	垫圈	WASHER	5				

EC0000008977

40C2107(C) 散热系统(C)
COOLING SYSTEM(C)

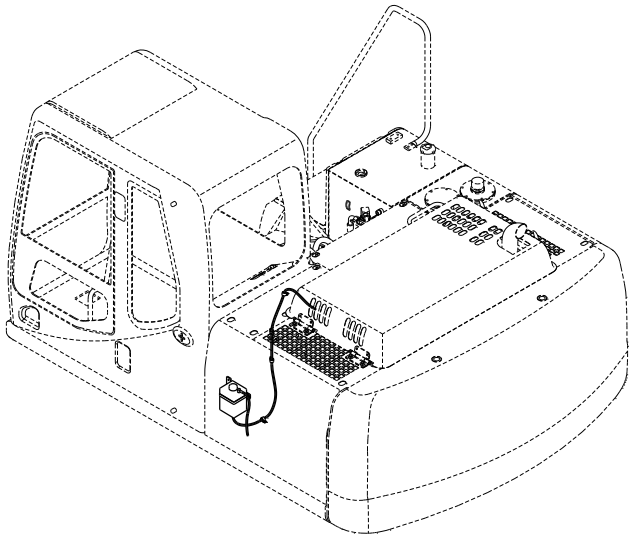

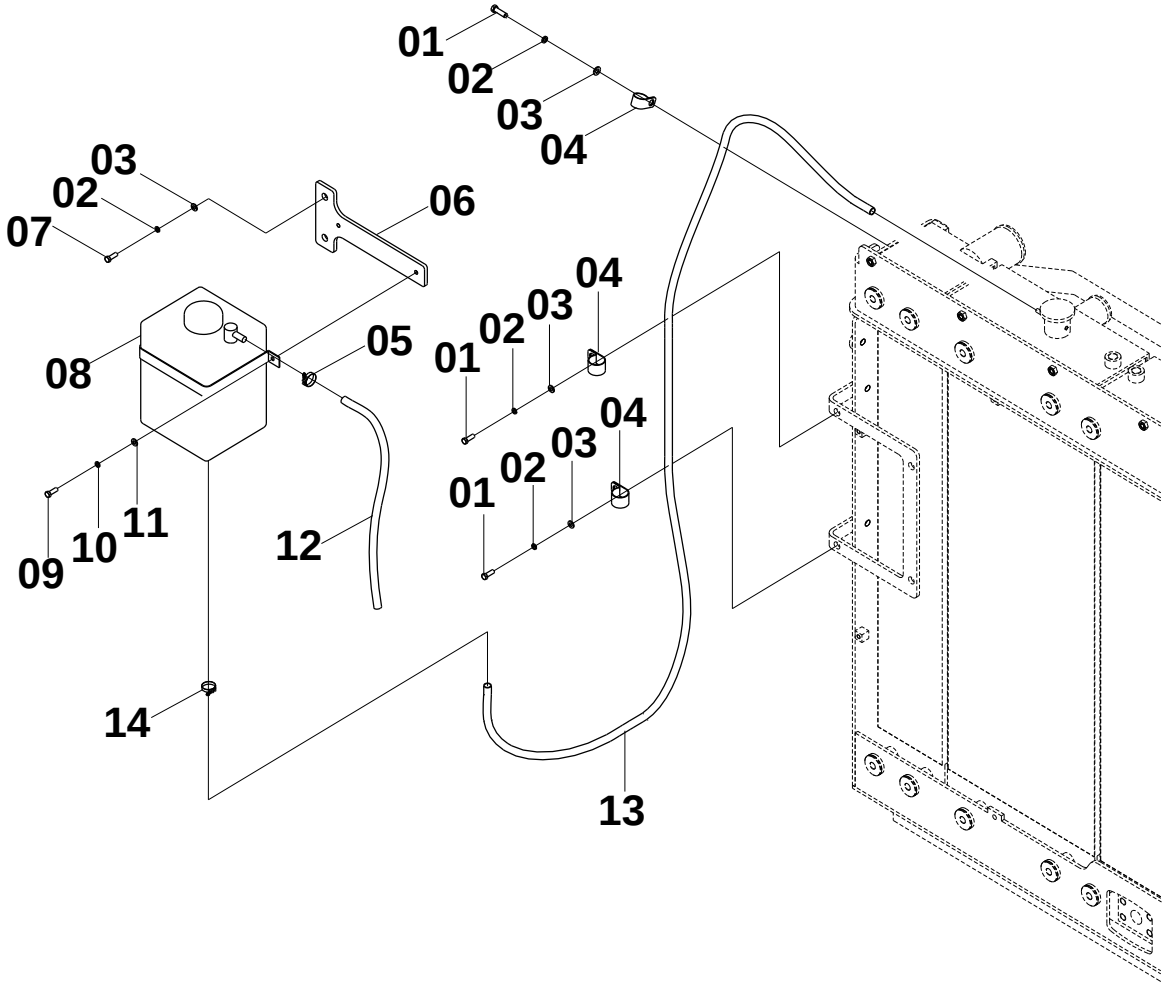

40C2107(C) 散热系统(C) COOLING SYSTEM(C)

件号 ITEM	部件号 PART NO.	版本 VER	零件名称	PART NAME	数量 Q'TY	服务代码 S.C	适用机型 SERIAL NO.	互换性 IA	可替换零件号 PART NO. REPLACEABLE
01	00B0005	000	螺栓	BOLT	3				
02	06B0002	000	垫圈	WASHER	5				
03	06B0001	000	垫圈	WASHER	5				
04	20A1854	001	线夹	CLIP	3				
05	09C0255	001	卡箍	CLAMP	2			P	76A0652
05	76A0652	000	卡箍	CLAMP	1			N1	76A0699
06	12A3736	001	安装板	MOUNTING PLATE	1				
07	00B0012	000	螺栓	BOLT	2				
08	40C0371	000	副水箱	RESERVE TANK	1				
09	00B0022	000	螺栓	BOLT	2				
10	06B0003	000	垫圈	WASHER	2				
11	06B0024	000	垫圈	WASHER	2				
12	30A0269	001	排水管	PIPE	1				
13	30A0881	000	水管	WATER HOSE	1			I	30A0960
13	30A0960	000	水管	WATER HOSE	1				
14	76A0699	000	卡箍	CLAMP	1				

EC0000011034/ EC0000012709/ EC0000013250

(空白页 BLANK PAGE)

20C0758 002 散热器组件
RADIATOR GP

件号 ITEM	部件号 PART NO.	版本 VER	零件名称	PART NAME	数量 Q'TY	服务代码 S.C	适用机号 SERIAL NO.	互换性 IA	可替换零件号 REPLACEABLE
01	20C0758(A)		散热器组件(A)	RADIATOR GP(A)	1	Z			
02	20C0758(B)		散热器组件(B)	RADIATOR GP(B)	1	Z			

注：该系统无装配图，具体装配请参考表中各部件装配图。

Note: No assembly diagram is provided for this system. Please refer to the assembly diagrams of those components in the table for assembly details.

20C0758(A) 散热器组件(A)
RADIATOR GP(A)

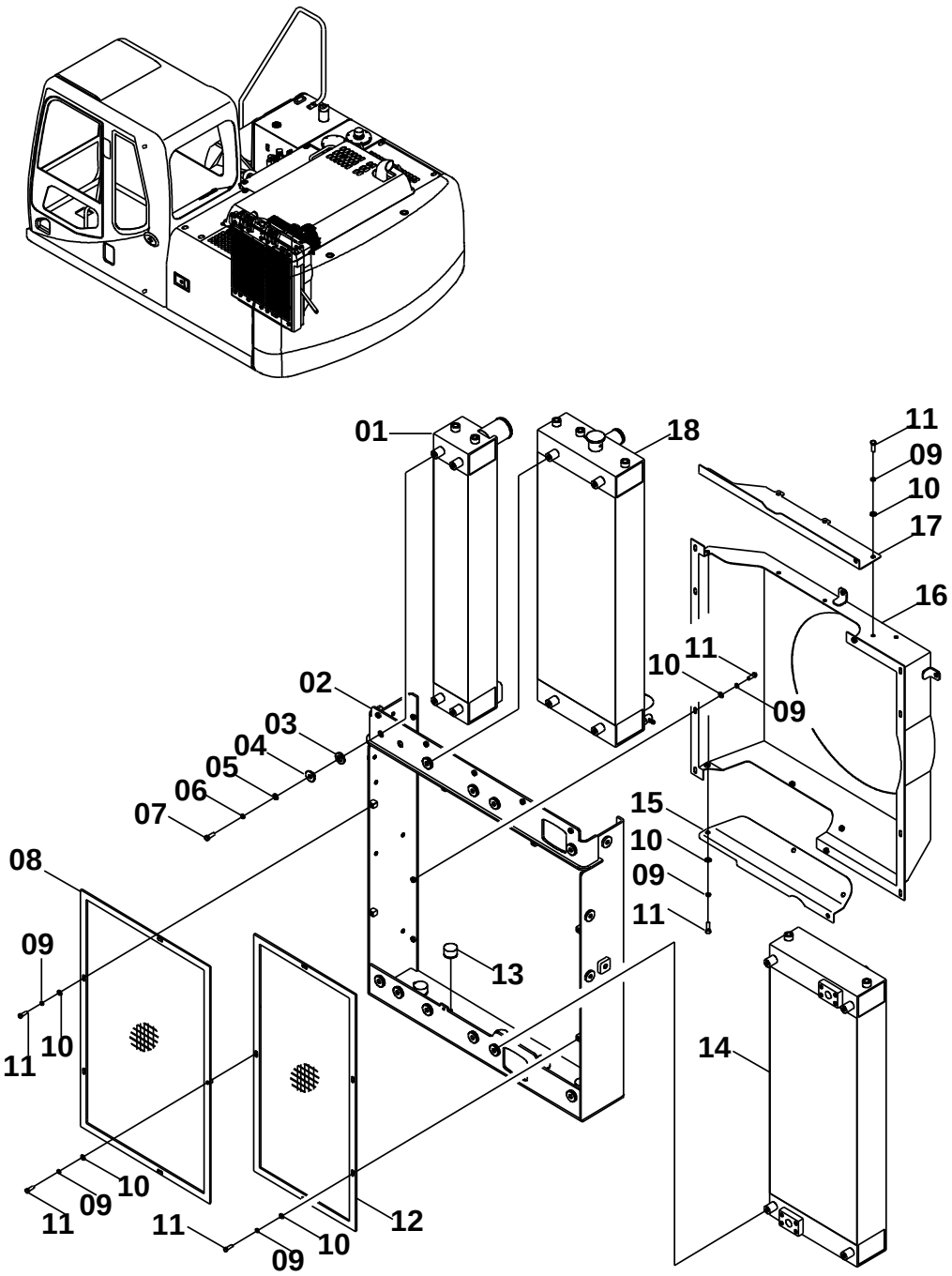

20C0758(A) 散热器组件(A) RADIATOR GP(A)

件号 ITEM	部件号 PART NO.	版本 VER	零件名称	PART NAME	数量 Q'TY	服务代码 S.C	适用机号 SERIAL NO.	互换性 IA	可替换零件号 REPLACEABLE
01	20C0902	000	空-空中冷器	AIR COOLER	1				
02	02D3499	001	散热器支撑	SUPPORT	1				
03	81A0219	000	橡胶环	RUBBER RING	12				
04	55A3227	000	垫块	BLOCK	12				
05	06B0001	000	垫圈	WASHER	12				
06	06B0002	000	垫圈	WASHER	12				
07	00B0019	000	螺栓	BOLT	12				
08	45D0706	000	防护网	GUARD	1				
09	06B0006	000	垫圈	WASHER	19				
10	06B0005	000	垫圈	WASHER	19				
11	00B0075	000	螺栓	BOLT	28				
12	45D0707	000	防护网	GUARD	1				
13	40C1687	000	减震垫	CUSHION	5				
14	20C0901	000	液压油散热器	OIL COOLER	1				
15	19A1060	000	下盖板	COVER	1				
16	45D0709	000	导风罩	SHROUD	1				
17	20A9478	000	上盖板	COVER	1				
18	20C0900	000	水散热器	WATER RADIATOR	1				

20C0758(B) 散热器组件(B)
RADIATOR GP(B)

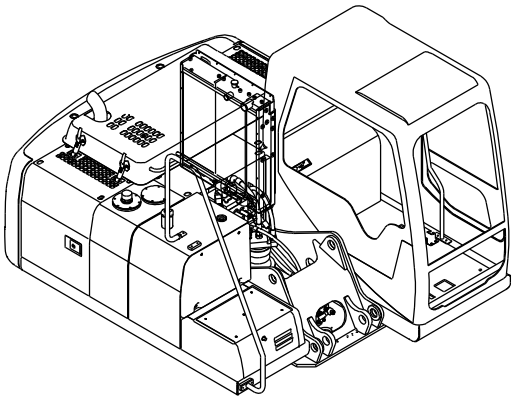

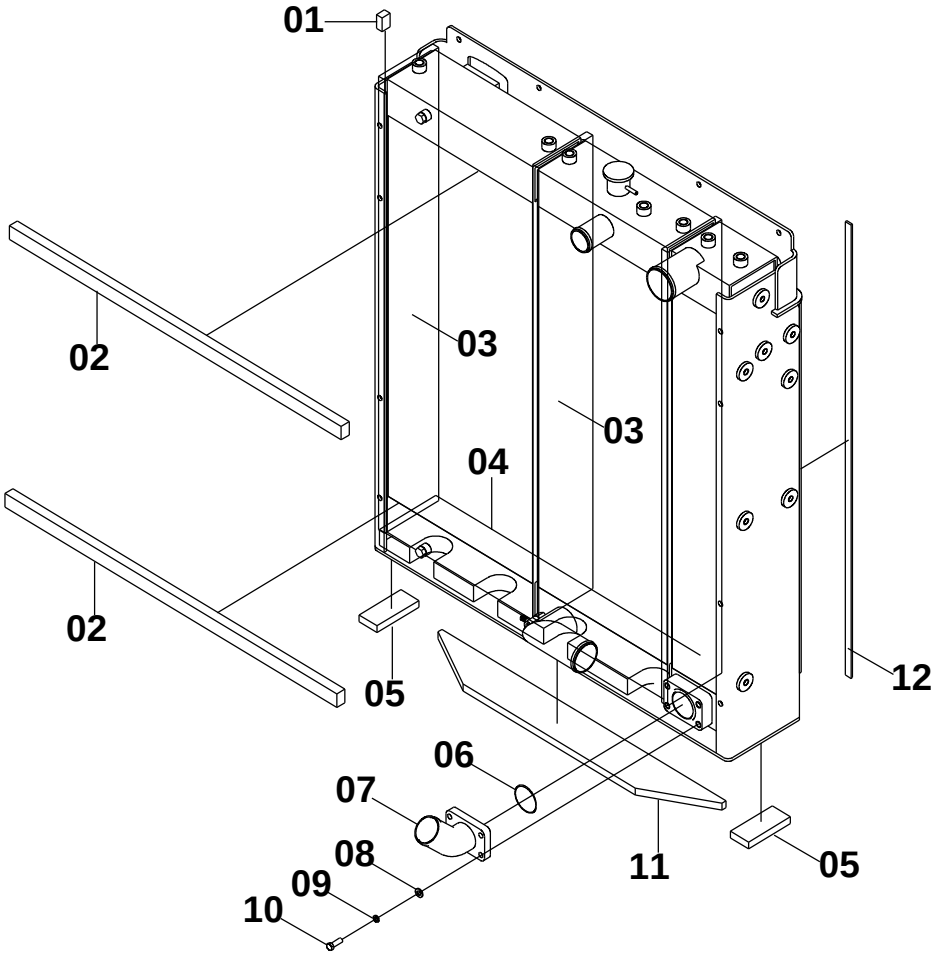

20C0758(B) 散热器组件(B) RADIATOR GP(B)

件号 ITEM	部件号 PART NO.	版本 VER	零件名称	PART NAME	数量 Q'TY	服务代码 S.C	适用机号 SERIAL NO.	互换性 IA	可替换零件号 REPLACEABLE
01	85A2408	000	密封海绵	SPONGE	4				
02	85A2406	000	密封海绵	SPONGE	2				
03	85A2409	000	密封海绵	SPONGE	4				
04	85A2407	000	密封海绵	SPONGE	1				
05	85A1933	000	海绵	SPONGE	2				
06	12B0447	001	O 形圈	O-RING	1				
07	10D4341	000	排气管接头	CONNECTOR	1				
08	06B0001	000	垫圈	WASHER	4				
09	06B0002	000	垫圈	WASHER	4				
10	00B0019	000	螺栓	BOLT	4				
11	85A1932	000	海绵	SPONGE	1				
12	85A2651	000	密封海绵	SPONGE	2				

(空白页 BLANK PAGE)

20C1031 004 散热器组件
RADIATOR GP

件号 ITEM	部件号 PART NO.	版本 VER	零件名称	PART NAME	数量 Q'TY	服务代码 S.C	适用机号 SERIAL NO.	互换性 IA	可替换零件号 REPLACEABLE
01	20C1031(A)		散热器组件(A)	RADIATOR GP(A)	1	Z			
02	20C1031(B)		散热器组件(B)	RADIATOR GP(B)	1	Z			
03	20C1031(C)		散热器组件(C)	RADIATOR GP(C)	1	Z			

注：该系统无装配图，具体装配请参考表中各部件装配图。

Note: No assembly diagram is provided for this system. Please refer to the assembly diagrams of those components in the table for assembly details.

20C1031(A) 散热器组件(A)
RADIATOR GP(A)

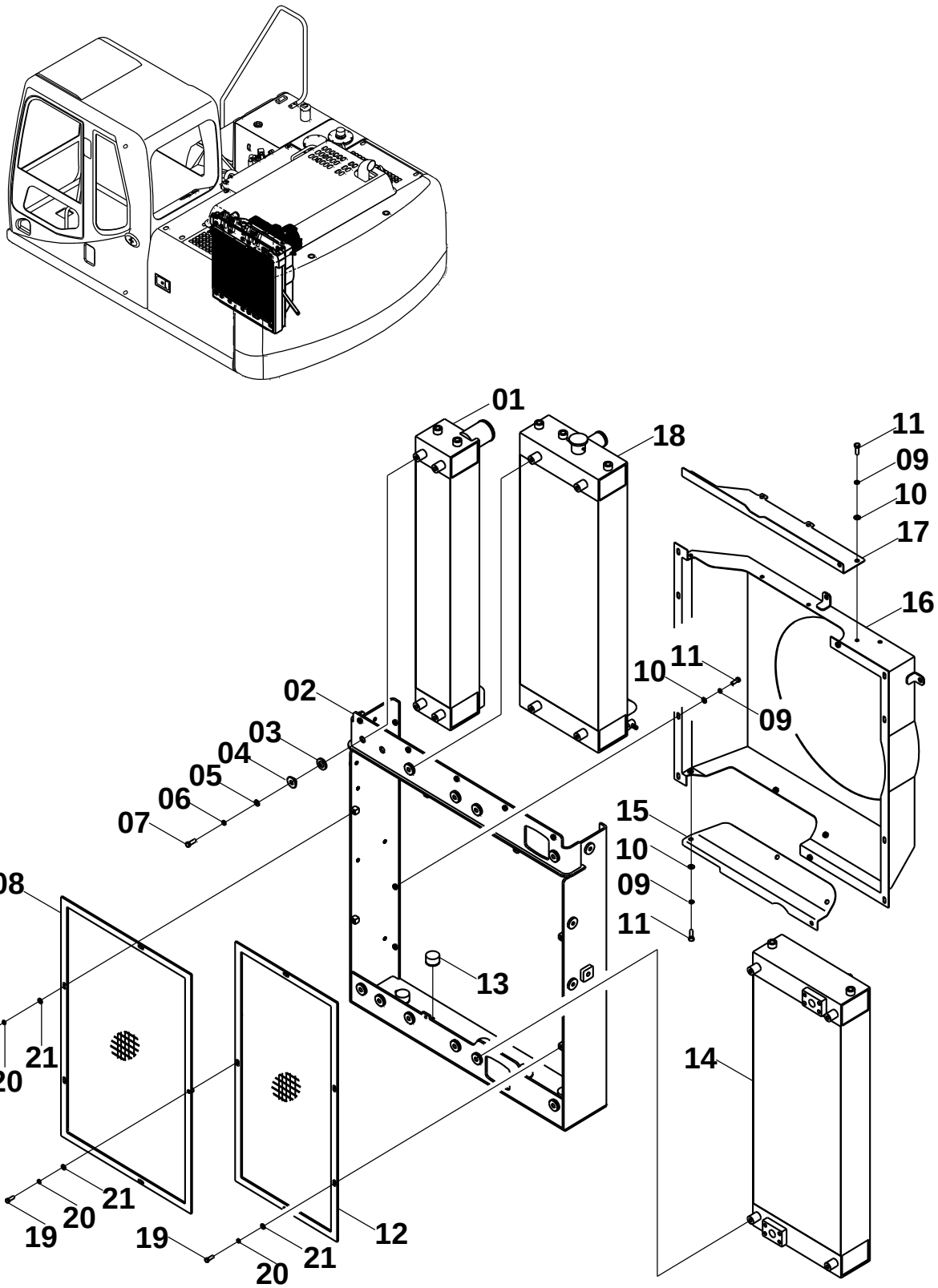

20C1031(A) 散热器组件(A) RADIATOR GP(A)

件号 ITEM	部件号 PART NO.	版本 VER	零件名称	PART NAME	数量 Q'TY	服务代码 S.C	适用机号 SERIAL NO.	互换性 IA	可替换零件号 REPLACEABLE
01	20C1030	000	空-空中冷器	AIR COOLER	1				
02	02D4140	000	散热器支撑	SUPPORT	1				02D5322
02	02D5322	000	散热器支撑	SUPPORT	1				
03	81A0219	000	橡胶环	RUBBER RING	12				
04	55A3227	000	垫块	BLOCK	12				
05	06B0001	000	垫圈	WASHER	12				
06	06B0002	000	垫圈	WASHER	12				
07	00B0019	000	螺栓	BOLT	12				
08	45D0706	000	防护网	GUARD	1				45D1154
08	45D1154	000	防护网	GUARD	1				
09	06B0006	000	垫圈	WASHER	20				
10	06B0005	000	垫圈	WASHER	20				
11	00B0075	000	螺栓	BOLT	20				
12	45D0707	000	防护网	GUARD	1				45D1148
12	45D1148	000	防尘罩	DUST COVER	1				
13	40C1687	000	减震垫	CUSHION	5				
14	20C1029	000	液压油散热器	OIL COOLER	1				
15	19A1060	000	下盖板	COVER	1				
16	45D0709	000	导风罩	SHROUD	1				
17	20A9478	000	上盖板	COVER	1				
18	20C1028	000	水散热器	WATER RADIATOR	1				
19	00B0010	000	螺栓	BOLT	8				
20	06B0003	000	垫圈	WASHER	8				
21	06B0062	000	垫圈	WASHER	8				

EC0000012207

20C1031(B)　散热器组件(B)
RADIATOR GP(B)

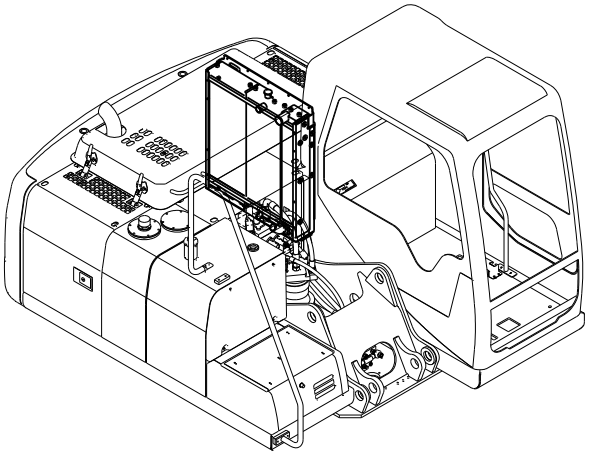

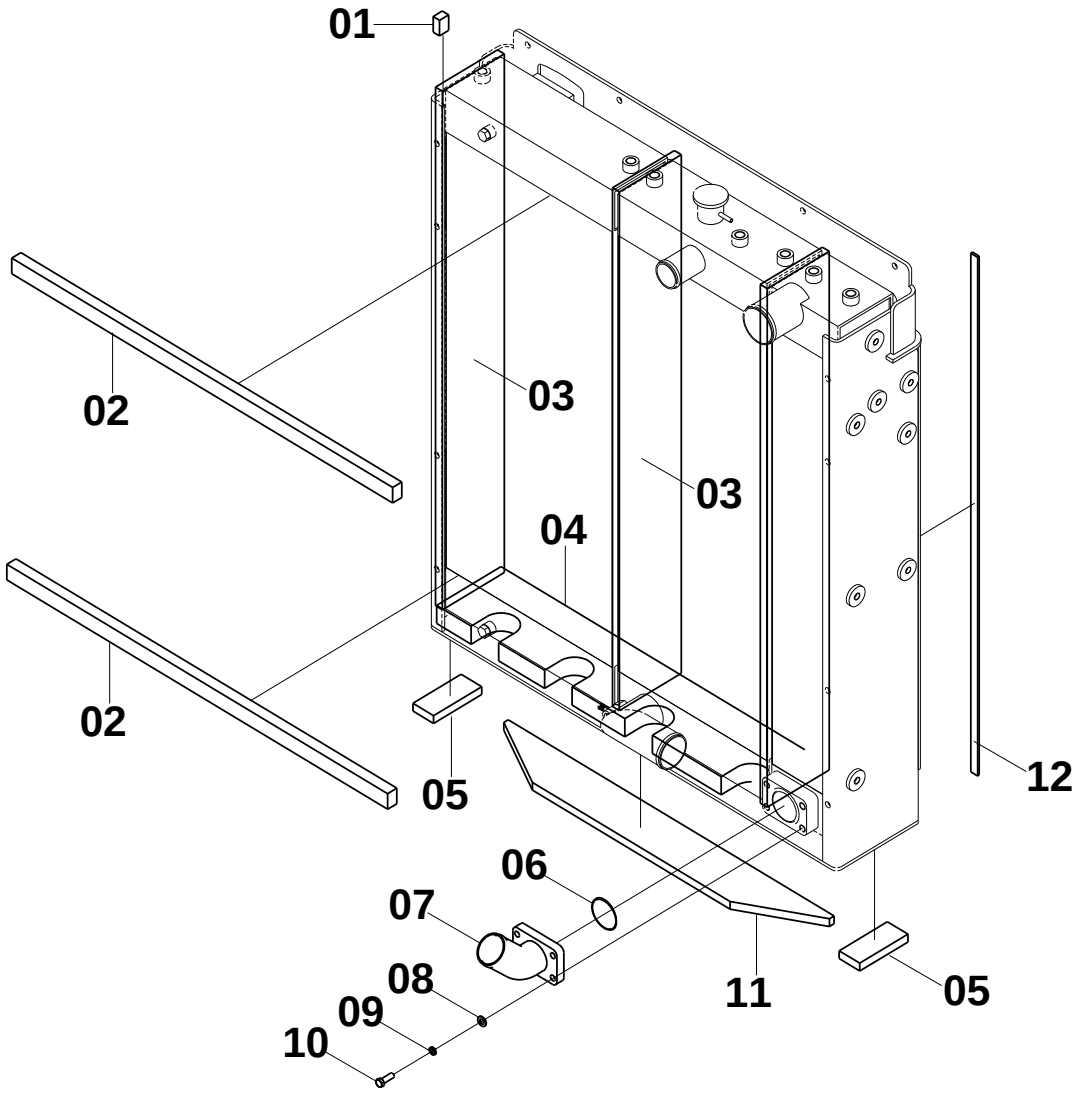

20C1031(B) 散热器组件(B) RADIATOR GP(B)

件号 ITEM	部件号 PART NO.	版本 VER	零件名称	PART NAME	数量 Q'TY	服务代码 S.C	适用机号 SERIAL NO.	互换性 IA	可替换零件号 REPLACEABLE
01	85A2408	000	密封海绵	SPONGE	4				
02	85A2406	000	密封海绵	SPONGE	2				
03	85A2409	000	密封海绵	SPONGE	4				
04	85A2407	000	密封海绵	SPONGE	1				
05	85A1933	000	海绵	SPONGE	2				
06	12B0447	001	O 形圈	O-RING	1				
07	10D4341	000	排气管接头	CONNECTOR	1				
08	06B0001	000	垫圈	WASHER	4				
09	06B0002	000	垫圈	WASHER	4				
10	00B0019	000	螺栓	BOLT	4				
11	85A1932	000	海绵	SPONGE	1				
12	85A2651	000	密封海绵	SPONGE	2				

20C1031(C) 散热器组件(C)
RADIATOR GP(C)

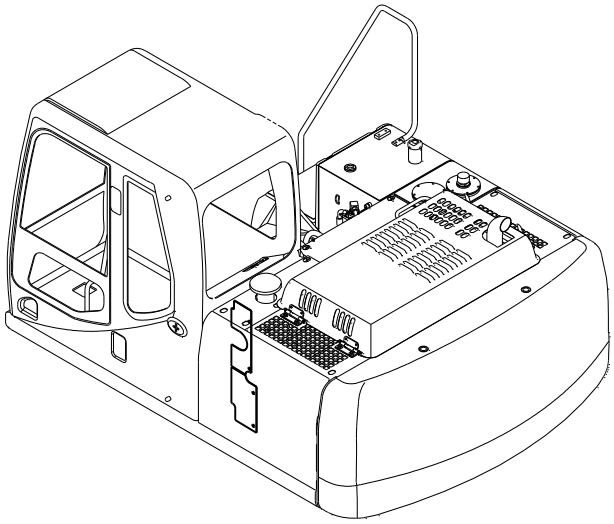

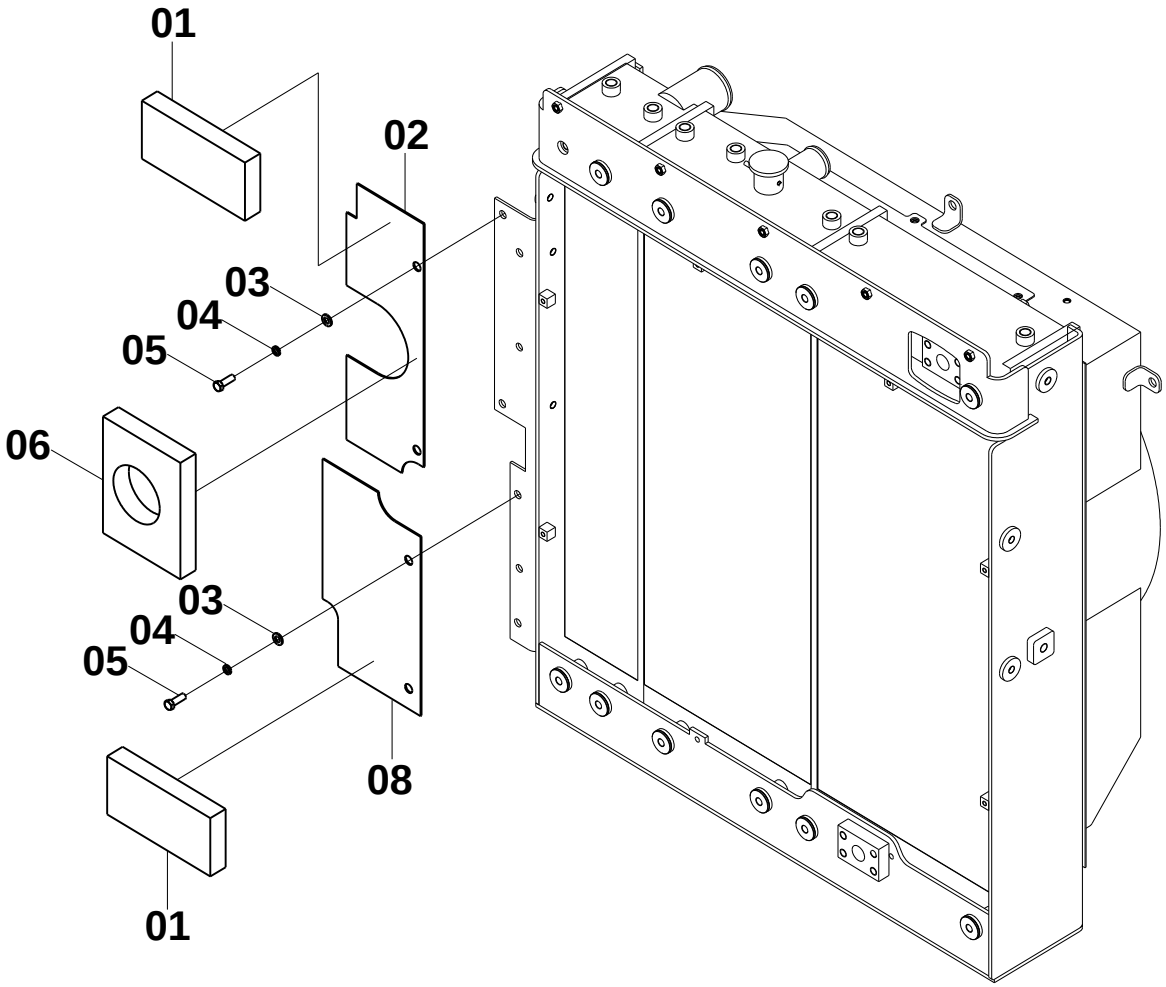

20C1031(C) 散热器组件(C) RADIATOR GP(C)

件号 ITEM	部件号 PART NO.	版本 VER	零件名称	PART NAME	数量 Q'TY	服务代码 S.C	适用机号 SERIAL NO.	互换性 IA	可替换零件号 REPLACEABLE
01	85A2754	000	密封海绵	SPONGE	2				
02	10A6588	000	隔板	BAFFLE	1				
03	06B0001	000	垫圈	WASHER	4				
04	06B0002	000	垫圈	WASHER	4				
05	00B0019	000	螺栓	BOLT	4				
06	85A2755	000	密封海绵	SPONGE	1				
08	10A6589	000	隔板	BAFFLE	1				

(空白页 BLANK PAGE)

40C2105 001 发动机安装
ENGINE MOUNTING

件号 ITEM	部件号 PART NO.	版本 VER	零件名称	PART NAME	数量 Q'TY	服务代码 S.C	适用机号 SERIAL NO.	互换性 IA	可替换零件号 REPLACEABLE
01	40C2105(A)		发动机安装(A)	ENGINE MOUNTING(A)	1	Z			
02	40C2105(B)		发动机安装(B)	ENGINE MOUNTING(B)	1	Z			

注：该系统无装配图，具体装配请参考表中各部件装配图。

Note: No assembly diagram is provided for this system. Please refer to the assembly diagrams of those components in the table for assembly details.

40C2105(A)　发动机安装(A)
ENGINE MOUNTING(A)

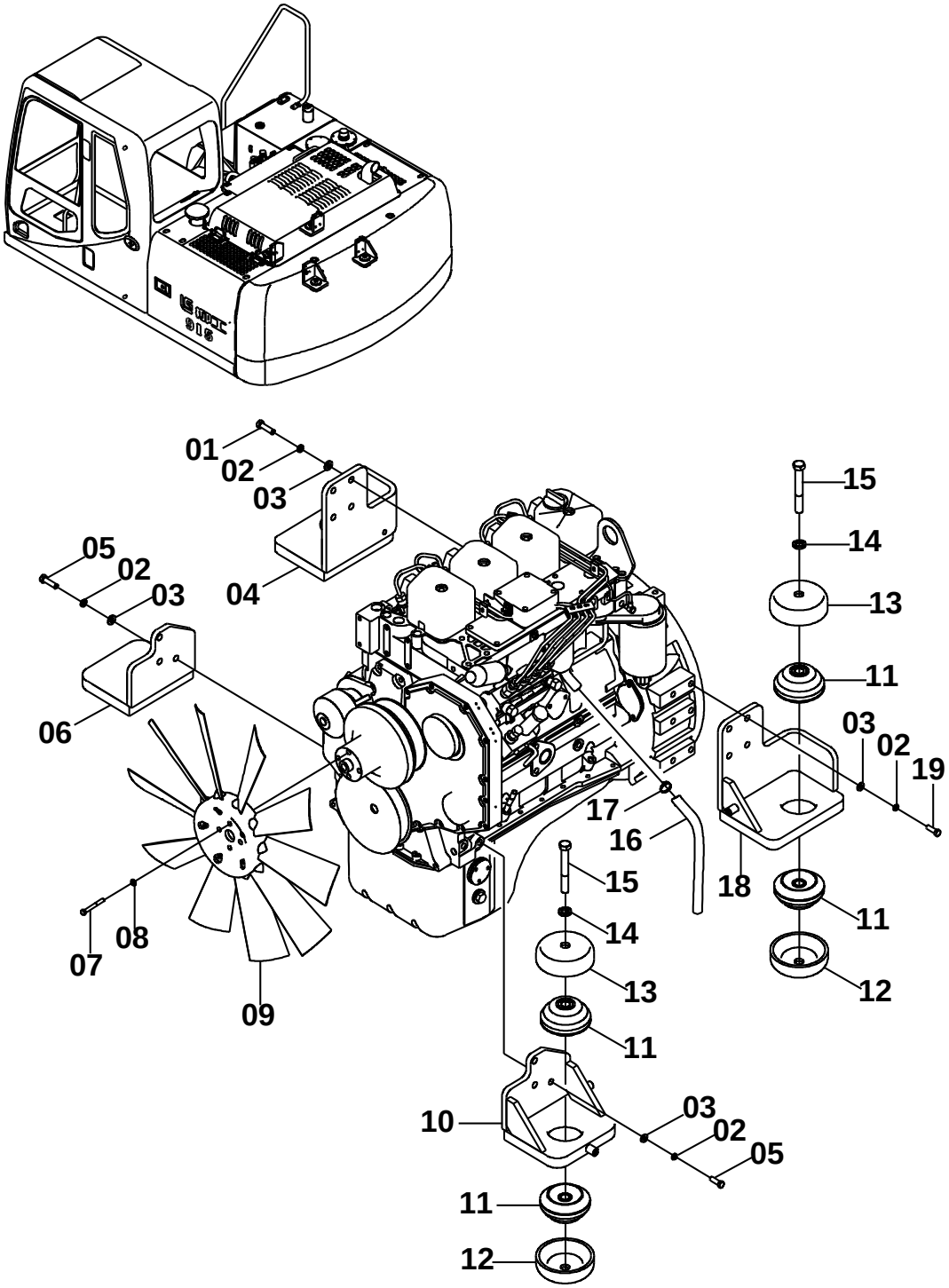

40C2105(A) 发动机安装(A) ENGINE MOUNTING(A)

件号 ITEM	部件号 PART NO.	版本 VER	零件名称	PART NAME	数量 Q'TY	服务代码 S.C	适用机号 SERIAL NO.	互换性 IA	可替换零件号 REPLACEABLE
01	00B0035	000	螺栓	BOLT	6				
02	06B0008	000	垫圈	WASHER	14				
03	06B0007	000	垫圈	WASHER	14				
04	02D3496	000	支座	BRACKET	1				
05	00B0428	000	螺栓	BOLT	6				
06	02D3497	000	支座	BRACKET	1				
07	01B0205	000	螺栓	BOLT	4				
08	06B0001	000	垫圈	WASHER	4				
09	40C2351	001	风扇	FAN	1				
10	02D3494	000	支座	BRACKET	1				
11	40C1676	000	减振器	SHOCK ABSORBER	8				
12	53A1227	000	盖	COVER	4				
13	53A1360	000	下盖	LOWER CAP	4				
14	06B0015	000	垫圈	WASHER	4				
15	01B0488	000	螺栓	BOLT	4				
16	30A0386	000	下排气管	EXHAUST PIPE	1				
17	09C0027	001	软管卡箍	CLAMP	1				
18	02D3495	001	支座	BRACKET	1				
19	00B0013	000	螺栓	BOLT	2				

40C2105(B)　发动机安装(B)
ENGINE MOUNTING(B)

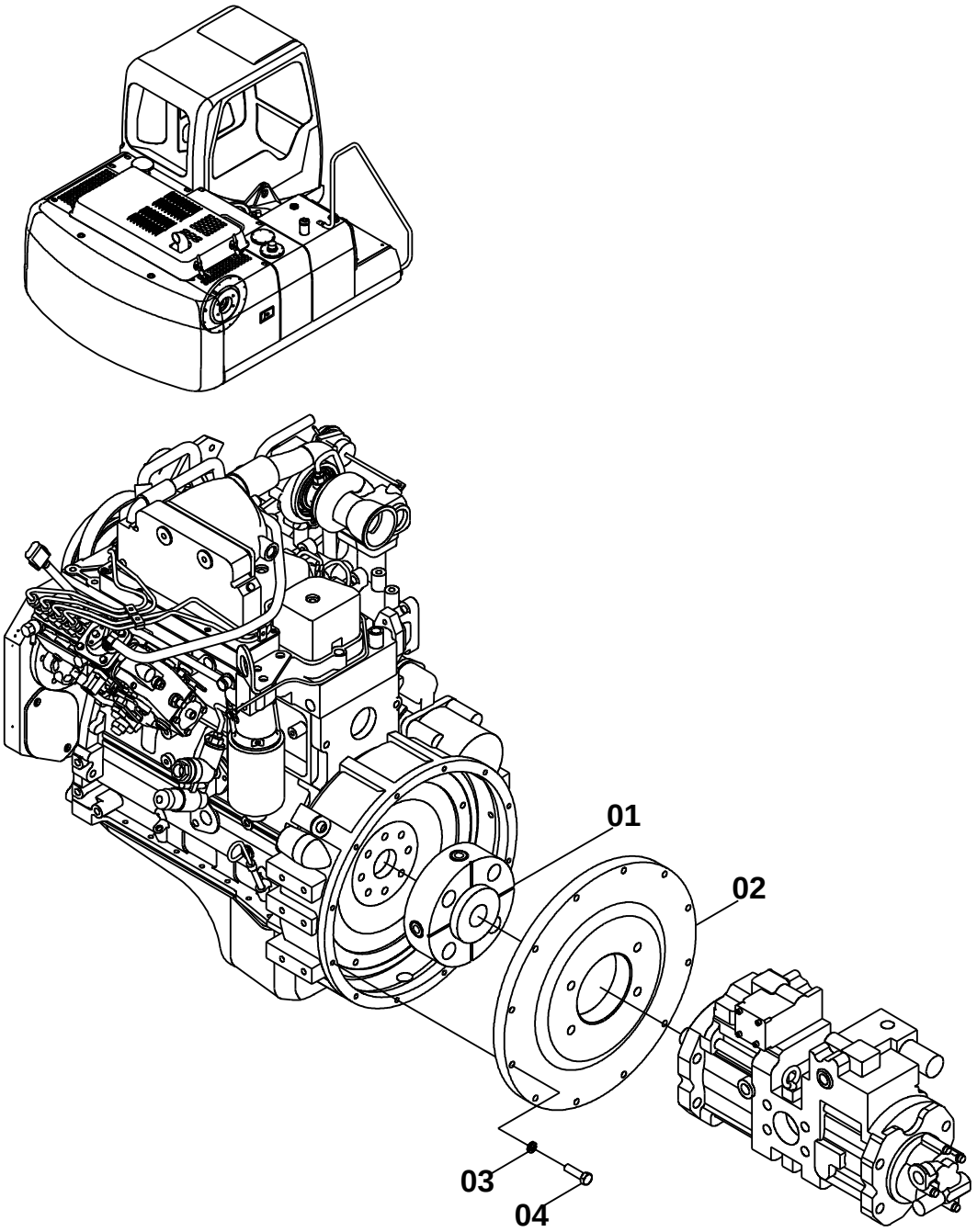

40C2105(B) 发动机安装(B) ENGINE MOUNTING(B)

件号 ITEM	部件号 PART NO.	版本 VER	零件名称	PART NAME	数量 Q'TY	服务代码 S.C	适用机号 SERIAL NO.	互换性 IA	可替换零件号 REPLACEABLE
01	40C0381	000	联轴器	COUPLING	1				
02	04A0539	001	法兰	FLANGE	1				
03	06B0002	000	垫圈	WASHER	12				
04	00B0004	000	螺栓	BOLT	12				

40C1588 003 柴油机
DIESEL ENGINE

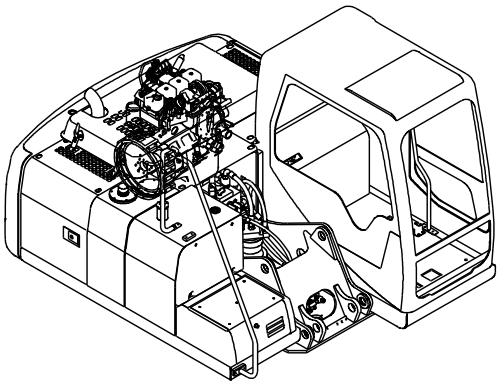

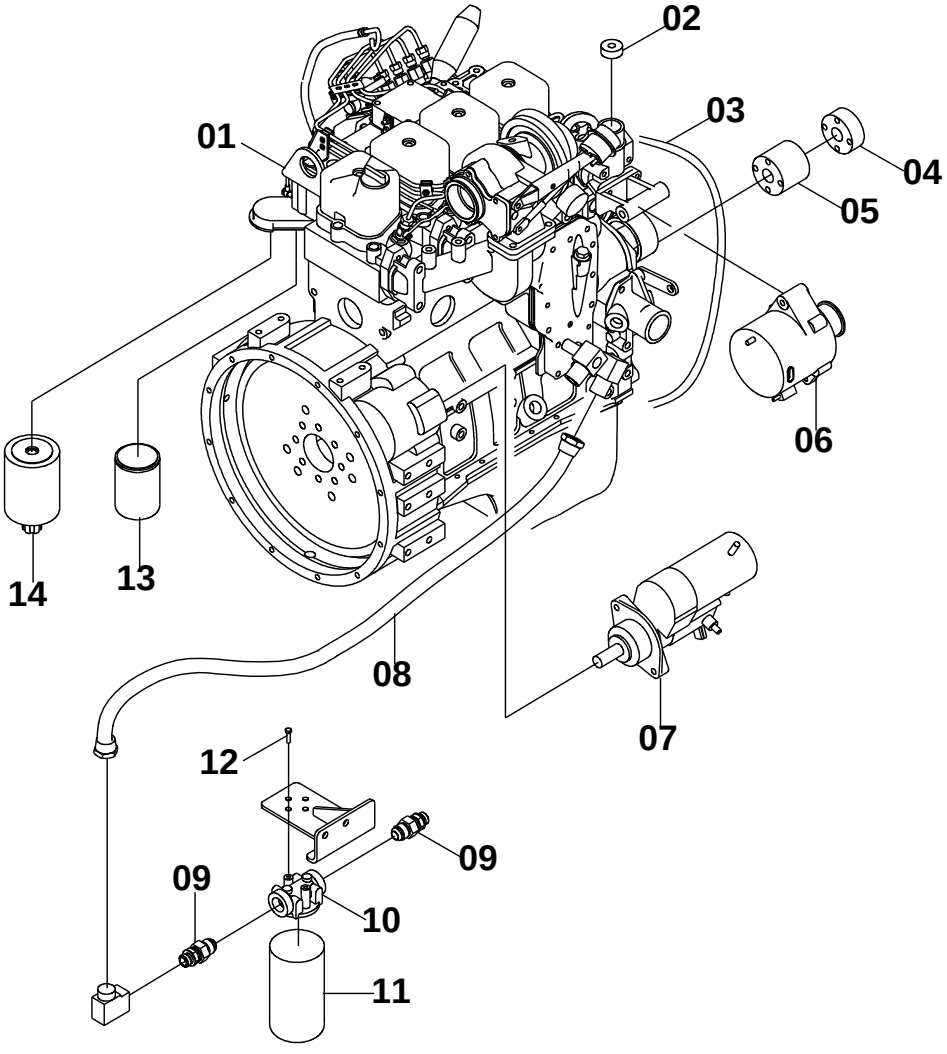

40C1588 003 柴油机 DIESEL ENGINE

件号 ITEM	部件号 PART NO.	版本 VER	零件名称	PART NAME	数量 Q'TY	服务代码 S.C	适用机号 SERIAL NO.	互换性 IA	可替换零件号 REPLACEABLE
01	40C2335	000	缸体	CYLINDER BODY	1				
02	40C1094		节温器	THERMOSTAT	1				
03	40C0530	000	皮带	BELT	1				
04	55A3768	000	垫块	BLOCK	1				
05	55A3767	000	垫块	BLOCK	1				
06	40C1029		发电机	ALTERNATOR	1				
07	11C0897		启动马达	START MOTOR	1				
08	06C3461	000	机油管	OIL PIPE	1				
09	00A2503	000	接头	JOINT	2				
10	71A0599	000	支座	BRACKET	1				
11	53C0054	000	机油滤芯	ENGINE OIL FILTER ELEMENT	1				53C0226
11	53C0226	000	机油滤芯	ENGINE OIL FILTER ELEMENT	1				
12	00B0425	000	螺栓	BOLT	2				
13	53C0436	000	柴油滤芯	FUEL FILTER ELEMENT	1				
14	53C0052	000	柴油滤芯	FUEL FILTER ELEMENT	1				

EC0000008977

(空白页 BLANK PAGE)

40C3092 003 燃油系统
FUEL SYSTEM

件号 ITEM	部件号 PART NO.	版本 VER	零件名称	PART NAME	数量 Q'TY	服务代码 S.C	适用机号 SERIAL NO.	互换性 IA	可替换零件号 REPLACEABLE
01	40C3092(A)		燃油系统(A)	FUEL SYSTEM(A)	1	Z			
02	40C3092(B)		燃油系统(B)	FUEL SYSTEM(B)	1	Z			

注：该系统无装配图，具体装配请参考表中各部件装配图。

Note: No assembly diagram is provided for this system. Please refer to the assembly diagrams of those components in the table for assembly details.

40C3092(A) 燃油系统(A)
FUEL SYSTEM(A)

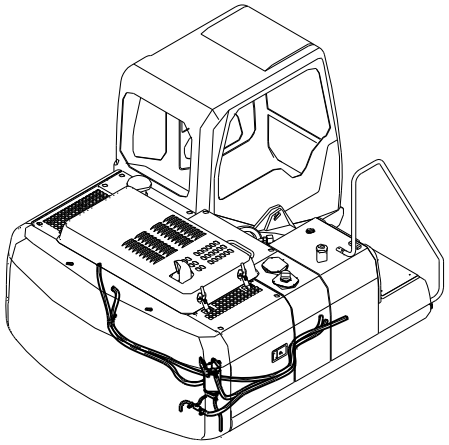

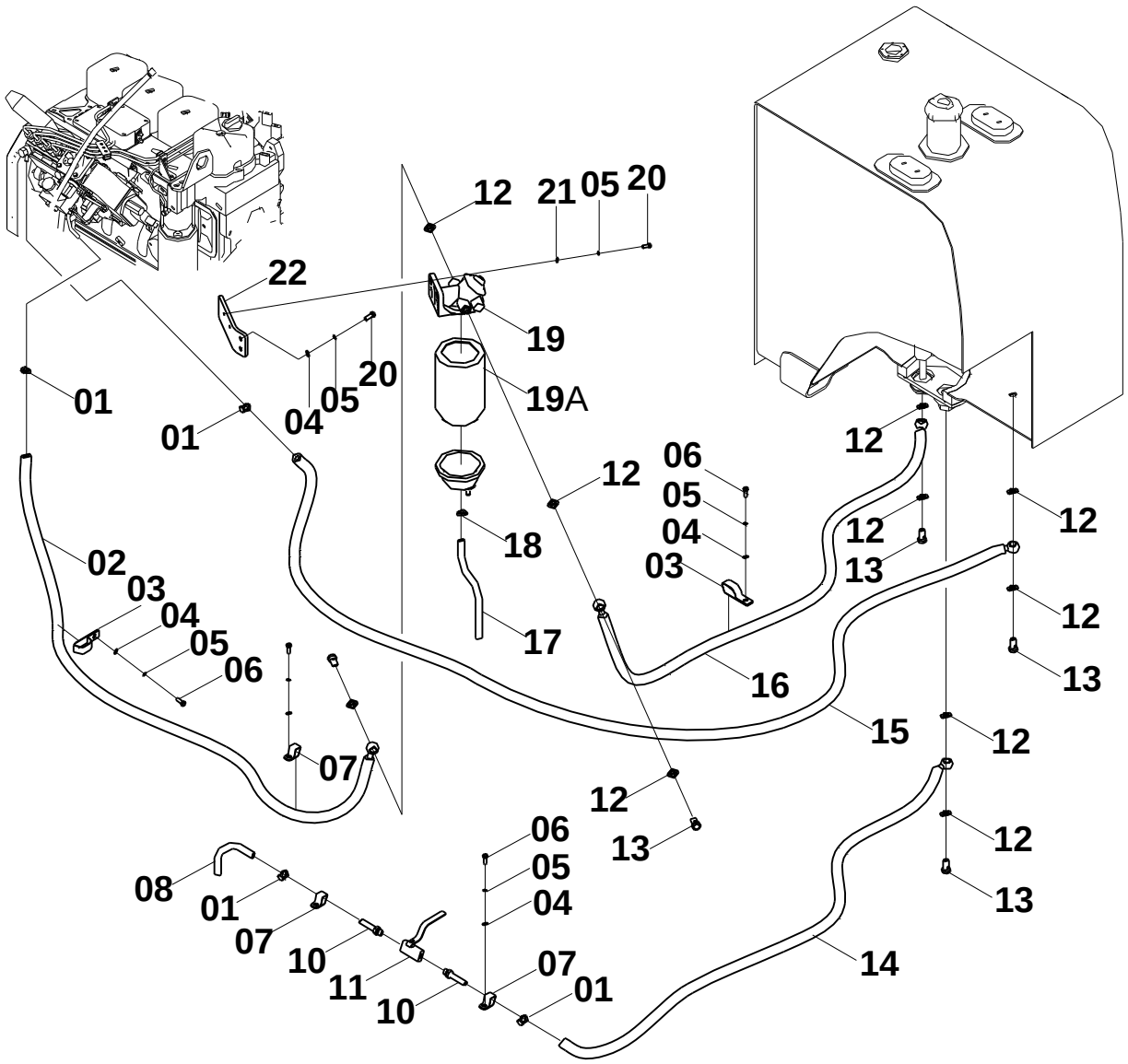

40C3092(A) 燃油系统(A) FUEL SYSTEM(A)

件号 ITEM	部件号 PART NO.	版本 VER	零件名称	PART NAME	数量 Q'TY	服务代码 S.C	适用机号 SERIAL NO.	互换性 IA	可替换零件号 REPLACEABLE
01	09C0026	001	软管卡箍	CLAMP	4				
02	06C6311	000	柴油管	FUEL HOSE	1				
03	09C0157	002	双管夹片	CLAMP	2				
04	06B0001	000	垫圈	WASHER	10				
05	06B0002	000	垫圈	WASHER	12				
06	00B0005	000	螺栓	BOLT	6				
07	20A1854	001	线夹	CLIP	3				
08	30A1100	000	排水管	DRAIN HOSE	1				
10	00A3434	002	接头	JOINT	2				
11	12C1725	001	阀	VALVE	1				
12	06B0117	000	垫圈	WASHER	12				
13	88A0096	001	螺钉	SCREW	5				
14	06C5288	001	排水管	DRAIN HOSE	1				
15	06C6312	000	柴油管	FUEL HOSE	1				
16	06C3999	001	燃油管	FUEL HOSE	1				
17	30A0746	000	排水管	WATER DRAIN PIPE	1				
18	09C0255	001	卡箍	CLAMP	1				
19	40C1544	002	燃油预滤器	FUEL PRE-FILTER	1				
19A	53C0436	000	柴油滤芯	FUEL FILTER ELEMENT	1				
20	00B0019	000	螺栓	BOLT	4				
21	06B0030	000	垫圈	WASHER	2				
22	23A7259	001	支架	BRACKET	1				

40C3092(B)　燃油系统(B)
FUEL SYSTEM(B)

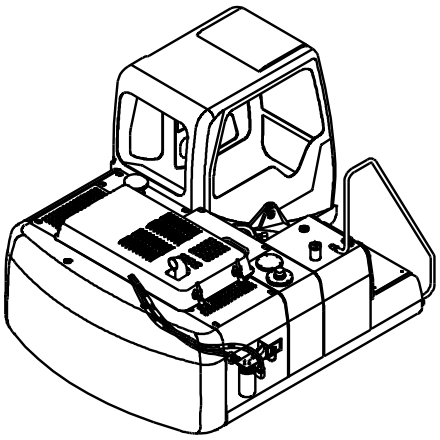

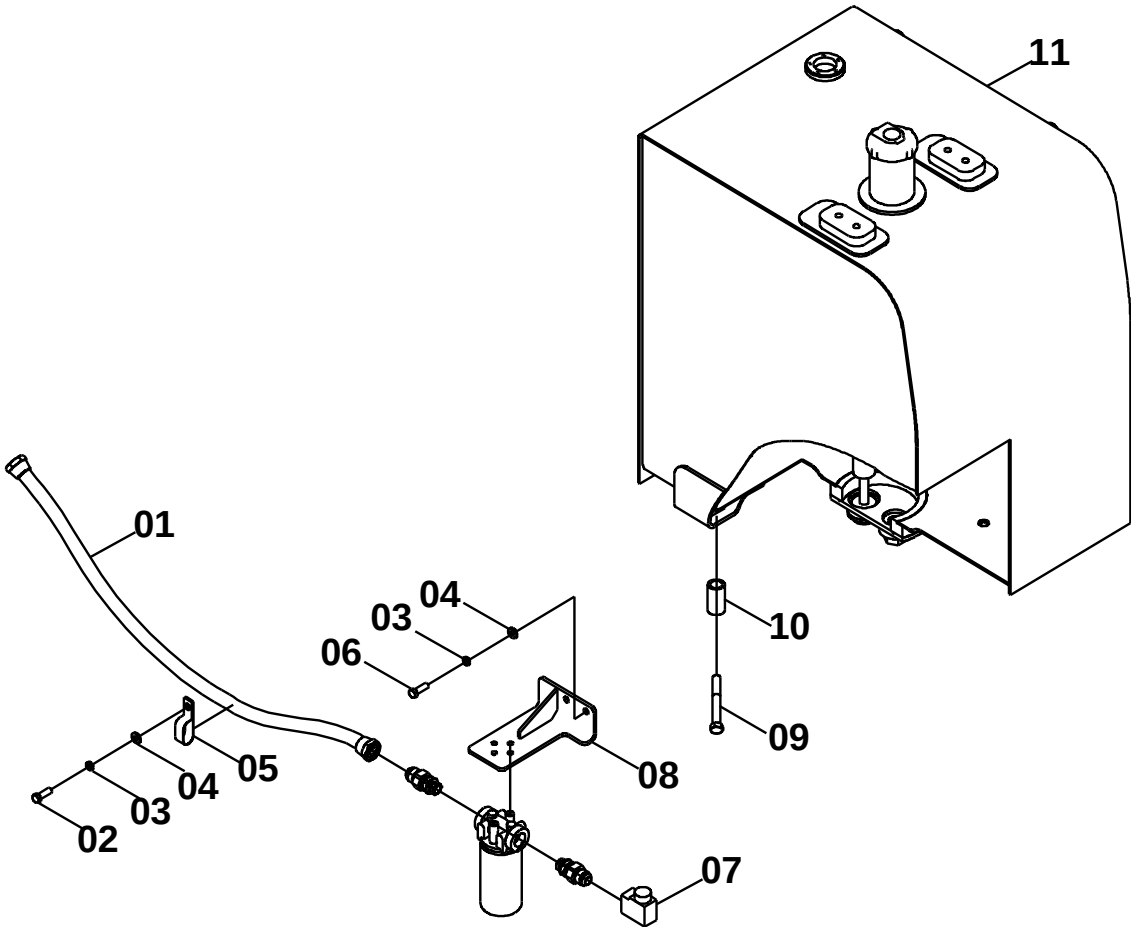

40C3092(B) 燃油系统(B) FUEL SYSTEM(B)

件号 ITEM	部件号 PART NO.	版本 VER	零件名称	PART NAME	数量 Q'TY	服务代码 S.C	适用机型 SERIAL NO.	互换性 IA	可替换零件号 PART NO. REPLACEABLE
01	06C6480	000	机油管	ENGINE OIL HOSE	1				
02	00B0005	000	螺栓	BOLT	1				
03	06B0002	000	垫圈	WASHER	3				
04	06B0001	000	垫圈	WASHER	3				
05	09C0126	001	双管夹	DOUBLE CLAMP	1				
06	00B0019	000	螺栓	BOLT	2				
07	31C0380	000	直角接头	CONNECTOR	1				31C1644
07	31C1644	000	直角接头	CONNECTOR	1				
08	00D7318	000	支架	BRACKET	1				
09	01B0484	000	螺栓	BOLT	4				
10	34A0316	001	垫套	BUSHING	4				
11	21C0563	002	柴油箱	FUEL TANK	1	Z			

EC0000012601

21C0563 002 柴油箱
FUEL TANK

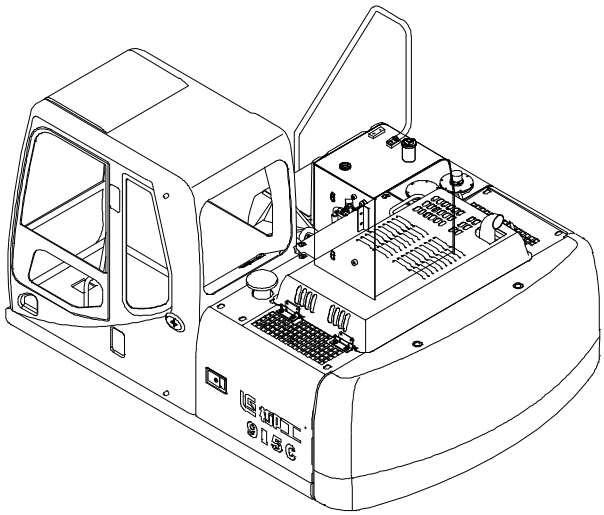

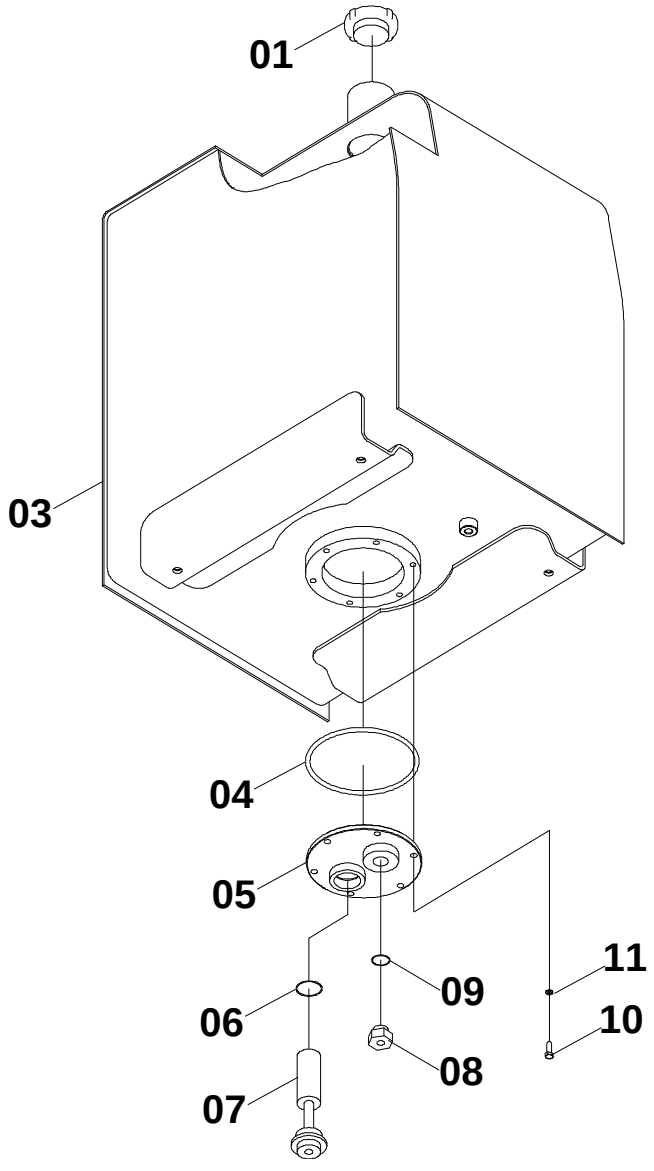

21C0563 002 柴油箱 FUEL TANK

件号 ITEM	部件号 PART NO.	版本 VER	零件名称	PART NAME	数量 Q'TY	服务代码 S.C	适用机号 SERIAL NO.	互换性 IA	可替换零件号 REPLACEABLE
01	21C0740	000	油箱盖	TANK CAP	1			N	21C0739
01	21C0739	000	油箱盖	TANK CAP	1				
02	44C0050	001	液位计	DIPSTICK	1	Q			
03	04D1320	000	箱体	HOUSING	1				
04	12B1366	000	O形圈	O-RING	1				
05	36D0579	000	法兰盖	FLANGE COVER	1				
06	12B0811	001	O形圈	O-RING	1				
07	05D0221	000	滤筒	STRAINER	1				
08	00A3432	001	接头	JOINT	1				
09	12B0431	001	O形圈	O-RING	1				
10	00B0012	000	螺栓	BOLT	6				
11	06B0002	000	垫圈	WASHER	6				

EC0000106600

液压系统 HYDRAULIC SYSTEM

15Y0007 000 液压系统
HYDRAULIC SYSTEM

件号 ITEM	部件号 PART NO.	版本 VER	零件名称	PART NAME	数量 Q'TY	服务代码 S.C	适用机号 SERIAL NO.	互换性 IA	可替换零件号 REPLACEABLE
01	11Y0007	000	附属装置工作管路	ATTACHMENT WORK LINES	1	Z			
02	11Y0006	002	工作装置管路总成	WORK IMPLEMENT LINES AS	1	Z			
03	12E0164	011	先导液压系统	PILOT HYDRAULIC SYSTEM	1	Z			
04	15E0665	008	主液压系统	MAIN HYDRAULIC SYSTEM	1	Z			
05	15E0697	004	附属装置平台管路	ATTACHMENT PLATFORM LINES	1	Z			
06	13E0076	001	行走液压系统	TRAVEL HYDRAULIC SYSTEM	1	Z			
07	12E0123	001	附属装置先导管路	ATTACHMENT PILOT LINES	1	Z			

15Y0008 000 液压系统
HYDRAULIC SYSTEM

件号 ITEM	部件号 PART NO.	版本 VER	零件名称	PART NAME	数量 Q'TY	服务代码 S.C	适用机号 SERIAL NO.	互换性 IA	可替换零件号 REPLACEABLE
01	11Y0009	001	工作装置管路总成	WORK IMPLEMENT LINES AS	1	Z			
02	12E0278	004	先导液压系统	PILOT HYDRAULIC SYSTEM	1	Z			
03	15E1187	003	主液压系统	MAIN HYDRAULIC SYSTEM	1	Z			
04	13E0076	001	行走液压系统	TRAVEL HYDRAULIC SYSTEM	1	Z			

注：该系统无装配图，具体装配请参考表中各部件装配图。

Note: No assembly diagram is provided for this system. Please refer to the assembly diagrams of those components in the table for assembly details.

15Y0008-1 000 液压系统
HYDRAULIC SYSTEM

件号 ITEM	部件号 PART NO.	版本 VER	零件名称	PART NAME	数量 Q'TY	服务代码 S.C	适用机号 SERIAL NO.	互换性 IA	可替换零件号 REPLACEABLE
01	11Y0009		工作装置管路总成	WORK IMPLEMENT LINES AS	1	Z			
02	12E0278-1		先导液压系统	PILOT HYDRAULIC SYSTEM	1	Z			
03	15E1187		主液压系统	MAIN HYDRAULIC SYSTEM	1	Z			
04	13E0076		行走液压系统	TRAVEL HYDRAULIC SYSTEM	1	Z			

15Y0031 000 液压系统
HYDRAULIC SYSTEM

件号 ITEM	部件号 PART NO.	版本 VER	零件名称	PART NAME	数量 Q'TY	服务代码 S.C	适用机号 SERIAL NO.	互换性 IA	可替换零件号 REPLACEABLE
01	11Y0007	000	附属装置工作管路	ATTACHMENT WORK LINES	1	Z			
02	11Y0006	002	工作装置管路总成	WORK IMPLEMENT LINES AS	1	Z			
03	12E0237	002	先导液压系统	PILOT HYDRAULIC SYSTEM	1	Z			
04	15E0665	008	主液压系统	MAIN HYDRAULIC SYSTEM	1	Z			
05	15E0697	004	附属装置平台管路	ATTACHMENT PLATFORM LINES	1	Z			
06	13E0076	001	行走液压系统	TRAVEL HYDRAULIC SYSTEM	1	Z			
07	12E0123	001	附属装置先导管路	ATTACHMENT PILOT LINES	1	Z			

注：该系统无装配图，具体装配请参考表中各部件装配图。

Note: No assembly diagram is provided for this system. Please refer to the assembly diagrams of those components in the table for assembly details.

15Y0032 000 液压系统
HYDRAULIC SYSTEM

件号 ITEM	部件号 PART NO.	版本 VER	零件名称	PART NAME	数量 Q'TY	服务代码 S.C	适用机号 SERIAL NO.	互换性 IA	可替换零件号 REPLACEABLE
01	12Y0011	000	快换装置线路总成	QUICK COUPLER WIRING AS	1	Z			
02	11Y0007	000	附属装置工作管路	ATTACHMENT WORK LINES	1	Z			
03	11Y0006	002	工作装置管路总成	WORK IMPLEMENT LINES AS	1	Z			
04	12E0189	000	附属装置先导管路	ATTACHMENT PILOT LINES	1	Z			
05	12E0187	009	先导液压系统	PILOT HYDRAULIC SYSTEM	1	Z			
06	15E0817	007	主液压系统	MAIN HYDRAULIC SYSTEM	1	Z			
07	15E0818	002	附属装置平台管路	ATTACHMENT PLATFORM LINES	1	Z			
08	13E0076	001	行走液压系统	TRAVEL HYDRAULIC SYSTEM	1	Z			

15Y0042 000 液压系统
HYDRAULIC SYSTEM

件号 ITEM	部件号 PART NO.	版本 VER	零件名称	PART NAME	数量 Q'TY	服务代码 S.C	适用机号 SERIAL NO.	互换性 IA	可替换零件号 REPLACEABLE
01	12Y0011	000	快换装置线路总成	QUICK COUPLER WIRING AS	1	Z			
02	11Y0007	000	附属装置工作管路	ATTACHMENT WORK LINES	1	Z			
03	11Y0022	002	工作装置管路总成（带防爆阀）	WORK IMPLEMENT LINES AS	1	Z			
04	12E0189	000	附属装置先导管路	ATTACHMENT PILOT LINES	1	Z			
05	12E0187	009	先导液压系统	PILOT HYDRAULIC SYSTEM	1	Z			
06	15E0817	007	主液压系统	MAIN HYDRAULIC SYSTEM	1	Z			
07	15E0818	002	附属装置平台管路	ATTACHMENT PLATFORM LINES	1	Z			
08	13E0076	001	行走液压系统	TRAVEL HYDRAULIC SYSTEM	1	Z			

注：该系统无装配图，具体装配请参考表中各部件装配图。

Note: No assembly diagram is provided for this system. Please refer to the assembly diagrams of those components in the table for assembly details.

11Y0007 000 附属装置工作管路
ATTACHMENT WORK LINES

件号 ITEM	部件号 PART NO.	版本 VER	零件名称	PART NAME	数量 Q'TY	服务代码 S.C	适用机号 SERIAL NO.	互换性 IA	可替换零件号 REPLACEABLE
01	11Y0007(A)		附属装置工作管路(A)	ATTACHMENT WORK LINES(A)	1	Z			
02	11Y0007(B)		附属装置工作管路(B)	ATTACHMENT WORK LINES(B)	1	Z			

注：该系统无装配图，具体装配请参考表中各部件装配图。

Note: No assembly diagram is provided for this system. Please refer to the assembly diagrams of those components in the table for assembly details.

11Y0007(A)　附属装置工作管路(A)
ATTACHMENT WORK LINES(A)

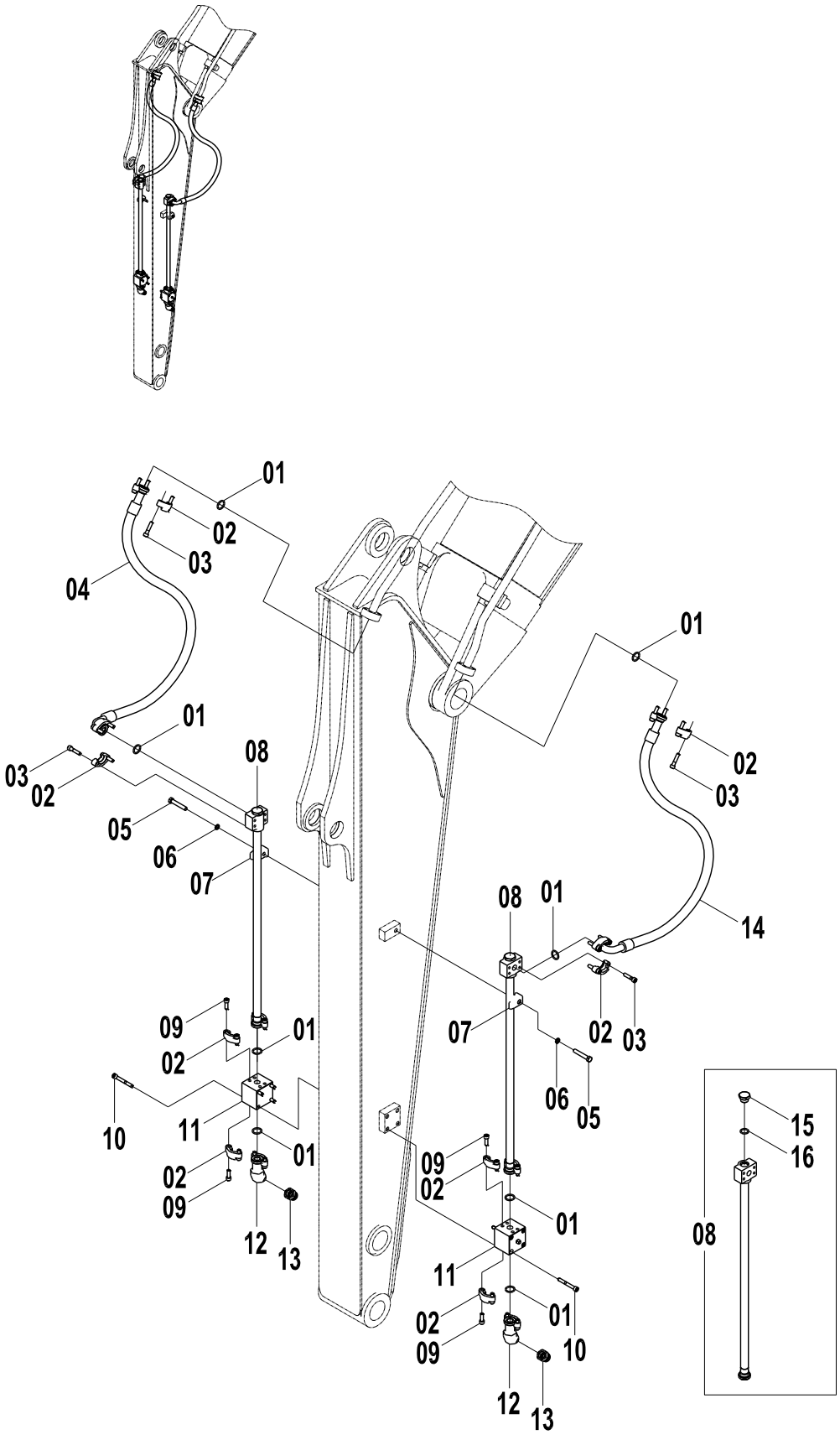

11Y0007(A) 附属装置工作管路(A) ATTACHMENT WORK LINES(A)

件号 ITEM	部件号 PART NO.	版本 VER	零件名称	PART NAME	数量 Q'TY	服务代码 S.C	适用机号 SERIAL NO.	互换性 IA	可替换零件号 REPLACEABLE
01	12B0444	002	O形圈	O-RING	8				
02	04A0252	002	法兰压板	SPLIT FLANGE	8				
03	04B0670	000	螺钉	SCREW	16				
04	66C0299	000	软管总成	HOSE AS	1				
05	01B0036	000	螺栓	BOLT	2				
06	06B0020	000	垫圈	WASHER	2				
07	72A0146	001	管夹	CLAMP	2				
08	10D4000	000	钢管总成	TUBE AS	2				
09	04B0413	000	螺钉	SCREW	16				
10	04B0701	000	螺钉	SCREW	8				
11	12C1922	001	截止阀	STOP VALVE	2				
12	03A0561	000	接头	JOINT	2				
13	44C0210	000	螺堵	PLUG	2				
14	66C0298	000	软管总成	HOSE AS	1				
15	05A0078	001	螺塞	PLUG	1				
16	12B0431	001	O形圈	O-RING	1				

11Y0007(B)　附属装置工作管路(B)
ATTACHMENT WORK LINES(B)

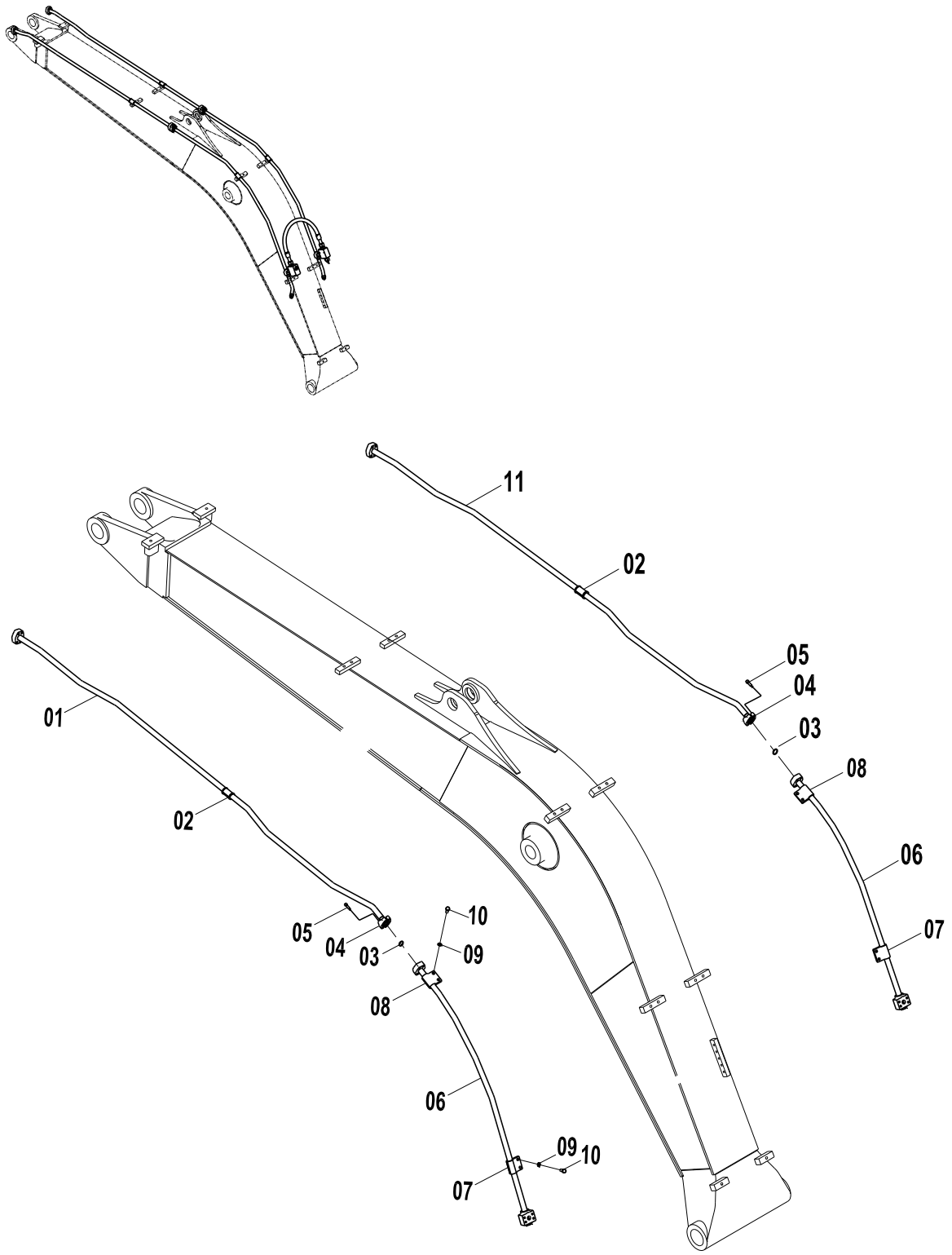

11Y0007(B) 附属装置工作管路(B) ATTACHMENT WORK LINES(B)

件号 ITEM	部件号 PART NO.	版本 VER	零件名称	PART NAME	数量 Q'TY	服务代码 S.C	适用机号 SERIAL NO.	互换性 IA	可替换零件号 REPLACEABLE
01	02C1769	000	钢管总成	TUBE AS	1				
02	83A0701	002	橡胶套	BOOT	4				
03	12B0444	002	O形圈	O-RING	2				
04	04A0252	002	法兰压板	SPLIT FLANGE	4				
05	04B0670	000	螺钉	SCREW	8				
06	02C1714	000	钢管总成	TUBE AS	2				10D7052
07	22A5959	000	管夹	CLAMP	4				
08	22A5956	000	管夹	CLAMP	4				44C0774
09	06B0020	000	垫圈	WASHER	4				
10	00B0429	000	螺栓	BOLT	4				
11	02C1716	000	钢管总成	TUBE AS	1				

(空白页 BLANK PAGE)

11Y0006 002 工作装置管路总成
WORK IMPLEMENT LINES AS

件号 ITEM	部件号 PART NO.	版本 VER	零件名称	PART NAME	数量 Q'TY	服务代码 S.C	适用机号 SERIAL NO.	互换性 IA	可替换零件号 REPLACEABLE
01	11Y0006(A)		工作装置管路总成(A)	WORK IMPLEMENT LINES AS(A)	1	Z			
02	11Y0006(B)		工作装置管路总成(B)	WORK IMPLEMENT LINES AS(B)	1	Z			
03	11Y0006(C)		工作装置管路总成(C)	WORK IMPLEMENT LINES AS(C)	1	Z			
04	11Y0006(D)		工作装置管路总成(D)	WORK IMPLEMENT LINES AS(D)	1	Z			

注：该系统无装配图，具体装配请参考表中各部件装配图。

Note: No assembly diagram is provided for this system. Please refer to the assembly diagrams of those components in the table for assembly details.

11Y0006(A)　工作装置管路总成(A)
WORK IMPLEMENT LINES AS(A)

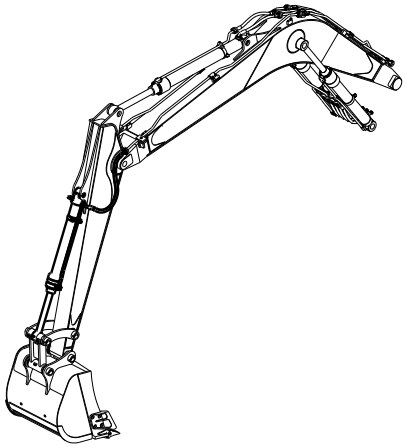

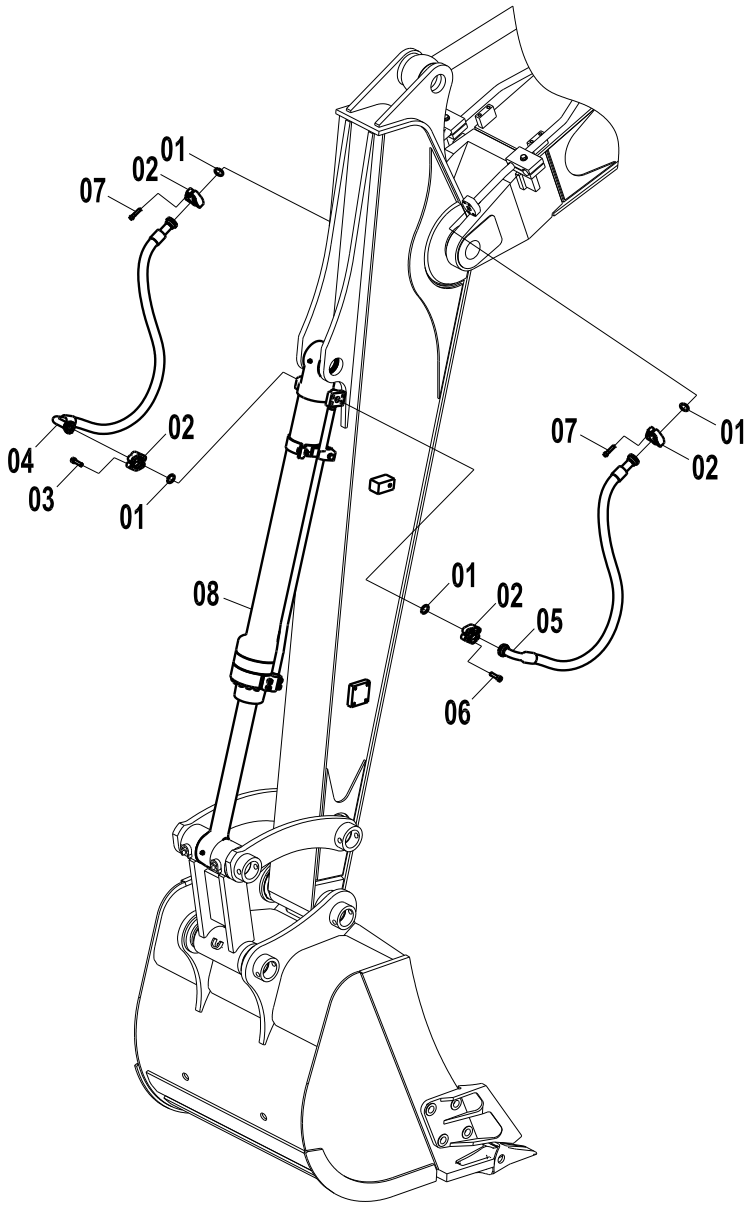

11Y0006(A) 工作装置管路总成(A) WORK IMPLEMENT LINES AS(A)

件号 ITEM	部件号 PART NO.	版本 VER	零件名称	PART NAME	数量 Q'TY	服务代码 S.C	适用机号 SERIAL NO.	互换性 IA	可替换零件号 REPLACEABLE
01	12B0444	002	O形圈	O-RING	4				
02	04A0252	002	法兰压板	SPLIT FLANGE	4				
03	04B0415	000	螺钉	SCREW	1				
04	66C0297	000	软管总成	HOSE AS	1				
05	66C0296	000	软管总成	HOSE AS	1				
06	04B0789	000	螺钉	SCREW	1				
07	04B0670	000	螺钉	SCREW	2				
08	10C1846	000	铲斗油缸	BUCKET CYLINDER	1				

11Y0006(B)　工作装置管路总成(B)
WORK IMPLEMENT LINES AS(B)

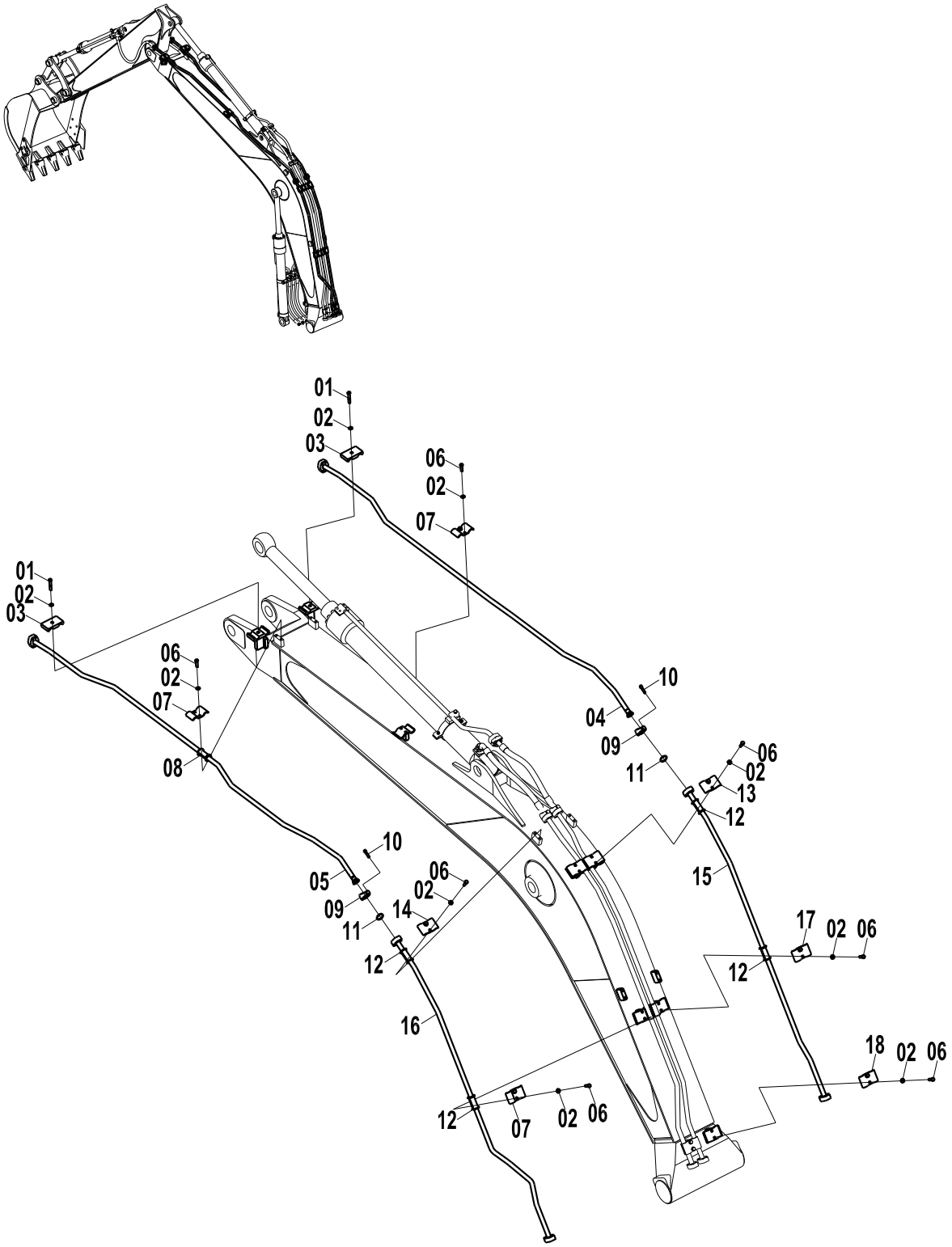

11Y0006(B) 工作装置管路总成(B) WORK IMPLEMENT LINES AS(B)

件号 ITEM	部件号 PART NO.	版本 VER	零件名称	PART NAME	数量 Q'TY	服务代码 S.C	适用机号 SERIAL NO.	互换性 IA	可替换零件号 REPLACEABLE
01	01B0481	000	螺栓	BOLT	2				
02	06B0020	000	垫圈	WASHER	16				
03	16A9322	000	压板	PLATE	4				
04	02C1713	000	钢管总成	TUBE AS	1				
05	02C1766	000	钢管总成	TUBE AS	1				
06	00B0429	000	螺栓	BOLT	12				
07	22A6470	000	管夹	CLAMP	6				22A7847
07	22A7847	000	管夹	CLAMP	6				
08	83A1627	000	橡胶套	BOOT	2				
09	04A0252	002	法兰压板	SPLIT FLANGE	2				
10	04B0670	000	螺钉	SCREW	8				
11	12B0444	002	O 形圈	O-RING	2				
12	83A0701	002	橡胶套	BOOT	4				
13	22A6974	000	管夹	CLAMP	2				
14	22A6975	000	管夹	CLAMP	2				
15	02C1764	000	钢管总成	TUBE AS	1				02C2005
15	02C2005	000	钢管总成	TUBE AS	1				
16	02C1763	000	钢管总成	TUBE AS	1				02C2006
16	02C2006	000	钢管总成	TUBE AS	1				
17	22A6469	000	管夹	CLAMP	2				22A7848
17	22A7848	000	管夹	CLAMP	2				
18	22A6468	000	管夹	CLAMP	2				16A5116
18	16A5116	000	管夹	CLAMP	2				

EC0000106560

11Y0006(C)　工作装置管路总成(C)
WORK IMPLEMENT LINES AS(C)

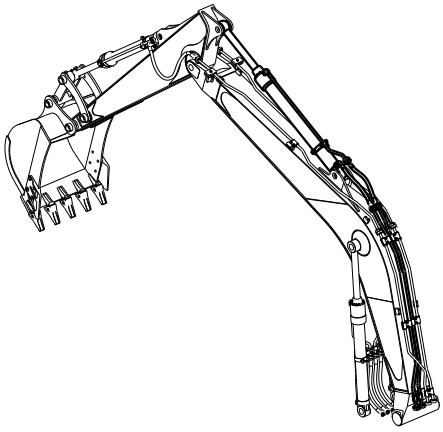

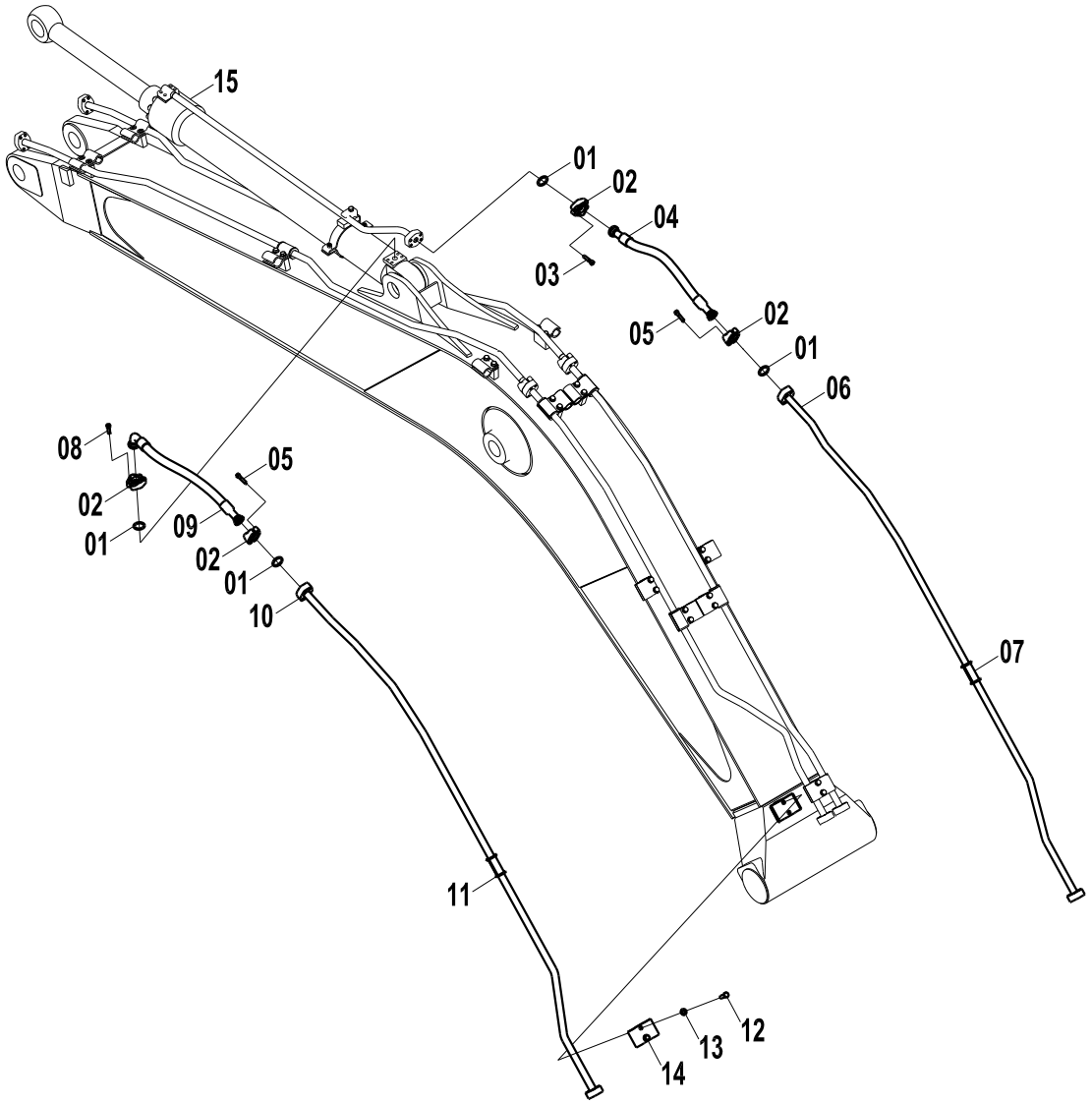

11Y0006(C) 工作装置管路总成(C) WORK IMPLEMENT LINES AS(C)

件号 ITEM	部件号 PART NO.	版本 VER	零件名称	PART NAME	数量 Q'TY	服务代码 S.C	适用机号 SERIAL NO.	互换性 IA	可替换零件号 REPLACEABLE
01	12B0444	002	O形圈	O-RING	4				
02	04A0252	002	法兰压板	SPLIT FLANGE	4				
03	04B0789	000	螺钉	SCREW	4				
04	66C0295	000	软管总成	HOSE AS	1			N	06C4874
04	06C4874	000	软管总成	HOSE AS	1				
05	04B0670	000	螺钉	SCREW	8				
06	02C1765	000	钢管总成	TUBE AS	1				02C2007
06	02C2007	000	钢管总成	TUBE AS	1				
07	83A0701	002	橡胶套	BOOT	1				
08	04B0415	000	螺钉	SCREW	4				
09	66C0294	000	软管总成	HOSE AS	1			N	06C4875
09	06C4875	000	软管总成	HOSE AS	1				
10	02C1762	000	钢管总成	TUBE AS	1				02C2008
10	02C2008	000	钢管总成	TUBE AS	1				
11	83A1627	000	橡胶套	BOOT	1				
12	00B0429	000	螺栓	BOLT	2				01B0150
12	01B0150	000	螺栓	BOLT	4				
13	06B0020	000	垫圈	WASHER	2				
14	22A6467	000	管夹	CLAMP	2				16A5117
14	16A5117	000	管夹	CLAMP	2				
15	10C1849	000	斗杆油缸	ARM CYLINDER	1				

EC0000103084
EC0000106560

11Y0006(D)　工作装置管路总成(D)
WORK IMPLEMENT LINES AS(D)

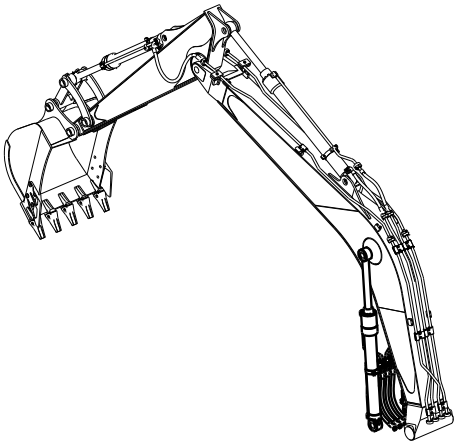

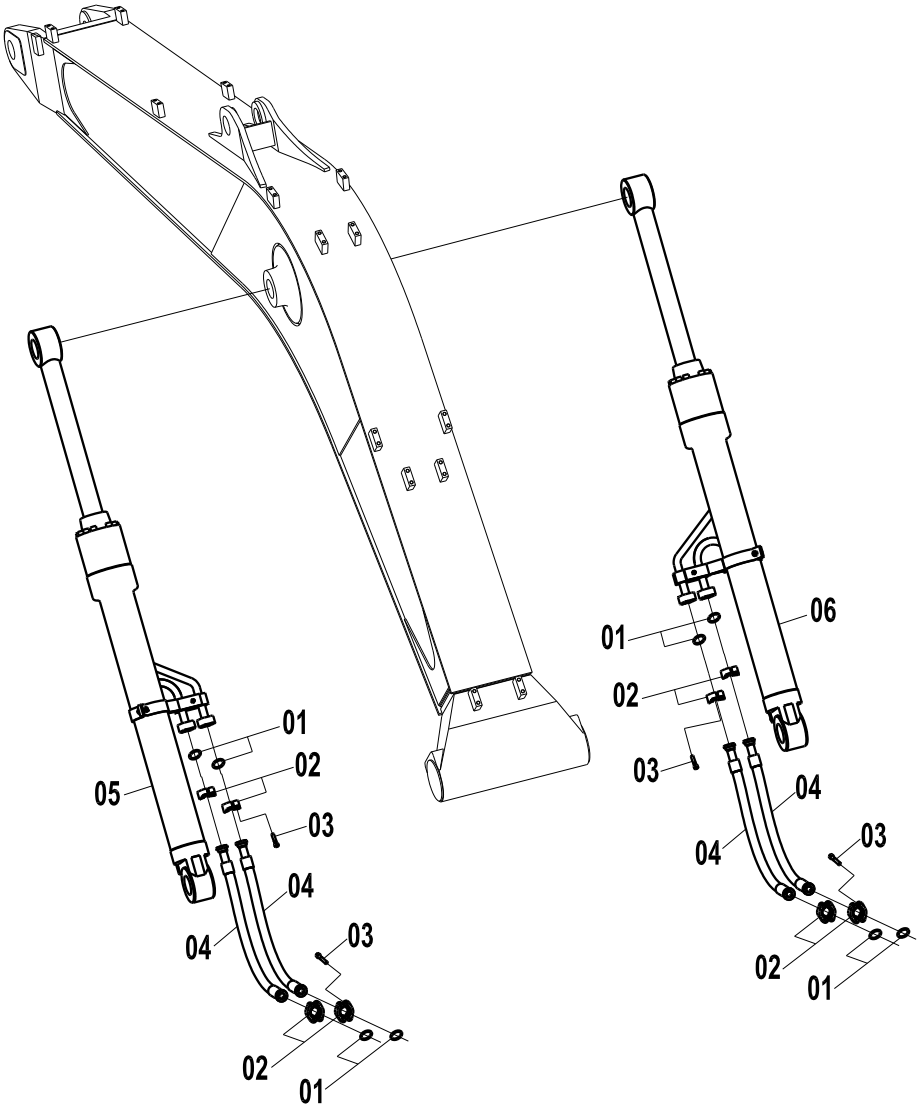

11Y0006(D) 工作装置管路总成(D) WORK IMPLEMENT LINES AS(D)

件号 ITEM	部件号 PART NO.	版本 VER	零件名称	PART NAME	数量 Q'TY	服务代码 S.C	适用机号 SERIAL NO.	互换性 IA	可替换零件号 REPLACEABLE
01	12B0444	002	O形圈	O-RING	8				
02	04A0252	002	法兰压板	SPLIT FLANGE	8				
03	04B0789	000	螺钉	SCREW	32				
04	66C0300	000	软管总成	HOSE AS	4				06C4874
04	06C4874	000	软管总成	HOSE AS	4				
05	10C1847	001	左动臂油缸	BOOM CYLINDER-LH	1				
06	10C1848	001	右动臂油缸	BOOM CYLINDER-RH	1				

EC0000106560

(空白页 BLANK PAGE)

11Y0009 001 工作装置管路总成
WORK IMPLEMENT LINES AS

件号 ITEM	部件号 PART NO.	版本 VER	零件名称	PART NAME	数量 Q'TY	服务代码 S.C	适用机号 SERIAL NO.	互换性 IA	可替换零件号 REPLACEABLE
01	11Y0009(A)		工作装置管路总成(A)	WORK IMPLEMENT LINES AS(A)	1	Z			
02	11Y0009(B)		工作装置管路总成(B)	WORK IMPLEMENT LINES AS(B)	1	Z			
03	11Y0009(C)		工作装置管路总成(C)	WORK IMPLEMENT LINES AS(C)	1	Z			
04	11Y0009(D)		工作装置管路总成(D)	WORK IMPLEMENT LINES AS(D)	1	Z			

注：该系统无装配图，具体装配请参考表中各部件装配图。

Note: No assembly diagram is provided for this system. Please refer to the assembly diagrams of those components in the table for assembly details.

11Y0009(A)　工作装置管路总成(A)
WORK IMPLEMENT LINES AS(A)

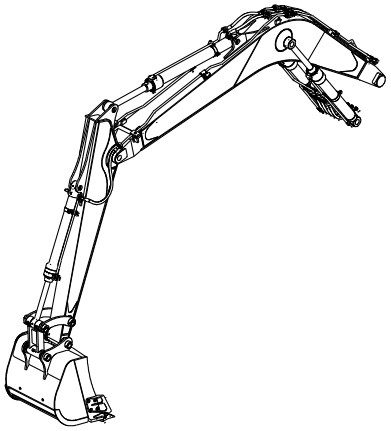

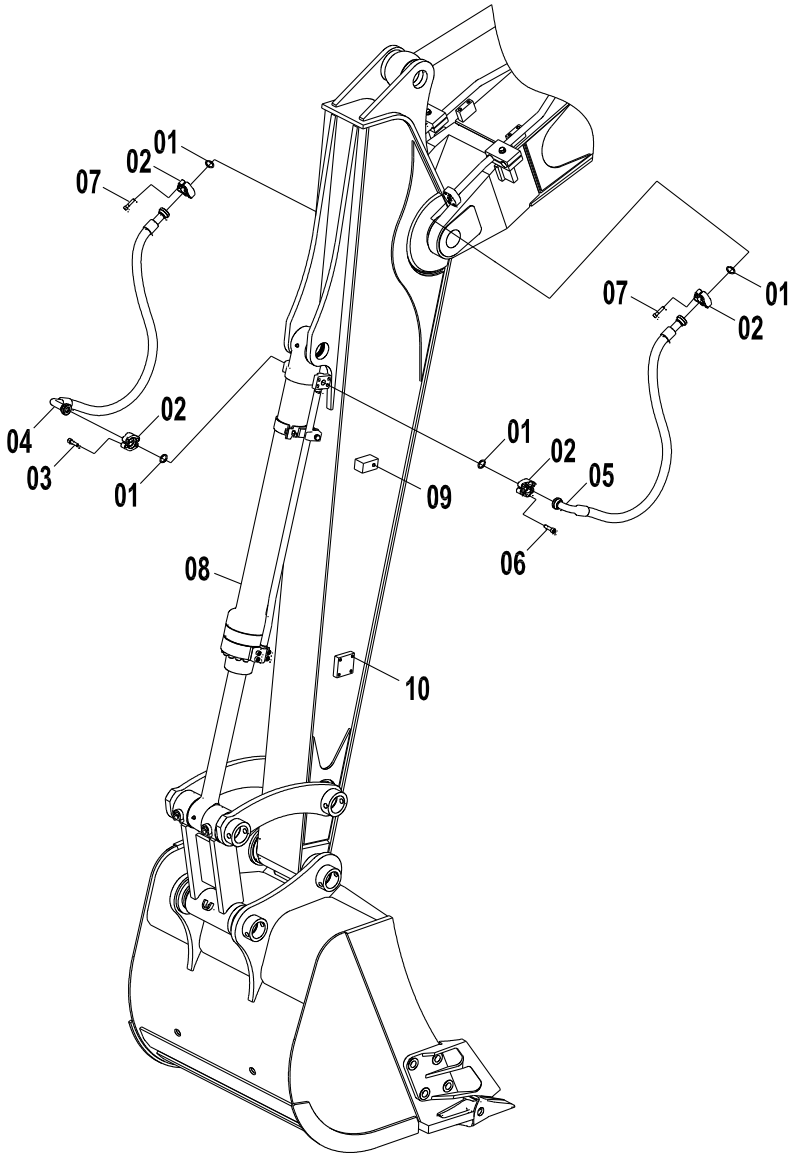

11Y0009(A) 工作装置管路总成(A) WORK IMPLEMENT LINES AS(A)

件号 ITEM	部件号 PART NO.	版本 VER	零件名称	PART NAME	数量 Q'TY	服务代码 S.C	适用机号 SERIAL NO.	互换性 IA	可替换零件号 REPLACEABLE
01	12B0444	002	O形圈	O-RING	4				
02	04A0252	002	法兰压板	SPLIT FLANGE	4				
03	04B0415	000	螺钉	SCREW	1				
04	66C0297	000	软管总成	HOSE AS	1				
05	66C0296	000	软管总成	HOSE AS	1				
06	04B0789	000	螺钉	SCREW	1				
07	04B0670	000	螺钉	SCREW	2				
08	10C1846	000	铲斗油缸	BUCKET CYLINDER	1				
09	89A0055	000	螺塞	PLUG	2				
10	89A0056	000	螺塞	PLUG	8				

11Y0009(B)　工作装置管路总成(B)
WORK IMPLEMENT LINES AS(B)

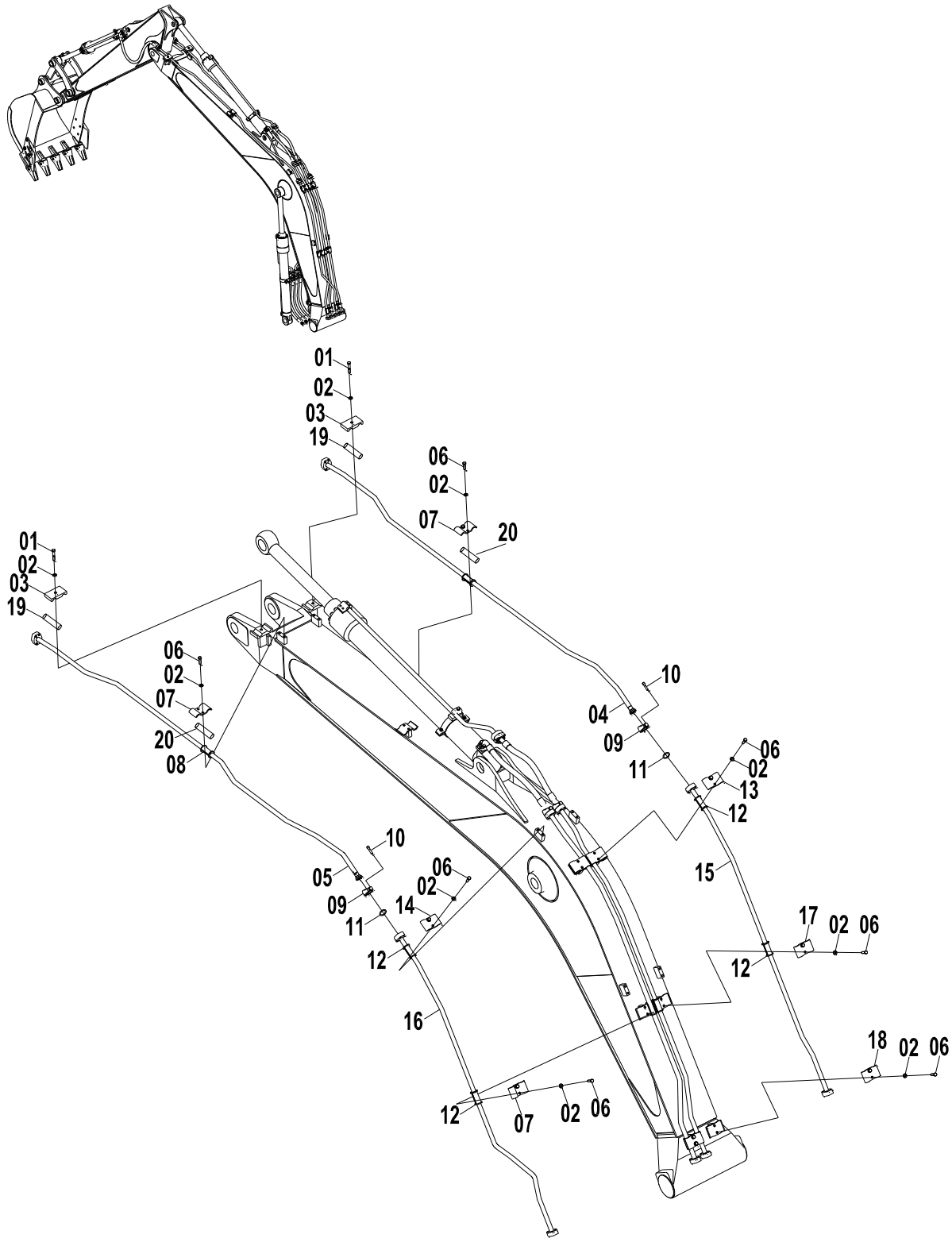

11Y0009(B) 工作装置管路总成(B) WORK IMPLEMENT LINES AS(B)

件号 ITEM	部件号 PART NO.	版本 VER	零件名称	PART NAME	数量 Q'TY	服务代码 S.C	适用机号 SERIAL NO.	互换性 IA	可替换零件号 REPLACEABLE
01	01B0481	000	螺栓	BOLT	2				
02	06B0020	000	垫圈	WASHER	16				
03	16A9322	000	压板	PLATE	4				
04	02C1713	000	钢管总成	TUBE AS	1				
05	02C1766	000	钢管总成	TUBE AS	1				
06	00B0429	000	螺栓	BOLT	12				
07	22A6470	000	管夹	CLAMP	6				22A7847
07	22A7847	000	管夹	CLAMP	6				
08	83A1627	000	橡胶套	BOOT	2				
09	04A0252	002	法兰压板	SPLIT FLANGE	2				
10	04B0670	000	螺钉	SCREW	8				
11	12B0444	002	O 形圈	O-RING	2				
12	83A0701	002	橡胶套	BOOT	4				
13	22A6974	000	管夹	CLAMP	2				
14	22A6975	000	管夹	CLAMP	2				
15	02C1764	000	钢管总成	TUBE AS	1				02C2005
15	02C2005	000	钢管总成	TUBE AS	1				
16	02C1763	000	钢管总成	TUBE AS	1				02C2006
16	02C2006	000	钢管总成	TUBE AS	1				
17	22A6469	000	管夹	CLAMP	2				22A7848
17	22A7848	000	管夹	CLAMP	2				
18	22A6468	000	管夹	CLAMP	2				16A5116
18	16A5116	000	管夹	CLAMP	2				
19	36A4087	000	钢管	TUBE	2				
20	37A1891	000	钢管	TUBE	2				

EC0000106560

11Y0009(C)　工作装置管路总成(C)
WORK IMPLEMENT LINES AS(C)

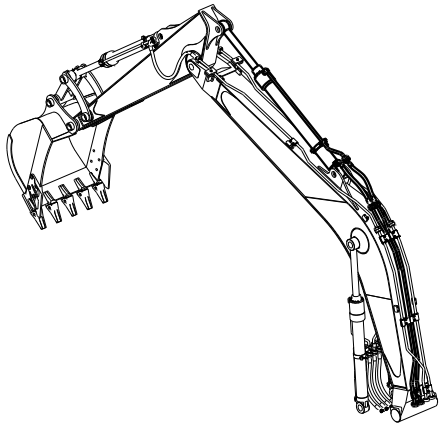

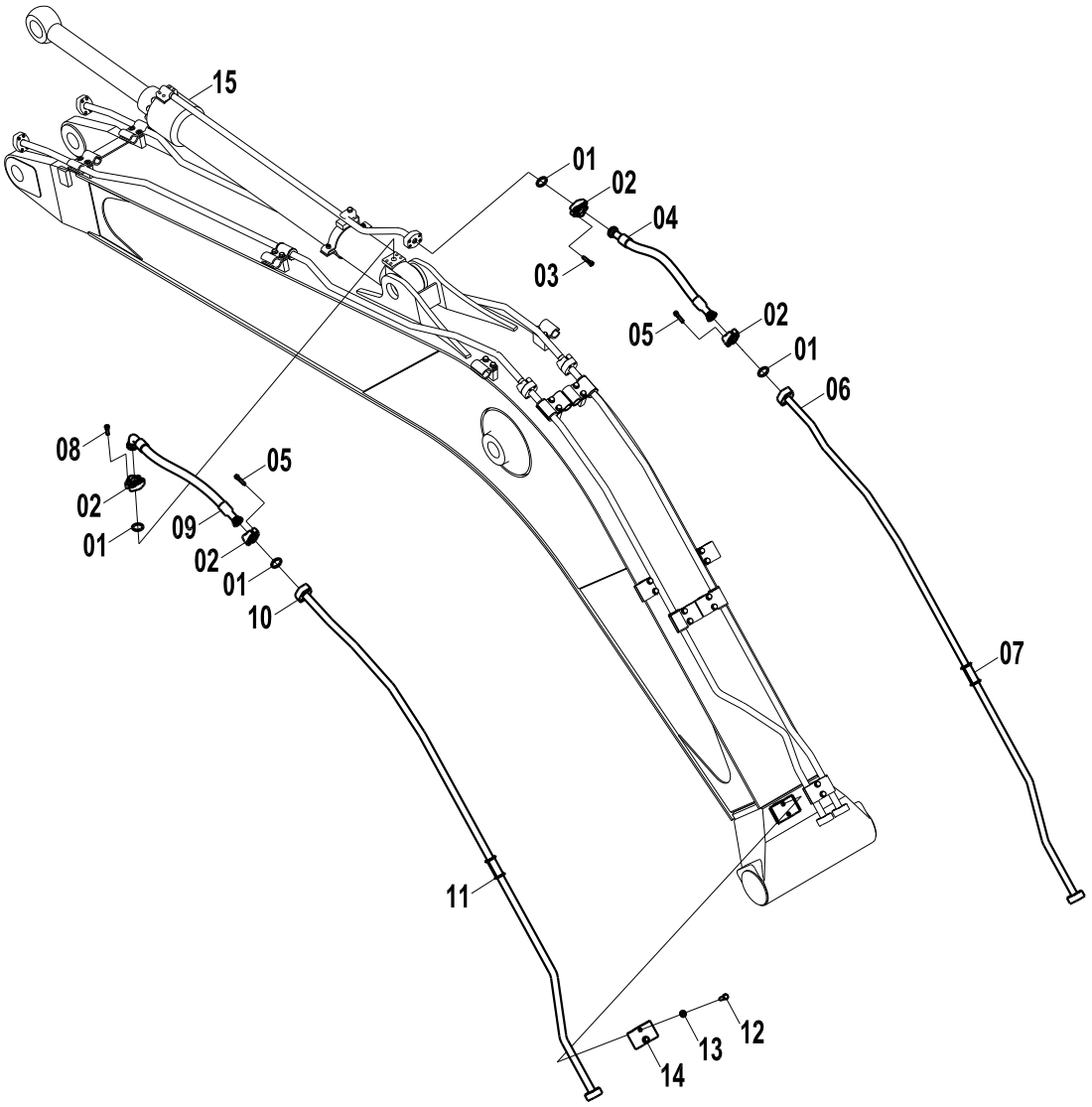

11Y0009(C) 工作装置管路总成(C) WORK IMPLEMENT LINES AS(C)

件号 ITEM	部件号 PART NO.	版本 VER	零件名称	PART NAME	数量 Q'TY	服务代码 S.C	适用机号 SERIAL NO.	互换性 IA	可替换零件号 REPLACEABLE
01	12B0444	002	O形圈	O-RING	4				
02	04A0252	002	法兰压板	SPLIT FLANGE	4				
03	04B0789	000	螺钉	SCREW	4				
04	66C0295	000	软管总成	HOSE AS	1				
05	04B0670	000	螺钉	SCREW	8				
06	02C1765	000	钢管总成	TUBE AS	1				02C2007
06	02C2007	000	钢管总成	TUBE AS	1				
07	83A0701	002	橡胶套	BOOT	1				
08	04B0415	000	螺钉	SCREW	4				
09	66C0294	000	软管总成	HOSE AS	1				06C4875
09	06C4875	000	软管总成	HOSE AS	1				
10	02C1762	000	钢管总成	TUBE AS	1				02C2008
10	02C2008	000	钢管总成	TUBE AS	1				
11	83A1627	000	橡胶套	BOOT	1				
12	00B0429	000	螺栓	BOLT	2				01B0150
12	01B0150	000	螺栓	BOLT	4				
13	06B0020	000	垫圈	WASHER	2				
14	22A6467	000	管夹	CLAMP	2				16A5117
14	16A5117	000	管夹	CLAMP	2				
15	10C1849	000	斗杆油缸	ARM CYLINDER	1				

EC0000106560

11Y0009(D)　工作装置管路总成(D)
WORK IMPLEMENT LINES AS(D)

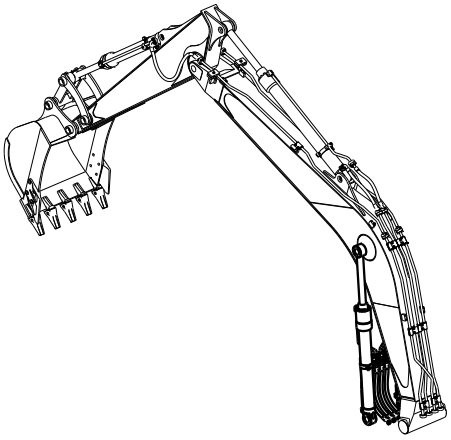

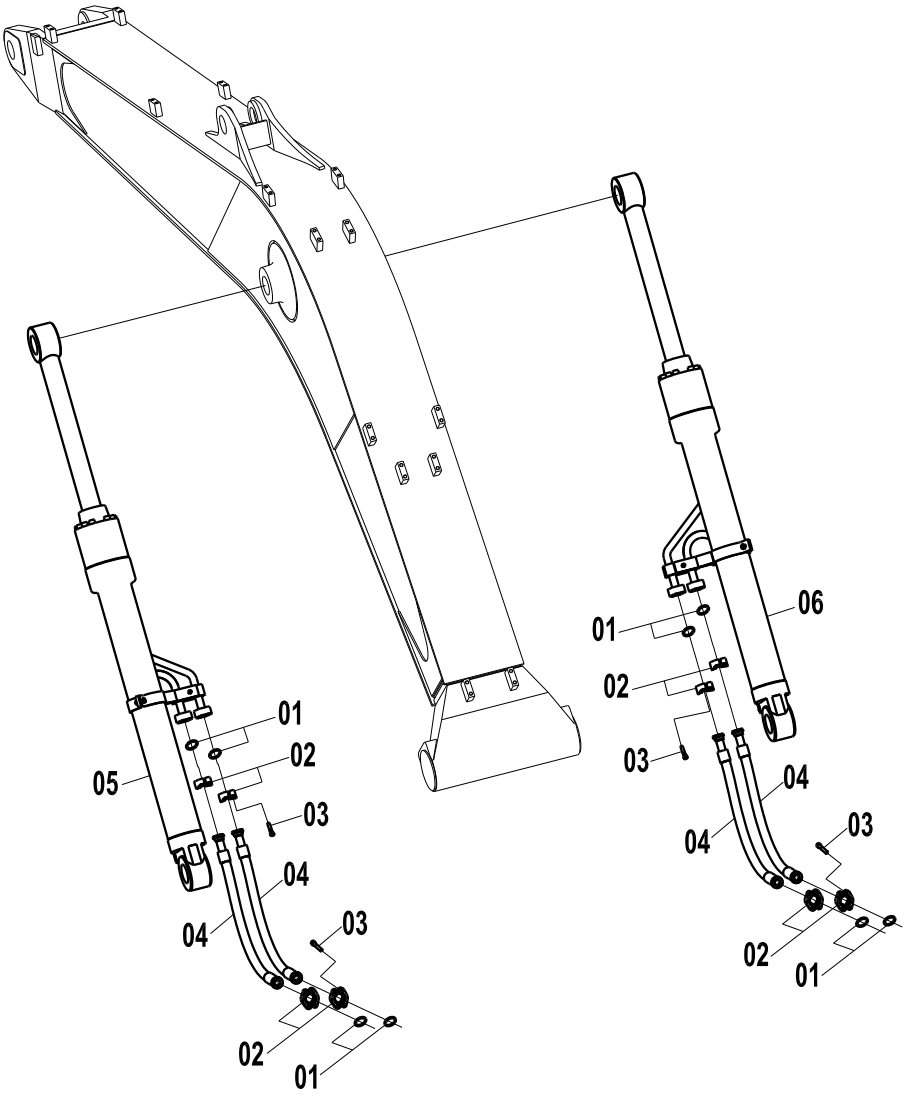

11Y0009(D) 工作装置管路总成(D) WORK IMPLEMENT LINES AS(D)

件号 ITEM	部件号 PART NO.	版本 VER	零件名称	PART NAME	数量 Q'TY	服务代码 S.C	适用机号 SERIAL NO.	互换性 IA	可替换零件号 REPLACEABLE
01	12B0444	002	O形圈	O-RING	8				
02	04A0252	002	法兰压板	SPLIT FLANGE	8				
03	04B0789	000	螺钉	SCREW	32				
04	66C0300	000	软管总成	HOSE AS	4				06C4874
04	06C4874	000	软管总成	HOSE AS	4				
05	10C1847	001	左动臂油缸	BOOM CYLINDER-LH	1				
06	10C1848	001	右动臂油缸	BOOM CYLINDER-RH	1				

EC0000106560

(空白页 BLANK PAGE)

11Y0022 002 工作装置管路总成（带防爆阀）
WORK IMPLEMENT LINES AS

件号 ITEM	部件号 PART NO.	版本 VER	零件名称	PART NAME	数量 Q'TY	服务代码 S.C	适用机型 SERIAL NO.	互换性 IA	可替换零件号 PART NO. REPLACEABLE
01	11Y0022(A)		工作装置管路总成(带防爆阀)(A)	WORK IMPLEMENT LINES AS(A)	1	Z			
02	11Y0022(B)		工作装置管路总成(带防爆阀)(B)	WORK IMPLEMENT LINES AS(B)	1	Z			
03	11Y0022(C)		工作装置管路总成(带防爆阀)(C)	WORK IMPLEMENT LINES AS(C)	1	Z			
04	11Y0022(D)		工作装置管路总成(带防爆阀)(D)	WORK IMPLEMENT LINES AS(D)	1	Z			
05	11Y0022(E)		工作装置管路总成(带防爆阀)(E)	WORK IMPLEMENT LINES AS(E)	1	Z			
06	11Y0022(F)		工作装置管路总成(带防爆阀)(F)	WORK IMPLEMENT LINES AS(F)	1	Z			
07	11Y0022(G)		工作装置管路总成(带防爆阀)(G)	WORK IMPLEMENT LINES AS(G)	1	Z			

注：该系统无装配图，具体装配请参考表中各部件装配图。

Note: No assembly diagram is provided for this system. Please refer to the assembly diagrams of those components in the table for assembly details.

11Y0022(A)　工作装置管路总成（带防爆阀）(A)
WORK IMPLEMENT LINES AS(A)

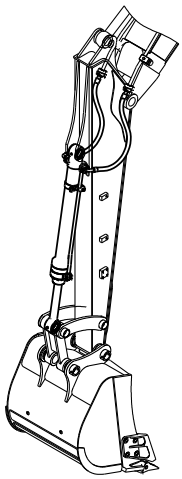

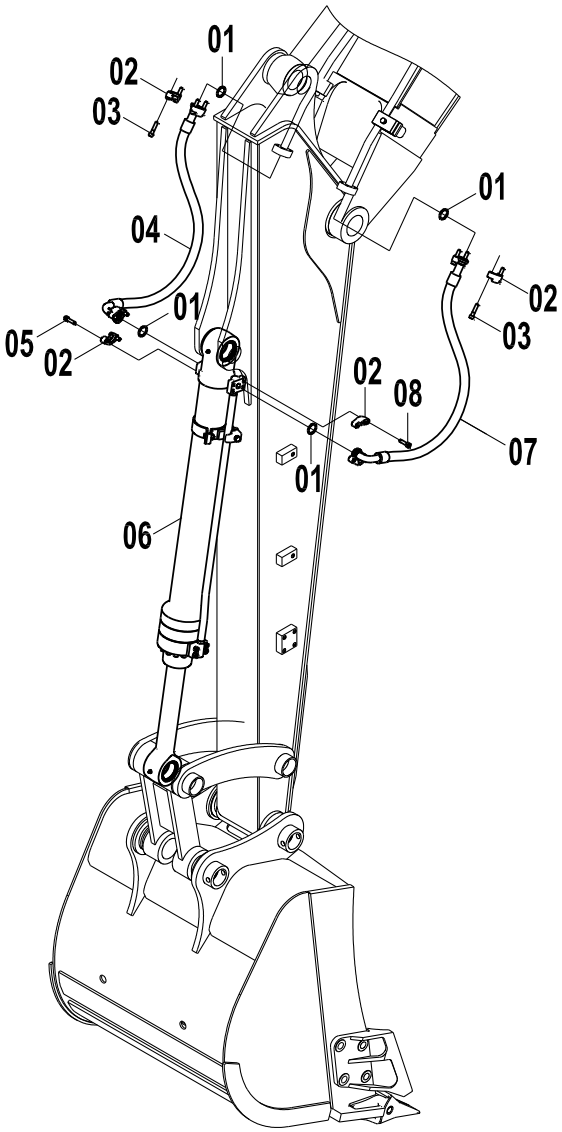

11Y0022(A) 工作装置管路总成（带防爆阀）(A) WORK IMPLEMENT LINES AS(A)

件号 ITEM	部件号 PART NO.	版本 VER	零件名称	PART NAME	数量 Q'TY	服务代码 S.C	适用机型 SERIAL NO.	互换性 IA	可替换零件号 PART NO. REPLACEABLE
01	12B0444	002	O形圈	O-RING	4				
02	04A0252	002	法兰压板	SPLIT FLANGE	4				
03	04B0670	000	螺钉	SCREW	8				
04	06C4873	000	软管总成	HOSE AS	1				
05	04B0789	000	螺钉	SCREW	4				
06	10C0965	001	铲斗油缸总成	BUCKET CYLINDER AS	1				
07	06C4872	000	软管总成	HOSE AS	1				
08	04B0415	000	螺钉	SCREW	4				

11Y0022(B)　工作装置管路总成（带防爆阀）(B)
WORK IMPLEMENT LINES AS(B)

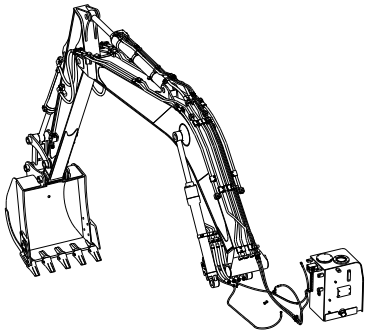

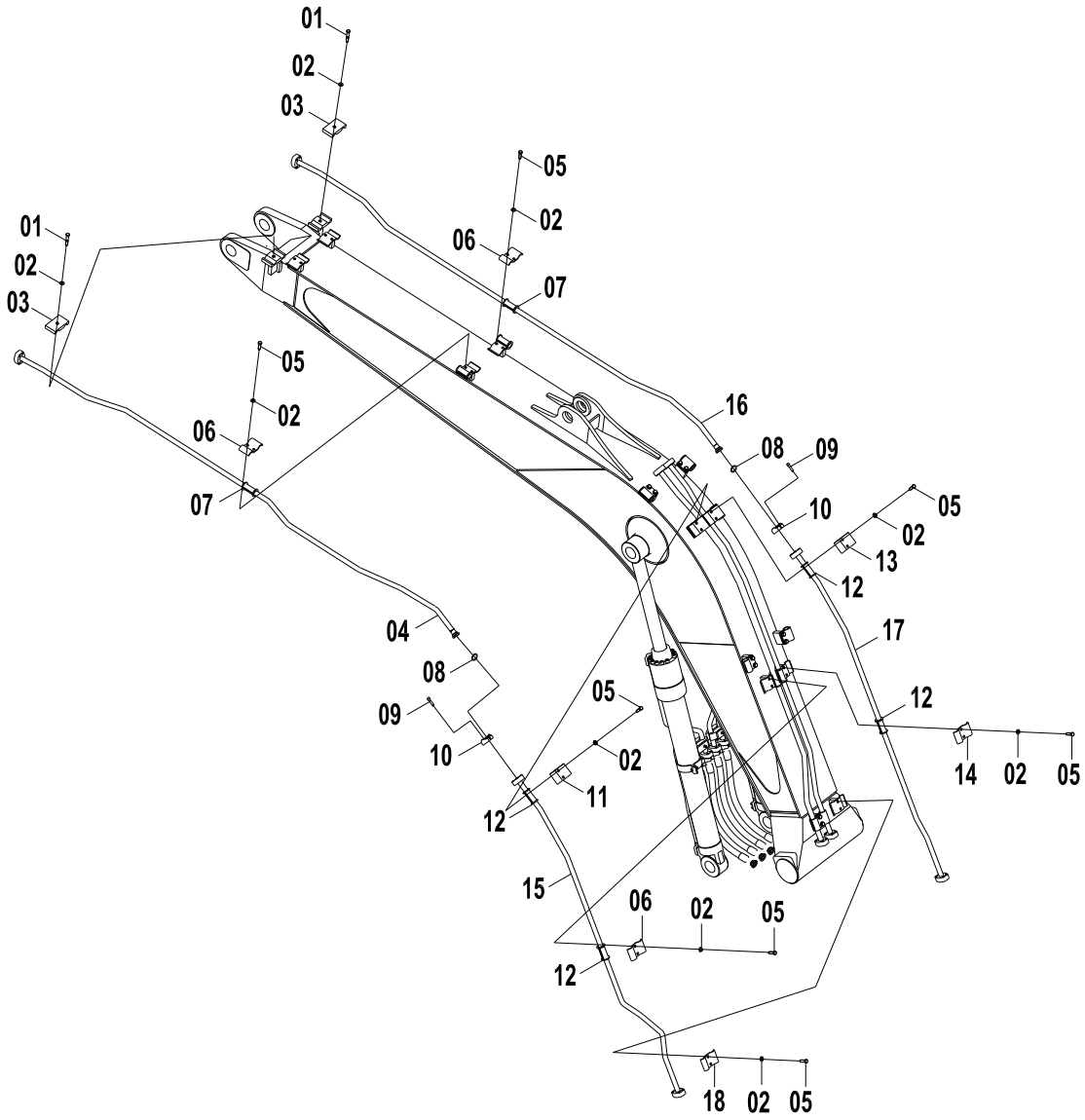

11Y0022 (B) 工作装置管路总成（带防爆阀）(B) WORK IMPLEMENT LINES AS(B)

件号 ITEM	部件号 PART NO.	版本 VER	零件名称	PART NAME	数量 Q'TY	服务代码 S.C	适用机型 SERIAL NO.	互换性 IA	可替换零件号 PART NO. REPLACEABLE
01	01B0481	000	螺栓	BOLT	2				
02	06B0020	000	垫圈	WASHER	16				
03	16A9322	000	压板	PLATE	2				
04	02C1766	000	钢管总成	TUBE AS	1				
05	00B0429	000	螺栓	BOLT	14				
06	22A6470	000	管夹	CLAMP	3				22A7847
06	22A7847	000	管夹	CLAMP	3				
07	83A1627	000	橡胶套	BOOT	2				
08	12B0444	002	O 形圈	O-RING	2				
09	04B0670	000	螺钉	SCREW	8				
10	04A0252	002	法兰压板	SPLIT FLANGE	2				
11	22A6975	000	管夹	CLAMP	1				
12	83A0701	002	橡胶套	BOOT	4				
13	22A6974	000	管夹	CLAMP	1				
14	22A6469	000	管夹	CLAMP	1				22A7848
14	22A7848	000	管夹	CLAMP	1				
15	02C1763	000	钢管总成	TUBE AS	1				02C2006
15	02C2006	000	钢管总成	TUBE AS	1				
16	02C1713	000	钢管总成	TUBE AS	1				
17	02C1764	000	钢管总成	TUBE AS	1				02C2005
17	02C2005	000	钢管总成	TUBE AS	1				
18	22A6468	000	管夹	CLAMP	1				16A5116
18	16A5116	000	管夹	CLAMP	1				

EC0000106560

11Y0022(C)　工作装置管路总成（带防爆阀）(C)
WORK IMPLEMENT LINES AS(C)

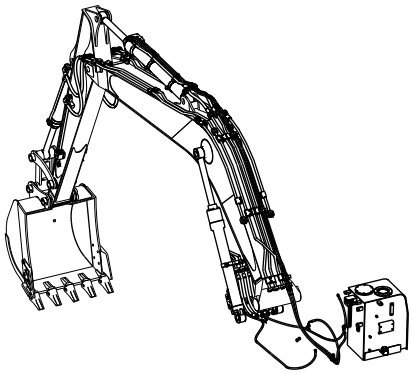

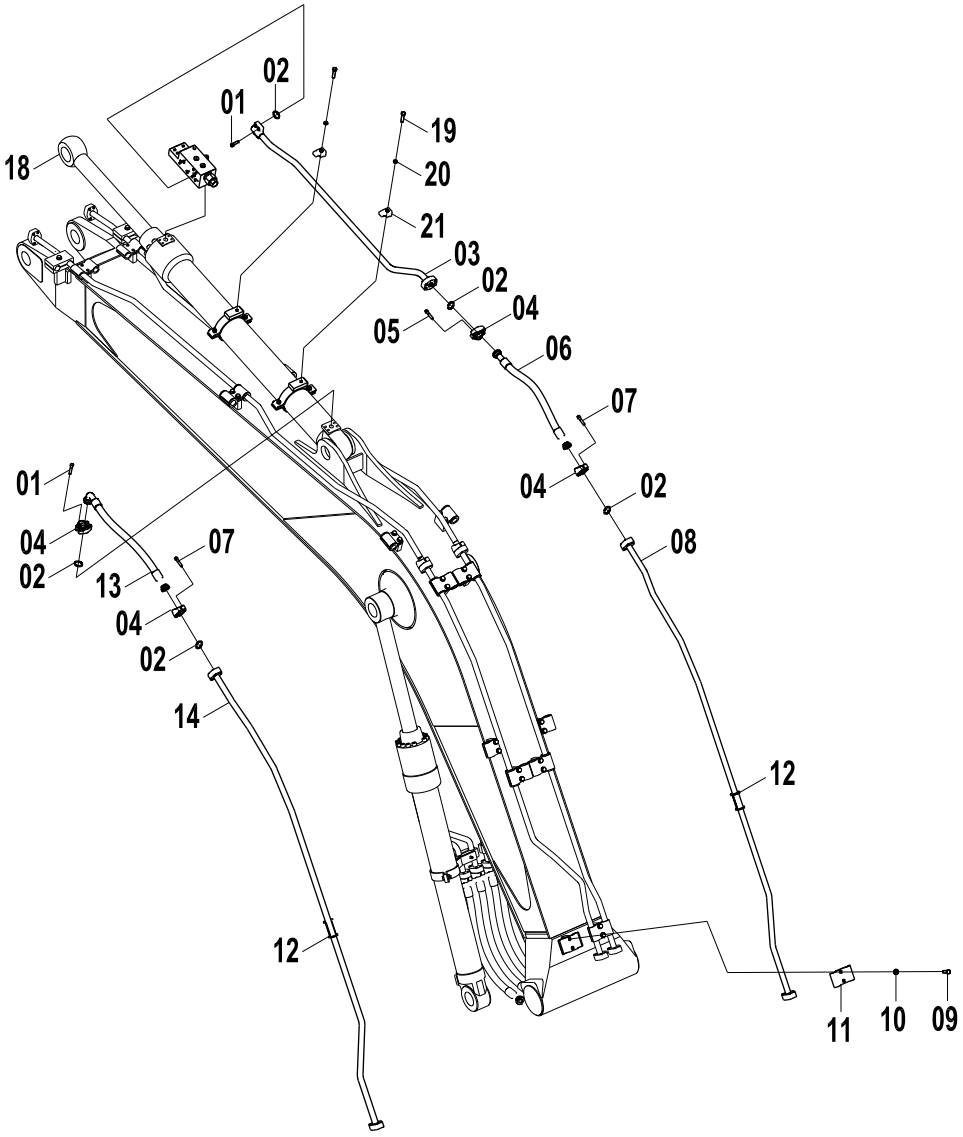

11Y0022(C) 工作装置管路总成（带防爆阀）(C) WORK IMPLEMENT LINES AS(C)

件号 ITEM	部件号 PART NO.	版本 VER	零件名称	PART NAME	数量 Q'TY	服务代码 S.C	适用机型 SERIAL NO.	互换性 IA	可替换零件号 PART NO. REPLACEABLE
01	04B0415	000	螺钉	SCREW	8				
02	12B0444	002	O 形圈	O-RING	5				
03	10D8766	000	钢管总成	TUBE AS	1				09D1107
03	09D1107	000	钢管总成	TUBE AS	1				
04	04A0252	002	法兰压板	SPLIT FLANGE	4				
05	04B0789	000	螺钉	SCREW	4				
06	66C0295	000	软管总成	HOSE AS	1				06C4874
06	06C4874	000	软管总成	HOSE AS	1				
07	04B0670	000	螺钉	SCREW	8				
08	02C1765	000	钢管总成	TUBE AS	1				02C2007
08	02C2007	000	钢管总成	TUBE AS	1				
09	00B0429	000	螺栓	BOLT	2				01B0150
09	01B0150	000	螺栓	BOLT	2				
10	06B0020	000	垫圈	WASHER	2				
11	22A6467	000	管夹	CLAMP	1				16A5117
11	16A5117	000	管夹	CLAMP	1				
12	83A1627	000	橡胶套	BOOT	2				
13	66C0294	000	软管总成	HOSE AS	1				06C4875
13	06C4875	000	软管总成	HOSE AS	1				
14	02C1762	000	钢管总成	TUBE AS	1				02C2008
14	02C2008	000	钢管总成	TUBE AS	1				
15	01B0009	000	螺栓	BOLT					
16	15A1135	000	压板	PLATE					
17	13A1104	000	压板	PLATE					
18	10C1849	000	斗杆油缸	ARM CYLINDER	1				10C2444
18	10C2444	000	斗杆油缸	ARM CYLINDER	1				
19	00B0087	000	螺栓	BOLT	1				
20	06B0008	000	垫圈	WASHER	1				
21	72A0146	001	管夹	CLAMP	1				

EC0000103084
EC0000106560

11Y0022(D)　工作装置管路总成（带防爆阀）(D)
WORK IMPLEMENT LINES AS(D)

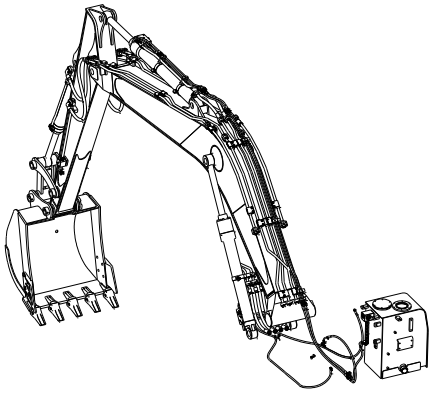

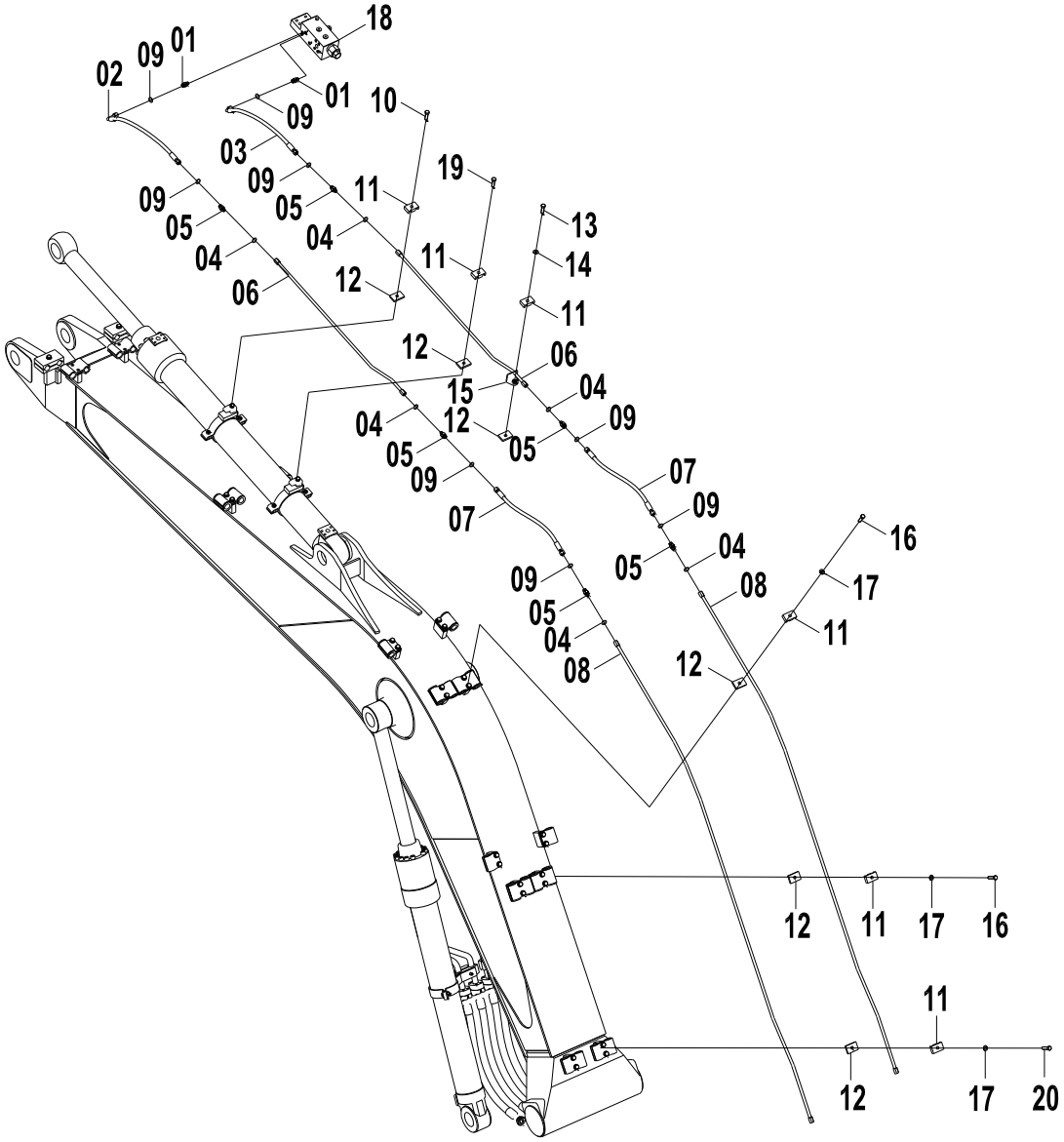

11Y0022(D) 工作装置管路总成（带防爆阀）(D) WORK IMPLEMENT LINES AS(D)

件号 ITEM	部件号 PART NO.	版本 VER	零件名称	PART NAME	数量 Q'TY	服务代码 S.C	适用机型 SERIAL NO.	互换性 IA	可替换零件号 PART NO. REPLACEABLE
01	30C1234	000	接头	CONNECTOR	2				
02	05C4156	000	软管总成	HOSE AS	1				
03	05C4155	000	软管总成	HOSE AS	1				
04	12B0428	002	O 形圈	O-RING	8				
05	00A3491	002	接头	CONNECTOR	6				
06	10D7321	000	钢管总成	TUBE AS	2				
07	05C4157	000	软管总成	HOSE AS	2				
08	09D0232	000	钢管总成	TUBE AS	2				09D1114
08	09D1114	000	钢管总成	TUBE AS	2				
09	12B1406	000	O 形圈	O-RING	8				
10	01B0009	000	螺栓	BOLT	1				
11	15A1135	000	压板	PLATE	6				
12	13A1104	000	压板	PLATE	6				
13	00B0058	000	螺栓	BOLT	1				
14	06B0008	000	垫圈	WASHER	1				
15	46D0986	000	弯板组件	PLATE GP	1				
16	01B0533	000	螺栓	BOLT	3				
17	06B0020	000	垫圈	WASHER	3				
18	12C2493	001	负载保持阀	LOAD HOLDING VALVE	1				
19	01B0028	000	螺栓	BOLT	1	Q			
20	01B0206	000	螺栓	BOLT	1	A			

11Y0022(E)　工作装置管路总成（带防爆阀）(E)
WORK IMPLEMENT LINES AS(E)

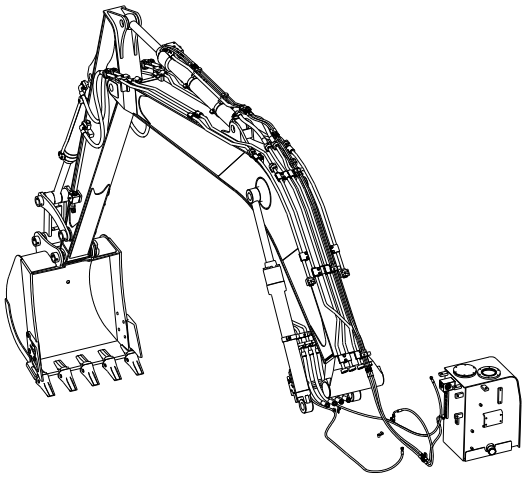

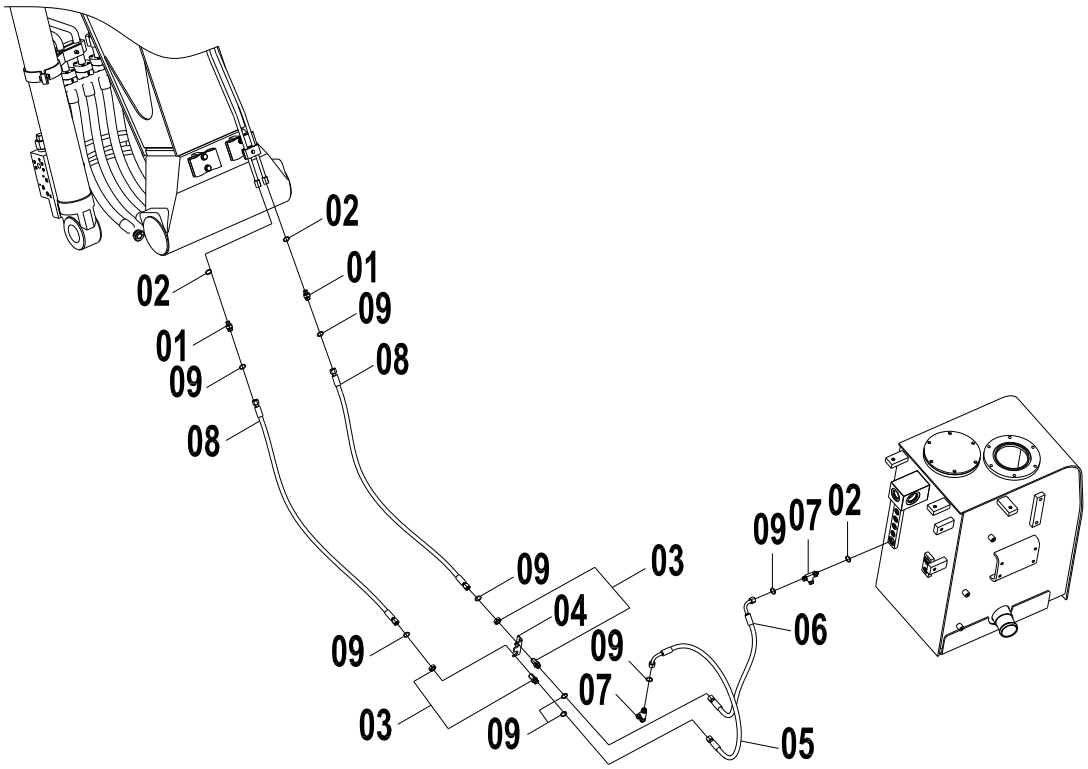

11Y0022(E) 工作装置管路总成（带防爆阀）(E) WORK IMPLEMENT LINES AS(E)

件号 ITEM	部件号 PART NO.	版本 VER	零件名称	PART NAME	数量 Q'TY	服务代码 S.C	适用机型 SERIAL NO.	互换性 IA	可替换零件号 PART NO. REPLACEABLE
01	00A3491	002	接头	CONNECTOR	2				
02	12B0428	002	O 形圈	O-RING	2				
03	30C1133	000	隔板接头	SPACER CONNECTOR	2				
04	19A0978	000	隔板	BAFFLE	1				
05	05C4160	000	软管总成	HOSE AS	1				
06	05C4159	000	软管总成	HOSE AS	1				
07	32C0408	002	三通接头	TEE	2				
08	05C4158	000	软管总成	HOSE AS	2				

11Y0022(F)　工作装置管路总成（带防爆阀）(F)
WORK IMPLEMENT LINES AS(F)

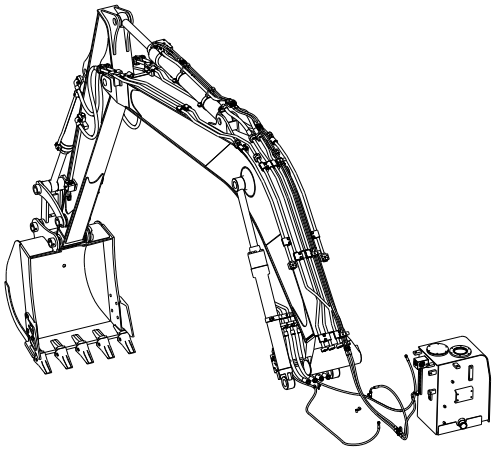

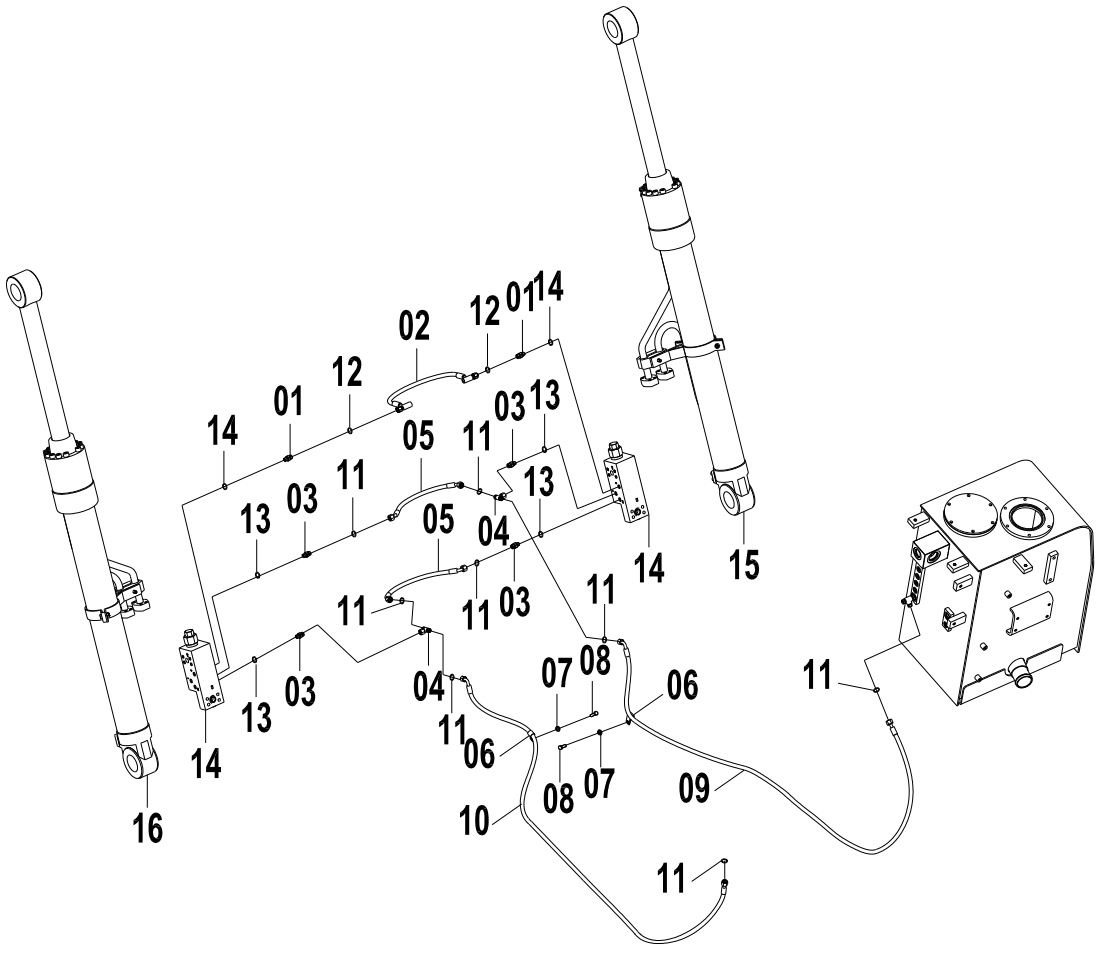

11Y0022(F) 工作装置管路总成（带防爆阀）(F) WORK IMPLEMENT LINES AS(F)

件号 ITEM	部件号 PART NO.	版本 VER	零件名称	PART NAME	数量 Q'TY	服务代码 S.C	适用机型 SERIAL NO.	互换性 IA	可替换零件号 PART NO. REPLACEABLE
01	30C2227	000	过渡接头	CONNECTOR	2				
02	05C3215	000	软管总成	HOSE AS	1				05C5927
02	05C5927	000	软管总成	HOSE AS	1				
03	30C1234	000	接头	CONNECTOR	4				
04	32C0502	000	三通接头	TEE	2				
05	05C3216	001	软管总成	HOSE AS	2				
06	20A1852	001	线夹	CLIP	2				
07	06B0002	000	垫圈	WASHER	2				
08	00B0005	000	螺栓	BOLT	2				
09	05C3213	000	软管总成	HOSE AS	1				
10	05C3214	000	软管总成	HOSE AS	1				
11	12B1406	000	O 形圈	O-RING	8				
12	12B1405	000	O 形圈	O-RING	2				
13	12B1473	000	密封圈	SEAL RING	4				
14	12C2493	001	负载保持阀	LOAD HOLDING VALVE	2				
15	10C1848	001	右动臂油缸	BOOM CYLINDER-RH	1				10C2443
15	10C2443	001	右动臂油缸	BOOM CYLINDER-RH	1				
16	10C1847	001	左动臂油缸	BOOM CYLINDER-LH	1				10C2442
16	10C2442	001	左动臂油缸	BOOM CYLINDER-LH	1				

EC0000106560

11Y0022(G)　工作装置管路总成（带防爆阀）(G)
WORK IMPLEMENT LINES AS(G)

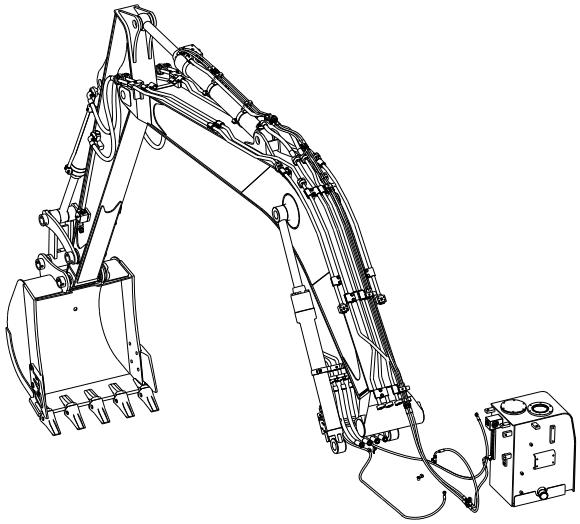

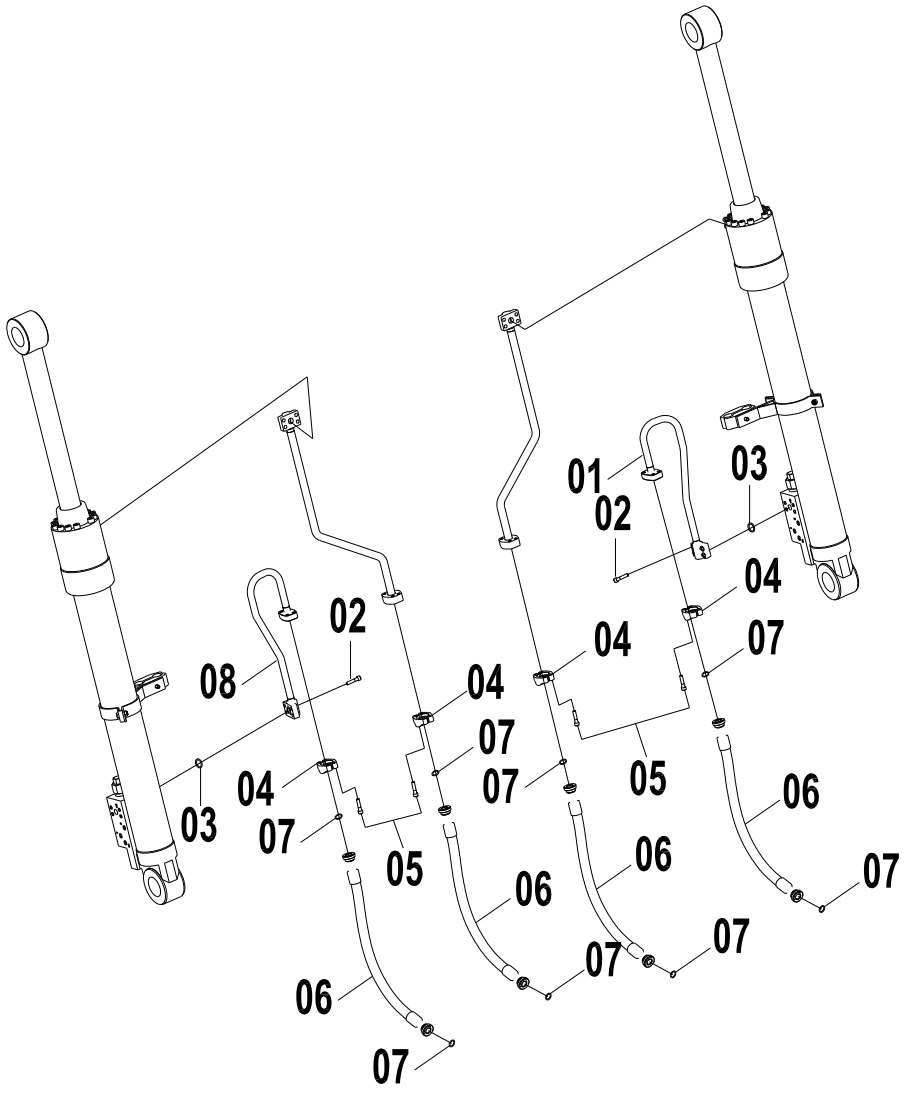

11Y0022(G) 工作装置管路总成（带防爆阀）(G) WORK IMPLEMENT LINES AS(G)

件号 ITEM	部件号 PART NO.	版本 VER	零件名称	PART NAME	数量 Q'TY	服务代码 S.C	适用机型 SERIAL NO.	互换性 IA	可替换零件号 PART NO. REPLACEABLE
01	10D8767	000	钢管总成	TUBE AS	1				
02	04B0415	000	螺钉	SCREW	8				
03	12B0444	002	O 形圈	O-RING	2				
04	04A0252	002	法兰压板	SPLIT FLANGE	4				
05	04B0789	000	螺钉	SCREW	16				
06	06C4874	000	软管总成	HOSE AS	4				
08	10D8768	000	钢管总成	TUBE AS	1				

(空白页 BLANK PAGE)

10C1847 001 左动臂油缸
BOOM CYLINDER-LH

件号 ITEM	部件号 PART NO.	版本 VER	零件名称	PART NAME	数量 Q'TY	服务代码 S.C	适用机号 SERIAL NO.	互换性 IA	可替换零件号 REPLACEABLE
01	10C1847(A)		动臂油缸(A)	BOOM CYLINDER-LH(A)	1				
02	10C1847(B)		动臂油缸(B)	BOOM CYLINDER-LH(B)	1				

注：该系统无装配图，具体装配请参考表中各部件装配图。

Note: No assembly diagram is provided for this system. Please refer to the assembly diagrams of those components in the table for assembly details.

10C1847(A)　动臂油缸(A)
BOOM CYLINDER-LH(A)

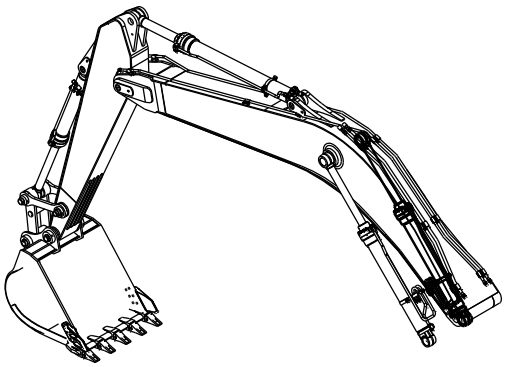

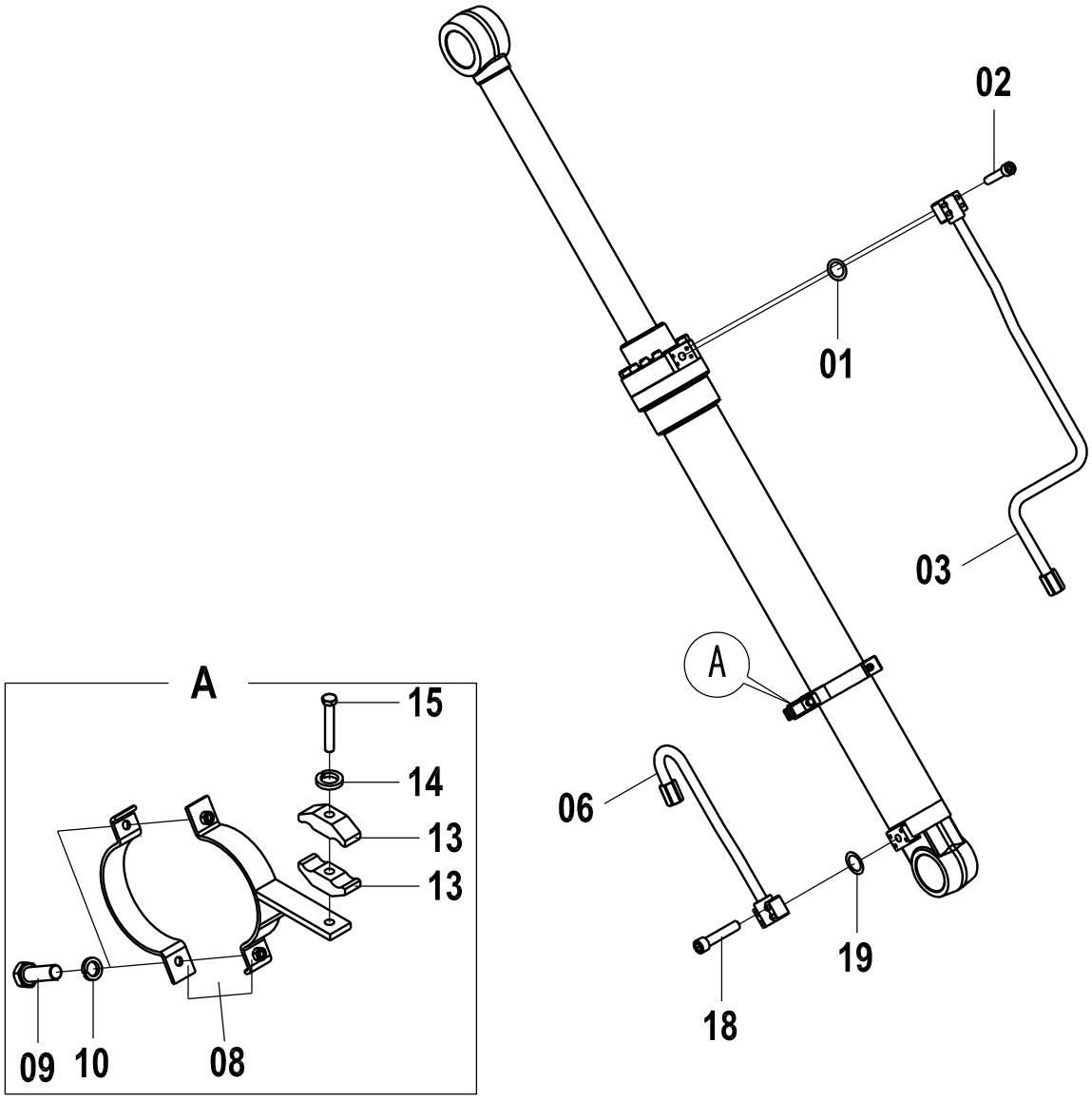

10C1847(A) 动臂油缸(A) BOOM CYLINDER-LH(A)

件号 ITEM	部件号 PART NO.	版本 VER	零件名称	PART NAME	数量 Q'TY	服务代码 S.C	适用机号 SERIAL NO.	互换性 IA	可替换零件号 REPLACEABLE
01	12B1861	000	O形圈	O-RING	1				
02	04B0760	000	螺钉	SCREW	4				
03	10D6249	000	钢管总成	TUBE AS	1				
06	10D6250	000	钢管总成	TUBE AS	1				
08	09C0991	000	管夹	CLAMP	1				
09	04B0864	001	螺栓	BOLT	2				
10	06B0651	000	弹簧垫圈	SPRING WASHER	3				
13	72A1822	000	管夹	CLAMP	2				
14	06B0650	000	弹簧垫圈	SPRING WASHER	1				
15	01B0904	001	螺栓	BOLT	1				
18	04B0863	000	内六角螺钉	HEX SCREW	4				

10C1847(B)　动臂油缸(B)
BOOM CYLINDER-LH(B)

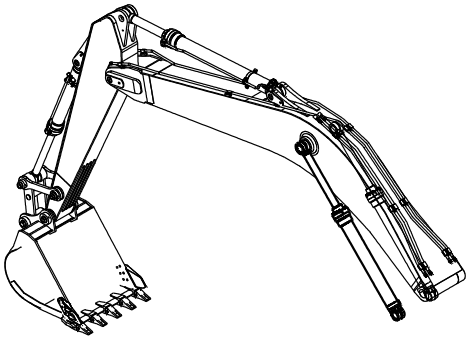

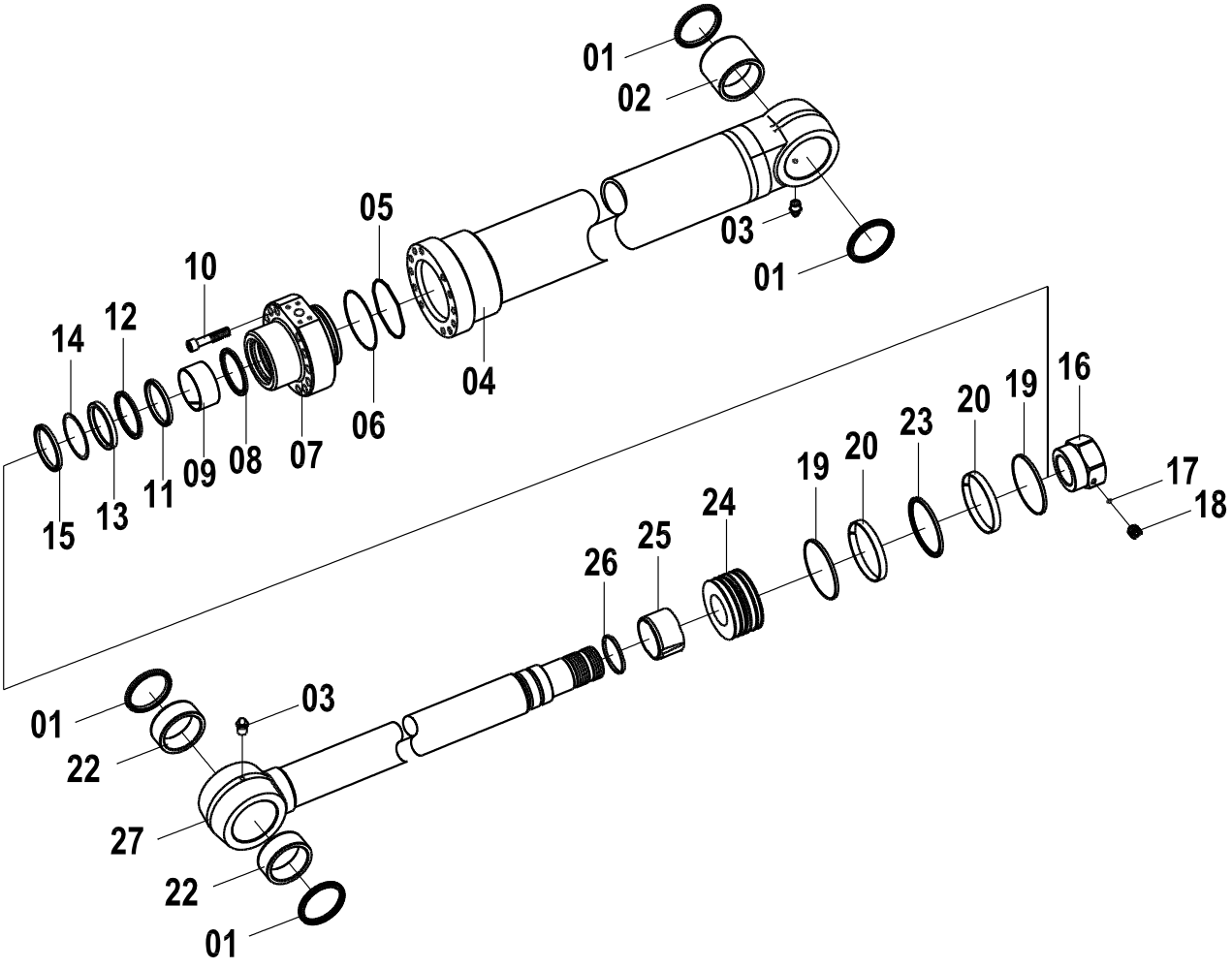

10C1847(B) 动臂油缸(B) BOOM CYLINDER-LH(B)

件号 ITEM	部件号 PART NO.	版本 VER	零件名称	PART NAME	数量 Q'TY	服务代码 S.C	适用机号 SERIAL NO.	互换性 IA	可替换零件号 REPLACEABLE
00	88A1060	000	密封包	SEAL KIT	1				
01	12B0881	001	防尘圈	DUST RING	4				
02	55A4935	001	轴套	BUSHING	1				
03	10B0291	000	油杯	GREASE FITTING	2				
04	13D0699	000	缸体	CYLINDER BODY	1				
05	11B0273	000	挡圈	BACKUP RING	1				
06	12B1863	000	O形圈	O-RING	1				
07	53A1573	000	端盖	COVER	1				
08	76A0633	000	挡圈	BACKUP RING	1				
09	55A1409	001	滑动轴承	SLIDE BEARING	1				
10	04B0761	000	螺钉	SCREW	12				
11	55A4931	000	缓冲套	CUSHION COLLAR	1				
12	11B0272	000	挡圈	BACKUP RING	1				
13	12B1862	000	密封圈	SEAL RING	1				
14	07B0523	000	挡圈	BACKUP RING	1				
15	13B0943	000	防尘圈	DUST RING	1				
16	03B1557	000	螺母	NUT	1				
17	20B0234	001	钢球	STEEL BALL	1				
18	04B0620	001	螺钉	SCREW	1				
19	55A4933	000	纳污环	WIPER RING	2				
20	83A1220	001	导向环	GUIDE RING	2				
22	55A4934	001	轴套	BUSHING	2				
23	12B1299		O形圈	O-RING	1				
24	50A0577	000	活塞	PISTON	1				
25	55A4932	000	缓冲套	CUSHION COLLAR	1				
26	55A4930	000	缓冲套	CUSHION COLLAR	1				
27	14D0241	000	活塞杆	PISTON ROD	1				

88A1060 000 密封包
SEAL KIT

件号 ITEM	部件号 PART NO.	版本 VER	零件名称	PART NAME	数量 Q'TY	服务代码 S.C	适用机号 SERIAL NO.	互换性 IA	可替换零件号 REPLACEABLE
01	13B0943	000	防尘圈	DUST RING	1				
02	07B0523	000	挡圈	BACKUP RING	1				
03	12B1862	000	密封圈	SEAL RING	1				
04	55A4931	000	缓冲套	CUSHION COLLAR	1				
05	55A1409	000	滑动轴承	SLIDE BEARING	1				
06	76A0633	000	挡圈	BACKUP RING	1				
07	12B1863	000	O 形圈	O-RING	1				
08	11B0273	000	挡圈	BACKUP RING	1				
09	55A4932	000	缓冲套	CUSHION COLLAR	1				
10	83A1220	000	导向环	GUIDE RING	2				
11	12B1299		O 形圈	O-RING	1				
12	55A4933	000	纳污环	WIPER RING	2				
13	12B0881		防尘圈	DUST RING	4				
14	12B1861	000	O 形圈	O-RING	1				
15	11B0272	000	挡圈	BACKUP RING	1				

10C1848 001 右动臂油缸
BOOM CYLINDER-RH

件号 ITEM	部件号 PART NO.	版本 VER	零件名称	PART NAME	数量 Q'TY	服务代码 S.C	适用机号 SERIAL NO.	互换性 IA	可替换零件号 REPLACEABLE
01	10C1848(A)		右动臂油缸(A)	BOOM CYLINDER AS-RH(A)	1				
02	10C1848(B)		右动臂油缸(B)	BOOM CYLINDER AS-RH(B)	1				

注：该系统无装配图，具体装配请参考表中各部件装配图。

Note: No assembly diagram is provided for this system. Please refer to the assembly diagrams of those components in the table for assembly details.

10C1848(A)　右动臂油缸(A)
BOOM CYLINDER AS-RH(A)

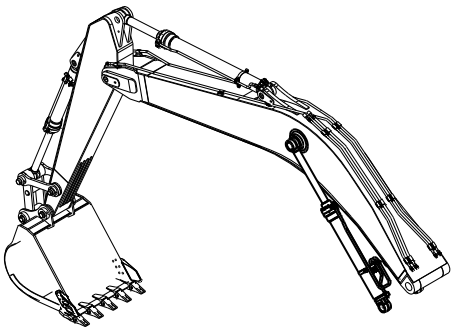

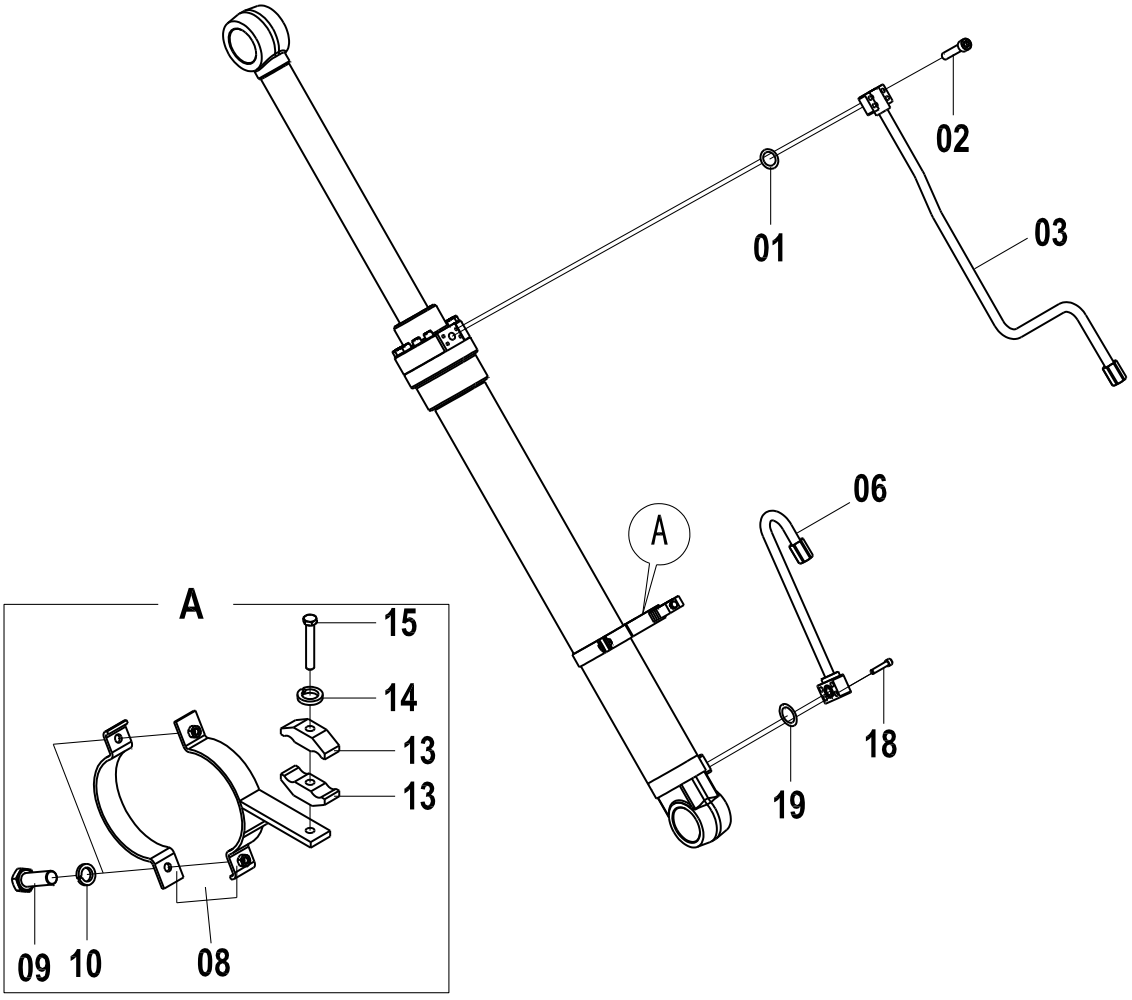

10C1848(A) 右动臂油缸(A) BOOM CYLINDER AS-RH(A)

件号 ITEM	部件号 PART NO.	版本 VER	零件名称	PART NAME	数量 Q'TY	服务代码 S.C	适用机号 SERIAL NO.	互换性 IA	可替换零件号 REPLACEABLE
01	12B1861	000	O形圈	O-RING	1				
02	04B0760	000	螺钉	SCREW	4				
03	10D6251	000	钢管总成	TUBE AS	1				
06	10D6252	000	钢管总成	TUBE AS	1				
08	09C0991	000	管夹	CLAMP	1				
09	04B0864	000	螺栓	BOLT	2				
10	06B0651	000	弹簧垫圈	SPRING WASHER	3				
13	72A1822	000	管夹	CLAMP	1				
14	06B0650	000	弹簧垫圈	SPRING WASHER	1				
15	01B0904	000	螺栓	BOLT	1				
18	04B0863	000	内六角螺钉	HEX SCREW	4				

10C1848(B)　右动臂油缸(B)
BOOM CYLINDER AS-RH(B)

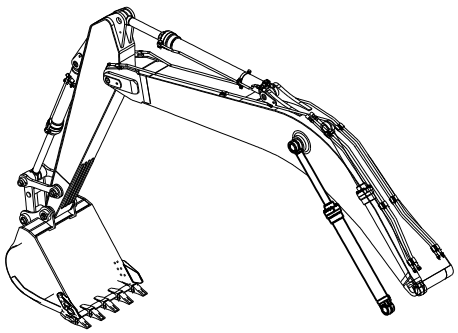

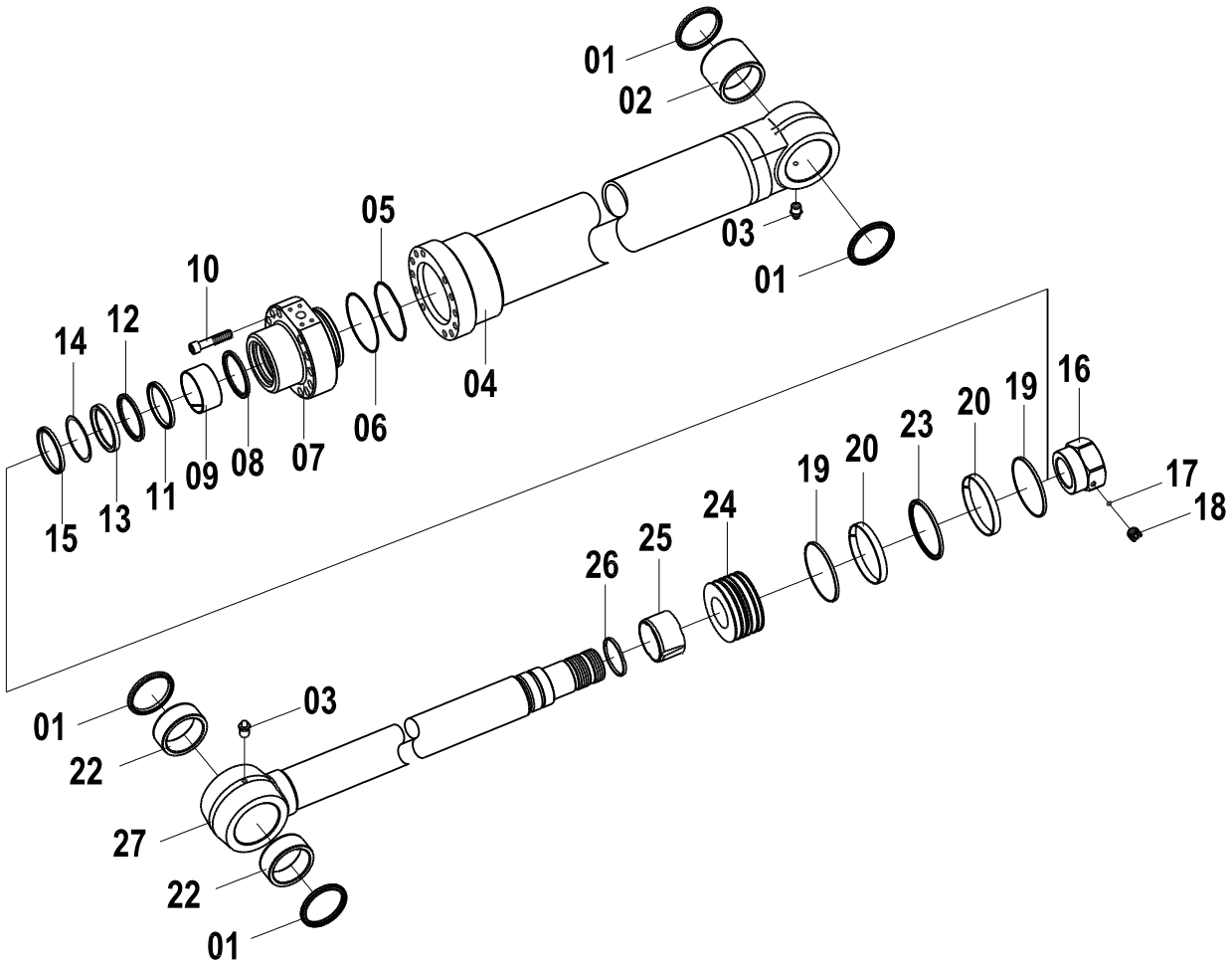

10C1848(B) 右动臂油缸(B) BOOM CYLINDER AS-RH(B)

件号 ITEM	部件号 PART NO.	版本 VER	零件名称	PART NAME	数量 Q'TY	服务代码 S.C	适用机号 SERIAL NO.	互换性 IA	可替换零件号 REPLACEABLE
00	88A1061	000	密封包	SEAL KIT	1				
01	12B0881	001	防尘圈	DUST RING	4				
02	55A4935	001	轴套	BUSHING	1				
03	10B0291	000	油杯	GREASE FITTING	2				
04	13D0699	000	缸体	CYLINDER BODY	1				
05	11B0273	000	挡圈	BACKUP RING	1				
06	12B1863	000	O形圈	O-RING	1				
07	53A1573	000	端盖	COVER	1				
08	76A0633	000	挡圈	BACKUP RING	1				
09	55A1409	001	滑动轴承	SLIDE BEARING	1				
10	04B0761	000	螺钉	SCREW	12				
11	55A4931	000	缓冲套	CUSHION COLLAR	1				
12	11B0272	000	挡圈	BACKUP RING	1				
13	12B1862	000	密封圈	SEAL RING	1				
14	07B0523	000	挡圈	BACKUP RING	1				
15	13B0943	000	防尘圈	DUST RING	1				
16	03B1557	000	螺母	NUT	1				
17	20B0234	001	钢球	STEEL BALL	1				
18	04B0620	001	螺钉	SCREW	1				
19	55A4933	000	纳污环	WIPER RING	2				
20	83A1220	001	导向环	GUIDE RING	2				
22	55A4934	001	轴套	BUSHING	2				
23	12B1299		O形圈	O-RING	1				
24	50A0577	000	活塞	PISTON	1				
25	55A4932	000	缓冲套	CUSHION COLLAR	1				
26	55A4930	000	缓冲套	CUSHION COLLAR	1				
27	14D0241	000	活塞杆	PISTON ROD	1				

(空白页 BLANK PAGE)

10C2442 000 左动臂油缸
BOOM CYLINDER-LH

件号 ITEM	部件号 PART NO.	版本 VER	零件名称	PART NAME	数量 Q'TY	服务代码 S.C	适用机型 SERIAL NO.	互换性 IA	可替换零件号 REPLACEABLE
1	10C2442(A)		动臂油缸(A)	BOOM CYLINDER-LH(A)	1				
2	10C2442(B)		动臂油缸(B)	BOOM CYLINDER-LH(B)	1				

10C2442(A)　动臂油缸(A)
BOOM CYLINDER-LH(A)

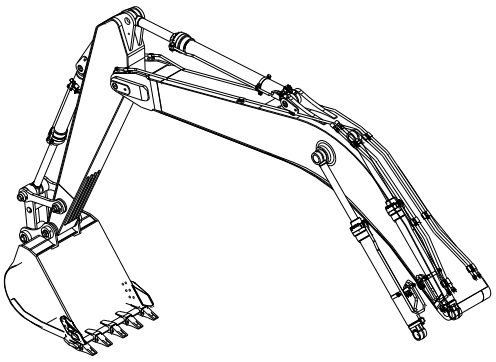

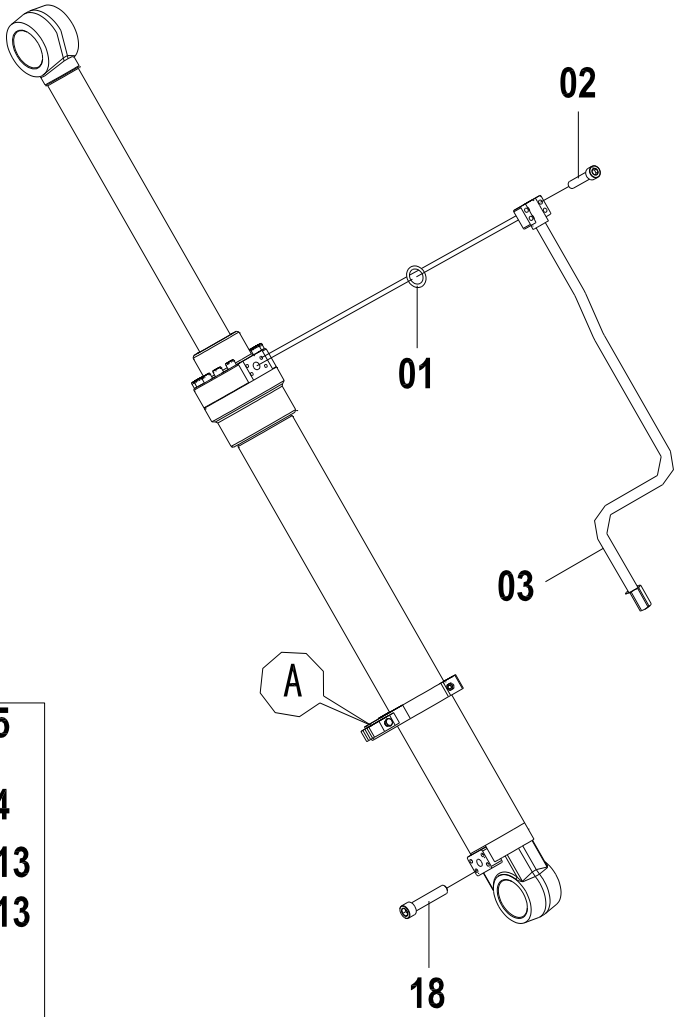

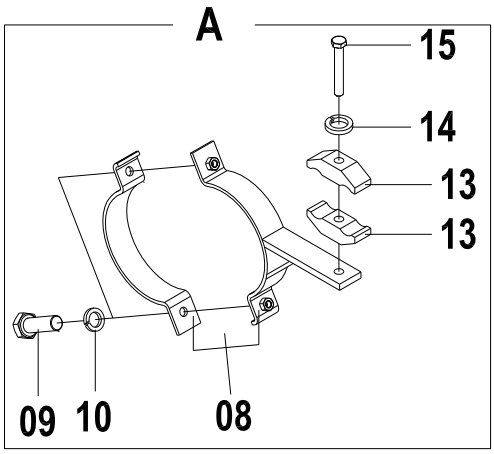

10C2442(A) 动臂油缸(A) BOOM CYLINDER-LH(A)

件号 ITEM	部件号 PART NO.	版本 VER	零件名称	PART NAME	数量 Q'TY	服务代码 S.C	适用机型 SERIAL NO.	互换性 IA	可替换零件号 REPLACEABLE
1	12B1861	000	O形圈	O-RING	1				2-118
2	04B0760	000	螺钉	SCREW	4				GB70.1-85
3	10D6249	000	钢管总成	TUBE AS	1				00778.0100Y.100A(L)
8	09C0991	000	管夹	CLAMP	1				
9	04B0864	001	螺栓	BOLT	2				GB5782-88
10	06B0651	000	弹簧垫圈	SPRING WASHER	3				GB93-87
13	72A1822	000	管夹	CLAMP	2				Q/HL 102118-2010
14	06B0650	000	弹簧垫圈	SPRING WASHER	1				GB93-87
15	01B0904	001	螺栓	BOLT	1				GB5782-88
18	04B0964	000	内六角螺钉	HEX SCREW	4				GB70.1-85

10C2442(B)　动臂油缸(B)
BOOM CYLINDER-LH(B)

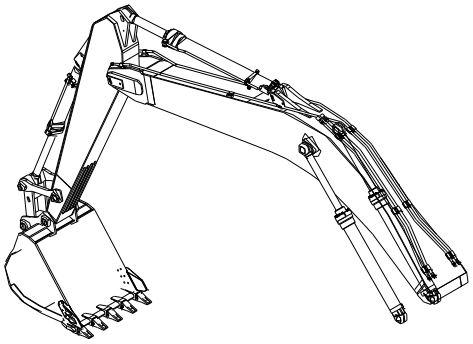

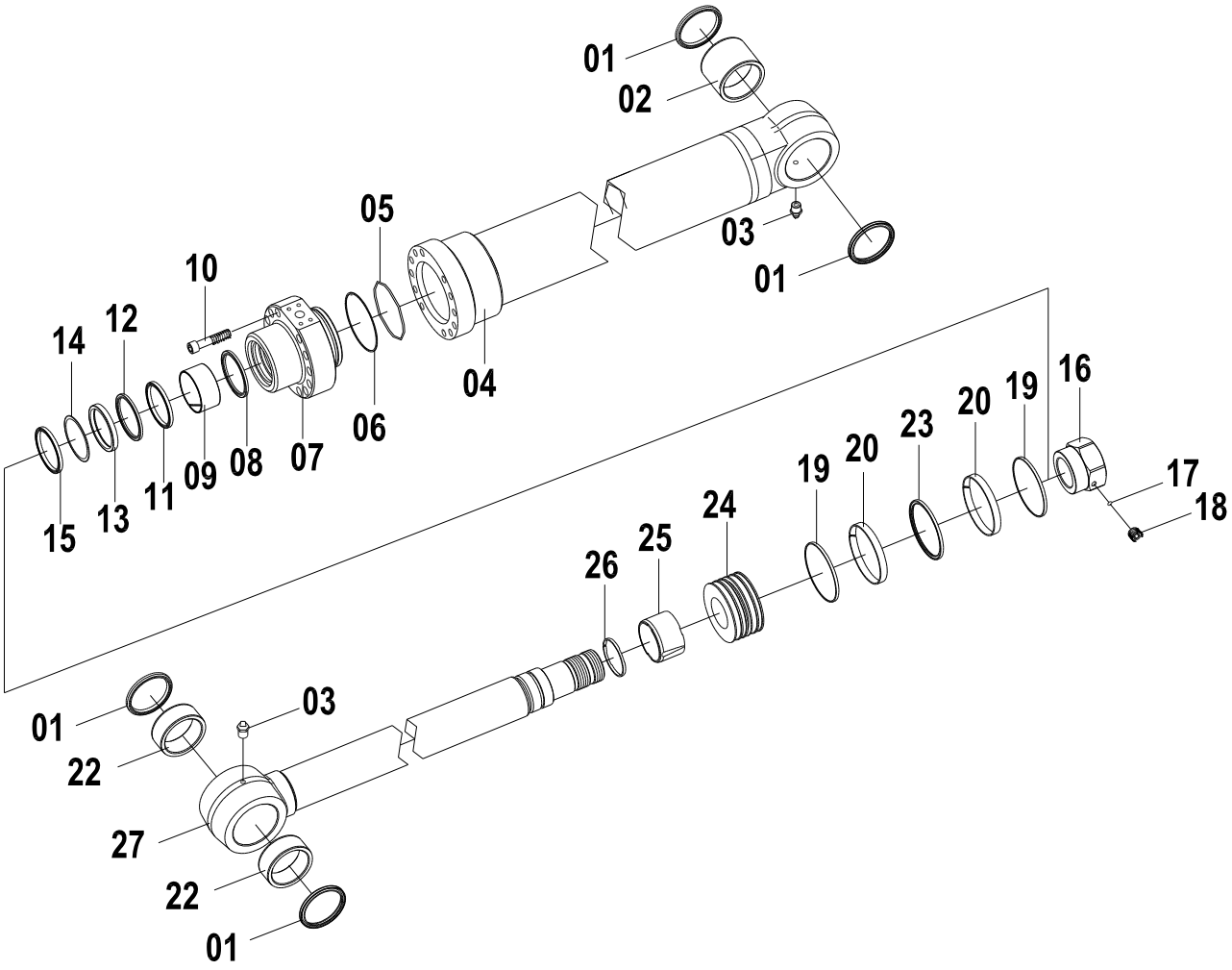

10C2442(B) 动臂油缸(B) BOOM CYLINDER-LH(B)

件号 ITEM	部件号 PART NO.	版本 VER	零件名称	PART NAME	数量 Q'TY	服务代码 S.C	适用机型 SERIAL NO.	互换性 IA	可替换零件号 REPLACEABLE
0	88A1060	000	密封包	SEAL KIT	1				
1	12B0881	001	防尘圈	DUST RING	4				ME
2	55A4935	001	轴套	BUSHING	1				Q/HL 102121.1-2010
3	10B0291	000	油杯	GREASE FITTING	2				GB1153-89
4	13D0699	000	缸体	CYLINDER BODY	1				
5	11B0273	000	挡圈	BACKUP RING	1				Q/HL 102126-2010
6	12B1863	000	O形圈	O-RING	1				2-241
7	53A1573	000	端盖	COVER	1				
8	76A0633	000	挡圈	BACKUP RING	1				Q/HL 102123-2010
9	55A1409	001	滑动轴承	SLIDE BEARING	1				MB
10	04B0761	000	螺钉	SCREW	12				GB70.1-85
11	55A4931	000	缓冲套	CUSHION COLLAR	1				HBY 70
12	11B0272	000	挡圈	BACKUP RING	1				Q/HL 102127-2011
13	12B1862	000	密封圈	SEAL RING	1				IUH 70
14	07B0523	000	挡圈	BACKUP RING	1				Q/HL 102106-2010
15	13B0943	000	防尘圈	DUST RING	1				DKBI 70
16	03B1557	000	螺母	NUT	1				Q/HL 102104-2010
17	20B0234	001	钢球	STEEL BALL	1				GB308-89
18	04B0620	001	螺钉	SCREW	1				GB80-85
19	55A4933	000	纳污环	WIPER RING	2				Q/HL 102125.1-2010
20	83A1220	001	导向环	GUIDE RING	2				Q/HL 102131-2011
22	55A6188	000	轴套	BUSHING	2				
23	12B1299		O形圈	O-RING	1				
24	50A0577	000	活塞	PISTON	1				Q/HL 102103-2010
25	55A4932	000	缓冲套	CUSHION COLLAR	1				Q/HL 102107-2010
26	55A4930	000	缓冲套	CUSHION COLLAR	1				Q/HL 102102-2010
27	14D0241	000	活塞杆	PISTON ROD	1				

（空白页　BLANK PAGE）

10C2443 000 右动臂油缸
BOOM CYLINDER-RH

件号 ITEM	部件号 PART NO.	版本 VER	零件名称	PART NAME	数量 Q'TY	服务代码 S.C	适用机型 SERIAL NO.	互换性 IA	可替换零件号 REPLACEABLE
1	10C2443(A)		动臂油缸(A)	BOOM CYLINDER-RH(A)	1				
2	10C2443(B)		动臂油缸(B)	BOOM CYLINDER-RH(B)	1				

10C2443(A)　动臂油缸(A)
BOOM CYLINDER-RH(A)

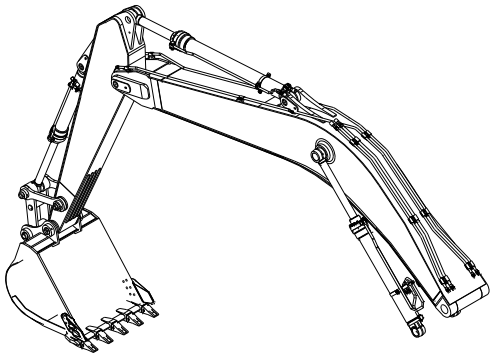

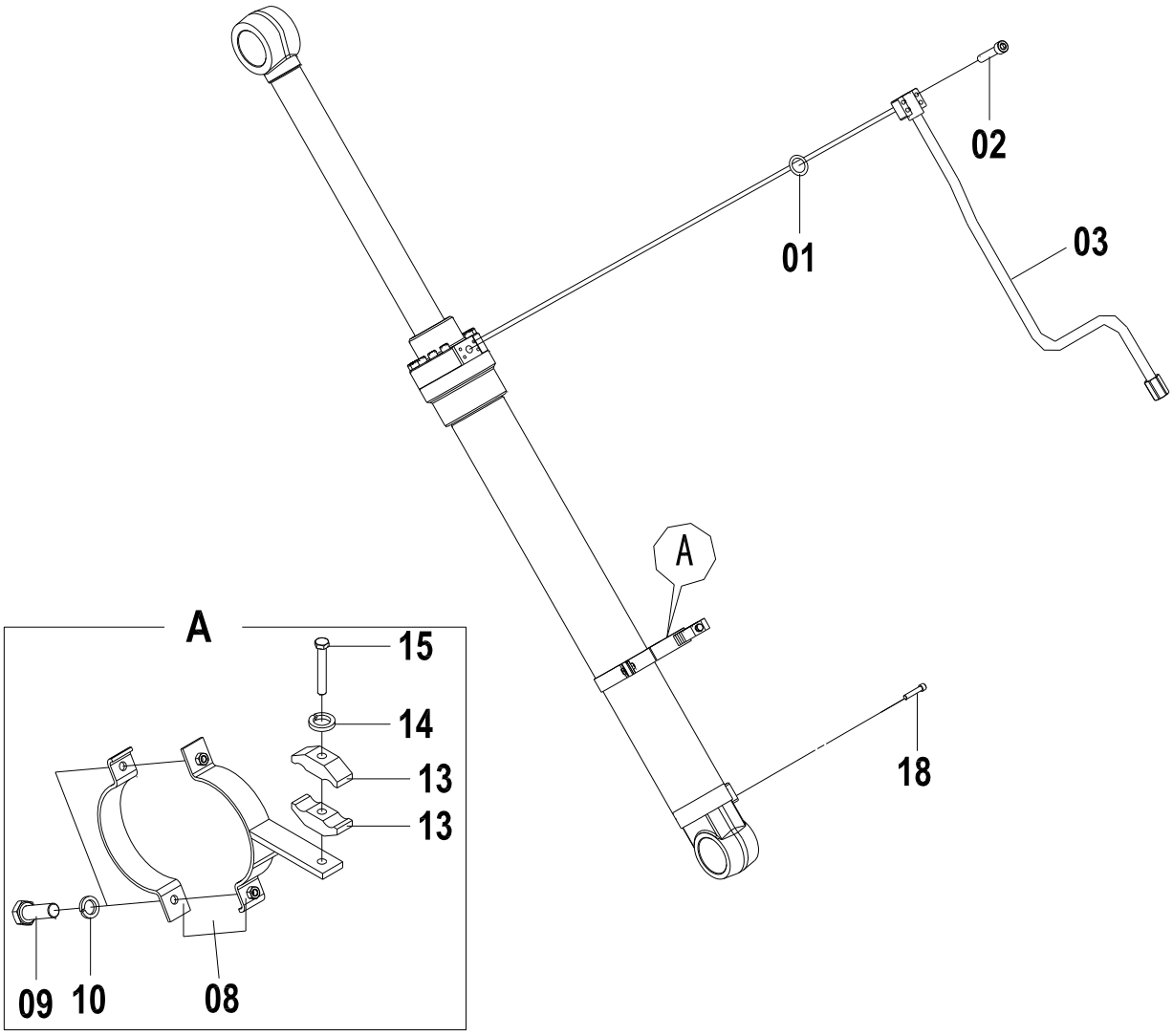

10C2443(A) 动臂油缸(A) BOOM CYLINDER-RH(A)

件号 ITEM	部件号 PART NO.	版本 VER	零件名称	PART NAME	数量 Q'TY	服务代码 S.C	适用机型 SERIAL NO.	互换性 IA	可替换零件号 REPLACEABLE
1	12B1861	000	O形圈	O-RING	1				2-118
2	04B0760	000	螺钉	SCREW	4				GB70.1-85
3	10D6251	000	钢管总成	TUBE AS	1				00778.0100Y.100A(R)
8	09C0991	000	管夹	CLAMP	1				
9	04B0864	001	螺栓	BOLT	2				GB5782-88
10	06B0651	000	弹簧垫圈	SPRING WASHER	3				GB93-87
13	72A1822	000	管夹	CLAMP	1				Q/HL 102118-2010
14	06B0650	000	弹簧垫圈	SPRING WASHER	1				GB93-87
15	01B0904	001	螺栓	BOLT	1				GB5782-88
18	04B0964	000	内六角螺钉	HEX SCREW	4				GB70.1-85

10C2443(B)　动臂油缸(B)
BOOM CYLINDER-RH(B)

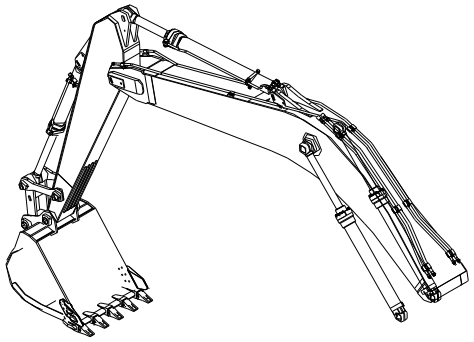

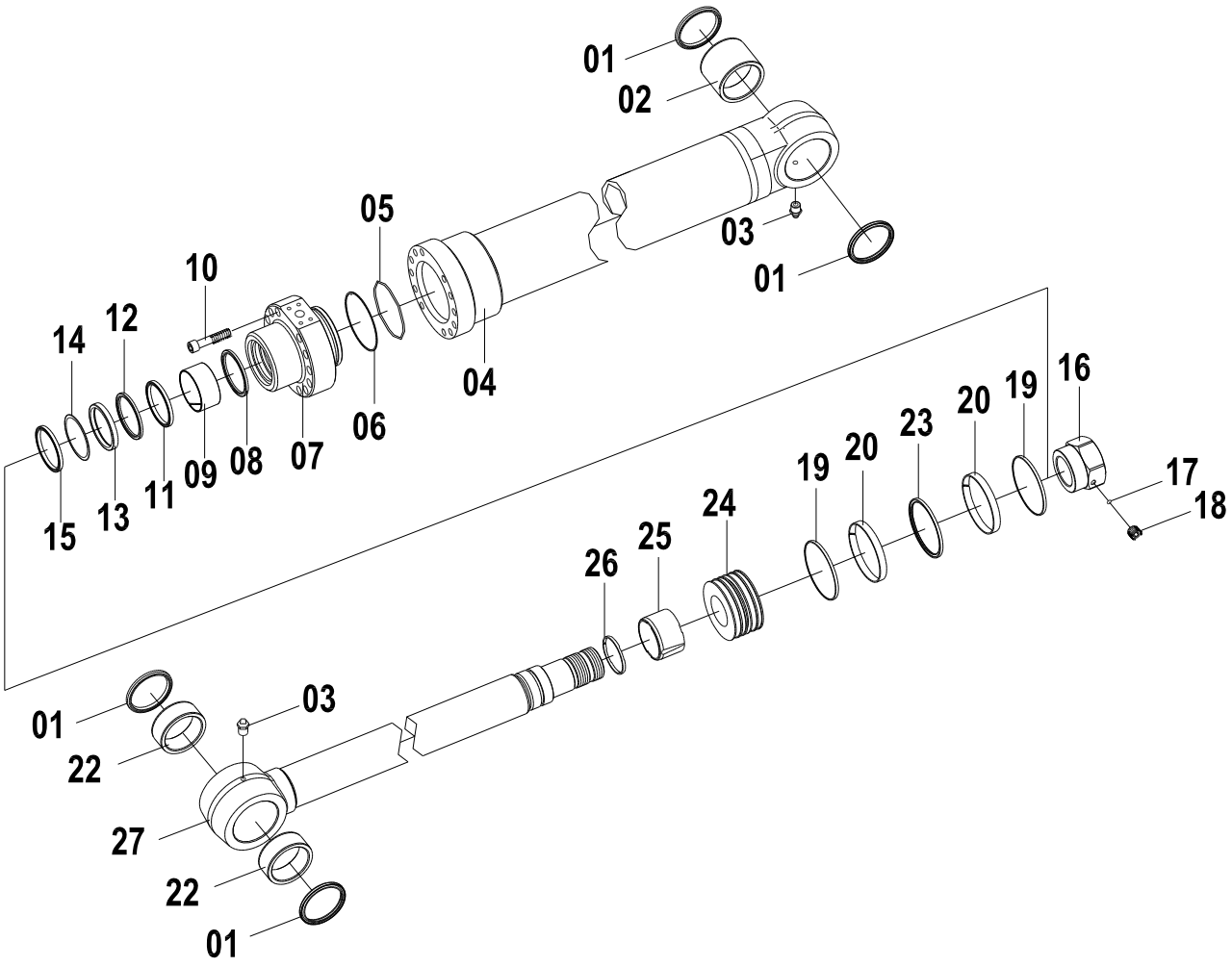

10C2443(B) 动臂油缸(B) BOOM CYLINDER-RH(B)

件号 ITEM	部件号 PART NO.	版本 VER	零件名称	PART NAME	数量 Q'TY	服务代码 S.C	适用机型 SERIAL NO.	互换性 IA	可替换零件号 REPLACEABLE
0	88A1061	000	密封包	SEAL KIT	1				
1	12B0881	001	防尘圈	DUST RING	4				ME
2	55A4935	001	轴套	BUSHING	1				Q/HL 102121.1-2010
3	10B0291	000	油杯	GREASE FITTING	2				GB1153-89
4	13D1160	000	缸体	CYLINDER BODY	1				00778.0100Y.600
5	11B0273	000	挡圈	BACKUP RING	1				Q/HL 102126-2010
6	12B1863	000	O形圈	O-RING	1				2-241
7	53A1941	000	端盖	COVER	1				00778.0100Y.005
8	76A0633	000	挡圈	BACKUP RING	1				Q/HL 102123-2010
9	55A1409	001	滑动轴承	SLIDE BEARING	1				MB
10	04B0761	000	螺钉	SCREW	12				GB70.1-85
11	55A4931	000	缓冲套	CUSHION COLLAR	1				HBY 70
12	11B0272	000	挡圈	BACKUP RING	1				Q/HL 102127-2011
13	12B1862	000	密封圈	SEAL RING	1				IUH 70
14	07B0523	000	挡圈	BACKUP RING	1				Q/HL 102106-2010
15	13B0943	000	防尘圈	DUST RING	1				DKBI 70
16	03B1557	000	螺母	NUT	1				Q/HL 102104-2010
17	20B0234	001	钢球	STEEL BALL	1				GB308-89
18	04B0620	001	螺钉	SCREW	1				GB80-85
19	55A4933	000	纳污环	WIPER RING	2				Q/HL 102125.1-2010
20	83A1220	001	导向环	GUIDE RING	2				Q/HL 102131-2011
22	55A6188	000	轴套	BUSHING	2				
23	12B1299		O形圈	O-RING	1				
24	50A0577	000	活塞	PISTON	1				Q/HL 102103-2010
25	55A4932	000	缓冲套	CUSHION COLLAR	1				Q/HL 102107-2010
26	55A4930	000	缓冲套	CUSHION COLLAR	1				Q/HL 102102-2010
27	14D0482	000	活塞杆	PISTON ROD	1				00778.0100Y.400

（空白页　BLANKF PAGE）

12E0164 011 先导液压系统
PILOT HYDRAULIC SYSTEM

件号 ITEM	部件号 PART NO.	版本 VER	零件名称	PART NAME	数量 Q'TY	服务代码 S.C	适用机号 SERIAL NO.	互换性 IA	可替换零件号 REPLACEABLE
01	12E0164(A)		先导液压系统(A)	PILOT HYDRAULIC SYSTEM(A)	1	Z			
02	12E0164(B)		先导液压系统(B)	PILOT HYDRAULIC SYSTEM(B)	1	Z			
03	12E0164(C)		先导液压系统(C)	PILOT HYDRAULIC SYSTEM(C)	1	Z			
04	12E0164(D)		先导液压系统(D)	PILOT HYDRAULIC SYSTEM(D)	1	Z			
05	12E0164(E)		先导液压系统(E)	PILOT HYDRAULIC SYSTEM(E)	1	Z			
06	12E0164(F)		先导液压系统(F)	PILOT HYDRAULIC SYSTEM(F)	1	Z			
07	12E0164(G)		先导液压系统(G)	PILOT HYDRAULIC SYSTEM(G)	1	Z			
08	12E0164(H)		先导液压系统(H)	PILOT HYDRAULIC SYSTEM(H)	1	Z			
09	12E0164(I)		先导液压系统(I)	PILOT HYDRAULIC SYSTEM(I)	1	Z			
10	12E0164(J)		先导液压系统(J)	PILOT HYDRAULIC SYSTEM(J)	1	Z			
11	12E0164(K)		先导液压系统(K)	PILOT HYDRAULIC SYSTEM(K)	1	Z			
12	12E0164(L)		先导液压系统(L)	PILOT HYDRAULIC SYSTEM(L)	1	Z			

注：该系统无装配图，具体装配请参考表中各部件装配图。

Note: No assembly diagram is provided for this system. Please refer to the assembly diagrams of those components in the table for assembly details.

12E0164(A) 先导液压系统(A)
PILOT HYDRAULIC SYSTEM(A)

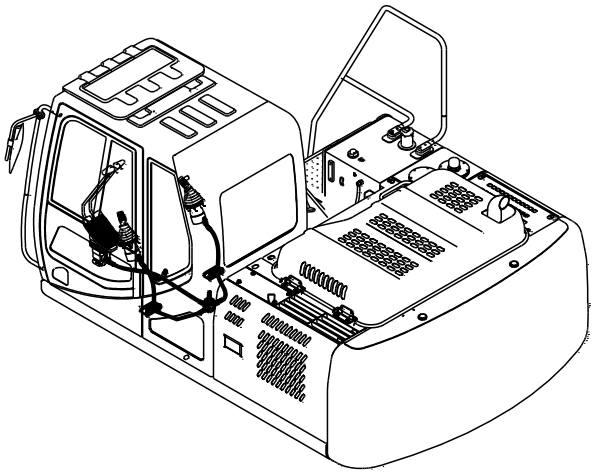

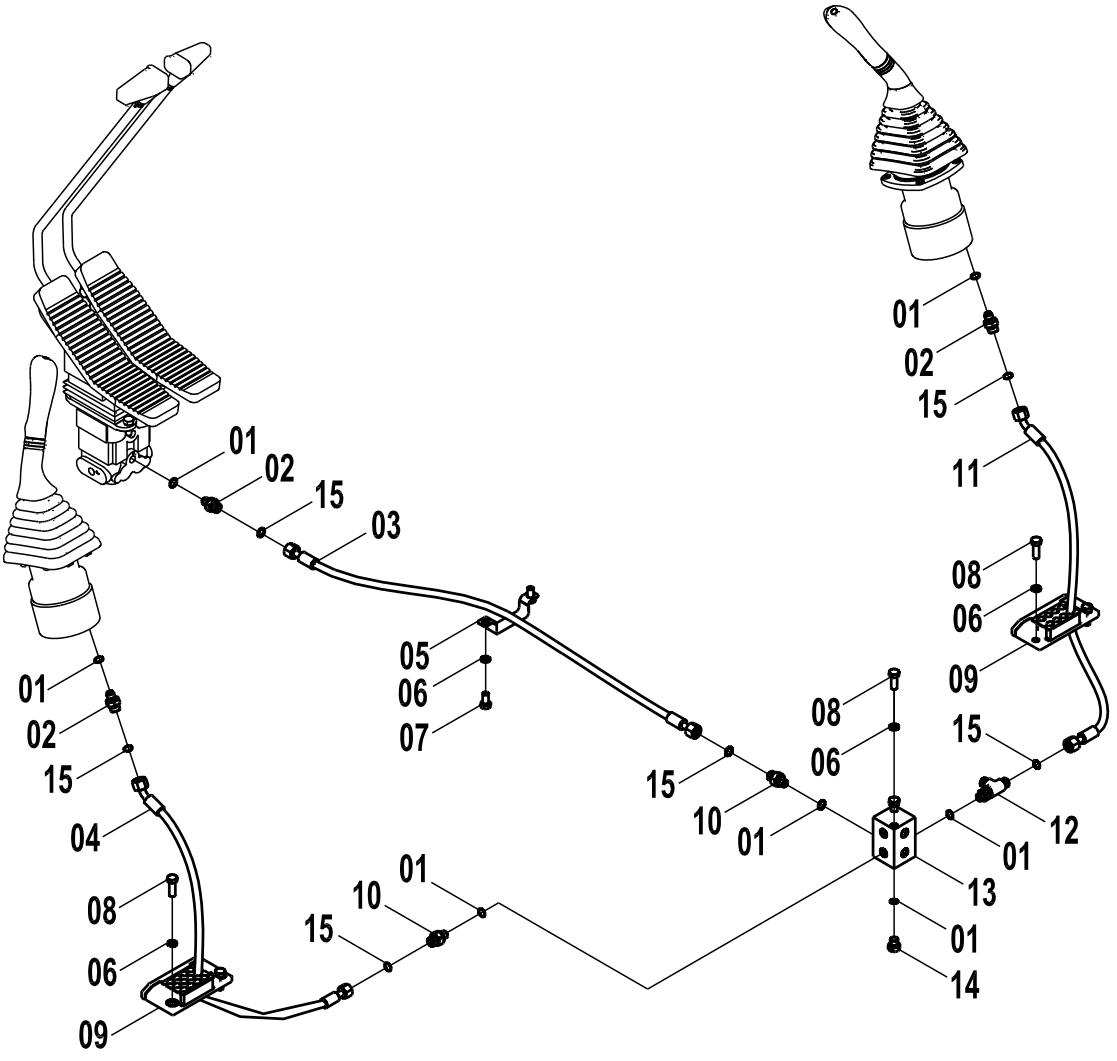

12E0164(A) 先导液压系统(A) PILOT HYDRAULIC SYSTEM(A)

件号 ITEM	部件号 PART NO.	版本 VER	零件名称	PART NAME	数量 Q'TY	服务代码 S.C	适用机型 SERIAL NO.	互换性 IA	可替换零件号 PART NO. REPLACEABLE
01	12B0428	002	O形圈	O-RING	7				
02	30C0803	000	滤网接头	FITTING	3				
03	05C3173	000	软管总成	HOSE AS	1				
04	05C3223	000	软管总成	HOSE AS	1			I	05C5373
04	05C5373	000	软管总成	HOSE AS	1				
05	09C0898	000	管夹	CLAMP	1				
06	06B0002	000	垫圈	WASHER	8				
07	00B0005	000	螺栓	BOLT	2				
08	00B0019	000	螺栓	BOLT	6				
09	09C0138	000	管夹	CLAMP	2				
10	00A3491	002	接头	CONNECTOR	2				
11	05C3149	000	软管总成	HOSE AS	1			I	05C5374
11	05C5374	000	软管总成	HOSE AS	1				
12	32C0408	002	三通接头	TEE	1				
13	03A0609	000	接头块	BLOCK	1				
14	05A0075	001	螺塞	PLUG	1				
15	12B1406	000	O形圈	O-RING	6				

EC0000013483

12E0164(B) 先导液压系统(B)
PILOT HYDRAULIC SYSTEM(B)

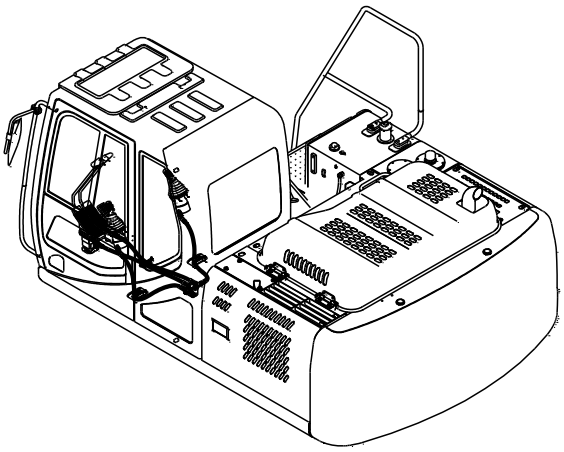

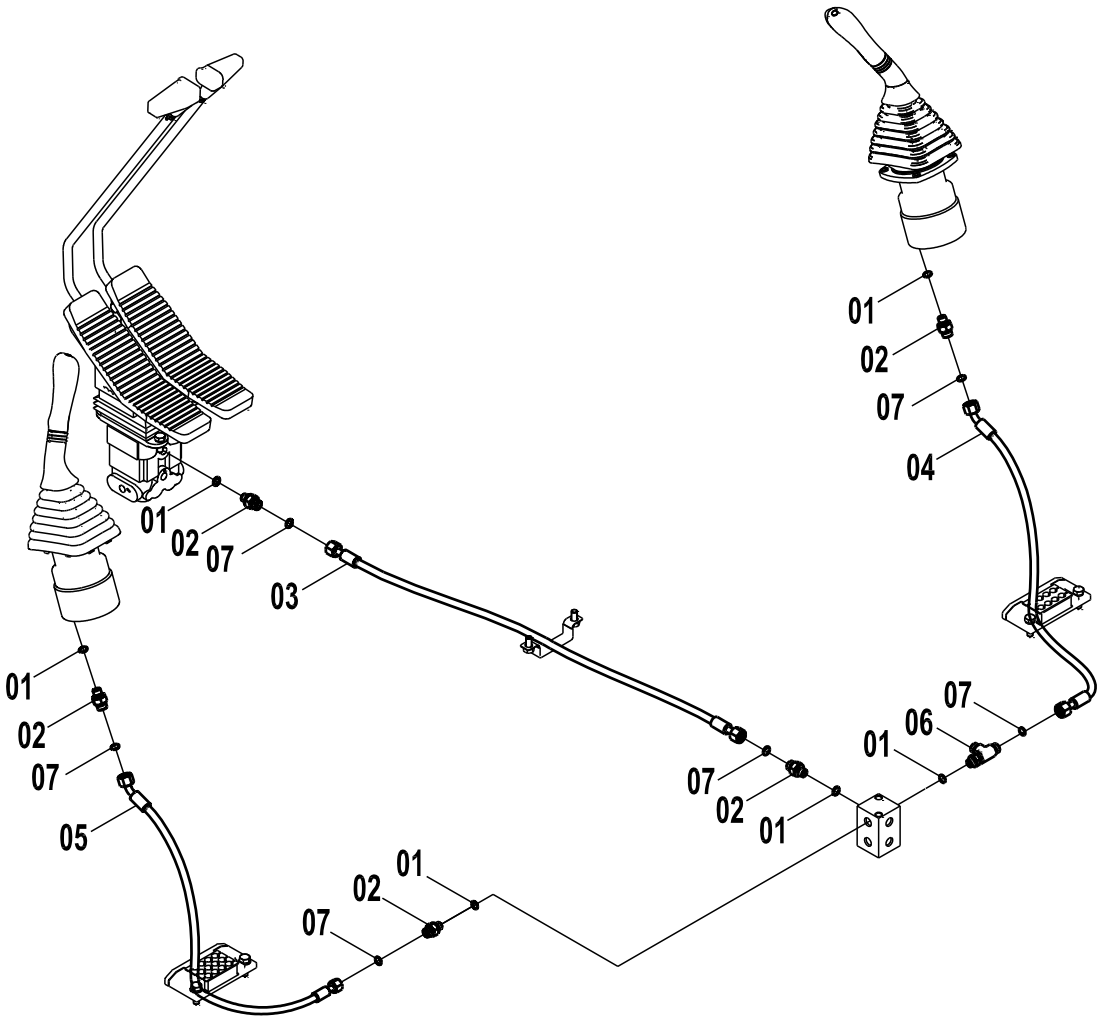

12E0164(B) 先导液压系统(B) PILOT HYDRAULIC SYSTEM(B)

件号 ITEM	部件号 PART NO.	版本 VER	零件名称	PART NAME	数量 Q'TY	服务代码 S.C	适用机型 SERIAL NO.	互换性 IA	可替换零件号 PART NO. REPLACEABLE
01	12B0428	002	O形圈	O-RING	6				
02	00A3491	002	接头	CONNECTOR	5				
03	05C3173	000	软管总成	HOSE AS	1				
04	05C3223	000	软管总成	HOSE AS	1			I	05C5373
04	05C5373	000	软管总成	HOSE AS	1				
05	05C3149	000	软管总成	HOSE AS	1			I	05C5374
05	05C5374	000	软管总成	HOSE AS	1				
06	32C0408	002	三通接头	TEE	1				
07	12B1406	000	O形圈	O-RING	6				

EC0000013483

12E0164(C) 先导液压系统(C)
PILOT HYDRAULIC SYSTEM(C)

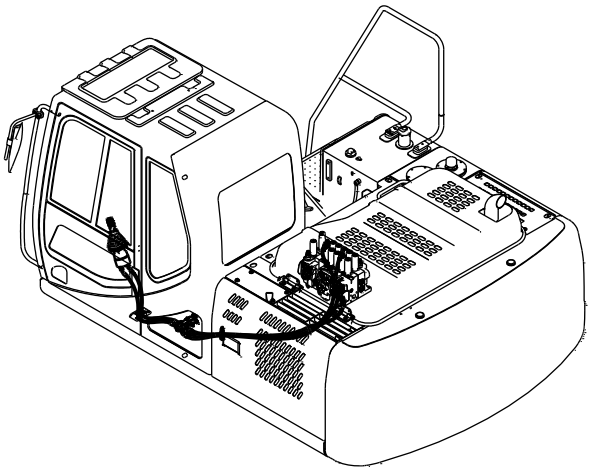

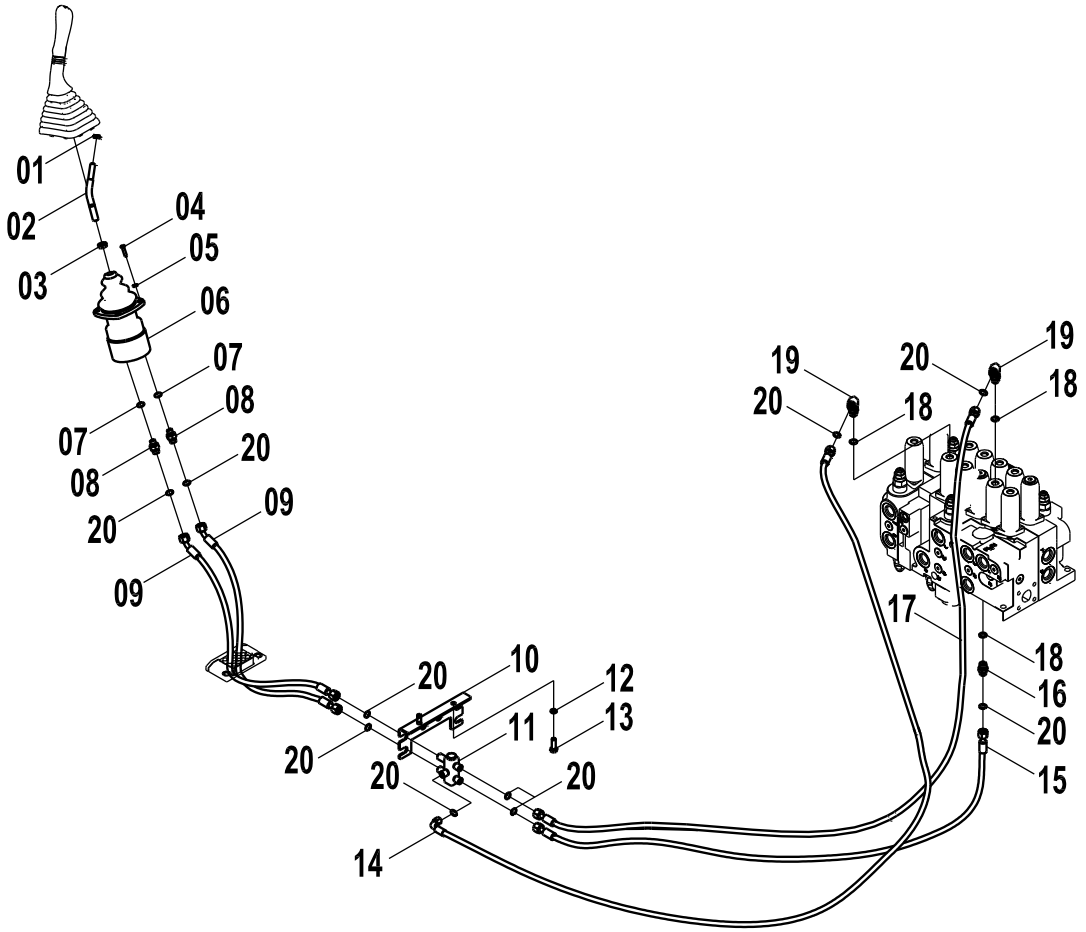

12E0164(C) 先导液压系统(C) PILOT HYDRAULIC SYSTEM(C)

件号 ITEM	部件号 PART NO.	版本 VER	零件名称	PART NAME	数量 Q'TY	服务代码 S.C	适用机型 SERIAL NO.	互换性 IA	可替换零件号 PART NO. REPLACEABLE
01	03B0346	000	螺母	NUT	1				
02	63A0258	001	操纵杆	CONTROL LEVER	1				
03	03B0059	000	螺母	NUT	1				
04	00B0023	000	螺栓	BOLT	4				
05	06B0003	000	垫圈	WASHER	4				
06	12C1190	001	手先导阀（左）	HAND PILOT VALVE	1			I	12C3741
06	12C3741	000	手先导阀	HAND PILOT VALVE	1				
07	12B0428	002	O形圈	O-RING	2				
08	00A3491	002	接头	CONNECTOR	2				
09	05C3192	000	软管总成	HOSE AS	2				
10	21A6469	000	弯板	PLATE	1				
10	21A8386	000	弯板	PLATE	1				
11	12C1999	000	梭阀	SHUTTLE VALVE	1				
12	06B0002	000	垫圈	WASHER	2				
13	00B0005	000	螺栓	BOLT	2				
14	05C3204	000	软管总成	HOSE AS	1				
15	05C3200	000	软管总成	HOSE AS	1				
16	00A3498	002	接头	CONNECTOR	1				
17	05C3111	001	软管总成	HOSE AS	1				
18	12B0429	002	O形圈	O-RING	3				
19	31C0559	002	直角接头	CONNECTOR	2				
20	12B1406	000	O形圈	O-RING	10				

EC0000013809

12E0164(D)　先导液压系统(D)
PILOT HYDRAULIC SYSTEM(D)

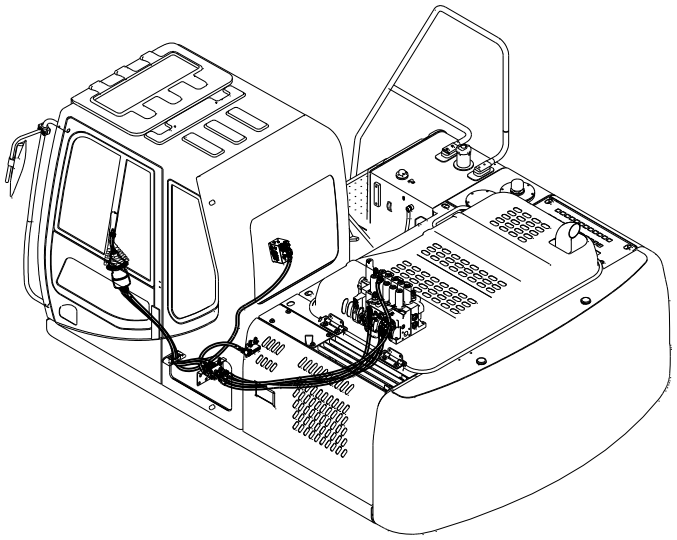

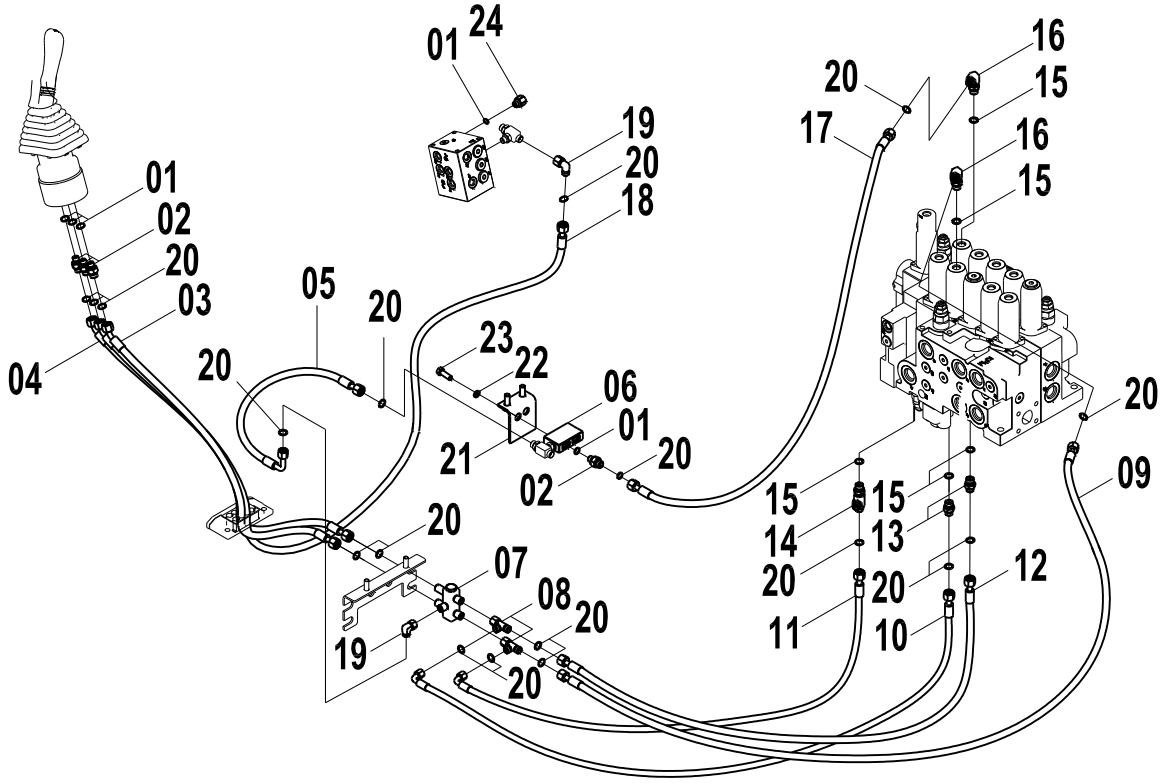

12E0164(D) 先导液压系统(D) PILOT HYDRAULIC SYSTEM(D)

件号 ITEM	部件号 PART NO.	版本 VER	零件名称	PART NAME	数量 Q'TY	服务代码 S.C	适用机型 SERIAL NO.	互换性 IA	可替换零件号 PART NO. REPLACEABLE
01	12B0428	002	O形圈	O-RING	4				
02	00A3491	002	接头	CONNECTOR	3				
03	05C3223	000	软管总成	HOSE AS	1			I	05C5371
03	05C5371	000	软管总成	HOSE AS	1				
04	05C3149	000	软管总成	HOSE AS	1			I	05C5372
04	05C5372	000	软管总成	HOSE AS	1				
05	05C3183	000	软管总成	HOSE AS	1				
06	03A0610	000	接头块	BLOCK	1				
07	12C1999	000	梭阀	SHUTTLE VALVE	1				
08	32C0465	000	三通接头	TEE	2				
09	05C3185	000	软管总成	HOSE AS	1				
10	05C3186	000	软管总成	HOSE AS	1				
11	05C3187	000	软管总成	HOSE AS	1				
12	05C3184	000	软管总成	HOSE AS	1				
13	00A3498	002	接头	CONNECTOR	2				
14	32C0414	001	三通接头	TEE CONNECTOR	1				
15	12B0429	002	O形圈	O-RING	4				
16	31C0559	002	直角接头	CONNECTOR	2				
17	05C3182	000	软管总成	HOSE AS	1				
18	05C3178	000	软管总成	HOSE AS	1				
19	31C0962	000	直角接头	CONNECTOR	2				
20	12B1406	000	O形圈	O-RING	18				
21	21A8430	000	弯板	PLATE	1			N2	21A8716
21	21A8716	000	弯板	PLATE	1				
22	06B0002	000	垫圈	WASHER	4				
23	00B0005	000	螺栓	BOLT	4				
24	00A0969	001	过渡接头	CONNECTOR	1				

EC0000009446/ EC0000013483

12E0164(E) 先导液压系统(E)
PILOT HYDRAULIC SYSTEM(E)

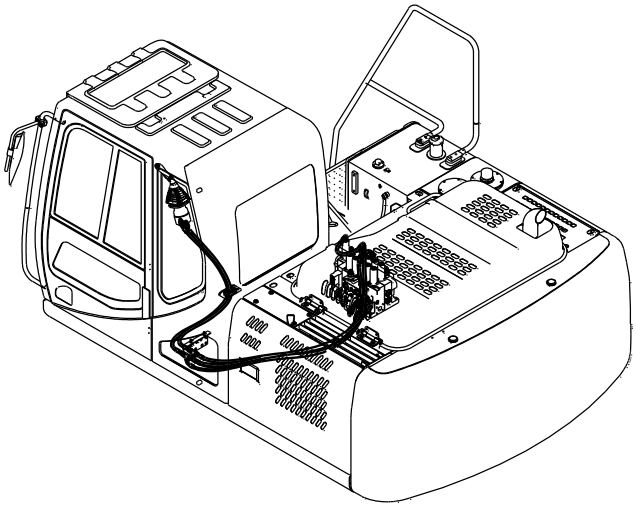

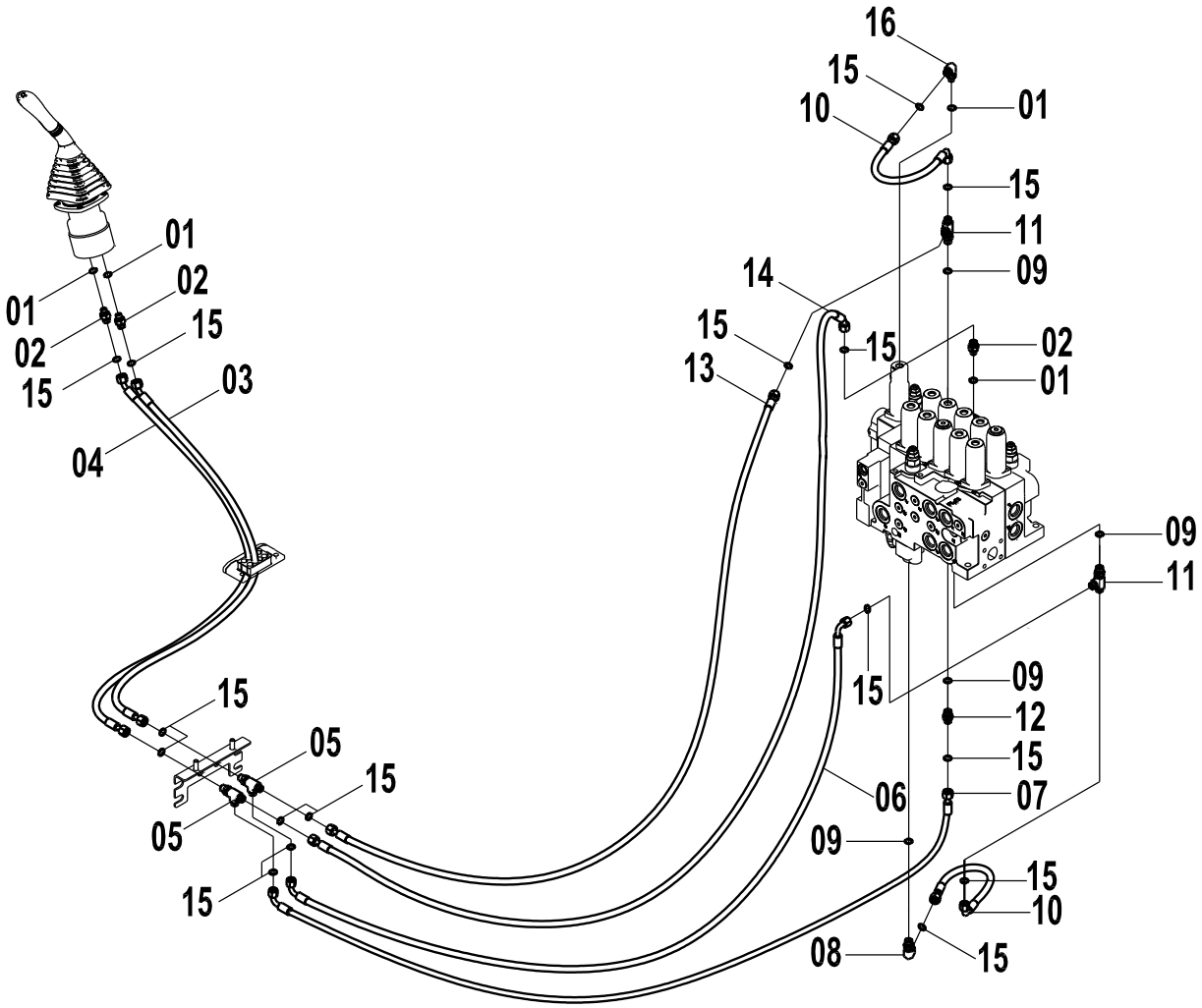

12E0164(E) 先导液压系统(E) PILOT HYDRAULIC SYSTEM(E)

件号 ITEM	部件号 PART NO.	版本 VER	零件名称	PART NAME	数量 Q'TY	服务代码 S.C	适用机号 SERIAL NO.	互换性 IA	可替换零件号 REPLACEABLE
01	12B0428	002	O形圈	O-RING	4				
02	00A3491	002	接头	CONNECTOR	3				
03	05C3151	000	软管总成	HOSE AS	1				
04	05C3194	000	软管总成	HOSE AS	1				
05	32C0468	000	隔板接头	SPACER CONNECTOR	2				
06	05C3190	000	软管总成	HOSE AS	1				
07	05C3191	000	软管总成	HOSE AS	1				
08	31C0559	002	直角接头	CONNECTOR	1				
09	12B0429	002	O形圈	O-RING	5				
10	05C3136	001	软管总成	HOSE AS	2				
11	32C0414	001	三通接头	TEE CONNECTOR	2				
12	00A3498	002	接头	CONNECTOR	1				
13	05C3188	000	软管总成	HOSE AS	1				
14	05C3189	000	软管总成	HOSE AS	1				
15	12B1406	000	O形圈	O-RING	16				
16	31C0558	003	直角接头	CONNECTOR	1				

12E0164(F)　先导液压系统(F)
PILOT HYDRAULIC SYSTEM(F)

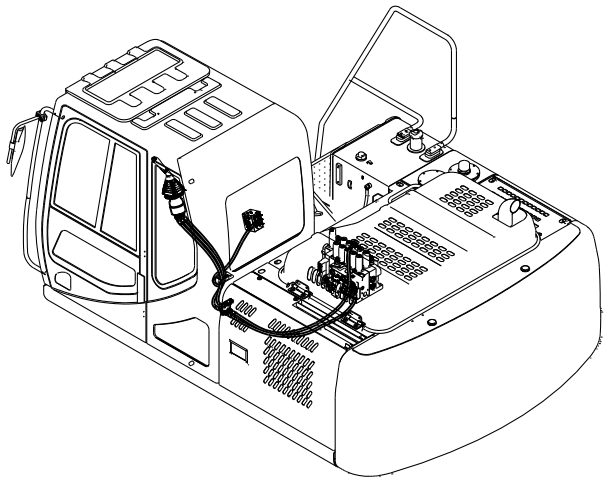

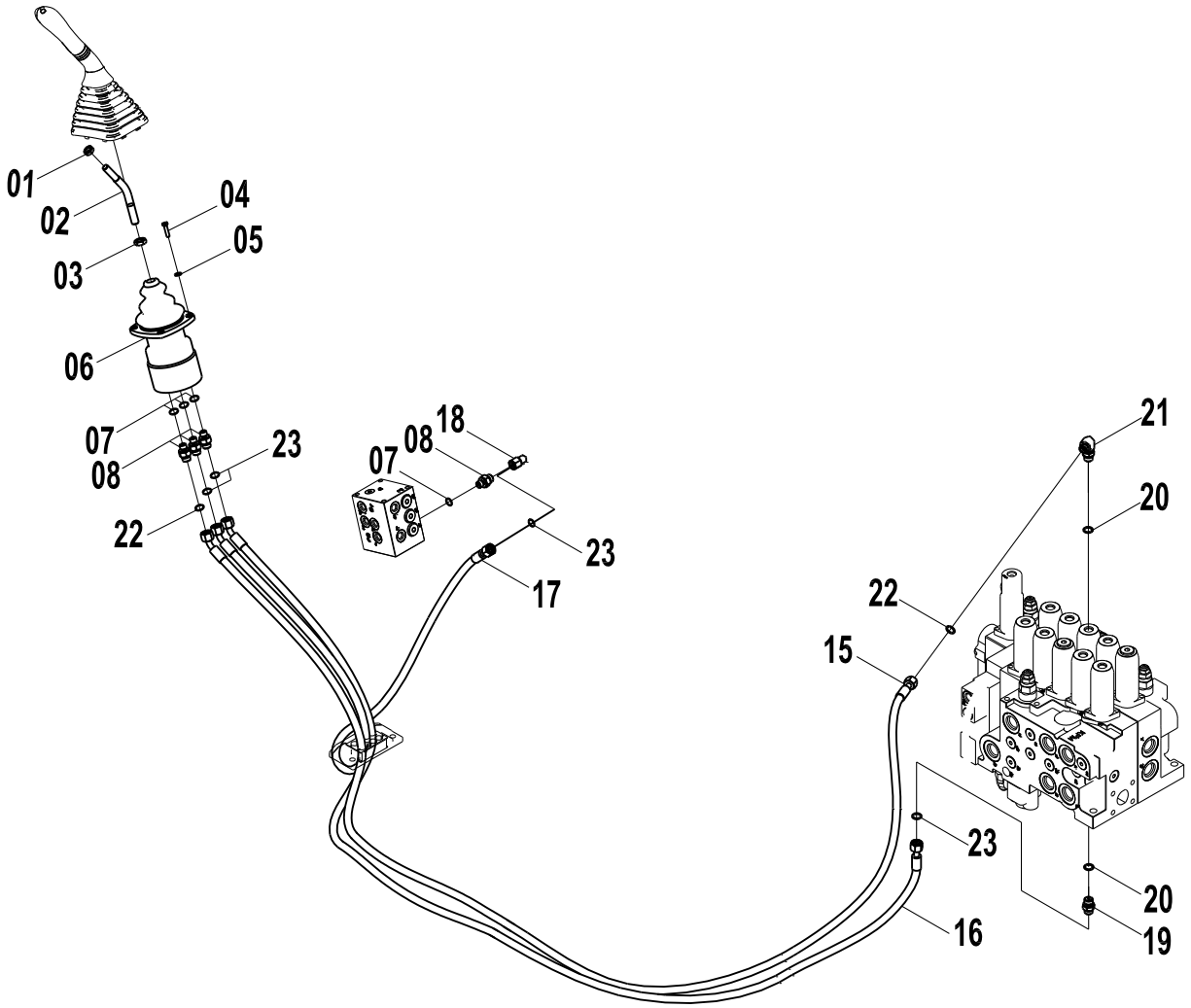

12E0164(F) 先导液压系统(F) PILOT HYDRAULIC SYSTEM(F)

件号 ITEM	部件号 PART NO.	版本 VER	零件名称	PART NAME	数量 Q'TY	服务代码 S.C	适用机型 SERIAL NO.	互换性 IA	可替换零件号 PART NO. REPLACEABLE
01	03B0346	000	螺母	NUT	1				
02	63A0258	001	操纵杆	CONTROL LEVER	1				
03	03B0059	000	螺母	NUT	1				
04	00B0023	000	螺栓	BOLT	4				
05	06B0003	000	垫圈	WASHER	4				
06	12C1191	001	手先导阀（右）	PLOT VALVE-RH	1			I	12C3741
06	12C3741	000	手先导阀	HAND PILOT VALVE	1				
07	12B0428	002	O形圈	O-RING	4				
08	00A3491	002	接头	CONNECTOR	4				
15	05C3177	000	软管总成	HOSE AS	1			N1	05C2361
15	05C2361	000	软管总成	HOSE AS	1		S/N 25311-Up		
16	05C3205	000	软管总成	HOSE AS	1			N1	05C2230
16	05C2230	000	软管总成	HOSE AS	1		S/N 25311-Up		
17	05C3179	000	软管总成	HOSE AS	1				
18	31C0962	000	直角接头	CONNECTOR	1				
19	00A3498	002	接头	CONNECTOR	4				
20	12B0429	002	O形圈	O-RING	3				
21	31C0559	002	直角接头	CONNECTOR	1				
22	12B1405	000	O形圈	O-RING	2				
23	12B1406	000	O形圈	O-RING	4				

EC0000008940/ EC0000013809

12E0164(G)　先导液压系统(G)
PILOT HYDRAULIC SYSTEM(G)

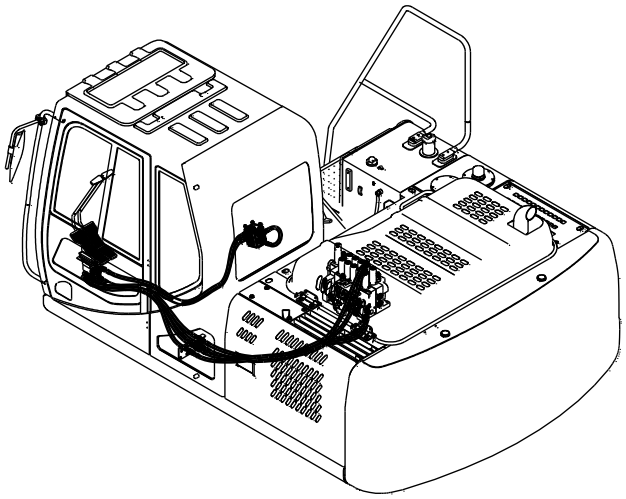

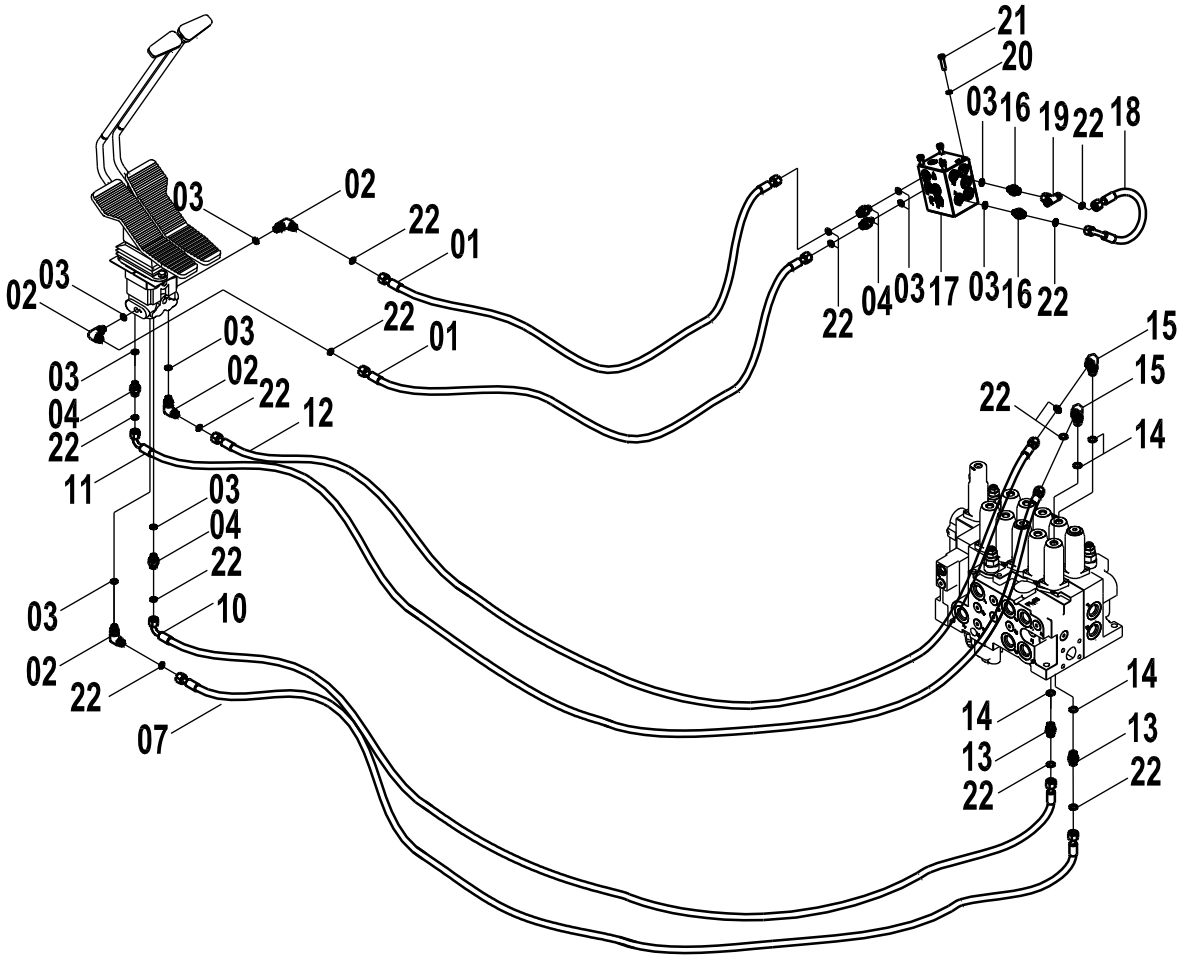

12E0164(G) 先导液压系统(G) PILOT HYDRAULIC SYSTEM(G)

件号 ITEM	部件号 PART NO.	版本 VER	零件名称	PART NAME	数量 Q'TY	服务代码 S.C	适用机号 SERIAL NO.	互换性 IA	可替换零件号 REPLACEABLE
01	05C3177	000	软管总成	HOSE AS	2				
02	31C0558	003	直角接头	CONNECTOR	4				
03	12B0428	002	O形圈	O-RING	9				
04	00A3491	002	接头	CONNECTOR	4				
07	05C3202	000	软管总成	HOSE AS	1			N1	05C4049
07	05C4049	000	软管总成	HOSE AS	1				
10	05C3198	000	软管总成	HOSE AS	1			N1	05C4051
10	05C4051	000	软管总成	HOSE AS	1				
11	05C3185	000	软管总成	HOSE AS	1			N1	05C4050
11	05C4050	000	软管总成	HOSE AS	1				
12	05C3199	000	软管总成	HOSE AS	1			N1	05C4052
12	05C4052	000	软管总成	HOSE AS	1				
13	00A3498	002	接头	CONNECTOR	2				
14	12B0429	002	O形圈	O-RING	4				
15	31C0559	002	直角接头	CONNECTOR	2				
16	30C0803	000	滤网接头	FITTING	2				
17	12C1560	002	直线行走阀	SIGNAL VALVE	1	Z			
18	05C3036	000	软管总成	HOSE AS	1				
19	32C0502	000	三通接头	TEE	1				
20	06B0006	000	垫圈	WASHER	4				
21	00B0020	000	螺栓	BOLT	4				
22	12B1406	000	O形圈	O-RING	14				

EC0000008940

12E0164(H)　先导液压系统(H)
PILOT HYDRAULIC SYSTEM(H)

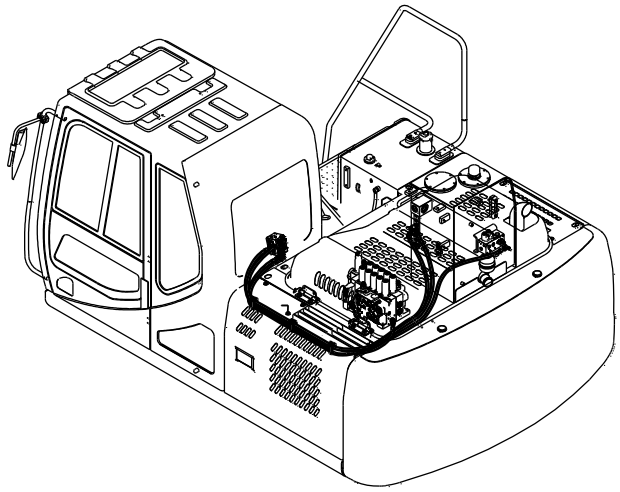

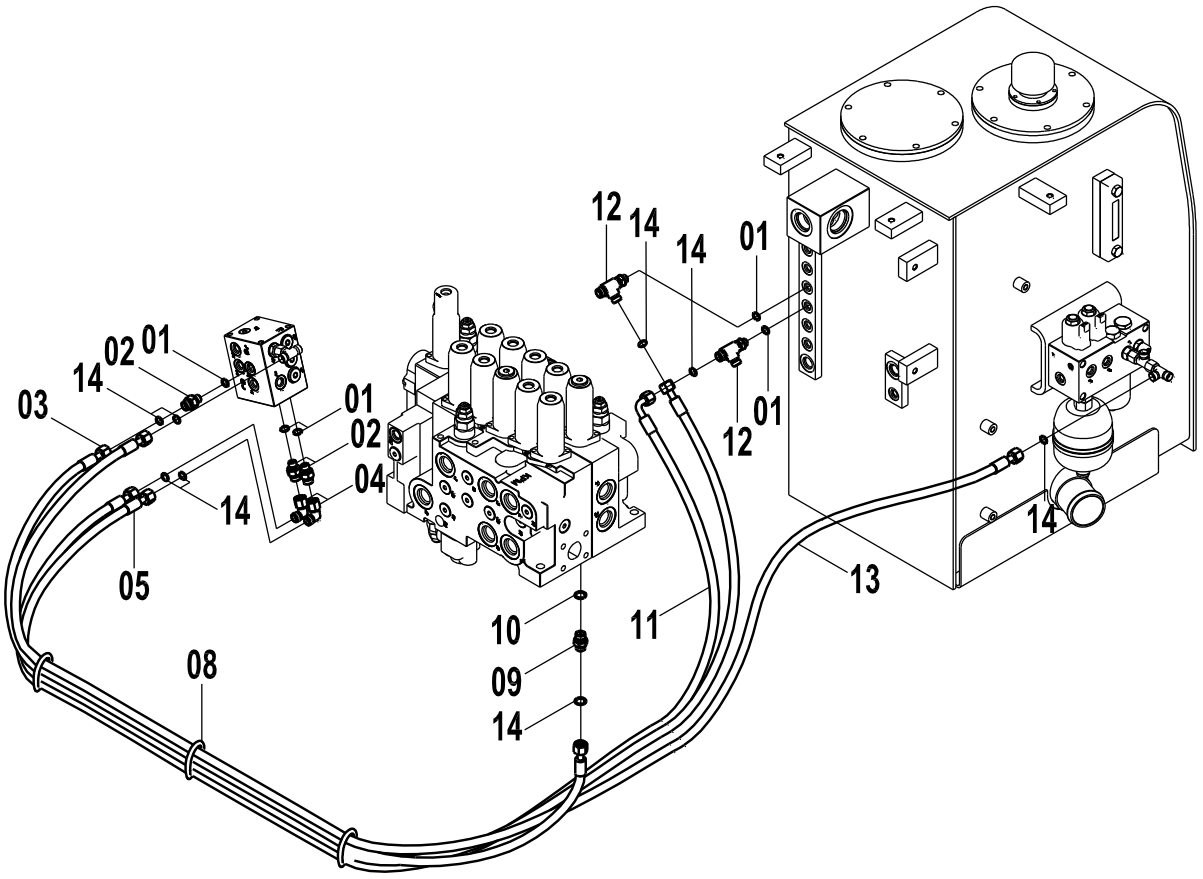

12E0164(H) 先导液压系统(H) PILOT HYDRAULIC SYSTEM(H)

件号 ITEM	部件号 PART NO.	版本 VER	零件名称	PART NAME	数量 Q'TY	服务代码 S.C	适用机号 SERIAL NO.	互换性 IA	可替换零件号 REPLACEABLE
01	12B0428	002	O形圈	O-RING	5				
02	00A3491	002	接头	CONNECTOR	3				
03	05C3196	000	软管总成	HOSE AS	1				
04	31C0962	000	直角接头	CONNECTOR	2				
05	05C3197	000	软管总成	HOSE AS	1				
08	09C0899	000	管夹	CLAMP	3				37B0010
08	37B0010	001	扎带	CABLE TIE	3				
09	00A3498	002	接头	CONNECTOR	1				
10	12B0429	002	O形圈	O-RING	1				
11	05C3100	001	软管总成	HOSE AS	1				
12	32C0408	002	三通接头	TEE	2				
13	05C3195	000	软管总成	HOSE AS	1				
14	12B1406	000	O形圈	O-RING	8				

EC0000009757

12E0164(I)　先导液压系统（I）
PILOT HYDRAULIC SYSTEM(I)

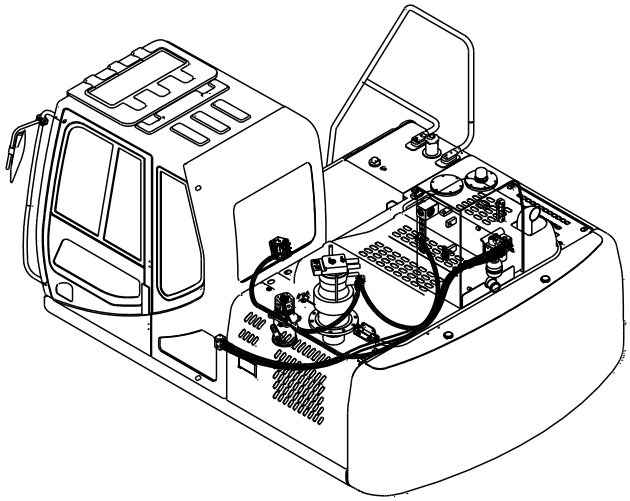

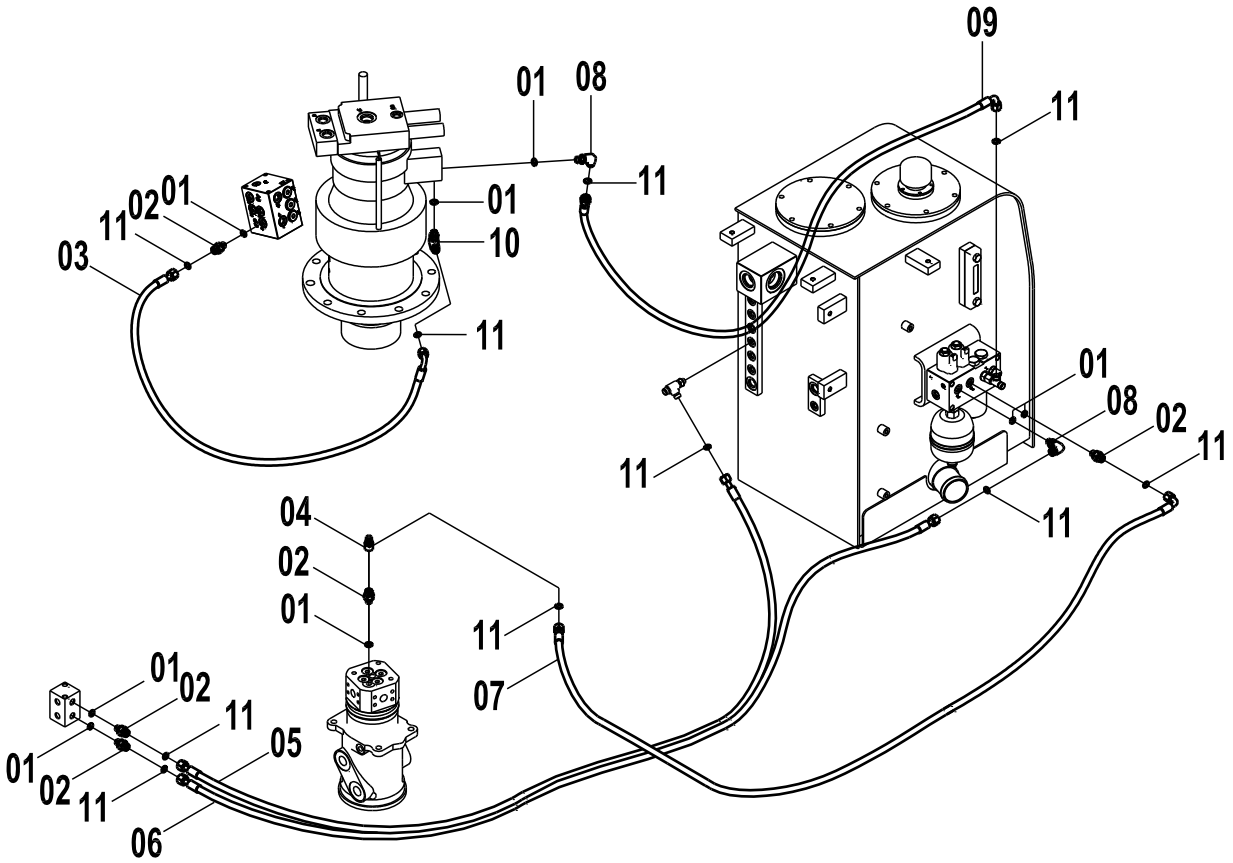

12E0164(I) 先导液压系统(I) PILOT HYDRAULIC SYSTEM(I)

件号 ITEM	部件号 PART NO.	版本 VER	零件名称	PART NAME	数量 Q'TY	服务代码 S.C	适用机号 SERIAL NO.	互换性 IA	可替换零件号 REPLACEABLE
01	12B0428	002	O形圈	O-RING	8				
02	00A3491	002	接头	CONNECTOR	5				
03	05C3186	000	软管总成	HOSE AS	1				
04	31C0962	000	直角接头	CONNECTOR	1				
05	05C3207	000	软管总成	HOSE AS	1				
06	05C3208	000	软管总成	HOSE AS	1				
07	05C3206	000	软管总成	HOSE AS	1				
08	31C0558	003	直角接头	CONNECTOR	2				
09	05C3227	000	软管总成	HOSE AS	1				
10	32C0413	000	三通接头	TEE CONNECTOR	1			Y	32C0636
10	32C0636	000	三通接头	TEE	1				
11	12B1406	000	O形圈	O-RING	10				

EC0000008740

12E0164(J)　先导液压系统(J)
PILOT HYDRAULIC SYSTEM(J)

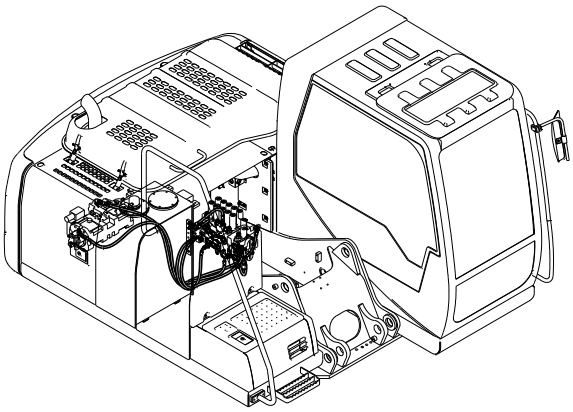

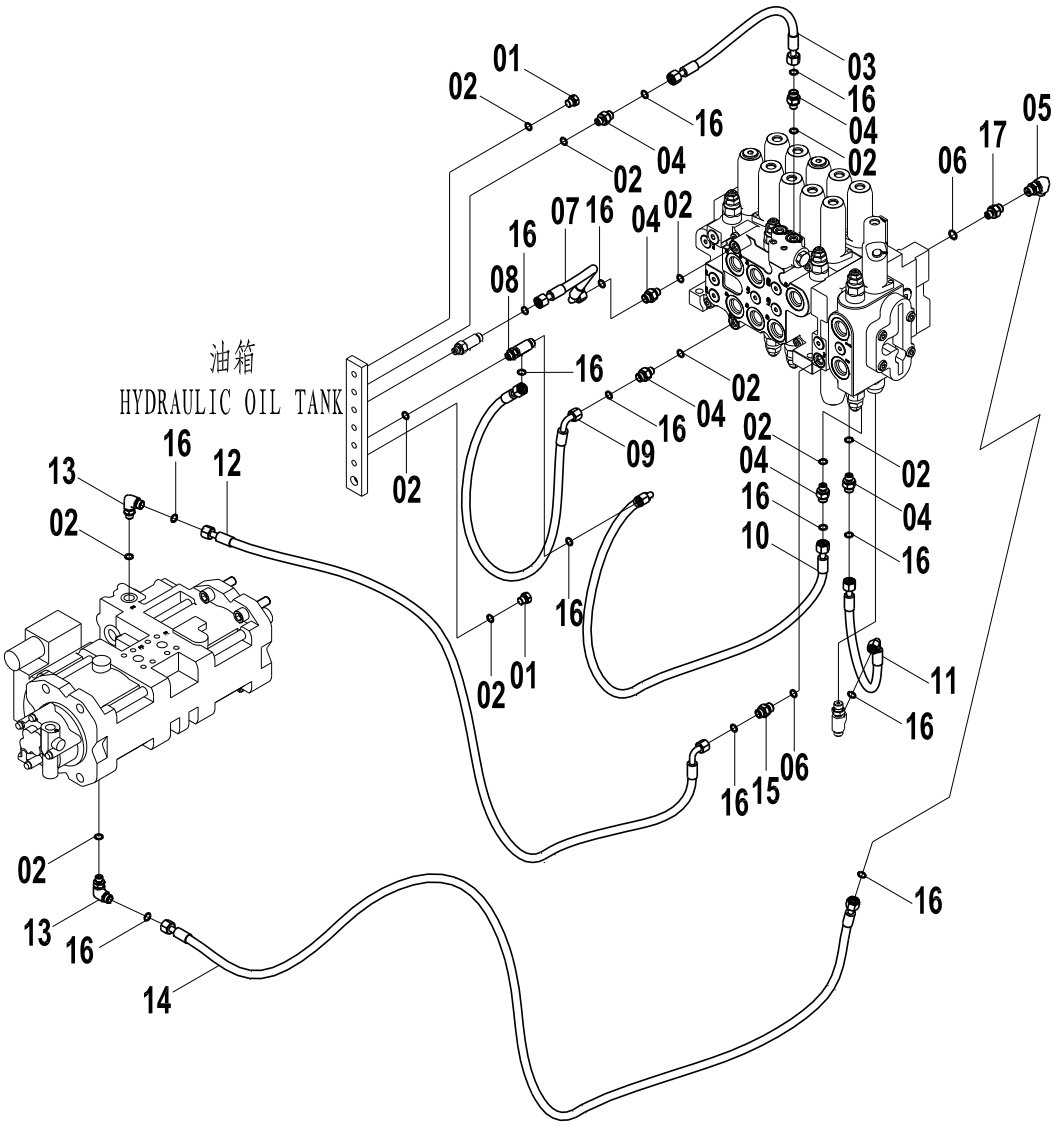

12E0164(J) 先导液压系统(J) PILOT HYDRAULIC SYSTEM(J)

件号 ITEM	部件号 PART NO.	版本 VER	零件名称	PART NAME	数量 Q'TY	服务代码 S.C	适用机号 SERIAL NO.	互换性 IA	可替换零件号 REPLACEABLE
01	05A0075	001	螺塞	PLUG	2				
02	12B0428	002	O形圈	O-RING	11				
03	05C3181	000	软管总成	HOSE AS	1				
04	00A3491	002	接头	CONNECTOR	6				
05	31C0559	002	直角接头	CONNECTOR	1				
06	12B0429	002	O形圈	O-RING	2				
07	05C3141	001	软管总成	HOSE AS	1				
08	32C0408	002	三通接头	TEE	1				
09	05C3210	000	软管总成	HOSE AS	1				
10	05C4913	000	软管总成	HOSE AS	1				
10	05C3139	001	软管总成	HOSE AS	1				05C4913
11	05C3136	001	软管总成	HOSE AS	1				
12	05C3174	000	软管总成	HOSE AS	1				
13	31C0558	003	直角接头	CONNECTOR	2				
14	05C3209	000	软管总成	HOSE AS	1				
15	00A3498	002	接头	CONNECTOR	1				
16	12B1406	000	O形圈	O-RING	14				
17	00A1168	001	过渡接头	CONNECTOR	1				

EC0000011654

12E0164(K)　先导液压系统(K)
PILOT HYDRAULIC SYSTEM(K)

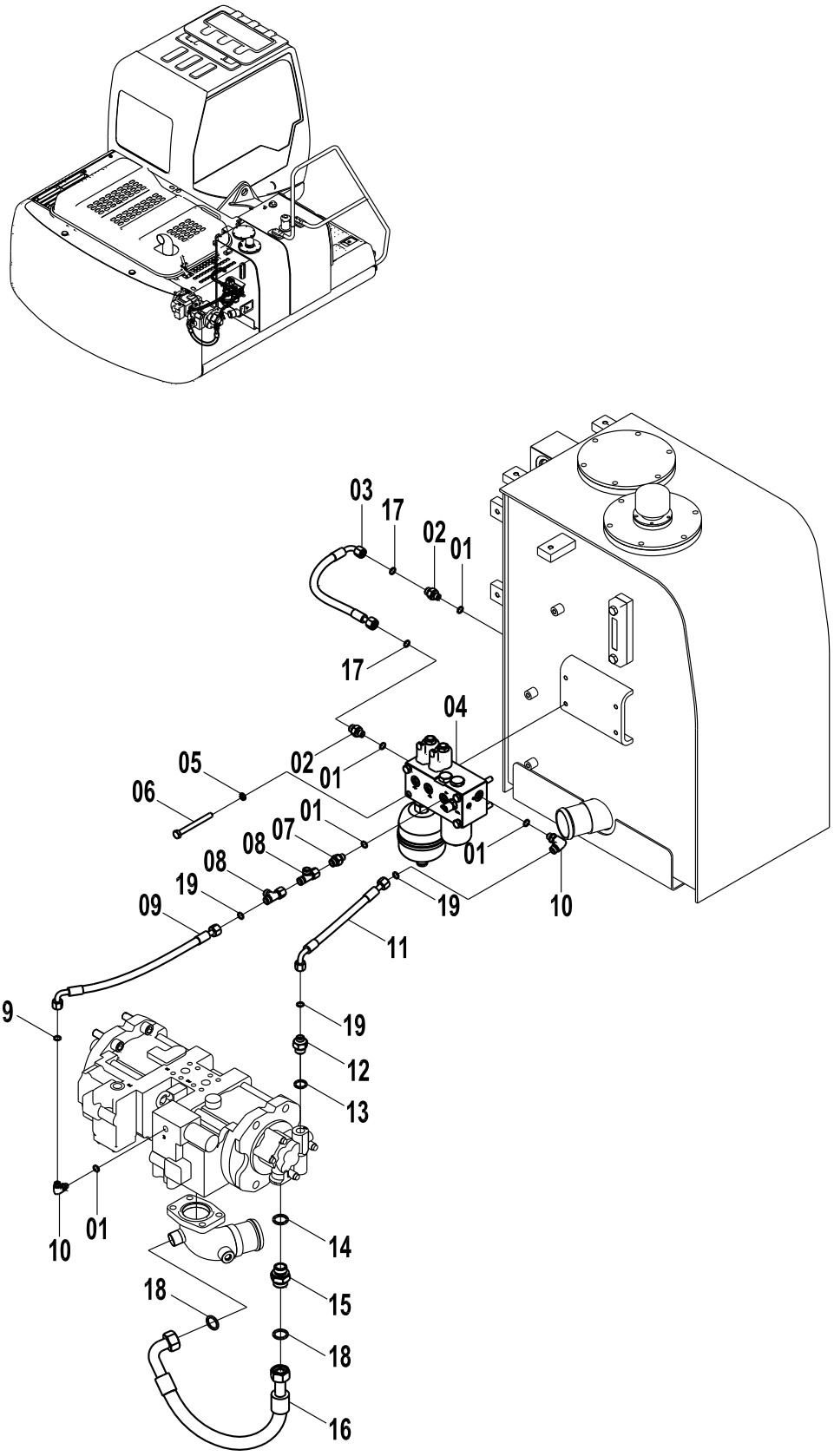

12E0164(K) 先导液压系统(K) PILOT HYDRAULIC SYSTEM(K)

件号 ITEM	部件号 PART NO.	版本 VER	零件名称	PART NAME	数量 Q'TY	服务代码 S.C	适用机号 SERIAL NO.	互换性 IA	可替换零件号 REPLACEABLE
01	12B0428	002	O形圈	O-RING	5				
02	00A4308	000	接头	FITTING	2				
03	06C5419	000	软管总成	HOSE AS	1				
04	12C1567		先导阀块组件	PILOT VALVE GP	1	Z			
05	06B0002	000	垫圈	WASHER	4				
06	00B0365	000	螺栓	BOLT	4			N1	01B0093
06	01B0093	000	螺栓	BOLT	4				
07	00A3491	002	接头	CONNECTOR	1				
08	32C0465	000	三通接头	TEE	2				
09	05C3136	001	软管总成	HOSE AS	1				
10	31C0558	003	直角接头	CONNECTOR	2				
11	05C3180	000	软管总成	HOSE AS	1			N1	05C4130
11	05C4130	000	软管总成	HOSE AS	1				
12	00A4070	000	接头	CONNECTOR	1				
13	12B0430	002	O形圈	O-RING	1				
14	12B0431	001	O形圈	O-RING	1				
15	00A3493	001	接头	CONNECTOR	1				
16	06C5420	000	软管总成	HOSE AS	1				
17	12B1407	000	O形圈	O-RING	2				
18	12B1412	000	O形圈	O-RING	2				
19	12B1406	000	O形圈	O-RING	4				

EC0000008940 EC0000009270

12E0164(L)　先导液压系统(L)
PILOT HYDRAULIC SYSTEM(L)

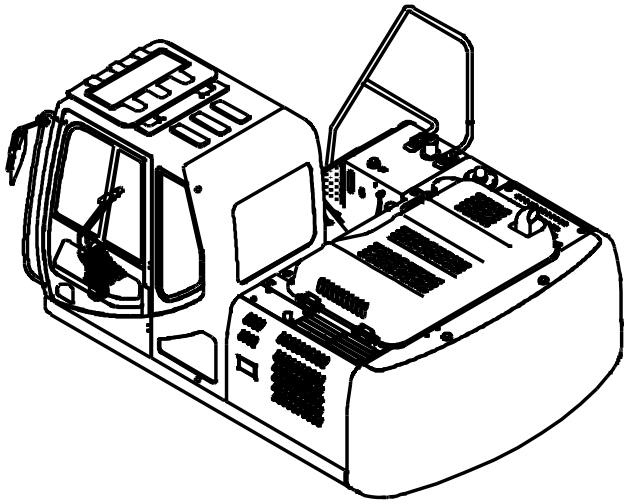

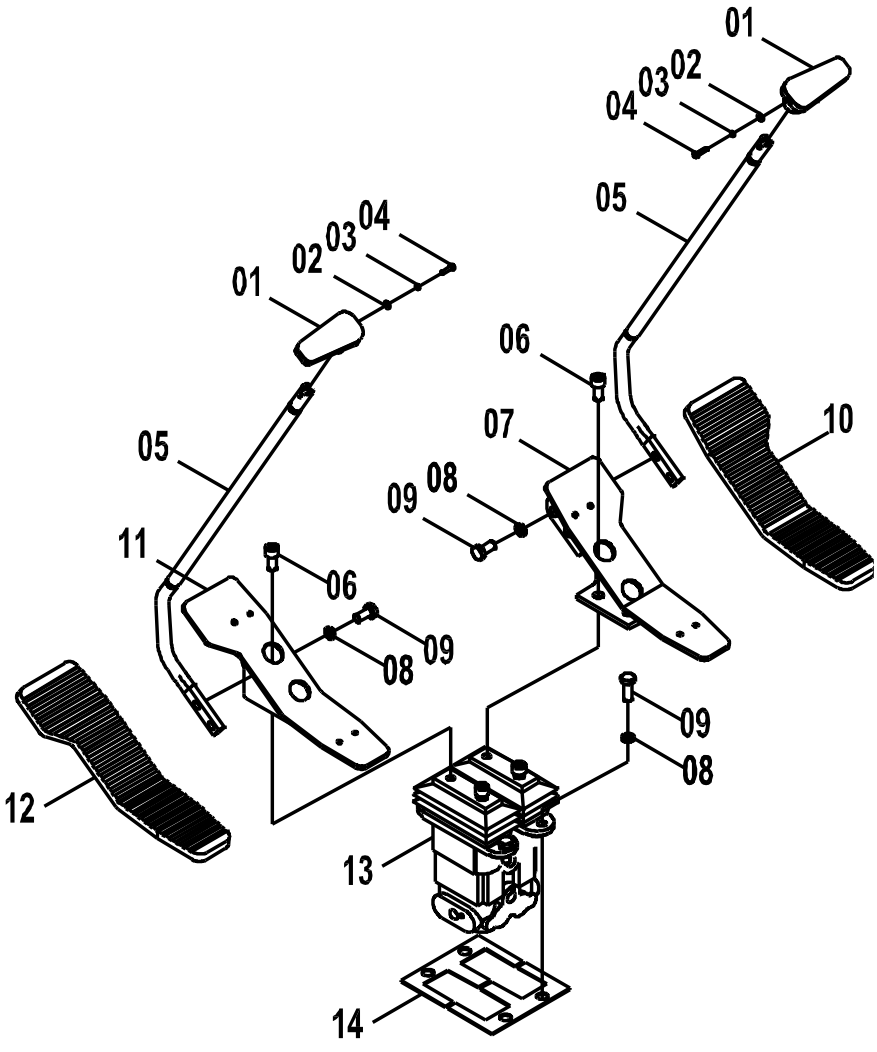

12E0164(L) 先导液压系统(L) PILOT HYDRAULIC SYSTEM(L)

件号 ITEM	部件号 PART NO.	版本 VER	零件名称	PART NAME	数量 Q'TY	服务代码 S.C	适用机号 SERIAL NO.	互换性 IA	可替换零件号 REPLACEABLE
01	35C0853	000	手柄	HANDLE	2				
02	06B0097	000	垫圈	WASHER	2				
03	06B0022	000	垫圈	WASHER	2				
04	04B0099	000	螺钉	SCREW	2				
05	16D0913	001	操纵杆	CONTROL LEVER	2				
06	04B0412	000	螺钉	SCREW	4				
07	00D2856	001	脚踏	PEDAL	1			N1	00D4986
07	00D4986	002	脚踏	PEDAL	1				
08	06B0002	000	垫圈	WASHER	8				
09	00B0005	000	螺栓	BOLT	8				
10	84A0985	002	胶套	BOOT	1				
11	00D2857	001	脚踏	PEDAL	1			N1	00D4985
11	00D4985	002	脚踏	PEDAL	1				
12	84A0984	002	胶套	BOOT	1				
13	12C1418	000	行走先导阀	PILOT VALVE	1				
14	10A1142	001	盖板	COVER	2				

EC0000008940

(空白页 BLANK PAGE)

12E0287 004 先导液压系统
PILOT HYDRAULIC SYSTEM

件号 ITEM	部件号 PART NO.	版本 VER	零件名称	PART NAME	数量 Q'TY	服务代码 S.C	适用机号 SERIAL NO.	互换性 IA	可替换零件号 REPLACEABLE
01	12E0278(A)		先导液压系统(A)	PILOT HYDRAULIC SYSTEM(A)	1	Z			
02	12E0278(B)		先导液压系统(B)	PILOT HYDRAULIC SYSTEM(B)	1	Z			
03	12E0278(C)		先导液压系统(C)	PILOT HYDRAULIC SYSTEM(C)	1	Z			
04	12E0278(D)		先导液压系统(D)	PILOT HYDRAULIC SYSTEM(D)	1	Z			
05	12E0278(E)		先导液压系统(E)	PILOT HYDRAULIC SYSTEM(E)	1	Z			
06	12E0278(F)		先导液压系统(F)	PILOT HYDRAULIC SYSTEM(F)	1	Z			
07	12E0278(G)		先导液压系统(G)	PILOT HYDRAULIC SYSTEM(G)	1	Z			
08	12E0278(H)		先导液压系统(H)	PILOT HYDRAULIC SYSTEM(H)	1	Z			
09	12E0278(I)		先导液压系统(I)	PILOT HYDRAULIC SYSTEM(I)	1	Z			
10	12E0278(J)		先导液压系统(J)	PILOT HYDRAULIC SYSTEM(J)	1	Z			
11	12E0278(K)		先导液压系统(K)	PILOT HYDRAULIC SYSTEM(K)	1	Z			
12	12E0278(L)		先导液压系统(L)	PILOT HYDRAULIC SYSTEM(L)	1	Z			

注：该系统无装配图，具体装配请参考表中各部件装配图。

Note: No assembly diagram is provided for this system. Please refer to the assembly diagrams of those components in the table for assembly details.

12E0287(A) 先导液压系统(A)
PILOT HYDRAULIC SYSTEM(A)

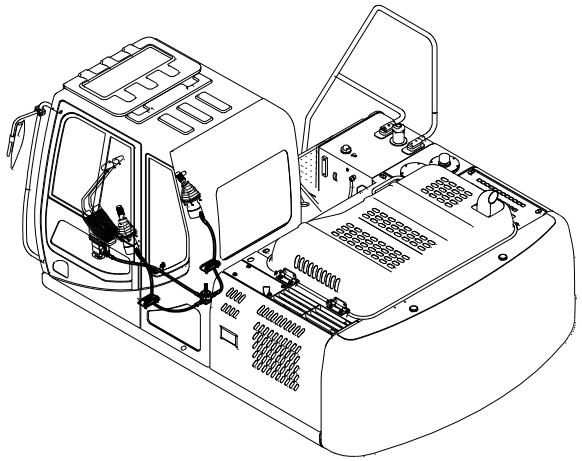

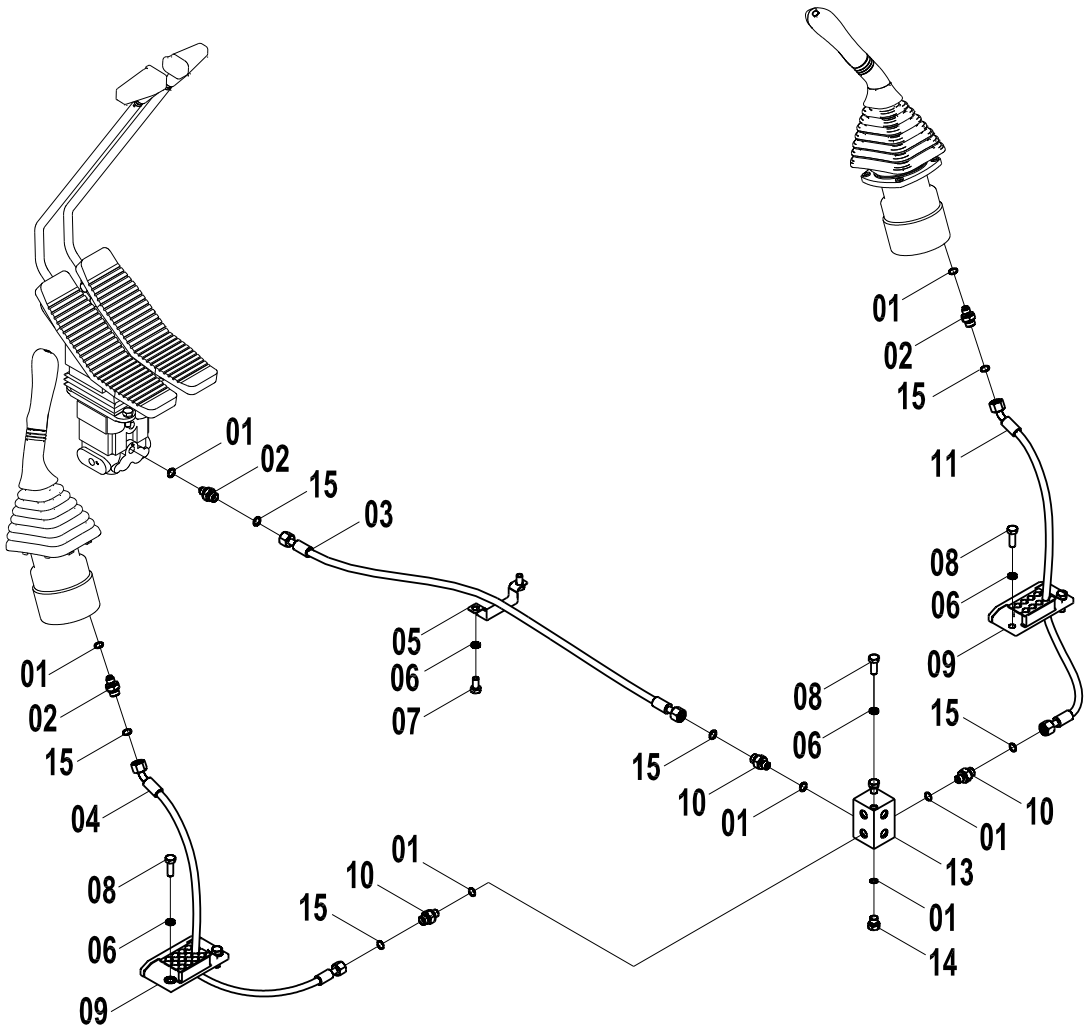

12E0287(A) 先导液压系统(A) PILOT HYDRAULIC SYSTEM(A)

件号 ITEM	部件号 PART NO.	版本 VER	零件名称	PART NAME	数量 Q'TY	服务代码 S.C	适用机型 SERIAL NO.	互换性 IA	可替换零件号 PART NO. REPLACEABLE
01	12B0428	002	O形圈	O-RING	7				
02	30C0803	000	滤网接头	FITTING	3				
03	05C3173	000	软管总成	HOSE AS	1				
04	05C3223	000	软管总成	HOSE AS	1			I	05C5373
04	05C5373	000	软管总成	HOSE AS	1				
05	09C0898	000	管夹	CLAMP	1				
06	06B0002	000	垫圈	WASHER	8				
07	00B0005	000	螺栓	BOLT	2				
08	00B0019	000	螺栓	BOLT	6				
09	09C0138	002	管夹	CLAMP	2				
10	00A3491	002	接头	CONNECTOR	3				
11	05C3149	000	软管总成	HOSE AS	1			I	05C5374
11	05C5374	000	软管总成	HOSE AS	1				
13	03A0609	000	接头块	BLOCK	1				
14	05A0075	001	螺塞	PLUG	1				
15	12B1406	000	O形圈	O-RING	6				

EC0000013483/

12E0287(B) 先导液压系统(B)
PILOT HYDRAULIC SYSTEM(B)

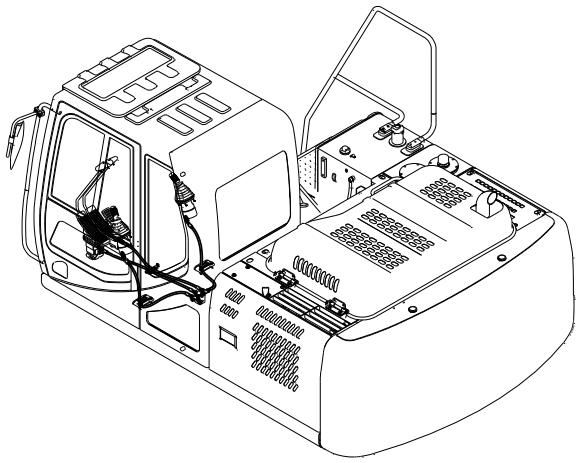

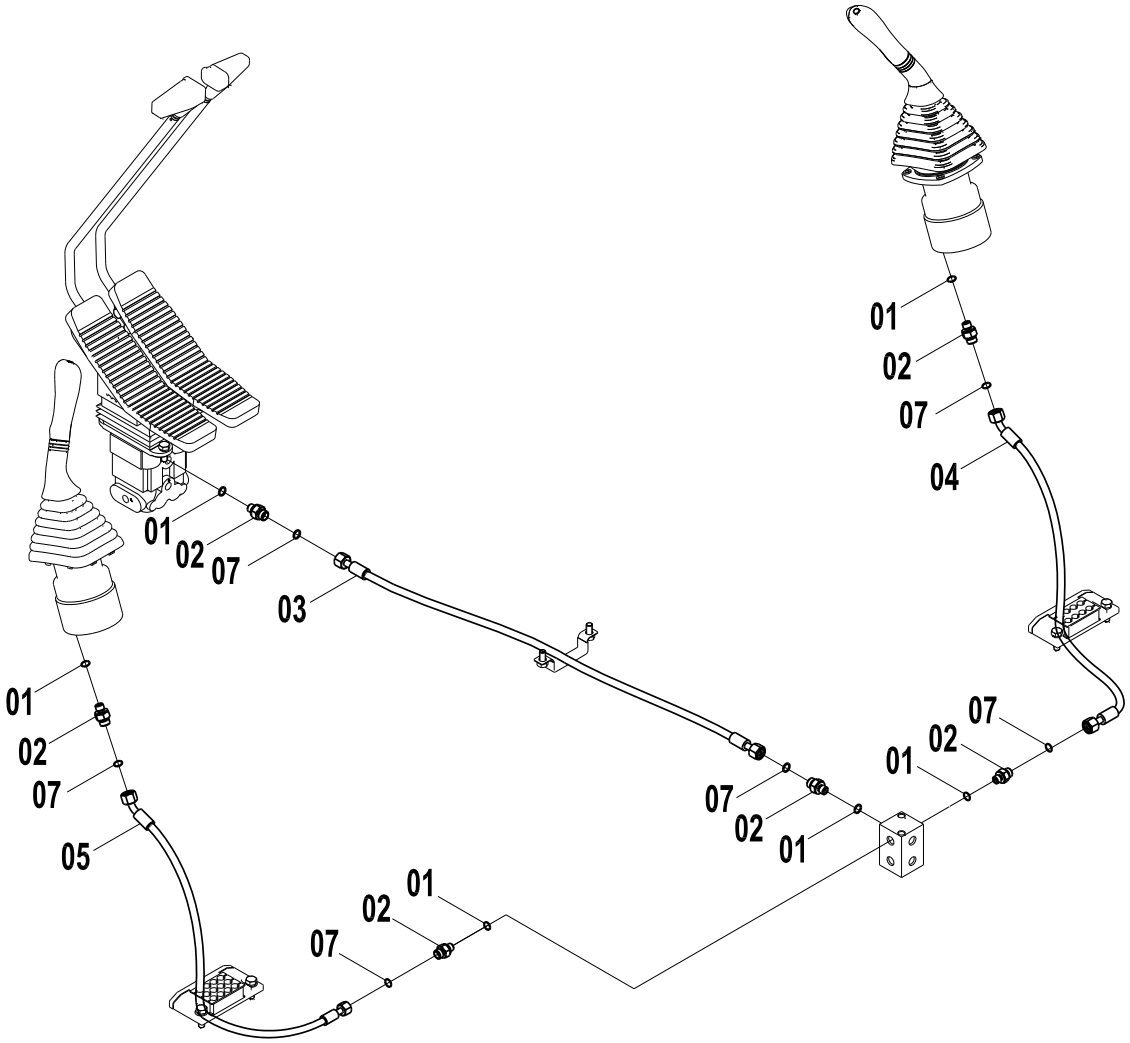

12E0287(B) 先导液压系统(B) PILOT HYDRAULIC SYSTEM(B)

件号 ITEM	部件号 PART NO.	版本 VER	零件名称	PART NAME	数量 Q'TY	服务代码 S.C	适用机型 SERIAL NO.	互换性 IA	可替换零件号 PART NO. REPLACEABLE
01	12B0428	002	O形圈	O-RING	6				
02	00A3491	002	接头	CONNECTOR	6				
03	05C3173	000	软管总成	HOSE AS	1				
04	05C3223	000	软管总成	HOSE AS	1			I	05C5373
04	05C5373	000	软管总成	HOSE AS	1				
05	05C3149	000	软管总成	HOSE AS	1			I	05C5374
05	05C5374	000	软管总成	HOSE AS	1				
07	12B1406	000	O形圈	O-RING	6				

EC0000013483

12E0287(C) 先导液压系统(C)
PILOT HYDRAULIC SYSTEM(C)

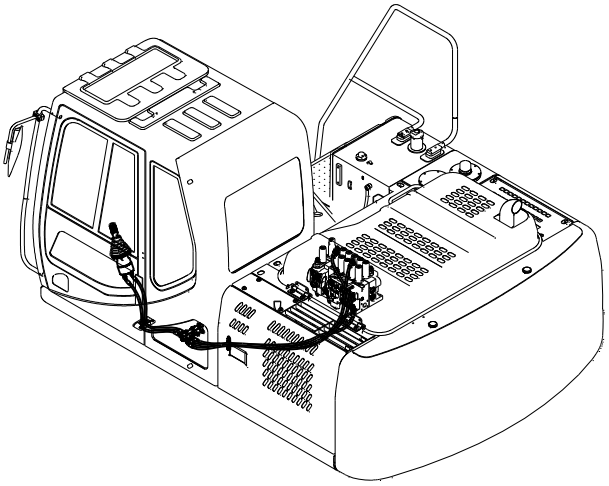

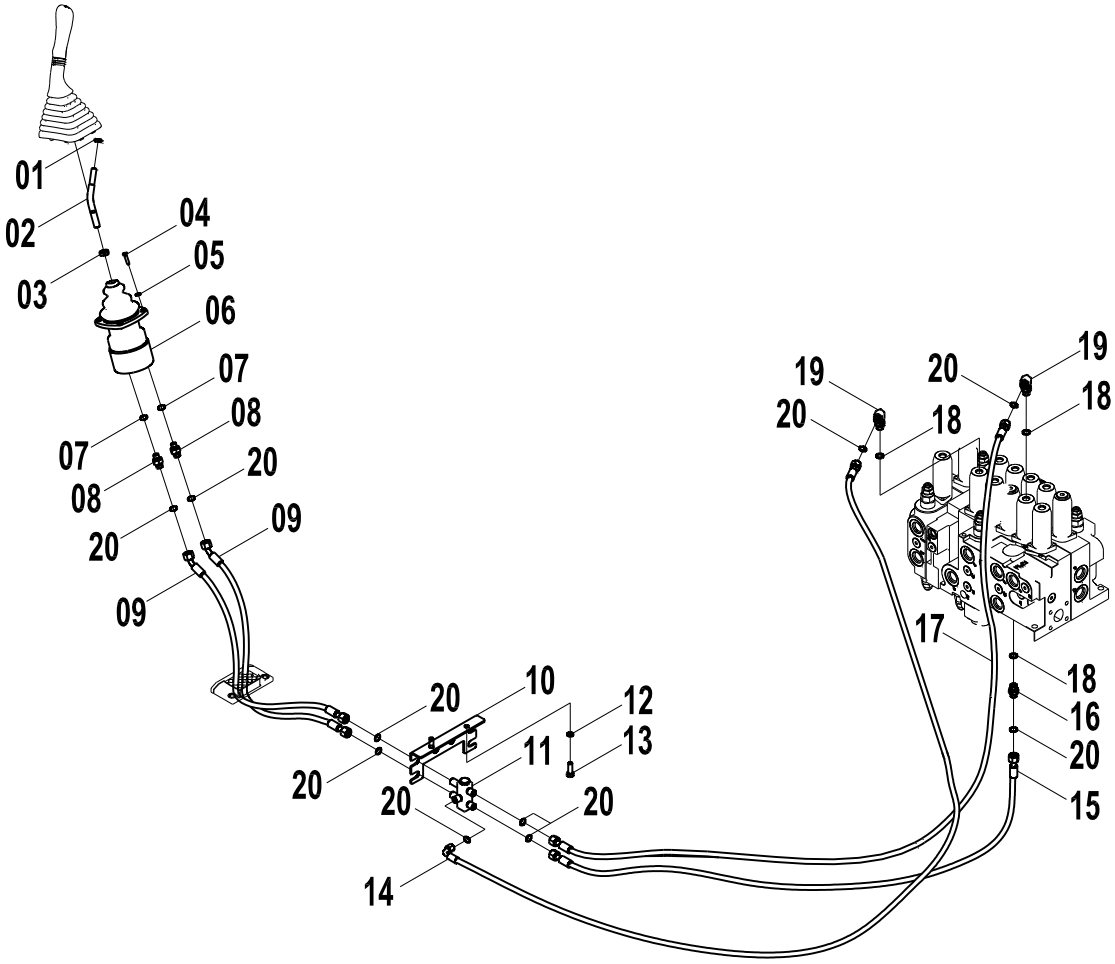

12E0287(C) 先导液压系统(C) PILOT HYDRAULIC SYSTEM(C)

件号 ITEM	部件号 PART NO.	版本 VER	零件名称	PART NAME	数量 Q'TY	服务代码 S.C	适用机型 SERIAL NO.	互换性 IA	可替换零件号 PART NO. REPLACEABLE
01	03B0346	000	螺母	NUT	1				
02	63A0258	002	操纵杆	CONTROL LEVER	1				
03	03B0059	000	螺母	NUT	1				
04	00B0023	000	螺栓	BOLT	4				
05	06B0003	000	垫圈	WASHER	4				
06	12C1190	001	手先导阀（左）	HAND PILOT VALVE	1			I	12C3741
06	12C3741	000	手先导阀	HAND PILOT VALVE	1				
07	12B0428	002	O形圈	O-RING	2				
08	00A3491	002	接头	CONNECTOR	2				
09	05C3192	000	软管总成	HOSE AS	2				
10	21A8386	000	弯板	PLATE	1				
11	12C1999	000	梭阀	SHUTTLE VALVE	1				
12	06B0002	000	垫圈	WASHER	2				
13	00B0005	000	螺栓	BOLT	2				
14	05C3204	000	软管总成	HOSE AS	1				
15	05C3200	000	软管总成	HOSE AS	1				
16	00A3498	002	接头	CONNECTOR	1				
17	05C3111	001	软管总成	HOSE AS	1				
18	12B0429	002	O形圈	O-RING	3				
19	31C0559	002	直角接头	CONNECTOR	2				
20	12B1406	000	O形圈	O-RING	10				

EC0000013809

12E0287(D)　先导液压系统(D)
PILOT HYDRAULIC SYSTEM(D)

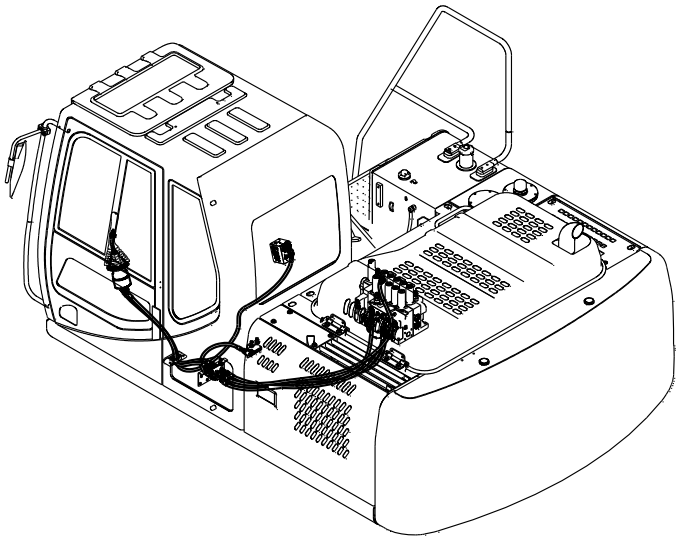

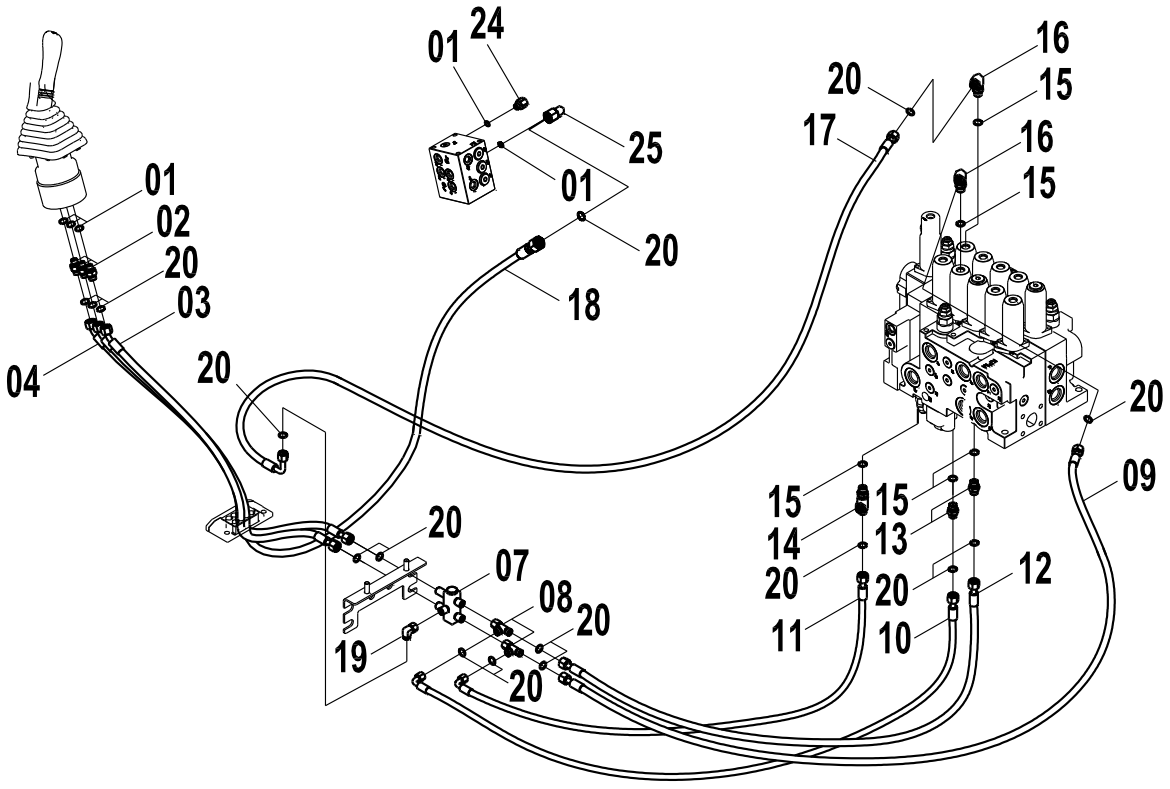

12E0287(D) 先导液压系统(D) PILOT HYDRAULIC SYSTEM(D)

件号 ITEM	部件号 PART NO.	版本 VER	零件名称	PART NAME	数量 Q'TY	服务代码 S.C	适用机型 SERIAL NO.	互换性 IA	可替换零件号 PART NO. REPLACEABLE
01	12B0428	002	O形圈	O-RING	4				
02	00A3491	002	接头	CONNECTOR	2				
03	05C3223	000	软管总成	HOSE AS	1			I	05C5371
03	05C5371	000	软管总成	HOSE AS	1				
04	05C3149	000	软管总成	HOSE AS	1			I	05C5372
04	05C5372	000	软管总成	HOSE AS	1				
07	12C1999	000	梭阀	SHUTTLE VALVE	1				
08	32C0465	000	三通接头	TEE	2				
09	05C3185	000	软管总成	HOSE AS	1				
10	05C3186	000	软管总成	HOSE AS	1				
11	05C3187	000	软管总成	HOSE AS	1				
12	05C3184	000	软管总成	HOSE AS	1				
13	00A3498	002	接头	CONNECTOR	2				
14	32C0414	001	三通接头	TEE	1				
15	12B0429	002	O形圈	O-RING	4				
16	31C0559	002	直角接头	CONNECTOR	2				
17	05C3204	000	软管总成	HOSE AS	1				
18	05C3178	000	软管总成	HOSE AS	1				
19	31C0962	000	直角接头	CONNECTOR	1				
20	12B1406	000	O形圈	O-RING	16				
24	00A0969	001	过渡接头	CONNECTOR	1				
25	31C0558	003	直角接头	CONNECTOR	1				

EC0000013483

12E0287(E) 先导液压系统(E)
PILOT HYDRAULIC SYSTEM(E)

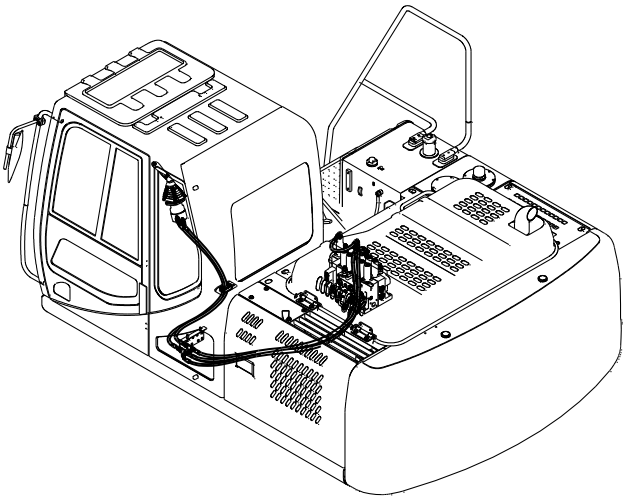

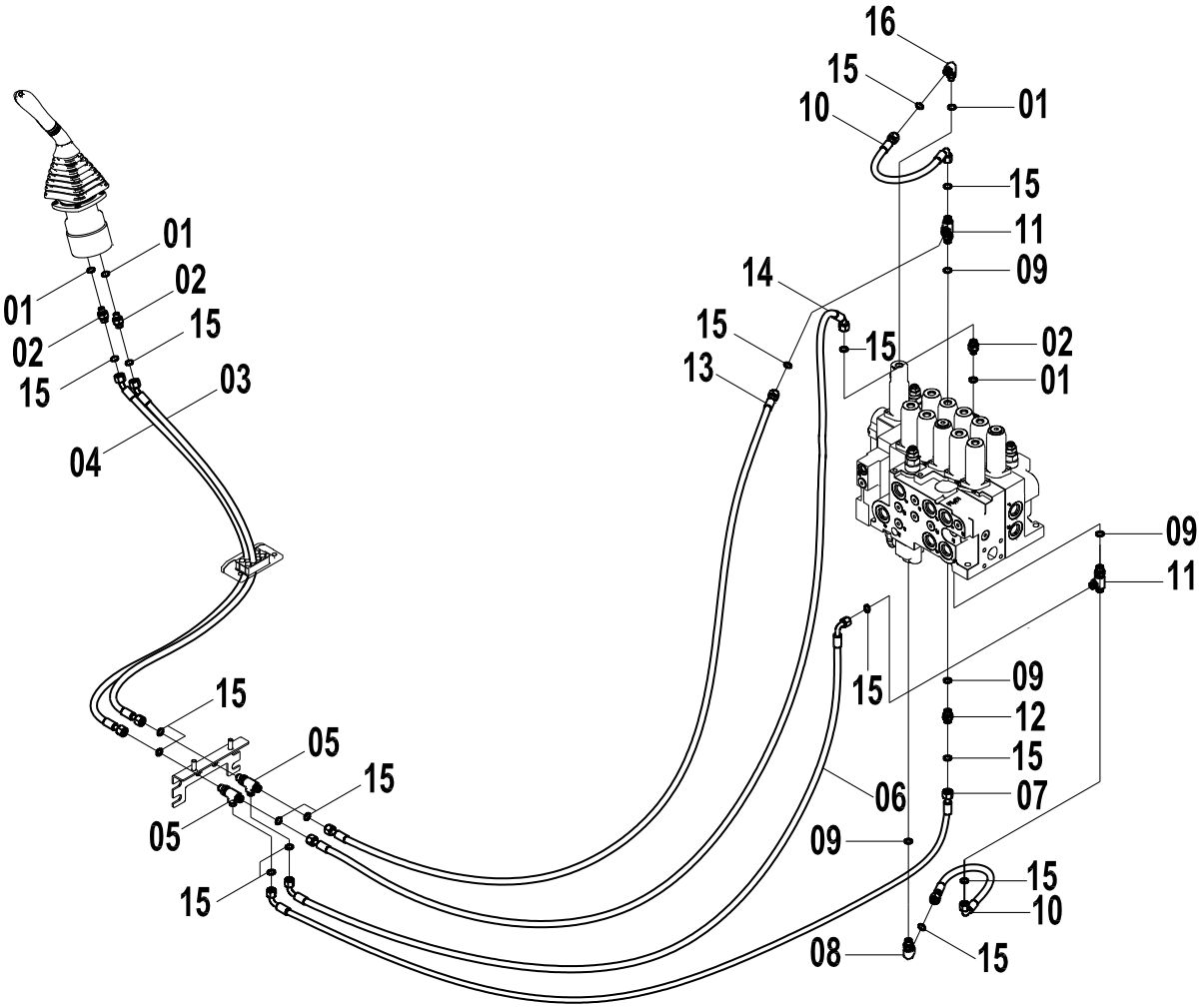

12E0287(E) 先导液压系统(E) PILOT HYDRAULIC SYSTEM(E)

件号 ITEM	部件号 PART NO.	版本 VER	零件名称	PART NAME	数量 Q'TY	服务代码 S.C	适用机号 SERIAL NO.	互换性 IA	可替换零件号 REPLACEABLE
01	12B0428	002	O形圈	O-RING	4				
02	00A3491	002	接头	CONNECTOR	3				
03	05C3151	000	软管总成	HOSE AS	1				
04	05C3194	000	软管总成	HOSE AS	1				
05	32C0468	000	隔板接头	SPACER CONNECTOR	2				
06	05C3190	000	软管总成	HOSE AS	1				
07	05C3191	000	软管总成	HOSE AS	1				
08	31C0559	002	直角接头	CONNECTOR	1				
09	12B0429	002	O形圈	O-RING	5				
10	05C3136	001	软管总成	HOSE AS	2				
11	32C0414	001	三通接头	TEE	2				
12	00A3498	002	接头	CONNECTOR	1				
13	05C3188	000	软管总成	HOSE AS	1				
14	05C3189	000	软管总成	HOSE AS	1				
15	12B1406	000	O形圈	O-RING	16				
16	31C0558	003	直角接头	CONNECTOR	1				

12E0287(F)　先导液压系统(F)
PILOT HYDRAULIC SYSTEM(F)

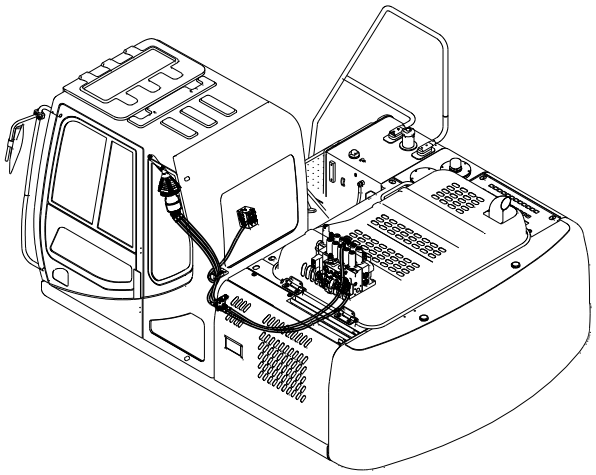

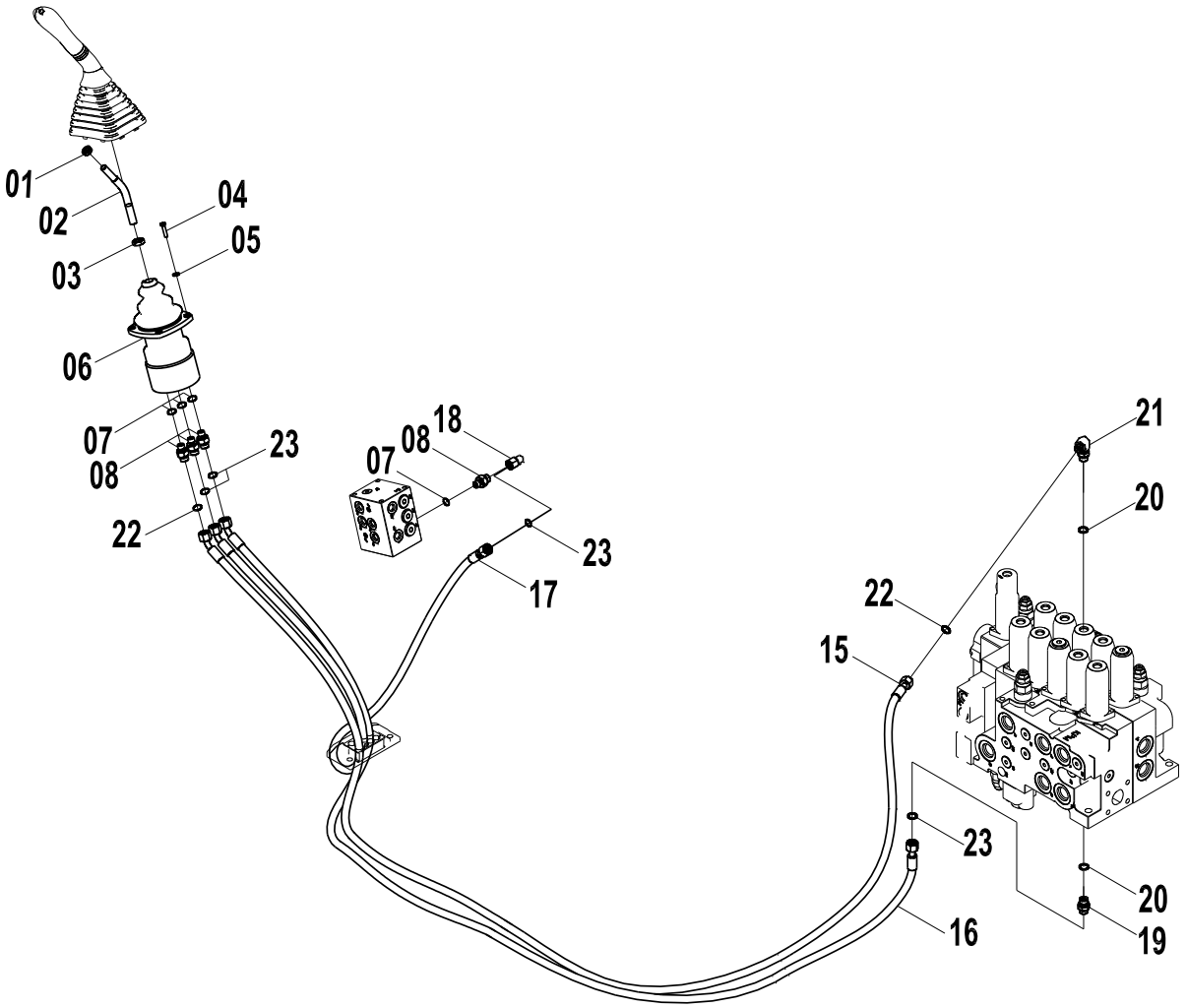

12E0287(F) 先导液压系统(F) PILOT HYDRAULIC SYSTEM(F)

件号 ITEM	部件号 PART NO.	版本 VER	零件名称	PART NAME	数量 Q'TY	服务代码 S.C	适用机型 SERIAL NO.	互换性 IA	可替换零件号 PART NO. REPLACEABLE
01	03B0346	000	螺母	NUT	1				
02	63A0258	002	操纵杆	CONTROL LEVER	1				
03	03B0059	000	螺母	NUT	1				
04	00B0023	000	螺栓	BOLT	4				
05	06B0003	000	垫圈	WASHER	4				
06	12C1191	001	手先导阀（右）	PLOT VALVE-RH	1			I	12C3741
06	12C3741	000	手先导阀	HAND PILOT VALVE	1				
07	12B0428	002	O形圈	O-RING	4				
08	00A3491	002	接头	CONNECTOR	4				
15	05C2361	000	软管总成	HOSE AS	1				
16	05C2230	000	软管总成	HOSE AS	1				
17	05C3179	000	软管总成	HOSE AS	1				
18	31C0962	000	直角接头	CONNECTOR	1				
19	00A3498	002	接头	CONNECTOR	4				
20	12B0429	002	O形圈	O-RING	3				
21	31C0559	002	直角接头	CONNECTOR	1				
22	12B1405	000	O形圈	O-RING	2				
23	12B1406	000	O形圈	O-RING	4				

EC0000013809

12E0287(G) 先导液压系统(G)
PILOT HYDRAULIC SYSTEM(G)

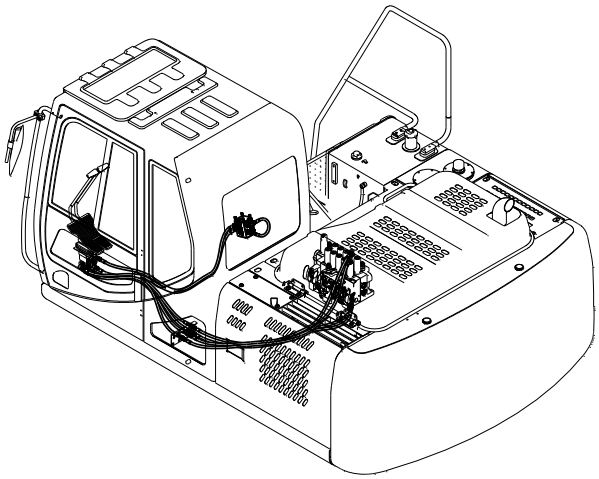

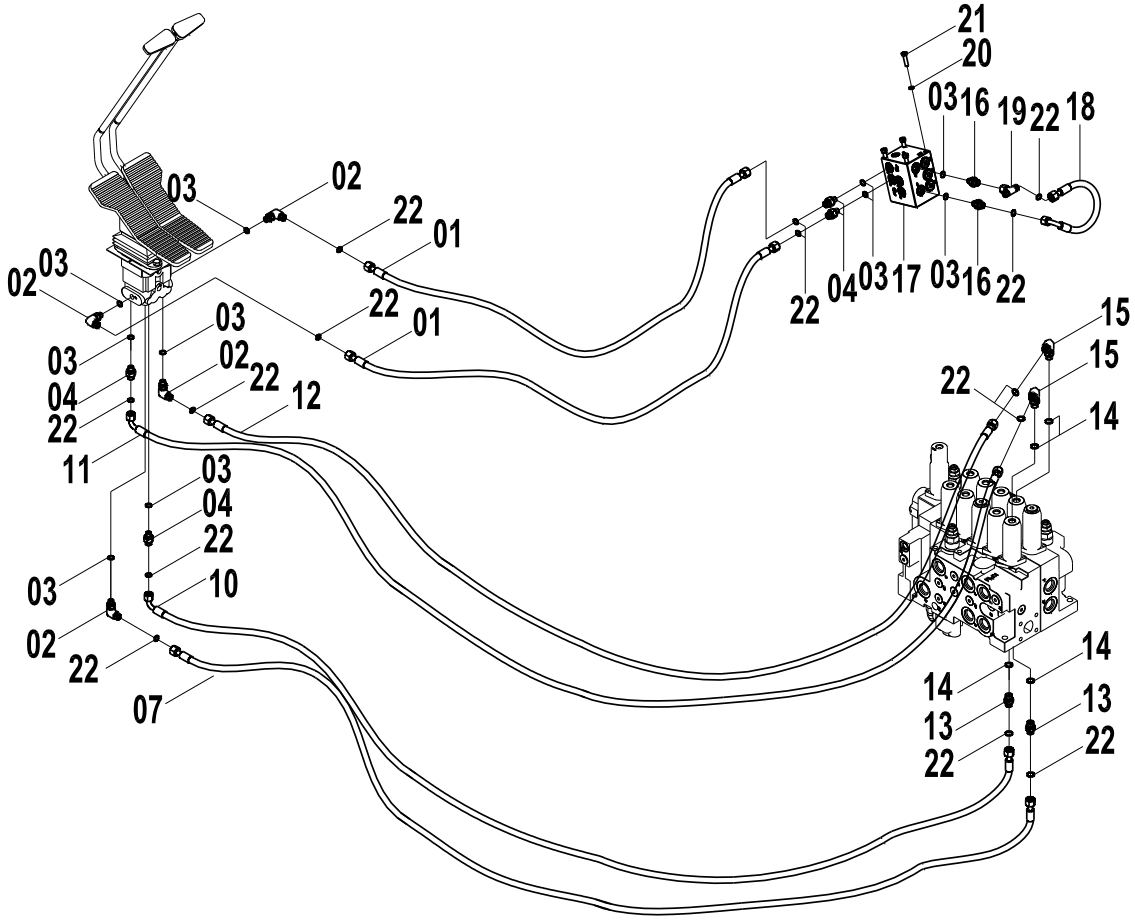

12E0287(G) 先导液压系统(G) PILOT HYDRAULIC SYSTEM(G)

件号 ITEM	部件号 PART NO.	版本 VER	零件名称	PART NAME	数量 Q'TY	服务代码 S.C	适用机型 SERIAL NO.	互换性 IA	可替换零件号 PART NO. REPLACEABLE
01	05C3177	000	软管总成	HOSE AS	2				
02	31C0558	003	直角接头	CONNECTOR	4				
03	12B0428	002	O形圈	O-RING	9				
04	00A3491	002	接头	CONNECTOR	4				
07	05C4049	000	软管总成	HOSE AS	1				
10	05C4051	000	软管总成	HOSE AS	1				
11	05C4050	000	软管总成	HOSE AS	1				
12	05C4052	000	软管总成	HOSE AS	1				
13	00A3498	002	接头	CONNECTOR	2				
14	12B0429	002	O形圈	O-RING	4				
15	31C0559	002	直角接头	CONNECTOR	2				
16	30C0803	000	滤网接头	FITTING	2				
17	12C1560	002	直线行走阀	SIGNAL VALVE	1	Z			
18	05C3036	000	软管总成	HOSE AS	1				
19	32C0502	000	三通接头	TEE	1				
20	06B0006	000	垫圈	WASHER	4				
21	00B0020	000	螺栓	BOLT	4				
22	12B1406	000	O形圈	O-RING	14				

12E0287(H)　先导液压系统(H)
PILOT HYDRAULIC SYSTEM(H)

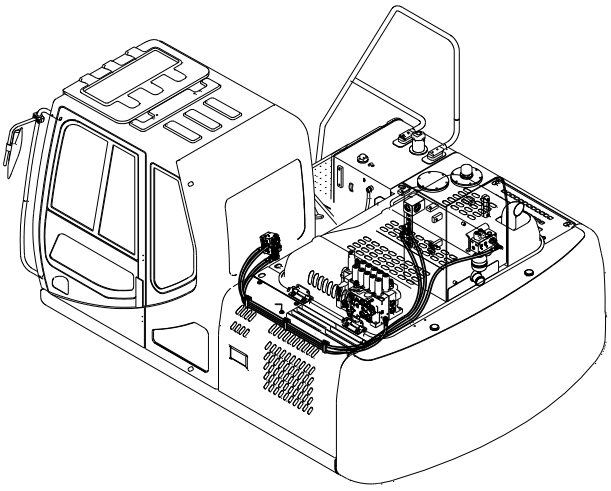

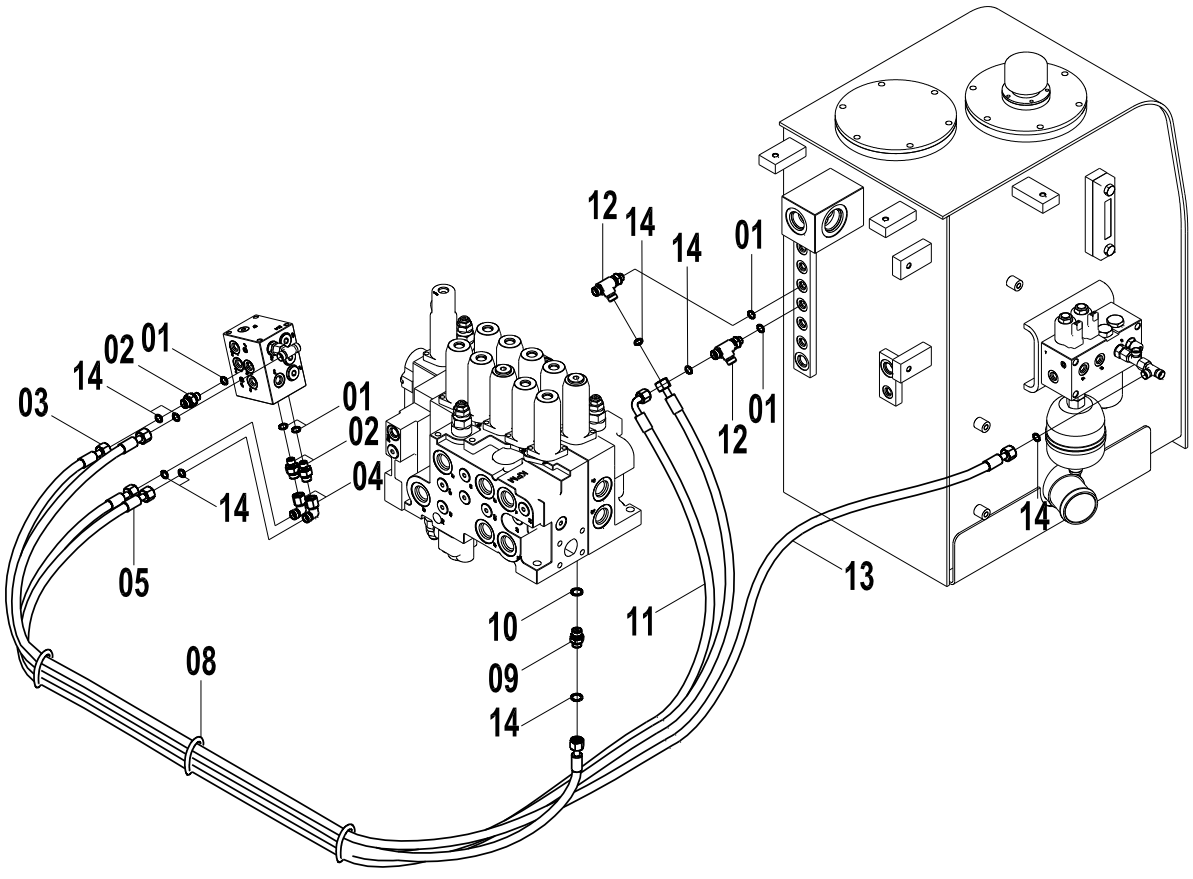

12E0287(H) 先导液压系统(H) PILOT HYDRAULIC SYSTEM(H)

件号 ITEM	部件号 PART NO.	版本 VER	零件名称	PART NAME	数量 Q'TY	服务代码 S.C	适用机号 SERIAL NO.	互换性 IA	可替换零件号 REPLACEABLE
01	12B0428	002	O形圈	O-RING	5				
02	00A3491	002	接头	CONNECTOR	3				
03	05C3196	000	软管总成	HOSE AS	1				
04	31C0962	000	直角接头	CONNECTOR	2				
05	05C3197	000	软管总成	HOSE AS	1				
08	37B0010	001	扎带	CABLE TIE	3				
09	00A3498	002	接头	CONNECTOR	1				
10	12B0429	002	O形圈	O-RING	1				
11	05C3100	001	软管总成	HOSE AS	1				
12	32C0408	002	三通接头	TEE	2				
13	05C3195	000	软管总成	HOSE AS	1				
14	12B1406	000	O形圈	O-RING	8				

12E0287(I)　先导液压系统（I）
PILOT HYDRAULIC SYSTEM(I)

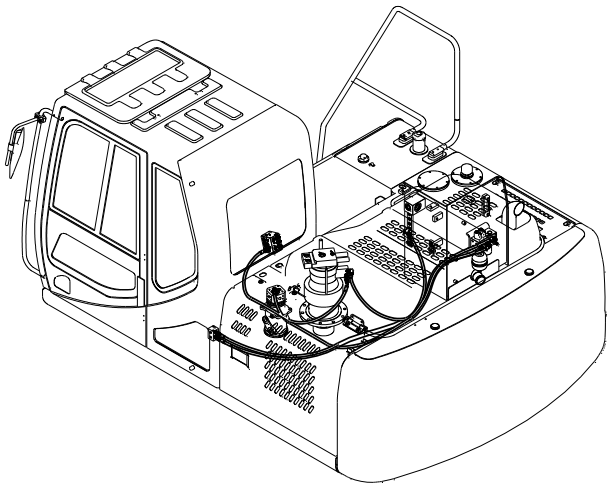

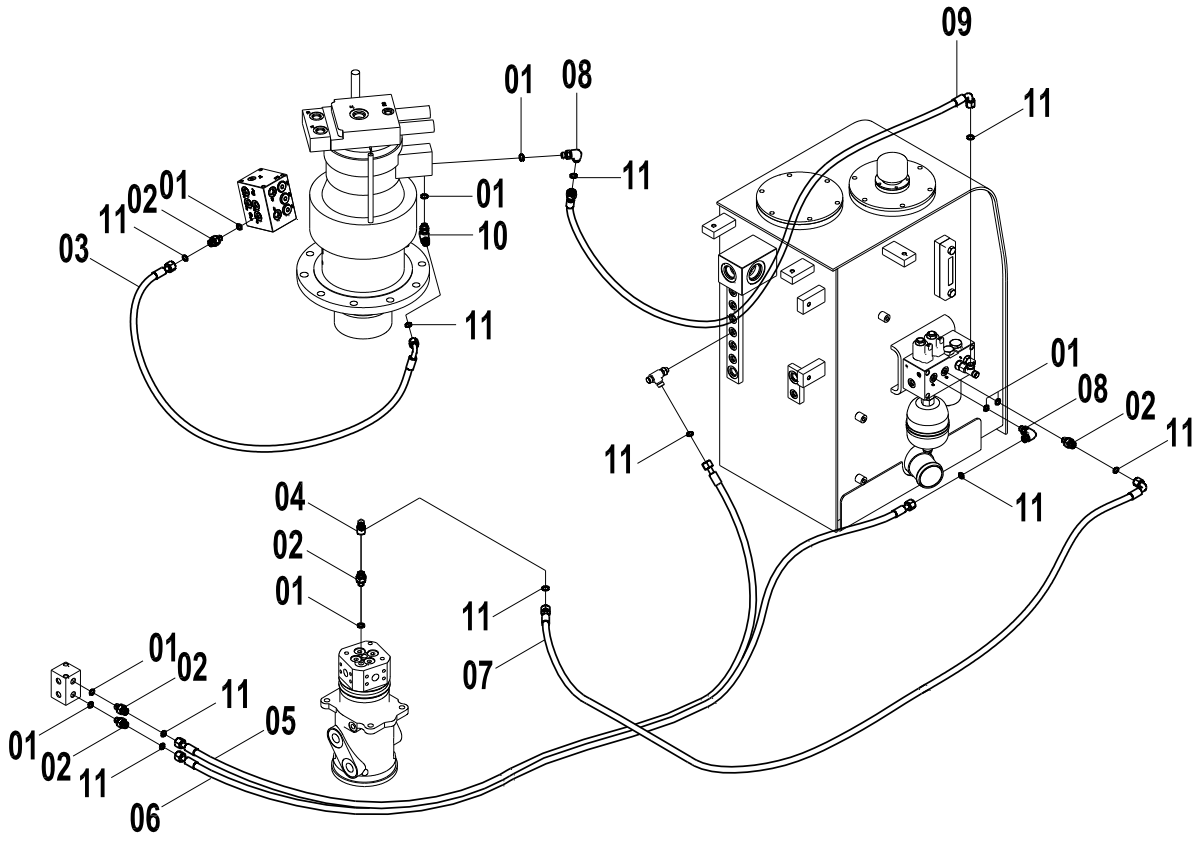

12E0287(I) 先导液压系统(I) PILOT HYDRAULIC SYSTEM(I)

件号 ITEM	部件号 PART NO.	版本 VER	零件名称	PART NAME	数量 Q'TY	服务代码 S.C	适用机号 SERIAL NO.	互换性 IA	可替换零件号 REPLACEABLE
01	12B0428	002	O形圈	O-RING	8				
02	00A3491	002	接头	CONNECTOR	5				
03	05C3186	000	软管总成	HOSE AS	1				
04	31C0962	000	直角接头	CONNECTOR	1				
05	05C3207	000	软管总成	HOSE AS	1				
06	05C3208	000	软管总成	HOSE AS	1				
07	05C3206	000	软管总成	HOSE AS	1				
08	31C0558	003	直角接头	CONNECTOR	2				
09	05C3227	000	软管总成	HOSE AS	1				
10	32C0636	000	三通接头	TEE	1				
11	12B1406	000	O形圈	O-RING	10				

12E0287(J)　先导液压系统(J)
PILOT HYDRAULIC SYSTEM(J)

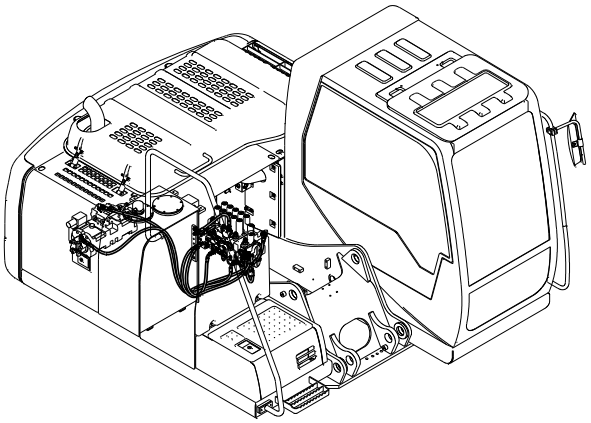

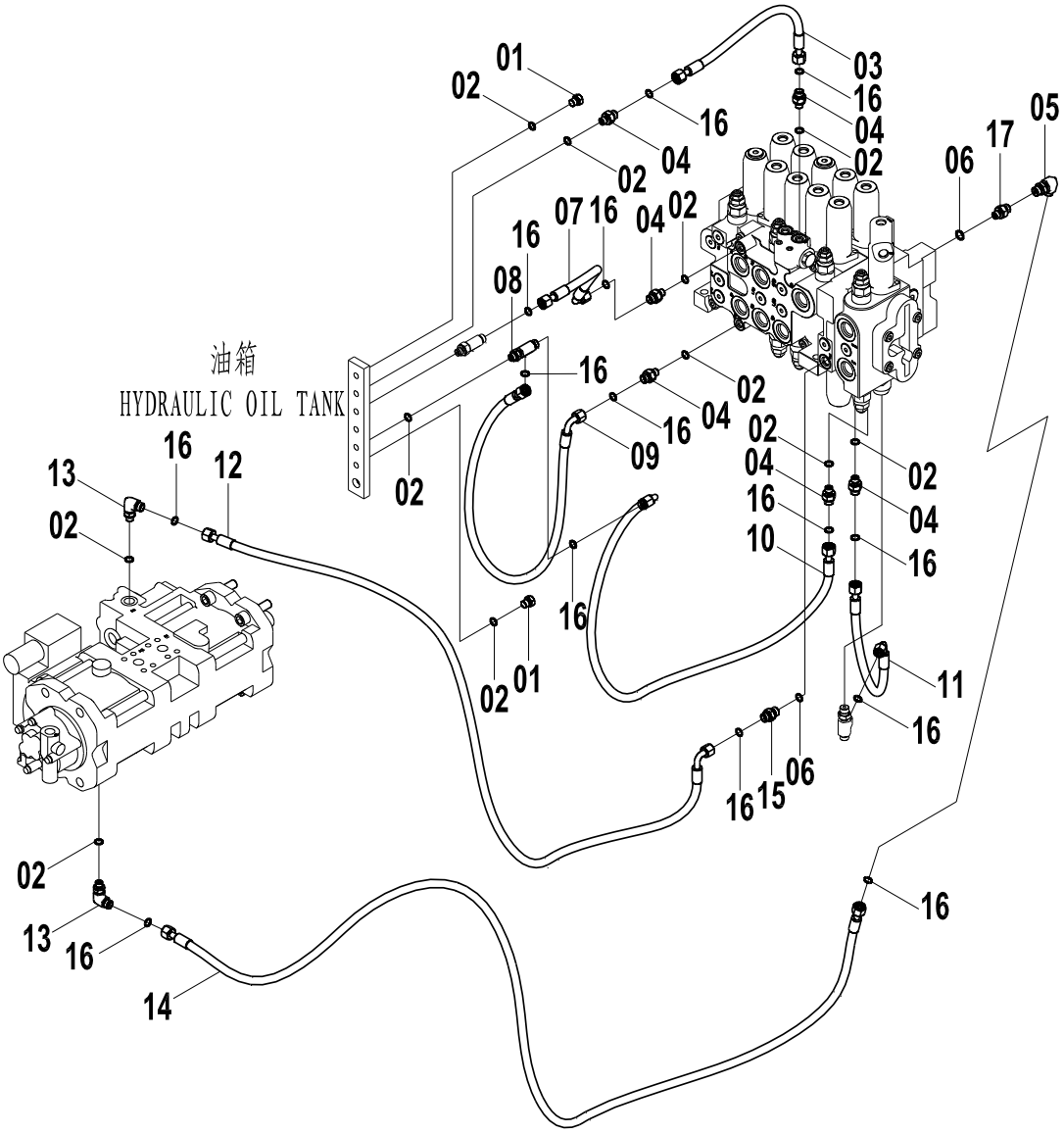

12E0287(J) 先导液压系统(J) PILOT HYDRAULIC SYSTEM(J)

件号 ITEM	部件号 PART NO.	版本 VER	零件名称	PART NAME	数量 Q'TY	服务代码 S.C	适用机号 SERIAL NO.	互换性 IA	可替换零件号 REPLACEABLE
01	05A0075	001	螺塞	PLUG	2				
02	12B0428	002	O形圈	O-RING	11				
03	05C3181	000	软管总成	HOSE AS	1				
04	00A3491	002	接头	CONNECTOR	6	Z			
05	31C0559	002	直角接头	CONNECTOR	1				
06	12B0429	002	O形圈	O-RING	2				
07	05C3141	001	软管总成	HOSE AS	1				
08	32C0408	002	三通接头	TEE	1				
09	05C3210	000	软管总成	HOSE AS	1				
10	05C4913	000	软管总成	HOSE AS	1				
11	05C3136	001	软管总成	HOSE AS	1				
12	05C3174	000	软管总成	HOSE AS	1				
13	31C0558	003	直角接头	CONNECTOR	2				
14	05C3209	000	软管总成	HOSE AS	1				
15	00A3498	002	接头	CONNECTOR	1				
16	12B1406	000	O形圈	O-RING	14				
17	00A1168	001	过渡接头	CONNECTOR	1				

12E0287(K)　先导液压系统(K)
PILOT HYDRAULIC SYSTEM(K)

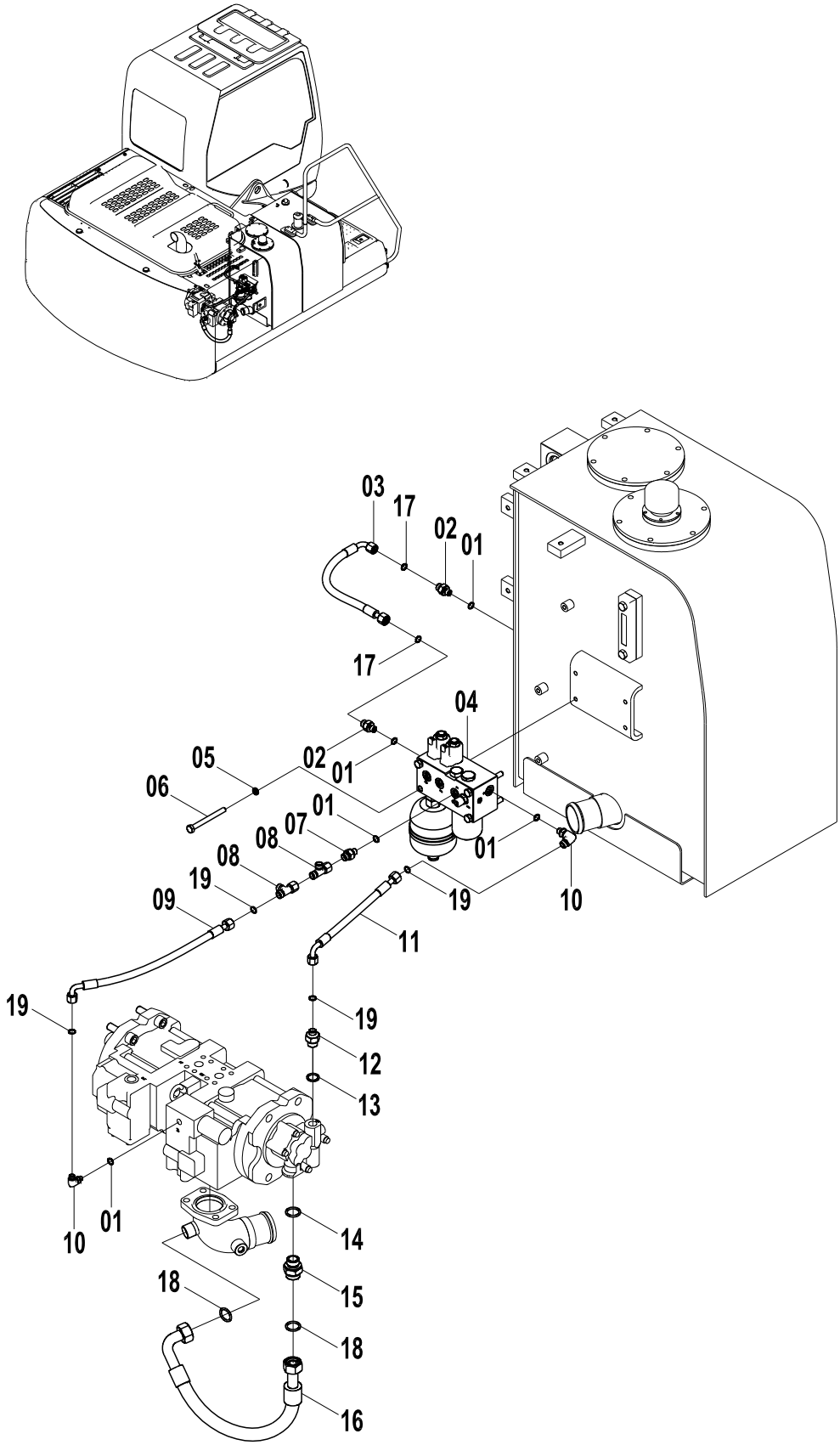

12E0287(K) 先导液压系统(K) PILOT HYDRAULIC SYSTEM(K)

件号 ITEM	部件号 PART NO.	版本 VER	零件名称	PART NAME	数量 Q'TY	服务代码 S.C	适用机号 SERIAL NO.	互换性 IA	可替换零件号 REPLACEABLE
01	12B0428	002	O形圈	O-RING	5				
02	00A4308	000	接头	FITTING	2				
03	06C5419	000	软管总成	HOSE AS	1				
04	12C1567	001	先导阀块组件	PILOT VALVE GP	1	Z			
05	06B0002	000	垫圈	WASHER	4				
06	01B0093	000	螺栓	BOLT	4				
07	00A3491	002	接头	CONNECTOR	1				
08	32C0465	000	三通接头	TEE	2				
09	05C3136	001	软管总成	HOSE AS	1				
10	31C0558	003	直角接头	CONNECTOR	2				
11	05C4130	000	软管总成	HOSE AS	1				
12	00A4070	000	接头	CONNECTOR	1				
13	12B0430	002	O形圈	O-RING	1				
14	12B0431	001	O形圈	O-RING	1				
15	00A3493	001	接头	CONNECTOR	1				
16	06C5420	000	软管总成	HOSE AS	1				
17	12B1407	000	O形圈	O-RING	2				
18	12B1412	000	O形圈	O-RING	2				
19	12B1406	000	O形圈	O-RING	4				

12E0287(L)　先导液压系统(L)
PILOT HYDRAULIC SYSTEM(L)

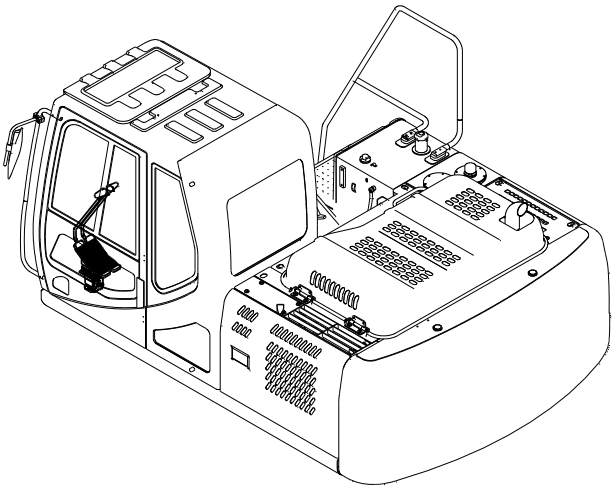

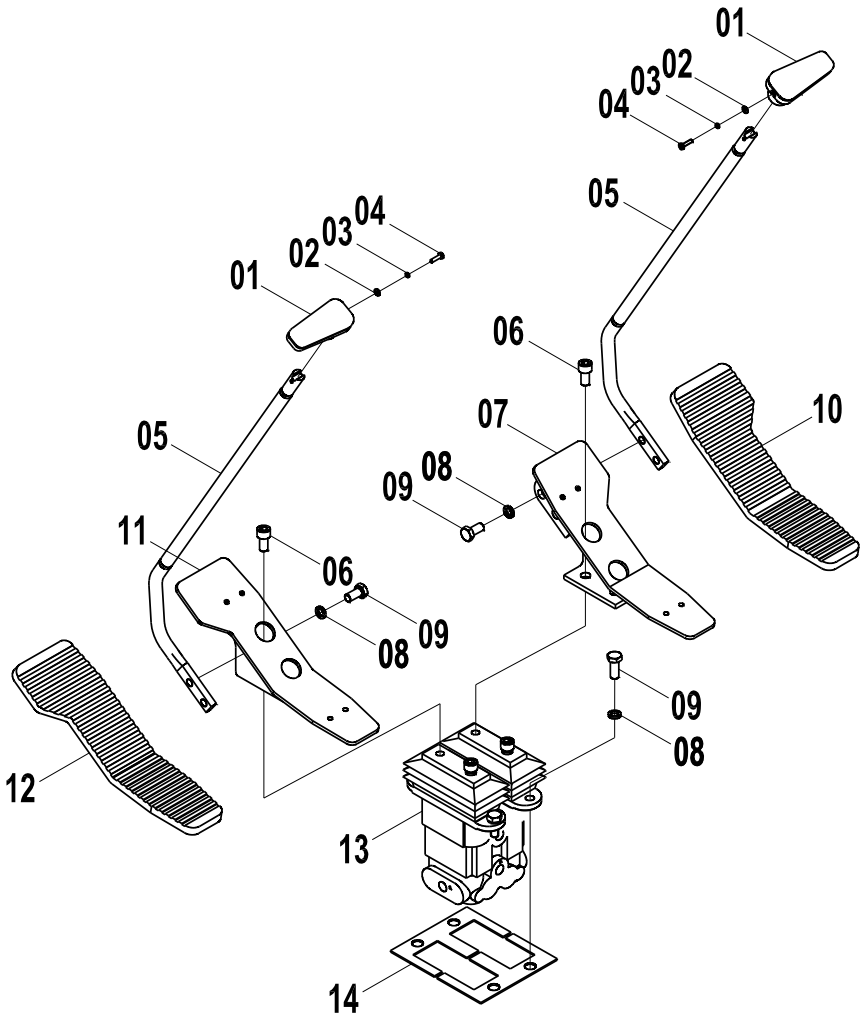

12E0287(L) 先导液压系统(L) PILOT HYDRAULIC SYSTEM(L)

件号 ITEM	部件号 PART NO.	版本 VER	零件名称	PART NAME	数量 Q'TY	服务代码 S.C	适用机号 SERIAL NO.	互换性 IA	可替换零件号 REPLACEABLE
01	35C0853	000	手柄	HANDLE	2				
02	06B0097	000	垫圈	WASHER	2				
03	06B0022	000	垫圈	WASHER	2				
04	04B0099	000	螺钉	SCREW	2				
05	16D0913	001	操纵杆	CONTROL LEVER	2				
06	04B0412	000	螺钉	SCREW	4				
07	00D4986	003	脚踏	STEP	1				
08	06B0002	000	垫圈	WASHER	8				
09	00B0005	000	螺栓	BOLT	8				
10	84A0985	002	胶套	BOOT	1				
11	00D4985	003	脚踏	STEP	1				
12	84A0984	002	胶套	BOOT	1				
13	12C1418	002	行走先导阀	FOOT PILOT VALVE	1				
14	10A1142	001	盖板	COVER	2				

(空白页 BLANK PAGE)

12E0187 008 先导液压系统
PILOT HYDRAULIC SYSTEM

件号 ITEM	部件号 PART NO.	版本 VER	零件名称	PART NAME	数量 Q'TY	服务代码 S.C	适用机号 SERIAL NO.	互换性 IA	可替换零件号 REPLACEABLE
01	12E0187(A)		先导液压系统(A)	PILOT HYDRAULIC SYSTEM(A)	1	Z			
02	12E0187(B)		先导液压系统(B)	PILOT HYDRAULIC SYSTEM(B)	1	Z			
03	12E0187(C)		先导液压系统(C)	PILOT HYDRAULIC SYSTEM(C)	1	Z			
04	12E0187(D)		先导液压系统(D)	PILOT HYDRAULIC SYSTEM(D)	1	Z			
05	12E0187(E)		先导液压系统(E)	PILOT HYDRAULIC SYSTEM(E)	1	Z			
06	12E0187(F)		先导液压系统(F)	PILOT HYDRAULIC SYSTEM(F)	1	Z			
07	12E0187(G)		先导液压系统(G)	PILOT HYDRAULIC SYSTEM(G)	1	Z			
08	12E0187(H)		先导液压系统(H)	PILOT HYDRAULIC SYSTEM(H)	1	Z			
09	12E0187(I)		先导液压系统(I)	PILOT HYDRAULIC SYSTEM(I)	1	Z			
10	12E0187(J)		先导液压系统(J)	PILOT HYDRAULIC SYSTEM(J)	1	Z			
11	12E0187(K)		先导液压系统(K)	PILOT HYDRAULIC SYSTEM(K)	1	Z			
12	12E0187(L)		先导液压系统(L)	PILOT HYDRAULIC SYSTEM(L)	1	Z			

注：该系统无装配图，具体装配请参考表中各部件装配图。

Note: No assembly diagram is provided for this system. Please refer to the assembly diagrams of those components in the table for assembly details.

12E0187(A) 先导液压系统(A)
PILOT HYDRAULIC SYSTEM(A)

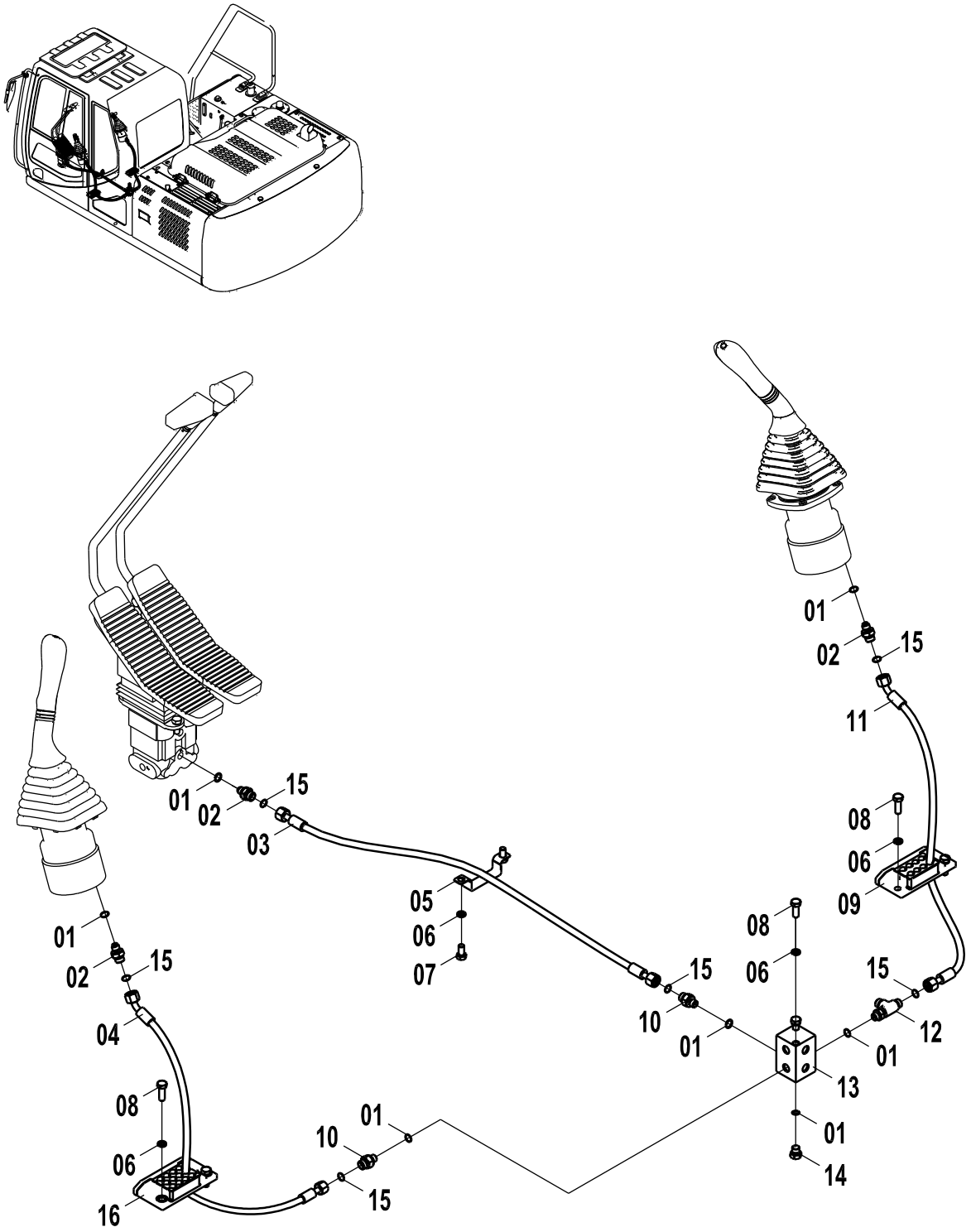

12E0187(A) 先导液压系统(A) PILOT HYDRAULIC SYSTEM(A)

件号 ITEM	部件号 PART NO.	版本 VER	零件名称	PART NAME	数量 Q'TY	服务代码 S.C	适用机型 SERIAL NO.	互换性 IA	可替换零件号 PART NO. REPLACEABLE
01	12B0428	002	O形圈	O-RING	7				
02	30C0803	000	滤网接头	FITTING	3				
03	05C3173	000	软管总成	HOSE AS	1				
04	05C3223	000	软管总成	HOSE AS	1			I	05C5373
04	05C5373	000	软管总成	HOSE AS	1				
05	09C0898	000	管夹	CLAMP	1				
06	06B0002	000	垫圈	WASHER	8				
07	00B0005	000	螺栓	BOLT	2				
08	00B0019	000	螺栓	BOLT	6				
09	09C0138	000	管夹	CLAMP	1				
10	00A3491	002	接头	CONNECTOR	2				
11	05C3149	000	软管总成	HOSE AS	1			I	05C5374
11	05C5374	000	软管总成	HOSE AS	1				
12	32C0408	002	三通接头	TEE	1				
13	03A0609	000	接头块	BLOCK	1				
14	05A0075	001	螺塞	PLUG	1				
15	12B1406	000	O形圈	O-RING	6				
16	09C0944	001	管夹	CLAMP	1				

EC0000013483/

12E0187(B) 先导液压系统(B)
PILOT HYDRAULIC SYSTEM(B)

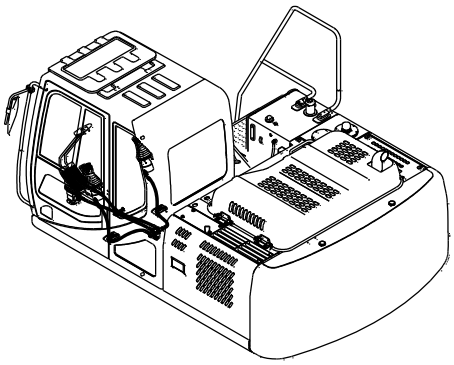

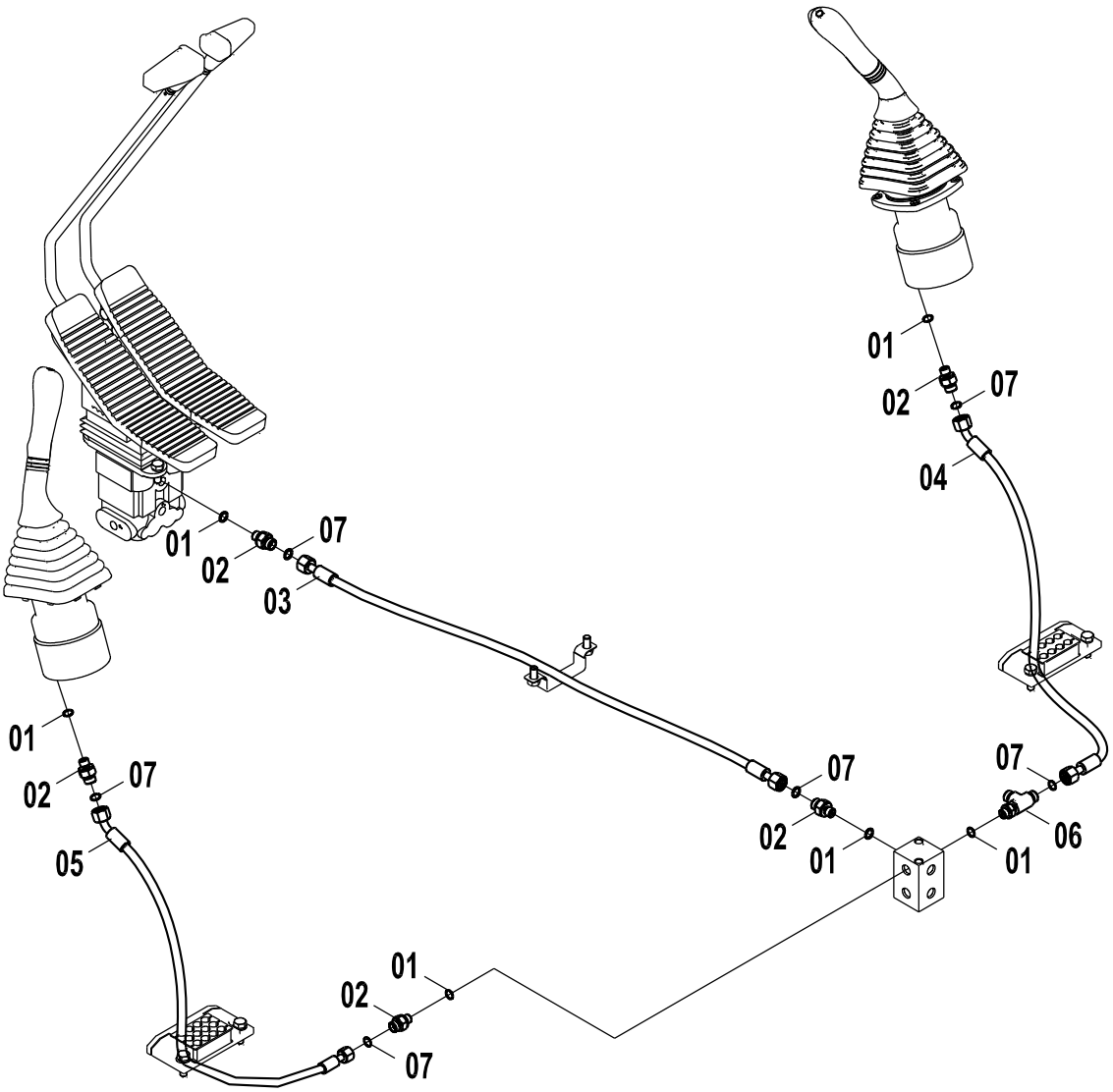

12E0187(B) 先导液压系统(B) PILOT HYDRAULIC SYSTEM(B)

件号 ITEM	部件号 PART NO.	版本 VER	零件名称	PART NAME	数量 Q'TY	服务代码 S.C	适用机型 SERIAL NO.	互换性 IA	可替换零件号 PART NO. REPLACEABLE
01	12B0428	002	O形圈	O-RING	6				
02	00A3491	002	接头	CONNECTOR	5				
03	05C3173	000	软管总成	HOSE AS	1				
04	05C3223	000	软管总成	HOSE AS	1			I	05C5373
04	05C5373	000	软管总成	HOSE AS	1				
05	05C3149	000	软管总成	HOSE AS	1			I	05C5374
05	05C5374	000	软管总成	HOSE AS	1				
06	32C0408	002	三通接头	TEE	1				
07	12B1406	000	O形圈	O-RING	6				

EC0000013483

12E0187(C) 先导液压系统(C)
PILOT HYDRAULIC SYSTEM(C)

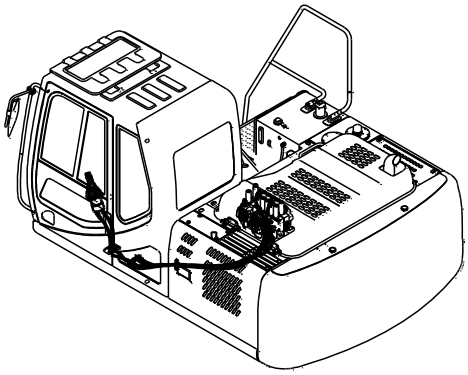

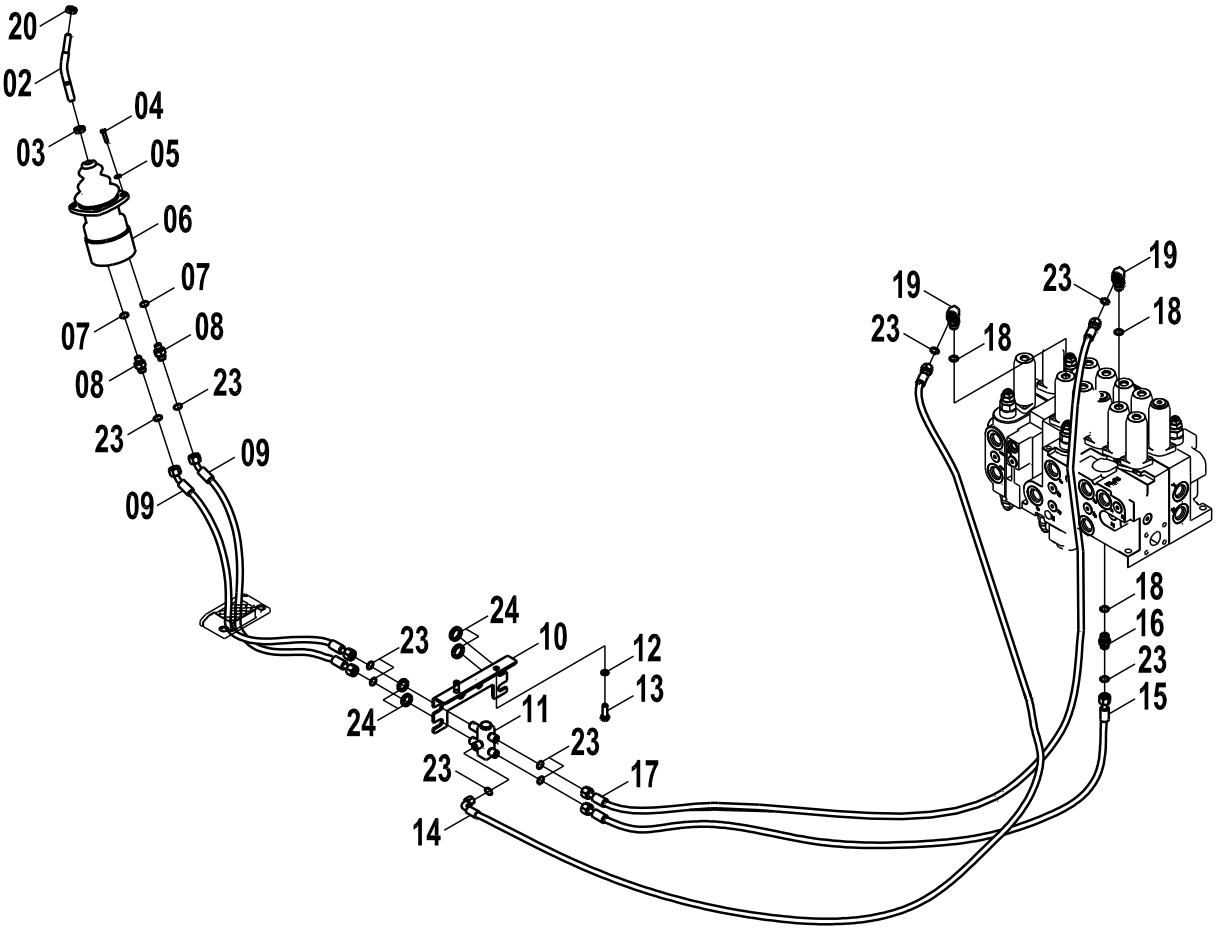

12E0187(C) 先导液压系统(C) PILOT HYDRAULIC SYSTEM(C)

件号 ITEM	部件号 PART NO.	版本 VER	零件名称	PART NAME	数量 Q'TY	服务代码 S.C	适用机型 SERIAL NO.	互换性 IA	可替换零件号 PART NO. REPLACEABLE
02	63A0258	001	操纵杆	CONTROL LEVER	1				
03	03B0059	000	螺母	NUT	1				
04	00B0023	000	螺栓	BOLT	4				
05	06B0003	000	垫圈	WASHER	4				
06	12C1190	001	手先导阀（左）	HAND PILOT VALVE	1			I	12C3741
06	12C3741	000	手先导阀	HAND PILOT VALVE	1				
07	12B0428	002	O形圈	O-RING	2				
08	00A3491	002	接头	CONNECTOR	2				
09	05C3192	000	软管总成	HOSE AS	2				
10	21A8386	000	弯板	PLATE	1				
11	12C1999	000	梭阀	SHUTTLE VALVE	1				
12	06B0002	000	垫圈	WASHER	2				
13	00B0005	000	螺栓	BOLT	2				
14	05C3204	000	软管总成	HOSE AS	1				
15	05C3200	000	软管总成	HOSE AS	1				
16	00A3498	002	接头	CONNECTOR	1				
17	05C3111	001	软管总成	HOSE AS	1				
18	12B0429	002	O形圈	O-RING	1				
19	31C0559	002	直角接头	CONNECTOR	2				
20	03B0346	000	螺母	NUT	1				
23	12B1406	000	O形圈	O-RING	10				
24	06B0012	000	垫圈	WASHER	4				

EC0000013809

12E0187(D)　先导液压系统(D)
PILOT HYDRAULIC SYSTEM(D)

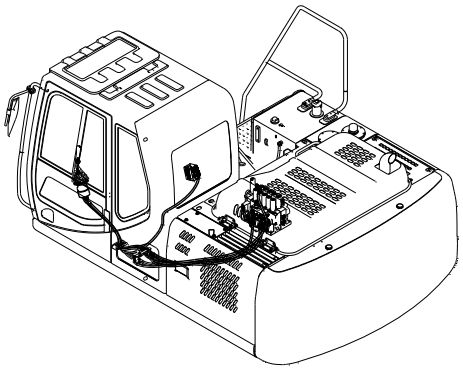

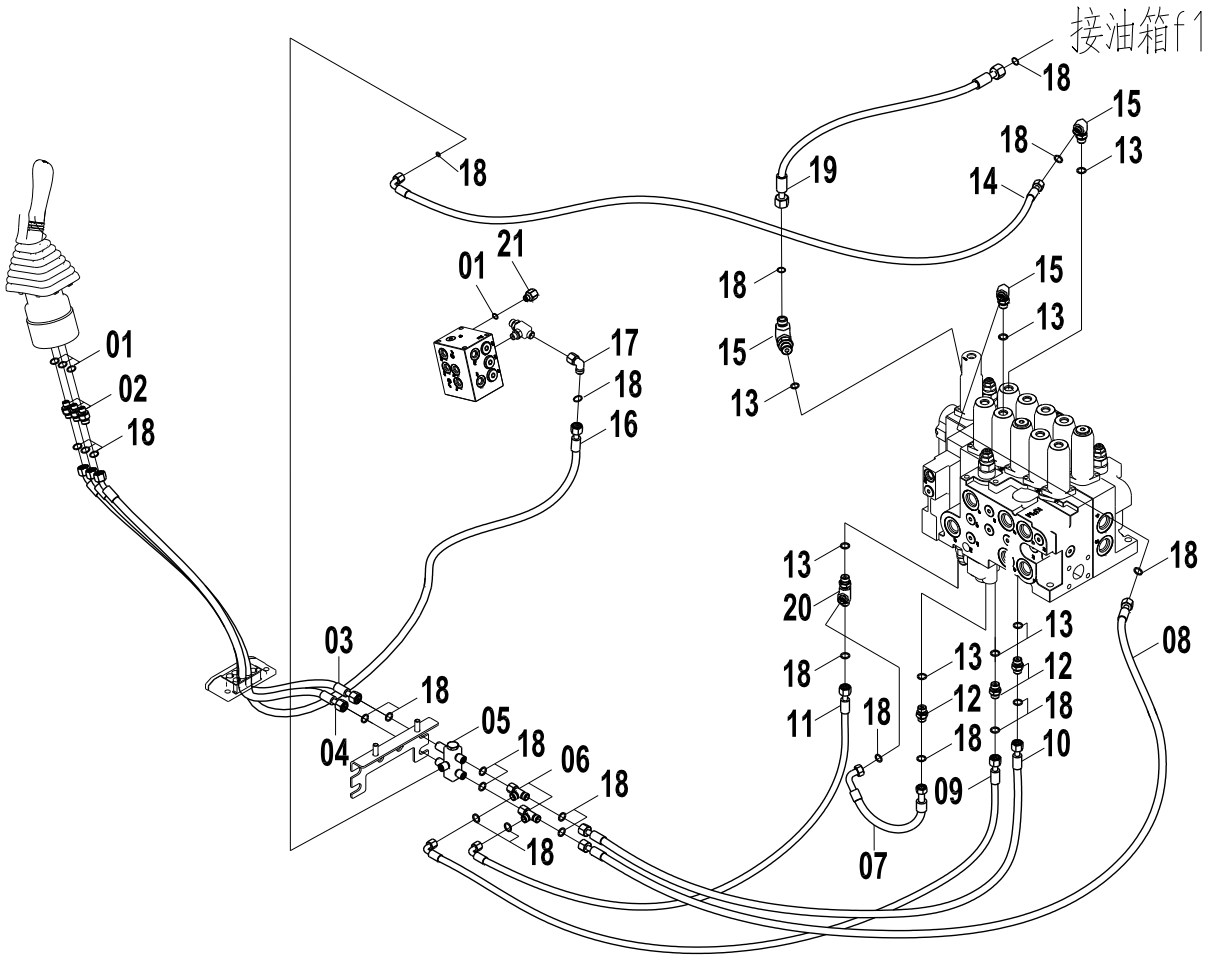

12E0187(D) 先导液压系统(D) PILOT HYDRAULIC SYSTEM(D)

件号 ITEM	部件号 PART NO.	版本 VER	零件名称	PART NAME	数量 Q'TY	服务代码 S.C	适用机型 SERIAL NO.	互换性 IA	可替换零件号 PART NO. REPLACEABLE
01	12B0428	002	O形圈	O-RING	4				
02	00A3491	002	接头	CONNECTOR	3				
03	05C3149	000	软管总成	HOSE AS	1			I	05C5372
03	05C5372	000	软管总成	HOSE AS	1				
04	05C3223	000	软管总成	HOSE AS	1			I	05C5371
04	05C5371	000	软管总成	HOSE AS	1				
05	12C1999	000	梭阀	SHUTTLE VALVE	1				
06	32C0465	000	三通接头	TEE	2				
07	05C3136	001	软管总成	HOSE AS	1				
08	05C3185	000	软管总成	HOSE AS	1				
09	05C3184	000	软管总成	HOSE AS	1				
10	05C3186	000	软管总成	HOSE AS	1				
11	05C3187	000	软管总成	HOSE AS	1				
12	00A3498	002	接头	CONNECTOR	3				
13	12B0429	002	O形圈	O-RING	6				
14	05C3204	000	软管总成	HOSE AS	1				
15	31C0559	002	直角接头	CONNECTOR	3				
16	05C3178	000	软管总成	HOSE AS	1				
17	31C0962	000	直角接头	CONNECTOR	1				
18	12B1406	000	O形圈	O-RING	22				
19	05C3228	000	软管总成	HOSE AS	1				
20	32C0414	001	三通接头	TEE CONNECTOR	1				
21	00A0969	001	过渡接头	CONNECTOR	1				

EC0000013483

12E0187(E) 先导液压系统(E)
PILOT HYDRAULIC SYSTEM(E)

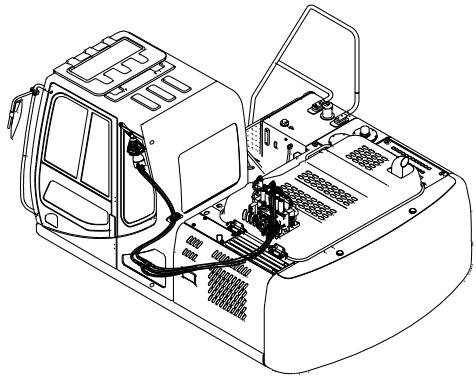

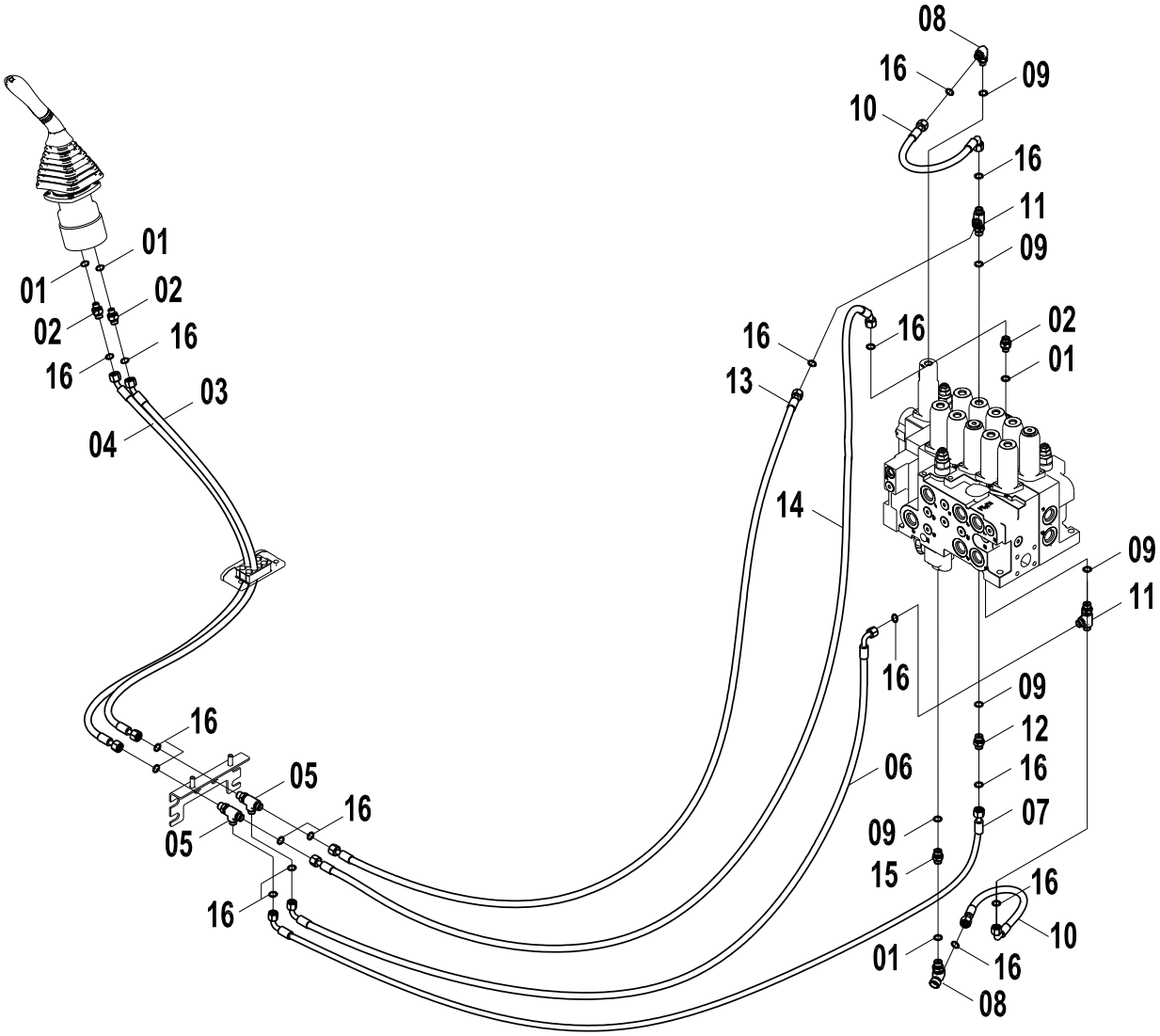

12E0187(E) 先导液压系统(E) PILOT HYDRAULIC SYSTEM(E)

件号 ITEM	部件号 PART NO.	版本 VER	零件名称	PART NAME	数量 Q'TY	服务代码 S.C	适用机号 SERIAL NO.	互换性 IA	可替换零件号 REPLACEABLE
01	12B0428	002	O形圈	O-RING	3				
02	00A3491	002	接头	CONNECTOR	2				
03	05C3151	000	软管总成	HOSE AS	1				
04	05C3194	000	软管总成	HOSE AS	1				
05	32C0468	000	隔板接头	SPACER CONNECTOR	2				
06	05C3190	000	软管总成	HOSE AS	1				
07	05C3191	000	软管总成	HOSE AS	1				
08	12C2000	001	梭阀	SHUTTLE VALVE	1				
09	12B0429	002	O形圈	O-RING	5				
10	05C3136	001	软管总成	HOSE AS	2				
11	32C0414	001	三通接头	TEE CONNECTOR	2				
12	00A3498	002	接头	CONNECTOR	1				
13	05C3188	000	软管总成	HOSE AS	1				
14	05C3189	000	软管总成	HOSE AS	1				
15	00A2540	000	接头	JOINT	1				
16	12B1406	000	O形圈	O-RING	16				

12E0187(F)　先导液压系统(F)
PILOT HYDRAULIC SYSTEM(F)

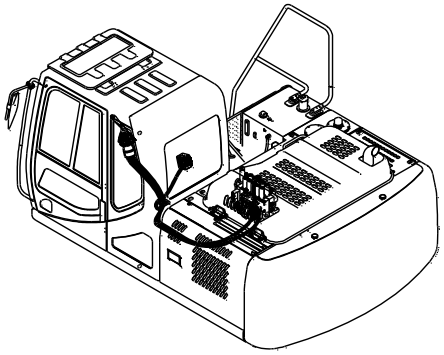

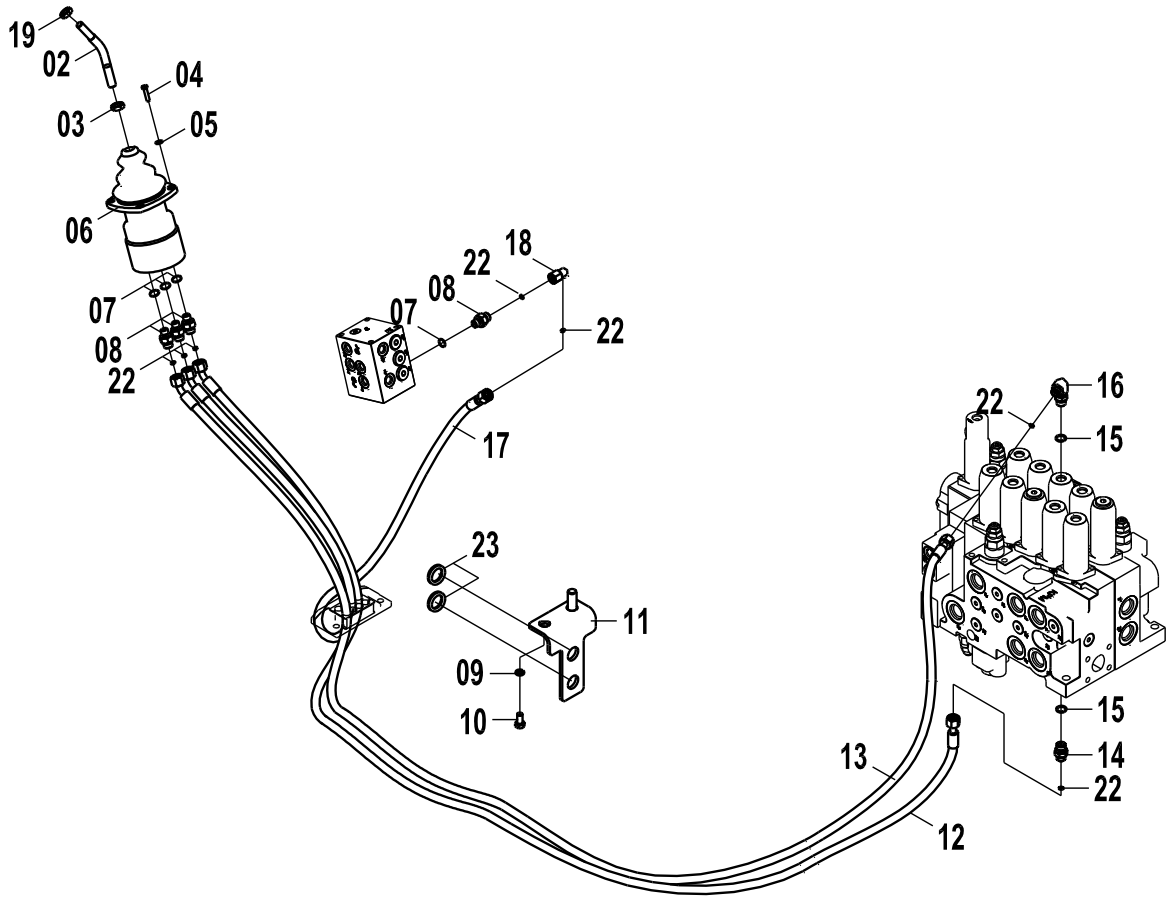

12E0187(F) 先导液压系统(F) PILOT HYDRAULIC SYSTEM(F)

件号 ITEM	部件号 PART NO.	版本 VER	零件名称	PART NAME	数量 Q'TY	服务代码 S.C	适用机型 SERIAL NO.	互换性 IA	可替换零件号 PART NO. REPLACEABLE
02	63A0258	001	操纵杆	CONTROL LEVER	1				
03	03B0059	000	螺母	NUT	1				
04	00B0023	000	螺栓	BOLT	4				
05	06B0003	000	垫圈	WASHER	4				
06	12C1191	001	手先导阀（右）	PLOT VALVE-RH	1			I	12C3741
06	12C3741	000	手先导阀	HAND PILOT VALVE	1				
07	12B0428	002	O形圈	O-RING	4				
08	00A3491	002	接头	CONNECTOR	4				
09	06B0002	000	垫圈	WASHER	2				
10	00B0005	000	螺栓	BOLT	2				
11	21A9048	000	弯板	PLATE	1				
12	05C2230	000	软管总成	HOSE AS	1				
13	05C2361	000	软管总成	HOSE AS	1				
14	00A3498	002	接头	CONNECTOR	1				
15	12B0429	002	O形圈	O-RING	2				
16	31C0559	002	直角接头	CONNECTOR	1				
17	05C3179	000	软管总成	HOSE AS	1				
18	31C0962	000	直角接头	CONNECTOR	1				
19	03B0346	000	螺母	NUT	1				
22	12B1406	000	O形圈	O-RING	7				
23	06B0012	000	垫圈	WASHER	2				

EC0000013809

12E0187(G) 先导液压系统(G)
PILOT HYDRAULIC SYSTEM(G)

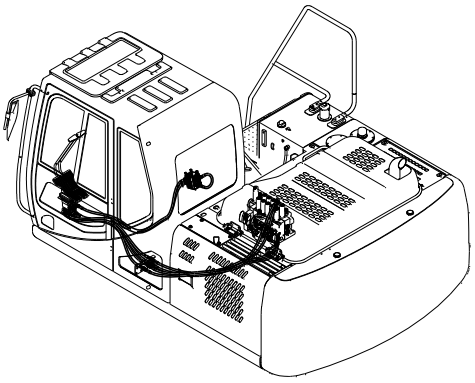

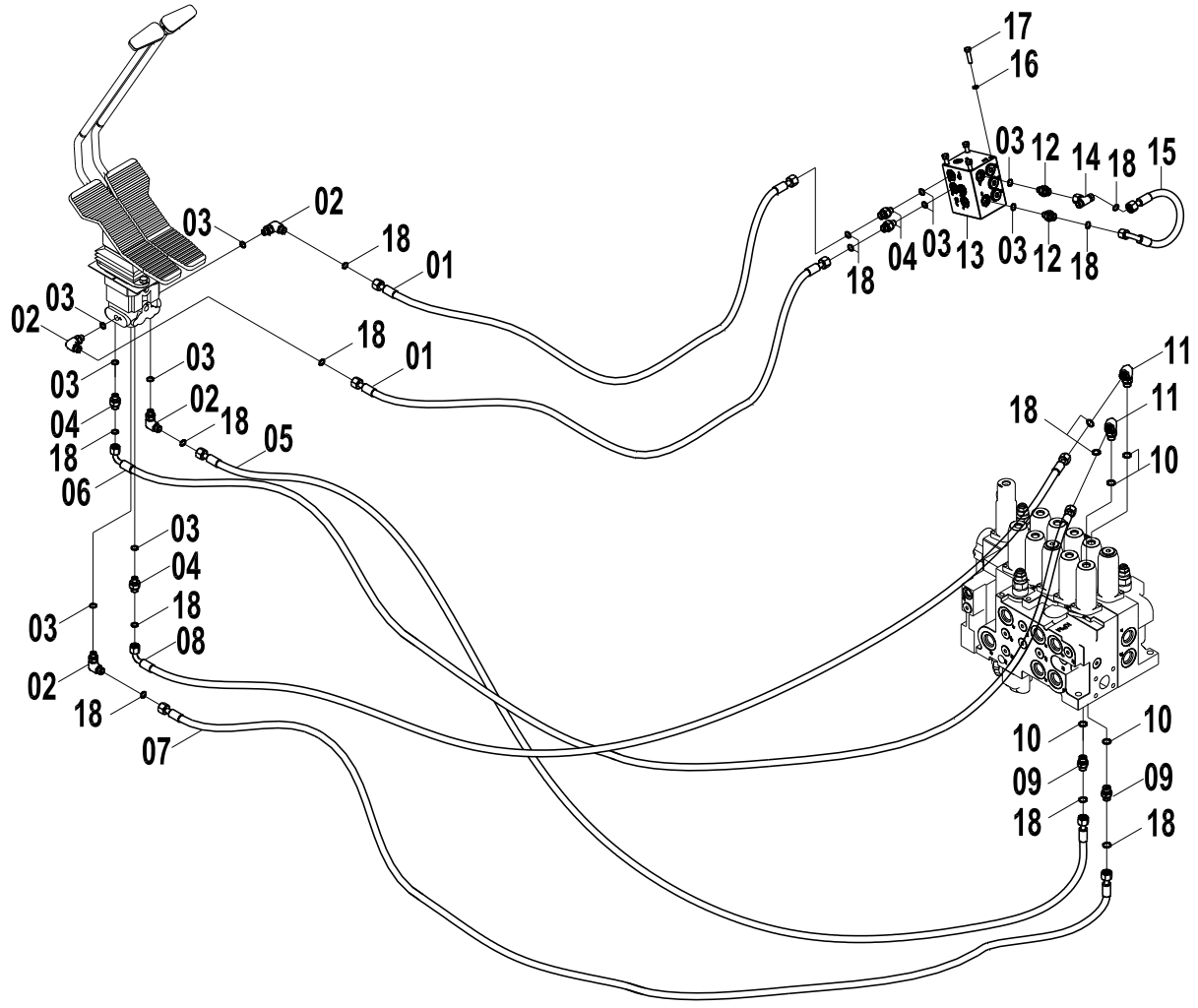

12E0187(G) 先导液压系统(G) PILOT HYDRAULIC SYSTEM(G)

件号 ITEM	部件号 PART NO.	版本 VER	零件名称	PART NAME	数量 Q'TY	服务代码 S.C	适用机型 SERIAL NO.	互换性 IA	可替换零件号 PART NO. REPLACEABLE
01	05C3177	000	软管总成	HOSE AS	2				
02	31C0558	003	直角接头	CONNECTOR	4				
03	12B0428	002	O形圈	O-RING	10				
04	00A3491	002	接头	CONNECTOR	4				
05	05C4052	000	软管总成	HOSE AS	1				
06	05C4050	000	软管总成	HOSE AS	1				
07	05C4049	000	软管总成	HOSE AS	1				
08	05C4051	000	软管总成	HOSE AS	1				
09	00A3498	002	接头	CONNECTOR	2				
10	12B0429	002	O形圈	O-RING	4				
11	31C0559	002	直角接头	CONNECTOR	2				
12	30C0803	000	滤网接头	FITTING	2				
13	12C1560	002	直线行走阀	SIGNAL VALVE	1	Z			
14	32C0502	000	三通接头	TEE	1				
15	05C3036	000	软管总成	HOSE AS	1				
16	06B0006	000	垫圈	WASHER	4				
17	00B0020	000	螺栓	BOLT	4				
18	12B1406	000	O形圈	O-RING	15				

12E0187(H)　先导液压系统(H)
PILOT HYDRAULIC SYSTEM(H)

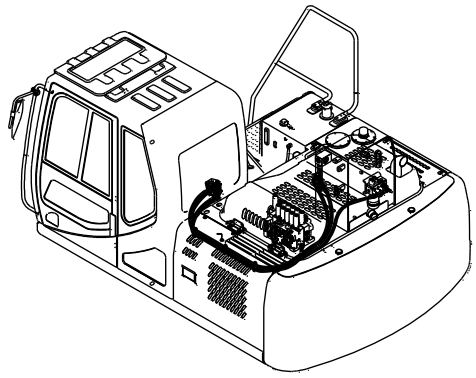

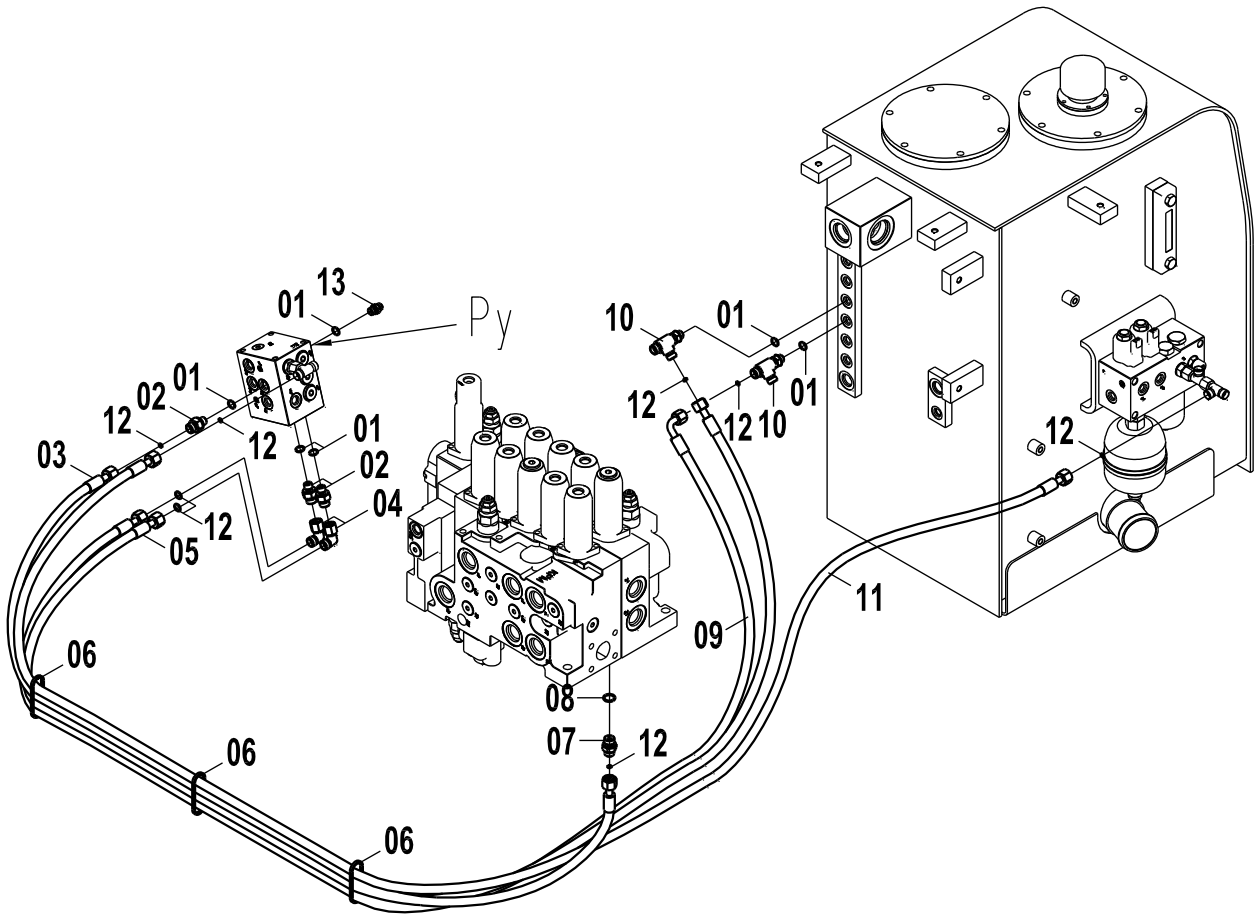

12E0187(H) 先导液压系统(H) PILOT HYDRAULIC SYSTEM(H)

件号 ITEM	部件号 PART NO.	版本 VER	零件名称	PART NAME	数量 Q'TY	服务代码 S.C	适用机号 SERIAL NO.	互换性 IA	可替换零件号 REPLACEABLE
01	12B0428	002	O形圈	O-RING	6				
02	00A3491	002	接头	CONNECTOR	3				
03	05C3196	000	软管总成	HOSE AS	1				
04	31C0962	000	直角接头	CONNECTOR	2				
05	05C3197	000	软管总成	HOSE AS	1				
06	37B0010	001	扎带	CABLE TIE	3				
07	00A3498	002	接头	CONNECTOR	2				
08	12B0429	002	O形圈	O-RING	1				
09	05C3100	001	软管总成	HOSE AS	1				
10	32C0408	002	三通接头	TEE	2				
11	05C3195	000	软管总成	HOSE AS	1				
12	12B1406	000	O形圈	O-RING	8				
13	00A0969	001	过渡接头	CONNECTOR	1				

12E0187(I)　先导液压系统（I）
PILOT HYDRAULIC SYSTEM(I)

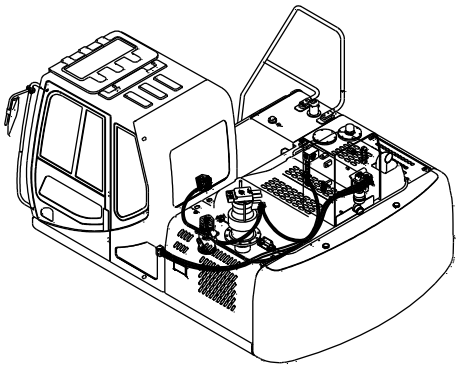

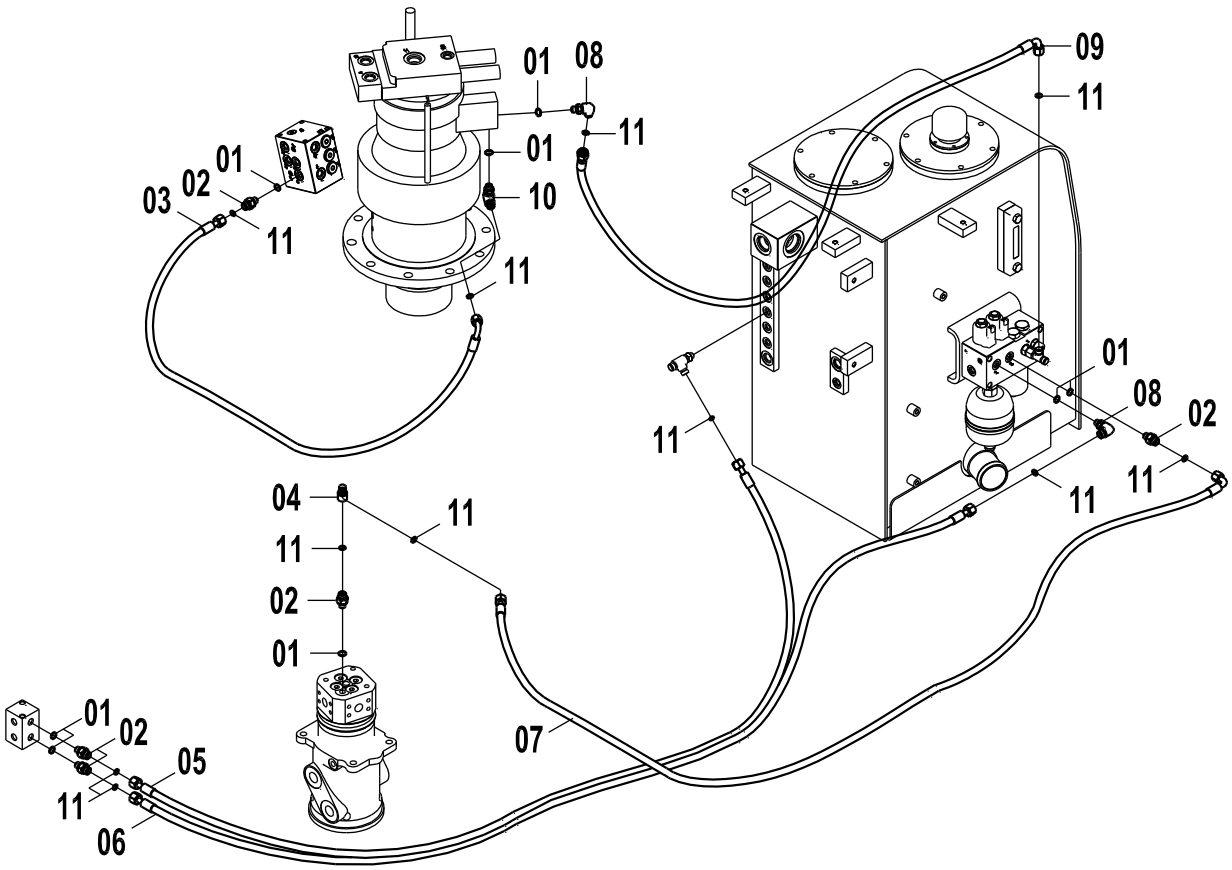

12E0187(I) 先导液压系统(I) PILOT HYDRAULIC SYSTEM(I)

件号 ITEM	部件号 PART NO.	版本 VER	零件名称	PART NAME	数量 Q'TY	服务代码 S.C	适用机号 SERIAL NO.	互换性 IA	可替换零件号 REPLACEABLE
01	12B0428	002	O形圈	O-RING	8				
02	00A3491	002	接头	CONNECTOR	5				
03	05C3186	000	软管总成	HOSE AS	1				
04	31C0962	000	直角接头	CONNECTOR	1				
05	05C3207	000	软管总成	HOSE AS	1				
06	05C3208	000	软管总成	HOSE AS	1				
07	05C3206	000	软管总成	HOSE AS	1				
08	31C0558	003	直角接头	CONNECTOR	2				
09	05C3227	000	软管总成	HOSE AS	1				
10	32C0636	000	三通接头	TEE	1				
11	12B1406	000	O形圈	O-RING	11				

12E0187(J)　先导液压系统(J)
PILOT HYDRAULIC SYSTEM(J)

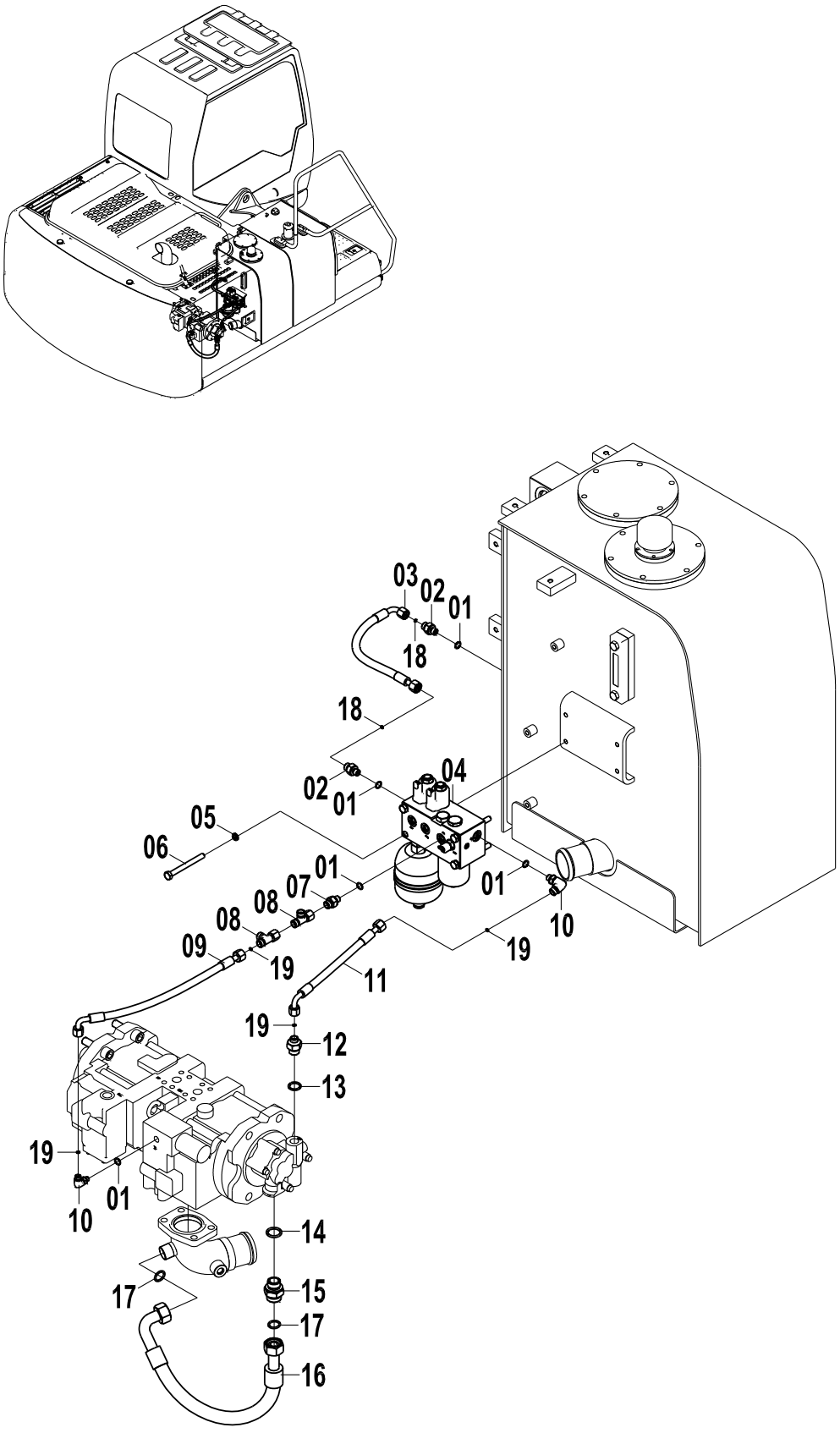

12E0187(J) 先导液压系统(J) PILOT HYDRAULIC SYSTEM(J)

件号 ITEM	部件号 PART NO.	版本 VER	零件名称	PART NAME	数量 Q'TY	服务代码 S.C	适用机号 SERIAL NO.	互换性 IA	可替换零件号 REPLACEABLE
01	12B0428	002	O形圈	O-RING	5				
02	00A4308	000	接头	FITTING	2				
03	06C5419	000	软管总成	HOSE AS	1				
04	12C1567		先导阀块组件	PILOT VALVE GP	1	Z			
05	06B0002	000	垫圈	WASHER	4				
06	01B0093	000	螺栓	BOLT	4				
07	00A3491	002	接头	CONNECTOR	1				
08	32C0465	000	三通接头	TEE	2				
09	05C3136	001	软管总成	HOSE AS	1				
10	31C0558	003	直角接头	CONNECTOR	2				
11	05C4130	000	软管总成	HOSE AS	1				
12	00A4070	000	接头	CONNECTOR	1				
13	12B0430	002	O形圈	O-RING	1				
14	12B0431	001	O形圈	O-RING	1				
15	00A3493	001	接头	CONNECTOR	1				
16	06C5420	000	软管总成	HOSE AS	1				
17	12B1412	000	O形圈	O-RING	2				
18	12B1407	000	O形圈	O-RING	2				
19	12B1406	000	O形圈	O-RING	4				

12E0187(K)　先导液压系统(K)
PILOT HYDRAULIC SYSTEM(K)

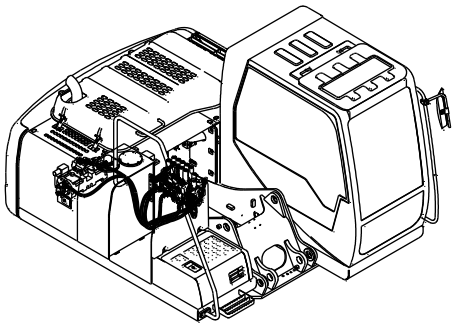

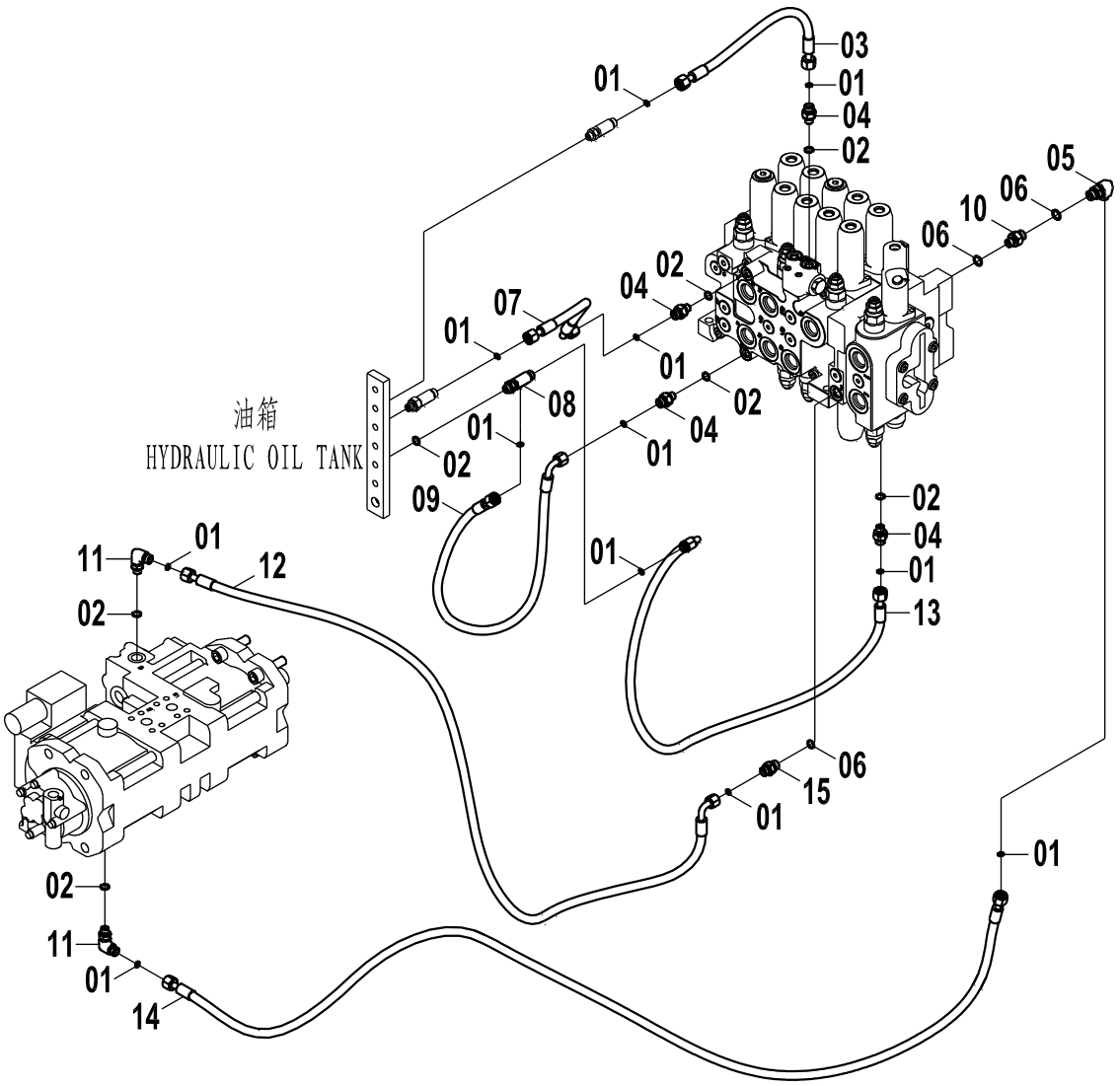

12E0187(K) 先导液压系统(K) PILOT HYDRAULIC SYSTEM(K)

件号 ITEM	部件号 PART NO.	版本 VER	零件名称	PART NAME	数量 Q'TY	服务代码 S.C	适用机号 SERIAL NO.	互换性 IA	可替换零件号 REPLACEABLE
01	12B1406	000	O形圈	O-RING	8				
02	12B0428	002	O形圈	O-RING	7				
03	05C3181	000	软管总成	HOSE AS	1				
04	00A3491	002	接头	CONNECTOR	4				
05	31C0559	002	直角接头	CONNECTOR	1				
06	12B0429	002	O形圈	O-RING	3				
07	05C3141	001	软管总成	HOSE AS	1				
08	32C0408	002	三通接头	TEE	1				
09	05C3210	000	软管总成	HOSE AS	1				
10	00A1168	001	过渡接头	CONNECTOR	1				
11	31C0558	003	直角接头	CONNECTOR	2				
12	05C3174	000	软管总成	HOSE AS	1				
13	05C3139	001	软管总成	HOSE AS	1				
14	05C3209	000	软管总成	HOSE AS	1				
15	00A3498	002	接头	CONNECTOR	1				

12E0187(L)　先导液压系统(L)
PILOT HYDRAULIC SYSTEM(L)

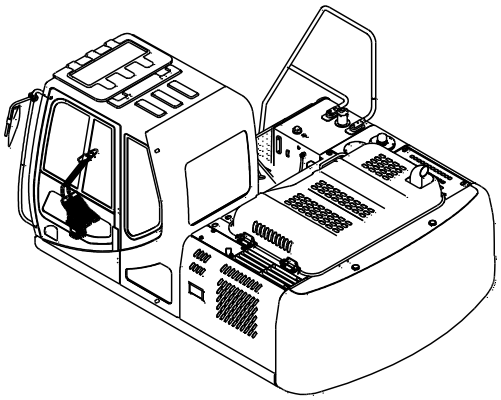

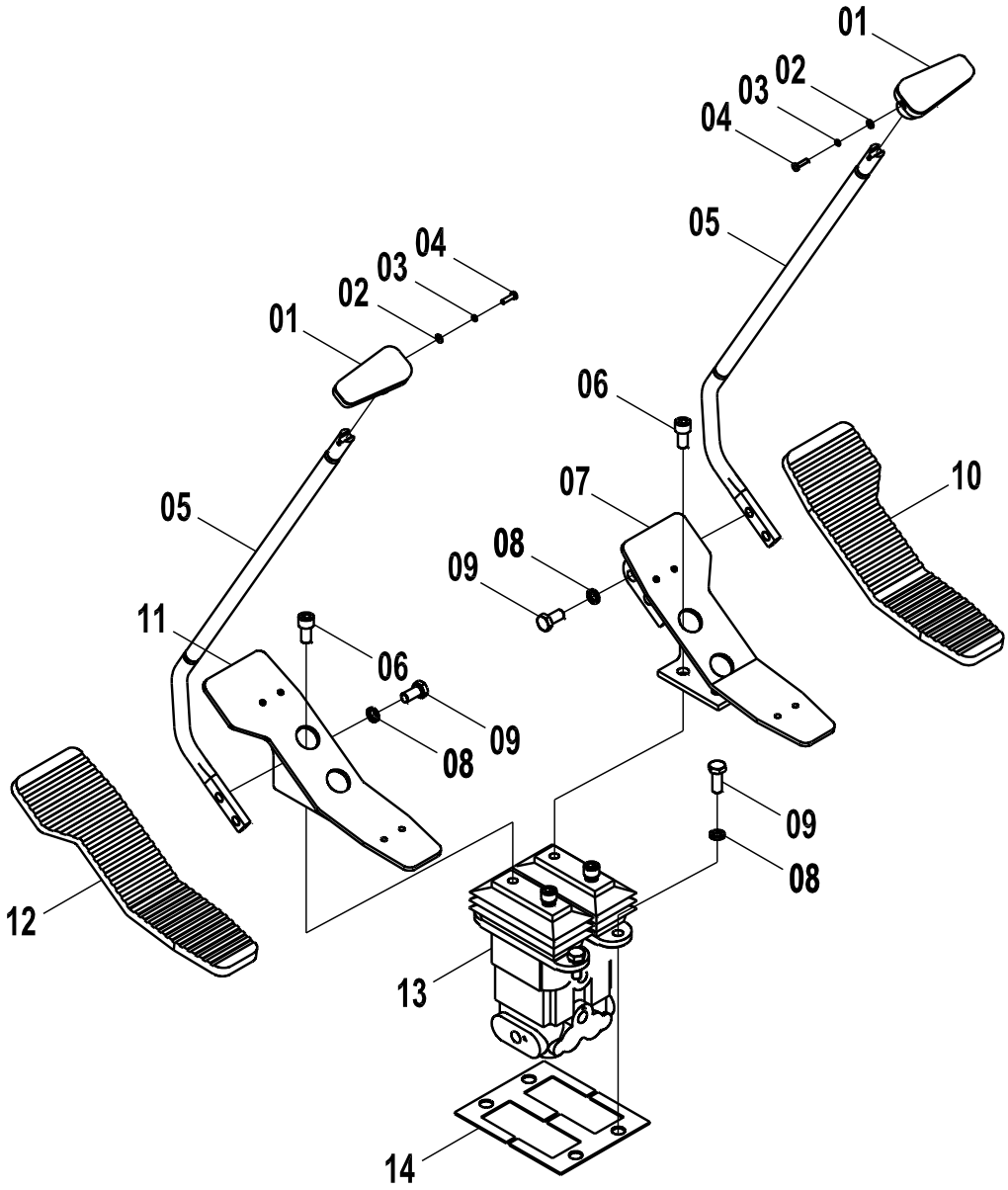

12E0187(L) 先导液压系统(L) PILOT HYDRAULIC SYSTEM(L)

件号 ITEM	部件号 PART NO.	版本 VER	零件名称	PART NAME	数量 Q'TY	服务代码 S.C	适用机号 SERIAL NO.	互换性 IA	可替换零件号 REPLACEABLE
01	35C0853	000	手柄	HANDLE	2				
02	06B0097	000	垫圈	WASHER	2				
03	06B0022	000	垫圈	WASHER	2				
04	04B0099	000	螺钉	SCREW	2				
05	16D0913	001	操纵杆	CONTROL LEVER	2				
06	04B0412	000	螺钉	SCREW	4				
07	00D4986	002	脚踏	PEDAL	1				
08	06B0002	000	垫圈	WASHER	8				
09	00B0005	000	螺栓	BOLT	8				
10	84A0985	002	胶套	BOOT	1				
11	00D4985	002	脚踏	PEDAL	1				
12	84A0984	002	胶套	BOOT	1				
13	12C1418	000	行走先导阀	PILOT VALVE	1				
14	10A1142	001	盖板	COVER	2				

(空白页 BLANK PAGE)

12E0237 003 先导液压系统
PILOT HYDRAULIC SYSTEM

件号 ITEM	部件号 PART NO.	版本 VER	零件名称	PART NAME	数量 Q'TY	服务代码 S.C	适用机号 SERIAL NO.	互换性 IA	可替换零件号 REPLACEABLE
01	12E0237(A)		先导液压系统(A)	PILOT HYDRAULIC SYSTEM(A)	1	Z			
02	12E0237(B)		先导液压系统(B)	PILOT HYDRAULIC SYSTEM(B)	1	Z			
03	12E0237(C)		先导液压系统(C)	PILOT HYDRAULIC SYSTEM(C)	1	Z			
04	12E0237(D)		先导液压系统(D)	PILOT HYDRAULIC SYSTEM(D)	1	Z			
05	12E0237(E)		先导液压系统(E)	PILOT HYDRAULIC SYSTEM(E)	1	Z			
06	12E0237(F)		先导液压系统(F)	PILOT HYDRAULIC SYSTEM(F)	1	Z			
07	12E0237(G)		先导液压系统(G)	PILOT HYDRAULIC SYSTEM(G)	1	Z			
08	12E0237(H)		先导液压系统(H)	PILOT HYDRAULIC SYSTEM(H)	1	Z			
09	12E0237(I)		先导液压系统(I)	PILOT HYDRAULIC SYSTEM(I)	1	Z			
10	12E0237(J)		先导液压系统(J)	PILOT HYDRAULIC SYSTEM(J)	1	Z			
11	12E0237(K)		先导液压系统(K)	PILOT HYDRAULIC SYSTEM(K)	1	Z			
12	12E0237(L)		先导液压系统(L)	PILOT HYDRAULIC SYSTEM(L)	1	Z			

注：该系统无装配图，具体装配请参考表中各部件装配图。

Note: No assembly diagram is provided for this system. Please refer to the assembly diagrams of those components in the table for assembly details.

12E0237(A) 先导液压系统(A)
PILOT HYDRAULIC SYSTEM(A)

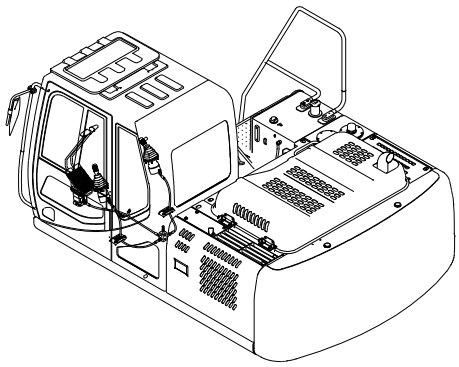

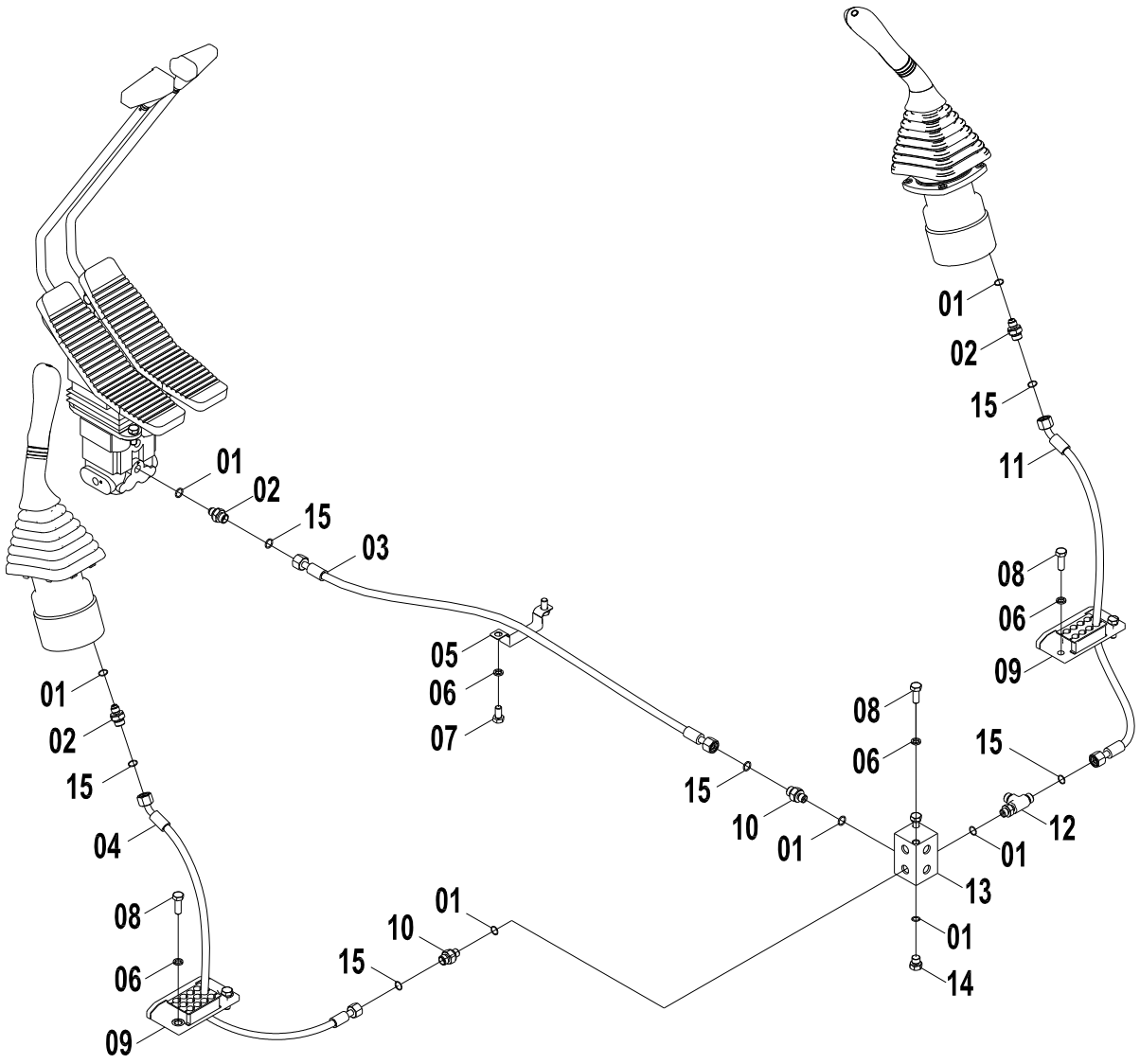

12E0237(A) 先导液压系统(A) PILOT HYDRAULIC SYSTEM(A)

件号 ITEM	部件号 PART NO.	版本 VER	零件名称	PART NAME	数量 Q'TY	服务代码 S.C	适用机型 SERIAL NO.	互换性 IA	可替换零件号 PART NO. REPLACEABLE
01	12B0428	002	O形圈	O-RING	7				
02	30C0803	000	滤网接头	FITTING	3				
03	05C3173	000	软管总成	HOSE AS	1				
04	05C3223	000	软管总成	HOSE AS	1			I	05C5373
04	05C5373	000	软管总成	HOSE AS	1				
05	09C0898	000	管夹	CLAMP	1				
06	06B0002	000	垫圈	WASHER	8				
07	00B0005	000	螺栓	BOLT	2				
08	00B0019	000	螺栓	BOLT	6				
09	09C0138	000	管夹	CLAMP	2				
10	00A3491	002	接头	CONNECTOR	2				
11	05C3149	000	软管总成	HOSE AS	1			I	05C5374
11	05C5374	000	软管总成	HOSE AS	1				
12	32C0408	002	三通接头	TEE	1				
13	03A0609	000	接头块	BLOCK	1				
14	05A0075	001	螺塞	PLUG	1				
15	12B1406	000	O形圈	O-RING	6				

EC0000013483

12E0237(B) 先导液压系统(B)
PILOT HYDRAULIC SYSTEM(B)

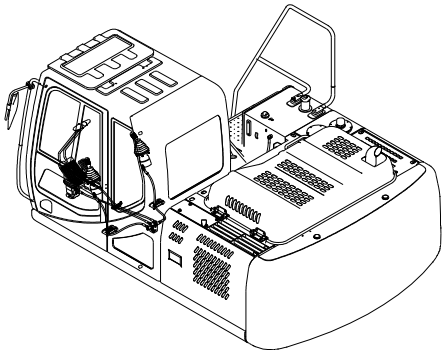

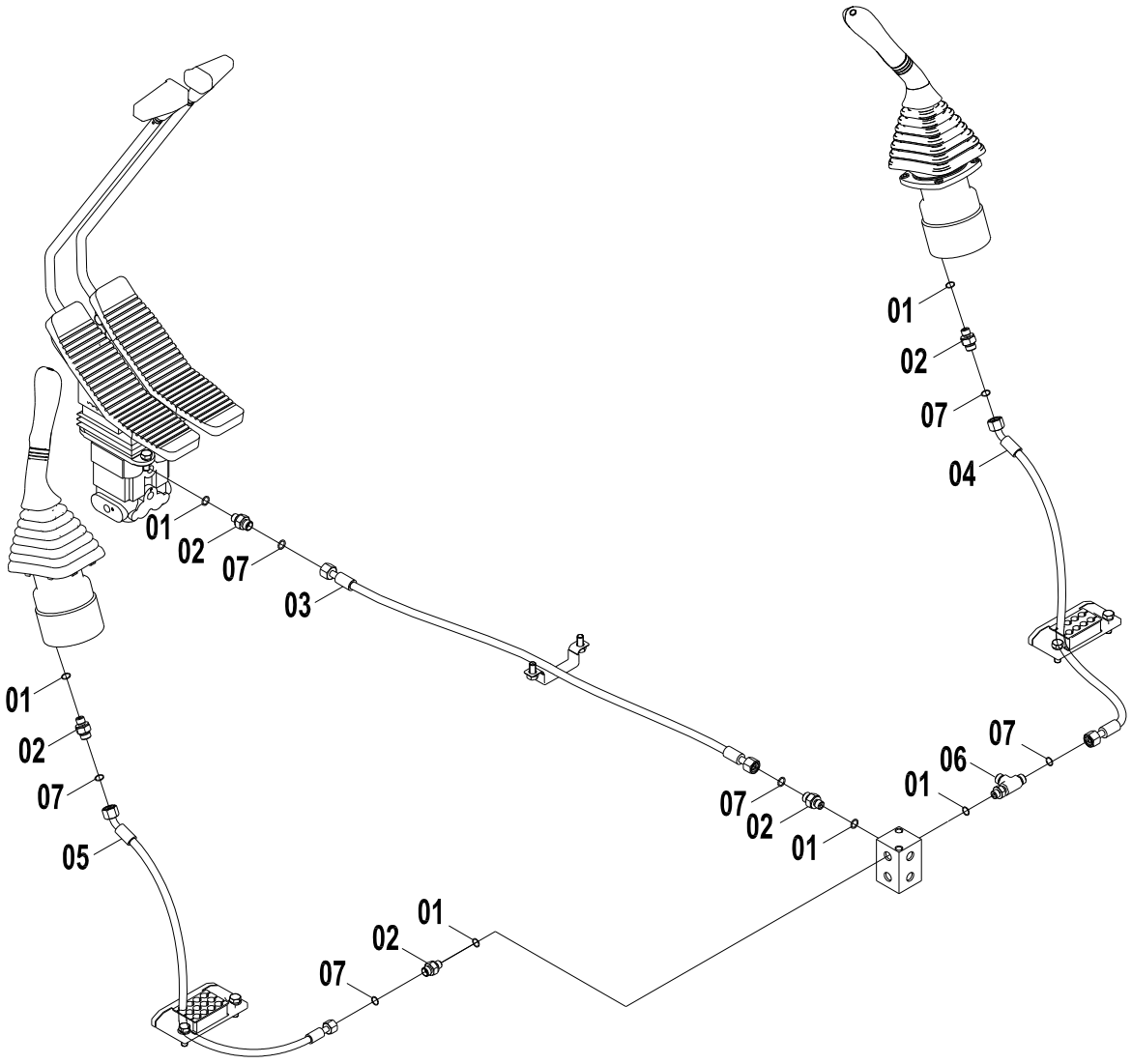

12E0237(B) 先导液压系统(B) PILOT HYDRAULIC SYSTEM(B)

件号 ITEM	部件号 PART NO.	版本 VER	零件名称	PART NAME	数量 Q'TY	服务代码 S.C	适用机型 SERIAL NO.	互换性 IA	可替换零件号 PART NO. REPLACEABLE
01	12B0428	002	O形圈	O-RING	6				
02	00A3491	002	接头	CONNECTOR	5				
03	05C3173	000	软管总成	HOSE AS	1				
04	05C3223	000	软管总成	HOSE AS	1			I	05C5373
04	05C5373	000	软管总成	HOSE AS	1				
05	05C3149	000	软管总成	HOSE AS	1			I	05C5374
05	05C5374	000	软管总成	HOSE AS	1				
06	32C0408	002	三通接头	TEE	1				
07	12B1406	000	O形圈	O-RING	6				

EC0000013483

12E0237(C) 先导液压系统(C)
PILOT HYDRAULIC SYSTEM(C)

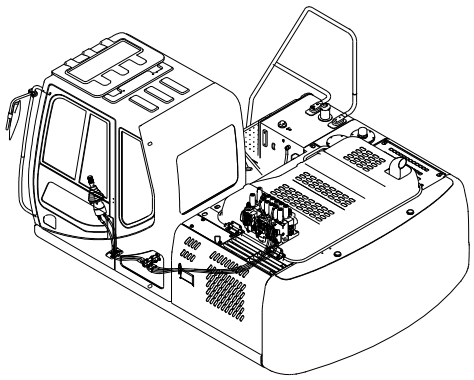

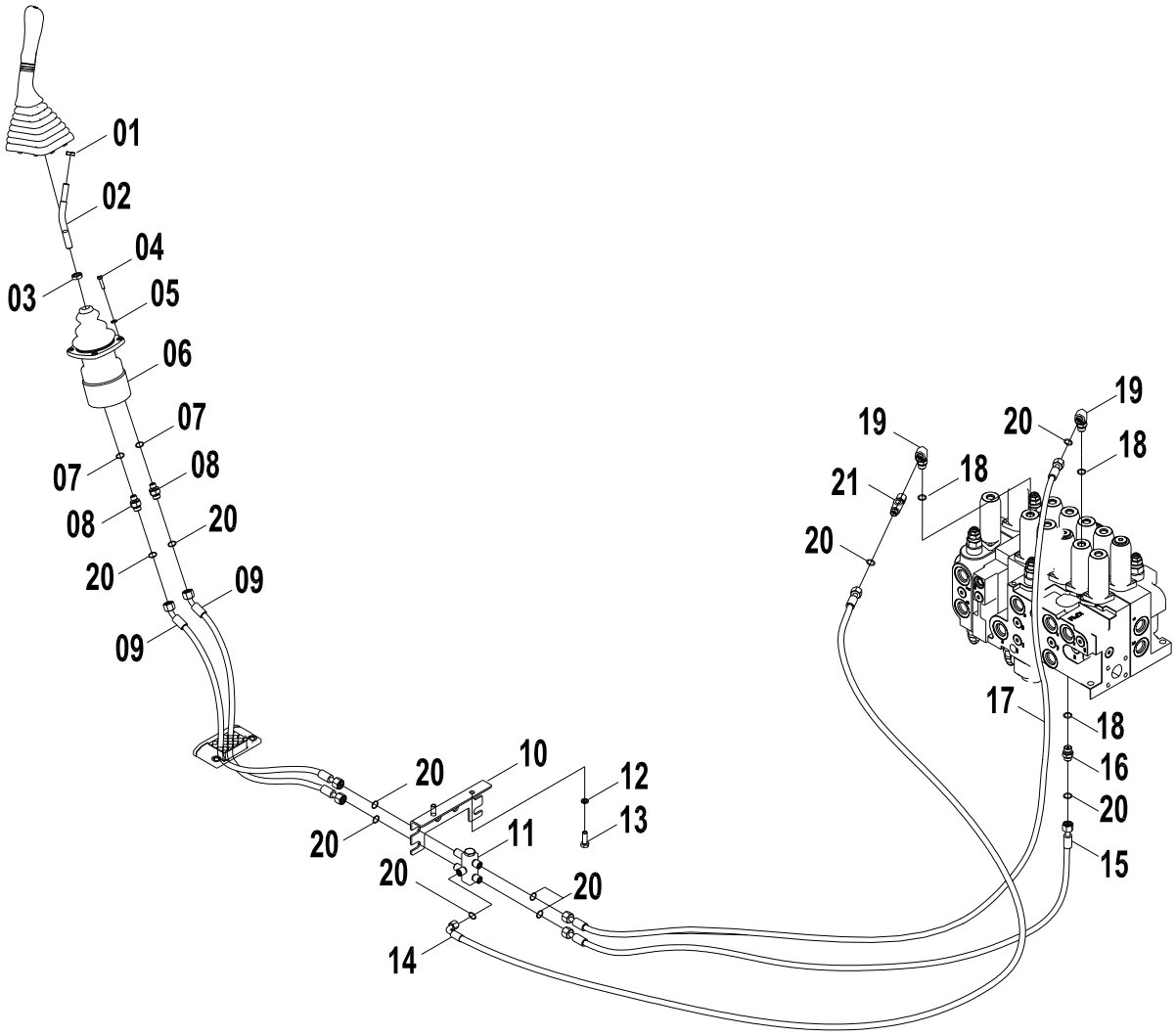

12E0237(C) 先导液压系统(C) PILOT HYDRAULIC SYSTEM(C)

件号 ITEM	部件号 PART NO.	版本 VER	零件名称	PART NAME	数量 Q'TY	服务代码 S.C	适用机型 SERIAL NO.	互换性 IA	可替换零件号 PART NO. REPLACEABLE
01	03B0346	000	螺母	NUT	1				
02	63A0258	001	操纵杆	CONTROL LEVER	1				
03	03B0059	000	螺母	NUT	1				
04	00B0023	000	螺栓	BOLT	4				
05	06B0003	000	垫圈	WASHER	4				
06	12C1190	001	手先导阀（左）	HAND PILOT VALVE	1			I	12C3741
06	12C3741	000	手先导阀	HAND PILOT VALVE	1				
07	12B0428	002	O形圈	O-RING	2				
08	00A3491	002	接头	CONNECTOR	2				
09	05C3192	000	软管总成	HOSE AS	2				
10	21A8386	000	弯板	PLATE	1				
11	12C1999	000	梭阀	SHUTTLE VALVE	1				
12	06B0002	000	垫圈	WASHER	2				
13	00B0005	000	螺栓	BOLT	2				
14	05C3204	000	软管总成	HOSE AS	1				
15	05C3200	000	软管总成	HOSE AS	1				
16	00A3498	002	接头	CONNECTOR	1				
17	05C3111	001	软管总成	HOSE AS	1				
18	12B0429	002	O形圈	O-RING	3				
19	31C0559	002	直角接头	CONNECTOR	2				
20	12B1406	000	O形圈	O-RING	10				
21	32C0411	000	三通接头	TEE CONNECTOR	1				

EC0000013809

12E0237(D) 先导液压系统(D)
PILOT HYDRAULIC SYSTEM(D)

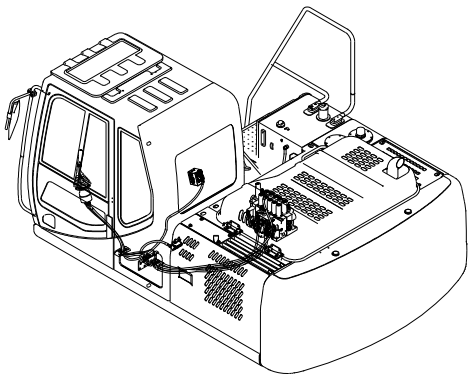

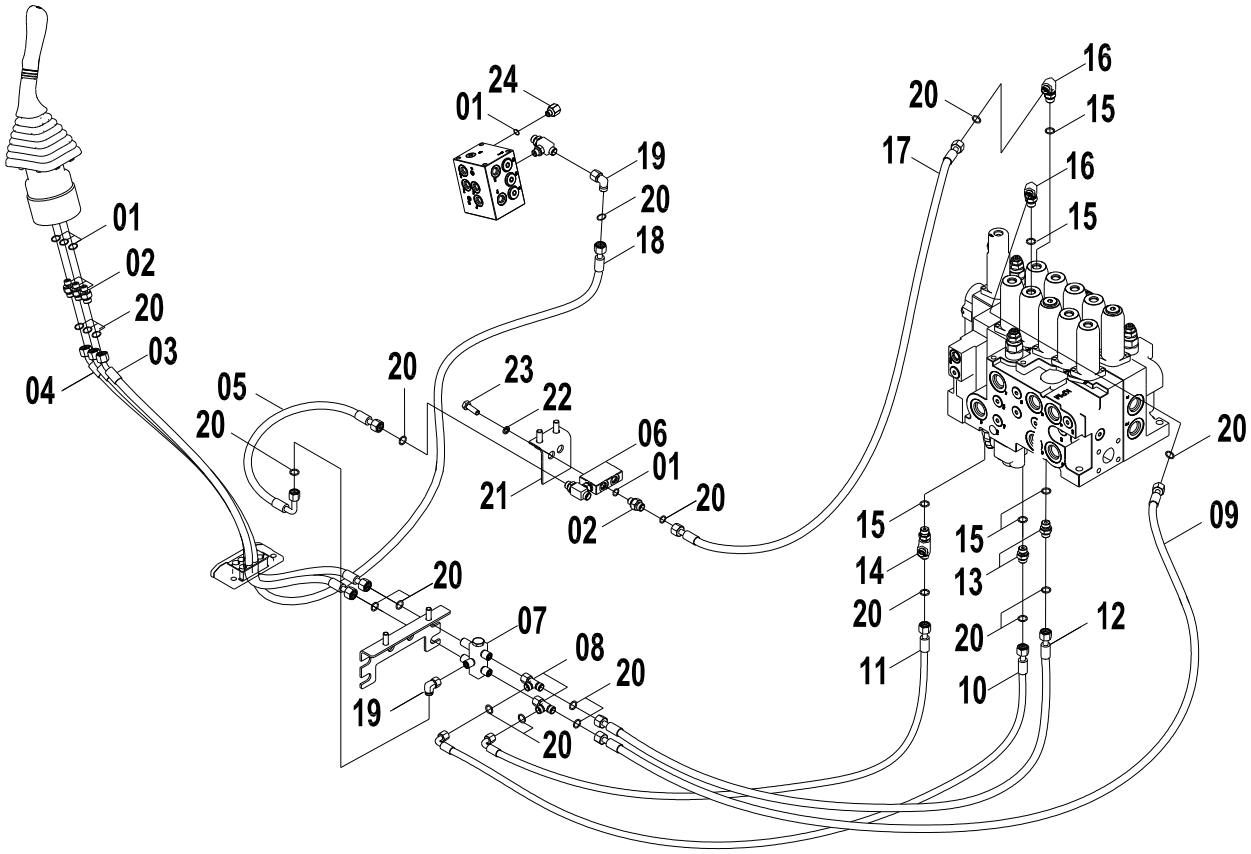

12E0237(D) 先导液压系统(D) PILOT HYDRAULIC SYSTEM(D)

件号 ITEM	部件号 PART NO.	版本 VER	零件名称	PART NAME	数量 Q'TY	服务代码 S.C	适用机型 SERIAL NO.	互换性 IA	可替换零件号 PART NO. REPLACEABLE
01	12B0428	002	O形圈	O-RING	4				
02	00A3491	002	接头	CONNECTOR	3				
03	05C3223	000	软管总成	HOSE AS	1			I	05C5371
03	05C5371	000	软管总成	HOSE AS	1				
04	05C3149	000	软管总成	HOSE AS	1			I	05C5372
04	05C5372	000	软管总成	HOSE AS	1				
05	05C3183	000	软管总成	HOSE AS	1				
06	03A0610	000	接头块	BLOCK	1				
07	12C1999	000	梭阀	SHUTTLE VALVE	1				
08	32C0465	000	三通接头	TEE	2				
09	05C3185	000	软管总成	HOSE AS	1				
10	05C3186	000	软管总成	HOSE AS	1				
11	05C3187	000	软管总成	HOSE AS	1				
12	05C3184	000	软管总成	HOSE AS	1				
13	00A3498	002	接头	CONNECTOR	2				
14	32C0414	001	三通接头	TEE CONNECTOR	1				
15	12B0429	002	O形圈	O-RING	4				
16	31C0559	002	直角接头	CONNECTOR	2				
17	05C3182	000	软管总成	HOSE AS	1				
18	05C3178	000	软管总成	HOSE AS	1				
19	31C0962	000	直角接头	CONNECTOR	2				
20	12B1406	000	O形圈	O-RING	18				
21	21A8716	000	弯板	PLATE	1				
22	06B0002	000	垫圈	WASHER	4				
23	00B0005	000	螺栓	BOLT	4				
24	00A0969	001	过渡接头	CONNECTOR	1				

EC0000013483

12E0237(E) 先导液压系统(E)
PILOT HYDRAULIC SYSTEM(E)

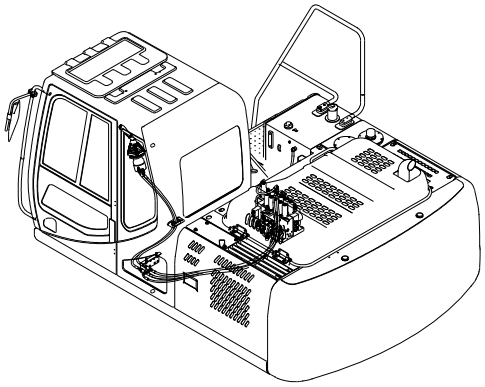

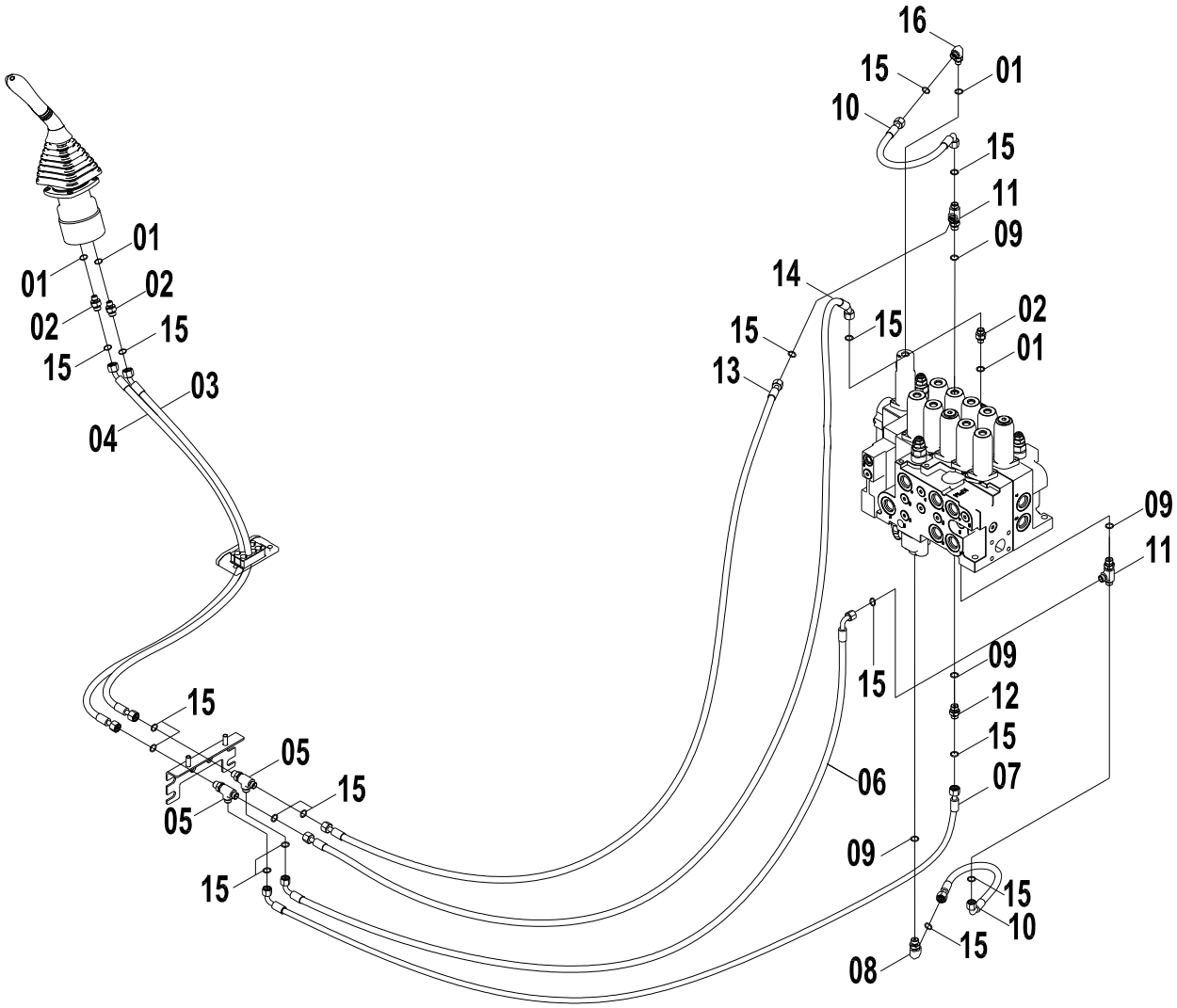

12E0237(E) 先导液压系统(E) PILOT HYDRAULIC SYSTEM(E)

件号 ITEM	部件号 PART NO.	版本 VER	零件名称	PART NAME	数量 Q'TY	服务代码 S.C	适用机号 SERIAL NO.	互换性 IA	可替换零件号 REPLACEABLE
01	12B0428	002	O形圈	O-RING	4				
02	00A3491	002	接头	CONNECTOR	3				
03	05C3151	000	软管总成	HOSE AS	1				
04	05C3194	000	软管总成	HOSE AS	1				
05	32C0468	000	隔板接头	SPACER CONNECTOR	2				
06	05C3190	000	软管总成	HOSE AS	1				
07	05C3191	000	软管总成	HOSE AS	1				
08	31C0559	002	直角接头	CONNECTOR	1				
09	12B0429	002	O形圈	O-RING	5				
10	05C3136	001	软管总成	HOSE AS	2				
11	32C0414	001	三通接头	TEE CONNECTOR	2				
12	00A3498	002	接头	CONNECTOR	1				
13	05C3188	000	软管总成	HOSE AS	1				
14	05C3189	000	软管总成	HOSE AS	1				
15	12B1406	000	O形圈	O-RING	16				
16	31C0558	003	直角接头	CONNECTOR	1				

12E0237(F)　先导液压系统(F)
PILOT HYDRAULIC SYSTEM(F)

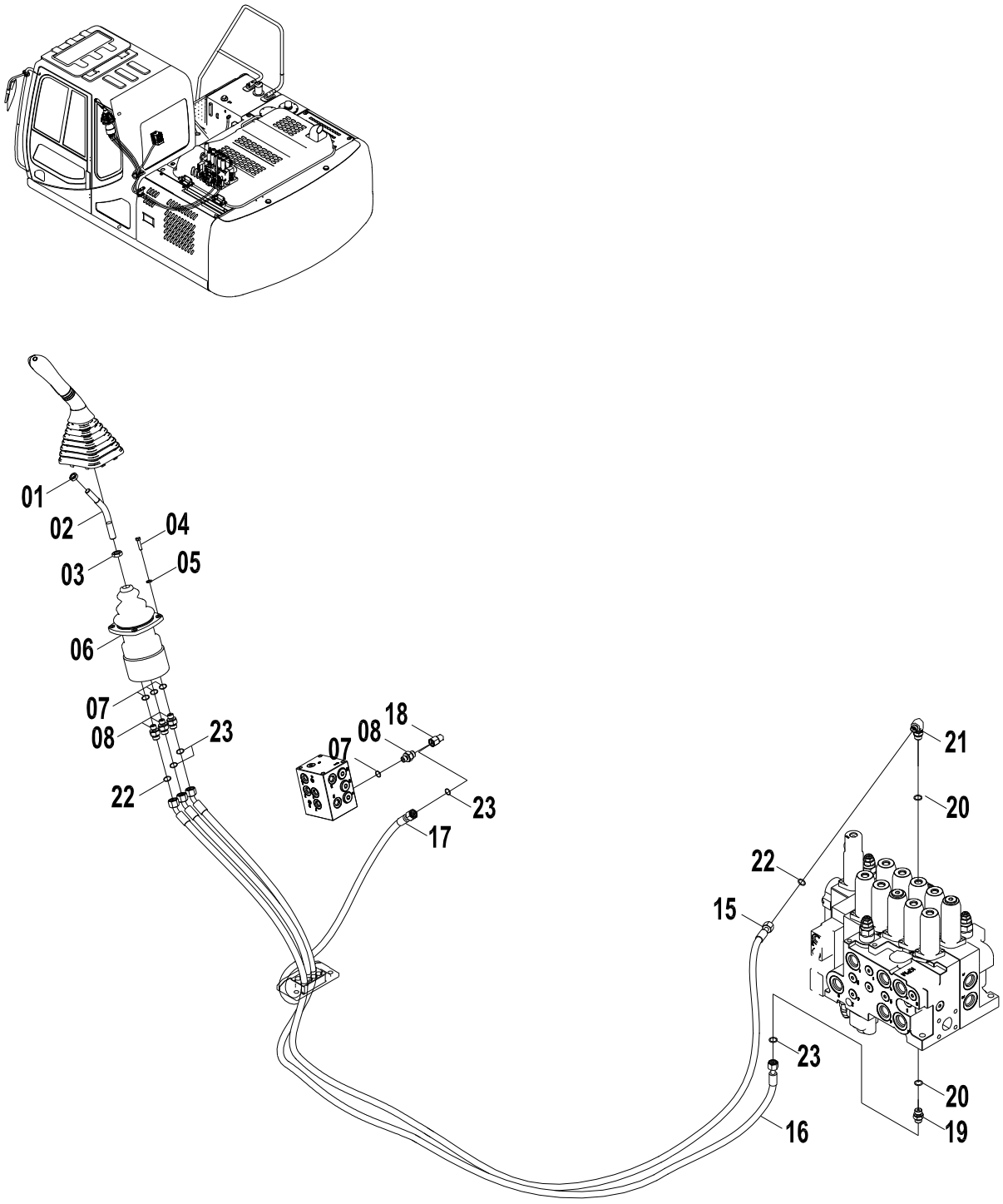

12E0237(F) 先导液压系统(F) PILOT HYDRAULIC SYSTEM(F)

件号 ITEM	部件号 PART NO.	版本 VER	零件名称	PART NAME	数量 Q'TY	服务代码 S.C	适用机型 SERIAL NO.	互换性 IA	可替换零件号 PART NO. REPLACEABLE
01	03B0346	000	螺母	NUT	1				
02	63A0258	001	操纵杆	CONTROL LEVER	1				
03	03B0059	000	螺母	NUT	1				
04	00B0023	000	螺栓	BOLT	4				
05	06B0003	000	垫圈	WASHER	4				
06	12C1191	001	手先导阀（右）	PLOT VALVE-RH	1			I	12C3741
06	12C3741	000	手先导阀	HAND PILOT VALVE	1				
07	12B0428	002	O形圈	O-RING	4				
08	00A3491	002	接头	CONNECTOR	4				
15	05C2361	000	软管总成	HOSE AS	1				
16	05C2230	000	软管总成	HOSE AS	1				
17	05C3179	000	软管总成	HOSE AS	1				
18	31C0962	000	直角接头	CONNECTOR	1				
19	00A3498	002	接头	CONNECTOR	4				
20	12B0429	002	O形圈	O-RING	3				
21	31C0559	002	直角接头	CONNECTOR	1				
22	12B1405	000	O形圈	O-RING	2				
23	12B1406	000	O形圈	O-RING	4				

EC0000013809

12E0237(G) 先导液压系统(G)
PILOT HYDRAULIC SYSTEM(G)

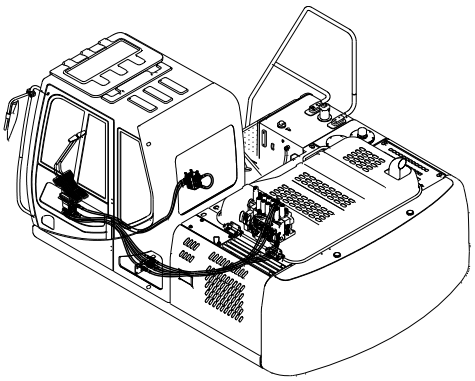

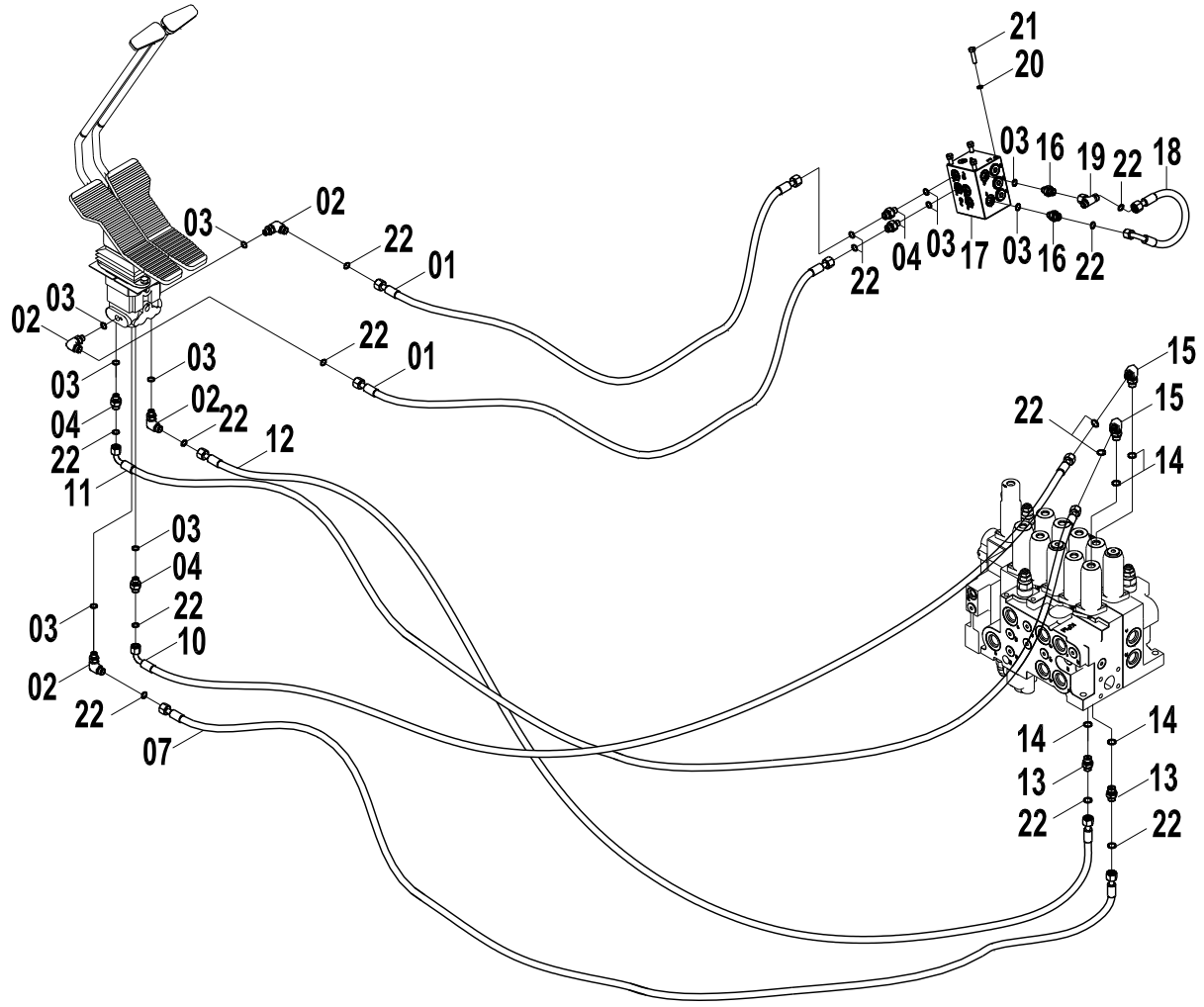

12E0237(G) 先导液压系统(G) PILOT HYDRAULIC SYSTEM(G)

件号 ITEM	部件号 PART NO.	版本 VER	零件名称	PART NAME	数量 Q'TY	服务代码 S.C	适用机型 SERIAL NO.	互换性 IA	可替换零件号 PART NO. REPLACEABLE
01	05C3177	000	软管总成	HOSE AS	2				
02	31C0558	003	直角接头	CONNECTOR	4				
03	12B0428	002	O形圈	O-RING	9				
04	00A3491	002	接头	CONNECTOR	4				
07	05C4049	000	软管总成	HOSE AS	1				
10	05C4051	000	软管总成	HOSE AS	1				
11	05C4050	000	软管总成	HOSE AS	1				
12	05C4052	000	软管总成	HOSE AS	1				
13	00A3498	002	接头	CONNECTOR	2				
14	12B0429	002	O形圈	O-RING	4				
15	31C0559	002	直角接头	CONNECTOR	2				
16	30C0803	000	滤网接头	FITTING	2				
17	12C1560	002	直线行走阀	SIGNAL VALVE	1				
18	05C3036	000	软管总成	HOSE AS	1				
19	32C0502	000	三通接头	TEE	1				
20	06B0006	000	垫圈	WASHER	4				
21	00B0020	000	螺栓	BOLT	4				
22	12B1406	000	O形圈	O-RING	14				

12E0237(H)　先导液压系统(H)
PILOT HYDRAULIC SYSTEM(H)

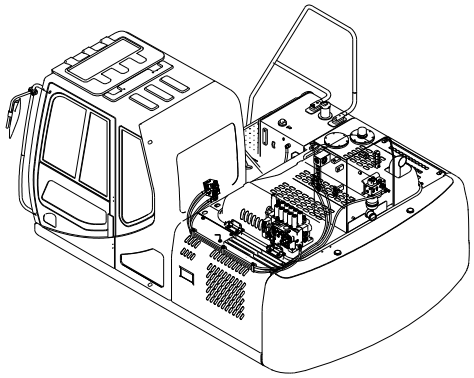

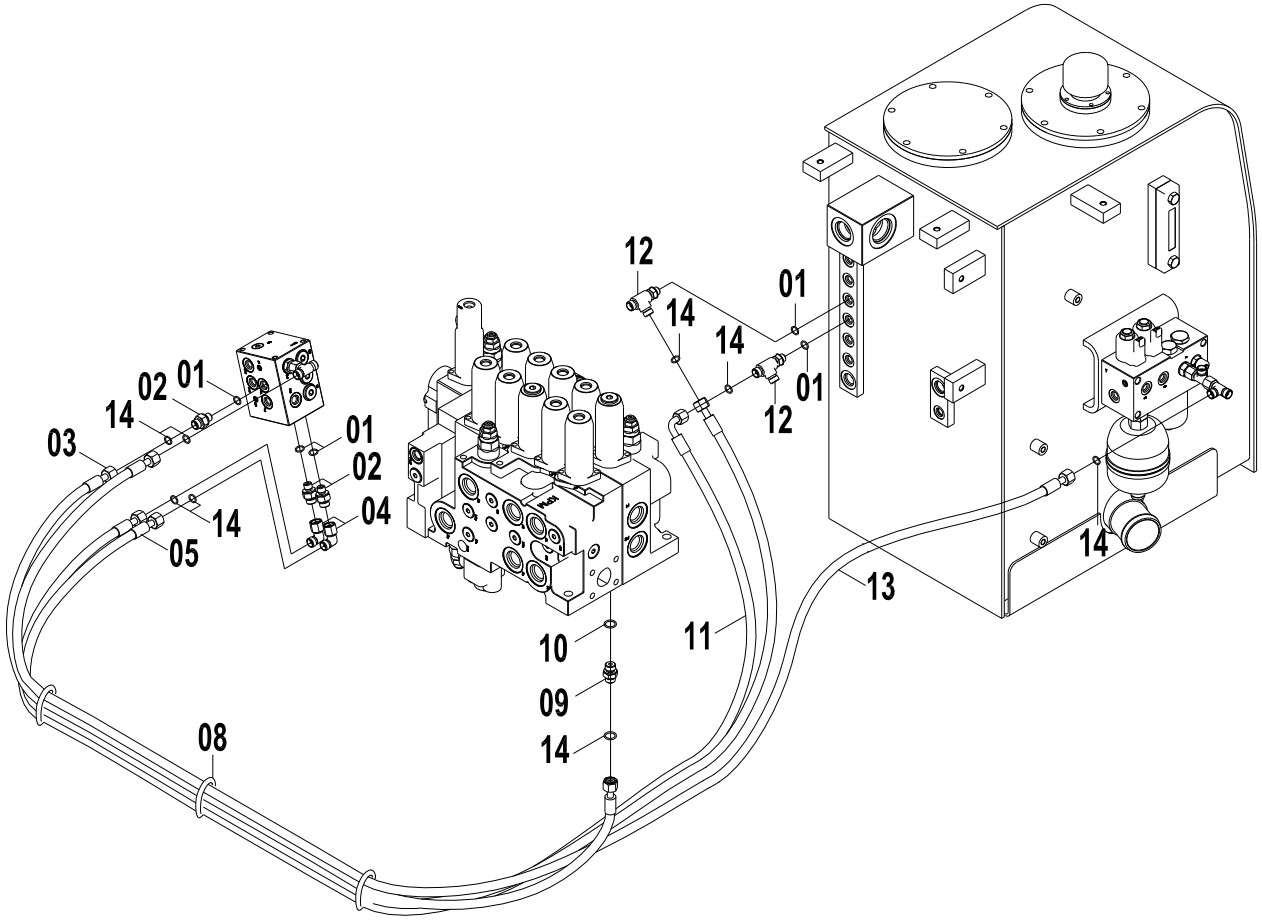

12E0237(H) 先导液压系统(H) PILOT HYDRAULIC SYSTEM(H)

件号 ITEM	部件号 PART NO.	版本 VER	零件名称	PART NAME	数量 Q'TY	服务代码 S.C	适用机号 SERIAL NO.	互换性 IA	可替换零件号 REPLACEABLE
01	12B0428	002	O形圈	O-RING	5				
02	00A3491	002	接头	CONNECTOR	3				
03	05C3196	000	软管总成	HOSE AS	1				
04	31C0962	000	直角接头	CONNECTOR	2				
05	05C3197	000	软管总成	HOSE AS	1				
08	37B0010	001	扎带	CABLE TIE	3				
09	00A3498	002	接头	CONNECTOR	1				
10	12B0429	002	O形圈	O-RING	1				
11	05C3100	001	软管总成	HOSE AS	1				
12	32C0408	002	三通接头	TEE	2				
13	05C3195	000	软管总成	HOSE AS	1				
14	12B1406	000	O形圈	O-RING	8				

12E0237(I)　先导液压系统（I）
PILOT HYDRAULIC SYSTEM(I)

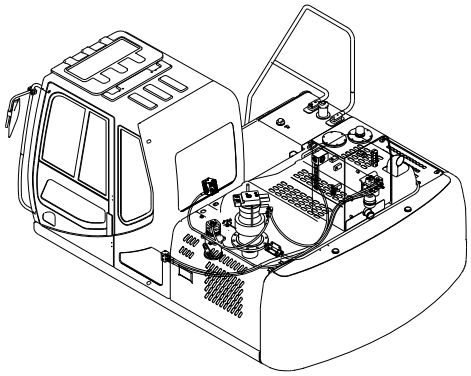

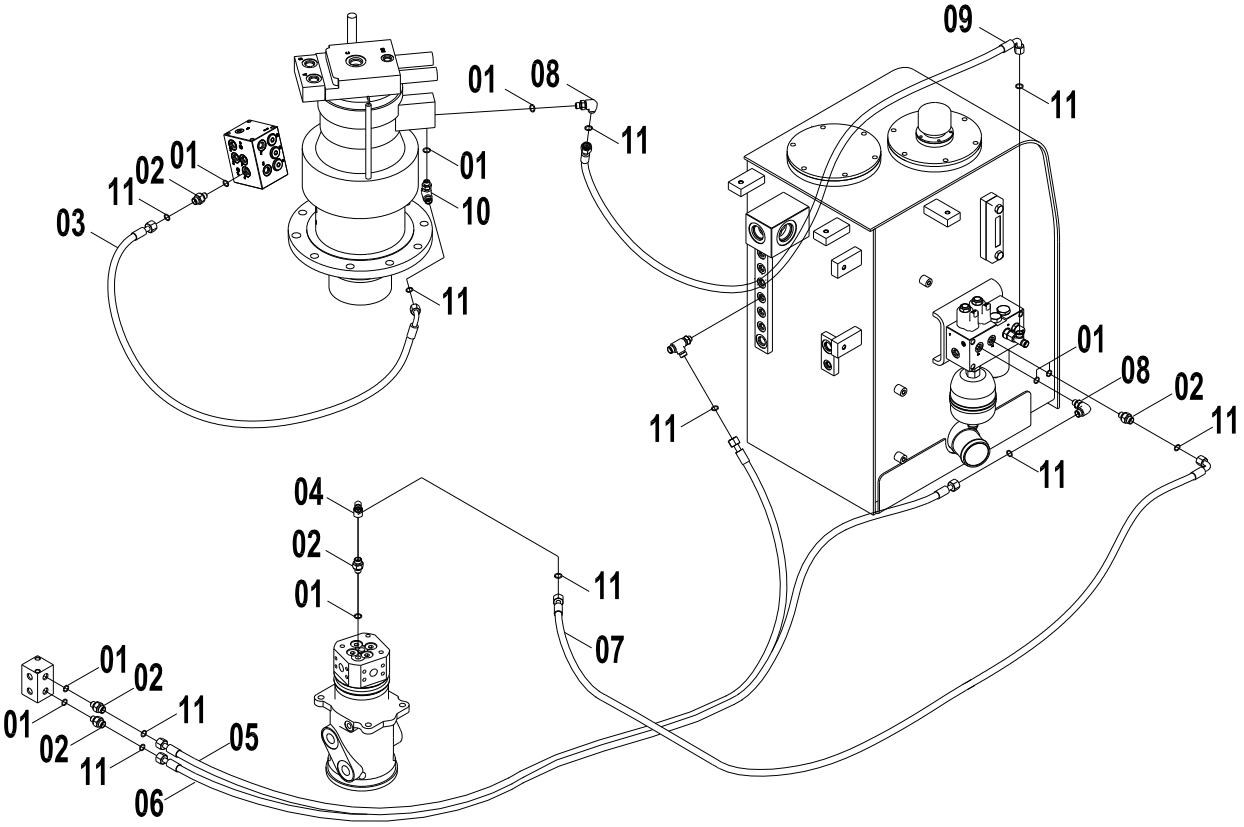

12E0237(I) 先导液压系统(I) PILOT HYDRAULIC SYSTEM(I)

件号 ITEM	部件号 PART NO.	版本 VER	零件名称	PART NAME	数量 Q'TY	服务代码 S.C	适用机号 SERIAL NO.	互换性 IA	可替换零件号 REPLACEABLE
01	12B0428	002	O形圈	O-RING	8				
02	00A3491	002	接头	CONNECTOR	5				
03	05C3186	000	软管总成	HOSE AS	1				
04	31C0962	000	直角接头	CONNECTOR	1				
05	05C3207	000	软管总成	HOSE AS	1				
06	05C3208	000	软管总成	HOSE AS	1				
07	05C3206	000	软管总成	HOSE AS	1				
08	31C0558	003	直角接头	CONNECTOR	2				
09	05C3227	000	软管总成	HOSE AS	1				
10	32C0636	000	三通接头	TEE	1				
11	12B1406	000	O形圈	O-RING	10				

12E0237(J)　先导液压系统(J)
PILOT HYDRAULIC SYSTEM(J)

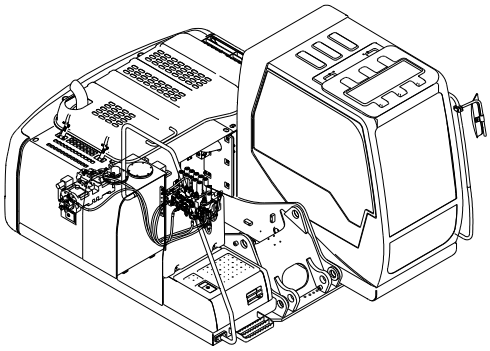

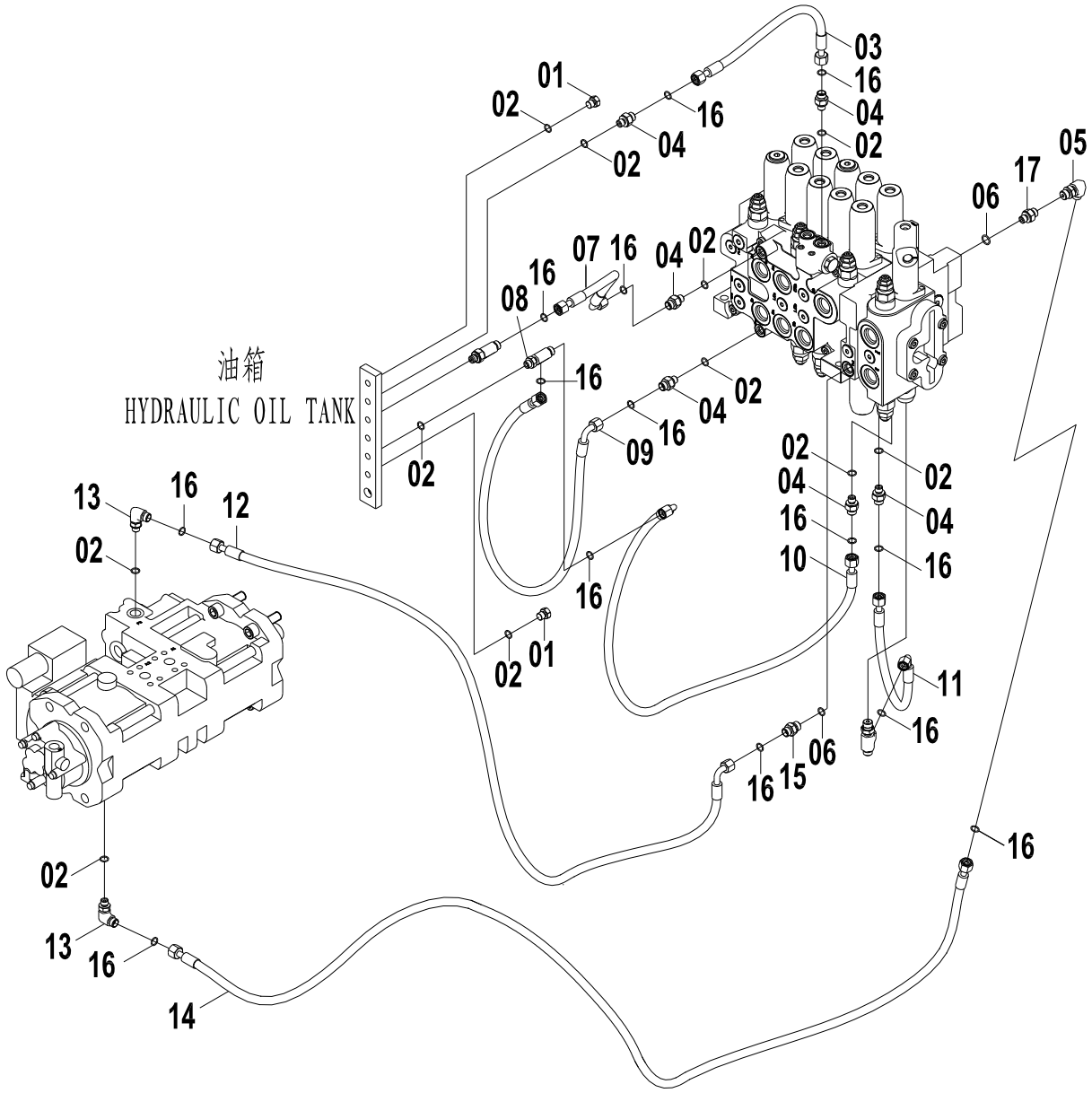

12E0237(J) 先导液压系统(J) PILOT HYDRAULIC SYSTEM(J)

件号 ITEM	部件号 PART NO.	版本 VER	零件名称	PART NAME	数量 Q'TY	服务代码 S.C	适用机号 SERIAL NO.	互换性 IA	可替换零件号 REPLACEABLE
01	05A0075	001	螺塞	PLUG	2				
02	12B0428	002	O形圈	O-RING	11				
03	05C3181	000	软管总成	HOSE AS	1				
04	00A3491	002	接头	CONNECTOR	6				
05	31C0559	002	直角接头	CONNECTOR	1				
06	12B0429	002	O形圈	O-RING	2				
07	05C3141	001	软管总成	HOSE AS	1				
08	32C0408	002	三通接头	TEE	1				
09	05C3210	000	软管总成	HOSE AS	1				
10	05C3139	001	软管总成	HOSE AS	1				
11	05C3136	001	软管总成	HOSE AS	1				
12	05C3174	000	软管总成	HOSE AS	1				
13	31C0558	003	直角接头	CONNECTOR	2				
14	05C3209	000	软管总成	HOSE AS	1				
15	00A3498	002	接头	CONNECTOR	1				
16	12B1406	000	O形圈	O-RING	14				
17	00A1168	001	过渡接头	CONNECTOR	1				

12E0237(K)　先导液压系统(K)
PILOT HYDRAULIC SYSTEM(K)

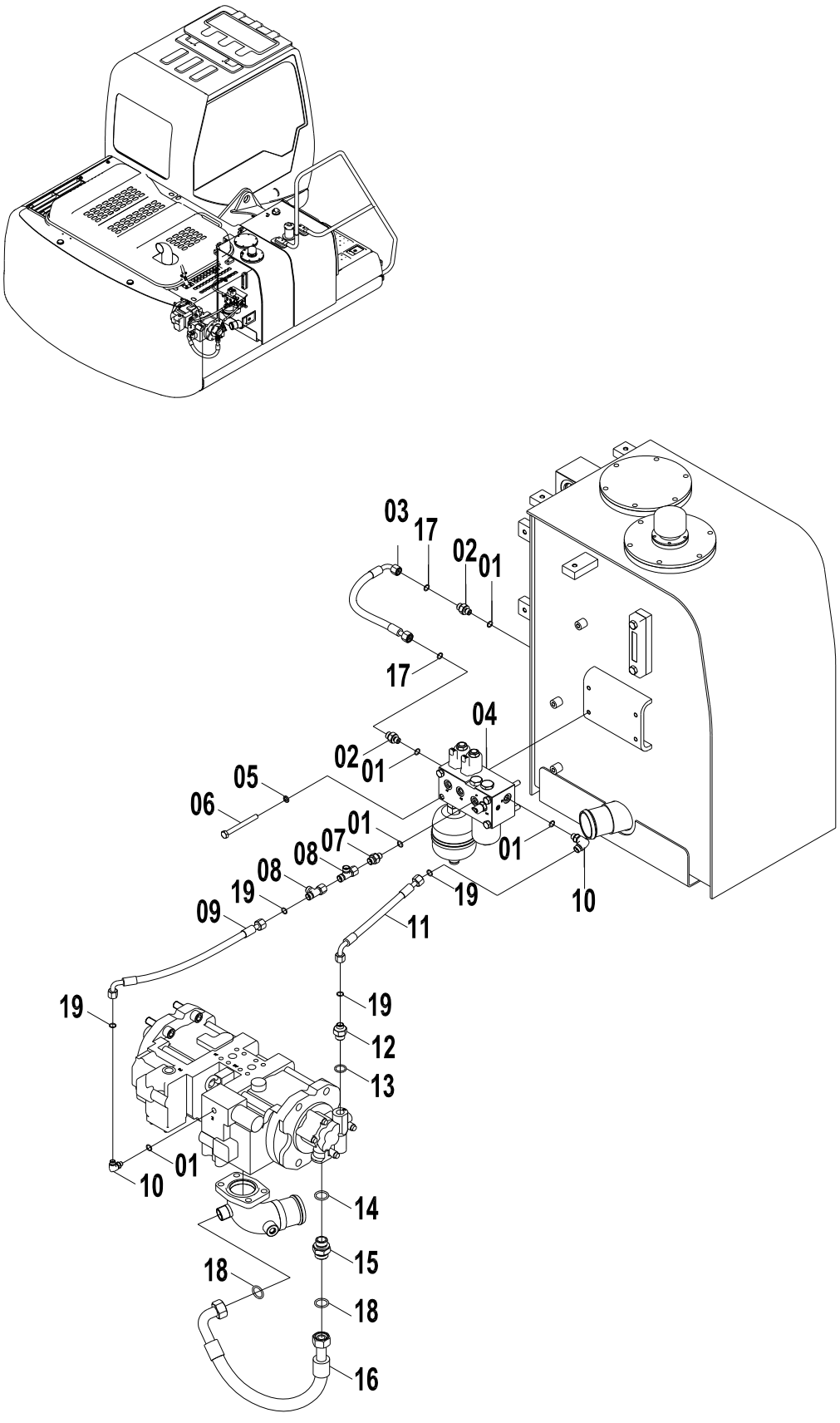

12E0237(K) 先导液压系统(K) PILOT HYDRAULIC SYSTEM(K)

件号 ITEM	部件号 PART NO.	版本 VER	零件名称	PART NAME	数量 Q'TY	服务代码 S.C	适用机号 SERIAL NO.	互换性 IA	可替换零件号 REPLACEABLE
01	12B0428	002	O形圈	O-RING	5				
02	00A4308	000	接头	FITTING	2				
03	06C5419	000	软管总成	HOSE AS	1				
04	12C1567	001	先导阀块组件	PILOT VALVE GP	1	Z			
05	06B0002	000	垫圈	WASHER	4				
06	01B0093	000	螺栓	BOLT	4				
07	00A3491	002	接头	CONNECTOR	1				
08	32C0465	000	三通接头	TEE	2				
09	05C3136	001	软管总成	HOSE AS	1				
10	31C0558	003	直角接头	CONNECTOR	2				
11	05C4130	000	软管总成	HOSE AS	1				
12	00A4070	000	接头	CONNECTOR	1				
13	12B0430	002	O形圈	O-RING	1				
14	12B0431	001	O形圈	O-RING	1				
15	00A3493	001	接头	CONNECTOR	1				
16	06C5420	000	软管总成	HOSE AS	1				
17	12B1407	000	O形圈	O-RING	2				
18	12B1412	000	O形圈	O-RING	2				
19	12B1406	000	O形圈	O-RING	4				

12E0237(L)　先导液压系统(L)
PILOT HYDRAULIC SYSTEM(L)

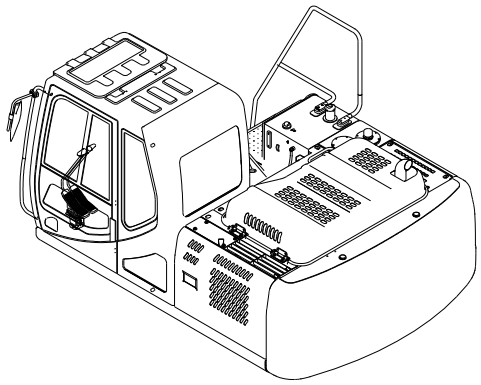

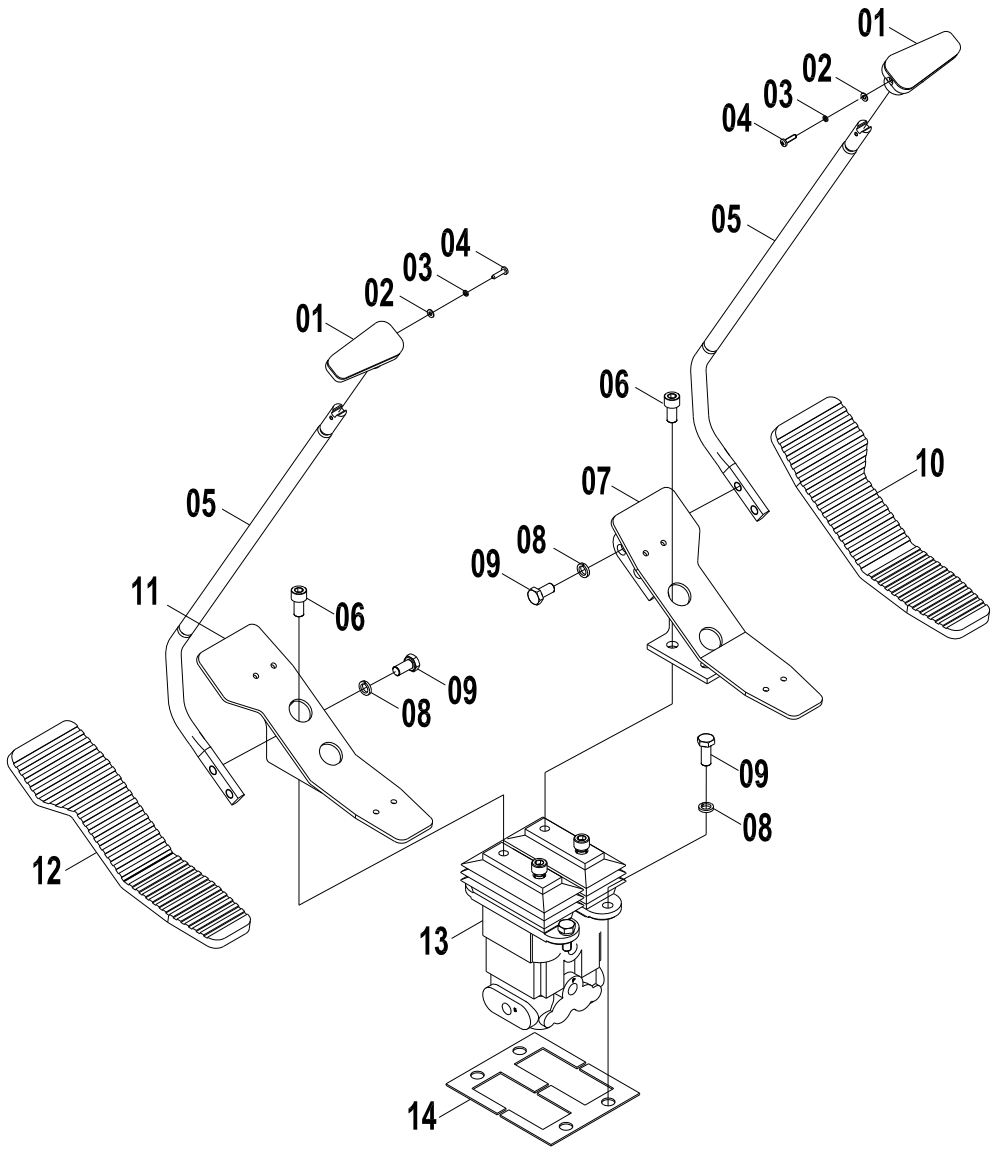

12E0237(L) 先导液压系统(L) PILOT HYDRAULIC SYSTEM(L)

件号 ITEM	部件号 PART NO.	版本 VER	零件名称	PART NAME	数量 Q'TY	服务代码 S.C	适用机号 SERIAL NO.	互换性 IA	可替换零件号 REPLACEABLE
01	35C0853	000	手柄	HANDLE	2				
02	06B0097	000	垫圈	WASHER	2				
03	06B0022	000	垫圈	WASHER	2				
04	04B0099	000	螺钉	SCREW	2				
05	16D0913	001	操纵杆	CONTROL LEVER	2				
06	04B0412	000	螺钉	SCREW	4				
07	00D4986	002	脚踏	PEDAL	1				
08	06B0002	000	垫圈	WASHER	8				
09	00B0005	000	螺栓	BOLT	8				
10	84A0985	002	胶套	BOOT	1				
11	00D4985	002	脚踏	PEDAL	1				
12	84A0984	002	胶套	BOOT	1				
13	12C1418	000	行走先导阀	PILOT VALVE	1				
14	10A1142	001	盖板	COVER	2				

12E0287-1 000 先导液压系统
PILOT HYDRAULIC SYSTEM

件号 ITEM	部件号 PART NO.	版本 VER	零件名称	PART NAME	数量 Q'TY	服务代码 S.C	适用机号 SERIAL NO.	互换性 IA	可替换零件号 REPLACEABLE
01	12E0278-1(A)		先导液压系统(A)	PILOT HYDRAULIC SYSTEM(A)	1	Z			
02	12E0278-1(B)		先导液压系统(B)	PILOT HYDRAULIC SYSTEM(B)	1	Z			
03	12E0278-1(C)		先导液压系统(C)	PILOT HYDRAULIC SYSTEM(C)	1	Z			
04	12E0278-1(D)		先导液压系统(D)	PILOT HYDRAULIC SYSTEM(D)	1	Z			
05	12E0278-1(E)		先导液压系统(E)	PILOT HYDRAULIC SYSTEM(E)	1	Z			
06	12E0278-1(F)		先导液压系统(F)	PILOT HYDRAULIC SYSTEM(F)	1	Z			
07	12E0278-1(G)		先导液压系统(G)	PILOT HYDRAULIC SYSTEM(G)	1	Z			
08	12E0278-1(H)		先导液压系统(H)	PILOT HYDRAULIC SYSTEM(H)	1	Z			
09	12E0278-1(I)		先导液压系统(I)	PILOT HYDRAULIC SYSTEM(I)	1	Z			
10	12E0278-1(J)		先导液压系统(J)	PILOT HYDRAULIC SYSTEM(J)	1	Z			
11	12E0278-1(K)		先导液压系统(K)	PILOT HYDRAULIC SYSTEM(K)	1	Z			
12	12E0278-1(L)		先导液压系统(L)	PILOT HYDRAULIC SYSTEM(L)	1	Z			

注：该系统无装配图，具体装配请参考表中各部件装配图。

Note: No assembly diagram is provided for this system. Please refer to the assembly diagrams of those components in the table for assembly details.

12E0287-1(A)　先导液压系统(A)
PILOT HYDRAULIC SYSTEM(A)

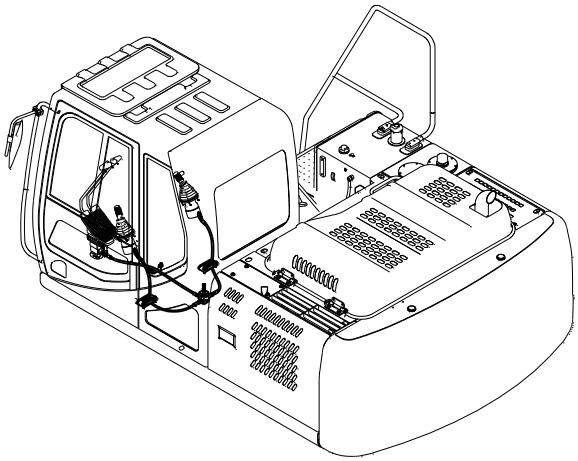

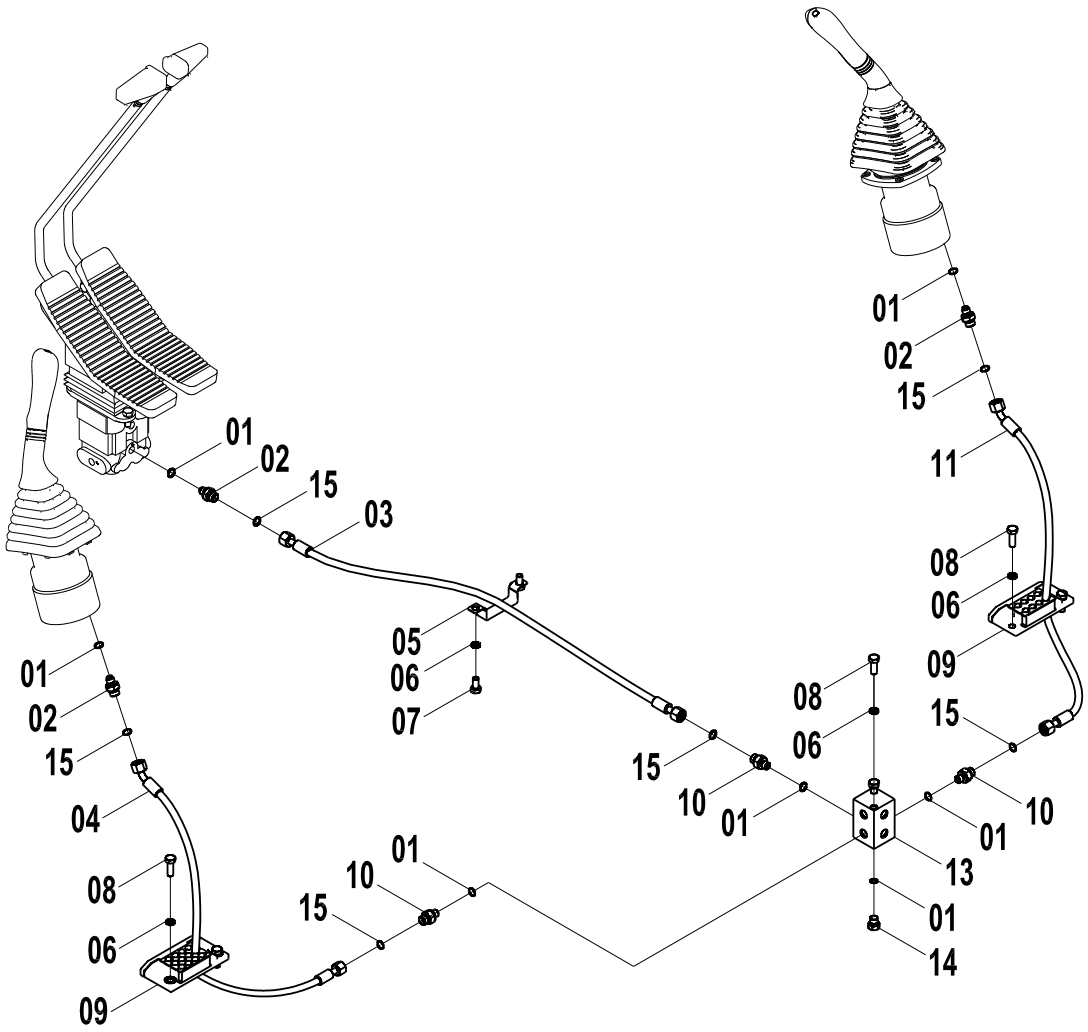

12E0287-1(A)　先导液压系统(A) PILOT HYDRAULIC SYSTEM(A)

件号 ITEM	部件号 PART NO.	版本 VER	零件名称	PART NAME	数量 Q'TY	服务代码 S.C	适用机型 SERIAL NO.	互换性 IA	可替换零件号 PART NO. REPLACEABLE
01	12B0428	002	O形圈	O-RING	7				
02	30C0803	000	滤网接头	FITTING	3				
03	05C3173	000	软管总成	HOSE AS	1				
04	05C5373	000	软管总成	HOSE AS	1				
05	09C0898	000	管夹	CLAMP	1				
06	06B0002	000	垫圈	WASHER	8				
07	00B0005	000	螺栓	BOLT	2				
08	00B0019	000	螺栓	BOLT	6				
09	09C0138	002	管夹	CLAMP	2				
10	00A3491	002	接头	CONNECTOR	3				
11	05C5374	000	软管总成	HOSE AS	1				
13	03A0609	000	接头块	BLOCK	1				
14	05A0075	001	螺塞	PLUG	1				
15	12B1406	000	O形圈	O-RING	6				

12E0287-1(B)　先导液压系统(B)
PILOT HYDRAULIC SYSTEM(B)

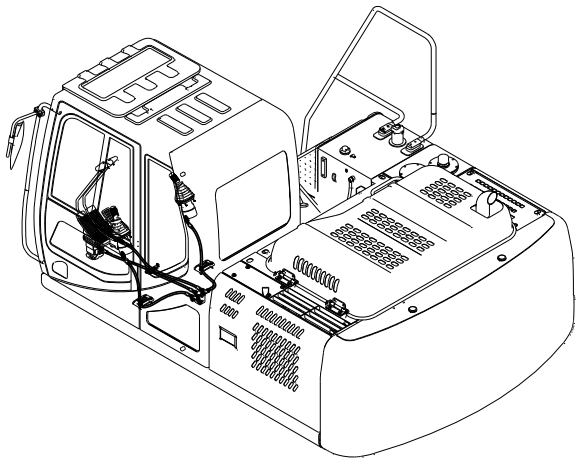

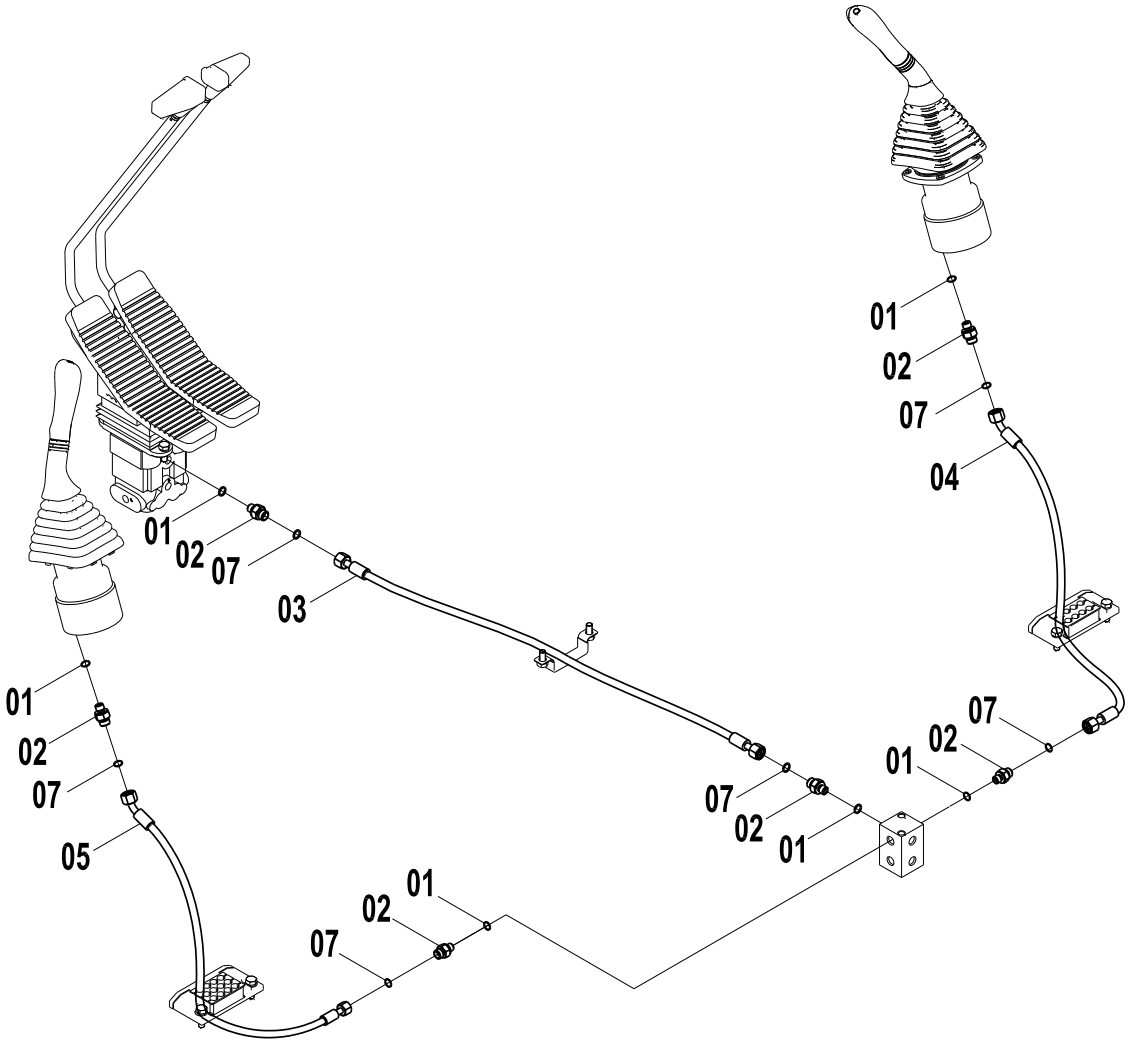

12E0287-1(B)　先导液压系统(B) PILOT HYDRAULIC SYSTEM(B)

件号 ITEM	部件号 PART NO.	版本 VER	零件名称	PART NAME	数量 Q'TY	服务代码 S.C	适用机型 SERIAL NO.	互换性 IA	可替换零件号 PART NO. REPLACEABLE
01	12B0428	002	O形圈	O-RING	6				
02	00A3491	002	接头	CONNECTOR	6				
03	05C3173	000	软管总成	HOSE AS	1				
04	05C5373	000	软管总成	HOSE AS	1				
05	05C5374	000	软管总成	HOSE AS	1				
07	12B1406	000	O形圈	O-RING	6				

12E0278-1(C)　先导液压系统(C)
PILOT HYDRAULIC SYSTEM(C)

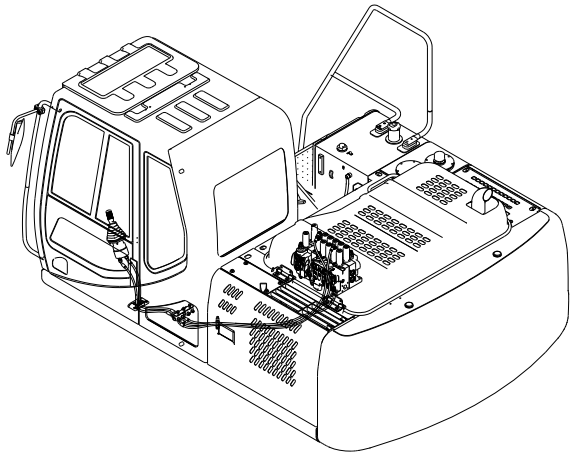

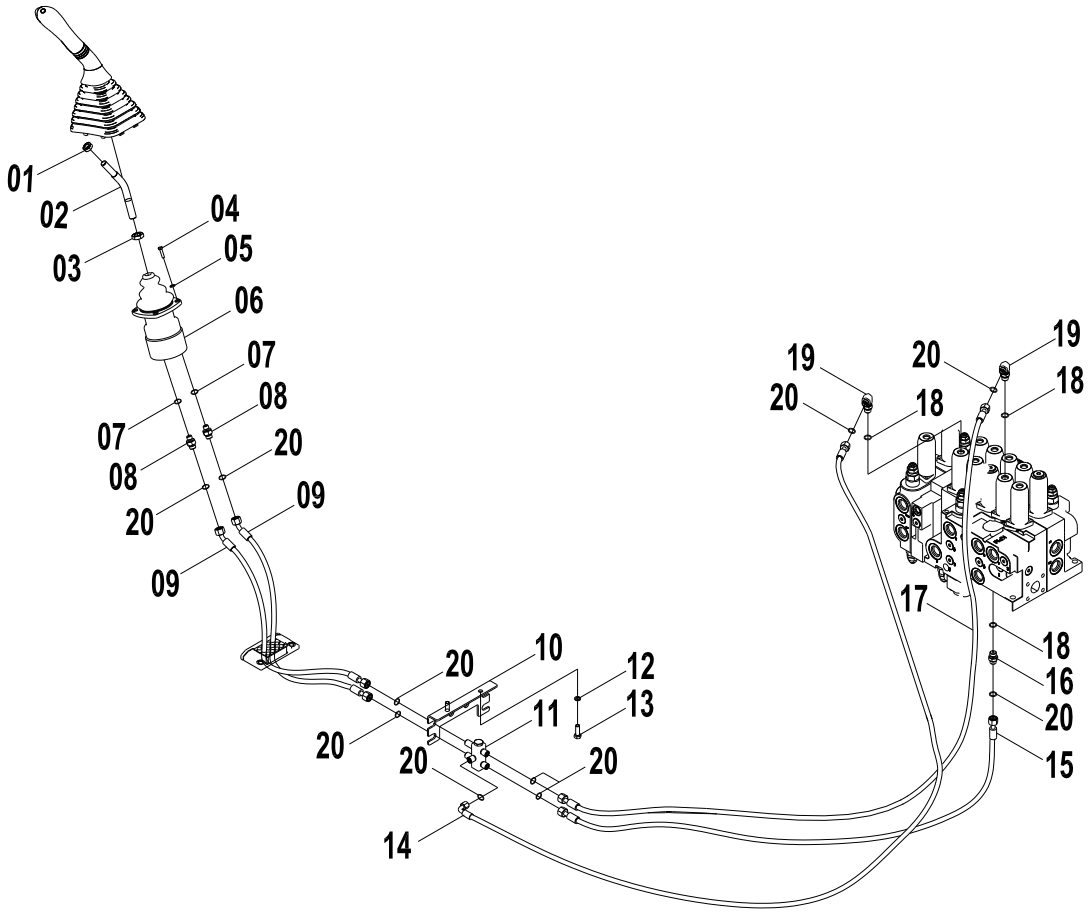

12E0278-1(C) 先导液压系统(C) PILOT HYDRAULIC SYSTEM(C)

件号 ITEM	部件号 PART NO.	版本 VER	零件名称	PART NAME	数量 Q'TY	服务代码 S.C	适用机型 SERIAL NO.	互换性 IA	可替换零件号 PART NO. REPLACEABLE
01	03B0346	000	螺母	NUT	1				
02	63A0258	002	操纵杆	CONTROL LEVER	1				
03	03B0059	000	螺母	NUT	1				
04	00B0023	000	螺栓	BOLT	4				
05	06B0003	000	垫圈	WASHER	4				
06	12C1191	001	手先导阀（右）	PLOT VALVE-RH	1				
07	12B0428	002	O形圈	O-RING	2				
08	00A3491	002	接头	CONNECTOR	2				
09	05C3179	000	软管总成	HOSE AS	2				
10	21A8386	000	弯板	PLATE	1				
11	12C1999	000	梭阀	SHUTTLE VALVE	1				
12	06B0002	000	垫圈	WASHER	2				
13	00B0005	000	螺栓	BOLT	2				
14	05C3204	001	软管总成	HOSE AS	1				
15	05C3200	000	软管总成	HOSE AS	1				
16	00A3498	002	接头	CONNECTOR	1				
17	05C3111	001	软管总成	HOSE AS	1				
18	12B0429	002	O形圈	O-RING	3				
19	31C0559	002	直角接头	CONNECTOR	2				
20	12B1406	000	O形圈	O-RING	10				

12E0278-1(D)　先导液压系统(D)
PILOT HYDRAULIC SYSTEM(D)

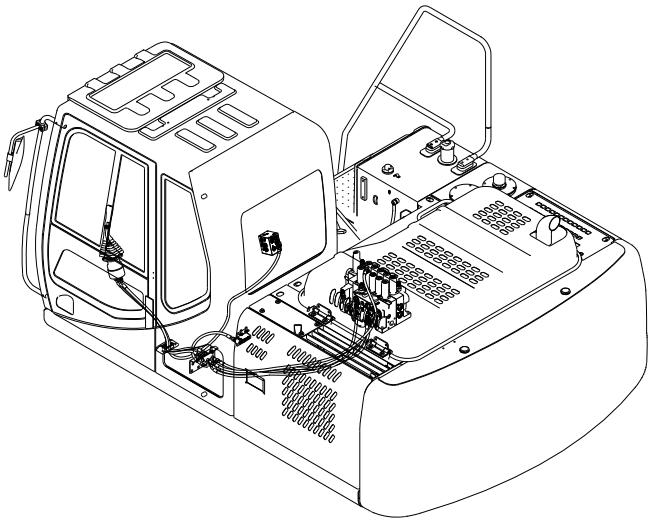

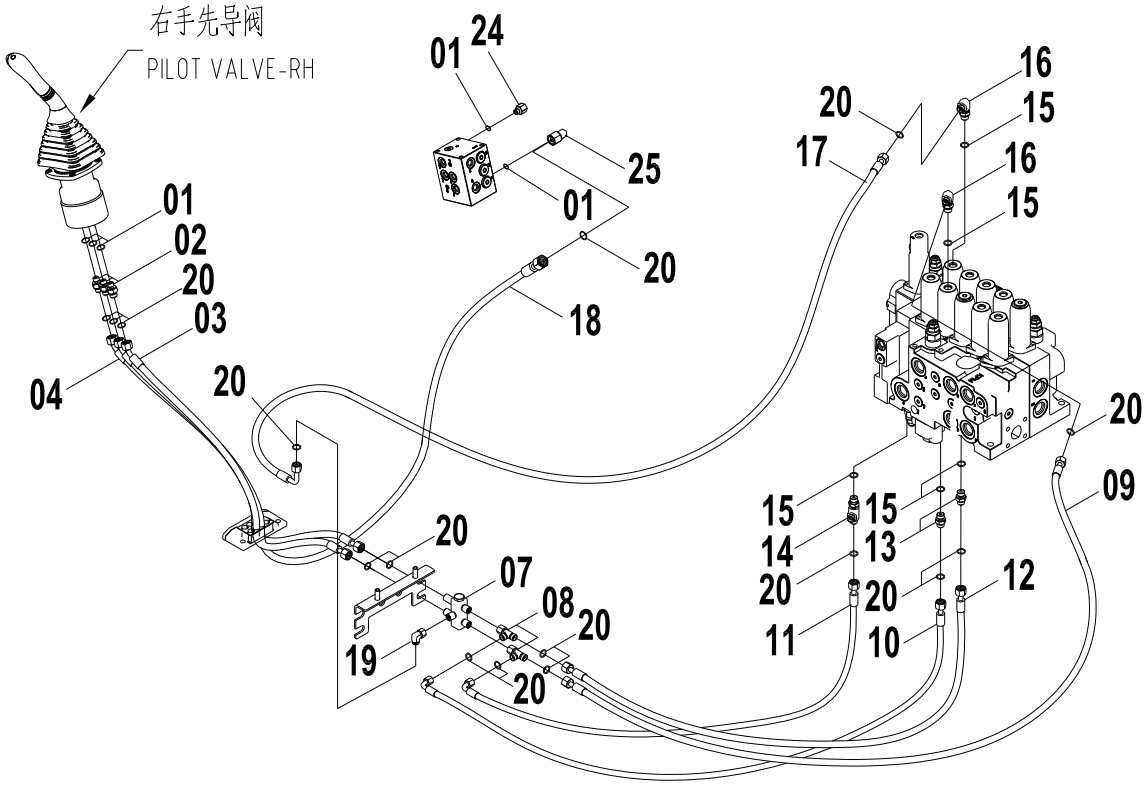

12E0278-1(D)　先导液压系统(D) PILOT HYDRAULIC SYSTEM(D)

件号 ITEM	部件号 PART NO.	版本 VER	零件名称	PART NAME	数量 Q'TY	服务代码 S.C	适用机型 SERIAL NO.	互换性 IA	可替换零件号 PART NO. REPLACEABLE
01	12B0428	002	O形圈	O-RING	4				
02	00A3491	002	接头	CONNECTOR	2				
03	05C3151	000	软管总成	HOSE AS	1				
04	05C3194	000	软管总成	HOSE AS	1				
07	12C1999	000	梭阀	SHUTTLE VALVE	1				
08	32C0465	000	三通接头	TEE	2				
09	05C3185	000	软管总成	HOSE AS	1				
10	05C3186	000	软管总成	HOSE AS	1				
11	05C3187	000	软管总成	HOSE AS	1				
12	05C3184	000	软管总成	HOSE AS	1				
13	00A3498	002	接头	CONNECTOR	2				
14	32C0414	001	三通接头	TEE	1				
15	12B0429	002	O形圈	O-RING	4				
16	31C0559	002	直角接头	CONNECTOR	2				
17	05C3204	001	软管总成	HOSE AS	1				
18	05C3179	000	软管总成	HOSE AS	1				
19	31C0962	000	直角接头	CONNECTOR	1				
20	12B1406	000	O形圈	O-RING	16				
24	00A0969	001	过渡接头	CONNECTOR	1				
25	31C0558	003	直角接头	CONNECTOR	1				

12E0278-1(E)　先导液压系统(E)
PILOT HYDRAULIC SYSTEM(E)

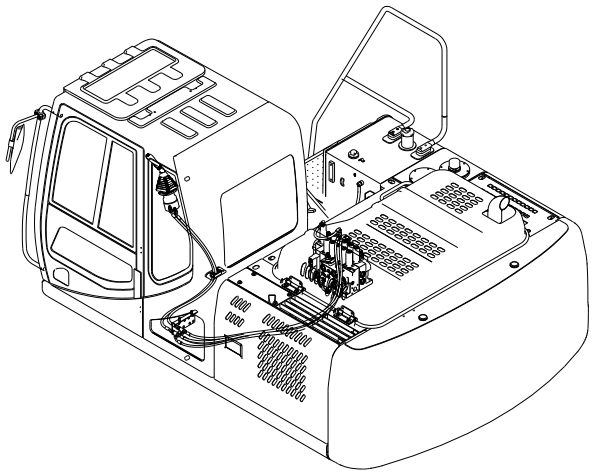

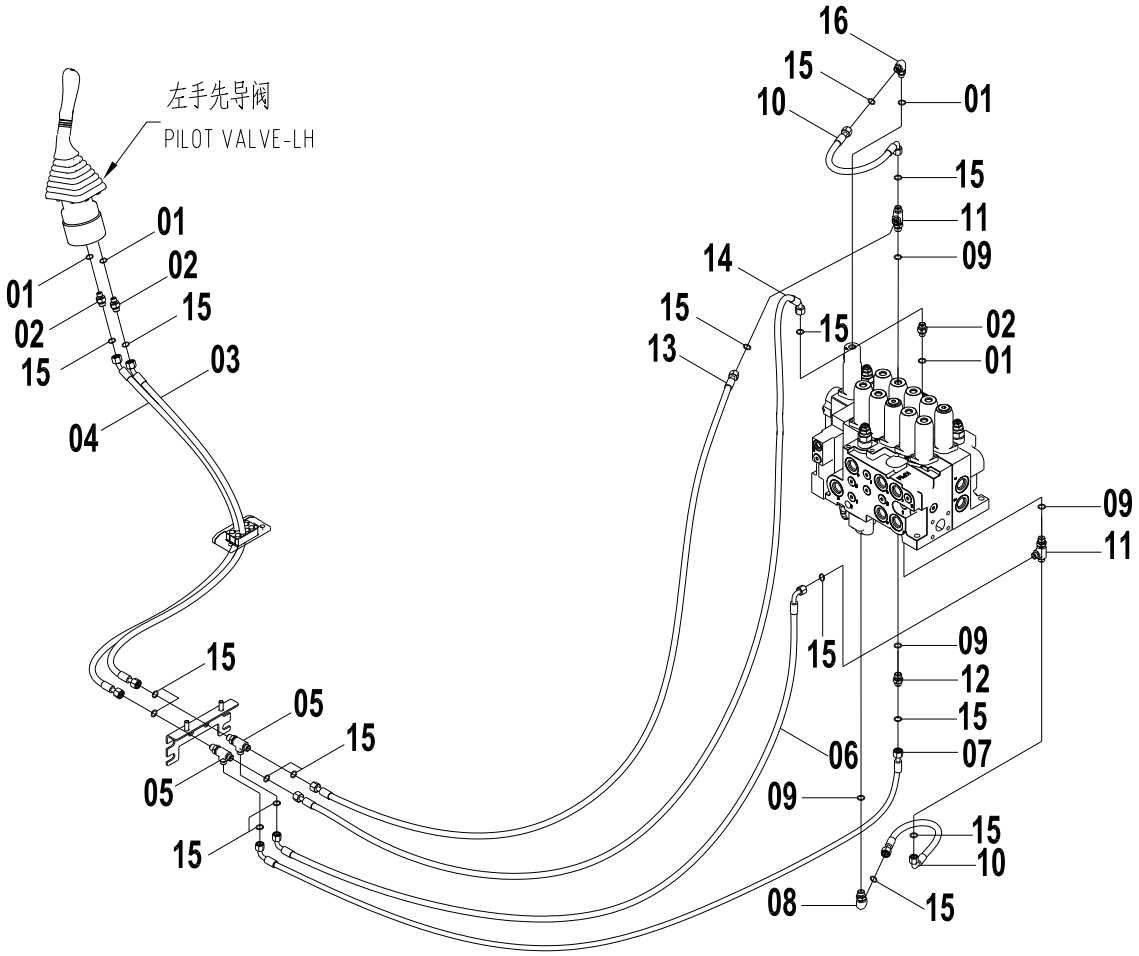

12E0278-1(E)　先导液压系统(E) PILOT HYDRAULIC SYSTEM(E)

件号 ITEM	部件号 PART NO.	版本 VER	零件名称	PART NAME	数量 Q'TY	服务代码 S.C	适用机型 SERIAL NO.	互换性 IA	可替换零件号 PART NO. REPLACEABLE
01	12B0428	002	O形圈	O-RING	4				
02	00A3491	002	接头	CONNECTOR	3				
03	05C5371	000	软管总成	HOSE AS	1				
04	05C5372	000	软管总成	HOSE AS	1				
05	32C0468	000	隔板接头	SPACER CONNECTOR	2				
06	05C3190	000	软管总成	HOSE AS	1				
07	05C3191	000	软管总成	HOSE AS	1				
08	31C0559	002	直角接头	CONNECTOR	1				
09	12B0429	002	O形圈	O-RING	5				
10	05C3136	001	软管总成	HOSE AS	2				
11	32C0414	001	三通接头	TEE	2				
12	00A3498	002	接头	CONNECTOR	1				
13	05C3188	000	软管总成	HOSE AS	1				
14	05C3189	000	软管总成	HOSE AS	1				
15	12B1406	000	O形圈	O-RING	16				
16	31C0558	003	直角接头	CONNECTOR	1				

12E0278-1(F)　先导液压系统(F)
PILOT HYDRAULIC SYSTEM(F)

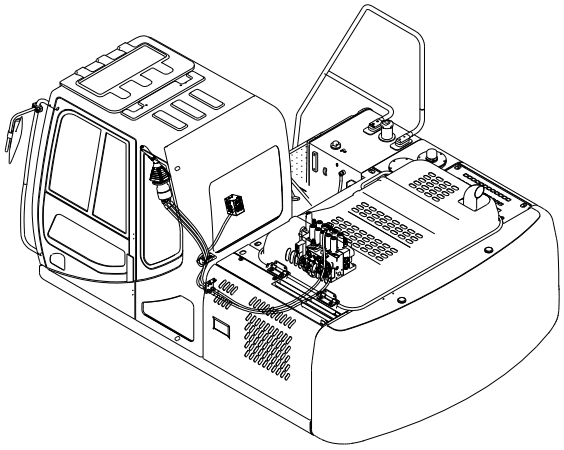

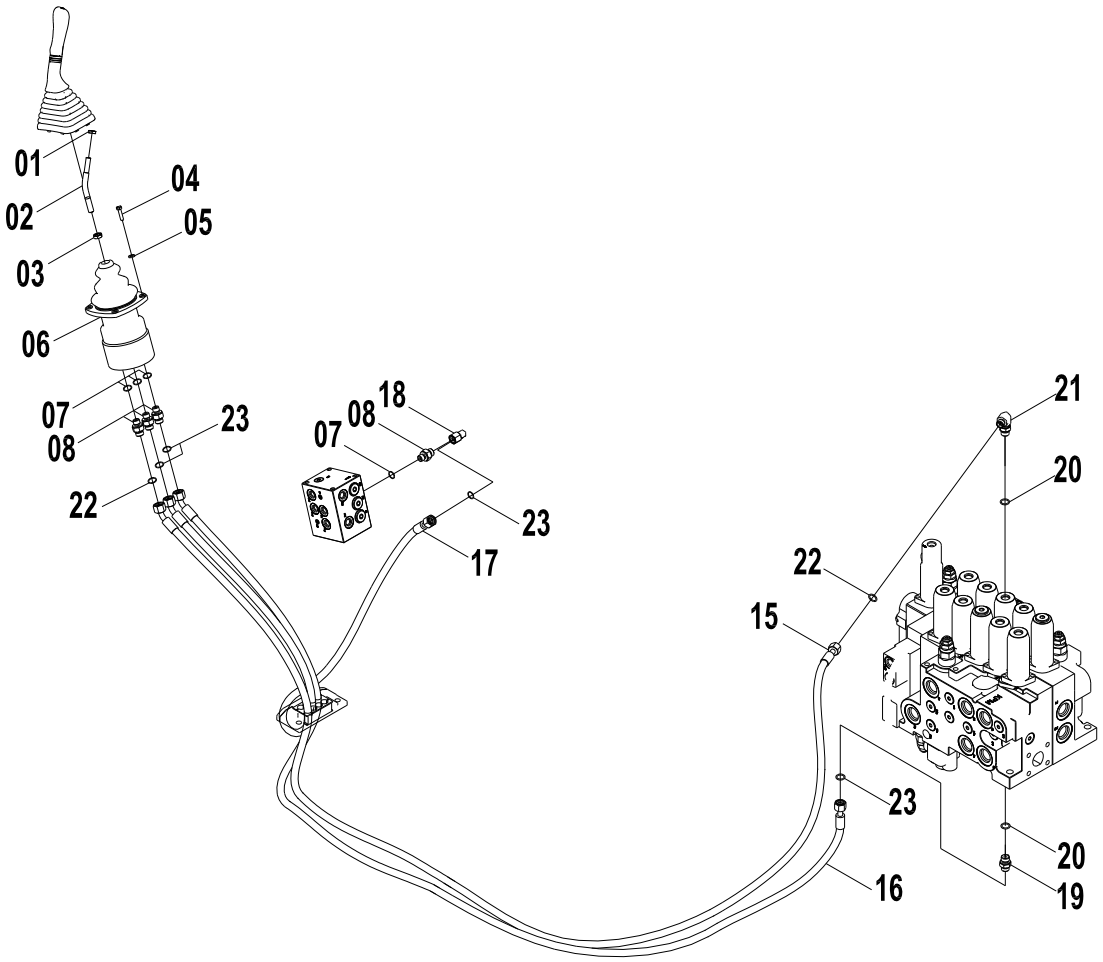

12E0278-1(F)　先导液压系统(F) PILOT HYDRAULIC SYSTEM(F)

件号 ITEM	部件号 PART NO.	版本 VER	零件名称	PART NAME	数量 Q'TY	服务代码 S.C	适用机型 SERIAL NO.	互换性 IA	可替换零件号 PART NO. REPLACEABLE
01	03B0346	000	螺母	NUT	1				
02	63A0258	002	操纵杆	CONTROL LEVER	1				
03	03B0059	000	螺母	NUT	1				
04	00B0023	000	螺栓	BOLT	4				
05	06B0003	000	垫圈	WASHER	4				
06	12C1190	001	手先导阀（左）	HAND PILOT VALVE	1				
07	12B0428	002	O 形圈	O-RING	4				
08	00A3491	002	接头	CONNECTOR	4				
15	05C2361	000	软管总成	HOSE AS	1				
16	05C2230	000	软管总成	HOSE AS	1				
17	05C3178	001	软管总成	HOSE AS	1				
18	31C0962	000	直角接头	CONNECTOR	1				
19	00A3498	002	接头	CONNECTOR	4				
20	12B0429	002	O 形圈	O-RING	3				
21	31C0559	002	直角接头	CONNECTOR	1				
22	12B1405	000	O 形圈	O-RING	2				
23	12B1406	000	O 形圈	O-RING	4				

12E0287-1(G)　先导液压系统(G)
PILOT HYDRAULIC SYSTEM(G)

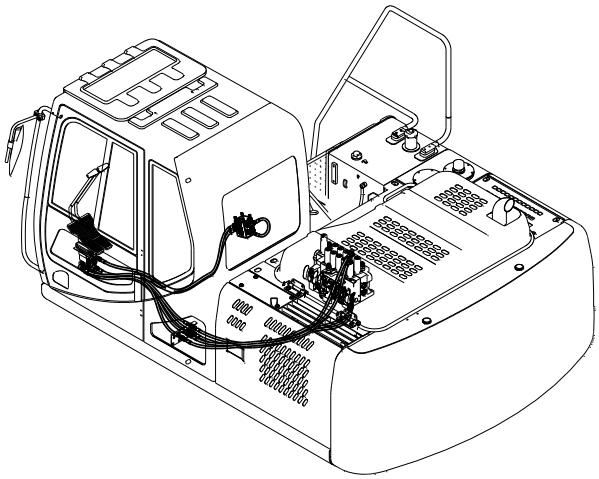

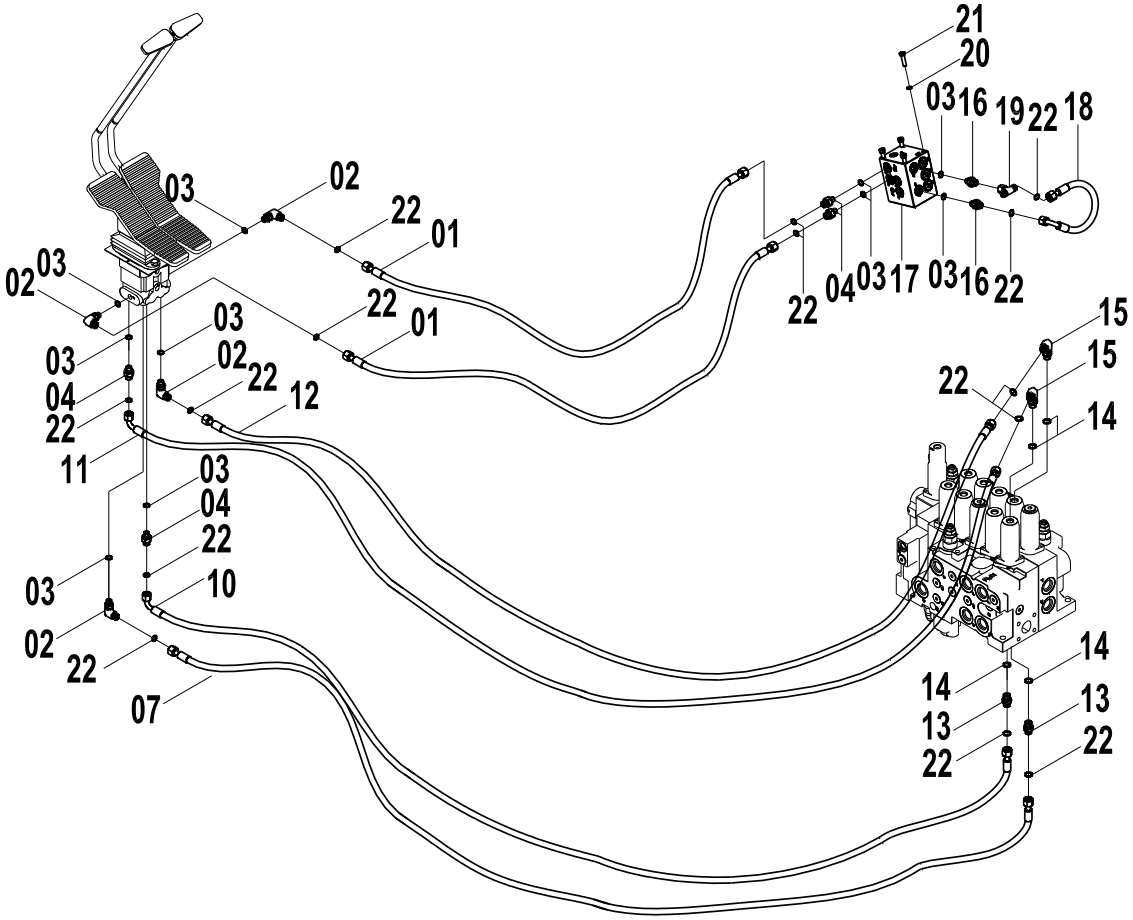

12E0287-1(G) 先导液压系统(G) PILOT HYDRAULIC SYSTEM(G)

件号 ITEM	部件号 PART NO.	版本 VER	零件名称	PART NAME	数量 Q'TY	服务代码 S.C	适用机型 SERIAL NO.	互换性 IA	可替换零件号 PART NO. REPLACEABLE
01	05C3177	000	软管总成	HOSE AS	2				
02	31C0558	003	直角接头	CONNECTOR	4				
03	12B0428	002	O形圈	O-RING	9				
04	00A3491	002	接头	CONNECTOR	4				
07	05C4049	000	软管总成	HOSE AS	1				
10	05C4051	000	软管总成	HOSE AS	1				
11	05C4050	000	软管总成	HOSE AS	1				
12	05C4052	000	软管总成	HOSE AS	1				
13	00A3498	002	接头	CONNECTOR	2				
14	12B0429	002	O形圈	O-RING	4				
15	31C0559	002	直角接头	CONNECTOR	2				
16	30C0803	000	滤网接头	FITTING	2				
17	12C1560	002	直线行走阀	SIGNAL VALVE	1	Z			
18	05C3036	000	软管总成	HOSE AS	1				
19	32C0502	000	三通接头	TEE	1				
20	06B0006	000	垫圈	WASHER	4				
21	00B0020	000	螺栓	BOLT	4				
22	12B1406	000	O形圈	O-RING	14				

12E0287-1(H)　先导液压系统(H)
PILOT HYDRAULIC SYSTEM(H)

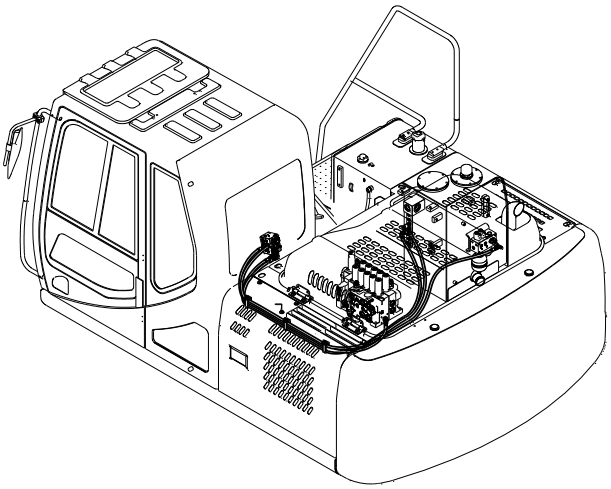

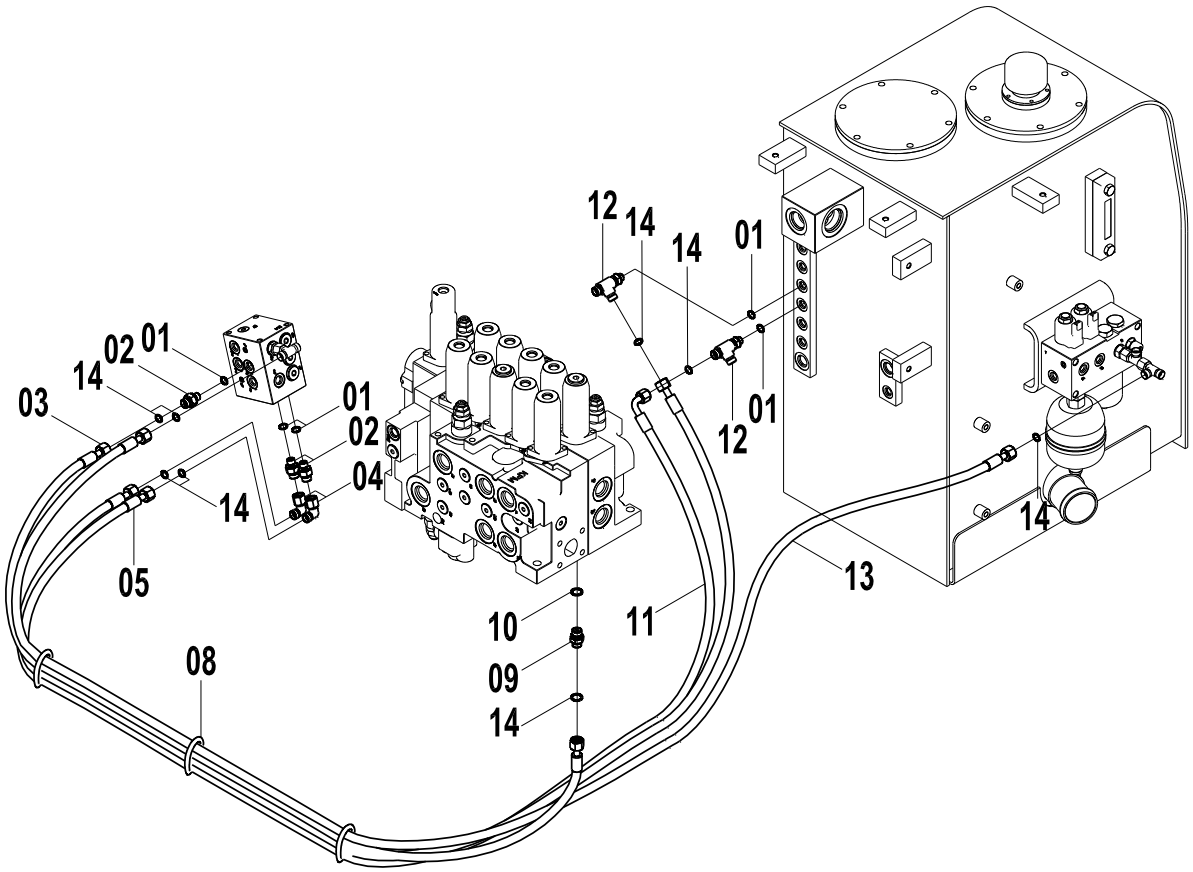

12E0287-1(H)　先导液压系统(H) PILOT HYDRAULIC SYSTEM(H)

件号 ITEM	部件号 PART NO.	版本 VER	零件名称	PART NAME	数量 Q'TY	服务代码 S.C	适用机号 SERIAL NO.	互换性 IA	可替换零件号 REPLACEABLE
01	12B0428	002	O形圈	O-RING	5				
02	00A3491	002	接头	CONNECTOR	3				
03	05C3196	000	软管总成	HOSE AS	1				
04	31C0962	000	直角接头	CONNECTOR	2				
05	05C3197	000	软管总成	HOSE AS	1				
08	37B0010	001	扎带	CABLE TIE	3				
09	00A3498	002	接头	CONNECTOR	1				
10	12B0429	002	O形圈	O-RING	1				
11	05C3100	001	软管总成	HOSE AS	1				
12	32C0408	002	三通接头	TEE	2				
13	05C3195	000	软管总成	HOSE AS	1				
14	12B1406	000	O形圈	O-RING	8				

12E0287-1(I)　先导液压系统（I）
PILOT HYDRAULIC SYSTEM(I)

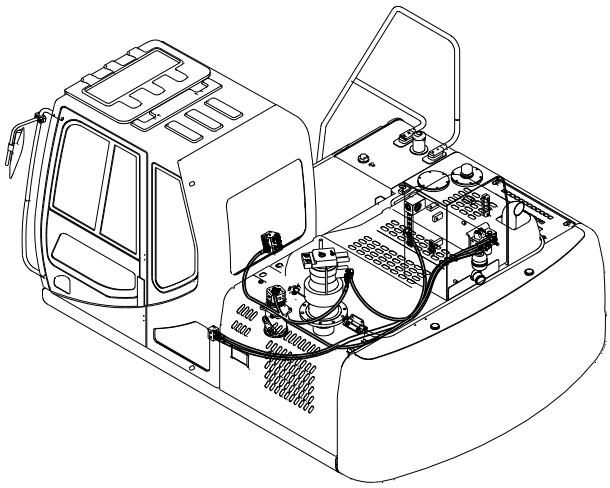

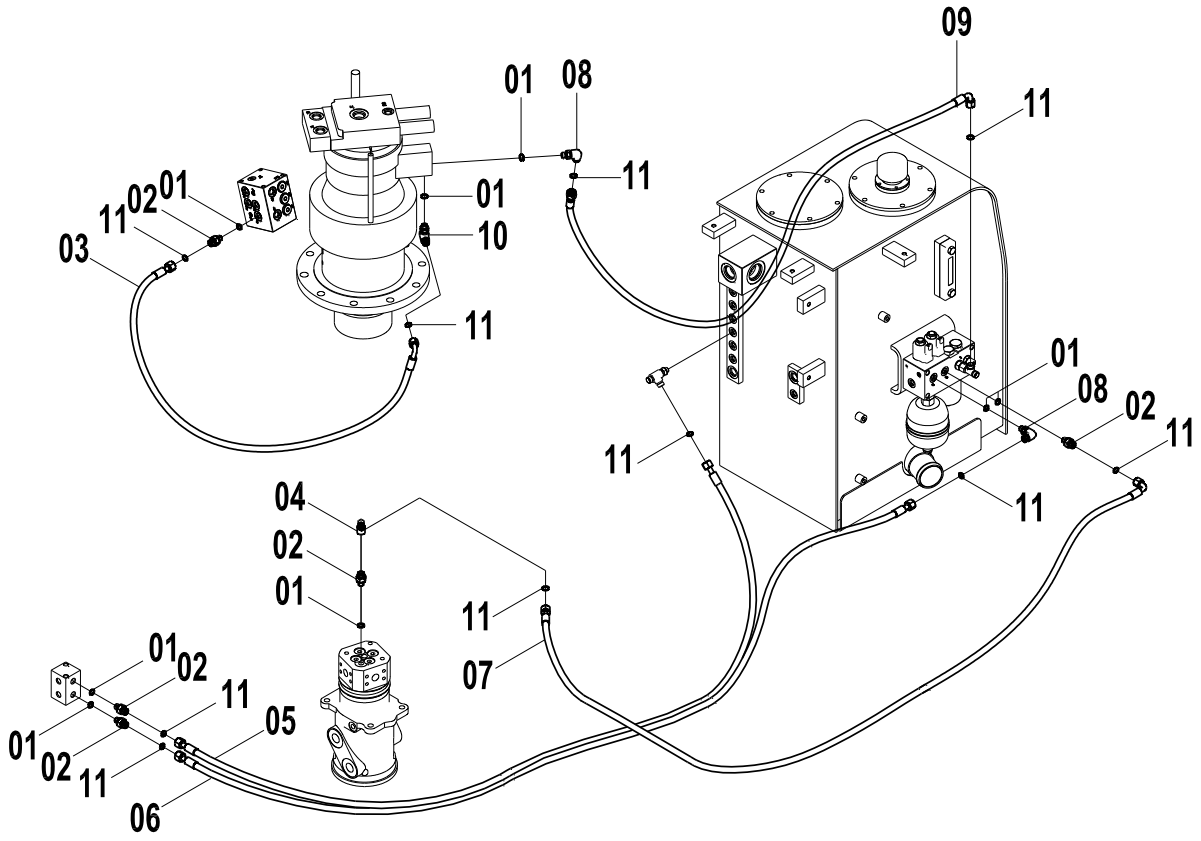

12E0287-1(I)　先导液压系统（I）PILOT HYDRAULIC SYSTEM(I)

件号 ITEM	部件号 PART NO.	版本 VER	零件名称	PART NAME	数量 Q'TY	服务代码 S.C	适用机号 SERIAL NO.	互换性 IA	可替换零件号 REPLACEABLE
01	12B0428	002	O 形圈	O-RING	8				
02	00A3491	002	接头	CONNECTOR	5				
03	05C3186	000	软管总成	HOSE AS	1				
04	31C0962	000	直角接头	CONNECTOR	1				
05	05C3207	000	软管总成	HOSE AS	1				
06	05C3208	000	软管总成	HOSE AS	1				
07	05C3206	000	软管总成	HOSE AS	1				
08	31C0558	003	直角接头	CONNECTOR	2				
09	05C3227	000	软管总成	HOSE AS	1				
10	32C0636	000	三通接头	TEE	1				
11	12B1406	000	O 形圈	O-RING	10				

12E0287-1(J)　先导液压系统(J)
PILOT HYDRAULIC SYSTEM(J)

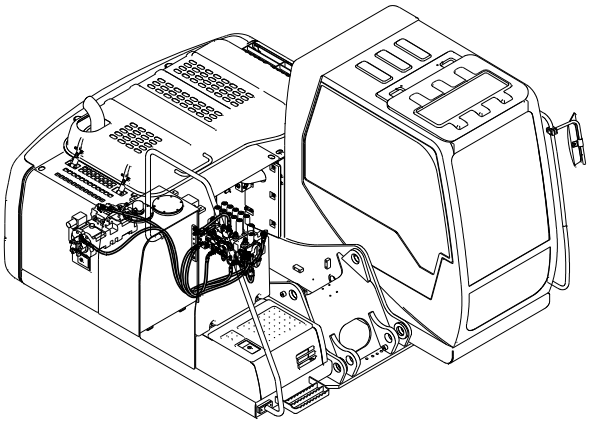

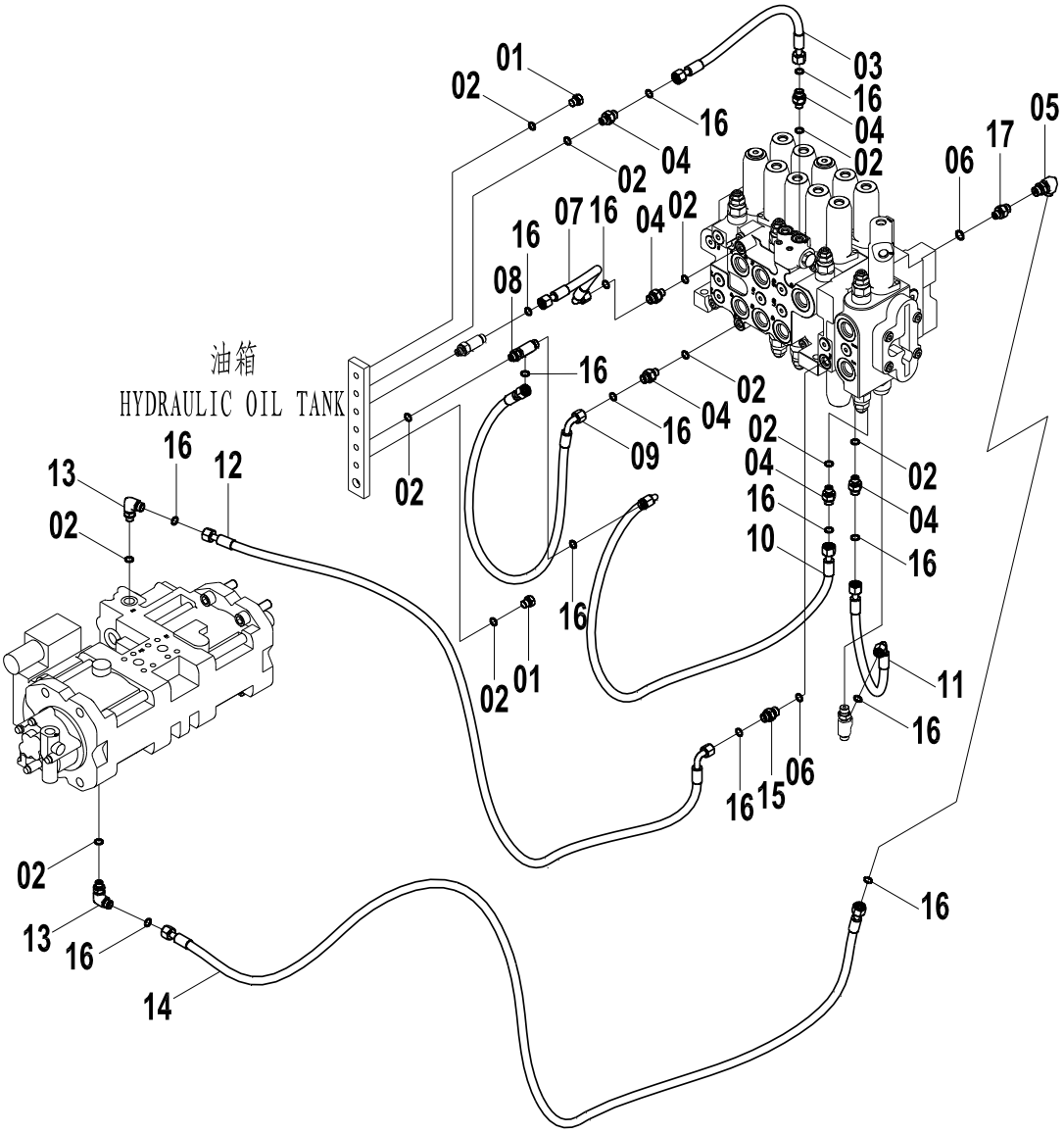

12E0287-1(J)　先导液压系统(J) PILOT HYDRAULIC SYSTEM(J)

件号 ITEM	部件号 PART NO.	版本 VER	零件名称	PART NAME	数量 Q'TY	服务代码 S.C	适用机号 SERIAL NO.	互换性 IA	可替换零件号 REPLACEABLE
01	05A0075	001	螺塞	PLUG	2				
02	12B0428	002	O形圈	O-RING	11				
03	05C3181	000	软管总成	HOSE AS	1				
04	00A3491	002	接头	CONNECTOR	6	Z			
05	31C0559	002	直角接头	CONNECTOR	1				
06	12B0429	002	O形圈	O-RING	2				
07	05C3141	001	软管总成	HOSE AS	1				
08	32C0408	002	三通接头	TEE	1				
09	05C3210	000	软管总成	HOSE AS	1				
10	05C4913	000	软管总成	HOSE AS	1				
11	05C3136	001	软管总成	HOSE AS	1				
12	05C3174	000	软管总成	HOSE AS	1				
13	31C0558	003	直角接头	CONNECTOR	2				
14	05C3209	000	软管总成	HOSE AS	1				
15	00A3498	002	接头	CONNECTOR	1				
16	12B1406	000	O形圈	O-RING	14				
17	00A1168	001	过渡接头	CONNECTOR	1				

12E0287-1(K)　先导液压系统(K)
PILOT HYDRAULIC SYSTEM(K)

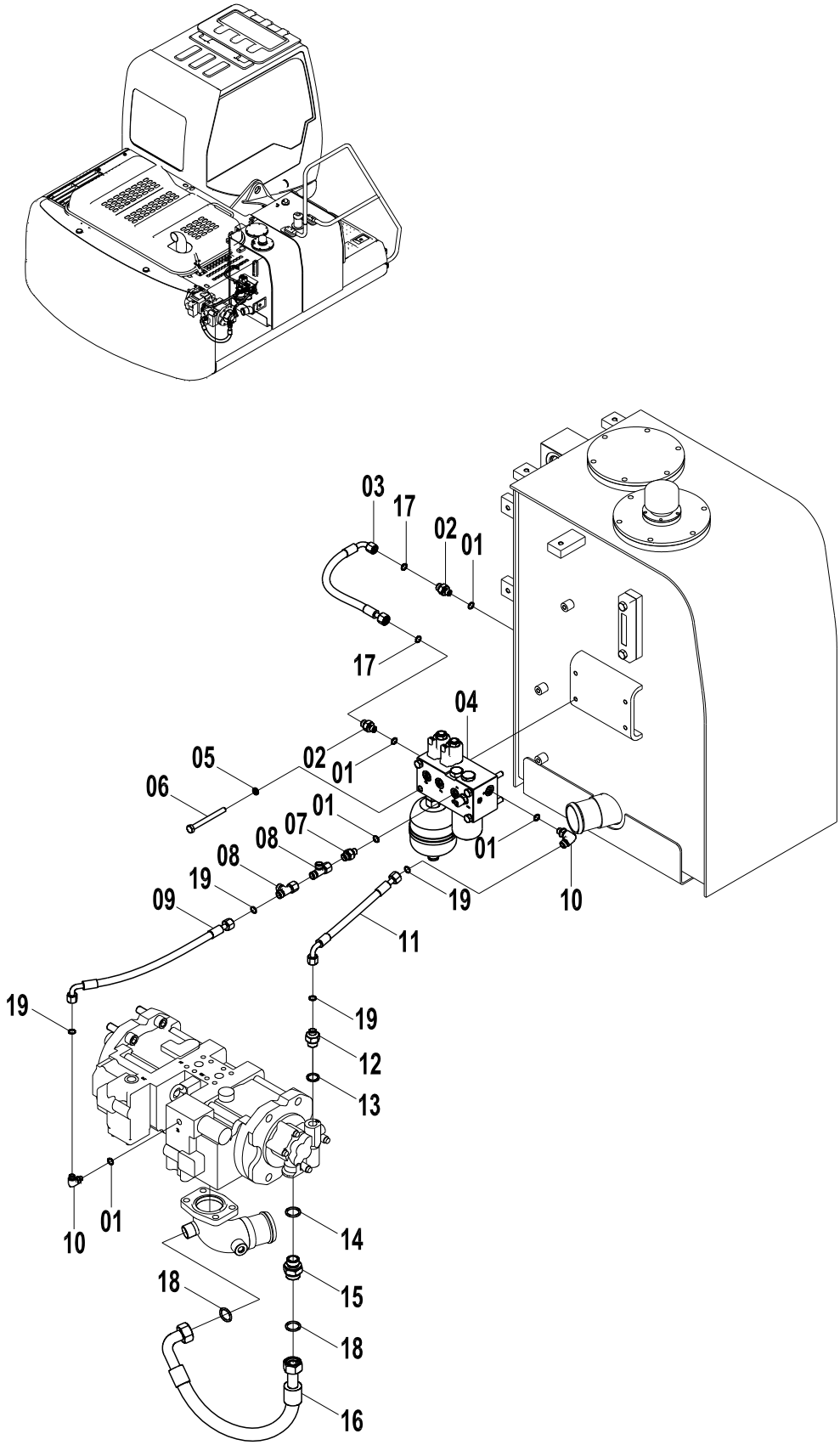

12E0287-1(K)　先导液压系统(K) PILOT HYDRAULIC SYSTEM(K)

件号 ITEM	部件号 PART NO.	版本 VER	零件名称	PART NAME	数量 Q'TY	服务代码 S.C	适用机号 SERIAL NO.	互换性 IA	可替换零件号 REPLACEABLE
01	12B0428	002	O形圈	O-RING	5				
02	00A4308	000	接头	FITTING	2				
03	06C5419	000	软管总成	HOSE AS	1				
04	12C1567	001	先导阀块组件	PILOT VALVE GP	1	Z			
05	06B0002	000	垫圈	WASHER	4				
06	01B0093	000	螺栓	BOLT	4				
07	00A3491	002	接头	CONNECTOR	1				
08	32C0465	000	三通接头	TEE	2				
09	05C3136	001	软管总成	HOSE AS	1				
10	31C0558	003	直角接头	CONNECTOR	2				
11	05C4130	000	软管总成	HOSE AS	1				
12	00A4070	000	接头	CONNECTOR	1				
13	12B0430	002	O形圈	O-RING	1				
14	12B0431	001	O形圈	O-RING	1				
15	00A3493	001	接头	CONNECTOR	1				
16	06C5420	000	软管总成	HOSE AS	1				
17	12B1407	000	O形圈	O-RING	2				
18	12B1412	000	O形圈	O-RING	2				
19	12B1406	000	O形圈	O-RING	4				

12E0287-1(L)　先导液压系统（L）
PILOT HYDRAULIC SYSTEM(L)

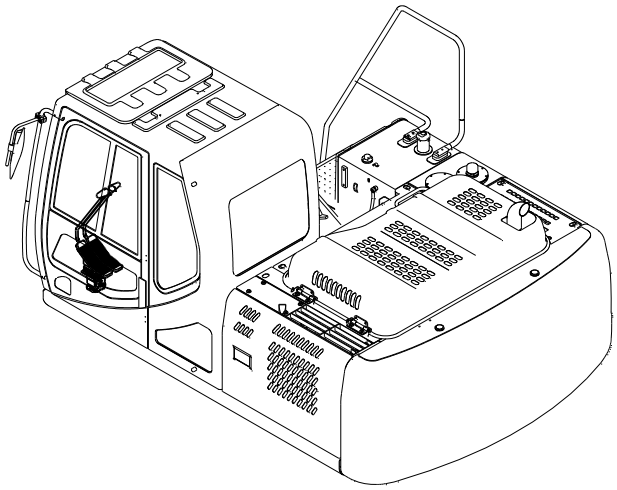

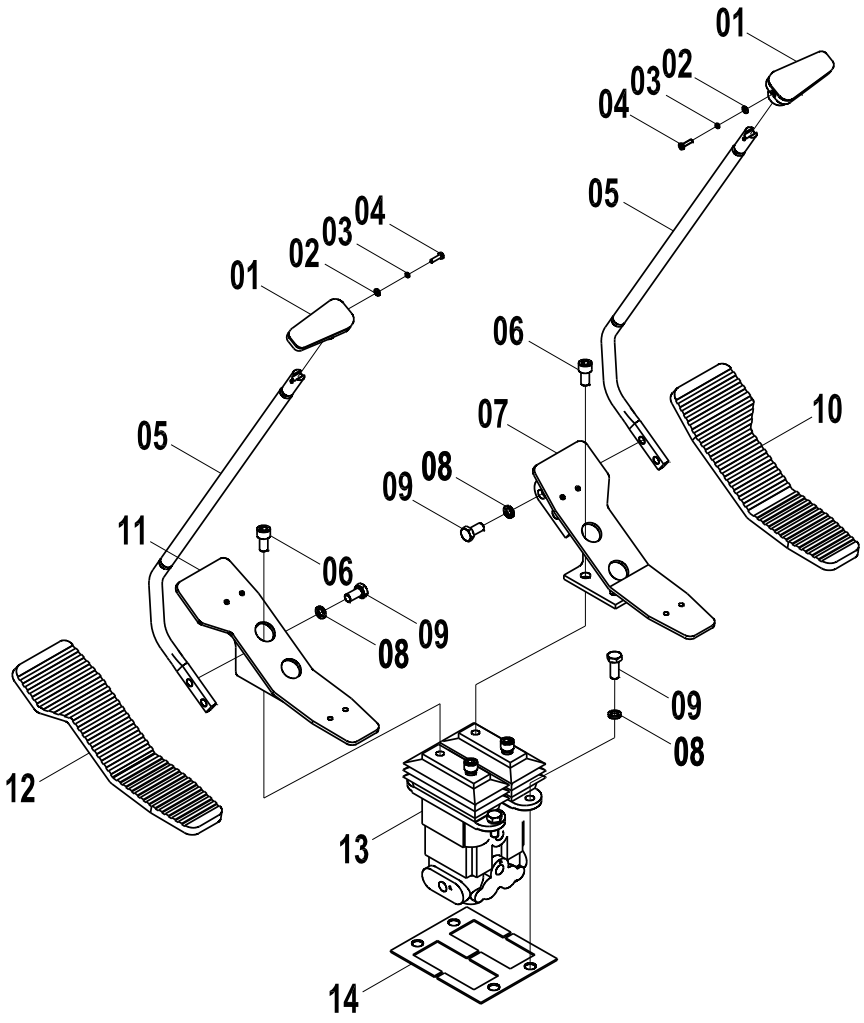

12E0287-1(L) 先导液压系统(L) PILOT HYDRAULIC SYSTEM(L)

件号 ITEM	部件号 PART NO.	版本 VER	零件名称	PART NAME	数量 Q'TY	服务代码 S.C	适用机号 SERIAL NO.	互换性 IA	可替换零件号 REPLACEABLE
01	35C0853	000	手柄	HANDLE	2				
02	06B0097	000	垫圈	WASHER	2				
03	06B0022	000	垫圈	WASHER	2				
04	04B0099	000	螺钉	SCREW	2				
05	16D0913	001	操纵杆	CONTROL LEVER	2				
06	04B0412	000	螺钉	SCREW	4				
07	00D4986	003	脚踏	STEP	1				
08	06B0002	000	垫圈	WASHER	8				
09	00B0005	000	螺栓	BOLT	8				
10	84A0985	002	胶套	BOOT	1				
11	00D4985	003	脚踏	STEP	1				
12	84A0984	002	胶套	BOOT	1				
13	12C1418	002	行走先导阀	FOOT PILOT VALVE	1				
14	10A1142	001	盖板	COVER	2				

12C1560 002 直线行走阀
SIGNAL VALVE

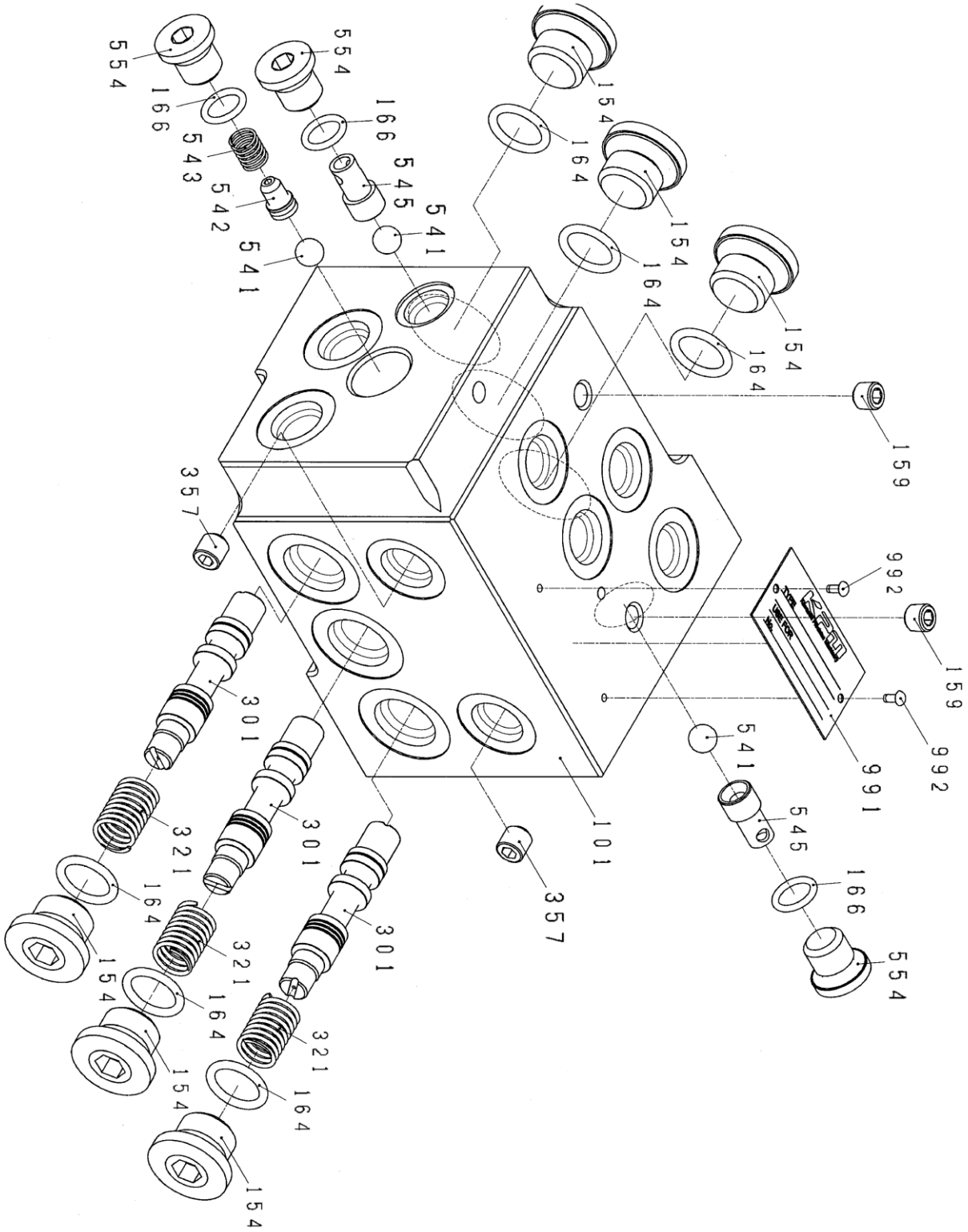

12C1560 002 直线行走阀 SIGNAL VALVE

件号 ITEM	部件号 PART NO.	版本 VER	零件名称	PART NAME	数量 Q'TY	服务代码 S.C	适用机型 SERIAL NO.	互换性 IA	可替换零件号 REPLACEABLE
101	78A0319	000	阀体	VALVE BODY	1				5033170-3686
154	05A0590	001	堵头	PLUG	6				OROH38
159	55A1687	000	螺塞	PLUG	2				PBP116-2403
164	12B0528	001	O 形圈	O-RING	6			Y	05A0250
164	05A0250	001	螺塞	PLUG	6				OROH38
166	12B0902	001	O 形圈	O-RING	3				OORBP10
301	15C0249	000	阀芯	SPOOL	3				
321	75A0531	000	弹簧	SPRING	3				5003340-3248
357	65A0184	000	节流阀	THROTTLE VALVE	2				VZ5012025D07
541	55A1669	000	钢球	STEEL BALL	3				ODW516
542	65A0370	000	阀芯	SPOOL	1				5050107311
543	75A0532	000	弹簧	SPRING	1				VZ50107362
545	65A0371	000	阀芯	SPOOL	2				VZ5017728
554	03B0723	001	螺塞	PLUG	3				OROMH12
991	74A1914	000	铭牌	NAMEPLATE	1				PNPA-2550B
992	08B0127	001	销	PIN	2				OSK2548

EC0000105106

12C1567 001 先导阀块组件
PILOT VALVE GP

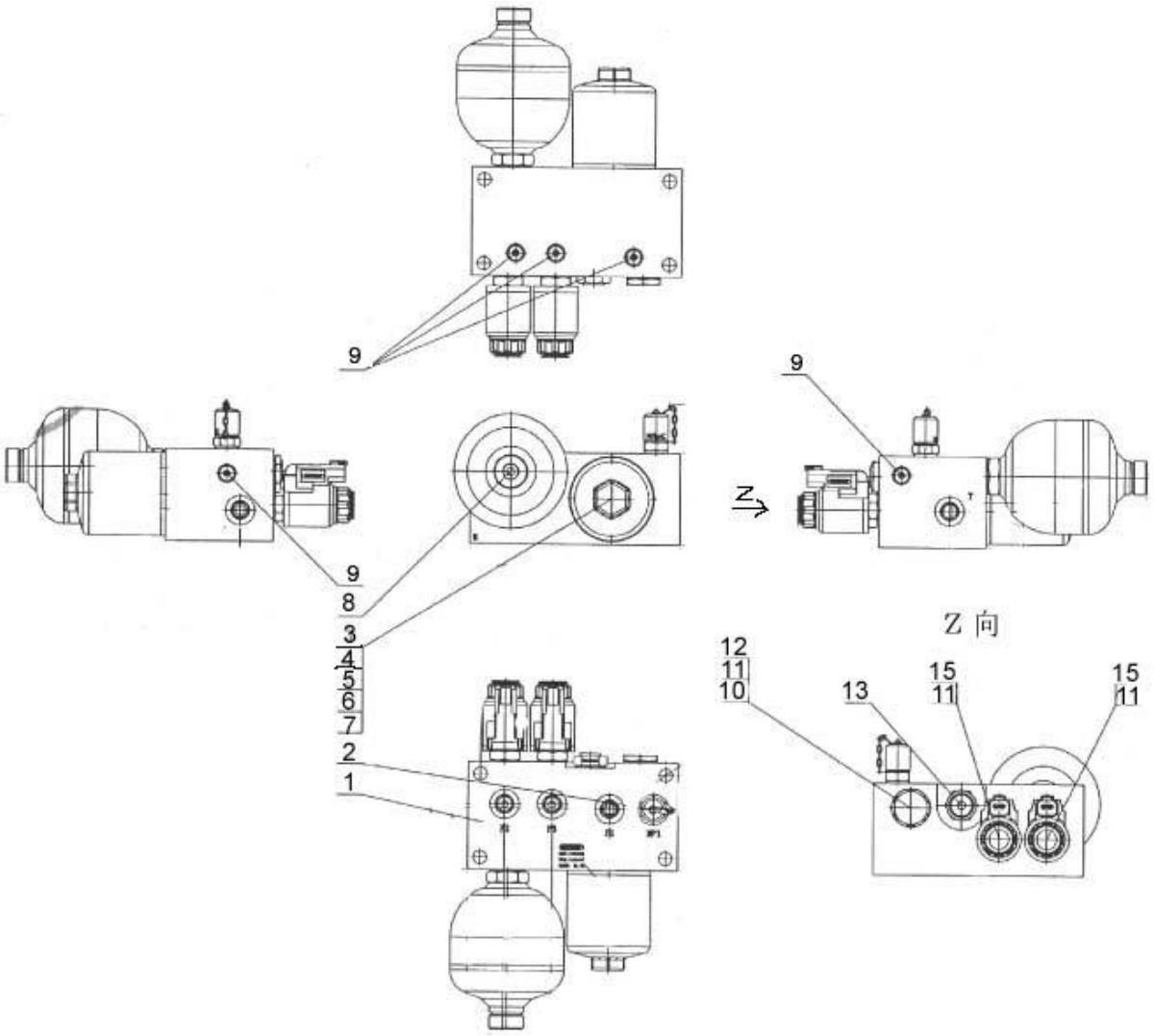

12C1567 001 先导阀块组件 PILOT VALVE GP

件号 ITEM	部件号 PART NO.	版本 VER	零件名称	PART NAME	数量 Q'TY	服务代码 S.C	适用机号 SERIAL NO.	互换性 IA	可替换零件号 REPLACEABLE
01	78A0399	000	先导阀块	PILOT VALVE	1				3451092
02	12C1134	000	测压接头	JOINT	1				680107
03	55A4405	000	壳体	HOUSING	1				245725
04	12B1757	000	O 形圈	O-RING	1				612998
05	83A0611	000	挡圈	SNAP RING	1				413734
06	53C0265	000	滤芯	FILTER ELEMENT	1				1250487
07	60A2599	000	销	PIN	1				406475
08	15C0353	000	蓄能器	ACCUMULATOR	1				3120888
09	05A0402	000	螺塞	PLUG	5				6020642
10	05A0404	000	发讯器堵头	PLUG	1				3215774
11	12B0987	000	O 形圈	O-RING	1				604075
12	12B0988	000	O 形圈	O-RING	1				604086
13	12C1137	000	单向阀	CHECK VALVE	1				3196992
14	12C1135	000	电磁换向阀	DIRECTIONAL VALVE	2				3117597
15	08C1863	000	线圈 24V	COIL	2				3036401

(空白页 BLANK PAGE)

15E0665 008 主液压系统
MAIN HYDRAULIC SYSTEM

件号 ITEM	部件号 PART NO.	版本 VER	零件名称	PART NAME	数量 Q'TY	服务代码 S.C	适用机号 SERIAL NO.	互换性 IA	可替换零件号 REPLACEABLE
01	15E0665(A)		主液压系统(A)	MAIN HYDRAULIC SYSTEM(A)	1	Z			
02	15E0665(B)		主液压系统(B)	MAIN HYDRAULIC SYSTEM(B)	1	Z			
03	15E0665(C)		主液压系统(C)	MAIN HYDRAULIC SYSTEM(C)	1	Z			
04	15E0665(D)		主液压系统(D)	MAIN HYDRAULIC SYSTEM(D)	1	Z			
05	15E0665(E)		主液压系统(E)	MAIN HYDRAULIC SYSTEM(E)	1	Z			
06	15E0665(F)		主液压系统(F)	MAIN HYDRAULIC SYSTEM(F)	1	Z			
07	15E0665(G)		主液压系统(G)	MAIN HYDRAULIC SYSTEM(G)	1	Z			

注：该系统无装配图，具体装配请参考表中各部件装配图。

Note: No assembly diagram is provided for this system. Please refer to the assembly diagrams of those components in the table for assembly details.

15E0665(A)　主液压系统(A)
MAIN HYDRAULIC SYSTEM(A)

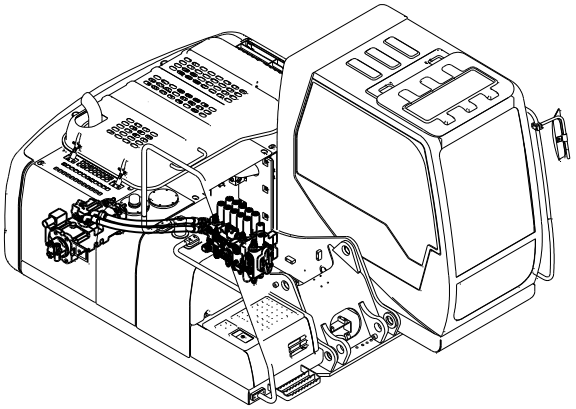

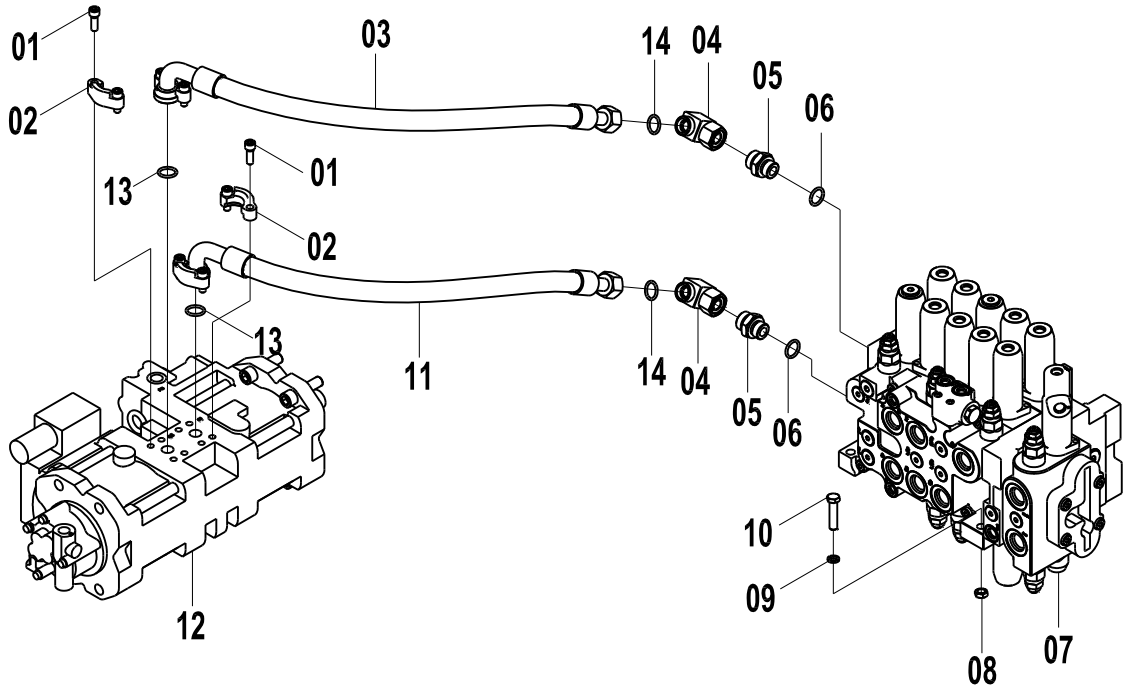

15E0665(A) 主液压系统(A) MAIN HYDRAULIC SYSTEM(A)

件号 ITEM	部件号 PART NO.	版本 VER	零件名称	PART NAME	数量 Q'TY	服务代码 S.C	适用机型 SERIAL NO.	互换性 IA	可替换零件号 PART NO. REPLACEABLE
01	04B0414	000	螺钉	SCREW	8			P	04B0413
01	04B0413	000	螺钉	SCREW	8				
02	04A0252	002	法兰压板	SPLIT FLANGE	2				
03	06C6233	000	软管总成	HOSE AS	1				
04	31C0864	001	直角接头	CONNECTOR	2				
05	00A3489	002	接头	CONNECTOR	2				
06	12B0431	001	O形圈	O-RING	2				
07	12C1735		主控阀	MAIN CONTROL VALVE	1	Z			
08	03B0003	000	螺母	NUT	3				
09	06B0008	000	垫圈	WASHER	3				
10	01B0036	000	螺栓	BOLT	3				
11	06C6232	000	软管总成	HOSE AS	1				
12	11C1016		泵	PUMP	1	Z			
13	12B0444	002	O形圈	O-RING	2				
14	12B1412	000	O形圈	O-RING	2				

EC0000013701

15E0665(B) 主液压系统(B)
MAIN HYDRAULIC SYSTEM(B)

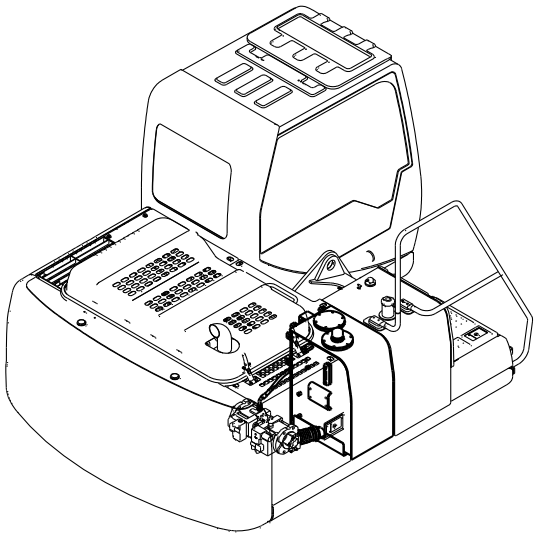

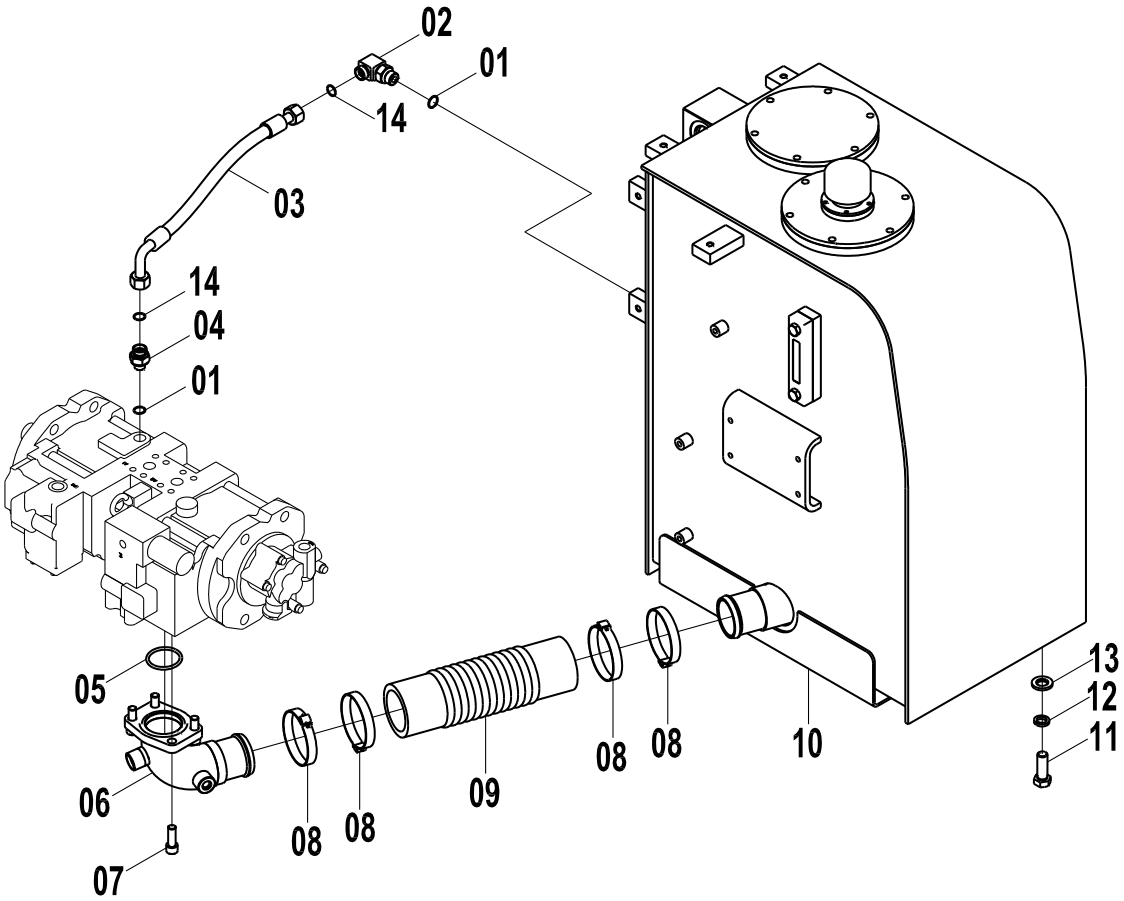

15E0665(B) 主液压系统(B) MAIN HYDRAULIC SYSTEM(B)

件号 ITEM	部件号 PART NO.	版本 VER	零件名称	PART NAME	数量 Q'TY	服务代码 S.C	适用机号 SERIAL NO.	互换性 IA	可替换零件号 REPLACEABLE
01	12B0430	002	O形圈	O-RING	2				
02	31C0835	001	直角接头	CONNECTOR	1				
03	06C6744	001	软管总成	HOSE AS	1				
04	00A3497	002	接头	CONNECTOR	1				
05	12B0448	001	O形圈	O-RING	1				
06	10D5247	000	钢管总成	TUBE AS	1				
07	04B0702	000	螺钉	SCREW	4				
08	09C0325	000	T型抱箍	T-CLAMP	4				
09	35C0882	000	吸油管	SUCTION TUBE	1				
10	21C0429	000	液压油箱	HYDRAULIC OIL TANK	1	Z		P	21C0524
10	21C0524	004	液压油箱	HYDRAULIC OIL TANK	1	Z			
11	00B0025	000	螺栓	BOLT	4				
12	06B0013	000	垫圈	WASHER	4				
13	06B0009	000	垫圈	WASHER	4				
14	12B1409	000	O形圈	O-RING	2				

EC0000008813

15E0665(C)　主液压系统(C)
MAIN HYDRAULIC SYSTEM(C)

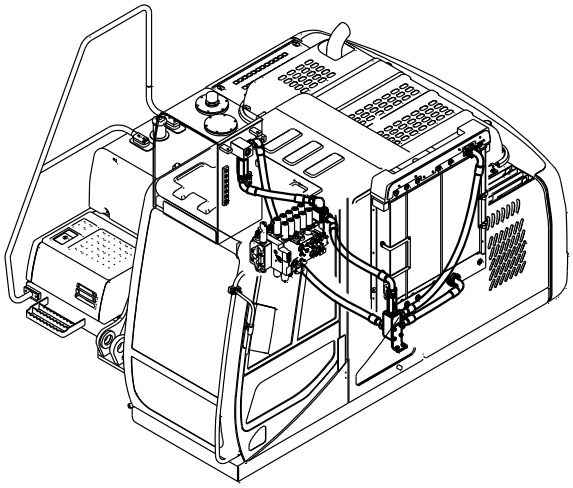

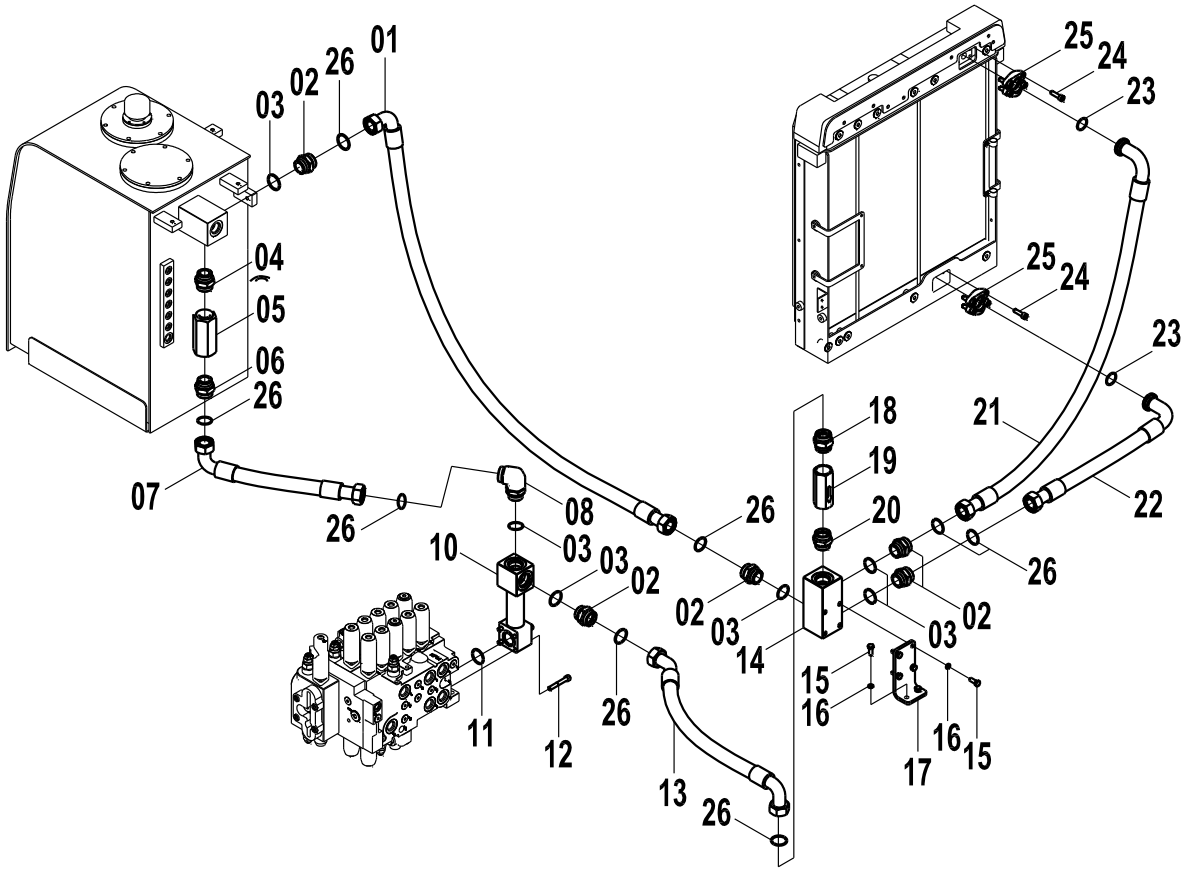

15E0665(C) 主液压系统(C) MAIN HYDRAULIC SYSTEM(C)

件号 ITEM	部件号 PART NO.	版本 VER	零件名称	PART NAME	数量 Q'TY	服务代码 S.C	适用机型 SERIAL NO.	互换性 IA	可替换零件号 PART NO. REPLACEABLE
01	07C2179	001	软管总成	HOSE AS	1				
02	00A4052	001	接头	CONNECTOR	5				
03	12B0696	000	O形圈	O-RING	6				
04	30C1468	000	接头	CONNECTOR	1				
05	12C0866	000	单向阀	CHECK VALVE	1				
06	30C1469	000	接头	CONNECTOR	1				
07	07C2177	000	软管总成	HOSE AS	1				
08	31C1114	000	直角接头	CONNECTOR	1				
10	10D5250	000	钢管总成	TUBE AS	1				
11	12B0446	001	O形圈	O-RING	1				
12	04B0422	000	螺钉	SCREW	4			N	04B0701
12	04B0701	000	螺钉	SCREW	4			P	04B0972
12	04B0972	000	螺钉	SCREW	4				
13	07C2570	000	软管总成	HOSE AS	1				
14	03A0714	000	接头块	BLOCK	1				
15	00B0012	000	螺栓	BOLT	6				
16	06B0002	000	垫圈	WASHER	6				
17	29A0070	000	弯板	PLATE	1				
18	30C1228	000	接头	CONNECTOR	1				
19	12C0867	000	单向阀	CHECK VALVE	1				
20	30C1471	000	接头	CONNECTOR	1				
21	07C2180	000	软管总成	HOSE AS	1				
22	07C2181	000	软管总成	HOSE AS	1				
23	12B0445	002	O形圈	O-RING	2				
24	04B0415	000	螺钉	SCREW	8			Y	04B0413
24	04B0413	000	螺钉	SCREW	8		S/N 30729-Up		
25	04A0400	001	法兰压板	SPLIT FLANGE	2				
26	12B1417		O型圈	O-RING	2				

EC0000012929/ EC0000013701

15E0665(D)　主液压系统(D)
MAIN HYDRAULIC SYSTEM(D)

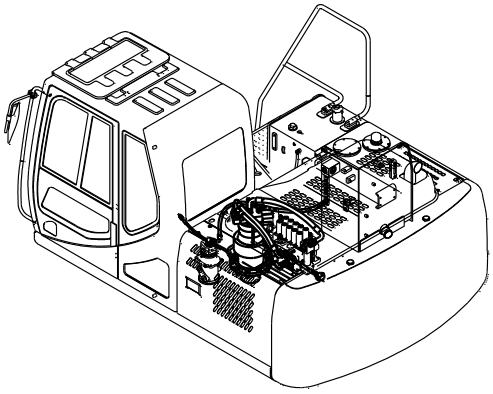

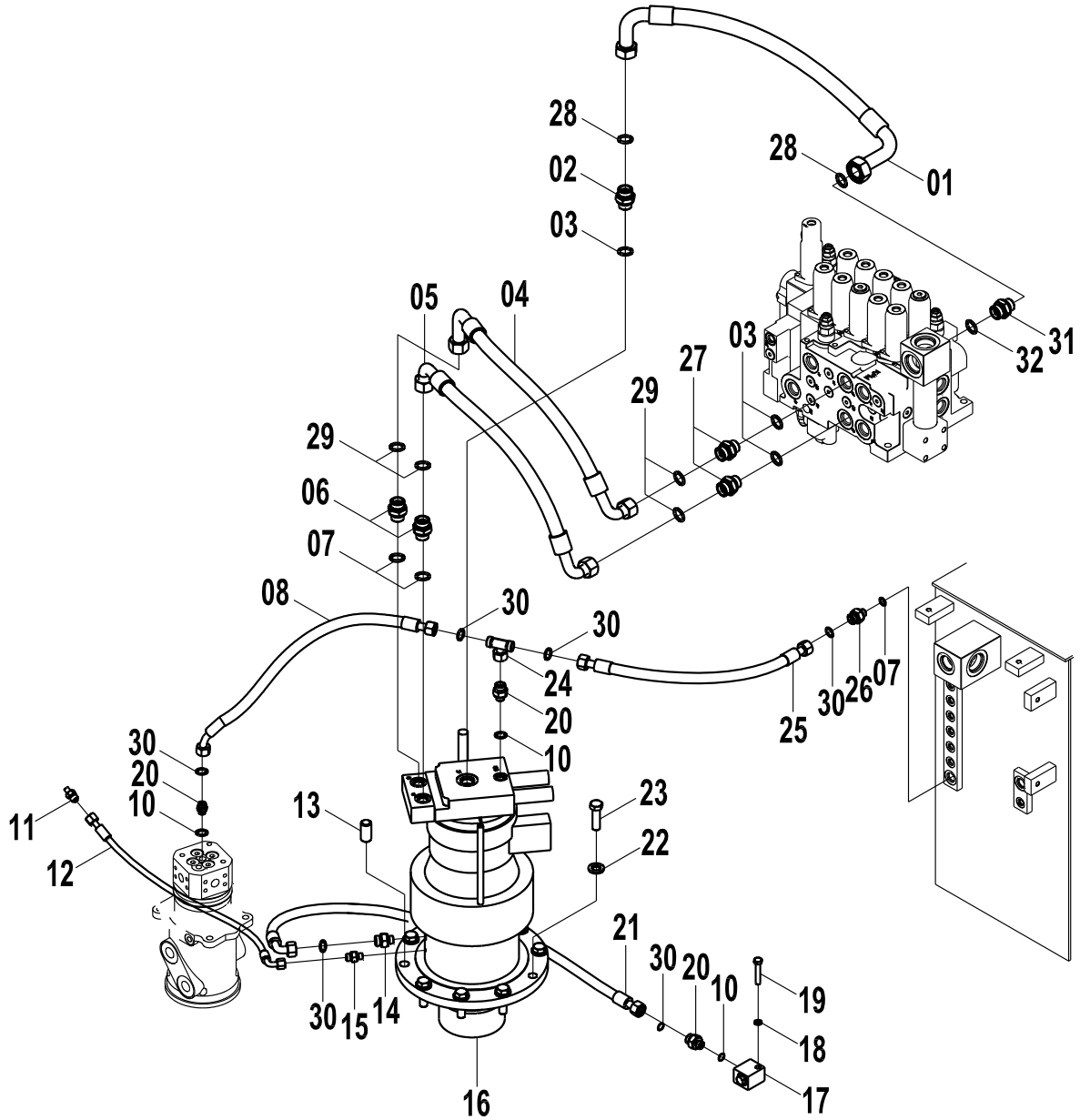

15E0665(D) 主液压系统(D) MAIN HYDRAULIC SYSTEM(D)

件号 ITEM	部件号 PART NO.	版本 VER	零件名称	PART NAME	数量 Q'TY	服务代码 S.C	适用机号 SERIAL NO.	互换性 IA	可替换零件号 REPLACEABLE
01	07C2176	000	软管总成	HOSE AS	1				
02	00A3492	002	接头	CONNECTOR	1				
03	12B0431	001	O形圈	O-RING	3				
04	06C6224	000	软管总成	HOSE AS	1				
05	06C6223	000	软管总成	HOSE AS	1				
06	00A4379	001	接头	CONNECTOR	2				
07	12B0430	002	O形圈	O-RING	3				
08	06C7196	000	软管总成	HOSE AS	1				
10	12B0429	002	O形圈	O-RING	3				
11	00A0204	001	接头	CONNECTOR	1				
12	05C3232	000	软管总成	HOSE AS	1				
13	66A0077	000	定位销	DOWEL PIN	1				
14	00A3496	000	接头	CONNECTOR	1				
15	00A0882	000	接头	CONNECTOR	1				
16	11C0457	001	回转马达	SWING MOTOR	1			Y	11C1095
16	11C1095		回转马达	SWING MOTOR	1	Z			
17	03A0580	000	接头块	BLOCK	1				
18	06B0002	000	垫圈	WASHER	1				
19	00B0064	000	螺栓	BOLT	1				
20	00A3500	002	接头	CONNECTOR	3				
21	06C7194	000	软管总成	HOSE AS	1				
22	06B0221	000	垫圈	WASHER	9				
23	01B0489	000	螺栓	BOLT	9				
24	32C0589	000	三通接头	TEE	1				
25	06C6225	000	软管总成	HOSE AS	1				
26	00A3497	002	接头	CONNECTOR	1				
27	00A3489	002	接头	CONNECTOR	2				
28	12B1416	000	O形圈	O-RING	2				
29	12B1412	000	O形圈	O-RING	4				
30	12B1409	000	O形圈	O-RING	6				
31	00A4383	000	接头	CONNECTOR	1				
32	12B0432	001	O形圈	O-RING	1				

EC0000008336

15E0665(E)　主液压系统(E)
MAIN HYDRAULIC SYSTEM(E)

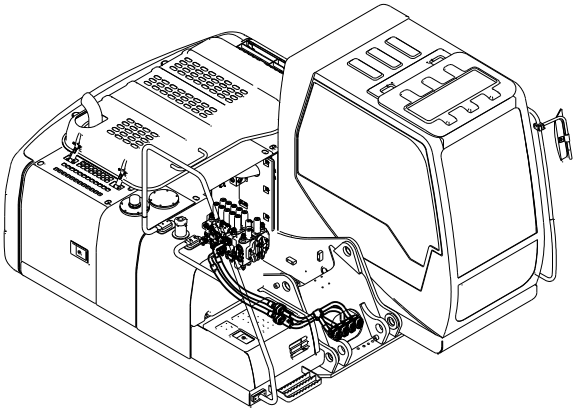

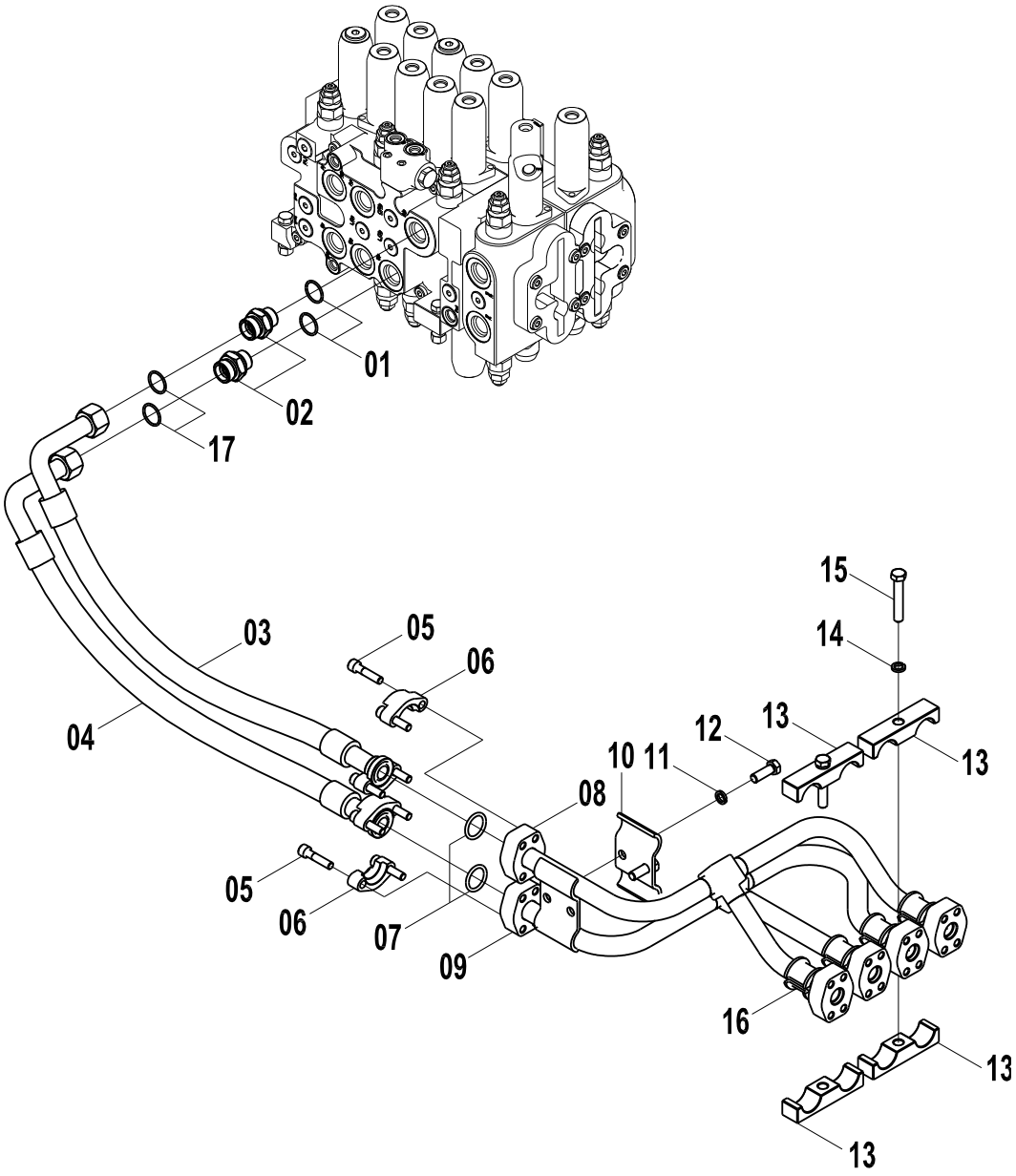

15E0665(E) 主液压系统(E) MAIN HYDRAULIC SYSTEM(E)

件号 ITEM	部件号 PART NO.	版本 VER	零件名称	PART NAME	数量 Q'TY	服务代码 S.C	适用机号 SERIAL NO.	互换性 IA	可替换零件号 REPLACEABLE
01	12B0431	001	O形圈	O-RING	2				
02	00A3489	002	接头	CONNECTOR	2				
03	06C6227	000	软管总成	HOSE AS	1				
04	06C6228	000	软管总成	HOSE AS	1				
05	04B0670	000	螺钉	SCREW	8				
06	04A0252	002	法兰压板	SPLIT FLANGE	2				
07	12B0444	002	O形圈	O-RING	2				
08	10D5251	000	钢管总成	TUBE AS	1				
09	10D4078	000	钢管总成	TUBE AS	1				
10	21A5522	000	管夹	CLAMP	2				
11	06B0002	000	垫圈	WASHER	2				
12	00B0002	000	螺栓	BOLT	2				
13	16A6090	000	管夹	CLAMP	2			N1	16A7015
13	16A7015	000	管夹	CLAMP	4				
14	06B0008	000	垫圈	WASHER	3				
15	00B0350	000	螺栓	BOLT	3				
16	83A1050	000	橡胶套	BOOT	4				
17	12B1412	000	O形圈	O-RING	2				

EC0000009036

15E0665(F)　主液压系统(F)
MAIN HYDRAULIC SYSTEM(F)

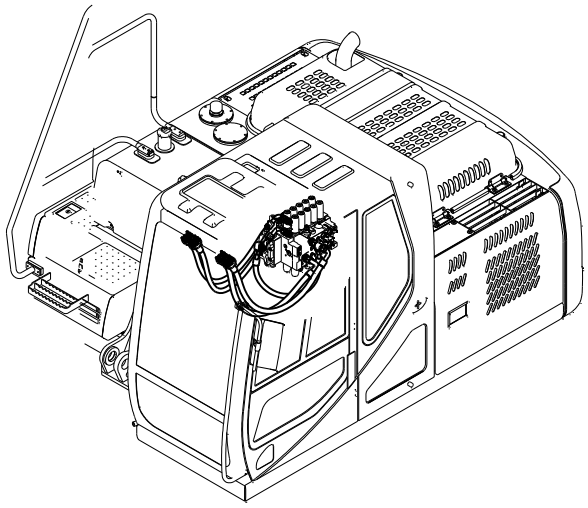

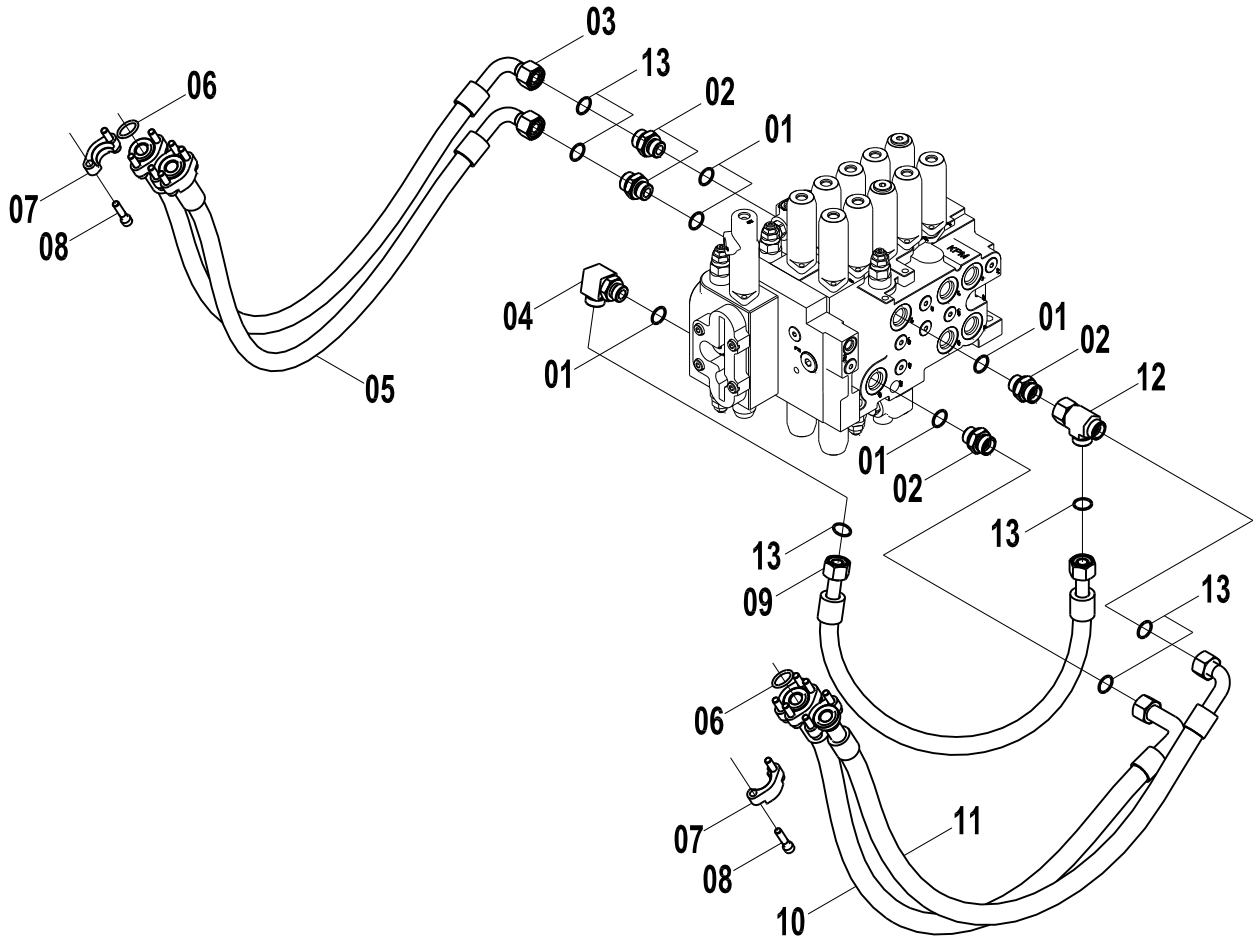

15E0665(F) 主液压系统(F) MAIN HYDRAULIC SYSTEM(F)

件号 ITEM	部件号 PART NO.	版本 VER	零件名称	PART NAME	数量 Q'TY	服务代码 S.C	适用机号 SERIAL NO.	互换性 IA	可替换零件号 REPLACEABLE
01	12B0431	001	O形圈	O-RING	5				
02	00A3489	002	接头	CONNECTOR	4				
03	06C6229	000	软管总成	HOSE AS	1				
04	31C0821	001	直角接头	CONNECTOR	1				
05	06C6230	000	软管总成	HOSE AS	1				
06	12B0444	002	O形圈	O-RING	4				
07	04A0252	002	法兰压板	SPLIT FLANGE	4				
08	04B0670	000	螺钉	SCREW	16				
09	06C4926	000	软管总成	HOSE AS	1				
10	06C6219	000	软管总成	HOSE AS	1				
11	06C6220	000	软管总成	HOSE AS	1				
12	32C0493	000	三通接头	TEE	1				
13	12B1412	000	O形圈	O-RING	6				

15E0665(G)　主液压系统(G)
MAIN HYDRAULIC SYSTEM(G)

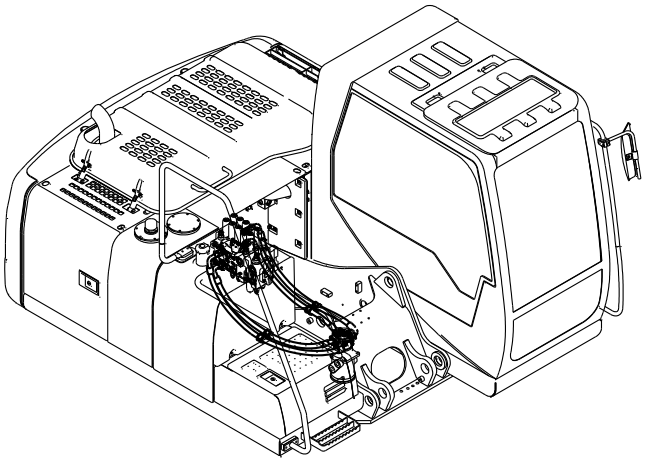

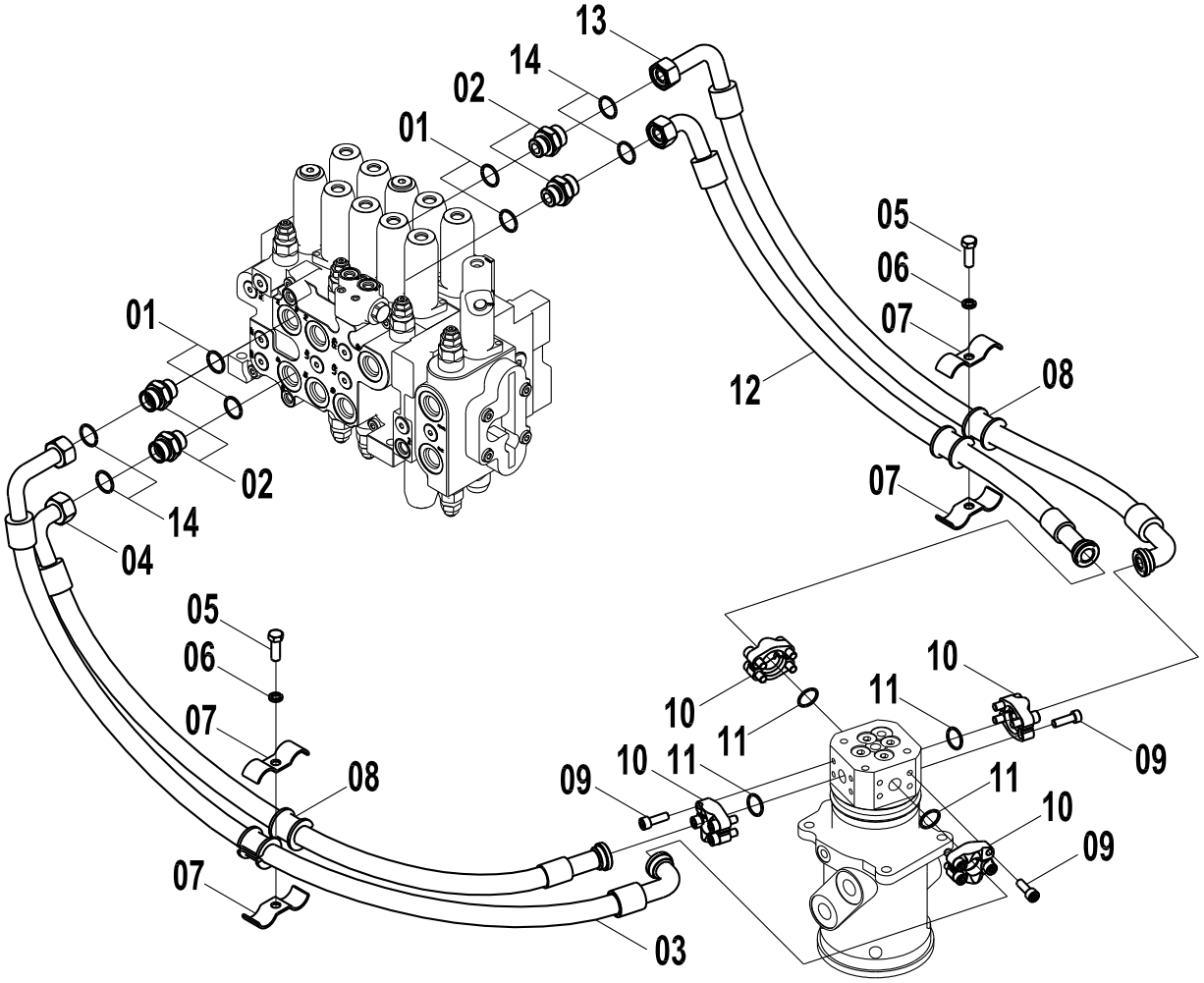

15E0665(G) 主液压系统(G) MAIN HYDRAULIC SYSTEM(G)

件号 ITEM	部件号 PART NO.	版本 VER	零件名称	PART NAME	数量 Q'TY	服务代码 S.C	适用机号 SERIAL NO.	互换性 IA	可替换零件号 REPLACEABLE
01	12B0431	001	O形圈	O-RING	4				
02	00A3489	002	接头	CONNECTOR	4				
03	06C7193	000	软管总成	HOSE AS	1				
04	06C6231	000	软管总成	HOSE AS	1				
05	00B0002	000	螺栓	BOLT	2				
06	06B0002	000	垫圈	WASHER	2				
07	20A9713	000	管夹	CLAMP	4				
08	83A1050	000	橡胶套	BOOT	4				
09	04B0680	000	螺钉	SCREW	16				
10	04A0249	001	法兰压板	SPLIT FLANGE	4				
11	12B0444	002	O形圈	O-RING	4				
12	06C6222	000	软管总成	HOSE AS	1				
13	06C7192	000	软管总成	HOSE AS	1				
14	12B1412	000	O形圈	O-RING	4				

(空白页 BLANK PAGE)

15E1187 003 主液压系统
MAIN HYDRAULIC SYSTEM

件号 ITEM	部件号 PART NO.	版本 VER	零件名称	PART NAME	数量 Q'TY	服务代码 S.C	适用机号 SERIAL NO.	互换性 IA	可替换零件号 REPLACEABLE
01	15E1187(A)		主液压系统(A)	MAIN HYDRAULIC SYSTEM(A)	1	Z			
02	15E1187(B)		主液压系统(B)	MAIN HYDRAULIC SYSTEM(B)	1	Z			
03	15E1187(C)		主液压系统(C)	MAIN HYDRAULIC SYSTEM(C)	1	Z			
04	15E1187(D)		主液压系统(D)	MAIN HYDRAULIC SYSTEM(D)	1	Z			
05	15E1187(E)		主液压系统(E)	MAIN HYDRAULIC SYSTEM(E)	1	Z			
06	15E1187(F)		主液压系统(F)	MAIN HYDRAULIC SYSTEM(F)	1	Z			
07	15E1187(G)		主液压系统(G)	MAIN HYDRAULIC SYSTEM(G)	1	Z			

注：该系统无装配图，具体装配请参考表中各部件装配图。

Note: No assembly diagram is provided for this system. Please refer to the assembly diagrams of those components in the table for assembly details.

15E1187(A)　主液压系统(A)
MAIN HYDRAULIC SYSTEM(A)

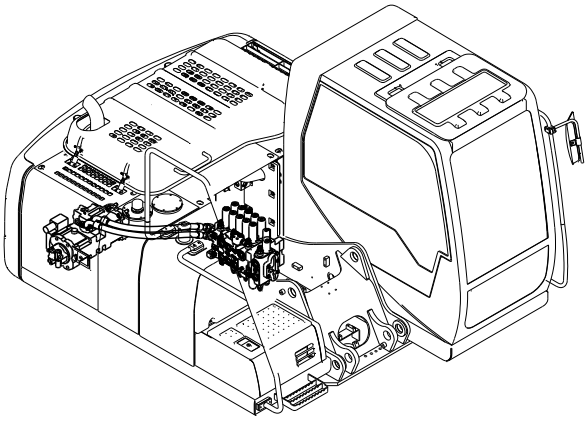

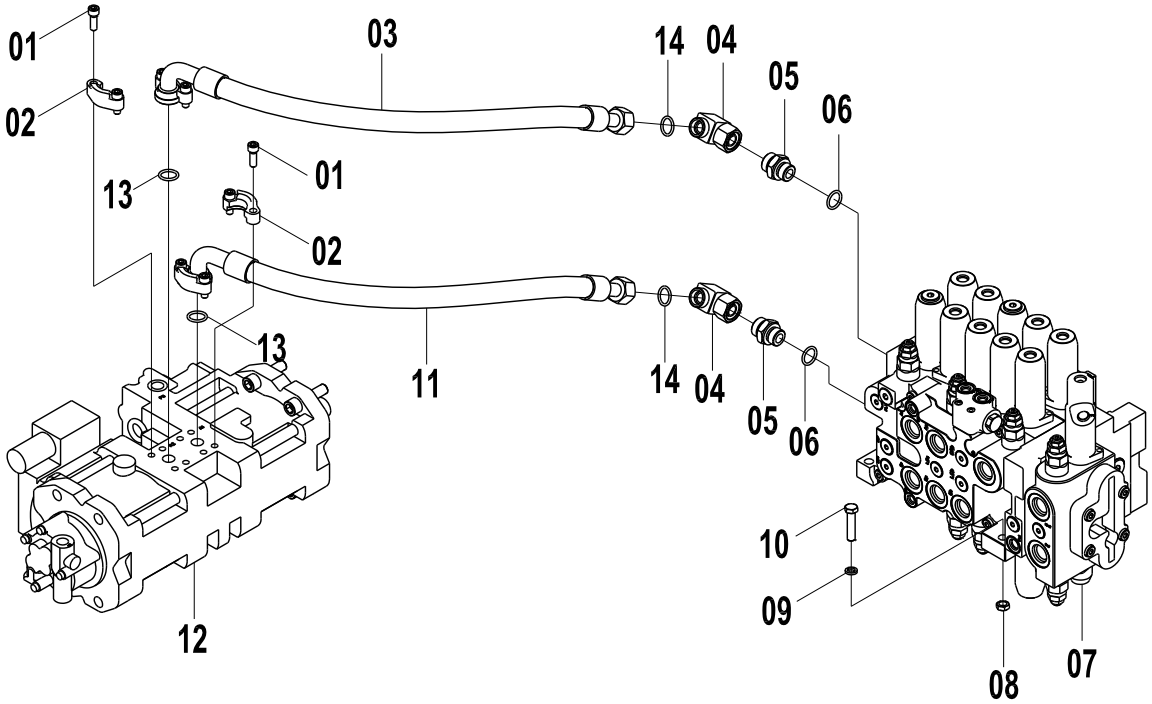

15E1187(A) 主液压系统(A) MAIN HYDRAULIC SYSTEM(A)

件号 ITEM	部件号 PART NO.	版本 VER	零件名称	PART NAME	数量 Q'TY	服务代码 S.C	适用机型 SERIAL NO.	互换性 IA	可替换零件号 PART NO. REPLACEABLE
01	04B0414	000	螺钉	SCREW	8			P	04B0413
01	04B0413	000	螺钉	SCREW	8				
02	04A0252	002	法兰压板	SPLIT FLANGE	2				
03	06C6233	000	软管总成	HOSE AS	1				
04	31C0864	001	直角接头	CONNECTOR	2				
05	00A3489	002	接头	CONNECTOR	2				
06	12B0431	001	O形圈	O-RING	2				
07	12C1735	001	主控阀	MAIN CONTROL VALVE	1	Z			
08	03B0003	000	螺母	NUT	3				
09	06B0008	000	垫圈	WASHER	3				
10	01B0036	000	螺栓	BOLT	3				
11	06C6232	000	软管总成	HOSE AS	1				
12	11C1016	001	泵	PUMP	1	Z			
13	12B0444	002	O形圈	O-RING	2				
14	12B1412	000	O形圈	O-RING	2				

EC0000013701

15E1187(B)　主液压系统(B)
MAIN HYDRAULIC SYSTEM(B)

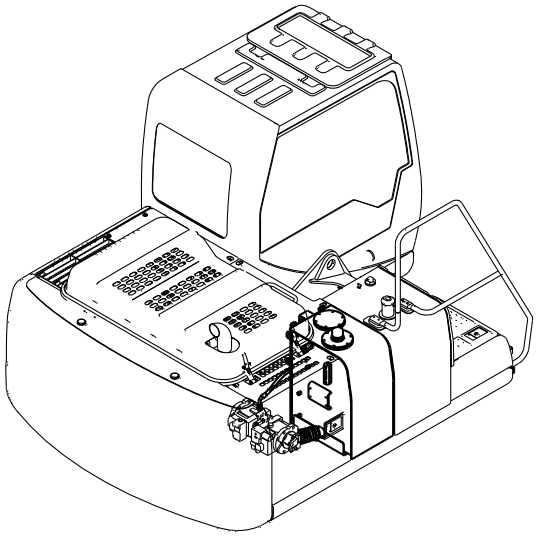

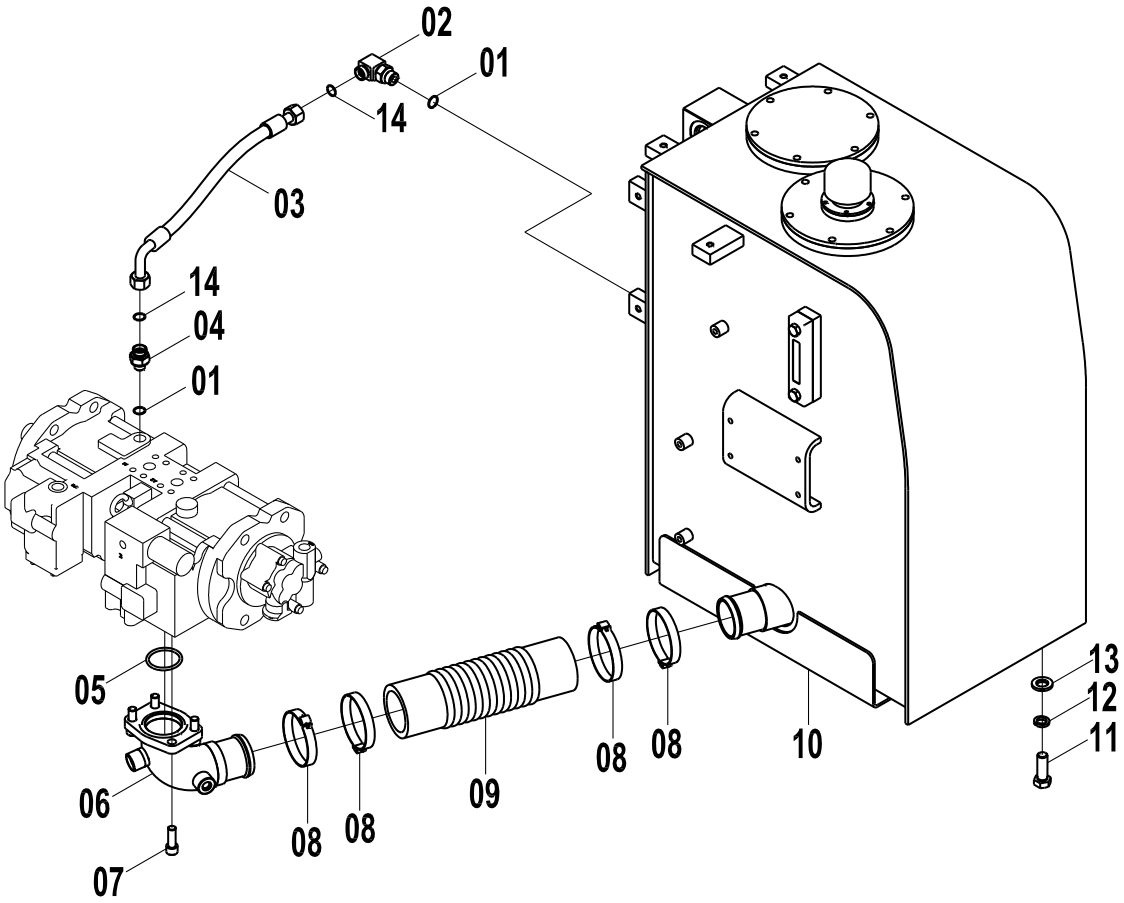

15E1187(B) 主液压系统(B) MAIN HYDRAULIC SYSTEM(B)

件号 ITEM	部件号 PART NO.	版本 VER	零件名称	PART NAME	数量 Q'TY	服务代码 S.C	适用机号 SERIAL NO.	互换性 IA	可替换零件号 REPLACEABLE
01	12B0430	002	O形圈	O-RING	2				
02	31C0835	001	直角接头	CONNECTOR	1				
03	06C6744	001	软管总成	HOSE AS	1				
04	00A3497	002	接头	CONNECTOR	1				
05	12B0448	001	O形圈	O-RING	1				
06	10D5247	000	钢管总成	TUBE AS	1				
07	04B0702	000	螺钉	SCREW	4				
08	09C0325	000	T型抱箍	T-CLAMP	4				
09	35C0882	000	吸油管	SUCTION TUBE	1				
10	21C0524	004	液压油箱	HYDRAULIC OIL TANK	1	Z			
11	00B0025	000	螺栓	BOLT	4				
12	06B0013	000	垫圈	WASHER	4				
13	06B0009	000	垫圈	WASHER	4				
14	12B1409	000	O形圈	O-RING	2				

15E1187(C)　主液压系统(C)
MAIN HYDRAULIC SYSTEM(C)

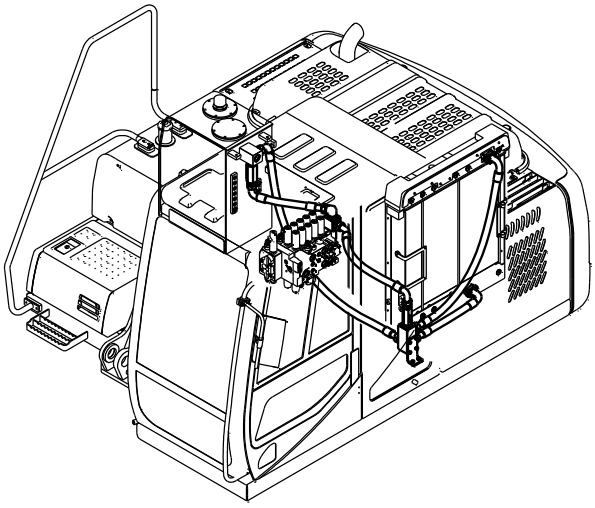

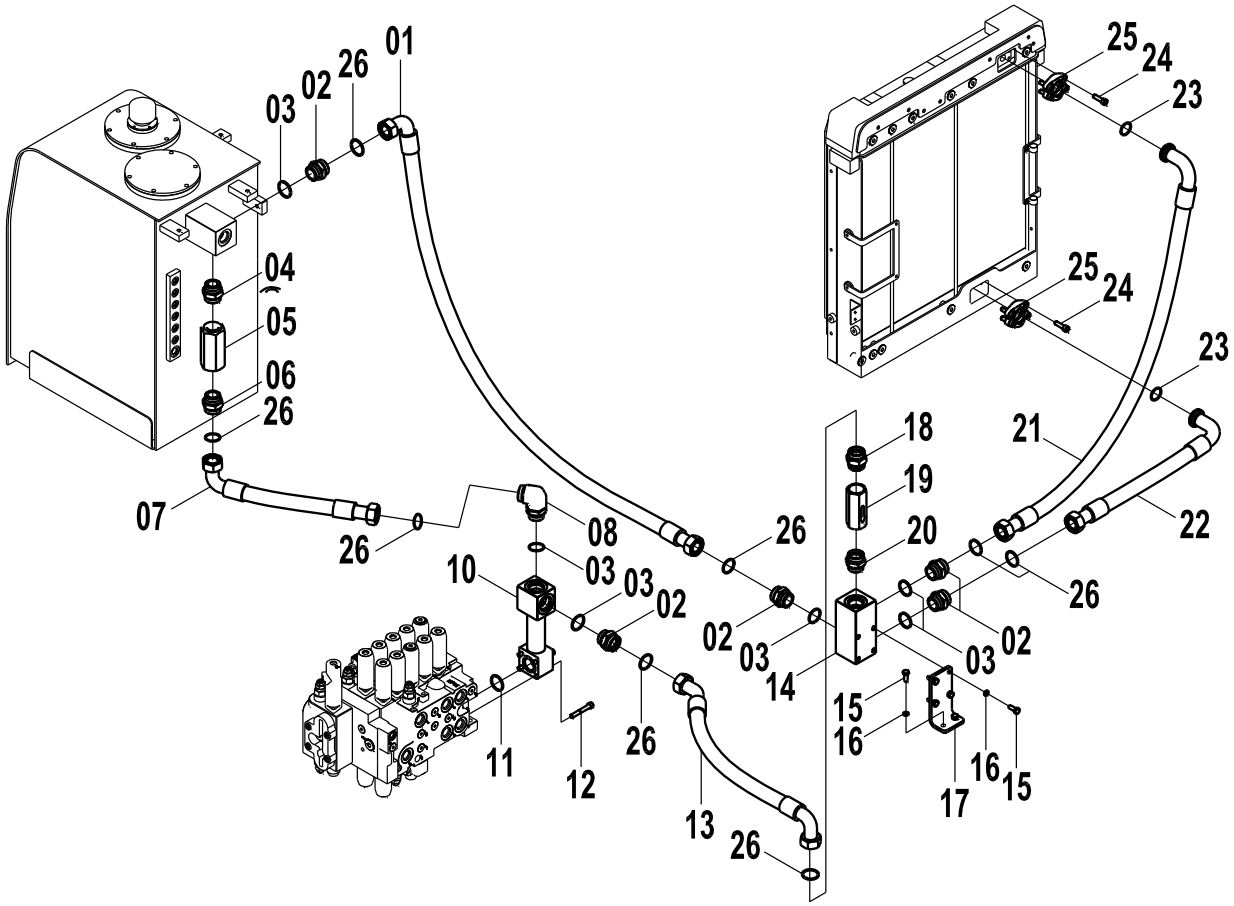

15E1187(C) 主液压系统(C) MAIN HYDRAULIC SYSTEM(C)

件号 ITEM	部件号 PART NO.	版本 VER	零件名称	PART NAME	数量 Q'TY	服务代码 S.C	适用机型 SERIAL NO.	互换性 IA	可替换零件号 PART NO. REPLACEABLE
01	07C2179	001	软管总成	HOSE AS	1				
02	00A4052	001	接头	CONNECTOR	5				
03	12B0696	000	O形圈	O-RING	6				
04	30C1468	000	接头	CONNECTOR	1				
05	12C0866	000	单向阀		1				
06	30C1469	000	接头	CONNECTOR	1				
07	07C2177	000	软管总成	HOSE AS	1				
08	31C1114	000	直角接头	CONNECTOR	1				
10	10D5250	000	钢管总成	TUBE AS	1				
11	12B0446	001	O形圈	O-RING	1				
12	04B0701	000	螺钉	SCREW	4			P	04B0972
12	04B0972	000	螺钉	SCREW	4				
13	07C2570	000	软管总成	HOSE AS	1				
14	03A0714	000	接头块	BLOCK	1				
15	00B0012	000	螺栓	BOLT	6				
16	06B0002	000	垫圈	WASHER	6				
17	29A0070	000	弯板	PLATE	1				
18	30C1228	000	接头	CONNECTOR	1				
19	12C0867	000	单向阀	CHECK VALVE	1				
20	30C1471	000	接头	CONNECTOR	1				
21	07C2180	000	软管总成	HOSE AS	1				
22	07C2181	000	软管总成	HOSE AS	1				
23	12B0445	002	O形圈	O-RING	2				
24	04B0413	000	螺钉	SCREW	8				
25	04A0400	001	法兰压板	SPLIT FLANGE	2				
26	12B1417	000	O形圈	O-RING	2				

EC0000013701

15E1187(D) 主液压系统(D)
MAIN HYDRAULIC SYSTEM(D)

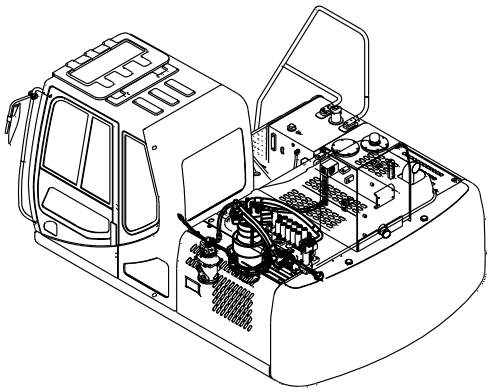

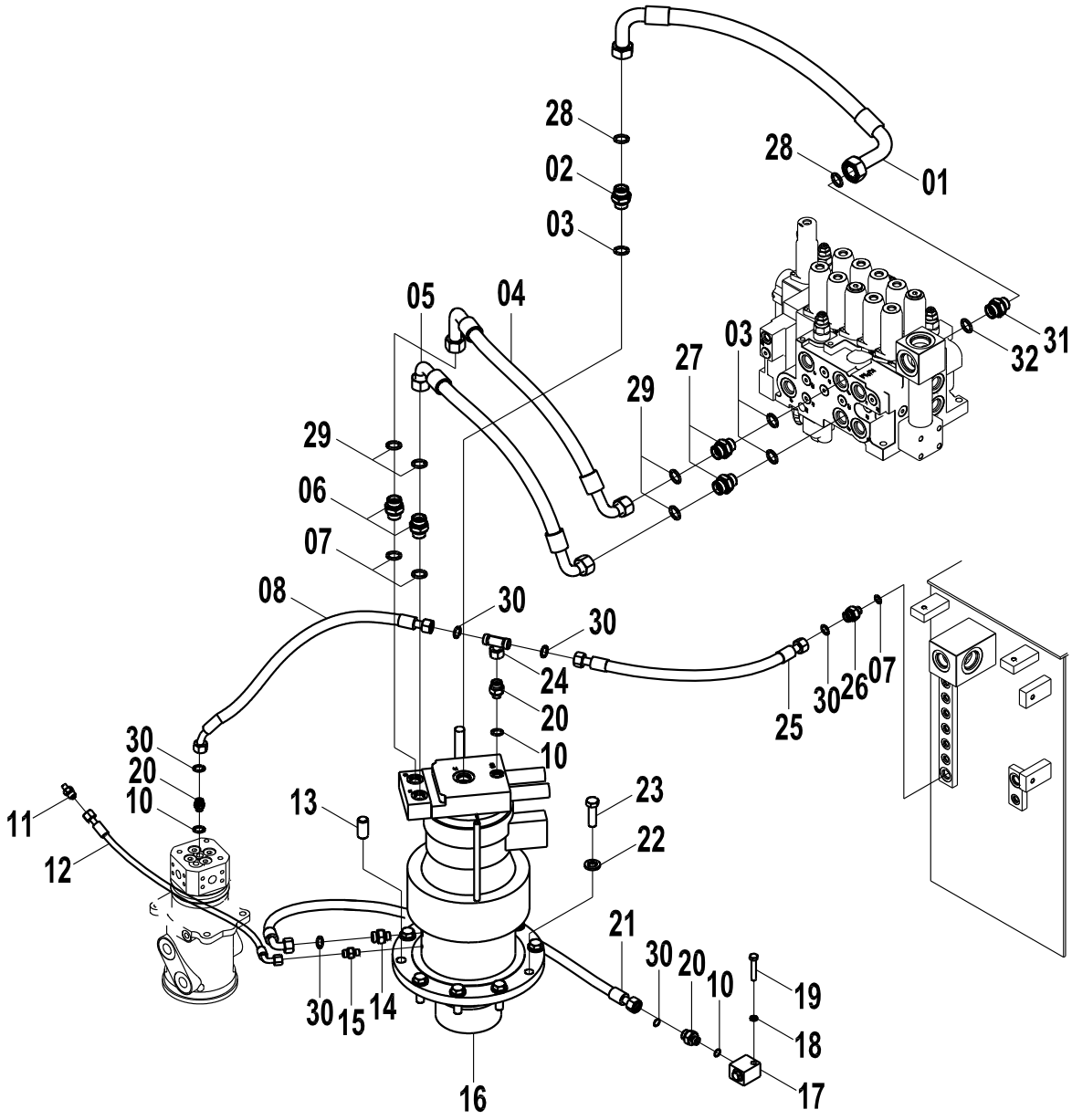

15E1187(D) 主液压系统(D) MAIN HYDRAULIC SYSTEM(D)

件号 ITEM	部件号 PART NO.	版本 VER	零件名称	PART NAME	数量 Q'TY	服务代码 S.C	适用机号 SERIAL NO.	互换性 IA	可替换零件号 REPLACEABLE
01	07C2176	000	软管总成	HOSE AS	1				
02	00A3492	002	接头	CONNECTOR	1				
03	12B0431	001	O形圈	O-RING	3				
04	06C6224	000	软管总成	HOSE AS	1				
05	06C6223	000	软管总成	HOSE AS	1				
06	00A4379	001	接头	CONNECTOR	2				
07	12B0430	002	O形圈	O-RING	3				
08	06C7196	000	软管总成	HOSE AS	1				
10	12B0429	002	O形圈	O-RING	3				
11	00A0204	002	接头	CONNECTOR	1				
12	05C3232	000	软管总成	HOSE AS	1				
13	66A0077	000	定位销	DOWEL PIN	1				
14	00A3496	000	接头	CONNECTOR	1				
15	00A0882	001	接头	CONNECTOR	1				
16	11C1095	001	回转马达	SWING MOTOR	1	Z			
17	03A0580	000	接头块	BLOCK	1				
18	06B0002	000	垫圈	WASHER	1				
19	00B0064	000	螺栓	BOLT	1				
20	00A3500	002	接头	CONNECTOR	3				
21	06C7194	000	软管总成	HOSE AS	1				
22	06B0221	000	垫圈	WASHER	9				
23	01B0489	000	螺栓	BOLT	9				
24	32C0589	000	三通接头	TEE	1				
25	06C6225	000	软管总成	HOSE AS	1				
26	00A3497	002	接头	CONNECTOR	1				
27	00A3489	002	接头	CONNECTOR	2				
28	12B1416	000	O形圈	O-RING	2				
29	12B1412	000	O形圈	O-RING	4				
30	12B1409	000	O形圈	O-RING	6				
31	00A4383	000	接头	CONNECTOR	1				
32	12B0432	002	O形圈	O-RING	1				

15E1187(E)　主液压系统(E)
MAIN HYDRAULIC SYSTEM(E)

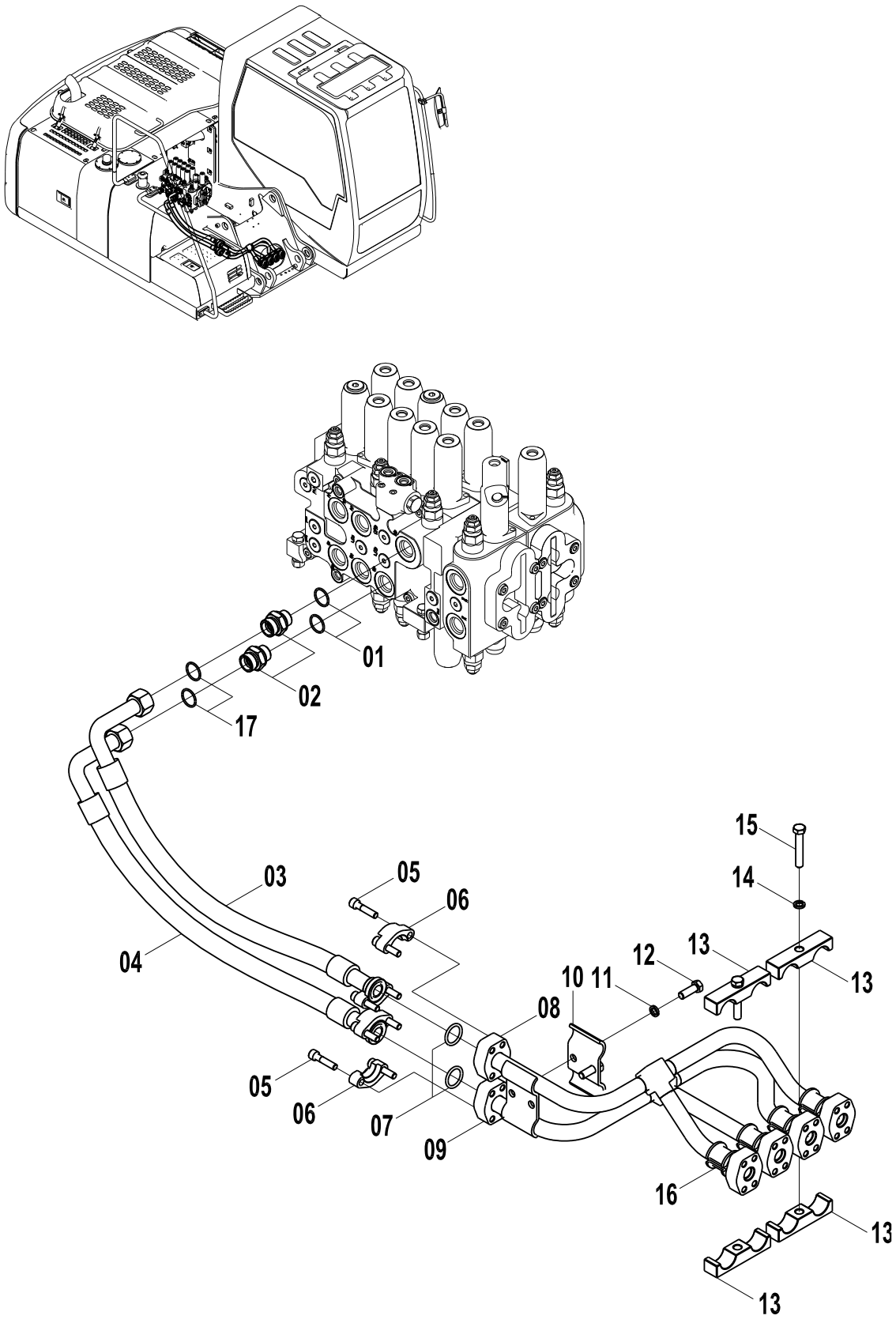

15E1187(E) 主液压系统(E) MAIN HYDRAULIC SYSTEM(E)

件号 ITEM	部件号 PART NO.	版本 VER	零件名称	PART NAME	数量 Q'TY	服务代码 S.C	适用机号 SERIAL NO.	互换性 IA	可替换零件号 REPLACEABLE
01	12B0431	001	O形圈	O-RING	2				
02	00A3489	002	接头	CONNECTOR	2				
03	06C6227	000	软管总成	HOSE AS	1				
04	06C6228	000	软管总成	HOSE AS	1				
05	04B0670	000	螺钉	SCREW	8				
06	04A0252	002	法兰压板	SPLIT FLANGE	2				
07	12B0444	002	O形圈	O-RING	2				
08	10D5251	000	钢管总成	TUBE AS	1				
09	10D4078	000	钢管总成	TUBE AS	1				
10	21A5522	000	管夹	CLAMP	2				
11	06B0002	000	垫圈	WASHER	2				
12	00B0002	000	螺栓	BOLT	2				
13	16A7015	000	管夹	CLAMP	4				
14	06B0008	000	垫圈	WASHER	3				
15	00B0350	000	螺栓	BOLT	3				
16	83A1050	000	橡胶套	BOOT	4				
17	12B1412	000	O形圈	O-RING	2				

15E1187(F)　主液压系统(F)
MAIN HYDRAULIC SYSTEM(F)

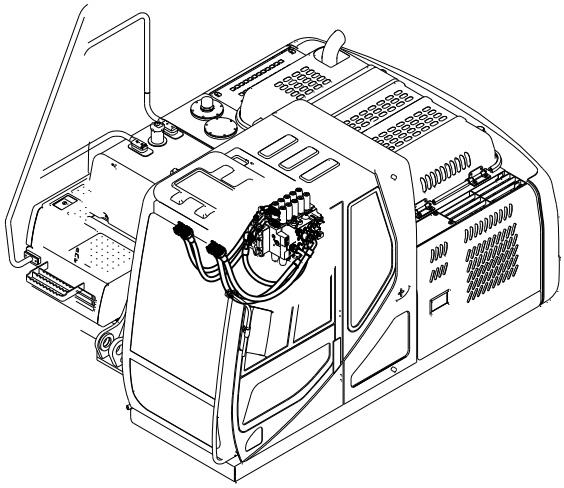

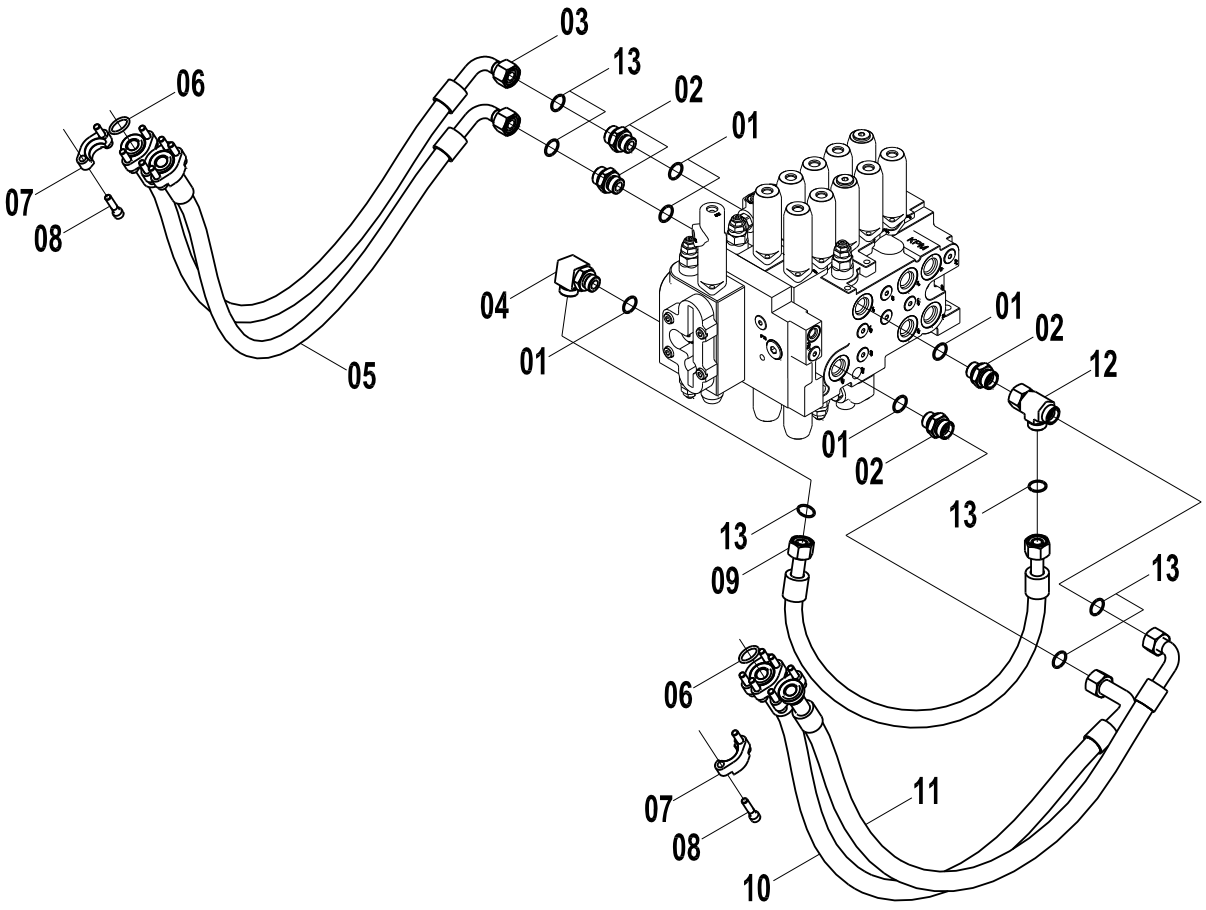

15E1187(F) 主液压系统(F) MAIN HYDRAULIC SYSTEM(F)

件号 ITEM	部件号 PART NO.	版本 VER	零件名称	PART NAME	数量 Q'TY	服务代码 S.C	适用机号 SERIAL NO.	互换性 IA	可替换零件号 REPLACEABLE
01	12B0431	001	O形圈	O-RING	5				
02	00A3489	002	接头	CONNECTOR	4				
03	06C6229	000	软管总成	HOSE AS	1				
04	31C0821	001	直角接头	CONNECTOR	1				
05	06C6230	000	软管总成	HOSE AS	1				
06	12B0444	002	O形圈	O-RING	4				
07	04A0252	002	法兰压板	SPLIT FLANGE	4				
08	04B0670	000	螺钉	SCREW	16				
09	06C4926	000	软管总成	HOSE AS	1				
10	06C6219	000	软管总成	HOSE AS	1				
11	06C6220	000	软管总成	HOSE AS	1				
12	32C0493	001	三通接头	TEE	1				
13	12B1412	000	O形圈	O-RING	6				

15E1187(G)　主液压系统(G)
MAIN HYDRAULIC SYSTEM(G)

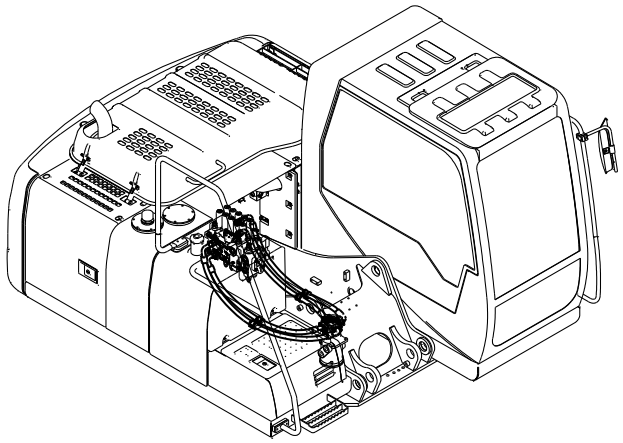

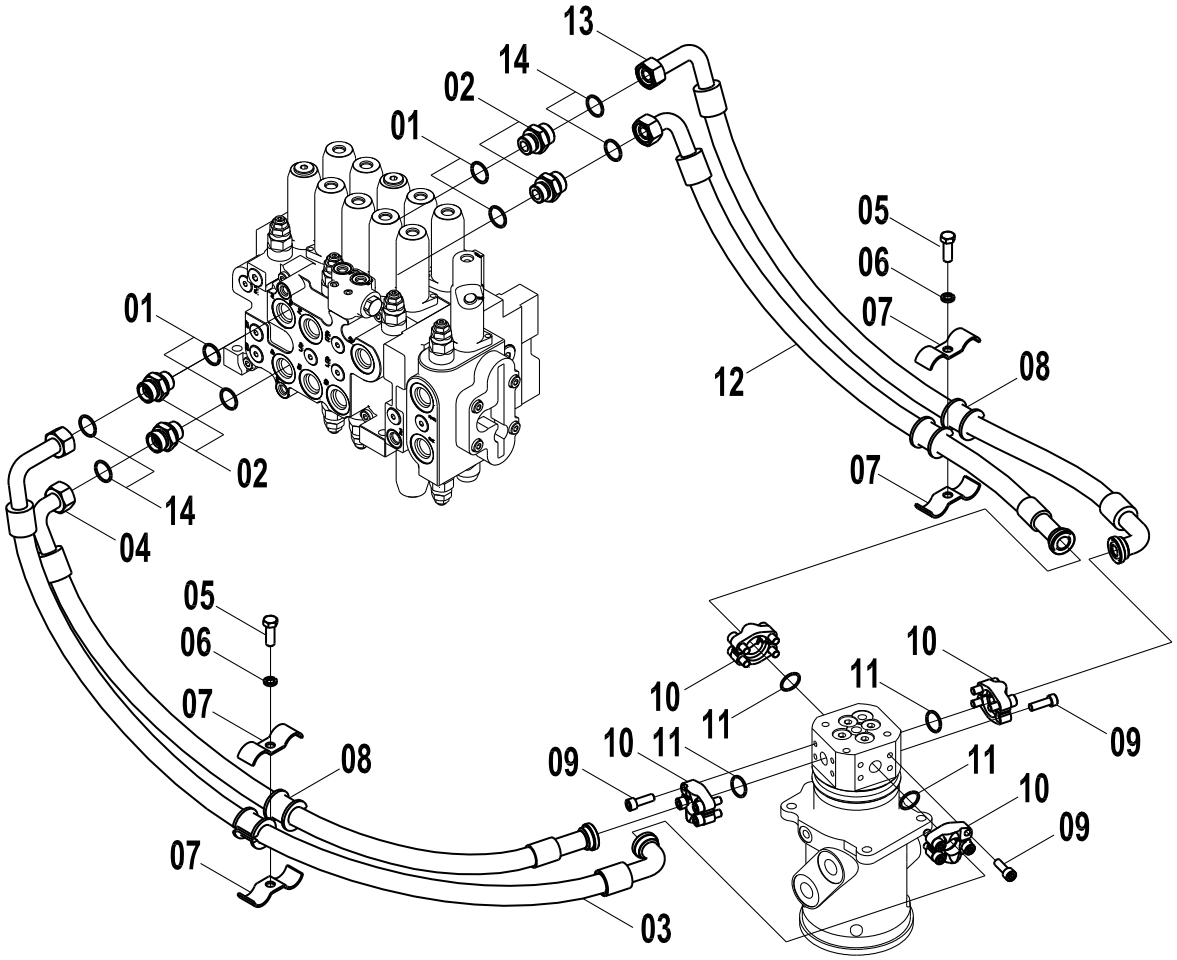

15E1187(G) 主液压系统(G) MAIN HYDRAULIC SYSTEM(G)

件号 ITEM	部件号 PART NO.	版本 VER	零件名称	PART NAME	数量 Q'TY	服务代码 S.C	适用机号 SERIAL NO.	互换性 IA	可替换零件号 REPLACEABLE
01	12B0431	001	O形圈	O-RING	4				
02	00A3489	002	接头	CONNECTOR	4				
03	06C7193	000	软管总成	HOSE AS	1				
04	06C6231	000	软管总成	HOSE AS	1				
05	00B0002	000	螺栓	BOLT	2				
06	06B0002	000	垫圈	WASHER	2				
07	20A9713	000	管夹	CLAMP	4				
08	83A1050	000	橡胶套	BOOT	4				
09	04B0680	000	螺钉	SCREW	16				
10	04A0249	001	法兰压板	SPLIT FLANGE	4				
11	12B0444	002	O形圈	O-RING	4				
12	06C6222	000	软管总成	HOSE AS	1				
13	06C7192	000	软管总成	HOSE AS	1				
14	12B1412	000	O形圈	O-RING	4				

(空白页 BLANK PAGE)

15E0817 007 主液压系统
MAIN HYDRAULIC SYSTEM

件号 ITEM	部件号 PART NO.	版本 VER	零件名称	PART NAME	数量 Q'TY	服务代码 S.C	适用机号 SERIAL NO.	互换性 IA	可替换零件号 REPLACEABLE
01	15E0817(A)		主液压系统(A)	MAIN HYDRAULIC SYSTEM(A)	1	Z			
02	15E0817(B)		主液压系统(B)	MAIN HYDRAULIC SYSTEM(B)	1	Z			
03	15E0817(C)		主液压系统(C)	MAIN HYDRAULIC SYSTEM(C)	1	Z			
04	15E0817(D)		主液压系统(D)	MAIN HYDRAULIC SYSTEM(D)	1	Z			
05	15E0817(E)		主液压系统(E)	MAIN HYDRAULIC SYSTEM(E)	1	Z			
06	15E0817(F)		主液压系统(F)	MAIN HYDRAULIC SYSTEM(F)	1	Z			
07	15E0817(G)		主液压系统(G)	MAIN HYDRAULIC SYSTEM(G)	1	Z			

注：该系统无装配图，具体装配请参考表中各部件装配图。

Note: No assembly diagram is provided for this system. Please refer to the assembly diagrams of those components in the table for assembly details.

15E0817(A) 主液压系统(A)
MAIN HYDRAULIC SYSTEM(A)

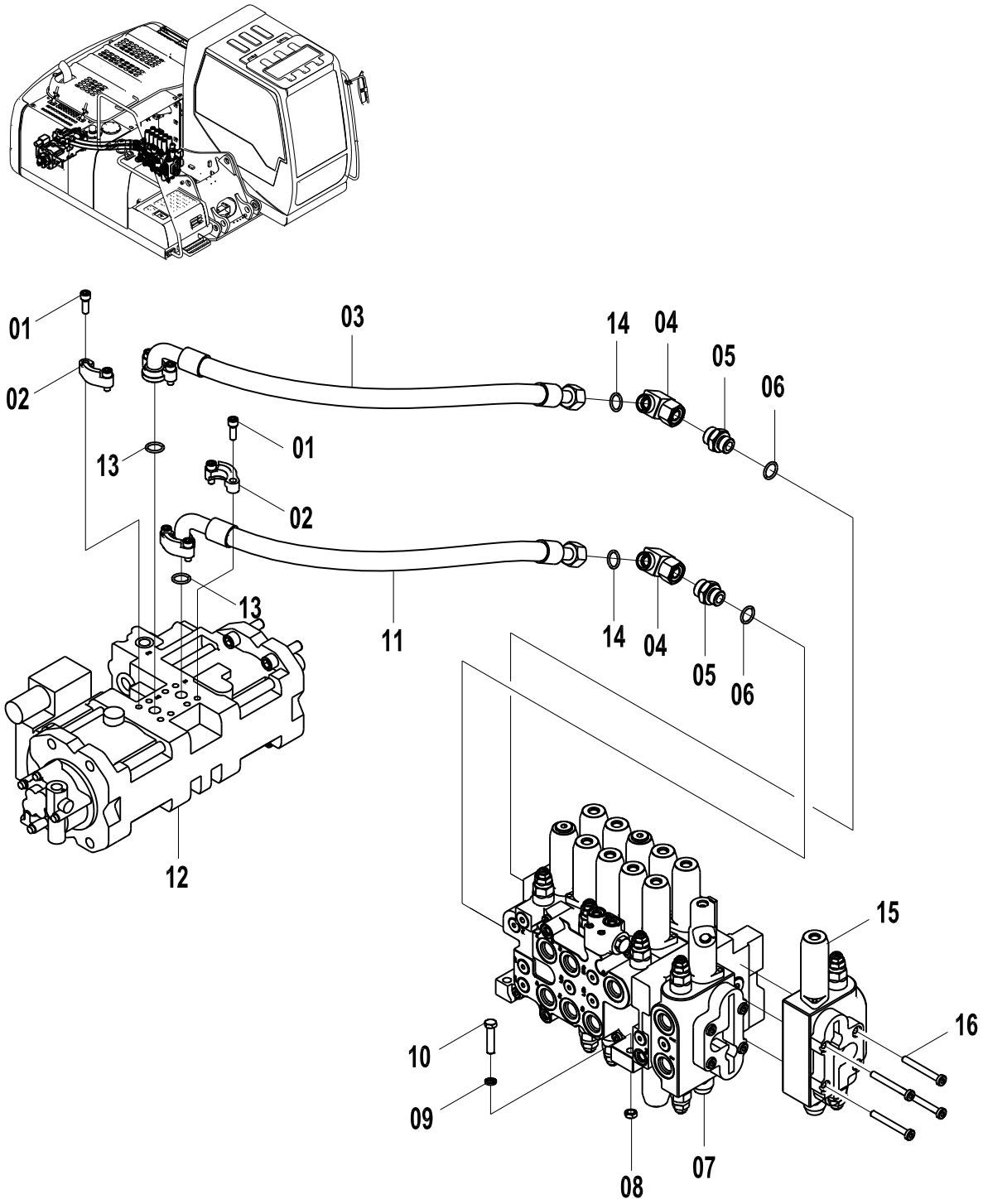

15E0817(A) 主液压系统(A) MAIN HYDRAULIC SYSTEM(A)

件号 ITEM	部件号 PART NO.	版本 VER	零件名称	PART NAME	数量 Q'TY	服务代码 S.C	适用机型 SERIAL NO.	互换性 IA	可替换零件号 PART NO. REPLACEABLE
01	04B0414	000	螺钉	SCREW	8			P	04B0413
01	04B0413	000	螺钉	SCREW	8				
02	04A0252	002	法兰压板	SPLIT FLANGE	2				
03	06C6233	000	软管总成	HOSE AS	1				
04	31C0864	001	直角接头	CONNECTOR	2				
05	00A3489	002	接头	CONNECTOR	2				
06	12B0431	001	O形圈	O-RING	2				
07	12C1735	000	主控阀	MAIN CONTROL VALVE	1	Z			
08	03B0003	000	螺母	NUT	3				
09	06B0008	000	垫圈	WASHER	3				
10	01B0036	000	螺栓	BOLT	3				
11	06C6232	000	软管总成	HOSE AS	1				
12	11C1016	001	泵	PUMP	1	Z			
13	12B0444	002	O形圈	O-RING	2				
14	12B1412	000	O形圈	O-RING	2				
15	12C2022	000	控制阀	CONTROL VALVE	1				
16	02B0321	000	螺栓	BOLT	4			Y	61A2022
16	61A2022	000	螺钉	SCREW	4				

EC0000013701/ EC0000012409

15E0817(B) 主液压系统(B)
MAIN HYDRAULIC SYSTEM(B)

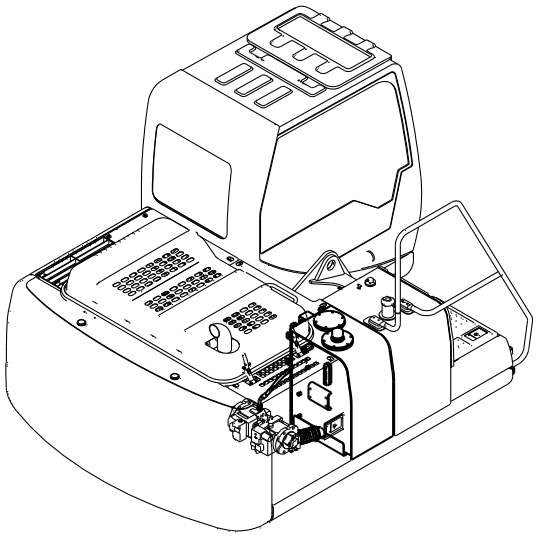

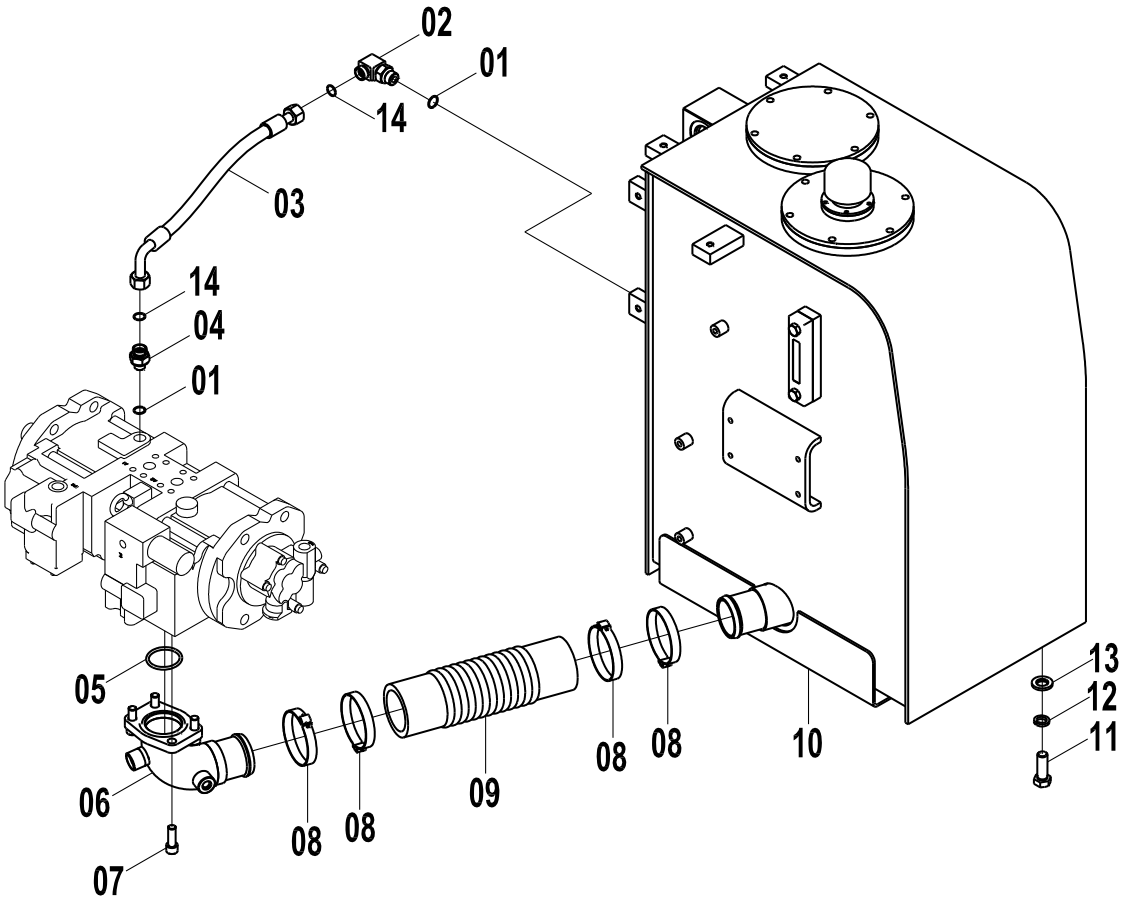

15E0817(B) 主液压系统(B) MAIN HYDRAULIC SYSTEM(B)

件号 ITEM	部件号 PART NO.	版本 VER	零件名称	PART NAME	数量 Q'TY	服务代码 S.C	适用机号 SERIAL NO.	互换性 IA	可替换零件号 REPLACEABLE
01	12B0430	002	O形圈	O-RING	2				
02	31C0835	001	直角接头	CONNECTOR	1				
03	06C6744	001	软管总成	HOSE AS	1				
04	00A3497	002	接头	CONNECTOR	1				
05	12B0448	001	O形圈	O-RING	1				
06	10D5247	000	钢管总成	TUBE AS	1				
07	04B0702	000	螺钉	SCREW	4				
08	09C0325	000	T型抱箍	T-CLAMP	4				
09	35C0882	000	吸油管	SUCTION TUBE	1				
10	21C0429	000	液压油箱	HYDRAULIC OIL TANK	1	Z			
11	00B0025	000	螺栓	BOLT	4				
12	06B0013	000	垫圈	WASHER	4				
13	06B0009	000	垫圈	WASHER	4				
14	12B1409	000	O形圈	O-RING	2				

15E0817(C) 主液压系统(C)
MAIN HYDRAULIC SYSTEM(C)

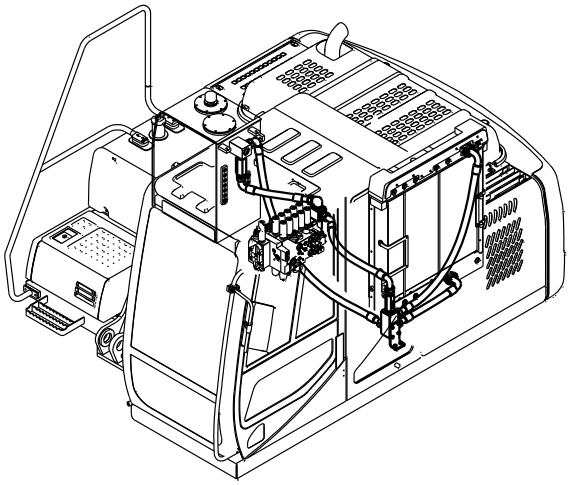

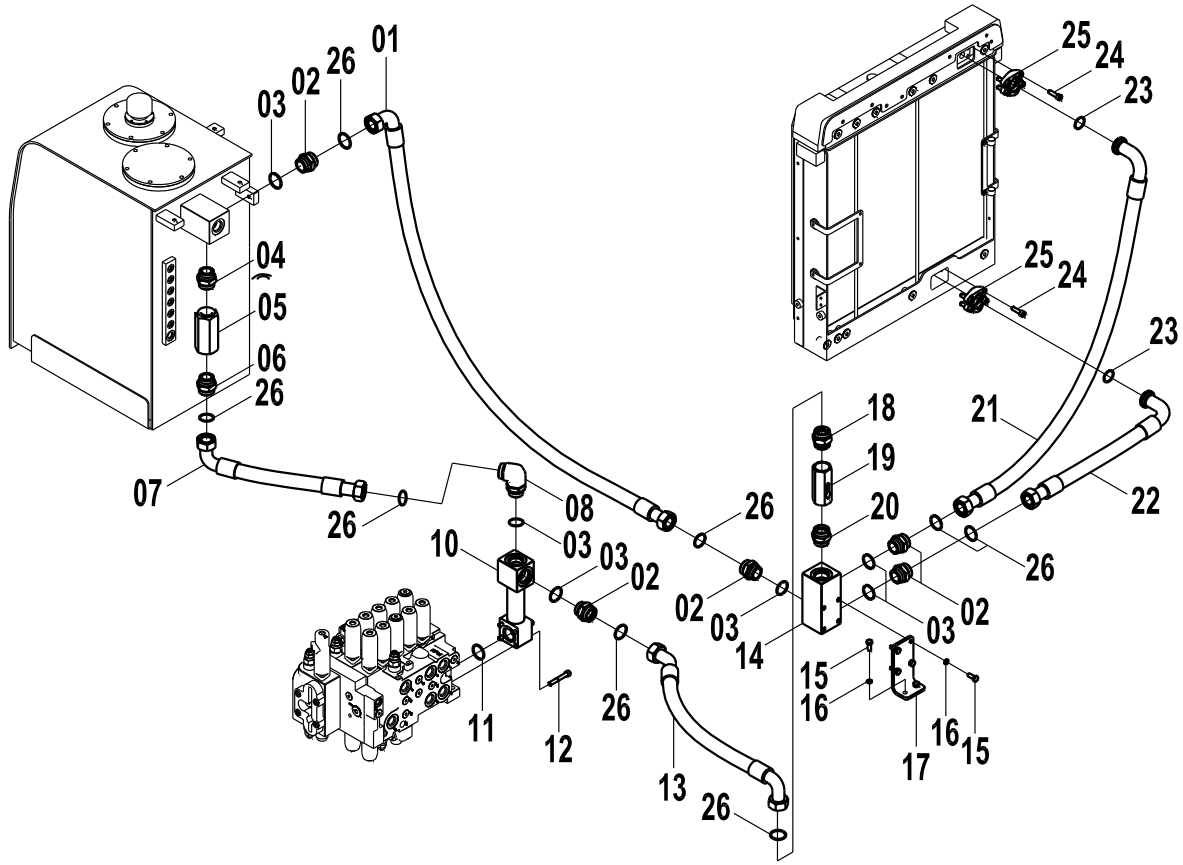

15E0817(C) 主液压系统(C) MAIN HYDRAULIC SYSTEM(C)

件号 ITEM	部件号 PART NO.	版本 VER	零件名称	PART NAME	数量 Q'TY	服务代码 S.C	适用机型 SERIAL NO.	互换性 IA	可替换零件号 PART NO. REPLACEABLE
01	07C2179	001	软管总成	HOSE AS	1				
02	00A4052	001	接头	CONNECTOR	5				
03	12B0696	000	O形圈	O-RING	6				
04	30C1468	000	接头	CONNECTOR	1				
05	12C0866	000	单向阀	CHECK VALVE	1				
06	30C1469	000	接头	CONNECTOR	1				
07	07C2177	000	软管总成	HOSE AS	1				
08	31C1114	000	直角接头	CONNECTOR	1				
10	10D5250	000	钢管总成	TUBE AS	1				
11	12B0446	001	O形圈	O-RING	1				
12	04B0422	000	螺钉	SCREW	4			N	04B0701
12	04B0701	000	螺钉	SCREW	4			P	04B0972
12	04B0972	000	螺钉	SCREW	4				
13	07C2570	000	软管总成	HOSE AS	1				
14	03A0714	000	接头块	BLOCK	1				
15	00B0012	000	螺栓	BOLT	6				
16	06B0002	000	垫圈	WASHER	6				
17	29A0070	000	弯板	PLATE	1				
18	30C1228	000	接头	CONNECTOR	1				
19	12C0867	000	单向阀	CHECK VALVE	1				
20	30C1471	000	接头	CONNECTOR	1				
21	07C2180	000	软管总成	HOSE AS	1				
22	07C2181	000	软管总成	HOSE AS	1				
23	12B0445	002	O形圈	O-RING	2				
24	04B0415	000	螺钉	SCREW	8			Y	04B0413
24	04B0413	000	螺钉	SCREW	8		S/N 30729-Up		
25	04A0400	001	法兰压板	SPLIT FLANGE	2				
26	12B1417		O型圈	O-RING	2				

EC0000012929/ EC0000013701/ EC0000010730

15E0817(D) 主液压系统(D)
MAIN HYDRAULIC SYSTEM(D)

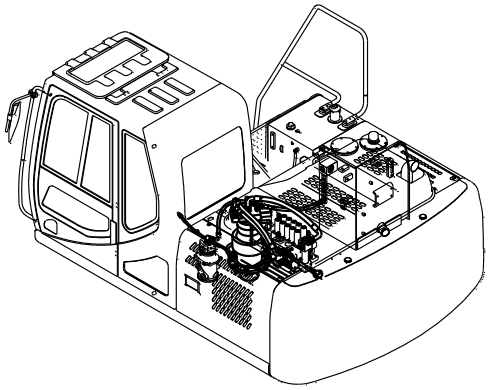

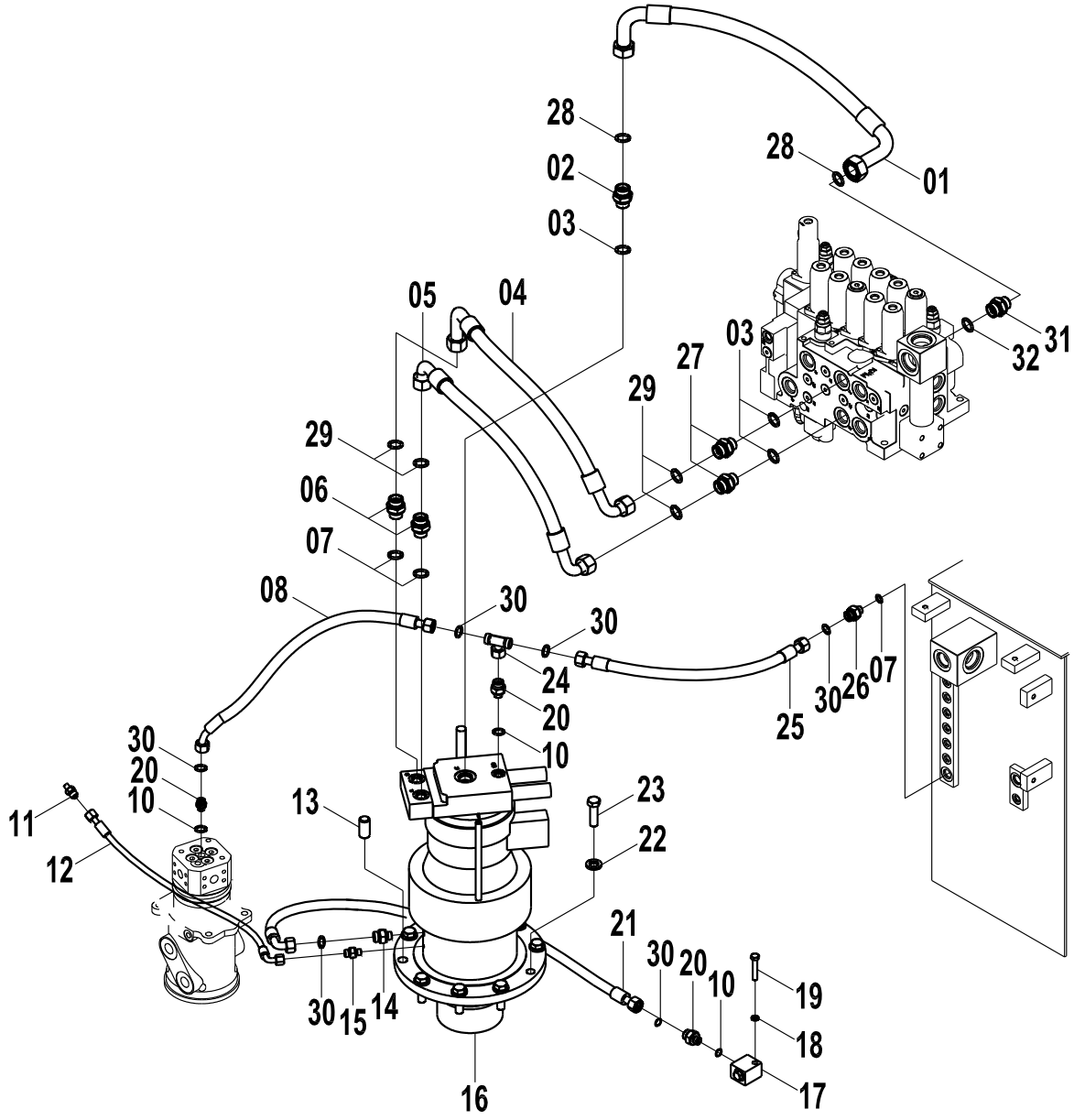

15E0817(D) 主液压系统(D) MAIN HYDRAULIC SYSTEM(D)

件号 ITEM	部件号 PART NO.	版本 VER	零件名称	PART NAME	数量 Q'TY	服务代码 S.C	适用机号 SERIAL NO.	互换性 IA	可替换零件号 REPLACEABLE
01	07C2176	000	软管总成	HOSE AS	1				
02	00A3492	002	接头	CONNECTOR	1				
03	12B0431	001	O形圈	O-RING	3				
04	06C6224	000	软管总成	HOSE AS	1				
05	06C6223	000	软管总成	HOSE AS	1				
06	00A4379	001	接头	CONNECTOR	2				
07	12B0430	002	O形圈	O-RING	3				
08	06C7196	000	软管总成	HOSE AS	1				
10	12B0429	002	O形圈	O-RING	3				
11	00A0204	001	接头	CONNECTOR	1				
12	05C3232	000	软管总成	HOSE AS	1				
13	66A0077	000	定位销	DOWEL PIN	1				
14	00A3496	000	接头	CONNECTOR	1				
15	00A0882	000	接头	CONNECTOR	1				
16	11C1095	001	回转马达	SWING MOTOR	1	Z			
17	03A0580	000	接头块	BLOCK	1				
18	06B0002	000	垫圈	WASHER	1				
19	00B0064	000	螺栓	BOLT	1				
20	00A3500	002	接头	CONNECTOR	3				
21	06C7194	000	软管总成	HOSE AS	1				
22	06B0221	000	垫圈	WASHER	9				
23	01B0489	000	螺栓	BOLT	9				
24	32C0589	000	三通接头	TEE	1				
25	06C6225	000	软管总成	HOSE AS	1				
26	00A3497	002	接头	CONNECTOR	1				
27	00A3489	002	接头	CONNECTOR	2				
28	12B1416	000	O形圈	O-RING	2				
29	12B1412	000	O形圈	O-RING	4				
30	12B1409	000	O形圈	O-RING	6				
31	00A4383	000	接头	CONNECTOR	1				
32	12B0432	001	O形圈	O-RING	1				

15E0817(E) 主液压系统(E)
MAIN HYDRAULIC SYSTEM(E)

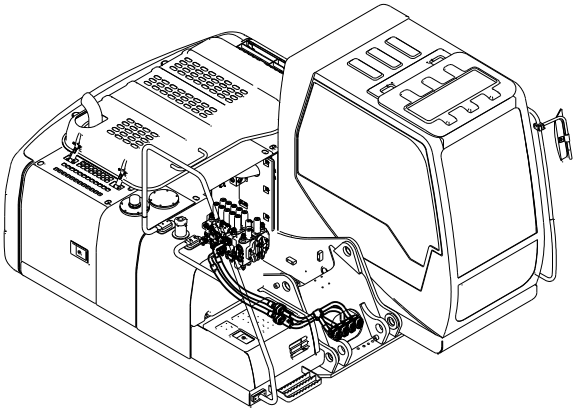

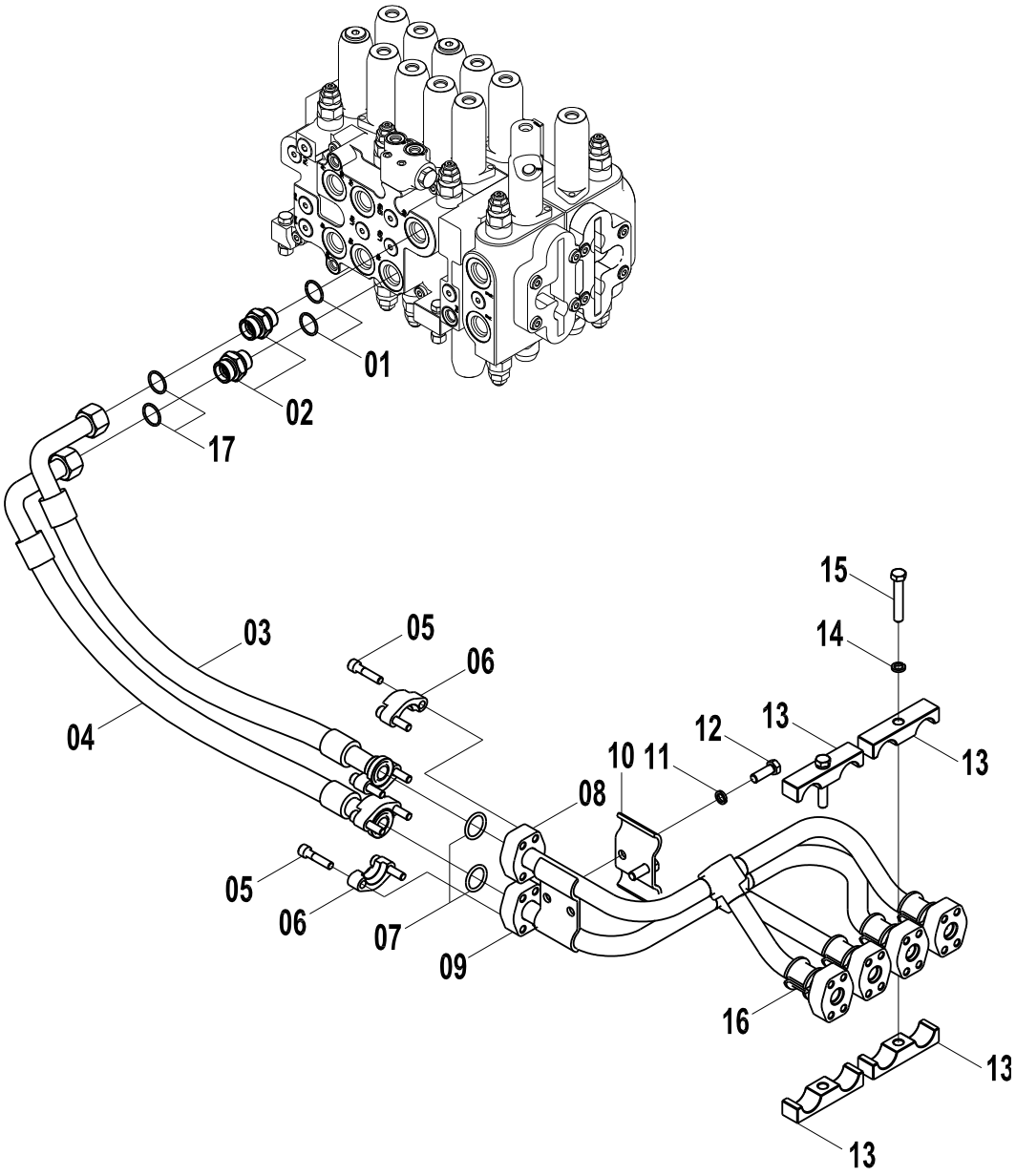

15E0817(E) 主液压系统(E) MAIN HYDRAULIC SYSTEM(E)

件号 ITEM	部件号 PART NO.	版本 VER	零件名称	PART NAME	数量 Q'TY	服务代码 S.C	适用机号 SERIAL NO.	互换性 IA	可替换零件号 REPLACEABLE
01	12B0431	001	O形圈	O-RING	2				
02	00A3489	002	接头	CONNECTOR	2				
03	06C6227	000	软管总成	HOSE AS	1				
04	06C6228	000	软管总成	HOSE AS	1				
05	04B0670	000	螺钉	SCREW	8				
06	04A0252	002	法兰压板	SPLIT FLANGE	2				
07	12B0444	002	O形圈	O-RING	2				
08	10D5251	000	钢管总成	TUBE AS	1				
09	10D4078	000	钢管总成	TUBE AS	1				
10	21A5522	000	管夹	CLAMP	2				
11	06B0002	000	垫圈	WASHER	2				
12	00B0002	000	螺栓	BOLT	2				
13	16A7015	000	管夹	CLAMP	4				
14	06B0008	000	垫圈	WASHER	3				
15	00B0350	000	螺栓	BOLT	3				
16	83A1050	000	橡胶套	BOOT	4				
17	12B1412	000	O形圈	O-RING	2				

15E0817(F)　主液压系统(F)
MAIN HYDRAULIC SYSTEM(F)

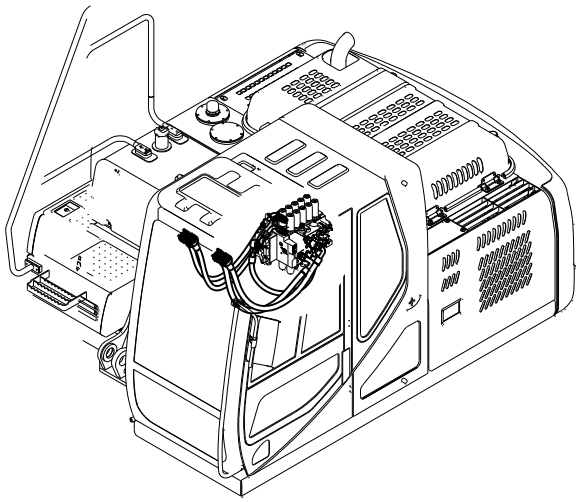

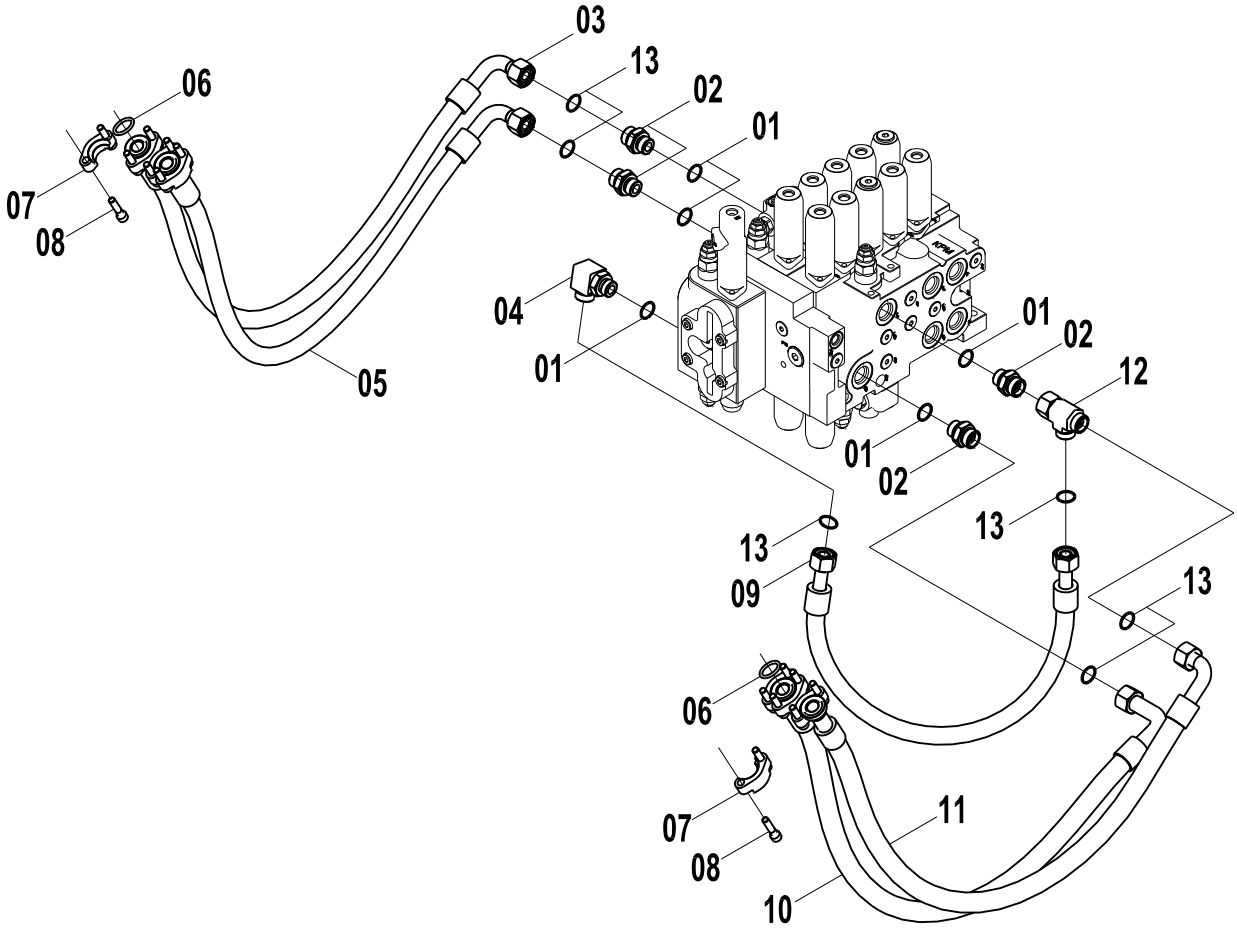

15E0817(F) 主液压系统(F) MAIN HYDRAULIC SYSTEM(F)

件号 ITEM	部件号 PART NO.	版本 VER	零件名称	PART NAME	数量 Q'TY	服务代码 S.C	适用机号 SERIAL NO.	互换性 IA	可替换零件号 REPLACEABLE
01	12B0431	001	O形圈	O-RING	5				
02	00A3489	002	接头	CONNECTOR	4				
03	06C6229	000	软管总成	HOSE AS	1				
04	31C0821	001	直角接头	CONNECTOR	1				
05	06C6230	000	软管总成	HOSE AS	1				
06	12B0444	002	O形圈	O-RING	4				
07	04A0252	002	法兰压板	SPLIT FLANGE	4				
08	04B0670	000	螺钉	SCREW	16				
09	06C4926	000	软管总成	HOSE AS	1				
10	06C6219	000	软管总成	HOSE AS	1				
11	06C6220	000	软管总成	HOSE AS	1				
12	32C0493	000	三通接头	TEE	1				
13	12B1412	000	O形圈	O-RING	6				

15E0817(G) 主液压系统(G)
MAIN HYDRAULIC SYSTEM(G)

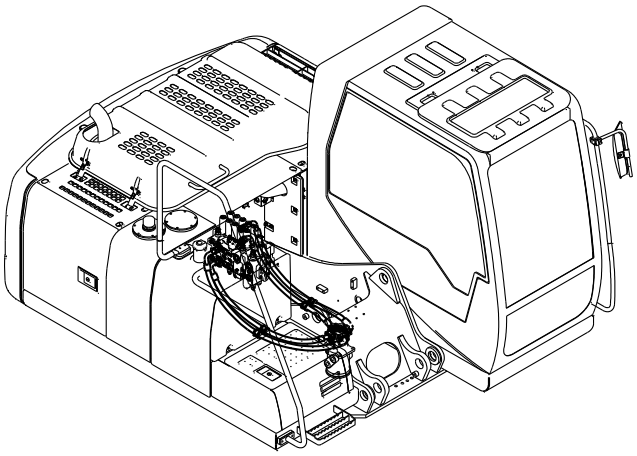

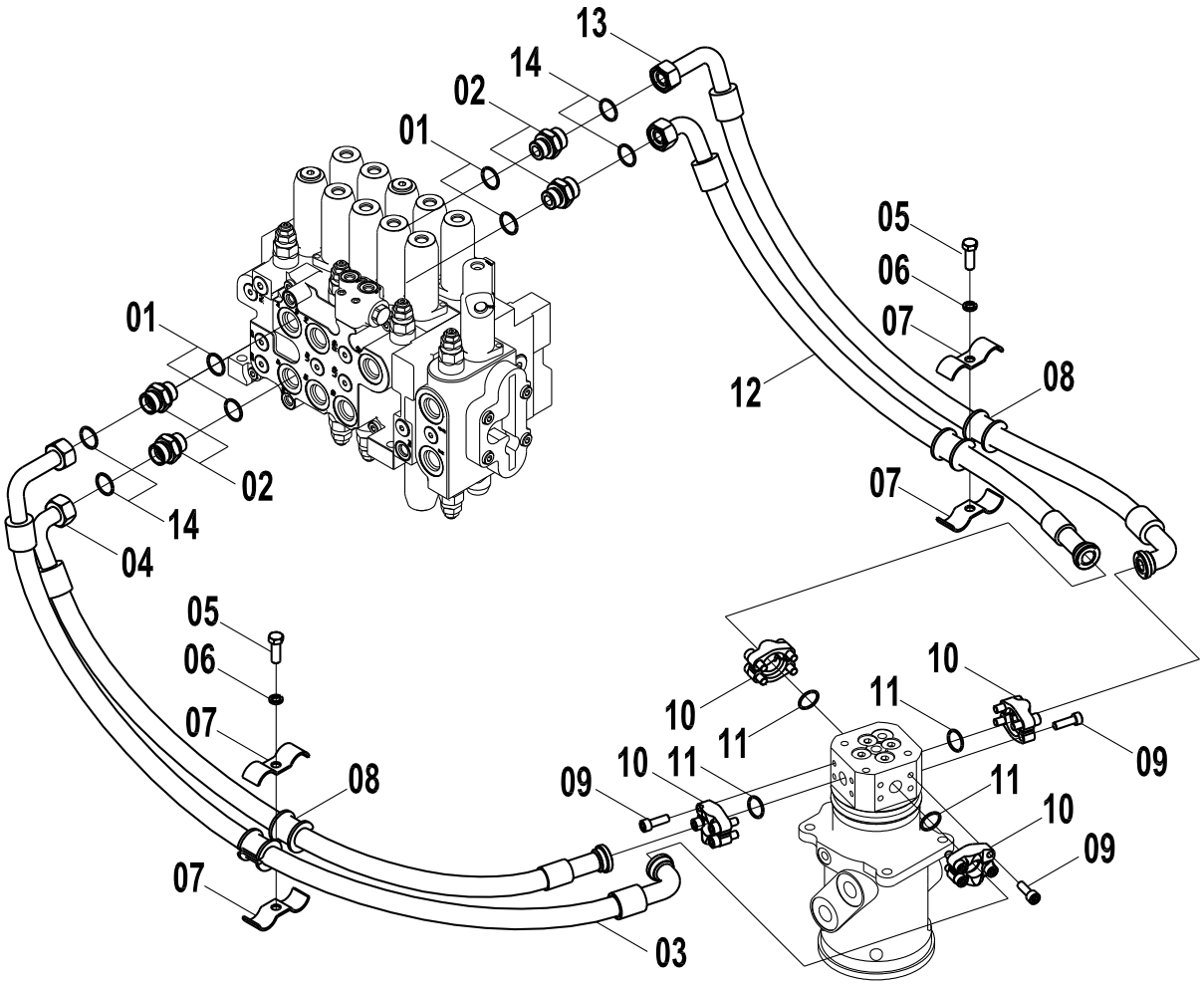

15E0817(G) 主液压系统(G) MAIN HYDRAULIC SYSTEM(G)

件号 ITEM	部件号 PART NO.	版本 VER	零件名称	PART NAME	数量 Q'TY	服务代码 S.C	适用机号 SERIAL NO.	互换性 IA	可替换零件号 REPLACEABLE
01	12B0431	001	O形圈	O-RING	4				
02	00A3489	002	接头	CONNECTOR	4				
03	06C7193	000	软管总成	HOSE AS	1				
04	06C6231	000	软管总成	HOSE AS	1				
05	00B0002	000	螺栓	BOLT	2				
06	06B0002	000	垫圈	WASHER	2				
07	20A9713	000	管夹	CLAMP	4				
08	83A1050	000	橡胶套	BOOT	4				
09	04B0680	000	螺钉	SCREW	16				
10	04A0249	001	法兰压板	SPLIT FLANGE	4				
11	12B0444	002	O形圈	O-RING	4				
12	06C6222	000	软管总成	HOSE AS	1				
13	06C7192	000	软管总成	HOSE AS	1				
14	12B1412	000	O形圈	O-RING	4				

12C1735 001 主控阀
MAIN CONTROL VALVE

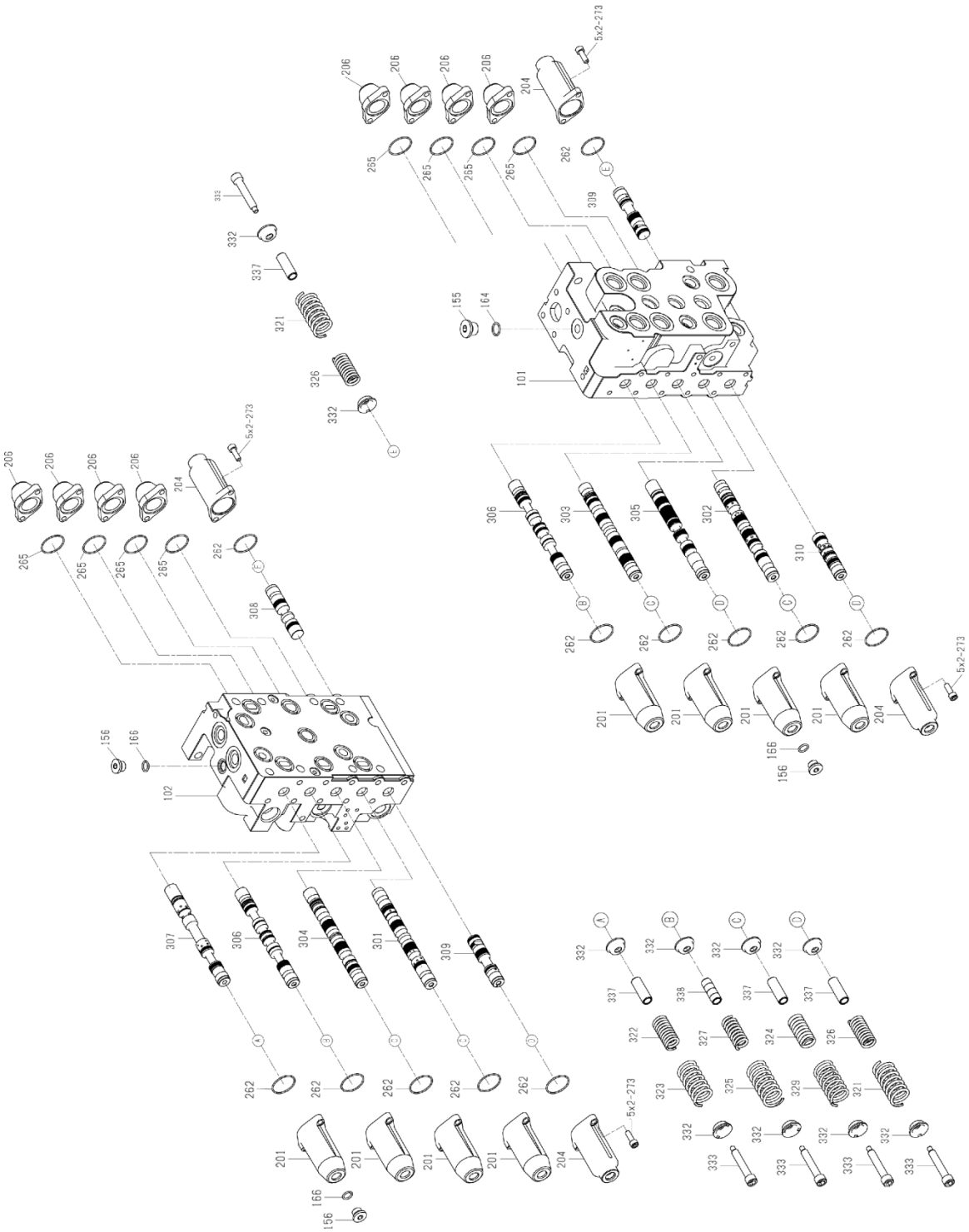

12C1735 001 主控阀
MAIN CONTROL VALVE

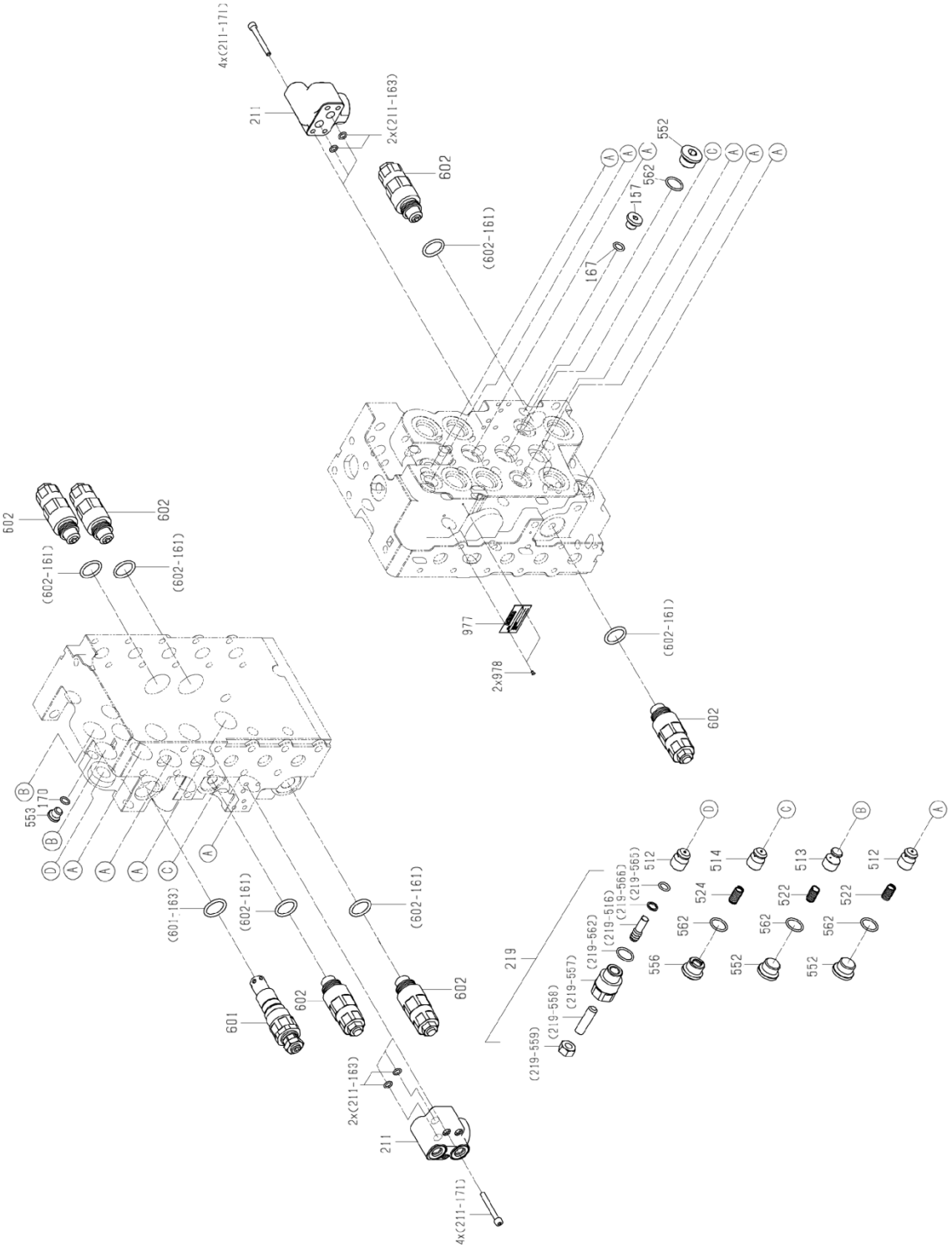

12C1735 001 主控阀
MAIN CONTROL VALVE

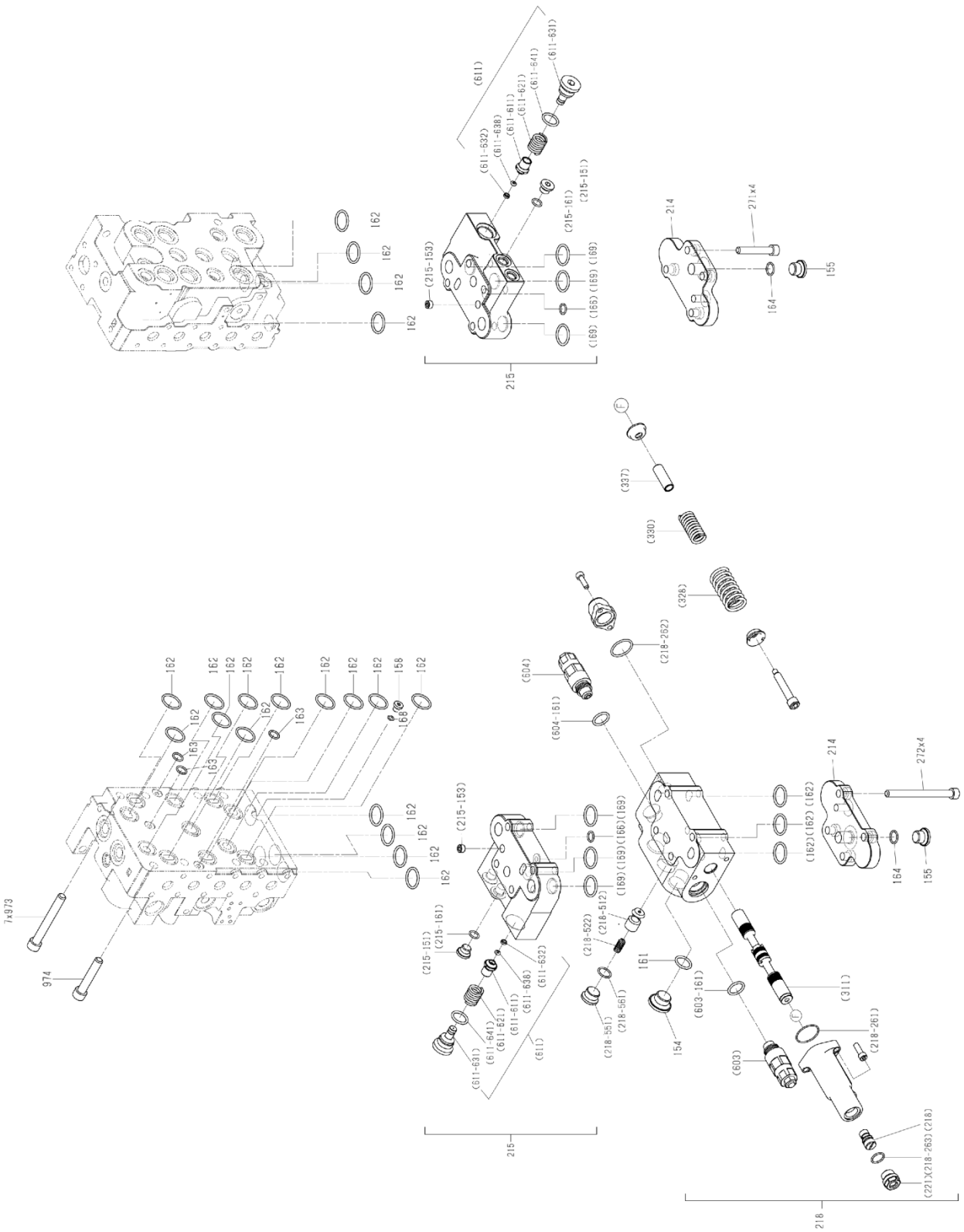

12C1735 001 主控阀 MAIN CONTROL VALVE

件号 ITEM	部件号 PART NO.	版本 VER	零件名称	PART NAME	数量 Q'TY	服务代码 S.C	适用机号 SERIAL NO.	互换性 IA	可替换零件号 REPLACEABLE
101	78A0316	000	阀体	VALVE BODY	1				5233170-3790
102	78A0317	000	阀体	VALVE BODY	1				5233170-3955
154	05A0589	000	堵头	PLUG	1			Y	05A0248
154	05A0248	001	螺塞	PLUG	1				0R0H34
155	05A0592	000	堵头	PLUG	3			Y	05A0249
155	05A0249	001	螺塞	PLUG	3				0R0H12
156	05A0250	001	螺塞	PLUG	3			Y	05A0590
156	05A0590	001	堵头	PLUG	3				0R0H38
157	05A0638	001	螺塞	PLUG	1				0R0H14
158	03B0897	001	螺塞	PLUG	1			Y	05A0396
158	05A0396	001	堵头	PLUG	1				0R0H18
161	12B0711	001	O形圈	O-RING	1				00RBP24
162	12B0551	001	O形圈	O-RING	22				00RBG30
163	12B1337	001	O形圈	O-RING	3				00RBP15
164	12B1338	001	O形圈	O-RING	3				00RBP18
166	12B0528	001	O形圈	O-RING	5				00RBP14
167	12B0527	001	O形圈	O-RING	1				00RBP11
168	12B0708	001	O形圈	O-RING	1				00RBP8
169	12B1339	001	O形圈	O-RING	6				00RBP30
170	12B0902	001	O形圈	O-RING	1				00RBP10
201	53A0697	000	阀盖	VALVE CAP	8				VZ40102144
204	53A0699	000	阀盖	VALVE CAP	4				VZ33140-0315
206	53A0590	000	阀盖	VALVE CAP	8				VZ50103504
211	12C1349	000	锁定选择阀	SUB-ASS'Y.LOCK VAVLE SELECTOR	2				VZ02360-2262
214	78A0235	000	端盖	COVER	2				VZ33360-0613
215	78A0318	000	阀体	VALVE BODY	2				52080710-8278
218	12C1352	000	备用控制阀	ASS'Y.CONTROL VAVLE FOR OPTION	1				52070926-5356
219	16C0048	000	螺塞组件	PLUG AS	1				52080624-8106
221	05A0630	000	堵头	PLUG	1			Y	05A0639
221	05A0639	000	螺塞	PLUG	1				5203560-1300B
262	12B0911	000	O形圈	O-RING	12				VZ50102761H39
265	12B1340	001	O形圈	O-RING	8				00RBG35
271	05A0640	001	堵头	PLUG	4				0SBM1270
272	05A0641	001	堵头	PLUG	4				0SBM12135
273	05A0642	001	堵头	PLUG	40				0SBM825

EC0000105106

12C1735 001 主控阀 MAIN CONTROL VALVE

件号 ITEM	部件号 PART NO.	版本 VER	零件名称	PART NAME	数量 Q'TY	服务代码 S.C	适用机号 SERIAL NO.	互换性 IA	可替换零件号 REPLACEABLE
301	15C0197	000	动臂阀芯组件	ASS'Y.BOOM SPOOL	1				52070918-5257
302	15C0198	000	斗杆阀芯组件	ASS'Y.ARM SPOOL	1				52071105-5846
303	15C0246	000	阀芯	SPOOL	1				5203320-5881
304	65A0265	000	铲斗阀芯	BUCKET SPOOL	1				5203320-5627
305	65A0267	000	动臂合流阀芯	BOOM SPOOL	1				5203320-5576
306	65A0268	000	行走阀芯	TRAVEL SPOOL	2				5203320-5628
307	15C0247	000	阀芯	SPOOL	1				52080606-7945
308	15C0199	000	斗杆合流阀芯组件	ASS'Y.ARM CONFLUENCE SPOOL	1				5203320-5574
309	65A0271	000	合流切断阀芯	SPOOL	2				5203320-5629
310	65A0272	000	回转优先阀芯	SPOOL	1				52070919-5290
311	15C0248	000	阀芯	SPOOL	1				5203320-5573
321	75A0360	000	弹簧	SPRING	5				VZ03340-1957
322	75A0361	000	弹簧	SPRING	1				VZ03340-1972
323	75A0362	000	弹簧	SPRING	1				VZ50107534
324	75A0363	000	弹簧	SPRING	4				VZ03340-1943
325	75A0364	000	弹簧	SPRING	2				VZ50107443
326	75A0365	000	弹簧	SPRING	5				VZ03340-1958
327	75A0366	000	弹簧	SPRING	2				VZ50107523
329	75A0367	000	弹簧	SPRING	4				VZ03340-1942
332	56A0457	000	弹簧支座	BRACKET	24				VZ50103529
333	04B0564	000	预压螺钉	SCRWE	12				VZ50103527
337	39A0365	000	限位套	BUSHING	11				VZ50103539
338	39A0366	000	限位套	BUSHING	2				VZ33260-0010
512	65A0273	000	提升阀芯	POPPET	11				VZ50103530
513	65A0274	000	提升阀芯	POPPET	2				VZ03610-0051
514	65A0275	000	提升阀芯	POPPET	2				VZ03610-0052
522	75A0369	000	弹簧	SPRING	12				VZ50103546
524	75A0370	000	弹簧	SPRING	2				VZ03340-0195
552	05A0475	001	螺塞	PLUG	13				OROMH22
553	03B0723	001	螺塞	PLUG	1				OROMH12
556	05A0476	000	螺塞	PLUG	2				VZ03560-0127
558	04B0625	001	调整螺钉	ADJUSTING SCREW	1				OSSSM1245
559	03B1130	001	锁紧螺母	LOCKNUT	1				ONM12C
562	12B0901	001	O形圈	O-RING	15				OORBP20
601	12C1353	000	主溢流阀	ASS'Y.MAIN RELIEF	1				52080110-6429

12C1735 001 主控阀 MAIN CONTROL VALVE

件号 ITEM	部件号 PART NO.	版本 VER	零件名称	PART NAME	数量 Q'TY	服务代码 S.C	适用机号 SERIAL NO.	互换性 IA	可替换零件号 REPLACEABLE
602	12C1334	000	油口溢流阀	ASS'Y.PORT RELIEF	6				V9606259181
603	12C1354	000	油口溢流阀	ASS'Y.PORT RELIEF	1				V9702050094
611	12C1335	000	负流量控制溢流阀	ASS'Y.NEGA-CON RELIEF	2				VZ02360-8251
973	05A0644	001	六角螺塞	HEX PLUG	7				0SBM14110
974	05A0645	001	六角螺塞	HEX PLUG	1				0SBM1475
977	74A1914	000	铭牌	NAMEPLATE	1				PNPA-2550B
978	55A2759	000	轴销	PIN	2				PSK2548

(空白页 BLANK PAGE)

11C1016 001 泵
PUMP

件号 ITEM	部件号 PART NO.	版本 VER	零件名称	PART NAME	数量 Q'TY	服务代码 S.C	适用机号 SERIAL NO.	互换性 IA	可替换零件号 REPLACEABLE
01	12C2909	000	减压阀	PRESSURE REDUCING VALVE	1	Z			
02	11C0583	002	先导泵	PILOT PUMP	1				
03	15C0361	000	泵调节器	REGULATOR	1	Z			
04	11C0580	002	主泵总成	MAIN PUMP AS	1	Z			

注：该系统无装配图，具体装配请参考表中各部件装配图。

Note: No assembly diagram is provided for this system. Please refer to the assembly diagrams of those components in the table for assembly details.

12C2909 000 减压阀
PRESSURE REDUCING VALVE

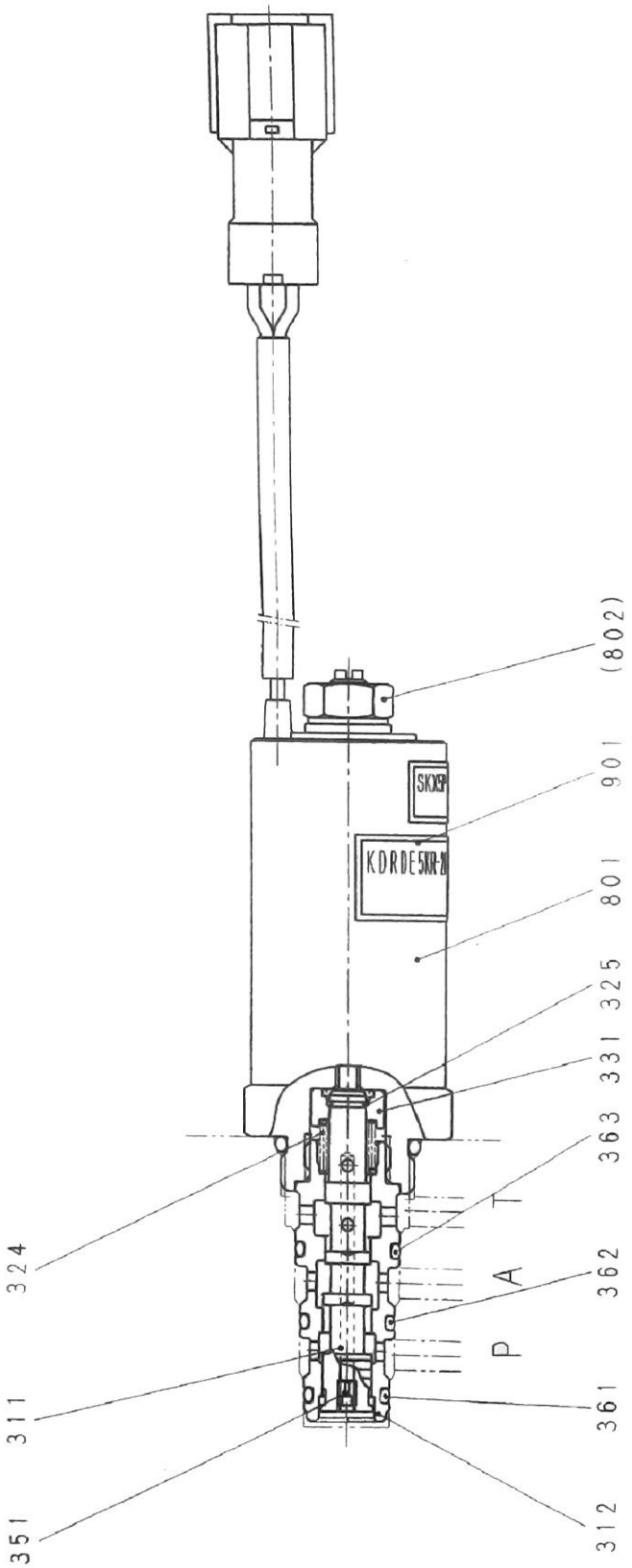

12C2909 000 减压阀 PRESSURE REDUCING VALVE

件号 ITEM	部件号 PART NO.	版本 VER	零件名称	PART NAME	数量 Q'TY	服务代码 S.C	适用机号 SERIAL NO.	互换性 IA	可替换零件号 REPLACEABLE
311	65A0413	000	阀芯	SPOOL	1				VZ03320-1891
312	55A3359	000	钢套	STEEL SLEEVE	1				VZ03380-0053
324	75A0691	000	弹簧	SPRING	1				VZ03340-0494
325	76A0454	000	卡环	SNAP RING	1				VZ5012420-6
331	52A0663	000	弹簧座	SPRING HOLDER	1				VZ03270-0259
351	03A0824	001	阻尼件	CONICAL BUMPER	1				0TRM3406
361	12B1764	001	O 形圈	O-RING	1				00RA013
362	12B1765	001	O 形圈	O-RING	1				00RA014
363	12B1766	001	O 形圈	O-RING	1				00RA015
801	15C0126	000	比例电磁阀		1				V9310074115
901	74A4092	000	铭牌	NAMEPLATE	1				VZ03640-0549

15C0361 000 泵调节器
REGULATOR

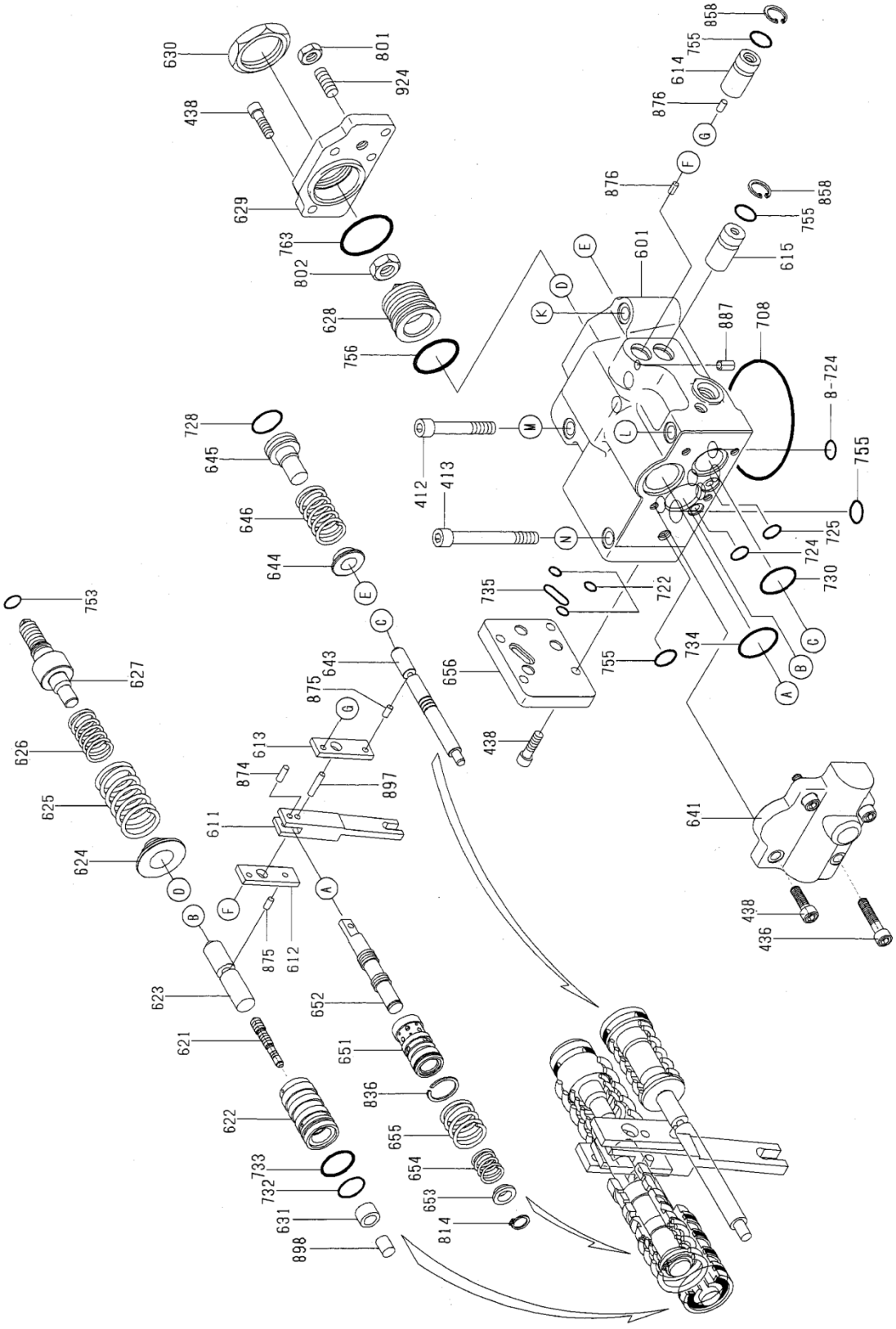

15C0361 000 泵调节器 REGULATOR

件号 ITEM	部件号 PART NO.	版本 VER	零件名称	PART NAME	数量 Q'TY	服务代码 S.C	适用机号 SERIAL NO.	互换性 IA	可替换零件号 REPLACEABLE
412	00B0411	000	螺栓	BOLT	2				0SBM850
413	00B0412	000	螺栓	BOLT	2				0SBM870
436	00B0413	000	螺栓	BOLT	2				0SBM630
438	00B0414	000	螺栓	BOLT	10				0SBM620
496	55A1687	000	螺塞	PLUG	5				PBP116-2403
601	78A0125	000	阀体	VALVE BODY	1				2923801016
611	65A0499	000	杠杆	LEVER	1				2953802679
612	64A0213	000	连杆	LINKAGE	1				2953801683
613	64A0214	000	连杆	LINKAGE	1				2953801684
614	05A0245	000	螺塞	PLUG	1				2953801685
615	05A0246	000	调节螺塞	PLUG	1				2953801686
621	50A0156	000	补偿活塞	COMPENSATOR PISTON	1				2953801687
622	55A1346	000	活塞套	BUSHING	1				2953801688
623	65A0412	000	中间接杆	ROD	1				2926730-0402
624	52A0662	000	弹簧座	SPRING HOLDER	1				2903270-0854
625	10B0300	000	弹簧	SPRING	1				2953801691
626	75A0689	000	弹簧	SPRING	1				2953801692
627	65A0500	000	螺杆	SCREW ROD	1				2933260-0351
628	00B0415	000	调节螺栓	BOLT	1				2903300-0326
629	54A0155	000	盖板	COVER	1				2943800443
630	03B0633	000	锁紧螺母	LOCKNUT	1				2953801695
631	65A0104	000	阀套	VALVE BUSHING	1				2953802040
641	54A0156	000	阀盖	COVER CAP	1				2943800532
643	65A0411	000	阀杆	VALVE STEM	1				2924550-0405
644	52A0661	000	弹簧座	SPRING HOLDER	1				2903270-0855
645	65A0501	000	螺杆	SCREW ROD	1				2953801700-3
646	10B0301	000	弹簧	SPRING	1				2953801701
651	55A4423	000	阀套	VALVE BUSHING	1				2953801705
652	65A0106	000	阀芯	SPOOL	1				2953801706
653	56A0368	000	弹簧座	SPRING HOLDER	1				2953801707
654	75A0212	000	回位弹簧	RETRUN SPRING	1				2953801746
655	75A0213	000	调压弹簧	SPRING	1				2953801709
656	54A0157	000	盖板	COVER	1				2953802034
708	12B0737	000	O 形圈	O-RING	1				00RBG75W
722	12B0964	000	O 形圈	O-RING	3				00RBP6W

15C0361 000 泵调节器
REGULATOR

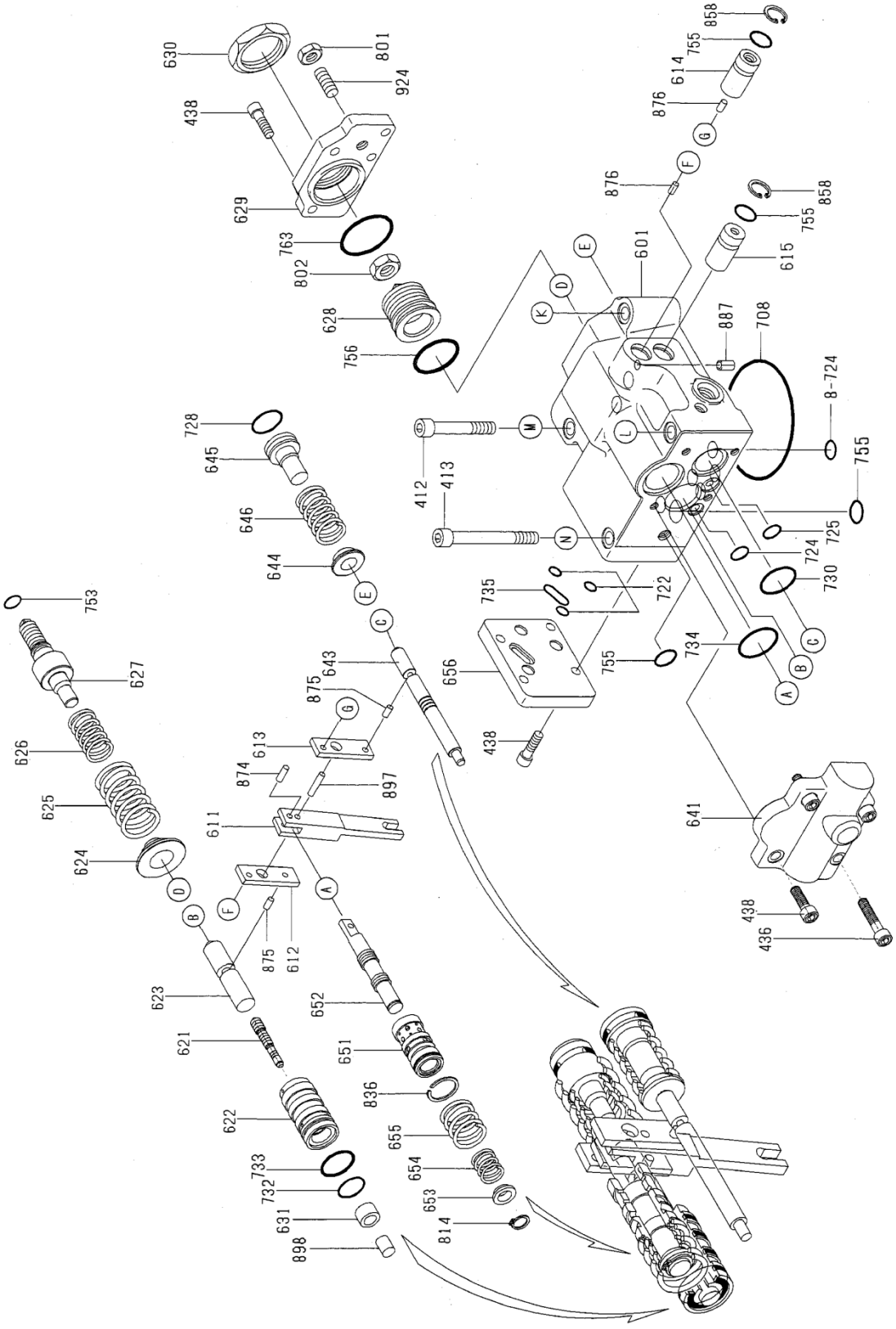

15C0361 000 泵调节器 REGULATOR

件号 ITEM	部件号 PART NO.	版本 VER	零件名称	PART NAME	数量 Q'TY	服务代码 S.C	适用机号 SERIAL NO.	互换性 IA	可替换零件号 REPLACEABLE
724	12B0701	000	O形圈	O-RING	9				00RBP8W
725	12B0739	000	O形圈	O-RING	1				00RBP10W
728	12B0736	000	O形圈	O-RING	1				00RBP18W
730	12B0740	000	O形圈	O-RING	1				00RBP22W
732	12B0741	000	O形圈	O-RING	1				00RBP16W
733	12B0742	000	O形圈	O-RING	1				00RBP20W
734	12B0743	000	O形圈	O-RING	1				00RBG25W
735	12B1105	000	O形圈	O-RING	1				00RBP1250W
753	12B0745	000	O形圈	O-RING	1				00RBP9W
755	12B0702	000	O形圈	O-RING	2				00RBP11W
756	12B0746	000	O形圈	O-RING	1				00RBP26W
763	12B0733	000	O形圈	O-RING	1				00RBG35W
801	03B0634	000	螺母	NUT	1				0RNM8
802	03B0635	000	螺母	NUT	1				2903480-0355
814	76A0166	000	档圈	SNAP RING	1				0SR10
836	76A0570	000	挡圈	SNAP RING	1				SWR20
858	76A0168	000	档圈	SNAP RING	2				0RR15
874	60A0818	000	销	PIN	1				PJR411
875	60A0819	000	销	PIN	2				PJR408
876	60A0820	000	销	PIN	2				PJR508
887	60A0821	000	销	PIN	1				2953801817
897	60A0822	000	销	PIN	1				PJR519
898	60A0823	000	销	PIN	1				PJR911
924	00B0416	000	螺栓	BOLT	1				PSSSM820

11C0580 002 主泵总成
MAIN PUMP AS

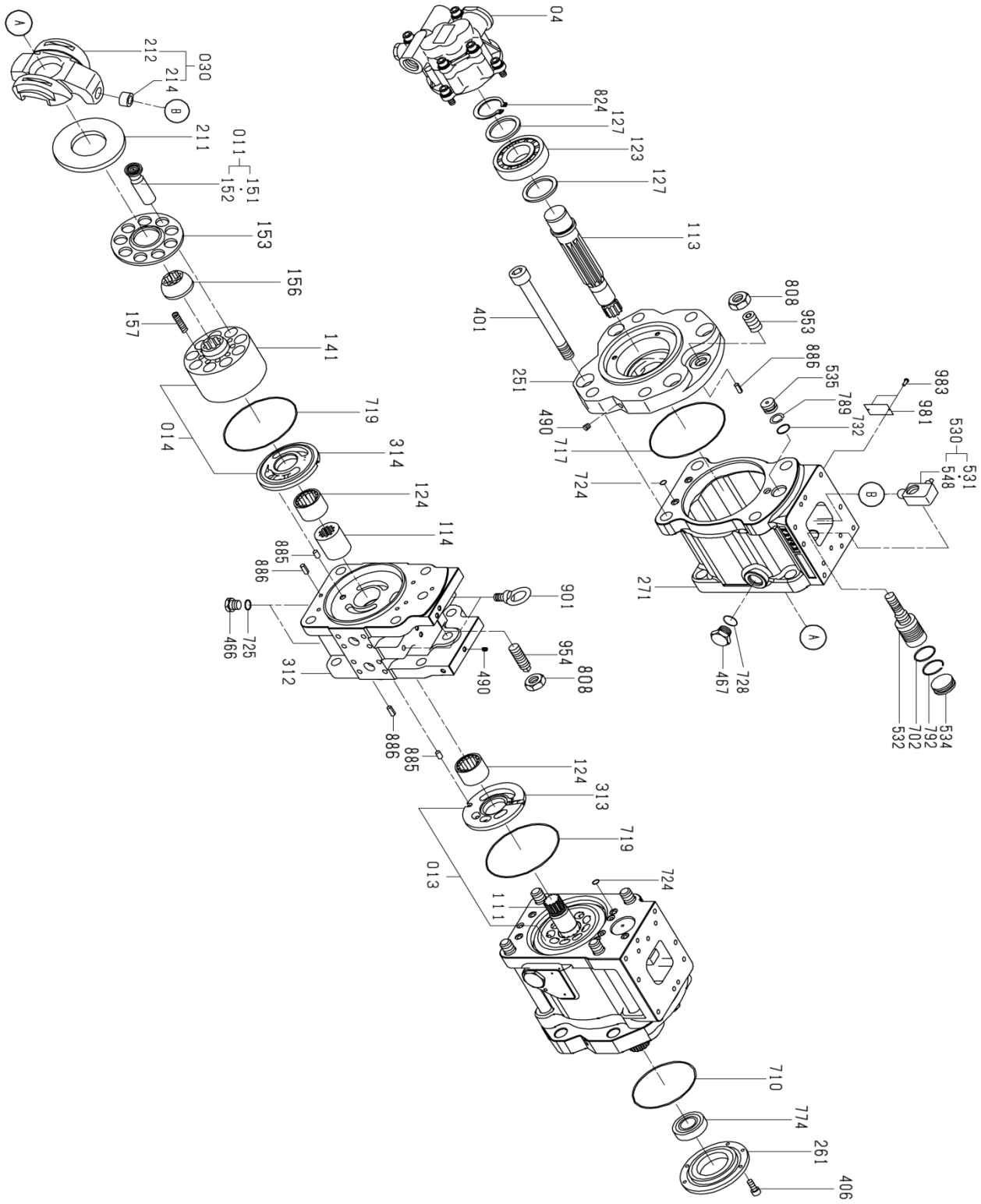

11C0580 002 主泵总成 MAIN PUMP AS

件号 ITEM	部件号 PART NO.	版本 VER	零件名称	PART NAME	数量 Q'TY	服务代码 S.C	适用机号 SERIAL NO.	互换性 IA	可替换零件号 REPLACEABLE
004	11C0577	000	先导泵	PUMP,GEAR	1				2902440-2984A
011	34C0997	000	活塞组件	PISTON AS	2				2924530-0454
013	34C0998	000	缸体组件	CYLINDER BODY GP	1				2953802827
014	34C0999	000	缸体组件	CYLINDER BODY GP	1				2953802013
030	34C1000	000	斜盘总成	SWASHPLATE	2				2953802013
111	62A0117	000	左花键套	FLEXIBLE SHAFT	1			Y	55A6107
111	55A6107	000	花键套	SPLINE HOUSING	1				2943800426
113	62A0118	000	右花键套	SLEEVE	1			Y	55A6108
113	55A6108	000	花键套	SPLINE HOUSING	1				2933800889
114	55A1963	000	轴套	BUSHING	1				2953801628
123	22B0037	000	圆柱滚子轴承	ROLLER BEARING	2				PNUP307R-1
124	26B0086	000	滚针轴承	NEEDLE BEARING	2				PAJ502809B
127	76A0313	000	挡圈	SNAP RING	4				38600-127A
153	52A0409	000	压盘	DISC	2				2943800424
156	56A0646	000	球形垫套	SPHERICAL BUSHING	2				2924610-0029
157	75A0371	000	弹簧	SPRING	18				2953801623
211	52A0410	000	底座	BASE	2				2953801742
251	71A0428	000	斜盘支座	BRACKET	2				2923800752
261	53A0701	000	端盖	COVER	1				2943800470
271	70A0273	000	泵体	PUMP BODY	2				2923800754
312	78A0237	000	阀体	VALVE BODY	1				2923800797
401	00B0503	000	螺栓	BOLT	8				2953801630
406	00B0505	000	螺栓	BOLT	4				0SBM616
466	03B0626	000	螺塞	PLUG	2				0VP14
467	05A0458	000	螺塞	PLUG	4				0VP12
490	55A1687	000	螺塞	PLUG	15				PBP116-2403
530	34C1001	000	销轴组件	PIN GP	2				2953801787
532	50A0245	000	伺服活塞	SERVO PISTON	2				2924490-0030
534	76A0314	000	挡圈（L）	SNAP RING	2				2925110-0057
535	76A0315	000	挡圈（S）	SNAP RING	2				2953801632
702	12B1101	000	O 形圈	O-RING	2				00RBG30W
710	12B1102	000	O 形圈	O-RING	1				00RBG85W
717	12B1103	000	O 形圈	O-RING	2				00RBG120W
719	12B1104	000	O 形圈	O-RING	2				00RBG115W
724	12B0701	000	O 形圈	O-RING	18				00RBP8W
725	12B0702	000	O 形圈	O-RING	2				00RBP11W
728	12B0736	000	O 形圈	O-RING	4				00RBP18W
732	12B0741	000	O 形圈	O-RING	2				00RBP16W

EC0000105106

11C0580 002 主泵总成
MAIN PUMP AS

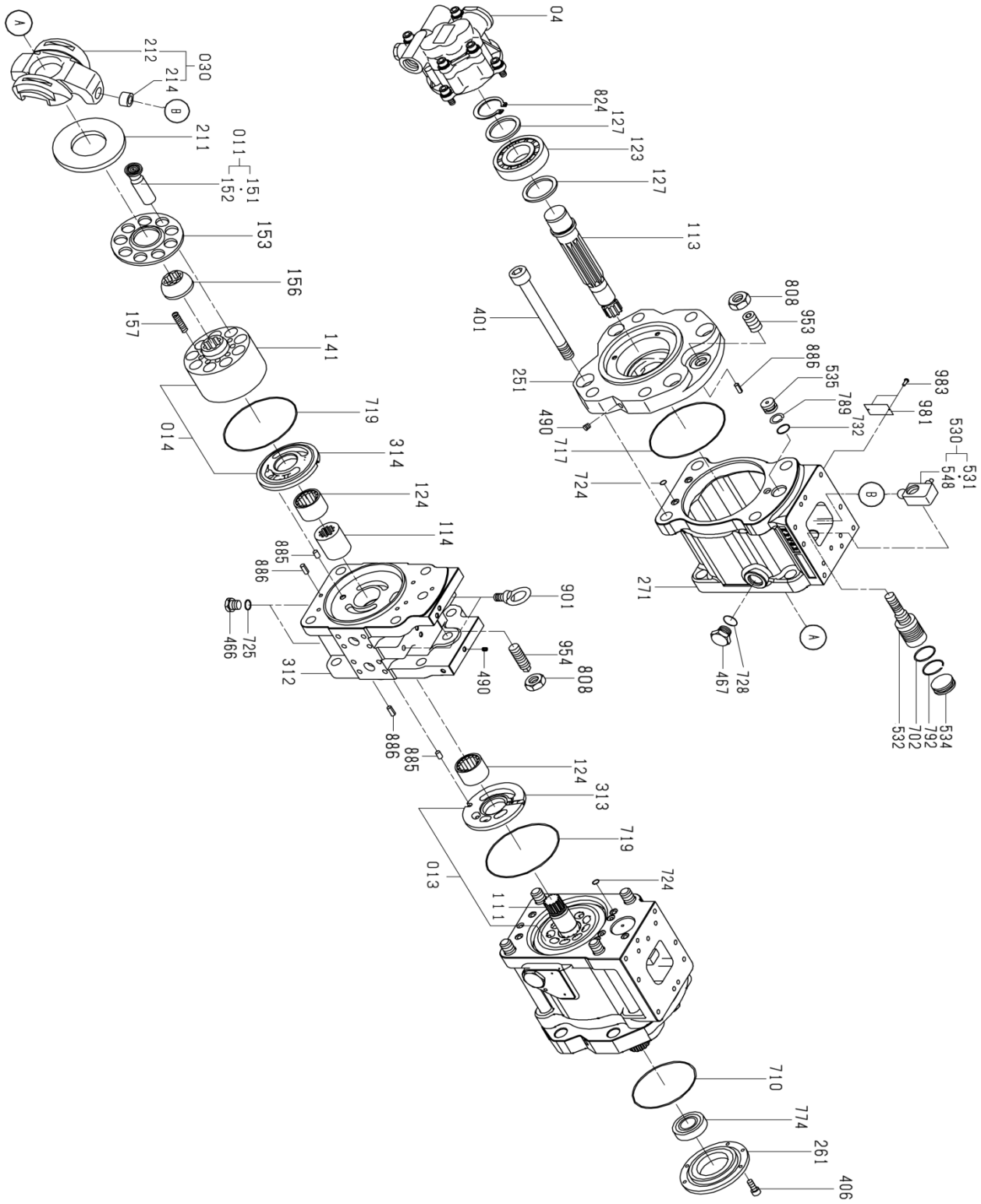

11C0580 002 主泵总成 MAIN PUMP AS

件号 ITEM	部件号 PART NO.	版本 VER	零件名称	PART NAME	数量 Q'TY	服务代码 S.C	适用机号 SERIAL NO.	互换性 IA	可替换零件号 REPLACEABLE
774	80A0387	000	油封	OIL SEAL	1				29MP035F8-A
789	76A0316	000	挡圈	SNAP RING	2				0T2BP16
792	76A0317	000	挡圈	SNAP RING	2				0T2BG30
808	03B0630	000	螺母	NUT	4				0RNM16
824	07B0115	000	挡圈	SNAP RING	2				0SR35
885	60A1218	000	销子	PIN	2				PJR612
886	60A0816	000	销	PIN;	4				0SPV614
901	03B0632	000	起吊螺母	NUT	2				0EBM10
953	04B0388	000	螺栓	BOLT	2				PSSSM1630
954	05B0142	000	调节螺栓	BOLT	2				2953801634
981	74A1914	000	铭牌	NAMEPLATE	1				PNPA-2550B
983	60A0817	000	销	PIN	2				0SK2548

21C0429 001 液压油箱
HYDRAULIC OIL TANK

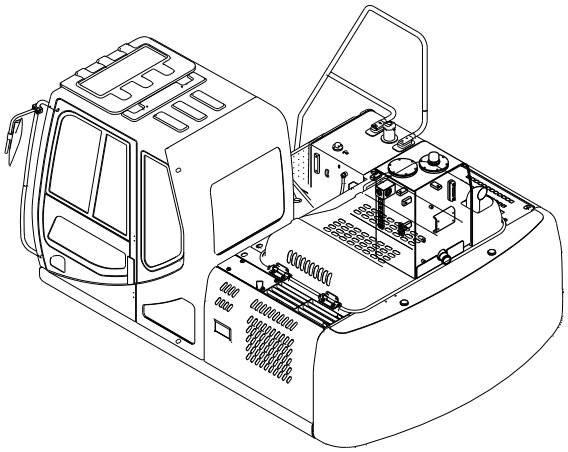

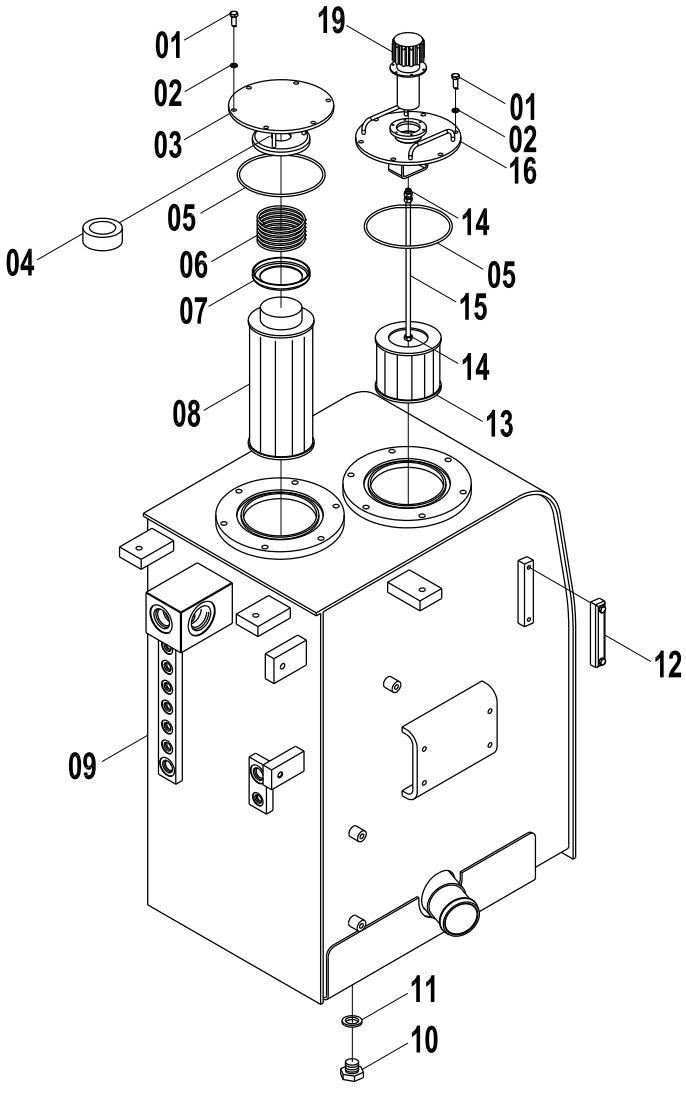

21C0429 001 液压油箱 HYDRAULIC OIL TANK

件号 ITEM	部件号 PART NO.	版本 VER	零件名称	PART NAME	数量 Q'TY	服务代码 S.C	适用机型 SERIAL NO.	互换性 IA	可替换零件号 PART NO. REPLACEABLE
01	00B0012	000	螺栓	BOLT	12				
02	06B0002	000	垫圈	WASHER	12				
03	36D0307	000	盖	COVER	1				
04	88A0210	000	磁铁	MAGNET	1				
05	12B0482	000	O 形圈	O-RING	2				
06	75A0120	001	弹簧	SPRING	1				
07	02D1417	000	弹簧座	SPRING HOLDER	1				
08	53C0170	000	回油滤芯	RETUREN OIL FILTER ELEMENT	1				
09	04D1024	001	箱体	HOUSING	1				
10	03B0024	002	螺塞	PLUG	1				
11	12B0853	000	O 形圈	O-RING	1				
12	44C0050	001	液位计	DIPSTICK	1				
13	53C0169	000	吸油滤芯	SUCTION ELEMENT	1				
14	03B0053	000	螺母	NUT	3				
15	64A0779	000	螺杆	SCREW ROD	1				
16	36D0308	000	盖	COVER	1				
19	88A0084	001	空气滤清器	AIR FILTER	1				

21C0524 004 液压油箱
HYDRAULIC OIL TANK

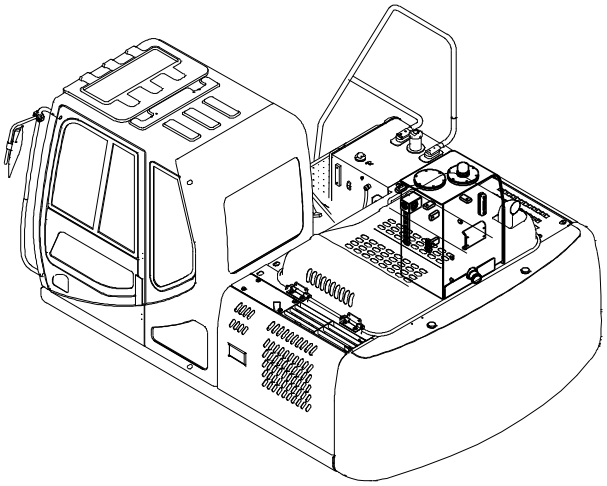

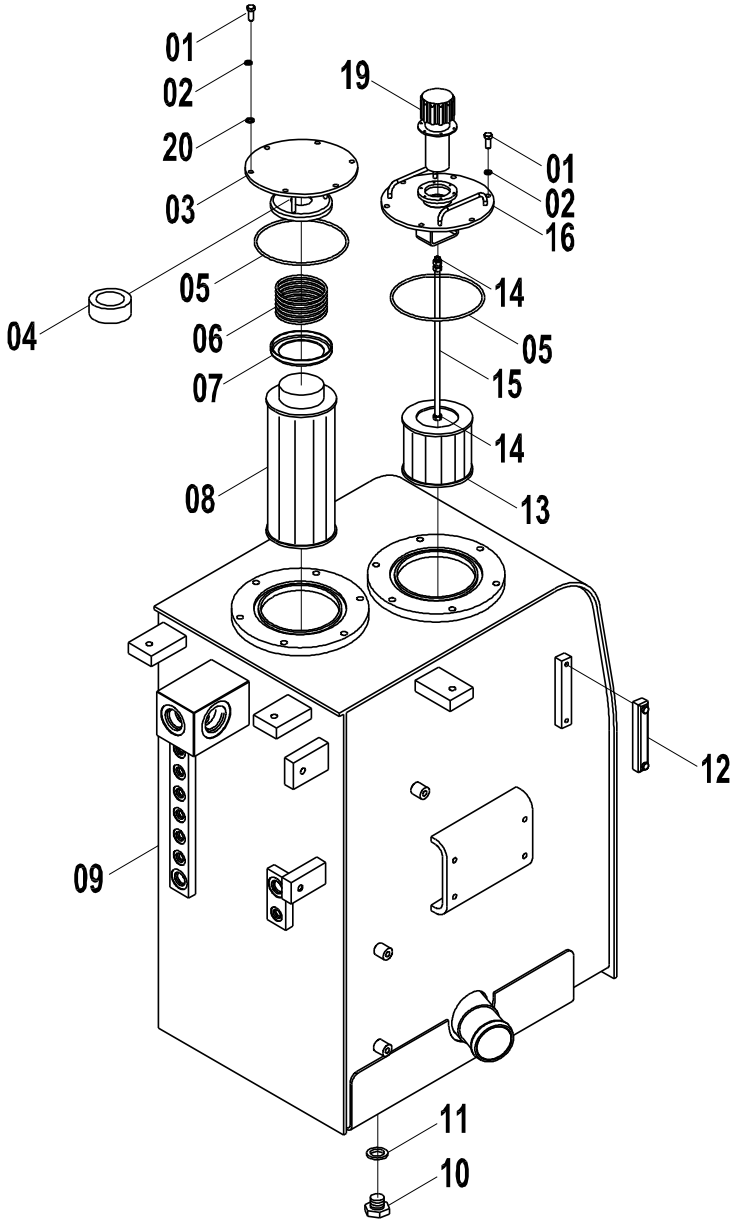

21C0524 004 液压油箱 HYDRAULIC OIL TANK

件号 ITEM	部件号 PART NO.	版本 VER	零件名称	PART NAME	数量 Q'TY	服务代码 S.C	适用机型 SERIAL NO.	互换性 IA	可替换零件号 PART NO. REPLACEABLE
01	00B0012	000	螺栓	BOLT	12				
02	06B0002	000	垫圈	WASHER	12				
03	36D0307	000	盖	COVER	1				
04	88A0210	000	磁铁	MAGNET	1				
05	12B0482	000	O形圈	O-RING	2				
06	75A0120	001	弹簧	SPRING	1				
07	02D1417	000	弹簧座	SPRING HOLDER	1				
08	53C0170	000	回油滤芯	RETUREN OIL FILTER ELEMENT	1				
09	04D1213	000	箱体	HOUSING	1				
10	05A0083	001	螺塞	PLUG	1				
11	12B0432	001	O形圈	O-RING	1				
12	44C0050	001	液位计	DIPSTICK	1			N1	44C1867
12	44C1867	000	液位计	DIPSTICK	1				
13	53C0169	000	吸油滤芯	SUCTION ELEMENT	1				
14	03B0053	000	螺母	NUT	3				
15	64A0779	000	螺杆	SCREW ROD	1				
16	36D0308	000	盖	COVER	1				
19	88A0084	001	空气滤清器	AIR FILTER	1				
20	06B0001	000	垫圈	WASHER	12	A			

EC0000106314

(空白页 BLANK PAGE)

11C1095 001 回转马达
SWING MOTOR

件号 ITEM	部件号 PART NO.	版本 VER	零件名称	PART NAME	数量 Q'TY	服务代码 S.C	适用机号 SERIAL NO.	互换性 IA	可替换零件号 REPLACEABLE
01	12C2900	001	阀块	VALVE BLOCK	1				V0502185698
02	11C1191	001	回转马达	SWING MOTOR	1	Z			M2X63CHB-13A-79/255
03	41C1096	000	减速机	REDUCTION GEAR	1	Z			RG06D19G9

注：该系统无装配图，具体装配请参考表中各部件装配图。

Note: No assembly diagram is provided for this system. Please refer to the assembly diagrams of those components in the table for assembly details.

11C1191 001 回转马达
SWING MOTOR

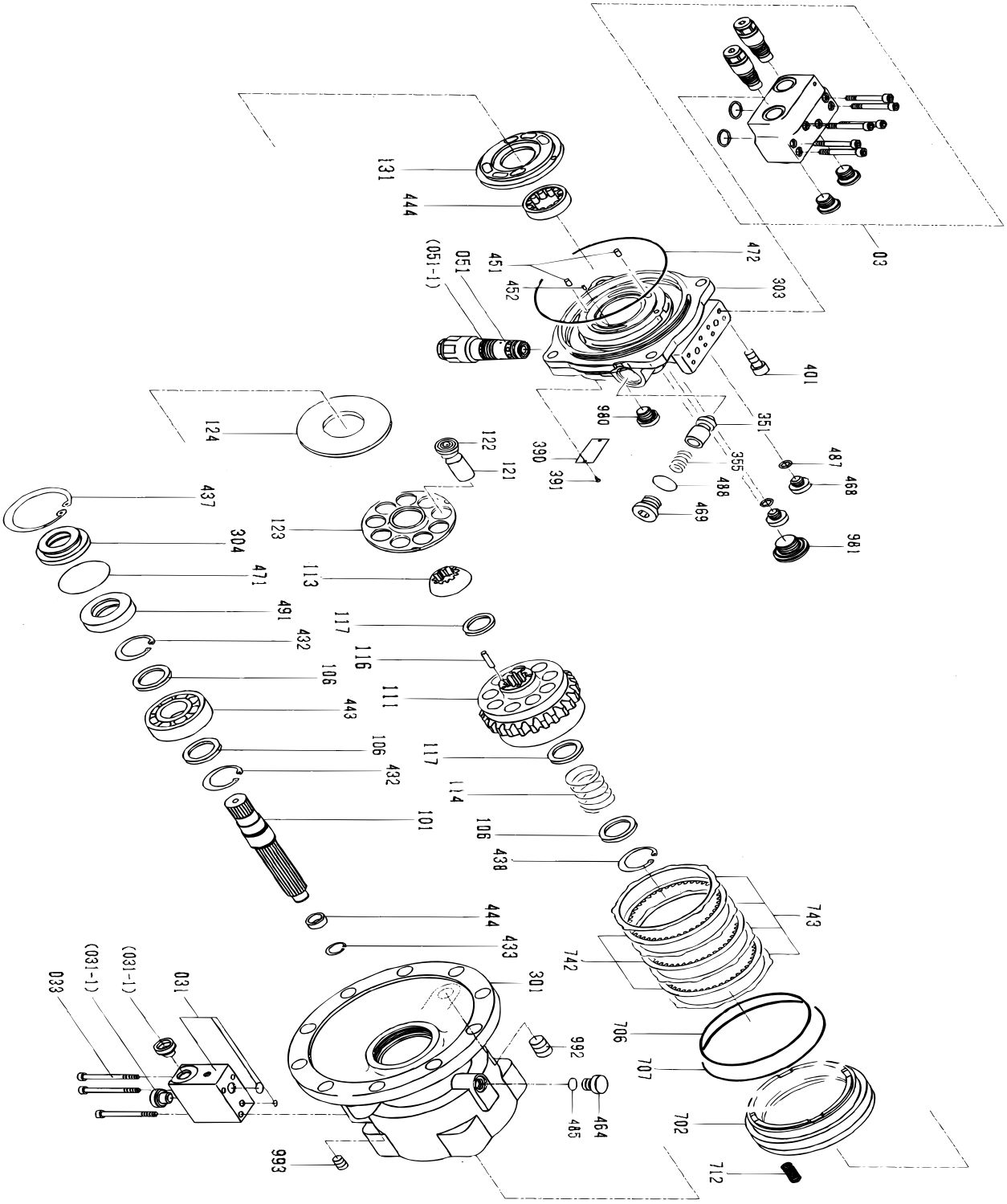

11C1191 001 回转马达 SWING MOTOR

件号 ITEM	部件号 PART NO.	版本 VER	零件名称	PART NAME	数量 Q'TY	服务代码 S.C	适用机号 SERIAL NO.	互换性 IA	可替换零件号 REPLACEABLE
011	10C1669	000	柱塞组件	PISTON GP	1				37061123-2071
021	34C2157	000	壳体	HOUSING	1				3723230-0666
031	78A0236	001	延时阀	TIME DELAY VALVE	1				3702490-0336P
033	02B0203	001	内六角圆柱头螺栓	BOLT	3				OSBM670
051	12C1355	001	溢流阀	RELIEF VALVE	2				V2CX
080	80A0389	001	密封包	SEAL PLATE	1				37S0C001-80
101	62A0174	000	驱动轴	DRIVE SHAFT	1				3724250-0253
106	76A0305	000	挡圈	SNAP RING	3				3753700502
111	70A0268	000	油缸	CYLINDER	1				3724370-0177
113	56A0663	000	球形垫套	SPHERICAL BUSHING	1				3753700501
114	75A0356	000	弹簧	SPRING	1				3753700519
116	64A0332	000	推杆	PUSH ROD	12				PJR318
117	76A0306	000	挡圈	SNAP RING	2				3753700503
123	52A0404	000	压板	PLATE	1				3743700471
124	52A0405	000	轴瓦板	PLATE	1				3753700499
131	52A0895	000	配油盘	PLATE	1				3724710-0954
301	70A0652	000	壳体	HOUSING	1				3723270-0163
304	53A0698	000	端盖	COVER	1				3753700500
351	78A0234	000	滑阀	SLIDE VALVE	2				3753700657
355	75A0359	000	弹簧	SPRING	2				3753700660
390	74A0723	000	铭牌	NAMEPLATE	1				PNPA-2550B
391	66A0112	000	销子	PIN	2				OSK2548
401	00B0500	000	螺栓	BOLT	4				OSBM1675
432	07B0115	000	挡圈	SNAP RING	2				OSR35
433	76A0167	000	档圈	SNAP RING	1				PWR20
437	76A0307	000	挡圈	SNAP RING	1				ORR80
438	76A0308	000	挡圈	SNAP RING	1				ORR42
443	22B0033	000	圆柱滚子轴承	ROLLER BEARING	1				PNUP207
444	22B0034	000	圆柱滚子轴承	ROLLER BEARING	1				PNU204EVV
464	05A0370	001	堵头	PLUG	1				OROH14
468	05A0359	000	堵头	PLUG	2			Y	05A0638
468	05A0638	001	螺塞	PLUG	3				OROH14
469	05A0471	000	螺塞	PLUG	2				OROM22
491	80A0382	000	油封	OIL SEAL	1				PTCN32M
702	50A0240	000	制动器活塞	PISTON	1				3733700470
712	75A0368	000	制动器弹簧	SPRING	20				3753700520
742	52A0407	000	摩擦片	FRICTION PLATE	3				3724730-0007
743	52A0408	000	分离板	PLATE	4				3724690-0007
980	05A0378	000	堵头	PLUG	1				PVA38A-1
981	05A0379	000	堵头	PLUG	1				PVA34A-1
992	05A0474	000	螺塞	PLUG	1				OBP12
993	05A0117	000	螺塞	PLUG	1				OBP14
EC0000105106									

41C1096 000 减速机
REDUCTION GEAR

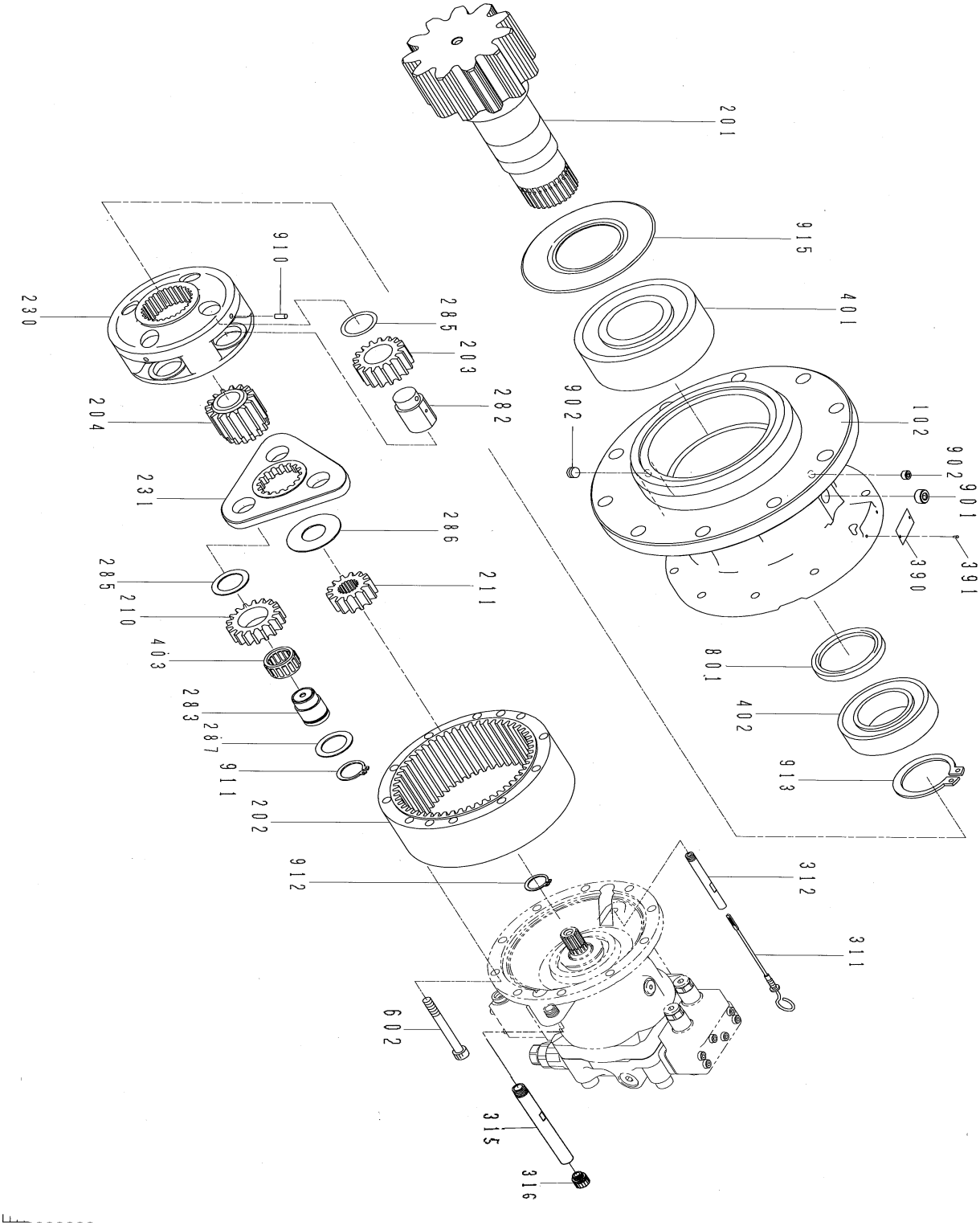

41C1096 000 减速机 REDUCTION GEAR

件号 ITEM	部件号 PART NO.	版本 VER	零件名称	PART NAME	数量 Q'TY	服务代码 S.C	适用机号 SERIAL NO.	互换性 IA	可替换零件号 REPLACEABLE
102	70A0270	000	减速机壳体	HOUSING	1				6323310-0123
201	62A0175	000	驱动轴	DRIVE SHAFT	1				6324250-0320
202	41A0185	000	齿圈 B	GEAR RING	1				6303190-0096
203	41A0186	000	NO.2 行星齿轮 A	PLANETARY GEAR	4				6303190-0094
204	41A0187	000	NO.2 太阳轮 A	SUN GEAR	1				6303190-0093
210	41A0188	000	NO.1 行星齿轮 B	PLANETARY GEAR	3				6303190-0170
211	41A0189	000	NO.1 太阳轮 A	SUN GEAR	1				6303190-0091
230	71A0421	000	NO.2 支座 A	SUPPORT	1				6324120-0034
231	71A0947	000	支座	BRACKET	1				6324120-0031
282	60A1217	000	NO.2 销 A	PIN	4				6303540-0076
283	60A2606	000	销	PIN	3				6303540-0167
285	71A0422	000	托架	CARRIER	7				6333360-0191
286	71A0423	000	托架	CARRIER	1				6333360-0192
287	71A0424	000	托架	CARRIER	3				6333360-0311
311	20A8392	000	油标尺	DIPSTICK	1				6302500-0203
312	33A1010	000	硬管	PIPE	1				6326390-0203
313	35A2204	000	钢管	TUBE	1				6326390-0405
314	53A1411	000	封盖	CAP	1				6333160-0439
390	74A1895	000	铭牌	NAMEPLATE	1				PNPA-2550B
391	66A0112	000	销子	PIN	2				0SK2548
401	20B0119	000	自动调心滚珠轴承	ROLLER BEARING	1				P22314
402	22B0035	000	圆柱滚子轴承	ROLLER BEARING	1				PNJ313R
403	61A0758	000	针规	HAND GAUGE	3				PK304220
602	00B0501	000	螺栓	BOLT	10				0SBM12100
801	80A0383	000	油封	OIL SEAL	1				PTC709513N
901	05A0371	000	堵头	PLUG	1				0BP12U
902	05A0373	000	堵头	PLUG	2				0BP14U
910	66A0156	000	弹簧销	SPRING PIN	4				0SPV620
911	07B0281	000	卡环	SNAP RING	3				0SR30
912	76A0309	000	挡圈	SNAP RING	1				0SR25
913	76A0310	000	挡圈	SNAP RING	1				0SR65
915	80A0384	000	轴承密封件	SEAL KIT	1				6353700987

15E0697 004 附属装置平台管路
ATTACHMENT PLATFORM LINES

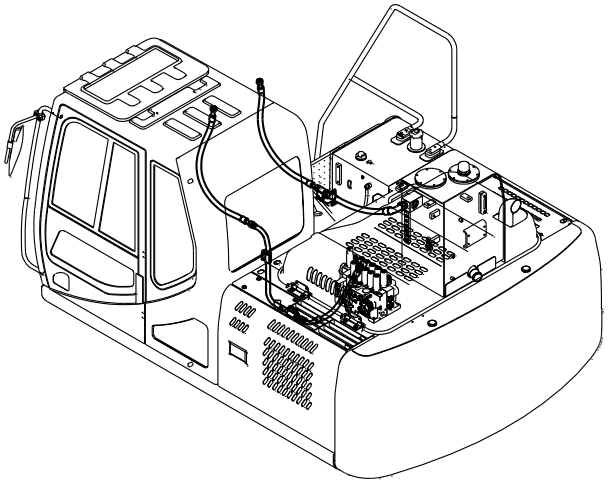

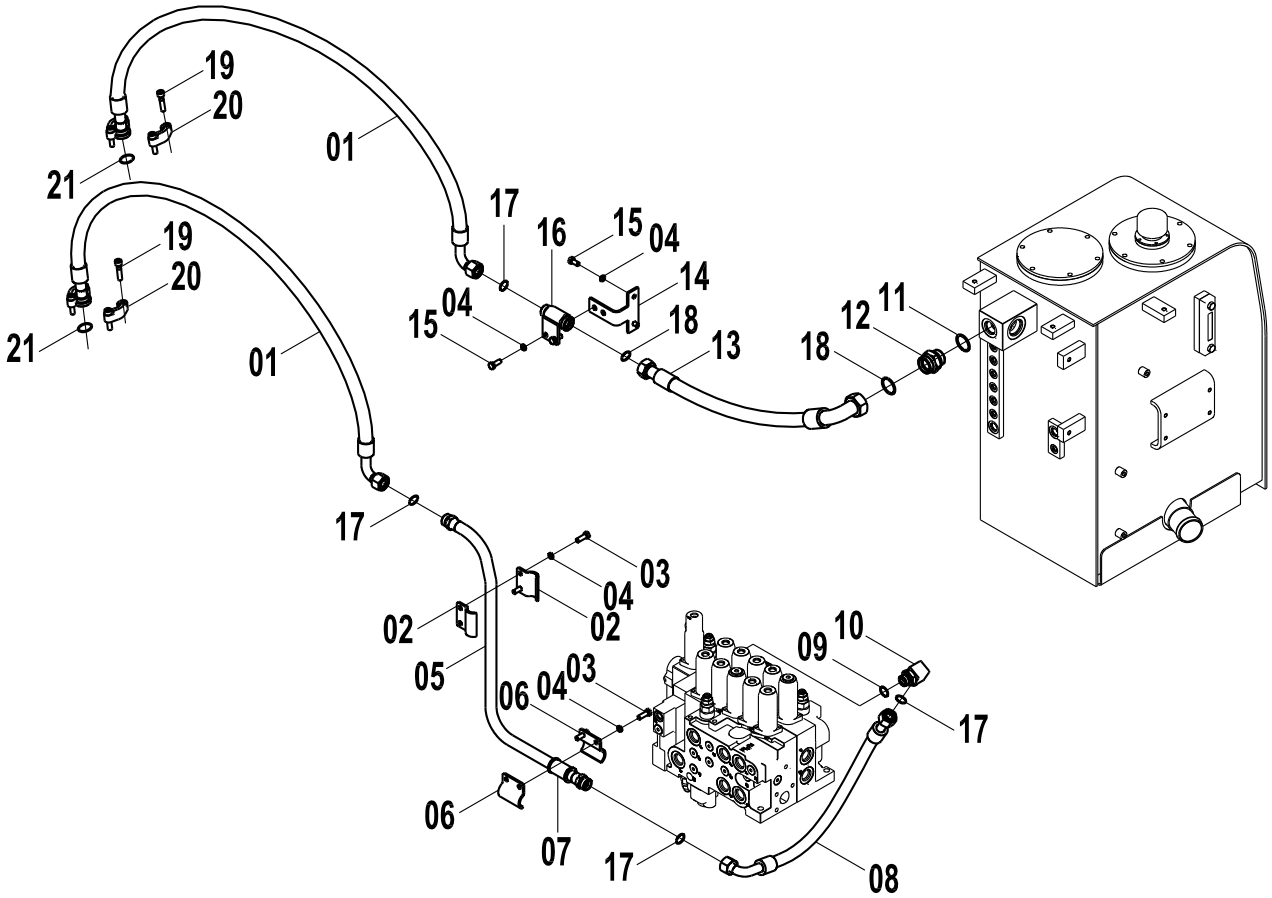

15E0697 004 附属装置平台管路 ATTACHMENT PLATFORM LINES

件号 ITEM	部件号 PART NO.	版本 VER	零件名称	PART NAME	数量 Q'TY	服务代码 S.C	适用机号 SERIAL NO.	互换性 IA	可替换零件号 REPLACEABLE
01	06C6235	000	软管总成	HOSE AS	2			N1	06C7747
01	06C7747	000	软管总成	HOSE AS	2			I	06C8160
01	06C8160	000	软管总成	HOSE AS	2				
02	21A6598	000	管夹	CLAMP	2				
03	00B0019	000	螺栓	BOLT	4				
04	06B0002	000	垫圈	WASHER	8				
05	10D4075	000	钢管总成	TUBE AS	1				
06	21A6471	000	管夹	CLAMP	2				
07	83A0701	001	橡胶套	BOOT	1				
08	06C6217	001	软管总成	HOSE AS	1				
09	12B0431	001	O 形圈	O-RING	1				
10	31C0821	001	直角接头	CONNECTOR	1				
11	12B0432	001	O 形圈	O-RING	1				
12	00A4383	000	接头	CONNECTOR	1				
13	07C2175	001	软管总成	HOSE AS	1				
14	00D5563	000	支架	BRACKET	1				
15	00B0012	000	螺栓	BOLT	4				
16	15D0684	000	接头	CONNECTOR	1				
17	12B1412	000	O 形圈	O-RING	4				
18	12B1416	000	O 形圈	O-RING	2				
19	04B0415	000	螺钉	SCREW	8				
20	04A0252	002	法兰压板	SPLIT FLANGE	2				
21	12B0444	002	O 形圈	O-RING	2				

EC0000008832
EC0000009446

15E0818 002 附属装置平台管路
ATTACHMENT PLATFORM LINES

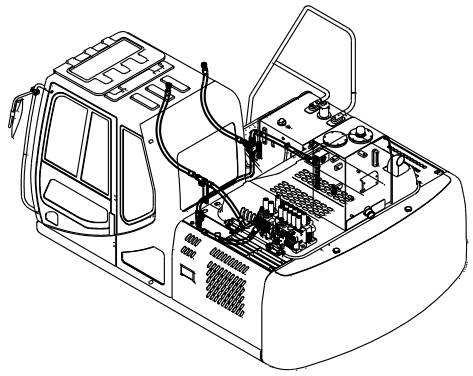

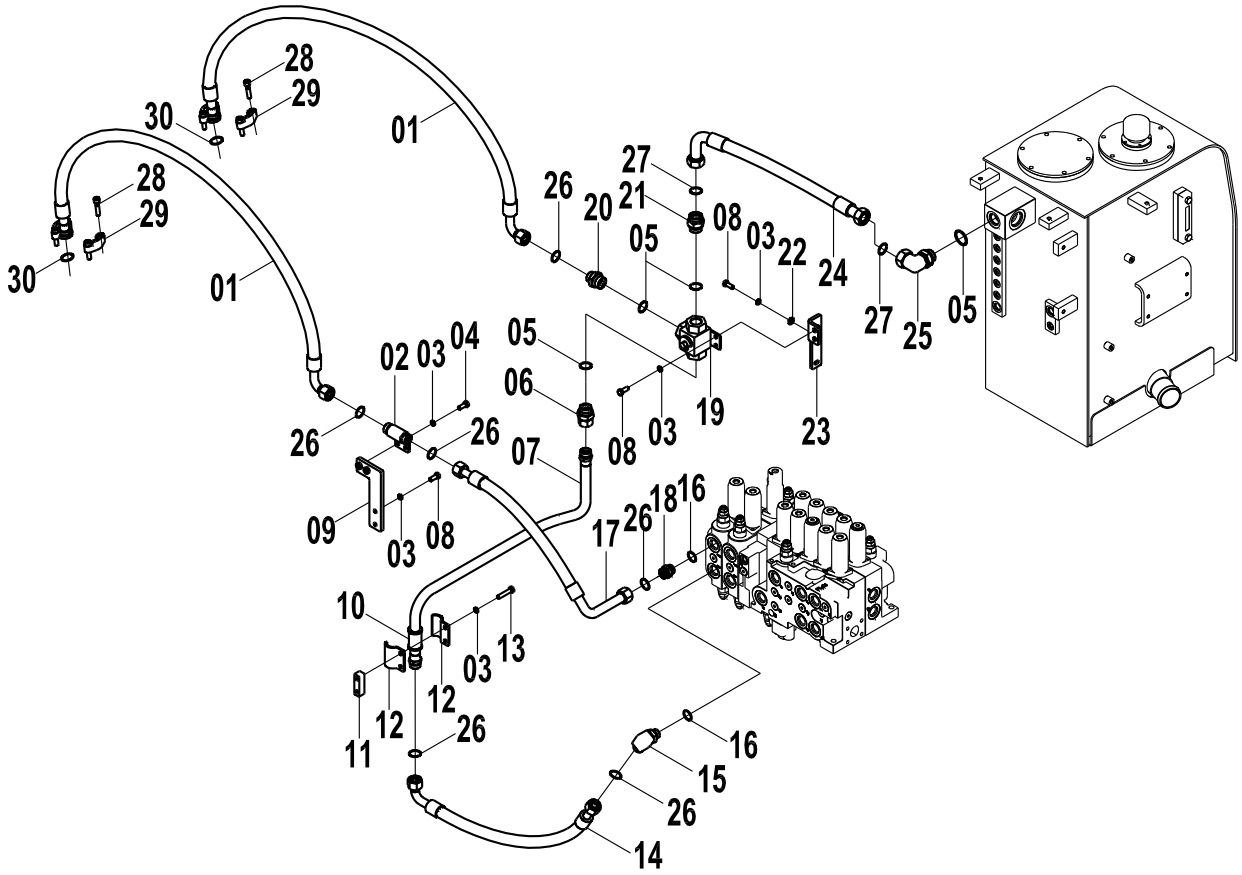

15E0818 002 附属装置平台管路 ATTACHMENT PLATFORM LINES

件号 ITEM	部件号 PART NO.	版本 VER	零件名称	PART NAME	数量 Q'TY	服务代码 S.C	适用机号 SERIAL NO.	互换性 IA	可替换零件号 REPLACEABLE
01	06C8160	000	软管总成	HOSE AS	2				
02	15D0732	000	接头	CONNECTOR	1				
03	06B0002	000	垫圈	WASHER	10				
04	00B0019	000	螺栓	BOLT	2				
05	12B0432	001	O形圈	O-RING	4				
06	30C1493	000	接头	CONNECTOR	1				
07	10D6222	000	钢管总成	TUBE AS	1				
08	00B0012	000	螺栓	BOLT	4				
09	00D6666	000	支架	BRACKET	1				
10	83A0701	001	橡胶套	BOOT	1				
11	16A6212	000	垫块	BLOCK	1				
12	21A6471	000	管夹	CLAMP	2				
13	00B0004	000	螺栓	BOLT	2				
14	06C6216	000	软管总成	HOSE AS	1				
15	31C0821	001	直角接头	CONNECTOR	1				
16	12B0431	001	O形圈	O-RING	2				
17	06C6215	000	软管总成	HOSE AS	1				
18	00A3489	002	接头	CONNECTOR	1				
19	12C0645	001	三通球阀	BALL VALVE	1				
20	00A3499	002	接头	CONNECTOR	1				
21	00A4303	000	接头	FITTING	1				
22	06B0001	000	垫圈	WASHER	1				
23	00D6667	000	支架	BRACKET	1				
24	07C2182	000	软管总成	HOSE AS	1				
25	31C0848	000	直角接头	CONNECTOR	1				
26	12B1412	000	O形圈	O-RING	8				
27	12B1416	000	O形圈	O-RING	2				
28	04B0415	000	螺钉	SCREW	8				
29	04A0252	002	法兰压板	SPLIT FLANGE	2				
30	12B0444	002	O形圈	O-RING	2				

13E0076 001 行走液压系统
TRAVEL HYDRAULIC SYSTEM

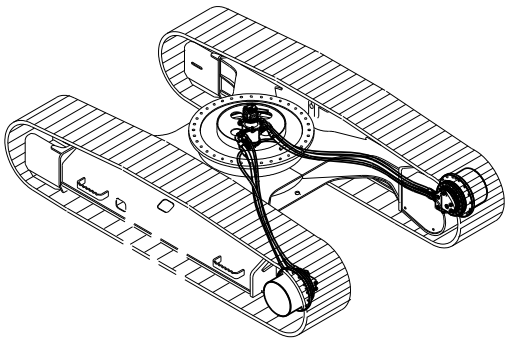

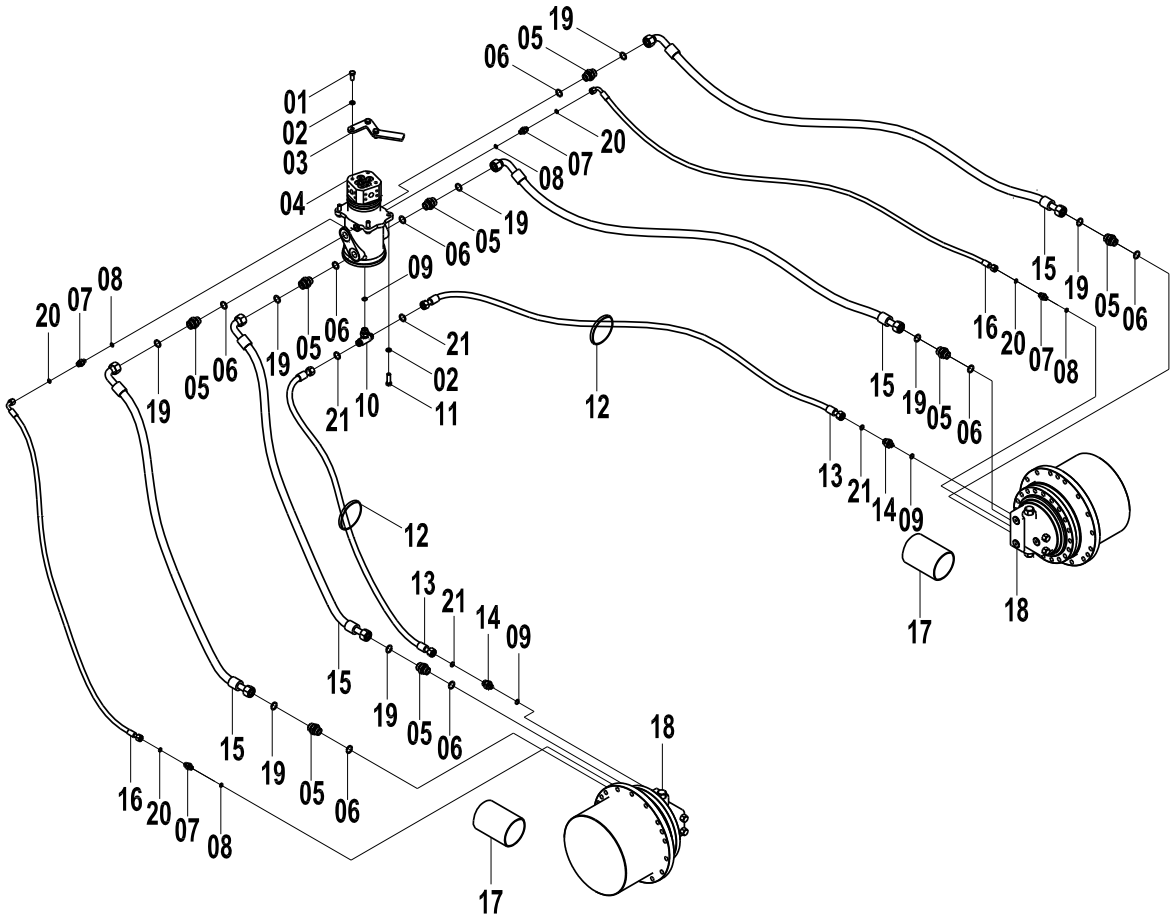

13E0076 001 行走液压系统 TRAVEL HYDRAULIC SYSTEM

件号 ITEM	部件号 PART NO.	版本 VER	零件名称	PART NAME	数量 Q'TY	服务代码 S.C	适用机号 SERIAL NO.	互换性 IA	可替换零件号 REPLACEABLE
01	00B0011	000	螺栓	BOLT	3				
02	06B0008	000	垫圈	WASHER	7				
03	13A4932	000	板	PLATE	1				
04	12C0240		中心接头	SWIVEL JOINT	1	Z			
05	00A3489	002	接头	CONNECTOR	8				
06	12B0431	001	O形圈	O-RING	8				
07	00A3491	002	接头	CONNECTOR	4				
08	12B0428	002	O形圈	O-RING	4				
09	12B0430	002	O形圈	O-RING	3				
10	32C0410	002	三通接头	TEE CONNECTOR	1				
11	00B0013	000	螺栓	BOLT	7				
12	37B0010	001	扎带	CABLE TIE	2				
13	06C4948	000	软管总成	HOSE AS	2				
14	00A3497	002	接头	CONNECTOR	2				
15	06C6218	000	软管总成	HOSE AS	4				
16	05C3231	000	软管总成	HOSE AS	2				
17	83A0415	000	橡胶套	BOOT	2				
18	11C0347	001	行走马达	TRAVEL MOTOR	2	Z			
19	12B1412	000	O形圈	O-RING	8				
20	12B1406	000	O形圈	O-RING	4				
21	12B1409	000	O形圈	O-RING	4				

12C0240 001 中心接头
ROTARY CONNECTION

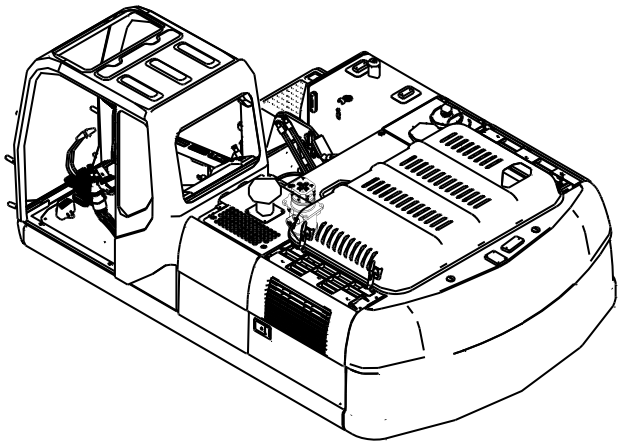

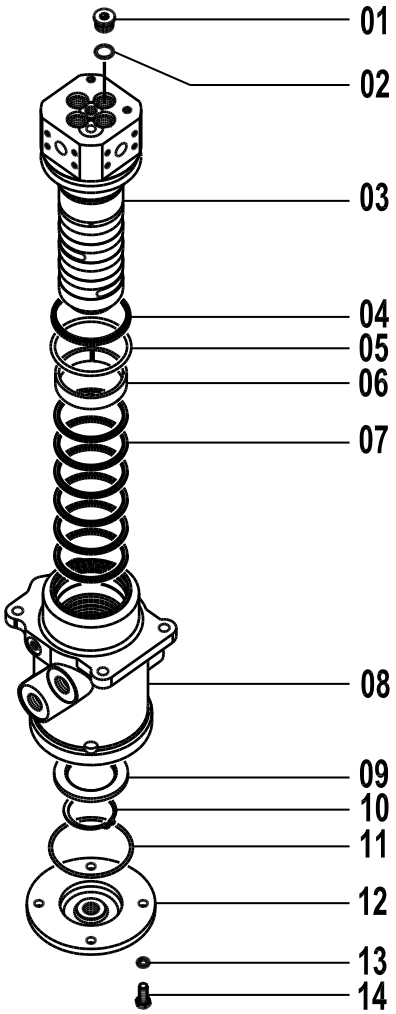

12C0240 001 中心接头 ROTARY CONNECTION

件号 ITEM	部件号 PART NO.	版本 VER	零件名称	PART NAME	数量 Q'TY	服务代码 S.C	适用机号 SERIAL NO.	互换性 IA	可替换零件号 REPLACEABLE
01	05A0077	000	螺塞	PLUG	4				
02	12B0430	002	O形圈	O-RING	5				
03	65A0057	003	芯轴	SPINDLE	1				
04	13B0156	000	防尘圈	DUST RING	1				
05	12B1004	000	O形圈	O-RING	1				
06	55A0029	000	衬套	BUSHING	1				
07	80A0141	000	密封圈	SEAL RING	6				
08	78A0042	001	中心接头体	JOINT	1				
09	56A0011	000	挡环	SNAP RING	1				
10	07B0040	000	挡圈	SNAP RING	1				
11	12B0451	000	O形圈	O-RING	1				
12	53A0268	000	盖	COVER	1				
13	06B0002	000	垫圈	WASHER	4				
14	00B0012	000	螺栓	BOLT	4				

11C0347 001 行走马达
TRAVEL MOTOR

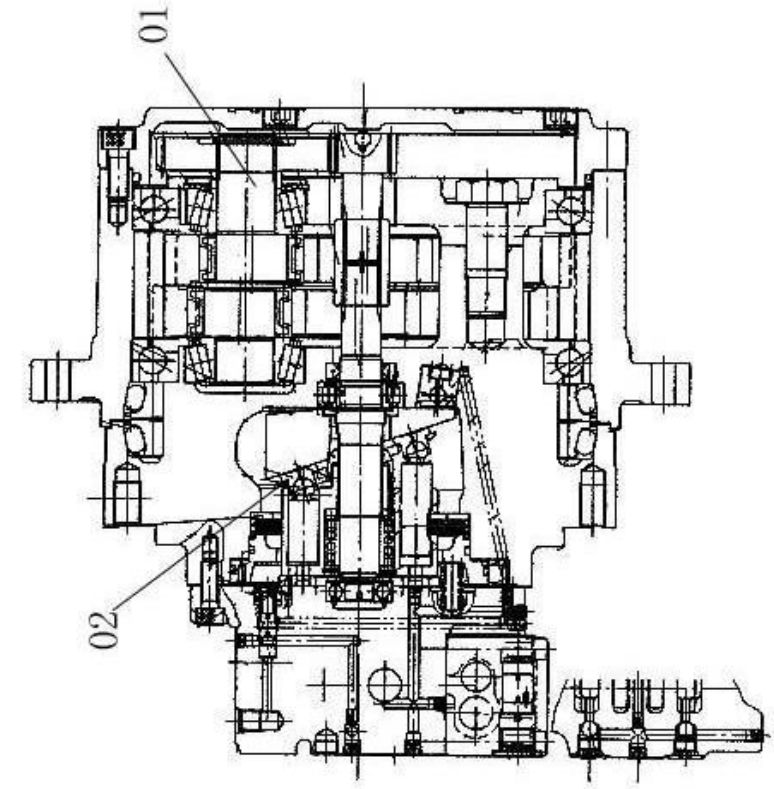

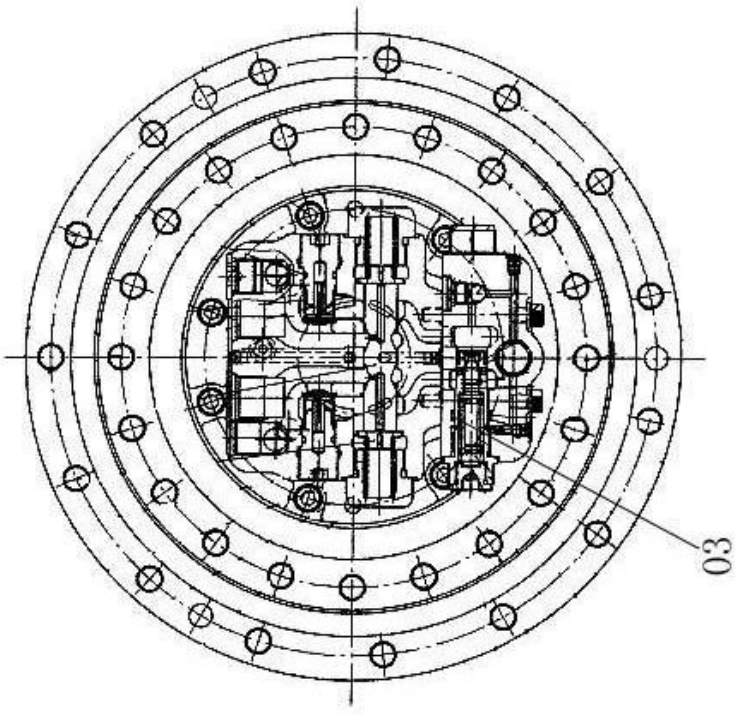

11C0347 001 行走马达 TRAVEL MOTOR

件号 ITEM	部件号 PART NO.	版本 VER	零件名称	PART NAME	数量 Q'TY	服务代码 S.C	适用机号 SERIAL NO.	互换性 IA	可替换零件号 REPLACEABLE
01	42C0278		减速机	REDUCTION GEAR	1	Z			
02	11C0787		马达	MOTOR	1	Z			
03	88A0859		密封包	SEAL KIT	1	Z			

42C0278 001 减速机
REDUCTION GEAR

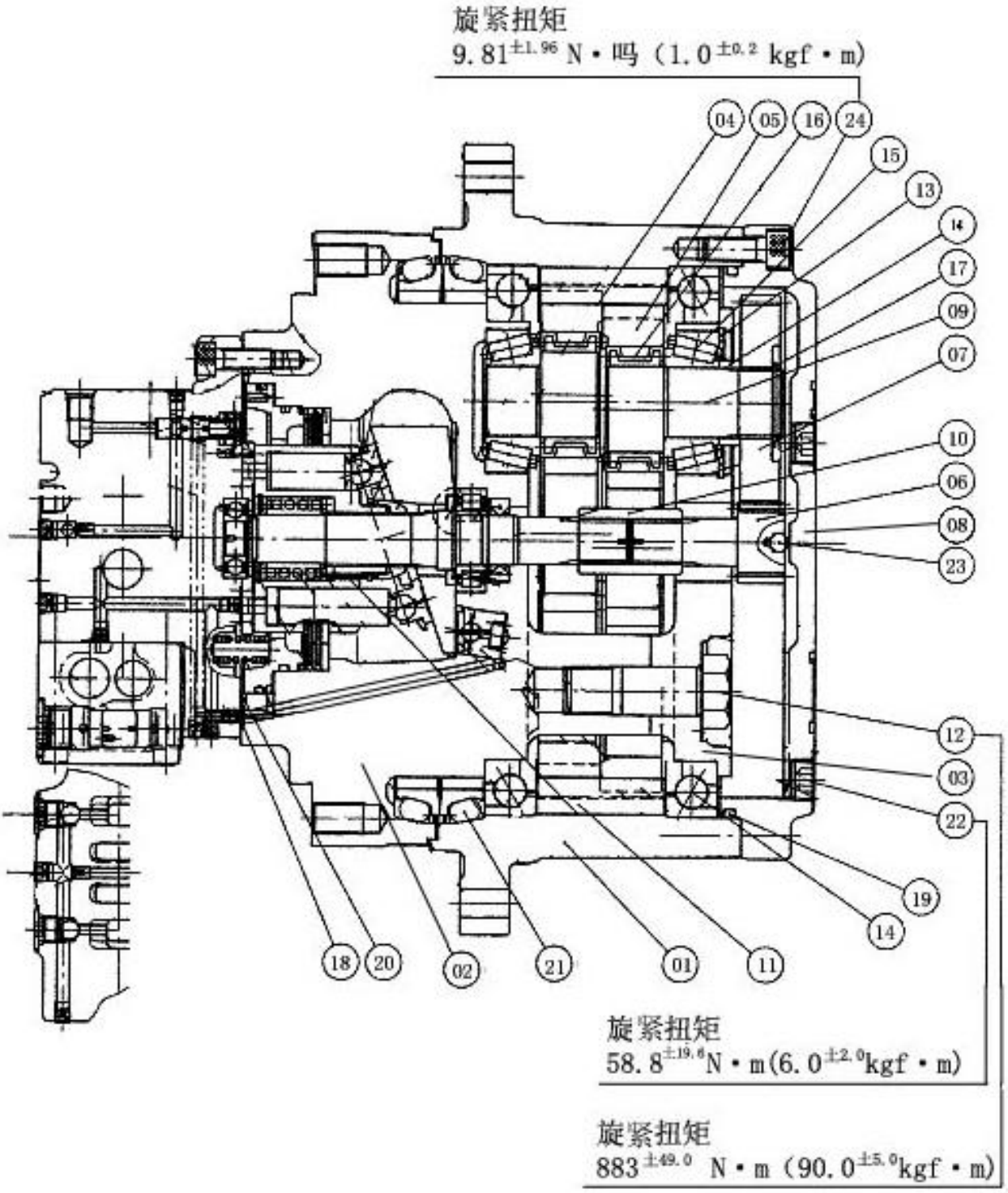

42C0278 001 减速机 REDUCTION GEAR

件号 ITEM	部件号 PART NO.	版本 VER	零件名称	PART NAME	数量 Q'TY	服务代码 S.C	适用机号 SERIAL NO.	互换性 IA	可替换零件号 REPLACEABLE
01	70A0434	000	轮毂	HUB	2				
02	34C1447	000	主轴总成	MAIN SHAFT AS	2				
03	41A0262	000	齿轮	GEAR	2				
04	41A0263	000	齿轮	GEAR	2				
05	41A0266	000	主动齿轮	DRIVE GEAR	2				
06	41A0267	000	从动齿轮	DRIVEN GEAR	6				
07	53A0994	000	端盖	COVER	2				
08	40A0104	000	曲柄轴	CRANKSHAFT	6				
09	55A2851	000	定距片	DISTANCE PIECE	6				
10	41C0531	000	联轴器	COUPLNG	2				
11	20B0180	000	滚针	ROLLING NEEDLE	48				
12	01B0699	000	螺栓	BOLT	6				
13	56A1213	000	卡环	SNAP RING	6				
14	21B0135	000	球轴承	BALL BEARING	4				
15	23B0150	000	圆锥滚子轴承	TAP. ROLLER BRG	12				
16	20B0181	000	滚针轴承	NEEDLE BEARING	12				
17	07B0372	000	挡圈	RETAINER	6				
18	12B1344	000	O 形圈	O-RING	4				
19	12B1345	000	O 形圈	O-RING	2				
20	12B1346	000	O 形圈	O-RING	2				
21	13B0769	000	浮动密封	FLOATING SEAL	4				
22	03B1145	000	螺塞	PLUG	4				
23	04B0630	000	内六角螺钉	HEX SCREW	20				
24	20B0182	000	钢球	STEEL BALL	2				
25	42C0362	000	摆线齿轮总成	CYCLOIDAL GEAR AS	1				

11C0787 000 马达
MOTOR

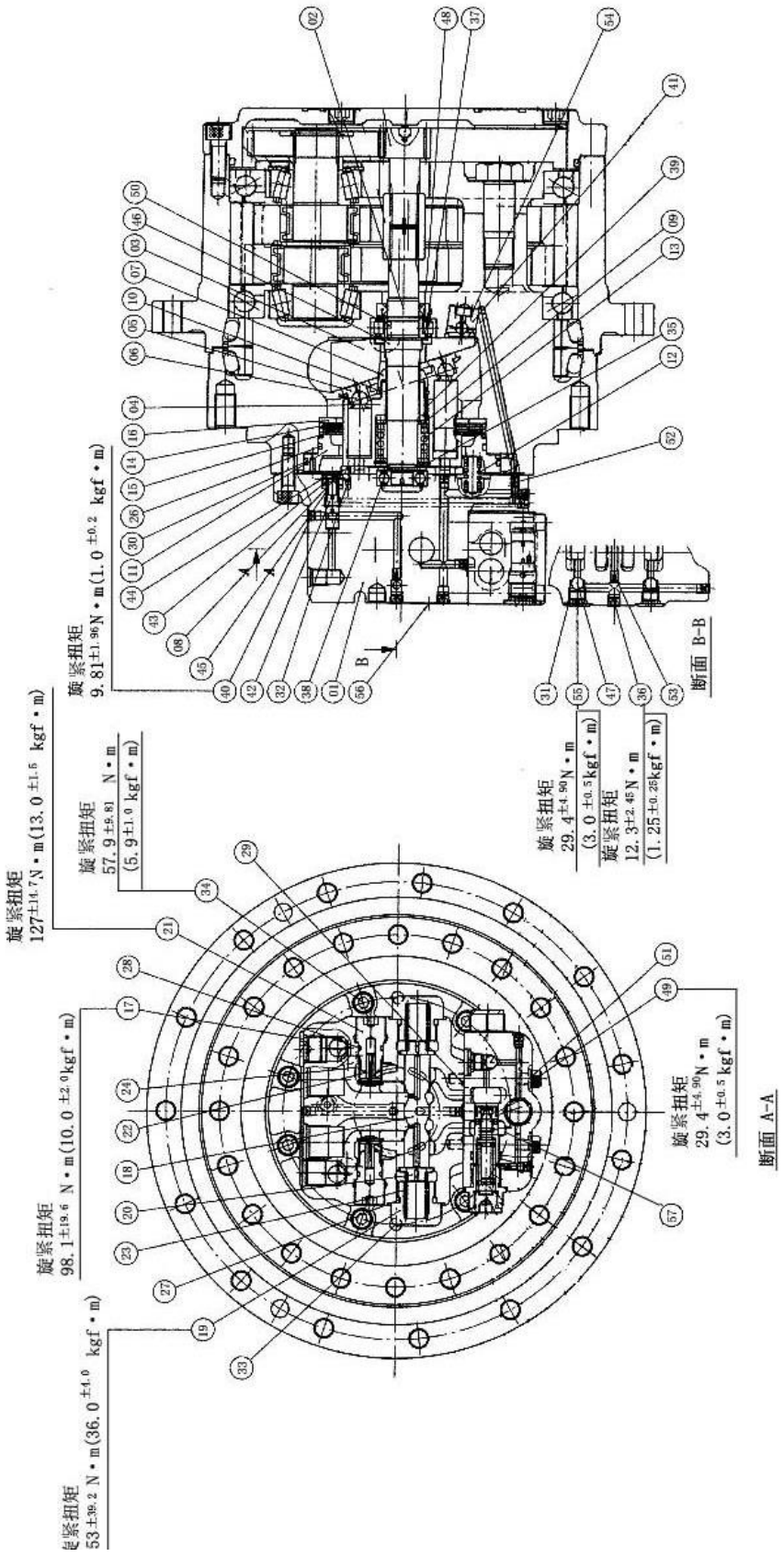

11C0787 000 马达 MOTOR

件号 ITEM	部件号 PART NO.	版本 VER	零件名称	PART NAME	数量 Q'TY	服务代码 S.C	适用机号 SERIAL NO.	互换性 IA	可替换零件号 REPLACEABLE
01	04A1153	000	法兰盖	FLANGE COVER	2				
02	63A0242	000	轴	SHAFT	2				
03	52A0554	000	斜盘	SWASHPLATE	2				
04	50A0349	000	缸体	CYLINDER BODY	2				
05	15C0253	000	柱塞组件	PISTON GP	18				
06	10A4289	000	卡板	STOP PLATE	2				
07	20B0183	000	止推球	THRUST BALL	2				
08	52A0553	000	配油盘	PLATE	2				
09	56A1217	000	垫圈	WASHER	4				
10	56A1218	000	垫圈	WASHER	2				
11	50A0351	000	活塞	PISTON	2				
12	75A0552	000	弹簧	SPRING	16				
13	75A0553	000	弹簧	SPRING	2				
14	10A4291	000	摩擦片	FRICTION PLATE	4				
15	10A4292	000	摩擦板	FRICTION PLATE	4				
16	10A4293	000	摩擦板	FRICTION PLATE	2				
17	05A0261	000	螺塞	PLUG	2				
18	65A0374	000	阀杆	VALVE STEM	2				
19	05A0260	000	螺塞	PLUG	4				
20	76A0169	000	弹簧座	SPRING RETAINER	4				
21	05A0659	000	螺塞	PLUG	4				
22	12C1845	000	阀	VALVE	4				
23	75A0231	000	弹簧	SPRING	4				
24	75A0554	000	弹簧	SPRING	4				
25	13B0768	000	油封	OIL SEAL	2				
26	12B1348	000	O 形圈	O-RING	2				
27	12B1349	000	O 形圈	O-RING	4				
28	12B1350	000	O 形圈	O-RING	4				
29	12B1351	000	O 形圈	O-RING	6				
30	12B1352	000	O 形圈	O-RING	2				
31	12B1353	000	O 形圈	O-RING	4				
32	08B0327	000	定位销	DOWEL PIN	2				
33	08B0328	000	定位销	DOWEL PIN	4				
34	04B0631	000	内六角螺钉	HEX SCREW	16				
35	56A1225	000	卡环	SNAP RING	2				
36	04B0632	000	内六角螺钉	HEX SCREW	12				
37	20B0184	000	滚针轴承	NEEDLE BEARING	2				
38	21B0136	000	球轴承	BALL BEARING	2				
39	20B0185	000	滚针	ROLLING NEEDLE	6				

11C0787 000 马达
MOTOR

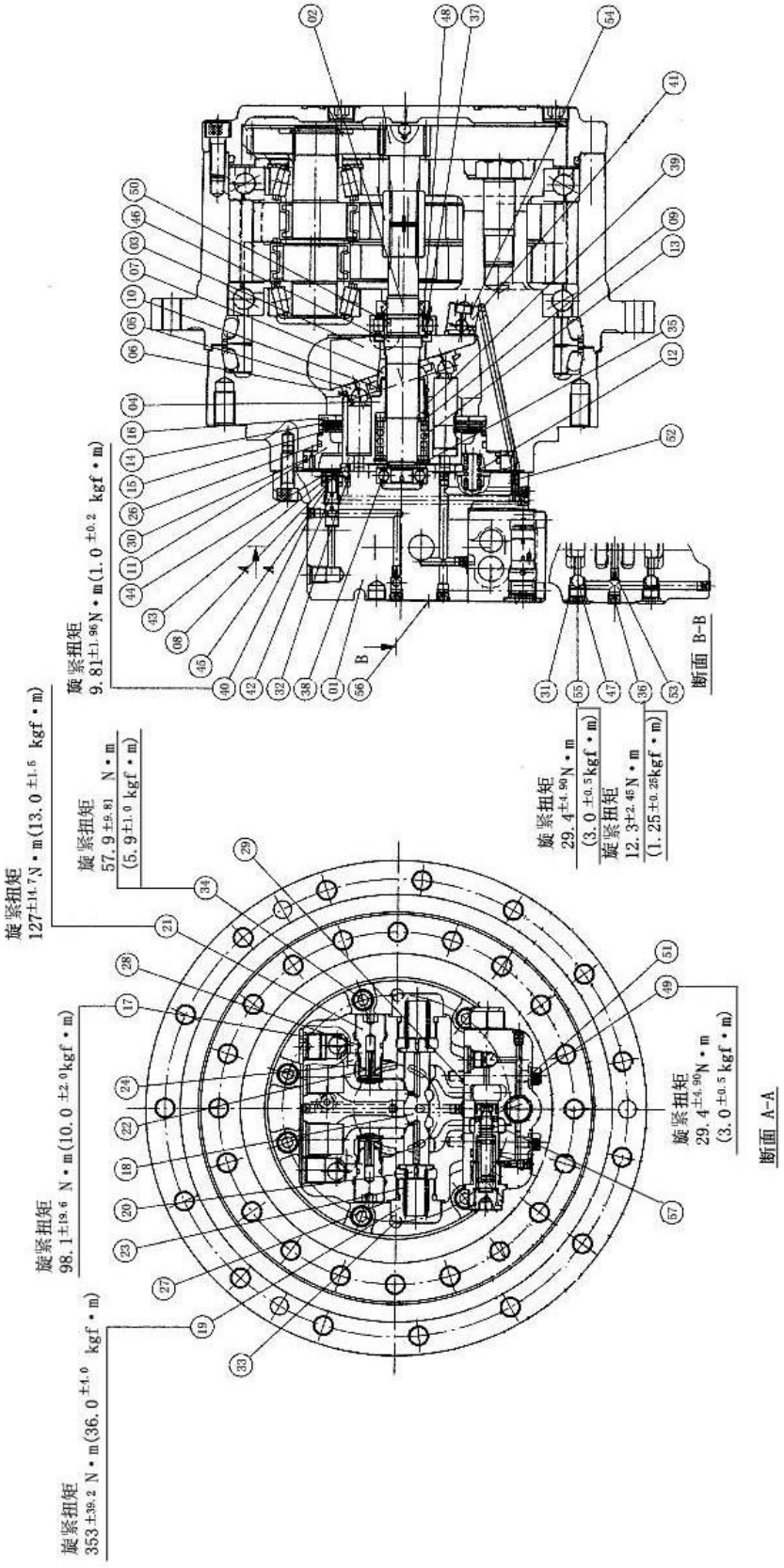

11C0787 000 马达 MOTOR

件号 ITEM	部件号 PART NO.	版本 VER	零件名称	PART NAME	数量 Q'TY	服务代码 S.C	适用机号 SERIAL NO.	互换性 IA	可替换零件号 REPLACEABLE
40	04B0633	000	内六角螺钉	HEX SCREW	12				
41	15C0254	000	柱塞组件	PISTON GP	2				
42	12C1846	000	阀	VALVE	2				
43	50A0354	000	制动活塞	BRAKE PISTON	2				
44	56A1227	000	环	RING	2				
45	75A0555	000	弹簧	SPRING	2				
46	60A1626	000	枢轴	PIVOT	4				
47	20B0182	000	钢球	STEEL BALL	4				
48	55A2874	000	轴套	BUSHING	2				
49	04B0634	000	内六角螺钉	HEX SCREW	8				
50	66A0085	000	销	PIN	4				
51	56A1228	000	止动垫圈	LOCK WASHER	8				
52	53C0386	000	过滤器	FILTER	2				
53	12C1850	000	节流阀	THROTTLE VALVE	2				
54	75A0556	000	弹簧	SPRING	2				
55	05A0415	000	堵头	PLUG	4				
56	10A2694	000	铭牌	NAMEPLATE	2				
57	12C1848	000	控制阀	CONTROL VALVE	2				

88A0859 000 密封包
SEAL KIT

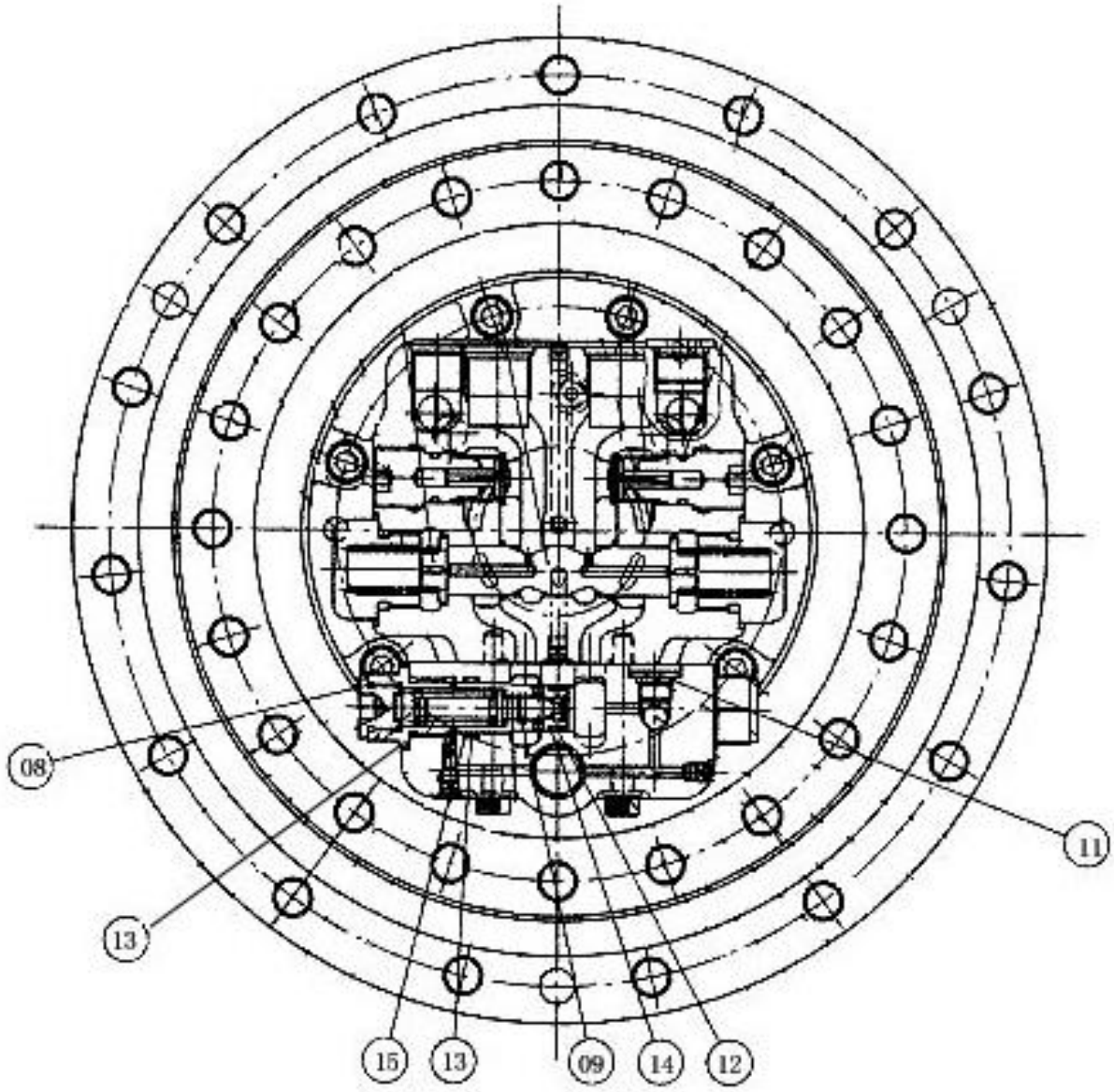

88A0859 000 密封包 SEAL KIT

件号 ITEM	部件号 PART NO.	版本 VER	零件名称	PART NAME	数量 Q'TY	服务代码 S.C	适用机号 SERIAL NO.	互换性 IA	可替换零件号 REPLACEABLE
01	12B1344	000	O形圈	O-RING	4				
02	12B1345	000	O形圈	O-RING	2				
03	12B1346	000	O形圈	O-RING	2				
04	12B1347	000	浮动密封	FLOATING SEAL	4				
05	13B0768	000	油封	OIL SEAL	2				
06	12B1348	000	O形圈	O-RING	2				
07	12B1349	000	O形圈	O-RING	4				
08	12B1350	000	O形圈	O-RING	8				
09	12B1351	000	O形圈	O-RING	8				
10	12B1352	000	O形圈	O-RING	2				
11	12B1353	000	O形圈	O-RING	8				
12	12B1354	000	O形圈	O-RING	4				
13	12B1355	000	O形圈	O-RING	4				
14	07B0373	000	挡圈	RETAINER	8				
15	07B0374	000	挡圈	RETAINER	8				

12E0123 001 附属装置先导管路
ATTACHMENT PILOT LINES

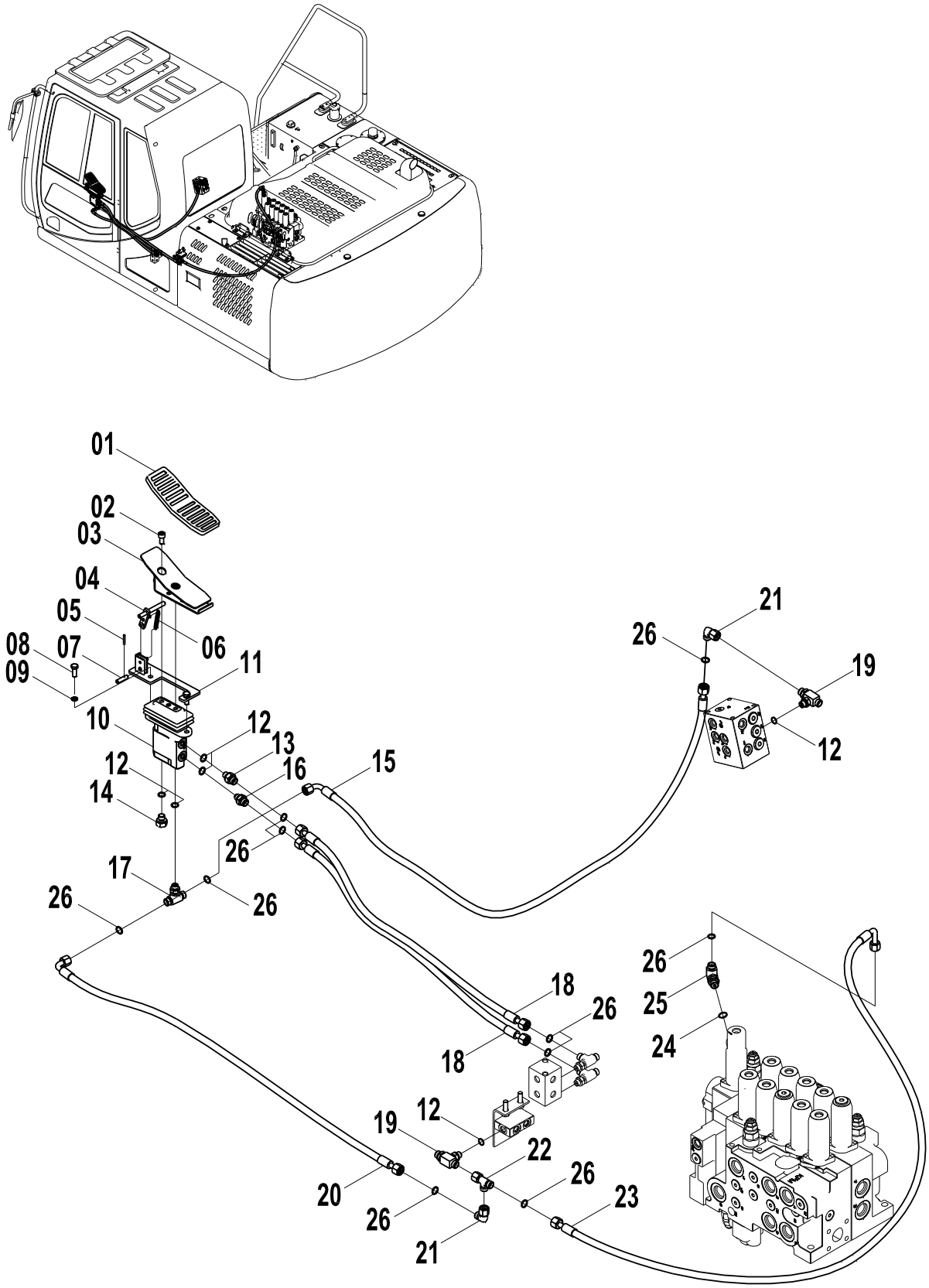

12E0123 001 附属装置先导管路 ATTACHMENT PILOT LINES

件号 ITEM	部件号 PART NO.	版本 VER	零件名称	PART NAME	数量 Q'TY	服务代码 S.C	适用机号 SERIAL NO.	互换性 IA	可替换零件号 REPLACEABLE
01	84A0365	001	脚踏胶套	RUBBER PEDAL	1				
02	04B0412	000	螺钉	SCREW	2				
03	00D1032	002	脚踏	PEDAL	1				
04	16D0156	004	杆	ROD	1				
05	08B0004	000	销	PIN	1				
06	10B0072	000	弹簧	SPRING	1				
07	08B0116	000	销轴	PIN	1				
08	00B0012	000	螺栓	BOLT	2				
09	06B0002	000	垫圈	WASHER	2				
10	12C0256	001	脚先导阀	FOOT PILOT VALVE	1	Z			
11	00D1031	002	支架		1				
12	12B0428	002	O形圈	O-RING	6				
13	00A3491	002	接头	CONNECTOR	1				
14	05A0075	001	螺塞	PLUG	1				
15	05C3174	000	软管总成	HOSE AS	1				
16	30C0803	000	滤网接头	FITTING	1				
17	32C0415	002	三通接头	TEE CONNECTOR	1				
18	05C3173	000	软管总成	HOSE AS	2				
19	12C2000	001	梭阀	SHUTTLE VALVE	2				
20	05C3139	001	软管总成	HOSE AS	1				05C4913
20	05C4913	000	软管总成	HOSE AS	1				
21	31C0962	000	直角接头	CONNECTOR	1				
22	32C0465	000	三通接头	TEE	1				
23	05C3175	000	软管总成	HOSE AS	1				
24	12B0429	002	O形圈	O-RING	1				
25	31C0559	002	直角接头	CONNECTOR	1				
26	12B1406	000	O形圈	O-RING	10				

EC0000011829

12E0189 000 附属装置先导管路
ATTACHMENT PILOT LINES

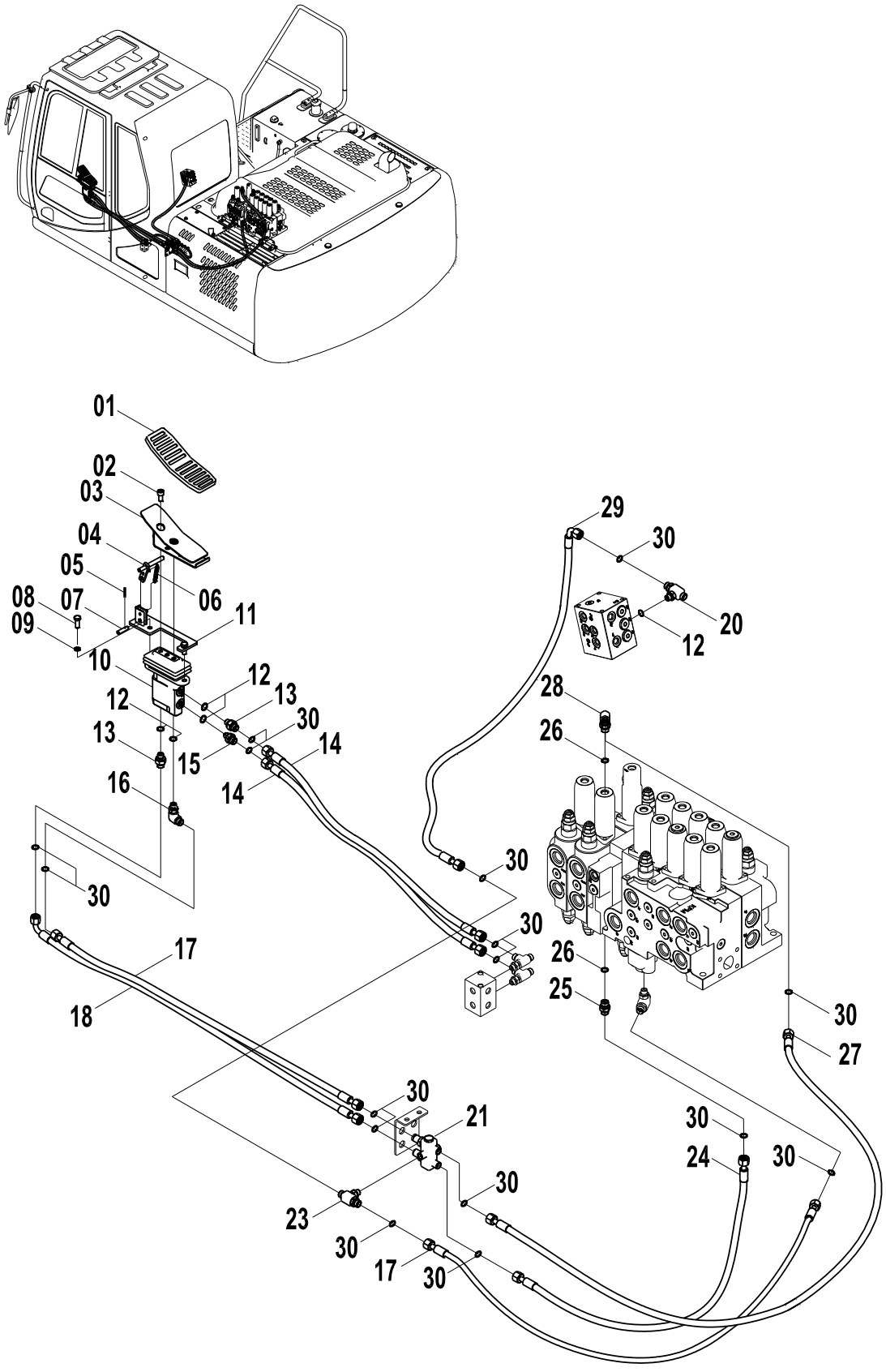

12E0189 000 附属装置先导管路 ATTACHMENT PILOT LINES

件号 ITEM	部件号 PART NO.	版本 VER	零件名称	PART NAME	数量 Q'TY	服务代码 S.C	适用机号 SERIAL NO.	互换性 IA	可替换零件号 REPLACEABLE
01	84A0365	001	脚踏胶套	RUBBER PEDAL	1				
02	04B0412	000	螺钉	SCREW	2				
03	00D1032	002	脚踏	PEDAL	1				
04	16D0156	004	杆	ROD	1				
05	08B0004	000	销	PIN	1				
06	10B0072	000	弹簧	SPRING	1				
07	08B0116	000	销轴	PIN	1				
08	00B0012	000	螺栓	BOLT	2				
09	06B0002	000	垫圈	WASHER	2				
10	12C0256	001	脚先导阀	FOOT PILOT VALVE	1	Z			
11	00D1031	002	支架		1				
12	12B0428	002	O形圈	O-RING	5				
13	00A3491	002	接头	CONNECTOR	2				
14	05C3173	000	软管总成	HOSE AS	2				
15	30C0803	000	滤网接头	FITTING	1				
16	31C0558	003	直角接头	CONNECTOR	1				
17	05C3201	000	软管总成	HOSE AS	2				
18	05C3139	001	软管总成	HOSE AS	1				
20	12C2000	001	梭阀	SHUTTLE VALVE	1				
21	12C1999	000	梭阀	SHUTTLE VALVE	1				
23	32C0502	000	三通接头	TEE	1				
24	05C3205	000	软管总成	HOSE AS	1				
25	00A3498	002	接头	CONNECTOR	1				
26	12B0429	002	O形圈	O-RING	2				
27	05C3185	000	软管总成	HOSE AS	1				
28	31C0559	002	直角接头	CONNECTOR	1				
29	05C3212	000	软管总成	HOSE AS	1				
30	12B1406	000	O形圈	O-RING	16				

12C0256 001 脚先导阀
FOOT PILOT VALVE

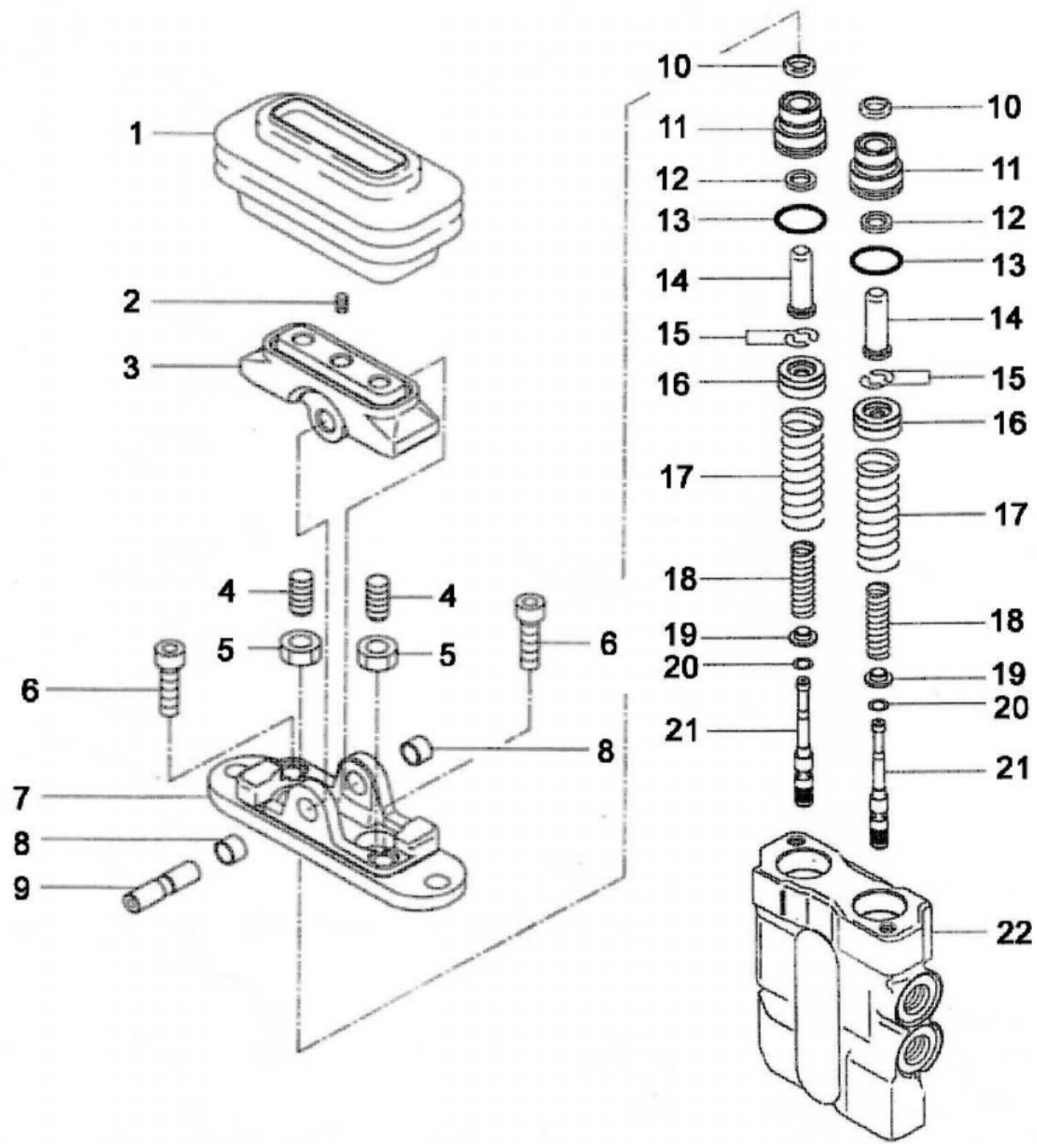

12C0256 001 脚先导阀 FOOT PILOT VALVE

件号 ITEM	部件号 PART NO.	版本 VER	零件名称	PART NAME	数量 Q'TY	服务代码 S.C	适用机号 SERIAL NO.	互换性 IA	可替换零件号 REPLACEABLE
01	83A0460	000	胶套	BOOT	1				
02	04B0381	000	调节螺钉	SCREW	1				
03	47A0060	000	凸轮	CAM	1				
04	04B0382	000	调节螺钉	SCREW	2				
05	03B0614	000	螺母	NUT	2				
06	04B0380	000	螺钉	SCREW	2				
07	70A0149	000	阀盖	COVER CAP	1				
08	39A0264	000	轴套	BUSHING	2				
09	61A0549	000	凸轮轴	CAM SHAFT	1				
10	80A0240	000	刮油环	WIPER RING	2				
11	03B0613	000	螺塞	PLUG	2				
12	80A0239	000	密封圈	SEAL RING	2				
13	12B0692	000	O 形圈	O-RING	2				
14	65A0099	000	杆	ROD	2				
15	56A0365	000	垫片	SHIM	2				
16	10B0108	000	弹簧	SPRING	4				
17	10B0110	000	弹簧	SPRING	2				
18	10B0109	000	弹簧	SPRING	2				
19	57A0478	000	垫圈	WASHER	2				
20	06B0296	000	垫圈	WASHER	2				
21	65A0100	000	滑阀	SPOOL	2				
22	78A0118	000	阀体	VALVE BODY	2				

(空白页 BLANK PAGE)

12Y0011 000 快换装置线路总成
QUICK COUPLER WIRING AS

件号 ITEM	部件号 PART NO.	版本 VER	零件名称	PART NAME	数量 Q'TY	服务代码 S.C	适用机号 SERIAL NO.	互换性 IA	可替换零件号 REPLACEABLE
01	12Y0011(A)		快换装置线路总成(A)	QUICK COUPLER WIRING AS(A)	1	Z			
02	12Y0011(B)		快换装置线路总成(B)	QUICK COUPLER WIRING AS(B)	1	Z			
03	12Y0011(C)		快换装置线路总成(C)	QUICK COUPLER WIRING AS(C)	1	Z			
04	12Y0011(D)		快换装置线路总成(D)	QUICK COUPLER WIRING AS(D)	1	Z			

注：该系统无装配图，具体装配请参考表中各部件装配图。

Note: No assembly diagram is provided for this system. Please refer to the assembly diagrams of those components in the table for assembly details.

12Y0011(A) 快换装置线路总成(A)
QUICK COUPLER WIRING AS(A)

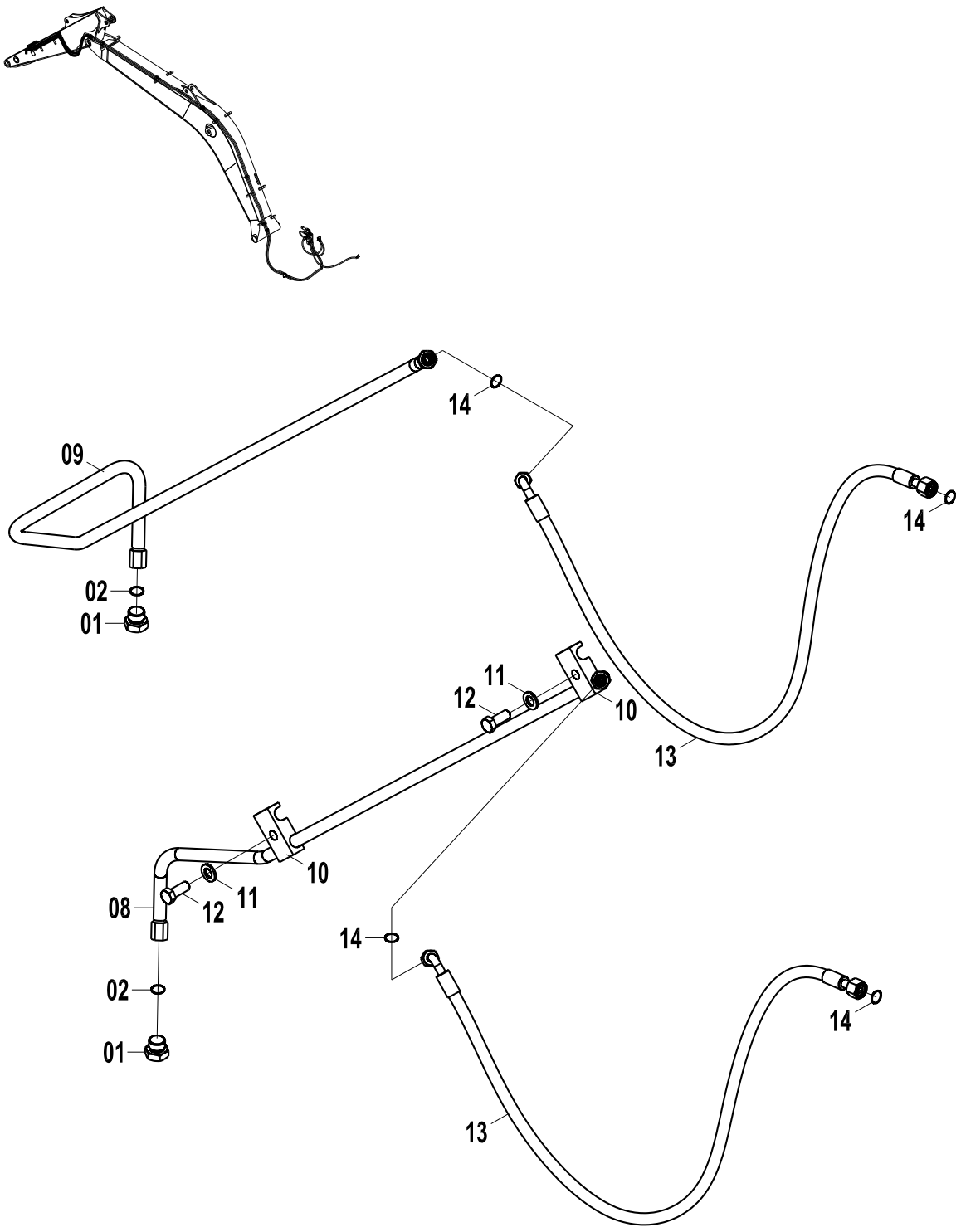

12Y0011(A) 快换装置线路总成(A) QUICK COUPLER WIRING AS(A)

件号 ITEM	部件号 PART NO.	版本 VER	零件名称	PART NAME	数量 Q'TY	服务代码 S.C	适用机号 SERIAL NO.	互换性 IA	可替换零件号 REPLACEABLE
01	05A0075	001	螺塞	PLUG	2				
02	12B0428	002	O形圈	O-RING	2				
08	10D7953	000	钢管总成	TUBE AS	1				
09	10D7952	000	钢管总成	TUBE AS	1				
10	16A7422	000	管夹	CLAMP	2				
11	06B0007	000	垫圈	WASHER	2				
12	00B0427	000	螺栓	BOLT	2				
13	05C4266	000	软管总成	HOSE AS	2				
14	12B1406	000	O形圈	O-RING	4				

12Y0011(B) 快换装置线路总成(B)
QUICK COUPLER WIRING AS(B)

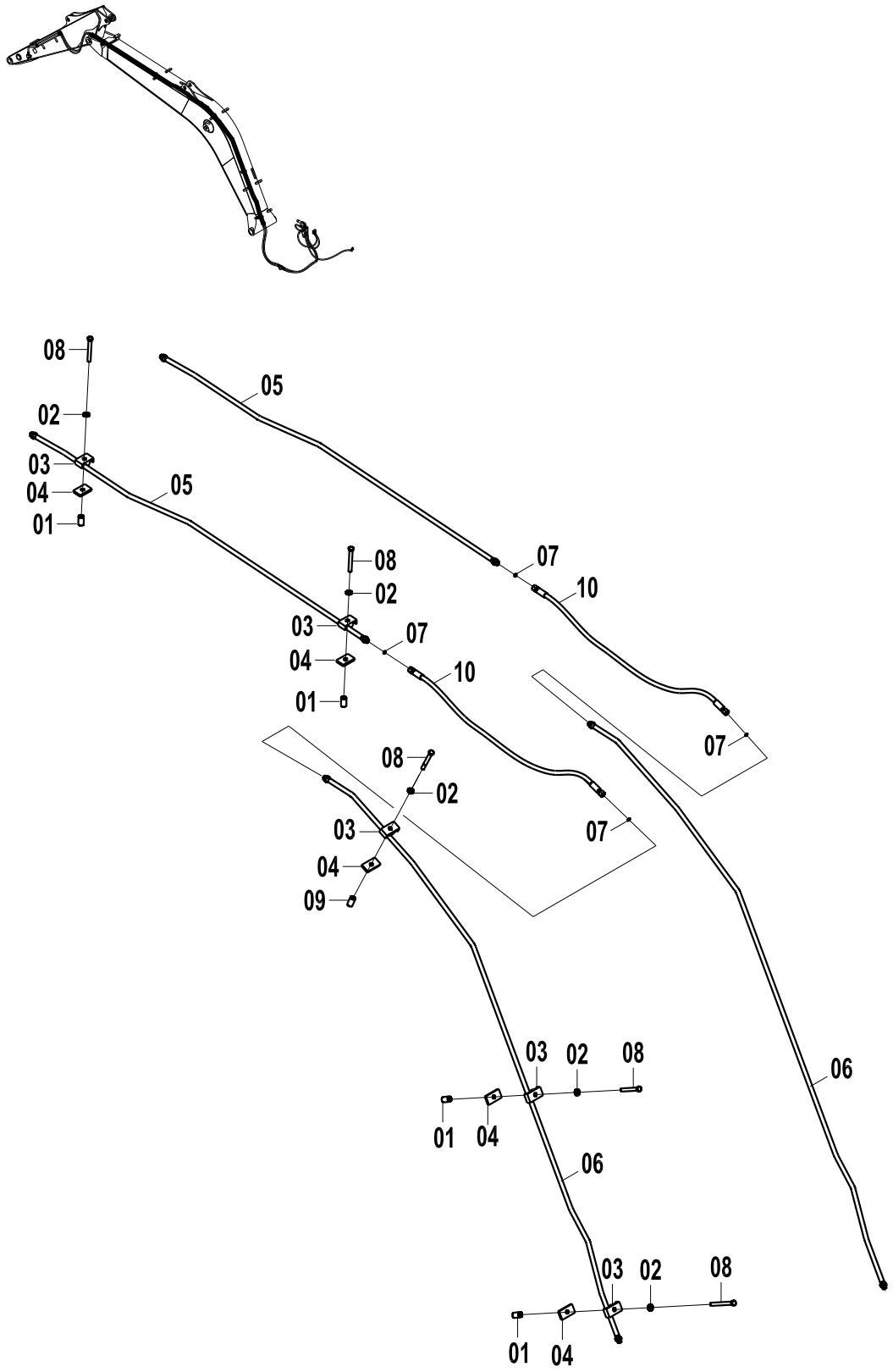

12Y0011(B) 快换装置线路总成(B) QUICK COUPLER WIRING AS(B)

件号 ITEM	部件号 PART NO.	版本 VER	零件名称	PART NAME	数量 Q'TY	服务代码 S.C	适用机号 SERIAL NO.	互换性 IA	可替换零件号 REPLACEABLE
01	55A3221	000	套筒	SOCKET	4				
02	06B0007	000	垫圈	WASHER	5				
03	16A7422	000	管夹	CLAMP	5				
04	13A1104	000	压板	PLATE	5				
05	09D0203	000	钢管总成	TUBE AS	2				
06	09D0202	000	钢管总成	TUBE AS	2				
07	12B1406	000	O形圈	O-RING	4				
08	00B0090	000	螺栓	BOLT	5				
09	55A5677	000	套筒	SOCKET	1				
10	05C5482	000	软管总成	HOSE AS	2				

12Y0011(C) 快换装置线路总成(C)
QUICK COUPLER WIRING AS(C)

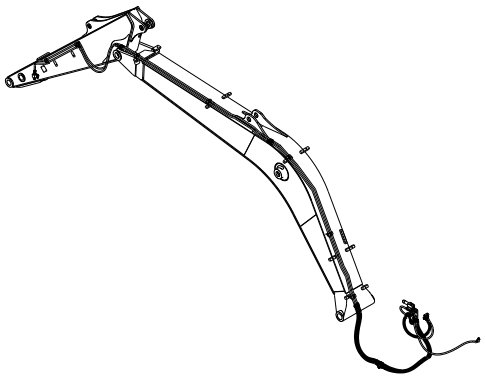

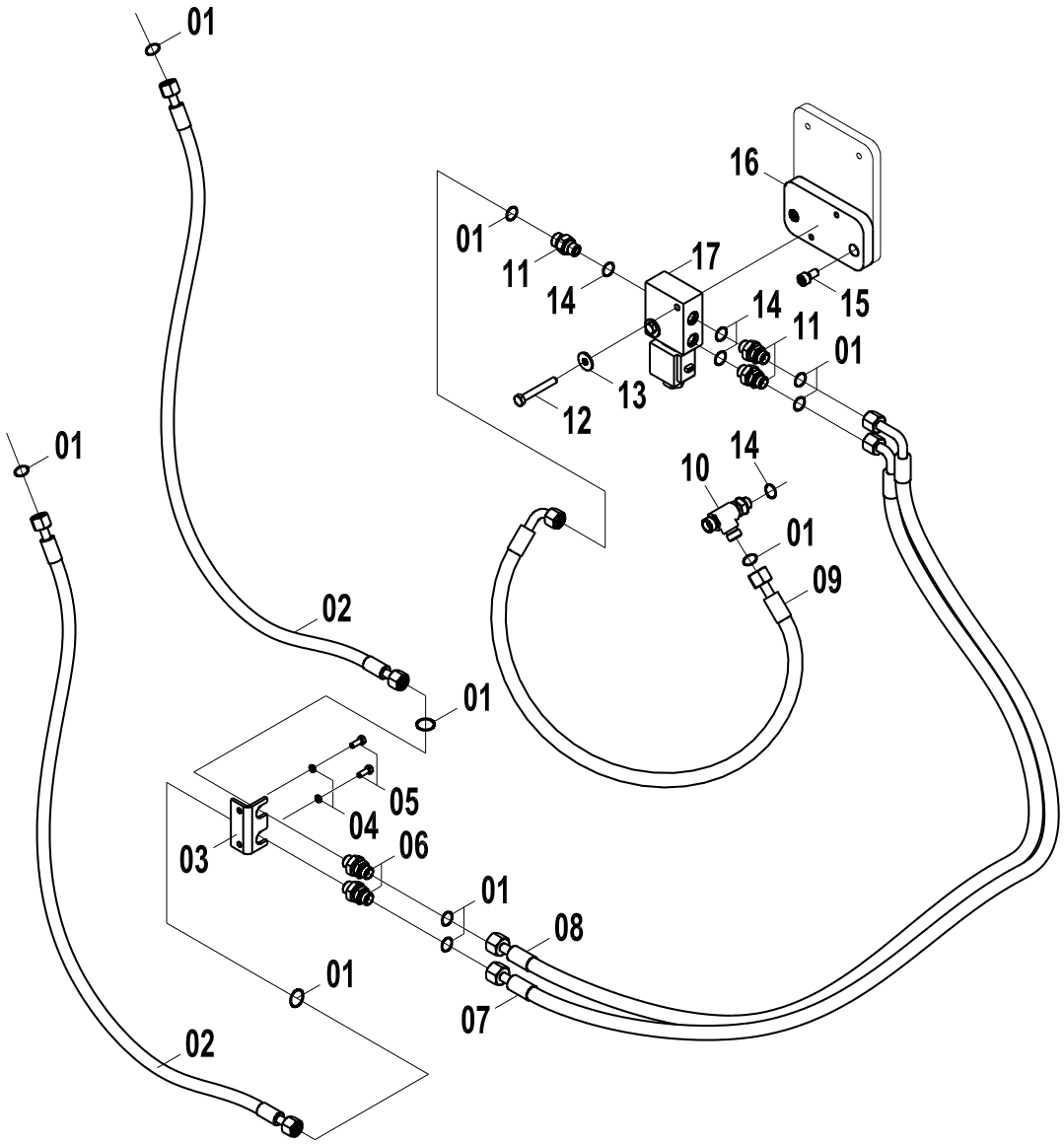

12Y0011(C) 快换装置线路总成(C) QUICK COUPLER WIRING AS(C)

件号 ITEM	部件号 PART NO.	版本 VER	零件名称	PART NAME	数量 Q'TY	服务代码 S.C	适用机号 SERIAL NO.	互换性 IA	可替换零件号 REPLACEABLE
01	12B1406	000	O 形圈	O-RING	12				
02	05C4267	000	软管总成	HOSE AS	2				
03	19A0978	000	隔板	BAFFLE	1				
04	06B0003	000	垫圈	WASHER	2				
05	00B0022	000	螺栓	BOLT	2				
06	30C1133	000	隔板接头	SPACER CONNECTOR	2				
07	05C4325	000	软管总成	HOSE AS	1				
08	05C4268	000	软管总成	HOSE AS	1				
09	05C4270	000	软管总成	HOSE AS	1				
10	32C0408	002	三通接头	TEE	1				
11	00A3491	002	接头	CONNECTOR	3				
12	00B0046	000	螺栓	BOLT	2				
13	06B0062	000	垫圈	WASHER	2				
14	12B0428	002	O 形圈	O-RING	4				
15	04B0263	000	螺钉	SCREW	2				
16	15A5729	000	底板	BOTTOM PLATE	1				
17	12C0370	000	SQ08 快速连接器电磁阀	SOLENOID VALVE	1				

12Y0011(D)　快换装置线路总成(D)
QUICK COUPLER WIRING AS(D)

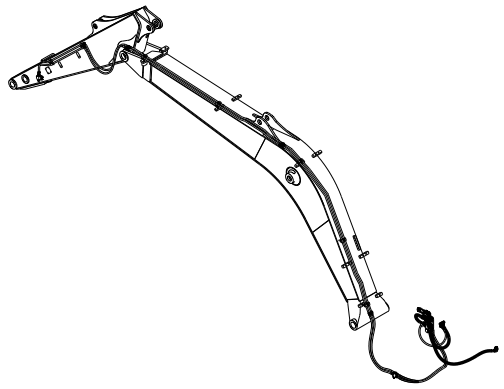

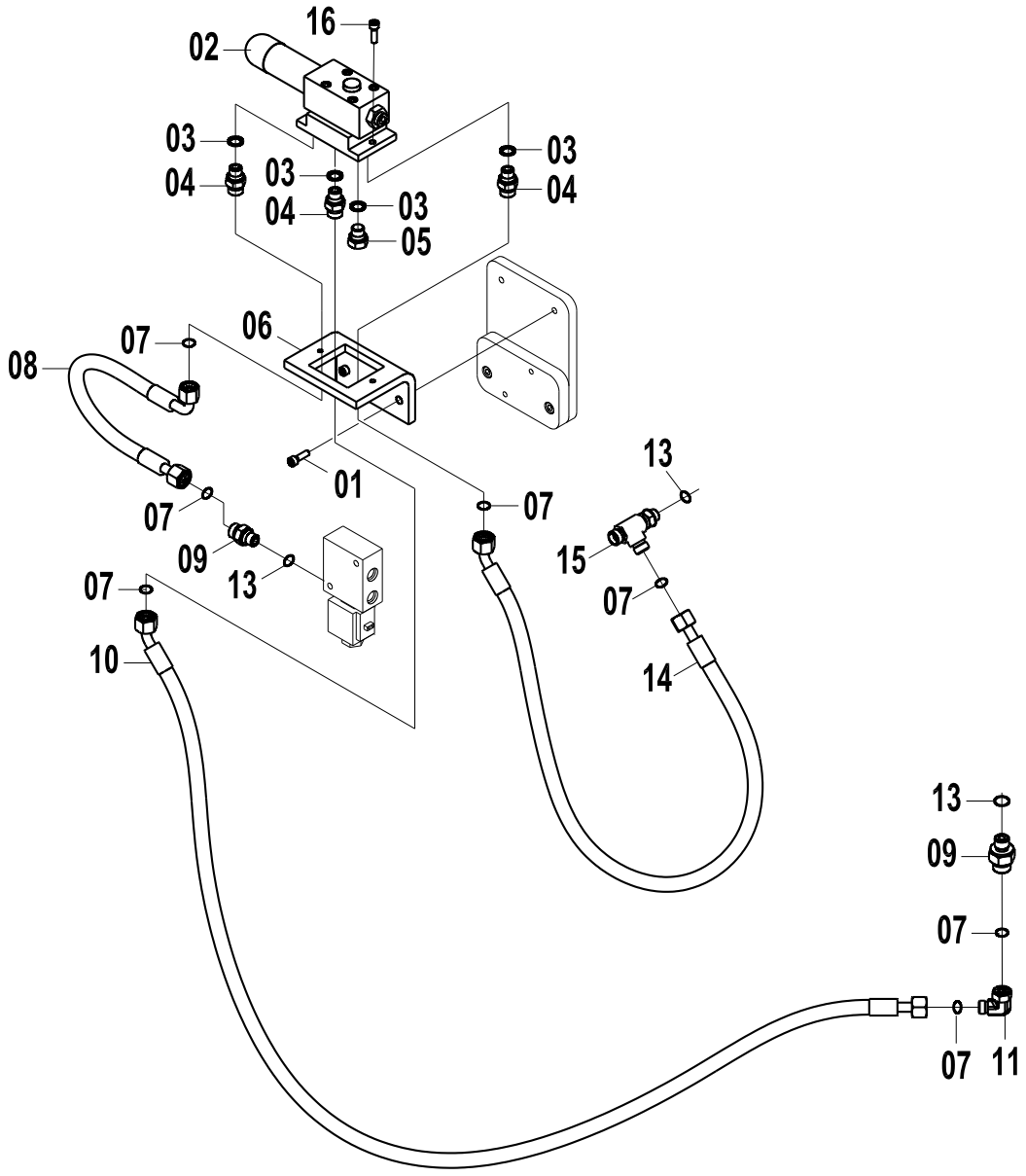

12Y0011(D) 快换装置线路总成(D) QUICK COUPLER WIRING AS(D)

件号 ITEM	部件号 PART NO.	版本 VER	零件名称	PART NAME	数量 Q'TY	服务代码 S.C	适用机号 SERIAL NO.	互换性 IA	可替换零件号 REPLACEABLE
01	04B0078	000	螺钉	SCREW	2				
02	12C0646	001	减压阀	PRESSURE REDUCING VALVE	1				
03	12B1473	000	密封圈	SEAL RING	4				
04	30C1234	000	接头	CONNECTOR	3				
05	30C1240	000	螺塞组件	PLUG AS	1				
06	29A1998	000	弯板	PLATE	1				
07	12B1406	000	O形圈	O-RING	7				
08	05C3136	001	软管总成	HOSE AS	1				
09	00A3491	002	接头	CONNECTOR	2				
10	05C4327	000	软管总成	HOSE AS	1				
11	31C0809	001	直角接头	CONNECTOR	1				
13	12B0428	002	O形圈	O-RING	3				
14	05C3203	000	软管总成	HOSE AS	1				
15	32C0408	002	三通接头	TEE	1				
16	04B0047	000	螺钉	SCREW	2				

电气系统 ELECTRIC SYSTEM

22Y0117 000 电气系统
ELECTRICAL SYSTEM

件号 ITEM	部件号 PART NO.	版本 VER	零件名称	PART NAME	数量 Q'TY	服务代码 S.C	适用机号 SERIAL NO.	互换性 IA	可替换零件号 REPLACEABLE
01	46C8205	002	车架线路总成	FRAME WIRING AS	1	Z			
02	46C8204	000	驾驶室线路总成	CAB WIRING AS	1	Z			
03	46C7524	000	地板架线路总成	FLOOR PLATE WIRING AS	1	Z			
04	46C8206	000	发动机线路总成	ENGINE WIRING AS	1	Z			
05	08C6471	000	控制板线束	HARNESS	1				

22Y0118 001 电气系统
ELECTRICAL SYSTEM

件号 ITEM	部件号 PART NO.	版本 VER	零件名称	PART NAME	数量 Q'TY	服务代码 S.C	适用机号 SERIAL NO.	互换性 IA	可替换零件号 REPLACEABLE
01	46C8205	002	车架线路总成	FRAME WIRING AS	1	Z			
02	46C8204	000	驾驶室线路总成	CAB WIRING AS	1	Z			
03	46C7524	000	地板架线路总成	FLOOR PLATE WIRING AS	1	Z			
04	46C8206	000	发动机线路总成	ENGINE WIRING AS	1	Z			
05	46C7641	000	GPS 线路总成	GPS WIRING AS	1	Z			
06	46C5649	000	警示灯线路总成	ROTATING BEACON WIRING AS	1	Z			
07	46C5400	000	行走报警线路总成	TRAVEL ALARM WIRING AS	1	Z			

注：该系统无装配图，具体装配请参考表中各部件装配图。

Note: No assembly diagram is provided for this system. Please refer to the assembly diagrams of those components in the table for assembly details.

22Y0151 001 电气系统
ELECTRICAL SYSTEM

件号 ITEM	部件号 PART NO.	版本 VER	零件名称	PART NAME	数量 Q'TY	服务代码 S.C	适用机号 SERIAL NO.	互换性 IA	可替换零件号 REPLACEABLE
01	46C8205	002	车架线路总成	FRAME WIRING AS	1	Z			
02	46C8204	000	驾驶室线路总成	CAB WIRING AS	1	Z			
03	46C7524	000	地板架线路总成	FLOOR PLATE WIRING AS	1	Z			
04	46C8206	000	发动机线路总成	ENGINE WIRING AS	1	Z			
05	46C5649	000	警示灯线路总成	ROTATING BEACON WIRING AS	1	Z			
06	46C5400	000	行走报警线路总成	TRAVEL ALARM WIRING AS	1	Z			
07	46C8472	000	回转报警线路总成	REVOLVING ALARM WIRING AS	1	Z			
08	08C6471	000	控制板线束	HARNESS	1				

46C8205 003 车架线路总成
FRAME WIRING AS

件号 ITEM	部件号 PART NO.	版本 VER	零件名称	PART NAME	数量 Q'TY	服务代码 S.C	适用机号 SERIAL NO.	互换性 IA	可替换零件号 REPLACEABLE
01	46C8205(A)		车架线路总成(A)	FRAME WIRING AS(A)	1	Z			
02	46C8205(B)		车架线路总成(B)	FRAME WIRING AS(B)	1	Z			
03	46C8205(C)		车架线路总成(C)	FRAME WIRING AS(C)	1	Z			
04	46C8205(D)		车架线路总成(D)	FRAME WIRING AS(D)	1	Z			
05	46C8205(E)		车架线路总成(E)	FRAME WIRING AS(E)	1	Z			
06	46C8205(F)		车架线路总成(F)	FRAME WIRING AS(F)	1	Z			
07	46C8205(G)		车架线路总成(G)	FRAME WIRING AS(G)	1	Z			
08	46C7591	000	控制箱总成	CONTROL BOX	1	Z			

注：该系统无装配图，具体装配请参考表中各部件装配图。

Note: No assembly diagram is provided for this system. Please refer to the assembly diagrams of those components in the table for assembly details.

46C8205(A)　车架线路总成(A)
FRAME WIRING AS(A)

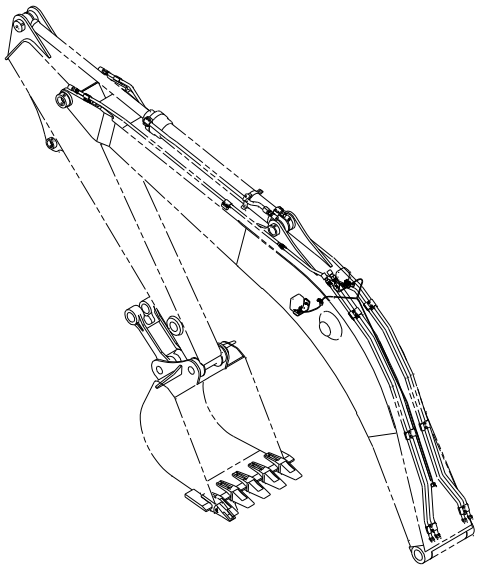

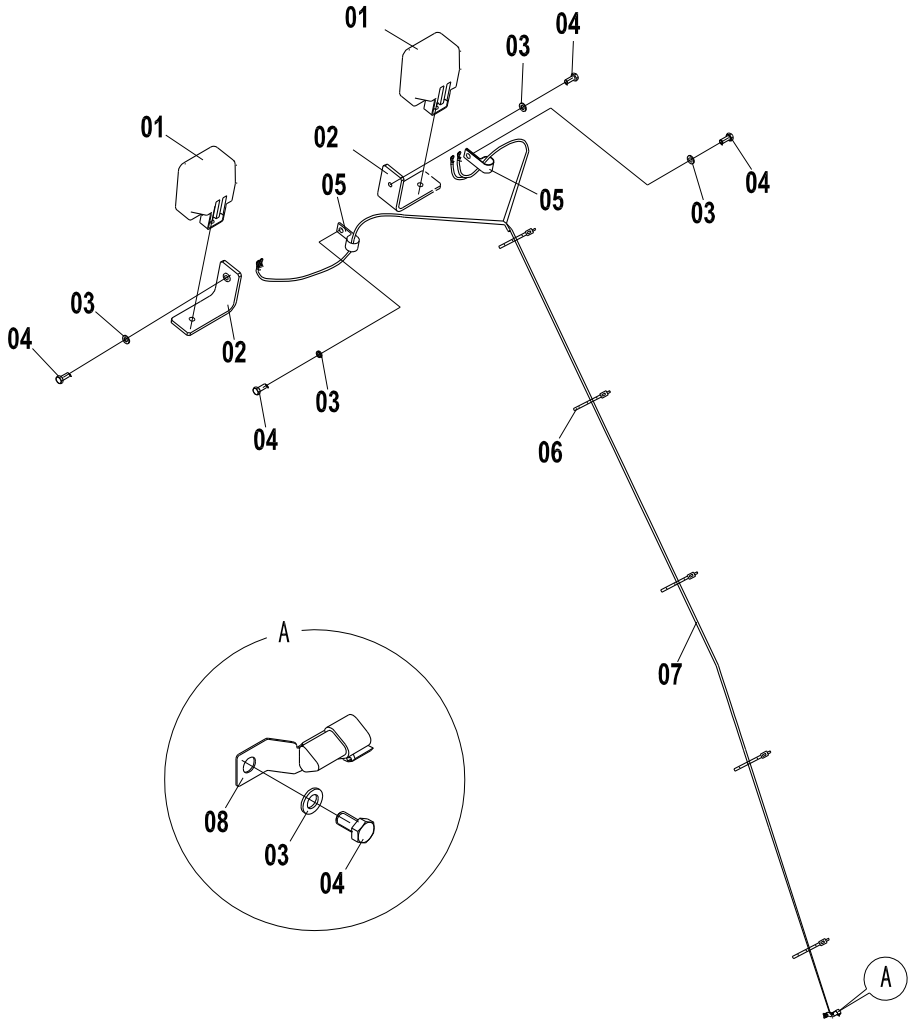

46C8205(A) 车架线路总成(A) FRAME WIRING AS(A)

件号 ITEM	部件号 PART NO.	版本 VER	零件名称	PART NAME	数量 Q'TY	服务代码 S.C	适用机号 SERIAL NO.	互换性 IA	可替换零件号 REPLACEABLE
01	32B0028	001	大灯	FLOODLIGHT	2				
02	22A4702	000	弯板	PLATE	2				
03	06B0001	000	垫圈	WASHER	5				
04	00B0005	000	螺栓	BOLT	5				
05	20A1851	000	线夹	CLIP	2				
06	37B0004	001	尼龙扎带	NYLON STRAP	5				
07	08C4392	000	线束	HARNESS	1				
08	20A8767	000	插板	INSERT	1				

46C8205(B)　车架线路总成(B)
FRAME WIRING AS(B)

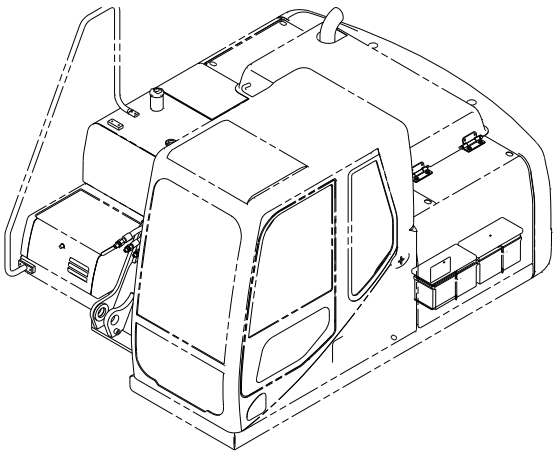

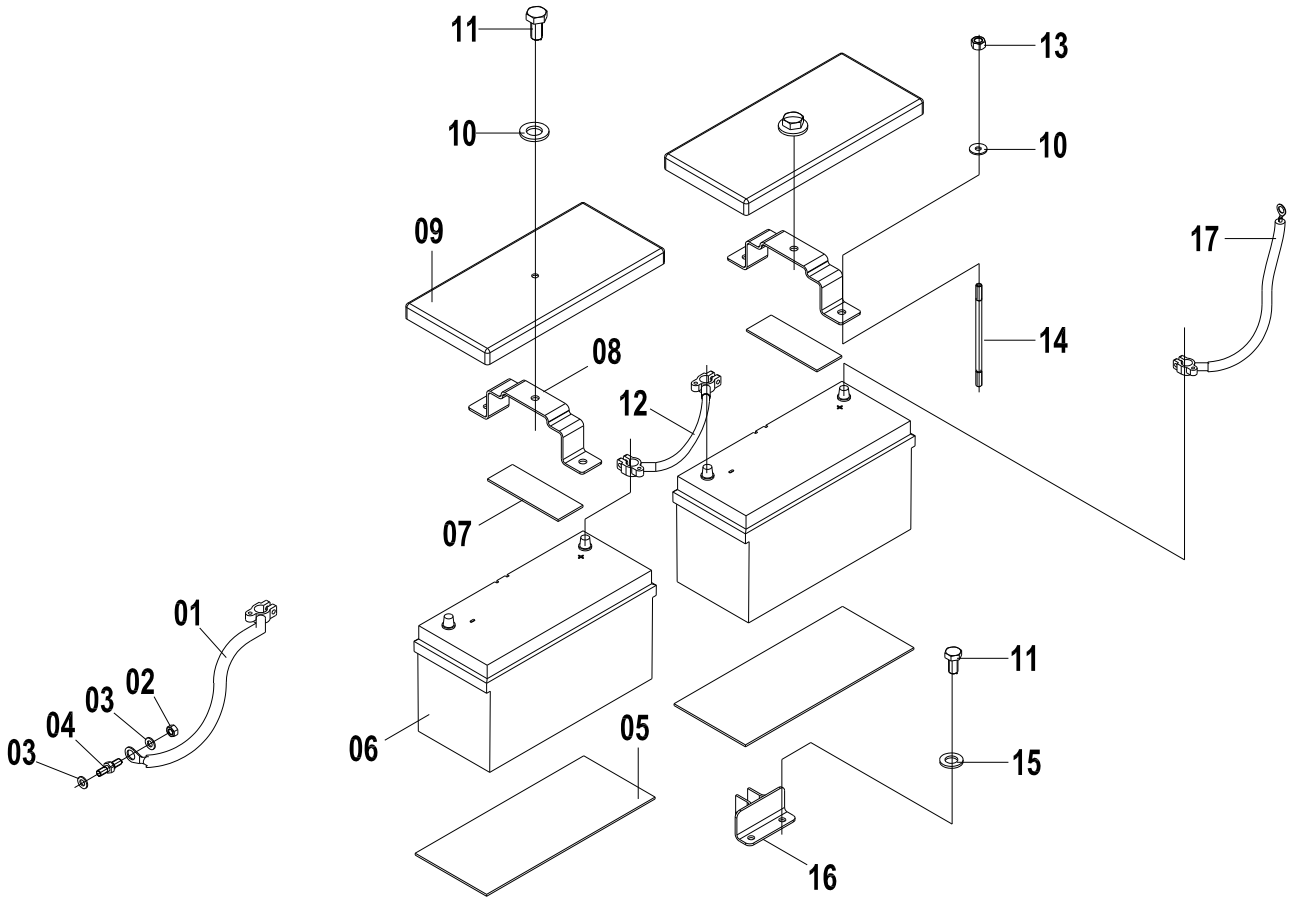

46C8205(B) 车架线路总成(B) FRAME WIRING AS(B)

件号 ITEM	部件号 PART NO.	版本 VER	零件名称	PART NAME	数量 Q'TY	服务代码 S.C	适用机号 SERIAL NO.	互换性 IA	可替换零件号 REPLACEABLE
01	08C3144	000	蓄电池负极电缆	CABLE	1				
02	03B1180	000	螺母	NUT	1				
03	06B0498	000	垫圈	WASHER	2				
04	05B0163	000	双头螺柱	STUD BOLT	1				
05	82A0285	001	蓄电池垫	CUSHION	2				
06	37B0108	003	蓄电池	BATTERY	2				
07	82A1023	000	垫板	PLATE	2				
08	21A6446	000	弯板	PLATE	2				
09	82A1007	000	盖板	COVER	2				
10	06B0030	000	垫圈	WASHER	6				
11	00B0005	000	螺栓	BOLT	4				
12	08C0466	002	蓄电池连接电缆	CABLE	1				
13	03B0053	000	螺母	NUT	4				
14	01B0983	000	螺杆	SCREW ROD	4				
15	06B0001	000	垫圈	WASHER	2				
16	00D5699	000	支座	BRACKET	1				
17	08C3145	000	蓄电池正极电缆	CABLE	1				

46C8205(C)　车架线路总成(C)
FRAME WIRING AS(C)

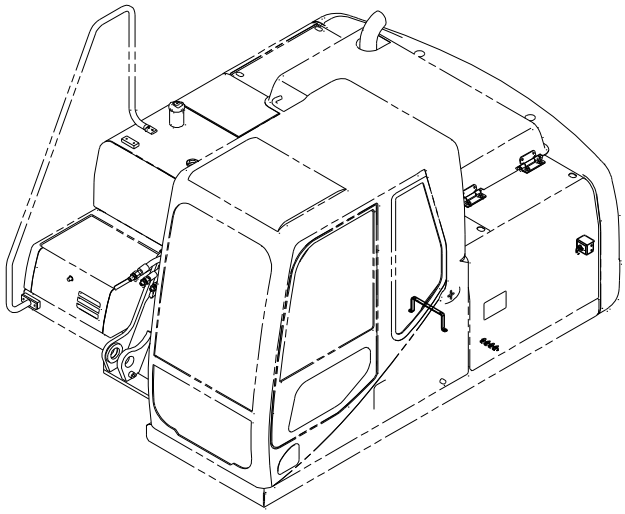

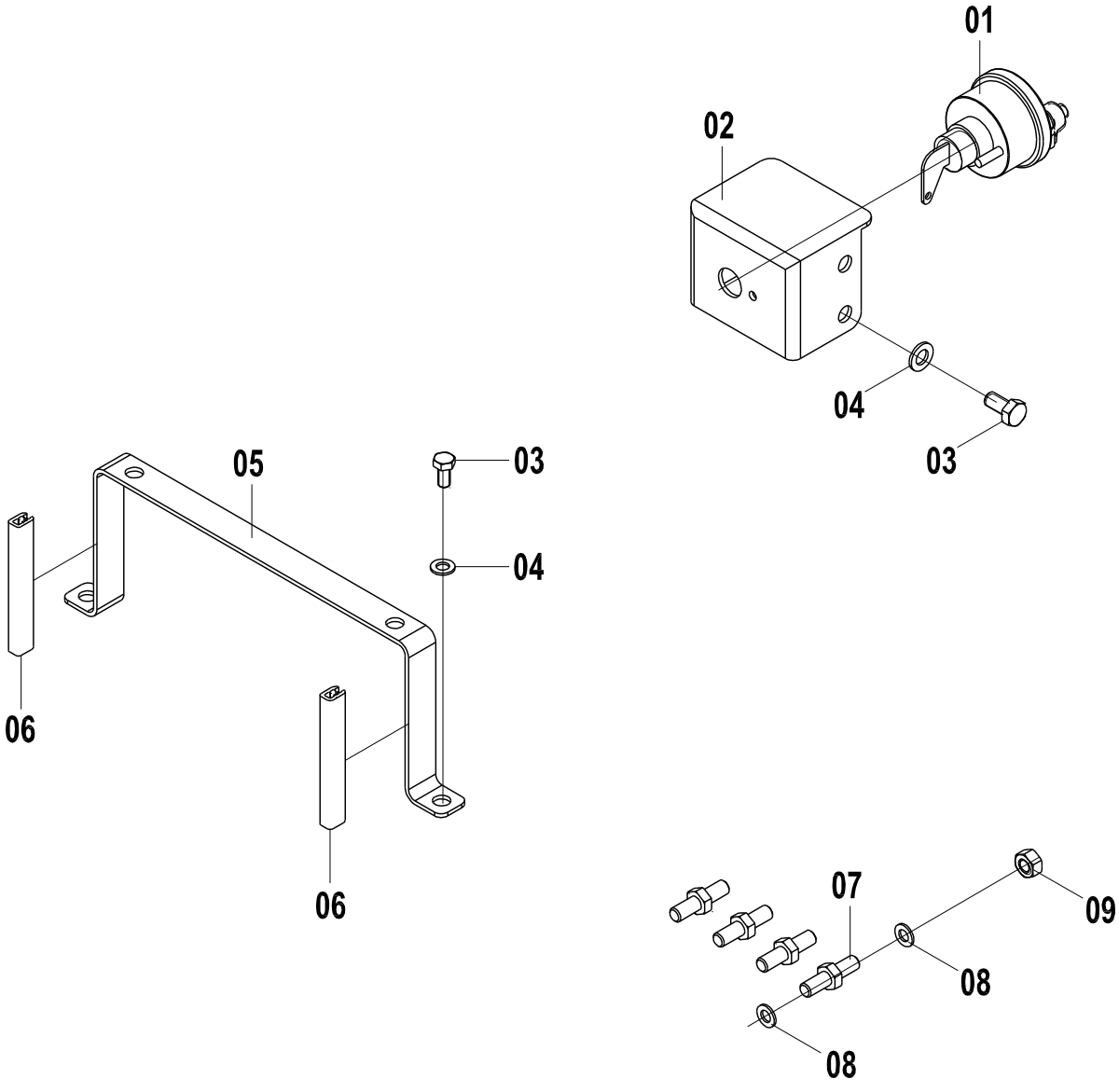

46C8205(C) 车架线路总成(C) FRAME WIRING AS(C)

件号 ITEM	部件号 PART NO.	版本 VER	零件名称	PART NAME	数量 Q'TY	服务代码 S.C	适用机型 SERIAL NO.	互换性 IA	可替换零件号 PART NO. REPLACEABLE
01	34B0297	002	负极开关	DISCONNECT SWITCH	1	Z			
02	19A5679	000	弯板	PLATE	1				
03	00B0005	000	螺栓	BOLT	4				
04	06B0001	000	垫圈	WASHER	4				
05	00D5678	000	支架	BRACKET	1				
06	84A2236	000	胶条	RUBBER STRIP	2				
07	05B0163	000	双头螺柱	STUD BOLT	4				
08	06B0498	000	垫圈	WASHER	8				
09	03B1180	000	螺母	NUT	4				

46C8205(D)　车架线路总成(D)
FRAME WIRING AS(D)

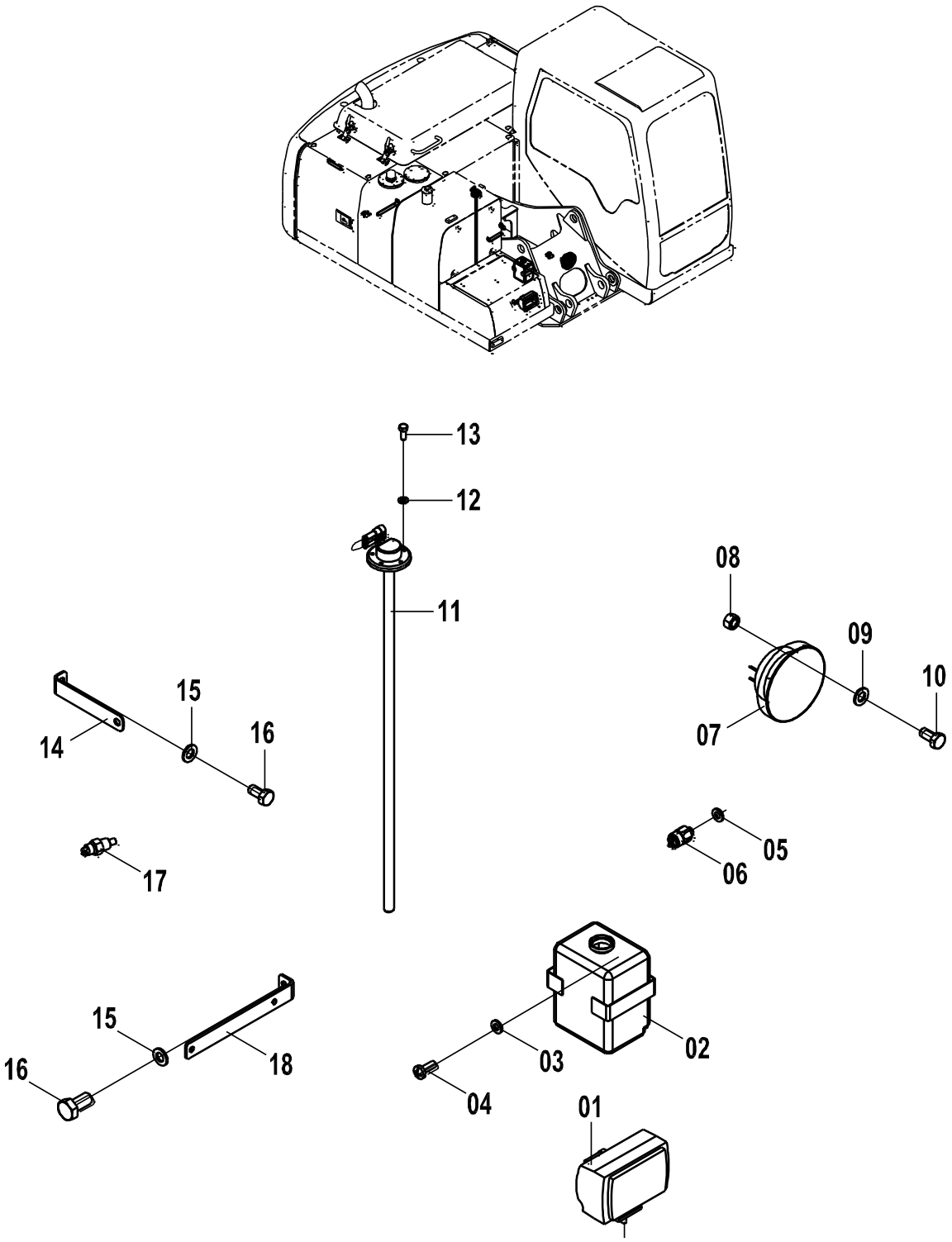

46C8205(D) 车架线路总成(D) FRAME WIRING AS(D)

件号 ITEM	部件号 PART NO.	版本 VER	零件名称	PART NAME	数量 Q'TY	服务代码 S.C	适用机号 SERIAL NO.	互换性 IA	可替换零件号 REPLACEABLE
01	32B0301	000	工作灯	WORK LIGHT	1				
02	37B1037	000	水壶	WASHER RESERVOIR	1				
03	06B0024	000	垫圈	WASHER	4				
04	04B0056	000	螺钉	SCREW	4				
05	06B0117	000	垫圈	WASHER	2				
06	30B0717	000	压力开关	PRESSURE SWITCH	2				
07	38V0001	001	喇叭	HORN	1				
08	03B0021	000	螺母	NUT	1				
09	06B0005	000	垫圈	WASHER	1				
10	00B0075	000	螺栓	BOLT	1				
11	30B0350	000	燃油量传感器	FUEL SENSOR	1				
12	06B0066	000	垫圈	WASHER	5				
13	00B0153	000	螺栓	BOLT	5				
14	00D4558	000	弯板	PLATE	1				
15	06B0001	000	垫圈	WASHER	2				
16	00B0005	000	螺栓	BOLT	2				
17	30B0496	001	温度传感器	TEMP SENSOR	1				
18	00D5685	000	支座	BRACKET	1				

46C8205(E)　车架线路总成(E)
FRAME WIRING AS(E)

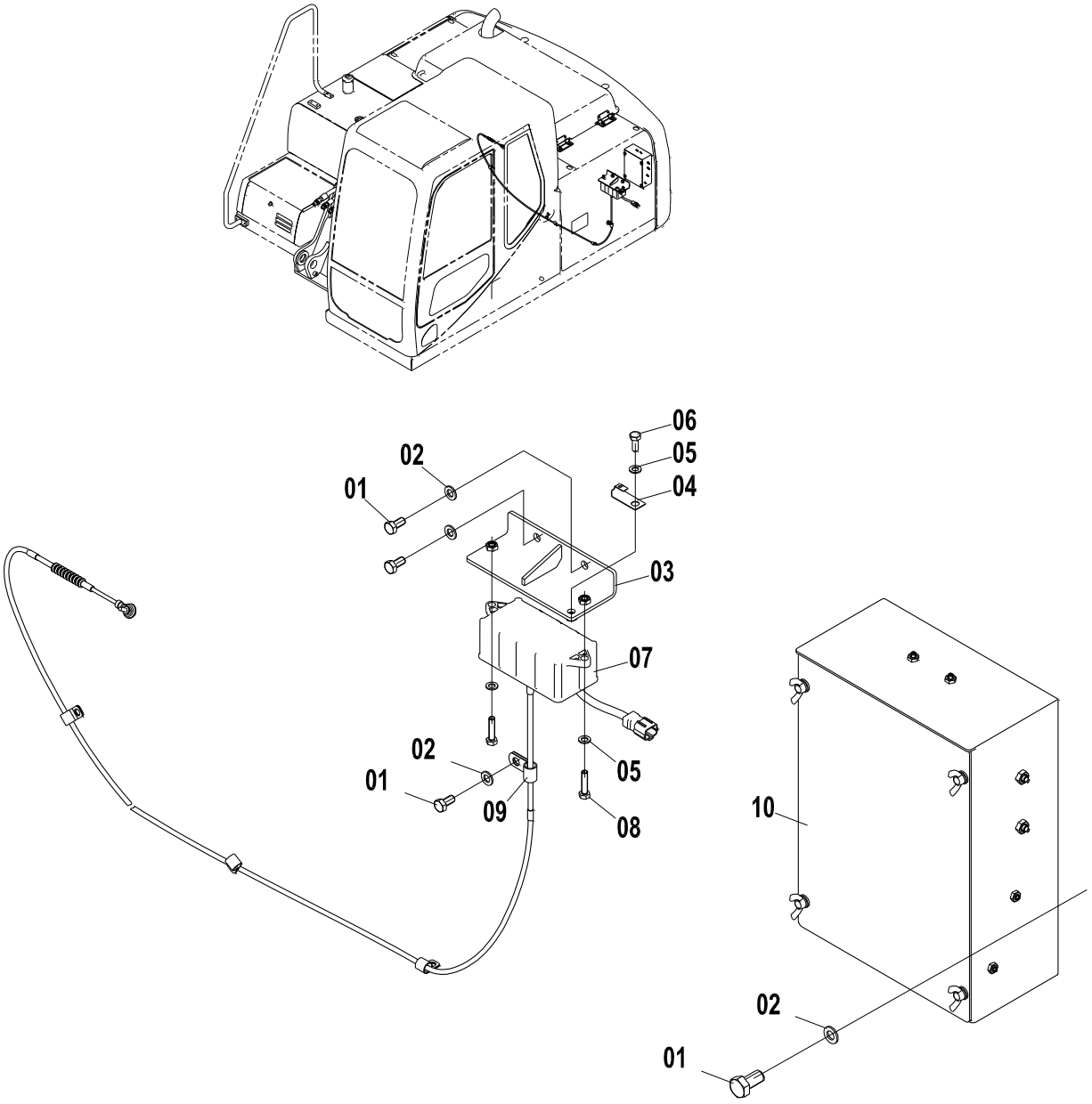

46C8205(E) 车架线路总成(E) FRAME WIRING AS(E)

件号 ITEM	部件号 PART NO.	版本 VER	零件名称	PART NAME	数量 Q'TY	服务代码 S.C	适用机号 SERIAL NO.	互换性 IA	可替换零件号 REPLACEABLE
01	00B0005	000	螺栓	BOLT	10				
02	06B0001	000	垫圈	WASHER	10				
03	02D7168	000	执行器安装座	SUPPORT	1				
04	20A6812	001	插板	INSERT	1				
05	06B0005	000	垫圈	WASHER	3				
06	00B0075	000	螺栓	BOLT	1				
07	37B1404	000	执行器	GOVERNOR ACTUATOR	1				
08	00B0102	000	螺栓	BOLT	2				
09	20A1851	000	线夹	CLIP	4				
10	46C7591	000	电器箱总成	ELECTRICAL BOX AS	1	Z			

46C8205(F)　车架线路总成(F)
FRAME WIRING AS(F)

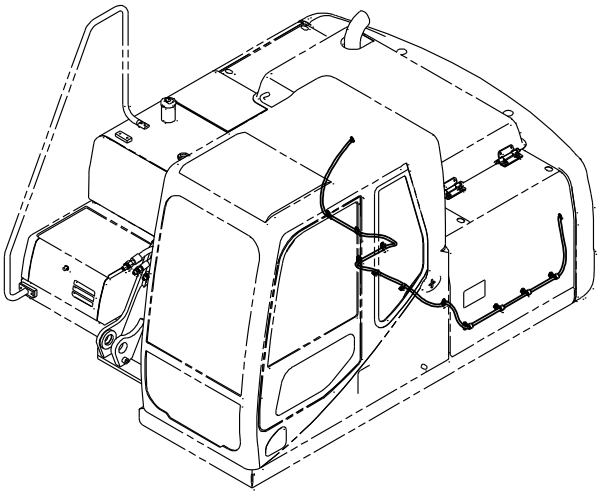

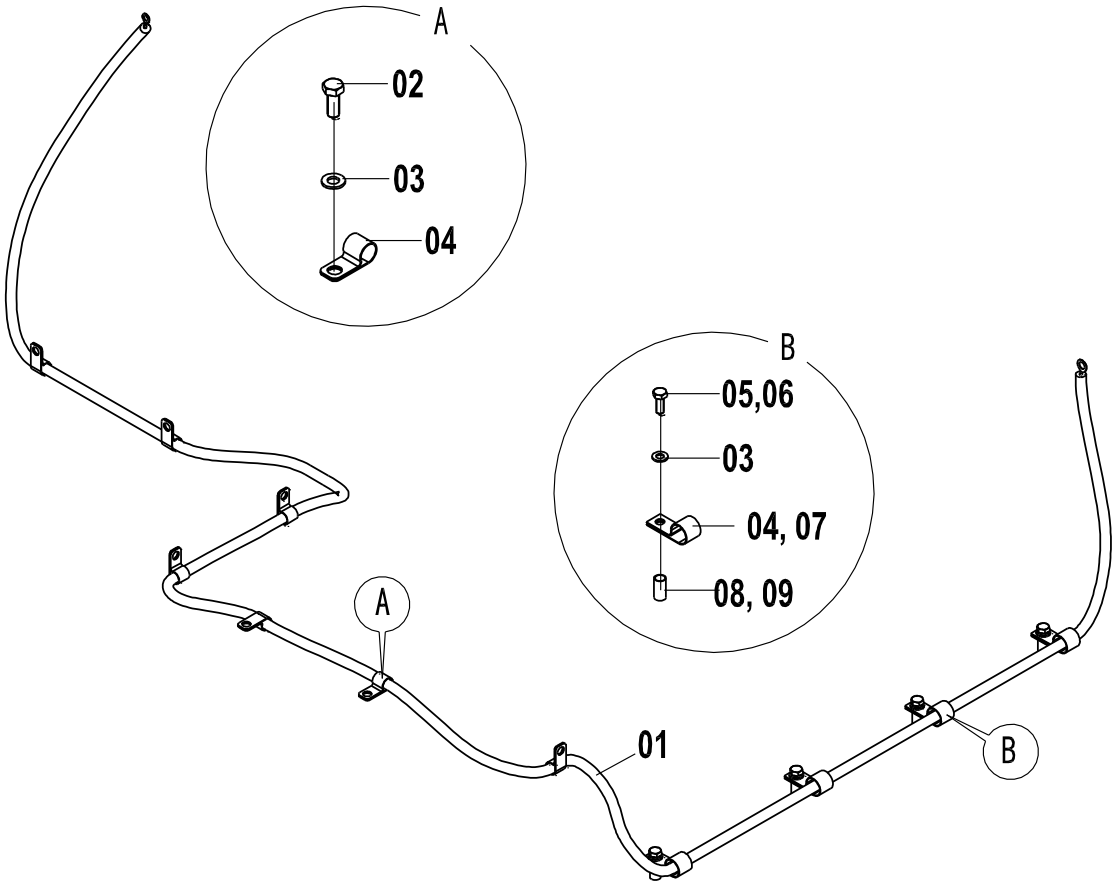

46C8205(F) 车架线路总成(F) FRAME WIRING AS(F)

件号 ITEM	部件号 PART NO.	版本 VER	零件名称	PART NAME	数量 Q'TY	服务代码 S.C	适用机号 SERIAL NO.	互换性 IA	可替换零件号 REPLACEABLE
01	08C3867	001	起动电机电缆	CABLE	1				
02	00B0005	000	螺栓	BOLT	7				
03	06B0001	000	垫圈	WASHER	11				
04	20A1855	001	线夹	CLIP	8				
05	00B0048	000	螺栓	BOLT	3				
06	00B0018	000	螺栓	BOLT	1				
07	20A1858	001	线夹	CLIP	3				
08	34A0559	001	支撑管	PIPE	3				
09	34A1457	001	圆筒	DRUM	1				

46C8205(G)　车架线路总成(G)
FRAME WIRING AS(G)

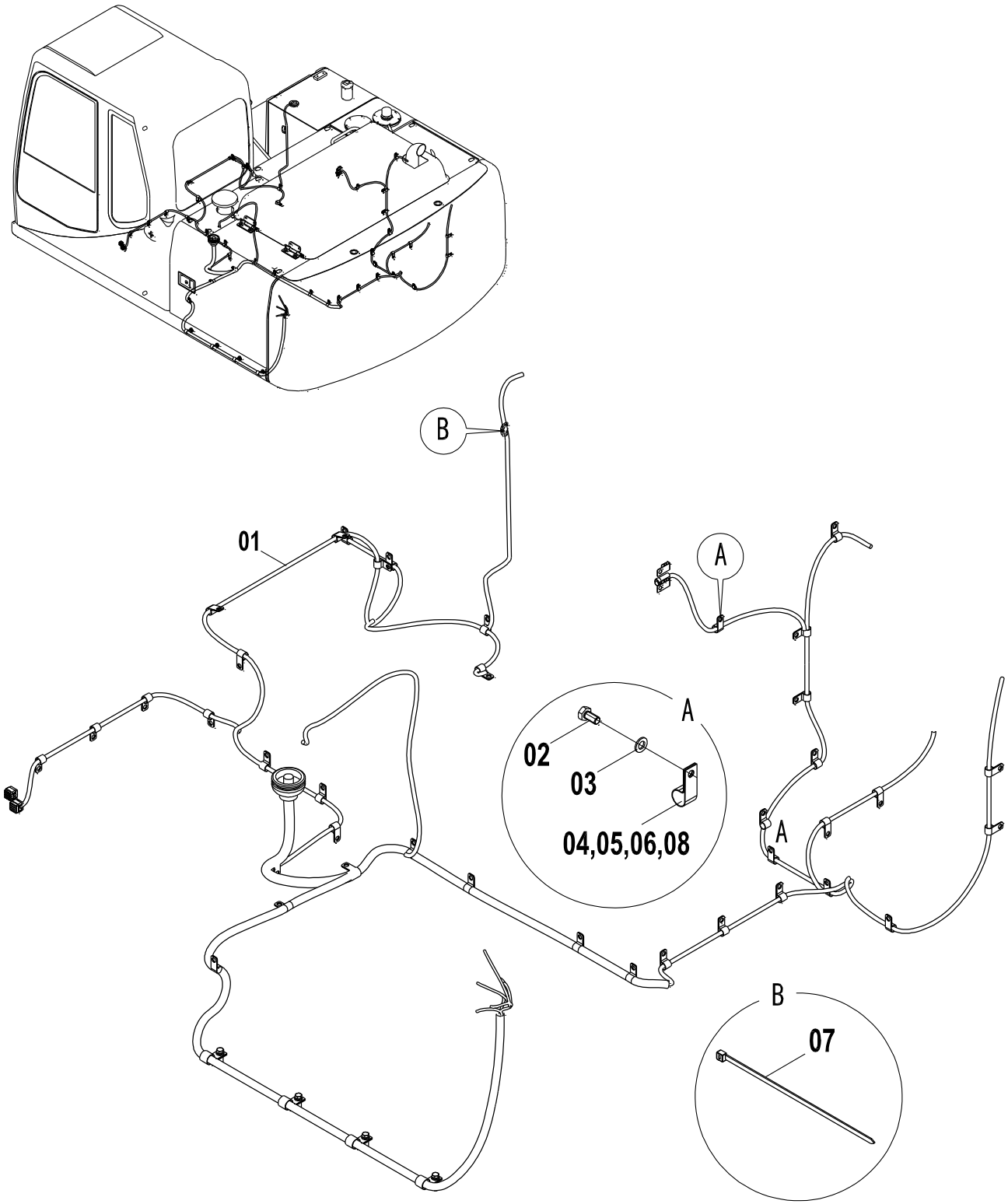

46C8205(G) 车架线路总成(G) FRAME WIRING AS(G)

件号 ITEM	部件号 PART NO.	版本 VER	零件名称	PART NAME	数量 Q'TY	服务代码 S.C	适用机号 SERIAL NO.	互换性 IA	可替换零件号 REPLACEABLE
01	08C6156	000	车架线束	FRAME HARNESS	1			N1	08C6511
01	08C6511	000	车架线束	FRAME HARNESS	1				
02	00B0005	000	螺栓	BOLT	15				
03	06B0001	000	垫圈	WASHER	15				
04	20A1851	000	线夹	CLIP	9				
05	20A1852	001	线夹	CLIP	5				
06	20A1853	001	线夹	CLIP	11				
07	37B0004	001	尼龙扎带	NYLON STRAP	25				
08	20A1854	000	线夹	CLIP	10				

EC0000106279

46C7591 000 电器箱总成
ELECTRICAL BOX AS

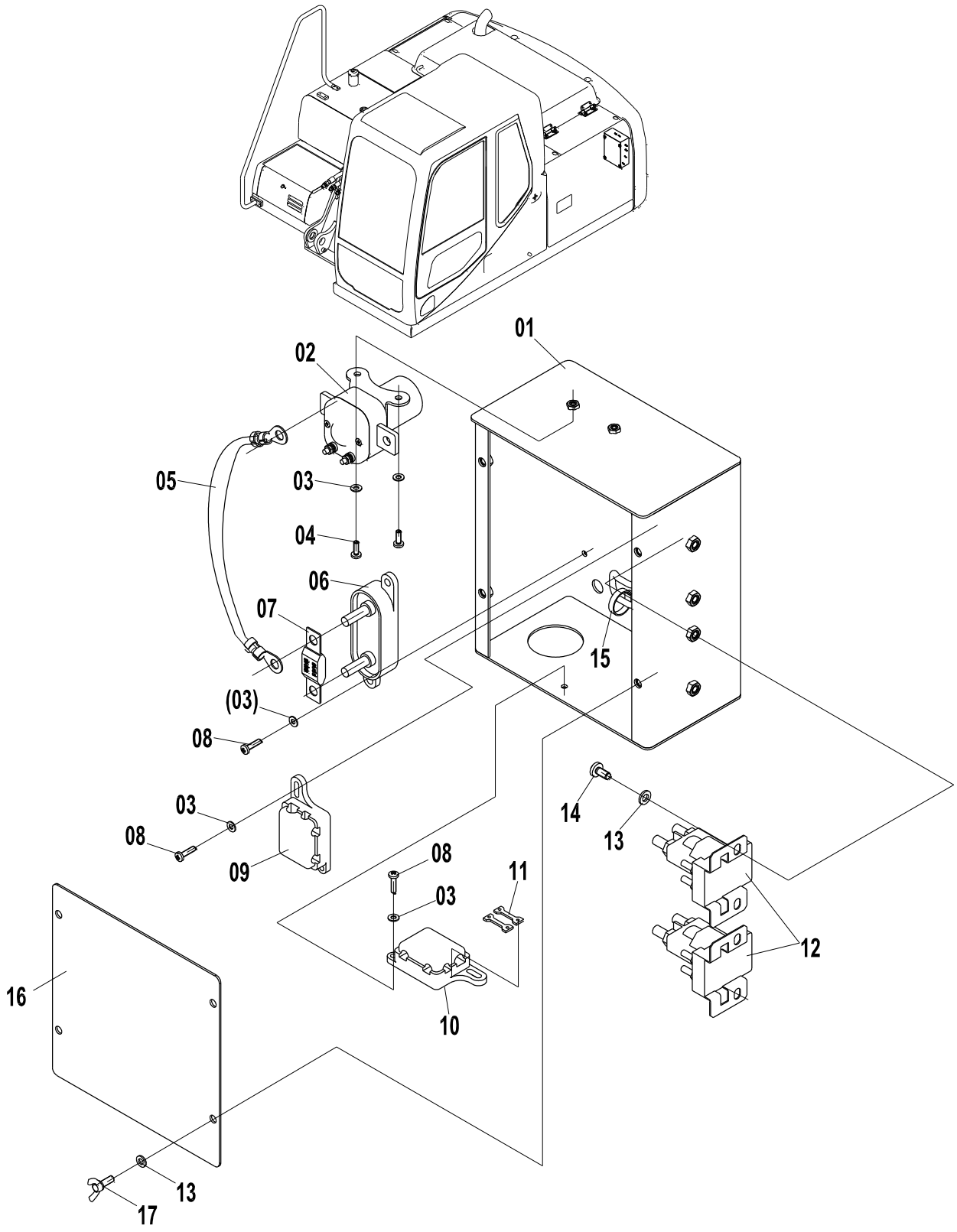

46C7591 000　电器箱总成 ELECTRICAL BOX AS

件号 ITEM	部件号 PART NO.	版本 VER	零件名称	PART NAME	数量 Q'TY	服务代码 S.C	适用机号 SERIAL NO.	互换性 IA	可替换零件号 REPLACEABLE
01	04D1646	000	电器箱	ELECTRICAL BOX	1				
02	31B0042	002	继电器	RELAY	1				
03	06B0097	000	垫圈	WASHER	8				
04	04B0198	000	螺钉	SCREW	2				
05	08C4401	001	线束	HARNESS	1				
06	37B0298	001	AMG 保险丝座	FUSE HOLDER	1				
07	37B0299	001	AMG 保险丝	FUSE	1				
08	04B0099	000	螺钉	SCREW	6				
09	08C5799	000	线束	HARNESS	1				
10	37B0915	001	保险盒	FUSE BOX	1				
11	37B0935	001	保险丝	FUSE	2				
12	31B0072	001	继电器	RELAY	2				
13	06B0024	000	垫圈	WASHER	8				
14	04B0056	000	螺钉	SCREW	4				
15	37B0004	001	尼龙扎带	NYLON STRAP	5				
16	10A9098	000	盖板	COVER	1				
17	02B0188	001	蝶形螺栓 M6X16	BOLT	4				

(空白页 BLANK PAGE)

46C8204 000 驾驶室线路总成
CAB WIRING AS

件号 ITEM	部件号 PART NO.	版本 VER	零件名称	PART NAME	数量 Q'TY	服务代码 S.C	适用机号 SERIAL NO.	互换性 IA	可替换零件号 REPLACEABLE
01	46C8204(A)		驾驶室线路总成(A)	CAB WIRING AS(A)	1	Z			
02	46C8204(B)		驾驶室线路总成(B)	CAB WIRING AS(B)	1	Z			
03	46C8204(C)		驾驶室线路总成(C)	CAB WIRING AS(C)	1	Z			
04	46C8204(D)		驾驶室线路总成(D)	CAB WIRING AS(D)	1	Z			
05	46C8204(E)		驾驶室线路总成(E)	CAB WIRING AS(E)	1	Z			

注：该系统无装配图，具体装配请参考表中各部件装配图。

Note: No assembly diagram is provided for this system. Please refer to the assembly diagrams of those components in the table for assembly details.

46C8204(A)　驾驶室线路总成(A)
CAB WIRING AS(A)

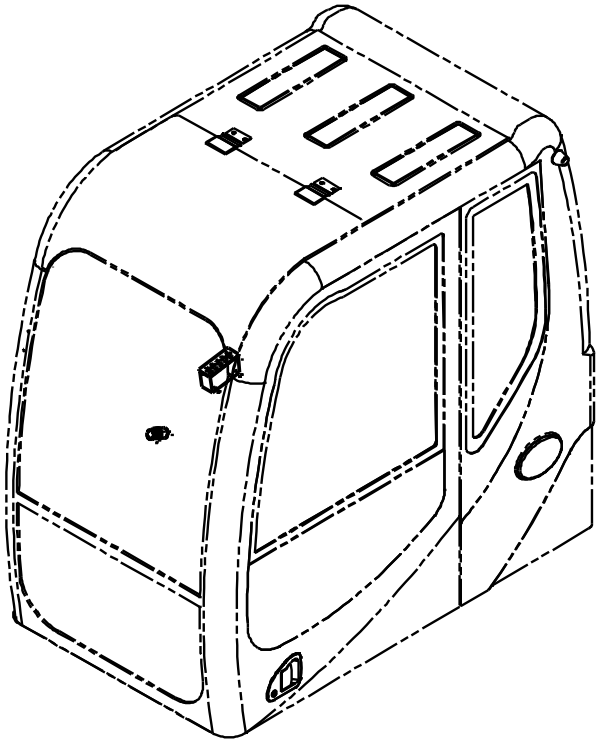

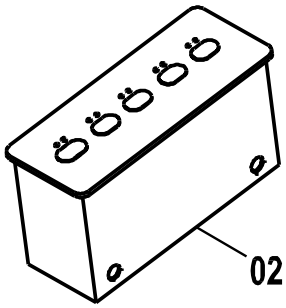

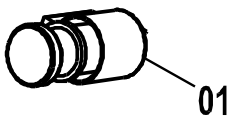

46C8204(A)　驾驶室线路总成(A) CAB WIRING AS(A)

件号 ITEM	部件号 PART NO.	版本 VER	零件名称	PART NAME	数量 Q'TY	服务代码 S.C	适用机号 SERIAL NO.	互换性 IA	可替换零件号 REPLACEABLE
01	37B0833	000	点烟器	LIGHT	1				
02	34B1099	001	开关盒	SWITCH BOX	1				

46C8204(B)　驾驶室线路总成(B)
CAB WIRING AS(B)

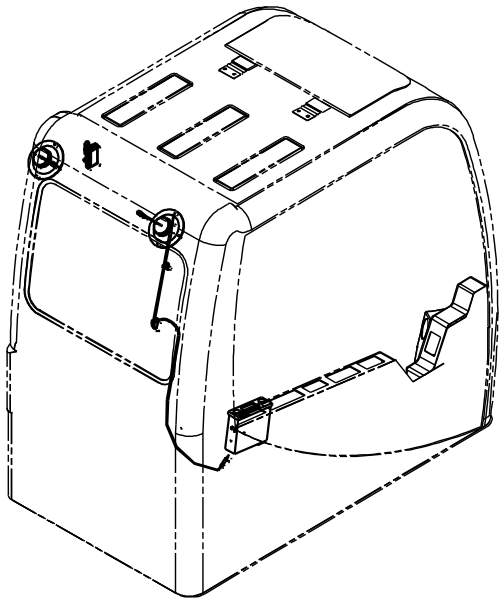

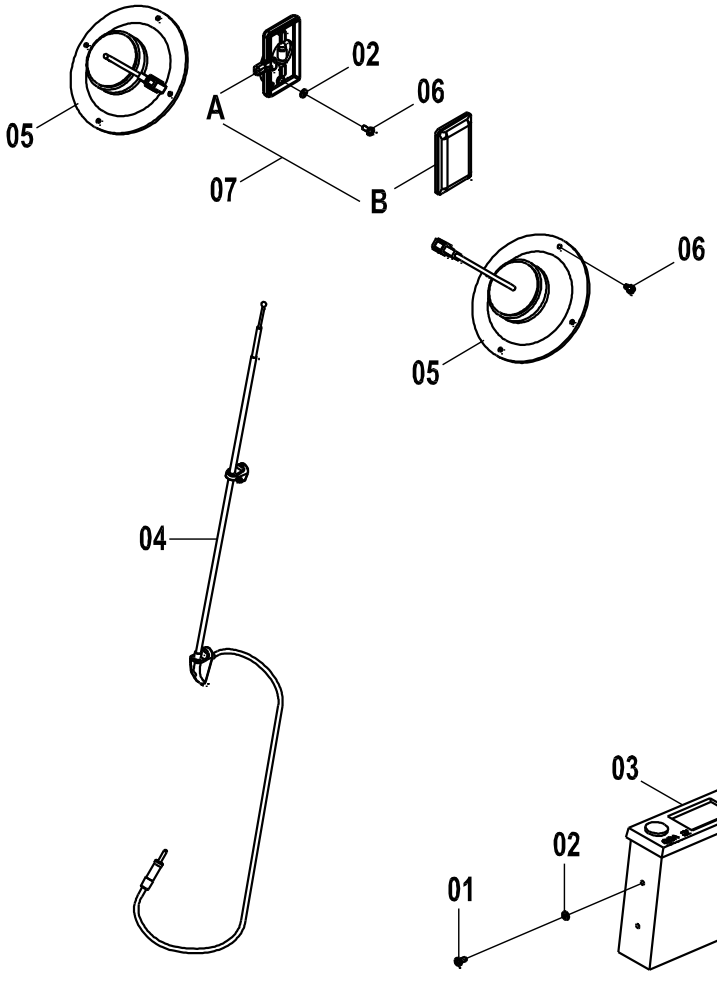

46C8204(B)　驾驶室线路总成(B) CAB WIRING AS(B)

件号 ITEM	部件号 PART NO.	版本 VER	零件名称	PART NAME	数量 Q'TY	服务代码 S.C	适用机号 SERIAL NO.	互换性 IA	可替换零件号 REPLACEABLE
01	00B0153	000	螺栓	BOLT	4				
02	06B0066	000	垫圈	WASHER	6				
03	37B0769	002	收音机	RADIO	1				
04	37B0221	001	天线	ANTENNA	1				
05	38B0057	001	扬声器	LOUDSPEAKER	2				
06	04B0112	000	螺钉	SCREW	8				
07	32B0084	000	壁灯	DOME LIGHT	1				

46C8204(C)　驾驶室线路总成(C)
CAB WIRING AS(C)

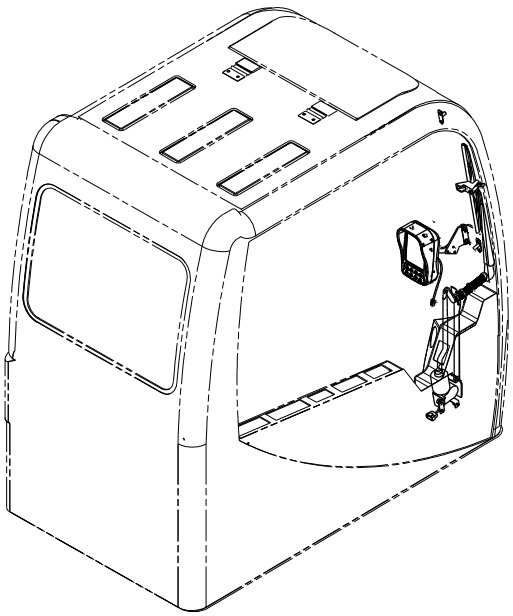

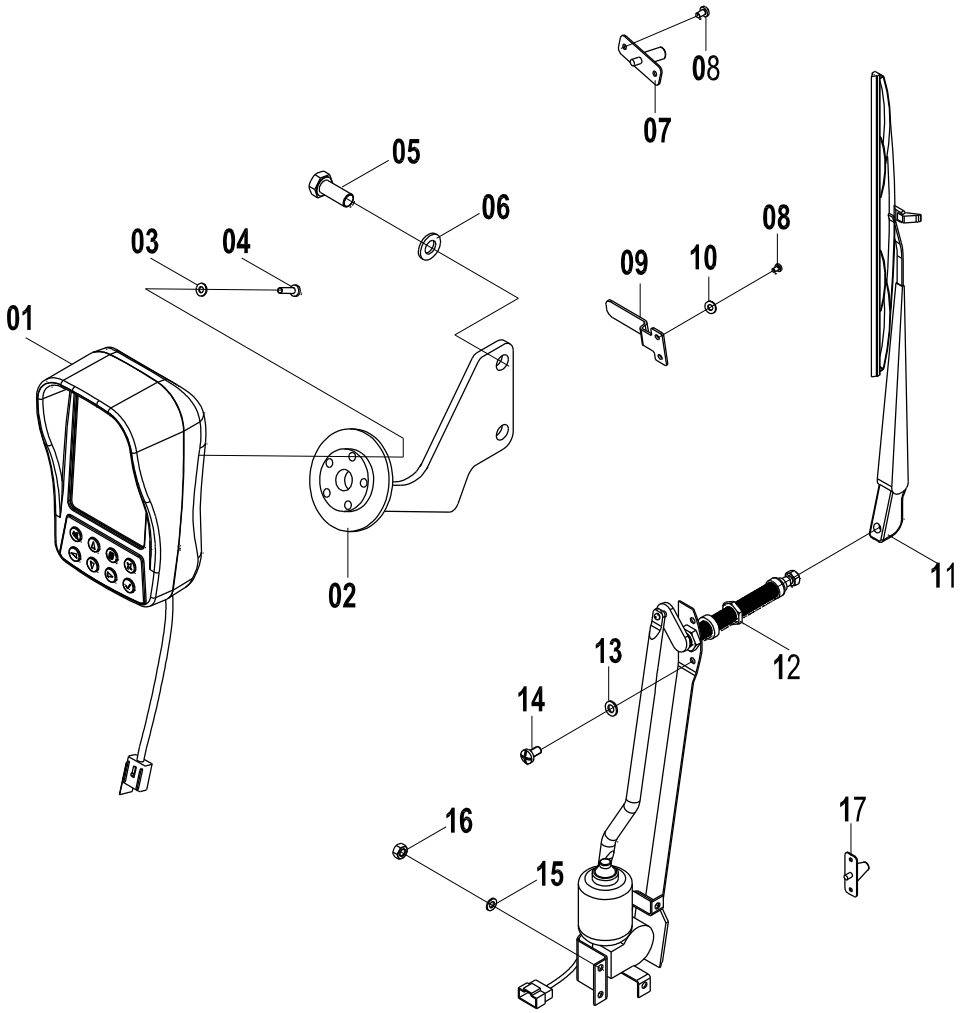

46C8204(C) 驾驶室线路总成(C) CAB WIRING AS(C)

件号 ITEM	部件号 PART NO.	版本 VER	零件名称	PART NAME	数量 Q'TY	服务代码 S.C	适用机型 SERIAL NO.	互换性 IA	可替换零件号 PART NO. REPLACEABLE
01	35B0206	000	显示器	DISPLAY	1				
02	00D7872	000	法兰支座	FLANGE SUPPORT	1				
03	06B0066	000	垫圈	WASHER	5				
04	00B0153	000	螺栓	BOLT	5				
05	00B0005	000	螺栓	BOLT	2				
06	06B0001	000	垫圈	WASHER	2				
07	34B0134	000	门控开关	SWITCH	1				
08	04B0099	000	螺钉	SCREW	4				
09	19A0971	001	支撑板	PLATE	1				
10	06B0097	000	垫圈	WASHER	2				
11	37B1036	000	雨刮	WIPER	1				
12	37B1035	001	雨刮电机和传动机构	WIPER MOTOR&LINKAGE	1				
13	06B0024	000	垫圈	WASHER	2				
14	04B0005	000	螺钉	SCREW	2				
15	06B0005	000	垫圈	WASHER	4				
16	03B0021	000	螺母	NUT	4				
17	37B1006	000	喷头	NOZZLE	1				

46C8204(D)　驾驶室线路总成(D)
CAB WIRING AS(D)

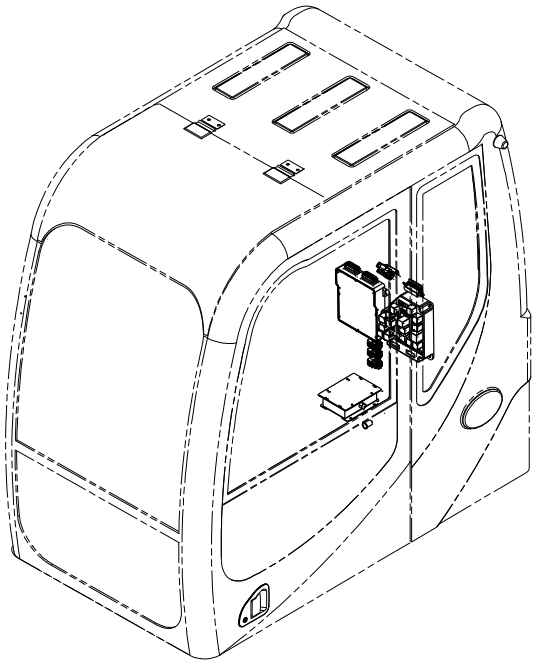

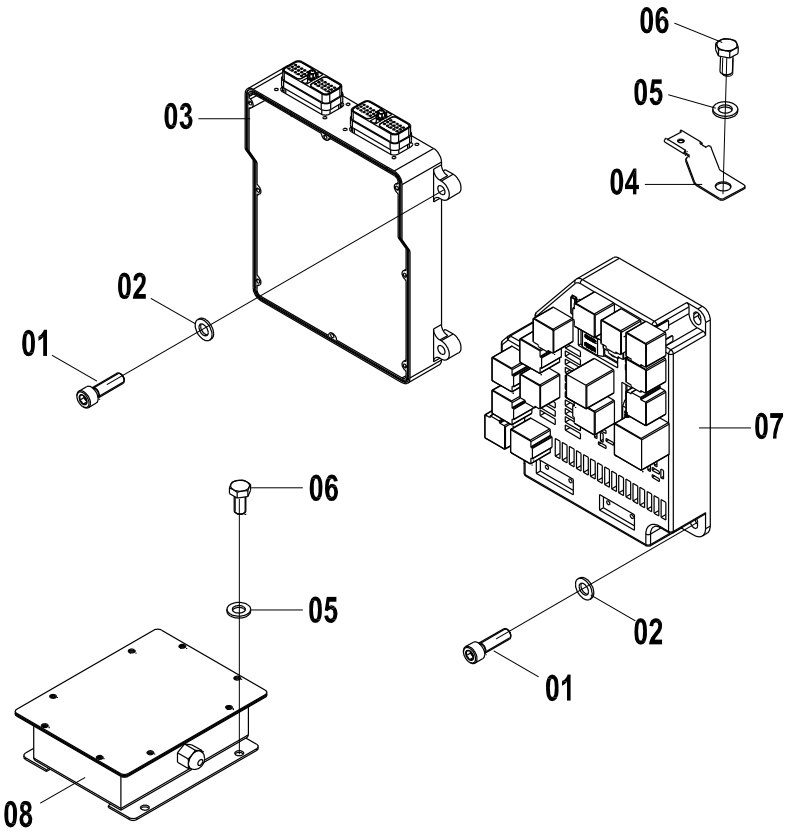

46C8204(D)　驾驶室线路总成(D) CAB WIRING AS(D)

件号 ITEM	部件号 PART NO.	版本 VER	零件名称	PART NAME	数量 Q'TY	服务代码 S.C	适用机号 SERIAL NO.	互换性 IA	可替换零件号 REPLACEABLE
01	04B0049	000	螺钉	SCREW	8				
02	06B0005	000	垫圈	WASHER	8				
03	37B0783	000	控制器	CONTROLLER	1				
04	20A8767	000	插板	INSERT	1				
05	06B0024	000	垫圈	WASHER	5				
06	04B0005	000	螺钉	SCREW	5				
07	37B1440	000	保险盒	FUSE BOX	1				
08	37B1403	000	执行器控制器	ACTUATOR CONTROLLER	1				

46C8204(E)　驾驶室线路总成(E)
CAB WIRING AS(E)

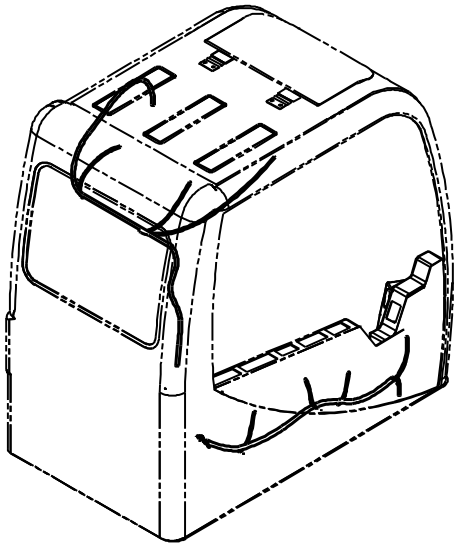

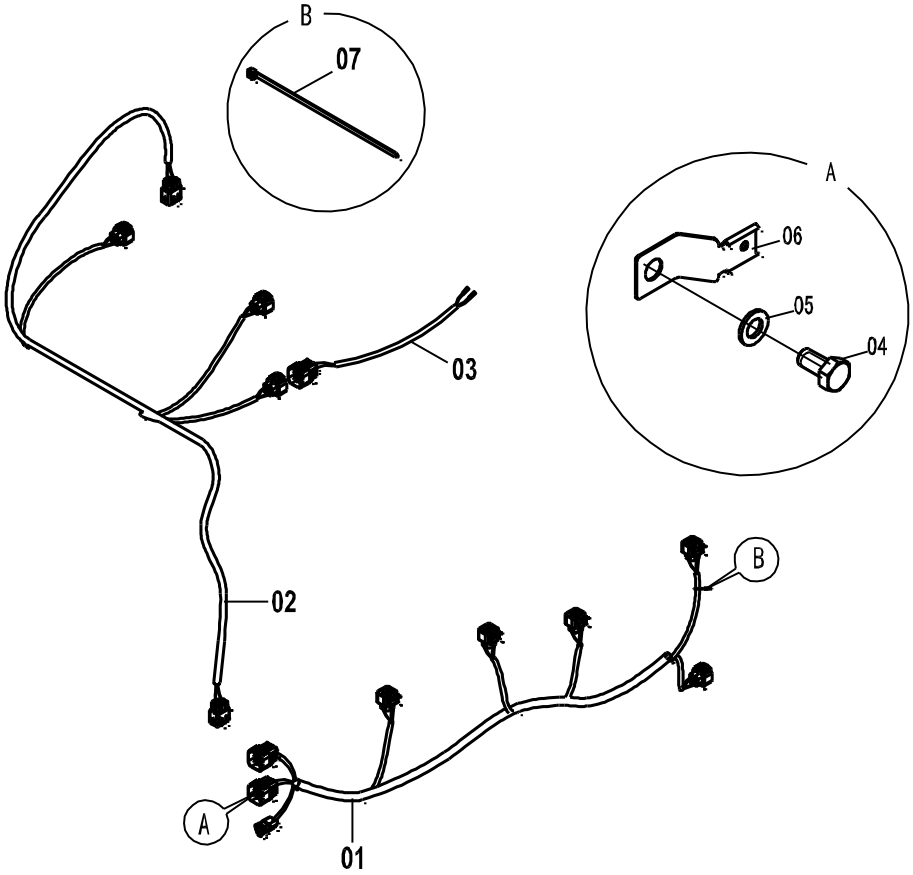

46C8204(E)　驾驶室线路总成(E) CAB WIRING AS(E)

件号 ITEM	部件号 PART NO.	版本 VER	零件名称	PART NAME	数量 Q'TY	服务代码 S.C	适用机号 SERIAL NO.	互换性 IA	可替换零件号 REPLACEABLE
01	08C5699	001	驾驶室线束	CAB HARNESS	1				
02	08C5762	000	线束	HARNESS	1				
03	08C4397	000	线束	HARNESS	1				
04	00B0085	000	螺栓	BOLT	4				
05	06B0005	000	垫圈	WASHER	4				
06	20A8767	000	插板	INSERT	4				
07	37B0119	000	扎带	CABLE TIE	20				

46C7524 000 地板架线路总成
FLOOR PLATE WIRING AS

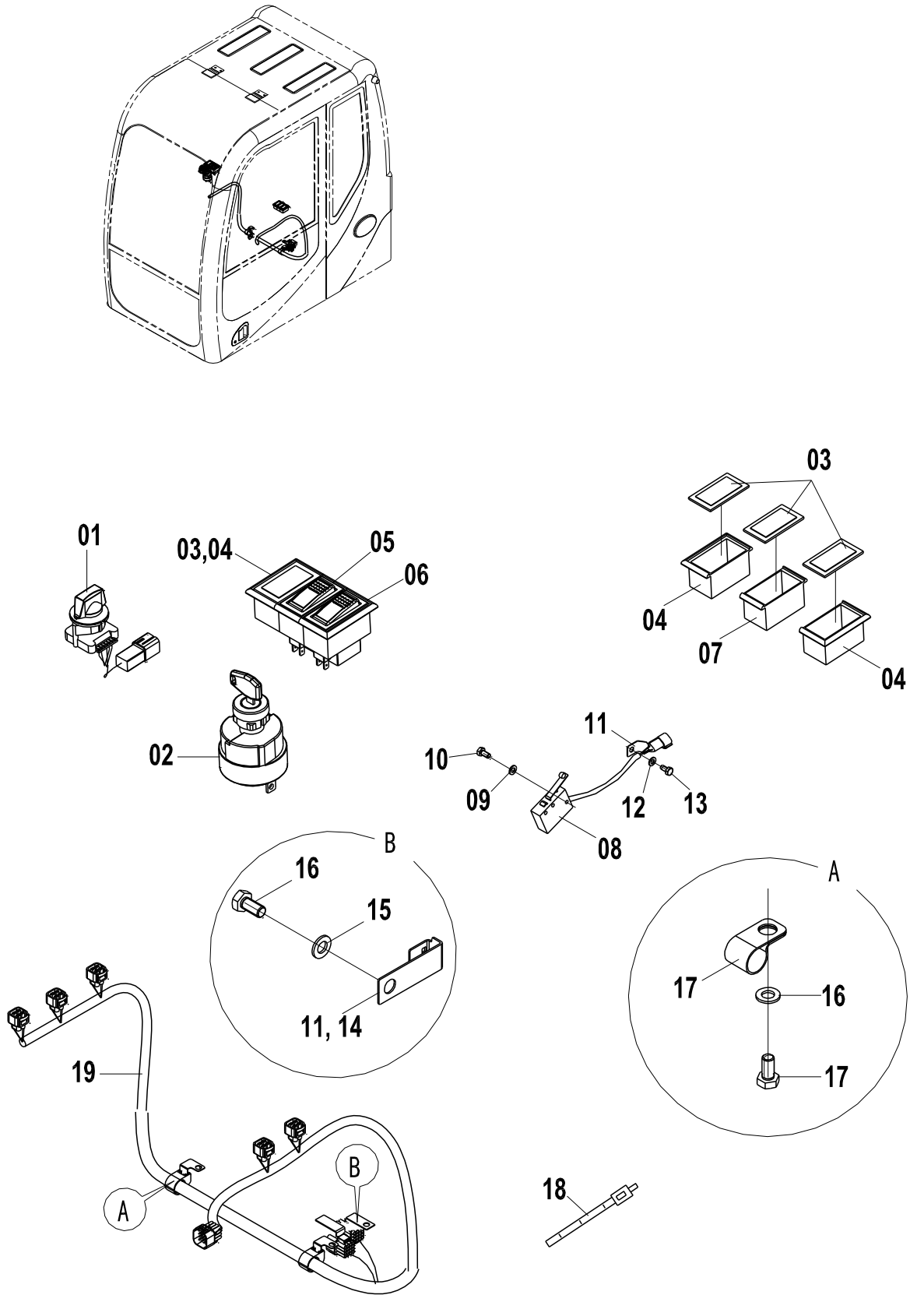

46C7524 000 地板架线路总成 FLOOR PLATE WIRING AS

件号 ITEM	部件号 PART NO.	版本 VER	零件名称	PART NAME	数量 Q'TY	服务代码 S.C	适用机号 SERIAL NO.	互换性 IA	可替换零件号 REPLACEABLE
01	34B0989	001	旋钮	KNOB	1				
02	34B0558	002	电锁	START SWITCH	1				
03	34B0075	002	盖板	COVER	4				
04	34B0360	002	侧边单框架	FRAME	3				
05	34B0743	001	喷水器开关	WASHER SWITCH	1				
06	34B0742	001	雨刮开关	WIPER SWITCH	1				
07	34B0361	002	中间单框架	FRAME	1				
08	08C5747	000	微动开关线束	HARNESS	1				
09	06B0133	000	垫圈	WASHER	2				
10	04B0234	000	螺钉	SCREW	2				
11	20A8767	000	插板	INSERT	2				
12	06B0005	000	垫圈	WASHER	1				
13	00B0026	000	螺栓	BOLT	1				
14	20A6656	001	插板	INSERT	1				
15	06B0001	000	垫圈	WASHER	6				
16	00B0005	000	螺栓	BOLT	6				
17	20A1852	001	线夹	CLIP	4				
18	37B0004	001	尼龙扎带	NYLON STRAP	10				
19	08C5698	000	地板架线束	FLOOR PLATE HARNESS	1				

(空白页 BLANK PAGE)

46C8206 001 发动机线路总成
ENGINE WIRING AS

件号 ITEM	部件号 PART NO.	版本 VER	零件名称	PART NAME	数量 Q'TY	服务代码 S.C	适用机号 SERIAL NO.	互换性 IA	可替换零件号 REPLACEABLE
01	46C8206(A)		发动机线路总成(A)	ENGINE WIRING AS(A)	1	Z			
02	46C8206(B)		发动机线路总成(B)	ENGINE WIRING AS(B)	1	Z			
03	46C8206(C)		发动机线路总成(C)	ENGINE WIRING AS(C)	1	Z			

注：该系统无装配图，具体装配请参考表中各部件装配图。

Note: No assembly diagram is provided for this system. Please refer to the assembly diagrams of those components in the table for assembly details.

46C8206(A)　发动机线路总成(A)
ENGINE WIRING AS(A)

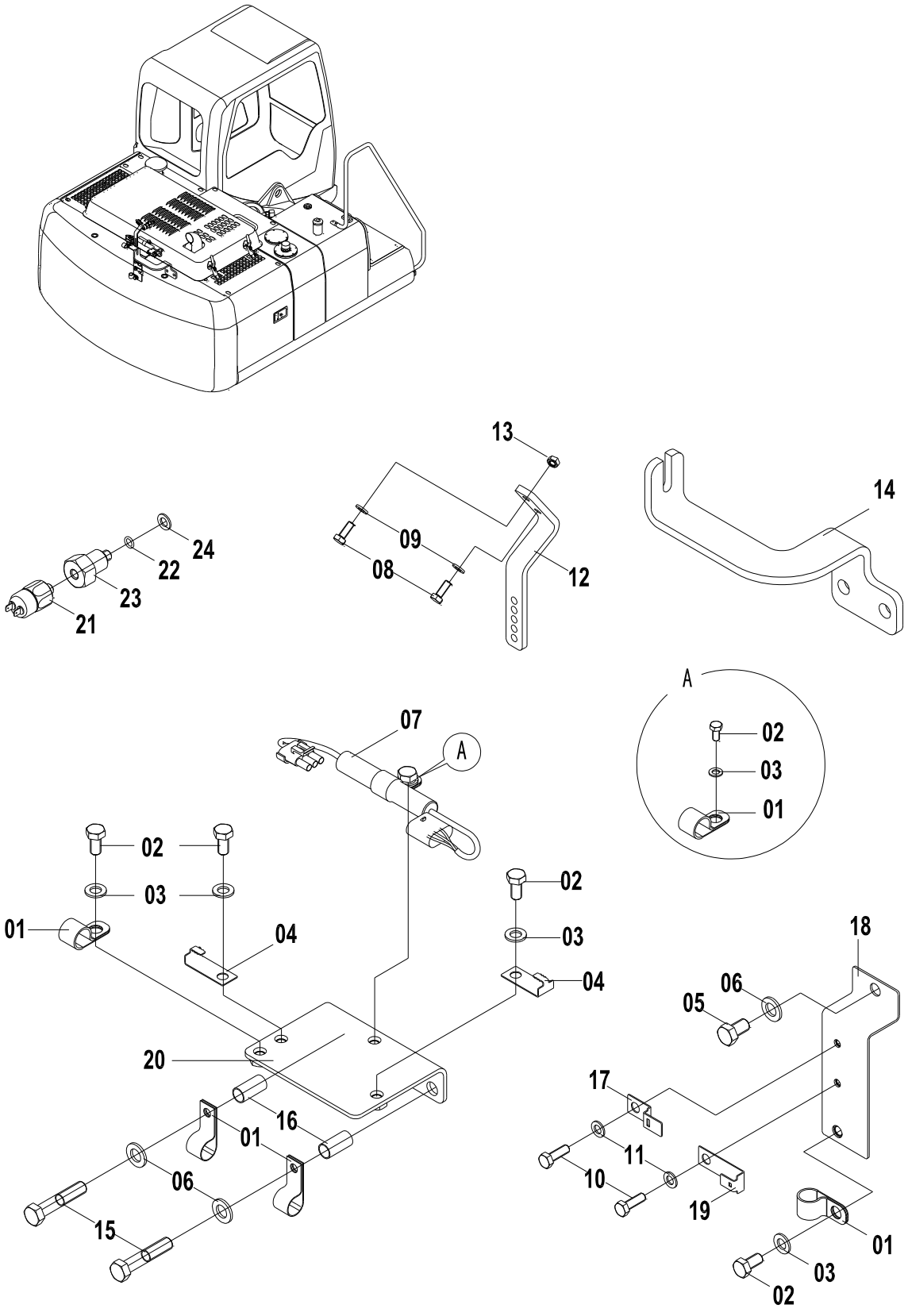

46C8206(A)　发动机线路总成(A) ENGINE WIRING AS(A)

件号 ITEM	部件号 PART NO.	版本 VER	零件名称	PART NAME	数量 Q'TY	服务代码 S.C	适用机号 SERIAL NO.	互换性 IA	可替换零件号 REPLACEABLE
01	20A1853	001	线夹	CLIP					
02	00B0005	000	螺栓	BOLT					
03	06B0001	000	垫圈	WASHER					
04	20A6813	001	插板	INSERT					
05	00B0031	000	螺栓	BOLT					
06	06B0007	000	垫圈	WASHER					
07	37B0099	001	线圈管理器	COIL COMMANDER					
08	00B0022	000	螺栓	BOLT					
09	06B0024	000	垫圈	WASHER					
10	00B0085	000	螺栓	BOLT					
11	06B0005	000	垫圈	WASHER					
12	22A1180	001	油门调节板	PLATE					
13	03B0036	000	螺母	NUT					
14	29A5482	000	弯板	PLATE					
15	01B0010	000	螺栓	BOLT					
16	34A0299	001	支撑管	PIPE					
17	20A6815	001	插板	INSERT					
18	00D4075	000	安装板	MOUNTING PLATE					
19	20A8767	000	插板	INSERT					
20	00D5074	000	安装座	MOUNTING SUPPORT					
21	34B1072	000	压力开关	PRESSURE SWITCH					
22	12B1367	000	O 形圈	O-RING					
23	00A4181	000	过渡接头	CONNECTOR					
24	06B0117	000	垫圈	WASHER					

46C8206(B)　发动机线路总成(B)
ENGINE WIRING AS(B)

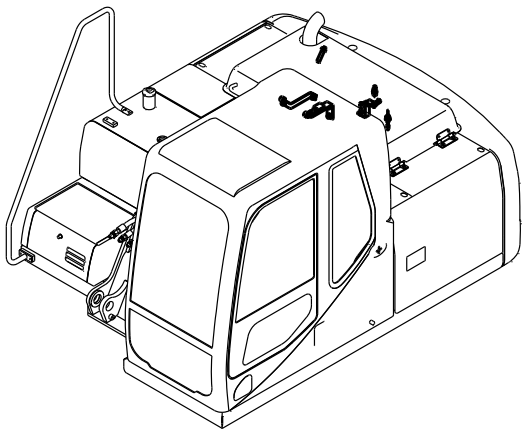

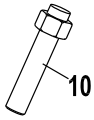

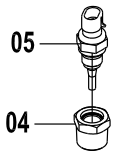

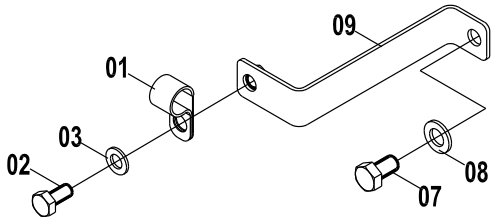

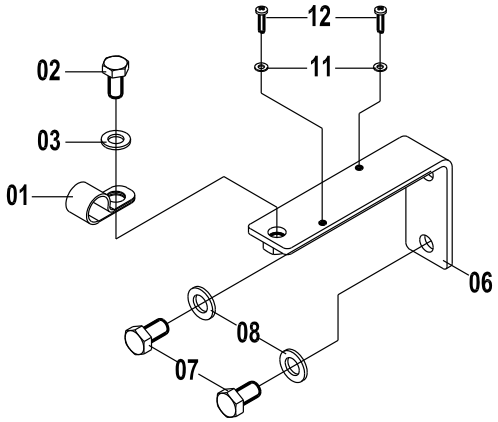

46C8206(B)　发动机线路总成(B) ENGINE WIRING AS(B)

件号 ITEM	部件号 PART NO.	版本 VER	零件名称	PART NAME	数量 Q'TY	服务代码 S.C	适用机号 SERIAL NO.	互换性 IA	可替换零件号 REPLACEABLE
01	20A1853	001	线夹	CLIP	2				
02	00B0005	000	螺栓	BOLT	2				
03	06B0001	000	垫圈	WASHER	2				
04	00A4182	001	过渡接头	CONNECTOR	1				
05	30B0496	001	温度传感器	TEMP SENSOR	1				
06	00D5885	000	弯板	PLATE	1				
07	00B0031	000	螺栓	BOLT	1				
08	06B0007	000	垫圈	WASHER	3				
09	00D4749	000	弯板	PLATE	1				
10	30B0232	001	转速传感器	REV SENSOR	1				
11	06B0097	000	垫圈	WASHER	2				
12	04B0099	000	螺钉	SCREW	2				

46C8206(C)　发动机线路总成(C)
ENGINE WIRING AS(C)

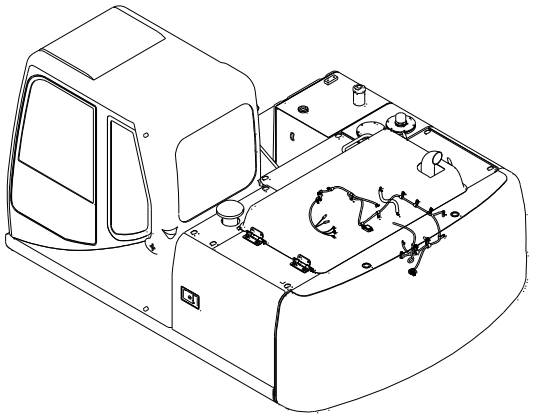

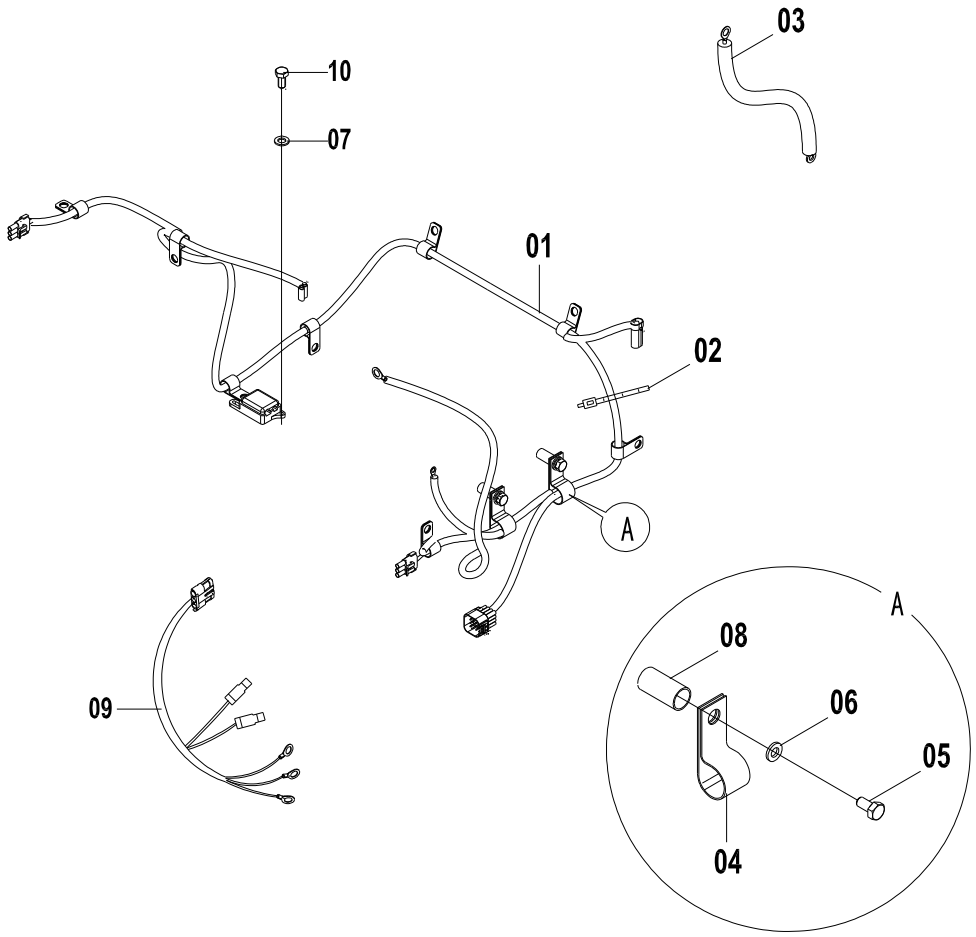

46C8206(C)　发动机线路总成(C) ENGINE WIRING AS(C)

件号 ITEM	部件号 PART NO.	版本 VER	零件名称	PART NAME	数量 Q'TY	服务代码 S.C	适用机号 SERIAL NO.	互换性 IA	可替换零件号 REPLACEABLE
01	08C6157	000	发动机线束	ENGINE HARNESS	1			N1	08C6512
01	08C6512	000	发动机线束	ENGINE HARNESS	1				
02	37B0009	001	扎带	CABLE TIE	27				
03	08C0904	000	柴油机至车架电缆	CABLE	1				
04	20A1852	001	线夹	CLIP	4				
05	00B0085	000	螺栓	BOLT	3				
06	06B0005	000	垫圈	WASHER	3				
07	06B0097	000	垫圈	WASHER	2				
08	34A0299	001	支撑管	PIPE	2				
09	08C4394	001	过渡线束	HARNESS	1				
10	04B0099	000	螺钉	SCREW	2				

EC0000106279

46C7641 000 GPS 线路总成
GPS WIRING AS

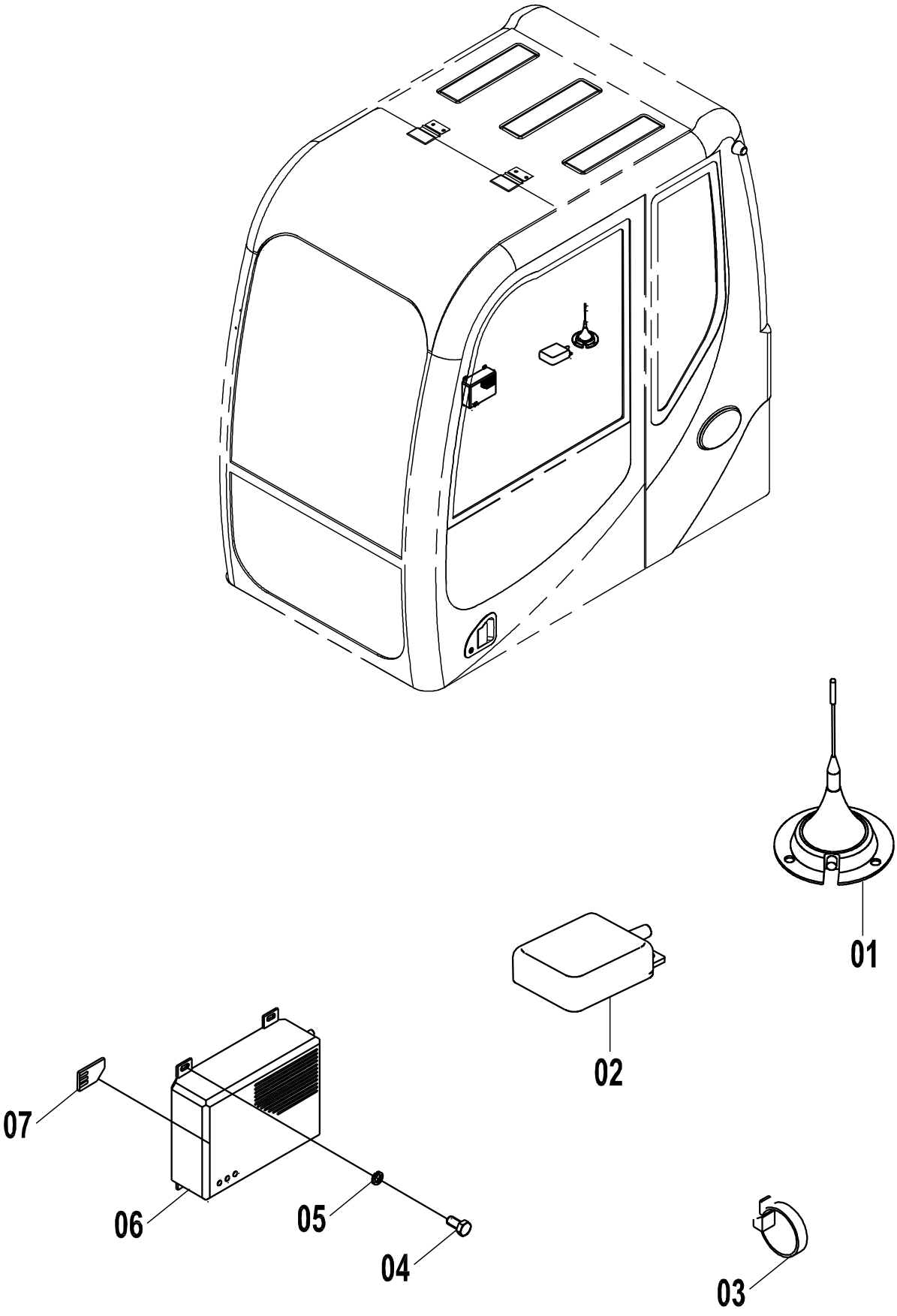

46C7641 000 GPS 线路总成 GPS WIRING AS

件号 ITEM	部件号 PART NO.	版本 VER	零件名称	PART NAME	数量 Q'TY	服务代码 S.C	适用机号 SERIAL NO.	互换性 IA	可替换零件号 REPLACEABLE
01	37B1513	001	天线	ANTENNA	1				
02	37B1512	001	天线	ANTENNA	1				
03	37B0119	000	扎带	CABLE TIE	3				
04	04B0099	000	螺钉	SCREW	4				
05	06B0097	000	垫圈	WASHER	4				
06	37B1511	000	GPS 卫星定位跟踪器	GPS	1				
07	37B0241	000	SIM 卡	SIM CARD	1				

46C5649 000 警示灯线路总成
ROTATING BEACON WIRING AS

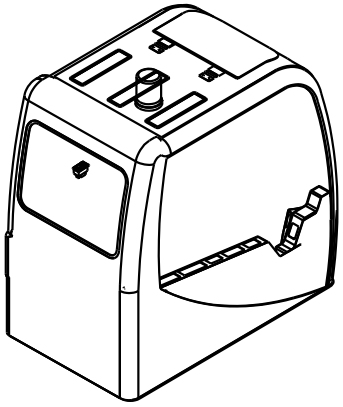

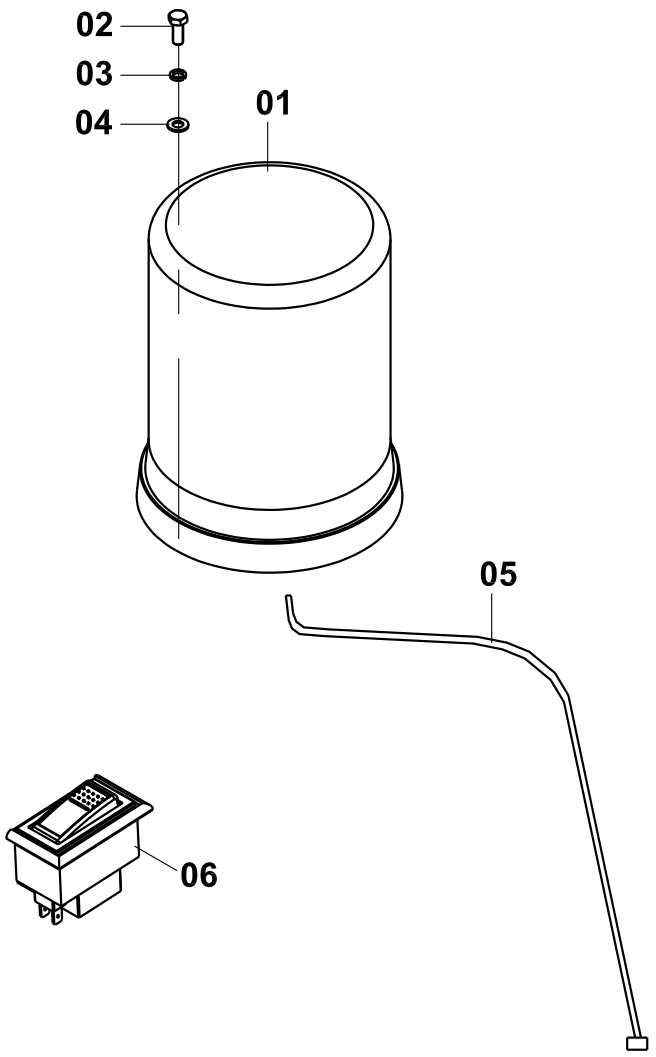

46C5649 000 警示灯线路总成 ROTATING BEACON WIRING AS

件号 ITEM	部件号 PART NO.	版本 VER	零件名称	PART NAME	数量 Q'TY	服务代码 S.C	适用机号 SERIAL NO.	互换性 IA	可替换零件号 REPLACEABLE
01	32B0080	002	旋转信号灯	ROTATING BEACON	1				
02	04B0221	000	螺钉	SCREW	3				
03	06B0066	000	垫圈	WASHER	3				
04	06B0017	000	垫圈	WASHER	3				
05	08C4485	000	旋转信号灯线束	ROTATING BEACON HARNESS	1				
06	34B0746	001	警示灯开关	ROTATING BEACON SWITCH	1				

46C5400 000 行走报警线路总成
TRAVEL ALARM WIRING AS

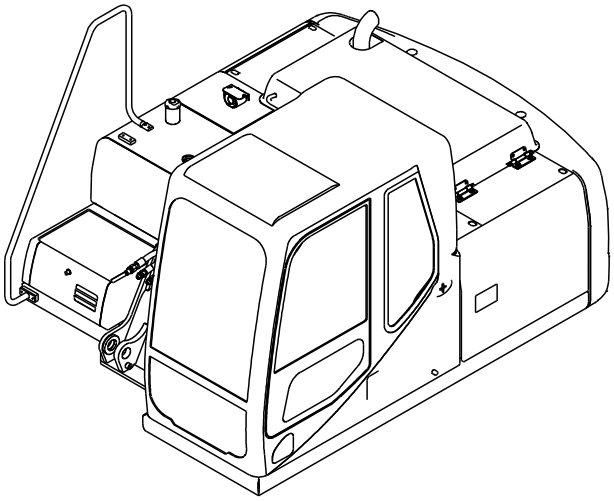

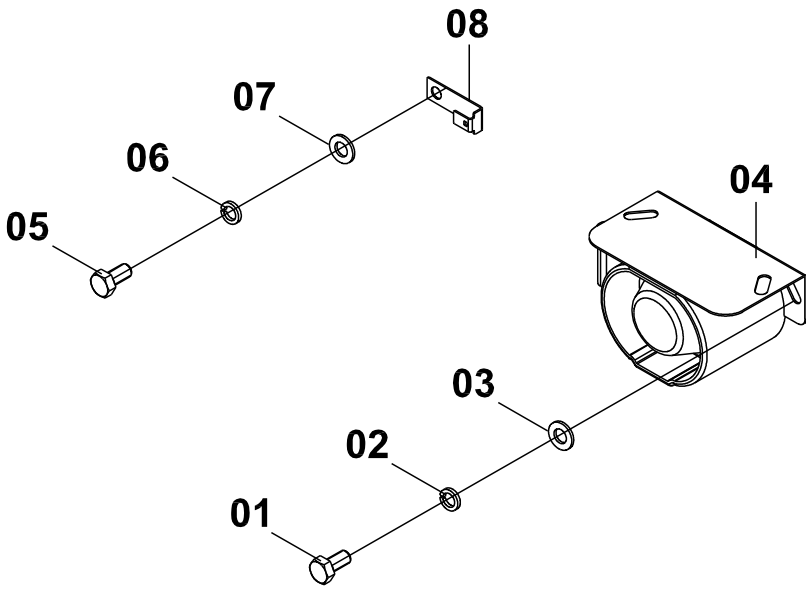

46C5400 000 行走报警线路总成 TRAVEL ALARM WIRING AS

件号 ITEM	部件号 PART NO.	版本 VER	零件名称	PART NAME	数量 Q'TY	服务代码 S.C	适用机号 SERIAL NO.	互换性 IA	可替换零件号 REPLACEABLE
01	00B0022	000	螺栓	BOLT	2				
02	06B0024	000	垫圈	WASHER	2				
03	06B0003	000	垫圈	WASHER	2				
04	38B0042	001	后退警报器	BACKUP ALARM	1				
05	00B0005	000	螺栓	BOLT	1				
06	06B0002	000	垫圈	WASHER	1				
07	06B0001	000	垫圈	WASHER	1				
08	20A6813	001	插板	INSERT	1				

46C8472 001 回转报警线路总成
REVOLVING ALARM WIRING AS

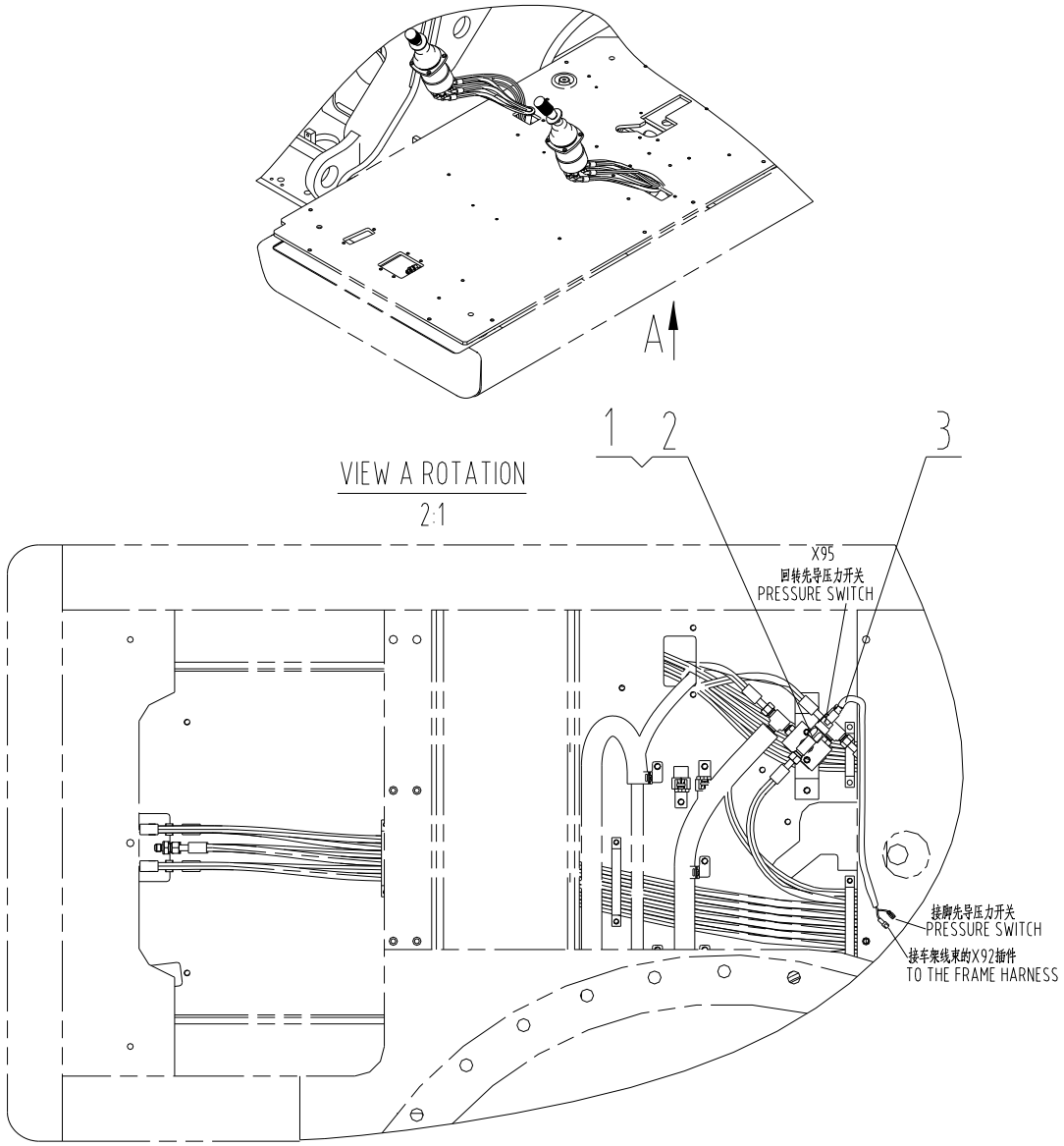

46C8472 001 回转报警线路总成 REVOLVING ALARM WIRING AS

件号 ITEM	部件号 PART NO.	版本 VER	零件名称	PART NAME	数量 Q'TY	服务代码 S.C	适用机号 SERIAL NO.	互换性 IA	可替换零件号 REPLACEABLE
01	06B0117	000	垫圈	WASHER	1				
02	34B1008	000	压力开关	PRESSURE SWITCH	1				30B0717
02	30B0717	000	压力开关	PRESSURE SWITCH	1				
03	08C6327	000	过渡线束	HARNESS	1				
EC0000105509									

34B0297 002 负极开关
DISCONNECT SWITCH

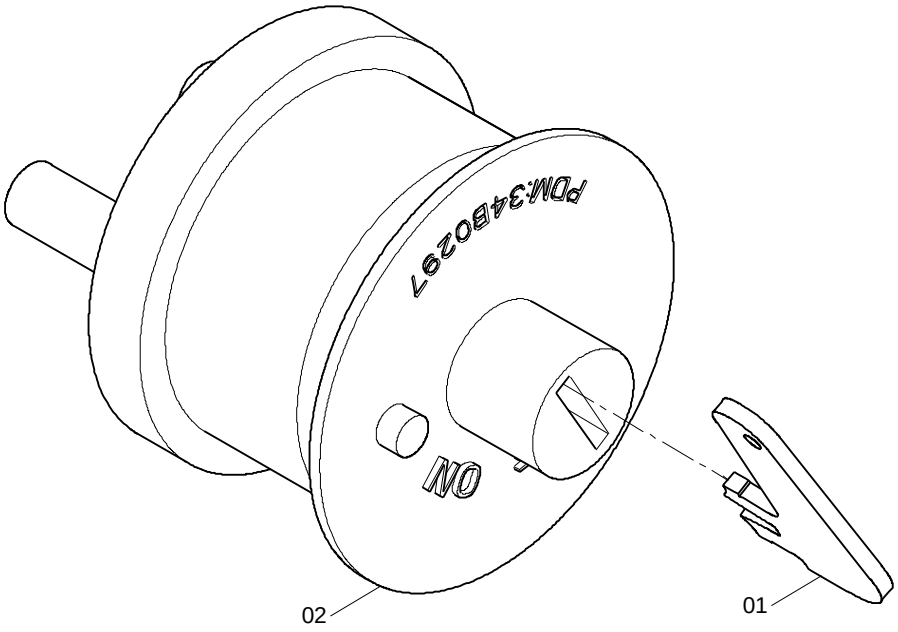

34B0297 002 负极开关 DISCONNECT SWITCH

件号 ITEM	部件号 PART NO.	版本 VER	零件名称	PART NAME	数量 Q'TY	服务代码 S.C	适用机号 SERIAL NO.	互换性 IA	可替换零件号 REPLACEABLE
01	06B0117	000	垫圈	WASHER	1				
02	34B1008	000	压力开关	PRESSURE SWITCH	1				
03	08C6327	000	过渡线束	HARNESS	1				

46C7591 000 电器箱总成
ELECTRICAL BOX AS

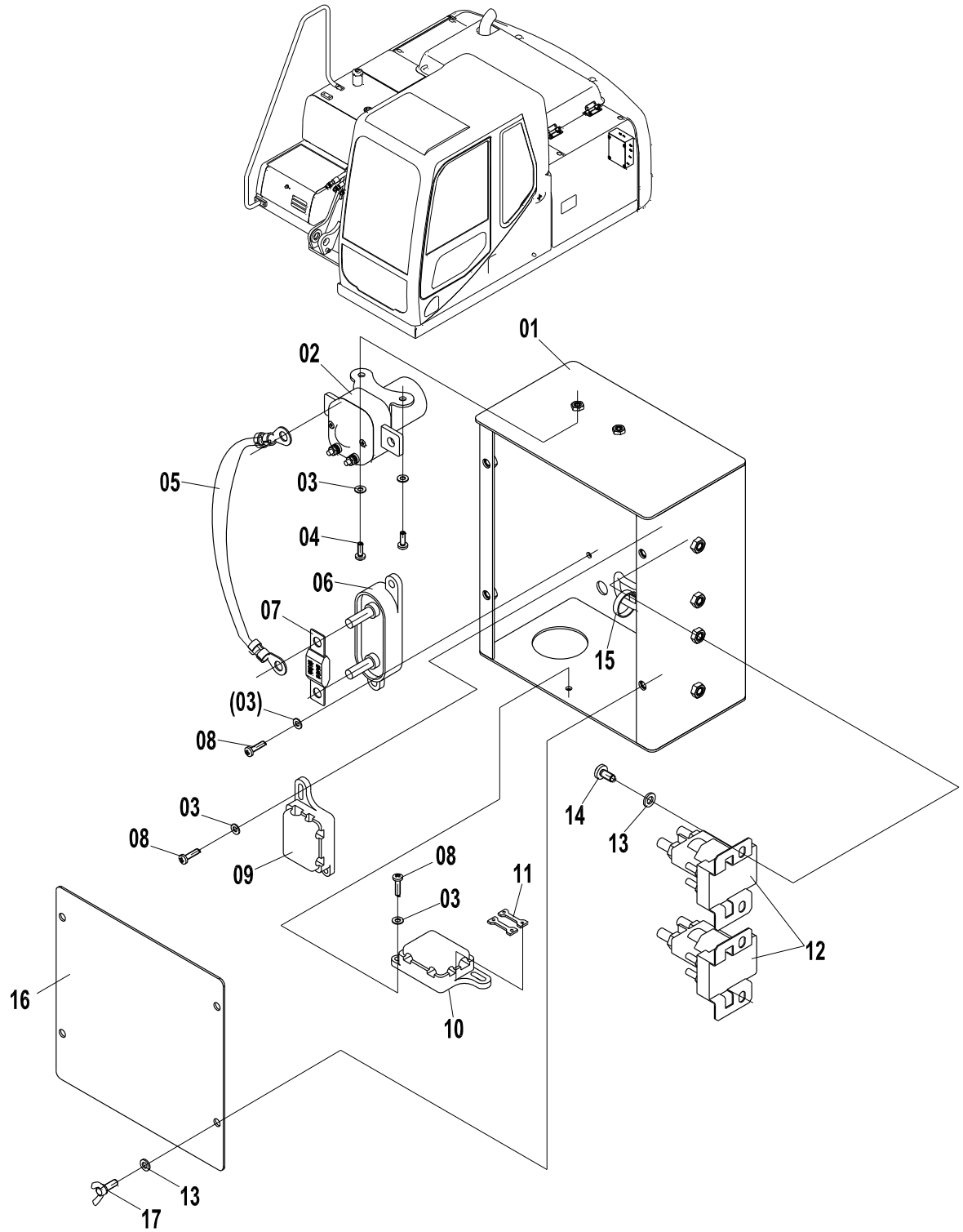

46C7591 000 电器箱总成 ELECTRICAL BOX AS

件号 ITEM	部件号 PART NO.	版本 VER	零件名称	PART NAME	数量 Q'TY	服务代码 S.C	适用机号 SERIAL NO.	互换性 IA	可替换零件号 REPLACEABLE
01	04D1646	000	电器箱	ELECTRICAL BOX	1				
02	31B0042	002	继电器	RELAY	1				
03	06B0097	000	垫圈	WASHER	8				
04	04B0198	000	螺钉	SCREW	2				
05	08C4401	001	线束	HARNESS	1				
06	37B0298	001	AMG 保险丝座	FUSE HOLDER	1				
07	37B0299	001	AMG 保险丝	FUSE	1				
08	04B0099	000	螺钉	SCREW	6				
09	08C5799	000	线束	HARNESS	1				
10	37B0915	001	保险盒	FUSE BOX	1				
11	37B0935	001	保险丝	FUSE	2				
12	31B0072	001	继电器	RELAY	2				
13	06B0024	000	垫圈	WASHER	8				
14	04B0056	000	螺钉	SCREW	4				
15	37B0004	001	尼龙扎带	NYLON STRAP	5				
16	10A9098	000	盖板	COVER	1				
17	02B0188	001	蝶形螺栓 M6X16	BOLT	4				

空调系统 AIR CONDITIONER

23E0311 007 空调系统
AIR CONDITIONING SYSTEM

件号 ITEM	部件号 PART NO.	版本 VER	零件名称	PART NAME	数量 Q'TY	服务代码 S.C	适用机号 SERIAL NO.	互换性 IA	可替换零件号 REPLACEABLE
01	23E0311(A)		空调系统(A)	AIR CONDITIONING SYSTEM(A)	1	Z			
02	23E0311(B)		空调系统(B)	AIR CONDITIONING SYSTEM(B)	1	Z			
03	23E0311(C)		空调系统(C)	AIR CONDITIONING SYSTEM(C)	1	Z			
04	23E0311(D)		空调系统(D)	AIR CONDITIONING SYSTEM(D)	1	Z			
05	23E0311(E)		空调系统(E)	AIR CONDITIONING SYSTEM(E)	1	Z			
06	23E0311(F)		空调系统(F)	AIR CONDITIONING SYSTEM(F)	1	Z			

注：该系统无装配图，具体装配请参考表中各部件装配图。

Note: No assembly diagram is provided for this system. Please refer to the assembly diagrams of those components in the table for assembly details.

(空白页 BLANK PAGE)

23E0311(A)　空调系统(A)
AIR CONDITIONING SYSTEM(A)

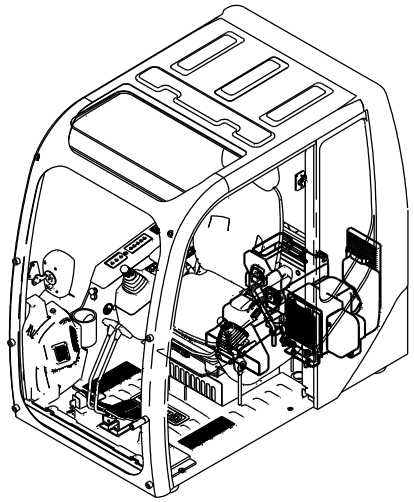

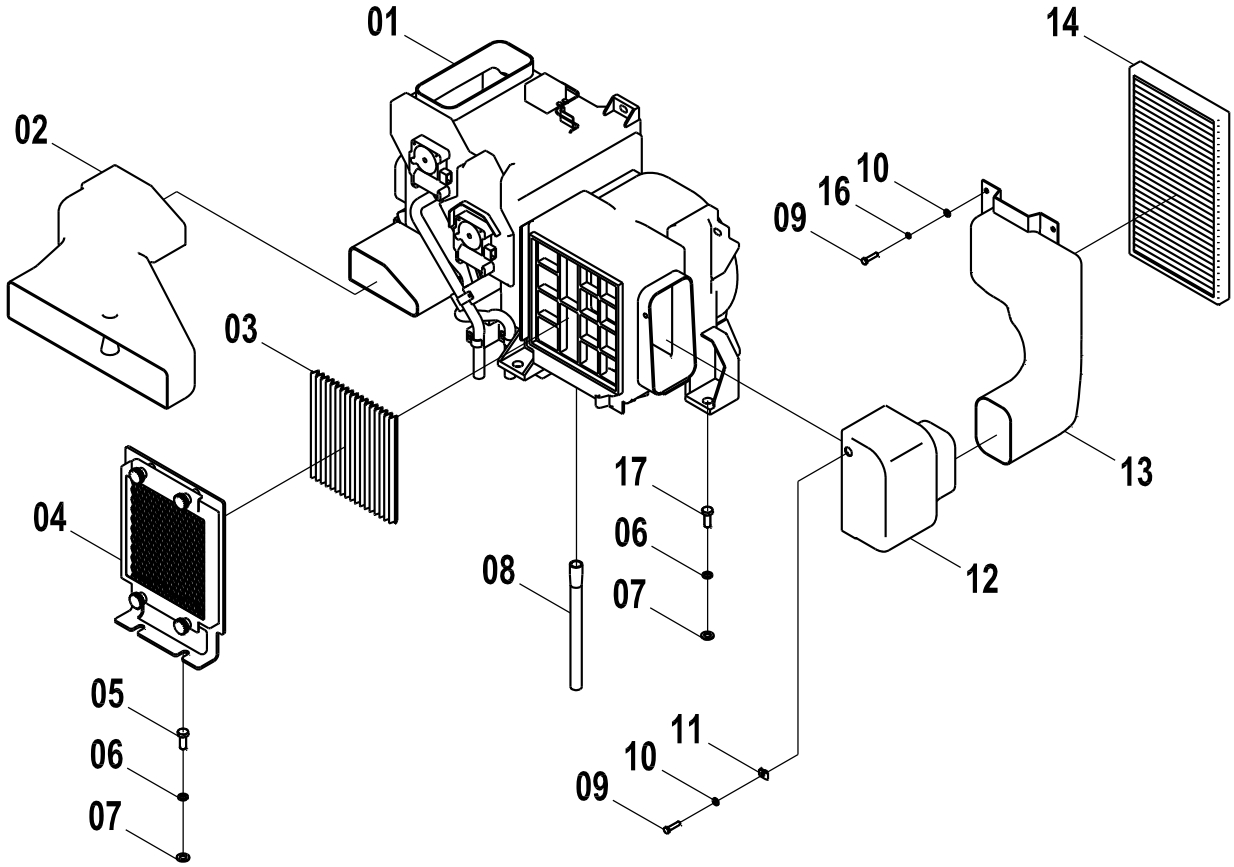

23E0311(A) 空调系统(A) AIR CONDITIONING SYSTEM(A)

件号 ITEM	部件号 PART NO.	版本 VER	零件名称	PART NAME	数量 Q'TY	服务代码 S.C	适用机号 SERIAL NO.	互换性 IA	可替换零件号 REPLACEABLE
01	46C5189	000	蒸发器总成	EVAPORATOR AS	1	Z			
02	37C0698	000	风道	AIR DUCT	1				
03	88A0330	001	回风口虑网	STRAINER	1				
04	46C3616	001	安装架	MOUNTING BRACKET	1	Z			
05	00B0005	000	螺栓	BOLT	2				
06	06B0002	000	垫圈	WASHER	9				
07	00B0030	000	螺栓	BOLT	9				
08	84A0381	001	排水管	DRAIN HOSE	1				
09	00B0022	000	螺栓	BOLT	5				
10	06B0062	000	垫圈	WASHER	5				
11	38C0271	001	螺母夹	CLIP	1				
12	86A0744	000	风道	AIR DUCT	1				
13	86A0743	000	风道	AIR DUCT	1				
14	37C0632	000	过滤器	FILTER	1				
16	06B0003	000	垫圈	WASHER	4				
17	00B0012	000	螺栓	BOLT	7				
18	35C0770	002	固定螺栓	CAPTIVE BOLT	4				
19	45D0584	001	防护罩	PROTECTION SHIELD	1				
20	00D4379	001	安装板	MOUNTING PLATE	1				

23E0311(B)　空调系统(B)
AIR CONDITIONING SYSTEM(B)

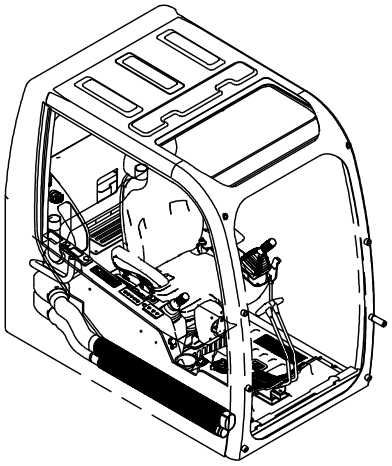

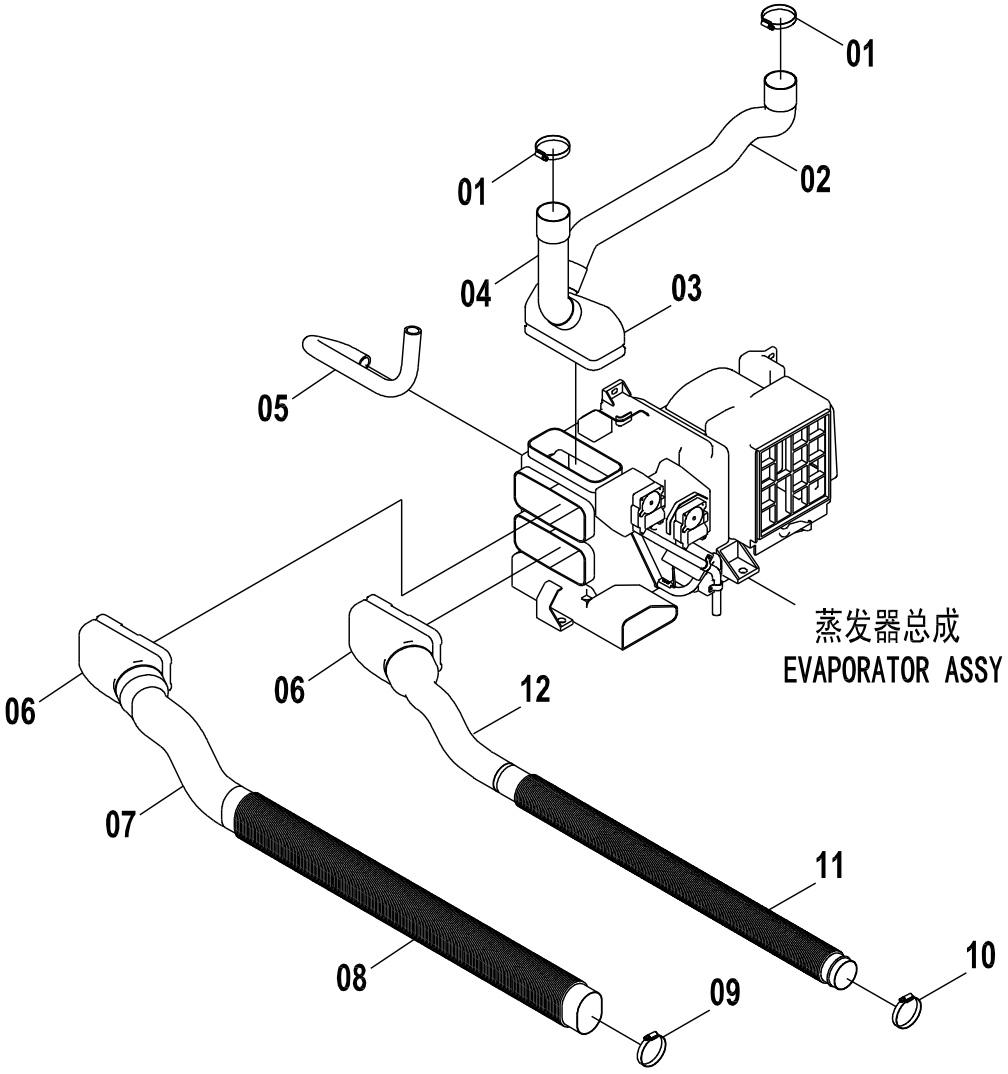

23E0311(B) 空调系统(B) AIR CONDITIONING SYSTEM(B)

件号 ITEM	部件号 PART NO.	版本 VER	零件名称	PART NAME	数量 Q'TY	服务代码 S.C	适用机号 SERIAL NO.	互换性 IA	可替换零件号 REPLACEABLE
01	09C0028	001	软管卡箍	CLAMP	2				
02	86A0742	000	风道	AIR DUCT	1				
03	86A0740	001	风道	AIR DUCT	1				
04	86A0741	000	风道	AIR DUCT	1				
05	84A1247	001	软管	HOSE	1				
06	86A0739	001	风道	AIR DUCT	2				
07	86A0737	001	风道	AIR DUCT	1				
08	86A0736	001	风道	AIR DUCT	1				
09	50C0101	000	软管卡箍	CLAMP	1				
10	09C0029	001	软管卡箍	CLAMP	1				
11	86A0735	001	风道	AIR DUCT	1				
12	86A0738	001	风道	AIR DUCT	1				

23E0311(C)　空调系统(C)
AIR CONDITIONING SYSTEM(C)

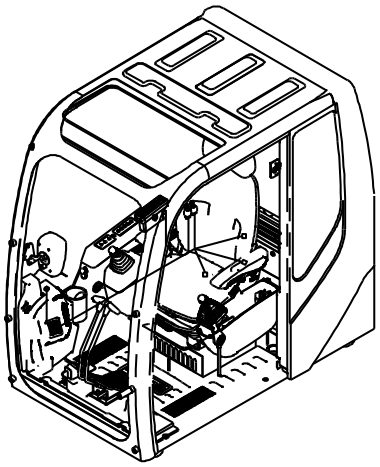

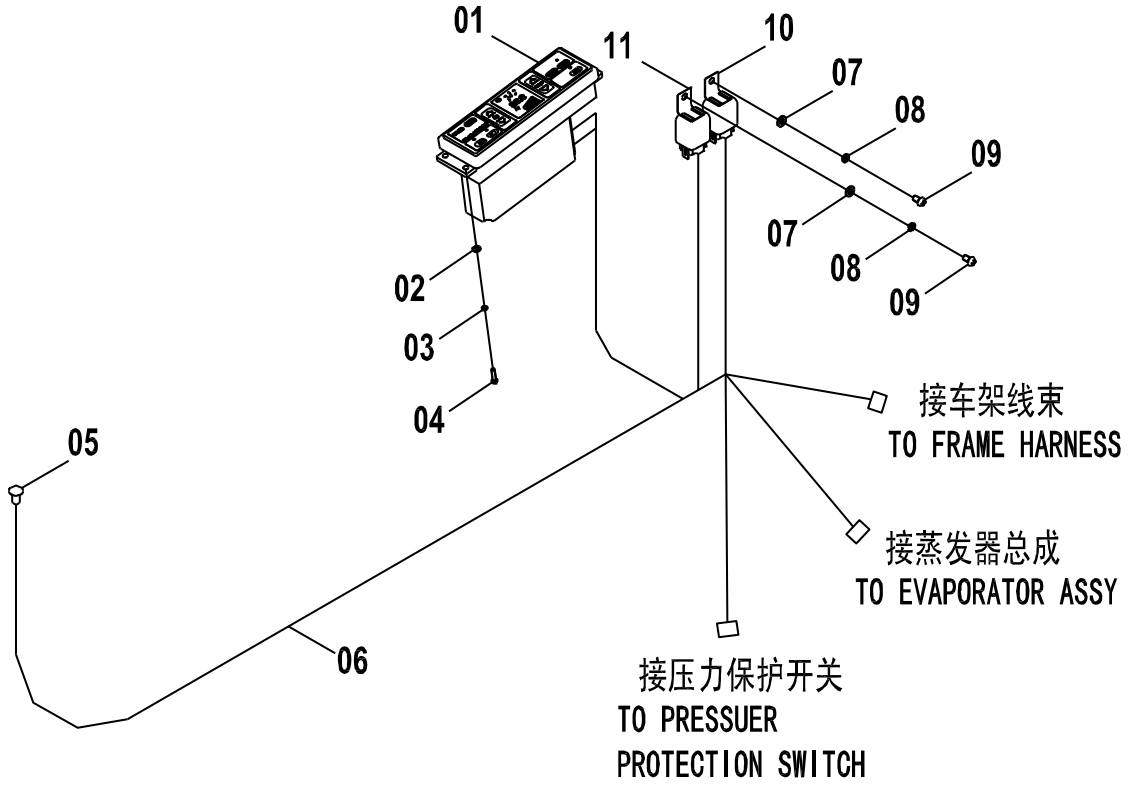

23E0311(C) 空调系统(C) AIR CONDITIONING SYSTEM(C)

件号 ITEM	部件号 PART NO.	版本 VER	零件名称	PART NAME	数量 Q'TY	服务代码 S.C	适用机号 SERIAL NO.	互换性 IA	可替换零件号 REPLACEABLE
01	46C0761	001	控制面板	CONTROL PANEL	1				
02	06B0097	000	垫圈	WASHER	4				
03	06B0022	000	垫圈	WASHER	4				
04	04B0099	000	螺钉	SCREW	4				
05	46C0759	001	阳光传感器	SUNLIGHT SENSOR	1				
06	46C0766	000	线束	A/C HARNESS	1				
07	06B0024	000	垫圈	WASHER	2				
08	06B0003	000	垫圈	WASHER	2				
09	04B0170	000	螺钉	SCREW	2				
10	31B0070	001	压缩机离合器继电器	RELAY	1				
11	31B0071	001	风机主继电器	RELAY	1				

23E0311(D)　空调系统(D)
AIR CONDITIONING SYSTEM(D)

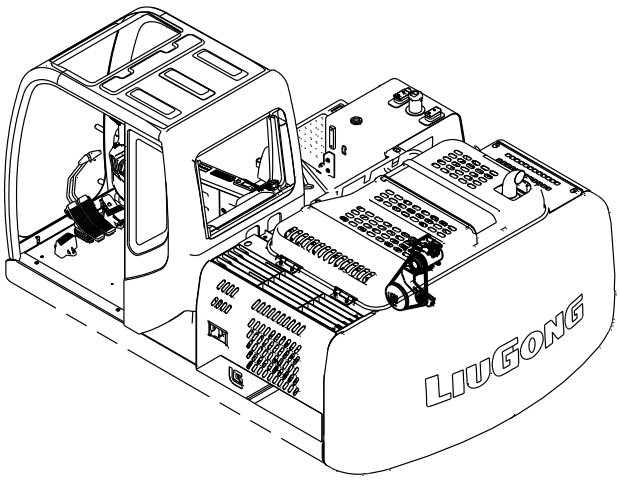

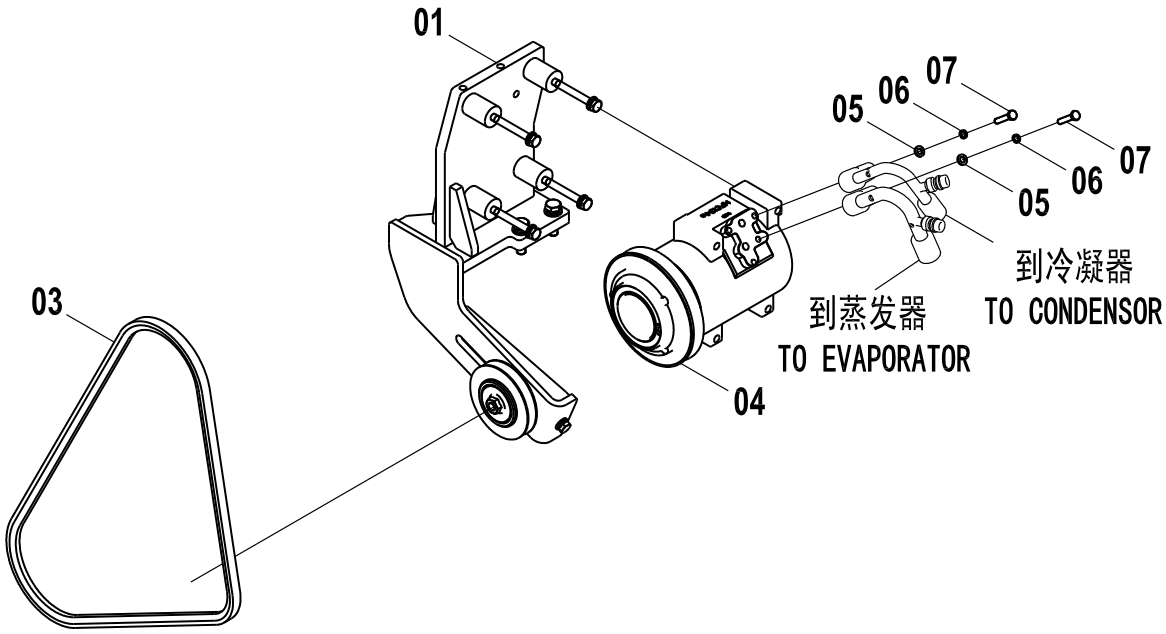

23E0311(D) 空调系统(D) AIR CONDITIONING SYSTEM(D)

件号 ITEM	部件号 PART NO.	版本 VER	零件名称	PART NAME	数量 Q'TY	服务代码 S.C	适用机号 SERIAL NO.	互换性 IA	可替换零件号 REPLACEABLE
01	46C5028	000	压缩机支架总成	COMPRESSOR BRACKET AS	1	Z		TY	46C6581
01	46C6581	000	压缩机支架总成	COMPRESSOR BRACKET AS	1		S/N 29155-UP		
02	47A0242	000	空调皮带轮	PULLEY	1				
02	\	\	\	\			S/N 29155-UP		
03	84A0089	001	冷气三角皮带	V-BELT	1			TY	84A1543
03	84A1543	000	空调皮带	A/C BELT	1		S/N 29155-UP		
04	46C0752	001	压缩机	COMPRESSOR	1				
05	06B0024	000	垫圈	WASHER	2				
06	06B0003	000	垫圈	WASHER	2				
07	00B0169	000	螺栓	BOLT	2				

23E0311(E) 空调系统(E)
AIR CONDITIONING SYSTEM(E)

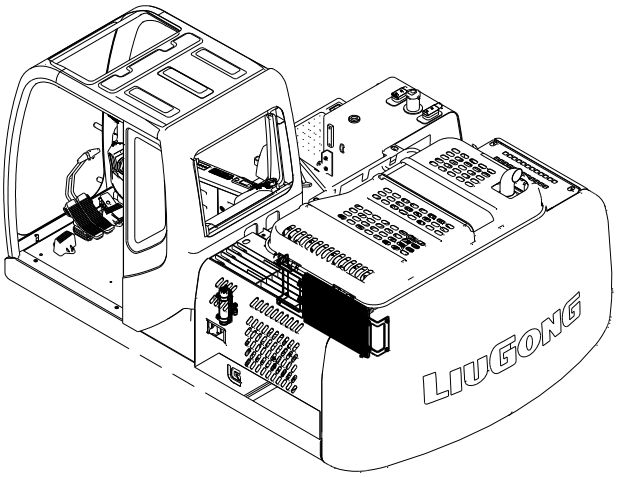

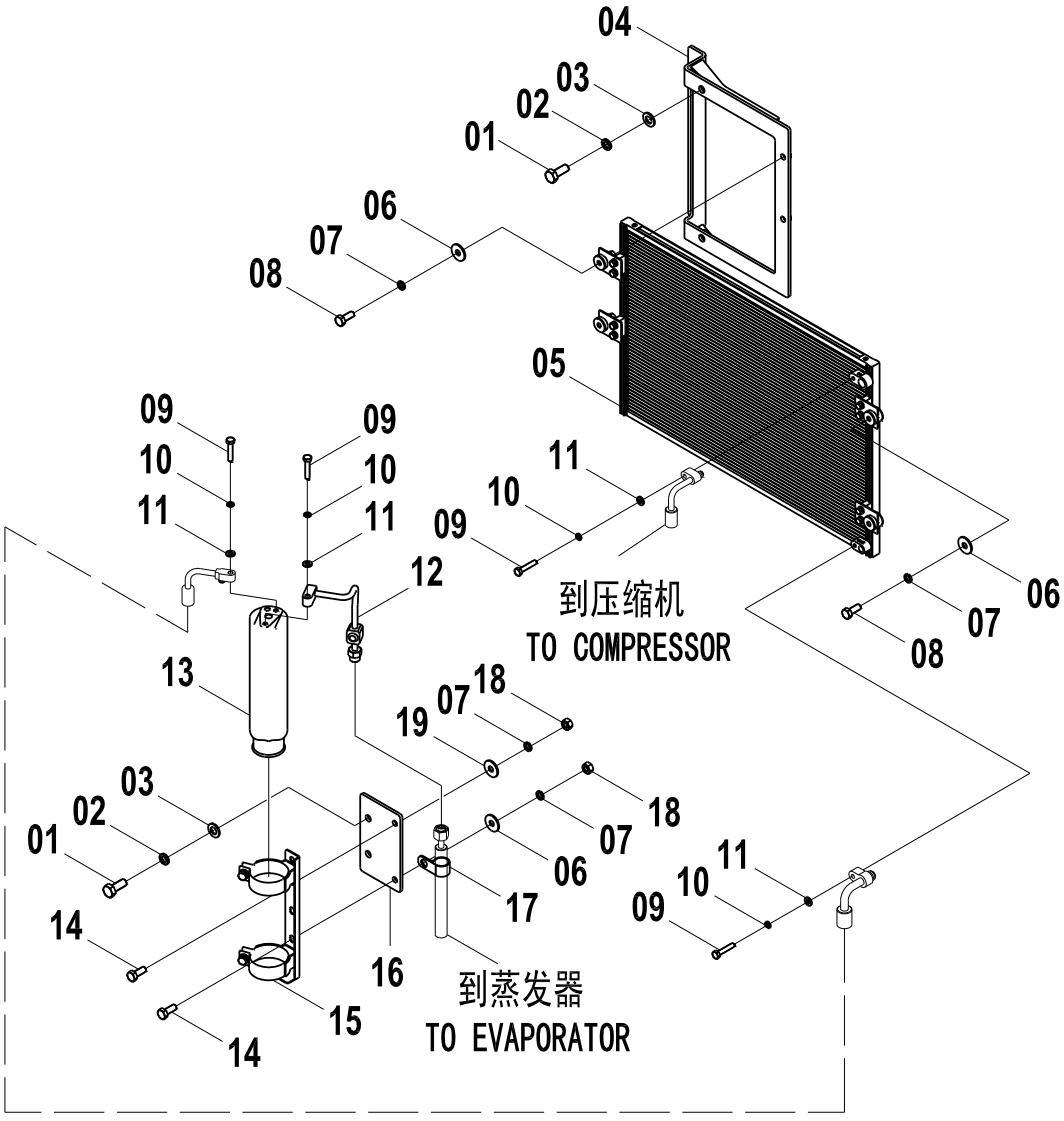

23E0311(E) 空调系统(E) AIR CONDITIONING SYSTEM(E)

件号 ITEM	部件号 PART NO.	版本 VER	零件名称	PART NAME	数量 Q'TY	服务代码 S.C	适用机号 SERIAL NO.	互换性 IA	可替换零件号 REPLACEABLE
01	00B0012	000	螺栓	BOLT	6				
02	06B0002	000	垫圈	WASHER	6				
03	06B0001	000	垫圈	WASHER	6				
04	00D5927	000	左安装板	MOUNTING PLATE-LH	1			N	00D6780
04	00D6780	000	左安装板	MOUNTING PLATE-LH	1				
05	46C3629	002	冷凝器	CONDENSER	1	Z			
06	06B0086	000	垫圈	WASHER	5				
07	06B0006	000	垫圈	WASHER	6				
08	00B0102	000	螺栓	BOLT	4				
09	00B0169	000	螺栓	BOLT	4				
10	06B0003	000	垫圈	WASHER	4				
11	06B0024	000	垫圈	WASHER	4				
12	46C3381	002	连接管	TUBE	1				
13	46C0758	002	储液罐总成	RECEIVER AS	1				
14	00B0075	000	螺栓	BOLT	2				
15	46C0793	002	储液罐支架总成	BRACKET	1				
16	11A5350	000	安装板	MOUNTING PLATE	1				
17	20A1853	001	线夹	CLIP	1				
18	03B0021	000	螺母	NUT	2				
19	06B0005	000	垫圈	WASHER	2				

EC0000008977

23E0311(F)　空调系统(F)
AIR CONDITIONING SYSTEM(F)

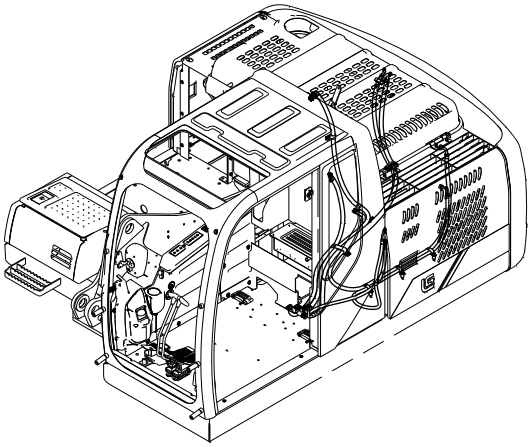

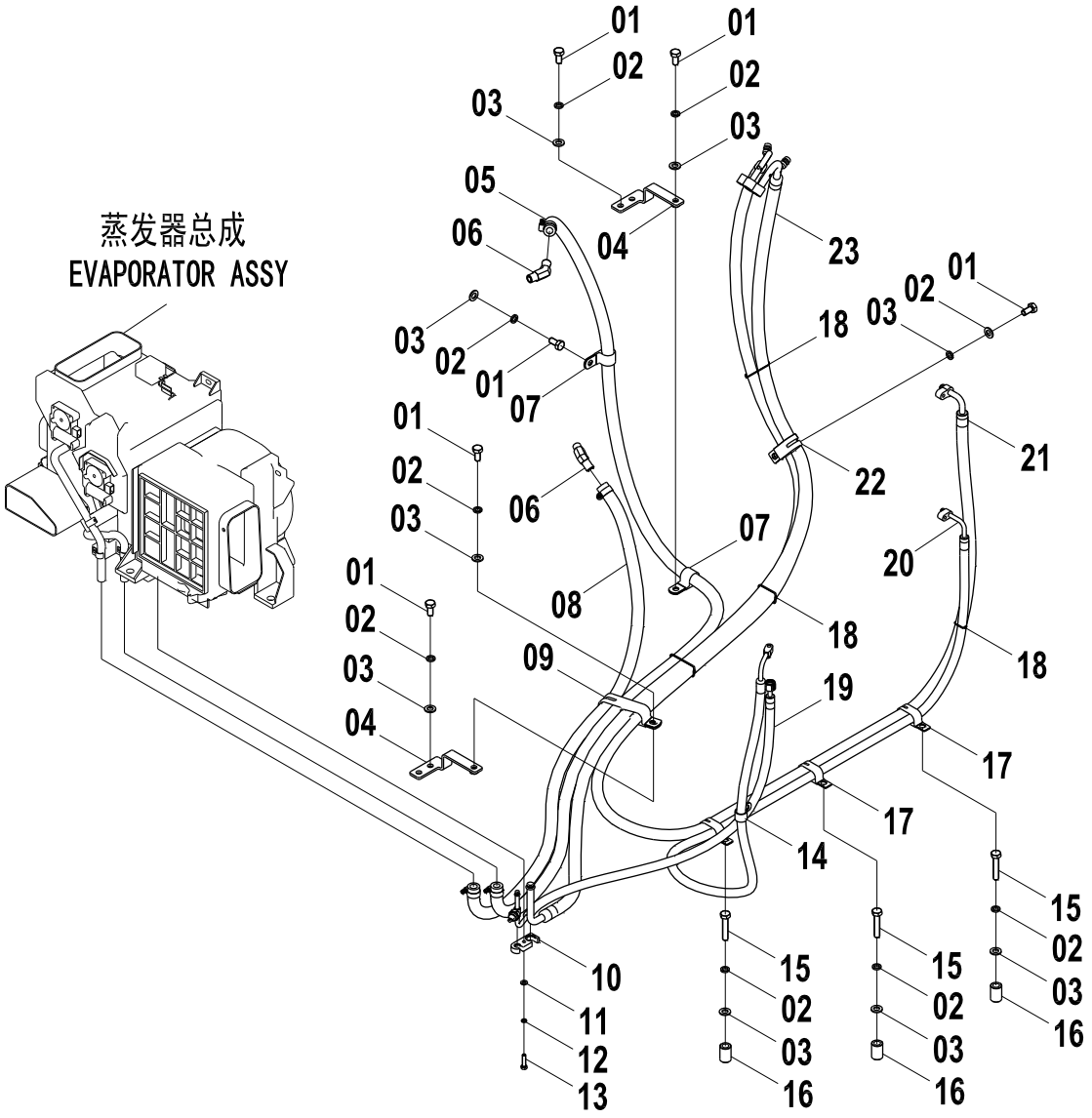

23E0311(F) 空调系统(F) AIR CONDITIONING SYSTEM(F)

件号 ITEM	部件号 PART NO.	版本 VER	零件名称	PART NAME	数量 Q'TY	服务代码 S.C	适用机型 SERIAL NO.	互换性 IA	可替换零件号 PART NO. REPLACEABLE
01	00B0005	000	螺栓	BOLT	8				
02	06B0002	000	垫圈	WASHER	11				
03	06B0001	000	垫圈	WASHER	11				
04	00D5671	000	弯板	PLATE	2				
05	46C0385	002	水管Φ16	HOSE	1	Z		P	46C7237
05	46C7237	000	水管	WATER HOSE	1				
06	46C0487	002	暖风进水阀	WATER INTAKE VALVE	2				
06	01A3012	000	接头	CONNECTOR	2				
07	09C0125	001	单管夹片	CLAMP	2				
08	46C0104	002	水管Φ16	WATER HOSE	1	Z		P	46C7255
08	46C7255	000	水管	WATER HOSE	1				
09	09C0722	002	管夹	CLAMP	1				
10	11A0988	001	蒸发器固定板	PLATE	1				
11	06B0024	000	垫圈	WASHER	1				
12	06B0003	000	垫圈	WASHER	1				
13	00B0023	000	螺栓	BOLT	1				
14	20A1853	001	线夹	CLIP	1				
15	00B0064	000	螺栓	BOLT	3				
16	34A1545	000	支撑管	PIPE	3				
17	20A1858	001	线夹	CLIP	3				
18	37B0004	001	尼龙扎带	NYLON STRAP	15				
19	46C4605	000	储液罐至蒸发器管	HOSE	1				
20	46C4604	000	冷凝器至储液罐管	HOSE	1				
21	46C5246	000	压缩机至冷凝器管	HOSE	1				
22	09C0126	001	双管夹	DOUBLE CLAMP	1				
23	46C5247	000	蒸发器至压缩机管	HOSE GP	1				

EC0000012493

46C5189 000 蒸发器总成
EVAPORATOR AS

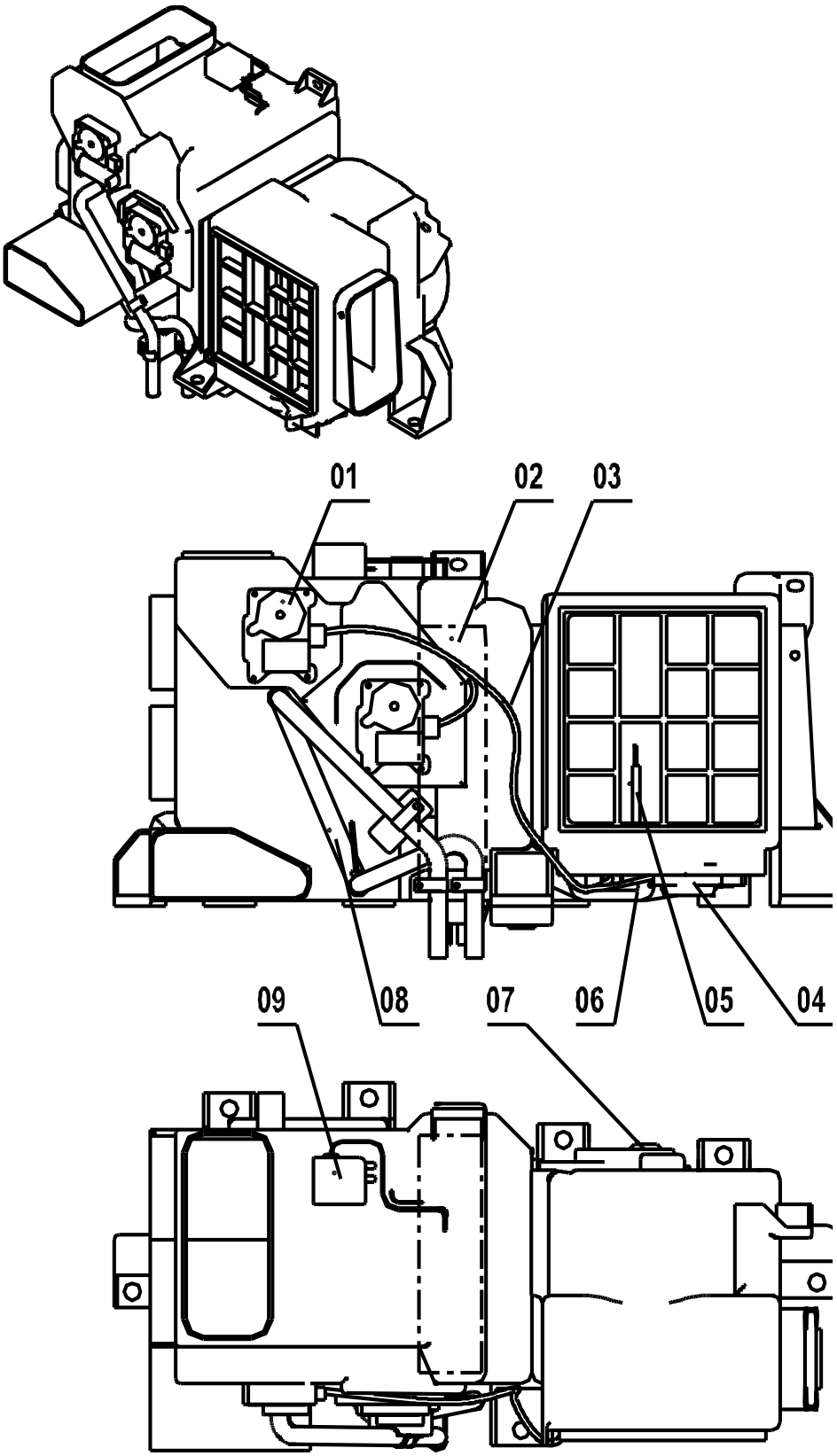

46C5189 000 蒸发器总成 EVAPORATOR AS

件号 ITEM	部件号 PART NO.	版本 VER	零件名称	PART NAME	数量 Q'TY	服务代码 S.C	适用机号 SERIAL NO.	互换性 IA	可替换零件号 REPLACEABLE
01	46C5216	000	电机	MOTOR	2				
02	46C5211	000	蒸发器	EVAPORATOR	1				
03	08C4202	000	空调线束	A/C HARNESS	1				
04	46C5217	000	电机总成	MOTOR AS	1				
05	30B0560	000	温度传感器	TEMP SENSOR	1				
06	38B0165	000	调速模块	PWM MODULE	1				
07	46C5244	000	蒸发风机	BLOWER UNIT	1				
08	46C3908	000	加热器芯体	HEATER CORE	1				
09	46C5222	000	恒温器	THERMOSTAT	1				

46C3616 001 安装架
MOUNTING BRACKET

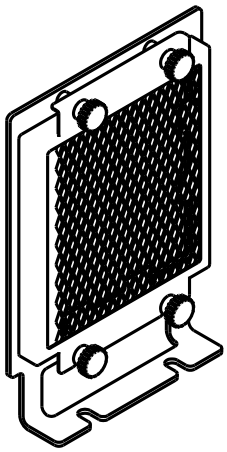

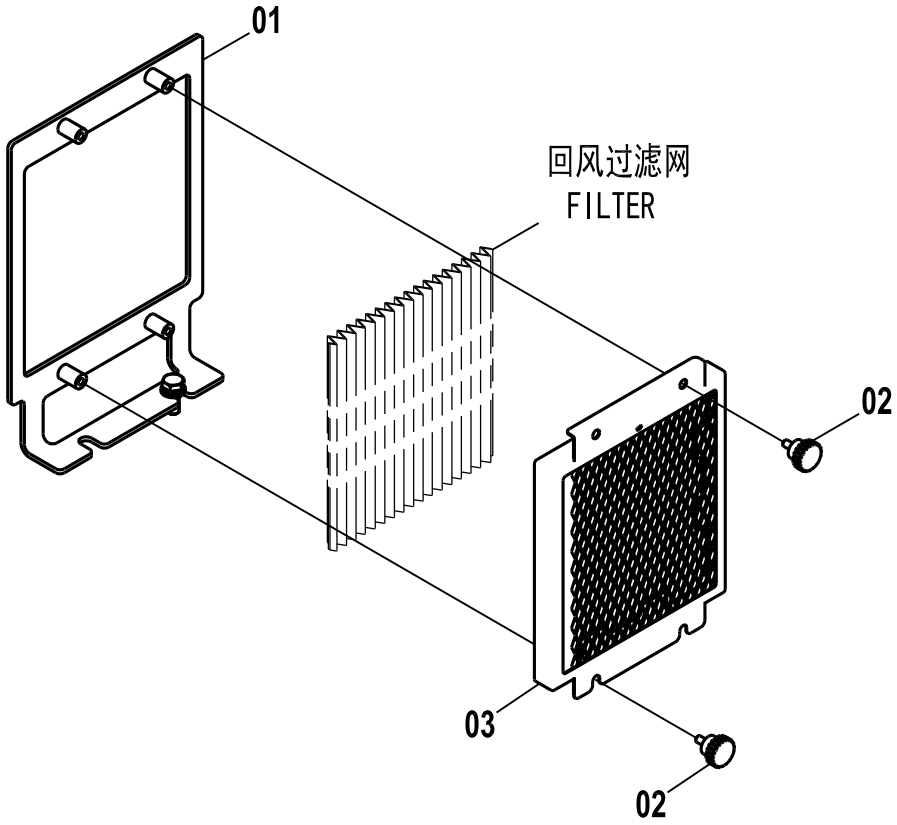

46C3616 001 安装架 MOUNTING BRACKET

件号 ITEM	部件号 PART NO.	版本 VER	零件名称	PART NAME	数量 Q'TY	服务代码 S.C	适用机号 SERIAL NO.	互换性 IA	可替换零件号 REPLACEABLE
01	00D4379	001	安装板	MOUNTING PLATE	1				
02	35C0770	001	固定螺栓	CAPTIVE BOLT	4				
03	45D0584	001	防护罩	PROTECTION SHIELD	1				

46C5028 000 压缩机支架总成
COMPRESSOR BRACKET AS

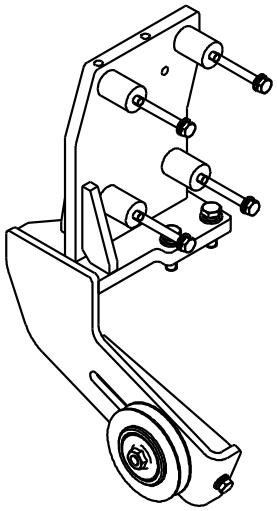

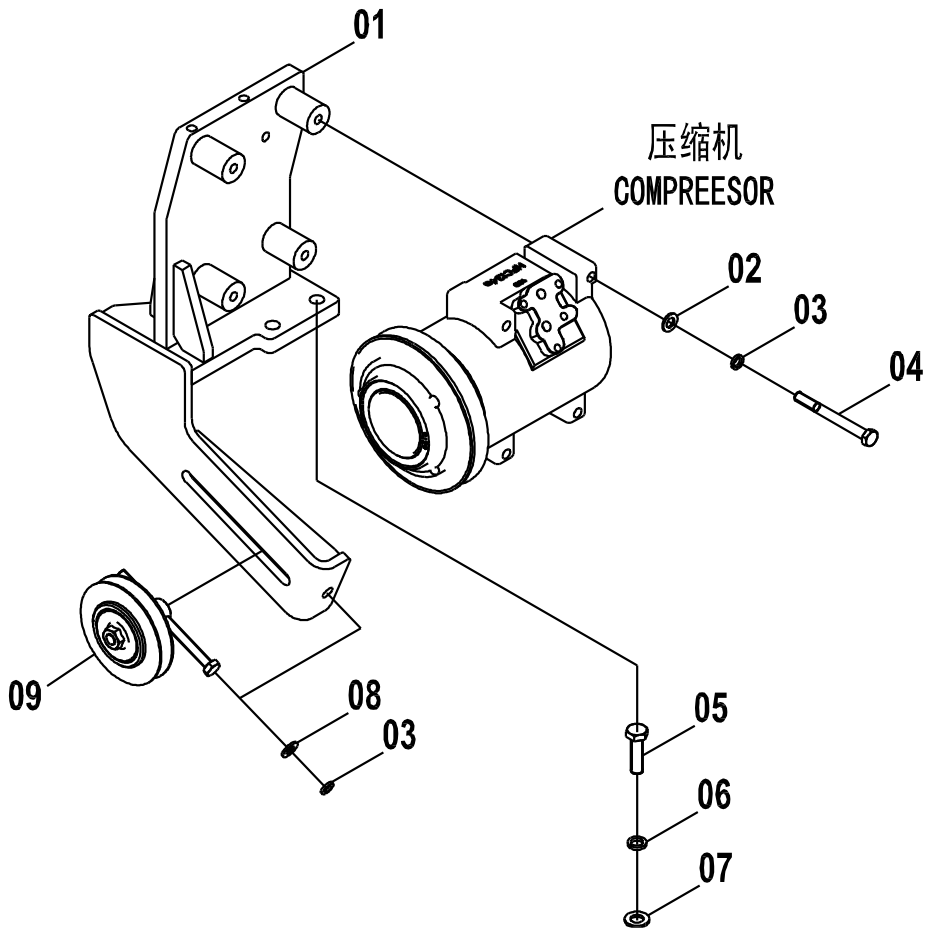

46C5028 000 压缩机支架总成 COMPRESSOR BRACKET AS

件号 ITEM	部件号 PART NO.	版本 VER	零件名称	PART NAME	数量 Q'TY	服务代码 S.C	适用机号 SERIAL NO.	互换性 IA	可替换零件号 REPLACEABLE
01	00D6318	000	空调压缩机支架	COMPRESSOR BRACKET	1				
02	06B0005	000	垫圈	WASHER	4				
03	06B0006	000	垫圈	WASHER	5				
04	00B0199	000	螺栓	BOLT	4				
05	00B0458	000	螺栓	BOLT	3				
06	06B0002	000	垫圈	WASHER	3				
07	06B0001	000	垫圈	WASHER	3				
08	06B0086	000	垫圈	WASHER	1				
09	46C0754	001	涨紧轮总成	TENSION PULLY	1				

46C3629 002 冷凝器
CONDENSER

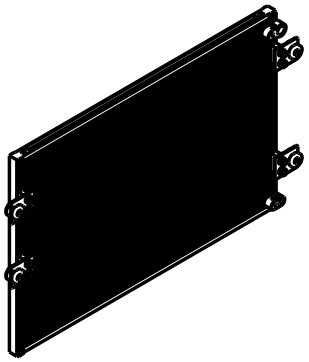

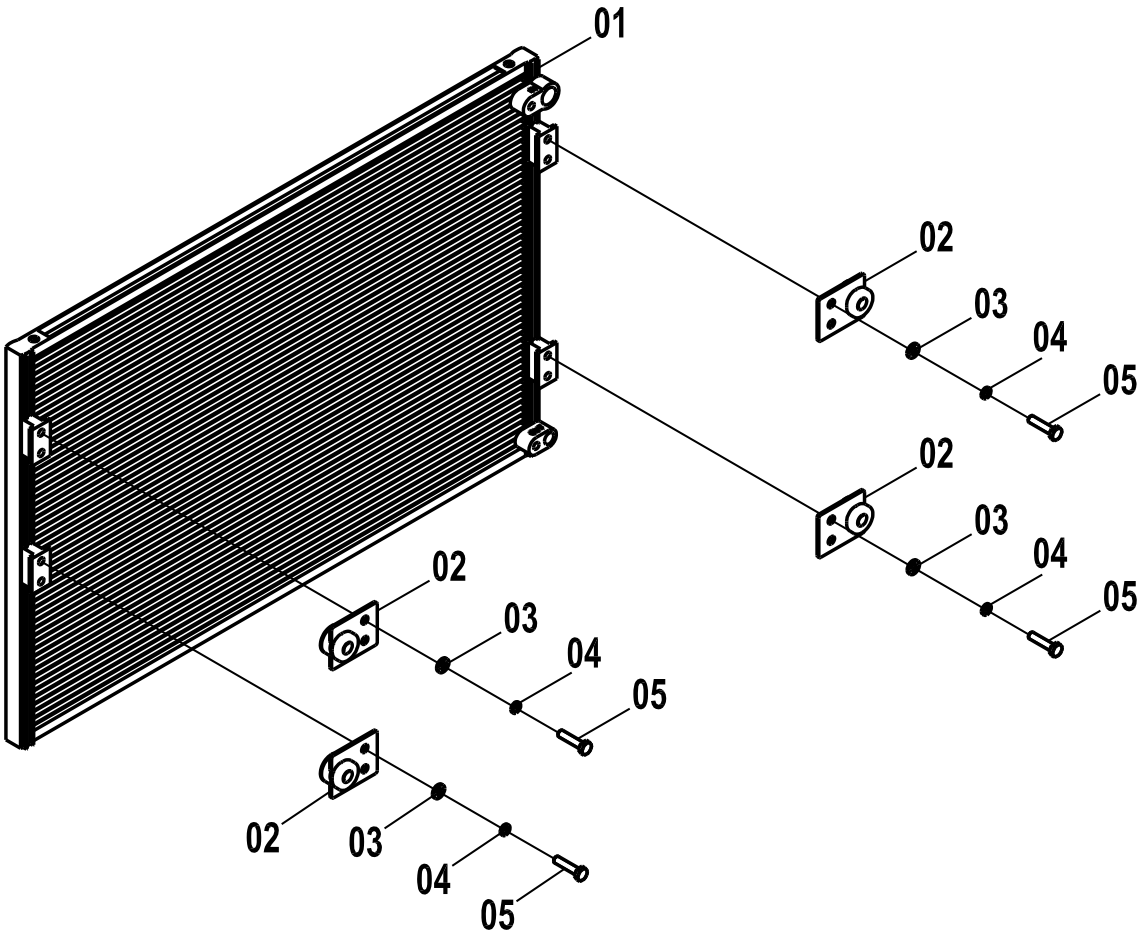

46C3629 001 冷凝器 CONDENSER

件号 ITEM	部件号 PART NO.	版本 VER	零件名称	PART NAME	数量 Q'TY	服务代码 S.C	适用机号 SERIAL NO.	互换性 IA	可替换零件号 REPLACEABLE
01	46C2910	001	冷凝器	CONDENSER	1				
02	34C1534	001	减震垫	CUSHION	4				
03	06B0024	000	垫圈	WASHER	8				
04	06B0003	000	垫圈	WASHER	8				
05	00B0022	000	螺栓	BOLT	8				

工作装置系统 IMPLEMENT SYSTEM

32E1033 004 工作装置系统
WORK IMPLEMENT SYSTEM

件号 ITEM	部件号 PART NO.	版本 VER	零件名称	PART NAME	数量 Q'TY	服务代码 S.C	适用机号 SERIAL NO.	互换性 IA	可替换零件号 REPLACEABLE
01	32E1033(A)		工作装置系统(A)	WORK IMPLEMENT SYSTEM(A)	1	Z			
02	32E1033(B)		工作装置系统(B)	WORK IMPLEMENT SYSTEM(B)	1	Z			
03	32E1033(C)		工作装置系统(C)	WORK IMPLEMENT SYSTEM(C)	1	Z			

注：该系统无装配图，具体装配请参考表中各部件装配图。

Note: No assembly diagram is provided for this system. Please refer to the assembly diagrams of those components in the table for assembly details.

（空白页 BLANK PAGE）

32E1033(A)　工作装置系统(A)
WORK IMPLEMENT SYSTEM(A)

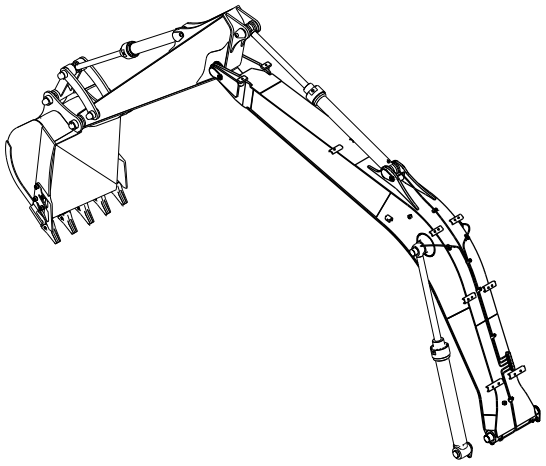

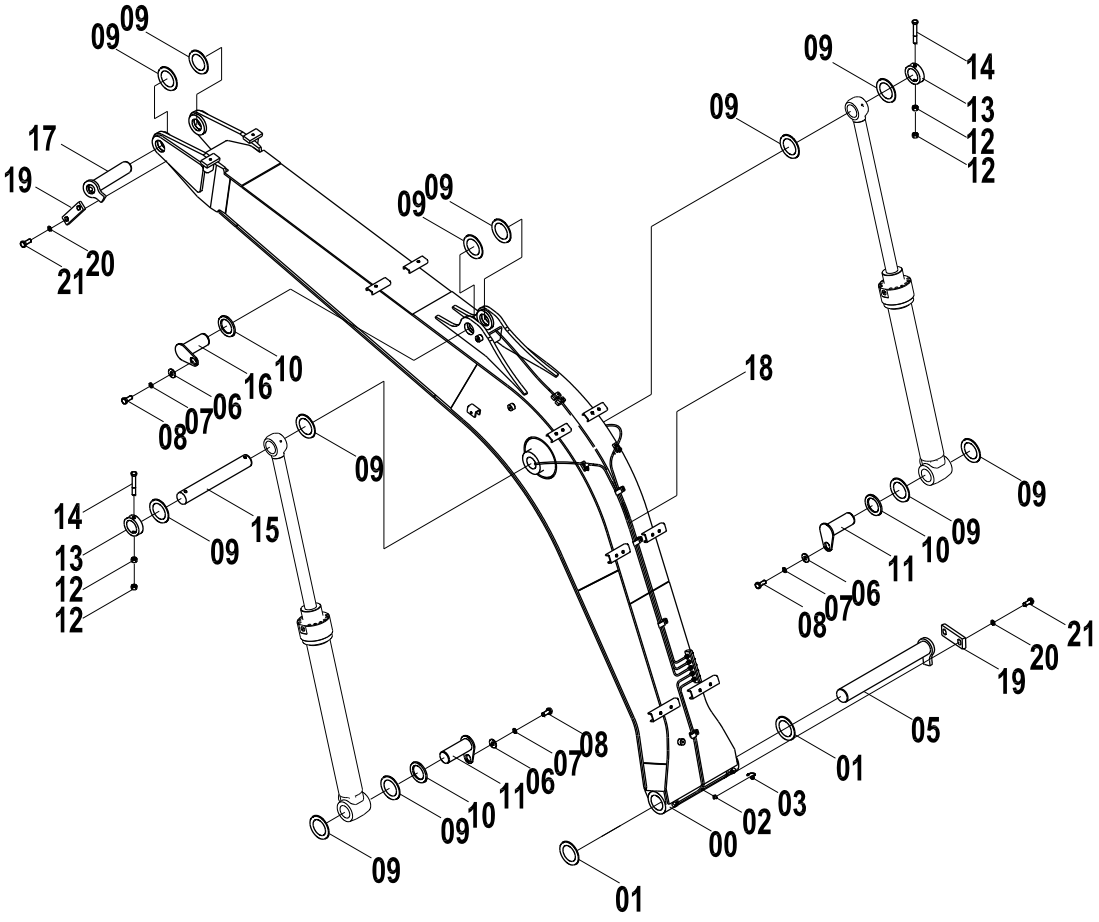

32E1033(A) 工作装置系统(A) WORK IMPLEMENT SYSTEM(A)

件号 ITEM	部件号 PART NO.	版本 VER	零件名称	PART NAME	数量 Q'TY	服务代码 S.C	适用机型 SERIAL NO.	互换性 IA	可替换零件号 PART NO. REPLACEABLE
00	43C1873	000	动臂	BOOM	1	Z		N	43C3730
00	43C3730	001	动臂	BOOM	1				
01	28C0059	001	调整垫	SHIM	1				
02	10B0014	000	油杯	GREASE FITTING	1				
03	86A0258	001	油杯护套	BOOT	1				
05	11D0713	000	销轴	PIN	1			N	11D1118
05	11D1118	000	销轴	PIN	1				
06	06B0087	000	垫圈	WASHER	3			TY	12A4680
06	12A4680	001	垫片	GASKET	3				
07	06B0012	000	垫圈	WASHER	3				
08	00B0323	000	螺栓	BOLT	3				
09	28C0057	001	调整垫	SHIM	4				
10	13A3770	000	垫板	PLATE	3				
11	11D0709	000	销轴	PIN	2				
12	03B0656	000	螺母	NUT	4				
13	55A1243	000	定位套	SLEEVE	2				
14	01B0527	000	螺栓	BOLT	2				
15	60A0767	000	销轴	PIN	1				
16	11D0710	000	销轴	PIN	1				
17	11D0708	000	销轴	PIN	1			N	11D1119
17	11D1119	000	销轴	PIN	1				
18	00C1689	000	油脂管路组件	GREASE LINES GP	1	Z			
19	09A5058	000	压板	PLATE	2				
20	06B0007	000	垫圈	WASHER	4				
21	00B0017	000	螺栓	BOLT	4				

EC0000013126/ EC0000008680

32E1033(B)　工作装置系统(B)
WORK IMPLEMENT SYSTEM(B)

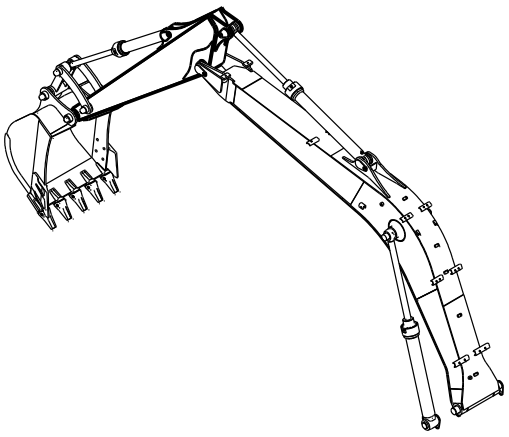

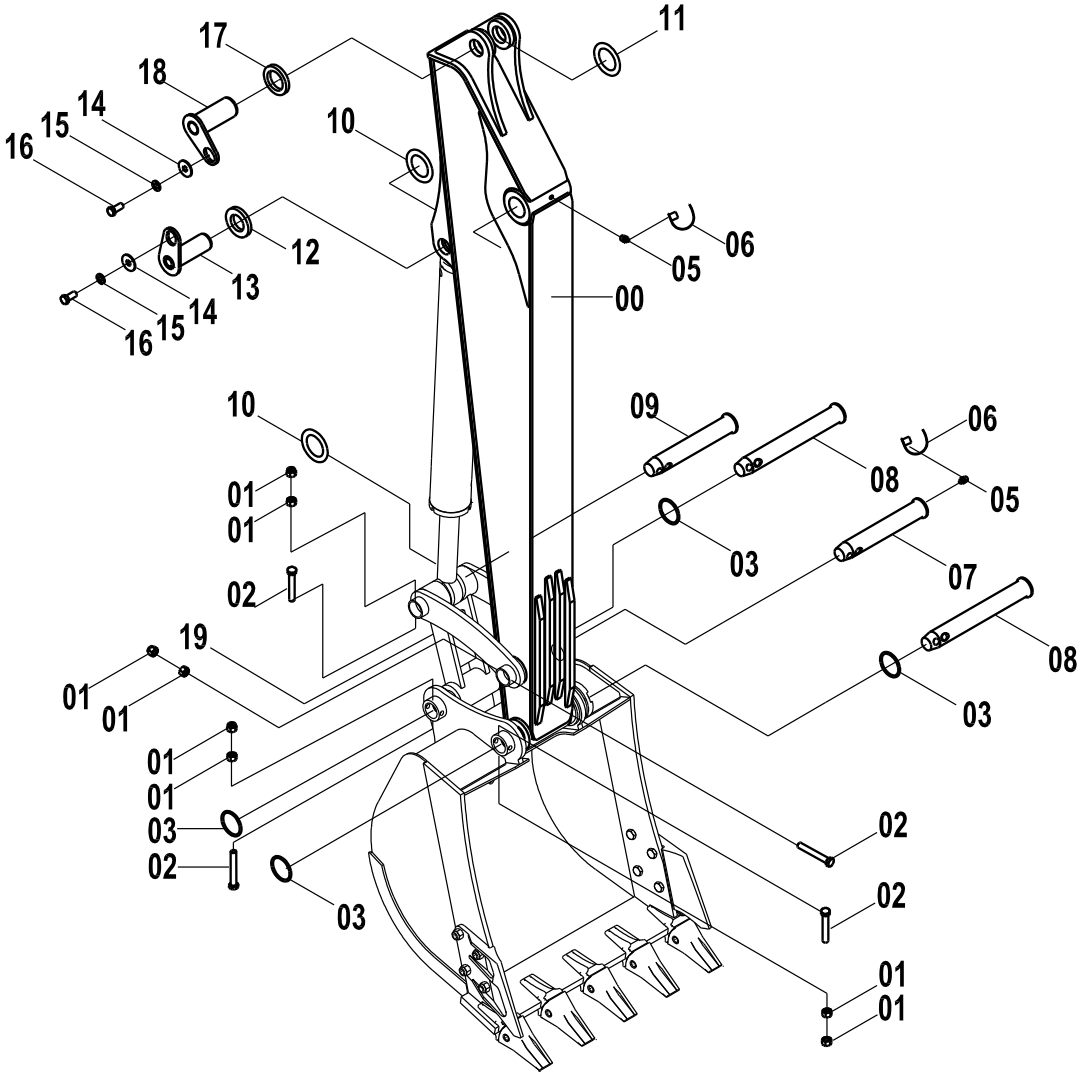

32E1033(B) 工作装置系统(B) WORK IMPLEMENT SYSTEM(B)

件号 ITEM	部件号 PART NO.	版本 VER	零件名称	PART NAME	数量 Q'TY	服务代码 S.C	适用机号 SERIAL NO.	互换性 IA	可替换零件号 REPLACEABLE
00	43C1542	001	斗杆	ARM	1	Z			
01	03B0655	000	螺母	NUT	8				
02	01B0486	000	螺栓	BOLT	4				
03	12B1529	000	O形圈	O-RING	4				
05	10B0014	000	油杯	GREASE FITTING	6				
06	86A0258	001	油杯护套	BOOT	6				
07	60A1186	000	销轴	PIN	1				
08	60A1268	001	销	PIN	1			N	11D1085
08	11D1085	000	销轴	PIN	2				
09	60A1269	000	销	PIN	1				
10	28C0058	001	调整垫	SHIM	1				
11	28C0057	001	调整垫	SHIM	1				
12	13A3771	000	垫板	PLATE	1				
13	11D0712	000	销轴	PIN	1				
14	06B0087	000	垫圈	WASHER	2			TY	12A4680
14	12A4680	001	垫片	GASKET	2				
15	06B0012	000	垫圈	WASHER	2				
16	00B0323	000	螺栓	BOLT	2				
17	13A3770	000	垫板	PLATE	1				
18	11D0711	000	销轴	PIN	1				
19	24C0655	001	连杆	LINK	1	Z			

EC0000008680/ EC0000012226

32E1033(C)　工作装置系统(C)
WORK IMPLEMENT SYSTEM(C)

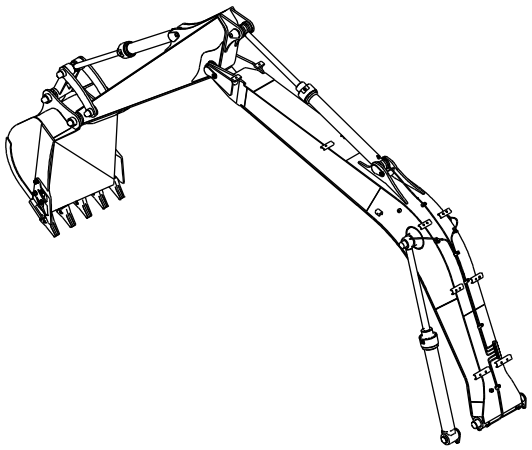

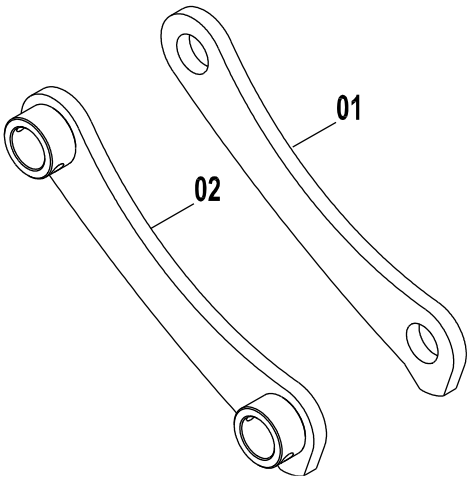

32E1033(C)　工作装置系统(C) WORK IMPLEMENT SYSTEM(C)

件号 ITEM	部件号 PART NO.	版本 VER	零件名称	PART NAME	数量 Q'TY	服务代码 S.C	适用机号 SERIAL NO.	互换性 IA	可替换零件号 REPLACEABLE
01	21D0283	002	右摇杆	LINKAGE	1				
02	21D0282	000	左摇杆	LINKAGE	1				

32E1322 002 工作装置
EQUIPMENT

件号 ITEM	部件号 PART NO.	版本 VER	零件名称	PART NAME	数量 Q'TY	服务代码 S.C	适用机号 SERIAL NO.	互换性 IA	可替换零件号 REPLACEABLE
01	32E1322(A)		工作装置(A)	EQUIPMENT(A)	1	Z			
02	32E1322(B)		工作装置(B)	EQUIPMENT(B)	1	Z			
03	32E1322(C)		工作装置(C)	EQUIPMENT(C)	1	Z			

注：该系统无装配图，具体装配请参考表中各部件装配图。

Note: No assembly diagram is provided for this system. Please refer to the assembly diagrams of those components in the table for assembly details.

32E1322(A)　工作装置(A)
EQUIPMENT(A)

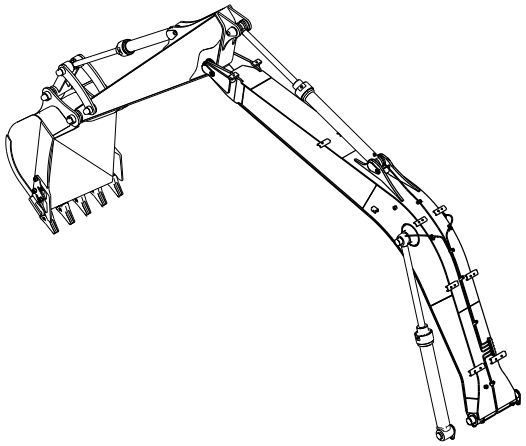

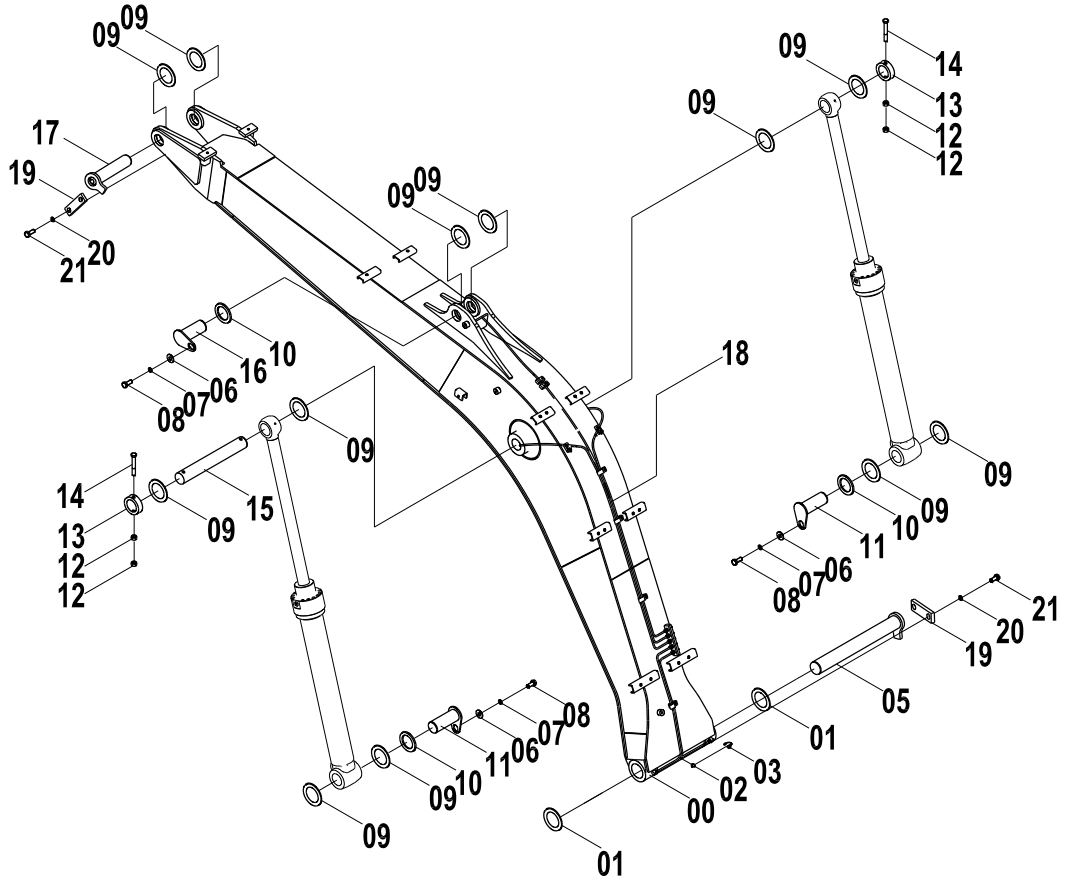

32E1322(A) 工作装置(A) EQUIPMENT(A)

件号 ITEM	部件号 PART NO.	版本 VER	零件名称	PART NAME	数量 Q'TY	服务代码 S.C	适用机型 SERIAL NO.	互换性 IA	可替换零件号 PART NO. REPLACEABLE
00	43C1873	000	动臂	BOOM	1	Z		N	43C3730
00	43C3730	001	动臂	BOOM	1				
01	28C0059	001	调整垫	SHIM	1				
02	10B0014	000	油杯	GREASE FITTING	1				
03	86A0258	001	油杯护套	BOOT	1				
05	11D0713	000	销轴	PIN	1			N	11D1118
05	11D1118	000	销轴	PIN	1				
06	12A4680	001	垫片	GASKET	3				
07	06B0012	000	垫圈	WASHER	3				
08	00B0323	000	螺栓	BOLT	3				
09	28C0057	001	调整垫	SHIM	4				
10	13A3770	000	垫板	PLATE	3				
11	11D0709	000	销轴	PIN	2				
12	03B0656	000	螺母	NUT	4				
13	55A1243	000	定位套	SLEEVE	2				
14	01B0527	000	螺栓	BOLT	2				
15	60A0767	000	销轴	PIN	1				
16	11D0710	000	销轴	PIN	1				
17	11D0708	000	销轴	PIN	1			N	11D1119
17	11D1119	000	销轴	PIN	1				
18	00C1689	000	油脂管路组件	GREASE LINES GP	1	Z			
19	09A5058	000	压板	PLATE	2				
20	06B0007	000	垫圈	WASHER	4				
21	00B0017	000	螺栓	BOLT	4				

EC0000013126

32E1322(B)　工作装置(B)
EQUIPMENT(B)

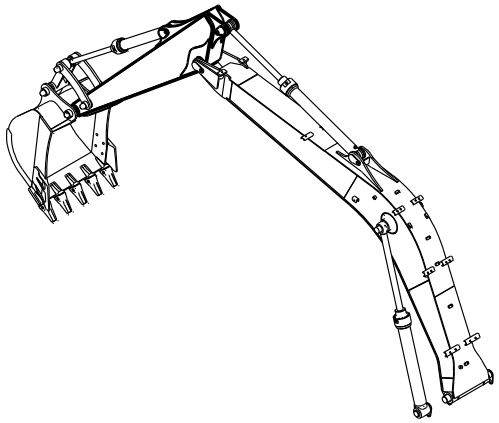

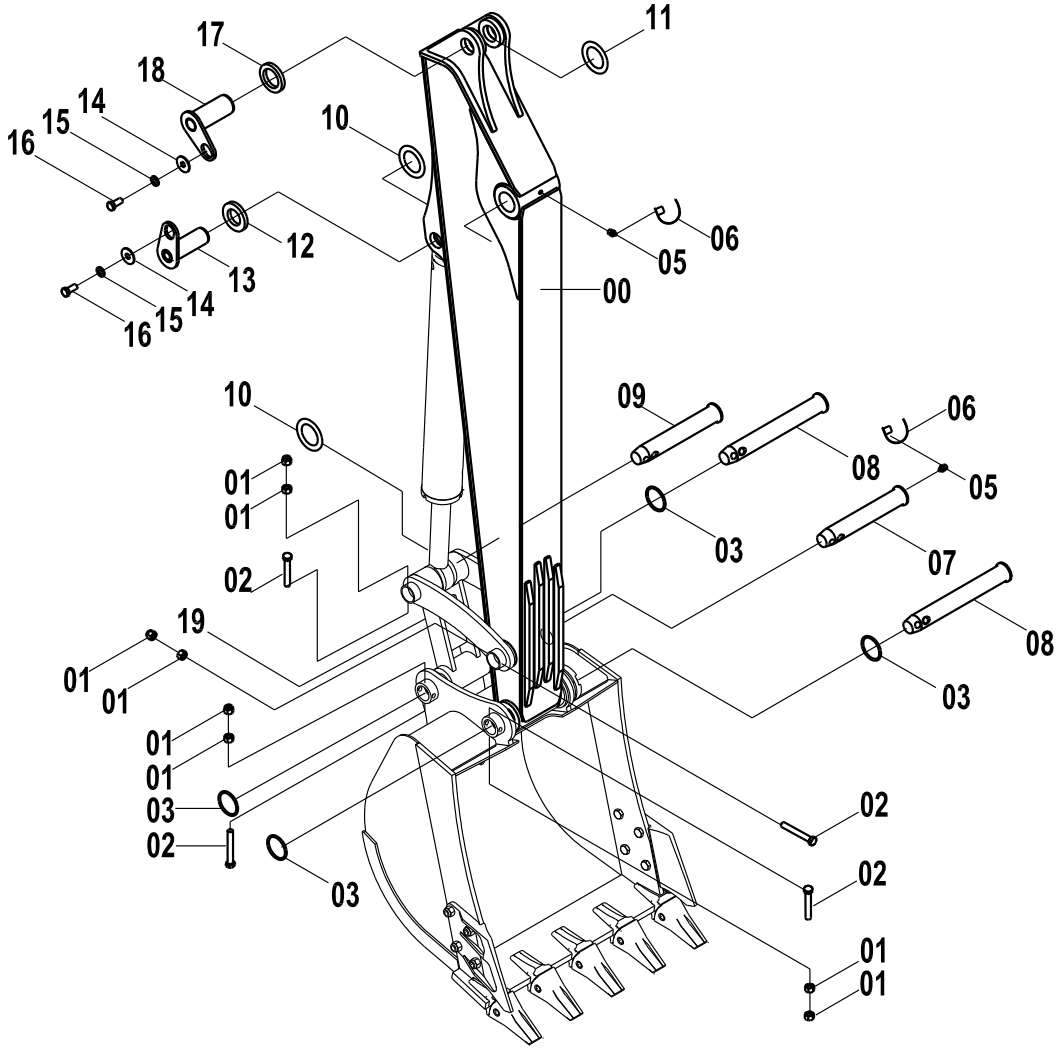

32E1322(B)　工作装置(B) EQUIPMENT(B)

件号 ITEM	部件号 PART NO.	版本 VER	零件名称	PART NAME	数量 Q'TY	服务代码 S.C	适用机号 SERIAL NO.	互换性 IA	可替换零件号 REPLACEABLE
00	43C2634	000	斗杆	ARM	1	Z			
01	03B0655	000	螺母	NUT	8				
02	01B0486	000	螺栓	BOLT	4				
03	12B1529	000	O形圈	O-RING	4				
05	10B0014	000	油杯	GREASE FITTING	6				
06	86A0258	001	油杯护套	BOOT	6				
07	60A1186	000	销轴	PIN	1				
08	60A1268	001	销	PIN	1			N	11D1085
08	11D1085	000	销轴	PIN	2				
09	60A1269	000	销	PIN	1				
10	28C0058	001	调整垫	SHIM	1				
11	28C0057	001	调整垫	SHIM	1				
12	13A3771	000	垫板	PLATE	1				
13	11D0712	000	销轴	PIN	1				
14	12A4680	001	垫片	GASKET	2				
15	06B0012	000	垫圈	WASHER	2				
16	00B0323	000	螺栓	BOLT	2				
17	13A3770	000	垫板	PLATE	1				
18	11D0711	000	销轴	PIN	1				
19	24C0655	001	连杆	LINK	1	Z			

EC0000012226

32E1322(C)　工作装置(C)
EQUIPMENT(C)

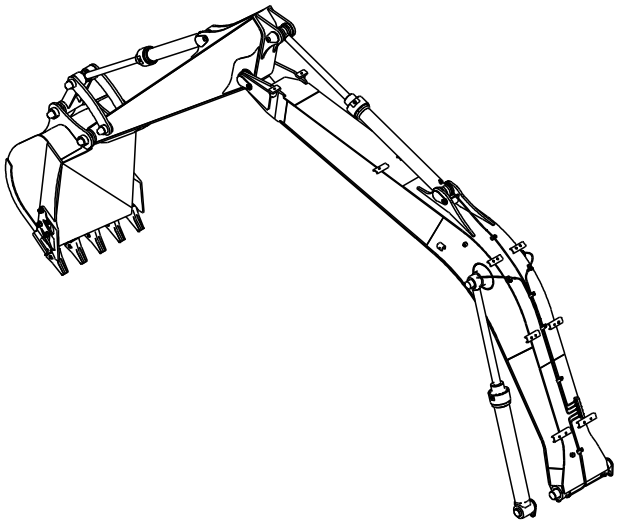

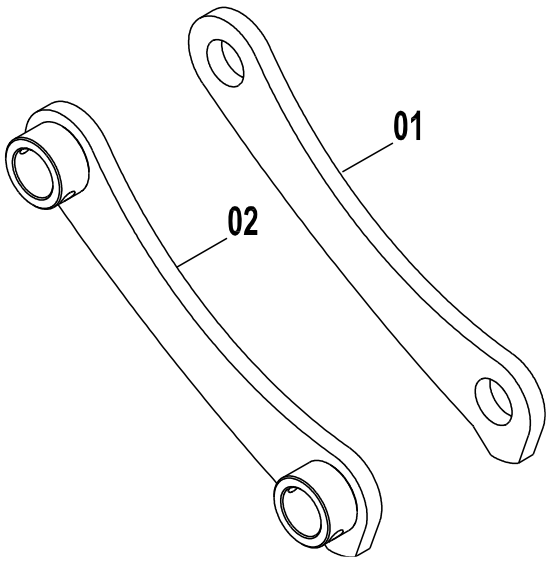

32E1322(C)　工作装置(C) EQUIPMENT(C)

件号 ITEM	部件号 PART NO.	版本 VER	零件名称	PART NAME	数量 Q'TY	服务代码 S.C	适用机号 SERIAL NO.	互换性 IA	可替换零件号 REPLACEABLE
01	21D0283	002	右摇杆	LINKAGE	1				
02	21D0282	000	左摇杆	LINKAGE	1				

32Y0001 000 工作装置系统
WORK IMPLEMENT SYSTEM

件号 ITEM	部件号 PART NO.	版本 VER	零件名称	PART NAME	数量 Q'TY	服务代码 S.C	适用机号 SERIAL NO.	互换性 IA	可替换零件号 REPLACEABLE
01	32Y0001(A)		工作装置系统	WORK IMPLEMENT SYSTEM(A)	1	Z			
02	32Y0001(B)		工作装置系统	WORK IMPLEMENT SYSTEM(B)	1	Z			
03	32Y0001(C)		工作装置系统	WORK IMPLEMENT SYSTEM(C)	1	Z			

注：该系统无装配图，具体装配请参考表中各部件装配图。

Note: No assembly diagram is provided for this system. Please refer to the assembly diagrams of those components in the table for assembly details.

32Y0001(A)　工作装置系统
WORK IMPLEMENT SYSTEM(A)

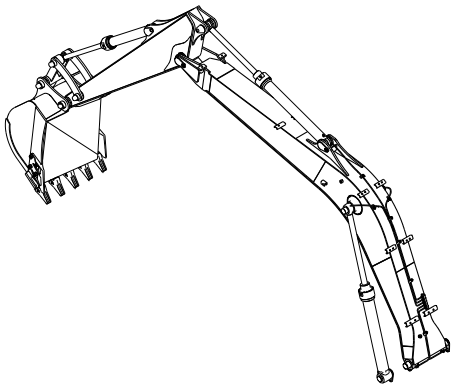

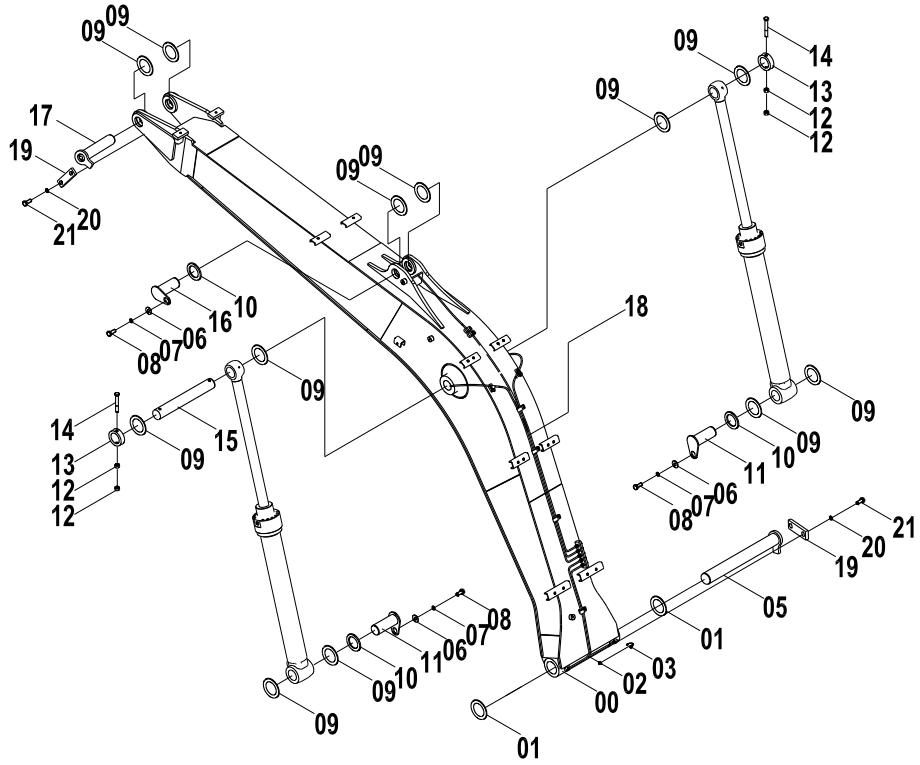

32Y0001(A) 工作装置系统 WORK IMPLEMENT SYSTEM(A)

件号 ITEM	部件号 PART NO.	版本 VER	零件名称	PART NAME	数量 Q'TY	服务代码 S.C	适用机型 SERIAL NO.	互换性 IA	可替换零件号 PART NO. REPLACEABLE
00	43C3921	000	动臂	BOOM	1	Z			
01	28C0059	001	调整垫	SHIM	1				
02	10B0014	000	油杯	GREASE FITTING	1				
03	86A0258	002	油杯护套	BOOT	1				
05	11D1118	000	销轴	PIN	1				
06	12A4680	001	垫片	GASKET	3				
07	06B0012	000	垫圈	WASHER	3				
08	00B0323	000	螺栓	BOLT	3				
09	28C0057	002	调整垫	SHIM	4				
10	13A3770	000	垫板	PLATE	3				
11	11D0709	000	销轴	PIN	2				
12	03B0656	000	螺母	NUT	4				
13	55A1243	000	定位套	SLEEVE	2				
14	01B0527	000	螺栓	BOLT	2				
15	60A0767	000	销轴	PIN	1				
16	11D0710	000	销轴	PIN	1				
17	11D1120	000	销轴	PIN	1				
18	00C2551	000	油脂管路组件	GREASE LINES GP	1	Z			
19	09A5058	000	压板	PLATE	2				
20	06B0007	000	垫圈	WASHER	4				
21	00B0017	000	螺栓	BOLT	4				

32Y0001(B)　工作装置系统
WORK IMPLEMENT SYSTEM(B)

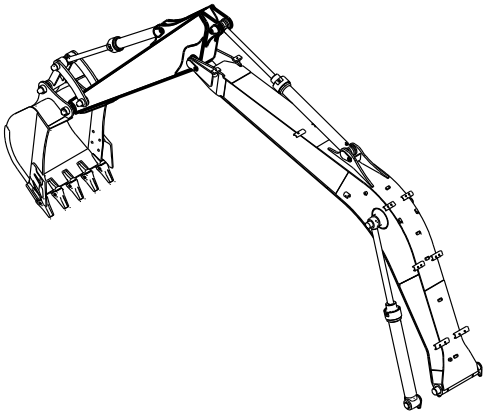

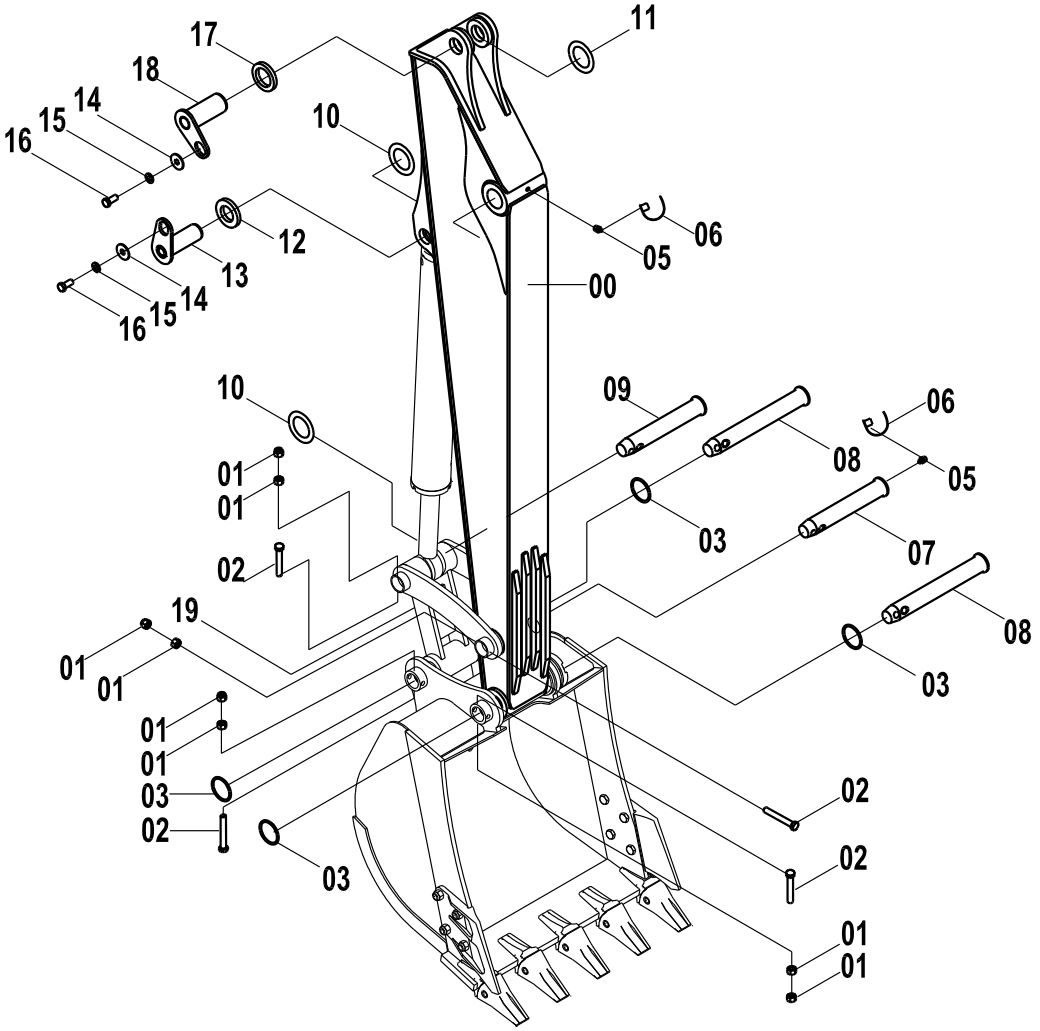

32Y0001(B) 工作装置系统 WORK IMPLEMENT SYSTEM(B)

件号 ITEM	部件号 PART NO.	版本 VER	零件名称	PART NAME	数量 Q'TY	服务代码 S.C	适用机型 SERIAL NO.	互换性 IA	可替换零件号 PART NO. REPLACEABLE
00	43C1542	001	斗杆	ARM	1	Z			
01	03B0655	000	螺母	NUT	8				
02	01B0486	000	螺栓	BOLT	4				
03	12B1529	000	O形圈	O-RING	4				
05	10B0014	000	油杯	GREASE FITTING	6				
06	86A0258	002	油杯护套	BOOT	6				
07	60A1186	000	销轴	PIN	1				
08	11D1085	000	销轴	PIN	2				
09	60A1269	000	销	PIN	1				
10	28C0058	001	调整垫	SHIM	2				
11	28C0057	002	调整垫	SHIM	1				
12	13A3771	000	垫板	PLATE	1				
13	11D0712	000	销轴	PIN	1				
14	12A4680	001	垫片	GASKET	2				
15	06B0012	000	垫圈	WASHER	2				
16	00B0323	000	螺栓	BOLT	2				
17	13A3770	000	垫板	PLATE	1				
18	11D0711	000	销轴	PIN	1				
19	24C0655	001	连杆	LINK	1	Z			

32Y0001(C)　工作装置系统
WORK IMPLEMENT SYSTEM(C)

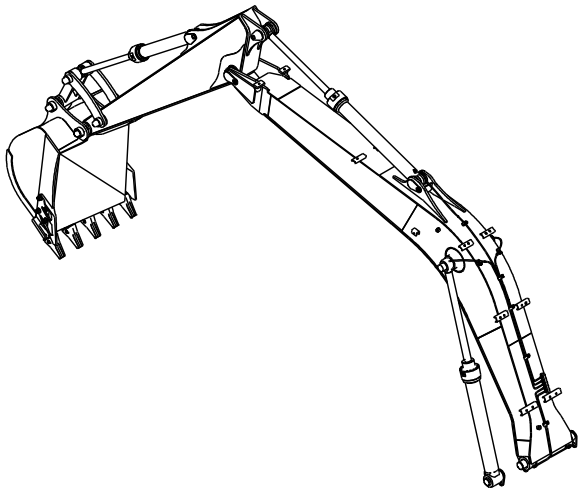

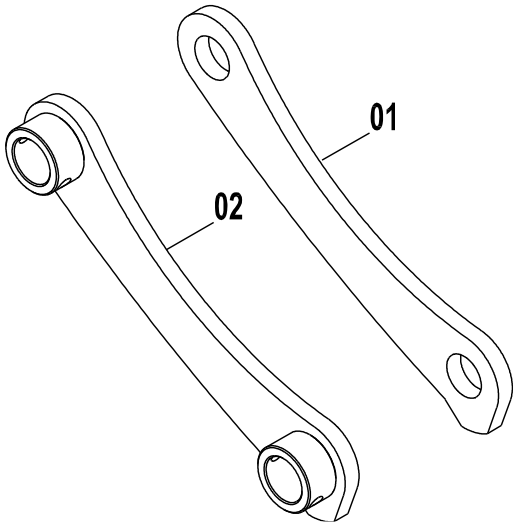

32Y0001(C)　工作装置系统 WORK IMPLEMENT SYSTEM(C)

件号 ITEM	部件号 PART NO.	版本 VER	零件名称	PART NAME	数量 Q'TY	服务代码 S.C	适用机号 SERIAL NO.	互换性 IA	可替换零件号 REPLACEABLE
01	21D0283	002	右摇杆	LINKAGE	1				
02	21D0282	000	左摇杆	LINKAGE	1				

43C1873 000 动臂
BOOM

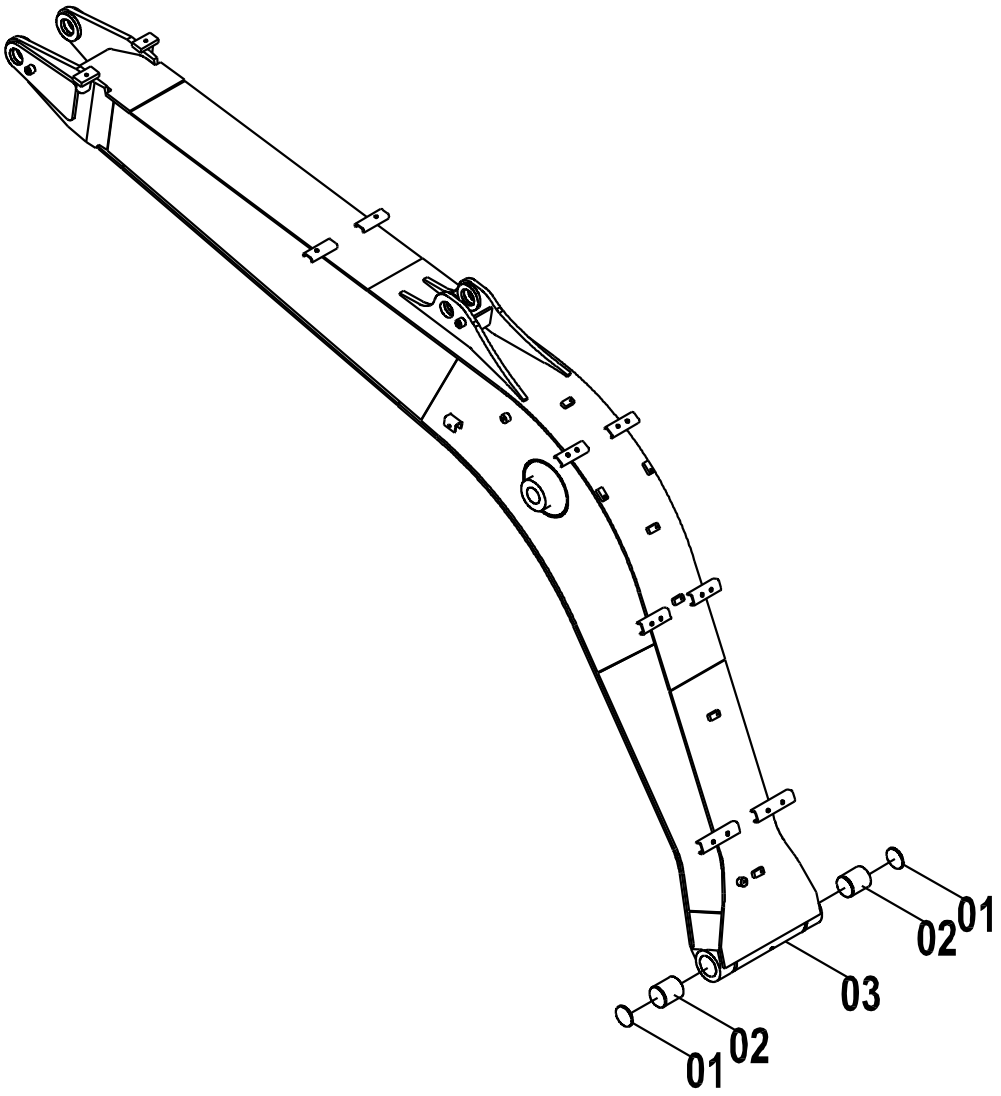

43C1873 000 动臂 BOOM

件号 ITEM	部件号 PART NO.	版本 VER	零件名称	PART NAME	数量 Q'TY	服务代码 S.C	适用机号 SERIAL NO.	互换性 IA	可替换零件号 REPLACEABLE
01	13B0140	000	密封圈 75X90X7	SEAL RING	2				
02	55A1195	000	衬套	BUSHING	2				
03	21D0645	001	动臂	BOOM	1				

43C3921 000 动臂
BOOM

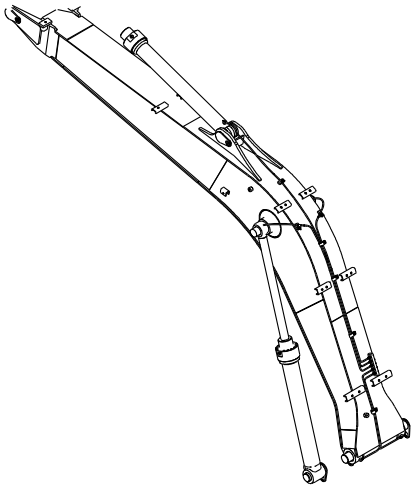

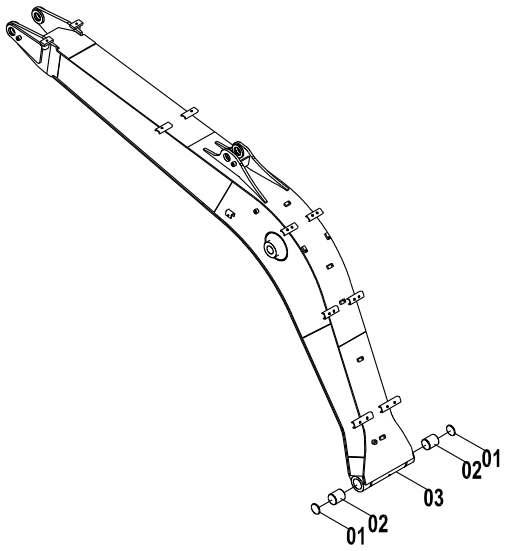

43C3921 000 动臂 BOOM

件号 ITEM	部件号 PART NO.	版本 VER	零件名称	PART NAME	数量 Q'TY	服务代码 S.C	适用机号 SERIAL NO.	互换性 IA	可替换零件号 REPLACEABLE
01	13B0140	000	密封圈 75X90X7	SEAL RING	2				
02	55A1195	000	衬套	BUSHING	2				
03	21D1177	000	动臂	BOOM	1				

(空白页 BLANK PAGE)

00C1689 000 油脂管路组件
GREASE LINES GP

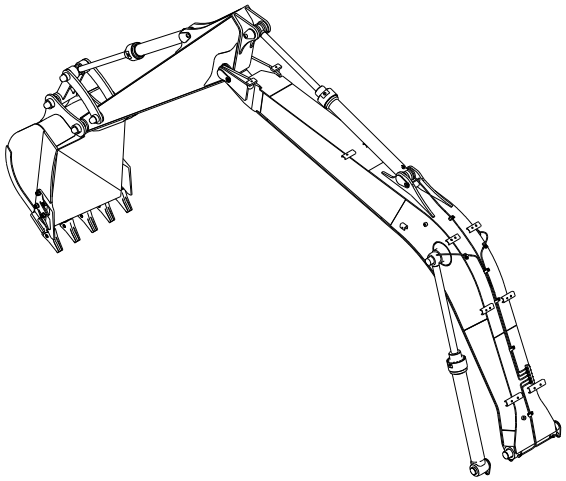

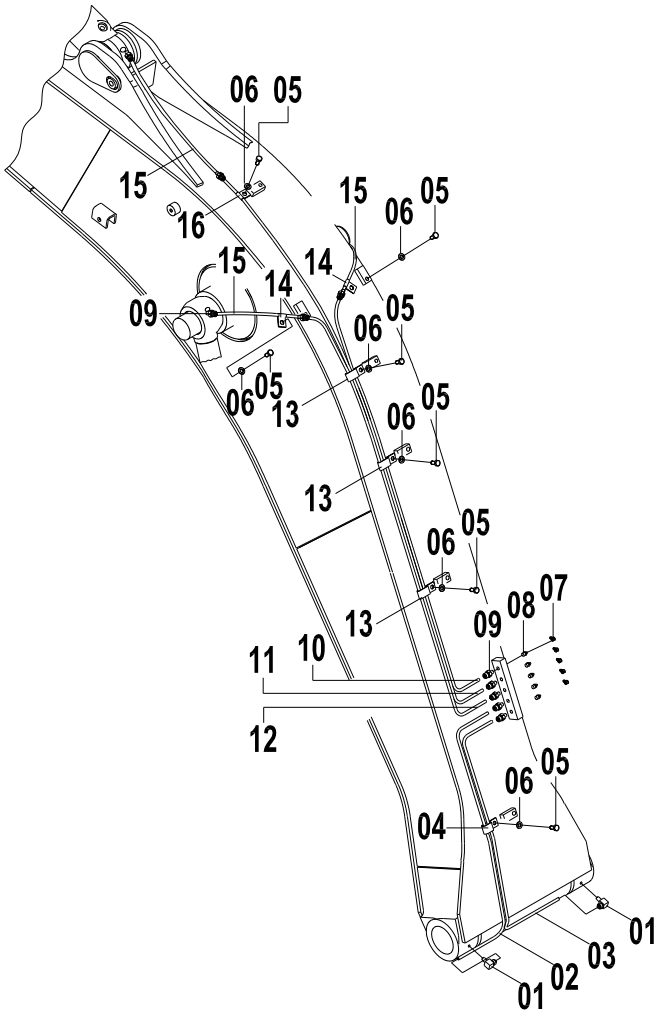

00C1689 000 油脂管路组件 GREASE LINES GP

件号 ITEM	部件号 PART NO.	版本 VER	零件名称	PART NAME	数量 Q'TY	服务代码 S.C	适用机号 SERIAL NO.	互换性 IA	可替换零件号 REPLACEABLE
01	01A0134	001	接头	CONNECTOR	2				
02	00C1690	000	润滑脂管路	LUBRICATION PIPE	1				
03	00C1691	000	润滑脂管路	LUBRICATION PIPE	1				
04	20A0117	000	管夹	CLAMP	1				
05	00B0056	000	螺栓	BOLT	6				
06	06B0001	000	垫圈	WASHER	6				
07	86A0258	001	油杯护套	BOOT	5				
08	10B0014	000	油杯	GREASE FITTING	5				
09	00A0204	001	接头	CONNECTOR	8				
10	00C1694	000	润滑脂管路	LUBRICATION PIPE	1				
11	00C1693	000	润滑脂管路	LUBRICATION PIPE	1				
12	00C1692	000	润滑脂管路	LUBRICATION PIPE	1				
13	20A0118	000	管夹	CLAMP	2				
14	20A1853	001	线夹	CLIP	2				
15	31A0089	000	软管	HOSE	3				
16	20A1860	001	管夹	CLAMP	1				

00C2551 000 油脂管路组件
GREASE LINES GP

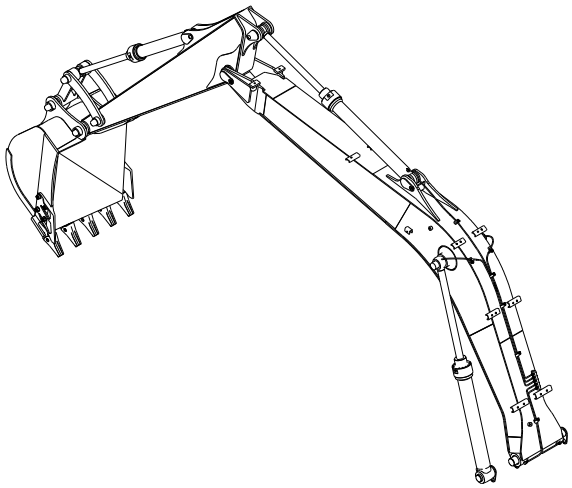

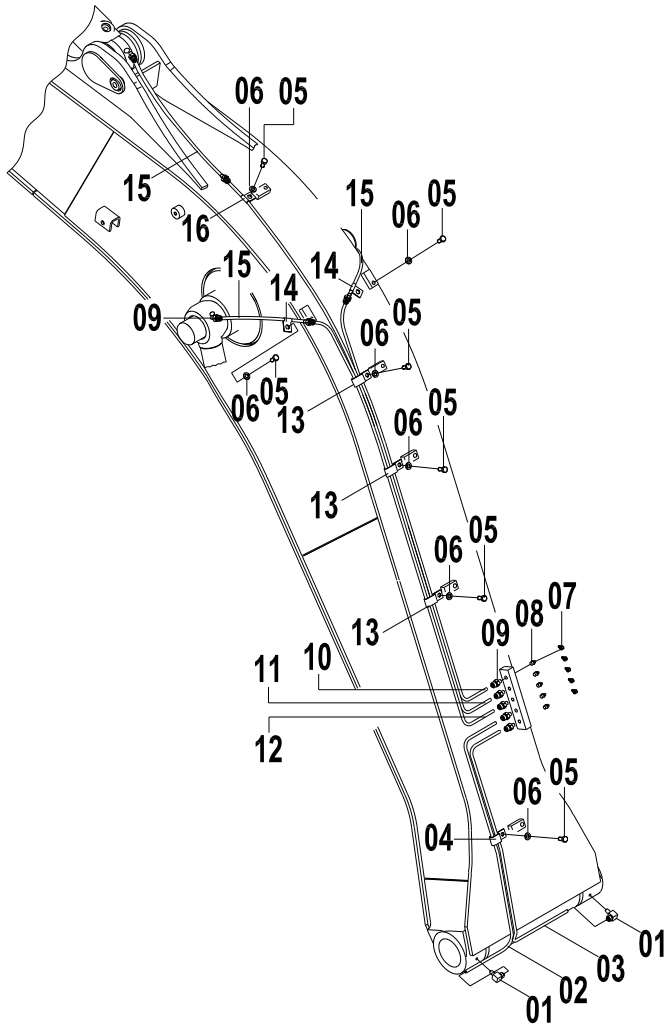

00C2551 000 油脂管路组件 GREASE LINES GP

件号 ITEM	部件号 PART NO.	版本 VER	零件名称	PART NAME	数量 Q'TY	服务代码 S.C	适用机型 SERIAL NO.	互换性 IA	可替换零件号 PART NO. REPLACEABLE
01	01A0134	001	接头	CONNECTOR	2				
02	00C2552	000	润滑脂管路	LUBRICATION PIPE	1				
03	00C2553	000	润滑脂管路	LUBRICATION PIPE	1				
04	20A0117	000	管夹	CLAMP	1				
05	00B0056	000	螺栓	BOLT	6				
06	06B0001	000	垫圈	WASHER	6				
07	86A0258	001	油杯护套	BOOT	5				
08	10B0014	000	油杯	GREASE FITTING	5				
09	00A0204	002	接头	CONNECTOR	8				
10	00C1694	000	润滑脂管路	LUBRICATION PIPE	1				
11	00C1693	000	润滑脂管路	LUBRICATION PIPE	1				
12	00C1692	000	润滑脂管路	LUBRICATION PIPE	1				
13	20A0118	001	管夹	CLAMP	2				
14	20A1853	001	线夹	CLIP	2				
15	31A0089	001	软管	HOSE	3				
16	20A1860	001	管夹	CLAMP	1				

43C1542 001 斗杆
ARM

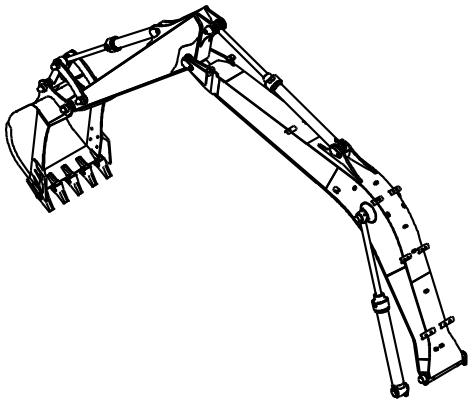

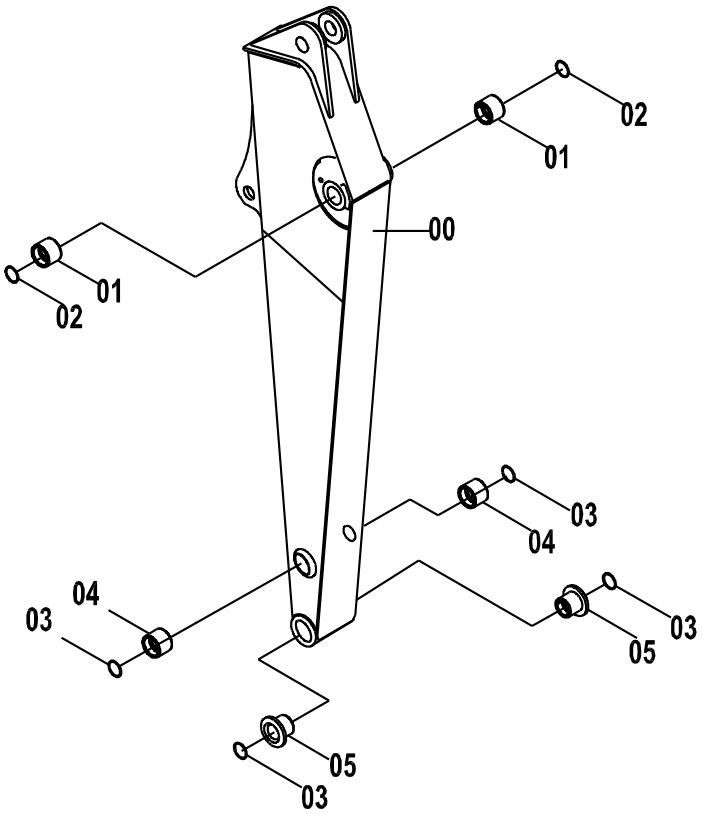

43C1542 001 斗杆 ARM

件号 ITEM	部件号 PART NO.	版本 VER	零件名称	PART NAME	数量 Q'TY	服务代码 S.C	适用机号 SERIAL NO.	互换性 IA	可替换零件号 REPLACEABLE
00	16D0750	000	斗杆	ARM	1				
01	55A1524	000	衬套	BUSHING	2				
02	13B0258	000	防尘圈	DUST RING	2				
03	13B0138	000	密封圈 60X75X7	SEAL RING	4				
04	55A1238	002	衬套	BUSHING	2				
05	55A3675	000	T 形套	T-SLEEVE	2				

43C2634 000 斗杆
ARM

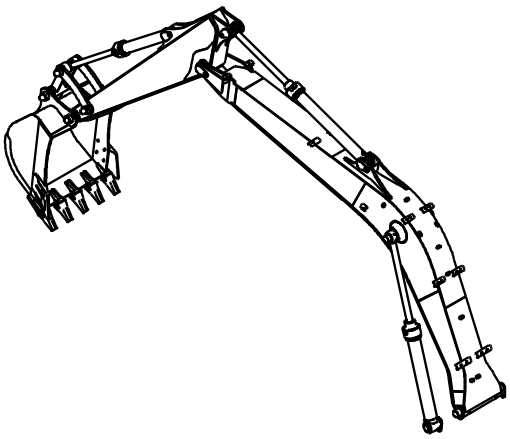

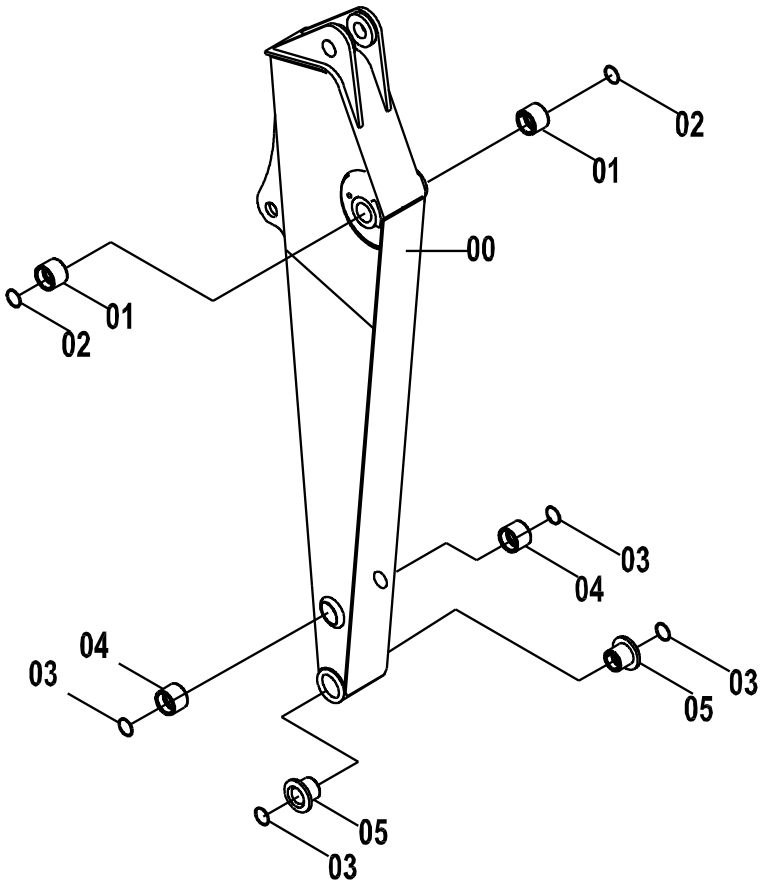

43C2634 000 斗杆 ARM

件号 ITEM	部件号 PART NO.	版本 VER	零件名称	PART NAME	数量 Q'TY	服务代码 S.C	适用机号 SERIAL NO.	互换性 IA	可替换零件号 REPLACEABLE
00	16D1103	001	斗杆	ARM	1				
01	55A1524	000	衬套	BUSHING	2				
02	13B0258	000	防尘圈	DUST RING	2				
03	13B0138	000	密封圈 60X75X7	SEAL RING	4				
04	55A1238	002	衬套	BUSHING	2				
05	55A3675	000	T 形套	T-SLEEVE	2				

24C0655 001 连杆
LINK

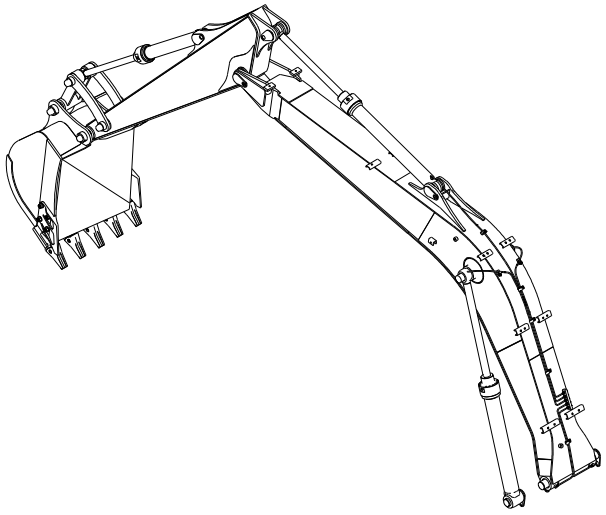

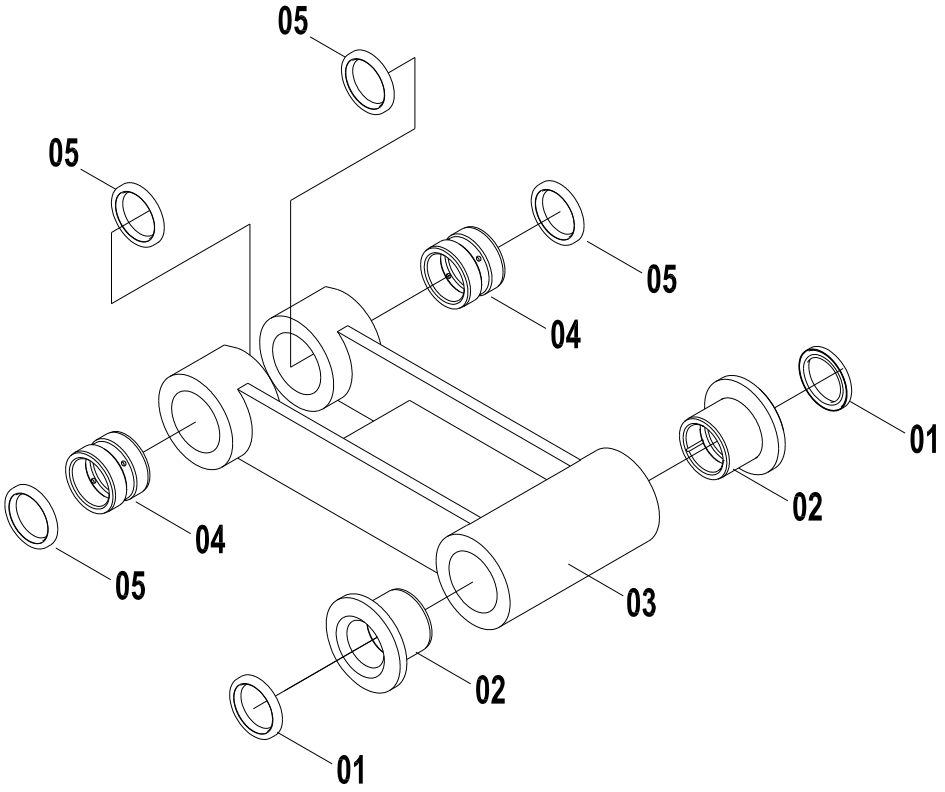

24C0655 001 连杆 LINK

件号 ITEM	部件号 PART NO.	版本 VER	零件名称	PART NAME	数量 Q'TY	服务代码 S.C	适用机号 SERIAL NO.	互换性 IA	可替换零件号 REPLACEABLE
01	13B0138	000	密封圈 60X75X7	SEAL RING	2				
02	55A3675	000	T 形套	T-SLEEVE	2				
03	16D0502	000	连杆	LINK AS-BRG&	1				
04	55A2020	000	衬套	BUSHING	2				
05	13B0412	000	防尘圈	DUST RING	4				

43C3463 000 铲斗
BUCKET

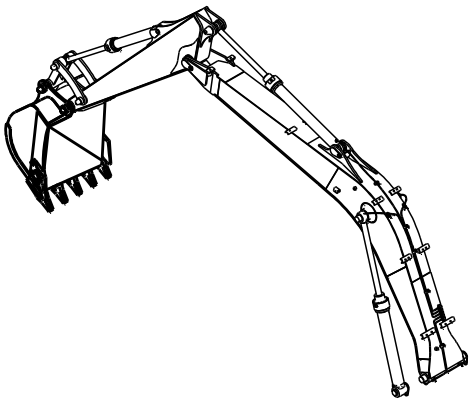

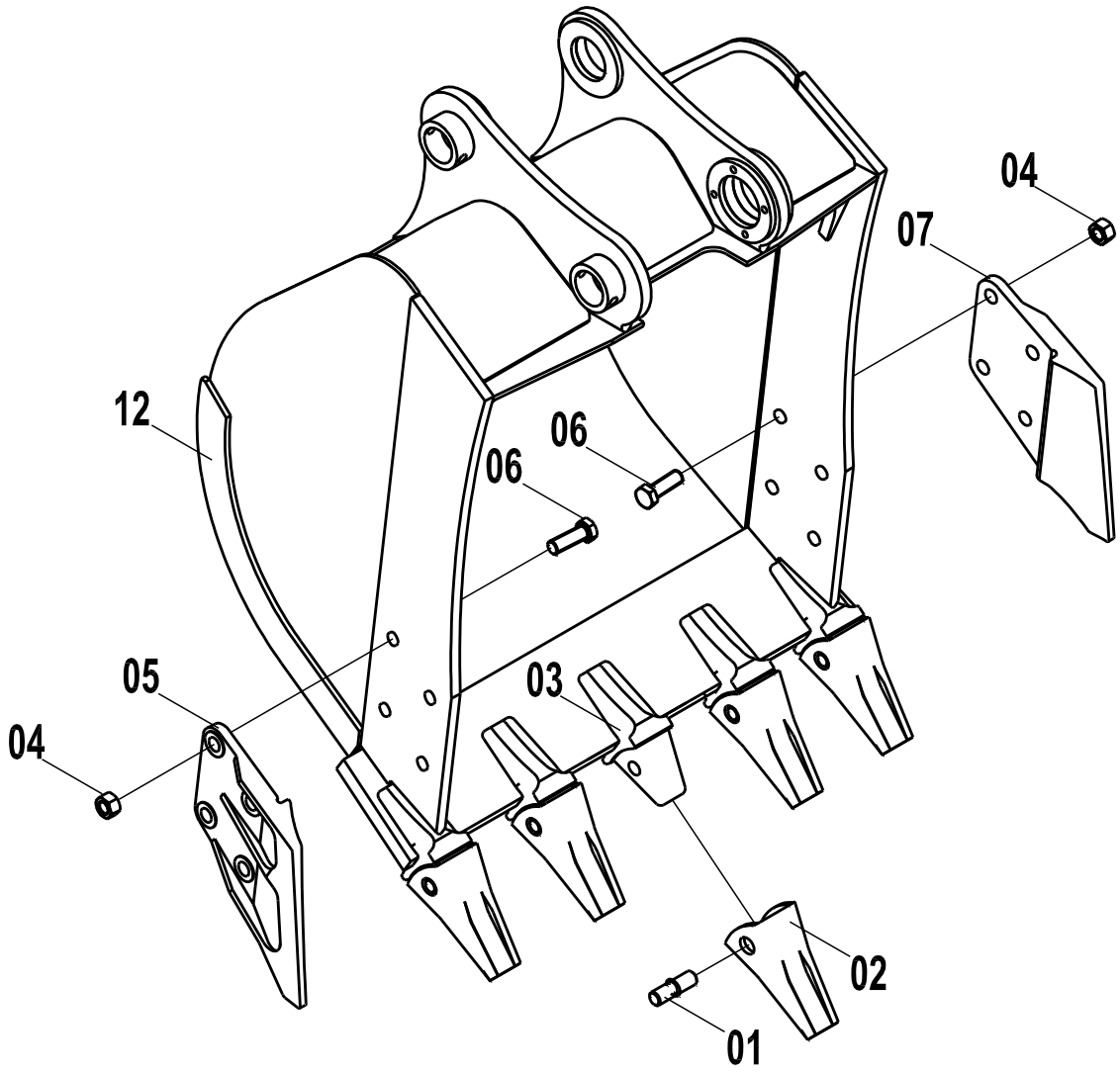

43C3463 000 铲斗 BUCKET

件号 ITEM	部件号 PART NO.	版本 VER	零件名称	PART NAME	数量 Q'TY	服务代码 S.C	适用机号 SERIAL NO.	互换性 IA	可替换零件号 REPLACEABLE
01	60A0511	001	横销	PIN	5				
02	72A0373	001	齿套	TIP	5				
03	72A0377	001	齿座	TOOTH ADAPTER	5				
04	03B0668	000	螺母	NUT	8				
05	72A0518	001	左侧齿	SIDE CUTTER-LH	1				
06	00B0450	000	螺栓	BOLT	8				
07	72A0519	001	右侧齿	SIDE CUTTER-RH	1				
12	22D0947	000	铲斗体	BUCKET BODY	1				

43C3470 000 铲斗
BUCKET

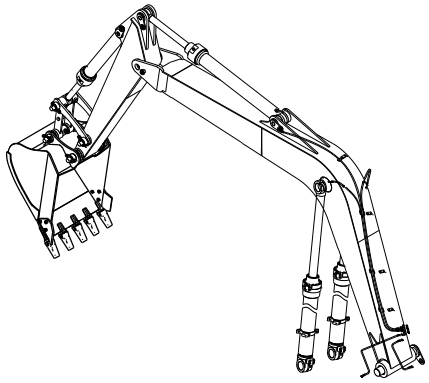

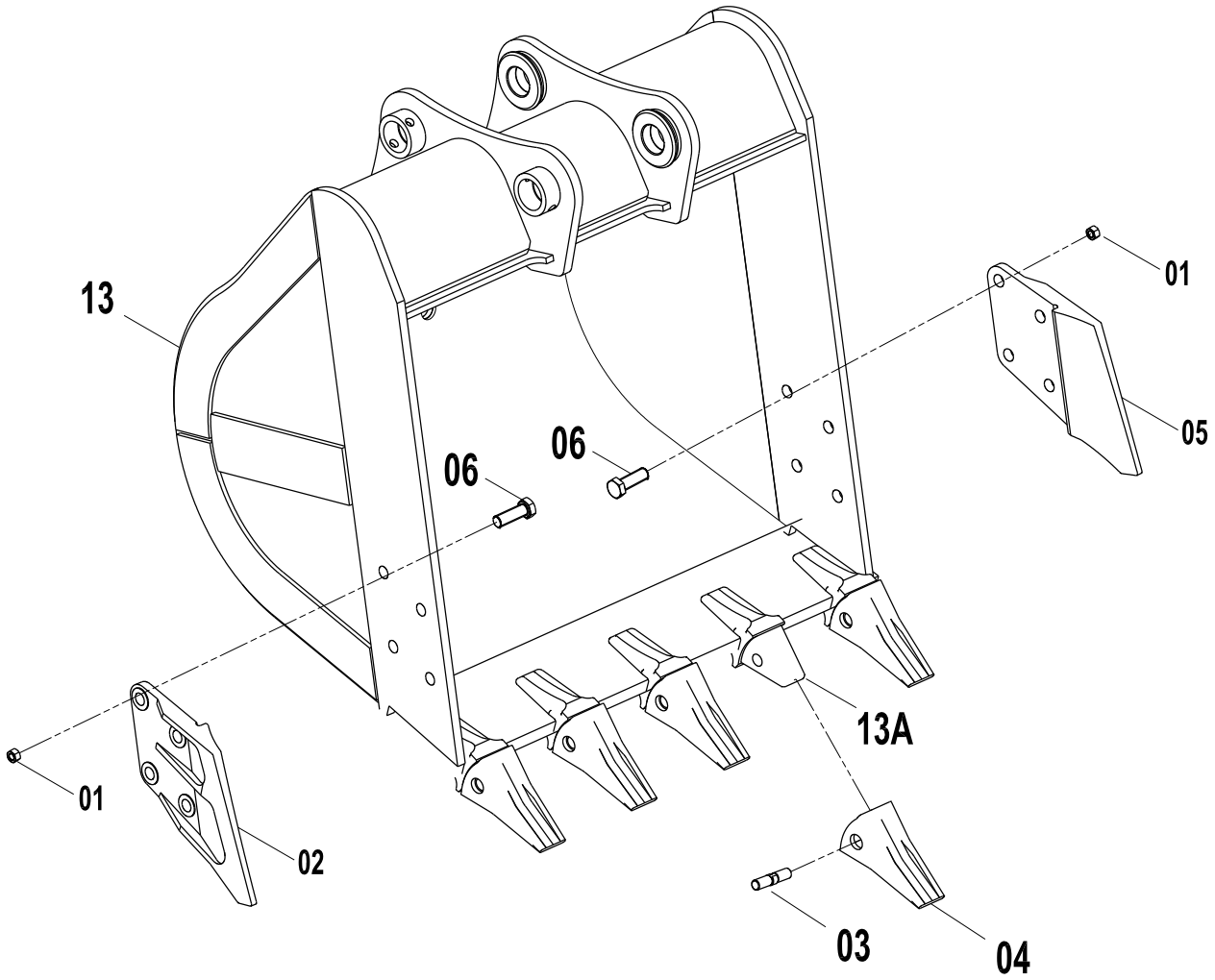

43C3470 000 铲斗 BUCKET

件号 ITEM	部件号 PART NO.	版本 VER	零件名称	PART NAME	数量 Q'TY	服务代码 S.C	适用机号 SERIAL NO.	互换性 IA	可替换零件号 REPLACEABLE
01	03B0668	000	螺母	NUT	8				
02	72A0518	002	左侧齿	SIDE CUTTER-LH	1				
03	60A0511	002	横销	PIN	5				
04	72A0373	002	齿套	TIP	5				
05	72A0519	002	右侧齿	SIDE CUTTER-RH	1				
06	00B0450	000	螺栓	BOLT	8				
13	22D0950	000	铲斗体	BUCKET BODY	1				
13A	72A0377	002	齿座	TOOTH ADAPTER	5				

履带行走系统 TRACK SYSTEM

33E0110 001 履带行走系统
UNDERCARRIAGE SYSTEM

件号 ITEM	部件号 PART NO.	版本 VER	零件名称	PART NAME	数量 Q'TY	服务代码 S.C	适用机号 SERIAL NO.	互换性 IA	可替换零件号 REPLACEABLE
01	33E0110(A)		行走架	TRACK FRAME	1	Z			
02	33E0110(B)		回转支承	SWING BEARING	1	Z			
03	33E0110(C)		支重轮	LOWER ROLLER	1	Z			
04	33E0110(D)		拖链轮	IDLER AS	1	Z			
05	33E0110(E)		引导轮总成	IDLER AS	1	Z			
06	33E0110(F)		驱动轮	SPROCKET	1	Z			
07	25C0091		履带总成	TRACK AS	2	Z			
08	44C0203		涨紧装置	TENSIONER	2	Z			

注：该系统无装配图，具体装配请参考表中各部件装配图。

Note: No assembly diagram is provided for this system. Please refer to the assembly diagrams of those components in the table for assembly details.

（空白页 BLANK PAGE）

33E0110(A)　行走架
TRACK FRAME

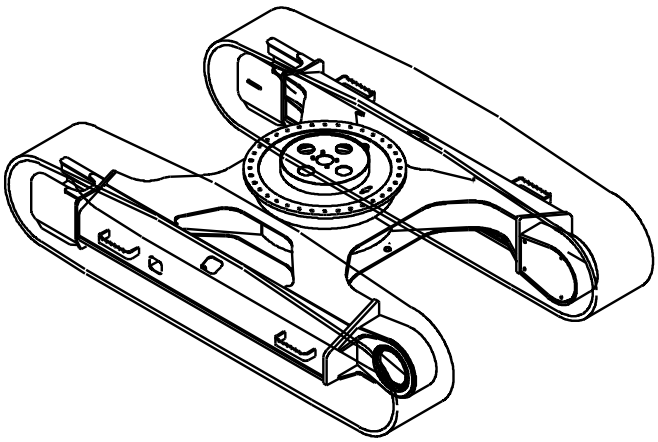

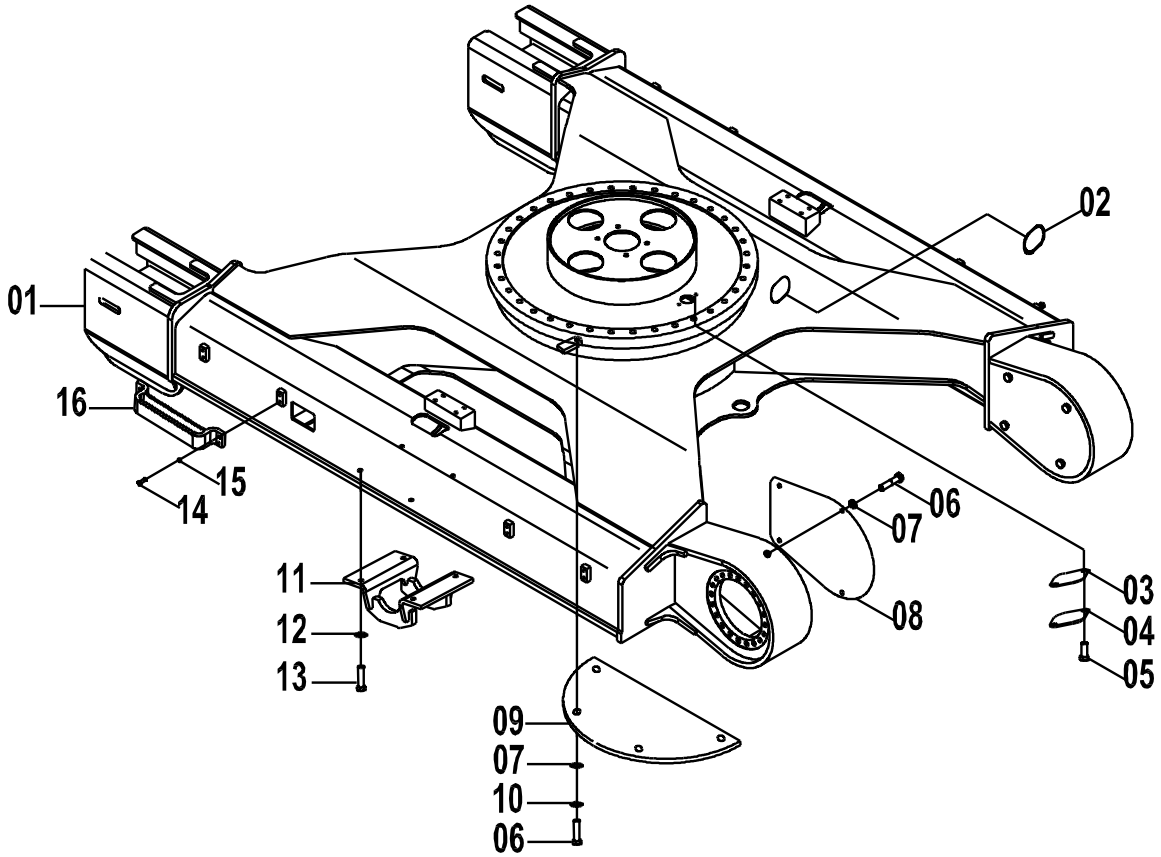

33E0110(A) 行走架 TRACK FRAME

件号 ITEM	部件号 PART NO.	版本 VER	零件名称	PART NAME	数量 Q'TY	服务代码 S.C	适用机号 SERIAL NO.	互换性 IA	可替换零件号 REPLACEABLE
01	30D0883	000	组合式行走架	TRACK FRAME	1				
02	84A0613	000	橡胶护罩	BOOT	2				
03	82A0024	000	垫片	SHIM	1				
04	12A0020	000	盖板	COVER	1				
05	00B0056	000	螺栓	BOLT	2				
06	00B0011	000	螺栓	BOLT	16				
07	06B0059	000	垫圈	WASHER	16				
08	10A2006	000	盖板	COVER	2				
09	11A2093	000	底封板	BOTTOM PLATE	2				
10	06B0008	000	垫圈	WASHER	8				
11	48D0242	000	履带护罩	TRACK GUARD	2				
12	06B0221	000	垫圈	WASHER	8				
13	00B0433	000	螺栓	BOLT	8				00B0435
13	00B0435	000	螺栓	BOLT	8				
14	00B0428	000	螺栓	BOLT	16				
15	06B0237	000	垫圈	WASHER	16				
16	02D1754	001	脚踏总成	PEDAL AS	4				

EC0000011398

33E0110(B)　回转支承
SWING BEARING

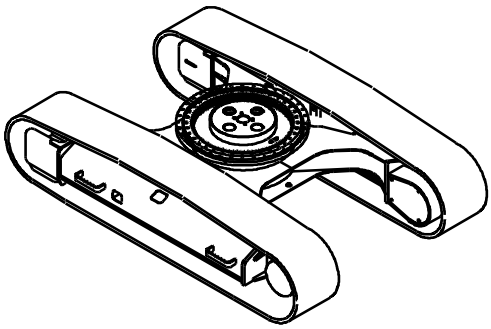

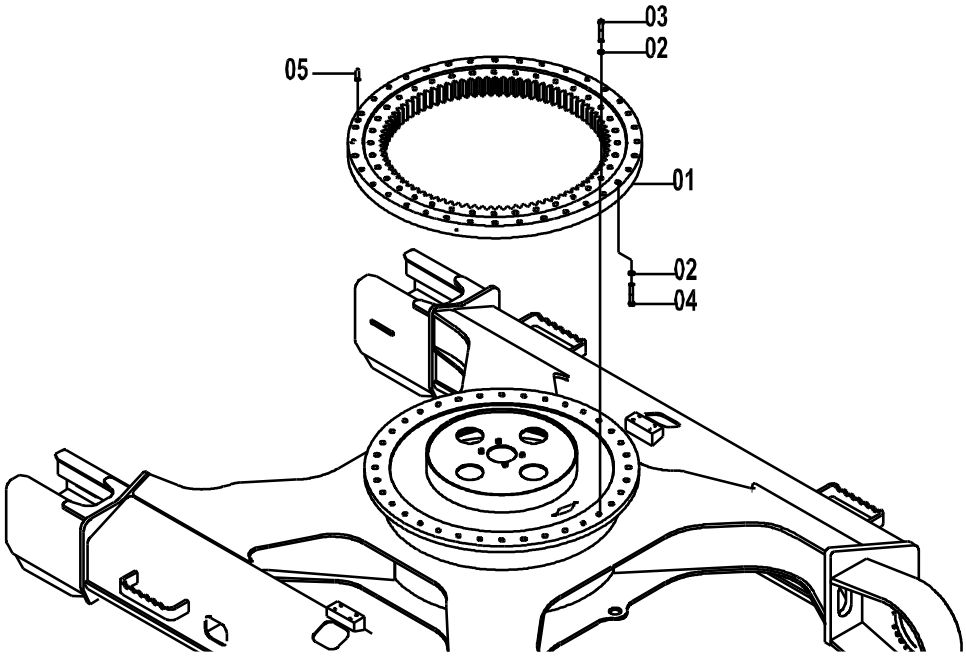

33E0110(B)　回转支承 SWING BEARING

件号 ITEM	部件号 PART NO.	版本 VER	零件名称	PART NAME	数量 Q'TY	服务代码 S.C	适用机号 SERIAL NO.	互换性 IA	可替换零件号 REPLACEABLE
01	26B0142	000	回转支承	SWING BEARING	1				
02	06B0225	000	垫圈	WASHER	72				
03	01B0495	000	螺栓	BOLT	36				
04	01B0531	000	螺栓	BOLT	36				
05	66A0082	000	定位销	DOWEL PIN	1				

33E0110(C)　支重轮
LOWER ROLLER

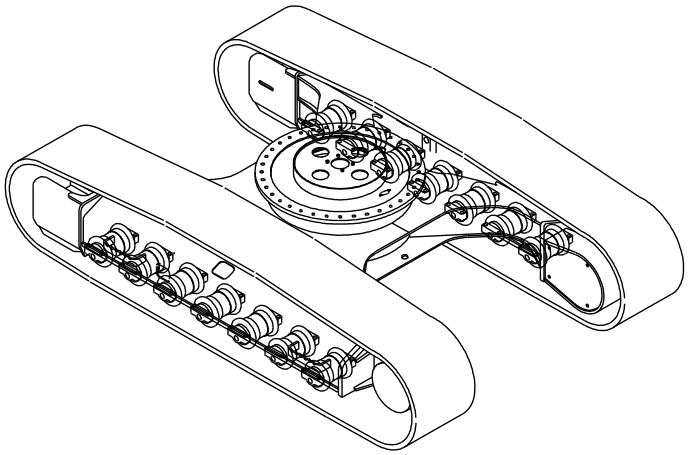

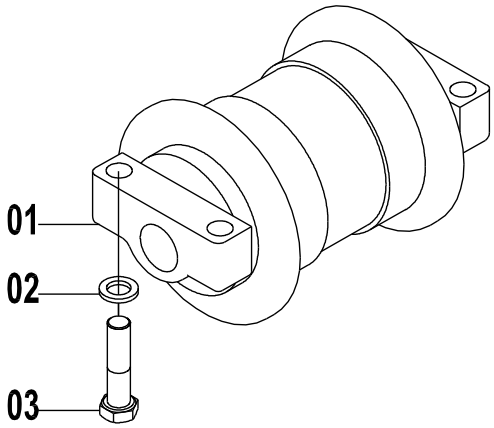

33E0110(C)　支重轮 LOWER ROLLER

件号 ITEM	部件号 PART NO.	版本 VER	零件名称	PART NAME	数量 Q'TY	服务代码 S.C	适用机号 SERIAL NO.	互换性 IA	可替换零件号 REPLACEABLE
01	51C0148	000	支重轮	TRACK ROLLER	14				
02	06B0221	000	垫圈	WASHER	56				
03	01B0490	000	螺栓	BOLT	56				

33E0110(D)　拖链轮
IDLER AS

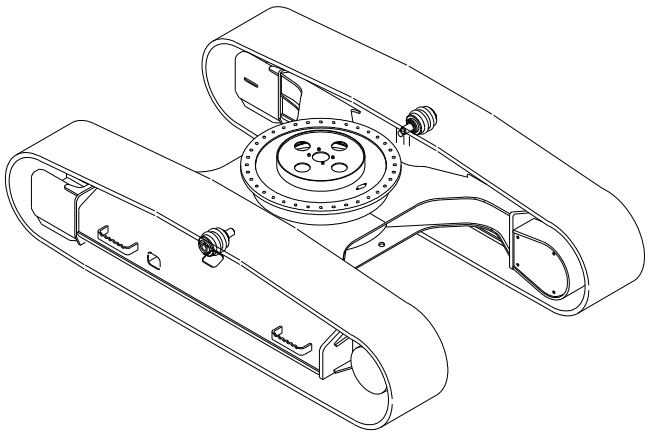

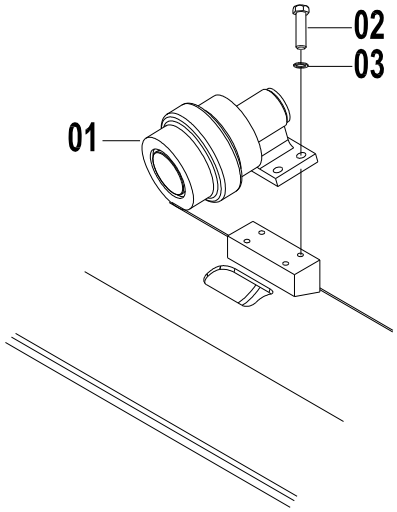

33E0110(D)　拖链轮 IDLER AS

件号 ITEM	部件号 PART NO.	版本 VER	零件名称	PART NAME	数量 Q'TY	服务代码 S.C	适用机号 SERIAL NO.	互换性 IA	可替换零件号 REPLACEABLE
01	51C0269	000	拖链轮	IDLER AS	2				
02	00B0428	000	螺栓	BOLT	8				
03	06B0237	000	垫圈	WASHER	8				

33E0110(E) 引导轮总成
IDLER AS

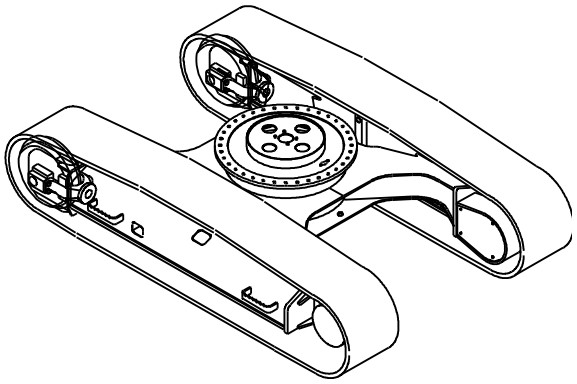

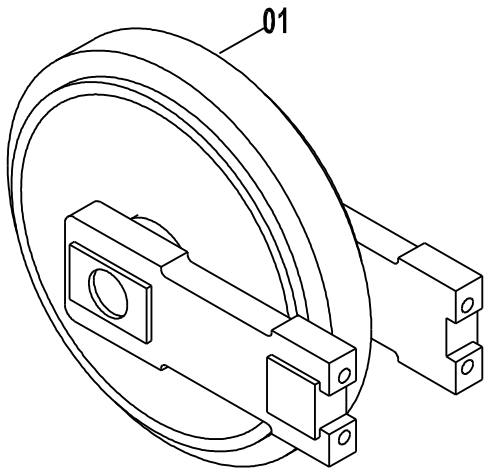

33E0110(E) 引导轮总成 IDLER AS

件号 ITEM	部件号 PART NO.	版本 VER	零件名称	PART NAME	数量 Q'TY	服务代码 S.C	适用机号 SERIAL NO.	互换性 IA	可替换零件号 REPLACEABLE
01	51C0150	000	引导轮总成	IDLER AS	2				

33E0110(F)　驱动轮
SPROCKET

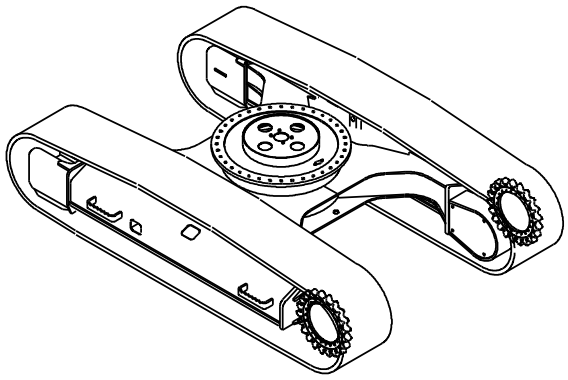

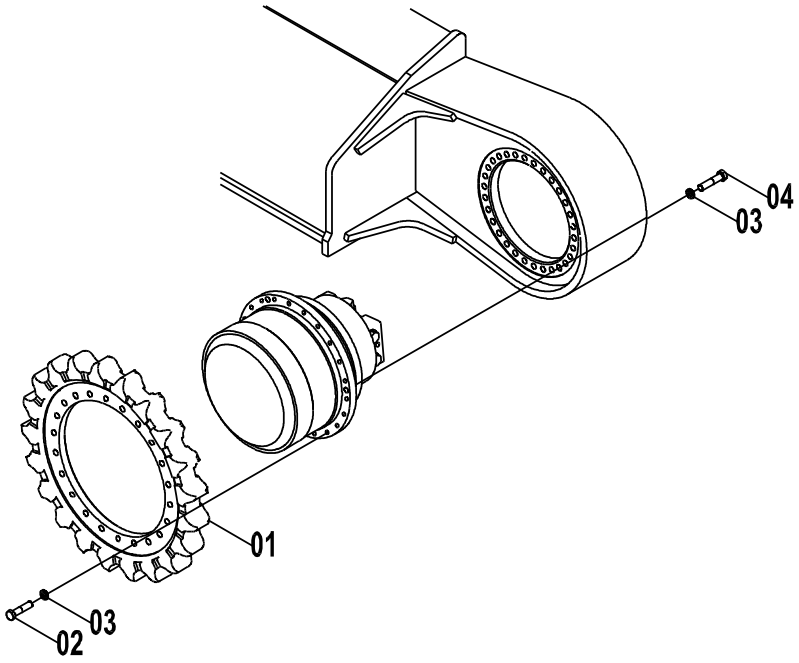

33E0110(F)　驱动轮 SPROCKET

件号 ITEM	部件号 PART NO.	版本 VER	零件名称	PART NAME	数量 Q'TY	服务代码 S.C	适用机号 SERIAL NO.	互换性 IA	可替换零件号 REPLACEABLE
01	46A0040	000	驱动轮	SPROCKET	2				
02	00B0435	000	螺栓	BOLT	30				
03	06B0221	000	垫圈	WASHER	70				
04	00B0437	000	螺栓	BOLT	40				

33E0146 001 履带行走系统
UNDERCARRIAGE SYSTEM

件号 ITEM	部件号 PART NO.	版本 VER	零件名称	PART NAME	数量 Q'TY	服务代码 S.C	适用机号 SERIAL NO.	互换性 IA	可替换零件号 REPLACEABLE
01	33E0146(A)		行走架	TRACK FRAME	1	Z			
02	33E0146(B)		回转支承	SWING BEARING	1	Z			
03	33E0146(C)		支重轮	LOWER ROLLER	1	Z			
04	33E0146(D)		拖链轮	CARRIER ROLLER	1	Z			
05	33E0146(E)		引导轮总成	INDLER AS	1	Z			
06	33E0146(F)		驱动轮	SPROCKET	1	Z			
07	25C0746		履带总成	TRACK AS	2				
08	44C0203		涨紧装置	TENSIONER	2	Z			

注：该系统无装配图，具体装配请参考表中各部件装配图。

Note: No assembly diagram is provided for this system. Please refer to the assembly diagrams of those components in the table for assembly details.

33E0146(A)　行走架
TRACK FRAME

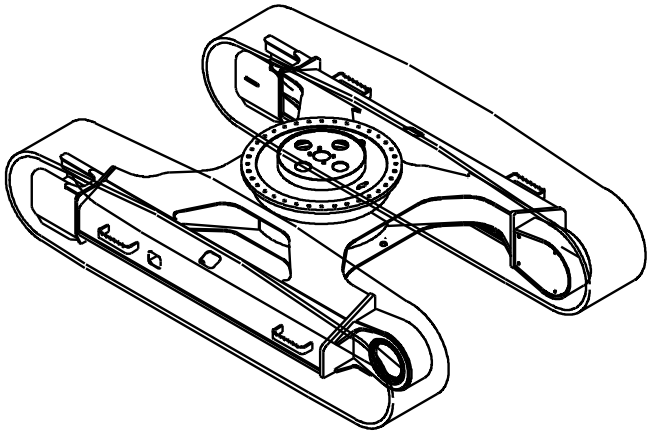

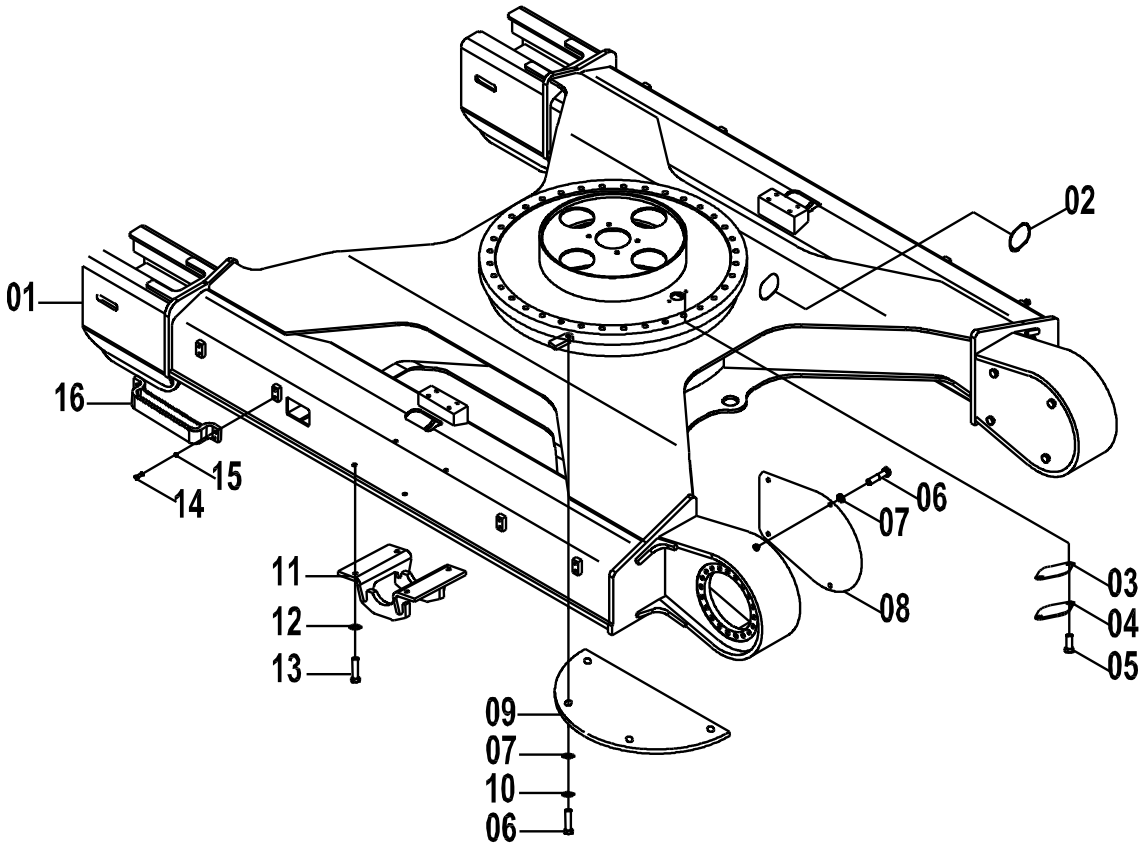

33E0146(A) 行走架 TRACK FRAME

件号 ITEM	部件号 PART NO.	版本 VER	零件名称	PART NAME	数量 Q'TY	服务代码 S.C	适用机号 SERIAL NO.	互换性 IA	可替换零件号 REPLACEABLE
01	30D0883	000	组合式行走架	TRACK FRAME	1				
02	84A0613	000	橡胶护罩	BOOT	2				
03	82A0024	000	垫片	SHIM	1				
04	12A0020	000	盖板	COVER	1				
05	00B0056	000	螺栓	BOLT	2				
06	00B0011	000	螺栓	BOLT	16				
07	06B0059	000	垫圈	WASHER	16				
08	10A2006	000	盖板	COVER	2				
09	11A2093	000	底封板	BOTTOM PLATE	2				
10	06B0008	000	垫圈	WASHER	8				
11	48D0242	000	履带护罩	TRACK GUARD	2				
12	06B0221	000	垫圈	WASHER	8				
13	00B0435	000	螺栓	BOLT	8				
14	00B0428	000	螺栓	BOLT	16				
15	06B0237	000	垫圈	WASHER	16				
16	02D1754	001	脚踏总成	PEDAL AS	4				

33E0146(B)　回转支承
SWING BEARING

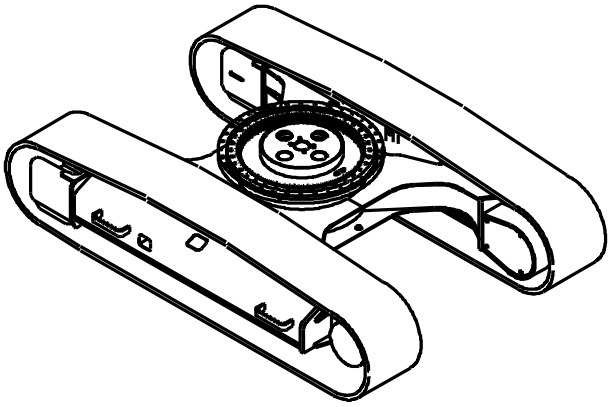

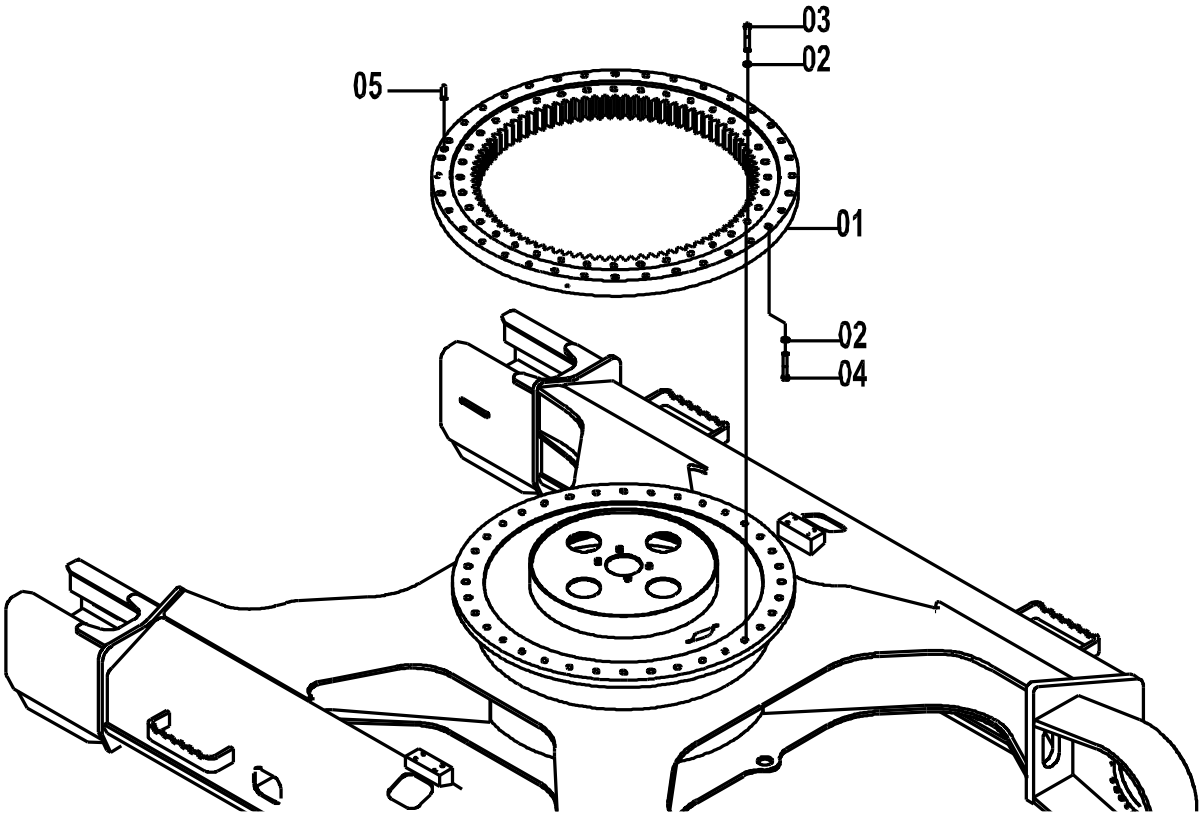

33E0146(B) 回转支承 SWING BEARING

件号 ITEM	部件号 PART NO.	版本 VER	零件名称	PART NAME	数量 Q'TY	服务代码 S.C	适用机号 SERIAL NO.	互换性 IA	可替换零件号 REPLACEABLE
01	26B0142	000	回转支承	SWING BEARING	1				
02	06B0225	000	垫圈	WASHER	72				
03	01B0495	000	螺栓	BOLT	36				
04	01B0531	000	螺栓	BOLT	36				
05	66A0082	000	定位销	DOWEL PIN	1				

33E0146(C) 支重轮
LOWER ROLLER

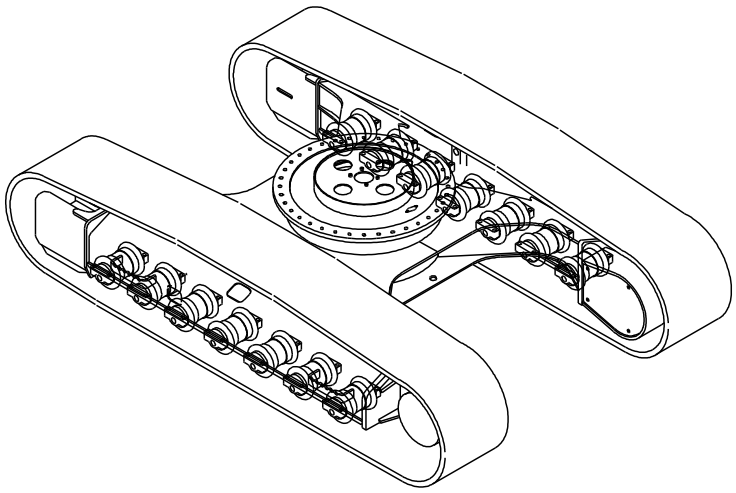

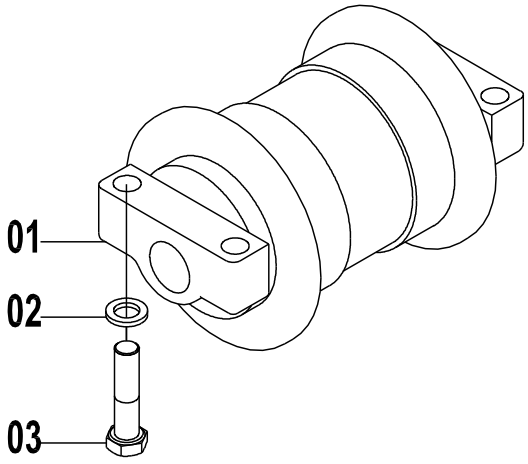

33E0146(C) 支重轮 LOWER ROLLER

件号 ITEM	部件号 PART NO.	版本 VER	零件名称	PART NAME	数量 Q'TY	服务代码 S.C	适用机号 SERIAL NO.	互换性 IA	可替换零件号 REPLACEABLE
01	51C0148	000	支重轮	TRACK ROLLER	14				
02	06B0221	000	垫圈	WASHER	56				
03	01B0490	000	螺栓	BOLT	56				

33E0146(D)　拖链轮
CARRIER ROLLER

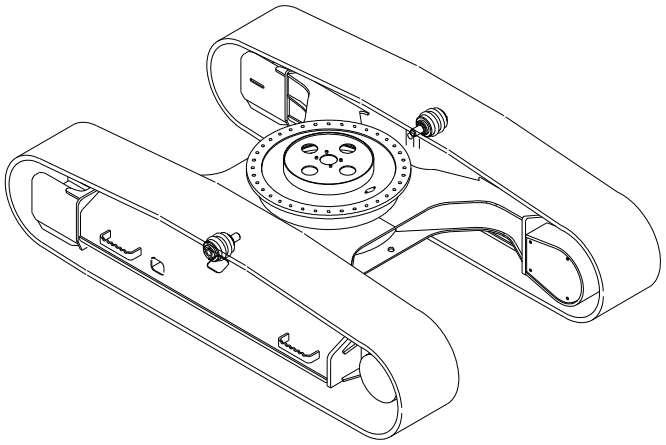

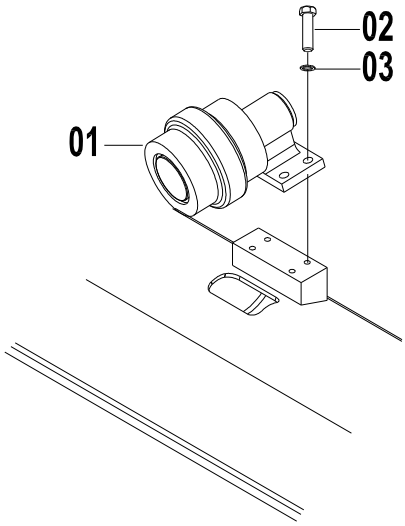

33E0146(D)　拖链轮 CARRIER ROLLER

件号 ITEM	部件号 PART NO.	版本 VER	零件名称	PART NAME	数量 Q'TY	服务代码 S.C	适用机号 SERIAL NO.	互换性 IA	可替换零件号 REPLACEABLE
01	51C0269	000	拖链轮	CARRIER ROLLER	2				
02	00B0428	000	螺栓	BOLT	8				
03	06B0237	000	垫圈	WASHER	8				

33E0146(E) 引导轮总成
INDLER AS

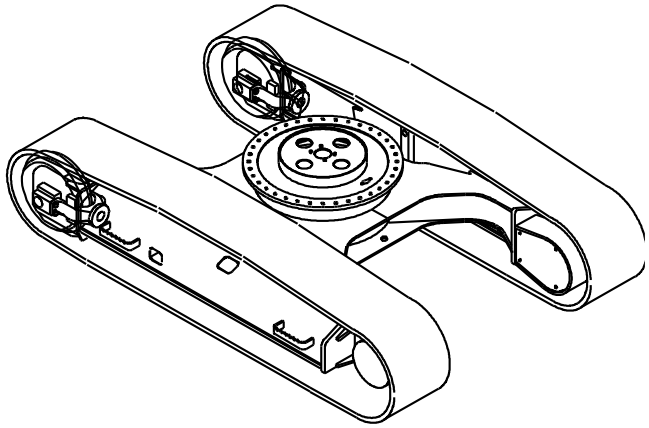

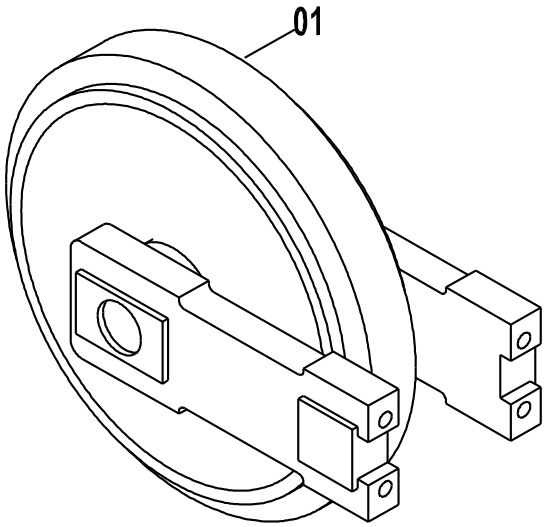

33E0146(E) 引导轮总成 INDLER AS

件号 ITEM	部件号 PART NO.	版本 VER	零件名称	PART NAME	数量 Q'TY	服务代码 S.C	适用机号 SERIAL NO.	互换性 IA	可替换零件号 REPLACEABLE
01	51C0150	000	引导轮总成	IDLER AS	2				

33E0146(F)　驱动轮
SPROCKET

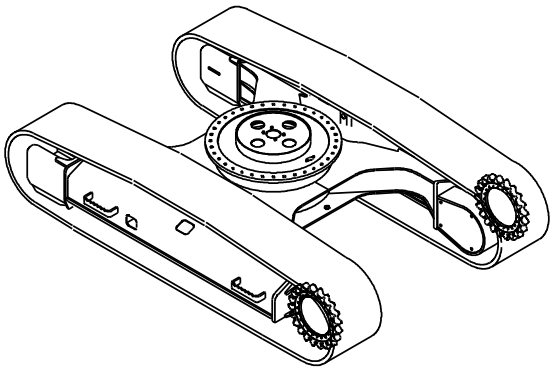

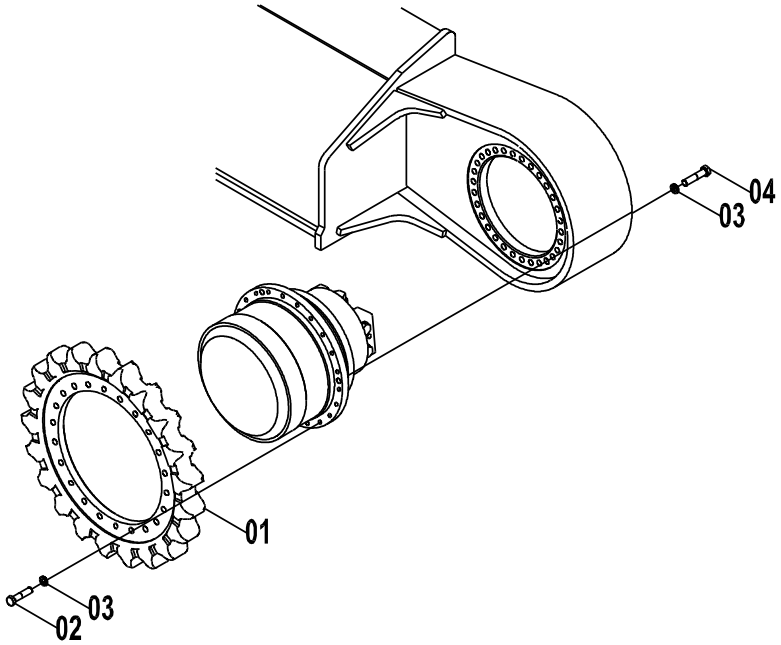

33E0146(F)　驱动轮 SPROCKET

件号 ITEM	部件号 PART NO.	版本 VER	零件名称	PART NAME	数量 Q'TY	服务代码 S.C	适用机号 SERIAL NO.	互换性 IA	可替换零件号 REPLACEABLE
01	46A0040	000	驱动轮	SPROCKET	2				
02	00B0435	000	螺栓	BOLT	30				
03	06B0221	000	垫圈	WASHER	70				
04	00B0437	000	螺栓	BOLT	40				

(空白页 BLANK PAGE)

33E0173 002 履带行走系统
UNDERCARRIAGE SYSTEM

件号 ITEM	部件号 PART NO.	版本 VER	零件名称	PART NAME	数量 Q'TY	服务代码 S.C	适用机号 SERIAL NO.	互换性 IA	可替换零件号 REPLACEABLE
01	33E0173(A)		行走架	TRACK FRAME	1	Z			
02	33E0173(B)		回转支承	SWING BEARING	1	Z			
03	33E0173(C)		支重轮	LOWER ROLLER	1	Z			
04	33E0173(D)		拖链轮	CARRIER ROLLER	1	Z			
05	33E0173(E)		引导轮总成	INDLER AS	1	Z			
06	33E0173(F)		驱动轮	SPROCKET	1	Z			
07	25C0981		履带总成	TRACK AS	2				
08	44C0203		涨紧装置	TENSIONER	2	Z			

注：该系统无装配图，具体装配请参考表中各部件装配图。

Note: No assembly diagram is provided for this system. Please refer to the assembly diagrams of those components in the table for assembly details.

33E0173(A)　行走架
TRACK FRAME

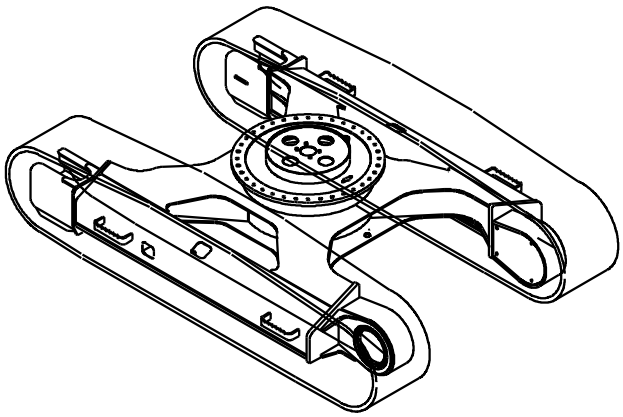

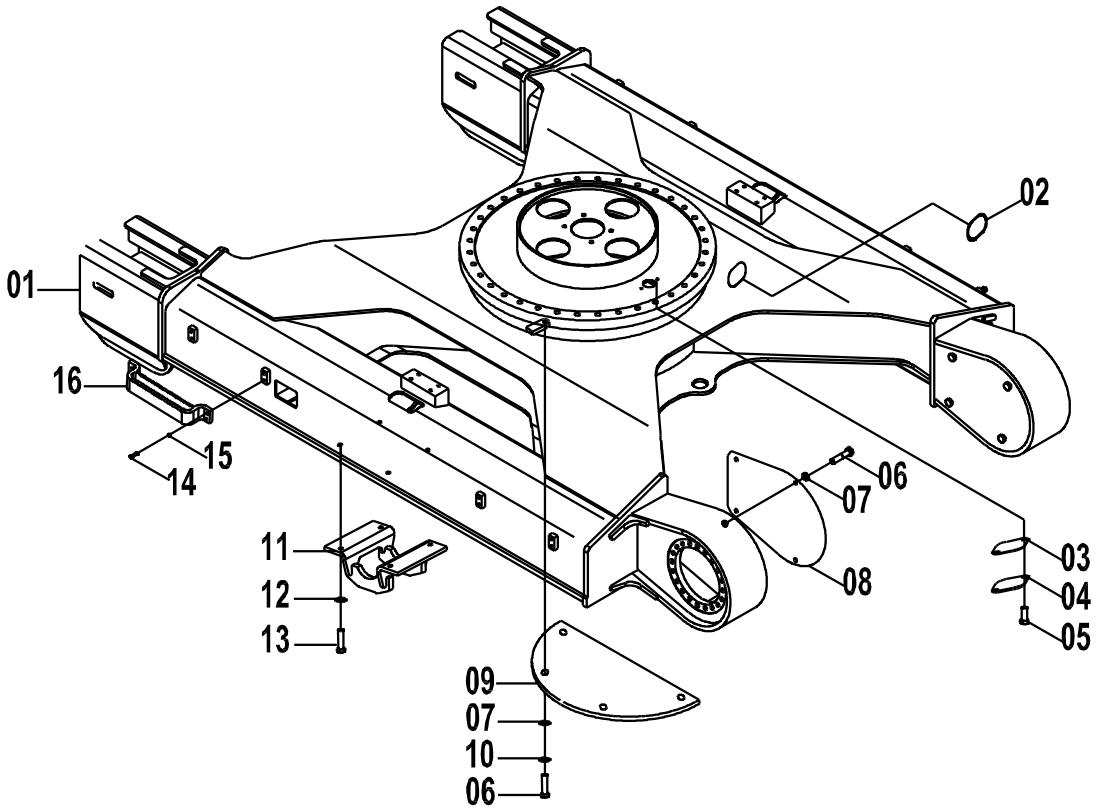

33E0173(A)　行走架 TRACK FRAME

件号 ITEM	部件号 PART NO.	版本 VER	零件名称	PART NAME	数量 Q'TY	服务代码 S.C	适用机型 SERIAL NO.	互换性 IA	可替换零件号 PART NO. REPLACEABLE
01	30D0883	000	组合式行走架	TRACK FRAME	1				
02	84A0613	000	橡胶护罩	BOOT	2				
03	82A0024	000	垫片	SHIM	1				
04	12A0020	000	盖板	COVER	1				
05	00B0056	000	螺栓	BOLT	2				
06	00B0011	000	螺栓	BOLT	16				
07	06B0059	000	垫圈	WASHER	16				
08	10A2006	000	盖板	COVER	2				
09	11A2093	000	底封板	BOTTOM PLATE	2				
10	06B0008	000	垫圈	WASHER	8				
11	48D0242	000	履带护罩	TRACK GUARD	2				
12	06B0221	000	垫圈	WASHER	8				
13	00B0435	000	螺栓	BOLT	8				
14	00B0428	000	螺栓	BOLT	16				
15	06B0237	000	垫圈	WASHER	16				
16	02D1754	003	脚踏总成	PEDAL AS	4			P	02D1765
16	02D1765	000	脚踏总成	PEDAL AS	4			Y	02D9986
16	02D9986	000	脚踏总成	PEDAL AS	4				

EC0000101023/ EC0000108342

33E0173 (B)　回转支承
SWING BEARING

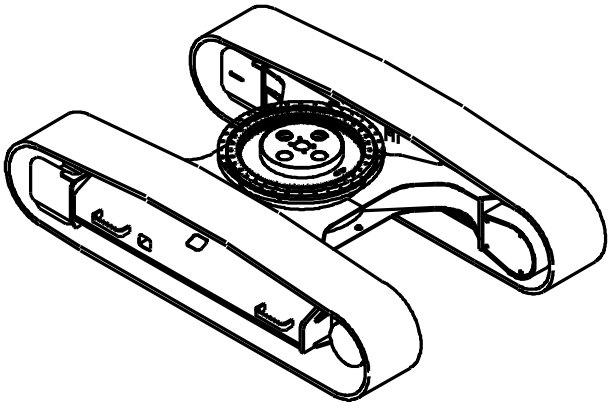

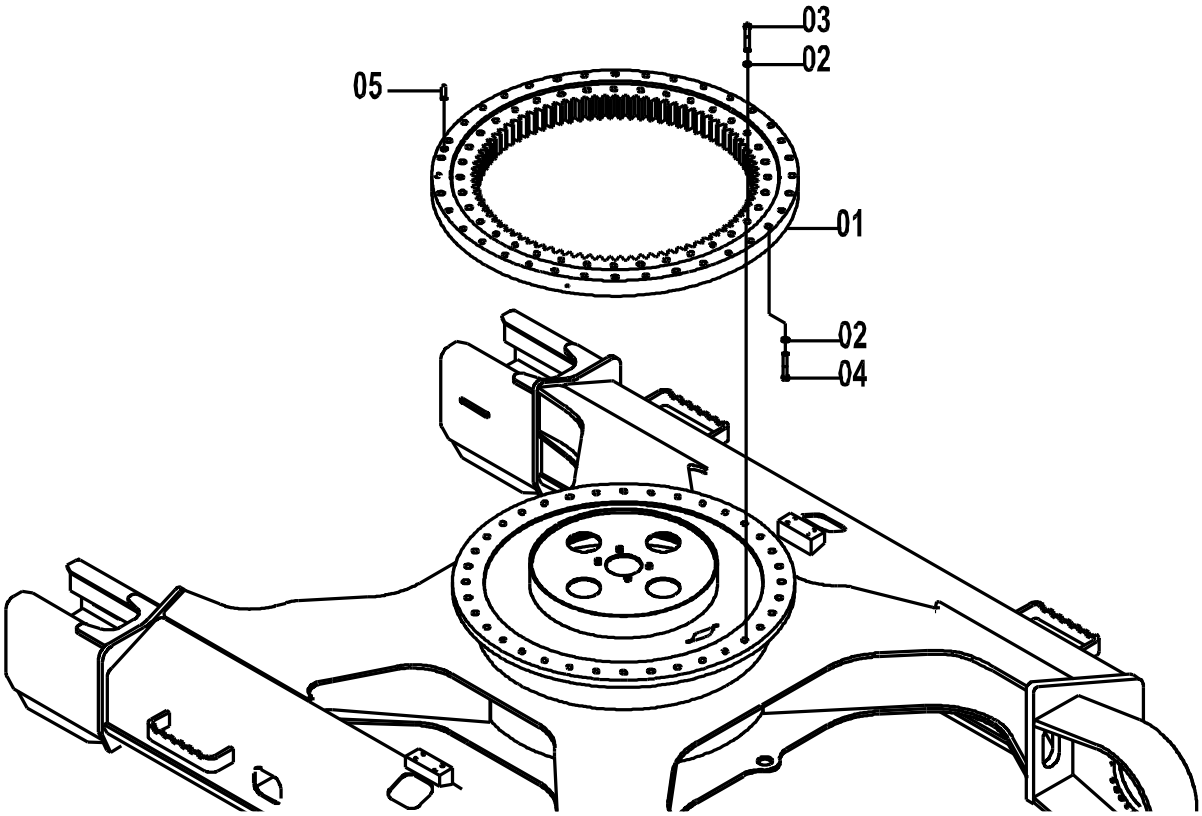

33E0173(B) 回转支承 SWING BEARING

件号 ITEM	部件号 PART NO.	版本 VER	零件名称	PART NAME	数量 Q'TY	服务代码 S.C	适用机号 SERIAL NO.	互换性 IA	可替换零件号 REPLACEABLE
01	26B0142	000	回转支承	SWING BEARING	1				
02	06B0225	000	垫圈	WASHER	72				
03	01B0495	000	螺栓	BOLT	36				
04	01B0531	000	螺栓	BOLT	36				
05	66A0082	000	定位销	DOWEL PIN	1				

33E0173 (C)　支重轮
LOWER ROLLER

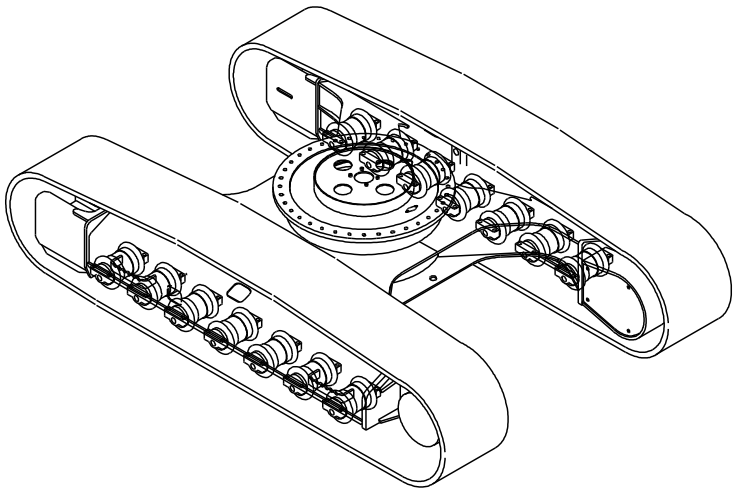

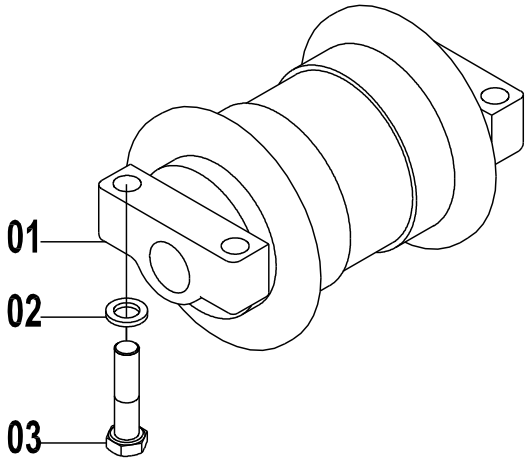

33E0173(C)　支重轮 LOWER ROLLER

件号 ITEM	部件号 PART NO.	版本 VER	零件名称	PART NAME	数量 Q'TY	服务代码 S.C	适用机号 SERIAL NO.	互换性 IA	可替换零件号 REPLACEABLE
01	51C0148	000	支重轮	TRACK ROLLER	14				
02	06B0221	000	垫圈	WASHER	56				
03	01B0490	000	螺栓	BOLT	56				

33E0173(D)　拖链轮
CARRIER ROLLER

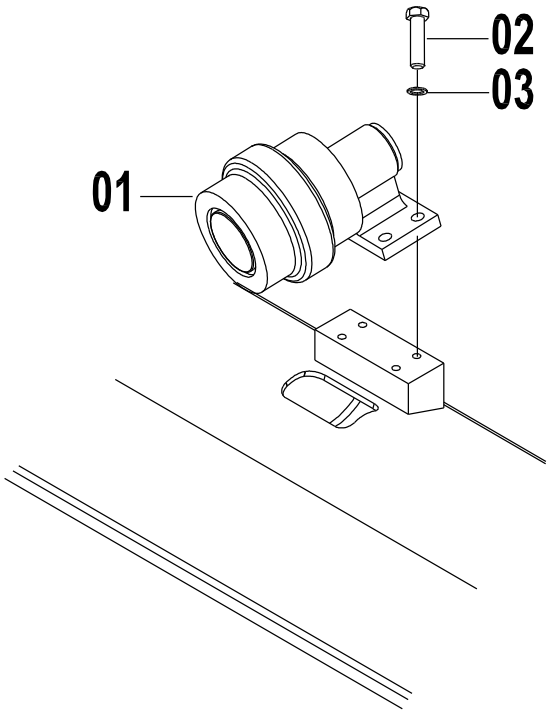

33E0173(D)　拖链轮 CARRIER ROLLER

件号 ITEM	部件号 PART NO.	版本 VER	零件名称	PART NAME	数量 Q'TY	服务代码 S.C	适用机型 SERIAL NO.	互换性 IA	可替换零件号 PART NO. REPLACEABLE
01	51C0269	000	拖链轮	CARRIER ROLLER	2			P	51C0401
01	51C0401	000	拖链轮	CARRIER ROLLER	2				
02	00B0428	000	螺栓	BOLT	8				
03	06B0237	000	垫圈	WASHER	8				
EC0000101023									

33E0173 (E)　引导轮总成
INDLER AS

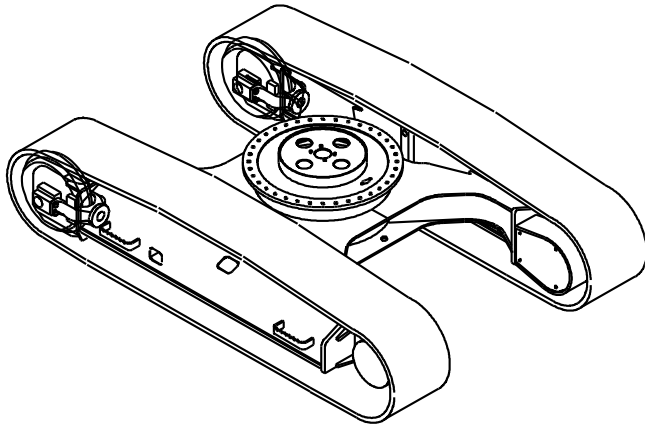

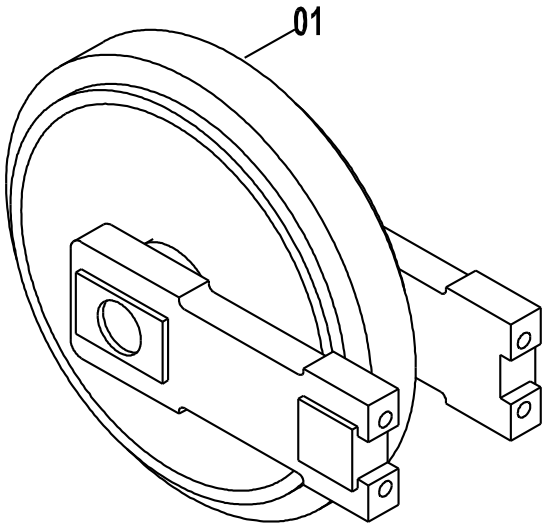

33E0173(E)　引导轮总成 INDLER AS

件号 ITEM	部件号 PART NO.	版本 VER	零件名称	PART NAME	数量 Q'TY	服务代码 S.C	适用机号 SERIAL NO.	互换性 IA	可替换零件号 REPLACEABLE
01	51C0150	000	引导轮总成	IDLER AS	2				

33E0173 (F)　驱动轮
SPROCKET

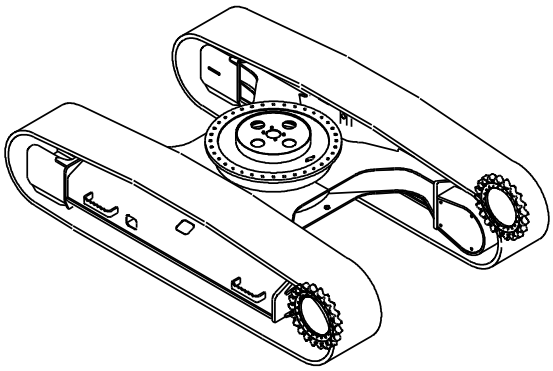

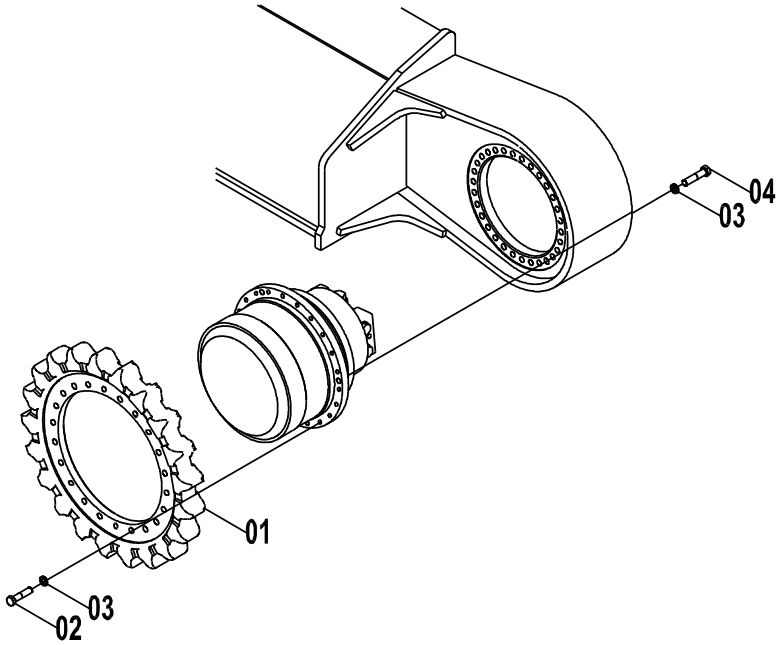

33E0173(F)　驱动轮 SPROCKET

件号 ITEM	部件号 PART NO.	版本 VER	零件名称	PART NAME	数量 Q'TY	服务代码 S.C	适用机号 SERIAL NO.	互换性 IA	可替换零件号 REPLACEABLE
01	46A0040	000	驱动轮	SPROCKET	2				
02	00B0435	000	螺栓	BOLT	30				
03	06B0221	000	垫圈	WASHER	70				
04	00B0437	000	螺栓	BOLT	40				

25C0091 000 履带总成
TRACK AS

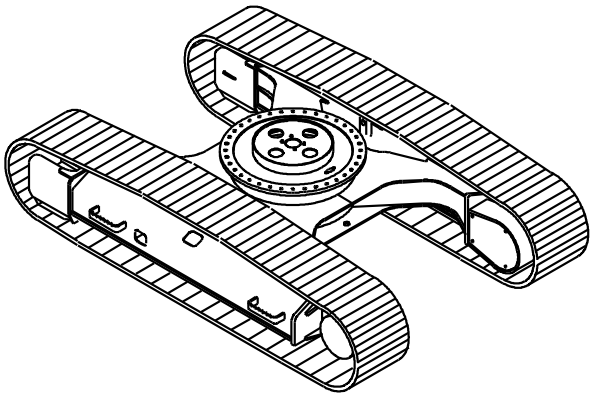

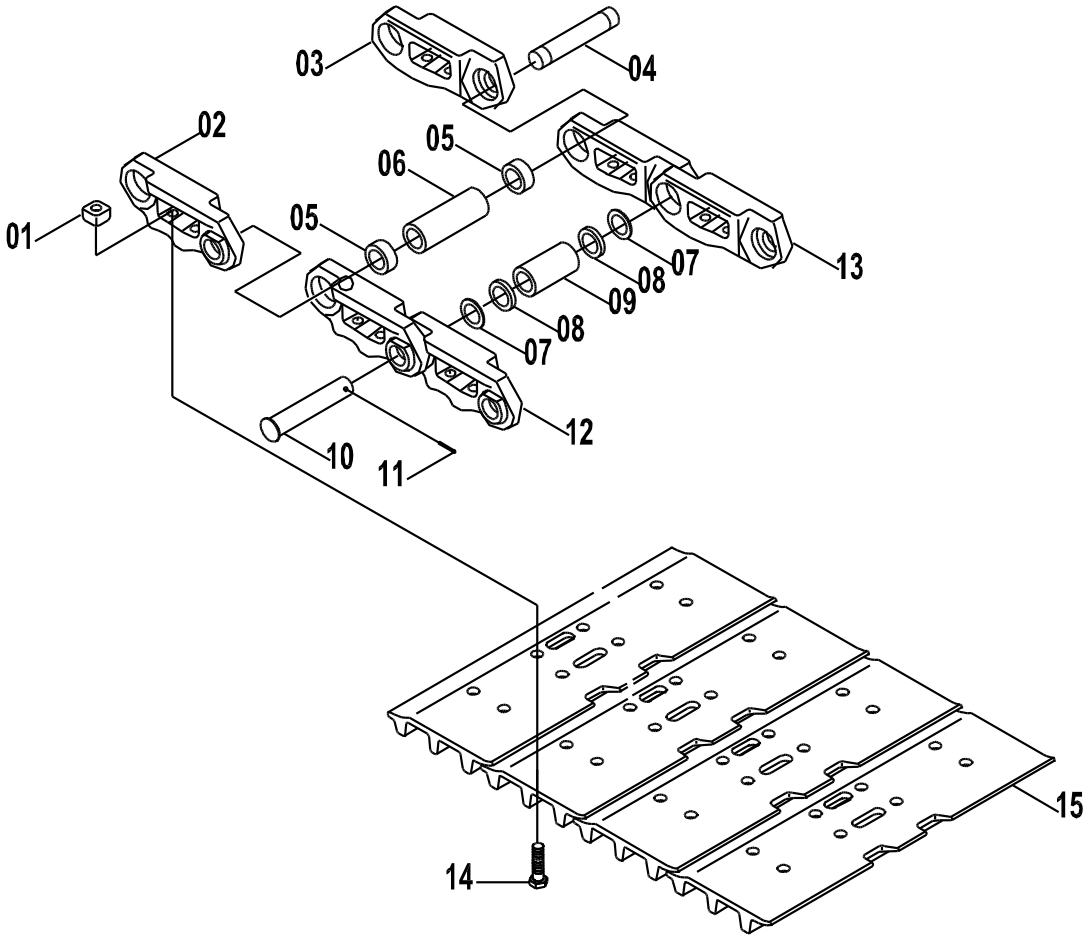

25C0091 000 履带总成 TRACK AS

件号 ITEM	部件号 PART NO.	版本 VER	零件名称	PART NAME	数量 Q'TY	服务代码 S.C	适用机号 SERIAL NO.	互换性 IA	可替换零件号 REPLACEABLE
01	03B0699	000	螺母	NUT	180				
02	72A0646	000	右链轨节	TRACK LINK-RH	44				
03	72A0645	000	左链轨节	TRACK LINK-LH	44				
04	60A0935	000	销轴	PIN	44				
05	80A0287		密封圈	SEAL	88				
06	55A1521	000	销套	BUSHING	44				
07	80A0289		碟型密封圈	SEAL	2				
08	80A0288		主密封圈	SEAL;MASTER	2				
09	55A1522	000	主销套	PIN BUSHING	2				
10	60A0936		主销轴	PIN;MASTER	1				
11	08B0195		开口销	COTTER	1				
12	72A0648		右主链轨节	LINK;RH MASTER	1				
13	72A0647		左主链轨节	LINK;LH MASTER	1				
14	05B0121	000	螺栓	BOLT	180				
15	26A0651	000	履带板	TRACK SHOE	45				

44C0203 001 张紧装置
TENSIONER

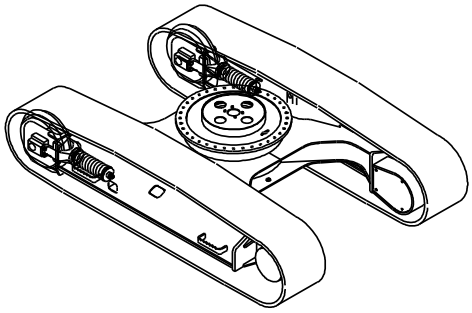

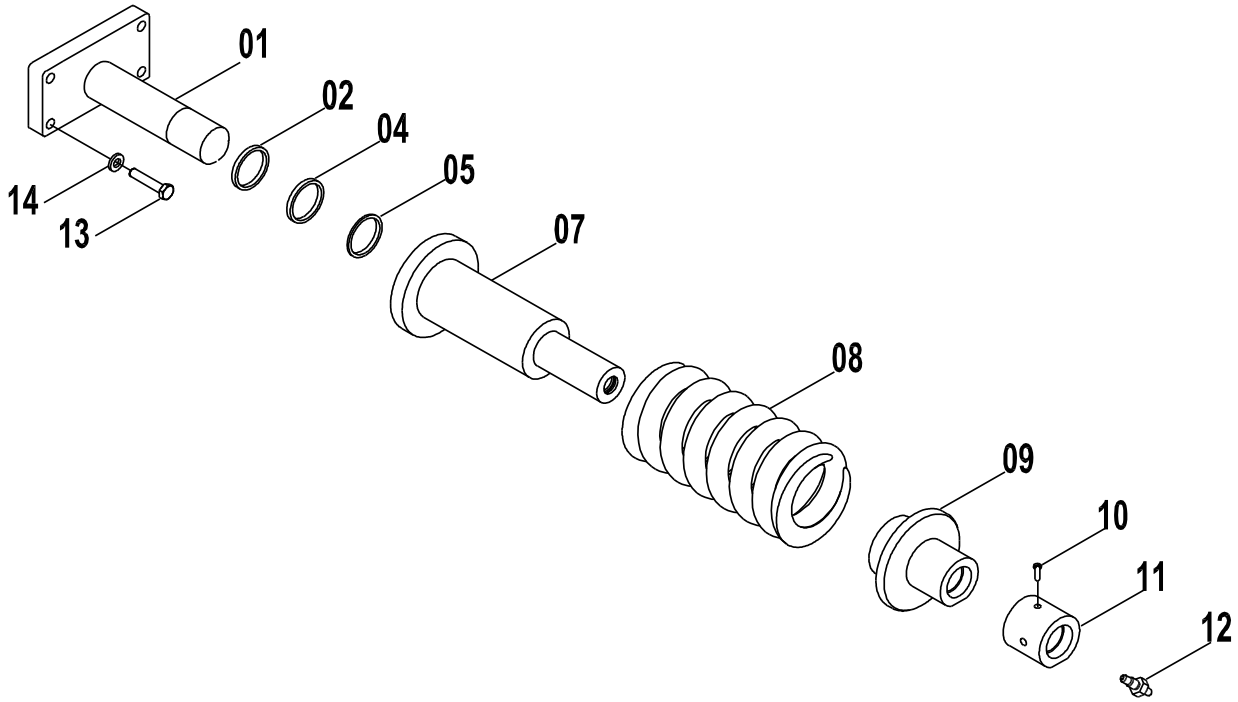

44C0203 001 张紧装置 TENSIONER

件号 ITEM	部件号 PART NO.	版本 VER	零件名称	PART NAME	数量 Q'TY	服务代码 S.C	适用机号 SERIAL NO.	互换性 IA	可替换零件号 REPLACEABLE
01	61A0608	000	活塞	PISTON	1				
02	80A0286	000	防尘圈	DUST RING	1				
04	76A0227	000	支撑环	SUPPORT RING	1				
05	80A0285	000	密封圈	SEAL RING	1				
07	71A0284	000	油缸	CYLINDER	1				
08	75A0261	000	弹簧	SPRING	1				
09	26A0650	000	座	BASE	1				
10	04B0460	000	紧定螺钉	BOLT	1				
11	03B0698	000	螺母	NUT	1				
12	12C0134	000	注油器	OIL LUBRICATOR	1				12C2715
12	12C2715	000	阀	VALVE	1				
13	00B0242	000	螺栓	BOLT	4				
14	06B0214	002	淬硬垫圈	HARD WASHER	4				

EC0000008708

驾驶室总成 CAB AS

41E0493 001 驾驶室总成
CAB AS

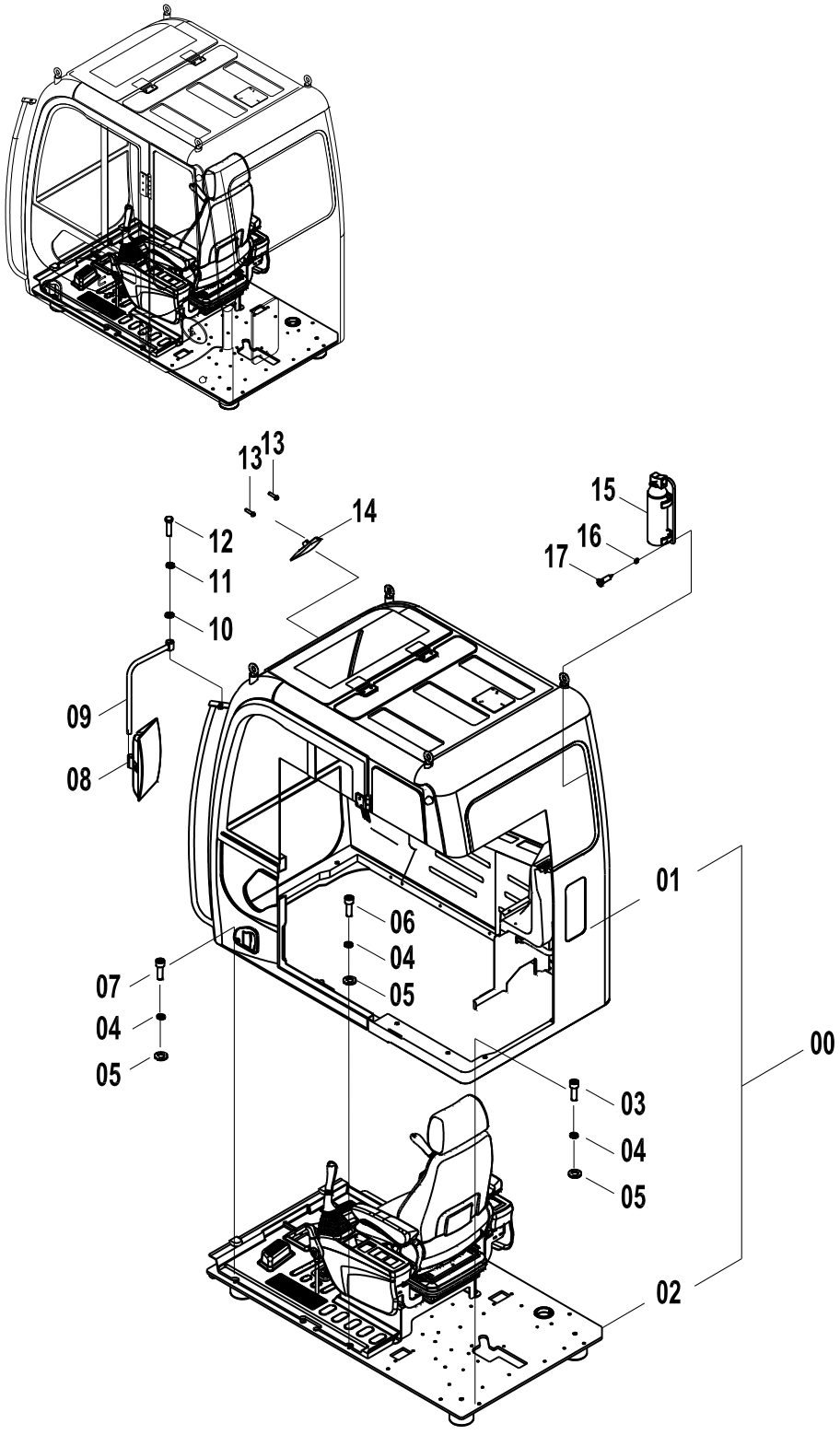

41E0493 001 驾驶室总成 CAB AS

件号 ITEM	部件号 PART NO.	版本 VER	零件名称	PART NAME	数量 Q'TY	服务代码 S.C	适用机号 SERIAL NO.	互换性 IA	可替换零件号 REPLACEABLE
01	47C1491		驾驶室(含内饰件和护盖)	CAB(WITH DECORATION&GUARD)	1	Z			
02	47C1316		地板架总成	FLOOR PLATE AS	1	Z		J	47C1850
02	47C1850		地板架总成	FLOOR PLATE AS	1	Z			
03	01B0102	000	螺栓	BOLT	6				
04	06B0008	000	垫圈	WASHER	10				
05	06B0007	000	垫圈	WASHER	10				
06	00B0031	000	螺栓	BOLT	2				
07	01B0103	000	螺栓	BOLT	2				
08	47C0110	001	后视镜	REARVIEW MIRROR	1				
09	00D2128	001	支承杆	SUPPORT	1				
10	06B0012	000	垫圈	WASHER	1				
11	06B0015	001	垫圈	WASHER	1				
12	01B0084	000	螺栓	BOLT	1				
13	04B0066	000	螺钉	SCREW	2				
14	47C0540	000	室内后视镜	REARVIEW MIRROR	1				
15	47C0535	000	灭火器总成	FIRE EXTINGUISHER	1				
16	06B0066	000	垫圈	WASHER	2				
17	04B0044	000	螺钉	SCREW	2				

EC0000011481

41E0592 000 驾驶室总成
CAB AS

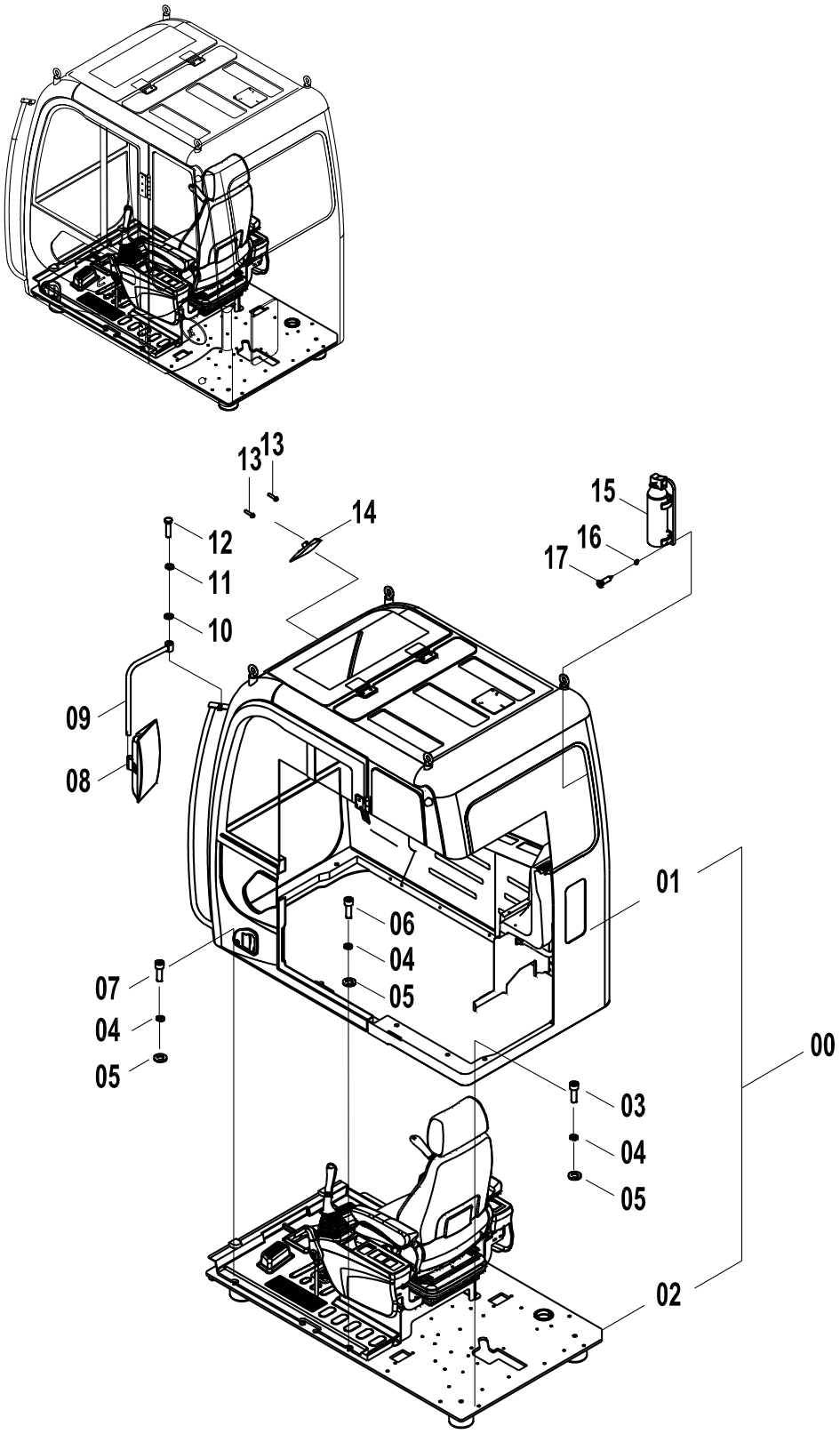

41E0592 000 驾驶室总成 CAB AS

件号 ITEM	部件号 PART NO.	版本 VER	零件名称	PART NAME	数量 Q'TY	服务代码 S.C	适用机型 SERIAL NO.	互换性 IA	可替换零件号 PART NO. REPLACEABLE
01	47C1491	000	驾驶室(含内饰件和护盖)	CAB(WITH DECORATION&GUARD)	1	Z			
02	47C2023	000	地板架总成	FLOOR PLATE AS	1	Z			
03	01B0102	000	螺栓	BOLT	6				
04	06B0008	000	垫圈	WASHER	10				
05	06B0007	000	垫圈	WASHER	10				
06	00B0031	000	螺栓	BOLT	2				
07	01B0103	000	螺栓	BOLT	2				
08	47C0110	001	后视镜	REARVIEW MIRROR	1				
09	00D2128	001	支承杆	SUPPORT	1				
10	06B0012	000	垫圈	WASHER	1				
11	06B0015	001	垫圈	WASHER	1				
12	01B0084	000	螺栓	BOLT	1				
13	04B0066	000	螺钉	SCREW	2				
14	47C0540	000	室内后视镜	REARVIEW MIRROR	1				
15	47C0535	000	灭火器总成	FIRE EXTINGUISHER	1				
16	06B0066	000	垫圈	WASHER	2				
17	04B0044	000	螺钉	SCREW	2				

47C1491 000 驾驶室(含内饰件和护盖)
CAB（WITH DECORATION&GUARD）

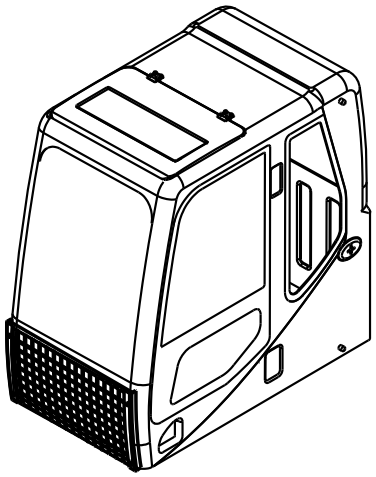

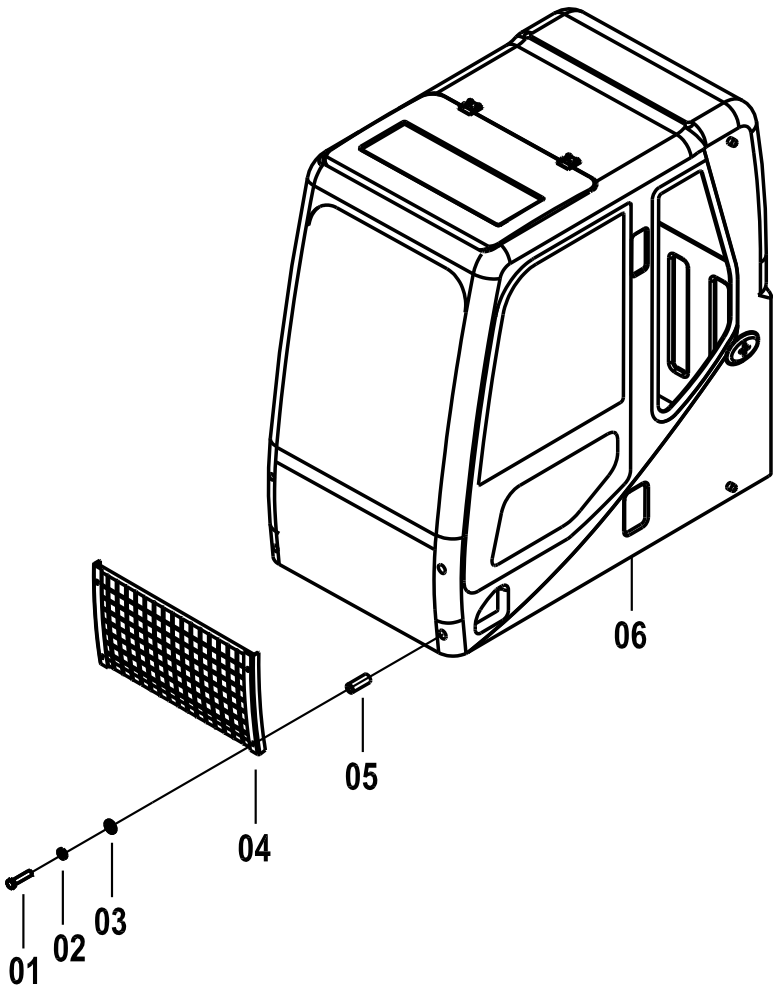

47C1491 000 驾驶室(含内饰件和护盖）CAB（WITH ECORATION&GUARD）

件号 ITEM	部件号 PART NO.	版本 VER	零件名称	PART NAME	数量 Q'TY	服务代码 S.C	适用机号 SERIAL NO.	互换性 IA	可替换零件号 REPLACEABLE
01	01B0143	000	螺栓	BOLT	4				
02	06B0015	000	垫圈	WASHER	4				
03	06B0012	000	垫圈	WASHER	4				
04	23D1407	000	防护网	GUARD	1				
05	26A1780	000	圆钢	ROUND STEEL	4				
06	47C1497		驾驶室(含内饰件)	CAB（WITH DECORATION）	1	Z			

47C1497 000 驾驶室(含内饰件)
CAB（WITH DECORATION）

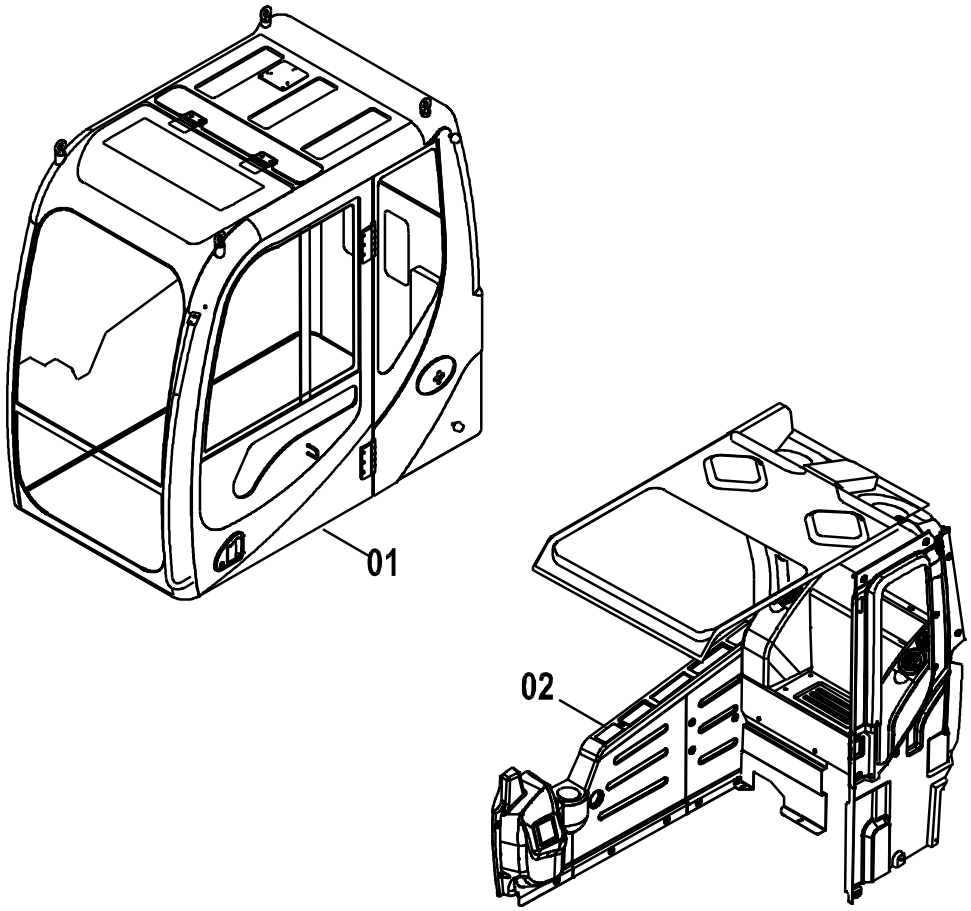

47C1497 000 驾驶室(含内饰件) CAB（WITH DECORATION）

件号 ITEM	部件号 PART NO.	版本 VER	零件名称	PART NAME	数量 Q'TY	服务代码 S.C	适用机号 SERIAL NO.	互换性 IA	可替换零件号 REPLACEABLE
01	47C1498		驾驶室组件	CABIN ASS ' Y	1	Z			
02	47C1154		内饰件总成	DECORATION AS	1	Z			

47C1498 000 驾驶室组件
CABIN ASS′Y

件号 ITEM	部件号 PART NO.	版本 VER	零件名称	PART NAME	数量 Q'TY	服务代码 S.C	适用机号 SERIAL NO.	互换性 IA	可替换零件号 REPLACEABLE
01	47C1498(A)		驾驶室组件(A)	CABIN ASS'Y(A)	1	Z			
02	47C1498(B)		驾驶室组件(B)	CABIN ASS'Y(B)	1	Z			
03	47C1498(C)		驾驶室组件(C)	CABIN ASS'Y(C)	1	Z			
04	47C1498(D)		驾驶室组件(D)	CABIN ASS'Y(D)	1	Z			
05	47C1498(E)		驾驶室组件(E)	CABIN ASS'Y(E)	1	Z			

注：该系统无装配图，具体装配请参考表中各部件装配图。

Note: No assembly diagram is provided for this system. Please refer to the assembly diagrams of those components in the table for assembly details.

47C1498(A) 驾驶室组件(A)
CABIN ASS′Y(A)

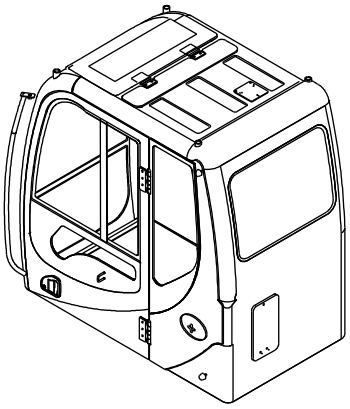

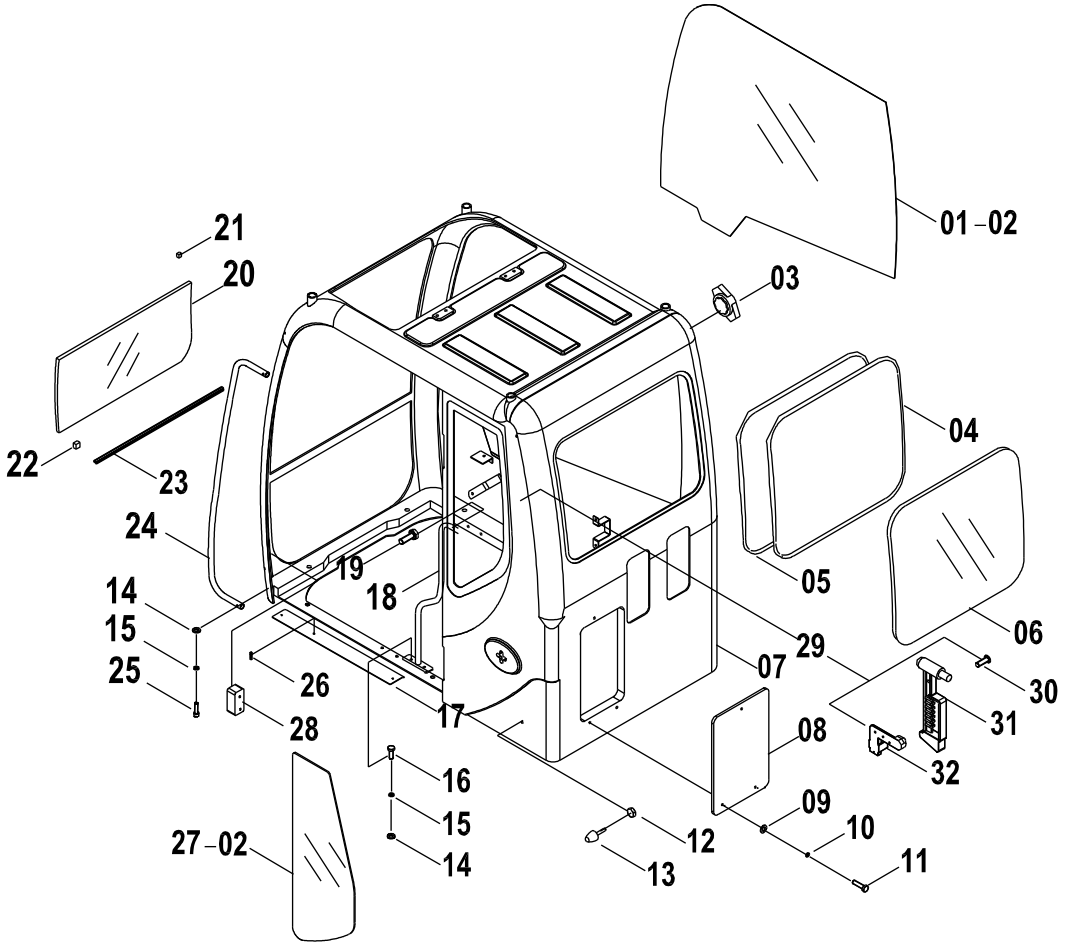

47C1498(A) 驾驶室组件(A) CABIN ASS′Y(A)

件号 ITEM	部件号 PART NO.	版本 VER	零件名称	PART NAME	数量 Q'TY	服务代码 S.C	适用机号 SERIAL NO.	互换性 IA	可替换零件号 REPLACEABLE
01	87A0145	000	右窗玻璃	GLASS	1				
02	42B0005	000	西卡玻璃胶	SEAL	1				
03	34C0865	000	平衡器	EQUALIZER	2				
04	84A0354	000	胶条	RUBBER STRIP	1				
05	84A0355	000	芯条	SEAL	1				
06	87A0149	000	后窗玻璃	GLASS	1				
07	23D1927		驾体	SHELL	1				
08	27A1009	000	盖板	COVER	1				
09	06B0005	000	垫圈	WASHER	5				
10	06B0006	000	垫圈	WASHER	5				
11	00B0007	000	螺栓	BOLT	3				
12	03B0053	000	螺母	NUT	2				
13	35C0458	000	缓冲头	CUSHION HEAD	2				
14	06B0001	000	垫圈	WASHER	4				
15	06B0002	000	垫圈	WASHER	4				
16	00B0056	000	螺栓	BOLT	2				
17	20A5823	000	防滑踏板	STEP	1				
18	35A1626	000	扶手	HANDRAIL	1				
19	00B0085	000	螺栓	BOLT	2				
20	87A0147	000	底窗玻璃	GLASS	1				
21	84A0961	000	橡胶块	BLOCK	4				
22	84A0966	000	橡胶块	BLOCK	4				
23	84A0960	000	底窗密封条	SEAL	1				
24	41D0464	000	扶手	HANDRAIL	1				
25	00B0005	000	螺栓	BOLT	4				
26	04B0106	000	螺钉	SCREW	3				
27	87A0148	000	左窗玻璃	GLASS	1				
28	86A0654	000	限位块	LIMITBLOCK	1				
29	35C0445	000	安全锤总成	HAMMER AS	1				
30	04B0341	000	螺钉	SCREW	3				
31	88A0284	000	安全锤	HAMMER	1				
32	86A0396		安装座	MOUNTING SUPPORT	1				

47C1498(B) 驾驶室组件(B)
CABIN ASS′Y(B)

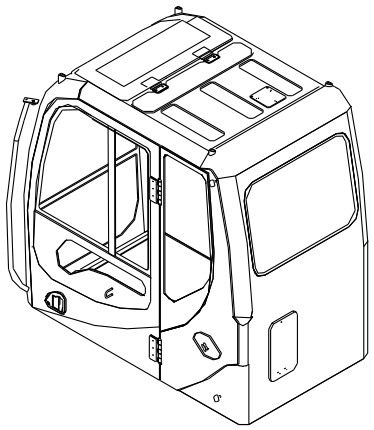

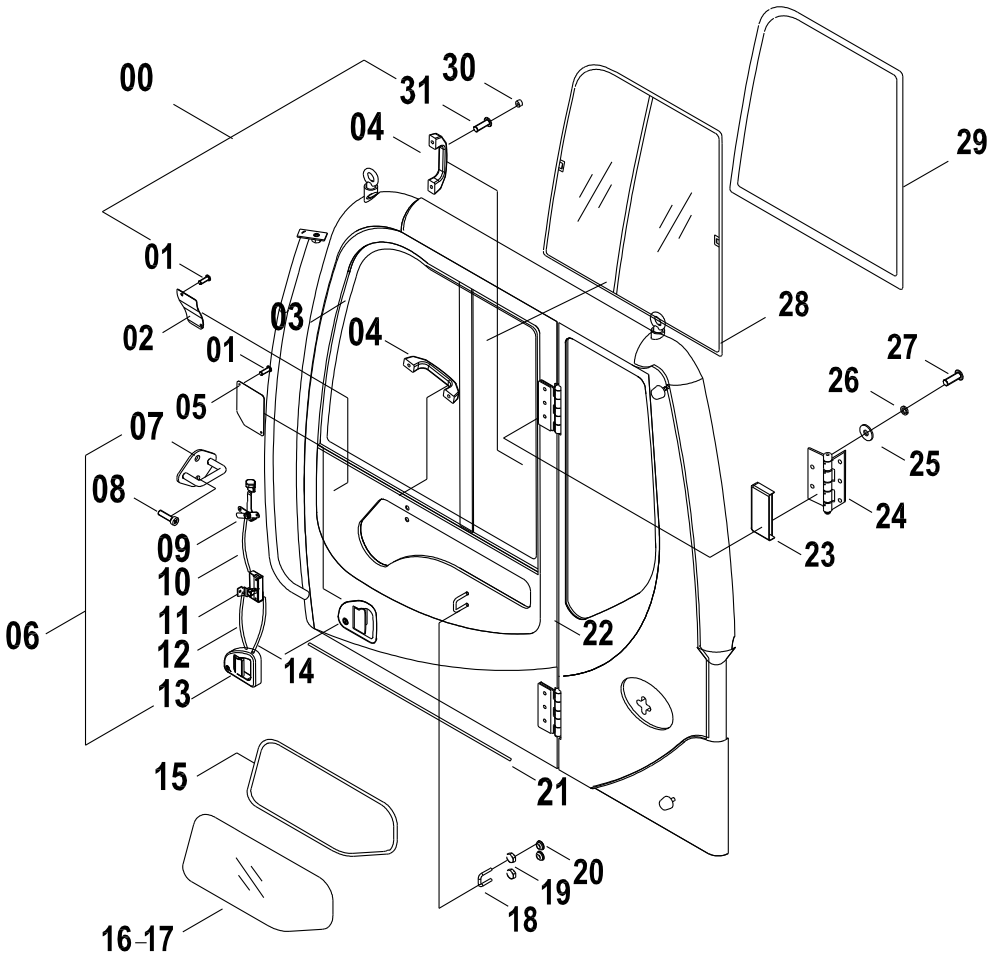

47C1498(B) 驾驶室组件(B) CABIN ASS′Y(B)

件号 ITEM	部件号 PART NO.	版本 VER	零件名称	PART NAME	数量 Q'TY	服务代码 S.C	适用机号 SERIAL NO.	互换性 IA	可替换零件号 REPLACEABLE
00	47C0958	000	门组件	DOOR GP	1				
01	04B0106	000	螺钉	SCREW	8				
02	27A0467	000	门锁盖板	COVER	1				
03	23D0395	000	门	DOOR	1				
04	85A0322	000	把手	HANDLE	2				
05	10A2399	000	盖板	COVER	1				
06	34C1278	000	门锁	DOOR LOCK	1				
07	38C0136	000	门锁扣	LOCK BUCKLE	1				
08	04B0076	000	螺钉	SCREW	2				
09	34C0656	000	内把手	HANDLE	1				
10	38C0214		连杆 1	LINKAGE	1				
11	34C1279	000	锁	LOCK	1				
12	38C0215		连杆 2	LINKAGE	1				
13	34C1276	000	外把手	HANDLE	1				
14	38C0216		连杆 3	LINKAGE	1				
15	35C0491	000	密封胶条	SEAL	1				
16	87A0150	000	门窗玻璃	GLASS	1				
17	42B0005	000	西卡玻璃胶	SEAL	1				
18	88A0599	000	U 形螺栓	U-BOLT	1				
19	03B0021	000	螺母	NUT	2				
20	83A0505	000	橡胶塞	RUBBER PLUG	2				
21	84A0967		橡胶条	SEAL	1				
22	84A0968		橡胶条	SEAL	1				
23	86A0150	000	盖	COVER	2				
24	17D0113	000	铰链	HINGE	2				
25	06B0001	000	垫圈	WASHER	10				
26	06B0002	000	垫圈	WASHER	10				
27	00B0012	000	螺栓	BOLT	10				
28	47C0196	000	推拉窗总成	WINDOW AS	1				
29	35C0613		胶条	RUBBER STRIP	1				
30	86A0392		塑料堵头	PLUG	4				
31	04B0075	000	螺钉	SCREW	4				

47C1498(C)　驾驶室组件(C)
CABIN ASS′Y(C)

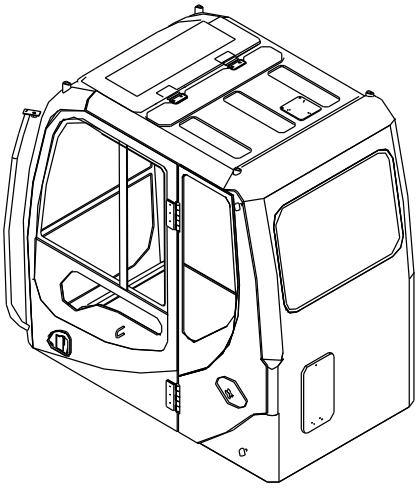

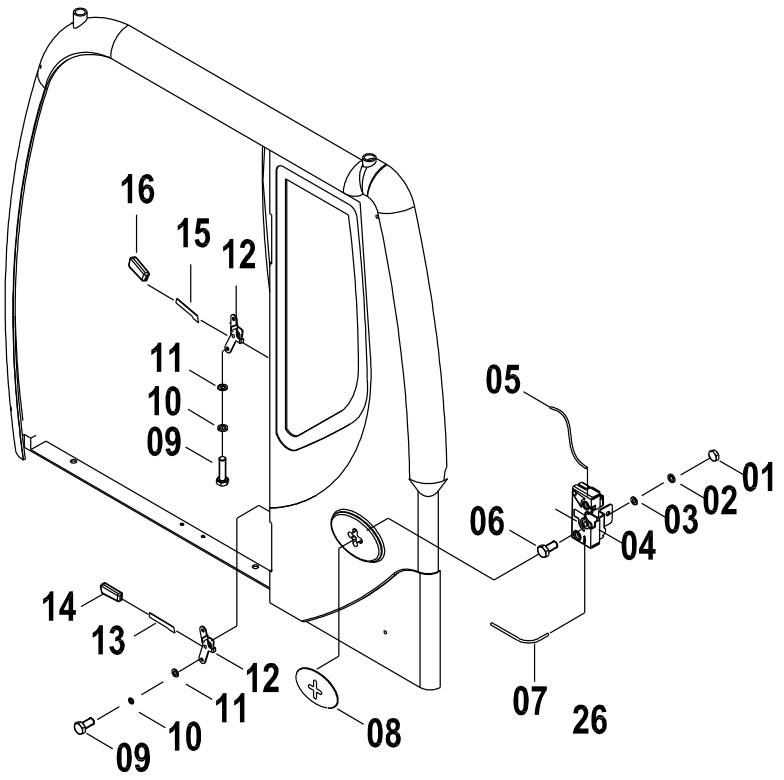

47C1498(C) 驾驶室组件(C) CABIN ASS′Y(C)

件号 ITEM	部件号 PART NO.	版本 VER	零件名称	PART NAME	数量 Q'TY	服务代码 S.C	适用机号 SERIAL NO.	互换性 IA	可替换零件号 REPLACEABLE
01	03B0053	000	螺母	NUT	3				
02	06B0002	000	垫圈	WASHER	3				
03	06B0001	000	垫圈	WASHER	3				
04	38C0097	000	门定位锁	LOCK	1				
05	24C0403	000	定位锁导线	WIRE	1				
06	04B0185	000	螺钉	SCREW	3				
07	24C0404	000	定位锁导线	WIRE	1				
08	86A0151	000	盖	COVER	1				
09	00B0007	000	螺栓	BOLT	4				
10	06B0006	000	垫圈	WASHER	4				
11	06B0005	000	垫圈	WASHER	4				
12	20A2374	000	支架	BRACKET	2				
13	20A2375	000	杆	ROD	1				
14	83A0655	000	橡胶套	RUBBER BUSHING	1				
15	20A2373	000	杆	ROD	1				
16	83A0656	000	橡胶套	RUBBER BUSHING	1				

47C1498(D)　驾驶室组件(D)
CABIN ASS′Y(D)

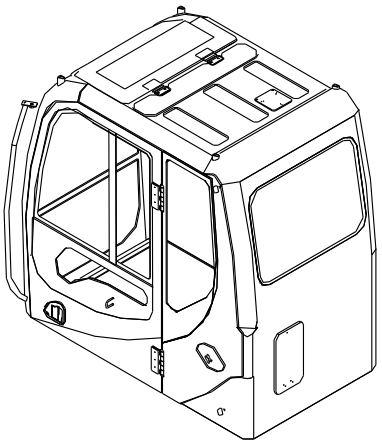

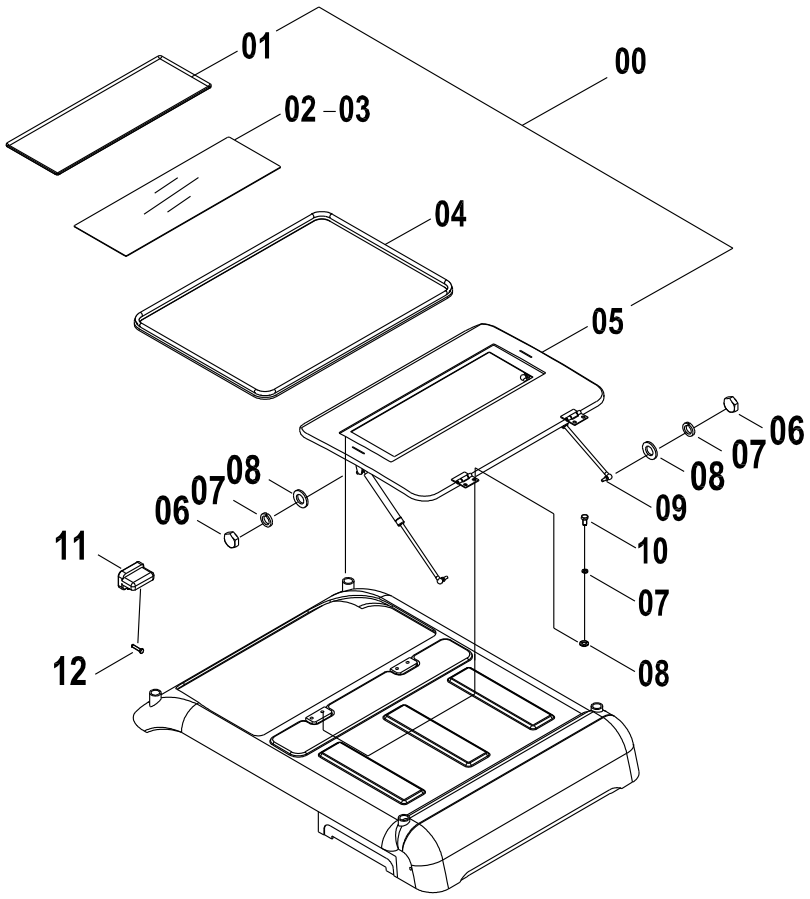

47C1498(D) 驾驶室组件(D) CABIN ASS′Y(D)

件号 ITEM	部件号 PART NO.	版本 VER	零件名称	PART NAME	数量 Q'TY	服务代码 S.C	适用机号 SERIAL NO.	互换性 IA	可替换零件号 REPLACEABLE
00	47C1318	000	窗	WINDOW	1				
01	35C0863	000	胶条	RUBBER STRIP	1				
02	87A0744	000	玻璃	GLASS	1				
03	42B0005	000	西卡玻璃胶	SEAL	1				
04	84A0351	000	密封胶条	SEAL	1				
05	23D1776	000	窗主体	BASIC WINDOW	1				
06	03B0021	000	螺母	NUT	4				
07	06B0006	000	垫圈	WASHER	8				
08	06B0005	000	垫圈	WASHER	8				
09	24C0116	000	气弹簧	AIR SPRING	2				
10	00B0007	000	螺栓	BOLT	4				
11	34C0859	000	顶窗锁	LOCK	1				
12	03B0014	000	螺钉	SCREW	2				

47C1498(E) 驾驶室组件(E)
CABIN ASS′Y(E)

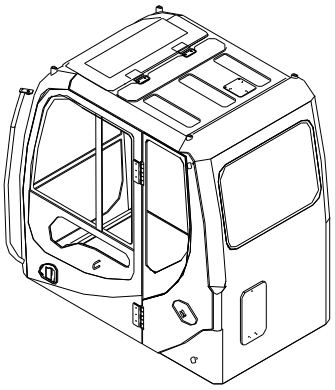

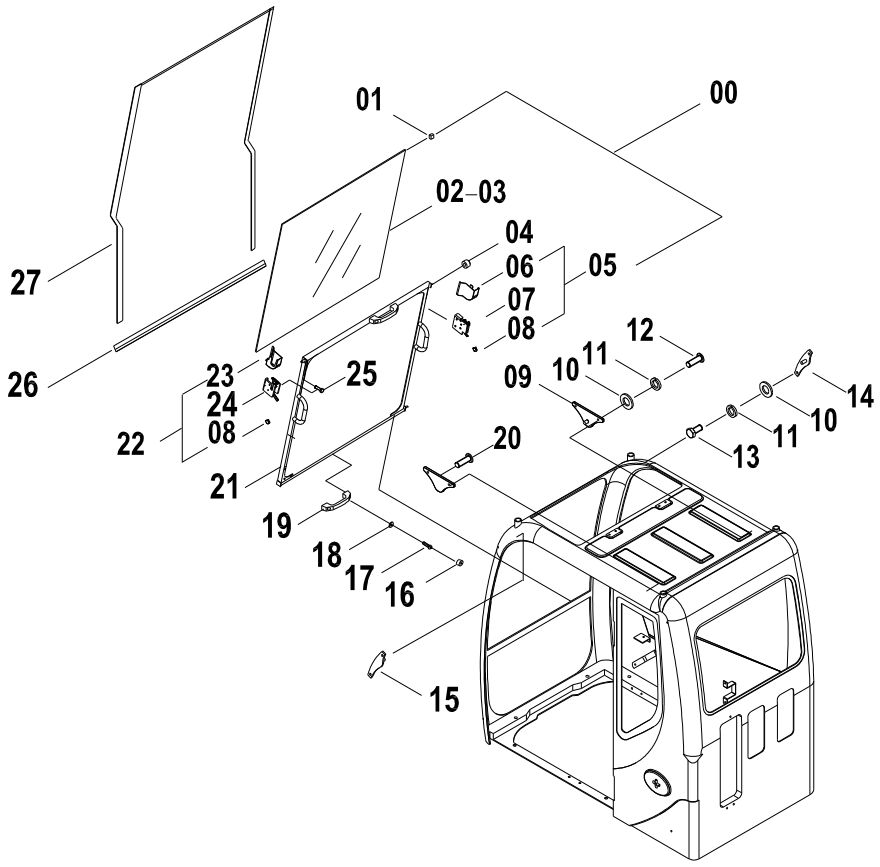

47C1498(E) 驾驶室组件(E) CABIN ASS′Y(E)

件号 ITEM	部件号 PART NO.	版本 VER	零件名称	PART NAME	数量 Q'TY	服务代码 S.C	适用机号 SERIAL NO.	互换性 IA	可替换零件号 REPLACEABLE
00	47C0393	000	前活动窗总成	FRONT WINDOW AS	1				
01	84A0962		橡胶块	BLOCK	2				
02	87A0146	000	前窗玻璃	GLASS	1				
03	42B0005	000	西卡玻璃胶	SEAL	1				
04	84A0534	000	滚轮	ROLLER	4				
05	38C0119	001	前活动窗锁（右）	LOCK	1				
06	86A0351	000	右锁盖	COVER	1				
07	38C0133	000	前活动窗右锁	LOCK	1				
08	86A0352	000	盖	COVER	2				
09	38C0213	000	锁钩	LOCK HOOK	2				
10	06B0005	000	垫圈	WASHER	8				
11	06B0006	000	垫圈	WASHER	8				
12	00B0007	000	螺栓	BOLT	4				
13	00B0026	000	螺栓	BOLT	4				
14	38C0211	000	前活动窗锁钩(右)	HOOK	1				
15	38C0212	000	前活动窗锁钩（左）	HOOK	1				
16	86A0395		塑料堵头	PLUG	4				
17	04B0005	000	螺钉	SCREW	4				
18	06B0024	000	垫圈	WASHER	4				
19	85A0060	000	把手	HANDLE	2				
20	04B0218	000	螺钉	SCREW	4				
21	23D0735	000	窗框	FRAME	1				
22	38C0118	001	前活动窗锁（左）	LOCK	1				
23	86A0350	000	左锁盖	CAP	1				
24	38C0134	000	前活动窗左锁	LOCK	1				
25	00B0056	000	螺栓	BOLT	4				
26	84A0353	000	密封条	SEAL	1				
27	84A0356	000	密封胶条	SEAL	1				

47C1154 001 内饰件总成
DECORATION AS

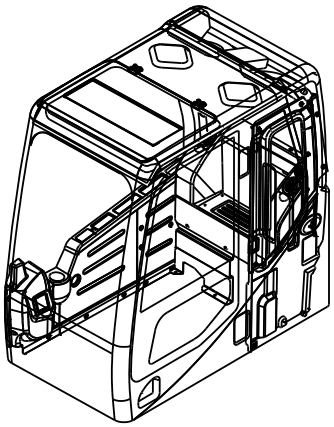

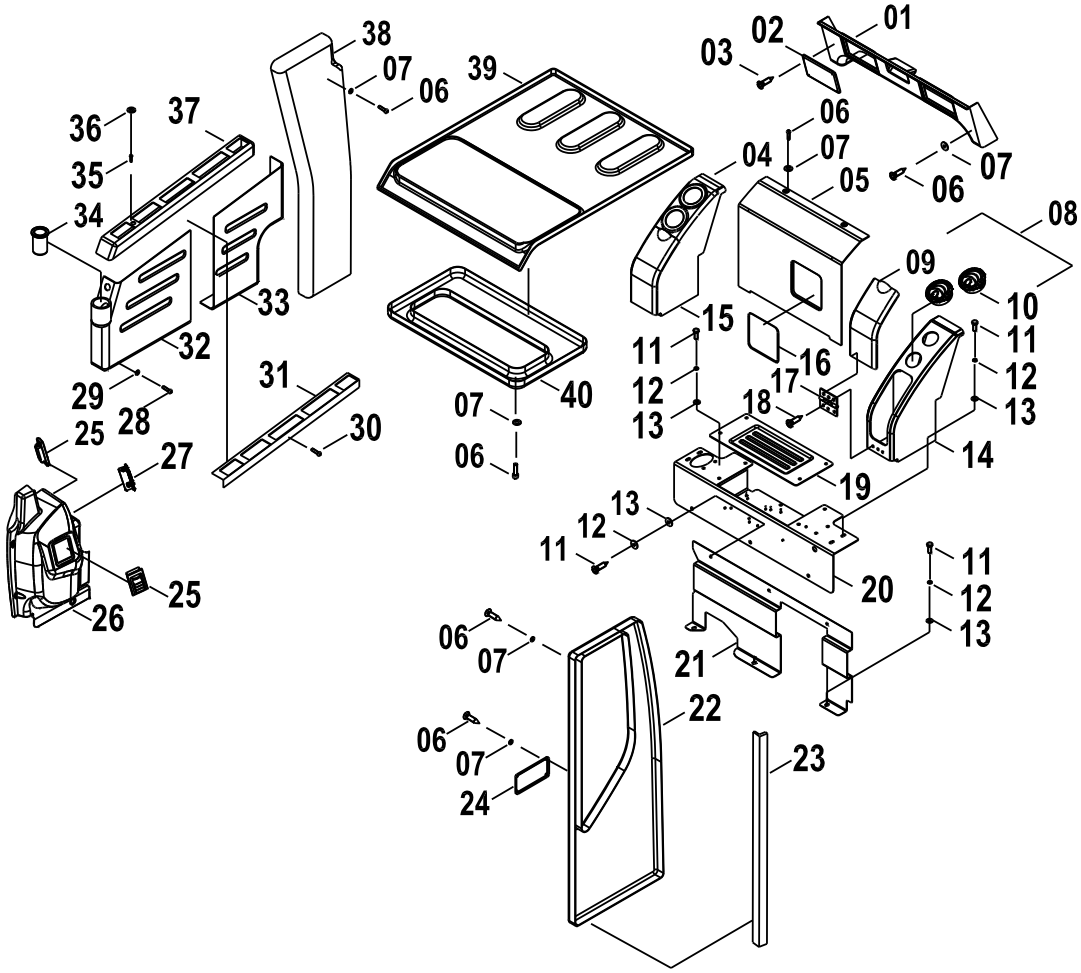

47C1154 001 内饰件总成 DECORATION AS

件号 ITEM	部件号 PART NO.	版本 VER	零件名称	PART NAME	数量 Q'TY	服务代码 S.C	适用机号 SERIAL NO.	互换性 IA	可替换零件号 REPLACEABLE
01	86A0846		后顶盖	COVER	1				
02	86A0850		喇叭罩	HORN COVER	2				
03	04B0293	000	螺钉	SCREW	12				
04	47C1157		冷藏箱	FRIDGE	4				
05	86A0848	000	盖板	COVER	1				
06	04B0044	000	螺钉	SCREW	60				
07	06B0066	000	垫圈	WASHER	60				
08	47C1156		储物盒	BOX	1				
09	86A0851		盖	COVER	2				
10	46C4556	000	圆形风口	VENT	4				
11	00B0075	000	螺栓	BOLT	18				
12	06B0006	000	垫圈	WASHER	18				
13	06B0005	000	垫圈	WASHER	18				
14	35C0789		盖	COVER	1				
15	35C0788		盖	COVER	1				
16	86A0854		盖	COVER	1				
17	34C1634		铰链	HINGE	2				
18	04B0340	000	螺钉	SCREW	12				
19	27A1010	000	盖板	COVER	1				
20	46D0629		盖板	COVER	1				
21	00D4669		支架	BRACKET	1				
22	86A0845		左护板	COVER	1				
23	20A5853	000	压板	PLATE	1				
25	46C3854		方形风口	LOUVER	2				
26	34C1631		雨刮电机罩总成	COVER	1				
27	46C4557	000	圆形风口	VENT	1				
28	00B0022	000	螺栓	BOLT	5				
29	06B0024	000	垫圈	WASHER	5				
30	04B0066	000	螺钉	SCREW	12				
31	00D0883		支架	STAY	1				
32	86A0840		前盖板	COVER	1				
33	86A0841		后盖板	COVER	1				
34	86A0856		杯座	CUP HOLDER	1				
35	00B0007	000	螺栓	BOLT	1				
36	83A0364	000	盖	COVER	2				
37	86A0842		上盖板	COVER	1				
38	86A0843		右护板	COVER	1				
39	86A0857		顶内蒙	COVER	1				
40	86A0847		顶盖	COVER	1				
41	86A1009	000	盖板	COVER	1				

47C1316 003 地板架总成
FLOOR PLATE AS

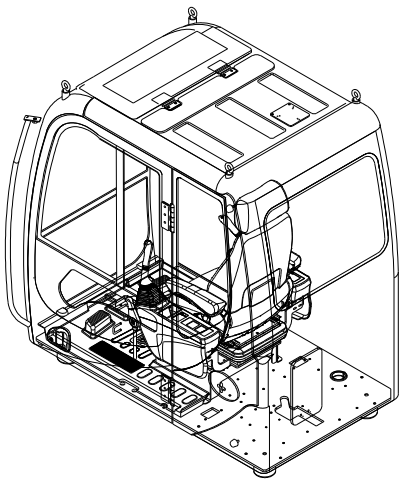

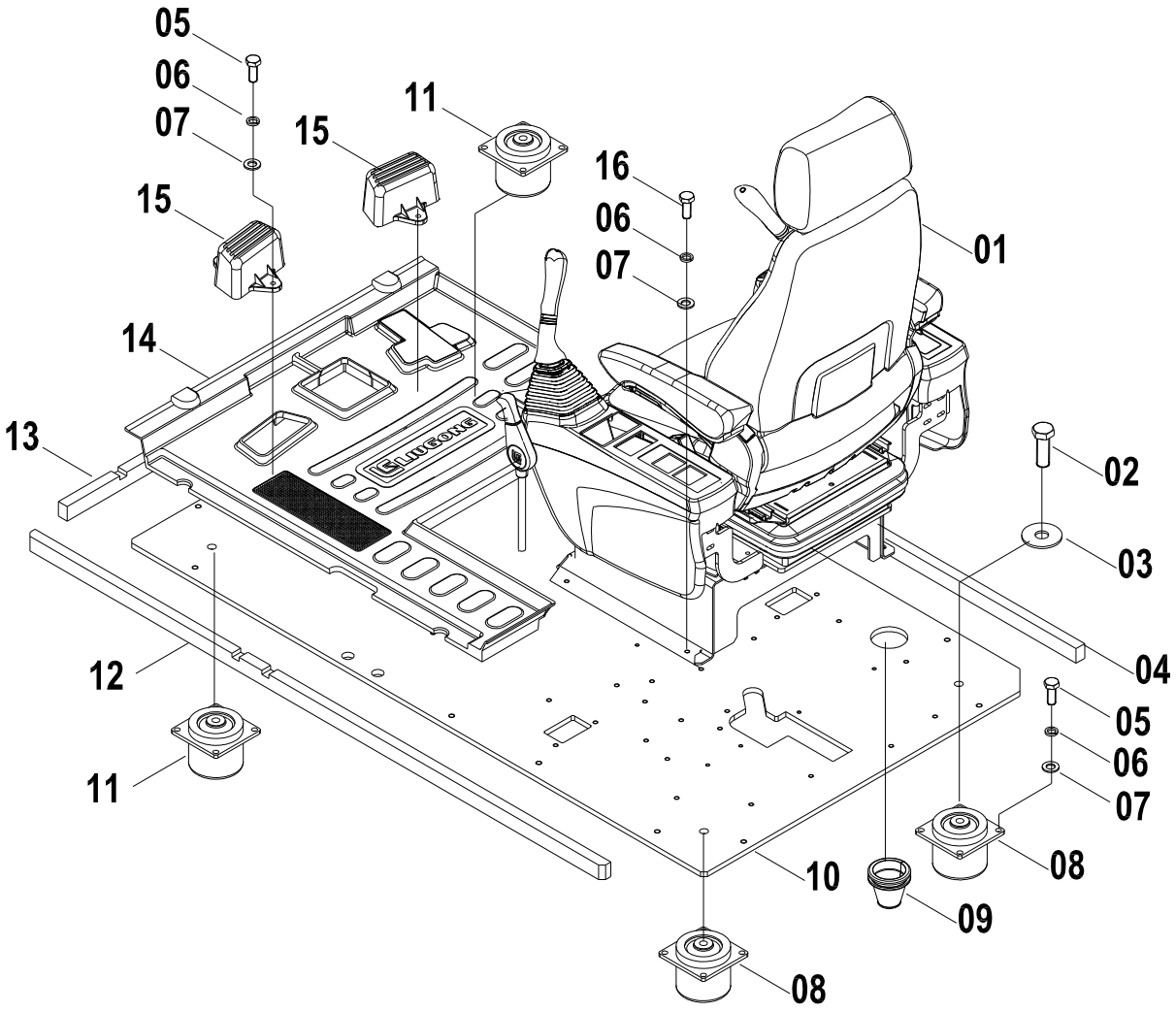

47C1316 003 地板架总成 FLOOR PLATE AS

件号 ITEM	部件号 PART NO.	版本 VER	零件名称	PART NAME	数量 Q'TY	服务代码 S.C	适用机号 SERIAL NO.	互换性 IA	可替换零件号 REPLACEABLE
01	47C1074	001	司机椅总成	SEAT AS	1	Z		P	47C1669
01	47C1669	000	司机椅总成	SEAT AS	1				
02	00B0014	000	螺栓	BOLT	4				
03	06B0087	000	垫圈	WASHER	4				
04	85A1670	001	海绵	SPONGE	1			P	85A3117
04	85A3117	000	海绵	SPONGE	1				
05	00B0019	000	螺栓	BOLT	20				
06	06B0002	000	垫圈	WASHER	24				
07	06B0001	000	垫圈	WASHER	24				
08	35C0285	000	减震器	SHOCK ABSORBER	2				
09	83A0994	000	护孔圈	GROMMET	1				
10	14A9000	000	地板	FLOOR	1				
11	35C0286	000	减震器	SHOCK ABSORBER	2				
12	85A1668	001	海绵	SPONGE	1				
13	85A1669	001	海绵	SPONGE	1				
14	84A1260	000	地板垫	FLOOR MAT	1				
15	86A0710	001	脚踏	STEP	1				
16	00B0012	000	螺栓	BOLT	4				

EC0000011154/ EC0000010007

47C1850 003 地板架总成
FLOOR PLATE AS

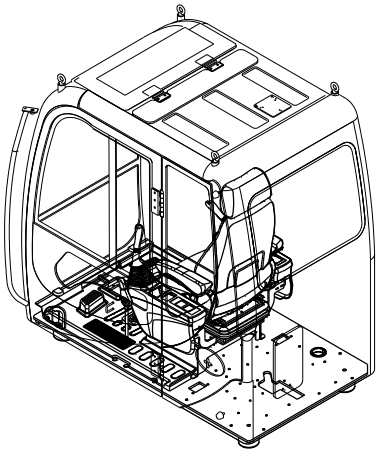

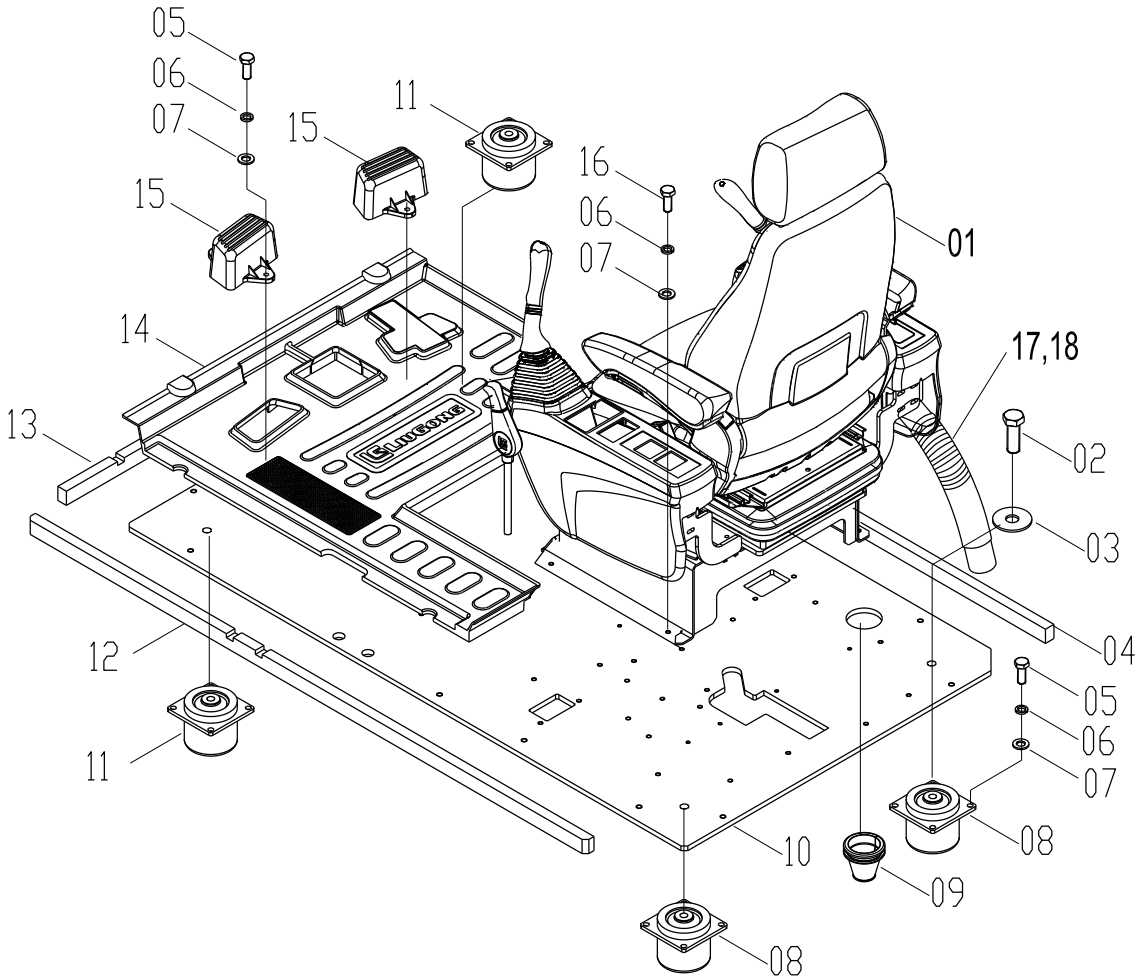

47C1850 003 地板架总成 FLOOR PLATE AS

件号 ITEM	部件号 PART NO.	版本 VER	零件名称	PART NAME	数量 Q'TY	服务代码 S.C	适用机型 SERIAL NO.	互换性 IA	可替换零件号 PART NO. REPLACEABLE
01	47C1074	001	司机椅总成	SEAT AS	1	Z			
02	00B0014	000	螺栓	BOLT	4				
03	06B0087	000	垫圈	WASHER	4				
04	85A3117	000	海绵	SPONGE	1				
05	00B0019	000	螺栓	BOLT	20				
06	06B0002	000	垫圈	WASHER	24				
07	06B0001	000	垫圈	WASHER	24				
08	35C0285	000	减震器	SHOCK ABSORBER	2				
09	83A0994	000	护孔圈	GROMMET	1				
10	14A9000	000	地板	FLOOR	1				
11	35C0286	000	减震器	SHOCK ABSORBER	2				
12	85A1668	001	海绵	SPONGE	1				
13	85A1669	001	海绵	SPONGE	1				
14	84A1260	000	地板垫	FLOOR MAT	1				
15	86A0710	001	脚踏	STEP	1				
16	00B0012	000	螺栓	BOLT	4				
17	86A0269	000	护套	BOOT	2				
18	86A0264	000	护套	BOOT	1	Q			

47C2023 001 地板架总成
FLOOR PLATE AS

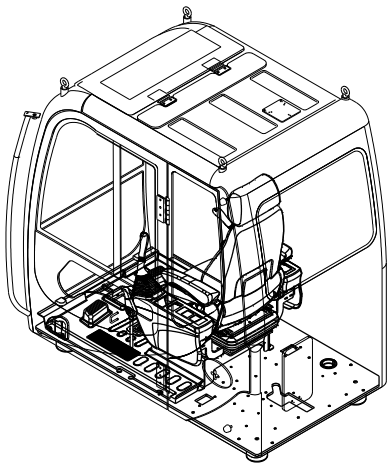

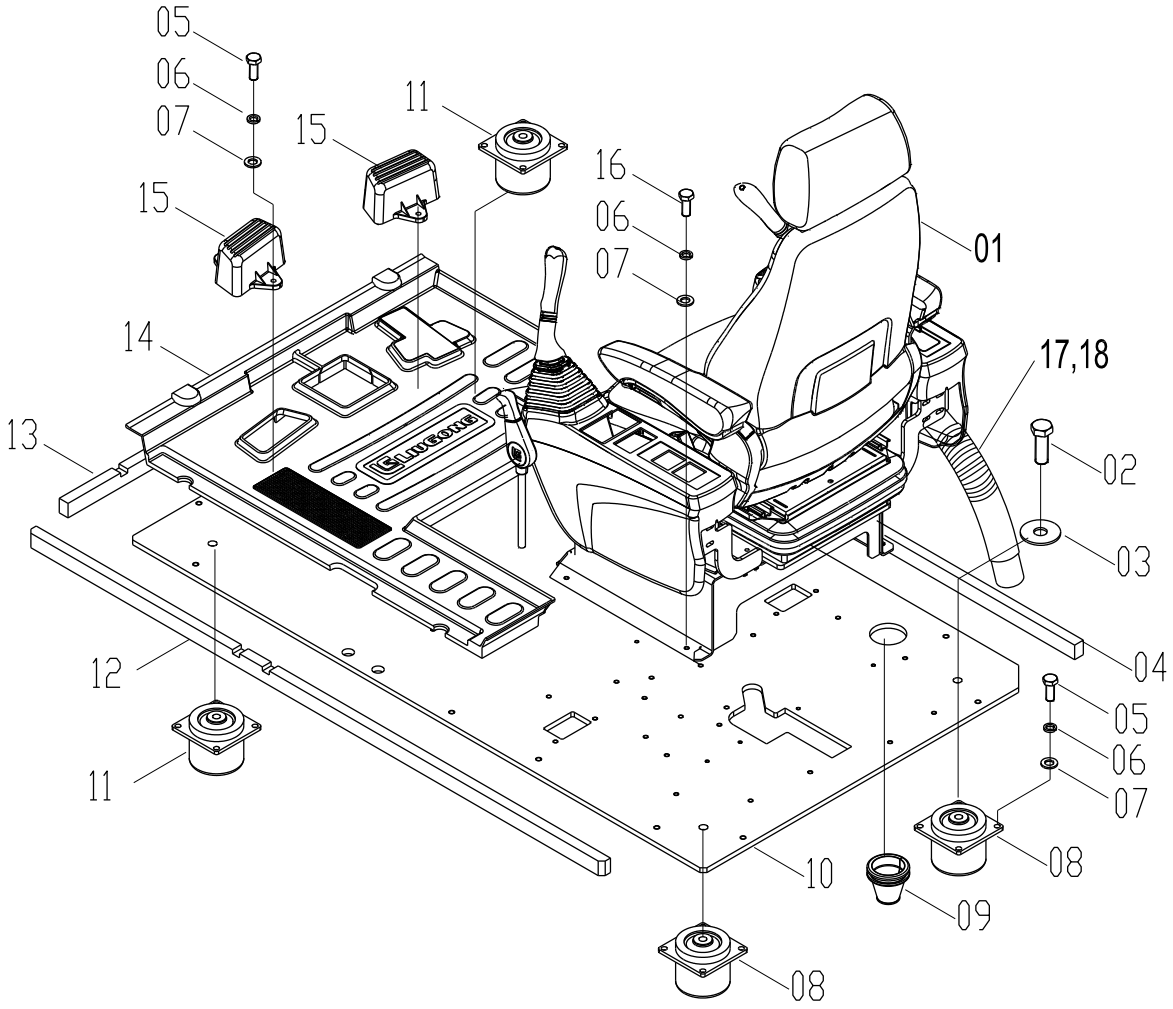

47C2023 001 地板架总成 FLOOR PLATE AS

件号 ITEM	部件号 PART NO.	版本 VER	零件名称	PART NAME	数量 Q'TY	服务代码 S.C	适用机型 SERIAL NO.	互换性 IA	可替换零件号 PART NO. REPLACEABLE
01	47C1669	000	司机椅总成	SEAT AS	1				
02	00B0014	000	螺栓	BOLT	4				
03	06B0087	000	垫圈	WASHER	4				
04	85A3117	000	海绵	SPONGE	1				
05	00B0019	000	螺栓	BOLT	20				
06	06B0002	000	垫圈	WASHER	24				
07	06B0001	000	垫圈	WASHER	24				
08	35C0285	000	减震器	SHOCK ABSORBER	2				
09	83A0994	000	护孔圈	GROMMET	1				
10	14A9000	000	地板	FLOOR	1				
11	35C0286	000	减震器	SHOCK ABSORBER	2				
12	85A1668	001	海绵	SPONGE	1				
13	85A1669	001	海绵	SPONGE	1				
14	84A1260	000	地板垫	FLOOR MAT	1				
15	86A0710	001	脚踏	STEP	1				
16	00B0012	000	螺栓	BOLT	4				
17	86A0269	000	护套	BOOT	2				
18	86A0264	000	护套	BOOT	1	Q			

47C1074 002 司机椅总成
SEAT AS

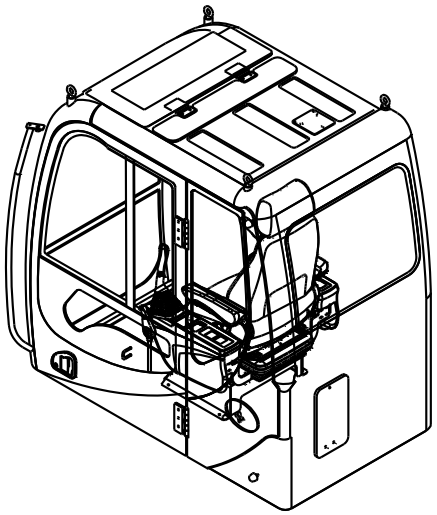

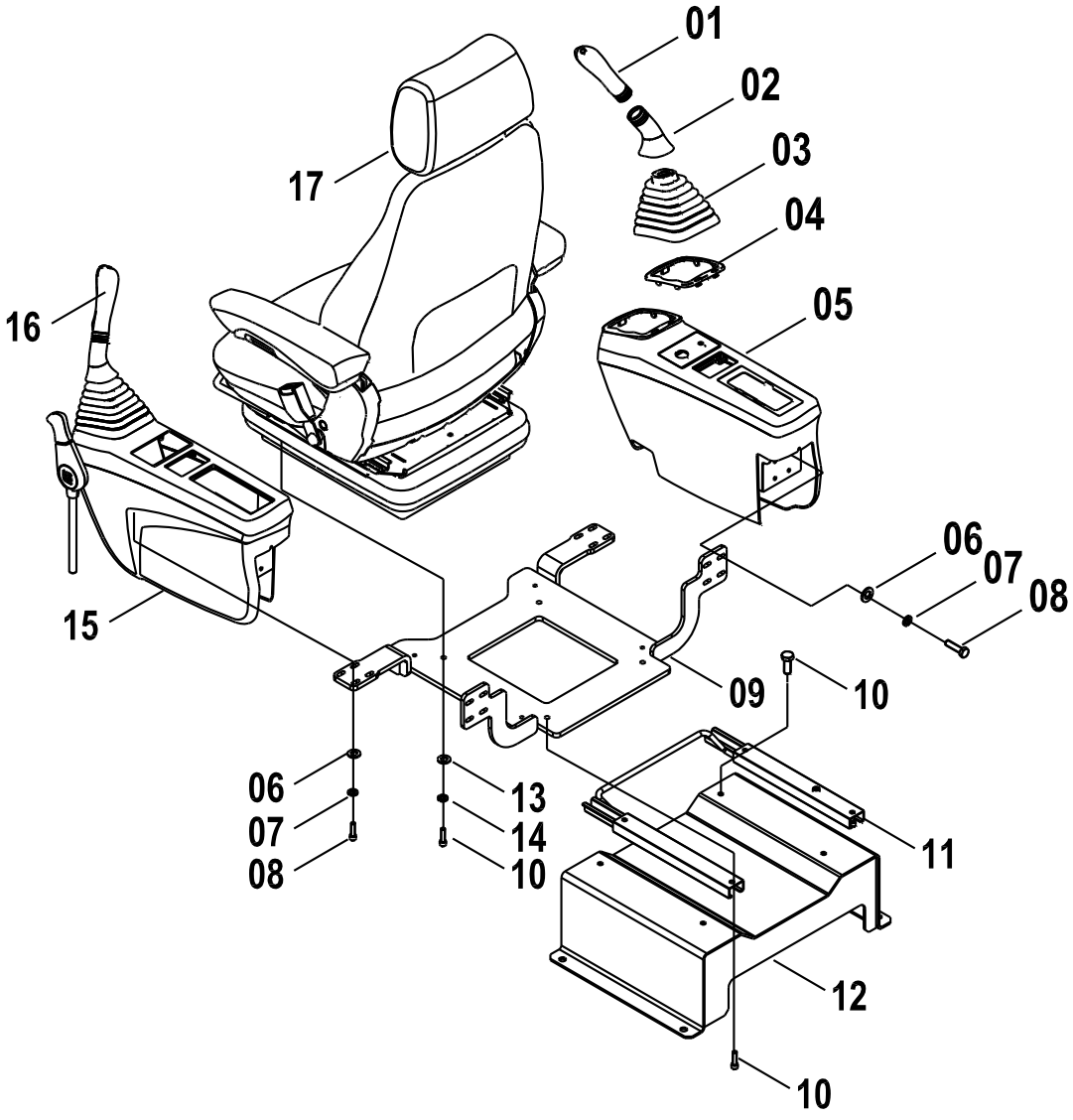

47C1074 002 司机椅总成 SEAT AS

件号 ITEM	部件号 PART NO.	版本 VER	零件名称	PART NAME	数量 Q'TY	服务代码 S.C	适用机号 SERIAL NO.	互换性 IA	可替换零件号 REPLACEABLE
01	34C1474	000	操纵手柄总成	CONTROL LEVER AS	1				
02	86A0733	000	罩	COVER	2				
03	86A0732	000	橡胶套	BOOT	2				
04	86A0734	000	卡板	STOP PLATE	2				
05	34C1389		右扶手箱总成	CONSOLE AS-RH	1	Z			
06	06B0062	000	垫圈	WASHER	16				
07	06B0003	000	垫圈	WASHER	16				
08	00B0023	000	螺栓	BOLT	16				
09	00D4053	000	支座	BRACKET	1				
10	04B0049	000	螺钉	SCREW	12				
11	34C0220	001	座椅滑道	SLIDE TRACK	1				
12	00D4047	000	支座	BRACKET	1				
13	06B0086	000	垫圈	WASHER	8				
14	06B0006	000	垫圈	WASHER	4				
15	34C1388		左扶手箱总成	CONSOLE AS-LH	1	Z			
16	34C1473	000	操纵手柄总成	CONTROL LEVER AS	1				
17	47C1048		司机椅	SEAT	1	Z			

47C1669 000 司机椅总成
SEAT AS

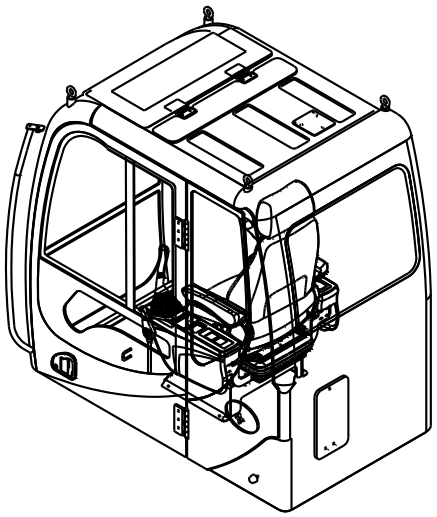

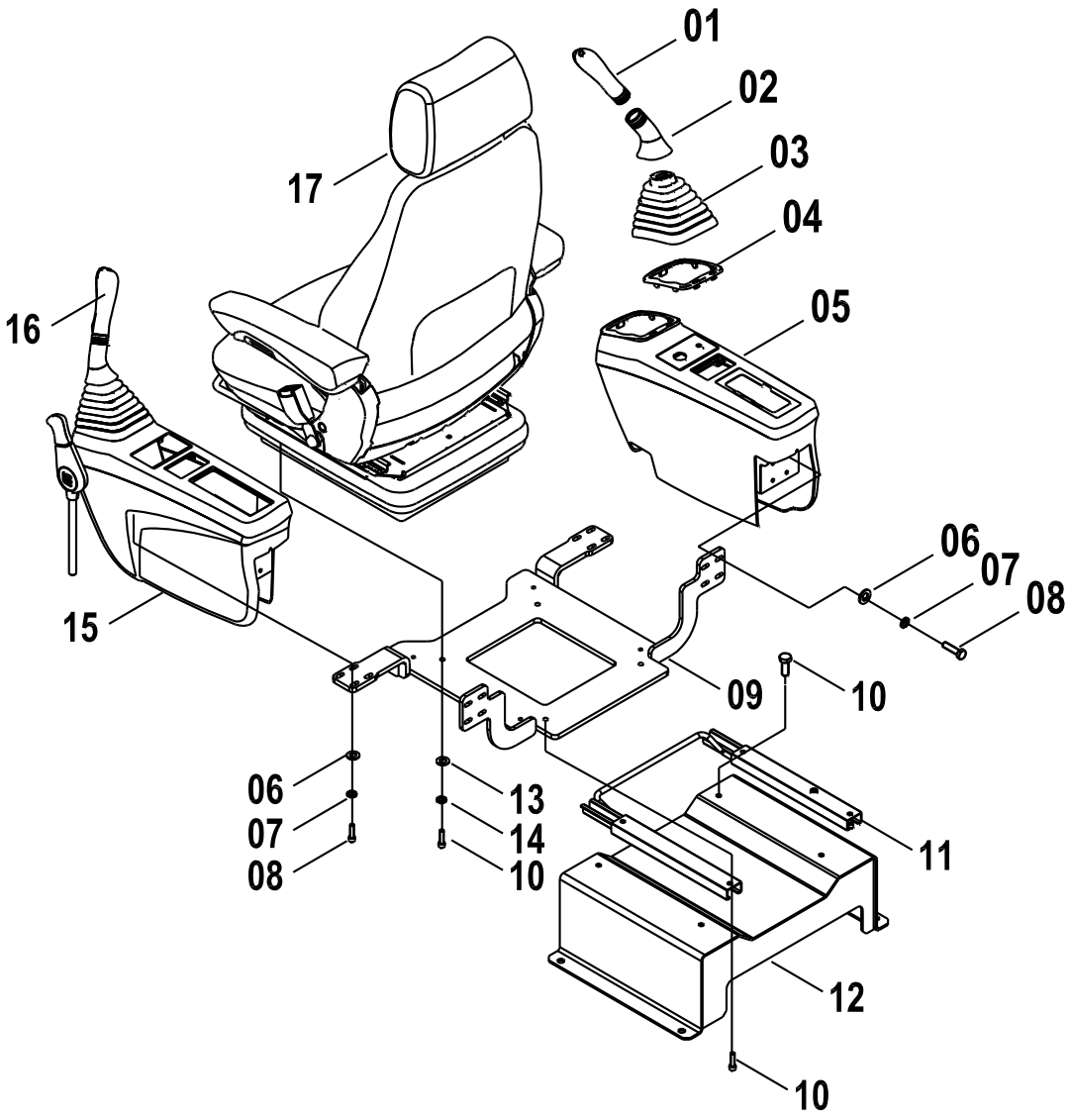

47C1669 000 司机椅总成 SEAT AS

件号 ITEM	部件号 PART NO.	版本 VER	零件名称	PART NAME	数量 Q'TY	服务代码 S.C	适用机号 SERIAL NO.	互换性 IA	可替换零件号 REPLACEABLE
01	34C1474	000	操纵手柄总成	CONTROL LEVER AS	1				
02	86A0733	000	罩	COVER	2				
03	86A0732	000	橡胶套	BOOT	2				
04	86A0734	000	卡板	STOP PLATE	2				
05	34C1389	001	右扶手箱总成	CONSOLE AS-RH	1	Z			
06	06B0062	000	垫圈	WASHER	16				
07	06B0003	000	垫圈	WASHER	16				
08	00B0023	000	螺栓	BOLT	16				
09	00D4053	000	支座	BRACKET	1				
10	04B0049	000	螺钉	SCREW	12				
11	34C1968	000	滑道总成	SLIDE TRACK AS	1				
12	00D4047	000	支座	BRACKET	1				
13	06B0086	000	垫圈	WASHER	8				
14	06B0006	000	垫圈	WASHER	4				
15	34C1388	001	左扶手箱总成	CONSOLE AS-LH	1	Z			
16	34C1473	000	操纵手柄总成	CONTROL LEVER AS	1				
17	47C1011	000	司机椅	SEAT	1				

34C1389 001 右扶手箱总成
CONSOLE AS-RH

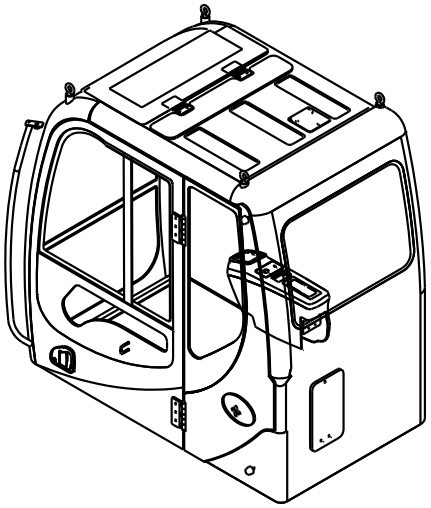

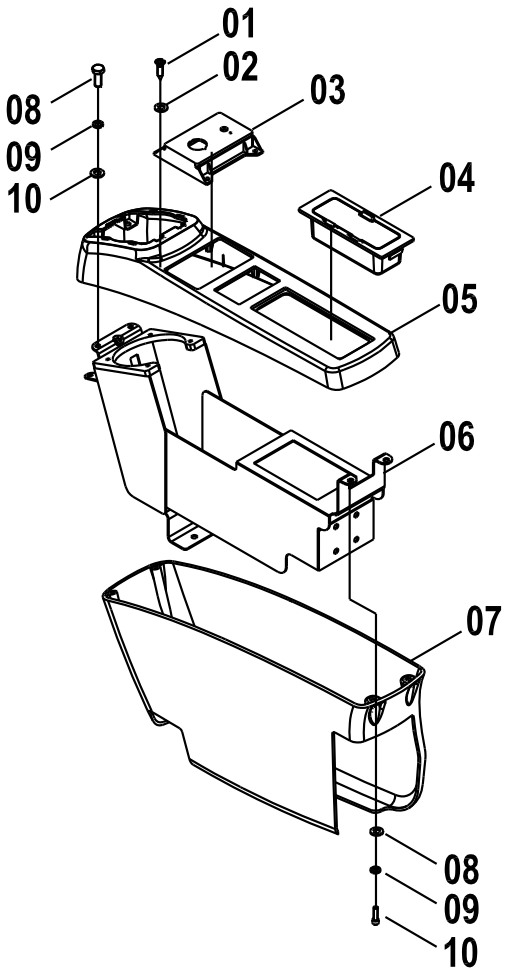

34C1389 001 右扶手箱总成 CONSOLE AS-RH

件号 ITEM	部件号 PART NO.	版本 VER	零件名称	PART NAME	数量 Q'TY	服务代码 S.C	适用机号 SERIAL NO.	互换性 IA	可替换零件号 REPLACEABLE
01	04B0159	000	螺钉	SCREW	4				
02	06B0070	000	垫圈	WASHER	4				
03	86A0719		电锁盒	HOLDER	1				
04	34C1456		开关盒	SWITCH BOX	1				
05	86A0711		扶手箱上盖	UPPER COVER	1				
06	23D1426		扶手箱支架（左）	BRACKET	1				
07	86A0713		扶手箱下盖（右）	LOWER COVER	1				
08	06B0024	000	垫圈	WASHER	8				
09	06B0003	000	垫圈	WASHER	8				
10	04B0195	000	螺钉	SCREW	8				

34C1388 001 左扶手箱总成
CONSOLE AS-LH

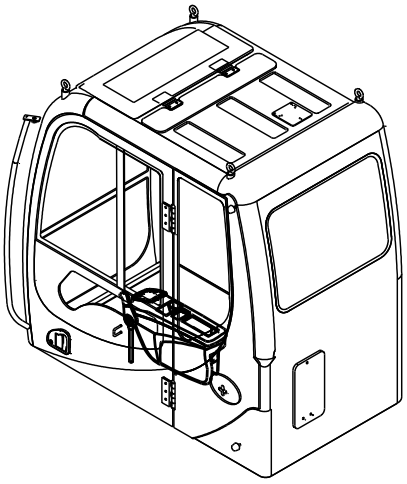

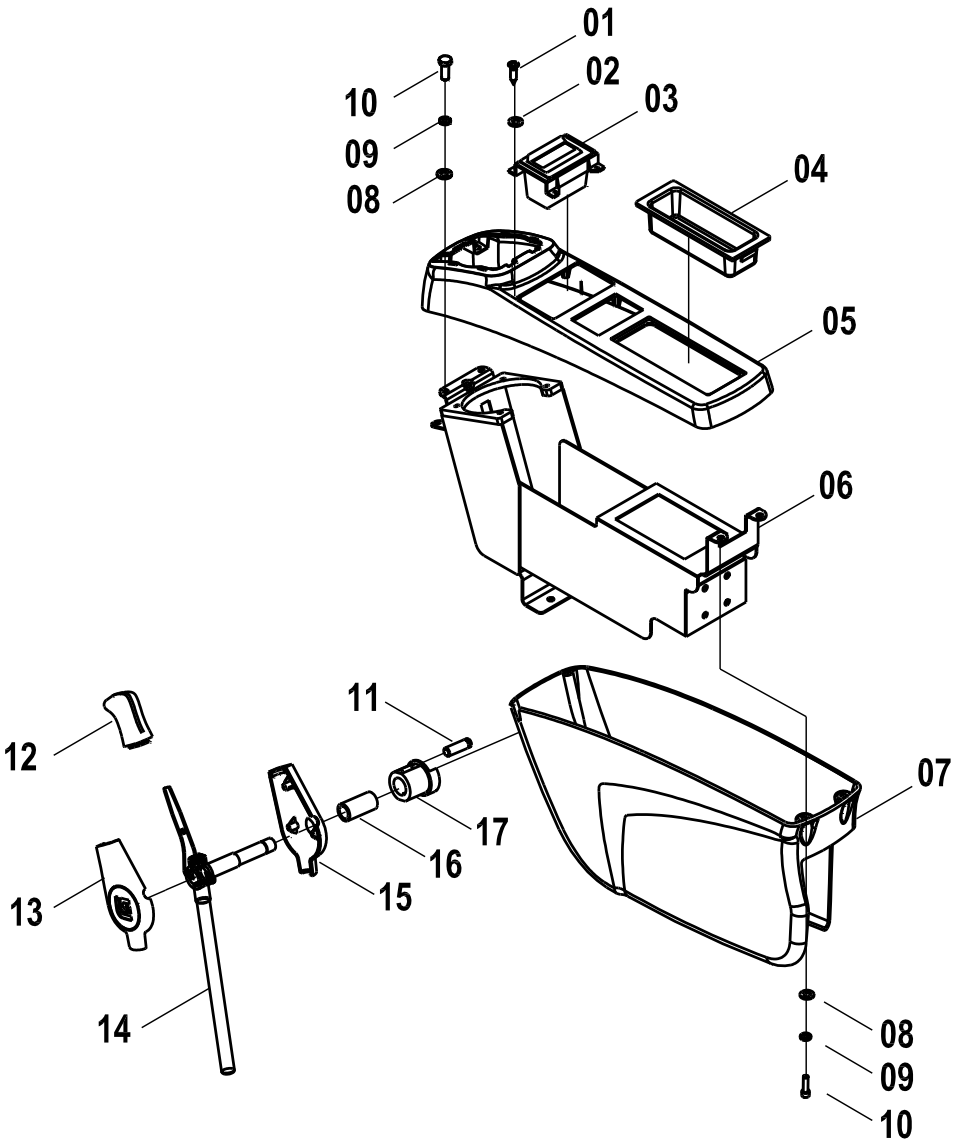

34C1388 001 左扶手箱总成 CONSOLE AS-LH

件号 ITEM	部件号 PART NO.	版本 VER	零件名称	PART NAME	数量 Q'TY	服务代码 S.C	适用机号 SERIAL NO.	互换性 IA	可替换零件号 REPLACEABLE
01	04B0159	000	螺钉	SCREW	4				
02	06B0070	000	垫圈	WASHER	4				
03	86A0720		烟灰盒	ASHTRAY	1				
04	86A0721		储物盒	STORAGE BOX	1				
05	86A0711		扶手箱上盖	UPPER COVER	1				
06	23D1425		扶手箱支架（右）	BRACKET	1				
07	86A0712		扶手箱下盖（左）	LOWER COVER	1				
08	06B0024	000	垫圈	WASHER	8				
09	06B0003	000	垫圈	WASHER	8				
10	04B0195	000	螺钉	SCREW	8				
11	00D5565	000	限位块	BLOCK	1				
12	86A0715	000	手柄	HANDLE	1				
13	86A0716		右侧盖	SIDE COVER-RH	1				
14	16D0772		锁定杆	LEVER	1				
15	86A0717		左侧盖	SIDE COVER-LH	1				
16	61A1235	000	轴	SHAFT	1				
17	63A0381	000	轴座	SEAT	1				

47C1048 002 司机椅
SEAT

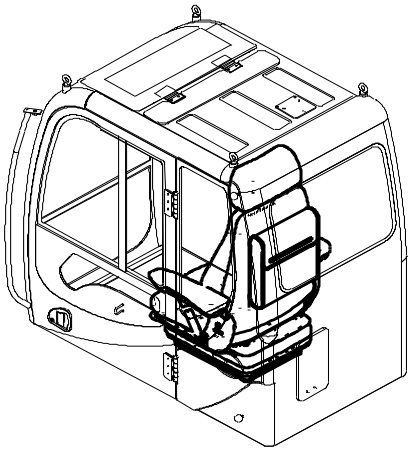

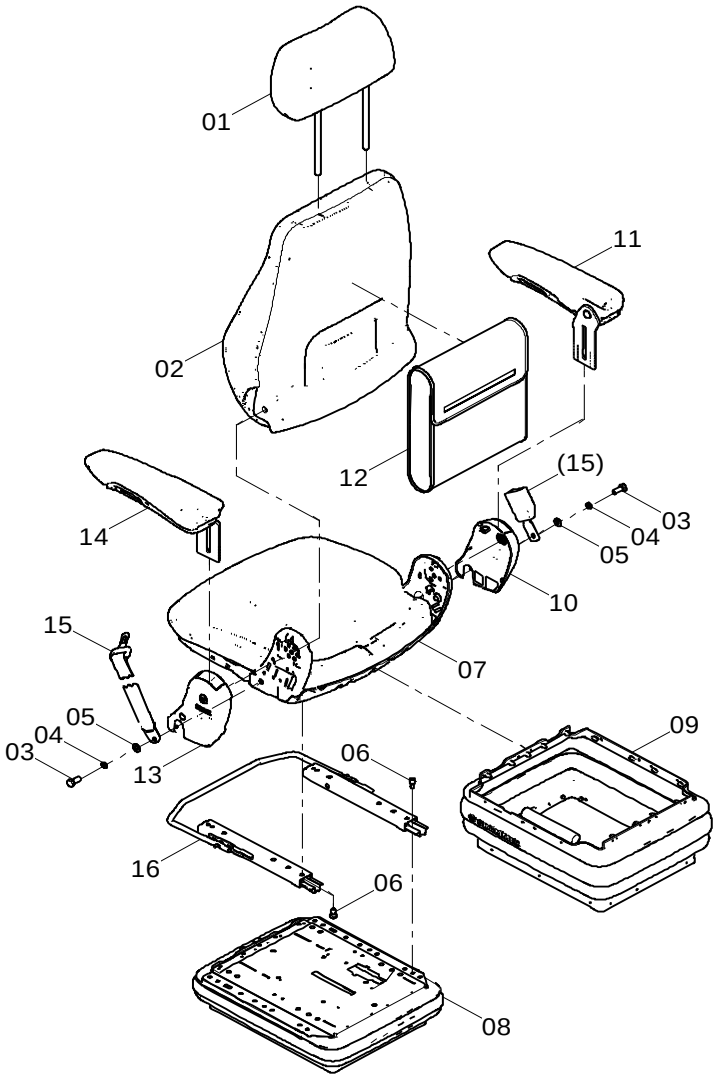

47C1048 002 司机椅 SEAT

件号 ITEM	部件号 PART NO.	版本 VER	零件名称	PART NAME	数量 Q'TY	服务代码 S.C	适用机型 SERIAL NO.	互换性 IA	可替换零件号 PART NO. REPLACEABLE
01	47C0505	000	头枕	HEADREST	1				
02	47C0506	000	靠背	BACKREST	1				
03	00B0012	000	螺栓	BOLT	2				
04	06B0002	000	垫圈	WASHER	2				
05	06B0001	000	垫圈	WASHER	2				
06	04B0263	000	螺钉	SCREW	8				
07	47C0507	000	椅座	SEAT	1				
08	47C0508	000	减震器	SHOCK ABSORBER	1				
09	86A0937	000	防尘罩	DUST COVER	1				
10	86A0520	001	右罩壳	COVER	1				
11	26C0147	001	右扶手组件	HANDRILL	1				
12	34C0681	000	文件袋	DOCUMENT BAG	1				
13	86A0521	001	左罩壳	HOOD	1				
14	26C0146	001	左扶手组件	HANDRILL	1				
15	47C0994	000	安全带	SEAT BELT	1				
16	34C0680	002	滑轨	SLIDE RAIL	1				

机罩总成 ENGINE HOOD AS

44E0357 006 机罩总成
ENGINE HOOD AS

件号 ITEM	部件号 PART NO.	版本 VER	零件名称	PART NAME	数量 Q'TY	服务代码 S.C	适用机号 SERIAL NO.	互换性 IA	可替换零件号 REPLACEABLE
01	44E0357(A)		机罩总成(A)	ENGINE HOOD AS(A)	1	Z			
02	44E0357(B)		机罩总成(B)	ENGINE HOOD AS(B)	1	Z			
03	44E0357(C)		机罩总成(C)	ENGINE HOOD AS(C)	1	Z			
04	44E0357(D)		机罩总成(D)	ENGINE HOOD AS(D)	1	Z			
05	44E0357(E)		机罩总成(E)	ENGINE HOOD AS(E)	1	Z			
06	44E0357(F)		机罩总成(F)	ENGINE HOOD AS(F)	1	Z			

注：该系统无装配图，具体装配请参考表中各部件装配图。

Note: No assembly diagram is provided for this system. Please refer to the assembly diagrams of those components in the table for assembly details.

(空白页 BLANK PAGE)

44E0357(A)　机罩总成(A)
ENGINE HOOD AS(A)

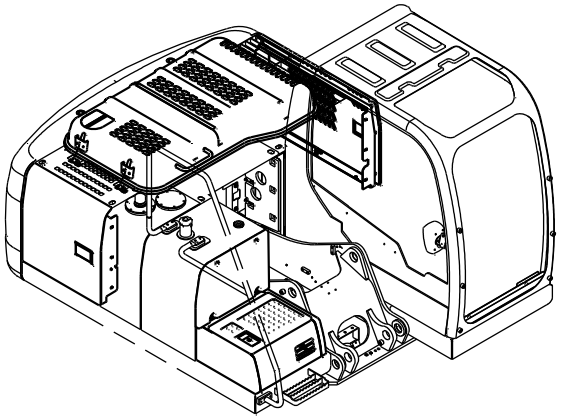

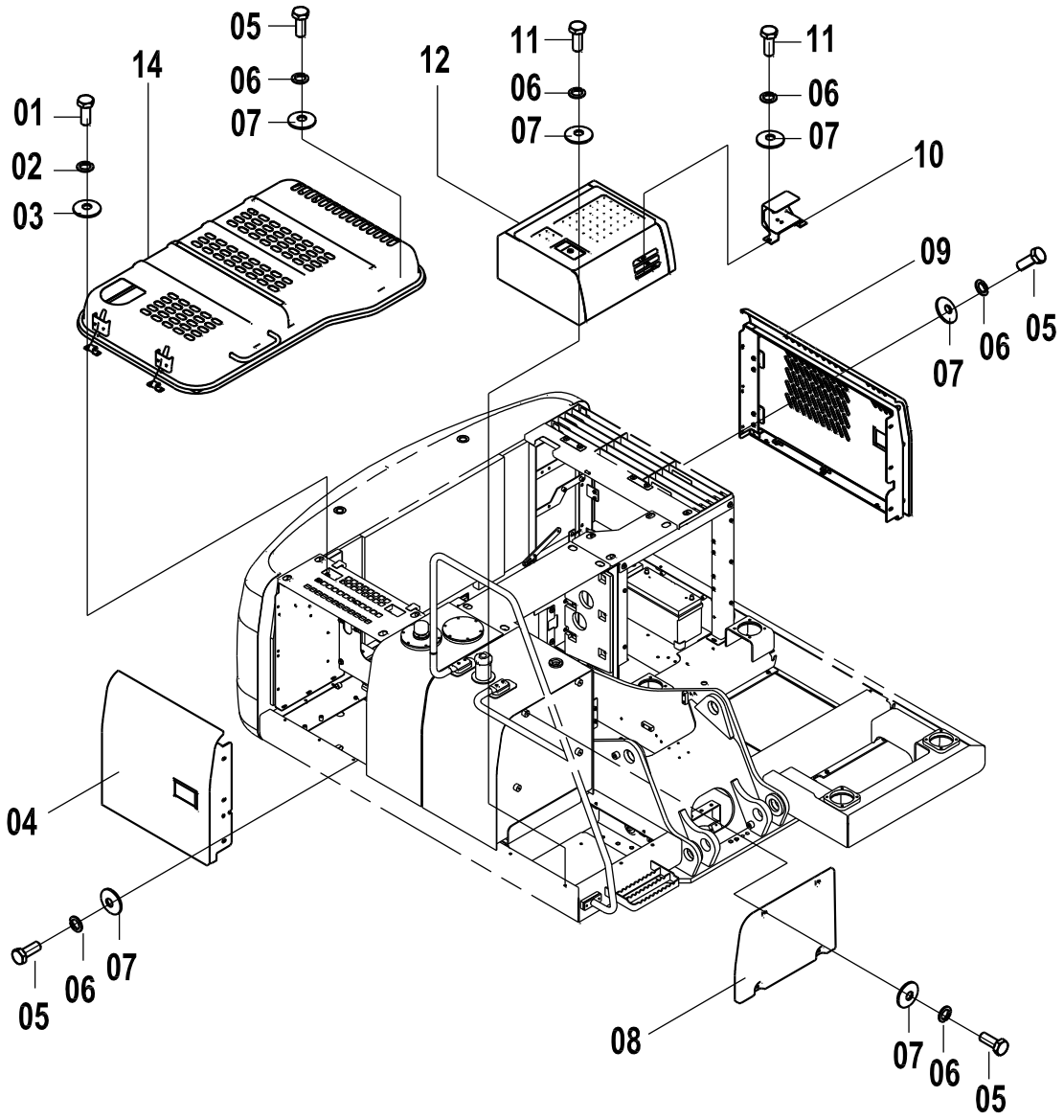

44E0357(A) 机罩总成(A) ENGINE HOOD AS(A)

件号 ITEM	部件号 PART NO.	版本 VER	零件名称	PART NAME	数量 Q'TY	服务代码 S.C	适用机号 SERIAL NO.	互换性 IA	可替换零件号 REPLACEABLE
01	00B0075	000	螺栓	BOLT	4				
02	06B0006	000	垫圈	WASHER	4				
03	06B0086	000	垫圈	WASHER	4				
04	48C1177	000	右门	DOOR-RH	1	Z			
05	00B0012	000	螺栓	BOLT	26				
06	06B0002	000	垫圈	WASHER	32				
07	06B0030	000	垫圈	WASHER	32				
08	27A0359	000	装饰罩	COVER	1				
09	48C1176	000	左侧门	SIDE DOOR-LH	1	Z			
10	02D4084	000	灯座	HOLDER	1				
11	00B0019	000	螺栓	BOLT	6				
12	27C0277	000	工具箱	TOOL KIT	1	Z			
14	48C1244	002	发动机罩	ENGINE HOOD	1	Z			

44E0357(B)　机罩总成(B)
ENGINE HOOD AS(B)

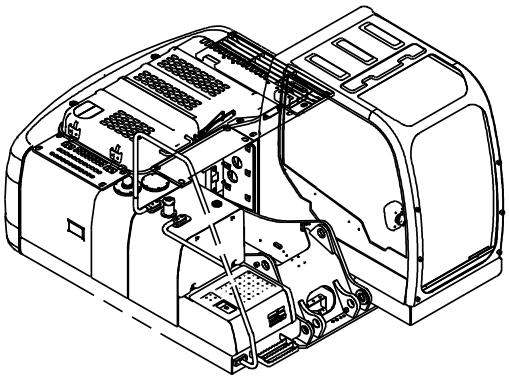

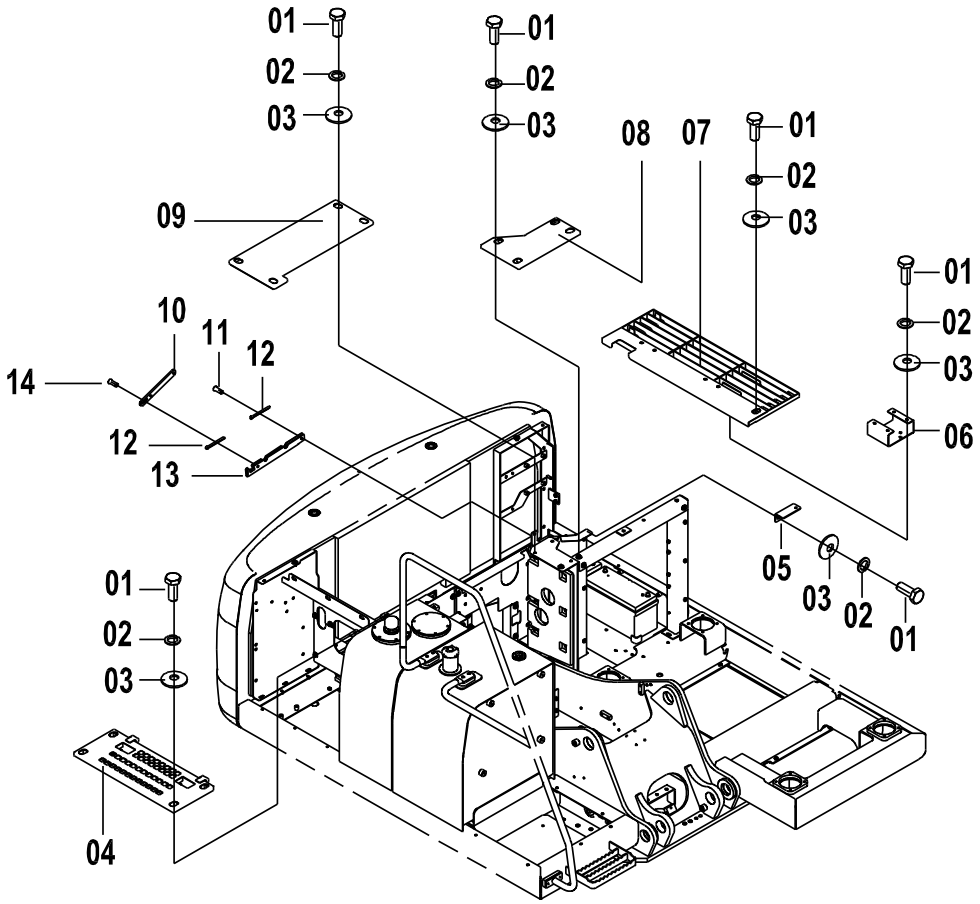

44E0357(B) 机罩总成(B) ENGINE HOOD AS(B)

件号 ITEM	部件号 PART NO.	版本 VER	零件名称	PART NAME	数量 Q'TY	服务代码 S.C	适用机号 SERIAL NO.	互换性 IA	可替换零件号 REPLACEABLE
01	00B0012	000	螺栓	BOLT	22				
02	06B0002	000	垫圈	WASHER	22				
03	06B0030	000	垫圈	WASHER	22				
04	43D0623	000	盖板	COVER	1				
05	46D0795	000	弯板	PLATE	1				
06	46D0784	000	弯板	PLATE	1				
07	43D0624	000	透风栅	GRILL	1				
08	43D0625	001	盖板	COVER	1				
09	36D0607	001	盖板	COVER	1				
10	16D0754	000	撑杆	HOLDER	1				
11	08B0070	000	销轴	PIN	1				
12	08B0052	000	销	PIN	3				
13	21A5515	000	撑杆	HOLDER	1				
14	08B0047	000	销轴	PIN	2				

44E0357(C)　机罩总成(C)
ENGINE HOOD AS(C)

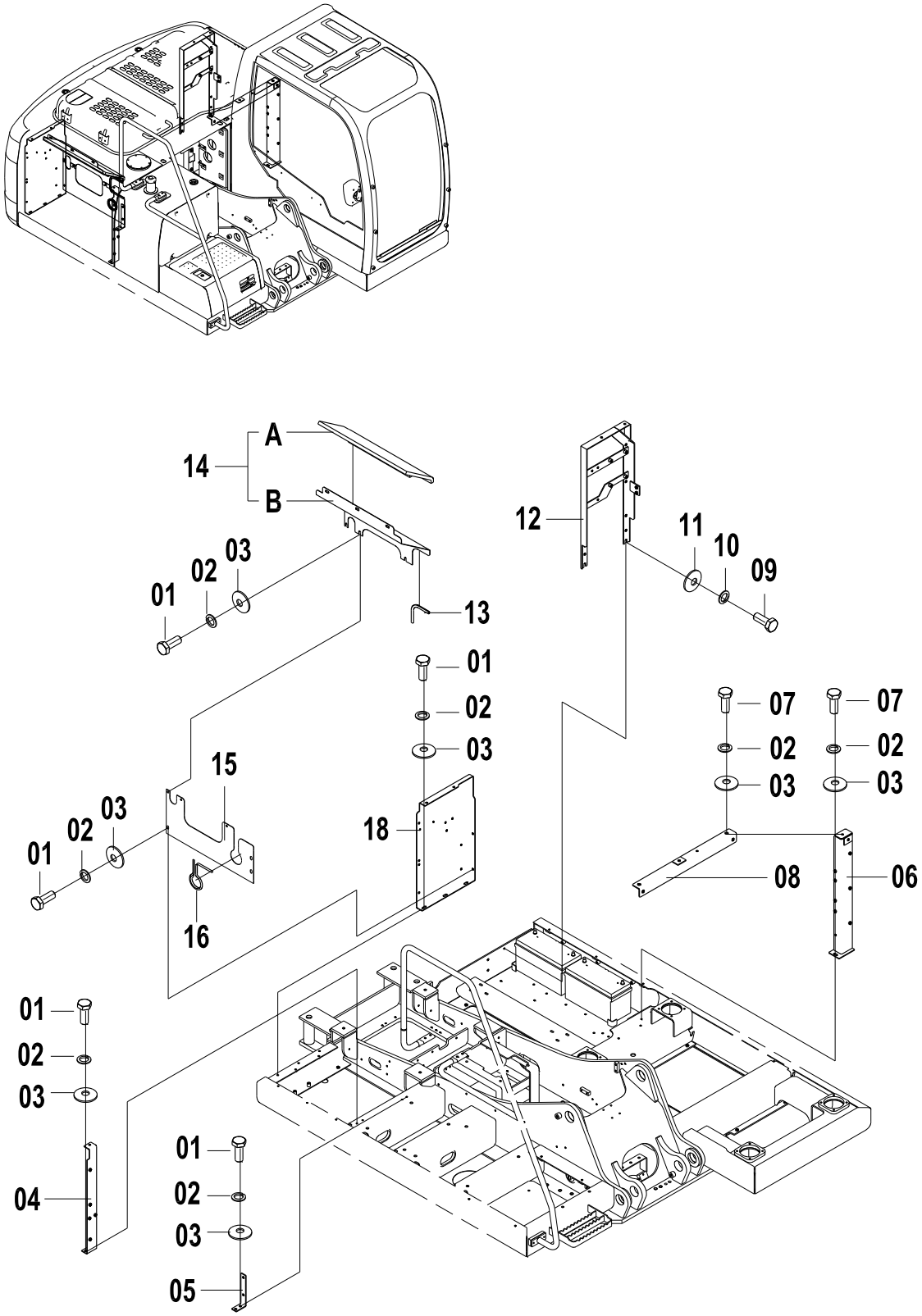

44E0357(C) 机罩总成(C) ENGINE HOOD AS(C)

件号 ITEM	部件号 PART NO.	版本 VER	零件名称	PART NAME	数量 Q'TY	服务代码 S.C	适用机型 SERIAL NO.	互换性 IA	可替换零件号 PART NO. REPLACEABLE
01	00B0012	000	螺栓	BOLT	16				
02	06B0002	000	垫圈	WASHER	22				
03	06B0030	000	垫圈	WASHER	22				
04	46D0757	000	弯板	PLATE	1				
05	02D1637	000	隔板支座	BRACKET	1				
06	00D5689	001	支架	BRACKET	1				
07	00B0019	000	螺栓	BOLT	6				
08	32D0829	000	弯板	PLATE	1				
09	00B0017	000	螺栓	BOLT	4				
10	06B0008	000	垫圈	WASHER	4				
11	06B0059	000	垫圈	WASHER	4				
12	42D0819	001	支架	BRACKET	1				
13	84A1657	001	橡胶条	SEAL	1				
14	48C1186	000	隔板	BAFFLE	1				
14A	85A2379	000	海绵	SPONGE	1				
14B	20A9426	001	弯板	PLATE	1				
15	35D0633	000	隔板	BAFFLE	1				
16	84A1658	001	橡胶条	SEAL	1				
18	35D0627	002	右围板	PLATE-RH	1				

44E0357(D)　机罩总成(D)
ENGINE HOOD AS(D)

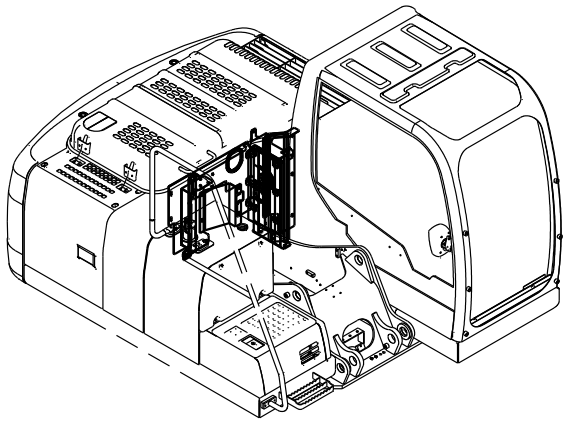

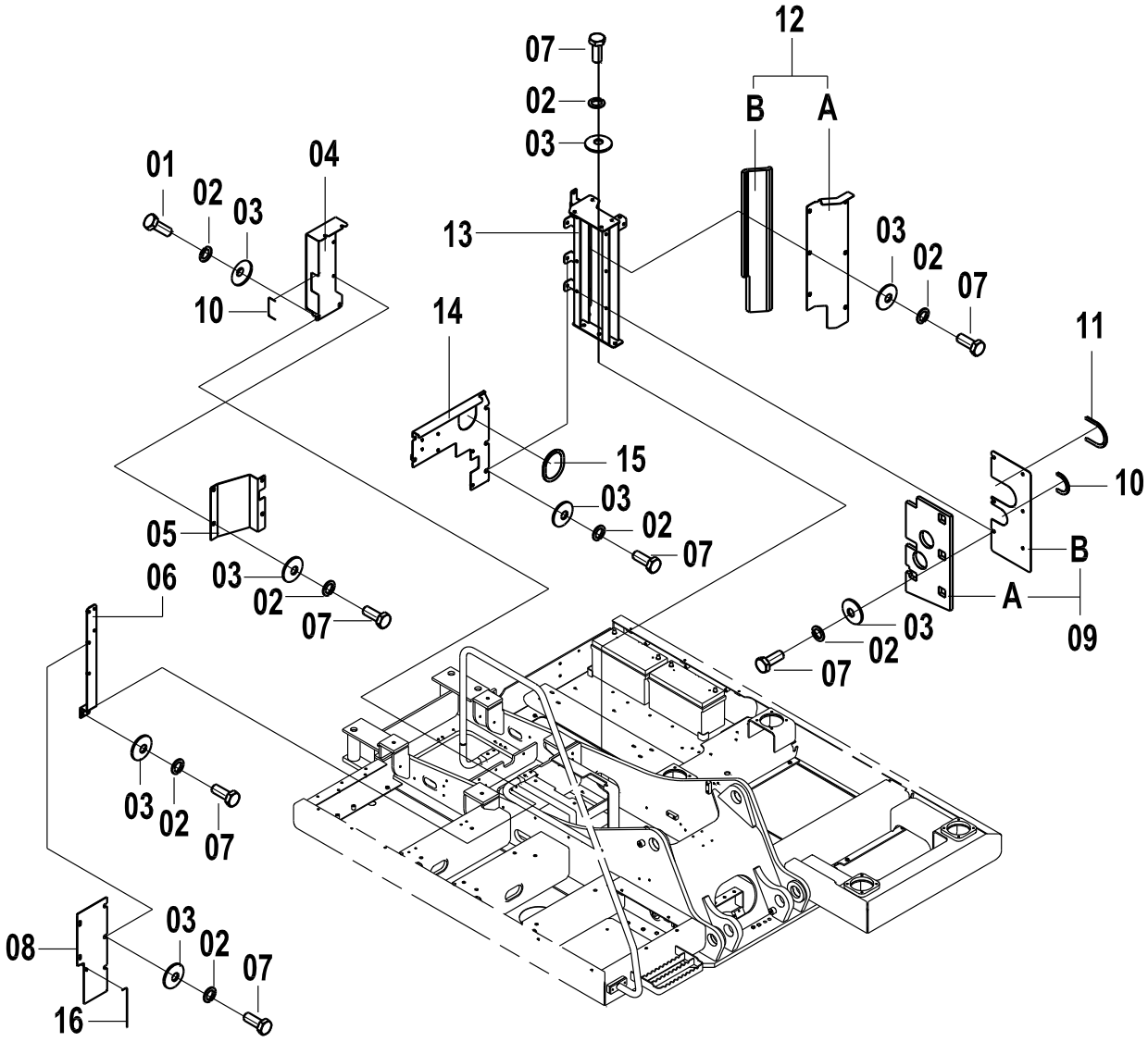

44E0357(D) 机罩总成(D) ENGINE HOOD AS(D)

件号 ITEM	部件号 PART NO.	版本 VER	零件名称	PART NAME	数量 Q'TY	服务代码 S.C	适用机号 SERIAL NO.	互换性 IA	可替换零件号 REPLACEABLE
01	00B0019	000	螺栓	BOLT	4				
02	06B0002	000	垫圈	WASHER	36				
03	06B0030	000	垫圈	WASHER	36				
04	46D0752	000	隔板	BAFFLE	1				
05	84A1651	000	橡胶板	RUBBER PLATE	1			N2	84A2226
05	84A2226	000	橡胶板	RUBBER PLATE	1				
06	46D0756	000	弯板	PLATE	1				
07	00B0012	000	螺栓	BOLT	32				
08	46D0792	000	隔板	BAFFLE	1				
09	48C1183	000	隔板	BAFFLE	1				
10	84A1660	001	橡胶条	SEAL	2				
11	84A1661	001	橡胶条	SEAL	1				
12	48C1182	000	隔板	BAFFLE	1				
12A	46D0798	000	隔板	BAFFLE	1				
12B	85A2384	000	海绵	SPONGE	1				
13	00D5459	001	支架	BRACKET	1				
13	00D9372	000	支架	BRACKET	1				
14	35D0606	000	隔板	BAFFLE	1			N2	35D0867
14	35D0867	000	隔板	BAFFLE	1				
15	84A1659	001	橡胶条	SEAL	1				
16	84A1862	000	橡胶条	SEAL	1				
09A	85A2375	001	海绵	SPONGE	1				
09B	10A5618	000	板	PLATE	1				

EC0000011818

44E0357(E)　机罩总成(E)
ENGINE HOOD AS(E)

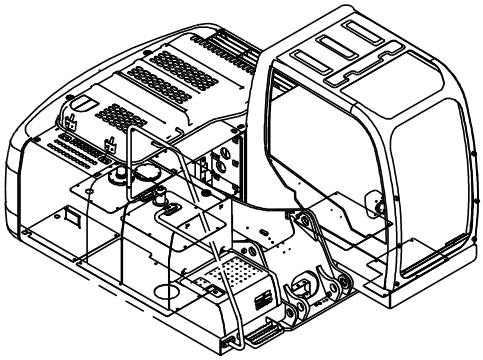

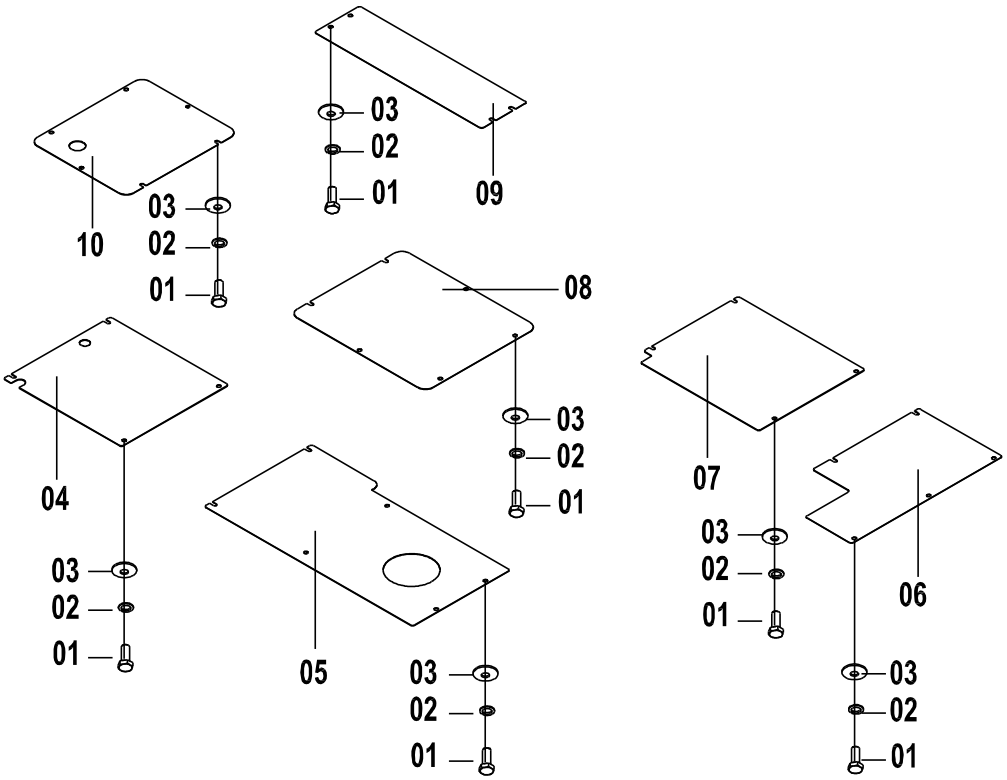

44E0357(E) 机罩总成(E) ENGINE HOOD AS(E)

件号 ITEM	部件号 PART NO.	版本 VER	零件名称	PART NAME	数量 Q'TY	服务代码 S.C	适用机号 SERIAL NO.	互换性 IA	可替换零件号 REPLACEABLE
01	00B0012	000	螺栓	BOLT	35				
02	06B0002	000	垫圈	WASHER	35				
03	06B0030	000	垫圈	WASHER	35				
04	10A5778	001	底封板	BOTTOM PLATE	1				
05	10A5776	001	底封板	BOTTOM PLATE	1				
06	10A5800	000	底封板	BOTTOM PLATE	1				
07	10A5802	000	底封板	BOTTOM PLATE	1				
08	10A5781	001	底封板	BOTTOM PLATE	1				
09	10A5804	000	底封板	BOTTOM PLATE	1				
10	10A5803	000	底封板	BOTTOM PLATE	1				

44E0357(F)　机罩总成(F)
ENGINE HOOD AS(F)

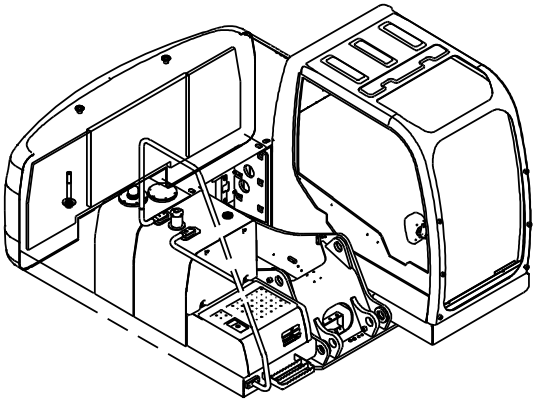

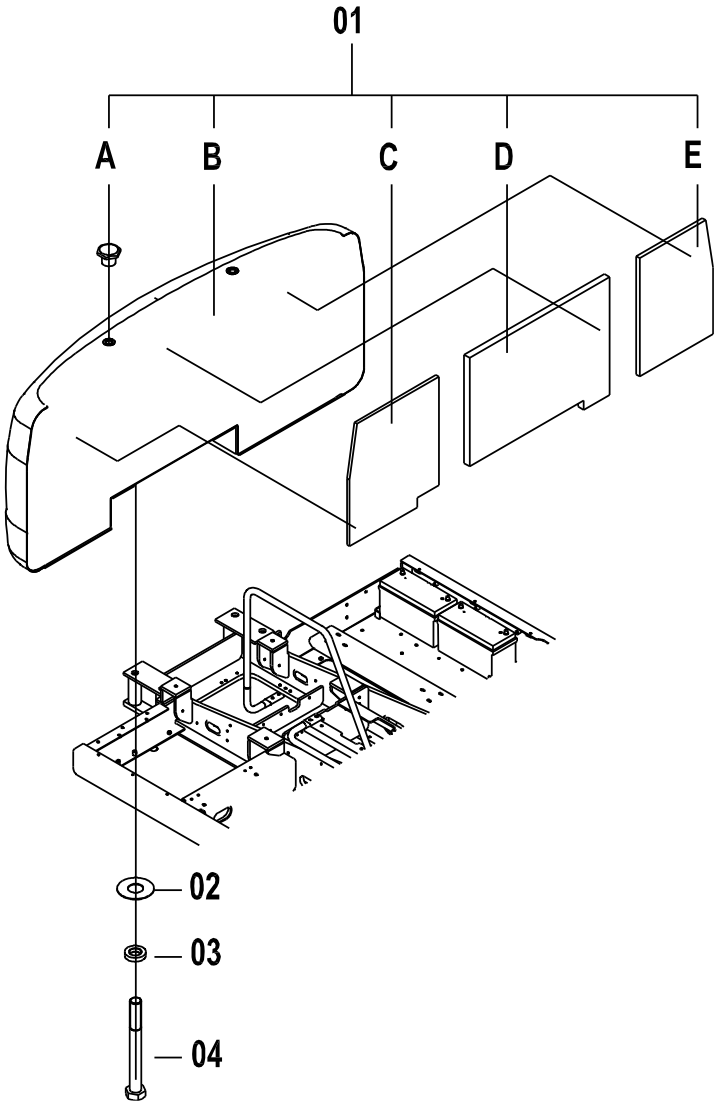

44E0357(F) 机罩总成(F) ENGINE HOOD AS(F)

件号 ITEM	部件号 PART NO.	版本 VER	零件名称	PART NAME	数量 Q'TY	服务代码 S.C	适用机型 SERIAL NO.	互换性 IA	可替换零件号 PART NO. REPLACEABLE
01	27C0383	000	配重	COUNTERWEIGHT	1			Y	27C0598
01	27C0598	000	配重	COUNTERWEIGHT	1				
01A	02B0093	002	堵头螺栓	PLUG	2				
01B	47D0156	000	配重	COUNTERWEIGHT	1				
01C	85A1948	000	海绵	SPONGE	1				
01D	85A2415	000	海绵	SPONGE	1				
01E	85A2425	000	海绵	SPONGE	1				
02	28C0008	000	调整垫	SHIM	4				
03	56A0018	001	垫圈	WASHER	4				
04	01B0519	000	螺栓	BOLT	4				

EC0000013270

48C1177 000 右门
DOOR-RH

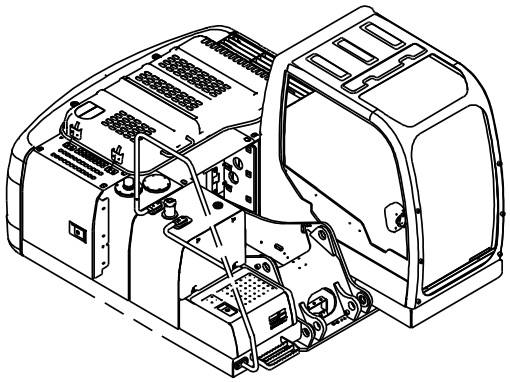

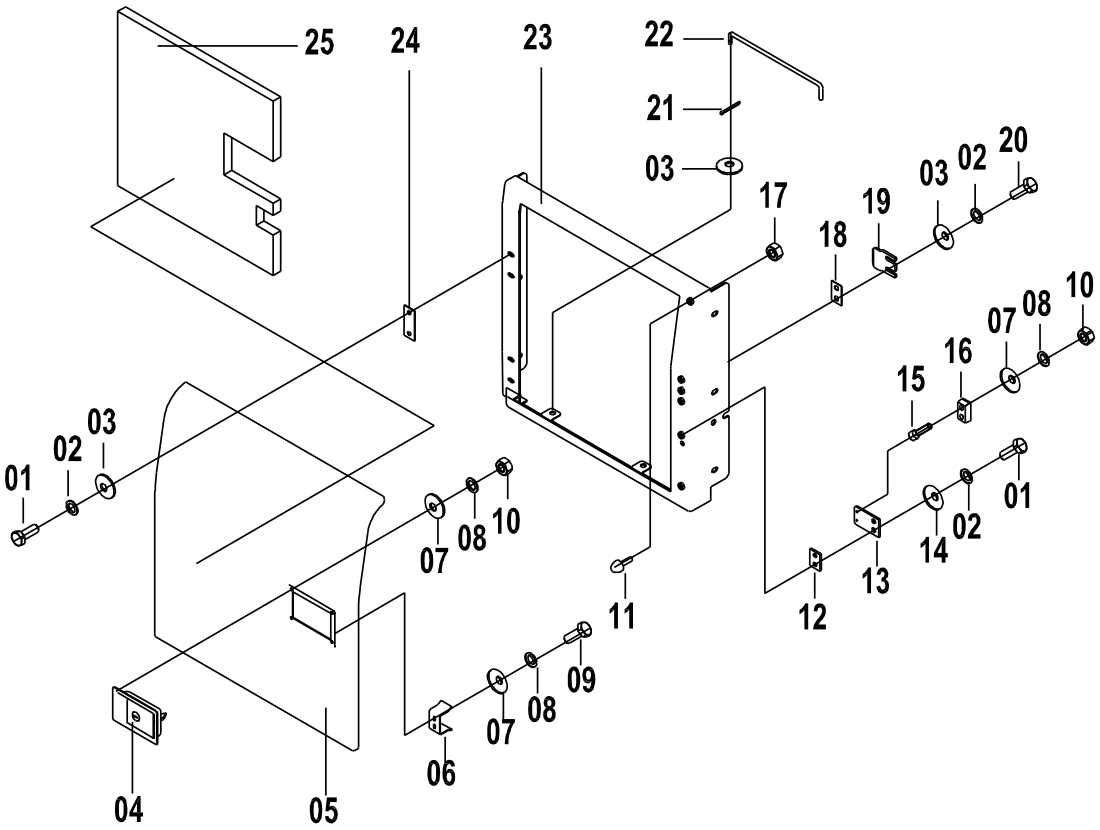

48C1177 000 右门 DOOR-RH

件号 ITEM	部件号 PART NO.	版本 VER	零件名称	PART NAME	数量 Q'TY	服务代码 S.C	适用机号 SERIAL NO.	互换性 IA	可替换零件号 REPLACEABLE
01	00B0019	000	螺栓	BOLT	6				
02	06B0002	000	垫圈	WASHER	8				
03	06B0030	000	垫圈	WASHER	7				
04	34C1272	000	门锁	DOOR LOCK	1				
05	42D0767	000	右门	DOOR-RH	1				
06	20A3813	000	弯板	PLATE	1				
07	06B0062	000	垫圈	WASHER	8				
08	06B0003	000	垫圈	WASHER	8				
09	00B0054	000	螺栓	BOLT	2				
10	03B0036	000	螺母	NUT	6				
11	35C0387	000	缓冲头	CUSHION HEAD	3				
12	11A1836	000	板	PLATE	1				
13	11A1835	000	板	PLATE	1				
14	06B0001	000	垫圈	WASHER	2				
15	04B0195	000	螺钉	SCREW	2				
16	84A0462	001	碰块	BLOCK	1				
17	03B0053	000	螺母	NUT	3				
18	10A2061	000	调整垫	SHIM	1				
19	12A1185	000	锁板	LOCK PLATE	1				
20	00B0012	000	螺栓	BOLT	2				
21	08B0008	000	开口销	COTTER PIN	1				
22	77A0313	001	支承杆	SUPPORT	1				
23	35D0604	000	门框	DOOR FRAME	1				
24	10A2337	001	垫片	SHIM	2				
25	85A1800	000	海绵	SPONGE	1				

48C1176 000 左侧门
SIDE DOOR-LH

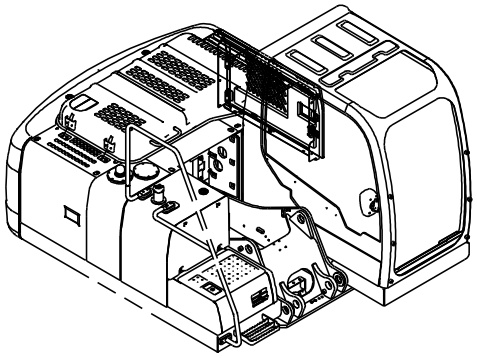

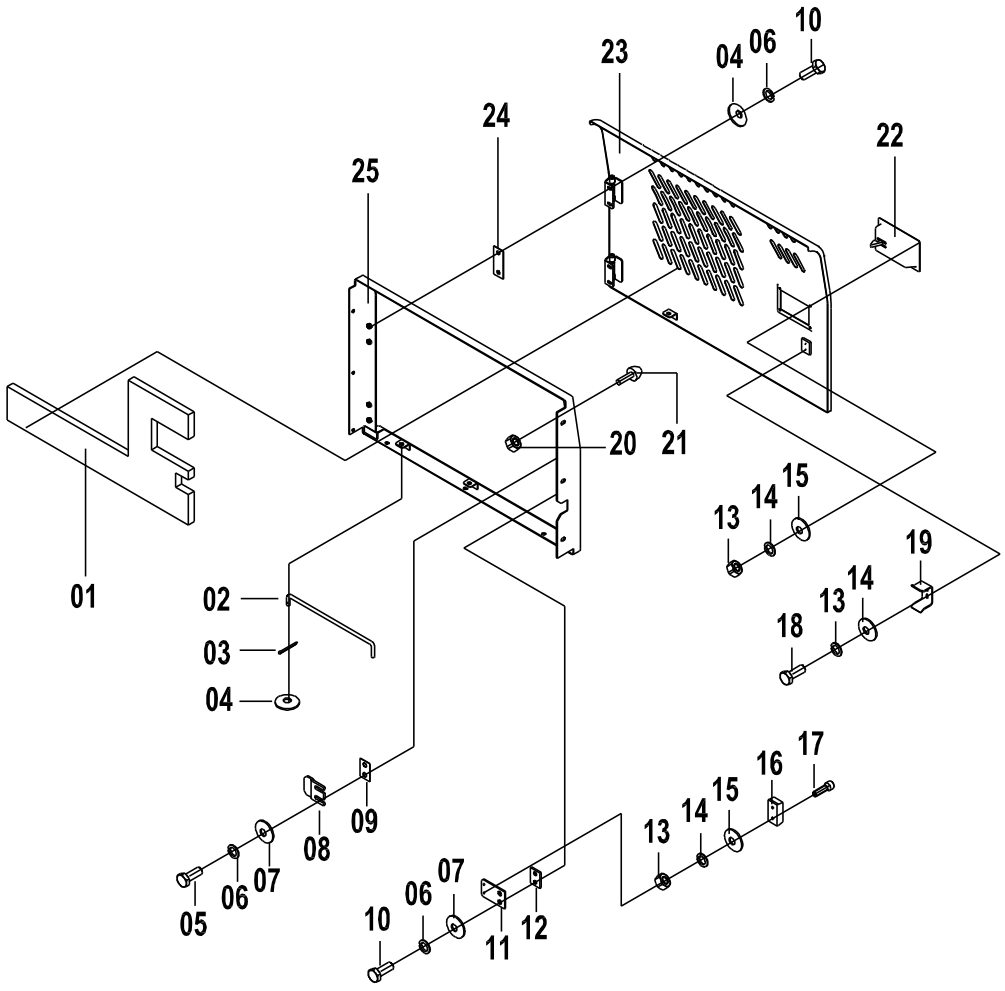

48C1176 000 左侧门 SIDE DOOR-LH

件号 ITEM	部件号 PART NO.	版本 VER	零件名称	PART NAME	数量 Q'TY	服务代码 S.C	适用机号 SERIAL NO.	互换性 IA	可替换零件号 REPLACEABLE
01	85A1784	000	海绵	SPONGE	1				
02	77A0313	001	支承杆	SUPPORT	1				
03	08B0008	000	开口销	COTTER PIN	1				
04	06B0030	000	垫圈	WASHER	7				
05	00B0012	000	螺栓	BOLT	2				
06	06B0002	000	垫圈	WASHER	8				
07	06B0001	000	垫圈	WASHER	2				
08	12A1185	000	锁板	LOCK PLATE	1				
09	10A2061	000	调整垫	SHIM	1				
10	00B0019	000	螺栓	BOLT	6				
11	11A1835	000	板	PLATE	1				
12	11A1836	000	板	PLATE	1				
13	03B0036	000	螺母	NUT	6				
14	06B0003	000	垫圈	WASHER	8				
15	06B0062	000	垫圈	WASHER	8				
16	84A0462	001	碰块	BLOCK	1				
17	04B0195	000	螺钉	SCREW	2				
18	00B0054	000	螺栓	BOLT	2				
19	20A3813	000	弯板	PLATE	1				
20	03B0053	000	螺母	NUT	3				
21	35C0387	000	缓冲头	CUSHION HEAD	3				
22	34C1272	000	门锁	DOOR LOCK	1				
23	42D0766	000	左侧门	SIDE DOOR-LH	1				
24	10A2337	001	垫片	SHIM	2				
25	35D0602	000	门框	DOOR FRAME	1				

27C0277 000 工具箱
TOOL KIT

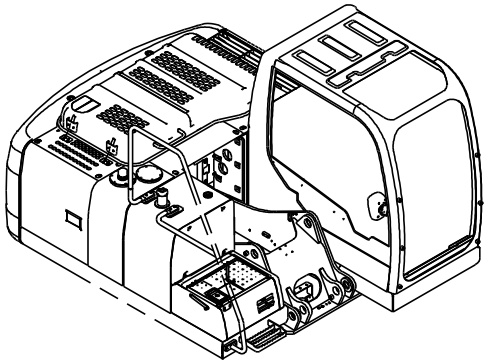

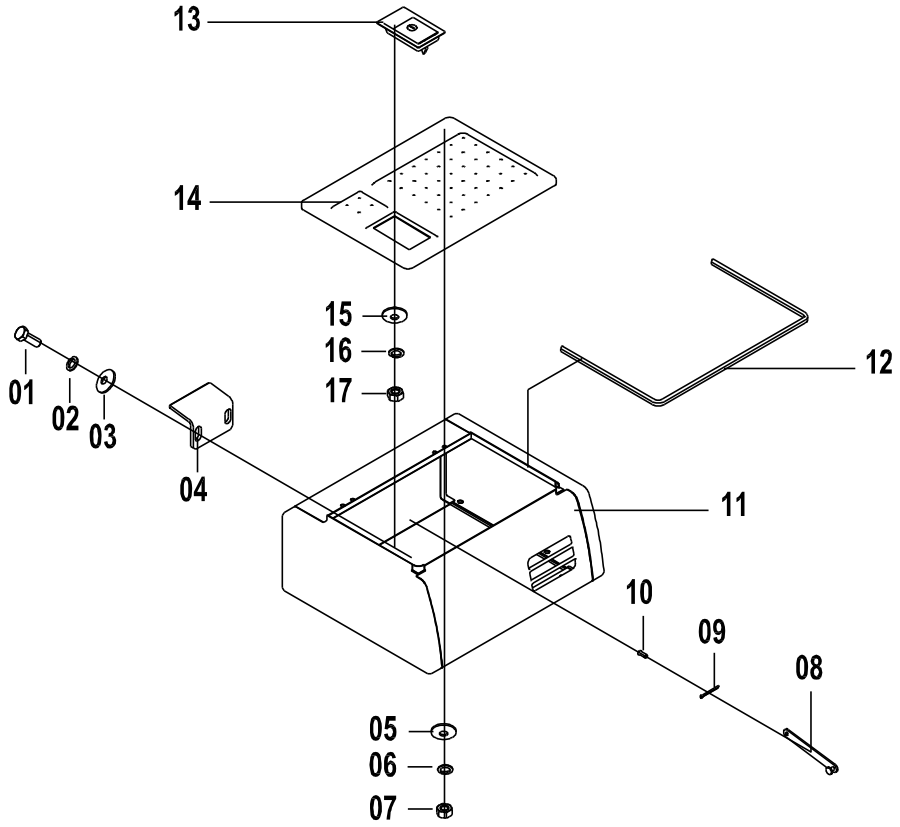

27C0277 000 工具箱 TOOL KIT

件号 ITEM	部件号 PART NO.	版本 VER	零件名称	PART NAME	数量 Q'TY	服务代码 S.C	适用机号 SERIAL NO.	互换性 IA	可替换零件号 REPLACEABLE
01	00B0025	000	螺栓	BOLT	2				
02	06B0006	000	垫圈	WASHER	2				
03	06B0086	000	垫圈	WASHER	2				
04	21A4446	000	弯板	PLATE	1				
05	06B0001	000	垫圈	WASHER	4				
06	06B0002	000	垫圈	WASHER	4				
07	03B0053	000	螺母	NUT	4				
08	16D0144	000	支杆	STRUT	1				
09	08B0008	000	开口销	COTTER PIN	1				
10	08B0113	000	销	PIN	1				
11	04D0729	000	箱体	HOUSING	1				
12	84A1116	000	橡胶条	SEAL	1				
13	34C1272	000	门锁	DOOR LOCK	1				
14	36D0535	001	箱盖	TANK COVER	1				
15	06B0024	000	垫圈	WASHER	4				
16	06B0003	000	垫圈	WASHER	4				
17	03B0036	000	螺母	NUT	4				

48C1244 002 发动机罩
ENGINE HOOD

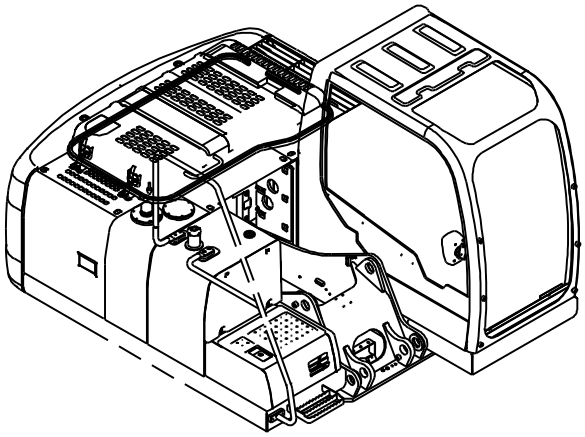

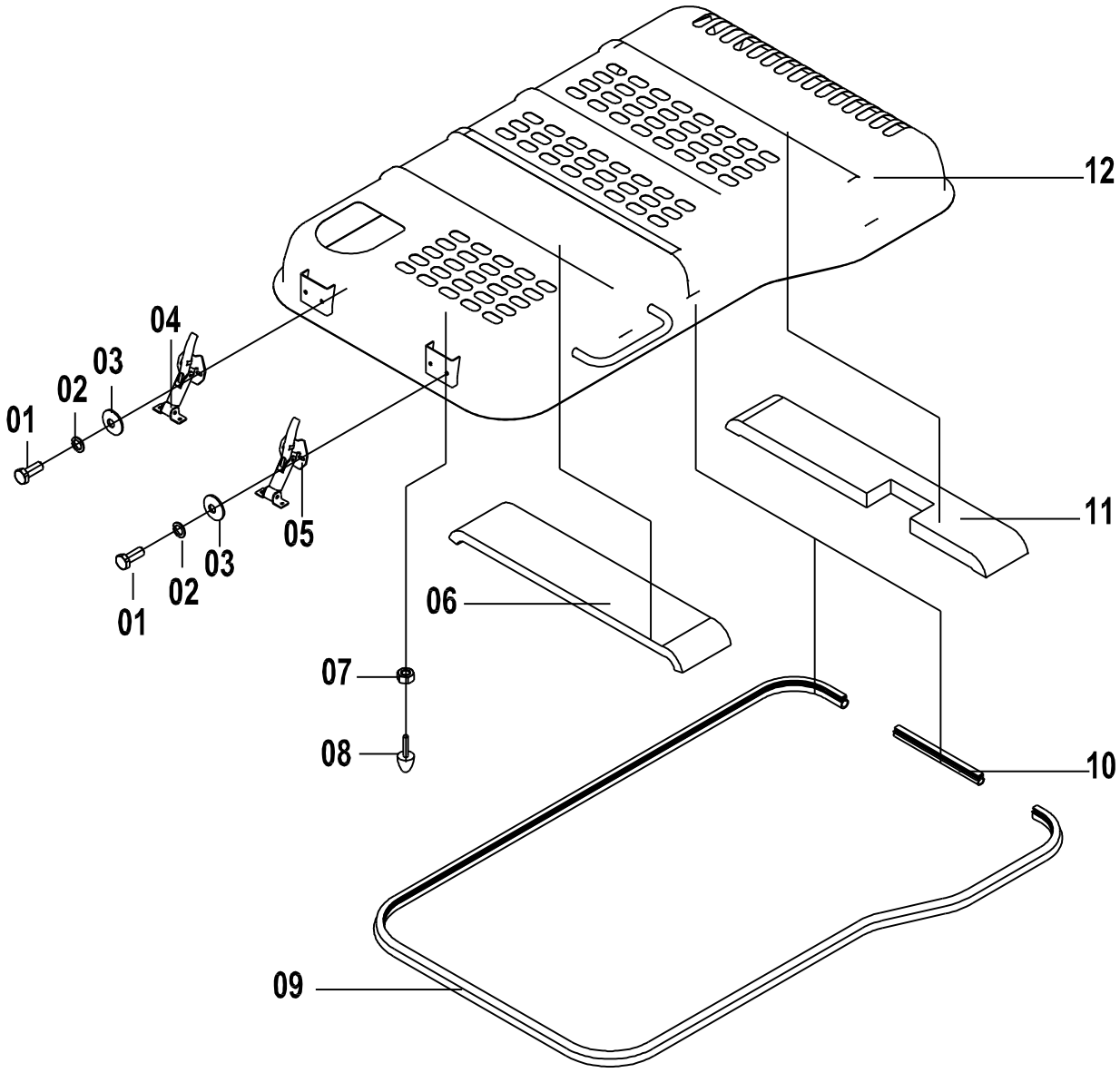

48C1244 002 发动机罩 ENGINE HOOD

件号 ITEM	部件号 PART NO.	版本 VER	零件名称	PART NAME	数量 Q'TY	服务代码 S.C	适用机号 SERIAL NO.	互换性 IA	可替换零件号 REPLACEABLE
01	00B0052	000	螺栓	BOLT	4				
02	06B0219	000	垫圈	WASHER	4				
03	06B0086	000	垫圈	WASHER	8				
04	34C1268	000	锁	LOCK	1				
05	34C1270	000	锁	LOCK	1				
06	85A1877	000	海绵	SPONGE	1				
07	03B0053	000	螺母	NUT	2				
08	35C0016	002	缓冲头	CUSHION HEAD	2				
09	84A1642	000	橡胶条	SEAL	1				
10	84A1643	000	橡胶条	SEAL	1				
11	85A1835	000	海绵	SPONGE	1				
12	43D0651	000	发动机罩	ENGINE HOOD	1				

附件及油料 ATTACHMENT AND OIL SPECIFICATION

47E0471 002 附件及油料 ATTACHMENT AND OIL SPECIFICATION

件号 ITEM	部件号 PART NO.	版本 VER	零件名称	PART NAME	数量 Q'TY	服务代码 S.C	适用机号 SERIAL NO.	互换性 IA	可替换零件号 REPLACEABLE
01	47Y0022	000	随机配件	SPARE PARTS	1				
02	45E0052	001	随机工具	SERVICE TOOL	1				
03	50B0164	000	使用维护说明书	OPERATOR'S MANUAL	1				
04	50B0163	000	零件图册	PARTS MANUAL	1				
05	51B0053	000	装箱清单	PACKING LIST	1				
08	50B0082	000	发动机使用与保养手册	OPERATOR'S MANUAL	1				
09	34B0557	000	钥匙	KEY	2				
10	50B0029	000	收音机说明书	OPERATOR'S MANUAL	1				
11	50B0030	000	座椅说明书	SEAST MANUAL	1				
14	41B0032	000	二硫化钼锂基润滑脂 2#	2# GEAR OIL					
15	41B0018	001	柴油	DIESEL OIL					
16	41B0110	000	机油	ENGINE OIL					
17	41B0116	000	齿轮油	GEAR OIL					
18	41B0114	000	液压油	HYDRAULIC OIL					
19	42B0057	000	冷却液	COOLANT					
20	42B0006	000	制冷剂	REFRIGERANT					

47E0576 000 附件及油料 ATTACHMENT AND OIL SPECIFICATION

件号 ITEM	部件号 PART NO.	版本 VER	零件名称	PART NAME	数量 Q'TY	服务代码 S.C	适用机号 SERIAL NO.	互换性 IA	可替换零件号 REPLACEABLE
01	47E0472	001	随机配件	SPARE PARTS	1				
02	45E0052	002	随机工具	SPARE TOOL	1				
03	50B0231	000	使用维护说明书	OPERATOR'S MANUAL	1				
04	50B0230	000	零件图册	PARTS MANUAL	1				
05	51B0053	000	装箱清单	PACKING LIST	1				
06	50B0162	000	随机备件清单	SPARE PARTS LIST	1				
07	50B0024	000	随机工具清单	KIT LIST	1				
08	50B0082	000	发动机使用与保养手册	OPERATOR'S MANUAL	1				
09	34B0557	002	钥匙	KEY	2				
10	50B0029	000	收音机说明书	OPERATOR'S MANUAL	1				
11	50B0030	000	座椅说明书	SEAST MANUAL	1				
12	34C0279	000	帽	CAP	1				
13	34C0575	000	操作手春秋装	OPERATOR'S UNIFORM	1				
14	41B0018	001	柴油	DIESEL OIL	1				
15	41B0110		机油	ENGINE OIL	1				
16	41B0114	001	液压油	HYDRAULIC OIL	1				
17	42B0006	000	制冷剂	REFRIGERANT	1				
18	42B0057	000	冷却液	COOLANT	1				
19	41B0032	000	二硫化钼锂基润滑脂 2#	GREASE	1				
20	41B0116		齿轮油	GEAR OIL	1				

标准件规格表 STANDARD PART TABLE

序号 NO.	零件号 PART NO	代号 CODE	零件名称 DESCRIPTION		规格 SIZE
1	00A1247	GB3289.27-82	异径内接头	CONNECTOR	25×10
2	00A1248	GB3289.27-82	异径内接头	CONNECTOR	20×10
3	00A1249	GB3289.26-82	内接头	CONNECTOR	40
4	00A1250	GB3289.26-82	内接头	CONNECTOR	25
5	00A1251	GB3289.26-82	内接头	CONNECTOR	20
6	00A1252	GB3289.26-82	内接头	CONNECTOR	65
7	00B0002	GB5783-86	螺栓	BOLT	M10×35-8.8-Zn.D
8	00B0004	GB5783-86	螺栓	BOLT	M10×50-8.8-Zn.D
9	00B0005	GB5783-86	螺栓	BOLT	M10×20-8.8-Zn.D
10	00B0007	GB5783-86	螺栓	BOLT	M8×16-8.8-Zn.D
11	00B0010	GB5783-86	螺栓	BOLT	M6×20-8.8-Zn.D
12	00B0011	GB5783-86	螺栓	BOLT	M12×25-8.8-Zn.D
13	00B0012	GB5783-86	螺栓	BOLT	M10×25-8.8-Zn.D
14	00B0013	GB5783-86	螺栓	BOLT	M12×40-8.8-Zn.D
15	00B0014	GB5783-86	螺栓	BOLT	M16×40-8.8-Zn.D
16	00B0016	GB5783-86	螺栓	BOLT	M18×40-8.8-Zn.D
17	00B0017	GB5783-86	螺栓	BOLT	M12×30-8.8-Zn.D
18	00B0018	GB5782-86	螺栓	BOLT	M10×70-8.8-Zn.D
19	00B0019	GB5783-86	螺栓	BOLT	M10×30-8.8-Zn.D
20	00B0020	GB5783-86	螺栓	BOLT	M8×30-8.8-Zn.D
21	00B0021	GB5783-86	螺栓	BOLT	M6×12-8.8-Zn.D
22	00B0022	GB5783-86	螺栓	BOLT	M6×16-8.8-Zn.D
23	00B0023	GB5783-86	螺栓	BOLT	M6×25-8.8-Zn.D
24	00B0024	GB5783-86	螺栓	BOLT	M5×35-8.8-Zn.D
25	00B0025	GB5783-86	螺栓	BOLT	M14×35-8.8-Zn.D
26	00B0026	GB5783-86	螺栓	BOLT	M8×12-8.8-Zn.D
27	00B0027	GB5782-86	螺栓	BOLT	M14×90-8.8-Zn.D
28	00B0028	GB5783-86	螺栓	BOLT	M5×12-8.8-Zn.D
29	00B0029	GB5783-86	螺栓	BOLT	M10×40-8.8-Zn.D
30	00B0030	GB5783-86	螺栓	BOLT	M8×55-8.8-Zn.D
31	00B0031	GB5783-86	螺栓	BOLT	M12×20-8.8-Zn.D
32	00B0033	GB5782-86	螺栓	BOLT	M12×70-8.8-Zn.D
33	00B0034	GB5782-86	螺栓	BOLT	M20×65-8.8-Zn.D
34	00B0035	GB5783-86	螺栓	BOLT	M12×35-8.8-Zn.D
35	00B0036	GB5783-86	螺栓	BOLT	M4×12-8.8-Zn.D
36	00B0038	GB5783-86	螺栓	BOLT	M14×30-8.8-Zn.D
37	00B0042	GB93-87	垫圈	WASHER	22
38	00B0045	GB5783-86	螺栓	BOLT	M16×50-8.8-Zn.D
39	00B0046	GB5783-86	螺栓	BOLT	M6×45-8.8-Zn.D
40	00B0048	GB5783-86	螺栓	BOLT	M10×45-8.8-Zn.D
41	00B0052	GB5783-86	螺栓	BOLT	M8×22-8.8-Zn.D
42	00B0054	GB5783-86	螺栓	BOLT	M6×10-8.8-Zn.D
43	00B0055	GB5783-86	螺栓	BOLT	M20×40-8.8-Zn.D
44	00B0056	GB5783-86	螺栓	BOLT	M10×16-8.8-Zn.D
45	00B0057	GB5783-86	螺栓	BOLT	M14×45-8.8-Zn.D

标准件规格表 STANDARD PART TABLE

序号 NO.	零件号 PART NO	代号 CODE	零件名称 DESCRIPTION		规格 SIZE
46	00B0058	GB5783-86	螺栓	BOLT	M12×45-8.8-Zn.D
47	00B0059	GB5783-86	螺栓	BOLT	M16×35-8.8-Zn.D
48	00B0060	GB5783-86	螺栓	BOLT	M20×50-8.8-Zn.D
49	00B0064	GB5783-86	螺栓	BOLT	M10×55-8.8-Zn.D
50	00B0065	GB5783-86	螺栓	BOLT	M6×35-8.8-Zn.D
51	00B0070	GB5783-86	螺栓	BOLT	M8×45-8.8-Zn.D
52	00B0075	GB5783-86	螺栓	BOLT	M8×20-8.8-Zn.D
53	00B0083	GB5783-86	螺栓	BOLT	M18×40-10.9-Zn.D
54	00B0084	GB70-85	螺钉	SCREW	M10×35-10.9-Zn.D
55	00B0085	GB5783-86	螺栓	BOLT	M8×25-8.8-Zn.D
56	00B0087	GB5783-86	螺栓	BOLT	M12×50-10.9-Zn.D
57	00B0090	GB5783-86	螺栓	BOLT	M12×130-8.8-Zn.D
58	00B0093	GB5783-86	螺栓	BOLT	M16×30-8.8-Zn.D
59	00B0094	GB5783-86	螺栓	BOLT	M16×45-8.8-Zn.D
60	00B0095	GB5783-86	螺栓	BOLT	M16×45-10.9-Zn.D
61	00B0097	GB5782-86	螺栓	BOLT	M27×60-10.9-Zn.D
62	00B0098	GB5783-86	螺栓	BOLT	M4×10-8.8-Zn.D
63	00B0100	GB5786-86	螺栓	BOLT	M12×1.5×35-8.8-Zn.D
64	00B0101	GB70-85	螺钉	SCREW	M12×40-8.8-Zn.D
65	00B0102	GB5783-86	螺栓	BOLT	M8×35-8.8-Zn.D
66	00B0103	GB5783-86	螺栓	BOLT	M14×50-10.9-Zn.D
67	00B0104	GB5782-86	螺栓	BOLT	M20×60-8.8-Zn.D
68	00B0105	GB5783-86	螺栓	BOLT	M22×55-8.8-Zn.D
69	00B0106	GB5786-86	螺栓	BOLT	M20×1.5×50-12.9-Zn
70	00B0109	GB5783-86	螺栓	BOLT	M18×35-8.8-Zn.D
71	00B0115	GB5783-86	螺栓	BOLT	M12×140-8.8-Zn.D
72	00B0118	GB5782-86	螺栓	BOLT	M24×70-8.8-Zn.D
73	00B0120	GB5786-86	螺栓	BOLT	M14×1.5×30-8.8-Zn.D
74	00B0121	GB5786-86	螺栓	BOLT	M12×1.5×35-10.9-Zn.D
75	00B0122	GB5783-86	螺栓	BOLT	M5×40-8.8-Zn.D
76	00B0123	GB5783-86	螺栓	BOLT	M24×50-8.8-Zn.D
77	00B0128	GB5783-86	螺栓	BOLT	M12×50-8.8-Zn.D
78	00B0128	GB5783-86	螺栓	BOLT	M12×50-8.8-Zn.D
79	00B0152	GB5783-86	螺栓	BOLT	M5×10-8.8-Zn.D
80	00B0153	GB5783-86	螺栓	BOLT	M5×16-8.8-Zn.D
81	00B0159	GB5783-86	螺栓	BOLT	M18×55-10.9-Zn.D
82	00B0160	GB5783-86	螺栓	BOLT	M20×45-10.9-Zn.D
83	00B0162	GB5783-86	螺栓	BOLT	M8×10-8.8-Zn.D
84	00B0163	GB5783-86	螺栓	BOLT	M20×45-8.8-Zn.D
85	00B0164	GB5786-86	螺栓	BOLT	M10×1×35-10.9-Zn.D
86	00B0165	GB5786-86	螺栓	BOLT	M16×1.5×90-10.9-Zn.D
87	00B0168	GB5783-86	螺栓	BOLT	M20×50-12.9-Zn.D
88	00B0169	GB5783-86	螺栓	BOLT	M6×30-8.8-Zn.D
89	00B0174	GB5785-86	螺栓	BOLT	M24×2×130-8.8-Zn.D
90	00B0175	GB5783-86	螺栓	BOLT	M18×50-8.8-Zn.D

标准件规格表 STANDARD PART TABLE

序号 NO.	零件号 PART NO	代号 CODE	零件名称 DESCRIPTION		规格 SIZE
91	00B0178	GB32.1-88	螺栓	BOLT	M10×40-8.8-Zn.D
92	00B0179	GB32.1-88	螺栓	BOLT	M10×45-8.8-Zn.D
93	00B0180	GB32.1-88	螺栓	BOLT	M10×50-8.8-Zn.D
94	00B0181	GB32.1-88	螺栓	BOLT	M10×60-8.8-Zn.D
95	00B0182	GB32.1-88	螺栓	BOLT	M12×60-8.8-Zn.D
96	00B0183	GB5783-86	螺栓	BOLT	M18×45-8.8-Zn.D
97	00B0185	GB5782-86	螺栓	BOLT	M24×60-8.8-Zn.D
98	00B0188	GB5783-86	螺栓	BOLT	M14×40-10.9-Zn.D
99	00B0189	GB5786-86	螺栓	BOLT	M20×1.5×50-10.9-Zn.D
100	00B0190	GB5786-86	螺栓	BOLT	M12×1.5×40-10.9-Zn.D
101	00B0191	GB5782-86	螺栓	BOLT	M8×75-8.8-Zn.D
102	00B0198	GB5782-86	螺栓	BOLT	M8×70-8.8-Zn.D
103	00B0199	GB5782-86	螺栓	BOLT	M8×80-8.8-Zn.D
104	00B0202	GB5783-86	螺栓	BOLT	M14×55-10.9-Zn.D
105	00B0203	GB5782-86	螺栓	BOLT	M14×60-10.9-Zn.D
106	00B0204	GB5782-86	螺栓	BOLT	M14×70-10.9-Zn.D
107	00B0205	GB5782-86	螺栓	BOLT	M14×80-10.9-Zn.D
108	00B0206	GB5782-86	螺栓	BOLT	M14×90-10.9-Zn.D
109	00B0207	GB5782-86	螺栓	BOLT	M14×100-10.9-Zn.D
110	00B0208	GB5782-86	螺栓	BOLT	M14×120-10.9-Zn.D
111	00B0209	GB5782-86	螺栓	BOLT	M16×65-10.9-Zn.D
112	00B0210	GB5782-86	螺栓	BOLT	M16×70-10.9-Zn.D
113	00B0211	GB5782-86	螺栓	BOLT	M16×90-10.9-Zn.D
114	00B0212	GB5782-86	螺栓	BOLT	M16×100-10.9-Zn.D
115	00B0213	GB5782-86	螺栓	BOLT	M16×120-10.9-Zn.D
116	00B0214	GB5782-86	螺栓	BOLT	M16×130-10.9-Zn.D
117	00B0215	GB5782-86	螺栓	BOLT	M16×140-10.9-Zn.D
118	00B0216	GB5782-86	螺栓	BOLT	M18×60-10.9-Zn.D
119	00B0217	GB5782-86	螺栓	BOLT	M18×70-10.9-Zn.D
120	00B0218	GB5782-86	螺栓	BOLT	M18×90-10.9-Zn.D
121	00B0219	GB5782-86	螺栓	BOLT	M20×90-10.9-Zn.D
122	00B0220	GB5782-86	螺栓	BOLT	M20×110-10.9-Zn.D
123	00B0221	GB5782-86	螺栓	BOLT	M20×120-10.9-Zn.D
124	00B0222	GB5782-86	螺栓	BOLT	M20×130-10.9-Zn.D
125	00B0223	GB5782-86	螺栓	BOLT	M20×140-10.9-Zn.D
126	00B0224	GB5782-86	螺栓	BOLT	M20×180-10.9-Zn.D
127	00B0225	GB5783-86	螺栓	BOLT	M4×16-8.8-Zn.D
128	00B0227	GB5783-86	螺栓	BOLT	M18×55-8.8-Zn.D
129	00B0228	GB5782-86	螺栓	BOLT	M22×65-8.8-Zn.D
130	00B0230	GB5782-86	螺栓	BOLT	M14×65-8.8-Zn.D
131	00B0231	GB5783-86	螺栓	BOLT	M20×35-8.8-Zn.D
132	00B0231	GB5783-86	螺栓	BOLT	M20×35-8.8-Zn.D
133	00B0232	GB5783-86	螺栓	BOLT	M14×50-8.8-Zn.D
134	00B0234	GB5783-86	螺栓	BOLT	M20×50-10.9-Zn.D
135	00B0236	GB5783-86	螺栓	BOLT	M10×20-10.9-Zn.D

标准件规格表 STANDARD PART TABLE

序号 NO.	零件号 PART NO	代号 CODE	零件名称 DESCRIPTION		规格 SIZE
136	00B0237	GB5783-86	螺栓	BOLT	M10×35-10.9-Zn.D
137	00B0238	GB5783-86	螺栓	BOLT	M12×30-10.9-Zn.D
138	00B0239	GB5783-86	螺栓	BOLT	M12×40-10.9-Zn.D
139	00B0239	GB5783-86	螺栓	BOLT	M12×40-10.9-Zn.D
140	00B0241	GB5783-86	螺栓	BOLT	M14×20-8.8-Zn.D
141	00B0242	GB5782-86	螺栓	BOLT	M14×80-8.8-Zn.D
142	00B0243	GB5783-86	螺栓	BOLT	M16×35-10.9-Zn.D
143	00B0244	GB5783-86	螺栓	BOLT	M16×40-10.9-Zn.D
144	00B0245	GB5783-86	螺栓	BOLT	M16×50-10.9-Zn.D
145	00B0246	GB5783-86	螺栓	BOLT	M16×55-10.9-Zn.D
146	00B0247	GB5783-86	螺栓	BOLT	M16×55-8.8-Zn.D
147	00B0249	GB5783-86	螺栓	BOLT	M24×120-12.9-Zn.D
148	00B0250	GB5783-86	螺栓	BOLT	M24×120-8.8-Zn.D
149	00B0251	GB5783-86	螺栓	BOLT	M4×20-10.9-Zn.D
150	00B0252	GB5783-86	螺栓	BOLT	M4×20-8.8-Zn.D
151	00B0253	GB5783-86	螺栓	BOLT	M5×35-10.9-Zn.D
152	00B0254	GB5783-86	螺栓	BOLT	M6×16-10.9-Zn.D
153	00B0255	GB5783-86	螺栓	BOLT	M6×25-10.9-Zn.D
154	00B0256	GB5783-86	螺栓	BOLT	M8×16-10.9-Zn.D
155	00B0257	GB5783-86	螺栓	BOLT	M8×20-10.9-Zn.D
156	00B0259	GB5786-86	螺栓	BOLT	M14×1.5×30-10.9-Zn.D
157	00B0260	GB5786-86	螺栓	BOLT	M16×1.5×45-10.9-Zn.D
158	00B0266	GB5783-86	螺栓	BOLT	M3×12-8.8-Zn.D
159	00B0272	GB5785-86	螺栓	BOLT	M24×2×100-8.8-Zn.D
160	00B0273	GB5783-86	螺栓	BOLT	M14×40-8.8-Zn.D
161	00B0274	GB5782-86	螺栓	BOLT	M24×65-8.8-Zn.D
162	00B0275	GB5783-86	螺栓	BOLT	M14×55-8.8-Zn.D
163	00B0283	GB5783-86	螺栓	BOLT	M6×40-8.8-Zn.D
164	00B0297	GB5783-86	螺栓	BOLT	M8×50-8.8-Zn.D
165	00B0301	GB5783-86	螺栓	BOLT	M10×12-8.8-Zn.D
166	00B0305	GB5783-86	螺栓	BOLT	M25×50-8.8-Zn.D
167	00B0317	GB5783-86	螺栓	BOLT	M5×15-8.8-Zn.D
168	00B0319	GB5782-86	螺栓	BOLT	M14×60-8.8-Zn.D
169	00B0321	GB5785-86	螺栓	BOLT	M18×1.5×90-8.8-Zn.D
170	00B0322	GB5786-86	螺栓	BOLT	M10×1×30-8.8-Zn.D
171	00B0323	GB5783-86	螺栓	BOLT	M16×25-8.8-Zn.D
172	00B0328	GB5782-86	螺栓	BOLT	M33×220-10.9-Zn.D
173	00B0331	GB5783-86	螺栓	BOLT	M10×30-10.9-Zn.D
174	00B0333	GB5783-86	螺栓	BOLT	M6×50-8.8-Zn.D
175	00B0335	GB5783-86	螺栓	BOLT	M5×20-8.8-Zn.D
176	00B0336	GB5783-86	螺栓	BOLT	M8×25-8.8-Zn.D(黑色)
177	00B0337	GB5783-86	螺栓	BOLT	M10×20-8.8-Zn.D(黑色)
178	00B0338	GB5786-86	螺栓	BOLT	M18×1.5×90-10.9-Zn.D
179	00B0341	GB5783-86	螺栓	BOLT	M10×25-10.9-Zn.D
180	00B0342	GB5786-86	螺栓	BOLT	M14×1.5×35-8.8-Zn.D

标准件规格表 STANDARD PART TABLE

序号 NO.	零件号 PART NO	代号 CODE	零件名称 DESCRIPTION		规格 SIZE
181	00B0348	GB5783-86	螺栓	BOLT	M22×55-10.9-Zn.D
182	00B0349	GB5786-86	螺栓	BOLT	M12×1.5×25-8.8-Zn.D
183	00B0350	GB5783-86	螺栓	BOLT	M12×70-8.8-Zn.D
184	00B0352	GB5783-86	螺栓	BOLT	M16×70-10.9-Zn.D
185	00B0353	GB5786-86	螺栓	BOLT	M12×1.5×55-10.9-Zn.D
186	00B0356	GB5783-86	螺栓	BOLT	M20×40-10.9-Zn.D
187	00B0357	GB5782-86	螺栓	BOLT	M16×180-10.9-Zn.D
188	00B0358	GB5786-86	螺栓	BOLT	M24X2X70-10.9-Zn.D
189	00B0359	GB5783-86	螺栓	BOLT	M6×16-8.8-Zn.D（黑色）
190	00B0360	GB5786-86	螺栓	BOLT	M16×1.5×50-10.9-Zn.D
191	00B0361	GB5783-86	螺栓	BOLT	M18×110-8.8-Zn.D
192	00B0363	GB5783-86	螺栓	BOLT	M36×80-8.8-Zn.D
193	00B0364	GB/T5783-2000	螺栓	BOLT	M20×70-8.8-Zn.D
194	00B0365	GB5783-86	螺栓	BOLT	M10×100-8.8-Zn.D
195	00B0366	GB5783-86	螺栓	BOLT	M14×35-10.9-Zn.D
196	00B0371	GB5783-86	螺栓	BOLT	M18×180-10.9-Zn.D
197	00B0375	GB5783-86	螺栓	BOLT	M14×45-10.9-Zn.D
198	00B0377	GB5786-86	螺栓	BOLT	M10×1×20-10.9-Zn.D
199	00B0379	GB5783-86	螺栓	BOLT	M16×80-8.8-Zn.D
200	00B0381	GB5783-86	螺栓	BOLT	M12×20-10.9-Zn.D
201	00B0382	GB5783-86	螺栓	BOLT	M30×80-8.8-Zn.D
202	00B0386	GB5783-86	螺栓	BOLT	M12×35-10.9-Zn.D
203	00B0401	GB5789-86	螺栓	BOLT	M20×40-8.8-Zn.D
204	00B0402	GB5783-86	螺栓	BOLT	M18×45-10.9-Zn.D
205	00B0403	GB27-88	螺栓	BOLT	M24×120-8.8-Zn.D
206	00B0405	GB5783-86	螺栓	BOLT	M18×80-10.9-Zn.D
207	00B0426	GB5783-86	螺栓	BOLT	M10×20-10.9-DK
208	00B0427	GB5783-86	螺栓	BOLT	M12×30-10.9-DK
209	00B0428	GB5783-86	螺栓	BOLT	M12×35-10.9-DK
210	00B0429	GB5783-86	螺栓	BOLT	M12×40-10.9-DK
211	00B0430	GB5783-86	螺栓	BOLT	M12×50-10.9-DK
212	00B0431	GB5783-86	螺栓	BOLT	M14×40-10.9-DK
213	00B0432	GB5783-86	螺栓	BOLT	M14×50-10.9-DK
214	00B0433	GB5783-86	螺栓	BOLT	M16×35-10.9-DK
215	00B0434	GB5783-86	螺栓	BOLT	M16×40-10.9-DK
216	00B0435	GB5783-86	螺栓	BOLT	M16×45-10.9-DK
217	00B0436	GB5783-86	螺栓	BOLT	M16×50-10.9-DK
218	00B0437	GB5783-86	螺栓	BOLT	M16×55-10.9-DK
219	00B0438	GB5783-86	螺栓	BOLT	M16×70-10.9-DK
220	00B0439	GB5783-86	螺栓	BOLT	M20×55-10.9-DK
221	00B0440	GB5783-86	螺栓	BOLT	M22×55-10.9-DK
222	00B0441	GB5786-86	螺栓	BOLT	M20×1.5×50-12.9-DK
223	00B0442	GB5783-86	螺栓	BOLT	M16×60-8.8-Zn.D
224	00B0443	GB5783-86	螺栓	BOLT	M24×100-8.8-Zn.D
225	00B0444	GB5783-86	螺栓	BOLT	M8×65-8.8-Zn.D

标准件规格表 STANDARD PART TABLE

序号 NO.	零件号 PART NO	代号 CODE	零件名称 DESCRIPTION		规格 SIZE
226	00B0445	GB5786-86	螺栓	BOLT	M30×2×180-8.8-Zn.D
227	00B0446	GB5786-86	螺栓	BOLT	M30×2×150-8.8-Zn.D
228	00B0447	GB5786-86	螺栓	BOLT	M8×1×35-8.8-Zn.D
229	00B0448	GB5786-86	螺栓	BOLT	M20×1.5×130-10.9-O
230	00B0449	GB5786-86	螺栓	BOLT	M12×1.25×40-8.8-Zn.D
231	00B0450	GB5783-86	螺栓	BOLT	M24×70-10.9-DK
232	00B0455	GB5786-86	螺栓	BOLT	M10×1.25×25-8.8-Zn.D
233	00B0456	GB5786-86	螺栓	BOLT	M14×1.5×40-8.8-Zn.D
234	00B0457	GB5786-86	螺栓	BOLT	M10×1.25×30-8.8-Zn.D
235	00B0458	GB5783-86	螺栓	BOLT	M10×35-10.9-DK
236	00B0460	GB5786-86	螺栓	BOLT	M12×1.5×50-10.9-Zn.D
237	00B0465	GB5786-86	螺栓	BOLT	M20×1.5×55-10.9-Zn.D
238	00B0471	GB5786-86	螺栓	BOLT	M12×1.25×25-8.8-Zn.D
239	00B0473	GB5786-86	螺栓	BOLT	M30×2×70-8.8-Zn.D
240	00B0480	GB5786-86	螺栓	BOLT	M20×1.5×65-10.9-Zn.D
241	00B0483	GB5786-86	螺栓	BOLT	M10×1.25×35-10.9-Zn.D
242	00B0484	GB5786-86	螺栓	BOLT	M10×1.25×20-8.8-Zn.D
243	00B0513	GB5783-86	螺栓	BOLT	M12×25-10.9-Zn.D
244	00B0516	GB5786-86	螺栓	BOLT	M12×1.25×30-8.8-Zn.D
245	00B0517	GB5783-86	螺栓	BOLT	M10×25-10.9-DK
246	00B0520	GB5783-86	螺栓	BOLT	M10×30-10.9-DK
247	00B0524	GB5783-86	螺栓	BOLT	M10×40-10.9-Zn.D
248	00B0525	GB5783-86	螺栓	BOLT	M12×45-10.9-Zn.D
249	00B0529	GB5783-86	螺栓	BOLT	M33×60-10.9-Zn.D
250	00B0530	GB5783-86	螺栓	BOLT	M10×16-10.9-Zn.D
251	00B0531	GB5783-86	螺栓	BOLT	M18×50-10.9-Zn.D
252	00B0532	GB5783-86	螺栓	BOLT	M12×25-Zn.D
253	00B0533	GB5783-86	螺栓	BOLT	M10×30-Zn.D
254	00B0534	QJ/LGB09311-1998	螺栓	BOLT	M12×37-10.9-Zn.D
255	00B0538	GB5783-86	螺栓	BOLT	M20×80-10.9-Zn.D
256	00B0539	GB5786-86	螺栓	BOLT	M16×1.5×40-10.9-Zn.D
257	00B0540	GB5783-86	螺栓	BOLT	M8×30-10.9-Zn.D
258	00B0563	GB5783-86	螺栓	BOLT	M10×50-10.9-Zn.D
259	00B0564	GB5783-86	螺栓	BOLT	M10×55-10.9-Zn.D
260	00B0565	GB5783-86	螺栓	BOLT	M12×65-10.9-Zn.D
261	00B0566	GB5783-86	螺栓	BOLT	M14×20-10.9-Zn.D
262	00B0567	M24×55-10.9-Zn.D	螺栓	BOLT	GB5783-86
263	00B0568	GB5783-86	螺栓	BOLT	M6×30-10.9-Zn.D
264	00B0569	GB5783-86	螺栓	BOLT	M8×35-10.9-Zn.D
265	00B0570	GB5783-86	螺栓	BOLT	M8×45-10.9-Zn.D
266	00B0571	GB5783-86	螺栓	BOLT	M8×55-10.9-Zn.D
267	00B0572	GB5783-86	螺栓	BOLT	M8×65-10.9-Zn.D
268	00B0575	GB5786-86	螺栓	BOLT	M14×1.5×45-10.9-Zn.D
269	00B0580	GB/T5783-2000	螺栓	BOLT	M14×25-8.8-Zn.D
270	00B0581	GB/T5783-2000	螺栓	BOLT	M14×60-8.8-Zn.D

标准件规格表 STANDARD PART TABLE

序号 NO.	零件号 PART NO	代号 CODE	零件名称 DESCRIPTION		规格 SIZE
271	00B0582	GB/T5783-2000	螺栓	BOLT	M10×45-10.9-Zn.D
272	00B0583	GB/T5783-2000	螺栓	BOLT	M20×80-8.8-Zn.D
273	00B0584	GB/T5783-2000	螺栓	BOLT	M24×70-8.8-Zn.D
274	00B0585	GB/T5783-2000	螺栓	BOLT	M24×80-8.8-Zn.D
275	00B0586	GB/T5786-2000	螺栓	BOLT	M8×1×30-8.8-Zn.D
276	00B0606	GB/T5783-2000	螺栓	BOLT	M14×30-10.9-Zn.D
277	00B0621	GB/T5786-2000	螺栓	BOLT	M12×1.25×25-10.9-Zn.D
278	00B0626	GB/T5786-2000	螺栓	BOLT	M16×1.5×100-8.8-Zn.D
279	00B0630	GB/T5783-2000	螺栓	BOLT	M12×80-8.8-Zn.D
280	00B0631	GB/T5783-2000	螺栓	BOLT	M16×100-8.8-Zn.D
281	00B0632	GB/T5783-2000	螺栓	BOLT	M16×140-8.8-Zn.D
282	00B0633	GB/T5783-2000	螺栓	BOLT	M16×20-8.8-Zn.D
283	00B0634	GB/T5783-2000	螺栓	BOLT	M12×120-8.8-Zn.D
284	00J0001	GB5787-86	法兰螺栓	BOLT	M12x30-8.8-Zn.
285	00V0084	GB70-85	螺钉	SCREW	M10×35-12.9-Zn.D
286	00V0104	GB5783-86	螺栓	BOLT	M20×60-8.8-Zn.D
287	00V0185	GB5783-86	螺栓	BOLT	M24×60-8.8-Zn.D
288	00V0202	GB5782-86	螺栓	BOLT	M14×55-10.9-Zn.D
289	00V0343	GB5783-86	螺栓	BOLT	M16×16-8.8-Zn.D
290	00V0344	GB5783-86	螺栓	BOLT	M10×60-8.8-Zn.D
291	00V0346	GB5782-86	螺栓	BOLT	M14×55-8.8-Zn.D
292	00V0347	GB5783-86	螺栓	BOLT	M16×65-8.8-Zn.D
293	00V0349	GB5783-86	螺栓	BOLT	M24×145-8.8-Zn.D
294	00V0350	GB5782-86	螺栓	BOLT	M24×55-8.8-Zn.D
295	00V0352	GB5786-86	螺栓	BOLT	M12×1.25×35-8.8-Zn.D
296	00V0353	GB5786-86	螺栓	BOLT	M20×1.5×55-8.8-Zn.D
297	00V0354	GB5786-86	螺栓	BOLT	M20×1.5×70-8.8-Zn.D
298	00V0355	GB5783-86	螺栓	BOLT	M8×16-10.9-Zn.D
299	00V0356	GB5782-86	螺栓	BOLT	M20×120-12.9-Zn.D
300	00V0357	GB5782-86	螺栓	BOLT	M20×140-12.9-Zn.D
301	00V0358	GB5782-86	螺栓	BOLT	M24×2×245-12.9-Zn.D
302	01A0404	GB3289.3-82	45°弯头	CONNECTOR	65
303	01A0405	GB3289.2-82	弯头	ELBOW	10
304	01A0406	GB3289.2-82	弯头	ELBOW	65
305	01A0407	GB3289.2-82	弯头	ELBOW	20
306	01A0408	GB3289.2-82	弯头	ELBOW	25
307	01A0409	GB3289.2-82	弯头	ELBOW	40
308	01B0001	GB5785-86	螺栓	BOLT	M30×2×160-8.8-Zn.D
309	01B0009	GB5782-86	螺栓	BOLT	M12×75-8.8-Zn.D
310	01B0009	GB5782-86	螺栓	BOLT	M12×75-8.8-Zn.D
311	01B0010	GB5782-86	螺栓	BOLT	M12×60-8.8-Zn.D
312	01B0014	GB5782-86	螺栓	BOLT	M27×260-10.9-Zn.D
313	01B0016	GB5783-86	螺栓	BOLT	M8×40-8.8-Zn.D
314	01B0018	GB32.1-88	螺栓	BOLT	M10×65-8.8-Zn.D
315	01B0020	GB5782-86	螺栓	BOLT	M18×90-8.8-Zn.D

标准件规格表 STANDARD PART TABLE

序号 NO.	零件号 PART NO	代号 CODE	零件名称 DESCRIPTION		规格 SIZE
316	01B0020	GB5782-86	螺栓	BOLT	M18×90-8.8-Zn.D
317	01B0021	GB5782-86	螺栓	BOLT	M20×160-8.8-Zn.D
318	01B0023	GB5782-86	螺栓	BOLT	M22×70-10.9-Zn.D
319	01B0026	GB5782-86	螺栓	BOLT	M18×80-10.9-Zn.D
320	01B0027	GB5782-86	螺栓	BOLT	M16×60-8.8-Zn.D
321	01B0028	GB5782-86	螺栓	BOLT	M10×75-8.8-Zn.D
322	01B0033	GB5782-86	螺栓	BOLT	M10×80-8.8-Zn.D
323	01B0036	GB5783-86	螺栓	BOLT	M12×55-8.8-Zn.D
324	01B0036	GB5783-86	螺栓	BOLT	M12×55-8.8-Zn.D
325	01B0050	GB5782-86	螺栓	BOLT	M12×165-8.8-Zn.D
326	01B0051	GB5782-86	螺栓	BOLT	M12×145-8.8-Zn.D
327	01B0053	GB5782-86	螺栓	BOLT	M20×90-8.8-Zn.D
328	01B0057	GB5785-86	螺栓	BOLT	M24×2×90-10.9-Zn.D
329	01B0058	GB5785-86	螺栓	BOLT	M22×2×80-10.9-Zn.D
330	01B0059	GB5785-86	螺栓	BOLT	M22×2×120-10.9-Zn.D
331	01B0083	GB5782-86	螺栓	BOLT	M10×60-8.8-Zn.D
332	01B0084	GB5782-86	螺栓	BOLT	M16×65-8.8-Zn.D
333	01B0085	GB5782-86	螺栓	BOLT	M24×110-8.8-Zn.D
334	01B0086	GB5785-86	螺栓	BOLT	M24×2×240-8.8-Zn.D
335	01B0088	GB5785-86	螺栓	BOLT	M14×1.5×90-10.9-Zn.D
336	01B0090	GB5785-86	螺栓	BOLT	M30×2×150-8.8-Zn.D
337	01B0093	GB5782-86	螺栓	BOLT	M10×90-8.8-Zn.D
338	01B0095	GB5782-86	螺栓	BOLT	M16×120-8.8-Zn.D
339	01B0096	GB5782-86	螺栓	BOLT	M24×120-10.9-Zn.D
340	01B0097	GB5782-86	螺栓	BOLT	M24×160-8.8-Zn.D
341	01B0100	GB5782-86	螺栓	BOLT	M10×65-8.8-Zn.D
342	01B0102	GB5782-86	螺栓	BOLT	M12×65-8.8-Zn.D
343	01B0103	GB5782-86	螺栓	BOLT	M12×80-8.8-Zn.D
344	01B0104	GB5783-86	螺栓	BOLT	M12×110-8.8-Zn.D
345	01B0106	GB5782-86	螺栓	BOLT	M14×95-8.8-Zn.D
346	01B0107	GB5782-86	螺栓	BOLT	M14×110-8.8-Zn.D
347	01B0108	GB5782-86	螺栓	BOLT	M20×140-8.8-Zn.D
348	01B0110	GB5782-86	螺栓	BOLT	M12×140-8.8-Zn.D
349	01B0111	GB5782-86	螺栓	BOLT	M16×130-8.8-Zn.D
350	01B0119	GB5782-86	螺栓	BOLT	M16×140-8.8-Zn.D
351	01B0121	GB5782-86	螺栓	BOLT	M8×65-8.8-Zn.D
352	01B0122	GB5782-86	螺栓	BOLT	M12×160-8.8-Zn.D
353	01B0123	GB5782-86	螺栓	BOLT	M14×110-10.9-Zn.D
354	01B0124	GB5782-86	螺栓	BOLT	M20×160-10.9-Zn.D
355	01B0127	GB5782-86	螺栓	BOLT	M20×120-8.8-Zn.D
356	01B0128	GB5782-86	螺栓	BOLT	M20×80-10.9-Zn.D
357	01B0129	GB5782-86	螺栓	BOLT	M20×80-8.8-Zn.D
358	01B0141	GB5782-86	螺栓	BOLT	M10×110-8.8-Zn.D
359	01B0142	GB5782-86	螺栓	BOLT	M12×90-8.8-Zn.D
360	01B0143	GB5782-86	螺栓	BOLT	M16×70-8.8-Zn.D

标准件规格表 STANDARD PART TABLE

序号 NO.	零件号 PART NO	代号 CODE	零件名称 DESCRIPTION		规格 SIZE
361	01B0144	GB5782-86	螺栓	BOLT	M16×80-8.8-Zn.D
362	01B0145	GB5782-86	螺栓	BOLT	M16×90-8.8-Zn.D
363	01B0146	GB5782-86	螺栓	BOLT	M20×100-8.8-Zn.D
364	01B0147	GB5782-86	螺栓	BOLT	M24×80-8.8-Zn.D
365	01B0148	GB5782-86	螺栓	BOLT	M24×90-8.8-Zn.D
366	01B0149	GB5782-86	螺栓	BOLT	M24×130-8.8-Zn.D
367	01B0149	GB5782-86	螺栓	BOLT	M24×130-8.8-Zn.D
368	01B0150	GB5782-86	螺栓	BOLT	M30×120-8.8-Zn.D
369	01B0151	GB5782-86	螺栓	BOLT	M30×220-10.9-Zn.D
370	01B0152	GB5782-86	螺栓	BOLT	M30×280-8.8-Zn.D
371	01B0158	GB5782-86	螺栓	BOLT	M10×100-8.8-Zn.D
372	01B0160	GB5782-86	螺栓	BOLT	M12×100-8.8-Zn.D
373	01B0163	GB5782-86	螺栓	BOLT	M16×75-8.8-Zn.D
374	01B0164	GB5782-86	螺栓	BOLT	M20×110-8.8-Zn.D
375	01B0165	GB5782-86	螺栓	BOLT	M22×65-10.9-Zn.D
376	01B0166	GB5782-86	螺栓	BOLT	M12×90-10.9-Zn.D
377	01B0167	GB5785-86	螺栓	BOLT	M24×2×130-10.9-Zn.D
378	01B0170	GB5785-86	螺栓	BOLT	M24×2×150-10.9-Zn.D
379	01B0172	GB5785-86	螺栓	BOLT	M16×1.5×90-10.9-Zn.D
380	01B0175	GB5782-86	螺栓	BOLT	M12×150-8.8-Zn.D
381	01B0177	GB5782-86	螺栓	BOLT	M22×130-10.9-Zn.D
382	01B0179	GB5782-86	螺栓	BOLT	M20×65-10.9-Zn.D
383	01B0186	GB5782-86	螺栓	BOLT	M24×90-10.9-Zn.D
384	01B0187	GB5782-86	螺栓	BOLT	M18×100-8.8-Zn.D
385	01B0188	GB5782-86	螺栓	BOLT	M24×80-10.9-Zn.D
386	01B0191	GB5782-86	螺栓	BOLT	M20×180-12.9-Zn.D
387	01B0194	GB5785-86	螺栓	BOLT	M22×2×110-10.9-Zn.D
388	01B0195	GB5782-86	螺栓	BOLT	M22×80-10.9-Zn.D
389	01B0198	GB5782-86	螺栓	BOLT	M24×100-10.9-Zn.D
390	01B0203	GB5782-86	螺栓	BOLT	M36×130-8.8-Zn.D
391	01B0205	GB5782-86	螺栓	BOLT	M10×120-8.8-Zn.D
392	01B0206	GB5782-86	螺栓	BOLT	M12×130-8.8-Zn.D
393	01B0207	GB5786-86	螺栓	BOLT	M12×1.5×55-8.8-Zn.D
394	01B0208	GB5782-86	螺栓	BOLT	M12×120-10.9-Zn.D
395	01B0210	GB5782-86	螺栓	BOLT	M8×90-8.8-Zn.D
396	01B0212	GB5782-86	螺栓	BOLT	M14×70-8.8-Zn.D
397	01B0213	GB5782-86	螺栓	BOLT	M27×130-10.9-Zn.D
398	01B0215	GB5782-86	螺栓	BOLT	M10×60-10.9-Zn.D
399	01B0217	GB5782-86	螺栓	BOLT	M12×110-8.8-Zn.D
400	01B0218	GB5782-86	螺栓	BOLT	M16×100-8.8-Zn.D
401	01B0220	GB5782-86	螺栓	BOLT	M16×150-8.8-Zn.D
402	01B0221	GB5782-86	螺栓	BOLT	M20×130-8.8-Zn.D
403	01B0222	GB5782-86	螺栓	BOLT	M24×240-8.8-Zn.D
404	01B0223	GB5782-86	螺栓	BOLT	M27×130-8.8-Zn.D
405	01B0224	GB5782-86	螺栓	BOLT	M27×90-8.8-Zn.D

标准件规格表 STANDARD PART TABLE

序号 NO.	零件号 PART NO	代号 CODE	零件名称 DESCRIPTION		规格 SIZE
406	01B0225	GB5782-86	螺栓	BOLT	M33×450-10.9-Zn.D
407	01B0228	GB5782-86	螺栓	BOLT	M8×85-8.8-Zn.D
408	01B0230	GB5785-86	螺栓	BOLT	M14×1.5×70-10.9-Zn.D
409	01B0231	GB5785-86	螺栓	BOLT	M18×1.5×100-10.9-Zn.D
410	01B0232	GB5785-86	螺栓	BOLT	M18×1.5×130-10.9-Zn.D
411	01B0233	GB5785-86	螺栓	BOLT	M18×1.5×70-10.9-Zn.D
412	01B0234	GB5785-86	螺栓	BOLT	M18×1.5×90-10.9-Zn.D
413	01B0235	GB5785-86	螺栓	BOLT	M20×1.5×90-10.9-Zn.D
414	01B0237	GB5785-86	螺栓	BOLT	M24×2×120-10.9-Zn.D
415	01B0238	GB5785-86	螺栓	BOLT	M30×2×150-10.9-Zn.D
416	01B0239	GB5785-86	螺栓	BOLT	M30×2×280-10.9-Zn.D
417	01B0240	GB5785-86	螺栓	BOLT	M36×3×110-10.9-Zn.D
418	01B0242	GB5782-86	螺栓	BOLT	M36×150-8.8-Zn.D
419	01B0249	GB5782-86	螺栓	BOLT	M36×250-8.8-Zn.D
420	01B0250	GB5782-86	螺栓	BOLT	M12×130-10.9-Zn.D
421	01B0251	GB5782-86	螺栓	BOLT	M12×180-10.9-Zn.D
422	01B0266	GB5782-86	螺栓	BOLT	M27×70-8.8-Zn.D
423	01B0267	GB5782-86	螺栓	BOLT	M24×120-8.8-Zn.D
424	01B0268	GB5782-86	螺栓	BOLT	M8×60-8.8-Zn.D
425	01B0271	GB5782-86	螺栓	BOLT	M30×200-12.9-Zn.D
426	01B0272	GB5782-86	螺栓	BOLT	M30×90-10.9-Zn.D
427	01B0273	GB5782-86	螺栓	BOLT	M10×115-8.8-Zn.D
428	01B0276	GB5782-86	螺栓	BOLT	M33×430-10.9-Zn.D
429	01B0279	GB5782-86	螺栓	BOLT	M8×110-8.8-Zn.D
430	01B0280	GB5782-86	螺栓	BOLT	M20×70-12.9-Zn.D
431	01B0281	GB5785-86	螺栓	BOLT	M30×2×130-8.8-Zn.D
432	01B0283	GB5782-86	螺栓	BOLT	M12×120-8.8-Zn.D
433	01B0284	GB5782-86	螺栓	BOLT	M10×160-8.8-Zn.D
434	01B0285	GB5782-86	螺栓	BOLT	M12×95-8.8-Zn.D
435	01B0286	GB5782-86	螺栓	BOLT	M16×110-8.8-Zn.D
436	01B0287	GB5785-86	螺栓	BOLT	M14×1.5×30-10.9-Zn.D
437	01B0297	GB5782-86	螺栓	BOLT	M12×85-8.8-Zn.D
438	01B0298	GB5782-86	螺栓	BOLT	M20×170-8.8-Zn.D
439	01B0302	GB5782-86	螺栓	BOLT	M30×160-8.8-Zn.D
440	01B0306	GB5782-86	螺栓	BOLT	M14×100-8.8-Zn.D
441	01B0307	GB5785-86	螺栓	BOLT	M18×1.5×80-10.9-Zn.D
442	01B0308	GB5785-86	螺栓	BOLT	M20×1.5×80-10.9-Zn.D
443	01B0309	GB5785-86	螺栓	BOLT	M20×1.5×100-10.9-Zn.D
444	01B0311	GB5782-86	螺栓	BOLT	M24×140-8.8-Zn.D
445	01B0313	GB5782-86	螺栓	BOLT	M12×140-10.9-Zn.D
446	01B0315	GB5785-86	螺栓	BOLT	M12×1.5×65-10.9-Zn.D
447	01B0316	GB5782-86	螺栓	BOLT	M12×160-10.9-Zn.D
448	01B0319	GB5782-86	螺栓	BOLT	M16×150-10.9-Zn.D
449	01B0321	GB5783-86	螺栓	BOLT	M20×55-10.9-Zn.D
450	01B0325	GB5782-86	螺栓	BOLT	M16×80-10.9-Zn.D

标准件规格表 STANDARD PART TABLE

序号 NO.	零件号 PART NO	代号 CODE	零件名称 DESCRIPTION		规格 SIZE
451	01B0326	GB5782-86	螺栓	BOLT	M14×40-10.9-Zn.D
452	01B0327	GB5782-86	螺栓	BOLT	M24×65-10.9-Zn.D
453	01B0338	GB5782-86	螺栓	BOLT	M16×95-8.8-Zn.D
454	01B0339	GB5782-86	螺栓	BOLT	M33×180-10.9-Zn.D
455	01B0340	GB5785-86	螺栓	BOLT	M16×1.5×80-10.9
456	01B0343	GB5782-86	螺栓	BOLT	M6×80-8.8-Zn.D
457	01B0344	GB5782-86	螺栓	BOLT	M36×320-8.8-Zn.D
458	01B0346	GB5782-86	螺栓	BOLT	M20×200-10.9-Zn.D
459	01B0350	GB5782-86	螺栓	BOLT	M27×80-10.9-Zn.D
460	01B0351	GB5782-86	螺栓	BOLT	M33×300-10.9-Zn.D
461	01B0352	GB5782-86	螺栓	BOLT	M20×100-10.9-Zn.D
462	01B0353	GB5785-86	螺栓	BOLT	M24×2×270-10.9-Zn.D
463	01B0355	GB5782-86	螺栓	BOLT	M16×60-10.9-Zn.D
464	01B0356	GB5783-86	螺栓	BOLT	M5×30-8.8-Zn.D
465	01B0357	GB5782-86	螺栓	BOLT	M24×130-10.9-Zn.D
466	01B0358	GB5782-86	螺栓	BOLT	M30×280-10.9-Zn.D
467	01B0360	GB31.3-88	螺栓	BOLT	M12×1.5×50-8.8-Zn.D
468	01B0361	GB5785-86	螺栓	BOLT	M12×1.5×70-8.8-Zn.D
469	01B0368	GB5782-86	螺栓	BOLT	M24×150-8.8-Zn.D
470	01B0369	GB5785-86	螺栓	BOLT	M30×2×260-10.9-Zn.D
471	01B0371	GB5782-86	螺栓	BOLT	M33×100-8.8-Zn.D
472	01B0372	GB5785-86	螺栓	BOLT	M24×2×220-10.9-Zn.D
473	01B0375	GB5782-86	螺栓	BOLT	M36×360-8.8-Zn.D
474	01B0376	GB5782-86	螺栓	BOLT	M30×260-10.9-Zn.D
475	01B0377	GB5782-86	螺栓	BOLT	M6×60-8.8-Zn.D
476	01B0380	GB5785-86	螺栓	BOLT	M27×2×290-10.9-Zn.D
477	01B0381	GB5782-86	螺栓	BOLT	M12×180-8.8-Zn.D
478	01B0382	GB5782-86	螺栓	BOLT	M22×100-10.9-Zn.D
479	01B0384	GB5782-86	螺栓	BOLT	M16×110-10.9-Zn.D
480	01B0385	GB5782-86	螺栓	BOLT	M24×140-10.9-Zn.D
481	01B0386	GB5782-86	螺栓	BOLT	M12×80-10.9-Zn.D
482	01B0395	GB5782-86	螺栓	BOLT	M12×70-10.9-Zn.D
483	01B0397	GB5782-86	螺栓	BOLT	M12×190-8.8-Zn.D
484	01B0400	GB5787-86	螺栓	BOLT	M10×100-10.9-Zn.D
485	01B0401	GB5787-86	螺栓	BOLT	M8×25-10.9-Zn.D
486	01B0405	GB5785-86	螺栓	BOLT	M22×1.5×80-10.9-Zn.D
487	01B0411	GB27-88	螺栓	BOLT	M24×140-8.8-Zn.D
488	01B0412	GB27-88	螺栓	BOLT	M24×90-8.8-Zn.D
489	01B0413	GB5785-86	螺栓	BOLT	M16×1.5×150-Zn.D
490	01B0415	GB5782-86	螺栓	BOLT	M18×120-10.9-Zn.D
491	01B0418	GB5787-86	螺栓	BOLT	M8×16-10.9-Zn.D
492	01B0419	GB5785-86	螺栓	BOLT	M12×1.5×120-8.8-Zn.D
493	01B0420	GB5785-86	螺栓	BOLT	M12×1.5×100-10.9-Zn.D
494	01B0425	GB5785-86	螺栓	BOLT	M27×2×180-10.9-Zn.D
495	01B0426	GB5785-86	螺栓	BOLT	M24×2×80-10.9-Zn.D

标准件规格表 STANDARD PART TABLE

序号 NO.	零件号 PART NO	代号 CODE	零件名称 DESCRIPTION		规格 SIZE
496	01B0427	GB5785-86	螺栓	BOLT	M24×2×100-10.9-Zn.D
497	01B0428	GB5785-86	螺栓	BOLT	M27×2×90-10.9-Zn.D
498	01B0429	GB5785-86	螺栓	BOLT	M27×2×120-10.9-Zn.D
499	01B0432	GB5782-86	螺栓	BOLT	M33×150-10.9-Zn.D
500	01B0433	GB5782-86	螺栓	BOLT	M36×220-10.9-Zn.D
501	01B0439	GB32.1-88	螺栓	BOLT	M12×70-10.9-Zn.D
502	01B0440	GB32.1-88	螺栓	BOLT	M16×70-10.9-Zn.D
503	01B0442	GB5782-86	螺栓	BOLT	M24×110-10.9-Zn.D
504	01B0447	GB5782-86	螺栓	BOLT	M20×60-10.9-Zn.D
505	01B0451	GB5782-86	螺栓	BOLT	M30×130-8.8-Zn.D
506	01B0462	GB5782-86	螺栓	BOLT	M16×220-8.8-Zn.D
507	01B0464	GB5787-86	螺栓	BOLT	M8×35-10.9-Zn.D
508	01B0465	GB5782-86	螺栓	BOLT	M10×130-8.8-Zn.D
509	01B0467	GB5782-86	螺栓	BOLT	M42×260-10.9-Zn.D
510	01B0469	GB5785-86	螺栓	BOLT	M16×1.5×60-10.9-Zn.D
511	01B0470	GB5785-86	螺栓	BOLT	M18×1.5×60-10.9-Zn.D
512	01B0471	GB27-88	螺栓	BOLT	M12×35-8.8-Zn.D
513	01B0473	GB5782-86	螺栓	BOLT	M10×110-10.9-Zn.D
514	01B0474	GB5782-86	螺栓	BOLT	M16×240-8.8-Zn.D
515	01B0476	GB32.1-88	螺栓	BOLT	M12×45-10.9-Zn.D
516	01B0477	GB5787-86	螺栓	BOLT	M6×20-8.8-Zn.D
517	01B0479	GB32.1-88	螺栓	BOLT	M22×100-10.9-DK
518	01B0480	GB5782-86	螺栓	BOLT	M12×120-10.9-DK
519	01B0481	GB5782-86	螺栓	BOLT	M12×70-10.9-DK
520	01B0482	GB5782-86	螺栓	BOLT	M12×90-10.9-DK
521	01B0483	GB5782-86	螺栓	BOLT	M14×40-10.9-DK
522	01B0484	GB5782-86	螺栓	BOLT	M16×100-10.9-DK
523	01B0485	GB5782-86	螺栓	BOLT	M16×110-10.9-DK
524	01B0486	GB5782-86	螺栓	BOLT	M16×130-10.9-DK
525	01B0487	GB5782-86	螺栓	BOLT	M16×140-10.9-DK
526	01B0488	GB5782-86	螺栓	BOLT	M16×150-10.9-DK
527	01B0489	GB5782-86	螺栓	BOLT	M16×60-10.9-DK
528	01B0489	GB5782-86	螺栓	BOLT	M16×60-10.9-DK
529	01B0490	GB5782-86	螺栓	BOLT	M16×70-10.9-DK
530	01B0491	GB5782-86	螺栓	BOLT	M16×80-10.9-DK
531	01B0492	GB5782-86	螺栓	BOLT	M16×90-10.9-DK
532	01B0493	GB5782-86	螺栓	BOLT	M20×100-10.9-DK
533	01B0494	GB5782-86	螺栓	BOLT	M20×110-10.9-DK
534	01B0495	GB5782-86	螺栓	BOLT	M20×120-10.9-DK
535	01B0496	GB5782-86	螺栓	BOLT	M20×160-10.9-DK
536	01B0496	GB5782-86	螺栓	BOLT	M20×160-10.9-DK
537	01B0497	GB5782-86	螺栓	BOLT	M20×180-10.9-DK
538	01B0498	GB5782-86	螺栓	BOLT	M20×180-12.9-DK
539	01B0499	GB5782-86	螺栓	BOLT	M20×200-10.9-DK
540	01B0500	GB5782-86	螺栓	BOLT	M20×65-10.9-DK

标准件规格表 STANDARD PART TABLE

序号 NO.	零件号 PART NO	代号 CODE	零件名称 DESCRIPTION		规格 SIZE
541	01B0501	GB5782-86	螺栓	BOLT	M20×80-10.9-DK
542	01B0502	GB5782-86	螺栓	BOLT	M20×90-10.9-DK
543	01B0503	GB5782-86	螺栓	BOLT	M20×95-10.9-DK
544	01B0504	GB5782-86	螺栓	BOLT	M22×100-10.9-DK
545	01B0505	GB5782-86	螺栓	BOLT	M22×130-10.9-DK
546	01B0506	GB5782-86	螺栓	BOLT	M22×135-10.9-DK
547	01B0507	GB5782-86	螺栓	BOLT	M22×160-10.9-DK
548	01B0508	GB5782-86	螺栓	BOLT	M22×65-10.9-DK
549	01B0509	GB5782-86	螺栓	BOLT	M22×70-10.9-DK
550	01B0509	GB5782-86	螺栓	BOLT	M22×70-10.9-DK
551	01B0510	GB5782-86	螺栓	BOLT	M22×80-10.9-DK
552	01B0511	GB5782-86	螺栓	BOLT	M24×100-10.9-DK
553	01B0512	GB5782-86	螺栓	BOLT	M24×130-10.9-DK
554	01B0513	GB5782-86	螺栓	BOLT	M24×90-10.9-DK
555	01B0513	GB5782-86	螺栓	BOLT	M24×90-10.9-DK
556	01B0514	GB5782-86	螺栓	BOLT	M27×260-10.9-DK
557	01B0515	GB5782-86	螺栓	BOLT	M27×75-10.9-DK
558	01B0516	GB5782-86	螺栓	BOLT	M27×80-10.9-DK
559	01B0517	GB5782-86	螺栓	BOLT	M30×200-12.9-DK
560	01B0518	GB5782-86	螺栓	BOLT	M30×260-10.9-DK
561	01B0519	GB5782-86	螺栓	BOLT	M30×280-10.9-DK
562	01B0520	GB5782-86	螺栓	BOLT	M30×90-12.9-DK
563	01B0521	GB5785-86	螺栓	BOLT	M24×2×150-10.9-DK
564	01B0522	GB5785-86	螺栓	BOLT	M16×1.5×35-8.8-Zn.D
565	01B0523	GB5785-86	螺栓	BOLT	M30×2×70-8.8-Zn.D
566	01B0524	GB5785-86	螺栓	BOLT	M16×1.5×45-8.8-Zn.D
567	01B0526	GB5785-86	螺栓	BOLT	M16×1.5×40-8.8-Zn.D
568	01B0527	GB5782-86	螺栓	BOLT	M20×140-10.9-DK
569	01B0528	GB5782-86	螺栓	BOLT	M24×120-10.9-DK
570	01B0531	GB5782-86	螺栓	BOLT	M20×130-10.9-DK
571	01B0532	GB5782-86	螺栓	BOLT	M16×120-10.9-DK
572	01B0533	GB5782-86	螺栓	BOLT	M12×100-10.9-DK
573	01B0535	GB5782-86	螺栓	BOLT	M30×260-8.8-Zn.D
574	01B0536	GB5785-86	螺栓	BOLT	M20×1.5×130-10.9-Zn.D
575	01B0537	GB5782-86	螺栓	BOLT	M30×240-8.8-Zn.D
576	01B0539	GB5782-86	螺栓	BOLT	M42×260-10.9-DK
577	01B0540	GB10-88	螺栓	BOLT	M22×80-8.8-Zn.D
578	01B0541	GB10-88	螺栓	BOLT	M22×120-8.8-Zn.D
579	01B0544	GB5782-86	螺栓	BOLT	M42×360-10.9-DK
580	01B0547	GB5785-86	螺栓	BOLT	M20×1.5×60-8.8-Zn.D
581	01B0548	GB5785-86	螺栓	BOLT	M12×1.25×50-8.8-Zn.D
582	01B0549	ASMEB18.2.1-1996	螺栓	BOLT	UNC5/16-18×30
583	01B0550	ASMEB18.2.1-1996	螺栓	BOLT	UNC3/8-16×25
584	01B0551	GB5782-86	螺栓	BOLT	M20×125-10.9-Zn.D
585	01B0552	GB5782-86	螺栓	BOLT	M10×35-8.8-Zn.D

标准件规格表 STANDARD PART TABLE

序号 NO.	零件号 PART NO	代号 CODE	零件名称 DESCRIPTION		规格 SIZE
586	01B0573	GB5782-86	螺栓	BOLT	M16×200-8.8-Zn.D
587	01B0574	GB5782-86	螺栓	BOLT	M18×110-10.9-Zn.D
588	01B0575	GB5782-86	螺栓	BOLT	M33×460-10.9-Zn.D
589	01B0579	GB5782-86	螺栓	BOLT	M30×150-10.9-Zn.D
590	01B0584	GB5782-86	螺栓	BOLT	M24×200-10.9-Zn.D
591	01B0585	GB5782-86	螺栓	BOLT	M33×360-10.9-Zn.D
592	01B0586	GB5782-86	螺栓	BOLT	M33×400-10.9-Zn.D
593	01B0587	GB5785-86	螺栓	BOLT	M14×1.5×155-10.9-Zn.D
594	01B0588	GB5782-86	螺栓	BOLT	M6×90-10.9-Zn.D
595	01B0589	GB5782-86	螺栓	BOLT	M8×100-8.8-Zn.D
596	01B0601	GB5782-86	螺栓	BOLT	M30×130-10.9-Zn.D
597	01B0602	GB5782-86	螺栓	BOLT	M10×150-8.8-Zn.D
598	01B0603	GB5782-86	螺栓	BOLT	M6×70-8.8-Zn.D
599	01B0609	GB5782-86	螺栓	BOLT	M6×90-8.8-Zn.D
600	01B0610	GB5782-86	螺栓	BOLT	M30×320-8.8-Zn.D
601	01B0611	GB5785-86	螺栓	BOLT	M12×1.5×45-8.8-Zn.D
602	01B0621	GB5785-86	螺栓	BOLT	M10×1.25×45-10.9-Zn.D
603	01B0622	GB5785-86	螺栓	BOLT	M10×1.25×60-10.9-Zn.D
604	01B0625	GB5785-86	螺栓	BOLT	M20×2×140-8.8-Zn.D
605	01B0626	GB5785-86	螺栓	BOLT	M18×1.5×170-10.9-Zn.D
606	01B0627	GB5782-86	螺栓	BOLT	M16×190-10.9-Zn.D
607	01B0628	GB5782-86	螺栓	BOLT	M33×90-10.9-Zn.D
608	01B0629	GB5782-86	螺栓	BOLT	M33×80-10.9-Zn.D
609	01B0630	GB5787-86	螺栓	BOLT	M8×60-10.9-Zn.D
610	01B0631	GB5782-86	螺栓	BOLT	M24×150-10.9-Zn.D
611	01B0632	QJ/LGB02010-1998	螺栓	BOLT	70870，U1/2×70
612	01B0633	QJ/LGB02010-1998	螺栓	BOLT	70838，U1/2×38
613	01B0634	GB5782-86	螺栓	BOLT	M27×200-10.9-Zn.D
614	01B0635	QJ/LGB02010-1998	螺栓	BOLT	70632，U3/8×32
615	01B0636	GB5782-86	螺栓	BOLT	M8×80-10.9-Zn.D
616	01B0637	GB5785-86	螺栓	BOLT	M22×1.5×120-10.9-Zn.D
617	01B0638	GB5785-86	螺栓	BOLT	M22×1.5×105-10.9-Zn.D
618	01B0639	GB5782-86	螺栓	BOLT	M12×55-10.9-Zn.D
619	01B0640	GB5787-86	螺栓	BOLT	M12×70-10.9-Zn.D
620	01B0641	GB5782-86	螺栓	BOLT	M10×65-10.9-Zn.D
621	01B0642	GB5782-86	螺栓	BOLT	M16×55-10.9-DK
622	01B0643	GB5787-86	螺栓	BOLT	M12×40-10.9-Zn.D
623	01B0644	GB5787-86	螺栓	BOLT	M14×40-10.9-Zn.D
624	01B0645	GB27-88	螺栓	BOLT	M22×100-10.9-DK
625	01B0647	GB5782-86	螺栓	BOLT	M10×70-10.9-Zn.D
626	01B0648	GB5782-86	螺栓	BOLT	M10×80-10.9-Zn.D
627	01B0649	GB5782-86	螺栓	BOLT	M12×135-10.9-Zn.D
628	01B0650	GB5782-86	螺栓	BOLT	M12×115-10.9-Zn.D
629	01B0651	GB5782-86	螺栓	BOLT	M10×85-10.9-Zn.D
630	01B0652	GB5787-86	螺栓	BOLT	M12×35-10.9-Zn.D

标准件规格表 STANDARD PART TABLE

序号 NO.	零件号 PART NO	代号 CODE	零件名称 DESCRIPTION		规格 SIZE
631	01B0653	GB5787-86	螺栓	BOLT	M12×45-10.9-Zn.D
632	01B0654	GB5787-86	螺栓	BOLT	M10×75-10.9-Zn.D
633	01B0655	GB5787-86	螺栓	BOLT	M10×110-10.9-Zn.D
634	01B0661	GB5782-86	螺栓	BOLT	M18×140-10.9-DK
635	01B0663	GB5785-86	螺栓	BOLT	M12×1.5×60-10.9-Zn.D
636	01B0664	GB5782-86	螺栓	BOLT	M18×120-10.9-DK
637	01B0665	GB5782-86	螺栓	BOLT	M27×150-10.9-Zn.D
638	01B0671	GB5782—86	螺栓	BOLT	M24×60-10.9-Zn.D
639	01B0672	GB5782-86	螺栓	BOLT	M30×140-10.9-Zn.D
640	01B0675	GB5782-86	螺栓	BOLT	M14×100-10.9-DK
641	01B0679	GB5782-86	螺栓	BOLT	M20×210-10.9-DK
642	01B0683	GB5782-86	螺栓	BOLT	M18×130-10.9-DK
643	01B0684	GB5782-86	螺栓	BOLT	M6*90-8.8-Zn.D
644	01B0685	GB31.3-88	螺栓	BOLT	M12×1.5×65-10.9-Zn.D
645	01B0686	GB5782-86	螺栓	BOLT	M27×100-10.9-Zn.D
646	01B0687	GB5782-86	螺栓	BOLT	M27×160-10.9-Zn.D
647	01B0690	GB5787-86	螺栓	BOLT	M8×45-10.9-Zn.D
648	01B0691	GB5787-86	螺栓	BOLT	M8×50-10.9-Zn.D
649	01B0696	GB5782-86	螺栓	BOLT	M12×80-10.9-DK
650	01B0698	GB5785-86	螺栓	BOLT	M14×1.5×60-10.9-Zn.D
651	01B0702	GB/T1228-2006	螺栓	BOLT	M16×45-10.9S-Zn.D
652	01B0703	GB/T1228-2006	螺栓	BOLT	M24×140-10.9S-Zn.D
653	01B0704	GB/T1228-2006	螺栓	BOLT	M24×150-10.9S-Zn.D
654	01B0705	GB/T1228-2006	螺栓	BOLT	M24×170-10.9S-Zn.D
655	01B0706	GB/T1228-2006	螺栓	BOLT	M24×180-10.9S-Zn.D
656	01B0707	GB/T1228-2006	螺栓	BOLT	M24×200-10.9S-Zn.D
657	01B0708	GB/T1228-2006	螺栓	BOLT	M24×220-10.9S-Zn.D
658	01B0709	GB/T32.1-1988	螺栓	BOLT	M14×30-8.8-Zn.D
659	01B0710	GB/T32.1-1988	螺栓	BOLT	M20×150-8.8-Zn.D
660	01B0711	GB/T32.3-1988	螺栓	BOLT	M10×1×25-8.8-Zn.D
661	01B0712	JB/T999-1977	螺栓	BOLT	M10×1×25
662	01B0713	GB/T31.1-1988	螺栓	BOLT	M12×65-8.8-Zn.D
663	01B0715	GB5787-86	螺栓	BOLT	M10×35-10.9-Zn.D
664	01B0716	GB5787-86	螺栓	BOLT	M10×40-10.9-Zn.D
665	01B0721	GB/T5782-2000	螺栓	BOLT	M30×365-10.9-DK
666	01B0722	GB/T5782-2000	螺栓	BOLT	M14×165-10.9-Zn.D
667	01B0723	GB/T5782-2000	螺栓	BOLT	M14×180-10.9-Zn.D
668	01B0724	GB/T5782-2000	螺栓	BOLT	M30×100-10.9-Zn.D
669	01B0725	GB/T5785-2000	螺栓	BOLT	M27×2×200-10.9-Zn.D
670	01B0726	GB/T5782-2000	螺栓	BOLT	M42×375-10.9-DK
671	01B0727	GB/T5782-2000	螺栓	BOLT	M22×110-10.9-DK
672	01B0734	GB/T31.1-1988	螺栓	BOLT	M24×85-10.9-Zn.D
673	01B0736	GB/T5782-2000	螺栓	BOLT	M10×75-10.9-Zn.D
674	01B0737	GB/T5782-2000	螺栓	BOLT	M12×75-10.9-Zn.D
675	01B0738	GB/T5782-2000	螺栓	BOLT	M12×85-10.9-Zn.D

标准件规格表 STANDARD PART TABLE

序号 NO.	零件号 PART NO	代号 CODE	零件名称 DESCRIPTION		规格 SIZE
676	01B0739	QJ/LGB01084-1998	螺栓	BOLT	02060，M20×1.5×60-10.9-Zn.D
677	01B0740	GB/T32.1-1988	螺栓	BOLT	M10×25-10.9-Zn.D
678	01B0741	GB/T32.1-1988	螺栓	BOLT	M10×20-10.9-Zn.D
679	01B0786	GB/T5785-2000	螺栓	BOLT	M12×1.25×70-10.9-Zn.D
680	01B0828	GB/T5782-2000	螺栓	BOLT	M12×50-8.8-Zn.D
681	01B0848	GB/T5782-2000	螺栓	BOLT	M10×100-10.9-DK
682	01B0850	GB/T1228-2006	螺栓	BOLT	M22×120-10.9S-Zn.D
683	01B0851	GB/T1228-2006	螺栓	BOLT	M22×160-10.9S-Zn.D
684	01B0863	GB/T1228-2006	螺栓	BOLT	M20×130-10.9S-Zn.D
685	01B0864	GB/T1228-2006	螺栓	BOLT	M20×55-10.9S-Zn.D
686	01B0865	GB/T1228-2006	螺栓	BOLT	M20×60-10.9S-Zn.D
687	01B0866	GB/T5785-2000	螺栓	BOLT	M14×1.5×160-10.9-Zn.D
688	01B0868	GB/T1228-2006	螺栓	BOLT	M20×150-10.9S-Zn.D
689	01B0869	GB/T1228-2006	螺栓	BOLT	M20×120-10.9S-Zn.D
690	01J0001	GB5783-86	螺栓	BOLT	M10×65-8.8-Zn.D
691	01J0002	GB5785-86	螺栓	BOLT	M30×2-140-10.9-Zn.D
692	01J0003	GB5785-86	螺栓	BOLT	M30×2×110-10.9-Zn.D
693	01J0004	GB5782-86	螺栓	BOLT	M10χ40-8.8-Zn.D
694	01J0005	GB5785-86	螺栓	BOLT	M30×2×110-8.8-Zn.D
695	01V0034	GB5782-86	螺栓	BOLT	M10×40-8.8-Zn.D
696	01V0381	GB5782-86	螺栓	BOLT	M12×200-8.8-Zn.D
697	01V0382	GB5782-86	螺栓	BOLT	M24×75-8.8-Zn.D
698	01V0385	GB5782-86	螺栓	BOLT	M14×50-8.8-Zn.D
699	01V0386	GB5782-86	螺栓	BOLT	M10×50-8.8-Zn.D
700	01V0387	GB5782-86	螺栓	BOLT	M12×45-8.8-Zn.D
701	01V0388	GB5782-86	螺栓	BOLT	M24×155-8.8-Zn.D
702	01V0390	GB5782-86	螺栓	BOLT	M20×165-8.8-Zn.D
703	01V0391	GB5785-86	螺栓	BOLT	M24×2×245-10.9-Zn.D
704	01V0392	GB5785-2000	螺栓	BOLT	M14×1.5×50-10.9-Zn.D
705	01V0394	GB5782-86	螺栓	BOLT	M20×205-10.9-Zn.D
706	01V0395	GB/T5785	螺栓	BOLT	M24×285-12.9-Zn.D
707	01V0396	GB/T5785	螺栓	BOLT	M22×285-12.9-Zn.D
708	01V0397	GB/T5785	螺栓	BOLT	M24×2×285-12.9-Zn.D
709	01V0398	GB/T5785	螺栓	BOLT	M22×2×285-12.9-Zn.D
710	01V0399	GB5782-86	螺栓	BOLT	M20×150-10.9-Zn.D
711	01V0401	GB5782-86	螺栓	BOLT	M10×120-10.9-Zn.D
712	01V0402	GB5782-86	螺栓	BOLT	M20×125-8.8-Zn.D
713	01V0403	GB5783-86	螺栓	BOLT	M20×55-8.8-Zn.D
714	01V0406	GB5782-86	螺栓	BOLT	M16×75-10.9-Zn.D
715	02A0358	GB3289.10-82	内外丝三通	TEE	40
716	02A0359	GB3289.10-82	内外丝三通	TEE	25
717	02A0360	GB3289.10-82	内外丝三通	TEE	20
718	02B0002	GB32.1-88	螺栓	BOLT	M12×100-8.8-Zn.D
719	02B0003	GB27-88	螺栓	BOLT	M10×70-8.8-Zn.D
720	02B0004	GB6173-86	螺母	NUT	M18×1.5-05-Zn.D

标准件规格表 STANDARD PART TABLE

序号 NO.	零件号 PART NO	代号 CODE	零件名称 DESCRIPTION		规格 SIZE
721	02B0012	GB32.1-88	螺栓	BOLT	M10×20-8.8-Zn.D
722	02B0014	GB32.1-88	螺栓	BOLT	M22×90-8.8-Zn.D
723	02B0015	GB32.1-88	螺栓	BOLT	M22×100-10.9-Zn.D
724	02B0020	JB/ZQ4321-86	U 型螺栓	U-BOLT	42-Zn
725	02B0026	GB32.1-88	螺栓	BOLT	M10×35-8.8-Zn.D
726	02B0029	GB32.1-88	螺栓	BOLT	M12×110-8.8-Zn.D
727	02B0030	GB32.1-88	螺栓	BOLT	M20×85-10.9-Zn.D
728	02B0032	GB32.1-88	螺栓	BOLT	M22×90-10.9-Zn.D
729	02B0047	GB32.1-88	螺栓	BOLT	M10×55-8.8-Zn.D
730	02B0071	GB32.1-88	螺栓	BOLT	M12×25-8.8-Zn.D
731	02B0072	GB32.1-88	螺栓	BOLT	M27×130-8.8-Zn.D
732	02B0081	JB/ZQ4321-86	U 型螺栓	U-BOLT	51-Zn
733	02B0101	GB10-88	螺栓	BOLT	M16×70-4.8
734	02B0108	GB10-88	螺栓	BOLT	M16×55-8.8-Zn.D
735	02B0118	GB798-88	螺栓	BOLT	M12×50-4.6-Zn.D
736	02B0119	GB32.1-88	螺栓	BOLT	M24×90-8.8-Zn.D
737	02B0129	GB/T31.1-1988	螺栓	BOLT	M12×110-8.8-Zn.D
738	02B0130	GB/T31.1-1988	螺栓	BOLT	M12×80-8.8-Zn.D
739	02B0141	GB32.1-88	螺栓	BOLT	M20×80-10.9-Zn.D
740	02B0145	GB/T31.1-1988	螺栓	BOLT	M20×120-8.8-Zn.D
741	02B0146	GB798-88	螺栓	BOLT	M30×110-4.6-Zn.D
742	02B0147	GB5787-86	螺栓	BOLT	M6×12-8.8-Zn.D
743	02B0148	GB5787-86	螺栓	BOLT	M6×16-8.8-Zn.D
744	02B0155	GB32.1-88	螺栓	BOLT	M12×40-10.9-Zn.D
745	02B0156	GB32.1-88	螺栓	BOLT	M16×35-10.9-Zn.D
746	02B0178	GB32.1-88	螺栓	BOLT	M27×120-8.8-Zn.D
747	02B0227	GB27-88	螺栓	BOLT	M24*70-8.8-Zn.D
748	02B0299	JB/ZQ4321-1997	U 形螺栓	U-BOLT	76-Zn
749	02J0002	GB5787-86	螺栓	BOLT	M8x20-8.8-Zn.D
750	02U0014	GB3289.10-82	三通	TEE	1.5
751	02V0015	GB32.1-88	螺栓	BOLT	M22×100-8.8-Zn.D
752	02V0085	JB/T999-1977	铰接螺栓	BANJO BOLT	M14×1.5×35
753	02V0087	GB898-88	螺柱	STUD	AM14×55-8.8-Zn.D
754	02V0090	GB819-85	平头螺栓	BOLT	M10X25-8.8-Zn.D
755	03A0060	JB978-77	铰接管接头	CONNECTOR	14
756	03A0121	JB981-77	螺母	NUT	M42×2
757	03B0003	GB6170-86	螺母	NUT	M12-8-Zn.D
758	03B0011	GB889-86	螺母	NUT	M14-8-Zn.D
759	03B0014	GB818-85	螺钉	SCREW	M6×16-4.8-Zn.D
760	03B0019	GB6171-86	螺母	NUT	M12×1.25-8-Zn.D
761	03B0021	GB6170-86	螺母	NUT	M8-8-Zn.D
762	03B0027	GB6173-86	螺母	NUT	M12×1.5-04-Zn.D
763	03B0029	GB6171-86	螺母	NUT	M6×0.75-8-Zn.D
764	03B0032	GB6170-86	螺母	NUT	M5-8-Zn.D
765	03B0035	GB6171-86	螺母	NUT	M10×1-8-Zn.D

标准件规格表 STANDARD PART TABLE

序号 NO.	零件号 PART NO	代号 CODE	零件名称 DESCRIPTION		规格 SIZE
766	03B0036	GB6170-86	螺母	Nut	M6-8-Zn.D
767	03B0043	JB1000-77	螺塞	PLUG	M48×2
768	03B0047	GB6170-86	螺母	NUT	M20-8-Zn.D
769	03B0048	GB6170-86	螺母	NUT	M22-10-Zn.D
770	03B0053	GB6170-86	螺母	NUT	M10-8-Zn.D
771	03B0058	GB889-86	螺母	NUT	M10-8-Zn.D
772	03B0059	GB6172-86	螺母	NUT	M14-05-Zn.D
773	03B0087	GB6170-86	螺母	NUT	M8-10-Zn.D
774	03B0088	GB6173-86	螺母	NUT	M12×1.25-05-Zn.D
775	03B0095	GB6170-86	螺母	NUT	M16-8-Zn.D
776	03B0103	GB6171-86	螺母	NUT	M16×1.5-8-Zn.D
777	03B0110	GB6173-86	螺母	NUT	M14×1.5-04-Zn.D
778	03B0111	GB6170-86	螺母	NUT	M14-8-Zn.D
779	03B0112	GB6173-86	螺母	NUT	M22×1.5-05-Zn.D
780	03B0120	GB6173-86	螺母	NUT	M16×1.5-04-Zn.D
781	03B0134	GB6171-86	螺母	NUT	M14×1.5-8-Zn.D
782	03B0137	GB808-88	螺母	NUT	M12×1.25-Zn.D
783	03B0139	GB6171-86	螺母	NUT	M22×1.5-10-Zn.D
784	03B0140	GB6172-86	螺母	NUT	M10-04-Zn.D
785	03B0141	GB6172-86	螺母	NUT	M12-04-Zn.D
786	03B0145	GB808-88	螺母	NUT	M10×1-Zn.D
787	03B0147	GB6170-86	螺母	NUT	M18-8-Zn.D
788	03B0148	GB6170-86	螺母	NUT	M24-8-Zn.D
789	03B0149	GB6171-86	螺母	NUT	M18×1.5-8-Zn.D
790	03B0150	GB6171-86	螺母	NUT	M20×1.5-8-Zn.D
791	03B0151	GB6172-86	螺母	NUT	M10-05-Zn.D
792	03B0152	GB6172-86	螺母	NUT	M20-04-Zn.D
793	03B0154	GB6173-86	螺母	NUT	M27×2-04-Zn.D
794	03B0156	GB9457-88	螺母	NUT	M14×1.5-8-Zn.D
795	03B0158	GB6171-86	螺母	NUT	M10×1.25-8-Zn.D
796	03B0159	GB923-88	螺母	NUT	M4-5-Zn.D
797	03B0161	GB6173-86	螺母	NUT	M18×1.5-04-Zn.D
798	03B0162	GB6173-86	螺母	NUT	M22×1.5-04-Zn.D
799	03B0163	GB9457-88	螺母	NUT	M10×1-8-Zn.D
800	03B0173	GB6172-86	螺母	NUT	M12-05-Zn.D
801	03B0175	GB6170-86	螺母	NUT	M24-10-Zn.D
802	03B0176	GB6170-86	螺母	NUT	M30-10-Zn.D
803	03B0180	GB6173-86	螺母	NUT	M14×1.5-05-Zn.D
804	03B0181	GB6173-86	螺母	NUT	M16×1.5-05-Zn.D
805	03B0182	GB6173-86	螺母	NUT	M20×1.5-05-Zn.D
806	03B0184	GB6173-86	螺母	NUT	M27×2-05-Zn.D
807	03B0193	GB889-86	螺母	NUT	M16-8-Zn.D
808	03B0207	GB6172-86	螺母	NUT	M30-04-Zn.D
809	03B0216	GB6173-86	螺母	NUT	M24×2-05-Zn.D
810	03B0221	GB6172-86	螺母	NUT	M16-04-Zn.D

标准件规格表 STANDARD PART TABLE

序号 NO.	零件号 PART NO	代号 CODE	零件名称 DESCRIPTION		规格 SIZE
811	03B0223	GB6170-86	螺母	NUT	M20-12-Zn.D
812	03B0227	GB6171-86	螺母	NUT	M12×1.5-8-Zn.D
813	03B0233	GB62-88	蝶形螺母	BUTTERFLY NUT	M8×1.25-Zn.D
814	03B0238	GB6173-86	螺母	NUT	M10×1-04-Zn.D
815	03B0243	GB6170-86	螺母	NUT	M3-8-Zn.D
816	03B0287	GB/T13681-92	螺母		M6
817	03B0288	GB6170-86	螺母	NUT	M22-12-Zn.D
818	03B0289	GB6170-86	螺母	NUT	M10-10-Zn.D
819	03B0290	GB6170-86	螺母	NUT	M12-10-Zn.D
820	03B0291	GB6170-86	螺母	NUT	M14-10-Zn.D
821	03B0292	GB6170-86	螺母	NUT	M16-10-Zn.D
822	03B0293	GB6170-86	螺母	NUT	M18-10-Zn.D
823	03B0294	GB6170-86	螺母	NUT	M20-10-Zn.D
824	03B0295	GB6170-86	螺母	NUT	M33-10-Zn.D
825	03B0296	GB6170-86	螺母	NUT	M4-8-Zn.D
826	03B0297	GB6171-86	螺母	NUT	M30×2-10-Zn.D
827	03B0298	GB6171-86	螺母	NUT	M33×2-10-Zn.D
828	03B0300	GB6173-86	螺母	NUT	M8×1-04-Zn.D
829	03B0303	GB9457-88	螺母	NUT	M12×1.5-8-Zn.D
830	03B0305	GB9457-88	螺母	NUT	M8×1-8-Zn.D
831	03B0309	GB6170-86	螺母	NUT	M36-8-Zn.D
832	03B0314	GB6173-86	螺母	NUT	M33×2-04-Zn.D
833	03B0319	GB6170-86	螺母	NUT	M30-12-Zn.D
834	03B0321	GB6170-86	螺母	NUT	M27-8-Zn.D
835	03B0322	GB6172-86	螺母	NUT	M33-05-Zn.D
836	03B0334	GB6173-86	螺母	NUT	M10×1-05-Zn.D
837	03B0340	GB41-86	螺母	NUT	M5-4.5-Zn.D
838	03B0346	GB6173-86	螺母	NUT	M12×1.25-04-Zn.D
839	03B0351	GB41-86	螺母	NUT	M4-4.5-Zn.D
840	03B0355	GB6170-86	螺母	NUT	M30-8-Zn.D
841	03B0370	GB6170-86	螺母	NUT	M5-10-Zn.D
842	03B0375	GB6172-86	螺母	NUT	M8-05-Zn.D
843	03B0379	GB6172-86	螺母	NUT	M8-04-Zn.D
844	03B0402	GB9457-88	螺母	NUT	M16×1.5-8-Zn.D
845	03B0405	GB6170-86	螺母	NUT	M27-10-Zn.D
846	03B0414	GB810-88	螺母	NUT	M60×2
847	03B0415	GB6180-86	螺母	NUT	M36-9-Zn.D
848	03B0435	GB/T13681-92	螺母	NUT	M8
849	03B0436	GB/T13681-92	螺母	NUT	M10
850	03B0437	GB/T13681-92	螺母	NUT	M12
851	03B0451	GB/T13681-92	螺母	NUT	M4
852	03B0454	GB6171-86	螺母	NUT	M24×2-10-Zn.D
853	03B0461	GB9457-86	螺母	NUT	M24×2-8-Zn.D
854	03B0472	GB889-86	螺母	NUT	M12-8-Zn.D
855	03B0474	GB6170-86	螺母	NUT	M8-8-Zn.D-LH

标准件规格表 STANDARD PART TABLE

序号 NO.	零件号 PART NO	代号 CODE	零件名称 DESCRIPTION		规格 SIZE
856	03B0481	GB923-88	螺母	NUT	M20-5-Zn.D
857	03B0487	GB9457-88	螺母	NUT	M30×2-8-Zn.D
858	03B0488	GB6172-86	螺母	NUT	M36-04-Zn.D
859	03B0489	GB/T13681-92	螺母	NUT	M5
860	03B0493	GB9457-88	螺母	NUT	M36×3-8-Zn.D
861	03B0494	GB6178-86	螺母	NUT	M30-8-Zn.D
862	03B0495	GB923-88	螺母	NUT	M16-5-Zn.D
863	03B0499	GB809-88	螺母	NUT	M5×16
864	03B0515	GB923-88	螺母	NUT	M20-8-Zn.D
865	03B0518	GB812-88	圆螺母	NUT	M115×2
866	03B0519	GB6178-86	螺母	NUT	M24-8-Zn.D
867	03B0538	GB62-88	蝶形螺母	BUTTERFLY	M12×1.75-Zn.D
868	03B0541	GB9457-88	螺母	NUT	M20×1.5-8-Zn.D
869	03B0542	GB6172-86	螺母	NUT	M24
870	03B0582	GB6173-86	螺母	NUT	M8×1-04-Zn.D-LH
871	03B0591	GB923-88	螺母	NUT	M6×5-Zn.D
872	03B0592	GB62-88	碟形螺母	NUT	M10×1.5-Zn.D
873	03B0593	GB4664	锁紧螺母	LOCKNUT	KMW10
874	03B0615	GB812-88	螺母	NUT	M39×1.5
875	03B0654	GB6170-86	螺母	NUT	M14-10-DK
876	03B0655	GB6170-86	螺母	NUT	M16-10-DK
877	03B0656	GB6170-86	螺母		M20-10-DK
878	03B0657	GB6170-86	螺母	NUT	M22-10-DK
879	03B0658	GB6170-86	螺母	NUT	M27-10-DK
880	03B0659	GB6170-86	螺母	NUT	M30-10-DK
881	03B0660	GB6170-86	螺母	NUT	M30-12-DK
882	03B0661	GB6170-86	螺母	NUT	M8-10-DK
883	03B0662	GB6172	螺母	NUT	M10-8-Zn.D
884	03B0663	GB6173-86	螺母	NUT	M20×1.5-10-Zn.D
885	03B0668	GB6170-86	螺母	NUT	M24-10-DK
886	03B0687	GB6184-86	锁紧螺母	LOCKNUT	M8
887	03B0688	GB6178-86	螺母	NUT	M12-8-Zn.D
888	03B0689	GB6173-86	螺母	NUT	M20×1.5-8-Zn.D
889	03B0703	JB1001-77	螺塞	PLUG	M18×1.5-6g
890	03B0705	JB/ZQ4450-86	螺塞	PLUG	M22×1.5-Zn.D
891	03B0710	GB6173-86	螺母	NUT	M16×1.5-8-Zn.D
892	03B0711	GB6170-86	螺母	NUT	M12-8-Zn.D-LH
893	03B0712	GB6171-86	螺母	NUT	M10×1.25-8-Zn.D-LH
894	03B0717	GB6171-86	螺母	NUT	M12×1.5-10-Zn.D
895	03B0739	GB6181-86	螺母	NUT	M30-8-Zn.D
896	03B0741	GB812-88	螺母	NUT	M27×1.5
897	03B0743	JB1000-77	螺塞	PLUG	M22×1.5
898	03B0744	JB1000-77	螺塞	PLUG	M18×1.5
899	03B0754	GB41-86	螺母	NUT	M10-4.5-Zn.D
900	03B0764	GB889-86	螺母	NUT	M30-10-Zn.D

标准件规格表 STANDARD PART TABLE

序号 NO.	零件号 PART NO	代号 CODE	零件名称 DESCRIPTION		规格 SIZE
901	03B0765	GB812-88	螺母	NUT	M55×2
902	03B0768	GB/T6185.1-2000	锁紧螺母	LOCKNUT	M14-8-Zn.D
903	03B0769	GB804-88	螺母	NUT	M12
904	03B0833	JB981-77	螺母	NUT	M22×1.5-7H
905	03B0840	GB6171-86	螺母	NUT	M20×1.5-10-Zn.D
906	03B0862	JB/ZQ4447-1997	螺塞	PLUG	NPT1/2
907	03B0898	GB923-88	螺母	NUT	M10-5-Zn.D
908	03B0923	GB812-88	螺母	NUT	M72×2
909	03B0952	GB6171-86	螺母	NUT	M10×1.25-10-Zn.D
910	03B0963	GB6171-86	螺母	NUT	M20×2-8-Zn.D
911	03B0967	GB6171-86	螺母	NUT	M36×3-8-Zn.D
912	03B0968	GB9459-88	螺母	NUT	M10×1.25-05-Zn.D
913	03B0969	GB9459-88	螺母	NUT	M12×1.5-05-Zn.D
914	03B0970	GB6171-86	螺母	NUT	M18×1.5-10-Zn.D
915	03B0971	GB6171-86	螺母	NUT	M24×1.5-8-Zn.D
916	03B0972	GB6178-86	螺母	NUT	M8-8-Zn.D
917	03B0973	M12×25-Zn.D	螺母	NUT	M16×1.5-8-Zn.D-LH
918	03B0974	QJ/LGB01803-1998	螺母	NUT	02228，M22×1.5
919	03B0975	QJ/LGB07042-1998	螺塞	PLUG	30108，R1/8
920	03B0976	GB6171-86	螺母	NUT	M22×1.5-10-Zn.D
921	03B0979	GB6173	六角螺母	HEX NUT	M24*1.5-10-Zn
922	03B0982	QJ/LGB07040—19	螺塞	PLUG	13618，M36×1.5
923	03B0997	GB812-88	螺母	NUT	M68×2-6H
924	03B0998	GB812-88	螺母	NUT	M52×1.5-6H
925	03B1006	GB812-88	螺母	NUT	M60×2-6H
926	03B1032	GB6178-86	螺母	NUT	M12-10-Zn.D
927	03B1033	QJ/LGB07040-1998	螺塞	PLUG	13016，M30×1.5
928	03B1108	GB6171-86	螺母	NUT	
929	03B1111	GB6170-86	螺母	NUT	M8-10-Zn.D-LH
930	03B1112	GB6171-86	螺母	NUT	M10×1.25-10-Zn.D-LH
931	03B1113	GB6171-86	螺母	NUT	M12×1.5-10-Zn.D-LH
932	03B1114	GB6171-86	螺母	NUT	M14×1.5-10-Zn.D-LH
933	03B1115	GB6171-86	螺母	NUT	M24×1.5-6H-10
934	03B1116	GB6171-86	螺母	NUT	M14×1.5-8-Zn.D-LH
935	03B1117	GB6178-86	螺母	NUT	M8-10-Zn.D
936	03B1118	GB9457-88	螺母	NUT	M10×1.25-10-Zn.D
937	03B1119	GB9457-88	螺母	NUT	M30×2-10-Zn.D
938	03B1120	QJ/LGB01803-1998	螺母	NUT	M24×1.5-10-Zn.D
939	03B1121	QJ/LGB07044-1998	螺塞	PLUG	13620，M36×1.5
940	03B1122	QJ/LGB07239-1998	螺母	NUT	13320，M33×1.25
941	03B1124	JB1001-77	螺塞	PLUG	M10×1
942	03B1151	GB/T62.1-2004	螺母	NUT	M16-8-Zn.D
943	03B1152	GB/T810-1988	螺母	NUT	M125×2
944	03B1153	GB/T817-1988	螺母	NUT	M8-8-Zn.D
945	03B1154	GB/T1229-2006	螺母	NUT	M24-10H-Zn.D

标准件规格表 STANDARD PART TABLE

序号 NO.	零件号 PART NO	代号 CODE	零件名称 DESCRIPTION		规格 SIZE
946	03B1155	GB/T6170-2000	螺母	NUT	M42-8-Zn.D
947	03B1156	GB/T6172.1-2000	螺母	NUT	M42-04-Zn.D
948	03B1157	GB/T9459-1988	螺母	NUT	M20×1.5-05-Zn.D
949	03B1158	GB/T6171-2000	螺母	NUT	M8×1-8-Zn.D
950	03B1159	GB/T889.1-2000	螺母	NUT	M8-8-Zn.D
951	03B1160	GB/T923-1988	螺母	NUT	M12-6-Zn.D
952	03B1180	GB/T6170-2000	螺母	NUT	M10-8-Zn.D
953	03B1215	GB/T17880.5-1999	螺母	NUT	M10×19.5
954	03B1253	GB/T13681-92	螺母	NUT	M16-8-Zn.D
955	03B1254	GB/T889.1-2000	螺母	NUT	M5-8-Zn.D
956	03B1255	GB/T889.1-2000	螺母	NUT	M6-8-Zn.D
957	03B1256	GB/T889.1-2000	螺母	NUT	M20-8-Zn.D
958	03B1268	GB923-88	螺母	NUT	M8-5-Zn.D
959	03B1269	GB/T1229-2006	螺母	NUT	M22-10H-Zn.D
960	03B1270	GB/T6172.1-2000	螺母	NUT	M22-04-Zn.D
961	03B1279	GB/T1229-2006	螺母	NUT	M20-10H-Zn.D
962	03B1280	GB/T6178-1986	螺母	NUT	M16-8-Zn.D
963	03B1281	GB/T1229-2006	螺母	NUT	M16-10H-Zn.D
964	03V0420	GB6170-86	螺母	NUT	M10-8-Zn.D 左
965	03V0435	GB6170-86	螺母	NUT	M8-8-T
966	03V0436	GB6170-86	螺母	NUT	M10-8-T
967	03V0437	GB6170-86	螺母	NUT	M12-8-T
968	03V0500	GB6182-86	锁紧螺母	LOCKNUT	M8-8-Zn.D
969	03V0501	GB071215-3	锁紧螺母	LOCKNUT	M12
970	03V0505	JB1000-77	螺塞	PLUG	M22×1.5
971	03V0507	GB072428-3	螺母	NUT	M24
972	03V0510	JB1000-77	螺塞	PLUG	M27×2
973	03V0511	GB6182-86	螺母	NUT	M16-8-Zn.D
974	03V0512	GB6182-86	嵌件锁紧螺母	NUT	M10
975	03V0515	GB072428-3	锁紧螺母	LOCKNUT	M24-8-Zn.D
976	03V0516	GB6182-86	螺母	NUT	M14-8-Zn.D
977	03V0519	GB/T889-2000	防松螺母	LOCKNUT	M24×2-10
978	03V0521	GB6186-86	锁紧螺母	LOCKNUT	M14-8-Zn.D
979	03V0522	GB60-76	开口槽螺母	NUT	M24×1.5
980	03V0524	GB6186-86	锁紧螺母	LOCKNUT	M20-8-Zn.D
981	03V0527	GB071215-3	锁紧螺母	LOCKNUT	M14×1.5-12-Zn.D
982	03V0528	GB071215-3	锁紧螺母	LOCKNUT	M20
983	03V0529	GB6184-86	螺母	NUT	M12-8-Zn.D
984	03V0532	JB1000-77	螺塞	PLUG	M33×2
985	03V0533	GB/T6187.1-2000	锁紧螺母	LOCKNUT	M6
986	03V0535	GB/T889.1-2000	锁紧螺母	LOCKNUT	M24-8-Zn.D
987	03V0536	GB/T805-1988	扣紧螺母	NUT	M14×1.5-10-Zn.D
988	03V0537	GB/T6171-2000	螺母	NUT	M14×1.5-10-Zn.D
989	03V0540	GB812-88	螺母	NUT	M64×2-Zn.D
990	03V0542	GB812-88	螺母	NUT	M100×2-Zn.D

标准件规格表 STANDARD PART TABLE

序号 NO.	零件号 PART NO	代号 CODE	零件名称 DESCRIPTION		规格 SIZE
991	03V0543	GB071215-3	锁紧螺母	LOCKNUT	M20-10-Zn.D
992	03V0544	GB/T889.2	锁紧螺母	LOCKNUT	M22×2-8-Zn.D
993	04B0005	GB818-85	螺钉	SCREW	M6×20-4.8-Zn.D
994	04B0006	GB818-85	螺钉	SCREW	M5×10-4.8-Zn.D
995	04B0011	GB70-85	螺钉	SCREW	M10×70-10.9-Zn.D
996	04B0012	GB70-85	螺钉	SCREW	M20×60-10.9-Zn.D
997	04B0014	GB70-85	螺钉	SCREW	M14×40-12.9-Zn.D
998	04B0015	GB70-85	螺钉	SCREW	M12×40-12.9-Zn.D
999	04B0016	GB70-85	螺钉	SCREW	M8×35-8.8-Zn.D
1000	04B0017	GB70-85	螺钉	SCREW	M8×70-8.8-Zn.D
1001	04B0021	GB70-85	螺钉	SCREW	M10×20-12.9-Zn.D
1002	04B0022	GB70-85	螺钉	SCREW	M10×25-8.8-Zn.D
1003	04B0025	GB70-85	螺钉	SCREW	M16×80-12.9-Zn.D
1004	04B0026	GB70-85	螺钉	SCREW	M18×80-12.9-Zn.D
1005	04B0029	GB70-85	螺钉	SCREW	M8×100-8.8-Zn.D
1006	04B0031	GB818-85	螺钉	SCREW	M3×12-4.8-Zn.D
1007	04B0036	GB100-86	螺钉	SCREW	3×20
1008	04B0037	GB70-85	螺钉	SCREW	M10×45-12.9-Zn.D
1009	04B0039	GB70-85	螺钉	SCREW	M10×65-8.8-Zn.D
1010	04B0040	GB77-85	螺钉	SCREW	M12×12-45H-Zn.D
1011	04B0042	GB818-85	螺钉	SCREW	M6×30-4.8-Zn.D
1012	04B0044	GB845-85	螺钉	SCREW	ST4.8×16-C-H-Zn.D
1013	04B0045	GB6560-86	螺钉	SCREW	M4×12
1014	04B0047	GB70-85	螺钉	SCREW	M6×20-8.8-Zn.D
1015	04B0048	GB70-85	螺钉	SCREW	M6×55-8.8-Zn.D
1016	04B0049	GB70-85	螺钉	SCREW	M8×25-8.8-Zn.D
1017	04B0050	GB70-85	螺钉	SCREW	M8×45-8.8-Zn.D
1018	04B0051	GB70-85	螺钉	SCREW	M8×50-10.9-Zn.D
1019	04B0055	GB818-85	螺钉	SCREW	M5×20-4.8-Zn.D
1020	04B0056	GB818-85	螺钉	SCREW	M6×12-4.8-Zn.D
1021	04B0057	GB818-85	螺钉	SCREW	M6×25-4.8-Zn.D
1022	04B0058	GB818-85	螺钉	SCREW	M6×45-4.8-Zn.D
1023	04B0059	GB818-85	螺钉	SCREW	M8×20-4.8-Zn.D
1024	04B0060	GB847-85	螺钉	SCREW	ST3.5×9.5-F-H
1025	04B0066	GB818-85	螺钉	SCREW	M5×16-4.8-Zn.D
1026	04B0070	GB818-85	螺钉	SCREW	M10×20-4.8-Zn.D
1027	04B0073	GB819-85	螺钉	SCREW	M5×12-4.8-Zn.D
1028	04B0074	GB819-85	螺钉	SCREW	M6×12-4.8-Zn.D
1029	04B0075	GB819-85	螺钉	SCREW	M6×16-4.8-Zn.D
1030	04B0076	GB819-85	螺钉	SCREW	M8×16-4.8-Zn.D
1031	04B0077	GB70-85	螺钉	SCREW	M12×110-8.8-Zn.D
1032	04B0078	GB70-85	螺钉	SCREW	M8×20-8.8-Zn.D
1033	04B0080	GB73-85	螺钉	SCREW	M10×35-14H-Zn.D
1034	04B0081	GB73-85	螺钉	SCREW	M12×45-14H-Zn.D
1035	04B0082	GB100-86	螺钉	SCREW	3.5×20

标准件规格表 STANDARD PART TABLE

序号 NO.	零件号 PART NO	代号 CODE	零件名称 DESCRIPTION		规格 SIZE
1036	04B0083	GB100-86	螺钉	SCREW	3×16
1037	04B0084	GB100-86	螺钉	SCREW	4×30
1038	04B0085	GB100-86	螺钉	SCREW	4×25
1039	04B0087	GB825-88	螺钉	SCREW	M20
1040	04B0088	GB845-85	螺钉	SCREW	ST4.8×10-C-H-Zn.D
1041	04B0090	GB818-85	螺钉	SCREW	M4×10-4.8-Zn.D
1042	04B0091	GB818-85	螺钉	SCREW	M6×60-4.8-Zn.D
1043	04B0093	GB77-85	螺钉	SCREW	M12×16-45H-Zn.D
1044	04B0099	GB818-85	螺钉	SCREW	M4×16-4.8-Zn.D
1045	04B0100	GB818-85	螺钉	SCREW	M8×30-4.8-Zn.D
1046	04B0106	GB818-85	螺钉	SCREW	M6×10-4.8-Zn.D
1047	04B0108	GB819-85	螺钉	SCREW	M4×10-4.8-Zn.D
1048	04B0109	GB819-85	螺钉	SCREW	M6×30-4.8-Zn.D
1049	04B0110	GB845-85	螺钉	SCREW	ST2.9×9.5-C-H-Zn.D
1050	04B0112	GB845-85	螺钉	SCREW	ST4.8×32-C-H-Zn.D
1051	04B0114	GB845-85	螺钉	SCREW	ST4.8×19-C-H-Zn.D
1052	04B0116	GB70-85	螺钉	SCREW	M10×30-8.8-Zn.D
1053	04B0117	GB70-85	螺钉	SCREW	M10×35-8.8-Zn.D
1054	04B0119	GB70-85	螺钉	SCREW	M10×70-8.8-Zn.D
1055	04B0120	GB70-85	螺钉	SCREW	M12×45-8.8-Zn.D
1056	04B0121	GB70-85	螺钉	SCREW	M12×60-8.8-Zn.D
1057	04B0122	GB70-85	螺钉	SCREW	M14×40-8.8-Zn.D
1058	04B0123	GB70-85	螺钉	SCREW	M14×50-8.8-Zn.D
1059	04B0124	GB70-85	螺钉	SCREW	M16×45-8.8-Zn.D
1060	04B0125	GB70-85	螺钉	SCREW	M16×100-8.8-Zn.D
1061	04B0127	GB70-85	螺钉	SCREW	M20×70-8.8-Zn.D
1062	04B0128	GB70-85	螺钉	SCREW	M20×70-12.9-Zn.D
1063	04B0129	GB70-85	螺钉	SCREW	M20×100-12.9-Zn.D
1064	04B0134	GB100-86	螺钉	SCREW	4×20
1065	04B0142	GB77-85	螺钉	SCREW	M12×25-45H-Zn.D
1066	04B0143	GB70-85	螺钉	SCREW	M8×40-10.9-Zn.D
1067	04B0146	GB818-85	螺钉	SCREW	M8×40-4.8-Zn.D
1068	04B0147	GB70-85	螺钉	SCREW	M20×90-12.9-Zn.D
1069	04B0148	GB70-85	螺钉	SCREW	M16×90-8.8-Zn.D
1070	04B0151	GB70-85	螺钉	SCREW	M10×45-10.9-Zn.D
1071	04B0153	GB70-85	螺钉	SCREW	M12×60-10.9-Zn.D
1072	04B0154	GB70-85	螺钉	SCREW	M12×75-12.9-Zn.D
1073	04B0155	GB70-85	螺钉	SCREW	M10×65-12.9-Zn.D
1074	04B0156	GB70-85	螺钉	SCREW	M10×55-12.9-Zn.D
1075	04B0157	GB70-85	螺钉	SCREW	M20×160-12.9-Zn.D
1076	04B0159	GB845-85	螺钉	SCREW	ST4.2×16-C-H-Zn.D
1077	04B0163	GB70-85	螺钉	SCREW	M4×8-8.8-Zn.D
1078	04B0164	GB73-85	螺钉	SCREW	M6×8-14H-Zn.D
1079	04B0165	GB78-85	螺钉	SCREW	M6×5-33H-Zn.D
1080	04B0166	GB78-85	螺钉	SCREW	M6×10-33H-Zn.D

标准件规格表 STANDARD PART TABLE

序号 NO.	零件号 PART NO	代号 CODE	零件名称 DESCRIPTION		规格 SIZE
1081	04B0169	GB818-85	螺钉	SCREW	M3×30-4.8-Zn.D
1082	04B0170	GB70-85	螺钉	SCREW	M6×10-8.8-Zn.D
1083	04B0171	GB70-85	螺钉	SCREW	M20×200-8.8-Zn.D
1084	04B0173	GB845-85	螺钉	SCREW	ST3.5×9.5-F-H-Zn.D
1085	04B0174	GB70-85	螺钉	SCREW	M8×30-8.8-Zn.D
1086	04B0177	GB819-85	螺钉	SCREW	M6×25-4.8-Zn.D
1087	04B0182	GB819-85	螺钉	SCREW	M4×16-4.8-Zn.D
1088	04B0183	GB947-88	螺钉	SCREW	M5×14
1089	04B0185	GB70-85	螺钉	SCREW	M10×45-8.8-Zn.D
1090	04B0186	GB70-85	螺钉	SCREW	M10×30-10.9-Zn.D
1091	04B0187	GB70-85	螺钉	SCREW	M14×50-12.9-Zn.D
1092	04B0194	GB70-85	螺钉	SCREW	M6×25-10.9-Zn.D
1093	04B0195	GB70-85	螺钉	SCREW	M6×25-8.8-Zn.D
1094	04B0196	GB70-85	螺钉	SCREW	M8×40-8.8-Zn.D
1095	04B0198	GB818-85	螺钉	SCREW	M4×12-4.8-Zn.D
1096	04B0200	GB845-85	螺钉	SCREW	ST5.5×13-C-H-Zn.D
1097	04B0203	GB73-85	螺钉	SCREW	M6×12-14H-Zn.D
1098	04B0204	GB818-85	螺钉	SCREW	M3×10-4.8-Zn.D
1099	04B0205	GB5282-85	螺钉	SCREW	ST4.2×13-C
1100	04B0206	GB818-85	螺钉	SCREW	M4×8-4.8-Zn.D
1101	04B0210	GB845-85	螺钉	SCREW	ST3.5×16-C-H-Zn.D
1102	04B0211	GB818-85	螺钉	SCREW	M8×25-4.8-Zn.D
1103	04B0214	GB823-88	螺钉	SCREW	M5×25-4.8-Zn.D
1104	04B0216	GB823-88	螺钉	SCREW	M6×12-4.8-Zn.D
1105	04B0218	GB818-85	螺钉	SCREW	M8×16-4.8-Zn.D
1106	04B0219	GB825-88	吊环螺钉	SCREW	M16
1107	04B0220	GB70-85	螺钉	SCREW	M12×30-8.8-Zn.D
1108	04B0221	GB818-85	螺钉	SCREW	M5×12-4.8-Zn.D
1109	04B0223	GB818-85	螺钉	SCREW	M5×25-4.8-Zn.D
1110	04B0226	GB5282-85	螺钉	SCREW	ST3.5×25-C
1111	04B0228	GB99-86	螺钉	SCREW	5×20-Zn.D
1112	04B0230	GB845-85	螺钉	SCREW	ST5×20-C-H-Zn.D
1113	04B0231	GB818-85	螺钉	SCREW	M4×5-4.8-Zn.D
1114	04B0232	GB845-85	螺钉	SCREW	ST2.9×13-C-H-Zn.D
1115	04B0234	GB818-85	螺钉	SCREW	M3×16-4.8-Zn.D
1116	04B0240	GB70-85	螺钉	SCREW	M10×50-8.8-Zn.D
1117	04B0246	GB77-85	螺钉	SCREW	M8×10-45H-Zn.D
1118	04B0247	GB70-85	螺钉	SCREW	M12×70-12.9-Zn.D
1119	04B0248	GB70-85	螺钉	SCREW	M14×70-12.9-Zn.D
1120	04B0249	GB846-85	螺钉	SCREW	ST4.2×13-C-H-Zn.D
1121	04B0251	GB70-85	螺钉	SCREW	M12×35-10.9-Zn.D
1122	04B0252	GB70-85	螺钉	SCREW	M8×90-8.8-Zn.D
1123	04B0254	GB70-85	螺钉	SCREW	M16×70-8.8-Zn.D
1124	04B0255	GB70-85	螺钉	SCREW	M20×150-12.9-Zn.D
1125	04B0256	GB818-85	螺钉	SCREW	M6×16-4.8-Zn.D(黑色)

标准件规格表 STANDARD PART TABLE

序号 NO.	零件号 PART NO	代号 CODE	零件名称 DESCRIPTION		规格 SIZE
1126	04B0257	GB818-85	螺钉	SCREW	M8×25-4.8-Zn.D(黑色)
1127	04B0258	GB845-85	自攻螺钉	SCREW	ST2.9×6.5-C-H-Zn.D
1128	04B0259	GB846-85	螺钉	SCREW	ST3.5×16-C-H-Zn.D
1129	04B0259	GB846-85	螺钉	SCREW	ST3.5×16-C-H-Zn.D
1130	04B0260	GB70-85	螺钉	SCREW	M6×30-8.8-Zn.D
1131	04B0262	GB830-88	螺钉	SCREW	M6×12-4.8-Zn.D
1132	04B0263	GB70-85	螺钉	SCREW	M8×16-8.8-Zn.D
1133	04B0264	GB825-88	螺钉	SCREW	M12
1134	04B0265	GB70-85	螺钉	SCREW	M16×100-12.9-Zn.D
1135	04B0266	GB70-85	螺钉	SCREW	M12×45-12.9-Zn.D
1136	04B0269	GB845-85	螺钉	SCREW	ST4.2×25-C-H-Zn.D
1137	04B0271	GB819-85	螺钉	SCREW	M5×20-4.8-Zn.D
1138	04B0272	GB818-85	螺钉	SCREW	M8×50-4.8-Zn.D
1139	04B0273	GB70-85	螺钉	SCREW	M10×90-8.8-Zn.D
1140	04B0275	GB825-88	螺钉	SCREW	M8
1141	04B0278	GB70-85	螺钉	SCREW	M10×50-10.9-Zn.D
1142	04B0279	GB70-85	螺钉	SCREW	M12×55-12.9-Zn.D
1143	04B0281	GB818-85	螺钉	SCREW	M4×20-4.8-Zn.D
1144	04B0283	GB70-85	螺钉	SCREW	M14×80-10.9-Zn.D
1145	04B0289	GB819-85	螺钉	SCREW	M10×25-4.8-Zn.D
1146	04B0290	GB818-85	螺钉	SCREW	M6×12-4.8-Zn.D（黑色）
1147	04B0292	GB819-85	螺钉	SCREW	M4×10-4.8-Zn.D（黑色）
1148	04B0293	GB819-85	螺钉	SCREW	M4×16-4.8-Zn.D（黑色）
1149	04B0294	GB818-85	螺钉	SCREW	M6×25-4.8-Zn.D（黑色）
1150	04B0296	GB/T70.3-2000	螺钉	SCREW	M8×20-8.8-Zn.D
1151	04B0297	GB70.3-2000	内六角沉头螺钉	SCREW	M16×45-10.9-Zn.D
1152	04B0298	GB70-85	螺钉	SCREW	M16×40-10.9-Zn.D
1153	04B0299		螺钉	SCREW	M8×12-8.8-Zn.D
1154	04B0300	GB70-85	螺钉	SCREW	M14×35-12.9-Zn.D
1155	04B0301	GB70-85	螺钉	SCREW	M4×20-8.8-Zn.D
1156	04B0302	GB70-85	螺钉	SCREW	M12×20-8.8-Zn.D
1157	04B0303	GB70-85	螺钉	SCREW	M16×35-8.8-Zn.D
1158	04B0304	GB70-85	螺钉	SCREW	M16×60-8.8-Zn.D
1159	04B0314	GB818-85	螺钉	SCREW	M10×25-4.8-Zn.D（黑色）
1160	04B0315	GB71-85	螺钉	SCREW	M10×30-14H-Zn.D
1161	04B0316	GB70-85	螺钉	SCREW	M20×110-8.8-Zn.D
1162	04B0318	GB79-85	螺钉	SCREW	M8×16
1163	04B0322	GB70-85	螺钉	SCREW	M16×60-10.9-Zn.D
1164	04B0323	GB70-85	螺钉	SCREW	M16×35-10.9-Zn.D
1165	04B0324	GB70-85	螺钉	SCREW	M4×20-12.9-Zn.D
1166	04B0327	GB78-85	螺钉	SCREW	M8×12-33H-Zn.D
1167	04B0328	GB819-85	螺钉	SCREW	M8×20-4.8-Zn.D
1168	04B0329	GB70-85	螺钉	SCREW	M6×60-8.8-Zn.D
1169	04B0330	GB70-85	螺钉	SCREW	M5×50-8.8-Zn.D
1170	04B0333	GB70-85	螺钉	SCREW	M14×35-8.8-Zn.D

标准件规格表 STANDARD PART TABLE

序号 NO.	零件号 PART NO	代号 CODE	零件名称 DESCRIPTION		规格 SIZE
1171	04B0334	GB819-85	螺钉	SCREW	M8×30-4.8-Zn.D
1172	04B0339	GB/T70.3-2000	螺钉	SCREW	M16×35-10.9-Zn.D
1173	04B0340	GB818-85	螺钉	SCREW	M4×6-4.8-Zn.D
1174	04B0341	GB819-85	螺钉	SCREW	M4×30-4.8-Zn.D(黑色)
1175	04B0345	GB77-85	螺钉	SCREW	M6×8-45H-Zn.D
1176	04B0353	GB/T70.3-2000	螺钉	SCREW	M16×25-10.9-Zn.D
1177	04B0357	GB818-85	螺钉	SCREW	M4×40-4.8-Zn.D
1178	04B0360	GB70-85	螺钉	SCREW	M6×70-8.8-Zn.D
1179	04B0361	GB71-85	螺钉	SCREW	M10×16-14H-Zn.D
1180	04B0362	GB70-85	螺钉	SCREW	M8×55-8.8-Zn.D
1181	04B0363	GB70-85	螺钉	SCREW	M8×65-8.8-Zn.D
1182	04B0364	GB78-85	螺钉	SCREW	M12×30-45H-Zn.D
1183	04B0365	GB/T70.3-2000	螺钉	SCREW	M10×30-8.8-Zn.D
1184	04B0366	GB70-85	螺钉	SCREW	M10×60-8.8-Zn.D
1185	04B0369	GB819-85	螺钉	SCREW	M10×35-4.8-Zn.D
1186	04B0370	GB70-85	螺钉	SCREW	M5×35-8.8-Zn.D
1187	04B0371	GB70-85	螺钉	SCREW	M16×180-8.8-Zn.D
1188	04B0372	GB/T70.3-2000	螺钉	SCREW	M12×20-8.8-Zn.D
1189	04B0379	GB70-85	螺钉	SCREW	M16×55-12.9-Zn.D
1190	04B0390	GB70-85	螺钉	SCREW	M12×40-10.9-Zn.D
1191	04B0391	GB70-85	螺钉	SCREW	M14×45-10.9-Zn.D
1192	04B0393	GB70-85	螺钉	SCREW	M8×80-8.8-Zn.D
1193	04B0405	GB70-85	螺钉	SCREW	M18×45-8.8-Zn.D
1194	04B0406	GB70-85	螺钉	SCREW	M16×120-8.8-Zn.D
1195	04B0407	GB70-85	螺钉	SCREW	M16×130-8.8-Zn.D
1196	04B0411	GB819-85	螺钉	SCREW	M10×16-4.8-Zn.D
1197	04B0412	GB70-85	螺钉	SCREW	M10×20-12.9-DK
1198	04B0413	GB70-85	螺钉	SCREW	M10×30-10.9-DK
1199	04B0414	GB70-85	螺钉	SCREW	M10×30-12.9-DK
1200	04B0415	GB70-85	螺钉	SCREW	M10×35-10.9-DK
1201	04B0416	GB70-85	螺钉	SCREW	M10×35-12.9-DK
1202	04B0417	GB70-85	螺钉	SCREW	M10×45-12.9-DK
1203	04B0418	GB70-85	螺钉	SCREW	M10×50-10.9-DK
1204	04B0419	GB70-85	螺钉	SCREW	M10×50-12.9-DK
1205	04B0420	GB70-85	螺钉	SCREW	M10×55-12.9-DK
1206	04B0421	GB70-85	螺钉	SCREW	M10×65-12.9-DK
1207	04B0422	GB70-85	螺钉	SCREW	M10×70-10.9-DK
1208	04B0423	GB70-85	螺钉	SCREW	M10×70-12.9-DK
1209	04B0423	GB70-85	螺钉	SCREW	M10×70-12.9-DK
1210	04B0424	GB70-85	螺钉	SCREW	M12×35-10.9-DK
1211	04B0426	GB70-85	螺钉	SCREW	M12×35-12.9-DK
1212	04B0426	GB70-85	螺钉	SCREW	M12×35-12.9-DK
1213	04B0427	GB70-85	螺钉	SCREW	M12×40-12.9-DK
1214	04B0428	GB70-85	螺钉	SCREW	M12×55-12.9-DK
1215	04B0428	GB70-85	螺钉	SCREW	M12×55-12.9-DK

标准件规格表 STANDARD PART TABLE

序号 NO.	零件号 PART NO	代号 CODE	零件名称 DESCRIPTION		规格 SIZE
1216	04B0429	GB70-85	螺钉	SCREW	M12×60-10.9-DK
1217	04B0430	GB70-85	螺钉	SCREW	M12×60-12.9-DK
1218	04B0431	GB70-85	螺钉	SCREW	M12×75-12.9-DK
1219	04B0432	GB70-85	螺钉	SCREW	M14×40-12.9-DK
1220	04B0433	GB70-85	螺钉	SCREW	M14×45-12.9-DK
1221	04B0434	GB70-85	螺钉	SCREW	M14×50-12.9-DK
1222	04B0435	GB70-85	螺钉	SCREW	M14×80-10.9-DK
1223	04B0436	GB70-85	螺钉	SCREW	M14×80-12.9-DK
1224	04B0437	GB70-85	螺钉	SCREW	M16×80-12.9-DK
1225	04B0438	GB70-85	螺钉	SCREW	M20×100-12.9-DK
1226	04B0439	GB70-85	螺钉	SCREW	M20×150-12.9-DK
1227	04B0440	GB70-85	螺钉	SCREW	M20×160-12.9-DK
1228	04B0441	GB70-85	螺钉	SCREW	M20×60-10.9-DK
1229	04B0442	GB70-85	螺钉	SCREW	M20×60-12.9-DK
1230	04B0442	GB70-85	螺钉	SCREW	M20×60-12.9-DK
1231	04B0443	GB70-85	螺钉	SCREW	M20×70-12.9-DK
1232	04B0444	GB70-85	螺钉	SCREW	M20×90-12.9-DK
1233	04B0445	GB70-85	螺钉	SCREW	M8×70-10.9-DK
1234	04B0446	GB70-85	螺钉	SCREW	M10×20-8.8-O
1235	04B0447	GB78-85	螺钉	SCREW	M12×40-45H-Zn.D
1236	04B0450	GB70-85	螺钉	SCREW	M16×60-12.9-DK
1237	04B0451	GB70-85	螺钉	SCREW	M12×30-12.9-DK
1238	04B0452	GB70-85	螺钉	SCREW	M10×120-8.8-Zn.D
1239	04B0456	GB947-88	螺钉	SCREW	M8×20-4.8-Zn.D
1240	04B0457	GB70-85	螺钉	SCREW	M10×20-8.8-Zn.D
1241	04B0458	GB70-85	螺钉	SCREW	M12×80-10.9-Zn.D
1242	04B0461	JB4110-85	防松螺钉	SCREW	M12×35-10.9-Zn.D
1243	04B0462	GB70-85	螺钉	SCREW	M16×120-12.9-DK
1244	04B0470	GB70-85	螺钉	SCREW	M24×50-10.9
1245	04B0496	GB/T70.1-2000	螺钉	SCREW	M16×50-8.8-Zn.D
1246	04B0523	GB70-85	螺钉	SCREW	M16×40-12.9-DK
1247	04B0524	GB70-85	螺钉	SCREW	M10×25-12.9-DK
1248	04B0526	GB818-85	螺钉	SCREW	M8×25
1249	04B0527	GB818-85	螺钉	SCREW	M8×16
1250	04B0528	GB818-85	螺钉	SCREW	M5×16
1251	04B0529	GB/70.3-2000	螺钉	SCREW	M8×20
1252	04B0534	GB78-85	螺钉	SCREW	M10×30-45H-Zn.D
1253	04B0536	GB78-85	螺钉	SCREW	M16×45-45H-Zn.D
1254	04B0537	GB834-88	螺钉	SCREW	M8×20-4.8-Zn.D(黑色)
1255	04B0538	GB70-85	螺钉	SCREW	M14×1.5×40-8.8-Zn.D
1256	04B0542	GB70-85	螺钉	SCREW	M12×50-12.9-DK
1257	04B0544	GB85-88	螺钉	SCREW	M10×30-33H
1258	04B0545	GB819-85	螺钉	SCREW	M6×35-4.8-Zn.D
1259	04B0547	GB70-85	螺钉	SCREW	M16×1.5×120-12.9-DK
1260	04B0548	GB70-85	螺钉	SCREW	M6×85-8.8-Zn.D

标准件规格表 STANDARD PART TABLE

序号 NO.	零件号 PART NO	代号 CODE	零件名称 DESCRIPTION		规格 SIZE
1261	04B0549	GB825-88	螺钉	SCREW	M48
1262	04B0550	GB/T80-2000	螺钉	SCREW	M10×8-45H
1263	04B0578	GB834-88	螺钉	SCREW	M10×20-4.8-Zn.D
1264	04B0581	GB/T70.3-2000	螺钉	SCREW	M10×25-8.8-Zn.D
1265	04B0582	GB71-85	螺钉	SCREW	M10×40-14H-Zn.D
1266	04B0583	GB71-85	螺钉	SCREW	M10×25-14H-Zn.D
1267	04B0587	GB818-85	螺钉	SCREW	M5×8-4.8-Zn.D
1268	04B0588	QJ/LGB01306-1998	螺钉	SCREW	00616，M6×1×16
1269	04B0589	GB70-85	螺钉	SCREW	M6×40-10.9-Zn.D
1270	04B0590	GB77-85	螺钉	BOLT	M10×16-45H-Zn.D
1271	04B0621	GB70-85	螺钉	SCREW	M8×60-8.8-Zn.D
1272	04B0640	GB70-85	螺钉	SCREW	
1273	04B0641	GB/T2673-2007	螺钉	SCREW	M10×45-4.8-Zn.D
1274	04B0642	GB/T2673-2007	螺钉	SCREW	M10×50-4.8-Zn.D
1275	04B0643	GB/T2673-2007	螺钉	SCREW	M8×45-4.8-Zn.D
1276	04B0644	GB/T67-2008	螺钉	SCREW	M6×16-4.8-Zn.D
1277	04B0645	GB/T67-2008	螺钉	SCREW	M8×20-4.8-Zn.D
1278	04B0646	GB/T67-2008	螺钉	SCREW	M10×30-4.8-Zn.D
1279	04B0647	GB/T67-2008	螺钉	SCREW	M5×25-4.8-Zn.D
1280	04B0648	GB/T67-2008	螺钉	SCREW	M6×20-5.8-Zn.D
1281	04B0649	GB/T68-2000	螺钉	SCREW	M10×16-4.8-Zn.D
1282	04B0650	GB/T68-2000	螺钉	SCREW	M10×20-4.8-Zn.D
1283	04B0651	GB/T68-2000	螺钉	SCREW	M10×35-4.8-Zn.D
1284	04B0652	GB/T68-2000	螺钉	SCREW	M10×40-4.8-Zn.D
1285	04B0653	GB/T68-2000	螺钉	SCREW	M8×20-4.8-Zn.D
1286	04B0654	GB/T68-2000	螺钉	SCREW	M8×25-4.8-Zn.D
1287	04B0655	GB/T68-2000	螺钉	SCREW	M8×30-4.8-Zn.D
1288	04B0656	GB/T70.1-2008	螺钉	SCREW	M24×110-8.8-Zn.D
1289	04B0657	GB/T70.1-2008	螺钉	SCREW	M6×35-8.8-Zn.D
1290	04B0658	GB/T71-1985	螺钉	SCREW	M5×16-14H-Zn.D
1291	04B0659	GB/T71-1985	螺钉	SCREW	M6×10-14H-Zn.D
1292	04B0660	GB/T71-1985	螺钉	SCREW	M6×16-14H-Zn.D
1293	04B0661	GB/T71-1985	螺钉	SCREW	M6×20-14H-Zn.D
1294	04B0662	GB/T71-1985	螺钉	SCREW	M8×12-14H-Zn.D
1295	04B0663	GB/T71-1985	螺钉	SCREW	M8×20-14H-Zn.D
1296	04B0664	GB/T73-1985	螺钉	SCREW	M8×16-14H-Zn.D
1297	04B0665	GB/T9074.9-1988	螺钉	SCREW	M8×20-4.8-Zn.D
1298	04B0666	GB/T9074.9-1988	螺钉	SCREW	M8×30-4.8-Zn.D
1299	04B0667	GB/T819.1-2000	螺钉	SCREW	M6×20-4.8-Zn.D
1300	04B0668	GB/T845-1985	螺钉	SCREW	ST5.5×13-C-H-Zn.D
1301	04B0670	GB/T70.1-2008	螺钉	SCREW	M10×45-10.9-DK
1302	04B0671	GB/T70.1-2008	螺钉	SCREW	M12×50-10.9-DK
1303	04B0672	GB/T70.1-2008	螺钉	SCREW	M12×55-10.9-DK
1304	04B0674	GB/T85-1988	螺钉	SCREW	M10×25-33H-Zn.D
1305	04B0676	GB/T70.1-2008	螺钉	SCREW	M12×50-8.8-Zn.D

标准件规格表 STANDARD PART TABLE

序号 NO.	零件号 PART NO	代号 CODE	零件名称 DESCRIPTION		规格 SIZE
1306	04B0677	GB/T70.3-2008	螺钉	SCREW	M10×20-8.8-Zn.D
1307	04B0678	GB/T71-1985	螺钉	SCREW	M8×10-14H-Zn.D
1308	04B0679	GB/T70.1-2008	螺钉	SCREW	M10×20-10.9-DK
1309	04B0680	GB/T70.1-2008	螺钉	SCREW	M10×25-10.9-DK
1310	04B0685	GB/T819.1-200	螺钉	SCREW	M5×30-4.8-Zn.D
1311	04B0686	GB/T70.1-2008	螺钉	SCREW	M5×10-10.9-Zn.D
1312	04B0690	GB/T70.1-2008	螺钉	SCREW	M5×40-8.8-Zn.D
1313	04B0691	GB/T70.1-2008	螺钉	SCREW	M5×30-8.8-Zn.D
1314	04B0692	GB/T70.1-2008	螺钉	SCREW	M6×45-8.8-Zn.D
1315	04B0701	GB/T70.1-2008	螺钉	SCREW	M10×80-12.9-DK
1316	04B0702	GB/T70.1-2008	螺钉	SCREW	M12×30-10.9-DK
1317	04B0703	GB/T70.1-2008	螺钉	SCREW	M12×40-10.9-DK
1318	04B0704	GB/T70.1-2008	螺钉	SCREW	M4×12-8.8-Zn.D
1319	04B0705	GB/T70.3-2000	螺钉	SCREW	M10×45-8.8-Zn.D
1320	04B0706	GB/T70.1-2008	螺钉	SCREW	M20×140-10.9-Zn.D
1321	04B0710	GB/T70.3-2008	螺钉	SCREW	M4×20-8.8-Zn.D
1322	04B0711	GB/T70.3-2008	螺钉	SCREW	M5×16-8.8-Zn.D
1323	04B0712	GB/T68-2000	螺钉	SCREW	M8×16-5.8-Zn.D
1324	04B0713	GB/T68-2000	螺钉	SCREW	M8×40-5.8-Zn.D
1325	04B0714	GB/T68-2000	螺钉	SCREW	M6×16-5.8-Zn.D
1326	04B0715	GB/T70.1-2008	螺钉	SCREW	M10×110-8.8-Zn.D
1327	04J0003	GB70-85	螺钉	SCREW	M6×14-8.8-Zn.D
1328	04J0004	GB79-85	螺钉	SCREW	M8×28
1329	04J0005	GB79-85	螺钉	SCREW	M8×18
1330	04V0011	GB70-85	螺钉	SCREW	M10×70-12.9-Zn.D
1331	04V0012	GB70-85	螺钉	SCREW	M20×60-12.9-Zn.D
1332	04V0153	GB70-85	螺钉	SCREW	M12×60-12.9-Zn.D
1333	04V0186	GB70-85	螺钉	SCREW	M10×30-12.9-Zn.D
1334	04V0280	GB70-85	螺钉	SCREW	M10×40-10.9-Zn.D
1335	04V0284	GB70-85	螺钉	SCREW	M14×30-8.8-Zn.D
1336	04V0285	GB819-85	螺钉	SCREW	M8×25
1337	04V0287	GB85-76	螺钉	SCREW	M12×40-8.8-Zn.D
1338	04V0288	GB85-86	螺钉	SCREW	M12×60-8.8-Zn.D
1339	04V0289	GB77-85	紧定螺钉	SETSCREW	M12×128.8-Zn.D
1340	04V0290	GB70-76	螺钉	SCREW	M18×60-8.8
1341	04V0294	GB70-85	螺钉	SCREW	M24×45-8.8-Zn.D
1342	04V0295	GB/T70.2-2000	内六角平圆头螺	SCREW	M5×16
1343	04V0296	GB/T70.2-2000	内六角平圆头螺	SCREW	M8×20
1344	04V0298	GB832-88	螺钉	SCREW	M8×12-8.8-Zn.D
1345	04V0301	GB70.2-2000	螺钉	SCREW	M5×15-8.8-Zn.D
1346	04V0302	GB/T70.2-2000	螺钉	SCREW	M5×8-8.8-Zn.D
1347	04V0303	GB77-85	紧定螺钉	SETSCREW	M8×16-8.8-Zn.D
1348	04V0308	GB85-88	螺钉	SCREW	M12×50
1349	04V0310	GB/T825-88	吊环螺钉	SCREW	M12-Zn.D
1350	04V0311	GB70-85	螺钉	SCREW	M16×1.5×50-8.8-Zn.D

标准件规格表 STANDARD PART TABLE

序号 NO.	零件号 PART NO	代号 CODE	零件名称 DESCRIPTION		规格 SIZE
1351	04V0313	GB70-85	螺钉	SCREW	M16×2×30-8.8
1352	04V0314	GB70-85	螺钉	SCREW	M20×50-8.8-Zn.D
1353	04V0317	GB818-85	螺钉	SCREW	M5×40-4.8-Zn.D
1354	04V0318	GB70-85	螺钉	SCREW	M16×55-8.8-Zn.D
1355	05A0173	GB3289.34-82	管帽	CAP	20
1356	05B0006	GB898-88	螺柱	STUD	AM12×35-8.8-Zn.D
1357	05B0007	GB901-88	螺柱	STUD	M8×35-8.8-Zn.D
1358	05B0008	GB898-88	螺柱	STUD	M14×35-8.8-Zn.D
1359	05B0010	GB898-88	螺柱	STUD	AM8×85-8.8-Zn.D
1360	05B0024	GB898-88	螺柱	STUD	AM12×32-8.8-Zn.D
1361	05B0026	GB898-88	螺柱	STUD	AM14×35-8.8-Zn.D
1362	05B0029	GB899-88	双头螺柱	STUD BOLT	M12×32-8.8-Zn.D
1363	05B0030	GB898-88	螺柱	STUD	AM16×40-8.8-Zn.D
1364	05B0031	GB898-88	螺柱	STUD	M24×100-8.8-Zn.D
1365	05B0033	GB897-88	螺柱	STUD	M12×32-8.8-Zn.D
1366	05B0034	GB898-88	螺柱	STUD	AM10×45-8.8-Zn.D
1367	05B0035	GB898-88	螺柱	STUD	AM12×30-8.8-Zn.D
1368	05B0036	GB898-88	螺柱	STUD	AM12×60-8.8-Zn.D
1369	05B0038	GB898-88	螺柱	STUD	AM8×20-8.8-Zn.D
1370	05B0040	GB901-88	螺柱	STUD	M8×120-8.8-Zn.D
1371	05B0041	GB901-88	螺柱	STUD	M8×35-10.9-Zn.D
1372	05B0047	GB900-88	螺柱	STUD	M12×35-8.8-Zn.D
1373	05B0052	GB5783-86	螺栓	BOLT	M6×12-10.9-Zn.D
1374	05B0054	GB898-88	螺柱	STUD	AM14×40-8.8-Zn.D
1375	05B0058	GB900-88	螺柱	STUD	AM20×70-10.9-Zn.D
1376	05B0067	GB898-88	螺柱	STUD	AM10×85-8.8-Zn.D
1377	05B0068	GB900-88	螺柱	STUD	M12×60-8.8-Zn.D
1378	05B0083	GB898-88	螺柱	STUD	AM16×40-10.9-Zn.D
1379	05B0084	GB900-88	螺柱	STUD	M16×40-10.9-Zn.D
1380	05B0088	GB897-88	螺柱	STUD	AM14×35-8.8-Zn.D
1381	05B0091	GB899-88	螺栓	BOLT	AYM12-M12×80-8.8-Zn.D
1382	05B0098	GB899-88	螺柱	STUD	AYM12-M12×55-8.8-Zn.D
1383	05B0099	GB899-88	螺柱	STUD	AYM12-M12×45-8.8-Zn.D
1384	05B0107	GB/T900-1988	螺柱	STUD	M10×30-8.8-Zn.D
1385	05B0120	GB899-88	螺柱	STUD	AM10×40-8.8-Zn.D
1386	05B0123	GB899-88	螺柱	STUD	M12×100-10.9-Zn.D
1387	05B0124	GB899-88	螺柱	STUD	M12×70-10.9-Zn.D
1388	05B0130	GB898-88	螺柱	STUD	AM14×50-10.9-Zn.D
1389	05B0131	GB898-88	双头螺柱	STUD BOLT	AM14×1.5-M14×85-10.9-Zn.D
1390	05B0138	GB898-88	双头螺柱	STUD BOLT	AM14×1.5-M14×70-8.8-Zn.D
1391	05B0148	GB898-88	螺柱	STUD	M33×80-10.9-Zn.D
1392	05B0152	GB899-88	螺柱	STUD	AM20-M20×1.5×70-10.9-Zn.D
1393	05V0059	GB898-88	螺柱	STUD	AM16×55-8.8-Zn.D
1394	05V0060	GB898-98	螺柱	STUD	AM14×55-8.8-Zn.D
1395	05V0061	GB898-88	双头螺柱	STUD BOLT	AM16×75-8.8-Zn.D

标准件规格表 STANDARD PART TABLE

序号 NO.	零件号 PART NO	代号 CODE	零件名称 DESCRIPTION		规格 SIZE
1396	05V0062	GB898-88	螺柱	STUD	AM14×55-10.9-Zn.D
1397	06B0001	GB97.1-85	垫圈	WASHER	10-140HV-Zn.D
1398	06B0002	GB93-87	垫圈	WASHER	10
1399	06B0003	GB93-87	垫圈	WASHER	6
1400	06B0005	GB97.1-85	垫圈	WASHER	8-140HV-Zn.D
1401	06B0006	GB93-87	垫圈	WASHER	8
1402	06B0007	GB97.1-85	垫圈	WASHER	12-140HV-Zn.D
1403	06B0008	GB93-87	垫圈	WASHER	12
1404	06B0009	GB97.1-85	垫圈	WASHER	14-140HV-Zn.D
1405	06B0012	GB97.1-85	垫圈	WASHER	16-140HV-Zn.D
1406	06B0013	GB93-87	垫圈	WASHER	14
1407	06B0014	GB93-87	垫圈	WASHER	18
1408	06B0015	GB93-87	垫圈	WASHER	16
1409	06B0016	GB97.1-85	垫圈	WASHER	20-140HV-Zn.D
1410	06B0017	GB93-87	垫圈	WASHER	5
1411	06B0019	GB93-87	垫圈	WASHER	20
1412	06B0020	GB97.1-85	垫圈	WASHER	12-200HV-Zn.D
1413	06B0021	GB7244-87	垫圈	WASHER	20
1414	06B0022	GB93-87	垫圈	WASHER	4
1415	06B0023	JB982-77	垫圈	WASHER	48
1416	06B0024	GB97.1-85	垫圈	WASHER	6-140HV-Zn.D
1417	06B0030	GB96-85	垫圈	WASHER	10-140HV-Zn.D
1418	06B0037	GB97.1-85	垫圈	WASHER	6-200HV-Zn.D
1419	06B0038	GB93-87	垫圈	WASHER	36
1420	06B0039	GB853-88	垫圈	WASHER	36-Zn.D
1421	06B0052	GB93-87	垫圈	WASHER	24
1422	06B0053	JB982-77	垫圈	WASHER	22
1423	06B0054	JB982-77	垫圈	WASHER	33
1424	06B0055	JB982-77	垫圈	WASHER	27
1425	06B0057	GB93-87	垫圈	WASHER	27
1426	06B0058	GB93-87	垫圈	WASHER	30
1427	06B0059	GB96-85	垫圈	WASHER	12-140HV-Zn.D
1428	06B0060	GB96-85	垫圈	WASHER	14-140HV-Zn.D
1429	06B0061	GB96-85	垫圈	WASHER	5-140HV-Zn.D
1430	06B0062	GB96-85	垫圈	WASHER	6-140HV-Zn.D
1431	06B0064	GB97.1-85	垫圈	WASHER	30-140HV-Zn.D
1432	06B0065	JB982-77	垫圈	WASHER	18
1433	06B0066	GB97.1-85	垫圈	WASHER	5-140HV-Zn.D
1434	06B0067	GB97.1-85	垫圈	WASHER	22-140HV-Zn.D
1435	06B0068	GB97.1-85	垫圈	WASHER	24-140HV-Zn.D
1436	06B0068	GB97.1-85	垫圈	WASHER	24-140HV-Zn.D
1437	06B0070	GB96-85	垫圈	WASHER	4-140HV-Zn.D
1438	06B0077	GB97.1-85	垫圈	WASHER	18-140HV-Zn.D
1439	06B0081	GB861.1-87	垫圈	WASHER	12
1440	06B0083	JB982-77	垫圈	WASHER	12

标准件规格表 STANDARD PART TABLE

序号 NO.	零件号 PART NO	代号 CODE	零件名称 DESCRIPTION		规格 SIZE
1441	06B0086	GB96-85	垫圈	WASHER	8-140HV-Zn.D
1442	06B0087	GB96-85	垫圈	WASHER	16-140HV-Zn.D
1443	06B0097	GB97.1-85	垫圈	WASHER	4-140HV-Zn.D
1444	06B0098	GB97.1-85	垫圈	WASHER	16-200HV-Zn.D
1445	06B0099	GB97.1-85	垫圈	WASHER	24-200HV-Zn.D
1446	06B0101	GB93-87	垫圈	WASHER	3
1447	06B0115	GB97.1-85	垫圈	WASHER	14-300HV-Zn.D
1448	06B0116	JB982-77	垫圈	WASHER	42
1449	06B0117	JB982-77	垫圈	WASHER	14
1450	06B0118	GB97.1-85	垫圈	WASHER	20-300HV-Zn.D
1451	06B0119	JB982-77	垫圈	WASHER	20
1452	06B0127	GB5287-85	垫圈	WASHER	12-140HV-Zn.D
1453	06B0128	GB97.1-85	垫圈	WASHER	36-140HV-Zn.D
1454	06B0133	GB97.1-85	垫圈	WASHER	3-140HV-Zn.D
1455	06B0139	GB5287-85	垫圈	WASHER	6-100HV-Zn.D(黑）
1456	06B0140	GB853-88	垫圈	WASHER	24-Zn.D
1457	06B0142	GB854-88	垫圈	WASHER	12-Zn.D
1458	06B0143	GB854-88	垫圈	WASHER	18-Zn.D
1459	06B0144	GB861.1-87	垫圈	WASHER	14
1460	06B0145	GB861.2-87	垫圈	WASHER	12
1461	06B0146	GB862.1-87	垫圈	WASHER	10
1462	06B0147	GB862.1-87	垫圈	WASHER	5
1463	06B0150	GB93-87	垫圈	WASHER	33
1464	06B0152	GB97.1-85	垫圈	WASHER	10-200HV-Zn.D
1465	06B0154	GB97.1-85	垫圈	WASHER	18-200HV-Zn.D
1466	06B0156	GB97.1-85	垫圈	WASHER	22-200HV-Zn.D
1467	06B0157	GB97.1-85	垫圈	WASHER	30-200HV-Zn.D
1468	06B0161	GB5287-85	垫圈	WASHER	16-100HV-Zn.D
1469	06B0189	JB982-77	垫圈	WASHER	24
1470	06B0204	GB97.1-85	垫圈	WASHER	2-140HV-Zn.D
1471	06B0205	GB93-87	垫圈	WASHER	2
1472	06B0218	GB97.1-85	垫圈	WASHER	8-140HV-Zn.D(黑色)
1473	06B0219	GB93-87	垫圈	WASHER	8-Zn.D(黑色)
1474	06B0220	GB/T1230-91	垫圈	WASHER	22
1475	06B0221	GB/T1230-91	垫圈	WASHER	16
1476	06B0223	GB/T1230-91	垫圈	WASHER	18
1477	06B0224	GB5287-85	垫圈	WASHER	8-100HV-Zn.D
1478	06B0225	GB/T1230-91	垫圈	WASHER	20
1479	06B0226	GB/T1230-91	垫圈	WASHER	24
1480	06B0231	GB858-88	垫圈	WASHER	60
1481	06B0232	GB7244-87	垫圈	WASHER	8
1482	06B0237	GB/T1230-91	垫圈	WASHER	12
1483	06B0241	GB96-85	垫圈	WASHER	20-140HV-Zn.D
1484	06B0245	GB7244-87	垫圈	WASHER	16
1485	06B0247	GB97.1-85	垫圈	WASHER	6-140HV-Zn.D（黑色）

标准件规格表 STANDARD PART TABLE

序号 NO.	零件号 PART NO	代号 CODE	零件名称 DESCRIPTION		规格 SIZE
1486	06B0249	JB982-77	垫圈	WASHER	30
1487	06B0250	GB96-85	垫圈	WASHER	8-140HV-Zn.D（黑色）
1488	06B0251	GB856-88	垫圈	WASHER	20
1489	06B0253	GB850-88	垫圈	WASHER	30
1490	06B0254	GB849-88	垫圈	WASHER	30
1491	06B0265	GB7245-87	垫圈	WASHER	16
1492	06B0268	GB858-88	垫圈	WASHER	115
1493	06B0269	GB854-88	垫圈	WASHER	16-Zn.D
1494	06B0277	GB96-85	垫圈	WASHER	24-140HV-Zn.D
1495	06B0278	GB/T1230-91	垫圈	WASHER	30
1496	06B0289	GB850-88	垫圈	WASHER	12
1497	06B0290	GB849-88	垫圈	WASHER	12
1498	06B0292	GB4664	锁紧垫圈	LOCKWASHER	MBB10
1499	06B0293	JB982-77	垫圈	WASHER	39
1500	06B0297	GB858-88	垫圈	WASHER	39
1501	06B0300	NSK AW13	垫圈	WASHER	65
1502	06B0312	GB95-85	垫圈	WASHER	8-140HV-Zn.D
1503	06B0315	JB982-77	垫圈	WASHER	8
1504	06B0316	GB858-88	垫圈	WASHER	30
1505	06B0342	GB97.1-85	垫圈	WASHER	8
1506	06B0343	GB858-88	垫圈	WASHER	27
1507	06B0346	GB93-87	垫圈	WASHER	6-Zn.D
1508	06B0347	GB93-87	垫圈	WASHER	10-Zn.D
1509	06B0348	GB93-87	垫圈	WASHER	8-Zn.D
1510	06B0349	GB93-87	垫圈	WASHER	12-Zn.D
1511	06B0350	GB93-87	垫圈	WASHER	14-Zn.D
1512	06B0351	GB93-87	垫圈	WASHER	16-Zn.D
1513	06B0352	GB93-87	垫圈	WASHER	4-Zn.D
1514	06B0353	GB93-87	垫圈	WASHER	3-Zn.D
1515	06B0354	GB/T1230-91	垫圈	WASHER	16-Zn.D
1516	06B0359	GB93-87	垫圈	WASHER	18-Zn.D
1517	06B0360	GB93-87	垫圈	WASHER	20-Zn.D
1518	06B0361	GB93-87	垫圈	WASHER	5-Zn.D
1519	06B0364	GB858-88	垫圈	WASHER	55
1520	06B0366	GB894.1-86	挡圈	SNAP RING	35
1521	06B0394	GB855-1988	垫圈	WASHER	27
1522	06B0395	QJ/LGB01643-1998	垫圈	WASHER	30823
1523	06B0396	QJ/LGB01643-1998	垫圈	WASHER	31032
1524	06B0397	QJ/LGB01643-1998	垫圈	WASHER	31232
1525	06B0398	QJ/LGB01643-1998	垫圈	WASHER	31645
1526	06B0399	QJ/LGB01643-1998	垫圈	WASHER	32060
1527	06B0401	QJ/LGB01643-1998	垫圈	WASHER	31845
1528	06B0402	GB861.2-87	垫圈	WASHER	18
1529	06B0403	GB861.2-87	垫圈	WASHER	20
1530	06B0406	QJ/LGB01643-1998	垫圈	WASHER	32780

标准件规格表 STANDARD PART TABLE

序号 NO.	零件号 PART NO	代号 CODE	零件名称 DESCRIPTION		规格 SIZE
1531	06B0412	GB858-88	垫圈	WASHER	72
1532	06B0415	GB7244-87	垫圈	WASHER	12
1533	06B0416	QJ/LGB01643-1998	垫圈	WASHER	31445，14
1534	06B0417	QJ/LGB01643-1998	垫圈	WASHER	33380，33
1535	06B0418	QJ/LGB01643-1998	垫圈	WASHER	32260，22
1536	06B0426	GB858-88	垫圈	WASHER	68
1537	06B0427	GB858-88	垫圈	WASHER	52
1538	06B0428	QJ/LGB001643-199	垫圈	WASHER	51032，10
1539	06B0429	QJ/LGB001643-199	垫圈	WASHER	50823，08
1540	06B0446	GB7244-87	垫圈	WASHER	6
1541	06B0447	GB7244-87	垫圈	WASHER	10
1542	06B0448	GB7244-87	垫圈	WASHER	14
1543	06B0449	GB7244-87	垫圈	WASHER	18
1544	06B0450	GB7244-87	垫圈	WASHER	22
1545	06B0451	GB7244-87	垫圈	WASHER	24
1546	06B0452	GB7244-87	垫圈	WASHER	27
1547	06B0453	GB7244-87	垫圈	WASHER	30
1548	06B0455	GB7244-87	垫圈	WASHER	33
1549	06B0456	QJ/LGB01643-1998	垫圈	WASHER	32460，24
1550	06B0457	GB862.1-87	垫圈	WASHER	20
1551	06B0472	GB97.1-85	垫圈	WASHER	10-300HV-DK
1552	06B0474	QJ/LGB01643-1998	垫圈	WASHER	30623，6
1553	06B0475	QJ/LGB01643-1998	垫圈	WASHER	33080，30
1554	06B0476	QJ/LGB01643-1998	垫圈	WASHER	33690，36
1555	06B0477	QJ/LGB01643-1998	垫圈	WASHER	33990，39
1556	06B0478	QJ/LGB01643-1998	垫圈	WASHER	34212，42
1557	06B0479	QJ/LGB01643-1998	垫圈	WASHER	34512，45
1558	06B0488	GB/T97.3-2000	垫圈	WASHER	5-Zn.D
1559	06B0489	GB/T97.3-2000	垫圈	WASHER	8-Zn.D
1560	06B0490	GB/T5287-2002	垫圈	WASHER	24-100HV-Zn.D
1561	06B0498	GB/T97.1-2002	垫圈	WASHER	10-140HV-Zn.D
1562	06B0499	GB93-87	垫圈	WASHER	10
1563	06B0501	GB/T956.1-1987	垫圈	WASHER	10-Zn.D
1564	06B0564	GB/T956.1-1987	垫圈	WASHER	8-Zn.D
1565	06B0569	GB/T956.1-1987	垫圈	WASHER	6-Zn.D
1566	06J0001	JB982-77	垫圈	WASHER	45
1567	06V0139	GB5287-85	垫圈	WASHER	6-100HV-Zn.D
1568	06V0241	JB988-77	垫圈	WASHER	12
1569	06V0244	GB97.1-85	垫圈	WASHER	8
1570	06V0245	GB93-87	弹垫圈	WASHER	8
1571	06V0247	GB97.1-85	铜平垫圈	WASHER	8
1572	06V0249		铜平垫圈	WASHER	14
1573	06V0250	GB858-88	垫圈	WASHER	100--Zn.D
1574	06V0251	GB858-88	垫圈	WASHER	64-Zn.D
1575	07B0001	GB894.1-86	挡圈	SNAP RING	85

标准件规格表 STANDARD PART TABLE

序号 NO.	零件号 PART NO	代号 CODE	零件名称 DESCRIPTION		规格 SIZE
1576	07B0002	GB893.1-86	挡圈	SNAP RING	52
1577	07B0003	GB893.1-86	挡圈	SNAP RING	75
1578	07B0005	GB893.1-86	挡圈	SNAP RING	42
1579	07B0008	GB894.1-86	挡圈	SNAP RING	56
1580	07B0009	GB893.1-86	挡圈	SNAP RING	130
1581	07B0010	GB894.1-86	挡圈	SNAP RING	65
1582	07B0011	GB893.1-86	挡圈	SNAP RING	90
1583	07B0012	GB893.1-86	挡圈	SNAP RING	70
1584	07B0013	GB894.1-86	挡圈	SNAP RING	58
1585	07B0014	GB893.1-86	挡圈	SNAP RING	62
1586	07B0016	GB893.1-86	挡圈	SNAP RING	30
1587	07B0019	GB893.1-86	挡圈	SNAP RING	65
1588	07B0020	GB894.1-86	挡圈	SNAP RING	6
1589	07B0023	GB893.1-86	挡圈	SNAP RING	80
1590	07B0026	GB893.1-86	挡圈	SNAP RING	58
1591	07B0027	GB894.1-86	挡圈	SNAP RING	30
1592	07B0028	GB894.1-86	挡圈	SNAP RING	55
1593	07B0038	GB894.1-86	挡圈	SNAP RING	40
1594	07B0040	GB894.1-86	挡圈	SNAP RING	60
1595	07B0042	GB893.1-86	挡圈	SNAP RING	18
1596	07B0043	GB893.1-86	挡圈	SNAP RING	10
1597	07B0044	GB893.1-86	挡圈	SNAP RING	47
1598	07B0045	GB893.1-86	挡圈	SNAP RING	68
1599	07B0046	GB893.1-86	挡圈	SNAP RING	110
1600	07B0047	GB894.1-86	挡圈	SNAP RING	8
1601	07B0048	GB894.1-86	挡圈	SNAP RING	25
1602	07B0049	GB894.1-86	挡圈	SNAP RING	45
1603	07B0050	GB893.1-86	挡圈	SNAP RING	28
1604	07B0051	GB893.1-86	挡圈	SNAP RING	34
1605	07B0052	GB894.1-86	挡圈	SNAP RING	15
1606	07B0058	GB893.1-86	挡圈	SNAP RING	56
1607	07B0059	GB894.1-86	挡圈	SNAP RING	62
1608	07B0060	GB893.1-86	挡圈	SNAP RING	40
1609	07B0061	GB893.1-86	挡圈	SNAP RING	19
1610	07B0062	GB893.1-86	挡圈	SNAP RING	120
1611	07B0063	GB894.1-86	挡圈	SNAP RING	48
1612	07B0064	GB894.1-86	挡圈	SNAP RING	72
1613	07B0065	GB893.1-86	挡圈	SNAP RING	155
1614	07B0066	GB893.1-86	挡圈	SNAP RING	150
1615	07B0068	GB894.1-86	挡圈	SNAP RING	50
1616	07B0069	GB894.1-86	挡圈	SNAP RING	38
1617	07B0070	GB894.1-86	挡圈	SNAP RING	20
1618	07B0071	GB893.1-86	挡圈	SNAP RING	37
1619	07B0072	GB894.1-86	挡圈	SNAP RING	10
1620	07B0073	GB894.1-86	挡圈	SNAP RING	16

标准件规格表 STANDARD PART TABLE

序号 NO.	零件号 PART NO	代号 CODE	零件名称 DESCRIPTION		规格 SIZE
1621	07B0074	GB893.1-86	挡圈	SNAP RING	25
1622	07B0081	GB893.1-86	挡圈	SNAP RING	35
1623	07B0096	GB893.1-86	挡圈	SNAP RING	140
1624	07B0098	GB893.1-86	挡圈	SNAP RING	100
1625	07B0099	GB893.1-86	挡圈	SNAP RING	125
1626	07B0100	GB894.1-86	挡圈	SNAP RING	70
1627	07B0103	GB894.1-86	挡圈	SNAP RING	35
1628	07B0106	GB893.1-86	挡圈	SNAP RING	200
1629	07B0118	GB893.1-86	挡圈	SNAP RING	170
1630	07B0120	GB895.1-86	挡圈	SNAP RING	65
1631	07B0152	GB893.1-86	挡圈	SNAP RING	17
1632	07B0153	GB894.1-86	挡圈	SNAP RING	140
1633	07B0160	GB894.1-86	挡圈	SNAP RING	90
1634	07B0162	GB893.1-86	挡圈	SNAP RING	8
1635	07B0178	GB894.1-86	挡圈	SNAP RING	78
1636	07B0179	GB893.1-86	挡圈	SNAP RING	180
1637	07B0180	GB893.1-86	挡圈	SNAP RING	85
1638	07B0217	GB894.1-86	挡圈	SNAP RING	80
1639	07B0224	GB894.1-86	挡圈	SNAP RING	18
1640	07B0225	GB894.1-86	挡圈	SNAP RING	28
1641	07B0251	GB894.1-86	挡圈	SNAP RING	17
1642	07B0252	GB894.1-86	挡圈	SNAP RING	20-Zn.D
1643	07B0253	GB894.1-86	挡圈	SNAP RING	15-Zn.D
1644	07B0254	GB894.1-86	挡圈	SNAP RING	35-Zn.D
1645	07B0255	GB894.1-86	挡圈	SNAP RING	75
1646	07B0257	GB893.1-86	挡圈	SNAP RING	26
1647	07B0259	GB895.1-86	挡圈	SNAP RING	25
1648	07B0260	GB893.1-86	挡圈	SNAP RING	95
1649	07B0261	GB893.1-86	挡圈	SNAP RING	32
1650	07B0295	GB894.1-86	挡圈	RETAINER	150
1651	07B0301	GB894.1-86	挡圈	RETAINER	22
1652	07B0302	GB893.1-86	挡圈	RETAINER	55
1653	07B0303	QJ/LGB04071-1998	挡圈	RETAINER	250
1654	07B0305	GB893.1-85	挡圈	RETAINER	165
1655	07B0322	GB894.1-86	挡圈	RETAINER	100
1656	07B0324	GB895.1-86	挡圈	RETAINER	2
1657	07B0362	GB893.1-86	挡圈	RETAINER	72
1658	07B0363	QJ/LGB04071-1998	挡圈	RETAINER	280
1659	07B0377	GB894.1-86	挡圈	SNAP RING	8-Zn.D
1660	07B0403	GB/T893.1-1986	挡圈	SNAP RING	22
1661	07B0404	GB/T895.1-1986	挡圈	SNAP RING	22
1662	07B0421	GB1235-76	挡圈	BACKUP RING	A42×1.5
1663	07B0422	GB1235-76	挡圈	BACKUP RING	A100×2
1664	07B0423	GB1235-76	挡圈	BACKUP RING	A135×2
1665	07B0424	GB1235-76	挡圈	BACKUP RING	A150×2

标准件规格表 STANDARD PART TABLE

序号 NO.	零件号 PART NO	代号 CODE	零件名称 DESCRIPTION		规格 SIZE
1666	07B0425	GB/T894.1-1986	挡圈	SNAP RING	115
1667	07B0426	GB/T894.1-1986	挡圈	BACKUP RING	110
1668	07B0427	GB/T894.1-1986	挡圈	BACKUP RING	180
1669	07V0075	GB893.2-86	挡圈	SNAP RING	80
1670	07V0076	GB/T895.2-86	轴用钢丝挡圈	SNAP RING	GB/T895.2-86
1671	07V0077	GB893.2-86	挡圈	SNAP RING	72
1672	07V0078	GB894.1-86	挡圈	SNAP RING	12
1673	07V0080	GB893.1-86	挡圈	SNAP RING	160
1674	07V0081	GB894.1-86	挡圈	SNAP RING	105
1675	07V0082	GB894.1-86	挡圈	SNAP RING	95
1676	08B0002	GB91-86	销	PIN	1.6×12-Zn.D
1677	08B0004	GB91-86	销	PIN	3.2×20-Zn.D
1678	08B0004	GB91-86	销	PIN	3.2×20-Zn.D
1679	08B0005	GB91-86	销	PIN	4×25-Zn.D
1680	08B0006	GB882-86	销轴	PIN	B8×28
1681	08B0007	GB91-86	销	PIN	2×12-Zn.D
1682	08B0008	GB91-86	开口销	COTTER PIN	2×20-Zn.D
1683	08B0009	GB91-86	销	PIN	3×20-Zn.D
1684	08B0010	GB91-86	销	PIN	1.6×20-Zn.D
1685	08B0011	GB91-86	销	PIN	2×36-Zn.D
1686	08B0012	GB91-86	销	PIN	2×22-Zn.D
1687	08B0013	GB879-86	销	PIN	16×85
1688	08B0014	GB879-86	销	PIN	20×110
1689	08B0015	GB879-86	销	PIN	5×18
1690	08B0017	GB91-86	销	PIN	6×60-Zn.D
1691	08B0018	GB119-86	销	PIN	D10×30
1692	08B0019	GB91-86	销	Pin	12×70-Zn.D
1693	08B0020	GB91-86	销	PIN	4×40-Zn.D
1694	08B0021	GB91-86	销	PIN	4×30-Zn.D
1695	08B0026	GB879-86	销	PIN	2.5×12
1696	08B0027	GB879-86	销	PIN	2.5×10
1697	08B0028	GB91-86	销	PIN	4×26-Zn.D
1698	08B0029	GB882-86	销轴	PIN	B12×40
1699	08B0031	GB91-86	销	PIN	3.2×16-Zn.D
1700	08B0032	GB91-86	销	PIN	6.3×60-Zn.D
1701	08B0033	GB91-86	销	PIN	3.2×36-Zn.D
1702	08B0036	GB91-86	销	PIN	6.3×40-Zn.D
1703	08B0038	GB91-86	销	PIN	1.5×12-Zn.D
1704	08B0039	GB91-86	销	PIN	3×16-Zn.D
1705	08B0040	GB91-86	销	PIN	3.2×30-Zn.D
1706	08B0041	GB91-86	销	PIN	8×80-Zn.D
1707	08B0042	GB882-86	销轴	PIN	6×22
1708	08B0043	GB882-86	销轴	PIN	16×55
1709	08B0045	GB882-86	销轴	PIN	B6×24
1710	08B0046	GB882-86	销轴	PIN	B25×85

标准件规格表 STANDARD PART TABLE

序号 NO.	零件号 PART NO	代号 CODE	零件名称 DESCRIPTION		规格 SIZE
1711	08B0047	GB882-86	销轴	PIN	B10×25
1712	08B0051	GB882-86	销轴	PIN	B8×35
1713	08B0052	GB91-86	销	PIN	3.2×26-Zn.D
1714	08B0054	GB91-86	销	PIN	5×20-Zn.D
1715	08B0056	GB879-86	销	PIN	3×28
1716	08B0057	GB882-86	销轴	PIN	6×18
1717	08B0061	GB119-86	销	PIN	B3×24
1718	08B0062	GB879-86	销	PIN	6×16
1719	08B0063	GB119-86	销	PIN	D4×14
1720	08B0065	GB91-86	销	PIN	10×80-Zn.D
1721	08B0066	GB119-86	销	PIN	A4×20
1722	08B0068	GB882-86	销轴	PIN	10×50
1723	08B0070	GB882-86	销轴	PIN	B10×28
1724	08B0071	GB882-86	销轴	PIN	B12×120
1725	08B0073	GB119-86	销	PIN	D8×20
1726	08B0074	GB882-86	销轴	PIN	12×40
1727	08B0075	GB882-86	销轴	PIN	8×28
1728	08B0078	GB91-86	销	PIN	2.5×20-Zn.D
1729	08B0079	GB91-86	销	PIN	2×16-Zn.D
1730	08B0080	GB91-86	销	PIN	4×20-Zn.D
1731	08B0082	GB91-86	销	PIN	5×45-Zn.D
1732	08B0084	GB882-86	销轴	PIN	10×30
1733	08B0090	GB91-86	销	PIN	3×30-Zn.D
1734	08B0093	GB119-86	销	PIN	A3×40
1735	08B0095	GB91-86	销	PIN	8×65-Zn.D
1736	08B0096	GB119-86	销	PIN	D10×20
1737	08B0099	GB882-86	销轴	PIN	B25×65
1738	08B0100	GB91-86	销	PIN	6.3×65-Zn.D
1739	08B0101	GB91-86	销	PIN	10×60-Zn.D
1740	08B0102	GB91-86	销	PIN	8×55-Zn.D
1741	08B0104	GB882-86	销轴	PIN	B30×140
1742	08B0105	GB882-86	销轴	PIN	B16×80
1743	08B0111	GB882-86	销轴	PIN	10×65
1744	08B0112	GB119-86	销	PIN	D12×22
1745	08B0116	GB882-86	销轴	PIN	10×20
1746	08B0116	GB882-86	销轴	PIN	10×20
1747	08B0119	GB882-86	销轴	PIN	B8×22
1748	08B0123	GB879-86	销	PIN	4×12
1749	08B0124	GB879-86	销	PIN	12×35
1750	08B0132	GB882-86	销	PIN	B20×50
1751	08B0133	GB91-86	销	PIN	5×90
1752	08B0134	GB91-86	销	PIN	5×30-Zn.D
1753	08B0135	GB/T882-86	销	PIN	B5×18
1754	08B0136	GB879-86	销	PIN	12×70
1755	08B0137	GB879-86	销	PIN	16×50

标准件规格表 STANDARD PART TABLE

序号 NO.	零件号 PART NO	代号 CODE	零件名称 DESCRIPTION		规格 SIZE
1756	08B0138	GB882-86	销轴	PIN	4×30
1757	08B0139	GB91-86	开口销	COTTER PIN	1.6×10
1758	08B0142	GB882-86	销轴	PIN	14×85
1759	08B0143	GB882-86	销轴	PIN	B8×16
1760	08B0145	GB/T120.2-2000	销	PIN	20×65-A-Zn.D
1761	08B0147	GB119-86	销	PIN	B10×60
1762	08B0148	GB882-86	销轴	PIN	B12×20
1763	08B0149	GB882-86	销轴	PIN	B12×35
1764	08B0150	GB882-86	销轴	PIN	B12×60
1765	08B0157	GB879-86	销	PIN	12×55
1766	08B0159	GB879-86	销	PIN	5×30
1767	08B0160	GB879-86	销	PIN	16×75
1768	08B0161	GB882-86	销轴	PIN	B22×30
1769	08B0162	GB882-86	销轴	PIN	B5×40
1770	08B0163	GB119-86	销	PIN	6×60
1771	08B0164	GB879-86	销	PIN	30×50
1772	08B0165	GB879-86	销	PIN	8×30
1773	08B0166	GB879-86	销	PIN	6×35
1774	08B0167	GB879-86	销	PIN	4×35
1775	08B0167	GB879-86	销	PIN	4×35
1776	08B0169	GB882-86	销轴	PIN	B10×16
1777	08B0170	GB882-86	销轴	PIN	B6×28
1778	08B0172	GB882-86	销轴	PIN	B30×75
1779	08B0173	GB882-86	销轴	PIN	B30×100
1780	08B0174	GB882-86	销轴	PIN	B25×80
1781	08B0175	GB879-86	销	PIN	8×50
1782	08B0177	GB879-86	销	PIN	16×40
1783	08B0186	GB119-86	销	PIN	A10×20
1784	08B0187	GB119-86	销	PIN	A10×26
1785	08B0188	GB882-86	销轴	PIN	B8×40
1786	08B0189	GB882-86	销轴	PIN	B14×26
1787	08B0190	GB91-86	销	PIN	2.5×32-Zn.D
1788	08B0192	GB882-86	销轴	PIN	B8×45-Zn.D
1789	08B0193	GB91-86	销	PIN	3×25-Zn.D
1790	08B0194	GB882-86	销轴	PIN	B5×20
1791	08B0222	GB91-86	销	PIN	6.3×112-Zn.D
1792	08B0223	GB91-86	销	PIN	4X56
1793	08B0224	GB882-86	销轴	PIN	B16×80-Zn.D
1794	08B0225	GB879-86	销	PIN	8×60
1795	08B0226	GB882-86	销轴	PIN	B8×28-Zn.D
1796	08B0227	GB882-86	销轴	PIN	B12×40-Zn.D
1797	08B0229	GB91-86	销	PIN	6.3×55
1798	08B0230	GB119-86	销	PIN	10×22
1799	08B0232	GB119-86	销	PIN	16×40
1800	08B0233	GB/T119.1-2000	销	PIN	16×35

标准件规格表 STANDARD PART TABLE

序号 NO.	零件号 PART NO	代号 CODE	零件名称 DESCRIPTION		规格 SIZE
1801	08B0235	GB/T119.1-2000	销	PIN	8m6×30
1802	08B0236	GB/T119.1-2000	销	PIN	16m6×45
1803	08B0237	GB119-86	圆柱销	PIN	B16×55
1804	08B0238	GB882-86	销轴	PIN	B10×45
1805	08B0239	GB882-86	销轴	PIN	B12×50
1806	08B0240	GB882-86	销轴	PIN	B16×45
1807	08B0241	GB119-86	销	PIN	6×16
1808	08B0242	GB119-86	销	PIN	A6×12
1809	08B0243	GB119-86	销	PIN	A8×30
1810	08B0244	GB119-86	销	PIN	A10×26
1811	08B0245	GB119-86	销	PIN	12×30
1812	08B0246	GB119-86	销	PIN	B12×28
1813	08B0247	GB119-86	销轴	PIN	8×60
1814	08B0248	GB119-86	销轴	PIN	B8×50
1815	08B0275	GB879-86	销	PIN	12×90
1816	08B0276	GB882-86	销	PIN	B6×50
1817	08B0285	GB119-86	销	PIN	B6×30
1818	08B0286	GB882-86	销轴	PIN	B14×38
1819	08B0287	GB119-86	销	PIN	12×28
1820	08B0288	GB119-86	销	PIN	18×42
1821	08B0289	GB119-86	销	PIN	16×40
1822	08B0291	QJ/LGB04020-1998	销	PIN	01842，A18×42
1823	08B0292	QJ/LGB04205-1998	销	PIN	11645，16×45
1824	08B0293	QJ/LGB09243-1998	销	PIN	01230，12×30
1825	08B0302	GB91-86	销	PIN	3.2×63-Zn.D
1826	08B0306	GB879-86	销	PIN	10×50
1827	08B0313	GB119-86	销	PIN	A10×40
1828	08B0316	GB882-86	销轴	PIN	B14×40
1829	08B0330	GB/T879.1-2000	销	PIN	6×45
1830	08B0331	GB/T879.1-2000	销	PIN	6×28
1831	08B0332	GB/T882-2008	销轴	PIN	B20×90
1832	08B0333	GB/T882-2008	销轴	PIN	B16×60
1833	08B0334	GB/T882-2008	销轴	PIN	B20×140
1834	08B0335	GB/T882-2008	销轴	PIN	B12×30
1835	08B0336	GB/T882-2008	销轴	PIN	B18×80
1836	08B0341	GB/T91-2000	销	PIN	2×28-Zn.D
1837	08B0344	GB/T882-2008	销轴	PIN	B10×75
1838	08B0346	QJ/LGB04020-1998	销	PIN	01638，A16×38
1839	08B0347	GB/T882-2008	销轴	PIN	B4×22-Zn.D
1840	08B0348	GB/T882-2008	销轴	PIN	B12×200-Zn.D
1841	08B0349	GB/T882-2008	销轴	PIN	B16×85-Zn.D
1842	08B0350	GB/T882-2008	销轴	PIN	B30×90-Zn.D
1843	08B0364	GB/T879.1-2000	销	PIN	3×8
1844	08B0375	GB/T882-2008	销轴	PIN	B22×70
1845	08B0376	GB/T882-2008	销轴	PIN	B40×75

标准件规格表 STANDARD PART TABLE

序号 NO.	零件号 PART NO	代号 CODE	零件名称 DESCRIPTION		规格 SIZE
1846	08B0377	GB/T91-2000	销	PIN	6.3×45-Zn.D
1847	08B0378	GB/T91-2000	销	PIN	6.3×80-Zn.D
1848	08B0382	GB/T882-2008	销轴	PIN	B30×70
1849	08B0383	GB/T882-2008	销轴	PIN	B20×120
1850	08B0384	GB/T882-2008	销轴	PIN	B12×100
1851	08J0004	GB882-86	销轴	PIN	B10×32
1852	08J0006	GB882-86	销轴	PIN	5×22
1853	08V0109	GB882-76	销轴	PIN	A8×28
1854	08V0110	GB91-76	开口销	COTTER PIN	3×25
1855	08V0111	GB119-86	圆柱销	PIN	φ30×50
1856	08V0112	GB882-76	销轴	PIN	A8×25
1857	08V0114	GB/T91	开口销	COTTER PIN	2×25
1858	08V0115	GB/T119.1-2000	销	PIN	12m6×45
1859	08V0118	GB/T91-2000	开口销	COTTER PIN	3×25
1860	08V0120	GB877-86	开尾圆锥销	PIN	6×35
1861	08V0121	GB91-86	开口销	COTTER PIN	5×55
1862	08V0123	GB119-86	圆柱销	PIN	φ10×60
1863	08V0127	GB91-86	开口销	COTTER PIN	5×60
1864	08V0128	GB91-86	开口销	COTTER PIN	4×50
1865	08V0129	GB882-86	销轴	PIN	B8×30
1866	08V0130	GB119-86	圆柱销	PIN	φ30×45
1867	08V0131	GB882-86	销轴	PIN	B14×45-Zn.D
1868	08V0132	GB91-86	销	PIN	10×130
1869	08V0133	GB119-86	销	PIN	A12×35-Zn.D
1870	08V0134	GB119-86	销	PIN	A20×30
1871	08V0135	GB119-86	销	PIN	A20×40
1872	10B0006	GB/T2088-1997	拉簧	SPRING	LIIIA1.6×8×76-D.Zn
1873	10B0028	GB/T2089-1994	压簧	COMPRESSION SPRING	YA2×14×108-D.Zn
1874	10B0032	GB/T2089-1994	压簧	COMPRESSION SPRING	YA1.2×12×35-D.Zn
1875	10B0033	GB/T2089-1994	压簧	COMPRESSION SPRING	YA1.8×14×22-D.Zn
1876	10B0034	GB/T2089-1994	压簧	COMPRESSION SPRING	YA2×22×30-D.Zn
1877	10B0035	GB/T2088-1997	拉簧	SPRING	LIIIB1.6×14×76-D.Zn
1878	10B0042	GB/T2088-1997	拉簧	SPRING	LIIIA1.6×14×76-D.Zn
1879	10B0045	GB/T2089-1994	压簧	COMPRESSION SPRING	YA0.6×6×15-D.Zn
1880	10B0047	GB/T2088-1997	拉簧	SPRING	LIIIA1.6×18×76-D.Zn
1881	10B0049	GB/T2089-1994	压簧	COMPRESSION SPRING	YA1.2×7×16-D.Zn
1882	10B0057	GB/T2088-1997	拉簧	SPRING	LIIIB2×14×78-D.Zn
1883	10B0058	GB/T2088-1997	拉簧	SPRING	LIIIA1.2×14×76-D.Zn
1884	10B0059	GB/T2088-1997	拉簧	SPRING	LIIIA1.6×18×26-D.Zn
1885	10B0062	GB/T2088-1997	拉簧	SPRING	LIIIA1.6×18×80-D.Zn
1886	10B0065	GB/T2089-1994	压簧	COMPRESSION SPRING	YA1×14×45-D.Zn
1887	10B0072	GB/T2088-1997	弹簧	SPRING	LIIIA1.2×8×37.6-D.Zn
1888	10B0072	GB/T2088-1997	弹簧	SPRING	LIIIA1.2×8×37.6-D.Zn
1889	10B0178	GB/T1972-2005	碟形弹簧	DISK SPRING	A20-1
1890	10B0269	GB/T1972-2005	碟形弹簧	DISK SPRING	A40-1

标准件规格表 STANDARD PART TABLE

序号 NO.	零件号 PART NO	代号 CODE	零件名称 DESCRIPTION		规格 SIZE
1891	10V0042	GB/T2088-1997	拉簧	SPRING	LIIIA1.6×14×76-D.Zn
1892	10V0058	GB/T2088-1997	拉簧	SPRING	LIIIA1.2×14×76-D.Zn
1893	10V0073		拉伸弹簧	TENSION SPRING	0.5×7×60
1894	12B0005	GB3452.1-92	O 形圈	O-RING	109×3.55
1895	12B0013	GB3452.1-92	O 形圈	O-RING	28×3.55
1896	12B0018	GB3452.1-92	O 形圈	O-RING	9×1.8
1897	12B0020	GB3452.1-92	O 形圈	O-RING	65×3.55
1898	12B0021	GB3452.1-92	O 形圈	O-RING	19×1.8
1899	12B0023	GB3452.1-92	O 形圈	O-RING	14×2.65
1900	12B0024	GB3452.1-92	O 形圈	O-RING	60×3.55
1901	12B0026	GB3452.1-92	O 形圈	O-RING	125×5.3
1902	12B0027	GB3452.1-92	O 形圈	O-RING	6.7×1.8
1903	12B0028	GB3452.1-92	O 形圈	O-RING	58×3.55
1904	12B0029	GB3452.1-92	O 形圈	O-RING	33.5×2.65
1905	12B0030	GB3452.1-92	O 形圈	O-RING	65×2.65
1906	12B0031	GB3452.1-92	O 形圈	O-RING	45×2.65
1907	12B0032	GB3452.1-92	O 形圈	O-RING	69×3.55
1908	12B0034	GB3452.1-92	O 形圈	O-RING	122×3.55
1909	12B0035	GB3452.1-92	O 形圈	O-RING	15×2.65
1910	12B0036	GB3452.1-92	O 形圈	O-RING	5.3×1.8
1911	12B0037	GB3452.1-92	O 形圈	O-RING	118×3.55
1912	12B0040	GB3452.1-92	O 形圈	O-RING	18×2.65
1913	12B0046	GB1235-76	O 形密封圈	O-RING	9×1.9
1914	12B0048	GB3452.1-92	O 形圈	O-RING	43.7×3.55
1915	12B0050	GB3452.1-92	O 形圈	O-RING	12.5×1.8
1916	12B0051	GB3452.1-92	O 形圈	O-RING	21.2×3.55
1917	12B0055	GB1235-76	O 形密封圈	O-RING	35×3.1
1918	12B0058	GB3452.1-92	O 形圈	O-RING	45×3.55
1919	12B0059	GB3452.1-92	O 形圈	O-RING	53×3.55
1920	12B0060	GB3452.1-92	O 形圈	O-RING	92.5×3.55
1921	12B0061	GB3452.1-92	O 形圈	O-RING	82.5×5.3
1922	12B0062	GB3452.1-92	O 形圈	O-RING	40×3.55
1923	12B0064	GB3452.1-92	O 形圈	O-RING	19×3.55
1924	12B0065	GB3452.1-92	O 形圈	O-RING	145×7
1925	12B0066	GB3452.1-92	O 形圈	O-RING	22.4×2.65
1926	12B0071	GB3452.1-92	O 形圈	O-RING	18×1.8
1927	12B0073	GB3452.1-92	O 形圈	O-RING	43.7×2.65
1928	12B0076	GB3452.1-92	O 形圈	O-RING	38.7×3.55
1929	12B0085	GB3452.1-92	O 形圈	O-RING	175×7
1930	12B0088	GB3452.1-92	O 形圈	O-RING	48.7×3.55
1931	12B0089	GB3452.1-92	O 形圈	O-RING	150×7
1932	12B0091	GB3452.1-92	O 形圈	O-RING	7.1×1.8
1933	12B0094	GB1235-76	O 形密封圈	O-RING	48×3.1
1934	12B0095	GB3452.1-92	O 形圈	O-RING	10×1.8
1935	12B0105	GB3452.1-92	O 形圈	O-RING	42.5×5.3

标准件规格表 STANDARD PART TABLE

序号 NO.	零件号 PART NO	代号 CODE	零件名称 DESCRIPTION		规格 SIZE
1936	12B0107	GB3452.1-92	O 形圈	O-RING	115×5.3
1937	12B0108	GB3452.1-92	O 形圈	O-RING	128×7
1938	12B0114	GB3452.1-92	O 形圈	O-RING	26.5×3.55
1939	12B0117	GB3452.1-92	O 形圈	O-RING	73×3.55
1940	12B0126	GB3452.1-92	O 形圈	O-RING	11.8×2.65
1941	12B0138	GB3452.1-92	O 形圈	O-RING	165×3.55
1942	12B0139	GB3452.1-92	O 形圈	O-RING	530×7
1943	12B0141	GB1235-76	O 形密封圈	O-RING	13×1.9
1944	12B0142	GB1235-76	O 形密封圈	O-RING	28×3.1
1945	12B0144	GB1235-76	O 形密封圈	O-RING	32×3.1
1946	12B0145	GB1235-76	O 形密封圈	O-RING	45×3.5
1947	12B0146	GB1235-76	O 形密封圈	O-RING	50×3.1
1948	12B0147	GB1235-76	O 形密封圈	O-RING	65×3.1
1949	12B0148	GB1235-76	O 形密封圈	O-RING	70×3.1
1950	12B0149	GB1235-76	O 形密封圈	O-RING	75×3.1
1951	12B0150	GB1235-76	O 形密封圈	O-RING	80×3.1
1952	12B0151	GB1235-76	O 形密封圈	O-RING	85×3.1
1953	12B0152	GB1235-76	O 形密封圈	O-RING	125×3.1
1954	12B0153	GB1235-76	O 形密封圈	O-RING	140×3.1
1955	12B0154	GB1235-76	O 形密封圈	O-RING	190×5.7
1956	12B0156	GB3452.1-92	O 形圈	O-RING	128×5.3
1957	12B0158	GB3452.1-92	O 形圈	O-RING	50×3.55
1958	12B0165	GB1235-76	O 形密封圈	O-RING	170×5.7
1959	12B0166	GB3452.1-92	O 形圈	O-RING	100×3.55
1960	12B0172	GB3452.1-92	O 形圈	O-RING	462×7
1961	12B0173	GB3452.1-92	O 形圈	O-RING	73×5.3
1962	12B0174	GB3452.1-92	O 形圈	O-RING	82.5×3.55
1963	12B0175	GB3452.1-92	O 形圈	O-RING	9.5×1.8
1964	12B0176	GB3452.1-92	O 形圈	O-RING	115×3.55
1965	12B0181	GB3452.1-92	O 形圈	O-RING	25×3.55
1966	12B0189	GB3452.1-92	O 形圈	O-RING	75×3.55
1967	12B0190	GB3452.1-92	O 形圈	O-RING	87.5×3.55
1968	12B0192	GB3452.1-92	O 形圈	O-RING	155×5.3
1969	12B0195	GB3452.1-92	O 形圈	O-RING	140×5.3
1970	12B0197	GB1235-76	O 形密封圈	O-RING	26×2.4
1971	12B0198	GB1235-76	O 形密封圈	O-RING	33×3.1
1972	12B0199	GB3452.1-92	O 形圈	O-RING	11.2×2.65
1973	12B0200	GB3452.1-92	O 形圈	O-RING	160×3.55
1974	12B0202	GB3452.1-92	O 形圈	O-RING	80×5.3
1975	12B0203	GB3452.1-92	O 形圈	O-RING	170×5.3
1976	12B0205	GB3452.1-92	O 形圈	O-RING	150×5.3
1977	12B0206	GB3452.1-92	O 形圈	O-RING	475×7
1978	12B0212	GB3452.1-92	O 形圈	O-RING	30×3
1979	12B0216	GB3452.1-92	O 形圈	O-RING	97.5×3.55
1980	12B0221	GB3452.1-92	O 形圈	O-RING	128×3.55

标准件规格表 STANDARD PART TABLE

序号 NO.	零件号 PART NO	代号 CODE	零件名称 DESCRIPTION		规格 SIZE
1981	12B0222	GB3452.1-92	O 形圈	O-RING	140×3.55
1982	12B0223	GB3452.1-92	O 形圈	O-RING	33.5×3.55
1983	12B0224	GB3452.1-92	O 形圈	O-RING	23.6×1.8
1984	12B0230	GB3452.1-92	O 形圈	O-RING	90×5.3
1985	12B0234	GB3452.1-92	O 形圈	O-RING	6.3×1.8
1986	12B0235	GB3452.1-92	O 形圈	O-RING	180×7
1987	12B0238	GB3452.1-92	O 形圈	O-RING	145×3.55
1988	12B0239	GB1235-76	O 形密封圈	O-RING	48×3.5
1989	12B0241	GB3452.1-92	O 形圈	O-RING	25×2.65
1990	12B0242	GB1235-76	O 形密封圈	O-RING	25×2.4
1991	12B0245	GB3452.1-92	O 形圈	O-RING	20×1.8
1992	12B0246	GB3452.1-92	O 形圈	O-RING	200×5.3
1993	12B0249	GB3452.1-92	O 形圈	O-RING	30×1.8
1994	12B0250	GB3452.1-92	O 形圈	O-RING	37.5×3.55
1995	12B0251	GB3452.1-92	O 形圈	O-RING	30×3.55
1996	12B0252	GB3452.1-92	O 形圈	O-RING	132×3.55
1997	12B0255	GB3452.1-92	O 形圈	O-RING	335×5.30
1998	12B0256	GB1235-76	O 形密封圈	O-RING	16×2.4
1999	12B0257	GB3452.1-92	O 形圈	O-RING	37.5×2.65
2000	12B0258	GB3452.1-92	O 形圈	O-RING	16×1.8
2001	12B0259	GB3452.1-92	O 形圈	O-RING	46.2×3.55
2002	12B0260	GB3452.1-92	O 形圈	O-RING	37.5×2.65
2003	12B0268	GB3452.1-92	O 形圈	O-RING	47.5×3.55
2004	12B0270	GB3452.1-92	O 形圈	O-RING	51.5×5.3
2005	12B0271	GB3452.1-92	O 形圈	O-ring	25.8×3.55
2006	12B0277	GB1235-76	O 形密封圈	O-RING	10×1.9
2007	12B0280	GB3452.1-92	O 形圈	O-RING	71×3.55
2008	12B0282	GB3452.1-92	O 形圈	O-RING	21.2×2.65
2009	12B0283	GB3452.1-92	O 形圈	O-RING	9×1.8
2010	12B0284	GB3452.1-92	O 形圈	O-RING	7.5×1.8
2011	12B0285	GB3452.1-92	O 形圈	O-RING	10.6×1.8
2012	12B0286	GB3452.1-92	O 形圈	O-RING	23.6×2.65
2013	12B0287	GB3452.1-92	O 形圈	O-RING	36.5×3.55
2014	12B0288	GB3452.1-92	O 形圈	O-RING	103×3.55
2015	12B0289	GB3452.1-92	O 形圈	O-RING	17×1.8
2016	12B0291	GB1235-76	O 形密封圈	O-RING	22×2.4
2017	12B0292	GB3452.1-92	O 形圈	O-RING	21.2×1.8
2018	12B0293	GB3452.1-92	O 形圈	O-RING	212×5.3
2019	12B0294	GB3452.1-92	O 形圈	O-RING	32.5×3.55
2020	12B0296	GB3452.1-92	O 形圈	O-RING	6×1.8
2021	12B0297	GB3452.1-92	O 形圈	O-RING	42.5×3.55
2022	12B0298	GB3452.1-92	O 形圈	O-RING	11.2×1.8
2023	12B0299	GB1235-76	O 形密封圈	O-RING	36×3.1
2024	12B0300	GB3452.1-92	O 形圈	O-RING	31.5×3.55
2025	12B0302	GB3452.1-92	O 形圈	O-RING	46.2×3.55

标准件规格表 STANDARD PART TABLE

序号 NO.	零件号 PART NO	代号 CODE	零件名称 DESCRIPTION		规格 SIZE
2026	12B0303	GB3452.1-92	O 形圈	O-RING	56×3.55
2027	12B0306	GB3452.1-92	O 形圈	O-RING	190×5.3
2028	12B0307	GB3452.1-92	O 形圈	O-RING	125×2.65
2029	12B0309	GB3452.1-92	O 形圈	O-RING	17×2.65
2030	12B0310	GB3452.1-92	O 形圈	O-RING	8.75×1.8
2031	12B0317	GB3452.1-92	O 形圈	O-RING	26.5×1.8
2032	12B0319	GB1235-76	O 形密封圈	O-RING	38×3.1
2033	12B0320	GB1235-76	O 形密封圈	O-RING	14×1.9
2034	12B0321	GB3452.1-92	O 形圈	O-RING	18×3.55
2035	12B0323	GB3452.1-92	O 形圈	O-RING	92.5×5.3
2036	12B0328	GB3452.1-92	O 形圈	O-RING	103×5.3
2037	12B0330	GB3452.1-92	O 形圈	O-RING	345×7
2038	12B0331	GB1235-76	O 形密封圈	O-RING	11×1.9
2039	12B0332	GB3452.1-92	O 形圈	O-RING	38.7×2.65
2040	12B0333	GB3452.1-92	O 形圈	O-RING	31.5×2.65
2041	12B0334	GB1235-76	O 形密封圈	O-RING	100×3.1
2042	12B0336	GB1235-76	O 形密封圈	O-RING	60×3.1
2043	12B0339	GB1235-76	O 形密封圈	O-RING	24×2.4
2044	12B0341	GB1235-76	O 形密封圈	O-RING	40×4.6
2045	12B0342	GB1235-76	O 形密封圈	O-RING	20×2.4
2046	12B0343	GB1235-76	O 形密封圈	O-RING	18×2.4
2047	12B0344	GB3452.1-92	O 形圈	O-RING	11.8×1.8
2048	12B0345	GB3452.1-92	O 形圈	O-RING	160×5.3
2049	12B0347	GB3452.1-92	O 形圈	O-RING	95×5.3
2050	12B0351	GB1235-76	O 形密封圈	O-RING	16×2.4
2051	12B0353	GB3452.1-92	O 形圈	O-RING	19×2.65
2052	12B0355	GB3452.1-92	O 形圈	O-RING	23.6×3.55
2053	12B0356	GB3452.1-92	O 形圈	O-RING	16×1.8
2054	12B0358	GB3452.1-92	O 形圈	O-RING	500×7
2055	12B0361	GB3452.1-92	O 形圈	O-RING	54.5×3.55
2056	12B0364	GB3452.1-92	O 形圈	O-RING	125×3.55
2057	12B0365	GB3452.1-92	O 形圈	O-RING	355×5.3
2058	12B0366	GB3452.1-92	O 形圈	O-RING	206×5.3
2059	12B0367	GB3452.1-92	O 形圈	O-RING	160×7
2060	12B0370	GB3452.1-92	O 形圈	O-RING	15×1.8
2061	12B0371	GB3452.1-92	O 形圈	O-RING	14×1.8
2062	12B0372	GB3452.1-92	O 形圈	O-RING	63×5.3
2063	12B0373	GB3452.1-92	O 形圈	O-RING	30×2.65
2064	12B0375	GB3452.1-92	O 形圈	O-RING	150×3.55
2065	12B0376	GB3452.1-92	O 形圈	O-RING	85×3.55
2066	12B0379	GB1235-76	O 形密封圈	O-RING	30×3.1
2067	12B0380	GB1235-76	O 形密封圈	O-RING	14×2.4
2068	12B0381	GB1235-76	O 形密封圈	O-RING	40×3.1
2069	12B0385	GB3452.1-92	O 形圈	O-RING	34.5×2.65
2070	12B0406	GB1235-76	O 形密封圈	O-RING	45×3.1

标准件规格表 STANDARD PART TABLE

序号 NO.	零件号 PART NO	代号 CODE	零件名称 DESCRIPTION		规格 SIZE
2071	12B0412	GB3452.1-92	O 形圈	O-RING	100×5.3
2072	12B0414	GB3452.1-92	O 形圈	O-RING	63×3.55
2073	12B0418	GB3452.1-92	O 形圈	O-RING	132×5.3
2074	12B0419	GB3452.1-92	O 形圈	O-RING	85×5.3
2075	12B0423	GB3452.1-92	O 形圈	O-RING	106×3.55
2076	12B0424	GB3452.1-92	O 形圈	O-RING	387×7
2077	12B0426	GB3452.1-92	O 形圈	O-RING	365×7
2078	12B0481	GB1235-76	O 形密封圈	O-RING	70×3.1
2079	12B0526	HG4-692-67	O 形圈	O-RING	
2080	12B0544	GB3452.1-92	O 形圈	O-RING	315×7
2081	12B0545	GB3452.1-92	O 形圈	O-RING	95×3.55
2082	12B0595	GB1235-76	O 形密封圈	O-RING	90×3.1
2083	12B0599	GB3452.1-92	O 形圈	O-RING	109×7
2084	12B0600	GB3452.1-92	O 形圈	O-RING	122×7
2085	12B0601	GB3452.1-92	O 形圈	O-RING	136×7
2086	12B0640	GB3452.1-92	O 形圈	O-RING	450×7
2087	12B0641	GB3452.1-92	O 形圈	O-RING	265×7
2088	12B0662	GB3452.1-92	O 形圈	O-RING	71×2.65
2089	12B0666	GB3452.1-92	O 形圈	O-RING	180×3.55
2090	12B0691	GB3452.1-92	O 形圈	O-RING	50×5.3
2091	12B0693	GB3452.1-92	O 形圈	O-RING	600×7
2092	12B0694	GB3452.1-92	O 形圈	O-RING	243×5.3
2093	12B0697	GB/T3452.1-1992	O 形圈	O-RING	140×2.65G
2094	12B0698	GB/T3452.1-1992	O 型圈	O-RING	85×2.65G
2095	12B0719	GB3452.1-92	O 形圈	O-RING	69×2.65
2096	12B0777	GB3452.1-92	0 型圈	O-RING	132×2.65
2097	12B0780	GB3452.1-92	O 形圈	O-RING	60×1.8
2098	12B0781	GB3452.1-92	O 形圈	O-RING	87.5×2.65
2099	12B0784	GB3452.1-92	O 形圈	O-RING	75×2.65
2100	12B0785	GB3452.1-92	O 形圈	O-RING	67×3.55
2101	12B0803	GB3452.1-92	O 形圈	O-RING	272×7
2102	12B0822	GB3452.1-92	O 形圈	O-RING	128×2.65
2103	12B0828	GB3452.1-92	O 形圈	O-RING	224×7
2104	12B0832	GB3452.1-92	O 形圈	O-RING	80×3.55
2105	12B0833	GB3452.1-92	O 形圈	O-RING	42.5×1.8
2106	12B0834	BS4518	O 形圈	O-RING	6.1×1.6
2107	12B0835	BS4518	O 形圈	O-RING	8.1×1.6
2108	12B0842	BS4518	O 形圈	O-RING	29.5×3.0
2109	12B0843	BS4518	O 形圈	O-RING	44.5×3.0
2110	12B0844	SMS1586	O 形圈	O-RING	56.2×3.0
2111	12B0848	AS568-228	O 形圈	O-RING	56.74×3.53
2112	12B0849	AS568-232	O 形圈	O-RING	69.44×3.53
2113	12B0850	AS568-237	O 形圈	O-RING	85.32×3.53
2114	12B0851	AS568-245	O 形圈	O-RING	110.72×3.53
2115	12B0852	AS568-253	O 形圈	O-RING	136.12×3.53

标准件规格表 STANDARD PART TABLE

序号 NO.	零件号 PART NO	代号 CODE	零件名称 DESCRIPTION		规格 SIZE
2116	12B0857	GB3452.1-92	O 形圈	O-RING	236×5.3
2117	12B0858	GB3452.1-92	O 形圈	O-RING	112×3.55
2118	12B0970	GB3452.1-92	O 形圈	O-RING	10.6×2.4
2119	12B0971	GB3452.1-92	O 形圈	O-RING	315×3.55
2120	12B0977	GB3452.1-92	O 形圈	O-RING	155×3.55
2121	12B0978	GB1235-76	O 形圈	O-RING	63×3.1
2122	12B0989	GB3452.1-92	O 形圈	O-RING	45×5.3
2123	12B0998	GB1235-76	O 形圈	O-RING	95×3.1
2124	12B1008	GB3452.1-92	O 形圈	O-RING	10×2.65
2125	12B1009	GB3452.1-92	O 形圈	O-RING	22.4×3.55
2126	12B1108	GB3452.1-92	O 形圈	O-RING	54.5×5.3
2127	12B1111	GB3452.1-92	O 形圈	O-RING	36.5×1.8
2128	12B1112	GB3452.1-92	O 形圈	O-RING	90×2.65
2129	12B1127	GB3452.1-92	O 形圈	O-RING	212*7
2130	12B1129	QJ/LGB02892-1998	O 形圈	O-RING	03148，148.82×3.53
2131	12B1130	QJ/LGB07000-1998	O 形圈	O-RING	05440，440×5.7
2132	12B1131	QJ/LGB07000-1998	O 形圈	O-RING	02018，18×2.4
2133	12B1132	QJ/LGB07000-1998	O 形圈	O-RING	02095，95×3.1
2134	12B1133	QJ/LGB07000-1998	O 形圈	O-RING	03025，25×3.5
2135	12B1134	QJ/LGB07000-1998	O 形圈	O-RING	03030，30×3.5
2136	12B1135	QJ/LGB07000-1998	O 形圈	O-RING	05150，150×160×5.7
2137	12B1136	QJ/LGB07000-1998	O 形圈	O-RING	05220，220×5.7
2138	12B1137	QJ/LGB07000-1998	O 形圈	O-RING	05225，225×5.7
2139	12B1138	QJ/LGB07000-1998	O 形圈	O-RING	05315，315×5.7
2140	12B1139	QJ/LGB07000-1998	O 形圈	O-RING	05410，410×420×5.7
2141	12B1140	QJ/LGB07000-1998	O 形圈	O-RING	02060，60×3.1
2142	12B1141	QJ/LGB07000-1998	O 形圈	O-RING	02065，65×3.1
2143	12B1142	QJ/LGB07000-1998	O 形圈	O-RING	02085，85×3.1
2144	12B1143	QJ/LGB07000-1998	O 形圈	O-RING	02105，105×3.1
2145	12B1144	QJ/LGB07000-1998	O 形圈	O-RING	03028，28×3.5
2146	12B1145	QJ/LGB07000-1998	O 形圈	O-RING	03032，32×3.5
2147	12B1146	QJ/LGB07000-1998	O 形圈	O-RING	03035，35×3.5
2148	12B1147	QJ/LGB07000-1998	O 形圈	O-RING	03038，38×3.5
2149	12B1148	QJ/LGB07000-1998	O 形圈	O-RING	03023，22×3.5
2150	12B1149	QJ/LGB07000-1998	O 形圈	O-RING	03042，42×3.5
2151	12B1150	QJ/LGB07000-1998	O 形圈	O-RING	33045，45×3.5
2152	12B1151	QJ/LGB07002-1998	O 形圈	O-RING	01623，12.9×2.3
2153	12B1152	QJ/LGB07002-1998	O 形圈	O-RING	02034，16.7×3.4
2154	12B1153	QJ/LGB07002-1998	O 形圈	O-RING	02434，20.7×3.4
2155	12B1154	QJ/LGB07000-1998	O 形圈	O-RING	42070，70×3.1
2156	12B1158	GB3452.1-92	O 形圈	O-RING	300×5.3
2157	12B1161	QJ/LGB07000-1998	O 形圈	O-RING	02055，55×3.1
2158	12B1162	QJ/LGB07000-1998	O 形圈	O-RING	02130，130×3.1
2159	12B1163	QJ/LGB07000-1998	O 形圈	O-RING	03050，50×3.5
2160	12B1164	GB3452.1-92	O 形圈	O-RING	95×2.65

标准件规格表 STANDARD PART TABLE

序号 NO.	零件号 PART NO	代号 CODE	零件名称 DESCRIPTION		规格 SIZE
2161	12B1165	QJ/LGB07000-1998	O 形圈	O-RING	13023，22×3.5
2162	12B1166	QJ/LGB07000-1998	O 形圈	O-RING	13025，25×3.5
2163	12B1167	QJ/LGB07000-1998	O 形圈	O-RING	13032，32×38×3.5
2164	12B1168	QJ/LGB07000-1998	O 形圈	O-RING	13035，35×3.5
2165	12B1169	QJ/LGB07000-1998	O 形圈	O-RING	13038，38×3.5
2166	12B1170	QJ/LGB07000-1998	O 形圈	O-RING	13045，45×3.5
2167	12B1171	QJ/LGB07000-1998	O 形圈	O-RING	13048，48×3.5
2168	12B1172	QJ/LGB07000-1998	O 形圈	O-RING	12055，55×60×3.1
2169	12B1173	QJ/LGB07002-1998	O 形圈	O-RING	12034，16.7×3.4
2170	12B1174	QJ/LGB07002-1998	O 形圈	O-RING	12434，20.7×3.4
2171	12B1196	AS568	O 形圈	O-RING	24.99×3.53
2172	12B1197	QJ/LGB07000-1998	O 形圈	O-RING	11×2.4
2173	12B1198	QJ/LGB07002-1998	O 形圈	O-RING	10.9×2.3
2174	12B1199	QJ/LGB07002-1998	O 形圈	O-RING	5.4×2.3
2175	12B1211	GB3452.1-92	O 形圈	O-RING	387×5.3
2176	12B1218	AS 568	O 形圈	O-RING	101.2×3.53
2177	12B1219	AS568	O 形圈	O-RING	50.4×3.53
2178	12B1243	QJ/LGB07000-1998	O 形圈	O-RING	15090，90×5.7
2179	12B1244	QJ/LGB07002-1998	O 形圈	O-RING	13034，26.7×3.4
2180	12B1302	GB1235-76	O 形圈	O-RING	155×5.7
2181	12B1307	GB3452.1-92	O 形圈	O-RING	145×2.65
2182	12B1316	QJ/LGB07000-1998	O 形圈	O-RING	05155，155×5.7
2183	12B1317	QJ/LGB07000-1998	O 形圈	O-RING	05185，185×195×5.7
2184	12B1318	QJ/LGB07000-1998	O 形圈	O-RING	05260，260×270×5.7
2185	12B1319	QJ/LGB07000-1998	O 形圈	O-RING	12018，18×22×2.4
2186	12B1320	QJ/LGB07000-1998	O 形圈	O-RING	13023，22×28×3.5
2187	12B1321	QJ/LGB07000-1998	O 形圈	O-RING	13028，28×34×3.5
2188	12B1322	QJ/LGB07000-1998	O 形圈	O-RING	13040，40×46×3.5
2189	12B1323	QJ/LGB07000-1998	O 形圈	O-RING	13042，42×48×3.5
2190	12B1324	QJ/LGB07000-1998	O 形圈	O-RING	13050，50×56×3.5
2191	12B1325	QJ/LGB07000-1998	O 形圈	O-RING	13075，75×81×3.5
2192	12B1326	QJ/LGB07000-1998	O 形圈	O-RING	13082，82×88×3.5
2193	12B1327	QJ/LGB07000-1998	O 形圈	O-RING	13090，90×96×3.5
2194	12B1328	QJ/LGB07000-1998	O 形圈	O-RING	13095，95×101×3.5
2195	12B1329	QJ/LGB07002-1998	O 形圈	O-RING	10823，5.4×2.3
2196	12B1330	QJ/LGB07002-1998	O 形圈	O-RING	10.9×2.3
2197	12B1331	QJ/LGB07002-1998	O 形圈	O-RING	11623，12.9×2.3
2198	12B1332	QJ/LGB07002-1998	O 形圈	O-RING	13334，29.7×3.4
2199	12B1333	QJ/LGB07002-1998	O 形圈	O-RING	13634，32.7×3.4
2200	12B1335	GB3452.1-92	O 形圈	O-RING	265×5.3
2201	12B1366	AS568B-2001	O 形圈	O-RING	139.05×5.33
2202	12B1367	JIS B2401:2005	O 形圈	O-RING	7.8×1.9
2203	12B1390	GB/T3452.1-2005	O 形圈	O-RING	195×2.65
2204	12B1391	QJ/LGB07000-1998	O 形圈	O-RING	12075，75×3.1
2205	12B1392	QJ/LGB07000-1998	O 形圈	O-RING	12060，60×3.1

标准件规格表 STANDARD PART TABLE

序号 NO.	零件号 PART NO	代号 CODE	零件名称 DESCRIPTION		规格 SIZE
2206	12B1393	QJ/LGB07000-1998	O 形圈	O-RING	12080，80×3.1
2207	12B1394	QJ/LGB07000-1998	O 形圈	O-RING	05345，345×5.7
2208	12B1395	QJ/LGB07000-1998	O 形圈	O-RING	05270，270×5.7
2209	12B1396	QJ/LGB07000-1998	O 形圈	O-RING	05230，230×5.7
2210	12B1397	QJ/LGB07000-1998	O 形圈	O-RING	05165，165×5.7
2211	12B1398	QJ/LGB07000-1998	O 形圈	O-RING	05170，170×5.7
2212	12B1399	QJ/LGB07000-1998	O 形圈	O-RING	02140，140×3.1
2213	12B1400	GB1235-76	O 形圈	O-RING	130×3.1
2214	12B1452	GB/T3452.1-2005	O 形圈	O-RING	45×1.8
2215	12B1453	GB/T3452.1-2005	O 形圈	O-RING	73×2.65
2216	12B1505	GB/T3452.1-2005	O 形圈	O-RING	224×5.3
2217	12B1507	GB1235-76	O 形圈	O-RING	70×5.7
2218	12B1511	GB1235-76	O 形圈	O-RING	42×3.5
2219	12B1512	GB1235-76	O 形圈	O-RING	110×3.1
2220	12B1513	GB1235-76	O 形圈	O-RING	125×5.7
2221	12B1514	GB1235-76	O 形圈	O-RING	135×5.7
2222	12B1520	GB1235-76	O 形圈	O-RING	145×5.7
2223	12B1521	GB1235-76	O 形圈	O-RING	150×5.7
2224	12B1522	GB1235-76	O 形圈	O-RING	200×5.7
2225	12B1529	GB1235-76	O 形圈	O-RING	110×5.7
2226	12J0002	GB3452.1-92	O 形圈	O-RING	180×5.3
2227	12J0009	GB3452.1-92	O 形圈	O-RING	80×2.65
2228	12J0010	GB3452.1-92	O 形圈	O-RING	100×2.65
2229	12J0011	GB3452.1-92	O 形圈	O-RING	60×2.65
2230	12J0012	GB3452.1-92	O 形圈	O-RING	34.5×3.55
2231	12V0117	GB3452.1-92	O 形圈	O-RING	67×3.55
2232	12V0323	GB3452.1-92	O 形圈	O-RING	92.5×5
2233	12V0427	GB3452.1-92	O 形圈	O-RING	210×3.55
2234	12V0429	GB1235-76	O 型密封圈	O-RING	36×3.5
2235	12V0430	GB3452.1-92	O 形圈	O-RING	560×7
2236	12V0431	AS568-021	O 形圈	O-RING	23.52×1.78
2237	12V0432	AS568-015	O 形圈	O-RING	14×1.78
2238	12V0433	GB3452.1-92	O 形圈	O-RING	23.5×2.65
2239	12V0434	AS568-018	O 形圈	O-RING	18.77×1.78
2240	12V0435	AS568-912	O 形圈	O-RING	23.47×2.95
2241	12V0436	AS568-017	O 形圈	O-RING	17.17×1.78
2242	12V0437	AS568-916	O 形圈	O-RING	29.75×2.95
2243	12V0438	AS568-219	O 形圈	O-RING	32.92×3.53
2244	12V0439	AS568-918	O 形圈	O-RING	34.42×2.95
2245	12V0440	GB1235-76	O 形圈	O-RING	38×3.5
2246	12V0441	GB3452.1-92	O 形圈	O-RING	106×2.65
2247	12V0442	GB3452.1-82	O 形圈	O-RING	200×5.3
2248	12V0443	GB1235-76	O 形圈	O-RING	100×5.7
2249	12V0444	GB3452.1-92	O 形圈	O-RING	55×3.55
2250	12V0445	GB3452.1-92	O 形圈	O-RING	8×1.8

标准件规格表 STANDARD PART TABLE

序号 NO.	零件号 PART NO	代号 CODE	零件名称 DESCRIPTION		规格 SIZE
2251	12V0446	GB3452.1-92	O 形圈	O-RING	170×3.55
2252	12V0447	GB3452.1-76	O 形圈	O-RING	180×2.65
2253	12V0448	GB1235-86	O 形圈	O-RING	φ4×2
2254	12V0449	GB3452.1-92	O 形圈	O-RING	46×4.6
2255	12V0450	GB3452.1-92	O 形圈	O-RING	52×5.3
2256	12V0451	Gb3452.1-92	O 形圈	O-RING	55×3.1
2257	12V0452	GB3452.1-92	O 形圈	O-RING	60×5.7
2258	12V0453	GB3452.1-92	O 形圈	O-RING	53×2.65
2259	12V0455	GB3452.1-92	O 形圈	O-RING	90×5.7
2260	12V0456	GB3452.1-92	O 形圈	O-RING	95×5.7
2261	12V0457	GB3452.1-92	O 形圈	O-RING	100×5.7
2262	12V0458	GB3452.1-92	O 形圈	O-RING	100×3.1
2263	12V0459	GB3452.1-92	O 形圈	O-RING	125×3.1
2264	12V0460	GB3452.1-92	O 形圈	O-RING	135×5.7
2265	12V0461	GB3452.1-92	O 形圈	O-RING	210×5.7
2266	12V0462	G3452.1-92	O 形圈	O-RING	9.25×1.78
2267	12V0463	GB3452.1-92	O 形圈	O-RING	11.89×1.98
2268	12V0467	GB3542.1-92	O 形圈	O-RING	29.87×1.78
2269	12V0468	GB3542.1-92	O 形圈	O-RING	37.5×2.65
2270	12V0469	GB3452.1-92	O 形圈	O-RING	37.69×3.53
2271	12V0470	GB2452.1-92	O 形圈	O-RING	128×3.55
2272	12V0471	AS568	O 形圈	O-RING	23.47×2.95
2273	12V0472	GB3452.1-92	O 形圈	O-RING	34.42×2.95
2274	12V0473	GB3452.1-92	O 形圈	O-RING	32×3.5
2275	12V0474	G3452.1-92	O 形圈	O-RING	37×3.1
2276	12V0475	G3452.1-92	O 形圈	O-RING	65×3.1
2277	12V0477	GB1235-76	O 形圈	O-RING	24×3.1
2278	12V0478	GB3452.1-92	O 形圈	O-RING	32.5×2.65
2279	12V0480	GB3452.1-92	O 形圈	O-RING	35×3.5
2280	12V0481	SAE J515	O 形圈	O-RING	26.0×2.0
2281	12V0482	DIN 3865	O 形圈	O-RING	25.3×2.4
2282	12V0483	SAE J515	O 形圈	O-RING	20.0×2.0
2283	12V0484	SAE J515	O 形圈	O-RING	13.0×2.0
2284	12V0485	SAE J515	O 形圈	O-RING	17.3×2.4
2285	12V0487	SAE J515	O 形圈	O-RING	23.5×3.0
2286	12V0488	AS568-225	O 形圈	O-RING	47.22×3.53
2287	12V0489	SAE J515	O 形圈	O-RING	29.74×2.95
2288	12V0490	SAE J515	O 形圈	O-RING	19.18×2.46
2289	12V0491	DIN 3865	O 形圈	O-RING	32.0×2.5
2290	12V0492	SAE J515	O 形圈	O-RING	73×2.65
2291	12V0493	GB3452.1-82	O 形圈	O-RING	48.7×5.3
2292	12V0494	GB3452.1-82	O 形圈	O-RING	10.6×2.65
2293	12V0495	GB3452.1-92	O 形圈	O-RING	265×3.55
2294	13B0003	GB9877.1-88	密封圈	SEAL RING	FB70×95×12D
2295	13B0004	HG4-692-67	油封	OIL SEAL	PG45×62×12

标准件规格表 STANDARD PART TABLE

序号 NO.	零件号 PART NO	代号 CODE	零件名称 DESCRIPTION		规格 SIZE
2296	13B0005	JB2600-80	骨架油封	SEAL	W60×80×7
2297	13B0007	GB9877.1-88	密封圈	SEAL RING	FB140×170×15D
2298	13B0010	Q/ZB336-77	防尘圈	DUST RING	40
2299	13B0027	HG4-692-67	油封环	OIL SEAL	SD70×95×12
2301	13B0030	HG4-692-67	油封	OIL SEAL	PG32×52×12
2302	13B0031	HG4-692-67	油封	OIL SEAL	SG38×58×12
2303	13B0032	HG4-692-67	油封	OIL SEAL	SD25×40×10
2304	13B0033	HG4-692-67	油封	OIL SEAL	SD140×170×16
2305	13B0035	HG4-692-67	油封	OIL SEAL	PD150×180×16
2306	13B0036	HG4-692-67	油封	OIL SEAL	SC85×115×12
2307	13B0037	HG4-692-67	油封	OIL SEAL	SD25×45×10
2308	13B0038	HG4-692-67	油封	OIL SEAL	SD150×180×16
2309	13B0039	HG4-335-66	Y 形密封圈	Y-SEAL	130×160×15
2310	13B0041	GB10708.1-89	Y 形密封圈	Y-SEAL	50×60×8
2311	13B0042	GB10708.3-89	防尘圈	DUST RING	FB50×60×7
2312	13B0043	GB10708.1-89	Y 形密封圈	Y-SEAL	80×95×12.5
2313	13B0044	GB10708.3-89	防尘圈	DUST RING	FB80×90×7
2314	13B0045	GB9877.1-88	密封圈	SEAL RING	FB70×95×10D
2315	13B0049	GB9877.1-88	密封圈	SEAL RING	FB150×180×15D
2316	13B0052	HG4-335-66	防尘圈	DUST RING	75
2317	13B0056	Q/ZB336-77	防尘圈	DUST RING	50
2318	13B0062	Q/ZB336-77	油封	OIL SEAL	SD140×170×16
2319	13B0082	GB10708.1-89	Y 形密封圈	Y-SEAL	45×55×8
2320	13B0083	GB10708.3-89	防尘圈	DUST RING	FC45×53×5
2321	13B0085	GB9877.1-88	密封圈	SEAL RING	B80×100×10D
2322	13B0086	GB9877.1-88	密封圈	SEAL RING	B60×80×8D
2323	13B0087	GB9877.1-88	密封圈	SEAL RING	FB85×110×12D
2324	13B0093	GB9877.1-88	密封圈	SEAL RING	FB12×30×7D
2325	13B0110	GB9877.1-88	密封圈	SEAL RING	FB85×110×12F
2326	13B0111	HG4-692-67	油封	OIL SEAL	SG70×95×12
2327	13B0122	GB9877.1-88	密封圈	SEAL RING	60×85×12
2328	13B0123	GB10708.3-89	防尘圈	DUST RING	FB40×50×7
2329	13B0124	GB10708.1-89	Y 形密封圈	Y-SEAL	70×85×12.5
2330	13B0130	GB9877.1-88	密封圈	SEAL RING	B18×30×10D
2331	13B0133	GB9877.1-88	密封圈	SEAL RING	B90×120×12D
2332	13B0134	GB10708.3-89	防尘圈	DUST RING	FB45×55×7
2333	13B0142	GB10708.3-89	防尘圈	DUST RING	FB60×70×7
2334	13B0147	GB9877.2-88	密封圈	SEAL RING	W170×200×15D
2335	13B0148	GB9877.2-88	密封圈	SEAL RING	W130×160×12D
2336	13B0150	HG4-692-67	油封	OIL SEAL	SG60×85×12
2337	13B0151	HG4-692-67	油封	OIL SEAL	SG115×140×14
2338	13B0155	GB9877.1-88	密封圈	SEAL RING	FB240×270×15D
2339	13B0170	GB9877.1-88	密封圈	SEAL RING	FB120×150×12D
2340	13B0175	GB9877.1-88	密封圈	SEAL RING	FB45×62×8D
2341	13B0176	GB9877.1-88	密封圈	SEAL RING	FB38×55×8D

标准件规格表 STANDARD PART TABLE

序号 NO.	零件号 PART NO	代号 CODE	零件名称 DESCRIPTION		规格 SIZE
2342	13B0177	GB9877.1-88	密封圈	SEAL RING	B40×62×8D
2343	13B0179	GB9877.1-88	密封圈	SEAL RING	B190×220×15D
2344	13B0293	GB9877.1-88	密封圈	SEAL RING	FB75×95×10D
2345	13B0306	GB9877.1-88	密封圈	SEAL RING	B55×72×8D
2346	13B0307	GB9877.1-88	密封圈	SEAL RING	FB95×130×12D
2347	13B0328	JB/ZQ4606-86	毡圈	FELT WASHER	90
2348	13B0366	GB9877.2-88	密封圈	SEAL RING	W190×220×15D
2349	13B0369	GB9877.1-88	密封圈	SEAL RING	B80×110×10D
2350	13B0370	GB9877.1-88	密封圈	SEAL RING	B120×150×12D
2351	13B0371	JB/T8547-1997	密封环	SEAL RING	YH×40
2352	13B0379	GB9877.1-88	密封圈	SEAL RING	FB65×90×10
2353	13B0407	JB/ZQ4606-86	毡圈	FELT WASHER	50
2354	13B0408	JB/T8547-1997	密封环	SEAL RING	YH×80
2355	13B0409	JB/T8547-1997	密封环	SEAL RING	YH×110
2356	13B0417	JB/T8547-1997	密封环	SEAL RING	YH×65
2357	13B0419	GB9877.1-88	密封圈	SEAL RING	FB110×140×12
2358	13B0420	GB9877.1-88	密封圈	SEAL RING	B220×250×15
2359	13B0438	JB/T8547-1997	密封环	SEAL RING	YH×50
2360	13B0457	JB/T8547-1997	密封环	SEAL RING	YH×30
2361	13B0458	JB/T8547-1997	密封环	SEAL RING	YH×78
2362	13B0504	JB/T8547-1997	密封环	SEAL RING	YH×68
2363	13B0506	HG4-692-67	油封	OIL SEAL	SD100×130×12
2364	13B0511	GB9877.1-88	密封圈	SEAL RING	FB25×40×7
2365	13B0520	HG4-692	油封	OIL SEAL	SD170×210×16
2366	13B0525	GB9877.1-88	密封圈	SEAL RING	B100×125×12
2367	13B0526	HG4-692-67	油封	OIL SEAL	PD65×90×12
2368	13B0527	GB9877.1-88	密封圈	SEAL RING	B100×125×12
2369	13B0606	GB9877.1-88	密封圈	SEAL RING	FB100×130×12
2370	13B0624	GB9877.1-88	密封圈	SEAL RING	FB60×80×8D
2371	13B0631	GB10708.3-89	防尘圈	DUST RING	FA40×48×5
2372	13B0632	GB10708.1-89	Y 形密封圈	Y-SEAL	40×55×12.5
2373	13B0633	GB/T15242.1-94	同轴密封件	CO-AXIAL SEAL	TJ0400
2374	13B0634	GB/T15242.1-94	同轴密封件	CO-AXIAL SEAL	TF0900C
2375	13B0636	GB9877.1-88	密封圈	SEAL RING	FB105×140×12D
2376	13B0669	GB9877.2-88	密封圈	SEAL RING	W160×190×15D
2377	13B0670	GB9877.2-88	密封圈	SEAL RING	W125×150×12D
2378	13B0671	GB9877.2-88	密封圈	SEAL RING	W115×140×12D
2379	13B0672	QJ/LGB07013-1998	油封	OIL SEAL	10120120
2380	13B0673	QJ/LGB07011-1998	油封	OIL SEAL	10090，90
2381	13B0772	GB/T13871.1-2007	油封	OIL SEAL	FB80×100×10
2382	13B0783	QJ/LGB07013-1998	油封	OIL SEAL	10090，90×115×20
2383	13B0790	JB/T8547-1997	密封环	SEAL RING	YH×45
2384	13V0087	GB9877.1-88	密封圈	SEAL RING	B85×110×12D
2385	13V0132	GB9811.7-88	唇形密封圈	LIP TYPE SEAL	B90×120×12D
2386	13V0180	GB9877.1-88	密封圈	SEAL RING	B200×230×15

标准件规格表 STANDARD PART TABLE

序号 NO.	零件号 PART NO	代号 CODE	零件名称 DESCRIPTION		规格 SIZE
2387	13V0181	GB9877.1-88	密封圈	SEAL RING	B60×80×12
2388	13V0183	GB9877.1-88	密封圈	SEAL RING	FB45×65×8
2389	13V0184	GB9877.1-88	密封圈	SEAL RING	FB55×80×8
2390	13V0186		密封圈	SEAL RING	B55×72×8
2391	13V0187	GB9877.1-88	密封圈	SEAL RING	B160×190×15
2392	13V0188	HG4-338-66	油封	OIL SEAL	60×85×12
2393	13V0194		油封	OIL SEAL	FB55×80×8
2394	13V0207		油封	OIL SEAL	FB55×72×8
2395	13V0208	GB9877.1-88	密封圈	SEAL RING	B170×200×15
2396	13V0209	GB9877.1-88	密封圈	SEAL RING	B60×75×8
2397	13V0210	GB9877.3-88	唇形密封圈	LIP TYPE SEAL	FZ95×120×10
2398	13V0211	GB9877.1-88	密封圈	SEAL RING	B130×160×12
2399	20V0047	GB297-64	单列圆锥滚子轴承	TAP.ROLLER BRG	7515
2400	21B0001	GB/T276-1994	球轴承 6210	BALL BEARING	50×90×20
2401	21B0002	GB/T276-1994	球轴承 6017	BALL BEARING	85×130×22
2402	21B0003	GB/T276-1994	球轴承 113	BALL BEARING	65×100×18
2403	21B0005	GB/T276-1994	球轴承 6012	BALL BEARING	60×95×18
2404	21B0006	GB/T276-1994	球轴承 6311	BALL BEARING	55×120×29
2405	21B0007	GB/T276-1994	球轴承 6016	BALL BEARING	80×125×22
2406	21B0008	GB/T276-1994	球轴承 6312	BALL BEARING	60×130×31
2407	21B0009	GB/T276-1994	球轴承 6204	BALL BEARING	20×47×14
2408	21B0010	GB/T276-1994	球轴承 6022	BALL BEARING	110×170×28
2409	21B0011	GB/T276-1994	球轴承 6211	BALL BEARING	55×100×21
2410	21B0012	GB/T276-1994	球轴承	BALL BEARING	25×42×9
2411	21B0013	GB/T276-1994	球轴承	BALL BEARING	50×80×16
2412	21B0014	GB/T276-1994	球轴承	BALL BEARING	12×28×8
2413	21B0020	GB/T276-1994	球轴承	BALL BEARING	30×42×7
2414	21B0021	GB/T276-1994	球轴承	BALL BEARING	12×28×8
2415	21B0022	GB/T276-1994	球轴承	BALL BEARING	20×32×7
2416	21B0024	GB/T276-1994	球轴承	BALL BEARING	15×28×7
2417	21B0025	GB278-82	轴承	BEARING	60105
2418	21B0026	GB/T276-1994	球轴承 6208	BALL BEARING	40×80×18
2419	21B0028	GB/T276-1994	球轴承 6310	BALL BEARING	50×110×27
2420	21B0029	GB/T276-1994	球轴承 6009	BALL BEARING	45×75×16
2421	21B0030	GB/T276-1994	球轴承 6209	BALL BEARING	45×85×19
2422	21B0031	GB/T276-1994	球轴承 6008	BALL BEARING	40×68×15
2423	21B0032	GB/T276-1994	球轴承 6209N	BALL BEARING	45×85×19
2424	21B0034	GB/T276-1994	球轴承 6011	BALL BEARING	55×90×18
2425	21B0035	GB277-82	球轴承 50208	BALL BEARING	40×80×18
2426	21B0037	GB/T276-1994	球轴承 6308	BALL BEARING	40×90×23
2427	21B0038	GB/T276-1994	球轴承 6210N	BALL BEARING	50×90×20
2428	21B0039	GB/T276-1994	球轴承 61910	BALL BEARING	50×72×12
2429	21B0040	GB/T281-1994	球轴承 1205	BALL BEARING	25×52×15
2430	21B0057	GB/T276-94	轴承	BEARING	6310-2Z
2431	21B0068	GB/T276-1994	球轴承 61805	BALL BEARING	25×37×7

标准件规格表 STANDARD PART TABLE

序号 NO.	零件号 PART NO	代号 CODE	零件名称 DESCRIPTION		规格 SIZE
2432	21B0069	GB/T276-1994	球轴承 61904	BALL BEARING	20×37×9
2433	21B0080	GB/T276-1994	球轴承	BALL BEARING	61904-Z
2434	21B0081	GB/T276-1994	球轴承	BALL BEARING	61904-2Z
2435	21B0082	GB/T276-1994	球轴承	BALL BEARING	6003，17×35×10
2436	21B0083	GB/T276-1994	球轴承	BALL BEARING	6304，20×52×15
2437	21B0085	GB/T276-1994	球轴承	BALL BEARING	6206E-RS，30×62×16
2438	21B0086	GB/T276-1994	球轴承	BALL BEARING	6205-Z，25×52×15
2439	21B0100	GB/T276-1994	球轴承	BALL BEARING	6201-2Z，12×32×10
2440	21B0101	GB/T276-1994	球轴承	BALL BEARING	75×130×25
2441	21B0102	GB/T276-1994	球轴承	BALL BEARING	6207，35×72×17
2442	21B0103	GB/T276-1994	球轴承	BALL BEARING	6207N，35×72×17
2443	21B0104	NSK	球轴承	BALL BEARING	6005，25×47×12
2444	21B0105	GB/T276-1994	球轴承	BALL BEARING	6306，30×72×19
2445	21B0106	GB/T276-1994	球轴承	BALL BEARING	6213，65×120×23
2446	21B0128	GB/T276-1994	球轴承	BALL BEARING	6006-2Z，30×55×13
2447	21B0129	GB/T276-1994	球轴承	BALL BEARING	6204-Z，20×47×14
2448	21B0137	GB/T276-1994	球轴承	BALL BEARING	6224，120×215×40
2449	21B0138	GB/T276-1994	球轴承	BALL BEARING	6007，35×62×14
2450	21B0143	GB/T276-1994	球轴承	20×42×12	6004
2451	21B0144	GB/T276-1994	球轴承	17×40×12	6203
2452	21B0145	GB/T276-1994	球轴承	BALL BEARING	6216-Z 80×140×26
2453	21B0169	GB/T276-1994	球轴承	BALL BEARING	6207-2RZ
2454	21B0170	GB/T276-1994	球轴承	BALL BEARING	6306-Z
2455	21B0172	GB/T276-1994	球轴承	30×62×16	6206Z
2456	21V0041	GB276-64	轴承 6309Z	BEARING	6309Z
2457	21V0042	GB276-64	轴承 309Z	BEARING	309Z
2458	21V0043	GB276-82	轴承 312	BEARING	312
2459	21V0044	GB276-82	轴承 213	BEARING	213
2460	21V0045	GB276-82	轴承 409	BEARING	409
2461	22B0001	GB/T283-1994	圆柱滚子轴承	ROLLER BEARING	30×72×27
2462	22B0002	GB/T283-1994	圆柱滚子轴承	ROLLER BEARING	40×80×23
2463	22B0003	GB/T283-1994	圆柱滚子轴承	ROLLER BEARING	40×80×23
2464	22B0007	GB/T283-1994	圆柱滚子轴承	ROLLER BEARING	30×72×19
2465	22B0012	GB/T301-1995	轴承	BEARING	51209
2466	22B0021	GB/T283-1994	圆柱滚子轴承	ROLLER BEARING	NJ311E/C3
2467	22B0022	GB/T283-1994	圆柱滚子轴承	ROLLER BEARING	NJ2308E/C3
2468	22B0023	GB/T283-1994	圆柱滚子轴承	ROLLER BEARING	NJ308/C3
2469	22B0026	GB/T283-1994	圆柱滚子轴承	ROLLER BEARING	NU226，130×230×40
2470	22B0027	GB/T283-1994	圆柱滚子轴承	ROLLER BEARING	NJ226，130×230×40
2471	22V0001	GB/T283-1994	圆柱滚子轴承	ROLLER BEARING	92606
2472	22V0011	GB283-87	轴承	BEARING	NJ324EMC5
2473	22V0012	GB/T283-1994	圆柱滚子轴承	ROLLER BEARING	110×240×50
2474	22V0013	GB5801-86	滚针轴承	NEEDLE BEARING	10643/40
2475	22V0014	GB5801-86	无内环滚针轴承	ROLLER BEARING	
2476	22V0016	GB283-87	轴承	BEARING	100×180×34

标准件规格表 STANDARD PART TABLE

序号 NO.	零件号 PART NO	代号 CODE	零件名称 DESCRIPTION	规格 SIZE
2477	23B0001	GB/T297-1994	圆锥滚子轴 TAP.ROLLER BRG	110×170×38
2478	23B0005	GB/T297-1994	圆锥滚子轴 TAP.ROLLER BRG	105×160×35
2479	23B0009	GB/T297-1994	圆锥滚子轴 TAP.ROLLER BRG	120×180×38X29
2480	23B0010	GB/T297-1994	圆锥滚子轴 TAP.ROLLER BRG	105×190×53X43
2481	23B0011	GB/T297-1994	圆锥滚子轴 TAP.ROLLER BRG	60×130×33.5
2482	23B0012	GB/T297-1994	圆锥滚子轴 TAP.ROLLER BRG	80×140×35.25
2483	23B0013	GB/T297-1994	圆锥滚子轴 TAP.ROLLER BRG	55×120×31.5
2484	23B0014	GB/T297-1994	圆锥滚子轴 TAP.ROLLER BRG	60×110×23.75
2485	23B0017	GB/T297-1994	圆锥滚子轴 TAP.ROLLER BRG	75×130×33.25
2486	23B0018	GB/T297-1994	圆锥滚子轴 TAP.ROLLER BRG	55×120×31.5
2487	23B0019	GB/T297-1994	圆锥滚子轴 TAP.ROLLER BRG	60×130×33.5
2488	23B0020	GB/T297-1994	圆锥滚子轴 TAP.ROLLER BRG	70×125×32.25
2489	23B0028	GB/T297-1994	圆锥滚子轴 TAP.ROLLER BRG	50×90×24.75
2490	23B0029	GB/T297-1994	圆锥滚子轴 TAP.ROLLER BRG	90×190×46.5
2491	23B0030	GB/T297-1994	圆锥滚子轴 TAP.ROLLER BRG	100×215×51.5
2492	23B0031	GB/T297-1994	圆锥滚子轴 TAP.ROLLER BRG	45×100×27.5
2493	23B0033	GB/T297-1994	圆锥滚子轴 TAP.ROLLER BRG	65×110×30
2494	23B0034	GB/T297-1994	圆锥滚子轴 TAP.ROLLER BRG	90×140×32
2495	23B0035	GB/T297-1994	圆锥滚子轴 TAP.ROLLER BRG	85×150×38.5
2496	23B0043	GB/T297-1994	圆锥滚子轴 TAP.ROLLER BRG	65×110×34
2497	23B0044	GB/T297-1994	圆锥滚子轴 TAP.ROLLER BRG	50×110×29.25
2498	23B0045	GB/T297-1994	圆锥滚子轴 TAP.ROLLER BRG	95×170×45.5
2499	23B0046	GB/T297-1994	圆锥滚子轴 TAP.ROLLER BRG	100×150×32
2500	23B0047	GB/T297-1994	圆锥滚子轴 TAP.ROLLER BRG	65×140×36
2501	23B0048	GB/T297-1994	圆锥滚子轴 TAP.ROLLER BRG	70×150×38
2502	23B0060	GB/T297-1994	圆锥滚子轴 TAP.ROLLER BRG	32018
2503	23B0061	GB/T297-1994	圆锥滚子轴 TAP.ROLLER BRG	32015
2504	23B0062	GB/T301-1995	轴承 BEARING	3624
2505	23B0063	GB/T297-1994	圆锥滚子轴 TAP.ROLLER BRG	80×170×39
2506	23B0064	GB/T297-1994	圆锥滚子轴 TAP.ROLLER BRG	95×200×45
2507	23B0107	GB/T297-1994	圆锥滚子轴 TAP.ROLLER BRG	50×80×24
2508	23B0108	GB/T297-1994	圆锥滚子轴 TAP.ROLLER BRG	25×47×15
2509	23B0115	GB/T297-1994	圆锥滚子轴 TAP.ROLLER BRG	32012，60×95×23
2510	23B0116	GB/T297-1994	圆锥滚子轴 TAP.ROLLER BRG	30214，70×125×26.25
2511	23B0117	GB/T297-1994	圆锥滚子轴 TAP.ROLLER BRG	30208，40×80×19.75
2512	23B0118	GB/T297-1994	圆锥滚子轴 TAP.ROLLER BRG	30206，30×62×17.25
2513	23B0119	SKF	圆锥滚子轴 TAP.ROLLER BRG	30320，100×215×51.5
2514	23B0120	SKF	圆锥滚子轴 TAP.ROLLER BRG	30324，120×260×59.5
2515	23B0121	GB/T297-1994	圆锥滚子轴 TAP.ROLLER BRG	33012，60×95×27
2516	23B0122	GB/T297-1994	圆锥滚子轴 TAP.ROLLER BRG	32224，120×215×61.5
2517	23B0123	GB/T297-1994	圆锥滚子轴 TAP.ROLLER BRG	31313，65×140×36
2518	23B0124	GB/T297-1994	圆锥滚子轴 TAP.ROLLER BRG	30207，35×72×18.25
2519	23B0125	GB/T297-1994	圆锥滚子轴 TAP.ROLLER BRG	30211，55×100×22.75
2520	23B0126	GB/T297-1994	圆锥滚子轴 TAP.ROLLER BRG	32211，55×100×26.75
2521	23B0128	GB/T297-1994	圆锥滚子轴 TAP.ROLLER BRG	33017，85×130×36

标准件规格表 STANDARD PART TABLE

序号 NO.	零件号 PART NO	代号 CODE	零件名称 DESCRIPTION		规格 SIZE
2522	23B0135	GB/T297-1994	圆锥滚子轴承	TAP. ROLLER BRG	32305，25×62×25.25
2523	23B0136	NSK	圆锥滚子轴承	TAP. ROLLER BRG	32208，40×80×24.75
2524	23B0137	GB/T297-1994	圆锥滚子轴承	TAP. ROLLER BRG	32207，35×72×24.25
2525	23B0138	GB/T297-1994	圆锥滚子轴承	TAP. ROLLER BRG	32218，90×160×42.5
2526	23B0139	GB/T297-1994	圆锥滚子轴承	TAP. ROLLER BRG	32212，60×110×29.75
2527	23B0151	GB/T297-1994	圆锥滚子轴承	TAP. ROLLER BRG	32213，65×120×32.75
2528	23B0159	GB/T297-1994	圆锥滚子轴承	TAP. ROLLER BRG	32924，120×165×29
2529	23V0009	GB/T297-1994	圆锥滚子轴承	TAP.ROLLER BRG	120×180×38
2530	23V0010	GB/T297-1994	圆锥滚子轴承	TAP.ROLLER BRG	105×190×53
2531	23V0030	GB/T297-1994	圆锥滚子轴承	TAP.ROLLER BRG	100×215×56.5
2532	23V0060	GB299-85	轴承	BEARING	2097128E
2533	23V0061	GB297-64	轴承 7208	BEARING	7208
2534	23V0062	GB297-64	轴承 7211	BEARING	7211
2535	23V0063	GB297-64	轴承 7308	BEARING	7308
2536	23V0064	GB299-85	滚子轴承	TAP.ROLLER BRG	2097722
2537	23V0065	GB297-84	轴承 7530E	BEARING	7530E
2538	23V0066	GB297-84	轴承 7524E	BEARING	7524E
2539	23V0067	GB297-84	轴承 7517E	BEARING	φ85×φ150×38.5
2540	23V0068	GB297-84	轴承 7516E	BEARING	φ80×φ140×32.25
2541	25B0001	GB/T9163-2001	关节轴承	KNUCKLE BEARING	70×105×49
2542	25B0002	GB/T9163-2001	关节轴承	KNUCKLE BEARING	45×68×32
2543	25B0004	GB/T9163-2001	关节轴承	KNUCKLE BEARING	60×90×44
2544	25B0005	GB/T9163-2001	关节轴承	KNUCKLE BEARING	25×42×20
2545	25B0006	GB/T9163-2001	关节轴承	KNUCKLE BEARING	40×62×28
2546	25B0010	GB/T9163-2001	关节轴承	KNUCKLE BEARING	10×19×9
2547	25B0011	GB/T9163-2001	关节轴承	KNUCKLE BEARING	50×75×35
2548	25B0013	GB4222-91	轴承	BEARING	SABJK25S
2549	25B0014	GB4222-91	轴承	BEARING	SALBJK25S
2550	25B0023	GE50ES.02	关节轴承内圈	INNER RACE	
2551	25B0024	GB/T9164-2001	轴承	BEARING	68×40×19
2552	25B0025	GB/T9163-2001	轴承	BEARING	130×90×60
2553	25B0026	GB/T9163-2001	轴承 GEG90ES	BEARING	150×90×85
2554	25B0027	GB/T9163-2001	轴承 SIJK8C	BEARING	19×8×12
2555	25B0049	GB304.1-88	关节轴承	KNUCKLE BEARING	GE50ES
2556	25B0053	GB9163-90	关节轴承	KNUCKLE BEARING	GE15ES-2RS
2557	25B0056	GB/T9163-2001	关节轴承	KNUCKLE BEARING	GE12E，12×22×10
2558	25B0057	GB/T9163-2001	关节轴承	KNUCKLE BEARING	GE15ES，15×26×12
2559	25B0058	GB/T9163-2001	关节轴承	KNUCKLE BEARING	GE35ES-2RS，35×55×25
2560	25B0061	GB/T 9161-2001	关节轴承	KNUCKLE BEARING	SI8E
2561	25B0068	GB/T9163-2001	关节轴承	KNUCKLE BEARING	GE35ES，35×55×25
2562	25B0071	GB/T9164-2001	关节轴承	KNUCKLE BEARING	GAC65T
2563	25B0072	GB/T9164-2001	关节轴承	KNUCKLE BEARING	GAC40T
2564	25B0091	GB/T9163-2001	关节轴承	KNUCKLE BEARING	GE80ES，80×120×55
2565	25K0004	GB/T9163-2001	关节轴承	KNUCKLE BEARING	30×47×22
2566	25V0015	GB/T9164-2001	关节轴承	KNUCKLE BEARING	GAC85S/K

标准件规格表 STANDARD PART TABLE

序号 NO.	零件号 PART NO	代号 CODE	零件名称 DESCRIPTION		规格 SIZE
2567	25V0016	GB304.5-81	关节轴承	KNUCKLE BEARING	
2568	25V0017	GB304.5-81	关节轴承	KNUCKLE BEARING	GE25ES
2569	25V0020	GB304-88	关节轴承	KNUCKLE BEARING	GE40ES
2570	26B0002	GB/T301-1995	推力球轴承	BALL BEARING	55×78×16
2571	26B0003	GB/T301-1995	推力球轴承	BALL BEARING	15×28×9
2572	26B0005	GB/T301-1995	推力球轴承	BALL BEARING	40×60×13
2573	26B0013	GB4605-84	轴承	BEARING	889112
2574	26B0029	GB/T292-94	角接触球轴承	BALL BEARING	7216B
2575	26B0030	GB/T288-94	调心滚子轴承	ROLLER BEARING	22308C
2576	26B0062	GB/T301-1995	推力球轴承	BALL BEARING	51205，25×47×15
2577	26B0063	GB/T290-1998	滚针轴承	NEEDLE BEARING	HK2518，25×32×18
2578	26B0071	GB/T281-1994	调心球轴承	BALL BEARING	2208，40×80×23
2579	26B0076	GB/T290-1998	滚针轴承	NEEDLE BEARING	HKH4524，45×55×24
2580	26B0078	GB/T301-1995	推力球轴承	BALL BEARING	51211ZS，55×90×25
2581	26B0090	GB/T301-1995	推力球轴承	THRUST BALL BRG	51210，50×78×22
2582	26B0101	GB288-94	调心滚子轴承	ALIGNING BRG	95×2.65
2583	26B0121	GB/T301-1995	推力球轴承	THRUST BALL BRG	51104，20×35×10
2584	26V0006	GB278-64	轴承 308	BEARING	308
2585	26V0007	GB/T288-94	调心滚子轴承	ROLLER BEARING	222222C
2586	26V0008	GB288-87	轴承	BEARING	110×200×53
2587	26V0009	DIM635	调心滚子轴承	ROLLER BEARING	22315E1.T41A
2588	34C0090	JB982-77	垫圈	WASHER	10
2589	34C0091	JB982-77	垫圈	WASHER	16
2590	34C0113	GB10708.3-89	防尘圈	DUST RING	FB70×80×7
2591	40B0004	GB349-88	圆钢钉	NAIL	50
2592	40B0059	GB/T3289.22-1982	接头	JOINT	25
2593	40B0060	GB/T3289.28-1982	螺丝	SCREW	40×20
2594	40B0061	GB/T3289.28-1982	螺丝	SCREW	40×25
2595	40B0062	GB/T3289.3-1982	弯头	ELBOW	40
2596	66A0028	GB91-86	销	PIN	3.2×40-Zn.D
2597	75A0117	GB/T2089-1994	压簧	COMPRESSION	YA1×12×48-D.Zn
2598	83A0119	GB3452.1-92	O 形圈	O-RING	106×5.3
2599	83A0120	GB3452.1-92	O 形圈	O-RING	250×5.3