RUTHZIL TRATOR COMERCIAL DE PEÇAS LTDA 11 97083-6812 ROLANDO CITRANGULO

CLG920D/922D
液压挖掘机
HYDRAULIC EXCAVATOR

零 件 图 册
PARTS MANUAL

S/N 33001-Up

10F0022******
10F0025********
10F0029********
10F0033********

How to Use This Manual

- The information, specification, and illustrations in this manual are on the basis of information available at the time it was written. Continuing improvement and advancement of product design may cause changes to your machine which may not be included in this publication. Each publication is reviewed and revised as required to update and include these changes in later editions. Whenever a question arises regarding your product or this publication, please consult Liugong dealer for the latest available information.
- In this manual, those assemblies with the same description but different number are arranged together, followed by the parts list. For example: assembly 11E0097 Work Hydraulic System and 11E0250 Work Hydraulic System are arranged together in table of contents. Some assemblies could consist of secondary assemblies. Therefore, refer to column “S.C” in the parts list to see if there is “Z” to confirm the secondary assemblies.
- Detailed information for the assembly and the parts list.
  Title explanation.
  e.g.:

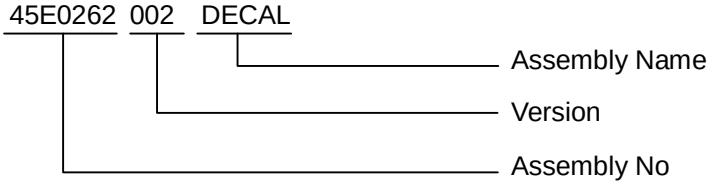

Assembly Name: The name of an assembly.
Item: The sequence number in the illustration.
PART NO: The identifying number of the parts, which consists of letters and digitals or just digitals.
VER: Start from 000. This figure will be improved to 001,002…if there is any modification to the parts.
Part Name: The name of the parts that make up the assembly.
Qty: Indicates the quantity of the parts used per machine. For assembly, it indicates the quantity of the parts used per assembly.
S.C: Service Code

W： Process this part before installing to the machine.
H： It’s an accurate part. Consult the nearest dealer when removing or repairing it.
D： Can not be purchased separately, it is an assembly.
K： This part is available in the spare parts box.
R： Quantity is different on different machine.
S： Special service part, it isn’t assembled at factory.
C： This part has been modified.
A： This part is a new part.
Q： This part has been deleted.

Z： Individual drawing of this part is available.

OP： Optional parts

OS： Oversize parts

US： Undersize parts

(NOTE: Parts with “OS" or "US" are placed below the standard-sized part.)

#： It’s a new part in this page.

SERIAL NO: the Production Identification Numbers (PIN) of machine. If more than one version is included for any assembly, this column identifies the specific machine serial numbers to which each version applies.

e.g.:

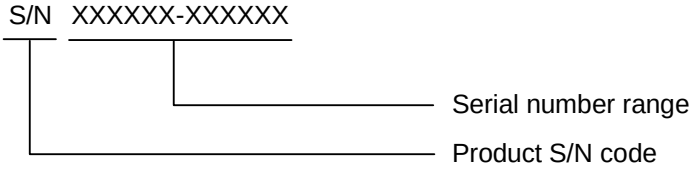

IA： Show the interchangeability between the original and the improved parts. More details are as follows:

I： Part in the “Replaceable part" column can be used instead of this part but not vice versa.

J： This part can be used instead of that in "Replaceable part" column but not vice versa.

P： Not permitted to use this part. Use that in “Replaceable part” column instead.

Y： This part and that part in the column of "Replaceable part" are interchangeable with each other.

N1： This part and that part in the column of "Replaceable part" are not interchangeable with each other, and the part in the column of "Replaceable part" used as an assembly also is not interchangeable with this part.

N2： Not permitted to use this part. This part and that part in the column of "Replaceable part" are not interchangeable with each other, and the part in the column of "Replaceable part" used as an assembly also is not interchangeable with this part.

TY： Keep on using this part. This part and that part in the column of "Replaceable part" are not interchangeable with each other, but the part in the column of "Replaceable part" used as an assembly is interchangeable with this part.

TP： Not permitted to use this part. This part and that part in the column of "Replaceable part" are not interchangeable with each other, but the part in the column of "Replaceable part" used as an assembly is interchangeable with this part.

REPLACEABLE: Interchangeable part number and the quantity are shown in this column.

Note: The interchangeable parts should refer to “I”, “J”, “P”, “Y”, “N1”, “N2”, “TY” or “TP” in the IA column.

Configurations and Main Components

This is an integrated parts manual which is based on CLG 920D/922D Excavator standard configuration, powered in Cummins Engine II. This manual includes several optional configurations that are available for the basis at the moment. Every model listed in this parts manual is provided with a number of 15 codes. Please ask Liugong dealer to tick the right 15 codes for your machine from the following configuration and main components table.

Please see the following configurations and main components table for more details.

1. *CLG920D Excavator/Cummins Engine ///No GPS/0.88m^3 Bucket（10F00250002B001）*:

部件号 PART NO.	名称 NAME		部件号 PART NO.	名称 NAME	
45E1151	标牌组件	DECAL GROUP	32E0783	工作装置系统	IMPLEMENT SYSTEM
34E0078	回转平台总成	REVOLVING FRAME AS	43C3490	铲斗	BUCKET
00E0537	柴油机系统	ENGINE SYSTEM	33E0090	履带行走系统	UNDERCARRIAGE SYSTEM
15E0493	液压系统	HYDRAULIC SYSTEM	41E0376	驾驶室总成	CAB AS
22E0967	电气系统	ELECTRIC SYSTEM	44E0349	机罩总成	ENGINE HOOD AS
23E0246	空调系统	AIR CONDITIONING SYSTEM			

2. CLG920D Excavator/Cummins Engine ///No GPS/0.95 m^3 Bucket（10F00250002B002）:

部件号 PART NO.	名称 NAME		部件号 PART NO.	名称 NAME	
45E1151	标牌组件	DECAL GROUP	32E0783	工作装置系统	IMPLEMENT SYSTEM
34E0078	回转平台总成	REVOLVING FRAME AS	43C3529	铲斗	BUCKET
00E0537	柴油机系统	ENGINE SYSTEM	33E0090	履带行走系统	UNDERCARRIAGE SYSTEM
15E0493	液压系统	HYDRAULIC SYSTEM	41E0376	驾驶室总成	CAB AS
22E0967	电气系统	ELECTRIC SYSTEM	44E0349	机罩总成	ENGINE HOOD AS
23E0246	空调系统	AIR CONDITIONING SYSTEM			

3. CLG920D Excavator/Cummins Engine ///No GPS/1.0 m^3 Bucket（10F00250002B003）:

部件号 PART NO.	名称 NAME		部件号 PART NO.	名称 NAME	
45E1151	标牌组件	DECAL GROUP	32E0783	工作装置系统	IMPLEMENT SYSTEM
34E0078	回转平台总成	REVOLVING FRAME AS	43C3491	铲斗	BUCKET
00E0537	柴油机系统	ENGINE SYSTEM	33E0090	履带行走系统	UNDERCARRIAGE SYSTEM
15E0493	液压系统	HYDRAULIC SYSTEM	41E0376	驾驶室总成	CAB AS
22E0967	电气系统	ELECTRIC SYSTEM	44E0349	机罩总成	ENGINE HOOD AS
23E0246	空调系统	AIR CONDITIONING SYSTEM			

4. CLG920D Excavator/Cummins Engine ///Hydraulic Hammer Lines/No GPS /0.8 m^3 Bucket （10F00250006B001）:

部件号 PART NO.	名称 NAME		部件号 PART NO.	名称 NAME	
45E1151	标牌组件	DECAL GROUP	32E0866	工作装置系统	IMPLEMENT SYSTEM
34E0078	回转平台总成	REVOLVING FRAME AS	43C0268	铲斗	BUCKET
00E0537	柴油机系统	ENGINE SYSTEM	33E0090	履带行走系统	UNDERCARRIAGE SYSTEM
15E0656	液压系统	HYDRAULIC SYSTEM	41E0376	驾驶室总成	CAB AS
22E0967	电气系统	ELECTRIC SYSTEM	44E0349	机罩总成	ENGINE HOOD AS
23E0246	空调系统	AIR CONDITIONING SYSTEM			

5. CLG920D Excavator/Cummins Engine ///Hydraulic Hammer Lines/No GPS/0.88m^3 Bucket （10F00250006B002）:

部件号 PART NO.	名称 NAME		部件号 PART NO.	名称 NAME	
45E1151	标牌组件	DECAL GROUP	32E0866	工作装置系统	IMPLEMENT SYSTEM
34E0078	回转平台总成	REVOLVING FRAME AS	43C3490	铲斗	BUCKET
00E0537	柴油机系统	ENGINE SYSTEM	33E0090	履带行走系统	UNDERCARRIAGE SYSTEM
15E0656	液压系统	HYDRAULIC SYSTEM	41E0376	驾驶室总成	CAB AS
22E0967	电气系统	ELECTRIC SYSTEM	44E0349	机罩总成	ENGINE HOOD AS
23E0246	空调系统	AIR CONDITIONING SYSTEM			

6. CLG920D Excavator/Cummins Engine ///Hydraulic Hammer Lines/No GPS/1.0m^3 Bucket （10F00250006B003）:

部件号 PART NO.	名称 NAME		部件号 PART NO.	名称 NAME	
45E1151	标牌组件	DECAL GROUP	32E0866	工作装置系统	IMPLEMENT SYSTEM
34E0078	回转平台总成	REVOLVING FRAME AS	43C3491	铲斗	BUCKET
00E0537	柴油机系统	ENGINE SYSTEM	33E0090	履带行走系统	UNDERCARRIAGE SYSTEM
15E0656	液压系统	HYDRAULIC SYSTEM	41E0376	驾驶室总成	CAB AS
22E0967	电气系统	ELECTRIC SYSTEM	44E0349	机罩总成	ENGINE HOOD AS
23E0246	空调系统	AIR CONDITIONING SYSTEM			

7. CLG920D Excavator/Cummins Engine ///2410 Arm/No GPS/0.88 m^3 Bucket （10F00250007B001）:

部件号 PART NO.	名称 NAME		部件号 PART NO.	名称 NAME	
45E1151	标牌组件	DECAL GROUP	32E0971	工作装置系统	IMPLEMENT SYSTEM
34E0078	回转平台总成	REVOLVING FRAME AS	43C3490	铲斗	BUCKET
00E0537	柴油机系统	ENGINE SYSTEM	33E0099	履带行走系统	UNDERCARRIAGE SYSTEM
15E0493	液压系统	HYDRAULIC SYSTEM	41E0376	驾驶室总成	CAB AS
22E0967	电气系统	ELECTRIC SYSTEM	44E0349	机罩总成	ENGINE HOOD AS
23E0246	空调系统	AIR CONDITIONING SYSTEM			

8. CLG920D Excavator/Cummins Engine ///Rotating Beacon/ No GPS/0.88 m^3 Bucket （10F00250008B001）：

部件号 PART NO.	名称 NAME		部件号 PART NO.	名称 NAME	
45E1151	标牌组件	DECAL GROUP	32E0783	工作装置系统	IMPLEMENT SYSTEM
34E0078	回转平台总成	REVOLVING FRAME AS	43C3490	铲斗	BUCKET
00E0537	柴油机系统	ENGINE SYSTEM	33E0090	履带行走系统	UNDERCARRIAGE SYSTEM
15E0872	液压系统	HYDRAULIC SYSTEM	41E0376	驾驶室总成	CAB AS
22E1233	电气系统	ELECTRIC SYSTEM	44E0349	机罩总成	ENGINE HOOD AS
23E0246	空调系统	AIR CONDITIONING SYSTEM			

9. CLG920D Excavator/Cummins Engine ///Rotating Beacon/ No GPS/No Bucket （10F00250009B000）：

部件号 PART NO.	名称 NAME		部件号 PART NO.	名称 NAME	
45E1151	标牌组件	DECAL GROUP	23E0246	空调系统	AIR CONDITIONING SYSTEM
34E0078	回转平台总成	REVOLVING FRAME AS	32E0783	工作装置系统	IMPLEMENT SYSTEM
00E0537	柴油机系统	ENGINE SYSTEM	33E0099	履带行走系统	UNDERCARRIAGE SYSTEM
15E0493	液压系统	HYDRAULIC SYSTEM	41E0376	驾驶室总成	CAB AS
22E0971	电气系统	ELECTRIC SYSTEM	44E0349	机罩总成	ENGINE HOOD AS

10. CLG920D Excavator/Cummins Engine ///Rotating Beacon/ No GPS/0.88 m^3 Bucket （10F00250009B001）：

部件号 PART NO.	名称 NAME		部件号 PART NO.	名称 NAME	
45E1151	标牌组件	DECAL GROUP	32E0783	工作装置系统	IMPLEMENT SYSTEM
34E0078	回转平台总成	REVOLVING FRAME AS	43C3490	铲斗	BUCKET
00E0537	柴油机系统	ENGINE SYSTEM	33E0099	履带行走系统	UNDERCARRIAGE SYSTEM
15E0493	液压系统	HYDRAULIC SYSTEM	41E0376	驾驶室总成	CAB AS
22E0971	电气系统	ELECTRIC SYSTEM	44E0349	机罩总成	ENGINE HOOD AS
23E0246	空调系统	AIR CONDITIONING SYSTEM			

11. CLG920D Excavator/Cummins Engine ///2700 Arm/No GPS/0.95 m^3 Bucket （10F00250010B001）：

部件号 PART NO.	名称 NAME		部件号 PART NO.	名称 NAME	
45E1151	标牌组件	DECAL GROUP	32E1075	工作装置系统	IMPLEMENT SYSTEM
34E0078	回转平台总成	REVOLVING FRAME AS	43C3529	铲斗	BUCKET
00E0537	柴油机系统	ENGINE SYSTEM	33E0099	履带行走系统	UNDERCARRIAGE SYSTEM
15E0493	液压系统	HYDRAULIC SYSTEM	41E0376	驾驶室总成	CAB AS
22E0967	电气系统	ELECTRIC SYSTEM	44E0349	机罩总成	ENGINE HOOD AS
23E0246	空调系统	AIR CONDITIONING SYSTEM			

12. CLG920D Excavator/Cummins Engine //Wide Track/No GPS/0.95 m^3 Bucket （10F00250011B001）：

部件号 PART NO.	名称 NAME		部件号 PART NO.	名称 NAME	
45E1151	标牌组件	DECAL GROUP	32E0783	工作装置系统	IMPLEMENT SYSTEM
34E0078	回转平台总成	REVOLVING FRAME AS	43C3529	铲斗	BUCKET
00E0537	柴油机系统	ENGINE SYSTEM	33E0099	履带行走系统	UNDERCARRIAGE SYSTEM
15E0493	液压系统	HYDRAULIC SYSTEM	41E0376	驾驶室总成	CAB AS
22E0967	电气系统	ELECTRIC SYSTEM	44E0349	机罩总成	ENGINE HOOD AS
23E0246	空调系统	AIR CONDITIONING SYSTEM			

13. CLG920D Excavator/Cummins Engine //Wide Track/No GPS/0.88 m^3 Bucket （10F00250011B002）：

部件号 PART NO.	名称 NAME		部件号 PART NO.	名称 NAME	
45E1151	标牌组件	DECAL GROUP	32E0783	工作装置系统	IMPLEMENT SYSTEM
34E0078	回转平台总成	REVOLVING FRAME AS	43C3490	铲斗	BUCKET
00E0537	柴油机系统	ENGINE SYSTEM	33E0099	履带行走系统	UNDERCARRIAGE SYSTEM
15E0493	液压系统	HYDRAULIC SYSTEM	41E0376	驾驶室总成	CAB AS
22E0967	电气系统	ELECTRIC SYSTEM	44E0349	机罩总成	ENGINE HOOD AS
23E0246	空调系统	AIR CONDITIONING SYSTEM			

14. CLG920D Excavator/Cummins Engine //Wide Track/No GPS/0.9 m^3 Bucket （10F00250011B003）：

部件号 PART NO.	名称 NAME		部件号 PART NO.	名称 NAME	
45E1151	标牌组件	DECAL GROUP	32E0783	工作装置系统	IMPLEMENT SYSTEM
34E0078	回转平台总成	REVOLVING FRAME AS	43C3495	铲斗	BUCKET
00E0537	柴油机系统	ENGINE SYSTEM	33E0099	履带行走系统	UNDERCARRIAGE SYSTEM
15E0493	液压系统	HYDRAULIC SYSTEM	41E0376	驾驶室总成	CAB AS
22E0967	电气系统	ELECTRIC SYSTEM	44E0349	机罩总成	ENGINE HOOD AS
23E0246	空调系统	AIR CONDITIONING SYSTEM			

15. CLG920D Excavator/Cummins Engine /// Wide Track/ No GPS/0.88 m^3 Bucket （10F00250013B001）：

部件号 PART NO.	名称 NAME		部件号 PART NO.	名称 NAME	
45E1151	标牌组件	DECAL GROUP	32E0866	工作装置系统	IMPLEMENT SYSTEM
34E0078	回转平台总成	REVOLVING FRAME AS	43C3490	铲斗	BUCKET
00E0537	柴油机系统	ENGINE SYSTEM	33E0099	履带行走系统	UNDERCARRIAGE SYSTEM
15E0656	液压系统	HYDRAULIC SYSTEM	41E0376	驾驶室总成	CAB AS
22E0967	电气系统	ELECTRIC SYSTEM	44E0349	机罩总成	ENGINE HOOD AS
23E0246	空调系统	AIR CONDITIONING SYSTEM			

16. CLG920D Excavator/Cummins Engine ///Double Aux Circuits/No GPS/0.88 m^3 Bucket（10F00250016B001）:

部件号 PART NO.	名称 NAME		部件号 PART NO.	名称 NAME	
45E1151	标牌组件	DECAL GROUP	32E0866	工作装置系统	IMPLEMENT SYSTEM
34E0078	回转平台总成	REVOLVING FRAME AS	43C3490	铲斗	BUCKET
00E0537	柴油机系统	ENGINE SYSTEM	33E0090	履带行走系统	UNDERCARRIAGE SYSTEM
15E0584	液压系统	HYDRAULIC SYSTEM	41E0376	驾驶室总成	CAB AS
22E0967	电气系统	ELECTRIC SYSTEM	44E0349	机罩总成	ENGINE HOOD AS
23E0246	空调系统	AIR CONDITIONING SYSTEM			

17. CLG920D Excavator/Cummins Engine ///Wide Track/No GPS/0.95 m^3 Bucket（10F00250018B001）:

部件号 PART NO.	名称 NAME		部件号 PART NO.	名称 NAME	
45E1151	标牌组件	DECAL GROUP	32E0628	工作装置系统	IMPLEMENT SYSTEM
34E0078	回转平台总成	REVOLVING FRAME AS	43C2790	铲斗	BUCKET
00E0537	柴油机系统	ENGINE SYSTEM	33E0099	履带行走系统	UNDERCARRIAGE SYSTEM
15E0698	液压系统	HYDRAULIC SYSTEM	41E0376	驾驶室总成	CAB AS
22E0967	电气系统	ELECTRIC SYSTEM	44E0349	机罩总成	ENGINE HOOD AS
23E0246	空调系统	AIR CONDITIONING SYSTEM			

18. CLG920D Excavator/Cummins Engine ///RB Valve/Hydraulic Hammer Lines/Shan Tui Track/No GPS/0.9 m^3 Bucket（10F00330005B001）:

部件号 PART NO.	名称 NAME		部件号 PART NO.	名称 NAME	
45E1151	标牌组件	DECAL GROUP	32E1643	工作装置系统	IMPLEMENT SYSTEM
34E0143	回转平台总成	REVOLVING FRAME AS	43C3490	铲斗	BUCKET
00E0537	柴油机系统	ENGINE SYSTEM	33E0142	履带行走系统	UNDERCARRIAGE SYSTEM
15E1141	液压系统	HYDRAULIC SYSTEM	41E0376	驾驶室总成	CAB AS
22E1440	电气系统	ELECTRIC SYSTEM	44E0464	机罩总成	ENGINE HOOD AS
23E0246	空调系统	AIR CONDITIONING SYSTEM			

19. CLG920D Excavator/Cummins Engine ///RB Valve/Wide Track/Shan Tui Track/No GPS/0.9 m^3 Bucket（10F00330006B001）:

部件号 PART NO.	名称 NAME		部件号 PART NO.	名称 NAME	
45E1151	标牌组件	DECAL GROUP	32E1487	工作装置系统	IMPLEMENT SYSTEM
34E0143	回转平台总成	REVOLVING FRAME AS	43C3533	铲斗	BUCKET
00E0537	柴油机系统	ENGINE SYSTEM	33E0157	履带行走系统	UNDERCARRIAGE SYSTEM
15E0978	液压系统	HYDRAULIC SYSTEM	41E0376	驾驶室总成	CAB AS
22E1440	电气系统	ELECTRIC SYSTEM	44E0464	机罩总成	ENGINE HOOD AS
23E0246	空调系统	AIR CONDITIONING SYSTEM			

20. CLG920D Excavator/Cummins Engine ///RB Valve/Shan Tui Track/No GPS/0.9 m³ Bucket（10F00330007B001）:

部件号 PART NO.	名称 NAME		部件号 PART NO.	名称 NAME	
45E1151	标牌组件	DECAL GROUP	32E1487	工作装置系统	IMPLEMENT SYSTEM
34E0143	回转平台总成	REVOLVING FRAME AS	43C3533	铲斗	BUCKET
00E0537	柴油机系统	ENGINE SYSTEM	33E0142	履带行走系统	UNDERCARRIAGE SYSTEM
15E0978	液压系统	HYDRAULIC SYSTEM	41E0376	驾驶室总成	CAB AS
22E1440	电气系统	ELECTRIC SYSTEM	44E0464	机罩总成	ENGINE HOOD AS
23E0246	空调系统	AIR CONDITIONING SYSTEM			

21. CLG920D Excavator/Cummins Engine ///RB Valve/No GPS/0.9 m³ Bucket（10F00330008B001）:

部件号 PART NO.	名称 NAME		部件号 PART NO.	名称 NAME	
45E1151	标牌组件	DECAL GROUP	32E1487	工作装置系统	IMPLEMENT SYSTEM
34E0143	回转平台总成	REVOLVING FRAME AS	43C3490	铲斗	BUCKET
00E0537	柴油机系统	ENGINE SYSTEM	33E0090	履带行走系统	UNDERCARRIAGE SYSTEM
15E0978	液压系统	HYDRAULIC SYSTEM	41E0376	驾驶室总成	CAB AS
22E1440	电气系统	ELECTRIC SYSTEM	44E0464	机罩总成	ENGINE HOOD AS
23E0246	空调系统	AIR CONDITIONING SYSTEM			

22. CLG920D Excavator/Cummins Engine ///RB Valve/Wide Track/No GPS/0.9 m³ Bucket（10F00330009B001）:

部件号 PART NO.	名称 NAME		部件号 PART NO.	名称 NAME	
45E1151	标牌组件	DECAL GROUP	32E1487	工作装置系统	IMPLEMENT SYSTEM
34E0143	回转平台总成	REVOLVING FRAME AS	43C3490	铲斗	BUCKET
00E0537	柴油机系统	ENGINE SYSTEM	33E0099	履带行走系统	UNDERCARRIAGE SYSTEM
15E0978	液压系统	HYDRAULIC SYSTEM	41E0376	驾驶室总成	CAB AS
22E1440	电气系统	ELECTRIC SYSTEM	44E0464	机罩总成	ENGINE HOOD AS
23E0246	空调系统	AIR CONDITIONING SYSTEM			

23. CLG920D Excavator/Cummins Engine ///RB Valve/Wide Track/No GPS/0.9 m³ Wide and Shallow Bucket（10F00330009B002）:

部件号 PART NO.	名称 NAME		部件号 PART NO.	名称 NAME	
45E1151	标牌组件	DECAL GROUP	32E1432	工作装置系统	IMPLEMENT SYSTEM
34E0143	回转平台总成	REVOLVING FRAME AS	43C3495	铲斗	BUCKET
00E0537	柴油机系统	ENGINE SYSTEM	33E0099	履带行走系统	UNDERCARRIAGE SYSTEM
15E0978	液压系统	HYDRAULIC SYSTEM	41E0596	驾驶室总成	CAB AS
22E1440	电气系统	ELECTRIC SYSTEM	44E0464	机罩总成	ENGINE HOOD AS
23E0246	空调系统	AIR CONDITIONING SYSTEM			

24. CLG920D Excavator/Cummins Engine ///RB Valve/Double Aux Circuits/No GPS（10F00330010B000）:

部件号 PART NO.	名称 NAME		部件号 PART NO.	名称 NAME	
45E1151	标牌组件	DECAL GROUP	23E0246	空调系统	AIR CONDITIONING SYSTEM
34E0143	回转平台总成	REVOLVING FRAME AS	32E1432	工作装置系统	IMPLEMENT SYSTEM
00E0537	柴油机系统	ENGINE SYSTEM	33E0090	履带行走系统	UNDERCARRIAGE SYSTEM
15E1228	液压系统	HYDRAULIC SYSTEM	41E0376	驾驶室总成	CAB AS
22E1440	电气系统	ELECTRIC SYSTEM	44E0464	机罩总成	ENGINE HOOD AS

25. CLG920D Excavator/Cummins Engine ///RB Valve /Boom with High Rear Support/Wide Track/No GPS/0.95 m^3 Bucket（10F00330011B001）:

部件号 PART NO.	名称 NAME		部件号 PART NO.	名称 NAME	
45E1151	标牌组件	DECAL GROUP	32E1602	工作装置系统	IMPLEMENT SYSTEM
34E0143	回转平台总成	REVOLVING FRAME AS	43C3536	铲斗	BUCKET
00E0537	柴油机系统	ENGINE SYSTEM	33E0099	履带行走系统	UNDERCARRIAGE SYSTEM
15E1110	液压系统	HYDRAULIC SYSTEM	41E0376	驾驶室总成	CAB AS
22E1440	电气系统	ELECTRIC SYSTEM	44E0464	机罩总成	ENGINE HOOD AS
23E0246	空调系统	AIR CONDITIONING SYSTEM			

26. CLG920D Excavator/Cummins Engine ///RB Valve/Wide Track/Boom with High Rear Support/No GPS/0.9 m^3 Wide and Shallow Bucket（10F00330011B002）:

部件号 PART NO.	名称 NAME		部件号 PART NO.	名称 NAME	
45E1151	标牌组件	DECAL GROUP	32E1602	工作装置系统	IMPLEMENT SYSTEM
34E0143	回转平台总成	REVOLVING FRAME AS	43C3495	铲斗	BUCKET
00E0537	柴油机系统	ENGINE SYSTEM	33E0099	履带行走系统	UNDERCARRIAGE SYSTEM
15E1110	液压系统	HYDRAULIC SYSTEM	41E0596	驾驶室总成	CAB AS
22E1440	电气系统	ELECTRIC SYSTEM	44E0479	机罩总成	ENGINE HOOD AS
23E0246	空调系统	AIR CONDITIONING SYSTEM			

27. CLG920D Excavator/Cummins Engine ///RB Valve/Hydraulic Hammer Lines/Wide Track/No GPS/0.9 m^3 Wide and Shallow Bucket（10F00330012B001）:

部件号 PART NO.	名称 NAME		部件号 PART NO.	名称 NAME	
45E1151	标牌组件	DECAL GROUP	32E1643	工作装置系统	IMPLEMENT SYSTEM
34E0143	回转平台总成	REVOLVING FRAME AS	43C3495	铲斗	BUCKET
00E0537	柴油机系统	ENGINE SYSTEM	33E0099	履带行走系统	UNDERCARRIAGE SYSTEM
15E1141	液压系统	HYDRAULIC SYSTEM	41E0376	驾驶室总成	CAB AS
22E1440	电气系统	ELECTRIC SYSTEM	44E0464	机罩总成	ENGINE HOOD AS
23E0246	空调系统	AIR CONDITIONING SYSTEM			

28. CLG920D Excavator/Cummins Engine ///RB Valve/Hydraulic Hammer Lines/No GPS/1.0 m³ Bucket（10F00330013B001）:

部件号 PART NO.	名称 NAME		部件号 PART NO.	名称 NAME	
45E1151	标牌组件	DECAL GROUP	32E1643	工作装置系统	IMPLEMENT SYSTEM
34E0143	回转平台总成	REVOLVING FRAME AS	43C3491	铲斗	BUCKET
00E0537	柴油机系统	ENGINE SYSTEM	33E0090	履带行走系统	UNDERCARRIAGE SYSTEM
15E1141	液压系统	HYDRAULIC SYSTEM	41E0596	驾驶室总成	CAB AS
22E1440	电气系统	ELECTRIC SYSTEM	44E0464	机罩总成	ENGINE HOOD AS
23E0246	空调系统	AIR CONDITIONING SYSTEM			

29. *CLG922D Excavator/Cummins Engine ///No GPS/1.0m³ Bucket（10F00220002B001）*:

部件号 PART NO.	名称 NAME		部件号 PART NO.	名称 NAME	
45E1001	标牌组件	DECAL GROUP	32E0783	工作装置系统	IMPLEMENT SYSTEM
34E0078	回转平台总成	REVOLVING FRAME AS	43C3491	铲斗	BUCKET
00E0537	柴油机系统	ENGINE SYSTEM	33E0082	履带行走系统	UNDERCARRIAGE SYSTEM
15E0493	液压系统	HYDRAULIC SYSTEM	41E0376	驾驶室总成	CAB AS
22E0967	电气系统	ELECTRIC SYSTEM	44E0349	机罩总成	ENGINE HOOD AS
23E0246	空调系统	AIR CONDITIONING SYSTEM			

30. *CLG922D Excavator/Cummins Engine ///Double Aux Circuits/ Low Pressure Circuit /Wide Track/No GPS/1.0 m³ Bucket（10F00220008B001）*:

部件号 PART NO.	名称 NAME		部件号 PART NO.	名称 NAME	
45E1001	标牌组件	DECAL GROUP	32E0866	工作装置系统	IMPLEMENT SYSTEM
34E0078	回转平台总成	REVOLVING FRAME AS	43C3491	铲斗	BUCKET
00E0537	柴油机系统	ENGINE SYSTEM	33E0091	履带行走系统	UNDERCARRIAGE SYSTEM
15E0585	液压系统	HYDRAULIC SYSTEM	41E0376	驾驶室总成	CAB AS
22E1042	电气系统	ELECTRIC SYSTEM	44E0349	机罩总成	ENGINE HOOD AS
23E0246	空调系统	AIR CONDITIONING SYSTEM			

31. *CLG922D Excavator/Cummins Engine ///Double Aux Circuits/ Low Pressure Circuit /Wide Track/No GPS/1.2 m³ Bucket（10F00220008B002）*:

部件号 PART NO.	名称 NAME		部件号 PART NO.	名称 NAME	
45E1001	标牌组件	DECAL GROUP	32E0866	工作装置系统	IMPLEMENT SYSTEM
34E0078	回转平台总成	REVOLVING FRAME AS	43C0855	铲斗	BUCKET
00E0537	柴油机系统	ENGINE SYSTEM	33E0091	履带行走系统	UNDERCARRIAGE SYSTEM
15E0585	液压系统	HYDRAULIC SYSTEM	41E0376	驾驶室总成	CAB AS
22E1042	电气系统	ELECTRIC SYSTEM	44E0349	机罩总成	ENGINE HOOD AS
23E0246	空调系统	AIR CONDITIONING SYSTEM			

32. CLG922D Excavator/Cummins Engine ///Wide Track/No GPS/1.0 m^3 Bucket （10F00220009B001）:

部件号 PART NO.	名称 NAME		部件号 PART NO.	名称 NAME	
45E1001	标牌组件	DECAL GROUP	32E0783	工作装置系统	IMPLEMENT SYSTEM
34E0078	回转平台总成	REVOLVING FRAME AS	43C3491	铲斗	BUCKET
00E0537	柴油机系统	ENGINE SYSTEM	33E0091	履带行走系统	UNDERCARRIAGE SYSTEM
15E0493	液压系统	HYDRAULIC SYSTEM	41E0376	驾驶室总成	CAB AS
22E0967	电气系统	ELECTRIC SYSTEM	44E0349	机罩总成	ENGINE HOOD AS
23E0246	空调系统	AIR CONDITIONING SYSTEM			

33. CLG922D Excavator/Cummins Engine /// Rotating Beacon/No GPS/1.0 m^3 Bucket （10F00220010B001）:

部件号 PART NO.	名称 NAME		部件号 PART NO.	名称 NAME	
45E1001	标牌组件	DECAL GROUP	32E0783	工作装置系统	IMPLEMENT SYSTEM
34E0078	回转平台总成	REVOLVING FRAME AS	43C3491	铲斗	BUCKET
00E0537	柴油机系统	ENGINE SYSTEM	33E0082	履带行走系统	UNDERCARRIAGE SYSTEM
15E0872	液压系统	HYDRAULIC SYSTEM	41E0376	驾驶室总成	CAB AS
22E1233	电气系统	ELECTRIC SYSTEM	44E0349	机罩总成	ENGINE HOOD AS
23E0246	空调系统	AIR CONDITIONING SYSTEM			

34. CLG922D Excavator/Cummins Engine /// Rotating Beacon/No GPS/0.87 m^3 Bucket （10F00220010B002）:

部件号 PART NO.	名称 NAME		部件号 PART NO.	名称 NAME	
45E1001	标牌组件	DECAL GROUP	32E0783	工作装置系统	IMPLEMENT SYSTEM
34E0078	回转平台总成	REVOLVING FRAME AS	43C0343	铲斗	BUCKET
00E0537	柴油机系统	ENGINE SYSTEM	33E0082	履带行走系统	UNDERCARRIAGE SYSTEM
15E0872	液压系统	HYDRAULIC SYSTEM	41E0376	驾驶室总成	CAB AS
22E1233	电气系统	ELECTRIC SYSTEM	44E0349	机罩总成	ENGINE HOOD AS
23E0246	空调系统	AIR CONDITIONING SYSTEM			

35. CLG922D Excavator/Cummins Engine ///Hydraulic Hammer Lines/No GPS/1.0m^3 Bucket （10F00220011B001）:

部件号 PART NO.	名称 NAME		部件号 PART NO.	名称 NAME	
45E1001	标牌组件	DECAL GROUP	32E0866	工作装置系统	IMPLEMENT SYSTEM
34E0078	回转平台总成	REVOLVING FRAME AS	43C3491	铲斗	BUCKET
00E0537	柴油机系统	ENGINE SYSTEM	33E0082	履带行走系统	UNDERCARRIAGE SYSTEM
15E0656	液压系统	HYDRAULIC SYSTEM	41E0376	驾驶室总成	CAB AS
22E0967	电气系统	ELECTRIC SYSTEM	44E0349	机罩总成	ENGINE HOOD AS
23E0246	空调系统	AIR CONDITIONING SYSTEM			

36. *CLG922D Excavator/Cummins Engine ///Hydraulic Hammer Lines/No GPS/1.0 m^3 Bucket/Hydraulic Hammer（10F00220011B002）*:

部件号 PART NO.	名称 NAME		部件号 PART NO.	名称 NAME	
45E1001	标牌组件	DECAL GROUP	32E0866	工作装置系统	IMPLEMENT SYSTEM
34E0078	回转平台总成	REVOLVING FRAME AS	43C3491	铲斗	BUCKET
00E0537	柴油机系统	ENGINE SYSTEM	44C0131	液压破碎锤	HYDRAULIC HAMMER
15E0656	液压系统	HYDRAULIC SYSTEM	33E0082	履带行走系统	UNDERCARRIAGE SYSTEM
22E0967	电气系统	ELECTRIC SYSTEM	41E0376	驾驶室总成	CAB AS
23E0246	空调系统	AIR CONDITIONING SYSTEM	44E0349	机罩总成	ENGINE HOOD AS

37. *CLG922D Excavator/Cummins Engine ///Double Aux Circuits/ Low Pressure Circuit /No GPS/1.2 m^3 Bucket（10F00220015B001）*:

部件号 PART NO.	名称 NAME		部件号 PART NO.	名称 NAME	
45E1001	标牌组件	DECAL GROUP	32E0866	工作装置系统	IMPLEMENT SYSTEM
34E0078	回转平台总成	REVOLVING FRAME AS	43C0855	铲斗	BUCKET
00E0537	柴油机系统	ENGINE SYSTEM	33E0082	履带行走系统	UNDERCARRIAGE SYSTEM
15E0585	液压系统	HYDRAULIC SYSTEM	41E0376	驾驶室总成	CAB AS
22E1042	电气系统	ELECTRIC SYSTEM	44E0349	机罩总成	ENGINE HOOD AS
23E0246	空调系统	AIR CONDITIONING SYSTEM			

38. *CLG922D Excavator/Cummins Engine ///Double Aux Circuits/ Low Pressure Circuit /No GPS/1.0 m^3 Bucket（10F00220015B002）*:

部件号 PART NO.	名称 NAME		部件号 PART NO.	名称 NAME	
45E1001	标牌组件	DECAL GROUP	32E0866	工作装置系统	IMPLEMENT SYSTEM
34E0078	回转平台总成	REVOLVING FRAME AS	43C3491	铲斗	BUCKET
00E0537	柴油机系统	ENGINE SYSTEM	33E0082	履带行走系统	UNDERCARRIAGE SYSTEM
15E0585	液压系统	HYDRAULIC SYSTEM	41E0376	驾驶室总成	CAB AS
22E1042	电气系统	ELECTRIC SYSTEM	44E0349	机罩总成	ENGINE HOOD AS
23E0246	空调系统	AIR CONDITIONING SYSTEM			

39. *CLG922D Excavator/Cummins Engine ///Double Aux Circuits/ Low Pressure Circuit/ Rotating Beacon/No GPS/1.2 m^3 Bucket（10F00220017B001）*:

部件号 PART NO.	名称 NAME		部件号 PART NO.	名称 NAME	
45E1001	标牌组件	DECAL GROUP	32E0866	工作装置系统	IMPLEMENT SYSTEM
34E0078	回转平台总成	REVOLVING FRAME AS	43C0855	铲斗	BUCKET
00E0537	柴油机系统	ENGINE SYSTEM	33E0082	履带行走系统	UNDERCARRIAGE SYSTEM
15E0585	液压系统	HYDRAULIC SYSTEM	41E0376	驾驶室总成	CAB AS
22E1041	电气系统	ELECTRIC SYSTEM	44E0349	机罩总成	ENGINE HOOD AS
23E0246	空调系统	AIR CONDITIONING SYSTEM			

40. *CLG922D Excavator/Cummins Engine ///Double Aux Circuits/ Low Pressure Circuit/ Rotating Beacon/No GPS/0.87 m^3 Bucket（10F00220017B002）*:

部件号 PART NO.	名称 NAME		部件号 PART NO.	名称 NAME	
45E1001	标牌组件	DECAL GROUP	32E0866	工作装置系统	IMPLEMENT SYSTEM
34E0078	回转平台总成	REVOLVING FRAME AS	43C0343	铲斗	BUCKET
00E0537	柴油机系统	ENGINE SYSTEM	33E0082	履带行走系统	UNDERCARRIAGE SYSTEM
15E0585	液压系统	HYDRAULIC SYSTEM	41E0376	驾驶室总成	CAB AS
22E1041	电气系统	ELECTRIC SYSTEM	44E0349	机罩总成	ENGINE HOOD AS
23E0246	空调系统	AIR CONDITIONING SYSTEM			

41. *CLG922D Excavator/Cummins Engine ///Short Arm/ Wide Track/No GPS/1.2 m^3 Bucket（10F00220018B001）*:

部件号 PART NO.	名称 NAME		部件号 PART NO.	名称 NAME	
45E1001	标牌组件	DECAL GROUP	32E0971	工作装置系统	IMPLEMENT SYSTEM
34E0078	回转平台总成	REVOLVING FRAME AS	43C0855	铲斗	BUCKET
00E0537	柴油机系统	ENGINE SYSTEM	33E0091	履带行走系统	UNDERCARRIAGE SYSTEM
15E0493	液压系统	HYDRAULIC SYSTEM	41E0376	驾驶室总成	CAB AS
22E0967	电气系统	ELECTRIC SYSTEM	44E0349	机罩总成	ENGINE HOOD AS
23E0246	空调系统	AIR CONDITIONING SYSTEM			

42. *CLG922D Excavator/Cummins Engine ///Short Arm/ Rotating Beacon/No GPS/1.2 m^3 Bucket（10F00220019B001）*:

部件号 PART NO.	名称 NAME		部件号 PART NO.	名称 NAME	
45E1001	标牌组件	DECAL GROUP	32E0971	工作装置系统	IMPLEMENT SYSTEM
34E0078	回转平台总成	REVOLVING FRAME AS	43C0855	铲斗	BUCKET
00E0537	柴油机系统	ENGINE SYSTEM	33E0082	履带行走系统	UNDERCARRIAGE SYSTEM
15E0872	液压系统	HYDRAULIC SYSTEM	41E0376	驾驶室总成	CAB AS
22E1233	电气系统	ELECTRIC SYSTEM	44E0349	机罩总成	ENGINE HOOD AS
23E0246	空调系统	AIR CONDITIONING SYSTEM			

43. *CLG922D Excavator/Cummins Engine ///Rotating Beacon/No GPS/0.87 m^3 Bucket（10F00220020B001）*:

部件号 PART NO.	名称 NAME		部件号 PART NO.	名称 NAME	
45E1001	标牌组件	DECAL GROUP	32E0783	工作装置系统	IMPLEMENT SYSTEM
34E0078	回转平台总成	REVOLVING FRAME AS	43C0343	铲斗	BUCKET
00E0537	柴油机系统	ENGINE SYSTEM	33E0082	履带行走系统	UNDERCARRIAGE SYSTEM
15E0493	液压系统	HYDRAULIC SYSTEM	41E0376	驾驶室总成	CAB AS
22E0971	电气系统	ELECTRIC SYSTEM	44E0349	机罩总成	ENGINE HOOD AS
23E0246	空调系统	AIR CONDITIONING SYSTEM			

44. *CLG922D Excavator/Cummins Engine ///Rotating Beacon/No GPS/1.0 m^3 Bucket（10F00220020B002）*:

部件号 PART NO.	名称 NAME		部件号 PART NO.	名称 NAME	
45E1001	标牌组件	DECAL GROUP	32E0783	工作装置系统	IMPLEMENT SYSTEM
34E0078	回转平台总成	REVOLVING FRAME AS	43C3491	铲斗	BUCKET
00E0537	柴油机系统	ENGINE SYSTEM	33E0082	履带行走系统	UNDERCARRIAGE SYSTEM
15E0493	液压系统	HYDRAULIC SYSTEM	41E0376	驾驶室总成	CAB AS
22E0971	电气系统	ELECTRIC SYSTEM	44E0349	机罩总成	ENGINE HOOD AS
23E0246	空调系统	AIR CONDITIONING SYSTEM			

45. *CLG922D Excavator/Cummins Engine /// Hydraulic Hammer Lines /Wide Track/Short Arm/1.2 m^3 Bucket（10F00220021B001）*:

部件号 PART NO.	名称 NAME		部件号 PART NO.	名称 NAME	
45E1001	标牌组件	DECAL GROUP	32E0971	工作装置系统	IMPLEMENT SYSTEM
34E0078	回转平台总成	REVOLVING FRAME AS	43C0855	铲斗	BUCKET
00E0537	柴油机系统	ENGINE SYSTEM	33E0091	履带行走系统	UNDERCARRIAGE SYSTEM
15E0656	液压系统	HYDRAULIC SYSTEM	41E0376	驾驶室总成	CAB AS
22E0967	电气系统	ELECTRIC SYSTEM	44E0349	机罩总成	ENGINE HOOD AS
23E0246	空调系统	AIR CONDITIONING SYSTEM			

46. *CLG922D Excavator/Cummins Engine ///Double Aux Circuits/ /Rotating Beacon/No GPS/1.2 m^3 Bucket（10F00220022B001）*:

部件号 PART NO.	名称 NAME		部件号 PART NO.	名称 NAME	
45E1001	标牌组件	DECAL GROUP	32E0866	工作装置系统	IMPLEMENT SYSTEM
34E0078	回转平台总成	REVOLVING FRAME AS	43C0855	铲斗	BUCKET
00E0537	柴油机系统	ENGINE SYSTEM	33E0082	履带行走系统	UNDERCARRIAGE SYSTEM
15E0585	液压系统	HYDRAULIC SYSTEM	41E0376	驾驶室总成	CAB AS
22E1042	电气系统	ELECTRIC SYSTEM	44E0349	机罩总成	ENGINE HOOD AS
23E0246	空调系统	AIR CONDITIONING SYSTEM			

47. *CLG922D Excavator/ Cummins Engine /// Hydraulic Hammer Lines/Rotating Beacon/ No GPS/ 1.0 m^3（10F00220025B001）*:

部件号 PART NO.	名称 NAME		部件号 PART NO.	名称 NAME	
45E1001	标牌组件	DECAL GROUP	32E0866	工作装置系统	IMPLEMENT SYSTEM
34E0078	回转平台总成	REVOLVING FRAME AS	43C3491	铲斗	BUCKET
00E0537	柴油机系统	ENGINE SYSTEM	33E0082	履带行走系统	UNDERCARRIAGE SYSTEM
15E0656	液压系统	HYDRAULIC SYSTEM	41E0376	驾驶室总成	CAB AS
22E0967	电气系统	ELECTRIC SYSTEM	44E0349	机罩总成	ENGINE HOOD AS
23E0246	空调系统	AIR CONDITIONING SYSTEM			

48. *CLG922D Excavator/Cummins Engine ///Wide Track/Boom with High Rear Support /No GPS/1.0 m^3 Bucket（10F00220026B001）*:

部件号 PART NO.	名称 NAME		部件号 PART NO.	名称 NAME	
45E1001	标牌组件	DECAL GROUP	32E0628	工作装置系统	IMPLEMENT SYSTEM
34E0078	回转平台总成	REVOLVING FRAME AS	43C3491	铲斗	BUCKET
00E0537	柴油机系统	ENGINE SYSTEM	33E0091	履带行走系统	UNDERCARRIAGE SYSTEM
15E0698	液压系统	HYDRAULIC SYSTEM	41E0376	驾驶室总成	CAB AS
22E0967	电气系统	ELECTRIC SYSTEM	44E0349	机罩总成	ENGINE HOOD AS
23E0246	空调系统	AIR CONDITIONING SYSTEM			

49. *CLG922D Excavator/Cummins Engine ///Double Aux Circuits/ Low Pressure Circuit /Rotating Beacon/No GPS/1.0 m^3 Bucket（10F00220027B001）*:

部件号 PART NO.	名称 NAME		部件号 PART NO.	名称 NAME	
45E1001	标牌组件	DECAL GROUP	32E0628	工作装置系统	IMPLEMENT SYSTEM
34E0078	回转平台总成	REVOLVING FRAME AS	43C3491	铲斗	BUCKET
00E0537	柴油机系统	ENGINE SYSTEM	33E0082	履带行走系统	UNDERCARRIAGE SYSTEM
15E0698	液压系统	HYDRAULIC SYSTEM	41E0376	驾驶室总成	CAB AS
22E0967	电气系统	ELECTRIC SYSTEM	44E0349	机罩总成	ENGINE HOOD AS
23E0246	空调系统	AIR CONDITIONING SYSTEM			

50. *CLG922D Excavator/ Cummins Engine /// Wide Track/6680 Boom /4400 Arm/No GPS/0.6 m^3 Bucket（10F00220028B001）*:

部件号 PART NO.	名称 NAME		部件号 PART NO.	名称 NAME	
45E1001	标牌组件	DECAL GROUP	32E1238	工作装置系统	IMPLEMENT SYSTEM
34E0078	回转平台总成	REVOLVING FRAME AS	43C0508	铲斗	BUCKET
00E0537	柴油机系统	ENGINE SYSTEM	33E0091	履带行走系统	UNDERCARRIAGE SYSTEM
15E0891	液压系统	HYDRAULIC SYSTEM	41E0376	驾驶室总成	CAB AS
22E0967	电气系统	ELECTRIC SYSTEM	44E0349	机罩总成	ENGINE HOOD AS
23E0246	空调系统	AIR CONDITIONING SYSTEM			

51. *CLG922D Excavator/Cummins Engine ///Boom with High Rear Support /No GPS/1.0 m^3 Bucket（10F00220032B001）*:

部件号 PART NO.	名称 NAME		部件号 PART NO.	名称 NAME	
45E1001	标牌组件	DECAL GROUP	32E0628	工作装置系统	IMPLEMENT SYSTEM
34E0147	回转平台总成	REVOLVING FRAME AS	43C3491	铲斗	BUCKET
00E0537	柴油机系统	ENGINE SYSTEM	33E0082	履带行走系统	UNDERCARRIAGE SYSTEM
15E0698	液压系统	HYDRAULIC SYSTEM	41E0376	驾驶室总成	CAB AS
22E0967	电气系统	ELECTRIC SYSTEM	44E0479	机罩总成	ENGINE HOOD AS
23E0246	空调系统	AIR CONDITIONING SYSTEM			

52. *CLG922D Excavator/Cummins Engine ///Boom with High Rear Support /Double Aux Circuits/ Low Pressure Circuit/ Rotating Beacon/No GPS/1.2 m^3 Bucket（10F00220033B001）*:

部件号 PART NO.	名称 NAME		部件号 PART NO.	名称 NAME	
45E1001	标牌组件	DECAL GROUP	32E1952	工作装置系统	IMPLEMENT SYSTEM
34E0147	回转平台总成	REVOLVING FRAME AS	43C0855	铲斗	BUCKET
00E0537	柴油机系统	ENGINE SYSTEM	33E0082	履带行走系统	UNDERCARRIAGE SYSTEM
15E1295	液压系统	HYDRAULIC SYSTEM	41E0376	驾驶室总成	CAB AS
22E0971	电气系统	ELECTRIC SYSTEM	44E0479	机罩总成	ENGINE HOOD AS
23E0246	空调系统	AIR CONDITIONING SYSTEM			

53. *CLG922D Excavator/Cummins Engine ///Wide Track/No GPS/1.0 m^3 Bucket （10F00290004B001）*:

部件号 PART NO.	名称 NAME		部件号 PART NO.	名称 NAME	
45E1001	标牌组件	DECAL GROUP	32E1432	工作装置系统	IMPLEMENT SYSTEM
34E0143	回转平台总成	REVOLVING FRAME AS	43C3491	铲斗	BUCKET
00E0537	柴油机系统	ENGINE SYSTEM	33E0082	履带行走系统	UNDERCARRIAGE SYSTEM
15E0978	液压系统	HYDRAULIC SYSTEM	41E0376	驾驶室总成	CAB AS
22E1440	电气系统	ELECTRIC SYSTEM	44E0464	机罩总成	ENGINE HOOD AS
23E0246	空调系统	AIR CONDITIONING SYSTEM			

54. *CLG922D Excavator/Cummins Engine ///RB Valve/Hydraulic Hammer Lines/ No GPS/1.0 m^3 Bucket（10F00290005B001）*:

部件号 PART NO.	名称 NAME		部件号 PART NO.	名称 NAME	
45E1001	标牌组件	DECAL GROUP	32E1643	工作装置系统	IMPLEMENT SYSTEM
34E0143	回转平台总成	REVOLVING FRAME AS	43C3491	铲斗	BUCKET
00E0537	柴油机系统	ENGINE SYSTEM	33E0091	履带行走系统	UNDERCARRIAGE SYSTEM
15E1141	液压系统	HYDRAULIC SYSTEM	41E0376	驾驶室总成	CAB AS
22E1440	电气系统	ELECTRIC SYSTEM	44E0464	机罩总成	ENGINE HOOD AS
23E0246	空调系统	AIR CONDITIONING SYSTEM			

55. *CLG922D Excavator/Cummins Engine ///RB Valve/Double Aux Circuits/ Low Pressure Circuit / Wide Track/No GPS/1.0 m^3 Bucket（10F00290006B001）*:

部件号 PART NO.	名称 NAME		部件号 PART NO.	名称 NAME	
45E1001	标牌组件	DECAL GROUP	32E1643	工作装置系统	IMPLEMENT SYSTEM
34E0143	回转平台总成	REVOLVING FRAME AS	43C3491	铲斗	BUCKET
00E0537	柴油机系统	ENGINE SYSTEM	33E0091	履带行走系统	UNDERCARRIAGE SYSTEM
15E1131	液压系统	HYDRAULIC SYSTEM	41E0376	驾驶室总成	CAB AS
22E1438	电气系统	ELECTRIC SYSTEM	44E0464	机罩总成	ENGINE HOOD AS
23E0246	空调系统	AIR CONDITIONING SYSTEM			

56. *CLG922D Excavator/Cummins Engine ///RB Valve/Double Aux Circuits/ Low Pressure Circuit /Rotating Beacon/No GPS/1.2 m^3 Bucket（10F00290007B001）*:

部件号 PART NO.	名称 NAME		部件号 PART NO.	名称 NAME	
45E1001	标牌组件	DECAL GROUP	32E1643	工作装置系统	IMPLEMENT SYSTEM
34E0143	回转平台总成	REVOLVING FRAME AS	43C0855	铲斗	BUCKET
00E0537	柴油机系统	ENGINE SYSTEM	33E0082	履带行走系统	UNDERCARRIAGE SYSTEM
15E1131	液压系统	HYDRAULIC SYSTEM	41E0376	驾驶室总成	CAB AS
22E1439	电气系统	ELECTRIC SYSTEM	44E0464	机罩总成	ENGINE HOOD AS
23E0246	空调系统	AIR CONDITIONING SYSTEM			

57. *CLG922D Excavator/RB Valve/Cummins Engine /// Wide Track/Shan Tui Track/No GPS/1.0 m^3 Bucket（10F00290008B001）*:

部件号 PART NO.	名称 NAME		部件号 PART NO.	名称 NAME	
45E1001	标牌组件	DECAL GROUP	32E1432	工作装置系统	IMPLEMENT SYSTEM
34E0143	回转平台总成	REVOLVING FRAME AS	43C3491	铲斗	BUCKET
00E0537	柴油机系统	ENGINE SYSTEM	33E0158	履带行走系统	UNDERCARRIAGE SYSTEM
15E0978	液压系统	HYDRAULIC SYSTEM	41E0376	驾驶室总成	CAB AS
22E1440	电气系统	ELECTRIC SYSTEM	44E0464	机罩总成	ENGINE HOOD AS
23E0246	空调系统	AIR CONDITIONING SYSTEM			

58. *CLG922D Excavator/Cummins Engine ///RB Valve/Shan Tui Track/No GPS/1.0 m^3 Bucket（10F00290009B001）*:

部件号 PART NO.	名称 NAME		部件号 PART NO.	名称 NAME	
45E1001	标牌组件	DECAL GROUP	32E1643	工作装置系统	IMPLEMENT SYSTEM
34E0143	回转平台总成	REVOLVING FRAME AS	43C3491	铲斗	BUCKET
00E0537	柴油机系统	ENGINE SYSTEM	33E0141	履带行走系统	UNDERCARRIAGE SYSTEM
15E1141	液压系统	HYDRAULIC SYSTEM	41E0376	驾驶室总成	CAB AS
22E1440	电气系统	ELECTRIC SYSTEM	44E0464	机罩总成	ENGINE HOOD AS
23E0246	空调系统	AIR CONDITIONING SYSTEM			

59. *CLG922D Excavator/Cummins Engine ///RB Valve/Double Aux Circuits/ Low Pressure Circuit /Wide Track/Shan Tui Track/No GPS/1.2 m^3 Bucket（10F00290010B001）*:

部件号 PART NO.	名称 NAME		部件号 PART NO.	名称 NAME	
45E1001	标牌组件	DECAL GROUP	32E1643	工作装置系统	IMPLEMENT SYSTEM
34E0143	回转平台总成	REVOLVING FRAME AS	43C3491	铲斗	BUCKET
00E0537	柴油机系统	ENGINE SYSTEM	33E0158	履带行走系统	UNDERCARRIAGE SYSTEM
15E1131	液压系统	HYDRAULIC SYSTEM	41E0376	驾驶室总成	CAB AS
22E1438	电气系统	ELECTRIC SYSTEM	44E0464	机罩总成	ENGINE HOOD AS
23E0246	空调系统	AIR CONDITIONING SYSTEM			

60. *CLG922D Excavator/RB Valve/Cummins Engine ///Wide Track/Shan Tui Track/No GPS/1.2 m^3 Bucket（10F00290014B001）*:

部件号 PART NO.	名称 NAME		部件号 PART NO.	名称 NAME	
45E1001	标牌组件	DECAL GROUP	32E1722	工作装置系统	IMPLEMENT SYSTEM
34E0143	回转平台总成	REVOLVING FRAME AS	43C0855	铲斗	BUCKET
00E0537	柴油机系统	ENGINE SYSTEM	33E0158	履带行走系统	UNDERCARRIAGE SYSTEM
15E0978	液压系统	HYDRAULIC SYSTEM	41E0337	驾驶室总成	CAB AS
22E1440	电气系统	ELECTRIC SYSTEM	44E0464	机罩总成	ENGINE HOOD AS
23E0246	空调系统	AIR CONDITIONING SYSTEM			

61. *CLG922D Excavator/RB Valve/Cummins Engine ///Shan Tui Track/No GPS/1.0 m^3 Bucket（10F00290015B001）*:

部件号 PART NO.	名称 NAME		部件号 PART NO.	名称 NAME	
45E1001	标牌组件	DECAL GROUP	32E1432	工作装置系统	IMPLEMENT SYSTEM
34E0143	回转平台总成	REVOLVING FRAME AS	43C3491	铲斗	BUCKET
00E0537	柴油机系统	ENGINE SYSTEM	33E0141	履带行走系统	UNDERCARRIAGE SYSTEM
15E0978	液压系统	HYDRAULIC SYSTEM	41E0337	驾驶室总成	CAB AS
22E1440	电气系统	ELECTRIC SYSTEM	44E0464	机罩总成	ENGINE HOOD AS
23E0246	空调系统	AIR CONDITIONING SYSTEM			

62. *CLG922D Excavator/RB Valve/Cummins Engine ///Shan Tui Track/No GPS/1.0 m^3 Bucket（10F00290016B001）*:

部件号 PART NO.	名称 NAME		部件号 PART NO.	名称 NAME	
45E1001	标牌组件	DECAL GROUP	32E1643	工作装置系统	IMPLEMENT SYSTEM
34E0143	回转平台总成	REVOLVING FRAME AS	43C3491	铲斗	BUCKET
00E0537	柴油机系统	ENGINE SYSTEM	33E0141	履带行走系统	UNDERCARRIAGE SYSTEM
15E1141	液压系统	HYDRAULIC SYSTEM	41E0337	驾驶室总成	CAB AS
22E1440	电气系统	ELECTRIC SYSTEM	44E0464	机罩总成	ENGINE HOOD AS
23E0246	空调系统	AIR CONDITIONING SYSTEM			

63. *CLG922D Excavator/Cummins Engine ///No GPS/1.0 m^3 Bucket（10F00290017B001）*:

部件号 PART NO.	名称 NAME		部件号 PART NO.	名称 NAME	
45E1001	标牌组件	DECAL GROUP	32E1432	工作装置系统	IMPLEMENT SYSTEM
34E0143	回转平台总成	REVOLVING FRAME AS	43C3491	铲斗	BUCKET
00E0537	柴油机系统	ENGINE SYSTEM	33E0082	履带行走系统	UNDERCARRIAGE SYSTEM
15E0978	液压系统	HYDRAULIC SYSTEM	41E0376	驾驶室总成	CAB AS
22E1440	电气系统	ELECTRIC SYSTEM	44E0464	机罩总成	ENGINE HOOD AS
23E0246	空调系统	AIR CONDITIONING SYSTEM			

64. *CLG922D Excavator/Cummins Engine ///Wide Track/Short Arm/No GPS/1.0 m^3 Bucket（10F00290018B001）*:

部件号 PART NO.	名称 NAME		部件号 PART NO.	名称 NAME	
45E1001	标牌组件	DECAL GROUP	**32E1722**	工作装置系统	IMPLEMENT SYSTEM
34E0143	回转平台总成	REVOLVING FRAME AS	43C0855	铲斗	BUCKET
00E0537	柴油机系统	ENGINE SYSTEM	33E0091	履带行走系统	UNDERCARRIAGE SYSTEM
15E0978	液压系统	HYDRAULIC SYSTEM	41E0376	驾驶室总成	CAB AS
22E1440	电气系统	ELECTRIC SYSTEM	44E0464	机罩总成	ENGINE HOOD AS
23E0246	空调系统	AIR CONDITIONING SYSTEM			

65. *CLG922D Excavator/Cummins Engine ///RB Valve/Hydraulic Hammer Lines/Rotating Beacon/No GPS/1.0 m^3 Bucket（10F00290019B001）*:

部件号 PART NO.	名称 NAME		部件号 PART NO.	名称 NAME	
45E1001	标牌组件	DECAL GROUP	32E1643	工作装置系统	IMPLEMENT SYSTEM
34E0143	回转平台总成	REVOLVING FRAME AS	43C3491	铲斗	BUCKET
00E0537	柴油机系统	ENGINE SYSTEM	33E0082	履带行走系统	UNDERCARRIAGE SYSTEM
15E1141	液压系统	HYDRAULIC SYSTEM	41E0376	驾驶室总成	CAB AS
22E1495	电气系统	ELECTRIC SYSTEM	44E0464	机罩总成	ENGINE HOOD AS
23E0246	空调系统	AIR CONDITIONING SYSTEM			

66. *CLG922D Excavator/Cummins Engine /// RB Valve/Wide Track/6680 Boom/4400 Arm/No GPS/0.6 m^3 Bucket（10F00290024B001）*:

部件号 PART NO.	名称 NAME		部件号 PART NO.	名称 NAME	
45E1001	标牌组件	DECAL GROUP	32Y0014	工作装置系统	IMPLEMENT SYSTEM
34E0143	回转平台总成	REVOLVING FRAME AS	43C0508	铲斗	BUCKET
00E0537	柴油机系统	ENGINE SYSTEM	33E0091	履带行走系统	UNDERCARRIAGE SYSTEM
15Y0022	液压系统	HYDRAULIC SYSTEM	41E0376	驾驶室总成	CAB AS
22E1440	电气系统	ELECTRIC SYSTEM	44E0464	机罩总成	ENGINE HOOD AS
23E0246	空调系统	AIR CONDITIONING SYSTEM			

67. *CLG922D Excavator/Cummins Engine ///RB Valve/Hydraulic Hammer Lines/Rotating Beacon/No GPS/1.0 m^3 Bucket（10F00290026B001）*:

部件号 PART NO.	名称 NAME		部件号 PART NO.	名称 NAME	
45E1001	标牌组件	DECAL GROUP	32E1643	工作装置系统	IMPLEMENT SYSTEM
34E0143	回转平台总成	REVOLVING FRAME AS	43C3491	铲斗	BUCKET
00E0537	柴油机系统	ENGINE SYSTEM	33E0082	履带行走系统	UNDERCARRIAGE SYSTEM
15E1141	液压系统	HYDRAULIC SYSTEM	41E0416	驾驶室总成	CAB AS
22E1495	电气系统	ELECTRIC SYSTEM	44E0464	机罩总成	ENGINE HOOD AS
23E0246	空调系统	AIR CONDITIONING SYSTEM			

68. *CLG922D Excavator/Cummins Engine ///RB Valve/Double Aux Circuits//No GPS/1.0 m^3 Bucket（10F00290028B001）*:

部件号 PART NO.	名称 NAME		部件号 PART NO.	名称 NAME	
45E1001	标牌组件	DECAL GROUP	32E1602	工作装置系统	IMPLEMENT SYSTEM
34E0143	回转平台总成	REVOLVING FRAME AS	43C1707	铲斗	BUCKET
00E0537	柴油机系统	ENGINE SYSTEM	33E0082	履带行走系统	UNDERCARRIAGE SYSTEM
15Y0086	液压系统	HYDRAULIC SYSTEM	41E0596	驾驶室总成	CAB AS
22E1440	电气系统	ELECTRIC SYSTEM	44E0479	机罩总成	ENGINE HOOD AS
23E0246	空调系统	AIR CONDITIONING SYSTEM			

69. *CLG922D Excavator/Cummins Engine ///RB Valve/Hydraulic Hammer Lines/No GPS/1.0 m^3 Bucket（10F00290029B001）*:

部件号 PART NO.	名称 NAME		部件号 PART NO.	名称 NAME	
45E1001	标牌组件	DECAL GROUP	32E1602	工作装置系统	IMPLEMENT SYSTEM
34E0143	回转平台总成	REVOLVING FRAME AS	43C1707	铲斗	BUCKET
00E0537	柴油机系统	ENGINE SYSTEM	33E0082	履带行走系统	UNDERCARRIAGE SYSTEM
15Y0085	液压系统	HYDRAULIC SYSTEM	41E0596	驾驶室总成	CAB AS
22E1440	电气系统	ELECTRIC SYSTEM	44E0479	机罩总成	ENGINE HOOD AS
23E0246	空调系统	AIR CONDITIONING SYSTEM			

70. *CLG922D Excavator/Cummins Engine ///Boom with High Rear Support /Double Aux Circuits/ Low Pressure Circuit/ No GPS/1.0 m^3 Bucket（10F00220034B001）*:

部件号 PART NO.	名称 NAME		部件号 PART NO.	名称 NAME	
45E1001	标牌组件	DECAL GROUP	32E1952	工作装置系统	IMPLEMENT SYSTEM
34E0147	回转平台总成	REVOLVING FRAME AS	43C3491	铲斗	BUCKET
00E0537	柴油机系统	ENGINE SYSTEM	33E0091	履带行走系统	UNDERCARRIAGE SYSTEM
15E1295	液压系统	HYDRAULIC SYSTEM	41E0596	驾驶室总成	CAB AS
22E0967	电气系统	ELECTRIC SYSTEM	44E0479	机罩总成	ENGINE HOOD AS
23E0246	空调系统	AIR CONDITIONING SYSTEM			

71. *CLG922D Excavator/Cummins Engine ///Hydraulic Hammer Lines/Short Arm/No GPS/1.2 m^3 Bucket（10F00220035B001）*:

部件号 PART NO.	名称 NAME		部件号 PART NO.	名称 NAME	
45E1001	标牌组件	DECAL GROUP	32E0971	工作装置系统	IMPLEMENT SYSTEM
34E0078	回转平台总成	REVOLVING FRAME AS	43C0855	铲斗	BUCKET
00E0537	柴油机系统	ENGINE SYSTEM	33E0082	履带行走系统	UNDERCARRIAGE SYSTEM
15E1004	液压系统	HYDRAULIC SYSTEM	41E0376	驾驶室总成	CAB AS
22E0967	电气系统	ELECTRIC SYSTEM	44E0349	机罩总成	ENGINE HOOD AS
23E0246	空调系统	AIR CONDITIONING SYSTEM			

72. *CLG922D Excavator/Cummins Engine ///RB Valve/Double Aux Circuits/ Low Pressure Circuit / Wide Track/Rotating Beacon/No GPS/1.0 m^3 Bucket (10F00290030B001)*:

部件号 PART NO.	名称 NAME		部件号 PART NO.	名称 NAME	
45E1001	标牌组件	DECAL GROUP	32E1643	工作装置系统	IMPLEMENT SYSTEM
34E0143	回转平台总成	REVOLVING FRAME AS	43C3491	铲斗	BUCKET
00E0537	柴油机系统	ENGINE SYSTEM	33E0091	履带行走系统	UNDERCARRIAGE SYSTEM
15E1131	液压系统	HYDRAULIC SYSTEM	41E0596	驾驶室总成	CAB AS
22E1495	电气系统	ELECTRIC SYSTEM	44E0464	机罩总成	ENGINE HOOD AS
23E0246	空调系统	AIR CONDITIONING SYSTEM			

目　　录

CONTENTS

标志牌 SIGN 1-1
45E1151 003 标贴组件 1-1
DECAL GROUP 1-1
45E1001 004 标贴组件 1-5
DECAL GROUP 1-5

回转平台总成 REVOLVING FRAME 2-1
34E0143 001 回转平台总成 2-1
REVOLVING FRAME AS 2-1
34E0147 000 回转平台总成 2-2
REVOLVING FRAME AS 2-2
34E0078 004 回转平台总成 2-2
REVOLVING FRAME AS 2-2
34E0143(A) 回转平台总成(A) 2-3
REVOLVING FRAME AS(A) 2-3
34E0143(B) 回转平台总成(B) 2-5
REVOLVING FRAME AS(B) 2-5
34E0147(A) 回转平台总成(A) 2-7
REVOLVING FRAME AS(A) 2-7
34E0147(B) 回转平台总成(B) 2-9
REVOLVING FRAME AS(B) 2-9
34E0078(A) 回转平台 2-11
REVOLVING FRAME 2-11
34E0078(B) 扶手 2-13
HANDRAIL 2-13

柴油机系统 ENGINE SYSTEM 3-1
00E0537 023 柴油机系统 3-1
ENGINE SYSTEM 3-1
00E0537(A) 柴油机 3-2
ENGINE 3-2
00E0537(B) 减振器安装 3-3
SHOCK ABSORBER MOUNTING 3-3
00E0537(C) 风扇安装 3-5
FAN MOUNTING 3-5
00E0537(D) 联轴器安装 3-6
COUPLNG MOUNTING 3-6
00E0537(E) 空滤安装 3-7
AIR FILTER MOUNTING 3-7
00E0537(F) 消音器安装 3-9
MUFFLER MOUNTING 3-9
00E0537(G) 机油滤清器配管 3-11
OIL FILTER PIPE 3-11
00E0537(H) 柴油箱及其安装 3-13
FUEL TANK AND SUPPORT 3-13
00E0537(I) 燃油配管 1 3-15
FUEL PIPE 1 3-15

00E0537(J)　燃油配管 2 3-17
FUEL PIPE 2 3-17
00E0537(K)　冷却系统配管 3-19
COOLER SYSTEM PIPE 3-19
00E0537(L)　副水箱安装 3-21
RESERVE TANK SUPPORT 3-21
40C0999 000　空气滤清器 3-22
AIR FILTER 3-22
21C0431 000　柴油箱 3-23
FUEL TANK 3-23
20C0576 009　散热器组 3-25
RADIATOR GP 3-25

液压系统 HYDRAULIC SYSTEM 4-1
15E0584 000　液压系统 4-1
HYDRAULIC SYSTEM 4-1
15E1110 000　液压系统 4-3
HYDRAULIC SYSTEM 4-3
15E1228 000　液压系统 4-4
HYDRAULIC SYSTEM 4-4
15E0493 000　液压系统 4-5
HYDRAULIC SYSTEM 4-5
15E0656 000　液压系统 4-6
HYDRAULIC SYSTEM 4-6
15E1004 000　液压系统 4-7
HYDRAULIC SYSTEM 4-7
15E0585 000　液压系统 4-8
HYDRAULIC SYSTEM 4-8
15E0872 000　液压系统 4-9
HYDRAULIC SYSTEM 4-9
15E0698 000　液压系统 4-10
HYDRAULIC SYSTEM 4-10
15E1141 000　液压系统 4-11
HYDRAULIC SYSTEM 4-11
15E1131 000　液压系统 4-12
HYDRAULIC SYSTEM 4-12
15E1259 000　液压系统 4-13
HYDRAULIC SYSTEM 4-13
15E1295 000　液压系统 4-14
HYDRAULIC SYSTEM 4-14
15E0978 000　液压系统 4-15
HYDRAULIC SYSTEM 4-15
15Y0022 000　液压系统 4-16
HYDRAULIC SYSTEM 4-16
15E0891 000　液压系统 4-17
HYDRAULIC SYSTEM 4-17
15Y0085 000　液压系统 4-18
HYDRAULIC SYSTEM 4-18
15Y0086 000　液压系统 4-18
HYDRAULIC SYSTEM 4-18
15E0979 006　主液压系统 4-19
MAIN HYDRAULIC SYSTEM 4-19
15E0979(A)　主液压系统(A) 4-20
MAIN HYDRAULIC SYSTEM(A) 4-20
15E0979(B)　主液压系统(B) 4-22

MAIN HYDRAULIC SYSTEM(B) 4-22
15E0979(C) 主液压系统(C) 4-25
MAIN HYDRAULIC SYSTEM(C) 4-25
15E0979(D) 主液压系统(D) 4-28
MAIN HYDRAULIC SYSTEM(D) 4-28
15E0979(E) 主液压系统(E) 4-30
MAIN HYDRAULIC SYSTEM(E) 4-30
15E0979(F) 主液压系统(F) 4-32
MAIN HYDRAULIC SYSTEM(F) 4-32
15E0979(G) 主液压系统(G) 4-35
MAIN HYDRAULIC SYSTEM(G) 4-35
15E0979(H) 主液压系统(H) 4-37
MAIN HYDRAULIC SYSTEM(H) 4-37
15E0979(I) 主液压系统(I) 4-40
MAIN HYDRAULIC SYSTEM(I) 4-40
15E0979(J) 主液压系统(J) 4-43
MAIN HYDRAULIC SYSTEM(J) 4-43
15E0494 013 主液压系统 4-46
MAIN HYDRAULIC SYSTEM 4-46
15E0494(A) 泵吸油管路 4-48
OIL INPUT PIPING 4-48
15E0494(B) 泵出油管路 4-51
OIL OUTPUT PIPING 4-51
15E0494(C) 主液压管路(1) 4-53
MAIN HYDRAULIC PIPING(1) 4-53
15E0494(D) 主液压管路(2) 4-56
MAIN HYDRAULIC PIPING(2) 4-56
15E0494(E) 主液压管路(3) 4-59
MAIN HYDRAULIC PIPING(3) 4-59
15E0494(F) 主液压管路(4) 4-62
MAIN HYDRAULIC PIPING(4) 4-62
15E0494(G) 主液压管路(5) 4-65
MAIN HYDRAULIC PIPING(5) 4-65
15E0494(H) 主液压管路(6) 4-68
MAIN HYDRAULIC PIPING(6) 4-68
15E0494(I) 主液压管路(7) 4-71
MAIN HYDRAULIC PIPING(7) 4-71
15E0494(J) 回转管路 4-74
SWING PIPINGS 4-74
21C0341 001 液压油箱 4-76
HYDRAULIC OIL TANK 4-76
12C2289 000 单向阀总成 4-79
CHECK VALVE AS 4-79
12C1903 001 单向阀总成 4-80
CHECK VALVE AS 4-80
11C0841 001 泵 4-81
PUMP 4-81
11C0590 001 先导泵 4-83
PILOT PUMP 4-83
11C0591 001 主泵总成 4-86
MAIN PUMP AS 4-86
12C1366 001 电磁比例减压阀 4-91
PRESSURE REDUCING VALVE 4-91
12C0778 电磁比例减压阀 4-93
PRESSURE REDUCING VALVE 4-93

15C0203 001 调节器 4-95
ADJUSTER 4-95
12C2466 000 主控阀 4-99
MAIN CONTROL VALVE 4-99
11C0587 002 回转马达及减速机 4-106
SWING MOTOR&REDUCER 4-106
13E0061 002 行走液压系统 4-110
TRAVEL HYDRAULIC SYSTEM 4-110
13E0061(A) 行走液压系统(A) 4-112
TRAVEL HYDRAULIC SYSTEM(A) 4-112
13E0061(B) 行走液压系统(B) 4-114
TRAVEL HYDRAULIC SYSTEM(B) 4-114
11C0264 003 行走马达及减速机 4-116
TRAVEL MOTOR&REDUCTION GEAR 4-116
12C0240 001 中心接头 4-120
ROTARY CONNECTION 4-120
12E0231 005 先导液压系统 4-122
PILOT SYSTEM 4-122
12E0231(A) 先导液压系统(A) 4-124
PILOT SYSTEM(A) 4-124
12E0231(B) 先导液压系统(B) 4-127
PILOT SYSTEM(B) 4-127
12E0231(C) 先导液压系统(C) 4-130
PILOT SYSTEM(C) 4-130
12E0231(D) 先导液压系统(D) 4-133
PILOT SYSTEM(D) 4-133
12E0231(E) 先导液压系统(E) 4-135
PILOT SYSTEM(E) 4-135
12E0231(F) 先导液压系统(F) 4-138
PILOT SYSTEM(F) 4-138
12E0231(G) 先导液压系统(G) 4-141
PILOT SYSTEM(G) 4-141
12E0231(H) 先导液压系统(H) 4-144
PILOT SYSTEM(H) 4-144
12E0231(I) 先导液压系统(I) 4-147
PILOT SYSTEM(I) 4-147
12E0231(J) 先导液压系统(J) 4-150
PILOT SYSTEM(J) 4-150
12E0231(K) 先导液压系统(K) 4-153
PILOT SYSTEM(K) 4-153
12E0115 013 先导液压系统 4-156
PILOT HYDRAULIC SYSTEM 4-156
12E0115(A) 先导液压系统(A) 4-158
PILOT HYDRAULIC SYSTEM(A) 4-158
2E0115(B) 先导液压系统(B) 4-160
PILOT HYDRAULIC SYSTEM(B) 4-160
12E0115(C) 先导液压系统(C) 4-163
PILOT HYDRAULIC SYSTEM(C) 4-163
12E0115(D) 先导液压系统(D) 4-165
PILOT HYDRAULIC SYSTEM(D) 4-165
12E0115(E) 先导液压系统(E) 4-168
PILOT HYDRAULIC SYSTEM(E) 4-168
12E0115(F) 先导液压系统(F) 4-170
PILOT HYDRAULIC SYSTEM(F) 4-170
12E0115(G) 先导液压系统(G) 4-173

PILOT HYDRAULIC SYSTEM(G)....4-173
12E0115(H) 先导液压系统(H)....4-176
PILOT HYDRAULIC SYSTEM(H)....4-176
12E0115(I) 先导液压系统(I)....4-179
PILOT HYDRAULIC SYSTEM(I)....4-179
12E0115(J) 先导液压系统(J)....4-182
PILOT HYDRAULIC SYSTEM(J)....4-182
12E0115(K) 先导液压系统(K)....4-185
PILOT HYDRAULIC SYSTEM(K)....4-185
12E0200 004 先导液压系统....4-188
PILOT HYDRAULIC SYSTEM....4-188
12E0200(A) 先导液压系统(A)....4-190
PILOT HYDRAULIC SYSTEM(A)....4-190
12E0200(B) 先导液压系统(B)....4-192
PILOT HYDRAULIC SYSTEM(B)....4-192
12E0200(C) 先导液压系统(C)....4-195
PILOT HYDRAULIC SYSTEM(C)....4-195
12E0200(D) 先导液压系统(D)....4-197
PILOT HYDRAULIC SYSTEM(D)....4-197
12E0200(E) 先导液压系统(E)....4-200
PILOT HYDRAULIC SYSTEM(E)....4-200
12E0200(F) 先导液压系统(F)....4-203
PILOT HYDRAULIC SYSTEM(F)....4-203
12E0200(G) 先导液压系统(G)....4-206
PILOT HYDRAULIC SYSTEM(G)....4-206
12E0200(H) 先导液压系统(H)....4-208
PILOT HYDRAULIC SYSTEM(H)....4-208
12E0200(I) 先导液压系统(I)....4-211
PILOT HYDRAULIC SYSTEM(I)....4-211
12E0200(J) 先导液压系统(J)....4-214
PILOT HYDRAULIC SYSTEM(J)....4-214
12E0200(K) 先导液压系统(K)....4-217
PILOT HYDRAULIC SYSTEM(K)....4-217
12C0914 003 三联先导阀组....4-220
PILOT VALVE GP....4-220
12C0925 002 手先导阀....4-222
HAND PILOT VALVE....4-222
12C0926 002 手先导阀....4-224
PILOT VALVE AS....4-224
11Y0019 000 工作装置管路总成....4-226
WORK IMPLEMENT LINES....4-226
11E0896 000 工作装置管路总成....4-230
WORK IMPLEMENT LINES AS....4-230
11E0896(A) 工作装置管路总成(A)....4-232
WORK IMPLEMENT LINES AS(A)....4-232
11E0896(B) 工作装置管路总成(B)....4-235
WORK IMPLEMENT LINES AS(B)....4-235
11E0896(C) 工作装置管路总成(C)....4-238
WORK IMPLEMENT LINES AS(C)....4-238
11E0896(D) 工作装置管路总成(D)....4-241
WORK IMPLEMENT LINES AS(D)....4-241
11E0486 002 工作装置管路总成....4-244
WORK IMPLEMENT LINES AS....4-244
11E0486(A) 铲斗油缸管路总成....4-246
BUCKET CYLINDER LINES AS....4-246

11E0486(B)　斗杆油缸管路总成.....4-248
ARM CYLINDER LINES AS.....4-248
11E0486(C)　动臂油缸管路总成.....4-250
BOOM CYLINDER LINES AS.....4-250
11E0486(D)　工作装置管路总成(D).....4-253
WORK IMPLEMENT LINES AS(D).....4-253
10C1850 000 铲斗油缸.....4-256
BUCKET CYLINDER.....4-256
10C0826 000 斗杆油缸总成.....4-259
ARM CYLINDER.....4-259
10C0260 001 动臂油缸（左）.....4-262
BOOM CYLINDER AS-LH.....4-262
10C0261 001 动臂油缸（右）.....4-265
BOOM CYLINDER AS-RH.....4-265
10C1851 000 左动臂油缸.....4-269
BOOM CYLINDER-LH.....4-269
10C1852 000 右动臂油缸.....4-271
BOOM CYLINDER-RH.....4-271
09C0335 000 管夹.....4-273
CLAMP.....4-273
11E1094 001 工作装置管路总成.....4-274
WORK IMPLEMENT LINES AS.....4-274
11E1094(A)　工作装置管路总成(A).....4-275
WORK IMPLEMENT LINES AS(A).....4-275
11E1094(B)　工作装置管路总成(B).....4-278
WORK IMPLEMENT LINES AS(B).....4-278
11E1094(C)　工作装置管路总成(C).....4-281
WORK IMPLEMENT LINES AS(C).....4-281
11E1094(D)　工作装置管路总成(D).....4-284
WORK IMPLEMENT LINES AS(D).....4-284
11E0543 001 工作装置管路总成.....4-287
WORK IMPLEMENT SYSTEM.....4-287
11E0543(A)　铲斗油缸管路总成.....4-289
BUCKET CYLINDER LINES AS.....4-289
11E0543(B)　斗杆油缸管路总成.....4-292
ARM CYLINDER LINES AS.....4-292
11E0543(C)　动臂油缸管路总成.....4-295
BOOM CYLINDER LINES AS.....4-295
11E0543(D)　工作装置管路总成(D).....4-298
WORK IMPLEMENT LINES AS(D).....4-298
15E1117 000 附属装置平台管路.....4-301
ATTACHMENT PLATFORM LINES.....4-301
15E1142 000 附属装置平台管路.....4-304
ATTACHMENT PLATFORM LINES.....4-304
15E0655 002 附属装置平台管路.....4-306
ATTACHMENT PLATFORM LINES.....4-306
15E0491 007 附属装置平台管路.....4-309
ATTACHMENT PLATFORM LINES.....4-309
12E0265 001 附属装置先导管路.....4-312
ATTACHMENT　PILOT LINES.....4-312
12E0272 000 附属装置先导管路.....4-315
ATTACHMENT　PILOT LINES.....4-315
12E0161 001 附属装置先导管路.....4-318
ATTACHMENT　PILOT LINES.....4-318
12E0116 002 附属装置先导管路.....4-321

ATTACHMENT　PILOT LINES....4-321
12C0256 001 脚先导阀....4-324
FOOT PILOT VALVE....4-324
12C2170 001 先导阀....4-327
PILOT VALVE....4-327
11E0620 003 附属装置工作管路....4-330
ATTACHMENT WORK LINES....4-330
11E0620(A)　附属装置工作管路(A)....4-332
ATTACHMENT WORK LINES(A)....4-332
11E0620(B)　附属装置工作管路(B)....4-334
ATTACHMENT WORK LINES(B)....4-334
11E0620(C)　附属装置工作管路(C)....4-336
ATTACHMENT WORK LINES(C)....4-336
11E0933 001 附属装置工作管路....4-338
ATTACHMENT WORK LINES....4-338
11E0933(A)　附属装置工作管路(A)....4-340
ATTACHMENT WORK LINES(A)....4-340
11E0933(B)　附属装置工作管路(B)....4-343
ATTACHMENT WORK LINES(B)....4-343
11E0933(C)　附属装置工作管路(C)....4-345
ATTACHMENT WORK LINES(C)....4-345
11E1256 000 附属装置工作管路....4-347
ATTACHMENT WORK LINES....4-347
11E1256(A)　附属装置工作管路(A)....4-349
ATTACHMENT WORK LINES(A)....4-349
11E1256(B)　附属装置工作管路(B)....4-352
ATTACHMENT WORK LINES(B)....4-352
11E1256(C)　附属装置工作管路(C)....4-355
ATTACHMENT WORK LINES(C)....4-355
11E0487 005 附属装置工作管路....4-358
ATTACHMENT WORK LINES....4-358
11E0487(A)　附属装置工作管路(A)....4-360
ATTACHMENT WORK LINES(A)....4-360
11E0487(B)　附属装置工作管路(B)....4-363
ATTACHMENT WORK LINES(B)....4-363
11E0487(C)　附属装置工作管路(C)....4-366
ATTACHMENT WORK LINES(C)....4-366
12E0318 000 快速连接器控制管路....4-369
QUICK CONNECTOR CONTROL LINES....4-369
12E0318(A)　快速连接器控制管路(A)....4-371
QUICK CONNECTOR CONTROL LINES(A)....4-371
12E0318(B)　快速连接器控制管路(B)....4-373
QUICK CONNECTOR CONTROL LINES(B)....4-373
12E0266 000 快速连接器控制管路....4-376
QUICK CONNECTOR CONTROL LINES....4-376
12E0266(A)　快速连接器控制管路(A)....4-378
QUICK CONNECTOR CONTROL LINES(A)....4-378
12E0266(B)　快速连接器控制管路(B)....4-381
QUICK CONNECTOR CONTROL LINES(B)....4-381
12E0133 003 快速连接器控制管路....4-384
QUICK CONNECTOR CONTROL LINES....4-384
12E0133(A)　快速连接器控制管路(A)....4-386
QUICK CONNECTOR CONTROL LINES(A)....4-386
12E0133(B)　快速连接器控制管路(B)....4-388
QUICK CONNECTOR CONTROL LINES(B)....4-388

电气系统 ELECTRIC SYSTEM 4-1
22E0967 000 电气系统 4-1
ELECTRICAL SYSTEM 4-1
22E1042 000 电气系统 4-1
ELECTRICAL SYSTEM 4-1
22E1041 000 电气系统 4-1
ELECTRICAL SYSTEM 4-1
22E1233 000 电气系统 4-2
ELECTRICAL SYSTEM 4-2
22E0971 000 电气系统 4-2
ELECTRIC SYSTEM 4-2
22E1438 001 电气系统 4-2
ELECTRICAL SYSTEM 4-2
22E1439 000 电气系统 4-3
ELECTRICAL SYSTEM 4-3
22E1440 000 电气系统 4-3
ELECTRICAL SYSTEM 4-3
22E1495 000 电气系统 4-3
ELECTRICAL SYSTEM 4-3
46C6702 001 驾驶室线路总成(A) 4-4
CAB WIRING AS(A) 4-4
46C6702(A) 驾驶室线路总成(A) 4-5
CAB WIRING AS(A) 4-5
46C6702(B) 驾驶室线路总成(B) 4-6
CAB WIRING AS(B) 4-6
46C6702(C) 驾驶室线路总成(C) 4-7
CAB WIRING AS(C) 4-7
46C6702(D) 驾驶室线路总成(D) 4-9
CAB WIRING AS(D) 4-9
46C6702(E) 驾驶室线路总成(E) 4-11
CAB WIRING AS(E) 4-11
46C3917 006 驾驶室线路总成 4-14
CAB WIRING AS 4-14
46C3917(A) 驾驶室线路总成(A) 4-15
CAB WIRING AS(A) 4-15
46C3917(B) 驾驶室线路总成(B) 4-16
CAB WIRING AS(B) 4-16
46C3917(C) 驾驶室线路总成(C) 4-19
CAB WIRING AS(C) 4-19
46C3917(D) 驾驶室线路总成(D) 4-21
CAB WIRING AS(D) 4-21
46C3917(E) 驾驶室线路总成(E) 4-23
CAB WIRING AS(E) 4-23
46C5638 002 驾驶室线路总成 4-26
CAB WIRING AS 4-26
46C5638(A) 驾驶室线路总成(A) 4-27
CAB WIRING AS(A) 4-27
46C5638(B) 驾驶室线路总成(B) 4-28
CAB WIRING AS(B) 4-28
46C5638(C) 驾驶室线路总成(C) 4-31
CAB WIRING AS(C) 4-31
46C5638(D) 驾驶室线路总成(D) 4-33
CAB WIRING AS(D) 4-33
46C5638(E) 驾驶室线路总成(E) 4-35
CAB WIRING AS(E) 4-35

46C3314 002 地板架线路总成 4-38
FLOOR PLATE WIRING AS 4-38
46C6240 002 车架线路总成 4-41
FRAME WIRING AS 4-41
46C6240(A) 车架线路总成(A) 4-43
FRAME WIRING AS(A) 4-43
46C6240(B) 车架线路总成(B) 4-44
FRAME WIRING AS(B) 4-44
46C6240(C) 车架线路总成(C) 4-45
FRAME WIRING AS(C) 4-45
46C6240(D) 车架线路总成(D) 4-48
FRAME WIRING AS(D) 4-48
46C6240(E) 车架线路总成(E) 4-50
FRAME WIRING AS(E) 4-50
46C6240(F) 车架线路总成(F) 4-53
FRAME WIRING AS(F) 4-53
46C6240(G) 车架线路总成(G) 4-56
FRAME WIRING AS(G) 4-56
46C6240(H) 车架线路总成(H) 4-59
FRAME WIRING AS(H) 4-59
46C6240(I) 车架线路总成(I) 4-62
FRAME WIRING AS(I) 4-62
46C3918 010 车架线路总成 4-65
FRAME WIRING AS 4-65
46C3918(A) 车架线路总成(A) 4-66
FRAME WIRING AS(A) 4-66
46C3918(B) 车架线路总成(B) 4-67
FRAME WIRING AS(B) 4-67
46C3918(C) 车架线路总成(C) 4-70
FRAME WIRING AS(C) 4-70
46C3918(D) 车架线路总成(D) 4-73
FRAME WIRING AS(D) 4-73
46C3918(E) 车架线路总成(E) 4-76
FRAME WIRING AS(E) 4-76
46C3918(F) 车架线路总成(F) 4-79
FRAME WIRING AS(F) 4-79
46C3918(G) 车架线路总成(G) 4-82
FRAME WIRING AS(G) 4-82
46C3918(H) 车架线路总成(H) 4-85
FRAME WIRING AS(H) 4-85
46C3918(I) 车架线路总成(I) 4-88
FRAME WIRING AS(I) 4-88
46C5640 003 车架线路总成 4-91
FRAME WIRING AS 4-91
46C5640(A) 车架线路总成(A) 4-93
FRAME WIRING AS 4-93
46C5640(B) 车架线路总成(B) 4-96
FRAME WIRING AS 4-96
46C5640(C) 车架线路总成(C) 4-99
FRAME WIRING AS 4-99
46C5640(D) 车架线路总成(D) 4-102
FRAME WIRING AS 4-102
46C5640(E) 车架线路总成(E) 4-105
FRAME WIRING AS 4-105
46C5640(F) 车架线路总成(F) 4-108

FRAME WIRING AS....4-108
46C5640(G) 车架线路总成(G)....4-111
FRAME WIRING AS....4-111
46C5640(H) 车架线路总成(H)....4-114
FRAME WIRING AS....4-114
46C5640(I) 车架线路总成(I)....4-117
FRAME WIRING AS....4-117
46C5643 000 控制箱总成....4-120
CONTROL CASE AS....4-120
46C3924 001 控制箱总成....4-123
CONTROL CASE AS....4-123
46C3649 001 警示灯线路总成....4-126
ROTATING BEACON WIRING AS....4-126
46C3992 000 行走报警线路总成....4-127
TRAVEL ALARM WIRING AS....4-127
46C5639 000 地板架线路总成....4-128
FLOOR PLATE WIRING AS....4-128
46C5641 000 回转报警线路总成....4-131
REVOLVING ALARM WIRING AS....4-131
46C5649 000 警示灯线路总成....4-132
ROTATING BEACON WIRING AS....4-132
46C4252 000 快换装置线路总成....4-133
QUICK COUPLER WIRING AS....4-133
46C5642 002 发动机线路总成....4-134
ENGINE WIRING AS....4-134
46C5642(A) 发动机线路总成(A)....4-135
ENGINE WIRING AS(A)....4-135
46C5642(B) 发动机线路总成(B)....4-138
ENGINE WIRING AS(B)....4-138
46C5642(C) 发动机线路总成(C)....4-140
ENGINE WIRING AS(C)....4-140
46C3922 005 发动机线路总成....4-142
ENGINE WIRING AS....4-142
46C3922(A) 发动机线路总成(A)....4-144
ENGINE WIRING AS(A)....4-144
46C3922(B) 发动机线路总成(B)....4-146
ENGINE WIRING AS(B)....4-146
46C3922(C) 发动机线路总成（C）....4-149
ENGINE WIRING AS(C)....4-149

空调系统 AIR CONDITIONER....4-1
23E0246 009 空调系统....4-1
AIR CONDITIONING SYSTEM....4-1
23E0246(A) 空调系统(A)....4-3
AIR CONDITIONING SYSTEM(A)....4-3
23E0246(B) 空调系统(B)....4-6
AIR CONDITIONING SYSTEM(B)....4-6
23E0246(C) 空调系统(C)....4-9
AIR CONDITIONING SYSTEM(C)....4-9
23E0246(D) 空调系统(D)....4-11
AIR CONDITIONING SYSTEM(D)....4-11
23E0246(E) 空调系统(E)....4-13
AIR CONDITIONING SYSTEM(E)....4-13
23E0246(F) 空调系统(F)....4-16
AIR CONDITIONING SYSTEM(F)....4-16

46C3351 002 压缩机支架总成 4-19
COMPRESSOR BRACKET AS 4-19
46C3629 002 冷凝器 4-20
CONDENSER 4-20

工作装置系统 IMPLEMENT SYSTEM 4-1
32E1487 000 工作装置系统 4-1
WORK IMPLEMENT SYSTEM 4-1
32E1487(A) 工作装置系统(A) 4-4
WORK IMPLEMENT SYSTEM(A) 4-4
32E1487(B) 工作装置系统(B) 4-7
WORK IMPLEMENT SYSTEM(B) 4-7
32E1487(C) 工作装置系统(C) 4-10
WORK IMPLEMENT SYSTEM(C) 4-10
32E1075 001 工作装置系统 4-11
WORK IMPLEMENT SYSTEM 4-11
32E1075(A) 动臂 4-12
BOOM AS 4-12
32E1075(B) 斗杆 4-15
ARM AS 4-15
32E1075(C) 摇杆 4-18
LINKAGE 4-18
32E1722 000 工作装置系统 4-19
WORK IMPLEMENT SYSTEM 4-19
32E1722（A） 工作装置(A) 4-20
EQUIPMENT(A) 4-20
32E1722（B） 工作装置(B) 4-23
EQUIPMENT(B) 4-23
32E1722（C） 工作装置(C) 4-26
EQUIPMENT(C) 4-26
32E1238 003 工作装置系统 4-27
IMPLEMENT SYSTEM 4-27
32E1238(A) 动臂 4-28
BOOM ASS`Y 4-28
32E1238(B) 斗杆 4-31
ARM ASS`Y 4-31
32E1238(C) 摇杆 4-34
LINKAGE 4-34
32E0783 002 工作装置系统 4-35
WORK IMPLEMENT SYSTEM 4-35
32E0783(A) 动臂 4-36
BOOM ASS`Y 4-36
32E0783(B) 斗杆 4-39
ARM ASS`Y 4-39
32E0783(C) 摇杆 4-42
LINKAGE 4-42
32E1952 000 工作装置系统 4-43
WORK IMPLEMENT SYSTEM 4-43
32E1952(A) 000 动臂 4-44
BOOM AS 4-44
32E1952(B) 000 斗杆 4-46
ARM AS 4-46
32E1952(C) 000 摇杆 4-48
LINKAGE 4-48
32E0628 005 工作装置系统 4-49

WORK IMPLEMENT SYSTEM 4-49
32E0628(A) 动臂 4-50
BOOM AS 4-50
32E0628(B) 斗杆 4-53
ARM AS 4-53
32E0628(C) 摇杆 4-56
LINKAGE 4-56
32E1643 001 工作装置系统 4-57
WORK IMPLEMENT SYSTEM 4-57
32E1643(A) 动臂 4-58
BOOM ASS`Y 4-58
32E1643(B) 斗杆 4-61
ARM ASS`Y 4-61
32E1643(C) 摇杆 4-64
LINKAGE 4-64
32E1432 001 工作装置 4-65
EQUIPMENT 4-65
32E1432（A） 000 工作装置(A) 4-66
EQUIPMENT(A) 4-66
32E1432（B） 000 工作装置(B) 4-69
EQUIPMENT(B) 4-69
32E1432（C） 000 工作装置(C) 4-72
EQUIPMENT(C) 4-72
32E0866 001 工作装置系统 4-73
WORK IMPLEMENT SYSTEM 4-73
32E0866(A) 动臂 4-74
BOOM ASS`Y 4-74
32E0866(B) 斗杆 4-77
ARM ASS`Y 4-77
32E0866 (C) 摇杆 4-79
LINKAGE 4-79
32Y0014 000 工作装置系统 4-80
WORK IMPLEMENT SYSTEM 4-80
32Y0014(A) 000 动臂 4-81
BOOM ASS`Y 4-81
32Y0014(B) 000 斗杆 4-83
ARM ASS`Y 4-83
32Y0014(C) 000 摇杆 4-86
LINKAGE 4-86
32E0971 003 工作装置系统 4-87
IMPLEMENT SYSTEM 4-87
32E0971(A) 动臂 4-88
BOOM ASS`Y 4-88
32E0971(B) 斗杆 4-91
ARM ASS`Y 4-91
32E0971(C) 摇杆 4-94
LINKAGE 4-94
32E1602 002 工作装置系统 4-95
WORK IMPLEMENT SYSTEM 4-95
32E1602(A) 动臂 4-98
BOOM AS 4-98
32E1602(B) 斗杆 4-100
ARM AS 4-100
32E1602(C) 摇杆 4-102
LINKAGE 4-102

43C0257 002 斗杆....4-103
ARM ASS`Y....4-103
43C2398 002 斗杆....4-104
ARM ASS`Y....4-104
24C0427 000 连杆....4-105
LINK AS-BRG&....4-105
43C0270 002 连杆....4-106
LINK....4-106
43C2679 000 动臂....4-107
BOOM....4-107
00C0392 001 黄油管路....4-108
GREASE LINES....4-108
43C3536 000 铲斗....4-111
BUCKET....4-111
43C3491 000 铲斗....4-114
BUCKET AS....4-114
43C3495 000 铲斗....4-117
BUCKET....4-117
43C3529 000 铲斗....4-120
BUCKET....4-120
43C3533 001 铲斗....4-123
BUCKET....4-123
43C0268 002 铲斗....4-126
BUCKET....4-126
43C2790 000 铲斗....4-129
BUCKET....4-129
43C3490 000 铲斗....4-132
BUCKET....4-132
43C1707 001 铲斗....4-135
BUCKET AS....4-135
43C0508 000 铲斗....4-138
BUCKET....4-138
43C0855 001 铲斗....4-141
BUCKET AS....4-141
43C0343 001 铲斗....4-144
BUCKET AS....4-144

履带行走系统 TRACK SYSTEM....4-1
33E0142 001 履带行走系统....4-1
UNDERCARRIAGE SYSTEM....4-1
33E0090 005 履带行走系统....4-1
UNDERCARRIAGE SYSTEM....4-1
33E0099 002 履带行走系统....4-3
UNDERCARRIAGE SYSTEM....4-3
33E0157 000 履带行走系统....4-3
UNDERCARRIAGE SYSTEM....4-3
33E0091 003 履带行走系统....4-4
UNDERCARRIAGE SYSTEM....4-4
33E0141 001 履带行走系统....4-4
UNDERCARRIAGE SYSTEM....4-4
33E0157 000 履带行走系统....4-5
UNDERCARRIAGE SYSTEM....4-5
33E0158 000 履带行走系统....4-5
UNDERCARRIAGE SYSTEM....4-5
33E0082 003 履带行走系统....4-5

UNDERCARRIAGE SYSTEM....4-5
33E0142(A) 履带行走系统(A)....4-6
UNDERCARRIAGE SYSTEM(A)....4-6
33E0142(B) 履带行走系统(B)....4-9
UNDERCARRIAGE SYSTEM(B)....4-9
33E0142(C) 履带行走系统(C)....4-12
UNDERCARRIAGE SYSTEM(C)....4-12
33E0142(D) 履带行走系统(D)....4-13
UNDERCARRIAGE SYSTEM(D)....4-13
33E0142(E) 履带行走系统(E)....4-14
UNDERCARRIAGE SYSTEM(E)....4-14
33E0090(A) 行走架....4-17
TRACK FRAME....4-17
33E0090(B) 回转支承....4-19
SWING BEARING....4-19
33E0090(C) 支重轮....4-22
TRACK ROLLER....4-22
33E0090(D) 张紧装置....4-23
TENSIONER....4-23
33E0090(E) 驱动轮....4-24
SPROCKET....4-24
33E0099(A) 行走架....4-27
TRACK FRAME....4-27
33E0099(B) 回转支承....4-30
SWING BEARING....4-30
33E0099(C) 支重轮....4-33
SWING BEARING....4-33
33E0099(D) 张紧装置....4-34
TENSIONER....4-34
33E0099(E) 驱动轮....4-35
SPROCKET....4-35
33E0157(A) 行走架....4-38
TRACK FRAME....4-38
33E0157(B) 回转支承....4-41
SWING BEARING....4-41
33E0157(C) 支重轮....4-44
SWING BEARING....4-44
33E0157(D) 张紧装置....4-45
TENSIONER....4-45
33E0157(E) 驱动轮....4-46
SPROCKET....4-46
33E0082(A) 行走架....4-48
TRACK FRAME....4-48
33E0082(B) 回转支承....4-50
SWING BEARING....4-50
33E0082(C) 支重轮....4-53
LOWER ROLLER....4-53
33E0082(D) 张紧装置....4-54
TENSION DEVICE....4-54
33E0082(E) 驱动轮....4-55
SPROCKET....4-55
33E0091(A) 行走架....4-58
TRACK FRAME....4-58
33E0091(B) 回转支承....4-61
SWING BEARING....4-61

33E0091(C) 支重轮 4-64
LOWER ROLLER 4-64
33E0091(D) 张紧装置 4-65
TENSION DEVICE 4-65
33E0091(E) 驱动轮 4-66
SPROCKET 4-66
33E0141(A) 行走架 4-69
TRACK FRAME 4-69
33E0141(B) 回转支承 4-72
SWING BEARING 4-72
33E0141(C) 支重轮 4-75
LOWER ROLLER 4-75
33E0141(D) 张紧装置 4-76
TENSION DEVICE 4-76
33E0141(E) 驱动轮 4-77
SPROCKET 4-77
33E0157(A) 行走架 4-80
TRACK FRAME 4-80
33E0157(B) 回转支承 4-83
SWING BEARING 4-83
33E0157(C) 支重轮 4-87
SWING BEARING 4-87
33E0157(D) 张紧装置 4-89
TENSIONER 4-89
33E0157(E) 驱动轮 4-90
SPROCKET 4-90
33E0158(A) 行走架 4-93
TRACK FRAME 4-93
33E0158(B) 回转支承 4-96
SWING BEARING 4-96
33E0158(C) 支重轮 4-99
LOWER ROLLER 4-99
33E0158(D) 张紧装置 4-100
TENSION DEVICE 4-100
33E0158(E) 驱动轮 4-101
SPROCKET 4-101
25C0721 000 履带总成 4-104
TRACK AS 4-104
25C0704 000 履带总成 4-106
TRACK AS 4-106
25C0698 000 履带总成 4-109
TRACK AS 4-109
25C0712 000 履带总成 4-112
TRACK AS 4-112
25C0736 000 履带总成 4-115
TRACK AS 4-115
25C0721 000 履带总成 4-118
TRACK AS 4-118
25C0063 000 履带总成 4-121
TRACK AS 4-121
25C0700 001 履带总成 4-124
TRACK AS 4-124
25C0695 002 履带总成 4-127
TRACK AS 4-127
44C0640 002 张紧装置 4-129

TENSIONER 4-129

驾驶室总成 CAB AS 4-1
41E0376 000 驾驶室总成 4-1
CAB AS 4-1
41E0416 000 驾驶室总成 4-3
CAB AS 4-3
41E0337 001 驾驶室总成 4-5
CAB AS 4-5
41E0596 000 驾驶室总成 4-7
CAB AS 4-7
47C1115 000 驾驶室(含内饰件和护盖) 4-9
CAB(WITH DECORATION&GUARD) 4-9
47C1368 000 驾驶室(含内饰件和护盖) 4-11
CAB(WITH DECORATION&GUARD) 4-11
47C1052 001 驾驶室（含内饰件） 4-13
CAB（WITH DECORATION） 4-13
47C1153 000 驾驶室组件 4-14
CAB GP 4-14
47C1153(A) 驾驶室组件（A） 4-15
CAB GP(A) 4-15
47C1153(B) 驾驶室组件（B） 4-17
CAB GP(B) 4-17
47C1153(C) 驾驶室组件（C） 4-19
CAB GP(C) 4-19
47C1153(D) 驾驶室组件（D） 4-21
CAB GP(D) 4-21
47C1153(E) 驾驶室组件（E） 4-23
CAB GP(E) 4-23
47C1154 001 内饰件总成 4-26
DECORATION AS 4-26
47C2025 000 地板架总成 4-29
FLOOR PLATE AS 4-29
47C1075 002 地板架总成 4-32
FLOOR PLATE AS 4-32
47C1669 000 司机椅总成 4-34
SEAT AS 4-34
47C1074 001 司机椅总成 4-36
SEAT AS 4-36
34C1389 001 右扶手箱总成 4-38
CONSOLE AS-RH 4-38
34C1388 002 左扶手箱总成 4-41
CONSOLE AS-LH 4-41
47C1048 001 司机椅 4-43
SEAT 4-43

机罩总成 ENGINE HOOD AS 4-1
44E0349 005 机罩总成 4-1
ENGINE HOOD AS 4-1
44E0479 002 机罩总成 4-2
ENGINE HOOD AS 4-2
44E0464 004 机罩总成 4-2
ENGINE HOOD AS 4-2
44E0349（A） 机罩总成（A） 4-3

ENGINE HOOD AS（A） 4-3
44E0349（B） 机罩总成（B） 4-5
ENGINE HOOD AS（B） 4-5
44E0349（C） 机罩总成（C） 4-8
ENGINE HOOD AS（C） 4-8
44E0349（D） 机罩总成（D） 4-11
ENGINE HOOD AS（D） 4-11
44E0349（E） 机罩总成（E） 4-14
ENGINE HOOD AS（E） 4-14
44E0349（F） 机罩总成（F） 4-17
ENGINE HOOD AS（F） 4-17
44E0349（G） 机罩总成（G） 4-20
ENGINE HOOD AS（G） 4-20
44E0349（I） 配重安装 4-23
COUNTERWEIGHT SUPPORT 4-23
44E0479(A) 机罩总成(A) 4-26
ENGINE HOOD AS(A) 4-26
44E0479(B) 机罩总成(B) 4-29
ENGINE HOOD AS(B) 4-29
44E0479(C) 机罩总成(C) 4-32
ENGINE HOOD AS(C) 4-32
44E0464(A) 机罩总成(A) 4-35
ENGINE HOOD AS(A) 4-35
44E0464(B) 机罩总成(B) 4-38
ENGINE HOOD AS(B) 4-38
44E0464(C) 机罩总成(C) 4-41
ENGINE HOOD AS(C) 4-41
48C2326 000 机罩 4-44
HOOD 4-44
48C2325 000 机罩 4-44
HOOD 4-44
48C2329 000 机罩 4-45
HOOD 4-45
48C2330 000 机罩 4-45
HOOD 4-45
48C2326(A) 机罩(A) 4-46
HOOD(A) 4-46
48C2325(A) 机罩(A) 4-49
HOOD(A) 4-49
48C2329(A) 机罩(A) 4-52
HOOD(A) 4-52
48C2330(A) 机罩(A) 4-54
HOOD(A) 4-54
48C2329(B) 机罩(B) 4-56
HOOD(B) 4-56
48C2326(B) 机罩(B) 4-58
HOOD(B) 4-58
48C2325(B) 机罩(B) 4-58
HOOD(B) 4-58
48C2330(B) 机罩(B) 4-58
HOOD(B) 4-58
48C0856 000 右围板 4-59
PLATE-RH 4-59
27C0555 000 配重 4-60

COUNTERWEIGHT 4-60
27C0312 001 工具箱 4-61
TOOL KIT 4-61
48C0848 004 发动机罩 4-64
ENGINE HOOD 4-64
48C1612 000 右门 4-67
DOOR-RH 4-67
48C2284 000 左门 4-70
DOOR-LH 4-70
48C1613 000 左门 4-71
DOOR-LH 4-71
48C2281 000 左门 4-72
DOOR-LH 4-72
48C1614 000 左门 4-73
DOOR-LH 4-73
48C1209 000 左门 4-74
DOOR-LH 4-74
48C0853 001 左门 4-75
DOOR-LH 4-75
48C0855 000 右门 4-76
DOOR-RH 4-76

附件及油料 ATTACHMENT AND OIL SPECIFICATION 4-1
47E0432 003 附件及油料 4-1
ATTACHMENT AND OIL SPECIFICATION 4-1

标准件规格表 STANDARD PART TABLE 2
00E0537(J) 燃油配管 2 3-17
FUEL PIPE 2 3-17
00E0537(K) 冷却系统配管 3-19
COOLER SYSTEM PIPE 3-19
00E0537(L) 副水箱安装 3-21
RESERVE TANK SUPPORT 3-21
40C0999 000 空气滤清器 3-22
AIR FILTER 3-22
21C0431 000 柴油箱 3-23
FUEL TANK 3-23
20C0576 009 散热器组 3-25
RADIATOR GP 3-25

液压系统 HYDRAULIC SYSTEM 4-1
15E0584 000 液压系统 4-1
HYDRAULIC SYSTEM 4-1
15E1110 000 液压系统 4-3
HYDRAULIC SYSTEM 4-3
15E1228 000 液压系统 4-4
HYDRAULIC SYSTEM 4-4
15E0493 000 液压系统 4-5
HYDRAULIC SYSTEM 4-5
15E0656 000 液压系统 4-6
HYDRAULIC SYSTEM 4-6
15E1004 000 液压系统 4-7
HYDRAULIC SYSTEM 4-7

15E0585 000 液压系统 4-8
HYDRAULIC SYSTEM 4-8
15E0872 000 液压系统 4-9
HYDRAULIC SYSTEM 4-9
15E0698 000 液压系统 4-10
HYDRAULIC SYSTEM 4-10
15E1141 000 液压系统 4-11
HYDRAULIC SYSTEM 4-11
15E1131 000 液压系统 4-12
HYDRAULIC SYSTEM 4-12
15E1259 000 液压系统 4-13
HYDRAULIC SYSTEM 4-13
15E1295 000 液压系统 4-14
HYDRAULIC SYSTEM 4-14
15E0978 000 液压系统 4-15
HYDRAULIC SYSTEM 4-15
15Y0022 000 液压系统 4-16
HYDRAULIC SYSTEM 4-16
15E0891 000 液压系统 4-17
HYDRAULIC SYSTEM 4-17
15Y0085 000 液压系统 4-18
HYDRAULIC SYSTEM 4-18
15Y0086 000 液压系统 4-18
HYDRAULIC SYSTEM 4-18
15E0979 006 主液压系统 4-19
MAIN HYDRAULIC SYSTEM 4-19
15E0979(A) 主液压系统(A) 4-20
MAIN HYDRAULIC SYSTEM(A) 4-20
15E0979(B) 主液压系统(B) 4-22
MAIN HYDRAULIC SYSTEM(B) 4-22
15E0979(C) 主液压系统(C) 4-25
MAIN HYDRAULIC SYSTEM(C) 4-25
15E0979(D) 主液压系统(D) 4-28
MAIN HYDRAULIC SYSTEM(D) 4-28
15E0979(E) 主液压系统(E) 4-30
MAIN HYDRAULIC SYSTEM(E) 4-30
15E0979(F) 主液压系统(F) 4-32
MAIN HYDRAULIC SYSTEM(F) 4-32
15E0979(G) 主液压系统(G) 4-35
MAIN HYDRAULIC SYSTEM(G) 4-35
15E0979(H) 主液压系统(H) 4-37
MAIN HYDRAULIC SYSTEM(H) 4-37
15E0979(I) 主液压系统(I) 4-40
MAIN HYDRAULIC SYSTEM(I) 4-40
15E0979(J) 主液压系统(J) 4-43
MAIN HYDRAULIC SYSTEM(J) 4-43
15E0494 013 主液压系统 4-46
MAIN HYDRAULIC SYSTEM 4-46
15E0494(A) 泵吸油管路 4-48
OIL INPUT PIPING 4-48
15E0494(B) 泵出油管路 4-51
OIL OUTPUT PIPING 4-51
15E0494(C) 主液压管路(1) 4-53
MAIN HYDRAULIC PIPING(1) 4-53
15E0494(D) 主液压管路(2) 4-56

MAIN HYDRAULIC PIPING(2)....4-56
15E0494(E) 主液压管路(3)....4-59
MAIN HYDRAULIC PIPING(3)....4-59
15E0494(F) 主液压管路(4)....4-62
MAIN HYDRAULIC PIPING(4)....4-62
15E0494(G) 主液压管路(5)....4-65
MAIN HYDRAULIC PIPING(5)....4-65
15E0494(H) 主液压管路(6)....4-68
MAIN HYDRAULIC PIPING(6)....4-68
15E0494(I) 主液压管路(7)....4-71
MAIN HYDRAULIC PIPING(7)....4-71
15E0494(J) 回转管路....4-74
SWING PIPINGS....4-74
21C0341 001 液压油箱....4-76
HYDRAULIC OIL TANK....4-76
12C2289 000 单向阀总成....4-79
CHECK VALVE AS....4-79
12C1903 001 单向阀总成....4-80
CHECK VALVE AS....4-80
11C0841 001 泵....4-81
PUMP....4-81
11C0590 001 先导泵....4-83
PILOT PUMP....4-83
11C0591 001 主泵总成....4-86
MAIN PUMP AS....4-86
12C1366 001 电磁比例减压阀....4-91
PRESSURE REDUCING VALVE....4-91
12C0778 电磁比例减压阀....4-93
PRESSURE REDUCING VALVE....4-93
15C0203 001 调节器....4-95
ADJUSTER....4-95
12C2466 000 主控阀....4-99
MAIN CONTROL VALVE....4-99
11C0587 002 回转马达及减速机....4-106
SWING MOTOR&REDUCER....4-106
13E0061 002 行走液压系统....4-110
TRAVEL HYDRAULIC SYSTEM....4-110
13E0061(A) 行走液压系统(A)....4-112
TRAVEL HYDRAULIC SYSTEM(A)....4-112
13E0061(B) 行走液压系统(B)....4-114
TRAVEL HYDRAULIC SYSTEM(B)....4-114
11C0264 003 行走马达及减速机....4-116
TRAVEL MOTOR&REDUCTION GEAR....4-116
12C0240 001 中心接头....4-120
ROTARY CONNECTION....4-120
12E0231 005 先导液压系统....4-122
PILOT SYSTEM....4-122
12E0231(A) 先导液压系统(A)....4-124
PILOT SYSTEM(A)....4-124
12E0231(B) 先导液压系统(B)....4-127
PILOT SYSTEM(B)....4-127
12E0231(C) 先导液压系统(C)....4-130
PILOT SYSTEM(C)....4-130
12E0231(D) 先导液压系统(D)....4-133
PILOT SYSTEM(D)....4-133

12E0231(E) 先导液压系统(E)....4-135
PILOT SYSTEM(E)....4-135
12E0231(F) 先导液压系统(F)....4-138
PILOT SYSTEM(F)....4-138
12E0231(G) 先导液压系统(G)....4-141
PILOT SYSTEM(G)....4-141
12E0231(H) 先导液压系统(H)....4-144
PILOT SYSTEM(H)....4-144
12E0231(I) 先导液压系统(I)....4-147
PILOT SYSTEM(I)....4-147
12E0231(J) 先导液压系统(J)....4-150
PILOT SYSTEM(J)....4-150
12E0231(K) 先导液压系统(K)....4-153
PILOT SYSTEM(K)....4-153
12E0115 013 先导液压系统....4-156
PILOT HYDRAULIC SYSTEM....4-156
12E0115(A) 先导液压系统(A)....4-158
PILOT HYDRAULIC SYSTEM(A)....4-158
2E0115(B) 先导液压系统(B)....4-160
PILOT HYDRAULIC SYSTEM(B)....4-160
12E0115(C) 先导液压系统(C)....4-163
PILOT HYDRAULIC SYSTEM(C)....4-163
12E0115(D) 先导液压系统(D)....4-165
PILOT HYDRAULIC SYSTEM(D)....4-165
12E0115(E) 先导液压系统(E)....4-168
PILOT HYDRAULIC SYSTEM(E)....4-168
12E0115(F) 先导液压系统(F)....4-170
PILOT HYDRAULIC SYSTEM(F)....4-170
12E0115(G) 先导液压系统(G)....4-173
PILOT HYDRAULIC SYSTEM(G)....4-173
12E0115(H) 先导液压系统(H)....4-176
PILOT HYDRAULIC SYSTEM(H)....4-176
12E0115(I) 先导液压系统(I)....4-179
PILOT HYDRAULIC SYSTEM(I)....4-179
12E0115(J) 先导液压系统(J)....4-182
PILOT HYDRAULIC SYSTEM(J)....4-182
12E0115(K) 先导液压系统(K)....4-185
PILOT HYDRAULIC SYSTEM(K)....4-185
12E0200 004 先导液压系统....4-188
PILOT HYDRAULIC SYSTEM....4-188
12E0200(A) 先导液压系统(A)....4-190
PILOT HYDRAULIC SYSTEM(A)....4-190
12E0200(B) 先导液压系统(B)....4-192
PILOT HYDRAULIC SYSTEM(B)....4-192
12E0200(C) 先导液压系统(C)....4-195
PILOT HYDRAULIC SYSTEM(C)....4-195
12E0200(D) 先导液压系统(D)....4-197
PILOT HYDRAULIC SYSTEM(D)....4-197
12E0200(E) 先导液压系统(E)....4-200
PILOT HYDRAULIC SYSTEM(E)....4-200
12E0200(F) 先导液压系统(F)....4-203
PILOT HYDRAULIC SYSTEM(F)....4-203
12E0200(G) 先导液压系统(G)....4-206
PILOT HYDRAULIC SYSTEM(G)....4-206
12E0200(H) 先导液压系统(H)....4-208

PILOT HYDRAULIC SYSTEM(H) 4-208
12E0200(I) 先导液压系统(I) 4-211
PILOT HYDRAULIC SYSTEM(I) 4-211
12E0200(J) 先导液压系统(J) 4-214
PILOT HYDRAULIC SYSTEM(J) 4-214
12E0200(K) 先导液压系统(K) 4-217
PILOT HYDRAULIC SYSTEM(K) 4-217
12C0914 003 三联先导阀组 4-220
PILOT VALVE GP 4-220
12C0925 002 手先导阀 4-222
HAND PILOT VALVE 4-222
12C0926 002 手先导阀 4-224
PILOT VALVE AS 4-224
11Y0019 000 工作装置管路总成 4-226
WORK IMPLEMENT LINES 4-226
11E0896 000 工作装置管路总成 4-230
WORK IMPLEMENT LINES AS 4-230
11E0896(A) 工作装置管路总成(A) 4-232
WORK IMPLEMENT LINES AS(A) 4-232
11E0896(B) 工作装置管路总成(B) 4-235
WORK IMPLEMENT LINES AS(B) 4-235
11E0896(C) 工作装置管路总成(C) 4-238
WORK IMPLEMENT LINES AS(C) 4-238
11E0896(D) 工作装置管路总成(D) 4-241
WORK IMPLEMENT LINES AS(D) 4-241
11E0486 002 工作装置管路总成 4-244
WORK IMPLEMENT LINES AS 4-244
11E0486(A) 铲斗油缸管路总成 4-246
BUCKET CYLINDER LINES AS 4-246
11E0486(B) 斗杆油缸管路总成 4-248
ARM CYLINDER LINES AS 4-248
11E0486(C) 动臂油缸管路总成 4-250
BOOM CYLINDER LINES AS 4-250
11E0486(D) 工作装置管路总成(D) 4-253
WORK IMPLEMENT LINES AS(D) 4-253
10C1850 000 铲斗油缸 4-256
BUCKET CYLINDER 4-256
10C0826 000 斗杆油缸总成 4-259
ARM CYLINDER 4-259
10C0260 001 动臂油缸（左） 4-262
BOOM CYLINDER AS-LH 4-262
10C0261 001 动臂油缸（右） 4-265
BOOM CYLINDER AS-RH 4-265
10C1851 000 左动臂油缸 4-269
BOOM CYLINDER-LH 4-269
10C1852 000 右动臂油缸 4-271
BOOM CYLINDER-RH 4-271
09C0335 000 管夹 4-273
CLAMP 4-273
11E1094 001 工作装置管路总成 4-274
WORK IMPLEMENT LINES AS 4-274
11E1094(A) 工作装置管路总成(A) 4-275
WORK IMPLEMENT LINES AS(A) 4-275
11E1094(B) 工作装置管路总成(B) 4-278
WORK IMPLEMENT LINES AS(B) 4-278

11E1094(C)　工作装置管路总成(C) 4-281
WORK IMPLEMENT LINES AS(C) 4-281
11E1094(D)　工作装置管路总成(D) 4-284
WORK IMPLEMENT LINES AS(D) 4-284
11E0543 001 工作装置管路总成 4-287
WORK IMPLEMENT SYSTEM 4-287
11E0543(A)　铲斗油缸管路总成 4-289
BUCKET CYLINDER LINES AS 4-289
11E0543(B)　斗杆油缸管路总成 4-292
ARM CYLINDER LINES AS 4-292
11E0543(C)　动臂油缸管路总成 4-295
BOOM CYLINDER LINES AS 4-295
11E0543(D)　工作装置管路总成(D) 4-298
WORK IMPLEMENT LINES AS(D) 4-298
15E1117 000 附属装置平台管路 4-301
ATTACHMENT PLATFORM LINES 4-301
15E1142 000 附属装置平台管路 4-304
ATTACHMENT PLATFORM LINES 4-304
15E0655 002 附属装置平台管路 4-306
ATTACHMENT PLATFORM LINES 4-306
15E0491 007 附属装置平台管路 4-309
ATTACHMENT PLATFORM LINES 4-309
12E0265 001 附属装置先导管路 4-312
ATTACHMENT　PILOT LINES 4-312
12E0272 000 附属装置先导管路 4-315
ATTACHMENT　PILOT LINES 4-315
12E0161 001 附属装置先导管路 4-318
ATTACHMENT　PILOT LINES 4-318
12E0116 002 附属装置先导管路 4-321
ATTACHMENT　PILOT LINES 4-321
12C0256 001 脚先导阀 4-324
FOOT PILOT VALVE 4-324
12C2170 001 先导阀 4-327
PILOT VALVE 4-327
11E0620 003 附属装置工作管路 4-330
ATTACHMENT WORK LINES 4-330
11E0620(A)　附属装置工作管路(A) 4-332
ATTACHMENT WORK LINES(A) 4-332
11E0620(B)　附属装置工作管路(B) 4-334
ATTACHMENT WORK LINES(B) 4-334
11E0620(C)　附属装置工作管路(C) 4-336
ATTACHMENT WORK LINES(C) 4-336
11E0933 001 附属装置工作管路 4-338
ATTACHMENT WORK LINES 4-338
11E0933(A)　附属装置工作管路(A) 4-340
ATTACHMENT WORK LINES(A) 4-340
11E0933(B)　附属装置工作管路(B) 4-343
ATTACHMENT WORK LINES(B) 4-343
11E0933(C)　附属装置工作管路(C) 4-345
ATTACHMENT WORK LINES(C) 4-345
11E1256 000 附属装置工作管路 4-347
ATTACHMENT WORK LINES 4-347
11E1256(A)　附属装置工作管路(A) 4-349
ATTACHMENT WORK LINES(A) 4-349
11E1256(B)　附属装置工作管路(B) 4-352

ATTACHMENT WORK LINES(B) 4-352
11E1256(C) 附属装置工作管路(C) 4-355
ATTACHMENT WORK LINES(C) 4-355
11E0487 005 附属装置工作管路 4-358
ATTACHMENT WORK LINES 4-358
11E0487(A) 附属装置工作管路(A) 4-360
ATTACHMENT WORK LINES(A) 4-360
11E0487(B) 附属装置工作管路(B) 4-363
ATTACHMENT WORK LINES(B) 4-363
11E0487(C) 附属装置工作管路(C) 4-366
ATTACHMENT WORK LINES(C) 4-366
12E0318 000 快速连接器控制管路 4-369
QUICK CONNECTOR CONTROL LINES 4-369
12E0318(A) 快速连接器控制管路(A) 4-371
QUICK CONNECTOR CONTROL LINES(A) 4-371
12E0318(B) 快速连接器控制管路(B) 4-373
QUICK CONNECTOR CONTROL LINES(B) 4-373
12E0266 000 快速连接器控制管路 4-376
QUICK CONNECTOR CONTROL LINES 4-376
12E0266(A) 快速连接器控制管路(A) 4-378
QUICK CONNECTOR CONTROL LINES(A) 4-378
12E0266(B) 快速连接器控制管路(B) 4-381
QUICK CONNECTOR CONTROL LINES(B) 4-381
12E0133 003 快速连接器控制管路 4-384
QUICK CONNECTOR CONTROL LINES 4-384
12E0133(A) 快速连接器控制管路(A) 4-386
QUICK CONNECTOR CONTROL LINES(A) 4-386
12E0133(B) 快速连接器控制管路(B) 4-388
QUICK CONNECTOR CONTROL LINES(B) 4-388

电气系统 ELECTRIC SYSTEM 4-1
22E0967 000 电气系统 4-1
ELECTRICAL SYSTEM 4-1
22E1042 000 电气系统 4-1
ELECTRICAL SYSTEM 4-1
22E1041 000 电气系统 4-1
ELECTRICAL SYSTEM 4-1
22E1233 000 电气系统 4-2
ELECTRICAL SYSTEM 4-2
22E0971 000 电气系统 4-2
ELECTRIC SYSTEM 4-2
22E1438 001 电气系统 4-2
ELECTRICAL SYSTEM 4-2
22E1439 000 电气系统 4-3
ELECTRICAL SYSTEM 4-3
22E1440 000 电气系统 4-3
ELECTRICAL SYSTEM 4-3
22E1495 000 电气系统 4-3
ELECTRICAL SYSTEM 4-3
46C6702 001 驾驶室线路总成(A) 4-4
CAB WIRING AS(A) 4-4
46C6702(A) 驾驶室线路总成(A) 4-5
CAB WIRING AS(A) 4-5
46C6702(B) 驾驶室线路总成(B) 4-6
CAB WIRING AS(B) 4-6

46C6702(C) 驾驶室线路总成(C) 4-7
CAB WIRING AS(C) 4-7
46C6702(D) 驾驶室线路总成(D) 4-9
CAB WIRING AS(D) 4-9
46C6702(E) 驾驶室线路总成(E) 4-11
CAB WIRING AS(E) 4-11
46C3917 006 驾驶室线路总成 4-14
CAB WIRING AS 4-14
46C3917(A) 驾驶室线路总成(A) 4-15
CAB WIRING AS(A) 4-15
46C3917(B) 驾驶室线路总成(B) 4-16
CAB WIRING AS(B) 4-16
46C3917(C) 驾驶室线路总成(C) 4-19
CAB WIRING AS(C) 4-19
46C3917(D) 驾驶室线路总成(D) 4-21
CAB WIRING AS(D) 4-21
46C3917(E) 驾驶室线路总成(E) 4-23
CAB WIRING AS(E) 4-23
46C5638 002 驾驶室线路总成 4-26
CAB WIRING AS 4-26
46C5638(A) 驾驶室线路总成(A) 4-27
CAB WIRING AS(A) 4-27
46C5638(B) 驾驶室线路总成(B) 4-28
CAB WIRING AS(B) 4-28
46C5638(C) 驾驶室线路总成(C) 4-31
CAB WIRING AS(C) 4-31
46C5638(D) 驾驶室线路总成(D) 4-33
CAB WIRING AS(D) 4-33
46C5638(E) 驾驶室线路总成(E) 4-35
CAB WIRING AS(E) 4-35
46C3314 002 地板架线路总成 4-38
FLOOR PLATE WIRING AS 4-38
46C6240 002 车架线路总成 4-41
FRAME WIRING AS 4-41
46C6240(A) 车架线路总成(A) 4-43
FRAME WIRING AS(A) 4-43
46C6240(B) 车架线路总成(B) 4-44
FRAME WIRING AS(B) 4-44
46C6240(C) 车架线路总成(C) 4-45
FRAME WIRING AS(C) 4-45
46C6240(D) 车架线路总成(D) 4-48
FRAME WIRING AS(D) 4-48
46C6240(E) 车架线路总成(E) 4-50
FRAME WIRING AS(E) 4-50
46C6240(F) 车架线路总成(F) 4-53
FRAME WIRING AS(F) 4-53
46C6240(G) 车架线路总成(G) 4-56
FRAME WIRING AS(G) 4-56
46C6240(H) 车架线路总成(H) 4-59
FRAME WIRING AS(H) 4-59
46C6240(I) 车架线路总成(I) 4-62
FRAME WIRING AS(I) 4-62
46C3918 010 车架线路总成 4-65
FRAME WIRING AS 4-65
46C3918(A) 车架线路总成(A) 4-66

FRAME WIRING AS(A)....4-66
46C3918(B) 车架线路总成(B)....4-67
FRAME WIRING AS(B)....4-67
46C3918(C) 车架线路总成(C)....4-70
FRAME WIRING AS(C)....4-70
46C3918(D) 车架线路总成(D)....4-73
FRAME WIRING AS(D)....4-73
46C3918(E) 车架线路总成(E)....4-76
FRAME WIRING AS(E)....4-76
46C3918(F) 车架线路总成(F)....4-79
FRAME WIRING AS(F)....4-79
46C3918(G) 车架线路总成(G)....4-82
FRAME WIRING AS(G)....4-82
46C3918(H) 车架线路总成(H)....4-85
FRAME WIRING AS(H)....4-85
46C3918(I) 车架线路总成(I)....4-88
FRAME WIRING AS(I)....4-88
46C5640 003 车架线路总成....4-91
FRAME WIRING AS....4-91
46C5640(A) 车架线路总成(A)....4-93
FRAME WIRING AS....4-93
46C5640(B) 车架线路总成(B)....4-96
FRAME WIRING AS....4-96
46C5640(C) 车架线路总成(C)....4-99
FRAME WIRING AS....4-99
46C5640(D) 车架线路总成(D)....4-102
FRAME WIRING AS....4-102
46C5640(E) 车架线路总成(E)....4-105
FRAME WIRING AS....4-105
46C5640(F) 车架线路总成(F)....4-108
FRAME WIRING AS....4-108
46C5640(G) 车架线路总成(G)....4-111
FRAME WIRING AS....4-111
46C5640(H) 车架线路总成(H)....4-114
FRAME WIRING AS....4-114
46C5640(I) 车架线路总成(I)....4-117
FRAME WIRING AS....4-117
46C5643 000 控制箱总成....4-120
CONTROL CASE AS....4-120
46C3924 001 控制箱总成....4-123
CONTROL CASE AS....4-123
46C3649 001 警示灯线路总成....4-126
ROTATING BEACON WIRING AS....4-126
46C3992 000 行走报警线路总成....4-127
TRAVEL ALARM WIRING AS....4-127
46C5639 000 地板架线路总成....4-128
FLOOR PLATE WIRING AS....4-128
46C5641 000 回转报警线路总成....4-131
REVOLVING ALARM WIRING AS....4-131
46C5649 000 警示灯线路总成....4-132
ROTATING BEACON WIRING AS....4-132
46C4252 000 快换装置线路总成....4-133
QUICK COUPLER WIRING AS....4-133
46C5642 002 发动机线路总成....4-134
ENGINE WIRING AS....4-134

46C5642(A) 发动机线路总成(A) 4-135
ENGINE WIRING AS(A) 4-135
46C5642(B) 发动机线路总成(B) 4-138
ENGINE WIRING AS(B) 4-138
46C5642(C) 发动机线路总成(C) 4-140
ENGINE WIRING AS(C) 4-140
46C3922 005 发动机线路总成 4-142
ENGINE WIRING AS 4-142
46C3922(A) 发动机线路总成(A) 4-144
ENGINE WIRING AS(A) 4-144
46C3922(B) 发动机线路总成(B) 4-146
ENGINE WIRING AS(B) 4-146
46C3922(C) 发动机线路总成（C） 4-149
ENGINE WIRING AS(C) 4-149

空调系统 AIR CONDITIONER 4-1
23E0246 009 空调系统 4-1
AIR CONDITIONING SYSTEM 4-1
23E0246(A) 空调系统(A) 4-3
AIR CONDITIONING SYSTEM(A) 4-3
23E0246(B) 空调系统(B) 4-6
AIR CONDITIONING SYSTEM(B) 4-6
23E0246(C) 空调系统(C) 4-9
AIR CONDITIONING SYSTEM(C) 4-9
23E0246(D) 空调系统(D) 4-11
AIR CONDITIONING SYSTEM(D) 4-11
23E0246(E) 空调系统(E) 4-13
AIR CONDITIONING SYSTEM(E) 4-13
23E0246(F) 空调系统(F) 4-16
AIR CONDITIONING SYSTEM(F) 4-16
46C3351 002 压缩机支架总成 4-19
COMPRESSOR BRACKET AS 4-19
46C3629 002 冷凝器 4-20
CONDENSER 4-20

工作装置系统 IMPLEMENT SYSTEM 4-1
32E1487 000 工作装置系统 4-1
WORK IMPLEMENT SYSTEM 4-1
32E1487(A) 工作装置系统(A) 4-4
WORK IMPLEMENT SYSTEM(A) 4-4
32E1487(B) 工作装置系统(B) 4-7
WORK IMPLEMENT SYSTEM(B) 4-7
32E1487(C) 工作装置系统(C) 4-10
WORK IMPLEMENT SYSTEM(C) 4-10
32E1075 001 工作装置系统 4-11
WORK IMPLEMENT SYSTEM 4-11
32E1075(A) 动臂 4-12
BOOM AS 4-12
32E1075(B) 斗杆 4-15
ARM AS 4-15
32E1075(C) 摇杆 4-18
LINKAGE 4-18
32E1722 000 工作装置系统 4-19
WORK IMPLEMENT SYSTEM 4-19

32E1722（A） 工作装置(A) 4-20
EQUIPMENT(A) 4-20
32E1722（B） 工作装置(B) 4-23
EQUIPMENT(B) 4-23
32E1722（C） 工作装置(C) 4-26
EQUIPMENT(C) 4-26
32E1238 003 工作装置系统 4-27
IMPLEMENT SYSTEM 4-27
32E1238(A) 动臂 4-28
BOOM ASS`Y 4-28
32E1238(B) 斗杆 4-31
ARM ASS`Y 4-31
32E1238(C) 摇杆 4-34
LINKAGE 4-34
32E0783 002 工作装置系统 4-35
WORK IMPLEMENT SYSTEM 4-35
32E0783(A) 动臂 4-36
BOOM ASS`Y 4-36
32E0783(B) 斗杆 4-39
ARM ASS`Y 4-39
32E0783(C) 摇杆 4-42
LINKAGE 4-42
32E1952 000 工作装置系统 4-43
WORK IMPLEMENT SYSTEM 4-43
32E1952(A) 000 动臂 4-44
BOOM AS 4-44
32E1952(B) 000 斗杆 4-46
ARM AS 4-46
32E1952(C) 000 摇杆 4-48
LINKAGE 4-48
32E0628 005 工作装置系统 4-49
WORK IMPLEMENT SYSTEM 4-49
32E0628(A) 动臂 4-50
BOOM AS 4-50
32E0628(B) 斗杆 4-53
ARM AS 4-53
32E0628(C) 摇杆 4-56
LINKAGE 4-56
32E1643 001 工作装置系统 4-57
WORK IMPLEMENT SYSTEM 4-57
32E1643(A) 动臂 4-58
BOOM ASS`Y 4-58
32E1643(B) 斗杆 4-61
ARM ASS`Y 4-61
32E1643(C) 摇杆 4-64
LINKAGE 4-64
32E1432 001 工作装置 4-65
EQUIPMENT 4-65
32E1432（A） 000 工作装置(A) 4-66
EQUIPMENT(A) 4-66
32E1432（B） 000 工作装置(B) 4-69
EQUIPMENT(B) 4-69
32E1432（C） 000 工作装置(C) 4-72
EQUIPMENT(C) 4-72
32E0866 001 工作装置系统 4-73

WORK IMPLEMENT SYSTEM 4-73
32E0866(A) 动臂 4-74
BOOM ASS`Y 4-74
32E0866(B) 斗杆 4-77
ARM ASS`Y 4-77
32E0866 (C) 摇杆 4-79
LINKAGE 4-79
32Y0014 000 工作装置系统 4-80
WORK IMPLEMENT SYSTEM 4-80
32Y0014(A) 000 动臂 4-81
BOOM ASS`Y 4-81
32Y0014(B) 000 斗杆 4-83
ARM ASS`Y 4-83
32Y0014(C) 000 摇杆 4-86
LINKAGE 4-86
32E0971 003 工作装置系统 4-87
IMPLEMENT SYSTEM 4-87
32E0971(A) 动臂 4-88
BOOM ASS`Y 4-88
32E0971(B) 斗杆 4-91
ARM ASS`Y 4-91
32E0971(C) 摇杆 4-94
LINKAGE 4-94
32E1602 002 工作装置系统 4-95
WORK IMPLEMENT SYSTEM 4-95
32E1602(A) 动臂 4-98
BOOM AS 4-98
32E1602(B) 斗杆 4-100
ARM AS 4-100
32E1602(C) 摇杆 4-102
LINKAGE 4-102
43C0257 002 斗杆 4-103
ARM ASS`Y 4-103
43C2398 002 斗杆 4-104
ARM ASS`Y 4-104
24C0427 000 连杆 4-105
LINK AS-BRG& 4-105
43C0270 002 连杆 4-106
LINK 4-106
43C2679 000 动臂 4-107
BOOM 4-107
00C0392 001 黄油管路 4-108
GREASE LINES 4-108
43C3536 000 铲斗 4-111
BUCKET 4-111
43C3491 000 铲斗 4-114
BUCKET AS 4-114
43C3495 000 铲斗 4-117
BUCKET 4-117
43C3529 000 铲斗 4-120
BUCKET 4-120
43C3533 001 铲斗 4-123
BUCKET 4-123
43C0268 002 铲斗 4-126
BUCKET 4-126

43C2790 000 铲斗....4-129
BUCKET....4-129
43C3490 000 铲斗....4-132
BUCKET....4-132
43C1707 001 铲斗....4-135
BUCKET AS....4-135
43C0508 000 铲斗....4-138
BUCKET....4-138
43C0855 001 铲斗....4-141
BUCKET AS....4-141
43C0343 001 铲斗....4-144
BUCKET AS....4-144

履带行走系统 TRACK SYSTEM....4-1
33E0142 001 履带行走系统....4-1
UNDERCARRIAGE SYSTEM....4-1
33E0090 005 履带行走系统....4-1
UNDERCARRIAGE SYSTEM....4-1
33E0099 002 履带行走系统....4-3
UNDERCARRIAGE SYSTEM....4-3
33E0157 000 履带行走系统....4-3
UNDERCARRIAGE SYSTEM....4-3
33E0091 003 履带行走系统....4-4
UNDERCARRIAGE SYSTEM....4-4
33E0141 001 履带行走系统....4-4
UNDERCARRIAGE SYSTEM....4-4
33E0157 000 履带行走系统....4-5
UNDERCARRIAGE SYSTEM....4-5
33E0158 000 履带行走系统....4-5
UNDERCARRIAGE SYSTEM....4-5
33E0082 003 履带行走系统....4-5
UNDERCARRIAGE SYSTEM....4-5
33E0142(A) 履带行走系统(A)....4-6
UNDERCARRIAGE SYSTEM(A)....4-6
33E0142(B) 履带行走系统(B)....4-9
UNDERCARRIAGE SYSTEM(B)....4-9
33E0142(C) 履带行走系统(C)....4-12
UNDERCARRIAGE SYSTEM(C)....4-12
33E0142(D) 履带行走系统(D)....4-13
UNDERCARRIAGE SYSTEM(D)....4-13
33E0142(E) 履带行走系统(E)....4-14
UNDERCARRIAGE SYSTEM(E)....4-14
33E0090(A) 行走架....4-17
TRACK FRAME....4-17
33E0090(B) 回转支承....4-19
SWING BEARING....4-19
33E0090(C) 支重轮....4-22
TRACK ROLLER....4-22
33E0090(D) 张紧装置....4-23
TENSIONER....4-23
33E0090(E) 驱动轮....4-24
SPROCKET....4-24
33E0099(A) 行走架....4-27
TRACK FRAME....4-27
33E0099(B) 回转支承....4-30

SWING BEARING....4-30
33E0099(C) 支重轮....4-33
SWING BEARING....4-33
33E0099(D) 张紧装置....4-34
TENSIONER....4-34
33E0099(E) 驱动轮....4-35
SPROCKET....4-35
33E0157(A) 行走架....4-38
TRACK FRAME....4-38
33E0157(B) 回转支承....4-41
SWING BEARING....4-41
33E0157(C) 支重轮....4-44
SWING BEARING....4-44
33E0157(D) 张紧装置....4-45
TENSIONER....4-45
33E0157(E) 驱动轮....4-46
SPROCKET....4-46
33E0082(A) 行走架....4-48
TRACK FRAME....4-48
33E0082(B) 回转支承....4-50
SWING BEARING....4-50
33E0082(C) 支重轮....4-53
LOWER ROLLER....4-53
33E0082(D) 张紧装置....4-54
TENSION DEVICE....4-54
33E0082(E) 驱动轮....4-55
SPROCKET....4-55
33E0091(A) 行走架....4-58
TRACK FRAME....4-58
33E0091(B) 回转支承....4-61
SWING BEARING....4-61
33E0091(C) 支重轮....4-64
LOWER ROLLER....4-64
33E0091(D) 张紧装置....4-65
TENSION DEVICE....4-65
33E0091(E) 驱动轮....4-66
SPROCKET....4-66
33E0141(A) 行走架....4-69
TRACK FRAME....4-69
33E0141(B) 回转支承....4-72
SWING BEARING....4-72
33E0141(C) 支重轮....4-75
LOWER ROLLER....4-75
33E0141(D) 张紧装置....4-76
TENSION DEVICE....4-76
33E0141(E) 驱动轮....4-77
SPROCKET....4-77
33E0157(A) 行走架....4-80
TRACK FRAME....4-80
33E0157(B) 回转支承....4-83
SWING BEARING....4-83
33E0157(C) 支重轮....4-87
SWING BEARING....4-87
33E0157(D) 张紧装置....4-89
TENSIONER....4-89

33E0157(E) 驱动轮....4-90
SPROCKET....4-90
33E0158(A) 行走架....4-93
TRACK FRAME....4-93
33E0158(B) 回转支承....4-96
SWING BEARING....4-96
33E0158(C) 支重轮....4-99
LOWER ROLLER....4-99
33E0158(D) 张紧装置....4-100
TENSION DEVICE....4-100
33E0158(E) 驱动轮....4-101
SPROCKET....4-101
25C0721 000 履带总成....4-104
TRACK AS....4-104
25C0704 000 履带总成....4-106
TRACK AS....4-106
25C0698 000 履带总成....4-109
TRACK AS....4-109
25C0712 000 履带总成....4-112
TRACK AS....4-112
25C0736 000 履带总成....4-115
TRACK AS....4-115
25C0721 000 履带总成....4-118
TRACK AS....4-118
25C0063 000 履带总成....4-121
TRACK AS....4-121
25C0700 001 履带总成....4-124
TRACK AS....4-124
25C0695 002 履带总成....4-127
TRACK AS....4-127
44C0640 002 张紧装置....4-129
TENSIONER....4-129

驾驶室总成 CAB AS....4-1
41E0376 000 驾驶室总成....4-1
CAB AS....4-1
41E0416 000 驾驶室总成....4-3
CAB AS....4-3
41E0337 001 驾驶室总成....4-5
CAB AS....4-5
41E0596 000 驾驶室总成....4-7
CAB AS....4-7
47C1115 000 驾驶室(含内饰件和护盖)....4-9
CAB(WITH DECORATION&GUARD)....4-9
47C1368 000 驾驶室(含内饰件和护盖)....4-11
CAB(WITH DECORATION&GUARD)....4-11
47C1052 001 驾驶室（含内饰件）....4-13
CAB（WITH DECORATION）....4-13
47C1153 000 驾驶室组件....4-14
CAB GP....4-14
47C1153(A) 驾驶室组件（A）....4-15
CAB GP(A)....4-15
47C1153(B) 驾驶室组件（B）....4-17
CAB GP(B)....4-17

47C1153(C) 驾驶室组件(C) 4-19
CAB GP(C) 4-19
47C1153(D) 驾驶室组件(D) 4-21
CAB GP(D) 4-21
47C1153(E) 驾驶室组件(E) 4-23
CAB GP(E) 4-23
47C1154 001 内饰件总成 4-26
DECORATION AS 4-26
47C2025 000 地板架总成 4-29
FLOOR PLATE AS 4-29
47C1075 002 地板架总成 4-32
FLOOR PLATE AS 4-32
47C1669 000 司机椅总成 4-34
SEAT AS 4-34
47C1074 001 司机椅总成 4-36
SEAT AS 4-36
34C1389 001 右扶手箱总成 4-38
CONSOLE AS-RH 4-38
34C1388 002 左扶手箱总成 4-41
CONSOLE AS-LH 4-41
47C1048 001 司机椅 4-43
SEAT 4-43

机罩总成 ENGINE HOOD AS 4-1
44E0349 005 机罩总成 4-1
ENGINE HOOD AS 4-1
44E0479 002 机罩总成 4-2
ENGINE HOOD AS 4-2
44E0464 004 机罩总成 4-2
ENGINE HOOD AS 4-2
44E0349（A） 机罩总成（A） 4-3
ENGINE HOOD AS（A） 4-3
44E0349（B） 机罩总成（B） 4-5
ENGINE HOOD AS（B） 4-5
44E0349（C） 机罩总成（C） 4-8
ENGINE HOOD AS（C） 4-8
44E0349（D） 机罩总成（D） 4-11
ENGINE HOOD AS（D） 4-11
44E0349（E） 机罩总成（E） 4-14
ENGINE HOOD AS（E） 4-14
44E0349（F） 机罩总成（F） 4-17
ENGINE HOOD AS（F） 4-17
44E0349（G） 机罩总成（G） 4-20
ENGINE HOOD AS（G） 4-20
44E0349（I） 配重安装 4-23
COUNTERWEIGHT SUPPORT 4-23
44E0479(A) 机罩总成(A) 4-26
ENGINE HOOD AS(A) 4-26
44E0479(B) 机罩总成(B) 4-29
ENGINE HOOD AS(B) 4-29
44E0479(C) 机罩总成(C) 4-32
ENGINE HOOD AS(C) 4-32
44E0464(A) 机罩总成(A) 4-35
ENGINE HOOD AS(A) 4-35

44E0464(B) 机罩总成(B) 4-38
ENGINE HOOD AS(B) 4-38
44E0464(C) 机罩总成(C) 4-41
ENGINE HOOD AS(C) 4-41
48C2326 000 机罩 4-44
HOOD 4-44
48C2325 000 机罩 4-44
HOOD 4-44
48C2329 000 机罩 4-45
HOOD 4-45
48C2330 000 机罩 4-45
HOOD 4-45
48C2326(A) 机罩(A) 4-46
HOOD(A) 4-46
48C2325(A) 机罩(A) 4-49
HOOD(A) 4-49
48C2329(A) 机罩(A) 4-52
HOOD(A) 4-52
48C2330(A) 机罩(A) 4-54
HOOD(A) 4-54
48C2329(B) 机罩(B) 4-56
HOOD(B) 4-56
48C2326(B) 机罩(B) 4-58
HOOD(B) 4-58
48C2325(B) 机罩(B) 4-58
HOOD(B) 4-58
48C2330(B) 机罩(B) 4-58
HOOD(B) 4-58
48C0856 000 右围板 4-59
PLATE-RH 4-59
27C0555 000 配重 4-60

标志牌 SIGN 1-1
45E1151 003 标贴组件 1-1
DECAL GROUP 1-1
45E1001 004 标贴组件 1-5
DECAL GROUP 1-5

回转平台总成 REVOLVING FRAME 2-1
34E0143 001 回转平台总成 2-1
REVOLVING FRAME AS 2-1
34E0147 000 回转平台总成 2-2
REVOLVING FRAME AS 2-2
34E0078 004 回转平台总成 2-2
REVOLVING FRAME AS 2-2
34E0143(A) 回转平台总成(A) 2-3
REVOLVING FRAME AS(A) 2-3
34E0143(B) 回转平台总成(B) 2-5
REVOLVING FRAME AS(B) 2-5
34E0147(A) 回转平台总成(A) 2-7
REVOLVING FRAME AS(A) 2-7
34E0147(B) 回转平台总成(B) 2-9
REVOLVING FRAME AS(B) 2-9
34E0078(A) 回转平台 2-11

REVOLVING FRAME 2-11
34E0078(B) 扶手 2-13
HANDRAIL 2-13

柴油机系统 ENGINE SYSTEM 3-1
00E0537 023 柴油机系统 3-1
ENGINE SYSTEM 3-1
00E0537(A) 柴油机 3-2
ENGINE 3-2
00E0537(B) 减振器安装 3-3
SHOCK ABSORBER MOUNTING 3-3
00E0537(C) 风扇安装 3-5
FAN MOUNTING 3-5
00E0537(D) 联轴器安装 3-6
COUPLNG MOUNTING 3-6
00E0537(E) 空滤安装 3-7
AIR FILTER MOUNTING 3-7
00E0537(F) 消音器安装 3-9
MUFFLER MOUNTING 3-9
00E0537(G) 机油滤清器配管 3-11
OIL FILTER PIPE 3-11
00E0537(H) 柴油箱及其安装 3-13
FUEL TANK AND SUPPORT 3-13
00E0537(I) 燃油配管 1 3-15
FUEL PIPE 1 3-15
00E0537(J) 燃油配管 2 3-17
FUEL PIPE 2 3-17
00E0537(K) 冷却系统配管 3-19
COOLER SYSTEM PIPE 3-19
00E0537(L) 副水箱安装 3-21
RESERVE TANK SUPPORT 3-21
40C0999 000 空气滤清器 3-22
AIR FILTER 3-22
21C0431 000 柴油箱 3-23
FUEL TANK 3-23
20C0576 009 散热器组 3-25
RADIATOR GP 3-25

液压系统 HYDRAULIC SYSTEM 4-1
15E0584 000 液压系统 4-1
HYDRAULIC SYSTEM 4-1
15E1110 000 液压系统 4-3
HYDRAULIC SYSTEM 4-3
15E1228 000 液压系统 4-4
HYDRAULIC SYSTEM 4-4
15E0493 000 液压系统 4-5
HYDRAULIC SYSTEM 4-5
15E0656 000 液压系统 4-6
HYDRAULIC SYSTEM 4-6
15E1004 000 液压系统 4-7
HYDRAULIC SYSTEM 4-7
15E0585 000 液压系统 4-8
HYDRAULIC SYSTEM 4-8
15E0872 000 液压系统 4-9

HYDRAULIC SYSTEM 4-9
15E0698 000 液压系统 4-10
HYDRAULIC SYSTEM 4-10
15E1141 000 液压系统 4-11
HYDRAULIC SYSTEM 4-11
15E1131 000 液压系统 4-12
HYDRAULIC SYSTEM 4-12
15E1259 000 液压系统 4-13
HYDRAULIC SYSTEM 4-13
15E1295 000 液压系统 4-14
HYDRAULIC SYSTEM 4-14
15E0978 000 液压系统 4-15
HYDRAULIC SYSTEM 4-15
15Y0022 000 液压系统 4-16
HYDRAULIC SYSTEM 4-16
15E0891 000 液压系统 4-17
HYDRAULIC SYSTEM 4-17
15Y0085 000 液压系统 4-18
HYDRAULIC SYSTEM 4-18
15Y0086 000 液压系统 4-18
HYDRAULIC SYSTEM 4-18
15E0979 006 主液压系统 4-19
MAIN HYDRAULIC SYSTEM 4-19
15E0979(A) 主液压系统(A) 4-20
MAIN HYDRAULIC SYSTEM(A) 4-20
15E0979(B) 主液压系统(B) 4-22
MAIN HYDRAULIC SYSTEM(B) 4-22
15E0979(C) 主液压系统(C) 4-25
MAIN HYDRAULIC SYSTEM(C) 4-25
15E0979(D) 主液压系统(D) 4-28
MAIN HYDRAULIC SYSTEM(D) 4-28
15E0979(E) 主液压系统(E) 4-30
MAIN HYDRAULIC SYSTEM(E) 4-30
15E0979(F) 主液压系统(F) 4-32
MAIN HYDRAULIC SYSTEM(F) 4-32
15E0979(G) 主液压系统(G) 4-35
MAIN HYDRAULIC SYSTEM(G) 4-35
15E0979(H) 主液压系统(H) 4-37
MAIN HYDRAULIC SYSTEM(H) 4-37
15E0979(I) 主液压系统(I) 4-40
MAIN HYDRAULIC SYSTEM(I) 4-40
15E0979(J) 主液压系统(J) 4-43
MAIN HYDRAULIC SYSTEM(J) 4-43
15E0494 013 主液压系统 4-46
MAIN HYDRAULIC SYSTEM 4-46
15E0494(A) 泵吸油管路 4-48
OIL INPUT PIPING 4-48
15E0494(B) 泵出油管路 4-51
OIL OUTPUT PIPING 4-51
15E0494(C) 主液压管路(1) 4-53
MAIN HYDRAULIC PIPING(1) 4-53
15E0494(D) 主液压管路(2) 4-56
MAIN HYDRAULIC PIPING(2) 4-56
15E0494(E) 主液压管路(3) 4-59
MAIN HYDRAULIC PIPING(3) 4-59

15E0494(F)　主液压管路(4) 4-62
MAIN HYDRAULIC PIPING(4) 4-62
15E0494(G)　主液压管路(5) 4-65
MAIN HYDRAULIC PIPING(5) 4-65
15E0494(H)　主液压管路(6) 4-68
MAIN HYDRAULIC PIPING(6) 4-68
15E0494(I)　主液压管路(7) 4-71
MAIN HYDRAULIC PIPING(7) 4-71
15E0494(J)　回转管路 4-74
SWING PIPINGS 4-74
21C0341 001 液压油箱 4-76
HYDRAULIC OIL TANK 4-76
12C2289 000 单向阀总成 4-79
CHECK VALVE AS 4-79
12C1903 001 单向阀总成 4-80
CHECK VALVE AS 4-80
11C0841 001 泵 4-81
PUMP 4-81
11C0590 001 先导泵 4-83
PILOT PUMP 4-83
11C0591 001 主泵总成 4-86
MAIN PUMP AS 4-86
12C1366 001 电磁比例减压阀 4-91
PRESSURE REDUCING VALVE 4-91
12C0778　电磁比例减压阀 4-93
PRESSURE REDUCING VALVE 4-93
15C0203 001 调节器 4-95
ADJUSTER 4-95
12C2466 000 主控阀 4-99
MAIN CONTROL VALVE 4-99
11C0587 002 回转马达及减速机 4-106
SWING MOTOR&REDUCER 4-106
13E0061 002 行走液压系统 4-110
TRAVEL HYDRAULIC SYSTEM 4-110
13E0061(A)　行走液压系统(A) 4-112
TRAVEL HYDRAULIC SYSTEM(A) 4-112
13E0061(B)　行走液压系统(B) 4-114
TRAVEL HYDRAULIC SYSTEM(B) 4-114
11C0264 003 行走马达及减速机 4-116
TRAVEL MOTOR&REDUCTION GEAR 4-116
12C0240 001 中心接头 4-120
ROTARY CONNECTION 4-120
12E0231 005 先导液压系统 4-122
PILOT SYSTEM 4-122
12E0231(A)　先导液压系统(A) 4-124
PILOT SYSTEM(A) 4-124
12E0231(B)　先导液压系统(B) 4-127
PILOT SYSTEM(B) 4-127
12E0231(C)　先导液压系统(C) 4-130
PILOT SYSTEM(C) 4-130
12E0231(D)　先导液压系统(D) 4-133
PILOT SYSTEM(D) 4-133
12E0231(E)　先导液压系统(E) 4-135
PILOT SYSTEM(E) 4-135
12E0231(F)　先导液压系统(F) 4-138

PILOT SYSTEM(F) 4-138
12E0231(G) 先导液压系统(G) 4-141
PILOT SYSTEM(G) 4-141
12E0231(H) 先导液压系统(H) 4-144
PILOT SYSTEM(H) 4-144
12E0231(I) 先导液压系统(I) 4-147
PILOT SYSTEM(I) 4-147
12E0231(J) 先导液压系统(J) 4-150
PILOT SYSTEM(J) 4-150
12E0231(K) 先导液压系统(K) 4-153
PILOT SYSTEM(K) 4-153
12E0115 013 先导液压系统 4-156
PILOT HYDRAULIC SYSTEM 4-156
12E0115(A) 先导液压系统(A) 4-158
PILOT HYDRAULIC SYSTEM(A) 4-158
2E0115(B) 先导液压系统(B) 4-160
PILOT HYDRAULIC SYSTEM(B) 4-160
12E0115(C) 先导液压系统(C) 4-163
PILOT HYDRAULIC SYSTEM(C) 4-163
12E0115(D) 先导液压系统(D) 4-165
PILOT HYDRAULIC SYSTEM(D) 4-165
12E0115(E) 先导液压系统(E) 4-168
PILOT HYDRAULIC SYSTEM(E) 4-168
12E0115(F) 先导液压系统(F) 4-170
PILOT HYDRAULIC SYSTEM(F) 4-170
12E0115(G) 先导液压系统(G) 4-173
PILOT HYDRAULIC SYSTEM(G) 4-173
12E0115(H) 先导液压系统(H) 4-176
PILOT HYDRAULIC SYSTEM(H) 4-176
12E0115(I) 先导液压系统(I) 4-179
PILOT HYDRAULIC SYSTEM(I) 4-179
12E0115(J) 先导液压系统(J) 4-182
PILOT HYDRAULIC SYSTEM(J) 4-182
12E0115(K) 先导液压系统(K) 4-185
PILOT HYDRAULIC SYSTEM(K) 4-185
12E0200 004 先导液压系统 4-188
PILOT HYDRAULIC SYSTEM 4-188
12E0200(A) 先导液压系统(A) 4-190
PILOT HYDRAULIC SYSTEM(A) 4-190
12E0200(B) 先导液压系统(B) 4-192
PILOT HYDRAULIC SYSTEM(B) 4-192
12E0200(C) 先导液压系统(C) 4-195
PILOT HYDRAULIC SYSTEM(C) 4-195
12E0200(D) 先导液压系统(D) 4-197
PILOT HYDRAULIC SYSTEM(D) 4-197
12E0200(E) 先导液压系统(E) 4-200
PILOT HYDRAULIC SYSTEM(E) 4-200
12E0200(F) 先导液压系统(F) 4-203
PILOT HYDRAULIC SYSTEM(F) 4-203
12E0200(G) 先导液压系统(G) 4-206
PILOT HYDRAULIC SYSTEM(G) 4-206
12E0200(H) 先导液压系统(H) 4-208
PILOT HYDRAULIC SYSTEM(H) 4-208
12E0200(I) 先导液压系统(I) 4-211
PILOT HYDRAULIC SYSTEM(I) 4-211

12E0200(J)　先导液压系统(J)....4-214
PILOT HYDRAULIC SYSTEM(J)....4-214
12E0200(K)　先导液压系统(K)....4-217
PILOT HYDRAULIC SYSTEM(K)....4-217
12C0914 003 三联先导阀组....4-220
PILOT VALVE GP....4-220
12C0925 002 手先导阀....4-222
HAND PILOT VALVE....4-222
12C0926 002 手先导阀....4-224
PILOT VALVE AS....4-224
11Y0019 000 工作装置管路总成....4-226
WORK IMPLEMENT LINES....4-226
11E0896 000 工作装置管路总成....4-230
WORK IMPLEMENT LINES AS....4-230
11E0896(A)　工作装置管路总成(A)....4-232
WORK IMPLEMENT LINES AS(A)....4-232
11E0896(B)　工作装置管路总成(B)....4-235
WORK IMPLEMENT LINES AS(B)....4-235
11E0896(C)　工作装置管路总成(C)....4-238
WORK IMPLEMENT LINES AS(C)....4-238
11E0896(D)　工作装置管路总成(D)....4-241
WORK IMPLEMENT LINES AS(D)....4-241
11E0486 002 工作装置管路总成....4-244
WORK IMPLEMENT LINES AS....4-244
11E0486(A)　铲斗油缸管路总成....4-246
BUCKET CYLINDER LINES AS....4-246
11E0486(B)　斗杆油缸管路总成....4-248
ARM CYLINDER LINES AS....4-248
11E0486(C)　动臂油缸管路总成....4-250
BOOM CYLINDER LINES AS....4-250
11E0486(D)　工作装置管路总成(D)....4-253
WORK IMPLEMENT LINES AS(D)....4-253
10C1850 000 铲斗油缸....4-256
BUCKET CYLINDER....4-256
10C0826 000 斗杆油缸总成....4-259
ARM CYLINDER....4-259
10C0260 001 动臂油缸（左）....4-262
BOOM CYLINDER AS-LH....4-262
10C0261 001 动臂油缸（右）....4-265
BOOM CYLINDER AS-RH....4-265
10C1851 000 左动臂油缸....4-269
BOOM CYLINDER-LH....4-269
10C1852 000 右动臂油缸....4-271
BOOM CYLINDER-RH....4-271
09C0335 000 管夹....4-273
CLAMP....4-273
11E1094 001 工作装置管路总成....4-274
WORK IMPLEMENT LINES AS....4-274
11E1094(A)　工作装置管路总成(A)....4-275
WORK IMPLEMENT LINES AS(A)....4-275
11E1094(B)　工作装置管路总成(B)....4-278
WORK IMPLEMENT LINES AS(B)....4-278
11E1094(C)　工作装置管路总成(C)....4-281
WORK IMPLEMENT LINES AS(C)....4-281
11E1094(D)　工作装置管路总成(D)....4-284

WORK IMPLEMENT LINES AS(D)....4-284
11E0543 001 工作装置管路总成....4-287
WORK IMPLEMENT SYSTEM....4-287
11E0543(A) 铲斗油缸管路总成....4-289
BUCKET CYLINDER LINES AS....4-289
11E0543(B) 斗杆油缸管路总成....4-292
ARM CYLINDER LINES AS....4-292
11E0543(C) 动臂油缸管路总成....4-295
BOOM CYLINDER LINES AS....4-295
11E0543(D) 工作装置管路总成(D)....4-298
WORK IMPLEMENT LINES AS(D)....4-298
15E1117 000 附属装置平台管路....4-301
ATTACHMENT PLATFORM LINES....4-301
15E1142 000 附属装置平台管路....4-304
ATTACHMENT PLATFORM LINES....4-304
15E0655 002 附属装置平台管路....4-306
ATTACHMENT PLATFORM LINES....4-306
15E0491 007 附属装置平台管路....4-309
ATTACHMENT PLATFORM LINES....4-309
12E0265 001 附属装置先导管路....4-312
ATTACHMENT PILOT LINES....4-312
12E0272 000 附属装置先导管路....4-315
ATTACHMENT PILOT LINES....4-315
12E0161 001 附属装置先导管路....4-318
ATTACHMENT PILOT LINES....4-318
12E0116 002 附属装置先导管路....4-321
ATTACHMENT PILOT LINES....4-321
12C0256 001 脚先导阀....4-324
FOOT PILOT VALVE....4-324
12C2170 001 先导阀....4-327
PILOT VALVE....4-327
11E0620 003 附属装置工作管路....4-330
ATTACHMENT WORK LINES....4-330
11E0620(A) 附属装置工作管路(A)....4-332
ATTACHMENT WORK LINES(A)....4-332
11E0620(B) 附属装置工作管路(B)....4-334
ATTACHMENT WORK LINES(B)....4-334
11E0620(C) 附属装置工作管路(C)....4-336
ATTACHMENT WORK LINES(C)....4-336
11E0933 001 附属装置工作管路....4-338
ATTACHMENT WORK LINES....4-338
11E0933(A) 附属装置工作管路(A)....4-340
ATTACHMENT WORK LINES(A)....4-340
11E0933(B) 附属装置工作管路(B)....4-343
ATTACHMENT WORK LINES(B)....4-343
11E0933(C) 附属装置工作管路(C)....4-345
ATTACHMENT WORK LINES(C)....4-345
11E1256 000 附属装置工作管路....4-347
ATTACHMENT WORK LINES....4-347
11E1256(A) 附属装置工作管路(A)....4-349
ATTACHMENT WORK LINES(A)....4-349
11E1256(B) 附属装置工作管路(B)....4-352
ATTACHMENT WORK LINES(B)....4-352
11E1256(C) 附属装置工作管路(C)....4-355
ATTACHMENT WORK LINES(C)....4-355

11E0487 005 附属装置工作管路 4-358
ATTACHMENT WORK LINES 4-358
11E0487(A) 附属装置工作管路(A) 4-360
ATTACHMENT WORK LINES(A) 4-360
11E0487(B) 附属装置工作管路(B) 4-363
ATTACHMENT WORK LINES(B) 4-363
11E0487(C) 附属装置工作管路(C) 4-366
ATTACHMENT WORK LINES(C) 4-366
12E0318 000 快速连接器控制管路 4-369
QUICK CONNECTOR CONTROL LINES 4-369
12E0318(A) 快速连接器控制管路(A) 4-371
QUICK CONNECTOR CONTROL LINES(A) 4-371
12E0318(B) 快速连接器控制管路(B) 4-373
QUICK CONNECTOR CONTROL LINES(B) 4-373
12E0266 000 快速连接器控制管路 4-376
QUICK CONNECTOR CONTROL LINES 4-376
12E0266(A) 快速连接器控制管路(A) 4-378
QUICK CONNECTOR CONTROL LINES(A) 4-378
12E0266(B) 快速连接器控制管路(B) 4-381
QUICK CONNECTOR CONTROL LINES(B) 4-381
12E0133 003 快速连接器控制管路 4-384
QUICK CONNECTOR CONTROL LINES 4-384
12E0133(A) 快速连接器控制管路(A) 4-386
QUICK CONNECTOR CONTROL LINES(A) 4-386
12E0133(B) 快速连接器控制管路(B) 4-388
QUICK CONNECTOR CONTROL LINES(B) 4-388

电气系统 ELECTRIC SYSTEM 4-1
22E0967 000 电气系统 4-1
ELECTRICAL SYSTEM 4-1
22E1042 000 电气系统 4-1
ELECTRICAL SYSTEM 4-1
22E1041 000 电气系统 4-1
ELECTRICAL SYSTEM 4-1
22E1233 000 电气系统 4-2
ELECTRICAL SYSTEM 4-2
22E0971 000 电气系统 4-2
ELECTRIC SYSTEM 4-2
22E1438 001 电气系统 4-2
ELECTRICAL SYSTEM 4-2
22E1439 000 电气系统 4-3
ELECTRICAL SYSTEM 4-3
22E1440 000 电气系统 4-3
ELECTRICAL SYSTEM 4-3
22E1495 000 电气系统 4-3
ELECTRICAL SYSTEM 4-3
46C6702 001 驾驶室线路总成(A) 4-4
CAB WIRING AS(A) 4-4
46C6702(A) 驾驶室线路总成(A) 4-5
CAB WIRING AS(A) 4-5
46C6702(B) 驾驶室线路总成(B) 4-6
CAB WIRING AS(B) 4-6
46C6702(C) 驾驶室线路总成(C) 4-7
CAB WIRING AS(C) 4-7
46C6702(D) 驾驶室线路总成(D) 4-9

CAB WIRING AS(D) 4-9
46C6702(E) 驾驶室线路总成(E) 4-11
CAB WIRING AS(E) 4-11
46C3917 006 驾驶室线路总成 4-14
CAB WIRING AS 4-14
46C3917(A) 驾驶室线路总成(A) 4-15
CAB WIRING AS(A) 4-15
46C3917(B) 驾驶室线路总成(B) 4-16
CAB WIRING AS(B) 4-16
46C3917(C) 驾驶室线路总成(C) 4-19
CAB WIRING AS(C) 4-19
46C3917(D) 驾驶室线路总成(D) 4-21
CAB WIRING AS(D) 4-21
46C3917(E) 驾驶室线路总成(E) 4-23
CAB WIRING AS(E) 4-23
46C5638 002 驾驶室线路总成 4-26
CAB WIRING AS 4-26
46C5638(A) 驾驶室线路总成(A) 4-27
CAB WIRING AS(A) 4-27
46C5638(B) 驾驶室线路总成(B) 4-28
CAB WIRING AS(B) 4-28
46C5638(C) 驾驶室线路总成(C) 4-31
CAB WIRING AS(C) 4-31
46C5638(D) 驾驶室线路总成(D) 4-33
CAB WIRING AS(D) 4-33
46C5638(E) 驾驶室线路总成(E) 4-35
CAB WIRING AS(E) 4-35
46C3314 002 地板架线路总成 4-38
FLOOR PLATE WIRING AS 4-38
46C6240 002 车架线路总成 4-41
FRAME WIRING AS 4-41
46C6240(A) 车架线路总成(A) 4-43
FRAME WIRING AS(A) 4-43
46C6240(B) 车架线路总成(B) 4-44
FRAME WIRING AS(B) 4-44
46C6240(C) 车架线路总成(C) 4-45
FRAME WIRING AS(C) 4-45
46C6240(D) 车架线路总成(D) 4-48
FRAME WIRING AS(D) 4-48
46C6240(E) 车架线路总成(E) 4-50
FRAME WIRING AS(E) 4-50
46C6240(F) 车架线路总成(F) 4-53
FRAME WIRING AS(F) 4-53
46C6240(G) 车架线路总成(G) 4-56
FRAME WIRING AS(G) 4-56
46C6240(H) 车架线路总成(H) 4-59
FRAME WIRING AS(H) 4-59
46C6240(I) 车架线路总成(I) 4-62
FRAME WIRING AS(I) 4-62
46C3918 010 车架线路总成 4-65
FRAME WIRING AS 4-65
46C3918(A) 车架线路总成(A) 4-66
FRAME WIRING AS(A) 4-66
46C3918(B) 车架线路总成(B) 4-67
FRAME WIRING AS(B) 4-67

46C3918(C) 车架线路总成(C) 4-70
FRAME WIRING AS(C) 4-70
46C3918(D) 车架线路总成(D) 4-73
FRAME WIRING AS(D) 4-73
46C3918(E) 车架线路总成(E) 4-76
FRAME WIRING AS(E) 4-76
46C3918(F) 车架线路总成(F) 4-79
FRAME WIRING AS(F) 4-79
46C3918(G) 车架线路总成(G) 4-82
FRAME WIRING AS(G) 4-82
46C3918(H) 车架线路总成(H) 4-85
FRAME WIRING AS(H) 4-85
46C3918(I) 车架线路总成(I) 4-88
FRAME WIRING AS(I) 4-88
46C5640 003 车架线路总成 4-91
FRAME WIRING AS 4-91
46C5640(A) 车架线路总成(A) 4-93
FRAME WIRING AS 4-93
46C5640(B) 车架线路总成(B) 4-96
FRAME WIRING AS 4-96
46C5640(C) 车架线路总成(C) 4-99
FRAME WIRING AS 4-99
46C5640(D) 车架线路总成(D) 4-102
FRAME WIRING AS 4-102
46C5640(E) 车架线路总成(E) 4-105
FRAME WIRING AS 4-105
46C5640(F) 车架线路总成(F) 4-108
FRAME WIRING AS 4-108
46C5640(G) 车架线路总成(G) 4-111
FRAME WIRING AS 4-111
46C5640(H) 车架线路总成(H) 4-114
FRAME WIRING AS 4-114
46C5640(I) 车架线路总成(I) 4-117
FRAME WIRING AS 4-117
46C5643 000 控制箱总成 4-120
CONTROL CASE AS 4-120
46C3924 001 控制箱总成 4-123
CONTROL CASE AS 4-123
46C3649 001 警示灯线路总成 4-126
ROTATING BEACON WIRING AS 4-126
46C3992 000 行走报警线路总成 4-127
TRAVEL ALARM WIRING AS 4-127
46C5639 000 地板架线路总成 4-128
FLOOR PLATE WIRING AS 4-128
46C5641 000 回转报警线路总成 4-131
REVOLVING ALARM WIRING AS 4-131
46C5649 000 警示灯线路总成 4-132
ROTATING BEACON WIRING AS 4-132
46C4252 000 快换装置线路总成 4-133
QUICK COUPLER WIRING AS 4-133
46C5642 002 发动机线路总成 4-134
ENGINE WIRING AS 4-134
46C5642(A) 发动机线路总成(A) 4-135
ENGINE WIRING AS(A) 4-135
46C5642(B) 发动机线路总成(B) 4-138

ENGINE WIRING AS(B) 4-138
46C5642(C) 发动机线路总成(C) 4-140
ENGINE WIRING AS(C) 4-140
46C3922 005 发动机线路总成 4-142
ENGINE WIRING AS 4-142
46C3922(A) 发动机线路总成(A) 4-144
ENGINE WIRING AS(A) 4-144
46C3922(B) 发动机线路总成(B) 4-146
ENGINE WIRING AS(B) 4-146
46C3922(C) 发动机线路总成（C） 4-149
ENGINE WIRING AS(C) 4-149

空调系统 AIR CONDITIONER 4-1
23E0246 009 空调系统 4-1
AIR CONDITIONING SYSTEM 4-1
23E0246(A) 空调系统(A) 4-3
AIR CONDITIONING SYSTEM(A) 4-3
23E0246(B) 空调系统(B) 4-6
AIR CONDITIONING SYSTEM(B) 4-6
23E0246(C) 空调系统(C) 4-9
AIR CONDITIONING SYSTEM(C) 4-9
23E0246(D) 空调系统(D) 4-11
AIR CONDITIONING SYSTEM(D) 4-11
23E0246(E) 空调系统(E) 4-13
AIR CONDITIONING SYSTEM(E) 4-13
23E0246(F) 空调系统(F) 4-16
AIR CONDITIONING SYSTEM(F) 4-16
46C3351 002 压缩机支架总成 4-19
COMPRESSOR BRACKET AS 4-19
46C3629 002 冷凝器 4-20
CONDENSER 4-20

工作装置系统 IMPLEMENT SYSTEM 4-1
32E1487 000 工作装置系统 4-1
WORK IMPLEMENT SYSTEM 4-1
32E1487(A) 工作装置系统(A) 4-4
WORK IMPLEMENT SYSTEM(A) 4-4
32E1487(B) 工作装置系统(B) 4-7
WORK IMPLEMENT SYSTEM(B) 4-7
32E1487(C) 工作装置系统(C) 4-10
WORK IMPLEMENT SYSTEM(C) 4-10
32E1075 001 工作装置系统 4-11
WORK IMPLEMENT SYSTEM 4-11
32E1075(A) 动臂 4-12
BOOM AS 4-12
32E1075(B) 斗杆 4-15
ARM AS 4-15
32E1075(C) 摇杆 4-18
LINKAGE 4-18
32E1722 000 工作装置系统 4-19
WORK IMPLEMENT SYSTEM 4-19
32E1722（A） 工作装置(A) 4-20
EQUIPMENT(A) 4-20
32E1722（B） 工作装置(B) 4-23

EQUIPMENT(B) 4-23
32E1722（C） 工作装置(C) 4-26
EQUIPMENT(C) 4-26
32E1238 003 工作装置系统 4-27
IMPLEMENT SYSTEM 4-27
32E1238(A) 动臂 4-28
BOOM ASS`Y 4-28
32E1238(B) 斗杆 4-31
ARM ASS`Y 4-31
32E1238(C) 摇杆 4-34
LINKAGE 4-34
32E0783 002 工作装置系统 4-35
WORK IMPLEMENT SYSTEM 4-35
32E0783(A) 动臂 4-36
BOOM ASS`Y 4-36
32E0783(B) 斗杆 4-39
ARM ASS`Y 4-39
32E0783(C) 摇杆 4-42
LINKAGE 4-42
32E1952 000 工作装置系统 4-43
WORK IMPLEMENT SYSTEM 4-43
32E1952(A) 000 动臂 4-44
BOOM AS 4-44
32E1952(B) 000 斗杆 4-46
ARM AS 4-46
32E1952(C) 000 摇杆 4-48
LINKAGE 4-48
32E0628 005 工作装置系统 4-49
WORK IMPLEMENT SYSTEM 4-49
32E0628(A) 动臂 4-50
BOOM AS 4-50
32E0628(B) 斗杆 4-53
ARM AS 4-53
32E0628(C) 摇杆 4-56
LINKAGE 4-56
32E1643 001 工作装置系统 4-57
WORK IMPLEMENT SYSTEM 4-57
32E1643(A) 动臂 4-58
BOOM ASS`Y 4-58
32E1643(B) 斗杆 4-61
ARM ASS`Y 4-61
32E1643(C) 摇杆 4-64
LINKAGE 4-64
32E1432 001 工作装置 4-65
EQUIPMENT 4-65
32E1432（A） 000 工作装置(A) 4-66
EQUIPMENT(A) 4-66
32E1432（B） 000 工作装置(B) 4-69
EQUIPMENT(B) 4-69
32E1432（C） 000 工作装置(C) 4-72
EQUIPMENT(C) 4-72
32E0866 001 工作装置系统 4-73
WORK IMPLEMENT SYSTEM 4-73
32E0866(A) 动臂 4-74
BOOM ASS`Y 4-74

32E0866(B) 斗杆 4-77
ARM ASS`Y 4-77
32E0866 (C) 摇杆 4-79
LINKAGE 4-79
32Y0014 000 工作装置系统 4-80
WORK IMPLEMENT SYSTEM 4-80
32Y0014(A) 000 动臂 4-81
BOOM ASS`Y 4-81
32Y0014(B) 000 斗杆 4-83
ARM ASS`Y 4-83
32Y0014(C) 000 摇杆 4-86
LINKAGE 4-86
32E0971 003 工作装置系统 4-87
IMPLEMENT SYSTEM 4-87
32E0971(A) 动臂 4-88
BOOM ASS`Y 4-88
32E0971(B) 斗杆 4-91
ARM ASS`Y 4-91
32E0971(C) 摇杆 4-94
LINKAGE 4-94
32E1602 002 工作装置系统 4-95
WORK IMPLEMENT SYSTEM 4-95
32E1602(A) 动臂 4-98
BOOM AS 4-98
32E1602(B) 斗杆 4-100
ARM AS 4-100
32E1602(C) 摇杆 4-102
LINKAGE 4-102
43C0257 002 斗杆 4-103
ARM ASS`Y 4-103
43C2398 002 斗杆 4-104
ARM ASS`Y 4-104
24C0427 000 连杆 4-105
LINK AS-BRG& 4-105
43C0270 002 连杆 4-106
LINK 4-106
43C2679 000 动臂 4-107
BOOM 4-107
00C0392 001 黄油管路 4-108
GREASE LINES 4-108
43C3536 000 铲斗 4-111
BUCKET 4-111
43C3491 000 铲斗 4-114
BUCKET AS 4-114
43C3495 000 铲斗 4-117
BUCKET 4-117
43C3529 000 铲斗 4-120
BUCKET 4-120
43C3533 001 铲斗 4-123
BUCKET 4-123
43C0268 002 铲斗 4-126
BUCKET 4-126
43C2790 000 铲斗 4-129
BUCKET 4-129
43C3490 000 铲斗 4-132

BUCKET....4-132
43C1707 001 铲斗....4-135
BUCKET AS....4-135
43C0508 000 铲斗....4-138
BUCKET....4-138
43C0855 001 铲斗....4-141
BUCKET AS....4-141
43C0343 001 铲斗....4-144
BUCKET AS....4-144

履带行走系统 TRACK SYSTEM....4-1
33E0142 001 履带行走系统....4-1
UNDERCARRIAGE SYSTEM....4-1
33E0090 005 履带行走系统....4-1
UNDERCARRIAGE SYSTEM....4-1
33E0099 002 履带行走系统....4-3
UNDERCARRIAGE SYSTEM....4-3
33E0157 000 履带行走系统....4-3
UNDERCARRIAGE SYSTEM....4-3
33E0091 003 履带行走系统....4-4
UNDERCARRIAGE SYSTEM....4-4
33E0141 001 履带行走系统....4-4
UNDERCARRIAGE SYSTEM....4-4
33E0157 000 履带行走系统....4-5
UNDERCARRIAGE SYSTEM....4-5
33E0158 000 履带行走系统....4-5
UNDERCARRIAGE SYSTEM....4-5
33E0082 003 履带行走系统....4-5
UNDERCARRIAGE SYSTEM....4-5
33E0142(A) 履带行走系统(A)....4-6
UNDERCARRIAGE SYSTEM(A)....4-6
33E0142(B) 履带行走系统(B)....4-9
UNDERCARRIAGE SYSTEM(B)....4-9
33E0142(C) 履带行走系统(C)....4-12
UNDERCARRIAGE SYSTEM(C)....4-12
33E0142(D) 履带行走系统(D)....4-13
UNDERCARRIAGE SYSTEM(D)....4-13
33E0142(E) 履带行走系统(E)....4-14
UNDERCARRIAGE SYSTEM(E)....4-14
33E0090(A) 行走架....4-17
TRACK FRAME....4-17
33E0090(B) 回转支承....4-19
SWING BEARING....4-19
33E0090(C) 支重轮....4-22
TRACK ROLLER....4-22
33E0090(D) 张紧装置....4-23
TENSIONER....4-23
33E0090(E) 驱动轮....4-24
SPROCKET....4-24
33E0099(A) 行走架....4-27
TRACK FRAME....4-27
33E0099(B) 回转支承....4-30
SWING BEARING....4-30
33E0099(C) 支重轮....4-33
SWING BEARING....4-33

33E0099(D) 张紧装置....4-34
TENSIONER....4-34
33E0099(E) 驱动轮....4-35
SPROCKET....4-35
33E0157(A) 行走架....4-38
TRACK FRAME....4-38
33E0157(B) 回转支承....4-41
SWING BEARING....4-41
33E0157(C) 支重轮....4-44
SWING BEARING....4-44
33E0157(D) 张紧装置....4-45
TENSIONER....4-45
33E0157(E) 驱动轮....4-46
SPROCKET....4-46
33E0082(A) 行走架....4-48
TRACK FRAME....4-48
33E0082(B) 回转支承....4-50
SWING BEARING....4-50
33E0082(C) 支重轮....4-53
LOWER ROLLER....4-53
33E0082(D) 张紧装置....4-54
TENSION DEVICE....4-54
33E0082(E) 驱动轮....4-55
SPROCKET....4-55
33E0091(A) 行走架....4-58
TRACK FRAME....4-58
33E0091(B) 回转支承....4-61
SWING BEARING....4-61
33E0091(C) 支重轮....4-64
LOWER ROLLER....4-64
33E0091(D) 张紧装置....4-65
TENSION DEVICE....4-65
33E0091(E) 驱动轮....4-66
SPROCKET....4-66
33E0141(A) 行走架....4-69
TRACK FRAME....4-69
33E0141(B) 回转支承....4-72
SWING BEARING....4-72
33E0141(C) 支重轮....4-75
LOWER ROLLER....4-75
33E0141(D) 张紧装置....4-76
TENSION DEVICE....4-76
33E0141(E) 驱动轮....4-77
SPROCKET....4-77
33E0157(A) 行走架....4-80
TRACK FRAME....4-80
33E0157(B) 回转支承....4-83
SWING BEARING....4-83
33E0157(C) 支重轮....4-87
SWING BEARING....4-87
33E0157(D) 张紧装置....4-89
TENSIONER....4-89
33E0157(E) 驱动轮....4-90
SPROCKET....4-90
33E0158(A) 行走架....4-93

TRACK FRAME 4-93
33E0158(B) 回转支承....4-96
SWING BEARING....4-96
33E0158(C) 支重轮 4-99
LOWER ROLLER....4-99
33E0158(D) 张紧装置....4-100
TENSION DEVICE....4-100
33E0158(E) 驱动轮....4-101
SPROCKET....4-101
25C0721 000 履带总成 4-104
TRACK AS....4-104
25C0704 000 履带总成 4-106
TRACK AS....4-106
25C0698 000 履带总成 4-109
TRACK AS....4-109
25C0712 000 履带总成 4-112
TRACK AS....4-112
25C0736 000 履带总成 4-115
TRACK AS....4-115
25C0721 000 履带总成 4-118
TRACK AS....4-118
25C0063 000 履带总成 4-121
TRACK AS....4-121
25C0700 001 履带总成 4-124
TRACK AS....4-124
25C0695 002 履带总成 4-127
TRACK AS....4-127
44C0640 002 张紧装置 4-129
TENSIONER 4-129

驾驶室总成 CAB AS 4-1
41E0376 000 驾驶室总成....4-1
CAB AS 4-1
41E0416 000 驾驶室总成....4-3
CAB AS 4-3
41E0337 001 驾驶室总成....4-5
CAB AS 4-5
41E0596 000 驾驶室总成....4-7
CAB AS 4-7
47C1115 000 驾驶室(含内饰件和护盖) 4-9
CAB(WITH DECORATION&GUARD)....4-9
47C1368 000 驾驶室(含内饰件和护盖)....4-11
CAB(WITH DECORATION&GUARD)....4-11
47C1052 001 驾驶室(含内饰件)....4-13
CAB（WITH DECORATION） 4-13
47C1153 000 驾驶室组件....4-14
CAB GP....4-14
47C1153(A) 驾驶室组件(A) 4-15
CAB GP(A)....4-15
47C1153(B) 驾驶室组件(B) 4-17
CAB GP(B)....4-17
47C1153(C) 驾驶室组件(C) 4-19
CAB GP(C)....4-19
47C1153(D) 驾驶室组件(D) 4-21
CAB GP(D)....4-21

47C1153(E) 驾驶室组件(E) 4-23
CAB GP(E) 4-23
47C1154 001 内饰件总成 4-26
DECORATION AS 4-26
47C2025 000 地板架总成 4-29
FLOOR PLATE AS 4-29
47C1075 002 地板架总成 4-32
FLOOR PLATE AS 4-32
47C1669 000 司机椅总成 4-34
SEAT AS 4-34
47C1074 001 司机椅总成 4-36
SEAT AS 4-36
34C1389 001 右扶手箱总成 4-38
CONSOLE AS-RH 4-38
34C1388 002 左扶手箱总成 4-41
CONSOLE AS-LH 4-41
47C1048 001 司机椅 4-43
SEAT 4-43

机罩总成 ENGINE HOOD AS 4-1
44E0349 005 机罩总成 4-1
ENGINE HOOD AS 4-1
44E0479 002 机罩总成 4-2
ENGINE HOOD AS 4-2
44E0464 004 机罩总成 4-2
ENGINE HOOD AS 4-2
44E0349（A） 机罩总成（A） 4-3
ENGINE HOOD AS（A） 4-3
44E0349（B） 机罩总成（B） 4-5
ENGINE HOOD AS（B） 4-5
44E0349（C） 机罩总成（C） 4-8
ENGINE HOOD AS（C） 4-8
44E0349（D） 机罩总成（D） 4-11
ENGINE HOOD AS（D） 4-11
44E0349（E） 机罩总成（E） 4-14
ENGINE HOOD AS（E） 4-14
44E0349（F） 机罩总成（F） 4-17
ENGINE HOOD AS（F） 4-17
44E0349（G） 机罩总成（G） 4-20
ENGINE HOOD AS（G） 4-20
44E0349（I） 配重安装 4-23
COUNTERWEIGHT SUPPORT 4-23
44E0479(A) 机罩总成(A) 4-26
ENGINE HOOD AS(A) 4-26
44E0479(B) 机罩总成(B) 4-29
ENGINE HOOD AS(B) 4-29
44E0479(C) 机罩总成(C) 4-32
ENGINE HOOD AS(C) 4-32
44E0464(A) 机罩总成(A) 4-35
ENGINE HOOD AS(A) 4-35
44E0464(B) 机罩总成(B) 4-38
ENGINE HOOD AS(B) 4-38
44E0464(C) 机罩总成(C) 4-41
ENGINE HOOD AS(C) 4-41

48C2326 000 机罩....4-44
HOOD....4-44
48C2325 000 机罩....4-44
HOOD....4-44
48C2329 000 机罩....4-45
HOOD....4-45
48C2330 000 机罩....4-45
HOOD....4-45
48C2326(A) 机罩(A)....4-46
HOOD(A)....4-46
48C2325(A) 机罩(A)....4-49
HOOD(A)....4-49
48C2329(A) 机罩(A)....4-52
HOOD(A)....4-52
48C2330(A) 机罩(A)....4-54
HOOD(A)....4-54
48C2329(B) 机罩(B)....4-56
HOOD(B)....4-56
48C2326(B) 机罩(B)....4-58
HOOD(B)....4-58
48C2325(B) 机罩(B)....4-58
HOOD(B)....4-58
48C2330(B) 机罩(B)....4-58
HOOD(B)....4-58
48C0856 000 右围板....4-59
PLATE-RH....4-59
27C0555 000 配重....4-60
COUNTERWEIGHT....4-60
27C0312 001 工具箱....4-61
TOOL KIT....4-61
48C0848 004 发动机罩....4-64
ENGINE HOOD....4-64
48C1612 000 右门....4-67
DOOR-RH....4-67
48C2284 000 左门....4-70
DOOR-LH....4-70
48C1613 000 左门....4-71
DOOR-LH....4-71
48C2281 000 左门....4-72
DOOR-LH....4-72
48C1614 000 左门....4-73
DOOR-LH....4-73
48C1209 000 左门....4-74
DOOR-LH....4-74
48C0853 001 左门....4-75
DOOR-LH....4-75
48C0855 000 右门....4-76
DOOR-RH....4-76

附件及油料 ATTACHMENT AND OIL SPECIFICATION....4-1
47E0432 003 附件及油料....4-1
ATTACHMENT AND OIL SPECIFICATION....4-1

标准件规格表 STANDARD PART TABLE....2

标志牌 SIGN

45E1151 003 标贴组件
DECAL GROUP

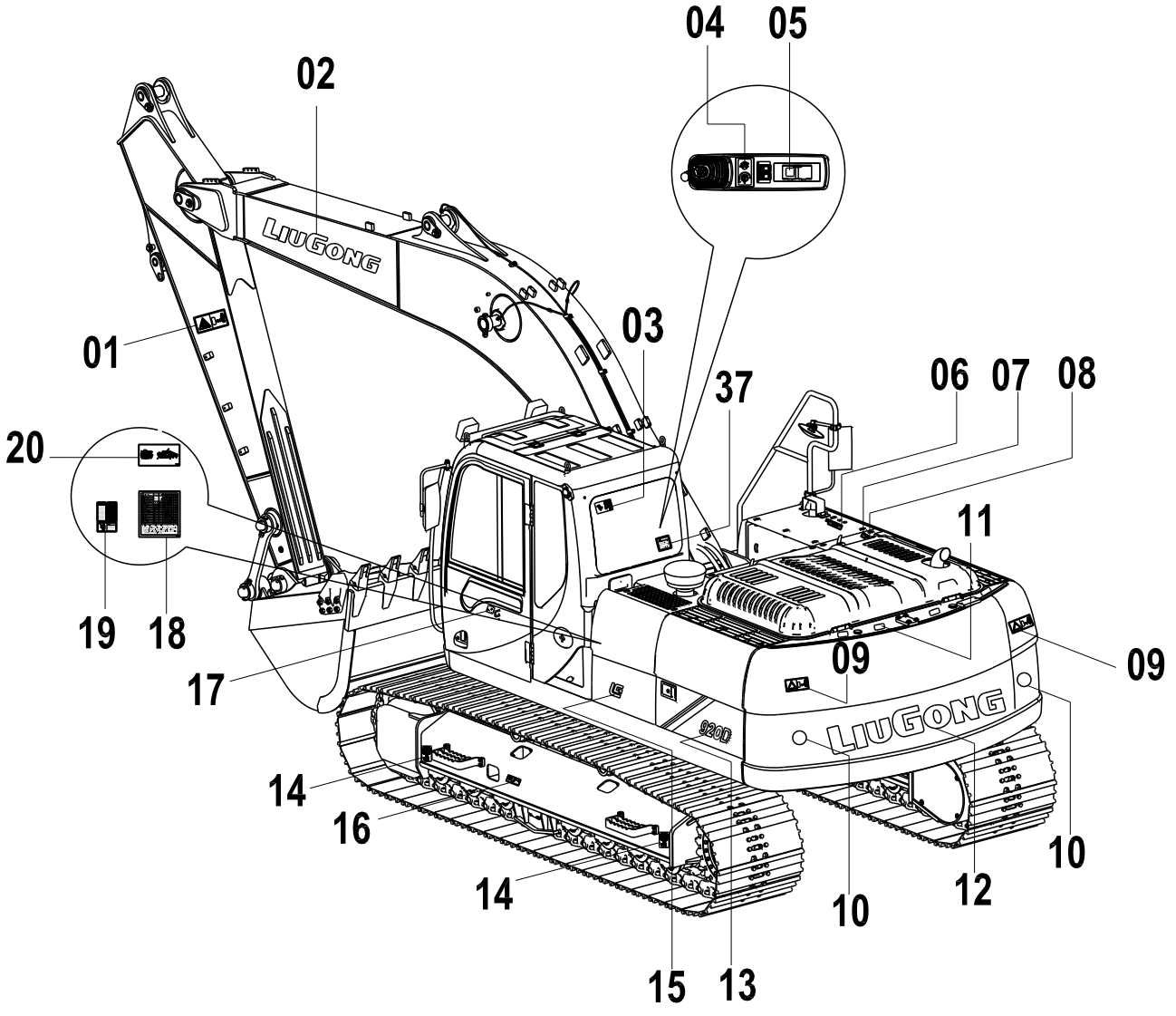

45E1151 003 标贴组件 DECAL GROUP

件号 ITEM	部件号 PART NO.	版本 VER	零件名称	PART NAME	数量 Q'TY	服务代码 S.C	适用机号 SERIAL NO.	互换性 IA	可替换零件号 REPLACEABLE
01	74A3079	000	斗杆安全标志	DANGER DECAL	2				
02	74A1136	001	动臂标贴	SYMBOL	2				
03	74A2808	000	逃生标志	ESCAPESIGN	1				
04	74A3310	000	标牌	SYMBOL	1				
05	74A4041	000	标贴	DECAL	1				
06	74A4472	000	标贴组件	DECAL GROUP	1				
06A	74A4457	000	柴油标志	SYMBOL	1				
06B	74A3084	000	警告标志	WARNING DECAL	1				
06C	74A3081	000	加燃油安全标志	OIL FILLING SAFETY	1				
07	74A3093	001	液压油防烫伤标志	SCALDED BY HYDRAULIC OIL	1				
08	74A4458	000	液压油标志	SYMBOL	1				
09	74A3631	000	回转安全标志	WARNING DECAL	2				
10	74A1639	000	反光标帖	GLISTEN SIGN	2				
11	85A0170	000	防滑贴	ANTI-SLIDE STICKER	10				
12	74A4920	000	配重英文标贴	DECAL	1				
13	74A4915	000	左标贴一	DECAL	1				
14	74A2864	001	起吊点标志	LIFTPOINTSIGN	4				
15	74A4976	000	标贴	DECAL	1				
16	74A3076	000	履带调节安全标志	WARNING DECAL	2				
17	74A4043	000	标贴	DECAL	1				
18	74A4420	001	润滑图	LUBRICATION CHART	1				
19	74A4470	000	标贴组件	DECAL GROUP	1				
19A	74A3187	000	警告标志	WARNING SIGN	1				
19B	74A2866	001	电源安全标志	POWER SAFETY SIGN	1				
19C	74A3091	000	警告标志	WARNING DECAL	1				
19D	74A3188	001	电瓶危险标志	BATTERY DANGER	1				
20	74A1271	000	润滑维护示意图	LUBRICATION CHART	1				
37	74A2875	002	标贴	DECAL	1				

45E1151 003 标贴组件
DECAL GROUP

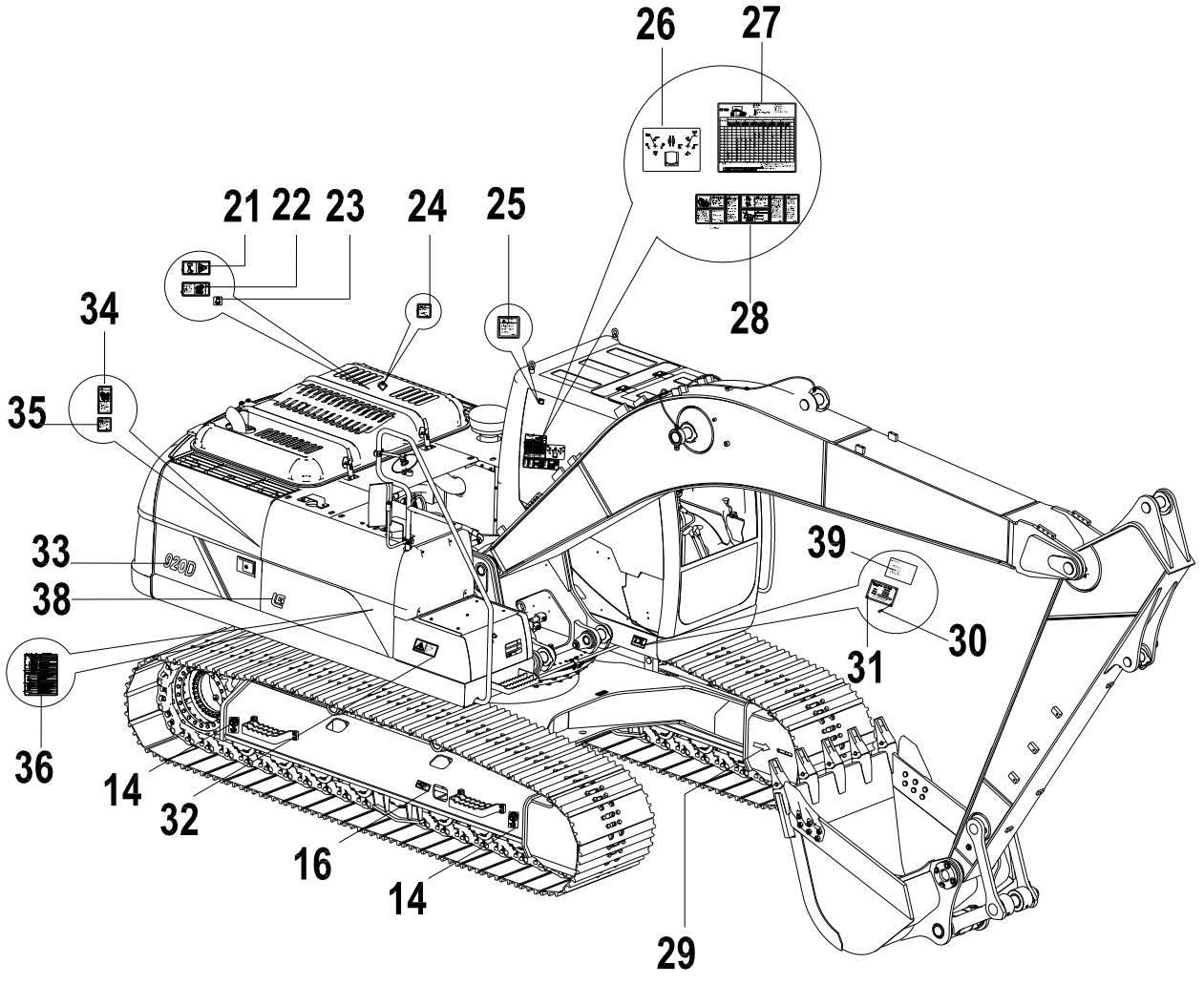

45E1151 003 标贴组件 DECAL GROUP

件号 ITEM	部件号 PART NO.	版本 VER	零件名称	PART NAME	数量 Q'TY	服务代码 S.C	适用机号 SERIAL NO.	互换性 IA	可替换零件号 REPLACEABLE
21	74A3161	000	安全标贴	SAFETYSIGN	1				
22	74A3082	000	冷却液安全标志	WARNING SIGN	1				
23	74A4459	000	标贴	DECAL	1				
24	74A3090	000	安全标贴	SAFETY SIGN	1				
25	74A3094	000	前窗注意标志	FRONT WINDOW	1				
26	74A5932	000	操纵示意图	OPERATION CHART	1				
27	74A5322	000	提升能力图表	LIFT CAPACITY CHART	1				
28	74A4753	000	标贴组件	DECAL GROUP	1				
28A	74A3096	000	安全标贴	DANGER DECAL	1				
28B	74A3098	000	触碰警告标志	CAUTION DECAL	1				
28C	74A2978	001	安全标志	SAFETY SIGN	1				
28D	74A3089	000	警告标志	WARNING DECAL	1				
28E	74A3085	000	警告标志	WARNING DECAL	1				
28F	74A3148	000	操作注意标志	WARNING DECAL	1				
28H	74A2824	000	自动怠速警告标志	NOTICE DECAL	1				
28I	74A3087	000	警告标志	CAUTION DECAL	1				
29	74A1395	002	方向箭头	SYMBOL	2				
30	01B0012	000	铆钉	RIVET	4				
31	10A5045	003	铭牌	PIN NAMEPLATE	1				
32	74A3095	000	上下机器警告标志	WARNING DECAL	1				
33	74A4917	000	右标贴一	DECAL	1				
34	74A2981	000	安全标志	NOTICE DECAL	1				
35	74A3075	000	蓄能器注意标志	WARNING DECAL	1				
36	74A4379	000	标牌	SIGN	1				
38	74A4908	000	右标贴二	DECAL	1				
39	74A5635	000	起吊警告标贴	WARNING DECAL	1				

45E1001 004 标贴组件
DECAL GROUP

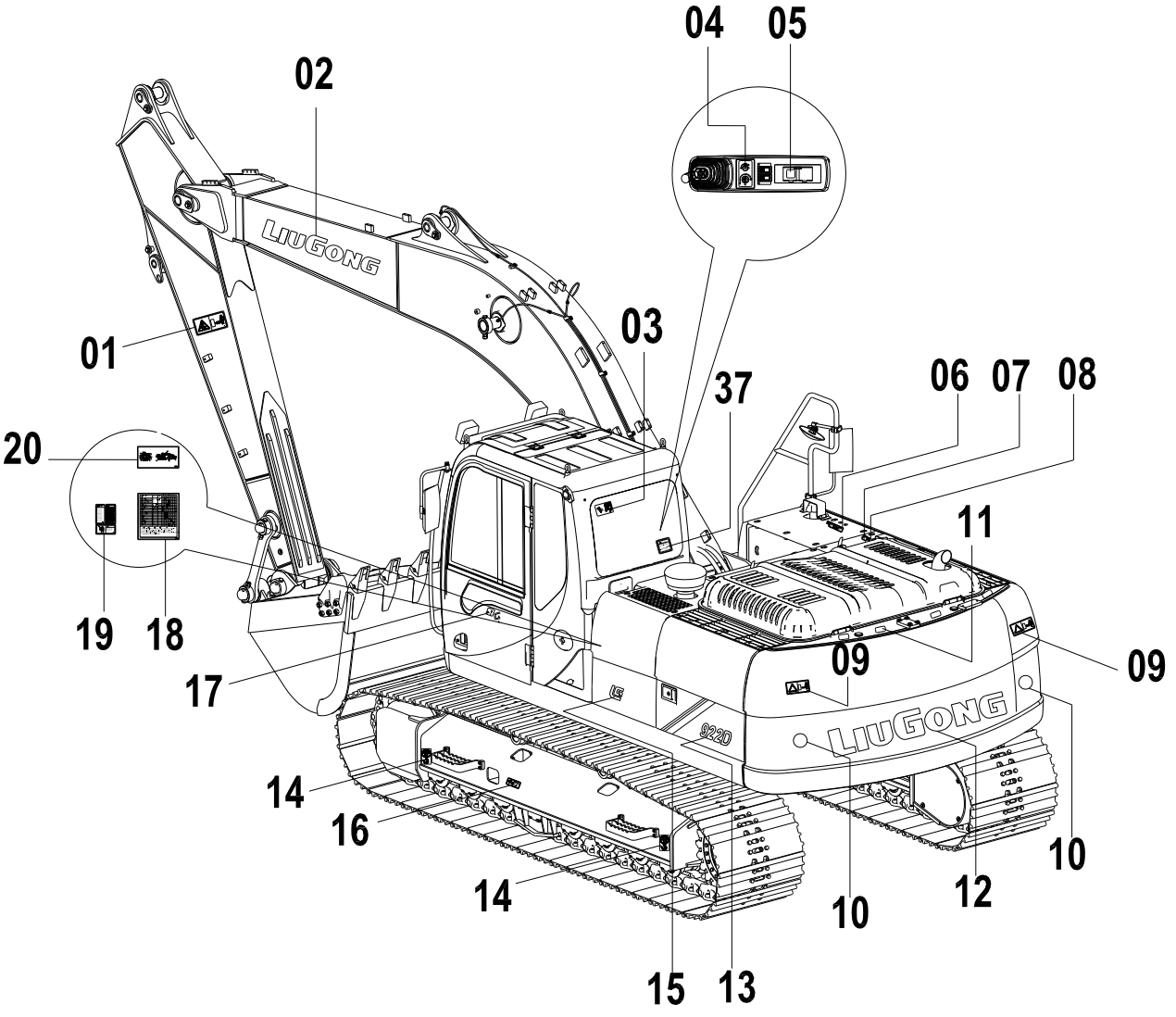

45E1001 004 标贴组件 DECAL GROUP

件号 ITEM	部件号 PART NO.	版本 VER	零件名称	PART NAME	数量 Q'TY	服务代码 S.C	适用机号 SERIAL NO.	互换性 IA	可替换零件号 REPLACEABLE
01	74A3079	000	斗杆安全标志	DANGER DECAL	2				
02	74A1136	001	动臂标贴	SYMBOL	2				
03	74A2808	000	逃生标志	ESCAPESIGN	1				
04	74A3310	000	标牌	SYMBOL	1				
05	74A4041	000	标贴	DECAL	1				
06	74A4472	000	标贴组件	DECAL GROUP	1				
06A	74A4457	000	柴油标志	SYMBOL	1				
06B	74A3084	000	警告标志	WARNING DECAL	1				
06C	74A3081	000	加燃油安全标志	OIL FILLING SAFETY	1				
07	74A3093	001	液压油防烫伤标志	SCALDED BY HYDRAULIC OIL	1				
08	74A4458	000	液压油标志	SYMBOL	1				
09	74A3631	000	回转安全标志	WARNING DECAL	2				
10	74A1639	000	反光标帖	GLISTEN SIGN	2				
11	85A0170	000	防滑贴	ANTI-SLIDE STICKER	9				
12	74A4920	000	配重英文标贴	DECAL	1				
13	74A4921	000	左标贴一	DECAL	1				
14	74A2864	001	起吊点标志	LIFTPOINTSIGN	4				
15	74A4976	000	标贴	DECAL	1				
16	74A3076	000	履带调节安全标志	WARNING DECAL	2				
17	74A4043	000	标贴	DECAL	1				
18	74A4420	001	润滑图	LUBRICATION CHART	1				
19	74A4470	000	标贴组件	DECAL GROUP	1				
19A	74A3187	000	警告标志	WARNING SIGN	1				
19B	74A2866	001	电源安全标志	POWER SAFETY SIGN	1				
19C	74A3091	000	警告标志	WARNING DECAL	1				
19D	74A3188	001	电瓶危险标志	BATTERY DANGER	1				
20	74A1271	000	润滑维护示意图	LUBRICATION CHART	1				
37	74A2875	002	标贴	DECAL	1				

45E1001 004 标贴组件
DECAL GROUP

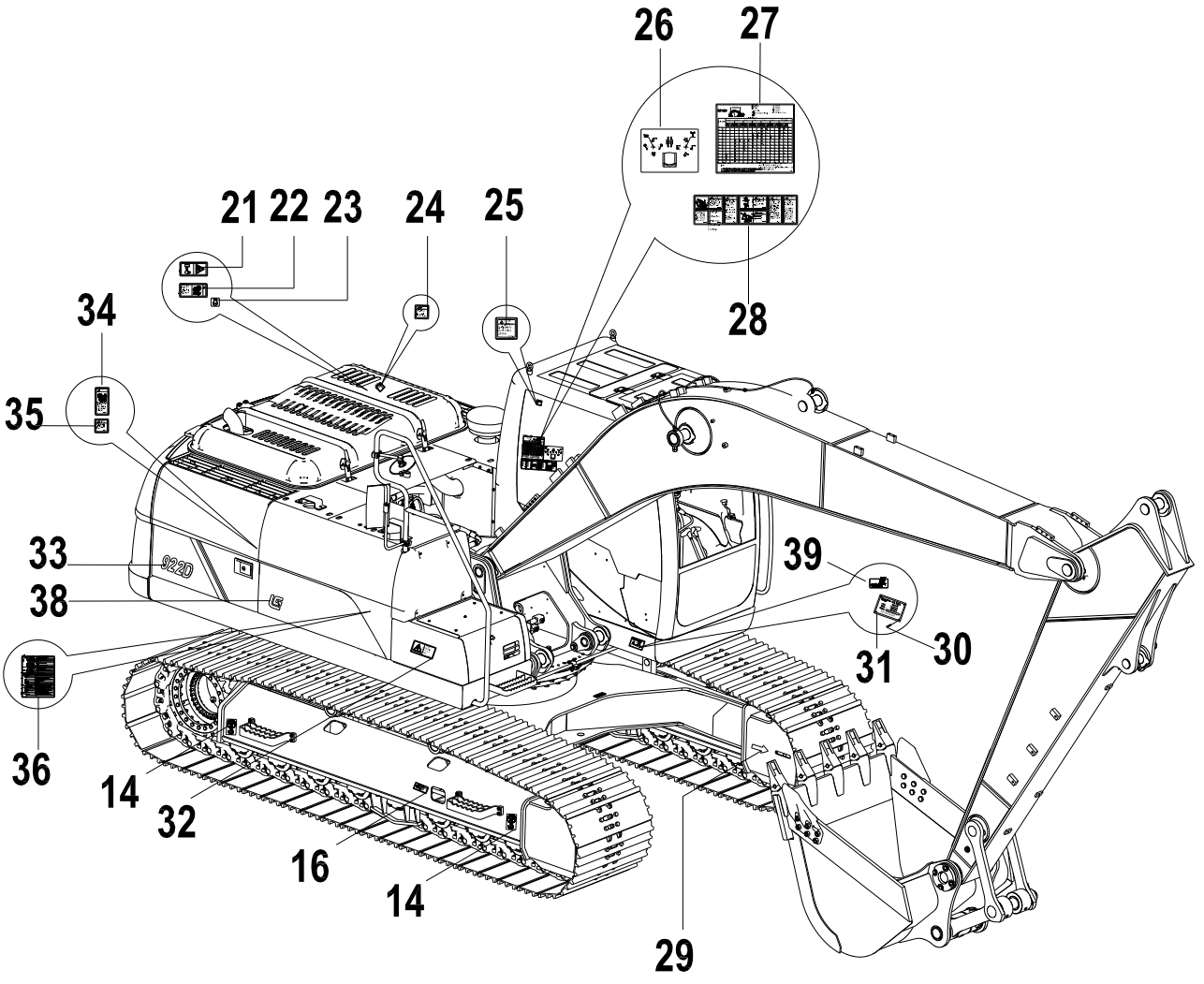

45E1001 004 标贴组件 DECAL GROUP

件号 ITEM	部件号 PART NO.	版本 VER	零件名称	PART NAME	数量 Q'TY	服务代码 S.C	适用机号 SERIAL NO.	互换性 IA	可替换零件号 REPLACEABLE
21	74A3161	000	安全标贴	SAFETYSIGN	1				
22	74A3082	000	冷却液安全标志	WARNING SIGN	1				
23	74A4459	000	标贴	DECAL	1				
24	74A3090	000	安全标贴	SAFETY SIGN	1				
25	74A3094	000	前窗注意标志	FRONT WINDOW	1				
26	74A5932	000	操纵示意图	OPERATION CHART	1				
27	74A4991	000	提升能力图表	LIFT CAPACITY CHART	1				
28	74A4753	000	标贴组件	DECAL GROUP	1				
28A	74A3096	000	安全标贴	DANGER DECAL	1				
28C	74A2978	001	安全标志	SAFETY SIGN	1				
28D	74A3089	000	警告标志	WARNING DECAL	1				
28E	74A3085	000	警告标志	WARNING DECAL	1				
28F	74A3148	000	操作注意标志	WARNING DECAL	1				
28H	74A2824	000	自动怠速警告标志	NOTICE DECAL	1				
28I	74A3087	000	警告标志	CAUTION DECAL	1				
29	74A1395	002	方向箭头	SYMBOL	2				
30	01B0012	000	铆钉	RIVET	4				
31	10A5045	003	铭牌	PIN NAMEPLATE	1				
32	74A3095	000	上下机器警告标志	WARNING DECAL	1				
33	74A4923	000	右标贴一	DECAL	1				
34	74A2981	000	安全标志	NOTICE DECAL	1				
35	74A3075	000	蓄能器注意标志	WARNING DECAL	1				
36	74A4379	000	标牌	SIGN	1				
38	74A4908	000	右标贴二	DECAL	1				
39	74A5635	000	起吊警告标志	WARNING DECAL	1				

回转平台总成 REVOLVING FRAME

34E0143 001 回转平台总成
REVOLVING FRAME AS

件号 ITEM	部件号 PART NO.	版本 VER	零件名称	PART NAME	数量 Q'TY	服务代码 S.C	适用机号 SERIAL NO.	互换性 IA	可替换零件号 REPLACEABLE
1	34E0143(A)		回转平台总成(A)	REVOLVING FRAME AS(A)	1	Z			
2	34E0143(B)		回转平台总成(B)	REVOLVING FRAME AS(B)	1	Z			

34E0147 000 回转平台总成
REVOLVING FRAME AS

件号 ITEM	部件号 PART NO.	版本 VER	零件名称	PART NAME	数量 Q'TY	服务代码 S.C	适用机号 SERIAL NO.	互换性 IA	可替换零件号 REPLACEABLE
01	34E0147(A)		回转平台总成(A)	REVOLVING FRAME AS(A)	1	Z			
02	34E0147(B)		回转平台总成(B)	REVOLVING FRAME AS(B)	1	Z			

34E0078 004 回转平台总成
REVOLVING FRAME AS

件号 ITEM	部件号 PART NO.	版本 VER	零件名称	PART NAME	数量 Q'TY	服务代码 S.C	适用机号 SERIAL NO.	互换性 IA	可替换零件号 REPLACEABLE
1	34E0078(A)		回转平台	REVOLVING FRAME	1	Z			
2	34E0078(B)		扶手	HANDRAIL	1	Z			

34E0143(A)　回转平台总成(A)
REVOLVING FRAME AS(A)

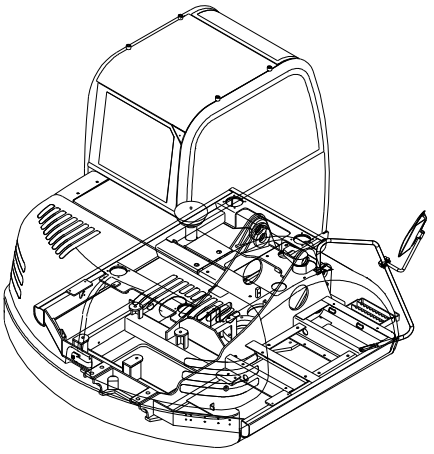

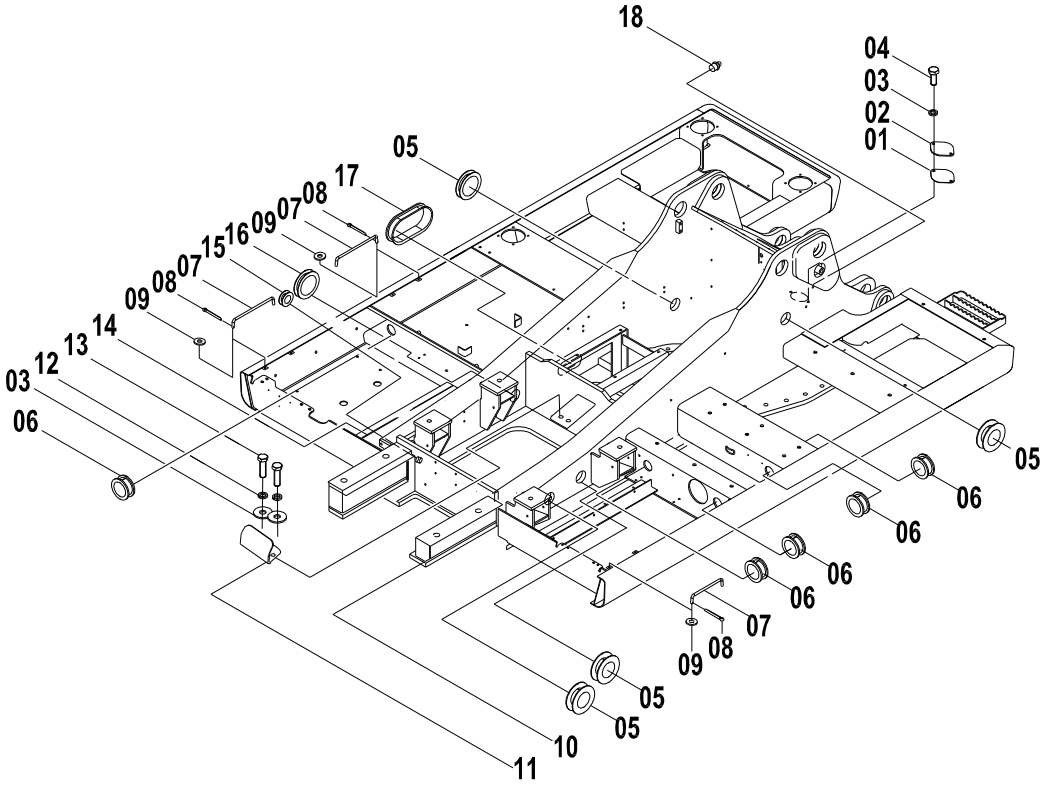

34E0143(A)　回转平台总成(A) REVOLVING FRAME AS(A)

件号 ITEM	部件号 PART NO.	版本 VER	零件名称	PART NAME	数量 Q'TY	服务代码 S.C	适用机号 SERIAL NO.	互换性 IA	可替换零件号 REPLACEABLE
01	82A0196	001	垫	SHIM	1				
02	12A0520	001	盖板	COVER	1				
03	06B0002	000	垫圈	WASHER	4				
04	00B0005	000	螺栓	BOLT	2				
05	83A0194	001	护孔圈	GROMMET	4				
06	83A0009	001	橡胶圈	RUBBER RING	5				
07	77A0313	001	支承杆	PLATE	3				
08	08B0008	000	开口销	COTTER PIN	3				
09	06B0001	000	垫圈	WASHER	3				
10	20D1053	001	回转平台	REVOLVING FRAME	1				
11	20A7405	003	弯板	PLATE	1				
12	06B0030	000	垫圈	WASHER	2				
13	00B0012	000	螺栓	BOLT	2				
14	85A1947	000	海绵	SPONGE	1				
15	83A0182	001	护孔圈	GROMMET	1				
16	83A0629	000	护孔圈	GROMMET	1				
17	83A0196	001	护孔圈	GROMMET	1				
18	10B0014	000	油杯	GREASE FITTING	1				

34E0143(B)　回转平台总成(B)
REVOLVING FRAME AS(B)

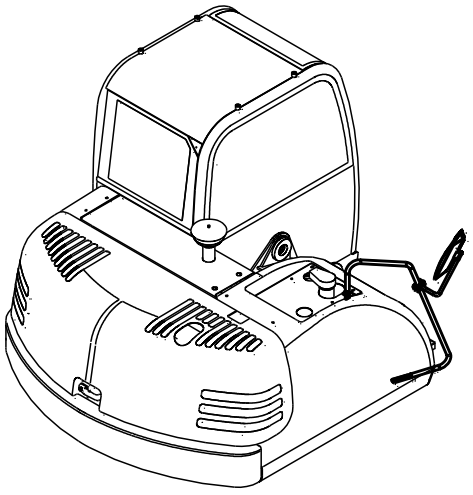

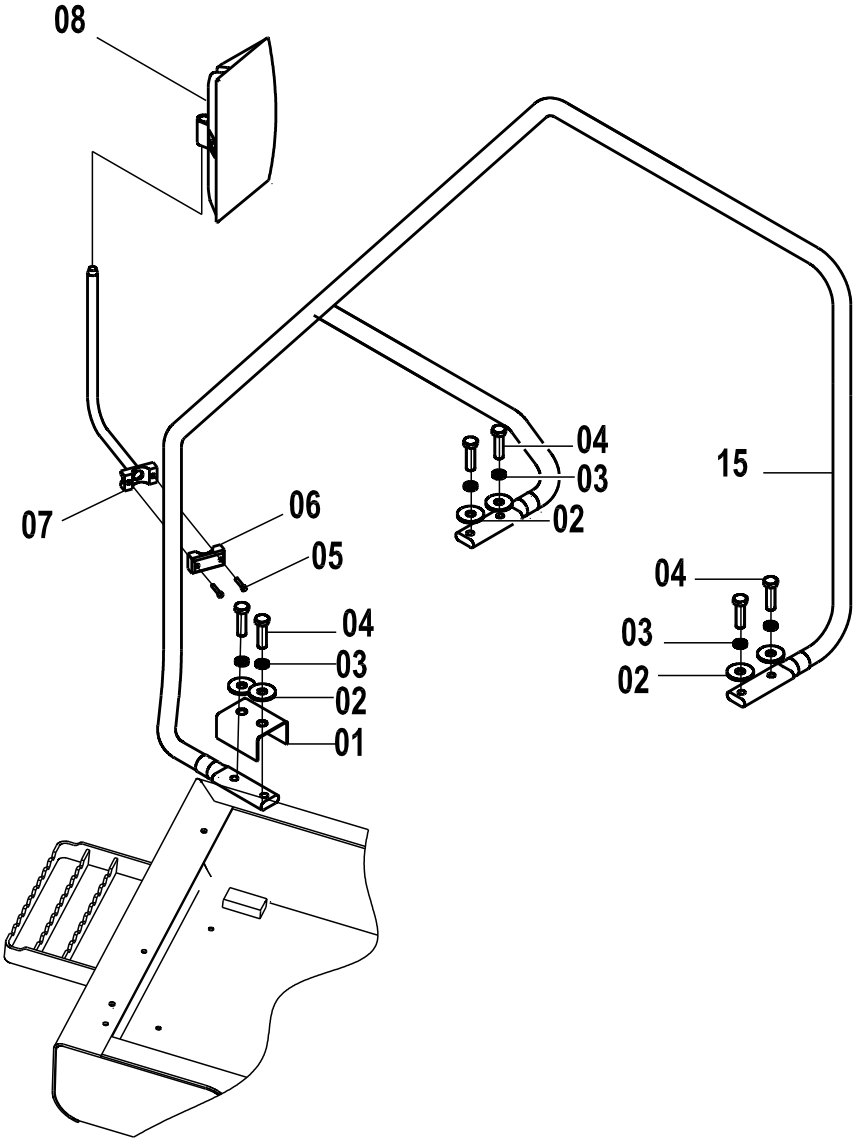

34E0143(B)　回转平台总成(B) REVOLVING FRAME AS(B)

件号 ITEM	部件号 PART NO.	版本 VER	零件名称	PART NAME	数量 Q'TY	服务代码 S.C	适用机号 SERIAL NO.	互换性 IA	可替换零件号 REPLACEABLE
01	20A1865	002	扶手压板	PLATE	1				
02	06B0059	000	垫圈	WASHER	6				
03	06B0008	000	垫圈	WASHER	6				
04	00B0013	000	螺栓	BOLT	6				
05	04B0016	000	螺钉	SCREW	2				
06	54A0100	002	座	BASE	1				
07	00D4093	002	撑杆	HOLDER	1				
08	47C0110	001	后视镜	REARVIEW MIRROR	1				
15	41D0389	000	扶手	HANDRAIL	1				

34E0147(A)　回转平台总成(A)
REVOLVING FRAME AS(A)

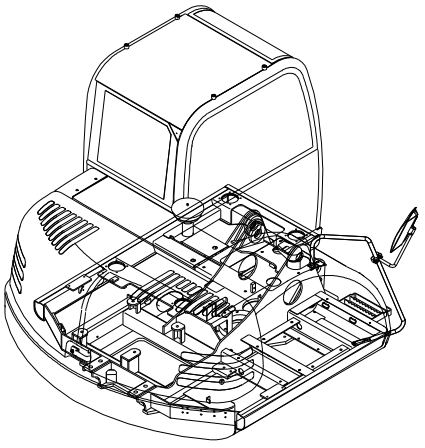

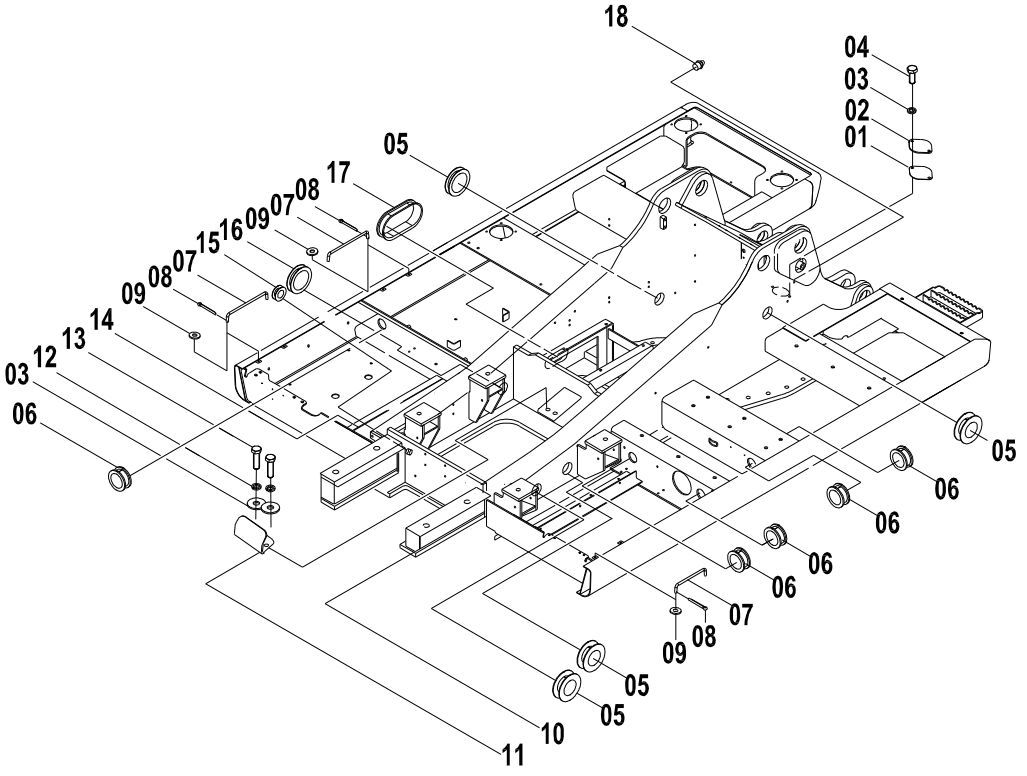

34E0147(A)　回转平台总成(A) REVOLVING FRAME AS(A)

件号 ITEM	部件号 PART NO.	版本 VER	零件名称	PART NAME	数量 Q'TY	服务代码 S.C	适用机号 SERIAL NO.	互换性 IA	可替换零件号 REPLACEABLE
01	82A0196	001	垫	SHIM	1				
02	12A0520	001	盖板	COVER	1				
03	06B0002	000	垫圈	WASHER	4				
04	00B0005	000	螺栓	BOLT	2				
05	83A0194	001	护孔圈	GROMMET	4				
06	83A0009	001	橡胶圈	RUBBER RING	5				
07	77A0313	001	支承杆	PLATE	3				
08	08B0008	000	开口销	COTTER PIN	3				
09	06B0001	000	垫圈	WASHER	3				
10	20D1102	000	回转平台	REVOLVING FRAME	1				
11	20A7405	003	弯板	PLATE	1				
12	06B0030	000	垫圈	WASHER	2				
13	00B0012	000	螺栓	BOLT	2				
14	85A1947	000	海绵	SPONGE	1				
15	83A0182	001	护孔圈	GROMMET	1				
16	83A0629	000	护孔圈	GROMMET	1				
17	83A0196	001	护孔圈	GROMMET	1				
18	10B0014	000	油杯	GREASE FITTING	1				

34E0147(B)　回转平台总成(B)
REVOLVING FRAME AS(B)

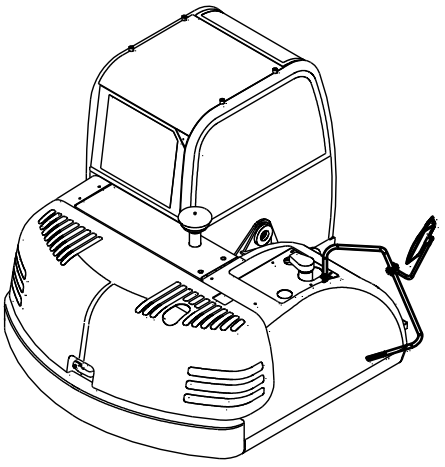

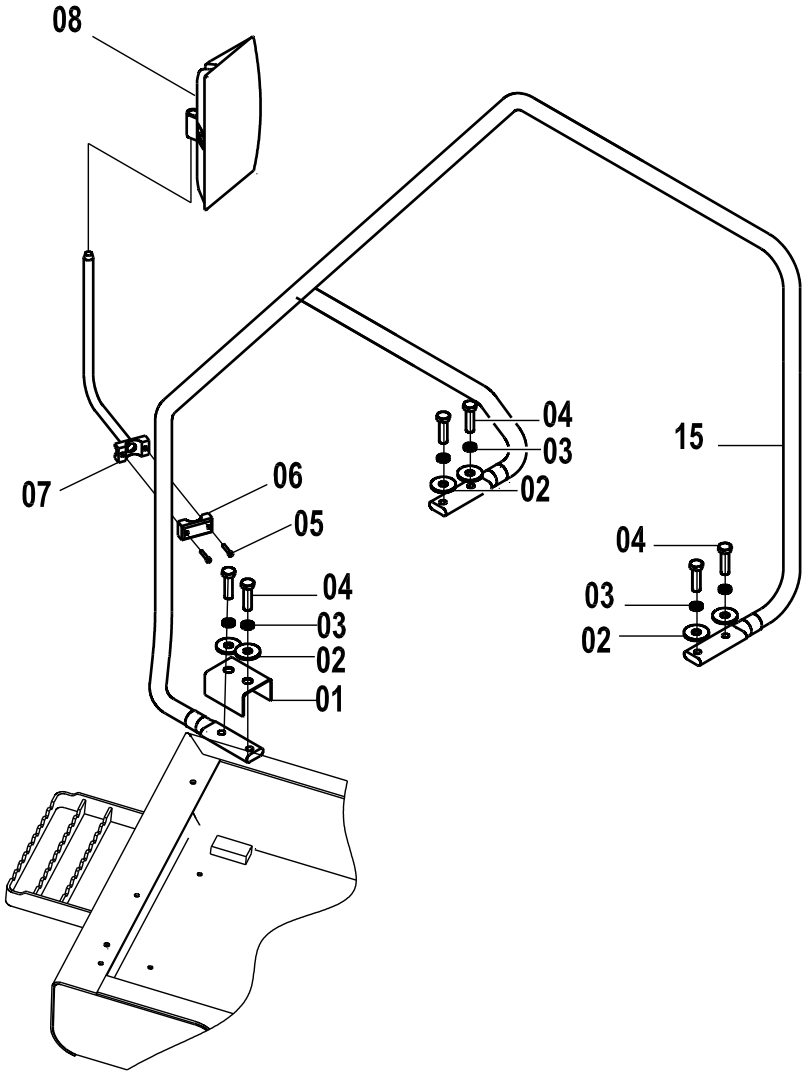

34E0147(B) 回转平台总成(B) REVOLVING FRAME AS(B)

件号 ITEM	部件号 PART NO.	版本 VER	零件名称	PART NAME	数量 Q'TY	服务代码 S.C	适用机号 SERIAL NO.	互换性 IA	可替换零件号 REPLACEABLE
01	20A1865	002	扶手压板	PLATE	1				
02	06B0059	000	垫圈	WASHER	6				
03	06B0008	000	垫圈	WASHER	6				
04	00B0013	000	螺栓	BOLT	6				
05	04B0016	000	螺钉	SCREW	2				
06	54A0100	002	座	BASE	1				
07	00D4093	002	撑杆	HOLDER	1				
08	47C0110	001	后视镜	REARVIEW MIRROR	1				
15	41D0389	000	扶手	HANDRAIL	1				

34E0078(A)　回转平台
REVOLVING FRAME

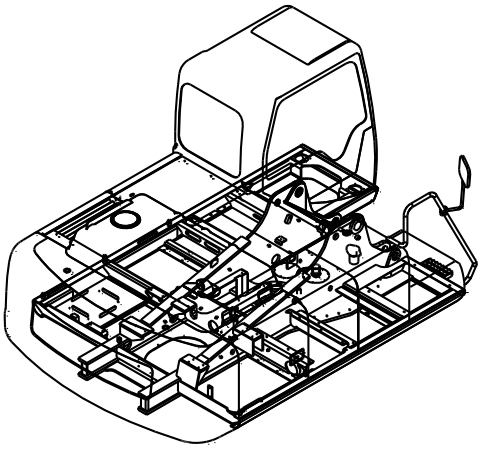

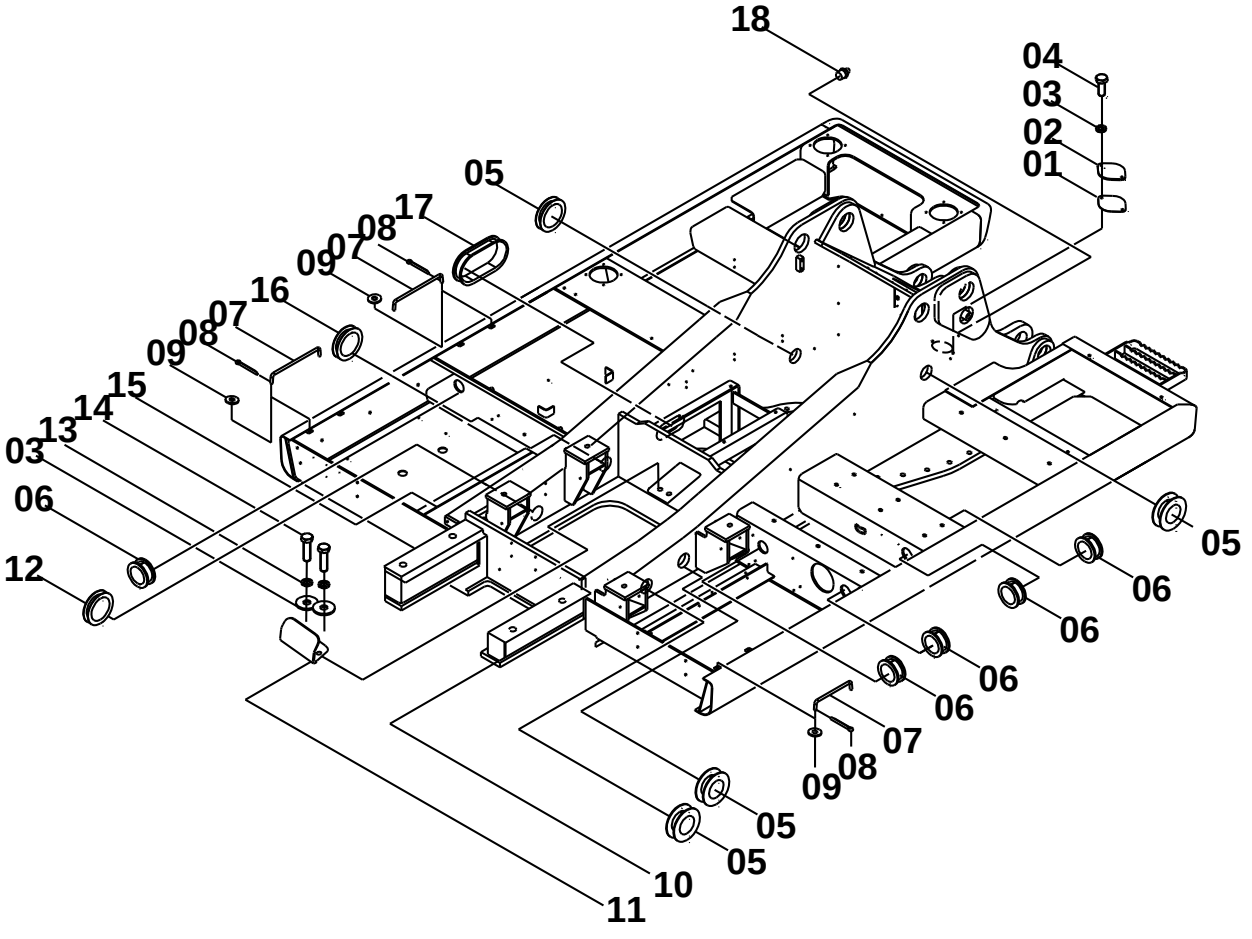

34E0078(A) 回转平台 REVOLVING FRAME

件号 ITEM	部件号 PART NO.	版本 VER	零件名称	PART NAME	数量 Q'TY	服务代码 S.C	适用机号 SERIAL NO.	互换性 IA	可替换零件号 REPLACEABLE
01	82A0196	000	垫	SHIM	1				
02	12A0520	000	盖板	COVER	1				
03	06B0002	000	垫圈	WASHER	4				
04	00B0005	000	螺栓	BOLT	2				
05	83A0194	000	护孔圈	GROMMET	4				
06	83A0009	000	橡胶圈	RUBBER RING	5				
07	77A0313	000	支承杆	SUPPORT	3				
08	08B0008	000	开口销	COTTER PIN	3				
09	06B0001	000	垫圈	WASHER	3				
10	20D0344	003	回转平台	REVOLVING FRAME	1				
11	20A7405	002	弯板	BEND PLATE	1				
12	83A0182	001	护孔圈	COIL	1				
13	06B0030	000	垫圈	WASHER	2				
14	00B0012	000	螺栓	BOLT	2				
15	85A1947	000	海绵	SPONGE	1				
16	83A0629	000	护孔圈	GROMMET	1				
17	83A0196	000	护孔圈	GROMMET	1				
18	10B0014	000	油杯	GREASE FITTING	1				

34E0078(B) 扶手

HANDRAIL

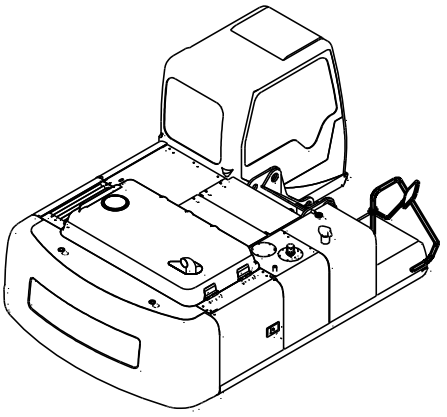

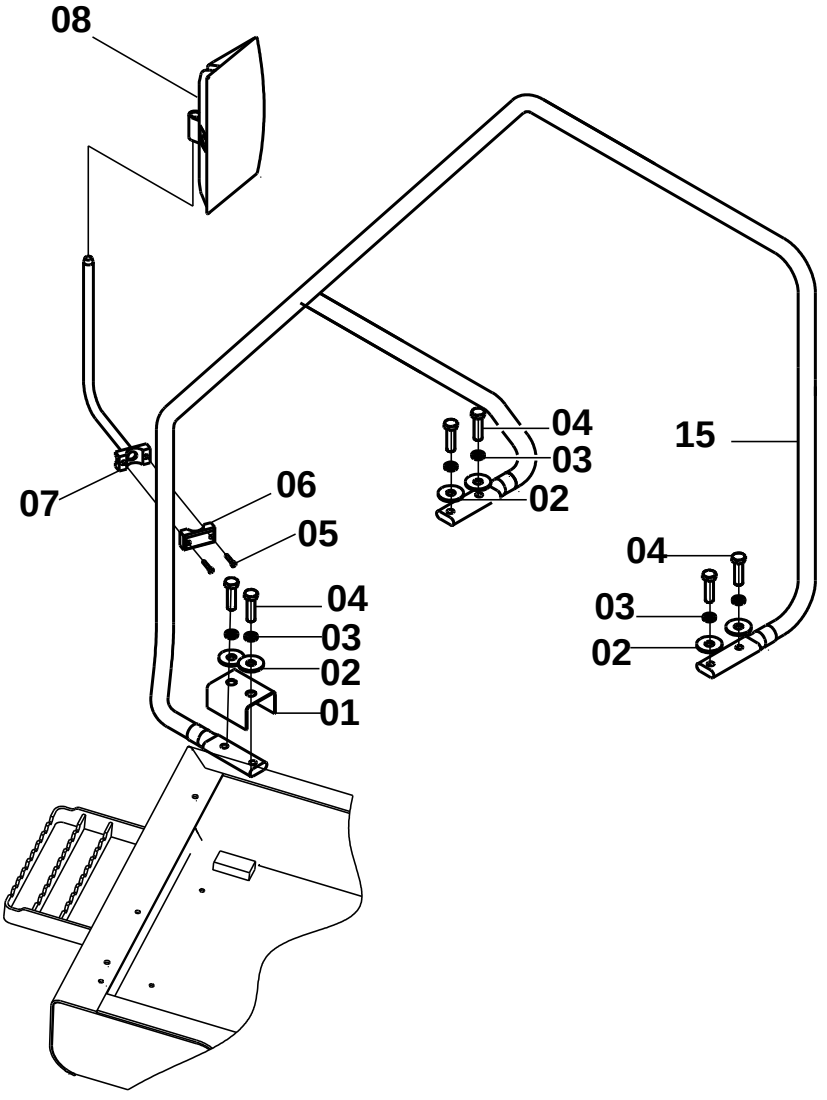

34E0078(B) 扶手 HANDRAIL

件号 ITEM	部件号 PART NO.	版本 VER	零件名称	PART NAME	数量 Q'TY	服务代码 S.C	适用机号 SERIAL NO.	互换性 IA	可替换零件号 REPLACEABLE
01	20A1865	000	扶手压板	PLATE	1				
02	06B0059	000	垫圈	WASHER	6				
03	06B0008	000	垫圈	WASHER	6				
04	00B0013	000	螺栓	BOLT	6				
05	04B0016	000	螺钉	SCREW	4				
06	54A0100	002	座	BASE	2				
07	00D4093	001	撑杆	HOLDER	1				
08	47C0110	001	后视镜	REARVIEW MIRROR AS	1				
15	41D0389	000	扶手	HANDRAIL	1				

柴油机系统 ENGINE SYSTEM

00E0537 023 柴油机系统
ENGINE SYSTEM

件号 ITEM	部件号 PART NO.	版本 VER	零件名称	PART NAME	数量 Q'TY	服务代码 S.C	适用机号 SERIAL NO.	互换性 IA	可替换零件号 REPLACEABLE
01	00E0537(A)		柴油机	ENGINE	1	Z			
02	00E0537(B)		减振器安装	SHOCK ABSORBER MOUNTING	1	Z			
03	00E0537(C)		风扇安装	FAN MOUNTING	1	Z			
04	00E0537(D)		联轴器安装	COUPLNG MOUNTING	1	Z			
05	00E0537(E)		空滤安装	AIR FILTER MOUNTING	1	Z			
06	00E0537(F)		消音器安装	MUFFLER MOUNTING	1	Z			
07	00E0537(G)		机油滤清器配管	OIL FILTER PIPE	1	Z			
08	00E0537(H)		柴油箱及其安装	FUEL TANK AND SUPPORT	1	Z			
09	00E0537(I)		燃油配管 1	FUEL PIPE1	1	Z			
10	00E0537(J)		燃油配管 2	FUEL PIPE2	1	Z			
11	00E0537(K)		冷却系统配管	COOLER SYSTEM PIPE	1	Z			
12	00E0537(L)		副水箱安装	RESERVE TANK SUPPORT	1	Z			

00E0537(A) 柴油机
ENGINE

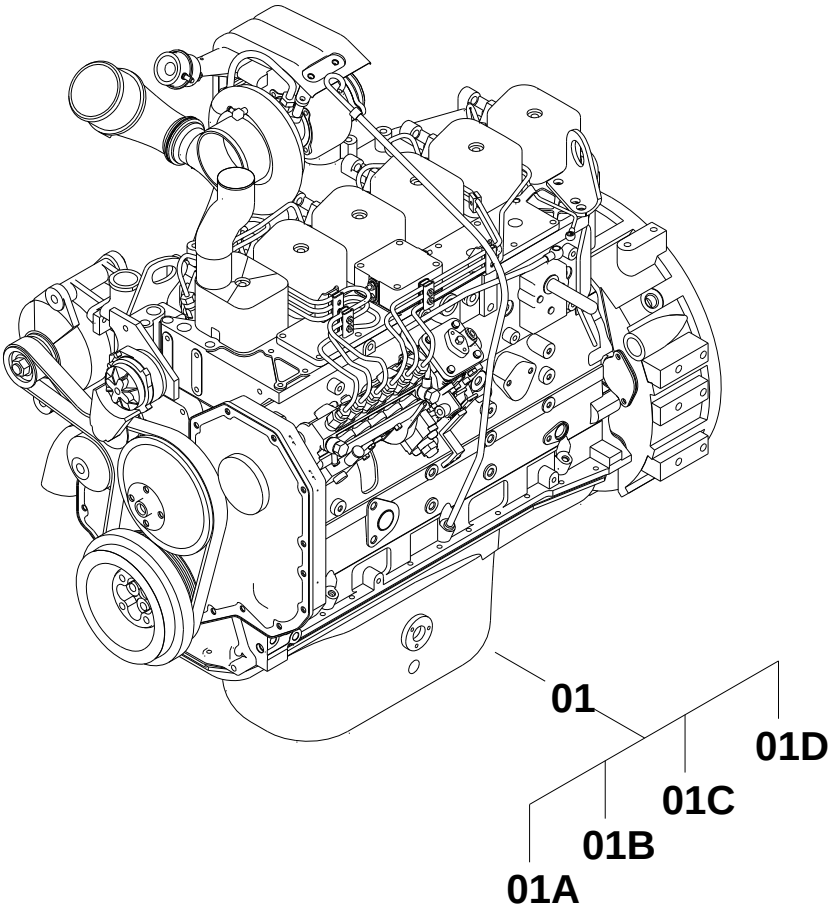

00E0537(A) 柴油机 ENGINE

件号 ITEM	部件号 PART NO.	版本 VER	零件名称	PART NAME	数量 Q'TY	服务代码 S.C	适用机号 SERIAL NO.	互换性 IA	可替换零件号 REPLACEABLE
01	40C2451		柴油机	DIESEL ENGINE	1				
01A	11C0897		启动马达	START MOTOR	1				
01B	40C1825		发电机	ALTERNATOR	1				
01C	84A1458		皮带	BELT	1				
01D	40C1964		节温器	THERMOSTAT	1				

00E0537(B)　减振器安装
SHOCK ABSORBER MOUNTING

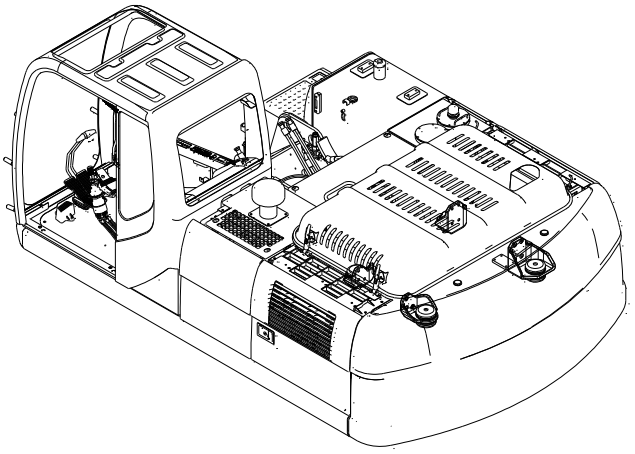

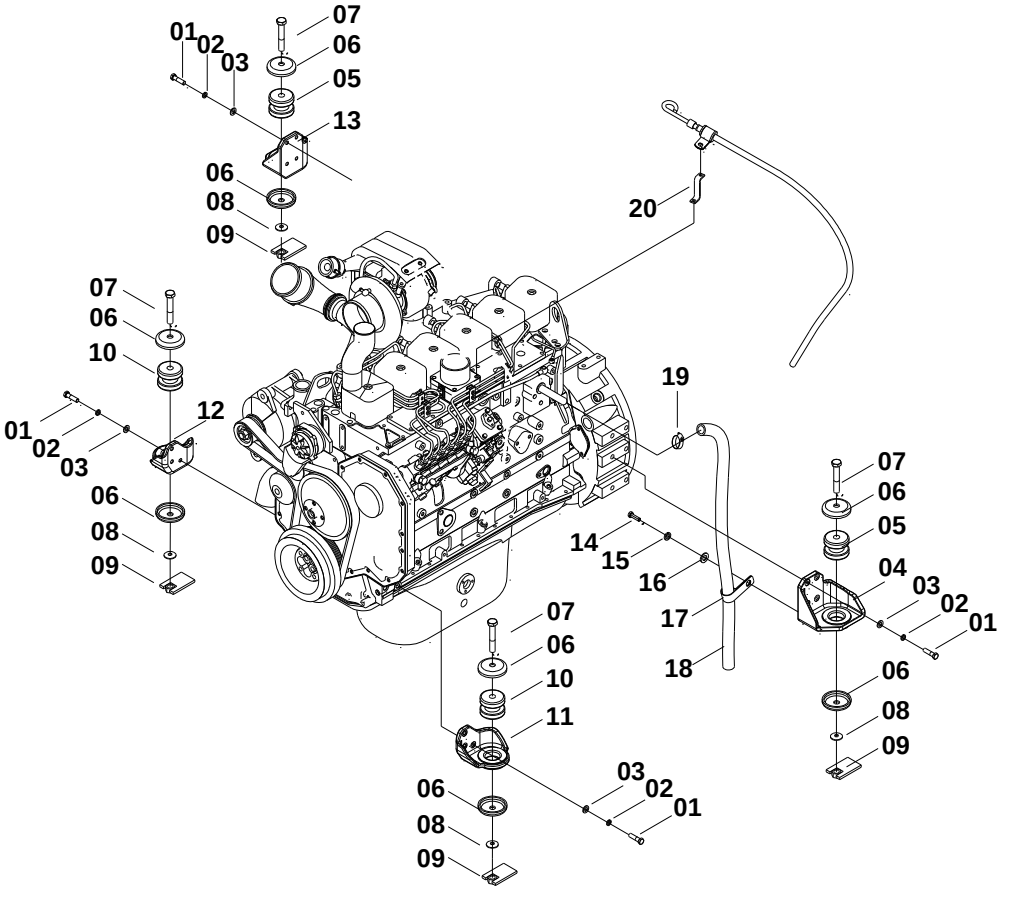

00E0537(B) 减振器安装 SHOCK ABSORBER MOUNTING

件号 ITEM	部件号 PART NO.	版本 VER	零件名称	PART NAME	数量 Q'TY	服务代码 S.C	适用机号 SERIAL NO.	互换性 IA	可替换零件号 REPLACEABLE
01	00B0058	000	螺栓	BOLT	14				
02	06B0008	000	垫圈	WASHER	14				
03	06B0007	000	垫圈	WASHER	14				
04	71A0676	001	支架	BRACKET	1				
05	17B0091	000	减震器	SHOCK ABSORBER	2				
06	53A0959	001	盖	COVER	8				
07	01B0505	000	螺栓	BOLT	2				
08	06B0220	000	垫圈	WASHER	4				
09	00D0707	003	卡板	STOP PLATE	4				
10	17B0090	000	减震器	SHOCK ABSORBER	2				
11	71A0666	001	支座	BRACKET	1				
12	71A0667	000	支座	BRACKET	1				
13	71A0677	001	支架	BRACKET	1				
14	00B0005	000	螺栓	BOLT	6				
15	06B0002	000	垫圈	WASHER	22				
16	06B0001	000	垫圈	WASHER	34				
17	20A1855	001	线夹	CLIP	1				
18	30A0216	000	胶管	HOSE	1				
19	09C0027	000	软管卡箍	CLAMP	1				
20	21A3540	000	弯板	PLATE	1				

00E0537(C) 风扇安装
FAN MOUNTING

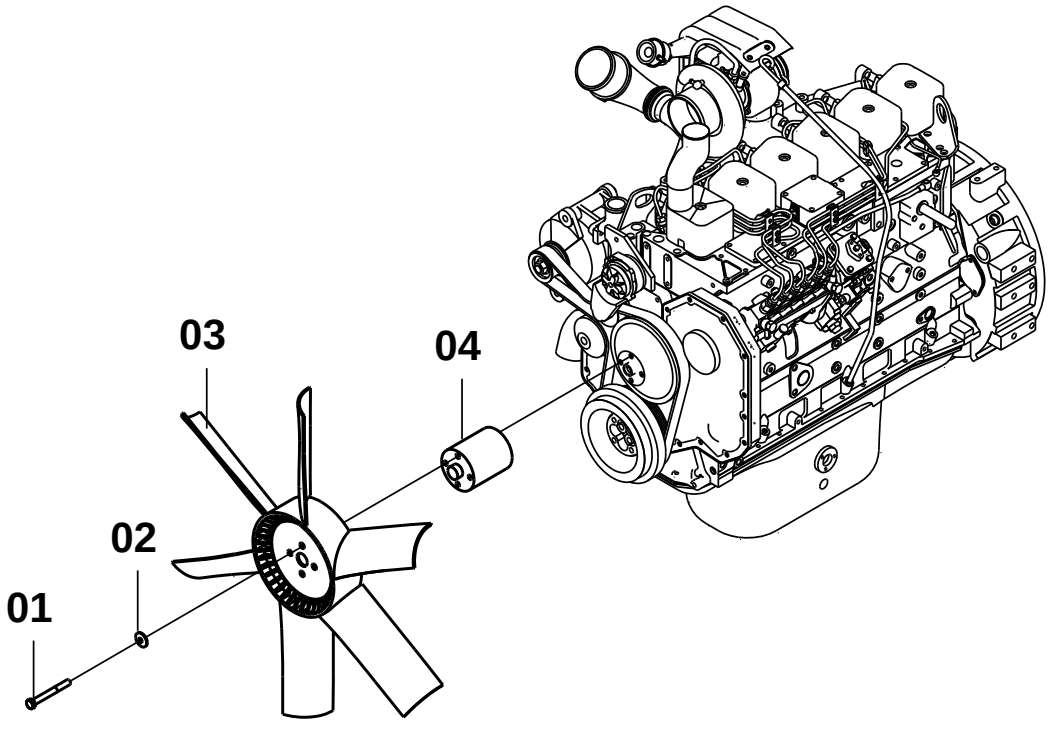

00E0537(C) 风扇安装 FAN MOUNTING

件号 ITEM	部件号 PART NO.	版本 VER	零件名称	PART NAME	数量 Q'TY	服务代码 S.C	适用机号 SERIAL NO.	互换性 IA	可替换零件号 REPLACEABLE
01	01B0465	000	螺栓	BOLT	4				
02	56A0727	000	垫片	GASKET	4				
03	40C0432	000	风扇	FAN	1				
04	55A1268	000	风扇垫块	BLOCK	1				

00E0537(D)　联轴器安装
COUPLNG MOUNTING

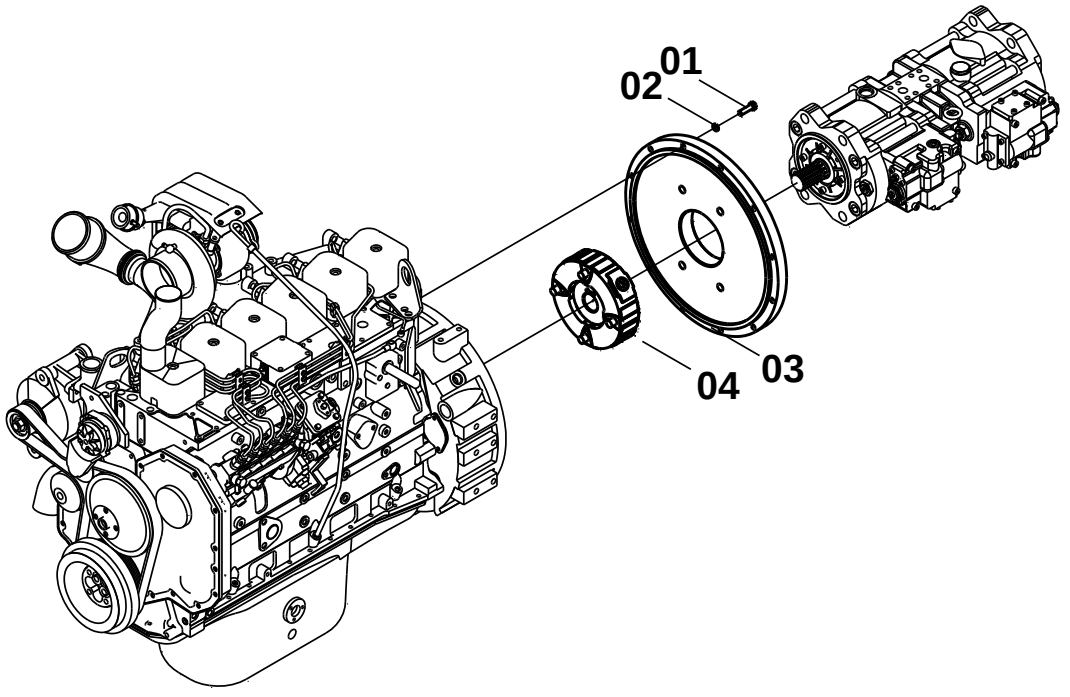

00E0537(D)　联轴器安装 COUPLNG MOUNTING

件号 ITEM	部件号 PART NO.	版本 VER	零件名称	PART NAME	数量 Q'TY	服务代码 S.C	适用机号 SERIAL NO.	互换性 IA	可替换零件号 REPLACEABLE
01	00B0048	000	螺栓	BOLT	12				
02	06B0001	000	垫圈	WASHER	12				
03	04A0043	002	法兰	FLANGE	1				
04	40C1261	000	联轴器	COUPLNG	1				

00E0537(E)　空滤安装
AIR FILTER MOUNTING

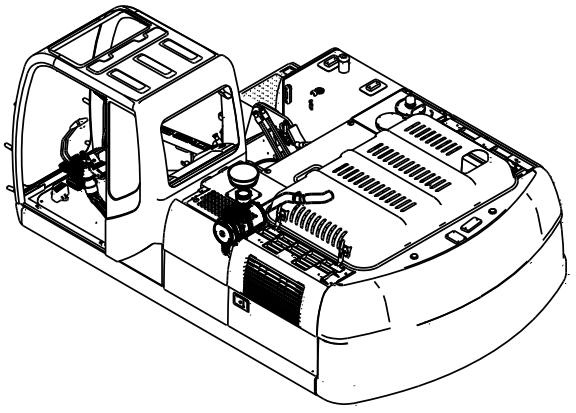

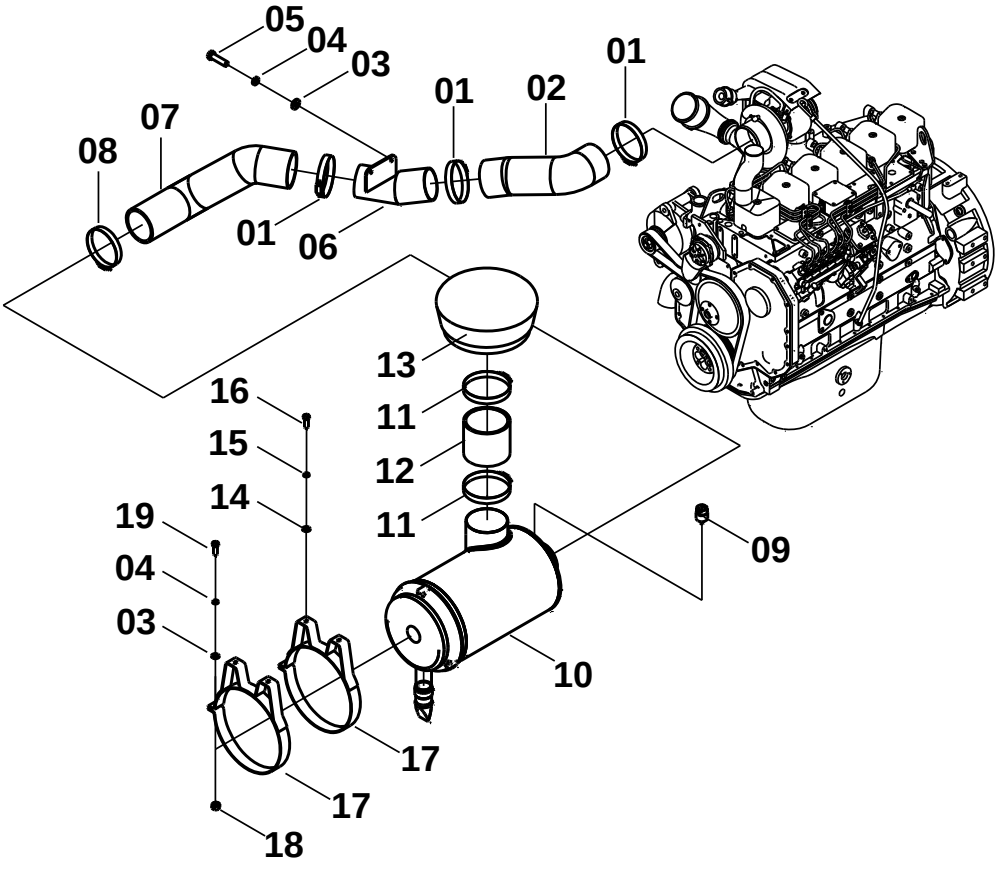

00E0537(E) 空滤安装 AIR FILTER MOUNTING

件号 ITEM	部件号 PART NO.	版本 VER	零件名称	PART NAME	数量 Q'TY	服务代码 S.C	适用机号 SERIAL NO.	互换性 IA	可替换零件号 REPLACEABLE
01	09C0031	001	T 型抱箍	T-CLAMP	3				
02	30A0753	000	进气软管	INTAKE HOSE	1				
03	06B0001	000	垫圈	WASHER	34				
04	06B0002	000	垫圈	WASHER	22				
05	00B0005	000	螺栓	BOLT	6				
06	10D1122	001	钢管	PIPE	1				
07	30A0752	001	进气软管	INTAKE HOSE	1				
08	09C0473	000	T 型抱箍Φ130	CLAMP	1				
09	40C1000	001	电子式保养指示器	ELECTRICAL INDICATOR	1				
10	40C0999	000	空气滤清器	AIR FILTER	1	Z			
11	09C0133	000	T 型抱箍	T-CLAMP	2				
12	30A0462	000	进气软管	HOSE	1				
13	40C1380	001	空气预滤器	AIR PRE-FILTER	1			I	
14	06B0007	000	垫圈	WASHER	28				
15	06B0008	000	垫圈	WASHER	31				
16	00B0035	000	螺栓	BOLT	4				
17	00D2868	000	空滤支架	BRACKET	2				
18	03B0053	000	螺母	NUT	2				
19	00B0029	000	螺栓	BOLT	3				

00E0537(F)　消音器安装
MUFFLER MOUNTING

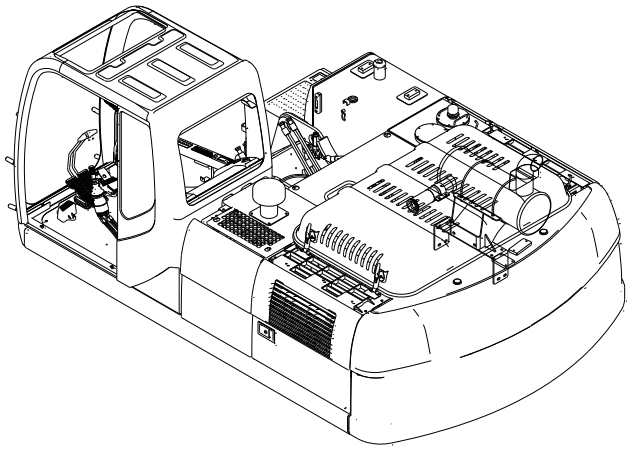

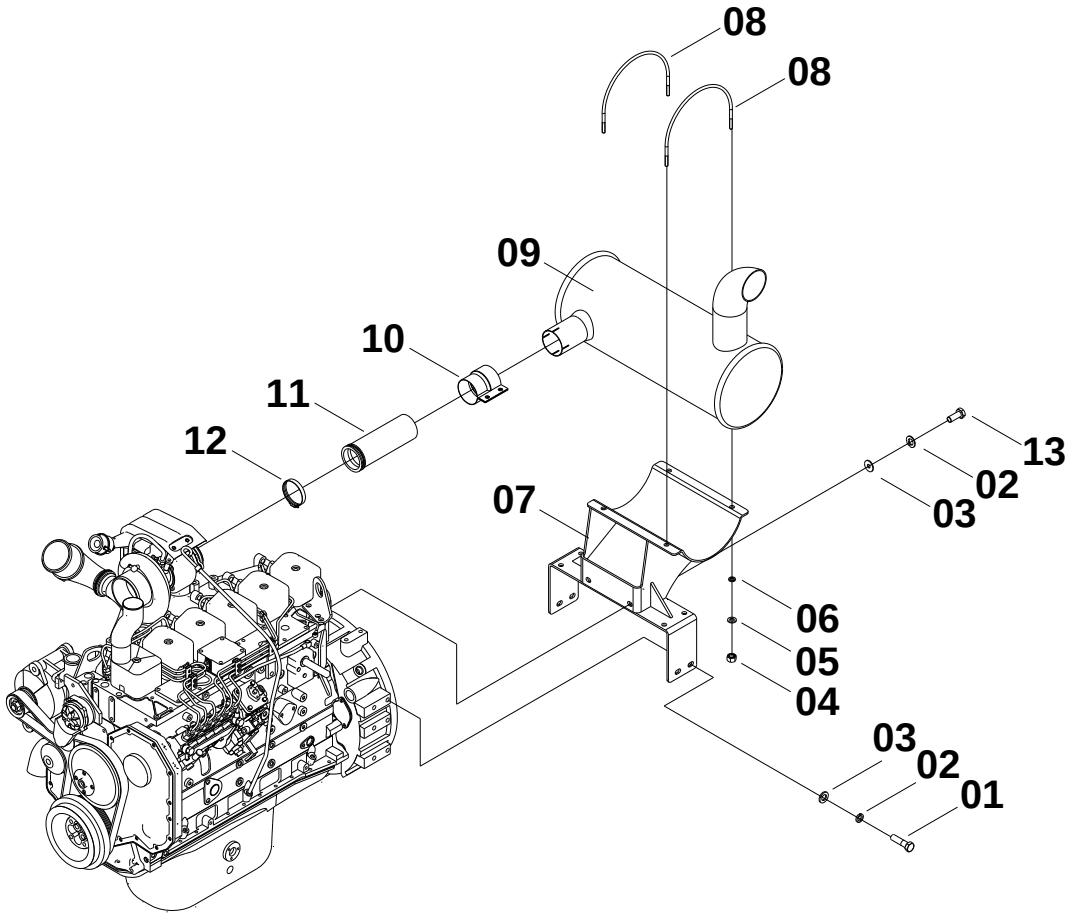

00E0537(F) 消音器安装 MUFFLER MOUNTING

件号 ITEM	部件号 PART NO.	版本 VER	零件名称	PART NAME	数量 Q'TY	服务代码 S.C	适用机号 SERIAL NO.	互换性 IA	可替换零件号 REPLACEABLE
01	00B0035	000	螺栓	BOLT	14				
02	06B0008	000	垫圈	WASHER	31				
03	06B0007	000	垫圈	WASHER	28				
04	03B0021	000	螺母	NUT	26				
05	06B0006	000	垫圈	WASHER	32				
06	06B0005	000	垫圈	WASHER	32				
07	00D4686	000	消音器支架	BRACKET	1				
08	26A0472	000	紧固圈	RETAINING RING	2				
09	40C1541	000	消音器	MUFFLER	1				
10	09C0530	000	管夹	CLAMP	1				
11	38A1470	001	钢管	TUBE	1				
12	50C0125	001	V 型管夹	V-CLAMP	2				
13	00B0017	000	螺栓	BOLT	2				

00E0537(G)　机油滤清器配管
OIL FILTER PIPE

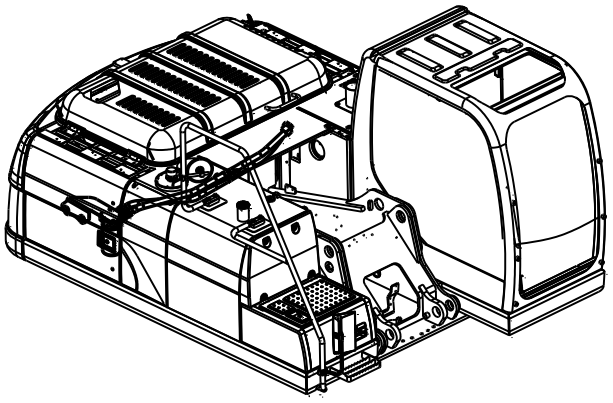

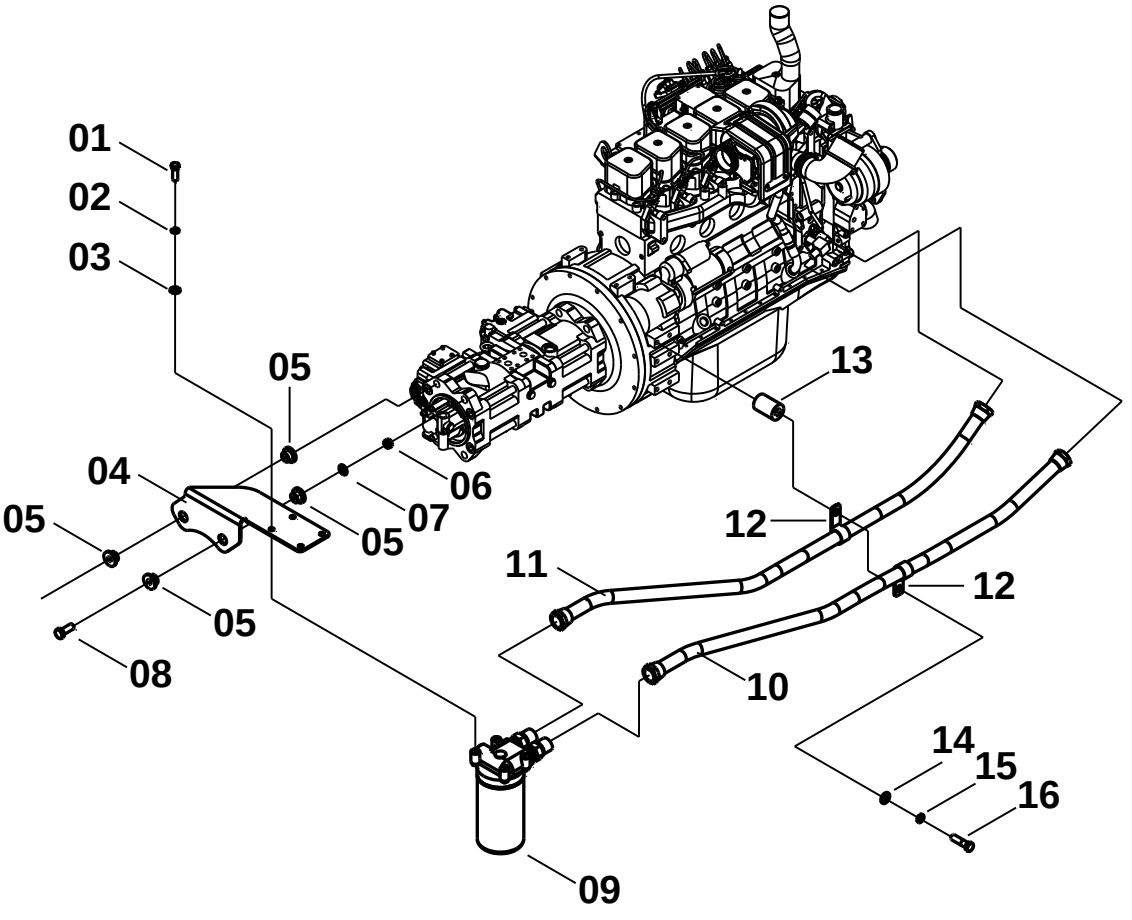

00E0537(G) 机油滤清器配管 OIL FILTER PIPE

件号 ITEM	部件号 PART NO.	版本 VER	零件名称	PART NAME	数量 Q'TY	服务代码 S.C	适用机号 SERIAL NO.	互换性 IA	可替换零件号 REPLACEABLE
01	00B0085	000	螺栓	BOLT	4				
02	06B0006	000	垫圈	WASHER	4				
03	06B0005	000	垫圈	WASHER	4				
04	00D3937	000	支架	BRACKET	1				
05	55A2889	000	搭子	LUG	4				
06	03B0053	000	螺母	NUT	2				
07	06B0002	000	垫圈	WASHER	2				
08	01B0083	000	螺栓	BOLT	2				
09	40C1041	003	机油滤	ENGINE OIL FILTER	1				
09A	53C0214		机油滤芯	ELEMENT	1				
10	06C3474	000	机油管	PIPE	1				
11	06C3475	000	机油管	PIPE	1				
12	20A1854	001	线夹	CLIP	4				
13	34A0317	000	垫套	BUSHING	5				
14	06B0007	000	垫圈	WASHER	1				
15	06B0008	000	垫圈	WASHER	1				
16	01B0103	000	螺栓	BOLT	1				

00E0537(H)　柴油箱及其安装
FUEL TANK AND SUPPORT

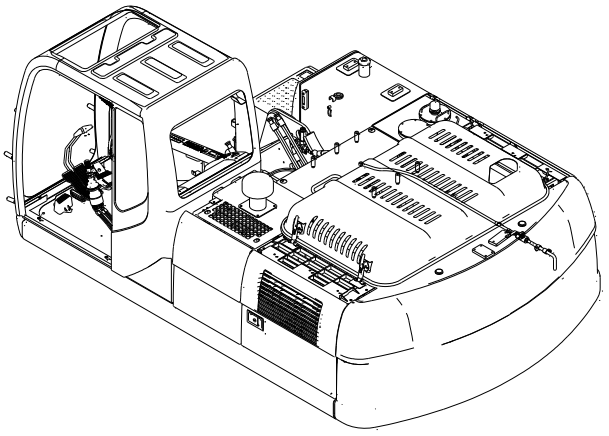

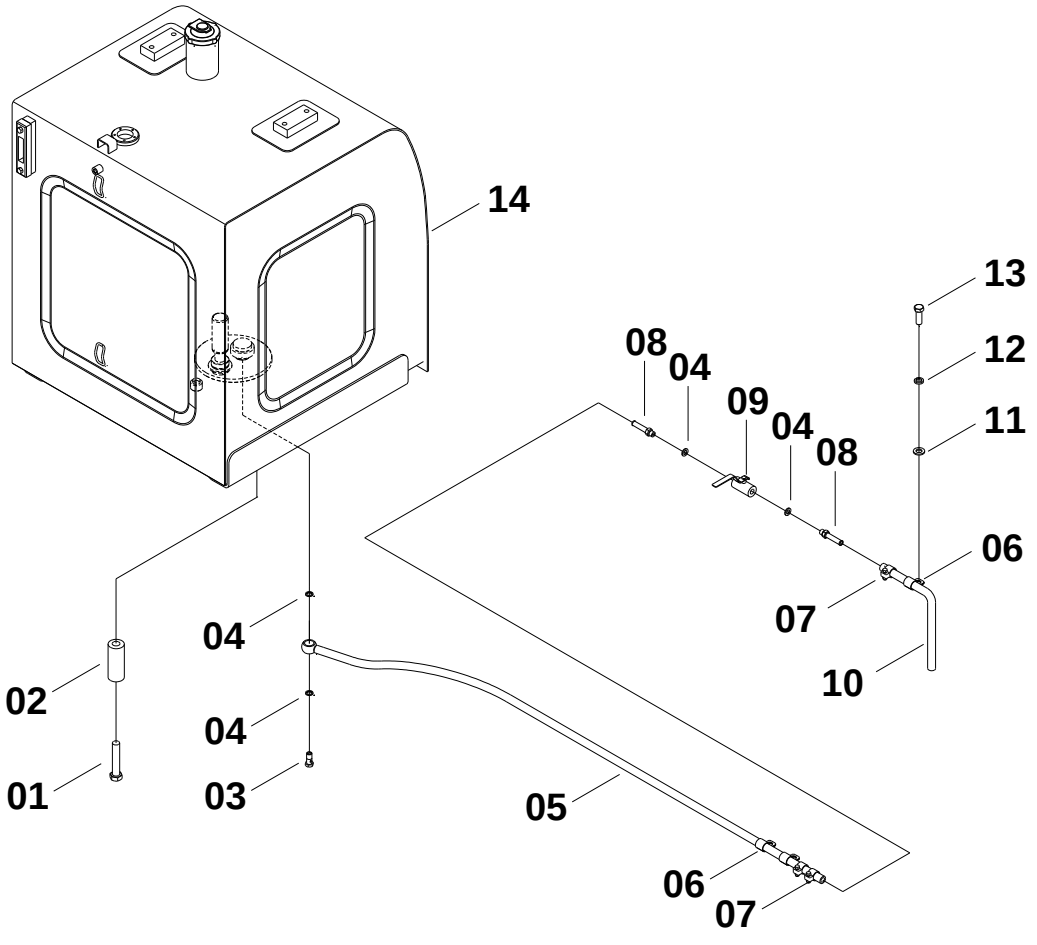

00E0537(H) 柴油箱及其安装 FUEL TANK AND SUPPORT

件号 ITEM	部件号 PART NO.	版本 VER	零件名称	PART NAME	数量 Q'TY	服务代码 S.C	适用机号 SERIAL NO.	互换性 IA	可替换零件号 REPLACEABLE
01	01B0484	000	螺栓	BOLT	6				
02	34A0316	000	垫套	BUSHING	6				
03	88A0096	001	螺钉	SCREW	1				
04	06B0117	000	垫圈	WASHER	4				
05	06C4366	001	油管	OIL PIPE	1				
06	20A1854	001	线夹	CLIP	2				
07	09C0255	001	卡箍	CLAMP	3				
08	00A3434	002	接头	JOINT	2				
09	12C1725	001	阀	VALVE	1				
10	30A0747	001	排水管	WATER DRAIN PIPE	1				30A1100
10	30A1100	001	排水管	WATER DRAIN PIPE	1				
11	06B0086	000	垫圈	WASHER	2				
12	06B0001	000	垫圈	WASHER	2				
13	00B0005	000	螺栓	BOLT	2				
14	21C0431	000	柴油箱	FUEL TANK	1	Z			

00E0537(I)　燃油配管 1
FUEL PIPE 1

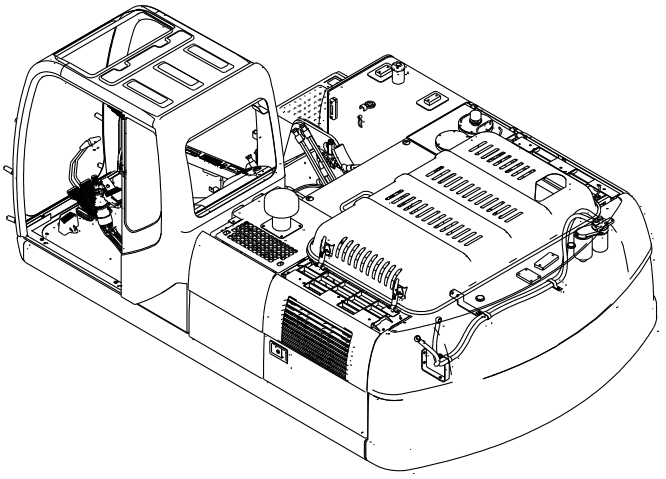

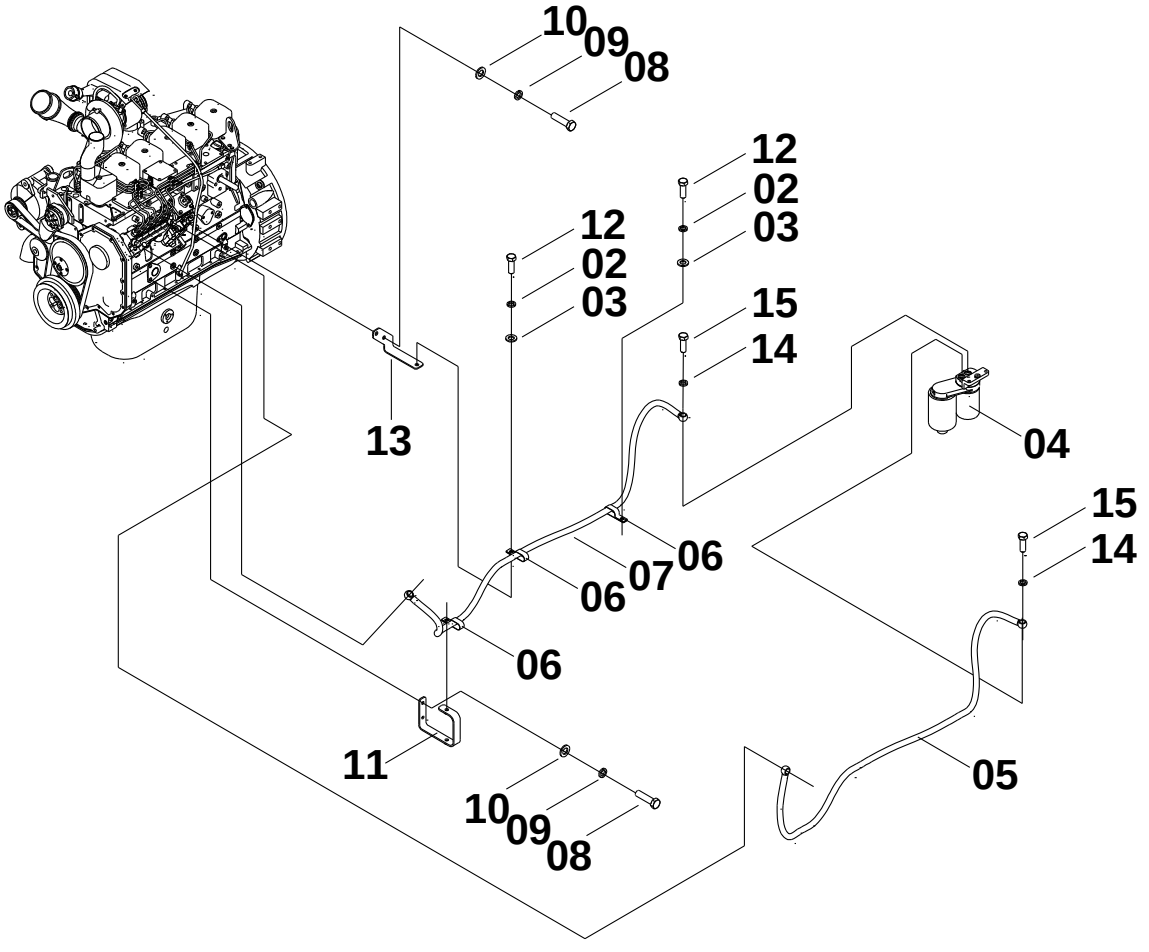

00E0537(I) 燃油配管 1 FUEL PIPE 1

件号 ITEM	部件号 PART NO.	版本 VER	零件名称	PART NAME	数量 Q'TY	服务代码 S.C	适用机号 SERIAL NO.	互换性 IA	可替换零件号 REPLACEABLE
01	00B0019	000	螺栓	BOLT	6				
02	06B0002	000	垫圈	WASHER	22				
03	06B0001	000	垫圈	WASHER	34				
04	40C1543	003	滤清器组件	FILTER GP	1				
04A	53C0051	000	油水分离器滤芯	FILTER ELEMENT	1				
04B	53C0052	000	柴油滤芯	FUEL FILTER ELEMENT	1				
05	06C4792	001	燃油管	FUEL HOSE	1				
06	09C0126	001	双管夹	CLAMP	3				
07	06C4789	001	燃油管	FUEL HOSE	1				
08	00B0035	000	螺栓	BOLT	2				
08	00B0349	000	螺栓	BOLT	14				
09	06B0008	000	垫圈	WASHER	31				
10	06B0007	000	垫圈	WASHER	28				
11	00D3940	000	支架	BRACKET	1				
12	00B0005	000	螺栓	BOLT	6				
13	00D3981	001	支架	BRACKET	1				
14	06B0083	000	垫圈	WASHER	4				
15	00B0736	000	螺栓	BOLT	2				

00E0537(J)　燃油配管 2
FUEL PIPE 2

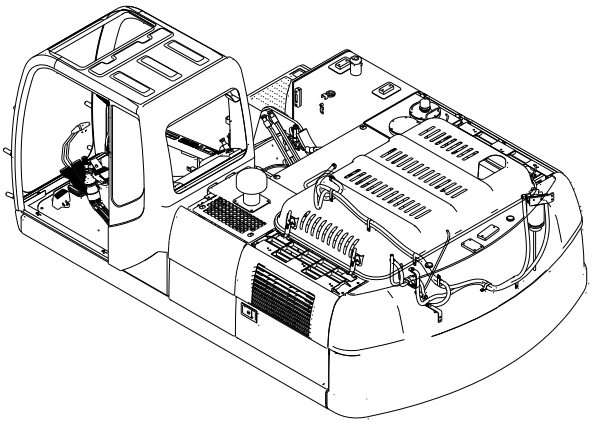

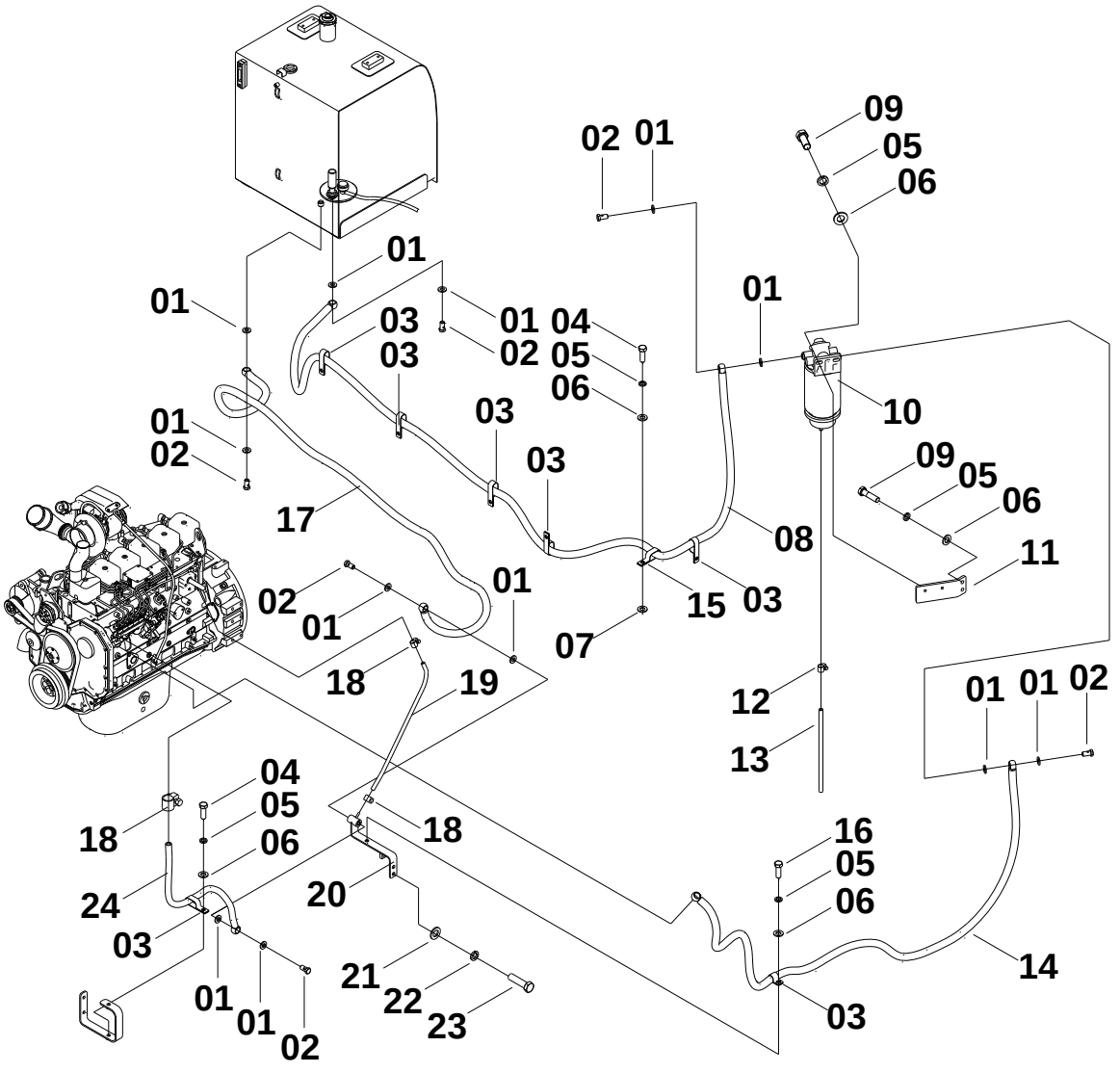

00E0537(J) 燃油配管 2 FUEL PIPE 2

件号 ITEM	部件号 PART NO.	版本 VER	零件名称	PART NAME	数量 Q'TY	服务代码 S.C	适用机号 SERIAL NO.	互换性 IA	可替换零件号 REPLACEABLE
01	06B0117	000	垫圈	WASHER	12				
02	88A0096	001	螺钉	SCREW	6				
03	09C0126	001	双管夹	CLAMP	5				
04	00B0048	000	螺栓	BOLT	6				
05	06B0002	000	垫圈	WASHER	12				
06	06B0001	000	垫圈	WASHER	12				
07	34A0299	000	支撑管	PIPE	4				
08	06C4908	001	燃油管	FUEL HOSE	1				
09	00B0019	000	螺栓	BOLT	4				
10	40C1544	002	燃油预滤器	FUEL PRE-FILTER	1				
10A	53C0436	000	柴油滤芯	FUEL FILTER ELEMENT	1				
11	23A7259	001	支架	BRACKET	1				
12	09C0255	001	卡箍	CLAMP	1				
13	30A0746	000	排水管	WATER DRAIN PIPE	1				
14	06C4014	001	燃油管	FUEL HOSE	1				
15	20A1858	001	线夹	CLIP	1				
16	00B0005	000	螺栓	BOLT	2				
17	06C4757	001	燃油管	FUEL HOSE	1				
18	09C0026	001	软管卡箍	CLAMP	2				
19	05C4322	002	燃油管	FUEL HOSE	1				
20	00D8073	001	支架	BRACKET	1				
21	06B0005	000	垫圈	WASHER	2				
22	06B0006	000	垫圈	WASHER	2				
23	00B0085	000	螺栓	BOLT	2				
24	06C4758	001	燃油管	FUEL HOSE	1				

00E0537(K) 冷却系统配管
COOLER SYSTEM PIPE

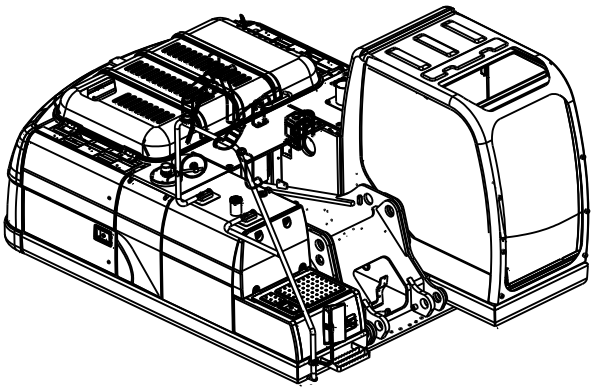

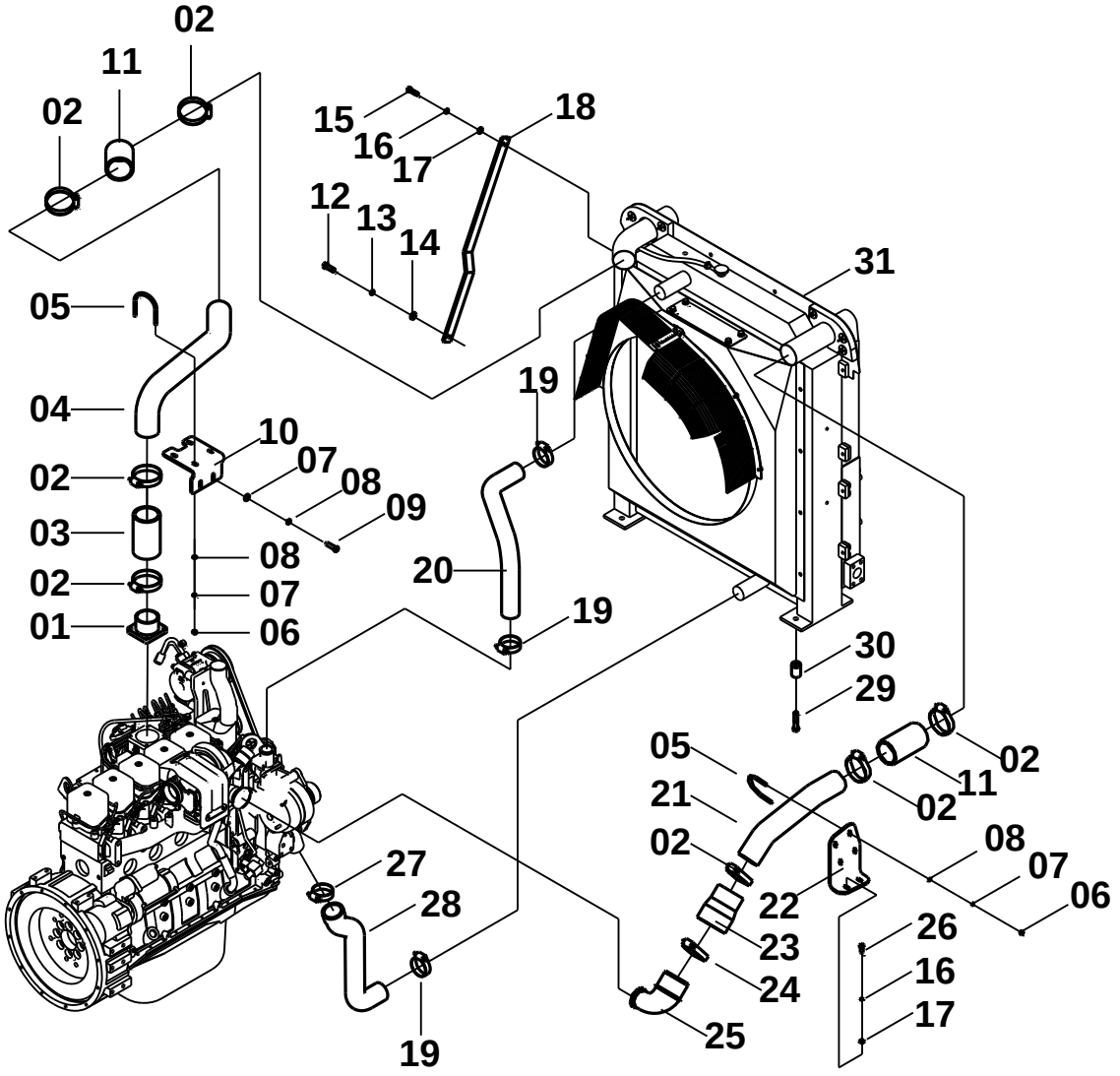

00E0537(K) 冷却系统配管 COOLER SYSTEM PIPE

件号 ITEM	部件号 PART NO.	版本 VER	零件名称	PART NAME	数量 Q'TY	服务代码 S.C	适用机号 SERIAL NO.	互换性 IA	可替换零件号 REPLACEABLE
01	72A0759	000	进气接管	HOSE	1				
02	09C0772	000	T 型抱箍	T-CLAMP	7				
03	30A0461	002	中冷器胶管	HOSE	1				
04	38A1473	000	中冷器钢管	PIPE	1				
05	26A0515	001	紧固圈	RETAINING RING	4				
06	03B0021	000	螺母	NUT	26				
07	06B0006	000	垫圈	WASHER	32				
08	06B0005	000	垫圈	WASHER	32				
09	00B0085	000	螺栓	BOLT	8				
10	22A2385	000	支架	BRACKET	1				
11	30A0460	002	中冷器胶管	HOSE	2				
12	00B0035	000	螺栓	BOLT	14				
13	06B0008	000	垫圈	WASHER	31				
14	06B0007	000	垫圈	WASHER	28				
15	00B0002	000	螺栓	BOLT	3				
16	06B0002	000	垫圈	WASHER	22				
17	06B0001	000	垫圈	WASHER	34				
18	23A7384	000	拉杆	DRAWBAR	1				
19	09C0029	001	软管卡箍	CLAMP	3				
20	32A0684	001	水管	WATER HOSE	1				
21	38A1269	000	中冷器钢管	PIPE	1				
22	22A2379	000	支架	BRACKET	1				
23	32A0461	002	进气软管	HOSE	1				
24	09C0774	000	T 型抱箍	T-CLAMP	1				
25	40C1043	000	管接头	JOINT	1				
26	00B0005	000	螺栓	BOLT	6				
27	09C0028	001	软管卡箍	CLAMP	1				
28	30A0744	000	水管	WATER HOSE	1				
29	00B0033	000	螺栓	BOLT	4				
30	34A0317	000	垫套	BUSHING	5				
31	20C0576	009	散热器组	RADIATOR GP	1	Z			

00E0537(L)　副水箱安装
RESERVE TANK SUPPORT

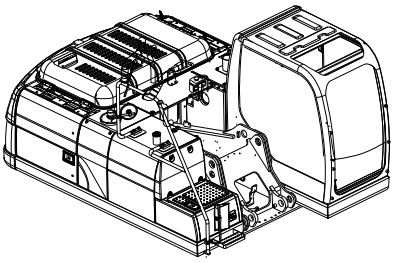

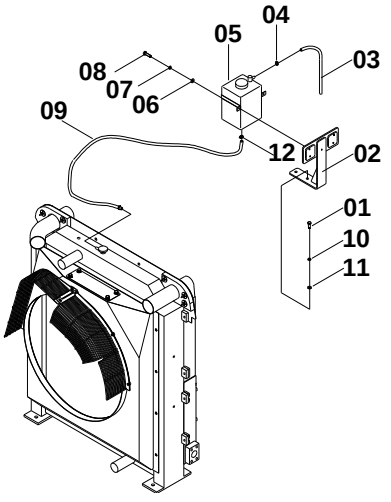

00E0537(L)　副水箱安装 RESERVE TANK SUPPORT

件号 ITEM	部件号 PART NO.	版本 VER	零件名称	PART NAME	数量 Q'TY	服务代码 S.C	适用机号 SERIAL NO.	互换性 IA	可替换零件号 REPLACEABLE
01	00B0019	000	螺栓	BOLT	2				
02	00D3982	001	支架	BRACKET	1				
03	30A0269	001	排水管	PIPE	1				30A2488
03	30A2488	001	排水管	PIPE	1				
04	76A0652	001	卡箍	CLAMP	3				
05	40C0371	000	副水箱	RESERVE TANK	1				
06	06B0024	000	垫圈	WASHER	2				
07	06B0003	000	垫圈	WASHER	2				
08	00B0022	000	螺栓	BOLT	2				
09	30A0571	000	水管	WATER PIPE	1				
10	06B0002	000	垫圈	WASHER	2				
11	06B0001	000	垫圈	WASHER	2				
12	76A0699	000	卡箍	CLAMP	1				

40C0999 000 空气滤清器
AIR FILTER

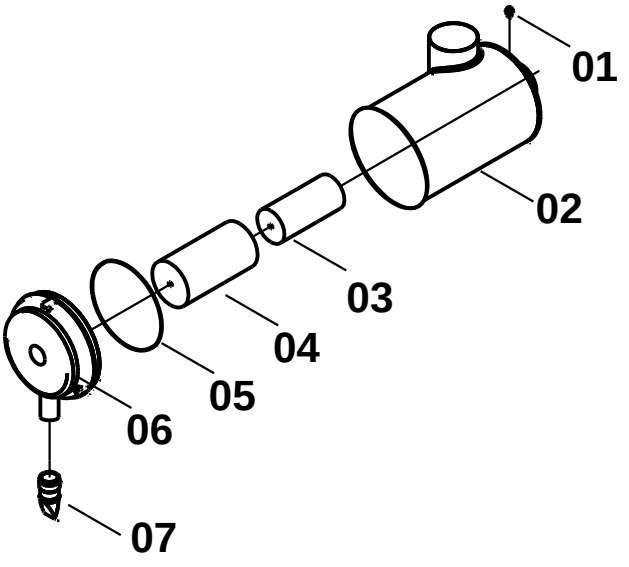

40C0999 000 空气滤清器 AIR FILTER

件号 ITEM	部件号 PART NO.	版本 VER	零件名称	PART NAME	数量 Q'TY	服务代码 S.C	适用机号 SERIAL NO.	互换性 IA	可替换零件号 REPLACEABLE
01	30C0733	000	接头组件	ADAPTER ASSY,FILTER.	1				
02	40C1031	000	壳体	BODY ASSY	1				
03	40C1032	000	内滤芯	ELEMENT ASSY,INNER	1				
04	40C1033	000	外滤芯	ELEMENT ASSY,OUTER	1				
05	83A0666	000	O形圈	O-RING	1				
06	40C1042	000	端盖	COVER	1				
07	86A0527	000	排灰阀	VACUATOR VALVE	1				

21C0431 000 柴油箱
FUEL TANK

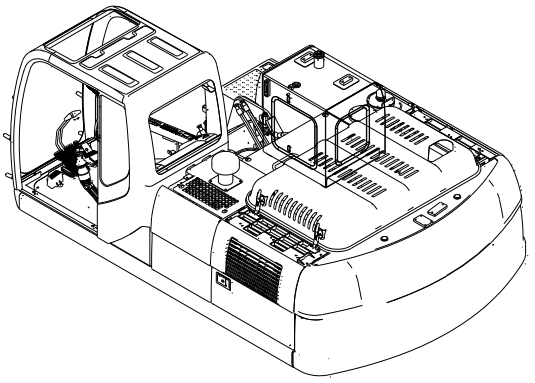

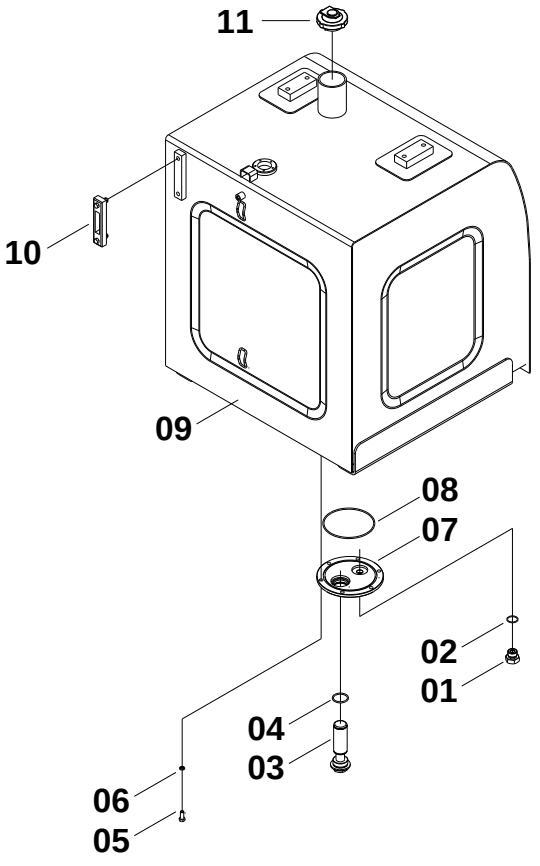

21C0431 000 柴油箱 FUEL TANK

件号 ITEM	部件号 PART NO.	版本 VER	零件名称	PART NAME	数量 Q'TY	服务代码 S.C	适用机号 SERIAL NO.	互换性 IA	可替换零件号 REPLACEABLE
01	00A3432	001	接头	JOINT	1				
02	12B0431	001	O形圈	O-RING	1				
03	05D0221	000	滤筒	STRAINER	1				
04	12B0811	000	O形圈	O-RING	1				
05	00B0012	000	螺栓	BOLT	6				
06	06B0002	000	垫圈	WASHER	6				
07	36D0579	000	法兰盖	FLANGE COVER	1				
08	12B1366	000	O形圈	O-RING	1				
09	04D1027	000	箱体	HOUSING	1				
10	44C0050	000	液位计	OIL DIPSTICK	1				
11	21C0295	000	油箱盖	TANK CAP	1				

20C0576 009 散热器组
RADIATOR GP

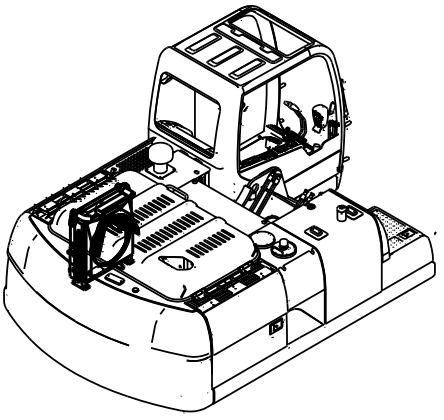

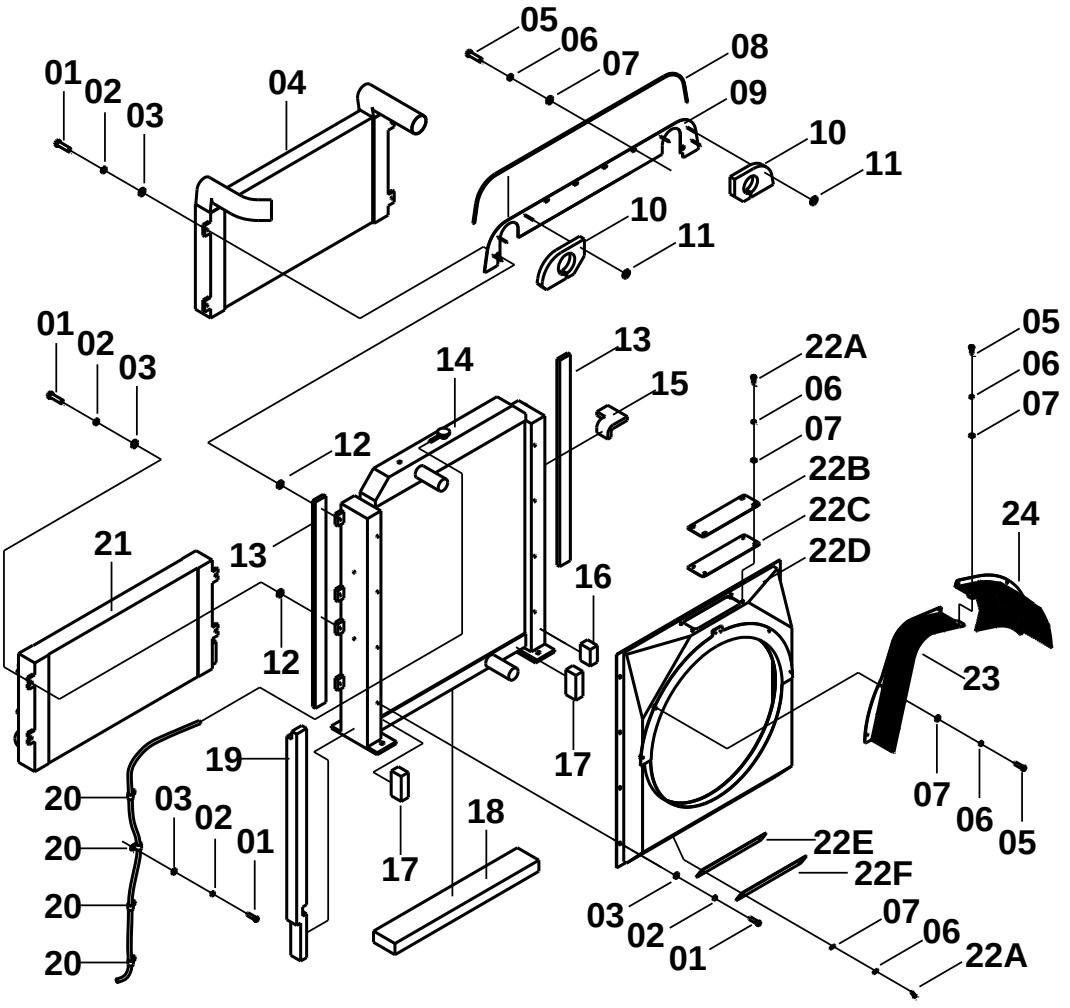

20C0576 009 散热器组 RADIATOR GP

件号 ITEM	部件号 PART NO.	版本 VER	零件名称	PART NAME	数量 Q'TY	服务代码 S.C	适用机号 SERIAL NO.	互换性 IA	可替换零件号 REPLACEABLE
01	00B0005	000	螺栓	BOLT	12				
02	06B0002	000	垫圈	WASHER	12				
03	06B0001	000	垫圈	WASHER	12				
04	20C0471	000	空-空中冷器	AIR COOLER	1				
05	00B0075	000	螺栓	BOLT	11				
06	06B0006	000	垫圈	WASHER	11				
07	06B0005	000	垫圈	WASHER	5				
08	82A0914	001	胶条	RUBBER STRIP	1				
09	45D0658		挡风板	BAFFLE	1				
10	85A2056	001	海绵	SPONGE	2				
11	86A0563	001	扣紧件	FASTENER	6				
12	51A1348	000	圆塔	COLUMNED SPACE	8				
13	85A1279	000	海绵	SPONGE	2				
14	20C0648	000	水散热器	WATER RADIATOR	1				
15	85A2057	001	海绵	SPONGE	1				
16	85A2059	001	海绵	SPONGE	1				
17	85A2060	001	海绵	SPONGE	2				
18	85A0985	000	海绵	SPONGE	1				
19	85A2058	000	海绵	SPONGE	1				
20	09C0156	000	单管夹片	CLAMP	4				
21	20C0622	000	油散热器	OIL COOLER	1				
22	40C1531	001	导风罩	SHROUD	1				40C2439
22	40C2439	000	导风罩	SHROUD	1				
22A	00B0085	000	螺栓	BOLT	8				
22B	10A4336	000	盖板	COVER	1				
22C	82A0822	000	橡胶板	RUBBER PLATE	1				85A2513
22C	85A2513	000	橡胶板	RUBBER PLATE	1				
22D	45D0543	001	导风罩	SHROUD	1				45D0862
22D	45D0862	001	导风罩	SHROUD	1				
22E	82A0881	000	橡胶板	RUBBER PLATE	1				85A2512
22E	85A2512	000	橡胶板	RUBBER PLATE	1				
22F	10A4736	000	盖板	COVER	1				
23	45D0452	000	左防护罩	SHIELD-LH	1				
24	45D0542	001	右防护罩	SHIELD-RH	1				45D0843
24	45D0843	000	右防护罩	SHIELD-RH	1				
26	85A2331	001	海绵	SPONGE	2				
27	06B0005	000	垫圈	WASHER	5				

液压系统 HYDRAULIC SYSTEM

15E0584 000 液压系统
HYDRAULIC SYSTEM

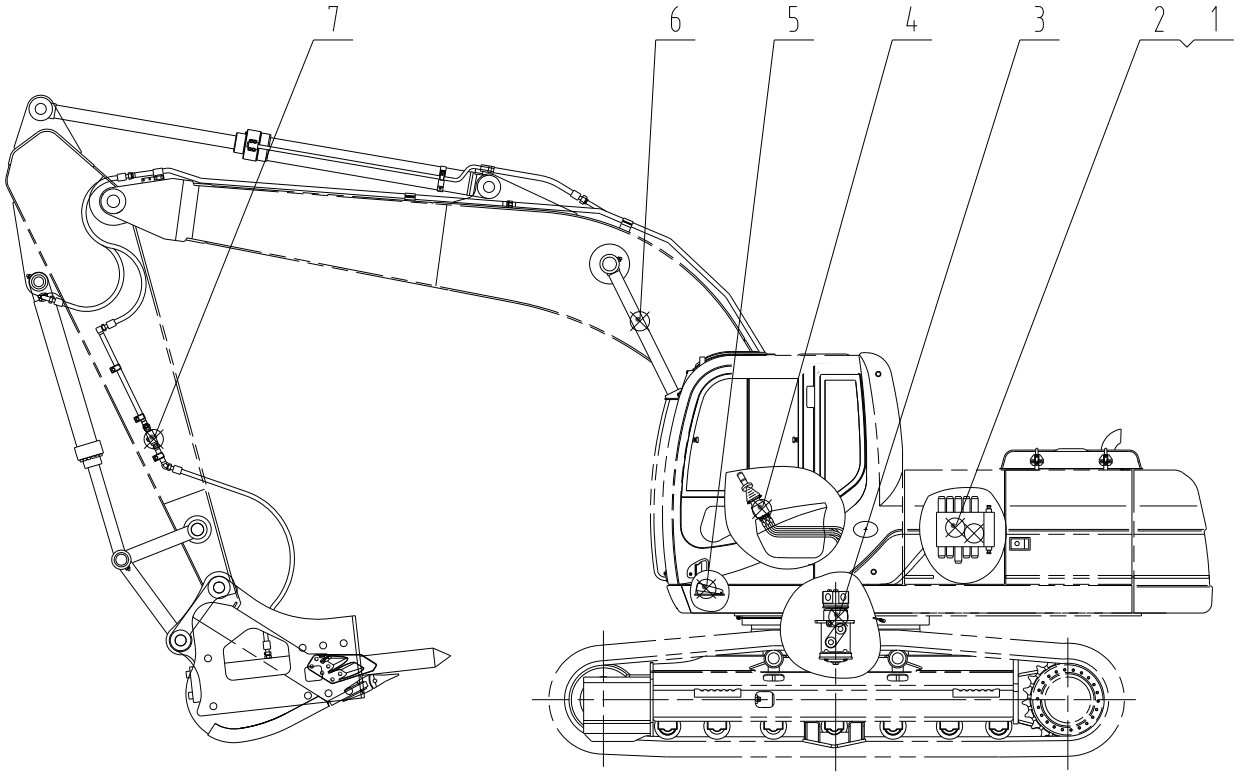

15E0584 000 液压系统 HYDRAULIC SYSTEM

件号 ITEM	部件号 PART NO.	版本 VER	零件名称	PART NAME	数量 Q'TY	服务代码 S.C	适用机号 SERIAL NO.	互换性 IA	可替换零件号 REPLACEABLE
1	15E0494		主液压系统	MAIN HYDRAULIC SYSTEM	1	Z			
2	15E0491		附属装置平台管路	ATTACHMENT PLATFORM LINES	1	Z			
3	13E0061		行走液压系统	TRAVEL HYDRAULIC SYSTEM	1	Z			
4	12E0115		先导液压系统	PILOT HYDRAULIC SYSTEM	1	Z			
5	12E0116		附属装置先导管路	ATTACHMENT PILOT LINES	1	Z			
6	11E0486		工作装置管路总成	WORK IMPLEMENT LINES AS	1	Z			
7	11E0487		附属装置工作管路	ATTACHMENT WORK LINES	1	Z			

15E1110 000 液压系统
HYDRAULIC SYSTEM

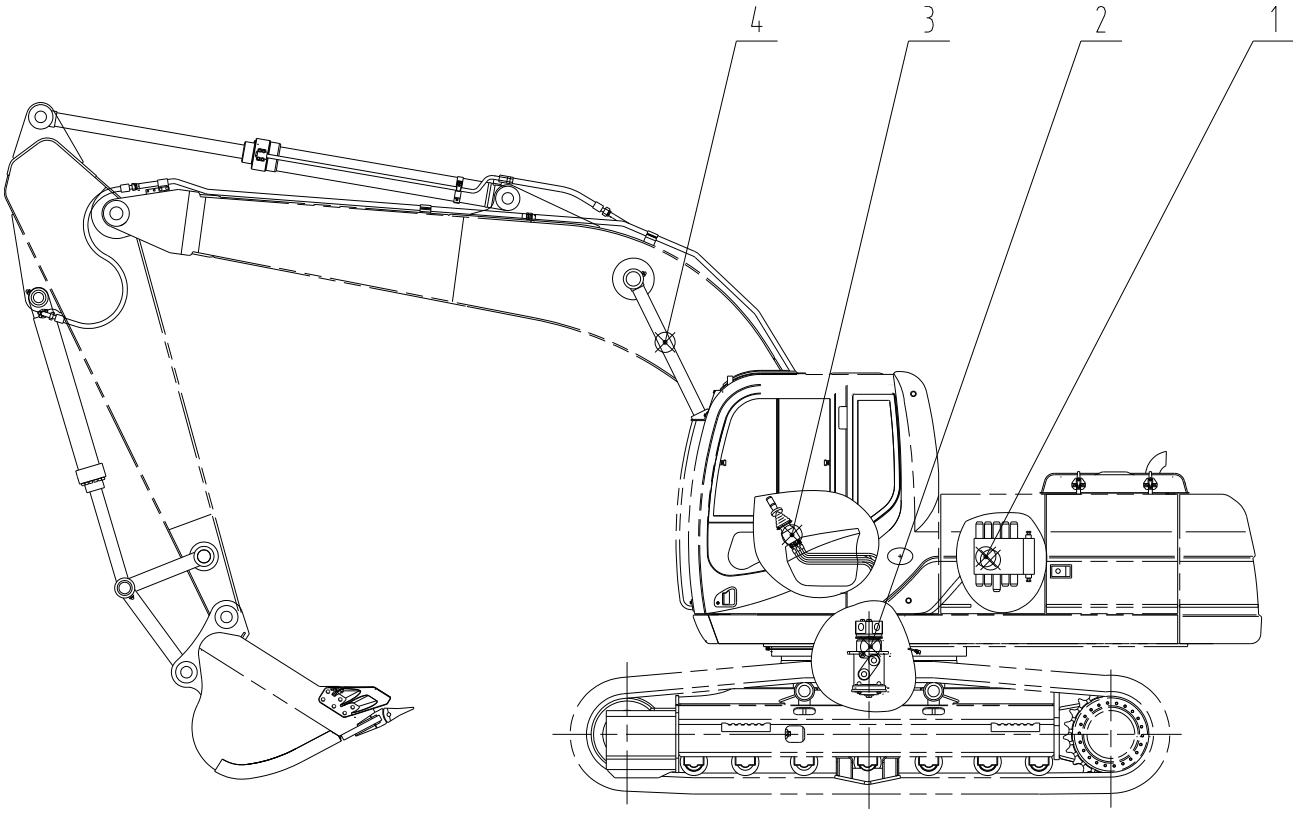

15E1110 000 液压系统 HYDRAULIC SYSTEM

件号 ITEM	部件号 PART NO.	版本 VER	零件名称	PART NAME	数量 Q'TY	服务代码 S.C	适用机号 SERIAL NO.	互换性 IA	可替换零件号 REPLACEABLE
1	15E0979		主液压系统	MAIN HYDRAULIC SYSTEM	1	Z			
2	13E0061		行走液压系统	TRAVEL HYDRAULIC SYSTEM	1	Z			
3	12E0231		先导液压系统	PILOT HYDRAULIC SYSTEM	1	Z			
4	11E1094		工作装置管路总成	WORK IMPLEMENT LINES AS	1	Z			

15E1228 000 液压系统
HYDRAULIC SYSTEM

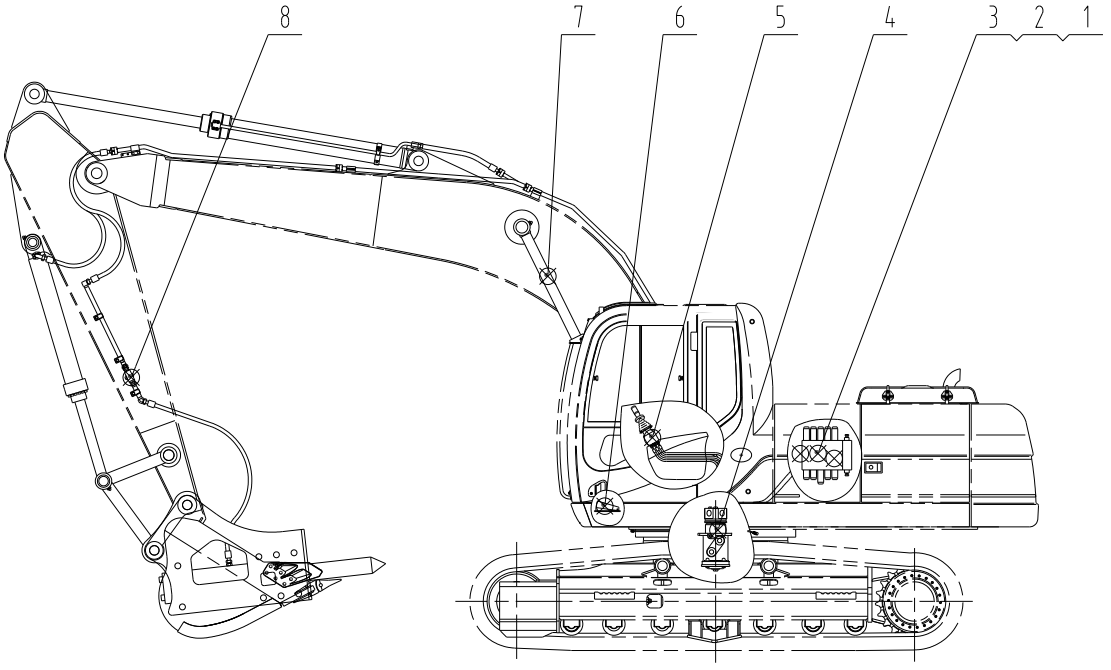

15E1228 000 液压系统 HYDRAULIC SYSTEM

件号 ITEM	部件号 PART NO.	版本 VER	零件名称	PART NAME	数量 Q'TY	服务代码 S.C	适用机号 SERIAL NO.	互换性 IA	可替换零件号 REPLACEABLE
1	15E0979		主液压系统	MAIN HYDRAULIC SYSTEM	1	Z			
2	15E1117		附属装置平台管路	ATTACHMENT PLATFORM LINES	1	Z			
4	13E0061		行走液压系统	TRAVEL HYDRAULIC SYSTEM	1	Z			
5	12E0231		先导液压系统	PILOT HYDRAULIC SYSTEM	1	Z			
6	12E0265		附属装置先导管路	ATTACHMENT PILOT LINES	1	Z			
7	11E0896		工作装置管路总成	WORK IMPLEMENT LINES AS	1	Z			
8	11E0487		附属装置工作管路	ATTACHMENT WORK LINES	1	Z			

15E0493 000 液压系统
HYDRAULIC SYSTEM

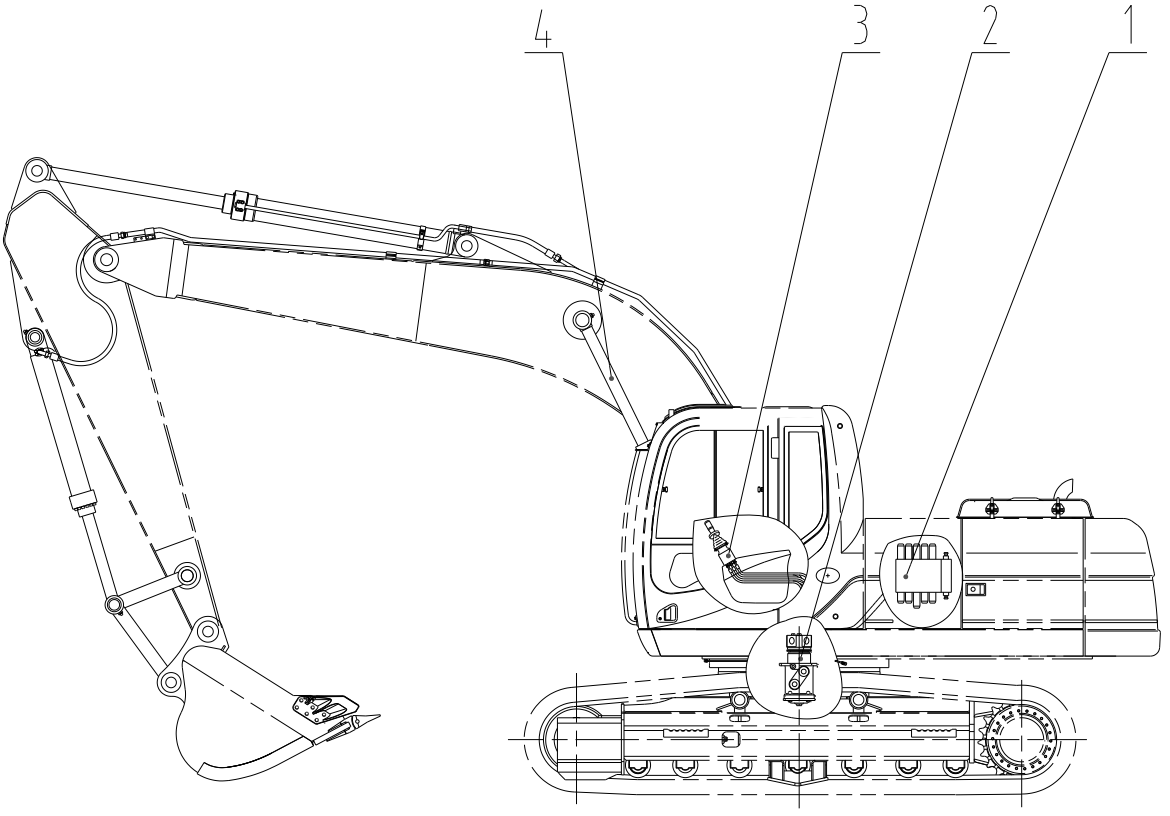

15E0493 000 液压系统 HYDRAULIC SYSTEM

件号 ITEM	部件号 PART NO.	版本 VER	零件名称	PAR T NAME	数量 Q'TY	服务代码 S.C	适用机号 SERIAL NO.	互换性 IA	可替换零件号 REPLACEABLE
1	15E0494		主液压系统	MAIN HYDRAULIC SYSTEM	1	Z			
2	13E0061		行走液压系统	TRAVEL HYDRAULIC SYSTEM	1	Z			
3	12E0115		先导液压系统	PILOT HYDRAULIC SYSTEM	1	Z			
4	11E0486		工作装置管路总成	WORK IMPLEMENT LINES AS	1	Z			

15E0656 000 液压系统
HYDRAULIC SYSTEM

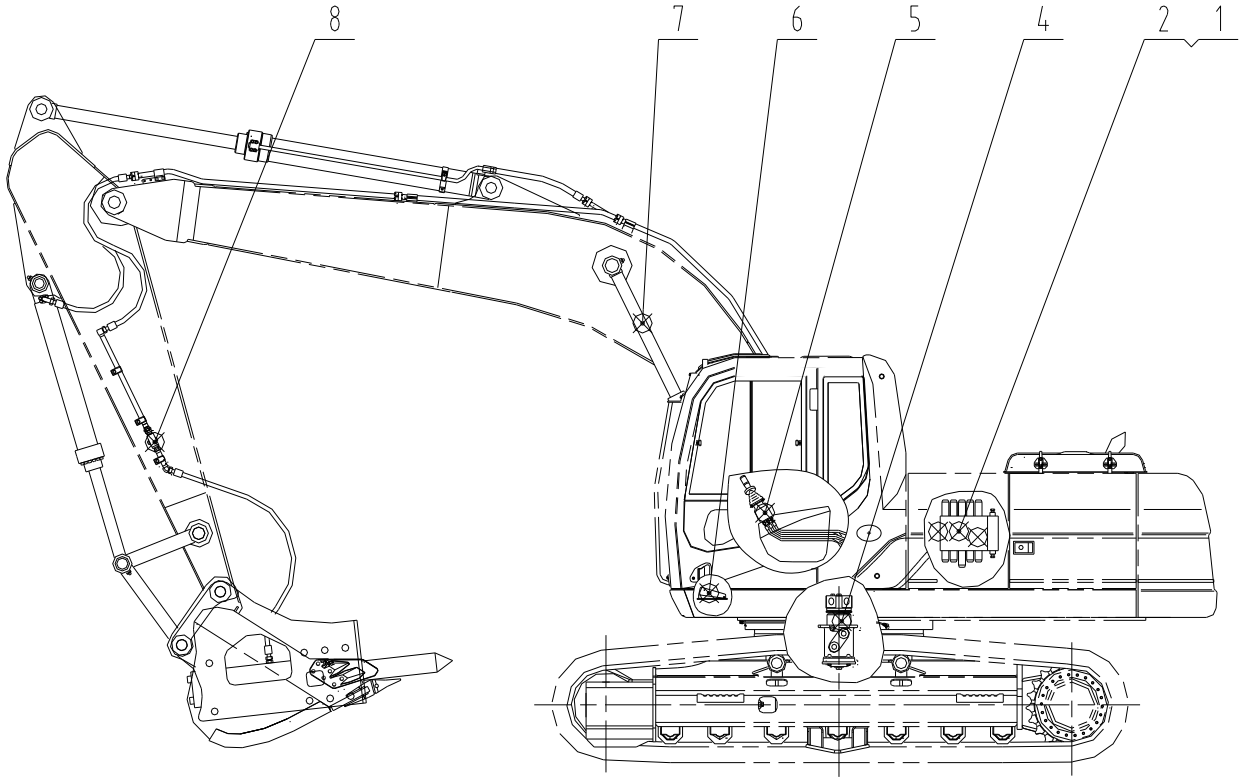

15E0656 000 液压系统 HYDRAULIC SYSTEM

件号 ITEM	部件号 PART NO.	版本 VER	零件名称	PART NAME	数量 Q'TY	服务代码 S.C	适用机号 SERIAL NO.	互换性 IA	可替换零件号 REPLACEABLE
1	15E0494		主液压系统	MAIN HYDRAULIC SYSTEM	1	Z			
2	15E0655		附属装置平台管路	ATTACHMENT PLATFORM LINES	1	Z			
4	13E0061		行走液压系统	TRAVEL HYDRAULIC SYSTEM	1	Z			
5	12E0115		先导液压系统	PILOT HYDRAULIC SYSTEM	1	Z			
6	12E0161		附属装置先导管路	ATTACHMENT PILOT LINES	1	Z			
7	11E0486		工作装置管路总成	WORK IMPLEMENT LINES AS	1	Z			
8	11E0620		附属装置工作管路	ATTACHMENT WORK LINES	1	Z			

15E1004 000 液压系统
HYDRAULIC SYSTEM

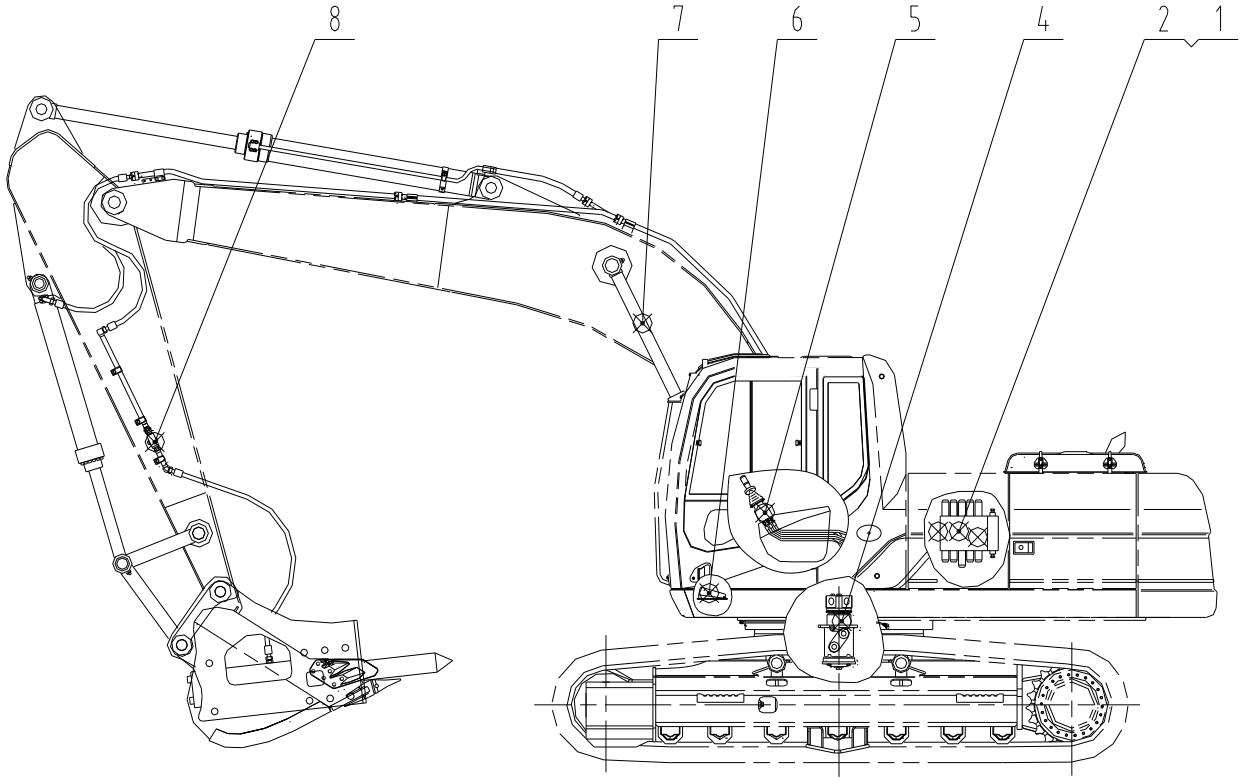

15E1004 000 液压系统 HYDRAULIC SYSTEM

件号 ITEM	部件号 PART NO.	版本 VER	零件名称	PART NAME	数量 Q'TY	服务代码 S.C	适用机号 SERIAL NO.	互换性 IA	可替换零件号 REPLACEABLE
1	15E0494		主液压系统	MAIN HYDRAULIC SYSTEM	1	Z			
2	15E0655		附属装置平台管路	ATTACHMENT PLATFORM LINES	1	Z			
4	13E0061		行走液压系统	TRAVEL HYDRAULIC SYSTEM	1	Z			
5	12E0115		先导液压系统	PILOT HYDRAULIC SYSTEM	1	Z			
6	12E0161		附属装置先导管路	ATTACHMENT PILOT LINES	1	Z			
7	11E0486		工作装置管路总成	WORK IMPLEMENT LINES AS	1	Z			
8	11E0933		附属装置工作管路	ATTACHMENT WORK LINES	1	Z			

15E0585 000 液压系统
HYDRAULIC SYSTEM

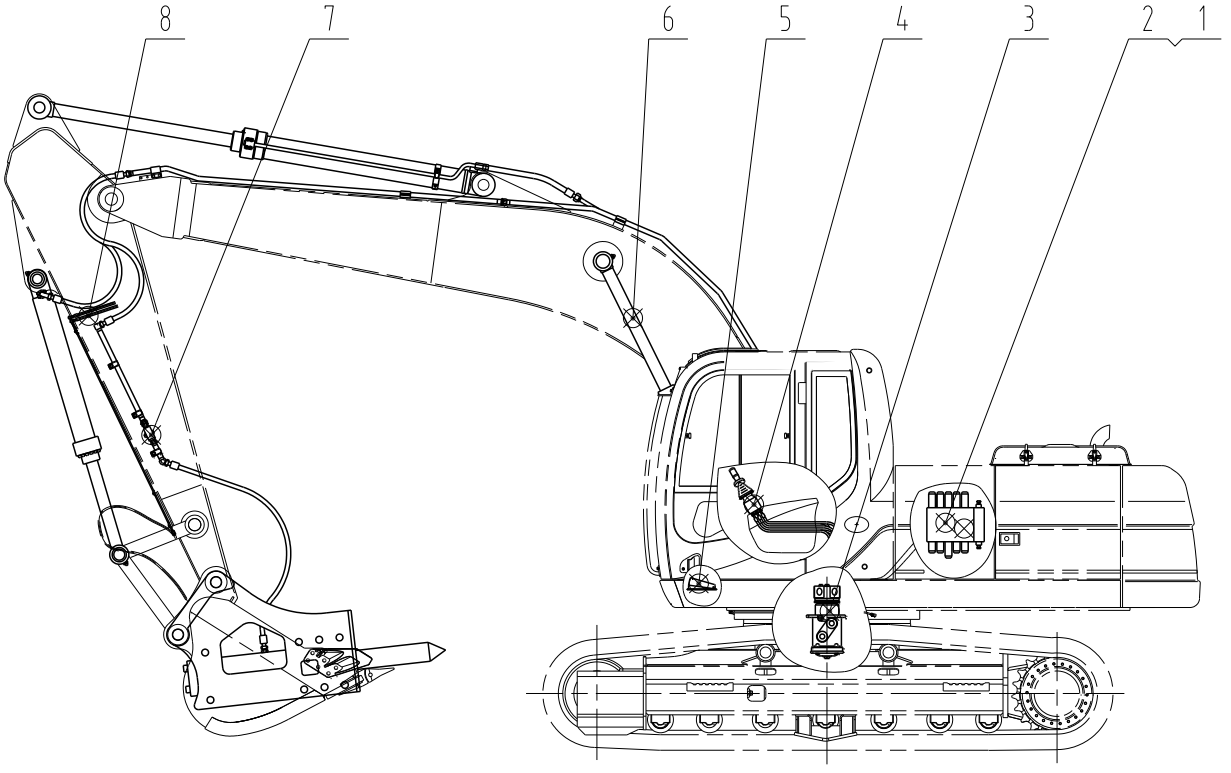

15E0585 000 液压系统 HYDRAULIC SYSTEM

件号 ITEM	部件号 PART NO.	版本 VER	零件名称	PART NAME	数量 Q'TY	服务代码 S.C	适用机号 SERIAL NO.	互换性 IA	可替换零件号 REPLACEABLE
1	15E0494		主液压系统	MAIN HYDRAULIC SYSTEM	1	Z			
2	15E0491		附属装置平台管路	ATTACHMENT PLATFORM LINES	1	Z			
3	13E0061		行走液压系统	TRAVEL HYDRAULIC SYSTEM	1	Z			
4	12E0115		先导液压系统	PILOT HYDRAULIC SYSTEM	1	Z			
5	12E0161		附属装置先导管路	ATTACHMENT PILOT LINES	1	Z			
6	11E0486		工作装置管路总成	WORK IMPLEMENT LINES AS	1	Z			
7	11E0487		附属装置工作管路	ATTACHMENT WORK LINES	1	Z			
8	12E0133		快速连接器控制管路	QUICK CONNECTOR CONTROL LINES	1	Z			

15E0872 000 液压系统
HYDRAULIC SYSTEM

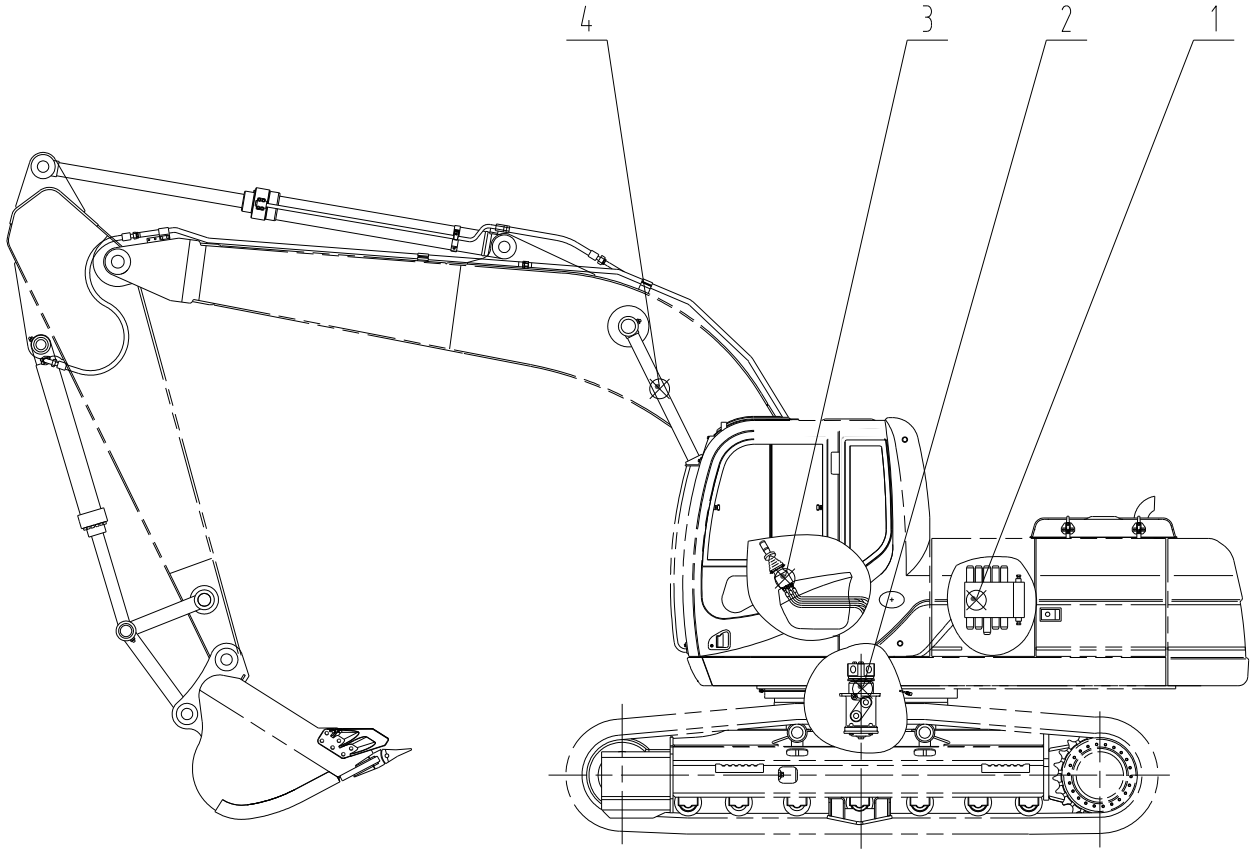

15E0872 000 液压系统 HYDRAULIC SYSTEM

件号 ITEM	部件号 PART NO.	版本 VER	零件名称	PART NAME	数量 Q'TY	服务代码 S.C	适用机号 SERIAL NO.	互换性 IA	可替换零件号 REPLACEABLE
1	15E0494		主液压系统	MAIN HYDRAULIC SYSTEM	1	Z			
2	13E0061		行走液压系统	TRAVEL HYDRAULIC SYSTEM	1	Z			
3	12E0200		先导液压系统	PILOT HYDRAULIC SYSTEM	1	Z			
4	11E0486		工作装置管路总成	WORK IMPLEMENT LINES AS	1	Z			

15E0698 000 液压系统
HYDRAULIC SYSTEM

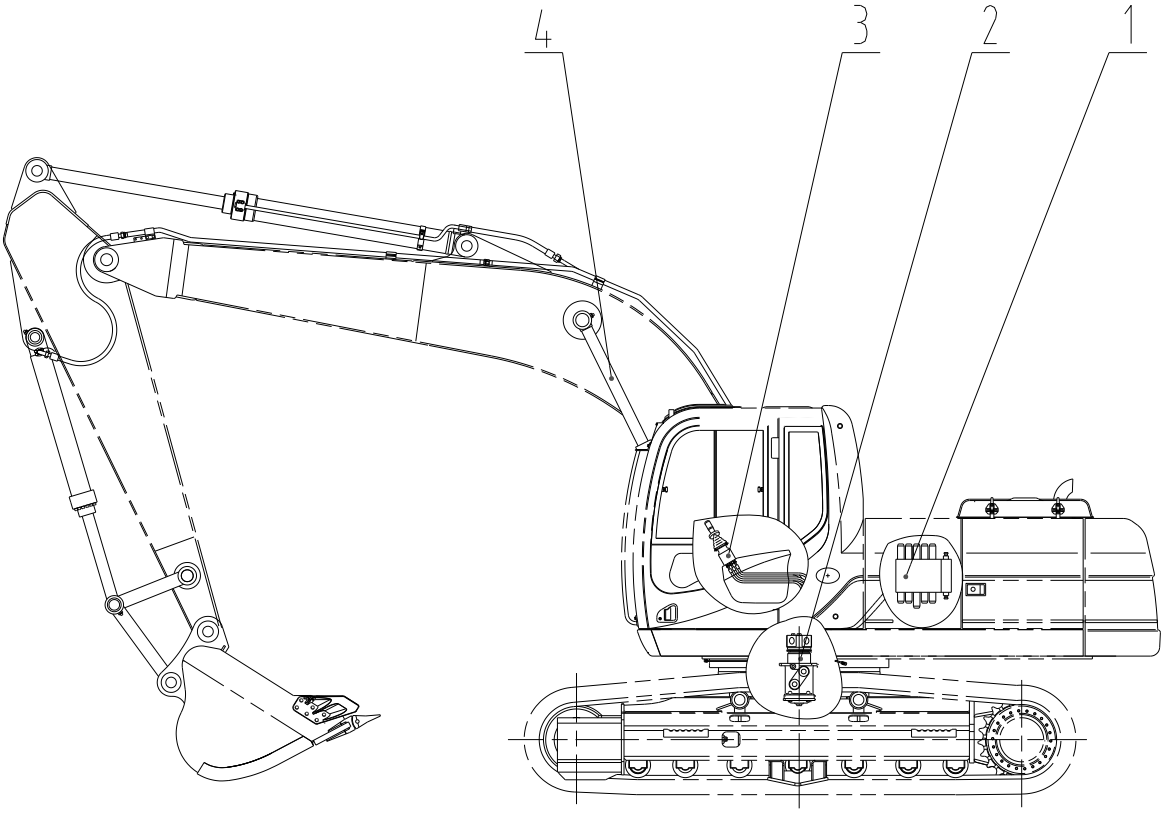

15E0698 000 液压系统 HYDRAULIC SYSTEM

件号 ITEM	部件号 PART NO.	版本 VER	零件名称	PART NAME	数量 Q'TY	服务代码 S.C	适用机号 SERIAL NO.	互换性 IA	可替换零件号 REPLACEABLE
1	15E0494		主液压系统	MAIN HYDRAULIC SYSTEM	1	Z			
2	13E0061		行走液压系统	TRAVEL HYDRAULIC SYSTEM	1	Z			
3	12E0115		先导液压系统	PILOT HYDRAULIC SYSTEM	1	Z			
4	11E0543		工作装置管路总成	WORK IMPLEMENT LINES AS	1	Z			

15E1141 000 液压系统
HYDRAULIC SYSTEM

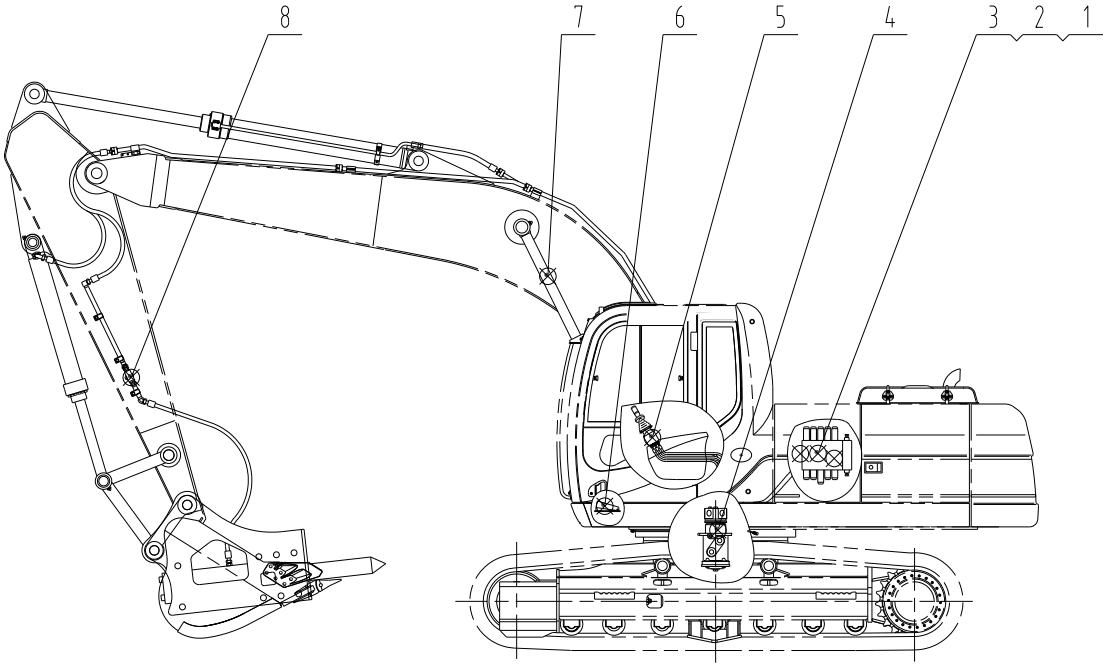

15E1141 000 液压系统 HYDRAULIC SYSTEM

件号 ITEM	部件号 PART NO.	版本 VER	零件名称	PART NAME	数量 Q'TY	服务代码 S.C	适用机号 SERIAL NO.	互换性 IA	可替换零件号 REPLACEABLE
1	15E0979		主液压系统	MAIN HYDRAULIC SYSTEM	1	Z			
2	15E1142		附属装置平台管路	ATTACHMENT PLATFORM LINES					
3	13E0061		行走液压系统	TRAVEL HYDRAULIC SYSTEM	1	Z			
4	12E0231		先导液压系统	PILOT HYDRAULIC SYSTEM	1	Z			
5	12E0272		附属装置先导管路	ATTACHMENT PILOT LINES	1	Z			
6	11E0896		工作装置管路总成	WORK IMPLEMENT LINES AS	1	Z			
7	11E0620		附属装置工作管路	ATTACHMENT WORK LINES	1	Z			

15E1131 000 液压系统
HYDRAULIC SYSTEM

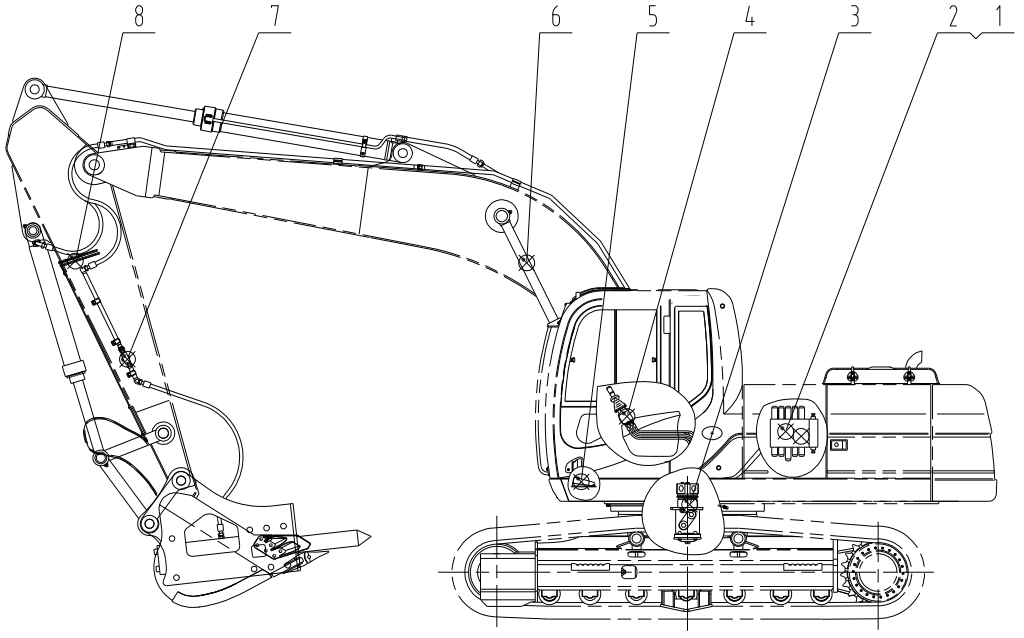

15E1131 000 液压系统 HYDRAULIC SYSTEM

件号 ITEM	部件号 PART NO.	版本 VER	零件名称	PART NAME	数量 Q'TY	服务代码 S.C	适用机号 SERIAL NO.	互换性 IA	可替换零件号 REPLACEABLE
1	15E0979		主液压系统	MAIN HYDRAULIC SYSTEM	1	Z			
2	15E1117		附属装置平台管路	ATTACHMENT PLATFORM LINES					
3	13E0061		行走液压系统	TRAVEL HYDRAULIC SYSTEM	1	Z			
4	12E0231		先导液压系统	PILOT HYDRAULIC SYSTEM	1	Z			
5	12E0265		附属装置先导管路	ATTACHMENT PILOT LINES	1	Z			
6	11E0896		工作装置管路总成	WORK IMPLEMENT LINES AS	1	Z			
7	11E0487		附属装置工作管路	ATTACHMENT WORK LINES	1	Z			
8	12E0266		快速连接器控制管路	QUICK CONNECTOR CONTROL LINES					

15E1259 000 液压系统
HYDRAULIC SYSTEM

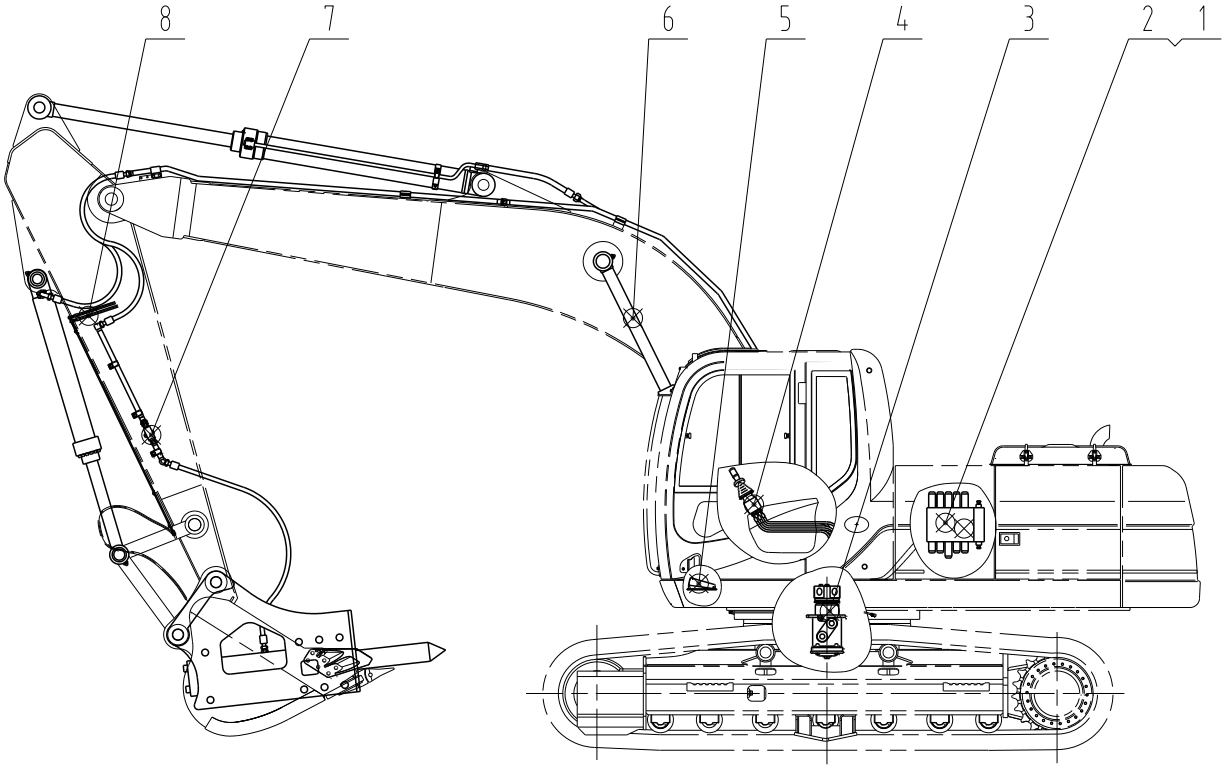

15E1259 000 液压系统 HYDRAULIC SYSTEM

件号 ITEM	部件号 PART NO.	版本 VER	零件名称	PART NAME	数量 Q'TY	服务代码 S.C	适用机号 SERIAL NO.	互换性 IA	可替换零件号 REPLACEABLE
1	15E0494		主液压系统	MAIN HYDRAULIC SYSTEM	1	Z			
2	15E0491		附属装置平台管路	ATTACHMENT PLATFORM LINES	1	Z			
3	13E0061		行走液压系统	TRAVEL HYDRAULIC SYSTEM	1	Z			
4	12E0115		先导液压系统	PILOT HYDRAULIC SYSTEM	1	Z			
5	12E0161		附属装置先导管路	ATTACHMENT PILOT LINES	1	Z			
6	11E0543		工作装置管路总成	WORK IMPLEMENT LINES AS	1	Z			
7	11E1256		附属装置工作管路	ATTACHMENT WORK LINES	1	Z			
8	12E0318		快速连接器控制管路	QUICK CONNECTOR CONTROL LINES	1	Z			

15E1295 000 液压系统
HYDRAULIC SYSTEM

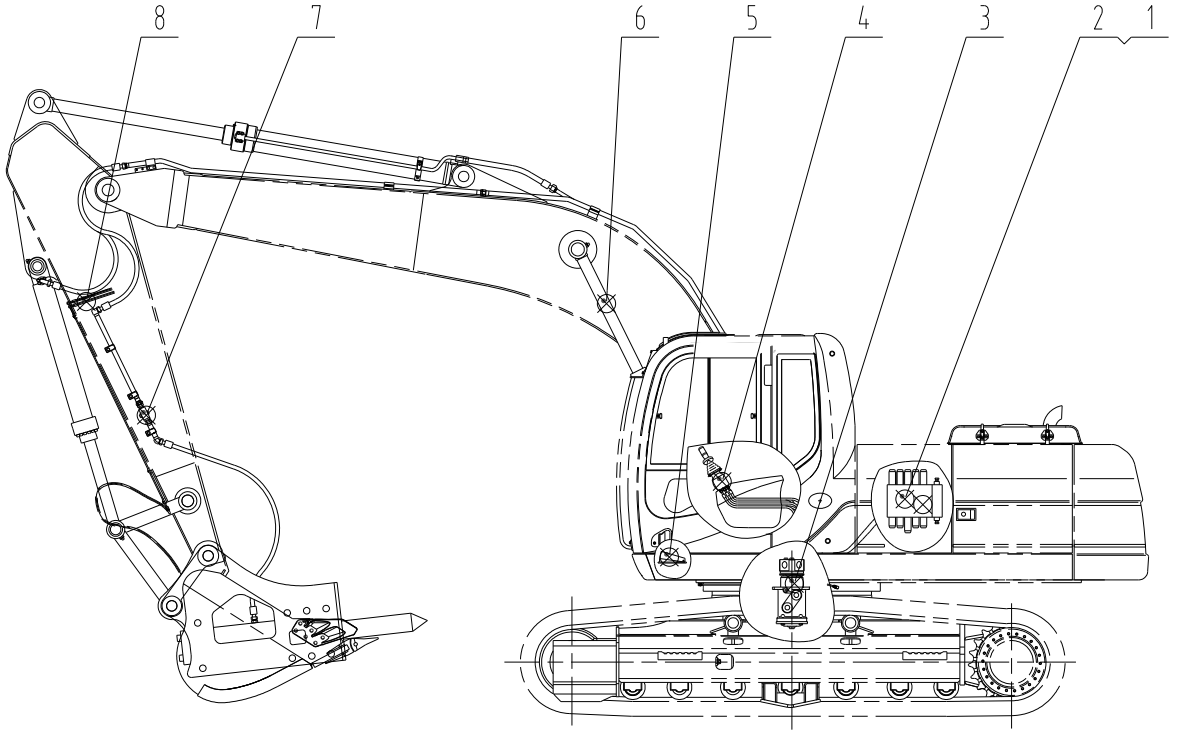

15E1295 000 液压系统 HYDRAULIC SYSTEM

件号 ITEM	部件号 PART NO.	版本 VER	零件名称	PART NAME	数量 Q'TY	服务代码 S.C	适用机号 SERIAL NO.	互换性 IA	可替换零件号 REPLACEABLE
1	15E0494		主液压系统	MAIN HYDRAULIC SYSTEM	1	Z			
2	15E0491		附属装置平台管路	ATTACHMENT PLATFORM LINES	1	Z			
3	13E0061		行走液压系统	TRAVEL HYDRAULIC SYSTEM	1	Z			
4	12E0115		先导液压系统	PILOT HYDRAULIC SYSTEM	1	Z			
5	12E0116		附属装置先导管路	ATTACHMENT PILOT LINES	1	Z			
6	11E0543		工作装置管路总成	WORK IMPLEMENT LINES AS	1	Z			
7	11E1256		附属装置工作管路	ATTACHMENT WORK LINES	1	Z			
8	12E0318		快速连接器控制管路	QUICK CONNECTOR CONTROL LINES	1	Z			

15E0978 000 液压系统
HYDRAULIC SYSTEM

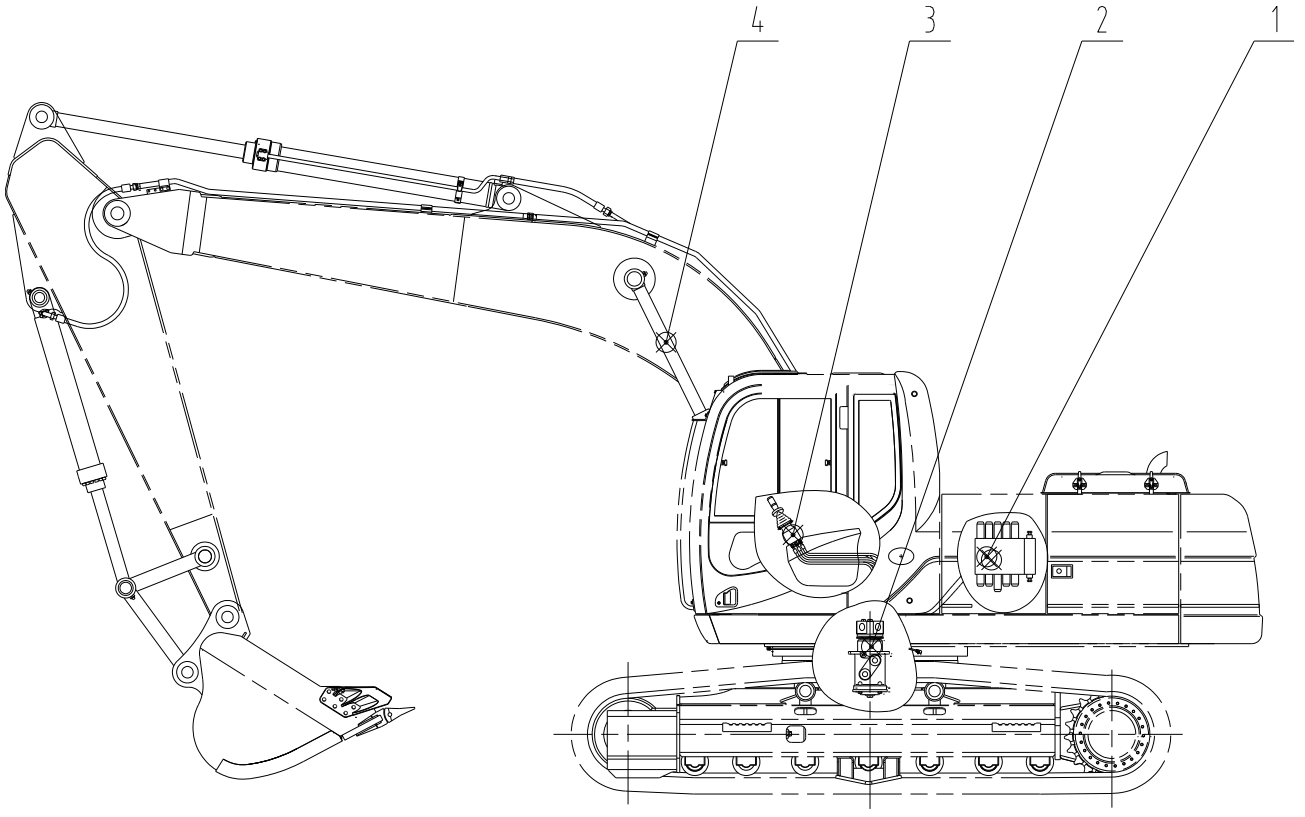

15E0978 000 液压系统 HYDRAULIC SYSTEM

件号 ITEM	部件号 PART NO.	版本 VER	零件名称	PART NAME	数量 Q'TY	服务代码 S.C	适用机号 SERIAL NO.	互换性 IA	可替换零件号 REPLACEABLE
1	15E0979	003	主液压系统	MAIN HYDRAULIC SYSTEM	1	Z			
2	13E0061	002	行走液压系统	TRAVEL HYDRAULIC SYSTEM	1	Z			
3	12E0231	002	先导液压系统	PILOT HYDRAULIC SYSTEM	1	Z			
4	11E0896	000	工作装置管路总成	WORK IMPLEMENT LINES AS	1	Z			

15Y0022 000 液压系统
HYDRAULIC SYSTEM

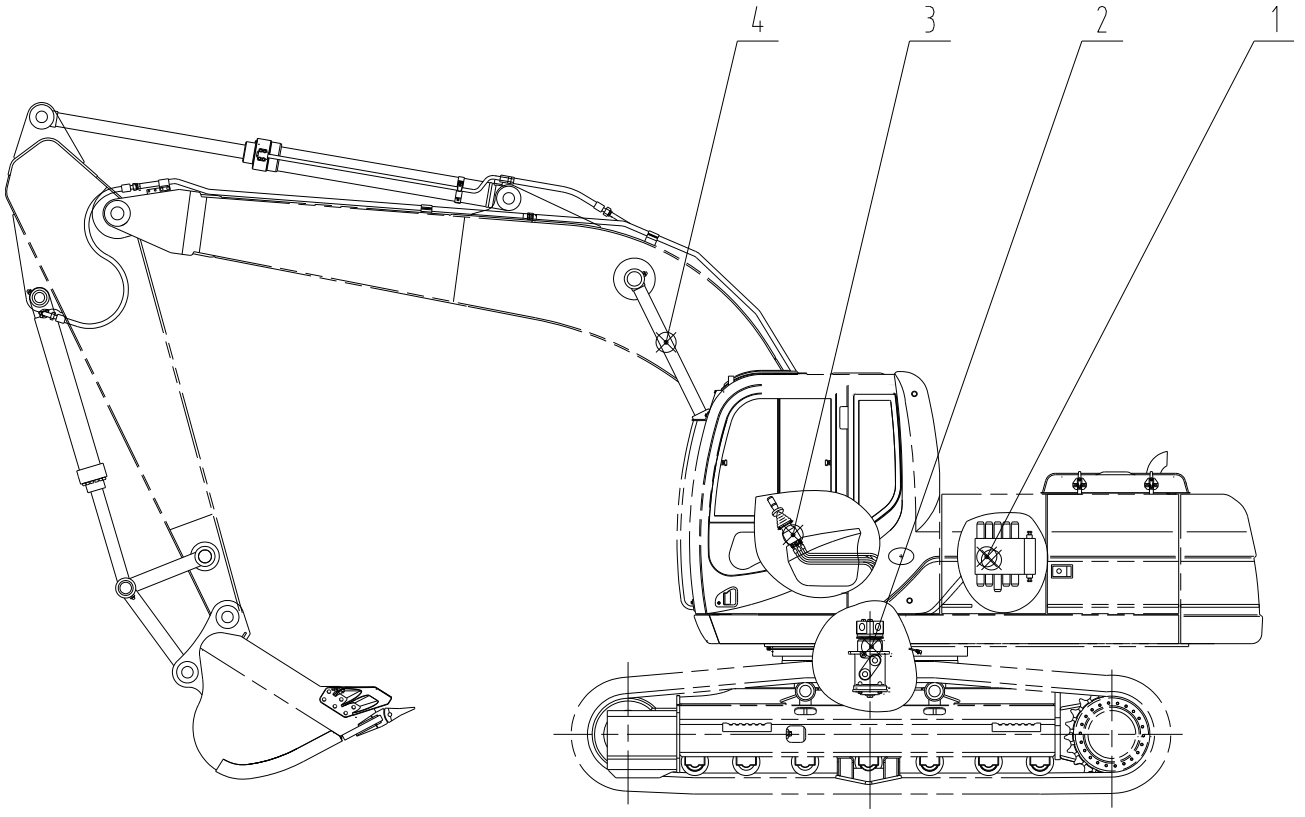

15Y0022 000 液压系统 HYDRAULIC SYSTEM

件号 ITEM	部件号 PART NO.	版本 VER	零件名称	PART NAME	数量 Q'TY	服务代码 S.C	适用机号 SERIAL NO.	互换性 IA	可替换零件号 REPLACEABLE
1	15E0979	003	主液压系统	MAIN HYDRAULIC SYSTEM	1	Z			
2	13E0061	002	行走液压系统	TRAVEL HYDRAULIC SYSTEM	1	Z			
3	12E0231	002	先导液压系统	PILOT HYDRAULIC SYSTEM	1	Z			
4	11Y0019	000	工作装置管路总成	WORK IMPLEMENT LINES AS	1	Z			

15E0891 000 液压系统
HYDRAULIC SYSTEM

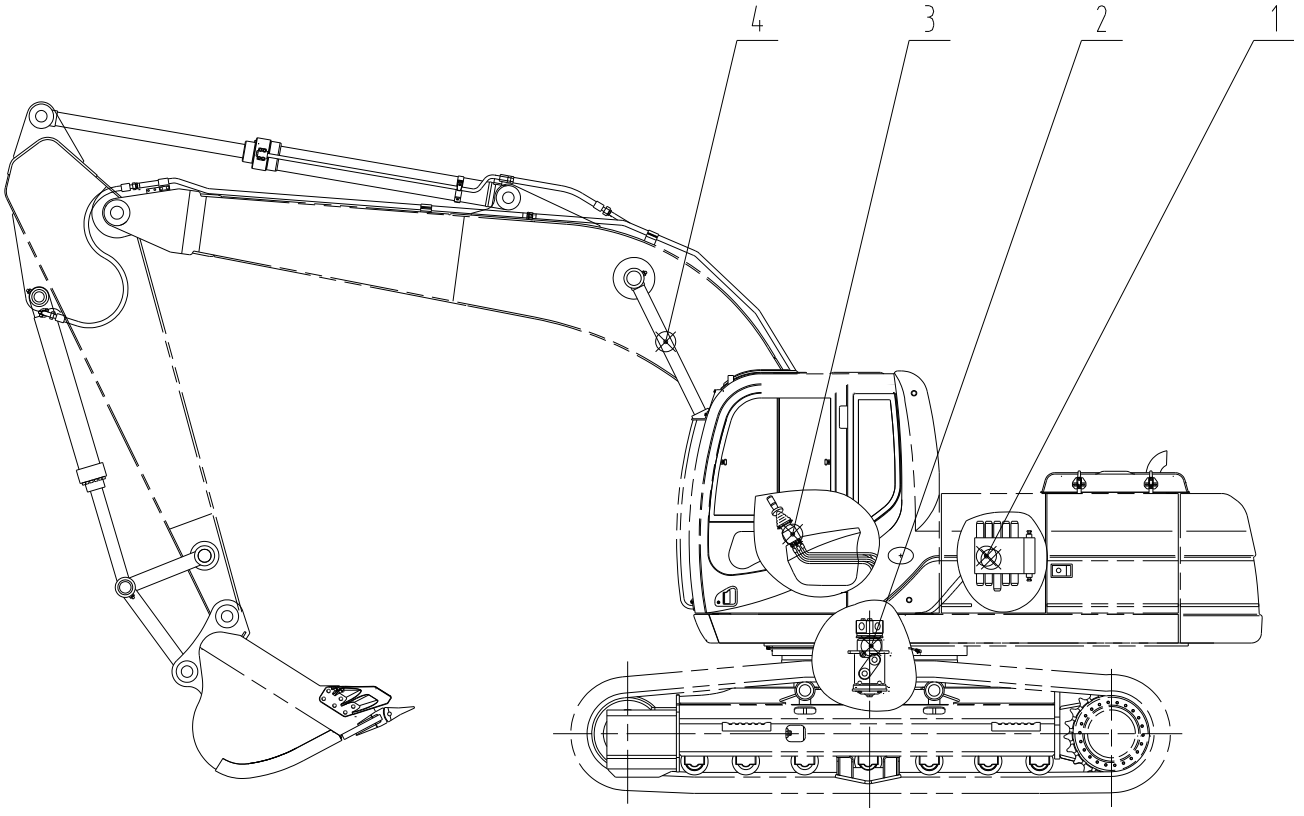

15E0891 000 液压系统 HYDRAULIC SYSTEM

件号 ITEM	部件号 PART NO.	版本 VER	零件名称	PART NAME	数量 Q'TY	服务代码 S.C	适用机号 SERIAL NO.	互换性 IA	可替换零件号 REPLACEABLE
1	15E0494		主液压系统	MAIN HYDRAULIC SYSTEM	1	Z			
2	13E0061		行走液压系统	TRAVEL HYDRAULIC SYSTEM	1	Z			
3	12E0115		先导液压系统	PILOT HYDRAULIC SYSTEM	1	Z			
4	11E0824		工作装置管路总成	WORK IMPLEMENT LINES AS	1	Z			

15Y0085 000 液压系统
HYDRAULIC SYSTEM

件号 ITEM	部件号 PART NO.	版本 VER	零件名称	PART NAME	数量 Q'TY	服务代码 S.C	适用机号 SERIAL NO.	互换性 IA	可替换零件号 REPLACEABLE
1	15E0979		主液压系统	MAIN HYDRAULIC SYSTEM	1	Z			
2	15E1142		附属装置平台管路	ATTACHMENT PLATFORM LINES					
3	13E0061		行走液压系统	TRAVEL HYDRAULIC SYSTEM	1	Z			
4	12E0231		先导液压系统	PILOT HYDRAULIC SYSTEM	1	Z			
5	12E0272		附属装置先导管路	ATTACHMENT PILOT LINES	1	Z			
6	11E1094		工作装置管路总成	WORK IMPLEMENT LINES AS	1	Z			
7	11E1256		附属装置工作管路	ATTACHMENT WORK LINES	1	Z			

15Y0086 000 液压系统
HYDRAULIC SYSTEM

件号 ITEM	部件号 PART NO.	版本 VER	零件名称	PART NAME	数量 Q'TY	服务代码 S.C	适用机号 SERIAL NO.	互换性 IA	可替换零件号 REPLACEABLE
1	15E0979		主液压系统	MAIN HYDRAULIC SYSTEM	1	Z			
2	15E1117		附属装置平台管路	ATTACHMENT PLATFORM LINES					
3	13E0061		行走液压系统	TRAVEL HYDRAULIC SYSTEM	1	Z			
4	12E0231		先导液压系统	PILOT HYDRAULIC SYSTEM	1	Z			
5	12E0265		附属装置先导管路	ATTACHMENT PILOT LINES	1	Z			
6	11E1094		工作装置管路总成	WORK IMPLEMENT LINES AS	1	Z			
7	11E1256		附属装置工作管路	ATTACHMENT WORK LINES	1	Z			

15E0979 006 主液压系统
MAIN HYDRAULIC SYSTEM

件号 ITEM	部件号 PART NO.	版本 VER	零件名称	PART NAME	数量 Q'TY	服务代码 S.C	适用机号 SERIAL NO.	互换性 IA	可替换零件号 REPLACEABLE
01	15E0979(A)		主液压系统(A)	MAIN HYDRAULIC SYSTEM(A)	1	Z			
02	15E0979(B)		主液压系统(B)	MAIN HYDRAULIC SYSTEM(B)	1	Z			
03	15E0979(C)		主液压系统(C)	MAIN HYDRAULIC SYSTEM(C)	1	Z			
04	15E0979(D)		主液压系统(D)	MAIN HYDRAULIC SYSTEM(D)	1	Z			
05	15E0979(E)		主液压系统(E)	MAIN HYDRAULIC SYSTEM(E)	1	Z			
06	15E0979(F)		主液压系统(F)	MAIN HYDRAULIC SYSTEM(F)	1	Z			
07	15E0979(G)		主液压系统(G)	MAIN HYDRAULIC SYSTEM(G)	1	Z			
08	15E0979(H)		主液压系统(H)	MAIN HYDRAULIC SYSTEM(H)	1	Z			
09	15E0979(I)		主液压系统(I)	MAIN HYDRAULIC SYSTEM(I)	1	Z			
10	15E0979(J)		主液压系统(J)	MAIN HYDRAULIC SYSTEM(J)	1	Z			

15E0979(A)　主液压系统(A)
MAIN HYDRAULIC SYSTEM(A)

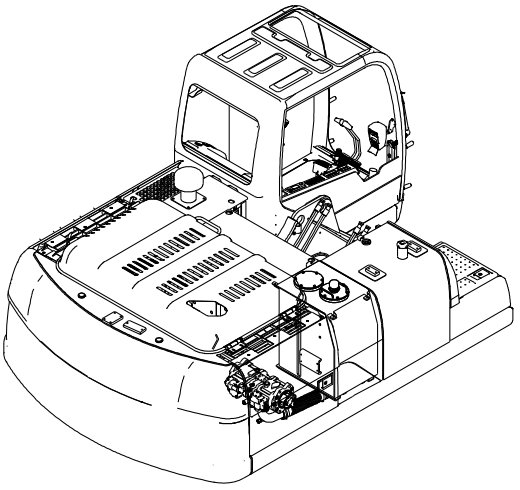

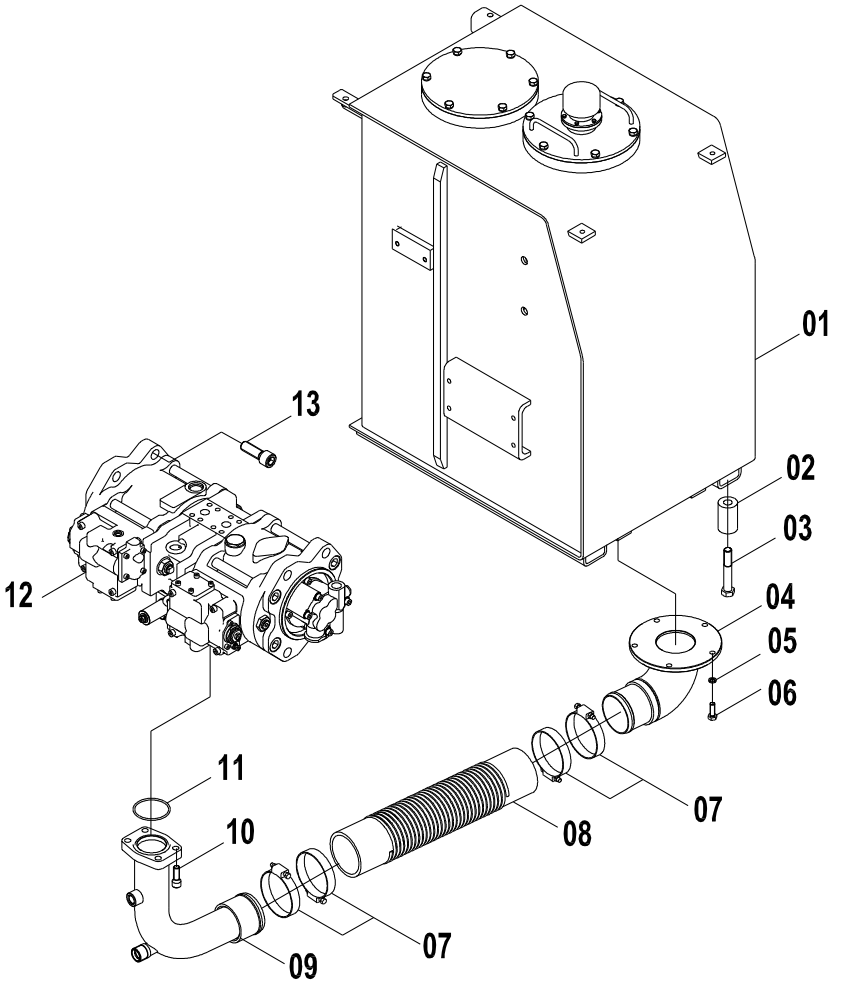

15E0979(A) 主液压系统(A) MAIN HYDRAULIC SYSTEM(A)

件号 ITEM	部件号 PART NO.	版本 VER	零件名称	PART NAME	数量 Q'TY	服务代码 S.C	适用机号 SERIAL NO.	互换性 IA	可替换零件号 REPLACEABLE
01	21C0341	001	液压油箱	HYDRAULIC OIL TANK	1				
02	34A0316	001	垫套	BUSHING	6				
03	01B0484	000	螺栓	BOLT	6				
04	10D4144	000	法兰钢管	FLANGE TUBE	1				
05	06B0002	000	垫圈	WASHER	5				
06	00B0019	000	螺栓	BOLT	5				
07	09C0152	001	T 型抱箍	T-CLAMP	4				
08	35C0148	002	吸油胶管	HOSE	1				
09	10D4581	000	吸油管	SUCTION TUBE	1				
10	04B0424	000	螺钉	SCREW	4				
11	12B0448	001	O 形圈	O-RING	1				
12	11C0841	001	泵	PUMP	1	Z			
13	04B0442	000	螺钉	SCREW	4				

15E0979(B)　主液压系统(B)
MAIN HYDRAULIC SYSTEM(B)

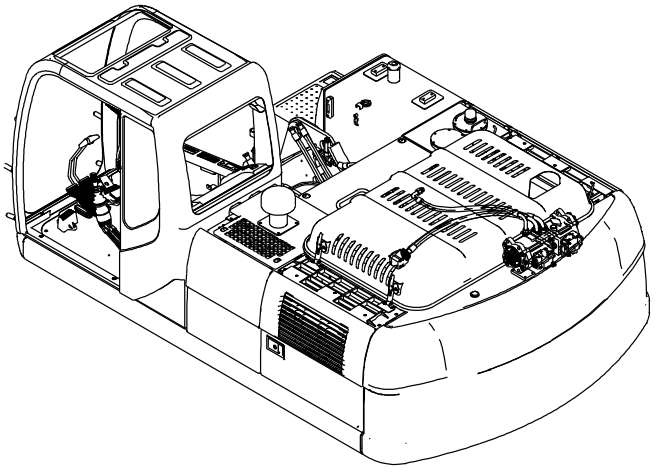

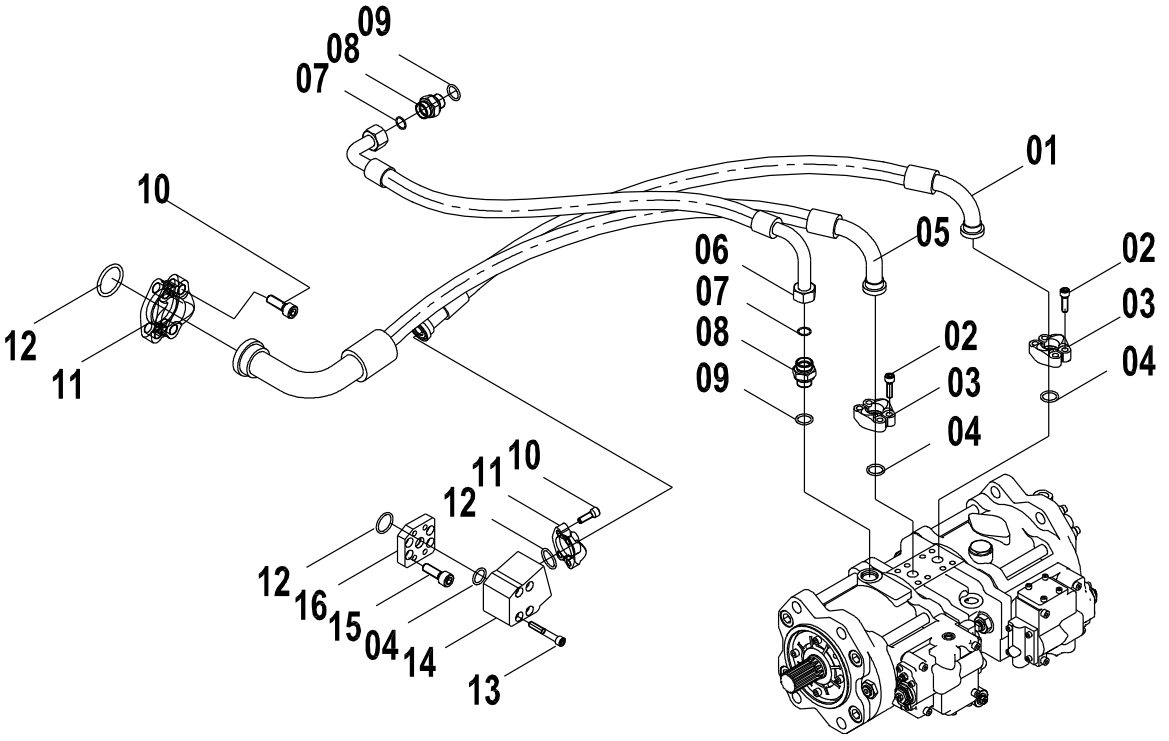

15E0979(B)　主液压系统(B) MAIN HYDRAULIC SYSTEM(B)

件号 ITEM	部件号 PART NO.	版本 VER	零件名称	PART NAME	数量 Q'TY	服务代码 S.C	适用机号 SERIAL NO.	互换性 IA	可替换零件号 REPLACEABLE
01	06C8862	000	软管总成	HOSE AS	1				
02	04B0415	000	螺钉	SCREW	8				
03	04A0252	002	法兰压板	SPLIT FLANGE	2				
04	12B0444	002	O形圈	O-RING	4				
05	06C8861	000	软管总成	HOSE AS	1				
06	06C5148	001	软管总成	HOSE AS	1				
07	12B1412	000	O形圈	O-RING	2				
08	00A3493	001	接头	CONNECTOR	2				
09	12B0431	001	O形圈	O-RING	2				
10	04B0413	000	螺钉	SCREW	8				
11	04A0250	001	法兰压板	SPLIT FLANGE	2				
12	12B0445	002	O形圈	O-RING	5				
13	04B0423	000	螺钉	SCREW	4				04B0422
13	04B0422	000	螺钉	SCREW	4				
14	03A0448	001	接头块	BLOCK	1				
15	04B0412	000	螺钉	SCREW	4				04B0679
15	04B0679	000	螺钉	SCREW	4				
16	03A0453	002	接头块	BLOCK	1				

15E0979(C)　主液压系统(C)
MAIN HYDRAULIC SYSTEM(C)

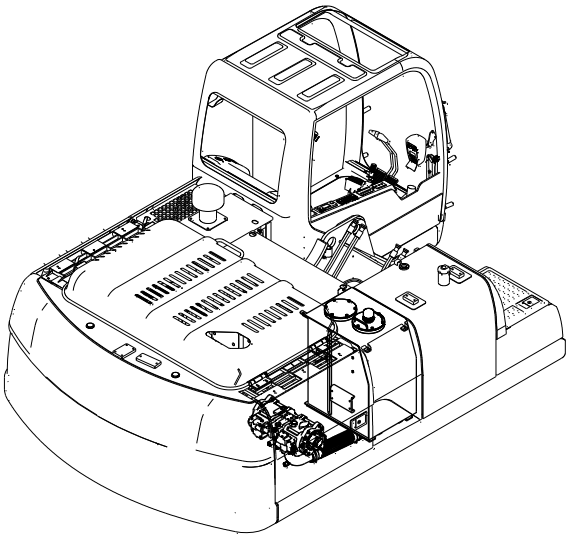

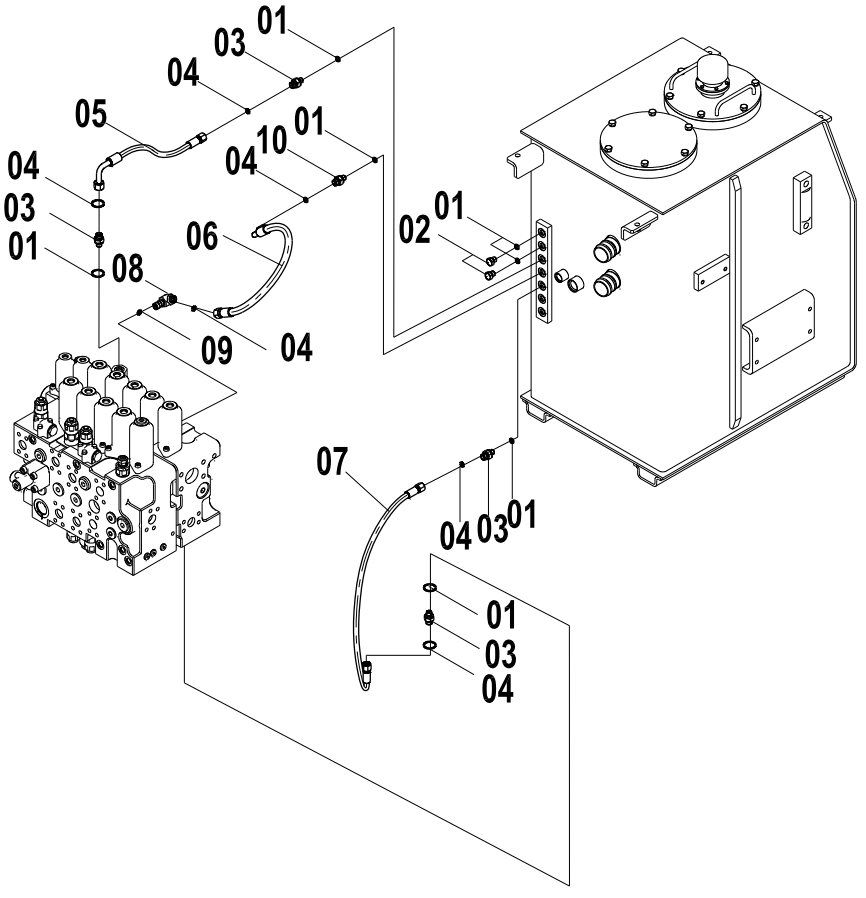

15E0979(C)　主液压系统(C) MAIN HYDRAULIC SYSTEM(C)

件号 ITEM	部件号 PART NO.	版本 VER	零件名称	PART NAME	数量 Q'TY	服务代码 S.C	适用机号 SERIAL NO.	互换性 IA	可替换零件号 REPLACEABLE
01	12B0428	002	O形圈	O-RING	7				
02	05A0075	001	螺塞	PLUG	2				
03	00A3491	002	接头	CONNECTOR	4				
04	12B1405	000	O形圈	O-RING	6				
05	05C4721	000	软管总成	HOSE AS	1				
06	06C9212	000	软管总成	HOSE AS	1				
07	05C4470	000	软管总成	HOSE AS	1				
08	31C0856	000	直角接头	CONNECTOR	1				
09	12B0429	002	O形圈	O-RING	1				
10	00A4359	000	接头	CONNECTOR	1				

15E0979(D)　主液压系统(D)
MAIN HYDRAULIC SYSTEM(D)

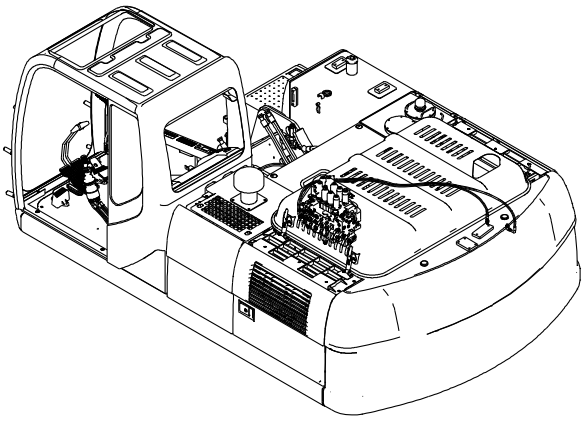

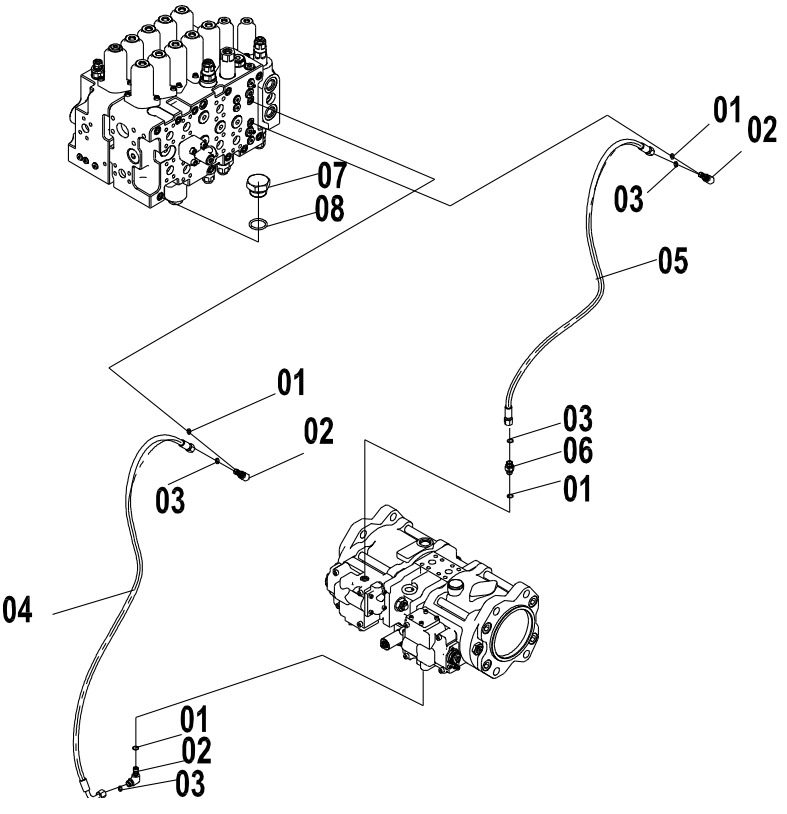

15E0979(D)　主液压系统(D) MAIN HYDRAULIC SYSTEM(D)

件号 ITEM	部件号 PART NO.	版本 VER	零件名称	PART NAME	数量 Q'TY	服务代码 S.C	适用机号 SERIAL NO.	互换性 IA	可替换零件号 REPLACEABLE
01	12B0428	002	O 形圈	O-RING	4				
02	31C0558	003	直角接头	CONNECTOR	3				
03	12B1405	000	O 形圈	O-RING	4				
04	05C4472	000	软管总成	HOSE AS	1				
05	05C4471	000	软管总成	HOSE AS	1				
06	00A3491	002	接头	CONNECTOR	1				
07	05A0163	001	螺塞	PLUG	1				
08	12B0432	001	O 形圈	O-RING	1				

15E0979(E)　主液压系统(E)
MAIN HYDRAULIC SYSTEM(E)

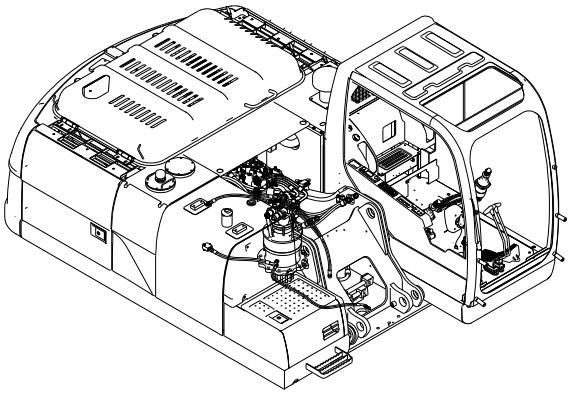

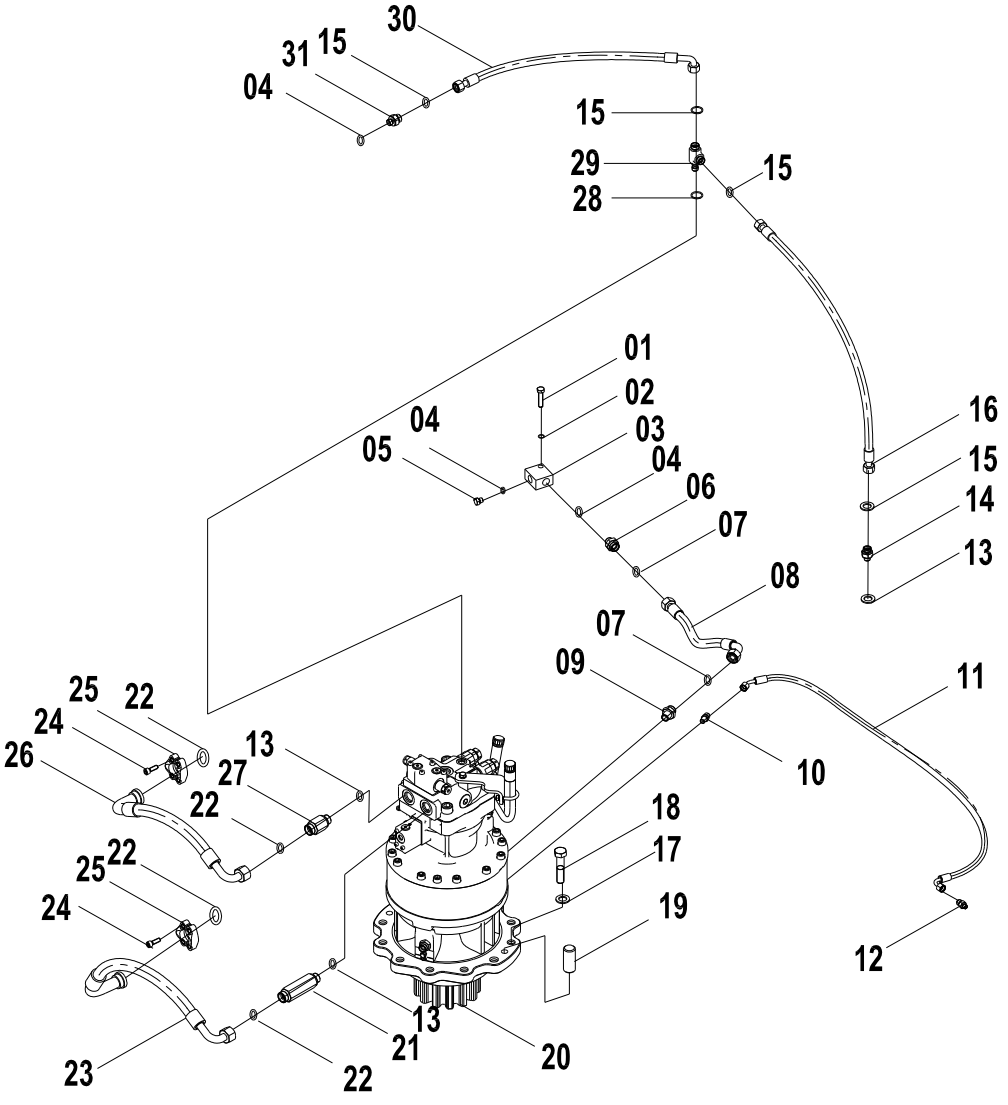

15E0979(E) 主液压系统(E) MAIN HYDRAULIC SYSTEM(E)

件号 ITEM	部件号 PART NO.	版本 VER	零件名称	PART NAME	数量 Q'TY	服务代码 S.C	适用机号 SERIAL NO.	互换性 IA	可替换零件号 REPLACEABLE
01	00B0004	000	螺栓	BOLT	1				
02	06B0002	000	垫圈	WASHER	1				
03	03A0256	000	接头块	BLOCK	1				
04	12B0430	002	O形圈	O-RING	4				
05	05A0079	001	螺塞	PLUG	1				
06	00A3846	001	接头	CONNECTOR	1				
07	12B1411	000	O形圈	O-RING	2				
08	06C9211	000	软管总成	HOSE AS	1				
09	00A3841	001	接头	CONNECTOR	1				
10	00A0882	000	接头	CONNECTOR	1				
11	05C3221	000	软管总成	HOSE AS	1				
12	00A0224	001	接头	CONNECTOR	1				
13	12B0431	001	O形圈	O-RING	2				
14	00A3492	002	接头	CONNECTOR	1				
15	12B1409	000	O形圈	O-RING	2				
16	06C8363	000	软管总成	HOSE AS	1				
17	06B0210	000	垫圈	WASHER	11				
18	01B0502	000	螺栓	BOLT	11				
19	66A0005	001	定位销	DOWEL PIN	1				
20	11C0587	002	回转马达及减速机		1	Z			
21	00A4500	000	接头	CONNECTOR	1				
22	12B0445	002	O形圈	O-RING	2				
23	06C8358	000	软管总成	HOSE AS	1				
24	04B0413	000	螺钉	SCREW	8				
25	04A0250	001	法兰压板	SPLIT FLANGE	2				
26	06C8357	000	软管总成	HOSE AS	1				
27	00A4504	000	接头	CONNECTOR	1				
28	12B0429	002	O形圈	O-RING	1				
29	32C0409	002	三通接头	TEE CONNECTOR	1				
30	06C8860	000	软管总成	HOSE AS	1				
31	00A3497	002	接头	CONNECTOR	1				

15E0979(F)　主液压系统(F)
MAIN HYDRAULIC SYSTEM(F)

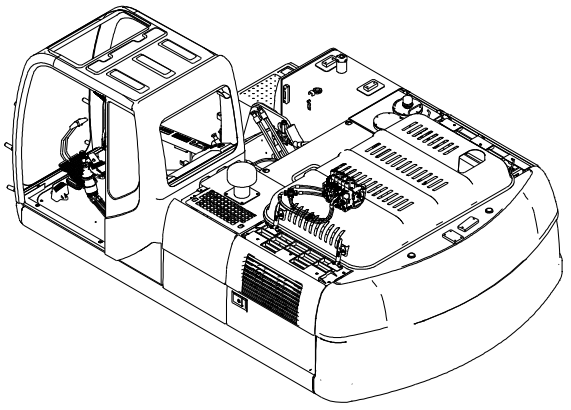

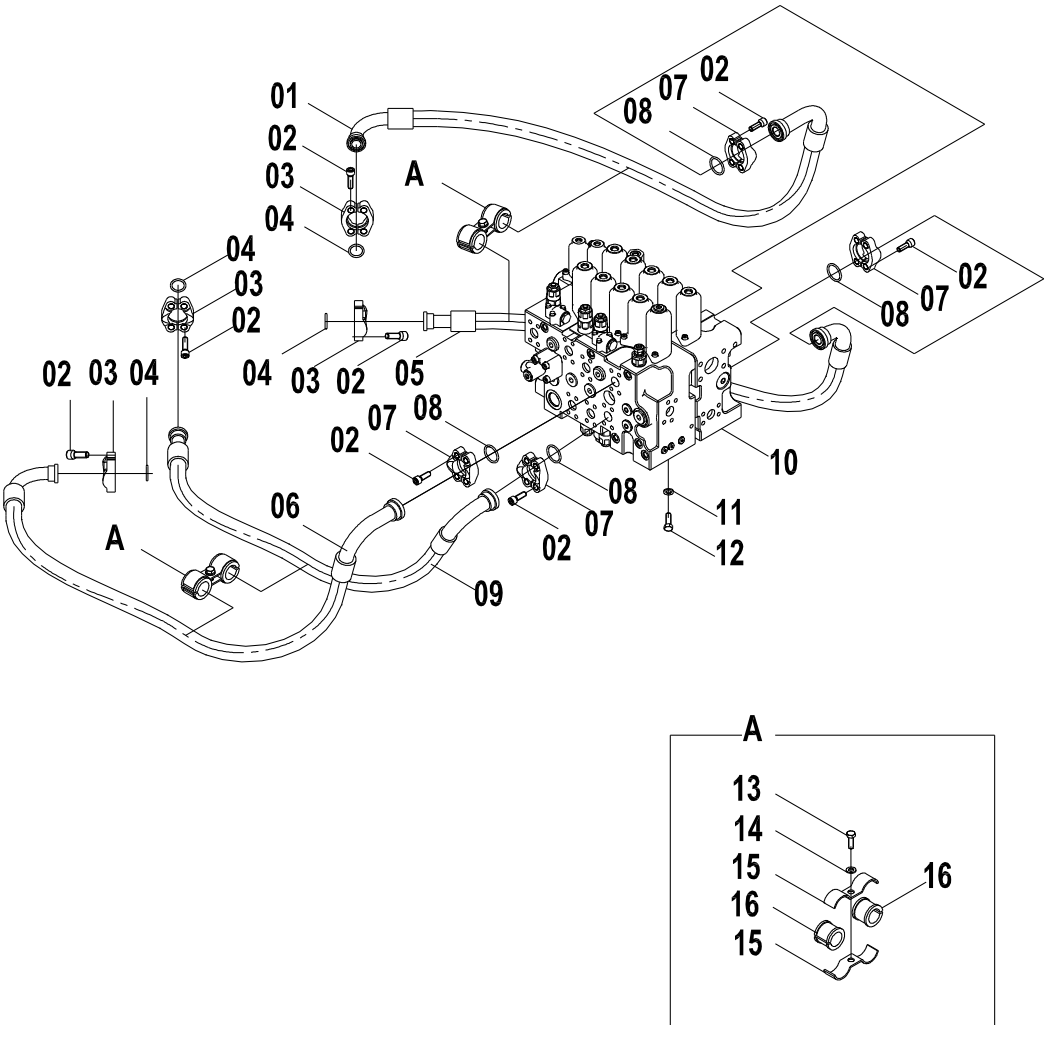

15E0979(F)　主液压系统(F) MAIN HYDRAULIC SYSTEM(F)

件号 ITEM	部件号 PART NO.	版本 VER	零件名称	PART NAME	数量 Q'TY	服务代码 S.C	适用机号 SERIAL NO.	互换性 IA	可替换零件号 REPLACEABLE
01	06C8355	000	软管总成	HOSE AS	1				
02	04B0413	000	螺钉	SCREW	32				
03	04A0249	001	法兰压板	SPLIT FLANGE	4				
04	12B0444	002	O 形圈	O-RING	4				
05	06C8356	000	软管总成	HOSE AS	1				
06	06C8353	000	软管总成	HOSE AS	1				
07	04A0250	001	法兰压板	SPLIT FLANGE	4				
08	12B0445	002	O 形圈	O-RING	4				
09	06C8354	000	软管总成	HOSE AS	1				
10	12C3328	000	主控阀	MAIN CONTROL VALVE	1				
11	06B0008	000	垫圈	WASHER	3				
12	00B0017	000	螺栓	BOLT	3				
13	00B0019	000	螺栓	BOLT	2				
14	06B0001	000	垫圈	WASHER	2				
15	20A6571	001	管夹	CLAMP	4				
16	83A0674	001	管夹护套	BOOT	4				

15E0979(G)　主液压系统(G)
MAIN HYDRAULIC SYSTEM(G)

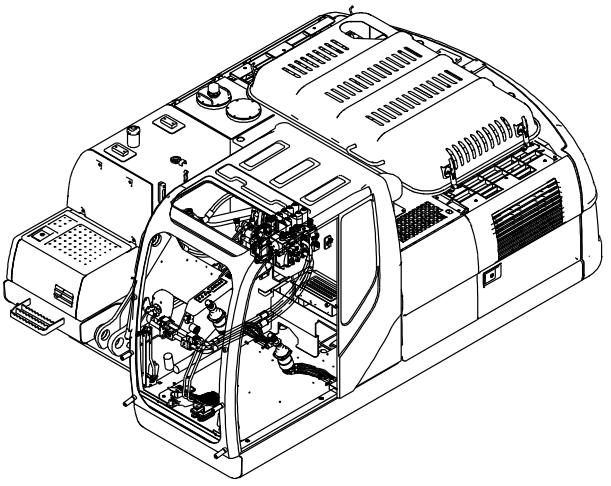

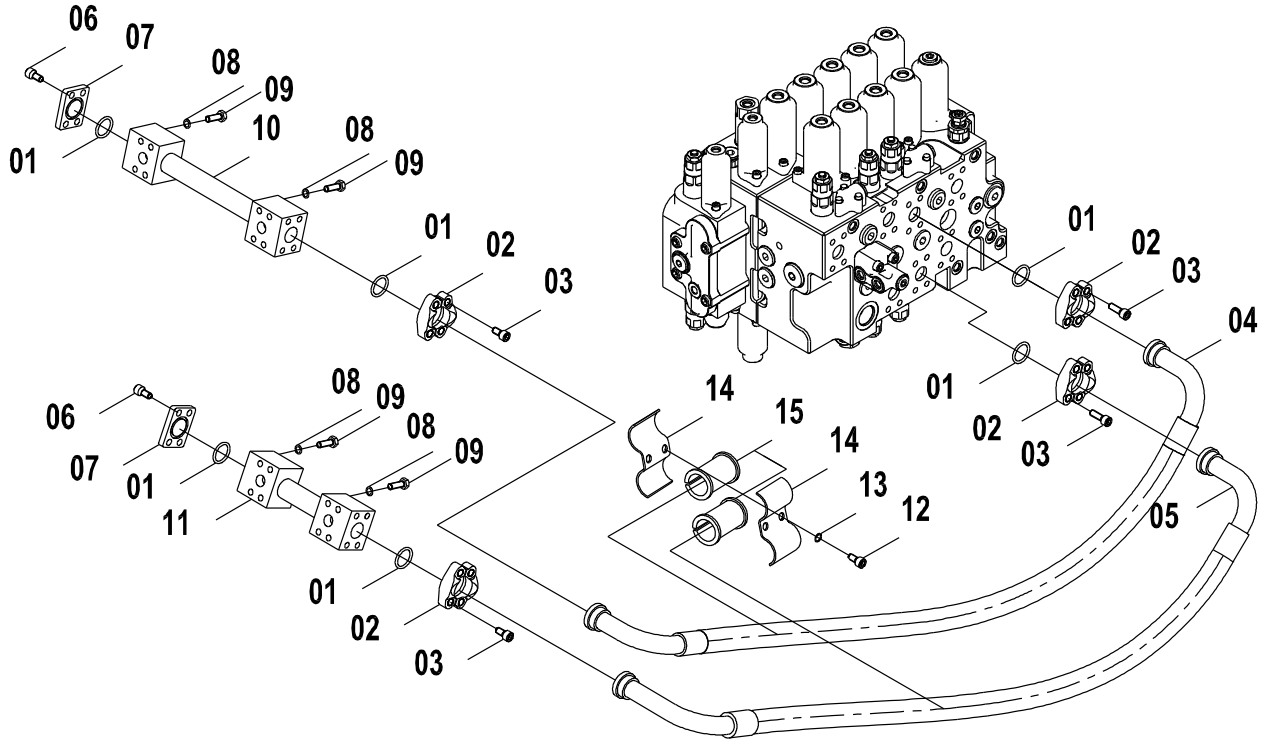

15E0979(G)　主液压系统(G) MAIN HYDRAULIC SYSTEM(G)

件号 ITEM	部件号 PART NO.	版本 VER	零件名称	PART NAME	数量 Q'TY	服务代码 S.C	适用机号 SERIAL NO.	互换性 IA	可替换零件号 REPLACEABLE
01	12B0445	002	O 形圈	O-RING	6				
02	04A0250	001	法兰压板	SPLIT FLANGE	4				
03	04B0413	000	螺钉	SCREW	16				
04	07C3119	000	软管总成	HOSE AS	1				
05	07C3120	000	软管总成	HOSE AS	1				
06	04B0680	000	螺钉	SCREW	8				
07	13A2836	002	堵板	PLATE	2				
08	06B0002	000	垫圈	WASHER	8				
09	00B0019	000	螺栓	BOLT	8				
10	02C0540	000	钢管总成	TUBE AS	1				
11	02C0541	000	钢管总成	TUBE AS	1				
12	00B0429	000	螺栓	BOLT	1				
13	06B0007	000	垫圈	WASHER	1				
14	20A6098	000	管夹	CLAMP	2				
15	83A0704	000	橡胶护套	BOOT	2				

15E0979(H)　主液压系统(H)
MAIN HYDRAULIC SYSTEM(H)

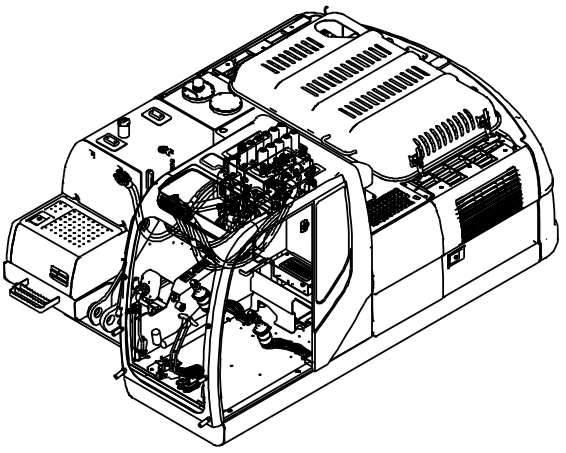

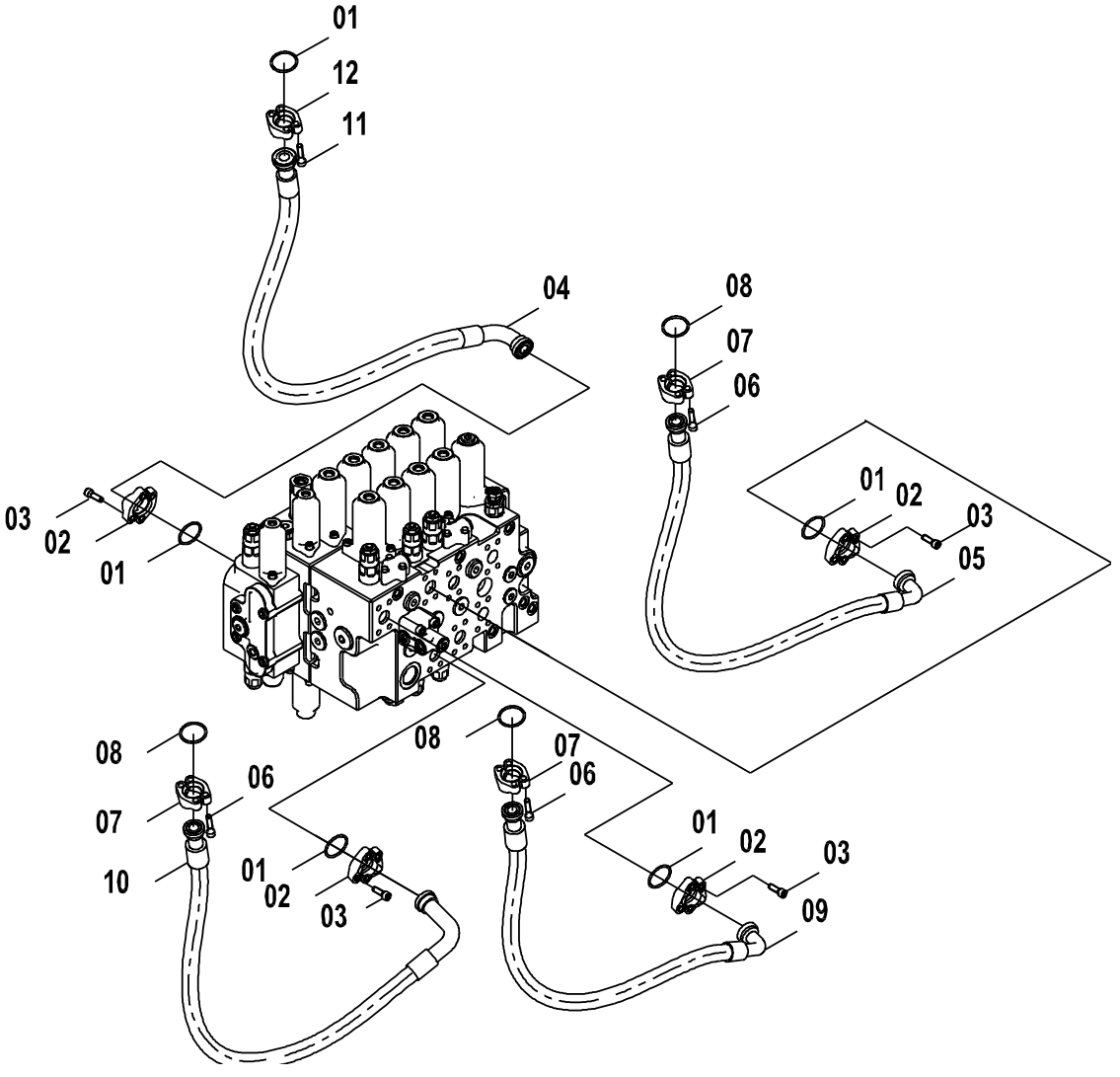

15E0979(H)　主液压系统(H) MAIN HYDRAULIC SYSTEM(H)

件号 ITEM	部件号 PART NO.	版本 VER	零件名称	PART NAME	数量 Q'TY	服务代码 S.C	适用机号 SERIAL NO.	互换性 IA	可替换零件号 REPLACEABLE
01	12B0445	002	O 形圈	O-RING	5				
02	04A0250	001	法兰压板	SPLIT FLANGE	4				
03	04B0413	000	螺钉	SCREW	16				
04	07C3121	000	软管总成	HOSE AS	1				
05	06C8359	000	软管总成	HOSE AS	1				
06	04B0670	000	螺钉	SCREW	12				
07	04A0252	002	法兰压板	SPLIT FLANGE	3				
08	12B0444	002	O 形圈	O-RING	3				
09	06C8360	000	软管总成	HOSE AS	1				
10	06C8361	000	软管总成	HOSE AS	1				
11	04B0671	000	螺钉	SCREW	4				
12	04A0268	002	法兰压板	SPLIT FLANGE	1				

15E0979(I)　主液压系统(I)
MAIN HYDRAULIC SYSTEM(I)

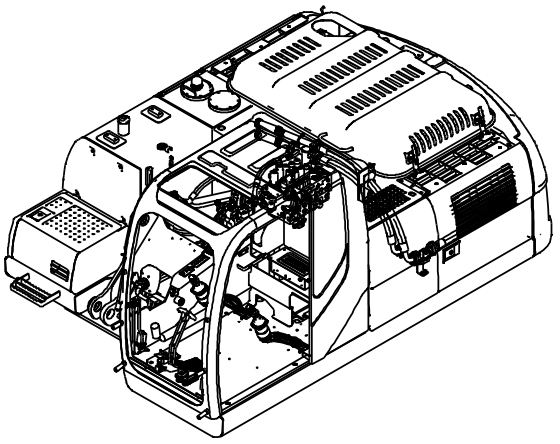

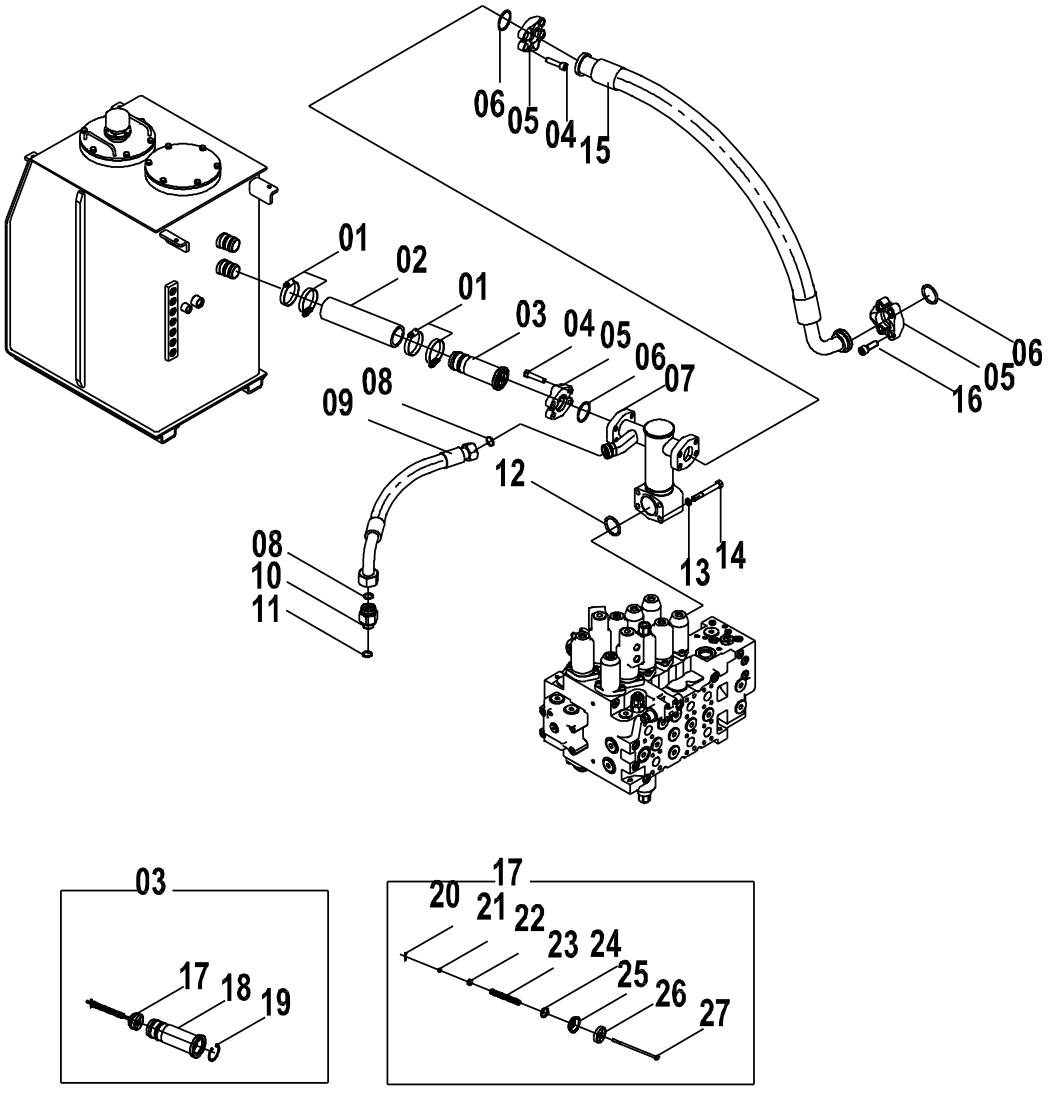

15E0979(I) 主液压系统(I) MAIN HYDRAULIC SYSTEM(I)

件号 ITEM	部件号 PART NO.	版本 VER	零件名称	PART NAME	数量 Q'TY	服务代码 S.C	适用机号 SERIAL NO.	互换性 IA	可替换零件号 REPLACEABLE
01	09C0028	001	软管卡箍	CLAMP	4				
02	30A0494	000	软管	HOSE	1				
03	12C2289	000	单向阀总成	CHECK VALVE AS	1				
04	04B0424	000	螺钉	SCREW	8				
05	04A0251	001	法兰压板	SPLIT FLANGE	3				
06	12B0446	001	O 形圈	O-RING	3				
07	10D7718	000	钢管	TUBE	1				
08	12B1416	000	O 形圈	O-RING	2				
09	07C3348	000	软管总成	HOSE AS	1				
10	00A3492	002	接头	CONNECTOR	1				
11	12B0431	001	O 形圈	O-RING	1				
12	12B0447	001	O 形圈	O-RING	1				
13	06B0008	000	垫圈	WASHER	4				
14	01B0142	000	螺栓	BOLT	4				
15	07C1735	002	软管总成	HOSE AS	1				
16	04B0702	000	螺钉	SCREW	4				
17	12C0154	000	单向阀	CHECK VALVE	1				
18	37A0185	000	法兰接管	PIPE	1				
19	07B0005	000	挡圈	SNAP RING	1				
20	08B0010	000	销	PIN	1				
21	03B0032	000	螺母	NUT	1				
22	76A0008	003	挡环	SNAP RING	1				
23	75A0004	000	弹簧	SPRING	1				
24	65A0005	000	阀芯	SPOOL	1				
25	55A0055	000	阀套	VALVE BUSHING	1				
26	78A0002	002	阀块	VALVE BLOCK	1				
27	65A0053	001	螺杆	SCREW ROD	1				

15E0979(J)　主液压系统(J)
MAIN HYDRAULIC SYSTEM(J)

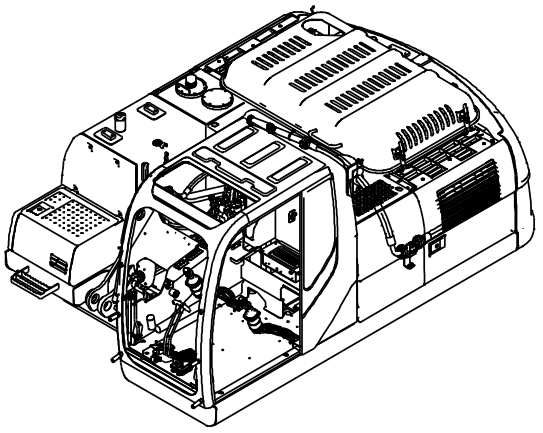

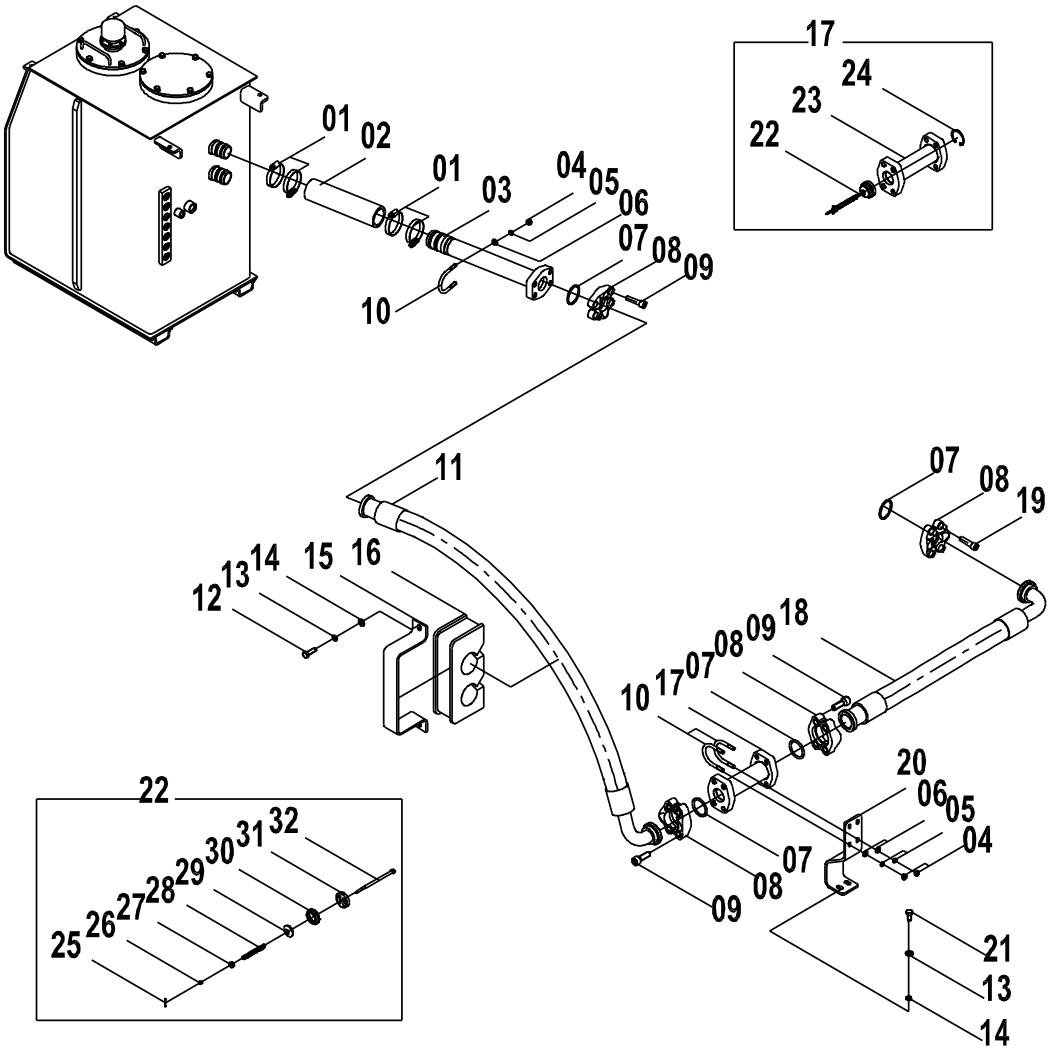

15E0979(J) 主液压系统(J) MAIN HYDRAULIC SYSTEM(J)

件号 ITEM	部件号 PART NO.	版本 VER	零件名称	PART NAME	数量 Q'TY	服务代码 S.C	适用机号 SERIAL NO.	互换性 IA	可替换零件号 REPLACEABLE
01	09C0028	001	软管卡箍	CLAMP	4				
02	30A0494	000	软管	HOSE	1				
03	10D1668	000	接管	PIPE	1				
04	03B0021	000	螺母	NUT	6				
05	06B0006	000	垫圈	WASHER	6				
06	06B0005	000	垫圈	WASHER	6				
07	12B0446	001	O 形圈	O-RING	4				
08	04A0251	001	法兰压板	SPLIT FLANGE	4				
09	04B0424	000	螺钉	SCREW	12				
10	02B0084	001	U 形螺栓	U-BOLT	3				
11	07C1736	002	软管总成	HOSE AS	1				
12	00B0019	000	螺栓	BOLT	2				
13	06B0002	000	垫圈	WASHER	4				
14	06B0001	000	垫圈	WASHER	4				
15	21A3527	001	管夹	CLAMP	1				
16	84A1073	000	软管夹	CLAMP	1				
17	12C1903	001	单向阀总成	CHECK VALVE AS	1				
18	07C1732	002	软管总成	HOSE AS	1				
19	04B0702	000	螺钉	SCREW	4				
20	22A2796	000	弯板	BEND PLATE	1				
21	00B0012	000	螺栓	BOLT	2				
22	12C0155	000	单向阀		1				
23	10D3941	001	法兰钢管	FLANGE TUBE	1				
24	07B0005	000	挡圈	SNAP RING	1				
25	08B0010	000	销	PIN	1				
26	03B0032	000	螺母	NUT	1				
27	76A0008	003	挡环	SNAP RING	1				
28	75A0006	000	弹簧	SPRING	1				
29	65A0008	000	阀芯	SPOOL	1				
30	55A0056	001	阀套	VALVE BUSHING	1				
31	78A0002	002	阀块	VALVE BLOCK	1				
32	65A0054	001	螺杆	SCREW ROD	1				

15E0494 013 主液压系统
MAIN HYDRAULIC SYSTEM

件号 ITEM	部件号 PART NO.	版本 VER	零件名称	PART NAME	数量 Q'TY	服务代码 S.C	适用机号 SERIAL NO.	互换性 IA	可替换零件号 REPLACEABLE
01	15E0494(A)		泵吸油管路	OIL INPUT PIPING	1	Z			
02	15E0494(B)		泵出油管路	OIL OUTPUT PIPING	1	Z			
03	15E0494(C)		主液压管路(1)	MAIN HYDRAULIC PIPING(1)	1	Z			
04	15E0494(D)		主液压管路(2)	MAIN HYDRAULIC PIPING(2)	1	Z			
05	15E0494(E)		主液压管路(3)	MAIN HYDRAULIC PIPING(3)	1	Z			
06	15E0494(F)		主液压管路(4)	MAIN HYDRAULIC PIPING(4)	1	Z			
07	15E0494(G)		主液压管路(5)	MAIN HYDRAULIC PIPING(5)	1	Z			
08	15E0494(H)		主液压管路(6)	MAIN HYDRAULIC PIPING(6)	1	Z			
09	15E0494(I)		主液压管路(7)	MAIN HYDRAULIC PIPING(7)	1	Z			
10	15E0494(J)		回转管路	SWING PIPINGS	1	Z			

(BLANK PAGE)

15E0494(A)　泵吸油管路
OIL INPUT PIPING

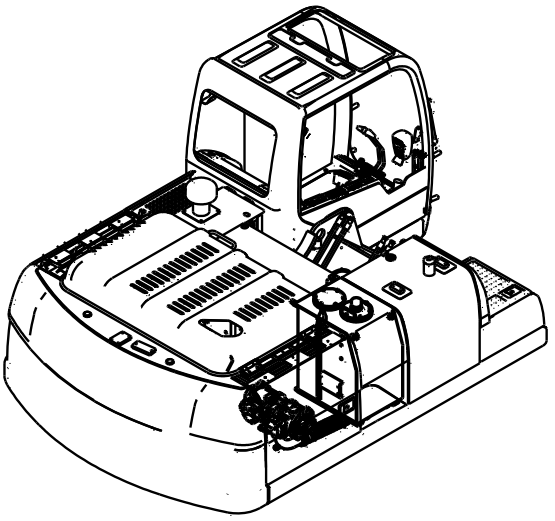

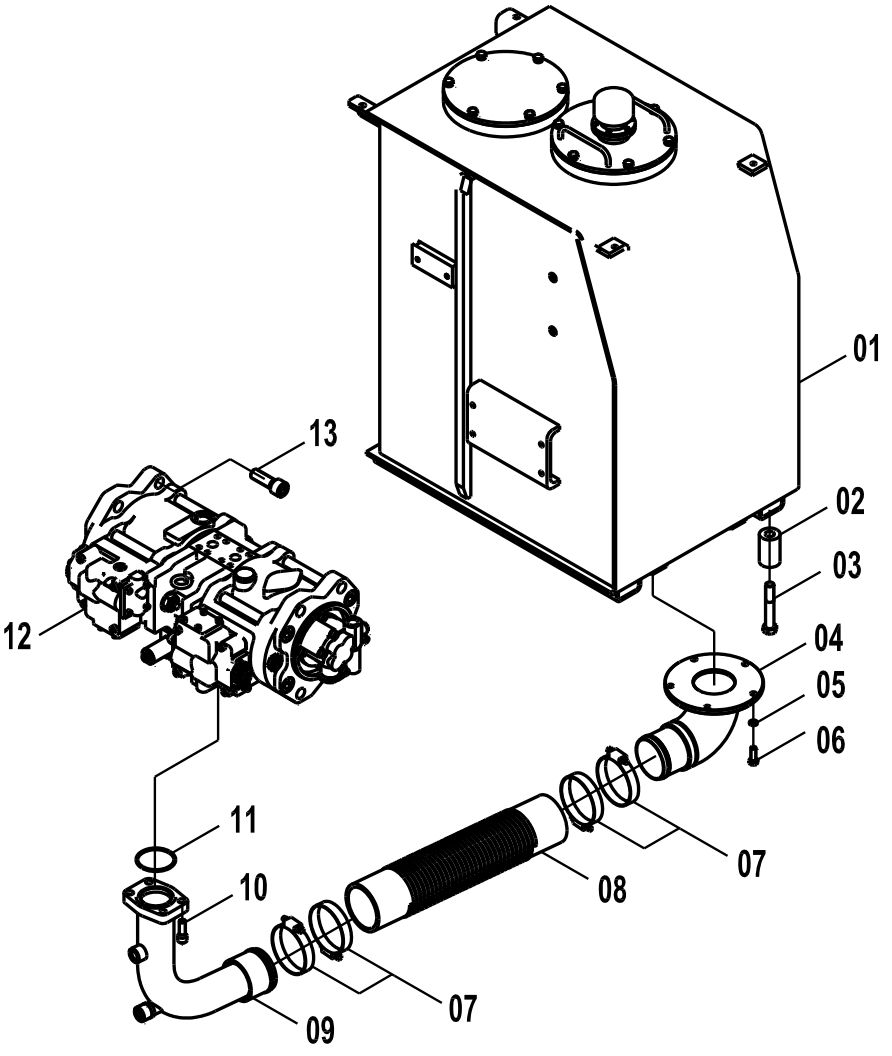

15E0494(A) 泵吸油管路 OIL INPUT PIPING

件号 ITEM	部件号 PART NO.	版本 VER	零件名称	PART NAME	数量 Q'TY	服务代码 S.C	适用机号 SERIAL NO.	互换性 IA	可替换零件号 REPLACEABLE
01	21C0341	000	液压油箱	HYDRAULIC OIL TANK	1	Z			
02	34A0316	000	垫套	BUSHING	6				
03	01B0484	000	螺栓	BOLT	6				
04	10D4144	000	法兰钢管	FLANGE TUBE	1				
05	06B0002	000	垫圈	WASHER	18				
06	00B0019	000	螺栓	BOLT	16				
07	09C0152	000	T 型抱箍	T-CLAMP	4				
08	35C0148	001	吸油胶管	HOSE	1				
09	10D4581	000	吸油管	SUCTION TUBE	1				
10	04B0424	000	螺钉	SCREW	24				
11	12B0448	000	O 形圈	O-RING	1				
12	11C0841	001	泵	PUMP	1	Z			
13	04B0442	000	螺钉	SCREW	4				

15E0494(B)　泵出油管路
OIL OUTPUT PIPING

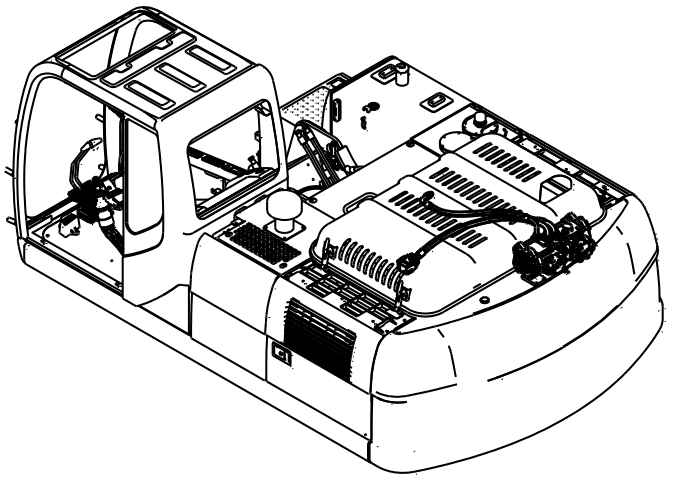

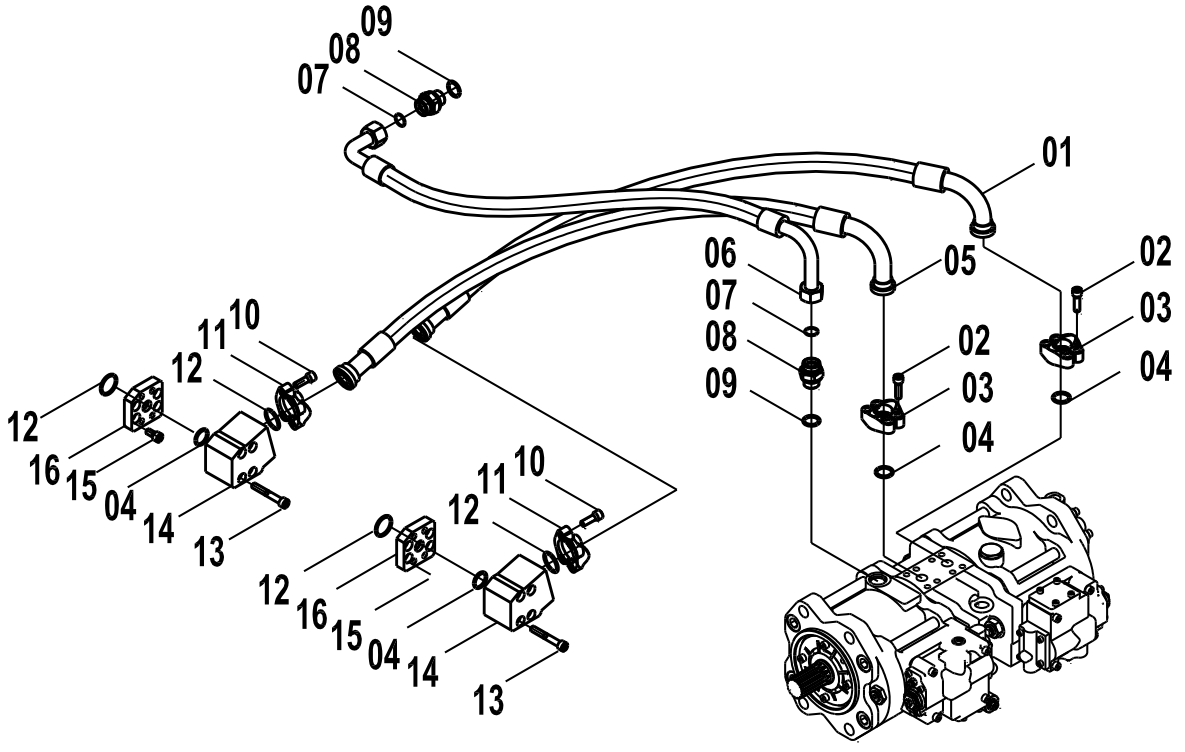

15E0494(B) 泵出油管路 OIL OUTPUT PIPING

件号 ITEM	部件号 PART NO.	版本 VER	零件名称	PART NAME	数量 Q'TY	服务代码 S.C	适用机号 SERIAL NO.	互换性 IA	可替换零件号 REPLACEABLE
01	06C5160	000	软管总成	HOSE AS	1				
02	04B0415	000	螺钉	SCREW	8				
03	04A0252	000	法兰压板	SPLIT FLANGE	5				
04	12B0444	001	O形圈	O-RING	11				
05	06C5161	000	软管总成	HOSE AS	1				
06	06C5148	000	软管总成	HOSE AS	1				
07	12B1413	000	O形圈	O-RING	2				
08	00A3493	000	接头	CONNECTOR	2				
09	12B0431	001	O形圈	O-RING	5				
10	04B0413	000	螺钉	SCREW	80				
11	04A0250	001	法兰压板	SPLIT FLANGE	16				
12	12B0445	002	O形圈	O-RING	21				
13	04B0423	000	螺钉	SCREW	8				
14	03A0448	001	接头块	BLOCK	2				
15	04B0412	000	螺钉	SCREW	16				
16	03A0453	002	接头块	BLOCK	2				

15E0494(C)　主液压管路(1)
MAIN HYDRAULIC PIPING(1)

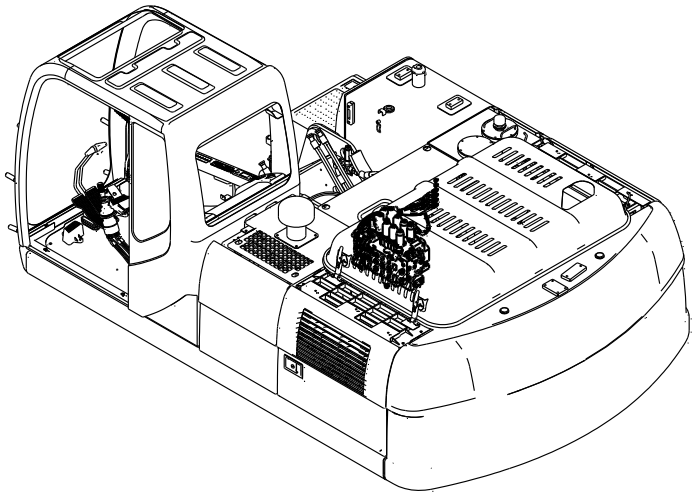

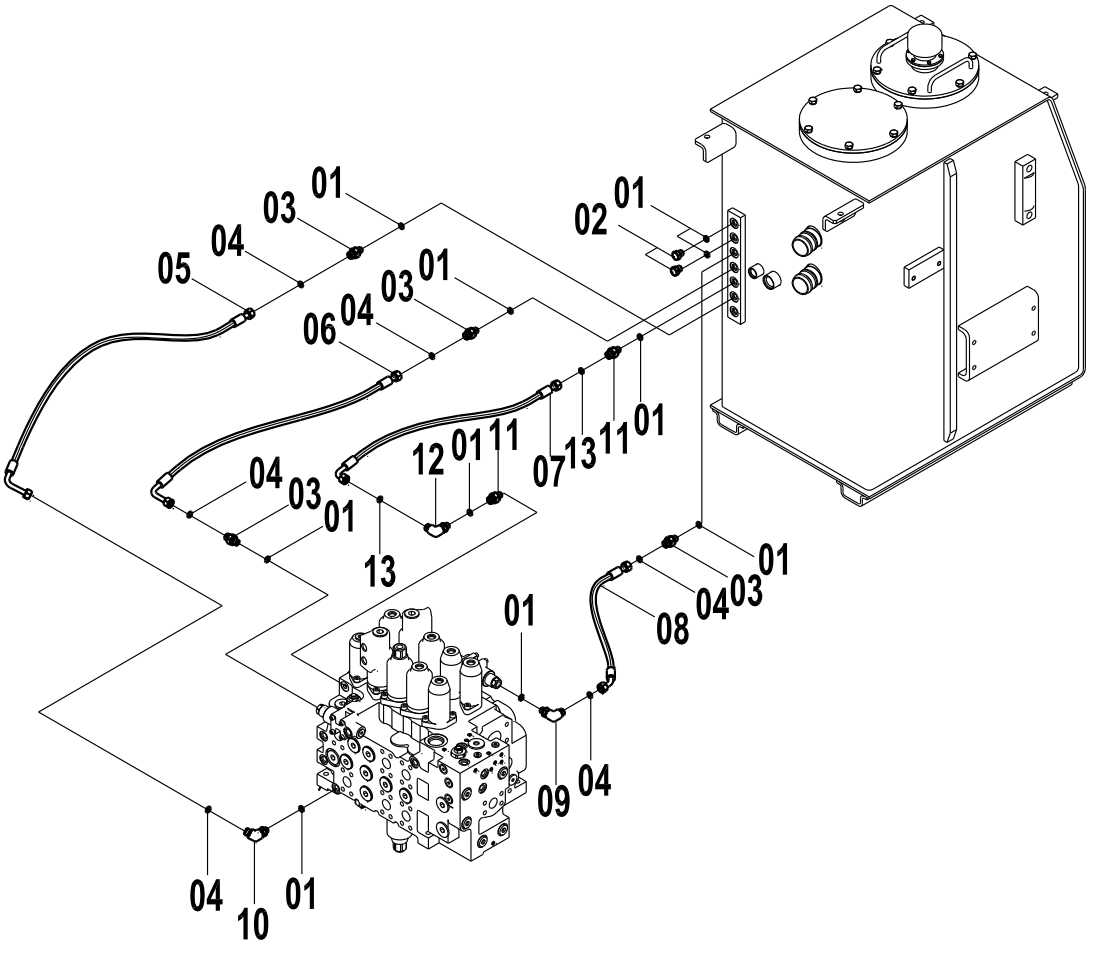

15E0494(C)　主液压管路(1) MAIN HYDRAULIC PIPING(1)

件号 ITEM	部件号 PART NO.	版本 VER	零件名称	PART NAME	数量 Q'TY	服务代码 S.C	适用机型 SERIAL NO.	互换性 IA	可替换零件号 REPLACEABLE
01	12B0428	002	O 形圈	O-RING	14				
02	05A0075	000	螺塞	PLUG	2				
03	00A3491	001	接头	CONNECTOR	4				
04	12B1406	000	O 型圈	O-RING	8				
05	05C2486	000	软管总成	HOSE AS	1				
06	05C2487	000	软管总成	HOSE AS	1				
07	06C6760	001	软管总成	HOSE AS	1				
08	05C3141	000	软管总成	HOSE AS	1				
09	31C0558	002	直角接头	CONNECTOR	1				
10	31C0560	001	弯接头	ELBOW CONNECTOR	2				
11	00A4359	000	接头	CONNECTOR	1				
12	31C1057	000	直角接头	CONNECTOR	1				
13	12B1407	000	O 型圈	O-RING	2				

15E0494(D)　主液压管路(2)
MAIN HYDRAULIC PIPING(2)

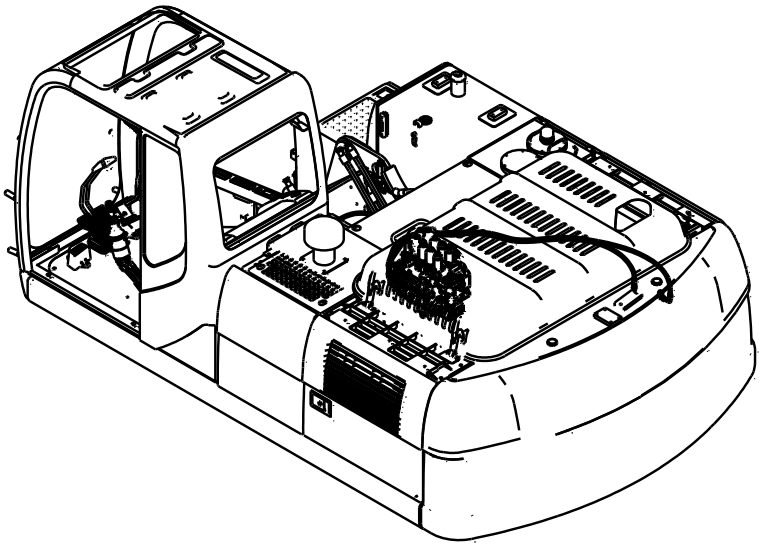

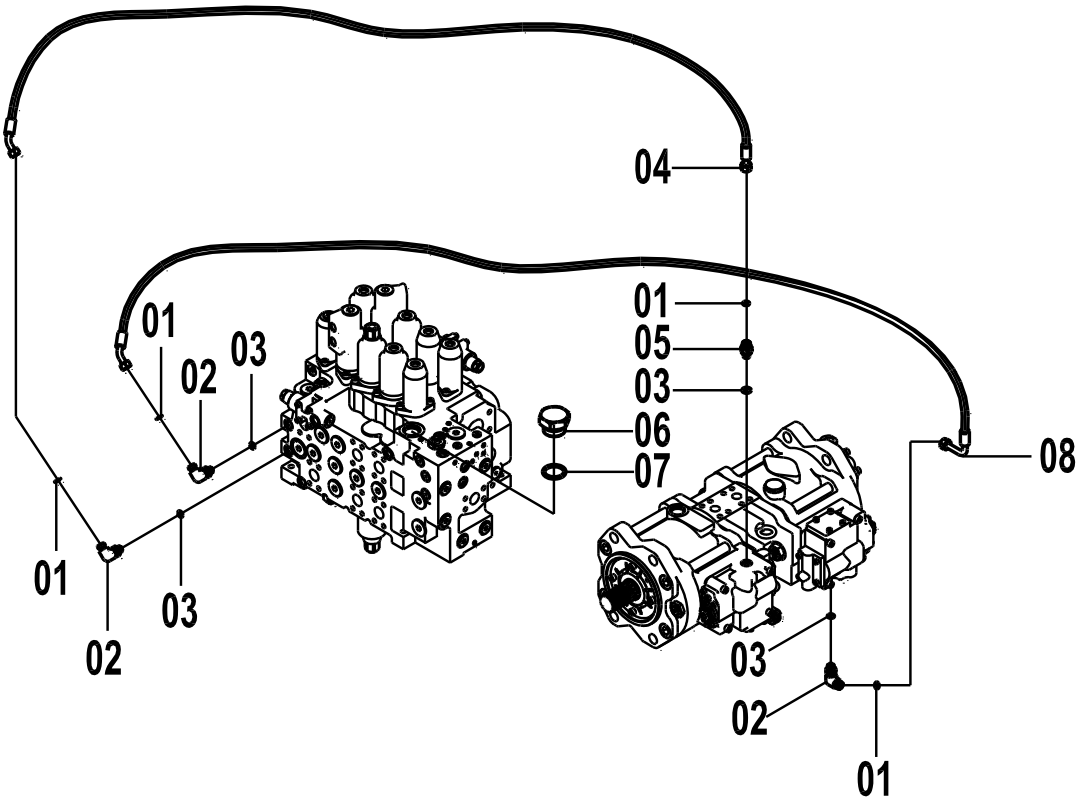

15E0494(D)　主液压管路(2) MAIN HYDRAULIC PIPING(2)

件号 ITEM	部件号 PART NO.	版本 VER	零件名称	PART NAME	数量 Q'TY	服务代码 S.C	适用机号 SERIAL NO.	互换性 IA	可替换零件号 REPLACEABLE
01	12B1406	000	O 型圈	O-RING	4				
02	31C0558	002	直角接头	CONNECTOR	3				
03	12B0428	002	O 形圈	O-RING	4				
04	05C3116	000	软管总成	HOSE AS	1				
05	00A3491	001	接头	CONNECTOR	1				
06	05A0163	000	螺塞	PLUG	1				
07	12B0432	001	O 形圈	O-RING	1				
08	05C3117	000	软管总成	HOSE AS	1				

15E0494(E) 主液压管路(3)
MAIN HYDRAULIC PIPING(3)

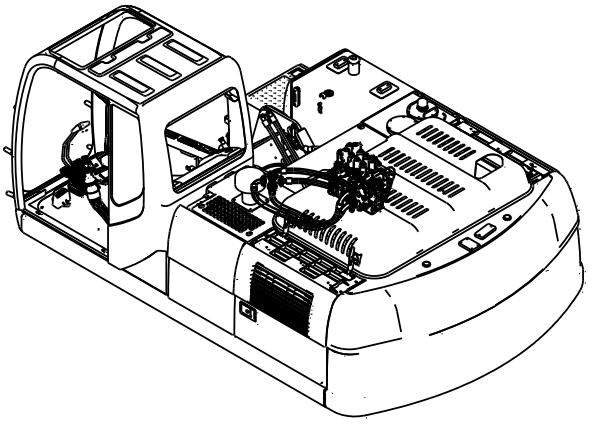

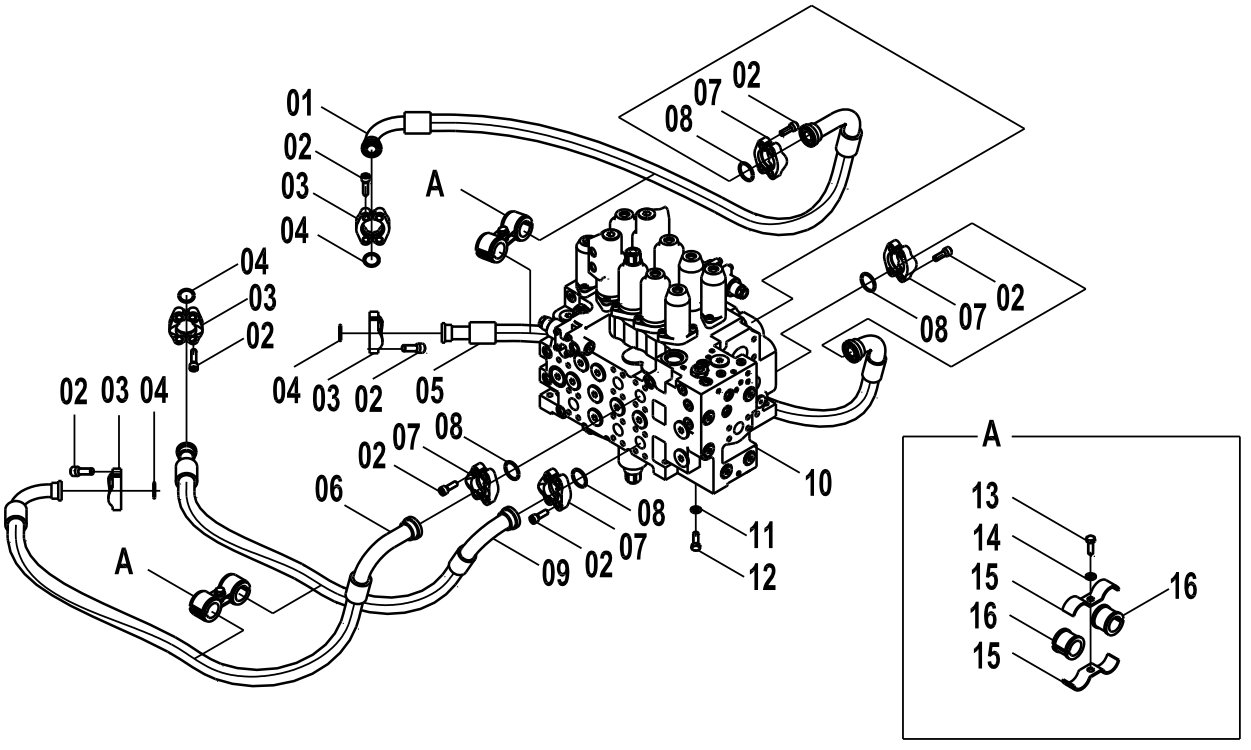

15E0494(E) 主液压管路(3) MAIN HYDRAULIC PIPING(3)

件号 ITEM	部件号 PART NO.	版本 VER	零件名称	PART NAME	数量 Q'TY	服务代码 S.C	适用机号 SERIAL NO.	互换性 IA	可替换零件号 REPLACEABLE
01	06C5164	000	软管总成	HOSE AS	1				
02	04B0413	000	螺钉	SCREW	80				
03	04A0249	001	法兰压板	SPLIT FLANGE	4				
04	12B0444	001	O 形圈	O-RING	11				
05	06C3676	002	软管总成	HOSE AS	1				
06	06C3673	002	软管总成	HOSE AS	1				
07	04A0250	001	法兰压板	SPLIT FLANGE	16				
08	12B0445	002	O 形圈	O-RING	21				
09	06C3675	002	软管总成	HOSE AS	1				
10	12C2466	000	主控阀	MAIN CONTROL VALVE	1	Z			
11	06B0008	000	垫圈	WASHER	6				
12	00B0035	000	螺栓	BOLT	3				
13	00B0019	000	螺栓	BOLT	16				
14	06B0001	000	垫圈	WASHER	6				
15	20A6571	000	管夹	CLAMP	4				
16	83A0674	000	管夹护套		4				

15E0494(F)　主液压管路(4)
MAIN HYDRAULIC PIPING(4)

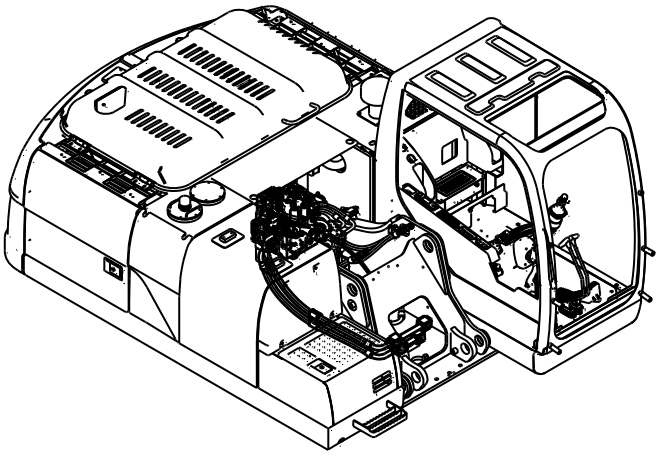

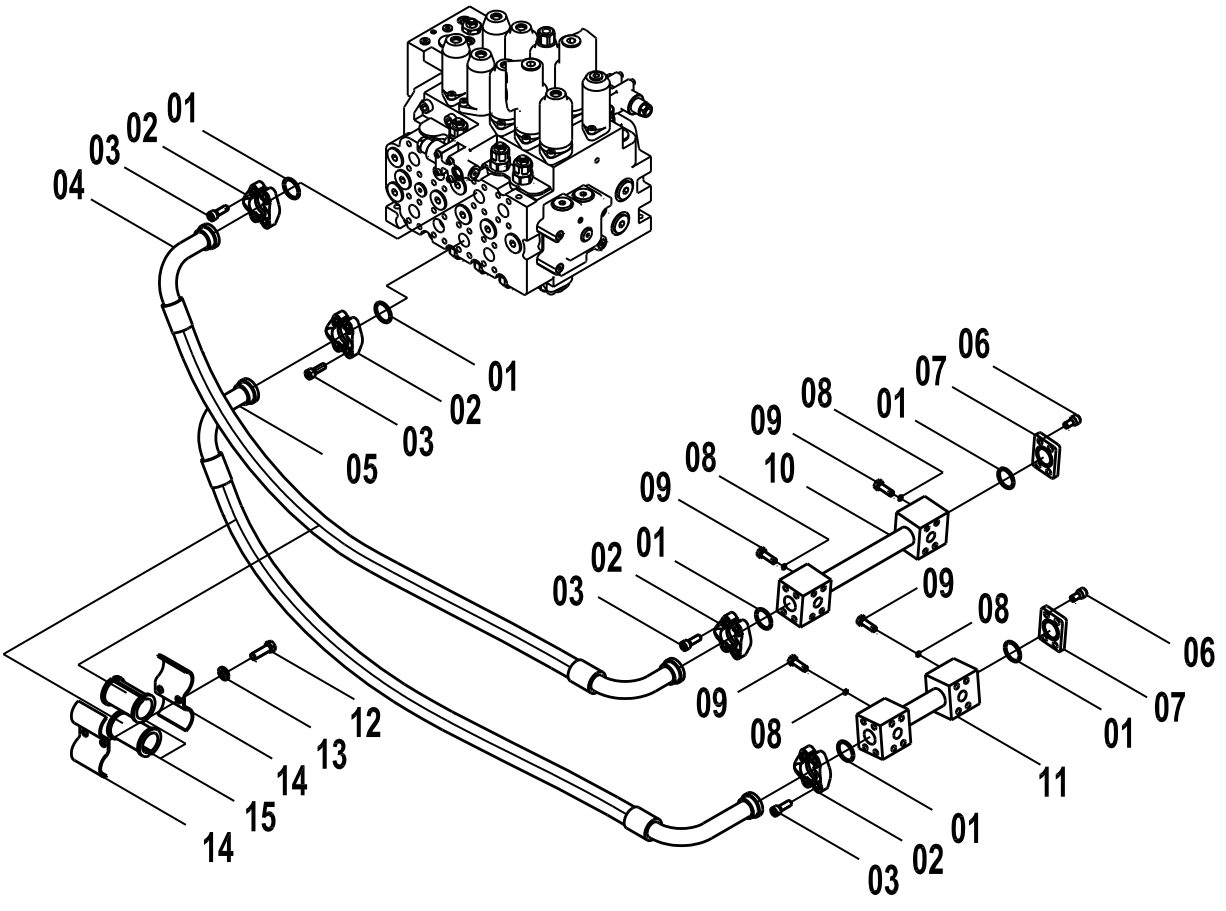

15E0494(F)　主液压管路(4) MAIN HYDRAULIC PIPING(4)

件号 ITEM	部件号 PART NO.	版本 VER	零件名称	PART NAME	数量 Q'TY	服务代码 S.C	适用机号 SERIAL NO.	互换性 IA	可替换零件号 REPLACEABLE
01	12B0445	002	O 形圈	O-RING	21				
02	04A0250	001	法兰压板	SPLIT FLANGE	16				
03	04B0413	000	螺钉	SCREW	80				
04	07C1396	000	软管总成	HOSE AS	1				
05	07C2028	000	软管总成	HOSE AS	1				
06	04B0680		螺钉	SCREW	8				
07	13A2836	002	堵板	PLATE	2				
08	06B0002	000	垫圈	WASHER	18				
09	00B0019	000	螺栓	BOLT	16				
10	02C0540	000	钢管总成	TUBE AS	1				
11	02C0541	000	钢管总成	TUBE AS	1				
12	00B0429	000	螺栓	BOLT	2				
13	06B0007	000	垫圈	WASHER	2				
14	20A6098	000	管夹	CLAMP	2				
15	83A0704	000	橡胶护套	RUBBER BUSHING	2				

15E0494(G)　主液压管路(5)
MAIN HYDRAULIC PIPING(5)

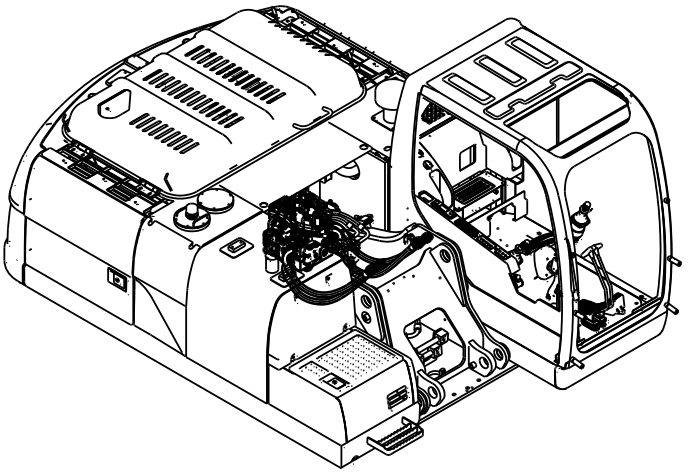

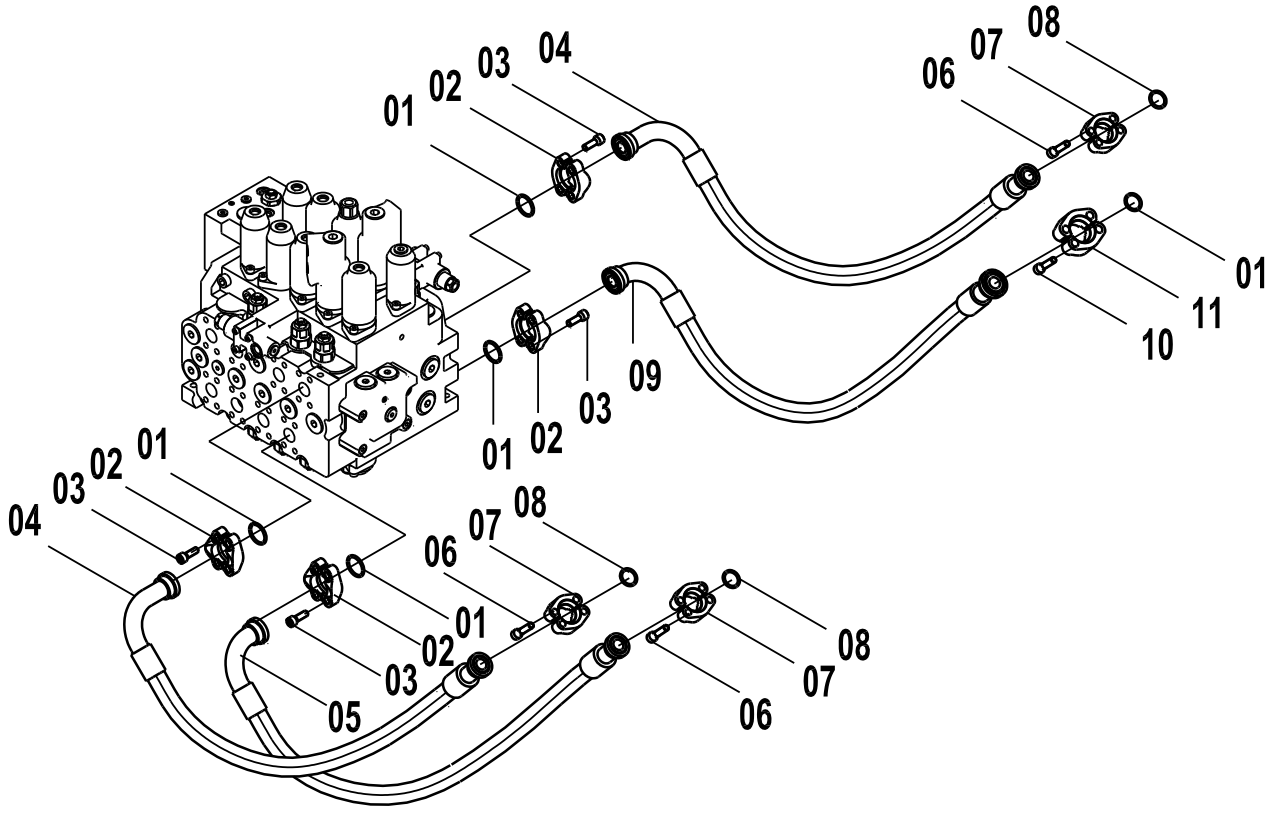

15E0494(G)　主液压管路(5) MAIN HYDRAULIC PIPING(5)

件号 ITEM	部件号 PART NO.	版本 VER	零件名称	PART NAME	数量 Q'TY	服务代码 S.C	适用机号 SERIAL NO.	互换性 IA	可替换零件号 REPLACEABLE
01	12B0445	002	O 形圈	O-RING	21				
02	04A0250	001	法兰压板	SPLIT FLANGE	16				
03	04B0413	000	螺钉	SCREW	80				
04	06C3564	002	软管总成	HOSE AS	2				
05	06C3565	002	软管总成	HOSE AS	1				
06	04B0670	000	螺钉	SCREW	12				
07	04A0252	000	法兰压板	SPLIT FLANGE	5				
08	12B0444	001	O 形圈	O-RING	11				
09	07C1278	002	软管总成	HOSE AS	1				
10	04B0671	000	螺钉	SCREW	4				
11	04A0268	000	法兰压板	SPLIT FLANGE	1				

15E0494(H)　主液压管路(6)
MAIN HYDRAULIC PIPING(6)

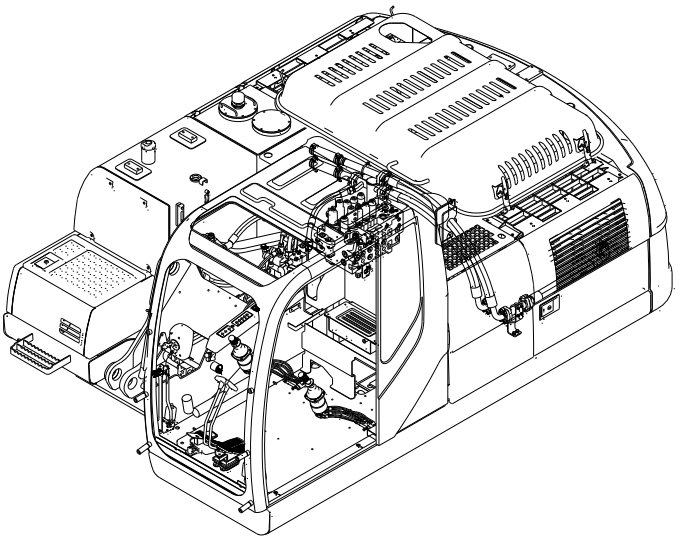

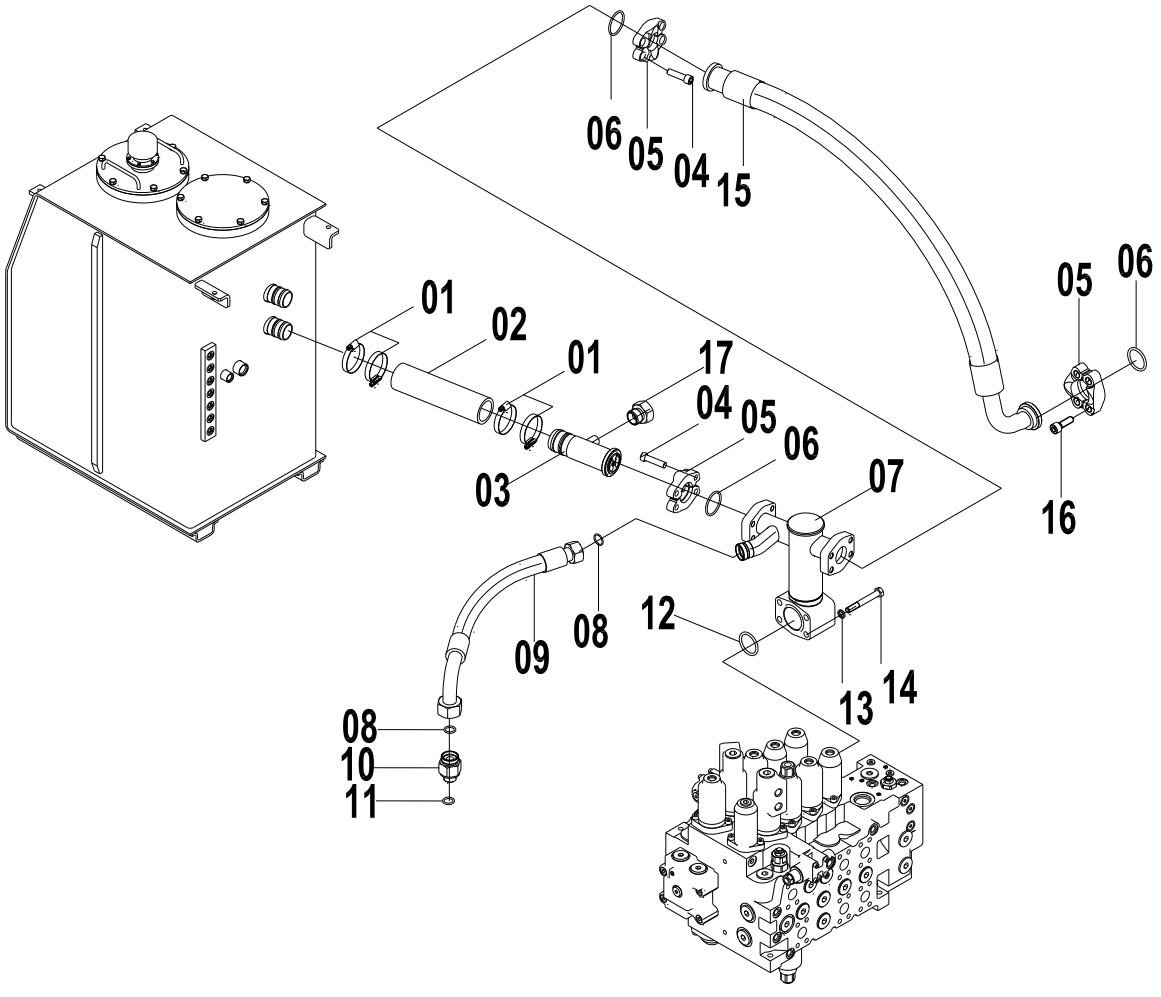

15E0494(H)　主液压管路(6) MAIN HYDRAULIC PIPING(6)

件号 ITEM	部件号 PART NO.	版本 VER	零件名称	PART NAME	数量 Q'TY	服务代码 S.C	适用机号 SERIAL NO.	互换性 IA	可替换零件号 REPLACEABLE
01	09C0028	001	软管卡箍	CLAMP	8				
02	30A0494	000	软管	HOSE	2				
03	12C2289	000	单向阀总成	CHECK VALVE AS	1	Z			
04	04B0424	000	螺钉	SCREW	24				
05	04A0251	001	法兰压板	SPLIT FLANGE	7				
06	12B0446	001	O 形圈	O-RING	7				
07	10D4020	000	钢管总成	TUBE AS	1				
08	12B1416	000	O 形圈	O-RING	2				
09	07C1809	000	软管总成	HOSE AS	1				
10	00A3492	001	接头	CONNECTOR	1				
11	12B0431	001	O 形圈	O-RING	5				
12	12B0447	001	O 形圈	O-RING	1				
13	06B0008	000	垫圈	WASHER	6				
14	01B0142	000	螺栓	BOLT	4				
15	07C1735	000	软管总成	HOSE AS	1				
16	04B0702	000	螺钉	SCREW	8				
17	44C0805	000	堵头	PLUG	1				

15E0494(I) 主液压管路(7)
MAIN HYDRAULIC PIPING(7)

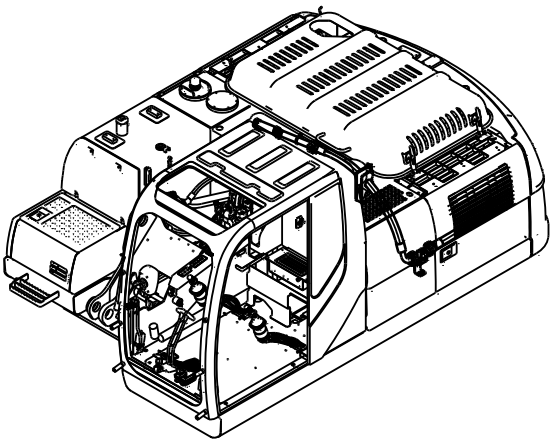

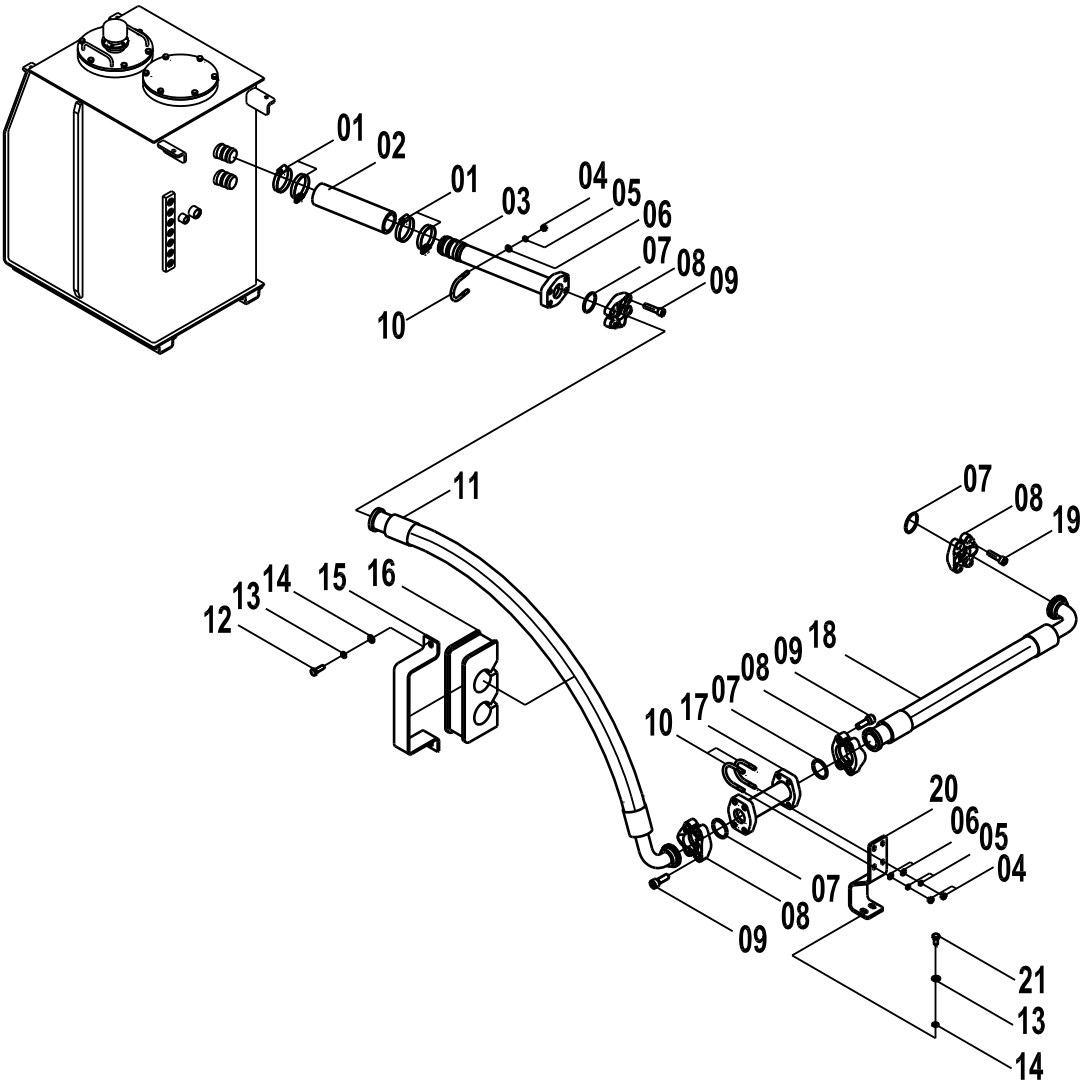

15E0494(I)　主液压管路(7) MAIN HYDRAULIC PIPING(7)

件号 ITEM	部件号 PART NO.	版本 VER	零件名称	PART NAME	数量 Q'TY	服务代码 S.C	适用机号 SERIAL NO.	互换性 IA	可替换零件号 REPLACEABLE
01	09C0028	001	软管卡箍	CLAMP	4				
02	30A0389	000	低压软管	HOSE	1				
03	10D1668	000	接管	PIPE	1				
04	03B0021	000	螺母	NUT	6				
05	06B0006	000	垫圈	WASHER	6				
06	06B0005	000	垫圈	WASHER	6				
07	12B0446	001	O 形圈	O-RING	7				
08	04A0251	001	法兰压板	SPLIT FLANGE	7				
09	04B0424	000	螺钉	SCREW	24				
10	02B0084	000	U 形螺栓	U-BOLT	3				
11	07C1736	000	软管总成	HOSE AS	1				
12	00B0019	000	螺栓	BOLT	16				
13	06B0002	000	垫圈	WASHER	18				
14	06B0001	000	垫圈	WASHER	6				
15	21A3527	001	管夹	CLAMP	1				
16	84A1073	000	软管夹	CLAMP	1				
17	12C1903	000	单向阀总成	CHECK VALVE AS	1	Z			
18	07C1732	000	软管总成	HOSE AS	1				
19	04B0702	000	螺钉	SCREW	8				
20	22A2796	000	弯板	BEND PLATE	1				
21	00B0012	000	螺栓	BOLT	3				

15E0494(J)　回转管路
SWING PIPINGS

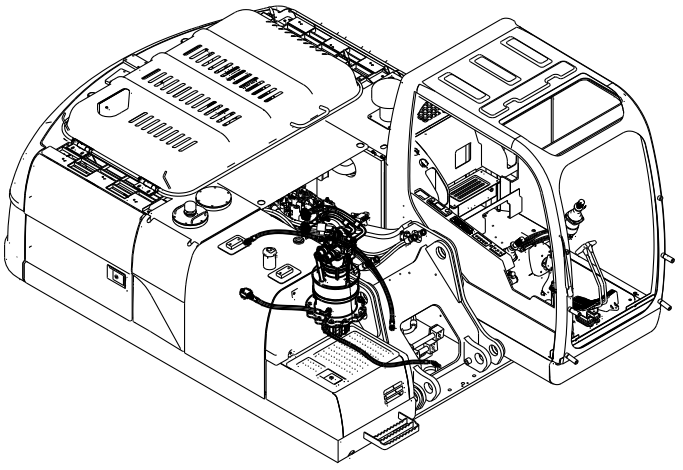

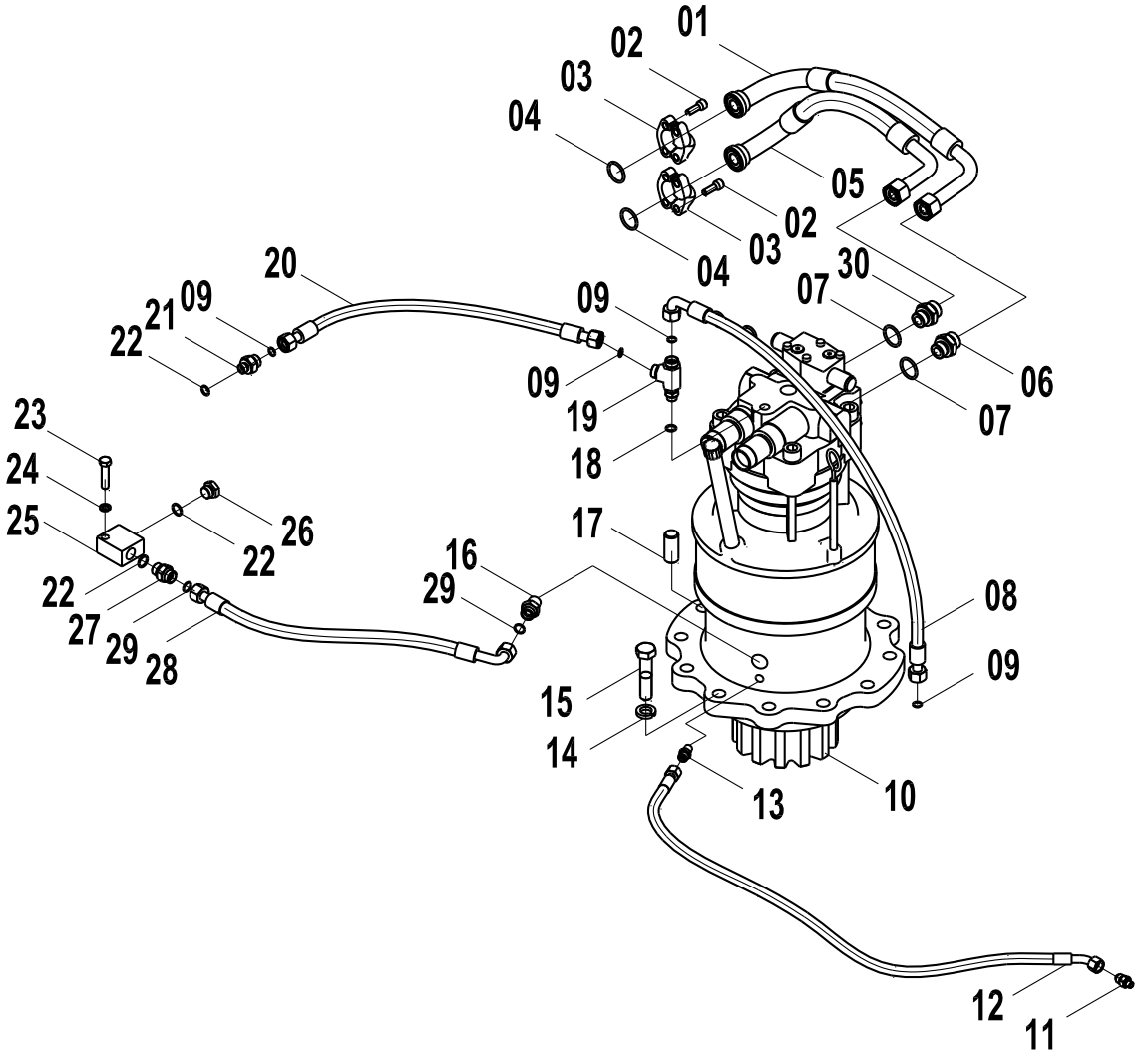

15E0494(J) 回转管路 SWING PIPINGS

件号 ITEM	部件号 PART NO.	版本 VER	零件名称	PART NAME	数量 Q'TY	服务代码 S.C	适用机型 SERIAL NO.	互换性 IA	可替换零件号 REPLACEABLE
01	06C4880	001	软管总成	HOSE AS	1				
02	04B0413	000	螺钉	SCREW	80				
03	04A0250	001	法兰压板	SPLIT FLANGE	16				
04	12B0445	002	O形圈	O-RING	21				
05	06C6119	001	软管总成	HOSE AS	1				
06	00A3489	001	接头	CONNECTOR	1				
07	12B0431	001	O形圈	O-RING	5				
08	06C5163	000	软管总成	HOSE AS	1				
09	12B1409	000	O形圈	O-RING	2				
10	11C0587	002	回转马达及减速机	SWING MOTOR&REDUCER	1	Z			
11	00A0204	001	接头	CONNECTOR	1				
12	05C2741	000	软管总成	HOSE AS	1				
13	00A0882	000	接头	CONNECTOR	1				
14	06B0210	000	垫圈	WASHER	11				
15	01B0502	000	螺栓	BOLT	11				
16	00A3841	001	接头	CONNECTOR	1				
17	66A0005	000	定位销	DOWEL PIN	1				
18	12B0429	001	O形圈	O-RING	1				
19	32C0409	001	三通接头	TEE CONNECTOR	1				
20	06C5149	000	软管总成	HOSE AS	1				
21	00A3497	001	接头	CONNECTOR	1				
22	12B0430	002	O形圈	O-RING	3				
23	00B0128	000	螺栓	BOLT	1				
24	06B0008	000	垫圈	WASHER	6				
25	03A0256	000	接头块	BLOCK	1				
26	05A0079	000	螺塞	PLUG	1				
27	00A3846	001	接头	CONNECTOR	1				
28	06C5207	000	软管总成	HOSE AS	1				
29	12B1411	000	O形圈	O-RING	2				
30	00A4501	000	接头	CONNECTOR	1				

21C0341 001 液压油箱
HYDRAULIC OIL TANK

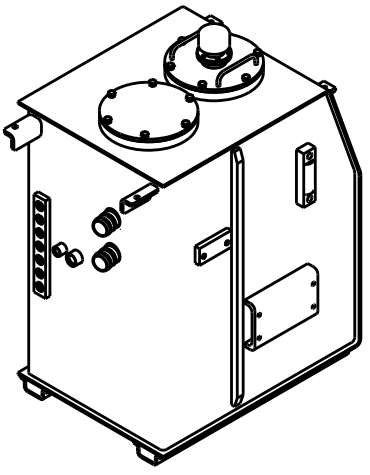

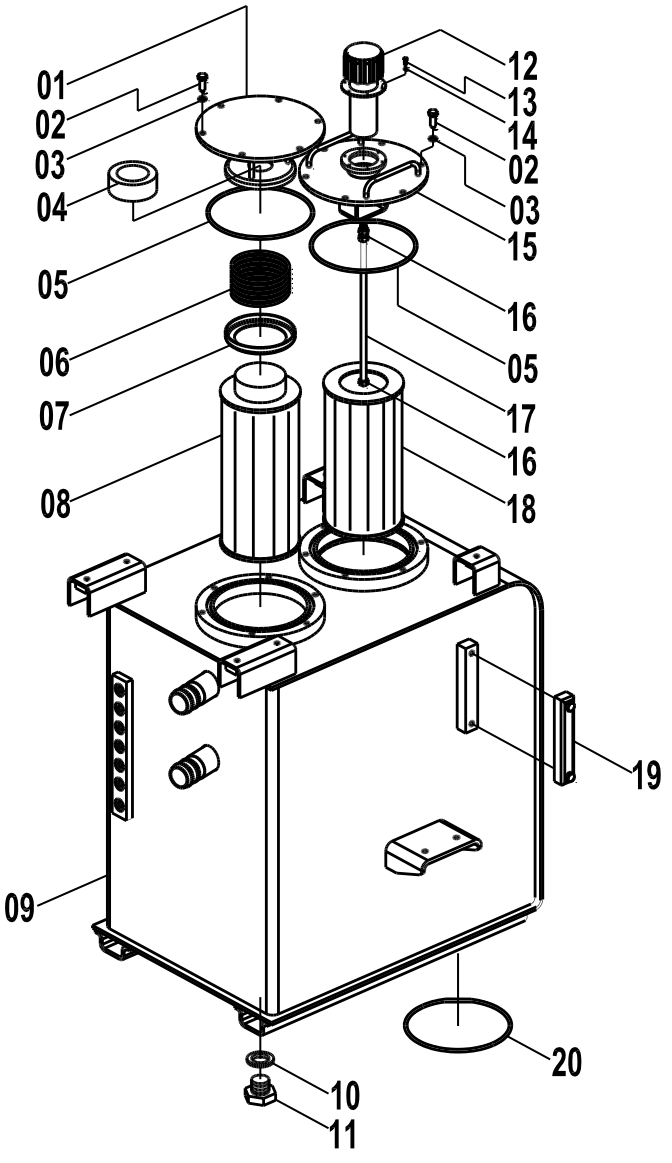

21C0341 001 液压油箱 HYDRAULIC OIL TANK

件号 ITEM	部件号 PART NO.	版本 VER	零件名称	PART NAME	数量 Q'TY	服务代码 S.C	适用机号 SERIAL NO.	互换性 IA	可替换零件号 REPLACEABLE
01	36D0456	000	盖	COVER	1				
02	00B0012	000	螺栓	BOLT	17				
03	06B0002	000	垫圈	WASHER	12				
04	88A0085	001	磁铁	MAGNET	1				
05	12B0480	000	O形圈	O-RING	2				
06	10B0011	000	弹簧	SPRING	1				
07	02D1133	000	弹簧座	COVER	1				
08	53C0055	000	回油滤芯	FILTER ELEMENT	1				
09	04D0808	003	液压油箱	HYDRAULIC OIL TANK	1				
10	12B0811	000	O形圈	O-RING	1				
11	05A0668	000	堵头	PLUG	1				
12	88A0084	000	空气滤清器	AIR FILTER	1				
13	00B0036	000	螺栓	BOLT	6				
14	06B0022	000	垫圈	WASHER	6				
15	36D0237	000	盖	COVER	1				
16	03B0053	000	螺母	NUT	3				
17	64A0360	000	螺杆	SCREW ROD	1				
18	53C0002	001	吸油滤网	FILTER ELEMENT	1				
19	44C0050	000	液位计	OIL DIPSTICK	1				
20	12B1366	000	O形圈	O-RING	1				

12C2289 000 单向阀总成
CHECK VALVE AS

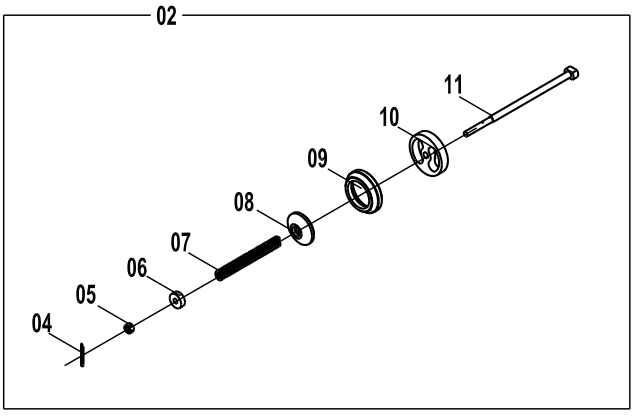

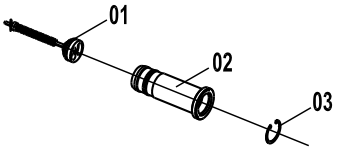

12C2289 000 单向阀总成 CHECK VALVE AS

件号 ITEM	部件号 PART NO.	版本 VER	零件名称	PART NAME	数量 Q'TY	服务代码 S.C	适用机号 SERIAL NO.	互换性 IA	可替换零件号 REPLACEABLE
01	10D3846	000	回油管	PIPE	1				
02	12C0154	000	单向阀	CHECK VALVE	1				
03	07B0005	000	挡圈	SNAP RING	1				
04	08B0010	000	销	PIN	1				
05	03B0032	000	螺母	NUT	1				
06	76A0008	000	挡环	SNAP RING	1				
07	75A0004	000	弹簧	SPRING	1				
08	65A0005	000	阀芯	SPOOL	1				
09	55A0055	000	阀套	VALVE BUSHING	1				
10	78A0002	001	阀块	VALVE BLOCK	1				
11	65A0053	001	螺杆	SCREW ROD	1				

12C1903 001 单向阀总成
CHECK VALVE AS

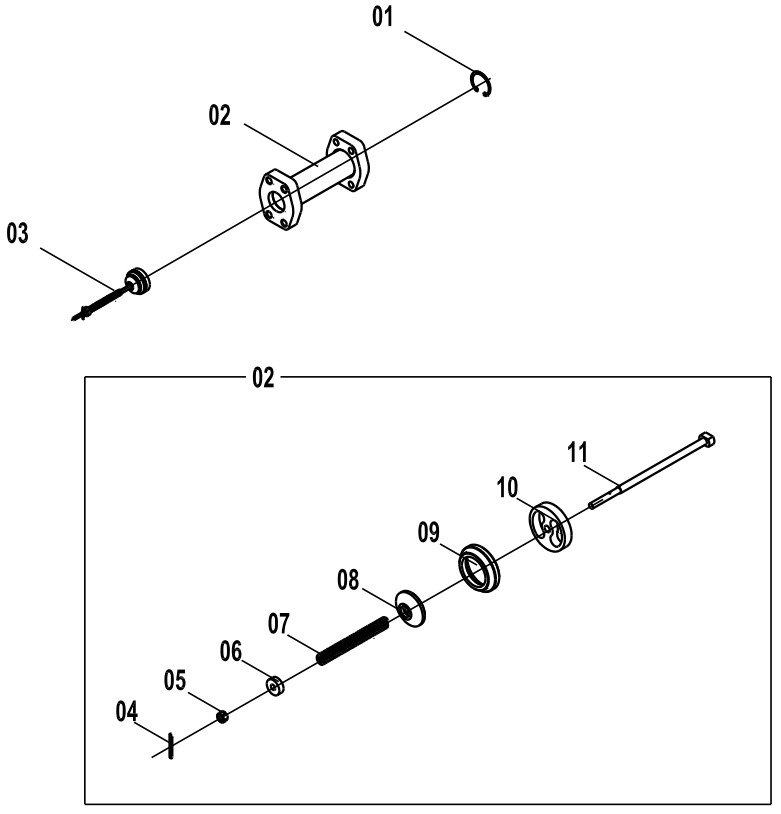

12C1903 001 单向阀总成 CHECK VALVE AS

件号 ITEM	部件号 PART NO.	版本 VER	零件名称	PART NAME	数量 Q'TY	服务代码 S.C	适用机号 SERIAL NO.	互换性 IA	可替换零件号 REPLACEABLE
01	07B0005	000	挡圈	SNAP RING	1				
02	12C0155	000	单向阀	CHECK VALVE	1				
03	10D3941	000	法兰钢管	FLANGE TUBE	1				
04	08B0010	000	销	PIN	1				
05	03B0032	000	螺母	NUT	1				
06	76A0008	000	挡环	SNAP RING	1				
07	75A0006	000	弹簧	SPRING	1				
08	65A0008	000	阀芯	SPOOL	1				
09	55A0056	000	阀套	VALVE BUSHING	1				
10	78A0002	001	阀块	VALVE BLOCK	1				
11	65A0054	001	螺杆	SCREW ROD	1				

11C0841 001 泵
PUMP

件号 ITEM	部件号 PART NO.	版本 VER	零件名称	PART NAME	数量 Q'TY	服务代码 S.C	适用机号 SERIAL NO.	互换性 IA	可替换零件号 REPLACEABLE
1	11C0590	001	先导泵	PILOT PUMP	1	Z			
2	11C0591	001	主泵总成	MAIN PUMP AS	1	Z			
3	15C0203	001	调节器	ADJUSTER	1	Z			

（BLANK PAGE）

11C0590 001 先导泵
PILOT PUMP

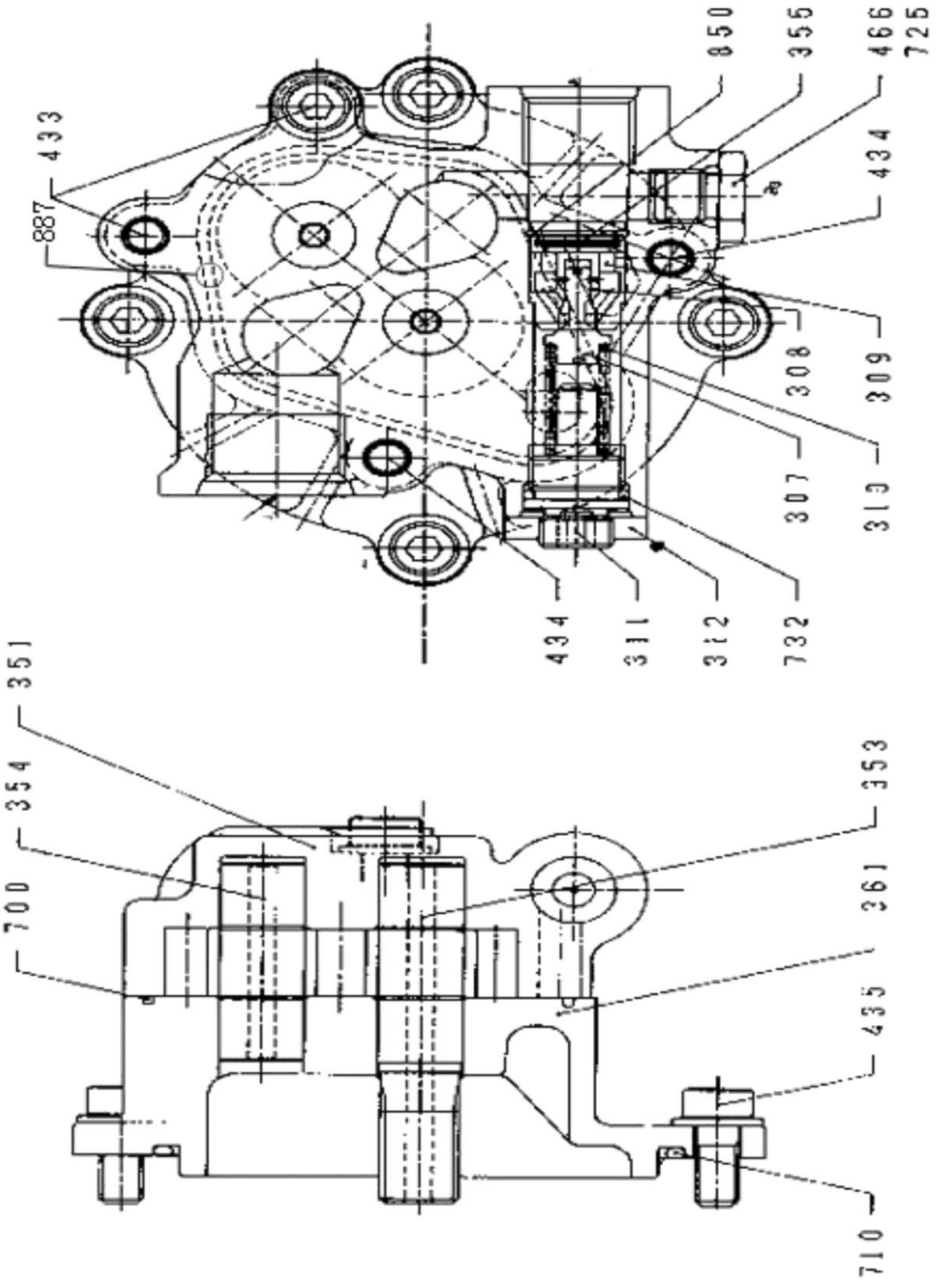

11C0590 001 先导泵 PILOT PUMP

件号 ITEM	部件号 PART NO.	版本 VER	零件名称	PART NAME	数量 Q'TY	服务代码 S.C	适用机号 SERIAL NO.	互换性 IA	可替换零件号 REPLACEABLE
307	65A0278	000	阀芯	SPOOL	1				
308	55A1965	000	阀座	VALVE SEAT	1				
309	76A0298	000	挡圈	SNAP RING	1				
310	75A0355	000	弹簧	SPRING	1				
311	00B0495	000	调节螺栓	BOLT	1				
312	03B0863	000	锁紧螺母	LOCKNUT	1				
351	70A0276	000	泵体	PUMP BODY	1				
353	41A0193	000	主动轮	DRIVE GEAR	1				
354	41A0194	000	从动轮	DRIVEN WHEEL	1				
355	53C0283	000	滤油器	OIL FILTER	1				
361	70A0544		泵体	CASE FRONT	1				
433	00B0508	000	螺栓	BOLT	2				
434	00B0509	000	螺栓	BOLT	2				
435	00B0511	000	螺栓	BOLT	4				
466	03B0626	000	螺塞	PLUG	1				
700	80A0376	000	密封圈	SEAL RING	1				
710	12B0734	000	O形圈	O-RING	1				
725	12B0962	000	O形圈	O-RING	1				
732	12B1075	000	O形圈	O-RING	1				
850	76A0299	000	挡圈	SNAP RING	1				
887	60A0822		销	PIN	2				

11C0591 001 主泵总成
MAIN PUMP AS

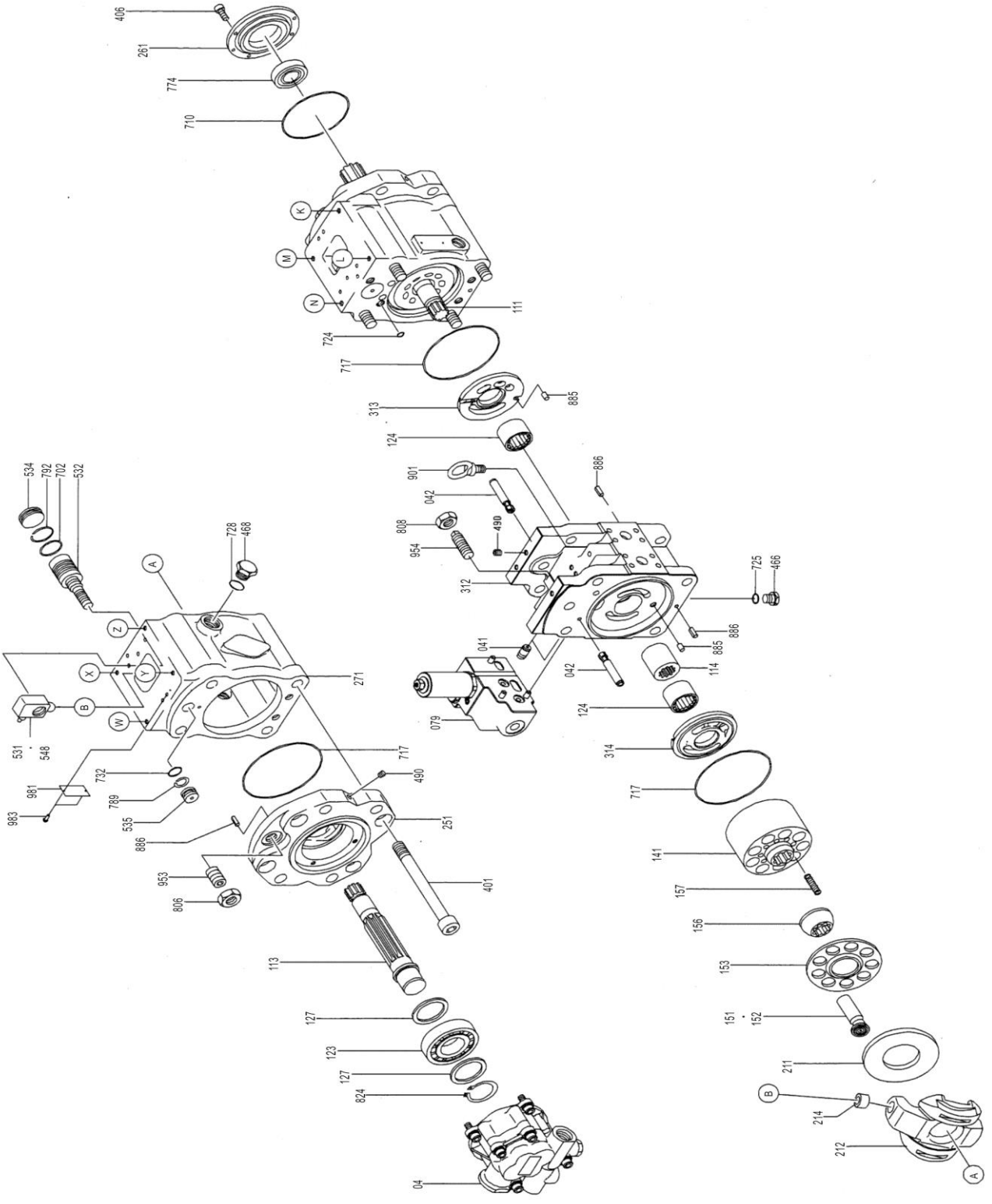

11C0591 001 主泵总成 MAIN PUMP AS

件号 ITEM	部件号 PART NO.	版本 VER	零件名称	PART NAME	数量 Q'TY	服务代码 S.C	适用机号 SERIAL NO.	互换性 IA	可替换零件号 REPLACEABLE
79	12C1366	001	电磁比例减压阀	PRESSURE REDUCING VALVE	1	Z			
111	62A0126		驱动轴（F）	DRIVE SHAFT	1				
113	62A0127		驱动轴（R）	DRIVE SHAFT	1				
114	55A1334	000	轴套	BUSHING	1				
123	22B0019		轴承	BEARING	2				
124	20B0059		轴承	BEARING	2				
127	07B0189		挡圈	SNAP RING	4				
141	39A0266		缸体	CYLINDER BODY	2				
151	50A0152		活塞	PISTON	18				
152	88A0612		滑靴	SHOE	18				
153	52A0273	000	压盘	PLATE	2				
156	55A0990	000	球形垫套	SPHERICAL BUSHING	2				
157	75A0208		弹簧	SPRING	18				
211	52A0274		斜盘	SWASH PLATE	2				
212	71A0246		斜盘座	SEAT	2				
214	55A1339		衬套	BUSHING	2				
251	71A0247	000	斜盘支承台	SUPPORT	2				
261	54A0153	000	盖板	COVER	1				
271	70A0150		泵体	PUMP BODY	2				
312	78A0123		阀块	VALVE BLOCK	1				
313	52A0275		配流盘（右）	VALVE PLATE	1				
314	52A0276		配流盘（左）	VALVE PLATE	1				
401	00B0408	000	螺栓	BOLT	8				
406	00B0409	000	螺栓	BOLT	4				
466	03B0626	000	螺塞	PLUG	2				
468	03B0627	000	螺塞	PLUG	4				
490	05A0244		螺塞	PLUG	18				
531	60A0813		销	PIN	2				
532	50A0154	000	伺服活塞	SERVO PISTON	2				
534	03B0628	000	限位螺塞	PLUG	2				
535	03B0629	000	限位螺塞	PLUG	2				
541	52A0660		阀座	VALVE SEAT	4				
543	05A0720		定位套	SLEEVE	2				
544	05A0719		定位套	SLEEVE	2				
545	20B0049	000	钢球	STEEL BALL	4				
548	08B0129	000	反馈销	FEEDBACK PIN	2				
702	12B0733	000	O 形圈	O-RING	2				
710	12B0734	000	O 形圈	O-RING	1				

11C0591 001 主泵总成
MAIN PUMP AS

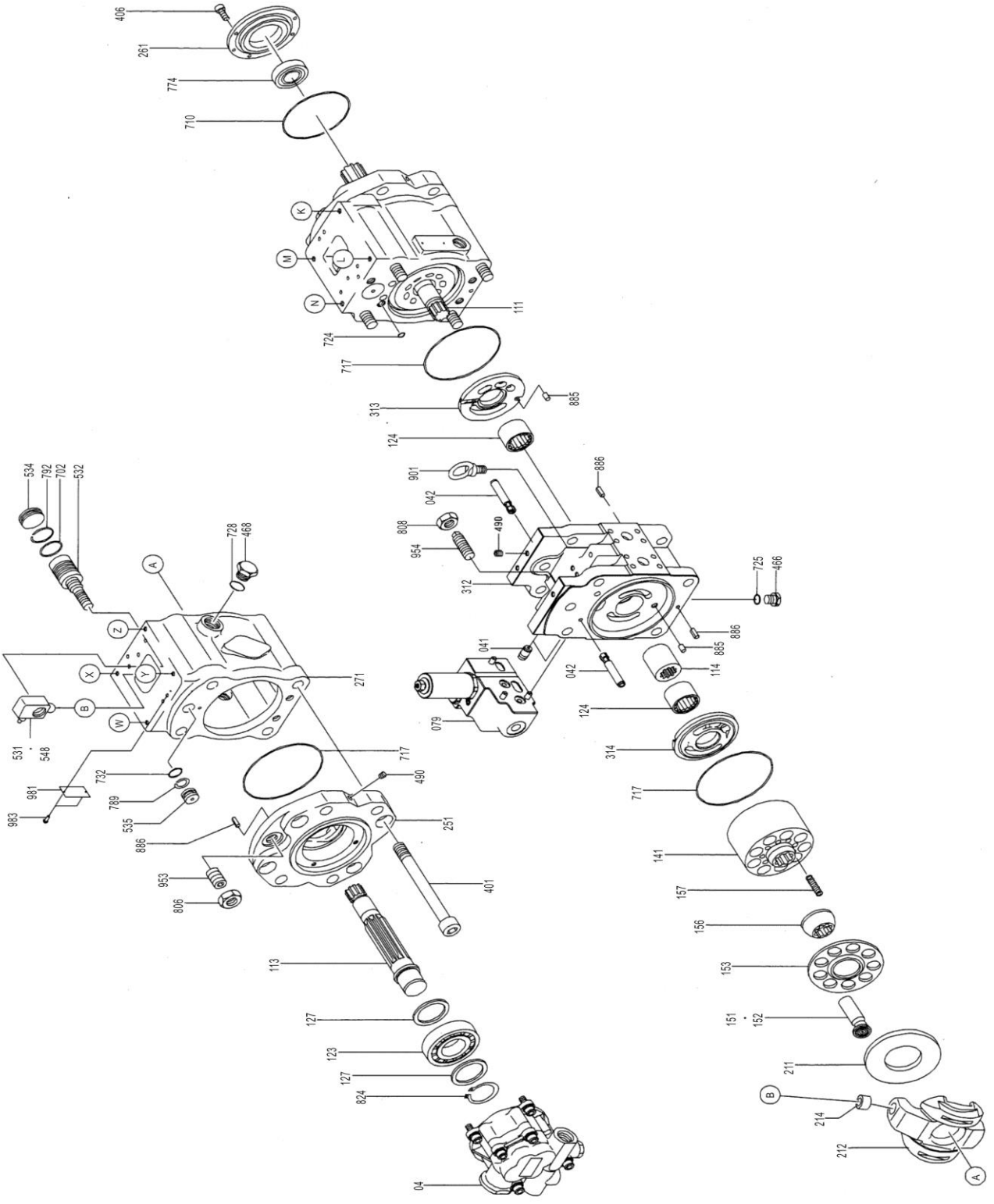

11C0591 001 主泵总成 MAIN PUMP AS

件号 ITEM	部件号 PART NO.	版本 VER	零件名称	PART NAME	数量 Q'TY	服务代码 S.C	适用机号 SERIAL NO.	互换性 IA	可替换零件号 REPLACEABLE
717	12B0700		O形圈	O-RING	4				
724	12B0701	000	O形圈	O-RING	16				
725	12B0702	000	O形圈	O-RING	4				
728	12B0704	000	O形圈	O-RING	4				
732	12B0736	000	O形圈	O-RING	2				
774	13B0298	000	油封	OIL SEAL	1				
789	07B0199	000	挡圈	SNAP RING	2				
792	07B0200	000	挡圈	SNAP RING	2				
806	03B0630	000	螺母	NUT	2				
808	03B0631	000	螺母	NUT	2				
824	07B0201	000	挡圈	SNAP RING	2				
885	60A0815	000	销	PIN	2				
886	60A0816	000	销	PIN	4				
901	03B0632	000	起吊螺栓	NUT	3				
953	04B0388	000	螺栓	BOLT	2				
954	04B0389	000	调节螺钉	SCREW	2				
981	74A1914	000	铭牌	NAMEPLATE	1				
983	60A0817	000	销	PIN	2				

12C1366 001 电磁比例减压阀
PRESSURE REDUCING VALVE

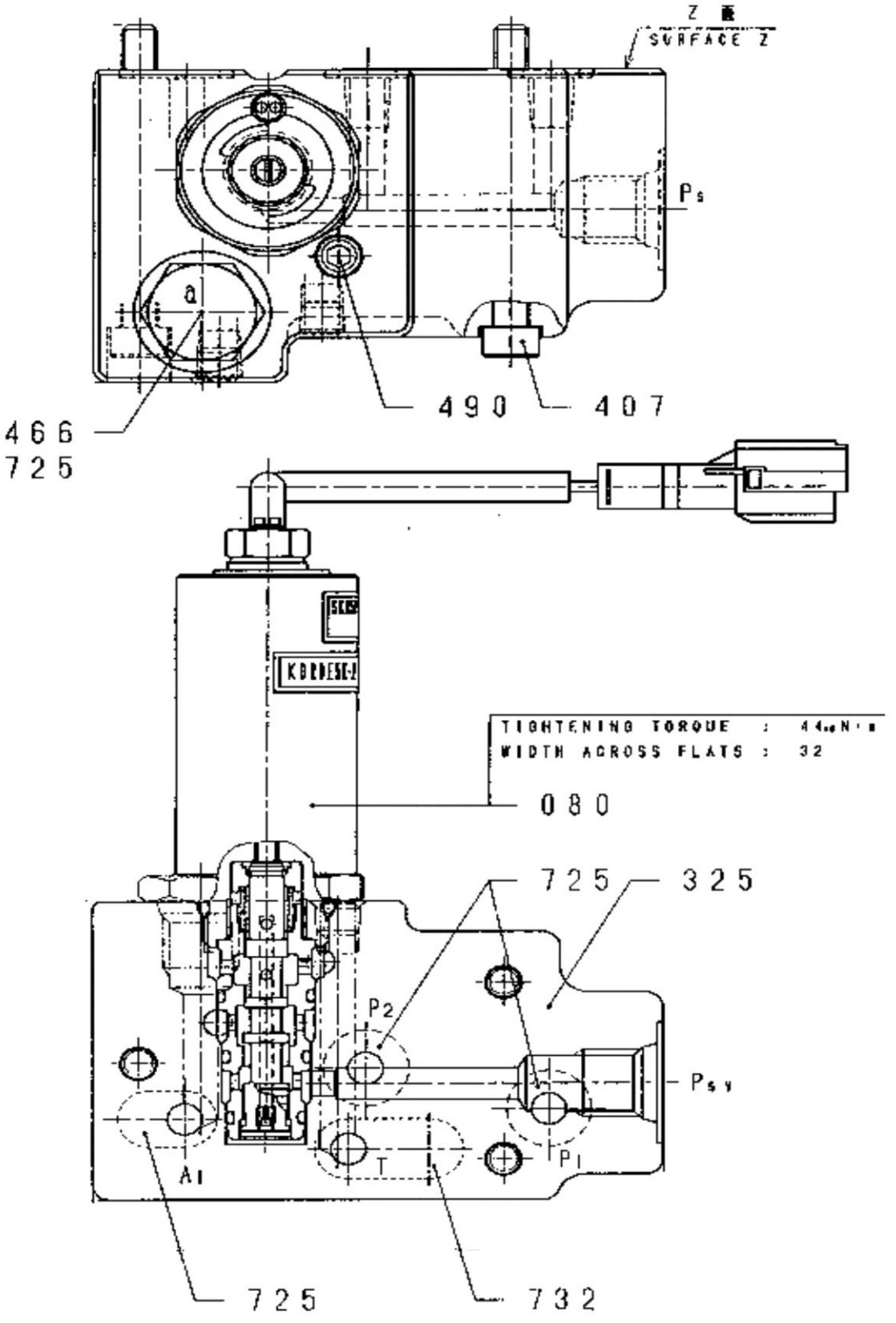

12C1366 001 电磁比例减压阀 PRESSURE REDUCING VALVE

件号 ITEM	部件号 PART NO.	版本 VER	零件名称	PART NAME	数量 Q'TY	服务代码 S.C	适用机号 SERIAL NO.	互换性 IA	可替换零件号 REPLACEABLE
80	12C0778	001	电磁比例减压阀	PRESSURE REDUCING VALVE	1	Z			
325	70A0545	000	阀体	VALVE BODY	1				
407	00B0499	000	螺栓	BOLT	3				
466	03B0626	000	螺塞	PLUG	1				
490	55A1687	000	螺塞	PLUG	3				
725	12B0702	000	O 形圈	O-RING	4				
732	12B0741	000	O 形圈	O-RING	1				

12C0778　电磁比例减压阀
PRESSURE REDUCING VALVE

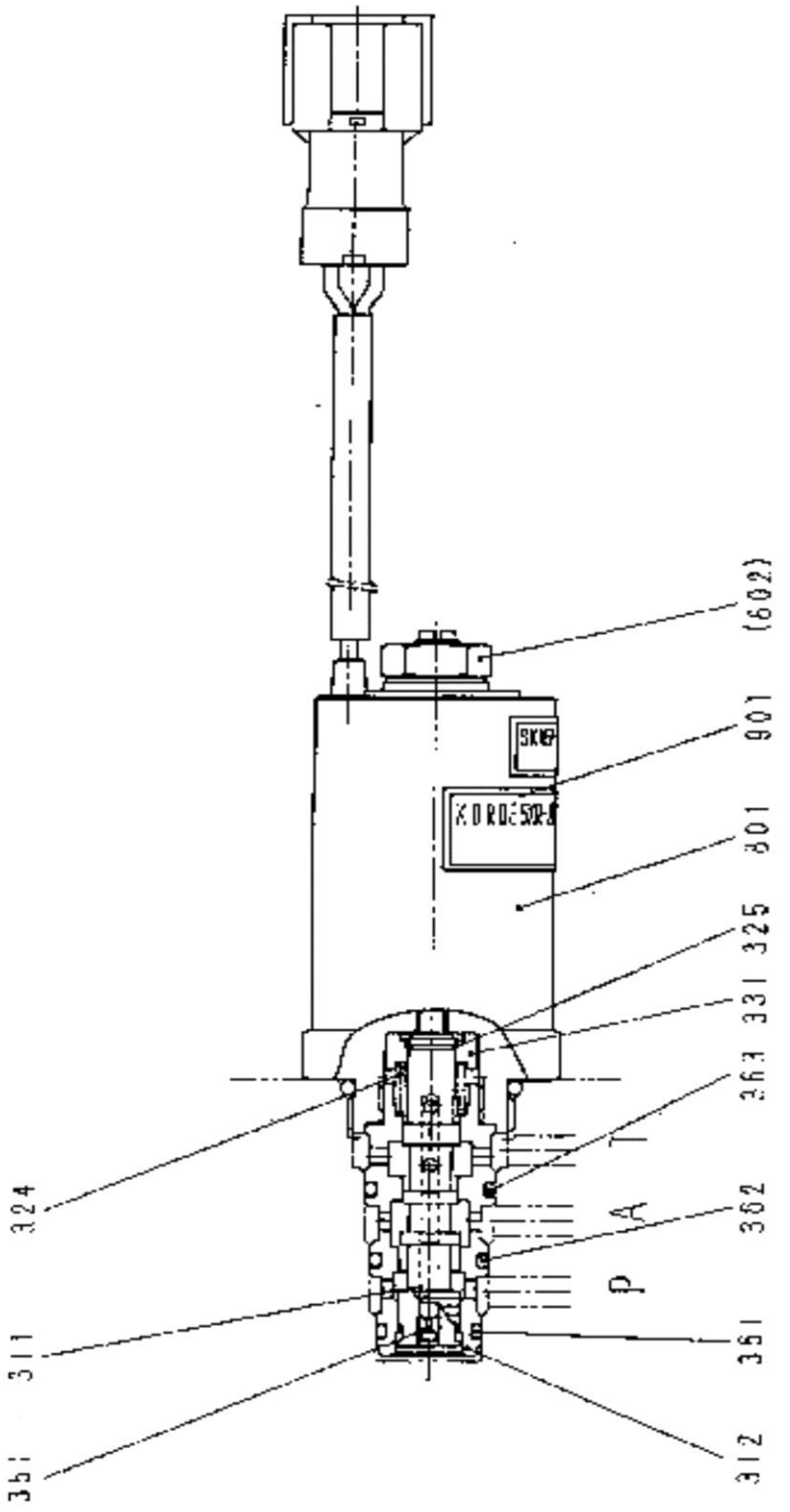

12C0778 电磁比例减压阀 PRESSURE REDUCING VALVE

件号 ITEM	部件号 PART NO.	版本 VER	零件名称	PART NAME	数量 Q'TY	服务代码 S.C	适用机号 SERIAL NO.	互换性 IA	可替换零件号 REPLACEABLE
311	65A0413		滑阀	SPOOL	1				
312	55A3359		阀套	SLEEVE	1				
324	75A0691		弹簧	SPRING	1				
325	76A0454		C 形密封圈	C-RING	1				
331	52A0663		弹簧座	SPRING SET	1				
351	39A0639		阻尼孔	ORIFICE	1				
361	12B1291		O 形密封圈	O-RING	1				
362	12B1292		O 形密封圈	O-RING	1				
363	12B1293		O 形密封圈	O-RING	1				
801	15C0126		电磁铁	SOLENOID	1				
901	74A4092		铭牌	NAME PLATE	1				

15C0203 001 调节器
ADJUSTER

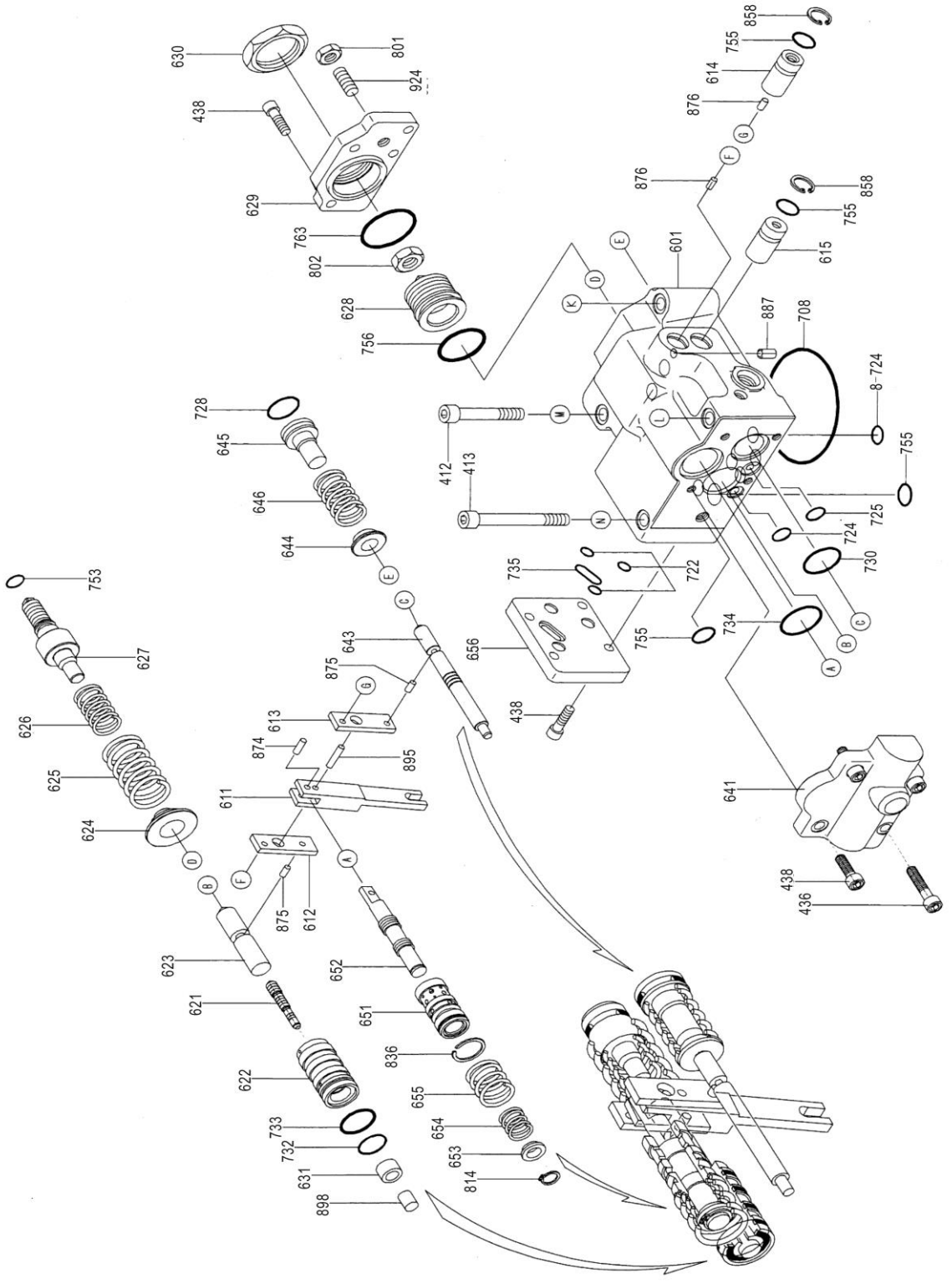

15C0203 001 调节器 ADJUSTER

件号 ITEM	部件号 PART NO.	版本 VER	零件名称	PART NAME	数量 Q'TY	服务代码 S.C	适用机号 SERIAL NO.	互换性 IA	可替换零件号 REPLACEABLE
412	00B0411	000	螺栓	BOLT	2				
413	00B0412	000	螺栓	BOLT	2				
436	00B0413	000	螺栓	BOLT	2				
438	00B0414	000	螺栓	BOLT	10				
496	55A1687	000	螺塞	PLUG	5				
601	78A0125		阀体	VALVE BODY	1				
611	65A0103		反馈连杆	FEEDBACK LEVER	1				
612	64A0213		连杆（1）	LINKAGE	1				
613	64A0214		连杆（2）	LINKAGE	1				
614	05A0245		螺塞	PLUG	1				
615	05A0246		调节螺塞	PLUG	1				
621	50A0156		补偿活塞	COMPENSATOR PISTON	1				
622	55A1346		活塞套	BUSHING	1				
623	65A0412		补偿推杆	ROD; COMPENSATOR	1				
624	52A0662		弹簧座	SEAT（C）; SPRING	1				
625	75A0690		外弹簧	SPRING; OUTER	1				
626	75A0689		内弹簧	SPRING; INNER	1				
627	64A0216		调节杆	HANDLE	1				
628	00B0415		调节螺栓	BOLT	1				
629	54A0155		盖板（C）	COVER	1				
630	03B0633		锁紧螺母	LOCKNUT	1				
631	55A3358		阀套	SLEEVE; PF	1				
641	54A0156		阀盖	COVER CAP	1				
643	65A0411		活塞	PISTON; PILOT	1				
644	52A0661		弹簧座	SEAT（Q）; SPRING	1				
645	64A0217		调节杆	HANDLE	1				
646	75A0211		弹簧	SPRING	1				
651	65A0105		阀套	VALVE BUSHING	1				
652	65A0106		阀芯	SPOOL	1				
653	56A0368		弹簧座	SPRING HOLDER	1				
654	75A0212		回位弹簧	RETRUN SPRING	1				
655	75A0213		调压弹簧	SPRING	1				
656	54A0157	000	盖板	COVER	1				
708	12B0737	000	O 形圈	O-RING	1				
722	12B0964	000	O 形圈	O-RING	3				
724	12B0701	000	O 形圈	O-RING	9				
725	12B0739	000	O 形圈	O-RING	1				
728	12B0736	000	O 形圈	O-RING	1				

15C0203 001 调节器
ADJUSTER

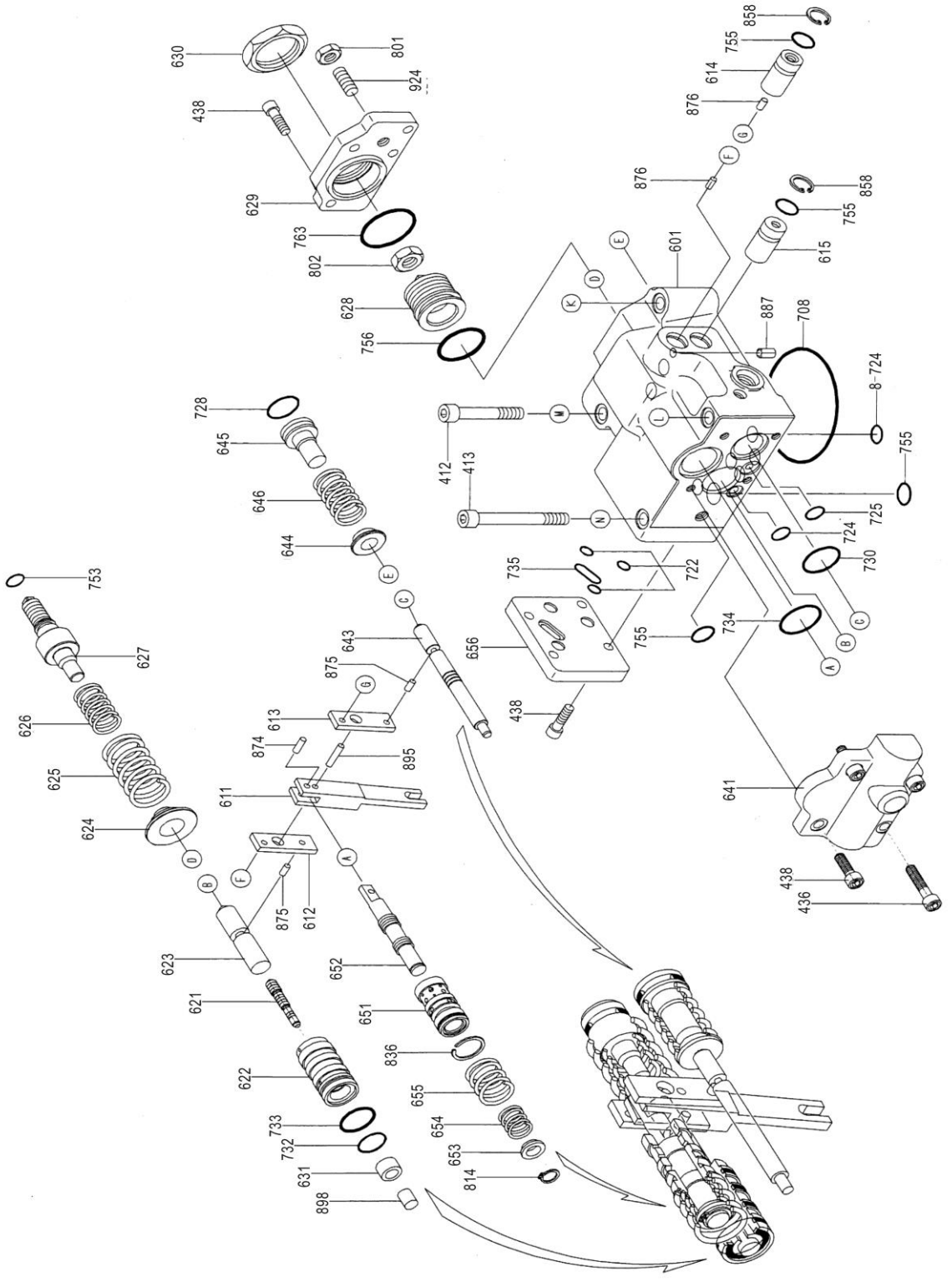

15C0203 001 调节器 ADJUSTER

件号 ITEM	部件号 PART NO.	版本 VER	零件名称	PART NAME	数量 Q'TY	服务代码 S.C	适用机号 SERIAL NO.	互换性 IA	可替换零件号 REPLACEABLE
730	12B0740	000	O形圈	O-RING	1				
732	12B0741	000	O形圈	O-RING	1				
733	12B0742	000	O形圈	O-RING	1				
734	12B0743	000	O形圈	O-RING	1				
735	12B1105	000	O型圈	O-RING	1				
753	12B0745	000	O形圈	O-RING	1				
755	12B0702	000	O形圈	O-RING	2				
756	12B0746	000	O形圈	O-RING	1				
763	12B0733	000	O形圈	O-RING	1				
801	03B0634	000	螺母	NUT	1				
802	03B0635	000	螺母	NUT	1				
814	76A0166	000	挡圈	SNAP RING	1				
836	76A0167		挡圈	SNAP RING	1				
858	76A0168	000	挡圈	SNAP RING	2				
874	60A0818		销	PIN	1				
875	60A0819		销	PIN	2				
876	60A0820		销	PIN	2				
887	60A0821		销	PIN	1				
897	60A0822		销	PIN	1				
898	60A1870		销	PIN	1				
924	00B0416	000	调节螺杆	BOLT	1				

12C2466 000 主控阀
MAIN CONTROL VALVE



12C2466 000 主控阀 MAIN CONTROL VALVE

件号 ITEM	部件号 PART NO.	版本 VER	零件名称	PART NAME	数量 Q'TY	服务代码 S.C	适用机号 SERIAL NO.	互换性 IA	可替换零件号 REPLACEABLE
1-1	12C2468	000	阀组件	VALVE GP	1				
1-2	75A0272	000	弹簧	SPRING	4				
1-3	75A0273	000	弹簧	SPRING	4				
101	78A0362	000	阀体	VALVE BODY	1				
102	78A0363	000	阀体	VALVE BODY	1				
103	78A0364	000	阀块	VALVE BLOCK	1				
104	78A0386	000	阀块	VALVE BLOCK	1				
153	05A0348	000	堵头	PLUG	3				
154	05A0350	000	堵头	PLUG	7				
155	05A0249	000	螺塞	PLUG	1				
158	05A0112	000	螺塞	PLUG	1				
159	05A0251	000	螺塞	PLUG	8				
162	12B0994	000	O 形圈	O-RING	1				
163	12B0995	000	O 形圈	O-RING	1				
164	12B0904	000	O 形圈	O-RING	7				
165	12B0905	000	O 形圈	O-RING	17				
166	12B0907	000	O 形圈	O-RING	6				
167	12B0908	000	O 形圈	O-RING	1				
168	12B0996	000	O 形圈	O-RING	3				
169	12B0909	000	O 形圈	O-RING	4				
201	53A0589	000	弹簧端盖	END CAP	4				
202	53A0590	000	阀盖	VALVE CAP	4				
203	53A0591	000	弹簧端盖	END CAP	4				
204	53A0592	000	阀盖	VALVE CAP	6				
206	53A0593	000	阀盖	VALVE CAP	2				
209	04A0731	000	法兰	FLANGE	2				
252	12C1157	000	保险阀	LOCK VALVE	2				
253	53A0663	000	阀盖	VALVE CAP	1				
261	12B0910	000	O 形圈	O-RING	6				
262	12B0911	000	O 形圈	O-RING	4				
264	12B0912	000	O 形圈	O-RING	6				
272	04B0539	000	内六角螺钉	HEX SCREW	4				
273	04B0498	000	内六角螺钉	HEX SCREW	40				
301	65A0213	000	行走阀芯	TRAVEL SPOOL	1				
302	44C0905	000	斗杆阀芯 1 组件	ARM SPOOL1 GP	1				
303	44C0906	000	动臂阀芯 1 组件	BOOM SPOOL	1				
304	65A0179	000	铲斗阀芯	BUCKET SPOOL	1				
305	65A0180	000	回转阀芯	SPOOL	1				
306	65A0464	000	斗杆阀芯 2 组件	ARM SPOOL2 GP	1				
307	65A0465	000	阀芯	SPOOL	1				
309	65A0182	000	备用阀芯	SPOOL	1				
310	65A0176	000	行走阀芯	TRAVEL SPOOL	1				
324	75A0270	000	弹簧	SPRING	1				

12C2466 000 主控阀
MAIN CONTROL VALVE

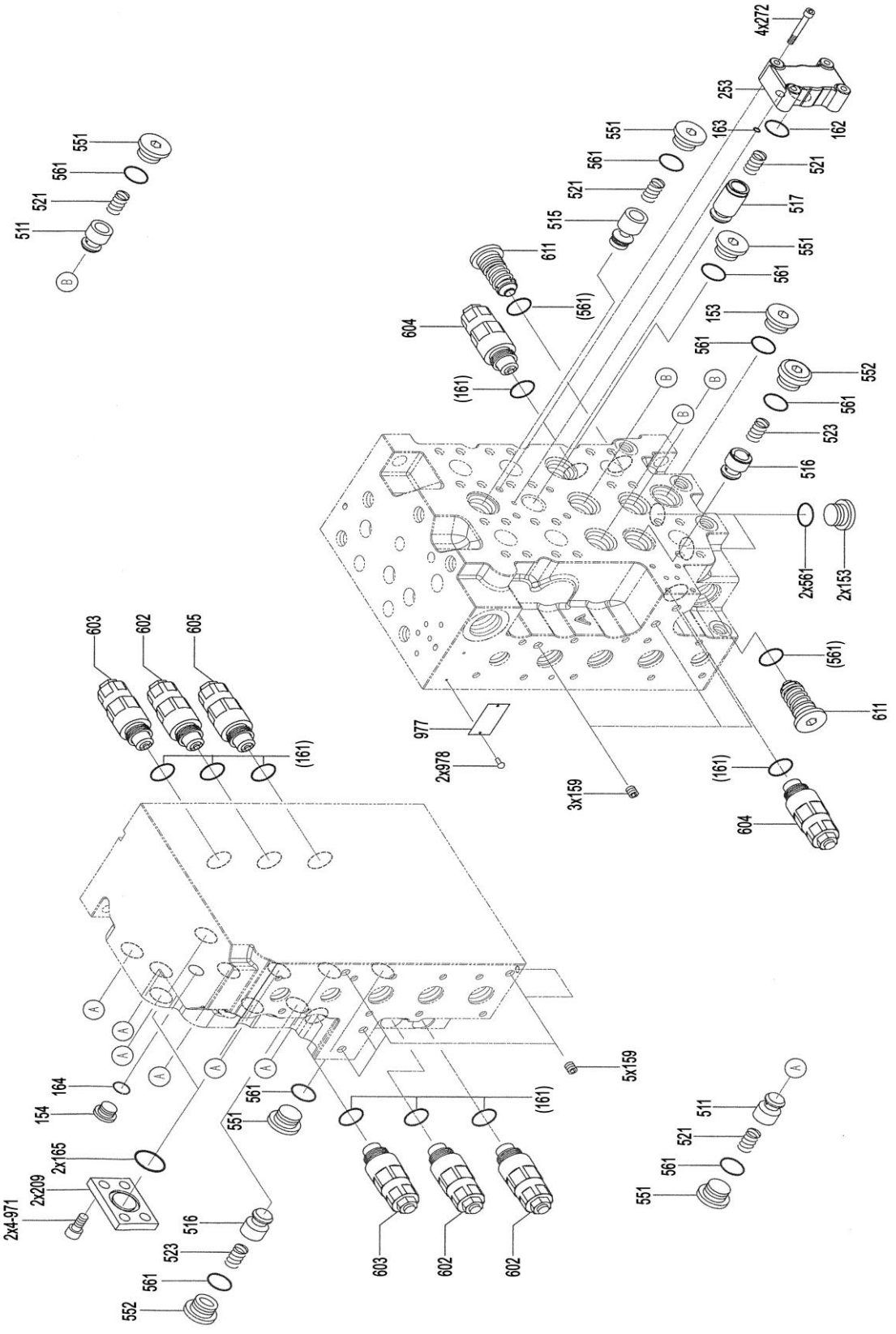

12C2466 000 主控阀 MAIN CONTROL VALVE

件号 ITEM	部件号 PART NO.	版本 VER	零件名称	PART NAME	数量 Q'TY	服务代码 S.C	适用机号 SERIAL NO.	互换性 IA	可替换零件号 REPLACEABLE
325	75A0271	000	弹簧	SPRING	1				
331	56A0457	000	弹簧支座	BRACKET	8				
332	56A0458	000	弹簧支座	BRACKET	12				
333	05B0125	000	螺栓	BOLT	4				
334	55A1676	000	止动块	BLOCK	3				
335	55A1677	000	止动块	BLOCK	5				
336	05B0126	000	螺栓	BOLT	6				
337	55A1874	000	止动块	BLOCK	1				
338	61A0638	000	止动杆	STOP ROD	1				
339	55A1681	000	止动块	BLOCK	1				
355	65A0260	000	活塞	PISTON	1				
356	50A0192	000	活塞	PISTON	1				
370	75A0751	000	弹簧	SPRING	2				
371	75A0274	000	弹簧	SPRING	4				
372	75A0275	000	弹簧	SPRING	2				
373	75A0490	000	弹簧	SPRING	2				
375	75A0489	000	弹簧	SPRING	2				
391	44C0325	000	直线行走阀芯组件	STRAIGHT TRAVEL SPOOL AS	1				
392	65A0277	000	切断阀芯	SPOOL	1				
511	65A0187	000	提升阀芯	POPPET	9				
515	65A0188	000	提升阀芯	POPPET	1				
516	65A0189	000	提升阀芯	POPPET	2				
517	65A0216	000	提升阀芯	POPPET	1				
521	75A0281	000	弹簧	SPRING	11				
523	75A0282	000	弹簧	SPRING	2				
551	05A0352	000	堵头	PLUG	14				
552	05A0353	000	堵头	PLUG	2				
561	12B0913	000	O 形圈	O-RING	19				
601	12C1356	000	主溢流阀	ASS,Y;MAIN RELIEF	1				
602	12C1334	000	油口溢流阀	ASS'Y.PORT RELIEF	3				
603	12C0981	000	油口溢流阀组件	ASS,Y;PORT RELIEF	2				
604	12C1357	000	油口溢流阀组件	ASS,Y;PORT RELIEF	2				
605	12C1358	000	油口溢流阀组件	ASS,Y;PORT RELIEF	1				
611	12C0984	000	负荷控制溢流阀组	ASS,Y;PORT RELIEF	2				
971	04B0501	000	内六角螺钉	HEX SCREW	8				
974	04B0502	000	内六角螺钉	HEX SCREW	3				
975	04B0608	000	内六角螺钉	SCREW-HEX SOCKET	5				
976	04B0540	000	内六角螺钉	HEX SCREW	2				
977	74A1914	000	铭牌	NAMEPLATE	1				
978	60A0817	000	销	PIN	2				

12C2466 000 主控阀
MAIN CONTROL VALVE

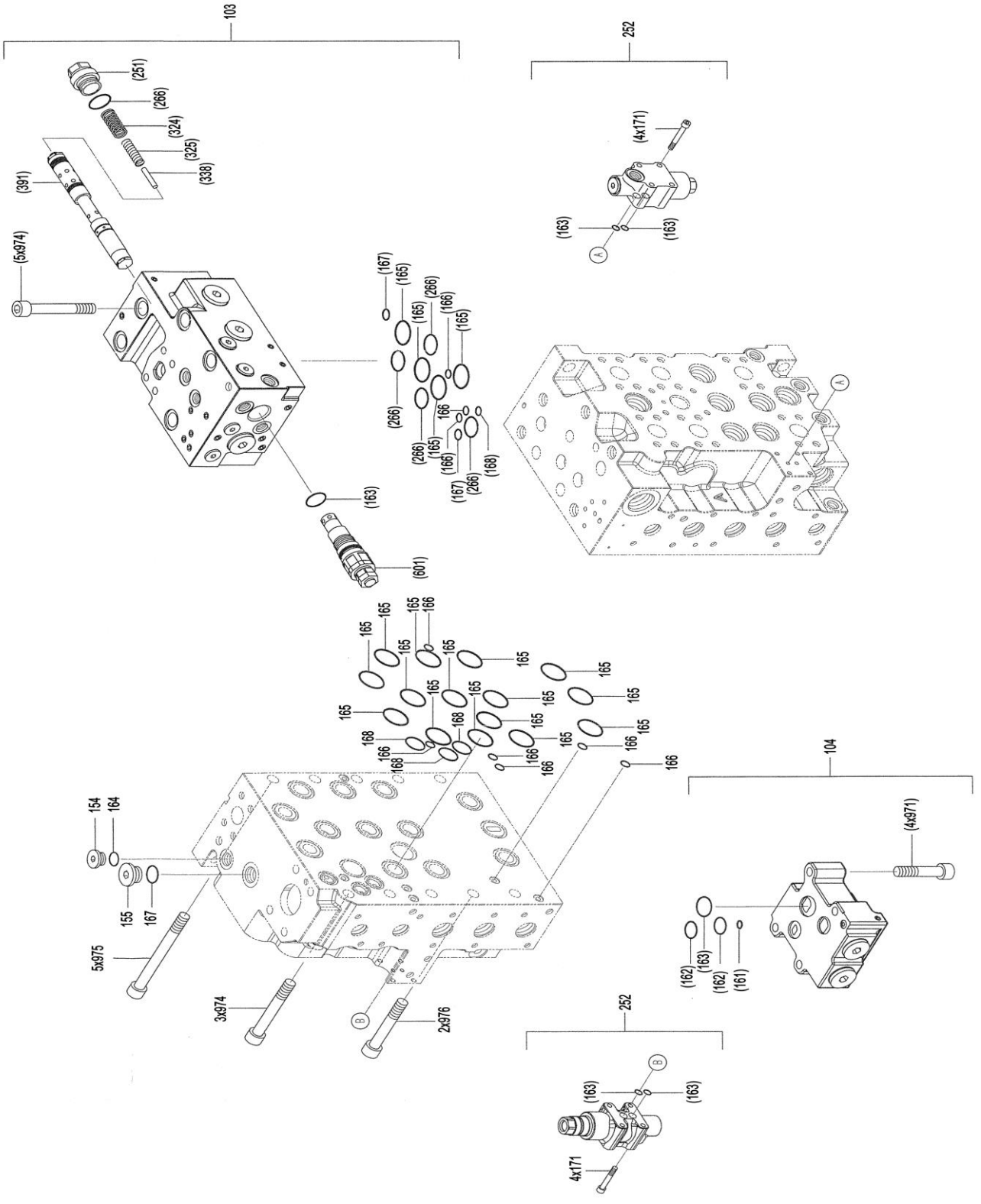

12C2466 000 主控阀 MAIN CONTROL VALVE

件号 ITEM	部件号 PART NO.	版本 VER	零件名称	PART NAME	数量 Q'TY	服务代码 S.C	适用机号 SERIAL NO.	互换性 IA	可替换零件号 REPLACEABLE
325	75A0271	000	弹簧	SPRING	1				
331	56A0457	000	弹簧支座	BRACKET	8				
332	56A0458	000	弹簧支座	BRACKET	12				
333	05B0125	000	螺栓	BOLT	4				
334	55A1676	000	止动块	BLOCK	3				
335	55A1677	000	止动块	BLOCK	5				
336	05B0126	000	螺栓	BOLT	6				
337	55A1874	000	止动块	BLOCK	1				
338	61A0638	000	止动杆	STOP ROD	1				
339	55A1681	000	止动块	BLOCK	1				
355	65A0260	000	活塞	PISTON	1				
356	50A0192	000	活塞	PISTON	1				
370	75A0751	000	弹簧	SPRING	2				
371	75A0274	000	弹簧	SPRING	4				
372	75A0275	000	弹簧	SPRING	2				
373	75A0490	000	弹簧	SPRING	2				
375	75A0489	000	弹簧	SPRING	2				
391	44C0325	000	直线行走阀芯组件	STRAIGHT TRAVEL SPOOL AS	1				
392	65A0277	000	切断阀芯	SPOOL	1				
511	65A0187	000	提升阀芯	POPPET	9				
515	65A0188	000	提升阀芯	POPPET	1				
516	65A0189	000	提升阀芯	POPPET	2				
517	65A0216	000	提升阀芯	POPPET	1				
521	75A0281	000	弹簧	SPRING	11				
523	75A0282	000	弹簧	SPRING	2				
551	05A0352	000	堵头	PLUG	14				
552	05A0353	000	堵头	PLUG	2				
561	12B0913	000	O 形圈	O-RING	19				
601	12C1356	000	主溢流阀	ASS,Y;MAIN RELIEF	1				
602	12C1334	000	油口溢流阀	ASS'Y.PORT RELIEF	3				
603	12C0981	000	油口溢流阀组件	ASS,Y;PORT RELIEF	2				
604	12C1357	000	油口溢流阀组件	ASS,Y;PORT RELIEF	2				
605	12C1358	000	油口溢流阀组件	ASS,Y;PORT RELIEF	1				
611	12C0984	000	负荷控制溢流阀组	ASS,Y;PORT RELIEF	2				
971	04B0501	000	内六角螺钉	HEX SCREW	8				
974	04B0502	000	内六角螺钉	HEX SCREW	3				
975	04B0608	000	内六角螺钉	SCREW-HEX SOCKET	5				
976	04B0540	000	内六角螺钉	HEX SCREW	2				
977	74A1914	000	铭牌	NAMEPLATE	1				
978	60A0817	000	销	PIN	2				

11C0587 002 回转马达及减速机
SWING MOTOR&REDUCER

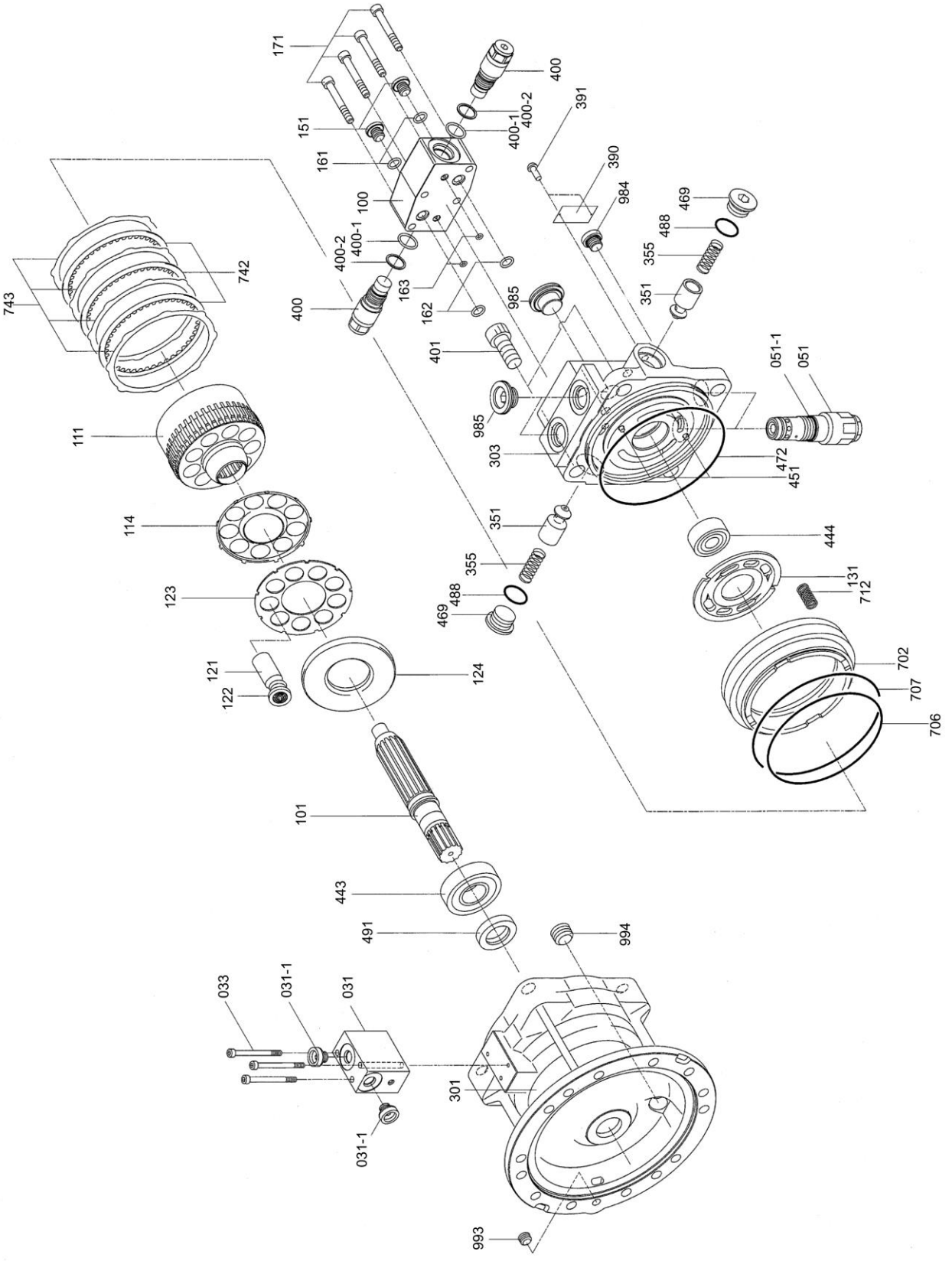

11C0587 002 回转马达及减速机 SWING MOTOR&REDUCER

件号 ITEM	部件号 PART NO.	版本 VER	零件名称	PART NAME	数量 Q'TY	服务代码 S.C	适用机号 SERIAL NO.	互换性 IA	可替换零件号 REPLACEABLE
10	15C0286	000	柱塞组件	PISTON GP	1				
20	15C0060	000	阀套组件	VALVE CASING	1				
30	22C0396	001	托架	CARRIER	1				
31	12C0275	001	延时阀	VALVE,TIME DELAY	1				
31.1	05A0380		螺塞	PLUG	2				
33	04B0310	000	螺丝钉	SCREW	3				
40	24C0331	001	油标尺组件	DIPSTICK GP	1				
50	15C0159		油管组件	PIPE GP	1				
51	15C0100	001	溢流阀	VALVE,RELIEF	2				
51.1	12B0749		O 形密封圈	O-RING	4				
52	15C0061	001	防逆反转阀总成	S.R.VALVE AS	1				
100	78A0203	000	阀体	VALVE BODY	1				
101	62A0091	000	驱动轴	DRIVE SHAFT	1				
102	53A0967		轴座	SEAT	1				
111	55A0901	000	气缸	AIR CYLINDER	1				
114	52A0176	000	弹簧盘	SPRING PLATE	1				
121	50A0420	000	活塞	PISTON	9				
122	55A3414	000	滑靴	SHOE	9				
123	52A0177	000	调整盘	PLATE	1				
124	52A0178	000	蹄片盘	SHOE	1				
131	52A0179	000	阀盘 A	VALVE PLATE	1				
151	05A0381	000	堵头	PLUG	2				
161	12B0962	000	O 形圈	O-RING	2				
162	12B0963	000	O 形圈	O-RING	2				
163	12B0964	000	O 形圈	O-RING	2				
171	04B0525	000	内六角螺钉	HEX SCREW	4				
201	63A0239		驱动轴	DRIVE SHAFT	1				
210	41A0250		齿轮	GEAR	3				
211	41A0249		齿轮	GEAR	1				
230	72A1150		托架	CARRIER	1				
231	18A2580	000	止推板	THRUST PLATE	1				
282	08B0319		销	PIN	4				
283	18A2581	000	侧板	SIDE PLATE	3				
285	08B0385	000	销	PIN	3				
286	18A0666		侧板	PLATE	4				
287	72A1336	000	托架	CARRIER	1				
301	70A0552	000	壳体	HOUSING	1				
311	20A8392	000	油标尺	DIPSTICK	1				
312	33A1010	000	硬管	PIPE	1				

11C0587 002 回转马达及减速机
SWING MOTOR&REDUCER

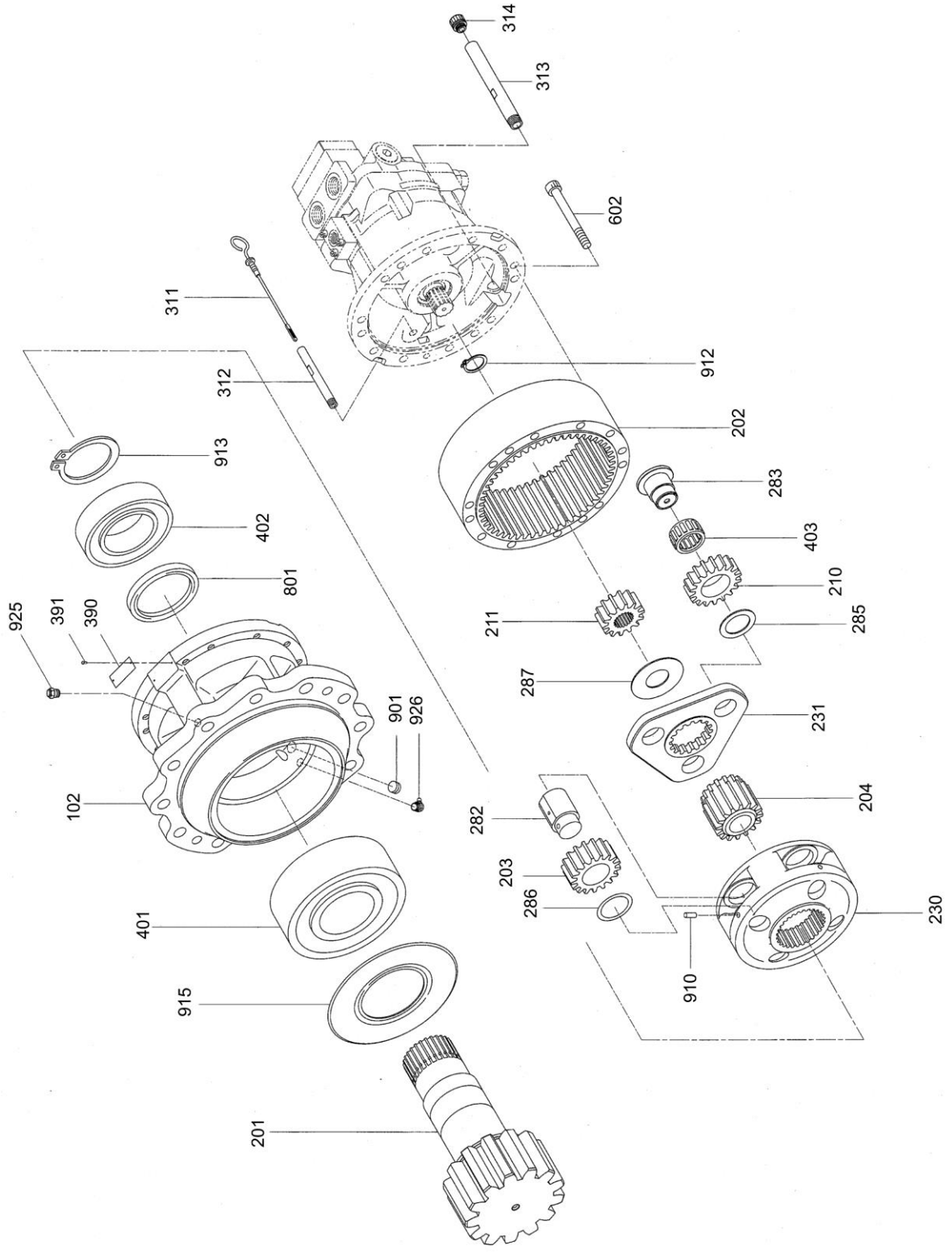

11C0587 002 回转马达及减速机 SWING MOTOR&REDUCER

件号 ITEM	部件号 PART NO.	版本 VER	零件名称	PART NAME	数量 Q'TY	服务代码 S.C	适用机号 SERIAL NO.	互换性 IA	可替换零件号 REPLACEABLE
313	35A1541	000	注油管	FILLER TUBE	1				
314	53A1128	000	封盖	CAP	1				
351	50A0095	000	活塞	PISTON	2				
355	75A0157	000	弹簧	SPRING	2				
390	74A1914	000	铭牌	NAMEPLATE	2				
391	08B0127	000	销	PIN	2				
400.2	07B0250		支承环	RING,BACK-UP	4				
400	12C1032	001	防反转阀	S.R.VALVE AS	2				
400.1	12B0965		O形密封圈	O-RING	4				
401	04B0311	000	螺丝钉	SCREW	4				
402	20B0215	000	调心滚子轴承	ROLLER BERAING	1				
443	22B0008	000	轴承	BEARING	1				
444	22B0009	000	轴承	BEARING	1				
469	05A0116	000	螺塞	PLUG	2				
472	12B0961	000	O形圈	O-RING	1				
488	12B0548	000	O形圈	O-RING	2				
491	80A0329	000	油封	OIL SEAL	1				
602	04B0624	000	内六角螺钉	HEX SCREW	14				
702	15C0062	000	制动瓣	BRAKE SHOE	1				
706	12B0549	000	O形圈	O-RING	1				
707	12B0550	000	O形圈	O-RING	1				
712	75A0158	000	制动弹簧	BRAKE SPRING	24				
742	57A0296	000	磨擦片	FRICTION PLATE	3				
743	57A0297	000	隔离片	SPACER BLOCK	4				
801	80A0556	000	油封	OIL SEAL	1				
901	05A0371	000	堵头	PLUG	1				
910	60A1551	000	销	PIN	4				
912	07B0115	000	挡圈	SNAP RING	1				
913	07B0116	000	挡圈	SNAP RING	1				
915	07B0117	000	挡圈	SNAP RING	1				
925	12C0277	000	排气阀	EXHAUST VALVE	1				
926	10B0078	000	黄油嘴	GREASE FITTING	1				
984	05A0378	000	堵头	PLUG	1				
985	05A0379	000	堵头	PLUG	3				
993	05A0117	000	螺塞	PLUG	1				
994	05A0118	000	螺塞	PLUG	1				

13E0061 002 行走液压系统
TRAVEL HYDRAULIC SYSTEM

件号 ITEM	部件号 PART NO.	版本 VER	零件名称	PART NAME	数量 Q'TY	服务代码 S.C	适用机号 SERIAL NO.	互换性 IA	可替换零件号 REPLACEABLE
1	13E0061(A)		行走液压系统(A)	TRAVEL HYDRAULIC SYSTEM(A)	1	Z			
2	13E0061(B)		行走液压系统(B)	TRAVEL HYDRAULIC SYSTEM(B)	1	Z			

(BLANK PAGE)

13E0061(A) 行走液压系统(A)
TRAVEL HYDRAULIC SYSTEM(A)

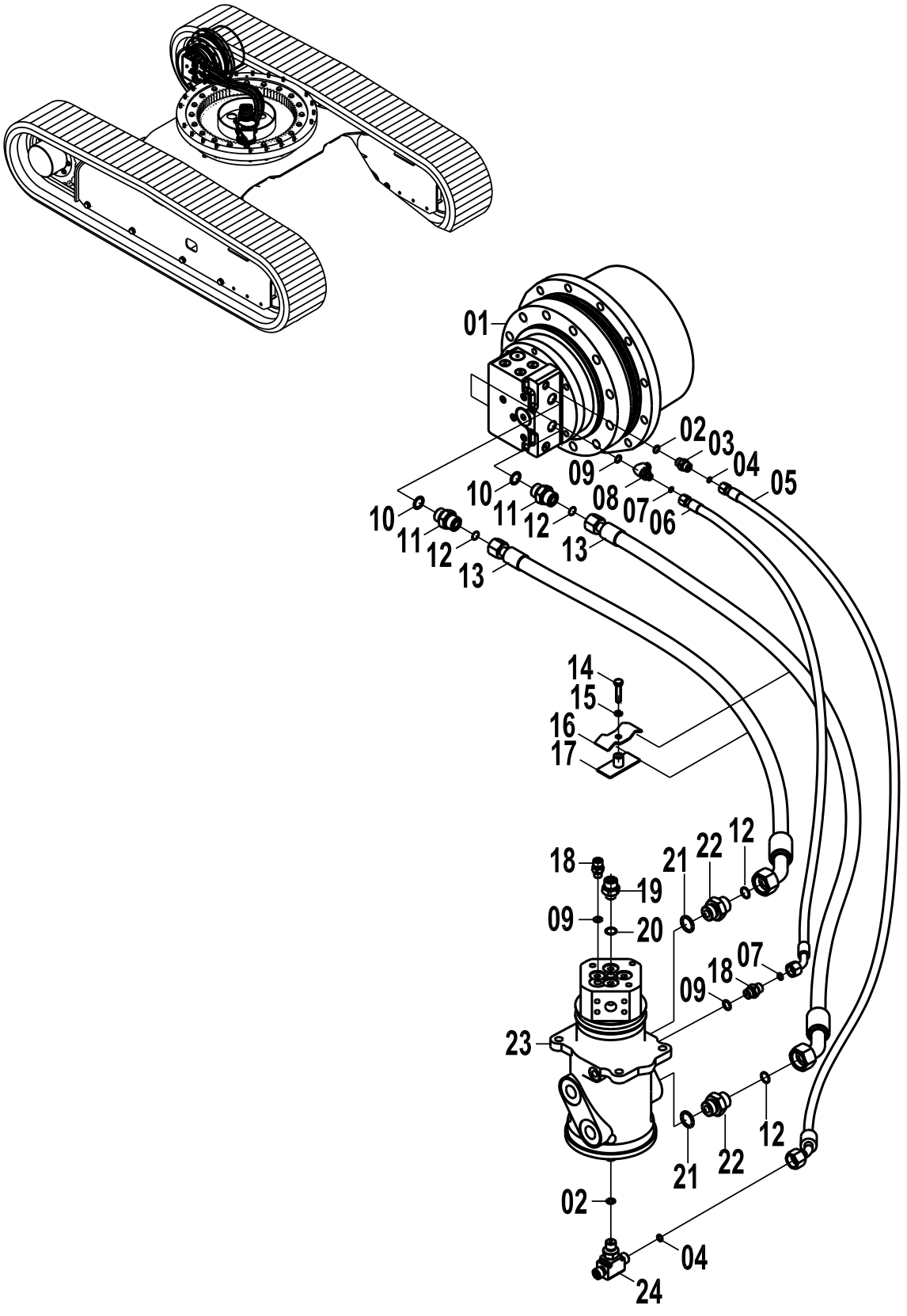

13E0061(A) 行走液压系统(A) TRAVEL HYDRAULIC SYSTEM(A)

件号 ITEM	部件号 PART NO.	版本 VER	零件名称	PART NAME	数量 Q'TY	服务代码 S.C	适用机号 SERIAL NO.	互换性 IA	可替换零件号 REPLACEABLE
01	11C0264	003	行走马达及减速机	TRAVEL MOTOR&REDUCTION GEAR	2	Z			
02	12B0430	000	O形圈	O-RING	3				
03	00A3497	001	接头	CONNECTOR	2				
04	12B1409	000	O形圈	O-RING	4				
05	06C4496	001	软管总成	HOSE AS	2				
06	05C3100	000	软管总成	HOSE AS	2				
07	12B1406	000	O形圈	O-RING	4				
08	31C0558	002	直角接头	CONNECTOR	2				
09	12B0428	000	O形圈	O-RING	5				
10	12B0432	001	O形圈	O-RING	4				
11	00A3499	001	接头	CONNECTOR	4				
12	12B1412	000	O形圈	O-RING	8				
13	06C4505	001	软管总成	HOSE AS	4				
14	00B0048	000	螺栓	BOLT	2				
15	06B0002	000	垫圈	WASHER	10				
16	20A0085	000	压板	CLAMP	2				
17	00D0019	000	座	BASE	2				
18	00A3491	001	接头	CONNECTOR	3				
19	00A3500	001	接头	CONNECTOR	1				
20	12B0429	000	O形圈	O-RING	1				
21	12B0431	001	O形圈	O-RING	4				
22	00A3489	001	接头	CONNECTOR	4				
23	12C0240	001	中心接头	ROTARY CONNECTION	1	Z			
24	32C0410	001	三通接头	TEE CONNECTOR	1				

13E0061(B) 行走液压系统(B)
TRAVEL HYDRAULIC SYSTEM(B)

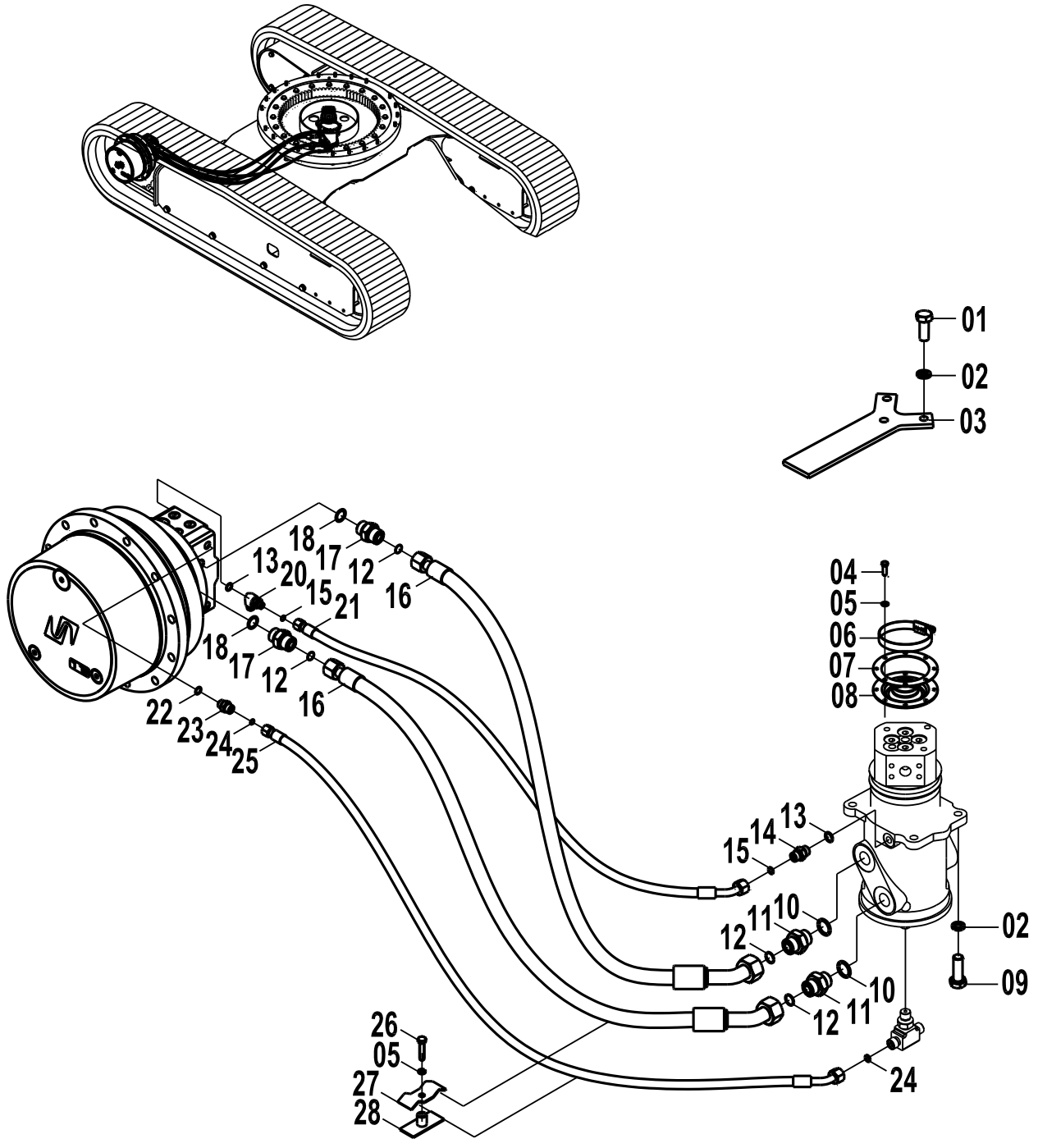

13E0061(B) 行走液压系统(B) TRAVEL HYDRAULIC SYSTEM(B)

件号 ITEM	部件号 PART NO.	版本 VER	零件名称	PART NAME	数量 Q'TY	服务代码 S.C	适用机号 SERIAL NO.	互换性 IA	可替换零件号 REPLACEABLE
01	00B0011	000	螺栓	BOLT	3				
02	06B0008	000	垫圈	WASHER	7				
03	13A2838	000	卡板	STOP PLATE	1				
04	00B0019	000	螺栓	BOLT	8				
05	06B0002	000	垫圈	WASHER	10				
06	09C0173	000	T 型抱箍	CLAMP	1				
07	53A0295	000	压板	PLATE	1				
08	82A0236	000	盖	COVER	1				
09	00B0013	000	螺栓	BOLT	4				
10	12B0431	001	O 形圈	O-RING	4				
11	00A3489	001	接头	CONNECTOR	4				
12	12B1412	000	O 形圈	O-RING	8				
13	12B0428	000	O 形圈	O-RING	5				
14	00A3491	001	接头	CONNECTOR	3				
15	12B1405	000	O 形圈	O-RING	4				
16	06C4505	001	软管总成	HOSE AS	4				
17	00A3499	001	接头	CONNECTOR	4				
18	12B0432	001	O 形圈	O-RING	4				
20	31C0558	002	直角接头	CONNECTOR	2				
21	05C2341	000	软管总成	HOSE AS	2				
22	12B0430	000	O 形圈	O-RING	3				
23	00A3497	001	接头	CONNECTOR	2				
24	12B1409	000	O 形圈	O-RING	4				
25	06C4496	001	软管总成	HOSE AS	2				
26	00B0048	000	螺栓	BOLT	2				
27	20A0085	000	压板	CLAMP	2				
28	00D0019	000	座	BASE	2				

11C0264 003 行走马达及减速机

TRAVEL MOTOR&REDUCTION GEAR

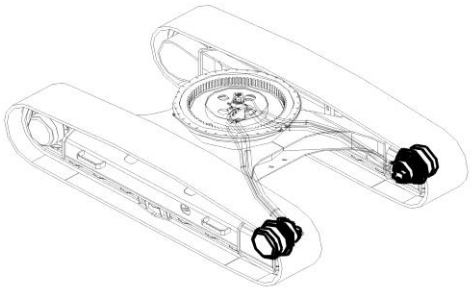

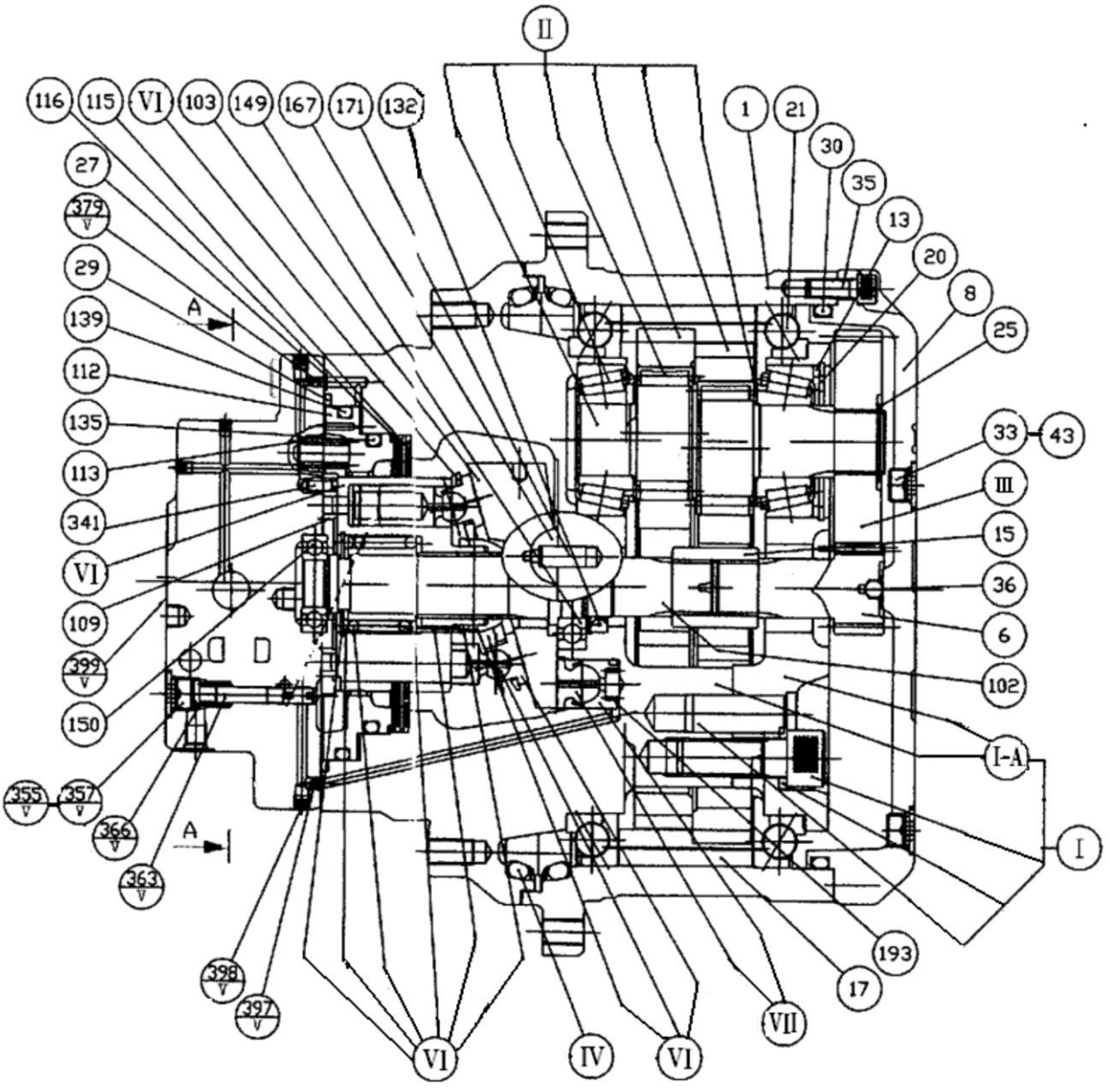

11C0264 003 行走马达及减速机 TRAVEL MOTOR&REDUCTION GEAR

件号 ITEM	部件号 PART NO.	版本 VER	零件名称	PART NAME	数量 Q'TY	服务代码 S.C	适用机号 SERIAL NO.	互换性 IA	可替换零件号 REPLACEABLE
1	70A0241	001	轮毂	HUB	1	Z			
2	12C1165	000	控制阀组件	CONTROL VALVE GP	2				
3	11C0535	001	马达组件	MOTOR GROUP	2				
4	12C1167	000	溢流阀	RELIEF VALVE	4				
6	40A0058	000	输入齿轮	INPUT GEAR	1				
13	56A0561	000	定距块	BLOCK	3				
15	34C0879	000	联轴器	COUPLING	1				
17	60A1126	000	销子	PIN	24				
20	07B0268	000	卡环	SNAP RING	3				
21	21B0088	000	径向止推滚珠轴承	BALL BEARING	2				
25	07B0269	000	卡环	SNAP RING	3				
27	12B0922	000	O 形圈	O-RING	2				
29	12B0917	000	O 形圈	O-RING	1				
30	12B0999	000	O 形圈	O-RING	1				
33	05A0261	000	螺塞	PLUG	3				
35	02B0193	001	内六角螺栓	HEX BOLT	12				
36	20B0097	000	钢球	STEEL BALL	1				
42	66A0133	000	定位销	DOWEL PIN	2				
43	12B0921	000	O 形圈	O-RING	3				
102	62A0084	000	马达轴	SHAFT	1				
103	52A0363	000	斜盘	SWASH PLATE	1				
109	52A0364	000	配流盘	VALVE PLATE	1				
112	50A0224	000	柱塞	PISTON	1	Z			
113	75A0308	000	弹簧	SPRING	12				
115	57A0294	000	摩擦片	FRICTION PLATE	2				
116	57A0295	000	啮合片	PLATE	2				
132	80A0358	000	油封	OIL SEAL	1				
135	12B0535	000	O 形圈	O-RING	1				
139	12B0536	000	O 形圈	O-RING	1				
149	41C0157	000	轴承	BALL BEARING	1				
150	21B0089	000	轴承	BALL BEARING	1				
167	61A0705	000	枢轴	PIVOT	2				
171	66A0135	000	定位销	DOWEL PIN	2				
193	75A0309	000	弹簧	SPRING	1				
341	66A0134	000	定位销	DOWEL PIN	1				

11C0264 003 行走马达及减速机
TRAVEL MOTOR&REDUCTION GEAR

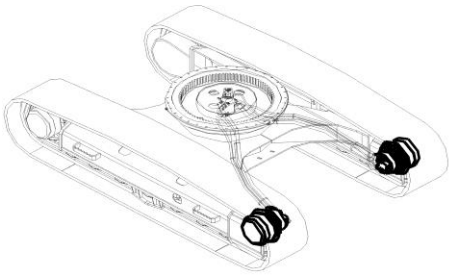

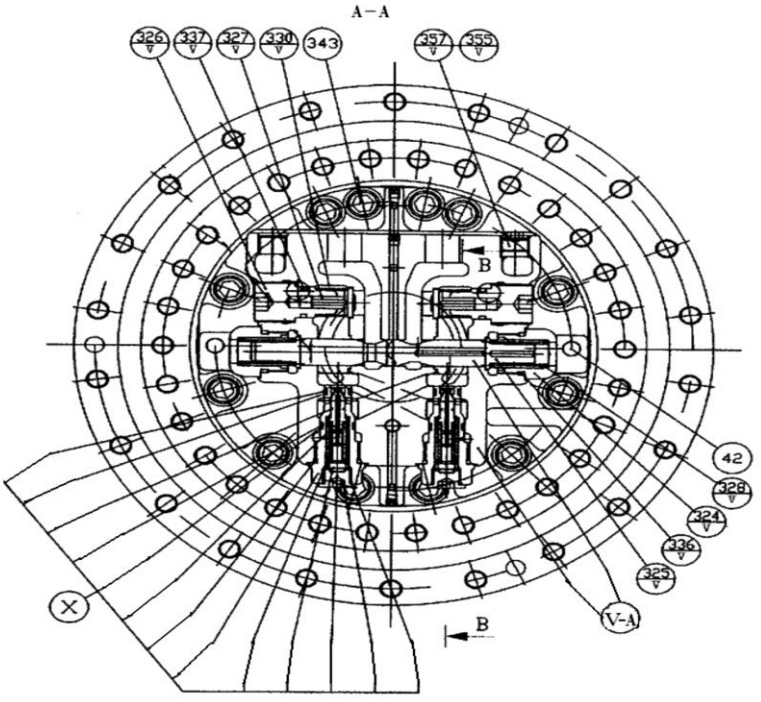

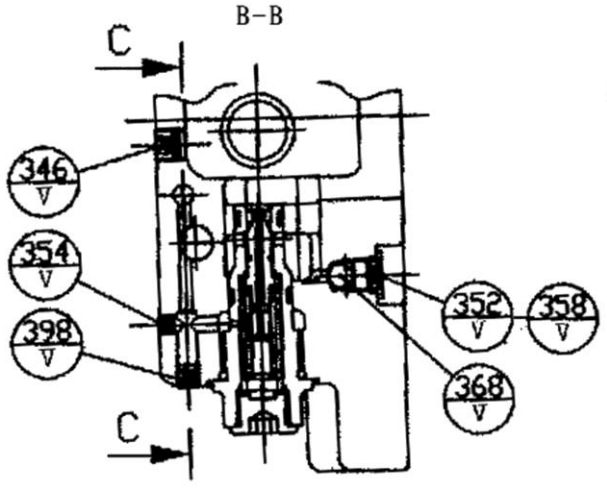

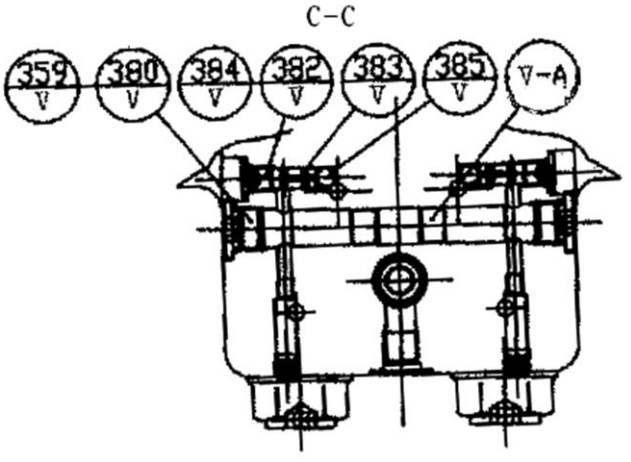

11C0264 003 行走马达及减速机 TRAVEL MOTOR&REDUCTION GEAR

件号 ITEM	部件号 PART NO.	版本 VER	零件名称	PART NAME	数量 Q'TY	服务代码 S.C	适用机号 SERIAL NO.	互换性 IA	可替换零件号 REPLACEABLE
343	02B0194	000	内六角螺栓	HEX BOLT	12				
	80A0359	000	密封包	SEAL KIT	1				
Ⅰ	34C0871	000	主轴组件	MAIN SHAFT GP	1				
Ⅰ-A	34C0872	000	主轴组件	MAIN SHAFT GP	1				
Ⅱ	34C0873	000	RV 齿轮组件	GEAR GROUP	1				
Ⅲ	34C0874	000	正齿轮组件	SPUR GEAR GROUP	1				
Ⅲ-7	53A0666	000	端盖	COVER	1				
Ⅳ	34C0884	000	浮动密封包	FLOATING SEAL KIT	1				
Ⅴ	34C0889	000	后法兰组件	FLANGE GP	1				
Ⅴ-324	05A0412	000	堵头	PLUG	2				
Ⅴ-325	56A0562	000	止动块	BLOCK	2				
Ⅴ-326	05A0413	000	堵头	PLUG	2				
Ⅴ-327	12C1166	000	阀	VALVE	2				
Ⅴ-328	75A0305	000	弹簧	SPRING	2				
Ⅴ-330	75A0306	000	弹簧	SPRING	2				
Ⅴ-336	12B1000	000	O 形圈	O-RING	2				
Ⅴ-337	12B1001	000	O 形圈	O-RING	2				
Ⅴ-346	05A0414	000	堵头	PLUG	2				
Ⅴ-352	05A0415	000	堵头	PLUG	2				
Ⅴ-354	05A0257	000	内六角螺塞	PLUG	7				
Ⅴ-358	12B1002	000	O 形圈	O-RING	2				
Ⅴ-359	12B0919	000	O 形圈	O-RING	2				
Ⅴ-363	65A0218	000	阀芯	SPOOL	1	Z			
Ⅴ-366	75A0307	000	弹簧	SPRING	1				
Ⅴ-368	20B0098	000	钢球	STEEL BALL	2				
Ⅴ-379	53C0199	000	过滤器	FILTER	2				
Ⅴ-380	05A0255	000	螺塞	PLUG	2				
Ⅴ-382	05A0416	000	堵头	PLUG	2				
Ⅴ-384	12B1003	000	O 形圈	O-RING	2				
Ⅴ-385	20B0099	000	钢球	STEEL BALL	2				
Ⅴ-398	05A0256	000	内六角螺塞	PLUG	4				
Ⅴ-399	10A2694	000	铭牌	NAMEPLATE	1				
Ⅴ-A	34C0890	000	后法兰组件	FLANGE GP	1				
Ⅵ	15C0172	000	缸体组件	CYLINDER BODY	1				
Ⅶ	15C0173	000	柱塞组件	PISTON GP	1				
Ⅹ	12C1171	000	阀组件	VALVE GP	1				

12C0240 001 中心接头
ROTARY CONNECTION

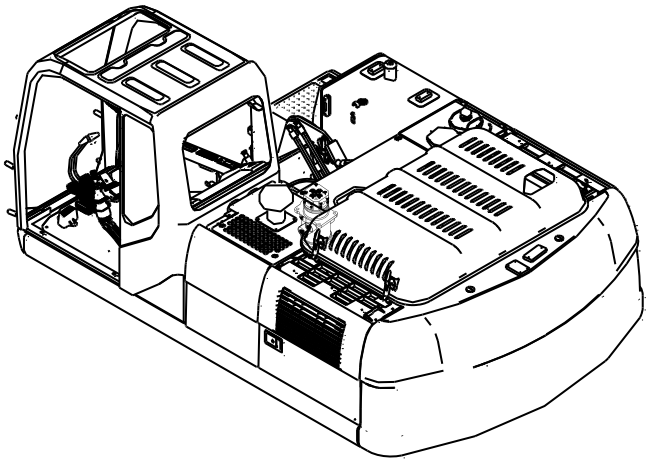

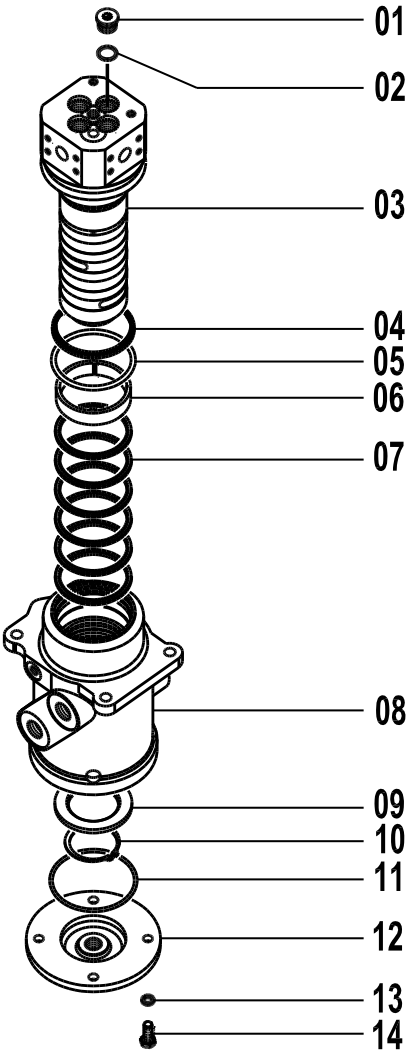

12C0240 001 中心接头 ROTARY CONNECTION

件号 ITEM	部件号 PART NO.	版本 VER	零件名称	PART NAME	数量 Q'TY	服务代码 S.C	适用机号 SERIAL NO.	互换性 IA	可替换零件号 REPLACEABLE
01	05A0077	000	螺塞	PLUG	4				
02	12B0430	000	O 形圈	O-RING	5				
03	65A0057	002	芯轴	SPINDLE	1				
04	13B0156	000	防尘圈	DUST RING	1				
05	12B1004	000	O 形圈	O-RING	1				
06	55A0029	000	衬套	BUSHING	1				
07	80A0141	000	密封圈	SEAL RING	6				
08	78A0042	001	中心接头体	JOINT	1				
09	56A0011	000	挡环	SNAP RING	1				
10	07B0040	000	挡圈	SNAP RING	1				
11	12B0451	000	O 形圈	O-RING	1				
12	53A0268	000	盖	COVER	1				
13	06B0002	000	垫圈	WASHER	4				
14	00B0012	000	螺栓	BOLT	4				

12E0231 005 先导液压系统
PILOT SYSTEM

件号 ITEM	部件号 PART NO.	版本 VER	零件名称	PART NAME	数量 Q'TY	服务代码 S.C	适用机号 SERIAL NO.	互换性 IA	可替换零件号 REPLACEABLE
01	12E0231 (A)		先导液压系统(A)	PILOT SYSTEM(A)	1	Z			
02	12E0231 (B)		先导液压系统(B)	PILOT SYSTEM(B)	1	Z			
03	12E0231 (C)		先导液压系统(C)	PILOT SYSTEM(C)	1	Z			
04	12E0231 (D)		先导液压系统(D)	PILOT SYSTEM(D)	1	Z			
05	12E0231 (E)		先导液压系统(E)	PILOT SYSTEM(E)	1	Z			
06	12E0231 (F)		先导液压系统(F)	PILOT SYSTEM(F)	1	Z			
07	12E0231 (G)		先导液压系统(G)	PILOT SYSTEM(G)	1	Z			
08	12E0231 (H)		先导液压系统(H)	PILOT SYSTEM(H)	1	Z			
09	12E0231 (I)		先导液压系统(I)	PILOT SYSTEM(I)	1	Z			
10	12E0231 (J)		先导液压系统(J)	PILOT SYSTEM(J)	1	Z			
11	12E0231 (K)		先导液压系统(K)	PILOT SYSTEM(K)	1	Z			

（BLANK PAGE）

12E0231(A)　先导液压系统(A)
PILOT SYSTEM(A)

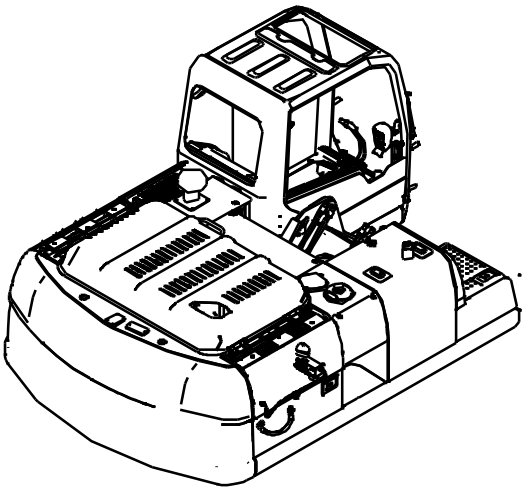

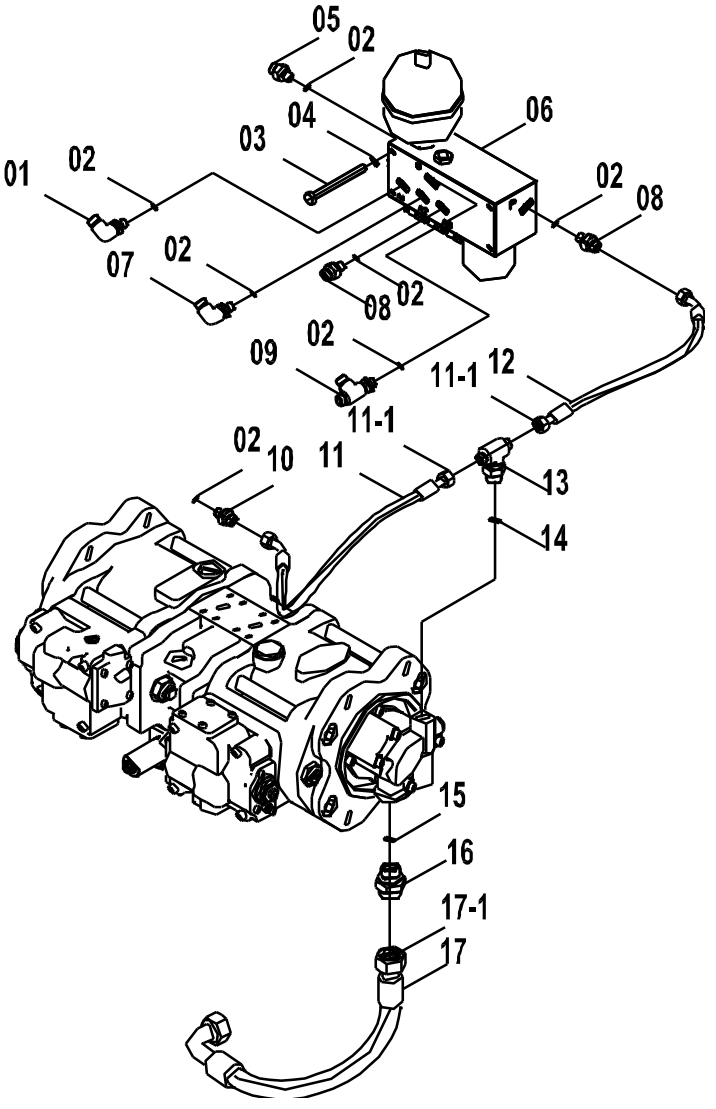

12E0231(A)　先导液压系统(A) PILOT SYSTEM(A)

件号 ITEM	部件号 PART NO.	版本 VER	零件名称	PART NAME	数量 Q'TY	服务代码 S.C	适用机号 SERIAL NO.	互换性 IA	可替换零件号 REPLACEABLE
01	31C0853	001	直角接头	CONNECTOR	1				
02	12B0428	002	O形圈	O-RING	7				
03	00B0365	000	螺栓	BOLT	4				
04	06B0002	000	垫圈	WASHER	4				
05	00A4359	001	接头	CONNECTOR	1				
06	12C0914	003	三联先导阀组	PILOT VALVE GP	1	Z			
07	31C0558	003	直角接头	CONNECTOR	1				
08	00A3491	002	接头	CONNECTOR	2				
09	32C0408	002	三通接头	TEE	1				
10	30C0803	000	滤网接头	FITTING	1				
11	05C3099	001	软管总成	HOSE AS	1				
12	05C4757	000	软管总成	HOSE AS	1				
12	05C3027	001	软管总成	HOSE AS	1				
13	32C0416	002	三通接头	TEE CONNECTOR	1				
14	12B0430	002	O形圈	O-RING	1				
15	12B0431	001	O形圈	O-RING	1				
16	00A3493	001	接头	CONNECTOR	1				
17	06C5146	001	软管总成	HOSE AS	1				
11-1	12B0146	000	O形圈	O-RING	4				
17-1	12B1413	000	O形圈	O-RING	2				

12E0231(B)　先导液压系统(B)
PILOT SYSTEM(B)

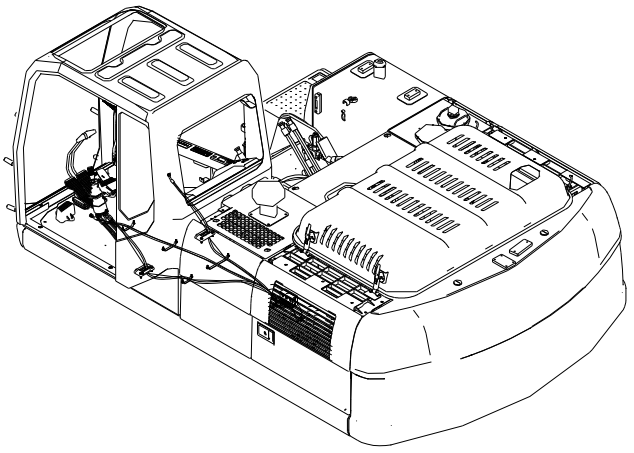

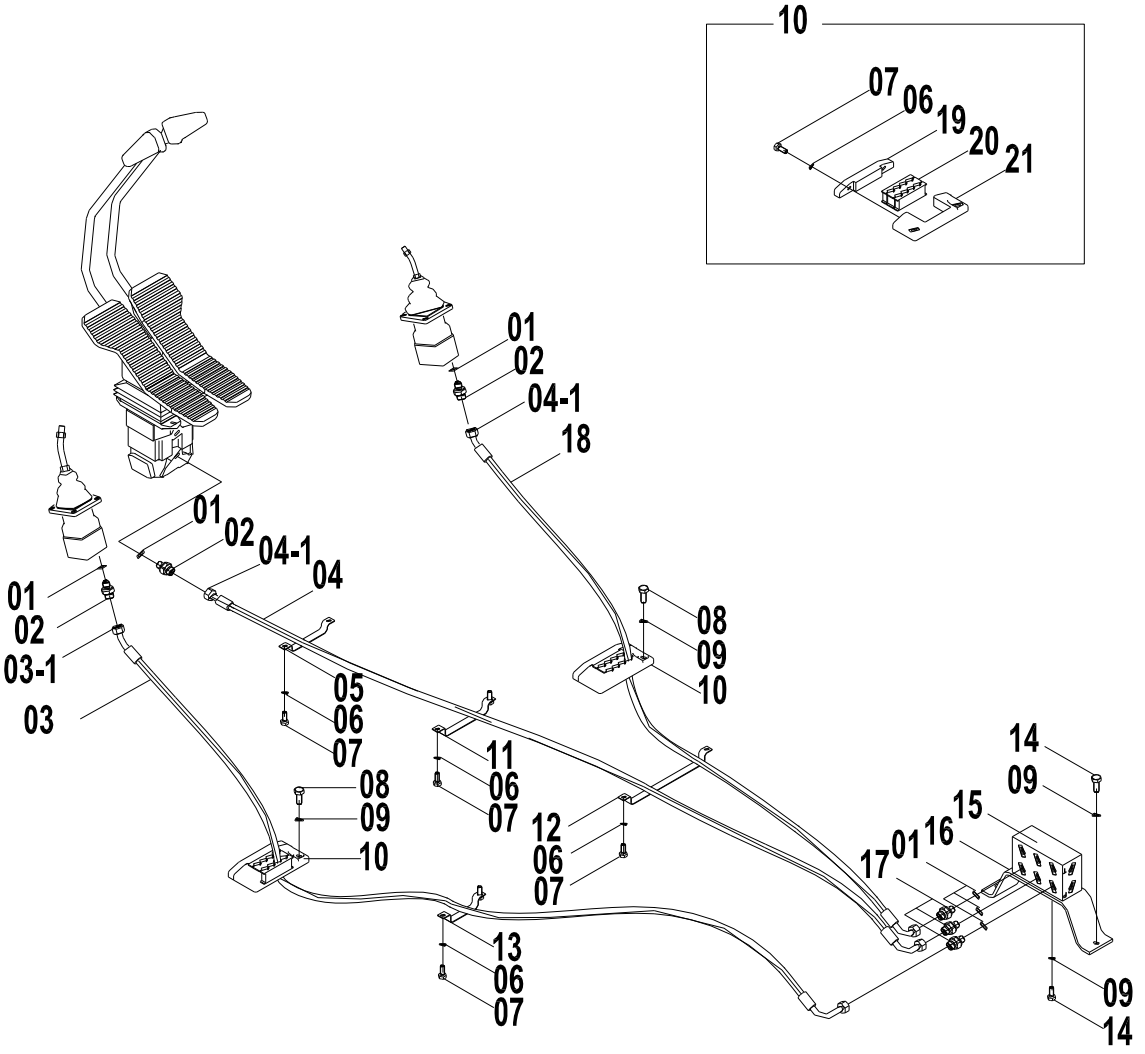

12E0231(B)　先导液压系统(B) PILOT SYSTEM(B)

件号 ITEM	部件号 PART NO.	版本 VER	零件名称	PART NAME	数量 Q'TY	服务代码 S.C	适用机号 SERIAL NO.	互换性 IA	可替换零件号 REPLACEABLE
01	12B0428	002	O形圈	O-RING	9				
02	00A3498	002	接头	CONNECTOR	3				
03	05C3018	001	软管总成	HOSE AS	1				
04	05C3138	001	软管总成	HOSE AS	1				
05	09C0675	001	管夹	CLAMP	1				
06	06B0006	000	垫圈	WASHER	8				
07	00B0007	000	螺栓	BOLT	8				
08	00B0002	000	螺栓	BOLT	4				
09	06B0002	000	垫圈	WASHER	4				
10	09C0138	000	管夹	CLAMP	2				
11	09C0676	001	管夹	CLAMP	1				
12	09C0678	001	管夹	CLAMP	1				
13	09C0677	001	管夹	CLAMP	1				
14	00B0012	000	螺栓	BOLT	4				
15	03A0145	000	接头块	BLOCK	1				
16	22A2857	001	弯板	BEND PLATE	1				
17	00A3491	002	接头	CONNECTOR	3				
18	05C3024	001	软管总成	HOSE AS	1				
19	72A0323	002	压板	PLATE	2				
20	85A0192	000	管夹	CLAMP	2				
21	72A0324	001	座	BASE	2				
03-1	12B1405	000	O形圈	O-RING	2				
04-1	12B1406	000	O形圈	O-RING	4				

12E0231(C)　先导液压系统(C)
PILOT SYSTEM(C)

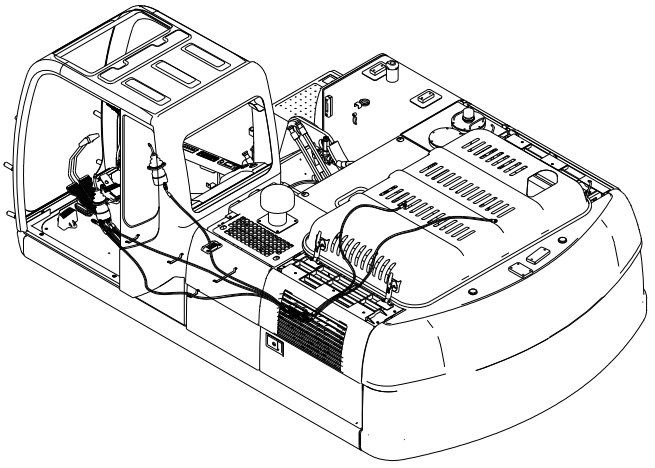

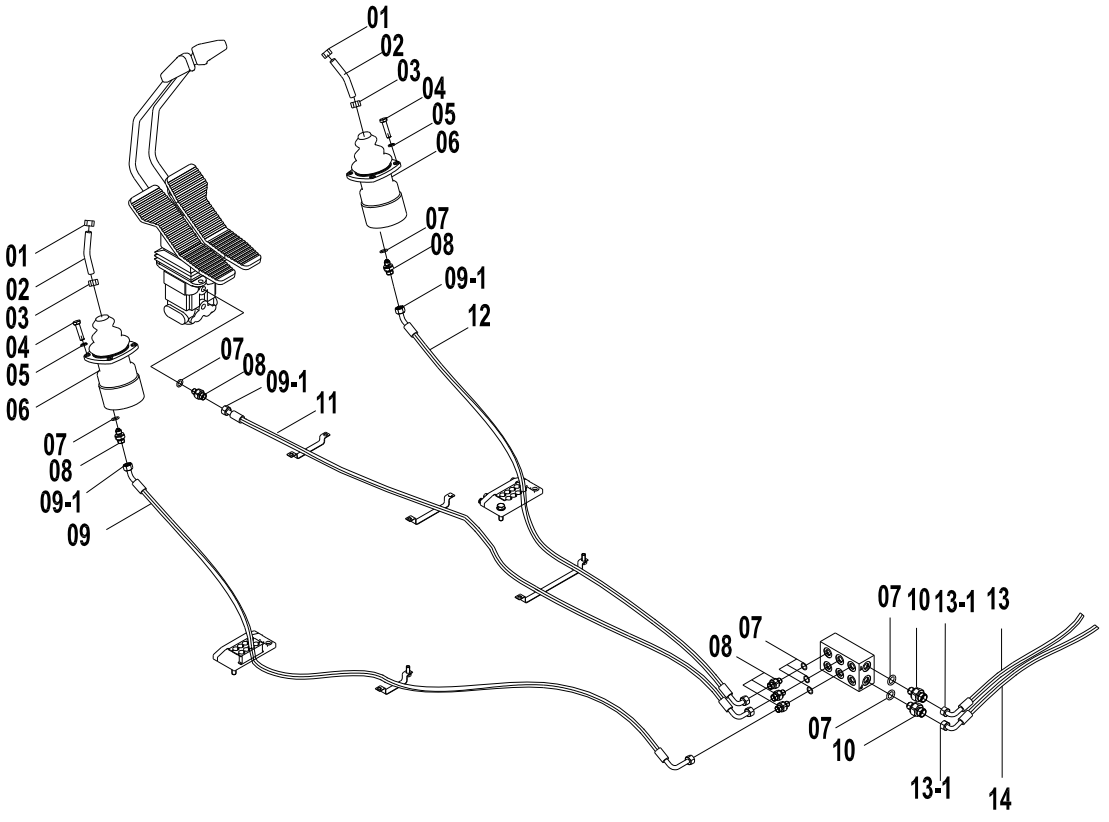

12E0231(C) 先导液压系统(C) PILOT SYSTEM(C)

件号 ITEM	部件号 PART NO.	版本 VER	零件名称	PART NAME	数量 Q'TY	服务代码 S.C	适用机号 SERIAL NO.	互换性 IA	可替换零件号 REPLACEABLE
01	03B0346	000	螺母	NUT	2				
02	63A0258	001	操纵杆	CONTROL LEVER	2				
03	03B0059	000	螺母	NUT	2				
04	00B0023	000	螺栓	BOLT	8				
05	06B0003	000	垫圈	WASHER	8				
06	12C3519	001	先导阀	PILOT VALVE	2				
07	12B0428	002	O形圈	O-RING	8				
08	00A3491	002	接头	CONNECTOR	6				
09	05C4016	000	软管总成	HOSE AS	1				
10	00A4359	001	接头	CONNECTOR	2				
11	05C3138	001	软管总成	HOSE AS	1				
12	05C4015	000	软管总成	HOSE AS	1				
13	06C6257	001	软管总成	HOSE AS	1				
14	06C6258	001	软管总成	HOSE AS	1				
09-1	12B1406	000	O形圈	O-RING	6				
13-1	12B1407	000	O形圈	O-RING	4				

12E0231(D)　先导液压系统(D)
PILOT SYSTEM(D)

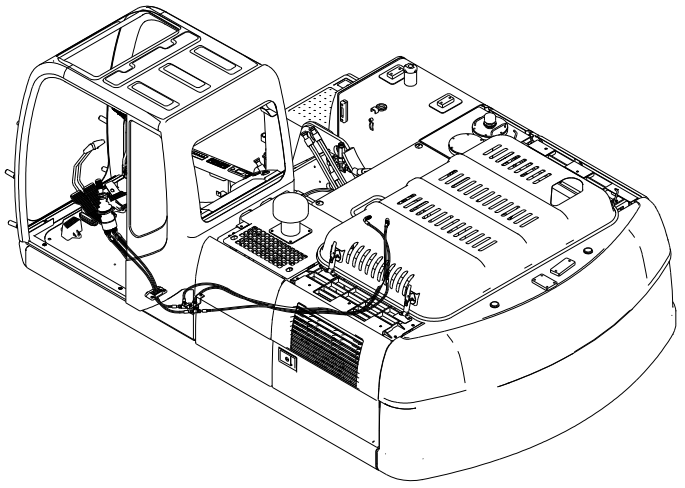

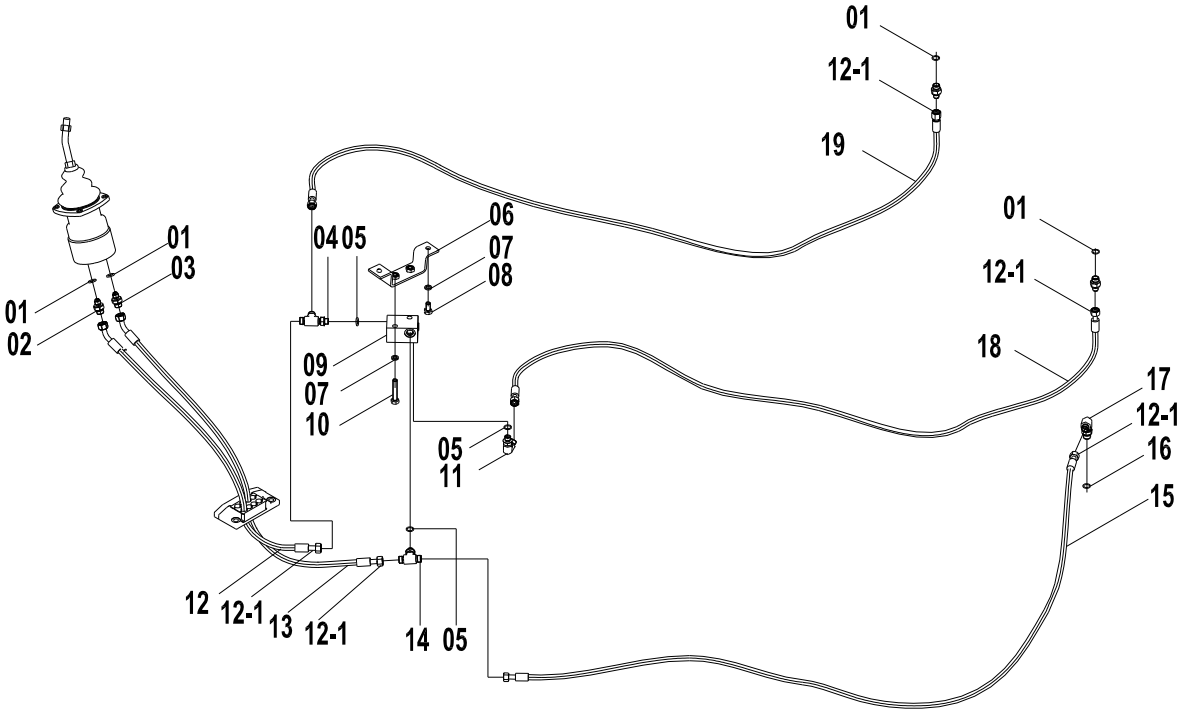

12E0231(D)　先导液压系统(D) PILOT SYSTEM(D)

件号 ITEM	部件号 PART NO.	版本 VER	零件名称	PART NAME	数量 Q'TY	服务代码 S.C	适用机号 SERIAL NO.	互换性 IA	可替换零件号 REPLACEABLE
01	12B0429	002	O形圈	O-RING	4				
02	00A3498	002	接头	CONNECTOR	1				
03	00A3507	002	接头	CONNECTOR	1				
04	32C0408	002	三通接头	TEE	1				
05	12B0428	002	O形圈	O-RING	3				
06	02D2834	001	支座	BRACKET	1				
07	06B0006	000	垫圈	WASHER	4				
08	00B0007	000	螺栓	BOLT	2				
09	12C0160	001	梭阀	SHUTTLE VALVE	1				
10	01B0083	000	螺栓	BOLT	2				
11	31C0558	003	直角接头	CONNECTOR	1				
12	05C3114	001	软管总成	HOSE AS	1				
13	05C3115	001	软管总成	HOSE AS	1				
14	32C0415	002	三通接头	TEE CONNECTOR	1				
15	05C4483	000	软管总成	HOSE AS	1				
16	12B0629	000	O形圈	O-RING	2				
17	31C0559	002	直角接头	CONNECTOR	1				
18	05C4482	000	软管总成	HOSE AS	1				
19	05C3103	001	软管总成	HOSE AS	1				
12-1	12B1406	000	O形圈	O-RING	10				

12E0231(E)　先导液压系统(E)
PILOT SYSTEM(E)

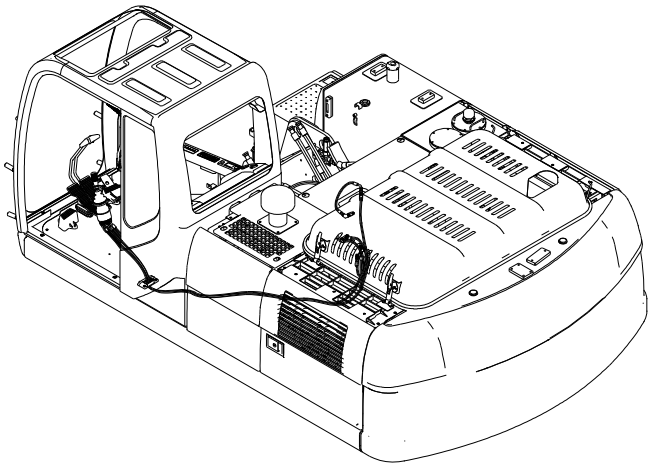

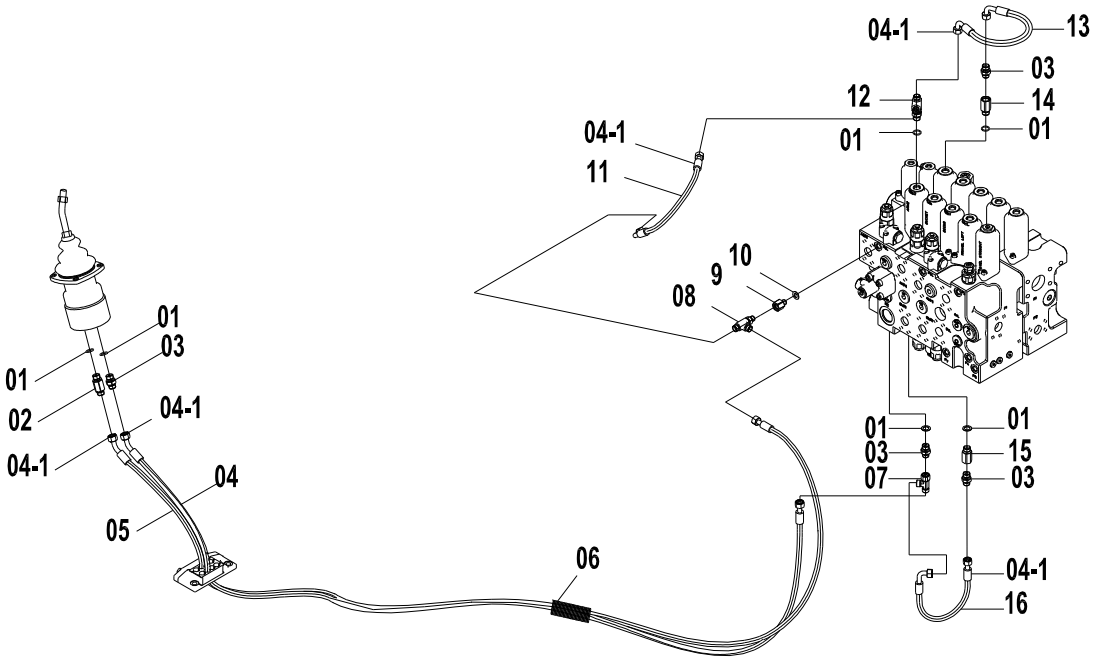

12E0231(E) 先导液压系统(E) PILOT SYSTEM(E)

件号 ITEM	部件号 PART NO.	版本 VER	零件名称	PART NAME	数量 Q'TY	服务代码 S.C	适用机号 SERIAL NO.	互换性 IA	可替换零件号 REPLACEABLE
01	12B0429	002	O形圈	O-RING	6		13.8×2.4		
02	00A3506	002	接头	CONNECTOR	1				
03	00A3498	002	接头	CONNECTOR	4				
04	05C3020	001	软管总成	HOSE AS	1				
05	05C4481	000	软管总成	HOSE AS	1				
06	86A0952	000	护套	JACKET	1				
07	32C0503	000	三通接头	TEE	1				
08	32C0408	002	三通接头	TEE	1				
09	00A0761	001	过渡接头	CONNECTOR	1				
10	12B0428	002	O形圈	O-RING	1				
11	05C4487	000	软管总成	HOSE AS	1				
12	32C0414	001	三通接头	TEE CONNECTOR	1				
13	05C4485	000	软管总成	HOSE AS	1				
14	00A1168	001	过渡接头	CONNECTOR	1				
15	12C0162	001	单向节流阀	THROTTLE VALVE	1				
16	05C4486	000	软管总成	HOSE AS	1				
04-1	12B1406	000	O形圈	O-RING	10				

12E0231(F)　先导液压系统(F)
PILOT SYSTEM(F)

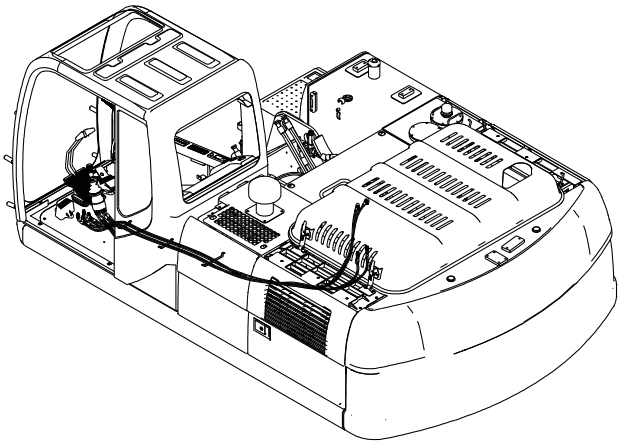

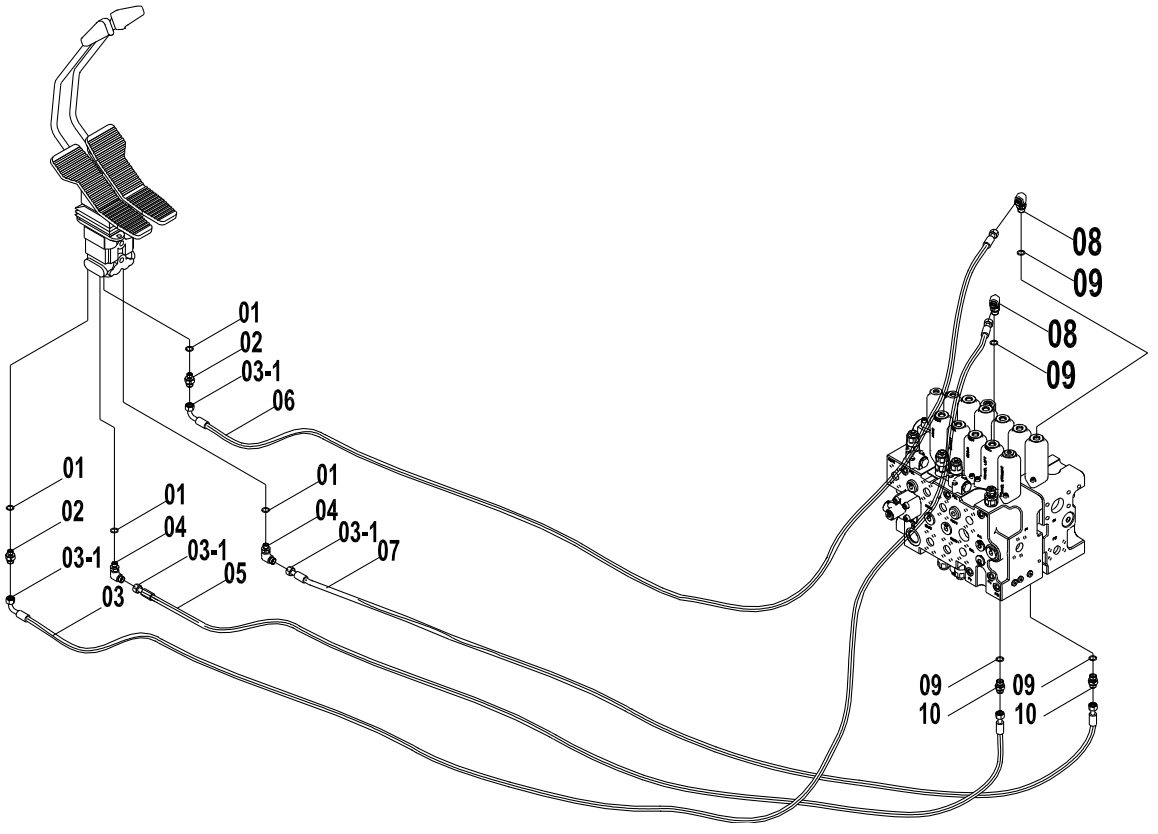

12E0231(F)　先导液压系统(F) PILOT SYSTEM(F)

件号 ITEM	部件号 PART NO.	版本 VER	零件名称	PART NAME	数量 Q'TY	服务代码 S.C	适用机号 SERIAL NO.	互换性 IA	可替换零件号 REPLACEABLE
01	12B0428	002	O形圈	O-RING	4				
02	00A3491	002	接头	CONNECTOR	2				
03	05C4480	000	软管总成	HOSE AS	1				
04	31C0558	003	直角接头	CONNECTOR	2				
05	05C4479	000	软管总成	HOSE AS	1				
06	05C4477	000	软管总成	HOSE AS	1				
07	05C4478	000	软管总成	HOSE AS	1				
08	31C0559	002	直角接头	CONNECTOR	2				
09	12B0429	002	O形圈	O-RING	4				
10	00A3498	002	接头	CONNECTOR	2				
03-1	12B1406	000	O形圈	O-RING	8				

12E0231(G)　先导液压系统(G)
PILOT SYSTEM(G)

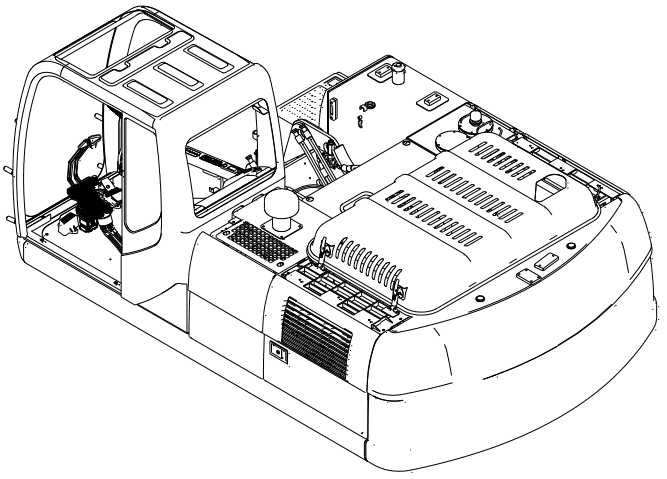

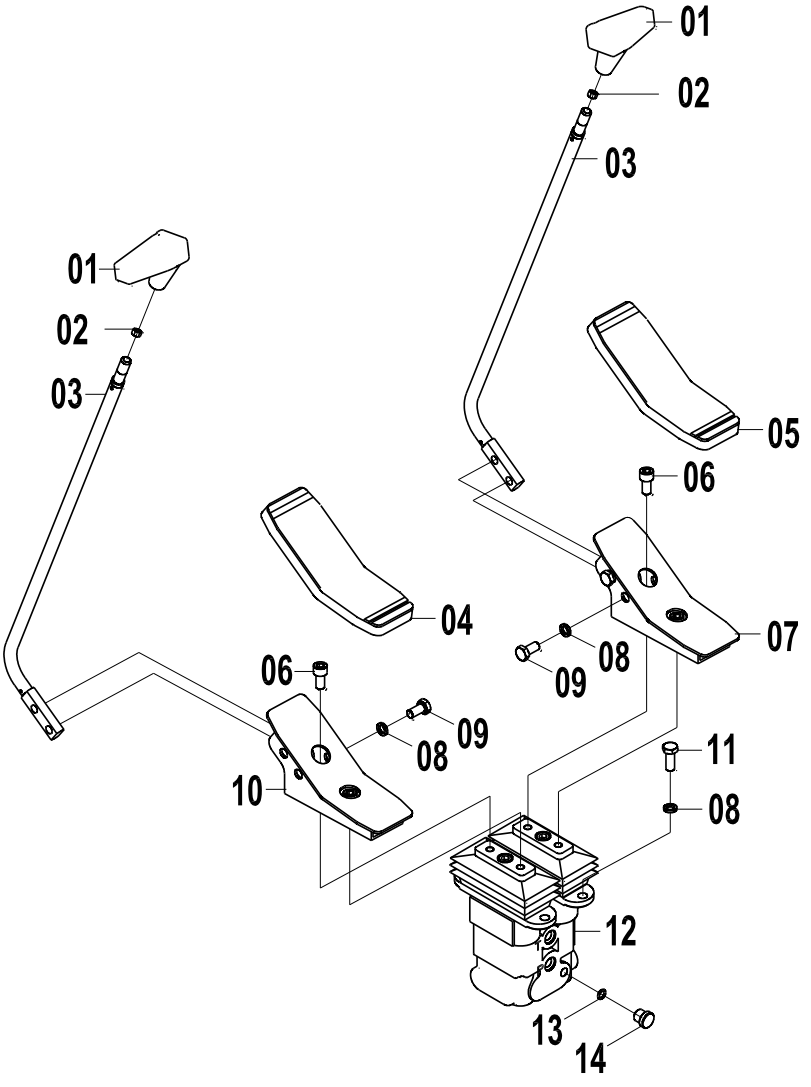

12E0231(G) 先导液压系统(G) PILOT SYSTEM(G)

件号 ITEM	部件号 PART NO.	版本 VER	零件名称	PART NAME	数量 Q'TY	服务代码 S.C	适用机号 SERIAL NO.	互换性 IA	可替换零件号 REPLACEABLE
01	35C0853	000	手柄	HANDLE	2				
02	03B0053	000	螺母	NUT	2				
03	16D0913	001	操纵杆	CONTROL LEVER	2				
04	84A0984	002	胶套	BOOT	1				
05	84A0985	002	胶套	BOOT	1				
06	04B0412	000	螺钉	SCREW	4				
07	00D4985	002	脚踏	PEDAL	1				
08	06B0002	000	垫圈	WASHER	8				
09	00B0005	000	螺栓	BOLT	4				
10	00D4986	002	脚踏	PEDAL	1				
11	00B0012	000	螺栓	BOLT	4				
12	12C2151	000	行走先导阀	FOOT PILOT VALVE	1				
12	12C2151	001	行走先导阀	FOOT PILOT VALVE	1				
13	12B0428	002	O 形圈	O-RING	1				
14	05A0075	001	螺塞	PLUG	1				

12E0231(H)　先导液压系统(H)
PILOT SYSTEM(H)

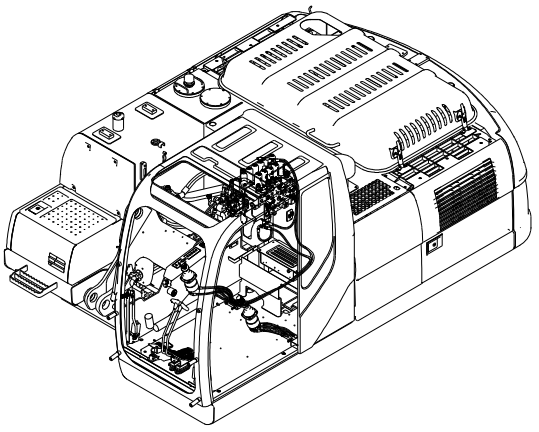

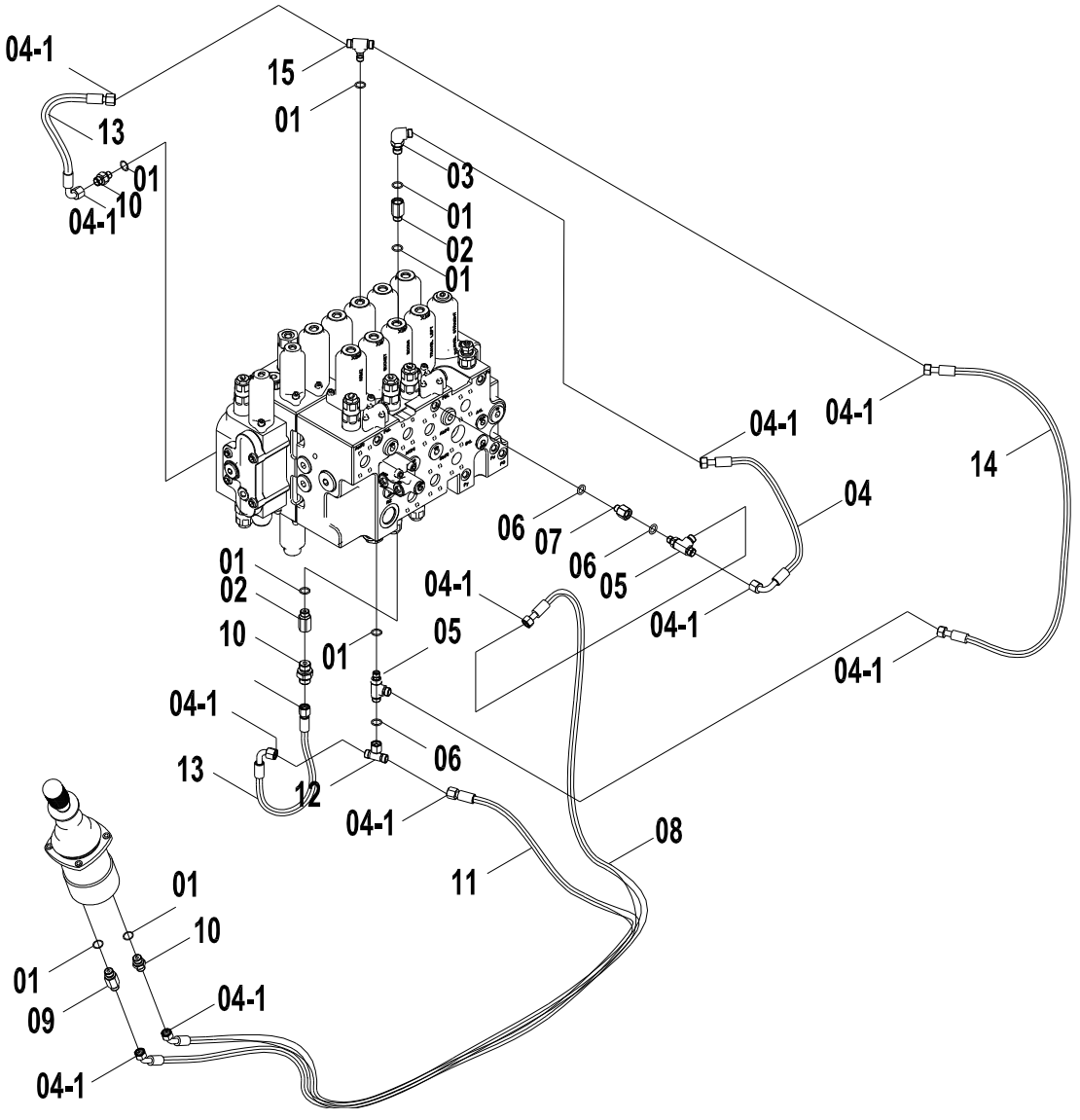

12E0231(H)　先导液压系统(H) PILOT SYSTEM(H)

件号 ITEM	部件号 PART NO.	版本 VER	零件名称	PART NAME	数量 Q'TY	服务代码 S.C	适用机号 SERIAL NO.	互换性 IA	可替换零件号 REPLACEABLE
01	12B0429	002	O形圈	O-RING	8		13.8×2.4		
02	12C0163	001	单向节流阀	THROTTLE VALVE	2				
03	31C0559	002	直角接头	CONNECTOR	1				
04	05C4487	000	软管总成	HOSE AS	1				
05	32C0408	002	三通接头	TEE	2				
06	12B0428	002	O形圈	O-RING	3				
07	00A0761	001	过渡接头	CONNECTOR	1				
08	05C3102	001	软管总成	HOSE AS	1				
09	00A3506	002	接头	CONNECTOR	1				
10	00A3498	002	接头	CONNECTOR	3				
11	05C3112	001	软管总成	HOSE AS	1				
12	32C0502	000	三通接头	TEE	1				
13	05C4490	000	软管总成	HOSE AS	2				
14	05C4488	000	软管总成	HOSE AS	1				
15	32C0415	002	三通接头	TEE CONNECTOR	1				
04-1	12B1406	000	O形圈	O-RING	12				

12E0231(I)　先导液压系统(I)
PILOT SYSTEM(I)

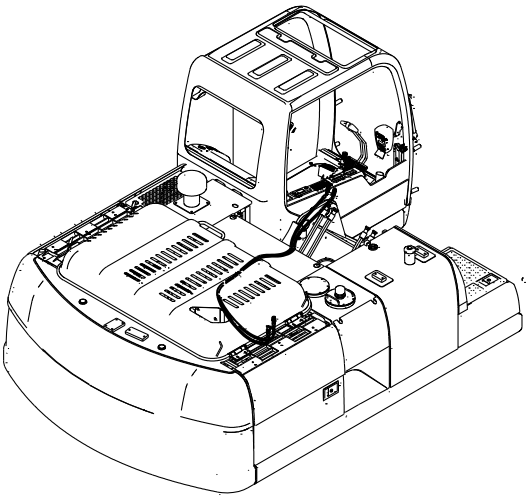

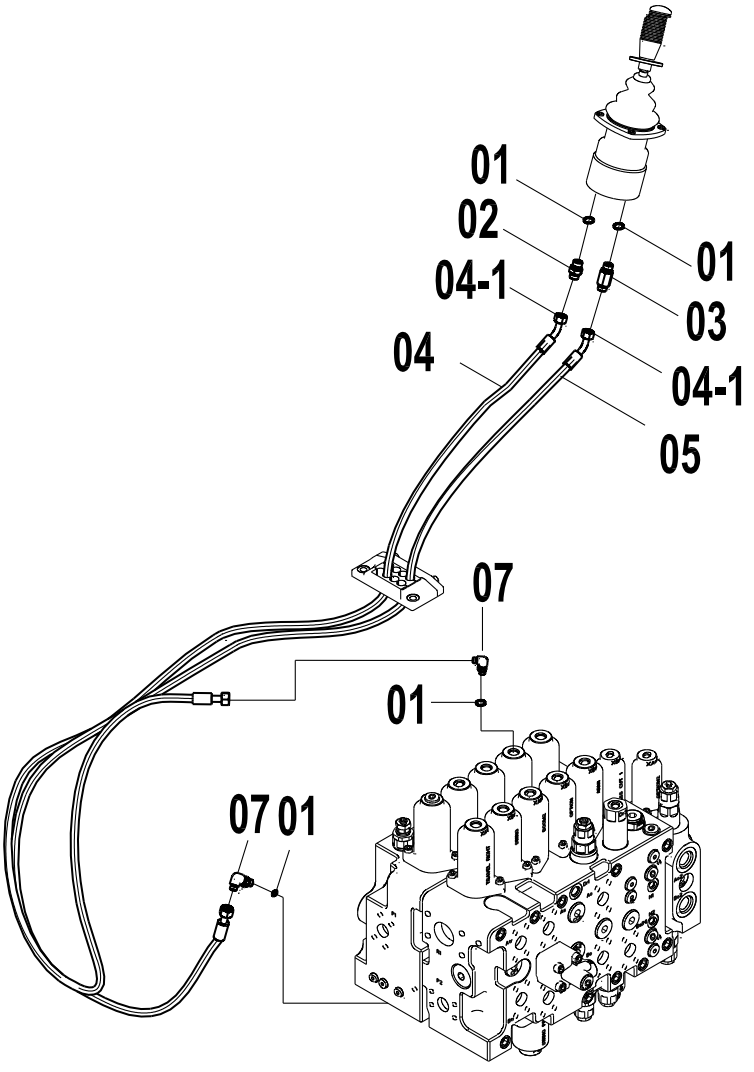

12E0231(I) 先导液压系统(I) PILOT SYSTEM(I)

件号 ITEM	部件号 PART NO.	版本 VER	零件名称	PART NAME	数量 Q'TY	服务代码 S.C	适用机号 SERIAL NO.	互换性 IA	可替换零件号 REPLACEABLE
01	12B0429	002	O 形圈	O-RING	4				
02	00A3498	002	接头	CONNECTOR	1				
03	00A3507	002	接头	CONNECTOR	1				
04	05C3026	001	软管总成	HOSE AS	1				
05	05C3025	001	软管总成	HOSE AS	1				
07	31C0559	002	直角接头	CONNECTOR	2				
04-1	12B1406	000	O 形圈	O-RING	4				

12E0231(J)　先导液压系统(J)
PILOT SYSTEM(J)

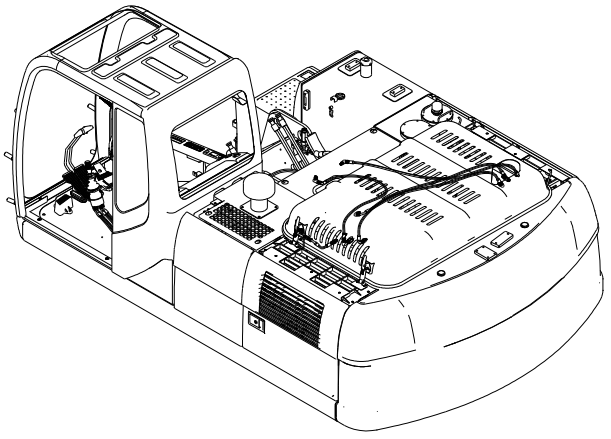

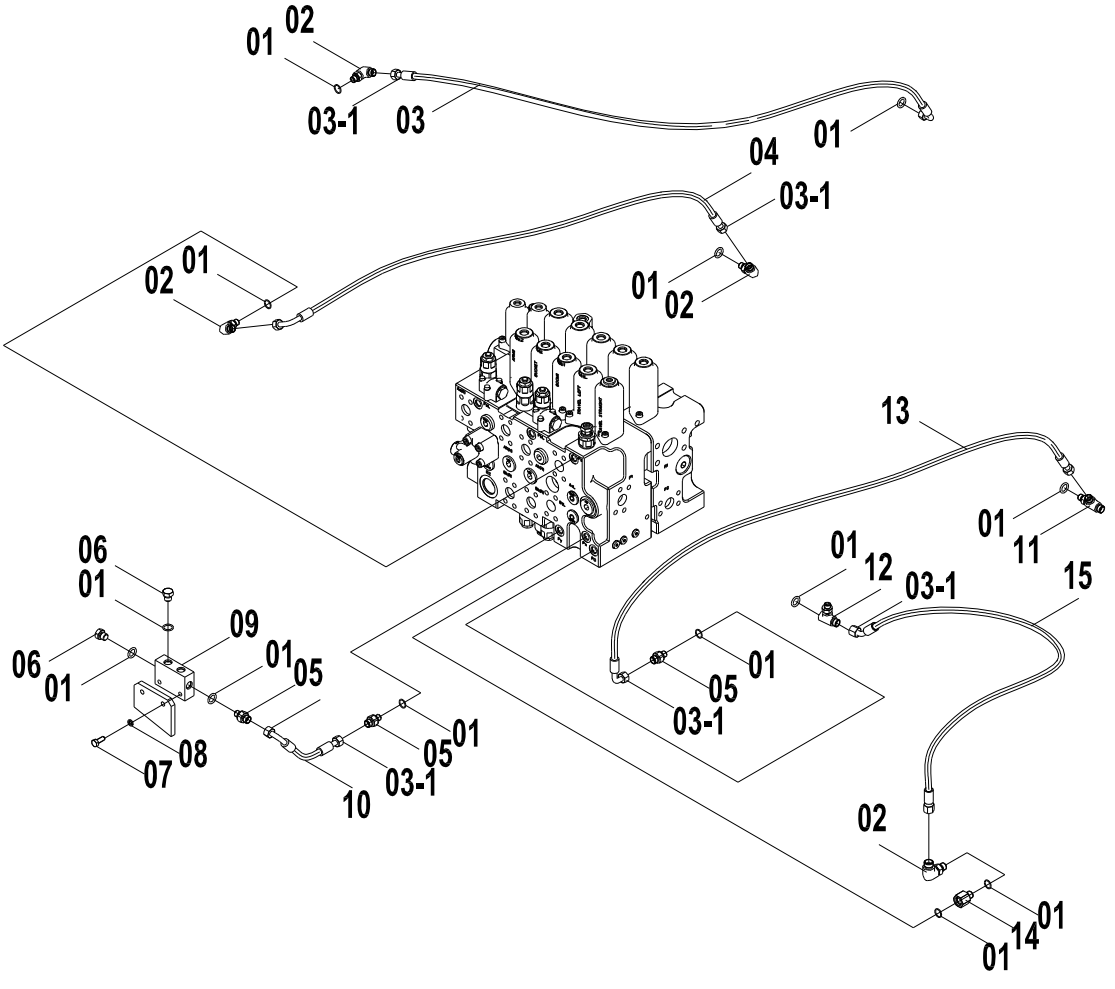

12E0231(J)　先导液压系统(J) PILOT SYSTEM(J)

件号 ITEM	部件号 PART NO.	版本 VER	零件名称	PART NAME	数量 Q'TY	服务代码 S.C	适用机号 SERIAL NO.	互换性 IA	可替换零件号 REPLACEABLE
01	12B0428	002	O形圈	O-RING	13				
02	31C0558	003	直角接头	CONNECTOR	3				
03	05C4495	000	软管总成	HOSE AS	1				
04	05C4496	000	软管总成	HOSE AS	1				
05	00A3491	002	接头	CONNECTOR	2				
06	05A0075	001	螺塞	PLUG	2				
07	00B0085	000	螺栓	BOLT	2				
08	06B0006	000	垫圈	WASHER	2				
09	03A0235	001	接头块	BLOCK	1				
10	05C4494	000	软管总成	HOSE AS	1				
11	32C0408	002	三通接头	TEE	1				
12	32C0413	000	三通接头	TEE CONNECTOR	1				
13	05C4497	000	软管总成	HOSE AS	1				
14	00A0761	001	过渡接头	CONNECTOR	1				
15	05C4498	000	软管总成	HOSE AS	1				
03-1	12B1405	000	O形圈	O-RING	10				

12E0231(K)　先导液压系统(K)
PILOT SYSTEM(K)

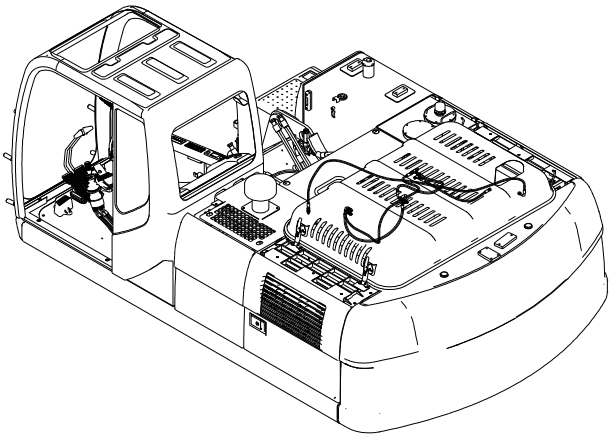

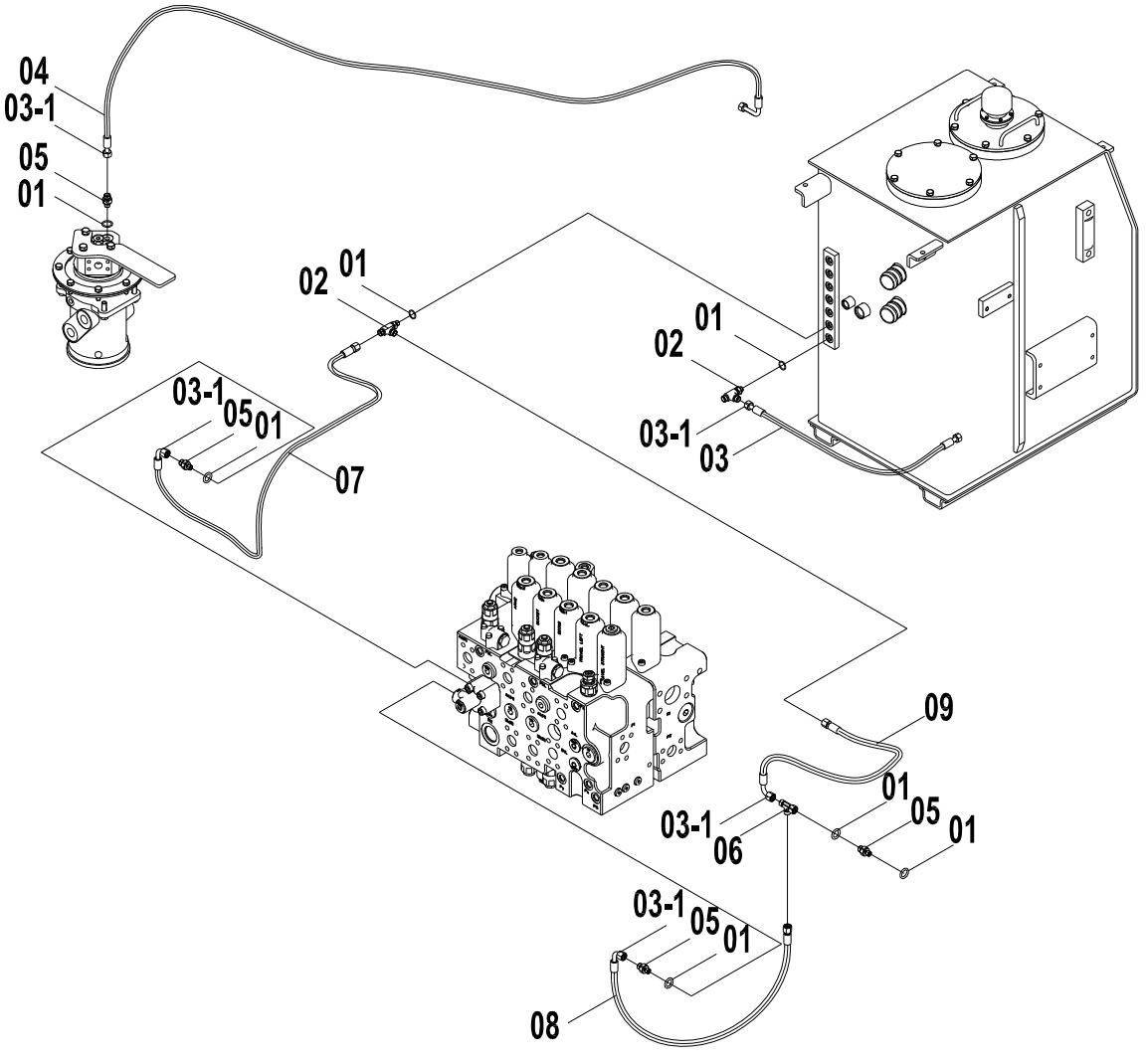

12E0231(K)　先导液压系统(K) PILOT SYSTEM(K)

件号 ITEM	部件号 PART NO.	版本 VER	零件名称	PART NAME	数量 Q'TY	服务代码 S.C	适用机号 SERIAL NO.	互换性 IA	可替换零件号 REPLACEABLE
01	12B0428	002	O形圈	O-RING	7				
02	32C0408	002	三通接头	TEE	2				
03	05C5038	001	软管总成	HOSE AS	1				
04	05C3097	001	软管总成	HOSE AS	1				
05	00A3491	002	接头	CONNECTOR	4				
06	32C0503	000	三通接头	TEE	1				
07	05C4492	000	软管总成	HOSE AS	1				
08	05C4493	000	软管总成	HOSE AS	1				
09	06C6259	000	软管总成	HOSE AS	1				
03-1	12B1405	000	O形圈	O-RING	10				

12E0115 013 先导液压系统
PILOT HYDRAULIC SYSTEM

件号 ITEM	部件号 PART NO.	版本 VER	零件名称	PART NAME	数量 Q'TY	服务代码 S.C	适用机号 SERIAL NO.	互换性 IA	可替换零件号 REPLACEABLE
01	12E0115(A)		先导液压系统(A)	PILOT HYDRAULIC SYSTEM(A)	1	Z			
02	12E0115(B)		先导液压系统(B)	PILOT HYDRAULIC SYSTEM(B)	1	Z			
03	12E0115(C)		先导液压系统(C)	PILOT HYDRAULIC SYSTEM(C)	1	Z			
04	12E0115(D)		先导液压系统(D)	PILOT HYDRAULIC SYSTEM(D)	1	Z			
05	12E0115(E)		先导液压系统(E)	PILOT HYDRAULIC SYSTEM(E)	1	Z			
06	12E0115(F)		先导液压系统(F)	PILOT HYDRAULIC SYSTEM(F)	1	Z			
07	12E0115(G)		先导液压系统(G)	PILOT HYDRAULIC SYSTEM(G)	1	Z			
08	12E0115(H)		先导液压系统(H)	PILOT HYDRAULIC SYSTEM(H)	1	Z			
09	12E0115(I)		先导液压系统(I)	PILOT HYDRAULIC SYSTEM(I)	1	Z			
10	12E0115(J)		先导液压系统(J)	PILOT HYDRAULIC SYSTEM(J)	1	Z			
11	12E0115(K)		先导液压系统(K)	PILOT HYDRAULIC SYSTEM(K)	1	Z			

(BLANK PAGE)

12E0115(A)　先导液压系统(A)
PILOT HYDRAULIC SYSTEM(A)

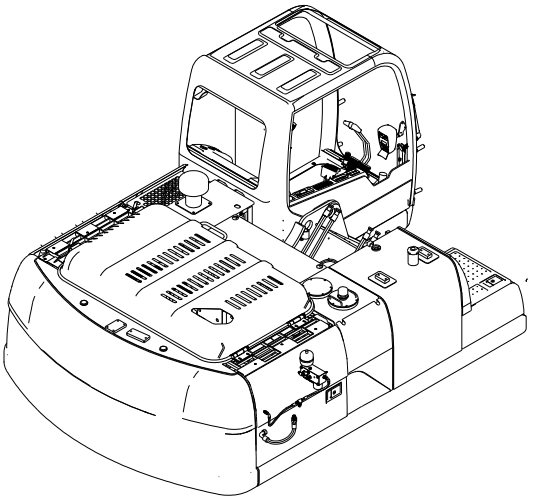

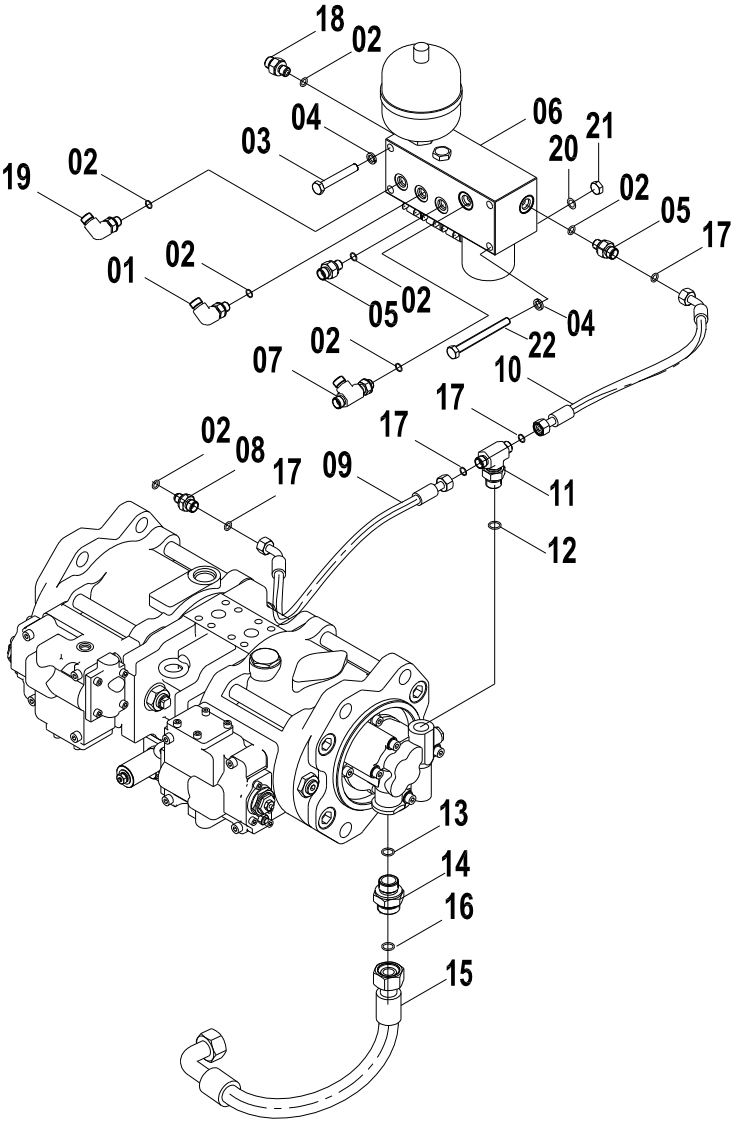

12E0115(A) 先导液压系统(A) PILOT HYDRAULIC SYSTEM(A)

件号 ITEM	部件号 PART NO.	版本 VER	零件名称	PART NAME	数量 Q'TY	服务代码 S.C	适用机号 SERIAL NO.	互换性 IA	可替换零件号 REPLACEABLE
01	31C0558	003	直角接头	CONNECTOR	2				
02	12B0428	002	O形圈	O-RING	7				
03	00B0365	000	螺栓	BOLT	8				
04	06B0002	000	垫圈	WASHER	4				
05	00A3491	002	接头	CONNECTOR	2				
06	12C0914	002	三联先导阀组	PILOT VALVE GP	1	Z			
07	32C0408	002	三通接头	TEE CONNECTOR	1				
08	30C0803	000	滤网接头	FITTING	4				
09	05C3099	000	软管总成	HOSE AS	1				
10	05C4757	000	软管总成	HOSE AS	1				
11	32C0416	002	三通接头	TEE CONNECTOR	1				
12	12B0430	002	O形圈	O-RING	1				
13	12B0431	001	O形圈	O-RING	1				
14	00A3493	001	接头	CONNECTOR	1				
15	06C5146	000	软管总成	HOSE AS	1				
16	12B1413	000	O形圈	O-RING	2				
17	12B1406	000	O型圈	O-RING	4				
18	00A4359	001	接头	CONNECTOR	1				
19	31C0853	001	直角接头	CONNECTOR	1				
20	06B0001	000	垫圈	WASHER	2				
21	03B0053	000	螺母	NUT	2				
22	01B0141	000	螺栓	BOLT	2				

2E0115(B)　先导液压系统(B)
PILOT HYDRAULIC SYSTEM(B)

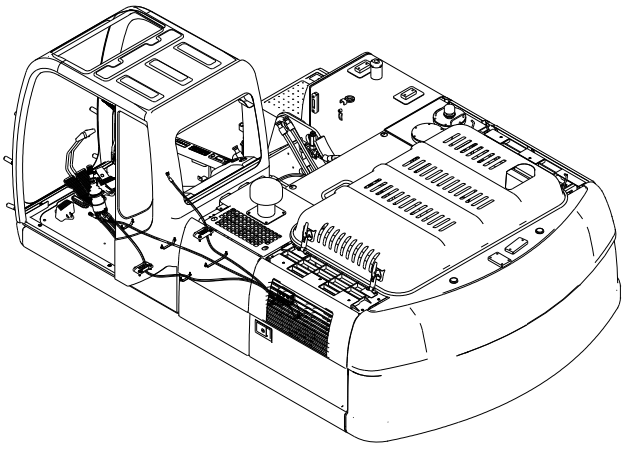

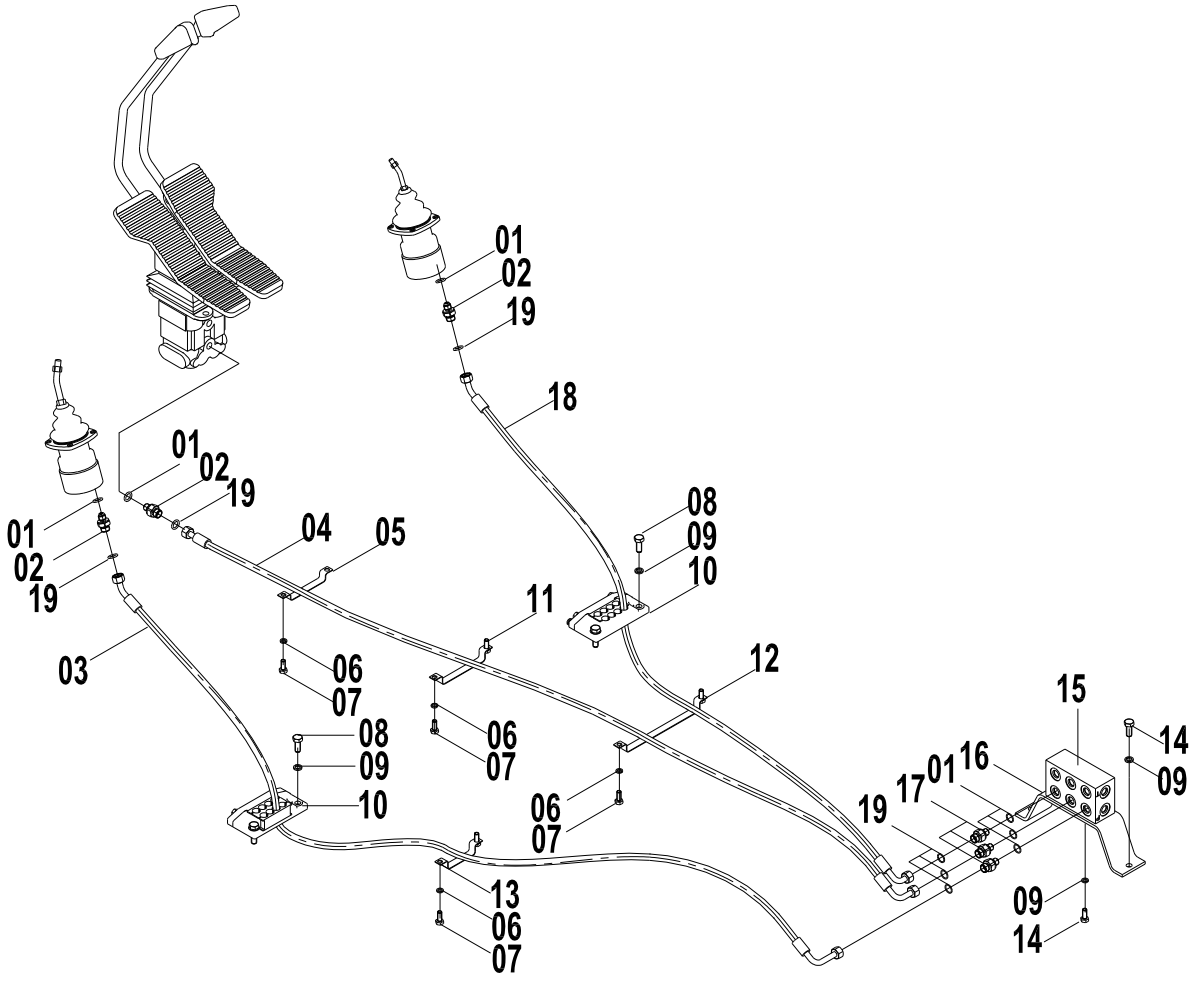

12E0115(B)　先导液压系统(B) PILOT HYDRAULIC SYSTEM(B)

件号 ITEM	部件号 PART NO.	版本 VER	零件名称	PART NAME	数量 Q'TY	服务代码 S.C	适用机号 SERIAL NO.	互换性 IA	可替换零件号 REPLACEABLE
01	12B0428	002	O形圈	O-RING	6				
02	30C0803	000	滤网接头	FITTING	4				
03	05C3018	000	软管总成	HOSE AS	1				
04	05C3138	000	软管总成	HOSE AS	1				
05	09C0675	001	管夹	CLAMP	1				
06	06B0006	000	垫圈	WASHER	10				
07	00B0075	000	螺栓	BOLT	8				
08	00B0019	000	螺栓	BOLT	4				
09	06B0002	000	垫圈	WASHER	24				
10	09C0138	000	管夹	CLAMP	2				
11	09C0676	001	管夹	CLAMP	1				
12	09C0678	001	管夹	CLAMP	1				
13	09C0677	001	管夹	CLAMP	1				
14	00B0012	000	螺栓	BOLT	8				
15	03A0145	000	接头块	BLOCK	1				
16	22A2857	001	弯板	BEND PLATE	1				
17	00A3491	002	接头	CONNECTOR	18				
18	05C3024	000	软管总成	HOSE AS	1				
19	12B1406	000	O型圈	O-RING	6				

12E0115(C) 先导液压系统(C)
PILOT HYDRAULIC SYSTEM(C)

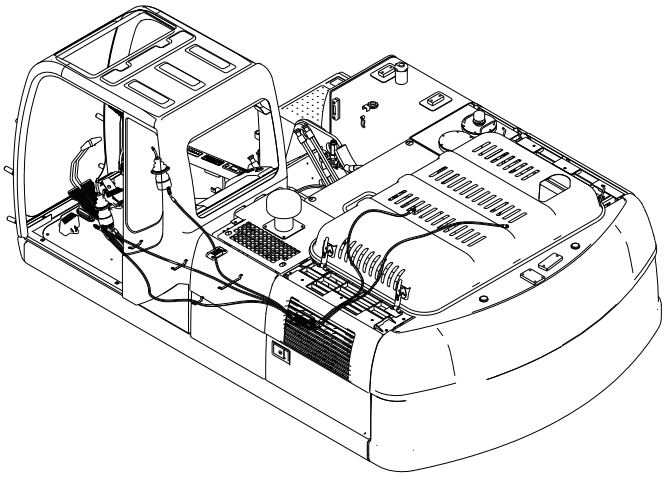

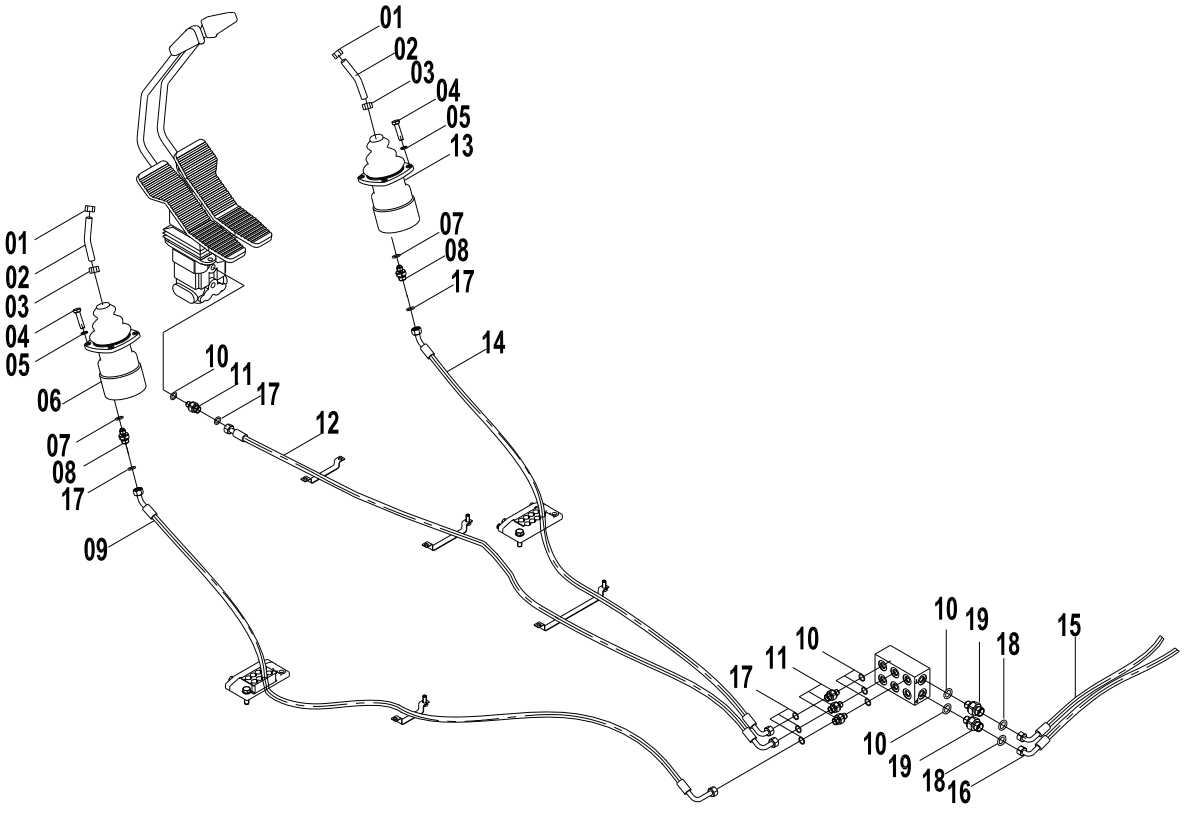

12E0115(C) 先导液压系统(C) PILOT HYDRAULIC SYSTEM(C)

件号 ITEM	部件号 PART NO.	版本 VER	零件名称	PART NAME	数量 Q'TY	服务代码 S.C	适用机号 SERIAL NO.	互换性 IA	可替换零件号 REPLACEABLE
01	03B0346	000	螺母	NUT	2				
02	63A0258	001	操纵杆	CONTROL LEVER	2				
03	03B0059	000	螺母	NUT	2				
04	00B0023	000	螺栓	BOLT	8				
05	06B0003	000	垫圈	WASHER	8				
06	12C3519	002	手先导阀	PILOT VALVE AS	2				
07	12B0429	001	O形圈	O-RING	33				
08	00A3507	002	接头	CONNECTOR	4				
09	05C4016	000	软管总成	HOSE AS	1				
10	12B0428	002	O形圈	O-RING	4				
11	00A3491	002	接头	CONNECTOR	4				
12	05C3138	000	软管总成	HOSE AS	1				
14	05C4015	000	软管总成	HOSE AS	1				
15	06C6257	000	软管总成	HOSE AS	1				
16	06C6258	000	软管总成	HOSE AS	1				
17	12B1406	000	O型圈	O-RING	2				
18	12B1407	000	O形圈	O-RING	2				
19	00A4359	001	接头	CONNECTOR	2				

12E0115(D)　先导液压系统(D)
PILOT HYDRAULIC SYSTEM(D)

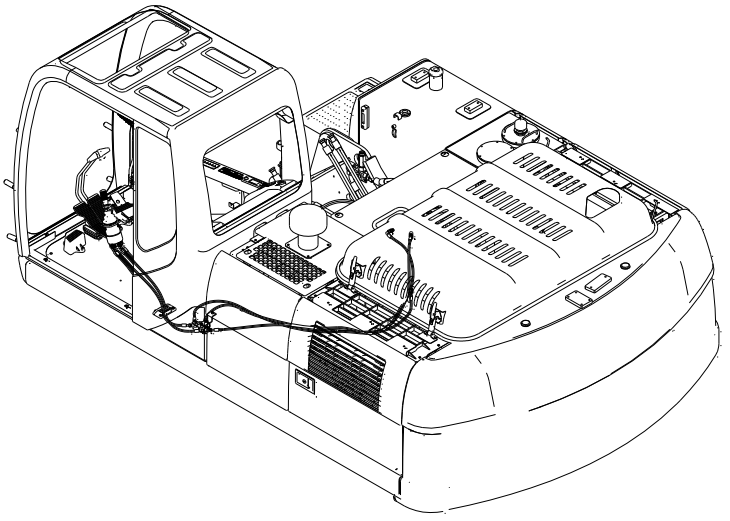

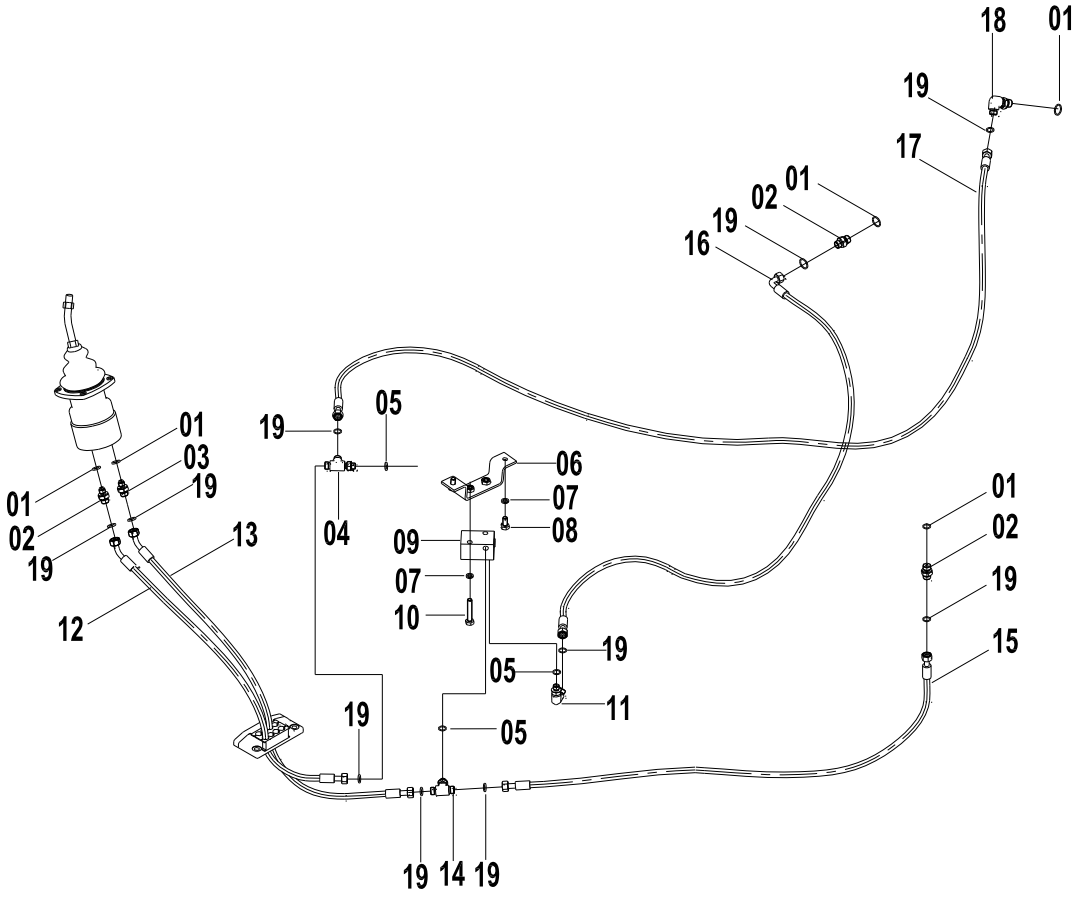

12E0115(D) 先导液压系统(D) PILOT HYDRAULIC SYSTEM(D)

件号 ITEM	部件号 PART NO.	版本 VER	零件名称	PART NAME	数量 Q'TY	服务代码 S.C	适用机号 SERIAL NO.	互换性 IA	可替换零件号 REPLACEABLE
01	12B0429	001	O形圈	O-RING	33				
02	00A3498	002	接头	CONNECTOR	11				
03	00A3507	002	接头	CONNECTOR	4				
04	32C0408	002	三通接头	TEE CONNECTOR	4				
05	12B0428	002	O形圈	O-RING	39				
06	02D2834	001	支座	BRACKET	1				
07	06B0002	000	垫圈	WASHER	24				
08	00B0005	000	螺栓	BOLT	6				
09	12C0160	001	梭阀	SHUTTLE VALVE	1				
10	01B0083	000	螺栓	BOLT	2				
11	31C0558	003	直角接头	CONNECTOR	8				
12	05C3114	000	软管总成	HOSE AS	1				
13	05C3115	000	软管总成	HOSE AS	1				
14	32C0415	002	三通接头	TEE CONNECTOR	2				
15	05C3111	000	软管总成	HOSE AS	1				
16	05C3101	000	软管总成	HOSE AS	1				
17	05C3103	000	软管总成	HOSE AS	1				
18	31C0559	002	直角接头	CONNECTOR	5				
19	12B1406	000	O型圈	O-RING	8				

12E0115(E)　先导液压系统(E)
PILOT HYDRAULIC SYSTEM(E)

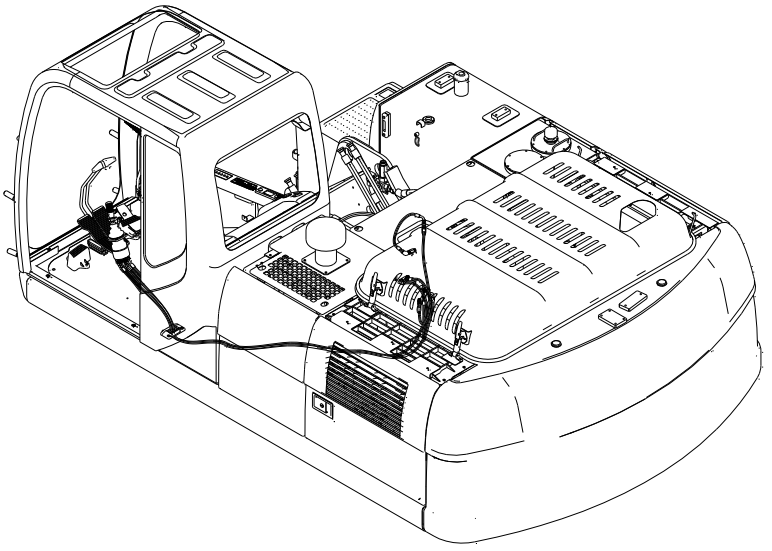

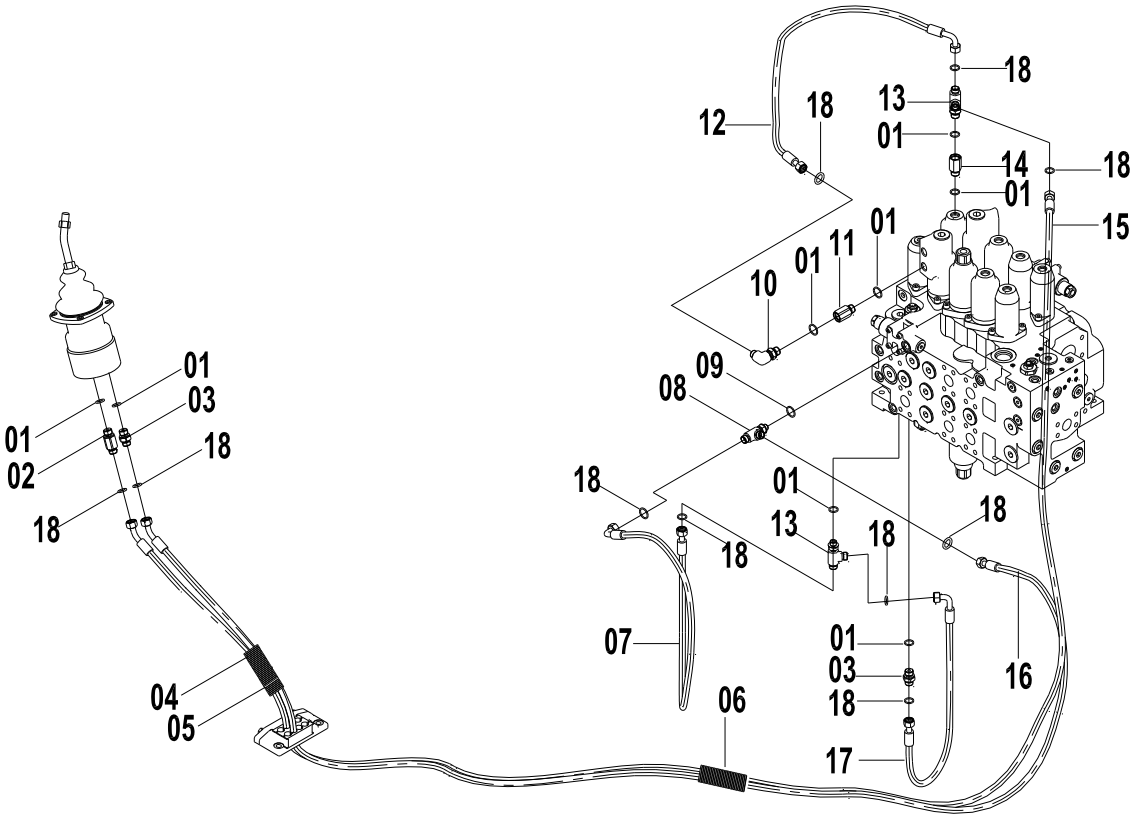

12E0115(E) 先导液压系统(E) PILOT HYDRAULIC SYSTEM(E)

件号 ITEM	部件号 PART NO.	版本 VER	零件名称	PART NAME	数量 Q'TY	服务代码 S.C	适用机号 SERIAL NO.	互换性 IA	可替换零件号 REPLACEABLE
01	12B0429	001	O形圈	O-RING	33				
02	00A3506	002	接头	CONNECTOR	2				
03	00A3498	002	接头	CONNECTOR	11				
04	86A0269	000	护套	BOOT	2				
05	37B0010	000	扎带	CABLE TIE	14				
06	86A0807	000	护套	JACKET	3				
07	05C3021	000	软管总成	HOSE AS	1				
08	32C0408	002	三通接头	TEE CONNECTOR	4				
09	12B0428	002	O形圈	O-RING	39				
10	31C0559	002	直角接头	CONNECTOR	5				
11	12C0162	001	单向节流阀	CHECK THROTTLE VALVE	1				
12	05C3023	000	软管总成	HOSE AS	1				
13	32C0414	001	三通接头	TEE CONNECTOR	5				
14	00A1168	001	过渡接头	CONNECTOR	1				
15	05C3019	000	软管总成	HOSE AS	1				
16	05C3020	000	软管总成	HOSE AS	1				
17	05C3022	000	软管总成	HOSE AS	1				
18	12B1406	000	O型圈	O-RING	10				

12E0115(F)　先导液压系统(F)
PILOT HYDRAULIC SYSTEM(F)

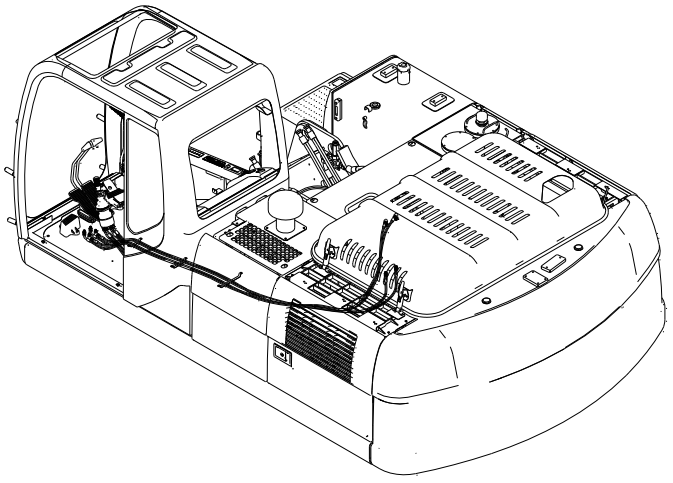

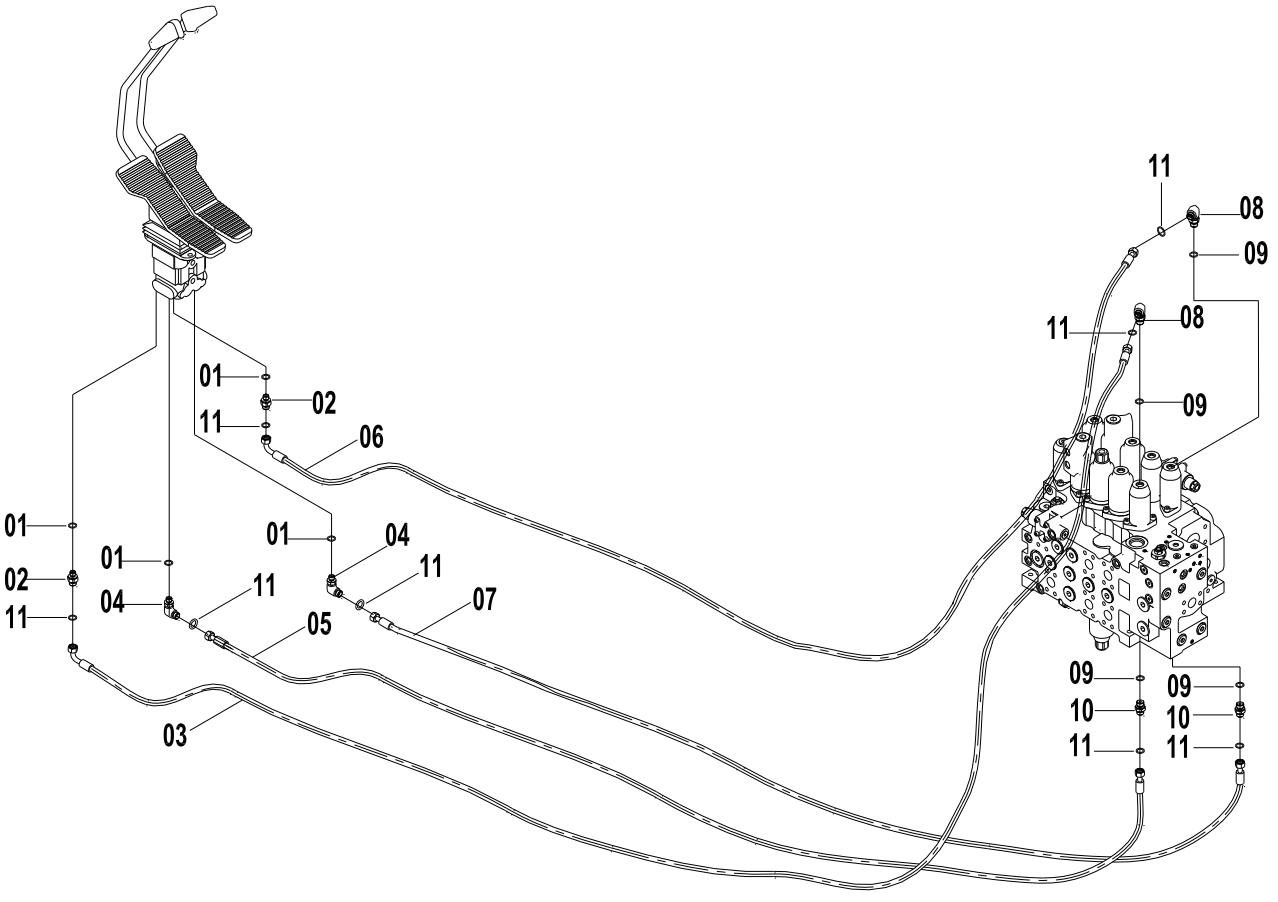

12E0115(F)　先导液压系统(F) PILOT HYDRAULIC SYSTEM(F)

件号 ITEM	部件号 PART NO.	版本 VER	零件名称	PART NAME	数量 Q'TY	服务代码 S.C	适用机号 SERIAL NO.	互换性 IA	可替换零件号 REPLACEABLE
01	12B0428	002	O形圈	O-RING	39				
02	00A3491	002	接头	CONNECTOR	18				
03	05C3104	000	软管总成	HOSE AS	1				
04	31C0558	003	直角接头	CONNECTOR	8				
05	05C3110	000	软管总成	HOSE AS	1				
06	05C3108	000	软管总成	HOSE AS	1				
07	05C3113	000	软管总成	HOSE AS	1				
08	31C0559	002	直角接头	CONNECTOR	5				
09	12B0429	001	O形圈	O-RING	33				
10	00A3498	002	接头	CONNECTOR	11				
11	12B1406	000	O型圈	O-RING	10				

12E0115(G)　先导液压系统(G)
PILOT HYDRAULIC SYSTEM(G)

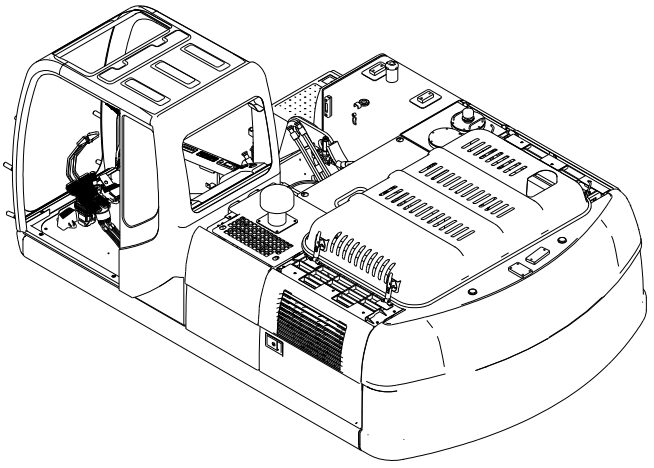

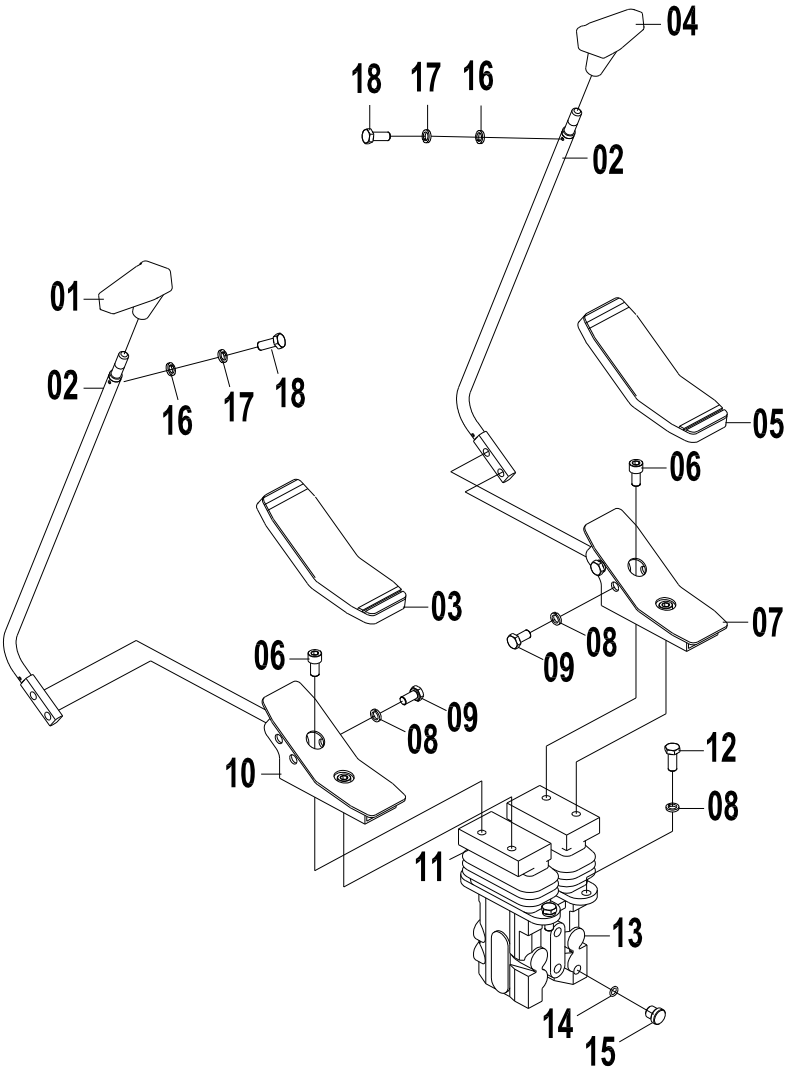

12E0115(G) 先导液压系统(G) PILOT HYDRAULIC SYSTEM(G)

件号 ITEM	部件号 PART NO.	版本 VER	零件名称	PART NAME	数量 Q'TY	服务代码 S.C	适用机型 SERIAL NO.	互换性 IA	可替换零件号 REPLACEABLE
01	35C0853	000	手柄	HANDLE	1				
02	16D0913	000	操纵杆	CONTROL LEVER	2				
03	84A0984	001	胶套	RUBBER SLEEVE	1				
04	35C0853	000	手柄	HANDLE	1				
05	84A0985	001	胶套	RUBBER SLEEVE	1				
06	04B0412	000	螺钉	SCREW	4				
07	00D4986	002	脚踏	PEDAL	1				
08	06B0002	000	垫圈	WASHER	24				
09	00B0005	000	螺栓	BOLT	6				
10	00D4985	002	脚踏	PEDAL	1				
11	10A1142	000	盖板	COVER	2				
12	00B0012	000	螺栓	BOLT	8				
13	12C2151	000	行走先导阀	PILOT VALVE	1				
14	12B0428	002	O形圈	O-RING	39				
15	05A0075	001	螺塞	PLUG	3				
16	06B0022	000	垫圈	WASHER	2				
17	06B0097	000	垫圈	WASHER	2				
18	04B0099	000	螺钉	SCREW	2				

12E0115(H)　先导液压系统(H)
PILOT HYDRAULIC SYSTEM(H)

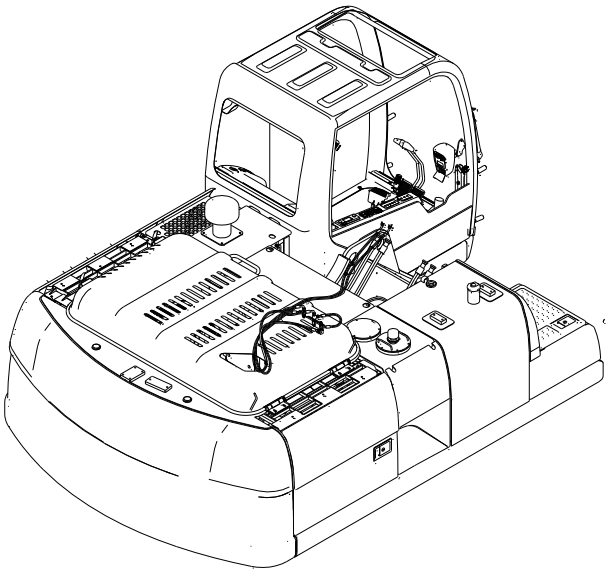

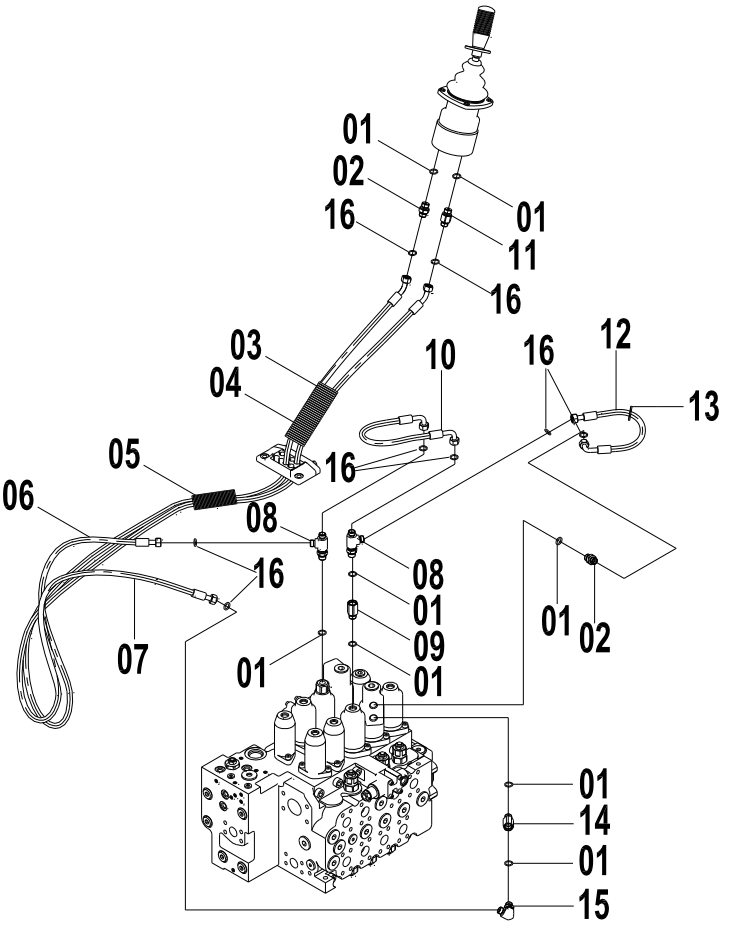

12E0115(H) 先导液压系统(H) PILOT HYDRAULIC SYSTEM(H)

件号 ITEM	部件号 PART NO.	版本 VER	零件名称	PART NAME	数量 Q'TY	服务代码 S.C	适用机号 SERIAL NO.	互换性 IA	可替换零件号 REPLACEABLE
01	12B0429	001	O形圈	O-RING	33				
02	00A3498	002	接头	CONNECTOR	11				
03	86A0951	000	护套	JACKET	1				
04	37B0010	000	扎带	CABLE TIE	6				
05	86A0952	000	护套	JACKET	3				
06	05C3102	000	软管总成	HOSE AS	1				
07	05C3026	000	软管总成	HOSE AS	1				
08	32C0414	001	三通接头	TEE CONNECTOR	5				
09	12C0163	001	单向节流阀	CHECK VALVE	1				
10	05C3124	000	软管总成	HOSE AS	1				
11	00A3507	002	接头	CONNECTOR	4				
12	05C3023	000	软管总成	HOSE AS	1				
13	37B0004	001	尼龙扎带	NYLON STRAP	6				
14	00A1168	001	过渡接头	CONNECTOR	1				
15	31C0559	002	直角接头	CONNECTOR	5				
16	12B1406	000	O型圈	O-RING	8				

12E0115(I)　先导液压系统（I）
PILOT HYDRAULIC SYSTEM(I)

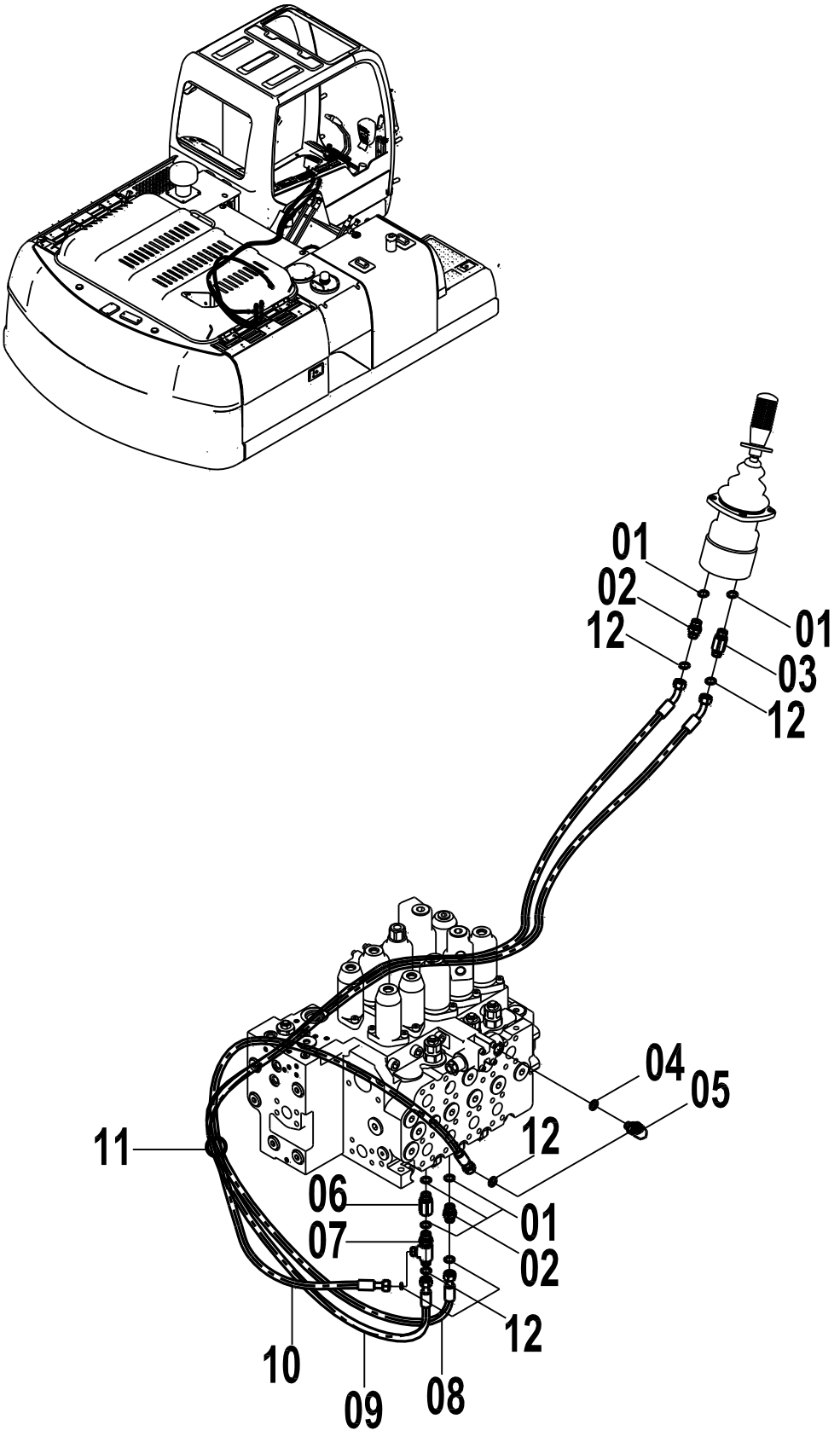

12E0115(I) 先导液压系统(I) PILOT HYDRAULIC SYSTEM(I)

件号 ITEM	部件号 PART NO.	版本 VER	零件名称	PART NAME	数量 Q'TY	服务代码 S.C	适用机号 SERIAL NO.	互换性 IA	可替换零件号 REPLACEABLE
01	12B0429	001	O形圈	O-RING	33				
02	00A3498	002	接头	CONNECTOR	11				
03	00A3506	002	接头	CONNECTOR	2				
04	12B0428	002	O形圈	O-RING	39				
05	31C0558	003	直角接头	CONNECTOR	8				
06	12C0163	001	单向节流阀	CHECK VALVE	1				
07	32C0414	001	三通接头	TEE CONNECTOR	5				
08	05C3025	000	软管总成	HOSE AS	1				
09	05C3112	000	软管总成	HOSE AS	1				
10	05C3109	000	软管总成	HOSE AS	1				
11	37B0010	000	扎带	CABLE TIE	11				
12	12B1406	000	O型圈	O-RING	8				

12E0115(J)　先导液压系统(J)
PILOT HYDRAULIC SYSTEM(J)

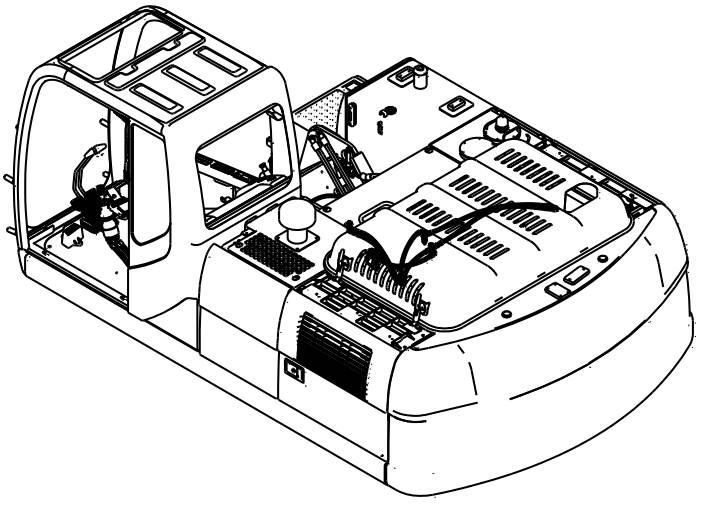

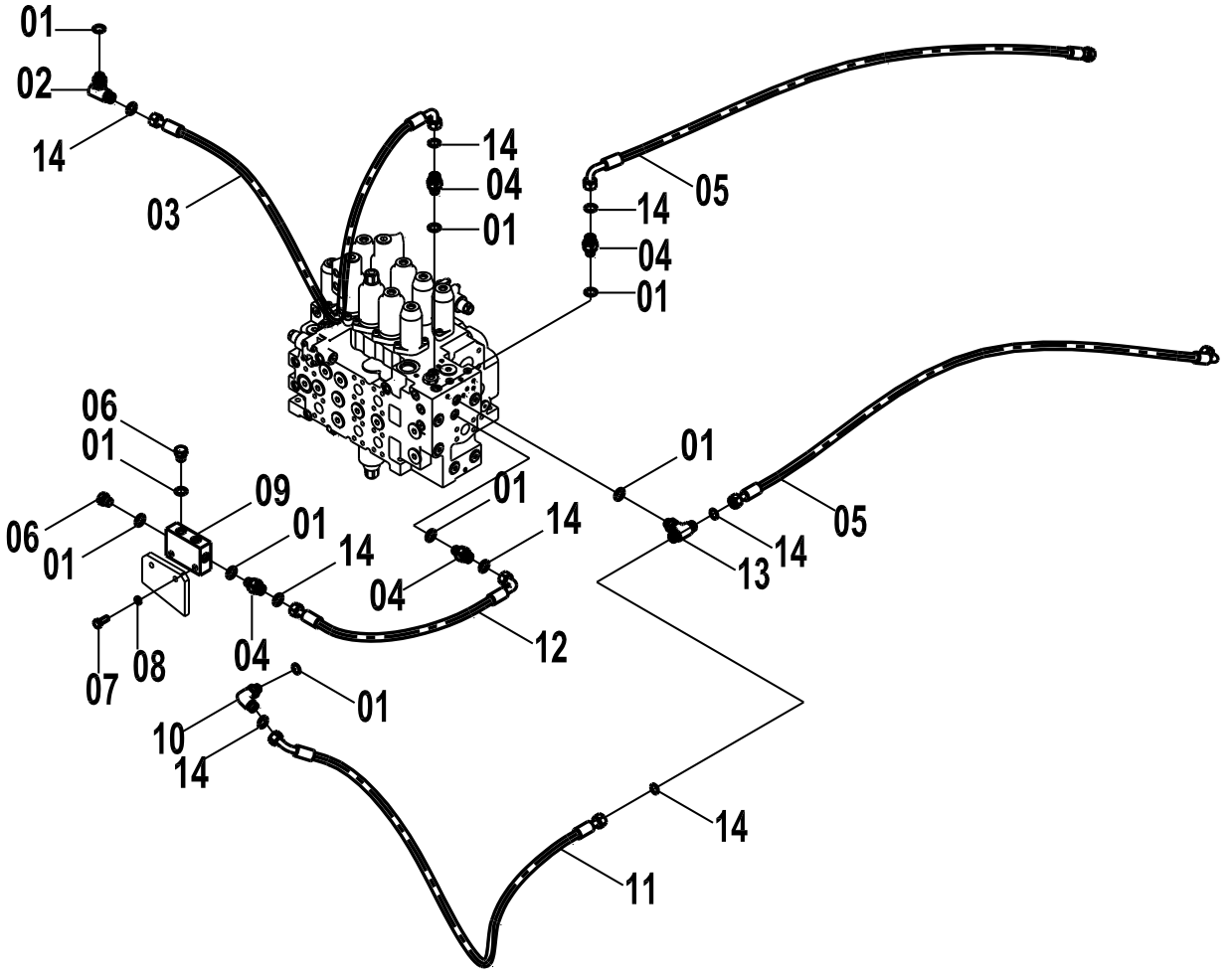

12E0115(J) 先导液压系统(J) PILOT HYDRAULIC SYSTEM(J)

件号 ITEM	部件号 PART NO.	版本 VER	零件名称	PART NAME	数量 Q'TY	服务代码 S.C	适用机号 SERIAL NO.	互换性 IA	可替换零件号 REPLACEABLE
01	12B0428	002	O形圈	O-RING	39				
02	32C0413	000	三通接头	TEE CONNECTOR	1				
03	05C3107	000	软管总成	HOSE AS	1				
04	00A3491	002	接头	CONNECTOR	18				
05	05C3121	000	软管总成	HOSE AS	1				
06	05A0075	001	螺塞	PLUG	3				
07	00B0085	000	螺栓	BOLT	2				
08	06B0006	000	垫圈	WASHER	10				
09	03A0235	001	接头块	BLOCK	1				
10	31C0558	003	直角接头	CONNECTOR	8				
11	05C3106	000	软管总成	HOSE AS	1				
12	05C3105	000	软管总成	HOSE AS	1				
13	32C0415	002	三通接头	TEE CONNECTOR	2				
14	12B1406	000	O型圈	O-RING	10				

12E0115(K)　先导液压系统(K)
PILOT HYDRAULIC SYSTEM(K)

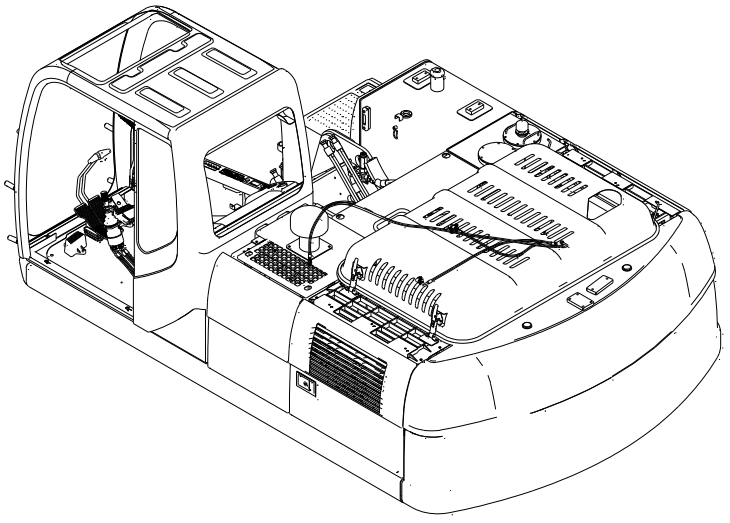

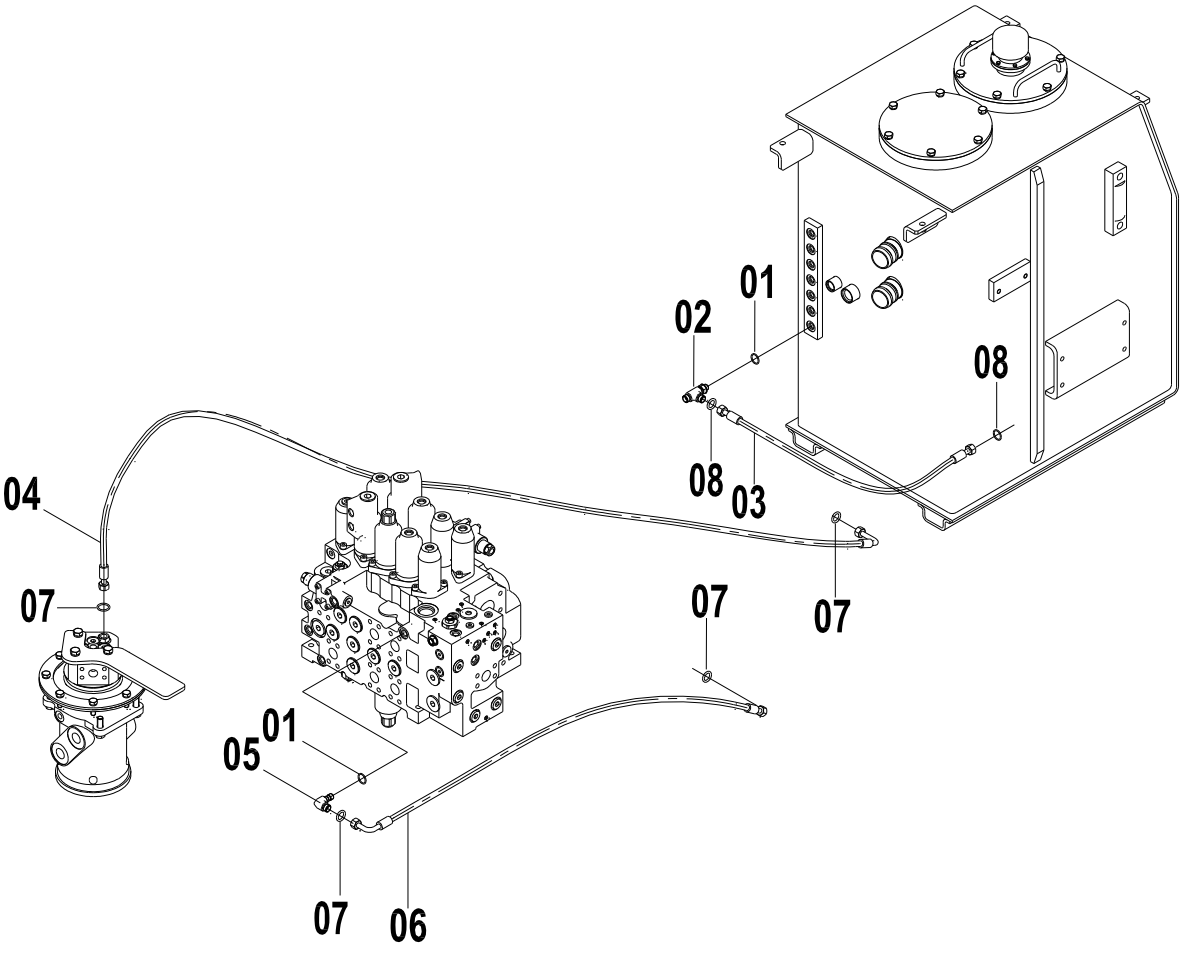

12E0115(K) 先导液压系统(K) PILOT HYDRAULIC SYSTEM(K)

件号 ITEM	部件号 PART NO.	版本 VER	零件名称	PART NAME	数量 Q'TY	服务代码 S.C	适用机号 SERIAL NO.	互换性 IA	可替换零件号 REPLACEABLE
01	12B0428	002	O形圈	O-RING	2				
02	32C0408	002	三通接头	TEE CONNECTOR	1				
02	32C0524	000	三通接头	TEE	1				
03	06C6259	000	软管总成	HOSE AS	1				
04	05C3097	000	软管总成	HOSE AS	1				
05	31C0558	003	直角接头	CONNECTOR	1				
06	05C3098	000	软管总成	HOSE AS	1				
07	12B1406	000	O型圈	O-RING	4				
08	12B1407	000	O形圈	O-RING	2				

12E0200 004　先导液压系统
PILOT HYDRAULIC SYSTEM

件号 ITEM	部件号 PART NO.	版本 VER	零件名称	PART NAME	数量 Q'TY	服务代码 S.C	适用机号 SERIAL NO.	互换性 IA	可替换零件号 REPLACEABLE
01	12E0200(A)		先导液压系统(A)	PILOT HYDRAULIC SYSTEM(A)	1	Z			
02	12E0200(B)		先导液压系统(B)	PILOT HYDRAULIC SYSTEM(B)	1	Z			
03	12E0200(C)		先导液压系统(C)	PILOT HYDRAULIC SYSTEM(C)	1	Z			
04	12E0200(D)		先导液压系统(D)	PILOT HYDRAULIC SYSTEM(D)	1	Z			
05	12E0200(E)		先导液压系统(E)	PILOT HYDRAULIC SYSTEM(E)	1	Z			
06	12E0200(F)		先导液压系统(F)	PILOT HYDRAULIC SYSTEM(F)	1	Z			
07	12E0200(G)		先导液压系统(G)	PILOT HYDRAULIC SYSTEM(G)	1	Z			
08	12E0200(H)		先导液压系统(H)	PILOT HYDRAULIC SYSTEM(H)	1	Z			
09	12E0200(I)		先导液压系统(I)	PILOT HYDRAULIC SYSTEM(I)	1	Z			
10	12E0200(J)		先导液压系统(J)	PILOT HYDRAULIC SYSTEM(J)	1	Z			
11	12E0200(K)		先导液压系统(K)	PILOT HYDRAULIC SYSTEM(K)	1	Z			

(BLANK PAGE)

12E0200(A)　先导液压系统(A)
PILOT HYDRAULIC SYSTEM(A)

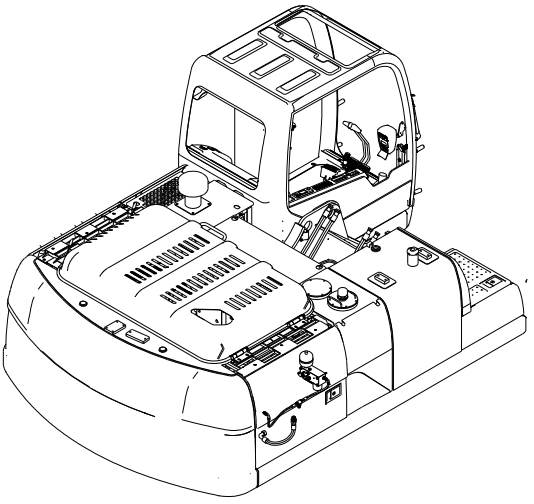

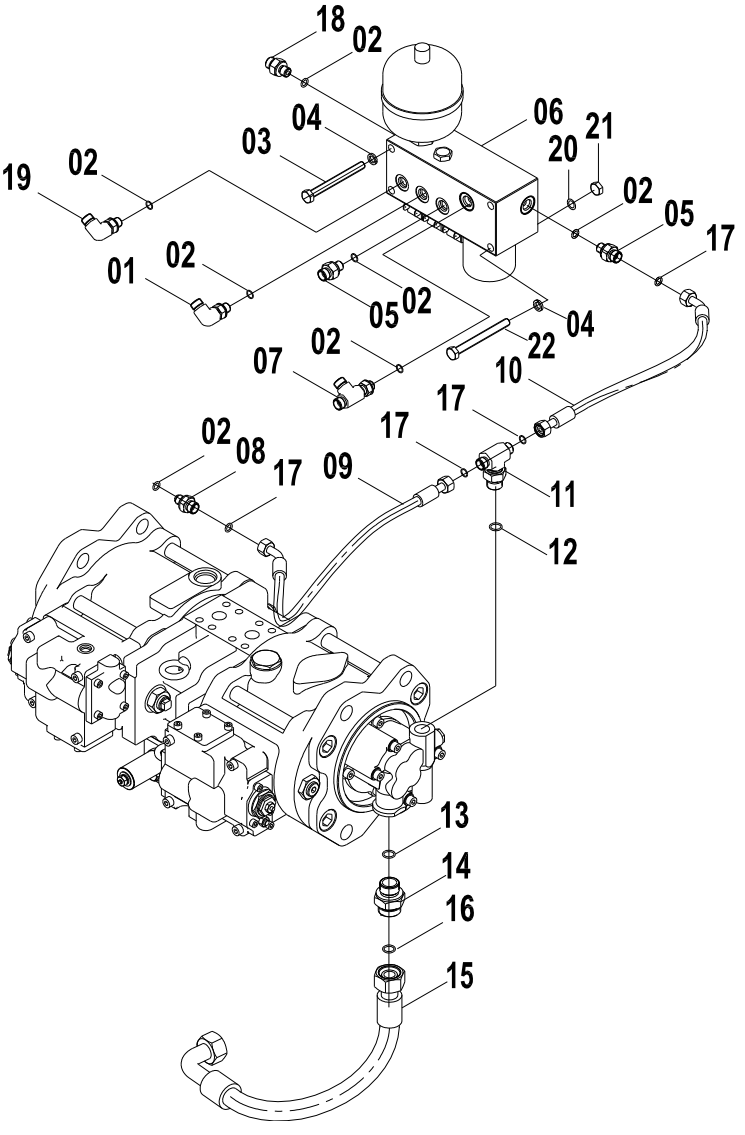

12E0200(A) 先导液压系统(A) PILOT HYDRAULIC SYSTEM(A)

件号 ITEM	部件号 PART NO.	版本 VER	零件名称	PART NAME	数量 Q'TY	服务代码 S.C	适用机号 SERIAL NO.	互换性 IA	可替换零件号 REPLACEABLE
01	31C0558	003	直角接头	CONNECTOR	2				
02	12B0428	002	O形圈	O-RING	7				
03	00B0365	000	螺栓	BOLT	6				
04	06B0002	000	垫圈	WASHER	4				
05	00A3491	002	接头	CONNECTOR	2				
06	12C0914	002	三联先导阀组	PILOT VALVE GP	1	Z			
07	32C0408	002	三通接头	TEE	1				
08	30C0803	000	滤网接头	FITTING	4				
09	05C3099	001	软管总成	HOSE AS	1				
10	05C4757	001	软管总成	HOSE AS	1				
11	32C0416	002	三通接头	TEE CONNECTOR	1				
12	12B0430	002	O形圈	O-RING	1				
13	12B0431	001	O形圈	O-RING	1				
14	00A3493	001	接头	CONNECTOR	1				
15	06C5146	001	软管总成	HOSE AS	1				
16	12B1413	000	O形圈	O-RING	2				
17	12B1406	000	O形圈	O-RING	4				
18	00A4359	001	接头	CONNECTOR	1				
19	31C0853	001	直角接头	CONNECTOR	1				
20	06B0001	000	垫圈	WASHER	2				
21	03B0053	000	螺母	NUT	2				
22	01B0141	000	螺栓	BOLT	2				

12E0200(B)　先导液压系统(B)
PILOT HYDRAULIC SYSTEM(B)

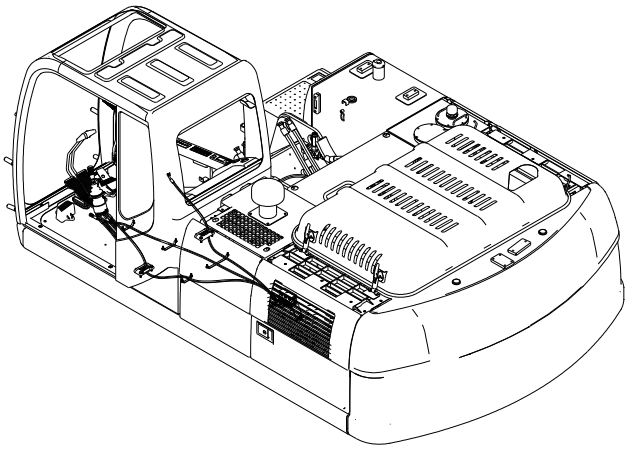

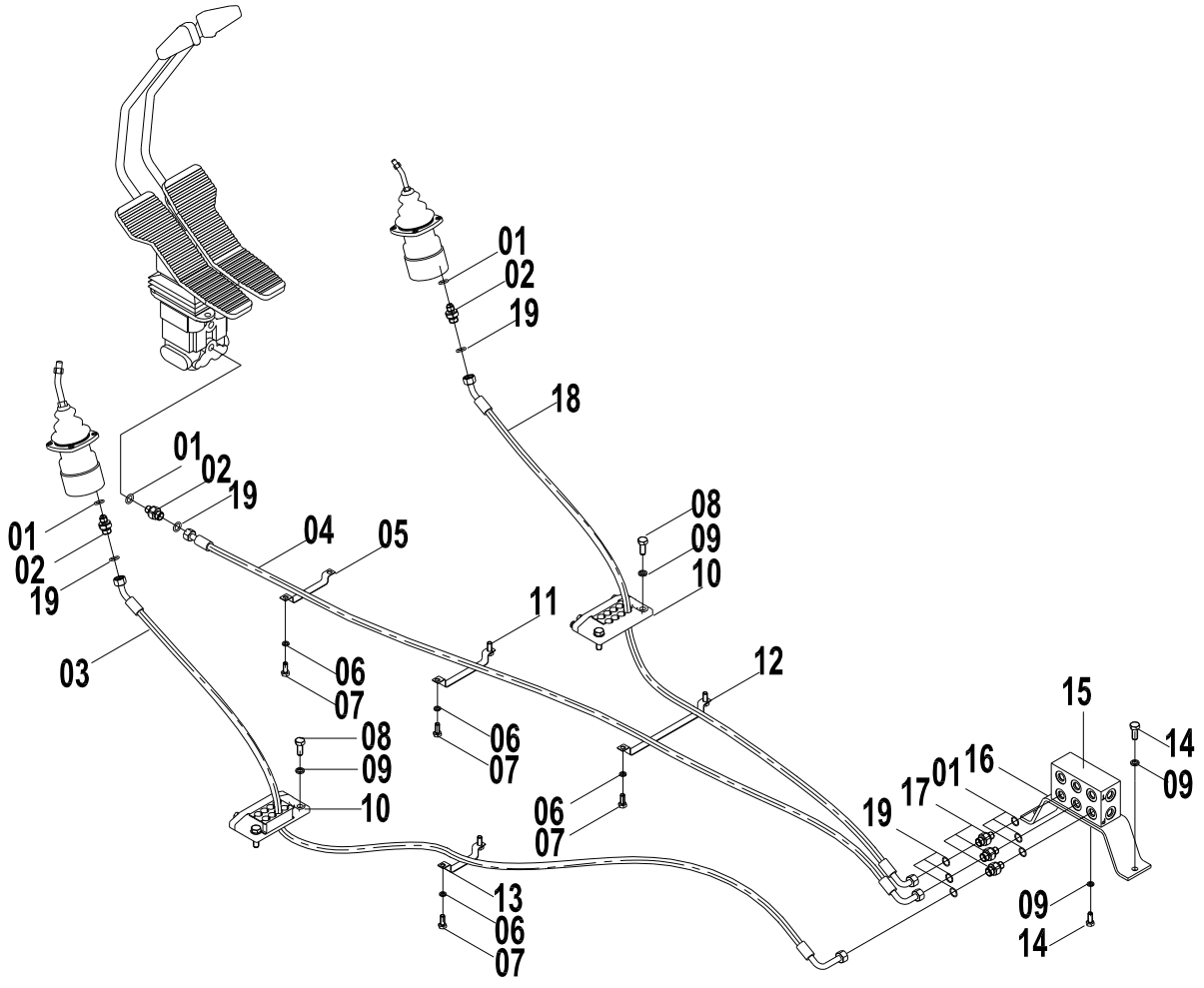

12E0200(B) 先导液压系统(B) PILOT HYDRAULIC SYSTEM(B)

件号 ITEM	部件号 PART NO.	版本 VER	零件名称	PART NAME	数量 Q'TY	服务代码 S.C	适用机号 SERIAL NO.	互换性 IA	可替换零件号 REPLACEABLE
01	12B0428	002	O形圈	O-RING	6				
02	30C0803	000	滤网接头	FITTING	4				
03	05C3018	001	软管总成	HOSE AS	1				
04	05C3138	001	软管总成	HOSE AS	1				
05	09C0675	001	管夹	CLAMP	1				
06	06B0006	000	垫圈	WASHER	10				
07	00B0007	000	螺栓	BOLT	8				
08	00B0002	000	螺栓	BOLT	4				
09	06B0002	000	垫圈	WASHER	24				
10	09C0138	000	管夹	CLAMP	2				
11	09C0676	001	管夹	CLAMP	1				
12	09C0678	001	管夹	CLAMP	1				
13	09C0677	001	管夹	CLAMP	1				
14	00B0012	000	螺栓	BOLT	8				
15	03A0145	000	接头块	BLOCK	1				
16	22A2857	001	弯板	BEND PLATE	1				
17	00A3491	002	接头	CONNECTOR	18				
18	05C3024	001	软管总成	HOSE AS	1				
19	12B1406	000	O形圈	O-RING	6				

12E0200(C)　先导液压系统(C)
PILOT HYDRAULIC SYSTEM(C)

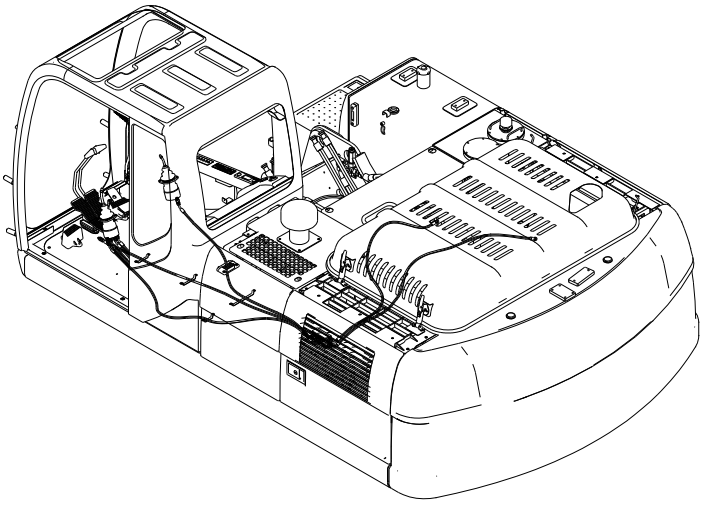

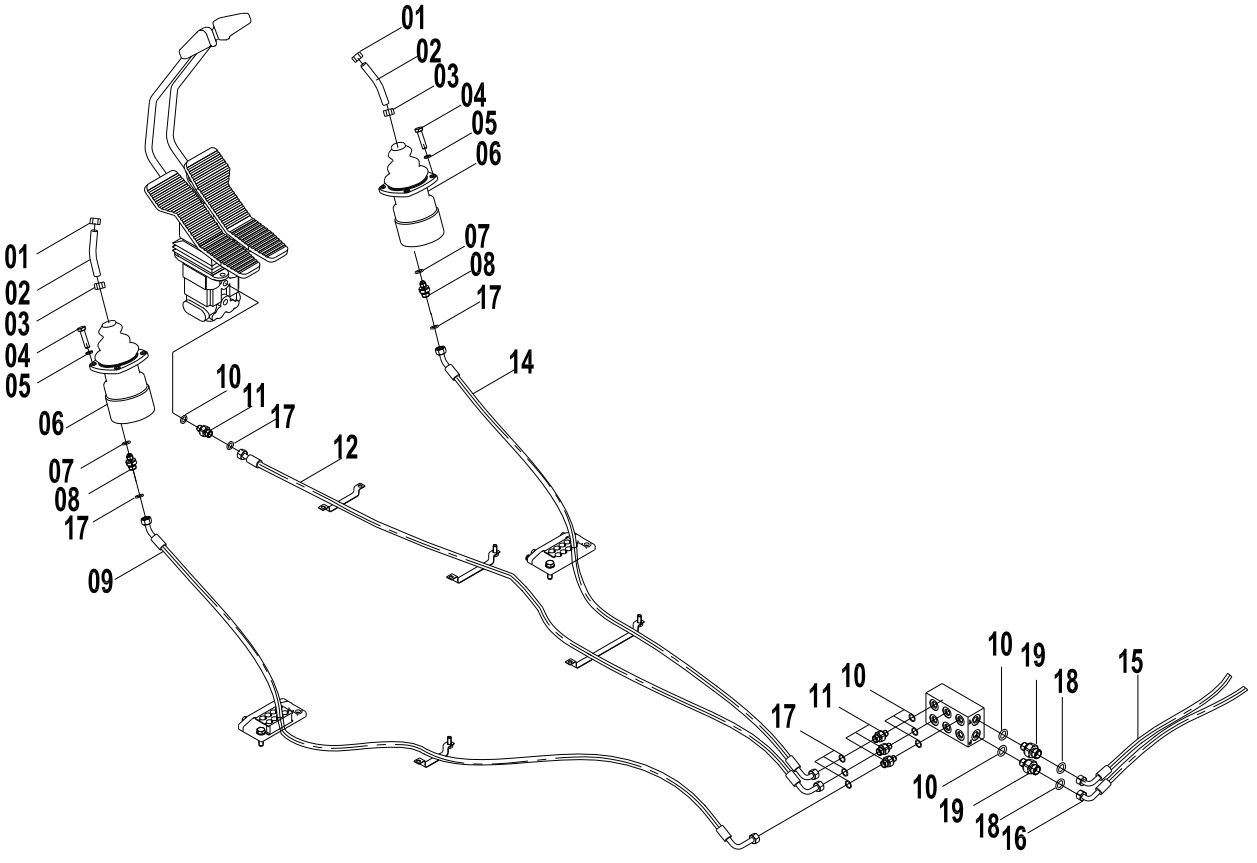

12E0200(C) 先导液压系统(C) PILOT HYDRAULIC SYSTEM(C)

件号 ITEM	部件号 PART NO.	版本 VER	零件名称	PART NAME	数量 Q'TY	服务代码 S.C	适用机号 SERIAL NO.	互换性 IA	可替换零件号 REPLACEABLE
01	03B0346	000	螺母	NUT	2				
02	63A0258	001	操纵杆	CONTROL LEVER	2				
03	03B0059	000	螺母	NUT	2				
04	00B0023	000	螺栓	BOLT	8				
05	06B0003	000	垫圈	WASHER	8				
06	12C3519	002	手先导阀	HAND PILOT VALVE	2				
07	12B0429	002	O形圈	O-RING	33				
08	00A3507	002	接头	CONNECTOR	4				
09	05C4016	000	软管总成	HOSE AS	1				
10	12B0428	002	O形圈	O-RING	4				
11	00A3491	002	接头	CONNECTOR	4				
12	05C3138	001	软管总成	HOSE AS	1				
14	05C4015	001	软管总成	HOSE AS	1				
15	06C6257	001	软管总成	HOSE AS	1				
16	06C6258	001	软管总成	HOSE AS	1				
17	12B1406	000	O形圈	O-RING	2				
18	12B1407	000	O形圈	O-RING	2				
19	00A4359	001	接头	CONNECTOR	2				

12E0200(D)　先导液压系统(D)
PILOT HYDRAULIC SYSTEM(D)

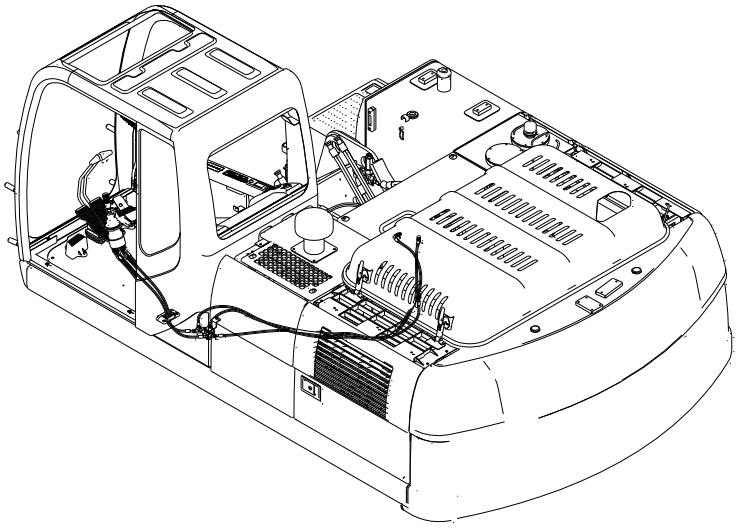

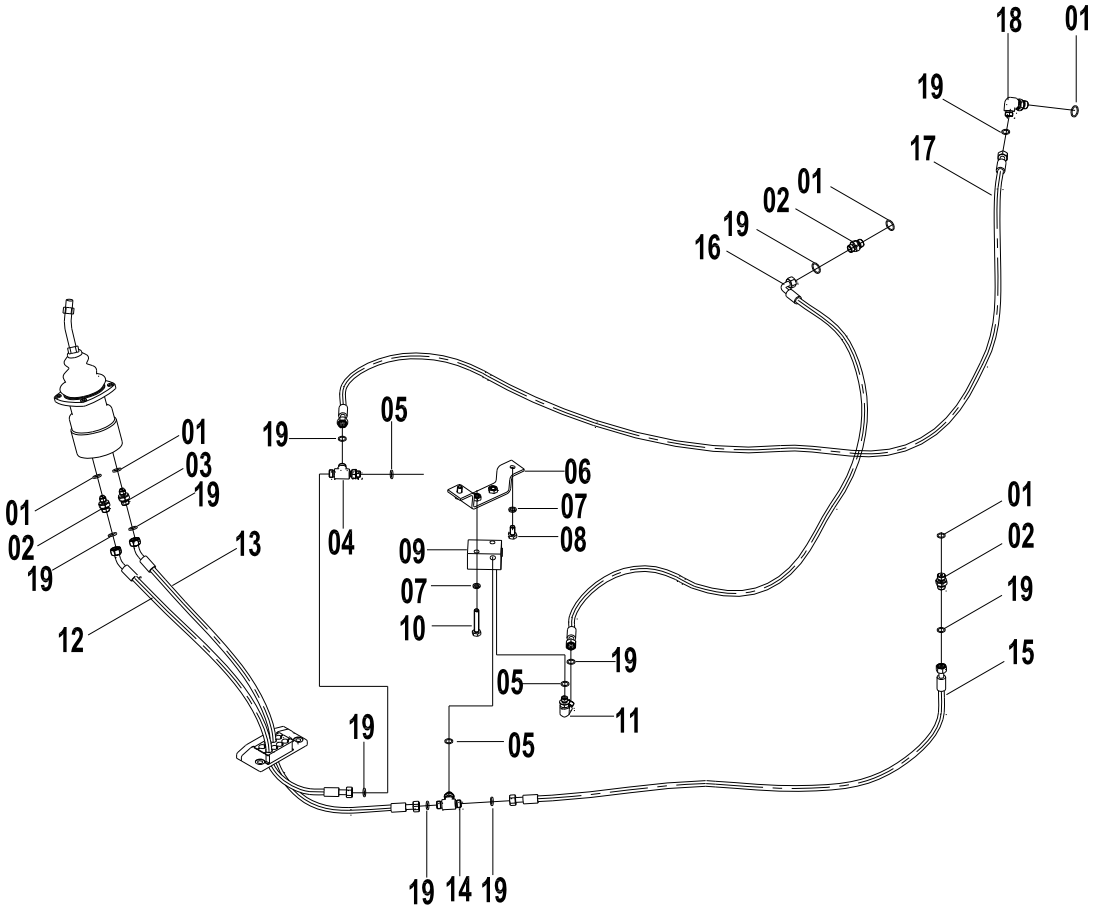

12E0200(D)　先导液压系统(D) PILOT HYDRAULIC SYSTEM(D)

件号 ITEM	部件号 PART NO.	版本 VER	零件名称	PART NAME	数量 Q'TY	服务代码 S.C	适用机号 SERIAL NO.	互换性 IA	可替换零件号 REPLACEABLE
01	12B0429	002	O形圈	O-RING	33				
02	00A3498	002	接头	CONNECTOR	11				
03	00A3507	002	接头	CONNECTOR	4				
04	32C0408	002	三通接头	TEE	4				
05	12B0428	002	O形圈	O-RING	39				
06	02D2834	001	支座	BRACKET	1				
07	06B0002	000	垫圈	WASHER	24				
08	00B0005	000	螺栓	BOLT	6				
09	12C0160	001	梭阀		1				
10	01B0083	000	螺栓	BOLT	2				
11	31C0558	003	直角接头	CONNECTOR	8				
12	05C3114	001	软管总成	HOSE AS	1				
13	05C3115	001	软管总成	HOSE AS	1				
14	32C0415	002	三通接头	TEE CONNECTOR	2				
15	05C3111	001	软管总成	HOSE AS	1				
16	05C3101	001	软管总成	HOSE AS	1				
17	05C3103	001	软管总成	HOSE AS	1				
18	31C0559	002	直角接头	CONNECTOR	5				
19	12B1406	000	O形圈	O-RING	8				

12E0200(E)　先导液压系统(E)
PILOT HYDRAULIC SYSTEM(E)

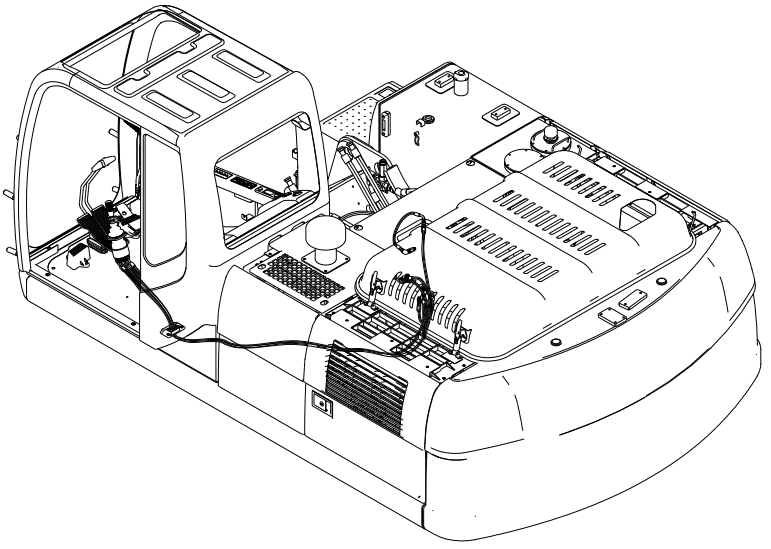

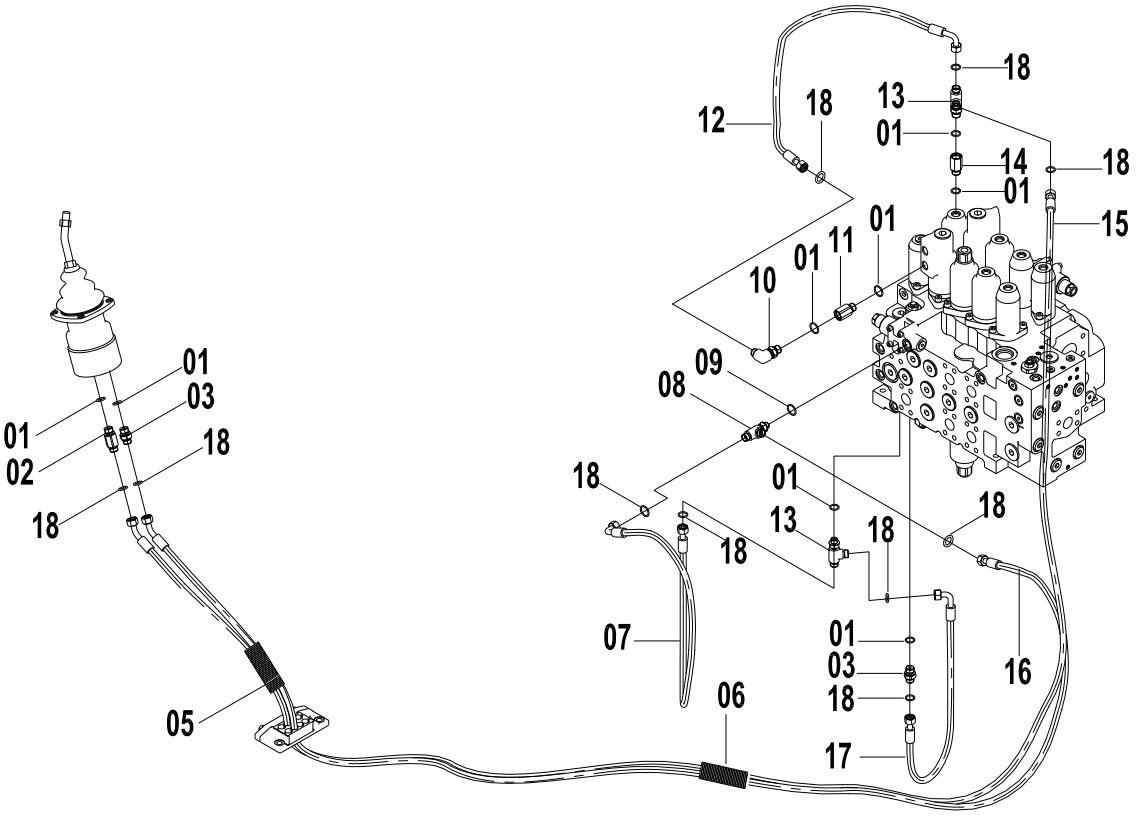

12E0200(E) 先导液压系统(E) PILOT HYDRAULIC SYSTEM(E)

件号 ITEM	部件号 PART NO.	版本 VER	零件名称	PART NAME	数量 Q'TY	服务代码 S.C	适用机号 SERIAL NO.	互换性 IA	可替换零件号 REPLACEABLE
01	12B0429	002	O形圈	O-RING	33				
02	00A3506	002	接头	CONNECTOR	2				
03	00A3498	002	接头	CONNECTOR	11				
05	37B0010	001	扎带	CABLE TIE	14				
06	86A0807	000	护套	JACKET	3				
07	05C3021	001	软管总成	HOSE AS	1				
08	32C0408	002	三通接头	TEE	4				
09	12B0428	002	O形圈	O-RING	39				
10	31C0559	002	直角接头	CONNECTOR	5				
11	12C0162	001	单向节流阀	THROTTLE VALVE	1				
12	05C3023	001	软管总成	HOSE AS	1				
13	32C0414	001	三通接头	TEE CONNECTOR	5				
14	00A1168	001	过渡接头	CONNECTOR	1				
15	05C3019	001	软管总成	HOSE AS	1				
16	05C3020	001	软管总成	HOSE AS	1				
17	05C3022	001	软管总成	HOSE AS	1				
18	12B1406	000	O形圈	O-RING	10				

12E0200(F)　先导液压系统(F)
PILOT HYDRAULIC SYSTEM(F)

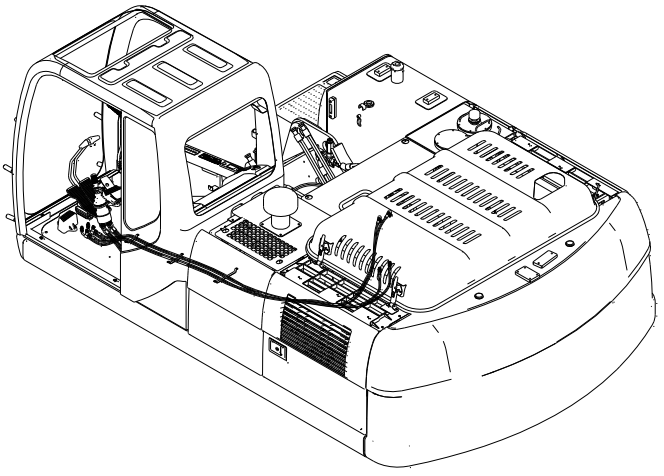

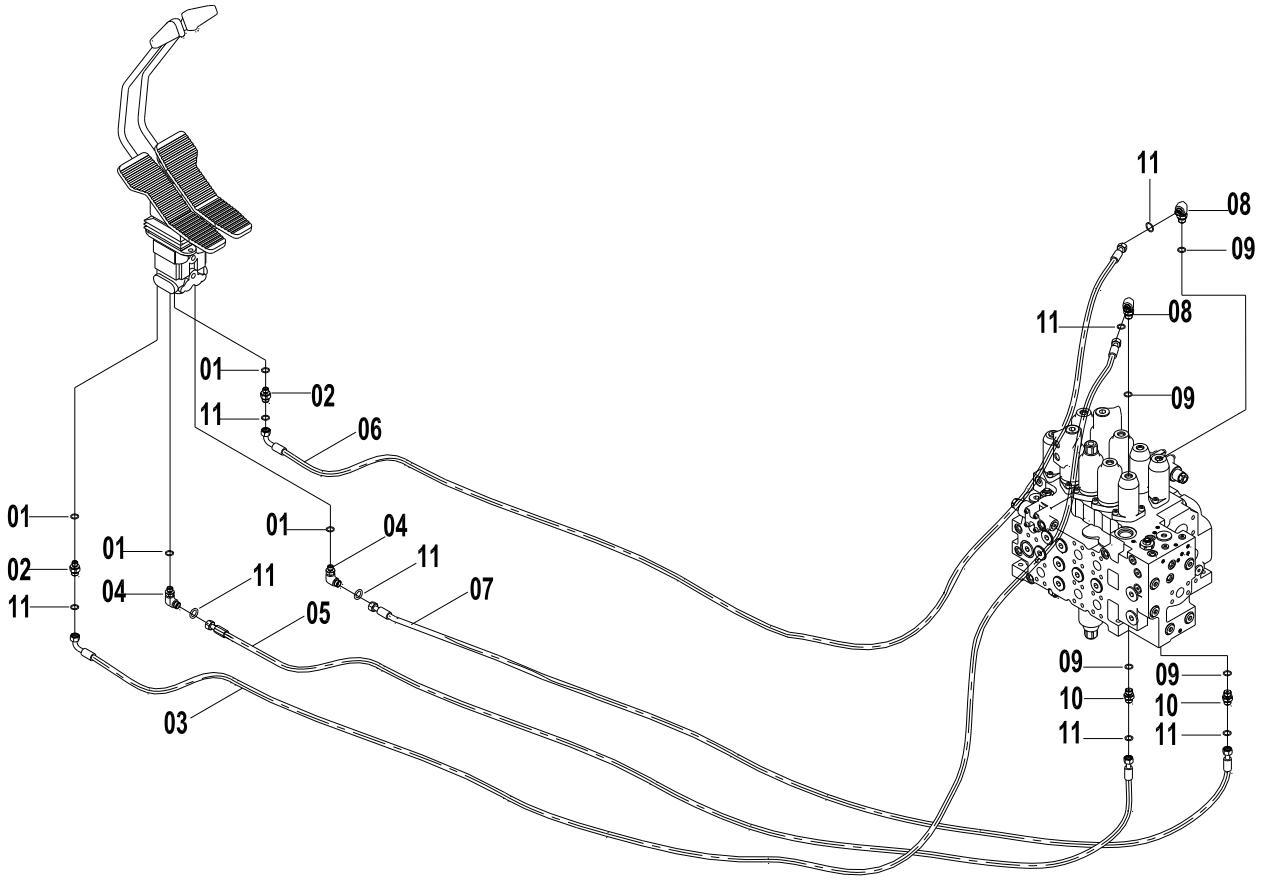

12E0200(F)　先导液压系统(F) PILOT HYDRAULIC SYSTEM(F)

件号 ITEM	部件号 PART NO.	版本 VER	零件名称	PART NAME	数量 Q'TY	服务代码 S.C	适用机号 SERIAL NO.	互换性 IA	可替换零件号 REPLACEABLE
01	12B0428	002	O形圈	O-RING	39				
02	00A3491	002	接头	CONNECTOR	18				
03	05C3104	001	软管总成	HOSE AS	1				
04	31C0558	003	直角接头	CONNECTOR	8				
05	05C3110	001	软管总成	HOSE AS	1				
06	05C3108	001	软管总成	HOSE AS	1				
07	05C3113	001	软管总成	HOSE AS	1				
08	31C0559	002	直角接头	CONNECTOR	5				
09	12B0429	002	O形圈	O-RING	33				
10	00A3498	002	接头	CONNECTOR	11				
11	12B1406	000	O形圈	O-RING	10				

12E0200(G)　先导液压系统(G)
PILOT HYDRAULIC SYSTEM(G)

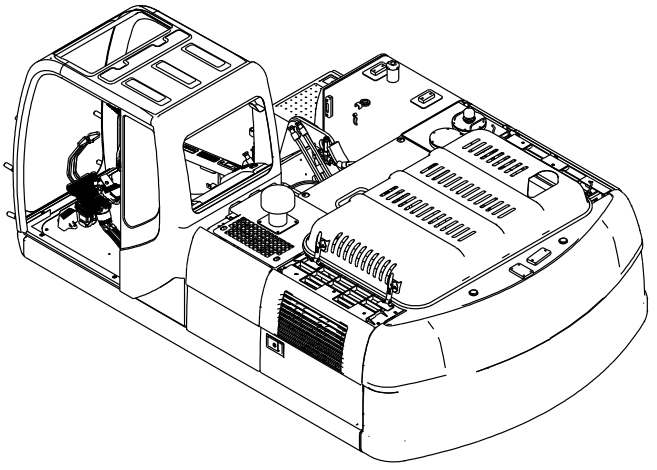

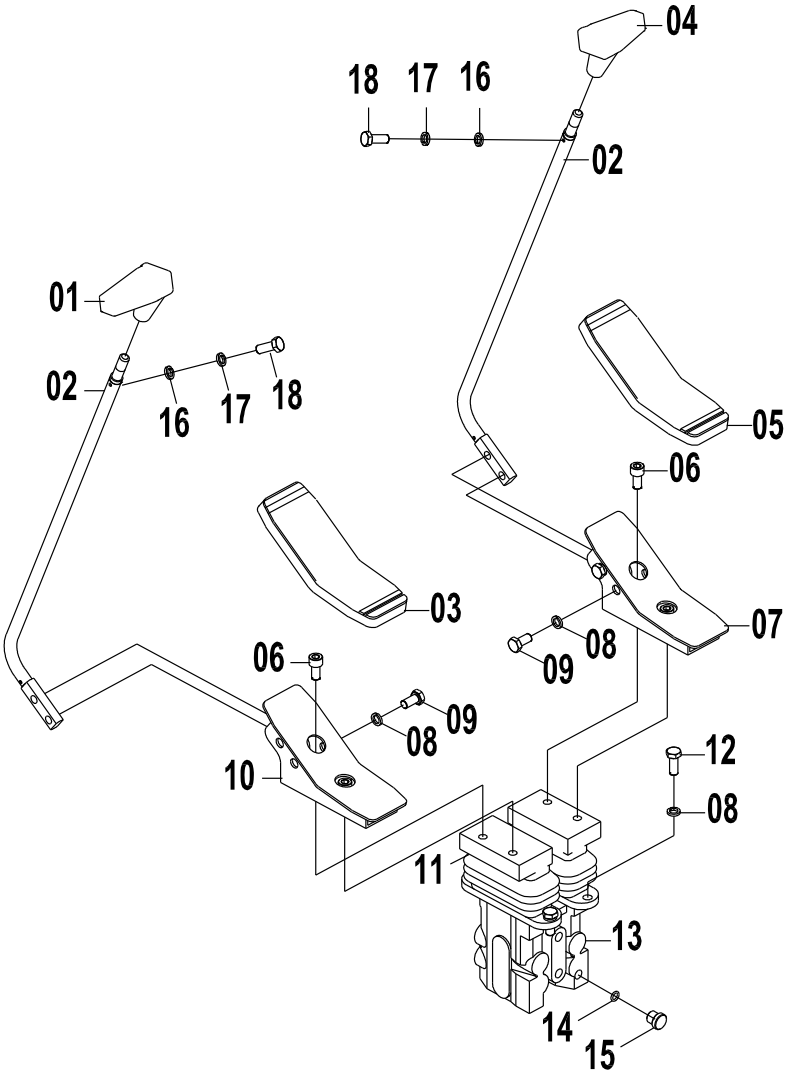

12E0200(G) 先导液压系统(G) PILOT HYDRAULIC SYSTEM(G)

件号 ITEM	部件号 PART NO.	版本 VER	零件名称	PART NAME	数量 Q'TY	服务代码 S.C	适用机号 SERIAL NO.	互换性 IA	可替换零件号 REPLACEABLE
01	35C0853	000	手柄	HANDLE	2				
02	16D0913	001	操纵杆	CONTROL LEVER	2				
03	84A0984	002	胶套	BOOT	1				
05	84A0985	002	胶套	BOOT	1				
06	04B0412	000	螺钉	SCREW	4				
07	00D4986	002	脚踏	PEDAL	1				
08	06B0002	000	垫圈	WASHER	24				
09	00B0005	000	螺栓	BOLT	6				
10	00D4985	002	脚踏	PEDAL	1				
11	10A1142	001	盖板	COVER	2				
12	00B0012	000	螺栓	BOLT	8				
13	12C2151	000	行走先导阀	PILOT VALVE	1	Z			
14	12B0428	002	O 形圈	O-RING	39				
15	05A0075	001	螺塞	PLUG	3				
16	06B0022	000	垫圈	WASHER	2				
17	06B0097	000	垫圈	WASHER	2				
18	04B0099	000	螺钉	SCREW	2				

12E0200(H)　先导液压系统(H)
PILOT HYDRAULIC SYSTEM(H)

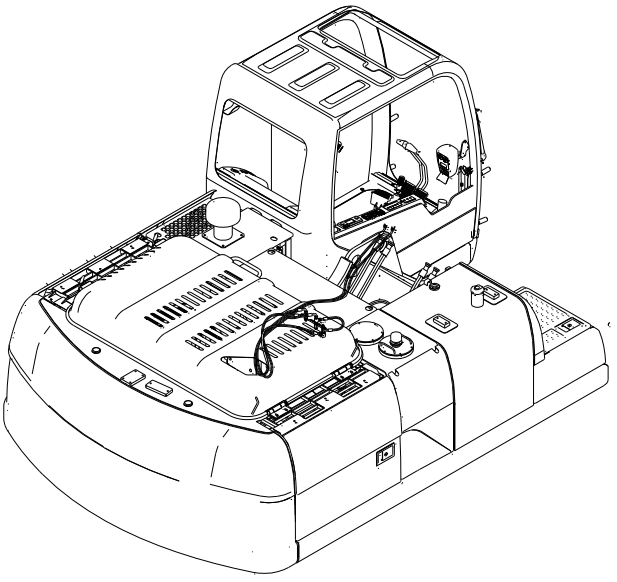

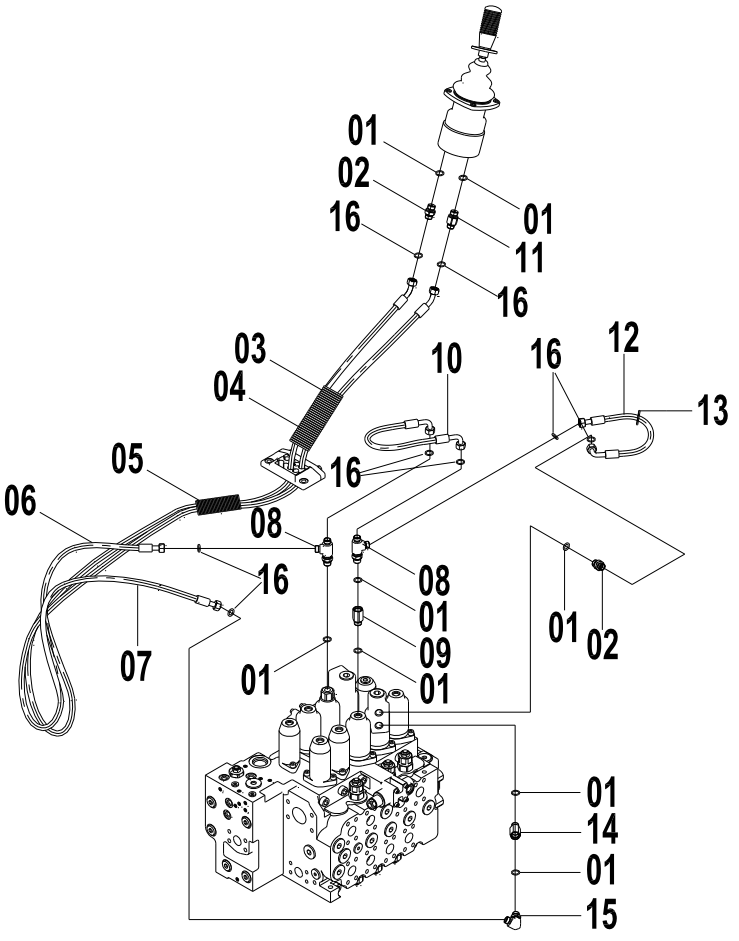

12E0200(H) 先导液压系统(H) PILOT HYDRAULIC SYSTEM(H)

件号 ITEM	部件号 PART NO.	版本 VER	零件名称	PART NAME	数量 Q'TY	服务代码 S.C	适用机号 SERIAL NO.	互换性 IA	可替换零件号 REPLACEABLE
01	12B0429	002	O形圈	O-RING	33				
02	00A3498	002	接头	CONNECTOR	11				
03	86A0951	000	护套	JACKET	2				
04	37B0010	001	扎带	CABLE TIE	6				
05	86A0952	000	护套	JACKET	2				
06	05C3102	001	软管总成	HOSE AS	1				
07	05C3026	001	软管总成	HOSE AS	1				
08	32C0414	001	三通接头	TEE CONNECTOR	5				
09	12C0163	001	单向节流阀	THROTTLE VALVE	1				
10	05C3124	001	软管总成	HOSE AS	1				
11	00A3507	002	接头	CONNECTOR	4				
12	05C3023	001	软管总成	HOSE AS	1				
13	37B0004	001	尼龙扎带	NYLON STRAP	6				
14	00A1168	001	过渡接头	CONNECTOR	1				
15	31C0559	002	直角接头	CONNECTOR	5				
16	12B1406	000	O形圈	O-RING	8				

12E0200(I)　先导液压系统(I)
PILOT HYDRAULIC SYSTEM(I)

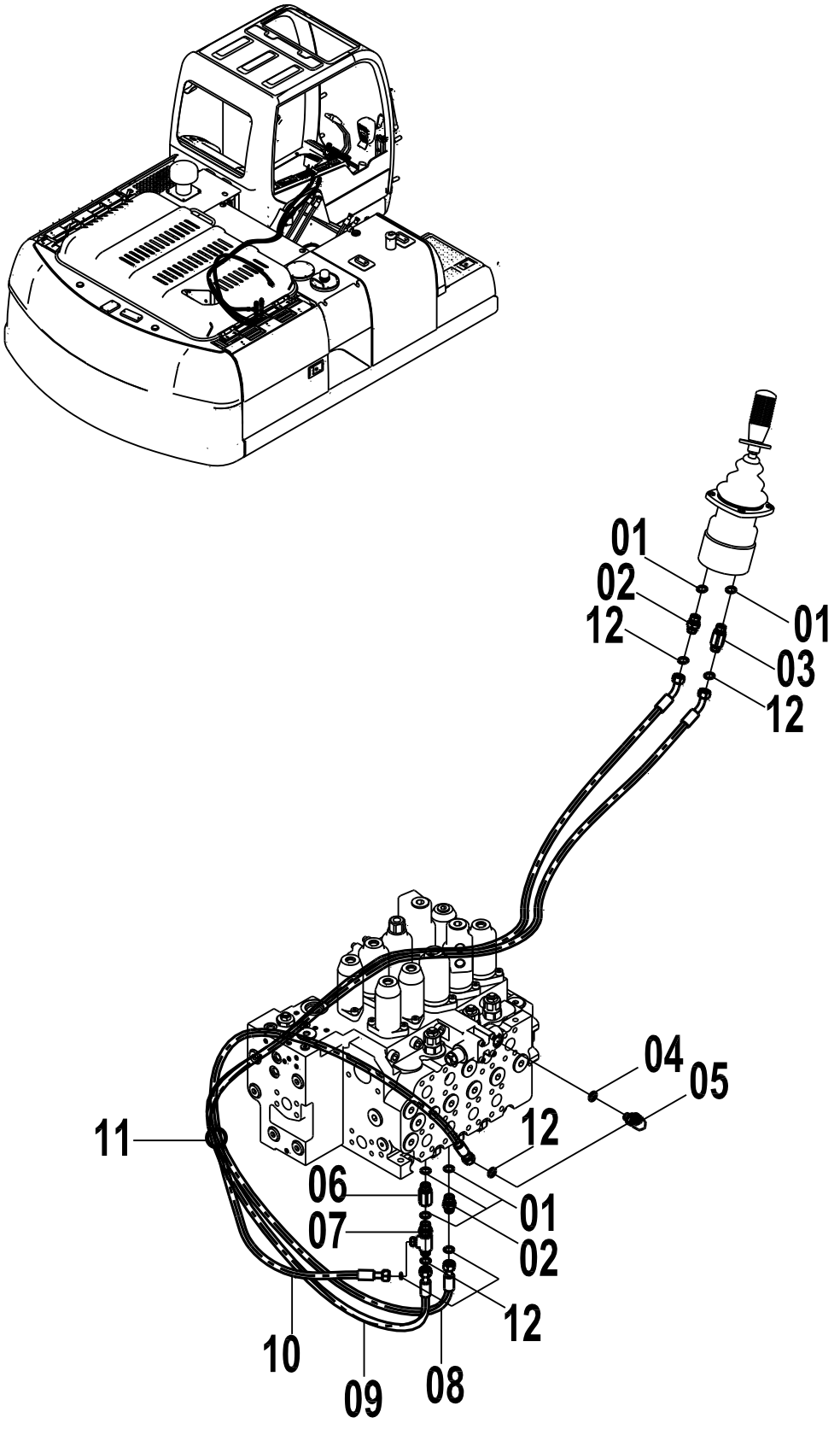

12E0200(I) 先导液压系统(I) PILOT HYDRAULIC SYSTEM(I)

件号 ITEM	部件号 PART NO.	版本 VER	零件名称	PART NAME	数量 Q'TY	服务代码 S.C	适用机号 SERIAL NO.	互换性 IA	可替换零件号 REPLACEABLE
01	12B0429	002	O形圈	O-RING	33				
02	00A3498	002	接头	CONNECTOR	11				
03	00A3506	002	接头	CONNECTOR	2				
04	12B0428	002	O形圈	O-RING	39				
05	31C0558	003	直角接头	CONNECTOR	8				
06	12C0163	001	单向节流阀	THROTTLE VALVE	1				
07	32C0414	001	三通接头	TEE CONNECTOR	5				
08	05C3025	001	软管总成	HOSE AS	1				
09	05C3112	001	软管总成	HOSE AS	1				
10	05C3109	001	软管总成	HOSE AS	1				
11	37B0010	001	扎带	CABLE TIE	11				
12	12B1406	000	O形圈	O-RING	8				

12E0200(J)　先导液压系统(J)
PILOT HYDRAULIC SYSTEM(J)

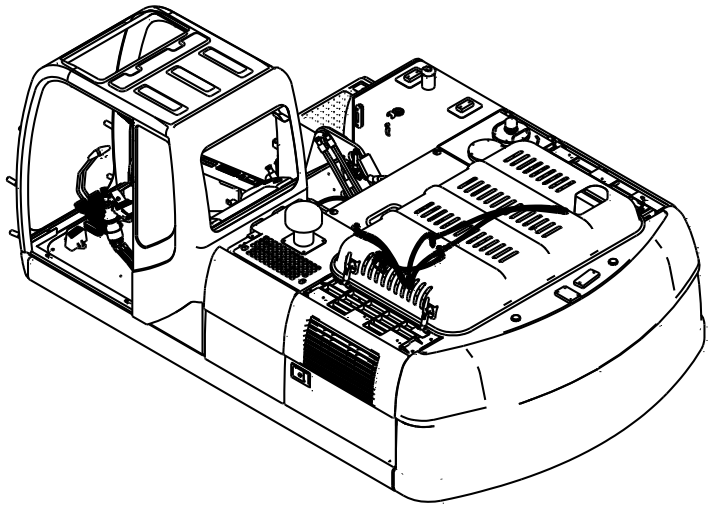

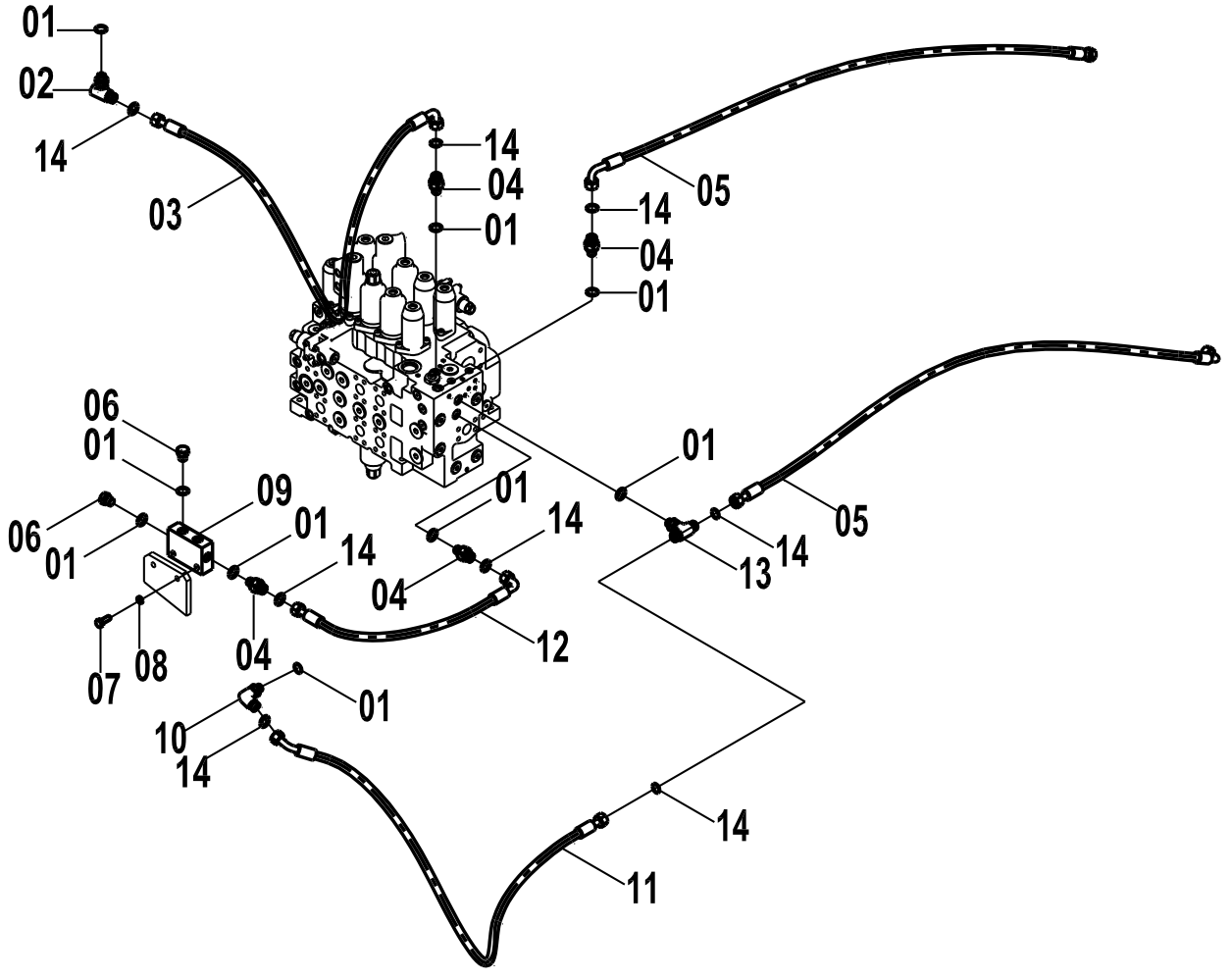

12E0200(J) 先导液压系统(J) PILOT HYDRAULIC SYSTEM(J)

件号 ITEM	部件号 PART NO.	版本 VER	零件名称	PART NAME	数量 Q'TY	服务代码 S.C	适用机号 SERIAL NO.	互换性 IA	可替换零件号 REPLACEABLE
01	12B0428	002	O形圈	O-RING	39				
02	32C0413	000	三通接头	TEE CONNECTOR	1				
03	05C3107	001	软管总成	HOSE AS	1				
04	00A3491	002	接头	CONNECTOR	18				
05	05C3121	001	软管总成	HOSE AS	1				
06	05A0075	001	螺塞	PLUG	3				
07	00B0085	000	螺栓	BOLT	2				
08	06B0006	000	垫圈	WASHER	10				
09	03A0235	001	接头块	BLOCK	1				
10	31C0558	003	直角接头	CONNECTOR	8				
11	05C3106	001	软管总成	HOSE AS	1				
12	05C3105	001	软管总成	HOSE AS	1				
13	32C0415	002	三通接头	TEE CONNECTOR	2				
14	12B1406	000	O形圈	O-RING	10				

12E0200(K)　先导液压系统(K)
PILOT HYDRAULIC SYSTEM(K)

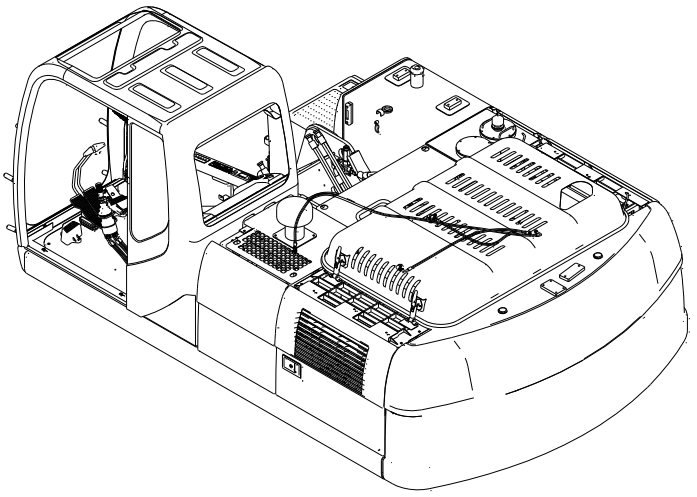

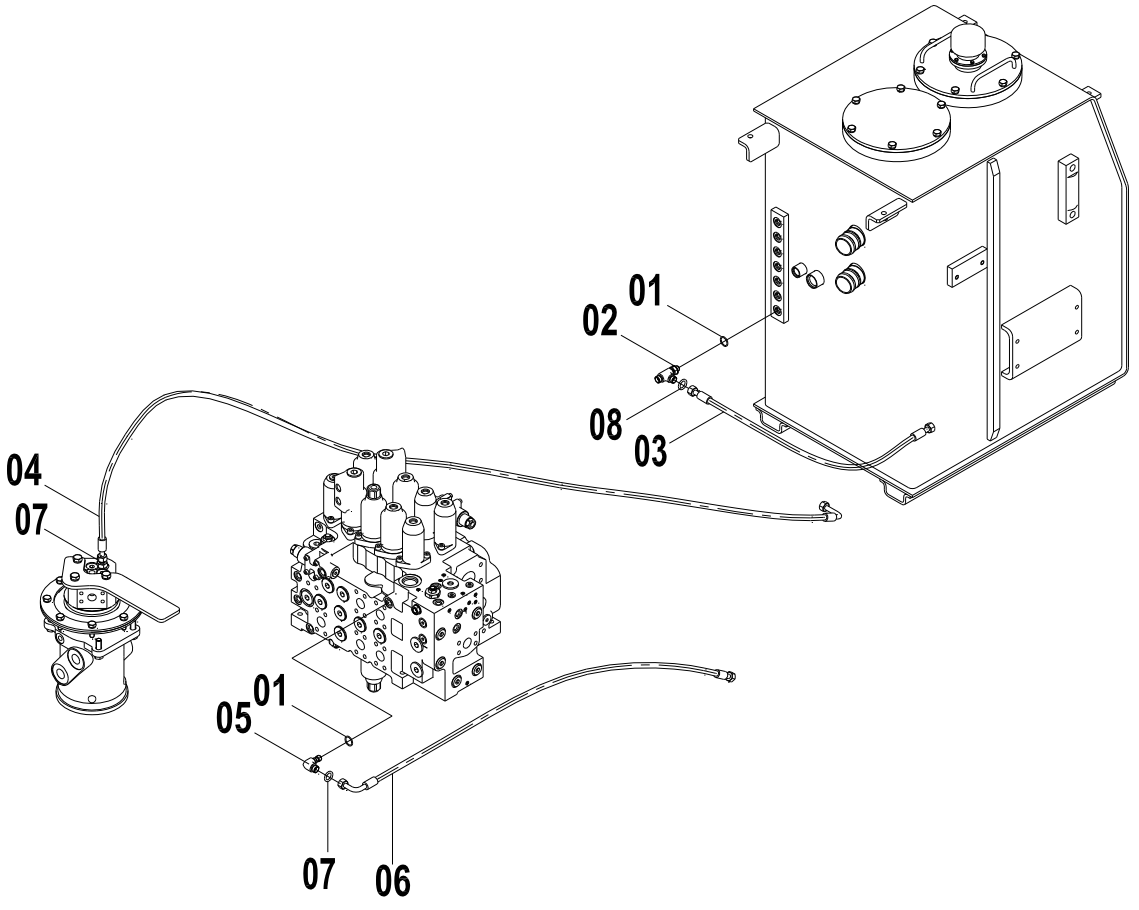

12E0200(K)　先导液压系统(K) PILOT HYDRAULIC SYSTEM(K)

件号 ITEM	部件号 PART NO.	版本 VER	零件名称	PART NAME	数量 Q'TY	服务代码 S.C	适用机号 SERIAL NO.	互换性 IA	可替换零件号 REPLACEABLE
01	12B0428	002	O形圈	O-RING	2				
02	32C0524	000	三通接头	TEE	1				
03	06C6259	001	软管总成	HOSE AS	1				
04	05C3097	001	软管总成	HOSE AS	1				
05	31C0558	003	直角接头	CONNECTOR	1				
06	05C3098	001	软管总成	HOSE AS	1				
07	12B1406	000	O形圈	O-RING	4				
08	12B1407	000	O形圈	O-RING	2				

12C0914 003 三联先导阀组
PILOT VALVE GP

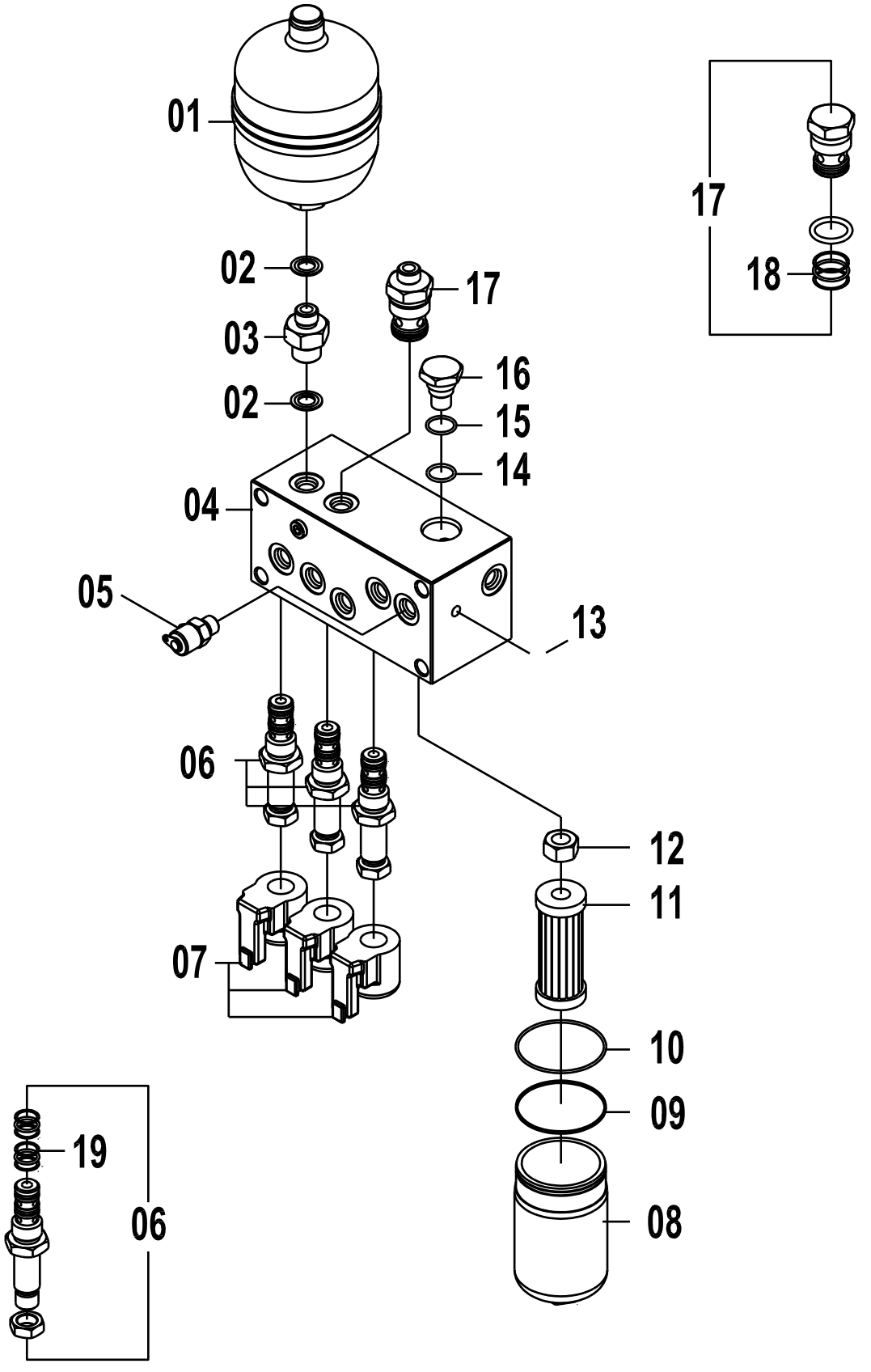

12C0914 003 三联先导阀组 PILOT VALVE GP

件号 ITEM	部件号 PART NO.	版本 VER	零件名称	PART NAME	数量 Q'TY	服务代码 S.C	适用机号 SERIAL NO.	互换性 IA	可替换零件号 REPLACEABLE
00	99C1351	000	密封包	SEAL KIT	1				
01	15C0167	000	蓄能器	ACCUMULATOR	1				
02	35C0538	000	组合垫	SHIM-PACK	2				
03	00A2173	000	蓄能器接头	CONNECTOR	1				
04	78A0210	000	阀块	VALVE BLOCK	1				
05	12C1134	000	测压接头	MEASURE JOINT	1				
06	12C1135	000	电磁换向阀	DIRECTIONAL VALVE	3				
07	08C1863	000	线圈 24V	COIL	3				
08	55A1854	000	壳体	HOUSING	1				
09	83A0611	000	挡圈	SNAP RING	1				
10	12B0986	000	O 形圈	O-RING	1				
11	53C0265	000	滤芯	FILTER ELEMENT	1				
12	05A0403	000	螺堵	PLUG	1				
13	05A0402	000	螺塞	PLUG	12				
14	12B0987	000	O 形圈	O-RING	1				
15	12B0988	000	O 形圈	O-RING	1				
16	05A0404	000	发讯器堵头	PLUG	1				
17	12C1137	000	单向阀	CHECK VALVE	1				
18	34C0843	000	单向阀密封组件	SEAL GP	1				
19	34C0841	000	电磁换向阀密封组件	SEAL KIT	3				

12C0925 002 手先导阀
HAND PILOT VALVE

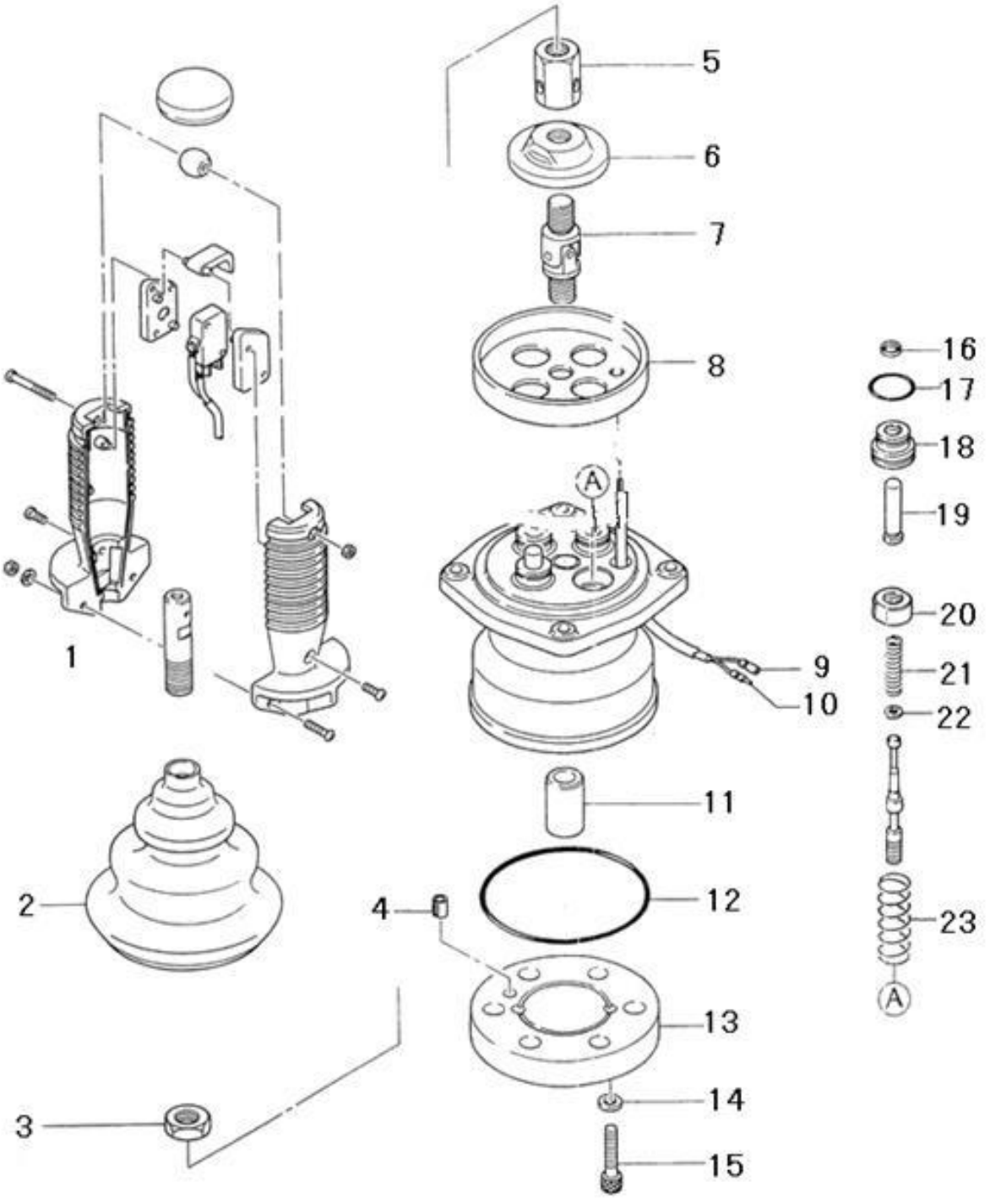

12C0925 002 手先导阀 HAND PILOT VALVE

件号 ITEM	部件号 PART NO.	版本 VER	零件名称	PART NAME	数量 Q'TY	服务代码 S.C	适用机号 SERIAL NO.	互换性 IA	可替换零件号 REPLACEABLE
01	24C0273	000	手柄组件	HANDRAIL AS	1				
02	83A0458	000	胶套	BOOT	1				
03	03B0611	000	锁定螺母	LOCKNUT	1				
04	08B0176	000	销	PIN	1				
05	03B0612	000	调节螺母	NUT	1				
06	52A0271	000	压盘	PLATE	1				
07	25C0106	000	接头	CONNECTOR	1				
08	52A0272	000	板	PLATE	1				
09	83A0459	000	绝缘套	INSULATING BUSHING	2				
10	88A0606	000	接线柱	TERMINAL	2				
11	55A1875	000	衬套	BUSHING	1				
11	39A0263		衬套	BUSHING	1				
12	12B0997	000	O形圈	O-RING	1				
13	78A0215	000	配流盘	VALVE PLATE	1				
14	06B0295	000	垫圈	WASHER	2				
15	04B0541	000	内六角螺钉	HEX SCREW	2				
16	80A0239	000	密封圈	SEAL RING	4				
17	12B0692	000	O形圈	O-RING	4				
18	05A0242	000	螺塞	PLUG	4				
19	65A0097	000	杆	ROD	4				
20	56A0559	000	弹簧支座(1)	SPRING HOLDER	4				
21	10B0176	000	弹簧	SPRING	4				
22	06B0337	000	垫圈	WASHER	4				
23	10B0175	000	弹簧	SPRING	4				
	80A0357	000	密封包	SEAL KIT	1				

12C0926 002 手先导阀
PILOT VALVE AS

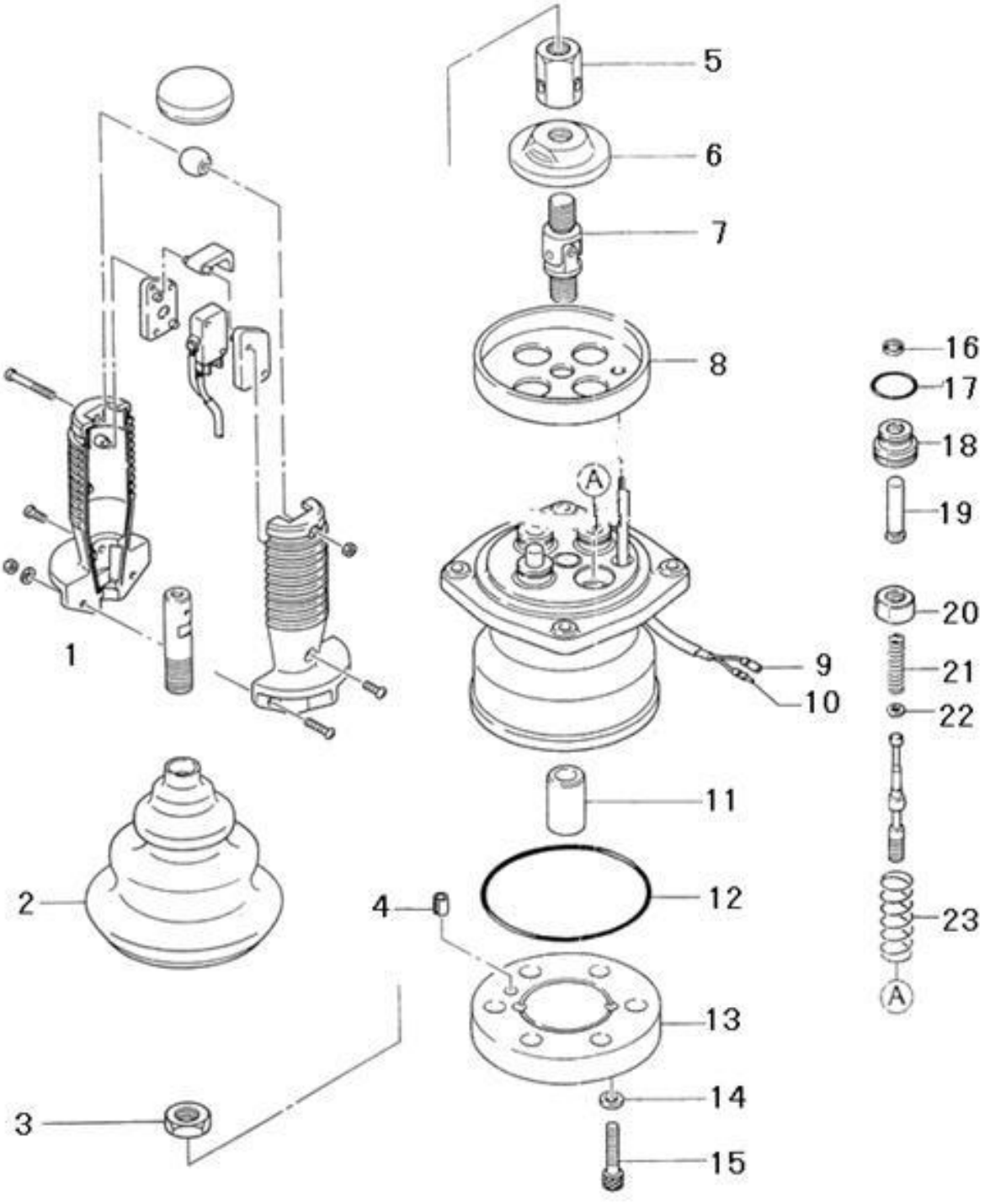

12C0926 002 手先导阀 PILOT VALVE AS

件号 ITEM	部件号 PART NO.	版本 VER	零件名称	PART NAME	数量 Q'TY	服务代码 S.C	适用机号 SERIAL NO.	互换性 IA	可替换零件号 REPLACEABLE
01	24C0274	000	手柄组件	HANDLE AS	1				
02	83A0458	000	胶套	BOOT	1				
03	03B0611	000	锁定螺母	LOCKNUT	1				
04	08B0176	000	销	PIN	1				
05	03B0612	000	调节螺母	NUT	1				
06	52A0271	000	压盘	PLATE	1				
07	25C0106	000	接头	CONNECTOR	1				
08	52A0272	000	板	PLATE	1				
09	83A0459	000	绝缘套	INSULATING BUSHING	2				
10	88A0606	000	接线柱	TERMINAL	2				
11	55A1875	000	衬套	BUSHING	1				
11	39A0263		衬套	BUSHING	1				
12	12B0997	000	O形圈	O-RING	1				
13	78A0215	000	配流盘	VALVE PLATE	1				
14	06B0295	000	垫圈	WASHER	2				
15	04B0541	000	内六角螺钉	HEX SCREW	2				
16	80A0239	000	密封圈	SEAL RING	4				
17	12B0692	000	O形圈	O-RING	4				
18	05A0242	000	螺塞	PLUG	4				
19	65A0097	000	杆	ROD	4				
20	56A0559	000	弹簧支座(1)	SPRING HOLDER	4				
21	10B0176	000	弹簧	SPRING	4				
22	06B0337	000	垫圈	WASHER	4				
23	10B0175	000	弹簧	SPRING	4				
	80A0357	000	密封包	SEAL KIT	1				

11Y0019 000 工作装置管路总成
WORK IMPLEMENT LINES

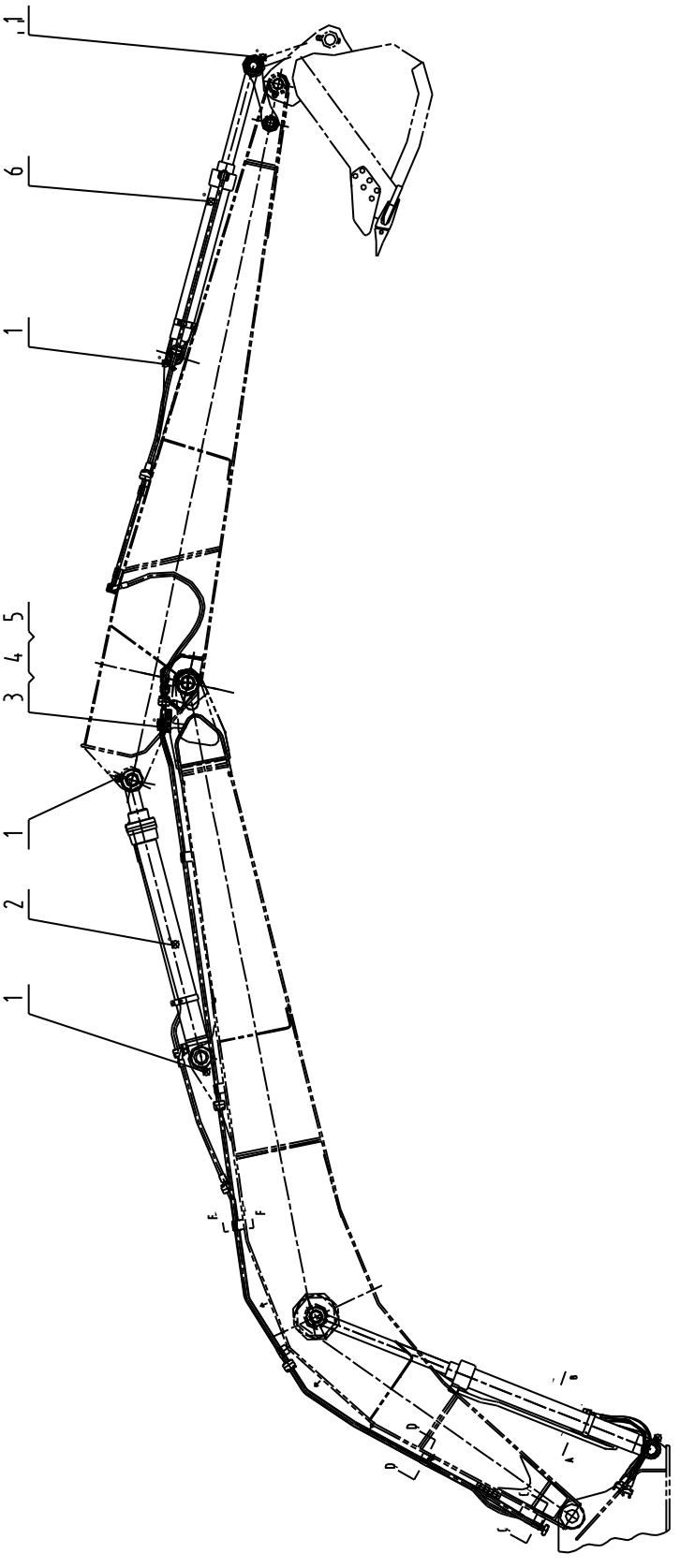

11Y0019 000 工作装置管路总成 WORK IMPLEMENT LINES

件号 ITEM	部件号 PART NO.	版本 VER	零件名称	PART NAME	数量 Q'TY	服务代码 S.C	适用机号 SERIAL NO.	互换性 IA	可替换零件号 REPLACEABLE
1	86A0258	001	油杯护套	BOOT	5				
2	10C0848	000	斗杆油缸总成	ARM CYLINDER AS	1				
3	22A3451	000	管夹	CLAMP	12				
4	06B0008	000	垫圈	WASHER	36				
5	00B0429	000	螺栓	BOLT	36				
6	10C1081		铲斗油缸	BUCKET CYLINDER AS	1				
7	02C1632		钢管总成	TUBE AS	1				
8	22A2755	000	管夹	CLAMP	6				
9	02C1625		钢管总成	TUBE AS	1				
10	22A2756	000	管夹	CLAMP	2				
11	83A0701	001	橡胶套	BOOT	3				
12	04B0670	000	螺钉	SCREW	64				
13	04A0252	002	法兰压板	SPLIT FLANGE	23				
14	02C1633		钢管总成	TUBE AS	1				
15	12B0444	002	O 形圈	O-RING	20				
16	02C1626		钢管总成	TUBE AS	1				
17	12B0445	002	O 形圈	O-RING	4				
18	66C0309		软管总成	HOSE AS	1				
19	02C1627		钢管总成	TUBE AS	1				
20	06C3559	002	软管总成	HOSE AS	1				
21	04B0415	000	螺钉	SCREW	28				
22	22A3275	000	管夹	CLAMP	2				
23	83A0702	001	橡胶套	BOOT	1				
24	22A2758	000	管夹	CLAMP	2				
25	02C1634		钢管总成	TUBE AS	1				
26	02C1628		钢管总成	TUBE AS	1				
27	22A2757	000	管夹	CLAMP	4				
28	04B0671	000	螺钉	SCREW	8				
29	04A0268	002	法兰压板	SPLIT FLANGE	3				
30	02C1635		钢管总成	TUBE AS	1				
31	02C1629		钢管总成	TUBE AS	1				
32	07C4057		软管总成	HOSE AS	1				
33	04B0703	000	螺钉	SCREW	4				
34	02C1630		钢管总成	TUBE AS	1				
35	06C4049	002	软管总成	HOSE AS	1				
36	04B0418	000	螺钉	SCREW	4				
37	10C0919	000	右动臂油缸总成	BOOM CYLINDER AS-RH	1				
38	06C4885	002	软管总成	HOSE AS	4				

11Y0019 000 工作装置管路总成
WORK IMPLEMENT LINES

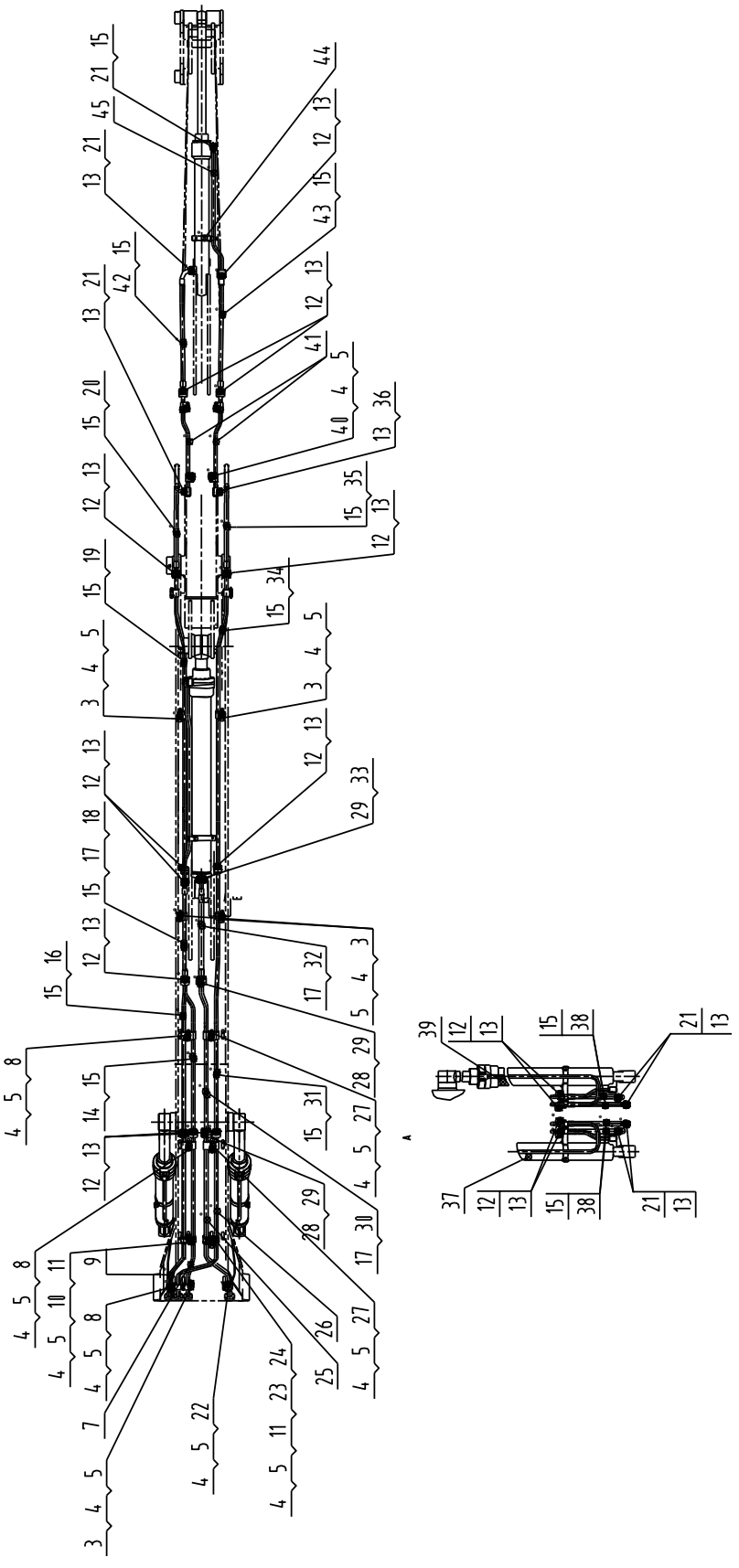

11Y0019 000 工作装置管路总成 WORK IMPLEMENT LINES

件号 ITEM	部件号 PART NO.	版本 VER	零件名称	PART NAME	数量 Q'TY	服务代码 S.C	适用机号 SERIAL NO.	互换性 IA	可替换零件号 REPLACEABLE
39	10C0918	000	左动臂油缸总成	BOOM CYLINDER AS-LH	1				
40	22A4093	000	支板	SUPPORT	4				
41	02C0859	000	钢管总成	PIPE AS	2				
42	06C5748		软管总成	HOSE AS	1				
43	06C5749		软管总成	HOSE AS	1				
44	09C0362	000	管夹	CLAMP	1				
45	02C0860	000	钢管总成	PIPE AS	1				

11E0896 000 工作装置管路总成
WORK IMPLEMENT LINES AS

件号 ITEM	部件号 PART NO.	版本 VER	零件名称	PART NAME	数量 Q'TY	服务代码 S.C	适用机号 SERIAL NO.	互换性 IA	可替换零件号 REPLACEABLE
01	11E0896(A)		工作装置管路总成(A)	WORK IMPLEMENT LINES AS(A)	1	Z			
02	11E0896(B)		工作装置管路总成(B)	WORK IMPLEMENT LINES AS(B)	1	Z			
03	11E0896(C)		工作装置管路总成(C)	WORK IMPLEMENT LINES AS(C)	1	Z			
04	11E0896(D)		工作装置管路总成(D)	WORK IMPLEMENT LINES AS(D)	1	Z			

(BLANK PAGE)

11E0896(A)　工作装置管路总成(A)
WORK IMPLEMENT LINES AS(A)

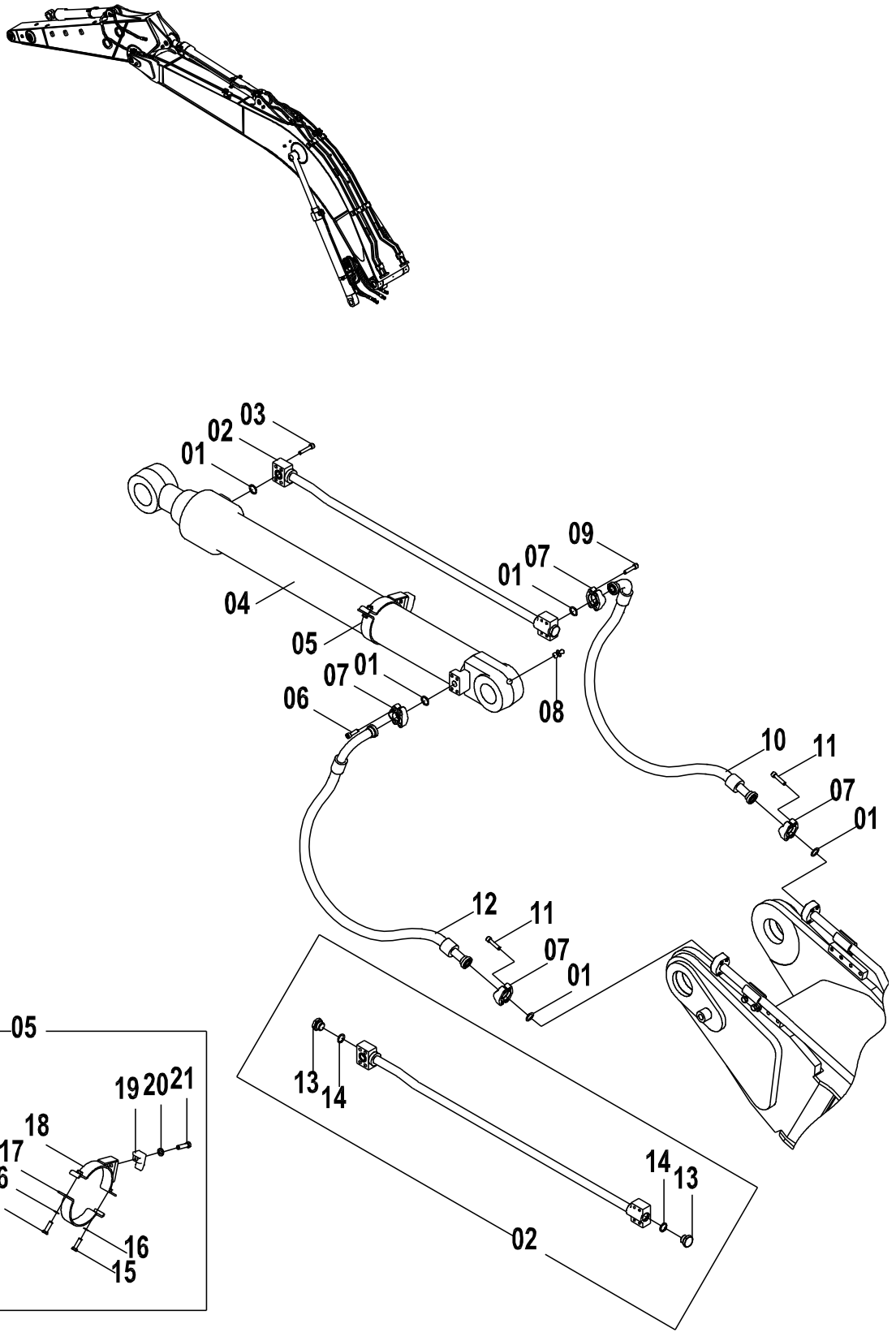

11E0896(A)　工作装置管路总成(A) WORK IMPLEMENT LINES AS(A)

件号 ITEM	部件号 PART NO.	版本 VER	零件名称	PART NAME	数量 Q'TY	服务代码 S.C	适用机号 SERIAL NO.	互换性 IA	可替换零件号 REPLACEABLE
01	12B0444	002	O形圈	O-RING	5				
02	02C0583	000	钢管总成	TUBE AS	1				
03	04B0419	000	螺钉	SCREW	4				
04	10C1850	000	铲斗油缸	BUCKET CYLINDER	1				
05	09C0303	000	管夹	CLAMP	1				
06	04B0415	000	螺钉	SCREW	4				
07	04A0252	002	法兰压板	SPLIT FLANGE	4				
08	10B0014	000	油杯	GREASE FITTING	2				
09	04B0418	000	螺钉	SCREW	4				
10	06C4049	002	软管总成	HOSE AS	1				
11	04B0670	000	螺钉	SCREW	8				
12	06C3559	002	软管总成	HOSE AS	1				
13	05A0078	001	螺塞	PLUG	2				
14	12B0431	001	O形圈	O-RING	2				
15	00B0002	000	螺栓	BOLT	2				
16	00B0001	000	螺栓	BOLT	2				
17	21A2419	000	管夹	CLAMP	1				
18	17D0190	000	管夹	CLAMP	1				
19	72A0146	001	管夹	CLAMP	1				
20	00B0007	000	螺栓	BOLT	1				
21	00B0058	000	螺栓	BOLT	1				

11E0896(B)　工作装置管路总成(B)
WORK IMPLEMENT LINES AS(B)

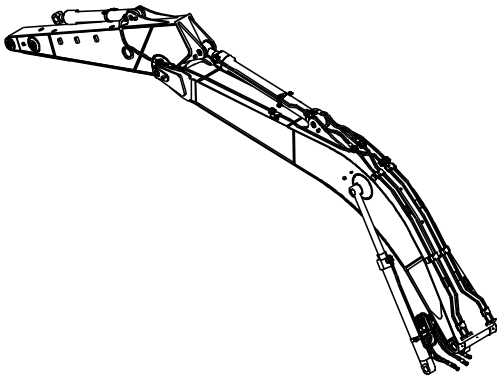

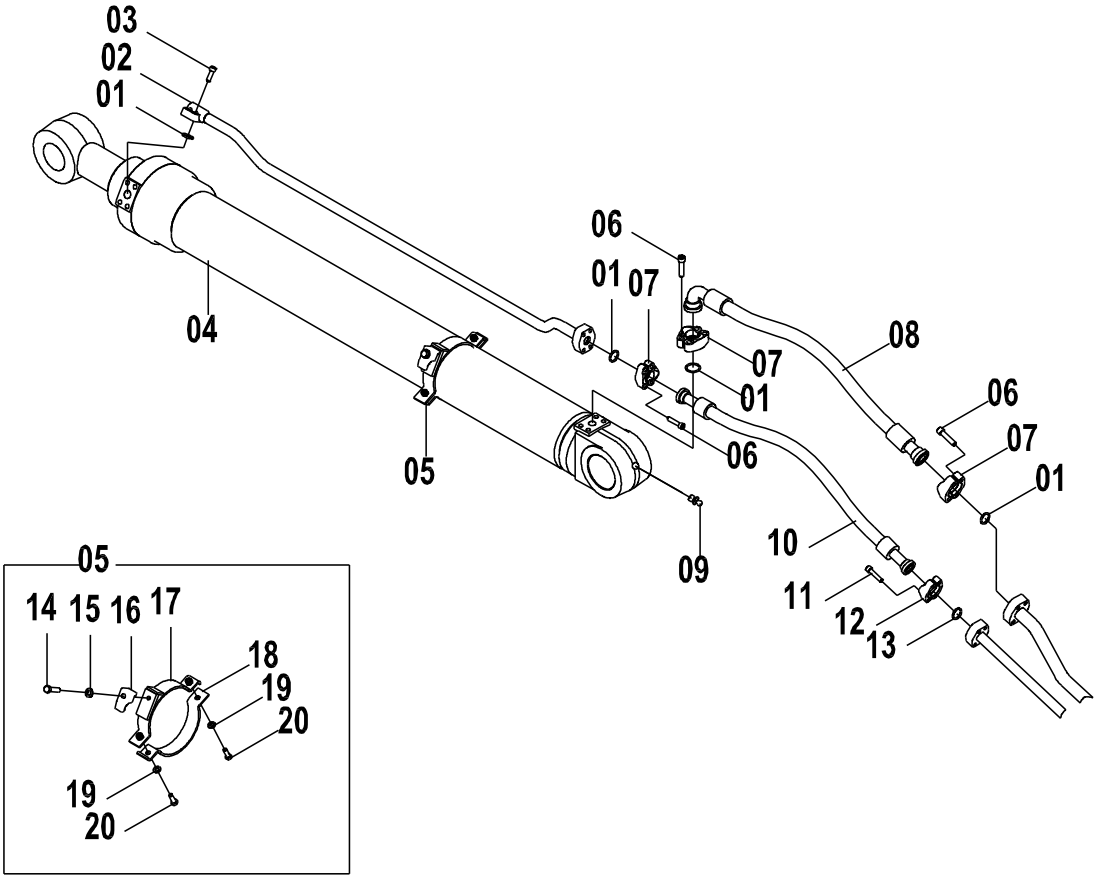

11E0896(B)　工作装置管路总成(B) WORK IMPLEMENT LINES AS(B)

件号 ITEM	部件号 PART NO.	版本 VER	零件名称	PART NAME	数量 Q'TY	服务代码 S.C	适用机号 SERIAL NO.	互换性 IA	可替换零件号 REPLACEABLE
01	12B0445	002	O形圈	O-RING	4				
02	02C0584	000	钢管总成	TUBE AS	1				
03	04B0430	000	螺钉	SCREW	4				
04	10C1853	000	斗杆油缸	ARM CYLINDER	1				
05	09C0335	000	管夹	CLAMP	1				
06	04B0671	000	螺钉	SCREW	12				
07	04A0268	002	法兰压板	SPLIT FLANGE	3				
08	07C1276	002	软管总成	HOSE AS	1				
09	10B0014	000	油杯	GREASE FITTING	2				
10	06C3562	003	软管总成	HOSE AS	1				
11	04B0670	000	螺钉	SCREW	4				
12	04A0252	002	法兰压板	SPLIT FLANGE	1				
13	12B0444	002	O形圈	O-RING	1				
14	01B0036	000	螺栓	BOLT	1				
15	00B0007	000	螺栓	BOLT	1				
16	72A0248	001	管夹	CLAMP	1				
17	17D0202	001	管夹	CLAMP	1				
18	21A2603	001	管夹	CLAMP	1				
19	06B0001	000	垫圈	WASHER	2				
20	00B0019	000	螺栓	BOLT	2				

11E0896(C)　工作装置管路总成(C)
WORK IMPLEMENT LINES AS(C)

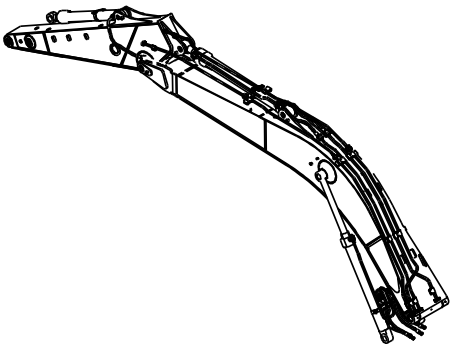

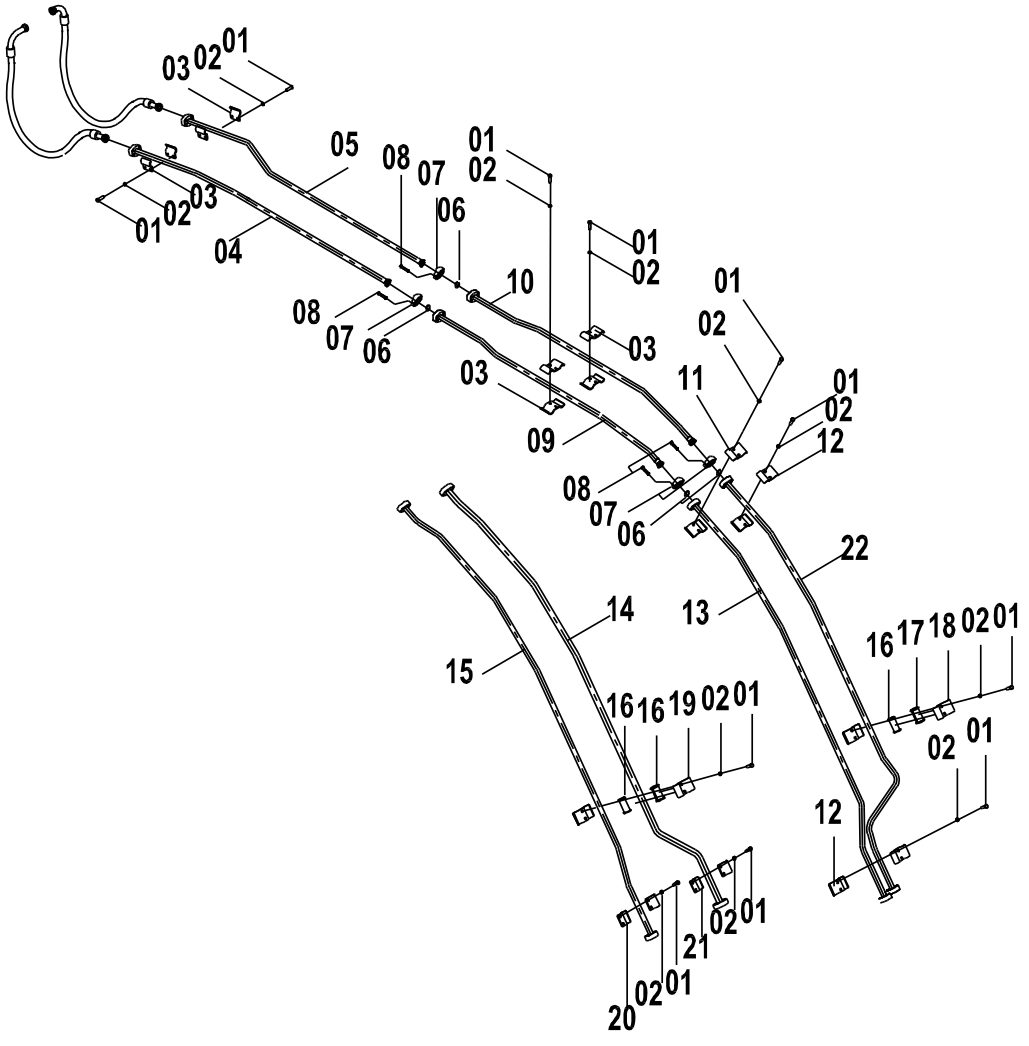

11E0896(C)　工作装置管路总成(C) WORK IMPLEMENT LINES AS(C)

件号 ITEM	部件号 PART NO.	版本 VER	零件名称	PART NAME	数量 Q'TY	服务代码 S.C	适用机号 SERIAL NO.	互换性 IA	可替换零件号 REPLACEABLE
01	00B0429	000	螺栓	BOLT	20				
02	06B0008	000	垫圈	WASHER	20				
03	22A0493	000	管夹	CLAMP	8				
04	02C0650	000	钢管总成	TUBE AS	1				
05	02C0649	000	钢管总成	TUBE AS	1				
06	12B0444	002	O 形圈	O-RING	4				
07	04A0252	002	法兰压板	SPLIT FLANGE	4				
08	04B0670	000	螺钉	SCREW	16				
09	02C1388	000	钢管总成	TUBE AS	1				
10	02C0652	000	钢管总成	TUBE AS	1				
11	22A2755	000	管夹	CLAMP	4				
12	22A2757	000	管夹	CLAMP	4				
13	02C1384	000	钢管总成	TUBE AS	1				
14	02C1387	000	钢管总成	TUBE AS	1				
15	02C1386	000	钢管总成	TUBE AS	1				
16	83A0701	001	橡胶套	BOOT	3				
17	83A0702	001	橡胶套	BOOT	1				
18	22A2758	000	管夹	CLAMP	2				
19	22A2756	000	管夹	CLAMP	2				
20	22A3451	000	管夹	CLAMP	2				
21	22A3275	000	管夹	CLAMP	2				
22	02C1385	000	钢管总成	TUBE AS	1				

11E0896(D)　工作装置管路总成(D)
WORK IMPLEMENT LINES AS(D)

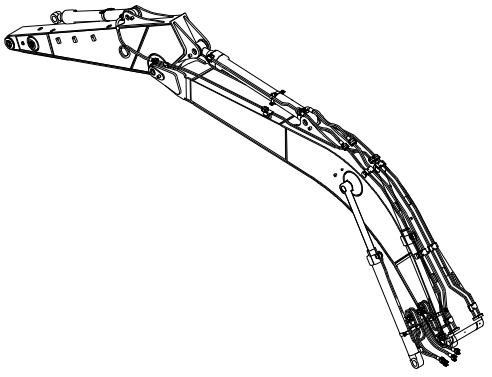

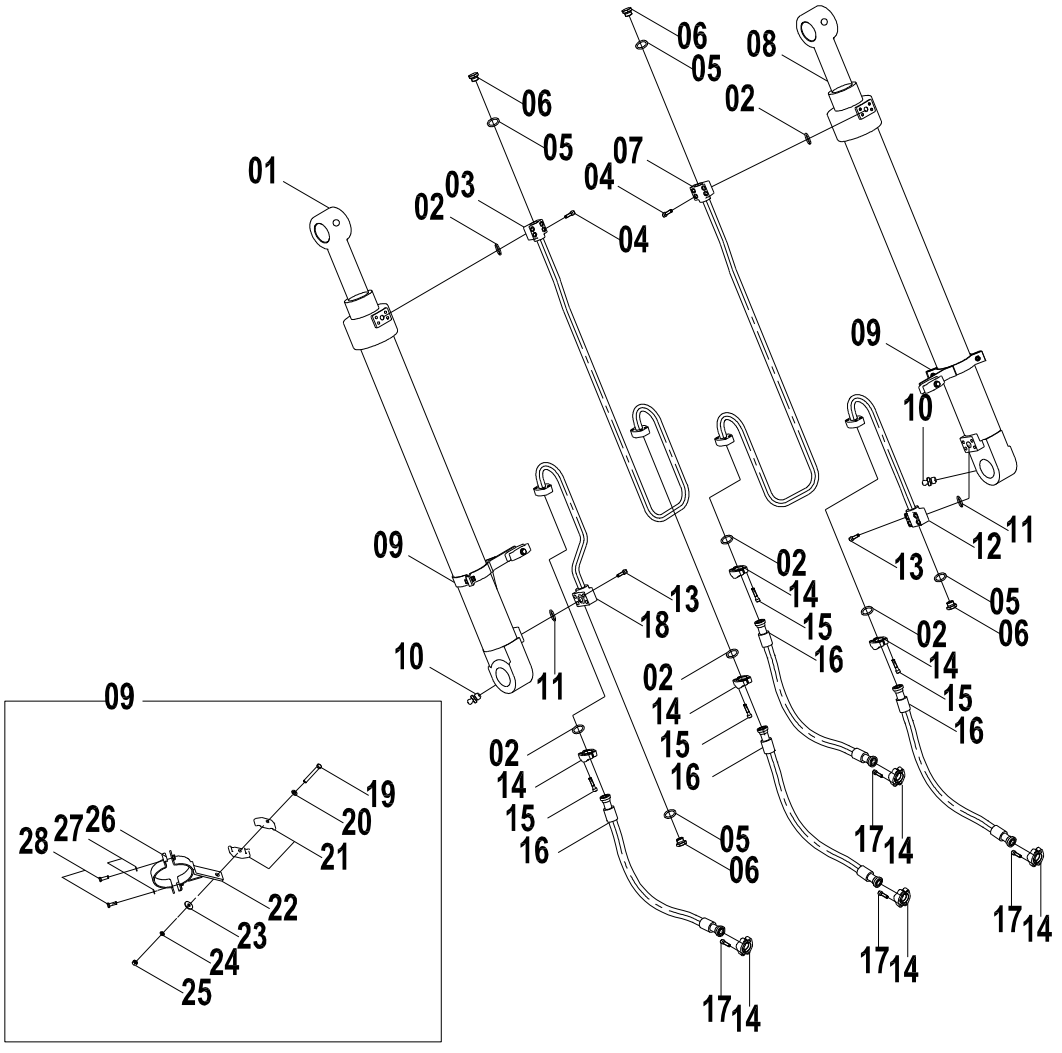

11E0896(D)　工作装置管路总成(D) WORK IMPLEMENT LINES AS(D)

件号 ITEM	部件号 PART NO.	版本 VER	零件名称	PART NAME	数量 Q'TY	服务代码 S.C	适用机号 SERIAL NO.	互换性 IA	可替换零件号 REPLACEABLE
01	10C1851	000	左动臂油缸	BOOM CYLINDER-LH	1				
02	12B0444	002	O形圈	O-RING	6				
03	02C0710	000	钢管总成	TUBE AS	1				
04	00B0418	000	螺栓	BOLT	8				
05	12B0431	001	O形圈	O-RING	4				
06	05A0078	001	螺塞	PLUG	4				
07	02C0712	000	钢管总成	TUBE AS	1				
08	10C1852	000	右动臂油缸	BOOM CYLINDER-RH	1				
09	09C0493	000	管夹	CLAMP	2				
10	10B0014	000	油杯	GREASE FITTING	2				
11	12B0445	002	O形圈	O-RING	2				
12	02C0713	000	钢管总成	TUBE AS	1				
13	00B0429	000	螺栓	BOLT	8				
14	04A0252	002	法兰压板	SPLIT FLANGE	8				
15	04B0670	000	螺钉	SCREW	16				
16	06C4885	002	软管总成	HOSE AS	4				
17	04B0415	000	螺钉	SCREW	16				
18	02C0711	000	钢管总成	TUBE AS	1				
19	01B0160	000	螺栓	BOLT	1				
20	06B0007	000	垫圈	WASHER	1				
21	72A0890	001	管夹	CLAMP	2				
22	17D0222	001	管夹	CLAMP	1				
23	06B0059	000	垫圈	WASHER	1				
24	06B0008	000	垫圈	WASHER	1				
25	03B0003	000	螺母	NUT	1				
26	21A2826	000	管夹	CLAMP	1				
27	06B0001	000	垫圈	WASHER	2				
28	00B0019	000	螺栓	BOLT	2				

11E0486 002 工作装置管路总成
WORK IMPLEMENT LINES AS

件号 ITEM	部件号 PART NO.	版本 VER	零件名称	PART NAME	数量 Q'TY	服务代码 S.C	适用机号 SERIAL NO.	互换性 IA	可替换零件号 REPLACEABLE
01	11E0486(A)		铲斗油缸管路总成	BUCKET CYLINDER LINES AS	1	Z			
02	11E0486(B)		斗杆油缸管路总成	ARM CYLINDER LINES AS	1	Z			
03	11E0486(C)		动臂油缸管路总成	BOOM CYLINDER LINES AS	1	Z			
04	11E0486(D)		工作装置管路总成(D)	WORK IMPLEMENT LINES AS(D)	1	Z			

（BLANK PAGE）

11E0486(A) 铲斗油缸管路总成
BUCKET CYLINDER LINES AS

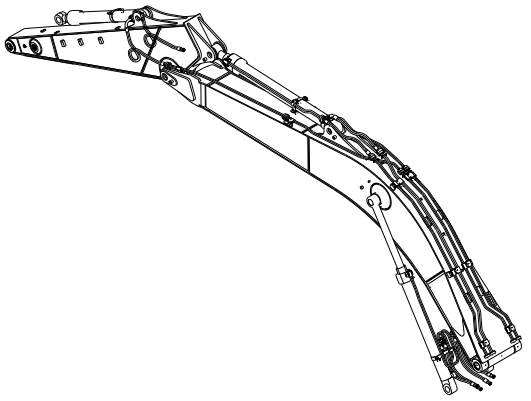

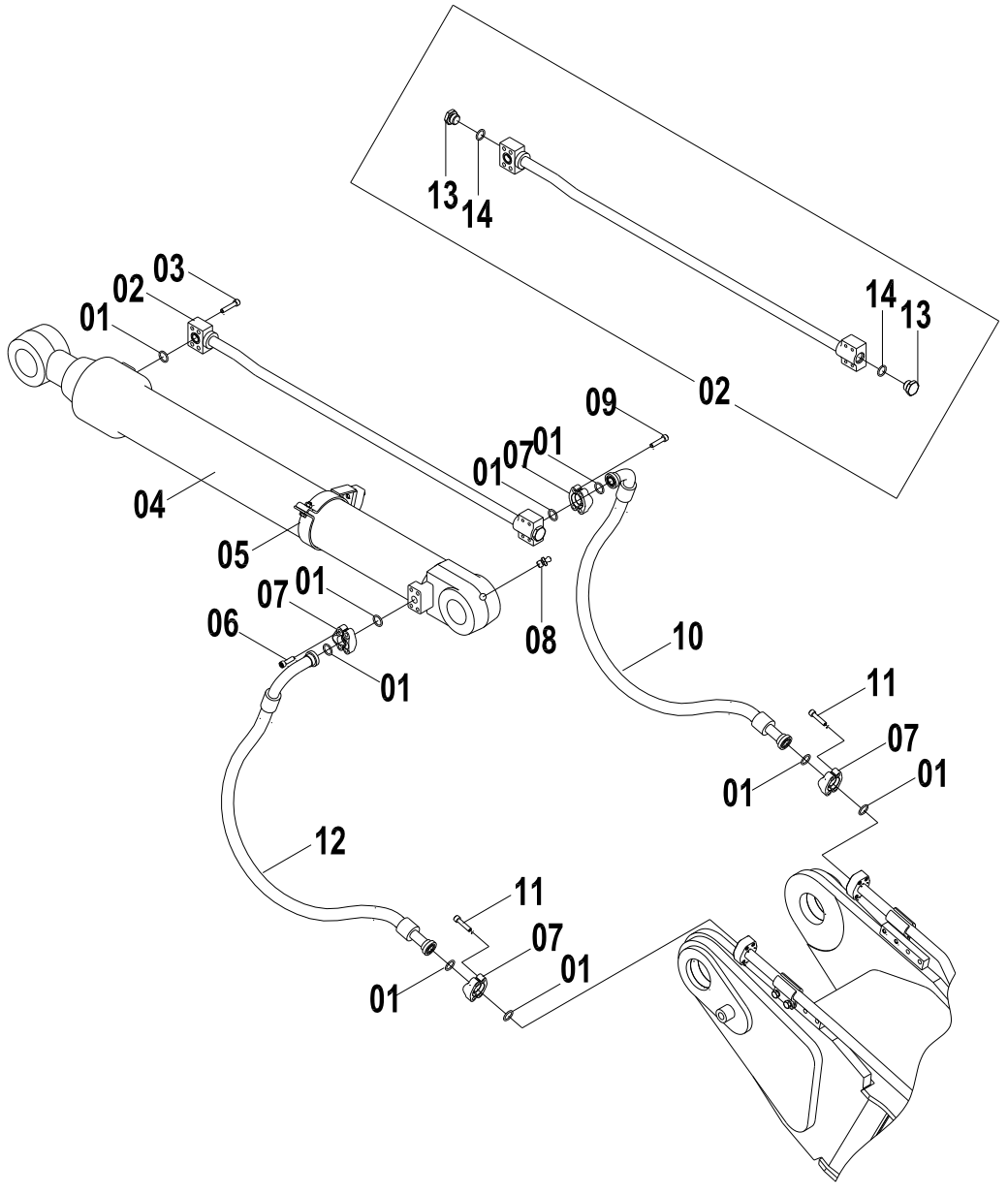

11E0486(A) 铲斗油缸管路总成 BUCKET CYLINDER LINES AS

件号 ITEM	部件号 PART NO.	版本 VER	零件名称	PART NAME	数量 Q'TY	服务代码 S.C	适用机号 SERIAL NO.	互换性 IA	可替换零件号 REPLACEABLE
01	12B0444	001	O形圈	O-RING	9				
02	02C0583	000	钢管总成	TUBE AS	1				
03	04B0419	000	螺钉	SCREW	4				
04	10C1850	000	铲斗油缸	BUCKET CYLINDER AS	1	Z			
05	09C0303	000	管夹	CLAMP	1				
06	04B0415	000	螺钉	SCREW	1				
07	04A0252	000	法兰压板	SPLIT FLANGE	4				
08	10B0014	000	油杯	GREASE FITTING	2				
09	04B0418	000	螺钉	SCREW	4				
10	06C4049	002	软管总成	HOSE AS	1				
11	04B0670	000	螺钉	SCREW	8				
12	06C3559	002	软管总成	HOSE AS	1				
13	05A0078	001	螺塞	PLUG	2				
14	12B0431	001	O形圈	O-RING	2				

11E0486(B)　斗杆油缸管路总成
ARM CYLINDER LINES AS

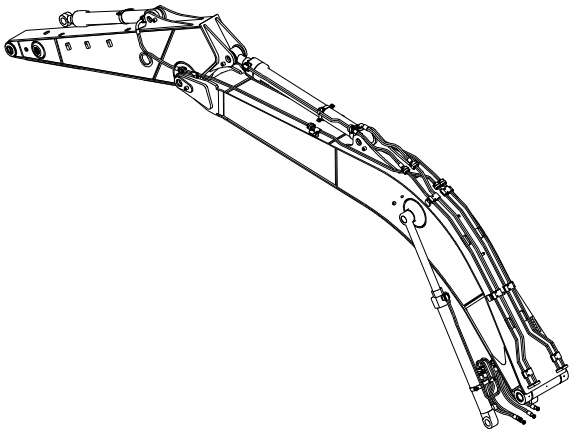

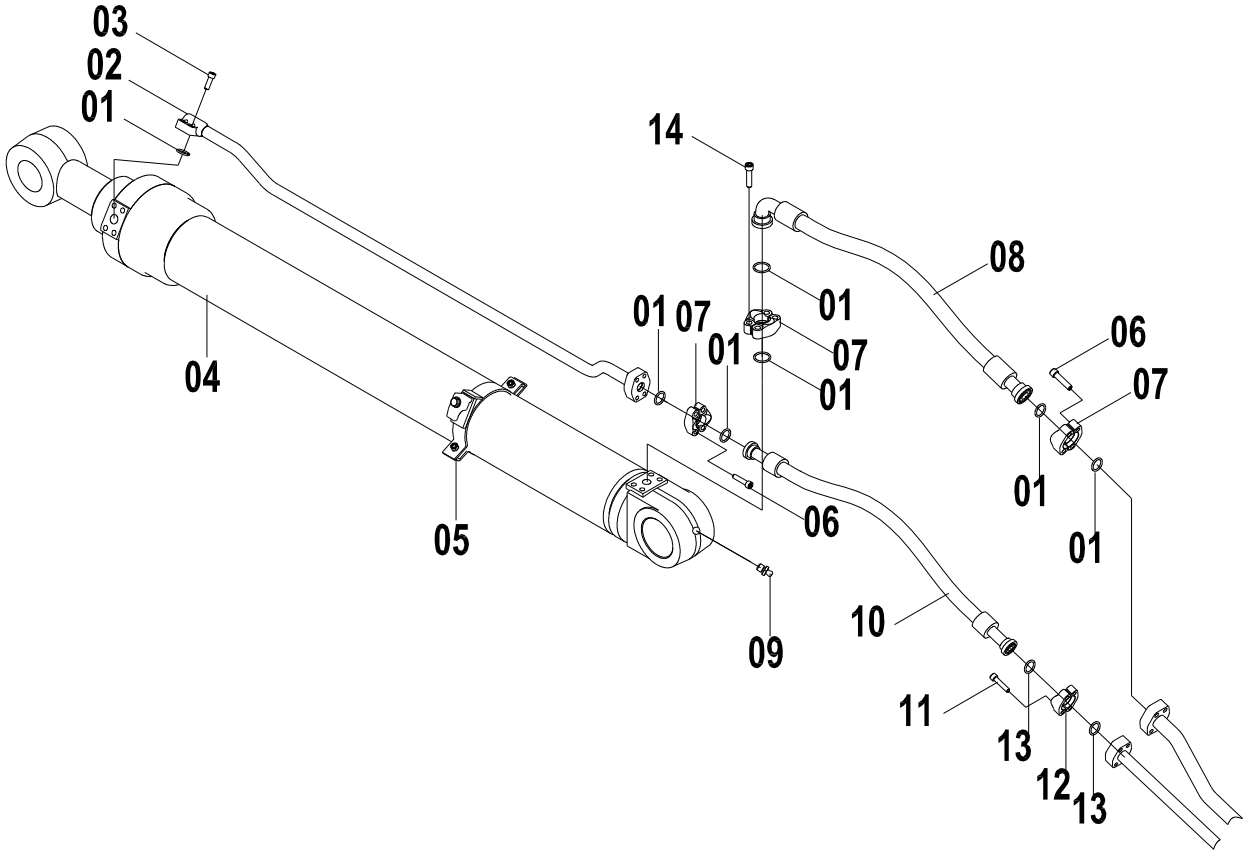

11E0486(B)　斗杆油缸管路总成 ARM CYLINDER LINES AS

件号 ITEM	部件号 PART NO.	版本 VER	零件名称	PART NAME	数量 Q'TY	服务代码 S.C	适用机号 SERIAL NO.	互换性 IA	可替换零件号 REPLACEABLE
01	12B0445	002	O 形圈	O-RING	7				
02	02C0584	000	钢管总成	TUBE AS	1				
03	04B0430	000	螺钉	SCREW	4				
04	10C1853	000	斗杆油缸总成	ARM CYLINDER	1	Z			
05	09C0335	000	管夹	CLAMP	1				
06	04B0671	000	螺钉	SCREW	12				
07	04A0268	000	法兰压板	SPLIT FLANGE	3				
08	07C1276	002	软管总成	HOSE AS	1				
09	10B0014	000	油杯	GREASE FITTING	2				
10	06C3562	003	软管总成	HOSE AS	1				
11	04B0670	000	螺钉	SCREW	44				
12	04A0252	000	法兰压板	SPLIT FLANGE	17				
13	12B0444	001	O 形圈	O-RING	4				
14	/								
14	04B0703	000	螺钉	SCREW	4				

11E0486(C)　动臂油缸管路总成
BOOM CYLINDER LINES AS

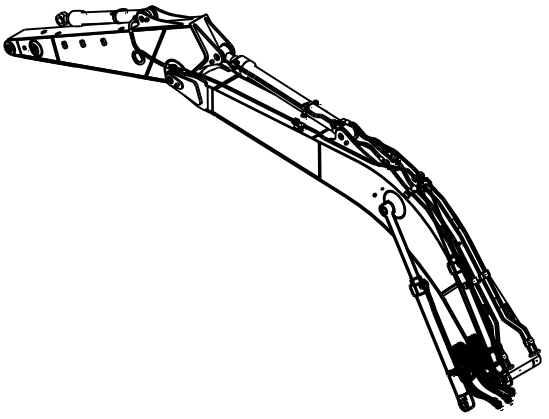

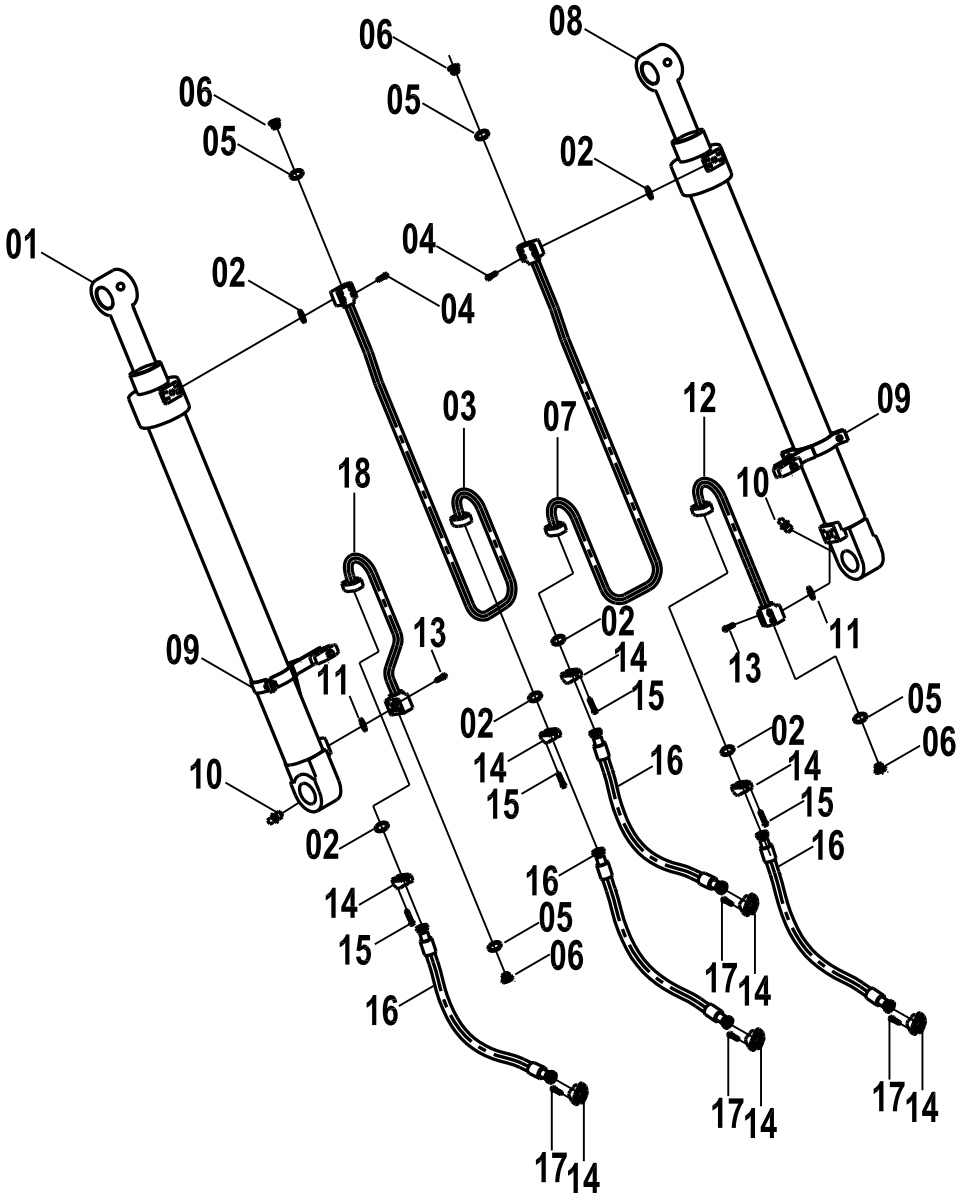

11E0486(C) 动臂油缸管路总成 BOOM CYLINDER LINES AS

件号 ITEM	部件号 PART NO.	版本 VER	零件名称	PART NAME	数量 Q'TY	服务代码 S.C	适用机号 SERIAL NO.	互换性 IA	可替换零件号 REPLACEABLE
01	10C0260	001	动臂油缸（左）	BOOM CYLINDER AS-LH	1	Z			
02	12B0444	001	O形圈	O-RING	4				
03	02C0710	000	钢管总成	TUBE AS	1				
04	04B0418	000	螺钉	SCREW	4				
05	12B0431	001	O形圈	O-RING	4				
06	05A0078	001	螺塞	PLUG	4				
07	02C0712	000	钢管总成	TUBE AS	1				
08	10C0261	001	动臂油缸（右）	BOOM CYLINDER AS-RH	1	Z			
09	09C0493	000	管夹	CLAMP	1				
10	10B0014	000	油杯	GREASE FITTING	1				
11	12B0445	002	O形圈	O-RING	1				
12	02C0713	000	钢管总成	TUBE AS	1				
13	04B0429	000	螺钉	SCREW	4				
14	04A0252	000	法兰压板	SPLIT FLANGE	17				
15	04B0670	000	螺钉	SCREW	44				
16	06C4885	000	软管总成	HOSE AS	4				
17	04B0415	000	螺钉	SCREW	20				
18	02C0711	000	钢管总成	TUBE AS	1				

11E0486(D)　工作装置管路总成(D)
WORK IMPLEMENT LINES AS(D)

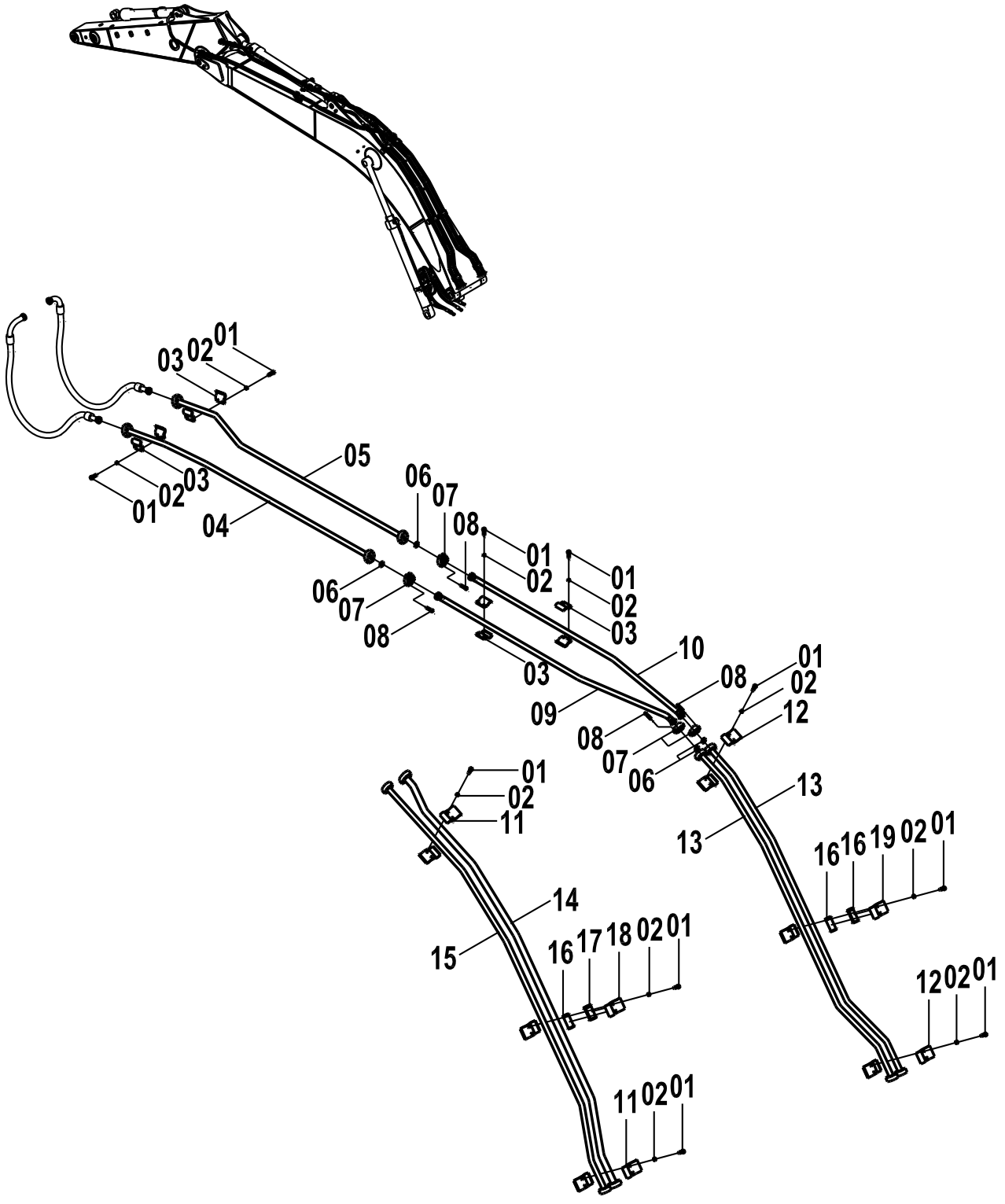

11E0486(D)　工作装置管路总成(D) WORK IMPLEMENT LINES AS(D)

件号 ITEM	部件号 PART NO.	版本 VER	零件名称	PART NAME	数量 Q'TY	服务代码 S.C	适用机号 SERIAL NO.	互换性 IA	可替换零件号 REPLACEABLE
01	00B0429	000	螺栓	BOLT	20				
02	06B0008	000	垫圈	WASHER	20				
03	22A0493	000	管夹	CLAMP	8				
04	02C0650	000	钢管总成	TUBE AS	1				
05	02C0649	000	钢管总成	TUBE AS	1				
06	12B0444	001	O 形圈	O-RING	4				
07	04A0252	000	法兰压板	SPLIT FLANGE	17				
08	04B0670	000	螺钉	SCREW	44				
09	02C0653	000	钢管总成	TUBE AS	1				
10	02C0652	000	钢管总成	TUBE AS	1				
11	22A2757	000	管夹	CLAMP	4				
12	22A2755	000	管夹	CLAMP	4				
13	02C0651	000	钢管总成	TUBE AS	2				
14	02C0648	000	钢管总成	TUBE AS	1				
15	02C0647	000	钢管总成	TUBE AS	1				
16	83A0701	000	橡胶套	RUBBER BUSHING	3				
17	83A0702	000	橡胶套	RUBBER BUSHING	1				
18	22A2758	000	管夹	CLAMP	2				
19	22A2756	000	管夹	CLAMP	2				

10C1850 000 铲斗油缸
BUCKET CYLINDER

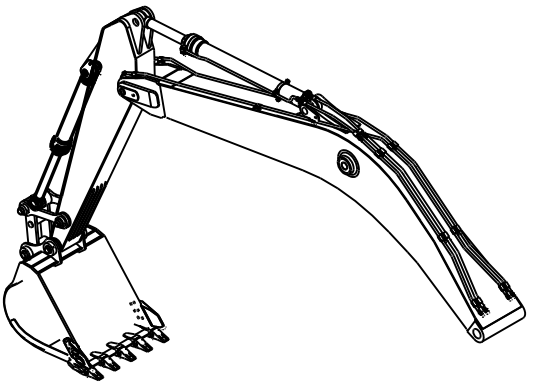

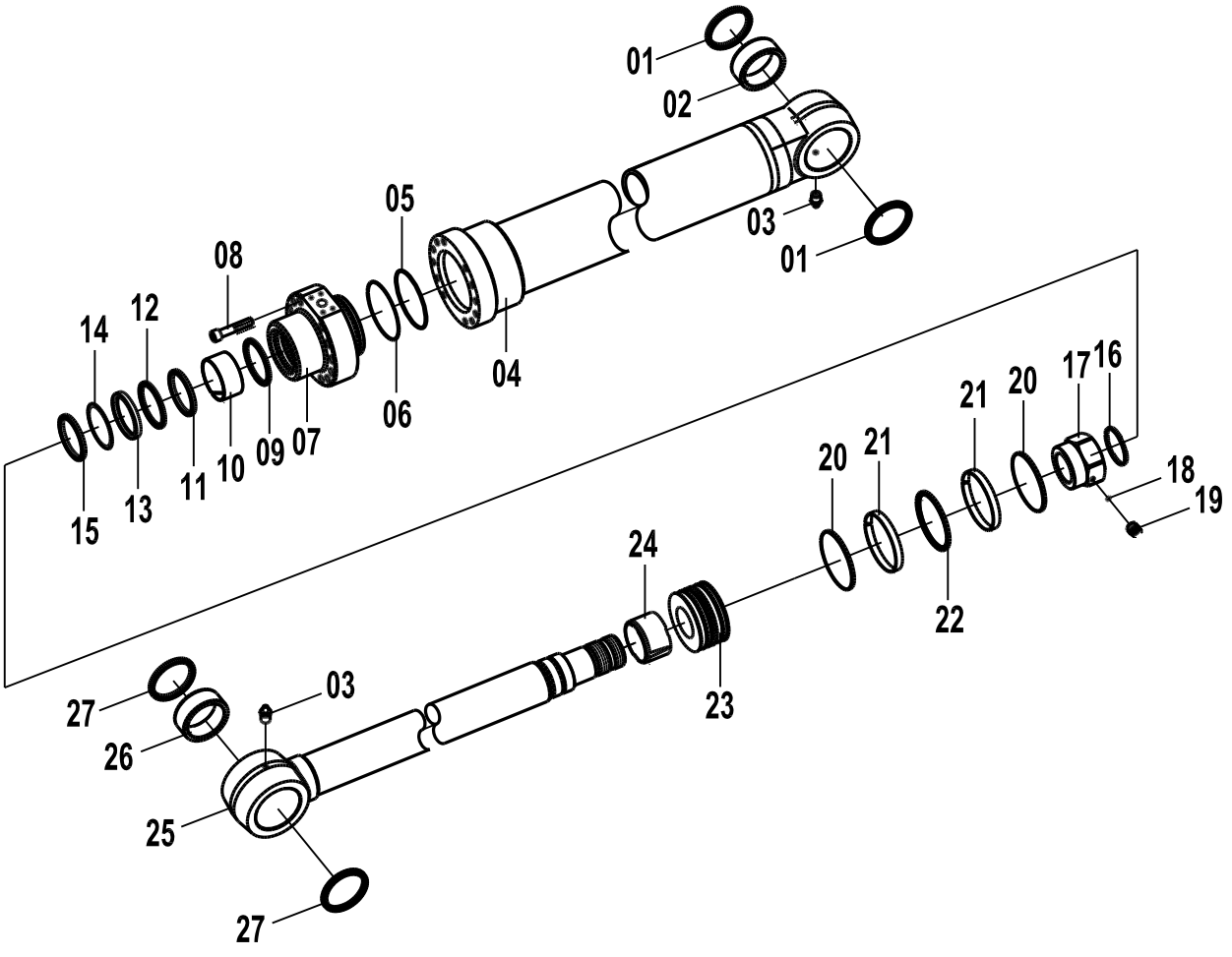

10C1850 000 铲斗油缸 BUCKET CYLINDER

件号 ITEM	部件号 PART NO.	版本 VER	零件名称	PART NAME	数量 Q'TY	服务代码 S.C	适用机号 SERIAL NO.	互换性 IA	可替换零件号 REPLACEABLE
00	88A1063	000	密封包	SEAL KIT	1				
01	13B0451	000	防尘圈	DUST RING	2				
02	55A4851	000	轴套	BUSHING	1				
03	10B0208	000	油杯	GREASE FITTING	2				
04	13D0583	000	缸体	CYLINDER BODY	1				
05	12B1839	000	O 形圈	O-RING	1				
06	11B0258	000	挡圈	BACKUP RING	1				
07	53A1554	000	端盖	COVER	1				
08	04B0575	000	内六角螺钉 M16×75	HEX SCREW	12				
09	07B0510	000	挡圈	BACKUP RING	1				
10	55A4853	000	轴套	BUSHING	1				
11	55A4852	000	缓冲环	BUFFERING RING	1				
12	12B1838	000	密封圈	SEAL RING	1				
13	11B0257	000	挡圈	BACKUP RING	1				
14	13B0611	000	防尘圈 Φ99/Φ85×8/11	DUST RING	1				
15	07B0432	000	挡圈	BACKUP RING	2				
16	07B0431	000	垫片	GASKET	1				
17	03B1278	000	螺母	NUT	1				
18	20B0159	000	钢球	STEEL BALL	1				
19	04B0856	000	螺钉	SCREW	1				
20	56A2181	000	纳污环	WIPER RING	2				
21	55A4854	000	导向环	GUIDE RING	2				
22	13B0450	000	孔封	PLUG	1				
23	50A0423	000	活塞	PISTON	1				
24	55A4850	000	缓冲套	CUSHION COLLAR	1				
25	14D0181	000	活塞杆	PISTON ROD	1				
26	55A4849	000	轴套	BUSHING	1				
27	13B0448	000	防尘圈	DUST RING	2				

10C0826 000 斗杆油缸总成
ARM CYLINDER

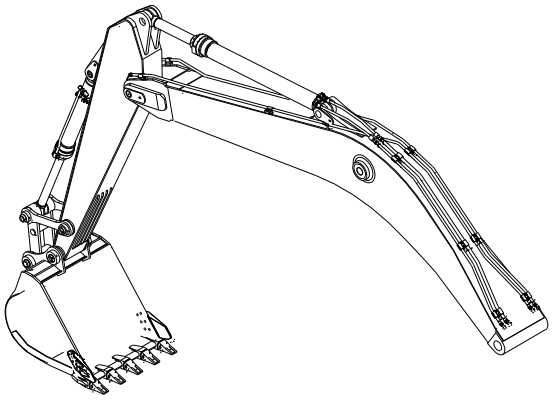

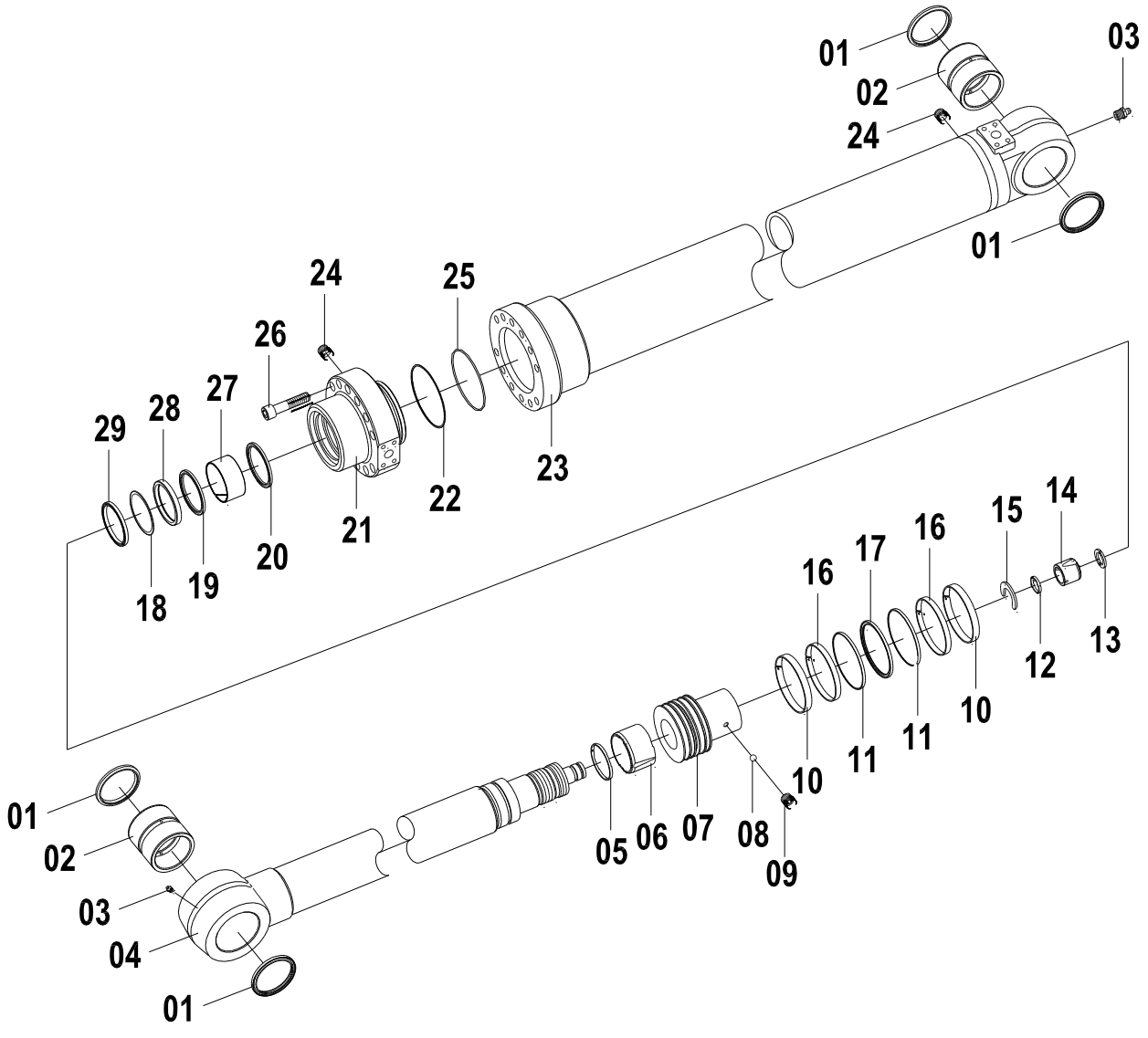

10C0826 000 斗杆油缸总成 ARM CYLINDER

件号 ITEM	部件号 PART NO.	版本 VER	零件名称	PART NAME	数量 Q'TY	服务代码 S.C	适用机号 SERIAL NO.	互换性 IA	可替换零件号 REPLACEABLE
01	12B1300	000	防尘圈	DUST RING	4				
02	55A2660	000	轴套	BUSHING	2				
03	10B0014	000	油杯	GREASE FITTING	2				
04	14D0143	000	活塞杆	ROD AS	1				
05	12B0732	000	轴用密封圈	SEAL RING	1				
06	55A2652	000	缓冲套	CUSHION COLLAR	1				
07	50A0314	000	活塞	PISTON	1				
08	20B0159	000	钢球	STEEL BALL	1				
09	04B0609	000	螺钉	SCREW	1				
10	83A0452	000	纳污环	WIPER RING	2				
11	07B0348	000	挡圈	RETAINER	2				
12	80A0169	000	环	RING	1				
13	07B0340	000	挡圈	RETAINER	1				
14	55A2654	000	缓冲套	CUSHION COLLAR	1				
15	13B0734	000	缓冲环	BUFFERING RING	1				
16	56A1052	000	导向环	GUIDE RING	2				
17	12B1298	000	密封圈	SEAL RING	1				
18	07B0195	000	钢丝挡圈	SNAP RING	1				
19	55A1342	000	缓冲圈	BUFFERING RING	1				
20	11B0157	000	挡圈	RETAINER	1				
21	53A0914	000	端盖	COVER	1				
22	12B1297	000	密封圈	SEAL RING	1				
23	13D0484	000	缸体	CYLINDER BODY	1				
24	05A0086		螺塞	PLUG	2				
25	07B0343	000	挡圈	RETAINER	1				
26	04B0376	000	内六角螺钉	HEX SCREW	12				
27	55A1343	000	导向套	GUIDE SLEEVE	1				
28	55A2182	000	后缓冲环	BUFFERING RING	1				
29	13B0658	000	防尘圈	DUST RING	1				

10C0260 001 动臂油缸（左）
BOOM CYLINDER AS-LH

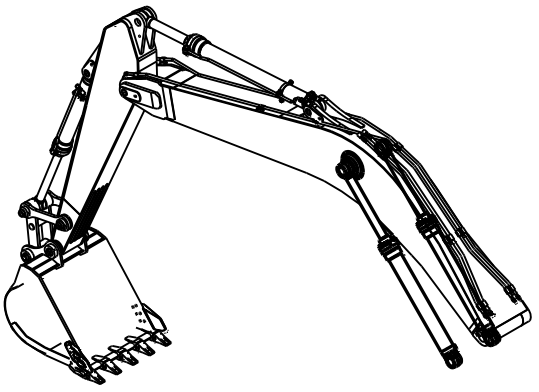

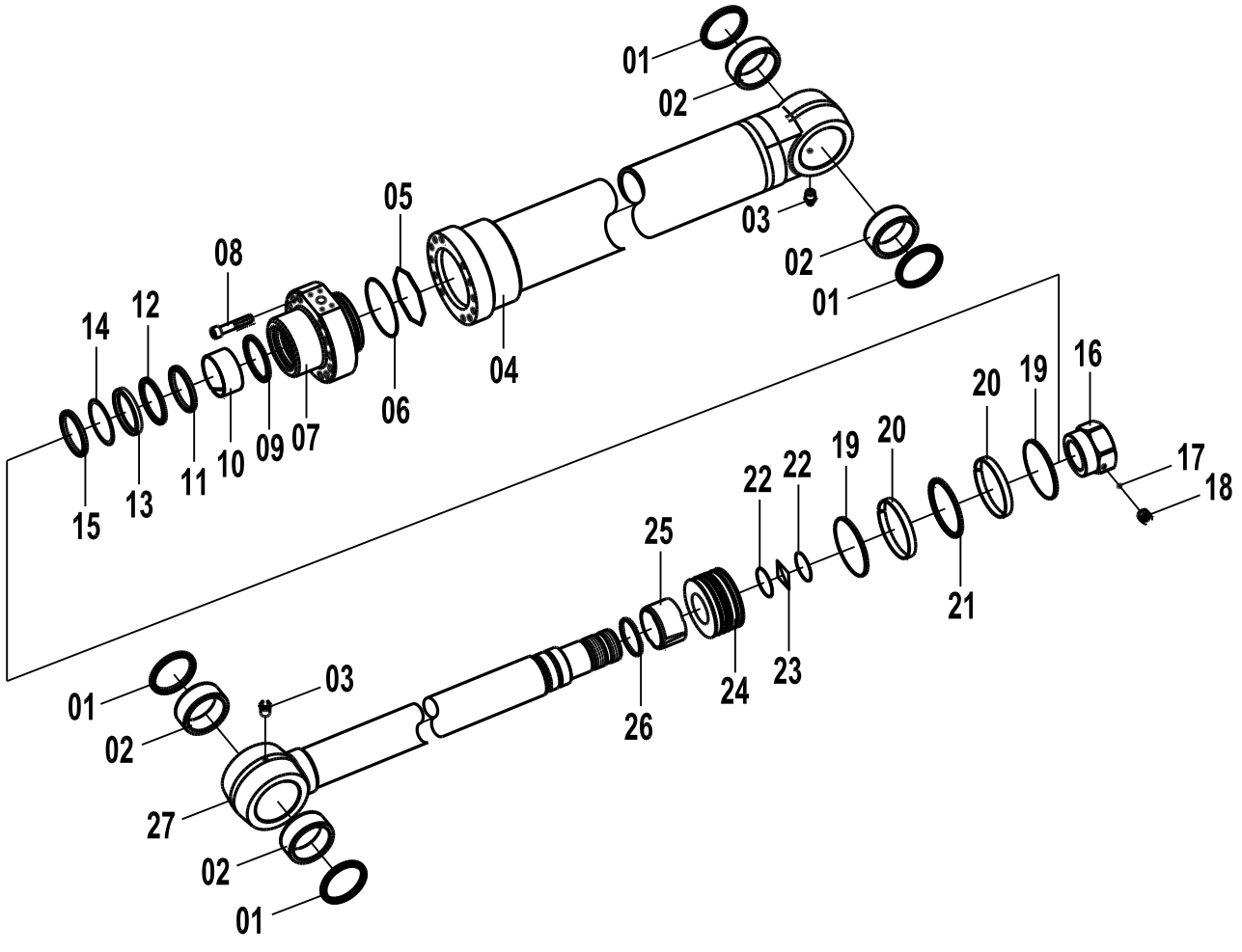

10C0260 001 动臂油缸（左） BOOM CYLINDER AS-LH

件号 ITEM	部件号 PART NO.	版本 VER	零件名称	PART NAME	数量 Q'TY	服务代码 S.C	适用机号 SERIAL NO.	互换性 IA	可替换零件号 REPLACEABLE
00	88A0905	000	密封包	SEAL KIT	1				
01	12B1300	000	防尘圈	DUST RING	4				
02	55A3410	000	轴套	BUSHING	4				
03	10B0014	000	油杯	GREASE FITTING	2				
04	13D0579	000	缸体(左)	CYLINDER BODY-LH	1				
05	12B0735	000	O 形圈	O-RING	1				
06	07B0429	000	挡圈	BACKUP RING	1				
07	53A1127	000	端盖	BUSHING	1				
08	04B0717	000	内六角螺钉	HEX SCREW	12				
09	07B0192	000	钢丝挡圈	SNAP RING	1				
10	55A1338	000	滑动轴承	SLIDE BEARING	1				
11	55A3411	000	缓冲环	BUFFERING RING	1				
12	12B1524	000	密封圈	SEAL RING	1				
13	07B0428	000	挡圈	BACKUP RING	1				
14	13B0812	000	防尘圈	DUST RING	1				
15	11B0208	000	挡圈	BACKUP RING	1				
16	03B1273	000	螺母	NUT	1				
17	20B0159	000	钢球	STEEL BALL	1				
18	04B0718	000	内六角螺钉	HEX SCREW	1				
19	83A0471	000	导向环	RING	2				
20	83A0470	000	纳污环	WIPER RING	2				
21	12B1525	000	密封圈	SEAL RING	1				
22	07B0430	000	挡圈	BACKUP RING	2				
23	12B0729	000	O 形圈	O-RING	1				
24	50A0419	000	活塞	PISTON	1				
25	55A3409	000	缓冲套	CUSHION COLLAR	1				
26	55A3412	000	缓冲环	BUFFERING RING	1				
27	14D0180	000	活塞杆	PISTON ROD	1				

10C0261 001 动臂油缸（右）
BOOM CYLINDER AS-RH

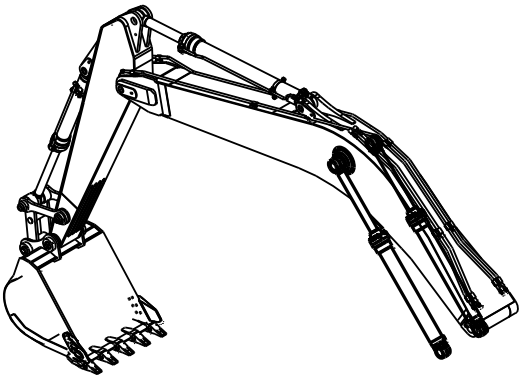

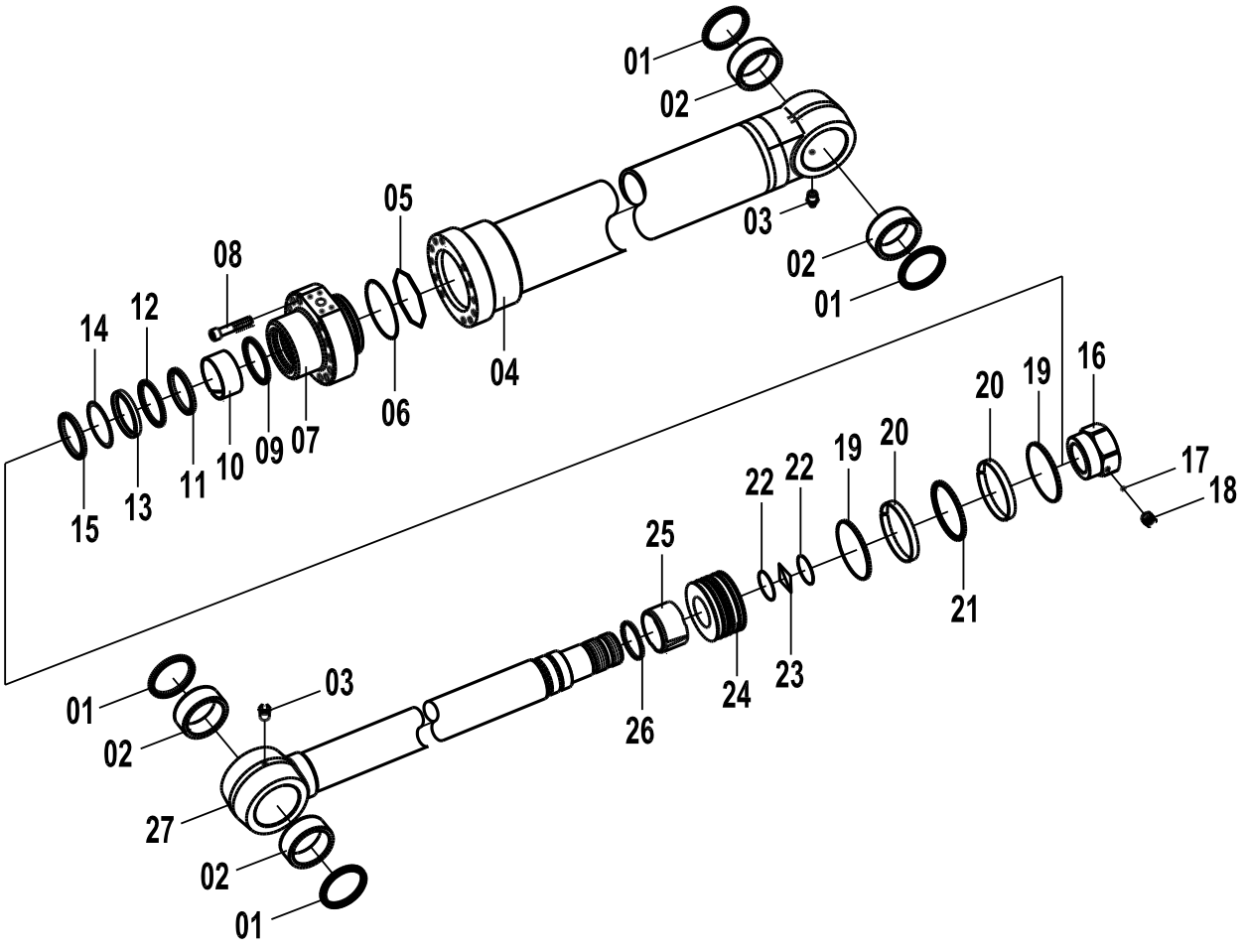

10C0261 001 动臂油缸（右） BOOM CYLINDER AS-RH

件号 ITEM	部件号 PART NO.	版本 VER	零件名称	PART NAME	数量 Q'TY	服务代码 S.C	适用机号 SERIAL NO.	互换性 IA	可替换零件号 REPLACEABLE
00	88A0905	000	密封包	SEAL KIT	1				
01	12B1300	000	防尘圈	DUST RING	4				
02	55A3410	000	轴套	BUSHING	4				
03	10B0014	000	油杯	GREASE FITTING	2				
04	13D0581		缸体(右)	CYLINDER BODY-RH	1				
05	12B0735	000	O 形圈	O-RING	1				
06	07B0429	000	挡圈	BACKUP RING	1				
07	53A1127	000	端盖	BUSHING	1				
08	04B0717	000	内六角螺钉	HEX SCREW	12				
09	07B0192	000	钢丝挡圈	SNAP RING	1				
10	55A1338	000	滑动轴承	SLIDE BEARING	1				
11	55A3411	000	缓冲环	BUFFERING RING	1				
12	12B1524	000	密封圈	SEAL RING	1				
13	07B0428	000	挡圈	BACKUP RING	1				
14	13B0812	000	防尘圈	DUST RING	1				
15	11B0208	000	挡圈	BACKUP RING	1				
16	03B1273	000	螺母	NUT	1				
17	20B0159	000	钢球	STEEL BALL	1				
18	04B0718	000	内六角螺钉	HEX SCREW	1				
19	83A0471	000	导向环	RING	2				
20	83A0470	000	纳污环	WIPER RING	2				
21	12B1525	000	密封圈	SEAL RING	1				
22	07B0430	000	挡圈	BACKUP RING	2				
23	12B0729	000	O 形圈	O-RING	1				
24	50A0419	000	活塞	PISTON	1				
25	55A3409	000	缓冲套	CUSHION COLLAR	1				
26	55A3412	000	缓冲环	BUFFERING RING	1				
27	14D0180	000	活塞杆	PISTON ROD	1				

10C1851 000 左动臂油缸
BOOM CYLINDER-LH

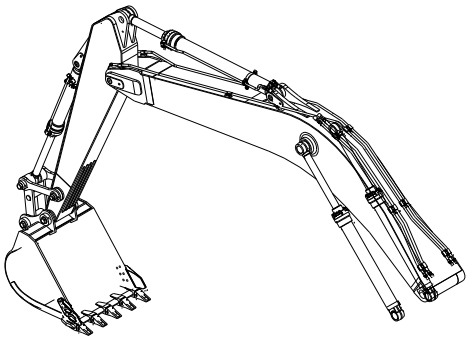

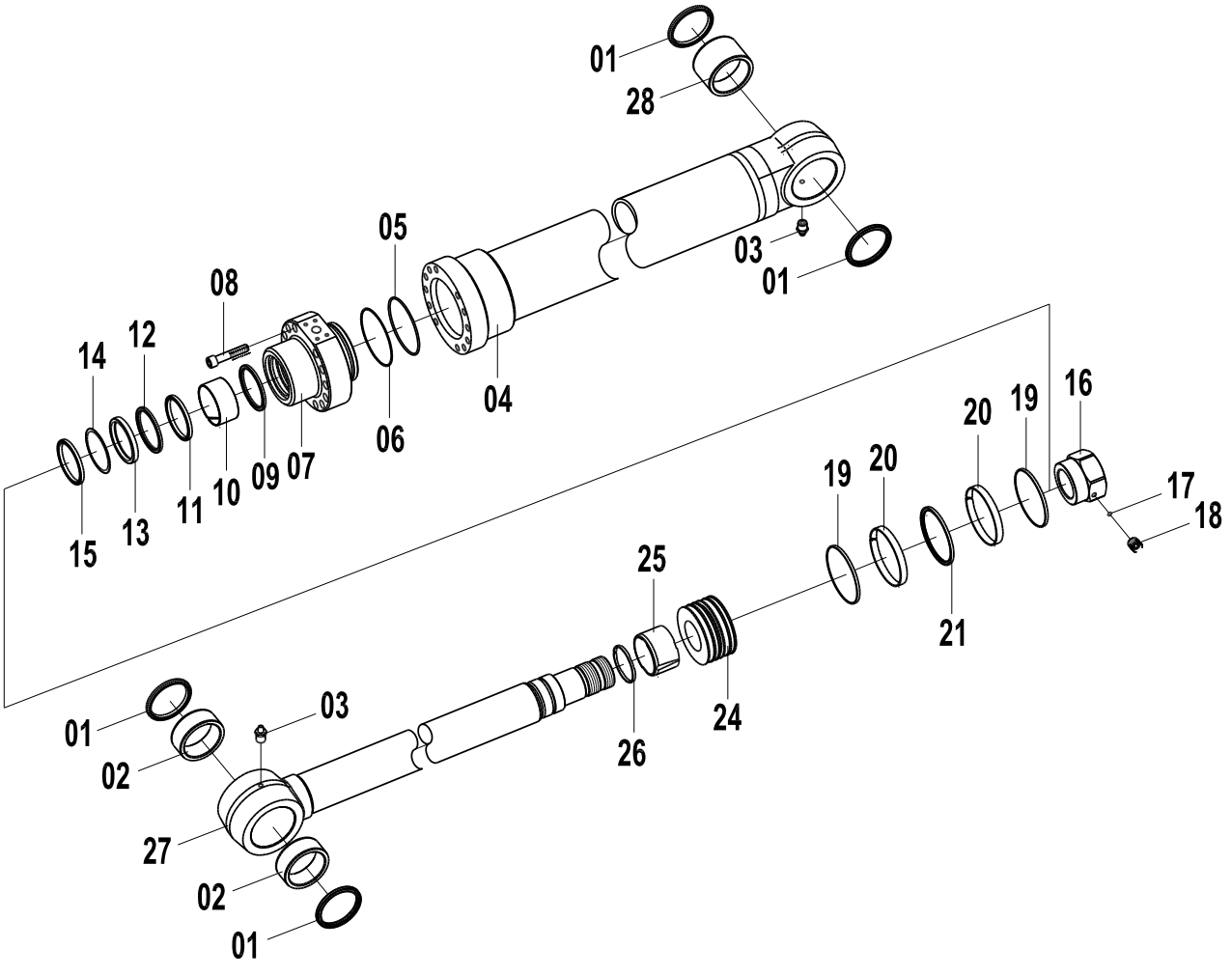

10C1851 000 左动臂油缸 BOOM CYLINDER-LH

件号 ITEM	部件号 PART NO.	版本 VER	零件名称	PART NAME	数量 Q'TY	服务代码 S.C	适用机号 SERIAL NO.	互换性 IA	可替换零件号 REPLACEABLE
00	88A1064	000	密封包	SEAL KIT					
01	13B0452	000	防尘圈	DUST RING	4				
02	55A4855	000	轴套	BUSHING	2				
03	10B0208	000	油杯	GREASE FITTING	2				
04	13D0368	000	缸体（左）	CYLINDER BODY	1				
06	11B0258	000	挡圈	BACKUP RING	1				
07	53A1554	000	端盖	COVER	1				
08	04B0764	000	螺钉	SCREW	12				
09	07B0510	000	挡圈	BACKUP RING	1				
10	55A4853	000	轴套	BUSHING	1				
11	55A4852	000	缓冲环	BUFFERING RING	1				
12	12B1838	000	密封圈	SEAL RING	1				
13	11B0257	000	挡圈	BACKUP RING	1				
14	13B0611	000	防尘圈 Φ99/Φ85 ×8/11	DUST RING	1				
15	07B0432	000	挡圈	BACKUP RING	1				
16	03B1536	000	螺母	NUT	1				
17	20B0159	000	钢球	STEEL BALL	1				
18	04B0856	000	螺钉	SCREW	1				
19	55A4854	000	导向环	GUIDE RING	2				
20	55A4826	000	纳污环	WIPER RING	2				
21	13B0454	000	内部密封	SEAL	1				
24	50A0561	000	活塞	PISTON	1				
25	55A4856	000	缓冲环	BUFFERING RING	1				
26	55A4858	000	缓冲环	BUFFERING RING	1				
27	14D0117	000	活塞杆	PISTON ROD	1				
28	55A4857	000	轴套	BUSHING	1				

10C1852 000 右动臂油缸
BOOM CYLINDER-RH

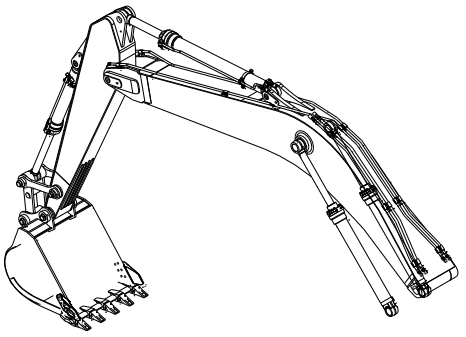

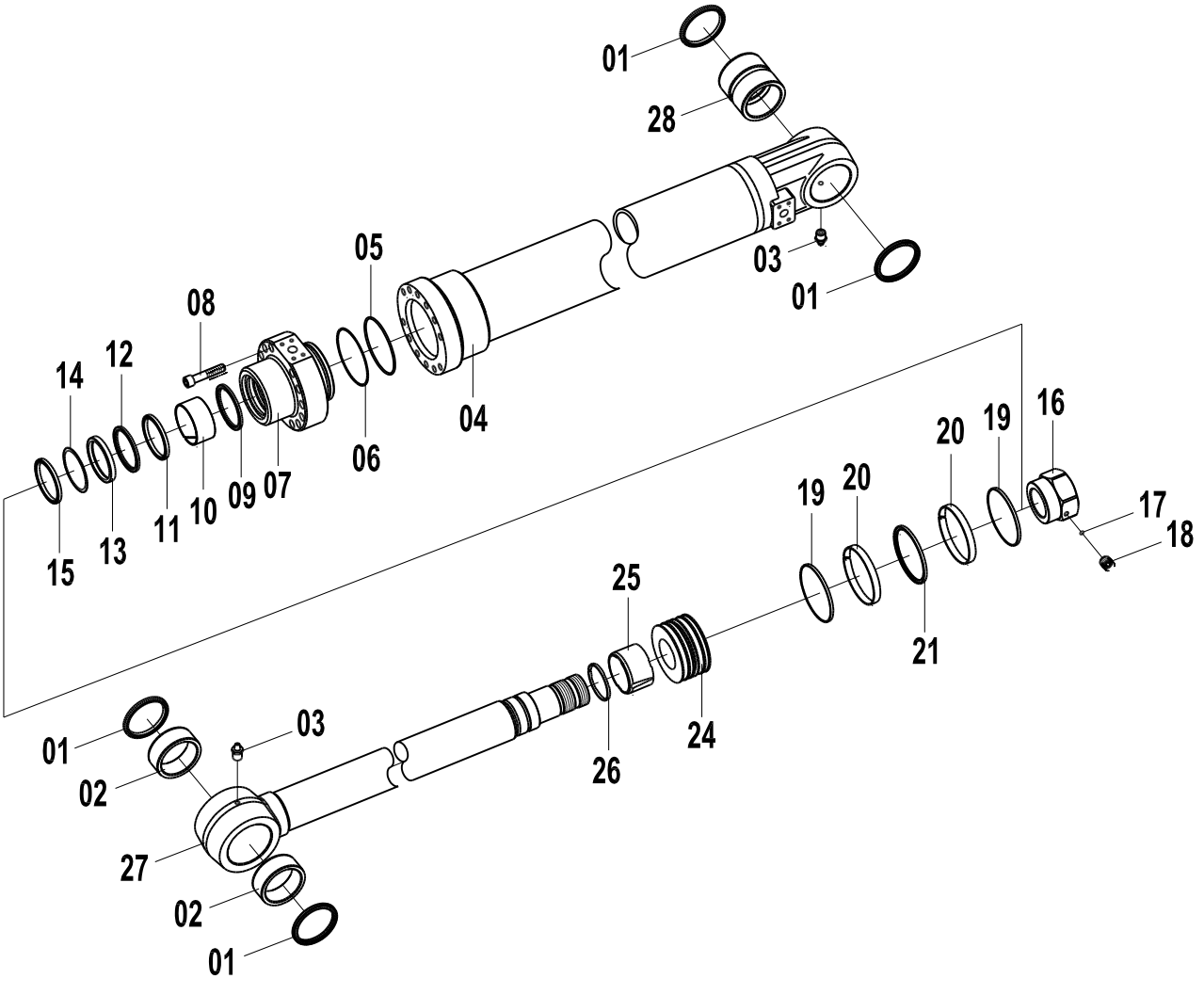

10C1852 000 右动臂油缸 BOOM CYLINDER-RH

件号 ITEM	部件号 PART NO.	版本 VER	零件名称	PART NAME	数量 Q'TY	服务代码 S.C	适用机号 SERIAL NO.	互换性 IA	可替换零件号 REPLACEABLE
00	88A1065	000	密封包	SEAL KIT	1				
01	13B0452	000	防尘圈	DUST RING	4				
02	55A4855	000	轴套	BUSHING	2				
03	10B0208	000	油杯	GREASE FITTING	2				
04	13D0368	000	缸体（左）	CYLINDER BODY	1				
05	12B1839	000	O 形圈	O-RING	1				
06	11B0258	000	挡圈	BACKUP RING	1				
07	53A1554	000	端盖	COVER	1				
08	04B0764	000	螺钉	SCREW	12				
09	07B0510	000	挡圈	BACKUP RING	1				
10	55A4853	000	轴套	BUSHING	1				
11	55A4852	000	缓冲环	BUFFERING RING	1				
12	12B1838	000	密封圈	SEAL RING	1				
13	11B0257	000	挡圈	BACKUP RING	1				
14	13B0611	000	防尘圈 Φ99/Φ85 ×8/11	DUST RING	1				
15	07B0432	000	挡圈	BACKUP RING	1				
16	03B1536	000	螺母	NUT	1				
17	20B0159	000	钢球	STEEL BALL	1				
18	04B0856	000	螺钉	SCREW	1				
19	55A4854	000	导向环	GUIDE RING	2				
20	55A4826	000	纳污环	WIPER RING	2				
21	13B0454	000	内部密封	SEAL	1				
24	50A0561	000	活塞	PISTON	1				
25	55A4856	000	缓冲环	BUFFERING RING	1				
26	55A4858	000	缓冲环	BUFFERING RING	1				
27	14D0117	000	活塞杆	PISTON ROD	1				
28	55A4857	000	轴套	BUSHING	1				

09C0335 000 管夹
CLAMP

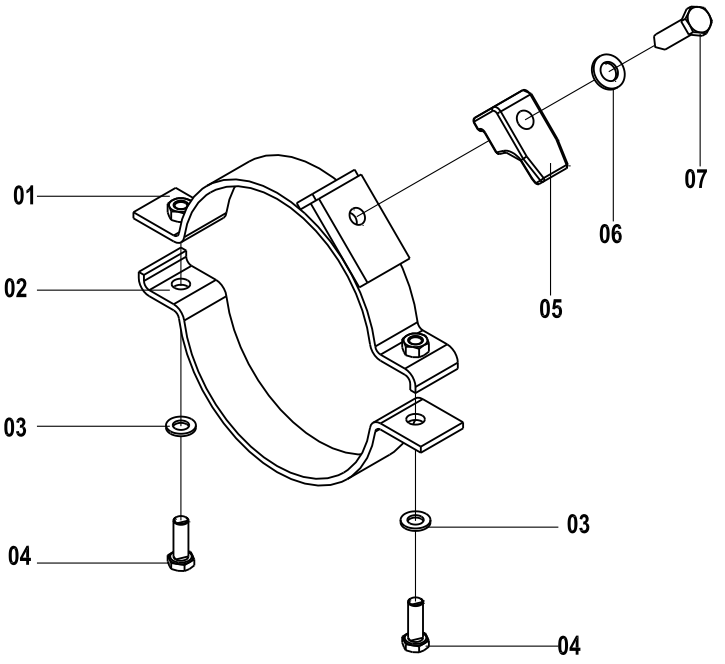

09C0335 000 管夹 CLAMP

件号 ITEM	部件号 PART NO.	版本 VER	零件名称	PART NAME	数量 Q'TY	服务代码 S.C	适用机号 SERIAL NO.	互换性 IA	可替换零件号 REPLACEABLE
01	17D0202	001	管夹	CLAMP	1				
02	21A2603	001	管夹	CLAMP	1				
03	06B0001	000	垫圈	WASHER	2				
04	00B0019	000	螺栓	BOLT	2				
05	72A0248	001	管夹	CLAMP	1				
06	06B0007	000	垫圈	WASHER	1				
07	01B0036	000	螺栓	BOLT	1				

11E1094 001 工作装置管路总成
WORK IMPLEMENT LINES AS

件号 ITEM	部件号 PART NO.	版本 VER	零件名称	PART NAME	数量 Q'TY	服务代码 S.C	适用机号 SERIAL NO.	互换性 IA	可替换零件号 REPLACEABLE
1	11E1094(A)		工作装置管路总成(A)	WORK IMPLEMENT LINES AS(A)	1				
2	11E1094(B)		工作装置管路总成(B)	WORK IMPLEMENT LINES AS(B)	1				
3	11E1094(C)		工作装置管路总成(C)	WORK IMPLEMENT LINES AS(C)	1				
4	11E1094(D)		工作装置管路总成(D)	WORK IMPLEMENT LINES AS(D)	1				

11E1094(A)　工作装置管路总成(A)
WORK IMPLEMENT LINES AS(A)

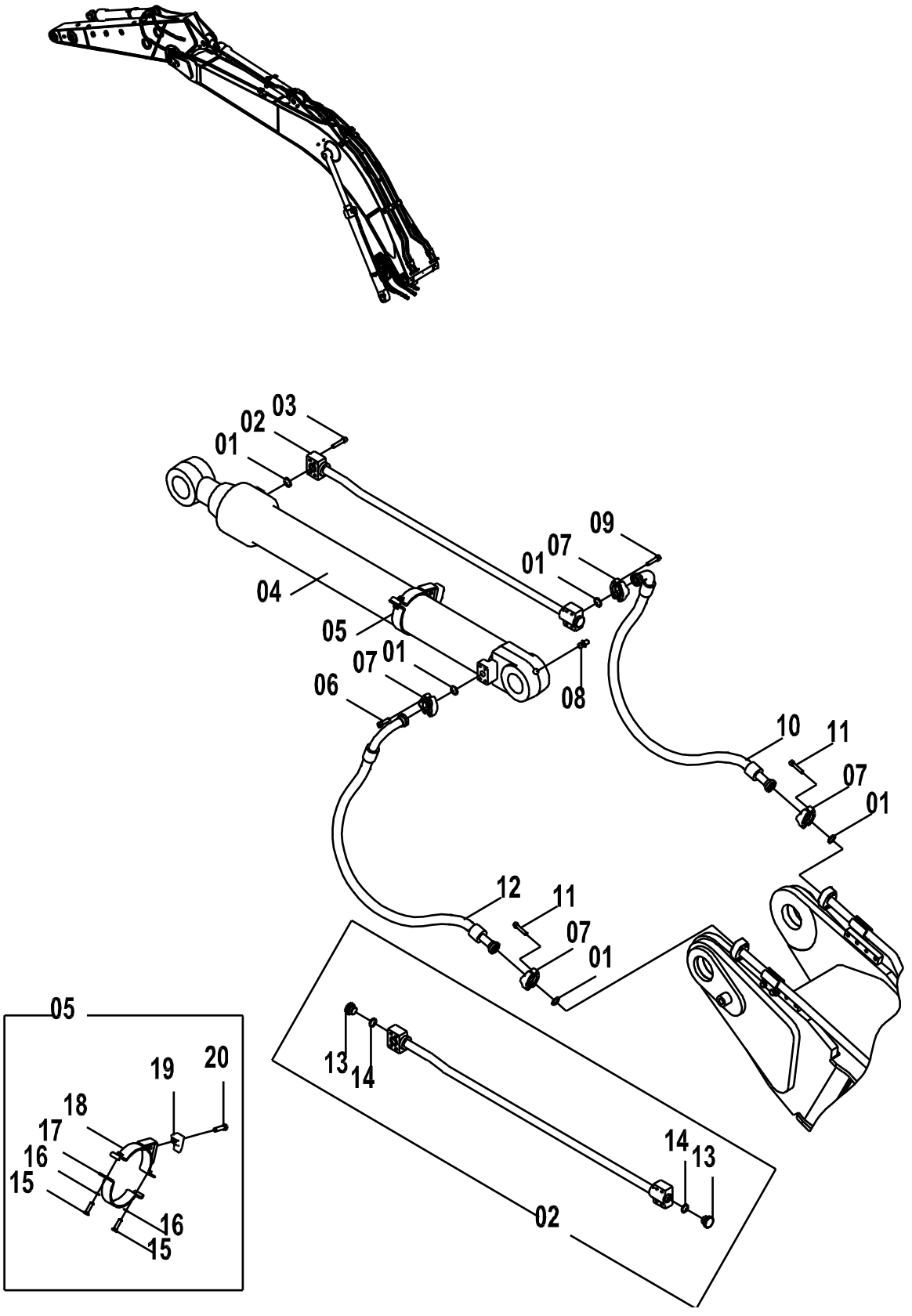

11E1094(A)　工作装置管路总成(A) WORK IMPLEMENT LINES AS(A)

件号 ITEM	部件号 PART NO.	版本 VER	零件名称	PART NAME	数量 Q'TY	服务代码 S.C	适用机号 SERIAL NO.	互换性 IA	可替换零件号 REPLACEABLE
01	12B0444	002	O形圈	O-RING	5				
02	02C0583	000	钢管总成	TUBE AS	1				
03	04B0415	000	螺钉	SCREW	4				
04	10C1850	000	铲斗油缸	BUCKET CYLINDER	1				
05	09C0303	000	管夹	CLAMP	1				
07	04A0252	002	法兰压板	SPLIT FLANGE	4				
08	10B0014	000	油杯	GREASE FITTING	2				
09	04B0418	000	螺钉	SCREW	4				
10	06C4049	002	软管总成	HOSE AS	1				
11	04B0670	000	螺钉	SCREW	8				
12	06C3559	002	软管总成	HOSE AS	1				
13	05A0078	001	螺塞	PLUG	2				
14	12B0431	001	O形圈	O-RING	2				
15	00B0002	000	螺栓	BOLT	1				
16	06B0001	000	垫圈	WASHER	1				
17	21A2826	000	管夹	CLAMP	1				
18	17D0222	001	管夹	CLAMP	1				
19	72A0890	001	管夹	CLAMP	2				
20	01B0160	000	螺栓	BOLT	2				

11E1094(B)　工作装置管路总成(B)
WORK IMPLEMENT LINES AS(B)

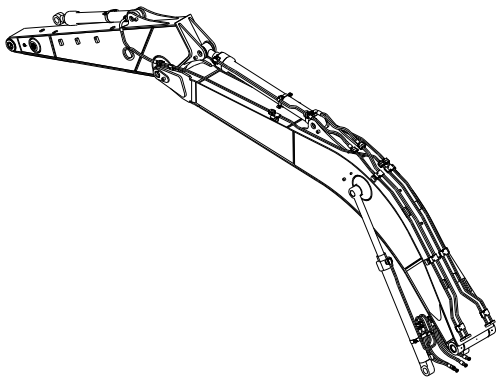

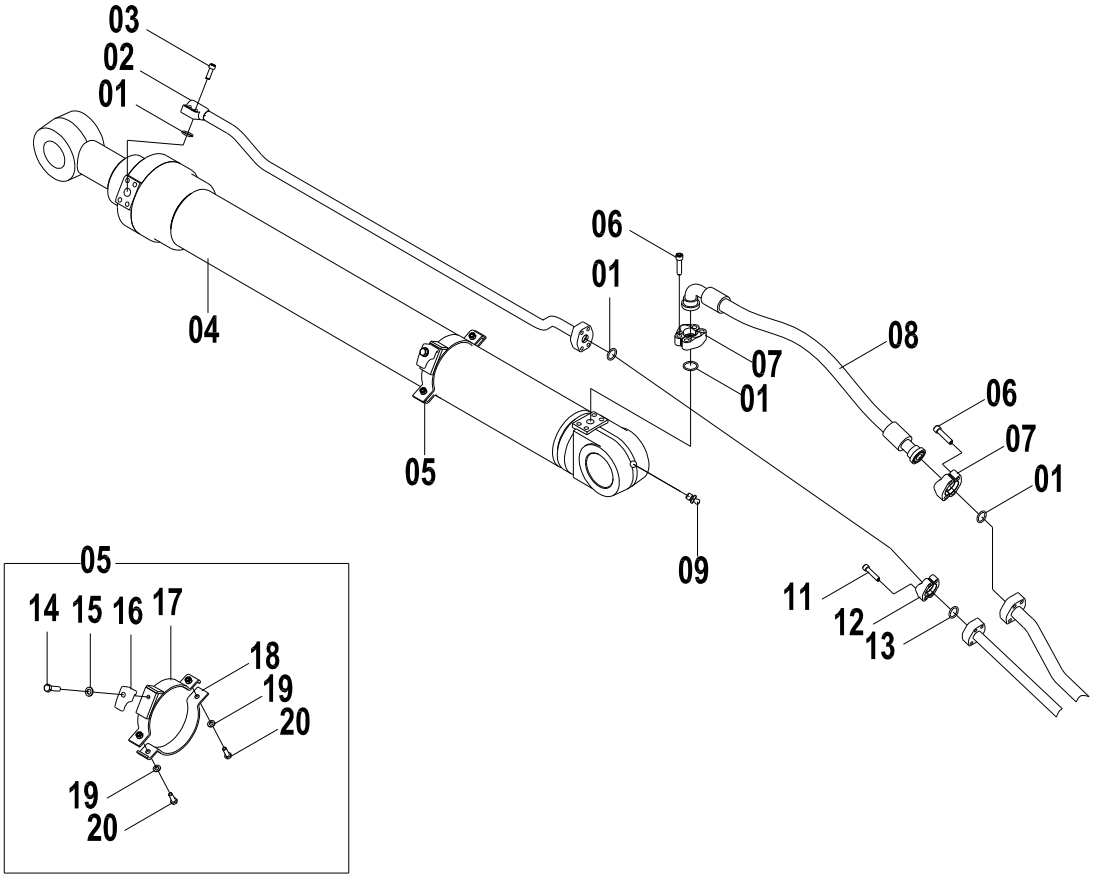

11E1094(B)　工作装置管路总成(B) WORK IMPLEMENT LINES AS(B)

件号 ITEM	部件号 PART NO.	版本 VER	零件名称	PART NAME	数量 Q'TY	服务代码 S.C	适用机号 SERIAL NO.	互换性 IA	可替换零件号 REPLACEABLE
01	12B0445	002	O形圈	O-RING	4				
02	02C0584	000	钢管总成	TUBE AS	1				
03	04B0429	000	螺钉	SCREW	4				
04	10C1853	000	斗杆油缸	ARM CYLINDER	1				
05	09C0335	000	管夹	CLAMP	1				
06	04B0671	000	螺钉	SCREW	12				
07	04A0268	002	法兰压板	SPLIT FLANGE	3				
08	07C1784	001	软管总成	HOSE AS	1				
09	10B0014	000	油杯	GREASE FITTING	2				
11	04B0670	000	螺钉	SCREW	4				
12	04A0252	002	法兰压板	SPLIT FLANGE	1				
13	12B0444	002	O形圈	O-RING	1				
14	01B0036	000	螺栓	BOLT	1				
15	06B0007	000	垫圈	WASHER	1				
16	72A0248	001	管夹	CLAMP	1				
17	17D0202	001	管夹	CLAMP	1				
18	21A2603	001	管夹	CLAMP	1				
19	06B0001	000	垫圈	WASHER	2				
20	00B0019	000	螺栓	BOLT	2				

11E1094(C)　工作装置管路总成(C)
WORK IMPLEMENT LINES AS(C)

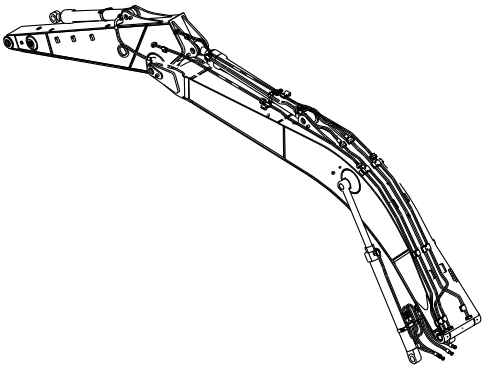

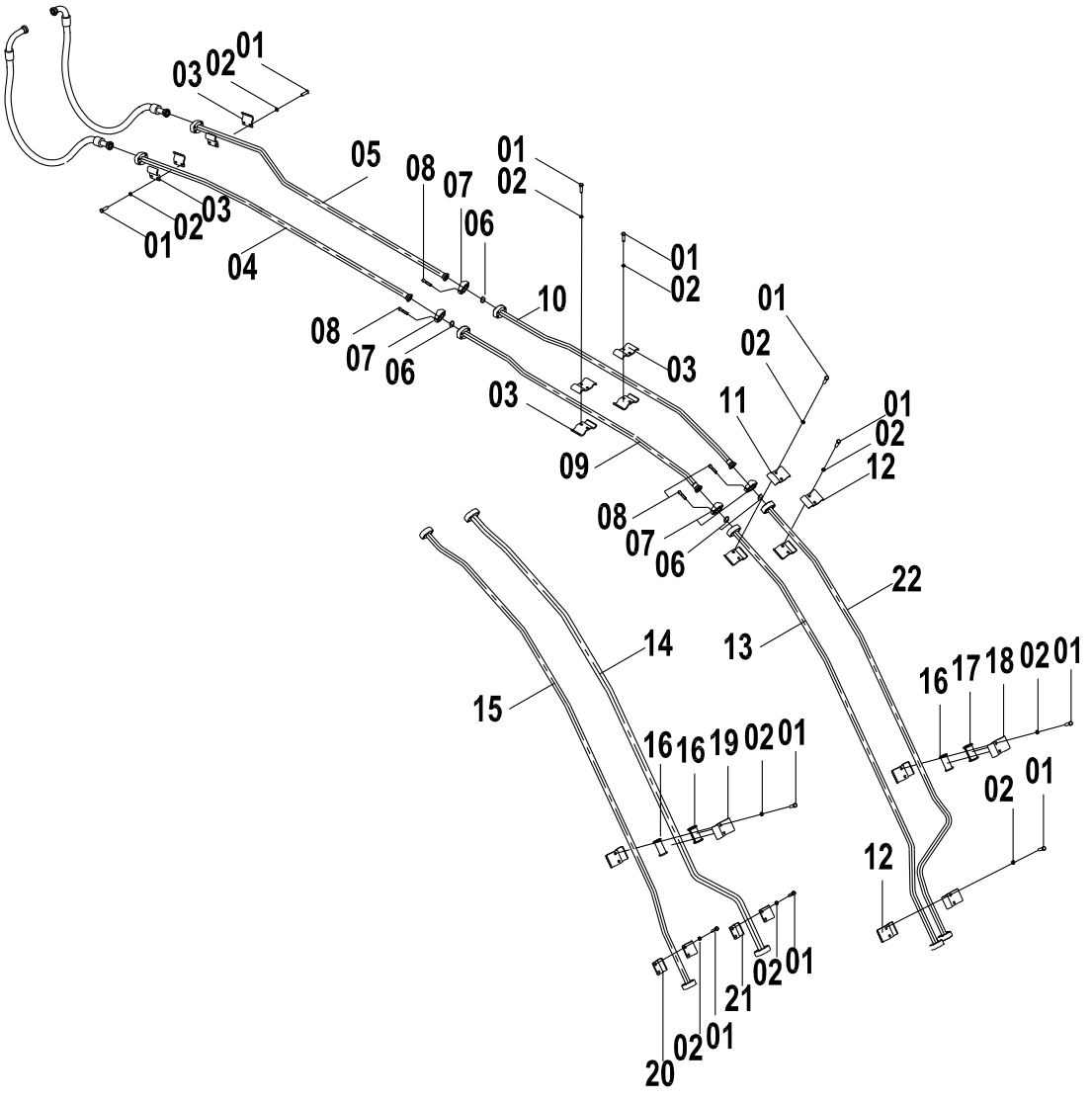

11E1094(C) 工作装置管路总成(C) WORK IMPLEMENT LINES AS(C)

件号 ITEM	部件号 PART NO.	版本 VER	零件名称	PART NAME	数量 Q'TY	服务代码 S.C	适用机号 SERIAL NO.	互换性 IA	可替换零件号 REPLACEABLE
01	00B0429	000	螺栓	BOLT	20				
02	06B0008	000	垫圈	WASHER	20				
03	22A0493	000	管夹	CLAMP	8				
04	10D9118	000	钢管总成	TUBE AS	1				
05	10D9117	000	钢管总成	TUBE AS	1				
06	12B0444	002	O 形圈	O-RING	4				
07	04A0252	002	法兰压板	SPLIT FLANGE	4				
08	04B0670	000	螺钉	SCREW	16				
09	10D9116	000	钢管总成	TUBE AS	1				
10	10D9115	000	钢管总成	TUBE AS	1				
11	22A2755	000	管夹	CLAMP	4				
12	22A2757	000	管夹	CLAMP	4				
13	02C1517	000	钢管总成	TUBE AS	1				
14	02C1512	000	钢管总成	TUBE AS	1				
15	02C1519	000	钢管总成	TUBE AS	1				
16	83A0701	001	橡胶套	BOOT	3				
17	83A0702	001	橡胶套	BOOT	1				
18	22A2758	000	管夹	CLAMP	2				
19	22A2756	000	管夹	CLAMP	2				
20	22A3451	000	管夹	CLAMP	2				
21	22A3275	000	管夹	CLAMP	2				
22	02C1518	000	钢管总成	TUBE AS	1				

11E1094(D)　工作装置管路总成(D)
WORK IMPLEMENT LINES AS(D)

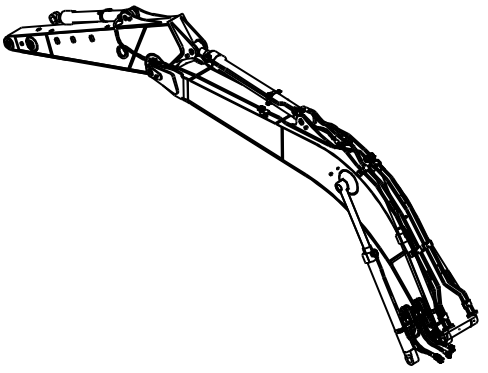

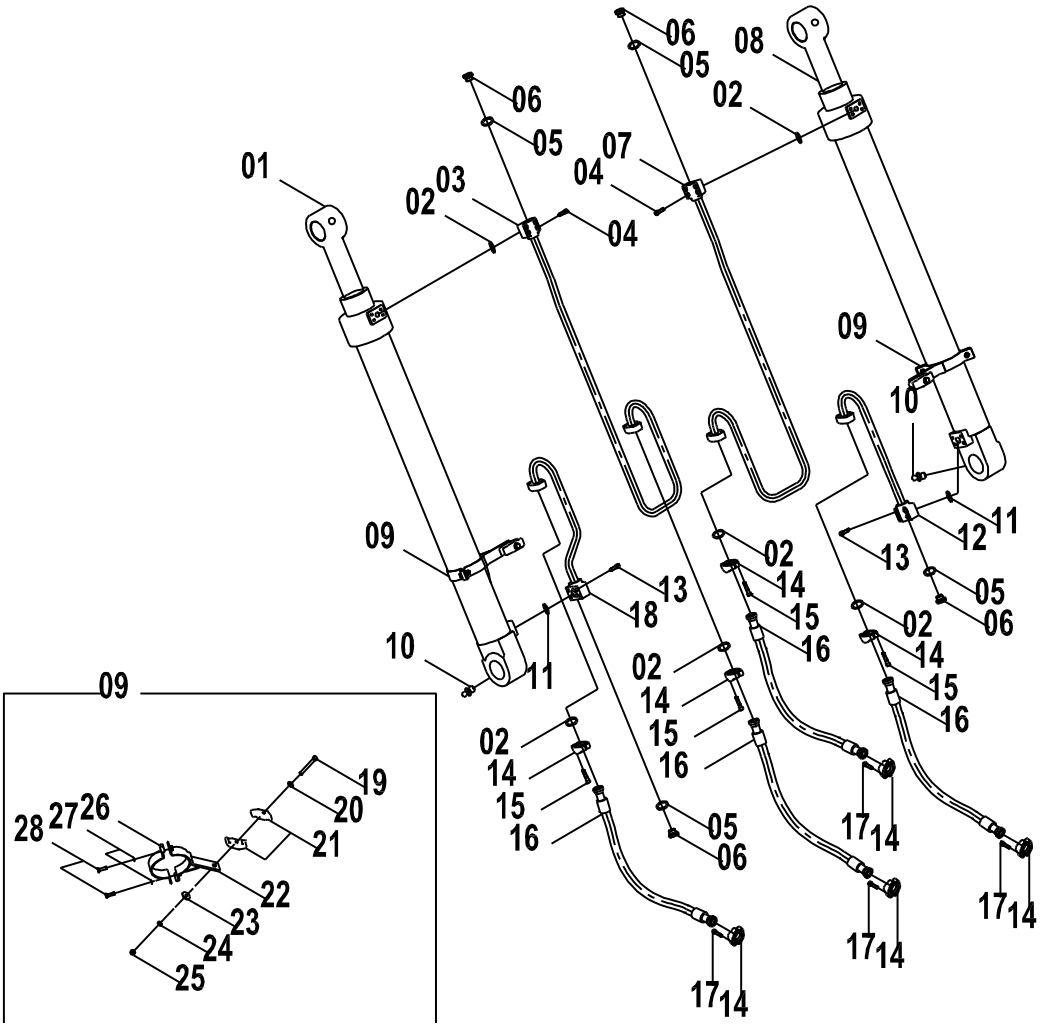

11E1094(D)　工作装置管路总成(D) WORK IMPLEMENT LINES AS(D)

件号 ITEM	部件号 PART NO.	版本 VER	零件名称	PART NAME	数量 Q'TY	服务代码 S.C	适用机号 SERIAL NO.	互换性 IA	可替换零件号 REPLACEABLE
01	10C1851	000	左动臂油缸	BOOM CYLINDER-LH	1				
02	12B0444	002	O形圈	O-RING	6				
03	02C0710	000	钢管总成	TUBE AS	1				
04	00B0418	000	螺栓	BOLT	8				
05	12B0431	001	O形圈	O-RING	4				
06	05A0078	001	螺塞	PLUG	4				
07	02C0712	000	钢管总成	TUBE AS	1				
08	10C1852	000	右动臂油缸	BOOM CYLINDER-RH	1				
09	09C0493	000	管夹	CLAMP	2				
10	10B0014	000	油杯	GREASE FITTING	2				
11	12B0445	002	O形圈	O-RING	2				
12	02C0713	000	钢管总成	TUBE AS	1				
13	00B0429	000	螺栓	BOLT	8				
14	04A0252	002	法兰压板	SPLIT FLANGE	8				
15	04B0670	000	螺钉	SCREW	16				
16	06C4885	002	软管总成	HOSE AS	4				
17	04B0415	000	螺钉	SCREW	16				
18	02C0711	000	钢管总成	TUBE AS	1				
19	01B0160	000	螺栓	BOLT	1				
20	06B0007	000	垫圈	WASHER	1				
21	72A0890	001	管夹	CLAMP	2				
22	17D0222	001	管夹	CLAMP	1				
23	06B0059	000	垫圈	WASHER	1				
24	06B0008	000	垫圈	WASHER	1				
25	03B0003	000	螺母	NUT	1				
26	21A2826	000	管夹	CLAMP	1				
27	06B0001	000	垫圈	WASHER	2				
28	00B0002	000	螺栓	BOLT	2				

11E0543 001 工作装置管路总成
WORK IMPLEMENT SYSTEM

件号 ITEM	部件号 PART NO.	版本 VER	零件名称	PART NAME	数量 Q'TY	服务代码 S.C	适用机号 SERIAL NO.	互换性 IA	可替换零件号 REPLACEABLE
1	11E0543(A)		铲斗油缸管路总成	BUCKET CYLINDER LINES AS	1	Z			
2	11E0543(B)		斗杆油缸管路总成	ARM CYLINDER LINES AS	1	Z			
3	11E0543(C)		动臂油缸管路总成	BOOM CYLINDER LINES AS	1	Z			
4	11E0543(D)		工作装置管路总成(D)	WORK IMPLEMENT LINES AS(D)	1	Z			

(BLANK PAGE)

11E0543(A) 铲斗油缸管路总成
BUCKET CYLINDER LINES AS

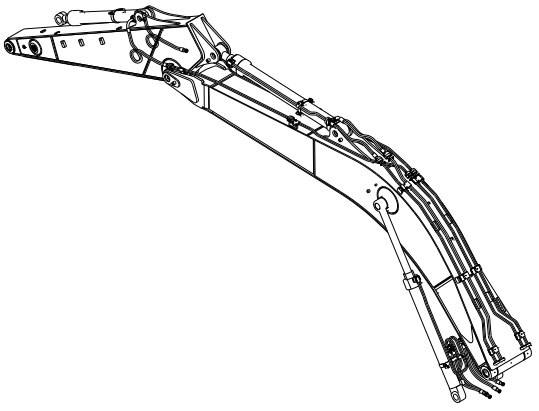

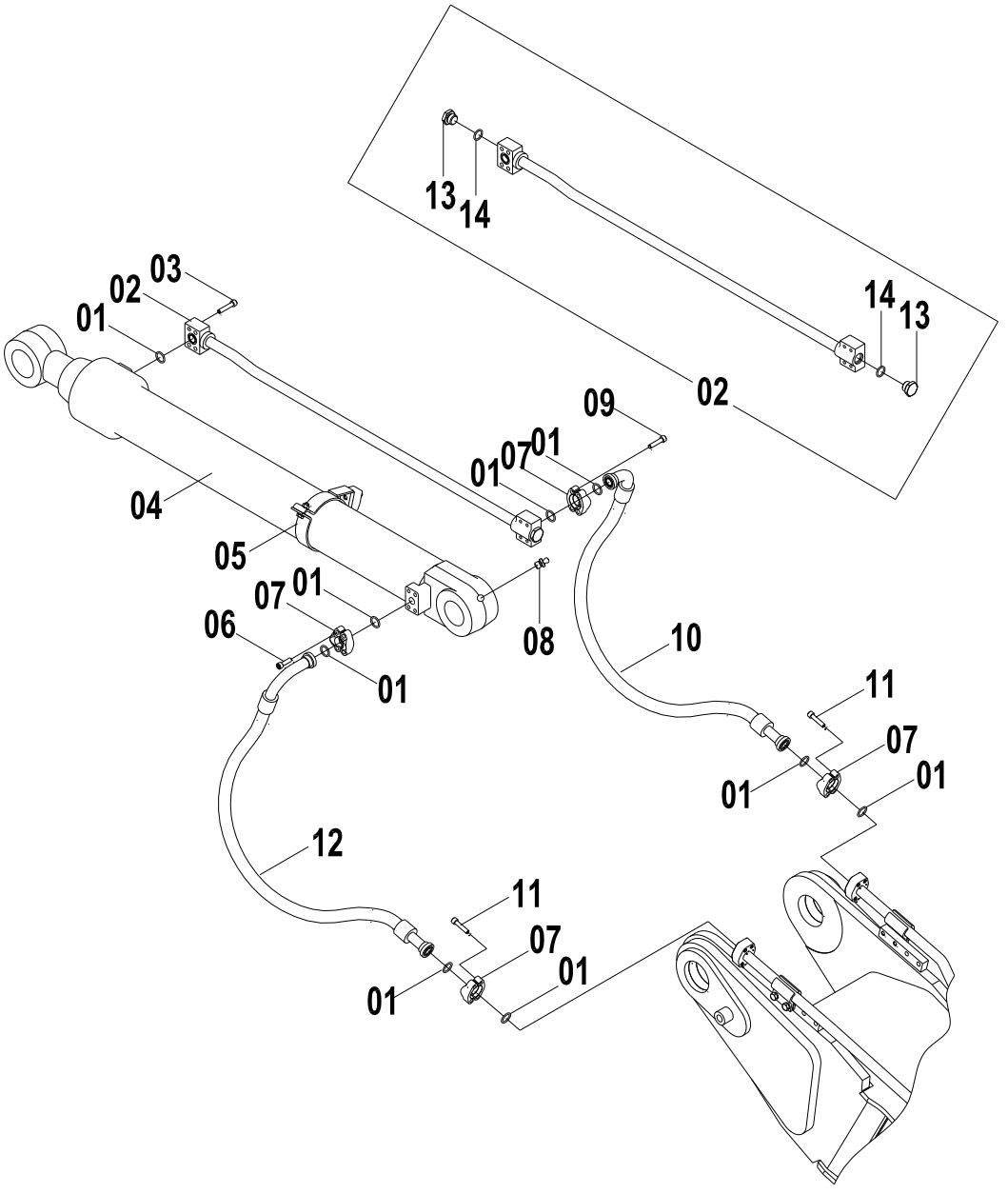

11E0543(A) 铲斗油缸管路总成 BUCKET CYLINDER LINES AS

件号 ITEM	部件号 PART NO.	版本 VER	零件名称	PART NAME	数量 Q'TY	服务代码 S.C	适用机号 SERIAL NO.	互换性 IA	可替换零件号 REPLACEABLE
01	12B0444	002	O形圈	O-RING	9				
02	02C0583	000	钢管总成	TUBE AS	1				
03	04B0419	000	螺钉	SCREW	4				
04	10C1850	001	铲斗油缸		1	Z			
05	09C0303	000	管夹	CLAMP	1				
06	04B0415	000	螺钉	SCREW	1				
07	04A0252	002	法兰压板	SPLIT FLANGE	4				
08	10B0014	000	油杯	GREASE FITTING	2				
09	04B0418	000	螺钉	SCREW	4				
10	06C4049	002	软管总成	HOSE AS	1				
11	04B0670	000	螺钉	SCREW	8				
12	06C3559	002	软管总成	HOSE AS	1				
13	05A0078	001	螺塞	PLUG	2				
14	12B0431	001	O形圈	O-RING	2				

11E0543(B)　斗杆油缸管路总成
ARM CYLINDER LINES AS

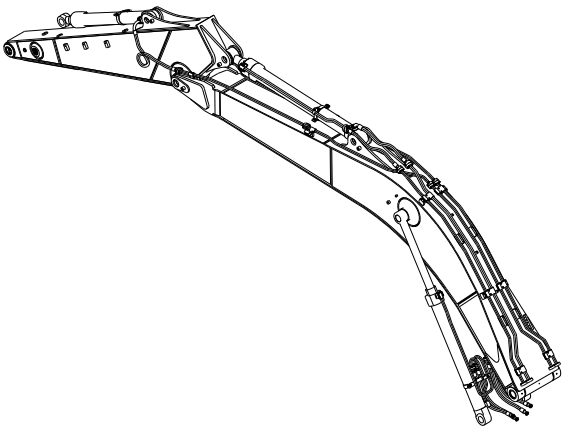

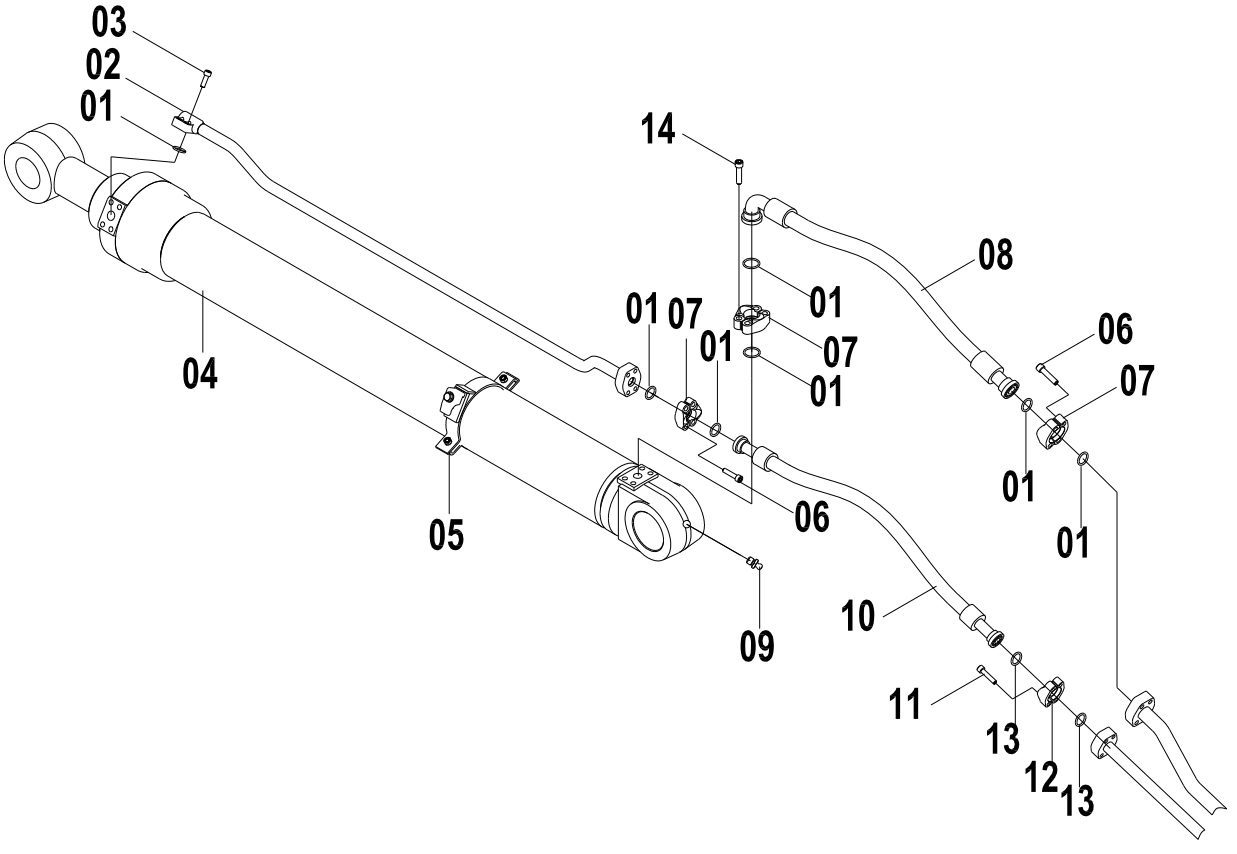

11E0543(B)　斗杆油缸管路总成 ARM CYLINDER LINES AS

件号 ITEM	部件号 PART NO.	版本 VER	零件名称	PART NAME	数量 Q'TY	服务代码 S.C	适用机号 SERIAL NO.	互换性 IA	可替换零件号 REPLACEABLE
01	12B0445	002	O 形圈	O-RING	7				
02	02C0584	000	钢管总成	TUBE AS	1				
03	04B0430	000	螺钉	SCREW	4				
04	10C1853	000	斗杆油缸总成	ARM CYLINDER	1	Z			
05	09C0335	000	管夹	CLAMP	1				
06	04B0671	000	螺钉	SCREW	4				
07	04A0268	002	法兰压板	SPLIT FLANGE	3				
08	07C1784	001	软管总成	HOSE AS	1				
09	10B0014	000	油杯	GREASE FITTING	2				
10	06C5074	001	软管总成	HOSE AS	1				
11	04B0670	000	螺钉	SCREW	44				
12	04A0252	002	法兰压板	SPLIT FLANGE	17				
13	12B0444	002	O 形圈	O-RING	4				
14	04B0703	000	螺钉	SCREW	4				

11E0543(C)　动臂油缸管路总成
BOOM CYLINDER LINES AS

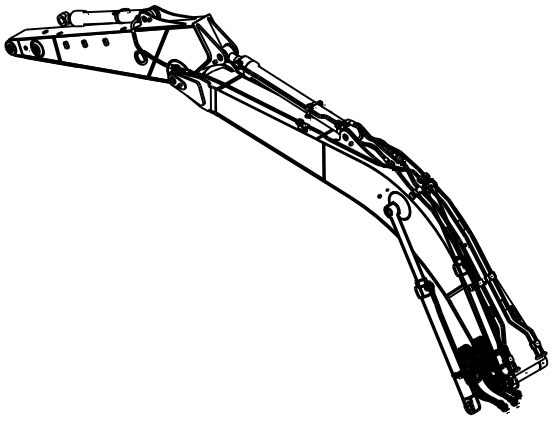

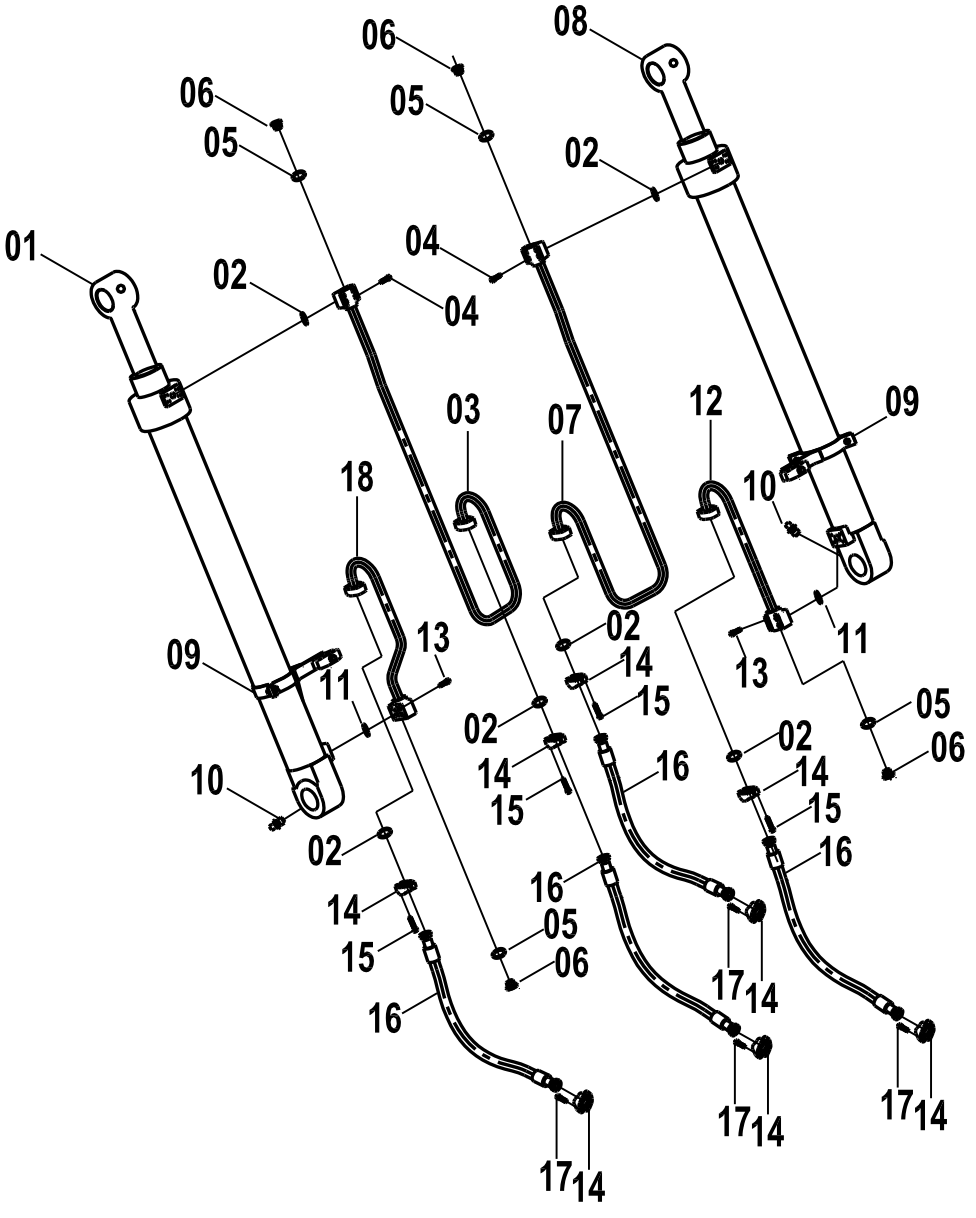

11E0543(C) 动臂油缸管路总成 BOOM CYLINDER LINES AS

件号 ITEM	部件号 PART NO.	版本 VER	零件名称	PART NAME	数量 Q'TY	服务代码 S.C	适用机号 SERIAL NO.	互换性 IA	可替换零件号 REPLACEABLE
01	10C0260	001	动臂油缸（左）		1	Z			
02	12B0444	002	O形圈	O-RING	4				
03	02C0710	000	钢管总成	TUBE AS	1				
04	04B0418	000	螺钉	SCREW	4				
05	12B0431	001	O形圈	O-RING	4				
06	05A0078	001	螺塞	PLUG	4				
07	02C0712	000	钢管总成	TUBE AS	1				
08	10C0261	001	动臂油缸（右）		1	Z			
09	09C0493	000	管夹	CLAMP	1				
10	10B0014	000	油杯	GREASE FITTING	1				
11	12B0445	002	O形圈	O-RING	1				
12	02C0713	000	钢管总成	TUBE AS	1				
13	04B0429	000	螺钉	SCREW	4				
14	04A0252	002	法兰压板	SPLIT FLANGE	17				
15	04B0670	000	螺钉	SCREW	44				
16	06C4885	002	软管总成	HOSE AS	4				
17	04B0415	000	螺钉	SCREW	20				
18	02C0711	000	钢管总成	TUBE AS	1				

11E0543(D)　工作装置管路总成(D)
WORK IMPLEMENT LINES AS(D)

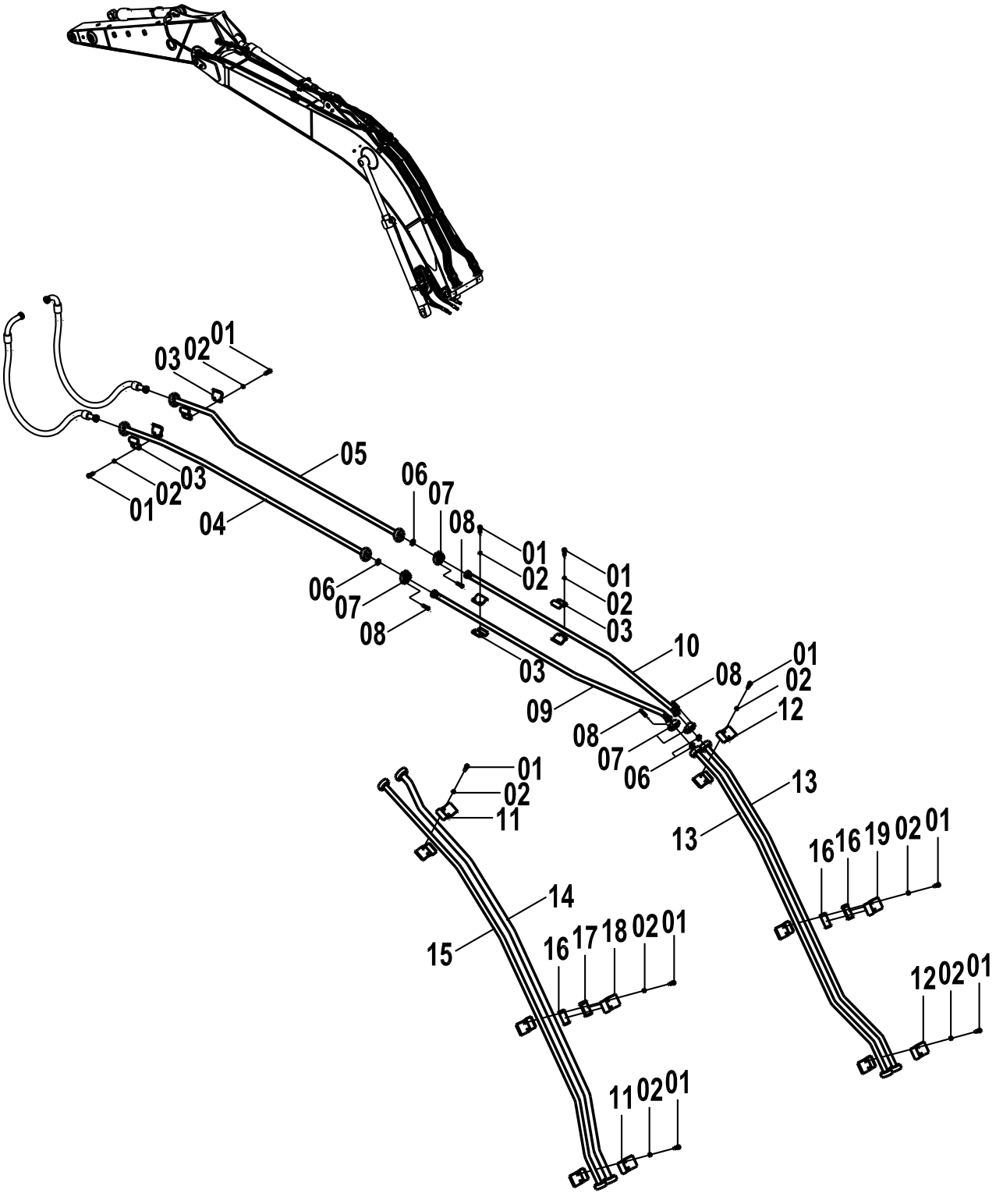

11E0543(D)　工作装置管路总成(D) WORK IMPLEMENT LINES AS(D)

件号 ITEM	部件号 PART NO.	版本 VER	零件名称	PART NAME	数量 Q'TY	服务代码 S.C	适用机号 SERIAL NO.	互换性 IA	可替换零件号 REPLACEABLE
01	00B0429	000	螺栓	BOLT	20				
02	06B0008	000	垫圈	WASHER	20	12	12		
03	22A0493	000	管夹	CLAMP	8				
04	10D3326	000	钢管总成	TUBE AS	1				
05	10D3325	000	钢管总成	TUBE AS	1				
06	12B0444	002	O 形圈	O-RING	4				
07	04A0252	002	法兰压板	SPLIT FLANGE	17				
08	04B0670	000	螺钉	SCREW	44				
09	10D3327	000	钢管	TUBE AS	1				
10	10D3328	000	钢管	TUBE AS	1				
11	22A0495	000	管夹	CLAMP	4				
12	22A0494	001	管夹	CLAMP	4				
13	02C0635	000	钢管总成	TUBE AS	2				
14	02C0636	000	钢管总成	TUBE AS	1				
15	02C0634	000	钢管总成	TUBE AS	1				
16	83A0701	001	橡胶套	BOOT	3				
17	83A0702	001	橡胶套	RUBBER BUSHING	1				
18	22A2145	000	管夹	CLAMP	2				
19	22A2146	001	管夹	CLAMP	2				

15E1117 000 附属装置平台管路
ATTACHMENT PLATFORM LINES

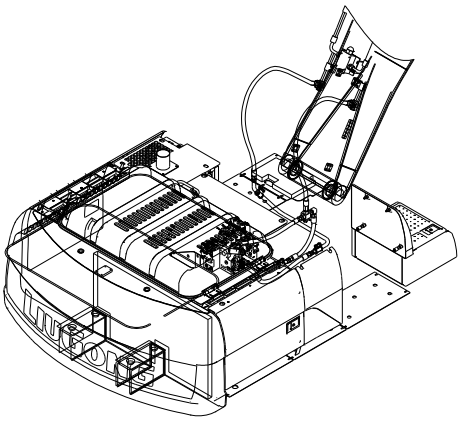

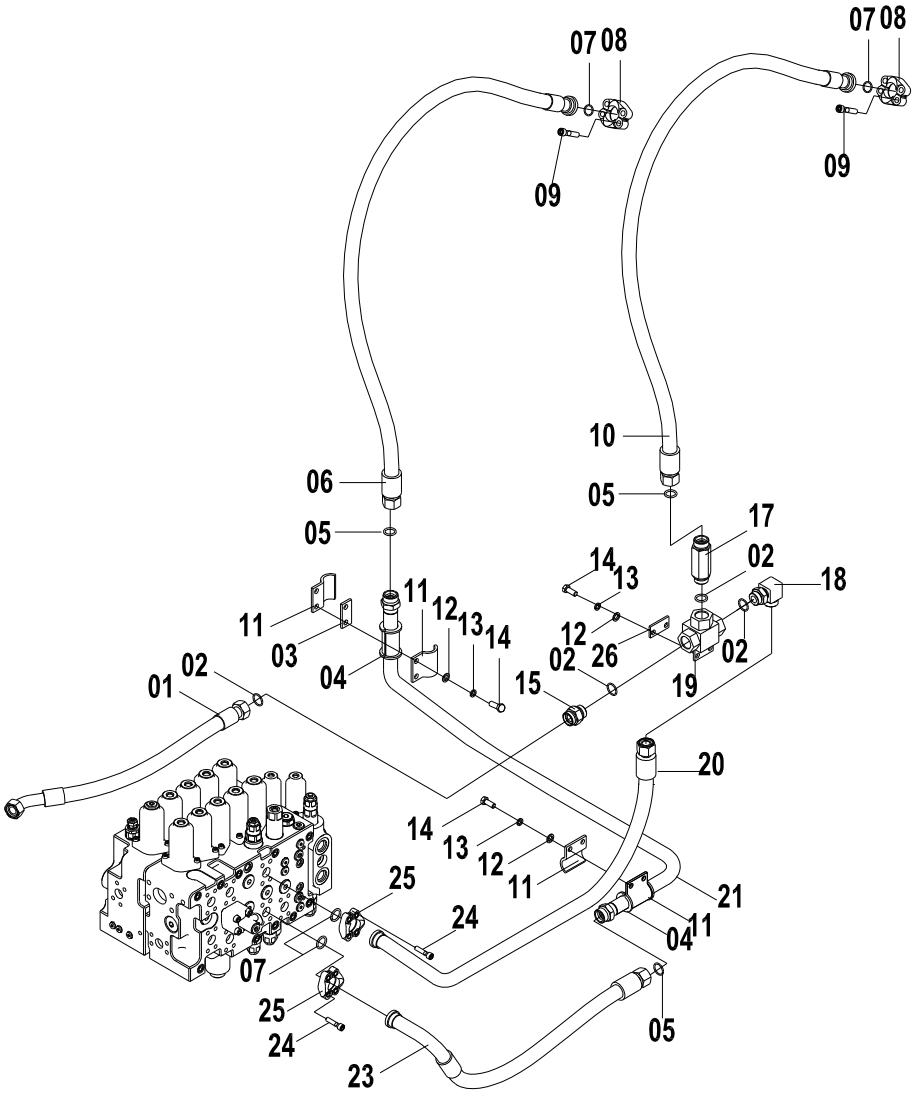

15E1117 000 附属装置平台管路 ATTACHMENT PLATFORM LINES

件号 ITEM	部件号 PART NO.	版本 VER	零件名称	PART NAME	数量 Q'TY	服务代码 S.C	适用机号 SERIAL NO.	互换性 IA	可替换零件号 REPLACEABLE
01	07C2210	000	软管总成	HOSE AS	1				
02	12B0432	001	O 形圈	O-RING	3				
03	16A5847	000	垫块	BLOCK	1				
04	83A0702	001	橡胶套	BOOT	2				
05	12B1416	000	O 形圈	O-RING	4				
06	07C1956	001	软管总成	HOSE AS	1				
07	12B0445	002	O 形圈	O-RING	4				
08	04A0268	002	法兰压板	SPLIT FLANGE	2				
09	04B0429	000	螺钉	SCREW	8				
10	07C1960	001	软管总成	HOSE AS	1				
11	22A3760	000	管夹	CLAMP	4				
12	06B0001	000	垫圈	WASHER	4				
13	06B0002	000	垫圈	WASHER	6				
14	00B0064	000	螺栓	BOLT	6				
15	00A4383	000	接头	CONNECTOR	1				
17	00A3503	002	接头	CONNECTOR	1				
18	31C0694	001	直角接头	CONNECTOR	1				
19	12C0911	001	三通球阀	BALL VALVE	1				
20	07C2209	000	软管总成	HOSE AS	1				
21	10D4493	000	钢管总成	TUBE AS	1				
23	07C2027	000	软管总成	HOSE AS	1				
24	04B0413	000	螺钉	SCREW	8				
25	04A0250	001	法兰压板	SPLIT FLANGE	2				
26	16A7061	000	垫块	BLOCK	1				

15E1142 000 附属装置平台管路
ATTACHMENT PLATFORM LINES

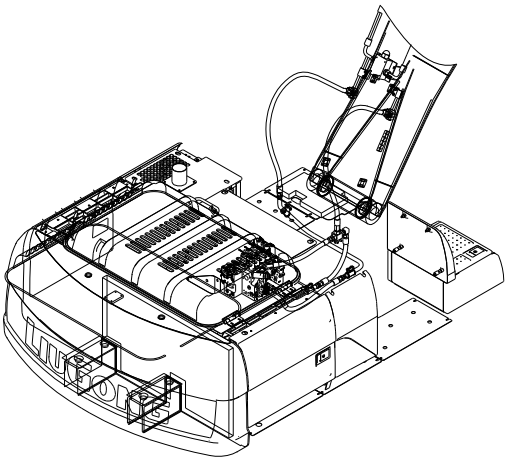

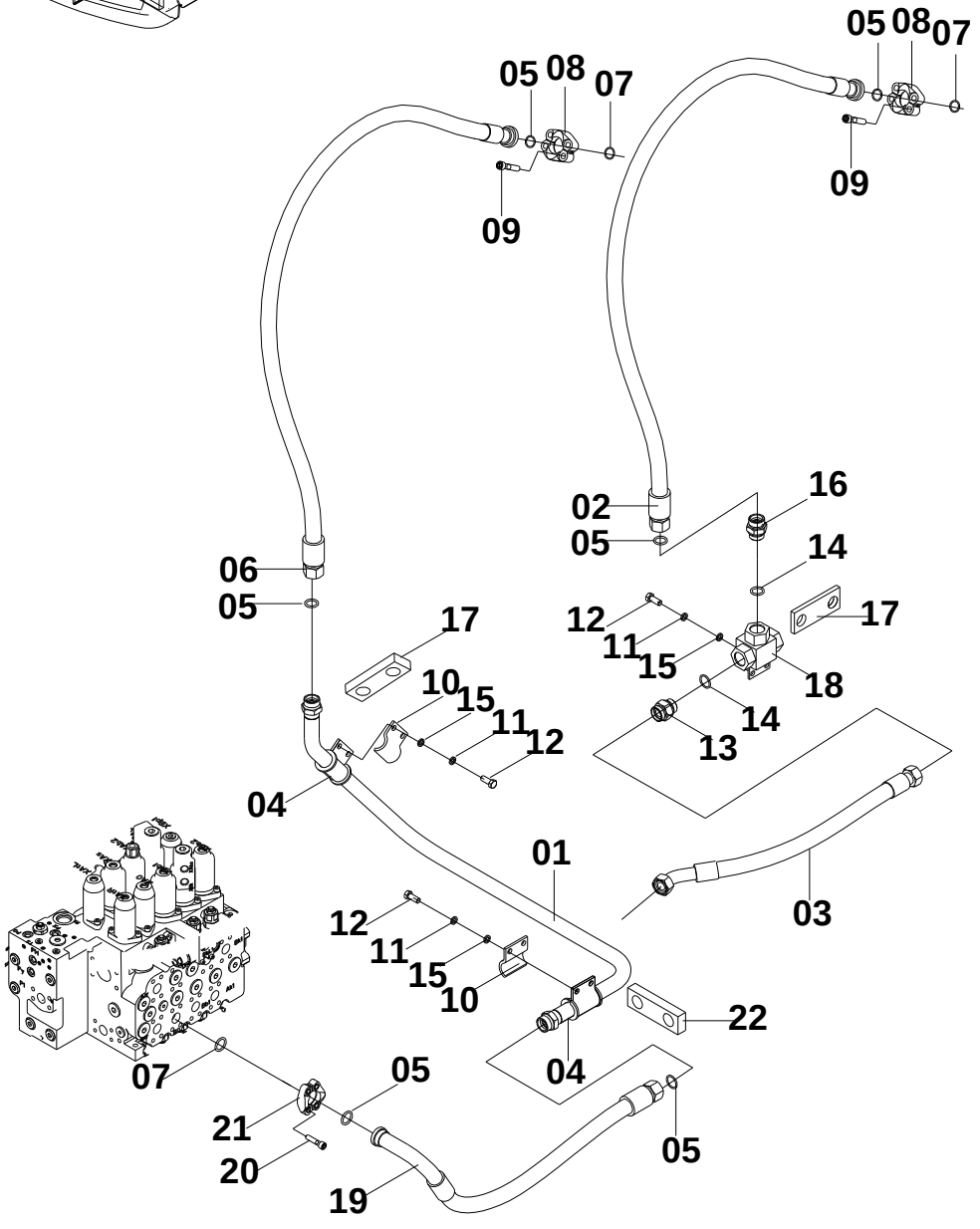

15E1142 000 附属装置平台管路 ATTACHMENT PLATFORM LINES

件号 ITEM	部件号 PART NO.	版本 VER	零件名称	PART NAME	数量 Q'TY	服务代码 S.C	适用机号 SERIAL NO.	互换性 IA	可替换零件号 REPLACEABLE
01	10D4493	000	钢管总成	TUBE AS	1				
02	07C1960	001	软管总成	HOSE AS	1				
03	07C2210	000	软管总成	HOSE AS	1				
04	83A0702	001	橡胶套	BOOT	2				
05	12B1414	000	O形圈	O-RING	6				
06	07C1956	001	软管总成	HOSE AS	1				
07	12B0445	002	O形圈	O-RING	3				
08	04A0268	002	法兰压板	SPLIT FLANGE	2				
09	04B0429	000	螺钉	SCREW	8				
10	22A3760	000	管夹	CLAMP	4				
11	06B0002	000	垫圈	WASHER	6				
12	00B0064	000	螺栓	BOLT	6				
13	00A4383	000	接头	CONNECTOR	1				
14	12B0432	001	O形圈	O-RING	2				
15	06B0001	000	垫圈	WASHER	4				
16	00A3503	002	接头	CONNECTOR	1				
17	16A5847	000	垫块	BLOCK	2				
18	03A0695	000	接头块	BLOCK	1				
19	07C2027	000	软管总成	HOSE AS	1				
20	04B0413	000	螺钉	SCREW	4				
21	04A0250	001	法兰压板	SPLIT FLANGE	1				
22	16A7061	000	垫块	BLOCK	1				

15E0655 002 附属装置平台管路
ATTACHMENT PLATFORM LINES

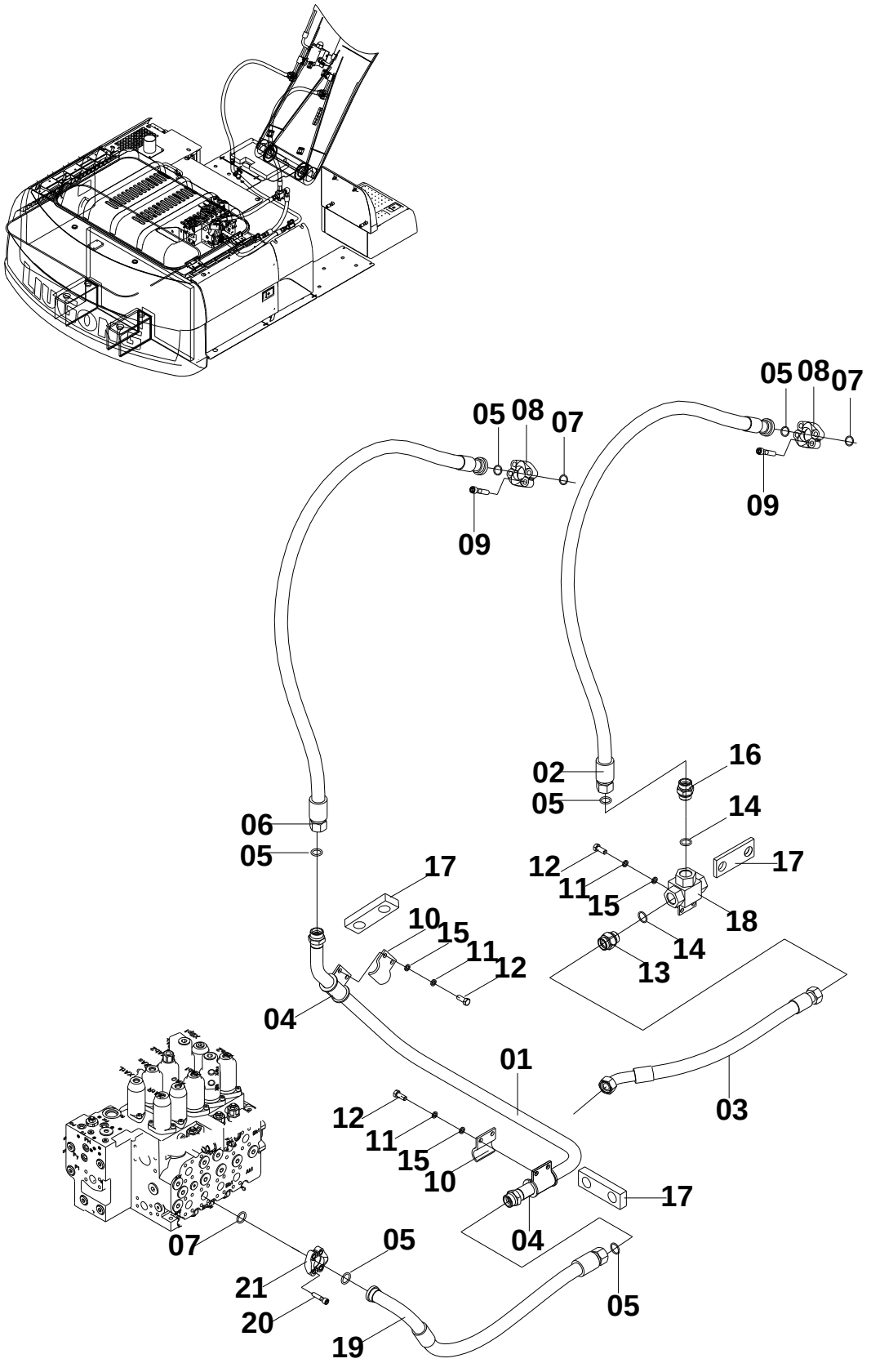

15E0655 002 附属装置平台管路 ATTACHMENT PLATFORM LINES

件号 ITEM	部件号 PART NO.	版本 VER	零件名称	PART NAME	数量 Q'TY	服务代码 S.C	适用机号 SERIAL NO.	互换性 IA	可替换零件号 REPLACEABLE
01	10D4493	000	钢管总成	TUBE AS	1				
02	07C1960	001	软管总成	HOSE AS	1				
03	07C2210	000	软管总成	HOSE AS	1				
04	83A0702	001	橡胶套	RUBBER BUSHING	2				
05	12B1414	000	O形圈	O-RING	6				
06	07C1956	001	软管总成	HOSE AS	1				
07	12B0445	002	O形圈	O-RING	3				
08	04A0268	002	法兰压板	SPLIT FLANGE	2				
09	04B0429	000	螺钉	SCREW	8				
10	22A3760	000	管夹	CLAMP	4				
11	06B0002	000	垫圈	WASHER	6				
12	00B0064	000	螺栓	BOLT	6				
13	00A4383	000	接头	CONNECTOR	1				
14	12B0432	001	O形圈	O-RING	2				
15	06B0001	000	垫圈	WASHER	4				
16	00A3503	002	接头	CONNECTOR	1				
17	16A5847	000	垫块	BLOCK	3				
18	03A0695	000	接头块	BLOCK	1				
19	07C2027	000	软管总成	HOSE AS	1				
20	04B0413	000	螺钉	SCREW	4				
21	04A0250	001	法兰压板	SPLIT FLANGE	1				

15E0491 007 附属装置平台管路
ATTACHMENT PLATFORM LINES

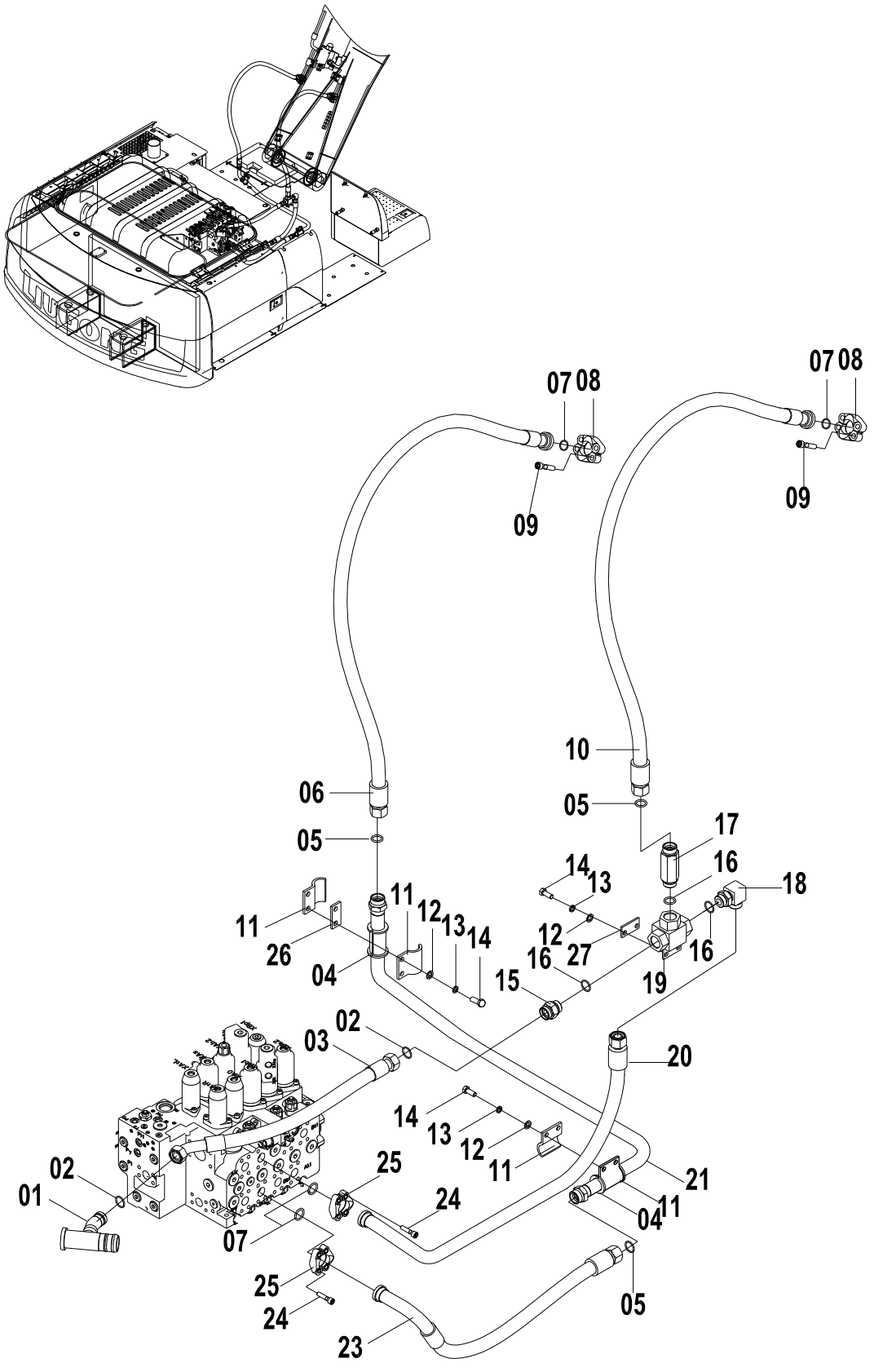

15E0491 007 附属装置平台管路 ATTACHMENT PLATFORM LINES

件号 ITEM	部件号 PART NO.	版本 VER	零件名称	PART NAME	数量 Q'TY	服务代码 S.C	适用机号 SERIAL NO.	互换性 IA	可替换零件号 REPLACEABLE
01	10D3846	000	回油管	RETURN PIPE	1				
03	07C2210	000	软管总成	HOSE AS	1				
04	83A0702	001	橡胶套	BOOT	2				
05	12B1414	000	O 形圈	O-RING	1				
06	07C1956	001	软管总成	HOSE AS	1				
07	12B0445	002	O 形圈	O-RING	4				
08	04A0268	002	法兰压板	SPLIT FLANGE	2				
09	04B0429	000	螺钉	SCREW	8				
10	07C1960	001	软管总成	HOSE AS	1				
11	22A3760	000	管夹	CLAMP	4				
12	06B0001	000	垫圈	WASHER	6				
13	06B0002	000	垫圈	WASHER	6				
14	00B0064	000	螺栓	BOLT	6				
15	00A4383	000	接头	CONNECTOR	1				
16	12B0432	001	O 形圈	O-RING	3				
18	31C0694	001	直角接头	CONNECTOR	1				
19	12C0911	001	三通球阀	BALL VALVE	1				
20	07C2209	000	软管总成	HOSE AS	1				
21	10D4493	000	钢管总成	TUBE AS	1				
23	07C2027	000	软管总成	HOSE AS	1				
24	04B0413	000	螺钉	SCREW	8				
25	04A0250	001	法兰压板	SPLIT FLANGE	2				
26	16A5847	000	垫块	BLOCK	2				
27	16A7061	000	垫块	BLOCK	1				

12E0265 001 附属装置先导管路
ATTACHMENT PILOT LINES

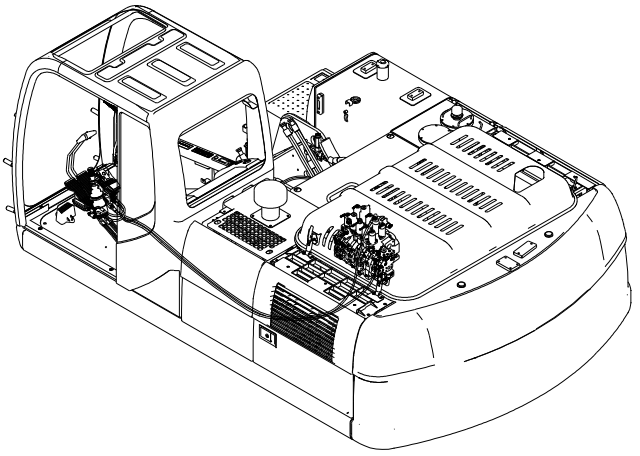

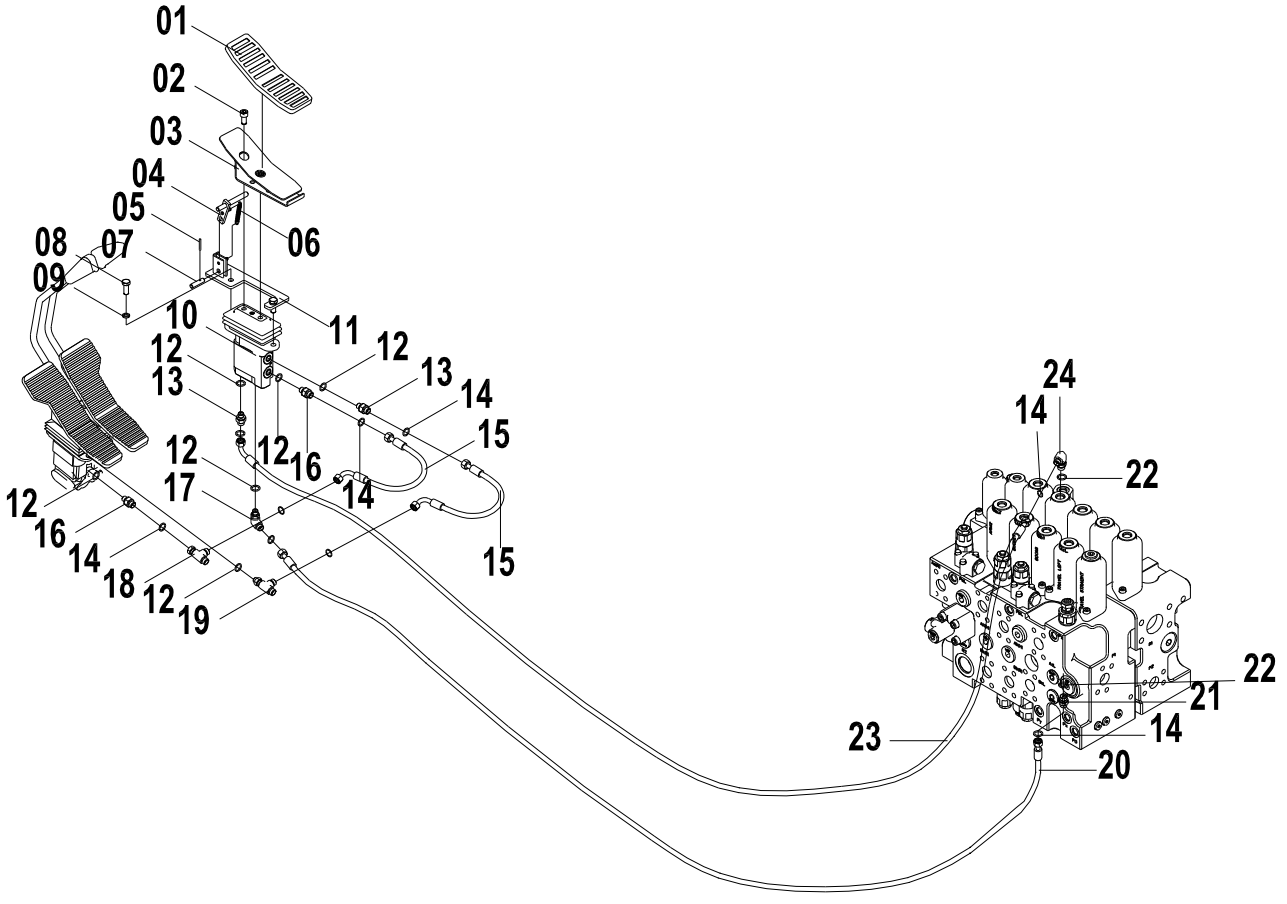

12E0265 001 附属装置先导管路 ATTACHMENT PILOT LINES

件号 ITEM	部件号 PART NO.	版本 VER	零件名称	PART NAME	数量 Q'TY	服务代码 S.C	适用机号 SERIAL NO.	互换性 IA	可替换零件号 REPLACEABLE
01	84A0365	001	脚踏胶套	RUBBER PEDAL	1				
02	04B0412	000	螺钉	SCREW	2				
03	00D1032	002	脚踏	PEDAL	1				
04	16D0156	004	杆	ROD	1				
05	08B0004	000	销	PIN	1				
06	10B0072	000	弹簧	SPRING	1				
07	08B0116	000	销轴	PIN	1				
08	00B0019	000	螺栓	BOLT	4				
09	06B0002	000	垫圈	WASHER	4				
10	12C0256	001	脚先导阀	FOOT PILOT VALVE	1	Z			
11	00D1031	002	支架	BRACKET	1				
12	12B0428	002	O形圈	O-RING	6				
13	00A3491	002	接头	CONNECTOR	2				
14	12B1406	000	O形圈	O-RING	4				
15	05C3141	001	软管总成	HOSE AS	2				
16	30C0803	000	滤网接头	FITTING	1				
17	31C0558	003	直角接头	CONNECTOR	1				
18	32C0503	000	三通接头	TEE	1				
19	32C0408	002	三通接头	TEE	1				
20	05C3110	001	软管总成	HOSE AS	1				
21	00A3498	002	接头	CONNECTOR	1				
22	12B0429	002	O形圈	O-RING	2				
23	05C2488	000	软管总成	HOSE AS	1				
24	31C0559	002	直角接头	CONNECTOR	1				

12E0272 000 附属装置先导管路
ATTACHMENT PILOT LINES

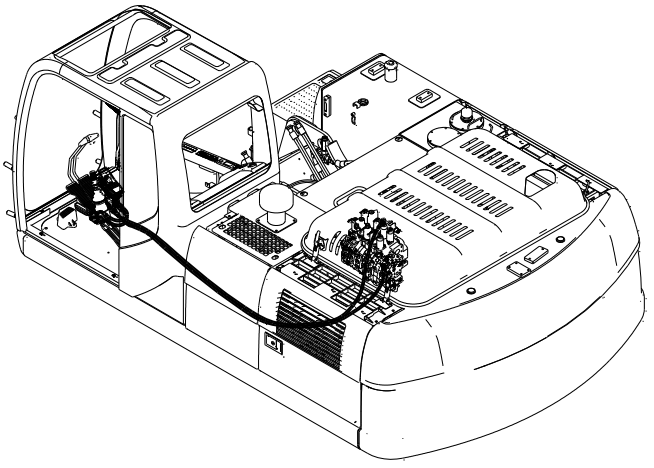

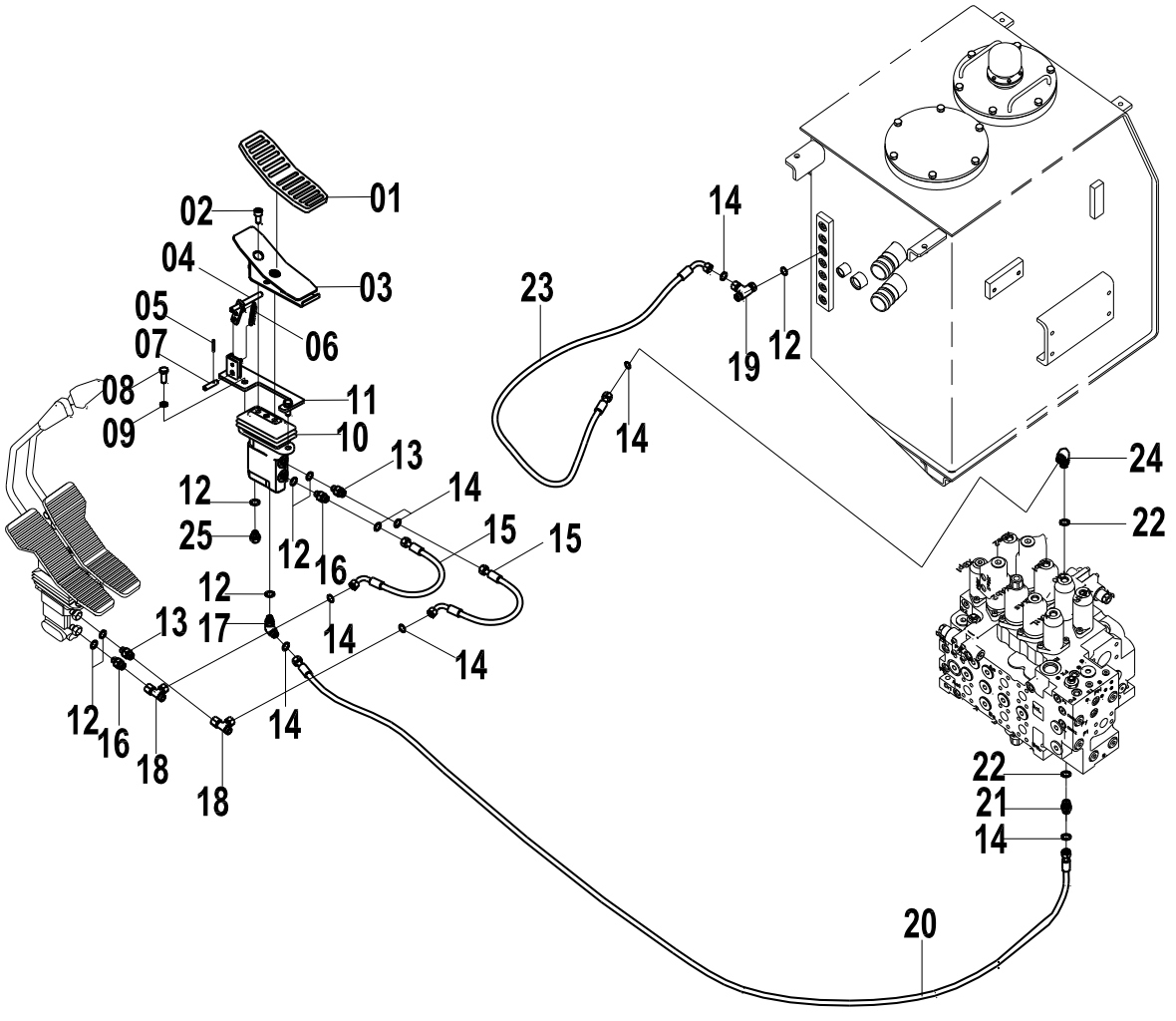

12E0272 000 附属装置先导管路 ATTACHMENT PILOT LINES

件号 ITEM	部件号 PART NO.	版本 VER	零件名称	PART NAME	数量 Q'TY	服务代码 S.C	适用机号 SERIAL NO.	互换性 IA	可替换零件号 REPLACEABLE
01	84A0365	001	脚踏胶套	RUBBER PEDAL	1				
02	04B0412	000	螺钉	SCREW	2				
03	00D1032	002	脚踏	PEDAL	1				
04	16D0156	004	杆	ROD	1				
05	08B0004	000	销	PIN	1				
06	10B0072	000	弹簧	SPRING	1				
07	08B0116	000	销轴	PIN	1				
08	00B0019	000	螺栓	BOLT	4				
09	06B0002	000	垫圈	WASHER	4				
10	12C0256	001	脚先导阀	FOOT PILOT VALVE	1	Z			
11	00D1031	002	支架	BRACKET	1				
12	12B0428	002	O 形圈	O-RING	5				
13	00A3491	002	接头	CONNECTOR	2				
14	12B1406	000	O 形圈	O-RING	8				
15	05C3141	001	软管总成	HOSE AS	2				
16	30C0803	000	滤网接头	FITTING	2				
17	31C0558	003	直角接头	CONNECTOR	1				
18	32C0503	000	三通接头	TEE	2				
19	32C0408	002	三通接头	TEE	1				
20	05C5034	000	软管总成	HOSE AS	1				
21	00A3498	002	接头	CONNECTOR	1				
22	12B0429	002	O 形圈	O-RING	2				
23	05C4492	000	软管总成	HOSE AS	1				
24	31C0559	002	直角接头	CONNECTOR	1				
25	05A0075	001	螺塞	PLUG					

12E0161 001 附属装置先导管路
ATTACHMENT PILOT LINES

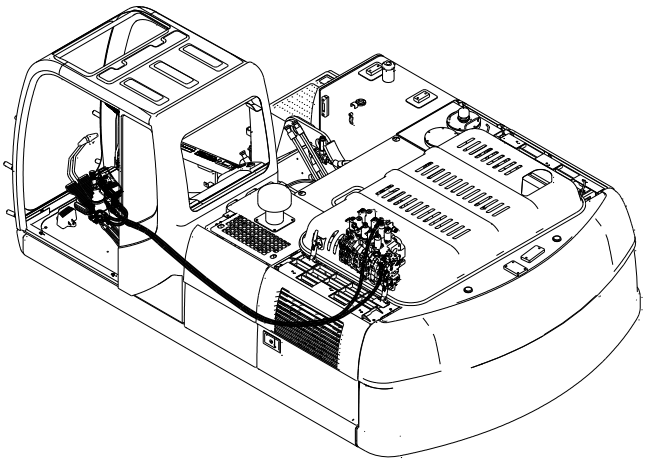

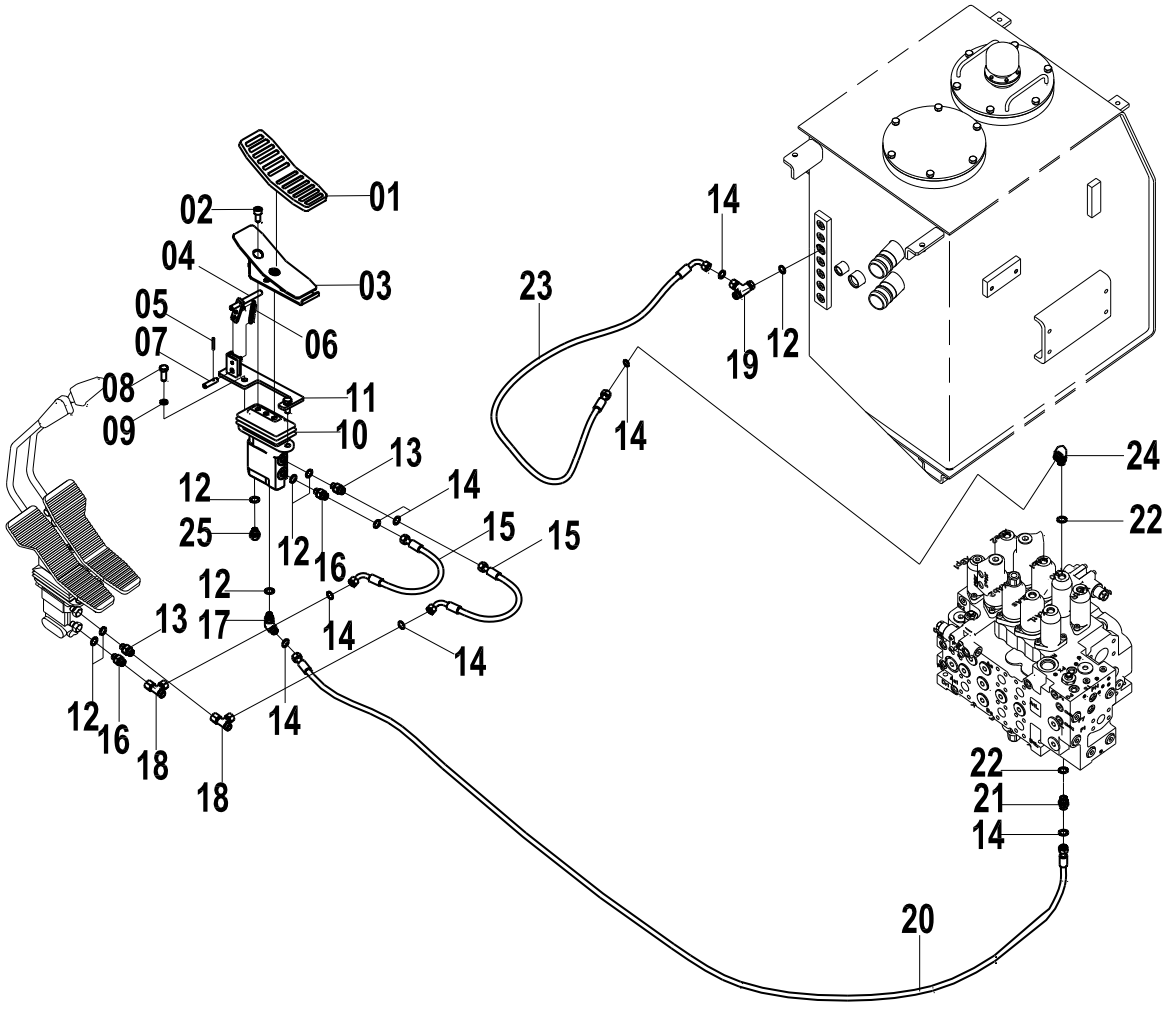

12E0161 001 附属装置先导管路 ATTACHMENT PILOT LINES

件号 ITEM	部件号 PART NO.	版本 VER	零件名称	PART NAME	数量 Q'TY	服务代码 S.C	适用机号 SERIAL NO.	互换性 IA	可替换零件号 REPLACEABLE
1	84A0365	000	脚踏胶套	RUBBER PEDAL	1				
2	04B0412	000	螺钉	SCREW	2				
3	00D1032	001	脚踏	PEDAL	1				
4	16D0156	003	杆	ROD	1				
5	08B0004	000	销	PIN	1				
6	10B0072	000	弹簧	SPRING	1				
7	08B0116	000	销轴	PIN	1				
8	00B0019	000	螺栓	BOLT	4				
9	06B0002	000	垫圈	WASHER	4				
10	12C0256	001	脚先导阀	FOOT PILOT VALVE	1	Z			
11	00D1031	001	支架	SUPPORT	1				
12	12B0428	002	O 形圈	O-RING	5				
13	00A3491	002	接头	CONNECTOR	2				
14	12B1406	000	O 形圈	O-RING	8				
15	05C3141	000	软管总成	HOSE AS	1				
16	30C0803	000	滤网接头	FITTING	2				
17	31C0558	003	直角接头	CONNECTOR	1				
18	32C0503	000	三通接头	TEE	2				
19	32C0408	002	三通接头	TEE CONNECTOR	1				
20	05C3110	001	软管总成	HOSE AS	1				
21	00A3498	002	接头	CONNECTOR	1				
22	12B0429	001	O 形圈	O-RING	2				
23	05C2697	000	软管总成	HOSE AS	1				
24	31C0559	002	直角接头	CONNECTOR	1				
25	05A0075	001	螺塞	PLUG					

12E0116 002 附属装置先导管路
ATTACHMENT PILOT LINES

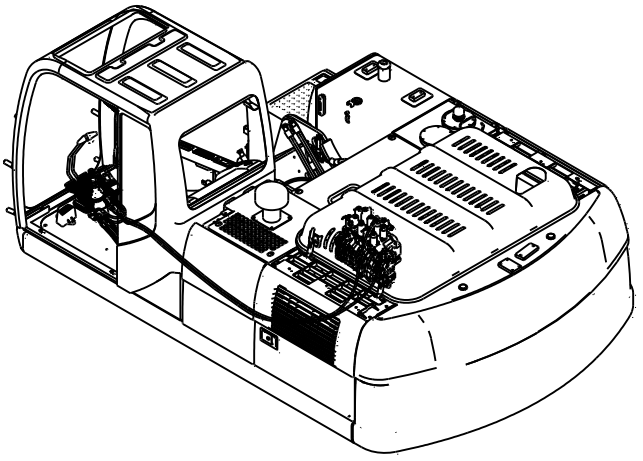

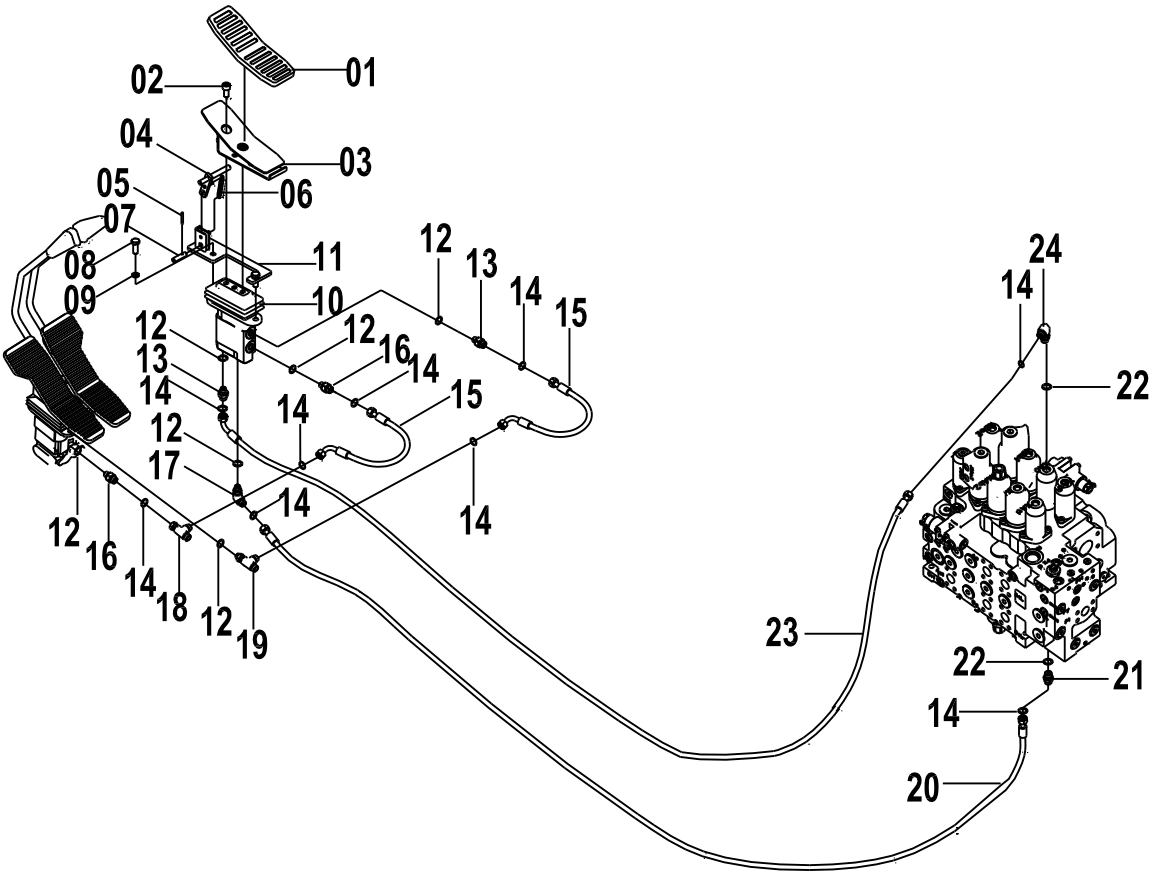

12E0116 002 附属装置先导管路 ATTACHMENT PILOT LINES

件号 ITEM	部件号 PART NO.	版本 VER	零件名称	PART NAME	数量 Q'TY	服务代码 S.C	适用机号 SERIAL NO.	互换性 IA	可替换零件号 REPLACEABLE
01	84A0365	001	脚踏胶套	RUBBER PEDAL	1				
02	04B0412	000	螺钉	SCREW	2				
03	00D1032	002	脚踏	PEDAL	1				
04	16D0156	004	杆	ROD	1				
05	08B0004	000	销	PIN	1				
06	10B0072	000	弹簧	SPRING	1				
07	08B0116	000	销轴	PIN	1				
08	00B0019	000	螺栓	BOLT	4				
09	06B0002	000	垫圈	WASHER	4				
10	12C0256	001	脚先导阀	FOOT PILOT VALVE	1	Z			
11	00D1031	002	支架	BRACKET	1				
12	12B0428	002	O形圈	O-RING	6				
13	00A3491	002	接头	CONNECTOR	2				
14	12B1406	000	O形圈	O-RING	4				
15	05C3141	001	软管总成	HOSE AS	2				
16	30C0803	000	滤网接头	FITTING	1				
17	31C0558	003	直角接头	CONNECTOR	1				
18	32C0503	000	三通接头	TEE	1				
19	32C0408	002	三通接头	TEE	1				
20	05C2358	000	软管总成	HOSE AS	1				
21	00A3498	002	接头	CONNECTOR	1				
22	12B0429	002	O形圈	O-RING	2				
23	05C2488	000	软管总成	HOSE AS	1				
24	31C0559	002	直角接头	CONNECTOR	1				

12C0256 001 脚先导阀
FOOT PILOT VALVE

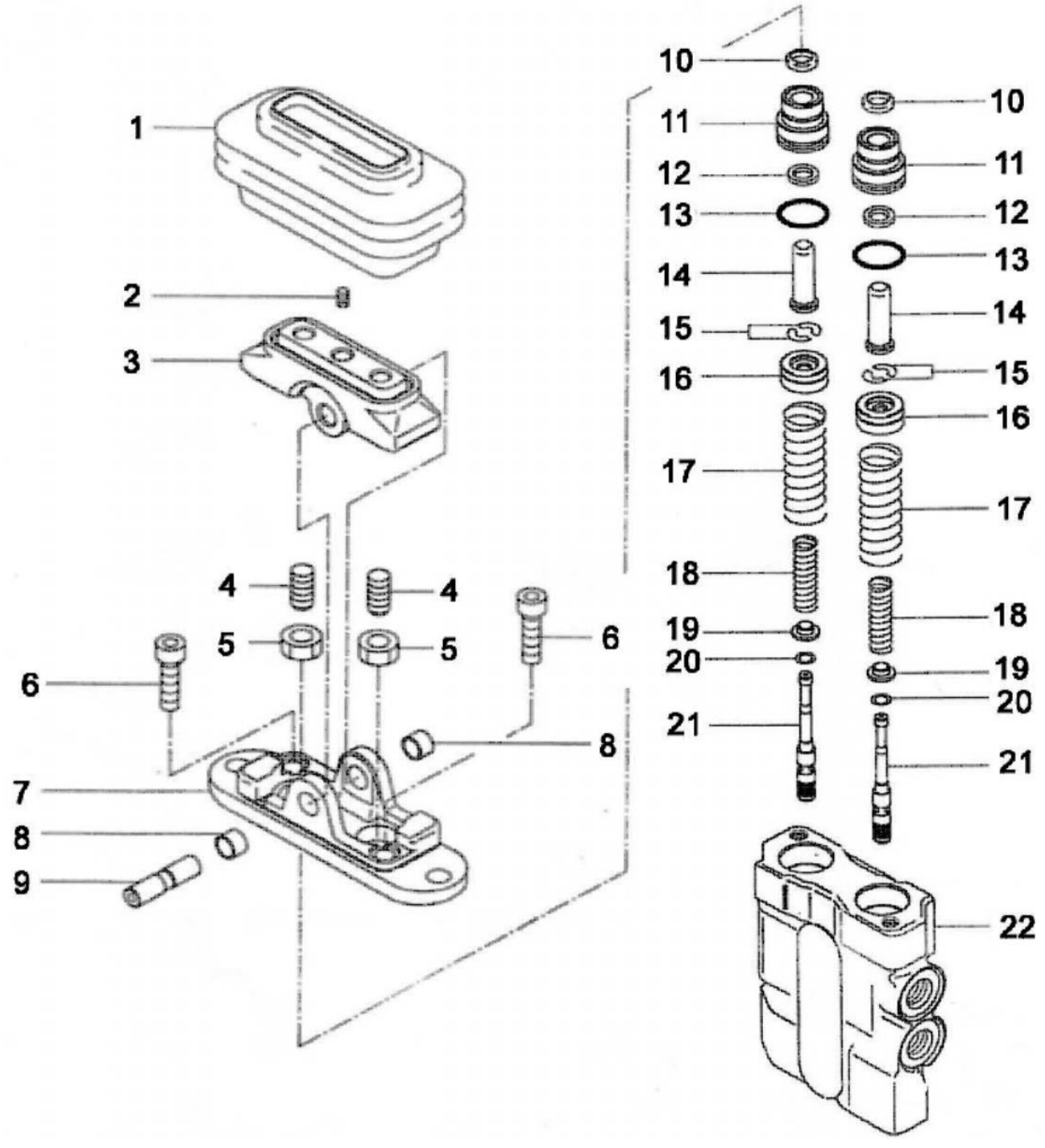

12C0256 001 脚先导阀 FOOT PILOT VALVE

件号 ITEM	部件号 PART NO.	版本 VER	零件名称	PART NAME	数量 Q'TY	服务代码 S.C	适用机号 SERIAL NO.	互换性 IA	可替换零件号 REPLACEABLE
01	83A0460	000	胶套	BOOT	1				
02	04B0381	000	调节螺钉	SCREW	1				
03	47A0060	000	凸轮	CAM	1				
04	04B0382	000	调节螺钉	SCREW	2				
05	03B0614	000	螺母	NUT	2				
06	04B0380	000	螺钉	SCREW	2				
07	70A0149	000	阀盖	COVER CAP	1				
08	39A0264	000	轴套	BUSHING	2				
09	61A0549	000	凸轮轴	CAM SHAFT	1				
10	80A0240	000	刮油环	WIPER RING	2				
11	03B0613	000	螺塞	PLUG	2				
12	80A0239	000	密封圈	SEAL RING	2				
13	12B0692	000	O 形圈	O-RING	2				
14	65A0099	000	杆	ROD	2				
15	56A0365	000	垫片	SHIM	2				
16	10B0108	000	弹簧	SPRING	4				
17	10B0110	000	弹簧	SPRING	2				
18	10B0109	000	弹簧	SPRING	2				
19	57A0478	000	垫圈	WASHER	2				
20	06B0296	000	垫圈	WASHER	2				
21	65A0100	000	滑阀	SPOOL	2				
22	78A0118	000	阀体	VALVE BODY	2				

12C2170 001 先导阀
PILOT VALVE

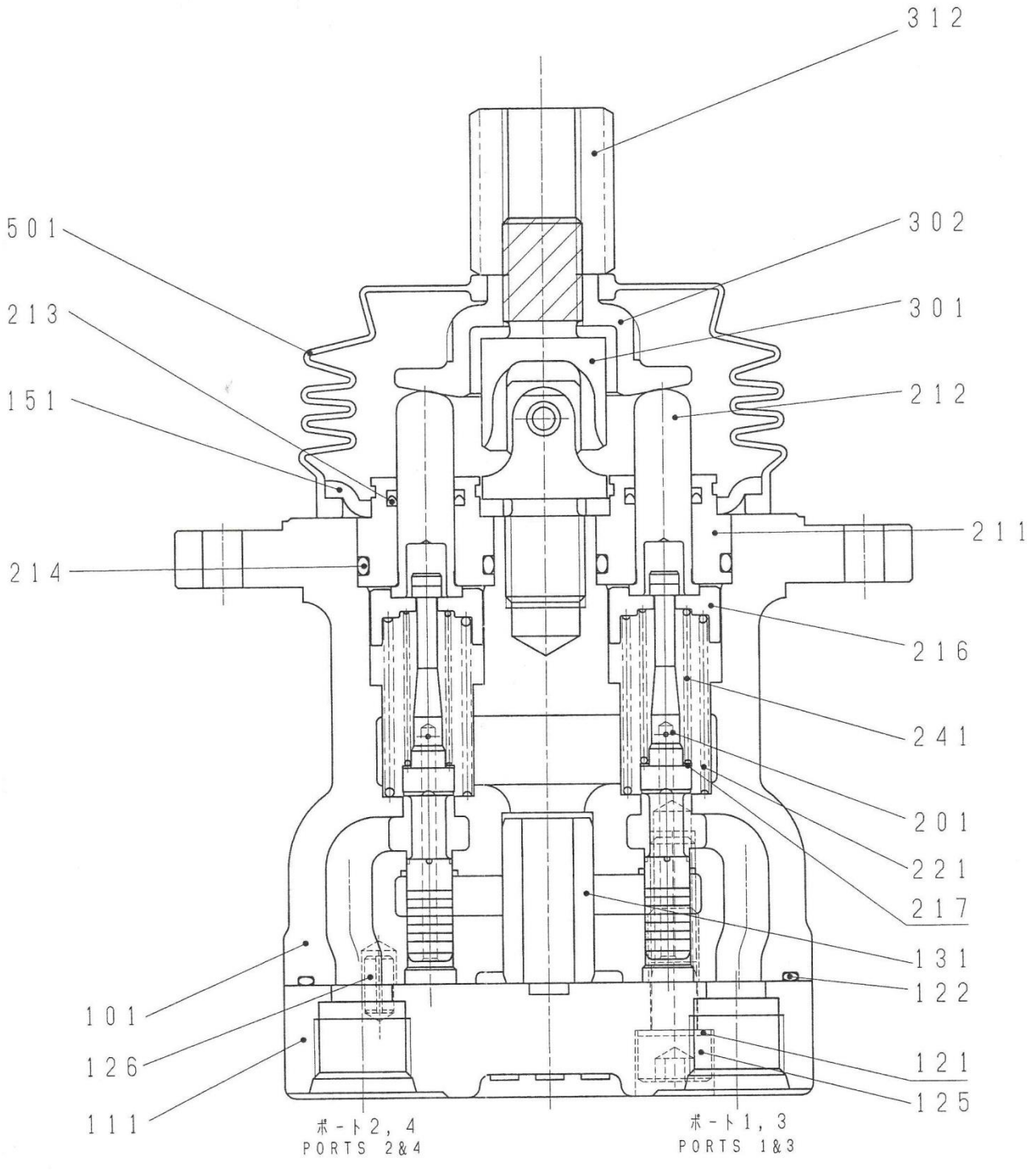

12C2170 001 先导阀 PILOT VALVE

件号 ITEM	部件号 PART NO.	版本 VER	零件名称	PART NAME	数量 Q'TY	服务代码 S.C	适用机号 SERIAL NO.	互换性 IA	可替换零件号 REPLACEABLE
000	80A0357	000	密封包	SEAL KIT	1				
101	70A0271	000	壳体	HOUSING	1				
111	78A0215	000	配流盘	VALVE PLATE	1				
121	17B0171		密封圈	SEAL RING	2				
122	12B0997	000	O形圈	O-RING	1				
125	04B0541	000	内六角螺钉	HEX SCREW	2				
126	08B0220		弹性销子	PIN	1				
131	55A1875	000	衬套	BUSHING	1				
151	27A0517	000	板	PLATE	1				
201	65A0496		阀芯	SPOOL	4				
211	65A0197		螺塞	PLUG	4				
212	64A0276		推杆	ROD	4				
213	13B0519		密封圈	SEAL RING	4				
214	12B0965	000	O形圈	O-RING	4				
216	56A0559	000	弹簧支座(1)	SPRING HOLDER	4				
217	06B0337	000	垫圈	WASHER	4				
221	10B0175	000	弹簧	SPRING	4				
241	10B0176	000	弹簧	SPRING	4				
301	73A0089		连接块	CONNECTOR	1				
302	27A0518		压盘	PLATE	1				
312	03B1429		调整螺母	ADJUSTING NUT	1				
501	83A0581		胶套	BOOT	1				

11E0620 003 附属装置工作管路
ATTACHMENT WORK LINES

件号 ITEM	部件号 PART NO.	版本 VER	零件名称	PART NAME	数量 Q'TY	服务代码 S.C	适用机号 SERIAL NO.	互换性 IA	可替换零件号 REPLACEABLE
1	11E0620(A)		附属装置工作管路(A)	ATTACHMENT WORK LINES(A)	1	Z			
2	11E0620(B)		附属装置工作管路(B)	ATTACHMENT WORK LINES(B)	1	Z			
3	11E0620(C)		附属装置工作管路(C)	ATTACHMENT WORK LINES(C)	1	Z			

(BLANK PAGE)

11E0620(A)　附属装置工作管路(A)
ATTACHMENT WORK LINES(A)

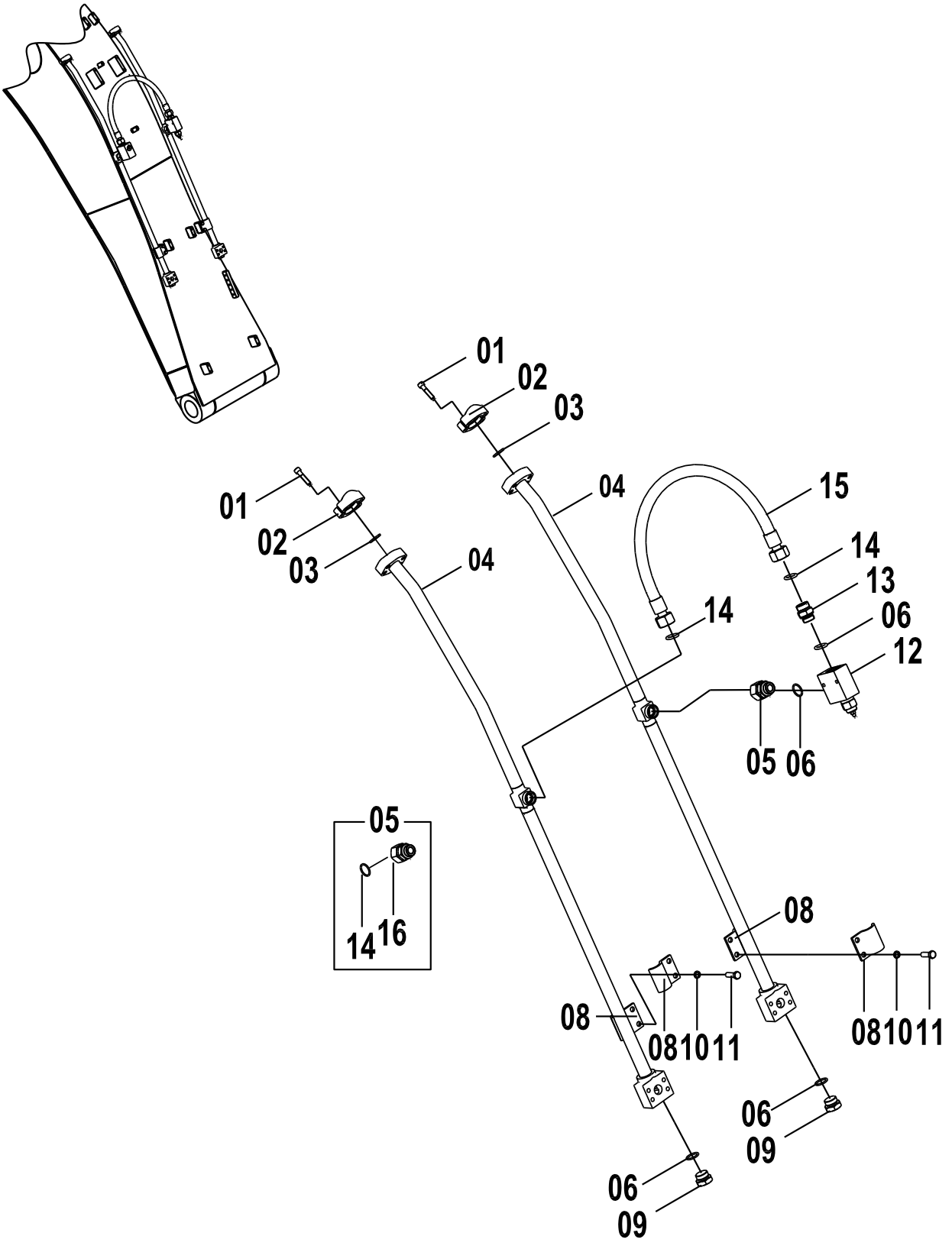

11E0620(A)　附属装置工作管路(A) ATTACHMENT WORK LINES(A)

件号 ITEM	部件号 PART NO.	版本 VER	零件名称	PART NAME	数量 Q'TY	服务代码 S.C	适用机号 SERIAL NO.	互换性 IA	可替换零件号 REPLACEABLE
01	04B0671	000	螺钉	SCREW	24				
02	04A0268	002	法兰压板	SPLIT FLANGE	12				
03	12B0445	002	O 形圈	O-RING	12				
04	02C0654	000	钢管总成	TUBE AS	2				
05	30C1295	000	接头	CONNECTOR	1				
06	12B0432	001	O 形圈	O-RING	4				
08	22A0585	000	管夹	CLAMP	12				
09	05A0083	001	螺塞	PLUG	2				
10	06B0008	000	垫圈	WASHER	20				
11	00B0427	000	螺栓	BOLT	12				
12	12C2222	001	溢流阀	RELIEF VALVE	1				
13	00A3503	002	接头	CONNECTOR	1				
14	12B1414	000	O 形圈	O-RING	4				
15	06C7419	000	软管总成	HOSE AS	1				

11E0620(B)　附属装置工作管路(B)
ATTACHMENT WORK LINES(B)

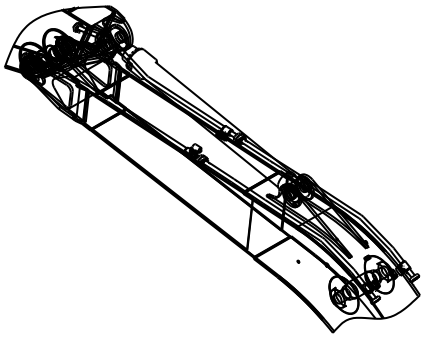

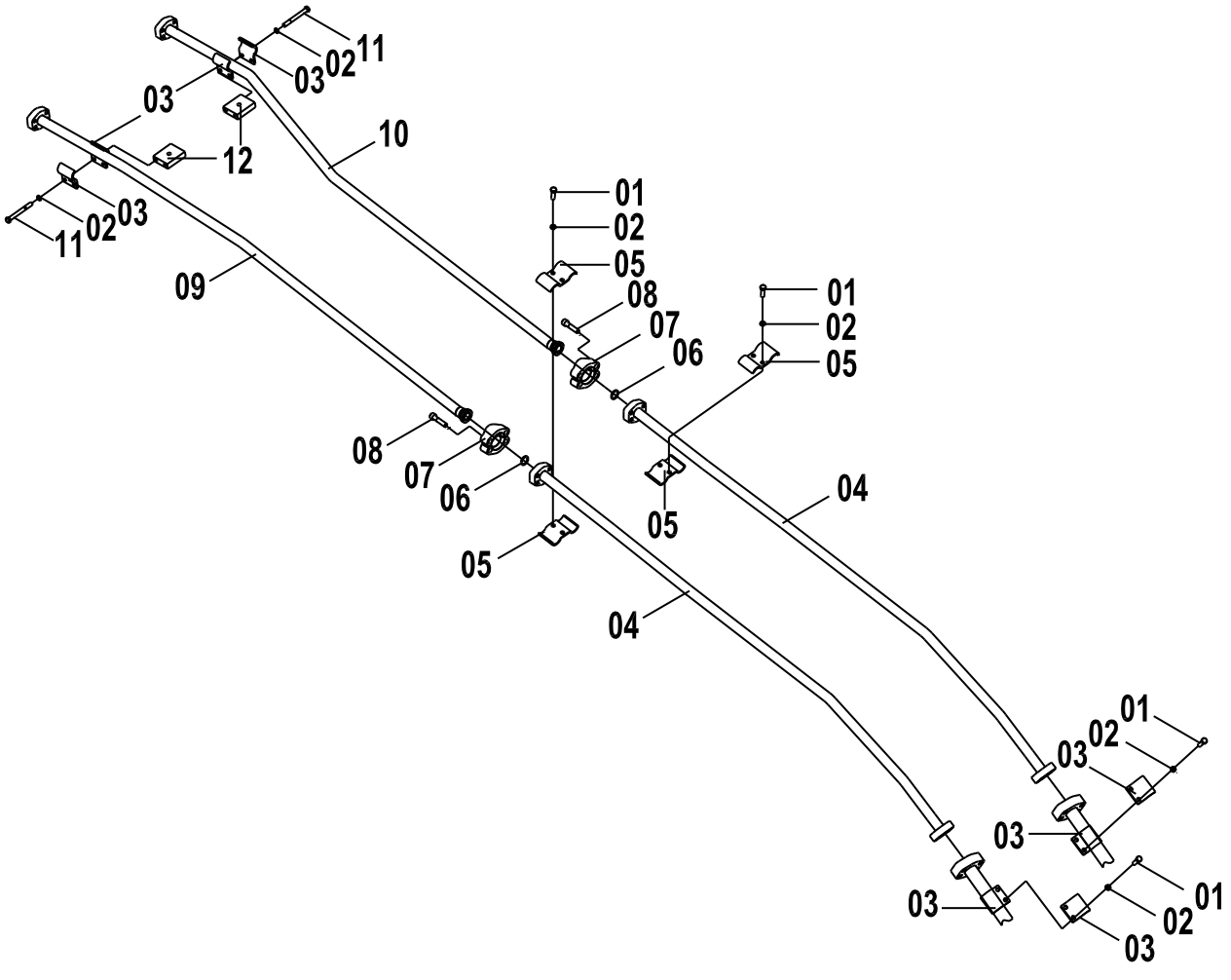

11E0620(B)　附属装置工作管路(B) ATTACHMENT WORK LINES(B)

件号 ITEM	部件号 PART NO.	版本 VER	零件名称	PART NAME	数量 Q'TY	服务代码 S.C	适用机号 SERIAL NO.	互换性 IA	可替换零件号 REPLACEABLE
01	00B0427	000	螺栓	BOLT	12				
02	06B0008	000	垫圈	WASHER	20				
03	22A0585	000	管夹	CLAMP	12				
04	02C0655	000	钢管总成	TUBE AS	2				
05	22A2757	000	管夹	CLAMP	4				
06	12B0445	002	O 形圈	O-RING	12				
07	04A0268	002	法兰压板	SPLIT FLANGE	12				
08	04B0671	000	螺钉	SCREW	16				
09	02C0657	000	钢管总成	TUBE AS	1				
10	02C0656	000	钢管总成	TUBE AS	1				
11	01B0481	000	螺栓	BOLT	4				
12	16A7670	000	垫块	BLOCK	2				

11E0620(C)　附属装置工作管路(C)
ATTACHMENT WORK LINES(C)

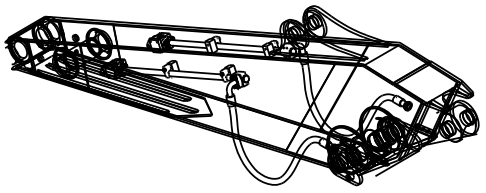

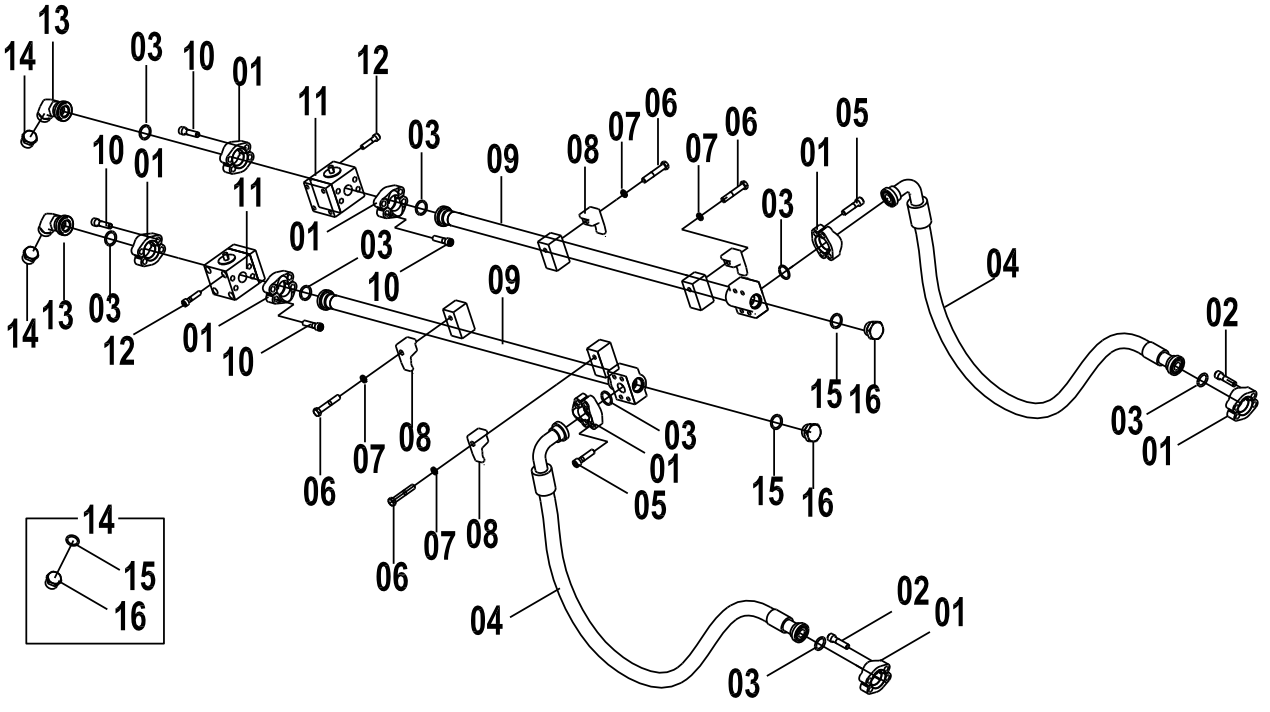

11E0620(C) 附属装置工作管路(C) ATTACHMENT WORK LINES(C)

件号 ITEM	部件号 PART NO.	版本 VER	零件名称	PART NAME	数量 Q'TY	服务代码 S.C	适用机号 SERIAL NO.	互换性 IA	可替换零件号 REPLACEABLE
01	04A0268	002	法兰压板	SPLIT FLANGE	12				
02	04B0671	000	螺钉	SCREW	16				
03	12B0445	002	O 形圈	O-RING	12				
04	07C1692	001	软管总成	HOSE AS	2				
05	04B0429	000	螺钉	SCREW	8				
06	01B0481	000	螺栓	BOLT	4				
07	06B0008	000	垫圈	WASHER	20				
08	72A0248	001	管夹	CLAMP	4				
09	02C0791	000	钢管总成	TUBE AS	2				
10	04B0703	000	螺钉	SCREW	16				
11	12C2117	001	截止阀	STOP VALVE	2				
12	04B0701	000	螺钉	SCREW	8			P	04B0972
12	04B0972	000	螺钉	SCREW	8				
13	01A2051	001	弯接头	ELBOW	2				
14	44C0083	001	螺堵	PLUG	2				
15	12B0432	001	O 形圈	O-RING	2				
16	53A0937	002	密封压盖	PACKING GLAND	2				

11E0933 001 附属装置工作管路
ATTACHMENT WORK LINES

件号 ITEM	部件号 PART NO.	版本 VER	零件名称	PART NAME	数量 Q'TY	服务代码 S.C	适用机号 SERIAL NO.	互换性 IA	可替换零件号 REPLACEABLE
1	11E0933(A)		附属装置工作管路(A)	ATTACHMENT WORK LINES(A)	1	Z			
2	11E0933(B)		附属装置工作管路(B)	ATTACHMENT WORK LINES(B)	1	Z			
3	11E0933(C)		附属装置工作管路(C)	ATTACHMENT WORK LINES(C)	1	Z			

(BLANK PAGE)

11E0933(A)　附属装置工作管路(A)
ATTACHMENT WORK LINES(A)

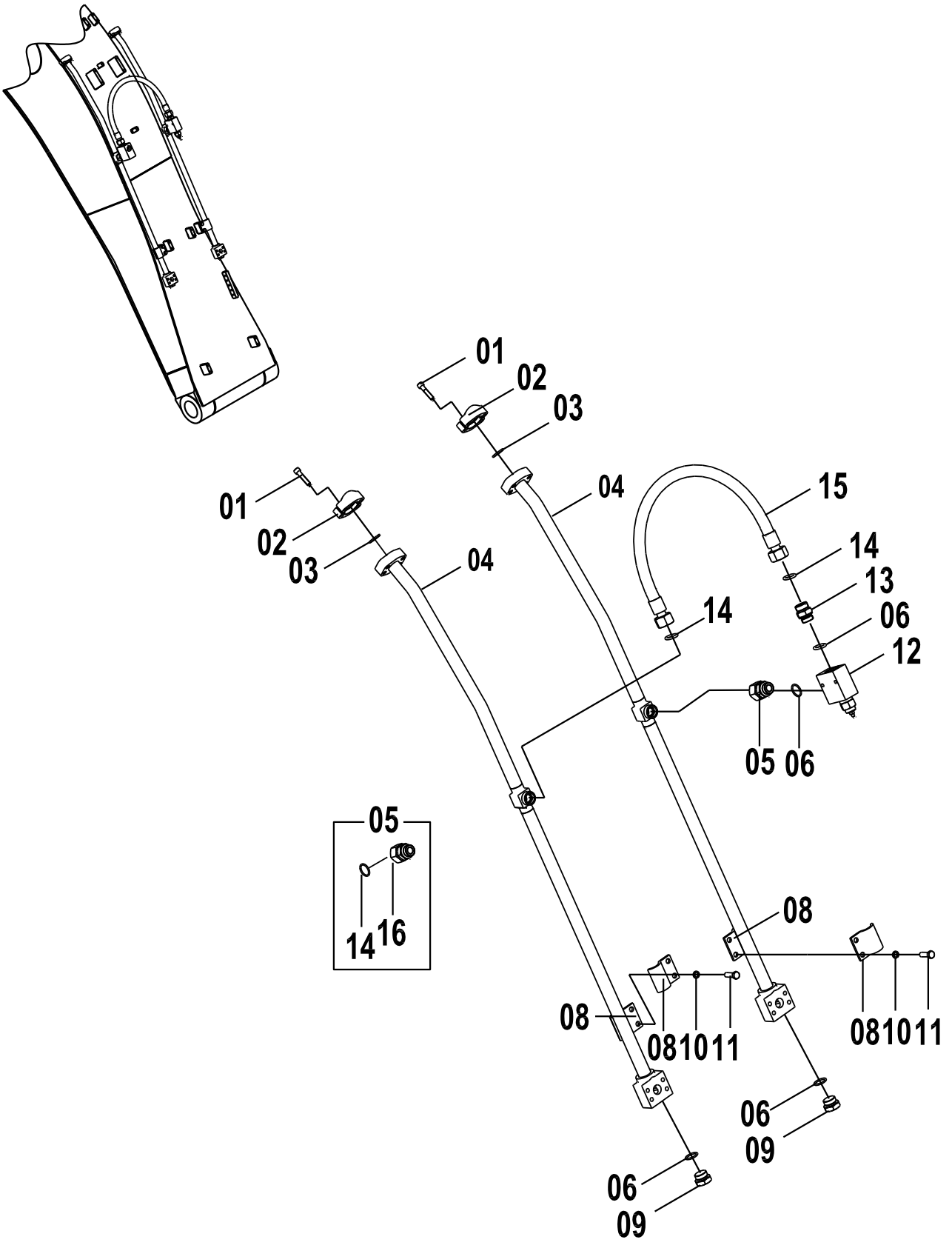

11E0933(A)　附属装置工作管路(A) ATTACHMENT WORK LINES(A)

件号 ITEM	部件号 PART NO.	版本 VER	零件名称	PART NAME	数量 Q'TY	服务代码 S.C	适用机号 SERIAL NO.	互换性 IA	可替换零件号 REPLACEABLE
01	04B0671	000	螺钉	SCREW	24				
02	04A0268	002	法兰压板	SPLIT FLANGE	12				
03	12B0445	002	O 形圈	O-RING	12				
04	02C0654	000	钢管总成	TUBE AS	2				
05	30C1295	000	接头	CONNECTOR	1				
06	12B0432	001	O 形圈	O-RING	4				
08	22A0585	000	管夹	CLAMP	12				
09	05A0083	001	螺塞	PLUG	2				
10	06B0008	000	垫圈	WASHER	20				
11	00B0427	000	螺栓	BOLT	12				
12	12C2222	001	溢流阀	RELIEF VALVE	1				
13	00A3503	002	接头	CONNECTOR	1				
14	12B1414	000	O 形圈	O-RING	4				
15	06C7419	000	软管总成	HOSE AS	1				

11E0933(B)　附属装置工作管路(B)
ATTACHMENT WORK LINES(B)

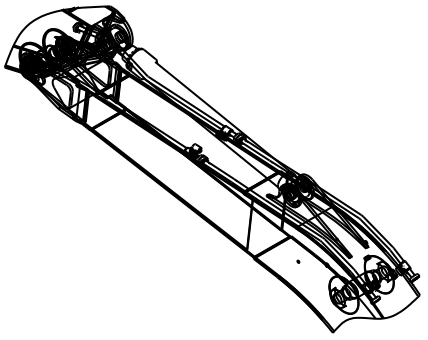

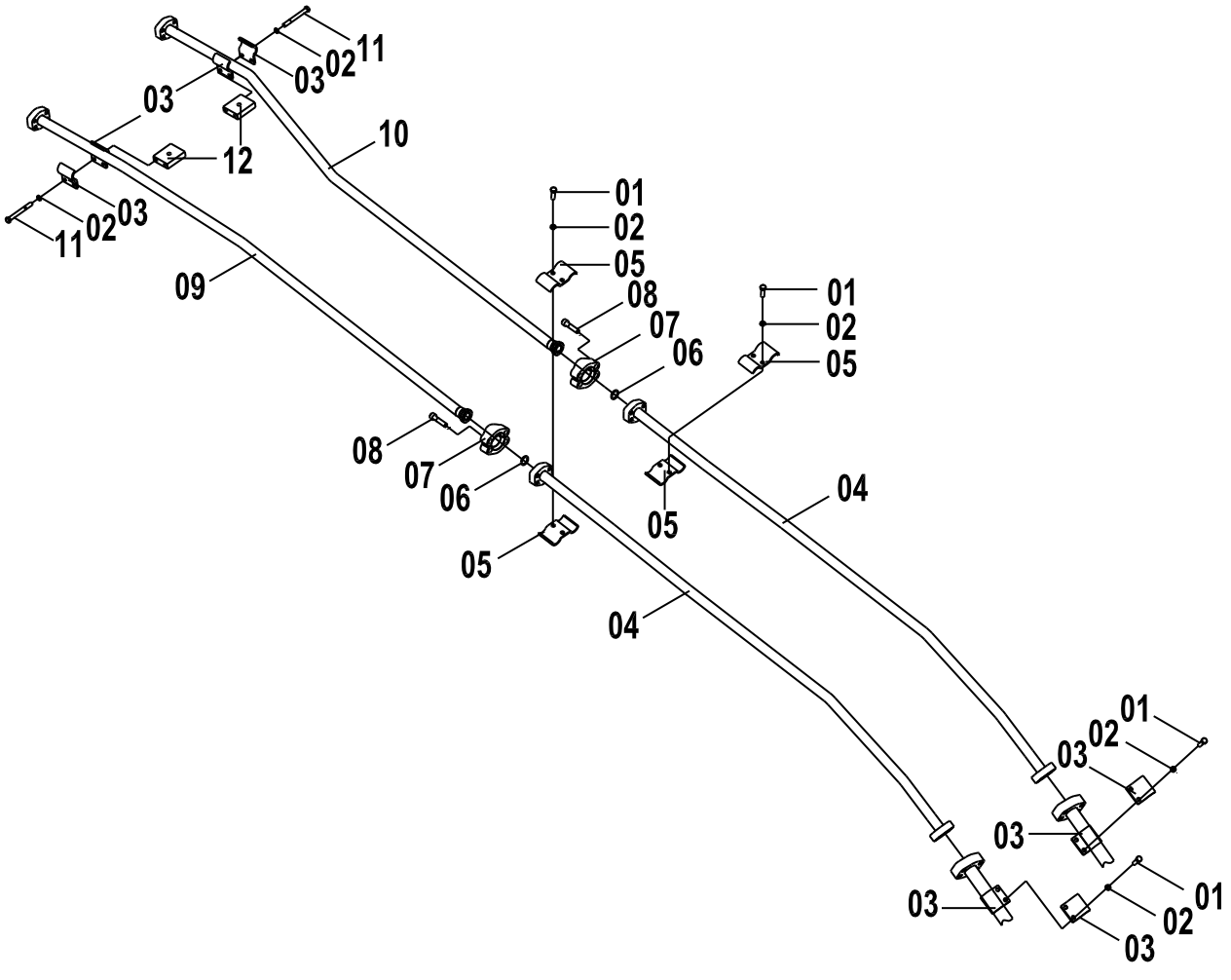

11E0933(B)　附属装置工作管路(B) ATTACHMENT WORK LINES(B)

件号 ITEM	部件号 PART NO.	版本 VER	零件名称	PART NAME	数量 Q'TY	服务代码 S.C	适用机号 SERIAL NO.	互换性 IA	可替换零件号 REPLACEABLE
01	00B0427	000	螺栓	BOLT	12				
02	06B0008	000	垫圈	WASHER	20				
03	22A0585	000	管夹	CLAMP	12				
04	02C0655	000	钢管总成	TUBE AS	2				
05	22A2757	000	管夹	CLAMP	4				
06	12B0445	002	O 形圈	O-RING	12				
07	04A0268	002	法兰压板	SPLIT FLANGE	12				
08	04B0671	000	螺钉	SCREW	16				
09	02C0657	000	钢管总成	TUBE AS	1				
10	02C0656	000	钢管总成	TUBE AS	1				
11	01B0481	000	螺栓	BOLT	4				
12	16A7670	000	垫块	BLOCK	2				

11E0933(C)　附属装置工作管路(C)
ATTACHMENT WORK LINES(C)

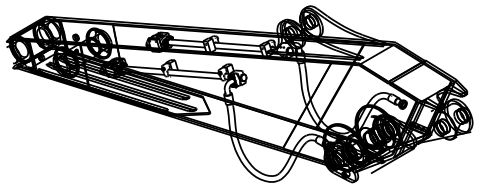

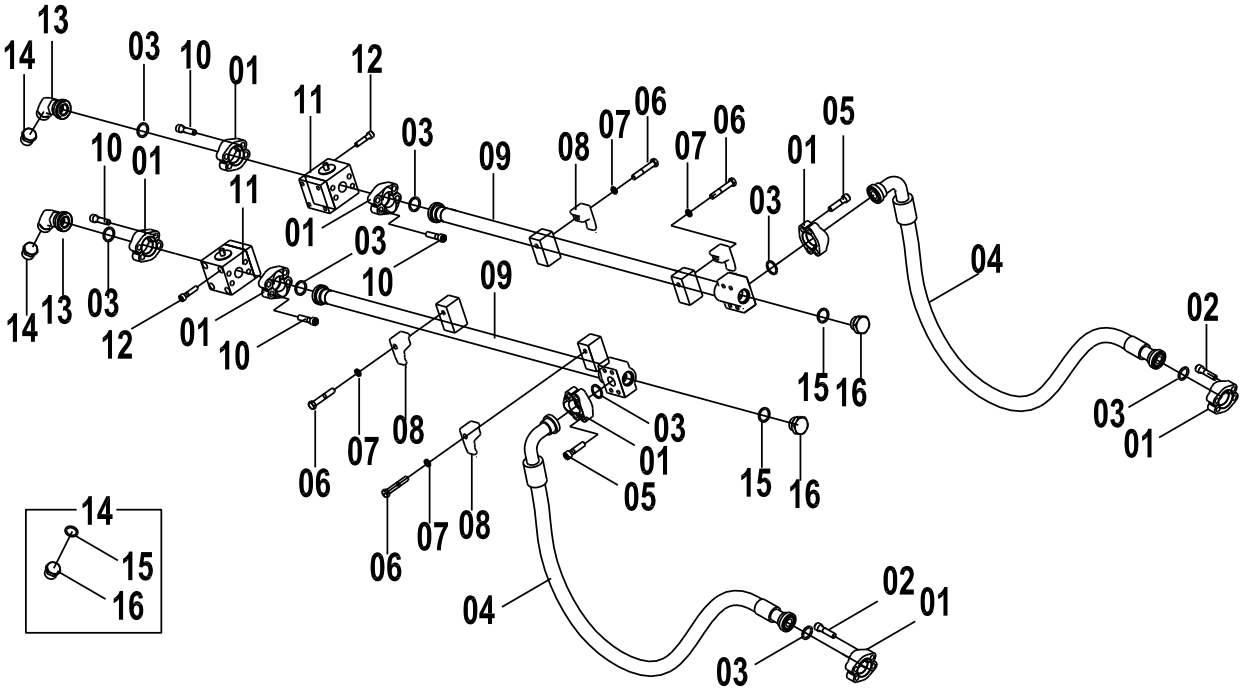

11E0933(C) 附属装置工作管路(C) ATTACHMENT WORK LINES(C)

件号 ITEM	部件号 PART NO.	版本 VER	零件名称	PART NAME	数量 Q'TY	服务代码 S.C	适用机号 SERIAL NO.	互换性 IA	可替换零件号 REPLACEABLE
01	04A0268	002	法兰压板	SPLIT FLANGE	12				
02	04B0671	000	螺钉	SCREW	16				
03	12B0445	002	O 形圈	O-RING	12				
04	07C1692	001	软管总成	HOSE AS	2				
05	04B0429	000	螺钉	SCREW	8				
06	01B0481	000	螺栓	BOLT	4				
07	06B0008	000	垫圈	WASHER	20				
08	72A0248	001	管夹	CLAMP	4				
09	02C1430	000	钢管总成	TUBE AS	2				
10	04B0703	000	螺钉	SCREW	16				
11	12C2117	001	截止阀	STOP VALVE	2				
12	04B0701	000	螺钉	SCREW	8			P	04B0972
12	04B0972	000	螺钉	SCREW	8				
13	01A2051	001	弯接头	ELBOW	2				
14	44C0083	001	螺堵	PLUG	2				
15	12B0432	001	O 形圈	O-RING	2				
16	53A0937	002	密封压盖	PACKING GLAND	2				

11E1256 000 附属装置工作管路
ATTACHMENT WORK LINES

件号 ITEM	部件号 PART NO.	版本 VER	零件名称	PART NAME	数量 Q'TY	服务代码 S.C	适用机号 SERIAL NO.	互换性 IA	可替换零件号 REPLACEABLE
1	11E1256(A)		附属装置工作管路(A)	ATTACHMENT WORK LINES(A)	1				
2	11E1256(B)		附属装置工作管路(B)	ATTACHMENT WORK LINES(B)	1				
3	11E1256(C)		附属装置工作管路(C)	ATTACHMENT WORK LINES(C)	1				

(BLANK PAGE)

11E1256(A)　附属装置工作管路(A)
ATTACHMENT WORK LINES(A)

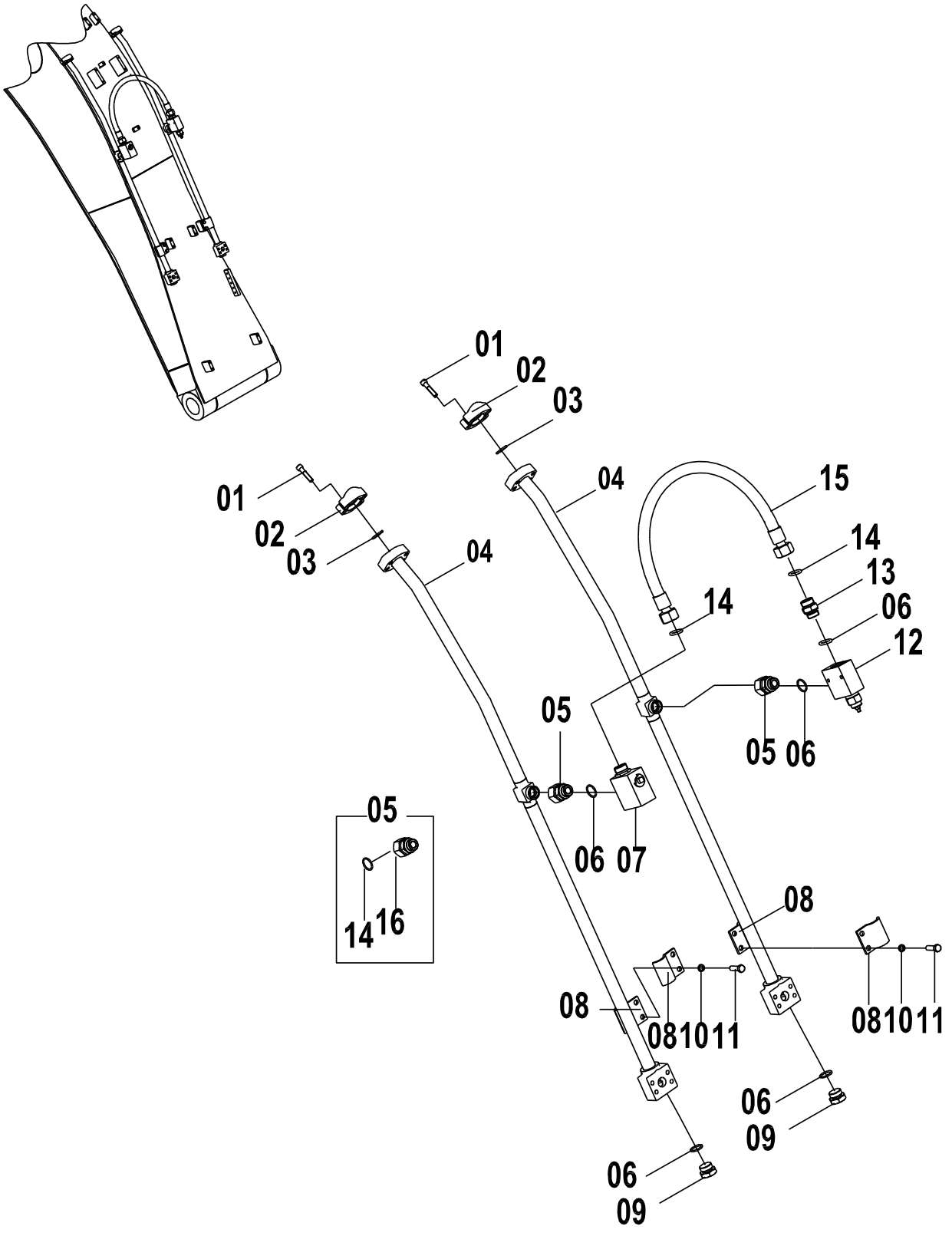

11E1256(A)　附属装置工作管路(A) ATTACHMENT WORK LINES(A)

件号 ITEM	部件号 PART NO.	版本 VER	零件名称	PART NAME	数量 Q'TY	服务代码 S.C	适用机号 SERIAL NO.	互换性 IA	可替换零件号 REPLACEABLE
01	04B0671	000	螺钉	SCREW	24				
02	04A0268	002	法兰压板	SPLIT FLANGE	12				
03	12B0445	002	O 形圈	O-RING	12				
04	02C1697	000	钢管总成	TUBE AS	2				
05	30C1295	000	接头	CONNECTOR	2				
06	12B0432	001	O 形圈	O-RING	4				
07	12C2388	000	截止阀	STOP VALVE	1				
08	22A0585	000	管夹	CLAMP	12				
09	05A0083	001	螺塞	PLUG	2				
10	06B0008	000	垫圈	WASHER	20				
11	00B0427	000	螺栓	BOLT	12				
12	12C2222	001	溢流阀	RELIEF VALVE	1				
13	00A3503	002	接头	CONNECTOR	1				
14	12B1414	000	O 形圈	O-RING	4				
15	06C7356	000	软管总成	HOSE AS	1				
16	01A2493	000	接头	CONNECTOR	2				

11E1256(B)　附属装置工作管路(B)
ATTACHMENT WORK LINES(B)

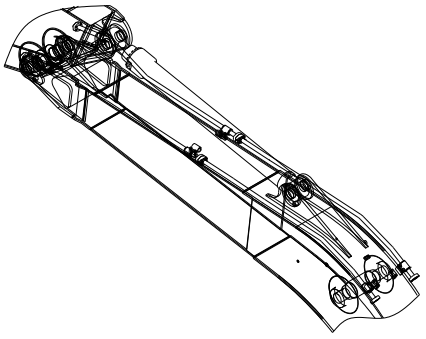

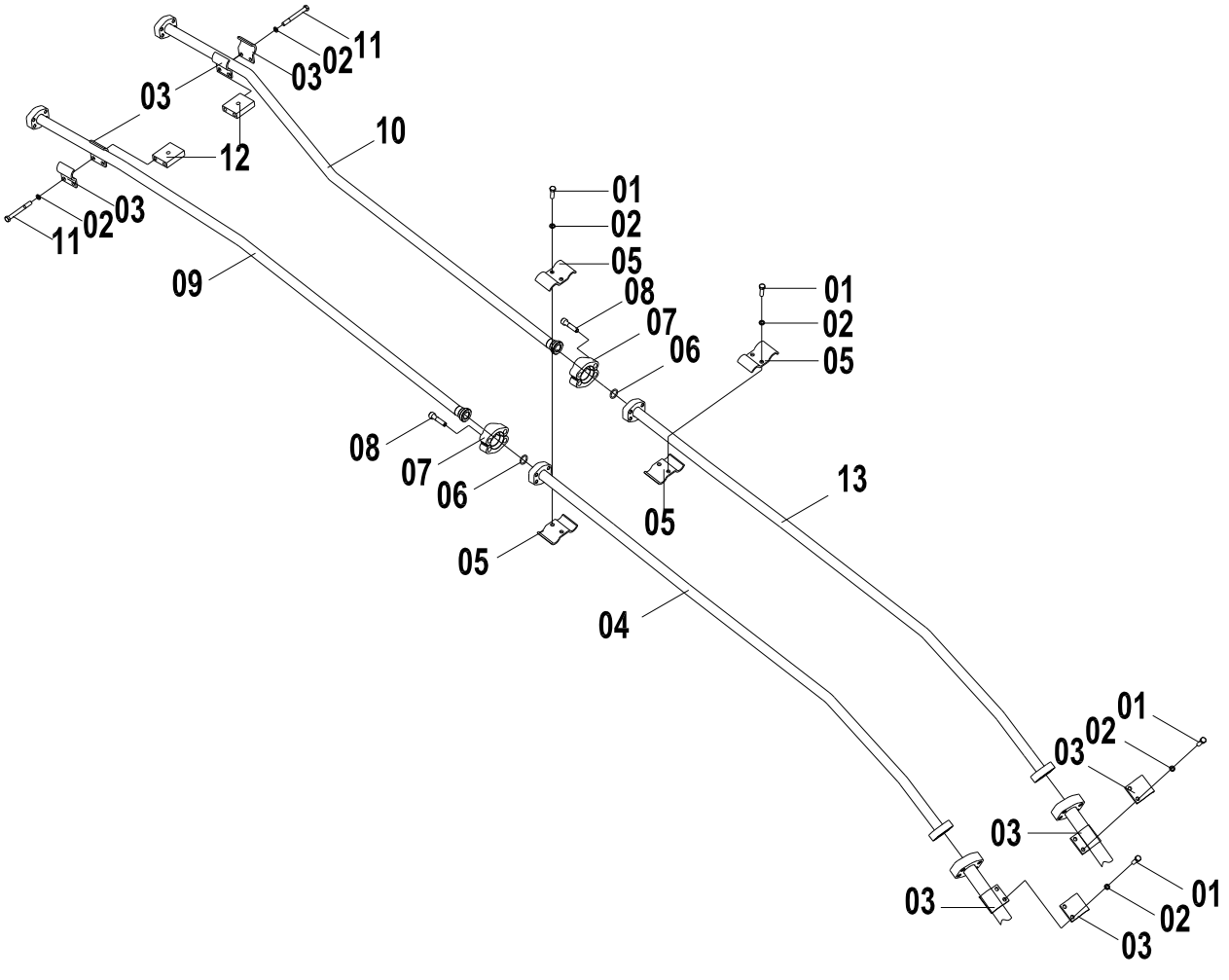

11E1256(B)　附属装置工作管路(B) ATTACHMENT WORK LINES(B)

件号 ITEM	部件号 PART NO.	版本 VER	零件名称	PART NAME	数量 Q'TY	服务代码 S.C	适用机号 SERIAL NO.	互换性 IA	可替换零件号 REPLACEABLE
01	00B0427	000	螺栓	BOLT	12				
02	06B0008	000	垫圈	WASHER	20				
03	22A0585	000	管夹	CLAMP	12				
04	02C1700	000	钢管总成	TUBE AS	1				
05	22A0495	000	管夹	CLAMP	4				
06	12B0445	002	O 形圈	O-RING	12				
07	04A0268	002	法兰压板	SPLIT FLANGE	12				
08	04B0671	000	螺钉	SCREW	16				
09	02C1703	000	钢管总成	TUBE AS	1				
11	01B0481	000	螺栓	BOLT	4				
12	16A7670	000	垫块	BLOCK	2				
13	02C1698	000	钢管总成	TUBE AS	1				

11E1256(C)　附属装置工作管路(C)
ATTACHMENT WORK LINES(C)

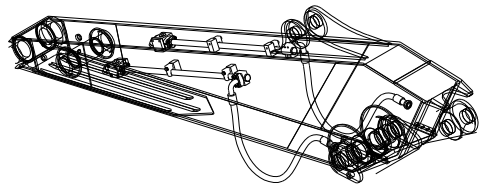

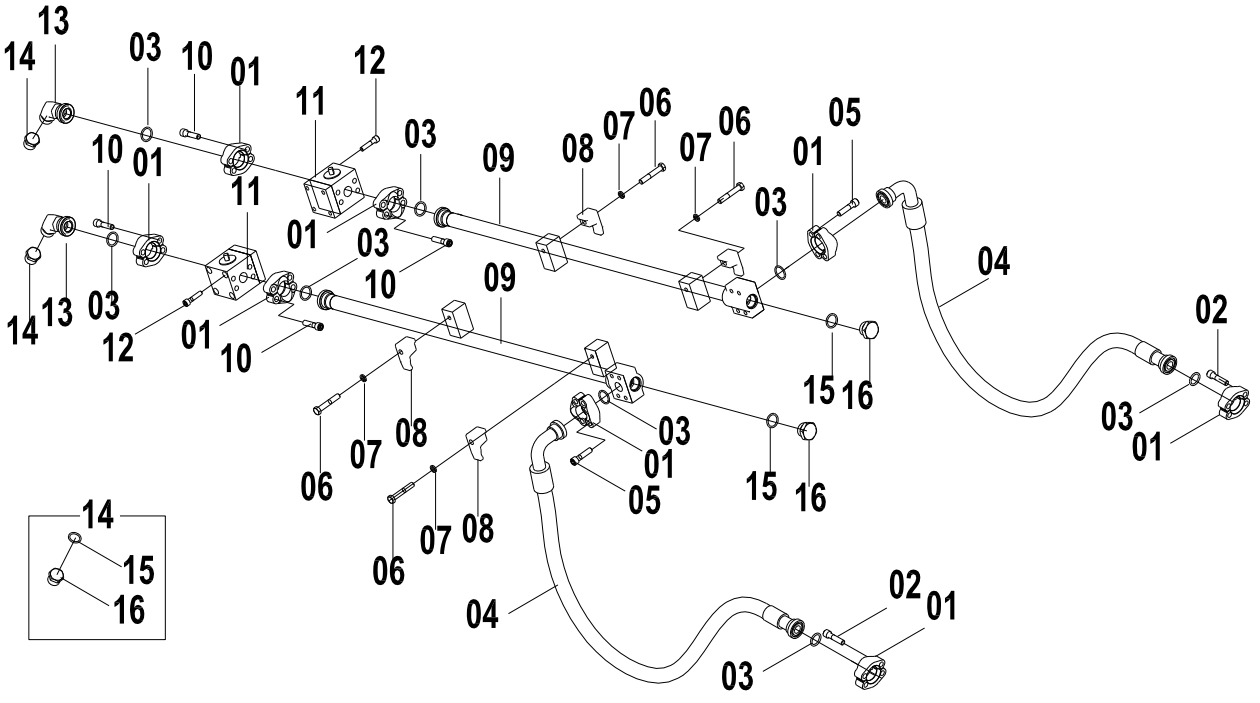

11E1256(C)　附属装置工作管路(C) ATTACHMENT WORK LINES(C)

件号 ITEM	部件号 PART NO.	版本 VER	零件名称	PART NAME	数量 Q'TY	服务代码 S.C	适用机号 SERIAL NO.	互换性 IA	可替换零件号 REPLACEABLE
01	04A0268	002	法兰压板	SPLIT FLANGE	12				
02	04B0671	000	螺钉	SCREW	16				
03	12B0445	002	O 形圈	O-RING	12				
04	07C1692	001	软管总成	HOSE AS	2				
05	04B0429	000	螺钉	SCREW	8				
06	01B0481	000	螺栓	BOLT	4				
07	06B0008	000	垫圈	WASHER	20				
08	72A0248	001	管夹	CLAMP	4				
09	02C0791	000	钢管总成	TUBE AS	2				
10	04B0703	000	螺钉	SCREW	16				
11	12C2117	001	截止阀	STOP VALVE	2				
12	04B0972	000	螺钉	SCREW	8				
13	01A2051	001	弯接头	ELBOW	2				
14	44C0083	001	螺堵	PLUG	2				
15	12B0432	001	O 形圈	O-RING	2				
16	53A0937	002	密封压盖	CAP	2				

11E0487 005 附属装置工作管路
ATTACHMENT WORK LINES

件号 ITEM	部件号 PART NO.	版本 VER	零件名称	PART NAME	数量 Q'TY	服务代码 S.C	适用机号 SERIAL NO.	互换性 IA	可替换零件号 REPLACEABLE
01	11E0487(A)		附属装置工作管路(A)	ATTACHMENT WORK LINES(A)	1	Z			
02	11E0487(B)		附属装置工作管路(B)	ATTACHMENT WORK LINES(B)	1	Z			
03	11E0487(C)		附属装置工作管路(C)	ATTACHMENT WORK LINES(C)	1	Z			

(BLANK PAGE)

11E0487(A)　附属装置工作管路(A)
ATTACHMENT WORK LINES(A)

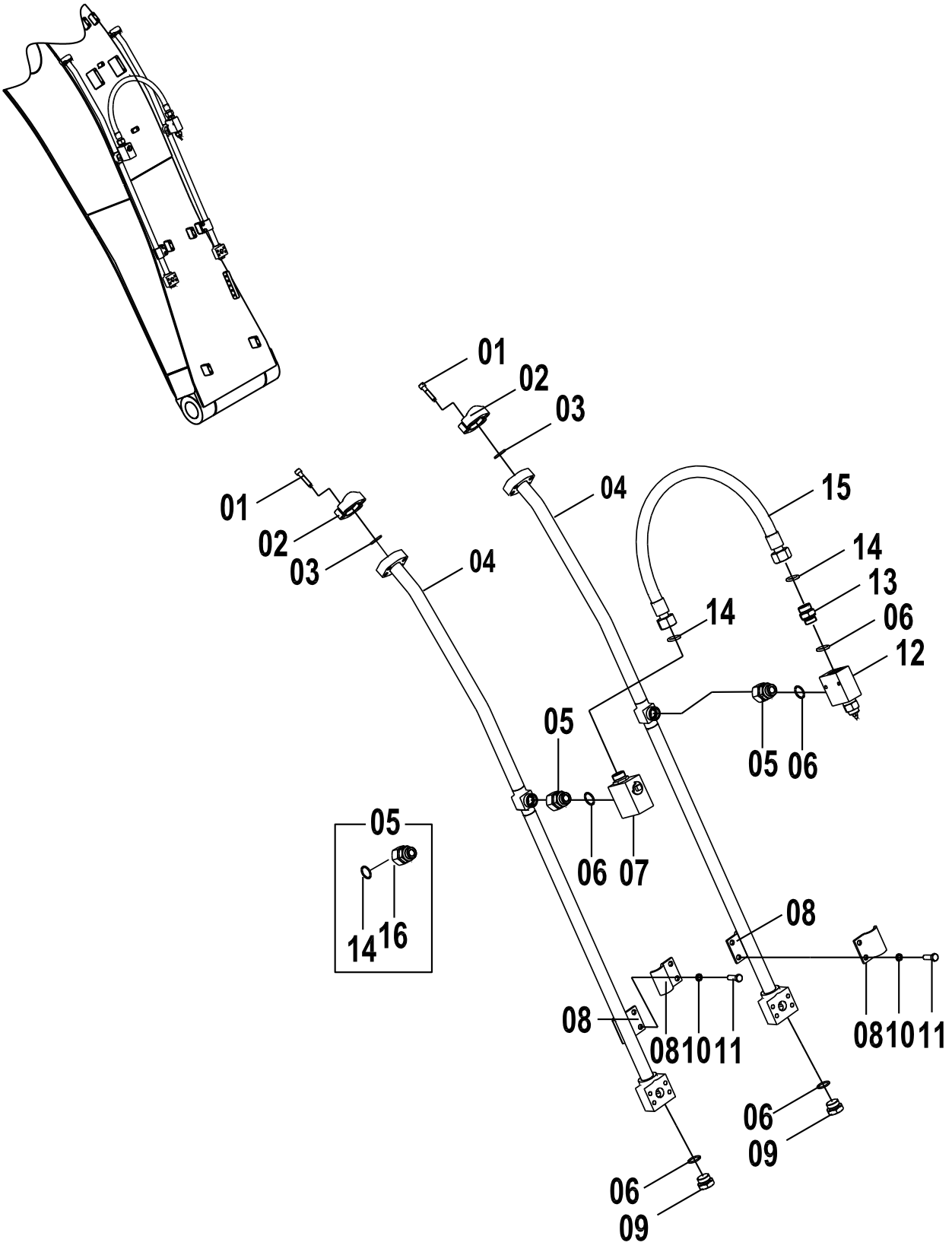

11E0487(A) 附属装置工作管路(A) ATTACHMENT WORK LINES(A)

件号 ITEM	部件号 PART NO.	版本 VER	零件名称	PART NAME	数量 Q'TY	服务代码 S.C	适用机号 SERIAL NO.	互换性 IA	可替换零件号 REPLACEABLE
01	04B0671	000	螺钉	SCREW	24				
02	04A0268	002	法兰压板	SPLIT FLANGE	12				
03	12B0445	002	O 形圈	O-RING	12				
04	02C0654	000	钢管总成	TUBE AS	2				
05	30C1295	000	接头	CONNECTOR	2				
06	12B0432	001	O 形圈	O-RING	4				
07	12C2388	000	截止阀	STOP VALVE	1				
08	22A0585	000	管夹	CLAMP	12				
09	05A0083	001	螺塞	PLUG	2				
10	06B0008	000	垫圈	WASHER	20				
11	00B0427	000	螺栓	BOLT	12				
12	12C2222	001	溢流阀	RELIEF VALVE	1				
13	00A3503	002	接头	CONNECTOR	1				
14	12B1414	000	O 形圈	O-RING	4				
15	06C7356	000	软管总成	HOSE AS	1				
16	01A2493	000	接头	CONNECTOR	2				

11E0487(B)　附属装置工作管路(B)
ATTACHMENT WORK LINES(B)

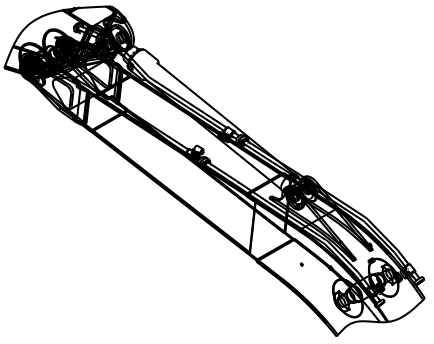

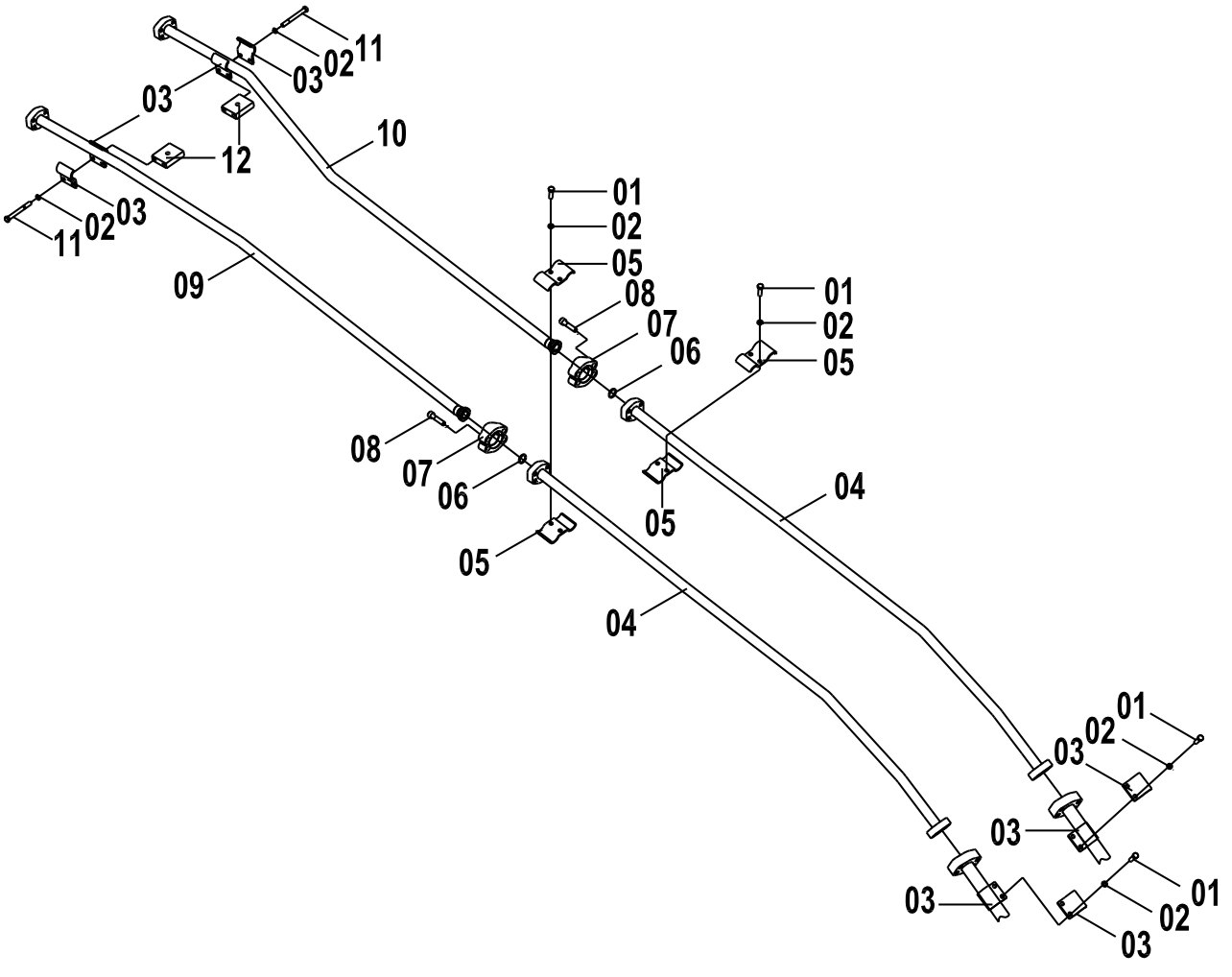

11E0487(B)　附属装置工作管路(B) ATTACHMENT WORK LINES(B)

件号 ITEM	部件号 PART NO.	版本 VER	零件名称	PART NAME	数量 Q'TY	服务代码 S.C	适用机号 SERIAL NO.	互换性 IA	可替换零件号 REPLACEABLE
01	00B0427	000	螺栓	BOLT	12				
02	06B0008	000	垫圈	WASHER	20				
03	22A0585	000	管夹	CLAMP	12				
04	02C0655	000	钢管总成	TUBE AS	2				
05	22A2757	000	管夹	CLAMP	4				
06	12B0445	002	O 形圈	O-RING	12				
07	04A0268	002	法兰压板	SPLIT FLANGE	12				
08	04B0671	000	螺钉	SCREW	16				
09	02C0657	000	钢管总成	TUBE AS	1				
10	02C0656	000	钢管总成	TUBE AS	1				
11	01B0481	000	螺栓	BOLT	4				
12	16A7670	000	垫块	BLOCK	2				
L									

11E0487(C)　附属装置工作管路(C)
ATTACHMENT WORK LINES(C)

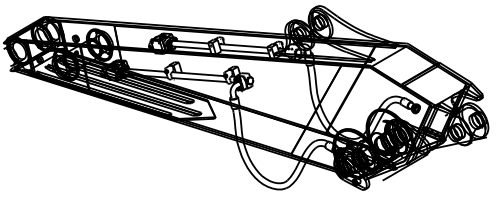

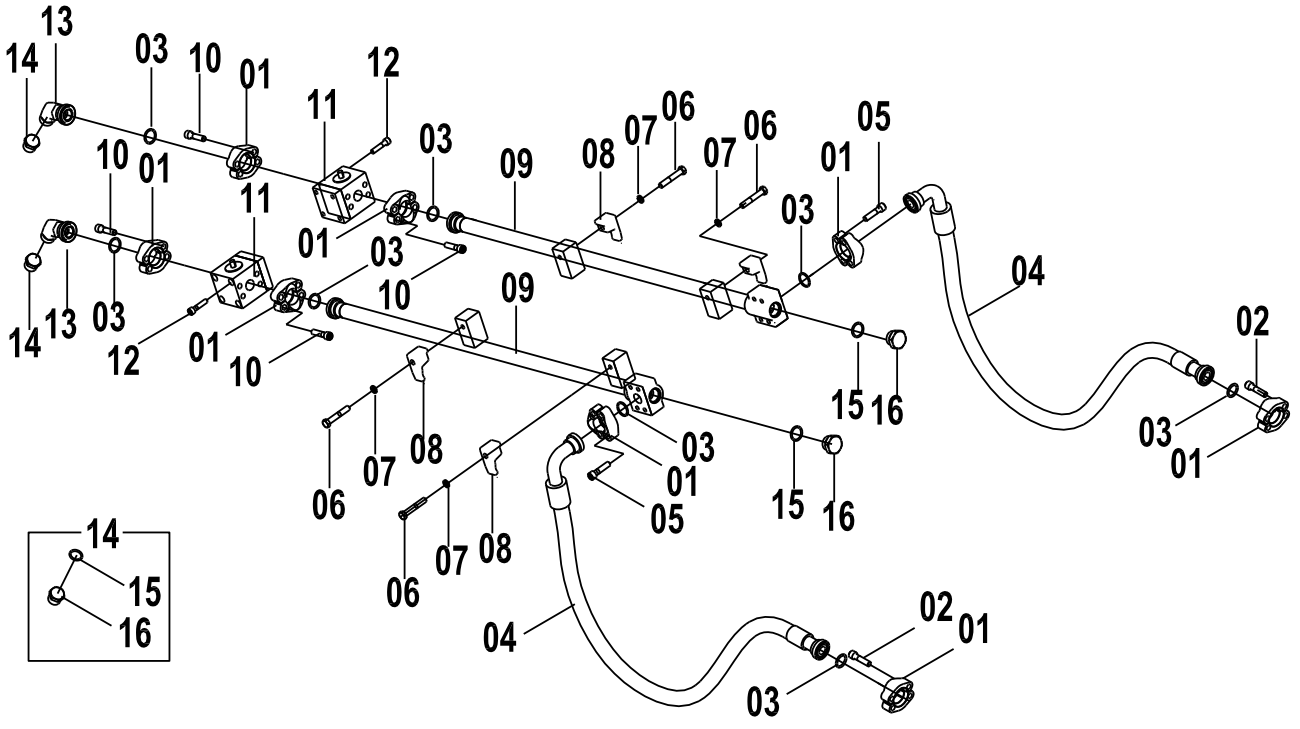

11E0487(C)　附属装置工作管路(C) ATTACHMENT WORK LINES(C)

件号 ITEM	部件号 PART NO.	版本 VER	零件名称	PART NAME	数量 Q'TY	服务代码 S.C	适用机号 SERIAL NO.	互换性 IA	可替换零件号 REPLACEABLE
01	04A0268	002	法兰压板	SPLIT FLANGE	12				
02	04B0671	000	螺钉	SCREW	16				
03	12B0445	002	O 形圈	O-RING	12				
04	07C1692	001	软管总成	HOSE AS	2				
05	04B0429	000	螺钉	SCREW	8				
06	01B0481	000	螺栓	BOLT	4				
07	06B0008	000	垫圈	WASHER	20				
08	72A0248	001	管夹	CLAMP	4				
09	02C0791	000	钢管总成	TUBE AS	2				
10	04B0703	000	螺钉	SCREW	16				
11	12C2117	001	截止阀	STOP VALVE	2				
12	04B0701	000	螺钉	SCREW	8				
13	01A2051	001	弯接头	ELBOW	2				
14	44C0083	001	螺堵	PLUG	2				
15	12B0432	001	O 形圈	O-RING	2				
16	53A0937	002	密封压盖	CAP	2				

12E0318 000 快速连接器控制管路
QUICK CONNECTOR CONTROL LINES

件号 ITEM	部件号 PART NO.	版本 VER	零件名称	PART NAME	数量 Q'TY	服务代码 S.C	适用机号 SERIAL NO.	互换性 IA	可替换零件号 REPLACEABLE
1	12E0318(A)		快速连接器控制管路(A)	QUICK CONNECTOR CONTROL LINES(A)	1				
2	12E0318(B)		快速连接器控制管路(B)	QUICK CONNECTOR CONTROL LINES(B)	1				

(BLANK PAGE)

12E0318(A)　快速连接器控制管路(A)
QUICK CONNECTOR CONTROL LINES(A)

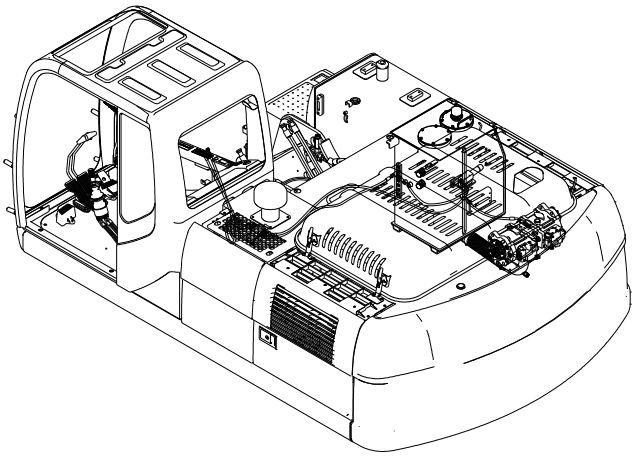

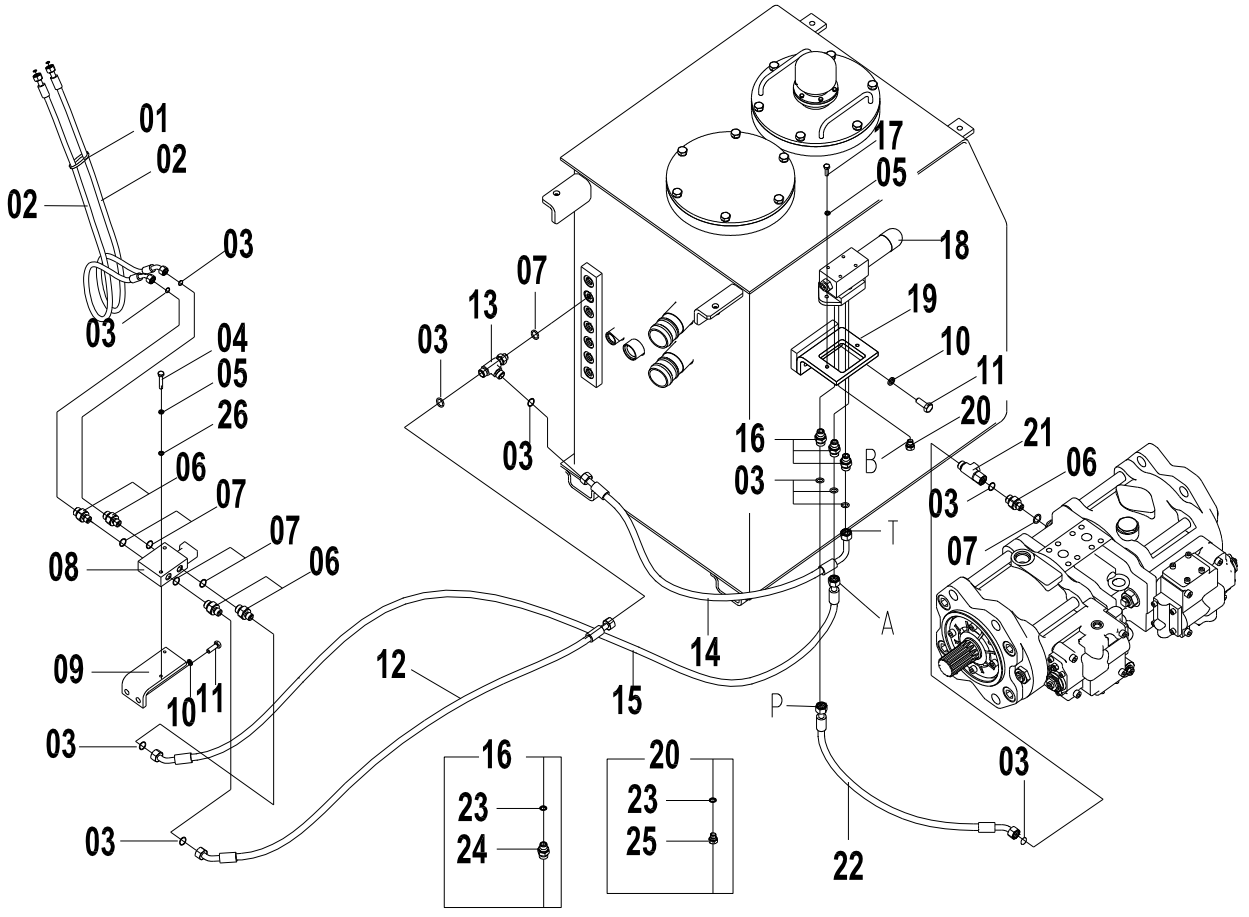

12E0318(A) 快速连接器控制管路(A) QUICK CONNECTOR CONTROL LINES(A)

件号 ITEM	部件号 PART NO.	版本 VER	零件名称	PART NAME	数量 Q'TY	服务代码 S.C	适用机号 SERIAL NO.	互换性 IA	可替换零件号 REPLACEABLE
01	37B0004	001	尼龙扎带	NYLON STRAP	5				
02	05C2635	000	软管总成	HOSE AS	2				
03	12B1405	000	O 形圈	O-RING	33				
04	00B0070	000	螺栓	BOLT	2				
05	06B0003	000	垫圈	WASHER	2				
06	00A3491	002	接头	CONNECTOR	15				
07	12B0428	002	O 形圈	O-RING	18				
08	12C0370	000	SQ08 快速连接器电磁阀	SOLENOID VALVE	1				
09	23A9776	000	弯板	PLATE	1				
10	06B0002	000	垫圈	WASHER	3				
11	00B0012	000	螺栓	BOLT	4				
12	05C2636	000	软管总成	HOSE AS	1				
13	32C0408	002	三通接头	TEE	1				
14	05C2638	000	软管总成	HOSE AS	1				
15	05C2637	000	软管总成	HOSE AS	1				
16	30C1234	000	接头	CONNECTOR	3				
17	00B0010	000	螺栓	BOLT	2				
18	12C0646	001	减压阀	PRESSURE REDUCING VALVE	1				
19	23A6109	000	弯板	PLATE	1				
20	30C1240	000	螺塞组件	PLUG AS	1				
21	32C0411	000	三通接头	TEE CONNECTOR	1				
22	05C2837		软管总成	HOSE AS	1				
23	12B1473	000	密封圈	SEAL RING	1				
24	00A4139	000	接头	CONNECTOR	3				
25	05A0717	000	螺塞	PLUG	1				
26	06B0005	000	垫圈	WASHER	2				

12E0318(B)　快速连接器控制管路(B)
QUICK CONNECTOR CONTROL LINES(B)

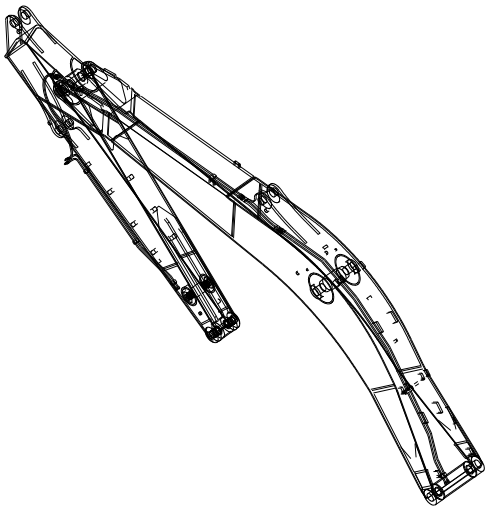

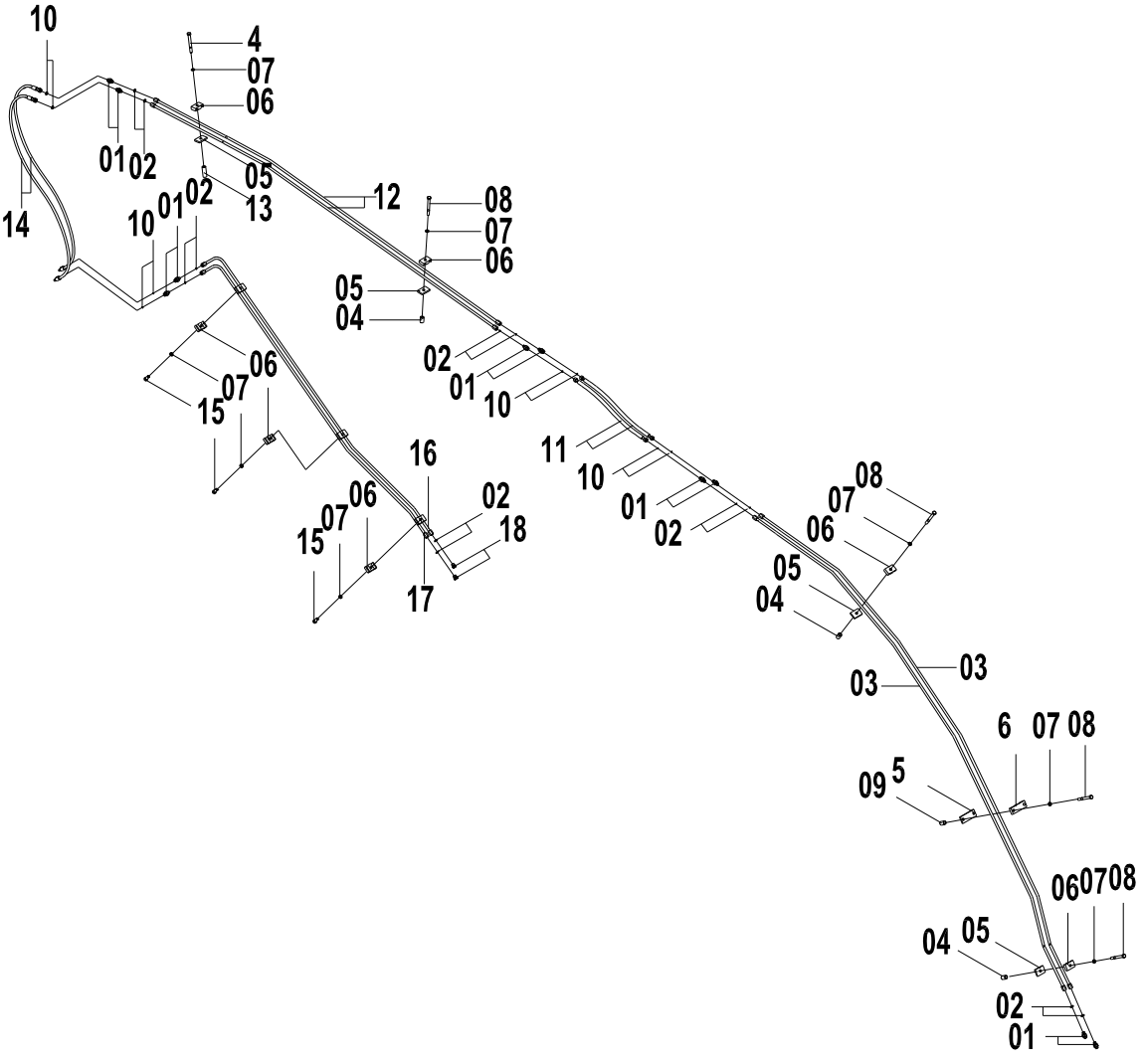

12E0318(B) 快速连接器控制管路(B) QUICK CONNECTOR CONTROL LINES(B)

件号 ITEM	部件号 PART NO.	版本 VER	零件名称	PART NAME	数量 Q'TY	服务代码 S.C	适用机号 SERIAL NO.	互换性 IA	可替换零件号 REPLACEABLE
01	00A3491	002	接头	CONNECTOR	15				
02	12B0428	002	O形圈	O-RING	18				
03	10D9872	000	钢管总成	TUBE AS	2				
04	55A2689	000	套筒	BUSH	3				
05	13A1104	000	压板	PLATE	4				
06	15A1135	000	压板	PLATE	7				
07	06B0008	000	垫圈	WASHER	9				
08	01B0482		螺栓	BOLT	5				
10	12B1405	000	O形圈	O-RING	9				
11	05C5394	000	软管总成	HOSE AS	2				
12	10D9873	000	钢管总成	TUBE AS	2				
13	55A5677	000	套筒	SOCKET	1				
14	05C2678	000	软管总成	HOSE AS	2				
15	00B0427	000	螺栓	BOLT	3				
16	10D1318	000	钢管	PIPE	1				
17	10D1315	000	钢管	PIPE	1				
18	05A0075	001	螺塞	PLUG	2				

12E0266 000 快速连接器控制管路
QUICK CONNECTOR CONTROL LINES

件号 ITEM	部件号 PART NO.	版本 VER	零件名称	PART NAME	数量 Q'TY	服务代码 S.C	适用机号 SERIAL NO.	互换性 IA	可替换零件号 REPLACEABLE
	12E0266(A) 12E0266(B)		快速连接器控制管路(A) 快速连接器控制管路(B)	QUICK CONNECTOR CONTROL LINES(A) QUICK CONNECTOR CONTROL LINES(B)					

(BLANK PAGE)

12E0266(A)　快速连接器控制管路(A)
QUICK CONNECTOR CONTROL LINES(A)

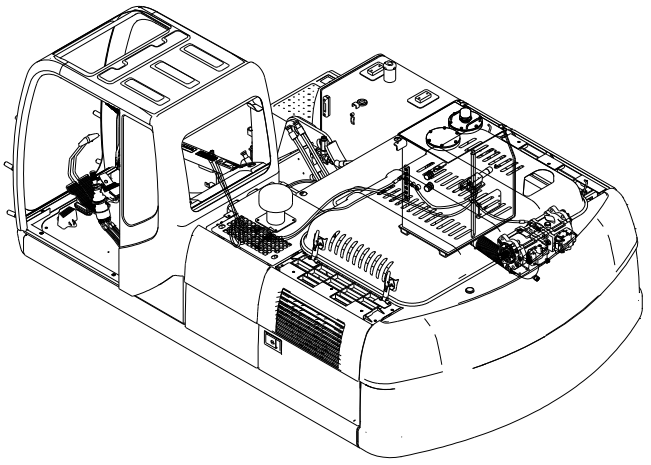

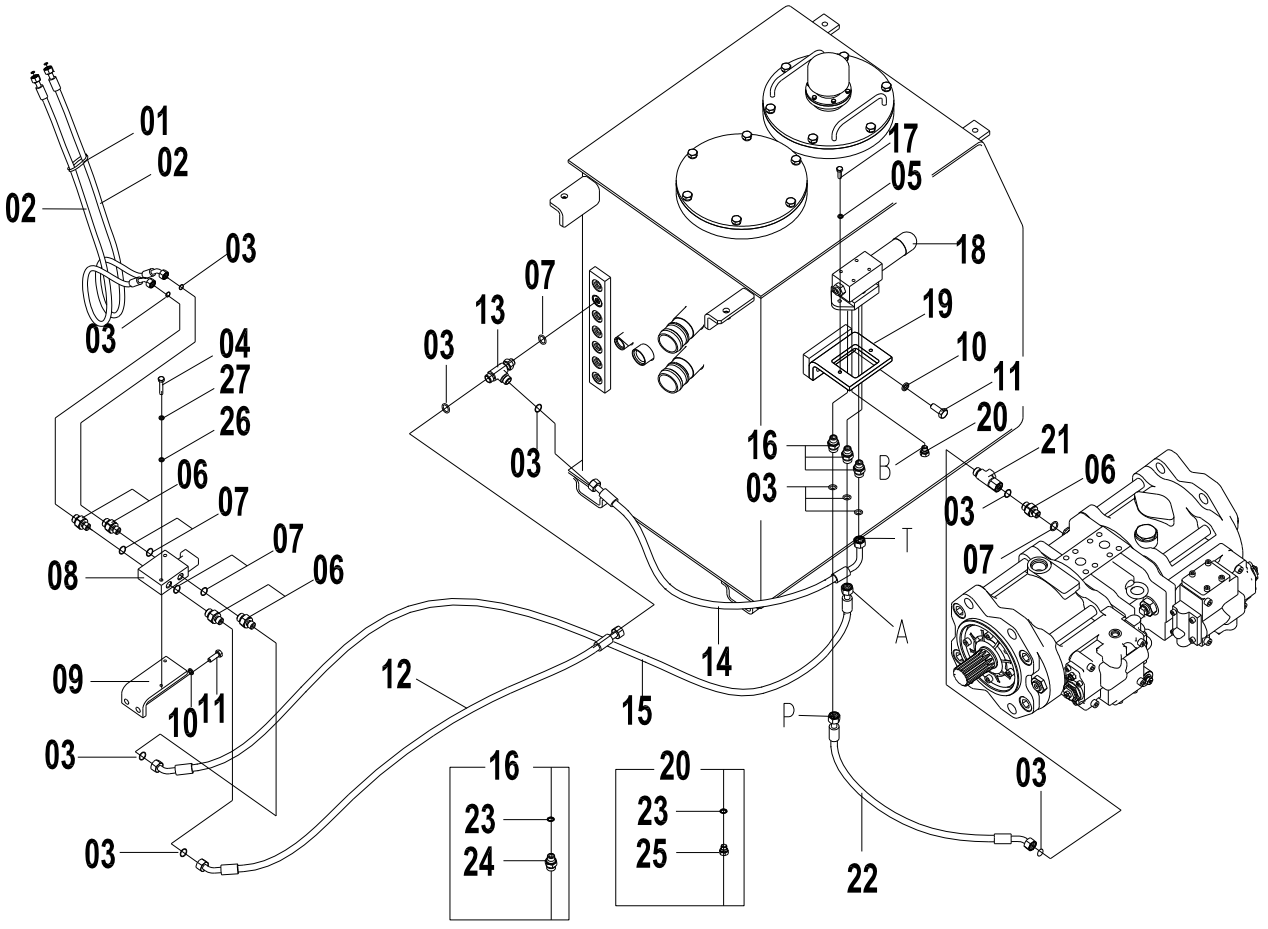

12E0266(A) 快速连接器控制管路(A) QUICK CONNECTOR CONTROL LINES(A)

件号 ITEM	部件号 PART NO.	版本 VER	零件名称	PART NAME	数量 Q'TY	服务代码 S.C	适用机号 SERIAL NO.	互换性 IA	可替换零件号 REPLACEABLE
01	37B0004	001	尼龙扎带	NYLON STRAP	5				
02	05C2635	000	软管总成	HOSE AS	2				
03	12B1405	000	O 形圈	O-RING	33				
04	00B0070	000	螺栓	BOLT	2				
05	06B0003	000	垫圈	WASHER	2				
06	00A3491	002	接头	CONNECTOR	15				
07	12B0428	002	O 形圈	O-RING	18				
08	12C0370	000	SQ08 快速连接器电磁阀	SOLENOID VALVE	1				
09	23A9776	000	弯板	PLATE	1				
10	06B0002	000	垫圈	WASHER	3				
11	00B0012	000	螺栓	BOLT	4				
12	05C2636	000	软管总成	HOSE AS	1				
13	32C0408	002	三通接头	TEE	1				
14	05C2638	000	软管总成	HOSE AS	1				
15	05C2637	000	软管总成	HOSE AS	1				
16	30C1234	000	接头	CONNECTOR	3				
17	00B0010	000	螺栓	BOLT	2				
18	12C0646	001	减压阀	PRESSURE REDUCING VALVE	1				
19	23A6109	000	弯板	PLATE	1				
20	30C1240	000	螺塞组件	PLUG AS	1				
21	32C0411	000	三通接头	TEE CONNECTOR	1				
22	05C2837		软管总成	HOSE AS	1				
23	12B1473	000	密封圈	SEAL RING	1				
24	00A4139	000	接头	CONNECTOR	3				
25	05A0717	000	螺塞	PLUG	1				
26	06B0006	000	垫圈	WASHER	2				
27	06B0005	000	垫圈	WASHER	2				
27	06B0005	000	垫圈	WASHER	2				

12E0266(B)　快速连接器控制管路(B)
QUICK CONNECTOR CONTROL LINES(B)

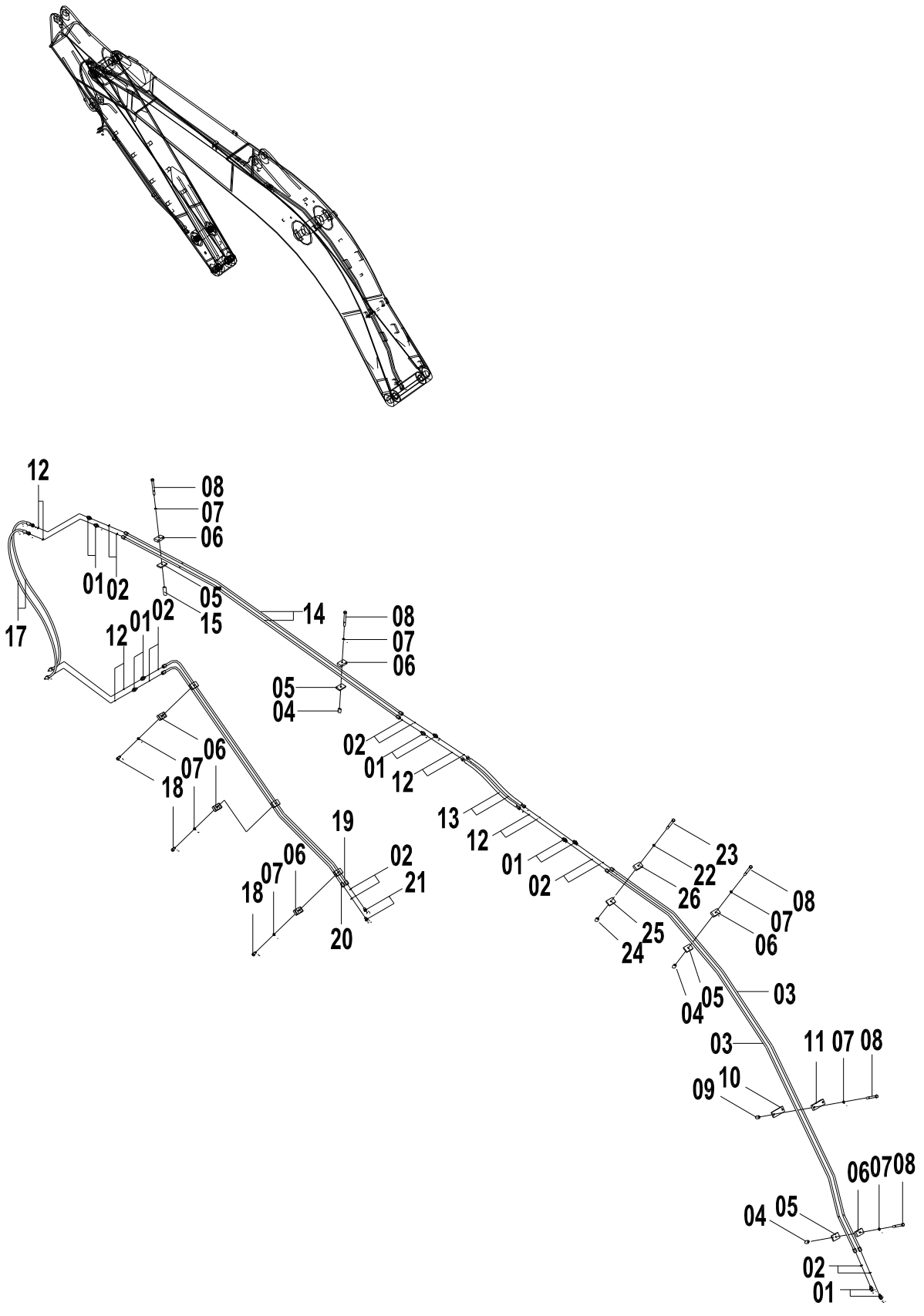

12E0266(B) 快速连接器控制管路(B) QUICK CONNECTOR CONTROL LINES(B)

件号 ITEM	部件号 PART NO.	版本 VER	零件名称	PART NAME	数量 Q'TY	服务代码 S.C	适用机号 SERIAL NO.	互换性 IA	可替换零件号 REPLACEABLE
01	00A3491	002	接头	CONNECTOR	15				
02	12B0428	002	O形圈	O-RING	18				
03	10D9167	000	钢管总成	TUBE AS	2				
04	55A2368	000	套筒	BUSH	3				
05	13A1104	000	压板	PLATE	4				
06	15A1135	000	压板	PLATE	7				
07	06B0008	000	垫圈	WASHER	9				
08	01B0482		螺栓	BOLT	5				
09	55A2689	000	套筒	BUSH	2				
10	13A4232	000	板	PLATE	1				
11	15A3856	000	压板	PLATE	1				
12	12B1405	000	O形圈	O-RING	9				
13	05C2633	000	软管总成	HOSE AS	2				
14	10D4456	000	钢管总成	TUBE AS	2				
15	55A3313	000	套筒	SOCKET	1				
17	05C2678	000	软管总成	HOSE AS	2				
18	00B0427	000	螺栓	BOLT	3				
19	10D1318	000	钢管	PIPE	1				
20	10D1315	000	钢管	PIPE	1				
21	05A0075	001	螺塞	PLUG	2				
22	06B0002	000	垫圈	WASHER	5				
23	01B0083	000	螺栓	BOLT	1				
24	23A8534	000	管夹	CLAMP	2				
25	15A4027	000	压板	PLATE	1				
26	15A4026	000	压板	PLATE	1				

12E0133 003 快速连接器控制管路
QUICK CONNECTOR CONTROL LINES

件号 ITEM	部件号 PART NO.	版本 VER	零件名称	PART NAME	数量 Q'TY	服务代码 S.C	适用机号 SERIAL NO.	互换性 IA	可替换零件号 REPLACEABLE
01	12E0133(A)		快速连接器控制管路(A)	QUICK CONNECTOR CONTROL LINES(A)	1	Z			
02	12E0133(B)		快速连接器控制管路(B)	QUICK CONNECTOR CONTROL LINES(B)	1	Z			

(BLANK PAGE)

12E0133(A) 快速连接器控制管路(A)
QUICK CONNECTOR CONTROL LINES(A)

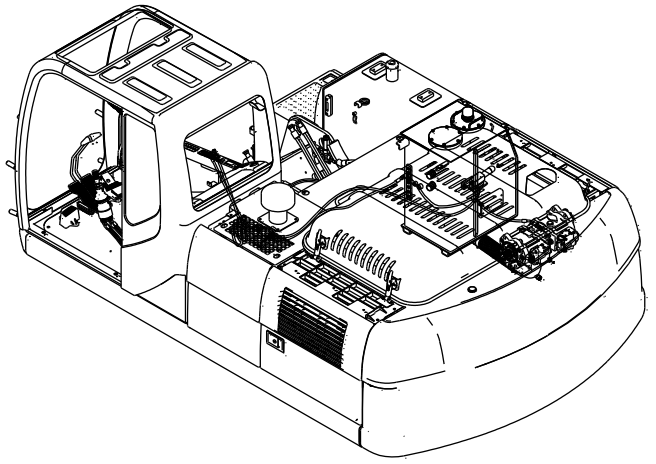

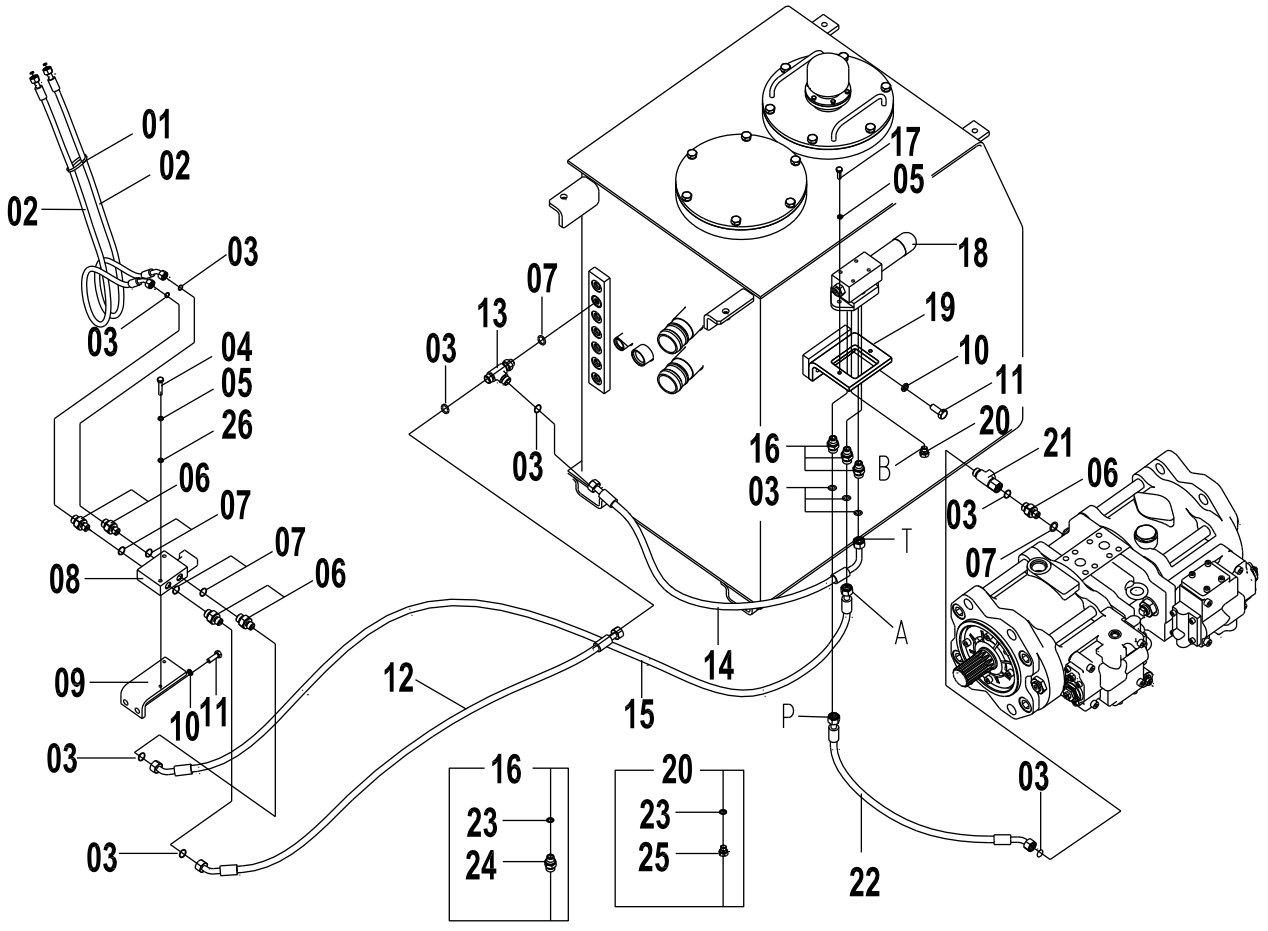

12E0133(A) 快速连接器控制管路(A) QUICK CONNECTOR CONTROL LINES(A)

件号 ITEM	部件号 PART NO.	版本 VER	零件名称	PART NAME	数量 Q'TY	服务代码 S.C	适用机号 SERIAL NO.	互换性 IA	可替换零件号 REPLACEABLE
01	37B0004	001	尼龙扎带	NYLON STRAP	5				
02	05C2635	000	软管总成	HOSE AS	2				
03	12B1405	000	O 形圈	O-RING	33				
04	00B0070	000	螺栓	BOLT	2				
05	06B0003	000	垫圈	WASHER	2				
06	00A3491	002	接头	CONNECTOR	15				
07	12B0428	002	O 形圈	O-RING	18				
08	12C0370	000	SQ08 快速连接器电磁阀	SOLENOID VALVE	1				
09	23A9776	000	弯板	PLATE	1				
10	06B0002	000	垫圈	WASHER	3				
11	00B0012	000	螺栓	BOLT	4				
12	05C2636	000	软管总成	HOSE AS	1				
13	32C0408	002	三通接头	TEE	1				
14	05C2638	000	软管总成	HOSE AS	1				
15	05C2637	000	软管总成	HOSE AS	1				
16	30C1234	000	接头	CONNECTOR	3				
17	00B0010	000	螺栓	BOLT	2				
18	12C0646	001	减压阀	PRESSURE REDUCING VALVE	1				
19	23A6109	000	弯板	PLATE	1				
20	30C1240	000	螺塞组件	PLUG AS	1				
21	32C0411	000	三通接头	TEE CONNECTOR	1				
22	05C2837		软管总成	HOSE AS	1				
23	12B1473	000	密封圈	SEAL RING	1				
24	00A4139	000	接头	CONNECTOR	3				
25	05A0717	000	螺塞	PLUG	1				
26	06B0005	000	垫圈	WASHER	2				

12E0133(B)　快速连接器控制管路(B)
QUICK CONNECTOR CONTROL LINES(B)

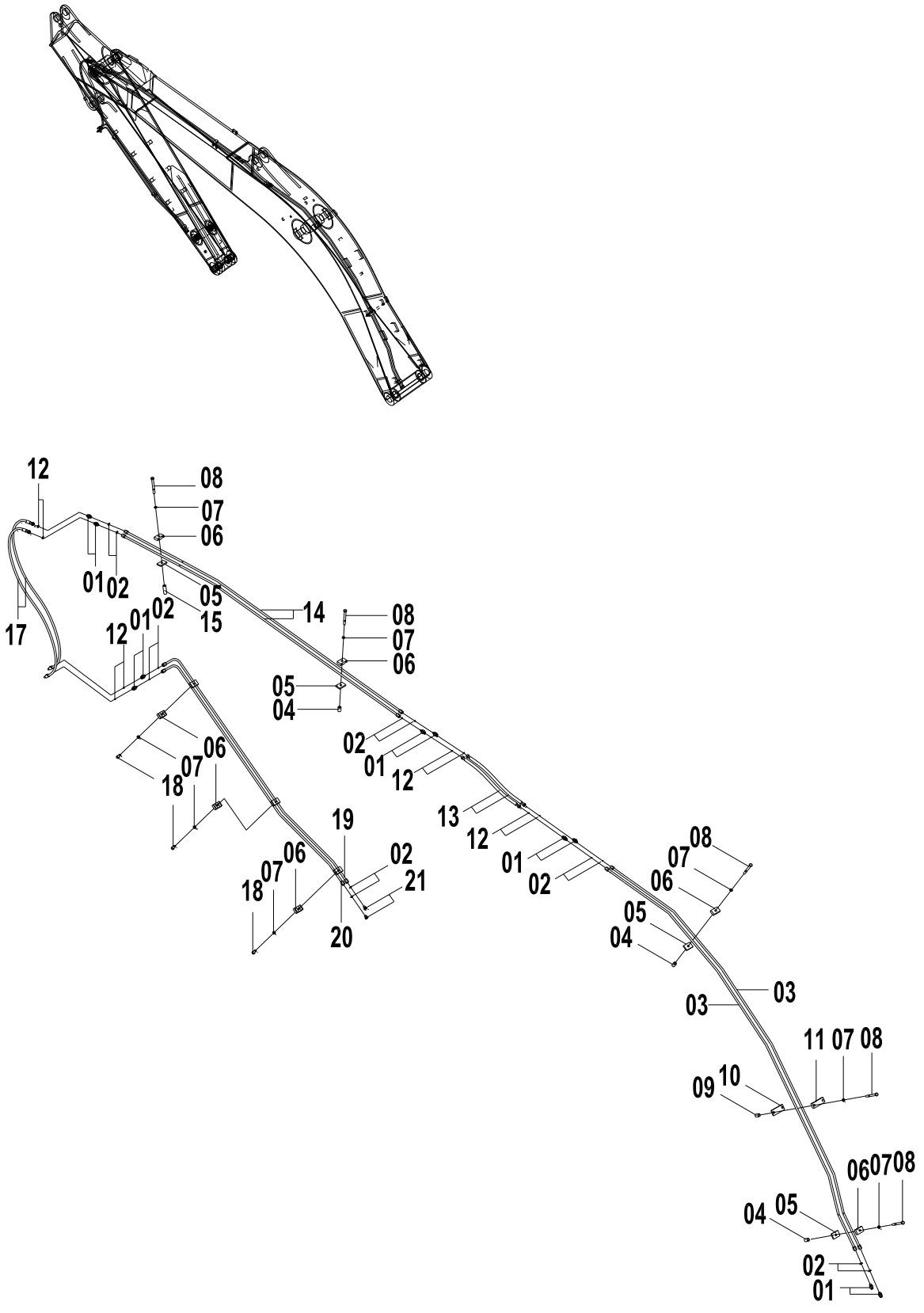

12E0133(B) 快速连接器控制管路(B) QUICK CONNECTOR CONTROL LINES(B)

件号 ITEM	部件号 PART NO.	版本 VER	零件名称	PART NAME	数量 Q'TY	服务代码 S.C	适用机号 SERIAL NO.	互换性 IA	可替换零件号 REPLACEABLE
01	00A3491	002	接头	CONNECTOR	15				
02	12B0428	002	O形圈	O-RING	18				
03	10D4458	000	钢管总成	TUBE AS	2				
04	55A2368	000	套筒	BUSH	3				
05	13A1104	000	压板	PLATE	4				
06	15A1135	000	压板	PLATE	7				
07	06B0008	000	垫圈	WASHER	9				
08	01B0482	000	螺栓	BOLT	6				
09	55A2689	000	套筒	BUSH	2				
10	13A4232	000	板	PLATE	1				
11	15A3856	000	压板	PLATE	1				
12	12B1405	000	O形圈	O-RING	9				
13	05C2633	000	软管总成	HOSE AS	2				
14	10D4456	000	钢管总成	TUBE AS	2				
15	55A3313	000	套筒	SOCKET	1				
17	05C2678	000	软管总成	HOSE AS	2				
18	00B0427	000	螺栓	BOLT	3				
19	10D1318	000	钢管	PIPE	1				
20	10D1315	000	钢管	PIPE	1				
21	05A0075	001	螺塞	PLUG	2				

电气系统 ELECTRIC SYSTEM

22E0967 000 电气系统 ELECTRICAL SYSTEM

件号 ITEM	部件号 PART NO.	版本 VER	零件名称	PART NAME	数量 Q'TY	服务代码 S.C	适用机号 SERIAL NO.	互换性 IA	可替换零件号 REPLACEABLE
1	46C3917		驾驶室线路总成	CAB WIRING AS	1	Z			
2	46C3314		地板架线路总成	FLOOR PLATE WIRING AS	1	Z			
3	46C3918		车架线路总成	FRAME WIRING AS	1	Z			
4	46C3922		发动机线路总成	ENGINE WIRING AS	1	Z			

22E1042 000 电气系统 ELECTRICAL SYSTEM

件号 ITEM	部件号 PART NO.	版本 VER	零件名称	PART NAME	数量 Q'TY	服务代码 S.C	适用机号 SERIAL NO.	互换性 IA	可替换零件号 REPLACEABLE
1	46C3917		驾驶室线路总成	CAB WIRING AS	1	Z			
2	46C3314		地板架线路总成	FLOOR PLATE WIRING AS	1	Z			
3	46C3918		车架线路总成	FRAME WIRING AS	1	Z			
4	46C3922		发动机线路总成	ENGINE WIRING AS	1	Z			
5	46C4252		快换装置线路总成	QUICK COUPLER WIRING AS	1	Z			

22E1041 000 电气系统 ELECTRICAL SYSTEM

件号 ITEM	部件号 PART NO.	版本 VER	零件名称	PART NAME	数量 Q'TY	服务代码 S.C	适用机号 SERIAL NO.	互换性 IA	可替换零件号 REPLACEABLE
1	46C3917		驾驶室线路总成	CAB WIRING AS	1	Z			
2	46C3314		地板架线路总成	FLOOR PLATE WIRING AS	1	Z			
3	46C3918		车架线路总成	FRAME WIRING AS	1	Z			
4	46C3922		发动机线路总成	ENGINE WIRING AS	1	Z			
5	46C3649		警示灯线路总成	ROTATING BEACON WIRING AS	1	Z			
6	46C4252		快换装置线路总成	QUICK COUPLER WIRING AS	1	Z			

22E1233 000 电气系统
ELECTRICAL SYSTEM

件号 ITEM	部件号 PART NO.	版本 VER	零件名称	PART NAME	数量 Q'TY	服务代码 S.C	适用机号 SERIAL NO.	互换性 IA	可替换零件号 REPLACEABLE
1	46C5640		车架线路总成	FRAME WIRING AS					
2	46C5642		发动机线路总成	ENGINE WIRING AS					
3	46C5639		地板架线路总成	FLOOR PLATE WIRING AS					
4	46C5638		驾驶室线路总成	CAB WIRING AS					
5	46C5641		回转报警线路总成	REVOLVING ALARM WIRING AS					
6	46C5649		警示灯线路总成	ROTATING BEACON WIRING AS					
7	46C3992		行走报警线路总成	TRAVEL ALARM WIRING AS					

22E0971 000 电气系统
ELECTRIC SYSTEM

件号 ITEM	部件号 PART NO.	版本 VER	零件名称	PART NAME	数量 Q'TY	服务代码 S.C	适用机号 SERIAL NO.	互换性 IA	可替换零件号 REPLACEABLE
1	46C3314	002	地板架线路总成	FLOOR PLATE WIRING AS					
2	46C3649	001	警示灯线路总成	ROTATING BEACON WIRING AS		Z			
3	46C3917	004	驾驶室线路总成	CAB WIRING AS					
4	46C3918	008	车架线路总成	FRAME WIRING AS					
5	46C3922	004	发动机线路总成	ENGINE WIRING AS					

22E1438 001 电气系统
ELECTRICAL SYSTEM

件号 ITEM	部件号 PART NO.	版本 VER	零件名称	PART NAME	数量 Q'TY	服务代码 S.C	适用机号 SERIAL NO.	互换性 IA	可替换零件号 REPLACEABLE
1	46C6702	001	驾驶室线路总成	CAB WIRING AS	1	Z			
2	46C3314	002	地板架线路总成	FLOOR PLATE WIRING AS	1	Z			
3	46C6240	002	车架线路总成	FRAME WIRING AS	1	Z			
4	46C3922	005	发动机线路总成	ENGINE WIRING AS	1	Z			
5	46C4252	000	快换装置线路总成	QUICK COUPLER WIRING AS					

22E1439 000 电气系统
ELECTRICAL SYSTEM

件号 ITEM	部件号 PART NO.	版本 VER	零件名称	PART NAME	数量 Q'TY	服务代码 S.C	适用机号 SERIAL NO.	互换性 IA	可替换零件号 REPLACEABLE
1	46C6702	001	驾驶室线路总成	CAB WIRING AS	1	Z			
2	46C3314	002	地板架线路总成	FLOOR PLATE WIRING AS	1	Z			
3	46C6240	002	车架线路总成	FRAME WIRING AS	1	Z			
4	46C3922	005	发动机线路总成	ENGINE WIRING AS	1	Z			
5	46C3649	000	警示灯线路总成	ROTATING BEACON WIRING AS	1	Z			
6	46C4252	000	快换装置线路总成	QUICK COUPLER WIRING AS	1	Z			

22E1440 000 电气系统
ELECTRICAL SYSTEM

件号 ITEM	部件号 PART NO.	版本 VER	零件名称	PART NAME	数量 Q'TY	服务代码 S.C	适用机号 SERIAL NO.	互换性 IA	可替换零件号 REPLACEABLE
1	46C6702	001	驾驶室线路总成	CAB WIRING AS	1	Z			
2	46C3314	002	地板架线路总成	FLOOR PLATE WIRING AS	1	Z			
3	46C6240	002	车架线路总成	FRAME WIRING AS	1	Z			
4	46C3922	005	发动机线路总成	ENGINE WIRING AS	1	Z			

22E1495 000 电气系统
ELECTRICAL SYSTEM

件号 ITEM	部件号 PART NO.	版本 VER	零件名称	PART NAME	数量 Q'TY	服务代码 S.C	适用机号 SERIAL NO.	互换性 IA	可替换零件号 REPLACEABLE
1	46C6702	001	驾驶室线路总成	CAB WIRING AS	1	Z			
2	46C3314	002	地板架线路总成	FLOOR PLATE WIRING AS	1	Z			
3	46C6240	002	车架线路总成	FRAME WIRING AS	1	Z			
4	46C3922	005	发动机线路总成	ENGINE WIRING AS	1	Z			
5	46C3649	000	警示灯线路总成	ROTATING BEACON WIRING AS	1	Z			

46C6702 001 驾驶室线路总成(A)
CAB WIRING AS(A)

件号 ITEM	部件号 PART NO.	版本 VER	零件名称	PART NAME	数量 Q'TY	服务代码 S.C	适用机号 SERIAL NO.	互换性 IA	可替换零件号 REPLACEABLE
1	46C6702(A)		驾驶室线路总成(A)	CAB WIRING AS(A)	1	Z			
2	46C6702(B)		驾驶室线路总成(B)	CAB WIRING AS(B)	1	Z			
3	46C6702(C)		驾驶室线路总成(C)	CAB WIRING AS(C)	1	Z			
4	46C6702(D)		驾驶室线路总成(D)	CAB WIRING AS(D)	1	Z			
5	46C6702(E)		驾驶室线路总成(E)	CAB WIRING AS(E)	1	Z			

46C6702(A)　驾驶室线路总成(A)
CAB WIRING AS(A)

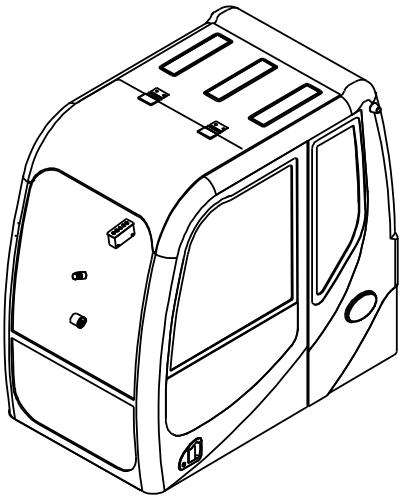

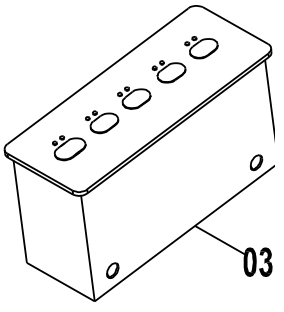

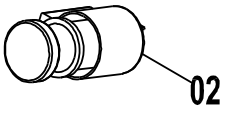

46C6702(A)　驾驶室线路总成(A) CAB WIRING AS(A)

件号 ITEM	部件号 PART NO.	版本 VER	零件名称	PART NAME	数量 Q'TY	服务代码 S.C	适用机号 SERIAL NO.	互换性 IA	可替换零件号 REPLACEABLE
02	37B0061	003	点烟器	LIGHTER	28				
03	37B0719	000	开关盒	SWITCH BOX	42				

46C6702(B)　驾驶室线路总成(B)
CAB WIRING AS(B)

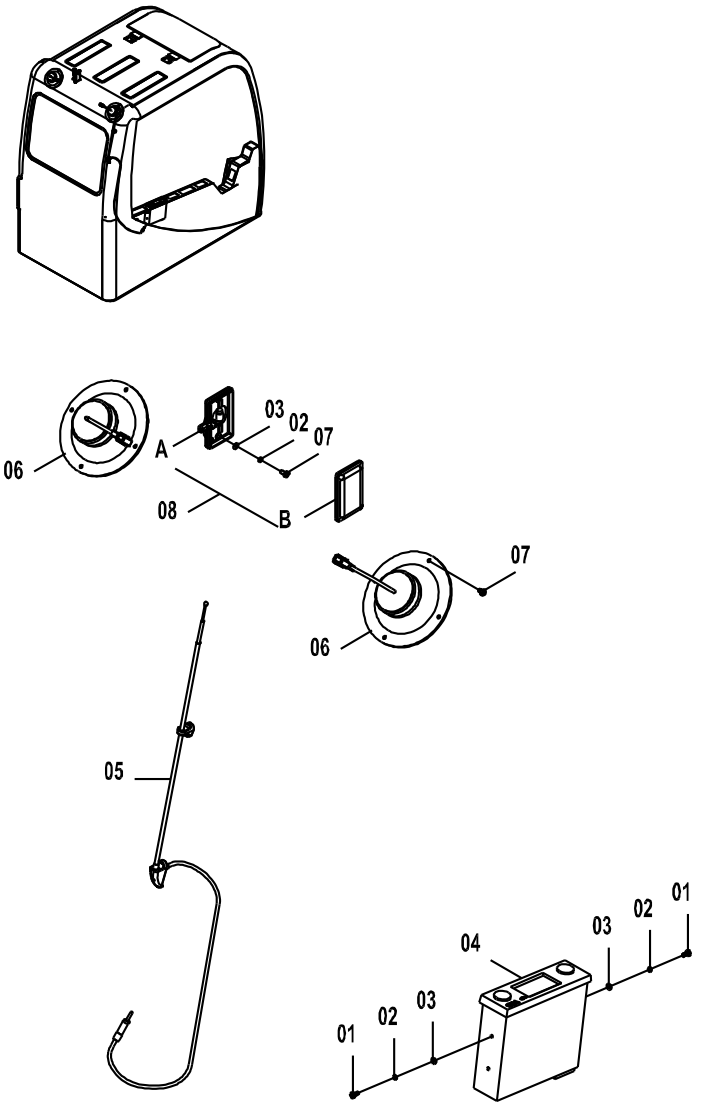

46C6702(B)　驾驶室线路总成(B) CAB WIRING AS(B)

件号 ITEM	部件号 PART NO.	版本 VER	零件名称	PART NAME	数量 Q'TY	服务代码 S.C	适用机号 SERIAL NO.	互换性 IA	可替换零件号 REPLACEABLE
01	00B0153	000	螺栓	BOLT	4				
01	04B0006	000	螺钉	SCREW	4				
02	06B0017	000	垫圈	WASHER	17				
03	06B0066	000	垫圈	WASHER	18				
04	37B0769	001	收音机	RADIO	43				
05	37B0221	001	天线	ANTENNA	19				
06	38B0057	001	扬声器	LOUDSPEAKER	31				
07	04B0112	000	螺钉	SCREW	16				
08	32B0084	001	壁灯	DOME LIGHT	15				

46C6702(C)　驾驶室线路总成(C)
CAB WIRING AS(C)

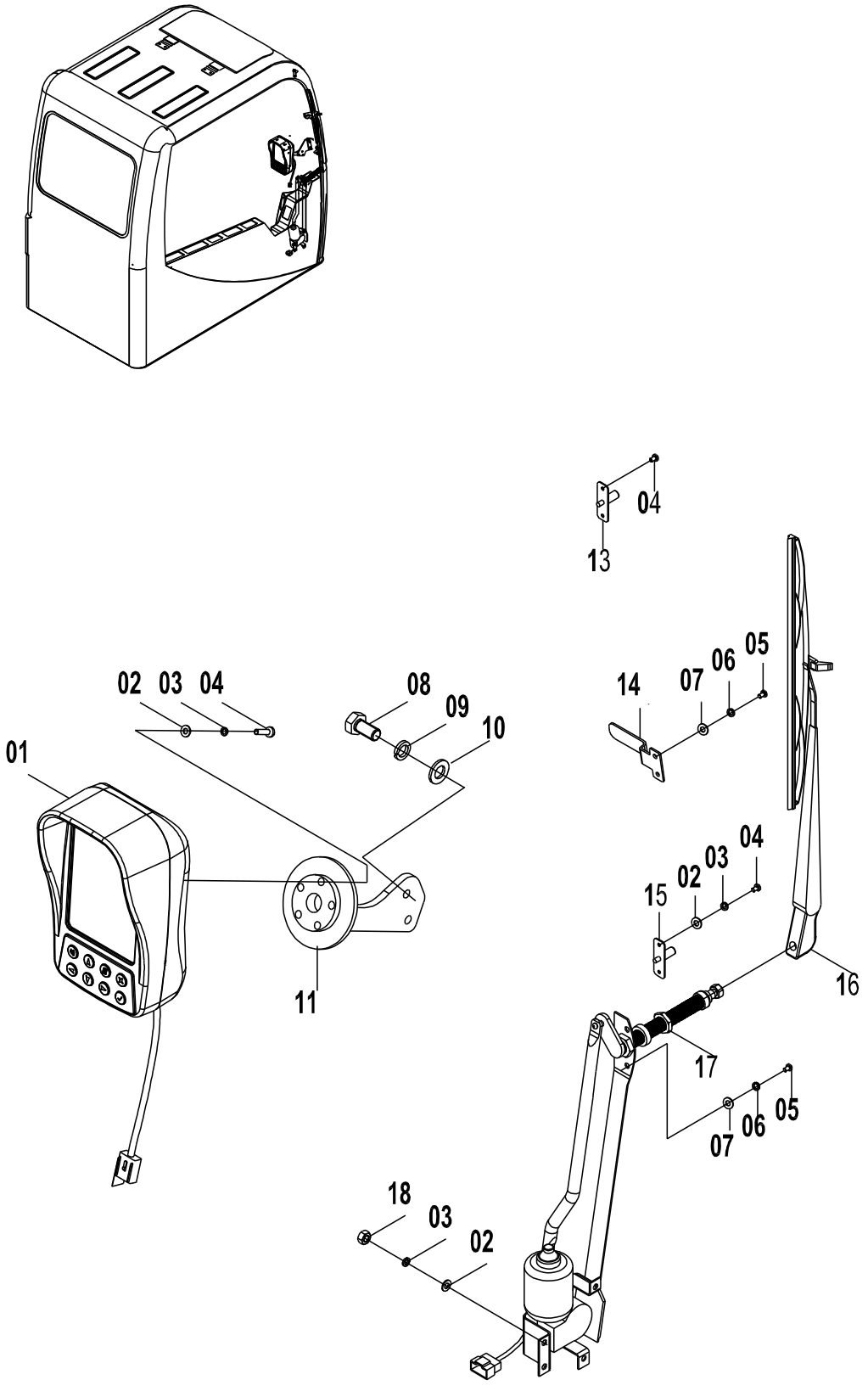

46C6702(C) 驾驶室线路总成(C) CAB WIRING AS(C)

件号 ITEM	部件号 PART NO.	版本 VER	零件名称	PART NAME	数量 Q'TY	服务代码 S.C	适用机号 SERIAL NO.	互换性 IA	可替换零件号 REPLACEABLE
01	35B0149	000	监控器	MONITOR	12				
02	04B0099	000	螺钉	SCREW	5				
03	06B0022	000	垫圈	WASHER	6				
04	06B0097	000	垫圈	WASHER	7				
05	04B0005	000	螺钉	SCREW	1				
06	06B0003	000	垫圈	WASHER	2				
07	06B0024	000	垫圈	WASHER	3				
08	00B0005	000	螺栓	BOLT	8				
09	06B0002	000	垫圈	WASHER	9				
10	06B0001	000	垫圈	WASHER	10				
11	00D7872	000	法兰支座	FLANGE SUPPORT	11				
13	34B0134	001	门控开关	SWITCH	13				
14	19A0971	000	支撑板	PLATE	39				
15	37B1006	000	喷头	NOZZLE	40				
16	37B1036	000	雨刮	WIPER	38				
17	37B1035	000	雨刮电机和传动机构	WIPER MOTOR&LINKAGE	4				
18	03B0021	000	螺母	NUT	30				

46C6702(D)　驾驶室线路总成(D)
CAB WIRING AS(D)

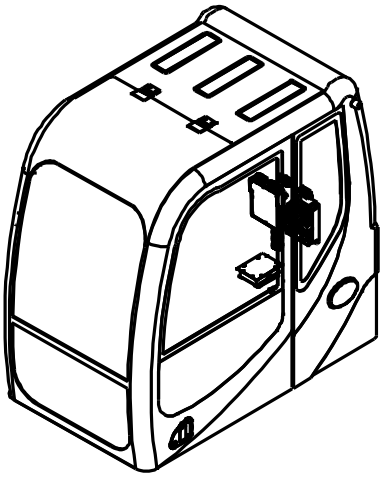

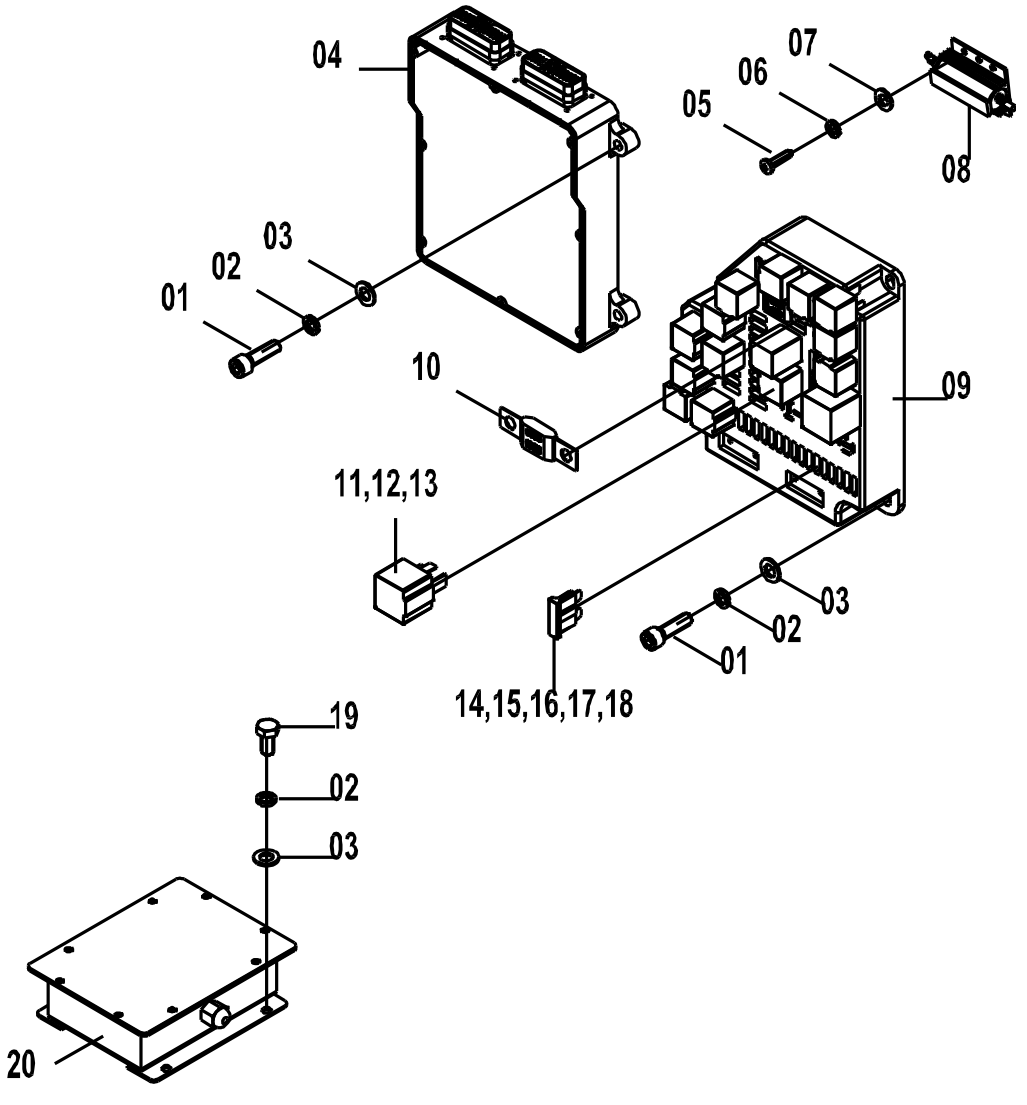

46C6702(D)　驾驶室线路总成(D) CAB WIRING AS(D)

件号 ITEM	部件号 PART NO.	版本 VER	零件名称	PART NAME	数量 Q'TY	服务代码 S.C	适用机号 SERIAL NO.	互换性 IA	可替换零件号 REPLACEABLE
01	04B0049	000	螺钉	SCREW	8				
02	06B0006	000	垫圈	WASHER	29				
03	06B0005	000	垫圈	WASHER	29				
04	37B1337	000	控制器	CONTROLLER	1				
05	04B0099	000	螺钉	SCREW	13				
06	06B0022	000	垫圈	WASHER	11				
07	06B0097	000	垫圈	WASHER	11				
08	38B0055	001	铝壳电阻	RESISTOR	1				
09	46C3370	002	控制单元	CONTROL UNIT	1				
10	37B0727	000	保险丝	FUSE	1				
11	31B0059	001	控制继电器	CONTROL RELAY	9				
12	31B0094	001	继电器	RELAY	2				
13	31B0015	000	计时继电器	TIME RELAY	1				
14	37B0359	000	片式保险	PLATE FUSE	3				
15	37B0360	000	片式保险	PLATE FUSE	6				
16	37B0361	000	片式保险	PLATE FUSE	14				
17	37B0362	000	片式保险	PLATE FUSE	2				
18	37B0363	000	片式保险	PLATE FUSE	2				
19	04B0005	000	螺钉	SCREW	8				
20	37B0721	000	执行器控制器	ACTUATOR CONTROLLER	1				

46C6702(E)　驾驶室线路总成(E)
CAB WIRING AS(E)

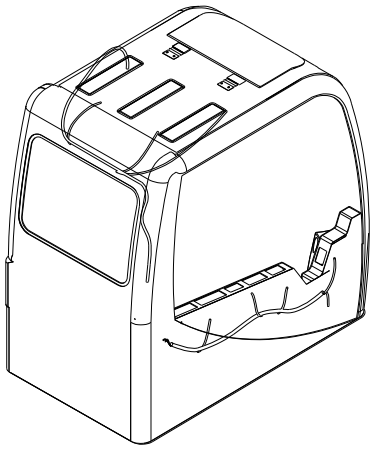

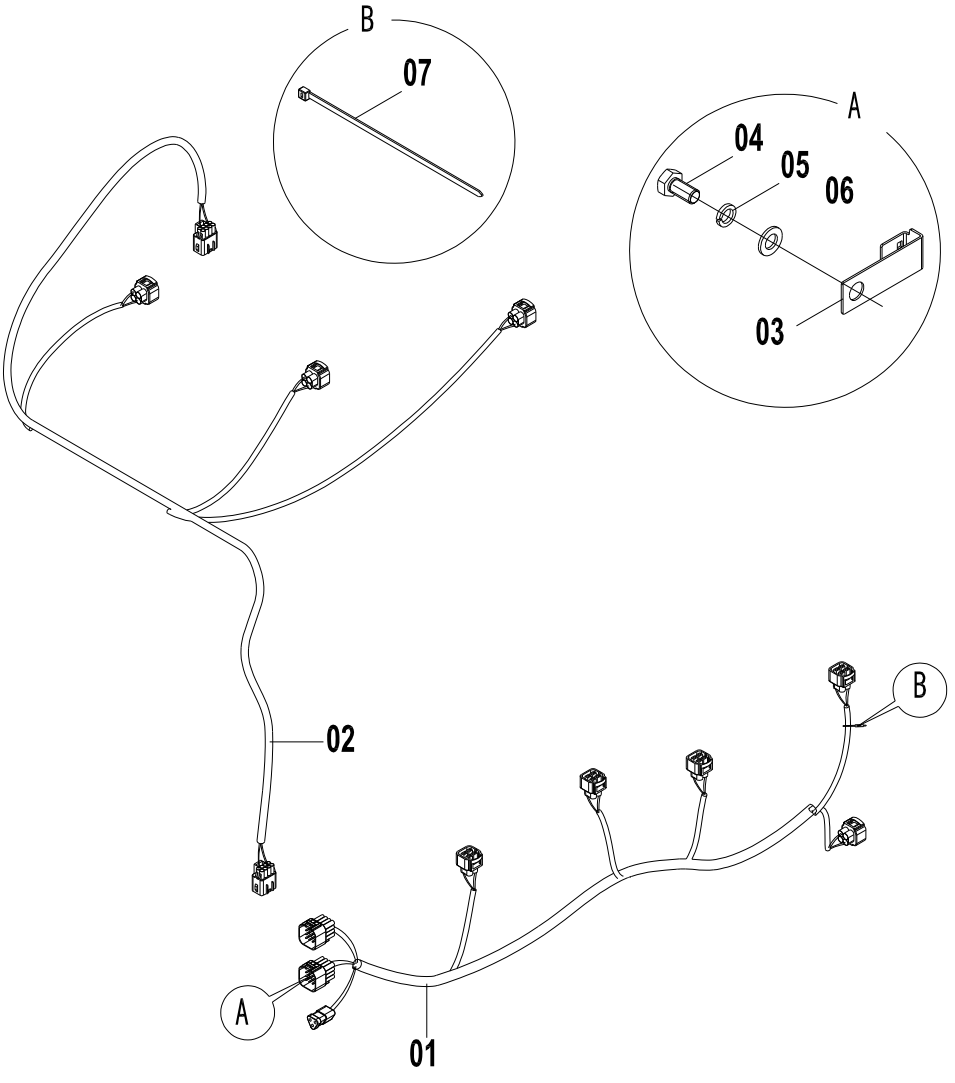

46C6702(E) 驾驶室线路总成(E) CAB WIRING AS(E)

件号 ITEM	部件号 PART NO.	版本 VER	零件名称	PART NAME	数量 Q'TY	服务代码 S.C	适用机号 SERIAL NO.	互换性 IA	可替换零件号 REPLACEABLE
01	08C2905	000	驾驶室线束	HARNESS	1				
02	08C4852	000	线束	HARNESS	1				
03	20A6655	001	插板	INSERT	7				
04	00B0085	000	螺栓	BOLT	17				
05	06B0006	000	垫圈	WASHER	29				
06	06B0005	000	垫圈	WASHER	29				
07	37B0119	000	扎带	CABLE TIE	20				

46C3917 006 驾驶室线路总成
CAB WIRING AS

件号 ITEM	部件号 PART NO.	版本 VER	零件名称	PART NAME	数量 Q'TY	服务代码 S.C	适用机号 SERIAL NO.	互换性 IA	可替换零件号 REPLACEABLE
1	46C3917(A)		驾驶室线路总成(A)	CAB WIRING AS(A)	1	Z			
2	46C3917(B)		驾驶室线路总成(B)	CAB WIRING AS(B)	1	Z			
3	46C3917(C)		驾驶室线路总成(C)	CAB WIRING AS(C)	1	Z			
4	46C3917(D)		驾驶室线路总成(D)	CAB WIRING AS(D)	1	Z			
5	46C3917(E)		驾驶室线路总成(E)	CAB WIRING AS(E)	1	Z			

46C3917(A)　驾驶室线路总成(A)
CAB WIRING AS(A)

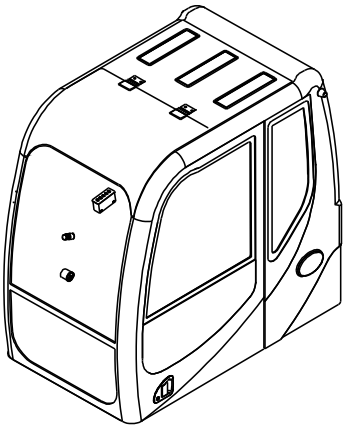

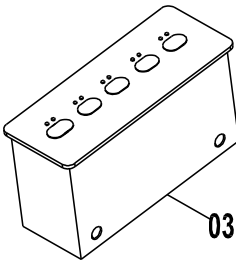

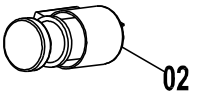

46C3917(A)　驾驶室线路总成(A) CAB WIRING AS(A)

件号 ITEM	部件号 PART NO.	版本 VER	零件名称	PART NAME	数量 Q'TY	服务代码 S.C	适用机号 SERIAL NO.	互换性 IA	可替换零件号 REPLACEABLE
02	37B0061	001	点烟器	LIGHTER	1				
03	37B0719	000	开关盒	SWITCH BOX	1				

46C3917(B) 驾驶室线路总成(B)
CAB WIRING AS(B)

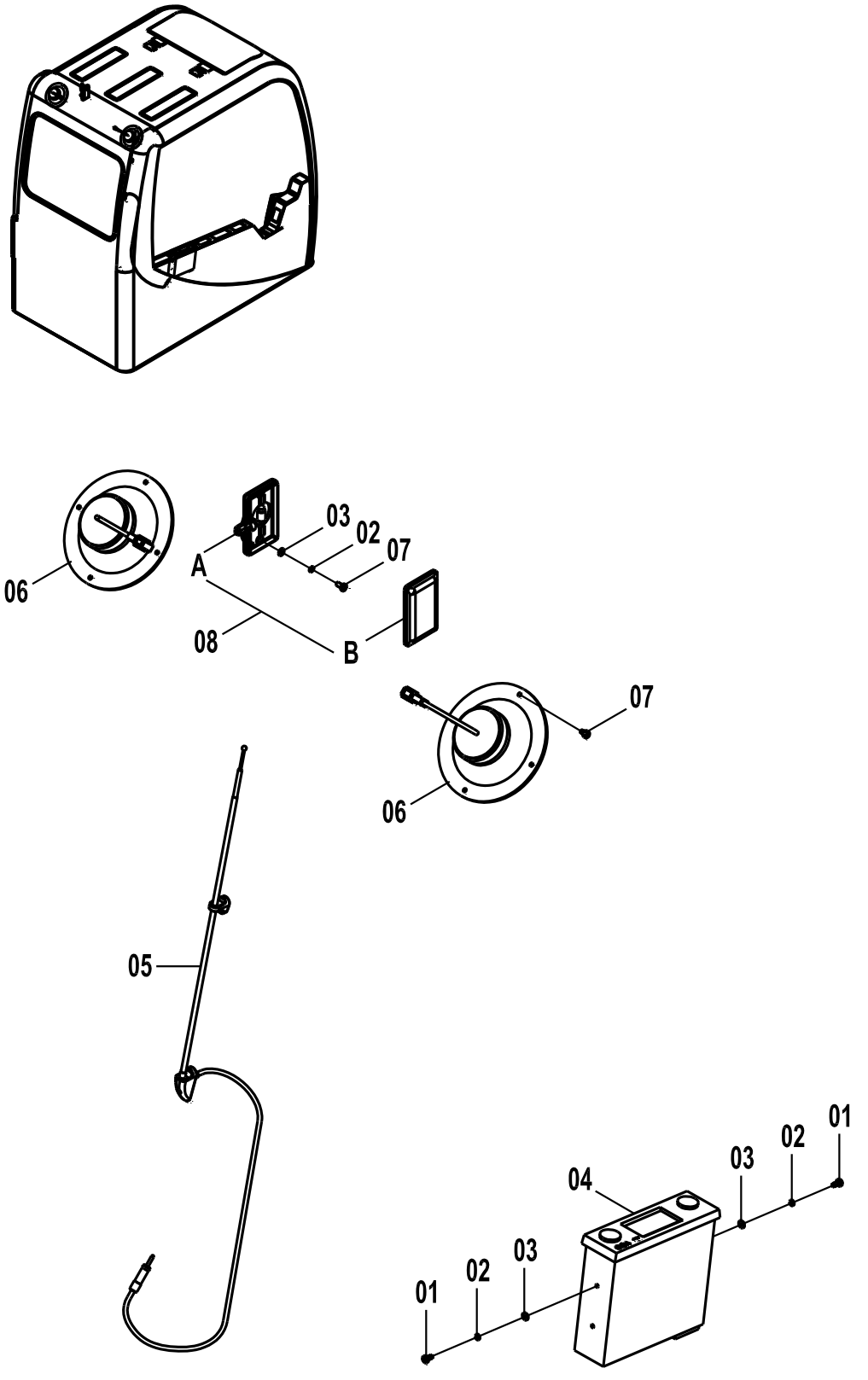

46C3917(B)　驾驶室线路总成(B) CAB WIRING AS(B)

件号 ITEM	部件号 PART NO.	版本 VER	零件名称	PART NAME	数量 Q'TY	服务代码 S.C	适用机号 SERIAL NO.	互换性 IA	可替换零件号 REPLACEABLE
01	00B0153	000	螺钉	SCREW	4				00B0153
01	00B0153	000	螺钉	SCREW	4				
02	06B0017	000	垫圈	WASHER	6				
03	06B0066	000	垫圈	WASHER	6				
04	37B0769	001	收音机	RADIO	1				
05	37B0221	001	天线	ANTENNA	1				
06	38B0057	001	扬声器	LOUDSPEAKER	2				
07	04B0112	000	螺钉	SCREW	10				
08	32B0084	001	壁灯	DOME LIGHT	1				

46C3917(C)　驾驶室线路总成(C)
CAB WIRING AS(C)

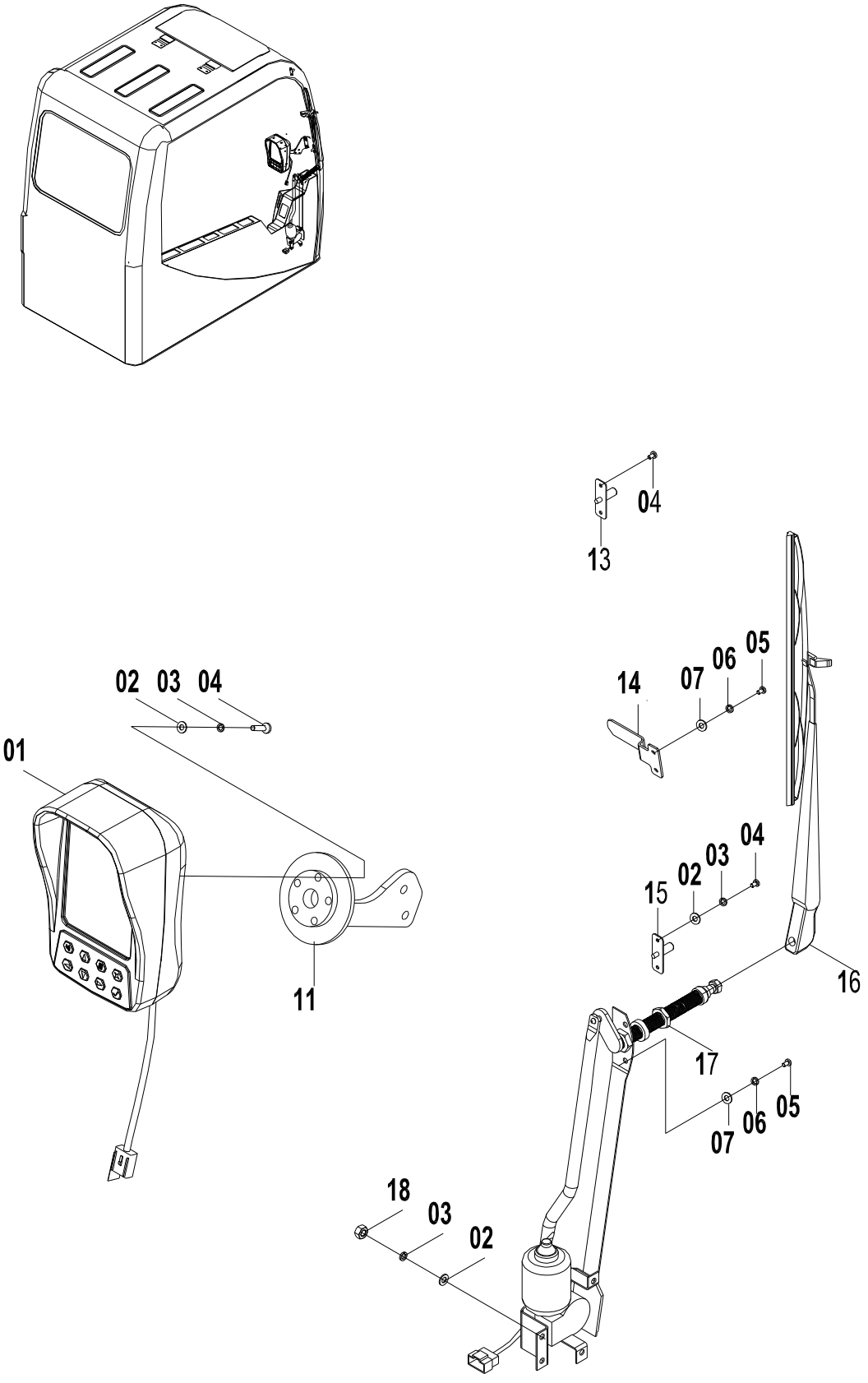

46C3917(C) 驾驶室线路总成(C) CAB WIRING AS(C)

件号 ITEM	部件号 PART NO.	版本 VER	零件名称	PART NAME	数量 Q'TY	服务代码 S.C	适用机号 SERIAL NO.	互换性 IA	可替换零件号 REPLACEABLE
01	35B0149	000	监控器	MONITOR	1				
02	04B0099	000	螺钉	SCREW	13				
03	06B0022	000	垫圈	WASHER	11				
04	06B0097	000	垫圈	WASHER	11				
05	04B0005	000	螺钉	SCREW	8				
06	06B0003	000	垫圈	WASHER	8				
07	06B0024	000	垫圈	WASHER	8				
08	00B0005	000	螺栓	BOLT	2				
11	00D7872	001	法兰支座	FLANGE BRACKET	1				
13	34B0134	001	门控开关	SWITCH	1				
14	19A0971	000	支撑板	PLATE	1				
15	37B1006	001	喷头	NOZZLE	1				
16	37B1036	000	雨刮	WIPER	1				
17	37B1035	001	雨刮电机和传动机构	WIPER MOTOR&LINKAGE	1				
18	03B0021	000	螺母	NUT	4				

46C3917(D)　驾驶室线路总成(D)
CAB WIRING AS(D)

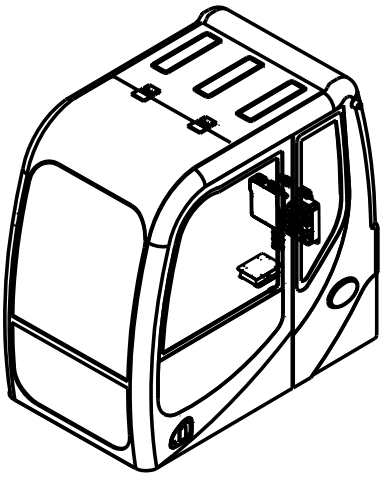

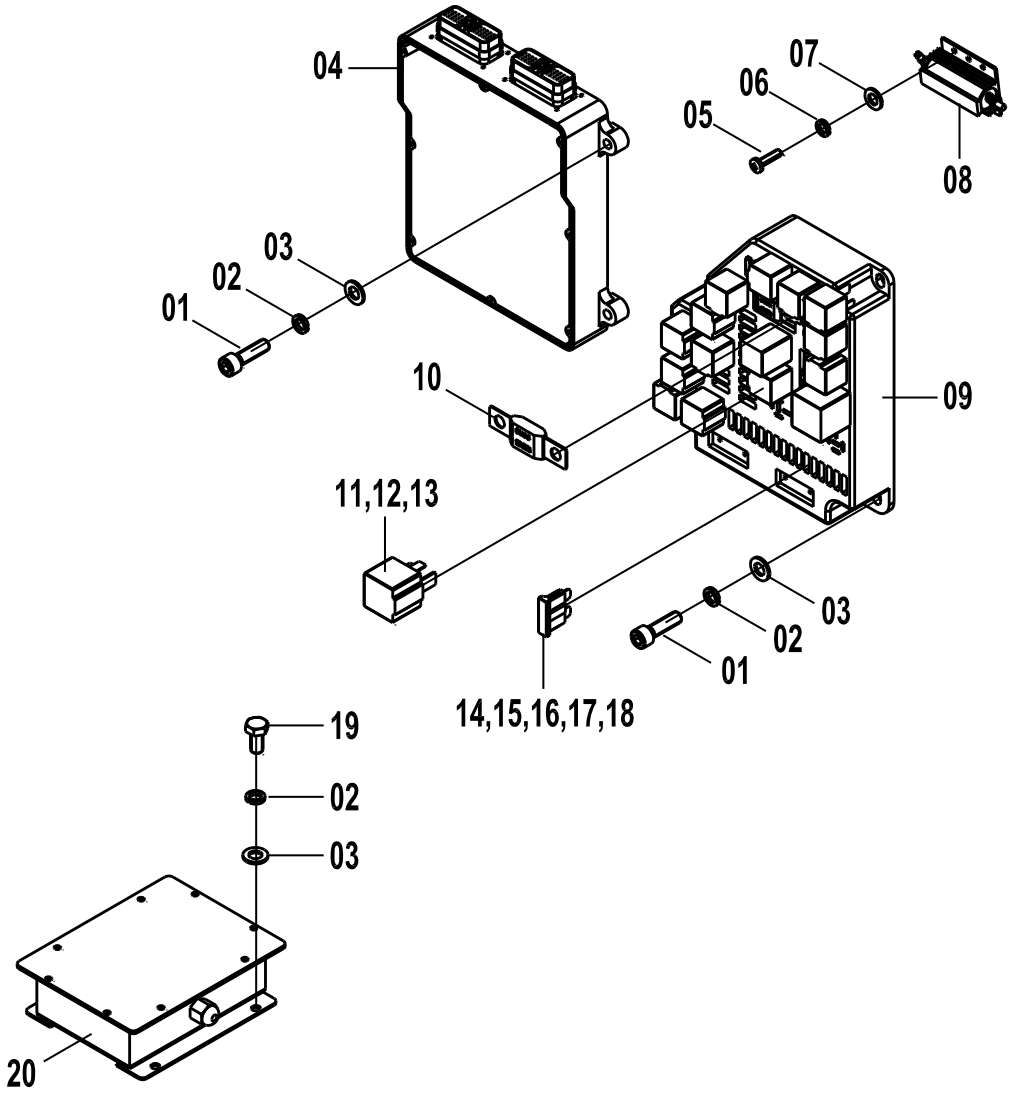

46C3917(D) 驾驶室线路总成(D) CAB WIRING AS(D)

件号 ITEM	部件号 PART NO.	版本 VER	零件名称	PART NAME	数量 Q'TY	服务代码 S.C	适用机号 SERIAL NO.	互换性 IA	可替换零件号 REPLACEABLE
01	04B0049	000	螺钉	SCREW	8				
02	06B0006	000	垫圈	WASHER	29				
03	06B0005	000	垫圈	WASHER	29				
04	37B0800	000	控制器	CONTROLLER	1				
05	04B0099	000	螺钉	SCREW	13				
06	06B0022	000	垫圈	WASHER	11				
07	06B0097	000	垫圈	WASHER	11				
08	38B0055	001	铝壳电阻	RESISTOR	1				
09	46C3370	002	控制单元	CONTROL UNIT	1				
10	37B0727	000	保险丝	FUSE	1				
11	31B0059	001	控制继电器	CONTROL RELAY	9				
12	31B0094	001	继电器	RELAY	2				
13	31B0015	000	计时继电器	TIME RELAY	1				
14	37B0359	000	片式保险	PLATE FUSE	3				
15	37B0360	000	片式保险	PLATE FUSE	6				
16	37B0361	000	片式保险	PLATE FUSE	14				
17	37B0362	000	片式保险	PLATE FUSE	2				
18	37B0363	000	片式保险	PLATE FUSE	2				
19	04B0005	000	螺钉	SCREW	8				
20	37B0721	000	执行器控制器	ACTUATOR CONTROLLER	1				

46C3917(E)　驾驶室线路总成(E)
CAB WIRING AS(E)

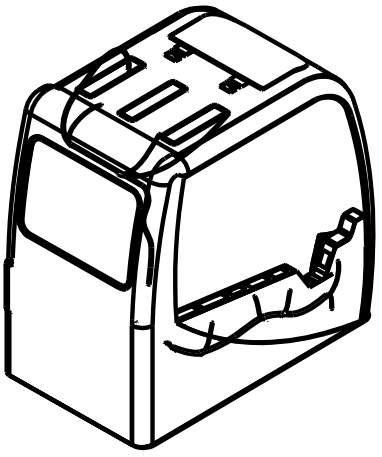

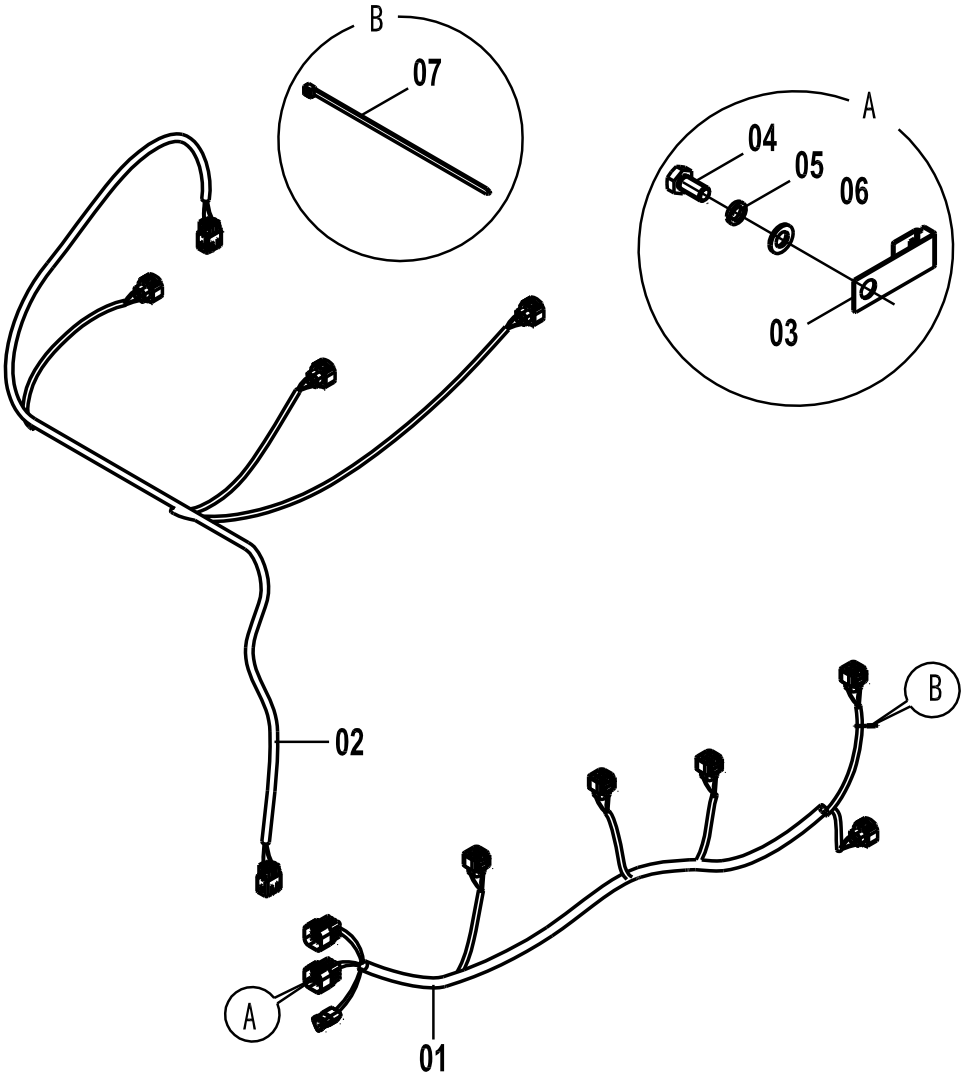

46C3917(E)　驾驶室线路总成(E) CAB WIRING AS(E)

件号 ITEM	部件号 PART NO.	版本 VER	零件名称	PART NAME	数量 Q'TY	服务代码 S.C	适用机号 SERIAL NO.	互换性 IA	可替换零件号 REPLACEABLE
01	08C2905	000	驾驶室线束	CAB HARNESS	1				
02	08C4852	000	线束	HARNESS	1				
03	20A6655	001	插板	INSERT	7				
04	04B0049	000	螺栓	BOLT	17				
05	06B0006	000	垫圈	WASHER	29				
06	06B0005	000	垫圈	WASHER	29				
07	37B0119	000	扎带	CABLE TIE	20				

46C5638 002 驾驶室线路总成
CAB WIRING AS

件号 ITEM	部件号 PART NO.	版本 VER	零件名称	PART NAME	数量 Q'TY	服务代码 S.C	适用机号 SERIAL NO.	互换性 IA	可替换零件号 REPLACEABLE
01	46C5638(A)		驾驶室线路总成(A)	CAB WIRING AS(A)	1	Z			
02	46C5638(B)		驾驶室线路总成(B)	CAB WIRING AS(B)	1	Z			
03	46C5638(C)		驾驶室线路总成(C)	CAB WIRING AS(C)	1	Z			
04	46C5638(D)		驾驶室线路总成(D)	CAB WIRING AS(D)	1	Z			
05	46C5638(E)		驾驶室线路总成(E)	CAB WIRING AS(E)	1	Z			

46C5638(A)　驾驶室线路总成(A)
CAB WIRING AS(A)

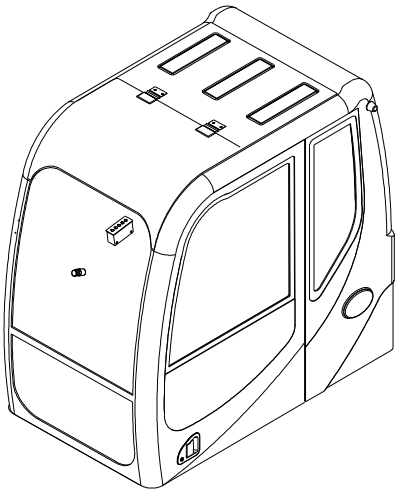

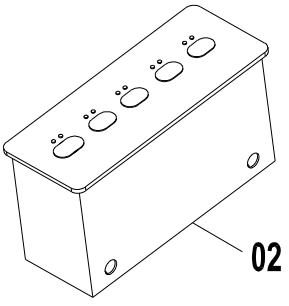

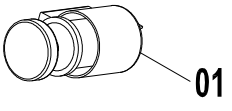

46C5638(A)　驾驶室线路总成(A) CAB WIRING AS(A)

件号 ITEM	部件号 PART NO.	版本 VER	零件名称	PART NAME	数量 Q'TY	服务代码 S.C	适用机号 SERIAL NO.	互换性 IA	可替换零件号 REPLACEABLE
01	37B0061	001	点烟器	LIGHTER	1				
02	37B0719	000	开关盒	SWITCH BOX	1				

46C5638(B)　驾驶室线路总成(B)
CAB WIRING AS(B)

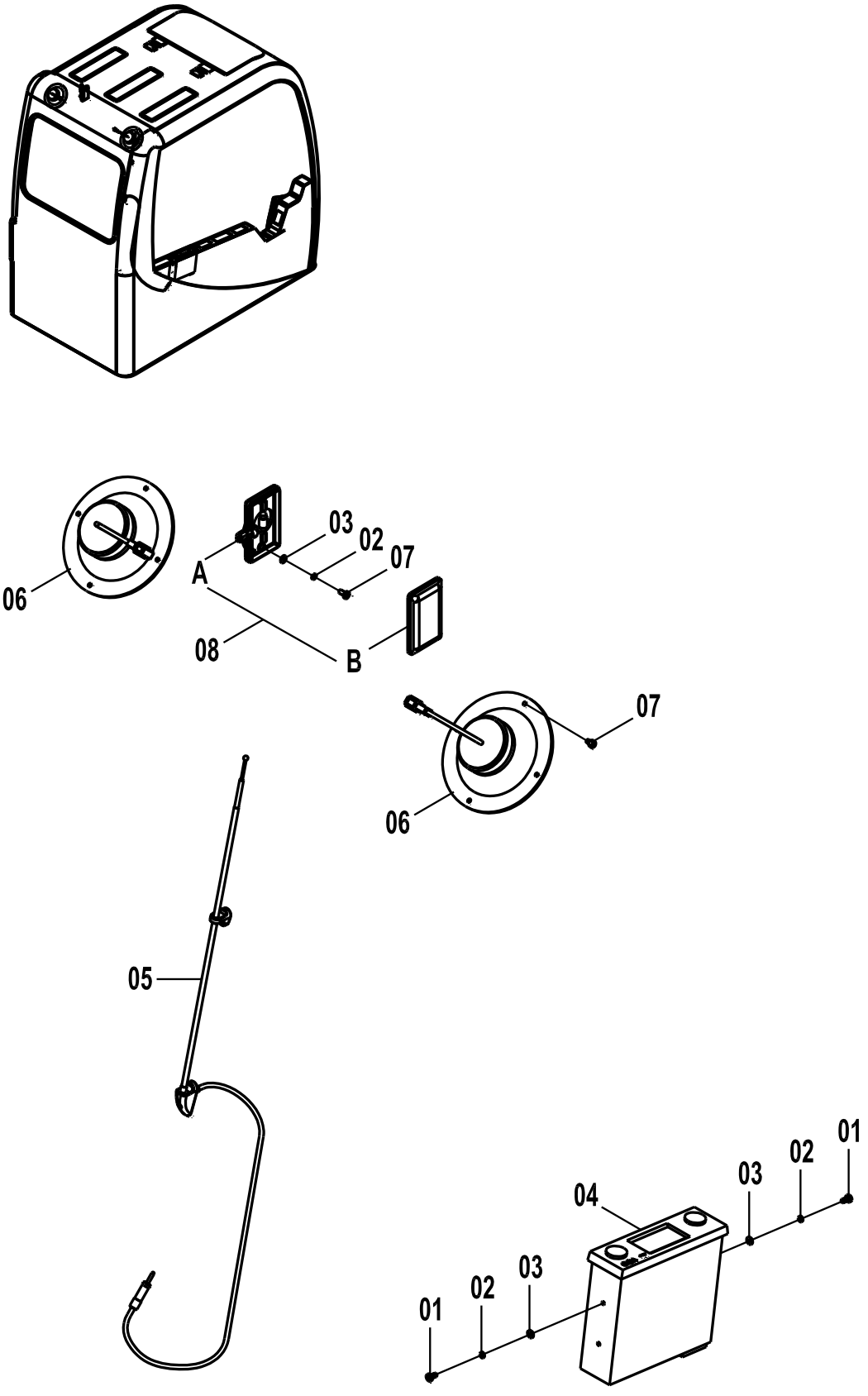

46C5638(B) 驾驶室线路总成(B) CAB WIRING AS(B)

件号 ITEM	部件号 PART NO.	版本 VER	零件名称	PART NAME	数量 Q'TY	服务代码 S.C	适用机号 SERIAL NO.	互换性 IA	可替换零件号 REPLACEABLE
01	00B0153	000	螺钉	SCREW	4				
02	06B0017	000	垫圈	WASHER	6				
03	06B0066	000	垫圈	WASHER	6				
04	37B0769	001	收音机	RADIO	1				
05	37B0221	001	天线	ANTENNA	1				
06	38B0057	001	扬声器	LOUDSPEAKER	2				
07	04B0112	000	螺钉	SCREW	10				
08	32B0084	001	壁灯	DOME LIGHT	1				

46C5638(C) 驾驶室线路总成(C)
CAB WIRING AS(C)

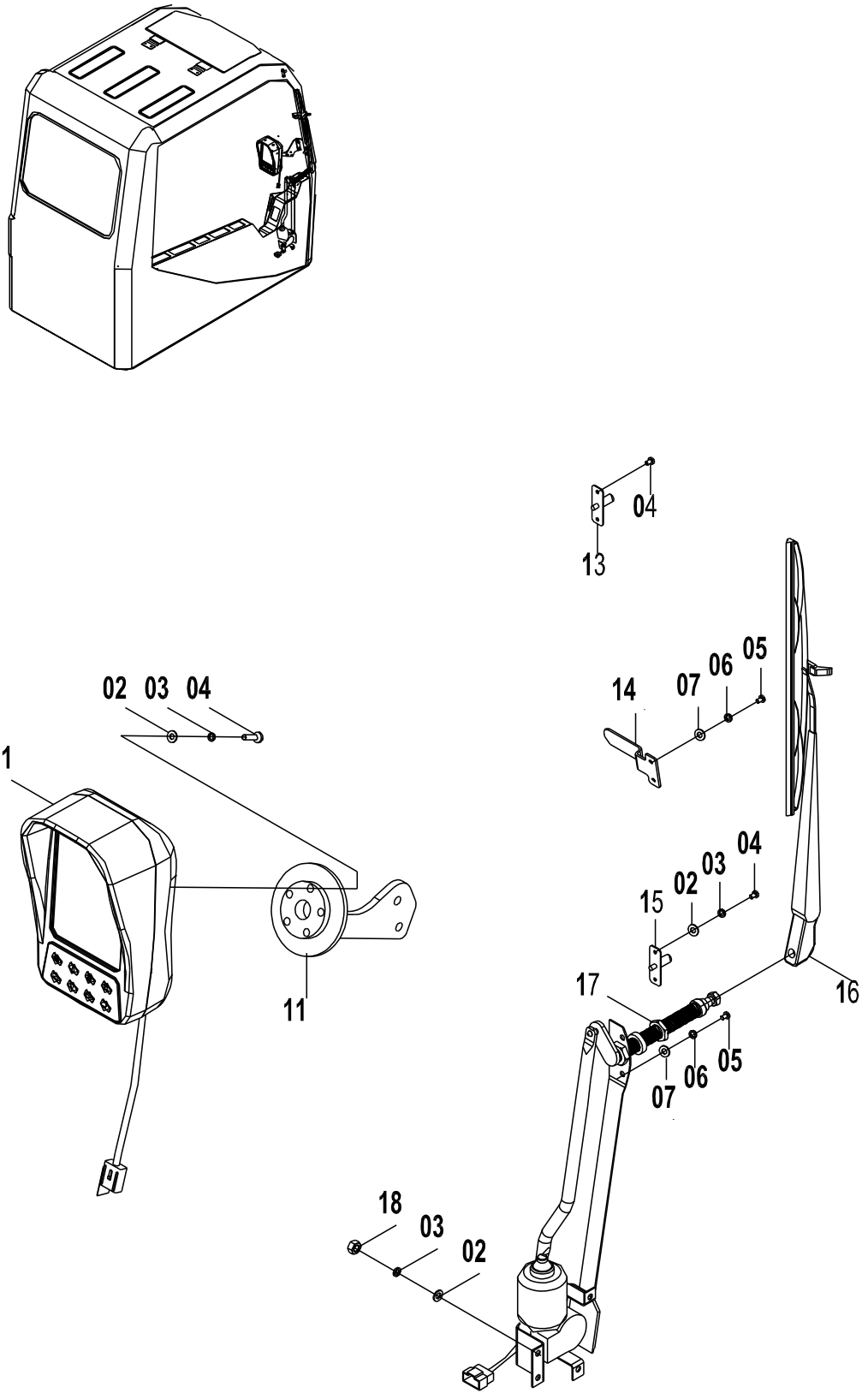

46C5638(C) 驾驶室线路总成(C) CAB WIRING AS(C)

件号 ITEM	部件号 PART NO.	版本 VER	零件名称	PART NAME	数量 Q'TY	服务代码 S.C	适用机号 SERIAL NO.	互换性 IA	可替换零件号 REPLACEABLE
01	35B0149	000	监控器	MONITOR	1				
02	04B0099	000	螺钉	SCREW	13				
03	06B0022	000	垫圈	WASHER	11				
04	06B0097	000	垫圈	WASHER	11				
05	04B0005	000	螺钉	SCREW	8				
06	06B0003	000	垫圈	WASHER	8				
07	06B0024	000	垫圈	WASHER	8				
08	00B0005	000	螺栓	BOLT	2				
11	00D7872	001	法兰支座	FLANGE BRACKET	1				
13	34B0134	001	门控开关	SWITCH	1				
14	19A0971	000	支撑板	PLATE	1				
15	37B1006	001	喷头	NOZZLE	1				
16	37B1036	000	雨刮	WIPER	1				
17	37B1035	001	雨刮电机和传动机构	WIPER MOTOR&LINKAGE	1				
18	03B0021	000	螺母	NUT	4				

46C5638(D)　驾驶室线路总成(D)
CAB WIRING AS(D)

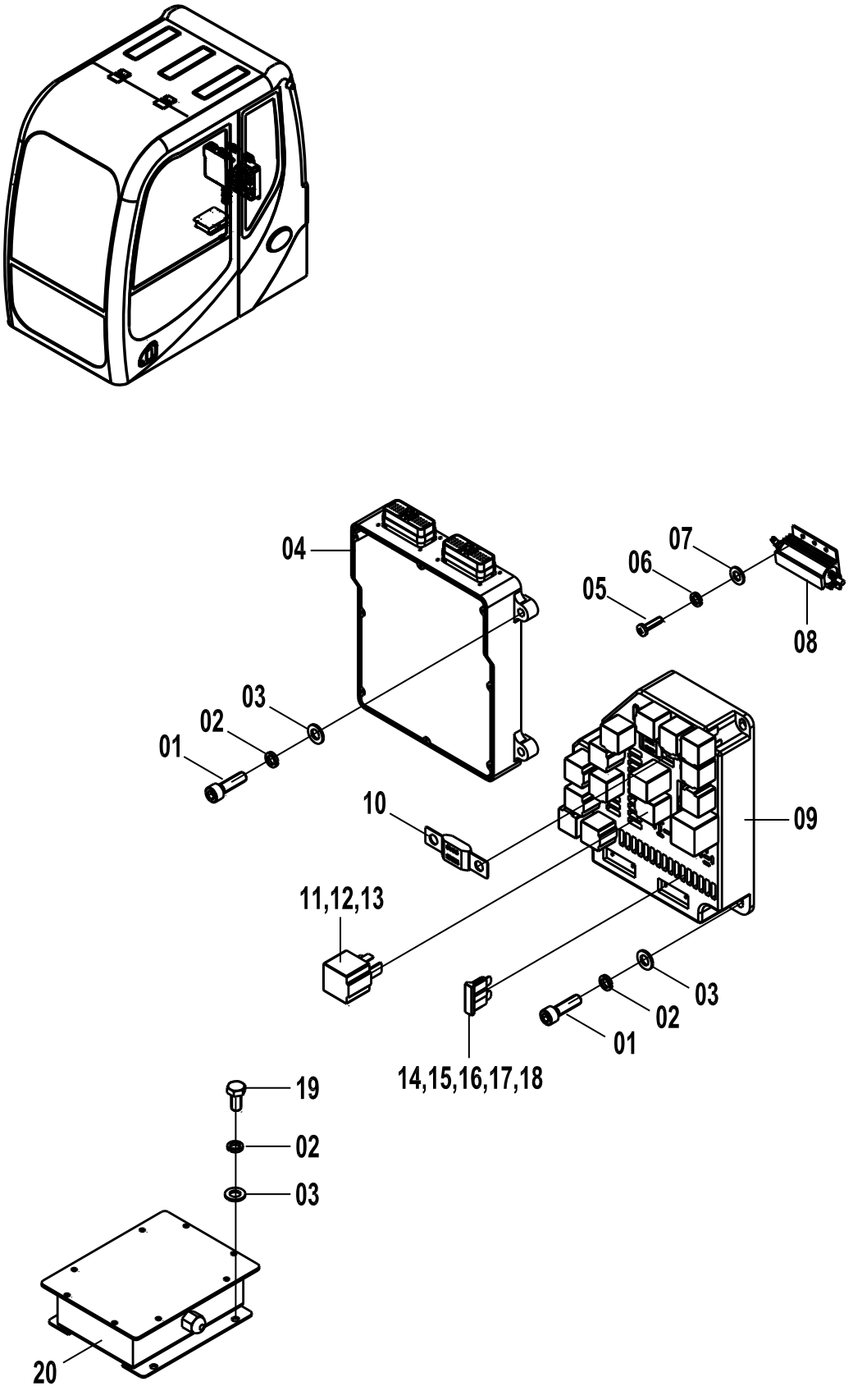

46C5638(D) 驾驶室线路总成(D) CAB WIRING AS(D)

件号 ITEM	部件号 PART NO.	版本 VER	零件名称	PART NAME	数量 Q'TY	服务代码 S.C	适用机号 SERIAL NO.	互换性 IA	可替换零件号 REPLACEABLE
01	04B0049	000	螺钉	SCREW	8				
02	06B0006	000	垫圈	WASHER	29				
03	06B0005	000	垫圈	WASHER	29				
04	37B0800	000	控制器	CONTROLLER	1				
05	04B0099	000	螺钉	SCREW	13				
06	06B0022	000	垫圈	WASHER	11				
07	06B0097	000	垫圈	WASHER	11				
08	38B0055	001	铝壳电阻	RESISTOR	1				
09	46C3370	002	控制单元	CONTROL UNIT	1				
10	37B0727	000	保险丝	FUSE	1				
11	31B0059	001	控制继电器	CONTROL RELAY	9				
12	31B0094	001	继电器	RELAY	2				
13	31B0015	000	计时继电器	TIME RELAY	1				
14	37B0359	000	片式保险	PLATE FUSE	3				
15	37B0360	000	片式保险	PLATE FUSE	6				
16	37B0361	000	片式保险	PLATE FUSE	14				
17	37B0362	000	片式保险	PLATE FUSE	2				
18	37B0363	000	片式保险	PLATE FUSE	2				
19	04B0005	000	螺钉	SCREW	8				
20	37B0721	000	执行器控制器	ACTUATOR CONTROLLER	1				

46C5638(E)　驾驶室线路总成(E)
CAB WIRING AS(E)

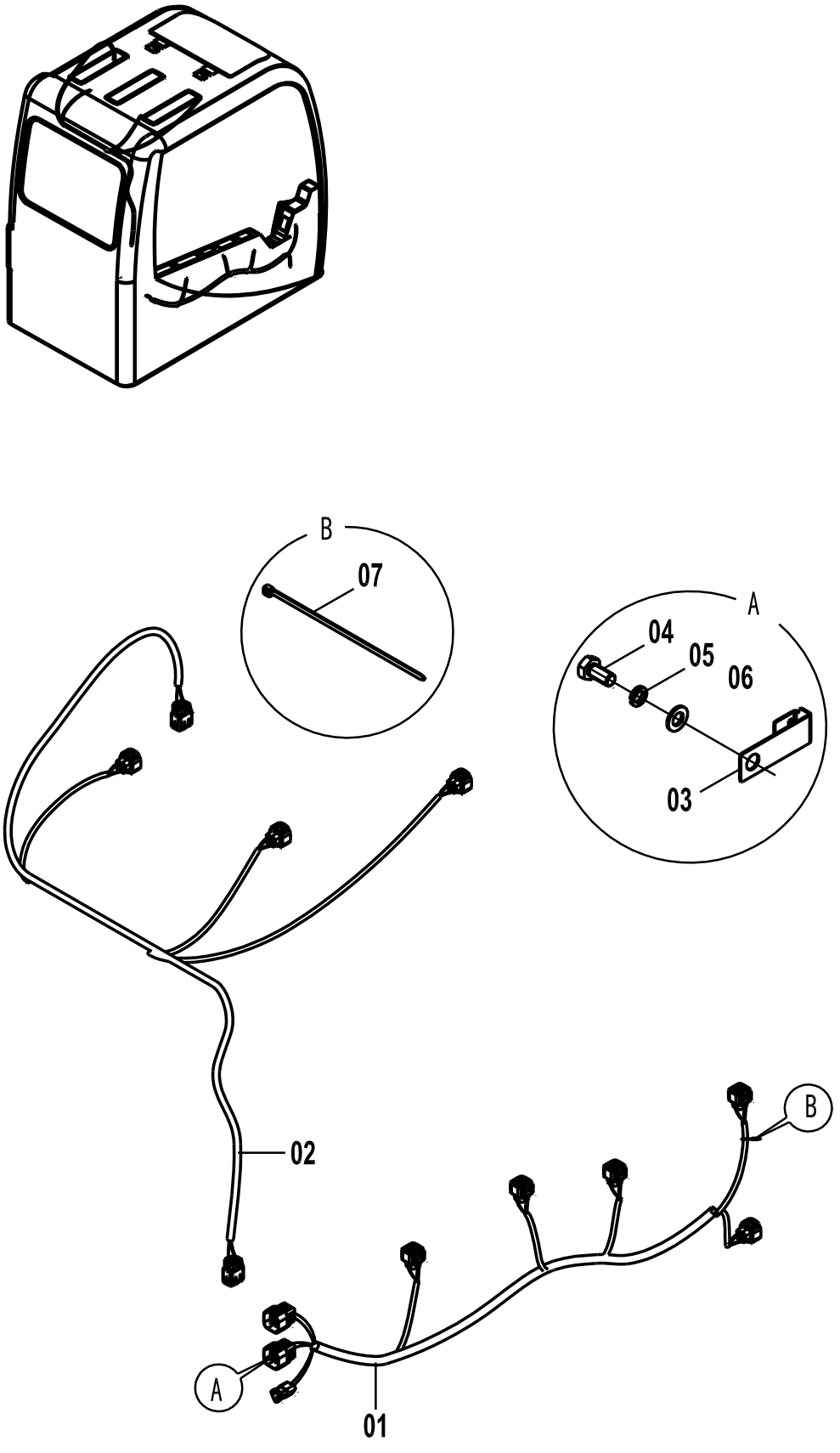

46C5638(E) 驾驶室线路总成(E) CAB WIRING AS(E)

件号 ITEM	部件号 PART NO.	版本 VER	零件名称	PART NAME	数量 Q'TY	服务代码 S.C	适用机号 SERIAL NO.	互换性 IA	可替换零件号 REPLACEABLE
01	08C4475	000	驾驶室线束	HARNESS	1				
02	08C4456	000	线束	HARNESS	1				
03	20A6655	001	插板	INSERT	7				
04	00B0085	000	螺栓	BOLT	17				
05	06B0006	000	垫圈	WASHER	29				
06	06B0005	000	垫圈	WASHER	29				
07	37B0004	001	尼龙扎带	NYLON STRAP	20				

46C3314 002 地板架线路总成
FLOOR PLATE WIRING AS

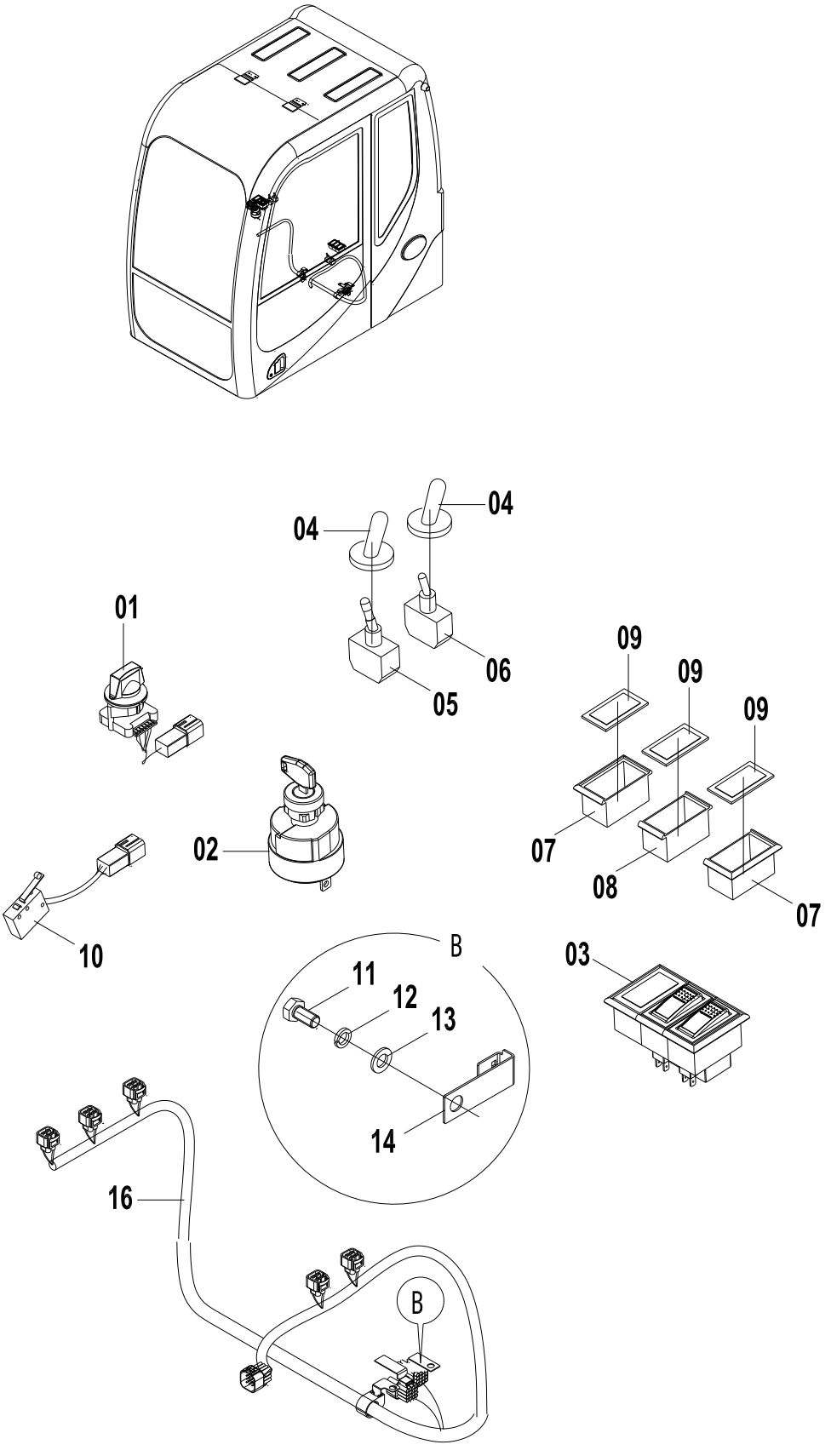

46C3314 002 地板架线路总成 FLOOR PLATE WIRING AS

件号 ITEM	部件号 PART NO.	版本 VER	零件名称	PART NAME	数量 Q'TY	服务代码 S.C	适用机号 SERIAL NO.	互换性 IA	可替换零件号 REPLACEABLE
01	34B0989	000	旋钮	KNOB	1				
02	34B0558	000	电锁	KEY SWITCH	1				
03	34B0631	000	组合开关	COMBINATION SWITCH	1				
04	84A0417	000	开关护套	BOOT	2				
05	34B0126	000	搬钮开关	SWITCH	1				
06	34B0212	001	选择开关	SWITCH	1				
07	34B0360	001	侧边单框架	FRAME	2				
08	34B0361	001	中间单框架	FRAME	1				
09	34B0075	001	盖板	COVER	3				
10	08C2895	000	微动开关线束	HARNESS	1				
11	00B0056	000	螺栓	BOLT	4				
12	06B0002	000	垫圈	WASHER	6				
13	06B0001	000	垫圈	WASHER	6				
14	20A6656	001	插板	PLATE	2				
16	08C2896		地板架线束	FLOOR FRAME HARNESS	1				

46C6240 002　车架线路总成
FRAME WIRING AS

件号 ITEM	部件号 PART NO.	版本 VER	零件名称	PART NAME	数量 Q'TY	服务代码 S.C	适用机号 SERIAL NO.	互换性 IA	可替换零件号 REPLACEABLE
01	46C6240(A)		车架线路总成(A)	FRAME WIRING AS(A)	1				
02	46C6240(B)		车架线路总成(B)	FRAME WIRING AS(B)	1				
03	46C6240(C)		车架线路总成(C)	FRAME WIRING AS(C)	1				
04	46C6240(D)		车架线路总成(D)	FRAME WIRING AS(D)	1				
05	46C6240(E)		车架线路总成(E)	FRAME WIRING AS(E)	1				
06	46C6240(F)		车架线路总成(F)	FRAME WIRING AS(F)	1				
07	46C6240(G)		车架线路总成(G)	FRAME WIRING AS(G)	1				
08	46C6240(H)		车架线路总成(H)	FRAME WIRING AS(H)	1				
09	46C6240(I)		车架线路总成(I)	FRAME WIRING AS(I)	1				
10	46C3924	000	控制箱总成	CONTROL CASE AS	1				

(BLANK PAGE)

46C6240(A)　车架线路总成(A)
FRAME WIRING AS(A)

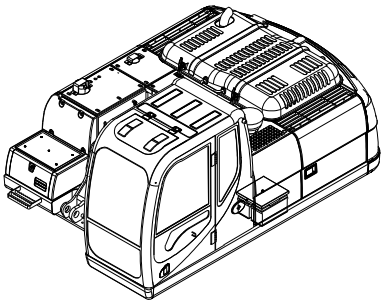

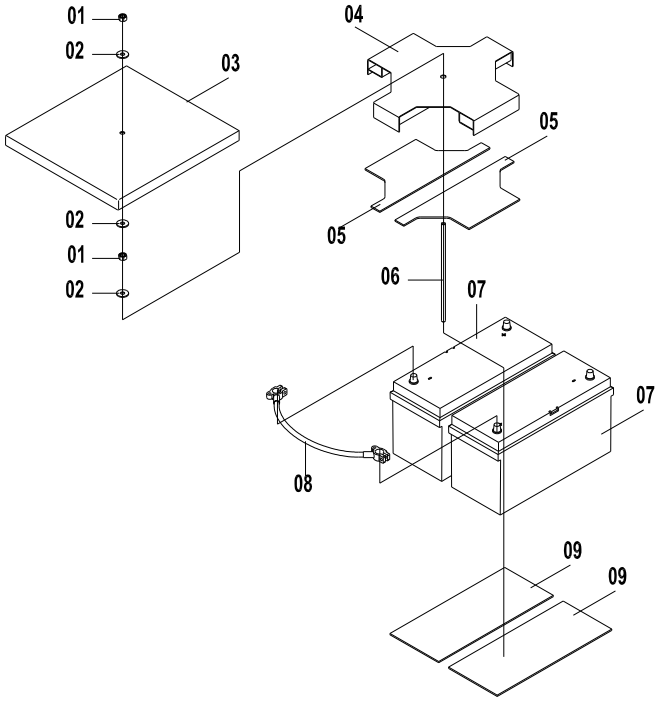

46C6240(A)　车架线路总成(A) FRAME WIRING AS(A)

件号 ITEM	部件号 PART NO.	版本 VER	零件名称	PART NAME	数量 Q'TY	服务代码 S.C	适用机号 SERIAL NO.	互换性 IA	可替换零件号 REPLACEABLE
01	03B0053	000	螺母	NUT	1				
02	06B0030	000	垫圈	WASHER	2				
03	82A0283	000	蓄电池盖板	PLATE	1				
04	00D1110	000	蓄电池固定架	BRACKET	1				
05	82A0284	000	蓄电池上垫板	PLATE	2				
06	01B0416	002	螺杆 M10	SCREW ROD	1				
07	37B0108	003	蓄电池	BATTERY	2				
08	08C0466	002	蓄电池连接电缆	CABLE	1				
09	82A0285	001	蓄电池垫	CUSHION	2				

46C6240(B)　车架线路总成(B)
FRAME WIRING AS(B)

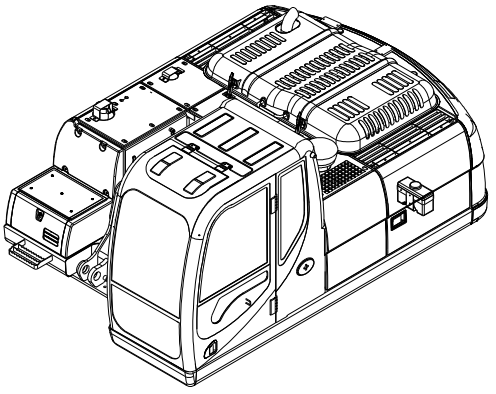

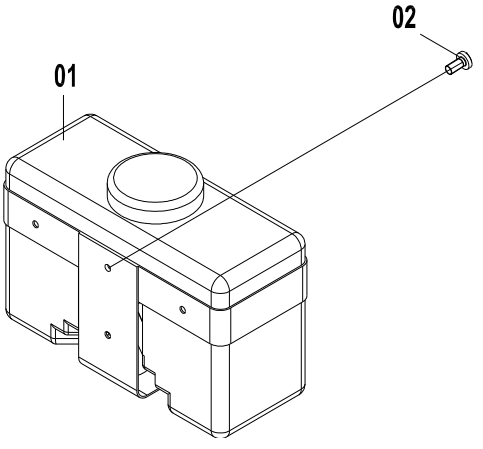

46C6240(B)　车架线路总成(B) FRAME WIRING AS(B)

件号 ITEM	部件号 PART NO.	版本 VER	零件名称	PART NAME	数量 Q'TY	服务代码 S.C	适用机号 SERIAL NO.	互换性 IA	可替换零件号 REPLACEABLE
01	37B1037	000	水壶	WASHER RESERVOIR	1				
02	04B0073	000	螺钉	SCREW	4				

46C6240(C)　车架线路总成(C)
FRAME WIRING AS(C)

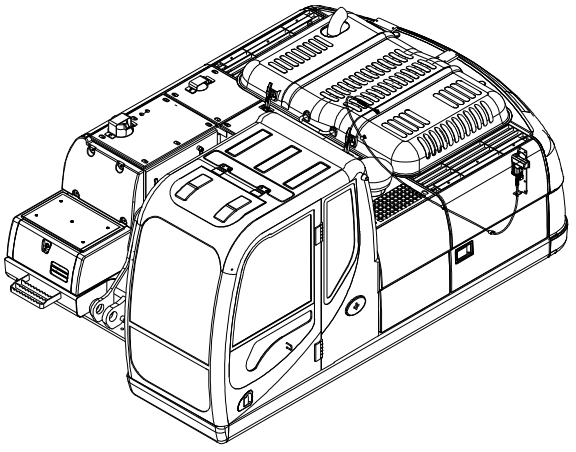

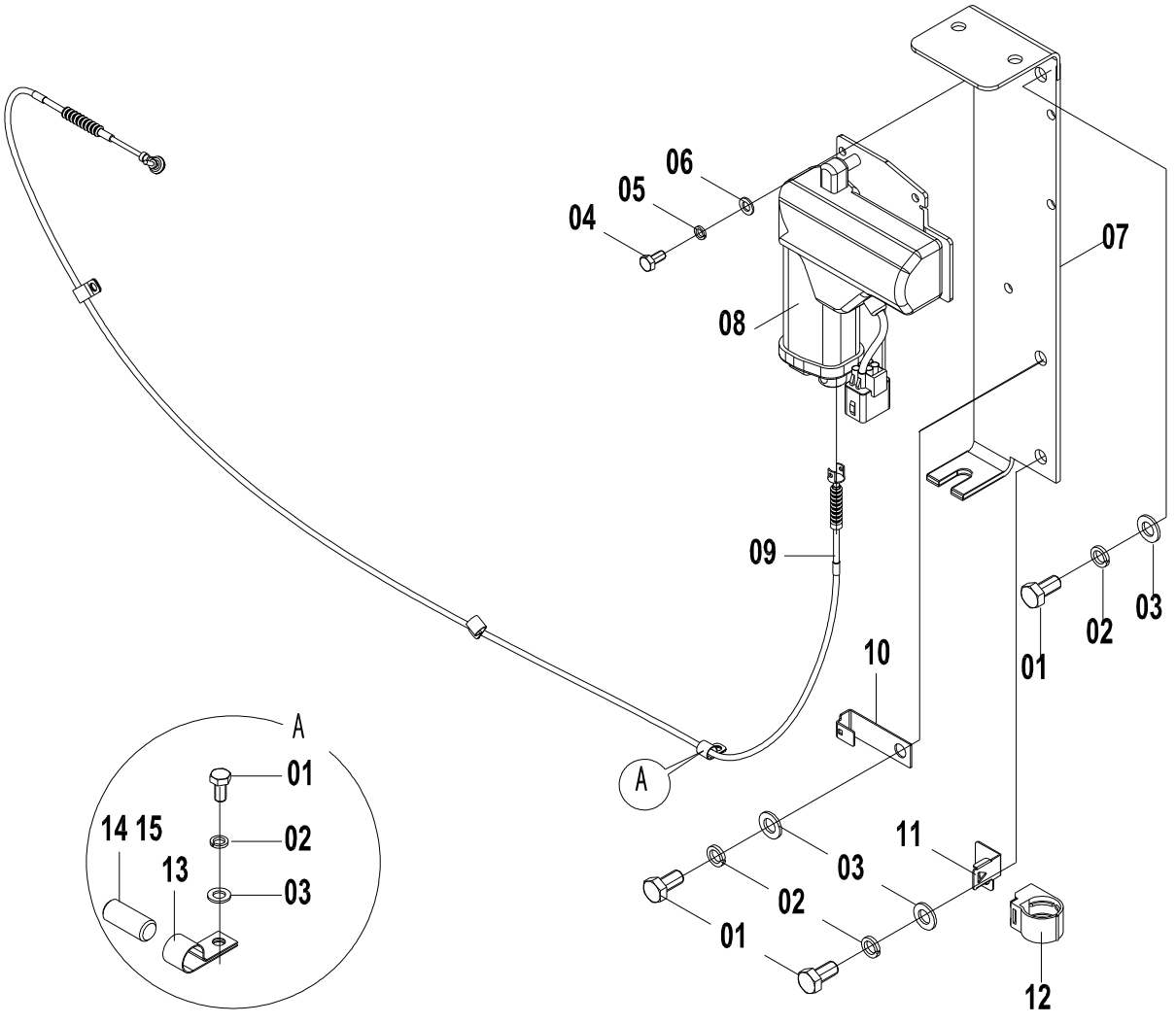

46C6240(C)　车架线路总成(C) FRAME WIRING AS(C)

件号 ITEM	部件号 PART NO.	版本 VER	零件名称	PART NAME	数量 Q'TY	服务代码 S.C	适用机号 SERIAL NO.	互换性 IA	可替换零件号 REPLACEABLE
01	00B0005	000	螺栓	BOLT	97				
02	06B0002	000	垫圈	WASHER	97				
03	06B0001	000	垫圈	WASHER	97				
04	00B0335	000	螺栓	BOLT	9				
05	06B0017	000	垫圈	WASHER	9				
06	06B0066	000	垫圈	WASHER	9				
07	00D5700	000	执行器安装座	SUPPORT	1				
08	37B0391	000	执行器	ACTUATOR	1				
09	54C0179	000	软轴	FLEXIBLE SHAFT	1				
10	20A6655	001	插板	INSERT	1				
11	20A6657	001	卡板	STOP PLATE	17				
12	88A0830	001	线夹	CLIP	5				
13	20A1852	001	线夹	CLIP	9				
14	00B0048	000	螺栓	BOLT	23				
15	34A0559	000	支撑管	PIPE	23				

46C6240(D)　车架线路总成(D)
FRAME WIRING AS(D)

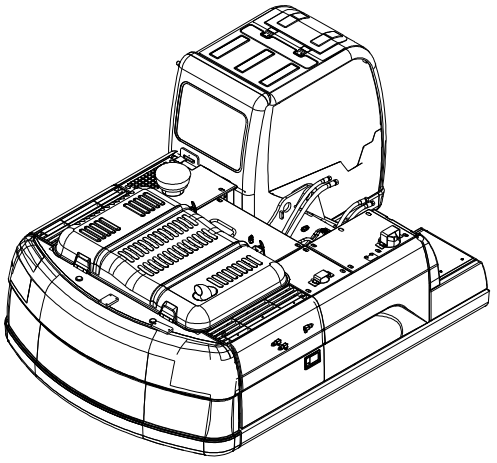

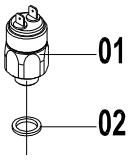

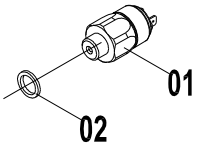

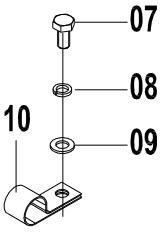

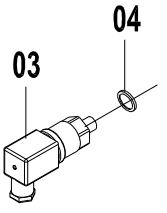

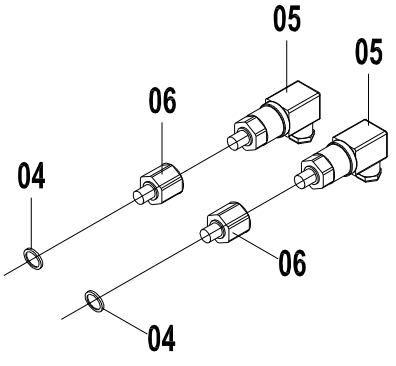

46C6240(D)　车架线路总成(D) FRAME WIRING AS(D)

件号 ITEM	部件号 PART NO.	版本 VER	零件名称	PART NAME	数量 Q'TY	服务代码 S.C	适用机号 SERIAL NO.	互换性 IA	可替换零件号 REPLACEABLE
01	34B1008	000	压力开关	PRESSURE SWITCH	2				
02	06B0117	000	垫圈	WASHER	14				
03	30B0173	000	压力变送器	PRESSURE TRANSMITTER	1				
04	12B0428	002	O 形圈	O-RING	3				
05	30B0171	000	压力变送器	PRESSURE TRANSMITTER	2				
06	00A0969	001	过渡接头	CONNECTOR	2				
07	00B0012	000	螺栓	BOLT	1				
08	06B0002	000	垫圈	WASHER	1				
09	06B0001	000	垫圈	WASHER	1				
10	00D4829	000	支架	BRACKET	1				

46C6240(E)　车架线路总成(E)
FRAME WIRING AS(E)

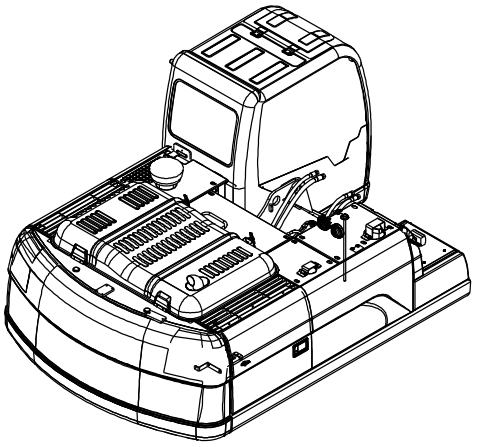

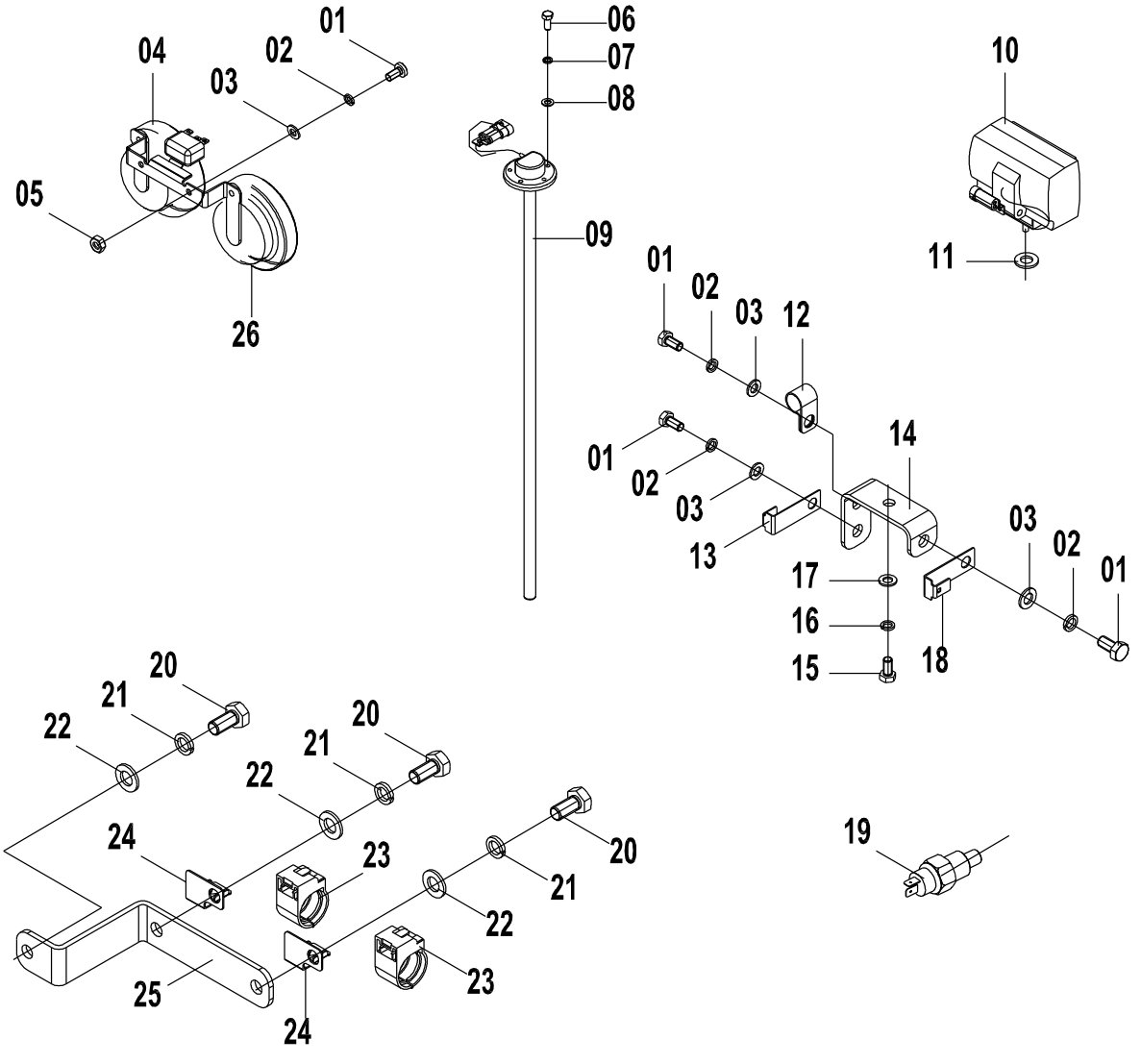

46C6240(E)　车架线路总成(E) FRAME WIRING AS(E)

件号 ITEM	部件号 PART NO.	版本 VER	零件名称	PART NAME	数量 Q'TY	服务代码 S.C	适用机号 SERIAL NO.	互换性 IA	可替换零件号 REPLACEABLE
01	00B0085	000	螺栓	BOLT	9				
02	06B0006	000	垫圈	WASHER	6				
03	06B0005	000	垫圈	WASHER	6				
04	38V0001	001	喇叭	HORN	1				
05	03B0021	000	螺母	NUT	2				
06	00B0335	000	螺栓	BOLT	4				
07	06B0017	000	垫圈	WASHER	9				
08	06B0066	000	垫圈	WASHER	9				
09	30B0350	000	燃油量传感器	FUEL SENSOR	1				
10	32B0301	000	工作灯	WORK LIGHT	1				
11	83A0181	000	橡胶垫圈 10	RUBBER WASHER	1				
12	20A1852	001	线夹	CLIP	9				
13	20A6812	001	插板	INSERT	1				
14	00D4056	000	安装板	MOUNTING PLATE	1				
15	00B0022	000	螺栓	BOLT	2				
16	06B0003	000	垫圈	WASHER	2				
17	06B0024	000	垫圈	WASHER	2				
18	20A1853	001	线夹	CLIP	6				
19	30B0496	001	温度传感器	TEMP SENSOR	1				
20	00B0005	000	螺栓	BOLT	97				
21	06B0002	000	垫圈	WASHER	97				
22	06B0001	000	垫圈	WASHER	97				
23	88A0831	001	线夹	CLIP	2				
24	20A6657	001	卡板	STOP PLATE	17				
25	00D5032		安装板	MOUNTING PLATE	1				
26	38B0154	000	喇叭	HORN	1				

46C6240(F)　车架线路总成(F)
FRAME WIRING AS(F)

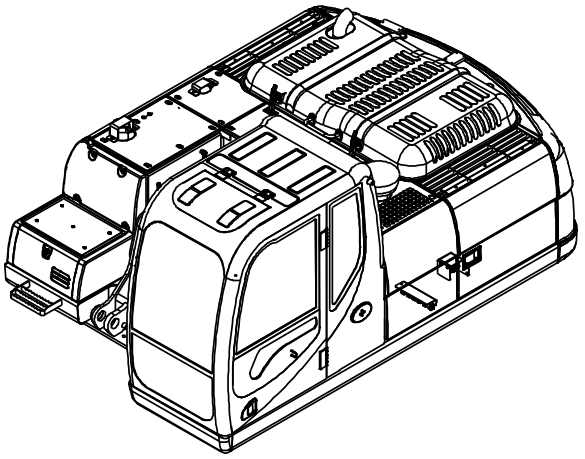

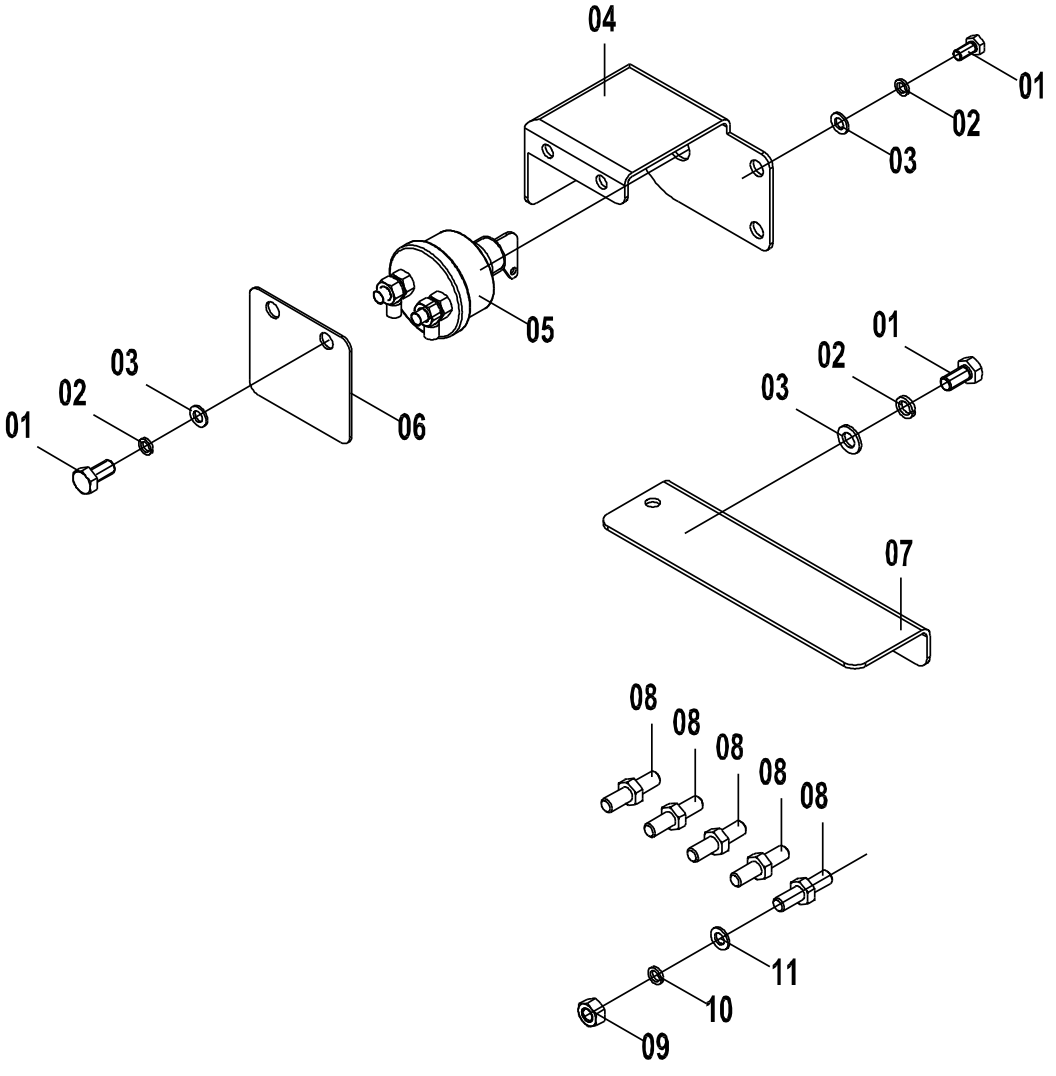

46C6240(F)　车架线路总成(F) FRAME WIRING AS(F)

件号 ITEM	部件号 PART NO.	版本 VER	零件名称	PART NAME	数量 Q'TY	服务代码 S.C	适用机号 SERIAL NO.	互换性 IA	可替换零件号 REPLACEABLE
01	00B0005	000	螺栓	BOLT	97				
02	06B0002	000	垫圈	WASHER	97				
03	06B0001	000	垫圈	WASHER	97				
04	00D4059	000	开关座	SWITCH HOLDER	1				
05	34B0297	002	负极开关	DISCONNECT SWITCH	1				
06	10A4376	000	盖板	COVER	1				
07	00D4055	000	盖板	COVER	1				
08	05B0163	000	双头螺柱	STUD BOLT	6				
09	03B1180	000	螺母	NUT	6				
10	06B0499	000	垫圈	WASHER	12				
11	06B0498	000	垫圈	WASHER	12				

46C6240(G)　车架线路总成(G)
FRAME WIRING AS(G)

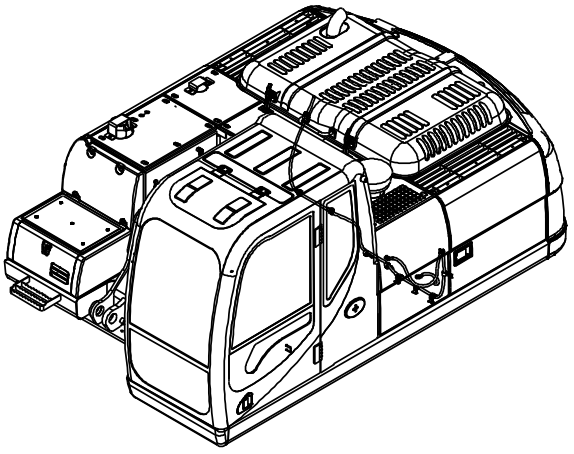

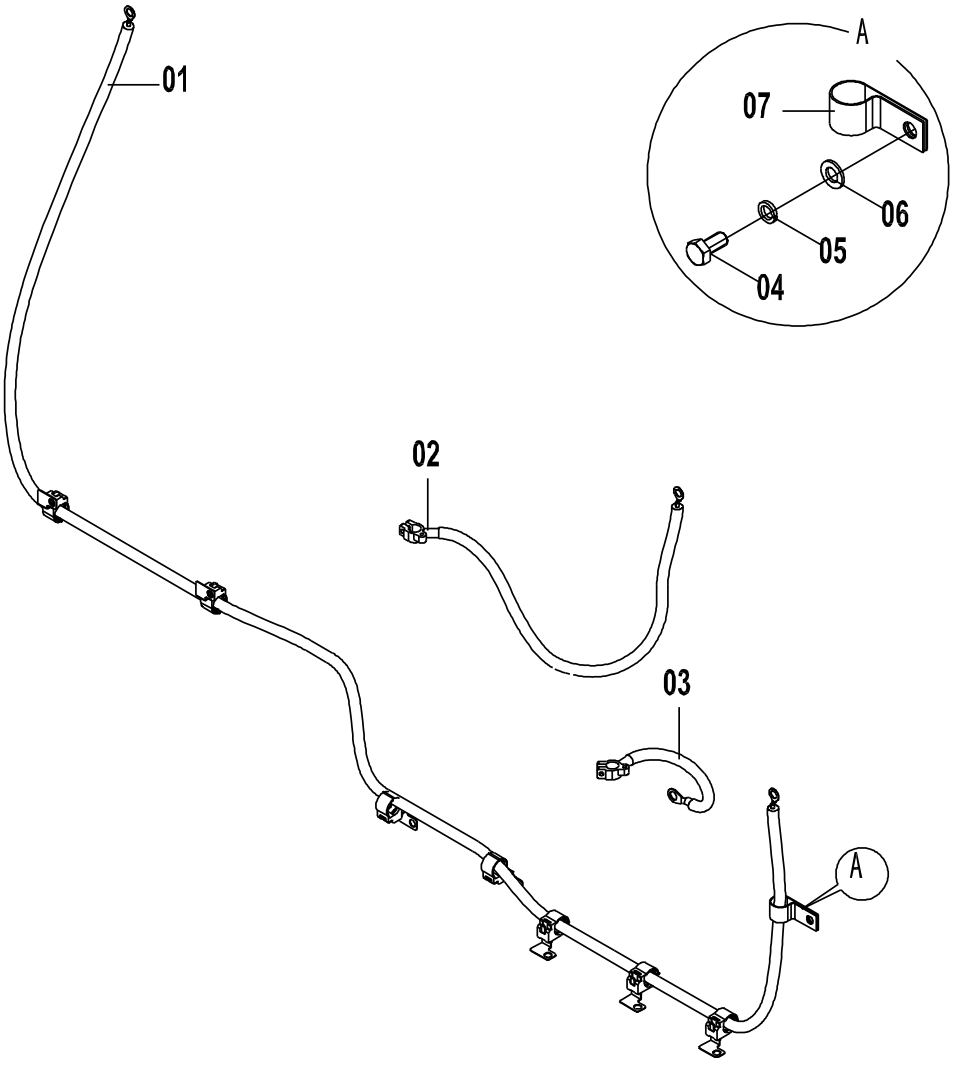

46C6240(G)　车架线路总成(G) FRAME WIRING AS(G)

件号 ITEM	部件号 PART NO.	版本 VER	零件名称	PART NAME	数量 Q'TY	服务代码 S.C	适用机号 SERIAL NO.	互换性 IA	可替换零件号 REPLACEABLE
01	08C2892	000	起动电机电缆	CABLE	1				
02	08C2891	000	蓄电池正极电缆	BATTERY CABLE(+)	1				
03	08C2890	000	蓄电池负极电缆	BATTERY CABLE(-)	1				
04	00B0005	000	螺栓	BOLT	97				
05	06B0002	000	垫圈	WASHER	97				
06	06B0001	000	垫圈	WASHER	97				
07	20A1858	001	线夹	CLIP	1				

46C6240(H)　车架线路总成(H)
FRAME WIRING AS(H)

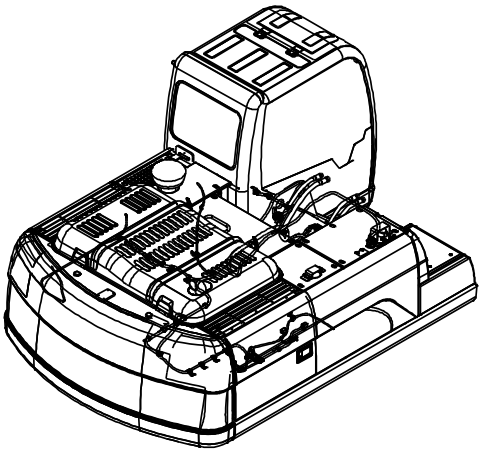

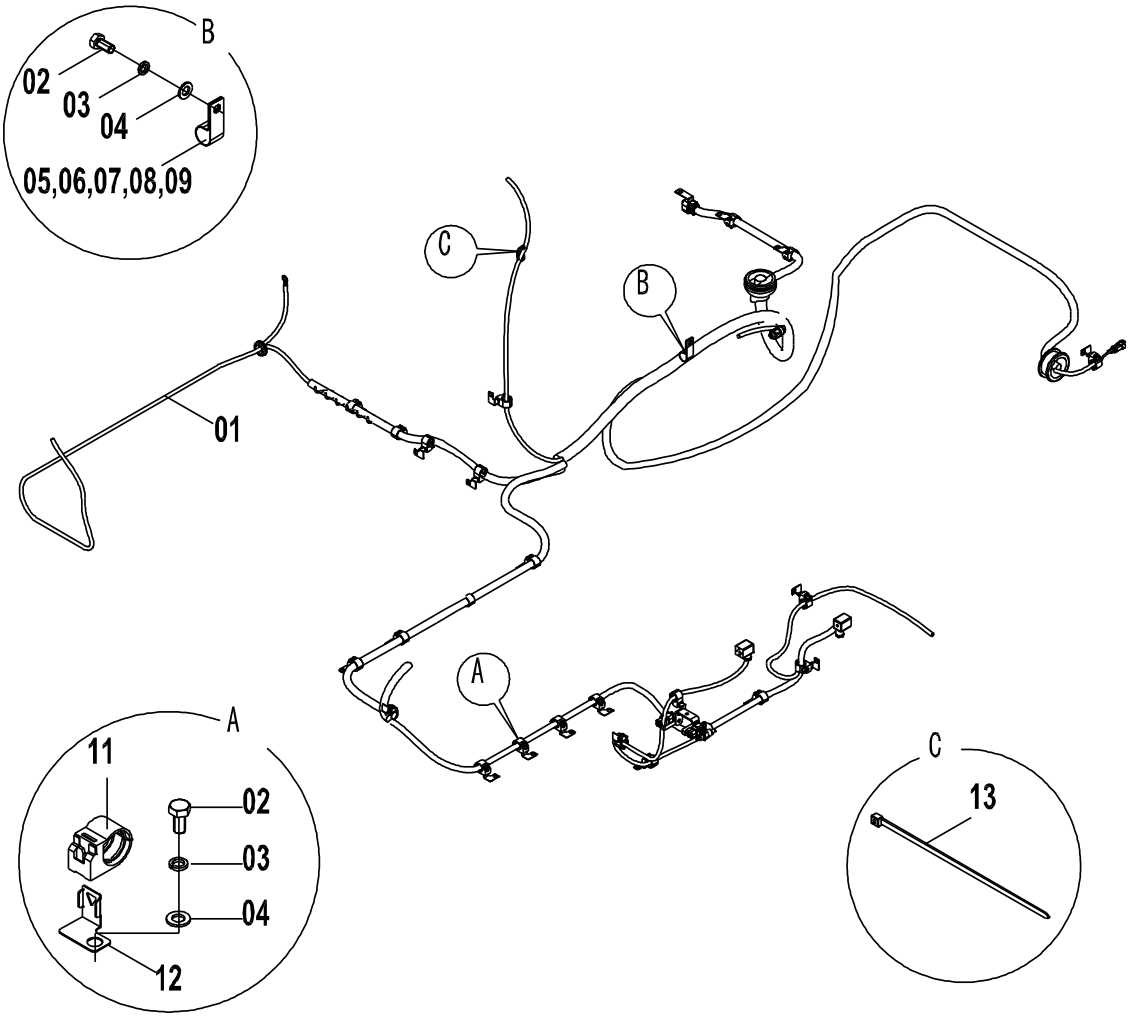

46C6240(H)　车架线路总成(H) FRAME WIRING AS(H)

件号 ITEM	部件号 PART NO.	版本 VER	零件名称	PART NAME	数量 Q'TY	服务代码 S.C	适用机号 SERIAL NO.	互换性 IA	可替换零件号 REPLACEABLE
01	08C4872	000	车架线束	FRAME HARNESS	1				
02	00B0005	000	螺栓	BOLT	73				
03	06B0002	000	垫圈	WASHER	97				
04	06B0001	000	垫圈	WASHER	97				
05	20A1851	001	线夹	CLIP	15				
06	20A1852	001	线夹	CLIP	9				
07	20A1853	001	线夹	CLIP	6				
08	20A1855	001	线夹	CLIP	6				
09	09C0126	001	双管夹	DOUBLE CLAMP	2				
11	88A0832	000	线夹	CLIP	6				
12	20A6657	001	卡板	STOP PLATE	17				
13	37B0004	001	尼龙扎带	NYLON STRAP	20				

46C6240(I)　车架线路总成(I)
FRAME WIRING AS(I)

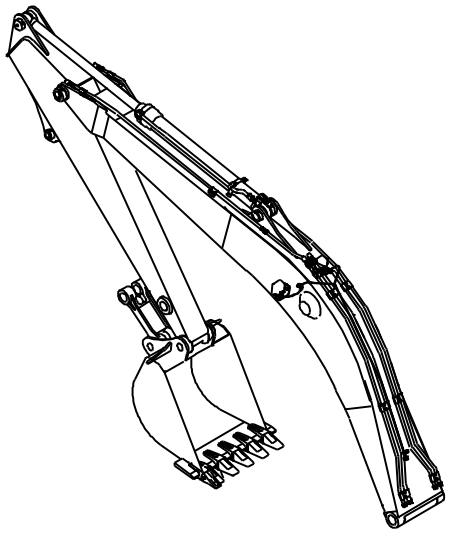

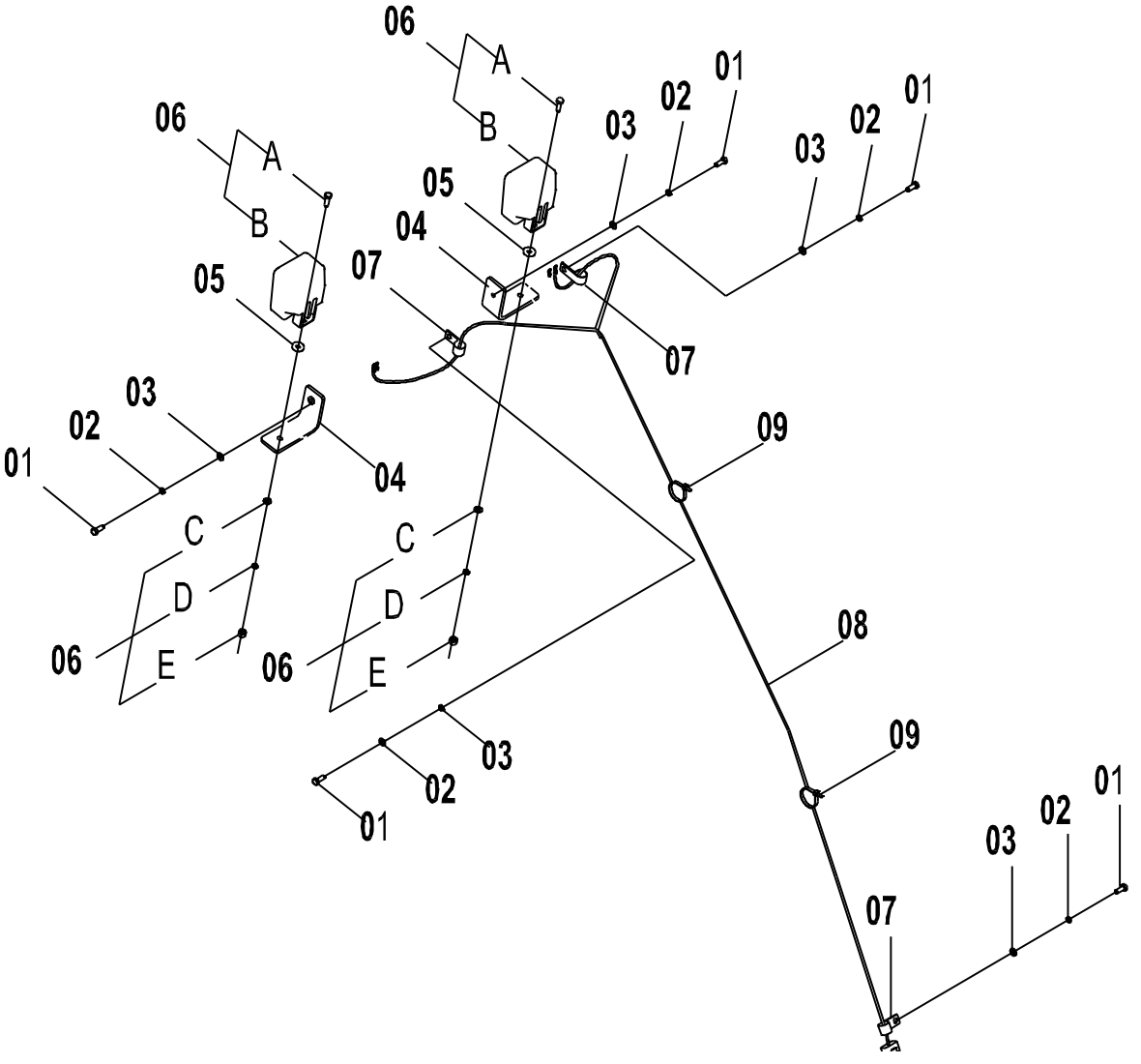

46C6240(I)　车架线路总成(I) FRAME WIRING AS(I)

件号 ITEM	部件号 PART NO.	版本 VER	零件名称	PART NAME	数量 Q'TY	服务代码 S.C	适用机号 SERIAL NO.	互换性 IA	可替换零件号 REPLACEABLE
01	00B0056	000	螺栓	BOLT	5				
02	06B0002	000	垫圈	WASHER	97				
03	06B0001	000	垫圈	WASHER	97				
04	23A2406	001	动臂灯安装弯板	PLATE	2				
05	83A0188	001	橡胶垫圈 12	RUBBER WASHER	2				
06	32B0028	001	大灯	FLOODLIGHT	2				
07	20A1851	001	线夹	CLIP	15				
08	08C3767	000	动臂灯线束	HARNESS	1				
09	37B0004	001	尼龙扎带	NYLON STRAP	3				

46C3918 010 车架线路总成
FRAME WIRING AS

件号 ITEM	部件号 PART NO.	版本 VER	零件名称	PART NAME	数量 Q'TY	服务代码 S.C	适用机号 SERIAL NO.	互换性 IA	可替换零件号 REPLACEABLE
01	46C3918(A)		车架线路总成(A)	FRAME WIRING AS(A)	1	Z			
02	46C3918(B)		车架线路总成(B)	FRAME WIRING AS(B)	1	Z			
03	46C3918(C)		车架线路总成(C)	FRAME WIRING AS(C)	1	Z			
04	46C3918(D)		车架线路总成(D)	FRAME WIRING AS(D)	1	Z			
05	46C3918(E)		车架线路总成(E)	FRAME WIRING AS(E)	1	Z			
06	46C3918(F)		车架线路总成(F)	FRAME WIRING AS(F)	1	Z			
07	46C3918(G)		车架线路总成(G)	FRAME WIRING AS(G)	1	Z			
08	46C3918(H)		车架线路总成(H)	FRAME WIRING AS(H)	1	Z			
09	46C3918(I)		车架线路总成(I)	FRAME WIRING AS(I)	1	Z			
10	46C3924		控制箱总成	CONTROL CASE AS	1	Z			

46C3918(A)　车架线路总成(A)
FRAME WIRING AS(A)

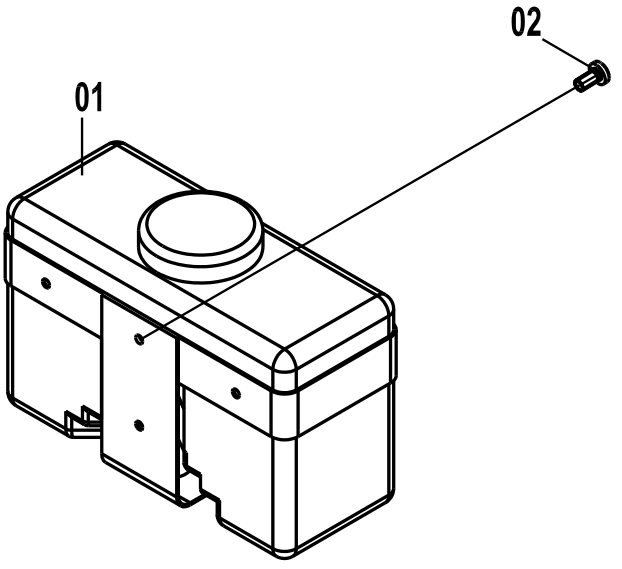

46C3918(A)　车架线路总成(A) FRAME WIRING AS(A)

件号 ITEM	部件号 PART NO.	版本 VER	零件名称	PART NAME	数量 Q'TY	服务代码 S.C	适用机号 SERIAL NO.	互换性 IA	可替换零件号 REPLACEABLE
01	37B1037	000	水壶	CANTEEN	1				
02	04B0073	000	螺钉	SCREW	4				

46C3918(B)　车架线路总成(B)
FRAME WIRING AS(B)

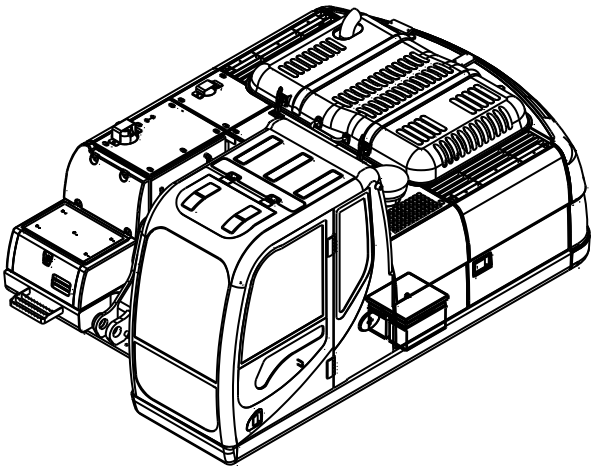

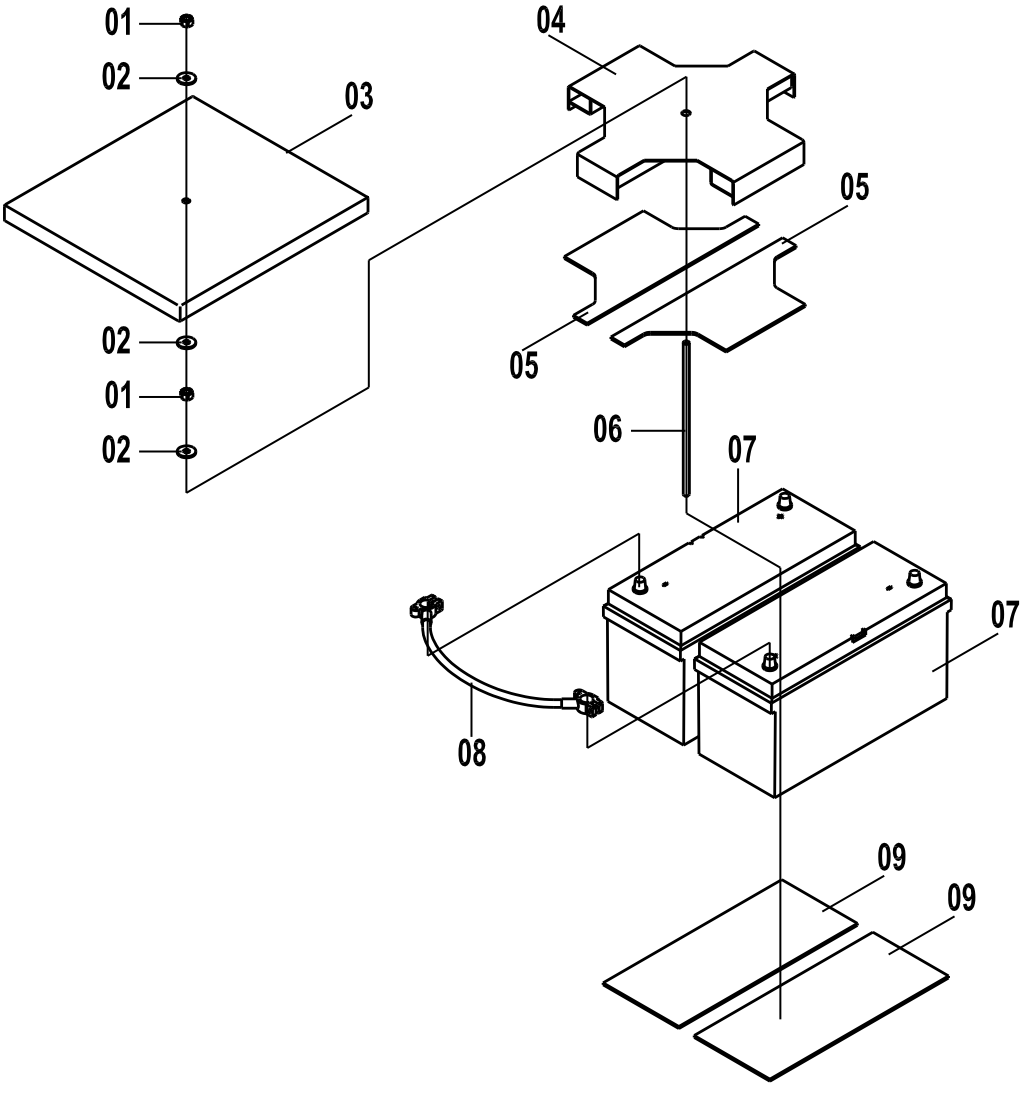

46C3918(B)　车架线路总成(B) FRAME WIRING AS(B)

件号 ITEM	部件号 PART NO.	版本 VER	零件名称	PART NAME	数量 Q'TY	服务代码 S.C	适用机号 SERIAL NO.	互换性 IA	可替换零件号 REPLACEABLE
01	03B0053	000	螺母	NUT	1				
02	06B0030	000	垫圈	WASHER	2				
03	82A0283	000	蓄电池盖板	PLATE	1				
04	00D1110	000	蓄电池固定架	BRACKET	1				
05	82A0284	000	蓄电池上垫板	PLATE	2				
06	01B0416	001	螺杆 M10	SCREW ROD	1				
07	37B0108	001	蓄电池	BATTERY	2				
08	08C0466	001	蓄电池连接电缆	CABLE	1				
09	82A0285	001	蓄电池垫	CUSHION	2				

46C3918(C)　车架线路总成(C)
FRAME WIRING AS(C)

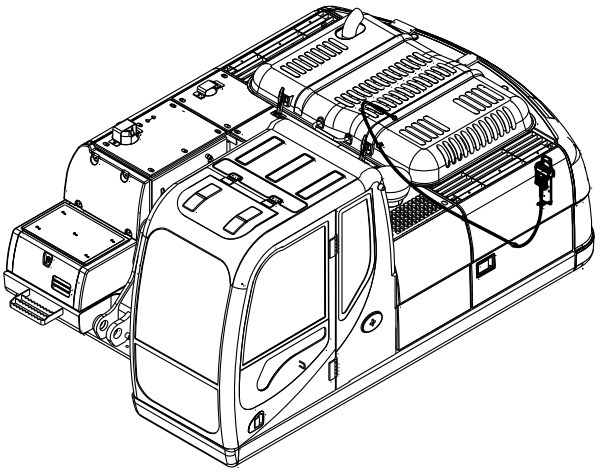

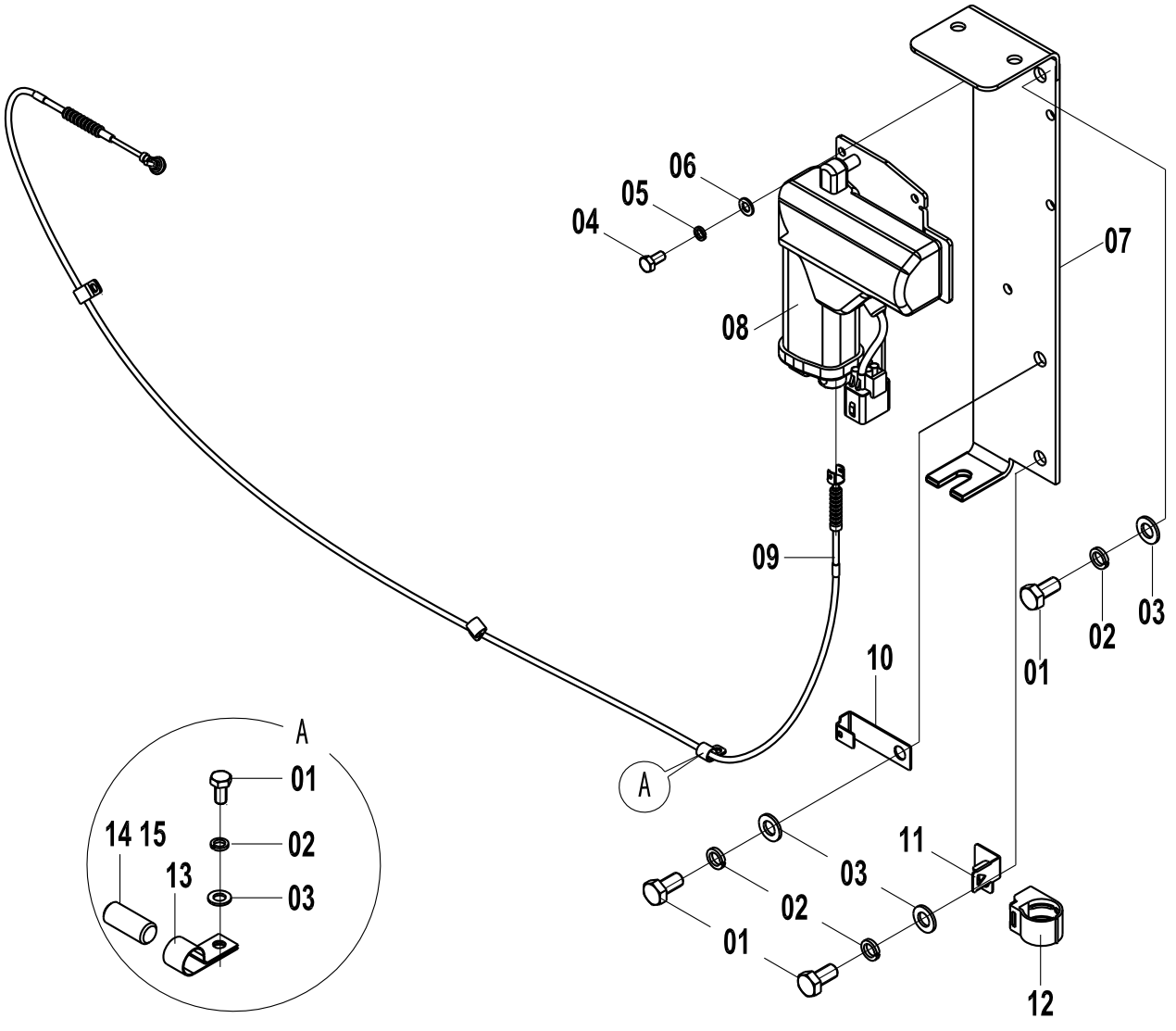

46C3918(C)　车架线路总成(C) FRAME WIRING AS(C)

件号 ITEM	部件号 PART NO.	版本 VER	零件名称	PART NAME	数量 Q'TY	服务代码 S.C	适用机号 SERIAL NO.	互换性 IA	可替换零件号 REPLACEABLE
01	00B0005	000	螺栓	BOLT	97				
02	06B0002	000	垫圈	WASHER	97				
03	06B0001	000	垫圈	WASHER	97				
04	04B0221	000	螺栓	BOLT	9				
05	06B0017	000	垫圈	WASHER	9				
06	06B0066	000	垫圈	WASHER	9				
07	00D5700	000	执行器安装座	SUPPORT	1				
08	37B0391	000	执行器	ACTUATOR	1				
09	54C0179	000	软轴	FLEXIBLE SHAFT	1				
10	20A6655	001	插板	INSERT	1				
11	20A6657	001	卡板	STOP PLATE	17				
12	88A0830	001	线夹	CLIP	5				
13	20A1852	001	线夹	CLIP	9				
14	00B0048	000	螺栓	BOLT	23				
15	34A0559	000	支撑管	PIPE	23				

46C3918(D)　车架线路总成(D)
FRAME WIRING AS(D)

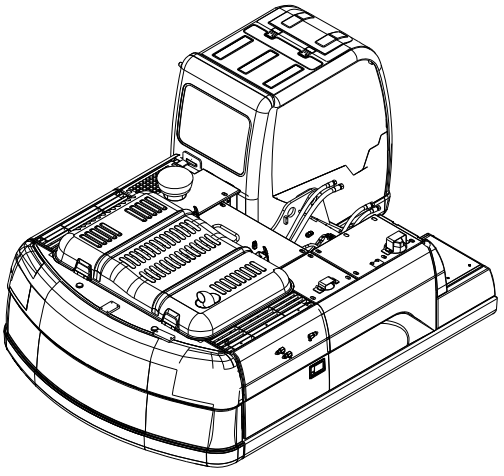

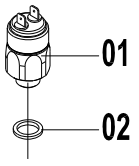

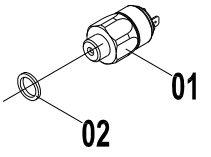

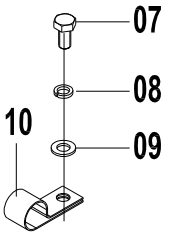

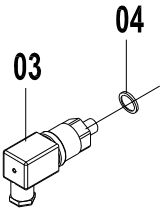

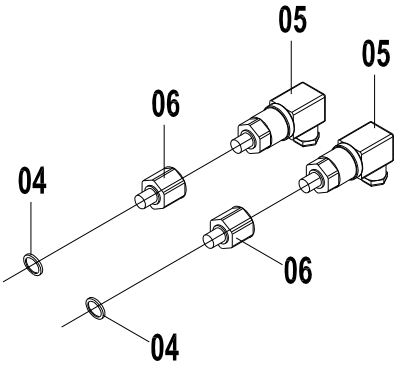

46C3918(D)　车架线路总成(D) FRAME WIRING AS(D)

件号 ITEM	部件号 PART NO.	版本 VER	零件名称	PART NAME	数量 Q'TY	服务代码 S.C	适用机号 SERIAL NO.	互换性 IA	可替换零件号 REPLACEABLE
01	34B1008	000	压力开关	PRESSURE SWITCH	2				
02	06B0083	000	垫圈	WASHER	2				
03	30B0173	000	压力变送器	PRESSURE TRANSMITTER	1				
04	12B0428	002	O 形圈	O-RING	3				
05	30B0171	000	压力变送器	PRESSURE TRANSMITTER	2				
06	00A0969	001	过渡接头	CONNECTOR	2				
07	00B0012	000	螺栓	BOLT	1				
08	00B0002	000	垫圈	WASHER	1				
09	00B0001	000	垫圈	WASHER	1				
10	00D4829	000	支架	BRACKET	1				

46C3918(E)　车架线路总成(E)
FRAME WIRING AS(E)

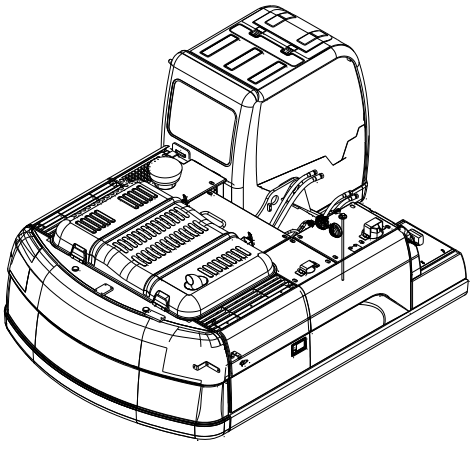

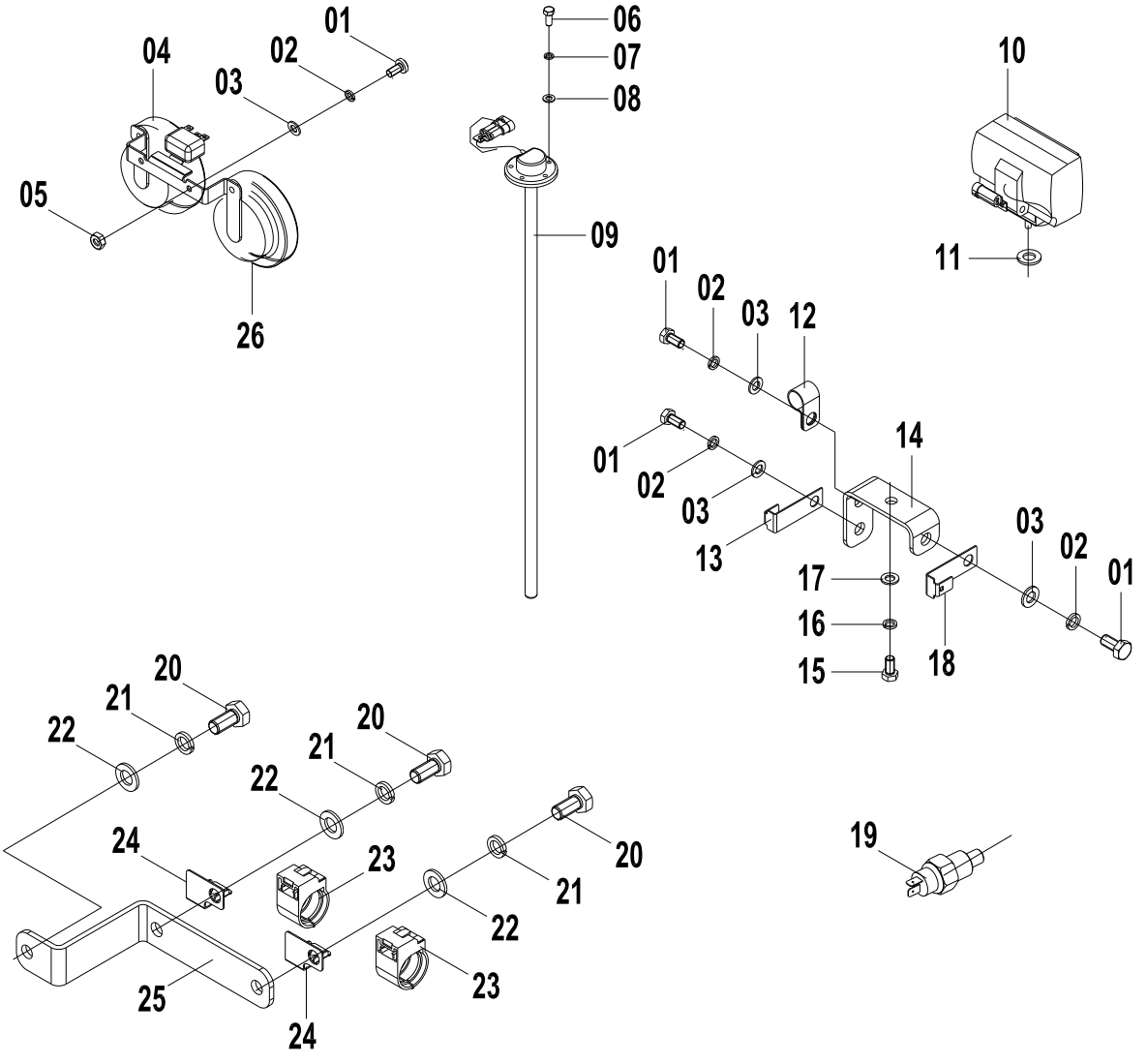

46C3918(E)　车架线路总成(E) FRAME WIRING AS(E)

件号 ITEM	部件号 PART NO.	版本 VER	零件名称	PART NAME	数量 Q'TY	服务代码 S.C	适用机号 SERIAL NO.	互换性 IA	可替换零件号 REPLACEABLE
01	00B0085	000	螺栓	BOLT	9				
02	06B0006	000	垫圈	WASHER	6				
03	06B0005	000	垫圈	WASHER	6				
04	38V0001	000	喇叭	HORN	1				
05	03B0021	000	螺母	NUT	2				
06	00B0028	000	螺栓	BOLT	9				
07	06B0017	000	垫圈	WASHER	9				
08	06B0066	000	垫圈	WASHER	9				
09	30B0350	000	燃油量传感器	FUEL SENSOR	1				
10	32E0301	000	工作灯	LIGHT	1				
12	20A1852	001	线夹	CLIP	9				
13	20A6812	001	插板	INSERT	1				
14	00D4056	000	安装板	MOUNTING PLATE	1				
15	00B0022	000	螺栓	BOLT	2				
16	06B0003	000	垫圈	WASHER	2				
17	06B0024	000	垫圈	WASHER	2				
18	20A1853	001	线夹	CLIP	6				
19	30B0496	001	温度传感器	TEMP SENSOR	1				
20	00B0005	000	螺栓	BOLT	97				
21	06B0002	000	垫圈	WASHER	97				
22	06B0001	000	垫圈	WASHER	97				
23	88A0831	001	线夹	CLIP	2				
24	20A6657	001	卡板	STOP PLATE	17				
25	00D5032		安装板	MOUNTING PLATE	1				
26	38B0154	000	喇叭	HORN	1				
27	00B0007	000	螺栓	BOLT	2				

46C3918(F)　车架线路总成(F)
FRAME WIRING AS(F)

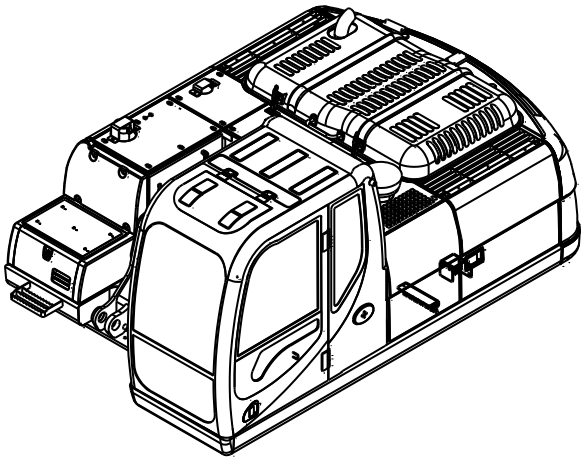

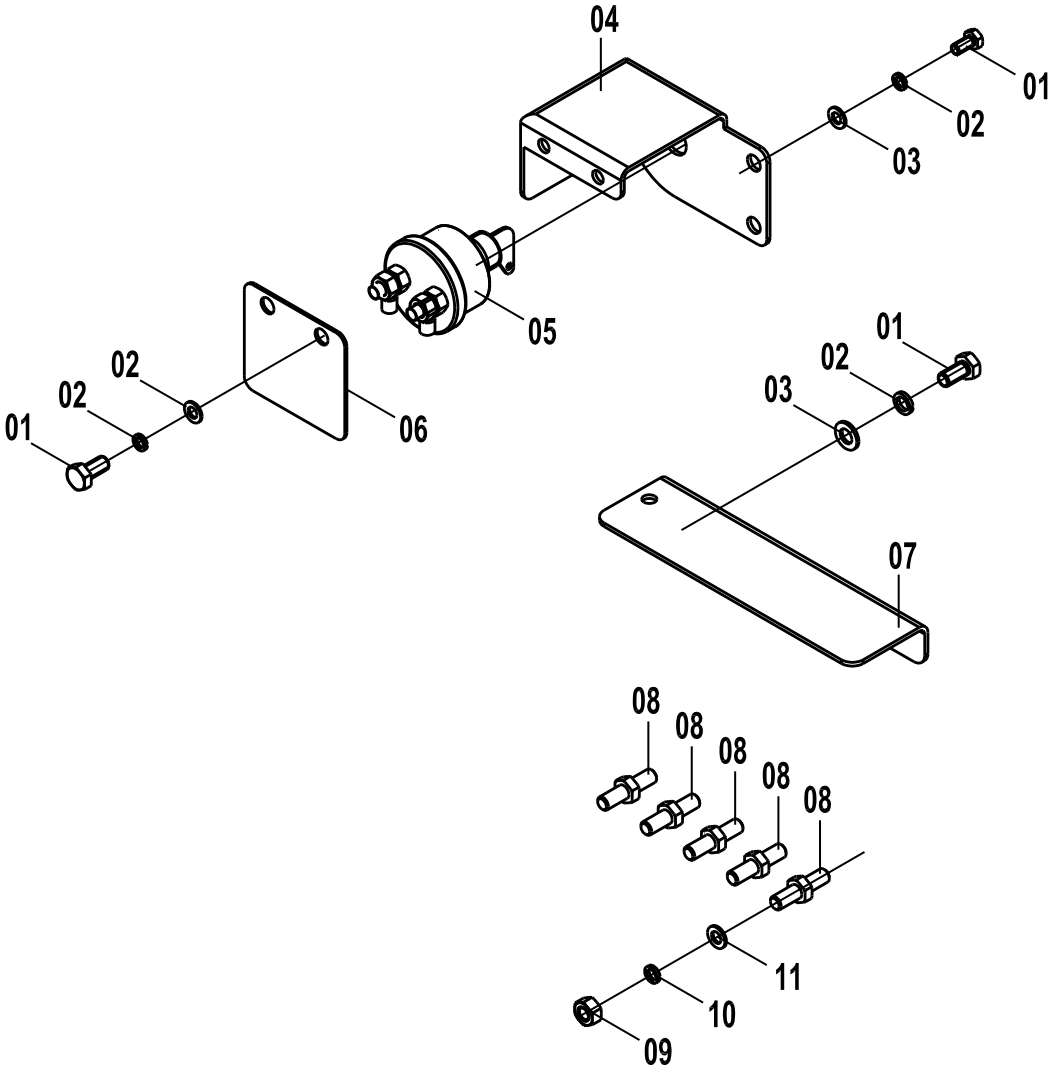

46C3918(F)　车架线路总成(F) FRAME WIRING AS(F)

件号 ITEM	部件号 PART NO.	版本 VER	零件名称	PART NAME	数量 Q'TY	服务代码 S.C	适用机号 SERIAL NO.	互换性 IA	可替换零件号 REPLACEABLE
01	00B0005	000	螺栓	BOLT	97				
02	06B0002	000	垫圈	WASHER	97				
03	06B0001	000	垫圈	WASHER	97				
04	00D4059	000	开关座	SWITCH HOLDER	1				
05	34B0297	002	负极开关	DISCONNECT SWITCH	1				
06	10A4376	000	盖板	COVER	1				
07	00D4055	000	盖板	COVER	1				
08	05B0163	000	双头螺柱	STUD BOLT	6				
09	03B1180	000	螺母	NUT	6				
10	06B0499	000	垫圈	WASHER	12				
11	06B0498	000	垫圈	WASHER	12				

46C3918(G)　车架线路总成(G)
FRAME WIRING AS(G)

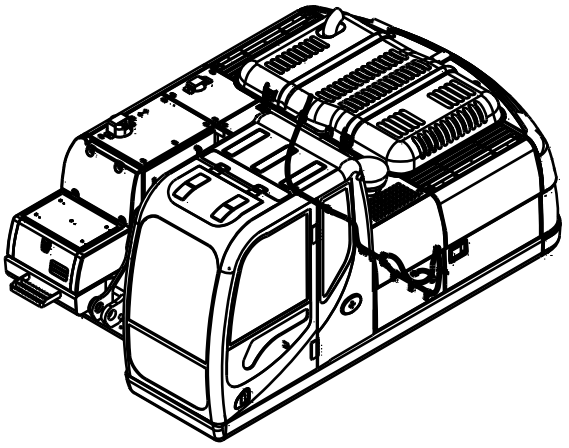

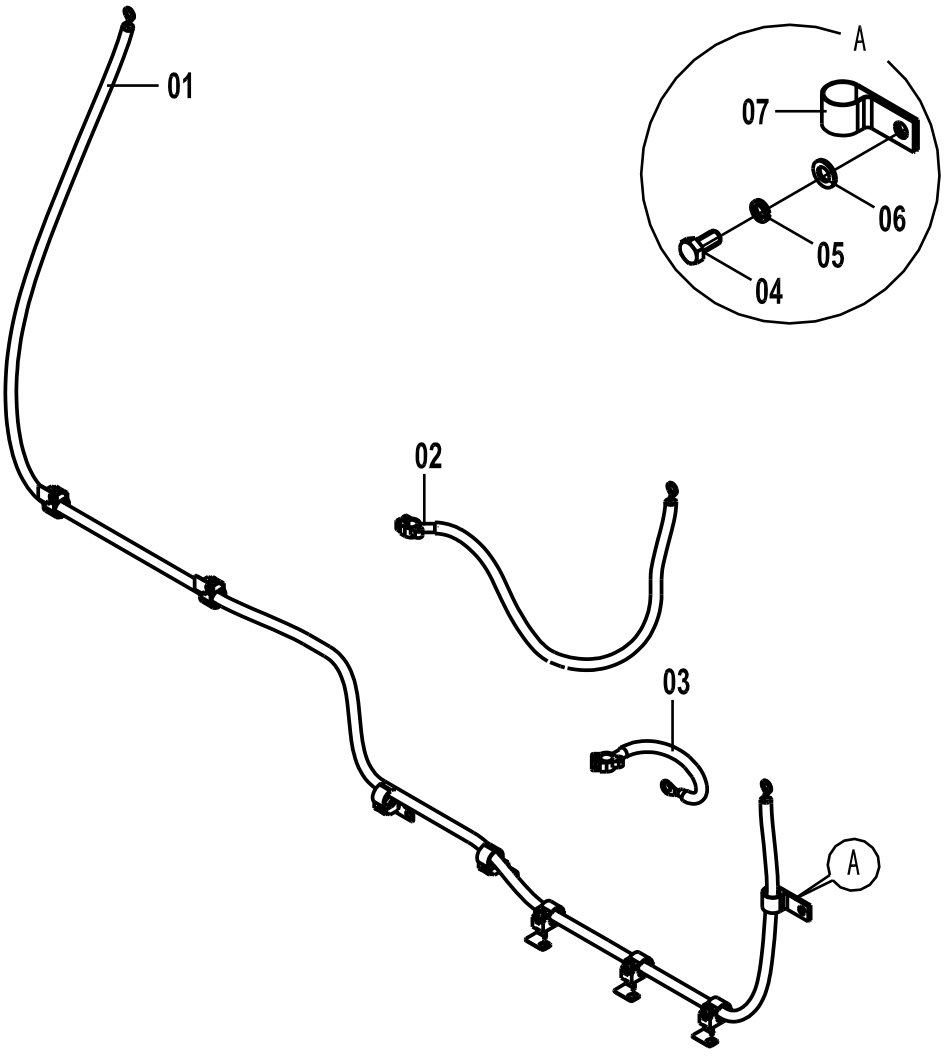

46C3918(G)　车架线路总成(G) FRAME WIRING AS(G)

件号 ITEM	部件号 PART NO.	版本 VER	零件名称	PART NAME	数量 Q'TY	服务代码 S.C	适用机号 SERIAL NO.	互换性 IA	可替换零件号 REPLACEABLE
01	08C2892	000	起动电机电缆	CABLE	1				
02	08C2891	000	蓄电池正极电缆	BATTERY CABLE(+)	1				
03	08C2890	000	蓄电池负极电缆	BATTERY CABLE(-)	1				
04	00B0005	000	螺栓	BOLT	97				
05	06B0002	000	垫圈	WASHER	97				
06	06B0001	000	垫圈	WASHER	97				
07	20A1858	000	线夹	CLAMP	6				

46C3918(H)　车架线路总成(H)
FRAME WIRING AS(H)

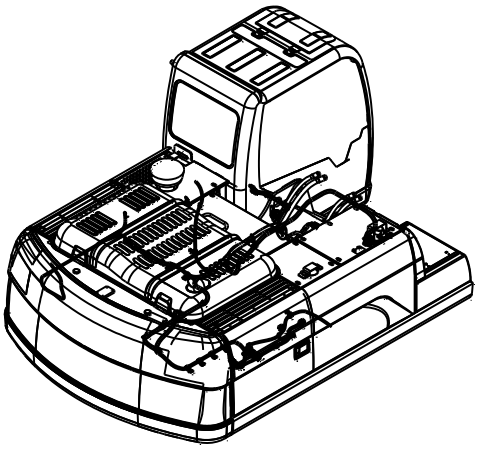

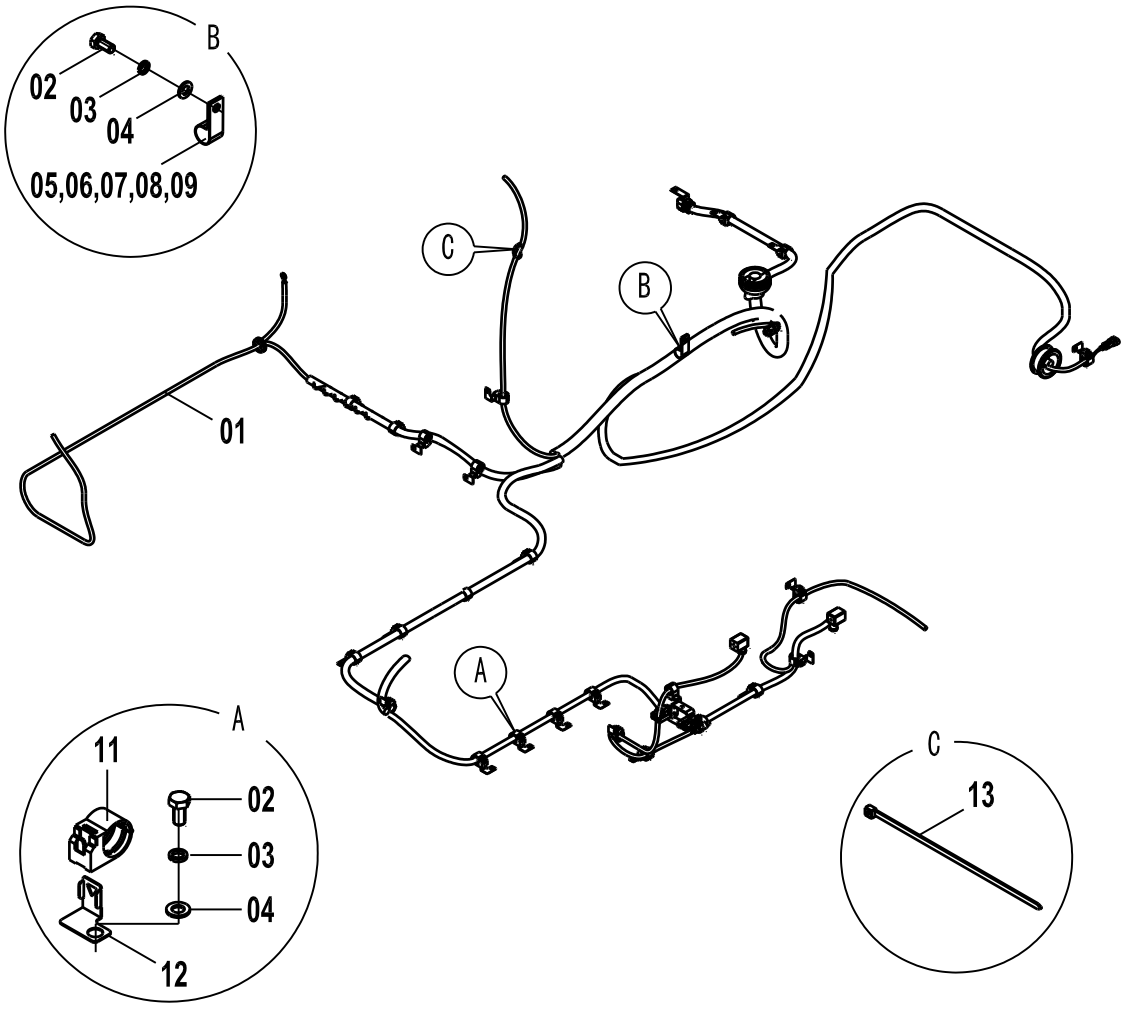

46C3918(H)　车架线路总成(H) FRAME WIRING AS(H)

件号 ITEM	部件号 PART NO.	版本 VER	零件名称	PART NAME	数量 Q'TY	服务代码 S.C	适用机号 SERIAL NO.	互换性 IA	可替换零件号 REPLACEABLE
01	08C4416		车架线束	FRAME HARNESS	1				
02	00B0005	000	螺栓	BOLT	97				
03	06B0002	000	垫圈	WASHER	97				
04	06B0001	000	垫圈	WASHER	97				
05	20A1851	001	线夹	CLIP	15				
06	20A1852	001	线夹	CLIP	9				
07	20A1853	001	线夹	CLIP	6				
08	20A1855	001	线夹	CLIP	6				
09	09C0126	001	双管夹	CLAMP	2				
11	88A0832	000	线夹	CLIP	6				
11	/						S/N 23732-UP		
12	20A6657	001	卡板	STOP PLATE	17				
13	37B0004	001	尼龙扎带	NYLON STRAP	20				
				+					

46C3918(I)　车架线路总成（I）
FRAME WIRING AS(I)

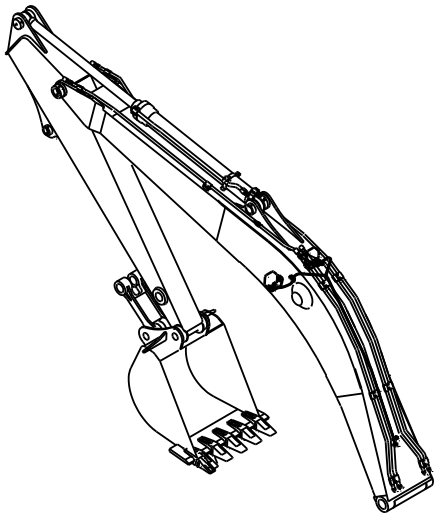

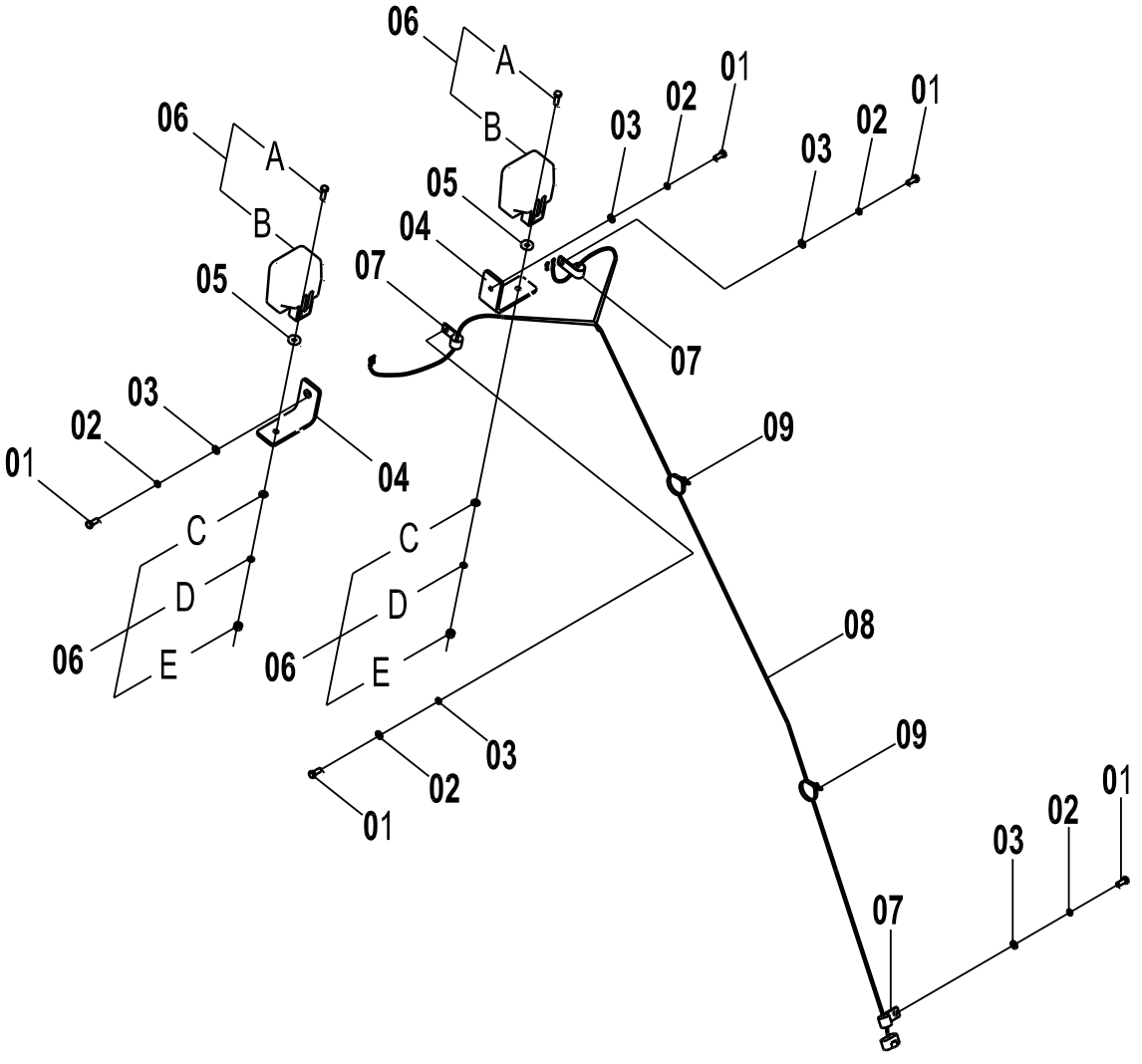

46C3918(I)　车架线路总成(I) FRAME WIRING AS(I)

件号 ITEM	部件号 PART NO.	版本 VER	零件名称	PART NAME	数量 Q'TY	服务代码 S.C	适用机号 SERIAL NO.	互换性 IA	可替换零件号 REPLACEABLE
01	00B0056	000	螺栓	BOLT	97				
02	06B0002	000	垫圈	WASHER	97				
03	06B0001	000	垫圈	WASHER	97				
04	23A2406	001	动臂灯安装弯板	PLATE	2				
05	83A0188	001	橡胶垫圈 12	RUBBER WASHER	2				
06	32B0028	001	大灯	FLOODLIGHT	2				
07	20A1851	001	线夹	CLIP	15				
08	08C3767	000	动臂灯线束	HARNESS	1				
09	37B0004	001	尼龙扎带	NYLON STRAP	3				

46C5640 003 车架线路总成
FRAME WIRING AS

件号 ITEM	部件号 PART NO.	版本 VER	零件名称	PART NAME	数量 Q'TY	服务代码 S.C	适用机号 SERIAL NO.	互换性 IA	可替换零件号 REPLACEABLE
01	46C5640(A)		车架线路总成(A)	FRAME WIRING AS	Z				
02	46C5640(B)		车架线路总成(B)	FRAME WIRING AS	Z				
03	46C5640(C)		车架线路总成(C)	FRAME WIRING AS	Z				
04	46C5640(D)		车架线路总成(D)	FRAME WIRING AS	Z				
05	46C5640(E)		车架线路总成(E)	FRAME WIRING AS	Z				
06	46C5640(F)		车架线路总成(F)	FRAME WIRING AS	Z				
07	46C5640(G)		车架线路总成(G)	FRAME WIRING AS	Z				
08	46C5640(H)		车架线路总成(H)	FRAME WIRING AS	Z				
09	46C5640(I)		车架线路总成(I)	FRAME WIRING AS	Z				
10	46C5643	000	控制箱总成	CONTROL CASE AS	Z				

(BLANK PAGE)

46C5640(A)　车架线路总成(A)
FRAME WIRING AS

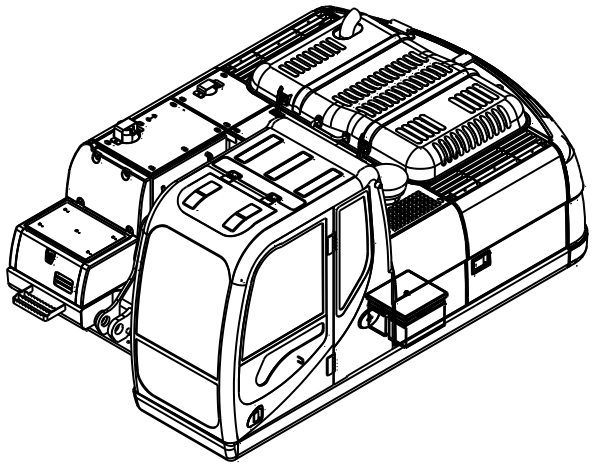

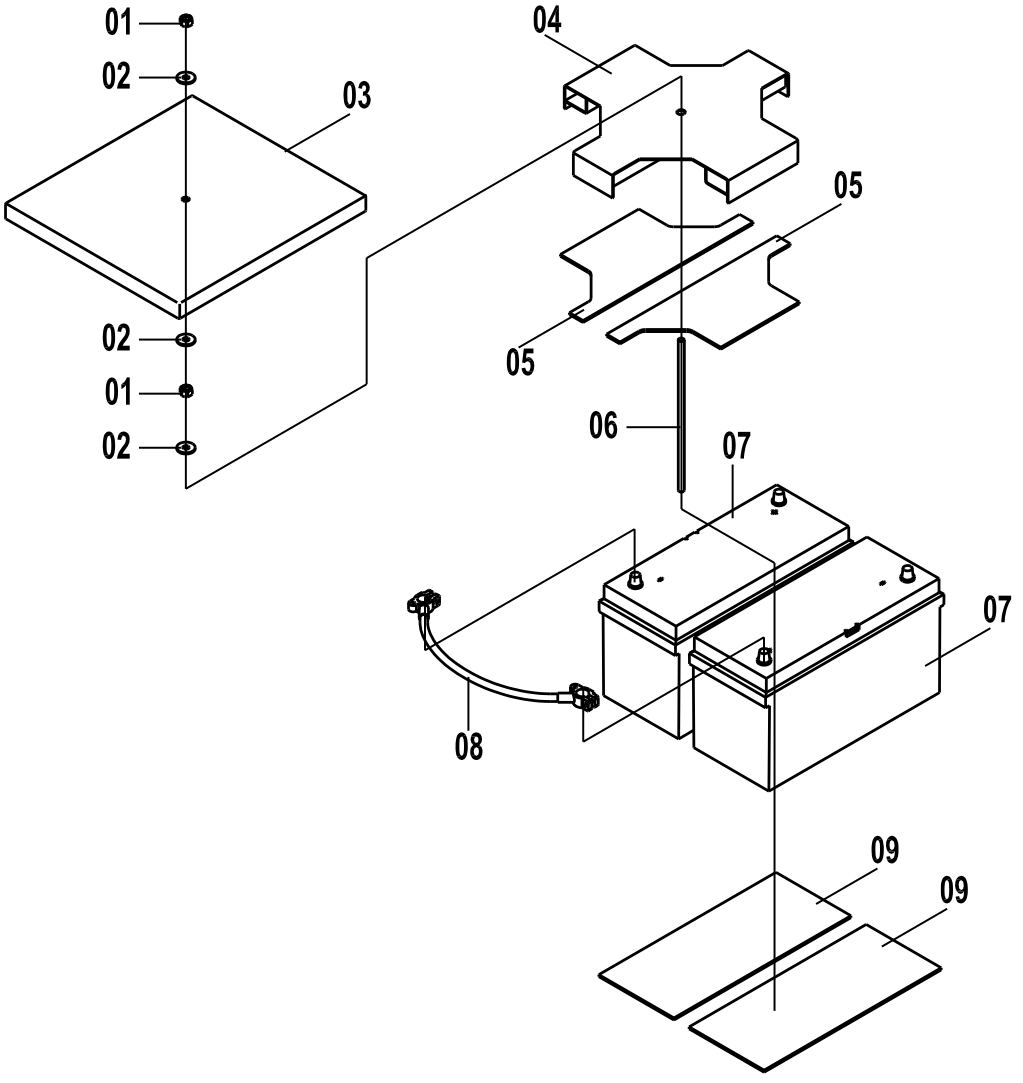

46C5640(A)　车架线路总成(A) FRAME WIRING AS

件号 ITEM	部件号 PART NO.	版本 VER	零件名称	PART NAME	数量 Q'TY	服务代码 S.C	适用机号 SERIAL NO.	互换性 IA	可替换零件号 REPLACEABLE
01	03B0053	000	螺母	NUT	1				
02	06B0030	000	垫圈	WASHER	2				
03	82A0283	000	蓄电池盖板	PLATE	1				
04	00D1110	000	蓄电池固定架	BRACKET	1				
05	82A0284	000	蓄电池上垫板	PLATE	2				
06	01B0416	002	螺杆 M10	SCREW ROD	1				
07	37B0108	001	蓄电池	BATTERY	2				
08	08C0466	001	蓄电池连接电缆	CABLE	1				
09	82A0285	001	蓄电池垫	CUSHION	2				

46C5640(B)　车架线路总成(B)
FRAME WIRING AS

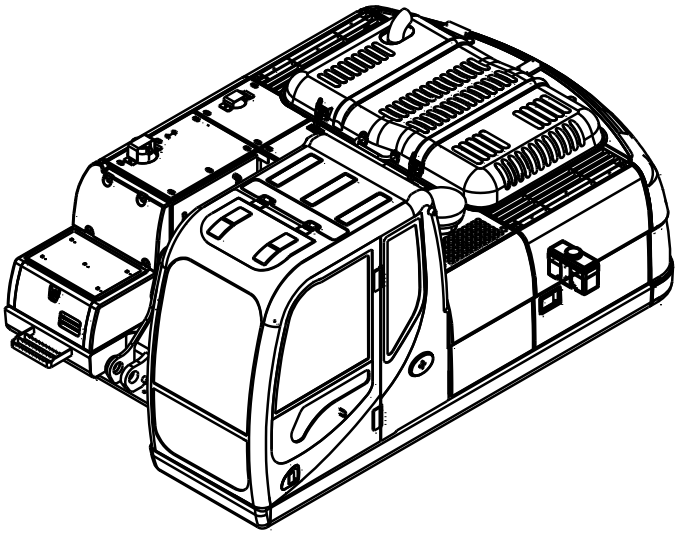

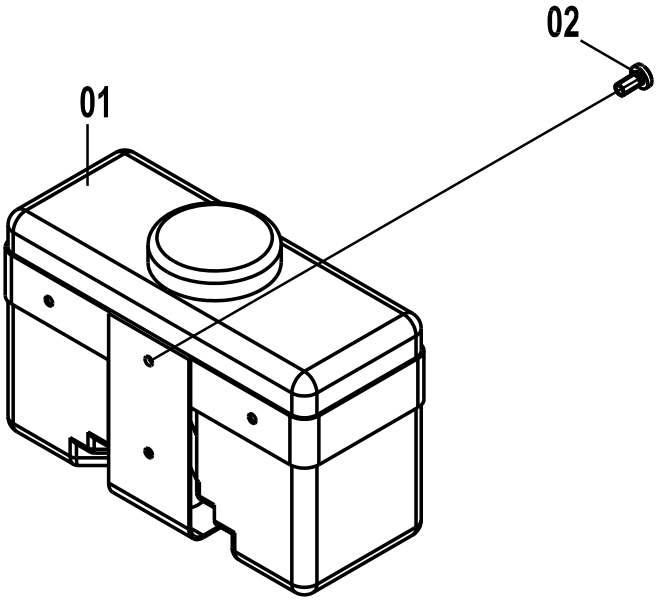

46C5640(B)　车架线路总成(B) FRAME WIRING AS

件号 ITEM	部件号 PART NO.	版本 VER	零件名称	PART NAME	数量 Q'TY	服务代码 S.C	适用机号 SERIAL NO.	互换性 IA	可替换零件号 REPLACEABLE
01	37B1037	001	水壶	WASHER RESERVOIR	1				
02	04B0073	000	螺钉	SCREW	4				

46C5640(C)　车架线路总成(C)
FRAME WIRING AS

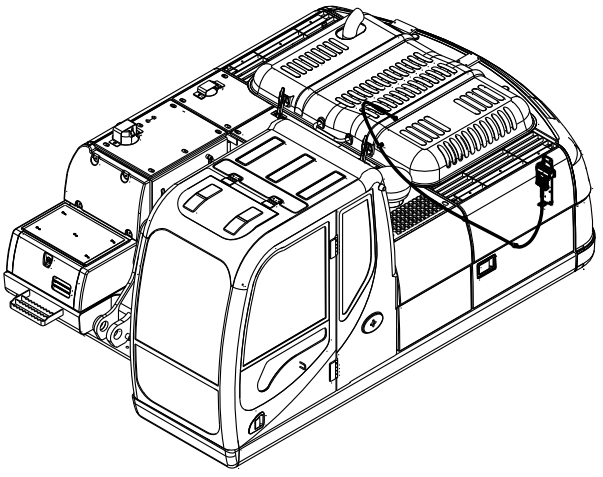

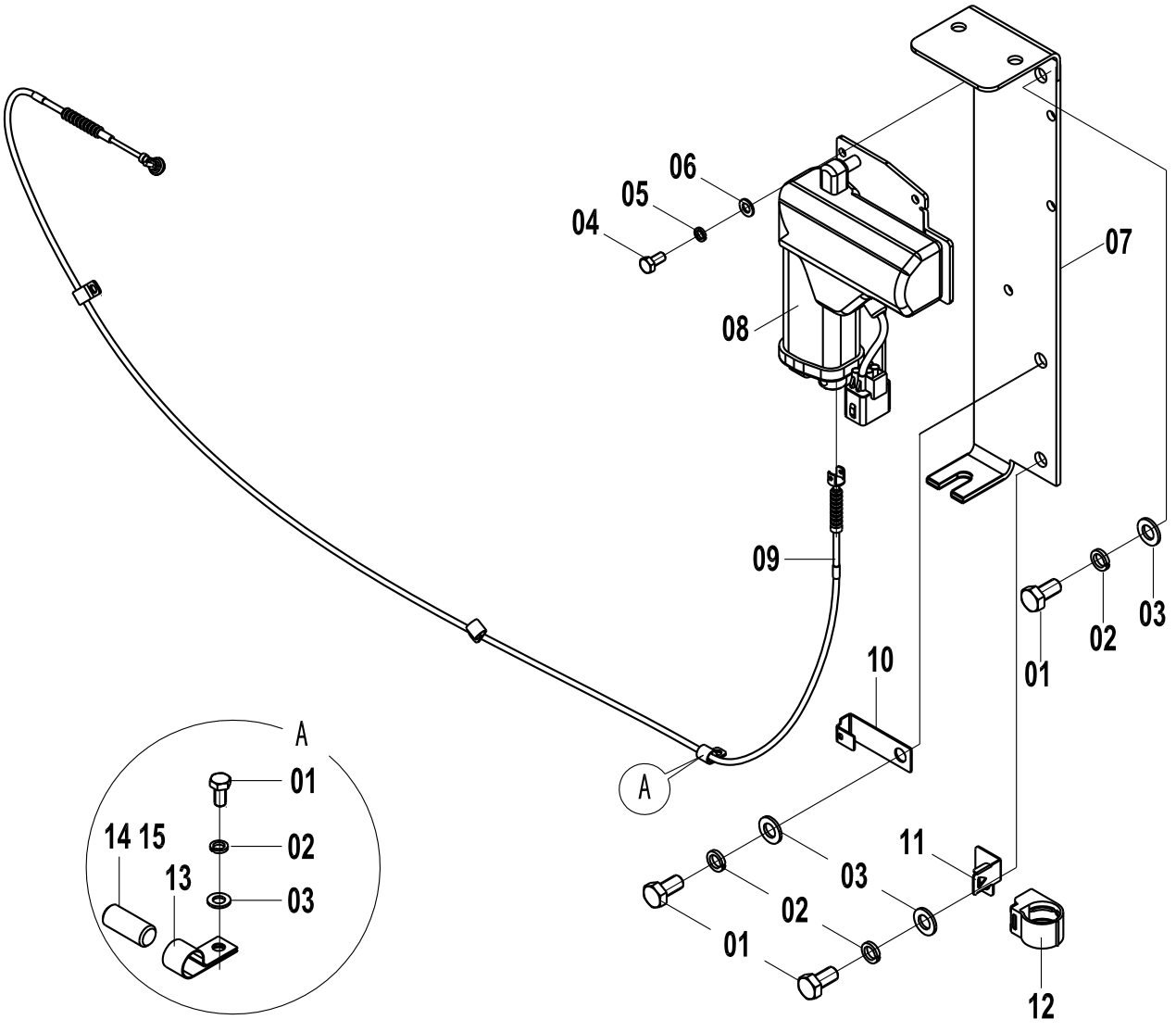

46C5640(C)　车架线路总成(C) FRAME WIRING AS

件号 ITEM	部件号 PART NO.	版本 VER	零件名称	PART NAME	数量 Q'TY	服务代码 S.C	适用机号 SERIAL NO.	互换性 IA	可替换零件号 REPLACEABLE
01	00B0005	000	螺栓	BOLT	97				
02	06B0002	000	垫圈	WASHER	97				
03	06B0001	000	垫圈	WASHER	97				
04	00B0335	000	螺栓	BOLT	9				
05	06B0017	000	垫圈	WASHER	9				
06	06B0066	000	垫圈	WASHER	9				
07	00D5700	000	执行器安装座	SUPPORT	1				
08	37B0391	000	执行器	ACTUATOR	1				
09	54C0179	000	软轴	FLEXIBLE SHAFT	1				
10	20A6655	001	插板	INSERT	1				
11	20A6657	001	卡板	STOP PLATE	17				
12	88A0830	001	线夹	CLIP	5				
13	20A1852	001	线夹	CLIP	9				
14	00B0048	000	螺栓	BOLT	23				
15	34A0559	000	支撑管	PIPE	23				

46C5640(D)　车架线路总成(D)
FRAME WIRING AS

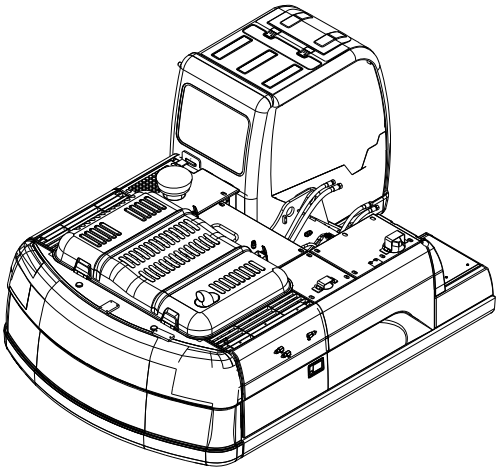

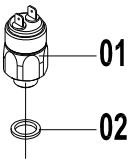

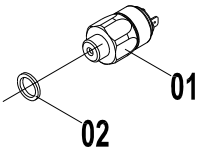

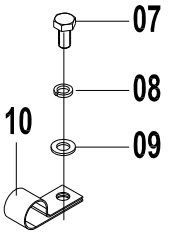

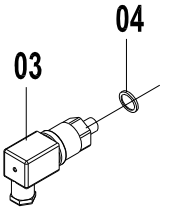

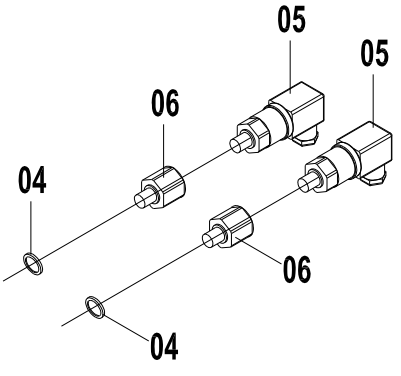

46C5640(D)　车架线路总成(D) FRAME WIRING AS

件号 ITEM	部件号 PART NO.	版本 VER	零件名称	PART NAME	数量 Q'TY	服务代码 S.C	适用机号 SERIAL NO.	互换性 IA	可替换零件号 REPLACEABLE
01	30B0502	000	压力开关	PRESSURE SWITCH	2				
02	06B0083	000	垫圈	WASHER	2				
03	30B0173	000	压力变送器	PRESSURE TRANSMITTER	1				
04	12B0428	002	O 形圈	O-RING	3				
05	30B0171	000	压力变送器	PRESSURE TRANSMITTER	2				
06	00A0969	001	过渡接头	CONNECTOR	2				
07	00B0012	000	螺栓	BOLT	1				
08	06B0002	000	垫圈	WASHER	1				
09	06B0001	000	垫圈	WASHER	1				
10	00D4829	000	支架	BRACKET	1				

46C5640(E)　车架线路总成(E)
FRAME WIRING AS

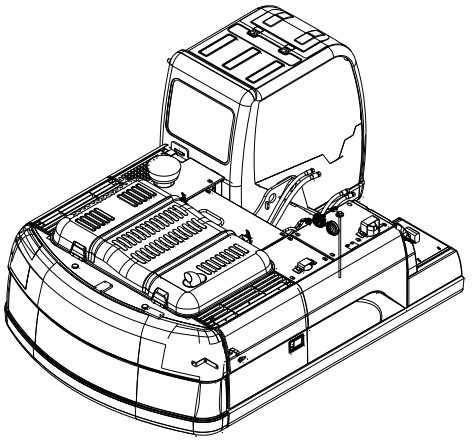

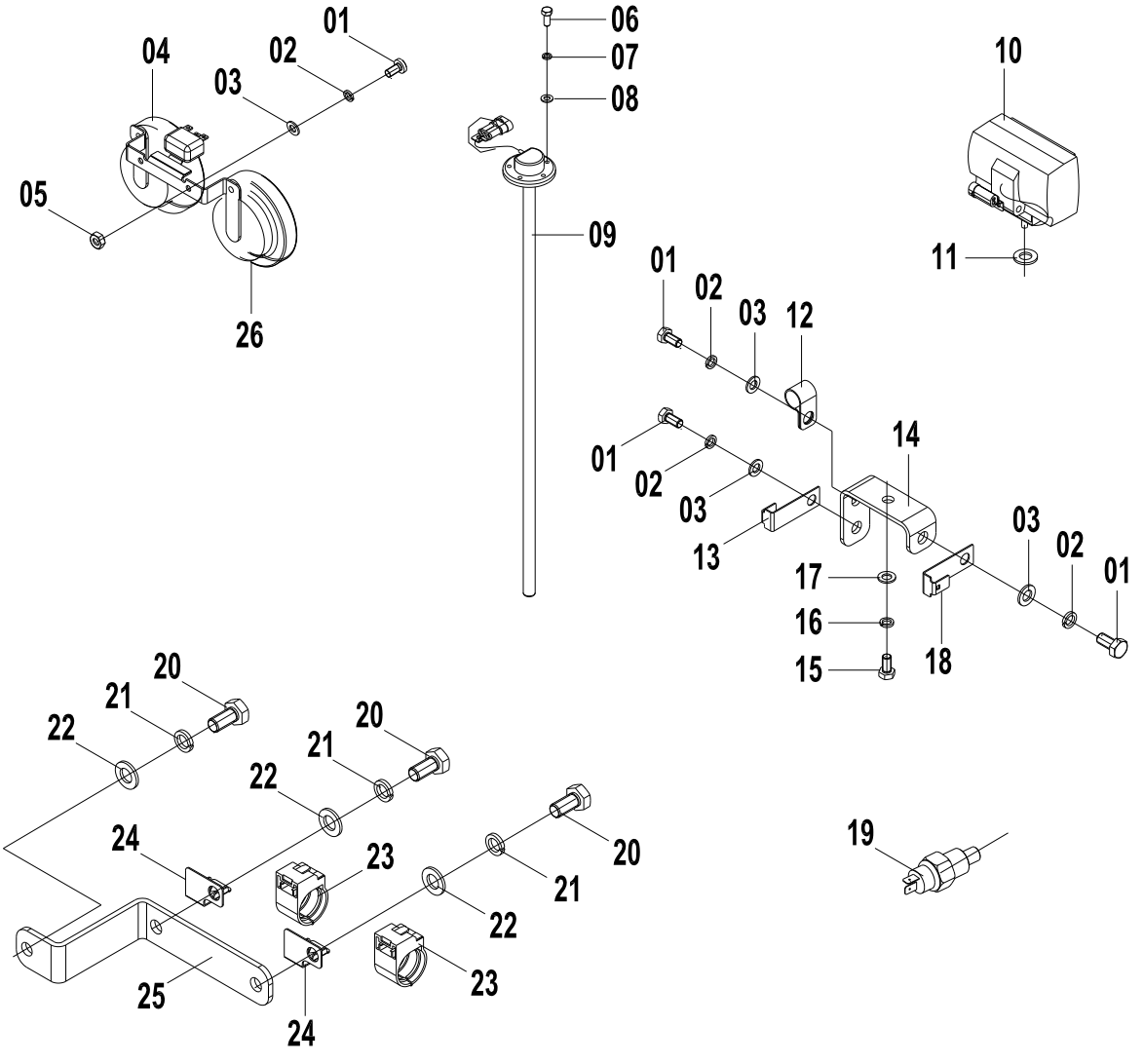

46C5640(E)　车架线路总成(E) FRAME WIRING AS

件号 ITEM	部件号 PART NO.	版本 VER	零件名称	PART NAME	数量 Q'TY	服务代码 S.C	适用机号 SERIAL NO.	互换性 IA	可替换零件号 REPLACEABLE
01	00B0085	000	螺栓	BOLT	9				
02	06B0006	000	垫圈	WASHER	6				
03	06B0005	000	垫圈	WASHER	6				
04	38V0001	001	喇叭	HORN	1				
05	03B0021	000	螺母	NUT	2				
06	00B0153	000	螺栓	BOLT	9				
07	06B0017	000	垫圈	WASHER	9				
08	06B0066	000	垫圈	WASHER	9				
09	30B0350	000	燃油量传感器	FUEL SENSOR	1				
10	32B0301	000	工作灯	WORK LIGHT	1				
11	83A0181	000	橡胶垫圈 10	RUBBER WASHER	1				
11	\	\	\	\	\				
12	20A1852	001	线夹	CLIP	9				
13	20A6812	001	插板	INSERT	1				
14	00D4056	000	安装板	MOUNTING PLATE	1				
15	00B0022	000	螺栓	BOLT	2				
16	06B0003	000	垫圈	WASHER	2				
17	06B0024	000	垫圈	WASHER	2				
18	20A1853	001	线夹	CLIP	6				
19	30B0496	001	温度传感器	TEMP SENSOR	1				
20	00B0005	000	螺栓	BOLT	97				
21	06B0002	000	垫圈	WASHER	97				
22	06B0001	000	垫圈	WASHER	97				
23	88A0831	001	线夹	CLIP	2				
24	20A6657	001	卡板	STOP PLATE	17				
25	00D5032		安装板	MOUNTING PLATE	1				
26	38B0154	000	喇叭	HORN	1				

46C5640(F)　车架线路总成(F)
FRAME WIRING AS

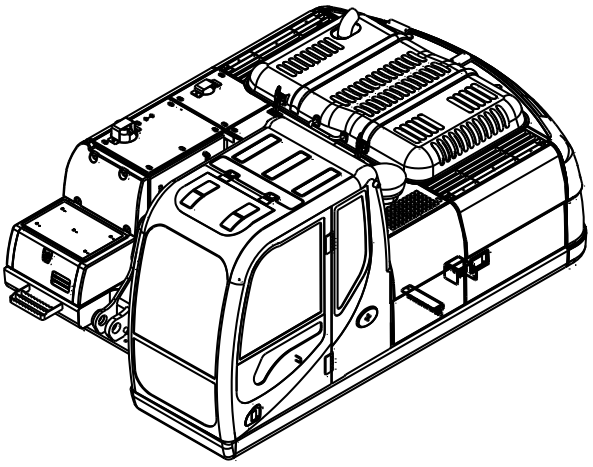

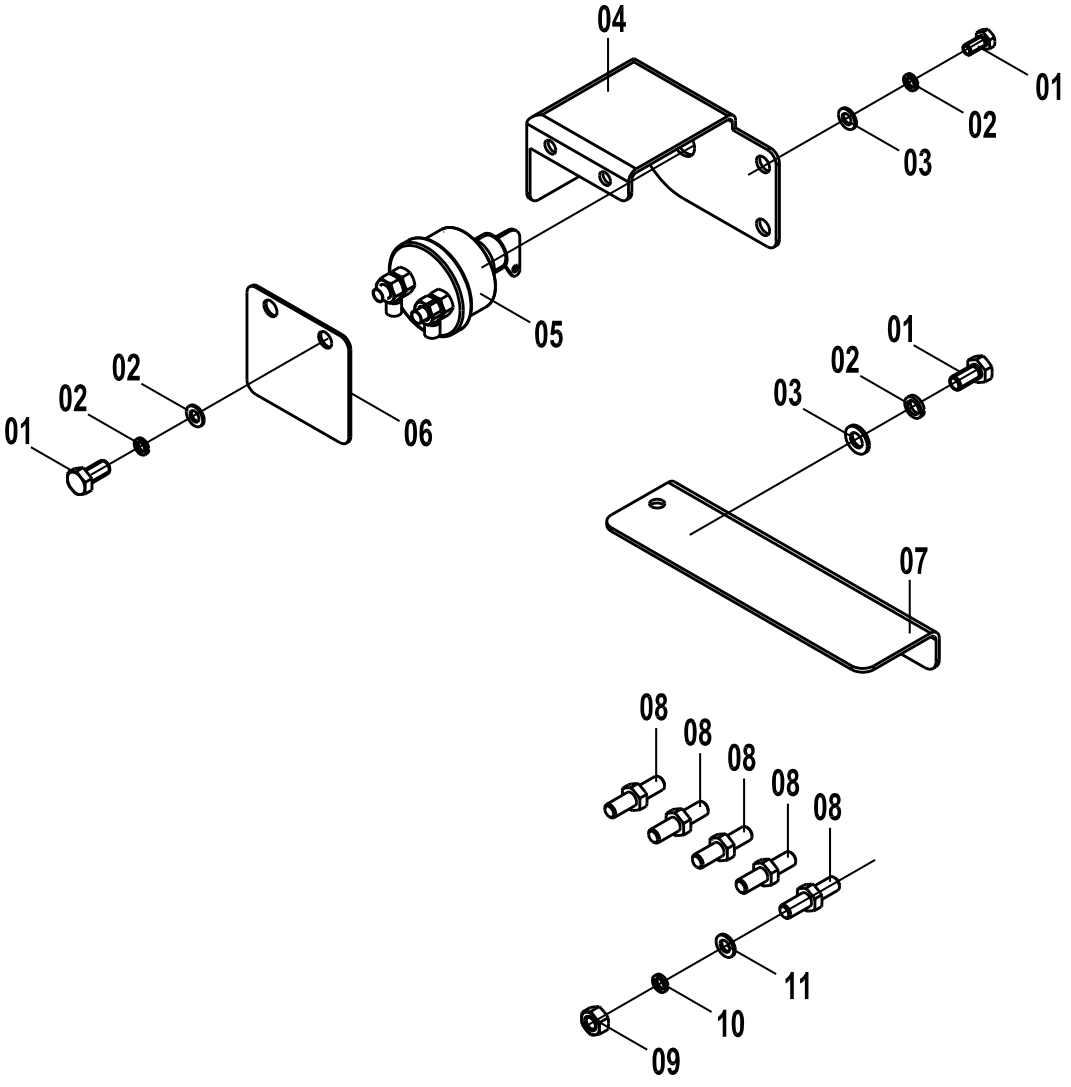

46C5640(F)　车架线路总成(F) FRAME WIRING AS

件号 ITEM	部件号 PART NO.	版本 VER	零件名称	PART NAME	数量 Q'TY	服务代码 S.C	适用机号 SERIAL NO.	互换性 IA	可替换零件号 REPLACEABLE
01	00B0005	000	螺栓	BOLT	97				
02	06B0002	000	垫圈	WASHER	97				
03	06B0001	000	垫圈	WASHER	97				
04	00D4059	000	开关座	SWITCH HOLDER	1				
05	34B0297	002	负极开关	DISCONNECT SWITCH	1				
06	10A4376	000	盖板	COVER	1				
07	00D4055	000	盖板	COVER	1				
08	05B0163	000	双头螺柱	STUD BOLT	6				
09	03B1180	000	螺母	NUT	6				
10	06B0499	000	垫圈	WASHER	12				
11	06B0498	000	垫圈	WASHER	12				

46C5640(G)　车架线路总成(G)
FRAME WIRING AS

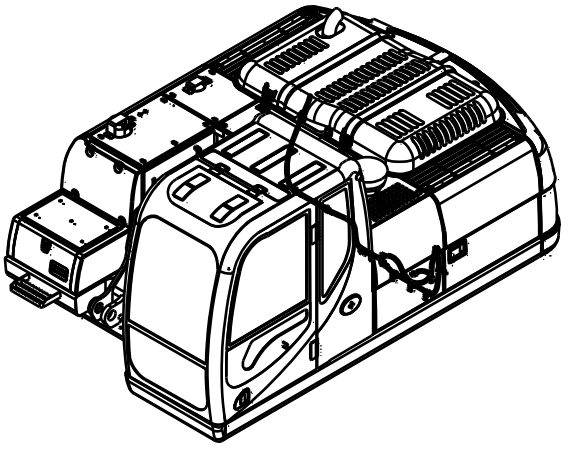

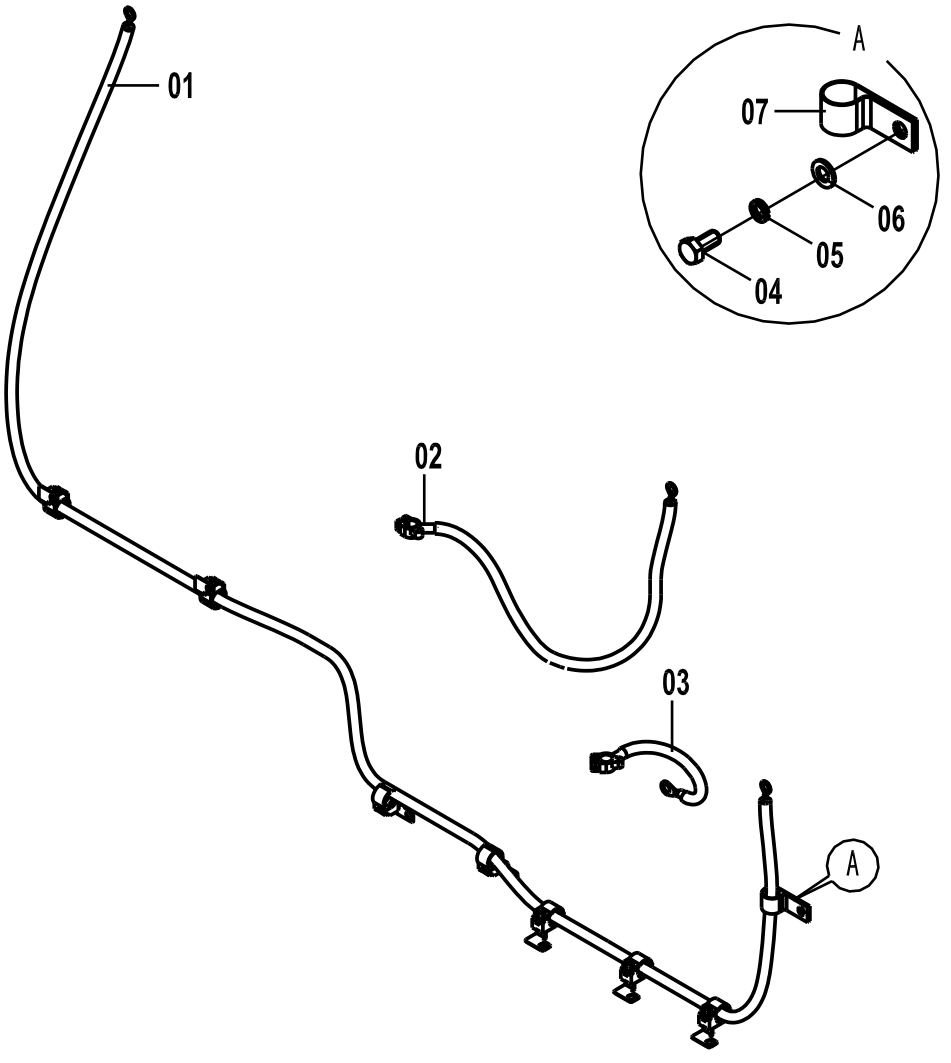

46C5640(G)　车架线路总成(G) FRAME WIRING AS

件号 ITEM	部件号 PART NO.	版本 VER	零件名称	PART NAME	数量 Q'TY	服务代码 S.C	适用机号 SERIAL NO.	互换性 IA	可替换零件号 REPLACEABLE
01	08C2892	000	起动电机电缆	CABLE	1				
02	08C2891	000	蓄电池正极电缆	BATTERY CABLE(+)	1				
03	08C2890	000	蓄电池负极电缆	BATTERY CABLE(-)	1				
04	00B0005	000	螺栓	BOLT	97				
05	06B0002	000	垫圈	WASHER	97				
06	06B0001	000	垫圈	WASHER	97				
07	09C0127	001	三管夹	CLAMP	1				

46C5640(H)　车架线路总成(H)
FRAME WIRING AS

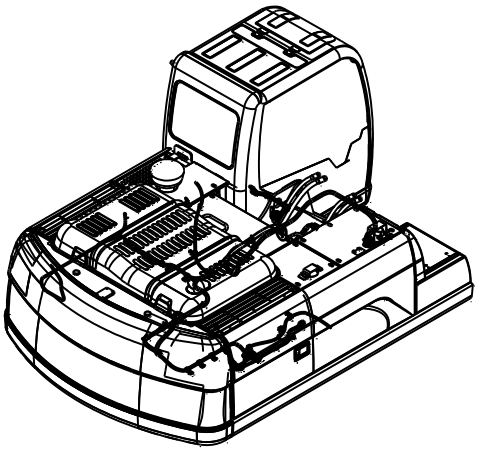

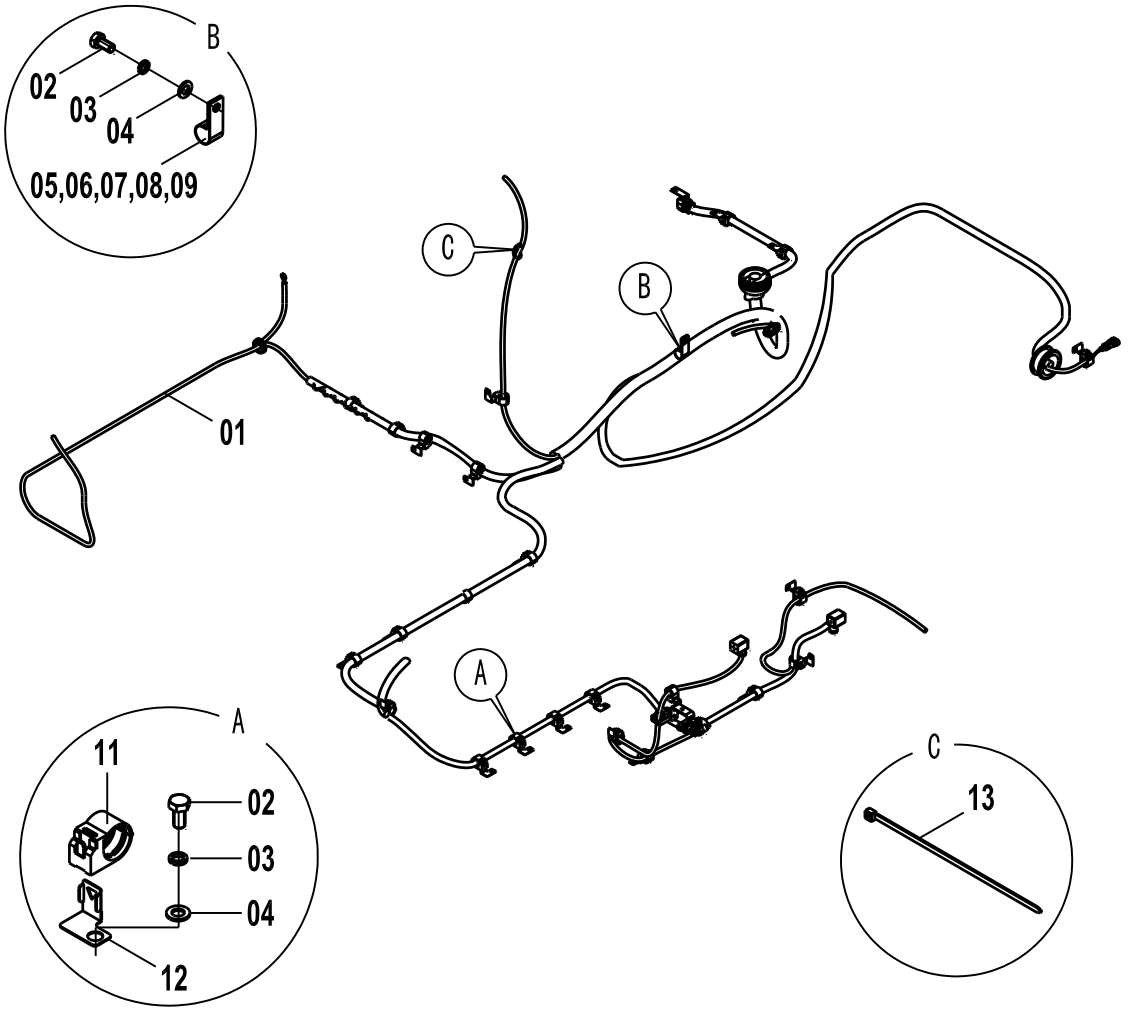

46C5640(H)　车架线路总成(H) FRAME WIRING AS

件号 ITEM	部件号 PART NO.	版本 VER	零件名称	PART NAME	数量 Q'TY	服务代码 S.C	适用机号 SERIAL NO.	互换性 IA	可替换零件号 REPLACEABLE
01	08C4473	001	车架线束	FRAME HARNESS	1				
02	00B0005	000	螺栓	BOLT	97				
03	06B0002	000	垫圈	WASHER	97				
04	06B0001	000	垫圈	WASHER	97				
05	20A1851	001	线夹	CLIP	15				
06	20A1852	001	线夹	CLIP	9				
07	20A1853	001	线夹	CLIP	6				
08	20A1855	001	线夹	CLIP	6				
09	09C0126	001	双管夹	DOUBLE CLAMP	2				
11	88A0832	000	线夹	CLIP	6				
12	20A6657	001	卡板	STOP PLATE	17				
13	37B0004	001	尼龙扎带	NYLON STRAP	20				

46C5640(I)　车架线路总成(I)
FRAME WIRING AS

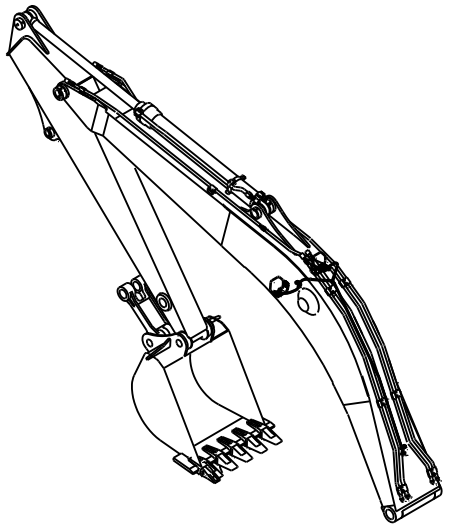

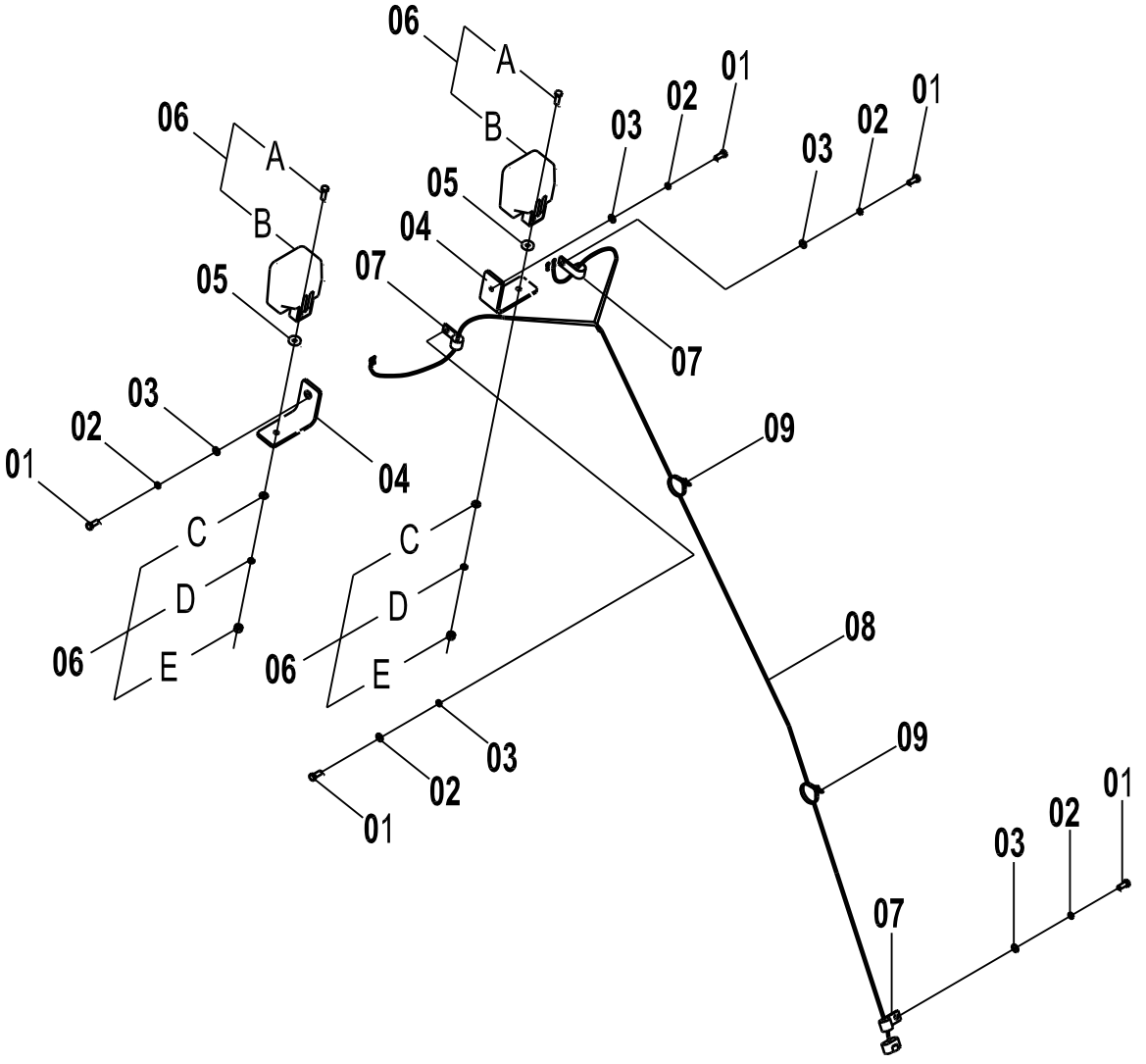

46C5640(I)　车架线路总成(I) FRAME WIRING AS

件号 ITEM	部件号 PART NO.	版本 VER	零件名称	PART NAME	数量 Q'TY	服务代码 S.C	适用机号 SERIAL NO.	互换性 IA	可替换零件号 REPLACEABLE
01	00B0056	000	螺栓	BOLT	97				
02	06B0002	000	垫圈	WASHER	97				
03	06B0001	000	垫圈	WASHER	97				
04	23A2406	001	动臂灯安装弯板	PLATE	2				
05	83A0188	001	橡胶垫圈 12	RUBBER WASHER	2				
06	32B0028	001	大灯	FLOODLIGHT	2				
07	20A1851	001	线夹	CLIP	15				
08	08C4472	000	线束	HARNESS	1				
09	37B0004	001	尼龙扎带	NYLON STRAP	3				

46C5643 000 控制箱总成
CONTROL CASE AS

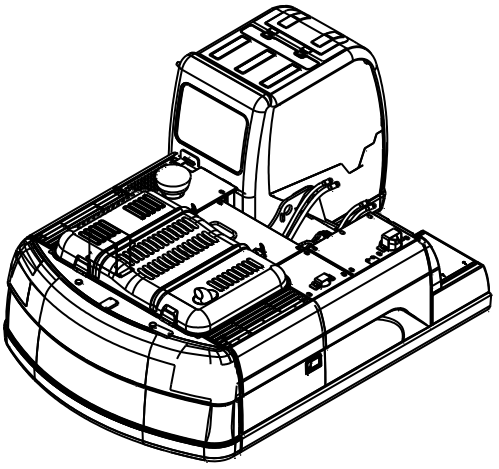

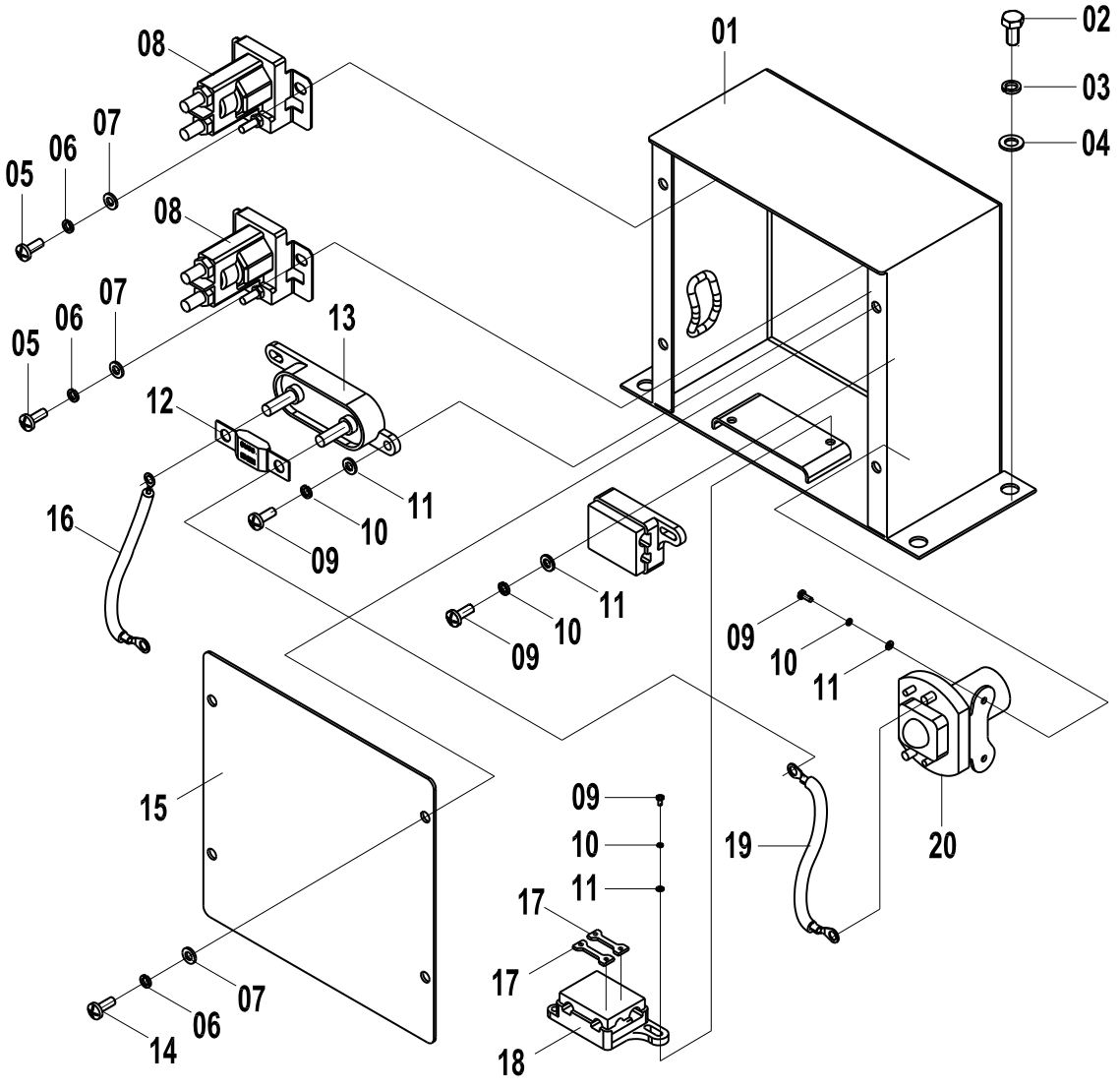

46C5643 000 控制箱总成 CONTROL CASE AS

件号 ITEM	部件号 PART NO.	版本 VER	零件名称	PART NAME	数量 Q'TY	服务代码 S.C	适用机号 SERIAL NO.	互换性 IA	可替换零件号 REPLACEABLE
01	04D0788	000	电器箱	ELECTRICAL BOX	1				
02	00B0005	000	螺栓	BOLT	97				
03	06B0002	000	垫圈	WASHER	97				
04	06B0001	000	垫圈	WASHER	97				
05	04B0056	000	螺钉	SCREW	4				
06	06B0003	000	垫圈	WASHER	8				
07	06B0024	000	垫圈	WASHER	8				
08	31B0072	000	继电器	RELAY	2				
09	04B0198	000	螺钉	SCREW	8				
10	06B0022	000	垫圈	WASHER	8				
11	06B0097	000	垫圈	WASHER	8				
12	37B0299	001	AMG 保险丝	FUSE	1				
13	37B0298	001	AMG 保险丝座	FUSE HOLDER	1				
14	00B0022	000	螺栓	BOLT	4				
15	10A4381	000	箱盖	TANK COVER	1				
16	08C4454	000	线束	HARNESS	1				
17	37B0935	001	保险丝	FUSE	2				
18	37B0915	001	保险盒	FUSE BOX	1				
19	08C4455	000	线束	HARNESS	1				
20	31B0042	001	继电器	RELAY	1				

46C3924 001 控制箱总成
CONTROL CASE AS

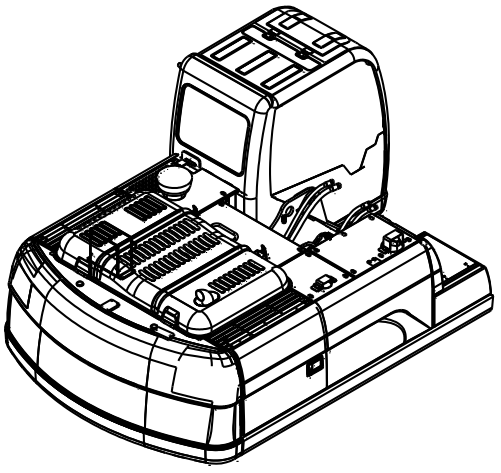

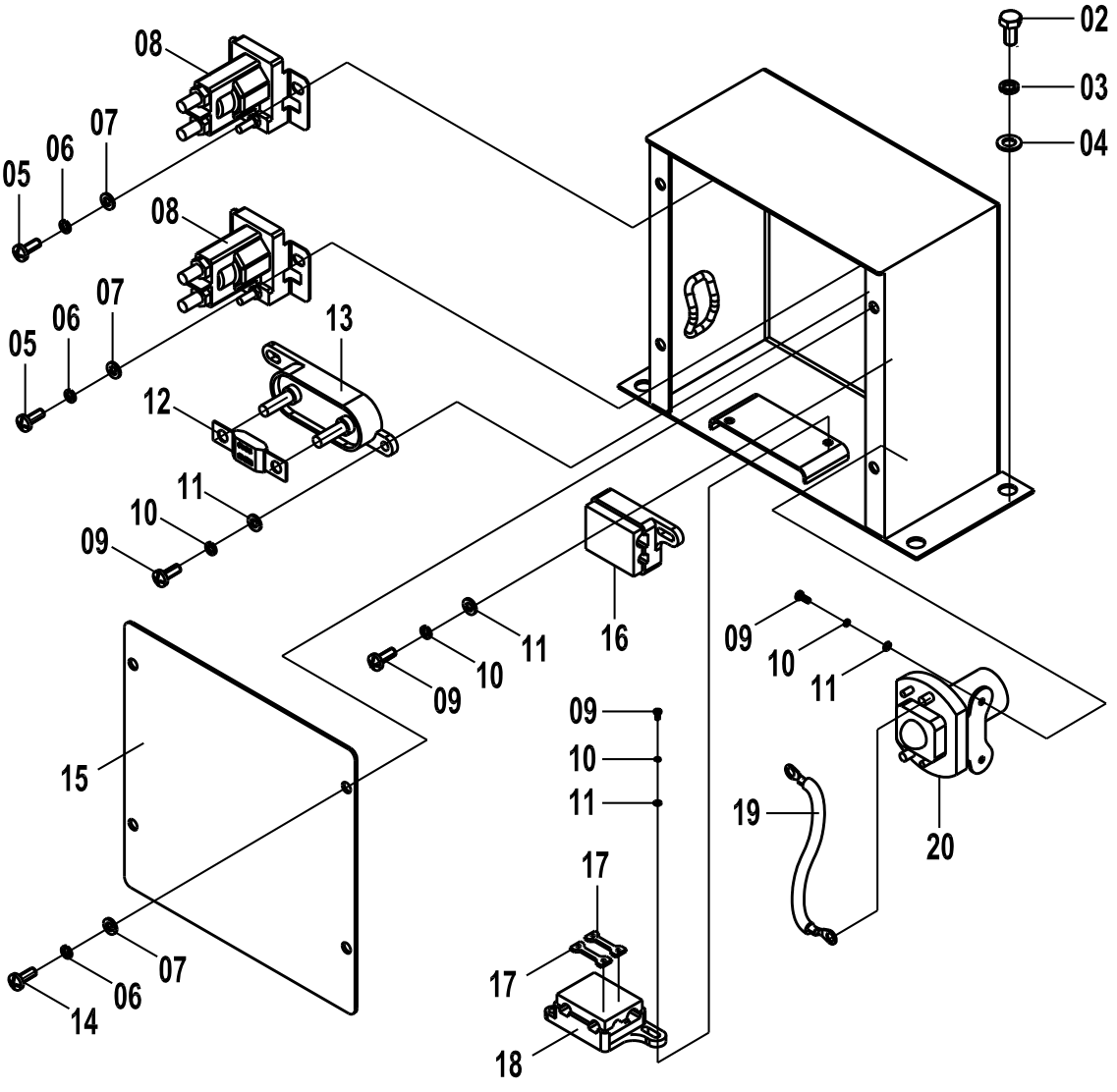

46C3924 001 控制箱总成 CONTROL CASE AS

件号 ITEM	部件号 PART NO.	版本 VER	零件名称	PART NAME	数量 Q'TY	服务代码 S.C	适用机号 SERIAL NO.	互换性 IA	可替换零件号 REPLACEABLE
01	04D0788	000	电器箱	ELECTRICAL BOX	1				
02	00B0005	000	螺栓	BOLT	97				
03	06B0002	000	垫圈	WASHER	97				
04	06B0001	000	垫圈	WASHER	97				
05	04B0056	000	螺钉	SCREW	4				
06	06B0003	000	垫圈	WASHER	8				
07	06B0024	000	垫圈	WASHER	8				
08	31B0072	000	继电器	RELAY	2				
09	04B0198	000	螺钉	SCREW	8				
10	06B0022	000	垫圈	WASHER	8				
11	06B0097	000	垫圈	WASHER	8				
12	37B0299	000	AMG 保险丝	FUSE	1				
13	37B0298	000	AMG 保险丝座	FUSE HOLDER	1				
14	00B0022	000	螺栓	BOLT	4				
15	10A4381	000	箱盖	TANK COVER	1				
16	08C2897	001	线束	HARNESS	1				
17	37B0101	000	金属熔断片	FUSE	2				
18	37B0079	001	双路保险盒	FUSE BOX	1				
19	08C2899	000	线束	HARNESS	1				
20	31B0042	001	继电器	RELAY	1				
21	04B0099	000	螺钉	SCREW	6				

46C3649 001 警示灯线路总成
ROTATING BEACON WIRING AS

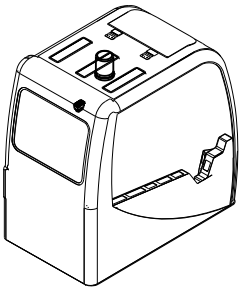

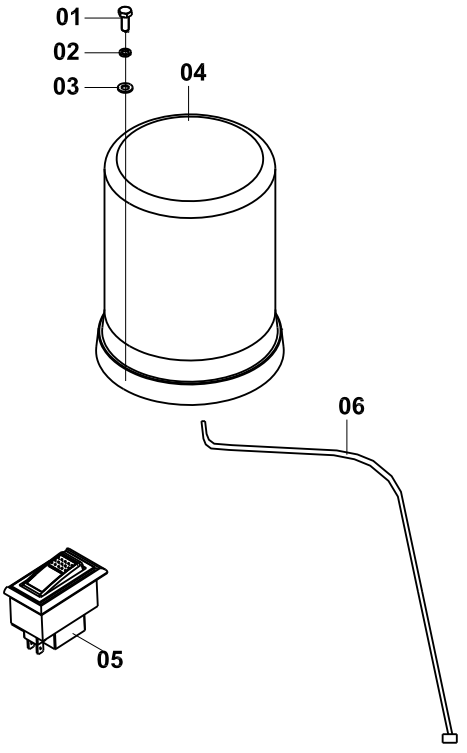

46C3649 001 警示灯线路总成 ROTATING BEACON WIRING AS

件号 ITEM	部件号 PART NO.	版本 VER	零件名称	PART NAME	数量 Q'TY	服务代码 S.C	适用机号 SERIAL NO.	互换性 IA	可替换零件号 REPLACEABLE
01	04B0221	000	螺钉	SCREW	3				
02	06B0017	000	垫圈	WASHER	3				
03	06B0066	000	垫圈	WASHER	3				
04	32B0080	002	旋转信号灯	ROTATING BEACON	1				
05	34B0746	001	警示灯开关	BEACON SWITCH	1				
06	08C2954		旋转信号灯线束	HARNESS	1				
06	08C3384	000	旋转信号灯线束	HARNESS	1		S/N 17166-Up	I	

46C3992 000 行走报警线路总成
TRAVEL ALARM WIRING AS

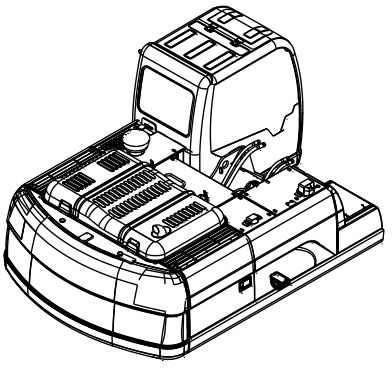

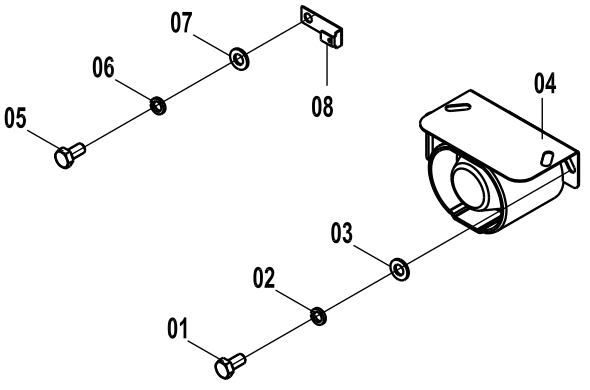

46C3992 000 行走报警线路总成 TRAVEL ALARM WIRING AS

件号 ITEM	部件号 PART NO.	版本 VER	零件名称	PART NAME	数量 Q'TY	服务代码 S.C	适用机号 SERIAL NO.	互换性 IA	可替换零件号 REPLACEABLE
01	00B0022	000	螺栓	BOLT	2				
02	06B0024	000	垫圈	WASHER	2				
03	06B0003	000	垫圈	WASHER	2				
04	38B0042	001	后退警报器	BACKUP ALARM	1				
05	00B0005	000	螺栓	BOLT	1				
06	06B0002	000	垫圈	WASHER	1				
07	06B0001	000	垫圈	WASHER	1				
08	20A6813	001	插板	INSERT	1				

46C5639 000 地板架线路总成
FLOOR PLATE WIRING AS

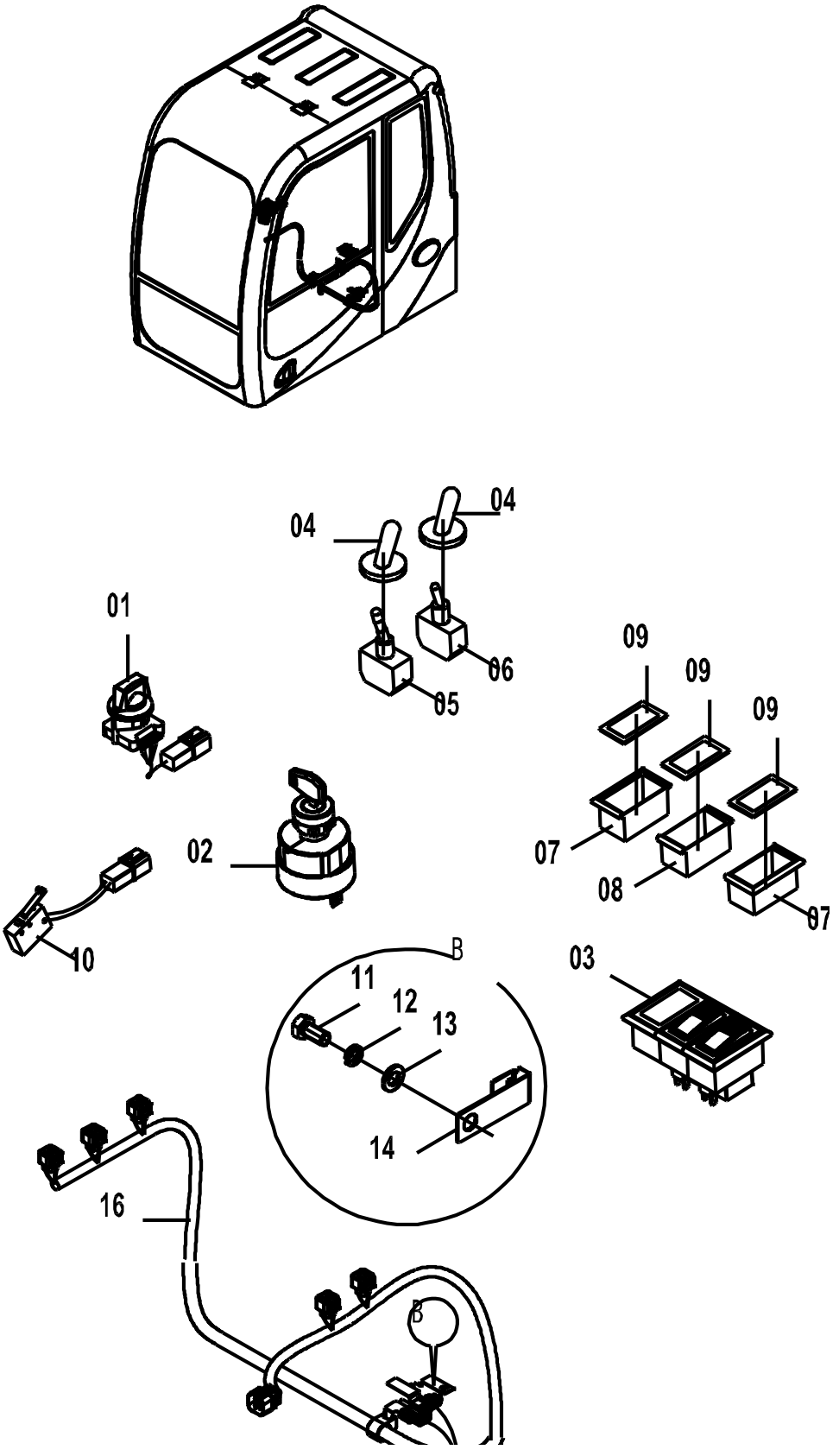

46C5639 000 地板架线路总成 FLOOR PLATE WIRING AS

件号 ITEM	部件号 PART NO.	版本 VER	零件名称	PART NAME	数量 Q'TY	服务代码 S.C	适用机号 SERIAL NO.	互换性 IA	可替换零件号 REPLACEABLE
01	34B0324	000	十档转速开关	SPEED SWITCH	1				
02	34B0558	001	电锁	START SWITCH	1				
03	34B0631	000	组合开关	COMBINATION SWITCH	1				
04	84A0417	000	开关护套	BOOT	2				
05	34B0126	000	搬钮开关	SWITCH	1				
06	34B0212	001	选择开关	SWITCH	1				
07	34B0360	001	侧边单框架	FRAME	2				
08	34B0361	001	中间单框架	FRAME	1				
09	34B0075	001	盖板	COVER	3				
10	08C4395	000	微动开关线束	HARNESS	1				
11	00B0005	000	螺栓	BOLT	7				
12	06B0002	000	垫圈	WASHER	7				
13	06B0001	000	垫圈	WASHER	7				
14	20A8767	000	插板	INSERT	3				
16	08C4474	000	地板架线束	FLOOR FRAME HARNESS	1				

46C5641 000 回转报警线路总成
REVOLVING ALARM WIRING AS

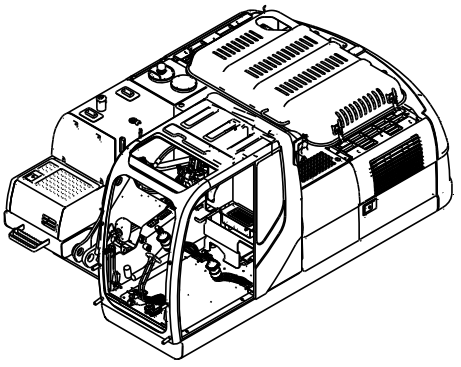

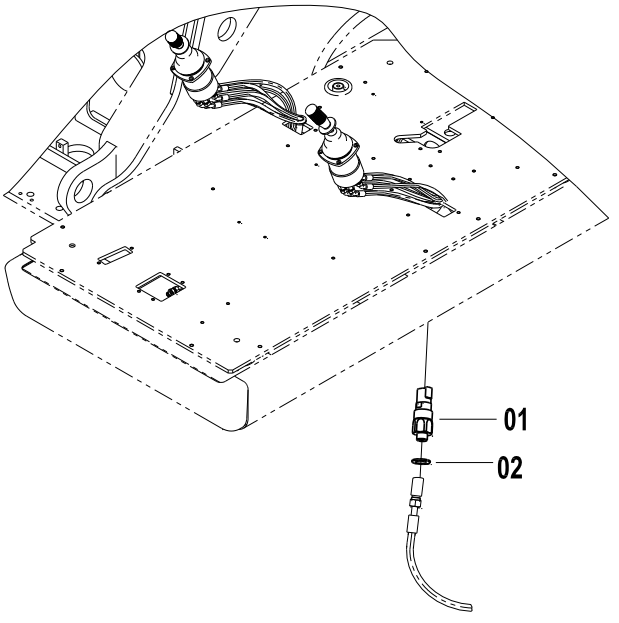

46C5641 000 回转报警线路总成 REVOLVING ALARM WIRING AS

件号 ITEM	部件号 PART NO.	版本 VER	零件名称	PART NAME	数量 Q'TY	服务代码 S.C	适用机号 SERIAL NO.	互换性 IA	可替换零件号 REPLACEABLE
01	30B0502	000	压力开关	PRESSURE SWITCH	1				
02	06B0083	000	垫圈	WASHER	1				

46C5649 000 警示灯线路总成
ROTATING BEACON WIRING AS

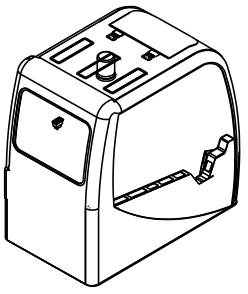

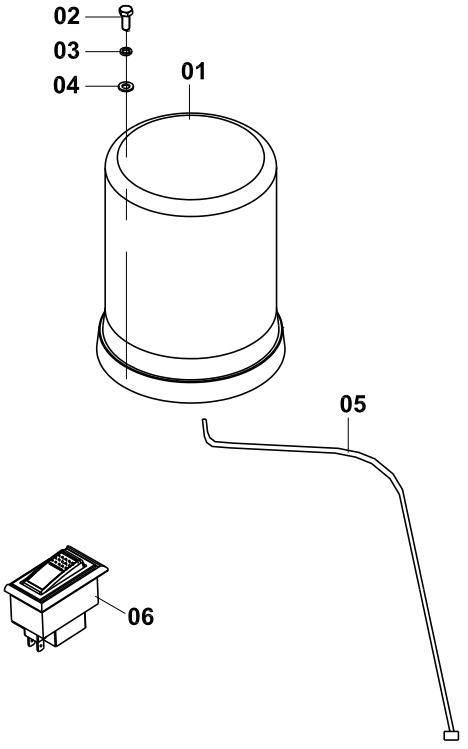

46C5649 000 警示灯线路总成 ROTATING BEACON WIRING AS

件号 ITEM	部件号 PART NO.	版本 VER	零件名称	PART NAME	数量 Q'TY	服务代码 S.C	适用机号 SERIAL NO.	互换性 IA	可替换零件号 REPLACEABLE
01	32B0080	002	旋转信号灯	ROTATING BEACON	1				
02	04B0221	000	螺钉	SCREW	3				
03	06B0066	000	垫圈	WASHER	3				
04	06B0017	000	垫圈	WASHER	3				
05	08C4485	000	旋转信号灯线束	ROTATING BEACON HARNESS	1				
06	34B0746	001	警示灯开关	BEACON SWITCH	1				

46C4252 000 快换装置线路总成
QUICK COUPLER WIRING AS

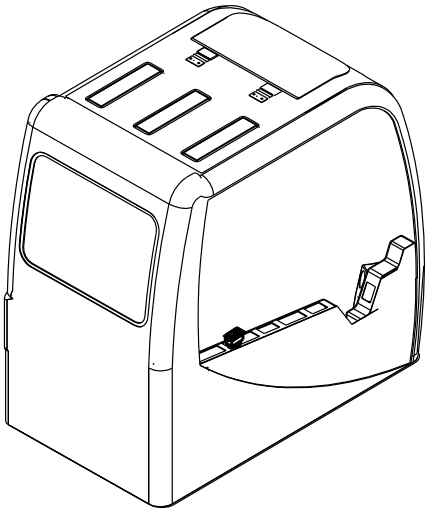

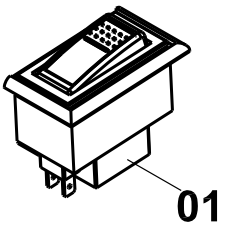

46C4252 000 快换装置线路总成 QUICK COUPLER WIRING AS

件号 ITEM	部件号 PART NO.	版本 VER	零件名称	PART NAME	数量 Q'TY	服务代码 S.C	适用机号 SERIAL NO.	互换性 IA	可替换零件号 REPLACEABLE
01	34B0744	000	快换装置开关	QUICK COUPLER SWITCH	1				

46C5642 002 发动机线路总成
ENGINE WIRING AS

件号 ITEM	部件号 PART NO.	版本 VER	零件名称	PART NAME	数量 Q'TY	服务代码 S.C	适用机号 SERIAL NO.	互换性 IA	可替换零件号 REPLACEABLE
1	46C5642(A)		发动机线路总成(A)	ENGINE WIRING AS(A)	1				
2	46C5642(B)		发动机线路总成(B)	ENGINE WIRING AS(B)	1				
3	46C5642(C)		发动机线路总成(C)	ENGINE WIRING AS(C)	1				

46C5642(A) 发动机线路总成(A)
ENGINE WIRING AS(A)

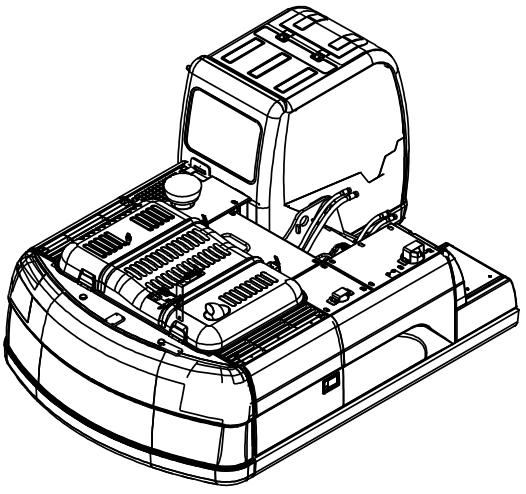

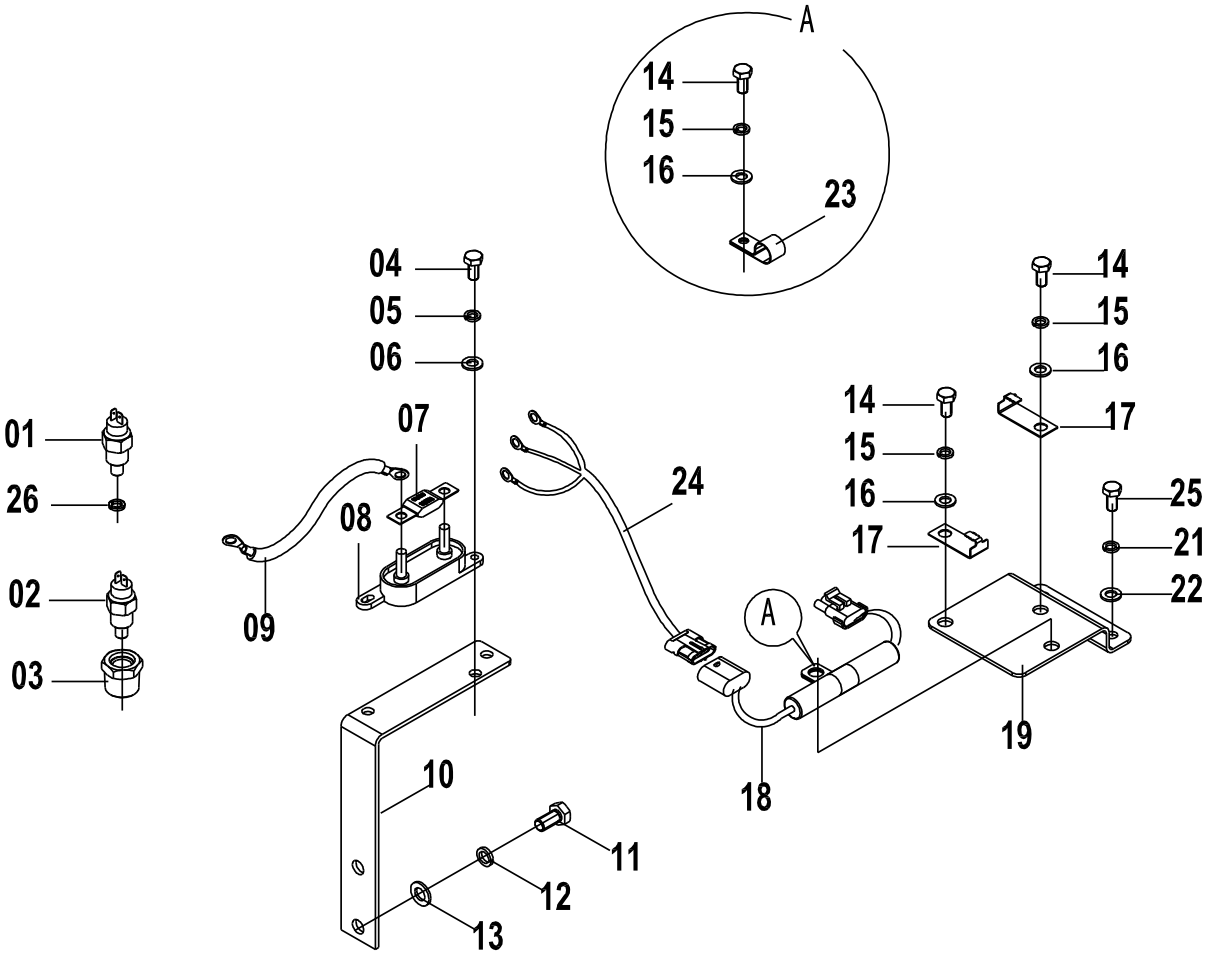

46C5642(A) 发动机线路总成(A) ENGINE WIRING AS(A)

件号 ITEM	部件号 PART NO.	版本 VER	零件名称	PART NAME	数量 Q'TY	服务代码 S.C	适用机号 SERIAL NO.	互换性 IA	可替换零件号 REPLACEABLE
01	30B0401	001	水位开关	WATER LEVEL SENSOR	1				
02	30B0496	001	温度传感器	TEMP SENSOR	1				
03	00A4182	001	过渡接头	CONNECTOR	1				
04	00B0252	000	螺栓	BOLT	2				
05	06B0022	000	垫圈	WASHER	2				
06	06B0097	000	垫圈	WASHER	2				
07	37B0510	000	AMG 保险片	FUSE	1				
08	37B0298	001	AMG 保险丝座	FUSE HOLDER	1				
09	08C4478	000	线束	HARNESS	1				
10	22A2783	000	弯板	PLATE	1				
11	00B0011	000	螺栓	BOLT	5				
12	06B0008	000	垫圈	WASHER	13				
13	06B0007	000	垫圈	WASHER	13				
14	00B0005	000	螺栓	BOLT	5				
15	06B0002	000	垫圈	WASHER	5				
16	06B0001	000	垫圈	WASHER	5				
17	20A6813	001	插板	INSERT	3				
18	37B0099	001	线圈管理器	COIL COMMANDER	1				
19	00D4068	000	安装板	MOUNTING PLATE	1				
20	00B0085	000	螺栓	BOLT	12				
21	06B0006	000	垫圈	WASHER	13				
22	06B0005	000	垫圈	WASHER	13				
23	20A1853	001	线夹	CLIP	9				
24	08C4477	000	过渡线束	HARNESS	1				
25	00B0007	000	螺栓	BOLT	1				
26	06B0117	000	垫圈	WASHER	1				

46C5642(B)　发动机线路总成(B)
ENGINE WIRING AS(B)

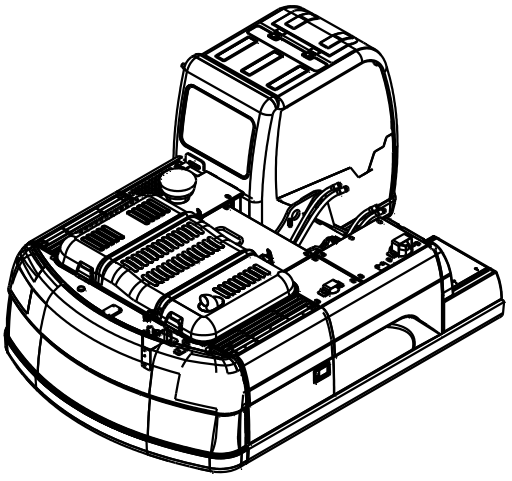

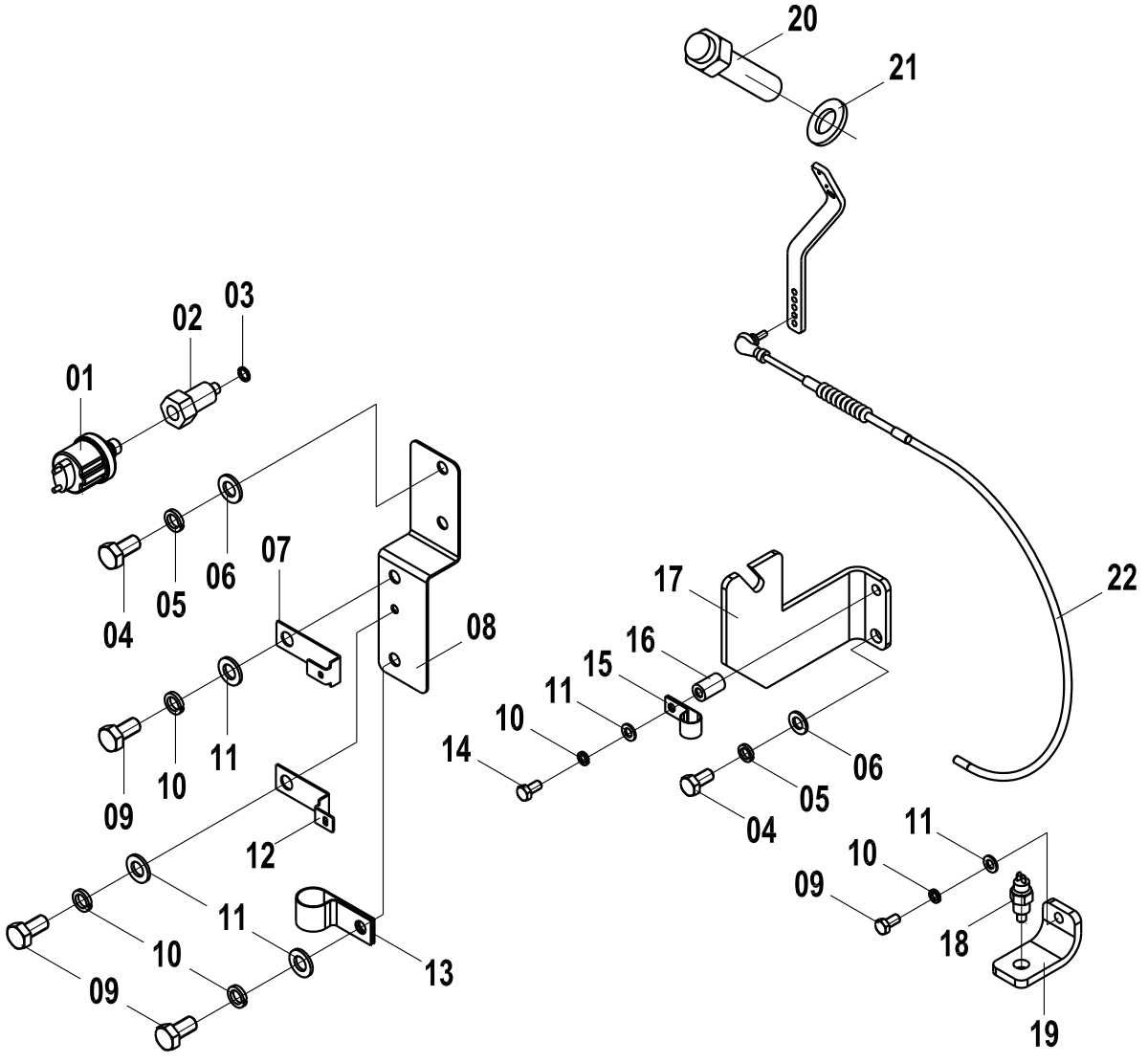

46C5642(B)　发动机线路总成(B) ENGINE WIRING AS(B)

件号 ITEM	部件号 PART NO.	版本 VER	零件名称	PART NAME	数量 Q'TY	服务代码 S.C	适用机号 SERIAL NO.	互换性 IA	可替换零件号 REPLACEABLE
01	30B0488	000	机油压力传感器	ENGINE OIL PRESSURE SENSOR	1				
02	00A4181	000	过渡接头	CONNECTOR	1				
03	12B1367	000	O 形圈	O-RING	1				
04	00B0011	000	螺栓	BOLT	5				
05	06B0008	000	垫圈	WASHER	13				
06	06B0007	000	垫圈	WASHER	13				
07	20A8767	000	插板	INSERT	1				
08	00D4050	000	安装板	MOUNTING PLATE	1				
09	00B0085	000	螺栓	BOLT	12				
10	06B0006	000	垫圈	WASHER	13				
11	06B0005	000	垫圈	WASHER	13				
12	20A6815	000	插板	INSERT	1				
13	20A1852	001	线夹	CLIP	1				
14	00B0297	000	螺栓	BOLT	1				
15	20A1853	001	线夹	CLIP	9				
16	34A0299	001	支撑管	PIPE	9				
17	22A2782	001	弯板	PLATE	1				
18	30B0271	000	温度开关	TEMP CONTROL SWITCH	1				
19	23A7736	000	弯板	PLATE	1				
20	30B0232	001	转速传感器	REV SENSOR	1				
21	06B0016	000	垫圈	WASHER	1				
22	54C0179	000	软轴	FLEXIBLE SHAFT	1				

46C5642(C)　发动机线路总成(C)
ENGINE WIRING AS(C)

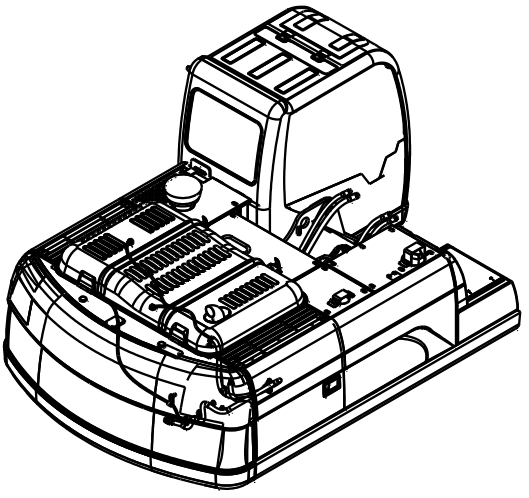

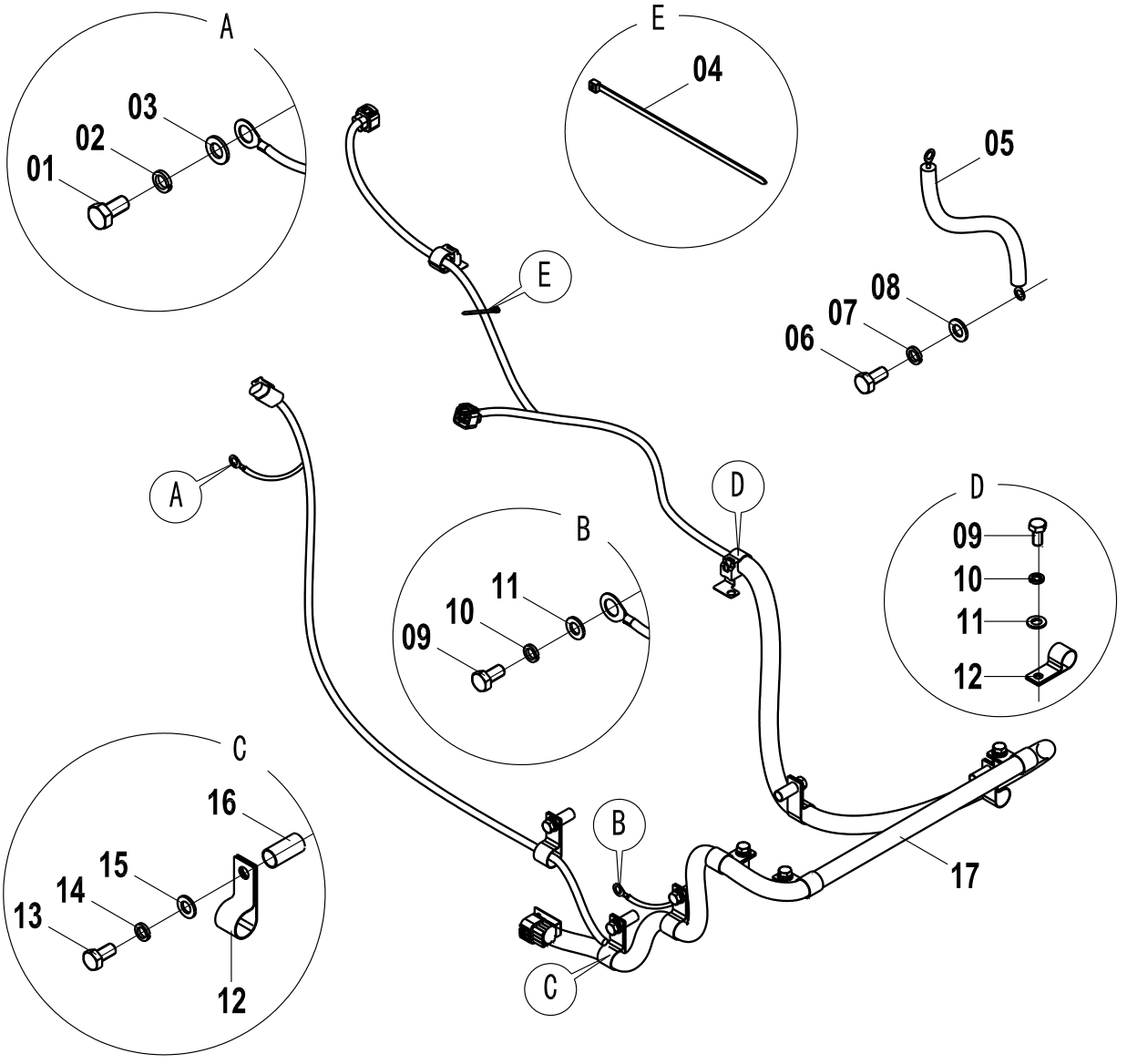

46C5642(C)　发动机线路总成(C) ENGINE WIRING AS(C)

件号 ITEM	部件号 PART NO.	版本 VER	零件名称	PART NAME	数量 Q'TY	服务代码 S.C	适用机号 SERIAL NO.	互换性 IA	可替换零件号 REPLACEABLE
01	04B0056	000	螺钉	SCREW	1				
02	06B0003	000	垫圈	WASHER	1				
03	06B0024	000	垫圈	WASHER	1				
04	37B0009	001	扎带	CABLE TIE	10				
05	08C0904	000	柴油机至车架电缆	CABLE	1				
06	00B0005	000	螺栓	BOLT	5				
07	06B0002	000	垫圈	WASHER	5				
08	06B0001	000	垫圈	WASHER	5				
09	00B0085	000	螺栓	BOLT	12				
10	06B0006	000	垫圈	WASHER	13				
11	06B0005	000	垫圈	WASHER	13				
12	20A1853	001	线夹	CLIP	9				
13	00B0058	000	螺栓	BOLT	8				
14	06B0008	000	垫圈	WASHER	13				
15	06B0007	000	垫圈	WASHER	13				
16	34A0299	001	支撑管	PIPE	9				
17	08C4476	000	发动机线束	ENGINE HARNESS	1				

46C3922 005 发动机线路总成
ENGINE WIRING AS

件号 ITEM	部件号 PART NO.	版本 VER	零件名称	PART NAME	数量 Q'TY	服务代码 S.C	适用机号 SERIAL NO.	互换性 IA	可替换零件号 REPLACEABLE
1	46C3922(A)		发动机线路总成(A)	ENGINE WIRING AS(A)	1	Z			
2	46C3922(B)		发动机线路总成(B)	ENGINE WIRING AS(B)	1	Z			
3	46C3922(C)		发动机线路总成（C）	ENGINE WIRING AS(C)	1	Z			

(BLANK PAGE)

46C3922(A)　发动机线路总成(A)
ENGINE WIRING AS(A)

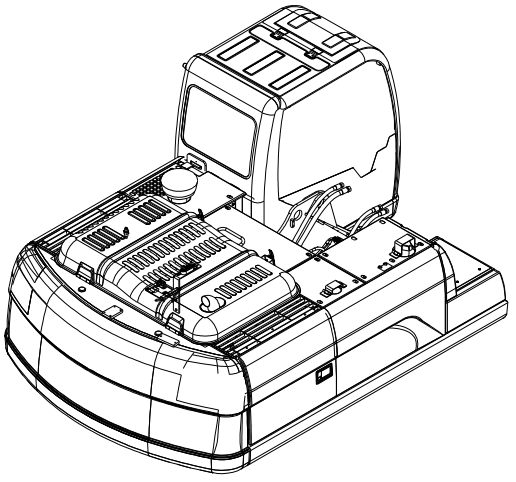

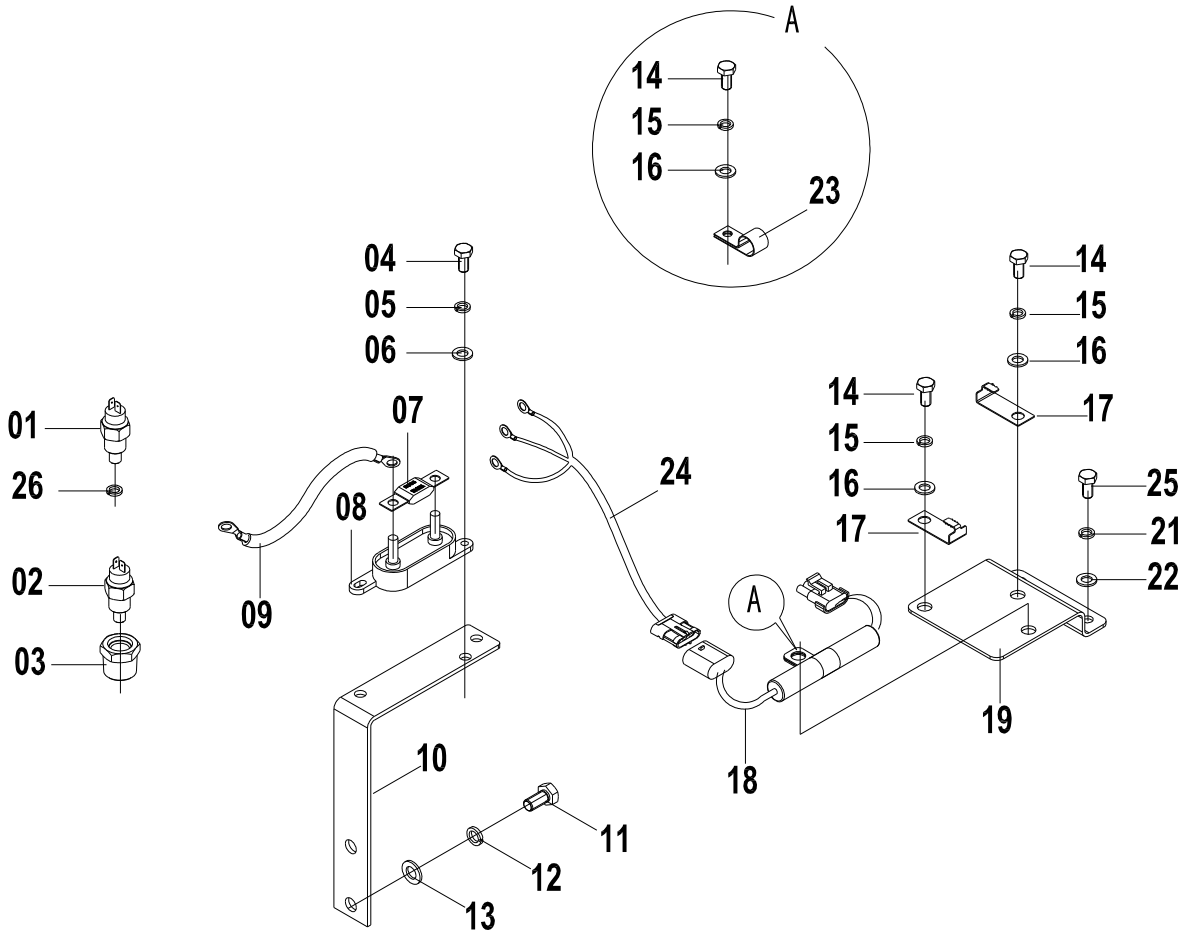

46C3922(A) 发动机线路总成(A) ENGINE WIRING AS(A)

件号 ITEM	部件号 PART NO.	版本 VER	零件名称	PART NAME	数量 Q'TY	服务代码 S.C	适用机号 SERIAL NO.	互换性 IA	可替换零件号 REPLACEABLE
01	30B0401	001	水位开关	WATER LEVEL SENSOR	1				
02	30B0496	001	温度传感器	TEMP SENSOR	1				
03	00A4182	001	过渡接头	CONNECTOR	1				
04	00B0252	000	螺栓	BOLT	2				
05	06B0022	000	垫圈	WASHER	2				
06	06B0097	000	垫圈	WASHER	2				
07	37B0510	000	AMG 保险片	FUSE	1				
08	37B0298	000	AMG 保险丝座	FUSE HOLDER	1				
09	08C2920	000	线束	HARNESS	1				
10	22A2783	000	弯板	BEND PLATE	1				
11	00B0011	000	螺栓	BOLT	5				
12	06B0008	000	垫圈	WASHER	13				
13	06B0007	000	垫圈	WASHER	13				
14	00B0005	000	螺栓	BOLT	5				
15	06B0002	000	垫圈	WASHER	5				
16	06B0001	000	垫圈	WASHER	5				
17	20A6813	001	插板	INSERT	3				
18	37B0099	000	线圈管理器	COIL COMMANDER	1				
19	00D4068	000	安装板	MOUNTING PLATE	1				
21	06B0006	000	垫圈	WASHER	13				
22	06B0005	000	垫圈	WASHER	13				
23	20A1853	001	线夹	CLIP	9				
24	08C2909	000	过渡线束	HARNESS	1				
25	00B0007	000	螺栓	BOLT	1				
26	06B0117	000	垫圈	WASHER	1				

46C3922(B)　发动机线路总成(B)
ENGINE WIRING AS(B)

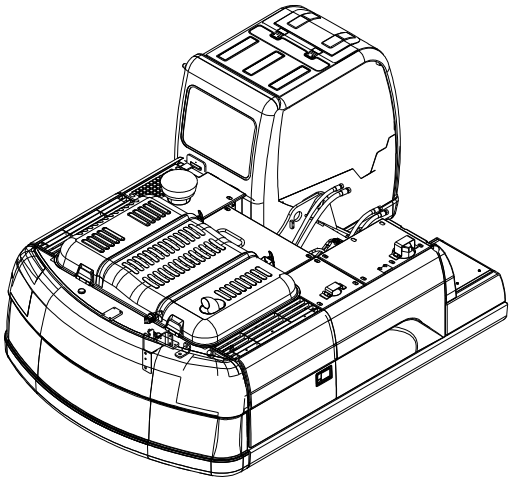

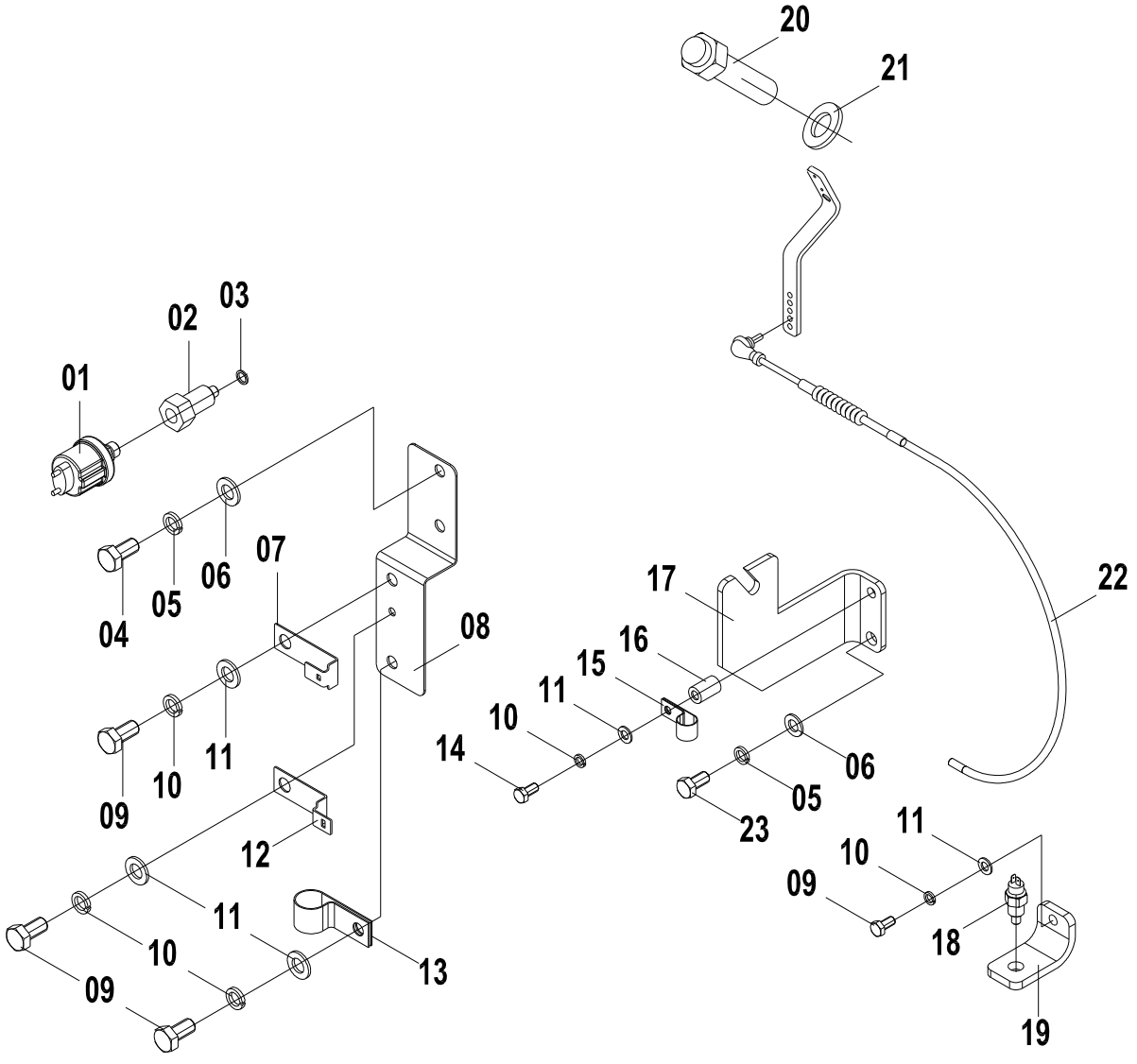

46C3922(B)　发动机线路总成(B) ENGINE WIRING AS(B)

件号 ITEM	部件号 PART NO.	版本 VER	零件名称	PART NAME	数量 Q'TY	服务代码 S.C	适用机号 SERIAL NO.	互换性 IA	可替换零件号 REPLACEABLE
01	30B0488	000	机油压力传感器	ENGINE OIL PRESSURE SENSOR	1				
02	00A4181	000	过渡接头	CONNECTOR	1				
03	12B1367	000	O 形圈	O-RING	1				
04	00B0011	000	螺栓	BOLT	5				
05	06B0008	000	垫圈	WASHER	13				
06	06B0007	000	垫圈	WASHER	13				
07	20A6655	001	插板	INSERT	1				
08	00D4050	000	安装板	MOUNTING PLATE	1				
09	00B0007	000	螺栓	BOLT	12				
10	06B0006	000	垫圈	WASHER	13				
11	06B0005	000	垫圈	WASHER	13				
12	20A6815	000	插板	INSERT	1				
13	20A1852	001	线夹	CLIP	1				
14	00B0297	000	螺栓	BOLT	1				
15	20A1853	001	线夹	CLIP	9				
16	34A0299	000	支撑管	PIPE	9				
17	22A2782	001	弯板	BEND PLATE	1				
18	30B0271	000	温度开关	TEMP CONTROL SWITCH	1				
19	23A7736	000	弯板	PLATE	1				
20	30B0232	000	转速传感器	REV SENSOR	1				
21	06B0016	000	垫圈	WASHER	1				
22	54C0179	000	软轴	FLEXIBLE SHAFT	1				
23	00B0128	000	螺栓	BOLT	4				

46C3922(C) 发动机线路总成（C）
ENGINE WIRING AS(C)

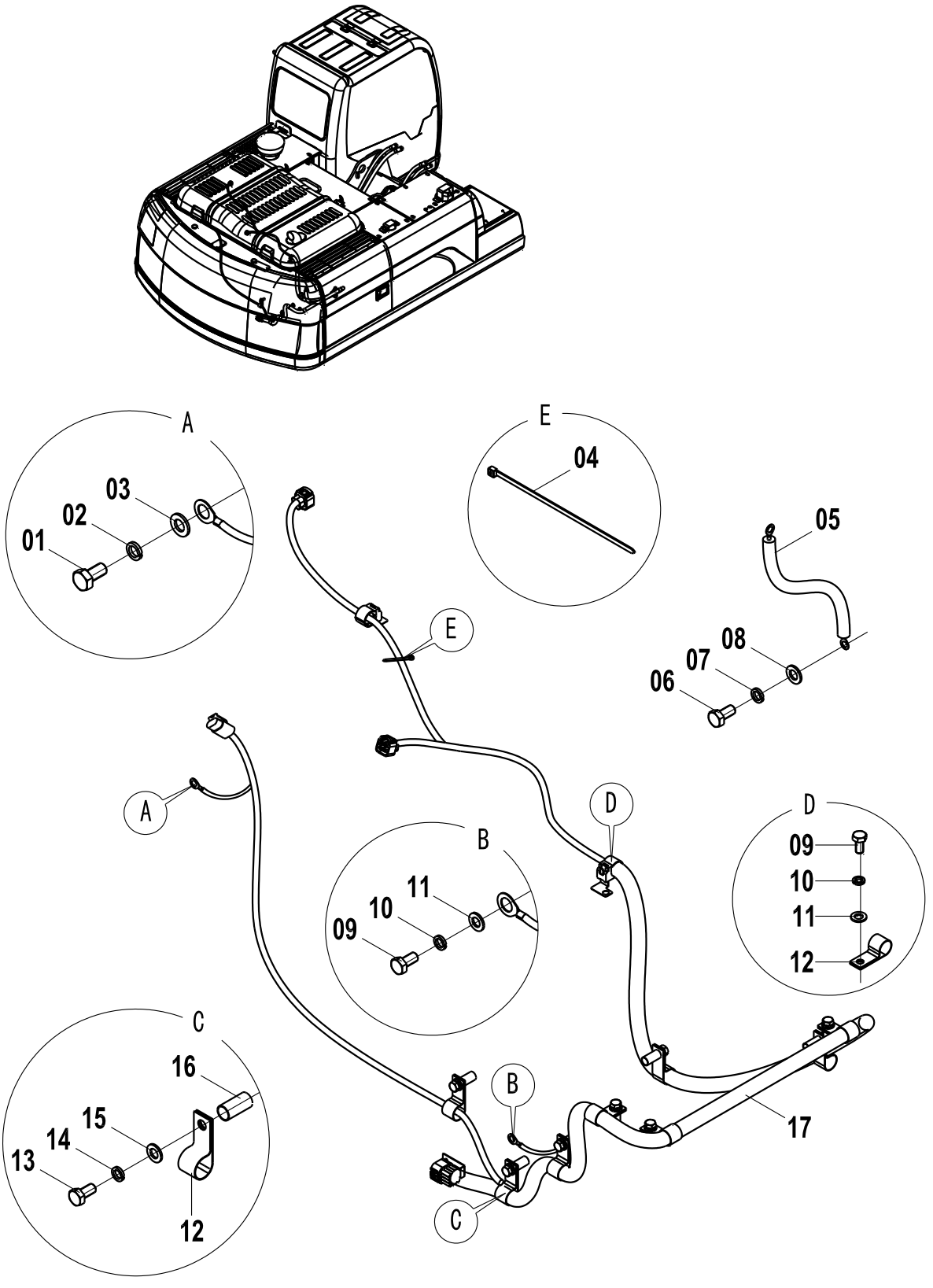

46C3922(C) 发动机线路总成（C） ENGINE WIRING AS(C)

件号 ITEM	部件号 PART NO.	版本 VER	零件名称	PART NAME	数量 Q'TY	服务代码 S.C	适用机号 SERIAL NO.	互换性 IA	可替换零件号 REPLACEABLE
01	04B0056	000	螺钉	SCREW	1				
02	06B0003	000	垫圈	WASHER	1				
03	06B0024	000	垫圈	WASHER	1				
04	37B0009	000	扎带	CABLE TIE	10				
05	08C0904	000	柴油机至车架电缆	CABLE	1				
06	00B0005	000	螺栓	BOLT	5				
07	06B0002	000	垫圈	WASHER	5				
08	06B0001	000	垫圈	WASHER	5				
09	00B0085	000	螺栓	BOLT	12				
10	06B0006	000	垫圈	WASHER	13				
11	06B0005	000	垫圈	WASHER	13				
12	20A1853	001	线夹	CLIP	9				
13	00B0058	000	螺栓	BOLT	8				
14	06B0008	000	垫圈	WASHER	13				
15	06B0007	000	垫圈	WASHER	13				
16	34A0299	000	支撑管	PIPE	9				
17	08C3269	000	发动机线束	ENGINE HARNESS	1				

空调系统 AIR CONDITIONER

23E0246 009 空调系统
AIR CONDITIONING SYSTEM

件号 ITEM	部件号 PART NO.	版本 VER	零件名称	PART NAME	数量 Q'TY	服务代码 S.C	适用机号 SERIAL NO.	互换性 IA	可替换零件号 REPLACEABLE
1	23E0246(A)		空调系统(A)	AIR CONDITIONING SYSTEM(A)	1	Z			
2	23E0246(B)		空调系统(B)	AIR CONDITIONING SYSTEM(B)	1	Z			
3	23E0246(C)		空调系统(C)	AIR CONDITIONING SYSTEM(C)	1	Z			
4	23E0246(D)		空调系统(D)	AIR CONDITIONING SYSTEM(D)	1	Z			
5	23E0246(E)		空调系统(E)	AIR CONDITIONING SYSTEM(E)	1	Z			
6	23E0246(F)		空调系统(F)	AIR CONDITIONING SYSTEM(F)	1	Z			

(BLANK PAGE)

23E0246(A) 空调系统(A)
AIR CONDITIONING SYSTEM(A)

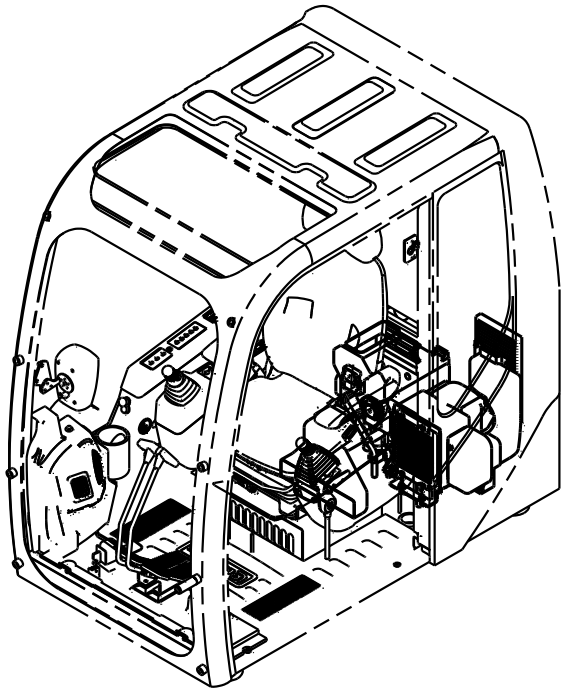

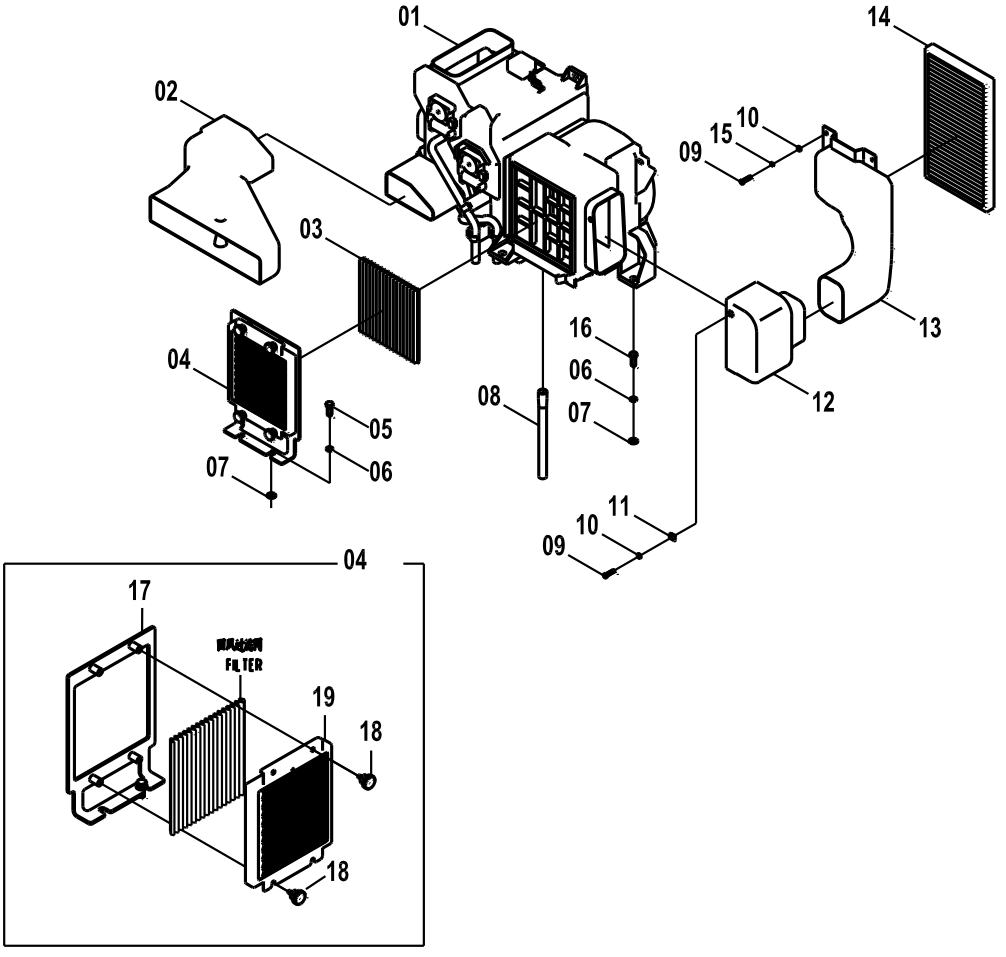

23E0246(A) 空调系统(A) AIR CONDITIONING SYSTEM(A)

件号 ITEM	部件号 PART NO.	版本 VER	零件名称	PART NAME	数量 Q'TY	服务代码 S.C	适用机号 SERIAL NO.	互换性 IA	可替换零件号 REPLACEABLE
01	46C5189	000	蒸发器总成	EVAPORATOR AS	1				
02	37C0698	000	风道	AIR DUCT	1				
03	88A0330	001	回风口虑网	STRAINER	1				
04	46C3616	001	安装架	MOUNTING BRACKET	1				
05	00B0005	000	螺栓	BOLT	4				
06	06B0002	000	垫圈	WASHER	30				
07	06B0030	000	垫圈	WASHER	9				
08	84A0381	001	排水管	DRAIN HOSE	1				
09	00B0022	000	螺栓	BOLT	5				
10	06B0062	000	垫圈	WASHER	13				
11	38C0271	001	螺母夹	CLIP	1				
12	86A0744	000	风道	AIR DUCT	1				
13	86A0743	000	风道	AIR DUCT	1				
14	37C0632	000	过滤器	FILTER	1				
15	06B0003	000	垫圈	WASHER	13				
16	00B0012	000	螺栓	BOLT	11				
17	00D4379	001	安装板	MOUNTING PLATE	1				
18	35C0770	001	固定螺栓	CAPTIVE BOLT	4				
19	45D0584	001	防护罩	PROTECTION SHIELD	1				

23E0246(B)　空调系统(B)
AIR CONDITIONING SYSTEM(B)

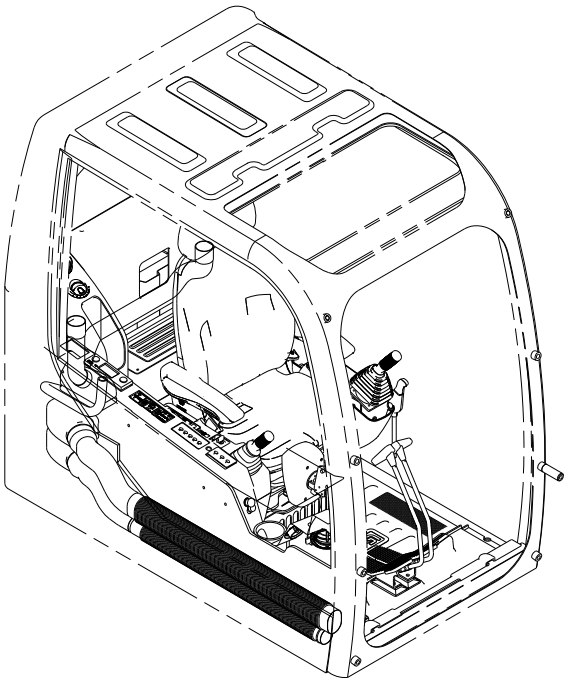

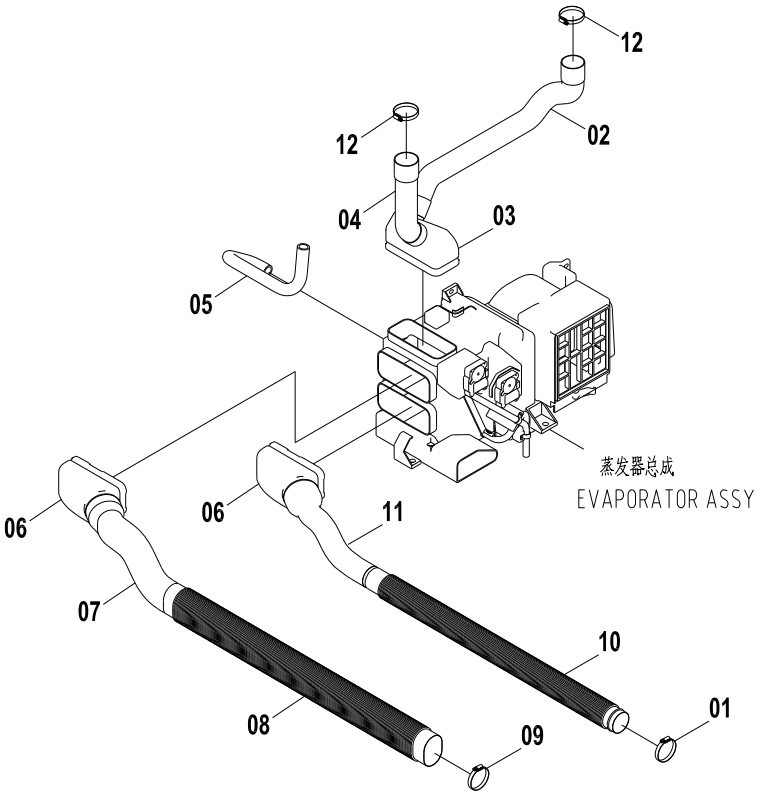

23E0246(B)　空调系统(B) AIR CONDITIONING SYSTEM(B)

件号 ITEM	部件号 PART NO.	版本 VER	零件名称	PART NAME	数量 Q'TY	服务代码 S.C	适用机号 SERIAL NO.	互换性 IA	可替换零件号 REPLACEABLE
01	09C0029	001	软管卡箍	CLAMP	1				
02	86A0742	000	风道	AIR DUCT	1				
03	86A0740	001	风道	AIR DUCT	1				
04	86A0741	000	风道	AIR DUCT	1				
05	84A1247	001	软管	HOSE	1				
06	86A0739	001	风道	AIR DUCT	2				
07	86A0737	001	风道	AIR DUCT	1				
08	86A0736	001	风道	AIR DUCT	1				
09	50C0101	000	软管卡箍	CLAMP	1				
10	86A0735	001	风道	AIR DUCT	1				
11	86A0738	001	风道	AIR DUCT	1				
12	09C0028	001	软管卡箍	CLAMP	2				

23E0246(C) 空调系统(C)
AIR CONDITIONING SYSTEM(C)

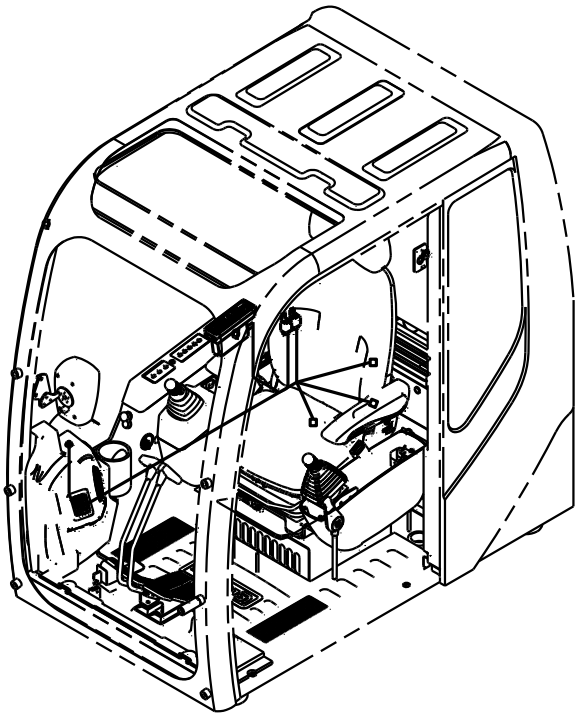

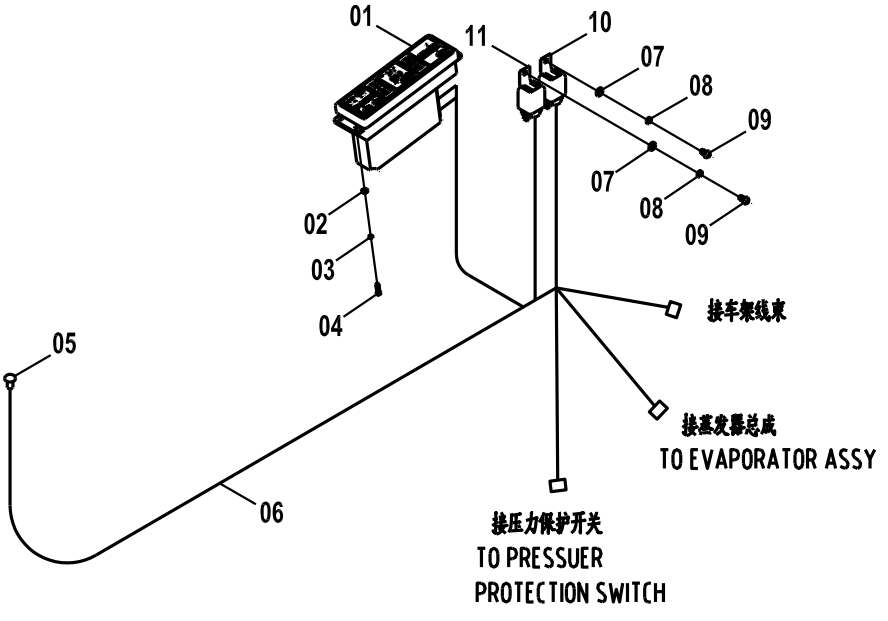

23E0246(C)　空调系统(C) AIR CONDITIONING SYSTEM(C)

件号 ITEM	部件号 PART NO.	版本 VER	零件名称	PART NAME	数量 Q'TY	服务代码 S.C	适用机号 SERIAL NO.	互换性 IA	可替换零件号 REPLACEABLE
01	46C0761	001	控制面板	CONTROL PANEL	1				
02	06B0097	000	垫圈	WASHER	4				
03	06B0022	000	垫圈	WASHER	4				
04	04B0099	000	螺钉	SCREW	4				
05	46C0759	001	阳光传感器	SUNLIGHT SENSOR	1				
06	46C0766	000	线束	A/C HARNESS	1				
07	06B0024	000	垫圈	WASHER	13				
08	06B0003	000	垫圈	WASHER	13				
09	04B0056	000	螺钉	SCREW	2				
10	31B0070	001	压缩机离合器继电器	RELAY	1				
11	31B0071	001	风机主继电器	RELAY	1				

23E0246(D) 空调系统(D)
AIR CONDITIONING SYSTEM(D)

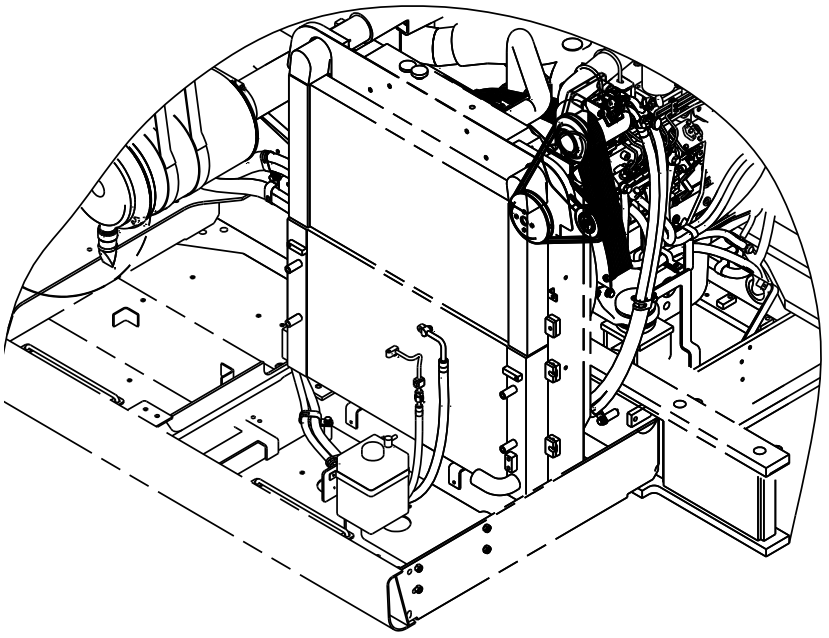

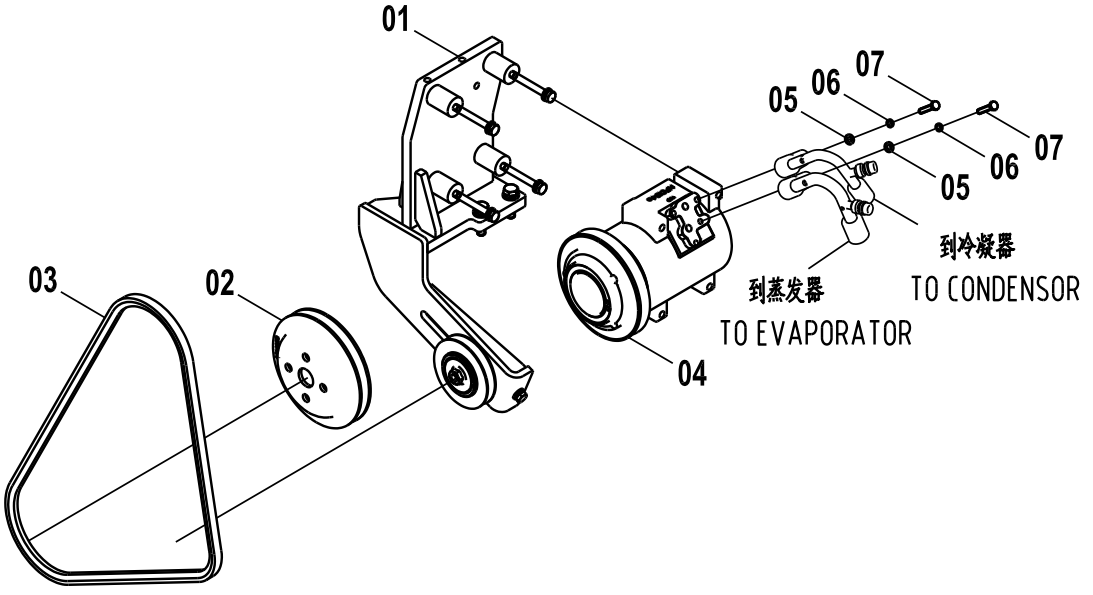

23E0246(D)　空调系统(D) AIR CONDITIONING SYSTEM(D)

件号 ITEM	部件号 PART NO.	版本 VER	零件名称	PART NAME	数量 Q'TY	服务代码 S.C	适用机型 SERIAL NO.	互换性 IA	可替换零件号 REPLACEABLE
01	46C3351	002	压缩机支架总成	COMPRESSOR BRACKET AS	1	Z			
02	47A0242	000	空调皮带轮	PULLEY	1				
03	84A0446	000	冷气三角皮带	V-BELT	1				
04	46C0752	001	压缩机	COMPRESSOR	1				
05	06B0024	000	垫圈	WASHER	13				
06	06B0003	000	垫圈	WASHER	13				
07	00B0169	000	螺栓	BOLT	6				

23E0246(E)　空调系统(E)
AIR CONDITIONING SYSTEM(E)

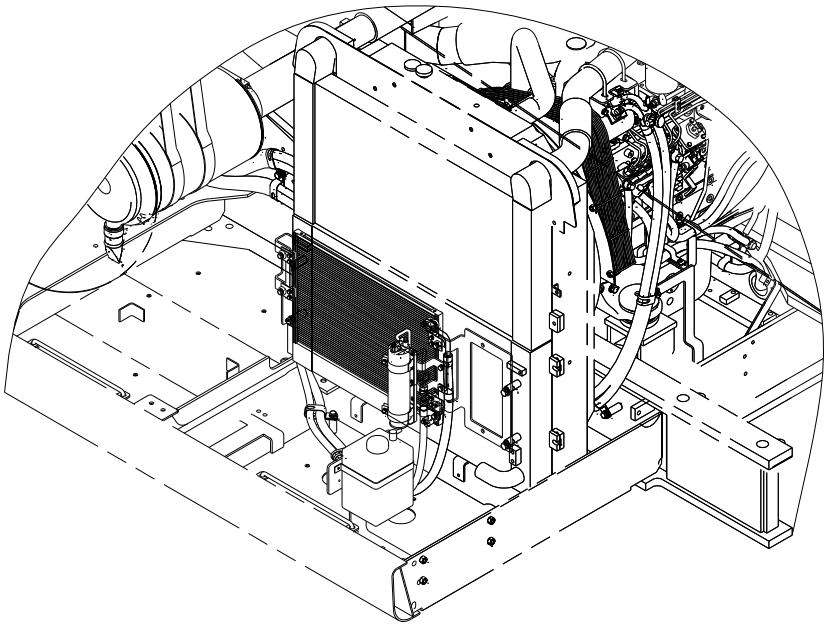

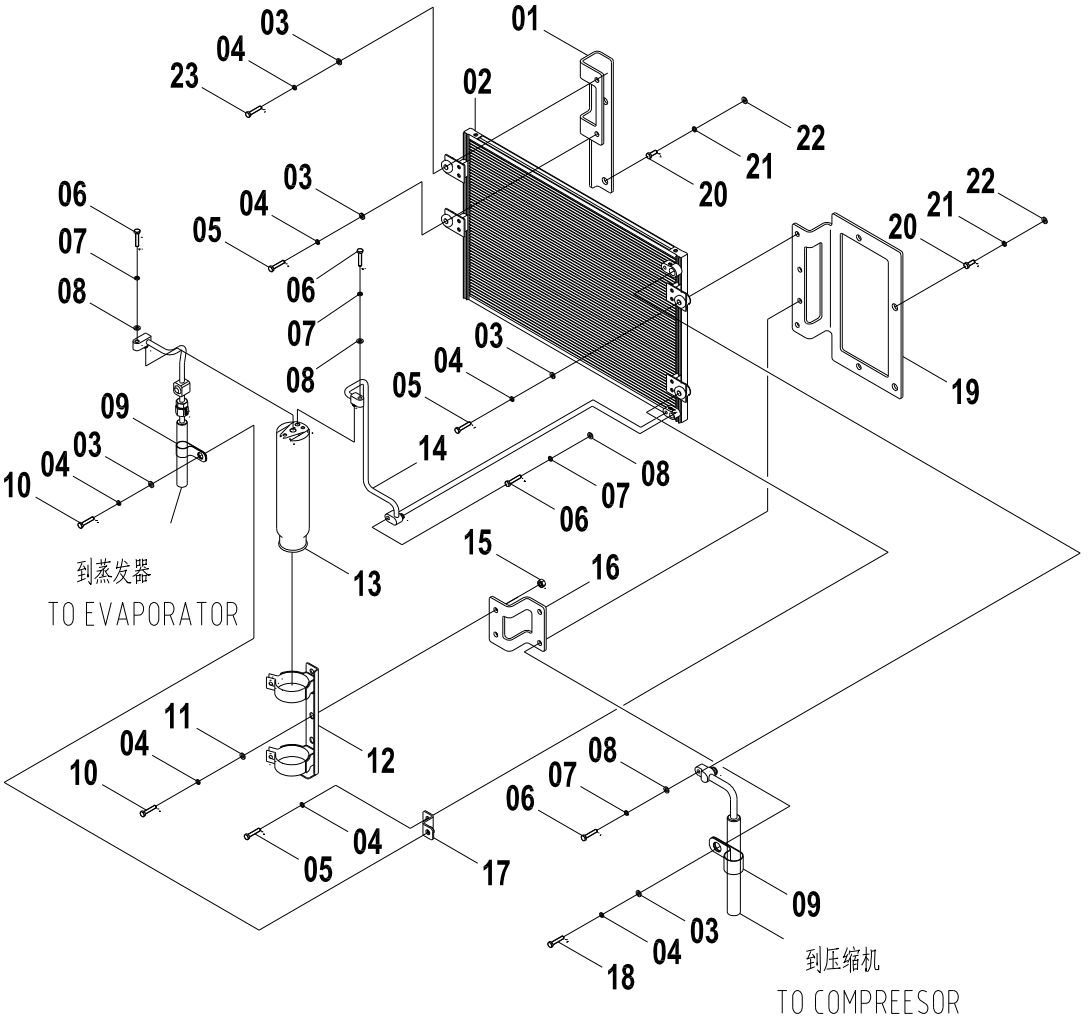

23E0246(E)　空调系统(E) AIR CONDITIONING SYSTEM(E)

件号 ITEM	部件号 PART NO.	版本 VER	零件名称	PART NAME	数量 Q'TY	服务代码 S.C	适用机号 SERIAL NO.	互换性 IA	可替换零件号 REPLACEABLE
01	00D4488	000	左安装板	MOUNTING PLATE-LH	1				
02	46C3629	001	冷凝器	CONDENSER	1	Z			
03	06B0086	000	垫圈	WASHER	7				
04	06B0006	000	垫圈	WASHER	9				
05	00B0102	000	螺栓	BOLT	3				
06	00B0169	000	螺栓	BOLT	6				
07	06B0003	000	垫圈	WASHER	13				
08	06B0024	000	垫圈	WASHER	13				
09	20A1853	001	线夹	CLIP	2				
10	00B0075	000	螺栓	BOLT	3				
11	06B0005	000	垫圈	WASHER	2				
12	46C0793	001	储液罐支架总成	BRACKET	1				
13	46C0758	001	储液罐总成	RECEIVER AS	1				
14	46C3347	002	冷凝器至储液罐管	HOSE	1				
15	03B0021	000	螺母	NUT	2				
16	21A5414	001	弯板	PLATE	1				
17	00D4383	000	支架	BRACKET	1				
18	00B0085	000	螺栓	BOLT	2				
19	00D5416	000	右安装板	MOUNTING PLATE-RH	1				
20	00B0017	000	螺栓	BOLT	4				
21	06B0008	000	垫圈	WASHER	4				
22	06B0007	000	垫圈	WASHER	4				
23	23E0246	000	螺栓	BOLT	1				

23E0246(F)　空调系统(F)
AIR CONDITIONING SYSTEM(F)

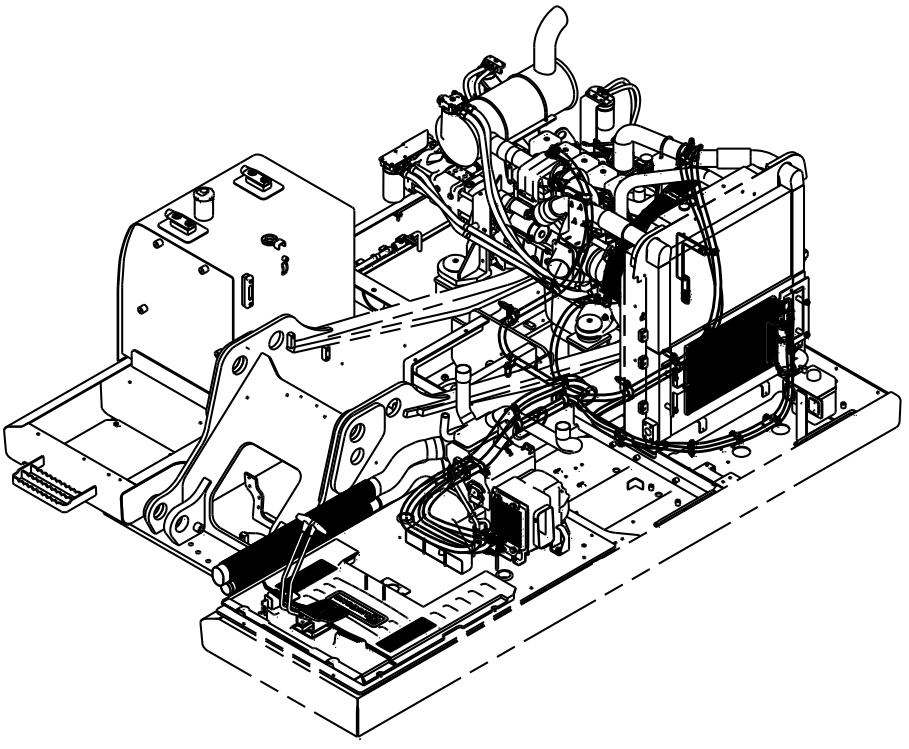

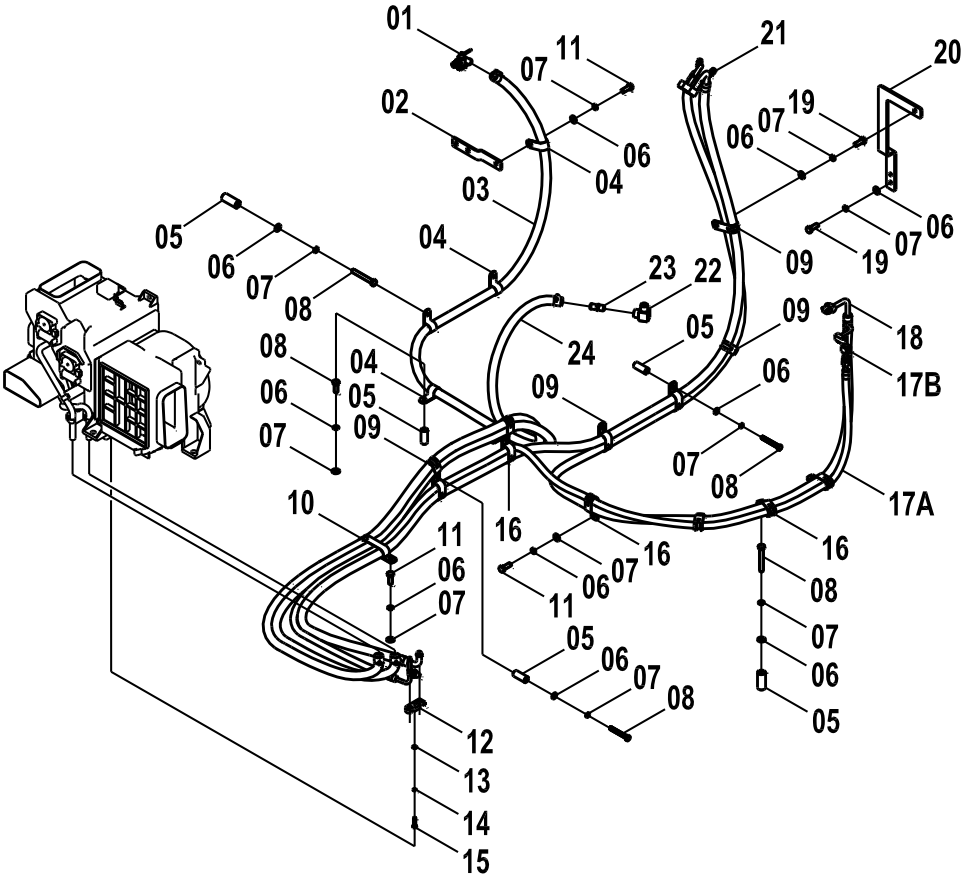

23E0246(F)　空调系统(F) AIR CONDITIONING SYSTEM(F)

件号 ITEM	部件号 PART NO.	版本 VER	零件名称	PART NAME	数量 Q'TY	服务代码 S.C	适用机号 SERIAL NO.	互换性 IA	可替换零件号 REPLACEABLE
01	46C1172	001	暖风进水阀	WATER INTAKE VALVE	1				
02	00D4042	000	板	PLATE	1				
03	46C7141	002	水管	HOSE	1				
04	09C0125	001	单管夹片	CLAMP	4				
05	34A1457	001	圆筒	DRUM	13				
06	06B0001	000	垫圈	WASHER	21				
07	06B0002	000	垫圈	WASHER	30				
08	00B0018	000	螺栓	BOLT	13				
09	09C0126	001	双管夹	CLAMP	8				
10	09C0722	001	管夹	CLAMP	1				
11	00B0005	000	螺栓	BOLT	4				
12	11A0988	001	蒸发器固定板	PLATE	1				
13	06B0024	000	垫圈	WASHER	13				
14	06B0003	000	垫圈	WASHER	13				
15	00B0023	000	螺栓	BOLT	1				
16	20A1858	001	线夹	CLIP	7				
17A	46C3348	000	储液罐至蒸发器管	HOSE	1				
17B	46C3381	002	连接管	TUBE	1				
18	46C3346	000	压缩机至冷凝器管	HOSE	1				
19	00B0012	000	螺栓	BOLT	11				
20	00D4490	000	安装板	MOUNTING PLATE	1				
21	46C3349	000	蒸发器至压缩机管	HOSE GP	1				
22	01A0129	000	直角接头	CONNECTOR	1				
23	00A3415	000	接头	JOINT	1				
24	46C7237	001	水管	HOSE	1				

46C3351 002 压缩机支架总成
COMPRESSOR BRACKET AS

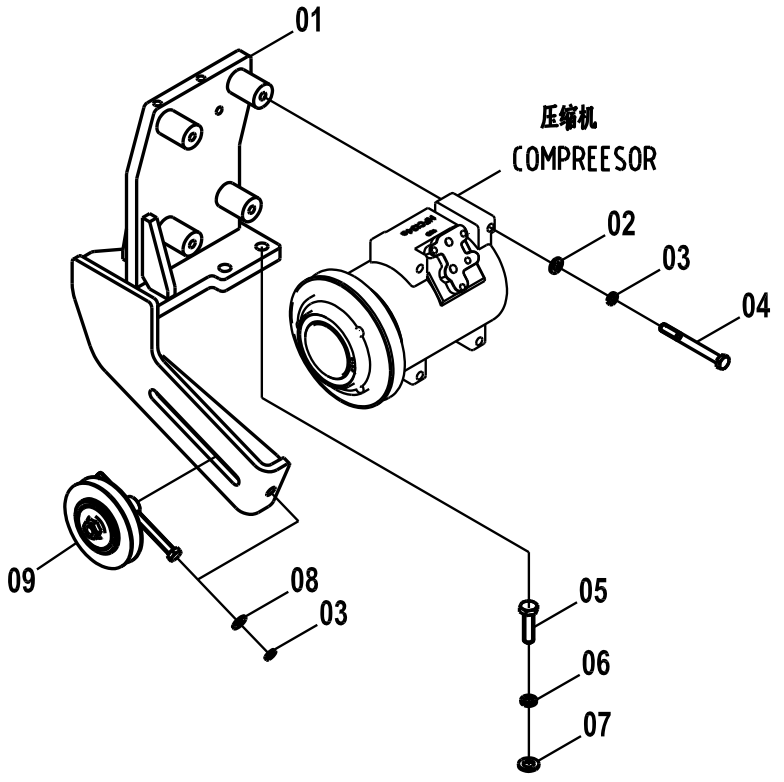

46C3351 002 压缩机支架总成 COMPRESSOR BRACKET AS

件号 ITEM	部件号 PART NO.	版本 VER	零件名称	PART NAME	数量 Q'TY	服务代码 S.C	适用机号 SERIAL NO.	互换性 IA	可替换零件号 REPLACEABLE
01	00D3719	000	空调压缩机支架	COMPRESSOR BRACKET	1				
02	06B0005	000	垫圈	WASHER	4				
03	06B0006	000	垫圈	WASHER	5				
04	00B0199	000	螺栓	BOLT	4				
05	00B0458	000	螺栓	BOLT	3				
06	06B0002	000	垫圈	WASHER	3				
07	06B0001	000	垫圈	WASHER	3				
08	06B0086	000	垫圈	WASHER	1				
09	46C0754	001	涨紧轮总成	TENSION PULLY	1				

46C3629 002 冷凝器
CONDENSER

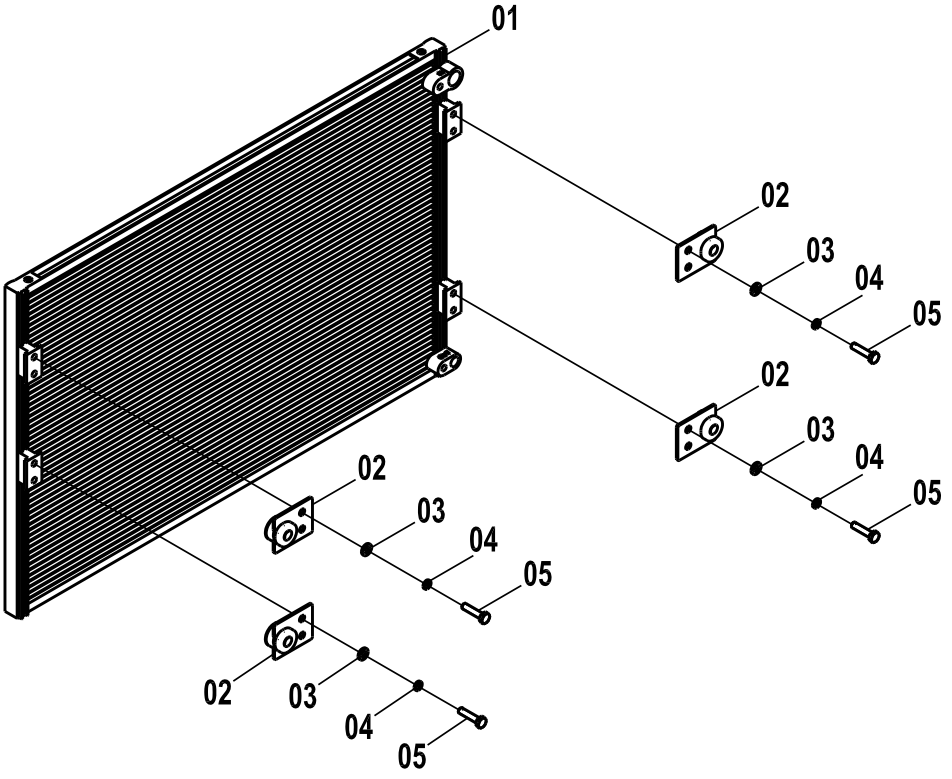

46C3629 002 冷凝器 CONDENSER

件号 ITEM	部件号 PART NO.	版本 VER	零件名称	PART NAME	数量 Q'TY	服务代码 S.C	适用机号 SERIAL NO.	互换性 IA	可替换零件号 REPLACEABLE
01	46C2910	001	冷凝器	CONDENSER	1				
02	34C1534	001	减震垫	CUSHION	4				
03	06B0024	000	垫圈	WASHER	8				
04	06B0003	000	垫圈	WASHER	8				
05	00B0022	000	螺栓	BOLT	8				

工作装置系统 IMPLEMENT SYSTEM

32E1487 000 工作装置系统
WORK IMPLEMENT SYSTEM

件号 ITEM	部件号 PART NO.	版本 VER	零件名称	PART NAME	数量 Q'TY	服务代码 S.C	适用机号 SERIAL NO.	互换性 IA	可替换零件号 REPLACEABLE
01	32E1487(A)		工作装置系统(A)	WORK IMPLEMENT SYSTEM(A)	1	Z			
02	32E1487(B)		工作装置系统(B)	WORK IMPLEMENT SYSTEM(B)	1	Z			
03	32E1487(C)		工作装置系统(C)	WORK IMPLEMENT SYSTEM(C)	1	Z			

(BLANK PAGE)

32E1487(A) 工作装置系统(A)
WORK IMPLEMENT SYSTEM(A)

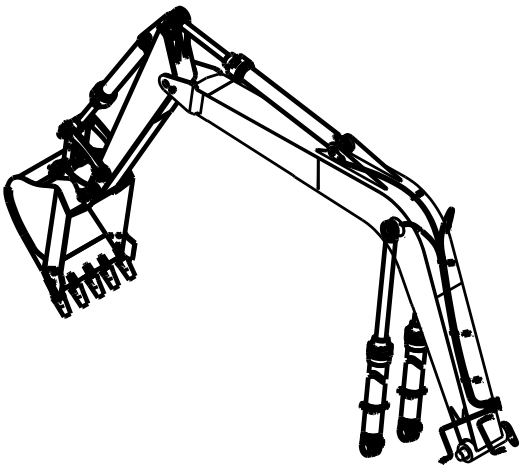

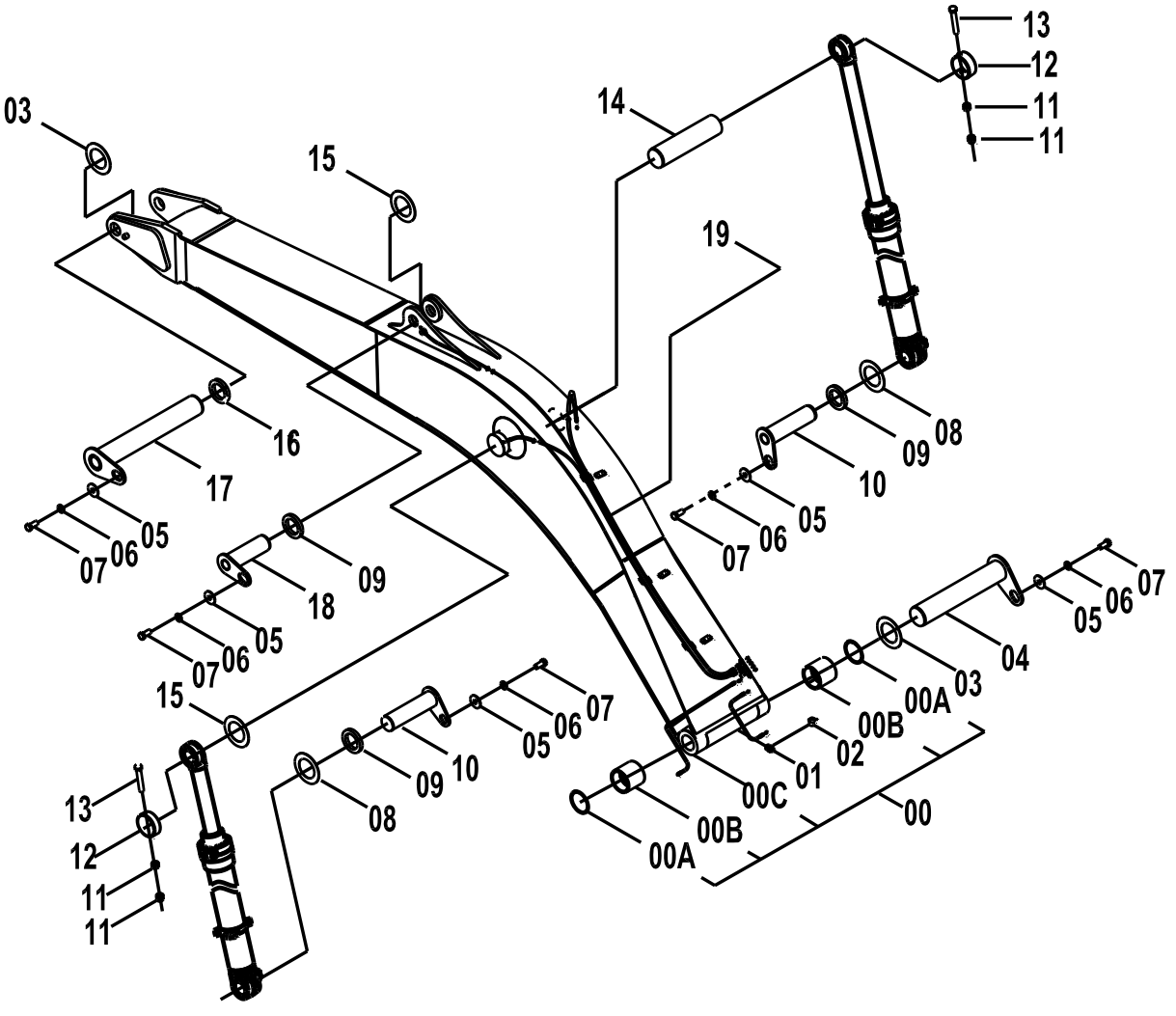

32E1487(A) 工作装置系统(A) WORK IMPLEMENT SYSTEM(A)

件号 ITEM	部件号 PART NO.	版本 VER	零件名称	PART NAME	数量 Q'TY	服务代码 S.C	适用机号 SERIAL NO.	互换性 IA	可替换零件号 REPLACEABLE
00	43C3004	000	动臂	BOOM ASS`Y	1				
01	10B0014	000	油杯	GREASE FITTING	8				
02	86A0258	001	油杯护套	BOOT	8				
03	28C0023	002	调整垫	SHIM	2				
04	11D0633	000	销轴	PIN	1				
05	12A0487	000	垫板	PLATE	7				
06	06B0016	000	垫圈	WASHER	7				
07	00B0231	000	螺栓	BOLT	7				
08	28C0024	002	调整垫	SHIM	3				
09	15A0695	001	垫板	PLATE	4				
10	11D0634	000	销轴	PIN	2				
11	03B0656	000	螺母	NUT	12				
12	55A0268	001	定位套	SLEEVE	2				
13	01B0496	000	螺栓	BOLT	4				
14	60A0025	000	销轴	PIN	1				
15	28C0042	001	调整垫	SHIM	3				
16	15A0698	001	垫板	PLATE	1				
17	11D0636	000	销轴	PIN	1				
18	11D0635	000	销轴	PIN	2				
19	00C0392	001	黄油管路	GREASE LINES	1	Z			
00A	13B0260	000	防尘圈	DUST RING	2				
00B	55A0641	000	衬套	BUSHING	2				
00C	21D0989	000	动臂	BOOM	1				

32E1487(B) 工作装置系统(B)
WORK IMPLEMENT SYSTEM(B)

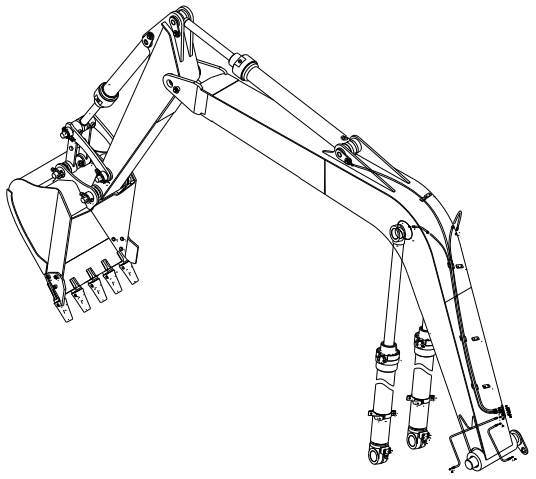

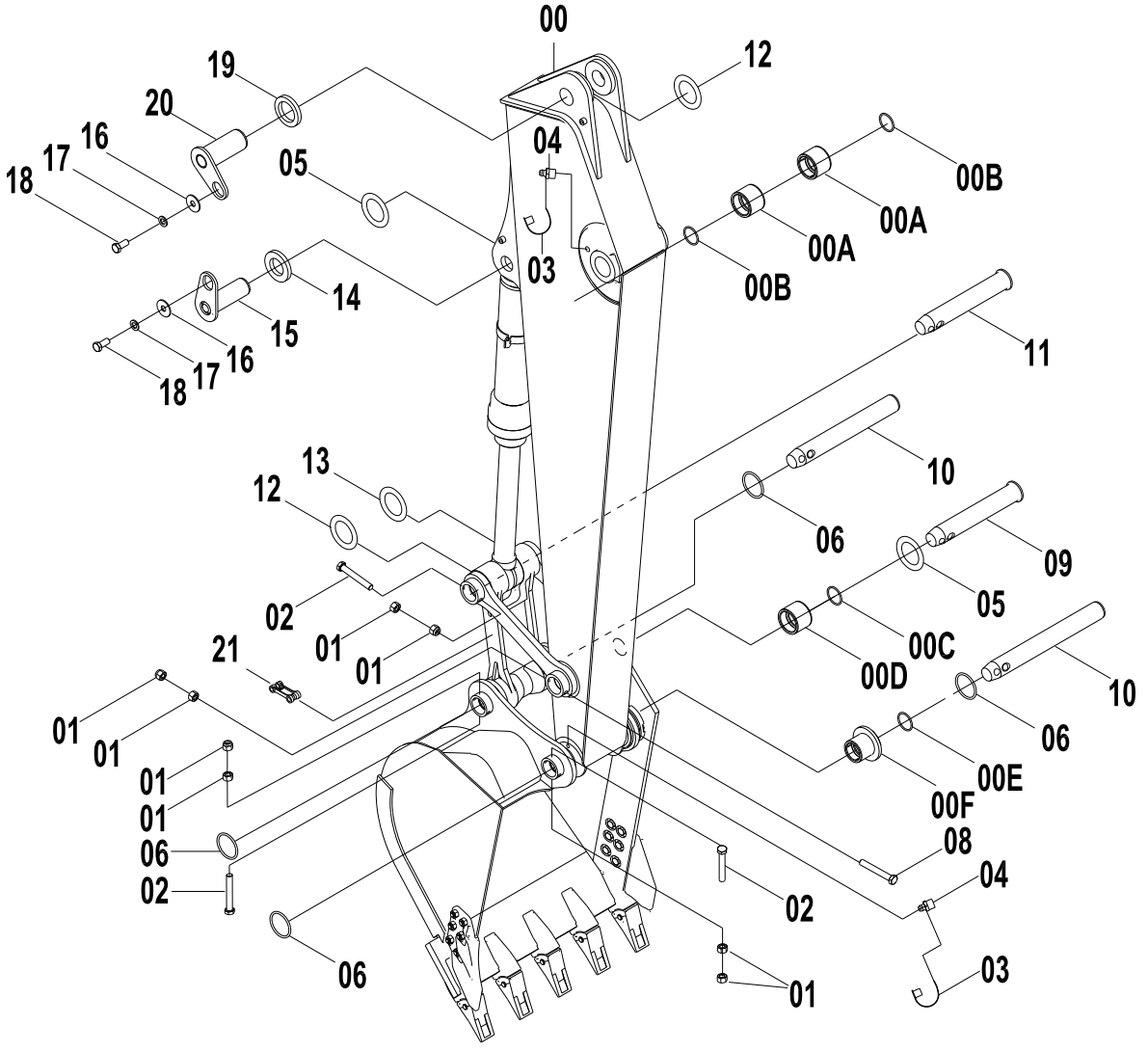

32E1487(B) 工作装置系统(B) WORK IMPLEMENT SYSTEM(B)

件号 ITEM	部件号 PART NO.	版本 VER	零件名称	PART NAME	数量 Q'TY	服务代码 S.C	适用机号 SERIAL NO.	互换性 IA	可替换零件号 REPLACEABLE
00	43C3005	000	斗杆	ARM ASS`Y	1				
01	03B0656	000	螺母	NUT	12				
02	01B0497	000	螺栓	BOLT	2				
03	86A0258	001	油杯护套	BOOT	8				
04	10B0014	000	油杯	GREASE FITTING	8				
05	28C0057	001	调整垫	SHIM	2				
06	12B0513	001	O形圈	O-RING	4				
08	01B0496	000	螺栓	BOLT	4				
09	60A0510	000	销轴	PIN	1				
10	11D1091	000	销轴	PIN	2				
11	60A0398	000	销轴	PIN	1				
12	28C0042	001	调整垫	SHIM	3				
13	28C0024	002	调整垫	SHIM	3				
14	15A0697	002	垫板	PLATE	1				
15	11D0637	000	销轴	PIN	1				
16	12A0487	000	垫板	PLATE	7				
17	06B0016	000	垫圈	WASHER	7				
18	00B0231	000	螺栓	BOLT	7				
19	15A0695	001	垫板	PLATE	4				
20	11D0635	000	销轴	PIN	2				
21	43C0270	002	连杆	LINK	1	Z			
00A	55A0642	000	衬套	BUSHING	2				
00B	13B0260	000	防尘圈	DUST RING	2				
00C	13B0258	000	防尘圈	DUST RING	2				
00D	55A0643		衬套	BUSHING	2				
00E	13B0259	001	防尘圈	DUST RING	2				
00F	55A0646	002	T形套	T-SLEEVE	2				

32E1487(C)　工作装置系统(C)
WORK IMPLEMENT SYSTEM(C)

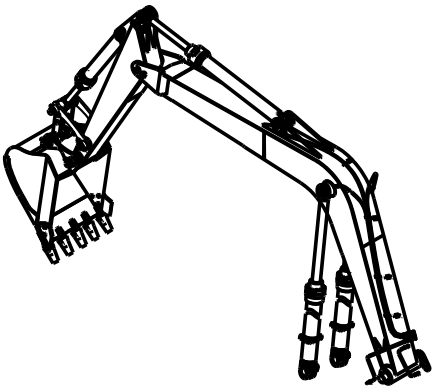

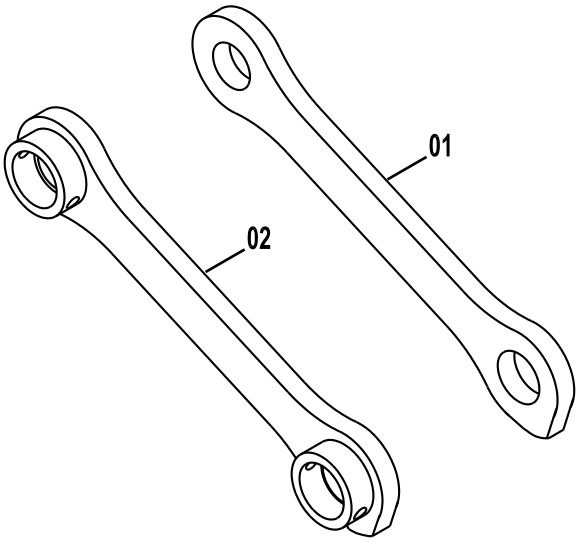

32E1487(C)　工作装置系统(C) WORK IMPLEMENT SYSTEM(C)

件号 ITEM	部件号 PART NO.	版本 VER	零件名称	PART NAME	数量 Q'TY	服务 代码 S.C	适用机号 SERIAL NO.	互 换 性 IA	可替换零件号 REPLACEABLE
01	64A0106	000	右摇杆	LINKAGE	1				
02	21D0094	000	左摇杆	LINKAGE	1				

32E1075 001 工作装置系统
WORK IMPLEMENT SYSTEM

件号 ITEM	部件号 PART NO.	版本 VER	零件名称	PART NAME	数量 Q'TY	服务代码 S.C	适用机号 SERIAL NO.	互换性 IA	可替换零件号 REPLACEABLE
1	32E1075(A)		动臂	BOOM AS	1	Z			
2	32E1075(B)		斗杆	ARM AS	1	Z			
3	32E1075(C)		摇杆	LINKAGE	1	Z			

32E1075(A) 动臂
BOOM AS

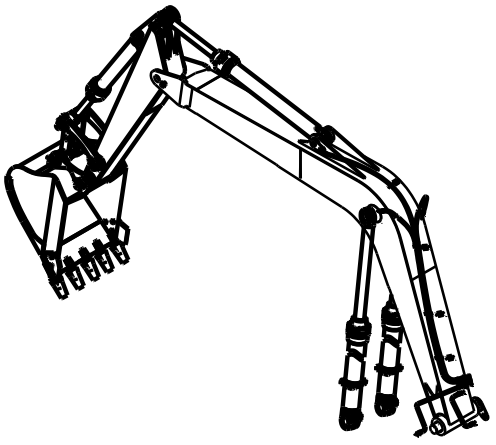

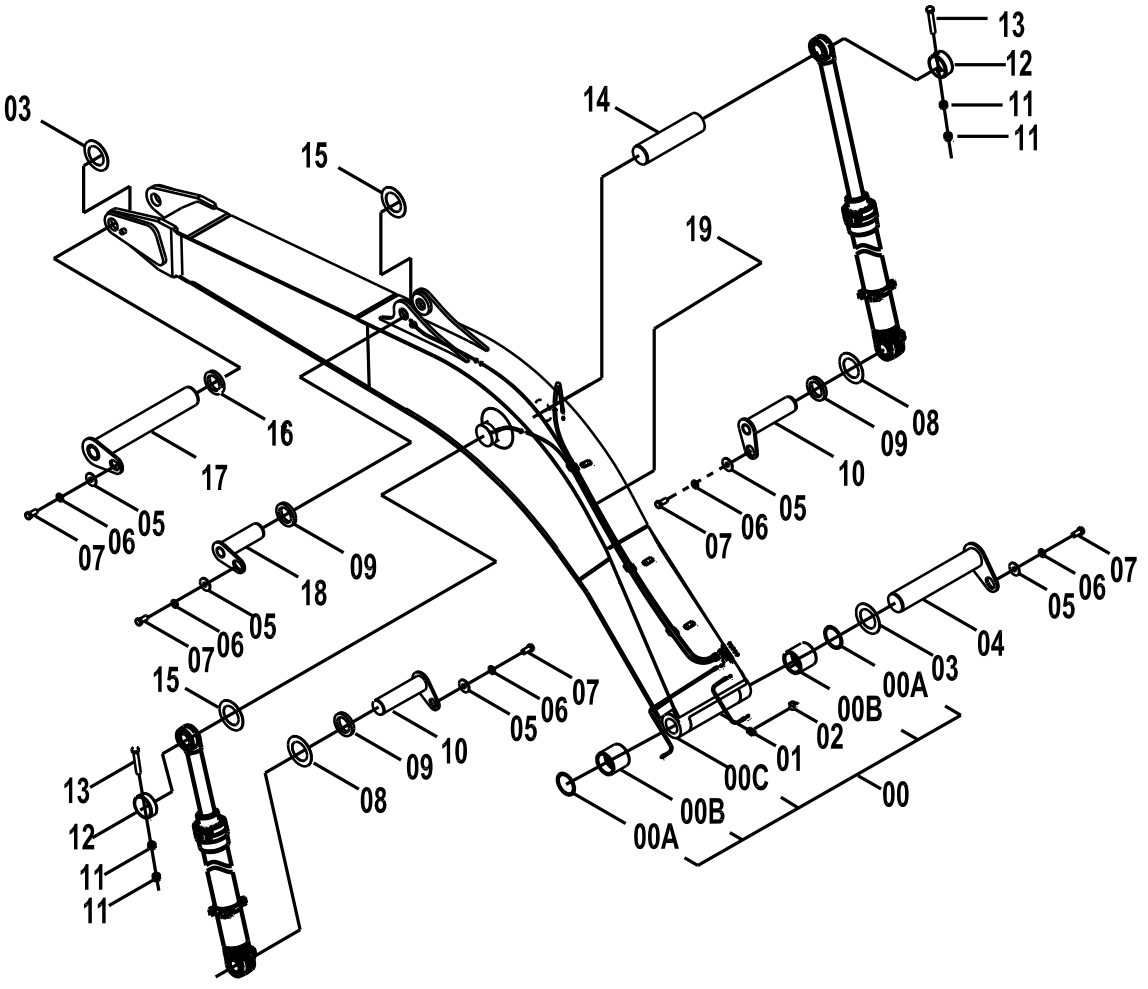

32E1075(A) 动臂 BOOM AS

件号 ITEM	部件号 PART NO.	版本 VER	零件名称	PART NAME	数量 Q'TY	服务代码 S.C	适用机号 SERIAL NO.	互换性 IA	可替换零件号 REPLACEABLE
00	43C1307	000	动臂	BOOM	1				
00A	13B0260	000	防尘圈	DUST RING	2				
00B	55A0641	000	衬套	BUSHING	2				
00C	21D0504	001	动臂	BOOM	1				
01	10B0014	000	油杯	GREASE FITTING	8				
02	86A0258	001	油杯护套	BOOT	8				
03	28C0023	002	调整垫	SHIM	2				
04	11D0633	000	销轴	PIN	1				
05	12A0487	000	垫板	PLATE	7				
06	06B0016	000	垫圈	WASHER	7				
07	00B0231	000	螺栓	BOLT	7				
08	28C0024	002	调整垫	SHIM	3				
09	15A0695	001	垫板	PLATE	4				
10	11D0634	000	销轴	PIN	2				
11	03B0656	000	螺母	NUT	12				
12	55A0268	001	定位套	SLEEVE	2				
13	01B0496	000	螺栓	BOLT	4				
14	60A0025	000	销轴	PIN	1				
15	28C0042	001	调整垫	SHIM	3				
16	15A0698	001	垫板	PLATE	1				
17	11D0636	000	销轴	PIN	1				
18	11D0635	000	销轴	PIN	2				
19	00C0392	000	黄油管路	GREASE LINES	1	Z			

32E1075(B)　斗杆
ARM AS

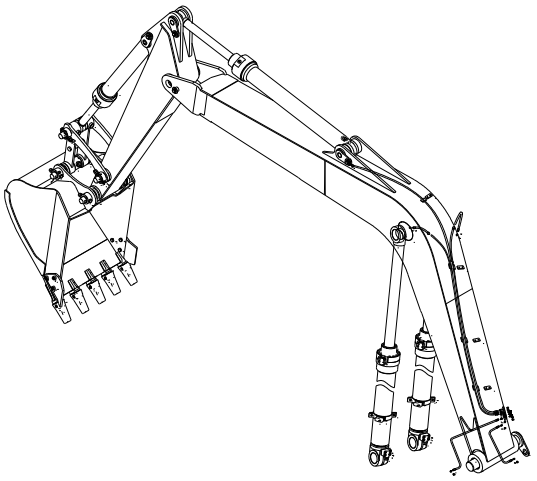

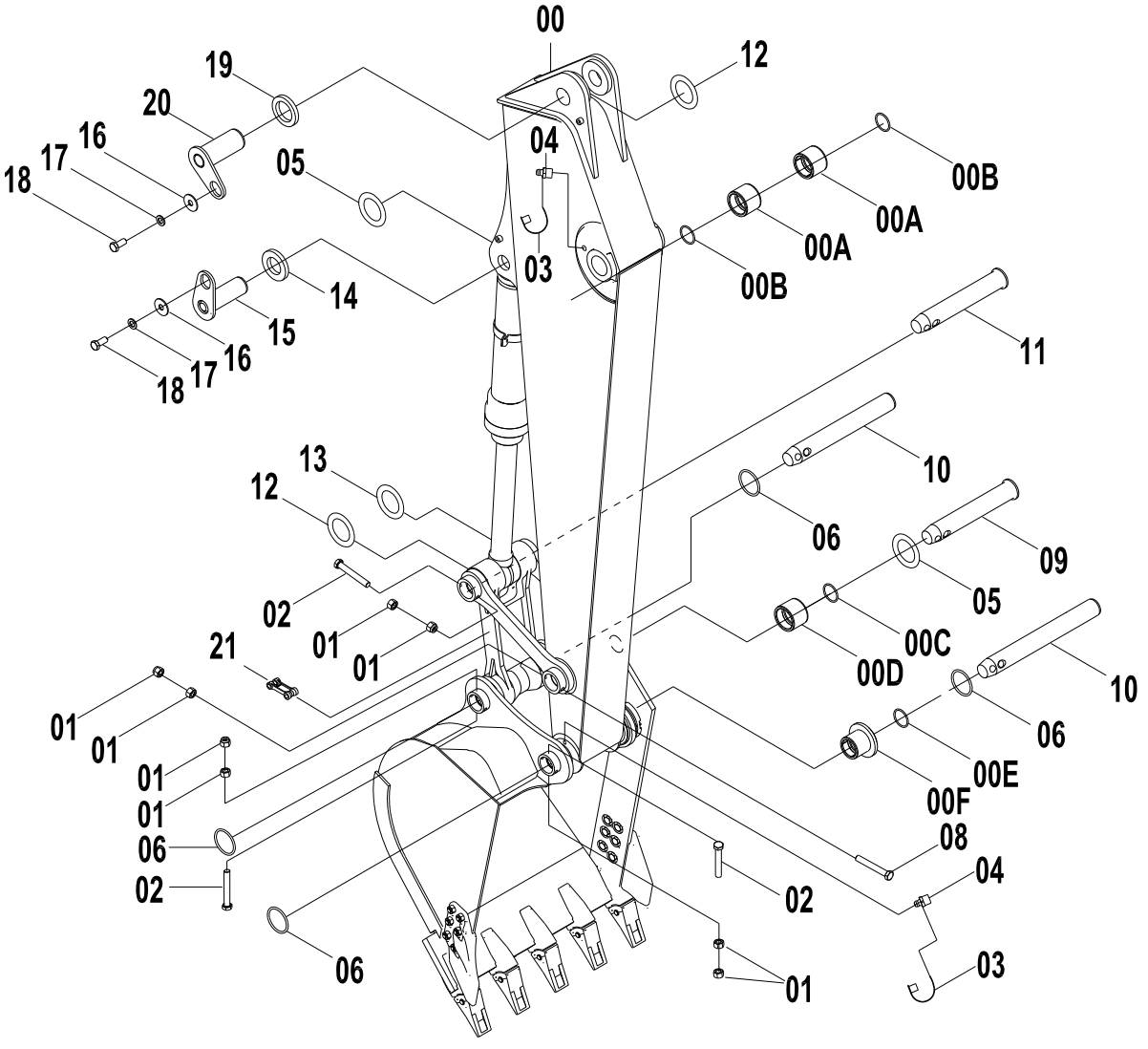

32E1075(B) 斗杆 ARM AS

件号 ITEM	部件号 PART NO.	版本 VER	零件名称	PART NAME	数量 Q'TY	服务代码 S.C	适用机号 SERIAL NO.	互换性 IA	可替换零件号 REPLACEABLE
00	43C2035	000	斗杆	ARM	1				
00A	55A0642	000	衬套	BUSHING	2				
00B	13B0260	000	防尘圈	DUST RING	2				
00C	13B0258	000	防尘圈	DUST RING	2				
00D	55A1445	001	衬套	BUSHING	2				
00E	13B0259	001	防尘圈	DUST RING	2				
00F	55A0646	002	T 形套	T-SLEEVE	2				
01	03B0656	000	螺母	NUT	12				
02	01B0497	000	螺栓	BOLT	2				
03	86A0258	001	油杯护套	BOOT	8				
04	10B0014	000	油杯	GREASE FITTING	8				
05	28C0057	001	调整垫	SHIM	2				
06	12B0513	000	O 形圈	O-RING	4				
07	60A0384	000	销轴	PIN	1				
07	/								
08	01B0496	000	螺栓	BOLT	4				
09	60A0510	000	销轴	PIN	1				
10	60A0796	000	销轴	PIN	1				
10	11D1091	000	销轴	PIN	1				
11	60A0398	000	销轴	PIN	1				
12	28C0042	001	调整垫	SHIM	3				
13	28C0024	002	调整垫	SHIM	3				
14	15A0697	002	垫板	PLATE	1				
15	11D0637	000	销轴	PIN	1				
16	12A0487	000	垫板	PLATE	7				
17	06B0016	000	垫圈	WASHER	7				
18	00B0231	000	螺栓	BOLT	7				
19	15A0695	001	垫板	PLATE	4				
20	11D0635	000	销轴	PIN	2				
21	43C0270	002	连杆	LINK	1	Z			

32E1075(C) 摇杆
LINKAGE

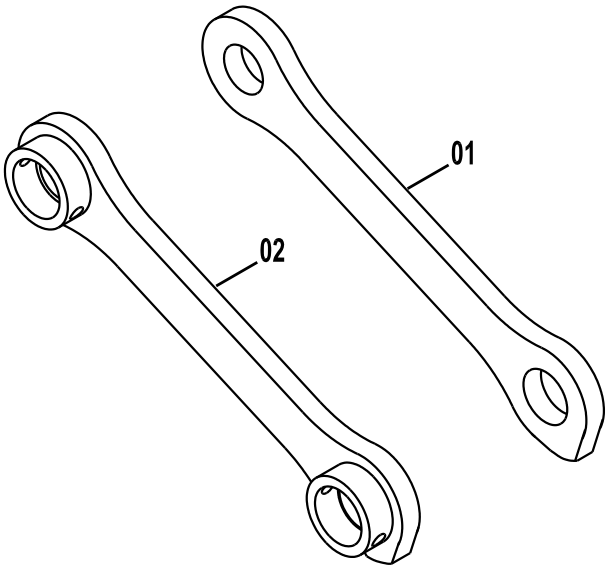

32E1075(C) 摇杆 LINKAGE

件号 ITEM	部件号 PART NO.	版本 VER	零件名称	PART NAME	数量 Q'TY	服务代码 S.C	适用机号 SERIAL NO.	互换性 IA	可替换零件号 REPLACEABLE
01	64A0106	000	右摇杆	LINKAGE	1				
02	21D0094	000	左摇杆	LINKAGE	1				

32E1722 000 工作装置系统
WORK IMPLEMENT SYSTEM

件号 ITEM	部件号 PART NO.	版本 VER	零件名称	PART NAME	数量 Q'TY	服务代码 S.C	适用机号 SERIAL NO.	互换性 IA	可替换零件号 REPLACEABLE
01	32E1722 (A)		工作装置(A)	EQUIPMENT(A)	1				
02	32E1722 (B)		工作装置(B)	EQUIPMENT(B)	1				
03	32E1722 (C)		工作装置(C)	EQUIPMENT(C)	1				

32E1722（A） 工作装置(A)
EQUIPMENT(A)

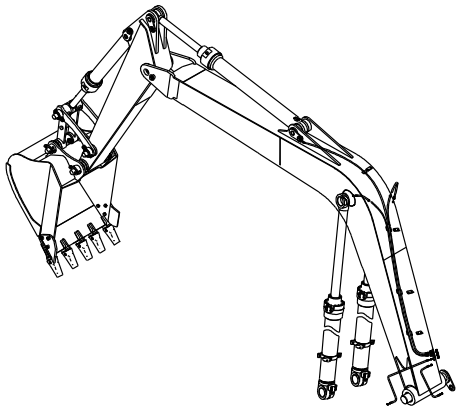

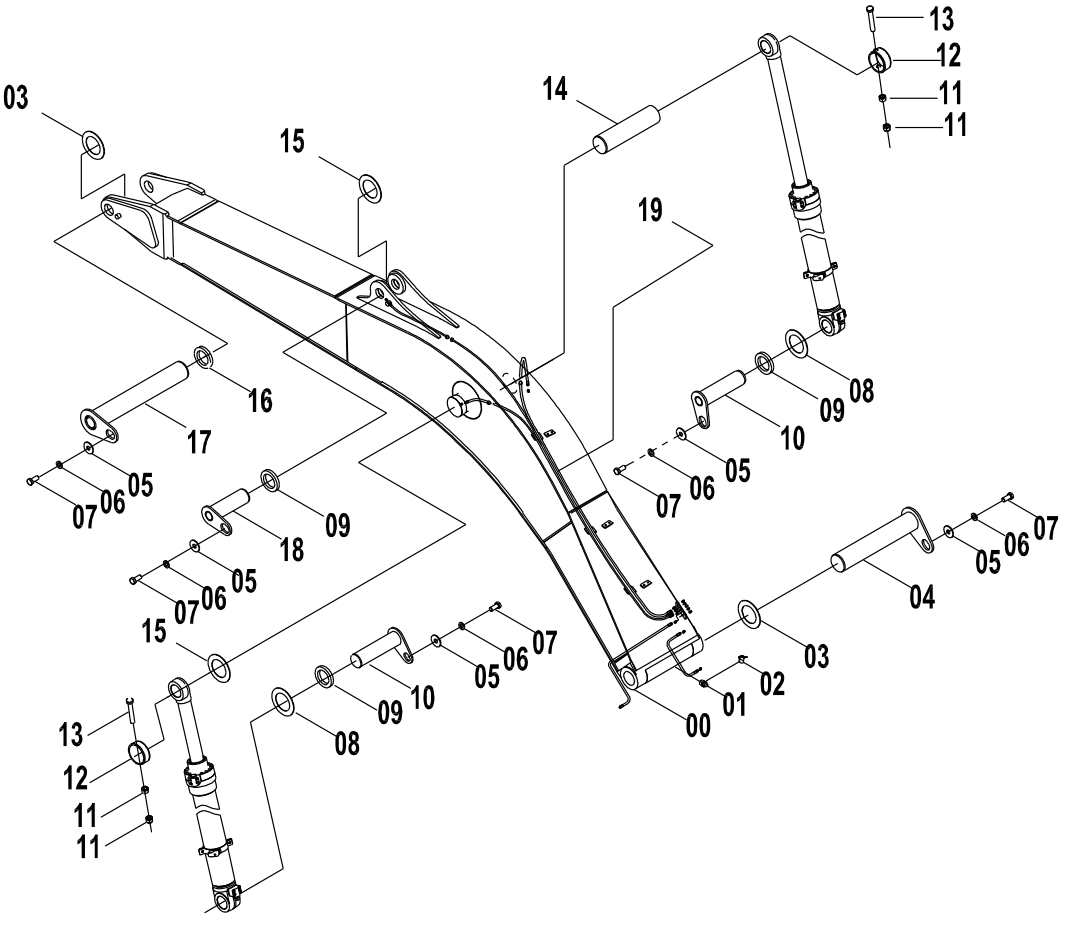

32E1722（A） 工作装置(A) EQUIPMENT(A)

件号 ITEM	部件号 PART NO.	版本 VER	零件名称	PART NAME	数量 Q'TY	服务代码 S.C	适用机号 SERIAL NO.	互换性 IA	可替换零件号 REPLACEABLE
00	43C2679	000	动臂	BOOM	1				
01	10B0014	000	油杯	GREASE FITTING	1				
02	86A0258	001	油杯护套	BOOT	1				
03	28C0023	002	调整垫	SHIM	2				
04	11D0633	000	销轴	PIN	1				
05	12A0487	000	垫板	PLATE	5				
06	06B0016	000	垫圈	WASHER	5				
07	00B0231	000	螺栓	BOLT	5				
08	28C0024	002	调整垫	SHIM	3				
09	15A0695	001	垫板	PLATE	3				
10	11D0634	000	销轴	PIN	2				
11	03B0656	000	螺母	NUT	4				
12	55A0268	001	定位套	SLEEVE	2				
13	01B0496	000	螺栓	BOLT	2				
14	60A0025	000	销轴	PIN	1				
15	28C0042	001	调整垫	SHIM	1				
16	15A0698	001	垫板	PLATE	1				
17	11D0636	000	销轴	PIN	1				
18	11D0635	000	销轴	PIN	1				
19	00C0392	001	黄油管路	GREASE LINES	1	Z			

32E1722（B） 工作装置(B)
EQUIPMENT(B)

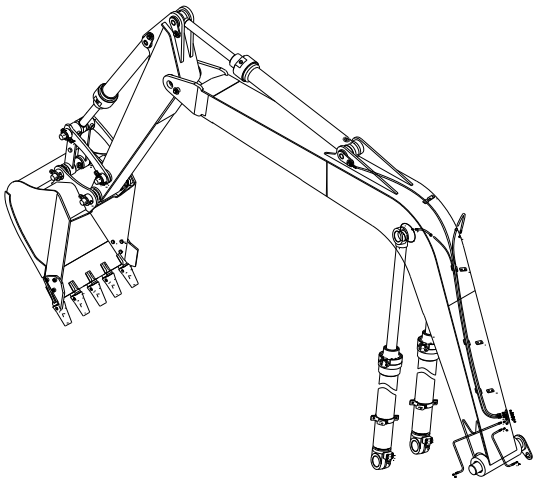

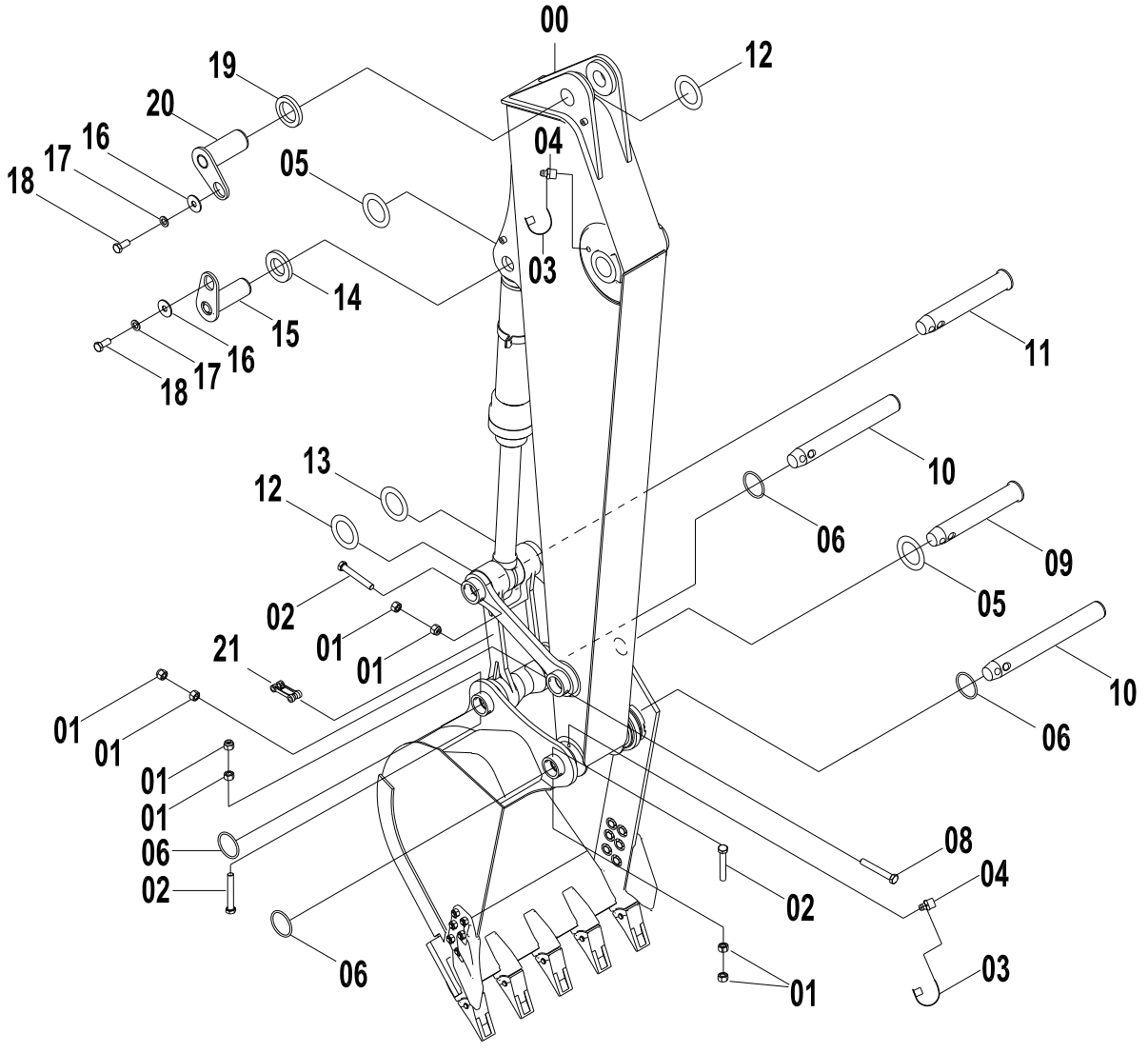

32E1722（B） 工作装置(B) EQUIPMENT(B)

件号 ITEM	部件号 PART NO.	版本 VER	零件名称	PART NAME	数量 Q'TY	服务代码 S.C	适用机号 SERIAL NO.	互换性 IA	可替换零件号 REPLACEABLE
00	43C0257	002	斗杆	ARM ASS`Y	1				
01	03B0656	000	螺母	NUT	8				
02	01B0497	000	螺栓	BOLT	2				
03	86A0258	001	油杯护套	BOOT	7				
04	10B0014	000	油杯	GREASE FITTING	7				
05	28C0057	001	调整垫	SHIM	2				
06	12B0513	001	O形圈	O-RING	4				
08	01B0496	000	螺栓	BOLT	2				
09	60A0510	000	销轴	PIN	1				
10	11D1091	000	销轴	PIN	1				
11	60A0398	000	销轴	PIN	1				
12	28C0042	001	调整垫	SHIM	2				
13	28C0024	002	调整垫	SHIM	1				
14	15A0697	002	垫板	PLATE	1				
15	11D0637	000	销轴	PIN	1				
16	12A0487	000	垫板	PLATE	2				
17	06B0016	000	垫圈	WASHER	2				
18	00B0231	000	螺栓	BOLT	2				
19	15A0695	001	垫板	PLATE	1				
20	11D0635	000	销轴	PIN	1				
21	43C0270	002	连杆	LINK	1	Z			

32E1722（C） 工作装置(C)
EQUIPMENT(C)

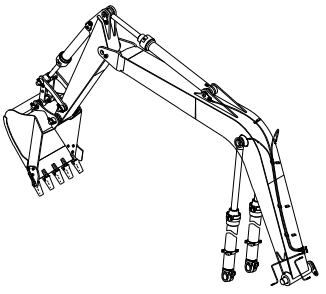

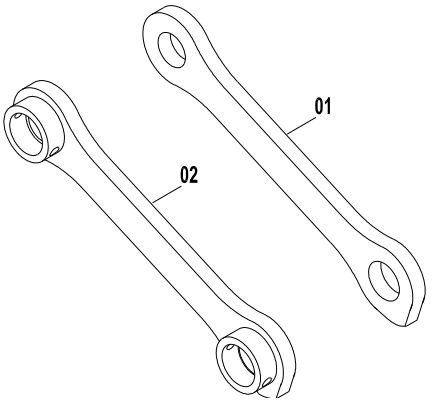

32E1722（C） 工作装置(C) EQUIPMENT(C)

件号 ITEM	部件号 PART NO.	版本 VER	零件名称	PART NAME	数量 Q'TY	服务代码 S.C	适用机号 SERIAL NO.	互换性 IA	可替换零件号 REPLACEABLE
01	64A0106	000	右摇杆	LINKAGE	1				
02	21D0094	000	左摇杆	LINKAGE	1				

32E1238 003 工作装置系统
IMPLEMENT SYSTEM

件号 ITEM	部件号 PART NO.	版本 VER	零件名称	PART NAME	数量 Q'TY	服务代码 S.C	适用机号 SERIAL NO.	互换性 IA	可替换零件号 REPLACEABLE
01	32E1238(A)		动臂	BOOM ASS`Y	1				
02	32E1238(B)		斗杆	ARM ASS`Y	1				
03	32E1238(C)		摇杆	LINKAGE	1				

32E1238(A) 动臂
BOOM ASS`Y

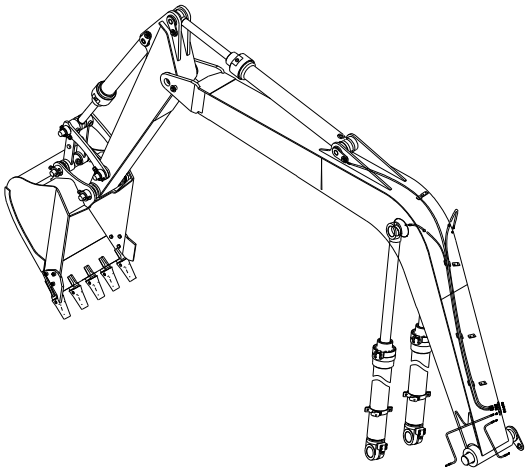

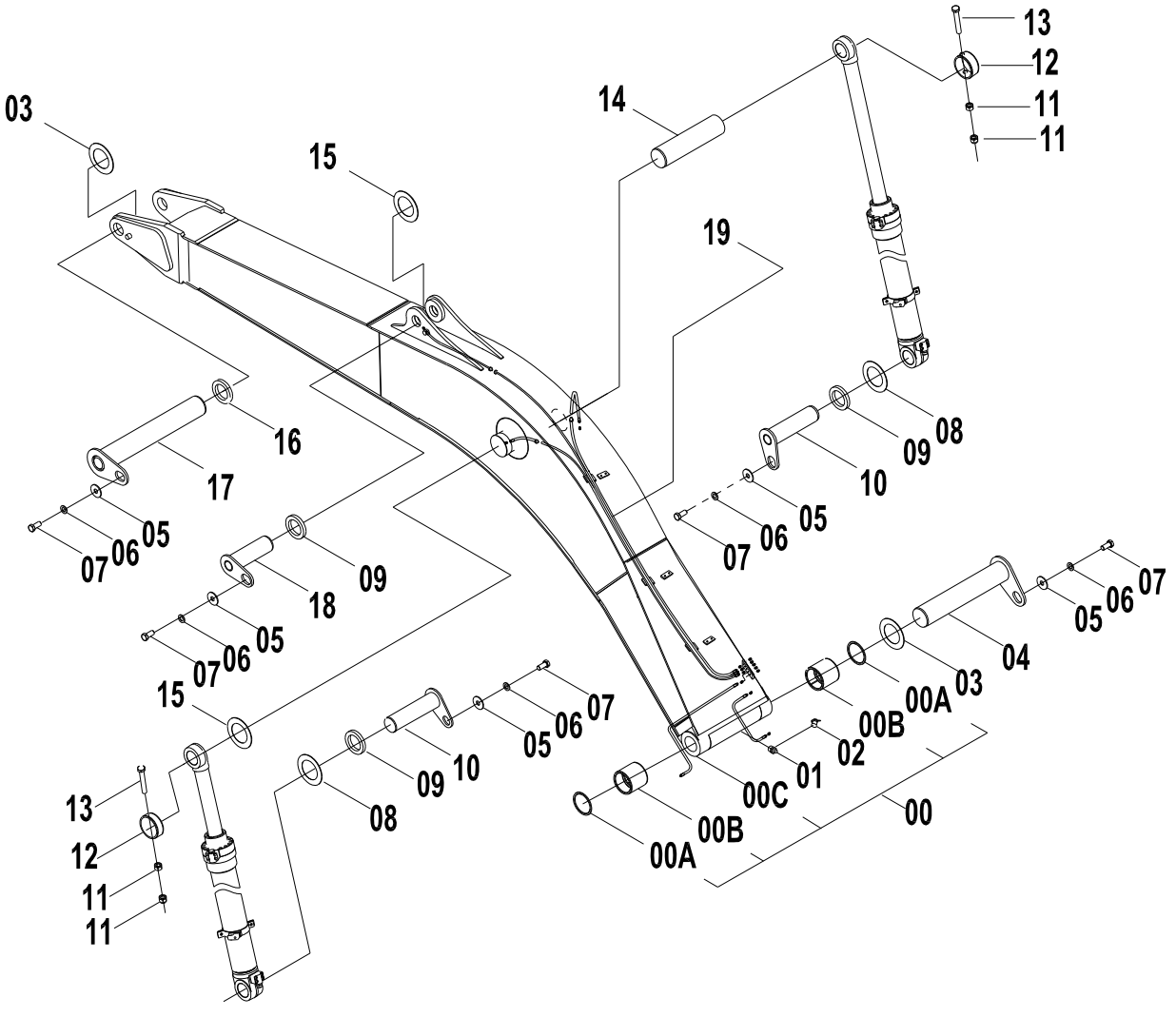

32E1238(A) 动臂 BOOM ASS`Y

件号 ITEM	部件号 PART NO.	版本 VER	零件名称	PART NAME	数量 Q'TY	服务代码 S.C	适用机号 SERIAL NO.	互换性 IA	可替换零件号 REPLACEABLE
00	43C2397	000	动臂	1.1	1				
01	10B0014	000	油杯	GREASE FITTING	8				
02	86A0258	001	油杯护套	BOOT	8				
03	28C0023	002	调整垫	SHIM	2				
04	11D0633	000	销轴	PIN	1				
05	12A0487	000	垫板	PLATE	7				
06	06B0016	000	垫圈	WASHER	7				
07	00B0231	000	螺栓	BOLT	7				
08	28C0024	002	调整垫	SHIM	3				
09	15A0695	001	垫板	PLATE	4				
10	11D0634	000	销轴	PIN	2				
11	03B0656	000	螺母	NUT	12				
12	55A0268	001	定位套	SLEEVE	2				
13	01B0496	000	螺栓	BOLT	4				
14	60A0025	000	销轴	PIN	1				
15	28C0042	001	调整垫	SHIM	3				
16	15A0698	001	垫板	PLATE	1				
17	11D0636	000	销轴	PIN	1				
18	11D0635	000	销轴	PIN	2				
19	00C0392	001	黄油管路	GREASE LINES	1	Z			
00A	13B0260	000	防尘圈	DUST RING	2				
00B	55A0641	000	衬套	BUSHING	2				
00C	21D0834	002	动臂	BOOM ASS`Y	1				

32E1238(B) 斗杆
ARM ASS`Y

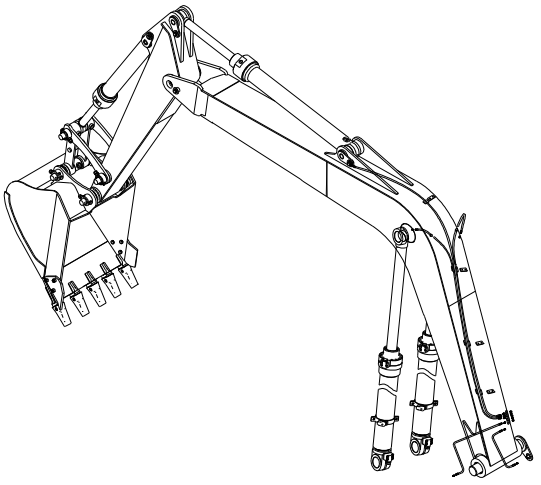

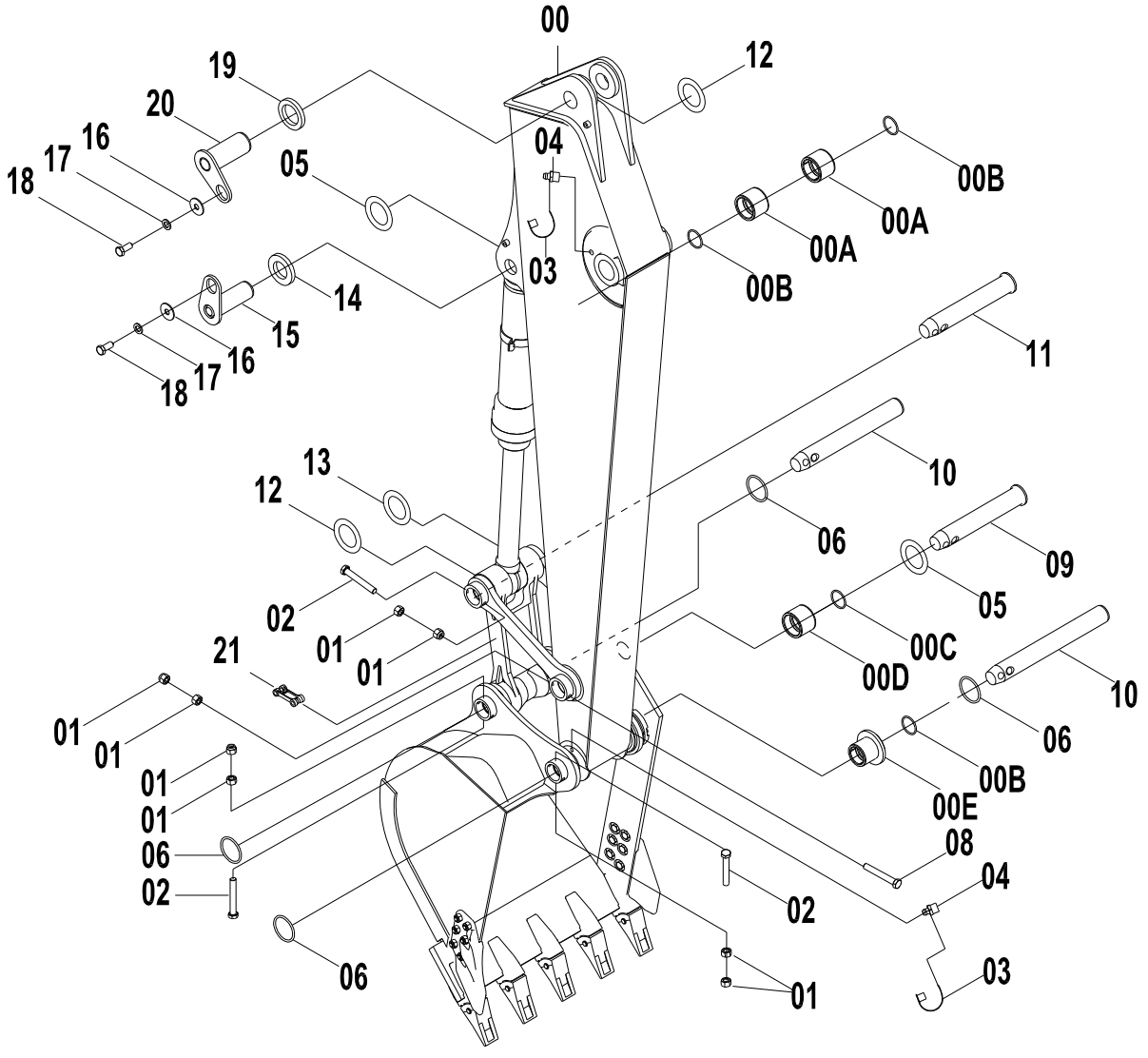

32E1238(B) 斗杆 ARM ASS`Y

件号 ITEM	部件号 PART NO.	版本 VER	零件名称	PART NAME	数量 Q'TY	服务代码 S.C	适用机号 SERIAL NO.	互换性 IA	可替换零件号 REPLACEABLE
00	43C2398	002	斗杆	1.6	1				
01	03B0655	000	螺母	NUT	12				
02	01B0486	000	螺栓	BOLT	2				
03	86A0258	001	油杯护套	BOOT	8				
04	10B0014	000	油杯	GREASE FITTING	8				
05	28C0058	001	调整垫	SHIM	2				
06	12B0230	000	O 形圈	O-RING	4				
08	01B0496	000	螺栓	BOLT	4				
09	60A1186	000	销轴	PIN	1				
10	11D1085	000	销轴	PIN	2				
11	60A1269	000	销	PIN	1				
12	28C0042	001	调整垫	SHIM	3				
13	28C0024	002	调整垫	SHIM	3				
14	14A3226	000	垫板	PLATE	1				
15	11D0373	000	销轴	PIN	1				
16	06B0087	000	垫圈	WASHER	7				
17	00B0323	000	螺栓	BOLT	7				
18	06B0012	000	垫圈	WASHER	7				
19	15A0695	001	垫板	PLATE	4				
20	11D0635	000	销轴	PIN	2				
21	24C0427	000	连杆	LINK AS-BRG&	1				
00A	55A0642	000	衬套	BUSHING	2				
00B	13B0260	000	防尘圈	DUST RING	2				
00C	13B0138	000	密封圈 60X75X7	SEAL RING	2				
00D	55A1238	002	衬套	BUSHING	2				
00E	55A2037	000	T 形套	T-SLEEVE	2				

32E1238(C)　摇杆
LINKAGE

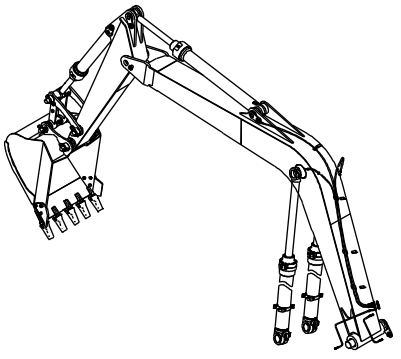

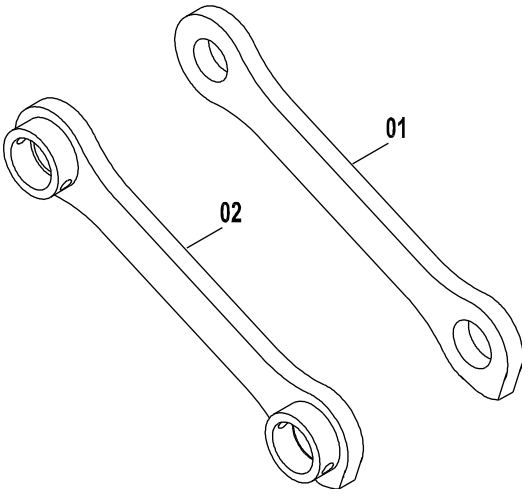

32E1238(C)　摇杆 LINKAGE

件号 ITEM	部件号 PART NO.	版本 VER	零件名称	PART NAME	数量 Q'TY	服务 代码 S.C	适用机号 SERIAL NO.	互 换 性 IA	可替换零件号 REPLACEABLE
01	21D1096	000	右摇杆	LINKAGE	1				
02	21D1095	000	左摇杆	LINKAGE	1				

32E0783 002 工作装置系统
WORK IMPLEMENT SYSTEM

件号 ITEM	部件号 PART NO.	版本 VER	零件名称	PART NAME	数量 Q'TY	服务代码 S.C	适用机号 SERIAL NO.	互换性 IA	可替换零件号 REPLACEABLE
1	32E0783(A)		动臂	BOOM ASS`Y	1	Z			
2	32E0783(B)		斗杆	ARM ASS`Y	1	Z			
3	32E0783(C)		摇杆	LINKAGE	1	Z			

32E0783(A) 动臂
BOOM ASS`Y

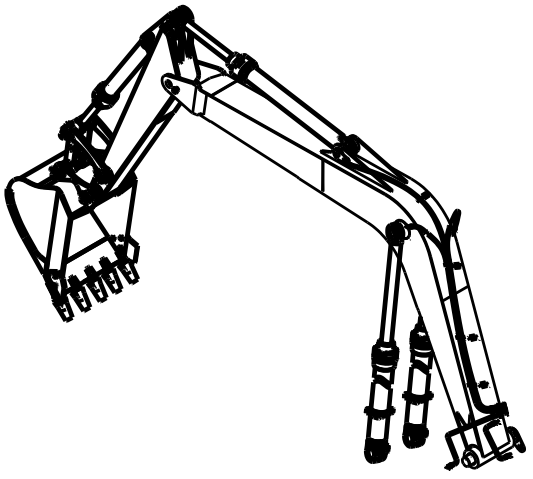

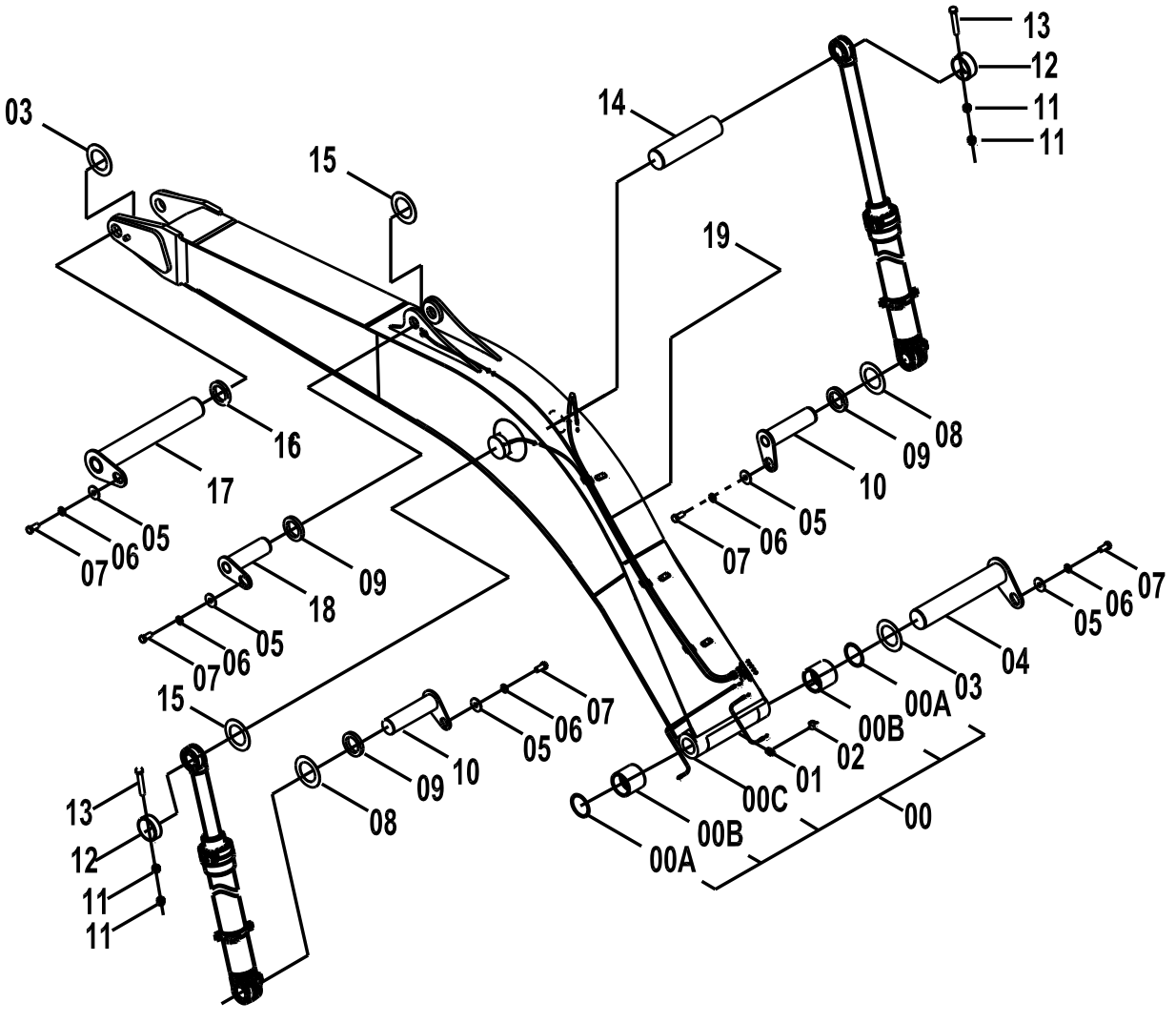

32E0783(A) 动臂 BOOM ASS`Y

件号 ITEM	部件号 PART NO.	版本 VER	零件名称	PART NAME	数量 Q'TY	服务代码 S.C	适用机号 SERIAL NO.	互换性 IA	可替换零件号 REPLACEABLE
00	43C1307	000	动臂	BOOM	1				
00A	13B0260	000	防尘圈	DUST RING	2				
00B	55A0641	000	衬套	BUSHING	2				
00C	21D0504	001	动臂	BOOM	1				
01	10B0014	000	油杯	GREASE FITTING	8				
02	86A0258	001	油杯护套	BOOT	8				
03	28C0023	002	调整垫	SHIM	2				
04	11D0633	000	销轴	PIN	1				
05	12A0487	000	垫板	PLATE	7				
06	06B0016	000	垫圈	WASHER	7				
07	00B0231	000	螺栓	BOLT	7				
08	28C0024	002	调整垫	SHIM	3				
09	15A0695	001	垫板	PLATE	4				
10	11D0634	000	销轴	PIN	2				
11	03B0656	000	螺母	NUT	12				
12	55A0268	001	定位套	SLEEVE	2				
13	01B0496	000	螺栓	BOLT	4				
14	60A0025	000	销轴	PIN	1				
15	28C0042	001	调整垫	SHIM	3				
16	15A0698	001	垫板	PLATE	1				
17	11D0636	000	销轴	PIN	1				
18	11D0635	000	销轴	PIN	2				
19	00C0392	000	黄油管路	GREASE LINES	1	Z			

32E0783(B) 斗杆
ARM ASS`Y

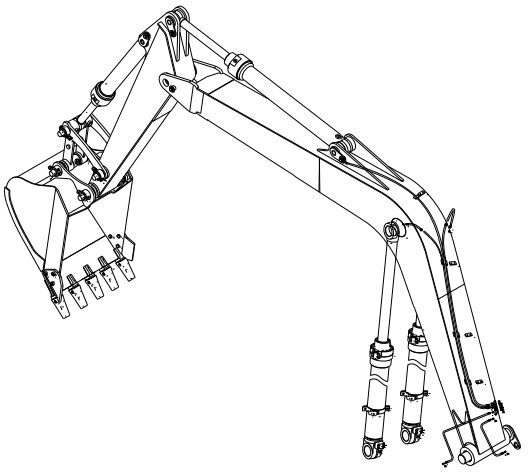

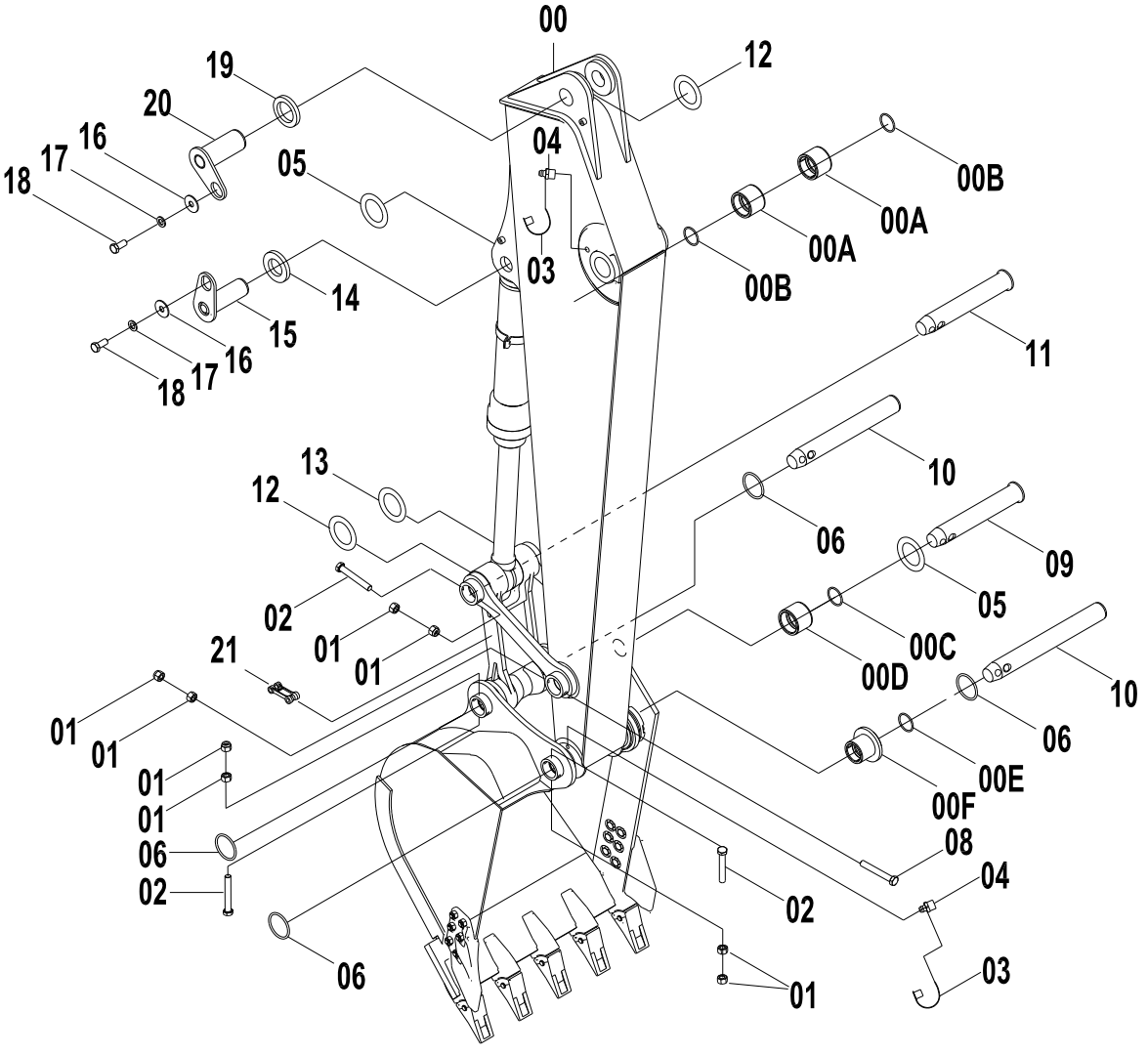

32E0783(B) 斗杆 ARM ASS`Y

件号 ITEM	部件号 PART NO.	版本 VER	零件名称	PART NAME	数量 Q'TY	服务代码 S.C	适用机号 SERIAL NO.	互换性 IA	可替换零件号 REPLACEABLE
00	43C0272	001	斗杆	ARM ASS`Y	1				
00A	55A0642	000	衬套	BUSHING	2				
00B	13B0260	000	防尘圈	DUST RING	2				
00C	13B0258	000	防尘圈	DUST RING	2				
00D	55A0643		衬套	BUSHING	2				
00E	13B0259	001	防尘圈	DUST RING	2				
00F	55A0646	002	T 形套	T-SLEEVE	2				
02	01B0497	000	螺栓	BOLT	2				
03	86A0258	001	油杯护套	BOOT	8				
04	10B0014	000	油杯	GREASE FITTING	8				
05	28C0057	001	调整垫	SHIM	2				
06	12B0513	000	O 形圈	O-RING	4				
08	01B0496	000	螺栓	BOLT	4				
09	60A0510	000	销轴	PIN	1				
10	11D1091	000	销轴	PIN	2				
11	60A0398	000	销轴	PIN	1				
12	28C0042	001	调整垫	SHIM	3				
13	28C0024	002	调整垫	SHIM	3				
14	15A0697	002	垫板	PLATE	1				
15	11D0637	000	销轴	PIN	1				
16	12A0487	000	垫板	PLATE	7				
17	06B0016	000	垫圈	WASHER	7				
18	00B0231	000	螺栓	BOLT	7				
19	15A0695	001	垫板	PLATE	4				
20	11D0635	000	销轴	PIN	2				
21	43C0270	002	连杆	LINK	1	Z			

32E0783(C)　摇杆
LINKAGE

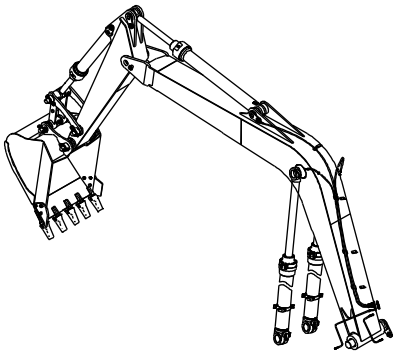

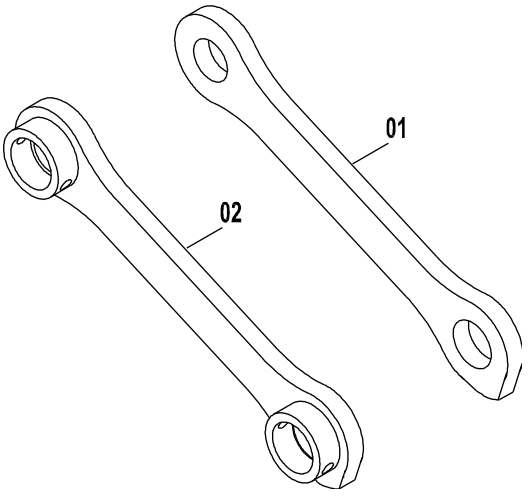

32E0783(C)　摇杆 LINKAGE

件号 ITEM	部件号 PART NO.	版本 VER	零件名称	PART NAME	数量 Q'TY	服务 代码 S.C	适用机号 SERIAL NO.	互 换 性 IA	可替换零件号 REPLACEABLE
01	64A0106	000	右摇杆	LINKAGE	1				
02	21D0094	000	左摇杆	LINKAGE	1				

32E1952 000 工作装置系统
WORK IMPLEMENT SYSTEM

件号 ITEM	部件号 PART NO.	版本 VER	零件名称	PART NAME	数量 Q'TY	服务代码 S.C	适用机号 SERIAL NO.	互换性 IA	可替换零件号 REPLACEABLE
1	32E1952(A)	000	动臂	BOOM AS	1				
2	32E1952(B)	000	斗杆	ARM AS	1				
3	32E1952(C)	000	摇杆	LINKAGE	1				

32E1952(A) 000 动臂
BOOM AS

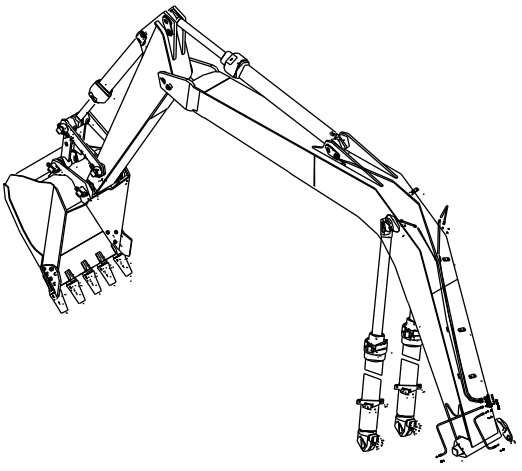

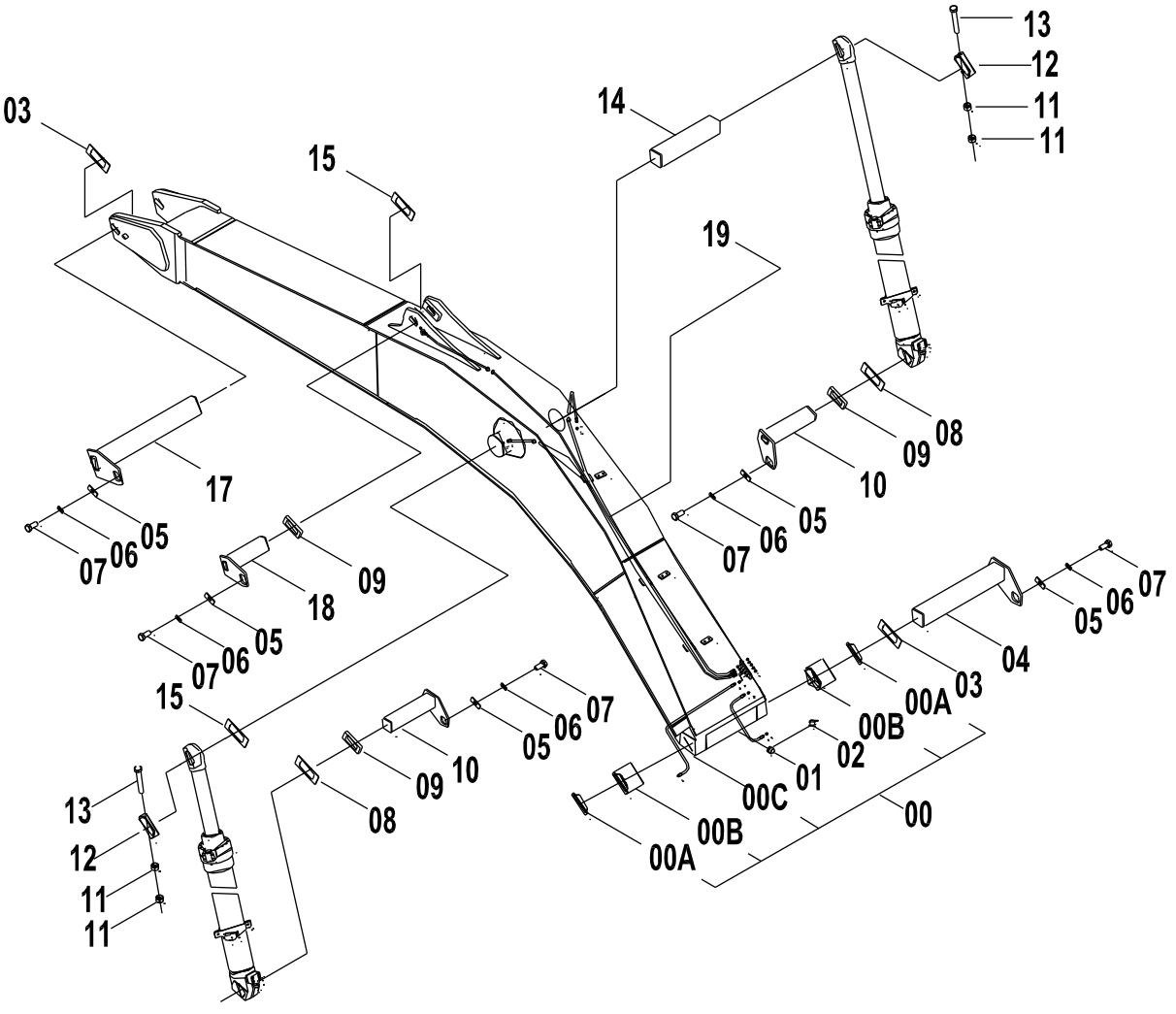

32E1952(A) 000 动臂 BOOM AS

件号 ITEM	部件号 PART NO.	版本 VER	零件名称	PART NAME	数量 Q'TY	服务代码 S.C	适用机号 SERIAL NO.	互换性 IA	可替换零件号 REPLACEABLE
00	43C0685	000	动臂	BOOM	1				
01	10B0014	000	油杯	GREASE FITTING	8				
02	86A0258	001	油杯护套	BOOT	8				
03	28C0023	002	调整垫	SHIM	2				
04	11D0633	000	销轴	PIN	1				
05	12A0487	000	垫板	PLATE	7				
06	06B0016	000	垫圈	WASHER	7				
07	00B0231	000	螺栓 M20X35-8.8-ZN.D	BOLT	7				
08	28C0024	002	调整垫	SHIM	3				
09	15A0695	001	垫板	PLATE	3				
10	11D0634	000	销轴	PIN	2				
11	03B0656	000	螺母	NUT	12				
12	55A0268	001	定位套	SLEEVE	2				
13	01B0496	000	螺栓	BOLT	4				
14	60A0025	000	销轴	PIN	1				
15	28C0042	001	调整垫	SHIM	3				
17	11D0638	000	销轴	PIN	1				
18	11D0635	000	销轴	PIN	2				
19	00C0919	000	注油管	FILLER TUBE	1				
00A	13B0260	000	防尘圈	DUST RING	2				
00B	55A0641	000	衬套	BUSHING	2				
00C	21D0313	007	动臂	BOOM	1				

32E1952(B) 000 斗杆
ARM AS

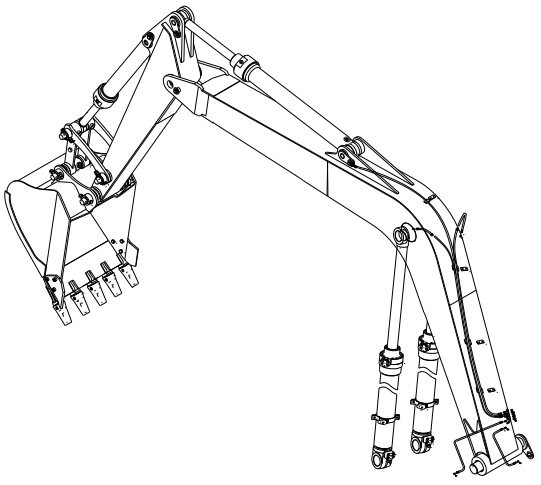

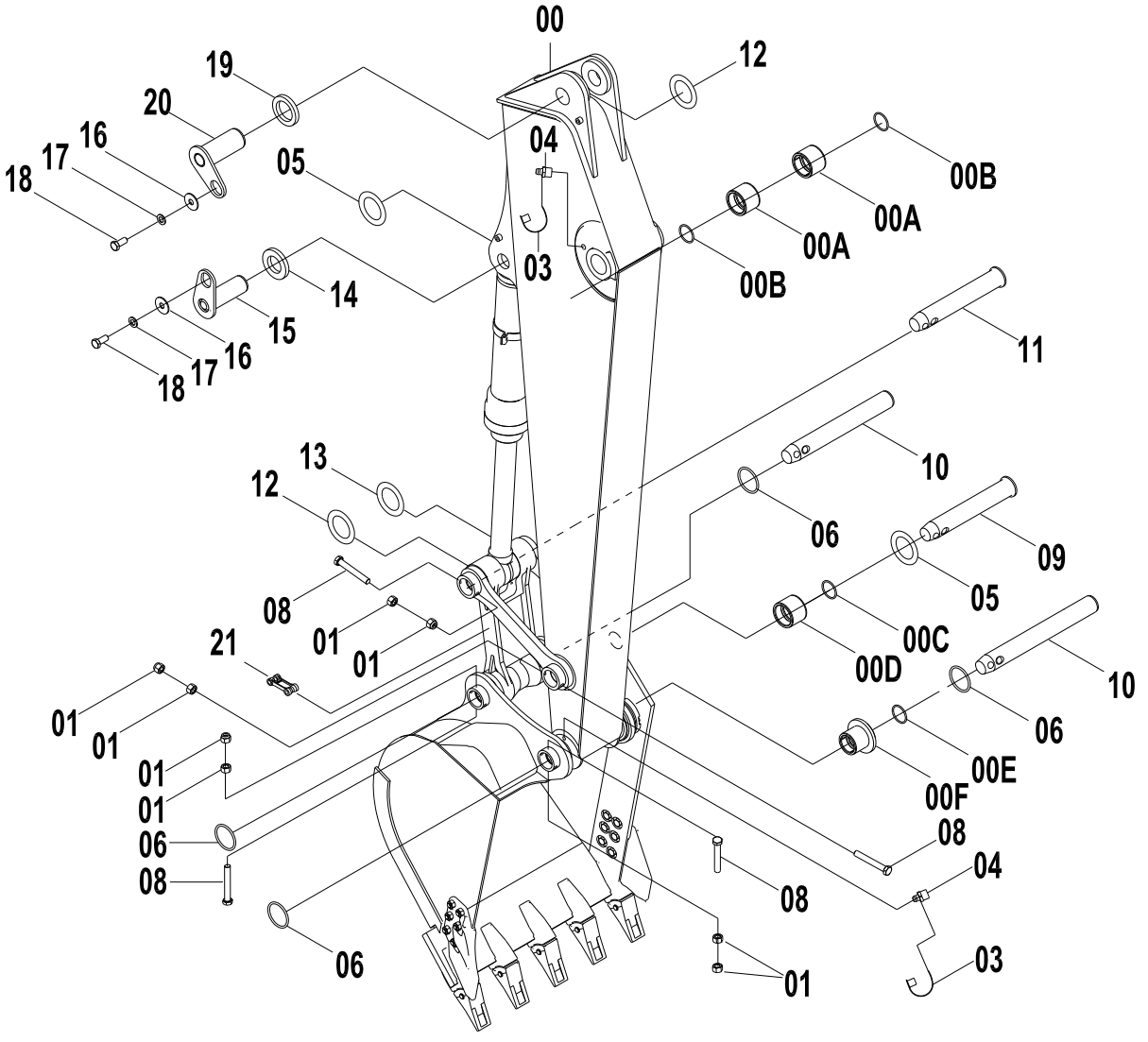

32E1952(B) 000 斗杆 ARM AS

件号 ITEM	部件号 PART NO.	版本 VER	零件名称	PART NAME	数量 Q'TY	服务代码 S.C	适用机号 SERIAL NO.	互换性 IA	可替换零件号 REPLACEABLE
00	43C0754	000	斗杆	ARM	1				
01	03B0656	000	螺母	NUT	12				
03	86A0258	001	油杯护套	BOOT	8				
04	10B0014	000	油杯	GREASE FITTING	8				
05	28C0057	001	调整垫	SHIM	2				
06	12B0513	001	O 形圈	O-RING	4				
07	01B0496	000	螺栓	BOLT	4				
08	01B0497	000	螺栓	BOLT	2				
09	60A0510	000	销轴	PIN	1				
10	11D1091	000	销轴	PIN	2				
11	60A0398	000	销轴	PIN	1				
12	28C0042	001	调整垫	SHIM	3				
13	28C0024	002	调整垫	SHIM	3				
14	15A0697	002	垫板	PLATE	1				
15	11D0637	000	销轴	PIN	1				
16	12A0487	000	垫板	PLATE	7				
17	06B0016	000	垫圈	WASHER	7				
18	00B0231	000	螺栓 M20X35-8.8-ZN.D	BOLT	7				
19	15A0695	001	垫板	PLATE	4				
20	11D0635	000	销轴	PIN	2				
21	43C0270	002	连杆	LINK	1	Z			
00A	55A0642	000	衬套	BUSHING	2				
00B	13B0260	000	防尘圈	DUST RING	2				
00C	13B0258	000	防尘圈	DUST RING	2				
00D	55A1445	001	衬套	BUSHING	2				
00E	13B0259	001	防尘圈	DUST RING	4				
00F	55A0646	002	T 形套	T-SLEEVE	2				

32E1952(C) 000 摇杆
LINKAGE

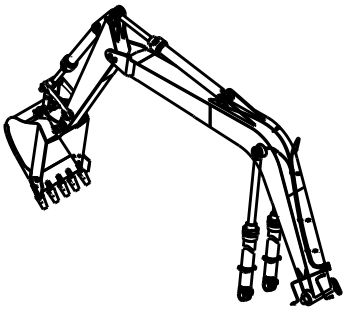

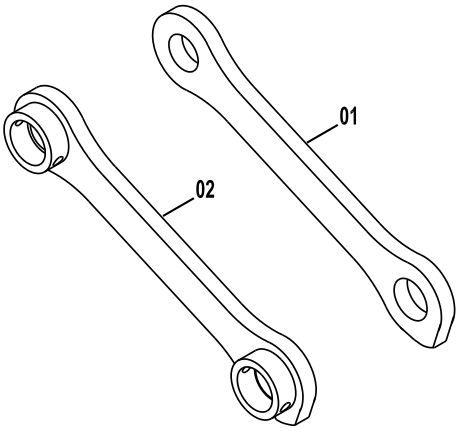

32E1952(C) 000 摇杆 LINKAGE

件号 ITEM	部件号 PART NO.	版本 VER	零件名称	PART NAME	数量 Q'TY	服务代码 S.C	适用机号 SERIAL NO.	互换性 IA	可替换零件号 REPLACEABLE
01	64A0106	000	右摇杆	LINKAGE	1				
02	21D0094	000	左摇杆	LINKAGE	1				

32E0628 005 工作装置系统
WORK IMPLEMENT SYSTEM

件号 ITEM	部件号 PART NO.	版本 VER	零件名称	PART NAME	数量 Q'TY	服务代码 S.C	适用机号 SERIAL NO.	互换性 IA	可替换零件号 REPLACEABLE
1	32E0628(A)		动臂	BOOM AS	1	Z			
2	32E0628(B)		斗杆	ARM AS	1	Z			
3	32E0628(C)		摇杆	LINKAGE	1	Z			

32E0628(A) 动臂
BOOM AS

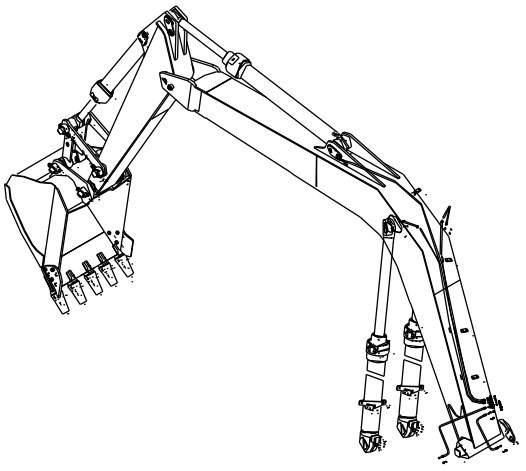

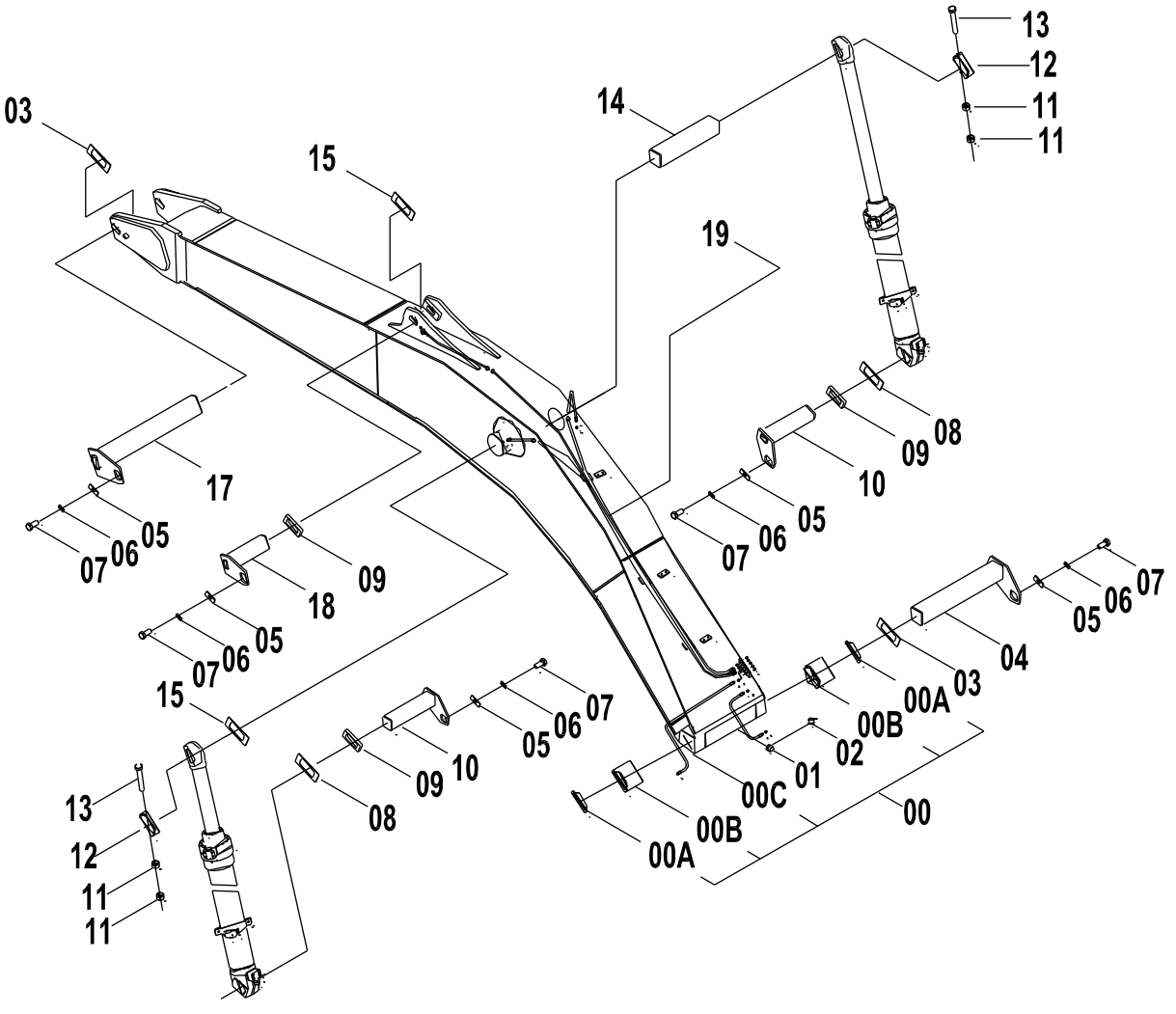

32E0628(A) 动臂 BOOM AS

件号 ITEM	部件号 PART NO.	版本 VER	零件名称	PART NAME	数量 Q'TY	服务代码 S.C	适用机号 SERIAL NO.	互换性 IA	可替换零件号 REPLACEABLE
00	43C0685	000	动臂	BOOM	1				
01	10B0014	000	油杯	GREASE FITTING	8				
02	86A0258	001	油杯护套	BOOT	8				
03	28C0023	002	调整垫	SHIM	2				
04	11D0633	000	销轴	PIN	1				
05	12A0487	000	垫板	PLATE	7				
06	06B0016	000	垫圈	WASHER	7				
07	00B0231	000	螺栓	BOLT	7				
08	28C0024	002	调整垫	SHIM	3				
09	15A0695	001	垫板	PLATE	3				
10	11D0634	000	销轴	PIN	2				
11	03B0656	000	螺母	NUT	12				
12	55A0268	001	定位套	SLEEVE	2				
13	01B0496	000	螺栓	BOLT	4				
14	60A0025	000	销轴	PIN	1				
15	28C0042	001	调整垫	SHIM	3				
17	11D0638	000	销轴	PIN	1				
18	11D0635	000	销轴	PIN	2				
19	00C0919	000	注油管	FILLER TUBE	1				
00A	13B0260	000	防尘圈	DUST RING	2				
00B	55A0641	000	衬套	BUSHING	2				
00C	21D0313	002	动臂	BOOM	1				

32E0628(B) 斗杆
ARM AS

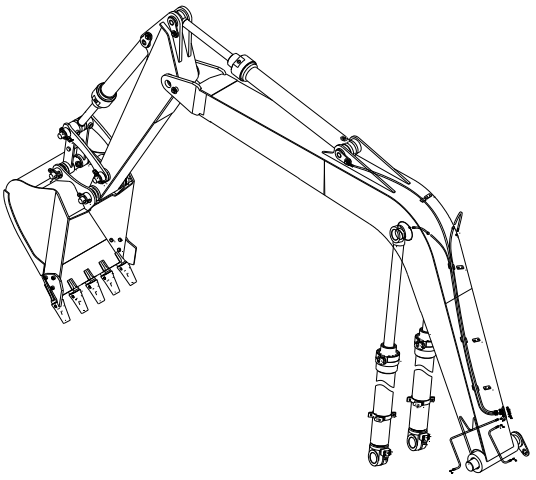

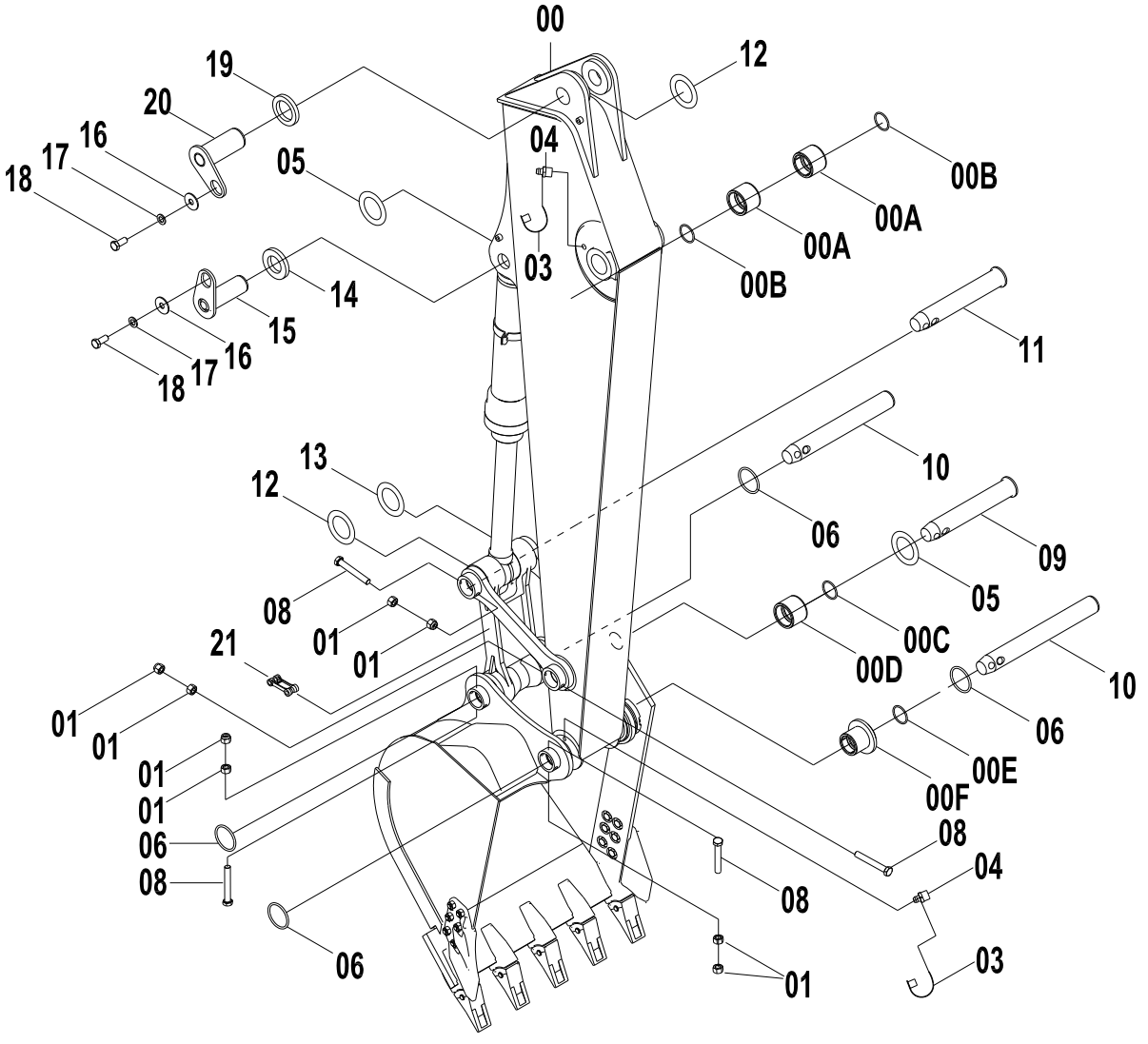

32E0628(B) 斗杆 ARM AS

件号 ITEM	部件号 PART NO.	版本 VER	零件名称	PART NAME	数量 Q'TY	服务代码 S.C	适用机号 SERIAL NO.	互换性 IA	可替换零件号 REPLACEABLE
00	43C0754	000	斗杆	ARM	1				
01	03B0656	000	螺母	NUT	12				
03	86A0258	001	油杯护套	BOOT	8				
04	10B0014	000	油杯	GREASE FITTING	8				
05	28C0057	001	调整垫	SHIM	2				
06	12B0513	000	O 形圈	O-RING	4				
08	01B0496	000	螺栓	BOLT	4				
08	01B0497	000	螺栓	BOLT	2				
09	60A0510	000	销轴	PIN	1				
10	11D1091	000	销轴	PIN	2				
11	60A0398	000	销轴	PIN	1				
12	28C0042	001	调整垫	SHIM	3				
13	28C0024	002	调整垫	SHIM	3				
14	15A0697	002	垫板	PLATE	1				
15	11D0637	000	销轴	PIN	1				
16	12A0487	000	垫板	PLATE	7				
17	06B0016	000	垫圈	WASHER	7				
18	00B0231	000	螺栓	BOLT	7				
19	15A0695	001	垫板	PLATE	4				
20	11D0635	000	销轴	PIN	2				
21	43C0270	002	连杆	LINK	1	Z			
00A	55A0642	000	衬套	BUSHING	2				
00B	13B0260	000	防尘圈	DUST RING	2				
00C	13B0258	000	防尘圈	DUST RING	2				
00D	55A1445	001	衬套	BUSHING	2				
00E	13B0259	001	防尘圈	DUST RING	4				
00F	55A0646	002	T 形套	T-SLEEVE	2				

32E0628(C)　摇杆
LINKAGE

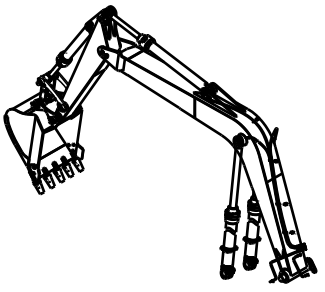

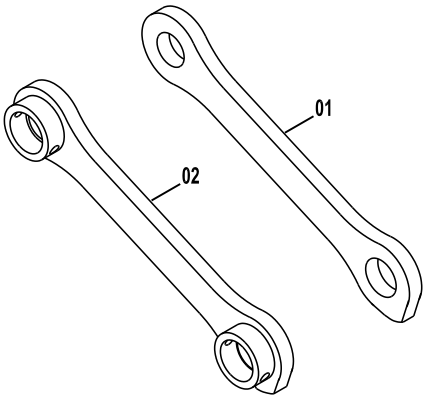

32E0628(C)　摇杆 LINKAGE

件号 ITEM	部件号 PART NO.	版本 VER	零件名称	PART NAME	数量 Q'TY	服务代码 S.C	适用机号 SERIAL NO.	互换性 IA	可替换零件号 REPLACEABLE
01	64A0106	000	右摇杆	LINKAGE	1				
02	21D0094	000	左摇杆	LINKAGE	1				

32E1643 001 工作装置系统
WORK IMPLEMENT SYSTEM

件号 ITEM	部件号 PART NO.	版本 VER	零件名称	PART NAME	数量 Q'TY	服务代码 S.C	适用机号 SERIAL NO.	互换性 IA	可替换零件号 REPLACEABLE
01	32E1643(A)		动臂	BOOM ASS`Y	1				
02	32E1643(B)		斗杆	ARM ASS`Y	1				
03	32E1643(C)		摇杆	LINKAGE	1				

32E1643(A) 动臂
BOOM ASS`Y

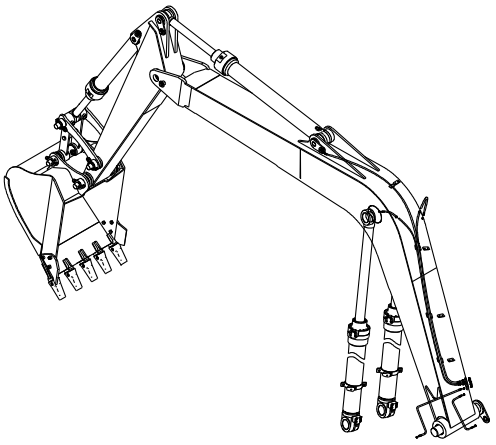

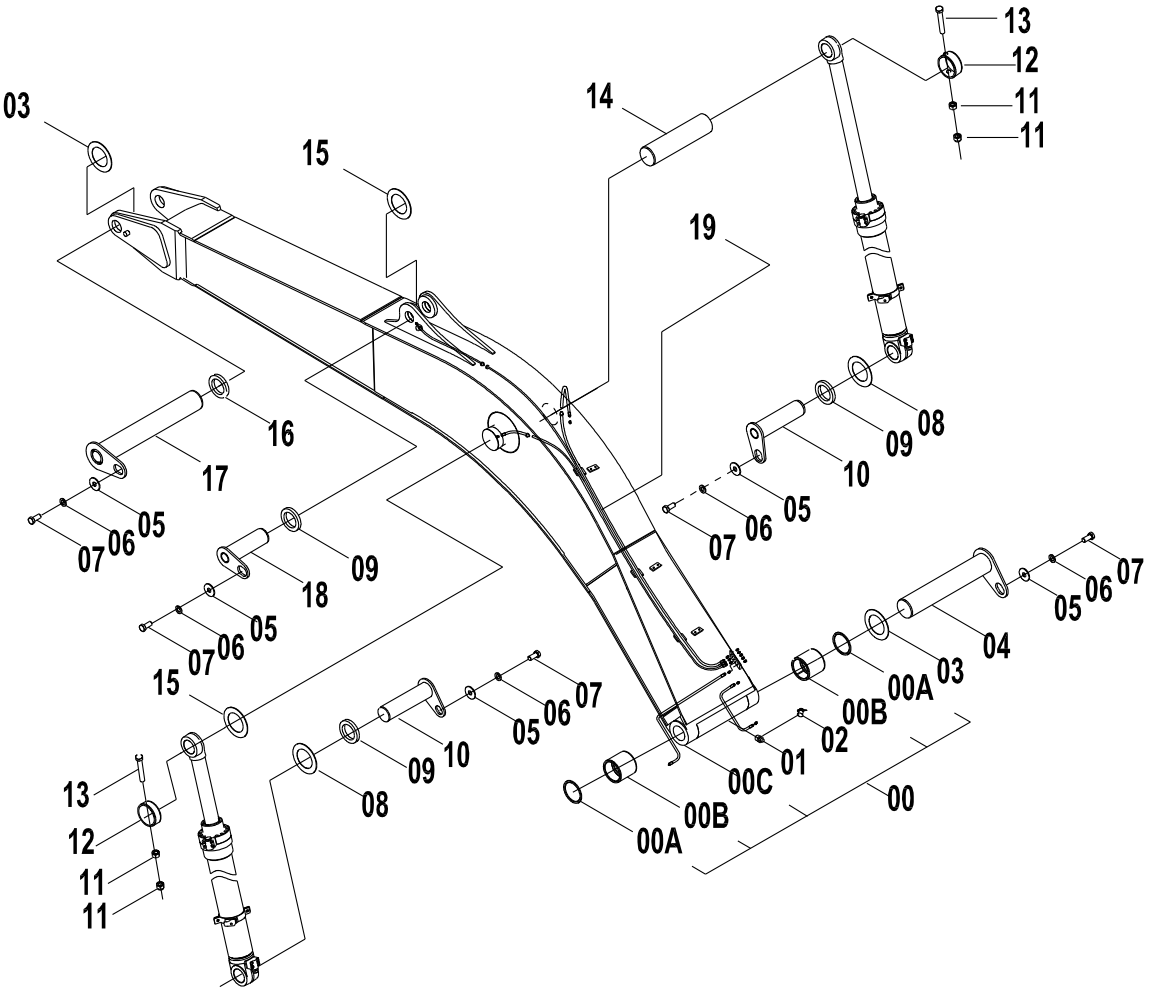

32E1643(A) 动臂 BOOM ASS`Y

件号 ITEM	部件号 PART NO.	版本 VER	零件名称	PART NAME	数量 Q'TY	服务代码 S.C	适用机号 SERIAL NO.	互换性 IA	可替换零件号 REPLACEABLE
00	43C3392	000	动臂	BOOM	1				
01	10B0014	000	油杯	GREASE FITTING	8				
02	86A0258	001	油杯护套	BOOT	8				
03	28C0023	002	调整垫	SHIM	2				
04	11D0633	000	销轴	PIN	1				
05	12A0487	000	垫板	PLATE	7				
06	06B0016	000	垫圈	WASHER	7				
07	00B0231	000	螺栓	BOLT	7				
08	28C0024	002	调整垫	SHIM	3				
09	15A0695	001	垫板	PLATE	4				
10	11D0634	000	销轴	PIN	2				
11	03B0656	000	螺母	NUT	12				
12	55A0268	001	定位套	SLEEVE	2				
13	01B0496	000	螺栓	BOLT	4				
14	60A0025	000	销轴	PIN	1				
15	28C0042	001	调整垫	SHIM	3				
16	15A0698	001	垫板	PLATE	1				
17	11D0636	000	销轴	PIN	1				
18	11D0635	000	销轴	PIN	2				
19	00C0392	001	黄油管路	GREASE LINES	1	Z			
00A	13B0260	000	防尘圈	DUST RING	2				
00B	55A0641	000	衬套	BUSHING	2				
00C	21D1086	000	动臂	BOOM	1				

32E1643(B) 斗杆
ARM ASS`Y

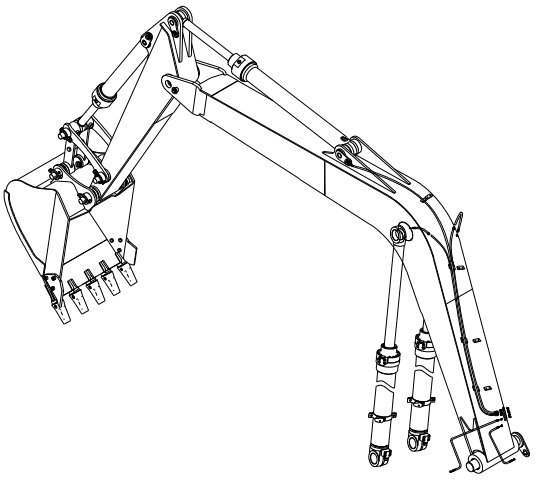

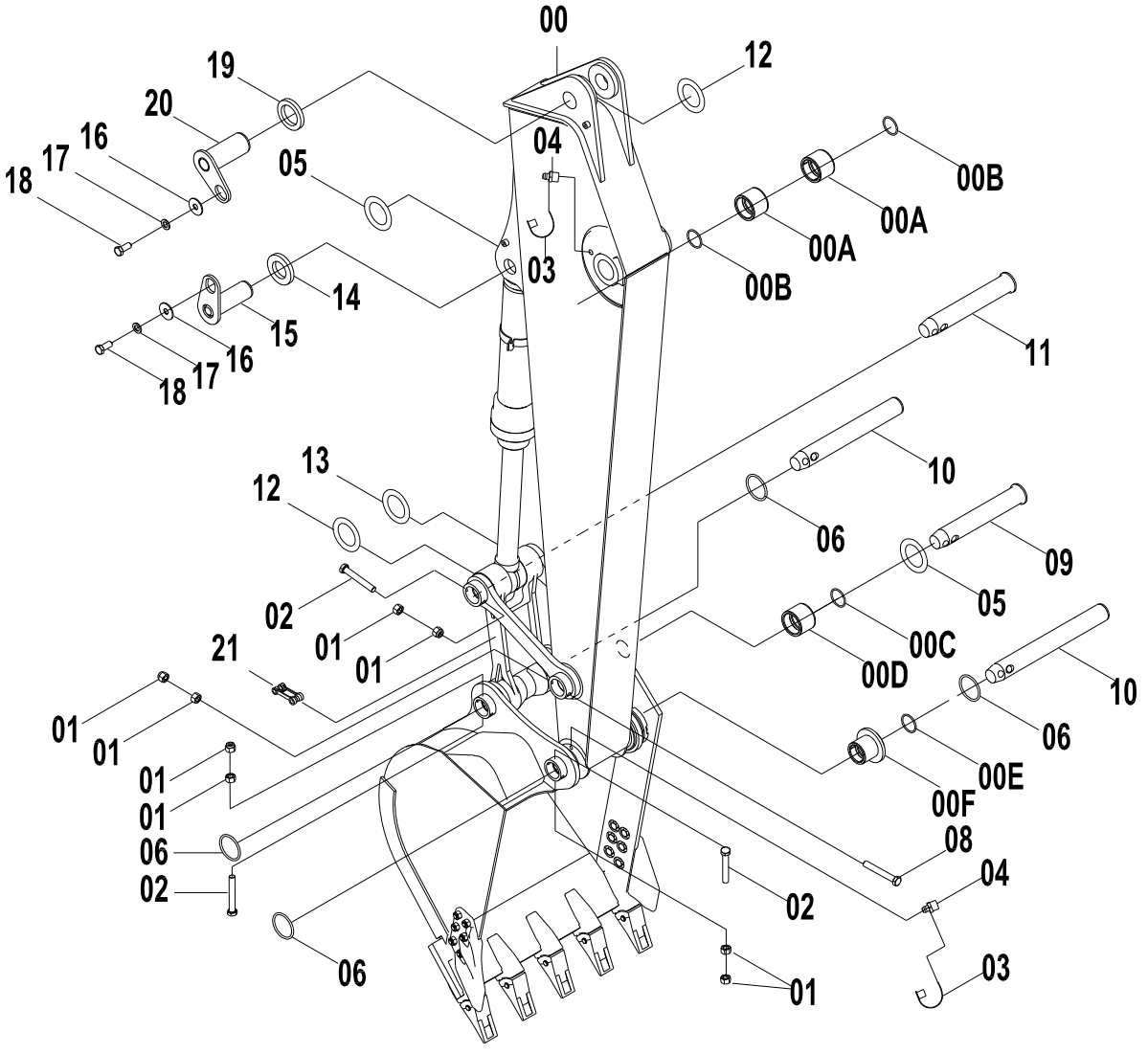

32E1643(B) 斗杆 ARM ASS`Y

件号 ITEM	部件号 PART NO.	版本 VER	零件名称	PART NAME	数量 Q'TY	服务代码 S.C	适用机号 SERIAL NO.	互换性 IA	可替换零件号 REPLACEABLE
00	43C1492	000	斗杆	ARM AS	1				
01	03B0656	000	螺母	NUT	12				
02	01B0497	000	螺栓	BOLT	2				
03	86A0258	001	油杯护套	BOOT	8				
04	10B0014	000	油杯	GREASE FITTING	8				
05	28C0057	001	调整垫	SHIM	2				
06	12B0513	001	O 形圈	O-RING	4				
08	01B0496	000	螺栓	BOLT	4				
09	60A0510	000	销轴	PIN	1				
10	60A0796	000	销轴	PIN	1				
11	60A0398	000	销轴	PIN	1				
12	28C0042	001	调整垫	SHIM	3				
13	28C0024	002	调整垫	SHIM	3				
14	15A0697	002	垫板	PLATE	1				
15	11D0637	000	销轴	PIN	1				
16	12A0487	000	垫板	PLATE	7				
17	06B0016	000	垫圈	WASHER	7				
18	00B0231	000	螺栓	BOLT	7				
19	15A0695	001	垫板	PLATE	4				
20	11D0635	000	销轴	PIN	2				
21	43C0270	002	连杆	LINK	1	Z			
00A	55A0642	000	衬套	BUSHING	2				
00B	13B0260	000	防尘圈	DUST RING	2				
00C	13B0258	000	防尘圈	DUST RING	2				
00D	55A1445	001	衬套	BUSHING	2				
00E	13B0259	001	防尘圈	DUST RING	2				
00F	55A0646	002	T 形套	T-SLEEVE	2				

32E1643(C) 摇杆
LINKAGE

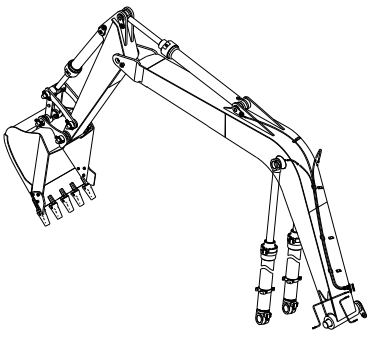

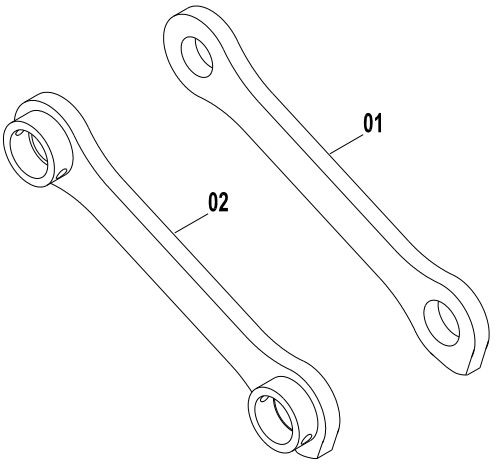

32E1643(C) 摇杆 LINKAGE

件号 ITEM	部件号 PART NO.	版本 VER	零件名称	PART NAME	数量 Q'TY	服务代码 S.C	适用机号 SERIAL NO.	互换性 IA	可替换零件号 REPLACEABLE
01	64A0106	000	右摇杆	LINKAGE	1				
02	21D0094	000	左摇杆	LINKAGE	1				

32E1432 001 工作装置
EQUIPMENT

件号 ITEM	部件号 PART NO.	版本 VER	零件名称	PART NAME	数量 Q'TY	服务代码 S.C	适用机号 SERIAL NO.	互换性 IA	可替换零件号 REPLACEABLE
1	32E1432(A)	000	工作装置(A)	EQUIPMENT(A)	1	Z			
2	32E1432(B)	000	工作装置(B)	EQUIPMENT(B)	1	Z			
3	32E1432(C)	000	工作装置(C)	EQUIPMENT(C)	1	Z			

32E1432（A） 000 工作装置(A)
EQUIPMENT(A)

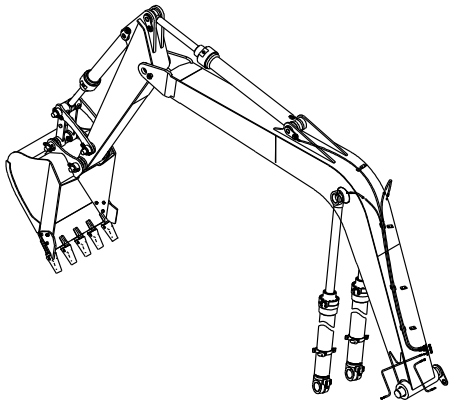

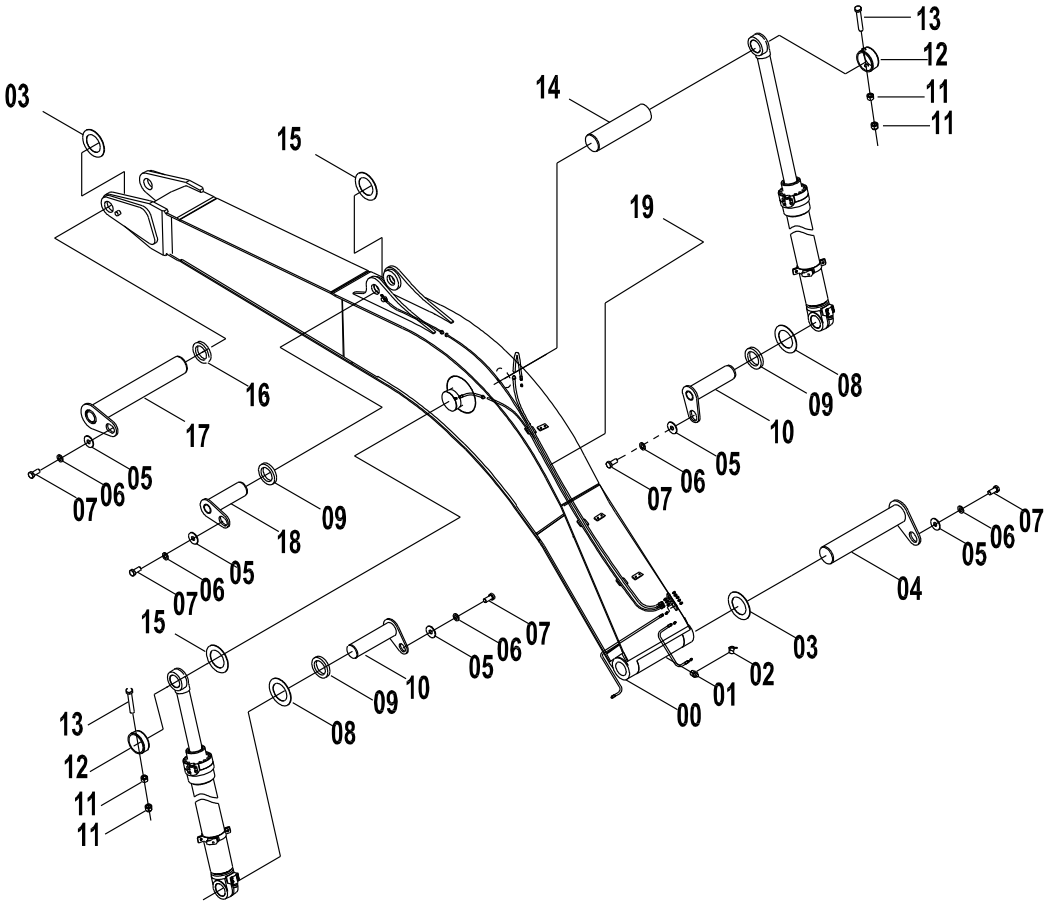

32E1432（A） 000 工作装置(A) EQUIPMENT(A)

件号 ITEM	部件号 PART NO.	版本 VER	零件名称	PART NAME	数量 Q'TY	服务代码 S.C	适用机号 SERIAL NO.	互换性 IA	可替换零件号 REPLACEABLE
00	43C2679	000	动臂	BOOM	1				
01	10B0014	000	油杯	GREASE FITTING	1				
02	86A0258	001	油杯护套	BOOT	1				
03	28C0023	002	调整垫	SHIM	2				
04	11D0633	000	销轴	PIN	1				
05	12A0487	000	垫板	PLATE	5				
06	06B0016	000	垫圈	WASHER	5				
07	00B0231	000	螺栓	BOLT	5				
08	28C0024	002	调整垫	SHIM	3				
09	15A0695	001	垫板	PLATE	3				
10	11D0634	000	销轴	PIN	2				
11	03B0656	000	螺母	NUT	4				
12	55A0268	001	定位套	SLEEVE	2				
13	01B0496	000	螺栓	BOLT	2				
14	60A0025	000	销轴	PIN	1				
15	28C0042	001	调整垫	SHIM	1				
16	15A0698	001	垫板	PLATE	1				
17	11D0636	000	销轴	PIN	1				
18	11D0635	000	销轴	PIN	1				
19	00C0392	000	黄油管路	GREASE LINES	1	Z			

32E1432（B） 000 工作装置(B)
EQUIPMENT(B)

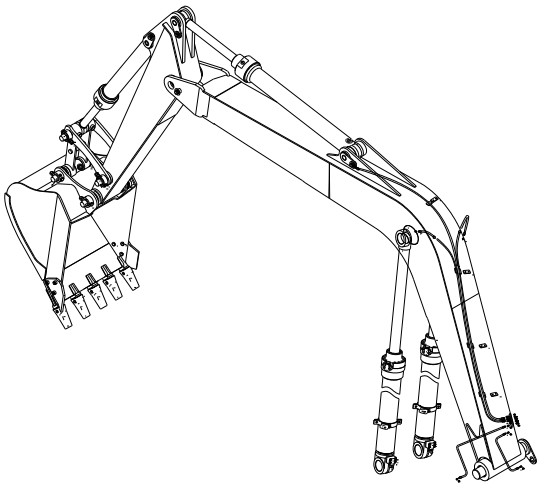

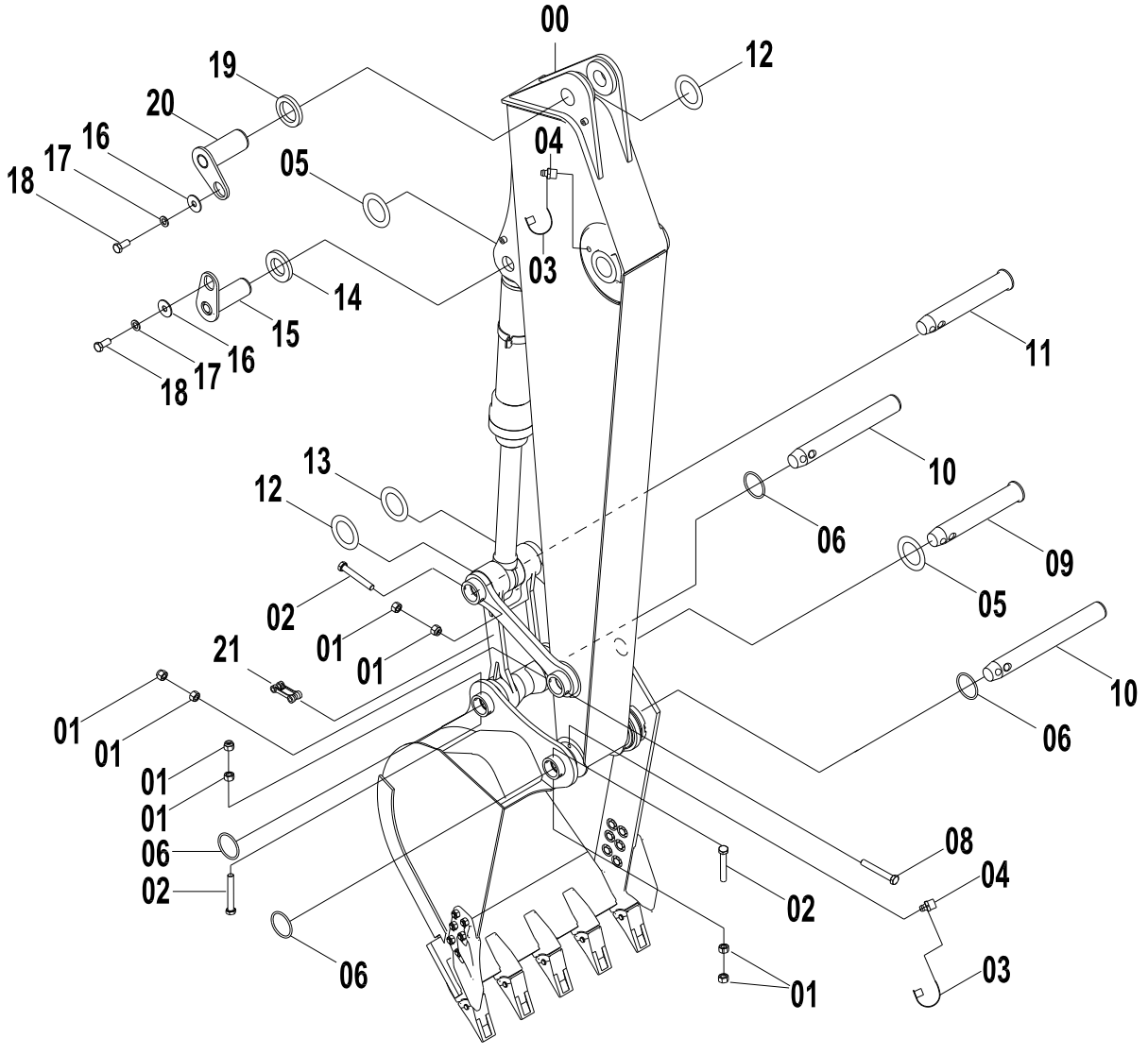

32E1432（B） 000 工作装置(B) EQUIPMENT(B)

件号 ITEM	部件号 PART NO.	版本 VER	零件名称	PART NAME	数量 Q'TY	服务代码 S.C	适用机号 SERIAL NO.	互换性 IA	可替换零件号 REPLACEABLE
00	43C0272	001	斗杆	ARM ASS`Y	1				
01	03B0656	000	螺母	NUT	8				
02	01B0497	000	螺栓	BOLT	2				
03	86A0258	001	油杯护套	BOOT	7				
04	10B0014		油杯	GREASE FITTING	7				
05	28C0057	001	调整垫	SHIM	2				
06	12B0513	000	O 形圈	O-RING	4				
08	01B0496	000	螺栓	BOLT	2				
09	60A0510	000	销轴	PIN	1				
10	11D1091	000	销轴	PIN	1				
11	60A0398	000	销轴	PIN	1				
12	28C0042	001	调整垫	SHIM	2				
13	28C0024	002	调整垫	SHIM	1				
14	15A0697	002	垫板	PLATE	1				
15	11D0637	000	销轴	PIN	1				
16	12A0487	000	垫板	PLATE	2				
17	06B0016	000	垫圈	WASHER	2				
18	00B0231	000	螺栓	BOLT	2				
19	15A0695	001	垫板	PLATE	1				
20	11D0635	000	销轴	PIN	1				
21	43C0270	002	连杆	LINK	1	Z			

32E1432（C） 000 工作装置(C)
EQUIPMENT(C)

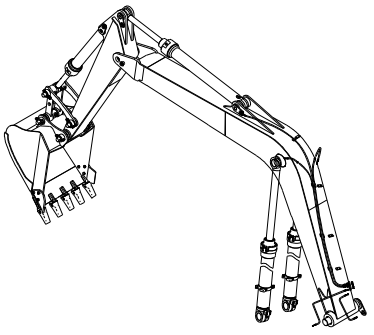

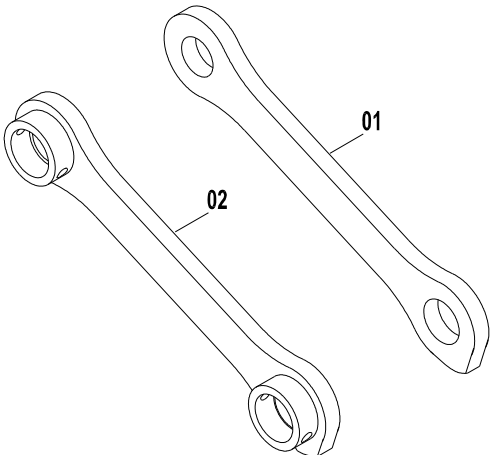

32E1432（C） 000 工作装置(C) EQUIPMENT(C)

件号 ITEM	部件号 PART NO.	版本 VER	零件名称	PART NAME	数量 Q'TY	服务代码 S.C	适用机号 SERIAL NO.	互换性 IA	可替换零件号 REPLACEABLE
01	64A0106	000	右摇杆	LINKAGE	1				
02	21D0094	000	左摇杆	LINKAGE	1				

32E0866 001 工作装置系统
WORK IMPLEMENT SYSTEM

件号 ITEM	部件号 PART NO.	版本 VER	零件名称	PART NAME	数量 Q'TY	服务代码 S.C	适用机号 SERIAL NO.	互换性 IA	可替换零件号 REPLACEABLE
1	32E0866(A)		动臂	BOOM ASS`Y	1	Z			
2	32E0866(B)		斗杆	ARM ASS`Y	1	Z			
3	32E0866(C)		摇杆	LINKAGE	1	Z			

32E0866(A) 动臂
BOOM ASS`Y

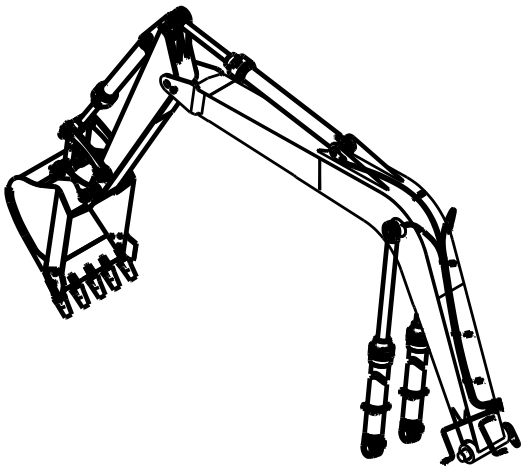

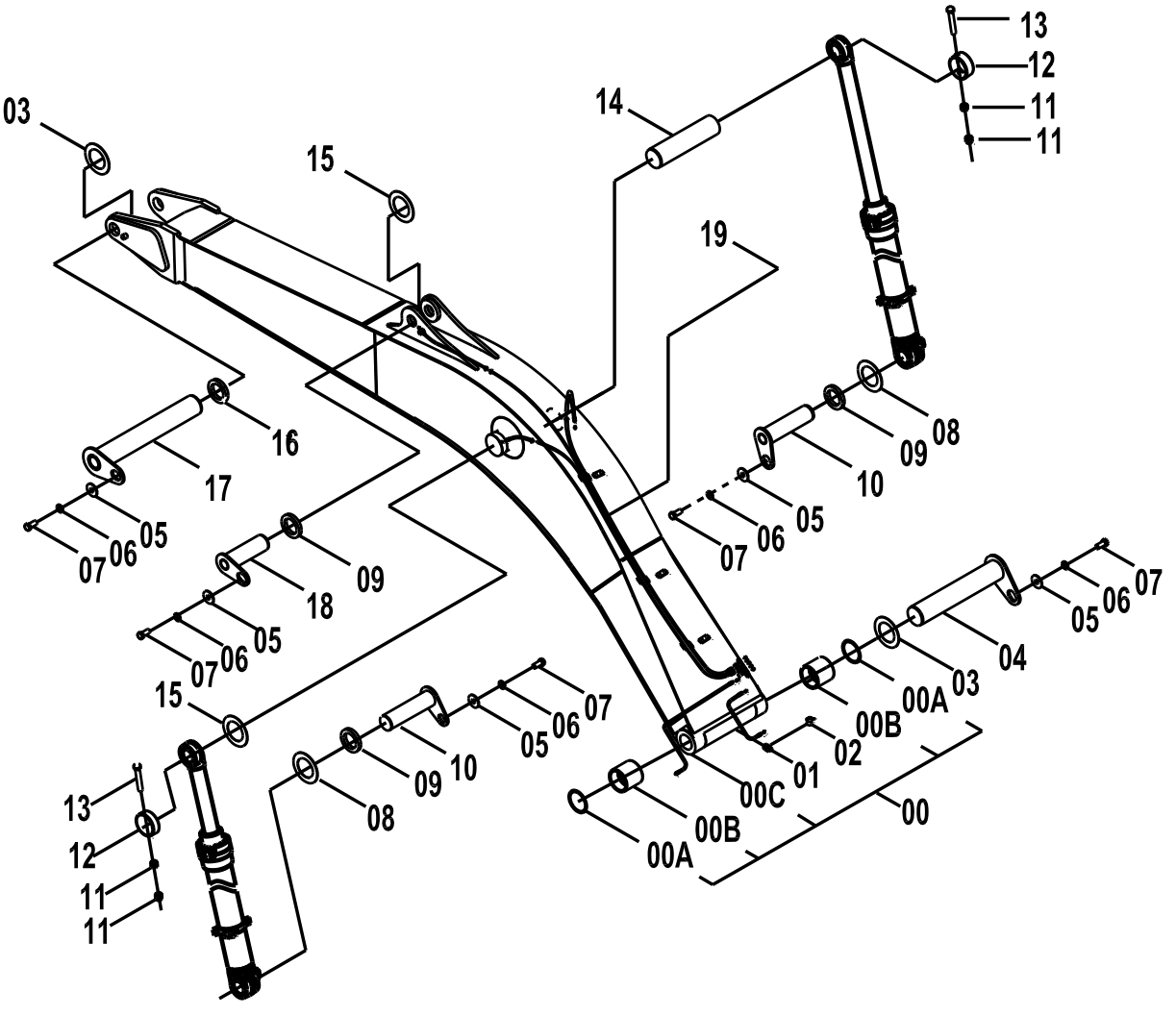

32E0866(A) 动臂 BOOM ASS`Y

件号 ITEM	部件号 PART NO.	版本 VER	零件名称	PART NAME	数量 Q'TY	服务代码 S.C	适用机号 SERIAL NO.	互换性 IA	可替换零件号 REPLACEABLE
00	43C1491	000	动臂	BOOM AS	1				
00A	13B0260	000	防尘圈	DUST RING	2				
00B	55A0641	000	衬套	BUSHING	2				
00C	21D0567	000	动臂	BOOM	1				
01	10B0014	000	油杯	GREASE FITTING	8				
02	86A0258	001	油杯护套	BOOT	8				
03	28C0023	002	调整垫	SHIM	2				
04	11D0633	000	销轴	PIN	1				
05	12A0487	000	垫板	PLATE	7				
06	06B0016	000	垫圈	WASHER	7				
07	00B0231	000	螺栓	BOLT	7				
08	28C0024	002	调整垫	SHIM	3				
09	15A0695	001	垫板	PLATE	4				
10	11D0634	000	销轴	PIN	2				
11	03B0656	000	螺母	NUT	12				
12	55A0268	001	定位套	SLEEVE	2				
13	01B0496	000	螺栓	BOLT	4				
14	60A0025	000	销轴	PIN	1				
15	28C0042	001	调整垫	SHIM	3				
16	15A0698	001	垫板	PLATE	1				
17	11D0636	000	销轴	PIN	1				
18	11D0635	000	销轴	PIN	2				
19	00C0392	000	黄油管路	GREASE LINES	1	Z			

32E0866(B) 斗杆
ARM ASS`Y

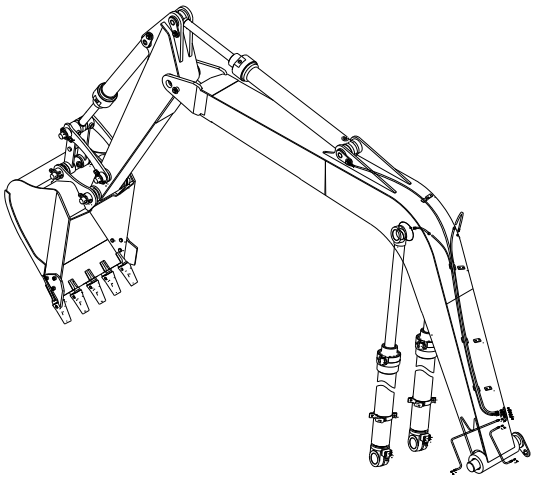

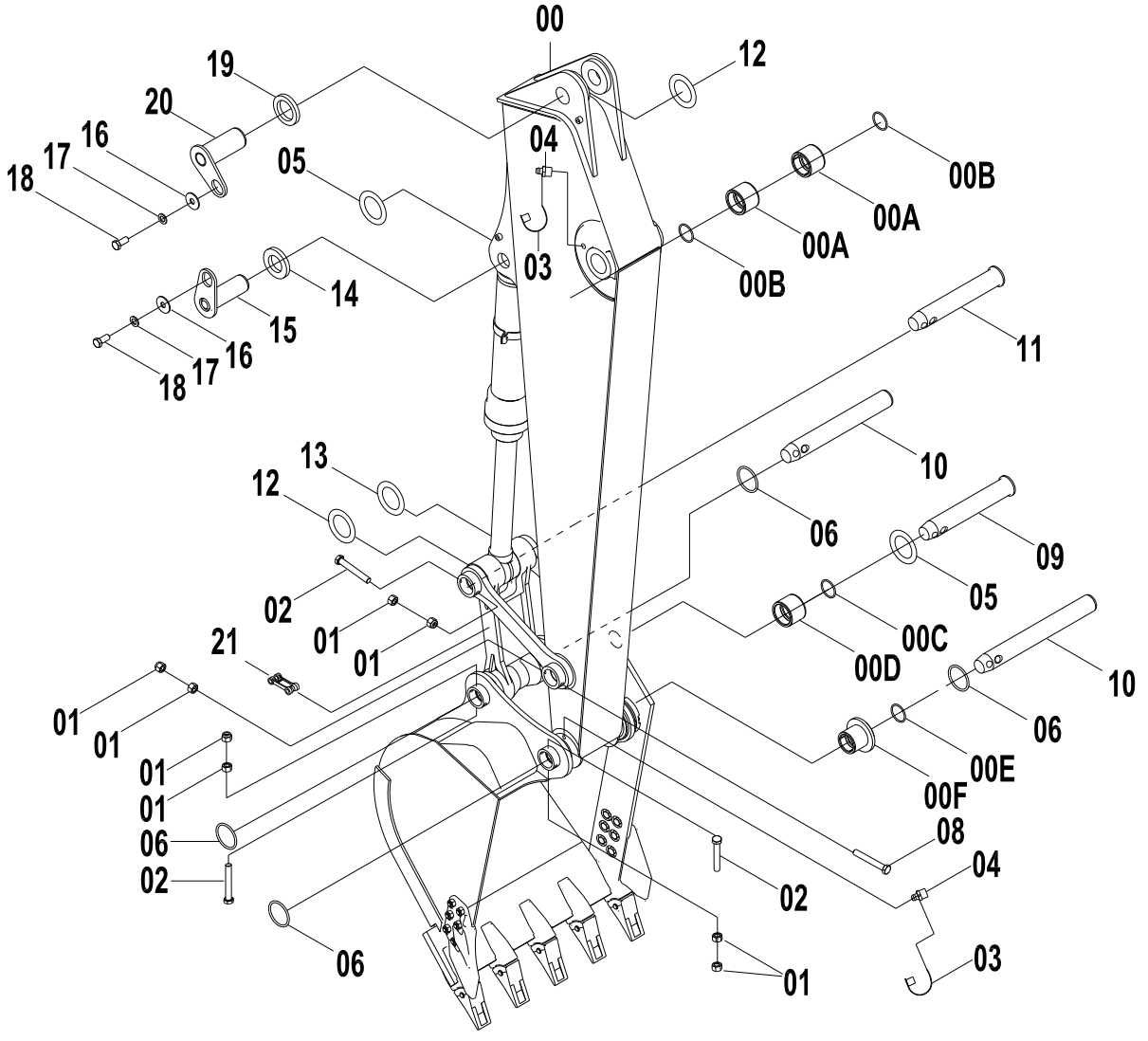

32E0866(B) 斗杆 ARM ASS`Y

件号 ITEM	部件号 PART NO.	版本 VER	零件名称	PART NAME	数量 Q'TY	服务代码 S.C	适用机号 SERIAL NO.	互换性 IA	可替换零件号 REPLACEABLE
00	43C1492	000	斗杆	ARM AS	1				
01	03B0656	000	螺母	NUT	12				
02	01B0497	000	螺栓	BOLT	2				
03	86A0258	001	油杯护套	BOOT	8				
04	10B0014	000	油杯	GREASE FITTING	8				
05	28C0057	001	调整垫	SHIM	2				
06	12B0513	000	O 形圈	O-RING	4				
08	01B0496	000	螺栓	BOLT	4				
09	60A0510	000	销轴	PIN	1				
10	60A0796	000	销轴	PIN	1				
10	11D1091	000	销轴	PIN	2				
11	60A0398	000	销轴	PIN	1				
12	28C0042	001	调整垫	SHIM	3				
13	28C0024	002	调整垫	SHIM	3				
14	15A0697	002	垫板	PLATE	1				
15	11D0637	000	销轴	PIN	1				
16	12A0487	000	垫板	PLATE	7				
17	06B0016	000	垫圈	WASHER	7				
18	00B0231	000	螺栓	BOLT	7				
19	15A0695	001	垫板	PLATE	4				
20	11D0635	000	销轴	PIN	2				
21	43C0270	002	连杆	LINK	1	Z			
00A	55A0642	000	衬套	BUSHING	2				
00B	13B0260	000	防尘圈	DUST RING	2				
00C	13B0258	000	防尘圈	DUST RING	2				
00D	55A1445	001	衬套	BUSHING	2				
00E	13B0259	001	防尘圈	DUST RING	2				
00F	55A0646	002	T 形套	T-SLEEVE	2				

32E0866 (C)　摇杆
LINKAGE

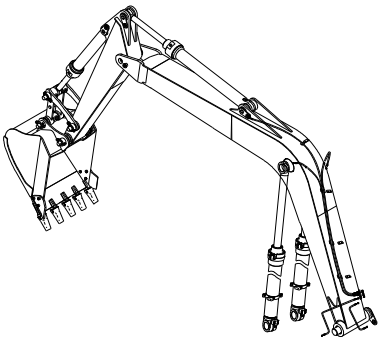

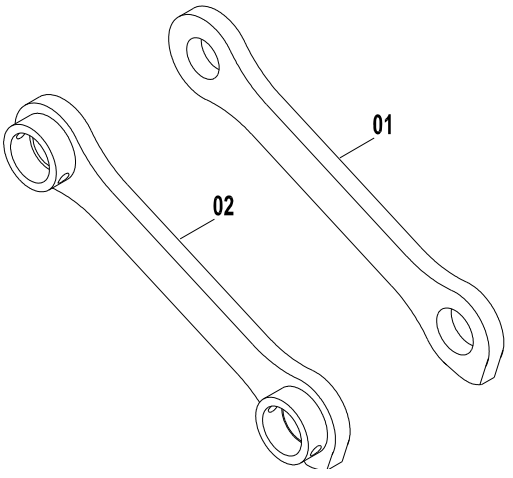

32E0866(C)　摇杆 LINKAGE

件号 ITEM	部件号 PART NO.	版本 VER	零件名称	PART NAME	数量 Q'TY	服务代码 S.C	适用机号 SERIAL NO.	互换性 IA	可替换零件号 REPLACEABLE
01	64A0106	000	右摇杆	LINKAGE	1				
02	21D0094	000	左摇杆	LINKAGE	1				

32Y0014 000 工作装置系统
WORK IMPLEMENT SYSTEM

件号 ITEM	部件号 PART NO.	版本 VER	零件名称	PART NAME	数量 Q'TY	服务代码 S.C	适用机号 SERIAL NO.	互换性 IA	可替换零件号 REPLACEABLE
1	32Y0014(A)	000	动臂	BOOM ASS`Y					
2	32Y0014(B)	000	斗杆	ARM ASS`Y					
3	32Y0014(C)	000	摇杆	LINKAGE					

32Y0014(A) 000 动臂
BOOM ASS`Y

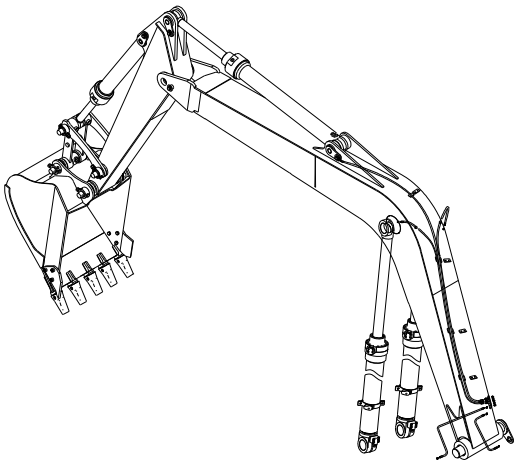

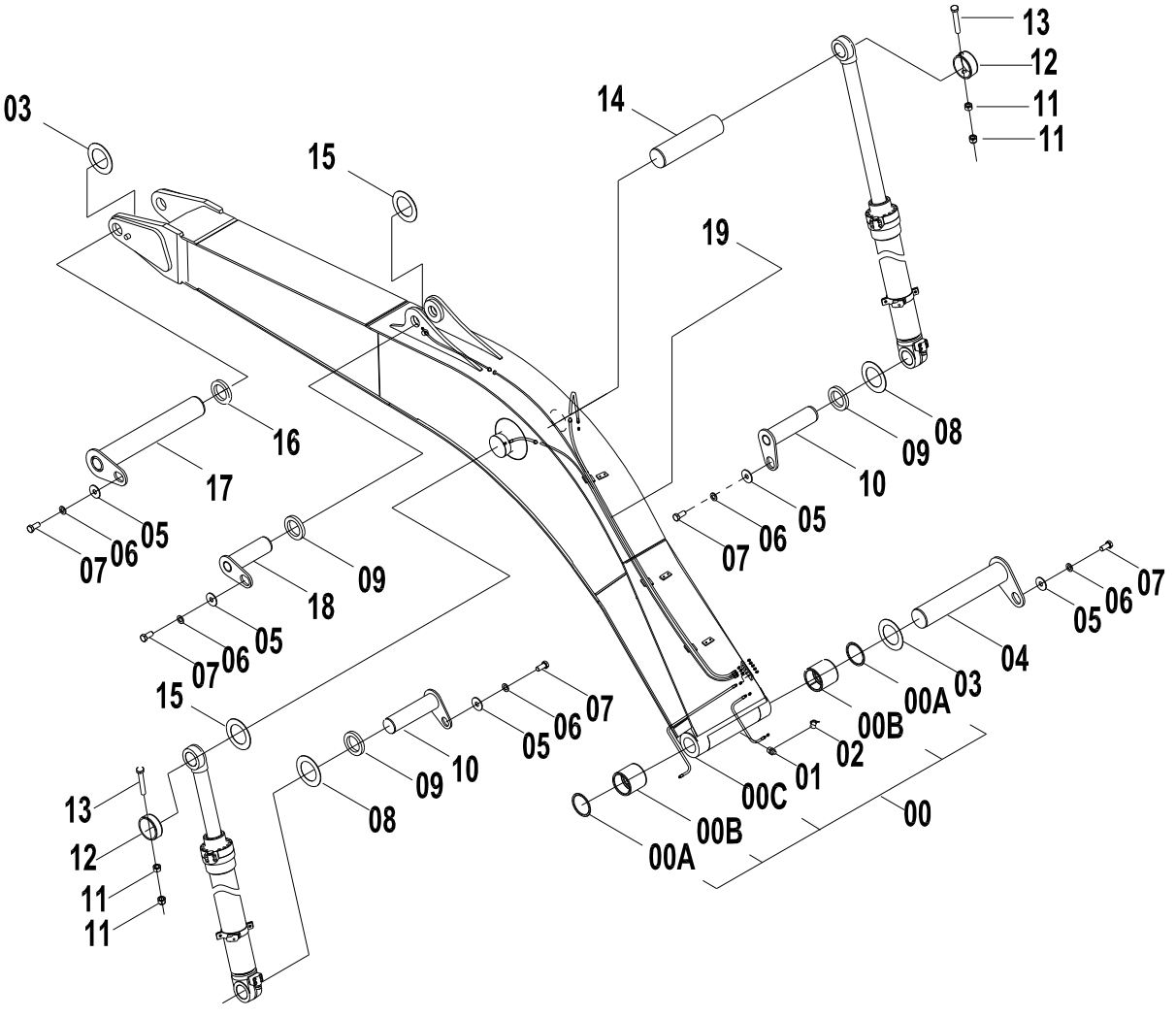

32Y0014(A) 000 动臂 BOOM ASS`Y

件号 ITEM	部件号 PART NO.	版本 VER	零件名称	PART NAME	数量 Q'TY	服务代码 S.C	适用机号 SERIAL NO.	互换性 IA	可替换零件号 REPLACEABLE
00	43C3572		动臂	BOOM	1				
01	10B0014	000	油杯	GREASE FITTING	8				
02	86A0258	001	油杯护套	BOOT	8				
03	28C0023	002	调整垫	SHIM	2				
04	11D0633	000	销轴	PIN	1				
05	12A0487	000	垫板	PLATE	7				
06	06B0016	000	垫圈	WASHER	7				
07	00B0231	000	螺栓 M20X35-8.8-ZN.D	BOLT	7				
08	28C0024	002	调整垫	SHIM	3				
09	15A0695	001	垫板	PLATE	4				
10	11D0634	000	销轴	PIN	2				
11	03B0656	000	螺母	NUT	12				
12	55A0268	001	定位套	SLEEVE	2				
13	01B0496	000	螺栓	BOLT	4				
14	60A0025	000	销轴	PIN	1				
15	28C0042	001	调整垫	SHIM	3				
16	15A0698	001	垫板	PLATE	1				
17	11D0636	000	销轴	PIN	1				
18	11D0635	000	销轴	PIN	2				
19	00C0392	001	黄油管路	GREASE LINES	1	Z			
00A	13B0260	000	防尘圈	DUST RING	2				
00B	55A0641	000	衬套	BUSHING	2				
00C	21D1112	002	动臂	1.1.3	1				

32Y0014(B) 000 斗杆
ARM ASS`Y

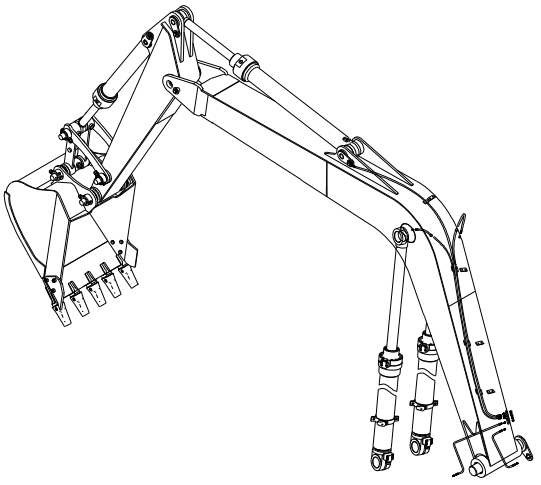

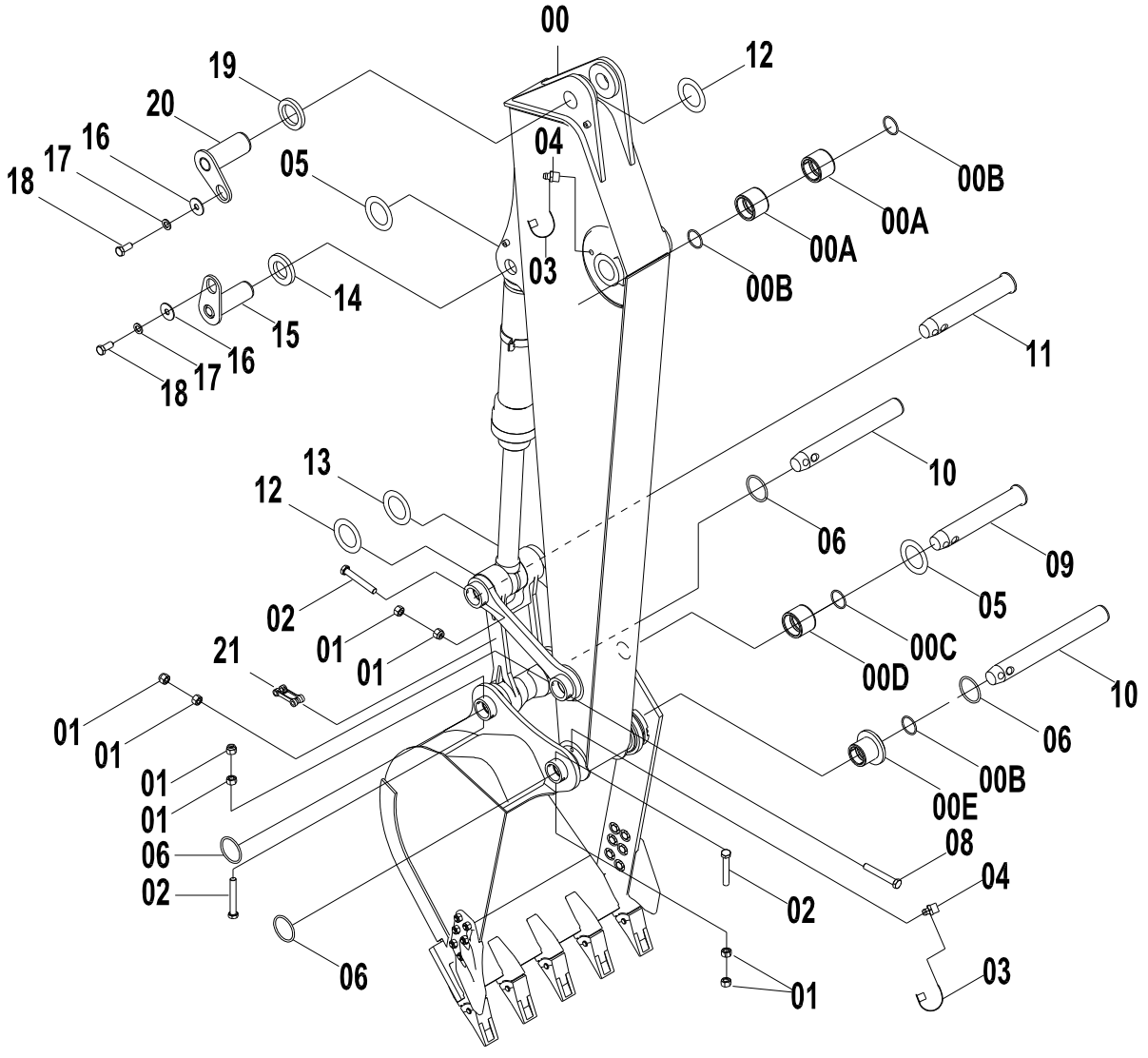

32Y0014(B) 000 斗杆 ARM ASS`Y

件号 ITEM	部件号 PART NO.	版本 VER	零件名称	PART NAME	数量 Q'TY	服务代码 S.C	适用机号 SERIAL NO.	互换性 IA	可替换零件号 REPLACEABLE
00	43C2398	002	斗杆	ARM ASS`Y	1				
01	03B0655	000	螺母	NUT	12				
02	01B0486	000	螺栓	BOLT	2				
03	86A0258	001	油杯护套	BOOT	8				
04	10B0014	000	油杯	GREASE FITTING	8				
05	28C0058	001	调整垫	SHIM	2				
06	12B0230	000	O 形圈	O-RING	4				
07	01B0496	000	螺栓	BOLT	4				
08	60A1186	000	销轴	PIN	1				
09	11D1085	000	销轴	PIN	2				
11	60A1269	000	销	PIN	1				
12	28C0042	001	调整垫	SHIM	3				
13	28C0024	002	调整垫	SHIM	3				
14	14A3226	000	垫板	PLATE	1				
15	11D0373	000	销轴	PIN	1				
16	06B0087	000	垫圈	WASHER	7				
17	00B0323	000	螺栓	BOLT	7				
18	06B0012	000	垫圈	WASHER	7				
19	15A0695	001	垫板	PLATE	4				
20	11D0635	000	销轴	PIN	2				
21	24C0427	000	连杆	LINK AS-BRG&	1				
00A	55A0642	000	衬套	BUSHING	2				
00B	13B0260	000	防尘圈	DUST RING	2				
00C	13B0138	000	密封圈 60X75X7	SEAL RING	2				
00D	55A1238	002	衬套	BUSHING	2				
00E	55A2037	000	T 形套	T-SLEEVE	2				

32Y0014(C) 000 摇杆
LINKAGE

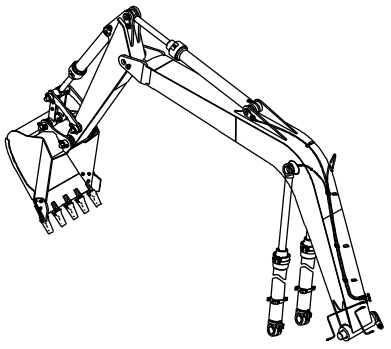

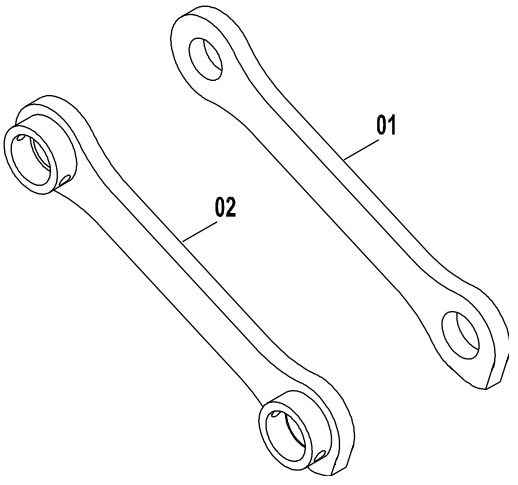

32Y0014(C) 000 摇杆 LINKAGE

件号 ITEM	部件号 PART NO.	版本 VER	零件名称	PART NAME	数量 Q'TY	服务代码 S.C	适用机号 SERIAL NO.	互换性 IA	可替换零件号 REPLACEABLE
01	21D1096	000	右摇杆	LINKAGE					
02	21D1095	000	左摇杆	LINKAGE					

32E0971 003 工作装置系统
IMPLEMENT SYSTEM

件号 ITEM	部件号 PART NO.	版本 VER	零件名称	PART NAME	数量 Q'TY	服务 代码 S.C	适用机号 SERIAL NO.	互 换 性 IA	可替换零件号 REPLACEABLE
	32E0971(A) 32E0971(B) 32E0971(C)		动臂 斗杆 摇杆	BOOM ASS`Y ARM ASS`Y LINKAGE					

32E0971(A) 动臂
BOOM ASS`Y

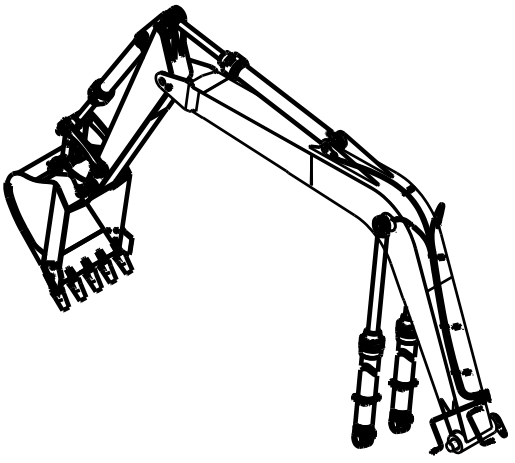

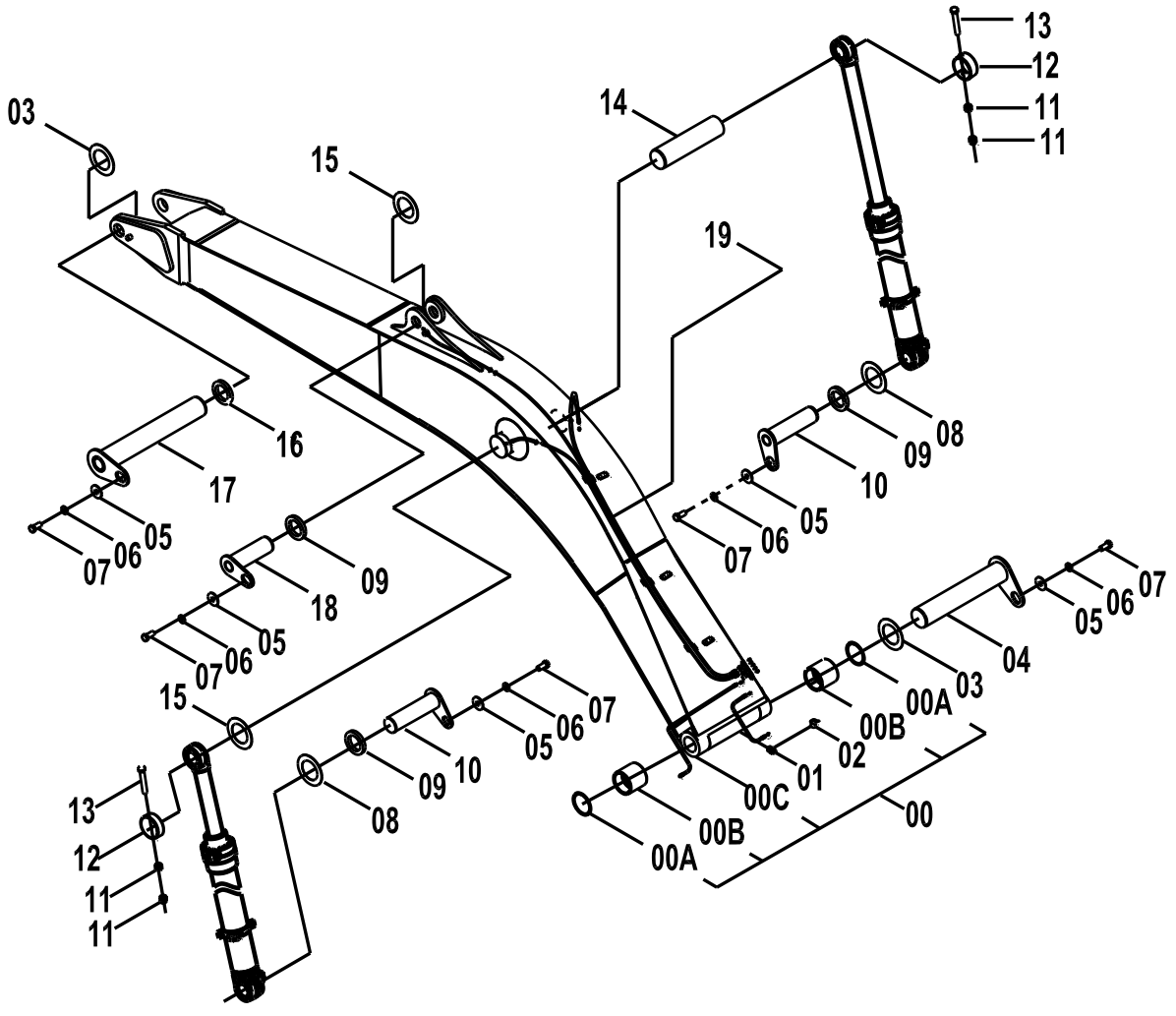

32E0971(A) 动臂 BOOM ASS`Y

件号 ITEM	部件号 PART NO.	版本 VER	零件名称	PART NAME	数量 Q'TY	服务代码 S.C	适用机号 SERIAL NO.	互换性 IA	可替换零件号 REPLACEABLE
00	43C1491	000	动臂	BOOM AS	1				
01	10B0014	000	油杯	GREASE FITTING	8				
02	86A0258	001	油杯护套	BOOT	8				
03	28C0023	002	调整垫	SHIM	2				
04	11D0633	000	销轴	PIN	1				
05	12A0487	000	垫板	PLATE	7				
06	06B0016	000	垫圈	WASHER	7				
07	00B0231	000	螺栓	BOLT	7				
08	28C0024	002	调整垫	SHIM	3				
09	15A0695	001	垫板	PLATE	4				
10	11D0634	000	销轴	PIN	2				
11	03B0656	000	螺母	NUT	12				
12	55A0268	001	定位套	SLEEVE	2				
13	01B0496	000	螺栓	BOLT	4				
14	60A0025	000	销轴	PIN	1				
15	28C0042	001	调整垫	SHIM	3				
16	15A0698	001	垫板	PLATE	1				
17	11D0636	000	销轴	PIN	1				
18	11D0635	000	销轴	PIN	2				
19	00C0392	000	黄油管路	GREASE LINES	1	Z			
00A	13B0260	000	防尘圈	DUST RING	2				
00B	55A0641	000	衬套	BUSHING	2				
00C	21D0504	001	动臂	BOOM	1				

32E0971(B) 斗杆
ARM ASS`Y

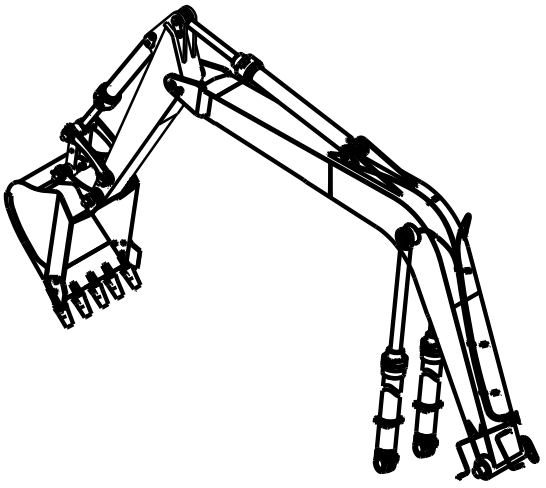

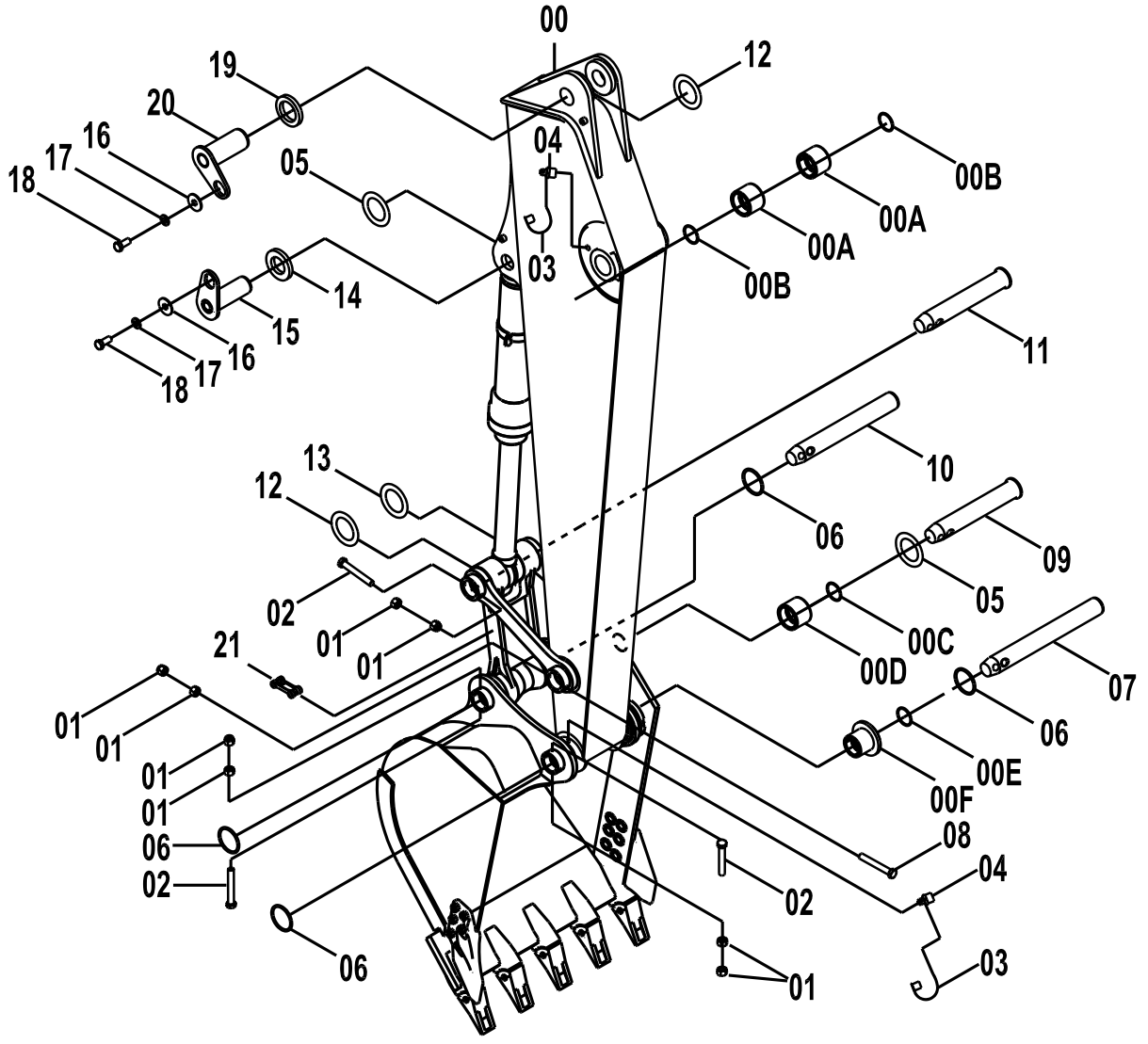

32E0971(B) 斗杆 ARM ASS`Y

件号 ITEM	部件号 PART NO.	版本 VER	零件名称	PART NAME	数量 Q'TY	服务代码 S.C	适用机号 SERIAL NO.	互换性 IA	可替换零件号 REPLACEABLE
0	43C0257	002	斗杆	ARM ASS`Y	1				
1	03B0656	000	螺母	NUT	9				
2	01B0497	000	螺栓	BOLT	2				
3	86A0258	001	油杯护套	BOOT	8				
4	10B0014	000	油杯	GREASE FITTING	8				
5	28C0057	001	调整垫	SHIM	2				
6	12B0513	000	O 形圈	O-RING	4				
7	60A0384	000	销轴	PIN	1				
8	01B0496	000	螺栓	BOLT	4				
9	60A0510	000	销轴	PIN	1				
10	11D1091	000	销轴	PIN	1				
11	60A0398	000	销轴	PIN	1				
12	28C0042	001	调整垫	SHIM	3				
13	28C0024	002	调整垫	SHIM	3				
14	15A0697	002	垫板	PLATE	1				
15	11D0637	000	销轴	PIN	1				
16	12A0487	000	垫板	PLATE	7				
17	06B0016	000	垫圈	WASHER	7				
18	00B0231	000	螺栓	BOLT	7				
19	15A0695	001	垫板	PLATE	4				
20	11D0635	000	销轴	PIN	2				
21	43C0270	002	连杆	LINK	1	Z			
00A	55A0642	000	衬套	BUSHING	2				
00B	13B0260	000	防尘圈	DUST RING	2				
00C	13B0258	000	防尘圈	DUST RING	2				
00D	55A0643		衬套	BUSHING	2				
00E	13B0259	001	防尘圈	DUST RING	2				
00F	55A0646	002	T 形套	T-SLEEVE	2				

32E0971(C)　摇杆
LINKAGE

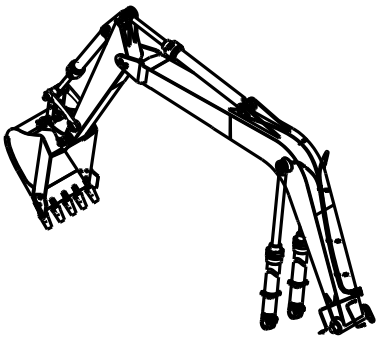

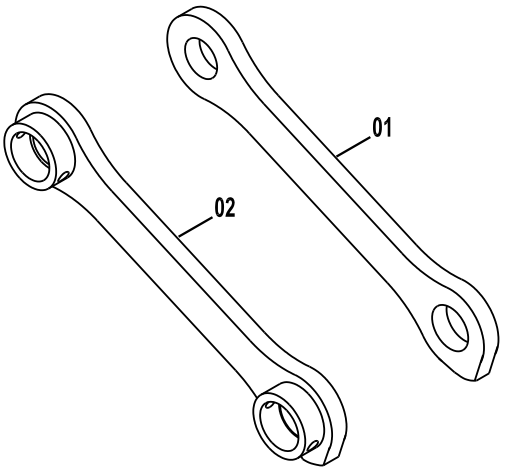

32E0971(C)　摇杆 LINKAGE

件号 ITEM	部件号 PART NO.	版本 VER	零件名称	PART NAME	数量 Q'TY	服务代码 S.C	适用机号 SERIAL NO.	互换性 IA	可替换零件号 REPLACEABLE
1	64A0106	000	右摇杆	LINKAGE	1				
2	21D0094	000	左摇杆	LINKAGE	1				

32E1602 002 工作装置系统
WORK IMPLEMENT SYSTEM

件号 ITEM	部件号 PART NO.	版本 VER	零件名称	PART NAME	数量 Q'TY	服务代码 S.C	适用机号 SERIAL NO.	互换性 IA	可替换零件号 REPLACEABLE
01	32E1602(A)		动臂	BOOM AS	1				
02	32E1602(B)		斗杆	ARM AS	1				
03	32E1602(C)		摇杆	LINKAGE	1				

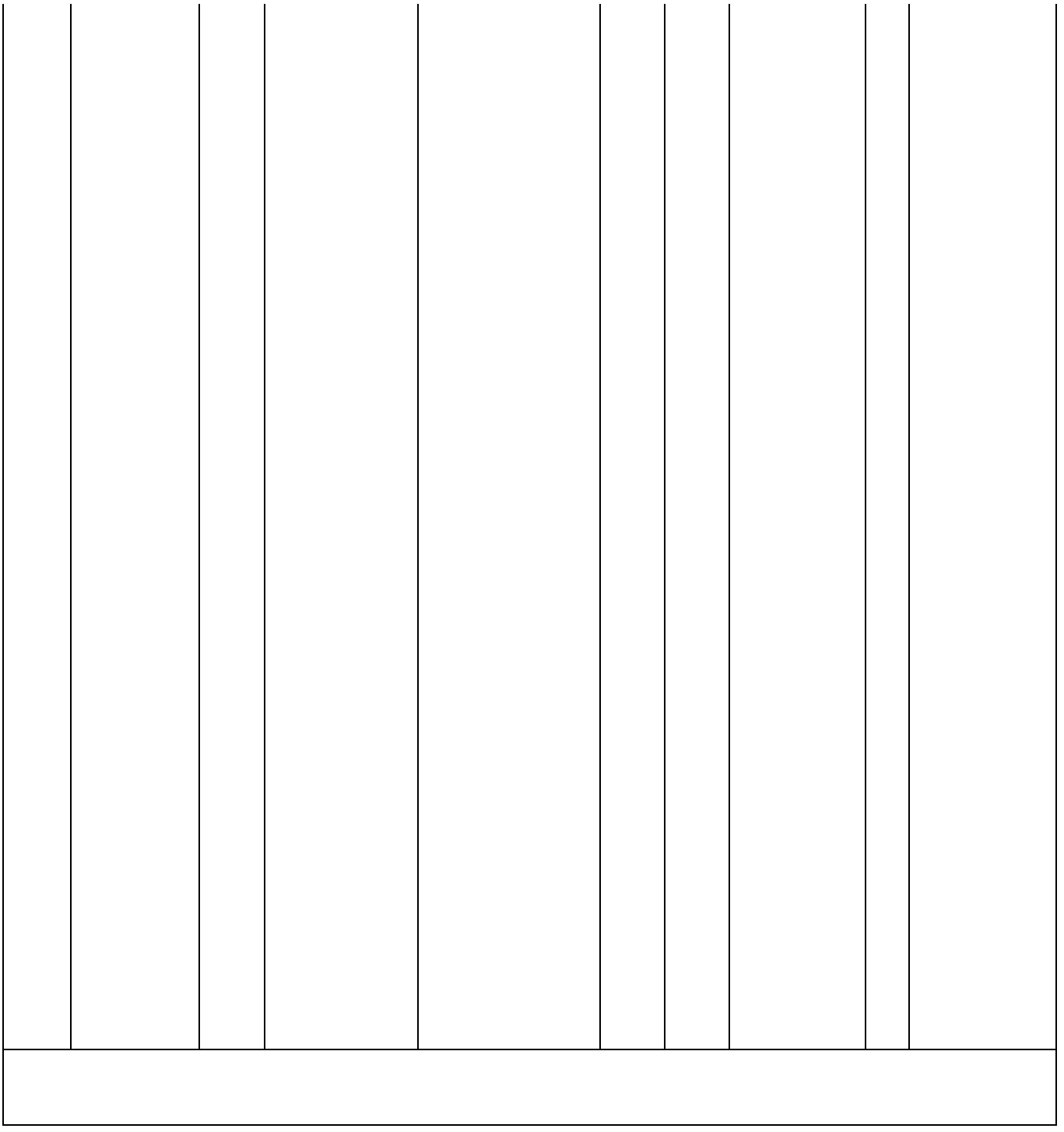

32E1602(A)　动臂
BOOM AS

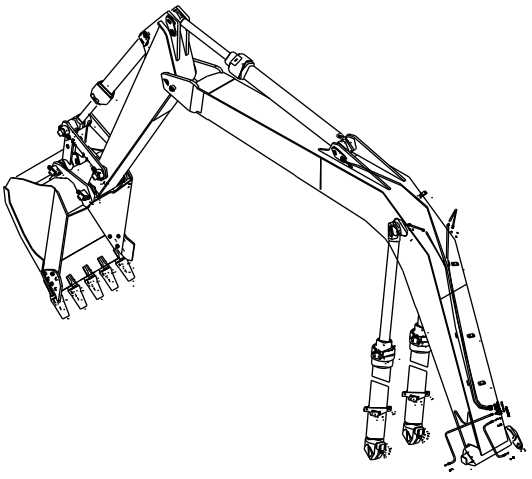

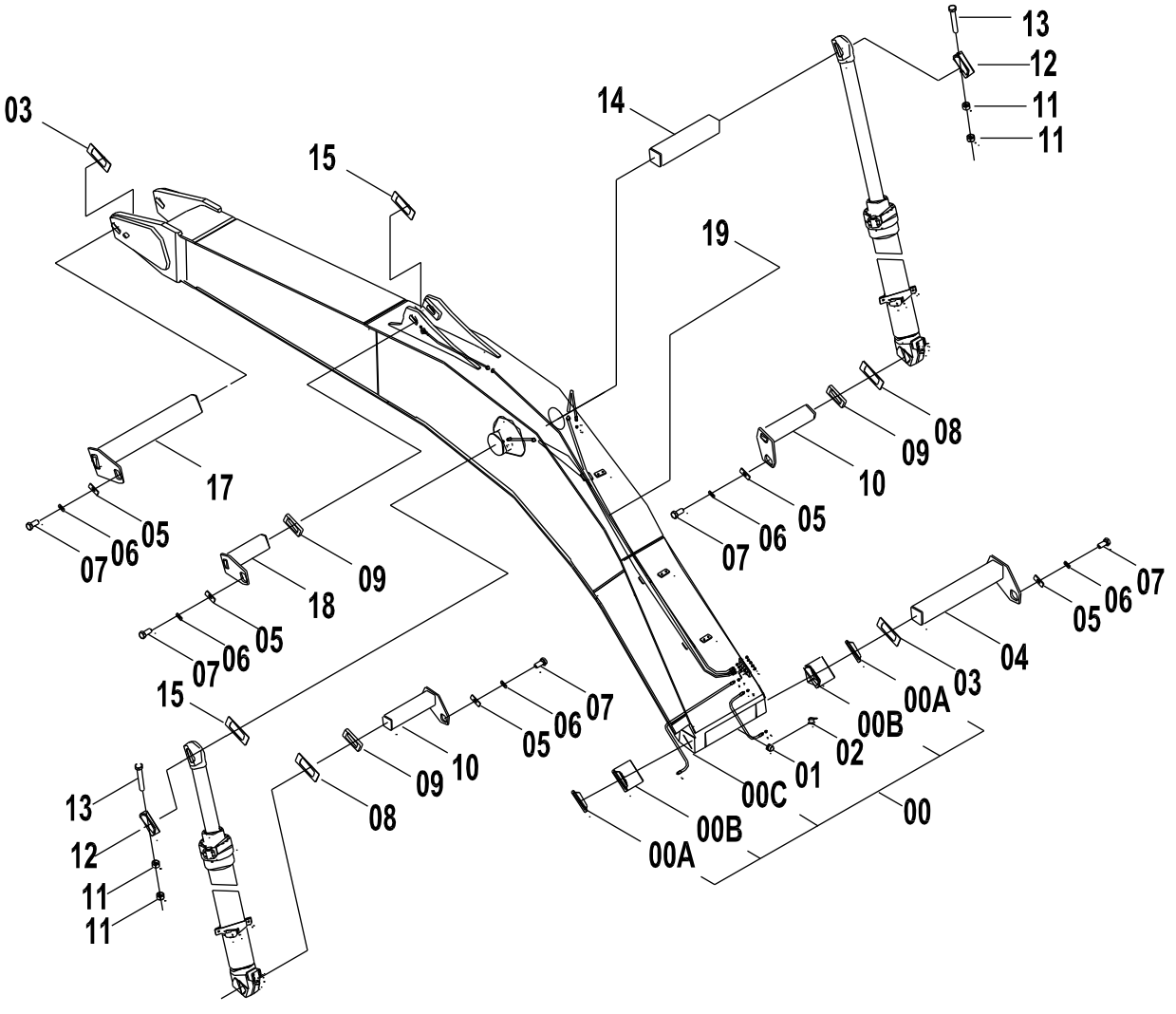

32E1602(A) 动臂 BOOM AS

件号 ITEM	部件号 PART NO.	版本 VER	零件名称	PART NAME	数量 Q'TY	服务代码 S.C	适用机号 SERIAL NO.	互换性 IA	可替换零件号 REPLACEABLE
00	43C3324	000	动臂	BOOM	1				
01	10B0014	000	油杯	GREASE FITTING	8				
02	86A0258	001	油杯护套	BOOT	8				
03	28C0023	002	调整垫	SHIM	2				
04	11D0633	000	销轴	PIN	1				
05	12A0487	000	垫板	PLATE	7				
06	06B0016	000	垫圈	WASHER	7				
07	00B0231	000	螺栓 M20X35-8.8-ZN.D	BOLT	7				
08	28C0024	002	调整垫	SHIM	3				
09	15A0695	001	垫板	PLATE	3				
10	11D0634	000	销轴	PIN	2				
11	03B0656	000	螺母	NUT	12				
12	55A0268	001	定位套	SLEEVE	2				
13	01B0496	000	螺栓	BOLT	4				
14	60A0025	000	销轴	PIN	1				
15	28C0042	001	调整垫	SHIM	3				
17	11D0638	000	销轴	PIN	1				
18	11D0635	000	销轴	PIN	2				
19	00C0919	000	注油管	FILLER TUBE	1				
00A	13B0260	000	防尘圈	DUST RING	2				
00B	55A0641	000	衬套	BUSHING	2				
00C	21D0313	007	动臂	BOOM	1				

32E1602(B)　斗杆
ARM AS

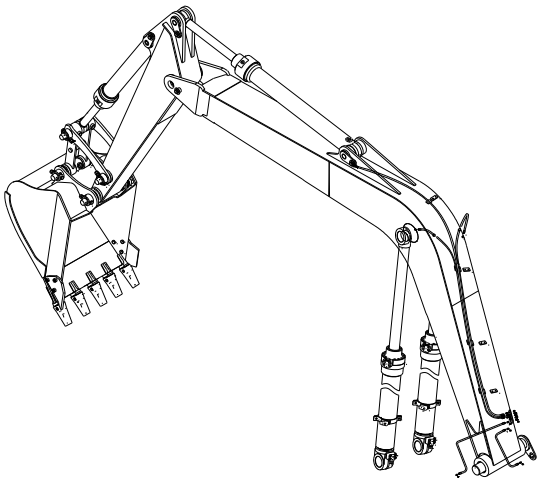

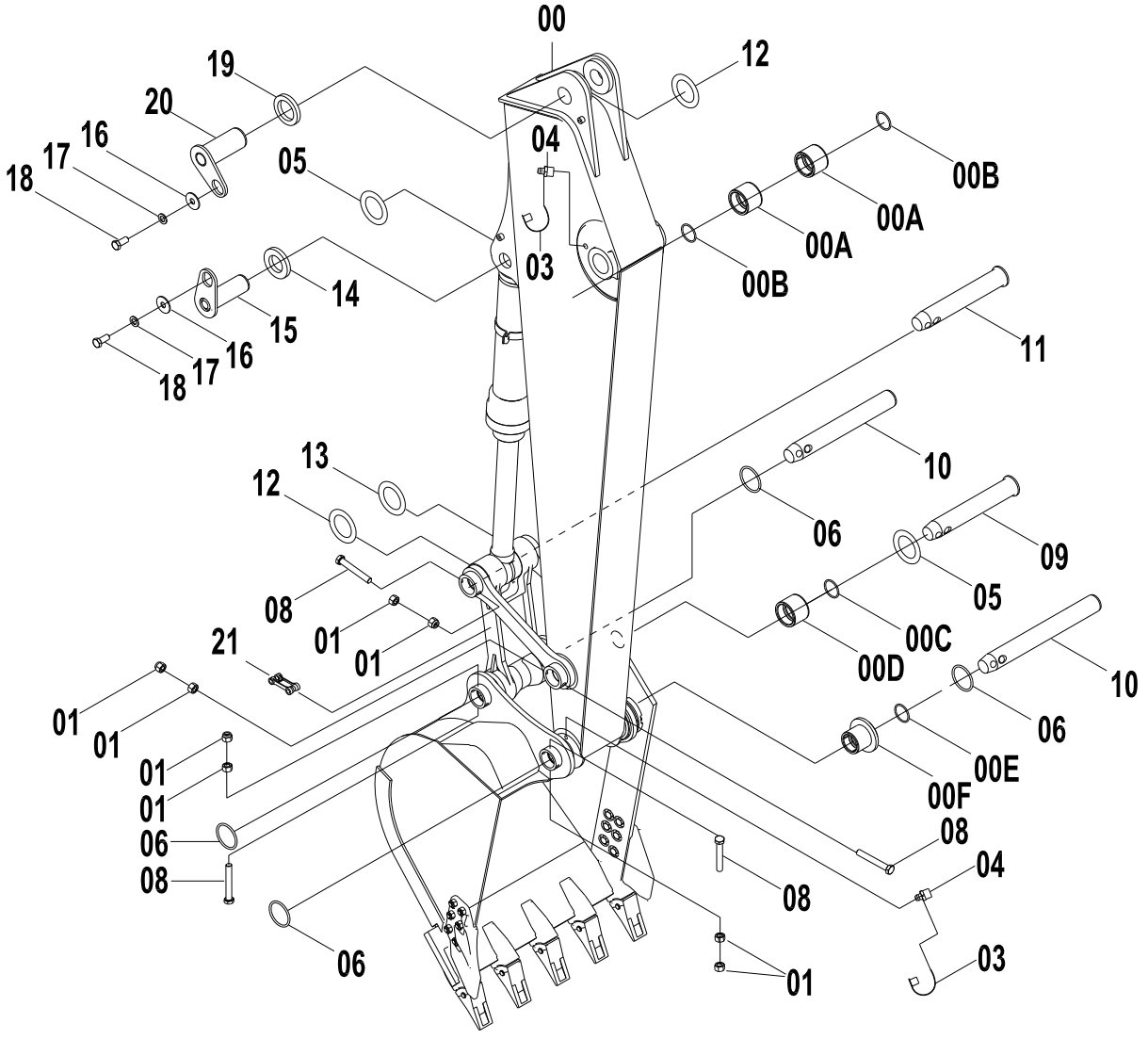

32E1602(B) 斗杆 ARM AS

件号 ITEM	部件号 PART NO.	版本 VER	零件名称	PART NAME	数量 Q'TY	服务代码 S.C	适用机号 SERIAL NO.	互换性 IA	可替换零件号 REPLACEABLE
00	43C3912	000	斗杆	ARM	1				
01	03B0656	000	螺母	NUT	12				
02	86A0258	001	油杯护套	BOOT	8				
03	10B0014	000	油杯	GREASE FITTING	8				
04	28C0057	001	调整垫	SHIM	2				
05	12B0513	001	O 形圈	O-RING	4				
06	01B0496	000	螺栓	BOLT	4				
07	01B0497	000	螺栓	BOLT	2				
09	60A0510	000	销轴	PIN	1				
10	11D1091	000	销轴	PIN	2				
11	60A0398	000	销轴	PIN	1				
12	28C0042	001	调整垫	SHIM	3				
13	28C0024	002	调整垫	SHIM	3				
14	15A0697	002	垫板	PLATE	1				
15	11D0637	000	销轴	PIN	1				
16	12A0487	000	垫板	PLATE	7				
17	06B0016	000	垫圈	WASHER	7				
18	00B0231	000	螺栓 M20X35-8.8-ZN.D	BOLT	7				
19	15A0695	001	垫板	PLATE	4				
20	11D0635	000	销轴	PIN	2				
21	43C0270	002	连杆	LINK	1	Z			
00A	55A0642	000	衬套	BUSHING	2				
00B	13B0260	000	防尘圈	DUST RING	2				
00C	13B0258	000	防尘圈	DUST RING	2				
00D	55A1445	001	衬套	BUSHING	2				
00E	13B0259	001	防尘圈	DUST RING	4				
00F	55A0646	002	T 形套	T-SLEEVE	2				

32E1602(C)　摇杆
LINKAGE

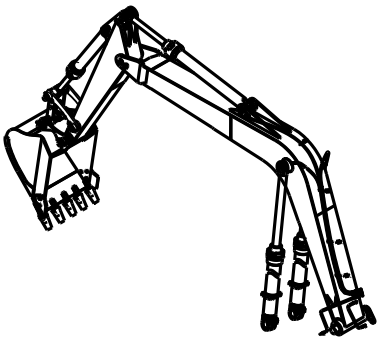

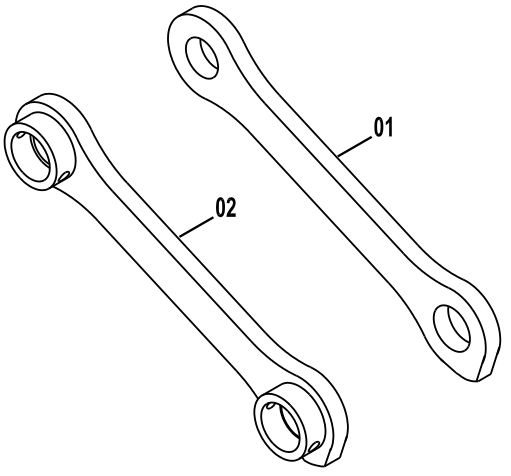

32E1602(C)　摇杆 LINKAGE

件号 ITEM	部件号 PART NO.	版本 VER	零件名称	PART NAME	数量 Q'TY	服务代码 S.C	适用机号 SERIAL NO.	互换性 IA	可替换零件号 REPLACEABLE
01	64A0106	000	右摇杆	LINKAGE	1				
02	21D0094	000	左摇杆	LINKAGE	1				

43C0257 002 斗杆
ARM ASS`Y

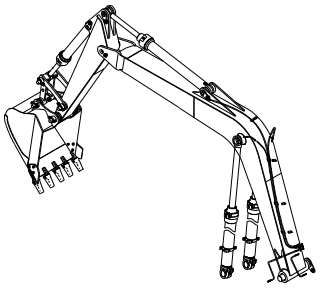

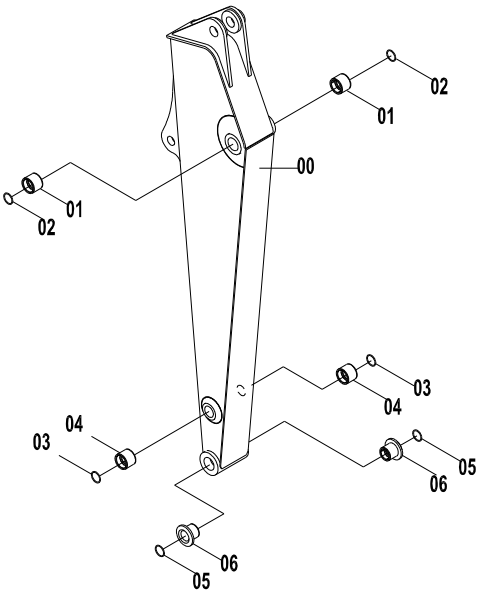

43C0257 002 斗杆 ARM ASS`Y

件号 ITEM	部件号 PART NO.	版本 VER	零件名称	PART NAME	数量 Q'TY	服务代码 S.C	适用机号 SERIAL NO.	互换性 IA	可替换零件号 REPLACEABLE
00	16D0305	010	斗杆	ARM	1				
01	55A0642	000	衬套	BUSHING	2				
02	13B0260	000	防尘圈	DUST RING	2				
03	13B0258	000	防尘圈	DUST RING	2				
04	55A1445	001	衬套	BUSHING	2				
05	13B0259	001	防尘圈	DUST RING	2				
06	55A0646	002	T 形套	T-SLEEVE	2				

43C2398 002 斗杆
ARM ASS`Y

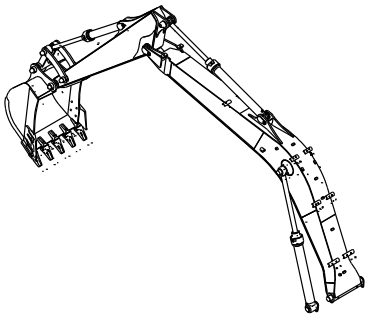

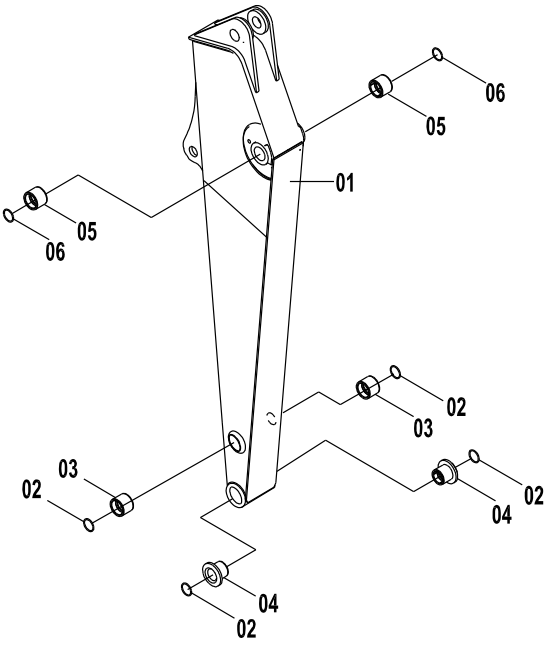

43C2398 002 斗杆 ARM ASS`Y

件号 ITEM	部件号 PART NO.	版本 VER	零件名称	PART NAME	数量 Q'TY	服务代码 S.C	适用机号 SERIAL NO.	互换性 IA	可替换零件号 REPLACEABLE
01	16D1049	003	斗杆	1.6.1	1				
02	13B0138	000	密封圈 60X75X7	SEAL RING	4				
03	55A1238	002	衬套	BUSHING	2				
04	55A2037	000	T 形套	T-SLEEVE	2				
05	55A0642	000	衬套	BUSHING	2				
06	13B0260	000	防尘圈	DUST RING	2				

24C0427 000 连杆
LINK AS-BRG&

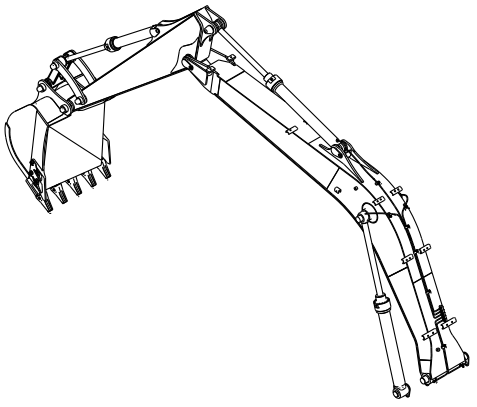

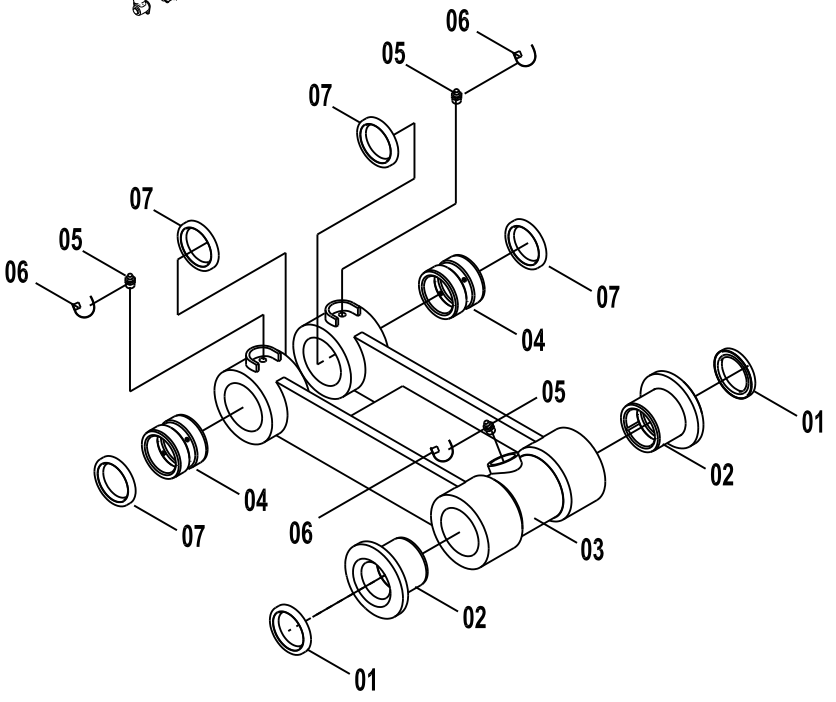

24C0427 000 连杆 LINK AS-BRG&

件号 ITEM	部件号 PART NO.	版本 VER	零件名称	PART NAME	数量 Q'TY	服务代码 S.C	适用机号 SERIAL NO.	互换性 IA	可替换零件号 REPLACEABLE
01	13B0138	000	密封圈 60X75X7	SEAL RING	2				
02	55A0987	001	T 形套	T-SLEEVE	2				
03	16D0502	000	连杆	LINK AS-BRG&	1				
04	55A2020	000	衬套	BUSHING	2				
05	10B0014	000	油杯	GREASE FITTING	7				
06	86A0258	001	油杯护套	BOOT	7				
07	13B0412	000	防尘圈	DUST RING	4				

43C0270 002 连杆
LINK

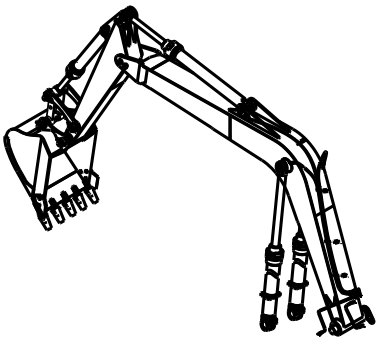

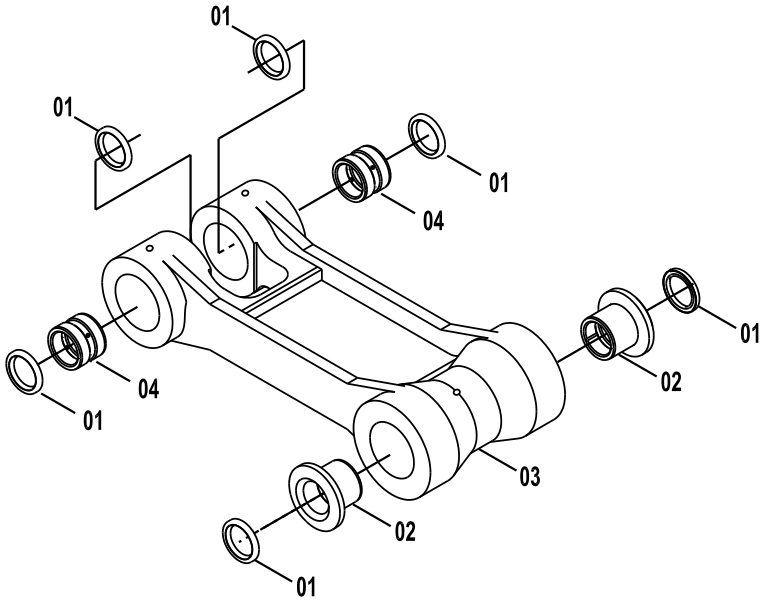

43C0270 002 连杆 LINK

件号 ITEM	部件号 PART NO.	版本 VER	零件名称	PART NAME	数量 Q'TY	服务代码 S.C	适用机号 SERIAL NO.	互换性 IA	可替换零件号 REPLACEABLE
01	55A0646	002	T形套	T-SLEEVE	2				
02	13B0259	001	防尘圈	DUST RING	6				
03	21D0201	001	连杆	LINKAGE	1				
04	55A0041	001	衬套	BUSHING	2				

43C2679 000 动臂
BOOM

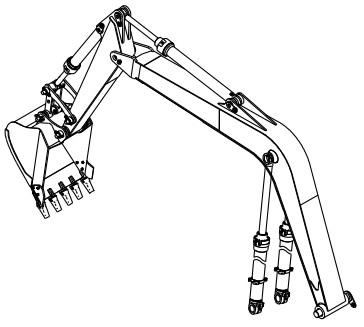

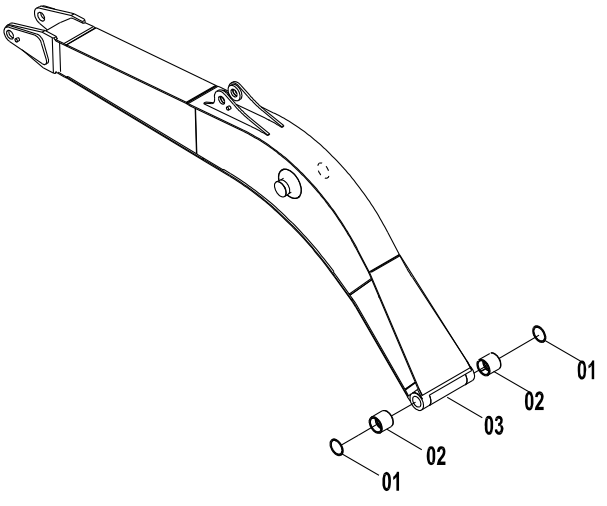

43C2679 000 动臂 BOOM

件号 ITEM	部件号 PART NO.	版本 VER	零件名称	PART NAME	数量 Q'TY	服务代码 S.C	适用机号 SERIAL NO.	互换性 IA	可替换零件号 REPLACEABLE
01	13B0260	000	防尘圈	DUST RING	2				
02	55A0641	000	衬套	BUSHING	2				
03	21D0914	002	动臂	BOOM	1				

00C0392 001 黄油管路
GREASE LINES

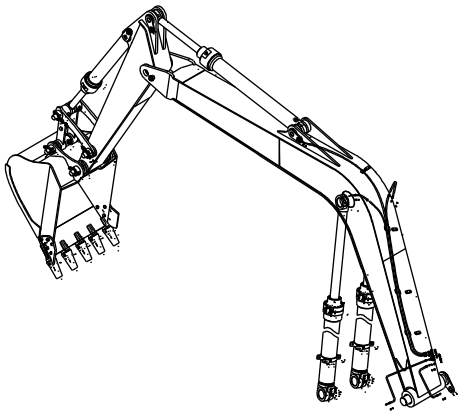

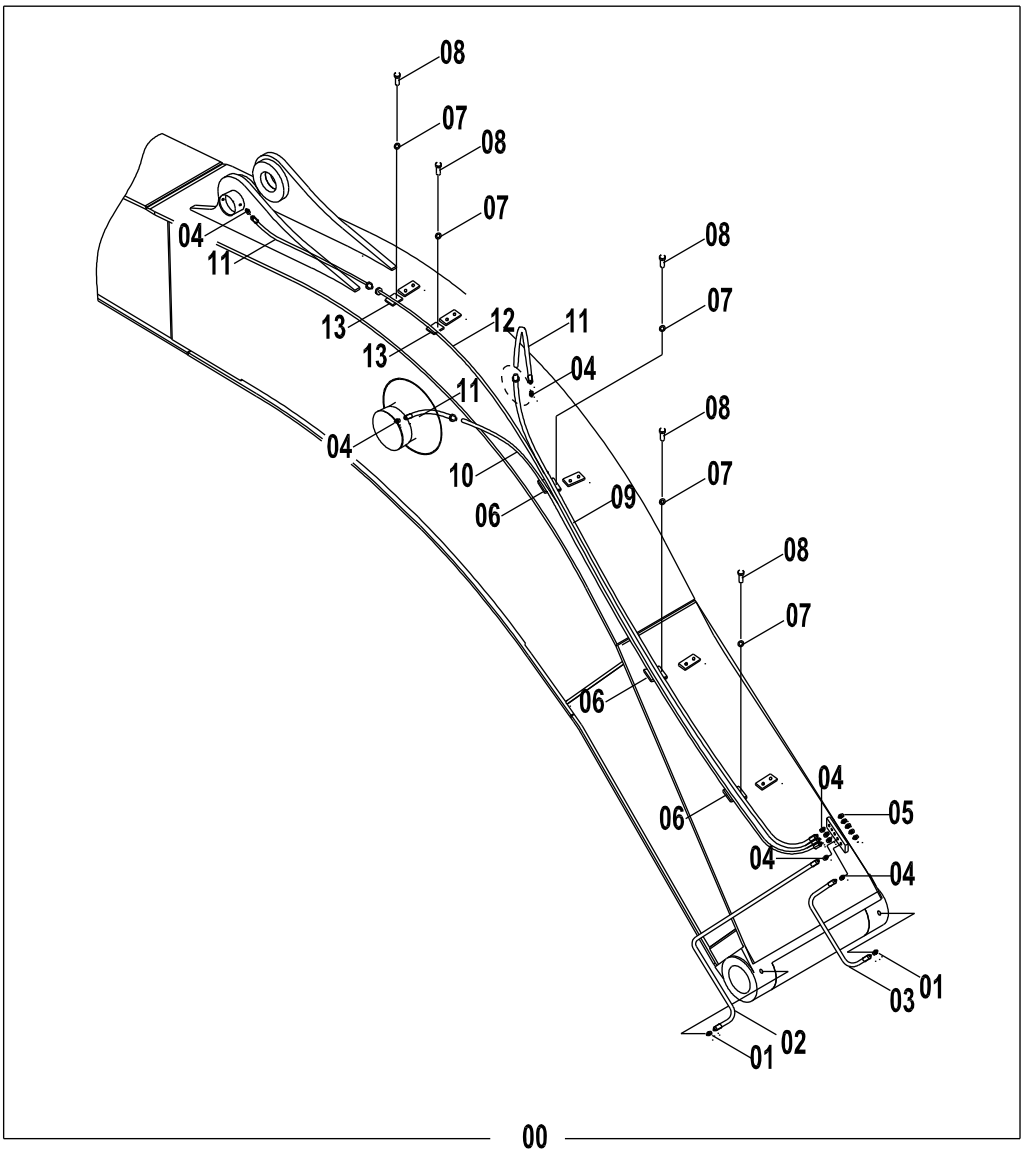

00

00C0392 001 黄油管路 GREASE LINES

件号 ITEM	部件号 PART NO.	版本 VER	零件名称	PART NAME	数量 Q'TY	服务代码 S.C	适用机号 SERIAL NO.	互换性 IA	可替换零件号 REPLACEABLE
01	01A0134	001	接头	CONNECTOR	2				
02	00C0393	002	油管	PIPE	1				
03	00C0394	002	油管	PIPE	1				
04	00A0204	001	接头	CONNECTOR	8				
05	10B0014	000	油杯	GREASE FITTING	5				
06	20A0118	000	管夹	CLAMP	3				
07	06B0001	000	垫圈	WASHER	4				
08	00B0056	000	螺栓	BOLT	4				
09	00C0397	000	油管	PIPE	1				
10	00C0395	000	油管	PIPE	4				
11	31A0089	000	软管	HOSE	3				
12	00C0396	000	油管	PIPE	1				
13	20A1860	001	管夹	CLAMP	1				

43C3536 000 铲斗
BUCKET

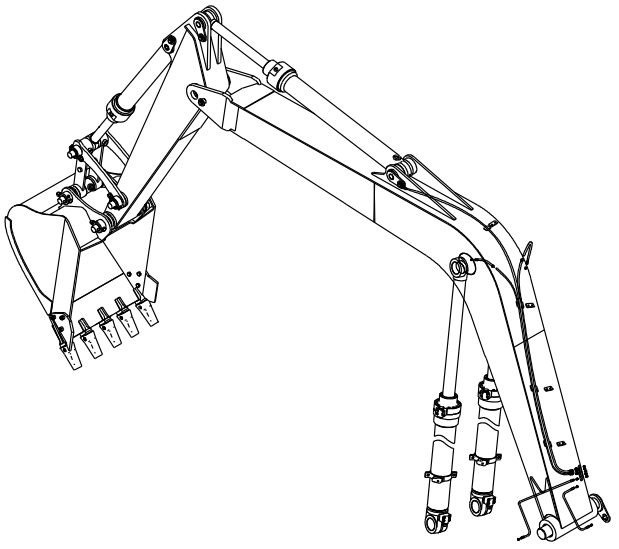

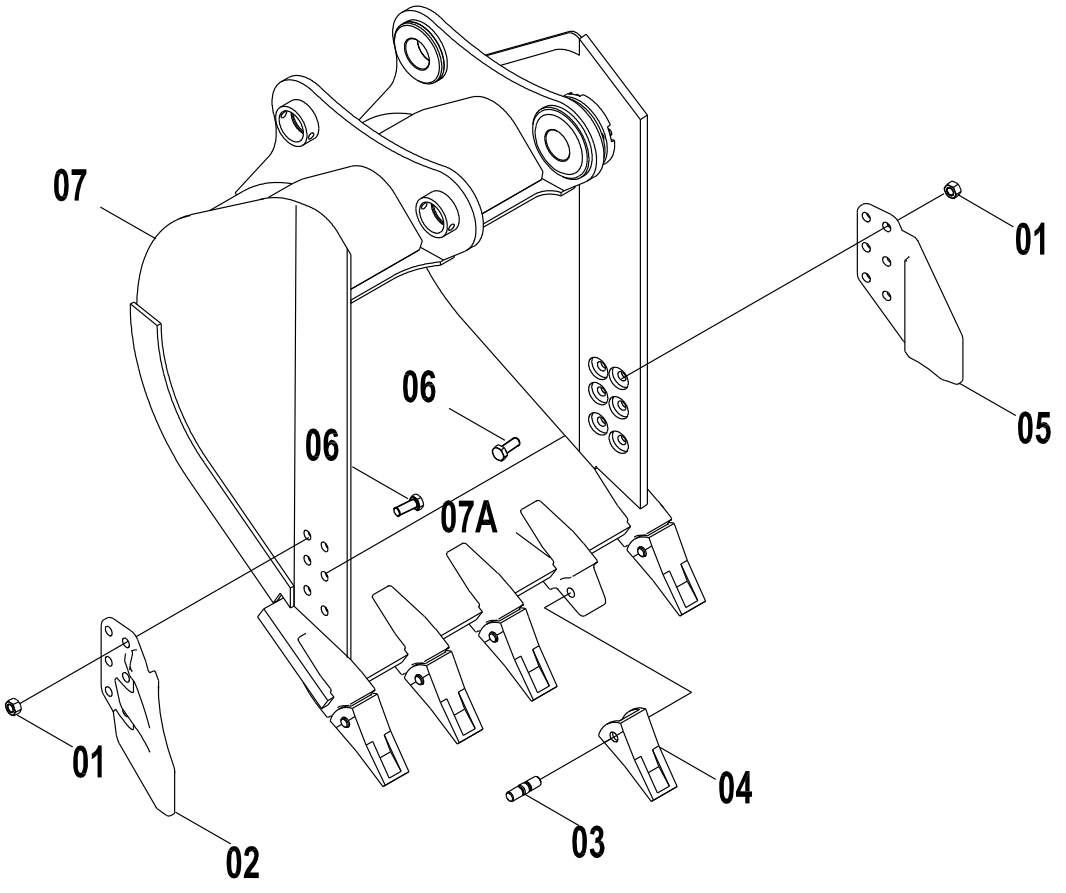

43C3536 000 铲斗 BUCKET

件号 ITEM	部件号 PART NO.	版本 VER	零件名称	PART NAME	数量 Q'TY	服务代码 S.C	适用机号 SERIAL NO.	互换性 IA	可替换零件号 REPLACEABLE
01	03B0657	000	螺母	NUT	12				
02	72A0302	001	左侧齿	SIDE CUTTER-LH	1				
03	34C2211	001	销	PIN	5				
04	72A1695	001	斗齿套	TIP	5				
05	72A0303	001	右侧齿	SIDE CUTTER-RH	1				
06	01B0508	000	螺栓	BOLT	12				
07	22D0972	000	铲斗体	BUCKET BODY	1				
07A	72A1694	002	斗齿座	TOOTH ADAPTER	5				

43C3491 000 铲斗
BUCKET AS

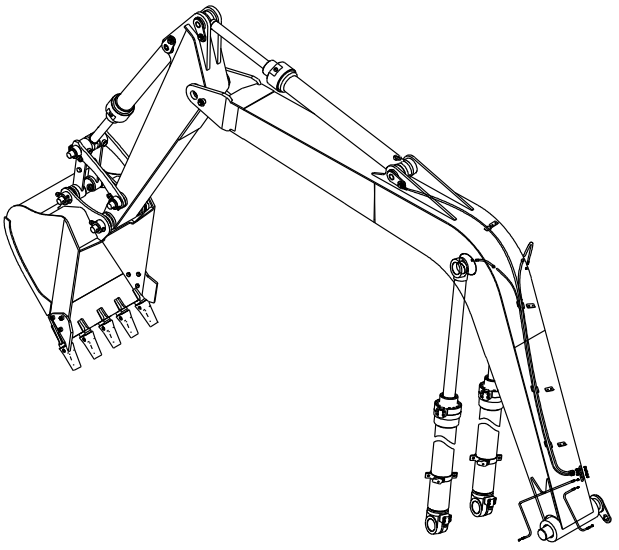

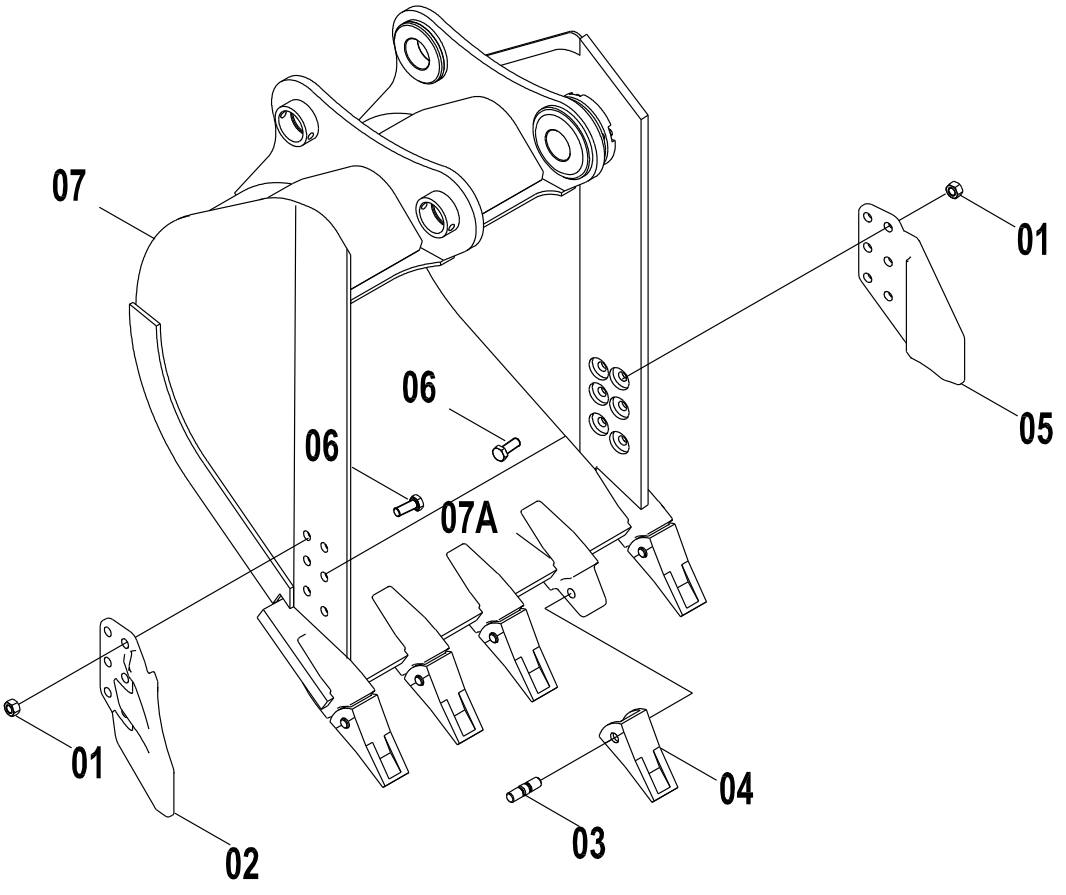

43C3491 000 铲斗 BUCKET AS

件号 ITEM	部件号 PART NO.	版本 VER	零件名称	PART NAME	数量 Q'TY	服务代码 S.C	适用机号 SERIAL NO.	互换性 IA	可替换零件号 REPLACEABLE
01	03B0657	000	螺母	NUT	12				
02	72A0302	001	左侧齿	SIDE CUTTER-LH	1				
03	34C2211	001	销	PIN	5				
04	72A1695	001	斗齿套	TIP	5				
05	72A0303	001	右侧齿	SIDE CUTTER-RH	1				
06	01B0508	000	螺栓	BOLT	12				
07	22D0959	000	铲斗体	BUCKET BODY	1				
07A	72A1694	002	斗齿座	TOOTH ADAPTER	5				

43C3495 000 铲斗
BUCKET

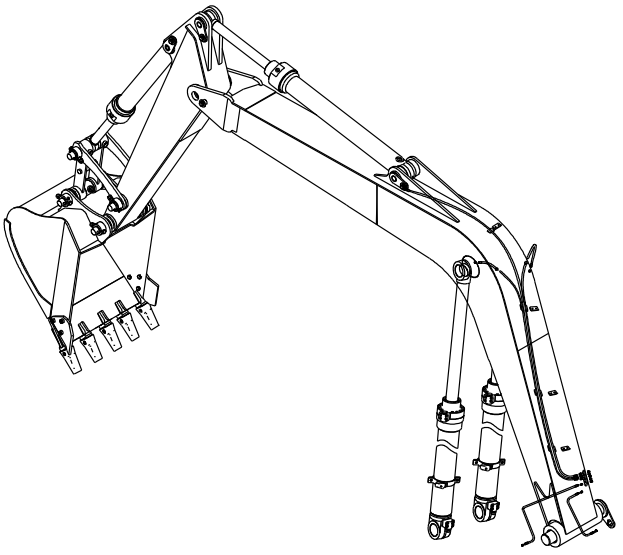

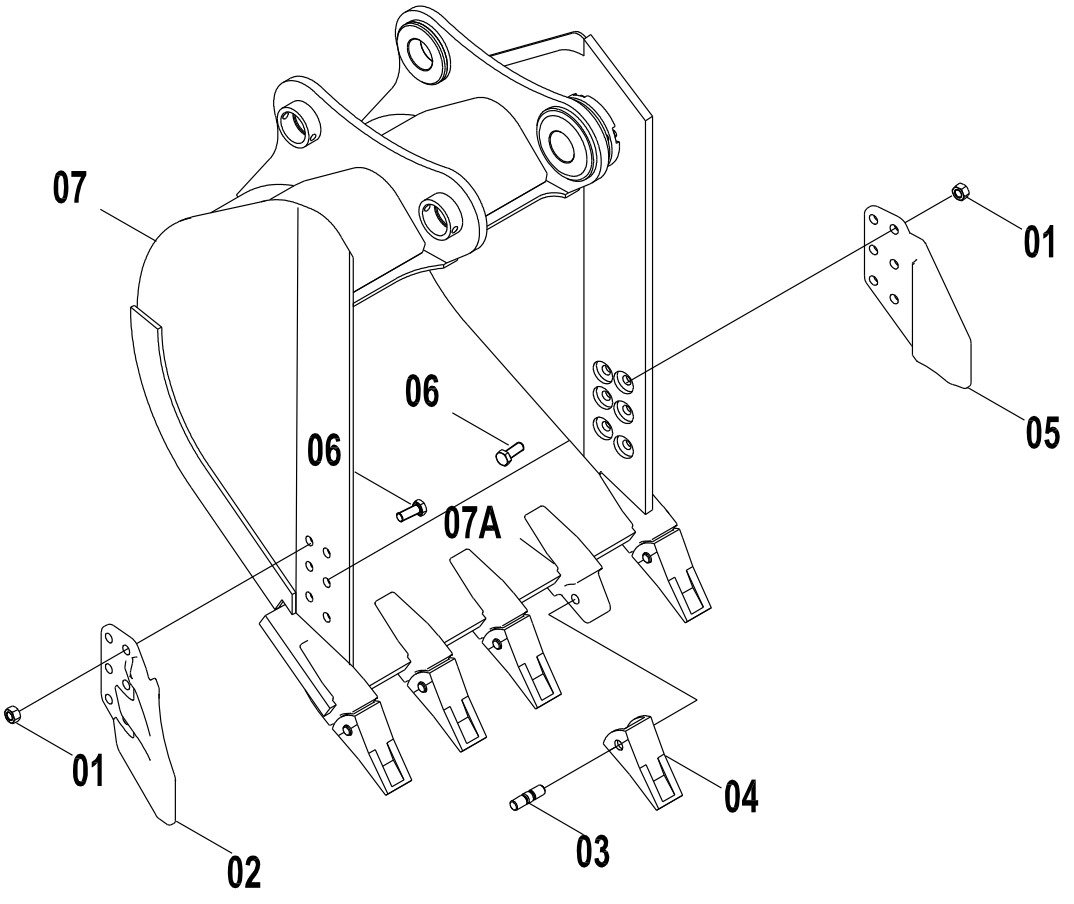

43C3495 000 铲斗 BUCKET

件号 ITEM	部件号 PART NO.	版本 VER	零件名称	PART NAME	数量 Q'TY	服务代码 S.C	适用机号 SERIAL NO.	互换性 IA	可替换零件号 REPLACEABLE
01	03B0657	000	螺母	NUT	12				
02	72A0302	001	左侧齿	SIDE CUTTER-LH	1				
03	34C2211	001	销	PIN	5				
04	72A1695	001	斗齿套	TIP	5				
05	72A0303	001	右侧齿	SIDE CUTTER-RH	1				
06	01B0508	000	螺栓	BOLT	12				
07	22D0960	000	铲斗体	BUCKET BODY	1				
07A	72A1694	002	斗齿座	TOOTH ADAPTER	5				

43C3529 000 铲斗
BUCKET

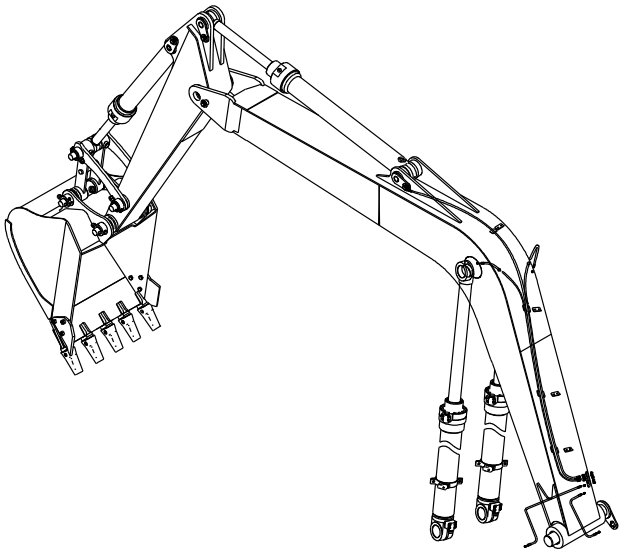

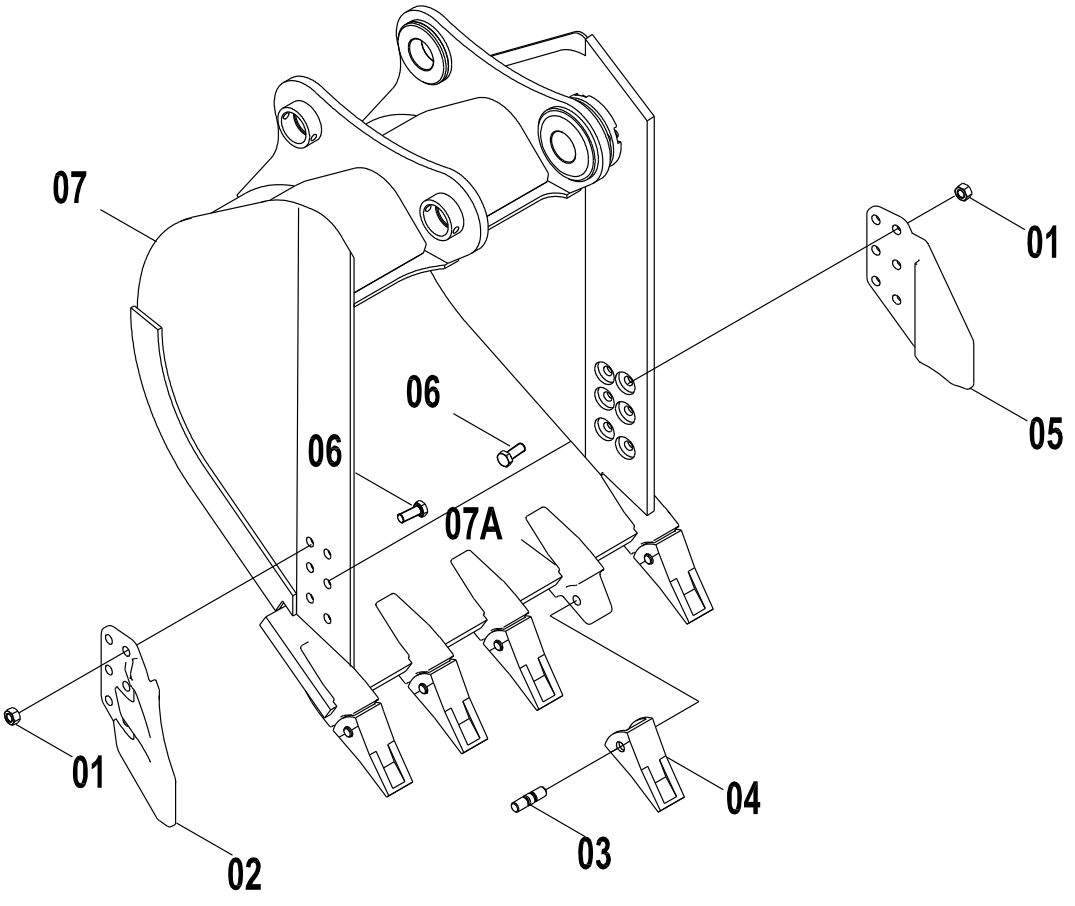

43C3529 000 铲斗 BUCKET

件号 ITEM	部件号 PART NO.	版本 VER	零件名称	PART NAME	数量 Q'TY	服务代码 S.C	适用机号 SERIAL NO.	互换性 IA	可替换零件号 REPLACEABLE
01	03B0657	000	螺母	NUT	12				
02	72A0302	001	左侧齿	SIDE CUTTER-LH	1				
03	34C2211	001	销	PIN	5				
04	72A1695	001	斗齿套	TIP	5				
05	72A0303	001	右侧齿	SIDE CUTTER-RH	1				
06	01B0508	000	螺栓	BOLT	12				
07	22D0968	001	铲斗体	BUCKET BODY	1				
07A	72A1694	002	斗齿座	TOOTH ADAPTER	5				

43C3533 001 铲斗
BUCKET

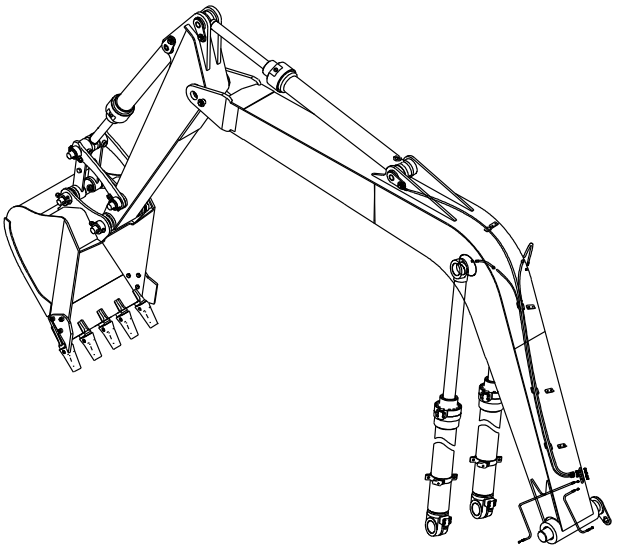

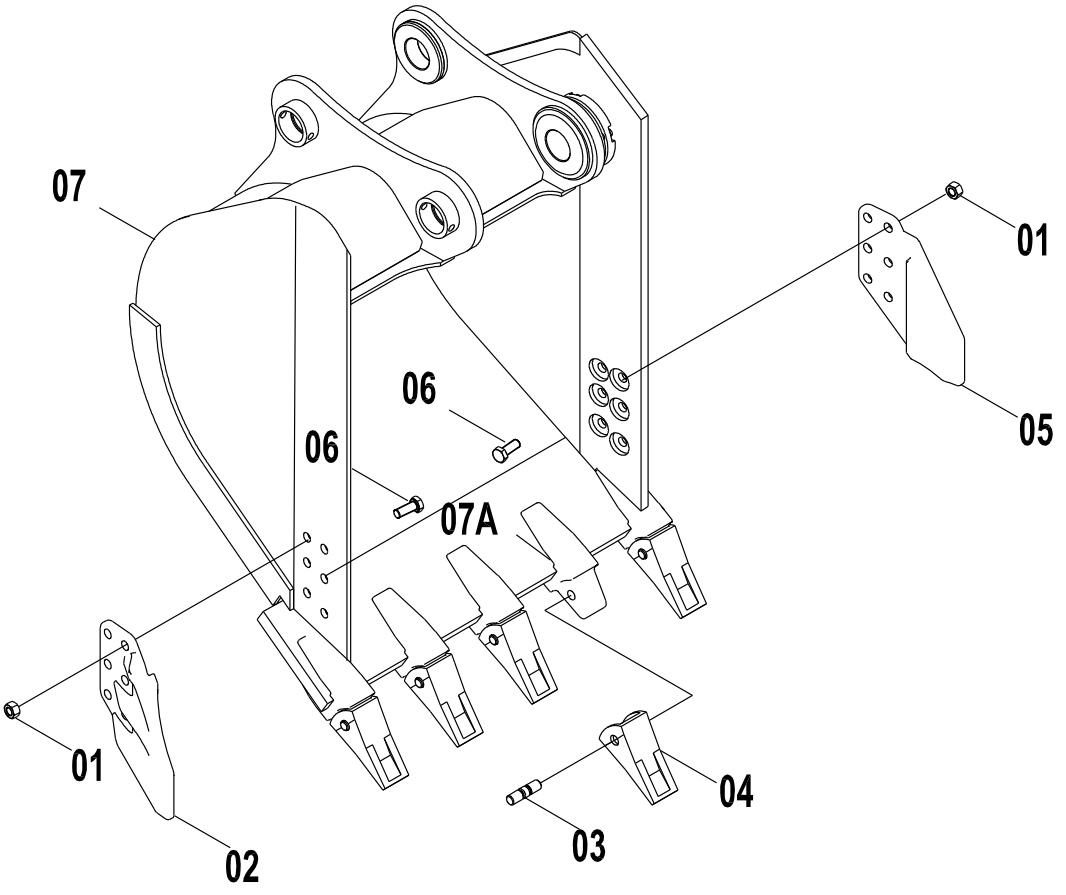

43C3533 001 铲斗 BUCKET

件号 ITEM	部件号 PART NO.	版本 VER	零件名称	PART NAME	数量 Q'TY	服务代码 S.C	适用机号 SERIAL NO.	互换性 IA	可替换零件号 REPLACEABLE
01	03B0657	000	螺母	NUT	12				
02	72A0302	001	左侧齿	SIDE CUTTER-LH	1				
03	34C2211	001	销	PIN	5				
04	72A1695	001	斗齿套	TIP	5				
05	72A0303	001	右侧齿	SIDE CUTTER-RH	1				
06	01B0508	000	螺栓	BOLT	12				
07	22D0969	001	铲斗体	BUCKET BODY	1				
07A	72A1694	002	斗齿座	TOOTH ADAPTER	5				

43C0268 002 铲斗
BUCKET

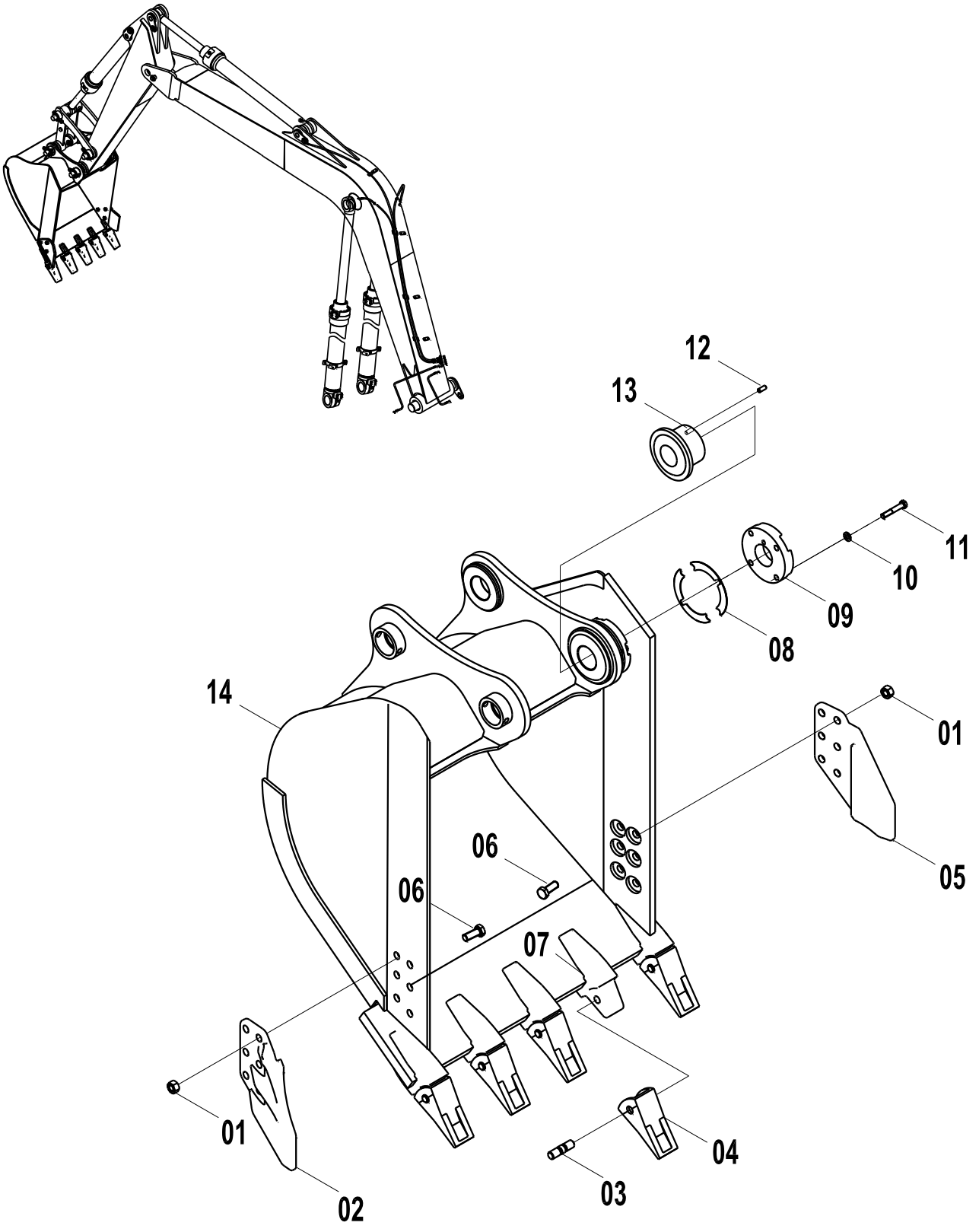

43C0268 002 铲斗 BUCKET

件号 ITEM	部件号 PART NO.	版本 VER	零件名称	PART NAME	数量 Q'TY	服务代码 S.C	适用机号 SERIAL NO.	互换性 IA	可替换零件号 REPLACEABLE
01	03B0657	000	螺母	NUT	12				
02	72A0302	000	左侧齿	SIDE CUTTER-LH	1				
03	34C0190	000	横销	PIN	6				
04	72A0301	000	齿套	TIP	6				
05	72A0303	000	右侧齿	SIDE CUTTER-RH	1				
06	01B0508	000	螺栓	BOLT	12				
07	72A0300	000	齿座	TOOTH ADAPTER	5				
08	57A0220	000	垫片	SHIM	16				
09	18A0481	000	压板	CLAMP	1				
10	06B0012	000	垫圈	WASHER	4				
11	00B0438	000	螺栓	BOLT	4				
12	08B0112	000	销	PIN	1				
13	55A0631	000	T 形套	T-SLEEVE	1				
14	22D0297	003	铲斗体	BUCKET	1				

43C2790 000 铲斗
BUCKET

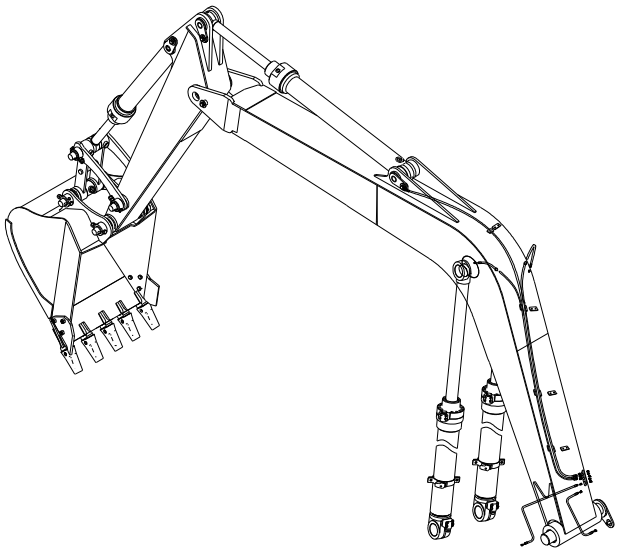

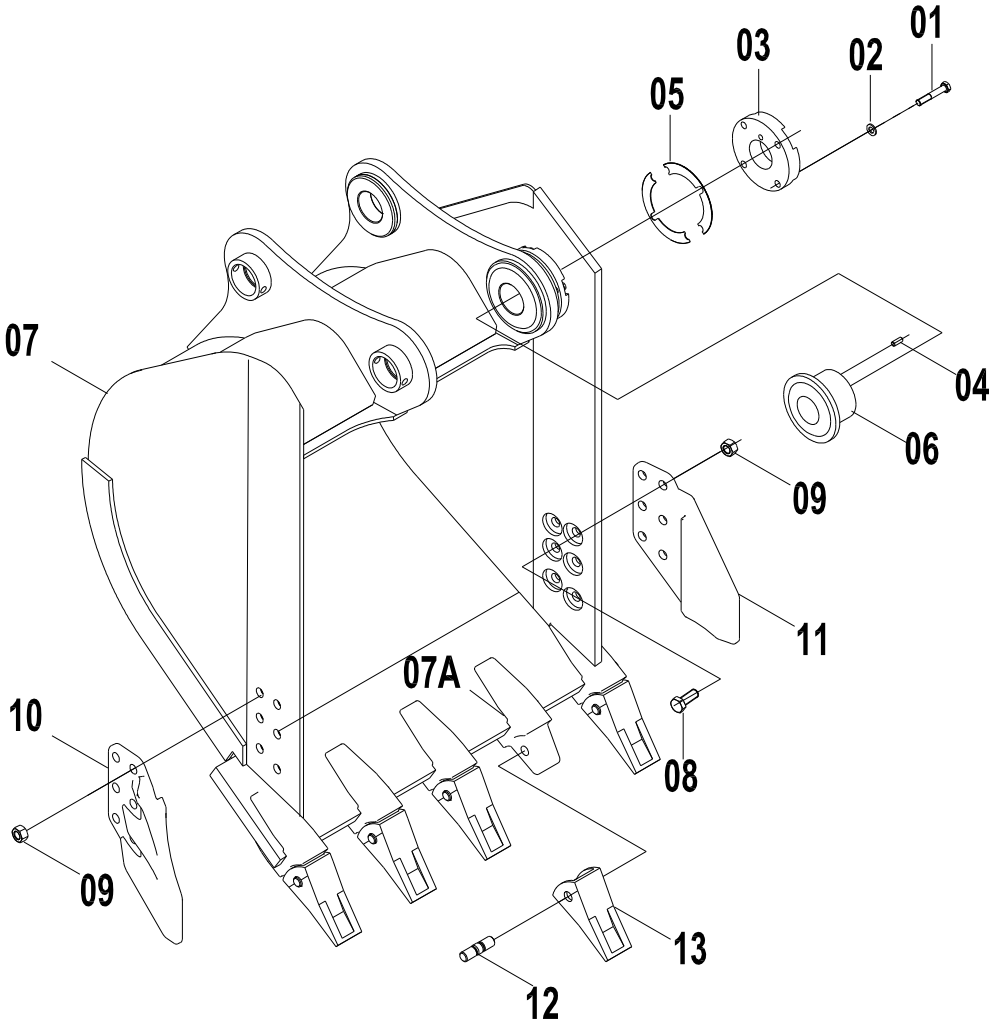

43C2790 000 铲斗 BUCKET

件号 ITEM	部件号 PART NO.	版本 VER	零件名称	PART NAME	数量 Q'TY	服务代码 S.C	适用机号 SERIAL NO.	互换性 IA	可替换零件号 REPLACEABLE
01	00B0438	000	螺栓	BOLT	4				
02	06B0012	000	垫圈	WASHER	4				
03	18A0481	000	压板	CLAMP	1				
04	08B0112	000	销	PIN	1				
05	57A0220	000	垫片	SHIM	16				
06	55A0631	000	T 形套	T-SLEEVE	1				
07	22D0806	000	铲斗体	BUCKET BODY	1				
08	01B0508	000	螺栓	BOLT	12				
09	03B0657	000	螺母	NUT	12				
10	72A0302	001	左侧齿	SIDE CUTTER-LH	1				
11	72A0303	001	右侧齿	SIDE CUTTER-RH	1				
12	34C2211	001	销	PIN	5				
13	72A1695	001	斗齿套	TIP	5				
07A	72A1694	002	斗齿座	TOOTH ADAPTER	5				

43C3490 000 铲斗
BUCKET

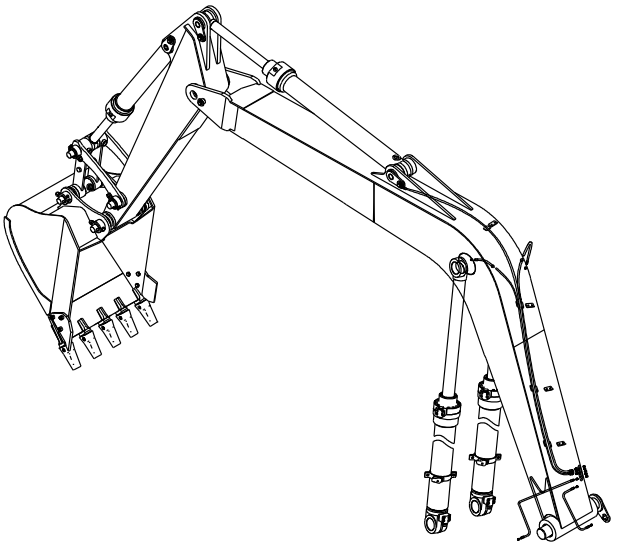

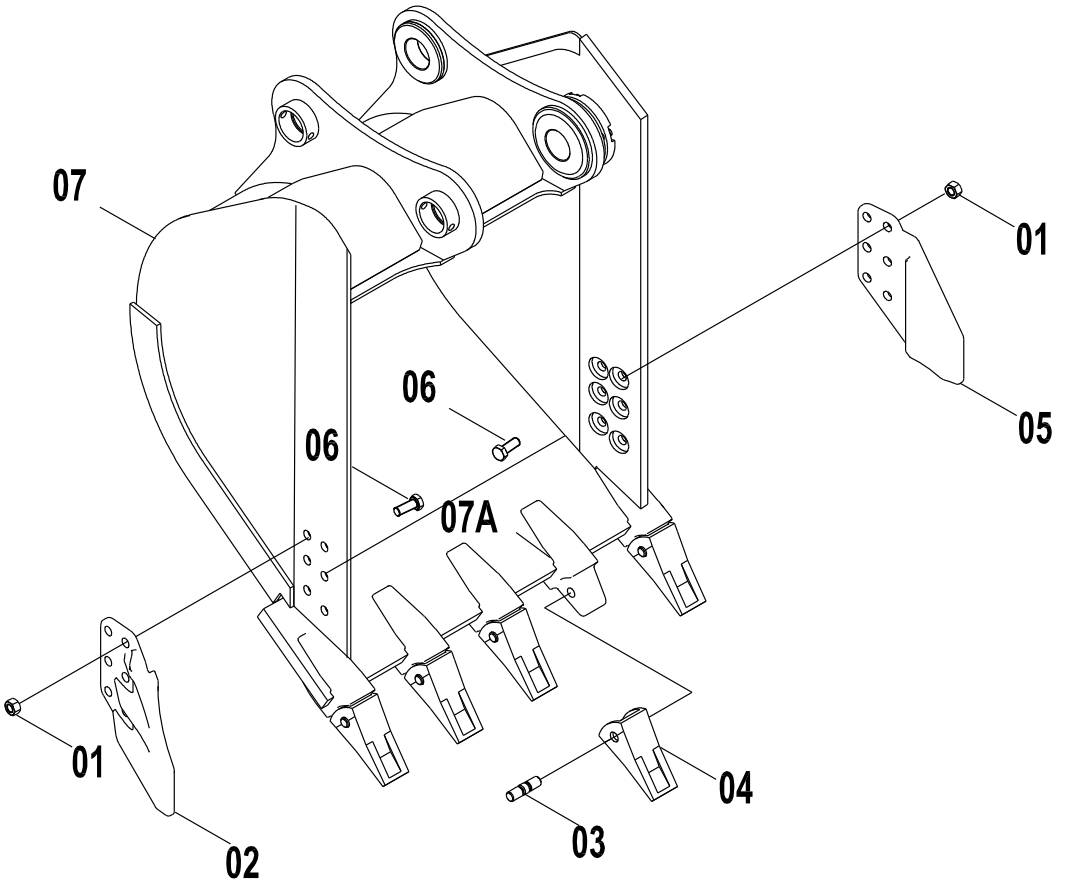

43C3490 000 铲斗 BUCKET

件号 ITEM	部件号 PART NO.	版本 VER	零件名称	PART NAME	数量 Q'TY	服务代码 S.C	适用机号 SERIAL NO.	互换性 IA	可替换零件号 REPLACEABLE
01	03B0657	000	螺母	NUT	12				
02	72A0302	001	左侧齿	SIDE CUTTER-LH	1				
03	34C0190	000	横销	PIN	5				
04	72A0301	000	齿套	TIP	5				
05	72A0303	001	右侧齿	SIDE CUTTER-RH	1				
06	01B0508	000	螺栓	BOLT	12				
07	22D0957	000	铲斗体	BUCKET BODY	1				
07A	72A0300	000	齿座	TOOTH ADAPTER	5				

43C1707 001 铲斗
BUCKET AS

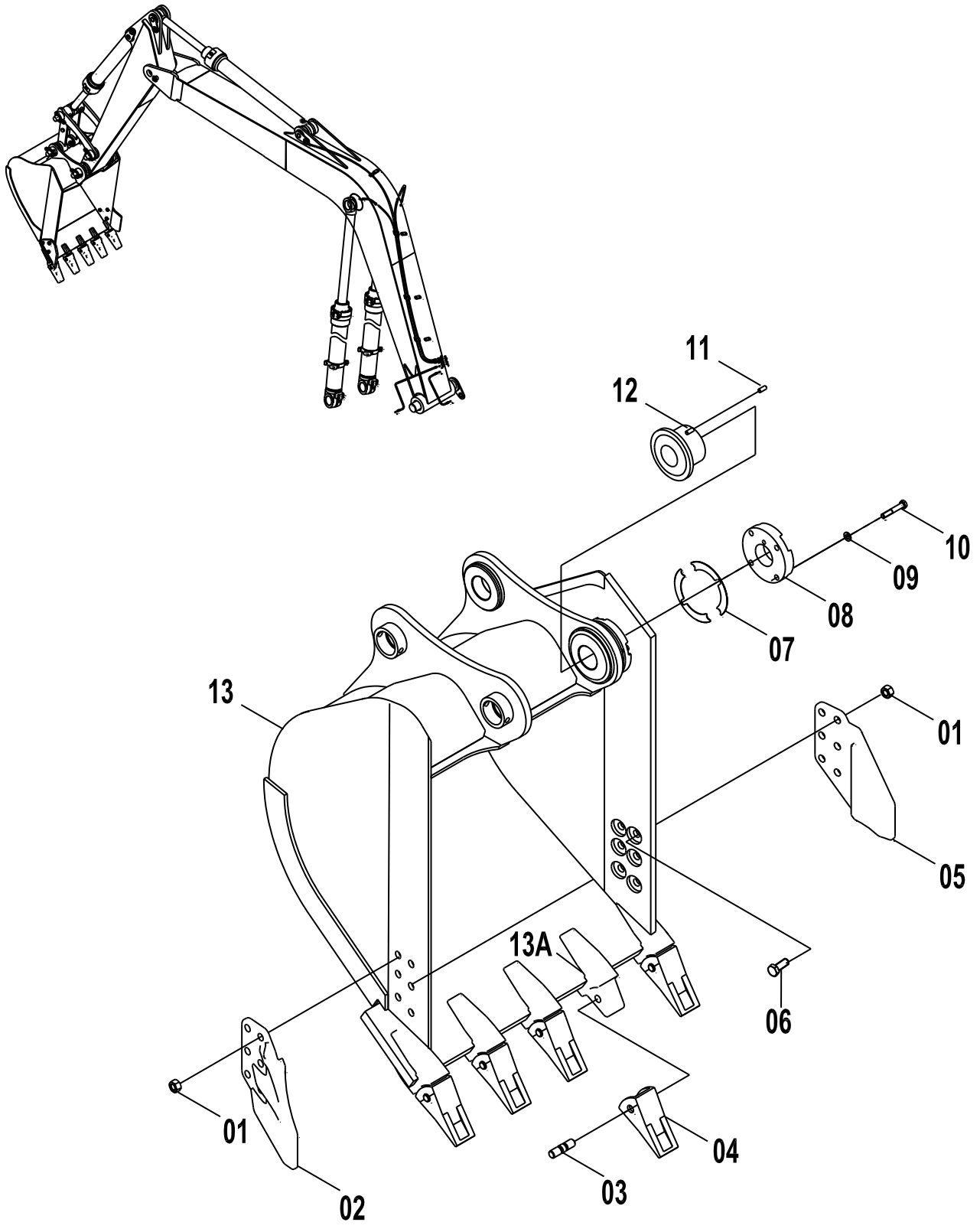

43C1707 001 铲斗 BUCKET AS

件号 ITEM	部件号 PART NO.	版本 VER	零件名称	PART NAME	数量 Q'TY	服务代码 S.C	适用机号 SERIAL NO.	互换性 IA	可替换零件号 REPLACEABLE
01	03B0657	000	螺母	NUT	12				
02	72A0302	001	左侧齿	SIDE CUTTER-LH	1				
03	34C2211	001	销	PIN	5				
04	72A1695	001	斗齿套	TIP	5				
05	72A0303	001	右侧齿	SIDE CUTTER-RH	1				
06	01B0508	000	螺栓	BOLT	12				
07	57A0220	000	垫片	SHIM	16				
08	18A0481	000	压板	CLAMP	1				
09	06B0012	000	垫圈	WASHER	4				
10	00B0438	000	螺栓	BOLT	4				
11	08B0112	000	销	PIN	1				
12	55A0631	000	T 形套	T-SLEEVE	1				
13	22D0670	003	铲斗体	BUCKET BODY	1				
13A	72A0300	000	齿座	TOOTH ADAPTER	5				
13A	72A1694	002	斗齿座	TOOTH ADAPTER	5				

43C0508 000 铲斗
BUCKET

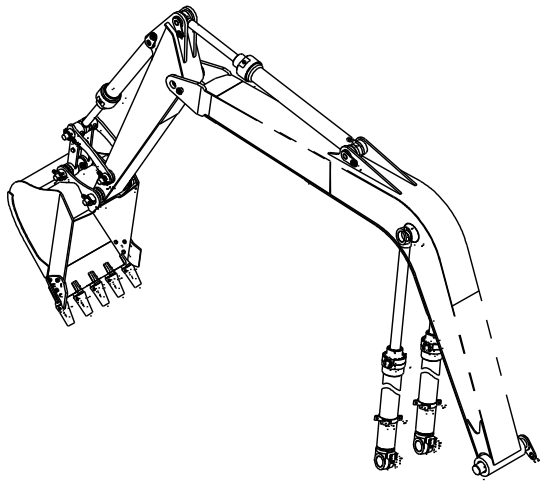

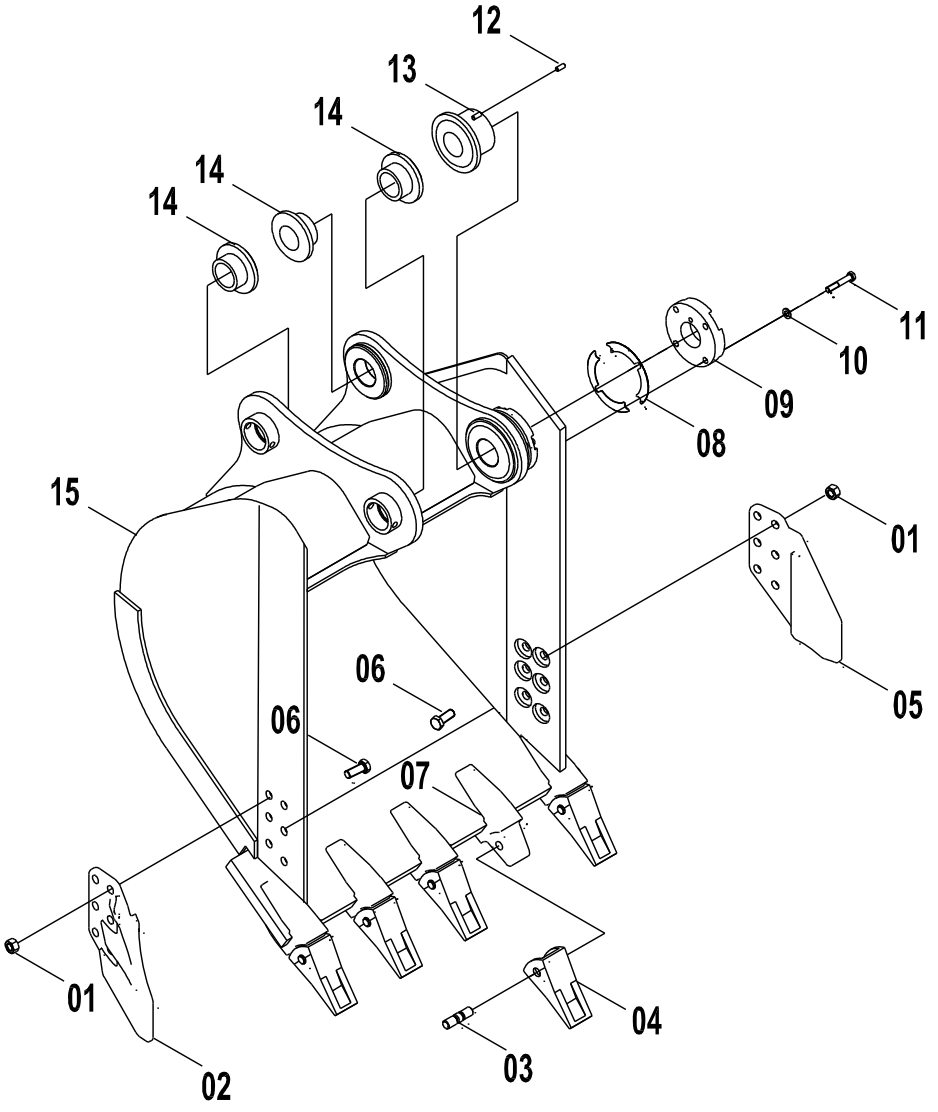

43C0508 000 铲斗 BUCKET

件号 ITEM	部件号 PART NO.	版本 VER	零件名称	PART NAME	数量 Q'TY	服务代码 S.C	适用机号 SERIAL NO.	互换性 IA	可替换零件号 REPLACEABLE
01	03B0668	000	螺母	NUT	12				
02	72A0518	001	左侧齿	SIDE CUTTER-LH	1				
03	60A0511	001	横销	PIN	5				
04	72A0373	001	齿套	TIP	5				
05	72A0519	001	右侧齿	SIDE CUTTER-RH	1				
06	00B0450	000	螺栓	BOLT	12				
07	72A0300	000	齿座	TOOTH ADAPTER	5				
08	57A0327	000	垫片	SHIM	16				
09	17A0883	002	压板	PLATE	1				
10	06B0007	000	垫圈	WASHER	4				
11	00B0430	000	螺栓	BOLT	4				
12	08B0073	000	销	PIN	1				
13	55A0991	000	T 形套	T-SLEEVE	1				
14	55A1242	000	T 形套	T-SLEEVE	3				
15	22D0484		铲斗体	BUCKET	1				

43C0855 001 铲斗
BUCKET AS

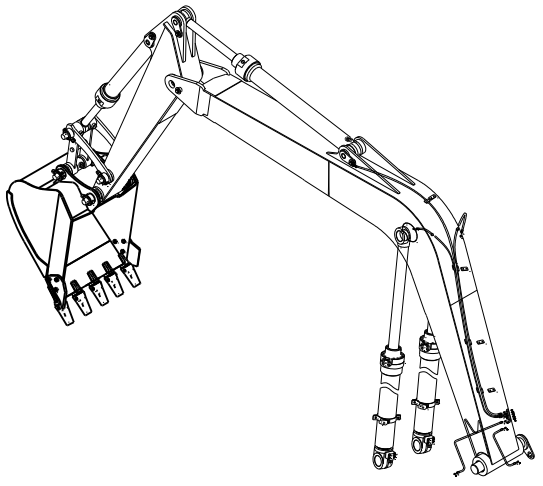

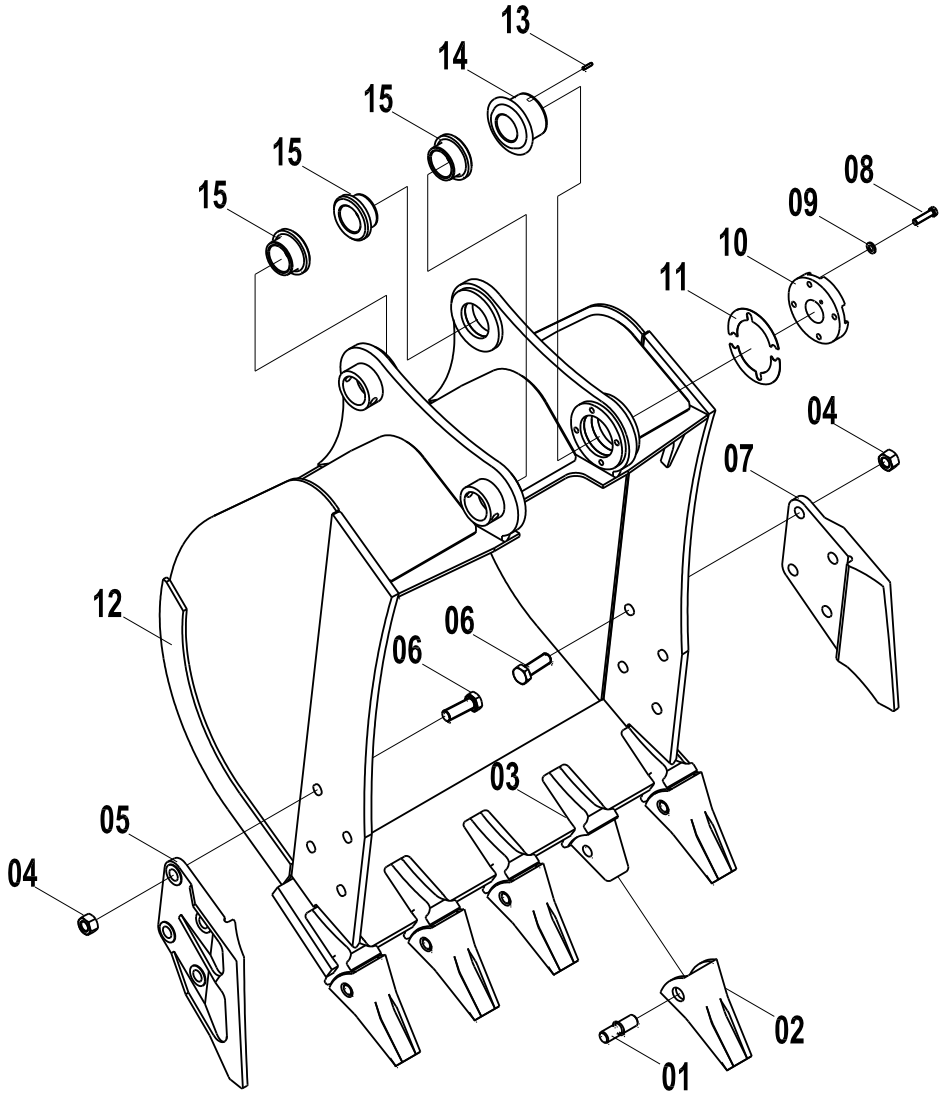

43C0855 001 铲斗 BUCKET AS

件号 ITEM	部件号 PART NO.	版本 VER	零件名称	PART NAME	数量 Q'TY	服务代码 S.C	适用机号 SERIAL NO.	互换性 IA	可替换零件号 REPLACEABLE
01	34C0190	000	横销	PIN	6				
01	34C2211	000	销	PIN	6			I	
02	72A0301	000	齿套	TIP	6				
02	72A1695	000	斗齿套	TIP IE1076	6			I	
03	72A1694	000	斗齿座	TOOTH ADAPTER	5				
03	72A0300	000	齿座	TOOTH ADAPTER	5				
04	03B0657	000	螺母	NUT	12				
05	72A0302	000	左侧齿	SIDE CUTTER-LH	1				
06	01B0508	000	螺栓	BOLT	12				
07	72A0303	000	右侧齿	SIDE CUTTER-RH	1				
08	00B0438	000	螺栓	BOLT	4				
09	06B0012	000	垫圈	WASHER	4				
10	18A0481	000	压板	CLAMP	1				
11	57A0220	000	垫片	SHIM	16				
12	22D0559	001	铲斗体	BUCKET BODY	1				
13	08B0112	000	销	PIN	1				
14	55A0631	000	T 形套	T-SLEEVE	1				
15	55A1040	000	T 形套	T-SLEEVE	3				

43C0343 001 铲斗
BUCKET AS

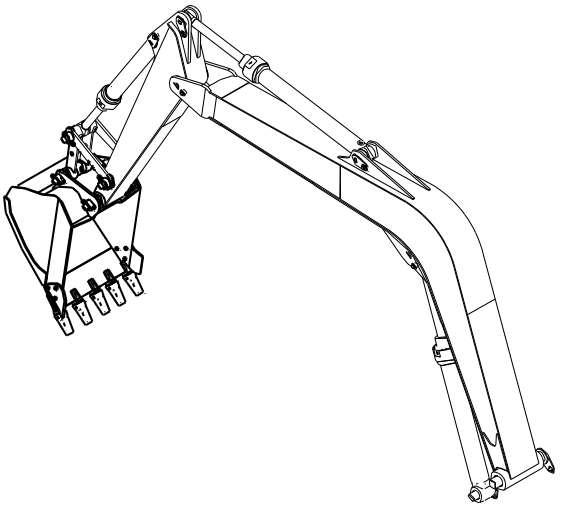

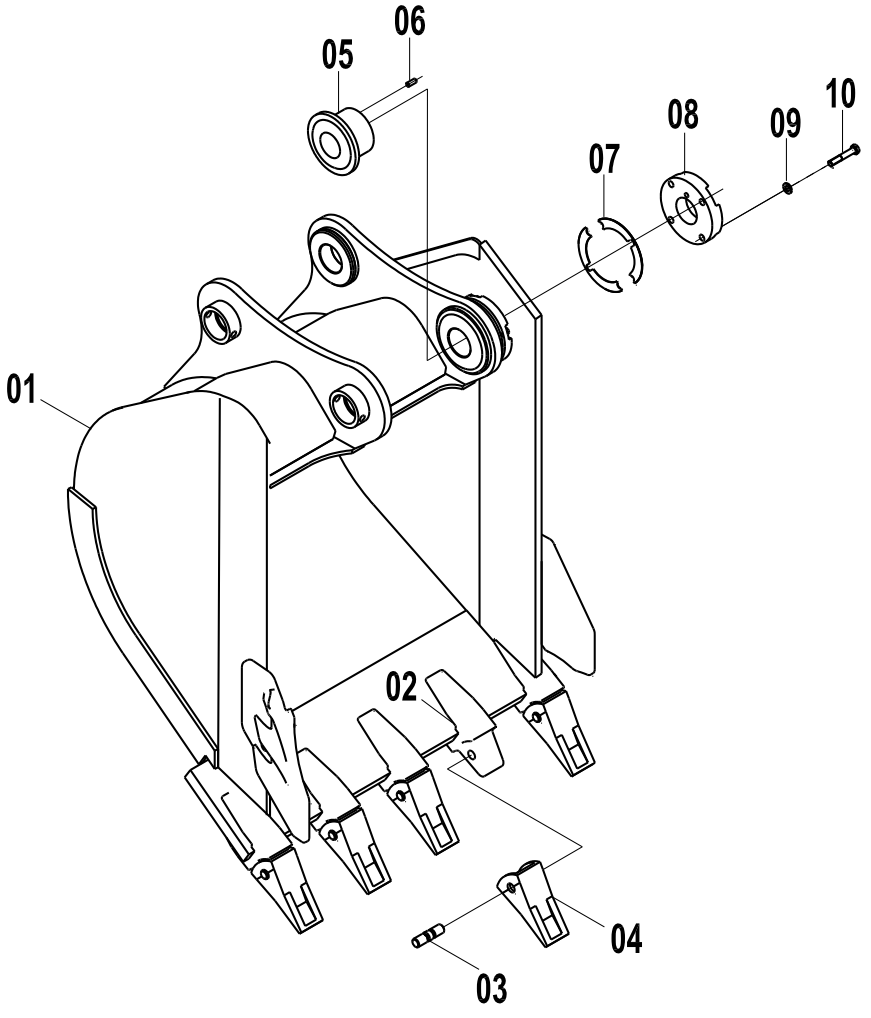

43C0343 001 铲斗 BUCKET AS

件号 ITEM	部件号 PART NO.	版本 VER	零件名称	PART NAME	数量 Q'TY	服务代码 S.C	适用机号 SERIAL NO.	互换性 IA	可替换零件号 REPLACEABLE
01	22D0325	002	铲斗体	BUCKET BODY	1				
02	72A0597	000	齿座	TOOTH ADAPTER	5				
03	34C0190	000	横销	PIN	5				
04	72A0671	000	齿套	TIP	5				
05	55A0631	000	T 形套	T-SLEEVE	1				
06	08B0112	000	销	PIN	1				
07	57A0220	000	垫片	SHIM	16				
08	18A0481	000	压板	CLAMP	1				
09	06B0012	000	垫圈	WASHER	4				
10	00B0438	000	螺栓	BOLT	4				

履带行走系统 TRACK SYSTEM

33E0142 001 履带行走系统
UNDERCARRIAGE SYSTEM

件号 ITEM	部件号 PART NO.	版本 VER	零件名称	PART NAME	数量 Q'TY	服务代码 S.C	适用机号 SERIAL NO.	互换性 IA	可替换零件号 REPLACEABLE
01	33E0142(A)		履带行走系统(A)	UNDERCARRIAGE SYSTEM(A)	1	Z			
02	33E0142(B)		履带行走系统(B)	UNDERCARRIAGE SYSTEM(B)	1	Z			
03	33E0142(C)		履带行走系统(C)	UNDERCARRIAGE SYSTEM(C)	1	Z			
04	33E0142(D)		履带行走系统(D)	UNDERCARRIAGE SYSTEM(D)	1	Z			
05	33E0142(E)		履带行走系统(E)	UNDERCARRIAGE SYSTEM(E)	1	Z			
06	25C0704	000	履带总成	TRACK AS	1	Z			

33E0090 005 履带行走系统
UNDERCARRIAGE SYSTEM

件号 ITEM	部件号 PART NO.	版本 VER	零件名称	PART NAME	数量 Q'TY	服务代码 S.C	适用机号 SERIAL NO.	互换性 IA	可替换零件号 REPLACEABLE
01	33E0090(A)		行走架	TRACK FRAME	1	Z			
02	33E0090(B)		回转支承	SWING BEARING	1	Z			
03	33E0090(C)		支重轮	TRACK ROLLER	1	Z			
04	33E0090(D)		张紧装置	TENSIONER	1	Z			
05	33E0090(E)		驱动轮	SPROCKET	1	Z			
06	25C0698		履带总成	TRACK AS	1	Z			

33E0099 002 履带行走系统
UNDERCARRIAGE SYSTEM

件号 ITEM	部件号 PART NO.	版本 VER	零件名称	PART NAME	数量 Q'TY	服务代码 S.C	适用机号 SERIAL NO.	互换性 IA	可替换零件号 REPLACEABLE
01	33E0099(A)		行走架	TRACK FRAME		Z			
02	33E0099(B)		回转支承	SWING BEARING		Z			
03	33E0099(C)		支重轮	SWING BEARING		Z			
04	33E0099(D)		张紧装置	TENSIONER		Z			
05	33E0099(E)		驱动轮	SPROCKET		Z			
06	25C0712	000	履带总成(800MM)	TRACK AS	1	Z			

33E0157 000 履带行走系统
UNDERCARRIAGE SYSTEM

件号 ITEM	部件号 PART NO.	版本 VER	零件名称	PART NAME	数量 Q'TY	服务代码 S.C	适用机号 SERIAL NO.	互换性 IA	可替换零件号 REPLACEABLE
01	33E0157(A)		行走架	TRACK FRAME					
02	33E0157(B)		回转支承	SWING BEARING					
03	33E0157(C)		支重轮	SWING BEARING					
04	33E0157(D)		张紧装置	TENSIONER					
05	33E0157(E)		驱动轮	SPROCKET					
06	25C0721	000	履带总成	TRACK AS					

33E0091 003 履带行走系统
UNDERCARRIAGE SYSTEM

件号 ITEM	部件号 PART NO.	版本 VER	零件名称	PART NAME	数量 Q'TY	服务代码 S.C	适用机号 SERIAL NO.	互换性 IA	可替换零件号 REPLACEABLE
01	33E0091(A)		行走架	TRACK FRAME	1	Z			
02	33E0091(B)		回转支承	SWING BEARING	1	Z			
03	33E0091(C)		支重轮	LOWER ROLLER	1	Z			
04	33E0091(D)		张紧装置	TENSION DEVICE	1	Z			
05	33E0091(E)		驱动轮	SPROCKET	1	Z			
06	25C0063	000	履带总成(CLG922LC加宽)	TRACK AS	1	Z			

33E0141 001 履带行走系统
UNDERCARRIAGE SYSTEM

件号 ITEM	部件号 PART NO.	版本 VER	零件名称	PART NAME	数量 Q'TY	服务代码 S.C	适用机号 SERIAL NO.	互换性 IA	可替换零件号 REPLACEABLE
01	33E0141(A)		行走架	TRACK FRAME	1				
02	33E0141(B)		回转支承	SWING BEARING	1				
03	33E0141(C)		支重轮	LOWER ROLLER	1				
04	33E0141(D)		张紧装置	TENSION DEVICE	1				
05	33E0141(E)		驱动轮	SPROCKET	1				
06	25C0700	001	履带总成	TRACK AS	1				

33E0157 000 履带行走系统
UNDERCARRIAGE SYSTEM

件号 ITEM	部件号 PART NO.	版本 VER	零件名称	PART NAME	数量 Q'TY	服务代码 S.C	适用机号 SERIAL NO.	互换性 IA	可替换零件号 REPLACEABLE
01	33E0157(A)		行走架	TRACK FRAME					
02	33E0157(B)		回转支承	SWING BEARING					
03	33E0157(C)		支重轮	SWING BEARING					
04	33E0157(D)		张紧装置	TENSIONER					
05	33E0157(E)		驱动轮	SPROCKET					
06	25C0721	000	履带总成	TRACK AS					

33E0158 000 履带行走系统
UNDERCARRIAGE SYSTEM

件号 ITEM	部件号 PART NO.	版本 VER	零件名称	PART NAME	数量 Q'TY	服务代码 S.C	适用机号 SERIAL NO.	互换性 IA	可替换零件号 REPLACEABLE
1	33E0158(A)		行走架	TRACK FRAME	1				
2	33E0158(B)		回转支承	SWING BEARING	1				
3	33E0158(C)		支重轮	LOWER ROLLER	1				
4	33E0158(D)		张紧装置	TENSION DEVICE	1				
5	33E0158(E)		驱动轮	SPROCKET	1				
6	25C0736		履带总成	TRACK AS	1				

33E0082 003 履带行走系统
UNDERCARRIAGE SYSTEM

件号 ITEM	部件号 PART NO.	版本 VER	零件名称	PART NAME	数量 Q'TY	服务代码 S.C	适用机号 SERIAL NO.	互换性 IA	可替换零件号 REPLACEABLE
01	33E0082(A)		行走架	TRACK FRAME	1	Z			
02	33E0082(B)		回转支承	SWING BEARING	1	Z			
03	33E0082(C)		支重轮	LOWER ROLLER	1	Z			
04	33E0082(D)		张紧装置	TENSION DEVICE	1	Z			
05	33E0082(E)		驱动轮	SPROCKET	1	Z			
06	25C0695	000	履带总成	TRACK AS	1	Z			

33E0142(A)　履带行走系统(A)
UNDERCARRIAGE SYSTEM(A)

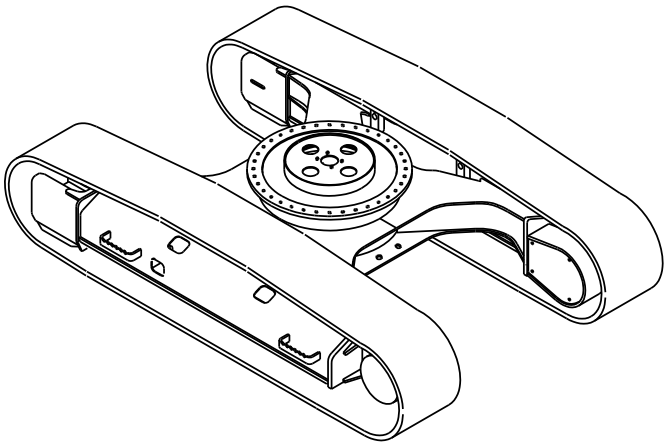

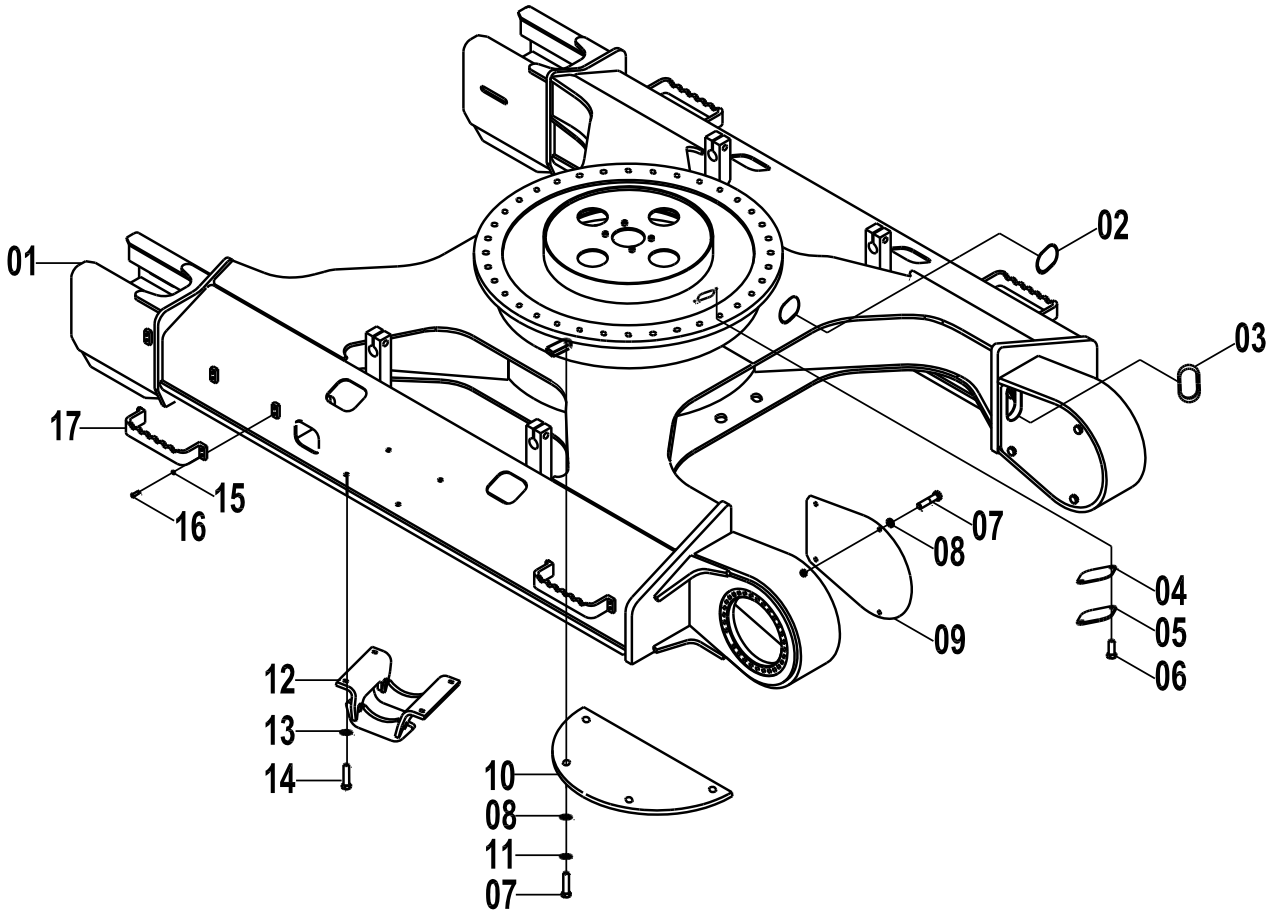

33E0142(A) 履带行走系统(A) UNDERCARRIAGE SYSTEM(A)

件号 ITEM	部件号 PART NO.	版本 VER	零件名称	PART NAME	数量 Q'TY	服务代码 S.C	适用机号 SERIAL NO.	互换性 IA	可替换零件号 REPLACEABLE
01	30D1278	000	组合式行走架	TRACK FRAME	1				
02	84A0037	001	橡胶护罩	GUARD	2				
03	84A0216	001	橡胶护罩	GUARD	2				
04	82A0196	001	垫	SHIM	1				
05	12A0520	001	盖板	COVER	1				
06	00B0056	000	螺栓	BOLT	6				
07	00B0011	000	螺栓	BOLT	16				
08	06B0059	000	垫圈	WASHER	16				
09	11A0976	001	驱动轮罩	GUARD	2				
10	11A0194	001	底封板	BOTTOM PLATE	2				
11	06B0008	000	垫圈	WASHER	24				
12	48D0208	000	履带护罩	GUARD	2				
13	06B0223	000	垫圈	WASHER	64				
14	00B0183	000	螺栓	BOLT	8				
15	06B0007	000	垫圈	WASHER	16				
16	00B0035	000	螺栓	BOLT	16				
17	02D1754	001	脚踏总成	PEDAL AS	4				

33E0142(B)　履带行走系统(B)
UNDERCARRIAGE SYSTEM(B)

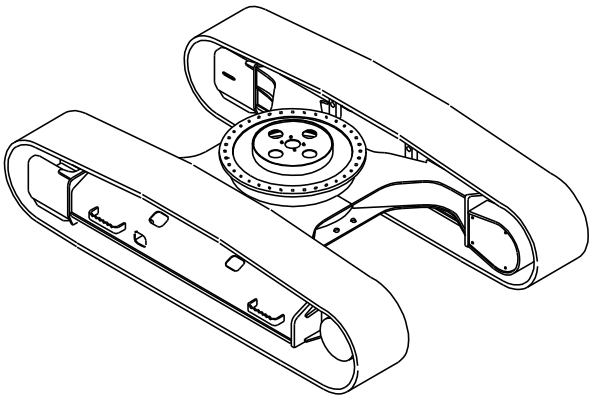

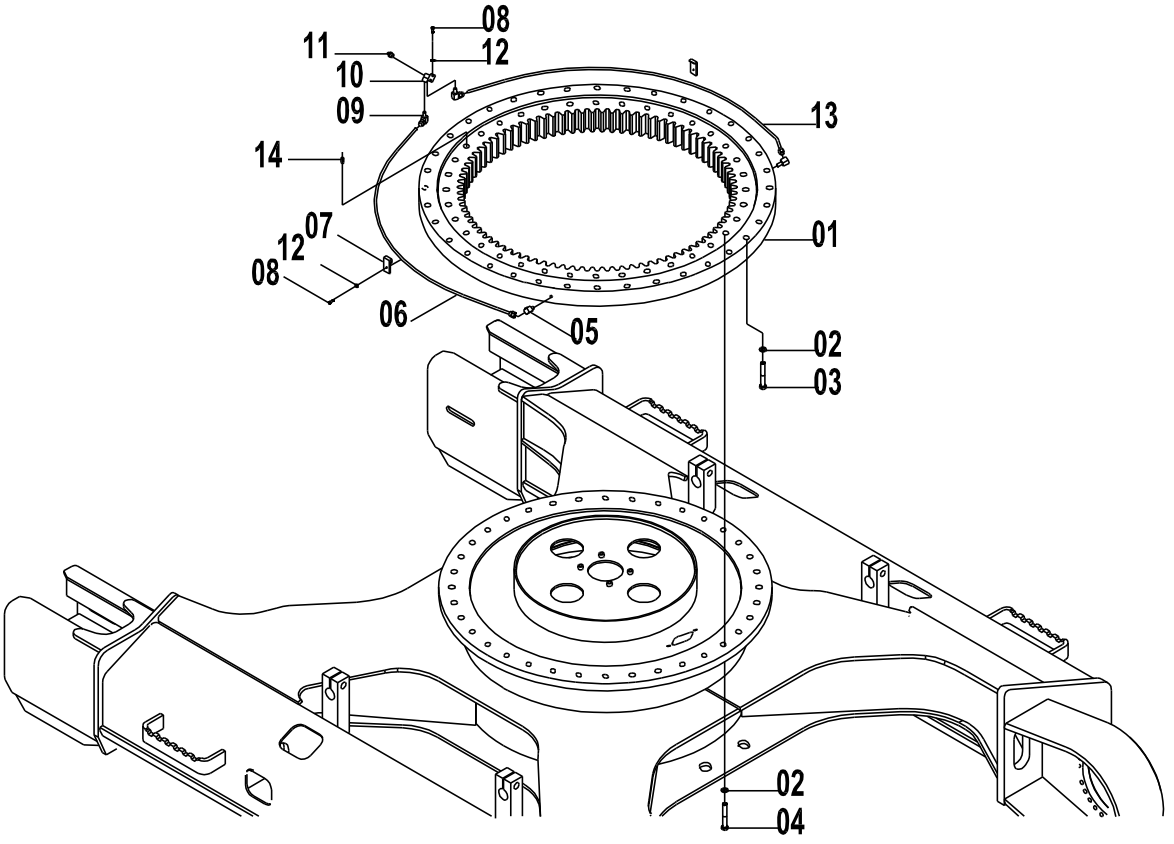

33E0142(B) 履带行走系统(B) UNDERCARRIAGE SYSTEM(B)

件号 ITEM	部件号 PART NO.	版本 VER	零件名称	PART NAME	数量 Q'TY	服务代码 S.C	适用机号 SERIAL NO.	互换性 IA	可替换零件号 REPLACEABLE
01	26B0122	000	回转支承	SWING BEARING	1				
02	06B0220	000	垫圈	WASHER	72				
03	01B0504	000	螺栓	BOLT	36				
04	01B0510	000	螺栓	BOLT	36				
05	01A0134	001	接头	CONNECTOR	2				
06	00C1150	000	油管总成	OIL PIPE AS	1				
07	20A1860	001	管夹	CLAMP	2				
08	00B0056	000	螺栓	BOLT	6				
09	00A0204	001	接头	CONNECTOR	2				
10	15D0217	001	接头块	BLOCK	1				
11	10B0014	000	油杯	GREASE FITTING	1				
12	06B0001	000	垫圈	WASHER	4				
13	00C1151	000	油管总成	OIL PIPE AS	1				
14	08V0135	000	销	PIN	1				

33E0142(C)　履带行走系统(C)
UNDERCARRIAGE SYSTEM(C)

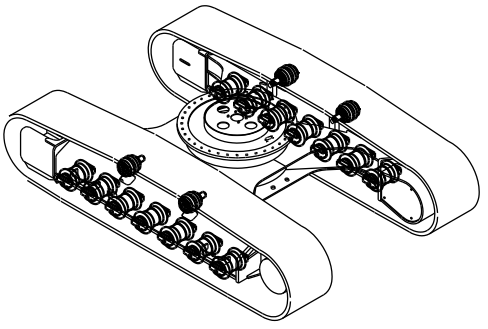

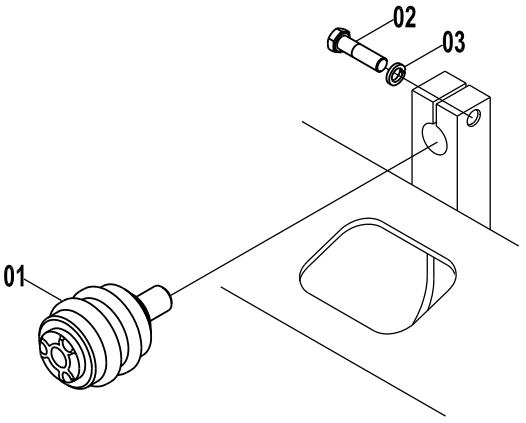

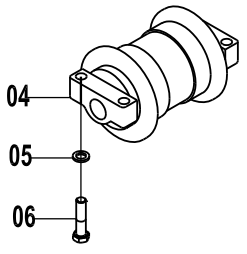

33E0142(C)　履带行走系统(C) UNDERCARRIAGE SYSTEM(C)

件号 ITEM	部件号 PART NO.	版本 VER	零件名称	PART NAME	数量 Q'TY	服务代码 S.C	适用机号 SERIAL NO.	互换性 IA	可替换零件号 REPLACEABLE
01	51C0035	001	托链轮总成	CARRIER ROLLER	4				
02	01B0513	000	螺栓	BOLT	4				
03	06B0226	000	垫圈	WASHER	4				
04	14C0151	001	支重轮	TRACK ROLLER	14				
05	06B0223	000	垫圈	WASHER	64				
06	01B0020	000	螺栓	BOLT	56				

33E0142(D)　履带行走系统(D)
UNDERCARRIAGE SYSTEM(D)

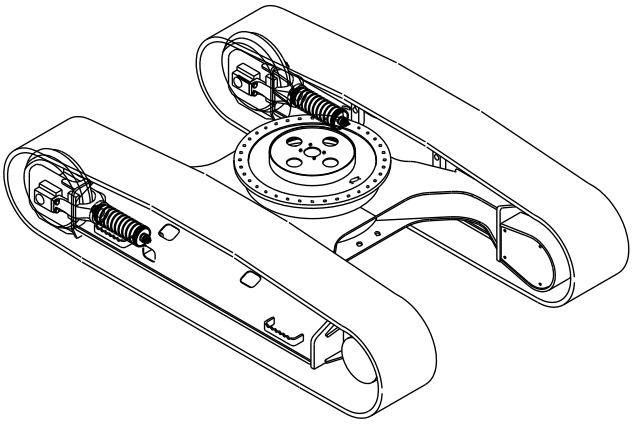

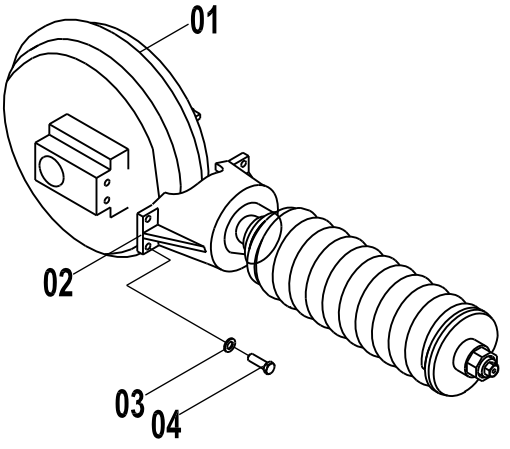

33E0142(D)　履带行走系统(D) UNDERCARRIAGE SYSTEM(D)

件号 ITEM	部件号 PART NO.	版本 VER	零件名称	PART NAME	数量 Q'TY	服务代码 S.C	适用机号 SERIAL NO.	互换性 IA	可替换零件号 REPLACEABLE
01	51C0270	001	引导轮总成	IDLER AS	2				
02	44C0640	002	张紧装置	TENSIONER	2				
03	06B0221	000	垫圈	WASHER	8				
04	00B0436	000	螺栓	BOLT	8				

33E0142(E)　履带行走系统(E)
UNDERCARRIAGE SYSTEM(E)

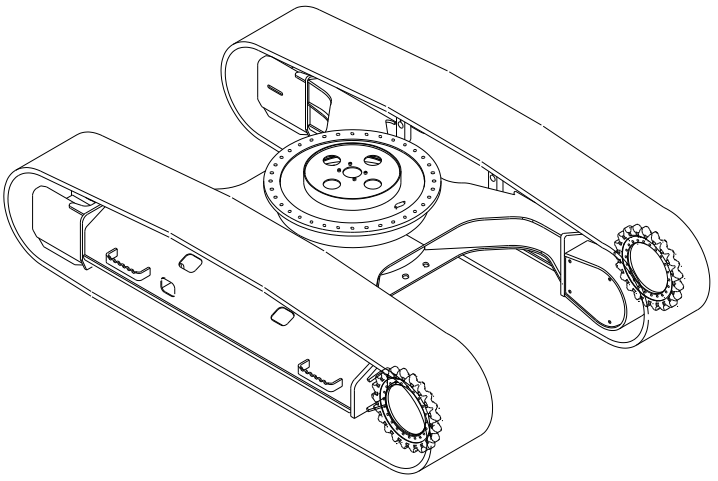

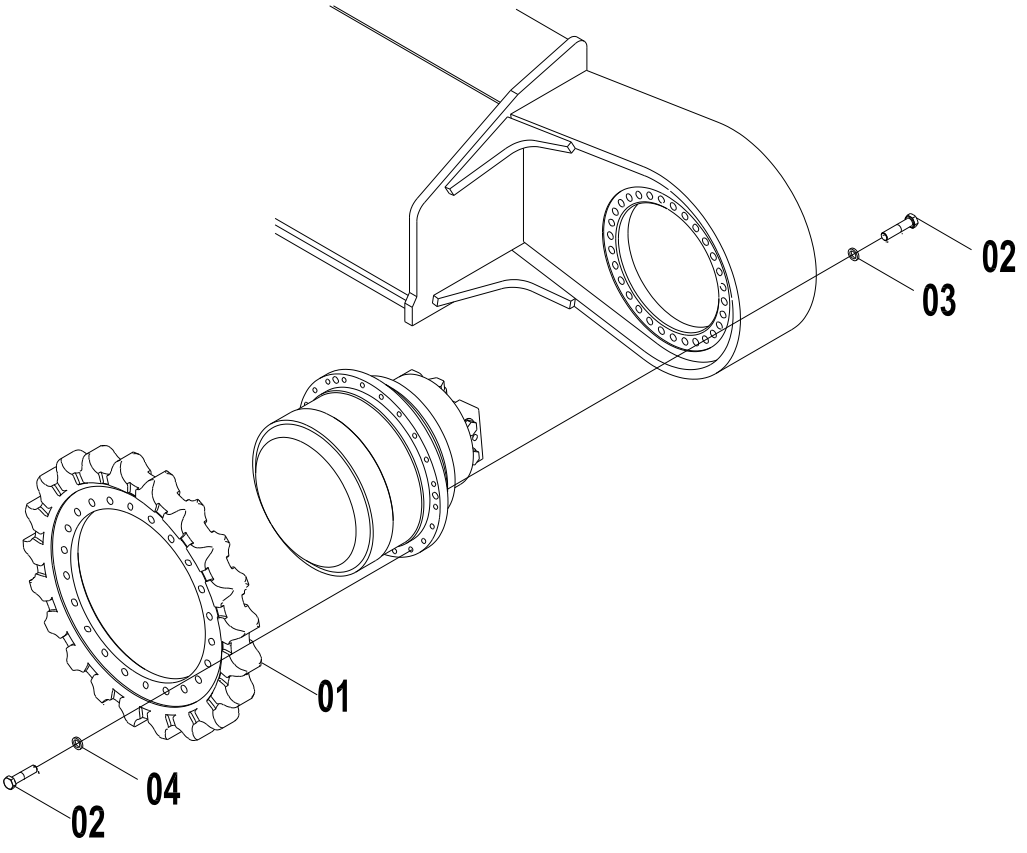

33E0142(E)　履带行走系统(E) UNDERCARRIAGE SYSTEM(E)

件号 ITEM	部件号 PART NO.	版本 VER	零件名称	PART NAME	数量 Q'TY	服务代码 S.C	适用机号 SERIAL NO.	互换性 IA	可替换零件号 REPLACEABLE
01	46A0079	001	驱动轮	SPROCKET	2				
02	01B0489	000	螺栓	BOLT	120				
03	06B0221	000	垫圈	WASHER	60				
04	06B0433	002	垫圈	WASHER	60				

33E0090(A) 行走架
TRACK FRAME

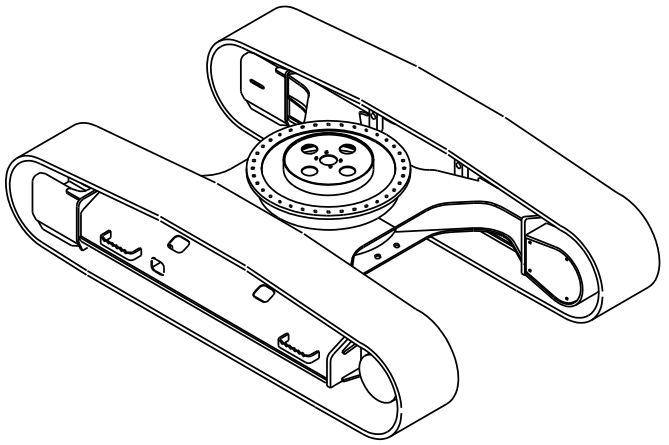

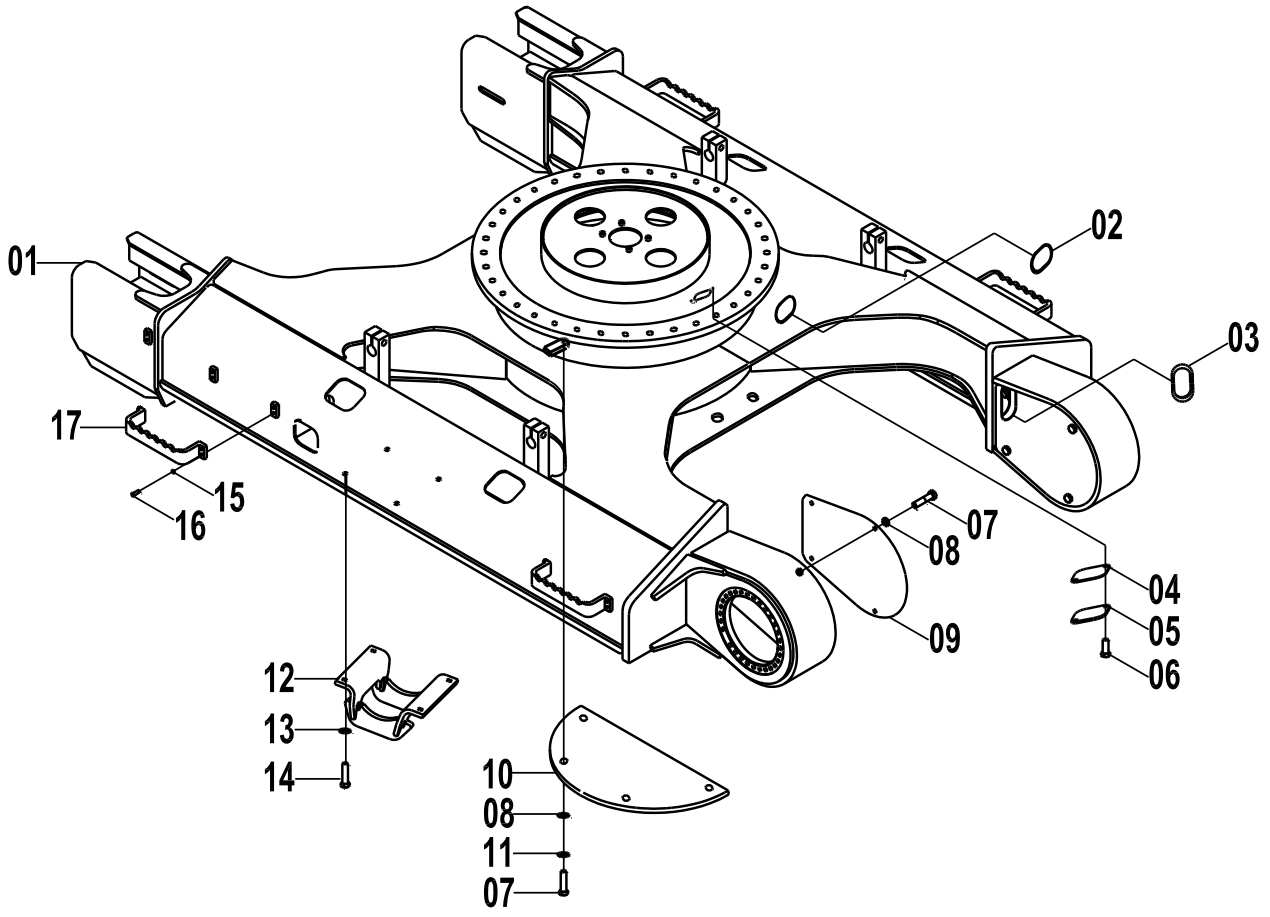

33E0090(A) 行走架 TRACK FRAME

件号 ITEM	部件号 PART NO.	版本 VER	零件名称	PART NAME	数量 Q'TY	服务代码 S.C	适用机号 SERIAL NO.	互换性 IA	可替换零件号 REPLACEABLE
01	00D4781	000	组合式行走架	TRACK FRAME	1			TY	30D1278
01	30D1278	000	组合式行走架	TRACK FRAME	1				
02	84A0037	001	橡胶护罩	GUARD	2				
03	84A0216	001	橡胶护罩	GUARD	2				
04	82A0196	001	垫	SHIM	1				
05	12A0520	001	盖板	COVER	1				
06	00B0056	000	螺栓	BOLT	6				
07	00B0011	000	螺栓	BOLT	16				
08	06B0059	000	垫圈	WASHER	16				
09	11A0976	001	驱动轮罩	GUARD	2				
10	11A0194	001	底封板	BOTTOM PLATE	2				
11	06B0008	000	垫圈	WASHER	24				
12	48D0208	000	履带护罩	GUARD	2				
13	06B0223	000	垫圈	WASHER	64				
14	00B0183	000	螺栓	BOLT	8				
15	06B0007	000	垫圈	WASHER	16				
16	00B0035	000	螺栓	BOLT	16				
17	02D1754	001	脚踏总成	PEDAL AS	4				

33E0090(B)　回转支承
SWING BEARING

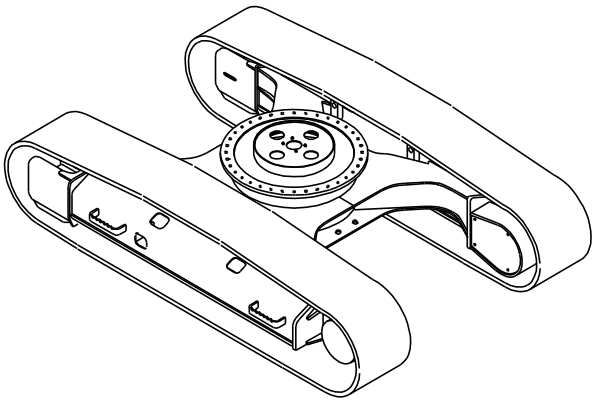

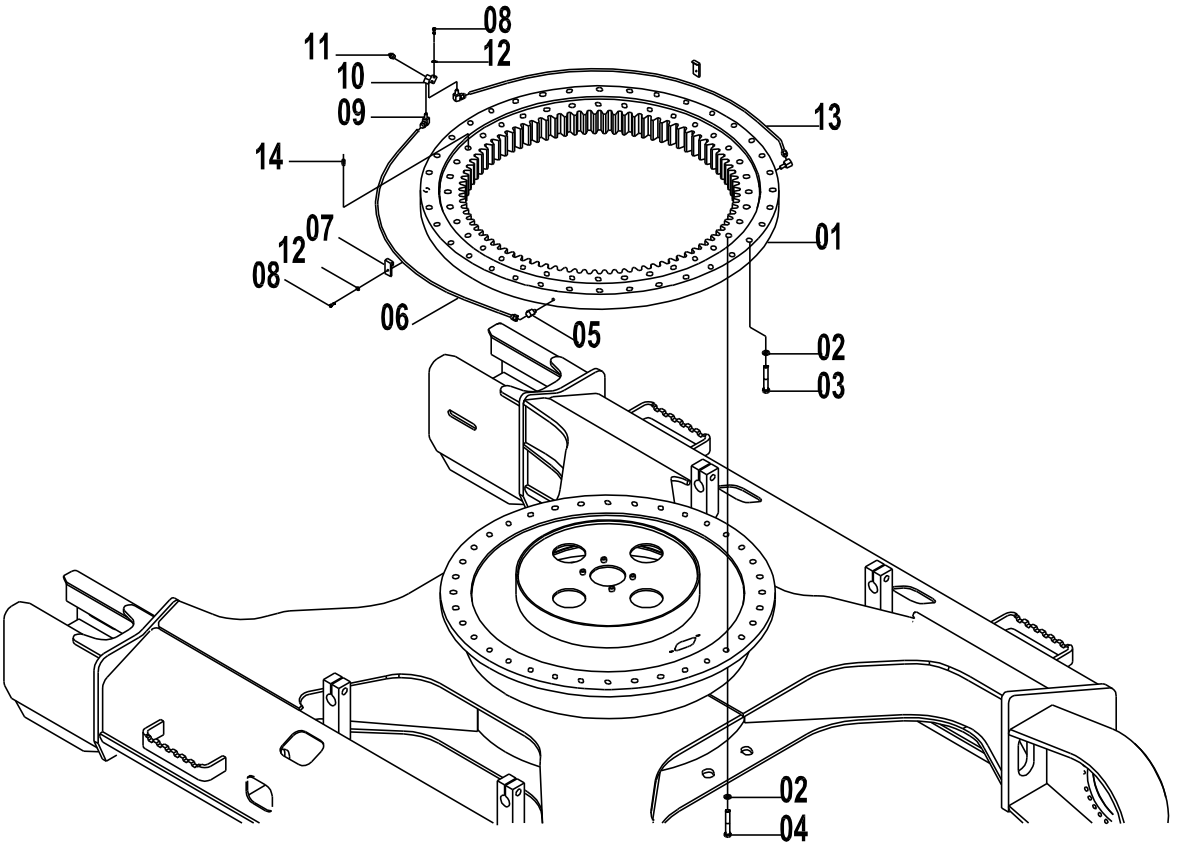

33E0090(B) 回转支承 SWING BEARING

件号 ITEM	部件号 PART NO.	版本 VER	零件名称	PART NAME	数量 Q'TY	服务代码 S.C	适用机号 SERIAL NO.	互换性 IA	可替换零件号 REPLACEABLE
01	26B0122	000	回转支承	SWING BEARING	1				
02	06B0220	000	垫圈	WASHER	72				
03	01B0504	000	螺栓	BOLT	36				
04	01B0510	000	螺栓	BOLT	36				
05	01A0134	001	接头	CONNECTOR	2				
06	00C1150	000	油管总成	OIL PIPE AS	1				
07	20A1860	001	管夹	CLAMP	4				
08	00B0056	000	螺栓	BOLT	6				
09	00A0204	001	接头	CONNECTOR	2				
10	15D0217	001	接头块	BLOCK	1				
11	10B0014	000	油杯	GREASE FITTING	1				
12	06B0001	000	垫圈	WASHER	2				
13	00C1151	000	油管总成	OIL PIPE AS	1				
14	08V0135	000	销	PIN	1				

33E0090(C)　支重轮
TRACK ROLLER

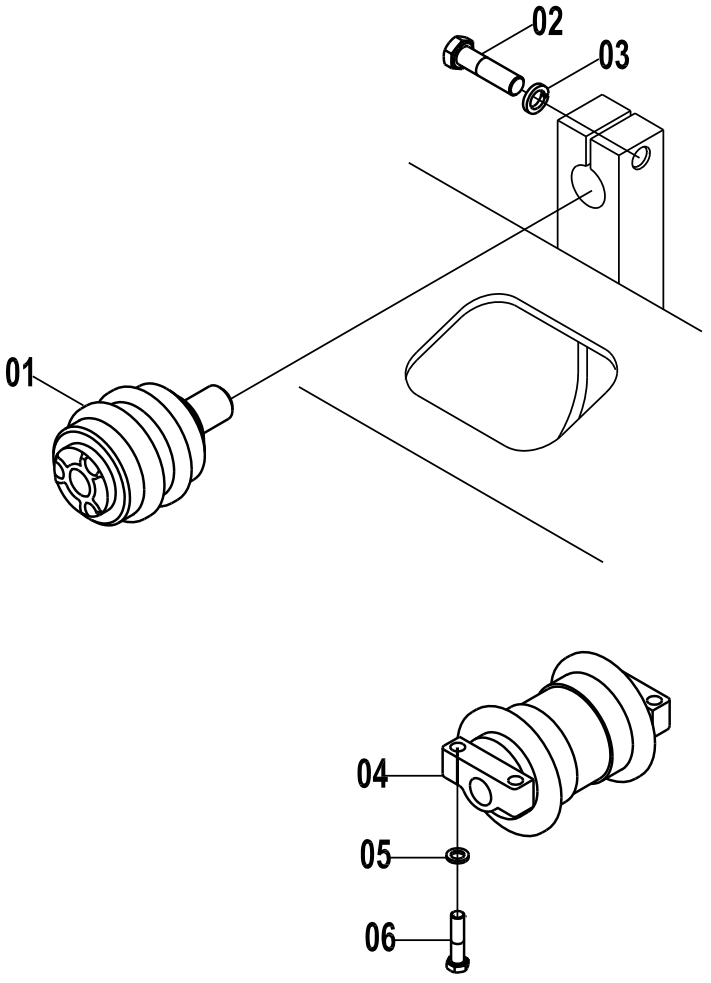

33E0090(C)　支重轮 TRACK ROLLER

件号 ITEM	部件号 PART NO.	版本 VER	零件名称	PART NAME	数量 Q'TY	服务代码 S.C	适用机号 SERIAL NO.	互换性 IA	可替换零件号 REPLACEABLE
01	51C0035	001	托链轮总成	CARRIER ROLLER	4				
02	01B0513	000	螺栓	BOLT	4				
03	06B0226	000	垫圈	WASHER	4				
04	14C0151	001	支重轮	TRACK ROLLER	14				
05	06B0223	000	垫圈	WASHER	64				
06	01B0020	000	螺栓	BOLT	56				

33E0090(D) 张紧装置
TENSIONER

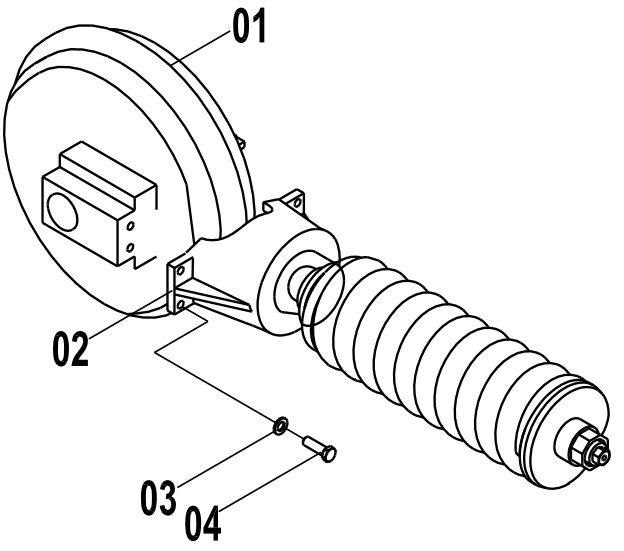

33E0090(D) 张紧装置 TENSIONER

件号 ITEM	部件号 PART NO.	版本 VER	零件名称	PART NAME	数量 Q'TY	服务代码 S.C	适用机号 SERIAL NO.	互换性 IA	可替换零件号 REPLACEABLE
01	51C0270	001	引导轮总成	IDLER AS	2				
02	44C0640	001	张紧装置	TENSIONER	2				
03	06B0221	000	垫圈	WASHER	8				
04	00B0436	000	螺栓	BOLT	8				

33E0090(E)　驱动轮
SPROCKET

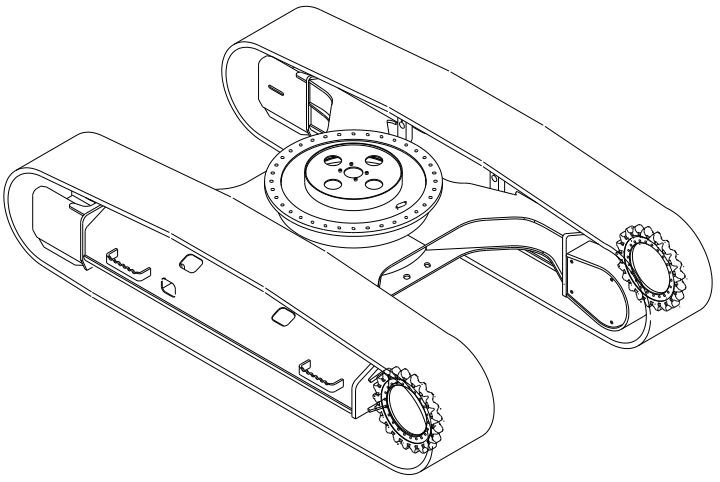

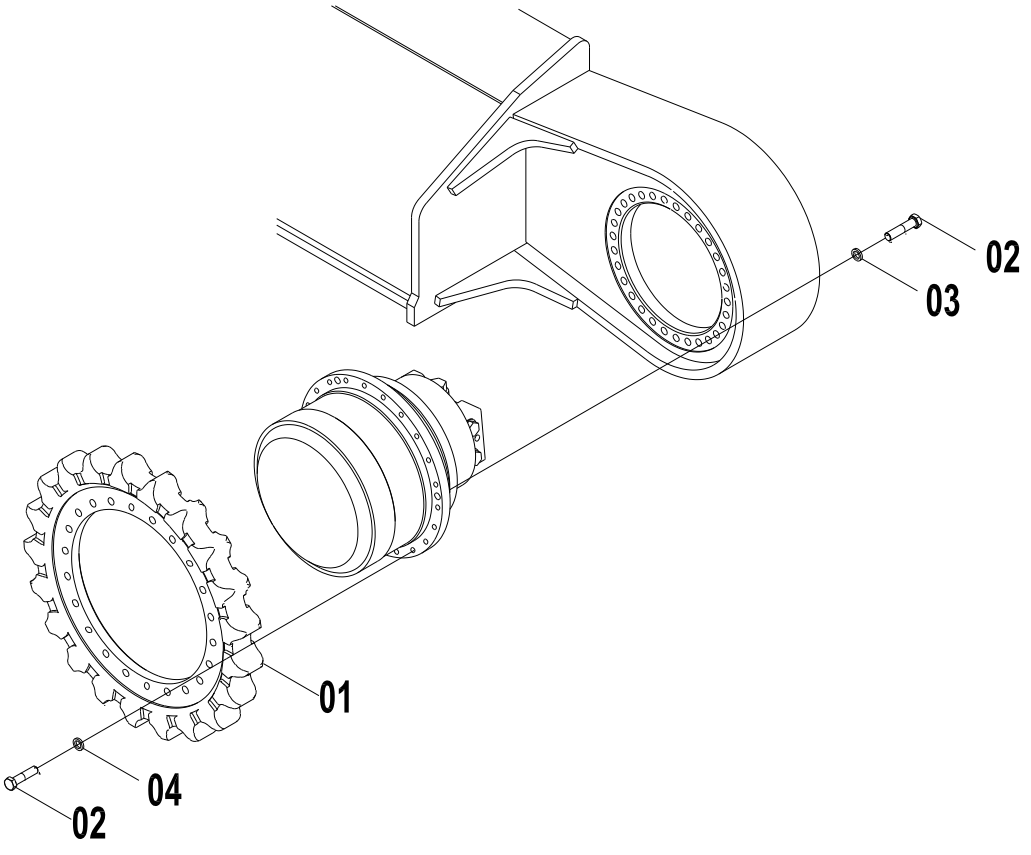

33E0090(E) 驱动轮 SPROCKET

件号 ITEM	部件号 PART NO.	版本 VER	零件名称	PART NAME	数量 Q'TY	服务代码 S.C	适用机号 SERIAL NO.	互换性 IA	可替换零件号 REPLACEABLE
01	46A0079	001	驱动轮	SPROCKET	2				
02	01B0489	000	螺栓	BOLT	120				
03	06B0221	000	垫圈	WASHER	60				
04	06B0433	002	垫圈	WASHER	60				

33E0099(A) 行走架
TRACK FRAME

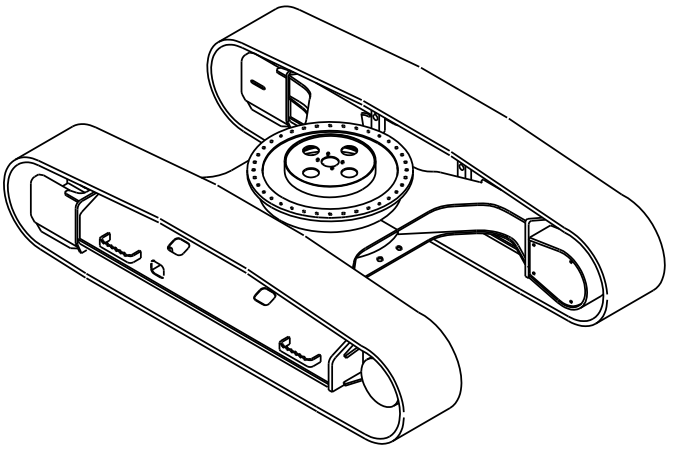

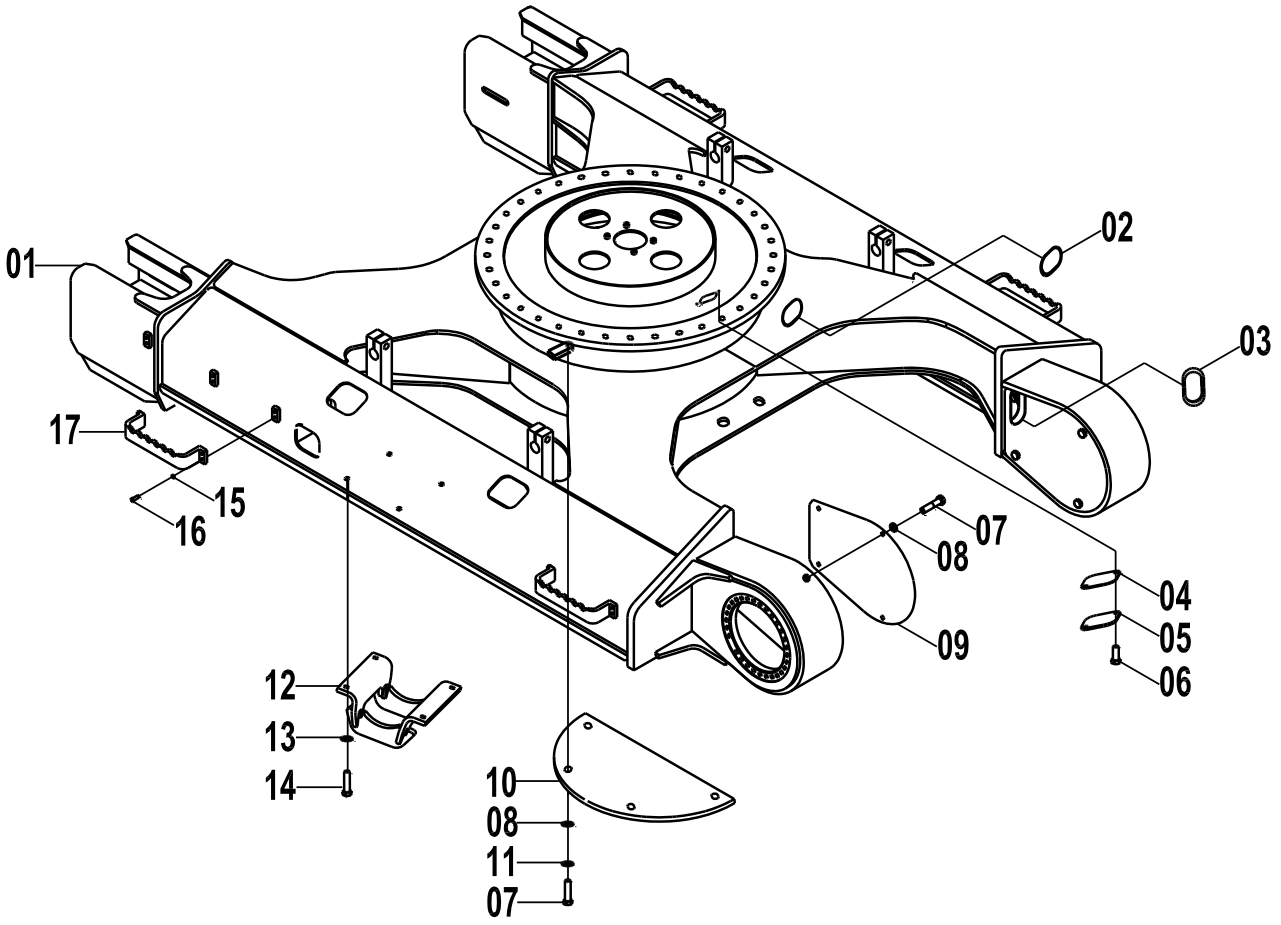

33E0099(A) 行走架 TRACK FRAME

件号 ITEM	部件号 PART NO.	版本 VER	零件名称	PART NAME	数量 Q'TY	服务代码 S.C	适用机号 SERIAL NO.	互换性 IA	可替换零件号 REPLACEABLE
1	30D1278	000	组合式行走架	TRACK FRAME	1				
2	84A0037	001	橡胶护罩	GUARD	2				
3	84A0216	001	橡胶护罩	GUARD	2				
4	82A0196	001	垫	SHIM	1				
5	12A0520	001	盖板	COVER	1				
6	00B0056	000	螺栓	BOLT	6				
7	00B0011	000	螺栓	BOLT	16				
8	06B0059	000	垫圈	WASHER	16				
9	11A0976	001	驱动轮罩	GUARD	2				
10	11A0194	001	底封板	BOTTOM PLATE	2				
11	06B0008	000	垫圈	WASHER	24				
12	48D0208	000	履带护罩	GUARD	2				
13	06B0223	000	垫圈	WASHER	64				
14	00B0183	000	螺栓	BOLT	8				
15	06B0007	000	垫圈	WASHER	16				
16	00B0035	000	螺栓	BOLT	16				
17	02D1765	000	脚踏总成	PEDAL AS	4				

33E0099(B)　回转支承
SWING BEARING

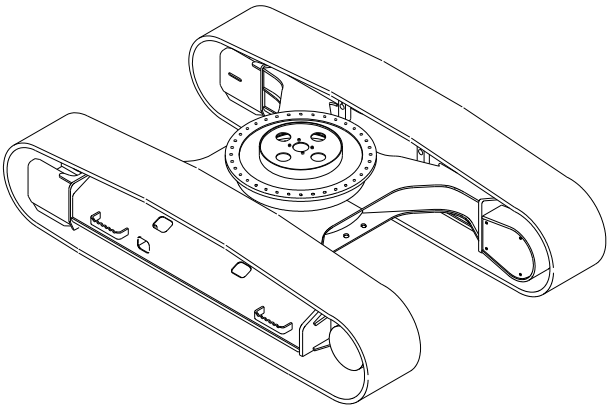

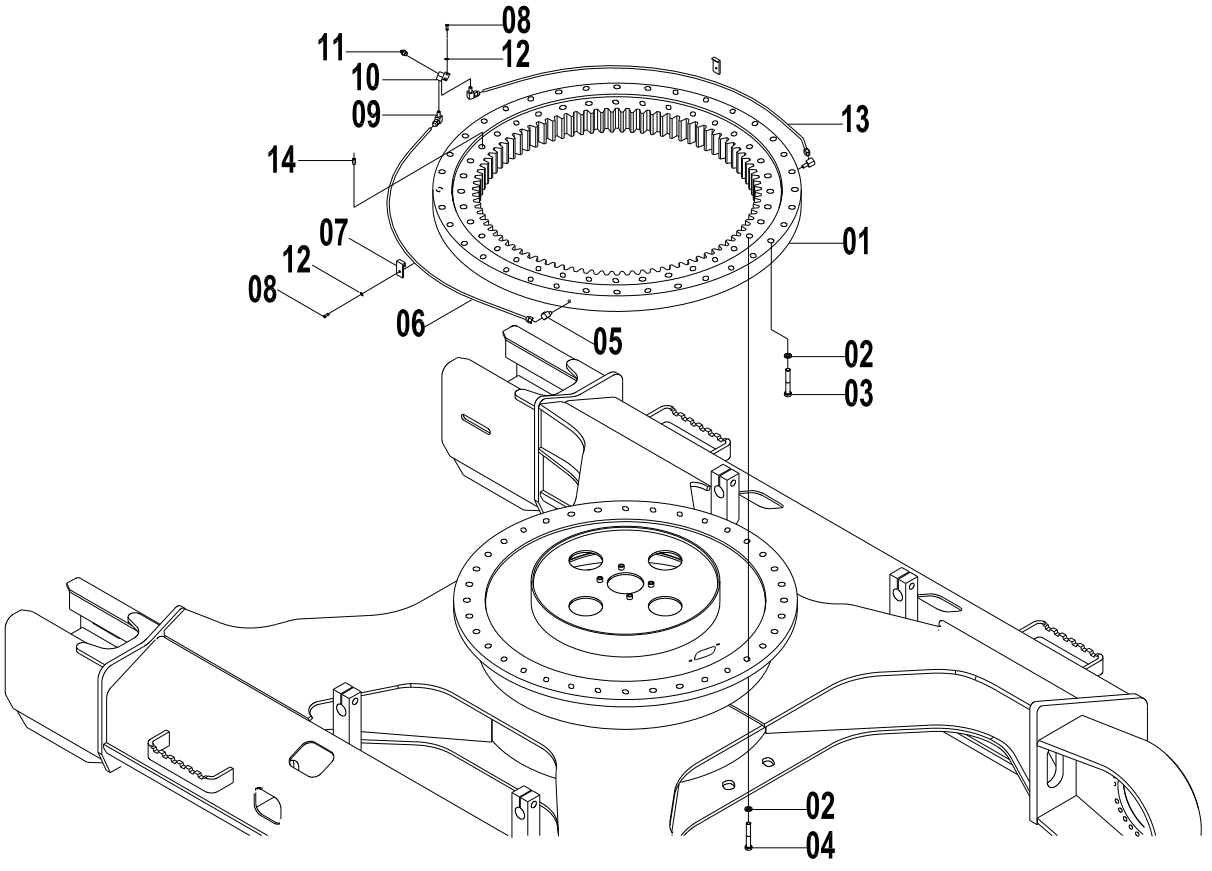

33E0099(B) 回转支承 SWING BEARING

件号 ITEM	部件号 PART NO.	版本 VER	零件名称	PART NAME	数量 Q'TY	服务代码 S.C	适用机号 SERIAL NO.	互换性 IA	可替换零件号 REPLACEABLE
1	26B0122	000	回转支承	SWING BEARING	1				
2	06B0220	000	垫圈	WASHER	72				
3	01B0504	000	螺栓	BOLT	36				
4	01B0510	000	螺栓	BOLT	36				
5	01A0134	001	接头	CONNECTOR	2				
6	00C1150	000	油管总成	OIL PIPE AS	1				
7	20A1860	001	管夹	CLAMP	2				
8	00B0056	000	螺栓	BOLT	6				
9	00A0204	001	接头	CONNECTOR	2				
10	15D0217	001	接头块	BLOCK	1				
11	10B0014	000	油杯	GREASE FITTING	1				
12	06B0001	000	垫圈	WASHER	4				
13	00C1151	000	油管总成	OIL PIPE AS	1				
14	08V0135	000	销	PIN	1				

33E0099(C)　支重轮
SWING BEARING

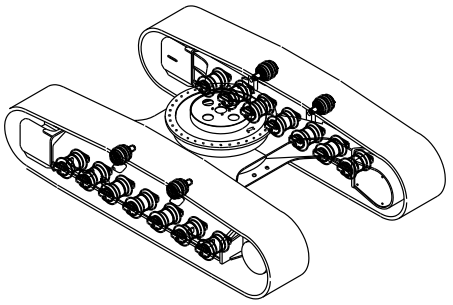

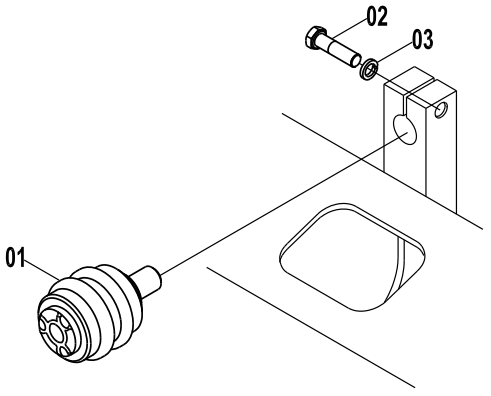

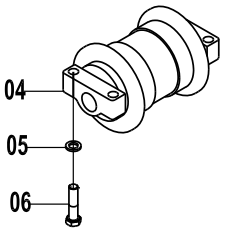

33E0099(C)　支重轮 SWING BEARING

件号 ITEM	部件号 PART NO.	版本 VER	零件名称	PART NAME	数量 Q'TY	服务代码 S.C	适用机号 SERIAL NO.	互换性 IA	可替换零件号 REPLACEABLE
1	51C0035	001	托链轮总成	CARRIER ROLLER	4				
2	01B0513	000	螺栓	BOLT	4				
3	06B0226	000	垫圈	WASHER	4				
4	14C0151	001	支重轮	TRACK ROLLER	14				
5	06B0223	000	垫圈	WASHER	64				
6	01B0020	000	螺栓	BOLT	56				

33E0099(D) 张紧装置
TENSIONER

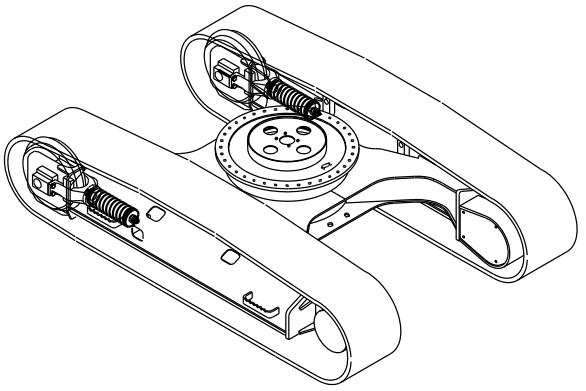

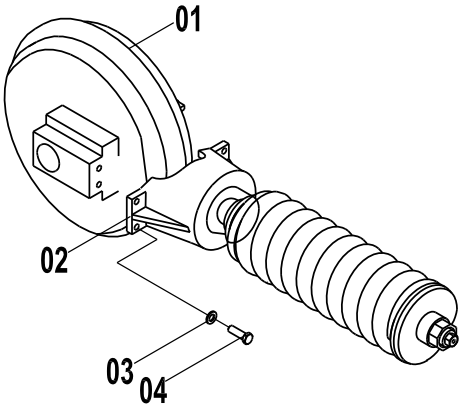

33E0099(D) 张紧装置 TENSIONER

件号 ITEM	部件号 PART NO.	版本 VER	零件名称	PART NAME	数量 Q'TY	服务代码 S.C	适用机号 SERIAL NO.	互换性 IA	可替换零件号 REPLACEABLE
1	51C0270	001	引导轮总成	IDLER AS	2				
2	44C0640	001	张紧装置	TENSIONER	2				
3	06B0221	000	垫圈	WASHER	8				
4	00B0436	000	螺栓	BOLT	8				

33E0099(E) 驱动轮
SPROCKET

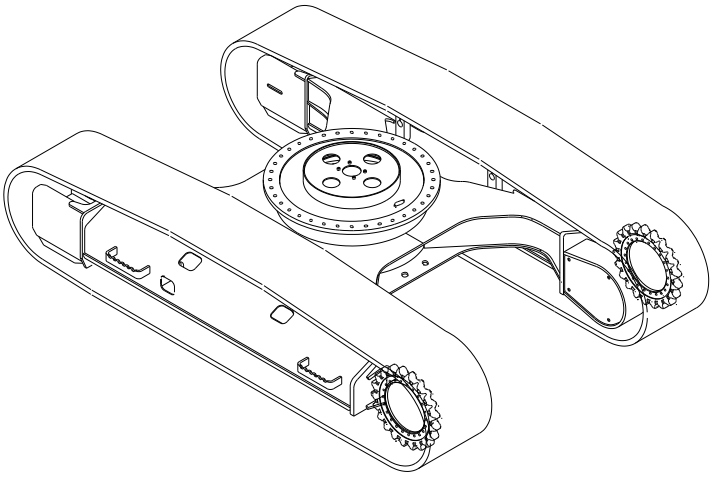

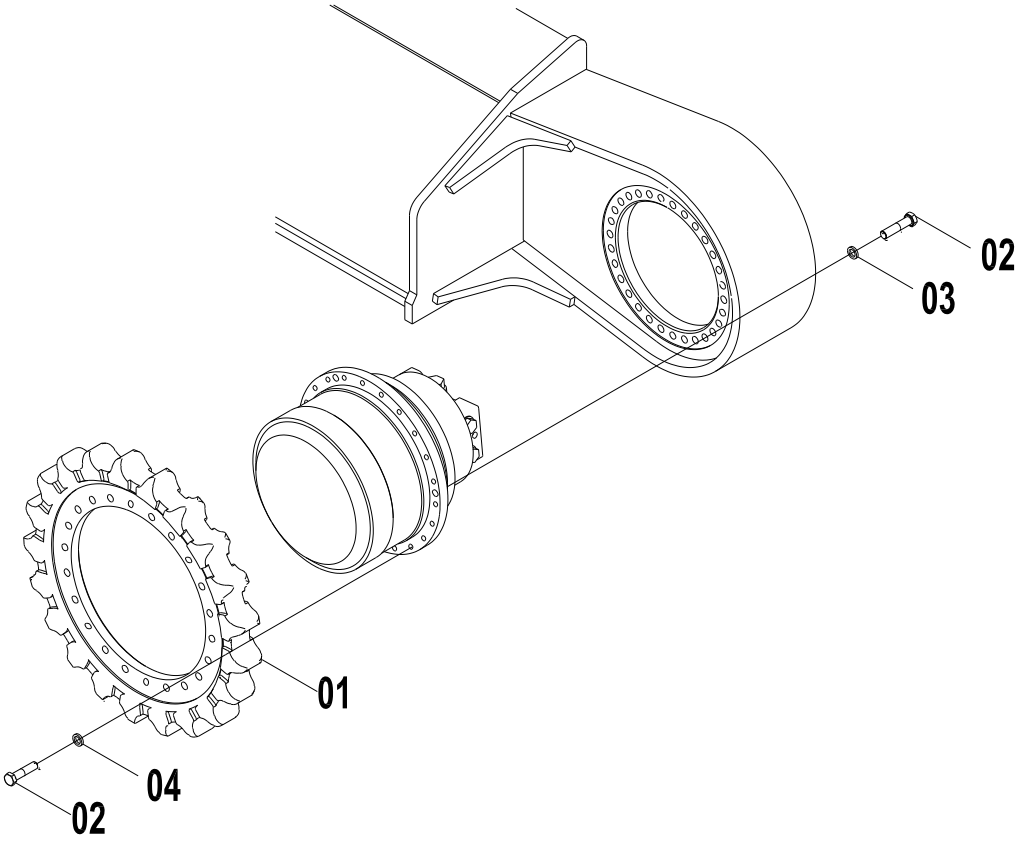

33E0099(E) 驱动轮 SPROCKET

件号 ITEM	部件号 PART NO.	版本 VER	零件名称	PART NAME	数量 Q'TY	服务代码 S.C	适用机号 SERIAL NO.	互换性 IA	可替换零件号 REPLACEABLE
1	46A0079	001	驱动轮	SPROCKET	2				
2	01B0489	000	螺栓	BOLT	120				
3	06B0221	000	垫圈	WASHER	60				
4	06B0433	002	垫圈	WASHER	60				

33E0157(A) 行走架
TRACK FRAME

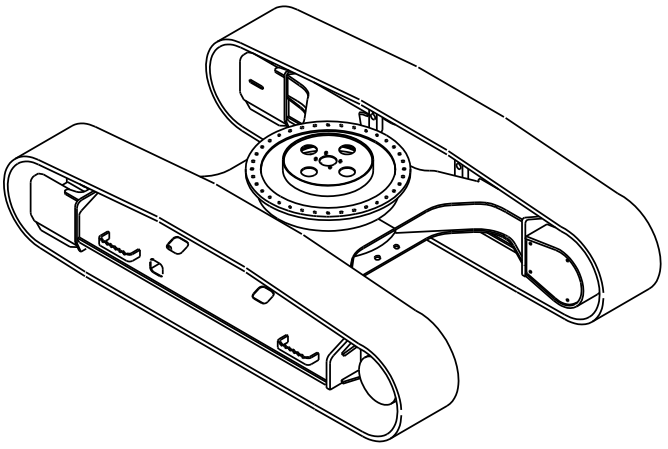

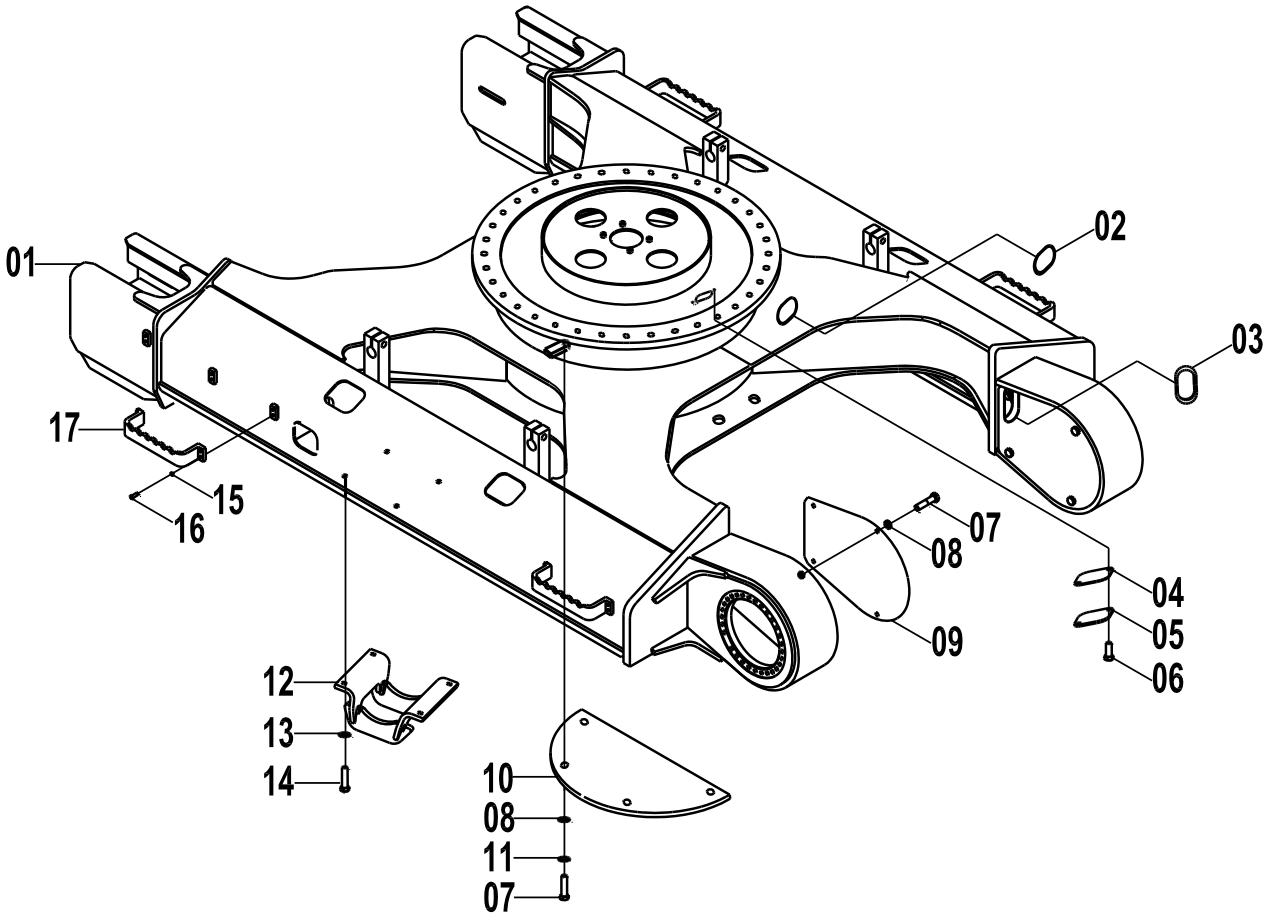

33E0157(A) 行走架 TRACK FRAME

件号 ITEM	部件号 PART NO.	版本 VER	零件名称	PART NAME	数量 Q'TY	服务代码 S.C	适用机号 SERIAL NO.	互换性 IA	可替换零件号 REPLACEABLE
01	30D1278	000	组合式行走架	TRACK FRAME	1				
02	84A0037	001	橡胶护罩	GUARD	2				
03	84A0216	001	橡胶护罩	GUARD	2				
04	82A0196	001	垫	SHIM	1				
05	12A0520	001	盖板	COVER	1				
06	00B0056	000	螺栓	BOLT	6				
07	00B0011	000	螺栓	BOLT	16				
08	06B0059	000	垫圈	WASHER	16				
09	11A0976	001	驱动轮罩	GUARD	2				
10	11A0194	001	底封板	BOTTOM PLATE	2				
11	06B0008	000	垫圈	WASHER	24				
12	48D0208	000	履带护罩	GUARD	2				
13	06B0223	000	垫圈	WASHER	64				
14	00B0183	000	螺栓	BOLT	8				
15	06B0007	000	垫圈	WASHER	16				
16	00B0035	000	螺栓	BOLT	16				
17	02D1765	000	脚踏总成	PEDAL AS	4				

33E0157(B)　回转支承
SWING BEARING

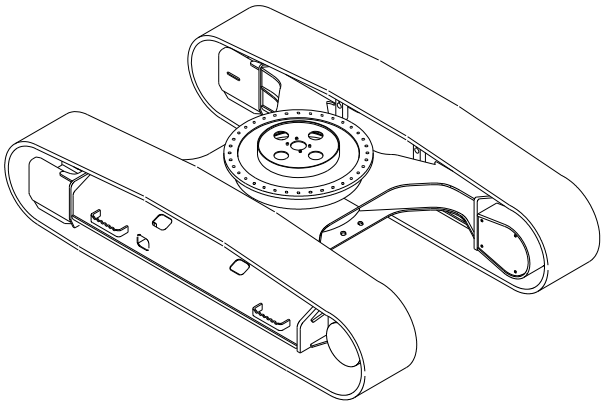

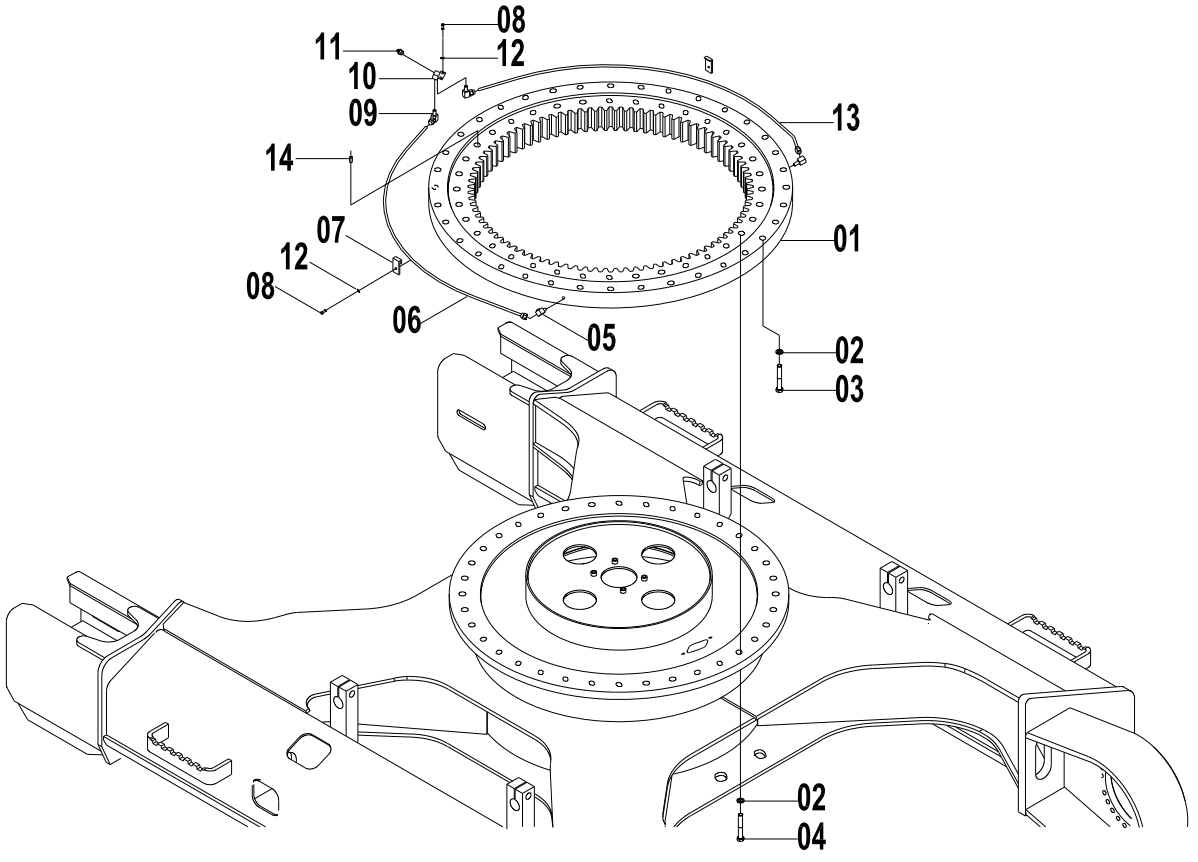

33E0157(B) 回转支承 SWING BEARING

件号 ITEM	部件号 PART NO.	版本 VER	零件名称	PART NAME	数量 Q'TY	服务代码 S.C	适用机号 SERIAL NO.	互换性 IA	可替换零件号 REPLACEABLE
01	26B0122	000	回转支承	SWING BEARING	1				
02	06B0220	000	垫圈	WASHER	72				
03	01B0504	000	螺栓	BOLT	36				
04	01B0510	000	螺栓	BOLT	36				
05	01A0134	001	接头	CONNECTOR	2				
06	00C1150	000	油管总成	OIL PIPE AS	1				
07	20A1860	001	管夹	CLAMP	2				
08	00B0056	000	螺栓	BOLT	6				
09	00A0204	001	接头	CONNECTOR	2				
10	15D0217	001	接头块	BLOCK	1				
11	10B0014	000	油杯	GREASE FITTING	1				
12	06B0001	000	垫圈	WASHER	4				
13	00C1151	000	油管总成	OIL PIPE AS	1				
14	08V0135	000	销	PIN	1				

33E0157(C)　支重轮
SWING BEARING

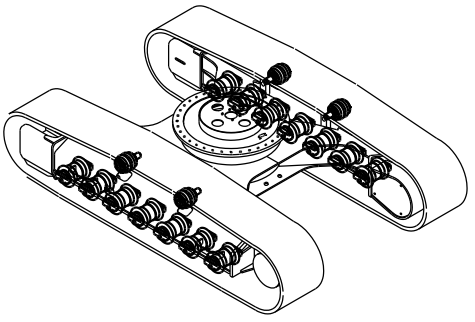

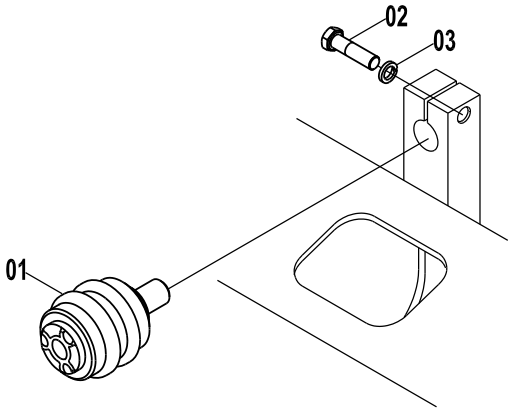

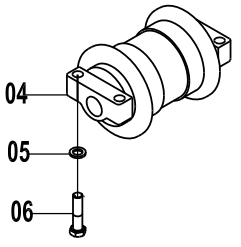

33E0157(C)　支重轮 SWING BEARING

件号 ITEM	部件号 PART NO.	版本 VER	零件名称	PART NAME	数量 Q'TY	服务代码 S.C	适用机号 SERIAL NO.	互换性 IA	可替换零件号 REPLACEABLE
01	51C0035	001	托链轮总成	CARRIER ROLLER	4				
02	01B0513	000	螺栓	BOLT	4				
03	06B0226	000	垫圈	WASHER	4				
04	14C0151	001	支重轮	TRACK ROLLER	14				
05	06B0223	000	垫圈	WASHER	64				
06	01B0020	000	螺栓	BOLT	56				

33E0157(D) 张紧装置
TENSIONER

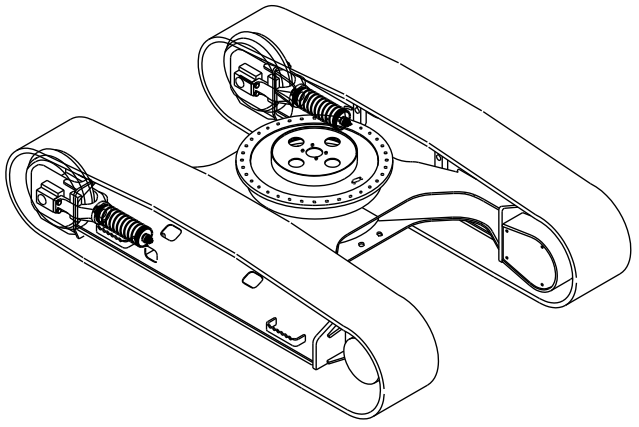

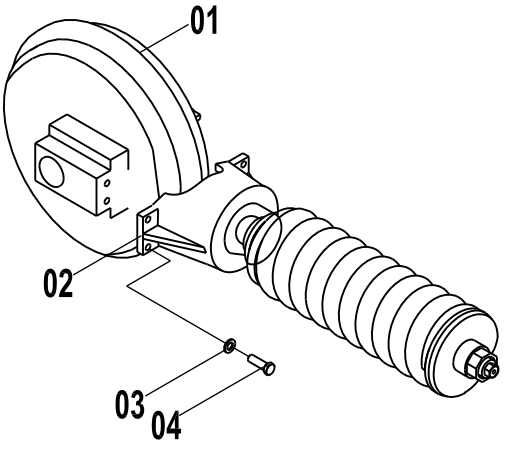

33E0157(D) 张紧装置 TENSIONER

件号 ITEM	部件号 PART NO.	版本 VER	零件名称	PART NAME	数量 Q'TY	服务代码 S.C	适用机号 SERIAL NO.	互换性 IA	可替换零件号 REPLACEABLE
01	51C0270	001	引导轮总成	IDLER AS	2				
02	44C0640	002	张紧装置	TENSIONER	2				
03	06B0221	000	垫圈	WASHER	8				
04	00B0436	000	螺栓	BOLT	8				

33E0157(E)　驱动轮
SPROCKET

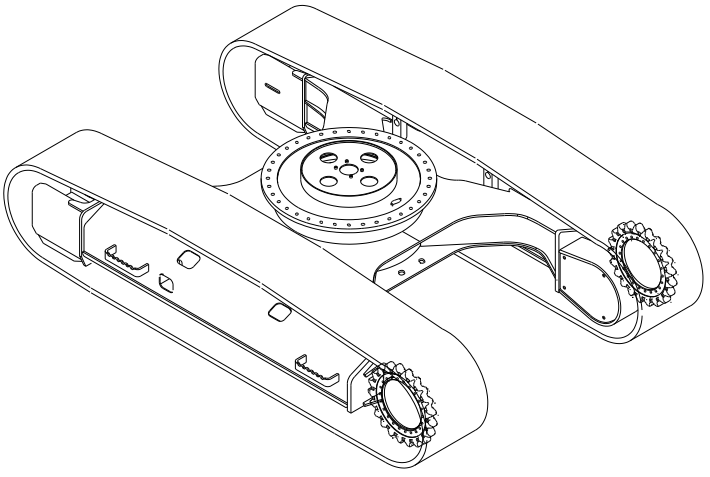

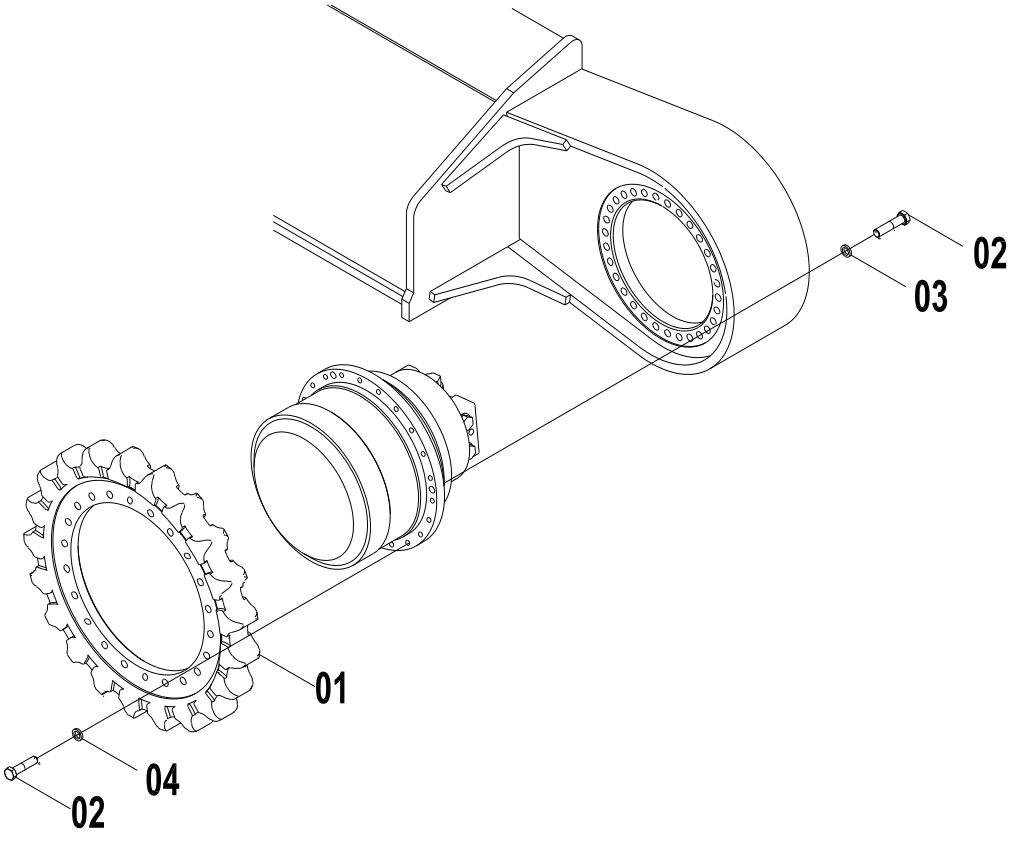

33E0157(E) 驱动轮 SPROCKET

件号 ITEM	部件号 PART NO.	版本 VER	零件名称	PART NAME	数量 Q'TY	服务代码 S.C	适用机号 SERIAL NO.	互换性 IA	可替换零件号 REPLACEABLE
01	46A0079	001	驱动轮	SPROCKET	2				
02	01B0489	000	螺栓	BOLT	120				
03	06B0221	000	垫圈	WASHER	60				
04	06B0433	002	垫圈	WASHER	60				

33E0082(A) 行走架
TRACK FRAME

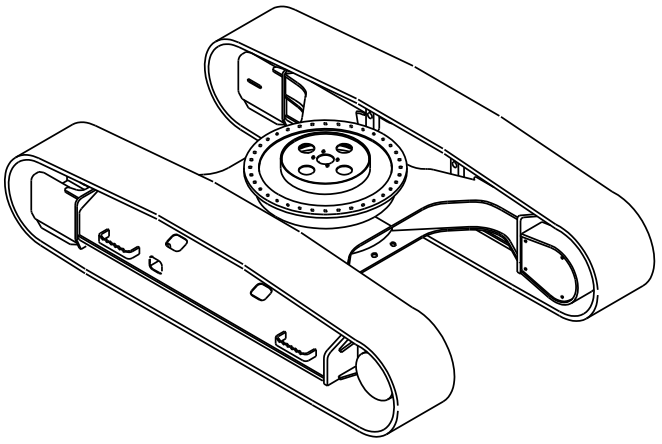

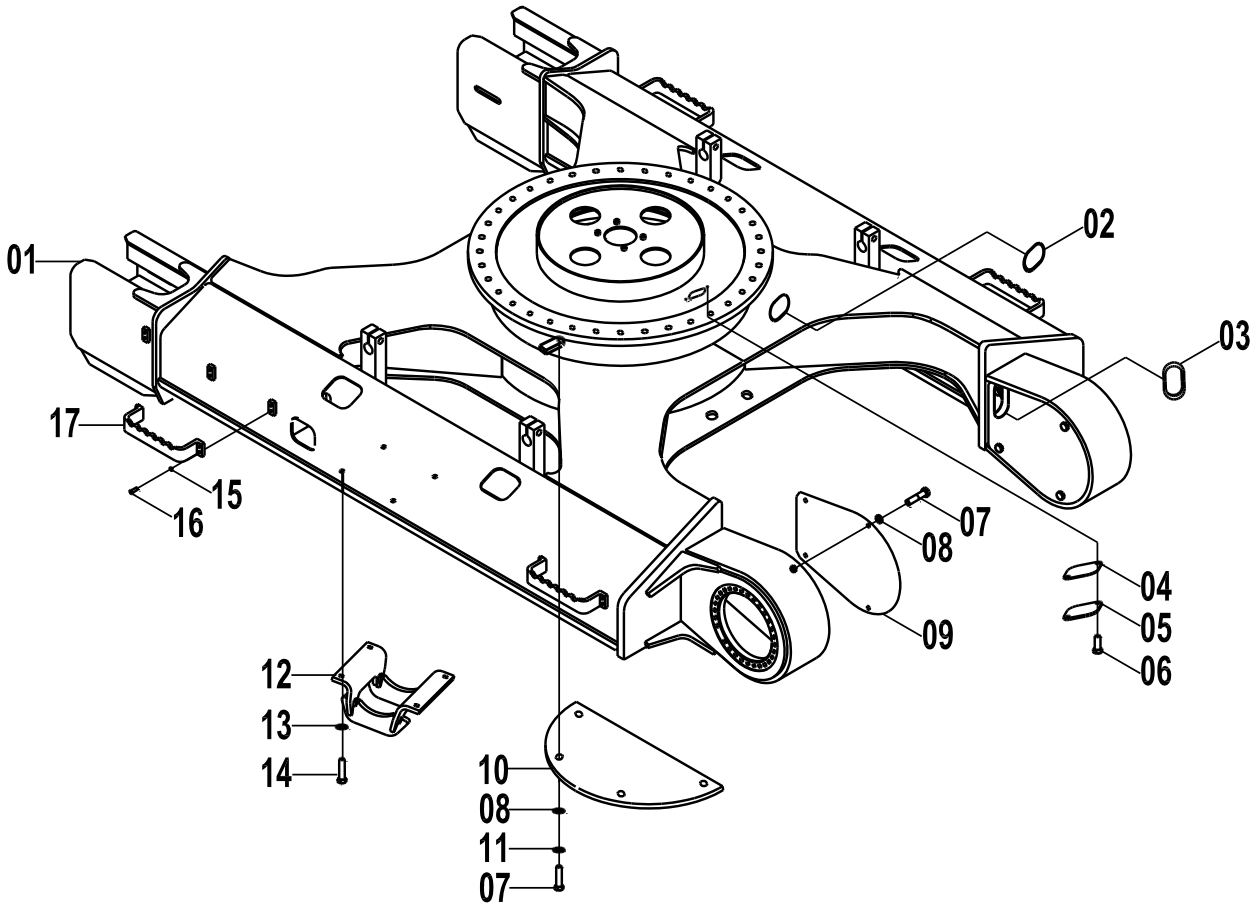

33E0082(A) 行走架 TRACK FRAME

件号 ITEM	部件号 PART NO.	版本 VER	零件名称	PART NAME	数量 Q'TY	服务代码 S.C	适用机号 SERIAL NO.	互换性 IA	可替换零件号 REPLACEABLE
01	30D1000	000	组合式行走架	TRACK FRAME	1				
02	84A0037	001	橡胶护罩	GUARD	2				
03	84A0216	001	橡胶护罩	GUARD	2				
04	82A0196	001	垫	SHIM	1				
05	12A0520	001	盖板	COVER	1				
06	00B0056	000	螺栓	BOLT	6				
07	00B0011	000	螺栓	BOLT	16				
08	06B0059	000	垫圈	WASHER	16				
09	11A0976	001	驱动轮罩	GUARD	2				
10	11A0194	001	底封板	BOTTOM PLATE	2				
11	06B0008	000	垫圈	WASHER	24				
12	48D0208	000	履带护罩	GUARD	4				
13	06B0223	000	垫圈	WASHER	80				
14	00B0183	000	螺栓	BOLT	16				
15	06B0007	000	垫圈	WASHER	16				
16	00B0035	000	螺栓	BOLT	16				
17	02D1754	001	脚踏总成	PEDAL AS	4				

33E0082(B)　回转支承
SWING BEARING

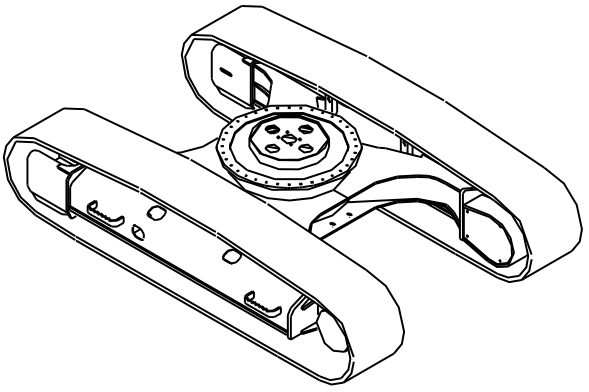

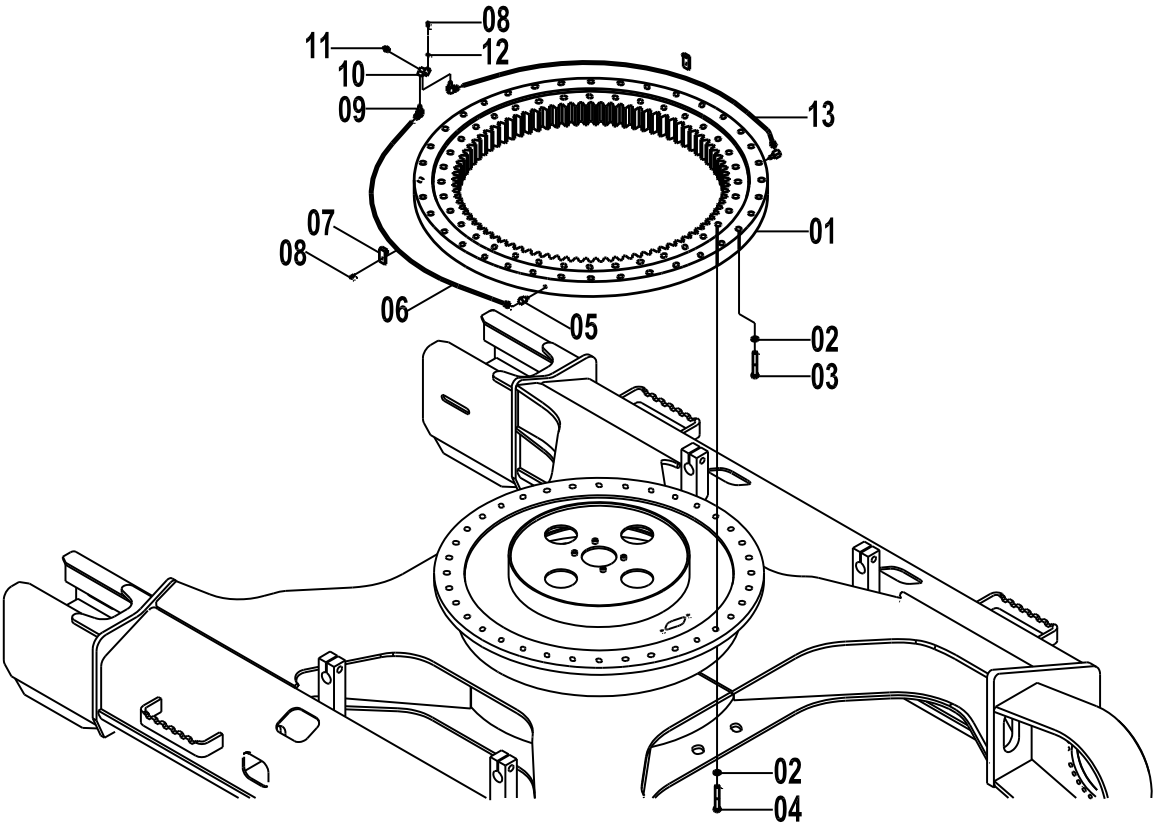

33E0082(B) 回转支承 SWING BEARING

件号 ITEM	部件号 PART NO.	版本 VER	零件名称	PART NAME	数量 Q'TY	服务代码 S.C	适用机号 SERIAL NO.	互换性 IA	可替换零件号 REPLACEABLE
01	26B0122	000	回转支承	SWING BEARING	1				
02	06B0220	000	垫圈	WASHER	72				
03	01B0504	000	螺栓	BOLT	36				
04	01B0510	000	螺栓	BOLT	36				
05	01A0134	001	接头	CONNECTOR	2				
06	00C1150	000	油管总成	OIL PIPE AS	1				
07	20A1860	001	管夹	CLAMP	2				
08	00B0056	000	螺栓	BOLT	6				
09	00A0204	001	接头	CONNECTOR	2				
10	15D0217	001	接头块	BLOCK	1				
11	10B0014	000	油杯	GREASE FITTING	1				
12	06B0001	000	垫圈	WASHER	2				
13	00C1151	000	油管总成	OIL PIPE AS	1				

33E0082(C)　支重轮
LOWER ROLLER

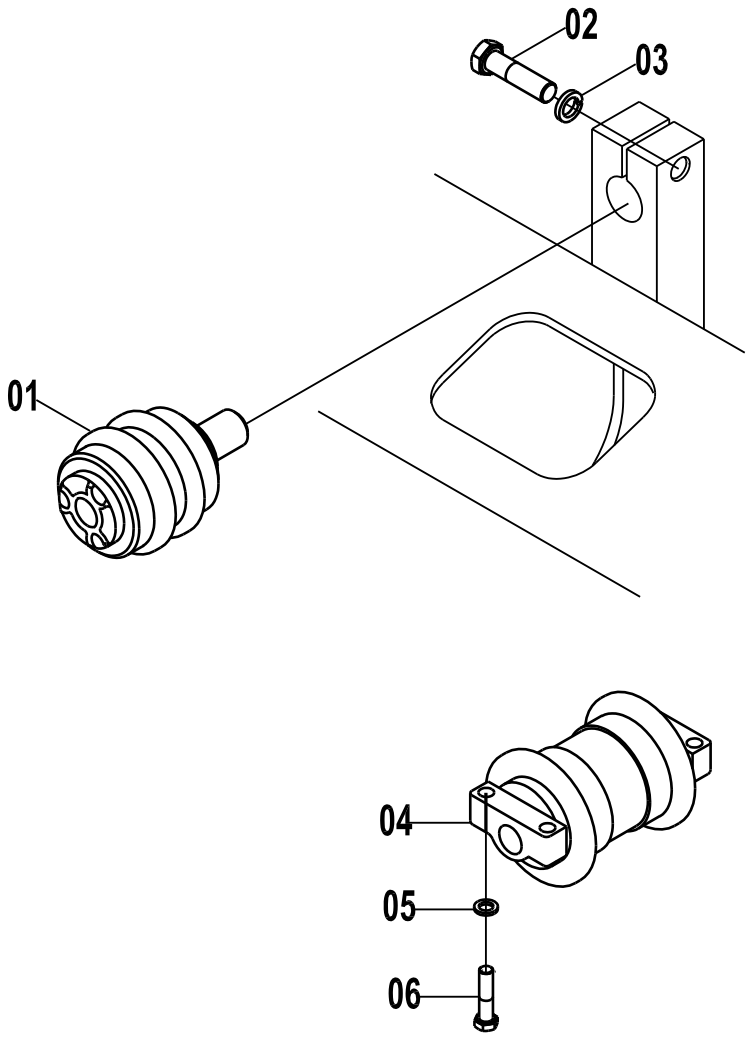

33E0082(C)　支重轮 LOWER ROLLER

件号 ITEM	部件号 PART NO.	版本 VER	零件名称	PART NAME	数量 Q'TY	服务代码 S.C	适用机号 SERIAL NO.	互换性 IA	可替换零件号 REPLACEABLE
01	51C0035	001	托链轮总成	CARRIER ROLLER	4				
02	01B0513	000	螺栓	BOLT	4				
03	06B0226	000	垫圈	WASHER	4				
04	14C0151	001	支重轮	TRACK ROLLER	16				
05	06B0223	000	垫圈	WASHER	80				
06	01B0020	000	螺栓	BOLT	64				

33E0082(D) 张紧装置
TENSION DEVICE

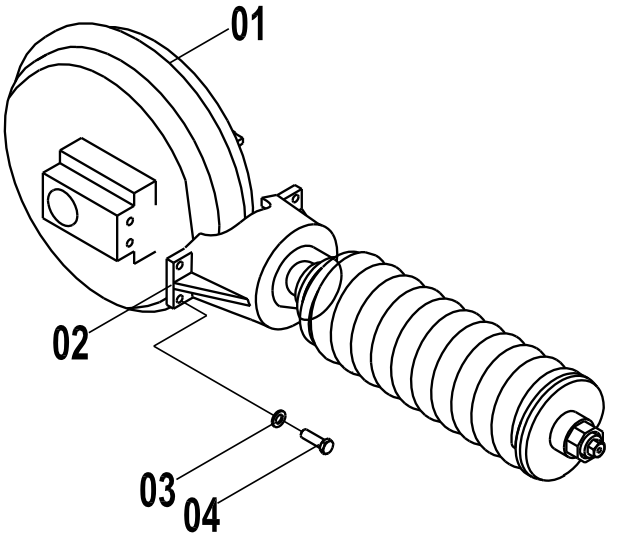

33E0082(D) 张紧装置 TENSION DEVICE

件号 ITEM	部件号 PART NO.	版本 VER	零件名称	PART NAME	数量 Q'TY	服务代码 S.C	适用机号 SERIAL NO.	互换性 IA	可替换零件号 REPLACEABLE
01	51C0270	001	引导轮总成	IDLER AS	2				
02	44C0640	001	张紧装置	TENSIONER	2	Z			
03	06B0221	000	垫圈	WASHER	68				
04	00B0436	000	螺栓	BOLT	8				

33E0082(E) 驱动轮
SPROCKET

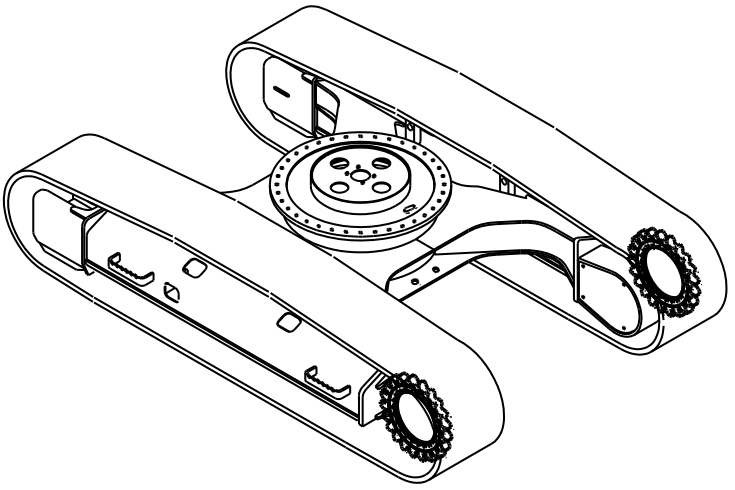

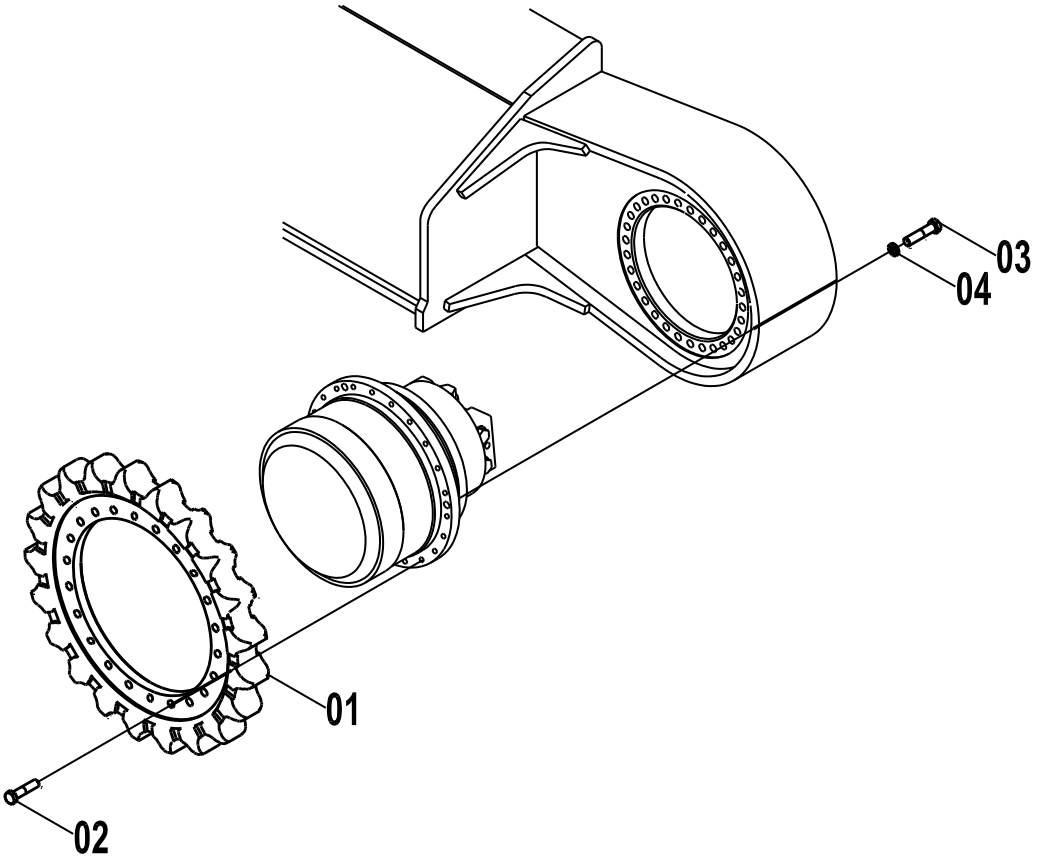

33E0082(E) 驱动轮 SPROCKET

件号 ITEM	部件号 PART NO.	版本 VER	零件名称	PART NAME	数量 Q'TY	服务代码 S.C	适用机号 SERIAL NO.	互换性 IA	可替换零件号 REPLACEABLE
01	46A0079	001	驱动轮	SPROCKET	2				
02	01B0489	000	螺栓	BOLT	120				
03	06B0433	002	垫圈	WASHER	60				
04	06B0221	000	垫圈	WASHER	68				

33E0091(A) 行走架
TRACK FRAME

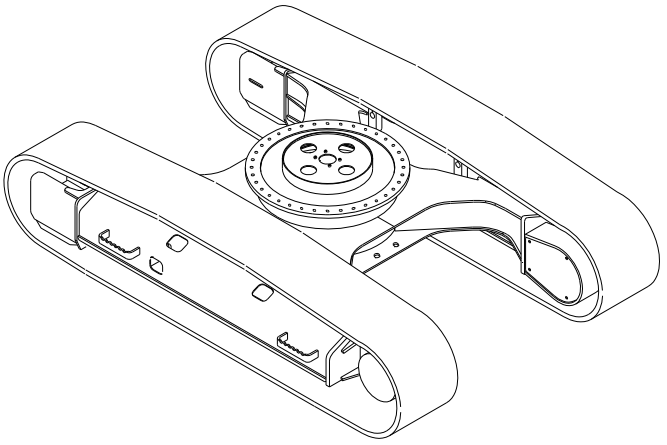

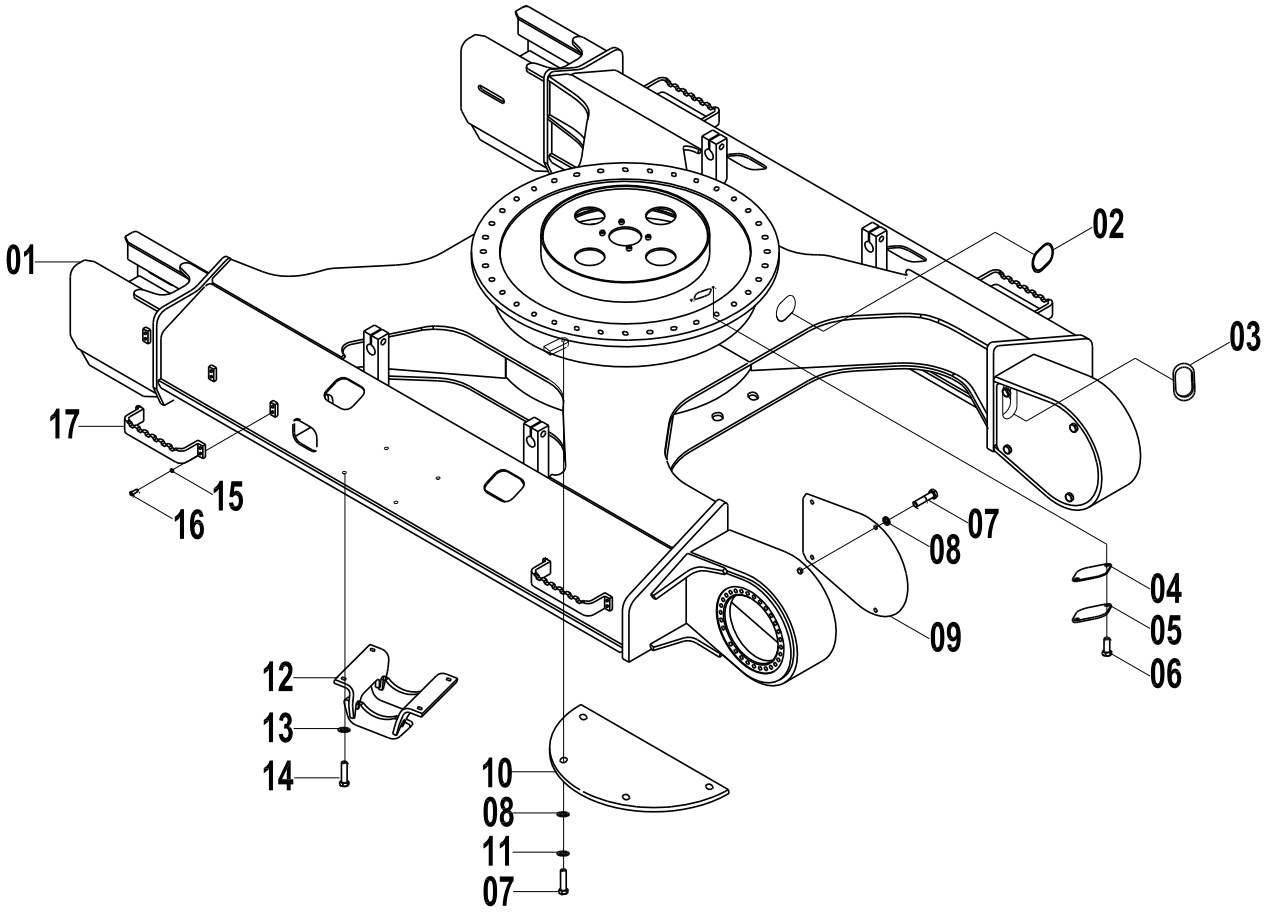

33E0091(A) 行走架 TRACK FRAME

件号 ITEM	部件号 PART NO.	版本 VER	零件名称	PART NAME	数量 Q'TY	服务代码 S.C	适用机号 SERIAL NO.	互换性 IA	可替换零件号 REPLACEABLE
01	30D1000	000	组合式行走架	TRACK FRAME	1				
02	84A0037	001	橡胶护罩	GUARD	2				
03	84A0216	001	橡胶护罩	GUARD	2				
04	82A0196	001	垫	SHIM	1				
05	12A0520	001	盖板	COVER	1				
06	00B0056	000	螺栓	BOLT	6				
07	00B0011	000	螺栓	BOLT	16				
08	06B0059	000	垫圈	WASHER	16				
09	11A0976	001	驱动轮罩	GUARD	2				
10	11A0194	001	底封板	BOTTOM PLATE	2				
11	06B0008	000	垫圈	WASHER	24				
12	48D0208	000	履带护罩	GUARD	4				
13	06B0223	000	垫圈	WASHER	80				
14	00B0183	000	螺栓	BOLT	16				
15	06B0007	000	垫圈	WASHER	16				
16	00B0035	000	螺栓	BOLT	16				
17	02D1765	000	脚踏总成	PEDAL AS	4				

33E0091(B)　回转支承
SWING BEARING

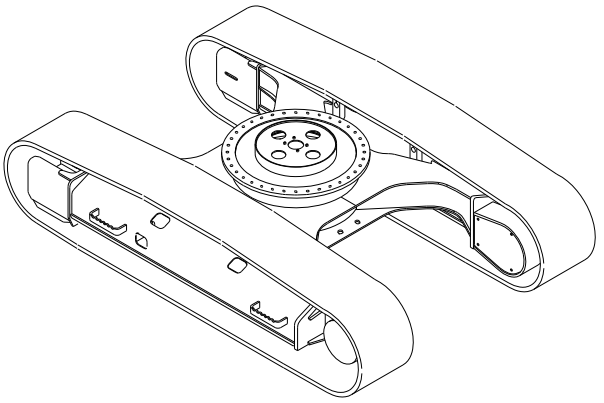

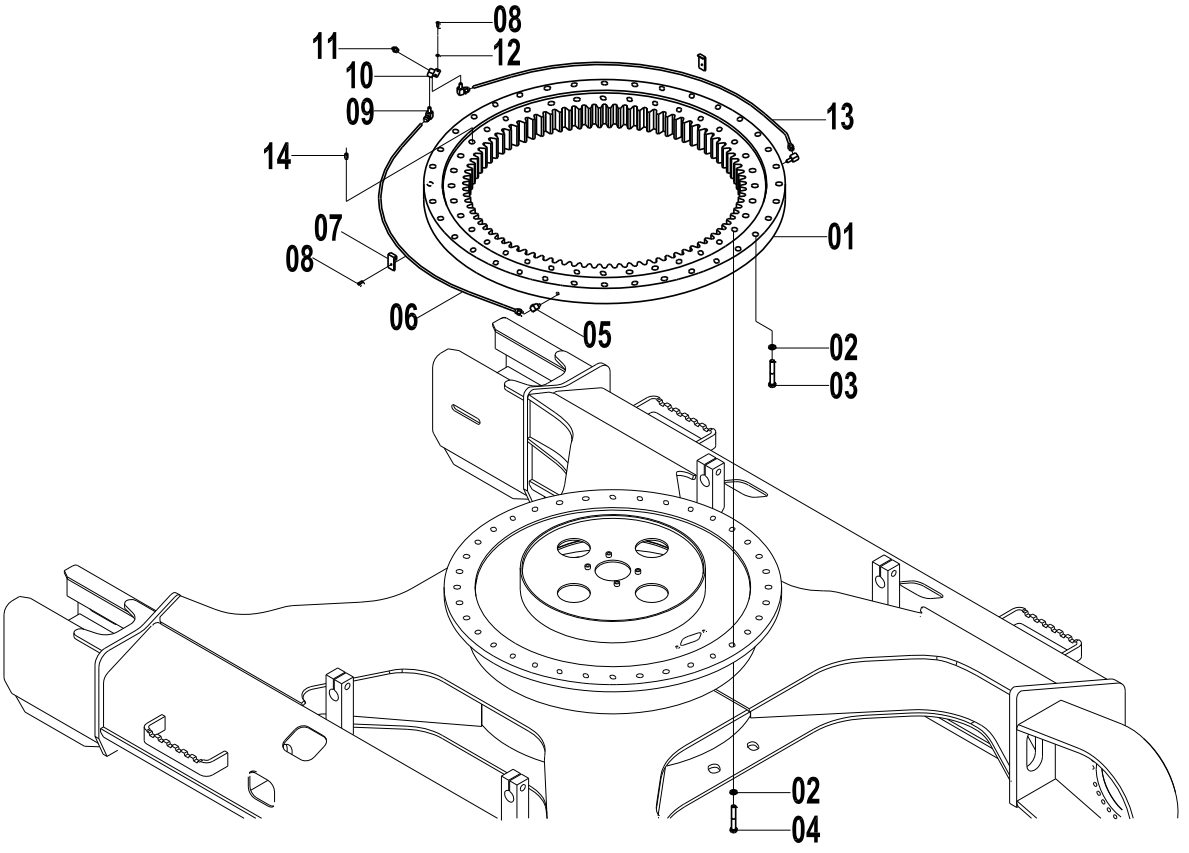

33E0091(B) 回转支承 SWING BEARING

件号 ITEM	部件号 PART NO.	版本 VER	零件名称	PART NAME	数量 Q'TY	服务代码 S.C	适用机号 SERIAL NO.	互换性 IA	可替换零件号 REPLACEABLE
01	26B0122	000	回转支承	SWING BEARING	1				
02	06B0220	000	垫圈	WASHER	72				
03	01B0504	000	螺栓	BOLT	36				
04	01B0510	000	螺栓	BOLT	36				
05	01A0134	001	接头	CONNECTOR	2				
06	00C1150	000	油管总成	OIL PIPE AS	1				
07	20A1860	001	管夹	CLAMP	2				
08	00B0056	000	螺栓	BOLT	6				
09	00A0204	001	接头	CONNECTOR	2				
10	15D0217	001	接头块	BLOCK	1				
11	10B0014	000	油杯	GREASE FITTING	1				
12	06B0001	000	垫圈	WASHER	4				
13	00C1151	000	油管总成	OIL PIPE AS	1				
14	08V0135	000	销	PIN	1				

33E0091(C)　支重轮
LOWER ROLLER

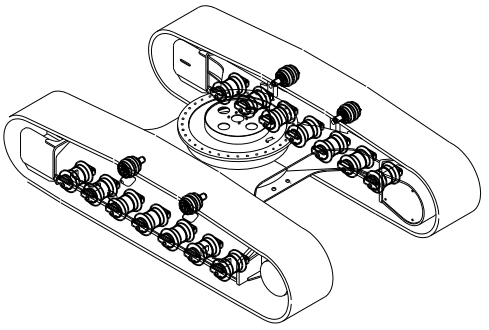

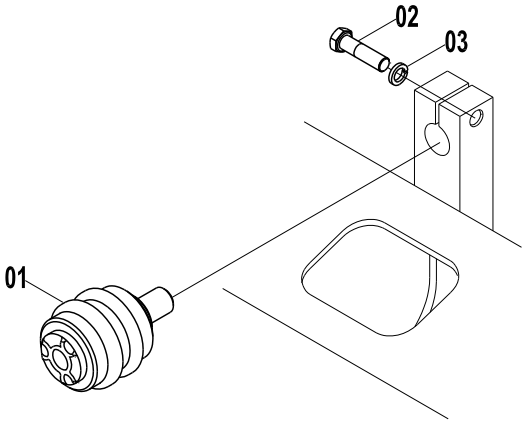

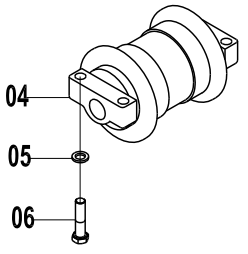

33E0091(C)　支重轮 LOWER ROLLER

件号 ITEM	部件号 PART NO.	版本 VER	零件名称	PART NAME	数量 Q'TY	服务 代码 S.C	适用机号 SERIAL NO.	互 换 性 IA	可替换零件号 REPLACEABLE
01	51C0035	001	托链轮总成	CARRIER ROLLER	4				
02	01B0513	000	螺栓	BOLT	4				
03	06B0226	000	垫圈	WASHER	4				GB/T1230-91
04	14C0151	001	支重轮	TRACK ROLLER	16				
05	06B0223	000	垫圈	WASHER	80				
06	01B0020	000	螺栓	BOLT	64				

33E0091(D) 张紧装置
TENSION DEVICE

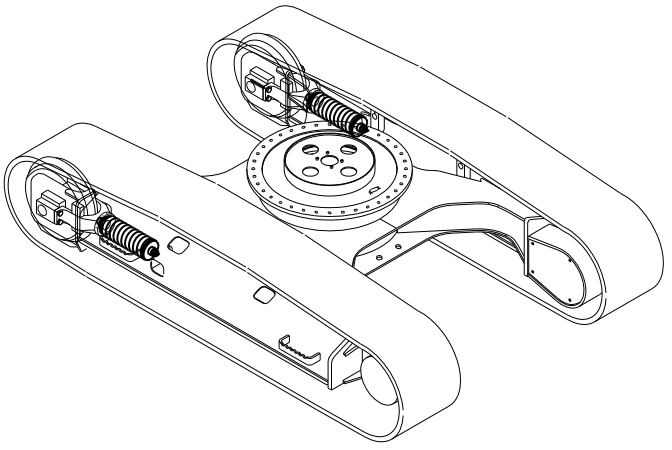

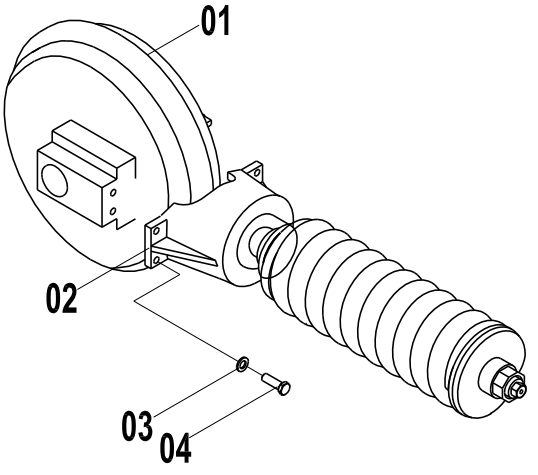

33E0091(D) 张紧装置 TENSION DEVICE

件号 ITEM	部件号 PART NO.	版本 VER	零件名称	PART NAME	数量 Q'TY	服务代码 S.C	适用机号 SERIAL NO.	互换性 IA	可替换零件号 REPLACEABLE
01	51C0270	001	引导轮总成	IDLER AS	2				
02	44C0640	002	张紧装置	TENSIONER	2	Z			
03	06B0221	000	垫圈	WASHER	68				
04	00B0436	000	螺栓	BOLT	8				

33E0091(E)　驱动轮
SPROCKET

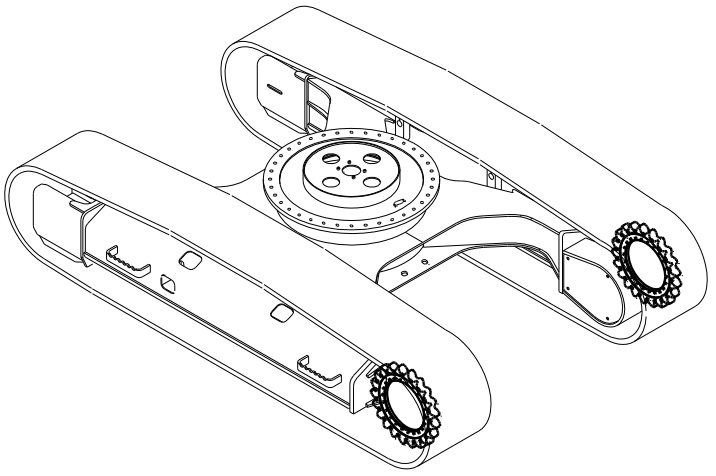

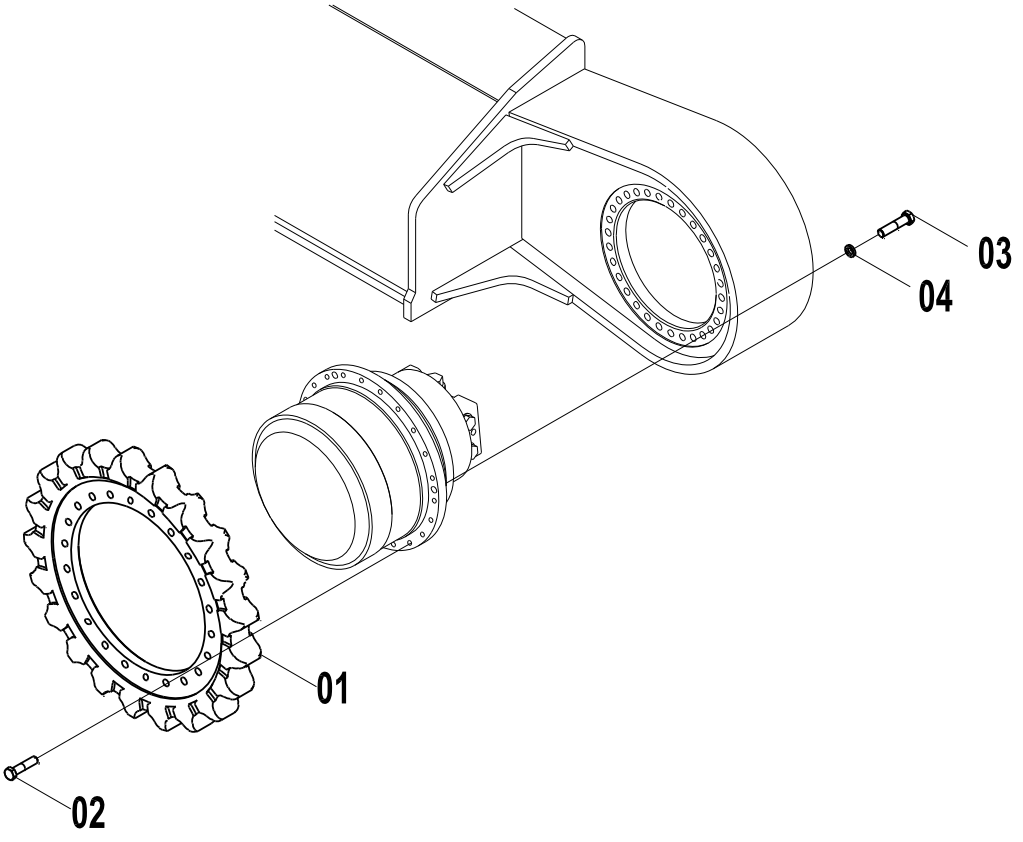

33E0091(E) 驱动轮 SPROCKET

件号 ITEM	部件号 PART NO.	版本 VER	零件名称	PART NAME	数量 Q'TY	服务代码 S.C	适用机号 SERIAL NO.	互换性 IA	可替换零件号 REPLACEABLE
01	46A0079	001	驱动轮	SPROCKET	2				
02	01B0489	000	螺栓	BOLT	120				
03	06B0433	002	垫圈	WASHER	60				
04	06B0221	000	垫圈	WASHER	68				

33E0141(A) 行走架
TRACK FRAME

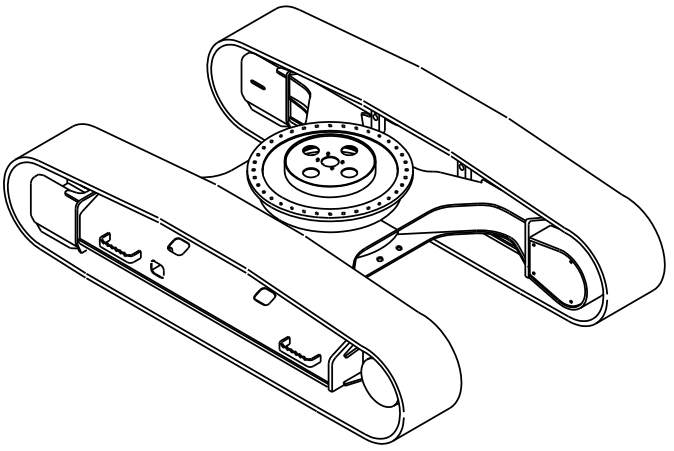

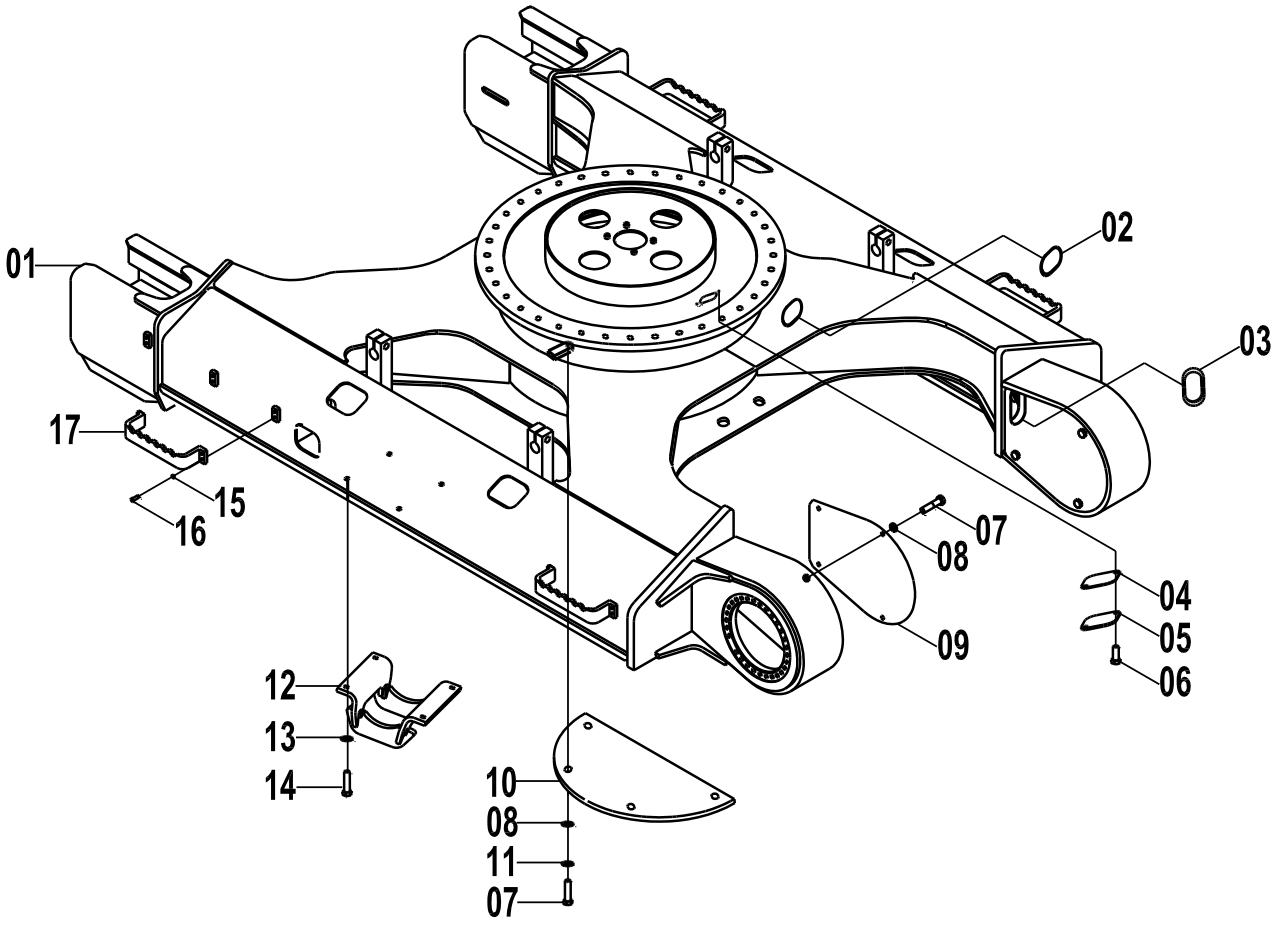

33E0141(A) 行走架 TRACK FRAME

件号 ITEM	部件号 PART NO.	版本 VER	零件名称	PART NAME	数量 Q'TY	服务代码 S.C	适用机号 SERIAL NO.	互换性 IA	可替换零件号 REPLACEABLE
01	30D1000	000	组合式行走架	TRACK FRAME	1				
02	84A0037	001	橡胶护罩	GUARD	2				
03	84A0216	001	橡胶护罩	GUARD	2				
04	82A0196	001	垫	SHIM	1				
05	12A0520	001	盖板	COVER	1				
06	00B0056	000	螺栓	BOLT	6				
07	00B0011	000	螺栓	BOLT	16				
08	06B0059	000	垫圈	WASHER	16				
09	11A0976	001	驱动轮罩	GUARD	2				
10	11A0194	001	底封板	BOTTOM PLATE	2				
11	06B0008	000	垫圈	WASHER	24				
12	48D0208	000	履带护罩	GUARD	4				
13	06B0223	000	垫圈	WASHER	80				
14	00B0183	000	螺栓	BOLT	16				
15	06B0007	000	垫圈	WASHER	16				
16	00B0035	000	螺栓	BOLT	16				
17	02D1754	001	脚踏总成	PEDAL AS	4				

33E0141(B)　回转支承
SWING BEARING

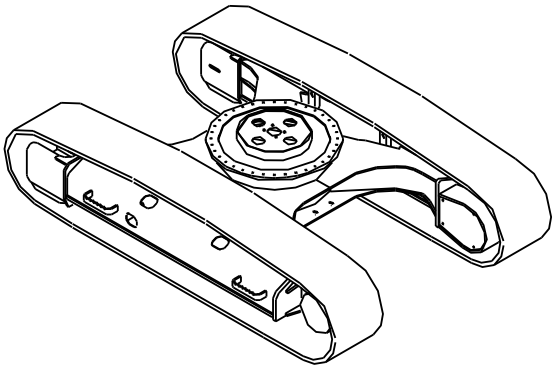

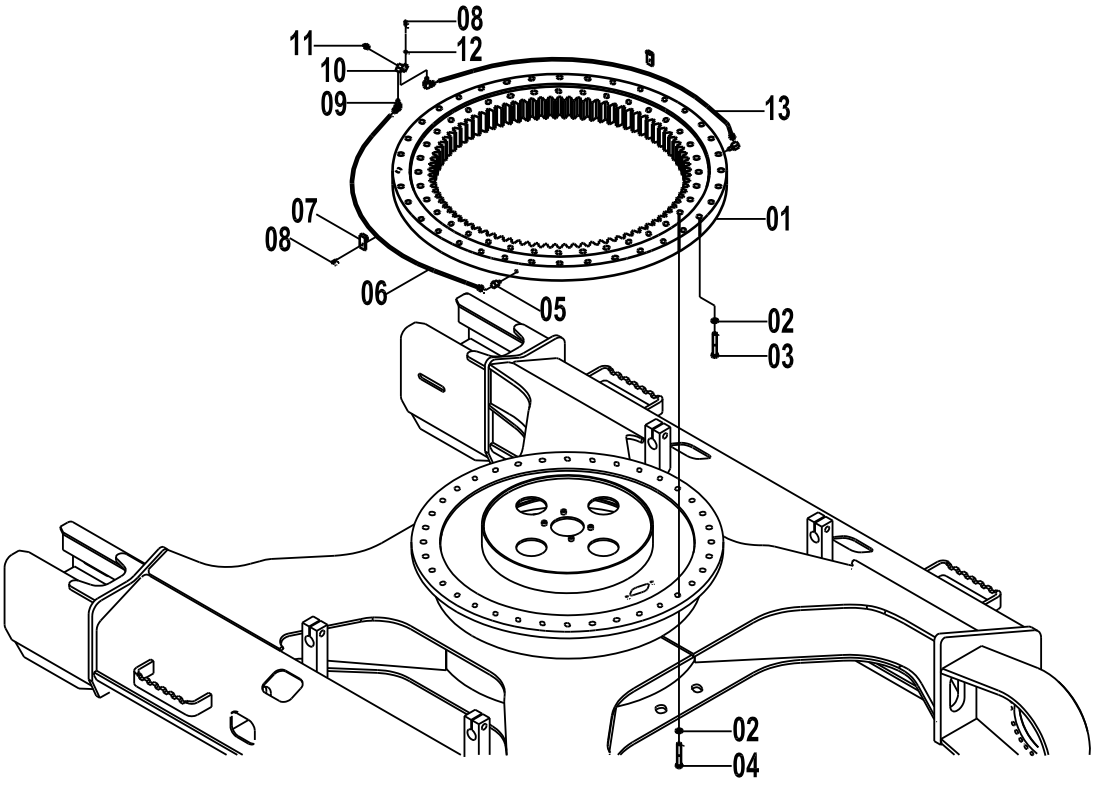

33E0141(B) 回转支承 SWING BEARING

件号 ITEM	部件号 PART NO.	版本 VER	零件名称	PART NAME	数量 Q'TY	服务代码 S.C	适用机号 SERIAL NO.	互换性 IA	可替换零件号 REPLACEABLE
01	26B0122	000	回转支承	SWING BEARING	1				
02	06B0220	000	垫圈	WASHER	72				
03	01B0504	000	螺栓	BOLT	36				
04	01B0510	000	螺栓	BOLT	36				
05	01A0134	001	接头	CONNECTOR	2				
06	00C1150	000	油管总成	OIL PIPE AS	1				
07	20A1860	001	管夹	CLAMP	2				
08	00B0056	000	螺栓	BOLT	6				
09	00A0204	001	接头	CONNECTOR	2				
10	15D0217	001	接头块	BLOCK	1				
11	10B0014	000	油杯	GREASE FITTING	1				
12	06B0001	000	垫圈	WASHER	2				
13	00C1151	000	油管总成	OIL PIPE AS	1				

33E0141(C) 支重轮
LOWER ROLLER

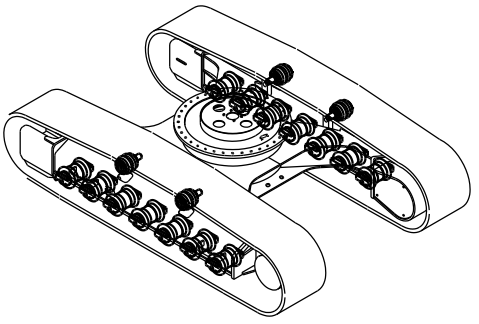

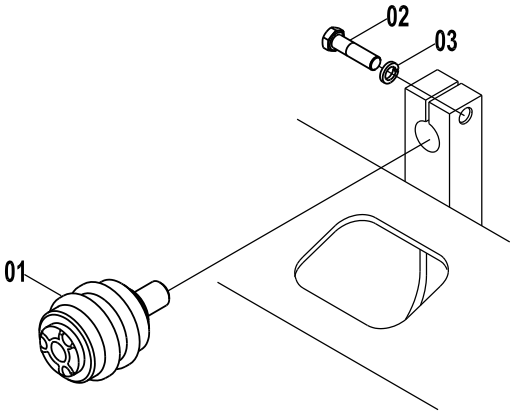

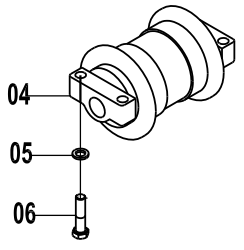

33E0141(C) 支重轮 LOWER ROLLER

件号 ITEM	部件号 PART NO.	版本 VER	零件名称	PART NAME	数量 Q'TY	服务代码 S.C	适用机号 SERIAL NO.	互换性 IA	可替换零件号 REPLACEABLE
01	51C0035	001	托链轮总成	CARRIER ROLLER	4				
02	01B0513	000	螺栓	BOLT	4				
03	06B0226	000	垫圈	WASHER	4				
04	14C0151	001	支重轮	TRACK ROLLER	16				
05	06B0223	000	垫圈	WASHER	80				
06	01B0020	000	螺栓	BOLT	64				

33E0141(D) 张紧装置
TENSION DEVICE

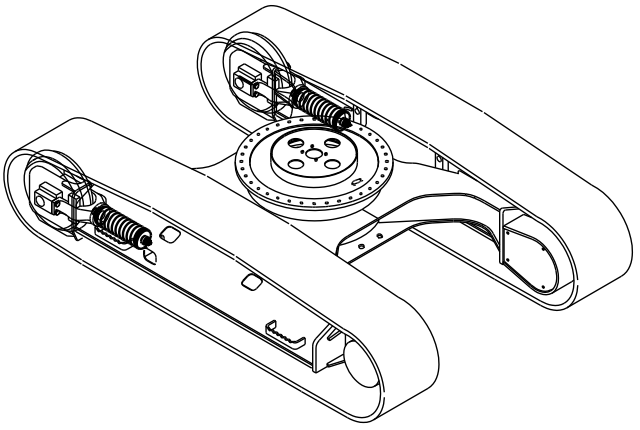

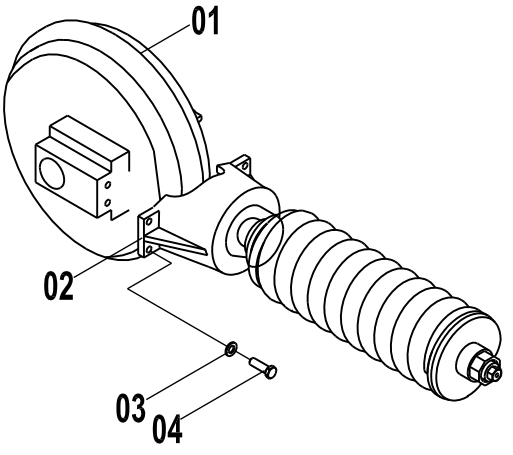

33E0141(D) 张紧装置 TENSION DEVICE

件号 ITEM	部件号 PART NO.	版本 VER	零件名称	PART NAME	数量 Q'TY	服务代码 S.C	适用机号 SERIAL NO.	互换性 IA	可替换零件号 REPLACEABLE
01	51C0270	001	引导轮总成	IDLER AS	2				
02	44C0640	002	张紧装置	TENSIONER	2				
03	06B0221	000	垫圈	WASHER	68				
04	00B0436	000	螺栓	BOLT	8				

33E0141(E)　驱动轮
SPROCKET

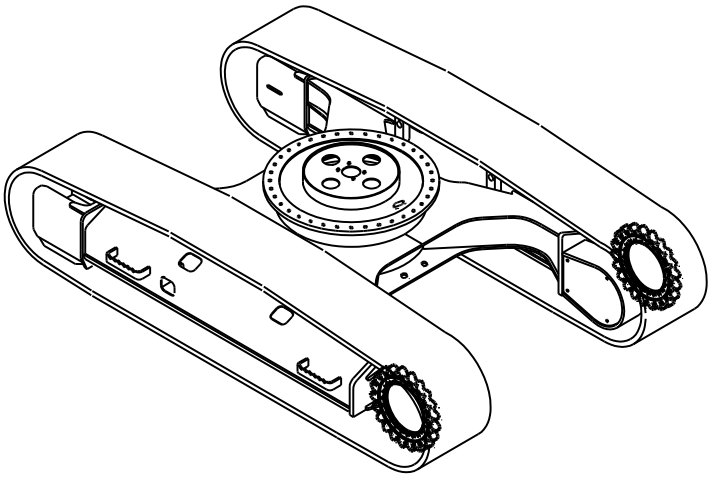

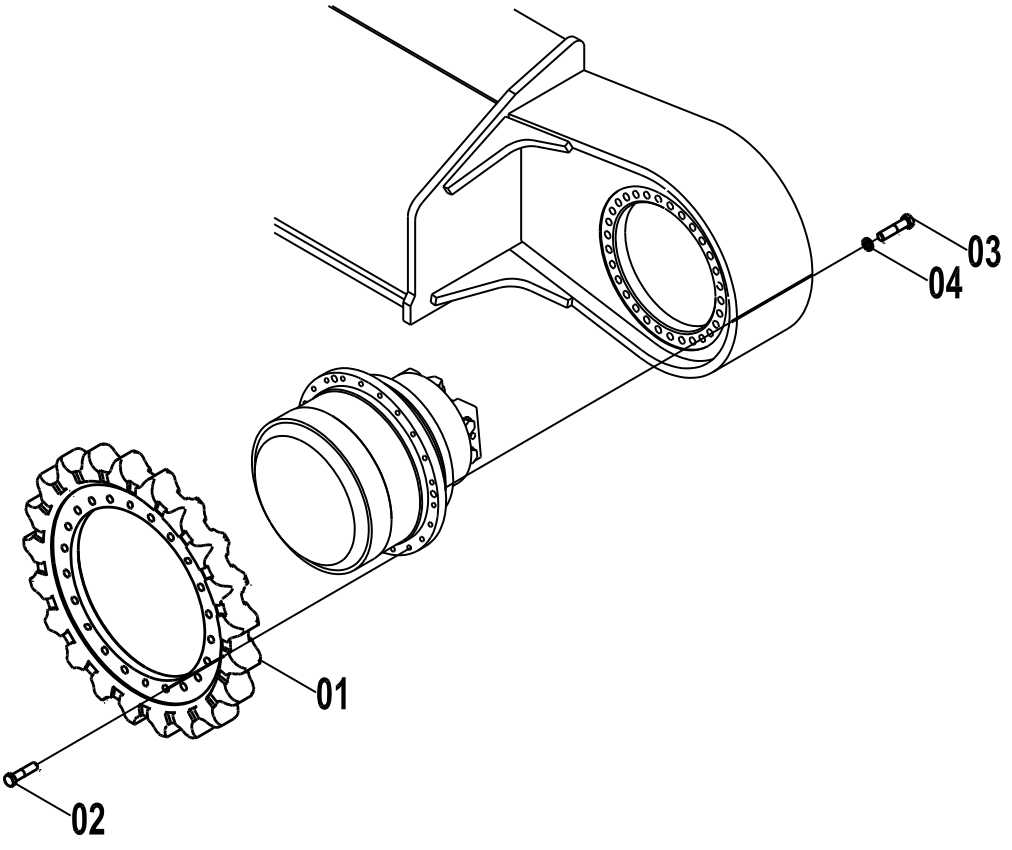

33E0141(E) 驱动轮 SPROCKET

件号 ITEM	部件号 PART NO.	版本 VER	零件名称	PART NAME	数量 Q'TY	服务代码 S.C	适用机号 SERIAL NO.	互换性 IA	可替换零件号 REPLACEABLE
01	46A0079	001	驱动轮	SPROCKET	2				
02	01B0489	000	螺栓	BOLT	120				
03	06B0433	002	垫圈	WASHER	60				
04	06B0221	000	垫圈	WASHER	68				

33E0157(A) 行走架
TRACK FRAME

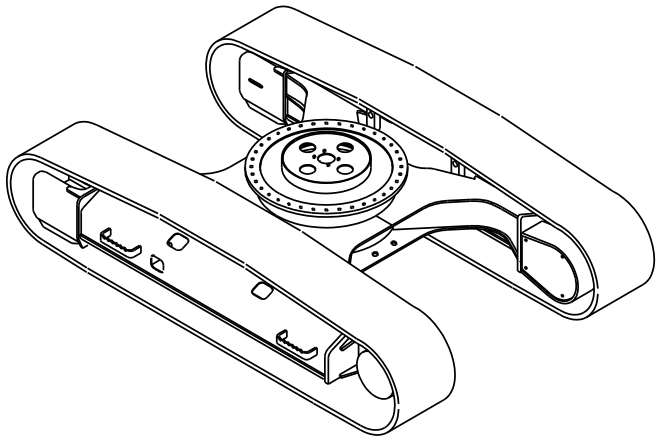

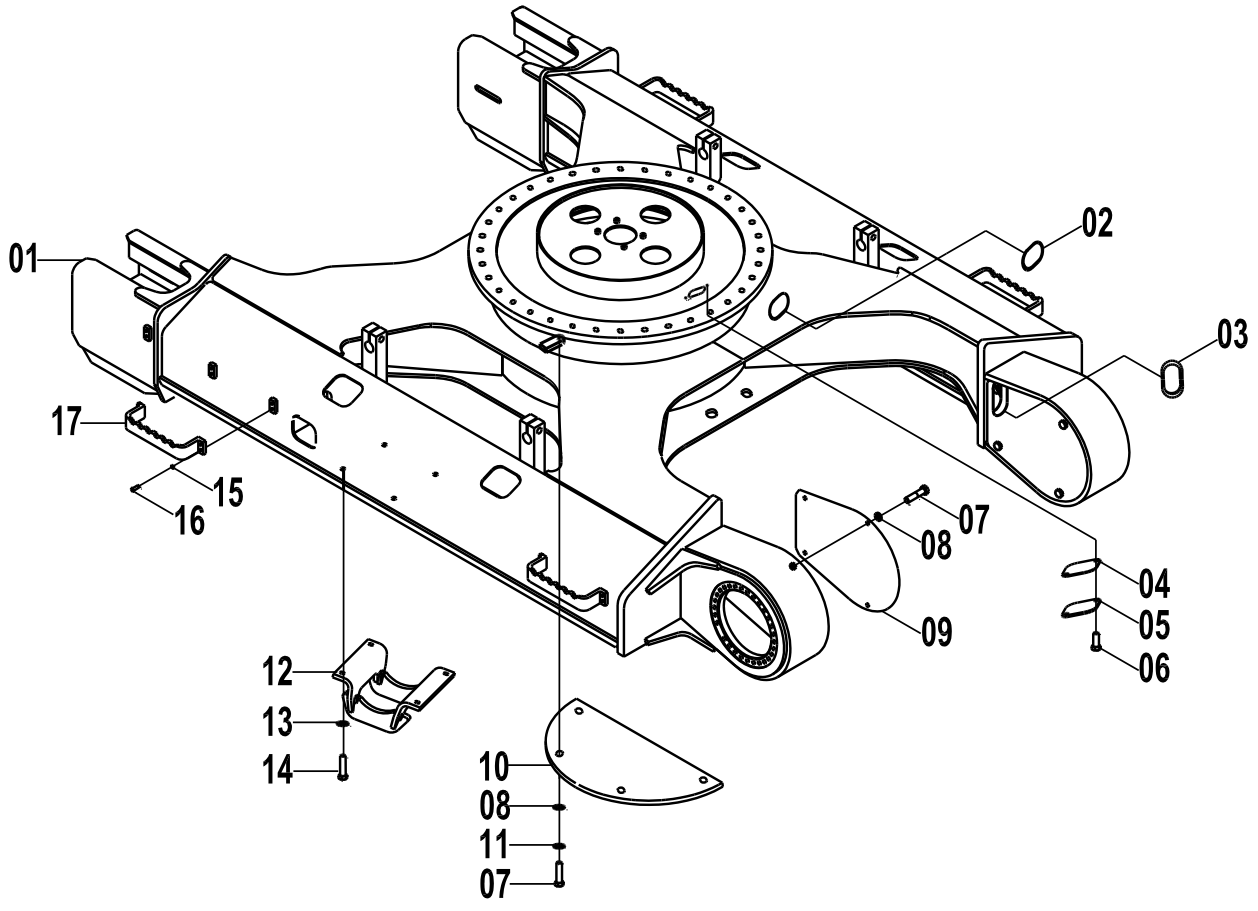

33E0157(A) 行走架 TRACK FRAME

件号 ITEM	部件号 PART NO.	版本 VER	零件名称	PART NAME	数量 Q'TY	服务代码 S.C	适用机号 SERIAL NO.	互换性 IA	可替换零件号 REPLACEABLE
01	30D1278	000	组合式行走架	TRACK FRAME	1				
02	84A0037	001	橡胶护罩	GUARD	2				
03	84A0216	001	橡胶护罩	GUARD	2				
04	82A0196	001	垫	SHIM	1				
05	12A0520	001	盖板	COVER	1				
06	00B0056	000	螺栓	BOLT	6				
07	00B0011	000	螺栓	BOLT	16				
08	06B0059	000	垫圈	WASHER	16				
09	11A0976	001	驱动轮罩	GUARD	2				
10	11A0194	001	底封板	BOTTOM PLATE	2				
11	06B0008	000	垫圈	WASHER	24				
12	48D0208	000	履带护罩	GUARD	2				
13	06B0223	000	垫圈	WASHER	64				
14	00B0183	000	螺栓	BOLT	8				
15	06B0007	000	垫圈	WASHER	16				
16	00B0035	000	螺栓	BOLT	16				
17	02D1765	000	脚踏总成	PEDAL AS	4				

33E0157(B)　回转支承
SWING BEARING

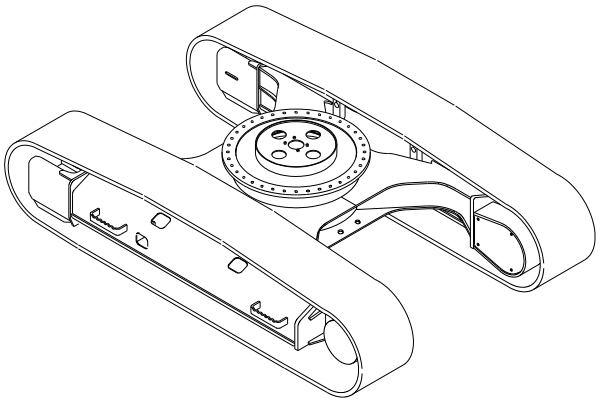

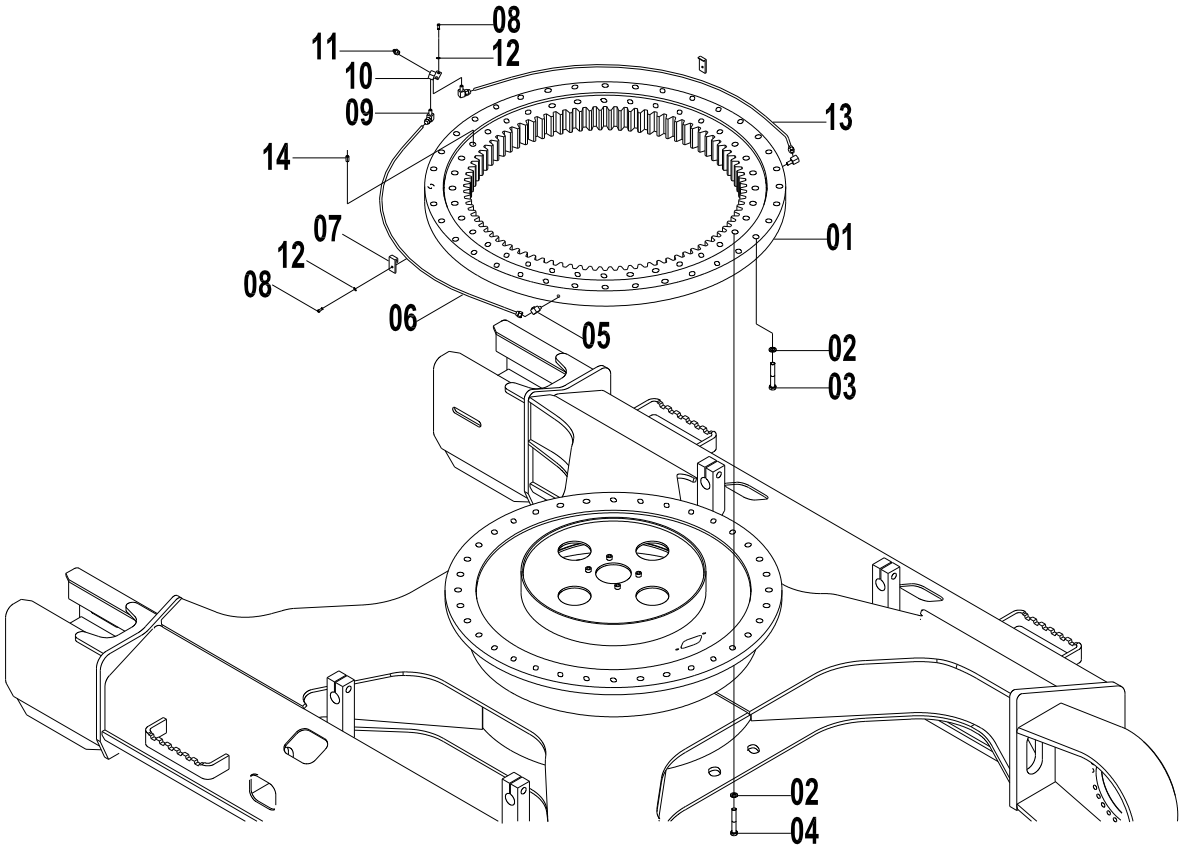

33E0157(B) 回转支承 SWING BEARING

件号 ITEM	部件号 PART NO.	版本 VER	零件名称	PART NAME	数量 Q'TY	服务代码 S.C	适用机号 SERIAL NO.	互换性 IA	可替换零件号 REPLACEABLE
01	26B0122	000	回转支承	SWING BEARING	1				
02	06B0220	000	垫圈	WASHER	72				
03	01B0504	000	螺栓	BOLT	36				
04	01B0510	000	螺栓	BOLT	36				
05	01A0134	001	接头	CONNECTOR	2				
06	00C1150	000	油管总成	OIL PIPE AS	1				
07	20A1860	001	管夹	CLAMP	2				
08	00B0056	000	螺栓	BOLT	6				
09	00A0204	001	接头	CONNECTOR	2				
10	15D0217	001	接头块	BLOCK	1				
11	10B0014	000	油杯	GREASE FITTING	1				
12	06B0001	000	垫圈	WASHER	4				
13	00C1151	000	油管总成	OIL PIPE AS	1				
14	08V0135	000	销	PIN	1				

33E0157(C)　支重轮
SWING BEARING

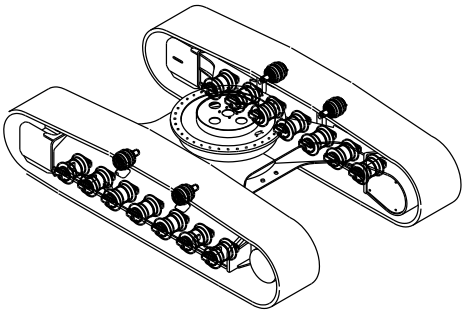

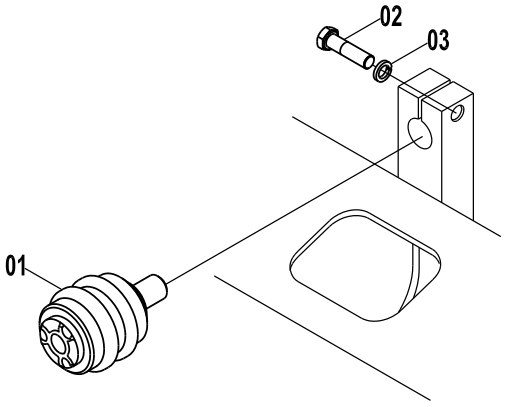

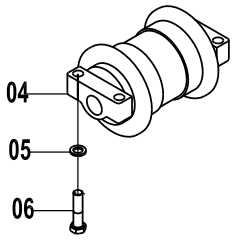

33E0157(C)　支重轮 SWING BEARING

件号 ITEM	部件号 PART NO.	版本 VER	零件名称	PART NAME	数量 Q'TY	服务代码 S.C	适用机号 SERIAL NO.	互换性 IA	可替换零件号 REPLACEABLE
01	51C0035	001	托链轮总成	CARRIER ROLLER	4				
02	01B0513	000	螺栓	BOLT	4				
03	06B0226	000	垫圈	WASHER	4				
04	14C0151	001	支重轮	TRACK ROLLER	14				
05	06B0223	000	垫圈	WASHER	64				
06	01B0020	000	螺栓	BOLT	56				

33E0157(D) 张紧装置
TENSIONER

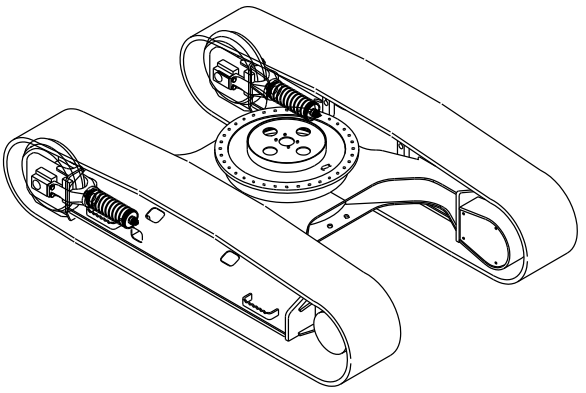

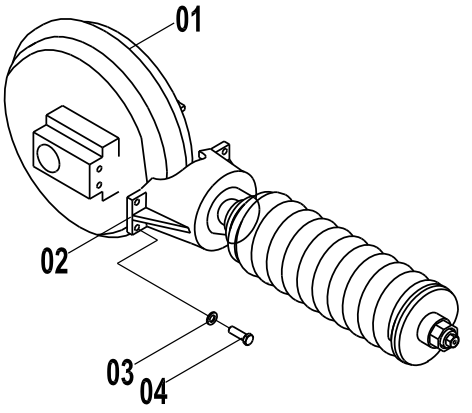

33E0157(D) 张紧装置 TENSIONER

件号 ITEM	部件号 PART NO.	版本 VER	零件名称	PART NAME	数量 Q'TY	服务代码 S.C	适用机号 SERIAL NO.	互换性 IA	可替换零件号 REPLACEABLE
01	51C0270	001	引导轮总成	IDLER AS	2				
02	44C0640	002	张紧装置	TENSIONER	2				
03	06B0221	000	垫圈	WASHER	8				
04	00B0436	000	螺栓	BOLT	8				

33E0157(E)　驱动轮
SPROCKET

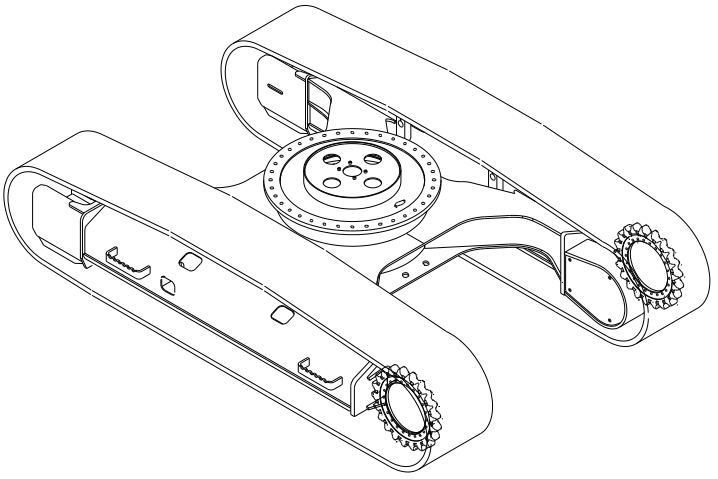

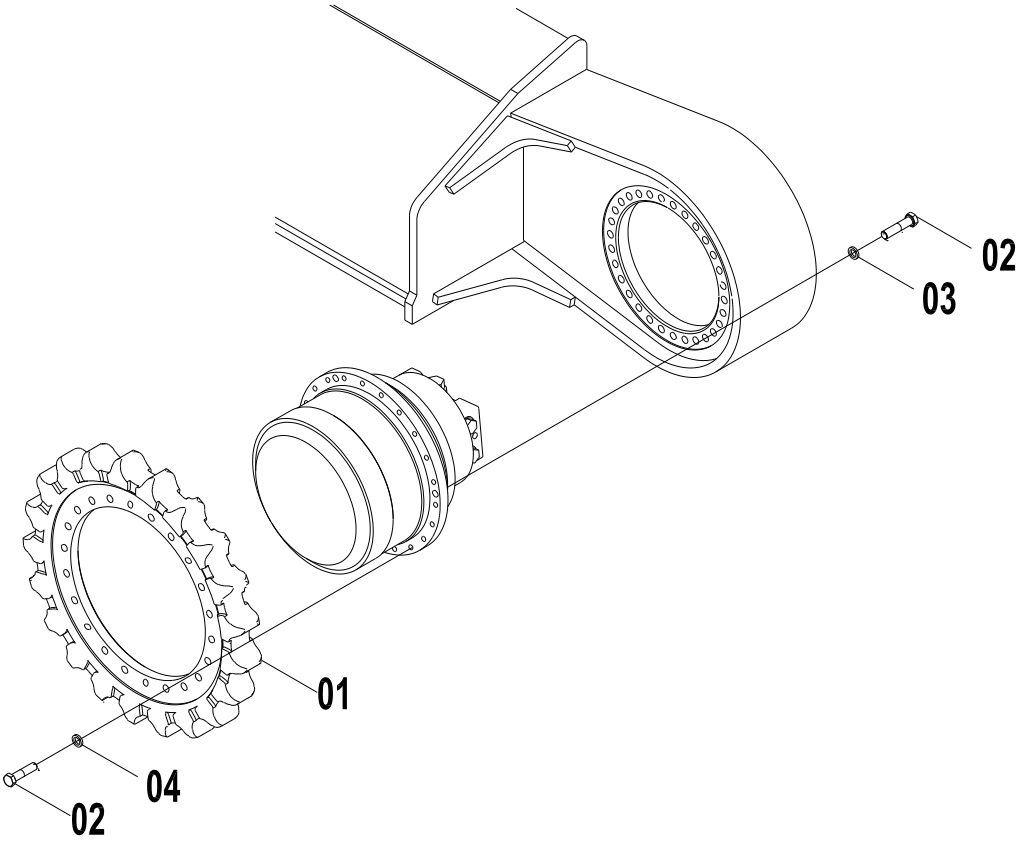

33E0157(E) 驱动轮 SPROCKET

件号 ITEM	部件号 PART NO.	版本 VER	零件名称	PART NAME	数量 Q'TY	服务代码 S.C	适用机号 SERIAL NO.	互换性 IA	可替换零件号 REPLACEABLE
01	46A0079	001	驱动轮	SPROCKET	2				
02	01B0489	000	螺栓	BOLT	120				
03	06B0221	000	垫圈	WASHER	60				
04	06B0433	002	垫圈	WASHER	60				

33E0158(A) 行走架
TRACK FRAME

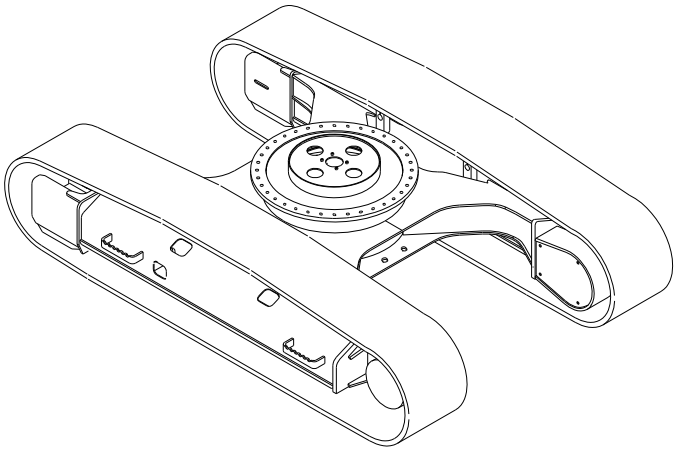

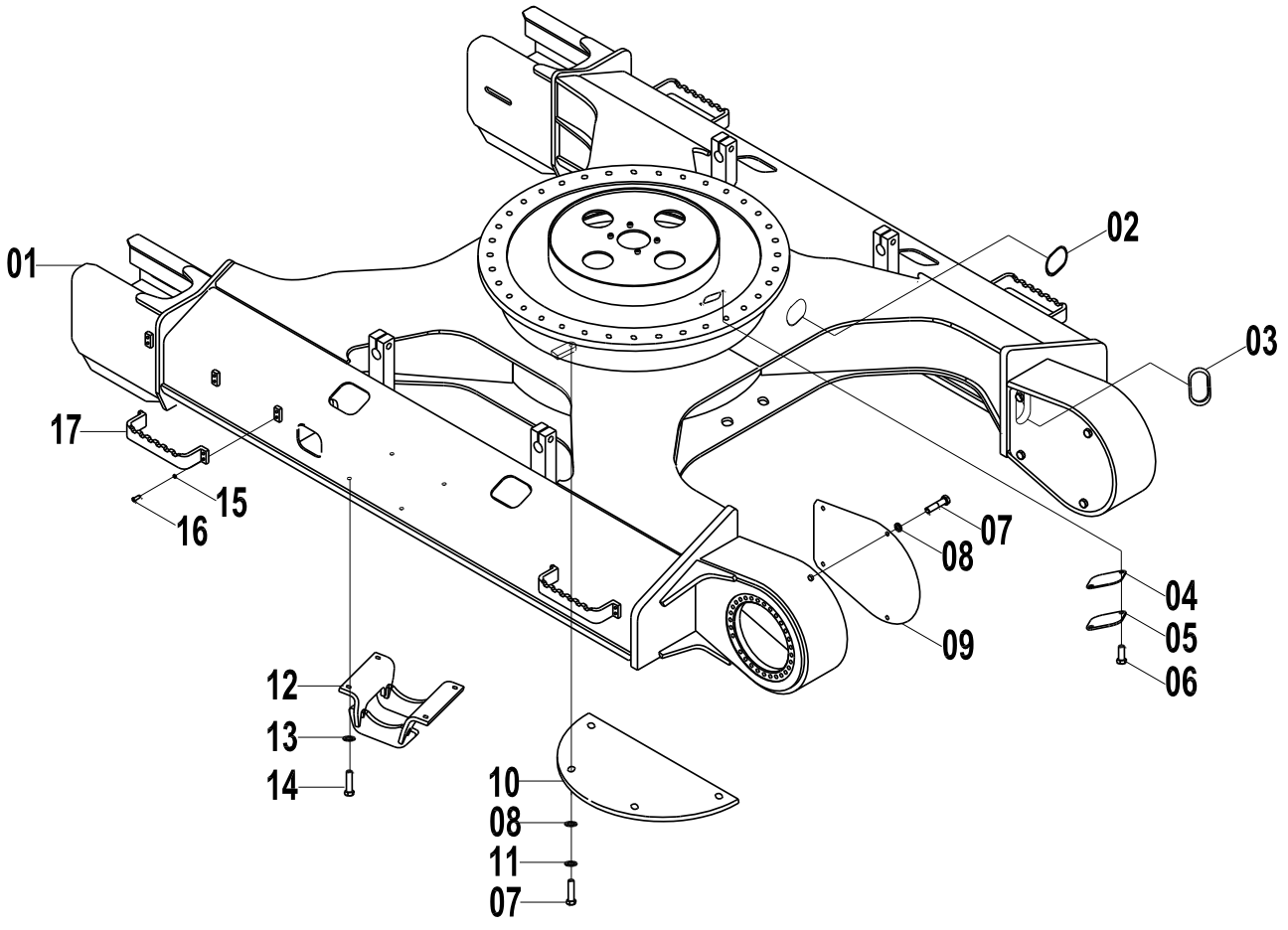

33E0158(A) 行走架 TRACK FRAME

件号 ITEM	部件号 PART NO.	版本 VER	零件名称	PART NAME	数量 Q'TY	服务代码 S.C	适用机号 SERIAL NO.	互换性 IA	可替换零件号 REPLACEABLE
01	30D1000	000	组合式行走架	TRACK FRAME	1				
02	84A0037	001	橡胶护罩	GUARD	2				
03	84A0216	001	橡胶护罩	GUARD	2				
04	82A0196	001	垫	SHIM	1				
05	12A0520	001	盖板	COVER	1				
06	00B0056	000	螺栓	BOLT	6				
07	00B0011	000	螺栓	BOLT	16				
08	06B0059	000	垫圈	WASHER	16				
09	11A0976	001	驱动轮罩	GUARD	2				
10	11A0194	001	底封板	BOTTOM PLATE	2				
11	06B0008	000	垫圈	WASHER	24				
12	48D0208	000	履带护罩	GUARD	4				
13	06B0223	000	垫圈	WASHER	80				
14	00B0183	000	螺栓	BOLT	16				
15	06B0007	000	垫圈	WASHER	16				
16	00B0035	000	螺栓	BOLT	16				
17	02D1765	000	脚踏总成	PEDAL AS	4				

33E0158(B)　回转支承
SWING BEARING

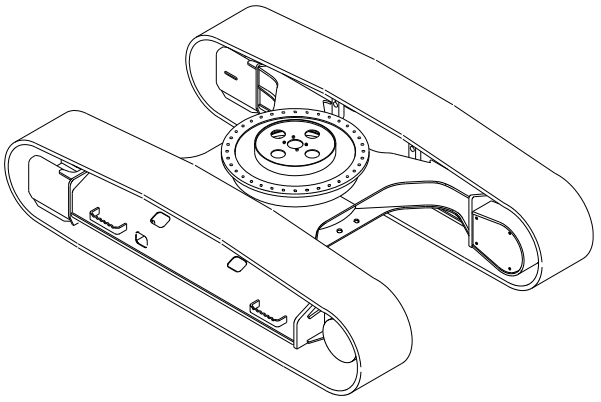

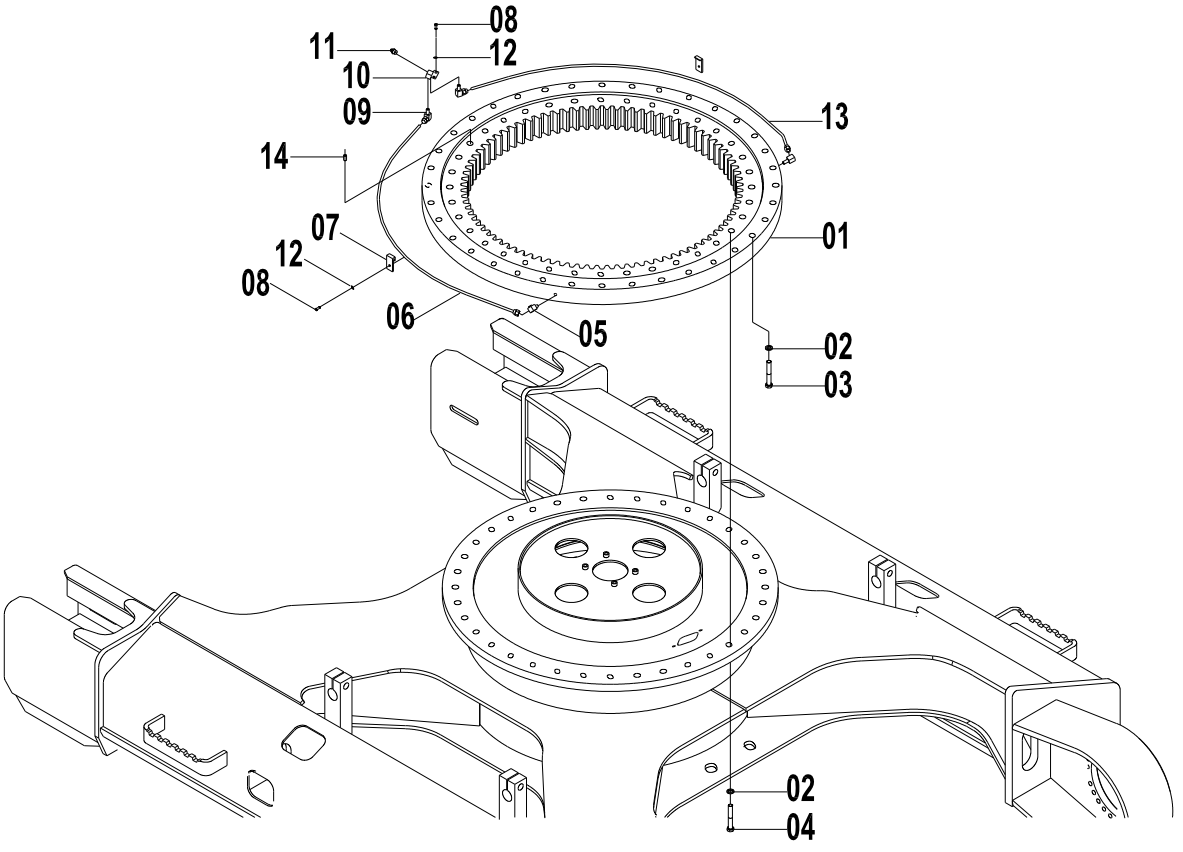

33E0158(B) 回转支承 SWING BEARING

件号 ITEM	部件号 PART NO.	版本 VER	零件名称	PART NAME	数量 Q'TY	服务代码 S.C	适用机号 SERIAL NO.	互换性 IA	可替换零件号 REPLACEABLE
01	26B0122	000	回转支承	SWING BEARING	1				
02	06B0220	000	垫圈	WASHER	72				
03	01B0504	000	螺栓	BOLT	36				
04	01B0510	000	螺栓	BOLT	36				
05	01A0134	001	接头	CONNECTOR	2				
06	00C1150	000	油管总成	OIL PIPE AS	1				
07	20A1860	001	管夹	CLAMP	2				
08	00B0056	000	螺栓	BOLT	6				
09	00A0204	002	接头	CONNECTOR	2				
10	15D0217	001	接头块	BLOCK	1				
11	10B0014	000	油杯	GREASE FITTING	1				
12	06B0001	000	垫圈	WASHER	4				
13	00C1151	000	油管总成	OIL PIPE AS	1				
14	08V0135	000	销	PIN	1				

33E0158(C)　支重轮
LOWER ROLLER

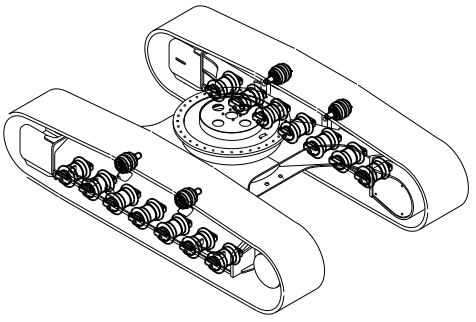

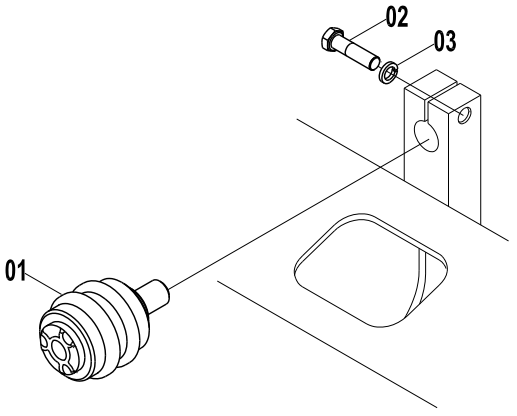

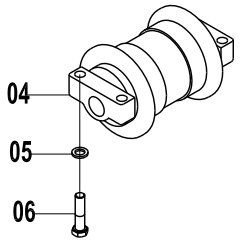

33E0158(C)　支重轮 LOWER ROLLER

件号 ITEM	部件号 PART NO.	版本 VER	零件名称	PART NAME	数量 Q'TY	服务代码 S.C	适用机号 SERIAL NO.	互换性 IA	可替换零件号 REPLACEABLE
01	51C0035	001	托链轮总成	CARRIER ROLLER	4				
02	01B0513	000	螺栓	BOLT	4				
03	06B0226	000	垫圈	WASHER	4				
04	14C0151	001	支重轮	TRACK ROLLER	16				
05	06B0223	000	垫圈	WASHER	80				
06	01B0020	000	螺栓	BOLT	64				

33E0158(D) 张紧装置
TENSION DEVICE

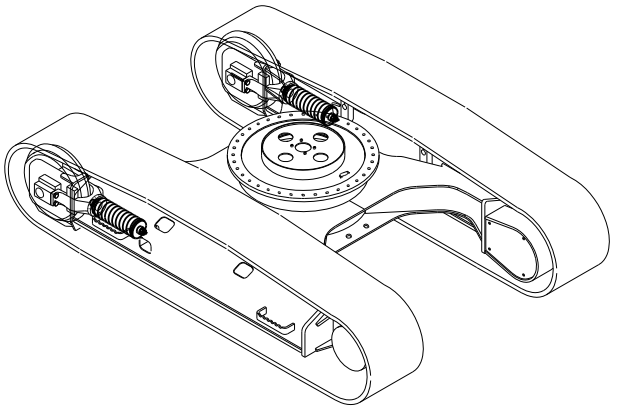

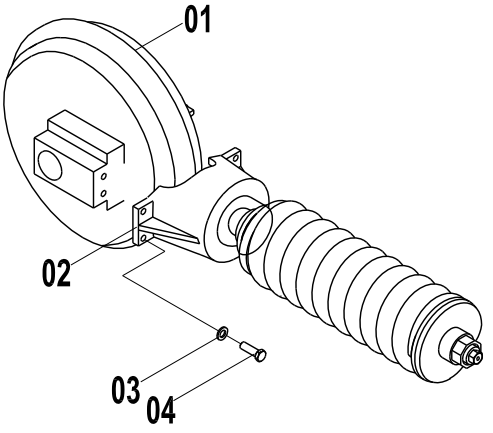

33E0158(D) 张紧装置 TENSION DEVICE

件号 ITEM	部件号 PART NO.	版本 VER	零件名称	PART NAME	数量 Q'TY	服务代码 S.C	适用机号 SERIAL NO.	互换性 IA	可替换零件号 REPLACEABLE
01	51C0270	001	引导轮总成	IDLER AS	2				
02	44C0640	002	张紧装置	TENSIONER	2				
03	06B0221	000	垫圈	WASHER	68				
04	00B0436	000	螺栓	BOLT	8				

33E0158(E)　驱动轮
SPROCKET

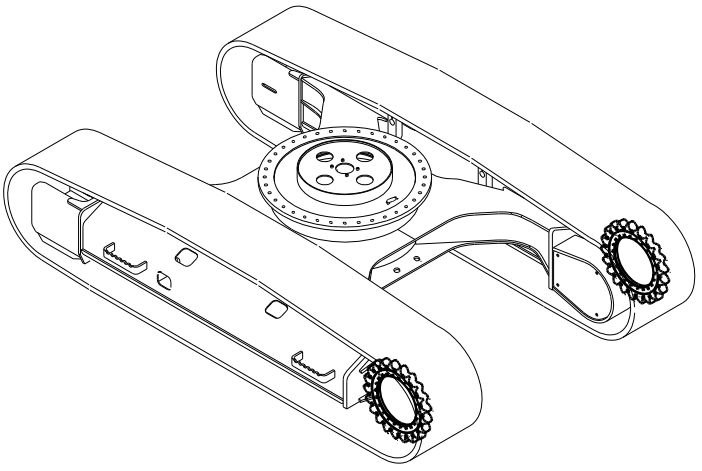

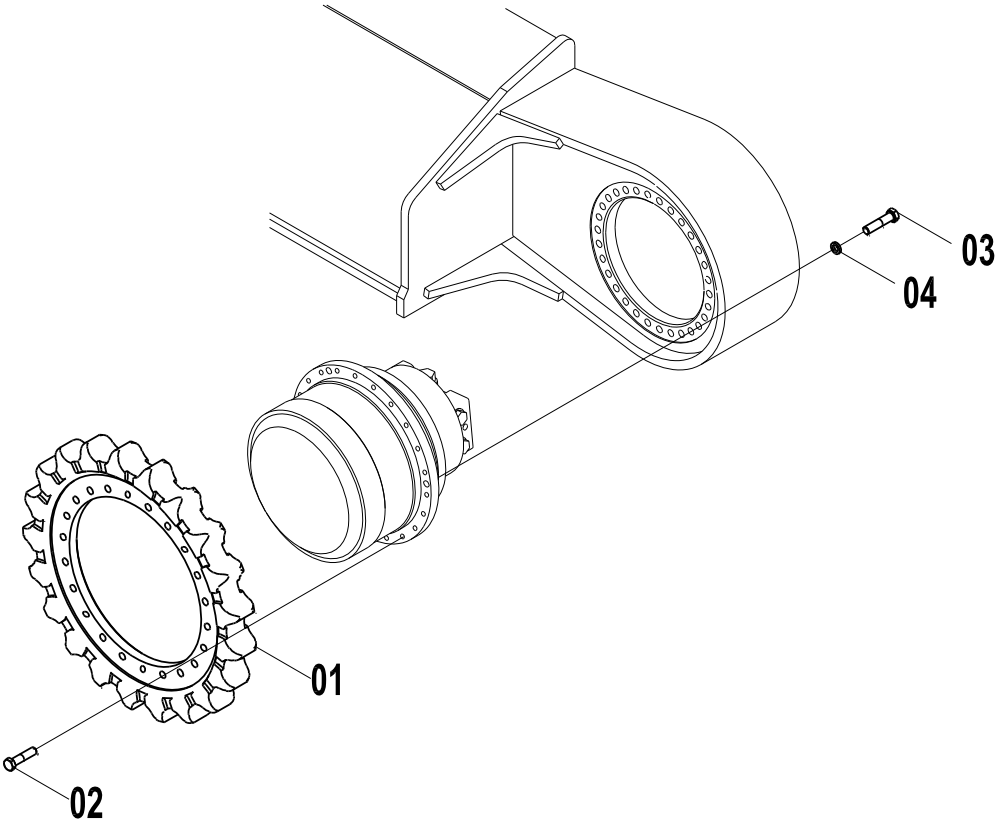

33E0158(E) 驱动轮 SPROCKET

件号 ITEM	部件号 PART NO.	版本 VER	零件名称	PART NAME	数量 Q'TY	服务代码 S.C	适用机号 SERIAL NO.	互换性 IA	可替换零件号 REPLACEABLE
01	46A0079	001	驱动轮	SPROCKET	2				
02	01B0489	000	螺栓	BOLT	120				
03	06B0433	002	垫圈	WASHER	60				
04	06B0221	000	垫圈	WASHER	68				

25C0721 000 履带总成
TRACK AS

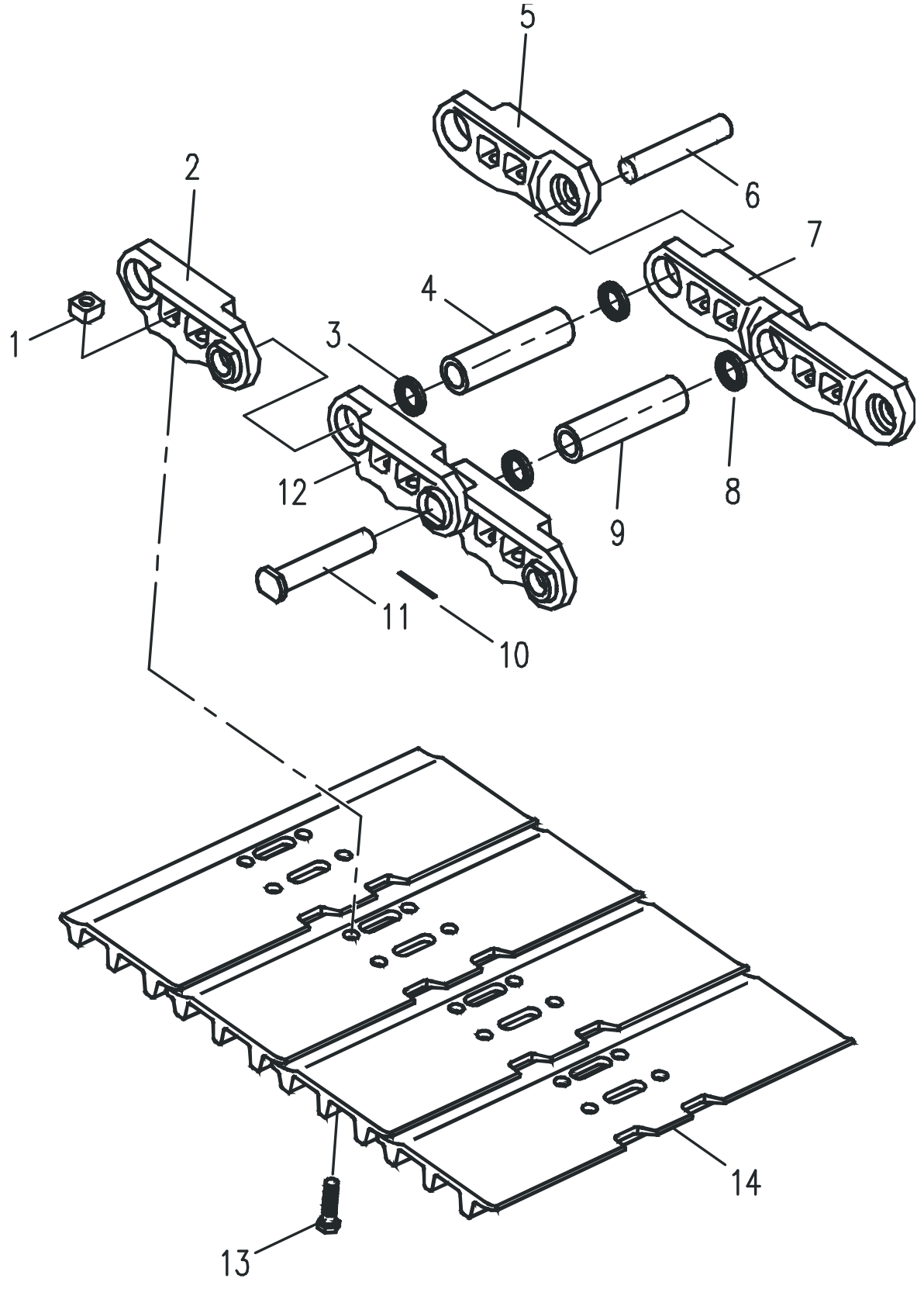

25C0721 000 履带总成 TRACK AS

件号 ITEM	部件号 PART NO.	版本 VER	零件名称	PART NAME	数量 Q'TY	服务代码 S.C	适用机号 SERIAL NO.	互换性 IA	可替换零件号 REPLACEABLE
01	03B1492	000	螺母	NUT	368				
02	72A1735	000	左链轨节	TRACK LINK-LH	88				
03	80A0819	000	密封圈	SEAL RING	4				
04	55A4629	000	销套	PIN BUSHING	88				
05	72A1734	000	右链轨节	TRACK LINK-RH	88				
06	60A2776	000	销	PIN	2				
07	72A1732	000	右主链轨节	MASTER LINK-RH	2				
08	80A0818	000	主密封圈	SEAL	4				
09	55A4630	000	主销套	PIN BUSHING	2				
10	08B0444	000	开口销	COTTER PIN	2				
11	60A2775	000	主销	CHAIN LINK	2				
12	72A1733	000	左主链轨节	MASTER LINK-LH	2				
13	02B0393	000	螺栓	BOLT	368				
14	26A3414	000	履带板	TRACK SHOE	92				

25C0704 000 履带总成
TRACK AS

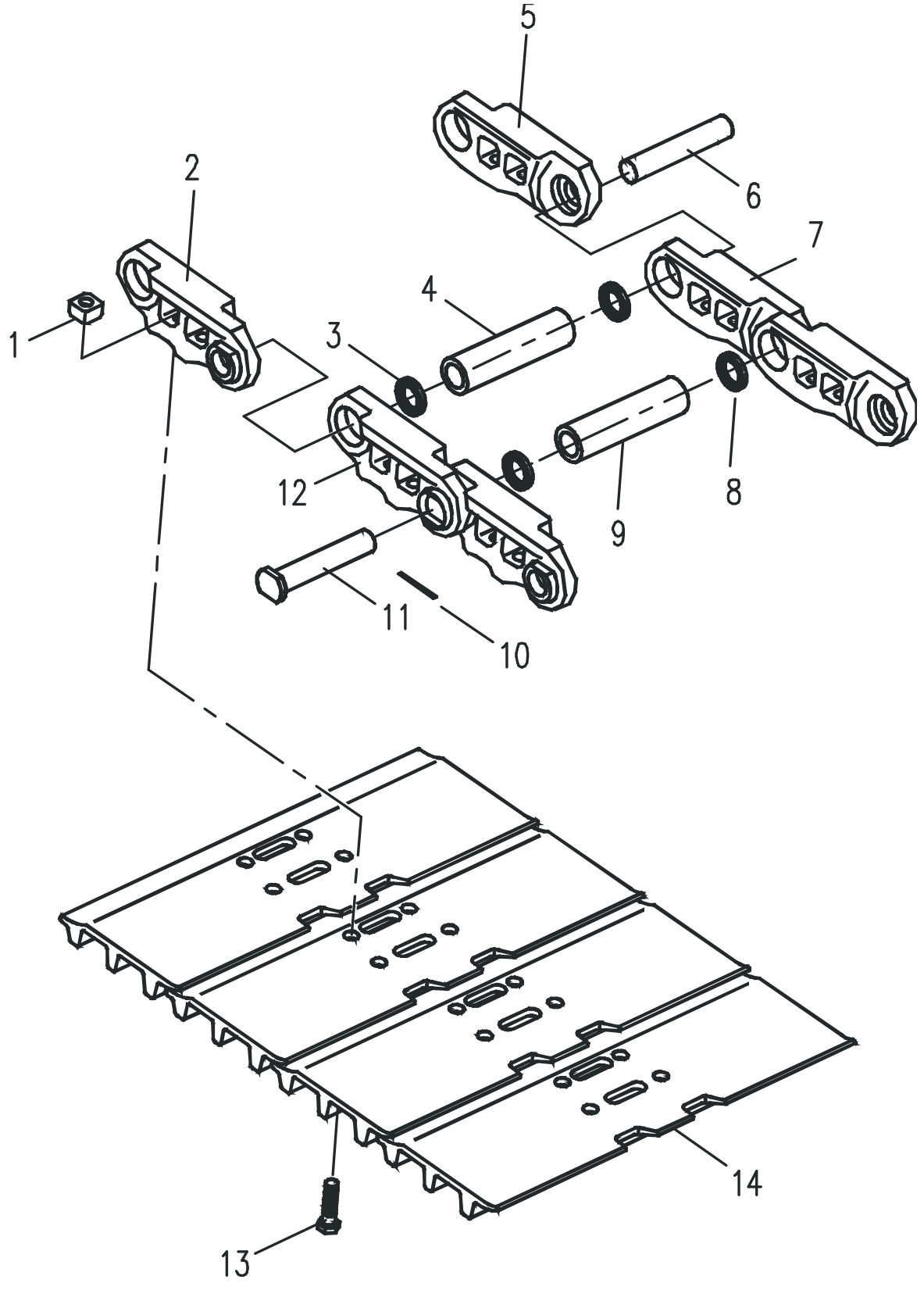

25C0704 000 履带总成 TRACK AS

件号 ITEM	部件号 PART NO.	版本 VER	零件名称	PART NAME	数量 Q'TY	服务代码 S.C	适用机号 SERIAL NO.	互换性 IA	可替换零件号 REPLACEABLE
01	03B1492	000	螺母	NUT	184				
02	72A1735	000	左链轨节	TRACK LINK-LH	44				
03	80A0819	000	密封圈	SEAL RING	2				
04	55A4629	000	销套	PIN BUSHING	44				
05	72A1734	000	右链轨节	TRACK LINK-RH	44				
06	60A2776	000	销	PIN	1				
07	72A1732	000	右主链轨节	MASTER LINK-RH	1				
08	80A0818	000	主密封圈	SEAL	2				
09	55A4630	000	主销套	PIN BUSHING	1				
10	08B0444	000	开口销	COTTER PIN	1				
11	60A2775	000	主销	CHAIN LINK	1				
12	72A1733	000	左主链轨节	MASTER LINK-LH	1				
13	02B0393	000	螺栓	BOLT	184				
14	26A3395	000	履带板	TRACK SHOE	46				

25C0698 000 履带总成
TRACK AS

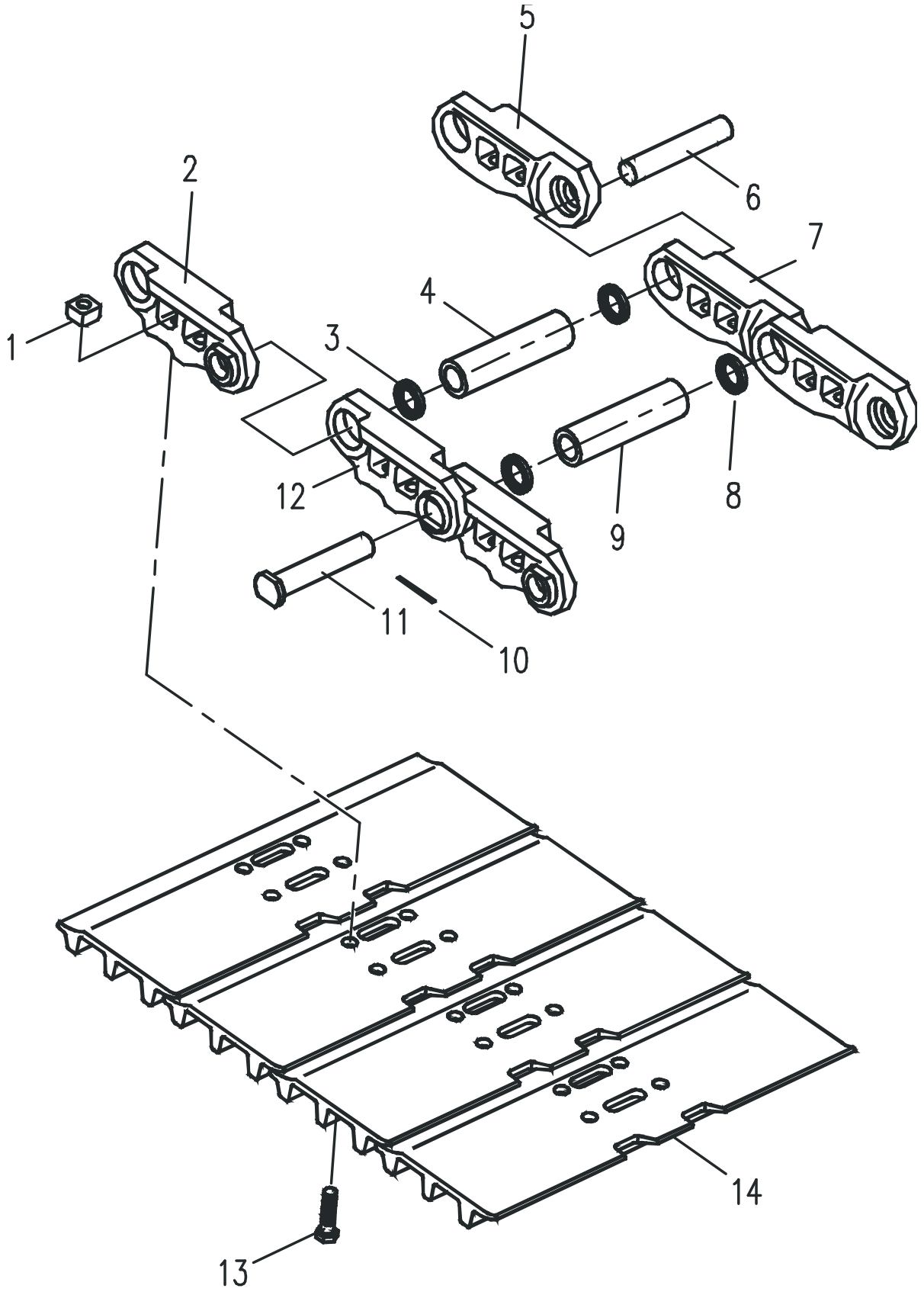

25C0698 000 履带总成 TRACK AS

件号 ITEM	部件号 PART NO.	版本 VER	零件名称	PART NAME	数量 Q'TY	服务代码 S.C	适用机号 SERIAL NO.	互换性 IA	可替换零件号 REPLACEABLE
01	03B1491	000	螺母	NUT	184				
02	72A1731	000	左链轨节	TRACKLINK-LH	44				
03	80A0817	000	密封圈	SEALRING	2				
04	55A4669	000	销套	PINBUSHING	44				
05	72A1730	000	右链轨节	TRACKLINK-RH	44				
06	60A2773	000	销	PIN	1				
07	72A1728	000	右主链轨节	MASTERLINK-RH	1				
08	80A0816	000	主密封圈	SEAL	2				
09	55A4670	000	主销套	PINBUSHING	1				
10	08B0443	000	开口销	COTTERPIN	1				
11	60A2774	000	主销	CHAINLINK	1				
12	72A1729	000	左主链轨节	MASTERLINK-LH	1				
13	02B0392	000	螺栓	BOLT	184				
14	26A3404	000	履带板	TRACK SHOE	46				

25C0712 000 履带总成
TRACK AS

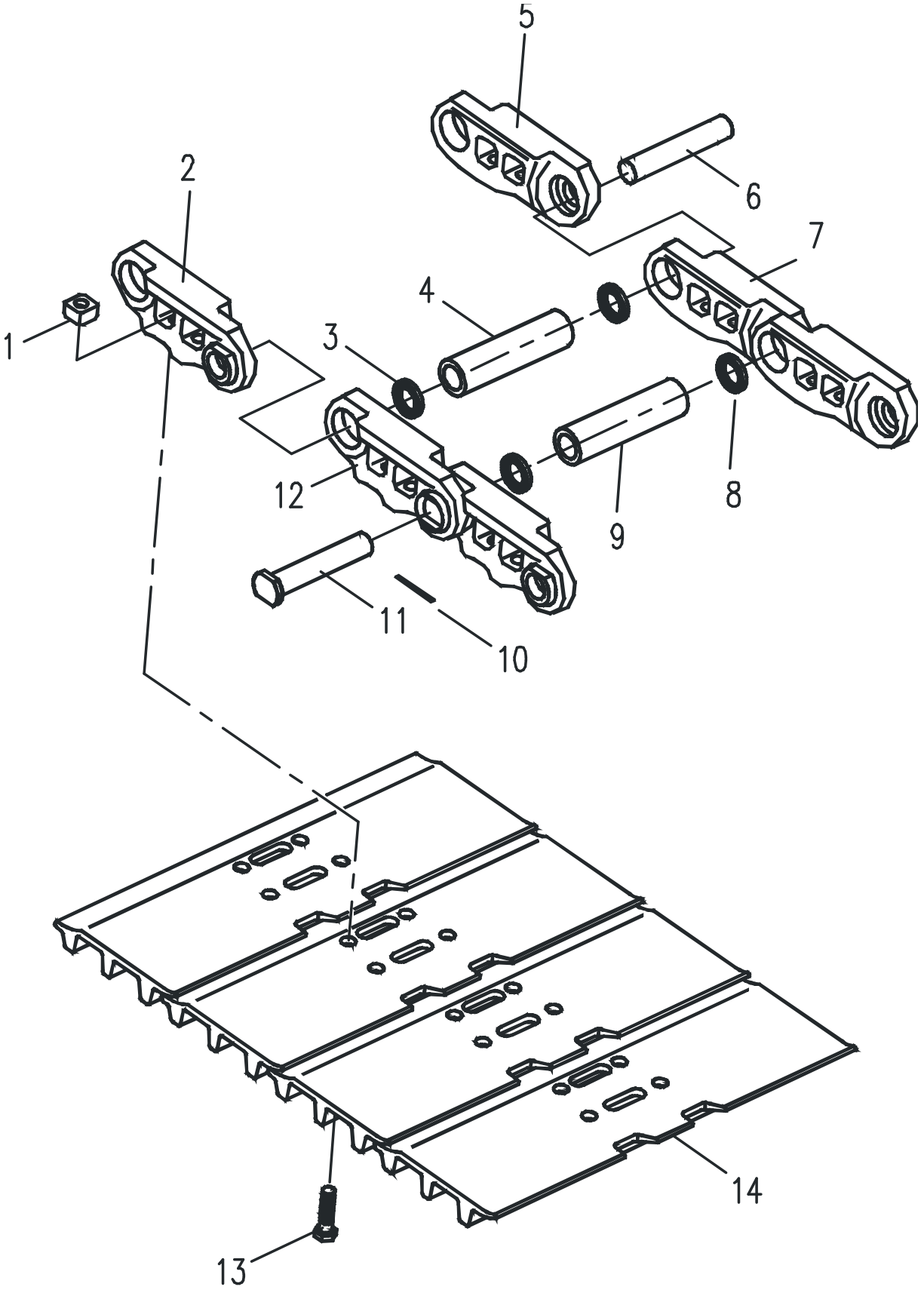

25C0712 000 履带总成 TRACK AS

件号 ITEM	部件号 PART NO.	版本 VER	零件名称	PART NAME	数量 Q'TY	服务代码 S.C	适用机号 SERIAL NO.	互换性 IA	可替换零件号 REPLACEABLE
01	03B1491	000	螺母	NUT	368				
02	72A1731	000	左链轨节	TRACK LINK-LH	88				
03	80A0817	000	密封圈	SEAL RING	4				
04	55A4669	000	销套	PIN BUSHING	88				
05	72A1730	000	右链轨节	TRACK LINK-RH	88				
06	60A2773	000	销	PIN	2				
07	72A1728	000	右主链轨节	MASTER LINK-RH	2				
08	80A0816	000	主密封圈	SEAL	4				
09	55A4670	000	主销套	PIN BUSHING	2				
10	08B0443	000	开口销	COTTER PIN	2				
11	60A2774	000	主销	CHAIN LINK	2				
12	72A1729	000	左主链轨节	MASTER LINK-LH	2				
13	02B0392	000	螺栓	BOLT	368				
14	26A3413	000	履带板	TRACK SHOE	92				

25C0736 000 履带总成
TRACK AS

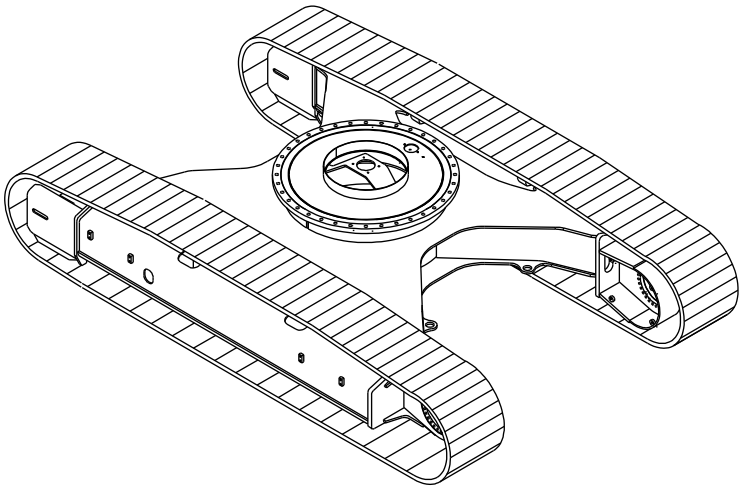

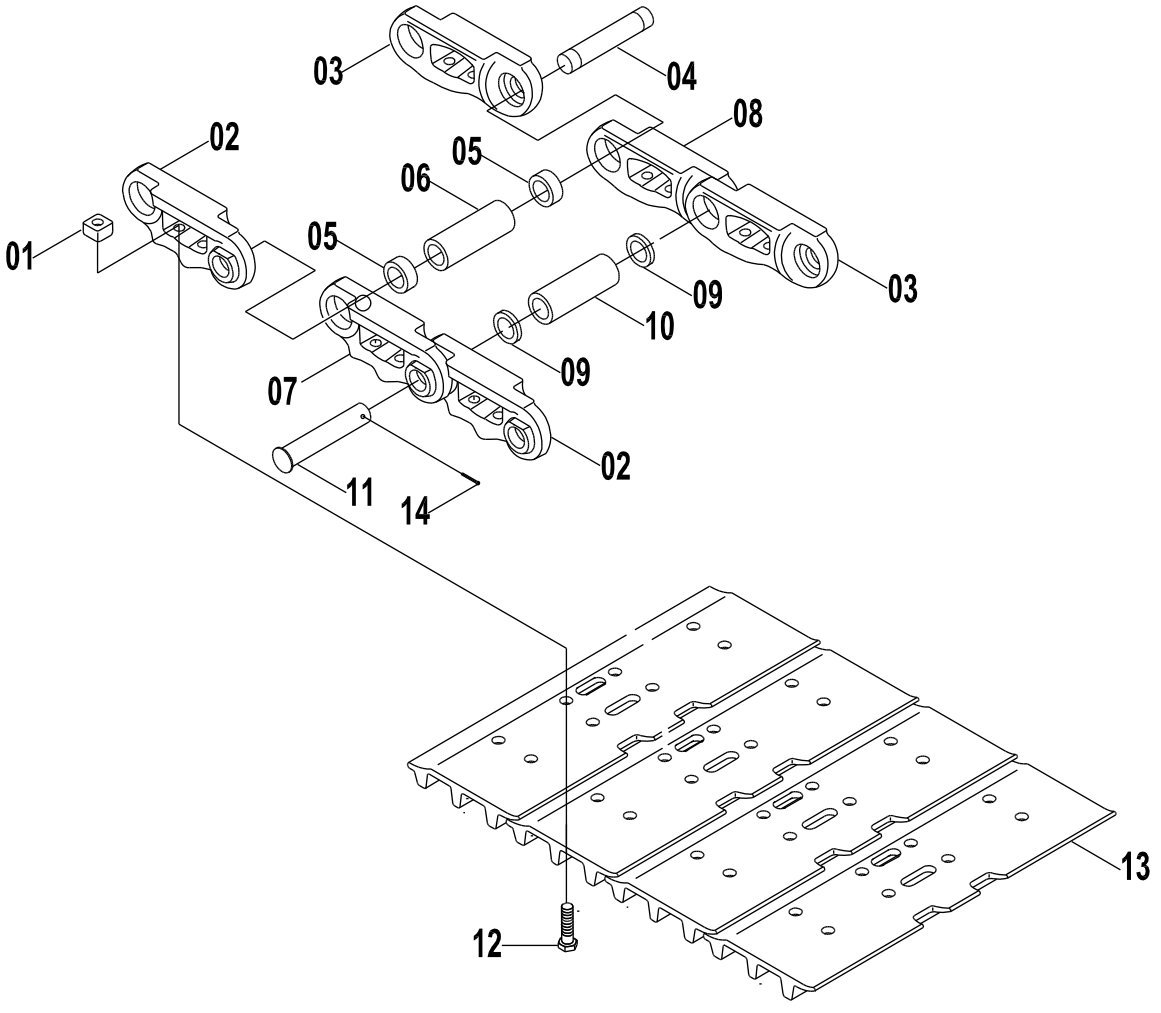

25C0736 000 履带总成 TRACK AS

件号 ITEM	部件号 PART NO.	版本 VER	零件名称	PART NAME	数量 Q'TY	服务代码 S.C	适用机号 SERIAL NO.	互换性 IA	可替换零件号 REPLACEABLE
01	03B1492	000	螺母	NUT	392				
02	72A1735	000	左链轨节	TRACK LINK-LH	94				
03	72A1734	000	右链轨节	TRACK LINK-RH	94				
04	60A2776	000	销	PIN	94				
05	80A0819	000	密封圈	SEAL RING	188				
06	55A4629	000	销套	PIN BUSHING	94				
07	72A1733	000	左主链轨节	MASTER LINK-LH	2				
08	72A1732	000	右主链轨节	MASTER LINK-RH	2				
09	80A0818	000	主密封圈	SEAL	4				
10	55A4630	000	主销套	PIN BUSHING	2				
11	60A2775	000	主销	CHAIN LINK	2				
12	02B0393	000	螺栓	BOLT	392				
13	26A3414	000	履带板	TRACK SHOE	98				
14	08B0444	000	开口销	COTTER PIN	2				

25C0721 000 履带总成
TRACK AS

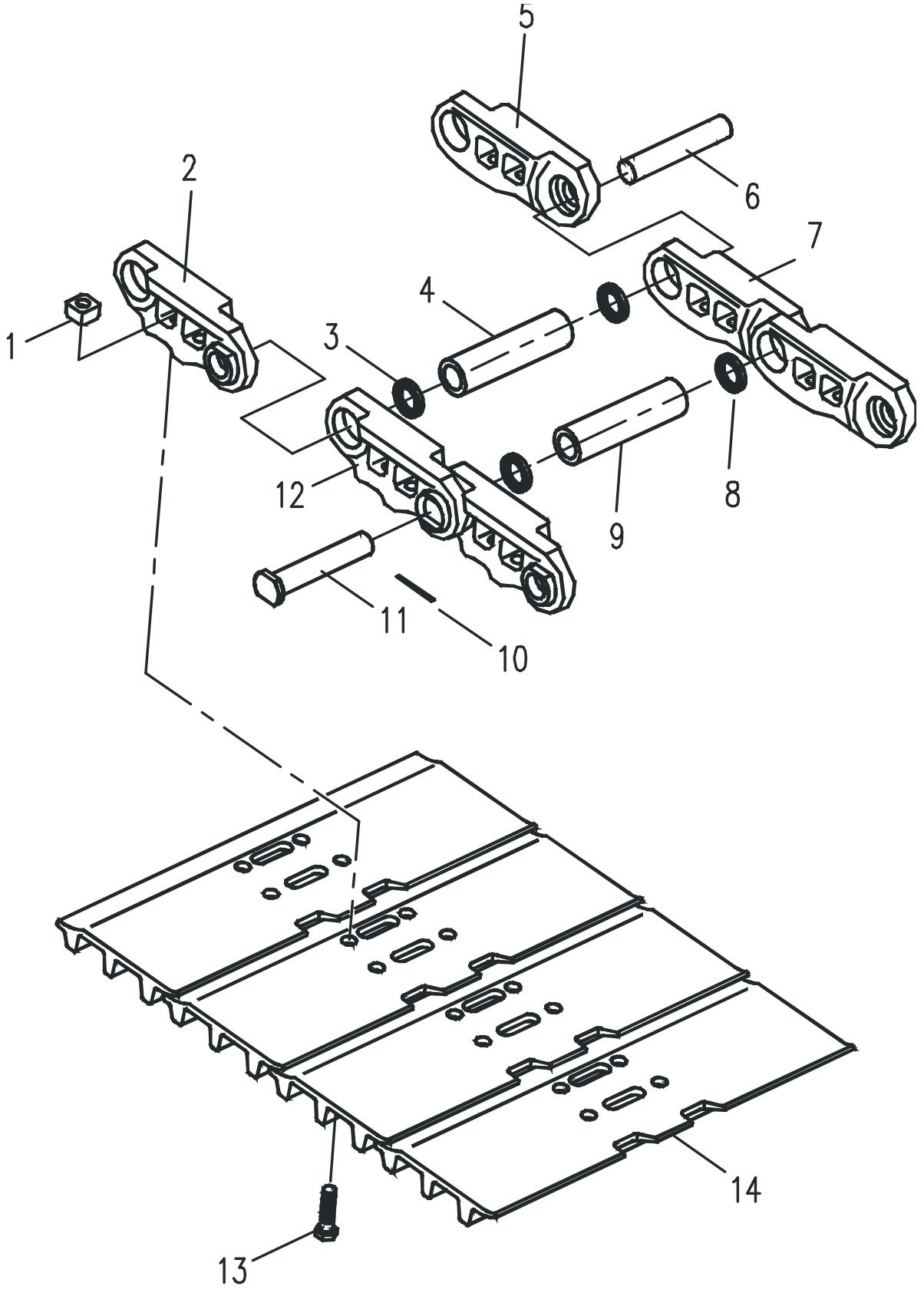

25C0721 000 履带总成 TRACK AS

件号 ITEM	部件号 PART NO.	版本 VER	零件名称	PART NAME	数量 Q'TY	服务代码 S.C	适用机号 SERIAL NO.	互换性 IA	可替换零件号 REPLACEABLE
01	03B1492	000	螺母	NUT	368				
02	72A1735	000	左链轨节	TRACK LINK-LH	88				
03	80A0819	000	密封圈	SEAL RING	4				
04	55A4629	000	销套	PIN BUSHING	88				
05	72A1734	000	右链轨节	TRACK LINK-RH	88				
06	60A2776	000	销	PIN	2				
07	72A1732	000	右主链轨节	MASTER LINK-RH	2				
08	80A0818	000	主密封圈	SEAL	4				
09	55A4630	000	主销套	PIN BUSHING	2				
10	08B0444	000	开口销	COTTER PIN	2				
11	60A2775	000	主销	CHAIN LINK	2				
12	72A1733	000	左主链轨节	MASTER LINK-LH	2				
13	02B0393	000	螺栓	BOLT	368				
14	26A3414	000	履带板	TRACK SHOE	92				

25C0063 000 履带总成
TRACK AS

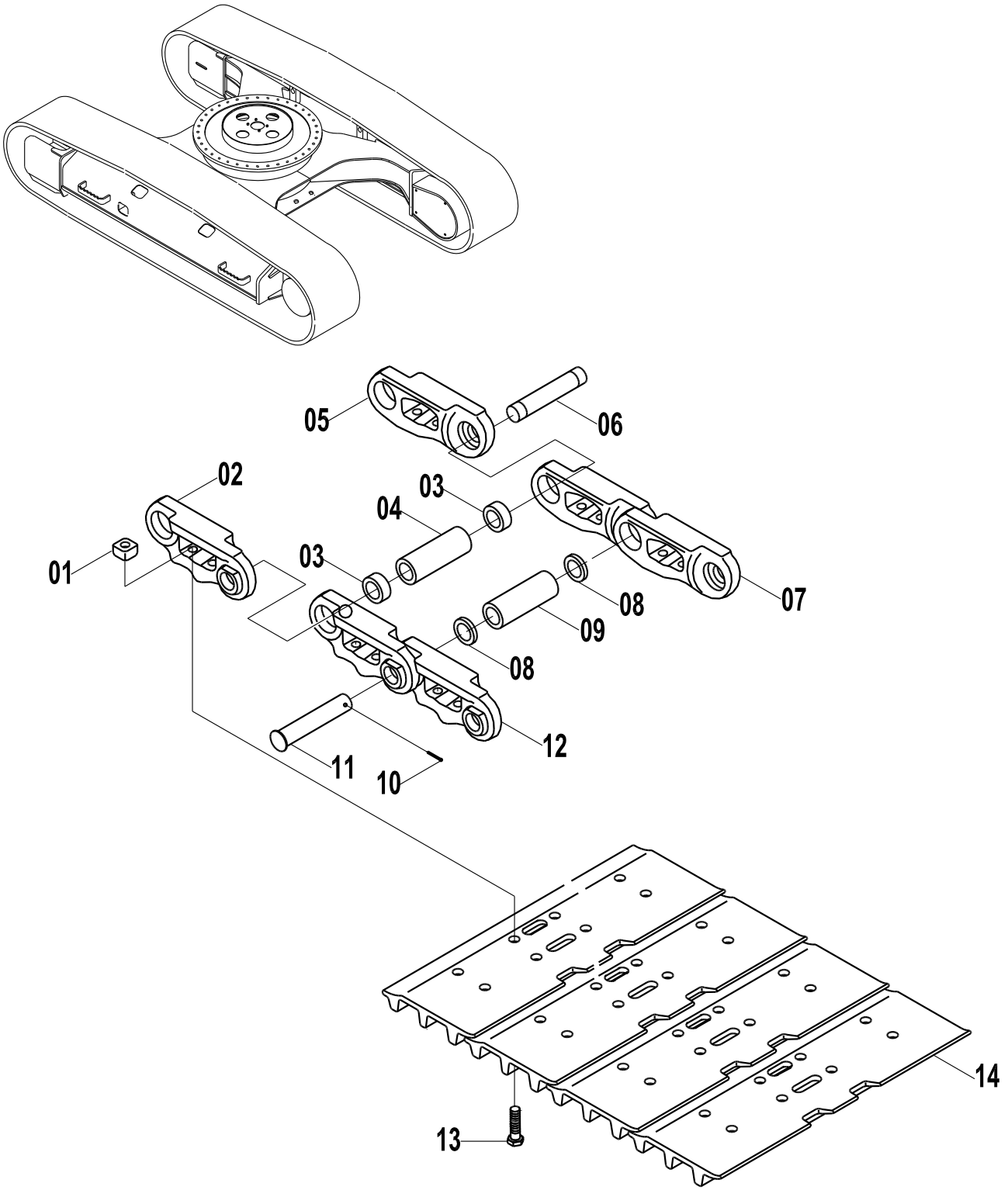

25C0063 000 履带总成 TRACK AS

件号 ITEM	部件号 PART NO.	版本 VER	零件名称	PART NAME	数量 Q'TY	服务代码 S.C	适用机号 SERIAL NO.	互换性 IA	可替换零件号 REPLACEABLE
01	03B0456	000	螺母	NUT	196				
02	72A0387	000	左链轨节	TRACK LINK-LH	48				
03	72A0386	000	右链轨节	TRACK LINK-RH	48				
04	60A0522	000	销	PIN;	48				
05	80A0181	000	密封圈	SEAL RING	96				
06	55A0853	000	销套	BUSHING	48				
07	80A0182	000	主密封圈	SEAL RING	2				
08	55A0854	000	主销套	PIN BUSHING	1				
09	60A0523	000	主销	CHAIN LINK	1				
10	08B0122	000	开口销	COTTER PIN	1				
11	72A0388	000	右主链轨节	MASTER LINK-RH	1				
12	72A0389	000	左主链轨节	MASTER LINK-LH	1				
13	02B0089	000	螺栓	BOLT	196				
14	26A0139	000	履带板	TRACK SHOE	49				

25C0700 001 履带总成
TRACK AS

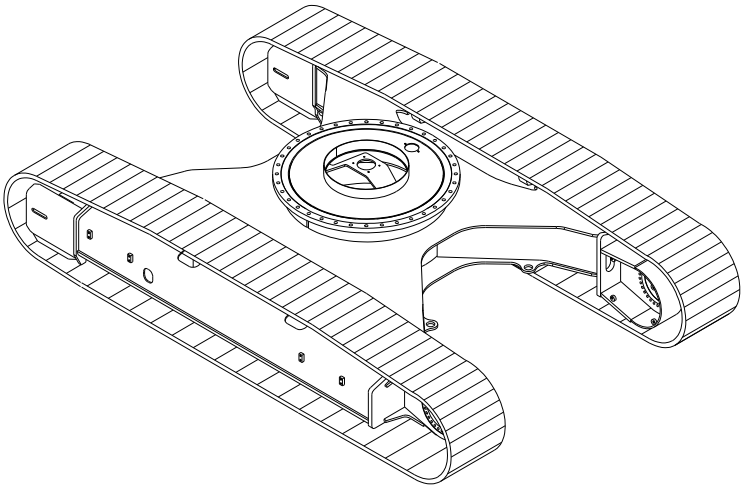

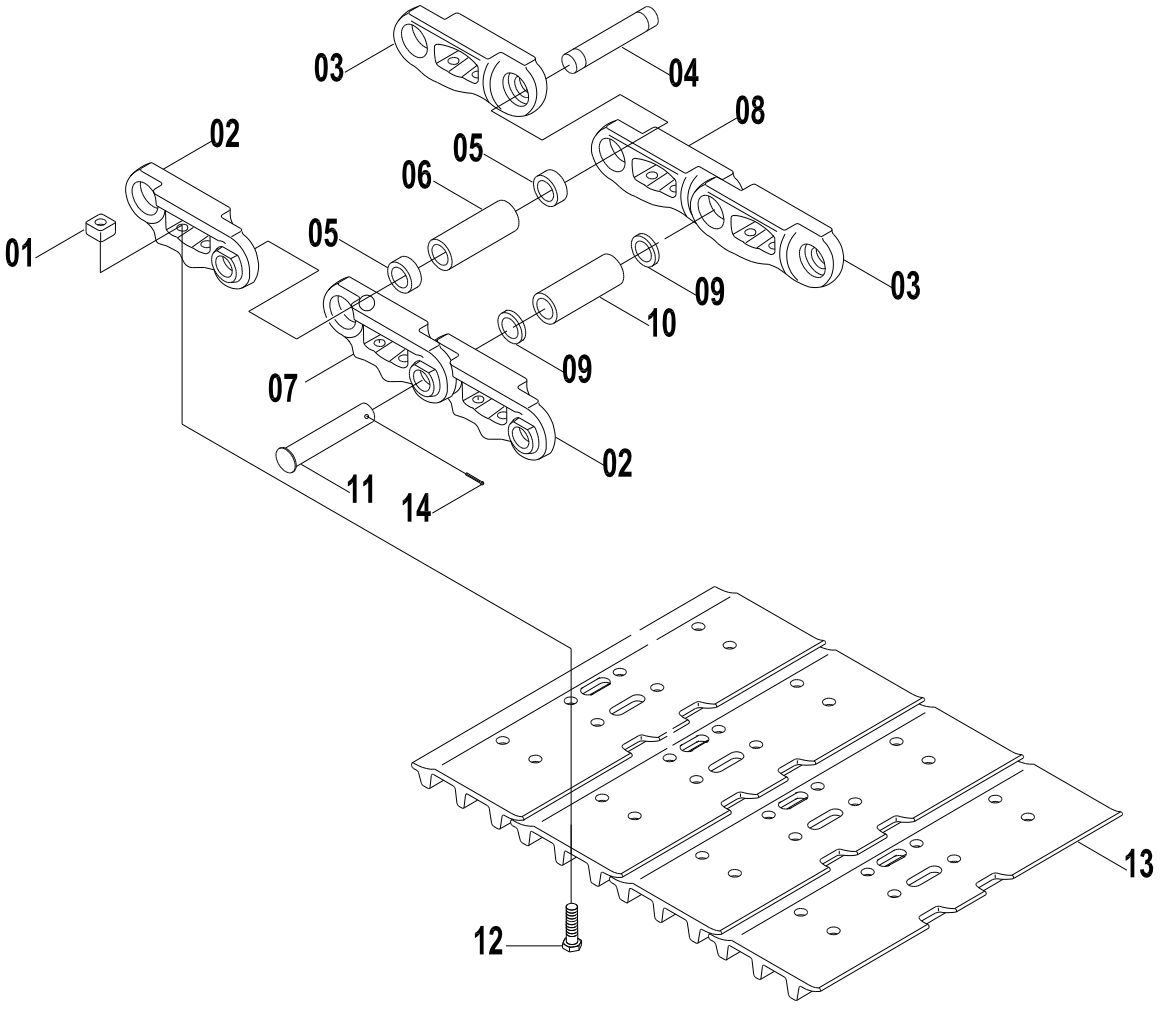

25C0700 001 履带总成 TRACK AS

件号 ITEM	部件号 PART NO.	版本 VER	零件名称	PART NAME	数量 Q'TY	服务代码 S.C	适用机号 SERIAL NO.	互换性 IA	可替换零件号 REPLACEABLE
01	03B1492	000	螺母	NUT	196				
02	72A1735	000	左链轨节	TRACK LINK-LH	48				
03	72A1734	000	右链轨节	TRACK LINK-RH	48				
04	60A2776	000	销	PIN	48				
05	80A0819	000	密封圈	SEAL RING	96				
06	55A4629	000	销套	PIN BUSHING	48				
07	72A1733	000	左主链轨节	MASTER LINK-LH	1				
08	72A1732	000	右主链轨节	MASTER LINK-RH	1				
09	80A0818	000	主密封圈	SEAL	2				
10	55A4630	000	主销套	PIN BUSHING	1				
11	60A2775	000	主销	CHAIN LINK	1				
12	02B0393	000	螺栓	BOLT	196				
13	26A3395	000	履带板	TRACK SHOE	49				
14	08B0444	000	开口销	COTTER PIN	1				

25C0695 002 履带总成
TRACK AS

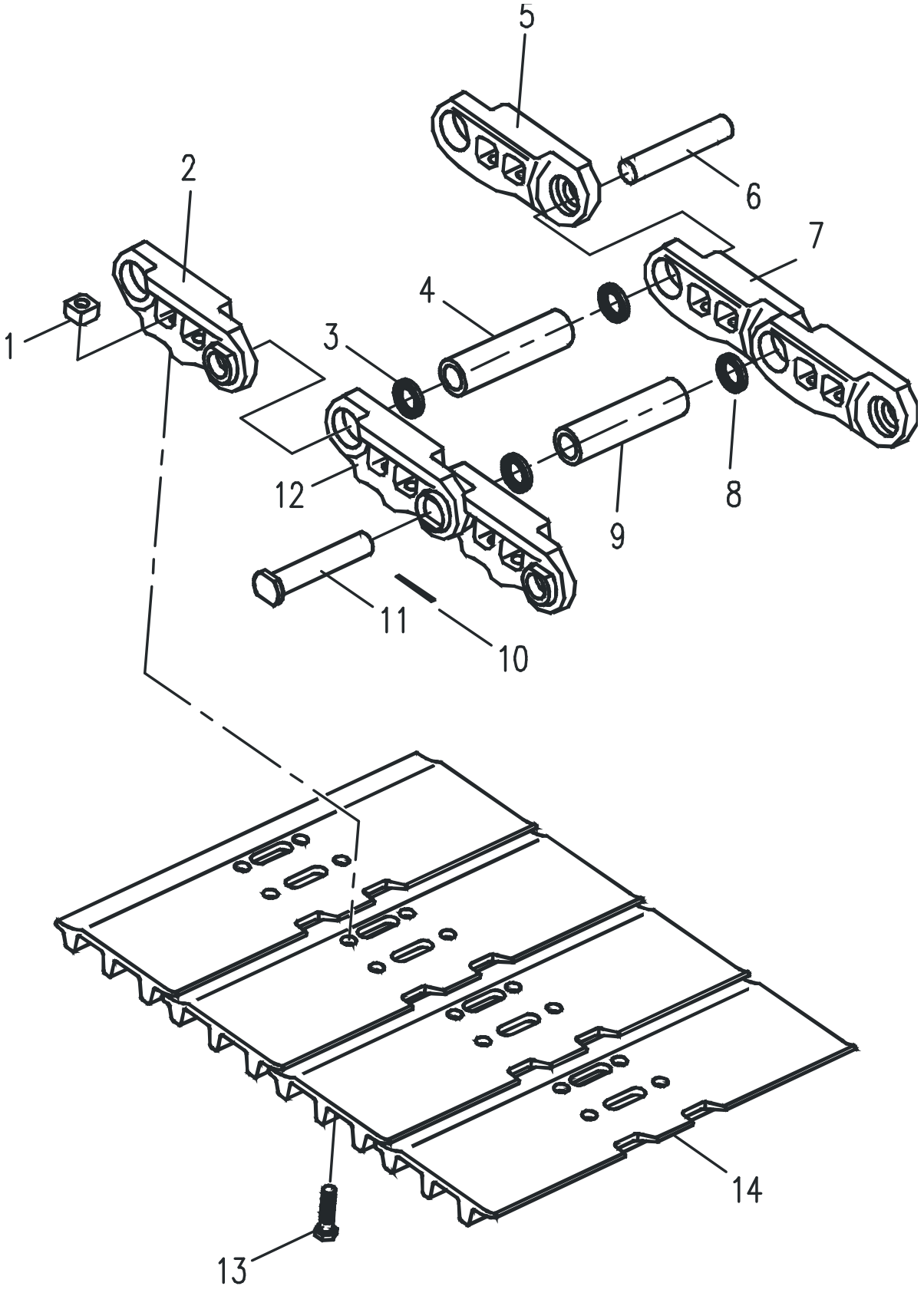

25C0695 002 履带总成 TRACK AS

件号 ITEM	部件号 PART NO.	版本 VER	零件名称	PART NAME	数量 Q'TY	服务代码 S.C	适用机号 SERIAL NO.	互换性 IA	可替换零件号 REPLACEABLE
01	03B1491	000	螺母	NUT	196				
02	72A1731	000	左链轨节	TRACKLINK-LH	47				
03	80A0817	000	密封圈	SEALRING	94				
04	55A4669	000	销套	PINBUSHING	47				
05	72A1730	000	右链轨节	TRACKLINK-RH	47				
06	60A2773	000	销	PIN	47				
07	72A1728	000	右主链轨节	MASTERLINK-RH	1				
08	80A0816	000	主密封圈	SEAL	2				
09	55A4670	000	主销套	PINBUSHING	1				
10	08B0443	000	开口销	COTTERPIN	1				
11	60A2774	000	主销	CHAINLINK	1				
12	72A1729	000	左主链轨节	MASTERLINK-LH	1				
13	02B0392	000	螺栓	BOLT	196				
14	25C0694	000	链轨总成	TRACKLINKAS	1				

44C0640 002 张紧装置
TENSIONER

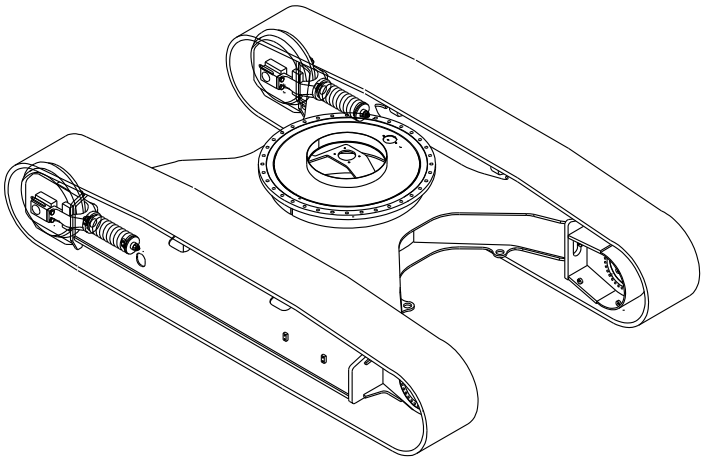

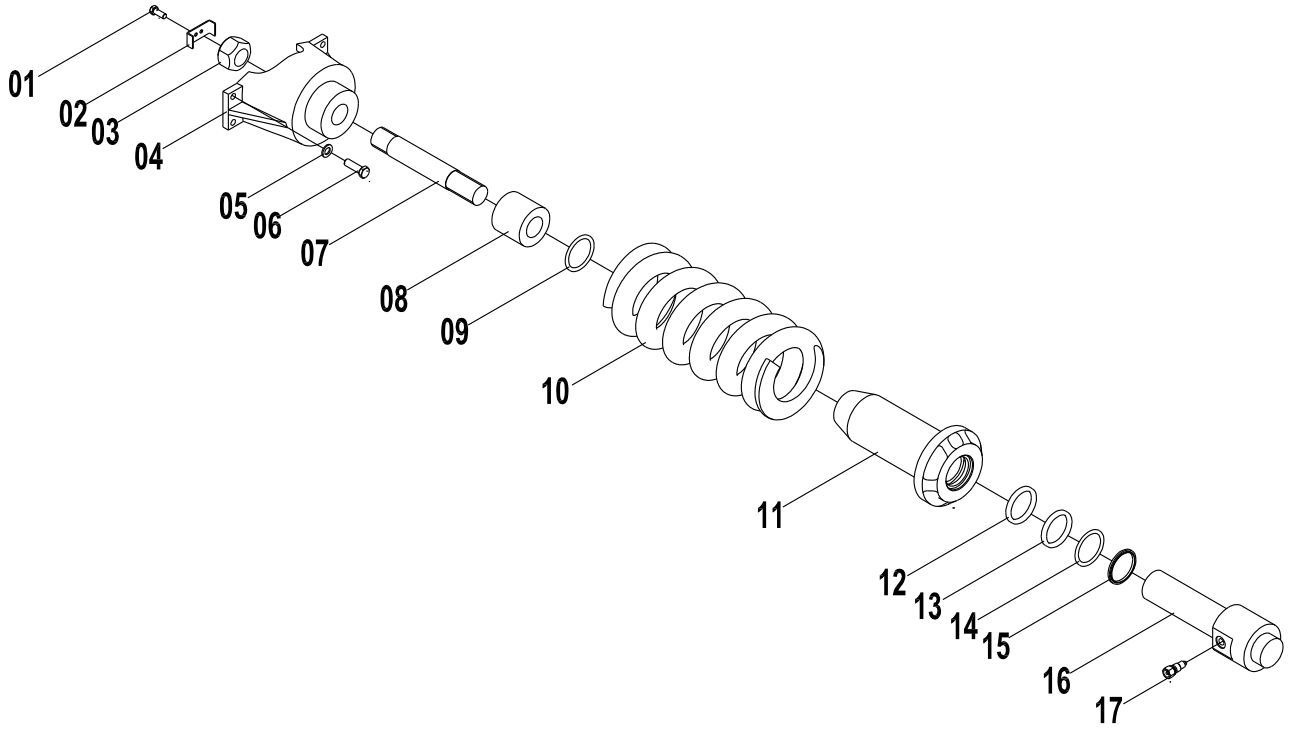

44C0640 002 张紧装置 TENSIONER

件号 ITEM	部件号 PART NO.	版本 VER	零件名称	PART NAME	数量 Q'TY	服务代码 S.C	适用机号 SERIAL NO.	互换性 IA	可替换零件号 REPLACEABLE
01	02B0363	000	螺栓	BOLT	2				
02	27A1380	000	锁板	LOCK PLATE	1				
03	03B1409	000	螺母	NUT	1				
04	71A0892	000	支座	BRACKET	1				
05	06B0221	000	垫圈	WASHER	4				
06	00B0436	000	螺栓	BOLT	4				
07	61A1545	000	拉杆	LINKAGE	1				
08	55A4069	000	套筒	SOCKET	1				
09	12B0522	000	O 形圈	O-RING	1				
10	75A0772	000	张紧弹簧	TENSION SPRING	1				
11	71A0891	000	缸体	CYLINDER BODY	1				
12	56A1861	000	环	RING	1				
13	11B0230	000	密封圈	SEAL RING	1				
14	56A1860	000	支承环	SUPPORT RING	1				
15	13B0878	000	防尘圈	DUST RING	1				
16	63A0494	000	杆	ROD	1				
17	12C2590	000	阀	VALVE	1				

驾驶室总成 CAB AS

41E0376 000 驾驶室总成
CAB AS

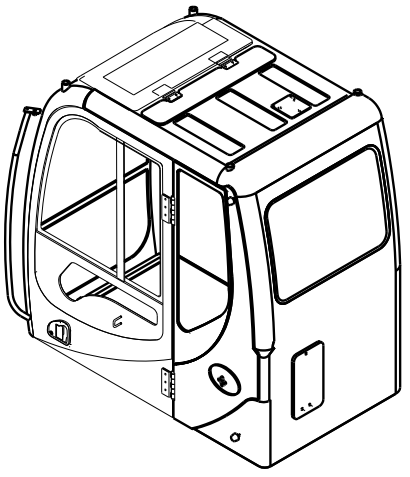

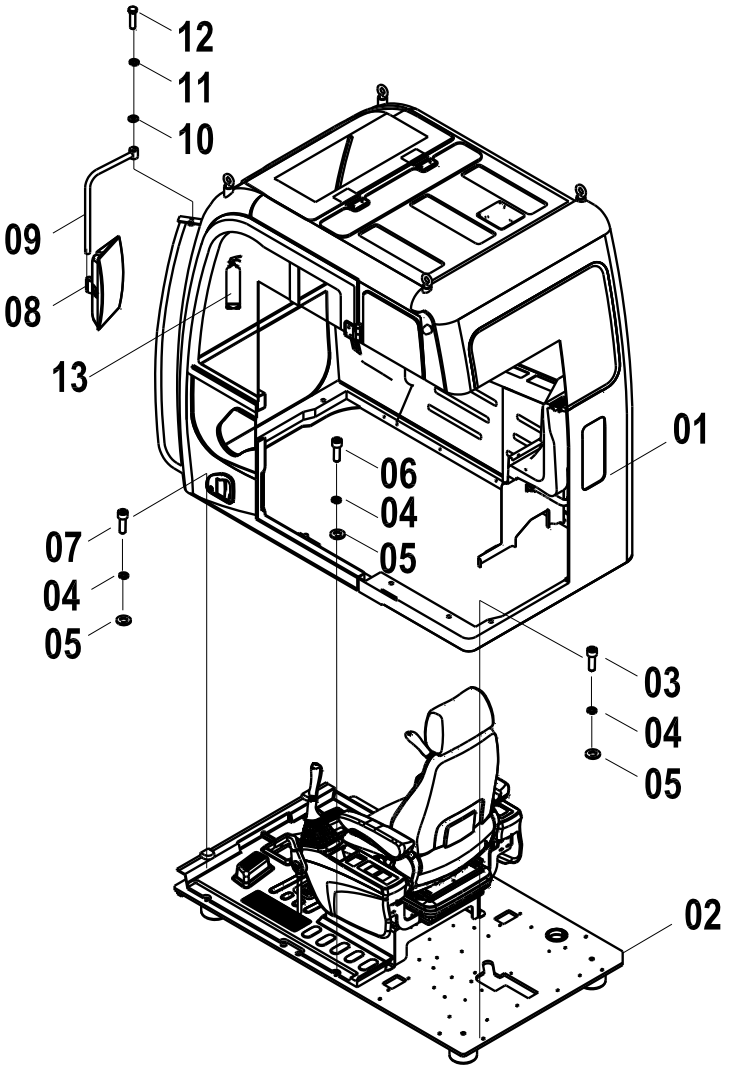

41E0376 001 驾驶室总成 CAB AS

件号 ITEM	部件号 PART NO.	版本 VER	零件名称	PART NAME	数量 Q'TY	服务代码 S.C	适用机号 SERIAL NO.	互换性 IA	可替换零件号 REPLACEABLE
01	47C1052	001	驾驶室(含内饰件)	CAB（WITH DECORATION）	1	Z			
02	47C1075	002	地板架总成	FLOOR PLATE AS	1	Z			
03	01B0102	000	螺栓	BOLT	6				
04	06B0008	000	垫圈	WASHER	10				
05	06B0007	000	垫圈	WASHER	10				
06	00B0031	000	螺栓	BOLT	2				
07	01B0009	000	螺栓	BOLT	2				
08	47C0110	001	后视镜	REARVIEW MIRROR AS	1				
09	00D2128	001	支承杆	SUPPORT	1				
10	06B0012	000	垫圈	WASHER	1				
11	06B0015	000	垫圈	WASHER	1				
12	01B0084	000	螺栓	BOLT	1				
13	47C0535	000	灭火器总成	FIRE EXTINGUISHER AS	1				

41E0416 000 驾驶室总成
CAB AS

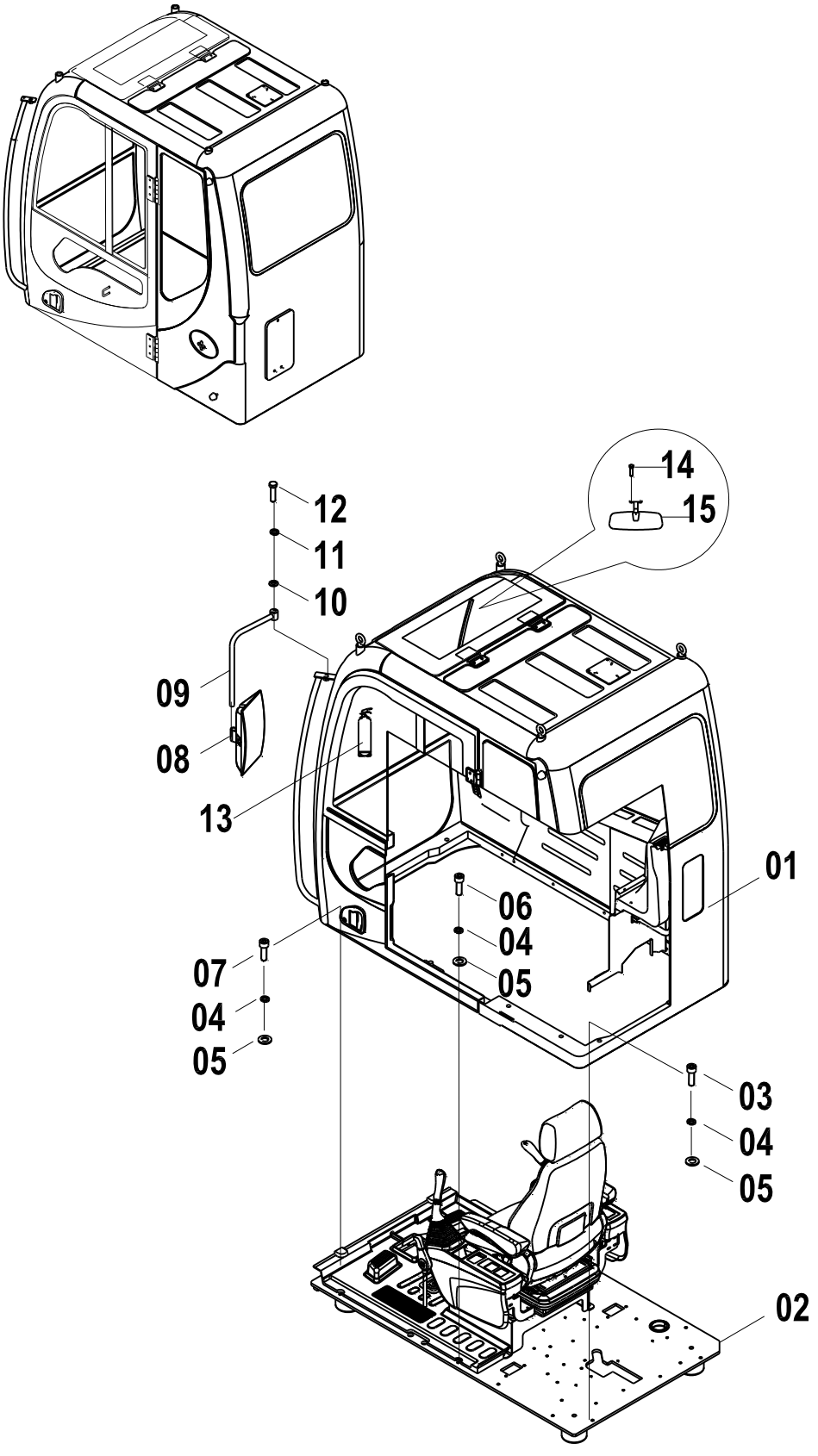

41E0416 000 驾驶室总成 CAB AS

件号 ITEM	部件号 PART NO.	版本 VER	零件名称	PART NAME	数量 Q'TY	服务代码 S.C	适用机号 SERIAL NO.	互换性 IA	可替换零件号 REPLACEABLE
01	47C1368	000	驾驶室(含内饰件和护盖)	CAB(WITH DECORATION&GUARD)	1	Z			
02	47C1075	002	地板架总成	FLOOR PLATE AS	1	Z			
03	01B0102	000	螺栓	BOLT	6				
04	06B0008	000	垫圈	WASHER	10				
05	06B0007	000	垫圈	WASHER	10				
06	00B0031	000	螺栓	BOLT	2				
07	01B0009	000	螺栓	BOLT	2				
08	47C0110	001	后视镜	REARVIEW MIRROR	1				
09	00D2128	001	支承杆	SUPPORT	1				
10	06B0012	000	垫圈	WASHER	1				
11	06B0015	001	垫圈	WASHER	1				
12	01B0084	000	螺栓	BOLT	1				
13	47C0535	000	灭火器总成	FIRE EXTINGUISHER	1				
14	04B0066	000	螺钉	SCREW	2				
15	47C0540	000	室内后视镜	REARVIEW MIRROR	1				

41E0337 001 驾驶室总成
CAB AS

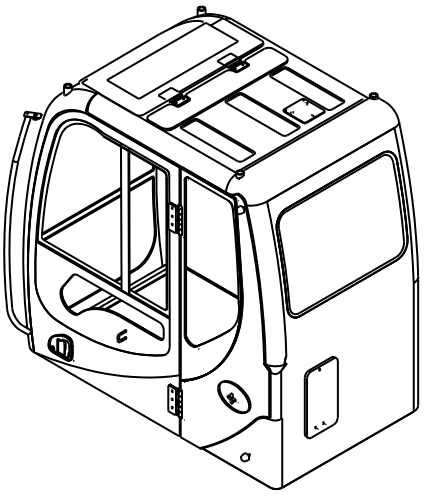

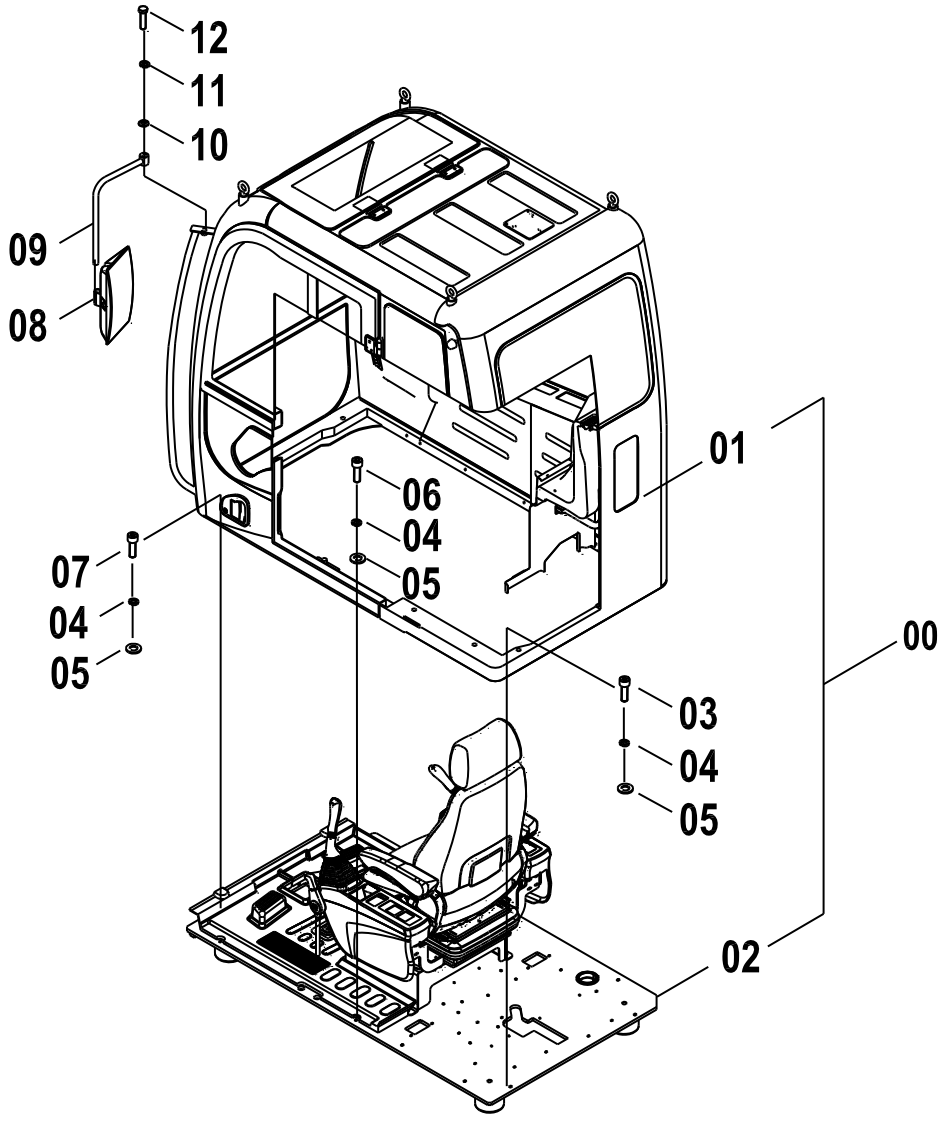

41E0337 001 驾驶室总成 CAB AS

件号 ITEM	部件号 PART NO.	版本 VER	零件名称	PART NAME	数量 Q'TY	服务代码 S.C	适用机号 SERIAL NO.	互换性 IA	可替换零件号 REPLACEABLE
01	47C1052	000	驾驶室(含内饰件)	CAB (WITH DECORATION)	1	Z			
02	47C1075	002	地板架总成	FLOOR PLATE AS	1	Z			
03	01B0102	000	螺栓	BOLT	6				
04	06B0008	000	垫圈	WASHER	10				
05	06B0007	000	垫圈	WASHER	10				
06	00B0031	000	螺栓	BOLT	2				
07	01B0009	000	螺栓	BOLT	2				
08	47C0110	001	后视镜	REARVIEW MIRROR AS	1				
09	00D2128	001	支承杆	SUPPORT	1				
10	06B0012	000	垫圈	WASHER	1				
11	06B0015	000	垫圈	WASHER	1				
12	01B0084	000	螺栓	BOLT	1				

41E0596 000 驾驶室总成
CAB AS

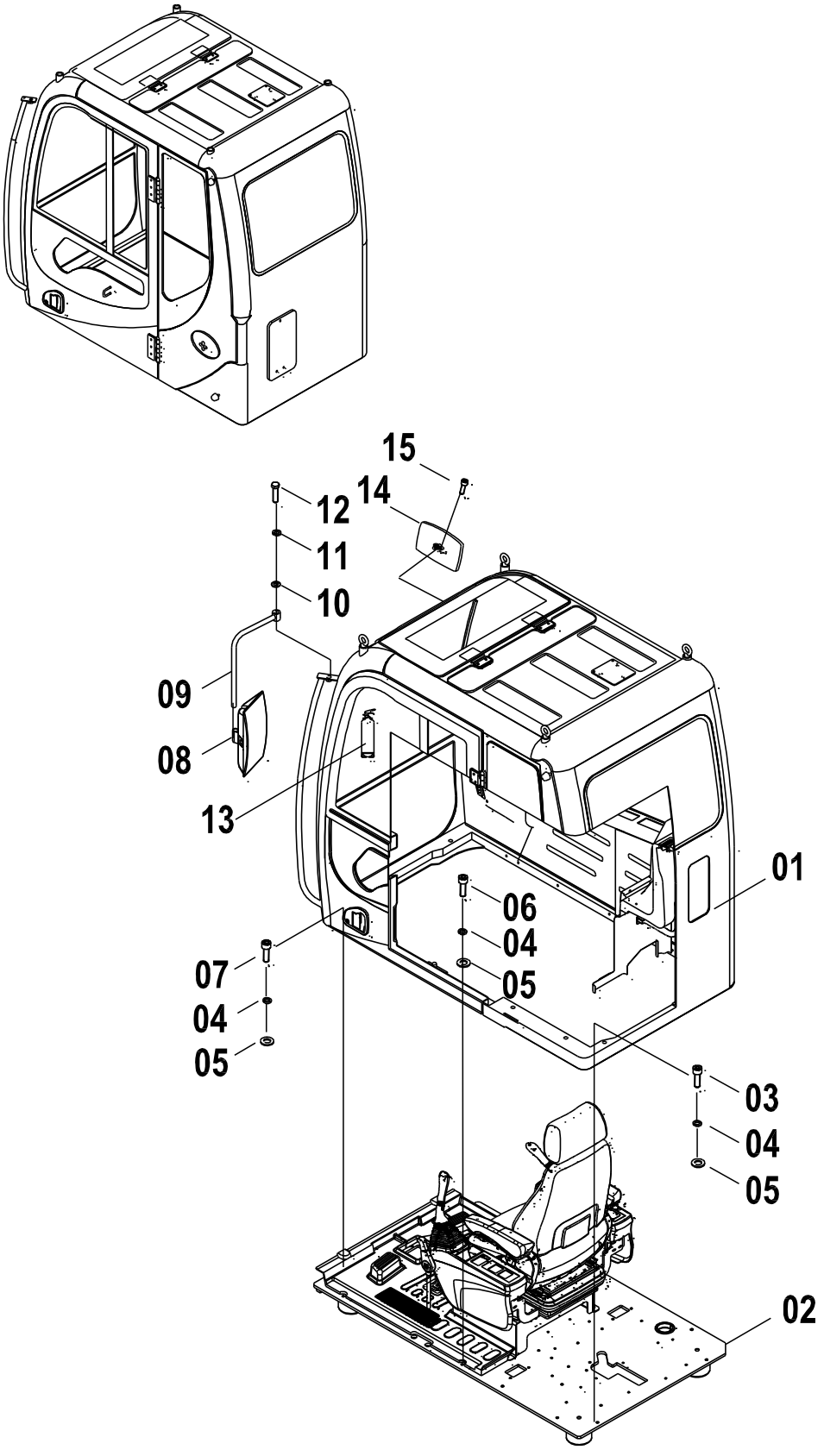

41E0596 000 驾驶室总成 CAB AS

件号 ITEM	部件号 PART NO.	版本 VER	零件名称	PART NAME	数量 Q'TY	服务代码 S.C	适用机号 SERIAL NO.	互换性 IA	可替换零件号 REPLACEABLE
01	47C1115	000	驾驶室(含内饰件和护盖)	CAB(WITH DECORATION&GUARD)	1	Z			
02	47C2025	000	地板架总成	FLOOR PLATE AS	1				
03	01B0102	000	螺栓	BOLT	6				
04	06B0008	000	垫圈	WASHER	10				
05	06B0007	000	垫圈	WASHER	10				
06	00B0031	000	螺栓	BOLT	2				
07	01B0009	000	螺栓	BOLT	2				
08	47C0110	001	后视镜	REARVIEW MIRROR	1				
09	00D2128	001	支承杆	SUPPORT	1				
10	06B0012	000	垫圈	WASHER	1				
11	06B0015	001	垫圈	WASHER	1				
12	01B0084	000	螺栓	BOLT	1				
13	47C0535	000	灭火器总成	FIRE EXTINGUISHER	1				
14	47C0540	000	室内后视镜	REARVIEW MIRROR	1				
15	04B0099	000	螺钉	SCREW	2				

47C1115 000 驾驶室(含内饰件和护盖)
CAB(WITH DECORATION&GUARD)

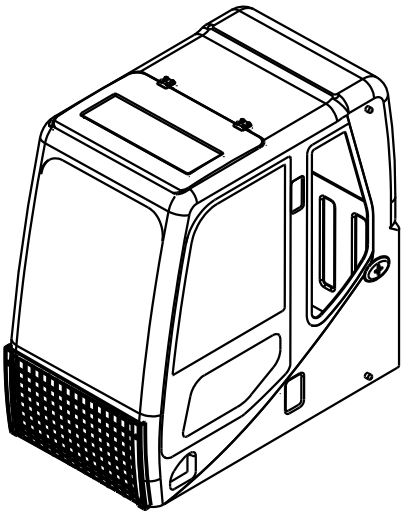

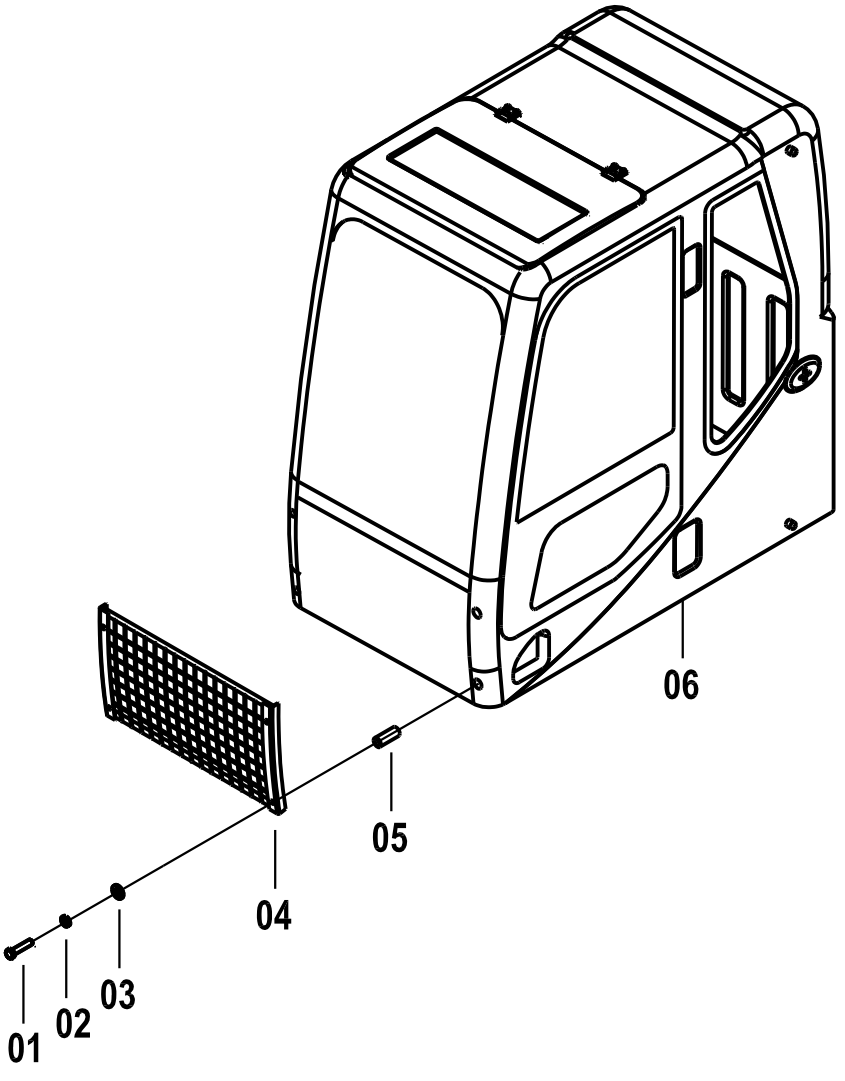

47C1115 000 驾驶室(含内饰件和护盖) CAB(WITH DECORATION&GUARD)

件号 ITEM	部件号 PART NO.	版本 VER	零件名称	PART NAME	数量 Q'TY	服务代码 S.C	适用机号 SERIAL NO.	互换性 IA	可替换零件号 REPLACEABLE
01	01B0143	000	螺栓	BOLT	4				
02	06B0015	001	垫圈	WASHER	4				
03	06B0012	000	垫圈	WASHER	4				
04	23D1407	000	防护网	GUARD	1				
05	26A1780	000	圆钢	ROUND STEEL	4				
06	47C1052	001	驾驶室(含内饰件)	CAB(WITH DECORATION)	1	Z			

47C1368 000 驾驶室(含内饰件和护盖)
CAB(WITH DECORATION&GUARD)

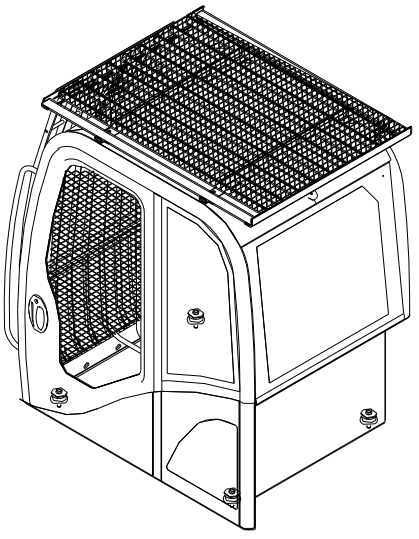

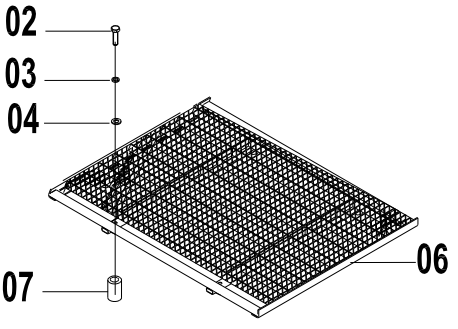

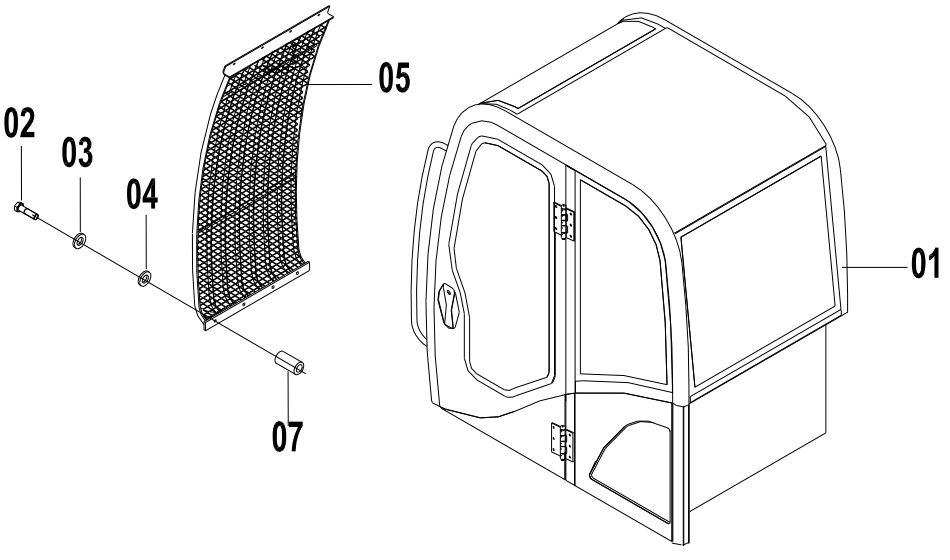

47C1368 000 驾驶室(含内饰件和护盖) CAB(WITH DECORATION&GUARD)

件号 ITEM	部件号 PART NO.	版本 VER	零件名称	PART NAME	数量 Q'TY	服务代码 S.C	适用机号 SERIAL NO.	互换性 IA	可替换零件号 REPLACEABLE
01	47C1052	001	驾驶室(含内饰件)	CAB(WITH DECORATION)	1	Z			
02	01B0286	000	螺栓	BOLT	14				
03	06B0015	001	垫圈	WASHER	14				
04	06B0012	000	垫圈	WASHER	28				
05	23D1835	000	前防护网	PPROTECTIVE COVER	1				
06	23D1842	000	顶防护网	PPROTECTIVE COVER	1				
07	26A1505	000	圆钢	ROUND STEEL	14				

47C1052 001 驾驶室(含内饰件)
CAB（WITH DECORATION）

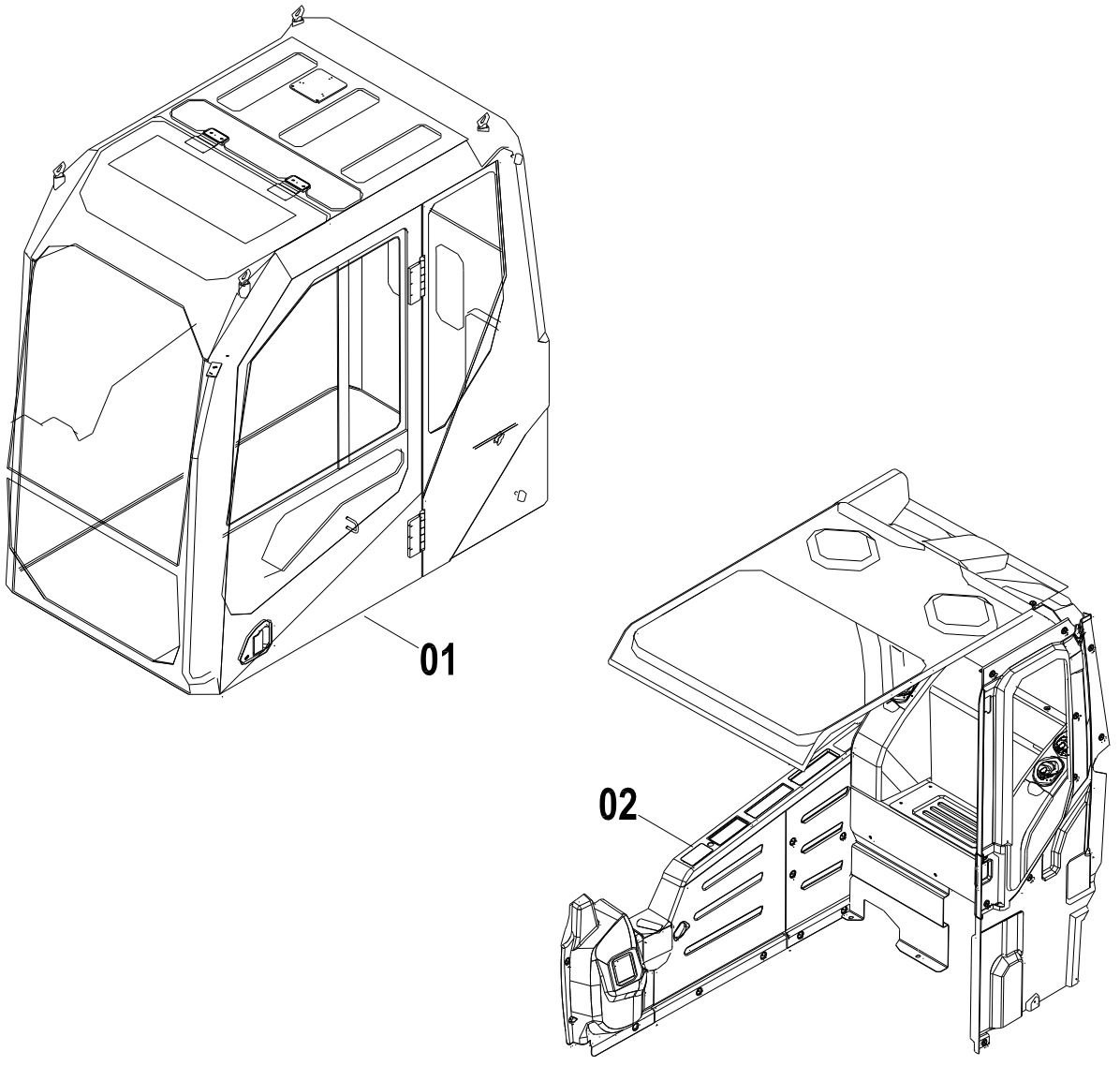

47C1052 001 驾驶室(含内饰件) CAB（WITH DECORATION）

件号 ITEM	部件号 PART NO.	版本 VER	零件名称	PART NAME	数量 Q'TY	服务代码 S.C	适用机号 SERIAL NO.	互换性 IA	可替换零件号 REPLACEABLE
01	47C1153	000	驾驶室组件	CAB GP	1	Z			
02	47C1154	000	内饰件总成	DECORATION AS	1	Z			

47C1153 000 驾驶室组件
CAB GP

件号 ITEM	部件号 PART NO.	版本 VER	零件名称	PART NAME	数量 Q'TY	服务代码 S.C	适用机号 SERIAL NO.	互换性 IA	可替换零件号 REPLACEABLE
01	47C1153(A)		驾驶室组件(A)	CAB GP(A)	1	Z			
02	47C1153(B)		驾驶室组件(B)	CAB GP(B)	1	Z			
03	47C1153(C)		驾驶室组件(C)	CAB GP(C)	1	Z			
04	47C1153(D)		驾驶室组件(D)	CAB GP(D)	1	Z			
05	47C1153(E)		驾驶室组件(E)	CAB GP(E)	1	Z			

47C1153(A) 驾驶室组件(A)
CAB GP(A)

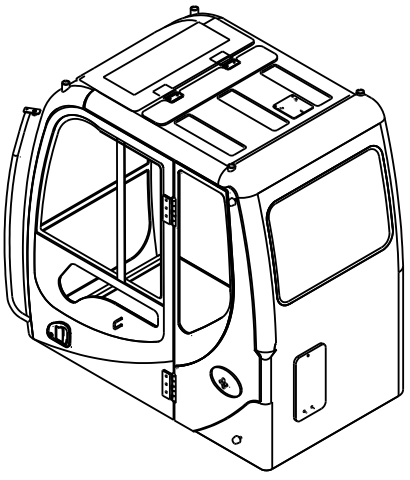

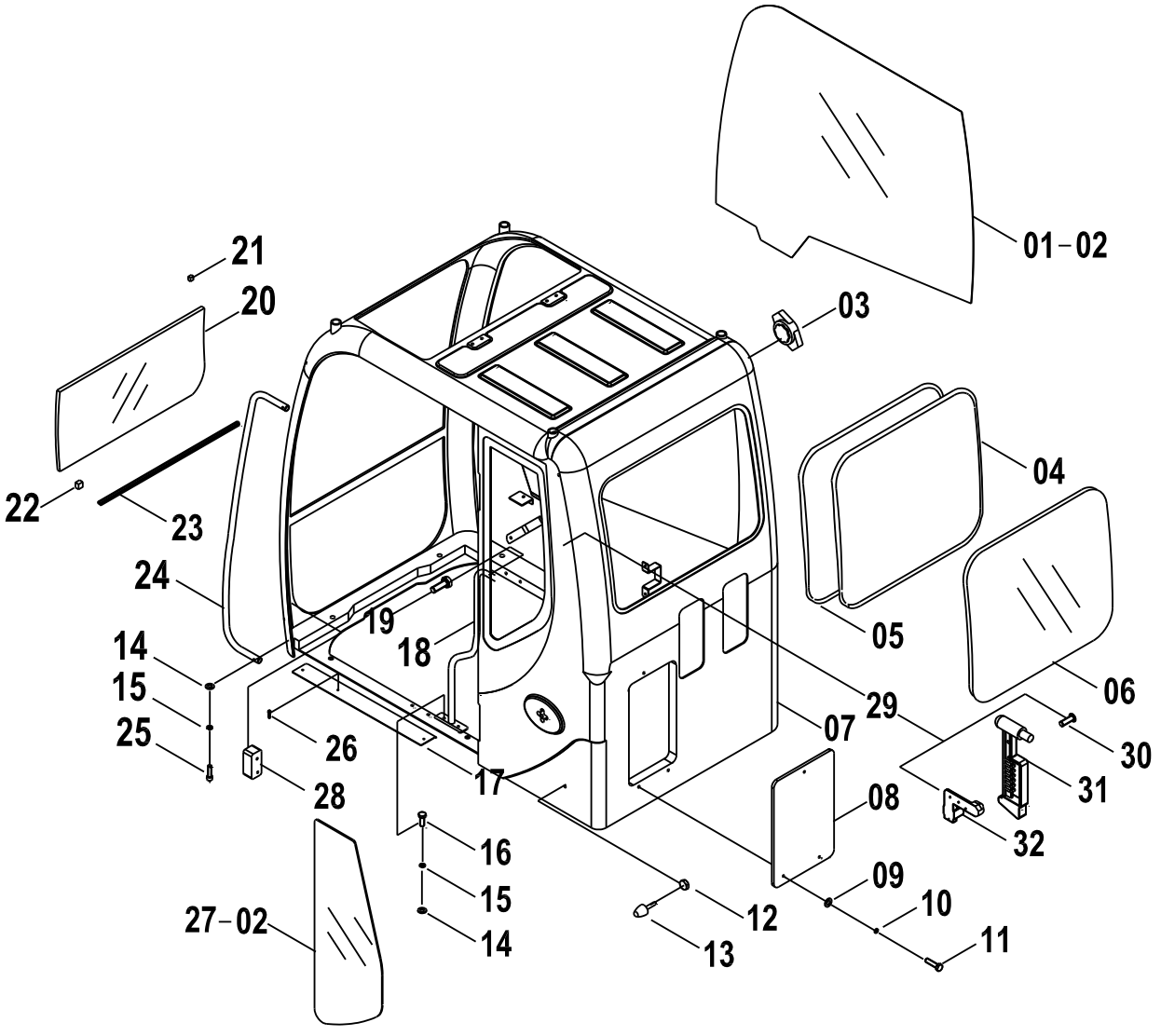

47C1153(A)　驾驶室组件(A) CAB GP(A)

件号 ITEM	部件号 PART NO.	版本 VER	零件名称	PART NAME	数量 Q'TY	服务代码 S.C	适用机号 SERIAL NO.	互换性 IA	可替换零件号 REPLACEABLE
01	87A0145	000	右窗玻璃	GLASS	1				
02	42B0005	000	西卡玻璃胶	SEAL	1				
03	34C0865	000	平衡器	EQUALIZER	2				
04	84A0354	000	胶条	SEAL	1				
05	84A0355	000	芯条	SEAL	1				
06	87A0149	000	后窗玻璃	GLASS	1				
07	23D1536		驾体	SHELL	1				
08	27A1009	000	盖板	COVER	1				
09	06B0005	000	垫圈	WASHER	5				
10	06B0006	000	垫圈	WASHER	5				
11	00B0007	000	螺栓	BOLT	3				
12	03B0053	000	螺母	NUT	2				
13	35C0458	000	缓冲头	CUSHION HEAD	2				
14	06B0001	000	垫圈	WASHER	4				
15	06B0002	000	垫圈	WASHER	4				
16	00B0056	000	螺栓	BOLT	2				
17	20A5823	000	防滑踏板	STEP	1				
18	35A1626	000	扶手	HANDRAIL	1				
19	00B0085	000	螺栓	BOLT	2				
20	87A0147	000	底窗玻璃	GLASS	1				
21	84A0961	000	橡胶块	BLOCK	4				
22	84A0966	000	橡胶块	BLOCK	2				
23	84A0960	000	底窗密封条	SEAL	1				
24	41D0464	000	扶手	HANDRAIL	1				
25	00B0005	000	螺栓	BOLT	4				
26	04B0106	000	螺钉	SCREW	3				
27	87A0148	000	左窗玻璃	GLASS	1				
28	86A0654		限位块	LIMITBLOCK	1				
29	35C0445	000	安全锤总成	HAMMER AS	1				
30	04B0341	000	螺钉	SCREW	3				
31	88A0284	000	安全锤	HAMMER	1				
32	86A0396		安装座	MOUNTING SUPPORT	1				

47C1153(B) 驾驶室组件(B)
CAB GP(B)

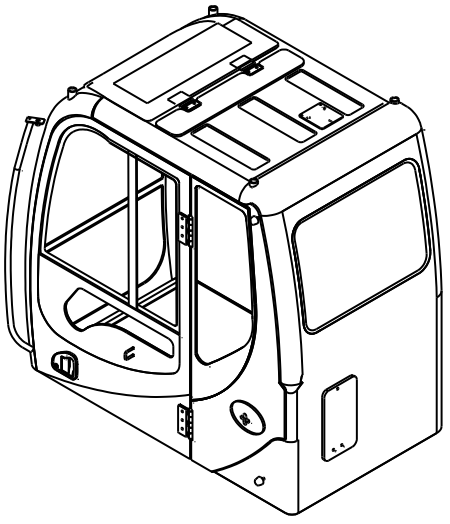

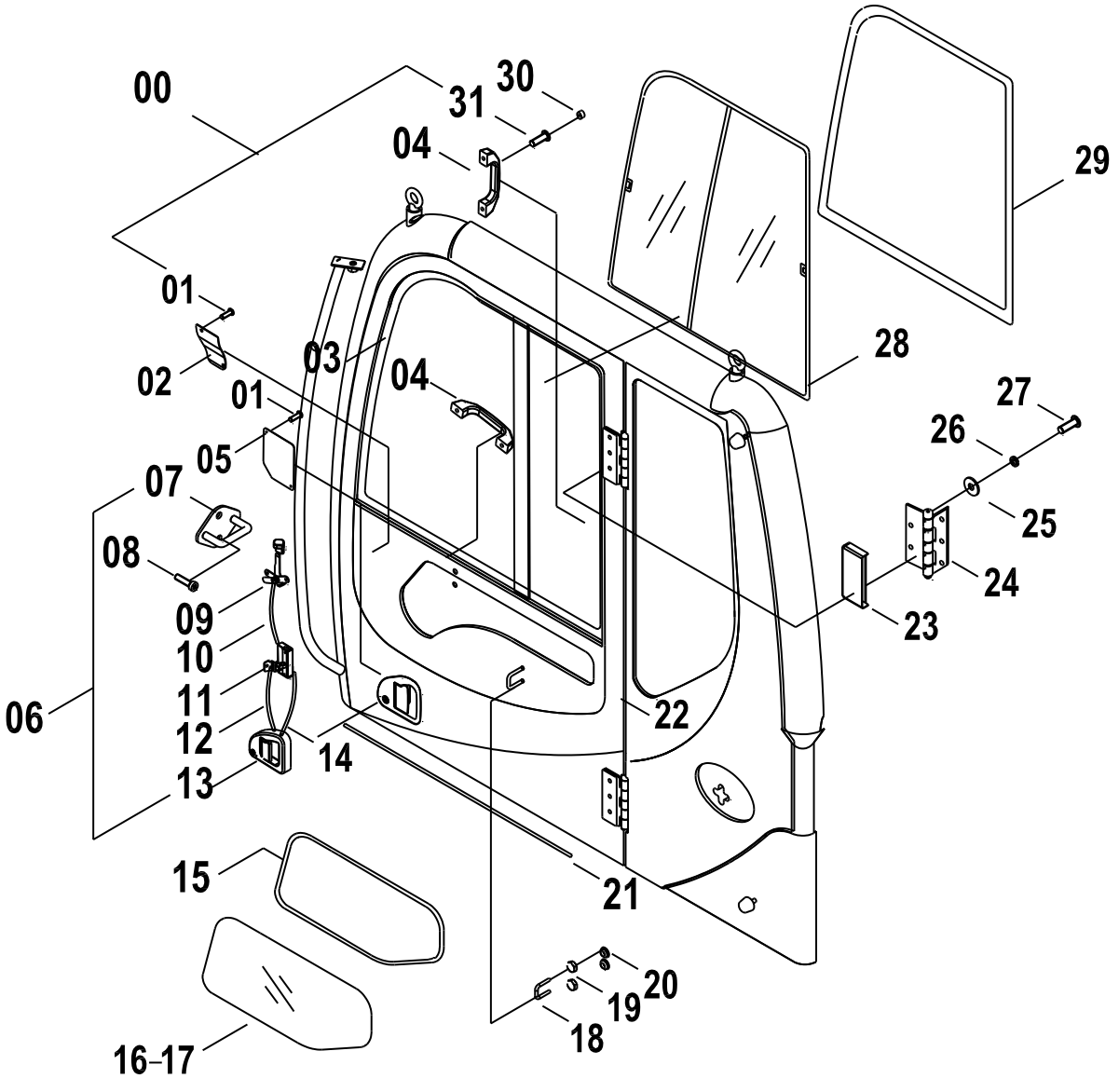

47C1153(B) 驾驶室组件(B) CAB GP(B)

件号 ITEM	部件号 PART NO.	版本 VER	零件名称	PART NAME	数量 Q'TY	服务代码 S.C	适用机号 SERIAL NO.	互换性 IA	可替换零件号 REPLACEABLE
00	47C0958		门组件	DOOR GP	1				
01	04B0106	000	螺钉	SCREW	8				
02	27A0467	000	门锁盖板	COVER	1				
03	23D0395	000	门	DOOR	1				
04	85A0322	000	把手	HANDLE	2				
05	10A2399	000	盖板	COVER	1				
06	34C1278	000	门锁	DOOR LOCK	1				
07	38C0136	000	门锁扣	LOCK BUCKLE	1				
08	04B0076	000	螺钉	SCREW	2				
09	34C0656	000	内把手	HANDLE	1				
10	38C0214		连杆 1	LINKAGE	1				
11	34C1279	000	锁	LOCK	1				
12	38C0215		连杆 2	LINKAGE	1				
13	34C1276	000	外把手	HANDLE	1				
14	38C0216		连杆 3	LINKAGE	1				
15	35C0491	000	密封胶条	SEAL	1				
16	87A0150	000	门窗玻璃	GLASS	1				
17	42B0005	000	西卡玻璃胶	SEAL	1				
18	88A0599	000	U 形螺栓	U-BOLT	1				
19	03B0021	000	螺母	NUT	2				
20	83A0505	000	橡胶塞	RUBBER PLUG	2				
21	84A0967		橡胶条	SEAL	1				
22	84A0968		橡胶条	SEAL	1				
23	86A0150	000	盖	COVER	2				
24	17D0113	000	铰链	HINGE	2				
25	06B0001	000	垫圈	WASHER	10				
26	06B0002	000	垫圈	WASHER	10				
27	00B0012	000	螺栓	BOLT	10				
28	47C0196	000	推拉窗总成	WINDOW AS	1				
29	35C0613		胶条	SEAL	1				
30	86A0392		塑料堵头	PLUG	4				
31	04B0075	000	螺钉	SCREW	4				

47C1153(C)　驾驶室组件(C)
CAB GP(C)

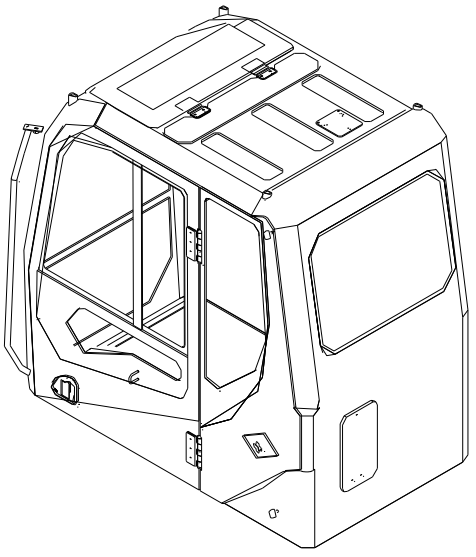

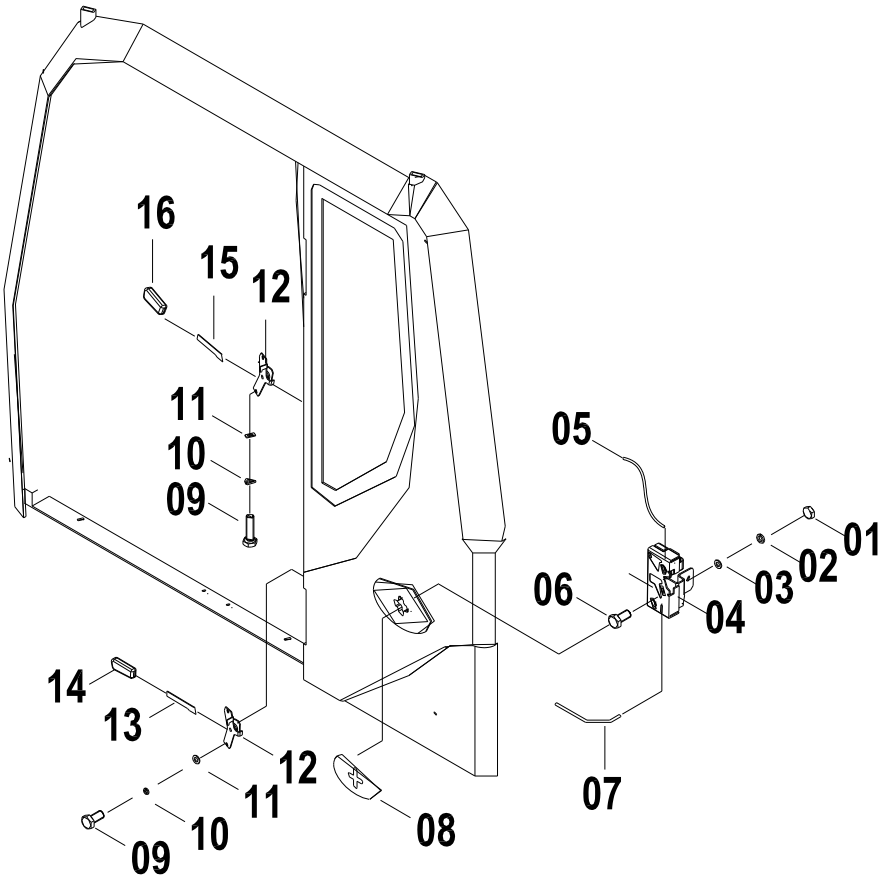

47C1153(C) 驾驶室组件(C) CAB GP(C)

件号 ITEM	部件号 PART NO.	版本 VER	零件名称	PART NAME	数量 Q'TY	服务代码 S.C	适用机号 SERIAL NO.	互换性 IA	可替换零件号 REPLACEABLE
01	03B0053	000	螺母	NUT	3				
02	06B0002	000	垫圈	WASHER	3				
03	06B0001	000	垫圈	WASHER	3				
04	38C0097	000	门定位锁	LOCK	1				
05	24C0403	000	定位锁导线	WIRE	1				
06	04B0185	000	螺钉	SCREW	3				
07	24C0404	000	定位锁导线	WIRE	1				
08	86A0151	000	盖	COVER	1				
09	00B0007	000	螺栓	BOLT	4				
10	06B0006	000	垫圈	WASHER	4				
11	06B0005	000	垫圈	WASHER	4				
12	20A2374	000	支架	BRACKET	2				
13	20A2375	000	杆	ROD	1				
14	83A0655	000	橡胶套	RUBBER BUSHING	1				
15	20A2373	000	杆	ROD	1				
16	83A0656	000	橡胶套	RUBBER BUSHING	1				

47C1153(D)　驾驶室组件(D)
CAB GP(D)

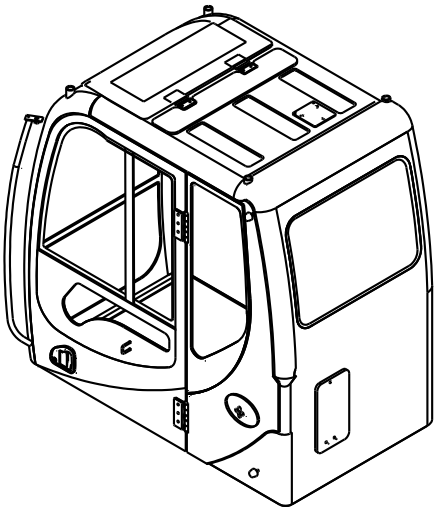

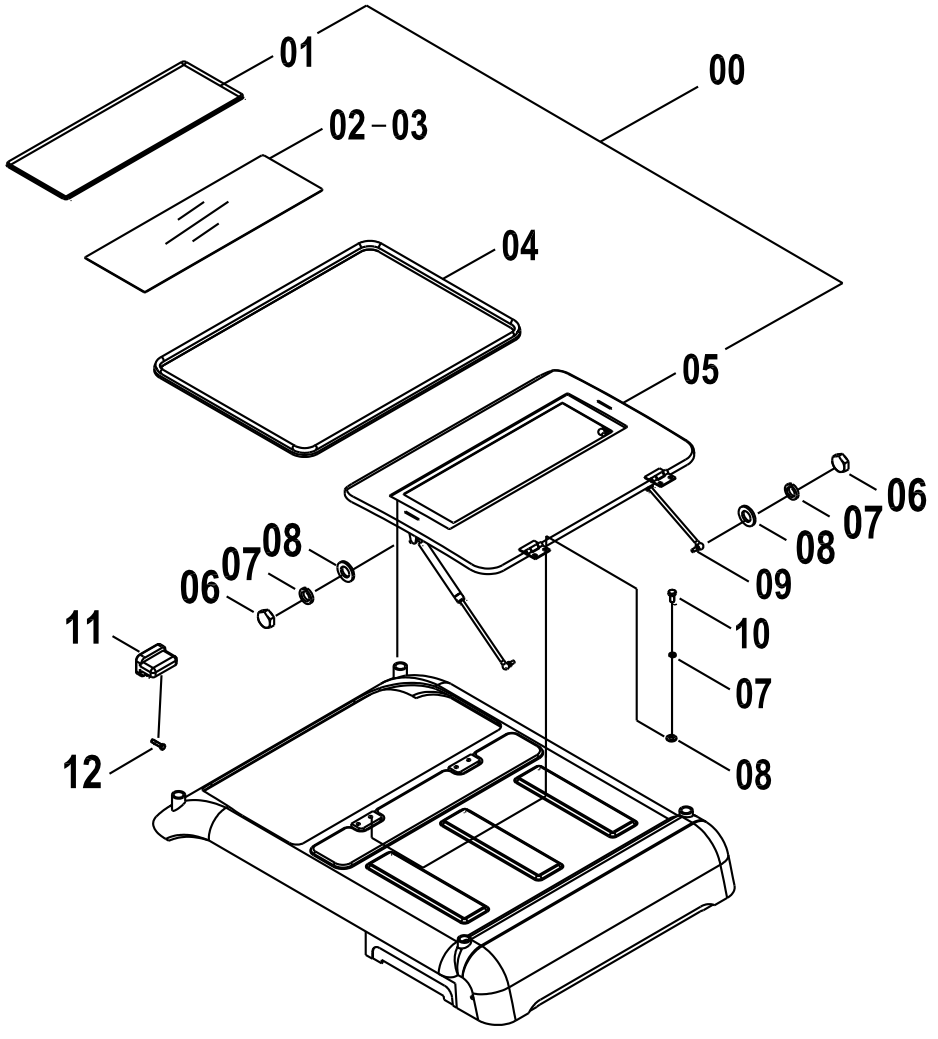

47C1153(D)　驾驶室组件(D) CAB GP(D)

件号 ITEM	部件号 PART NO.	版本 VER	零件名称	PART NAME	数量 Q'TY	服务代码 S.C	适用机号 SERIAL NO.	互换性 IA	可替换零件号 REPLACEABLE
00	47C1318	000	窗	WINDOW	1				
01	35C0863	000	胶条	SEAL	1				
02	87A0744	000	玻璃	GLASS	1				
03	42B0005	000	西卡玻璃胶	SEAL	1				
04	84A0351	000	密封胶条	SEAL	1				
05	23D1776	000	窗主体	BASIC WINDOW	1				
06	03B0021	000	螺母	NUT	4				
07	06B0006	000	垫圈	WASHER	8				
08	06B0005	000	垫圈	WASHER	8				
09	24C0116	000	气弹簧	AIR SPRING	2				
10	00B0007	000	螺栓	BOLT	4				
11	34C0859	000	顶窗锁	LOCK	1				
12	03B0014	000	螺钉	SCREW	2				

47C1153(E)　驾驶室组件(E)
CAB GP(E)

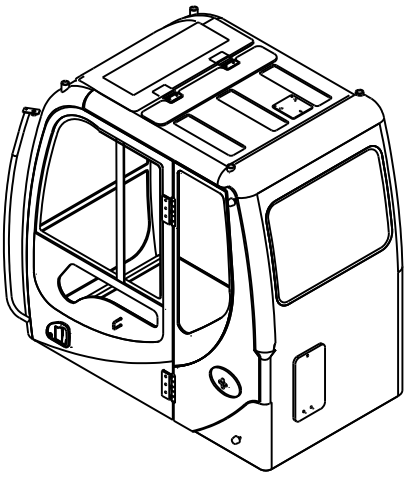

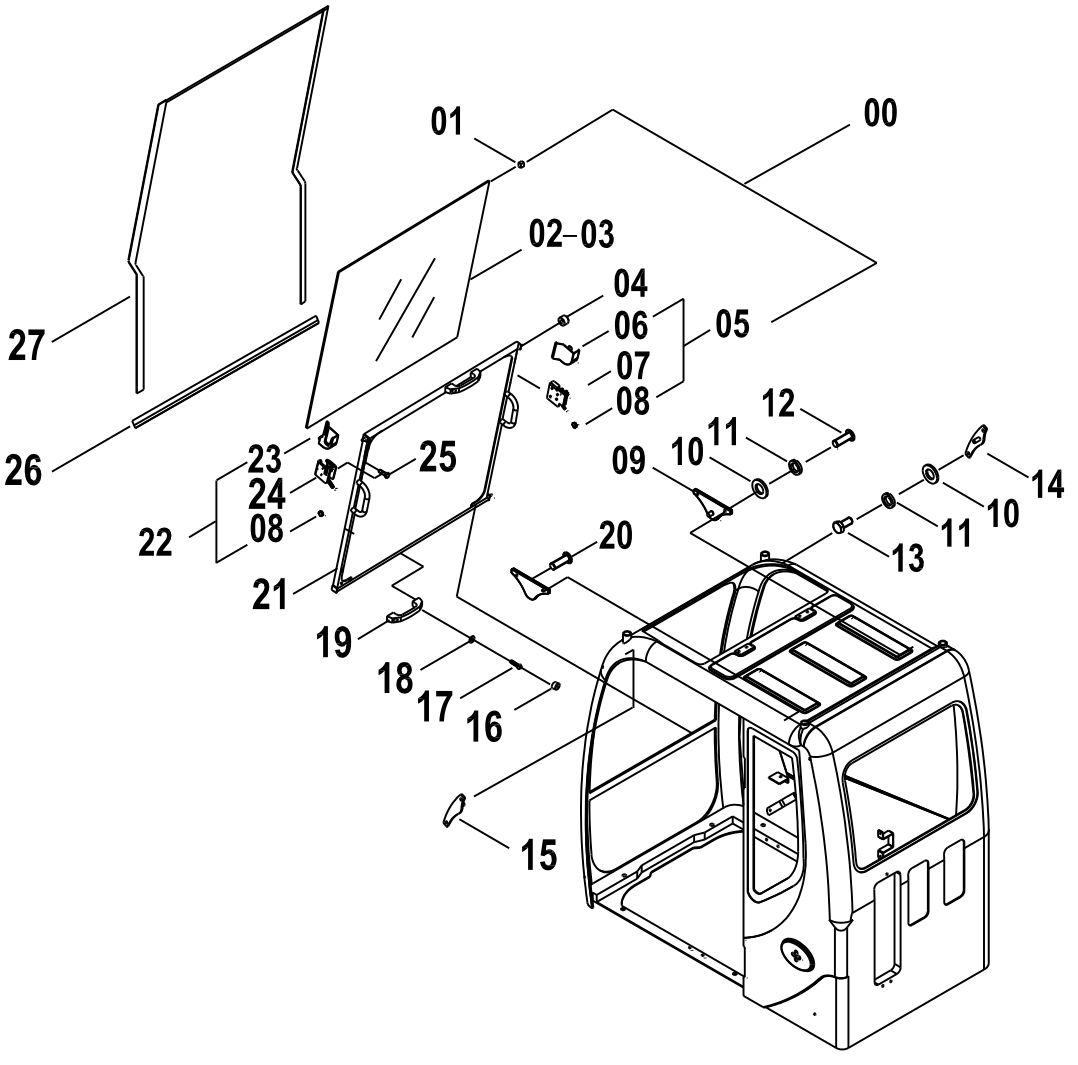

47C1153(E)　驾驶室组件(E) CAB GP(E)

件号 ITEM	部件号 PART NO.	版本 VER	零件名称	PART NAME	数量 Q'TY	服务代码 S.C	适用机号 SERIAL NO.	互换性 IA	可替换零件号 REPLACEABLE
00	47C0393	000	前活动窗总成	FRONT WINDOW AS	1				
01	84A0962		橡胶块	BLOCK	2				
02	87A0146	000	前窗玻璃	GLASS	1				
03	42B0005	000	西卡玻璃胶	SEAL	1				
04	84A0534	000	滚轮	ROLLER	4				
05	38C0119	001	前活动窗锁（右）	LOCK	1				
06	86A0351	000	右锁盖	COVER	1				
07	38C0133	000	前活动窗右锁	LOCK	1				
08	86A0352	000	盖	COVER	2				
09	38C0213	000	锁钩	LOCK HOOK	2				
10	06B0005	000	垫圈	WASHER	8				
11	06B0006	000	垫圈	WASHER	8				
12	00B0007	000	螺栓	BOLT	4				
13	00B0026	000	螺栓	BOLT	4				
14	38C0211	000	前活动窗锁钩(右)	HOOK	1				
15	38C0212	000	前活动窗锁钩（左）	HOOK	1				
16	86A0395		塑料堵头	PLUG	4				
17	04B0005	000	螺钉	SCREW	4				
18	06B0024	000	垫圈	WASHER	4				
19	85A0060	000	把手	HANDLE	2				
20	04B0218	000	螺钉	SCREW	4				
21	23D0735	000	窗框	FRAME	1				
22	38C0118	001	前活动窗锁（左）	LOCK	1				
23	86A0350	000	左锁盖	CAP	1				
24	38C0134	000	前活动窗左锁	LOCK	1				
25	00B0056	000	螺栓	BOLT	4				
26	84A0353	000	密封条	SEAL	1				
27	84A0356	000	密封胶条	SEAL	1				

47C1154 001 内饰件总成
DECORATION AS

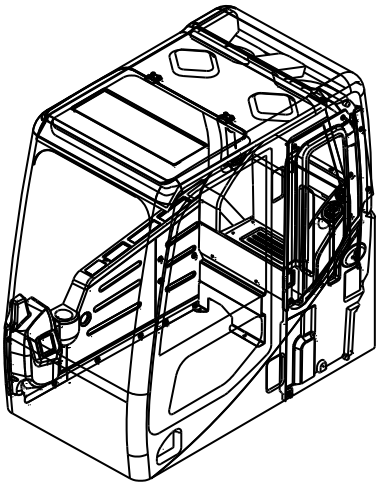

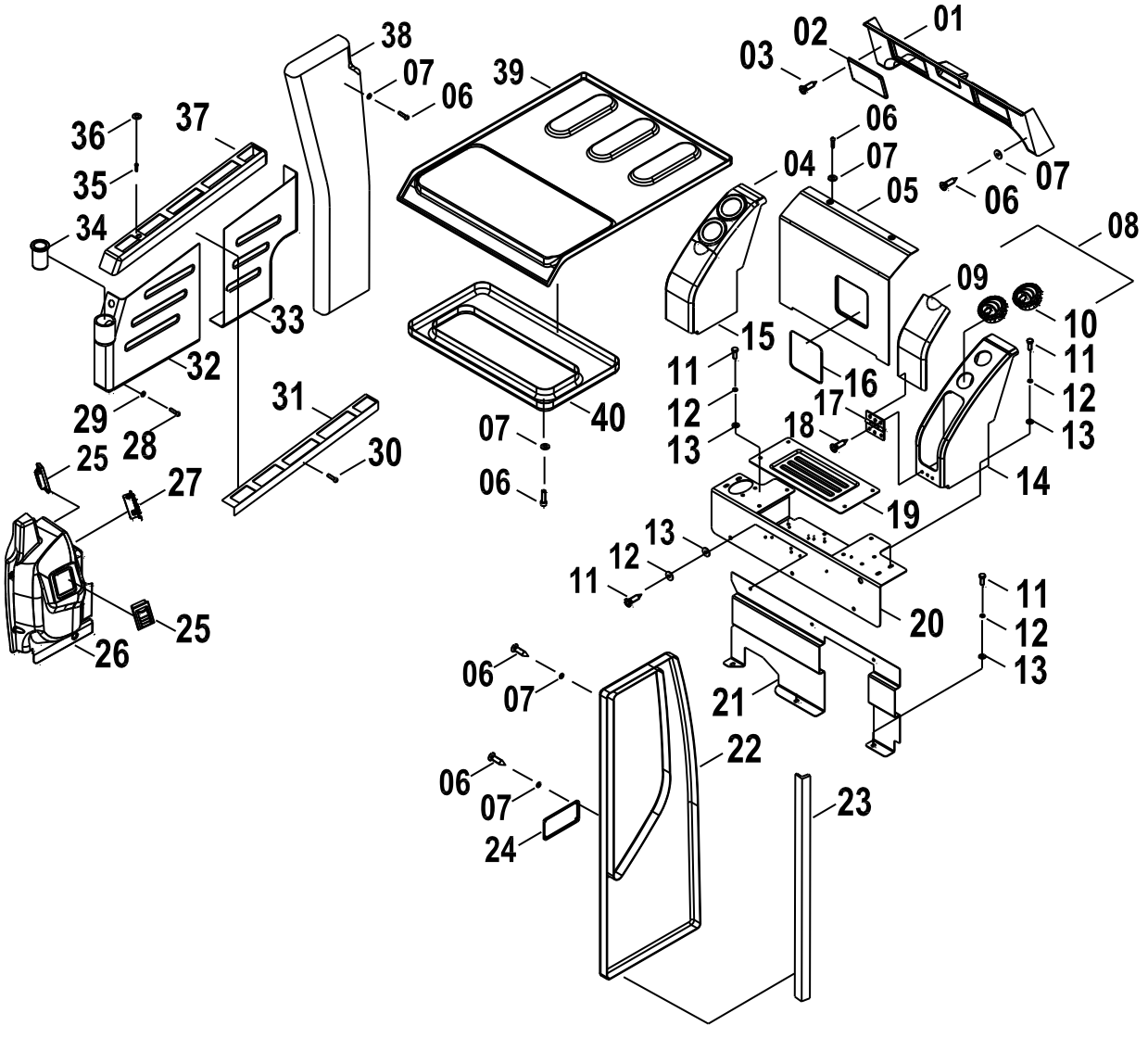

47C1154 001 内饰件总成 DECORATION AS

件号 ITEM	部件号 PART NO.	版本 VER	零件名称	PART NAME	数量 Q'TY	服务代码 S.C	适用机号 SERIAL NO.	互换性 IA	可替换零件号 REPLACEABLE
01	86A0846		后顶盖	COVER	1				
02	86A0850		喇叭罩	HORN COVER	2				
03	04B0293	000	螺钉	SCREW	12				
04	47C1157		冷藏箱	FRIDGE	4				
05	86A0848	000	盖板	COVER	1				
06	04B0044	000	螺钉	SCREW	60				
07	06B0066	000	垫圈	WASHER	60				
08	47C1156		储物盒	BOX	1				
09	86A0851		盖	COVER	2				
10	46C4556	000	圆形风口	VENT	4				
11	00B0075	000	螺栓	BOLT	18				
12	06B0006	000	垫圈	WASHER	18				
13	06B0005	000	垫圈	WASHER	18				
14	35C0789		盖	COVER	1				
15	35C0788		盖	COVER	1				
16	86A0854		盖	COVER	1				
17	34C1634		铰链	HINGE	2				
18	04B0340	000	螺钉	SCREW	12				
19	27A1010	000	盖板	COVER	1				
20	46D0629		盖板	COVER	1				
21	00D4669		支架	BRACKET	1				
22	86A0845		左护板	COVER	1				
23	20A5853	000	压板	PLATE	1				
25	46C3854	000	方形风口	VENT	2				
26	34C1631		雨刮电机罩总成	COVER	1				
27	46C4557	000	圆形风口	VENT	1				
28	00B0022	000	螺栓	BOLT	5				
29	06B0024	000	垫圈	WASHER	5				
30	04B0066	000	螺钉	SCREW	12				
31	00D0883		支架	STAY	1				
32	86A0840		前盖板	COVER	1				
33	86A0841		后盖板	COVER	1				
34	86A0856		杯座	CUP HOLDER	1				
35	00B0007	000	螺栓	BOLT	1				
36	83A0364	000	盖	COVER	2				
37	86A0842		上盖板	COVER	1				
38	86A0843		右护板	COVER	1				
39	86A0857		顶内蒙	COVER	1				
40	86A0847		顶盖	COVER	1				
41	86A1009	000	盖板	COVER	1				

47C2025 000 地板架总成
FLOOR PLATE AS

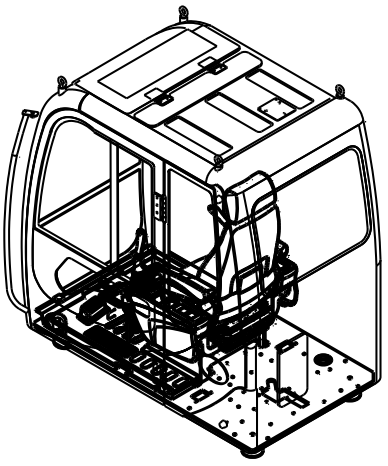

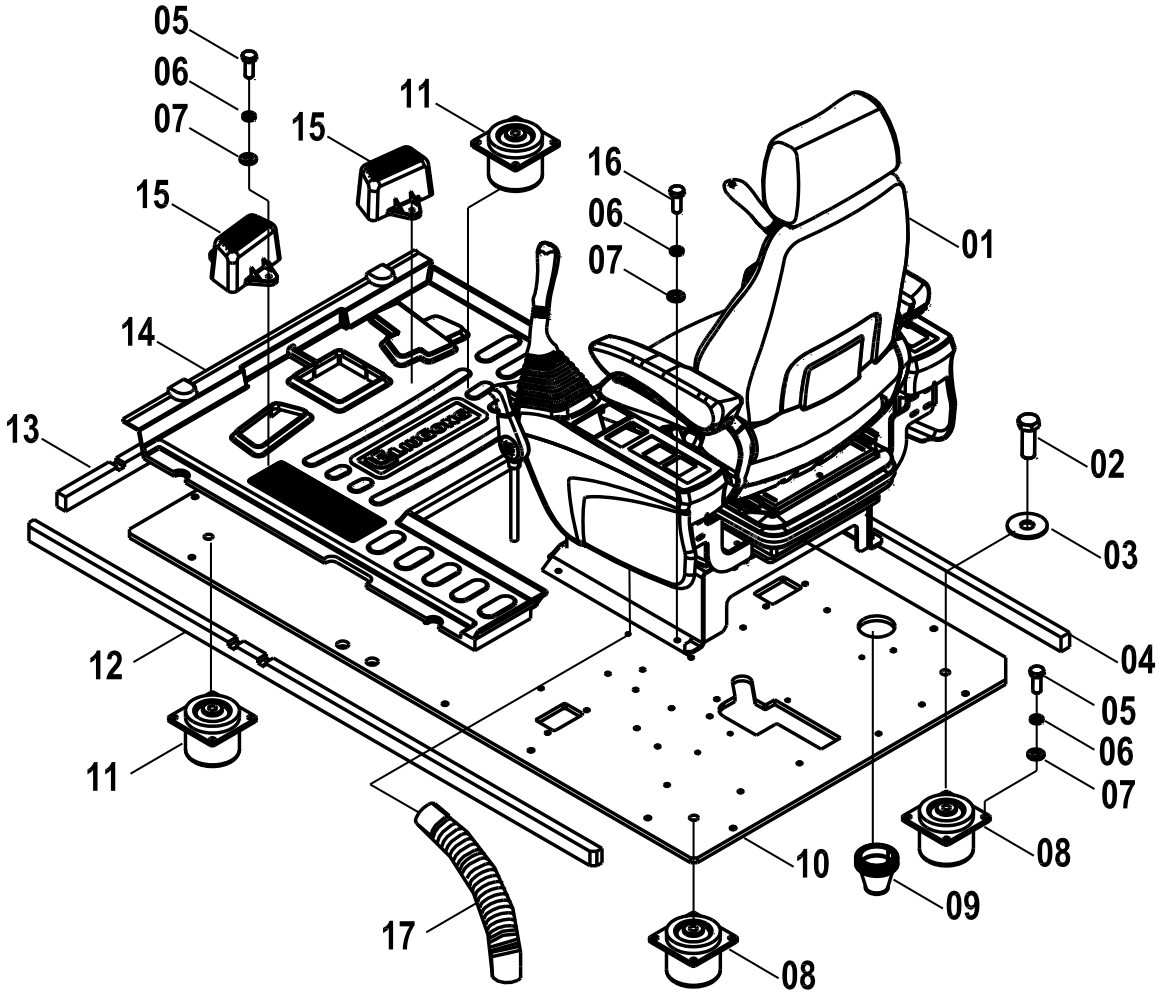

47C2025 000 地板架总成 FLOOR PLATE AS

件号 ITEM	部件号 PART NO.	版本 VER	零件名称	PART NAME	数量 Q'TY	服务代码 S.C	适用机号 SERIAL NO.	互换性 IA	可替换零件号 REPLACEABLE
01	47C1669	000	司机椅总成	SEAT AS	1				
02	00B0014	000	螺栓	BOLT	4				
03	06B0087	000	垫圈	WASHER	4				
04	85A1670	001	海绵	SPONGE	1				
05	00B0019	000	螺栓	BOLT	20				
06	06B0002	000	垫圈	WASHER	24				
07	06B0001	000	垫圈	WASHER	24				
08	35C0285	000	减震器	SHOCK ABSORBER	2				
09	83A0994	000	护孔圈	GROMMET	1				
10	14A7055	002	地板	FLOOR	1				
11	35C0286	000	减震器	SHOCK ABSORBER	2				
12	85A1668	002	海绵	SPONGE	1				
13	85A1669	001	海绵	SPONGE	1				
14	84A1260	000	地板垫	FLOOR MAT	1				
15	86A0710	001	脚踏	STEP	2				
16	00B0012	000	螺栓	BOLT	4				
17	86A0269	000	护套	BOOT	1				

47C1075 002 地板架总成
FLOOR PLATE AS

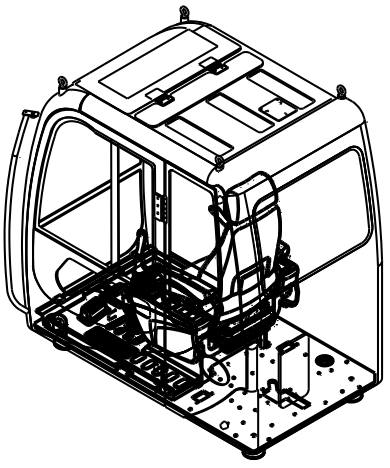

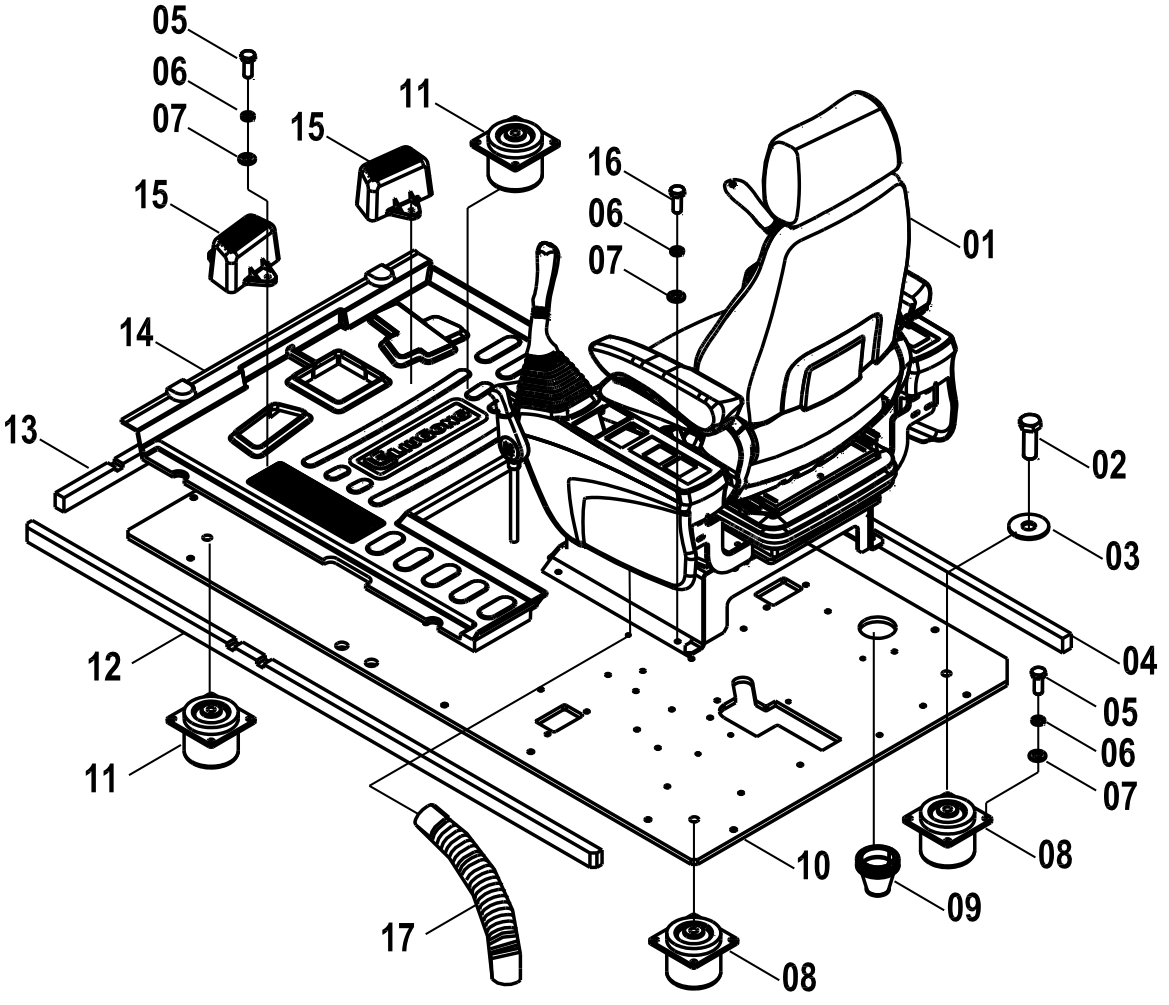

47C1075 002 地板架总成 FLOOR PLATE AS

件号 ITEM	部件号 PART NO.	版本 VER	零件名称	PART NAME	数量 Q'TY	服务代码 S.C	适用机号 SERIAL NO.	互换性 IA	可替换零件号 REPLACEABLE
01	47C1074	001	司机椅总成	SEAT AS	1	Z			
02	00B0014	000	螺栓	BOLT	4				
03	06B0087	000	垫圈	WASHER	4				
04	85A1670	001	海绵	SPONGE	1				
05	00B0019	000	螺栓	BOLT	20				
06	06B0002	000	垫圈	WASHER	24				
07	06B0001	000	垫圈	WASHER	24				
08	35C0285	000	减震器	SHOCK ABSORBER	2				
09	83A0994	000	护孔圈	GROMMET	1				
10	14A7055	002	地板	FLOOR	1				
11	35C0286	000	减震器	SHOCK ABSORBER	2				
12	85A1668	001	海绵	SPONGE	1				
13	85A1669	001	海绵	SPONGE	1				
14	84A1260	000	地板垫	FLOOR MAT	1				
15	86A0710	000	脚踏	PEDAL	2				
16	00B0012	000	螺栓	BOLT	4				
17	86A0269	000	护套	BOOT	1				

47C1669 000 司机椅总成
SEAT AS

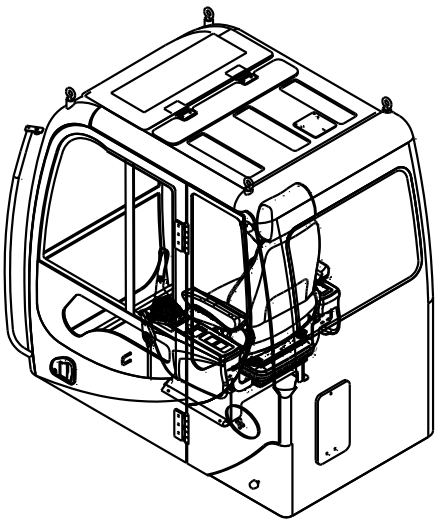

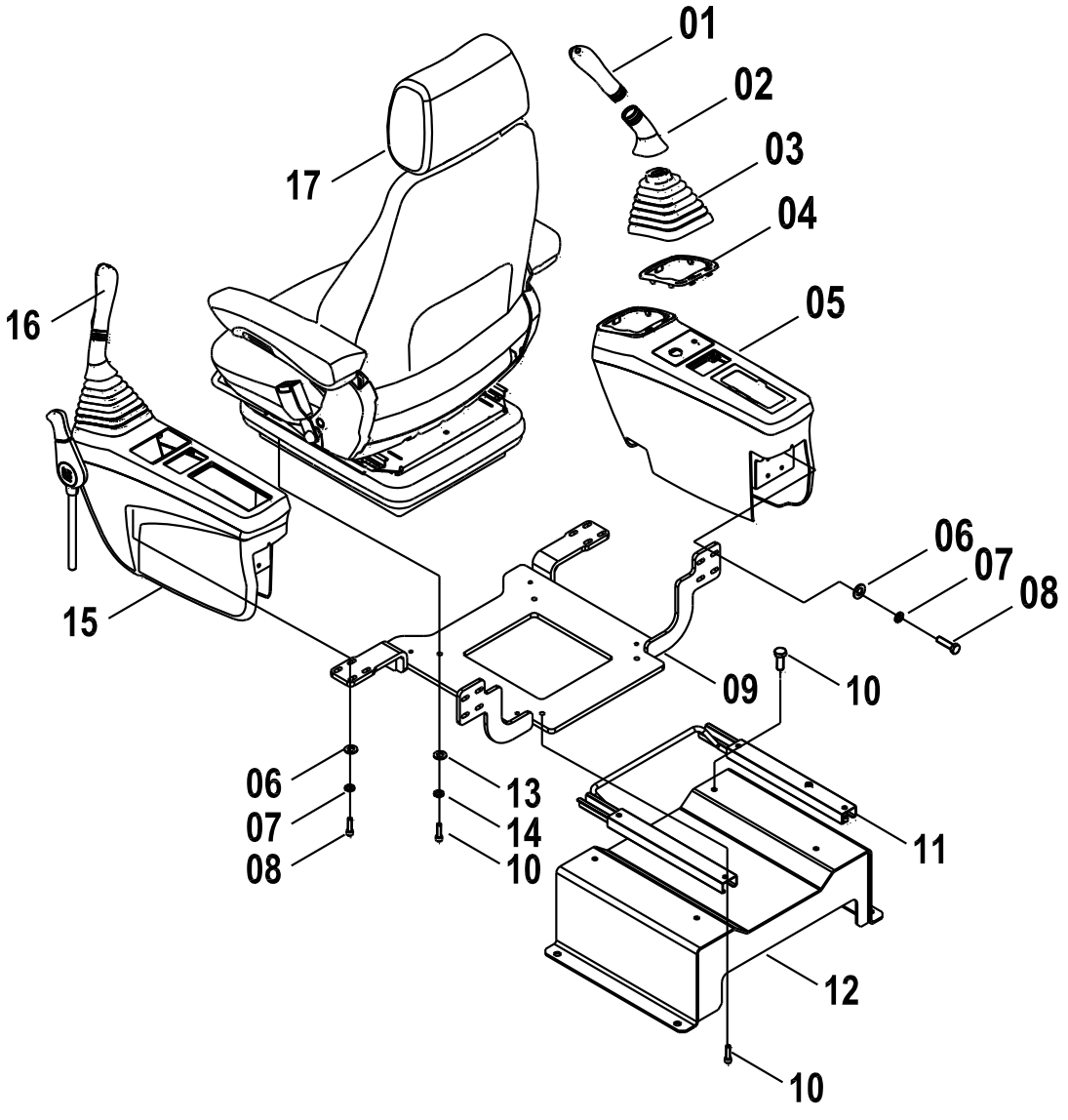

47C1669 000 司机椅总成 SEAT AS

件号 ITEM	部件号 PART NO.	版本 VER	零件名称	PART NAME	数量 Q'TY	服务代码 S.C	适用机号 SERIAL NO.	互换性 IA	可替换零件号 REPLACEABLE
01	34C1474	000	操纵手柄总成	CONTROL LEVER AS	1				
02	86A0733	000	罩	COVER	2				
03	86A0732	000	橡胶套	BOOT	2				
04	86A0734	000	卡板	STOP PLATE	2				
05	34C1389	001	右扶手箱总成	CONSOLE AS-RH	1	Z			
06	06B0062	000	垫圈	WASHER	16				
07	06B0003	000	垫圈	WASHER	16				
08	00B0023	000	螺栓	BOLT	16				
09	00D4053	000	支座	BRACKET	1				
10	04B0049	000	螺钉	SCREW	12				
11	34C1968	000	滑道总成	SLIDE TRACK AS	1				
12	00D4047	000	支座	BRACKET	1				
13	06B0086	000	垫圈	WASHER	8				
14	06B0006	000	垫圈	WASHER	4				
15	34C1388	002	左扶手箱总成	CONSOLE AS-LH	1	Z			
16	34C1473	000	操纵手柄总成	CONTROL LEVER AS	1				
17	47C1011	000	司机椅	SEAT	1				

47C1074 001 司机椅总成
SEAT AS

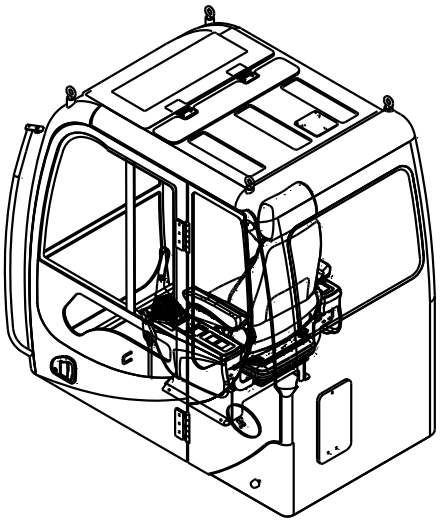

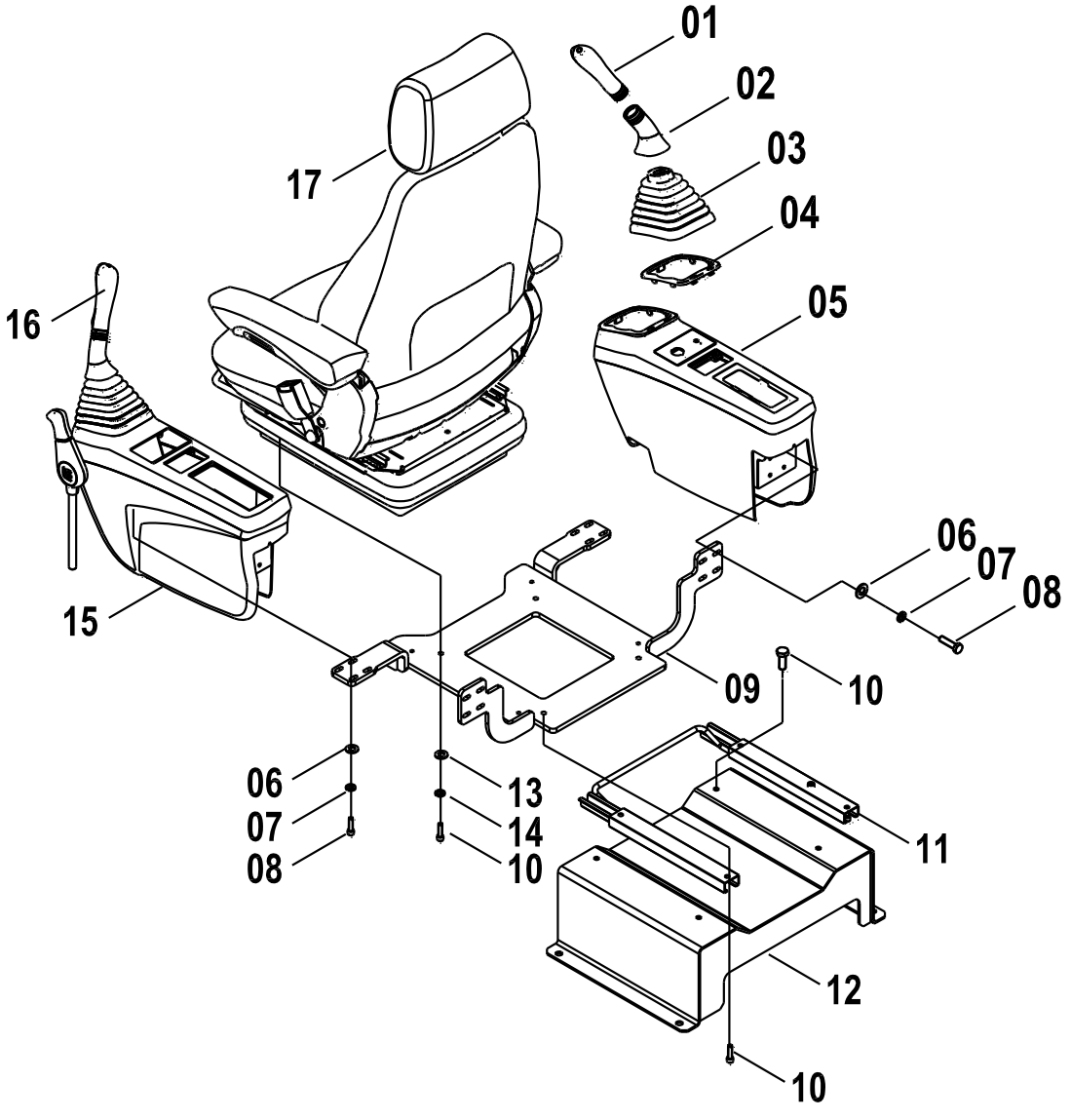

47C1074 001 司机椅总成 SEAT AS

件号 ITEM	部件号 PART NO.	版本 VER	零件名称	PART NAME	数量 Q'TY	服务代码 S.C	适用机号 SERIAL NO.	互换性 IA	可替换零件号 REPLACEABLE
01	34C1474	000	操纵手柄总成	CONTROL LEVER AS	1				
02	86A0733	000	罩	COVER	2				
03	86A0732	000	橡胶套	BOOT	2				
04	86A0734	000	卡板	STOP PLATE	2				
05	34C1389	001	右扶手箱总成	CONSOLE AS-RH	1	Z			
06	06B0062	000	垫圈	WASHER	16				
07	06B0003	000	垫圈	WASHER	16				
08	00B0023	000	螺栓	BOLT	16				
09	00D4053	000	支座	BRACKET	1				
10	04B0049	000	螺钉	SCREW	12				
11	34C0220	001	座椅滑道	SLIDE TRACK	1				
12	00D4047	000	支座	BRACKET	1				
13	06B0086	000	垫圈	WASHER	8				
14	06B0006	000	垫圈	WASHER	4				
15	34C1388	001	左扶手箱总成	CONSOLE AS-LH	1	Z			
16	34C1473	000	操纵手柄总成	CONTROL LEVER AS	1				
17	47C1048	001	司机椅	SEAT	1	Z			

34C1389 001 右扶手箱总成
CONSOLE AS-RH

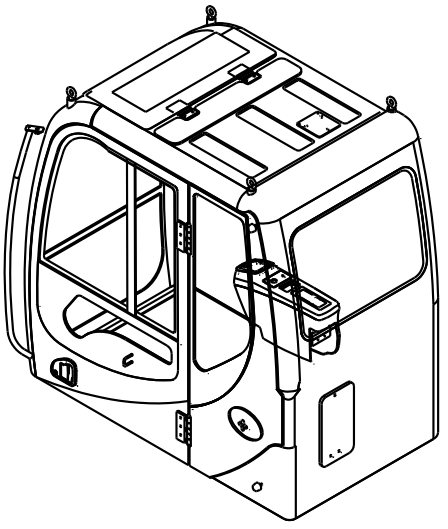

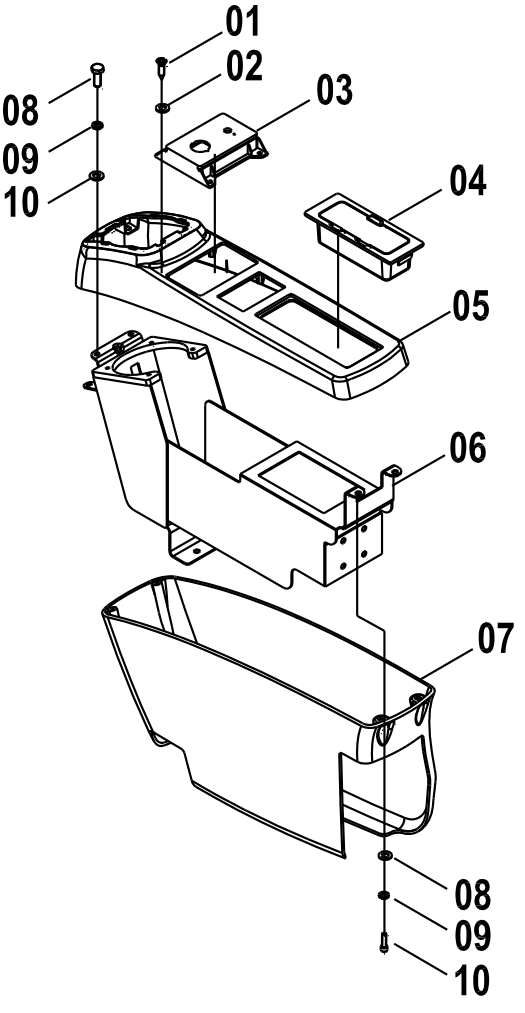

34C1389 001 右扶手箱总成 CONSOLE AS-RH

件号 ITEM	部件号 PART NO.	版本 VER	零件名称	PART NAME	数量 Q'TY	服务代码 S.C	适用机号 SERIAL NO.	互换性 IA	可替换零件号 REPLACEABLE
01	04B0159	000	螺钉	SCREW	4				
02	06B0070	000	垫圈	WASHER	4				
03	86A0719		电锁盒	HOLDER	1				
04	34C1456		开关盒	SWITCH BOX	1				
05	86A0711		扶手箱上盖	UPPER COVER	1				
06	23D1426		扶手箱支架（右）	BRACKET	1				
07	86A0713		扶手箱下盖（右）	LOWER COVER	1				
08	06B0024	000	垫圈	WASHER	8				
09	06B0003	000	垫圈	WASHER	8				
10	04B0195	000	螺钉	SCREW	8				

34C1388 002 左扶手箱总成
CONSOLE AS-LH

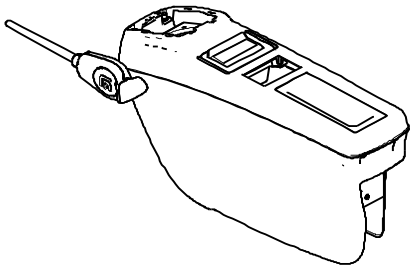

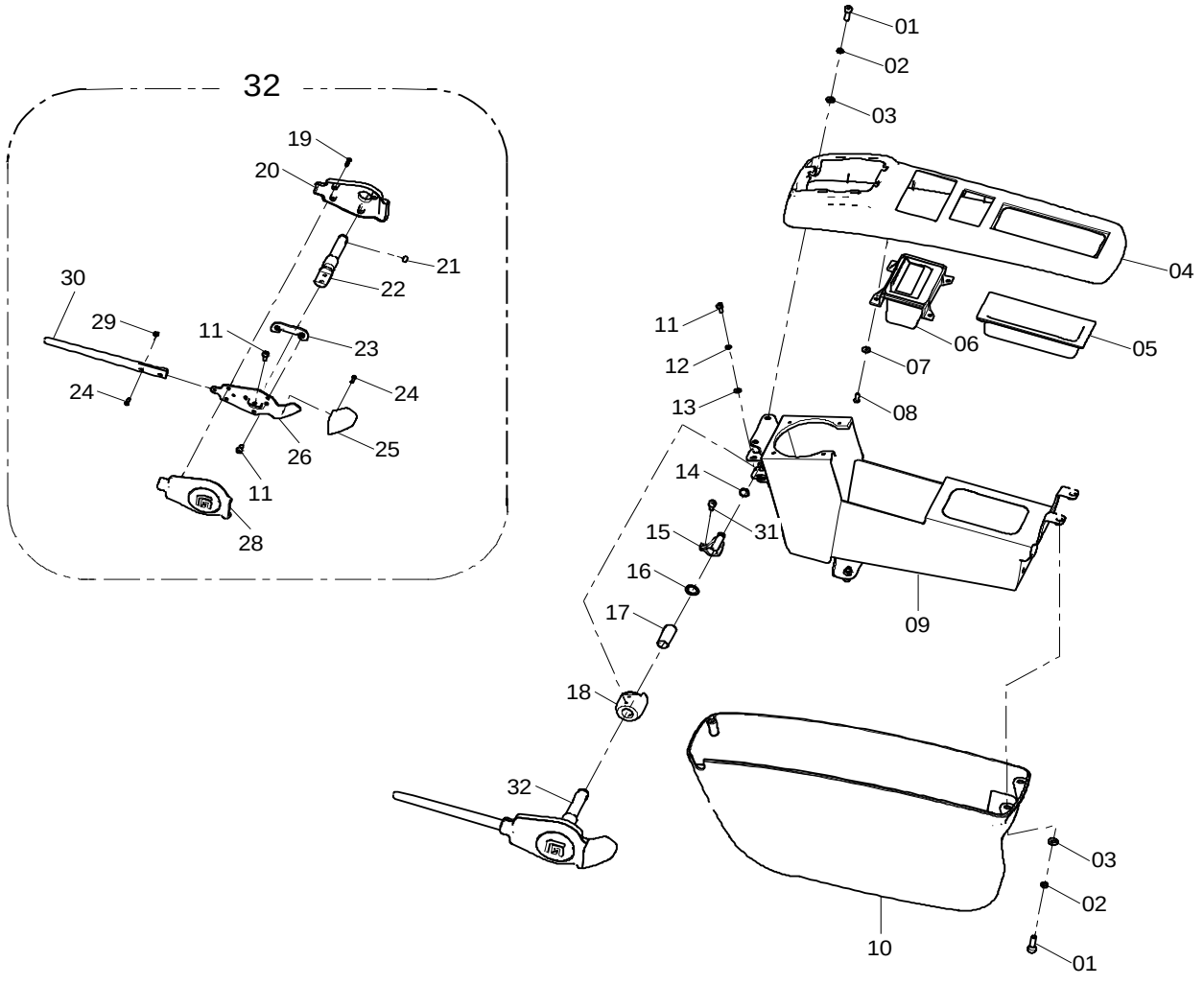

34C1388 002 左扶手箱总成 CONSOLE AS-LH

件号 ITEM	部件号 PART NO.	版本 VER	零件名称	PART NAME	数量 Q'TY	服务代码 S.C	适用机号 SERIAL NO.	互换性 IA	可替换零件号 REPLACEABLE
01	04B0047	000	螺钉	SCREW	8				
02	06B0003	000	垫圈	WASHER	8				
03	06B0024	000	垫圈	WASHER	8				
04	86A0711		扶手箱上盖	UPPER COVER	1				
05	86A0721		储物盒	STORAGE BOX	1				
06	86A0720		烟灰盒	ASHTRAY	1				
07	06B0070	000	垫圈	WASHER	4				
08	04B0159	000	螺钉	SCREW	4				
09	23D1425		扶手箱支架（右）	BRACKET	1				
10	86A0712		扶手箱下盖（左）	LOWER COVER	1				
11	04B0965	000	螺钉	SCREW	8				
12	06B0571	000	垫圈	WASHER	4				
13	06B0066	000	垫圈	WASHER	4				
14	07B0576	000	挡圈	SNAP RING	1				
15	00D5565	000	限位块	BLOCK	1				
16	06B0752	000	垫圈	WASHER	1				
17	35C1047	000	轴承	BEARING	1				
18	63A0381	000	轴座	SEAT	1				
19	04B0968	000	螺钉	SCREW	4				
20	86A1948	000	右侧盖	SIDE COVER-RH	1				
21	09B0132	000	平键	FLAT KEY	1				
22	63A0744	000	轴	SHAFT	1				
23	02D5799	000	支架	BRACKET	1				
24	04B0967	000	螺钉	SCREW	3				
25	86A1946	000	手柄	HANDLE	1				
26	19A5600	000	弯板	PLATE	1				
28	86A1947	000	左侧盖	SIDE COVER-LH	1				
29	03B0243	000	螺母	NUT	2				
30	86A1951	000	杆	ROD	1				
31	04B0966	000	螺钉	SCREW	1				
32	34C2672	000	先导切断阀手柄	PILOT SHUTOFF LEVER	1				

47C1048 001 司机椅
SEAT

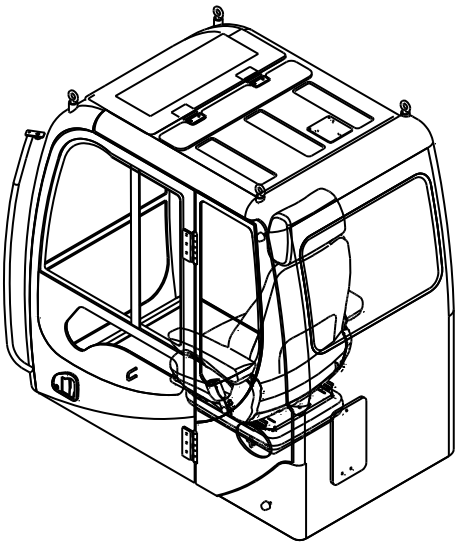

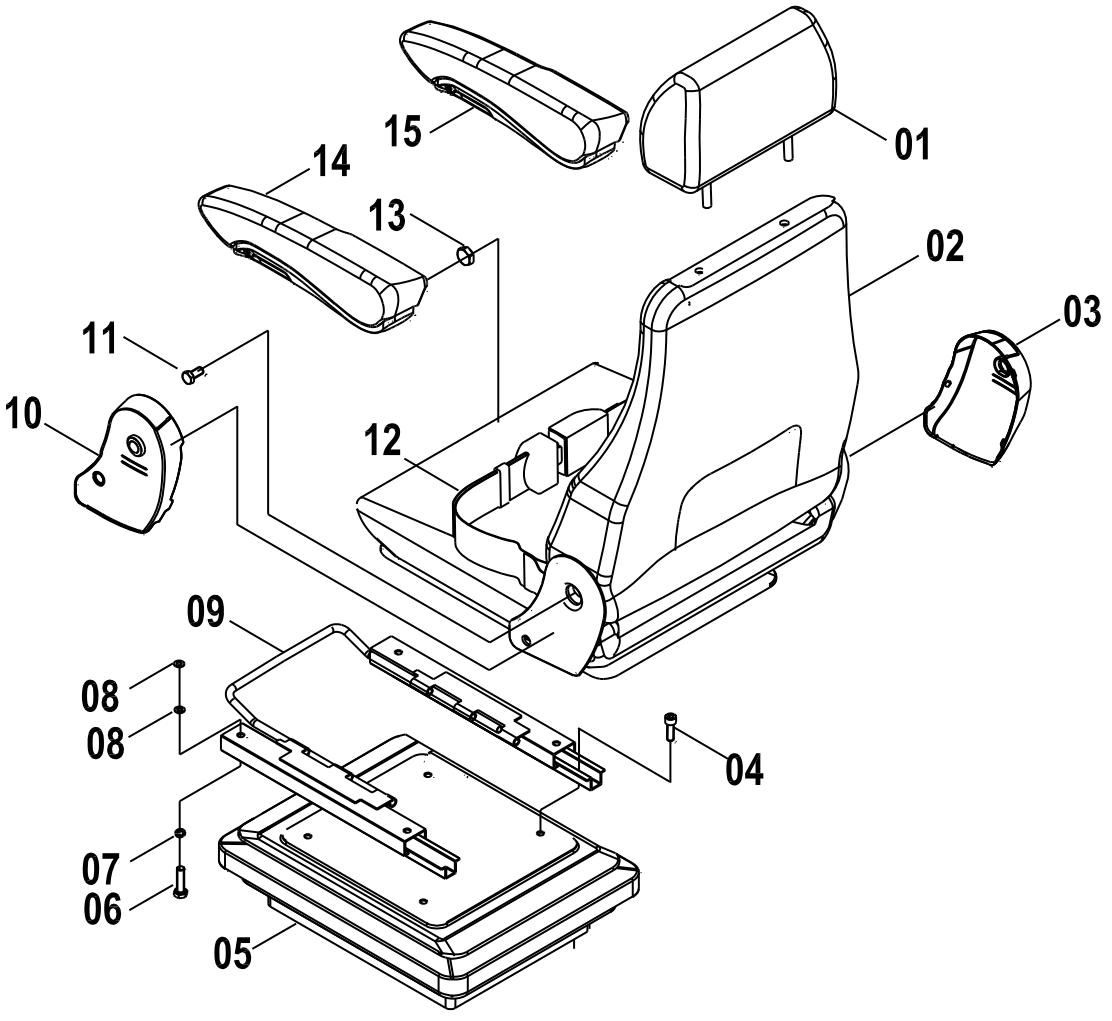

47C1048 001 司机椅 SEAT

件号 ITEM	部件号 PART NO.	版本 VER	零件名称	PART NAME	数量 Q'TY	服务代码 S.C	适用机号 SERIAL NO.	互换性 IA	可替换零件号 REPLACEABLE
01	47C0505	000	头枕	HEADREST	1				
02	47C0507	000	椅座	SEAT	1				
03	86A0520		右罩壳	COVER	1				
04	04B0263	000	螺钉	SCREW	4				
05	47C0508	000	减震器	SHOCK ABSORBER	1				
06	04B0078	000	螺钉	SCREW	4				
07	06B0006	000	垫圈	WASHER	8				
08	06B0005	000	垫圈	WASHER	12				
09	34C0680	000	滑轨	SLIDE RAIL	1				
10	86A0521		左罩壳	HOOD	1				
11	00B0084	000	螺钉	SCREW	2				
12	47C0994	000	安全带	SEAT BELT	1				
13	03B0053	000	螺母	NUT	2				
14	26C0146		左扶手组件	HANDRILL	1				
15	26C0147		右扶手组件	HANDRILL	1				

机罩总成 ENGINE HOOD AS

44E0349 005 机罩总成
ENGINE HOOD AS

件号 ITEM	部件号 PART NO.	版本 VER	零件名称	PART NAME	数量 Q'TY	服务代码 S.C	适用机号 SERIAL NO.	互换性 IA	可替换零件号 REPLACEABLE
01	44E0349(A)		机罩总成（A）	ENGINE HOOD AS（A）	1	Z			
02	44E0349(B)		机罩总成（B）	ENGINE HOOD AS（B）	1	Z			
03	44E0349(C)		机罩总成（C）	ENGINE HOOD AS（C）	1	Z			
04	44E0349(D)		机罩总成（D）	ENGINE HOOD AS（D）	1	Z			
05	44E0349(E)		机罩总成（E）	ENGINE HOOD AS（E）	1	Z			
06	44E0349(F)		机罩总成（F）	ENGINE HOOD AS（F）	1	Z			
07	44E0349(G)		机罩总成（G）	ENGINE HOOD AS（G）	1	Z			
09	44E0349(I)		配重安装	COUNTERWEIGHT SUPPORT	1	Z			
10	27C0312	001	工具箱	TOOL KIT	1	Z			
11	48C0848	002	发动机罩	ENGINE HOOD	1	Z			

44E0479 002 机罩总成
ENGINE HOOD AS

件号 ITEM	部件号 PART NO.	版本 VER	零件名称	PART NAME	数量 Q'TY	服务代码 S.C	适用机号 SERIAL NO.	互换性 IA	可替换零件号 REPLACEABLE
01	44E0479(A)		机罩总成(A)	ENGINE HOOD AS(A)	1				
02	44E0479(B)		机罩总成(B)	ENGINE HOOD AS(B)	1				
03	44E0479(C)		机罩总成(C)	ENGINE HOOD AS(C)	1				

44E0464 004 机罩总成
ENGINE HOOD AS

件号 ITEM	部件号 PART NO.	版本 VER	零件名称	PART NAME	数量 Q'TY	服务代码 S.C	适用机号 SERIAL NO.	互换性 IA	可替换零件号 REPLACEABLE
1	44E0464(A)		机罩总成(A)	ENGINE HOOD AS(A)	1	Z			
2	44E0464(B)		机罩总成(B)	ENGINE HOOD AS(B)	1	Z			
3	44E0464(C)		机罩总成(C)	ENGINE HOOD AS(C)	1	Z			

44E0349（A） 机罩总成（A）
ENGINE HOOD AS（A）

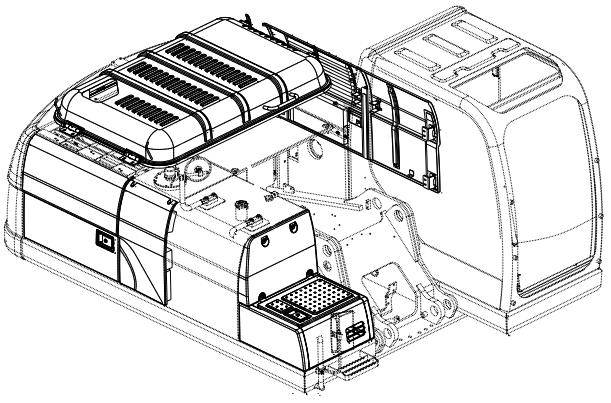

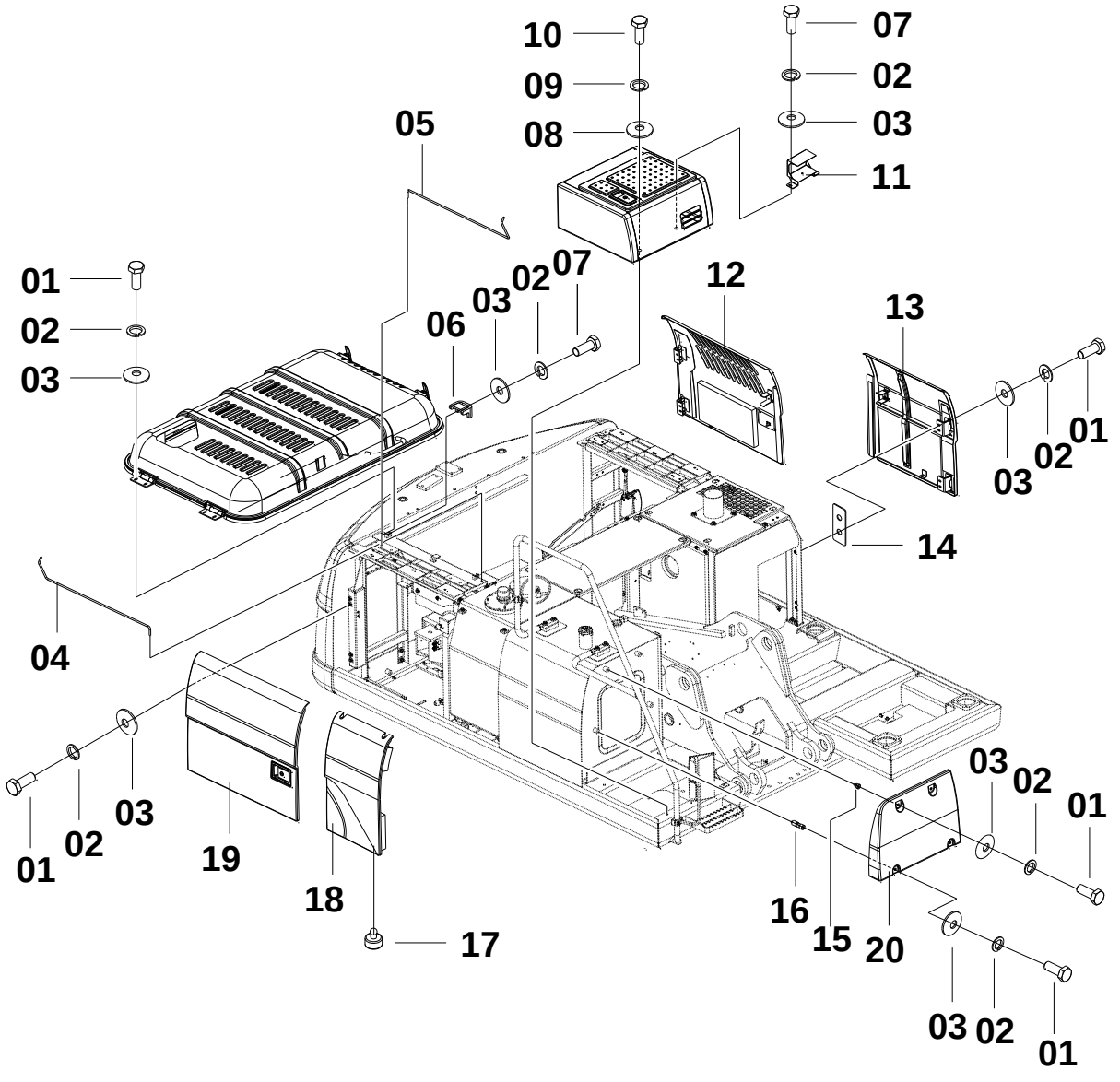

44E0349（A） 机罩总成（A） ENGINE HOOD AS（A）

件号 ITEM	部件号 PART NO.	版本 VER	零件名称	PART NAME	数量 Q'TY	服务代码 S.C	适用机号 SERIAL NO.	互换性 IA	可替换零件号 REPLACEABLE
01	00B0012	000	螺栓	BOLT	28				
02	06B0002	000	垫圈	WASHER	32				
03	06B0030	000	垫圈	WASHER	32				
04	75A0551	000	扭力弹簧	TORSION SPRING	1				
05	75A0550	000	扭力弹簧	TORSION SPRING	1				
06	00D4384	000	压板	PLATE	2				
07	00B0005	000	螺栓	BOLT	2				
08	06B0059	000	垫圈	WASHER	4				
09	06B0008	000	垫圈	WASHER	4				
10	00B0035	000	螺栓	BOLT	4				
11	02D1702	001	灯座	LIGHT BRACKET	1				
12	48C1209	000	左门	DOOR-LH	1	Z			
13	48C0853	001	左门	DOOR-LH	1	Z			
14	10A4833	000	调整垫	SHIM	6				
15	55A2896	002	定位套	SLEEVE	2				
16	55A2895	002	定位套	SLEEVE	2				
17	84A0450	000	橡胶垫	RUBBER WASHER	2				取消
17	/		/	/	/				
18	48C0856	000	右围板	PLATE-RH	1				
19	48C0855	000	右门	DOOR-RH	1	Z			
20	27A0880	001	前罩	COVER	1				

44E0349（B） 机罩总成（B）
ENGINE HOOD AS（B）

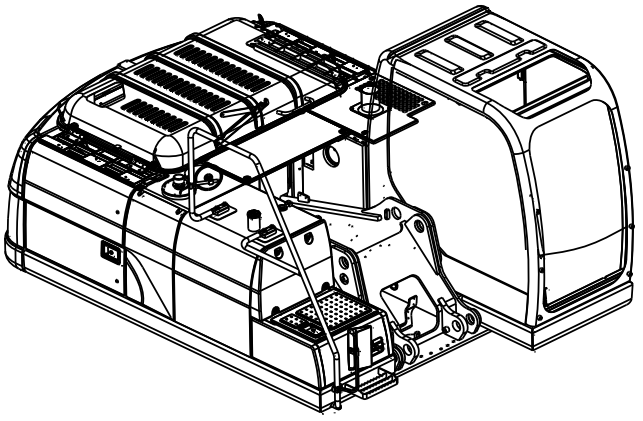

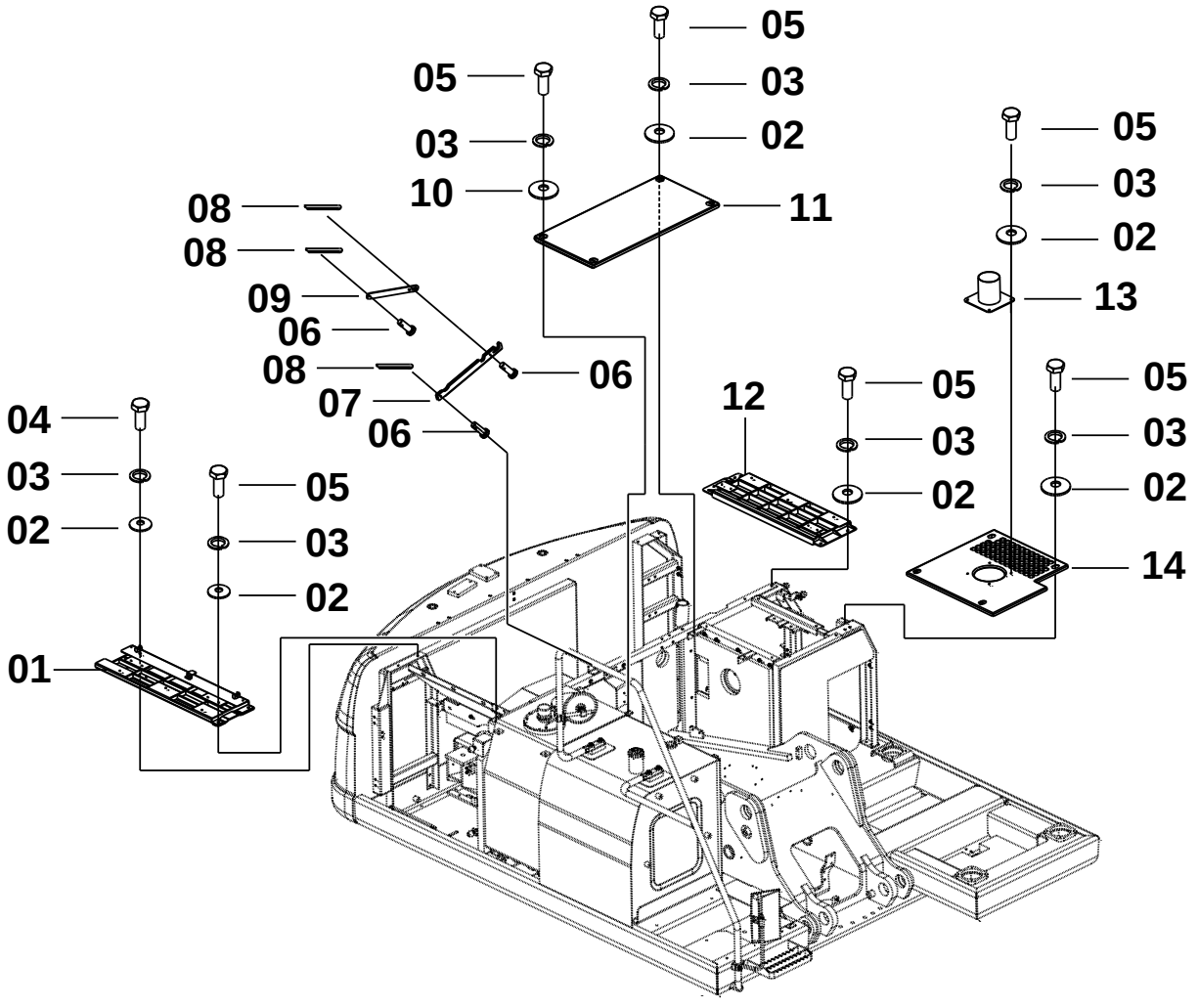

44E0349（B） 机罩总成（B） ENGINE HOOD AS（B）

件号 ITEM	部件号 PART NO.	版本 VER	零件名称	PART NAME	数量 Q'TY	服务代码 S.C	适用机号 SERIAL NO.	互换性 IA	可替换零件号 REPLACEABLE
01	43D0504	002	透风栅	GRILL	1				
02	06B0030	000	垫圈	WASHER	18				
03	06B0002	000	垫圈	WASHER	20				
04	01V0386	000	螺栓	BOLT	1				
05	00B0012	000	螺栓	BOLT	20				
06	08B0047	000	销轴	PIN	3				
07	21A1314	004	撑杆二	STRUT	1				
08	08B0052	000	销	PIN	3				
09	16D0684	001	撑杆	HOLDER	1				
10	56A1078	001	垫片	GASKET	2				
11	48C0852	000	盖板	COVER	1				
12	43D0503	003	透风栅	GRILL	1				
13	10D2815	001	进气管	INTAKE PIPE	1				
14	36D0566	001	盖板	COVER	1				

44E0349（C） 机罩总成（C）
ENGINE HOOD AS（C）

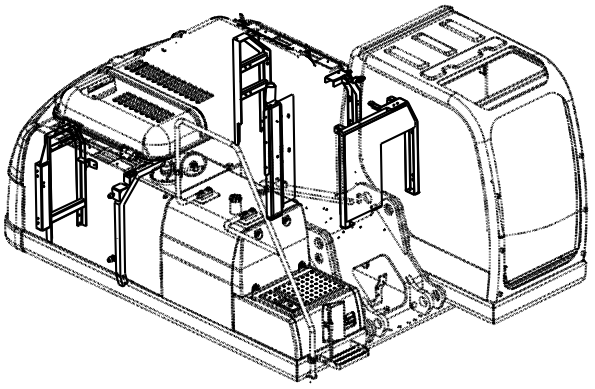

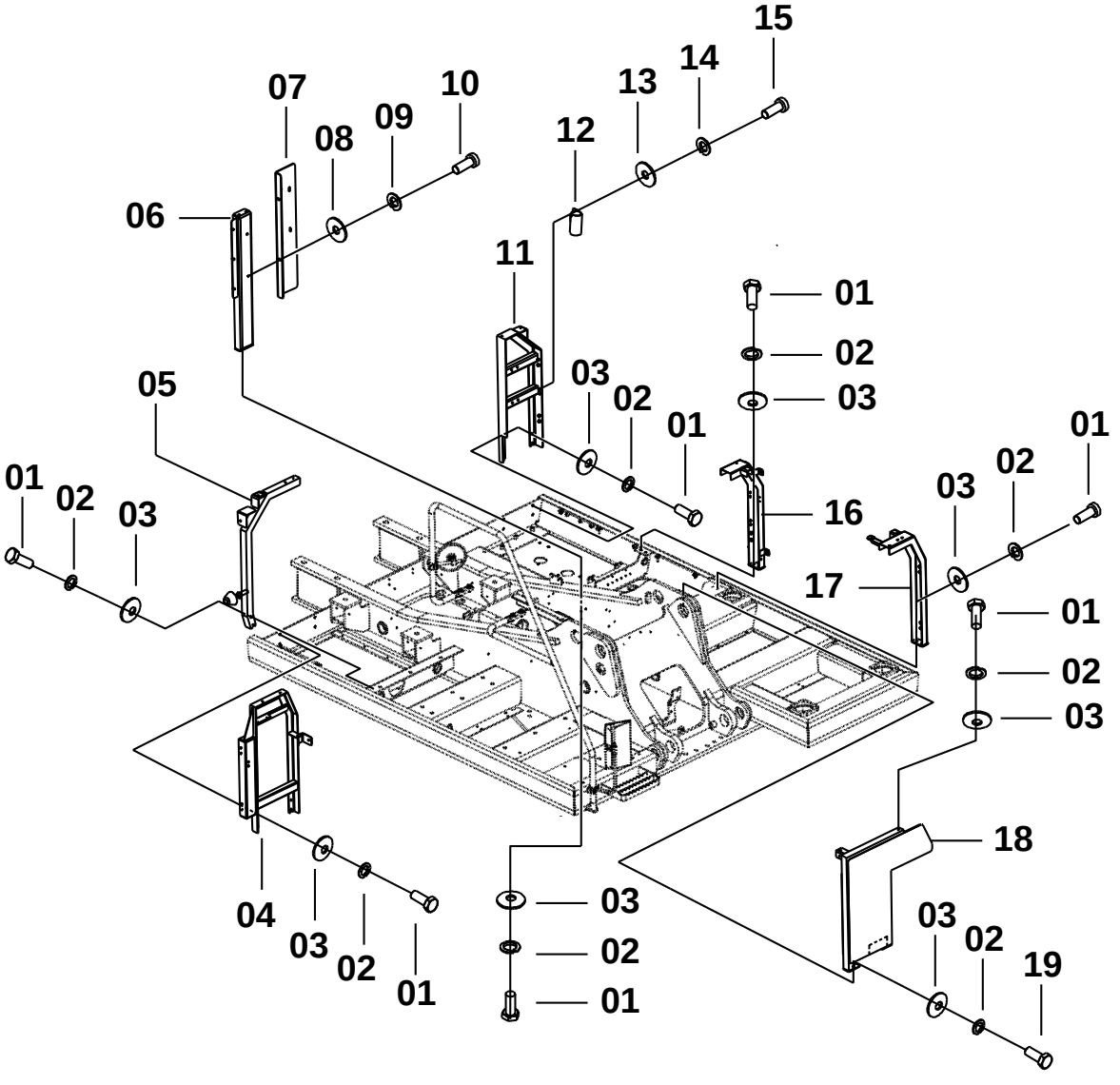

44E0349（C） 机罩总成（C） ENGINE HOOD AS（C）

件号 ITEM	部件号 PART NO.	版本 VER	零件名称	PART NAME	数量 Q'TY	服务代码 S.C	适用机号 SERIAL NO.	互换性 IA	可替换零件号 REPLACEABLE
01	00B0017	000	螺栓	BOLT	19				
02	06B0008	000	垫圈	WASHER	19				
03	06B0059	000	垫圈	WASHER	19				
04	42D0538	001	支架	BRACKET	1				
05	48C0998	000	支架	BRACKET	1				
06	42D0551	000	左支柱	SUPPORT-RH	1				
07	35D0455	000	弯板	PLATE	1				
08	06B0030	000	垫圈	WASHER	3				
09	06B0002	000	垫圈	WASHER	3				
10	00B0012	000	螺栓	BOLT	3				
11	42D0537	000	支架	BRACKET	1				
12	02D2784	000	支座	BRACKET	1				
13	06B0086	000	垫圈	WASHER	2				
14	06B0006	000	垫圈	WASHER	2				
15	00B0075	000	螺栓	BOLT	2				
16	48C0874	001	支架	BRACKET	1				
17	42D0544	004	支架	BRACKET	1				
18	48C0860	002	支架	BRACKET	1				
19	00B0035	000	螺栓	BOLT	2				

44E0349（D） 机罩总成（D）
ENGINE HOOD AS（D）

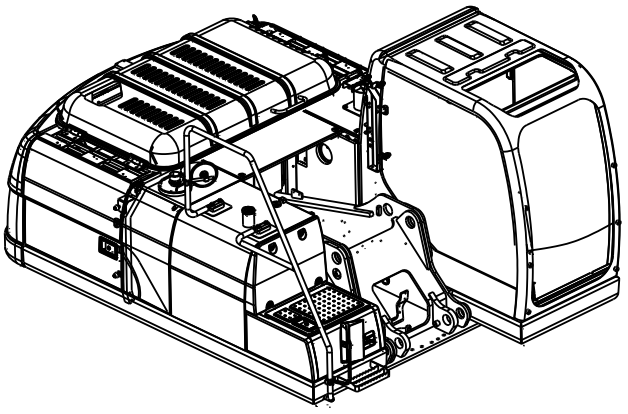

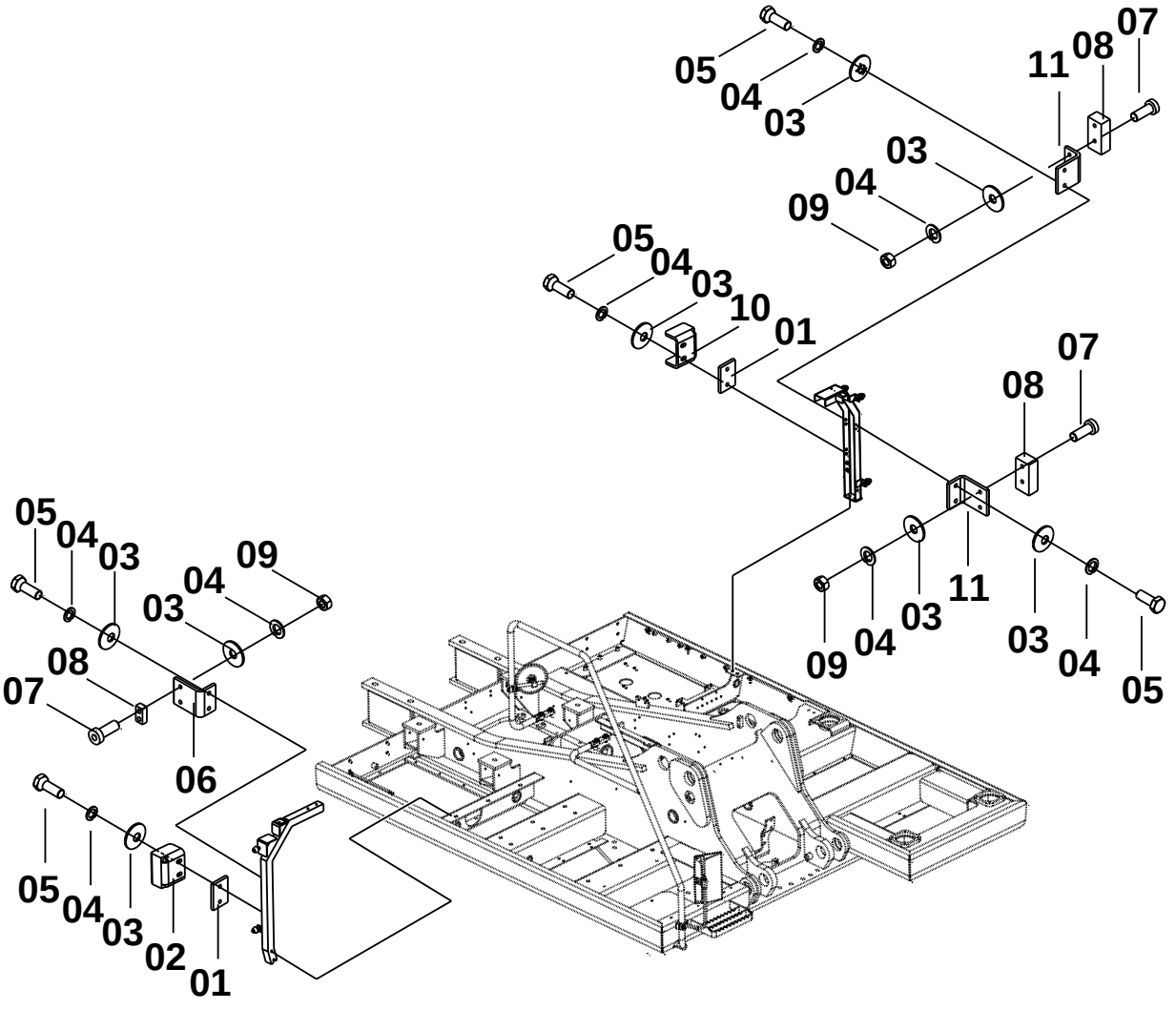

44E0349（D） 机罩总成（D） ENGINE HOOD AS（D）

件号 ITEM	部件号 PART NO.	版本 VER	零件名称	PART NAME	数量 Q'TY	服务代码 S.C	适用机号 SERIAL NO.	互换性 IA	可替换零件号 REPLACEABLE
01	10A1421	001	调整垫	SHIM	4				
02	21A4334	001	锁板	LOCK PLATE	1				
03	06B0062	000	垫圈	WASHER	16				
04	06B0003	000	垫圈	WASHER	16				
05	00B0010	000	螺栓	BOLT	10				
06	21A1393	001	弯板	PLATE	1				
07	04B0195	000	螺钉	SCREW	6				
08	84A0462	001	碰块	BLOCK	3				
09	03B0036	000	螺母	NUT	6				
10	21A4922	002	锁板	LOCK PLATE	1				
11	21A4921	000	弯板	PLATE	2				

44E0349（E） 机罩总成（E）
ENGINE HOOD AS（E）

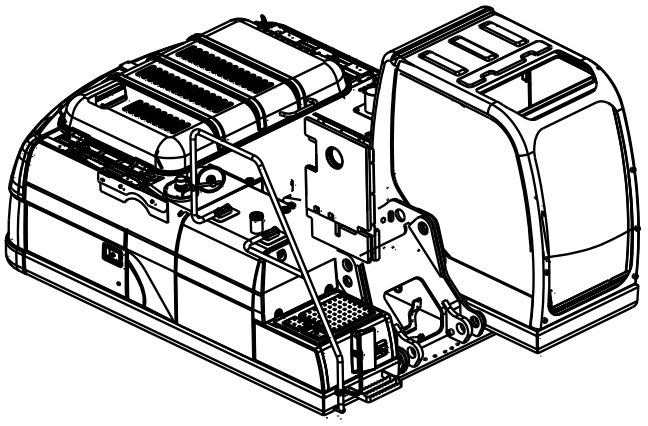

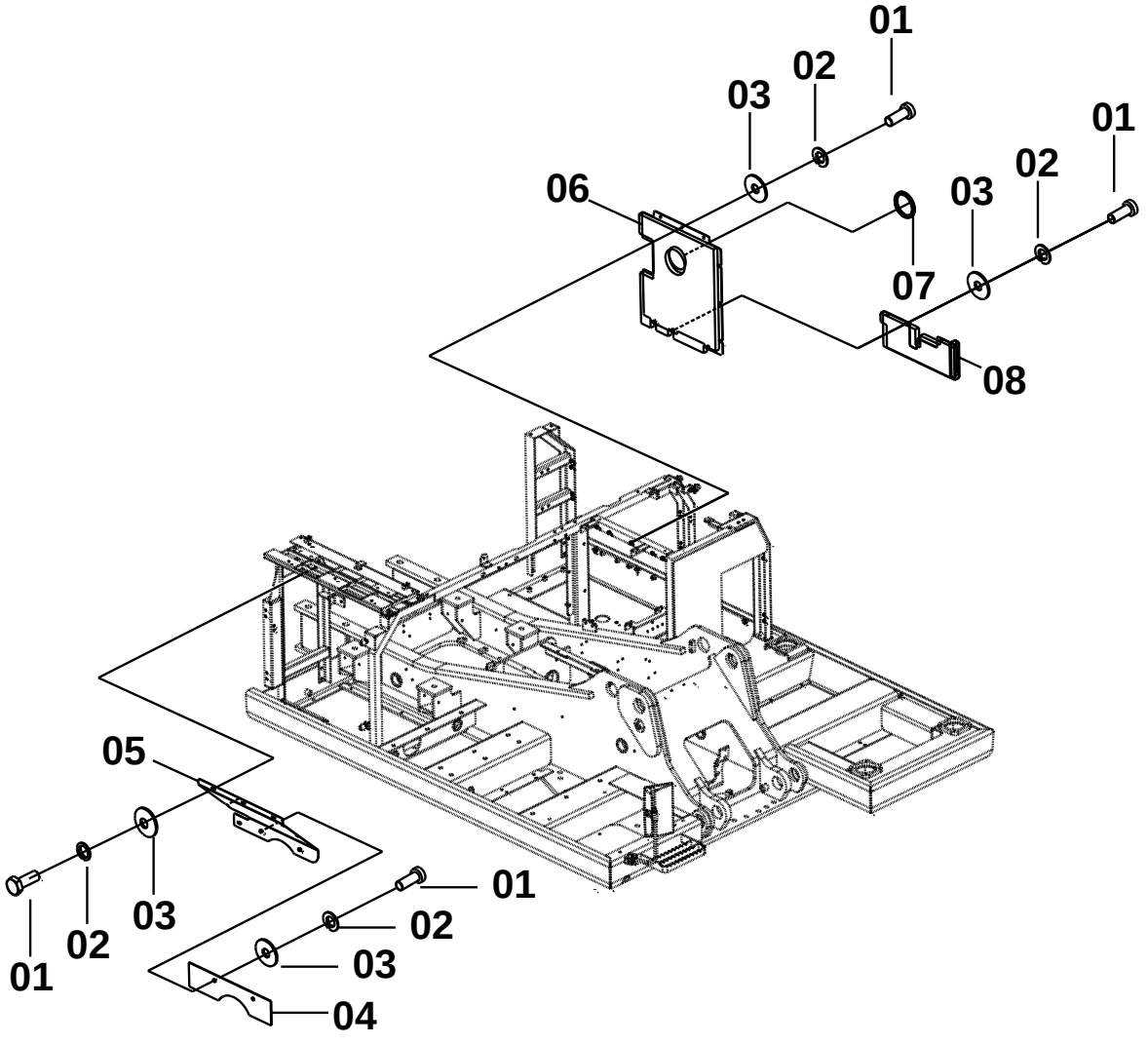

44E0349（E） 机罩总成（E） ENGINE HOOD AS（E）

件号 ITEM	部件号 PART NO.	版本 VER	零件名称	PART NAME	数量 Q'TY	服务代码 S.C	适用机号 SERIAL NO.	互换性 IA	可替换零件号 REPLACEABLE
01	00B0012	000	螺栓	BOLT	14				
02	06B0002	000	垫圈	WASHER	14				
03	06B0030	000	垫圈	WASHER	14				
04	84A1219	000	橡胶板	RUBBER PLATE	1				
05	48C0883	000	隔板	BAFFLE	1				
06	48C0877	000	隔板	BAFFLE	1				
07	83A0509	001	护孔圈	GROMMET	1				
08	48C0880	001	隔板	BAFFLE	1				

44E0349（F） 机罩总成（F）
ENGINE HOOD AS（F）

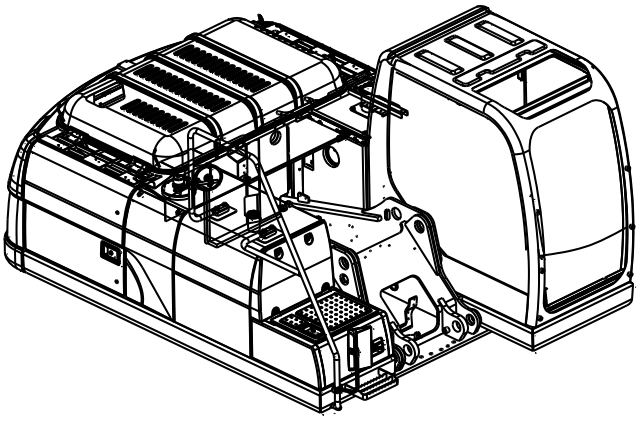

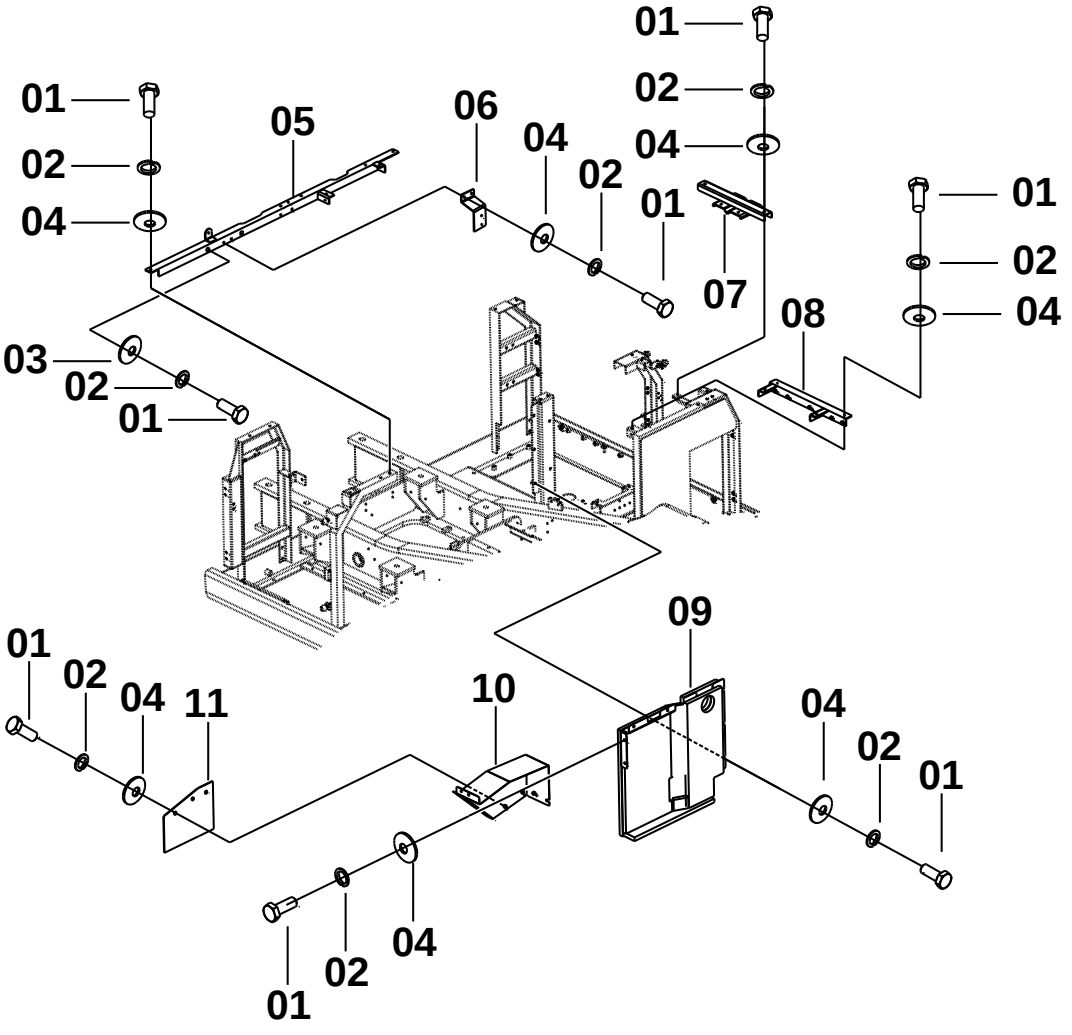

44E0349（F） 机罩总成（F） ENGINE HOOD AS（F）

件号 ITEM	部件号 PART NO.	版本 VER	零件名称	PART NAME	数量 Q'TY	服务代码 S.C	适用机号 SERIAL NO.	互换性 IA	可替换零件号 REPLACEABLE
01	00B0012	000	螺栓	BOLT	18				
02	06B0002	000	垫圈	WASHER	18				
03	56A1078	001	垫片	GASKET	2				
04	06B0030	000	垫圈	WASHER	16				
05	32D0526	001	横梁	BEAM	1				
06	21A5003	000	弯板	PLATE	1				
07	32D0399	001	空滤架	AIR FILTER BRACKET	1				
08	32D0090	001	横梁一	BEAM	1				
09	48C0876	000	隔板	BAFFLE	1				
10	35D0454	000	隔板	BAFFLE	1				
11	84A1218	000	橡胶板	RUBBER PLATE	1				

44E0349（G） 机罩总成（G）
ENGINE HOOD AS（G）

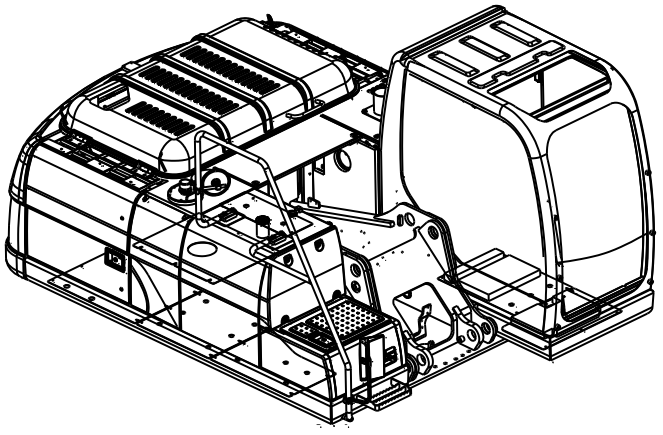

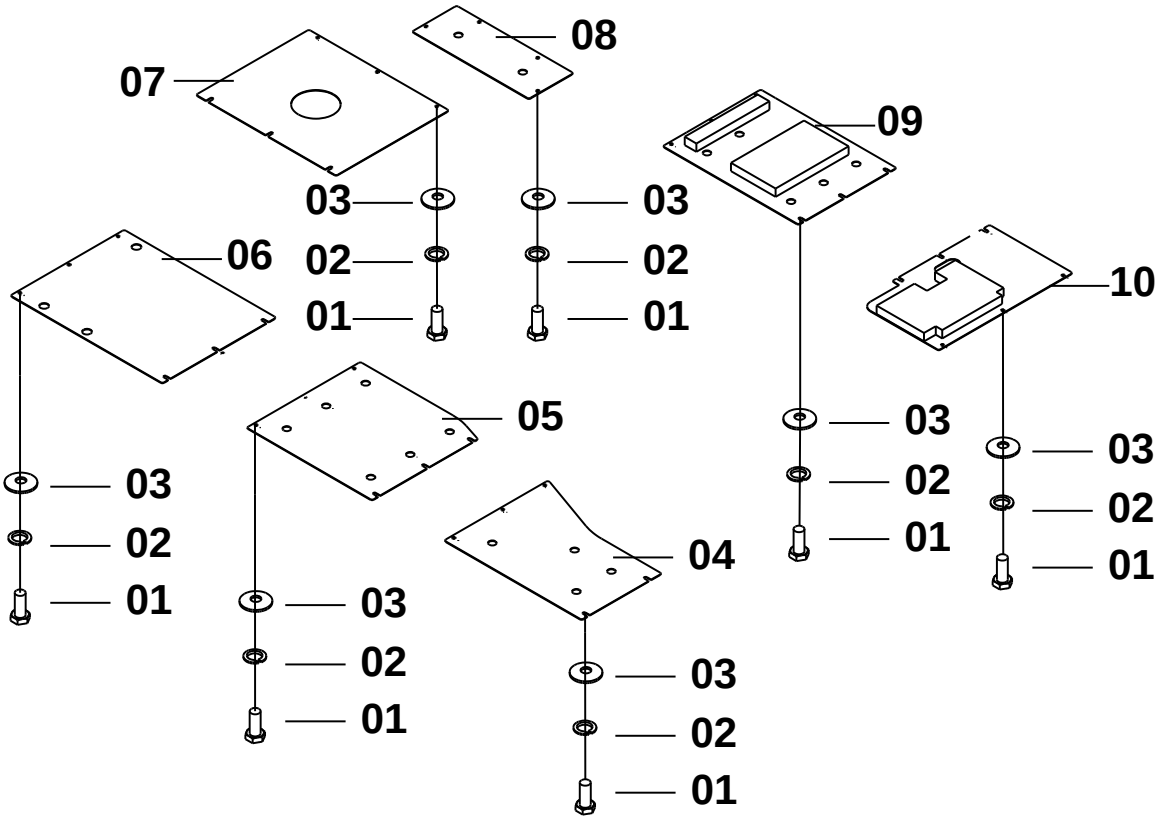

44E0349（G） 机罩总成（G） ENGINE HOOD AS（G）

件号 ITEM	部件号 PART NO.	版本 VER	零件名称	PART NAME	数量 Q'TY	服务代码 S.C	适用机号 SERIAL NO.	互换性 IA	可替换零件号 REPLACEABLE
01	00B0012	000	螺栓	BOLT	37				
02	06B0002	000	垫圈	WASHER	37				
03	06B0030	000	垫圈	WASHER	37				
04	10A4307	000	底封板	BOTTOM PLATE	1				
05	10A4306	000	底封板	BOTTOM PLATE	1				
06	10A4305	001	底封板	BOTTOM PLATE	1				
07	10A4304	001	底封板	BOTTOM PLATE	1				
08	10A4891	000	底封板	BOTTOM PLATE	1				
09	48C0859	000	底封板	BOTTOM PLATE	1				
10	48C0858	000	底封板	BOTTOM PLATE	1				

44E0349（I） 配重安装
COUNTERWEIGHT SUPPORT

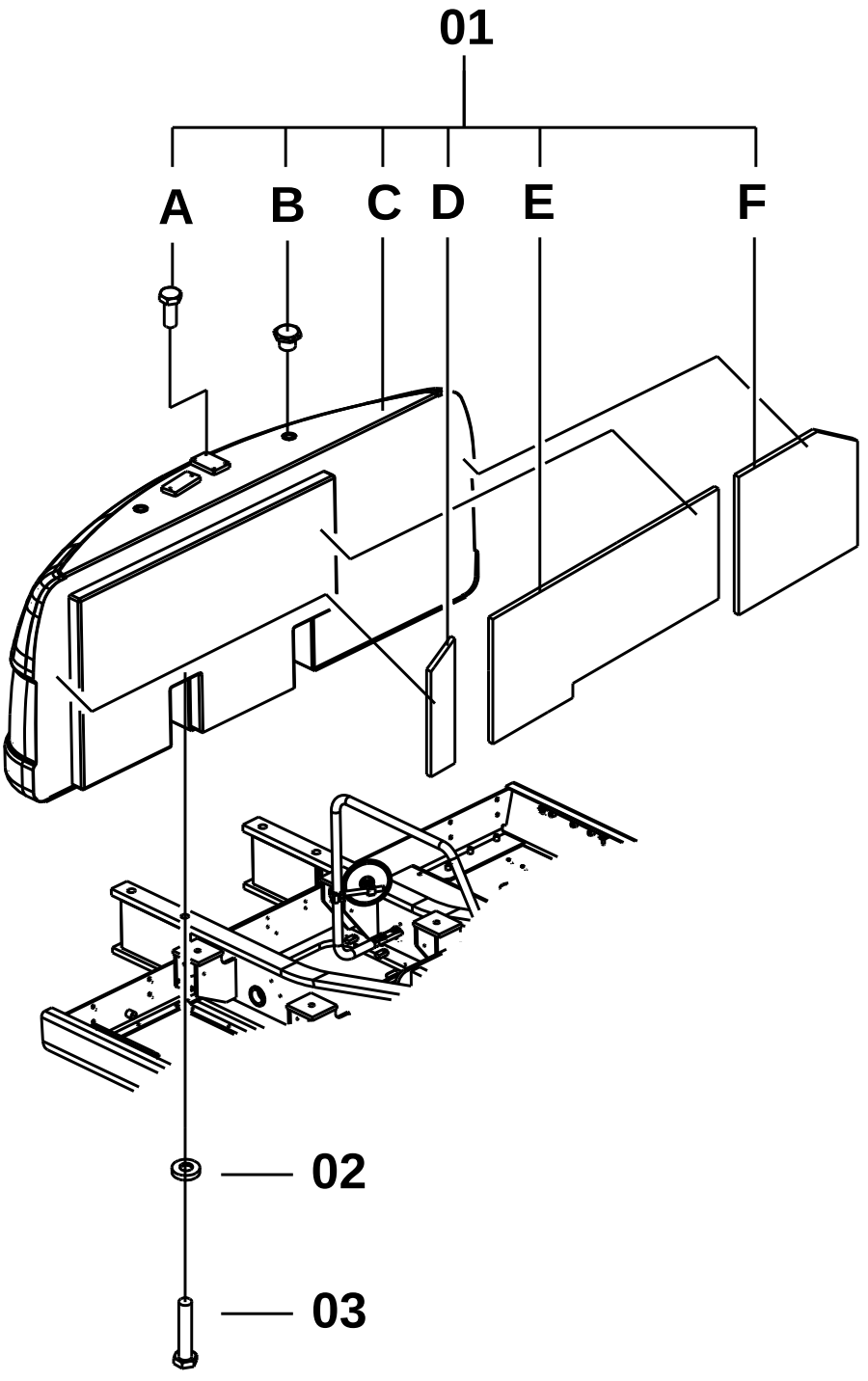

44E0349（I） 配重安装 COUNTERWEIGHT SUPPORT

件号 ITEM	部件号 PART NO.	版本 VER	零件名称	PART NAME	数量 Q'TY	服务代码 S.C	适用机号 SERIAL NO.	互换性 IA	可替换零件号 REPLACEABLE
01	27C0304	001	配重	COUNTERWEIGHT	1				
02	56A1245	000	调整垫圈	WASHER	4				
03	01B0721	000	螺栓	BOLT	4				
01A	00B0031	000	螺栓	BOLT	4				
01B	02B0093	001	堵头螺栓	BOLT	2				
01C	47D0121	002	配重	COUNTERWEIGHT	1				
01D	85A1645	001	配重海绵	SPONGE	1				
01E	85A1605	001	配重海绵	SPONGE	1				
01F	85A1644	000	配重海绵	SPONGE	1				

44E0479(A) 机罩总成(A)
ENGINE HOOD AS(A)

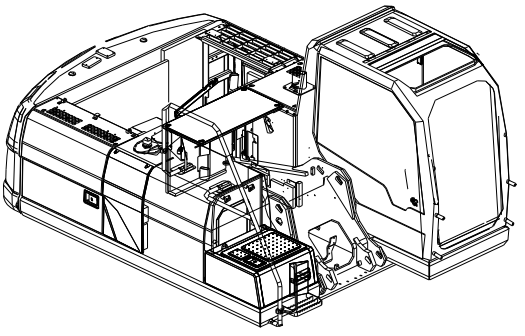

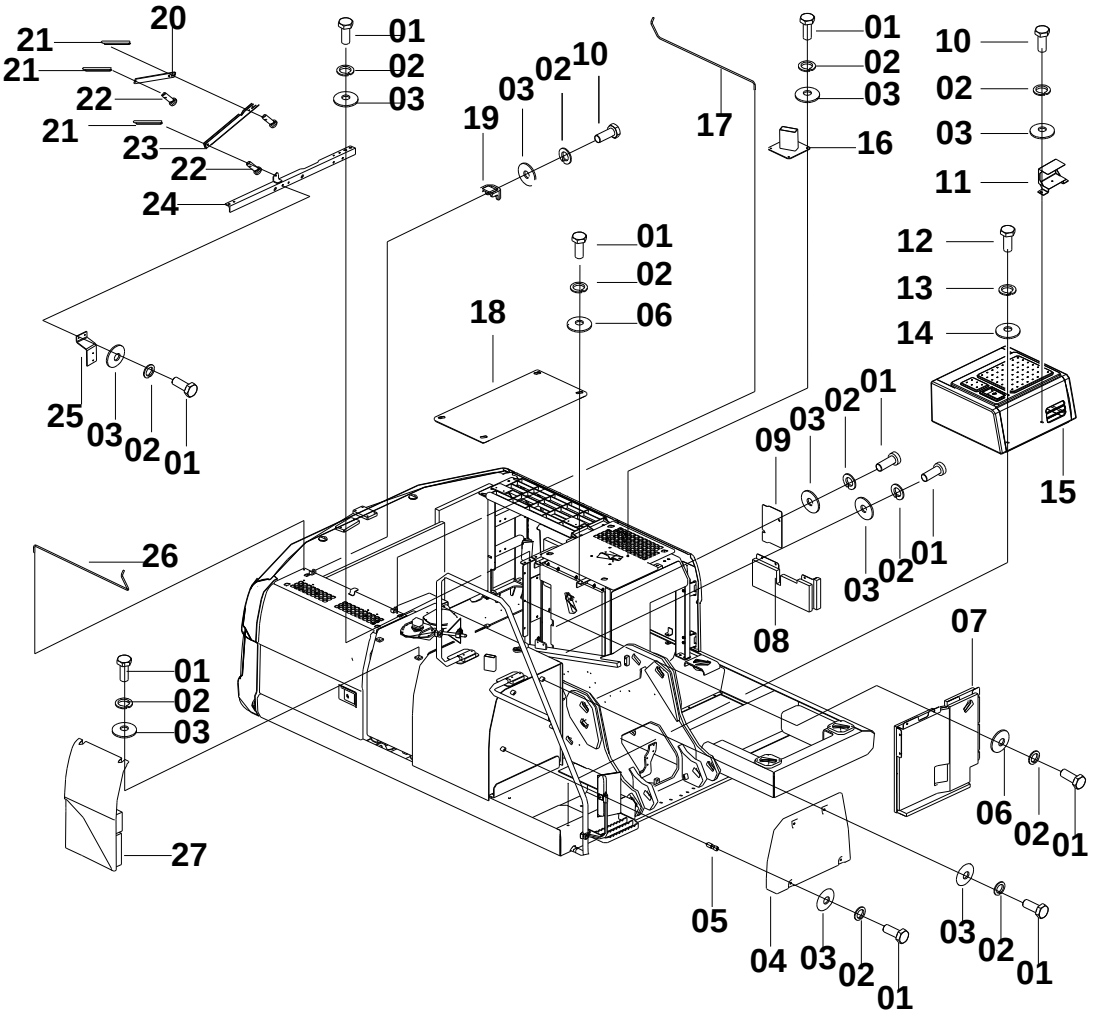

44E0479(A) 机罩总成(A) ENGINE HOOD AS(A)

件号 ITEM	部件号 PART NO.	版本 VER	零件名称	PART NAME	数量 Q'TY	服务代码 S.C	适用机号 SERIAL NO.	互换性 IA	可替换零件号 REPLACEABLE
01	00B0012	000	螺栓	BOLT	31				
02	06B0002	000	垫圈	WASHER	29				
03	06B0030	000	垫圈	WASHER	35				
04	27A0880	002	前罩	COVER	1				
05	26A2169	000	定位套	SLEEVE	2				
06	56A1078	001	垫片	GASKET	6				
07	48C0876	000	隔板	BAFFLE	1				
08	48C1730	000	隔板	BAFFLE	1				
09	19A3280	000	弯板	PLATE	1				
10	00B0005	000	螺栓	BOLT	4				
11	02D1702	002	灯座	HOLDER	1				
12	00B0035	000	螺栓	BOLT	4				
13	06B0008	000	垫圈	WASHER	4				
14	06B0059	000	垫圈	WASHER	4				
15	27C0312	001	工具箱	TOOL KIT	1	Z			
16	10D2815	002	进气管	INTAKE PIPE	1				
17	75A0551	000	扭力弹簧	TORSION SPRING	1				
18	48C0852	000	盖板	COVER	1				
19	00D4384	000	压板	PLATE	2				
20	16D0684	001	撑杆	HOLDER	1				
21	08B0052	000	销	PIN	3				
22	08B0047	000	销轴	PIN	3				
23	32D1103	000	横梁	BEAM	1				
24	21A1314	004	撑杆二	STRUT	1				
25	21A5003	000	弯板	PLATE	1				
26	75A0550	000	扭力弹簧	TORSION SPRING	1				
27	48C0856	000	右围板	PLATE-RH	1	Z			

44E0479(B)　机罩总成(B)
ENGINE HOOD AS(B)

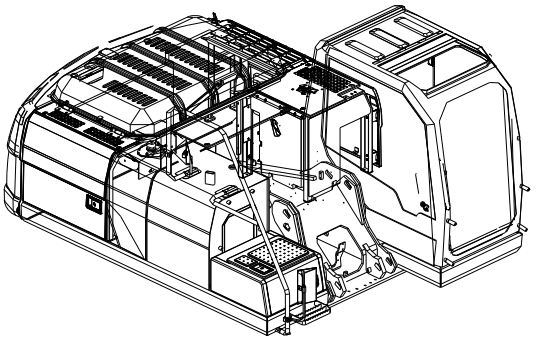

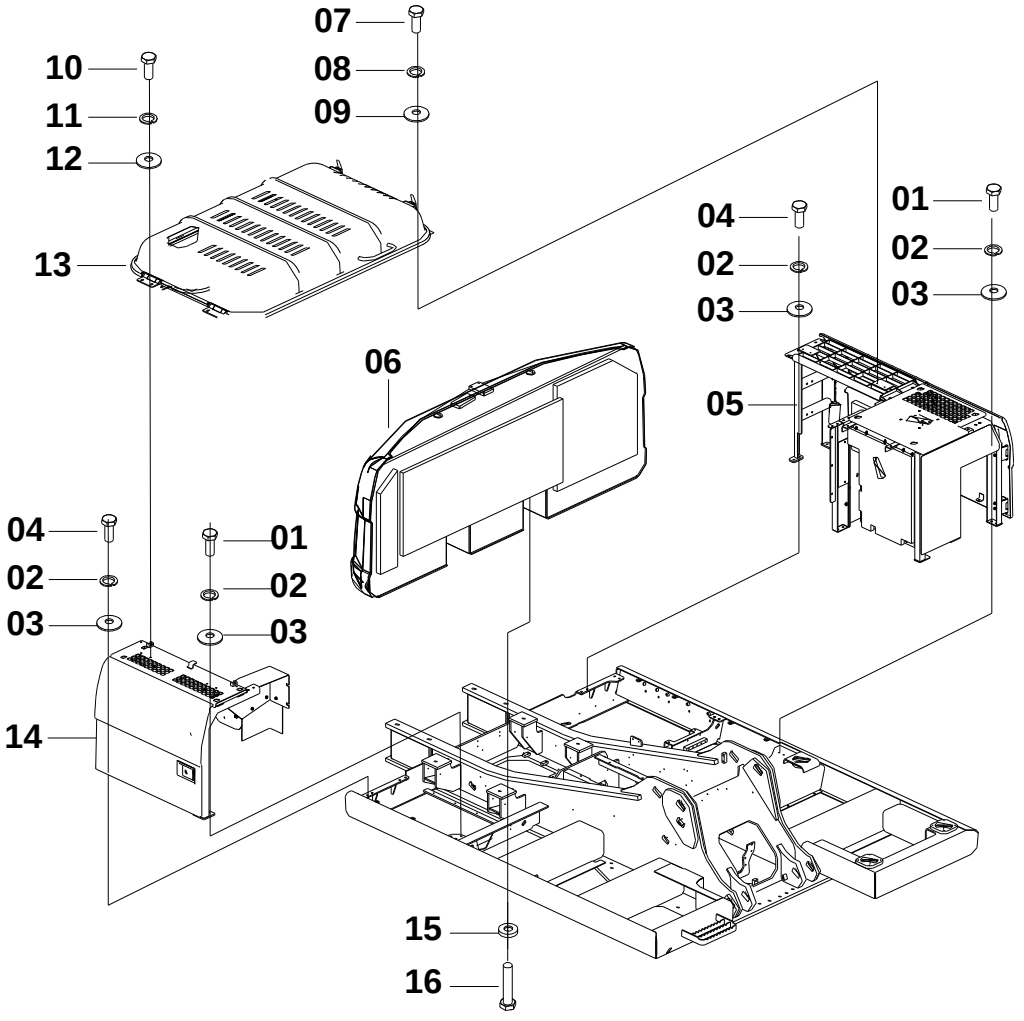

44E0479(B)　机罩总成(B) ENGINE HOOD AS(B)

件号 ITEM	部件号 PART NO.	版本 VER	零件名称	PART NAME	数量 Q'TY	服务代码 S.C	适用机号 SERIAL NO.	互换性 IA	可替换零件号 REPLACEABLE
01	00B0035	000	螺栓	BOLT	9				
02	06B0008	000	垫圈	WASHER	20				
03	06B0059	000	垫圈	WASHER	20				
04	00B0013	000	螺栓	BOLT	11				
05	48C2330	001	机罩	HOOD	1				
06	27C0555	001	配重	COUNTERWEIGHT	1				
07	00B0085	000	螺栓	BOLT	4				
08	06B0006	000	垫圈	WASHER	4				
09	06B0086	000	垫圈	WASHER	4				
10	00B0012	000	螺栓	BOLT	4				
11	06B0002	000	垫圈	WASHER	4				
12	06B0030	000	垫圈	WASHER	4				
13	48C0848	004	发动机罩	ENGINE HOOD	1	Z			
14	48C2329	000	机罩	HOOD	1				
15	01B0721	000	螺栓	BOLT	4				
16	56A1245	000	调整垫圈	WASHER	4				

44E0479(C)　机罩总成(C)
ENGINE HOOD AS(C)

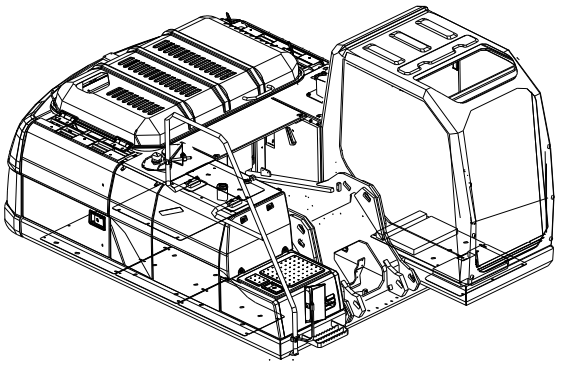

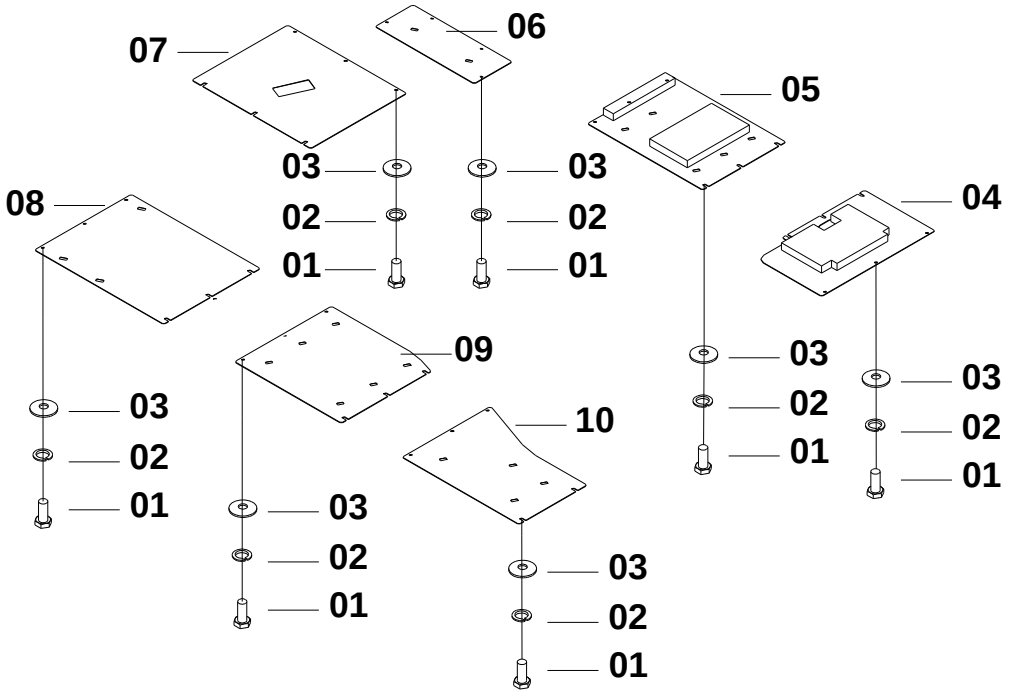

44E0479(C)　机罩总成(C) ENGINE HOOD AS(C)

件号 ITEM	部件号 PART NO.	版本 VER	零件名称	PART NAME	数量 Q'TY	服务代码 S.C	适用机号 SERIAL NO.	互换性 IA	可替换零件号 REPLACEABLE
01	06B0012	000	垫圈	WASHER	37				
02	06B0002	000	垫圈	WASHER	37				
03	06B0030	000	垫圈	WASHER	37				
04	48C1171	000	底封板	BOTTOM PLATE	1				
05	48C1172	000	底封板	BOTTOM PLATE	1				
06	10A4891	000	底封板	BOTTOM PLATE	1				
07	10A4304	001	底封板	BOTTOM PLATE	1				
08	10A4305	001	底封板	BOTTOM PLATE	1				
09	10A4306	000	底封板	BOTTOM PLATE	1				
10	10A4307	000	底封板	BOTTOM PLATE	1				

44E0464(A) 机罩总成(A)
ENGINE HOOD AS(A)

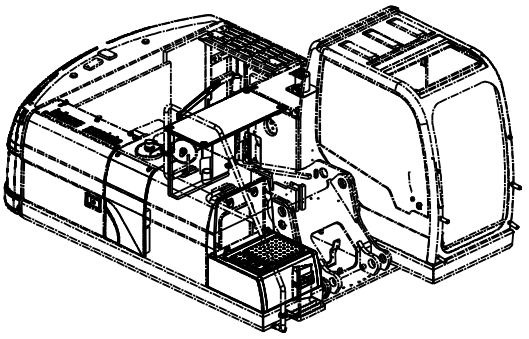

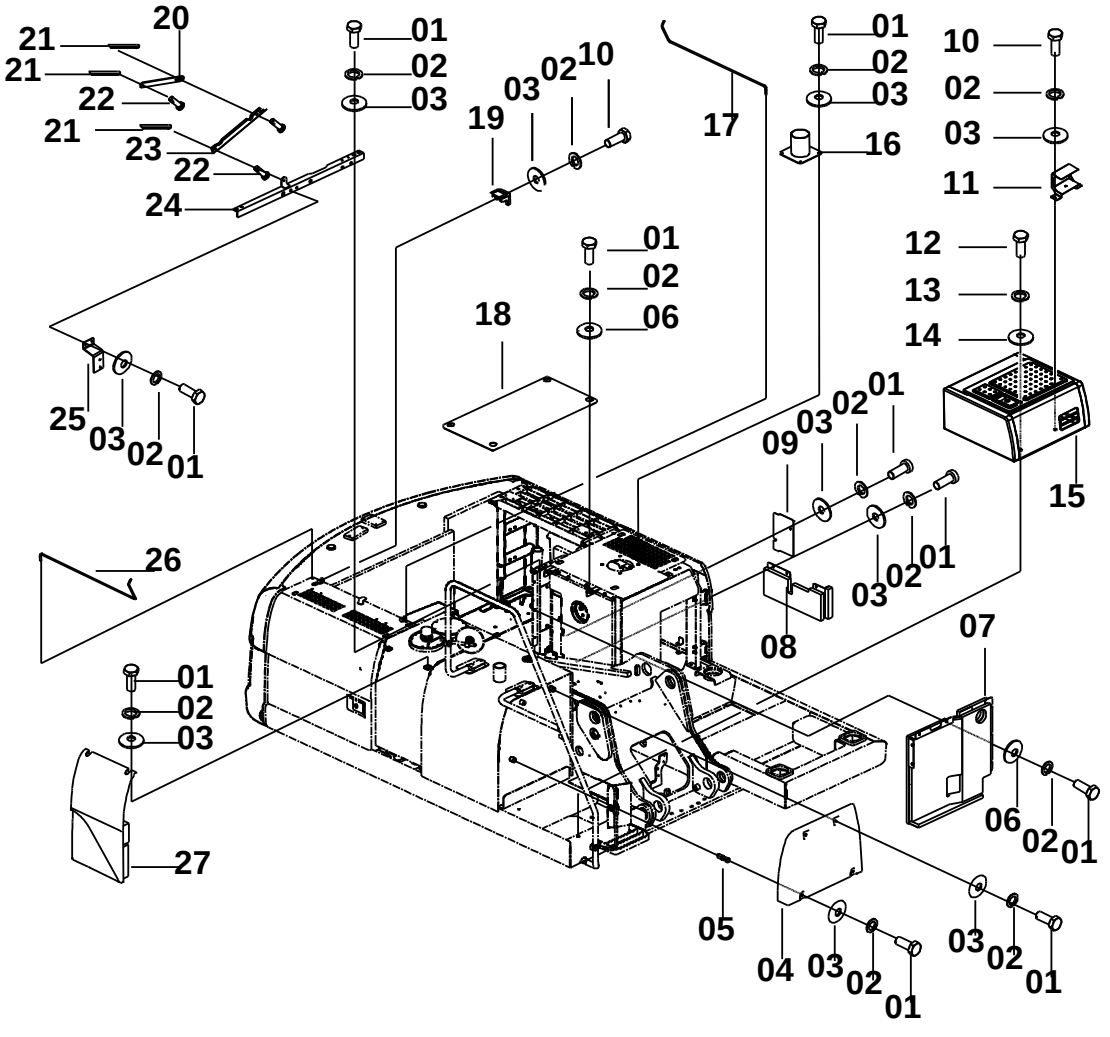

44E0464(A) 机罩总成(A) ENGINE HOOD AS(A)

件号 ITEM	部件号 PART NO.	版本 VER	零件名称	PART NAME	数量 Q'TY	服务代码 S.C	适用机号 SERIAL NO.	互换性 IA	可替换零件号 REPLACEABLE
01	00B0012	000	螺栓	BOLT	31				
02	06B0002	000	垫圈	WASHER	29				
03	06B0030	000	垫圈	WASHER	35				
04	27A0880	002	前罩	COVER	1				
05	26A2169	000	定位套	SLEEVE	2				
06	56A1078	001	垫片	GASKET	6				
07	48C0876	000	隔板	BAFFLE	1				
08	48C1730	000	隔板	BAFFLE	1				
09	19A3280	000	弯板	PLATE	1				
10	00B0005	000	螺栓	BOLT	4				
11	02D1702	002	灯座	HOLDER	1				
12	00B0035	000	螺栓	BOLT	4				
13	06B0008	000	垫圈	WASHER	4				
14	06B0059	000	垫圈	WASHER	4				
15	27C0312	001	工具箱	TOOL KIT	1	Z			
16	10D2815	002	进气管	INTAKE PIPE	1				
17	75A0551	000	扭力弹簧	TORSION SPRING	1				
18	48C0852	000	盖板	COVER	1				
19	00D4384	000	压板	PLATE	2				
20	16D0684	001	撑杆	HOLDER	1				
21	08B0052	000	销	PIN	3				
22	08B0047	000	销轴	PIN	3				
23	32D1103	000	横梁	BEAM	1				
24	21A1314	004	撑杆二	STRUT	1				
25	21A5003	000	弯板	PLATE	1				
26	75A0550	000	扭力弹簧	TORSION SPRING	1				
27	48C0856	000	右围板	PLATE-RH	1	Z			

44E0464(B) 机罩总成(B)
ENGINE HOOD AS(B)

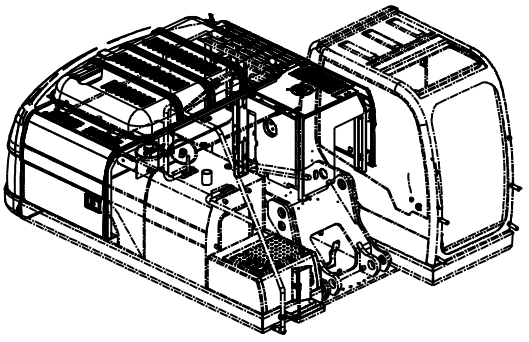

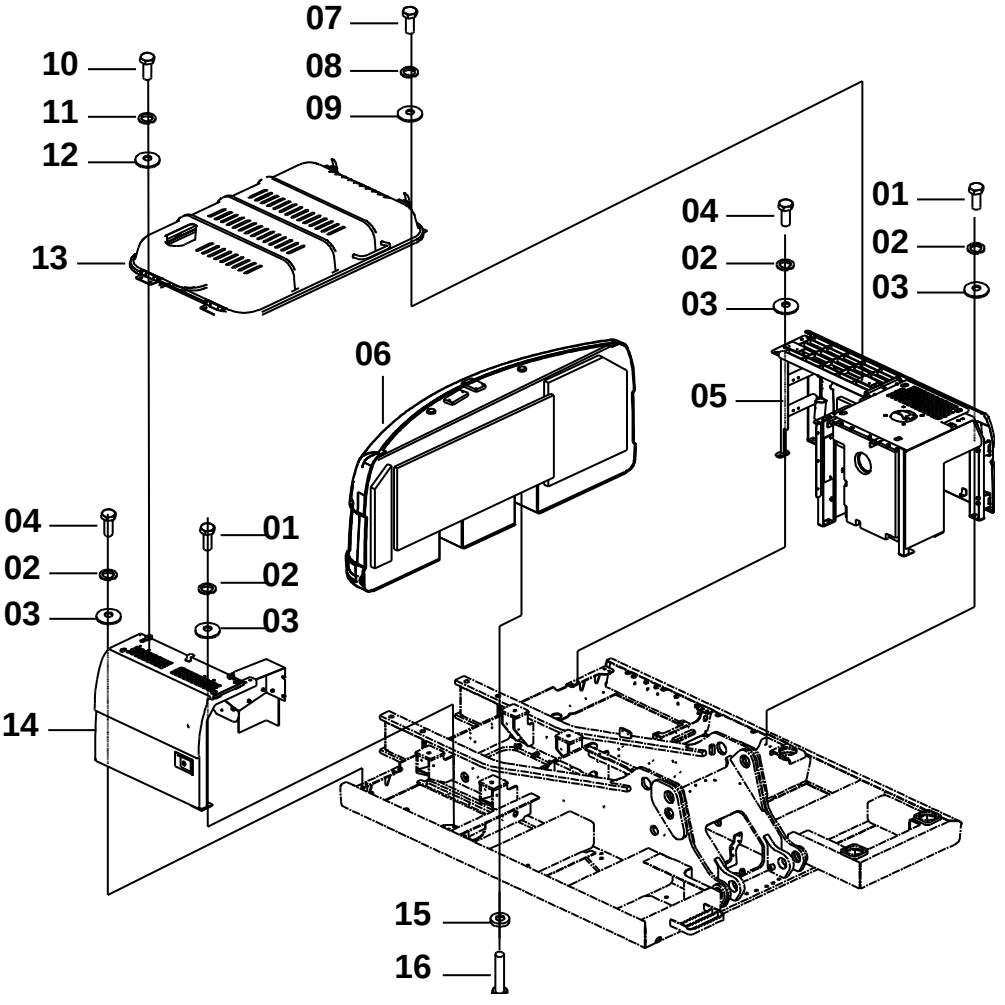

44E0464(B)　机罩总成(B) ENGINE HOOD AS(B)

件号 ITEM	部件号 PART NO.	版本 VER	零件名称	PART NAME	数量 Q'TY	服务代码 S.C	适用机号 SERIAL NO.	互换性 IA	可替换零件号 REPLACEABLE
01	00B0035	000	螺栓	BOLT	9				
02	06B0008	000	垫圈	WASHER	20				
03	06B0059	000	垫圈	WASHER	20				
04	00B0013	000	螺栓	BOLT	11				
05	48C2326	001	机罩	HOOD	1				
06	27C0555	001	配重	COUNTERWEIGHT	1				
07	00B0085	000	螺栓	BOLT	4				
08	06B0006	000	垫圈	WASHER	4				
09	06B0086	000	垫圈	WASHER	4				
10	00B0012	000	螺栓	BOLT	4				
11	06B0002	000	垫圈	WASHER	4				
12	06B0030	000	垫圈	WASHER	4				
13	48C0848	003	发动机罩	ENGINE HOOD	1	Z			
14	48C2325	001	机罩	HOOD	1				
15	01B0721	000	螺栓	BOLT	4				
16	56A1245	000	调整垫圈	WASHER	4				

44E0464(C)　机罩总成(C)
ENGINE HOOD AS(C)

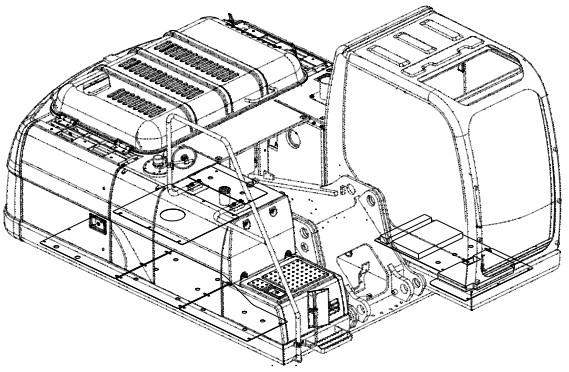

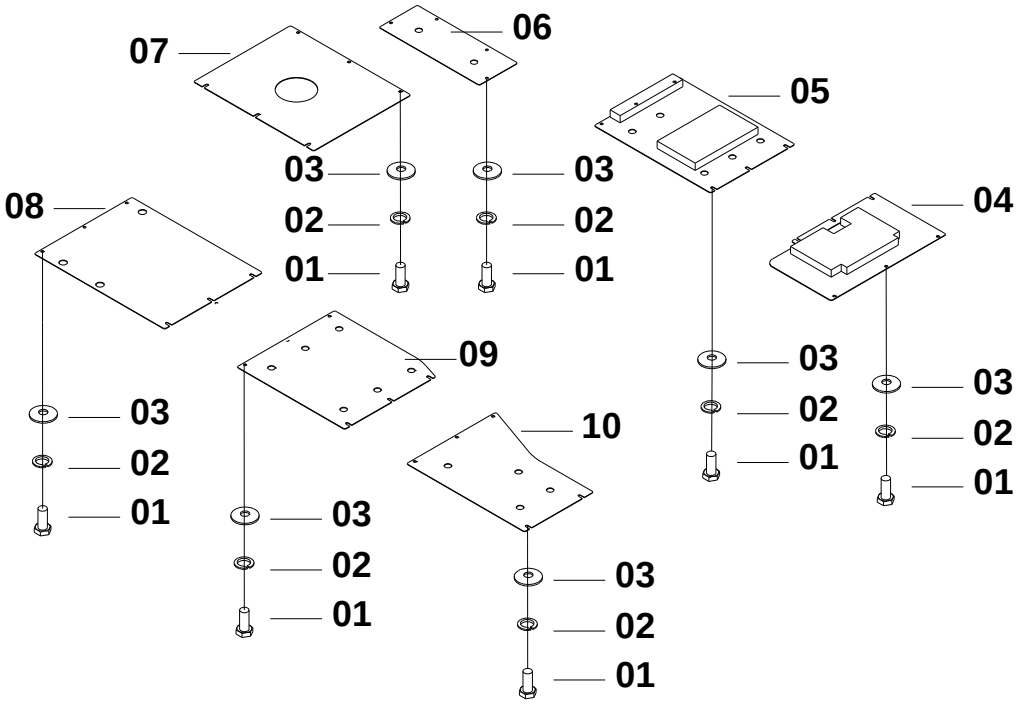

44E0464(C)　机罩总成(C) ENGINE HOOD AS(C)

件号 ITEM	部件号 PART NO.	版本 VER	零件名称	PART NAME	数量 Q'TY	服务代码 S.C	适用机号 SERIAL NO.	互换性 IA	可替换零件号 REPLACEABLE
01	06B0012	000	垫圈	WASHER	37				
02	06B0002	000	垫圈	WASHER	37				
03	06B0030	000	垫圈	WASHER	37				
04	48C1171	000	底封板	BOTTOM PLATE	1				
05	48C1172	000	底封板	BOTTOM PLATE	1				
06	10A4891	000	底封板	BOTTOM PLATE	1				
07	10A4304	001	底封板	BOTTOM PLATE	1				
08	10A4305	001	底封板	BOTTOM PLATE	1				
09	10A4306	000	底封板	BOTTOM PLATE	1				
10	10A4307	000	底封板	BOTTOM PLATE	1				

48C2326 000 机罩
HOOD

件号 ITEM	部件号 PART NO.	版本 VER	零件名称	PART NAME	数量 Q'TY	服务代码 S.C	适用机号 SERIAL NO.	互换性 IA	可替换零件号 REPLACEABLE
01	48C2326(A)		机罩(A)	HOOD(A)	1	Z			
02	48C2326(B)		机罩(B)	HOOD(B)	1	Z			

48C2325 000 机罩
HOOD

件号 ITEM	部件号 PART NO.	版本 VER	零件名称	PART NAME	数量 Q'TY	服务代码 S.C	适用机号 SERIAL NO.	互换性 IA	可替换零件号 REPLACEABLE
01	48C2325(A)		机罩(A)	HOOD(A)	1	Z			
02	48C2325(B)		机罩(B)	HOOD(B)	1	Z			

48C2329 000 机罩
HOOD

件号 ITEM	部件号 PART NO.	版本 VER	零件名称	PART NAME	数量 Q'TY	服务代码 S.C	适用机号 SERIAL NO.	互换性 IA	可替换零件号 REPLACEABLE
01	48C2329(A)		机罩(A)	HOOD(A)	1	Z			
02	48C2329(B)		机罩(B)	HOOD(B)	1	Z			

48C2330 000 机罩
HOOD

件号 ITEM	部件号 PART NO.	版本 VER	零件名称	PART NAME	数量 Q'TY	服务代码 S.C	适用机号 SERIAL NO.	互换性 IA	可替换零件号 REPLACEABLE
01	48C2330(A)		机罩(A)	HOOD(A)	1	Z			
02	48C2330(B)		机罩(B)	HOOD(B)	1	Z			

48C2326(A) 机罩(A)
HOOD(A)

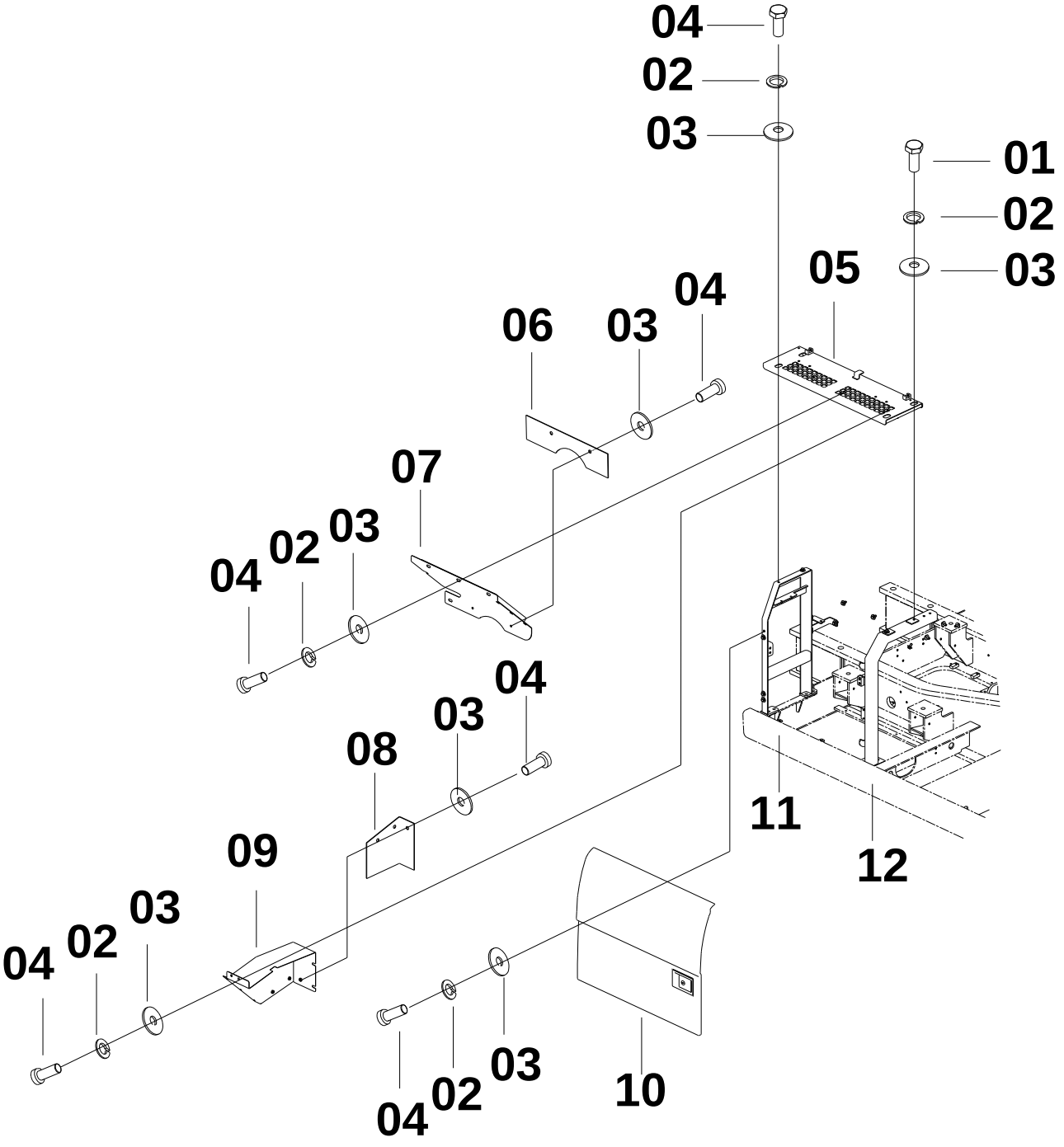

48C2326(A) 机罩(A) HOOD(A)

件号 ITEM	部件号 PART NO.	版本 VER	零件名称	PART NAME	数量 Q'TY	服务代码 S.C	适用机号 SERIAL NO.	互换性 IA	可替换零件号 REPLACEABLE
01	00B0019	000	螺栓	BOLT	1				
02	06B0002	000	垫圈	WASHER	17				
03	06B0030	000	垫圈	WASHER	22				
04	00B0012	000	螺栓	BOLT	16				
05	43D0932	000	透风删	GRILL	1				
06	84A1219	000	橡胶板	RUBBER PLATE	1				
07	48C1861	000	隔板	BAFFLE	1				
08	84A1218	000	橡胶板	RUBBER PLATE	1				
09	35D0797	000	隔板	BAFFLE	1				
10	48C2322	000	右门	DOOR-RH	1				
11	42D1151	000	支架	BRACKET	1				
12	48C2324	000	右支架	BRACKET-RH	1				

48C2325(A) 机罩(A)
HOOD(A)

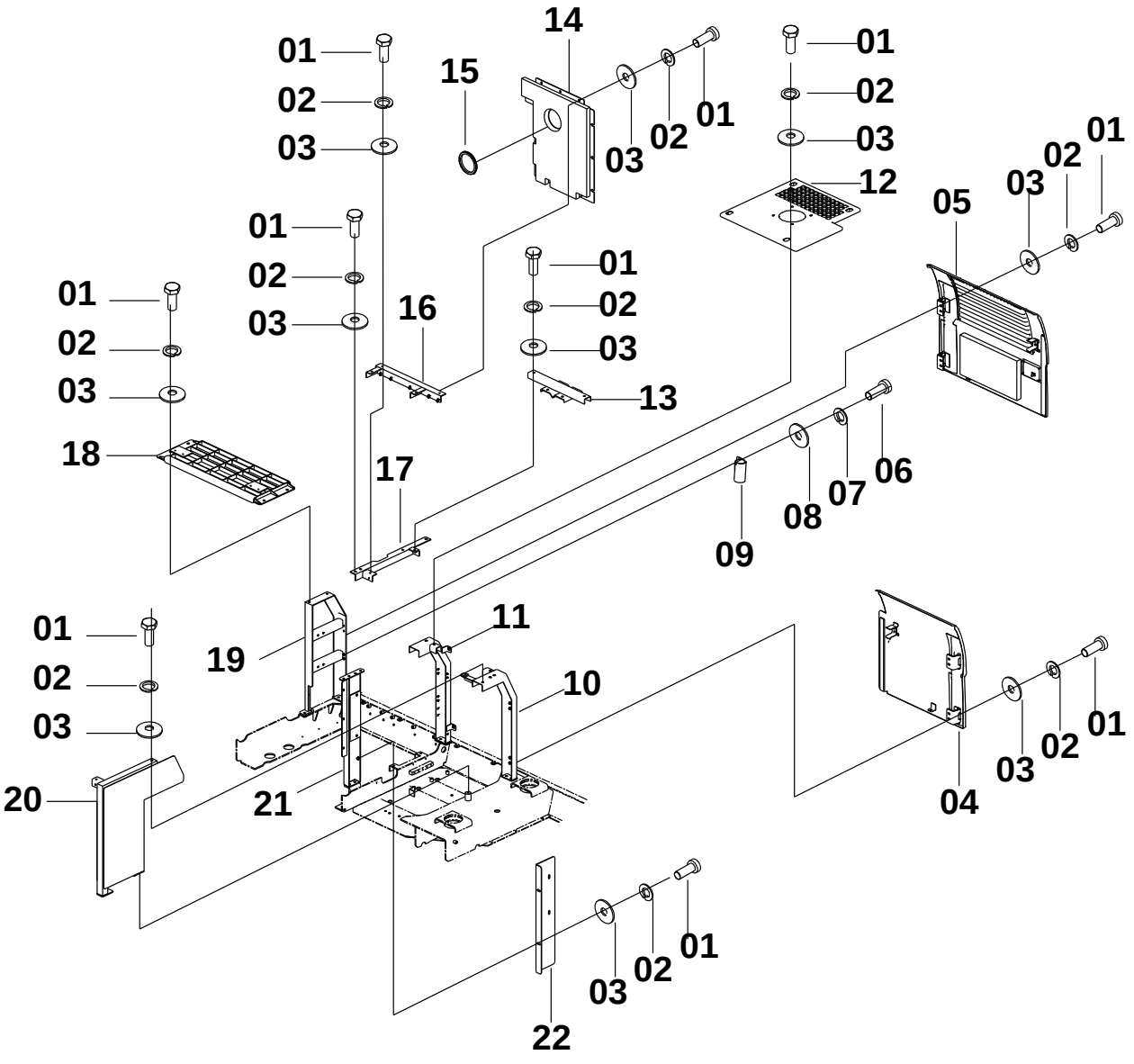

48C2325(A) 机罩(A) HOOD(A)

件号 ITEM	部件号 PART NO.	版本 VER	零件名称	PART NAME	数量 Q'TY	服务代码 S.C	适用机号 SERIAL NO.	互换性 IA	可替换零件号 REPLACEABLE
01	00B0012	000	螺栓	BOLT	18				
02	06B0002	000	垫圈	WASHER	18				
03	06B0030	000	垫圈	WASHER	16				
04	48C2281	000	左门	DOOR-LH	1				
05	48C2321	000	左门	DOOR-LH	1				
06	00B0085	000	螺栓	BOLT	2				
07	06B0006	000	垫圈	WASHER	2				
08	06B0086	000	垫圈	WASHER	2				
09	02D2784	001	支座	BRACKET	1				
10	42D0544	004	支架	BRACKET	1				
11	48C2323	000	左支架	BRACKET-LH	1				
12	36D0566	001	盖板	COVER	1				
13	32D0399	001	空滤架	AIR FILTER BRACKET	1				
14	48C1723	000	隔板	BAFFLE	1				
15	83A0509	001	护孔圈	GROMMET	1				
16	32D0090	001	横梁一	BEAM	1				
17	32D1104	000	横梁	BEAM	1				
18	43D0931	000	透风删	GRILL	1				
19	42D1161	000	支架	BRACKET	1				
20	48C0860	002	支架	BRACKET	1				
21	42D1166	000	立柱	UPRIGHT	1				
22	35D0791	000	弯板	PLATE	1				

48C2329(A) 机罩(A)
HOOD(A)

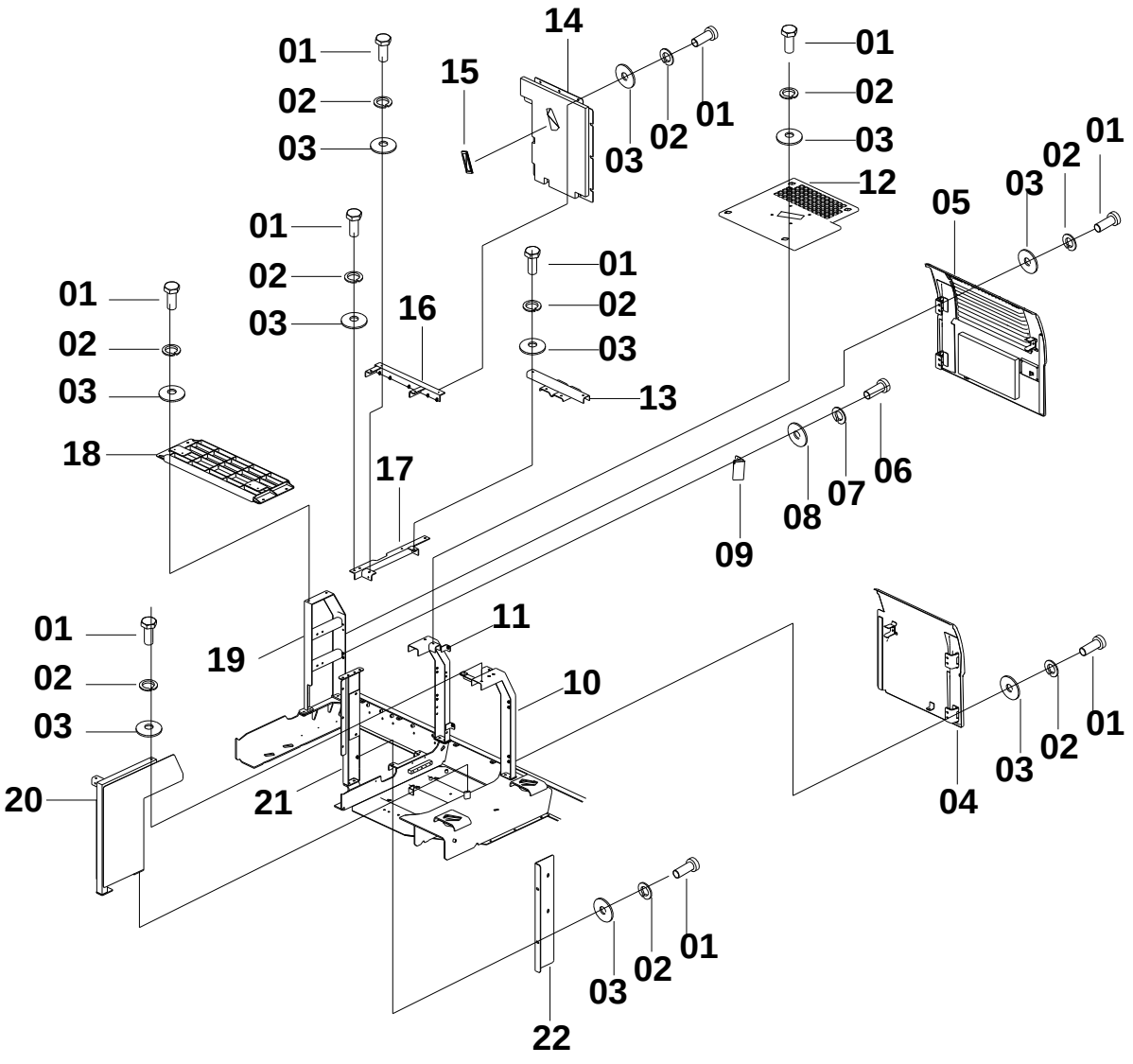

48C2329(A) 机罩(A) HOOD(A)

件号 ITEM	部件号 PART NO.	版本 VER	零件名称	PART NAME	数量 Q'TY	服务代码 S.C	适用机号 SERIAL NO.	互换性 IA	可替换零件号 REPLACEABLE
01	00B0012	000	螺栓	BOLT	18				
02	06B0002	000	垫圈	WASHER	18				
03	06B0030	000	垫圈	WASHER	16				
04	48C2284	000	左门	DOOR-LH	1				
05	48C2327	000	左门	DOOR-LH	1				
06	00B0085	000	螺栓	BOLT	2				
07	06B0006	000	垫圈	WASHER	2				
08	06B0086	000	垫圈	WASHER	2				
09	02D2784	001	支座	BRACKET	1				
10	42D0544	004	支架	BRACKET	1				
11	48C2323	000	左支架	BRACKET-LH	1				
12	36D0566	001	盖板	COVER	1				
13	32D0399	001	空滤架	AIR FILTER BRACKET	1				
14	48C1723	000	隔板	BAFFLE	1				
15	83A0509	001	护孔圈	GROMMET	1				
16	32D0090	001	横梁一	BEAM	1				
17	32D1104	000	横梁	BEAM	1				
18	43D0931	000	透风删	GRILL	1				
19	42D1161	000	支架	BRACKET	1				
20	48C0860	002	支架	BRACKET	1				
21	42D1166	000	立柱	UPRIGHT	1				
22	35D0791	000	弯板	PLATE	1				

48C2330(A)　机罩(A)
HOOD(A)

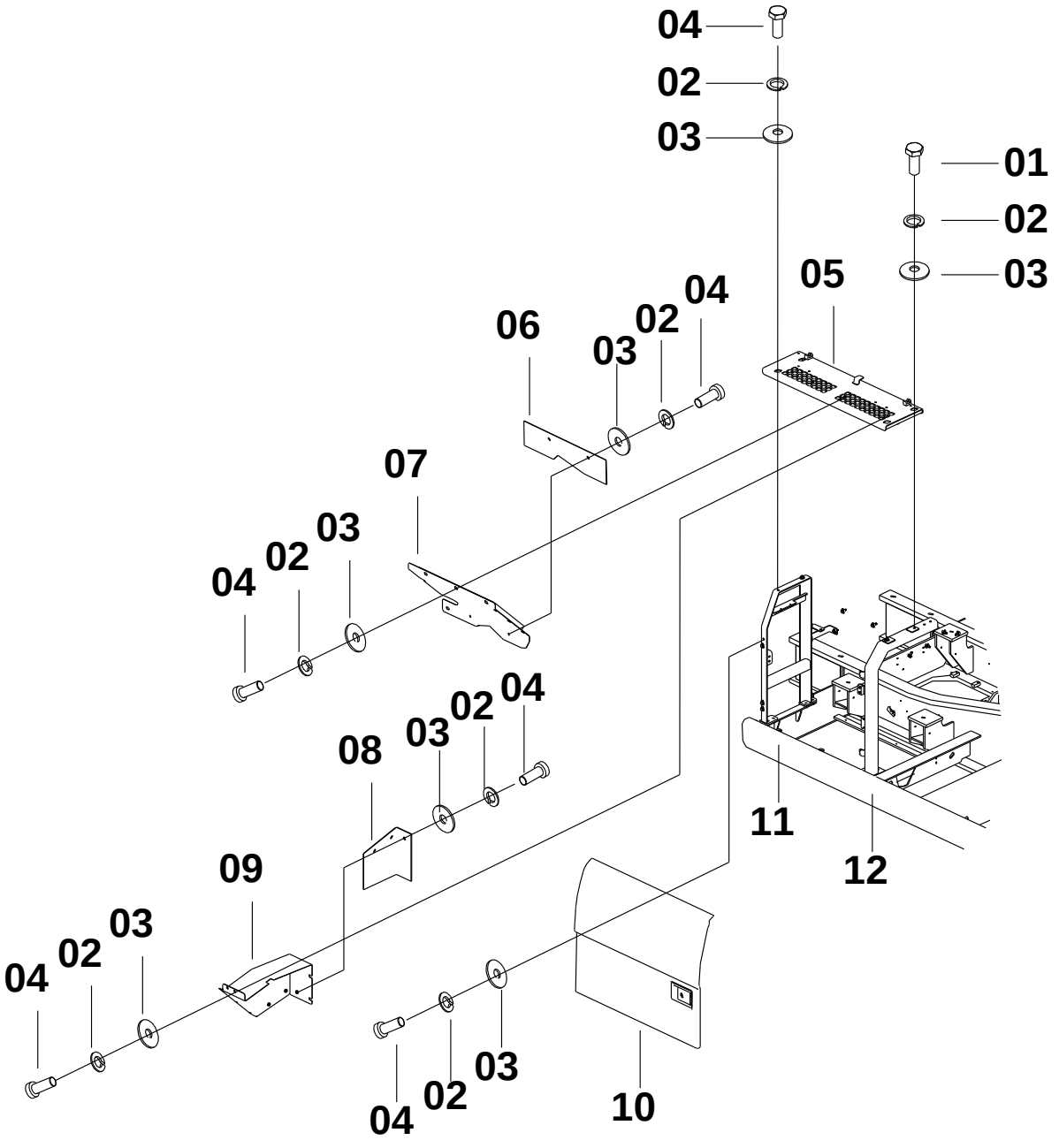

48C2330(A) 机罩(A) HOOD(A)

件号 ITEM	部件号 PART NO.	版本 VER	零件名称	PART NAME	数量 Q'TY	服务代码 S.C	适用机号 SERIAL NO.	互换性 IA	可替换零件号 REPLACEABLE
01	00B0019	000	螺栓	BOLT	2				
02	06B0002	000	垫圈	WASHER	17				
03	06B0030	000	垫圈	WASHER	22				
04	00B0012	000	螺栓	BOLT	20				
05	43D0932	000	透风删	GRILL	1				
06	84A1219	000	橡胶板	RUBBER PLATE	1				
07	48C1861	000	隔板	BAFFLE	1				
08	84A1218	000	橡胶板	RUBBER PLATE	1				
09	35D0797	000	隔板	BAFFLE	1				
10	48C2328	000	右门	DOOR-RH	1				
11	42D1151	000	支架	BRACKET	1				
12	48C2324	000	右支架	BRACKET-RH	1				

48C2329(B)　机罩(B)
HOOD(B)

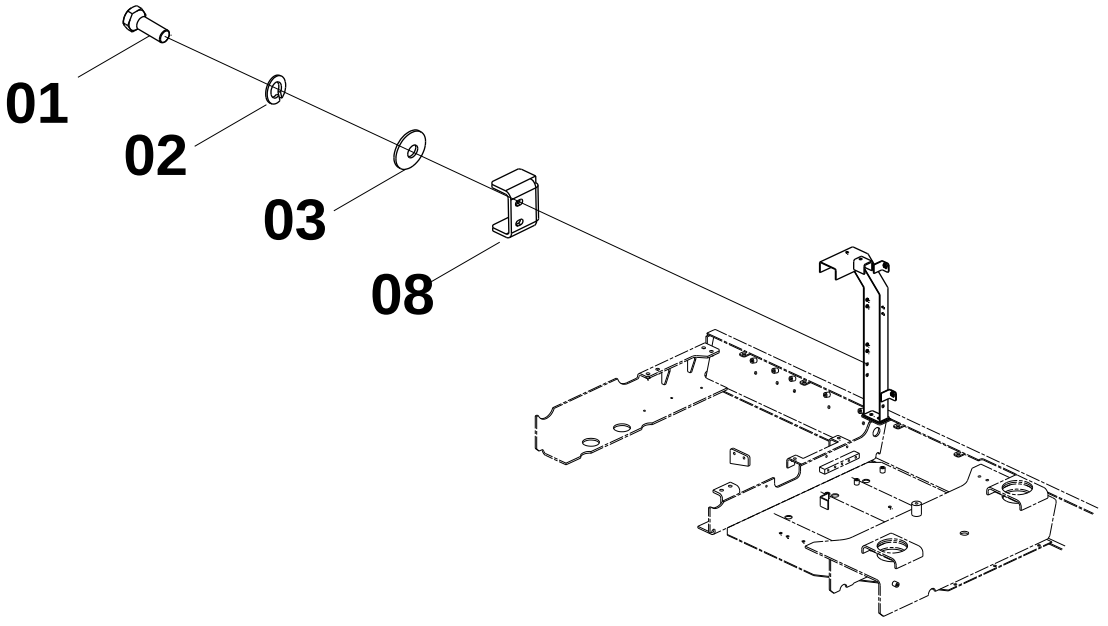

48C2329(B)　机罩(B) HOOD(B)

件号 ITEM	部件号 PART NO.	版本 VER	零件名称	PART NAME	数量 Q'TY	服务代码 S.C	适用机号 SERIAL NO.	互换性 IA	可替换零件号 REPLACEABLE
01	00B0010	000	螺栓	BOLT	2				
02	06B0003	000	垫圈	WASHER	4				
03	06B0062	000	垫圈	WASHER	4				
08	21A4922	003	锁板	LOCK PLATE	1				

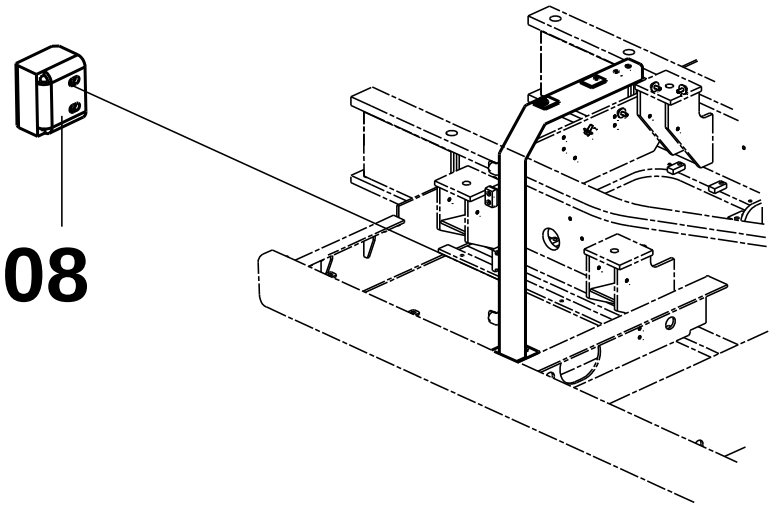

48C2326(B) 机罩(B)
HOOD(B)

件号 ITEM	部件号 PART NO.	版本 VER	零件名称	PART NAME	数量 Q'TY	服务代码 S.C	适用机号 SERIAL NO.	互换性 IA	可替换零件号 REPLACEABLE
08	21A4334	002	锁板	LOCK PLATE	1				

48C2325(B) 机罩(B)
HOOD(B)

件号 ITEM	部件号 PART NO.	版本 VER	零件名称	PART NAME	数量 Q'TY	服务代码 S.C	适用机号 SERIAL NO.	互换性 IA	可替换零件号 REPLACEABLE
08	21A4922	003	锁板	LOCK PLATE	1				

48C2330(B) 机罩(B)
HOOD(B)

件号 ITEM	部件号 PART NO.	版本 VER	零件名称	PART NAME	数量 Q'TY	服务代码 S.C	适用机号 SERIAL NO.	互换性 IA	可替换零件号 REPLACEABLE
08	21A4334	002	锁板	LOCK PLATE	1				

48C0856 000 右围板
PLATE-RH

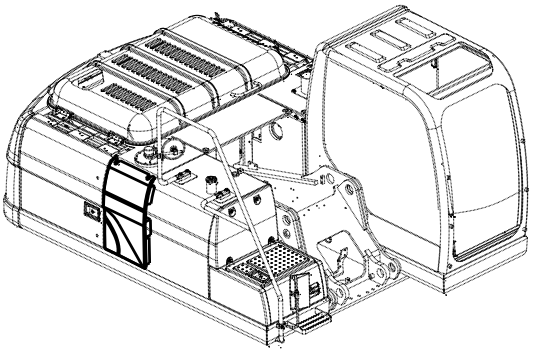

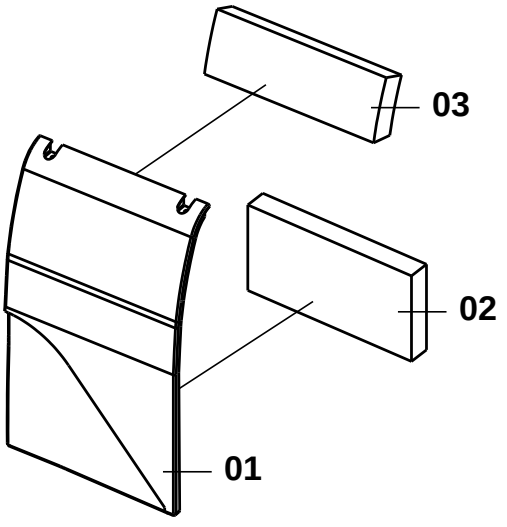

48C0856 000 右围板 PLATE-RH

件号 ITEM	部件号 PART NO.	版本 VER	零件名称	PART NAME	数量 Q'TY	服务代码 S.C	适用机号 SERIAL NO.	互换性 IA	可替换零件号 REPLACEABLE
01	42D0543	000	右围板	PLATE-RH	1				
02	85A1643	002	海绵	SPONGE	1				
03	85A1629	002	海绵	SPONGE	1				

27C0555 000 配重
COUNTERWEIGHT

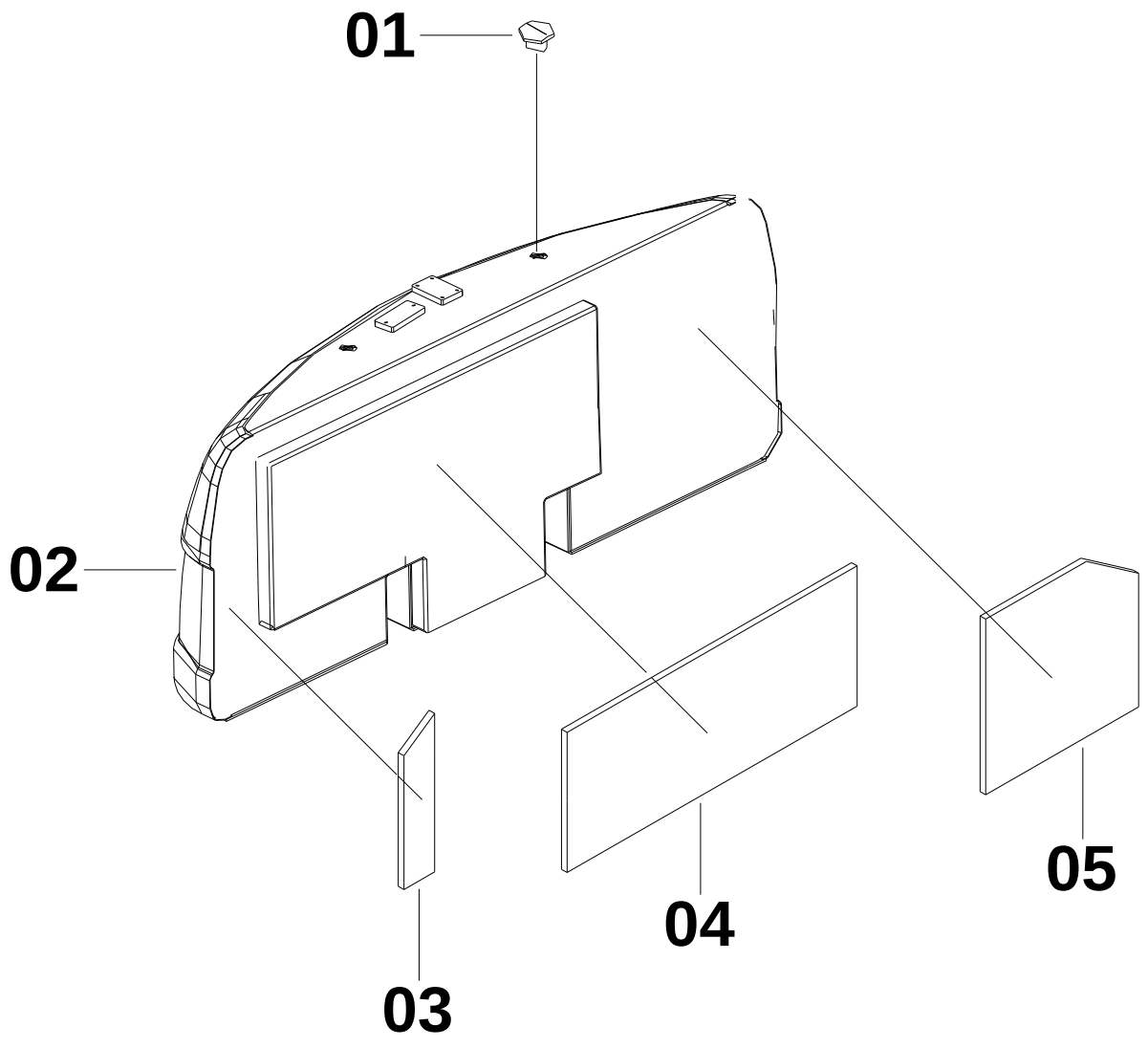

27C0555 000 配重 COUNTERWEIGHT

件号 ITEM	部件号 PART NO.	版本 VER	零件名称	PART NAME	数量 Q'TY	服务代码 S.C	适用机号 SERIAL NO.	互换性 IA	可替换零件号 REPLACEABLE
01	01B0031	000	螺栓	BOLT	4				
02	47D0219	000	配重	COUNTERWEIGHT	1				
03	85A3503	000	海绵	SPONGE	1				
04	85A3504	000	海绵	SPONGE	1				
05	85A2180	000	配重海绵	SPONGE	1				

27C0312 001 工具箱
TOOL KIT

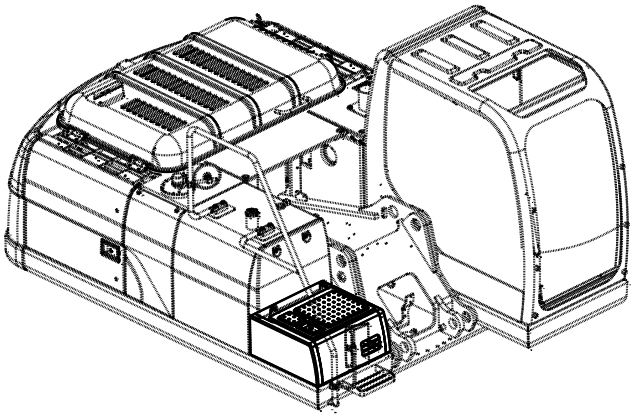

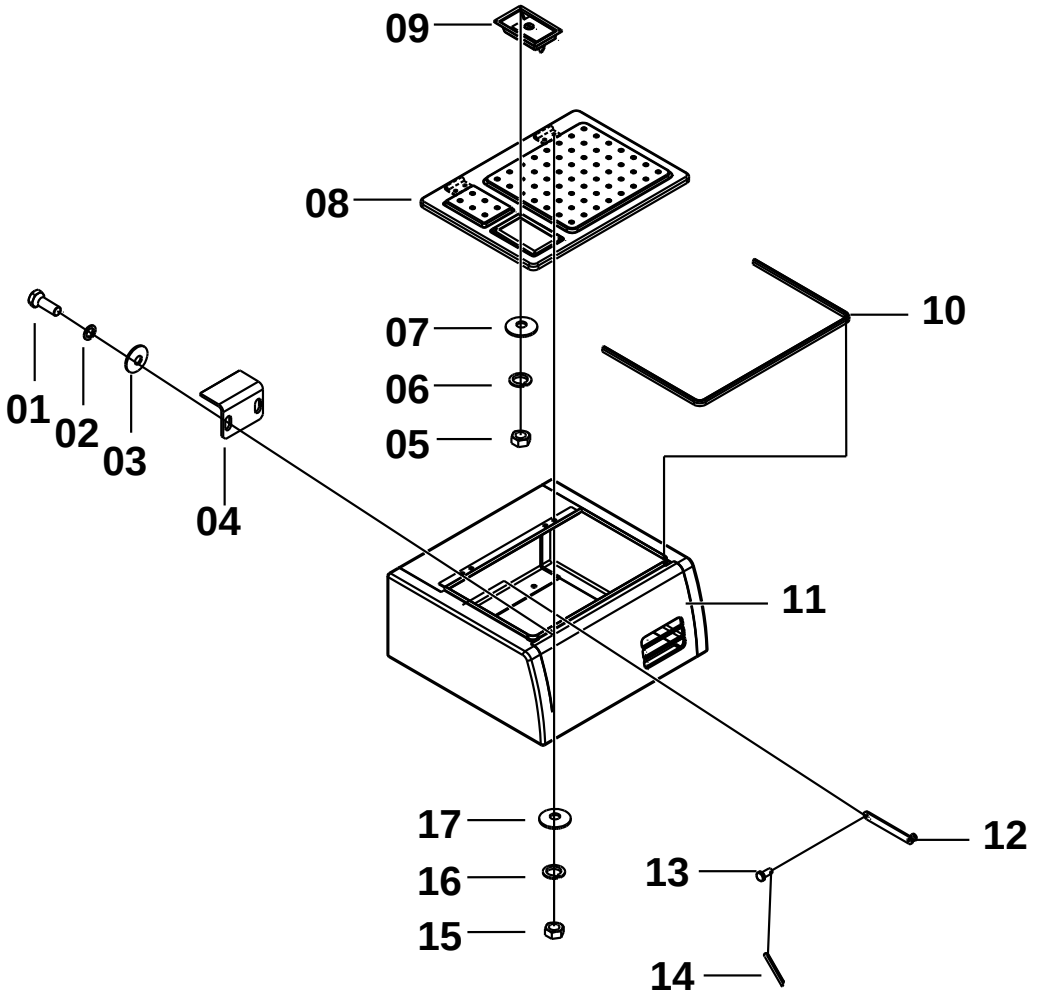

27C0312 001 工具箱 TOOL KIT

件号 ITEM	部件号 PART NO.	版本 VER	零件名称	PART NAME	数量 Q'TY	服务代码 S.C	适用机号 SERIAL NO.	互换性 IA	可替换零件号 REPLACEABLE
01	00B0085	000	螺栓	BOLT	2				
02	06B0006	000	垫圈	WASHER	2				
03	06B0086	000	垫圈	WASHER	2				
04	21A4446	000	弯板	PLATE	1				
05	03B0036	000	螺母	NUT	4				
06	06B0003	000	垫圈	WASHER	4				
07	06B0024	000	垫圈	WASHER	4				
08	36D0511	002	箱盖	TANK COVER	1				
09	34C1272	000	门锁	DOOR LOCK	1				
10	84A1116	000	橡胶条	RUBBER	1				
11	04D0787	000	箱体	HOUSING	1				
12	16D0588	000	撑杆	HOLDER	1				
13	08B0113	000	销	PIN	1				
14	08B0008	000	开口销	COTTER PIN	1				
15	03B0053	000	螺母	NUT	4				
16	06B0002	000	垫圈	WASHER	4				
17	06B0001	000	垫圈	WASHER	4				

48C0848 004 发动机罩
ENGINE HOOD

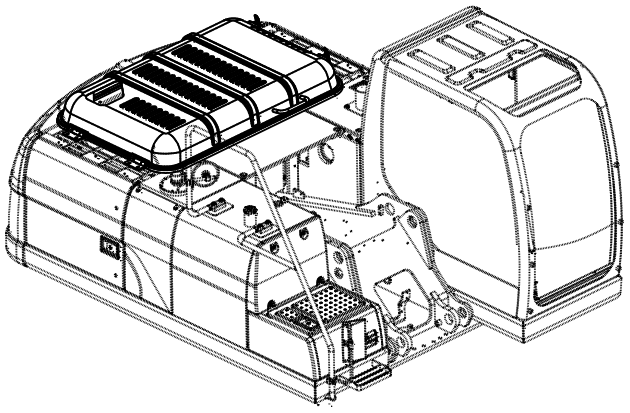

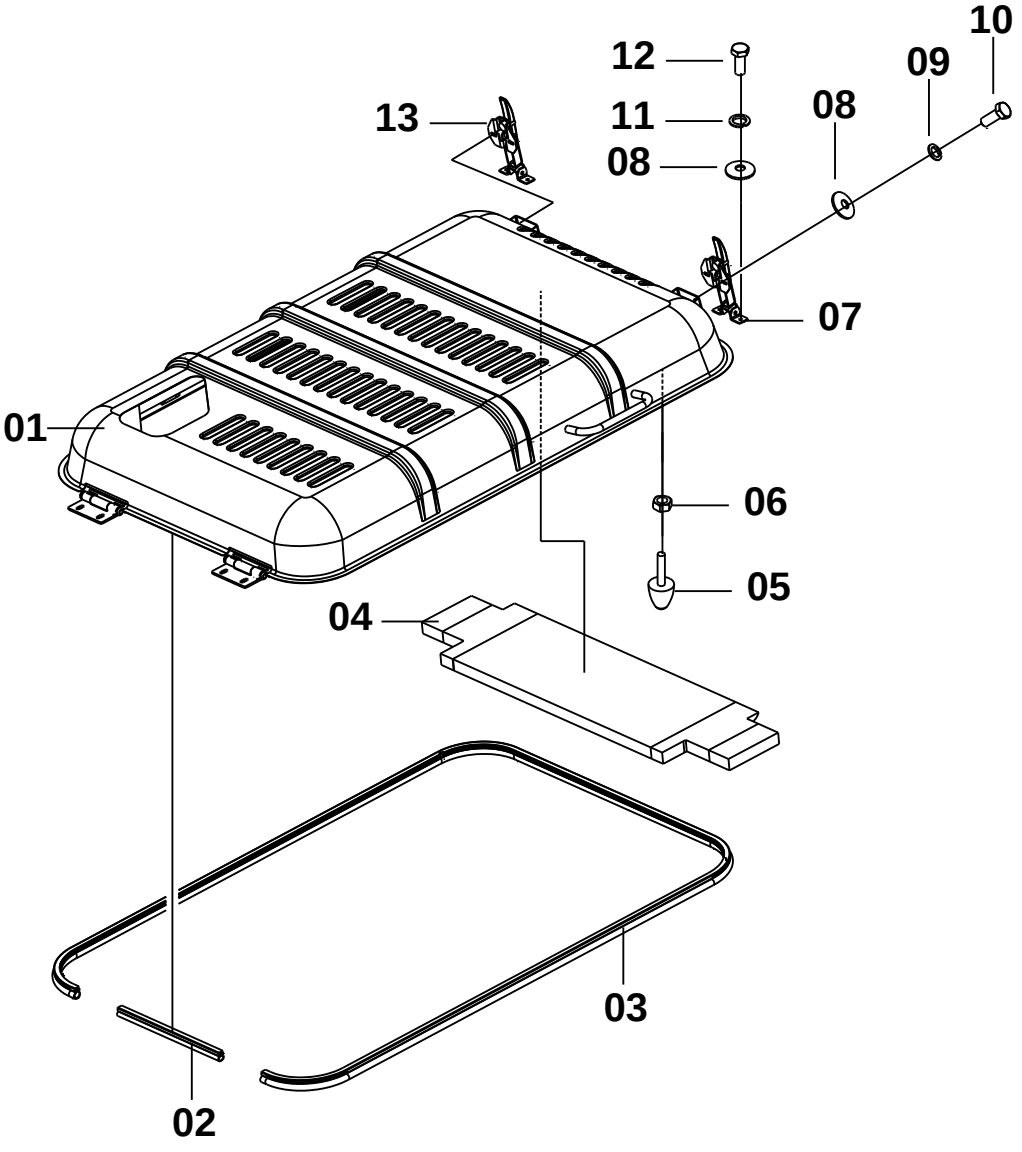

48C0848 004 发动机罩 ENGINE HOOD

件号 ITEM	部件号 PART NO.	版本 VER	零件名称	PART NAME	数量 Q'TY	服务代码 S.C	适用机号 SERIAL NO.	互换性 IA	可替换零件号 REPLACEABLE
01	43D0502	003	发动机罩	ENGINE HOOD	1				
02	84A1237	000	胶条	RUBBER STRIP	1				
03	84A1236	000	胶条	RUBBER STRIP	1				
04	85A1589	001	海绵	SPONGE	1				
05	35C0016	001	缓冲头	CUSHION HEAD	2				
06	00B0053	000	螺塞	PLUG	2				
06	03B0053	000	螺母	NUT	2				
07	34C1268	000	锁	LOCK	1				
08	06B0086	000	垫圈	WASHER	8				
09	06B0219	000	垫圈	WASHER	4				
10	00B0052	000	螺栓	BOLT	4				
11	06B0006	000	垫圈	WASHER	8				
12	00B0075	000	螺栓	BOLT	6				
13	34C1270	000	锁	LOCK	1				

48C1612 000 右门
DOOR-RH

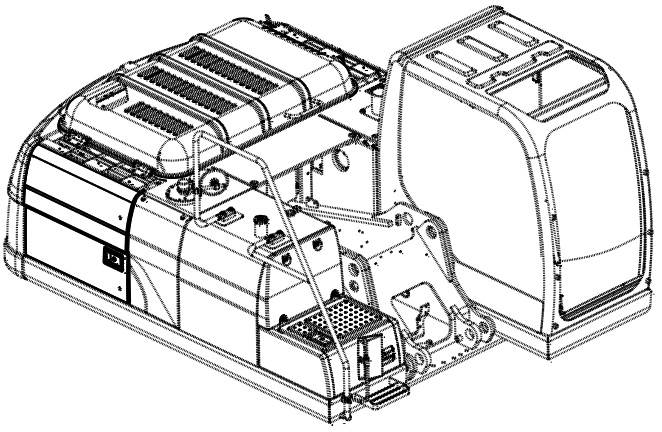

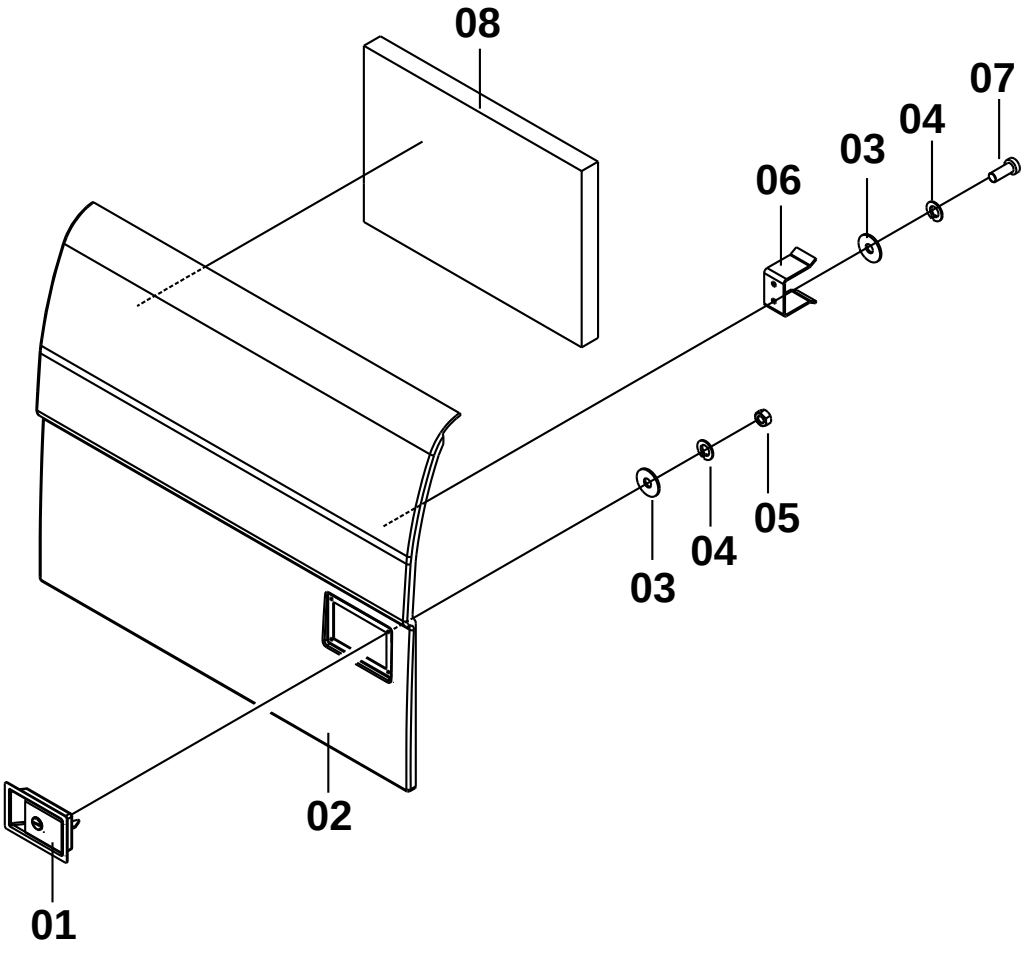

48C1612 000 右门 DOOR-RH

件号 ITEM	部件号 PART NO.	版本 VER	零件名称	PART NAME	数量 Q'TY	服务代码 S.C	适用机号 SERIAL NO.	互换性 IA	可替换零件号 REPLACEABLE
01	34C1272	002	门锁	DOOR LOCK	1				
02	42D1034	000	右门	DOOR-RH	1				
03	06B0062	000	垫圈	WASHER	6				
04	06B0003	000	垫圈	WASHER	6				
05	03B0036	000	螺母	NUT	4				
06	20A2261	005	弯板	PLATE	1				
07	00B0010	000	螺栓	BOLT	2				
08	85A1628	000	海绵	SPONGE	1				

48C2284 000 左门
DOOR-LH

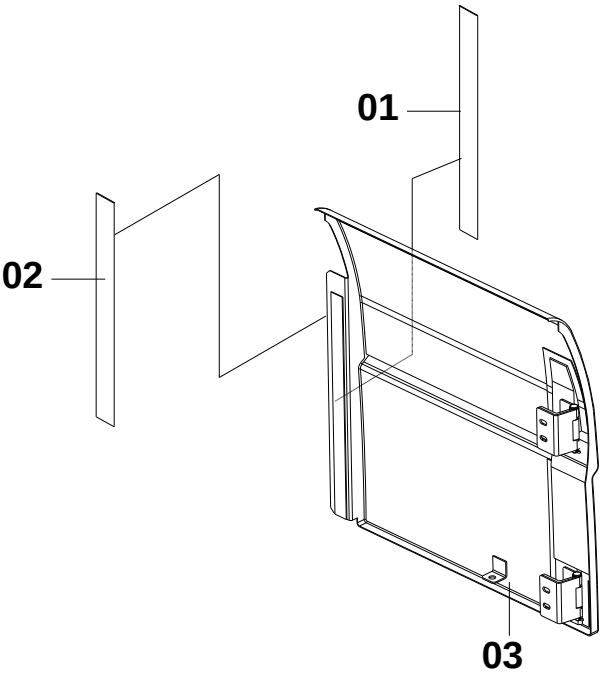

48C2284 000 左门 DOOR-LH

件号 ITEM	部件号 PART NO.	版本 VER	零件名称	PART NAME	数量 Q'TY	服务代码 S.C	适用机号 SERIAL NO.	互换性 IA	可替换零件号 REPLACEABLE
01	85A1626	001	海绵	SPONGE	1				
02	85A1625	001	海绵	SPONGE	1				
03	42D1436	000	左门	DOOR-LH	1				

48C1613 000 左门
DOOR-LH

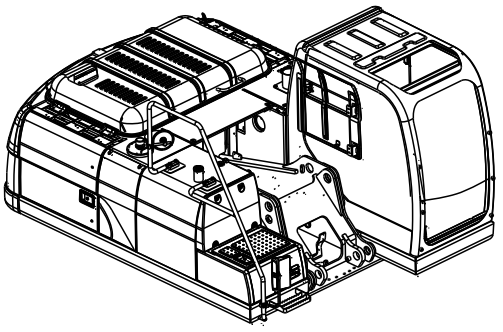

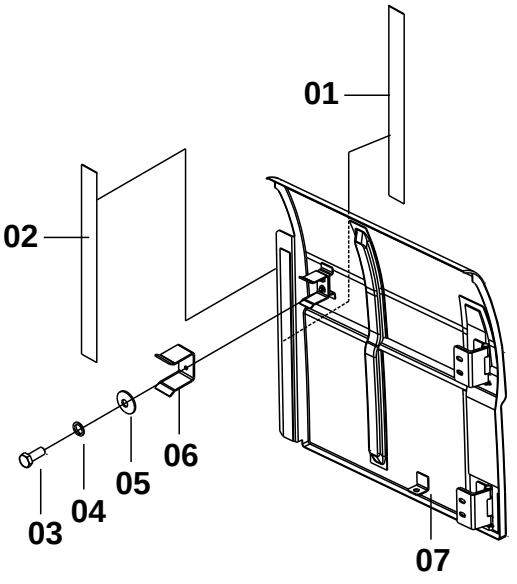

48C1613 000 左门 DOOR-LH

件号 ITEM	部件号 PART NO.	版本 VER	零件名称	PART NAME	数量 Q'TY	服务代码 S.C	适用机号 SERIAL NO.	互换性 IA	可替换零件号 REPLACEABLE
01	85A1626	001	海绵	SPONGE	1				
02	85A1625	001	海绵	SPONGE	1				
03	00B0010	000	螺栓	BOLT	2				
04	06B0003	000	垫圈	WASHER	2				
05	06B0060	000	垫圈	WASHER	2				
06	20A2261	005	弯板	PLATE	1				
07	42D1035	000	左门	DOOR-LH	1				

48C2281 000 左门
DOOR-LH

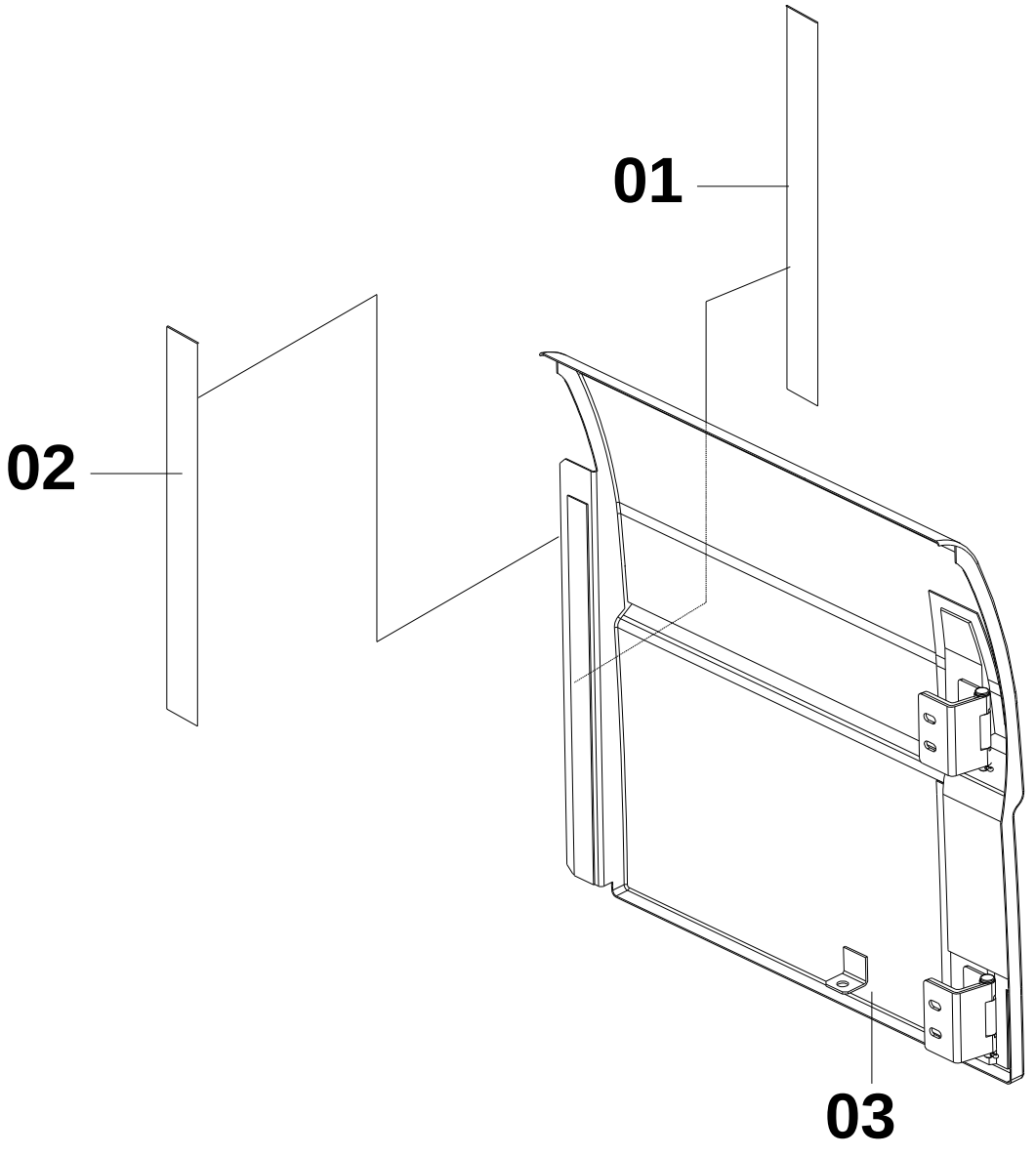

48C2281 000 左门 DOOR-LH

件号 ITEM	部件号 PART NO.	版本 VER	零件名称	PART NAME	数量 Q'TY	服务代码 S.C	适用机号 SERIAL NO.	互换性 IA	可替换零件号 REPLACEABLE
01	85A1626	001	海绵	SPONGE	1				
02	85A1625	001	海绵	SPONGE	1				
03	42D0540	001	左门	DOOR-LH	1				

48C1614 000 左门
DOOR-LH

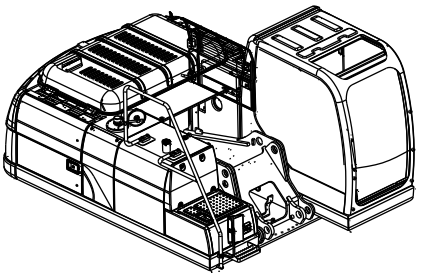

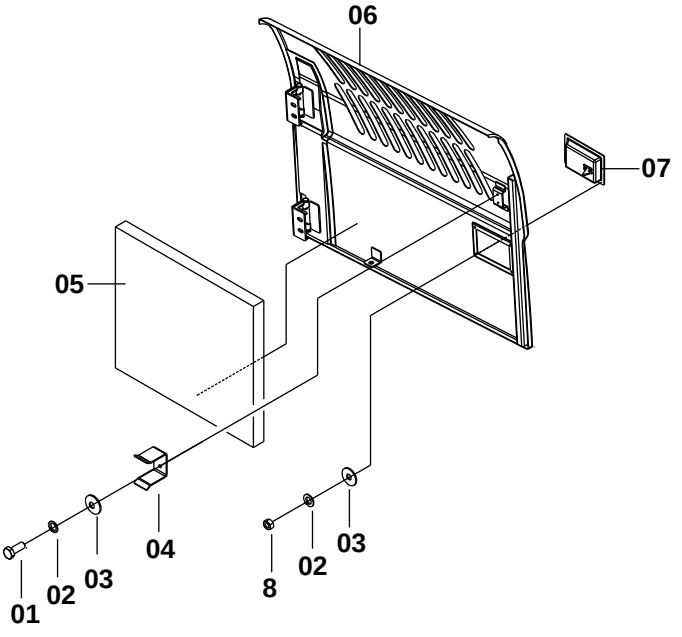

48C1614 000 左门 DOOR-LH

件号 ITEM	部件号 PART NO.	版本 VER	零件名称	PART NAME	数量 Q'TY	服务代码 S.C	适用机号 SERIAL NO.	互换性 IA	可替换零件号 REPLACEABLE
01	00B0010	000	螺栓	BOLT	2				
02	06B0003	000	垫圈	WASHER	6				
03	06B0062	000	垫圈	WASHER	6				
04	20A2261	005	弯板	PLATE	1				
05	85A1627	000	海绵	SPONGE	1				
06	42D1036	000	左门	DOOR-LH	1				
07	34C1272	002	门锁	DOOR LOCK	1				
08	03B0036	000	螺母	NUT	4				

48C1209 000 左门
DOOR-LH

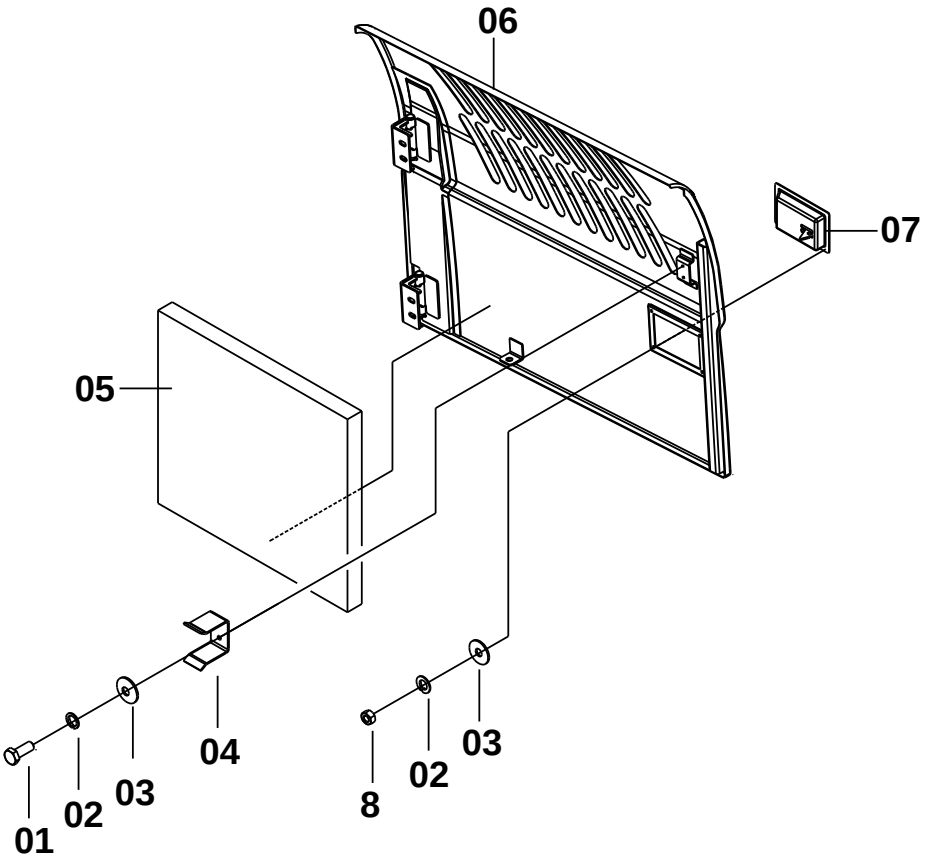

48C1209 000 左门 DOOR-LH

件号 ITEM	部件号 PART NO.	版本 VER	零件名称	PART NAME	数量 Q'TY	服务代码 S.C	适用机号 SERIAL NO.	互换性 IA	可替换零件号 REPLACEABLE
01	00B0010	000	螺栓	BOLT	2				
02	06B0003	000	垫圈	WASHER	6				
03	06B0062	000	垫圈	WASHER	6				
04	20A2261	002	弯板	PLATE	1				
05	85A1627	000	海绵	SPONGE	1				
06	42D0778	000	左门	DOOR-LH	1				
07	34C1272	000	门锁	DOOR LOCK	1				
08	03B0036	000	螺母	NUT	4				

48C0853 001 左门
DOOR-LH

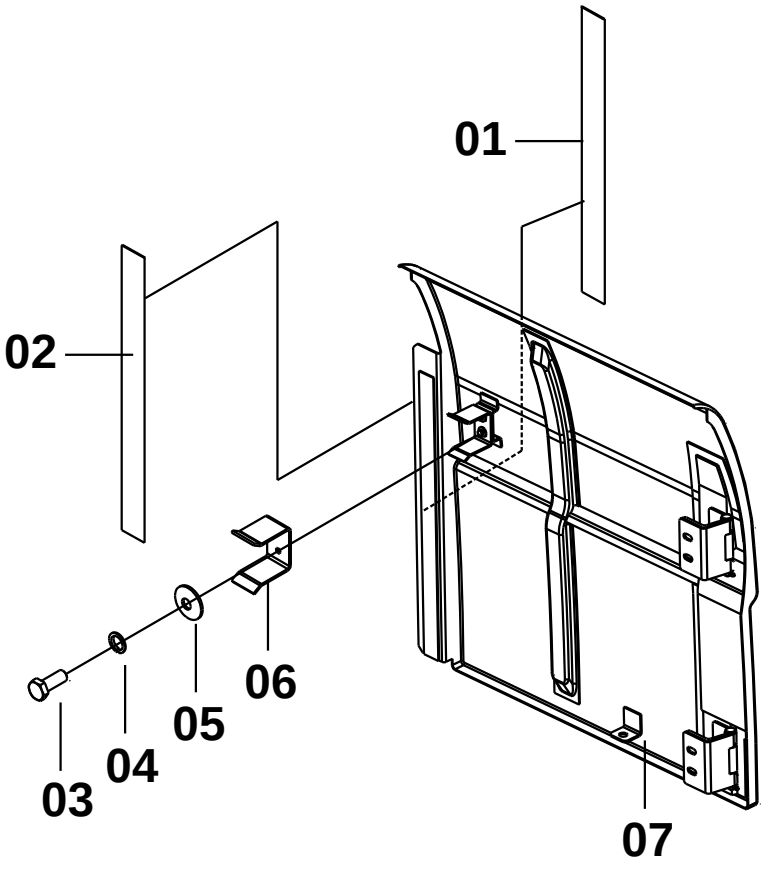

48C0853 001 左门 DOOR-LH

件号 ITEM	部件号 PART NO.	版本 VER	零件名称	PART NAME	数量 Q'TY	服务代码 S.C	适用机号 SERIAL NO.	互换性 IA	可替换零件号 REPLACEABLE
01	85A1626	000	海绵	SPONGE	1				
02	85A1625	000	海绵	SPONGE	1				
03	00B0010	000	螺栓	BOLT	2				
04	06B0003	000	垫圈	WASHER	2				
05	06B0060	000	垫圈	WASHER	2				
05	06B0062	000	垫圈	WASHER	2				
06	20A2261	002	弯板	PLATE	1				
07	42D0540	001	左门	DOOR-LH	1				

48C0855 000 右门
DOOR-RH

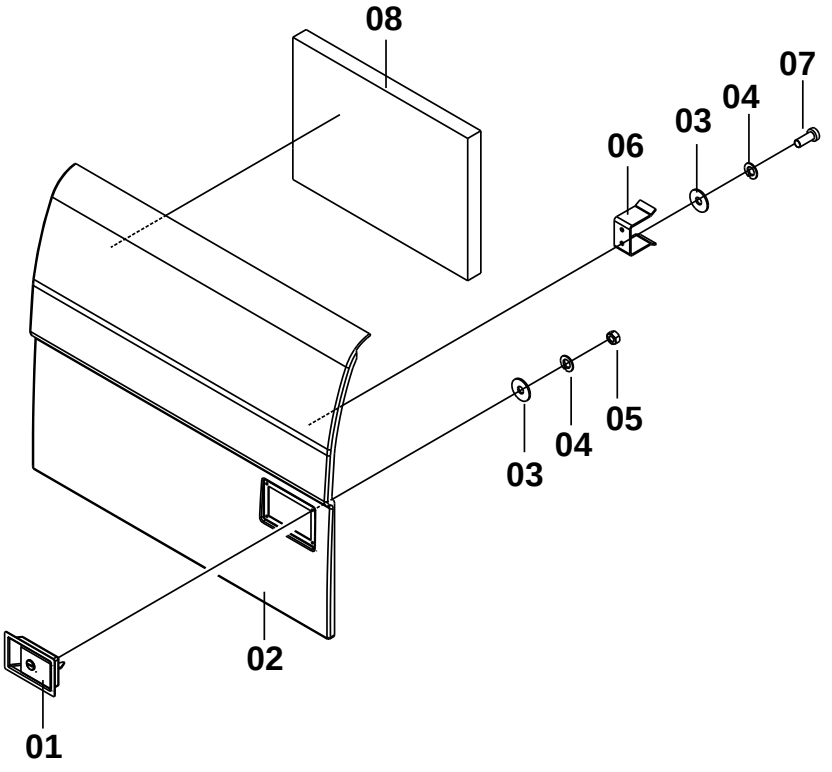

48C0855 000 右门 DOOR-RH

件号 ITEM	部件号 PART NO.	版本 VER	零件名称	PART NAME	数量 Q'TY	服务代码 S.C	适用机号 SERIAL NO.	互换性 IA	可替换零件号 REPLACEABLE
01	34C1272	000	门锁	DOOR LOCK	1				
02	42D0542	002	右门	DOOR-RH	1				
03	06B0062	000	垫圈	WASHER	6				
04	06B0003	000	垫圈	WASHER	6				
05	03B0036	000	螺母	NUT	4				
06	20A2261	002	弯板	PLATE	1				
07	00B0010	000	螺栓	BOLT	2				
08	85A1628	000	海绵	SPONGE	1				

附件及油料 ATTACHMENT AND OIL SPECIFICATION

47E0432 003 附件及油料
ATTACHMENT AND OIL SPECIFICATION

件号 ITEM	部件号 PART NO.	版本 VER	零件名称	PART NAME	数量 Q'TY	服务代码 S.C	适用机号 SERIAL NO.	互换性 IA	可替换零件号 REPLACEABLE
01	47Y0026	000	随机配件	SPARE PARTS	1				
02	45E0052	003	随机工具	SPARE TOOL	1				
03	50B0166	000	使用维护说明书	OPERATOR'S MANUAL	1				
04	50B0158	000	零件图册	PARTS MANUAL	1				
05	50B0167	001	装箱清单	PACKING LIST	1				
08	50B0008	000	B 系列发动机操作与保养手册		1				
09	34C0575	000	操作手春秋装	OPERATOR'S UNIFORM	1				
10	34C0279	000	帽	CAP	1				
11	34B0557	002	钥匙	KEY	2				
12	50B0161	000	使用维护说明书	OPERATOR'S MANUAL	1				
13	50B0030	000	座椅说明书	SEAST MANUAL	1				
14	50B0009	000	发动机操作与保养手册（英文版）	OPERATOR'S MANUAL	1				
15	34B0820	000	环圈	COLLAR	1				
16	41B0114	001	液压油	HYDRAULIC OIL	330				
17	41B0110	001	机油	ENGINE OIL	25				
18	42B0057	000	冷却液	COOLANT	30				
19	41B0116	000	齿轮油	GEAR OIL	3				
20	41B0032	000	二硫化钼锂基润滑脂 2#	2#MOS2 LITHIUM BASED GREASE	18				
21	42B0006	000	制冷剂	REFRIGERANT	1				
22	41B0018	001	柴油	DIESEL OIL	200				

标准件规格表 STANDARD PART TABLE

序号 NO.	零件号 PART NO	代号 CODE	零件名称 DESCRIPTION		规格 SIZE
1	00A1247	GB3289.27-82	异径内接头	CONNECTOR	25×10
2	00A1248	GB3289.27-82	异径内接头	CONNECTOR	20×10
3	00A1249	GB3289.26-82	内接头	CONNECTOR	40
4	00A1250	GB3289.26-82	内接头	CONNECTOR	25
5	00A1251	GB3289.26-82	内接头	CONNECTOR	20
6	00A1252	GB3289.26-82	内接头	CONNECTOR	65
7	00B0002	GB5783-86	螺栓	BOLT	M10×35-8.8-Zn.D
8	00B0004	GB5783-86	螺栓	BOLT	M10×50-8.8-Zn.D
9	00B0005	GB5783-86	螺栓	BOLT	M10×20-8.8-Zn.D
10	00B0007	GB5783-86	螺栓	BOLT	M8×16-8.8-Zn.D
11	00B0010	GB5783-86	螺栓	BOLT	M6×20-8.8-Zn.D
12	00B0011	GB5783-86	螺栓	BOLT	M12×25-8.8-Zn.D
13	00B0012	GB5783-86	螺栓	BOLT	M10×25-8.8-Zn.D
14	00B0013	GB5783-86	螺栓	BOLT	M12×40-8.8-Zn.D
15	00B0014	GB5783-86	螺栓	BOLT	M16×40-8.8-Zn.D
16	00B0016	GB5783-86	螺栓	BOLT	M18×40-8.8-Zn.D
17	00B0017	GB5783-86	螺栓	BOLT	M12×30-8.8-Zn.D
18	00B0018	GB5782-86	螺栓	BOLT	M10×70-8.8-Zn.D
19	00B0019	GB5783-86	螺栓	BOLT	M10×30-8.8-Zn.D
20	00B0020	GB5783-86	螺栓	BOLT	M8×30-8.8-Zn.D
21	00B0021	GB5783-86	螺栓	BOLT	M6×12-8.8-Zn.D
22	00B0022	GB5783-86	螺栓	BOLT	M6×16-8.8-Zn.D
23	00B0023	GB5783-86	螺栓	BOLT	M6×25-8.8-Zn.D
24	00B0024	GB5783-86	螺栓	BOLT	M5×35-8.8-Zn.D
25	00B0025	GB5783-86	螺栓	BOLT	M14×35-8.8-Zn.D
26	00B0026	GB5783-86	螺栓	BOLT	M8×12-8.8-Zn.D
27	00B0027	GB5782-86	螺栓	BOLT	M14×90-8.8-Zn.D
28	00B0028	GB5783-86	螺栓	BOLT	M5×12-8.8-Zn.D
29	00B0029	GB5783-86	螺栓	BOLT	M10×40-8.8-Zn.D
30	00B0030	GB5783-86	螺栓	BOLT	M8×55-8.8-Zn.D
31	00B0031	GB5783-86	螺栓	BOLT	M12×20-8.8-Zn.D
32	00B0033	GB5782-86	螺栓	BOLT	M12×70-8.8-Zn.D
33	00B0034	GB5782-86	螺栓	BOLT	M20×65-8.8-Zn.D
34	00B0035	GB5783-86	螺栓	BOLT	M12×35-8.8-Zn.D
35	00B0036	GB5783-86	螺栓	BOLT	M4×12-8.8-Zn.D
36	00B0038	GB5783-86	螺栓	BOLT	M14×30-8.8-Zn.D
37	00B0042	GB93-87	垫圈	WASHER	22
38	00B0045	GB5783-86	螺栓	BOLT	M16×50-8.8-Zn.D
39	00B0046	GB5783-86	螺栓	BOLT	M6×45-8.8-Zn.D
40	00B0048	GB5783-86	螺栓	BOLT	M10×45-8.8-Zn.D
41	00B0052	GB5783-86	螺栓	BOLT	M8×22-8.8-Zn.D
42	00B0054	GB5783-86	螺栓	BOLT	M6×10-8.8-Zn.D
43	00B0055	GB5783-86	螺栓	BOLT	M20×40-8.8-Zn.D
44	00B0056	GB5783-86	螺栓	BOLT	M10×16-8.8-Zn.D
45	00B0057	GB5783-86	螺栓	BOLT	M14×45-8.8-Zn.D

46	00B0058	GB5783-86	螺栓	BOLT	M12×45-8.8-Zn.D

标准件规格表 STANDARD PART TABLE

序号 NO.	零件号 PART NO	代号 CODE	零件名称 DESCRIPTION		规格 SIZE
47	00B0059	GB5783-86	螺栓	BOLT	M16×35-8.8-Zn.D
48	00B0060	GB5783-86	螺栓	BOLT	M20×50-8.8-Zn.D
49	00B0064	GB5783-86	螺栓	BOLT	M10×55-8.8-Zn.D
50	00B0065	GB5783-86	螺栓	BOLT	M6×35-8.8-Zn.D
51	00B0070	GB5783-86	螺栓	BOLT	M8×45-8.8-Zn.D
52	00B0075	GB5783-86	螺栓	BOLT	M8×20-8.8-Zn.D
53	00B0083	GB5783-86	螺栓	BOLT	M18×40-10.9-Zn.D
54	00B0084	GB70-85	螺钉	SCREW	M10×35-10.9-Zn.D
55	00B0085	GB5783-86	螺栓	BOLT	M8×25-8.8-Zn.D
56	00B0087	GB5783-86	螺栓	BOLT	M12×50-10.9-Zn.D
57	00B0090	GB5783-86	螺栓	BOLT	M12×130-8.8-Zn.D
58	00B0093	GB5783-86	螺栓	BOLT	M16×30-8.8-Zn.D
59	00B0094	GB5783-86	螺栓	BOLT	M16×45-8.8-Zn.D
60	00B0095	GB5783-86	螺栓	BOLT	M16×45-10.9-Zn.D
61	00B0097	GB5782-86	螺栓	BOLT	M27×60-10.9-Zn.D
62	00B0098	GB5783-86	螺栓	BOLT	M4×10-8.8-Zn.D
63	00B0100	GB5786-86	螺栓	BOLT	M12×1.5×35-8.8-Zn.D
64	00B0101	GB70-85	螺钉	SCREW	M12×40-8.8-Zn.D
65	00B0102	GB5783-86	螺栓	BOLT	M8×35-8.8-Zn.D
66	00B0103	GB5783-86	螺栓	BOLT	M14×50-10.9-Zn.D
67	00B0104	GB5782-86	螺栓	BOLT	M20×60-8.8-Zn.D
68	00B0105	GB5783-86	螺栓	BOLT	M22×55-8.8-Zn.D
69	00B0106	GB5786-86	螺栓	BOLT	M20×1.5×50-12.9-Zn
70	00B0109	GB5783-86	螺栓	BOLT	M18×35-8.8-Zn.D
71	00B0115	GB5783-86	螺栓	BOLT	M12×140-8.8-Zn.D
72	00B0118	GB5782-86	螺栓	BOLT	M24×70-8.8-Zn.D
73	00B0120	GB5786-86	螺栓	BOLT	M14×1.5×30-8.8-Zn.D
74	00B0121	GB5786-86	螺栓	BOLT	M12×1.5×35-10.9-Zn.D
75	00B0122	GB5783-86	螺栓	BOLT	M5×40-8.8-Zn.D
76	00B0123	GB5783-86	螺栓	BOLT	M24×50-8.8-Zn.D
77	00B0128	GB5783-86	螺栓	BOLT	M12×50-8.8-Zn.D
78	00B0128	GB5783-86	螺栓	BOLT	M12×50-8.8-Zn.D
79	00B0152	GB5783-86	螺栓	BOLT	M5×10-8.8-Zn.D
80	00B0153	GB5783-86	螺栓	BOLT	M5×16-8.8-Zn.D
81	00B0159	GB5783-86	螺栓	BOLT	M18×55-10.9-Zn.D
82	00B0160	GB5783-86	螺栓	BOLT	M20×45-10.9-Zn.D
83	00B0162	GB5783-86	螺栓	BOLT	M8×10-8.8-Zn.D
84	00B0163	GB5783-86	螺栓	BOLT	M20×45-8.8-Zn.D
85	00B0164	GB5786-86	螺栓	BOLT	M10×1×35-10.9-Zn.D
86	00B0165	GB5786-86	螺栓	BOLT	M16×1.5×90-10.9-Zn.D
87	00B0168	GB5783-86	螺栓	BOLT	M20×50-12.9-Zn.D
88	00B0169	GB5783-86	螺栓	BOLT	M6×30-8.8-Zn.D
89	00B0174	GB5785-86	螺栓	BOLT	M24×2×130-8.8-Zn.D
90	00B0175	GB5783-86	螺栓	BOLT	M18×50-8.8-Zn.D
91	00B0178	GB32.1-88	螺栓	BOLT	M10×40-8.8-Zn.D

92	00B0179	GB32.1-88	螺栓	BOLT	M10×45-8.8-Zn.D

标准件规格表 STANDARD PART TABLE

序号 NO.	零件号 PART NO	代号 CODE	零件名称 DESCRIPTION		规格 SIZE
93	00B0180	GB32.1-88	螺栓	BOLT	M10×50-8.8-Zn.D
94	00B0181	GB32.1-88	螺栓	BOLT	M10×60-8.8-Zn.D
95	00B0182	GB32.1-88	螺栓	BOLT	M12×60-8.8-Zn.D
96	00B0183	GB5783-86	螺栓	BOLT	M18×45-8.8-Zn.D
97	00B0185	GB5782-86	螺栓	BOLT	M24×60-8.8-Zn.D
98	00B0188	GB5783-86	螺栓	BOLT	M14×40-10.9-Zn.D
99	00B0189	GB5786-86	螺栓	BOLT	M20×1.5×50-10.9-Zn.D
100	00B0190	GB5786-86	螺栓	BOLT	M12×1.5×40-10.9-Zn.D
101	00B0191	GB5782-86	螺栓	BOLT	M8×75-8.8-Zn.D
102	00B0198	GB5782-86	螺栓	BOLT	M8×70-8.8-Zn.D
103	00B0199	GB5782-86	螺栓	BOLT	M8×80-8.8-Zn.D
104	00B0202	GB5783-86	螺栓	BOLT	M14×55-10.9-Zn.D
105	00B0203	GB5782-86	螺栓	BOLT	M14×60-10.9-Zn.D
106	00B0204	GB5782-86	螺栓	BOLT	M14×70-10.9-Zn.D
107	00B0205	GB5782-86	螺栓	BOLT	M14×80-10.9-Zn.D
108	00B0206	GB5782-86	螺栓	BOLT	M14×90-10.9-Zn.D
109	00B0207	GB5782-86	螺栓	BOLT	M14×100-10.9-Zn.D
110	00B0208	GB5782-86	螺栓	BOLT	M14×120-10.9-Zn.D
111	00B0209	GB5782-86	螺栓	BOLT	M16×65-10.9-Zn.D
112	00B0210	GB5782-86	螺栓	BOLT	M16×70-10.9-Zn.D
113	00B0211	GB5782-86	螺栓	BOLT	M16×90-10.9-Zn.D
114	00B0212	GB5782-86	螺栓	BOLT	M16×100-10.9-Zn.D
115	00B0213	GB5782-86	螺栓	BOLT	M16×120-10.9-Zn.D
116	00B0214	GB5782-86	螺栓	BOLT	M16×130-10.9-Zn.D
117	00B0215	GB5782-86	螺栓	BOLT	M16×140-10.9-Zn.D
118	00B0216	GB5782-86	螺栓	BOLT	M18×60-10.9-Zn.D
119	00B0217	GB5782-86	螺栓	BOLT	M18×70-10.9-Zn.D
120	00B0218	GB5782-86	螺栓	BOLT	M18×90-10.9-Zn.D
121	00B0219	GB5782-86	螺栓	BOLT	M20×90-10.9-Zn.D
122	00B0220	GB5782-86	螺栓	BOLT	M20×110-10.9-Zn.D
123	00B0221	GB5782-86	螺栓	BOLT	M20×120-10.9-Zn.D
124	00B0222	GB5782-86	螺栓	BOLT	M20×130-10.9-Zn.D
125	00B0223	GB5782-86	螺栓	BOLT	M20×140-10.9-Zn.D
126	00B0224	GB5782-86	螺栓	BOLT	M20×180-10.9-Zn.D
127	00B0225	GB5783-86	螺栓	BOLT	M4×16-8.8-Zn.D
128	00B0227	GB5783-86	螺栓	BOLT	M18×55-8.8-Zn.D
129	00B0228	GB5782-86	螺栓	BOLT	M22×65-8.8-Zn.D
130	00B0230	GB5782-86	螺栓	BOLT	M14×65-8.8-Zn.D
131	00B0231	GB5783-86	螺栓	BOLT	M20×35-8.8-Zn.D
132	00B0231	GB5783-86	螺栓	BOLT	M20×35-8.8-Zn.D
133	00B0232	GB5783-86	螺栓	BOLT	M14×50-8.8-Zn.D
134	00B0234	GB5783-86	螺栓	BOLT	M20×50-10.9-Zn.D
135	00B0236	GB5783-86	螺栓	BOLT	M10×20-10.9-Zn.D
136	00B0237	GB5783-86	螺栓	BOLT	M10×35-10.9-Zn.D
137	00B0238	GB5783-86	螺栓	BOLT	M12×30-10.9-Zn.D

138	00B0239	GB5783-86	螺栓	BOLT	M12×40-10.9-Zn.D

标准件规格表 STANDARD PART TABLE

序号 NO.	零件号 PART NO	代号 CODE	零件名称 DESCRIPTION		规格 SIZE
139	00B0239	GB5783-86	螺栓	BOLT	M12×40-10.9-Zn.D
140	00B0241	GB5783-86	螺栓	BOLT	M14×20-8.8-Zn.D
141	00B0242	GB5782-86	螺栓	BOLT	M14×80-8.8-Zn.D
142	00B0243	GB5783-86	螺栓	BOLT	M16×35-10.9-Zn.D
143	00B0244	GB5783-86	螺栓	BOLT	M16×40-10.9-Zn.D
144	00B0245	GB5783-86	螺栓	BOLT	M16×50-10.9-Zn.D
145	00B0246	GB5783-86	螺栓	BOLT	M16×55-10.9-Zn.D
146	00B0247	GB5783-86	螺栓	BOLT	M16×55-8.8-Zn.D
147	00B0249	GB5783-86	螺栓	BOLT	M24×120-12.9-Zn.D
148	00B0250	GB5783-86	螺栓	BOLT	M24×120-8.8-Zn.D
149	00B0251	GB5783-86	螺栓	BOLT	M4×20-10.9-Zn.D
150	00B0252	GB5783-86	螺栓	BOLT	M4×20-8.8-Zn.D
151	00B0253	GB5783-86	螺栓	BOLT	M5×35-10.9-Zn.D
152	00B0254	GB5783-86	螺栓	BOLT	M6×16-10.9-Zn.D
153	00B0255	GB5783-86	螺栓	BOLT	M6×25-10.9-Zn.D
154	00B0256	GB5783-86	螺栓	BOLT	M8×16-10.9-Zn.D
155	00B0257	GB5783-86	螺栓	BOLT	M8×20-10.9-Zn.D
156	00B0259	GB5786-86	螺栓	BOLT	M14×1.5×30-10.9-Zn.D
157	00B0260	GB5786-86	螺栓	BOLT	M16×1.5×45-10.9-Zn.D
158	00B0266	GB5783-86	螺栓	BOLT	M3×12-8.8-Zn.D
159	00B0272	GB5785-86	螺栓	BOLT	M24×2×100-8.8-Zn.D
160	00B0273	GB5783-86	螺栓	BOLT	M14×40-8.8-Zn.D
161	00B0274	GB5782-86	螺栓	BOLT	M24×65-8.8-Zn.D
162	00B0275	GB5783-86	螺栓	BOLT	M14×55-8.8-Zn.D
163	00B0283	GB5783-86	螺栓	BOLT	M6×40-8.8-Zn.D
164	00B0297	GB5783-86	螺栓	BOLT	M8×50-8.8-Zn.D
165	00B0301	GB5783-86	螺栓	BOLT	M10×12-8.8-Zn.D
166	00B0305	GB5783-86	螺栓	BOLT	M25×50-8.8-Zn.D
167	00B0317	GB5783-86	螺栓	BOLT	M5×15-8.8-Zn.D
168	00B0319	GB5782-86	螺栓	BOLT	M14×60-8.8-Zn.D
169	00B0321	GB5785-86	螺栓	BOLT	M18×1.5×90-8.8-Zn.D
170	00B0322	GB5786-86	螺栓	BOLT	M10×1×30-8.8-Zn.D
171	00B0323	GB5783-86	螺栓	BOLT	M16×25-8.8-Zn.D
172	00B0328	GB5782-86	螺栓	BOLT	M33×220-10.9-Zn.D
173	00B0331	GB5783-86	螺栓	BOLT	M10×30-10.9-Zn.D
174	00B0333	GB5783-86	螺栓	BOLT	M6×50-8.8-Zn.D
175	00B0335	GB5783-86	螺栓	BOLT	M5×20-8.8-Zn.D
176	00B0336	GB5783-86	螺栓	BOLT	M8×25-8.8-Zn.D(黑色)
177	00B0337	GB5783-86	螺栓	BOLT	M10×20-8.8-Zn.D(黑色)
178	00B0338	GB5786-86	螺栓	BOLT	M18×1.5×90-10.9-Zn.D
179	00B0341	GB5783-86	螺栓	BOLT	M10×25-10.9-Zn.D
180	00B0342	GB5786-86	螺栓	BOLT	M14×1.5×35-8.8-Zn.D
181	00B0348	GB5783-86	螺栓	BOLT	M22×55-10.9-Zn.D
182	00B0349	GB5786-86	螺栓	BOLT	M12×1.5×25-8.8-Zn.D

183	00B0350	GB5783-86	螺栓	BOLT	M12×70-8.8-Zn.D
184	00B0352	GB5783-86	螺栓	BOLT	M16×70-10.9-Zn.D

标准件规格表 STANDARD PART TABLE

序号 NO.	零件号 PART NO	代号 CODE	零件名称 DESCRIPTION		规格 SIZE
185	00B0353	GB5786-86	螺栓	BOLT	M12×1.5×55-10.9-Zn.D
186	00B0356	GB5783-86	螺栓	BOLT	M20×40-10.9-Zn.D
187	00B0357	GB5782-86	螺栓	BOLT	M16×180-10.9-Zn.D
188	00B0358	GB5786-86	螺栓	BOLT	M24X2X70-10.9-Zn.D
189	00B0359	GB5783-86	螺栓	BOLT	M6×16-8.8-Zn.D（黑色）
190	00B0360	GB5786-86	螺栓	BOLT	M16×1.5×50-10.9-Zn.D
191	00B0361	GB5783-86	螺栓	BOLT	M18×110-8.8-Zn.D
192	00B0363	GB5783-86	螺栓	BOLT	M36×80-8.8-Zn.D
193	00B0364	GB/T5783-2000	螺栓	BOLT	M20×70-8.8-Zn.D
194	00B0365	GB5783-86	螺栓	BOLT	M10×100-8.8-Zn.D
195	00B0366	GB5783-86	螺栓	BOLT	M14×35-10.9-Zn.D
196	00B0371	GB5783-86	螺栓	BOLT	M18×180-10.9-Zn.D
197	00B0375	GB5783-86	螺栓	BOLT	M14×45-10.9-Zn.D
198	00B0377	GB5786-86	螺栓	BOLT	M10×1×20-10.9-Zn.D
199	00B0379	GB5783-86	螺栓	BOLT	M16×80-8.8-Zn.D
200	00B0381	GB5783-86	螺栓	BOLT	M12×20-10.9-Zn.D
201	00B0382	GB5783-86	螺栓	BOLT	M30×80-8.8-Zn.D
202	00B0386	GB5783-86	螺栓	BOLT	M12×35-10.9-Zn.D
203	00B0401	GB5789-86	螺栓	BOLT	M20×40-8.8-Zn.D
204	00B0402	GB5783-86	螺栓	BOLT	M18×45-10.9-Zn.D
205	00B0403	GB27-88	螺栓	BOLT	M24×120-8.8-Zn.D
206	00B0405	GB5783-86	螺栓	BOLT	M18×80-10.9-Zn.D
207	00B0426	GB5783-86	螺栓	BOLT	M10×20-10.9-DK
208	00B0427	GB5783-86	螺栓	BOLT	M12×30-10.9-DK
209	00B0428	GB5783-86	螺栓	BOLT	M12×35-10.9-DK
210	00B0429	GB5783-86	螺栓	BOLT	M12×40-10.9-DK
211	00B0430	GB5783-86	螺栓	BOLT	M12×50-10.9-DK
212	00B0431	GB5783-86	螺栓	BOLT	M14×40-10.9-DK
213	00B0432	GB5783-86	螺栓	BOLT	M14×50-10.9-DK
214	00B0433	GB5783-86	螺栓	BOLT	M16×35-10.9-DK
215	00B0434	GB5783-86	螺栓	BOLT	M16×40-10.9-DK
216	00B0435	GB5783-86	螺栓	BOLT	M16×45-10.9-DK
217	00B0436	GB5783-86	螺栓	BOLT	M16×50-10.9-DK
218	00B0437	GB5783-86	螺栓	BOLT	M16×55-10.9-DK
219	00B0438	GB5783-86	螺栓	BOLT	M16×70-10.9-DK
220	00B0439	GB5783-86	螺栓	BOLT	M20×55-10.9-DK
221	00B0440	GB5783-86	螺栓	BOLT	M22×55-10.9-DK
222	00B0441	GB5786-86	螺栓	BOLT	M20×1.5×50-12.9-DK
223	00B0442	GB5783-86	螺栓	BOLT	M16×60-8.8-Zn.D
224	00B0443	GB5783-86	螺栓	BOLT	M24×100-8.8-Zn.D
225	00B0444	GB5783-86	螺栓	BOLT	M8×65-8.8-Zn.D
226	00B0445	GB5786-86	螺栓	BOLT	M30×2×180-8.8-Zn.D
227	00B0446	GB5786-86	螺栓	BOLT	M30×2×150-8.8-Zn.D

228	00B0447	GB5786-86	螺栓	BOLT	M8×1×35-8.8-Zn.D
229	00B0448	GB5786-86	螺栓	BOLT	M20×1.5×130-10.9-O
230	00B0449	GB5786-86	螺栓	BOLT	M12×1.25×40-8.8-Zn.D

标准件规格表 STANDARD PART TABLE

序号 NO.	零件号 PART NO	代号 CODE	零件名称 DESCRIPTION		规格 SIZE
231	00B0450	GB5783-86	螺栓	BOLT	M24×70-10.9-DK
232	00B0455	GB5786-86	螺栓	BOLT	M10×1.25×25-8.8-Zn.D
233	00B0456	GB5786-86	螺栓	BOLT	M14×1.5×40-8.8-Zn.D
234	00B0457	GB5786-86	螺栓	BOLT	M10×1.25×30-8.8-Zn.D
235	00B0458	GB5783-86	螺栓	BOLT	M10×35-10.9-DK
236	00B0460	GB5786-86	螺栓	BOLT	M12×1.5×50-10.9-Zn.D
237	00B0465	GB5786-86	螺栓	BOLT	M20×1.5×55-10.9-Zn.D
238	00B0471	GB5786-86	螺栓	BOLT	M12×1.25×25-8.8-Zn.D
239	00B0473	GB5786-86	螺栓	BOLT	M30×2×70-8.8-Zn.D
240	00B0480	GB5786-86	螺栓	BOLT	M20×1.5×65-10.9-Zn.D
241	00B0483	GB5786-86	螺栓	BOLT	M10×1.25×35-10.9-Zn.D
242	00B0484	GB5786-86	螺栓	BOLT	M10×1.25×20-8.8-Zn.D
243	00B0513	GB5783-86	螺栓	BOLT	M12×25-10.9-Zn.D
244	00B0516	GB5786-86	螺栓	BOLT	M12×1.25×30-8.8-Zn.D
245	00B0517	GB5783-86	螺栓	BOLT	M10×25-10.9-DK
246	00B0520	GB5783-86	螺栓	BOLT	M10×30-10.9-DK
247	00B0524	GB5783-86	螺栓	BOLT	M10×40-10.9-Zn.D
248	00B0525	GB5783-86	螺栓	BOLT	M12×45-10.9-Zn.D
249	00B0529	GB5783-86	螺栓	BOLT	M33×60-10.9-Zn.D
250	00B0530	GB5783-86	螺栓	BOLT	M10×16-10.9-Zn.D
251	00B0531	GB5783-86	螺栓	BOLT	M18×50-10.9-Zn.D
252	00B0532	GB5783-86	螺栓	BOLT	M12×25-Zn.D
253	00B0533	GB5783-86	螺栓	BOLT	M10×30-Zn.D
254	00B0534	QJ/LGB09311-1998	螺栓	BOLT	M12×37-10.9-Zn.D
255	00B0538	GB5783-86	螺栓	BOLT	M20×80-10.9-Zn.D
256	00B0539	GB5786-86	螺栓	BOLT	M16×1.5×40-10.9-Zn.D
257	00B0540	GB5783-86	螺栓	BOLT	M8×30-10.9-Zn.D
258	00B0563	GB5783-86	螺栓	BOLT	M10×50-10.9-Zn.D
259	00B0564	GB5783-86	螺栓	BOLT	M10×55-10.9-Zn.D
260	00B0565	GB5783-86	螺栓	BOLT	M12×65-10.9-Zn.D
261	00B0566	GB5783-86	螺栓	BOLT	M14×20-10.9-Zn.D
262	00B0567	M24×55-10.9-Zn.D	螺栓	BOLT	GB5783-86
263	00B0568	GB5783-86	螺栓	BOLT	M6×30-10.9-Zn.D
264	00B0569	GB5783-86	螺栓	BOLT	M8×35-10.9-Zn.D
265	00B0570	GB5783-86	螺栓	BOLT	M8×45-10.9-Zn.D
266	00B0571	GB5783-86	螺栓	BOLT	M8×55-10.9-Zn.D
267	00B0572	GB5783-86	螺栓	BOLT	M8×65-10.9-Zn.D
268	00B0575	GB5786-86	螺栓	BOLT	M14×1.5×45-10.9-Zn.D
269	00B0580	GB/T5783-2000	螺栓	BOLT	M14×25-8.8-Zn.D
270	00B0581	GB/T5783-2000	螺栓	BOLT	M14×60-8.8-Zn.D
271	00B0582	GB/T5783-2000	螺栓	BOLT	M10×45-10.9-Zn.D
272	00B0583	GB/T5783-2000	螺栓	BOLT	M20×80-8.8-Zn.D

273	00B0584	GB/T5783-2000	螺栓	BOLT	M24×70-8.8-Zn.D
274	00B0585	GB/T5783-2000	螺栓	BOLT	M24×80-8.8-Zn.D
275	00B0586	GB/T5786-2000	螺栓	BOLT	M8×1×30-8.8-Zn.D
276	00B0606	GB/T5783-2000	螺栓	BOLT	M14×30-10.9-Zn.D

标准件规格表 STANDARD PART TABLE

序号 NO.	零件号 PART NO	代号 CODE	零件名称 DESCRIPTION		规格 SIZE
277	00B0621	GB/T5786-200	螺栓	BOLT	M12×1.25×25-10.9-Zn.D
278	00B0626	GB/T5786-200	螺栓	BOLT	M16×1.5×100-8.8-Zn.D
279	00B0630	GB/T5783-200	螺栓	BOLT	M12×80-8.8-Zn.D
280	00B0631	GB/T5783-200	螺栓	BOLT	M16×100-8.8-Zn.D
281	00B0632	GB/T5783-200	螺栓	BOLT	M16×140-8.8-Zn.D
282	00B0633	GB/T5783-200	螺栓	BOLT	M16×20-8.8-Zn.D
283	00B0634	GB/T5783-200	螺栓	BOLT	M12×120-8.8-Zn.D
284	00J0001	GB5787-86	法兰螺栓	BOLT	M12x30-8.8-Zn.
285	00V0084	GB70-85	螺钉	SCREW	M10×35-12.9-Zn.D
286	00V0104	GB5783-86	螺栓	BOLT	M20×60-8.8-Zn.D
287	00V0185	GB5783-86	螺栓	BOLT	M24×60-8.8-Zn.D
288	00V0202	GB5782-86	螺栓	BOLT	M14×55-10.9-Zn.D
289	00V0343	GB5783-86	螺栓	BOLT	M16×16-8.8-Zn.D
290	00V0344	GB5783-86	螺栓	BOLT	M10×60-8.8-Zn.D
291	00V0346	GB5782-86	螺栓	BOLT	M14×55-8.8-Zn.D
292	00V0347	GB5783-86	螺栓	BOLT	M16×65-8.8-Zn.D
293	00V0349	GB5783-86	螺栓	BOLT	M24×145-8.8-Zn.D
294	00V0350	GB5782-86	螺栓	BOLT	M24×55-8.8-Zn.D
295	00V0352	GB5786-86	螺栓	BOLT	M12×1.25×35-8.8-Zn.D
296	00V0353	GB5786-86	螺栓	BOLT	M20×1.5×55-8.8-Zn.D
297	00V0354	GB5786-86	螺栓	BOLT	M20×1.5×70-8.8-Zn.D
298	00V0355	GB5783-86	螺栓	BOLT	M8×16-10.9-Zn.D
299	00V0356	GB5782-86	螺栓	BOLT	M20×120-12.9-Zn.D
300	00V0357	GB5782-86	螺栓	BOLT	M20×140-12.9-Zn.D
301	00V0358	GB5782-86	螺栓	BOLT	M24×2×245-12.9-Zn.D
302	01A0404	GB3289.3-82	45°弯头	CONNECTOR	65
303	01A0405	GB3289.2-82	弯头	ELBOW	10
304	01A0406	GB3289.2-82	弯头	ELBOW	65
305	01A0407	GB3289.2-82	弯头	ELBOW	20
306	01A0408	GB3289.2-82	弯头	ELBOW	25
307	01A0409	GB3289.2-82	弯头	ELBOW	40
308	01B0001	GB5785-86	螺栓	BOLT	M30×2×160-8.8-Zn.D
309	01B0009	GB5782-86	螺栓	BOLT	M12×75-8.8-Zn.D
310	01B0009	GB5782-86	螺栓	BOLT	M12×75-8.8-Zn.D
311	01B0010	GB5782-86	螺栓	BOLT	M12×60-8.8-Zn.D
312	01B0014	GB5782-86	螺栓	BOLT	M27×260-10.9-Zn.D
313	01B0016	GB5783-86	螺栓	BOLT	M8×40-8.8-Zn.D
314	01B0018	GB32.1-88	螺栓	BOLT	M10×65-8.8-Zn.D
315	01B0020	GB5782-86	螺栓	BOLT	M18×90-8.8-Zn.D
316	01B0020	GB5782-86	螺栓	BOLT	M18×90-8.8-Zn.D
317	01B0021	GB5782-86	螺栓	BOLT	M20×160-8.8-Zn.D

318	01B0023	GB5782-86	螺栓	BOLT	M22×70-10.9-Zn.D
319	01B0026	GB5782-86	螺栓	BOLT	M18×80-10.9-Zn.D
320	01B0027	GB5782-86	螺栓	BOLT	M16×60-8.8-Zn.D
321	01B0028	GB5782-86	螺栓	BOLT	M10×75-8.8-Zn.D
322	01B0033	GB5782-86	螺栓	BOLT	M10×80-8.8-Zn.D

标准件规格表 STANDARD PART TABLE

序号 NO.	零件号 PART NO	代号 CODE	零件名称 DESCRIPTION		规格 SIZE
323	01B0036	GB5783-86	螺栓	BOLT	M12×55-8.8-Zn.D
324	01B0036	GB5783-86	螺栓	BOLT	M12×55-8.8-Zn.D
325	01B0050	GB5782-86	螺栓	BOLT	M12×165-8.8-Zn.D
326	01B0051	GB5782-86	螺栓	BOLT	M12×145-8.8-Zn.D
327	01B0053	GB5782-86	螺栓	BOLT	M20×90-8.8-Zn.D
328	01B0057	GB5785-86	螺栓	BOLT	M24×2×90-10.9-Zn.D
329	01B0058	GB5785-86	螺栓	BOLT	M22×2×80-10.9-Zn.D
330	01B0059	GB5785-86	螺栓	BOLT	M22×2×120-10.9-Zn.D
331	01B0083	GB5782-86	螺栓	BOLT	M10×60-8.8-Zn.D
332	01B0084	GB5782-86	螺栓	BOLT	M16×65-8.8-Zn.D
333	01B0085	GB5782-86	螺栓	BOLT	M24×110-8.8-Zn.D
334	01B0086	GB5785-86	螺栓	BOLT	M24×2×240-8.8-Zn.D
335	01B0088	GB5785-86	螺栓	BOLT	M14×1.5×90-10.9-Zn.D
336	01B0090	GB5785-86	螺栓	BOLT	M30×2×150-8.8-Zn.D
337	01B0093	GB5782-86	螺栓	BOLT	M10×90-8.8-Zn.D
338	01B0095	GB5782-86	螺栓	BOLT	M16×120-8.8-Zn.D
339	01B0096	GB5782-86	螺栓	BOLT	M24×120-10.9-Zn.D
340	01B0097	GB5782-86	螺栓	BOLT	M24×160-8.8-Zn.D
341	01B0100	GB5782-86	螺栓	BOLT	M10×65-8.8-Zn.D
342	01B0102	GB5782-86	螺栓	BOLT	M12×65-8.8-Zn.D
343	01B0103	GB5782-86	螺栓	BOLT	M12×80-8.8-Zn.D
344	01B0104	GB5783-86	螺栓	BOLT	M12×110-8.8-Zn.D
345	01B0106	GB5782-86	螺栓	BOLT	M14×95-8.8-Zn.D
346	01B0107	GB5782-86	螺栓	BOLT	M14×110-8.8-Zn.D
347	01B0108	GB5782-86	螺栓	BOLT	M20×140-8.8-Zn.D
348	01B0110	GB5782-86	螺栓	BOLT	M12×140-8.8-Zn.D
349	01B0111	GB5782-86	螺栓	BOLT	M16×130-8.8-Zn.D
350	01B0119	GB5782-86	螺栓	BOLT	M16×140-8.8-Zn.D
351	01B0121	GB5782-86	螺栓	BOLT	M8×65-8.8-Zn.D
352	01B0122	GB5782-86	螺栓	BOLT	M12×160-8.8-Zn.D
353	01B0123	GB5782-86	螺栓	BOLT	M14×110-10.9-Zn.D
354	01B0124	GB5782-86	螺栓	BOLT	M20×160-10.9-Zn.D
355	01B0127	GB5782-86	螺栓	BOLT	M20×120-8.8-Zn.D
356	01B0128	GB5782-86	螺栓	BOLT	M20×80-10.9-Zn.D
357	01B0129	GB5782-86	螺栓	BOLT	M20×80-8.8-Zn.D
358	01B0141	GB5782-86	螺栓	BOLT	M10×110-8.8-Zn.D
359	01B0142	GB5782-86	螺栓	BOLT	M12×90-8.8-Zn.D
360	01B0143	GB5782-86	螺栓	BOLT	M16×70-8.8-Zn.D
361	01B0144	GB5782-86	螺栓	BOLT	M16×80-8.8-Zn.D
362	01B0145	GB5782-86	螺栓	BOLT	M16×90-8.8-Zn.D
363	01B0146	GB5782-86	螺栓	BOLT	M20×100-8.8-Zn.D
364	01B0147	GB5782-86	螺栓	BOLT	M24×80-8.8-Zn.D
365	01B0148	GB5782-86	螺栓	BOLT	M24×90-8.8-Zn.D
366	01B0149	GB5782-86	螺栓	BOLT	M24×130-8.8-Zn.D
367	01B0149	GB5782-86	螺栓	BOLT	M24×130-8.8-Zn.D

368	01B0150	GB5782-86	螺栓	BOLT	M30×120-8.8-Zn.D

标准件规格表 STANDARD PART TABLE

序号 NO.	零件号 PART NO	代号 CODE	零件名称 DESCRIPTION		规格 SIZE
369	01B0151	GB5782-86	螺栓	BOLT	M30×220-10.9-Zn.D
370	01B0152	GB5782-86	螺栓	BOLT	M30×280-8.8-Zn.D
371	01B0158	GB5782-86	螺栓	BOLT	M10×100-8.8-Zn.D
372	01B0160	GB5782-86	螺栓	BOLT	M12×100-8.8-Zn.D
373	01B0163	GB5782-86	螺栓	BOLT	M16×75-8.8-Zn.D
374	01B0164	GB5782-86	螺栓	BOLT	M20×110-8.8-Zn.D
375	01B0165	GB5782-86	螺栓	BOLT	M22×65-10.9-Zn.D
376	01B0166	GB5782-86	螺栓	BOLT	M12×90-10.9-Zn.D
377	01B0167	GB5785-86	螺栓	BOLT	M24×2×130-10.9-Zn.D
378	01B0170	GB5785-86	螺栓	BOLT	M24×2×150-10.9-Zn.D
379	01B0172	GB5785-86	螺栓	BOLT	M16×1.5×90-10.9-Zn.D
380	01B0175	GB5782-86	螺栓	BOLT	M12×150-8.8-Zn.D
381	01B0177	GB5782-86	螺栓	BOLT	M22×130-10.9-Zn.D
382	01B0179	GB5782-86	螺栓	BOLT	M20×65-10.9-Zn.D
383	01B0186	GB5782-86	螺栓	BOLT	M24×90-10.9-Zn.D
384	01B0187	GB5782-86	螺栓	BOLT	M18×100-8.8-Zn.D
385	01B0188	GB5782-86	螺栓	BOLT	M24×80-10.9-Zn.D
386	01B0191	GB5782-86	螺栓	BOLT	M20×180-12.9-Zn.D
387	01B0194	GB5785-86	螺栓	BOLT	M22×2×110-10.9-Zn.D
388	01B0195	GB5782-86	螺栓	BOLT	M22×80-10.9-Zn.D
389	01B0198	GB5782-86	螺栓	BOLT	M24×100-10.9-Zn.D
390	01B0203	GB5782-86	螺栓	BOLT	M36×130-8.8-Zn.D
391	01B0205	GB5782-86	螺栓	BOLT	M10×120-8.8-Zn.D
392	01B0206	GB5782-86	螺栓	BOLT	M12×130-8.8-Zn.D
393	01B0207	GB5786-86	螺栓	BOLT	M12×1.5×55-8.8-Zn.D
394	01B0208	GB5782-86	螺栓	BOLT	M12×120-10.9-Zn.D
395	01B0210	GB5782-86	螺栓	BOLT	M8×90-8.8-Zn.D
396	01B0212	GB5782-86	螺栓	BOLT	M14×70-8.8-Zn.D
397	01B0213	GB5782-86	螺栓	BOLT	M27×130-10.9-Zn.D
398	01B0215	GB5782-86	螺栓	BOLT	M10×60-10.9-Zn.D
399	01B0217	GB5782-86	螺栓	BOLT	M12×110-8.8-Zn.D
400	01B0218	GB5782-86	螺栓	BOLT	M16×100-8.8-Zn.D
401	01B0220	GB5782-86	螺栓	BOLT	M16×150-8.8-Zn.D
402	01B0221	GB5782-86	螺栓	BOLT	M20×130-8.8-Zn.D
403	01B0222	GB5782-86	螺栓	BOLT	M24×240-8.8-Zn.D
404	01B0223	GB5782-86	螺栓	BOLT	M27×130-8.8-Zn.D
405	01B0224	GB5782-86	螺栓	BOLT	M27×90-8.8-Zn.D
406	01B0225	GB5782-86	螺栓	BOLT	M33×450-10.9-Zn.D
407	01B0228	GB5782-86	螺栓	BOLT	M8×85-8.8-Zn.D
408	01B0230	GB5785-86	螺栓	BOLT	M14×1.5×70-10.9-Zn.D
409	01B0231	GB5785-86	螺栓	BOLT	M18×1.5×100-10.9-Zn.D
410	01B0232	GB5785-86	螺栓	BOLT	M18×1.5×130-10.9-Zn.D
411	01B0233	GB5785-86	螺栓	BOLT	M18×1.5×70-10.9-Zn.D
412	01B0234	GB5785-86	螺栓	BOLT	M18×1.5×90-10.9-Zn.D
413	01B0235	GB5785-86	螺栓	BOLT	M20×1.5×90-10.9-Zn.D

414	01B0237	GB5785-86	螺栓	BOLT	M24×2×120-10.9-Zn.D

标准件规格表 STANDARD PART TABLE

序号 NO.	零件号 PART NO	代号 CODE	零件名称 DESCRIPTION		规格 SIZE
415	01B0238	GB5785-86	螺栓	BOLT	M30×2×150-10.9-Zn.D
416	01B0239	GB5785-86	螺栓	BOLT	M30×2×280-10.9-Zn.D
417	01B0240	GB5785-86	螺栓	BOLT	M36×3×110-10.9-Zn.D
418	01B0242	GB5782-86	螺栓	BOLT	M36×150-8.8-Zn.D
419	01B0249	GB5782-86	螺栓	BOLT	M36×250-8.8-Zn.D
420	01B0250	GB5782-86	螺栓	BOLT	M12×130-10.9-Zn.D
421	01B0251	GB5782-86	螺栓	BOLT	M12×180-10.9-Zn.D
422	01B0266	GB5782-86	螺栓	BOLT	M27×70-8.8-Zn.D
423	01B0267	GB5782-86	螺栓	BOLT	M24×120-8.8-Zn.D
424	01B0268	GB5782-86	螺栓	BOLT	M8×60-8.8-Zn.D
425	01B0271	GB5782-86	螺栓	BOLT	M30×200-12.9-Zn.D
426	01B0272	GB5782-86	螺栓	BOLT	M30×90-10.9-Zn.D
427	01B0273	GB5782-86	螺栓	BOLT	M10×115-8.8-Zn.D
428	01B0276	GB5782-86	螺栓	BOLT	M33×430-10.9-Zn.D
429	01B0279	GB5782-86	螺栓	BOLT	M8×110-8.8-Zn.D
430	01B0280	GB5782-86	螺栓	BOLT	M20×70-12.9-Zn.D
431	01B0281	GB5785-86	螺栓	BOLT	M30×2×130-8.8-Zn.D
432	01B0283	GB5782-86	螺栓	BOLT	M12×120-8.8-Zn.D
433	01B0284	GB5782-86	螺栓	BOLT	M10×160-8.8-Zn.D
434	01B0285	GB5782-86	螺栓	BOLT	M12×95-8.8-Zn.D
435	01B0286	GB5782-86	螺栓	BOLT	M16×110-8.8-Zn.D
436	01B0287	GB5785-86	螺栓	BOLT	M14×1.5×30-10.9-Zn.D
437	01B0297	GB5782-86	螺栓	BOLT	M12×85-8.8-Zn.D
438	01B0298	GB5782-86	螺栓	BOLT	M20×170-8.8-Zn.D
439	01B0302	GB5782-86	螺栓	BOLT	M30×160-8.8-Zn.D
440	01B0306	GB5782-86	螺栓	BOLT	M14×100-8.8-Zn.D
441	01B0307	GB5785-86	螺栓	BOLT	M18×1.5×80-10.9-Zn.D
442	01B0308	GB5785-86	螺栓	BOLT	M20×1.5×80-10.9-Zn.D
443	01B0309	GB5785-86	螺栓	BOLT	M20×1.5×100-10.9-Zn.D
444	01B0311	GB5782-86	螺栓	BOLT	M24×140-8.8-Zn.D
445	01B0313	GB5782-86	螺栓	BOLT	M12×140-10.9-Zn.D
446	01B0315	GB5785-86	螺栓	BOLT	M12×1.5×65-10.9-Zn.D
447	01B0316	GB5782-86	螺栓	BOLT	M12×160-10.9-Zn.D
448	01B0319	GB5782-86	螺栓	BOLT	M16×150-10.9-Zn.D
449	01B0321	GB5783-86	螺栓	BOLT	M20×55-10.9-Zn.D
450	01B0325	GB5782-86	螺栓	BOLT	M16×80-10.9-Zn.D
451	01B0326	GB5782-86	螺栓	BOLT	M14×40-10.9-Zn.D
452	01B0327	GB5782-86	螺栓	BOLT	M24×65-10.9-Zn.D
453	01B0338	GB5782-86	螺栓	BOLT	M16×95-8.8-Zn.D
454	01B0339	GB5782-86	螺栓	BOLT	M33×180-10.9-Zn.D
455	01B0340	GB5785-86	螺栓	BOLT	M16×1.5×80-10.9
456	01B0343	GB5782-86	螺栓	BOLT	M6×80-8.8-Zn.D
457	01B0344	GB5782-86	螺栓	BOLT	M36×320-8.8-Zn.D
458	01B0346	GB5782-86	螺栓	BOLT	M20×200-10.9-Zn.D
459	01B0350	GB5782-86	螺栓	BOLT	M27×80-10.9-Zn.D

460	01B0351	GB5782-86	螺栓	BOLT	M33×300-10.9-Zn.D

标准件规格表 STANDARD PART TABLE

序号 NO.	零件号 PART NO	代号 CODE	零件名称 DESCRIPTION		规格 SIZE
461	01B0352	GB5782-86	螺栓	BOLT	M20×100-10.9-Zn.D
462	01B0353	GB5785-86	螺栓	BOLT	M24×2×270-10.9-Zn.D
463	01B0355	GB5782-86	螺栓	BOLT	M16×60-10.9-Zn.D
464	01B0356	GB5783-86	螺栓	BOLT	M5×30-8.8-Zn.D
465	01B0357	GB5782-86	螺栓	BOLT	M24×130-10.9-Zn.D
466	01B0358	GB5782-86	螺栓	BOLT	M30×280-10.9-Zn.D
467	01B0360	GB31.3-88	螺栓	BOLT	M12×1.5×50-8.8-Zn.D
468	01B0361	GB5785-86	螺栓	BOLT	M12×1.5×70-8.8-Zn.D
469	01B0368	GB5782-86	螺栓	BOLT	M24×150-8.8-Zn.D
470	01B0369	GB5785-86	螺栓	BOLT	M30×2×260-10.9-Zn.D
471	01B0371	GB5782-86	螺栓	BOLT	M33×100-8.8-Zn.D
472	01B0372	GB5785-86	螺栓	BOLT	M24×2×220-10.9-Zn.D
473	01B0375	GB5782-86	螺栓	BOLT	M36×360-8.8-Zn.D
474	01B0376	GB5782-86	螺栓	BOLT	M30×260-10.9-Zn.D
475	01B0377	GB5782-86	螺栓	BOLT	M6×60-8.8-Zn.D
476	01B0380	GB5785-86	螺栓	BOLT	M27×2×290-10.9-Zn.D
477	01B0381	GB5782-86	螺栓	BOLT	M12×180-8.8-Zn.D
478	01B0382	GB5782-86	螺栓	BOLT	M22×100-10.9-Zn.D
479	01B0384	GB5782-86	螺栓	BOLT	M16×110-10.9-Zn.D
480	01B0385	GB5782-86	螺栓	BOLT	M24×140-10.9-Zn.D
481	01B0386	GB5782-86	螺栓	BOLT	M12×80-10.9-Zn.D
482	01B0395	GB5782-86	螺栓	BOLT	M12×70-10.9-Zn.D
483	01B0397	GB5782-86	螺栓	BOLT	M12×190-8.8-Zn.D
484	01B0400	GB5787-86	螺栓	BOLT	M10×100-10.9-Zn.D
485	01B0401	GB5787-86	螺栓	BOLT	M8×25-10.9-Zn.D
486	01B0405	GB5785-86	螺栓	BOLT	M22×1.5×80-10.9-Zn.D
487	01B0411	GB27-88	螺栓	BOLT	M24×140-8.8-Zn.D
488	01B0412	GB27-88	螺栓	BOLT	M24×90-8.8-Zn.D
489	01B0413	GB5785-86	螺栓	BOLT	M16×1.5×150-Zn.D
490	01B0415	GB5782-86	螺栓	BOLT	M18×120-10.9-Zn.D
491	01B0418	GB5787-86	螺栓	BOLT	M8×16-10.9-Zn.D
492	01B0419	GB5785-86	螺栓	BOLT	M12×1.5×120-8.8-Zn.D
493	01B0420	GB5785-86	螺栓	BOLT	M12×1.5×100-10.9-Zn.D
494	01B0425	GB5785-86	螺栓	BOLT	M27×2×180-10.9-Zn.D
495	01B0426	GB5785-86	螺栓	BOLT	M24×2×80-10.9-Zn.D
496	01B0427	GB5785-86	螺栓	BOLT	M24×2×100-10.9-Zn.D
497	01B0428	GB5785-86	螺栓	BOLT	M27×2×90-10.9-Zn.D
498	01B0429	GB5785-86	螺栓	BOLT	M27×2×120-10.9-Zn.D
499	01B0432	GB5782-86	螺栓	BOLT	M33×150-10.9-Zn.D
500	01B0433	GB5782-86	螺栓	BOLT	M36×220-10.9-Zn.D
501	01B0439	GB32.1-88	螺栓	BOLT	M12×70-10.9-Zn.D
502	01B0440	GB32.1-88	螺栓	BOLT	M16×70-10.9-Zn.D
503	01B0442	GB5782-86	螺栓	BOLT	M24×110-10.9-Zn.D
504	01B0447	GB5782-86	螺栓	BOLT	M20×60-10.9-Zn.D
505	01B0451	GB5782-86	螺栓	BOLT	M30×130-8.8-Zn.D

标准件规格表 STANDARD PART TABLE

序号 NO.	零件号 PART NO	代号 CODE	零件名称 DESCRIPTION		规格 SIZE
506	01B0462	GB5782-86	螺栓	BOLT	M16×220-8.8-Zn.D
507	01B0464	GB5787-86	螺栓	BOLT	M8×35-10.9-Zn.D
508	01B0465	GB5782-86	螺栓	BOLT	M10×130-8.8-Zn.D
509	01B0467	GB5782-86	螺栓	BOLT	M42×260-10.9-Zn.D
510	01B0469	GB5785-86	螺栓	BOLT	M16×1.5×60-10.9-Zn.D
511	01B0470	GB5785-86	螺栓	BOLT	M18×1.5×60-10.9-Zn.D
512	01B0471	GB27-88	螺栓	BOLT	M12×35-8.8-Zn.D
513	01B0473	GB5782-86	螺栓	BOLT	M10×110-10.9-Zn.D
514	01B0474	GB5782-86	螺栓	BOLT	M16×240-8.8-Zn.D
515	01B0476	GB32.1-88	螺栓	BOLT	M12×45-10.9-Zn.D
516	01B0477	GB5787-86	螺栓	BOLT	M6×20-8.8-Zn.D
517	01B0479	GB32.1-88	螺栓	BOLT	M22×100-10.9-DK
518	01B0480	GB5782-86	螺栓	BOLT	M12×120-10.9-DK
519	01B0481	GB5782-86	螺栓	BOLT	M12×70-10.9-DK
520	01B0482	GB5782-86	螺栓	BOLT	M12×90-10.9-DK
521	01B0483	GB5782-86	螺栓	BOLT	M14×40-10.9-DK
522	01B0484	GB5782-86	螺栓	BOLT	M16×100-10.9-DK
523	01B0485	GB5782-86	螺栓	BOLT	M16×110-10.9-DK
524	01B0486	GB5782-86	螺栓	BOLT	M16×130-10.9-DK
525	01B0487	GB5782-86	螺栓	BOLT	M16×140-10.9-DK
526	01B0488	GB5782-86	螺栓	BOLT	M16×150-10.9-DK
527	01B0489	GB5782-86	螺栓	BOLT	M16×60-10.9-DK
528	01B0489	GB5782-86	螺栓	BOLT	M16×60-10.9-DK
529	01B0490	GB5782-86	螺栓	BOLT	M16×70-10.9-DK
530	01B0491	GB5782-86	螺栓	BOLT	M16×80-10.9-DK
531	01B0492	GB5782-86	螺栓	BOLT	M16×90-10.9-DK
532	01B0493	GB5782-86	螺栓	BOLT	M20×100-10.9-DK
533	01B0494	GB5782-86	螺栓	BOLT	M20×110-10.9-DK
534	01B0495	GB5782-86	螺栓	BOLT	M20×120-10.9-DK
535	01B0496	GB5782-86	螺栓	BOLT	M20×160-10.9-DK
536	01B0496	GB5782-86	螺栓	BOLT	M20×160-10.9-DK
537	01B0497	GB5782-86	螺栓	BOLT	M20×180-10.9-DK
538	01B0498	GB5782-86	螺栓	BOLT	M20×180-12.9-DK
539	01B0499	GB5782-86	螺栓	BOLT	M20×200-10.9-DK
540	01B0500	GB5782-86	螺栓	BOLT	M20×65-10.9-DK
541	01B0501	GB5782-86	螺栓	BOLT	M20×80-10.9-DK
542	01B0502	GB5782-86	螺栓	BOLT	M20×90-10.9-DK
543	01B0503	GB5782-86	螺栓	BOLT	M20×95-10.9-DK
544	01B0504	GB5782-86	螺栓	BOLT	M22×100-10.9-DK
545	01B0505	GB5782-86	螺栓	BOLT	M22×130-10.9-DK
546	01B0506	GB5782-86	螺栓	BOLT	M22×135-10.9-DK
547	01B0507	GB5782-86	螺栓	BOLT	M22×160-10.9-DK
548	01B0508	GB5782-86	螺栓	BOLT	M22×65-10.9-DK
549	01B0509	GB5782-86	螺栓	BOLT	M22×70-10.9-DK
550	01B0509	GB5782-86	螺栓	BOLT	M22×70-10.9-DK

551	01B0510	GB5782-86	螺栓	BOLT	M22×80-10.9-DK

标准件规格表 STANDARD PART TABLE

序号 NO.	零件号 PART NO	代号 CODE	零件名称 DESCRIPTION	规格 SIZE
552	01B0511	GB5782-86	螺栓 BOLT	M24×100-10.9-DK
553	01B0512	GB5782-86	螺栓 BOLT	M24×130-10.9-DK
554	01B0513	GB5782-86	螺栓 BOLT	M24×90-10.9-DK
555	01B0513	GB5782-86	螺栓 BOLT	M24×90-10.9-DK
556	01B0514	GB5782-86	螺栓 BOLT	M27×260-10.9-DK
557	01B0515	GB5782-86	螺栓 BOLT	M27×75-10.9-DK
558	01B0516	GB5782-86	螺栓 BOLT	M27×80-10.9-DK
559	01B0517	GB5782-86	螺栓 BOLT	M30×200-12.9-DK
560	01B0518	GB5782-86	螺栓 BOLT	M30×260-10.9-DK
561	01B0519	GB5782-86	螺栓 BOLT	M30×280-10.9-DK
562	01B0520	GB5782-86	螺栓 BOLT	M30×90-12.9-DK
563	01B0521	GB5785-86	螺栓 BOLT	M24×2×150-10.9-DK
564	01B0522	GB5785-86	螺栓 BOLT	M16×1.5×35-8.8-Zn.D
565	01B0523	GB5785-86	螺栓 BOLT	M30×2×70-8.8-Zn.D
566	01B0524	GB5785-86	螺栓 BOLT	M16×1.5×45-8.8-Zn.D
567	01B0526	GB5785-86	螺栓 BOLT	M16×1.5×40-8.8-Zn.D
568	01B0527	GB5782-86	螺栓 BOLT	M20×140-10.9-DK
569	01B0528	GB5782-86	螺栓 BOLT	M24×120-10.9-DK
570	01B0531	GB5782-86	螺栓 BOLT	M20×130-10.9-DK
571	01B0532	GB5782-86	螺栓 BOLT	M16×120-10.9-DK
572	01B0533	GB5782-86	螺栓 BOLT	M12×100-10.9-DK
573	01B0535	GB5782-86	螺栓 BOLT	M30×260-8.8-Zn.D
574	01B0536	GB5785-86	螺栓 BOLT	M20×1.5×130-10.9-Zn.D
575	01B0537	GB5782-86	螺栓 BOLT	M30×240-8.8-Zn.D
576	01B0539	GB5782-86	螺栓 BOLT	M42×260-10.9-DK
577	01B0540	GB10-88	螺栓 BOLT	M22×80-8.8-Zn.D
578	01B0541	GB10-88	螺栓 BOLT	M22×120-8.8-Zn.D
579	01B0544	GB5782-86	螺栓 BOLT	M42×360-10.9-DK
580	01B0547	GB5785-86	螺栓 BOLT	M20×1.5×60-8.8-Zn.D
581	01B0548	GB5785-86	螺栓 BOLT	M12×1.25×50-8.8-Zn.D
582	01B0549	ASMEB18.2.1-1996	螺栓 BOLT	UNC5/16-18×30
583	01B0550	ASMEB18.2.1-1996	螺栓 BOLT	UNC3/8-16×25
584	01B0551	GB5782-86	螺栓 BOLT	M20×125-10.9-Zn.D
585	01B0552	GB5782-86	螺栓 BOLT	M10×35-8.8-Zn.D
586	01B0573	GB5782-86	螺栓 BOLT	M16×200-8.8-Zn.D
587	01B0574	GB5782-86	螺栓 BOLT	M18×110-10.9-Zn.D
588	01B0575	GB5782-86	螺栓 BOLT	M33×460-10.9-Zn.D
589	01B0579	GB5782-86	螺栓 BOLT	M30×150-10.9-Zn.D
590	01B0584	GB5782-86	螺栓 BOLT	M24×200-10.9-Zn.D
591	01B0585	GB5782-86	螺栓 BOLT	M33×360-10.9-Zn.D
592	01B0586	GB5782-86	螺栓 BOLT	M33×400-10.9-Zn.D
593	01B0587	GB5785-86	螺栓 BOLT	M14×1.5×155-10.9-Zn.D
594	01B0588	GB5782-86	螺栓 BOLT	M6×90-10.9-Zn.D
595	01B0589	GB5782-86	螺栓 BOLT	M8×100-8.8-Zn.D
596	01B0601	GB5782-86	螺栓 BOLT	M30×130-10.9-Zn.D

597	01B0602	GB5782-86	螺栓	BOLT	M10×150-8.8-Zn.D

标准件规格表 STANDARD PART TABLE

序号 NO.	零件号 PART NO	代号 CODE	零件名称 DESCRIPTION		规格 SIZE
598	01B0603	GB5782-86	螺栓	BOLT	M6×70-8.8-Zn.D
599	01B0609	GB5782-86	螺栓	BOLT	M6×90-8.8-Zn.D
600	01B0610	GB5782-86	螺栓	BOLT	M30×320-8.8-Zn.D
601	01B0611	GB5785-86	螺栓	BOLT	M12×1.5×45-8.8-Zn.D
602	01B0621	GB5785-86	螺栓	BOLT	M10×1.25×45-10.9-Zn.D
603	01B0622	GB5785-86	螺栓	BOLT	M10×1.25×60-10.9-Zn.D
604	01B0625	GB5785-86	螺栓	BOLT	M20×2×140-8.8-Zn.D
605	01B0626	GB5785-86	螺栓	BOLT	M18×1.5×170-10.9-Zn.D
606	01B0627	GB5782-86	螺栓	BOLT	M16×190-10.9-Zn.D
607	01B0628	GB5782-86	螺栓	BOLT	M33×90-10.9-Zn.D
608	01B0629	GB5782-86	螺栓	BOLT	M33×80-10.9-Zn.D
609	01B0630	GB5787-86	螺栓	BOLT	M8×60-10.9-Zn.D
610	01B0631	GB5782-86	螺栓	BOLT	M24×150-10.9-Zn.D
611	01B0632	QJ/LGB02010-1998	螺栓	BOLT	70870，U1/2×70
612	01B0633	QJ/LGB02010-1998	螺栓	BOLT	70838，U1/2×38
613	01B0634	GB5782-86	螺栓	BOLT	M27×200-10.9-Zn.D
614	01B0635	QJ/LGB02010-1998	螺栓	BOLT	70632，U3/8×32
615	01B0636	GB5782-86	螺栓	BOLT	M8×80-10.9-Zn.D
616	01B0637	GB5785-86	螺栓	BOLT	M22×1.5×120-10.9-Zn.D
617	01B0638	GB5785-86	螺栓	BOLT	M22×1.5×105-10.9-Zn.D
618	01B0639	GB5782-86	螺栓	BOLT	M12×55-10.9-Zn.D
619	01B0640	GB5787-86	螺栓	BOLT	M12×70-10.9-Zn.D
620	01B0641	GB5782-86	螺栓	BOLT	M10×65-10.9-Zn.D
621	01B0642	GB5782-86	螺栓	BOLT	M16×55-10.9-DK
622	01B0643	GB5787-86	螺栓	BOLT	M12×40-10.9-Zn.D
623	01B0644	GB5787-86	螺栓	BOLT	M14×40-10.9-Zn.D
624	01B0645	GB27-88	螺栓	BOLT	M22×100-10.9-DK
625	01B0647	GB5782-86	螺栓	BOLT	M10×70-10.9-Zn.D
626	01B0648	GB5782-86	螺栓	BOLT	M10×80-10.9-Zn.D
627	01B0649	GB5782-86	螺栓	BOLT	M12×135-10.9-Zn.D
628	01B0650	GB5782-86	螺栓	BOLT	M12×115-10.9-Zn.D
629	01B0651	GB5782-86	螺栓	BOLT	M10×85-10.9-Zn.D
630	01B0652	GB5787-86	螺栓	BOLT	M12×35-10.9-Zn.D
631	01B0653	GB5787-86	螺栓	BOLT	M12×45-10.9-Zn.D
632	01B0654	GB5787-86	螺栓	BOLT	M10×75-10.9-Zn.D
633	01B0655	GB5787-86	螺栓	BOLT	M10×110-10.9-Zn.D
634	01B0661	GB5782-86	螺栓	BOLT	M18×140-10.9-DK
635	01B0663	GB5785-86	螺栓	BOLT	M12×1.5×60-10.9-Zn.D
636	01B0664	GB5782-86	螺栓	BOLT	M18×120-10.9-DK
637	01B0665	GB5782-86	螺栓	BOLT	M27×150-10.9-Zn.D
638	01B0671	GB5782—86	螺栓	BOLT	M24×60-10.9-Zn.D
639	01B0672	GB5782-86	螺栓	BOLT	M30×140-10.9-Zn.D
640	01B0675	GB5782-86	螺栓	BOLT	M14×100-10.9-DK
641	01B0679	GB5782-86	螺栓	BOLT	M20×210-10.9-DK
642	01B0683	GB5782-86	螺栓	BOLT	M18×130-10.9-DK

643	01B0684	GB5782-86	螺栓	BOLT	M6*90-8.8-Zn.D

标准件规格表 STANDARD PART TABLE

序号 NO.	零件号 PART NO	代号 CODE	零件名称 DESCRIPTION	规格 SIZE
644	01B0685	GB31.3-88	螺栓 BOLT	M12×1.5×65-10.9-Zn.D
645	01B0686	GB5782-86	螺栓 BOLT	M27×100-10.9-Zn.D
646	01B0687	GB5782-86	螺栓 BOLT	M27×160-10.9-Zn.D
647	01B0690	GB5787-86	螺栓 BOLT	M8×45-10.9-Zn.D
648	01B0691	GB5787-86	螺栓 BOLT	M8×50-10.9-Zn.D
649	01B0696	GB5782-86	螺栓 BOLT	M12×80-10.9-DK
650	01B0698	GB5785-86	螺栓 BOLT	M14×1.5×60-10.9-Zn.D
651	01B0702	GB/T1228-2006	螺栓 BOLT	M16×45-10.9S-Zn.D
652	01B0703	GB/T1228-2006	螺栓 BOLT	M24×140-10.9S-Zn.D
653	01B0704	GB/T1228-2006	螺栓 BOLT	M24×150-10.9S-Zn.D
654	01B0705	GB/T1228-2006	螺栓 BOLT	M24×170-10.9S-Zn.D
655	01B0706	GB/T1228-2006	螺栓 BOLT	M24×180-10.9S-Zn.D
656	01B0707	GB/T1228-2006	螺栓 BOLT	M24×200-10.9S-Zn.D
657	01B0708	GB/T1228-2006	螺栓 BOLT	M24×220-10.9S-Zn.D
658	01B0709	GB/T32.1-1988	螺栓 BOLT	M14×30-8.8-Zn.D
659	01B0710	GB/T32.1-1988	螺栓 BOLT	M20×150-8.8-Zn.D
660	01B0711	GB/T32.3-1988	螺栓 BOLT	M10×1×25-8.8-Zn.D
661	01B0712	JB/T999-1977	螺栓 BOLT	M10×1×25
662	01B0713	GB/T31.1-1988	螺栓 BOLT	M12×65-8.8-Zn.D
663	01B0715	GB5787-86	螺栓 BOLT	M10×35-10.9-Zn.D
664	01B0716	GB5787-86	螺栓 BOLT	M10×40-10.9-Zn.D
665	01B0721	GB/T5782-2000	螺栓 BOLT	M30×365-10.9-DK
666	01B0722	GB/T5782-2000	螺栓 BOLT	M14×165-10.9-Zn.D
667	01B0723	GB/T5782-2000	螺栓 BOLT	M14×180-10.9-Zn.D
668	01B0724	GB/T5782-2000	螺栓 BOLT	M30×100-10.9-Zn.D
669	01B0725	GB/T5785-2000	螺栓 BOLT	M27×2×200-10.9-Zn.D
670	01B0726	GB/T5782-2000	螺栓 BOLT	M42×375-10.9-DK
671	01B0727	GB/T5782-2000	螺栓 BOLT	M22×110-10.9-DK
672	01B0734	GB/T31.1-1988	螺栓 BOLT	M24×85-10.9-Zn.D
673	01B0736	GB/T5782-2000	螺栓 BOLT	M10×75-10.9-Zn.D
674	01B0737	GB/T5782-2000	螺栓 BOLT	M12×75-10.9-Zn.D
675	01B0738	GB/T5782-2000	螺栓 BOLT	M12×85-10.9-Zn.D
676	01B0739	QJ/LGB01084-1998	螺栓 BOLT	02060，M20×1.5×60-10.9-Zn.D
677	01B0740	GB/T32.1-1988	螺栓 BOLT	M10×25-10.9-Zn.D
678	01B0741	GB/T32.1-1988	螺栓 BOLT	M10×20-10.9-Zn.D
679	01B0786	GB/T5785-2000	螺栓 BOLT	M12×1.25×70-10.9-Zn.D
680	01B0828	GB/T5782-2000	螺栓 BOLT	M12×50-8.8-Zn.D
681	01B0848	GB/T5782-2000	螺栓 BOLT	M10×100-10.9-DK
682	01B0850	GB/T1228-2006	螺栓 BOLT	M22×120-10.9S-Zn.D
683	01B0851	GB/T1228-2006	螺栓 BOLT	M22×160-10.9S-Zn.D
684	01B0863	GB/T1228-2006	螺栓 BOLT	M20×130-10.9S-Zn.D
685	01B0864	GB/T1228-2006	螺栓 BOLT	M20×55-10.9S-Zn.D
686	01B0865	GB/T1228-2006	螺栓 BOLT	M20×60-10.9S-Zn.D
687	01B0866	GB/T5785-2000	螺栓 BOLT	M14×1.5×160-10.9-Zn.D
688	01B0868	GB/T1228-2006	螺栓 BOLT	M20×150-10.9S-Zn.D

689	01B0869	GB/T1228-2006	螺栓	BOLT	M20×120-10.9S-Zn.D

标准件规格表 STANDARD PART TABLE

序号 NO.	零件号 PART NO	代号 CODE	零件名称 DESCRIPTION		规格 SIZE
690	01J0001	GB5783-86	螺栓	BOLT	M10×65-8.8-Zn.D
691	01J0002	GB5785-86	螺栓	BOLT	M30×2-140-10.9-Zn.D
692	01J0003	GB5785-86	螺栓	BOLT	M30×2×110-10.9-Zn.D
693	01J0004	GB5782-86	螺栓	BOLT	M10χ40-8.8-Zn.D
694	01J0005	GB5785-86	螺栓	BOLT	M30×2×110-8.8-Zn.D
695	01V0034	GB5782-86	螺栓	BOLT	M10×40-8.8-Zn.D
696	01V0381	GB5782-86	螺栓	BOLT	M12×200-8.8-Zn.D
697	01V0382	GB5782-86	螺栓	BOLT	M24×75-8.8-Zn.D
698	01V0385	GB5782-86	螺栓	BOLT	M14×50-8.8-Zn.D
699	01V0386	GB5782-86	螺栓	BOLT	M10×50-8.8-Zn.D
700	01V0387	GB5782-86	螺栓	BOLT	M12×45-8.8-Zn.D
701	01V0388	GB5782-86	螺栓	BOLT	M24×155-8.8-Zn.D
702	01V0390	GB5782-86	螺栓	BOLT	M20×165-8.8-Zn.D
703	01V0391	GB5785-86	螺栓	BOLT	M24×2×245-10.9-Zn.D
704	01V0392	GB5785-2000	螺栓	BOLT	M14×1.5×50-10.9-Zn.D
705	01V0394	GB5782-86	螺栓	BOLT	M20×205-10.9-Zn.D
706	01V0395	GB/T5785	螺栓	BOLT	M24×285-12.9-Zn.D
707	01V0396	GB/T5785	螺栓	BOLT	M22×285-12.9-Zn.D
708	01V0397	GB/T5785	螺栓	BOLT	M24×2×285-12.9-Zn.D
709	01V0398	GB/T5785	螺栓	BOLT	M22×2×285-12.9-Zn.D
710	01V0399	GB5782-86	螺栓	BOLT	M20×150-10.9-Zn.D
711	01V0401	GB5782-86	螺栓	BOLT	M10×120-10.9-Zn.D
712	01V0402	GB5782-86	螺栓	BOLT	M20×125-8.8-Zn.D
713	01V0403	GB5783-86	螺栓	BOLT	M20×55-8.8-Zn.D
714	01V0406	GB5782-86	螺栓	BOLT	M16×75-10.9-Zn.D
715	02A0358	GB3289.10-82	内外丝三通	TEE	40
716	02A0359	GB3289.10-82	内外丝三通	TEE	25
717	02A0360	GB3289.10-82	内外丝三通	TEE	20
718	02B0002	GB32.1-88	螺栓	BOLT	M12×100-8.8-Zn.D
719	02B0003	GB27-88	螺栓	BOLT	M10×70-8.8-Zn.D
720	02B0004	GB6173-86	螺母	NUT	M18×1.5-05-Zn.D
721	02B0012	GB32.1-88	螺栓	BOLT	M10×20-8.8-Zn.D
722	02B0014	GB32.1-88	螺栓	BOLT	M22×90-8.8-Zn.D
723	02B0015	GB32.1-88	螺栓	BOLT	M22×100-10.9-Zn.D
724	02B0020	JB/ZQ4321-86	U 型螺栓	U-BOLT	42-Zn
725	02B0026	GB32.1-88	螺栓	BOLT	M10×35-8.8-Zn.D
726	02B0029	GB32.1-88	螺栓	BOLT	M12×110-8.8-Zn.D
727	02B0030	GB32.1-88	螺栓	BOLT	M20×85-10.9-Zn.D
728	02B0032	GB32.1-88	螺栓	BOLT	M22×90-10.9-Zn.D
729	02B0047	GB32.1-88	螺栓	BOLT	M10×55-8.8-Zn.D
730	02B0071	GB32.1-88	螺栓	BOLT	M12×25-8.8-Zn.D
731	02B0072	GB32.1-88	螺栓	BOLT	M27×130-8.8-Zn.D
732	02B0081	JB/ZQ4321-86	U 型螺栓	U-BOLT	51-Zn
733	02B0101	GB10-88	螺栓	BOLT	M16×70-4.8
734	02B0108	GB10-88	螺栓	BOLT	M16×55-8.8-Zn.D

735	02B0118	GB798-88	螺栓	BOLT	M12×50-4.6-Zn.D

标准件规格表 STANDARD PART TABLE

序号 NO.	零件号 PART NO	代号 CODE	零件名称 DESCRIPTION		规格 SIZE
736	02B0119	GB32.1-88	螺栓	BOLT	M24×90-8.8-Zn.D
737	02B0129	GB/T31.1-1988	螺栓	BOLT	M12×110-8.8-Zn.D
738	02B0130	GB/T31.1-1988	螺栓	BOLT	M12×80-8.8-Zn.D
739	02B0141	GB32.1-88	螺栓	BOLT	M20×80-10.9-Zn.D
740	02B0145	GB/T31.1-1988	螺栓	BOLT	M20×120-8.8-Zn.D
741	02B0146	GB798-88	螺栓	BOLT	M30×110-4.6-Zn.D
742	02B0147	GB5787-86	螺栓	BOLT	M6×12-8.8-Zn.D
743	02B0148	GB5787-86	螺栓	BOLT	M6×16-8.8-Zn.D
744	02B0155	GB32.1-88	螺栓	BOLT	M12×40-10.9-Zn.D
745	02B0156	GB32.1-88	螺栓	BOLT	M16×35-10.9-Zn.D
746	02B0178	GB32.1-88	螺栓	BOLT	M27×120-8.8-Zn.D
747	02B0227	GB27-88	螺栓	BOLT	M24*70-8.8-Zn.D
748	02B0299	JB/ZQ4321-1997	U 形螺栓	U-BOLT	76-Zn
749	02J0002	GB5787-86	螺栓	BOLT	M8x20-8.8-Zn.D
750	02U0014	GB3289.10-82	三通	TEE	1.5
751	02V0015	GB32.1-88	螺栓	BOLT	M22×100-8.8-Zn.D
752	02V0085	JB/T999-1977	铰接螺栓	BANJO BOLT	M14×1.5×35
753	02V0087	GB898-88	螺柱	STUD	AM14×55-8.8-Zn.D
754	02V0090	GB819-85	平头螺栓	BOLT	M10X25-8.8-Zn.D
755	03A0060	JB978-77	铰接管接头	CONNECTOR	14
756	03A0121	JB981-77	螺母	NUT	M42×2
757	03B0003	GB6170-86	螺母	NUT	M12-8-Zn.D
758	03B0011	GB889-86	螺母	NUT	M14-8-Zn.D
759	03B0014	GB818-85	螺钉	SCREW	M6×16-4.8-Zn.D
760	03B0019	GB6171-86	螺母	NUT	M12×1.25-8-Zn.D
761	03B0021	GB6170-86	螺母	NUT	M8-8-Zn.D
762	03B0027	GB6173-86	螺母	NUT	M12×1.5-04-Zn.D
763	03B0029	GB6171-86	螺母	NUT	M6×0.75-8-Zn.D
764	03B0032	GB6170-86	螺母	NUT	M5-8-Zn.D
765	03B0035	GB6171-86	螺母	NUT	M10×1-8-Zn.D
766	03B0036	GB6170-86	螺母	Nut	M6-8-Zn.D
767	03B0043	JB1000-77	螺塞	PLUG	M48×2
768	03B0047	GB6170-86	螺母	NUT	M20-8-Zn.D
769	03B0048	GB6170-86	螺母	NUT	M22-10-Zn.D
770	03B0053	GB6170-86	螺母	NUT	M10-8-Zn.D
771	03B0058	GB889-86	螺母	NUT	M10-8-Zn.D
772	03B0059	GB6172-86	螺母	NUT	M14-05-Zn.D
773	03B0087	GB6170-86	螺母	NUT	M8-10-Zn.D
774	03B0088	GB6173-86	螺母	NUT	M12×1.25-05-Zn.D
775	03B0095	GB6170-86	螺母	NUT	M16-8-Zn.D
776	03B0103	GB6171-86	螺母	NUT	M16×1.5-8-Zn.D
777	03B0110	GB6173-86	螺母	NUT	M14×1.5-04-Zn.D
778	03B0111	GB6170-86	螺母	NUT	M14-8-Zn.D
779	03B0112	GB6173-86	螺母	NUT	M22×1.5-05-Zn.D
780	03B0120	GB6173-86	螺母	NUT	M16×1.5-04-Zn.D

781	03B0134	GB6171-86	螺母	NUT	M14×1.5-8-Zn.D

标准件规格表 STANDARD PART TABLE

序号 NO.	零件号 PART NO	代号 CODE	零件名称 DESCRIPTION		规格 SIZE
782	03B0137	GB808-88	螺母	NUT	M12×1.25-Zn.D
783	03B0139	GB6171-86	螺母	NUT	M22×1.5-10-Zn.D
784	03B0140	GB6172-86	螺母	NUT	M10-04-Zn.D
785	03B0141	GB6172-86	螺母	NUT	M12-04-Zn.D
786	03B0145	GB808-88	螺母	NUT	M10×1-Zn.D
787	03B0147	GB6170-86	螺母	NUT	M18-8-Zn.D
788	03B0148	GB6170-86	螺母	NUT	M24-8-Zn.D
789	03B0149	GB6171-86	螺母	NUT	M18×1.5-8-Zn.D
790	03B0150	GB6171-86	螺母	NUT	M20×1.5-8-Zn.D
791	03B0151	GB6172-86	螺母	NUT	M10-05-Zn.D
792	03B0152	GB6172-86	螺母	NUT	M20-04-Zn.D
793	03B0154	GB6173-86	螺母	NUT	M27×2-04-Zn.D
794	03B0156	GB9457-88	螺母	NUT	M14×1.5-8-Zn.D
795	03B0158	GB6171-86	螺母	NUT	M10×1.25-8-Zn.D
796	03B0159	GB923-88	螺母	NUT	M4-5-Zn.D
797	03B0161	GB6173-86	螺母	NUT	M18×1.5-04-Zn.D
798	03B0162	GB6173-86	螺母	NUT	M22×1.5-04-Zn.D
799	03B0163	GB9457-88	螺母	NUT	M10×1-8-Zn.D
800	03B0173	GB6172-86	螺母	NUT	M12-05-Zn.D
801	03B0175	GB6170-86	螺母	NUT	M24-10-Zn.D
802	03B0176	GB6170-86	螺母	NUT	M30-10-Zn.D
803	03B0180	GB6173-86	螺母	NUT	M14×1.5-05-Zn.D
804	03B0181	GB6173-86	螺母	NUT	M16×1.5-05-Zn.D
805	03B0182	GB6173-86	螺母	NUT	M20×1.5-05-Zn.D
806	03B0184	GB6173-86	螺母	NUT	M27×2-05-Zn.D
807	03B0193	GB889-86	螺母	NUT	M16-8-Zn.D
808	03B0207	GB6172-86	螺母	NUT	M30-04-Zn.D
809	03B0216	GB6173-86	螺母	NUT	M24×2-05-Zn.D
810	03B0221	GB6172-86	螺母	NUT	M16-04-Zn.D
811	03B0223	GB6170-86	螺母	NUT	M20-12-Zn.D
812	03B0227	GB6171-86	螺母	NUT	M12×1.5-8-Zn.D
813	03B0233	GB62-88	蝶形螺母	BUTTERFLY	M8×1.25-Zn.D
814	03B0238	GB6173-86	螺母	NUT	M10×1-04-Zn.D
815	03B0243	GB6170-86	螺母	NUT	M3-8-Zn.D
816	03B0287	GB/T13681-92	螺母		M6
817	03B0288	GB6170-86	螺母	NUT	M22-12-Zn.D
818	03B0289	GB6170-86	螺母	NUT	M10-10-Zn.D
819	03B0290	GB6170-86	螺母	NUT	M12-10-Zn.D
820	03B0291	GB6170-86	螺母	NUT	M14-10-Zn.D
821	03B0292	GB6170-86	螺母	NUT	M16-10-Zn.D
822	03B0293	GB6170-86	螺母	NUT	M18-10-Zn.D
823	03B0294	GB6170-86	螺母	NUT	M20-10-Zn.D
824	03B0295	GB6170-86	螺母	NUT	M33-10-Zn.D
825	03B0296	GB6170-86	螺母	NUT	M4-8-Zn.D
826	03B0297	GB6171-86	螺母	NUT	M30×2-10-Zn.D

827	03B0298	GB6171-86	螺母	NUT	M33×2-10-Zn.D

标准件规格表 STANDARD PART TABLE

序号 NO.	零件号 PART NO	代号 CODE	零件名称 DESCRIPTION		规格 SIZE
828	03B0300	GB6173-86	螺母	NUT	M8×1-04-Zn.D
829	03B0303	GB9457-88	螺母	NUT	M12×1.5-8-Zn.D
830	03B0305	GB9457-88	螺母	NUT	M8×1-8-Zn.D
831	03B0309	GB6170-86	螺母	NUT	M36-8-Zn.D
832	03B0314	GB6173-86	螺母	NUT	M33×2-04-Zn.D
833	03B0319	GB6170-86	螺母	NUT	M30-12-Zn.D
834	03B0321	GB6170-86	螺母	NUT	M27-8-Zn.D
835	03B0322	GB6172-86	螺母	NUT	M33-05-Zn.D
836	03B0334	GB6173-86	螺母	NUT	M10×1-05-Zn.D
837	03B0340	GB41-86	螺母	NUT	M5-4.5-Zn.D
838	03B0346	GB6173-86	螺母	NUT	M12×1.25-04-Zn.D
839	03B0351	GB41-86	螺母	NUT	M4-4.5-Zn.D
840	03B0355	GB6170-86	螺母	NUT	M30-8-Zn.D
841	03B0370	GB6170-86	螺母	NUT	M5-10-Zn.D
842	03B0375	GB6172-86	螺母	NUT	M8-05-Zn.D
843	03B0379	GB6172-86	螺母	NUT	M8-04-Zn.D
844	03B0402	GB9457-88	螺母	NUT	M16×1.5-8-Zn.D
845	03B0405	GB6170-86	螺母	NUT	M27-10-Zn.D
846	03B0414	GB810-88	螺母	NUT	M60×2
847	03B0415	GB6180-86	螺母	NUT	M36-9-Zn.D
848	03B0435	GB/T13681-92	螺母	NUT	M8
849	03B0436	GB/T13681-92	螺母	NUT	M10
850	03B0437	GB/T13681-92	螺母	NUT	M12
851	03B0451	GB/T13681-92	螺母	NUT	M4
852	03B0454	GB6171-86	螺母	NUT	M24×2-10-Zn.D
853	03B0461	GB9457-86	螺母	NUT	M24×2-8-Zn.D
854	03B0472	GB889-86	螺母	NUT	M12-8-Zn.D
855	03B0474	GB6170-86	螺母	NUT	M8-8-Zn.D-LH
856	03B0481	GB923-88	螺母	NUT	M20-5-Zn.D
857	03B0487	GB9457-88	螺母	NUT	M30×2-8-Zn.D
858	03B0488	GB6172-86	螺母	NUT	M36-04-Zn.D
859	03B0489	GB/T13681-92	螺母	NUT	M5
860	03B0493	GB9457-88	螺母	NUT	M36×3-8-Zn.D
861	03B0494	GB6178-86	螺母	NUT	M30-8-Zn.D
862	03B0495	GB923-88	螺母	NUT	M16-5-Zn.D
863	03B0499	GB809-88	螺母	NUT	M5×16
864	03B0515	GB923-88	螺母	NUT	M20-8-Zn.D
865	03B0518	GB812-88	圆螺母	NUT	M115×2
866	03B0519	GB6178-86	螺母	NUT	M24-8-Zn.D
867	03B0538	GB62-88	蝶形螺母	BUTTERFLY	M12×1.75-Zn.D
868	03B0541	GB9457-88	螺母	NUT	M20×1.5-8-Zn.D
869	03B0542	GB6172-86	螺母	NUT	M24
870	03B0582	GB6173-86	螺母	NUT	M8×1-04-Zn.D-LH
871	03B0591	GB923-88	螺母	NUT	M6×5-Zn.D
872	03B0592	GB62-88	碟形螺母	NUT	M10×1.5-Zn.D

873	03B0593	GB4664	锁紧螺母	LOCKNUT	KMW10

标准件规格表 STANDARD PART TABLE

序号 NO.	零件号 PART NO	代号 CODE	零件名称 DESCRIPTION		规格 SIZE
874	03B0615	GB812-88	螺母	NUT	M39×1.5
875	03B0654	GB6170-86	螺母	NUT	M14-10-DK
876	03B0655	GB6170-86	螺母	NUT	M16-10-DK
877	03B0656	GB6170-86	螺母		M20-10-DK
878	03B0657	GB6170-86	螺母	NUT	M22-10-DK
879	03B0658	GB6170-86	螺母	NUT	M27-10-DK
880	03B0659	GB6170-86	螺母	NUT	M30-10-DK
881	03B0660	GB6170-86	螺母	NUT	M30-12-DK
882	03B0661	GB6170-86	螺母	NUT	M8-10-DK
883	03B0662	GB6172	螺母	NUT	M10-8-Zn.D
884	03B0663	GB6173-86	螺母	NUT	M20×1.5-10-Zn.D
885	03B0668	GB6170-86	螺母	NUT	M24-10-DK
886	03B0687	GB6184-86	锁紧螺母	LOCKNUT	M8
887	03B0688	GB6178-86	螺母	NUT	M12-8-Zn.D
888	03B0689	GB6173-86	螺母	NUT	M20×1.5-8-Zn.D
889	03B0703	JB1001-77	螺塞	PLUG	M18×1.5-6g
890	03B0705	JB/ZQ4450-86	螺塞	PLUG	M22×1.5-Zn.D
891	03B0710	GB6173-86	螺母	NUT	M16×1.5-8-Zn.D
892	03B0711	GB6170-86	螺母	NUT	M12-8-Zn.D-LH
893	03B0712	GB6171-86	螺母	NUT	M10×1.25-8-Zn.D-LH
894	03B0717	GB6171-86	螺母	NUT	M12×1.5-10-Zn.D
895	03B0739	GB6181-86	螺母	NUT	M30-8-Zn.D
896	03B0741	GB812-88	螺母	NUT	M27×1.5
897	03B0743	JB1000-77	螺塞	PLUG	M22×1.5
898	03B0744	JB1000-77	螺塞	PLUG	M18×1.5
899	03B0754	GB41-86	螺母	NUT	M10-4.5-Zn.D
900	03B0764	GB889-86	螺母	NUT	M30-10-Zn.D
901	03B0765	GB812-88	螺母	NUT	M55×2
902	03B0768	GB/T6185.1-2000	锁紧螺母	LOCKNUT	M14-8-Zn.D
903	03B0769	GB804-88	螺母	NUT	M12
904	03B0833	JB981-77	螺母	NUT	M22×1.5-7H
905	03B0840	GB6171-86	螺母	NUT	M20×1.5-10-Zn.D
906	03B0862	JB/ZQ4447-1997	螺塞	PLUG	NPT1/2
907	03B0898	GB923-88	螺母	NUT	M10-5-Zn.D
908	03B0923	GB812-88	螺母	NUT	M72×2
909	03B0952	GB6171-86	螺母	NUT	M10×1.25-10-Zn.D
910	03B0963	GB6171-86	螺母	NUT	M20×2-8-Zn.D
911	03B0967	GB6171-86	螺母	NUT	M36×3-8-Zn.D
912	03B0968	GB9459-88	螺母	NUT	M10×1.25-05-Zn.D
913	03B0969	GB9459-88	螺母	NUT	M12×1.5-05-Zn.D
914	03B0970	GB6171-86	螺母	NUT	M18×1.5-10-Zn.D
915	03B0971	GB6171-86	螺母	NUT	M24×1.5-8-Zn.D
916	03B0972	GB6178-86	螺母	NUT	M8-8-Zn.D
917	03B0973	M12×25-Zn.D	螺母	NUT	M16×1.5-8-Zn.D-LH
918	03B0974	QJ/LGB01803-1998	螺母	NUT	02228，M22×1.5

919	03B0975	QJ/LGB07042-1998	螺塞	PLUG	30108，R1/8

标准件规格表 STANDARD PART TABLE

序号 NO.	零件号 PART NO	代号 CODE	零件名称 DESCRIPTION		规格 SIZE
920	03B0976	GB6171-86	螺母	NUT	M22×1.5-10-Zn.D
921	03B0979	GB6173	六角螺母	HEX NUT	M24*1.5-10-Zn
922	03B0982	QJ/LGB07040—1998	螺塞	PLUG	13618，M36×1.5
923	03B0997	GB812-88	螺母	NUT	M68×2-6H
924	03B0998	GB812-88	螺母	NUT	M52×1.5-6H
925	03B1006	GB812-88	螺母	NUT	M60×2-6H
926	03B1032	GB6178-86	螺母	NUT	M12-10-Zn.D
927	03B1033	QJ/LGB07040-1998	螺塞	PLUG	13016，M30×1.5
928	03B1108	GB6171-86	螺母	NUT	
929	03B1111	GB6170-86	螺母	NUT	M8-10-Zn.D-LH
930	03B1112	GB6171-86	螺母	NUT	M10×1.25-10-Zn.D-LH
931	03B1113	GB6171-86	螺母	NUT	M12×1.5-10-Zn.D-LH
932	03B1114	GB6171-86	螺母	NUT	M14×1.5-10-Zn.D-LH
933	03B1115	GB6171-86	螺母	NUT	M24×1.5-6H-10
934	03B1116	GB6171-86	螺母	NUT	M14×1.5-8-Zn.D-LH
935	03B1117	GB6178-86	螺母	NUT	M8-10-Zn.D
936	03B1118	GB9457-88	螺母	NUT	M10×1.25-10-Zn.D
937	03B1119	GB9457-88	螺母	NUT	M30×2-10-Zn.D
938	03B1120	QJ/LGB01803-1998	螺母	NUT	M24×1.5-10-Zn.D
939	03B1121	QJ/LGB07044-1998	螺塞	PLUG	13620，M36×1.5
940	03B1122	QJ/LGB07239-1998	螺母	NUT	13320，M33×1.25
941	03B1124	JB1001-77	螺塞	PLUG	M10×1
942	03B1151	GB/T62.1-2004	螺母	NUT	M16-8-Zn.D
943	03B1152	GB/T810-1988	螺母	NUT	M125×2
944	03B1153	GB/T817-1988	螺母	NUT	M8-8-Zn.D
945	03B1154	GB/T1229-2006	螺母	NUT	M24-10H-Zn.D
946	03B1155	GB/T6170-2000	螺母	NUT	M42-8-Zn.D
947	03B1156	GB/T6172.1-2000	螺母	NUT	M42-04-Zn.D
948	03B1157	GB/T9459-1988	螺母	NUT	M20×1.5-05-Zn.D
949	03B1158	GB/T6171-2000	螺母	NUT	M8×1-8-Zn.D
950	03B1159	GB/T889.1-2000	螺母	NUT	M8-8-Zn.D
951	03B1160	GB/T923-1988	螺母	NUT	M12-6-Zn.D
952	03B1180	GB/T6170-2000	螺母	NUT	M10-8-Zn.D
953	03B1215	GB/T17880.5-1999	螺母	NUT	M10×19.5
954	03B1253	GB/T13681-92	螺母	NUT	M16-8-Zn.D
955	03B1254	GB/T889.1-2000	螺母	NUT	M5-8-Zn.D
956	03B1255	GB/T889.1-2000	螺母	NUT	M6-8-Zn.D
957	03B1256	GB/T889.1-2000	螺母	NUT	M20-8-Zn.D
958	03B1268	GB923-88	螺母	NUT	M8-5-Zn.D
959	03B1269	GB/T1229-2006	螺母	NUT	M22-10H-Zn.D
960	03B1270	GB/T6172.1-2000	螺母	NUT	M22-04-Zn.D
961	03B1279	GB/T1229-2006	螺母	NUT	M20-10H-Zn.D
962	03B1280	GB/T6178-1986	螺母	NUT	M16-8-Zn.D
963	03B1281	GB/T1229-2006	螺母	NUT	M16-10H-Zn.D
964	03V0420	GB6170-86	螺母	NUT	M10-8-Zn.D 左

965	03V0435	GB6170-86	螺母	NUT	M8-8-T

标准件规格表 STANDARD PART TABLE

序号 NO.	零件号 PART NO	代号 CODE	零件名称 DESCRIPTION		规格 SIZE
966	03V0436	GB6170-86	螺母	NUT	M10-8-T
967	03V0437	GB6170-86	螺母	NUT	M12-8-T
968	03V0500	GB6182-86	锁紧螺母	LOCKNUT	M8-8-Zn.D
969	03V0501	GB071215-3	锁紧螺母	LOCKNUT	M12
970	03V0505	JB1000-77	螺塞	PLUG	M22×1.5
971	03V0507	GB072428-3	螺母	NUT	M24
972	03V0510	JB1000-77	螺塞	PLUG	M27×2
973	03V0511	GB6182-86	螺母	NUT	M16-8-Zn.D
974	03V0512	GB6182-86	嵌件锁紧螺母	NUT	M10
975	03V0515	GB072428-3	锁紧螺母	LOCKNUT	M24-8-Zn.D
976	03V0516	GB6182-86	螺母	NUT	M14-8-Zn.D
977	03V0519	GB/T889-2000	防松螺母	LOCKNUT	M24×2-10
978	03V0521	GB6186-86	锁紧螺母	LOCKNUT	M14-8-Zn.D
979	03V0522	GB60-76	开口槽螺母	NUT	M24×1.5
980	03V0524	GB6186-86	锁紧螺母	LOCKNUT	M20-8-Zn.D
981	03V0527	GB071215-3	锁紧螺母	LOCKNUT	M14×1.5-12-Zn.D
982	03V0528	GB071215-3	锁紧螺母	LOCKNUT	M20
983	03V0529	GB6184-86	螺母	NUT	M12-8-Zn.D
984	03V0532	JB1000-77	螺塞	PLUG	M33×2
985	03V0533	GB/T6187.1-2000	锁紧螺母	LOCKNUT	M6
986	03V0535	GB/T889.1-2000	锁紧螺母	LOCKNUT	M24-8-Zn.D
987	03V0536	GB/T805-1988	扣紧螺母	NUT	M14×1.5-10-Zn.D
988	03V0537	GB/T6171-2000	螺母	NUT	M14×1.5-10-Zn.D
989	03V0540	GB812-88	螺母	NUT	M64×2-Zn.D
990	03V0542	GB812-88	螺母	NUT	M100×2-Zn.D
991	03V0543	GB071215-3	锁紧螺母	LOCKNUT	M20-10-Zn.D
992	03V0544	GB/T889.2	锁紧螺母	LOCKNUT	M22×2-8-Zn.D
993	04B0005	GB818-85	螺钉	SCREW	M6×20-4.8-Zn.D
994	04B0006	GB818-85	螺钉	SCREW	M5×10-4.8-Zn.D
995	04B0011	GB70-85	螺钉	SCREW	M10×70-10.9-Zn.D
996	04B0012	GB70-85	螺钉	SCREW	M20×60-10.9-Zn.D
997	04B0014	GB70-85	螺钉	SCREW	M14×40-12.9-Zn.D
998	04B0015	GB70-85	螺钉	SCREW	M12×40-12.9-Zn.D
999	04B0016	GB70-85	螺钉	SCREW	M8×35-8.8-Zn.D
1000	04B0017	GB70-85	螺钉	SCREW	M8×70-8.8-Zn.D
1001	04B0021	GB70-85	螺钉	SCREW	M10×20-12.9-Zn.D
1002	04B0022	GB70-85	螺钉	SCREW	M10×25-8.8-Zn.D
1003	04B0025	GB70-85	螺钉	SCREW	M16×80-12.9-Zn.D
1004	04B0026	GB70-85	螺钉	SCREW	M18×80-12.9-Zn.D
1005	04B0029	GB70-85	螺钉	SCREW	M8×100-8.8-Zn.D
1006	04B0031	GB818-85	螺钉	SCREW	M3×12-4.8-Zn.D
1007	04B0036	GB100-86	螺钉	SCREW	3×20
1008	04B0037	GB70-85	螺钉	SCREW	M10×45-12.9-Zn.D
1009	04B0039	GB70-85	螺钉	SCREW	M10×65-8.8-Zn.D
1010	04B0040	GB77-85	螺钉	SCREW	M12×12-45H-Zn.D

1011	04B0042	GB818-85	螺钉	SCREW	M6×30-4.8-Zn.D

标准件规格表 STANDARD PART TABLE

序号 NO.	零件号 PART NO	代号 CODE	零件名称 DESCRIPTION		规格 SIZE
1012	04B0044	GB845-85	螺钉	SCREW	ST4.8×16-C-H-Zn.D
1013	04B0045	GB6560-86	螺钉	SCREW	M4×12
1014	04B0047	GB70-85	螺钉	SCREW	M6×20-8.8-Zn.D
1015	04B0048	GB70-85	螺钉	SCREW	M6×55-8.8-Zn.D
1016	04B0049	GB70-85	螺钉	SCREW	M8×25-8.8-Zn.D
1017	04B0050	GB70-85	螺钉	SCREW	M8×45-8.8-Zn.D
1018	04B0051	GB70-85	螺钉	SCREW	M8×50-10.9-Zn.D
1019	04B0055	GB818-85	螺钉	SCREW	M5×20-4.8-Zn.D
1020	04B0056	GB818-85	螺钉	SCREW	M6×12-4.8-Zn.D
1021	04B0057	GB818-85	螺钉	SCREW	M6×25-4.8-Zn.D
1022	04B0058	GB818-85	螺钉	SCREW	M6×45-4.8-Zn.D
1023	04B0059	GB818-85	螺钉	SCREW	M8×20-4.8-Zn.D
1024	04B0060	GB847-85	螺钉	SCREW	ST3.5×9.5-F-H
1025	04B0066	GB818-85	螺钉	SCREW	M5×16-4.8-Zn.D
1026	04B0070	GB818-85	螺钉	SCREW	M10×20-4.8-Zn.D
1027	04B0073	GB819-85	螺钉	SCREW	M5×12-4.8-Zn.D
1028	04B0074	GB819-85	螺钉	SCREW	M6×12-4.8-Zn.D
1029	04B0075	GB819-85	螺钉	SCREW	M6×16-4.8-Zn.D
1030	04B0076	GB819-85	螺钉	SCREW	M8×16-4.8-Zn.D
1031	04B0077	GB70-85	螺钉	SCREW	M12×110-8.8-Zn.D
1032	04B0078	GB70-85	螺钉	SCREW	M8×20-8.8-Zn.D
1033	04B0080	GB73-85	螺钉	SCREW	M10×35-14H-Zn.D
1034	04B0081	GB73-85	螺钉	SCREW	M12×45-14H-Zn.D
1035	04B0082	GB100-86	螺钉	SCREW	3.5×20
1036	04B0083	GB100-86	螺钉	SCREW	3×16
1037	04B0084	GB100-86	螺钉	SCREW	4×30
1038	04B0085	GB100-86	螺钉	SCREW	4×25
1039	04B0087	GB825-88	螺钉	SCREW	M20
1040	04B0088	GB845-85	螺钉	SCREW	ST4.8×10-C-H-Zn.D
1041	04B0090	GB818-85	螺钉	SCREW	M4×10-4.8-Zn.D
1042	04B0091	GB818-85	螺钉	SCREW	M6×60-4.8-Zn.D
1043	04B0093	GB77-85	螺钉	SCREW	M12×16-45H-Zn.D
1044	04B0099	GB818-85	螺钉	SCREW	M4×16-4.8-Zn.D
1045	04B0100	GB818-85	螺钉	SCREW	M8×30-4.8-Zn.D
1046	04B0106	GB818-85	螺钉	SCREW	M6×10-4.8-Zn.D
1047	04B0108	GB819-85	螺钉	SCREW	M4×10-4.8-Zn.D
1048	04B0109	GB819-85	螺钉	SCREW	M6×30-4.8-Zn.D
1049	04B0110	GB845-85	螺钉	SCREW	ST2.9×9.5-C-H-Zn.D
1050	04B0112	GB845-85	螺钉	SCREW	ST4.8×32-C-H-Zn.D
1051	04B0114	GB845-85	螺钉	SCREW	ST4.8×19-C-H-Zn.D
1052	04B0116	GB70-85	螺钉	SCREW	M10×30-8.8-Zn.D
1053	04B0117	GB70-85	螺钉	SCREW	M10×35-8.8-Zn.D
1054	04B0119	GB70-85	螺钉	SCREW	M10×70-8.8-Zn.D
1055	04B0120	GB70-85	螺钉	SCREW	M12×45-8.8-Zn.D
1056	04B0121	GB70-85	螺钉	SCREW	M12×60-8.8-Zn.D

1057	04B0122	GB70-85	螺钉	SCREW	M14×40-8.8-Zn.D

标准件规格表 STANDARD PART TABLE

序号 NO.	零件号 PART NO	代号 CODE	零件名称 DESCRIPTION		规格 SIZE
1058	04B0123	GB70-85	螺钉	SCREW	M14×50-8.8-Zn.D
1059	04B0124	GB70-85	螺钉	SCREW	M16×45-8.8-Zn.D
1060	04B0125	GB70-85	螺钉	SCREW	M16×100-8.8-Zn.D
1061	04B0127	GB70-85	螺钉	SCREW	M20×70-8.8-Zn.D
1062	04B0128	GB70-85	螺钉	SCREW	M20×70-12.9-Zn.D
1063	04B0129	GB70-85	螺钉	SCREW	M20×100-12.9-Zn.D
1064	04B0134	GB100-86	螺钉	SCREW	4×20
1065	04B0142	GB77-85	螺钉	SCREW	M12×25-45H-Zn.D
1066	04B0143	GB70-85	螺钉	SCREW	M8×40-10.9-Zn.D
1067	04B0146	GB818-85	螺钉	SCREW	M8×40-4.8-Zn.D
1068	04B0147	GB70-85	螺钉	SCREW	M20×90-12.9-Zn.D
1069	04B0148	GB70-85	螺钉	SCREW	M16×90-8.8-Zn.D
1070	04B0151	GB70-85	螺钉	SCREW	M10×45-10.9-Zn.D
1071	04B0153	GB70-85	螺钉	SCREW	M12×60-10.9-Zn.D
1072	04B0154	GB70-85	螺钉	SCREW	M12×75-12.9-Zn.D
1073	04B0155	GB70-85	螺钉	SCREW	M10×65-12.9-Zn.D
1074	04B0156	GB70-85	螺钉	SCREW	M10×55-12.9-Zn.D
1075	04B0157	GB70-85	螺钉	SCREW	M20×160-12.9-Zn.D
1076	04B0159	GB845-85	螺钉	SCREW	ST4.2×16-C-H-Zn.D
1077	04B0163	GB70-85	螺钉	SCREW	M4×8-8.8-Zn.D
1078	04B0164	GB73-85	螺钉	SCREW	M6×8-14H-Zn.D
1079	04B0165	GB78-85	螺钉	SCREW	M6×5-33H-Zn.D
1080	04B0166	GB78-85	螺钉	SCREW	M6×10-33H-Zn.D
1081	04B0169	GB818-85	螺钉	SCREW	M3×30-4.8-Zn.D
1082	04B0170	GB70-85	螺钉	SCREW	M6×10-8.8-Zn.D
1083	04B0171	GB70-85	螺钉	SCREW	M20×200-8.8-Zn.D
1084	04B0173	GB845-85	螺钉	SCREW	ST3.5×9.5-F-H-Zn.D
1085	04B0174	GB70-85	螺钉	SCREW	M8×30-8.8-Zn.D
1086	04B0177	GB819-85	螺钉	SCREW	M6×25-4.8-Zn.D
1087	04B0182	GB819-85	螺钉	SCREW	M4×16-4.8-Zn.D
1088	04B0183	GB947-88	螺钉	SCREW	M5×14
1089	04B0185	GB70-85	螺钉	SCREW	M10×45-8.8-Zn.D
1090	04B0186	GB70-85	螺钉	SCREW	M10×30-10.9-Zn.D
1091	04B0187	GB70-85	螺钉	SCREW	M14×50-12.9-Zn.D
1092	04B0194	GB70-85	螺钉	SCREW	M6×25-10.9-Zn.D
1093	04B0195	GB70-85	螺钉	SCREW	M6×25-8.8-Zn.D
1094	04B0196	GB70-85	螺钉	SCREW	M8×40-8.8-Zn.D
1095	04B0198	GB818-85	螺钉	SCREW	M4×12-4.8-Zn.D
1096	04B0200	GB845-85	螺钉	SCREW	ST5.5×13-C-H-Zn.D
1097	04B0203	GB73-85	螺钉	SCREW	M6×12-14H-Zn.D
1098	04B0204	GB818-85	螺钉	SCREW	M3×10-4.8-Zn.D
1099	04B0205	GB5282-85	螺钉	SCREW	ST4.2×13-C
1100	04B0206	GB818-85	螺钉	SCREW	M4×8-4.8-Zn.D
1101	04B0210	GB845-85	螺钉	SCREW	ST3.5×16-C-H-Zn.D
1102	04B0211	GB818-85	螺钉	SCREW	M8×25-4.8-Zn.D

1103	04B0214	GB823-88	螺钉	SCREW	M5×25-4.8-Zn.D

标准件规格表 STANDARD PART TABLE

序号 NO.	零件号 PART NO	代号 CODE	零件名称 DESCRIPTION		规格 SIZE
1104	04B0216	GB823-88	螺钉	SCREW	M6×12-4.8-Zn.D
1105	04B0218	GB818-85	螺钉	SCREW	M8×16-4.8-Zn.D
1106	04B0219	GB825-88	吊环螺钉	SCREW	M16
1107	04B0220	GB70-85	螺钉	SCREW	M12×30-8.8-Zn.D
1108	04B0221	GB818-85	螺钉	SCREW	M5×12-4.8-Zn.D
1109	04B0223	GB818-85	螺钉	SCREW	M5×25-4.8-Zn.D
1110	04B0226	GB5282-85	螺钉	SCREW	ST3.5×25-C
1111	04B0228	GB99-86	螺钉	SCREW	5×20-Zn.D
1112	04B0230	GB845-85	螺钉	SCREW	ST5×20-C-H-Zn.D
1113	04B0231	GB818-85	螺钉	SCREW	M4×5-4.8-Zn.D
1114	04B0232	GB845-85	螺钉	SCREW	ST2.9×13-C-H-Zn.D
1115	04B0234	GB818-85	螺钉	SCREW	M3×16-4.8-Zn.D
1116	04B0240	GB70-85	螺钉	SCREW	M10×50-8.8-Zn.D
1117	04B0246	GB77-85	螺钉	SCREW	M8×10-45H-Zn.D
1118	04B0247	GB70-85	螺钉	SCREW	M12×70-12.9-Zn.D
1119	04B0248	GB70-85	螺钉	SCREW	M14×70-12.9-Zn.D
1120	04B0249	GB846-85	螺钉	SCREW	ST4.2×13-C-H-Zn.D
1121	04B0251	GB70-85	螺钉	SCREW	M12×35-10.9-Zn.D
1122	04B0252	GB70-85	螺钉	SCREW	M8×90-8.8-Zn.D
1123	04B0254	GB70-85	螺钉	SCREW	M16×70-8.8-Zn.D
1124	04B0255	GB70-85	螺钉	SCREW	M20×150-12.9-Zn.D
1125	04B0256	GB818-85	螺钉	SCREW	M6×16-4.8-Zn.D(黑色)
1126	04B0257	GB818-85	螺钉	SCREW	M8×25-4.8-Zn.D(黑色)
1127	04B0258	GB845-85	自攻螺钉	SCREW	ST2.9×6.5-C-H-Zn.D
1128	04B0259	GB846-85	螺钉	SCREW	ST3.5×16-C-H-Zn.D
1129	04B0259	GB846-85	螺钉	SCREW	ST3.5×16-C-H-Zn.D
1130	04B0260	GB70-85	螺钉	SCREW	M6×30-8.8-Zn.D
1131	04B0262	GB830-88	螺钉	SCREW	M6×12-4.8-Zn.D
1132	04B0263	GB70-85	螺钉	SCREW	M8×16-8.8-Zn.D
1133	04B0264	GB825-88	螺钉	SCREW	M12
1134	04B0265	GB70-85	螺钉	SCREW	M16×100-12.9-Zn.D
1135	04B0266	GB70-85	螺钉	SCREW	M12×45-12.9-Zn.D
1136	04B0269	GB845-85	螺钉	SCREW	ST4.2×25-C-H-Zn.D
1137	04B0271	GB819-85	螺钉	SCREW	M5×20-4.8-Zn.D
1138	04B0272	GB818-85	螺钉	SCREW	M8×50-4.8-Zn.D
1139	04B0273	GB70-85	螺钉	SCREW	M10×90-8.8-Zn.D
1140	04B0275	GB825-88	螺钉	SCREW	M8
1141	04B0278	GB70-85	螺钉	SCREW	M10×50-10.9-Zn.D
1142	04B0279	GB70-85	螺钉	SCREW	M12×55-12.9-Zn.D
1143	04B0281	GB818-85	螺钉	SCREW	M4×20-4.8-Zn.D
1144	04B0283	GB70-85	螺钉	SCREW	M14×80-10.9-Zn.D
1145	04B0289	GB819-85	螺钉	SCREW	M10×25-4.8-Zn.D
1146	04B0290	GB818-85	螺钉	SCREW	M6×12-4.8-Zn.D（黑色）
1147	04B0292	GB819-85	螺钉	SCREW	M4×10-4.8-Zn.D（黑色）
1148	04B0293	GB819-85	螺钉	SCREW	M4×16-4.8-Zn.D（黑色）

1149	04B0294	GB818-85	螺钉	SCREW	M6×25-4.8-Zn.D（黑色）

标准件规格表 STANDARD PART TABLE

序号 NO.	零件号 PART NO	代号 CODE	零件名称 DESCRIPTION		规格 SIZE
1150	04B0296	GB/T70.3-2000	螺钉	SCREW	M8×20-8.8-Zn.D
1151	04B0297	GB70.3-2000	内六角沉头螺钉	SCREW	M16×45-10.9-Zn.D
1152	04B0298	GB70-85	螺钉	SCREW	M16×40-10.9-Zn.D
1153	04B0299		螺钉	SCREW	M8×12-8.8-Zn.D
1154	04B0300	GB70-85	螺钉	SCREW	M14×35-12.9-Zn.D
1155	04B0301	GB70-85	螺钉	SCREW	M4×20-8.8-Zn.D
1156	04B0302	GB70-85	螺钉	SCREW	M12×20-8.8-Zn.D
1157	04B0303	GB70-85	螺钉	SCREW	M16×35-8.8-Zn.D
1158	04B0304	GB70-85	螺钉	SCREW	M16×60-8.8-Zn.D
1159	04B0314	GB818-85	螺钉	SCREW	M10×25-4.8-Zn.D（黑色）
1160	04B0315	GB71-85	螺钉	SCREW	M10×30-14H-Zn.D
1161	04B0316	GB70-85	螺钉	SCREW	M20×110-8.8-Zn.D
1162	04B0318	GB79-85	螺钉	SCREW	M8×16
1163	04B0322	GB70-85	螺钉	SCREW	M16×60-10.9-Zn.D
1164	04B0323	GB70-85	螺钉	SCREW	M16×35-10.9-Zn.D
1165	04B0324	GB70-85	螺钉	SCREW	M4×20-12.9-Zn.D
1166	04B0327	GB78-85	螺钉	SCREW	M8×12-33H-Zn.D
1167	04B0328	GB819-85	螺钉	SCREW	M8×20-4.8-Zn.D
1168	04B0329	GB70-85	螺钉	SCREW	M6×60-8.8-Zn.D
1169	04B0330	GB70-85	螺钉	SCREW	M5×50-8.8-Zn.D
1170	04B0333	GB70-85	螺钉	SCREW	M14×35-8.8-Zn.D
1171	04B0334	GB819-85	螺钉	SCREW	M8×30-4.8-Zn.D
1172	04B0339	GB/T70.3-2000	螺钉	SCREW	M16×35-10.9-Zn.D
1173	04B0340	GB818-85	螺钉	SCREW	M4×6-4.8-Zn.D
1174	04B0341	GB819-85	螺钉	SCREW	M4×30-4.8-Zn.D(黑色)
1175	04B0345	GB77-85	螺钉	SCREW	M6×8-45H-Zn.D
1176	04B0353	GB/T70.3-2000	螺钉	SCREW	M16×25-10.9-Zn.D
1177	04B0357	GB818-85	螺钉	SCREW	M4×40-4.8-Zn.D
1178	04B0360	GB70-85	螺钉	SCREW	M6×70-8.8-Zn.D
1179	04B0361	GB71-85	螺钉	SCREW	M10×16-14H-Zn.D
1180	04B0362	GB70-85	螺钉	SCREW	M8×55-8.8-Zn.D
1181	04B0363	GB70-85	螺钉	SCREW	M8×65-8.8-Zn.D
1182	04B0364	GB78-85	螺钉	SCREW	M12×30-45H-Zn.D
1183	04B0365	GB/T70.3-2000	螺钉	SCREW	M10×30-8.8-Zn.D
1184	04B0366	GB70-85	螺钉	SCREW	M10×60-8.8-Zn.D
1185	04B0369	GB819-85	螺钉	SCREW	M10×35-4.8-Zn.D
1186	04B0370	GB70-85	螺钉	SCREW	M5×35-8.8-Zn.D
1187	04B0371	GB70-85	螺钉	SCREW	M16×180-8.8-Zn.D
1188	04B0372	GB/T70.3-2000	螺钉	SCREW	M12×20-8.8-Zn.D
1189	04B0379	GB70-85	螺钉	SCREW	M16×55-12.9-Zn.D
1190	04B0390	GB70-85	螺钉	SCREW	M12×40-10.9-Zn.D
1191	04B0391	GB70-85	螺钉	SCREW	M14×45-10.9-Zn.D
1192	04B0393	GB70-85	螺钉	SCREW	M8×80-8.8-Zn.D
1193	04B0405	GB70-85	螺钉	SCREW	M18×45-8.8-Zn.D
1194	04B0406	GB70-85	螺钉	SCREW	M16×120-8.8-Zn.D

1195	04B0407	GB70-85	螺钉	SCREW	M16×130-8.8-Zn.D

标准件规格表 STANDARD PART TABLE

序号 NO.	零件号 PART NO	代号 CODE	零件名称 DESCRIPTION		规格 SIZE
1196	04B0411	GB819-85	螺钉	SCREW	M10×16-4.8-Zn.D
1197	04B0412	GB70-85	螺钉	SCREW	M10×20-12.9-DK
1198	04B0413	GB70-85	螺钉	SCREW	M10×30-10.9-DK
1199	04B0414	GB70-85	螺钉	SCREW	M10×30-12.9-DK
1200	04B0415	GB70-85	螺钉	SCREW	M10×35-10.9-DK
1201	04B0416	GB70-85	螺钉	SCREW	M10×35-12.9-DK
1202	04B0417	GB70-85	螺钉	SCREW	M10×45-12.9-DK
1203	04B0418	GB70-85	螺钉	SCREW	M10×50-10.9-DK
1204	04B0419	GB70-85	螺钉	SCREW	M10×50-12.9-DK
1205	04B0420	GB70-85	螺钉	SCREW	M10×55-12.9-DK
1206	04B0421	GB70-85	螺钉	SCREW	M10×65-12.9-DK
1207	04B0422	GB70-85	螺钉	SCREW	M10×70-10.9-DK
1208	04B0423	GB70-85	螺钉	SCREW	M10×70-12.9-DK
1209	04B0423	GB70-85	螺钉	SCREW	M10×70-12.9-DK
1210	04B0424	GB70-85	螺钉	SCREW	M12×35-10.9-DK
1211	04B0426	GB70-85	螺钉	SCREW	M12×35-12.9-DK
1212	04B0426	GB70-85	螺钉	SCREW	M12×35-12.9-DK
1213	04B0427	GB70-85	螺钉	SCREW	M12×40-12.9-DK
1214	04B0428	GB70-85	螺钉	SCREW	M12×55-12.9-DK
1215	04B0428	GB70-85	螺钉	SCREW	M12×55-12.9-DK
1216	04B0429	GB70-85	螺钉	SCREW	M12×60-10.9-DK
1217	04B0430	GB70-85	螺钉	SCREW	M12×60-12.9-DK
1218	04B0431	GB70-85	螺钉	SCREW	M12×75-12.9-DK
1219	04B0432	GB70-85	螺钉	SCREW	M14×40-12.9-DK
1220	04B0433	GB70-85	螺钉	SCREW	M14×45-12.9-DK
1221	04B0434	GB70-85	螺钉	SCREW	M14×50-12.9-DK
1222	04B0435	GB70-85	螺钉	SCREW	M14×80-10.9-DK
1223	04B0436	GB70-85	螺钉	SCREW	M14×80-12.9-DK
1224	04B0437	GB70-85	螺钉	SCREW	M16×80-12.9-DK
1225	04B0438	GB70-85	螺钉	SCREW	M20×100-12.9-DK
1226	04B0439	GB70-85	螺钉	SCREW	M20×150-12.9-DK
1227	04B0440	GB70-85	螺钉	SCREW	M20×160-12.9-DK
1228	04B0441	GB70-85	螺钉	SCREW	M20×60-10.9-DK
1229	04B0442	GB70-85	螺钉	SCREW	M20×60-12.9-DK
1230	04B0442	GB70-85	螺钉	SCREW	M20×60-12.9-DK
1231	04B0443	GB70-85	螺钉	SCREW	M20×70-12.9-DK
1232	04B0444	GB70-85	螺钉	SCREW	M20×90-12.9-DK
1233	04B0445	GB70-85	螺钉	SCREW	M8×70-10.9-DK
1234	04B0446	GB70-85	螺钉	SCREW	M10×20-8.8-O
1235	04B0447	GB78-85	螺钉	SCREW	M12×40-45H-Zn.D
1236	04B0450	GB70-85	螺钉	SCREW	M16×60-12.9-DK
1237	04B0451	GB70-85	螺钉	SCREW	M12×30-12.9-DK
1238	04B0452	GB70-85	螺钉	SCREW	M10×120-8.8-Zn.D
1239	04B0456	GB947-88	螺钉	SCREW	M8×20-4.8-Zn.D
1240	04B0457	GB70-85	螺钉	SCREW	M10×20-8.8-Zn.D

1241	04B0458	GB70-85	螺钉	SCREW	M12×80-10.9-Zn.D

标准件规格表 STANDARD PART TABLE

序号 NO.	零件号 PART NO	代号 CODE	零件名称 DESCRIPTION		规格 SIZE
1242	04B0461	JB4110-85	防松螺钉	SCREW	M12×35-10.9-Zn.D
1243	04B0462	GB70-85	螺钉	SCREW	M16×120-12.9-DK
1244	04B0470	GB70-85	螺钉	SCREW	M24×50-10.9
1245	04B0496	GB/T70.1-2000	螺钉	SCREW	M16×50-8.8-Zn.D
1246	04B0523	GB70-85	螺钉	SCREW	M16×40-12.9-DK
1247	04B0524	GB70-85	螺钉	SCREW	M10×25-12.9-DK
1248	04B0526	GB818-85	螺钉	SCREW	M8×25
1249	04B0527	GB818-85	螺钉	SCREW	M8×16
1250	04B0528	GB818-85	螺钉	SCREW	M5×16
1251	04B0529	GB/70.3-2000	螺钉	SCREW	M8×20
1252	04B0534	GB78-85	螺钉	SCREW	M10×30-45H-Zn.D
1253	04B0536	GB78-85	螺钉	SCREW	M16×45-45H-Zn.D
1254	04B0537	GB834-88	螺钉	SCREW	M8×20-4.8-Zn.D(黑色)
1255	04B0538	GB70-85	螺钉	SCREW	M14×1.5×40-8.8-Zn.D
1256	04B0542	GB70-85	螺钉	SCREW	M12×50-12.9-DK
1257	04B0544	GB85-88	螺钉	SCREW	M10×30-33H
1258	04B0545	GB819-85	螺钉	SCREW	M6×35-4.8-Zn.D
1259	04B0547	GB70-85	螺钉	SCREW	M16×1.5×120-12.9-DK
1260	04B0548	GB70-85	螺钉	SCREW	M6×85-8.8-Zn.D
1261	04B0549	GB825-88	螺钉	SCREW	M48
1262	04B0550	GB/T80-2000	螺钉	SCREW	M10×8-45H
1263	04B0578	GB834-88	螺钉	SCREW	M10×20-4.8-Zn.D
1264	04B0581	GB/T70.3-2000	螺钉	SCREW	M10×25-8.8-Zn.D
1265	04B0582	GB71-85	螺钉	SCREW	M10×40-14H-Zn.D
1266	04B0583	GB71-85	螺钉	SCREW	M10×25-14H-Zn.D
1267	04B0587	GB818-85	螺钉	SCREW	M5×8-4.8-Zn.D
1268	04B0588	QJ/LGB01306-1998	螺钉	SCREW	00616，M6×1×16
1269	04B0589	GB70-85	螺钉	SCREW	M6×40-10.9-Zn.D
1270	04B0590	GB77-85	螺钉	BOLT	M10×16-45H-Zn.D
1271	04B0621	GB70-85	螺钉	SCREW	M8×60-8.8-Zn.D
1272	04B0640	GB70-85	螺钉	SCREW	
1273	04B0641	GB/T2673-2007	螺钉	SCREW	M10×45-4.8-Zn.D
1274	04B0642	GB/T2673-2007	螺钉	SCREW	M10×50-4.8-Zn.D
1275	04B0643	GB/T2673-2007	螺钉	SCREW	M8×45-4.8-Zn.D
1276	04B0644	GB/T67-2008	螺钉	SCREW	M6×16-4.8-Zn.D
1277	04B0645	GB/T67-2008	螺钉	SCREW	M8×20-4.8-Zn.D
1278	04B0646	GB/T67-2008	螺钉	SCREW	M10×30-4.8-Zn.D
1279	04B0647	GB/T67-2008	螺钉	SCREW	M5×25-4.8-Zn.D
1280	04B0648	GB/T67-2008	螺钉	SCREW	M6×20-5.8-Zn.D
1281	04B0649	GB/T68-2000	螺钉	SCREW	M10×16-4.8-Zn.D
1282	04B0650	GB/T68-2000	螺钉	SCREW	M10×20-4.8-Zn.D
1283	04B0651	GB/T68-2000	螺钉	SCREW	M10×35-4.8-Zn.D
1284	04B0652	GB/T68-2000	螺钉	SCREW	M10×40-4.8-Zn.D
1285	04B0653	GB/T68-2000	螺钉	SCREW	M8×20-4.8-Zn.D
1286	04B0654	GB/T68-2000	螺钉	SCREW	M8×25-4.8-Zn.D

1287	04B0655	GB/T68-2000	螺钉	SCREW	M8×30-4.8-Zn.D

标准件规格表 STANDARD PART TABLE

序号 NO.	零件号 PART NO	代号 CODE	零件名称 DESCRIPTION		规格 SIZE
1288	04B0656	GB/T70.1-2008	螺钉	SCREW	M24×110-8.8-Zn.D
1289	04B0657	GB/T70.1-2008	螺钉	SCREW	M6×35-8.8-Zn.D
1290	04B0658	GB/T71-1985	螺钉	SCREW	M5×16-14H-Zn.D
1291	04B0659	GB/T71-1985	螺钉	SCREW	M6×10-14H-Zn.D
1292	04B0660	GB/T71-1985	螺钉	SCREW	M6×16-14H-Zn.D
1293	04B0661	GB/T71-1985	螺钉	SCREW	M6×20-14H-Zn.D
1294	04B0662	GB/T71-1985	螺钉	SCREW	M8×12-14H-Zn.D
1295	04B0663	GB/T71-1985	螺钉	SCREW	M8×20-14H-Zn.D
1296	04B0664	GB/T73-1985	螺钉	SCREW	M8×16-14H-Zn.D
1297	04B0665	GB/T9074.9-1988	螺钉	SCREW	M8×20-4.8-Zn.D
1298	04B0666	GB/T9074.9-1988	螺钉	SCREW	M8×30-4.8-Zn.D
1299	04B0667	GB/T819.1-2000	螺钉	SCREW	M6×20-4.8-Zn.D
1300	04B0668	GB/T845-1985	螺钉	SCREW	ST5.5×13-C-H-Zn.D
1301	04B0670	GB/T70.1-2008	螺钉	SCREW	M10×45-10.9-DK
1302	04B0671	GB/T70.1-2008	螺钉	SCREW	M12×50-10.9-DK
1303	04B0672	GB/T70.1-2008	螺钉	SCREW	M12×55-10.9-DK
1304	04B0674	GB/T85-1988	螺钉	SCREW	M10×25-33H-Zn.D
1305	04B0676	GB/T70.1-2008	螺钉	SCREW	M12×50-8.8-Zn.D
1306	04B0677	GB/T70.3-2008	螺钉	SCREW	M10×20-8.8-Zn.D
1307	04B0678	GB/T71-1985	螺钉	SCREW	M8×10-14H-Zn.D
1308	04B0679	GB/T70.1-2008	螺钉	SCREW	M10×20-10.9-DK
1309	04B0680	GB/T70.1-2008	螺钉	SCREW	M10×25-10.9-DK
1310	04B0685	GB/T819.1-2000	螺钉	SCREW	M5×30-4.8-Zn.D
1311	04B0686	GB/T70.1-2008	螺钉	SCREW	M5×10-10.9-Zn.D
1312	04B0690	GB/T70.1-2008	螺钉	SCREW	M5×40-8.8-Zn.D
1313	04B0691	GB/T70.1-2008	螺钉	SCREW	M5×30-8.8-Zn.D
1314	04B0692	GB/T70.1-2008	螺钉	SCREW	M6×45-8.8-Zn.D
1315	04B0701	GB/T70.1-2008	螺钉	SCREW	M10×80-12.9-DK
1316	04B0702	GB/T70.1-2008	螺钉	SCREW	M12×30-10.9-DK
1317	04B0703	GB/T70.1-2008	螺钉	SCREW	M12×40-10.9-DK
1318	04B0704	GB/T70.1-2008	螺钉	SCREW	M4×12-8.8-Zn.D
1319	04B0705	GB/T70.3-2000	螺钉	SCREW	M10×45-8.8-Zn.D
1320	04B0706	GB/T70.1-2008	螺钉	SCREW	M20×140-10.9-Zn.D
1321	04B0710	GB/T70.3-2008	螺钉	SCREW	M4×20-8.8-Zn.D
1322	04B0711	GB/T70.3-2008	螺钉	SCREW	M5×16-8.8-Zn.D
1323	04B0712	GB/T68-2000	螺钉	SCREW	M8×16-5.8-Zn.D
1324	04B0713	GB/T68-2000	螺钉	SCREW	M8×40-5.8-Zn.D
1325	04B0714	GB/T68-2000	螺钉	SCREW	M6×16-5.8-Zn.D
1326	04B0715	GB/T70.1-2008	螺钉	SCREW	M10×110-8.8-Zn.D
1327	04J0003	GB70-85	螺钉	SCREW	M6×14-8.8-Zn.D
1328	04J0004	GB79-85	螺钉	SCREW	M8×28
1329	04J0005	GB79-85	螺钉	SCREW	M8×18
1330	04V0011	GB70-85	螺钉	SCREW	M10×70-12.9-Zn.D
1331	04V0012	GB70-85	螺钉	SCREW	M20×60-12.9-Zn.D

1332	04V0153	GB70-85	螺钉	SCREW	M12×60-12.9-Zn.D
1333	04V0186	GB70-85	螺钉	SCREW	M10×30-12.9-Zn.D

标准件规格表 STANDARD PART TABLE

序号 NO.	零件号 PART NO	代号 CODE	零件名称 DESCRIPTION		规格 SIZE
1334	04V0280	GB70-85	螺钉	SCREW	M10×40-10.9-Zn.D
1335	04V0284	GB70-85	螺钉	SCREW	M14×30-8.8-Zn.D
1336	04V0285	GB819-85	螺钉	SCREW	M8×25
1337	04V0287	GB85-76	螺钉	SCREW	M12×40-8.8-Zn.D
1338	04V0288	GB85-86	螺钉	SCREW	M12×60-8.8-Zn.D
1339	04V0289	GB77-85	紧定螺钉	SETSCREW	M12×128.8-Zn.D
1340	04V0290	GB70-76	螺钉	SCREW	M18×60-8.8
1341	04V0294	GB70-85	螺钉	SCREW	M24×45-8.8-Zn.D
1342	04V0295	GB/T70.2-2000	内六角平圆	SCREW	M5×16
1343	04V0296	GB/T70.2-2000	内六角平圆	SCREW	M8×20
1344	04V0298	GB832-88	螺钉	SCREW	M8×12-8.8-Zn.D
1345	04V0301	GB70.2-2000	螺钉	SCREW	M5×15-8.8-Zn.D
1346	04V0302	GB/T70.2-2000	螺钉	SCREW	M5×8-8.8-Zn.D
1347	04V0303	GB77-85	紧定螺钉	SETSCREW	M8×16-8.8-Zn.D
1348	04V0308	GB85-88	螺钉	SCREW	M12×50
1349	04V0310	GB/T825-88	吊环螺钉	SCREW	M12-Zn.D
1350	04V0311	GB70-85	螺钉	SCREW	M16×1.5×50-8.8-Zn.D
1351	04V0313	GB70-85	螺钉	SCREW	M16×2×30-8.8
1352	04V0314	GB70-85	螺钉	SCREW	M20×50-8.8-Zn.D
1353	04V0317	GB818-85	螺钉	SCREW	M5×40-4.8-Zn.D
1354	04V0318	GB70-85	螺钉	SCREW	M16×55-8.8-Zn.D
1355	05A0173	GB3289.34-82	管帽	CAP	20
1356	05B0006	GB898-88	螺柱	STUD	AM12×35-8.8-Zn.D
1357	05B0007	GB901-88	螺柱	STUD	M8×35-8.8-Zn.D
1358	05B0008	GB898-88	螺柱	STUD	M14×35-8.8-Zn.D
1359	05B0010	GB898-88	螺柱	STUD	AM8×85-8.8-Zn.D
1360	05B0024	GB898-88	螺柱	STUD	AM12×32-8.8-Zn.D
1361	05B0026	GB898-88	螺柱	STUD	AM14×35-8.8-Zn.D
1362	05B0029	GB899-88	双头螺柱	STUD BOLT	M12×32-8.8-Zn.D
1363	05B0030	GB898-88	螺柱	STUD	AM16×40-8.8-Zn.D
1364	05B0031	GB898-88	螺柱	STUD	M24×100-8.8-Zn.D
1365	05B0033	GB897-88	螺柱	STUD	M12×32-8.8-Zn.D
1366	05B0034	GB898-88	螺柱	STUD	AM10×45-8.8-Zn.D
1367	05B0035	GB898-88	螺柱	STUD	AM12×30-8.8-Zn.D
1368	05B0036	GB898-88	螺柱	STUD	AM12×60-8.8-Zn.D
1369	05B0038	GB898-88	螺柱	STUD	AM8×20-8.8-Zn.D
1370	05B0040	GB901-88	螺柱	STUD	M8×120-8.8-Zn.D
1371	05B0041	GB901-88	螺柱	STUD	M8×35-10.9-Zn.D
1372	05B0047	GB900-88	螺柱	STUD	M12×35-8.8-Zn.D
1373	05B0052	GB5783-86	螺栓	BOLT	M6×12-10.9-Zn.D
1374	05B0054	GB898-88	螺柱	STUD	AM14×40-8.8-Zn.D
1375	05B0058	GB900-88	螺柱	STUD	AM20×70-10.9-Zn.D
1376	05B0067	GB898-88	螺柱	STUD	AM10×85-8.8-Zn.D

1377	05B0068	GB900-88	螺柱	STUD	M12×60-8.8-Zn.D
1378	05B0083	GB898-88	螺柱	STUD	AM16×40-10.9-Zn.D
1379	05B0084	GB900-88	螺柱	STUD	M16×40-10.9-Zn.D

标准件规格表 STANDARD PART TABLE

序号 NO.	零件号 PART NO	代号 CODE	零件名称 DESCRIPTION		规格 SIZE
1380	05B0088	GB897-88	螺柱	STUD	AM14×35-8.8-Zn.D
1381	05B0091	GB899-88	螺栓	BOLT	AYM12-M12×80-8.8-Zn.D
1382	05B0098	GB899-88	螺柱	STUD	AYM12-M12×55-8.8-Zn.D
1383	05B0099	GB899-88	螺柱	STUD	AYM12-M12×45-8.8-Zn.D
1384	05B0107	GB/T900-1988	螺柱	STUD	M10×30-8.8-Zn.D
1385	05B0120	GB899-88	螺柱	STUD	AM10×40-8.8-Zn.D
1386	05B0123	GB899-88	螺柱	STUD	M12×100-10.9-Zn.D
1387	05B0124	GB899-88	螺柱	STUD	M12×70-10.9-Zn.D
1388	05B0130	GB898-88	螺柱	STUD	AM14×50-10.9-Zn.D
1389	05B0131	GB898-88	双头螺柱	STUD BOLT	AM14×1.5-M14×85-10.9-Zn.D
1390	05B0138	GB898-88	双头螺柱	STUD BOLT	AM14×1.5-M14×70-8.8-Zn.D
1391	05B0148	GB898-88	螺柱	STUD	M33×80-10.9-Zn.D
1392	05B0152	GB899-88	螺柱	STUD	AM20-M20×1.5×70-10.9-Zn.D
1393	05V0059	GB898-88	螺柱	STUD	AM16×55-8.8-Zn.D
1394	05V0060	GB898-98	螺柱	STUD	AM14×55-8.8-Zn.D
1395	05V0061	GB898-88	双头螺柱	STUD BOLT	AM16×75-8.8-Zn.D
1396	05V0062	GB898-88	螺柱	STUD	AM14×55-10.9-Zn.D
1397	06B0001	GB97.1-85	垫圈	WASHER	10-140HV-Zn.D
1398	06B0002	GB93-87	垫圈	WASHER	10
1399	06B0003	GB93-87	垫圈	WASHER	6
1400	06B0005	GB97.1-85	垫圈	WASHER	8-140HV-Zn.D
1401	06B0006	GB93-87	垫圈	WASHER	8
1402	06B0007	GB97.1-85	垫圈	WASHER	12-140HV-Zn.D
1403	06B0008	GB93-87	垫圈	WASHER	12
1404	06B0009	GB97.1-85	垫圈	WASHER	14-140HV-Zn.D
1405	06B0012	GB97.1-85	垫圈	WASHER	16-140HV-Zn.D
1406	06B0013	GB93-87	垫圈	WASHER	14
1407	06B0014	GB93-87	垫圈	WASHER	18
1408	06B0015	GB93-87	垫圈	WASHER	16
1409	06B0016	GB97.1-85	垫圈	WASHER	20-140HV-Zn.D
1410	06B0017	GB93-87	垫圈	WASHER	5
1411	06B0019	GB93-87	垫圈	WASHER	20
1412	06B0020	GB97.1-85	垫圈	WASHER	12-200HV-Zn.D
1413	06B0021	GB7244-87	垫圈	WASHER	20
1414	06B0022	GB93-87	垫圈	WASHER	4
1415	06B0023	JB982-77	垫圈	WASHER	48
1416	06B0024	GB97.1-85	垫圈	WASHER	6-140HV-Zn.D
1417	06B0030	GB96-85	垫圈	WASHER	10-140HV-Zn.D
1418	06B0037	GB97.1-85	垫圈	WASHER	6-200HV-Zn.D
1419	06B0038	GB93-87	垫圈	WASHER	36
1420	06B0039	GB853-88	垫圈	WASHER	36-Zn.D
1421	06B0052	GB93-87	垫圈	WASHER	24

1422	06B0053	JB982-77	垫圈	WASHER	22
1423	06B0054	JB982-77	垫圈	WASHER	33
1424	06B0055	JB982-77	垫圈	WASHER	27
1425	06B0057	GB93-87	垫圈	WASHER	27

标准件规格表 STANDARD PART TABLE

序号 NO.	零件号 PART NO	代号 CODE	零件名称 DESCRIPTION		规格 SIZE
1426	06B0058	GB93-87	垫圈	WASHER	30
1427	06B0059	GB96-85	垫圈	WASHER	12-140HV-Zn.D
1428	06B0060	GB96-85	垫圈	WASHER	14-140HV-Zn.D
1429	06B0061	GB96-85	垫圈	WASHER	5-140HV-Zn.D
1430	06B0062	GB96-85	垫圈	WASHER	6-140HV-Zn.D
1431	06B0064	GB97.1-85	垫圈	WASHER	30-140HV-Zn.D
1432	06B0065	JB982-77	垫圈	WASHER	18
1433	06B0066	GB97.1-85	垫圈	WASHER	5-140HV-Zn.D
1434	06B0067	GB97.1-85	垫圈	WASHER	22-140HV-Zn.D
1435	06B0068	GB97.1-85	垫圈	WASHER	24-140HV-Zn.D
1436	06B0068	GB97.1-85	垫圈	WASHER	24-140HV-Zn.D
1437	06B0070	GB96-85	垫圈	WASHER	4-140HV-Zn.D
1438	06B0077	GB97.1-85	垫圈	WASHER	18-140HV-Zn.D
1439	06B0081	GB861.1-87	垫圈	WASHER	12
1440	06B0083	JB982-77	垫圈	WASHER	12
1441	06B0086	GB96-85	垫圈	WASHER	8-140HV-Zn.D
1442	06B0087	GB96-85	垫圈	WASHER	16-140HV-Zn.D
1443	06B0097	GB97.1-85	垫圈	WASHER	4-140HV-Zn.D
1444	06B0098	GB97.1-85	垫圈	WASHER	16-200HV-Zn.D
1445	06B0099	GB97.1-85	垫圈	WASHER	24-200HV-Zn.D
1446	06B0101	GB93-87	垫圈	WASHER	3
1447	06B0115	GB97.1-85	垫圈	WASHER	14-300HV-Zn.D
1448	06B0116	JB982-77	垫圈	WASHER	42
1449	06B0117	JB982-77	垫圈	WASHER	14
1450	06B0118	GB97.1-85	垫圈	WASHER	20-300HV-Zn.D
1451	06B0119	JB982-77	垫圈	WASHER	20
1452	06B0127	GB5287-85	垫圈	WASHER	12-140HV-Zn.D
1453	06B0128	GB97.1-85	垫圈	WASHER	36-140HV-Zn.D
1454	06B0133	GB97.1-85	垫圈	WASHER	3-140HV-Zn.D
1455	06B0139	GB5287-85	垫圈	WASHER	6-100HV-Zn.D(黑)
1456	06B0140	GB853-88	垫圈	WASHER	24-Zn.D
1457	06B0142	GB854-88	垫圈	WASHER	12-Zn.D
1458	06B0143	GB854-88	垫圈	WASHER	18-Zn.D
1459	06B0144	GB861.1-87	垫圈	WASHER	14
1460	06B0145	GB861.2-87	垫圈	WASHER	12
1461	06B0146	GB862.1-87	垫圈	WASHER	10
1462	06B0147	GB862.1-87	垫圈	WASHER	5
1463	06B0150	GB93-87	垫圈	WASHER	33
1464	06B0152	GB97.1-85	垫圈	WASHER	10-200HV-Zn.D
1465	06B0154	GB97.1-85	垫圈	WASHER	18-200HV-Zn.D
1466	06B0156	GB97.1-85	垫圈	WASHER	22-200HV-Zn.D

1467	06B0157	GB97.1-85	垫圈	WASHER	30-200HV-Zn.D
1468	06B0161	GB5287-85	垫圈	WASHER	16-100HV-Zn.D
1469	06B0189	JB982-77	垫圈	WASHER	24
1470	06B0204	GB97.1-85	垫圈	WASHER	2-140HV-Zn.D
1471	06B0205	GB93-87	垫圈	WASHER	2

标准件规格表 STANDARD PART TABLE

序号 NO.	零件号 PART NO	代号 CODE	零件名称 DESCRIPTION		规格 SIZE
1472	06B0218	GB97.1-85	垫圈	WASHER	8-140HV-Zn.D(黑色)
1473	06B0219	GB93-87	垫圈	WASHER	8-Zn.D(黑色)
1474	06B0220	GB/T1230-91	垫圈	WASHER	22
1475	06B0221	GB/T1230-91	垫圈	WASHER	16
1476	06B0223	GB/T1230-91	垫圈	WASHER	18
1477	06B0224	GB5287-85	垫圈	WASHER	8-100HV-Zn.D
1478	06B0225	GB/T1230-91	垫圈	WASHER	20
1479	06B0226	GB/T1230-91	垫圈	WASHER	24
1480	06B0231	GB858-88	垫圈	WASHER	60
1481	06B0232	GB7244-87	垫圈	WASHER	8
1482	06B0237	GB/T1230-91	垫圈	WASHER	12
1483	06B0241	GB96-85	垫圈	WASHER	20-140HV-Zn.D
1484	06B0245	GB7244-87	垫圈	WASHER	16
1485	06B0247	GB97.1-85	垫圈	WASHER	6-140HV-Zn.D（黑色）
1486	06B0249	JB982-77	垫圈	WASHER	30
1487	06B0250	GB96-85	垫圈	WASHER	8-140HV-Zn.D（黑色）
1488	06B0251	GB856-88	垫圈	WASHER	20
1489	06B0253	GB850-88	垫圈	WASHER	30
1490	06B0254	GB849-88	垫圈	WASHER	30
1491	06B0265	GB7245-87	垫圈	WASHER	16
1492	06B0268	GB858-88	垫圈	WASHER	115
1493	06B0269	GB854-88	垫圈	WASHER	16-Zn.D
1494	06B0277	GB96-85	垫圈	WASHER	24-140HV-Zn.D
1495	06B0278	GB/T1230-91	垫圈	WASHER	30
1496	06B0289	GB850-88	垫圈	WASHER	12
1497	06B0290	GB849-88	垫圈	WASHER	12
1498	06B0292	GB4664	锁紧垫圈	LOCKWASHER	MBB10
1499	06B0293	JB982-77	垫圈	WASHER	39
1500	06B0297	GB858-88	垫圈	WASHER	39
1501	06B0300	NSK AW13	垫圈	WASHER	65
1502	06B0312	GB95-85	垫圈	WASHER	8-140HV-Zn.D
1503	06B0315	JB982-77	垫圈	WASHER	8
1504	06B0316	GB858-88	垫圈	WASHER	30
1505	06B0342	GB97.1-85	垫圈	WASHER	8
1506	06B0343	GB858-88	垫圈	WASHER	27
1507	06B0346	GB93-87	垫圈	WASHER	6-Zn.D
1508	06B0347	GB93-87	垫圈	WASHER	10-Zn.D
1509	06B0348	GB93-87	垫圈	WASHER	8-Zn.D
1510	06B0349	GB93-87	垫圈	WASHER	12-Zn.D
1511	06B0350	GB93-87	垫圈	WASHER	14-Zn.D

1512	06B0351	GB93-87	垫圈	WASHER	16-Zn.D
1513	06B0352	GB93-87	垫圈	WASHER	4-Zn.D
1514	06B0353	GB93-87	垫圈	WASHER	3-Zn.D
1515	06B0354	GB/T1230-91	垫圈	WASHER	16-Zn.D
1516	06B0359	GB93-87	垫圈	WASHER	18-Zn.D
1517	06B0360	GB93-87	垫圈	WASHER	20-Zn.D

标准件规格表 STANDARD PART TABLE

序号 NO.	零件号 PART NO	代号 CODE	零件名称 DESCRIPTION		规格 SIZE
1518	06B0361	GB93-87	垫圈	WASHER	5-Zn.D
1519	06B0364	GB858-88	垫圈	WASHER	55
1520	06B0366	GB894.1-86	挡圈	SNAP RING	35
1521	06B0394	GB855-1988	垫圈	WASHER	27
1522	06B0395	QJ/LGB01643-1998	垫圈	WASHER	30823
1523	06B0396	QJ/LGB01643-1998	垫圈	WASHER	31032
1524	06B0397	QJ/LGB01643-1998	垫圈	WASHER	31232
1525	06B0398	QJ/LGB01643-1998	垫圈	WASHER	31645
1526	06B0399	QJ/LGB01643-1998	垫圈	WASHER	32060
1527	06B0401	QJ/LGB01643-1998	垫圈	WASHER	31845
1528	06B0402	GB861.2-87	垫圈	WASHER	18
1529	06B0403	GB861.2-87	垫圈	WASHER	20
1530	06B0406	QJ/LGB01643-1998	垫圈	WASHER	32780
1531	06B0412	GB858-88	垫圈	WASHER	72
1532	06B0415	GB7244-87	垫圈	WASHER	12
1533	06B0416	QJ/LGB01643-1998	垫圈	WASHER	31445，14
1534	06B0417	QJ/LGB01643-1998	垫圈	WASHER	33380，33
1535	06B0418	QJ/LGB01643-1998	垫圈	WASHER	32260，22
1536	06B0426	GB858-88	垫圈	WASHER	68
1537	06B0427	GB858-88	垫圈	WASHER	52
1538	06B0428	QJ/LGB001643-1998	垫圈	WASHER	51032，10
1539	06B0429	QJ/LGB001643-1998	垫圈	WASHER	50823，08
1540	06B0446	GB7244-87	垫圈	WASHER	6
1541	06B0447	GB7244-87	垫圈	WASHER	10
1542	06B0448	GB7244-87	垫圈	WASHER	14
1543	06B0449	GB7244-87	垫圈	WASHER	18
1544	06B0450	GB7244-87	垫圈	WASHER	22
1545	06B0451	GB7244-87	垫圈	WASHER	24
1546	06B0452	GB7244-87	垫圈	WASHER	27
1547	06B0453	GB7244-87	垫圈	WASHER	30
1548	06B0455	GB7244-87	垫圈	WASHER	33
1549	06B0456	QJ/LGB01643-1998	垫圈	WASHER	32460，24
1550	06B0457	GB862.1-87	垫圈	WASHER	20
1551	06B0472	GB97.1-85	垫圈	WASHER	10-300HV-DK
1552	06B0474	QJ/LGB01643-1998	垫圈	WASHER	30623，6
1553	06B0475	QJ/LGB01643-1998	垫圈	WASHER	33080，30
1554	06B0476	QJ/LGB01643-1998	垫圈	WASHER	33690，36
1555	06B0477	QJ/LGB01643-1998	垫圈	WASHER	33990，39
1556	06B0478	QJ/LGB01643-1998	垫圈	WASHER	34212，42

1557	06B0479	QJ/LGB01643-1998	垫圈	WASHER	34512，45
1558	06B0488	GB/T97.3-2000	垫圈	WASHER	5-Zn.D
1559	06B0489	GB/T97.3-2000	垫圈	WASHER	8-Zn.D
1560	06B0490	GB/T5287-2002	垫圈	WASHER	24-100HV-Zn.D
1561	06B0498	GB/T97.1-2002	垫圈	WASHER	10-140HV-Zn.D
1562	06B0499	GB93-87	垫圈	WASHER	10
1563	06B0501	GB/T956.1-1987	垫圈	WASHER	10-Zn.D

标准件规格表 STANDARD PART TABLE

序号 NO.	零件号 PART NO	代号 CODE	零件名称 DESCRIPTION		规格 SIZE
1564	06B0564	GB/T956.1-1987	垫圈	WASHER	8-Zn.D
1565	06B0569	GB/T956.1-1987	垫圈	WASHER	6-Zn.D
1566	06J0001	JB982-77	垫圈	WASHER	45
1567	06V0139	GB5287-85	垫圈	WASHER	6-100HV-Zn.D
1568	06V0241	JB988-77	垫圈	WASHER	12
1569	06V0244	GB97.1-85	垫圈	WASHER	8
1570	06V0245	GB93-87	弹垫圈	WASHER	8
1571	06V0247	GB97.1-85	铜平垫圈	WASHER	8
1572	06V0249		铜平垫圈	WASHER	14
1573	06V0250	GB858-88	垫圈	WASHER	100--Zn.D
1574	06V0251	GB858-88	垫圈	WASHER	64-Zn.D
1575	07B0001	GB894.1-86	挡圈	SNAP RING	85
1576	07B0002	GB893.1-86	挡圈	SNAP RING	52
1577	07B0003	GB893.1-86	挡圈	SNAP RING	75
1578	07B0005	GB893.1-86	挡圈	SNAP RING	42
1579	07B0008	GB894.1-86	挡圈	SNAP RING	56
1580	07B0009	GB893.1-86	挡圈	SNAP RING	130
1581	07B0010	GB894.1-86	挡圈	SNAP RING	65
1582	07B0011	GB893.1-86	挡圈	SNAP RING	90
1583	07B0012	GB893.1-86	挡圈	SNAP RING	70
1584	07B0013	GB894.1-86	挡圈	SNAP RING	58
1585	07B0014	GB893.1-86	挡圈	SNAP RING	62
1586	07B0016	GB893.1-86	挡圈	SNAP RING	30
1587	07B0019	GB893.1-86	挡圈	SNAP RING	65
1588	07B0020	GB894.1-86	挡圈	SNAP RING	6
1589	07B0023	GB893.1-86	挡圈	SNAP RING	80
1590	07B0026	GB893.1-86	挡圈	SNAP RING	58
1591	07B0027	GB894.1-86	挡圈	SNAP RING	30
1592	07B0028	GB894.1-86	挡圈	SNAP RING	55
1593	07B0038	GB894.1-86	挡圈	SNAP RING	40
1594	07B0040	GB894.1-86	挡圈	SNAP RING	60
1595	07B0042	GB893.1-86	挡圈	SNAP RING	18
1596	07B0043	GB893.1-86	挡圈	SNAP RING	10
1597	07B0044	GB893.1-86	挡圈	SNAP RING	47
1598	07B0045	GB893.1-86	挡圈	SNAP RING	68
1599	07B0046	GB893.1-86	挡圈	SNAP RING	110
1600	07B0047	GB894.1-86	挡圈	SNAP RING	8
1601	07B0048	GB894.1-86	挡圈	SNAP RING	25

1602	07B0049	GB894.1-86	挡圈	SNAP RING	45
1603	07B0050	GB893.1-86	挡圈	SNAP RING	28
1604	07B0051	GB893.1-86	挡圈	SNAP RING	34
1605	07B0052	GB894.1-86	挡圈	SNAP RING	15
1606	07B0058	GB893.1-86	挡圈	SNAP RING	56
1607	07B0059	GB894.1-86	挡圈	SNAP RING	62
1608	07B0060	GB893.1-86	挡圈	SNAP RING	40
1609	07B0061	GB893.1-86	挡圈	SNAP RING	19

标准件规格表 STANDARD PART TABLE

序号 NO.	零件号 PART NO	代号 CODE	零件名称 DESCRIPTION		规格 SIZE
1610	07B0062	GB893.1-86	挡圈	SNAP RING	120
1611	07B0063	GB894.1-86	挡圈	SNAP RING	48
1612	07B0064	GB894.1-86	挡圈	SNAP RING	72
1613	07B0065	GB893.1-86	挡圈	SNAP RING	155
1614	07B0066	GB893.1-86	挡圈	SNAP RING	150
1615	07B0068	GB894.1-86	挡圈	SNAP RING	50
1616	07B0069	GB894.1-86	挡圈	SNAP RING	38
1617	07B0070	GB894.1-86	挡圈	SNAP RING	20
1618	07B0071	GB893.1-86	挡圈	SNAP RING	37
1619	07B0072	GB894.1-86	挡圈	SNAP RING	10
1620	07B0073	GB894.1-86	挡圈	SNAP RING	16
1621	07B0074	GB893.1-86	挡圈	SNAP RING	25
1622	07B0081	GB893.1-86	挡圈	SNAP RING	35
1623	07B0096	GB893.1-86	挡圈	SNAP RING	140
1624	07B0098	GB893.1-86	挡圈	SNAP RING	100
1625	07B0099	GB893.1-86	挡圈	SNAP RING	125
1626	07B0100	GB894.1-86	挡圈	SNAP RING	70
1627	07B0103	GB894.1-86	挡圈	SNAP RING	35
1628	07B0106	GB893.1-86	挡圈	SNAP RING	200
1629	07B0118	GB893.1-86	挡圈	SNAP RING	170
1630	07B0120	GB895.1-86	挡圈	SNAP RING	65
1631	07B0152	GB893.1-86	挡圈	SNAP RING	17
1632	07B0153	GB894.1-86	挡圈	SNAP RING	140
1633	07B0160	GB894.1-86	挡圈	SNAP RING	90
1634	07B0162	GB893.1-86	挡圈	SNAP RING	8
1635	07B0178	GB894.1-86	挡圈	SNAP RING	78
1636	07B0179	GB893.1-86	挡圈	SNAP RING	180
1637	07B0180	GB893.1-86	挡圈	SNAP RING	85
1638	07B0217	GB894.1-86	挡圈	SNAP RING	80
1639	07B0224	GB894.1-86	挡圈	SNAP RING	18
1640	07B0225	GB894.1-86	挡圈	SNAP RING	28
1641	07B0251	GB894.1-86	挡圈	SNAP RING	17
1642	07B0252	GB894.1-86	挡圈	SNAP RING	20-Zn.D
1643	07B0253	GB894.1-86	挡圈	SNAP RING	15-Zn.D
1644	07B0254	GB894.1-86	挡圈	SNAP RING	35-Zn.D
1645	07B0255	GB894.1-86	挡圈	SNAP RING	75
1646	07B0257	GB893.1-86	挡圈	SNAP RING	26

1647	07B0259	GB895.1-86	挡圈	SNAP RING	25
1648	07B0260	GB893.1-86	挡圈	SNAP RING	95
1649	07B0261	GB893.1-86	挡圈	SNAP RING	32
1650	07B0295	GB894.1-86	挡圈	RETAINER	150
1651	07B0301	GB894.1-86	挡圈	RETAINER	22
1652	07B0302	GB893.1-86	挡圈	RETAINER	55
1653	07B0303	QJ/LGB04071-1998	挡圈	RETAINER	250
1654	07B0305	GB893.1-85	挡圈	RETAINER	165
1655	07B0322	GB894.1-86	挡圈	RETAINER	100

标准件规格表 STANDARD PART TABLE

序号 NO.	零件号 PART NO	代号 CODE	零件名称 DESCRIPTION		规格 SIZE
1656	07B0324	GB895.1-86	挡圈	RETAINER	2
1657	07B0362	GB893.1-86	挡圈	RETAINER	72
1658	07B0363	QJ/LGB04071-1998	挡圈	RETAINER	280
1659	07B0377	GB894.1-86	挡圈	SNAP RING	8-Zn.D
1660	07B0403	GB/T893.1-1986	挡圈	SNAP RING	22
1661	07B0404	GB/T895.1-1986	挡圈	SNAP RING	22
1662	07B0421	GB1235-76	挡圈	BACKUP RING	A42×1.5
1663	07B0422	GB1235-76	挡圈	BACKUP RING	A100×2
1664	07B0423	GB1235-76	挡圈	BACKUP RING	A135×2
1665	07B0424	GB1235-76	挡圈	BACKUP RING	A150×2
1666	07B0425	GB/T894.1-1986	挡圈	SNAP RING	115
1667	07B0426	GB/T894.1-1986	挡圈	BACKUP RING	110
1668	07B0427	GB/T894.1-1986	挡圈	BACKUP RING	180
1669	07V0075	GB893.2-86	挡圈	SNAP RING	80
1670	07V0076	GB/T895.2-86	轴用钢丝挡	SNAP RING	GB/T895.2-86
1671	07V0077	GB893.2-86	挡圈	SNAP RING	72
1672	07V0078	GB894.1-86	挡圈	SNAP RING	12
1673	07V0080	GB893.1-86	挡圈	SNAP RING	160
1674	07V0081	GB894.1-86	挡圈	SNAP RING	105
1675	07V0082	GB894.1-86	挡圈	SNAP RING	95
1676	08B0002	GB91-86	销	PIN	1.6×12-Zn.D
1677	08B0004	GB91-86	销	PIN	3.2×20-Zn.D
1678	08B0004	GB91-86	销	PIN	3.2×20-Zn.D
1679	08B0005	GB91-86	销	PIN	4×25-Zn.D
1680	08B0006	GB882-86	销轴	PIN	B8×28
1681	08B0007	GB91-86	销	PIN	2×12-Zn.D
1682	08B0008	GB91-86	开口销	COTTER PIN	2×20-Zn.D
1683	08B0009	GB91-86	销	PIN	3×20-Zn.D
1684	08B0010	GB91-86	销	PIN	1.6×20-Zn.D
1685	08B0011	GB91-86	销	PIN	2×36-Zn.D
1686	08B0012	GB91-86	销	PIN	2×22-Zn.D
1687	08B0013	GB879-86	销	PIN	16×85
1688	08B0014	GB879-86	销	PIN	20×110
1689	08B0015	GB879-86	销	PIN	5×18
1690	08B0017	GB91-86	销	PIN	6×60-Zn.D
1691	08B0018	GB119-86	销	PIN	D10×30

1692	08B0019	GB91-86	销	Pin	12×70-Zn.D
1693	08B0020	GB91-86	销	PIN	4×40-Zn.D
1694	08B0021	GB91-86	销	PIN	4×30-Zn.D
1695	08B0026	GB879-86	销	PIN	2.5×12
1696	08B0027	GB879-86	销	PIN	2.5×10
1697	08B0028	GB91-86	销	PIN	4×26-Zn.D
1698	08B0029	GB882-86	销轴	PIN	B12×40
1699	08B0031	GB91-86	销	PIN	3.2×16-Zn.D
1700	08B0032	GB91-86	销	PIN	6.3×60-Zn.D
1701	08B0033	GB91-86	销	PIN	3.2×36-Zn.D

标准件规格表 STANDARD PART TABLE

序号 NO.	零件号 PART NO	代号 CODE	零件名称 DESCRIPTION		规格 SIZE
1702	08B0036	GB91-86	销	PIN	6.3×40-Zn.D
1703	08B0038	GB91-86	销	PIN	1.5×12-Zn.D
1704	08B0039	GB91-86	销	PIN	3×16-Zn.D
1705	08B0040	GB91-86	销	PIN	3.2×30-Zn.D
1706	08B0041	GB91-86	销	PIN	8×80-Zn.D
1707	08B0042	GB882-86	销轴	PIN	6×22
1708	08B0043	GB882-86	销轴	PIN	16×55
1709	08B0045	GB882-86	销轴	PIN	B6×24
1710	08B0046	GB882-86	销轴	PIN	B25×85
1711	08B0047	GB882-86	销轴	PIN	B10×25
1712	08B0051	GB882-86	销轴	PIN	B8×35
1713	08B0052	GB91-86	销	PIN	3.2×26-Zn.D
1714	08B0054	GB91-86	销	PIN	5×20-Zn.D
1715	08B0056	GB879-86	销	PIN	3×28
1716	08B0057	GB882-86	销轴	PIN	6×18
1717	08B0061	GB119-86	销	PIN	B3×24
1718	08B0062	GB879-86	销	PIN	6×16
1719	08B0063	GB119-86	销	PIN	D4×14
1720	08B0065	GB91-86	销	PIN	10×80-Zn.D
1721	08B0066	GB119-86	销	PIN	A4×20
1722	08B0068	GB882-86	销轴	PIN	10×50
1723	08B0070	GB882-86	销轴	PIN	B10×28
1724	08B0071	GB882-86	销轴	PIN	B12×120
1725	08B0073	GB119-86	销	PIN	D8×20
1726	08B0074	GB882-86	销轴	PIN	12×40
1727	08B0075	GB882-86	销轴	PIN	8×28
1728	08B0078	GB91-86	销	PIN	2.5×20-Zn.D
1729	08B0079	GB91-86	销	PIN	2×16-Zn.D
1730	08B0080	GB91-86	销	PIN	4×20-Zn.D
1731	08B0082	GB91-86	销	PIN	5×45-Zn.D
1732	08B0084	GB882-86	销轴	PIN	10×30
1733	08B0090	GB91-86	销	PIN	3×30-Zn.D
1734	08B0093	GB119-86	销	PIN	A3×40
1735	08B0095	GB91-86	销	PIN	8×65-Zn.D
1736	08B0096	GB119-86	销	PIN	D10×20

1737	08B0099	GB882-86	销轴	PIN	B25×65
1738	08B0100	GB91-86	销	PIN	6.3×65-Zn.D
1739	08B0101	GB91-86	销	PIN	10×60-Zn.D
1740	08B0102	GB91-86	销	PIN	8×55-Zn.D
1741	08B0104	GB882-86	销轴	PIN	B30×140
1742	08B0105	GB882-86	销轴	PIN	B16×80
1743	08B0111	GB882-86	销轴	PIN	10×65
1744	08B0112	GB119-86	销	PIN	D12×22
1745	08B0116	GB882-86	销轴	PIN	10×20
1746	08B0116	GB882-86	销轴	PIN	10×20
1747	08B0119	GB882-86	销轴	PIN	B8×22

标准件规格表 STANDARD PART TABLE

序号 NO.	零件号 PART NO	代号 CODE	零件名称 DESCRIPTION		规格 SIZE
1748	08B0123	GB879-86	销	PIN	4×12
1749	08B0124	GB879-86	销	PIN	12×35
1750	08B0132	GB882-86	销	PIN	B20×50
1751	08B0133	GB91-86	销	PIN	5×90
1752	08B0134	GB91-86	销	PIN	5×30-Zn.D
1753	08B0135	GB/T882-86	销	PIN	B5×18
1754	08B0136	GB879-86	销	PIN	12×70
1755	08B0137	GB879-86	销	PIN	16×50
1756	08B0138	GB882-86	销轴	PIN	4×30
1757	08B0139	GB91-86	开口销	COTTER PIN	1.6×10
1758	08B0142	GB882-86	销轴	PIN	14×85
1759	08B0143	GB882-86	销轴	PIN	B8×16
1760	08B0145	GB/T120.2-2000	销	PIN	20×65-A-Zn.D
1761	08B0147	GB119-86	销	PIN	B10×60
1762	08B0148	GB882-86	销轴	PIN	B12×20
1763	08B0149	GB882-86	销轴	PIN	B12×35
1764	08B0150	GB882-86	销轴	PIN	B12×60
1765	08B0157	GB879-86	销	PIN	12×55
1766	08B0159	GB879-86	销	PIN	5×30
1767	08B0160	GB879-86	销	PIN	16×75
1768	08B0161	GB882-86	销轴	PIN	B22×30
1769	08B0162	GB882-86	销轴	PIN	B5×40
1770	08B0163	GB119-86	销	PIN	6×60
1771	08B0164	GB879-86	销	PIN	30×50
1772	08B0165	GB879-86	销	PIN	8×30
1773	08B0166	GB879-86	销	PIN	6×35
1774	08B0167	GB879-86	销	PIN	4×35
1775	08B0167	GB879-86	销	PIN	4×35
1776	08B0169	GB882-86	销轴	PIN	B10×16
1777	08B0170	GB882-86	销轴	PIN	B6×28
1778	08B0172	GB882-86	销轴	PIN	B30×75
1779	08B0173	GB882-86	销轴	PIN	B30×100
1780	08B0174	GB882-86	销轴	PIN	B25×80
1781	08B0175	GB879-86	销	PIN	8×50

1782	08B0177	GB879-86	销	PIN	16×40
1783	08B0186	GB119-86	销	PIN	A10×20
1784	08B0187	GB119-86	销	PIN	A10×26
1785	08B0188	GB882-86	销轴	PIN	B8×40
1786	08B0189	GB882-86	销轴	PIN	B14×26
1787	08B0190	GB91-86	销	PIN	2.5×32-Zn.D
1788	08B0192	GB882-86	销轴	PIN	B8×45-Zn.D
1789	08B0193	GB91-86	销	PIN	3×25-Zn.D
1790	08B0194	GB882-86	销轴	PIN	B5×20
1791	08B0222	GB91-86	销	PIN	6.3×112-Zn.D
1792	08B0223	GB91-86	销	PIN	4X56
1793	08B0224	GB882-86	销轴	PIN	B16×80-Zn.D

标准件规格表 STANDARD PART TABLE

序号 NO.	零件号 PART NO	代号 CODE	零件名称 DESCRIPTION		规格 SIZE
1794	08B0225	GB879-86	销	PIN	8×60
1795	08B0226	GB882-86	销轴	PIN	B8×28-Zn.D
1796	08B0227	GB882-86	销轴	PIN	B12×40-Zn.D
1797	08B0229	GB91-86	销	PIN	6.3×55
1798	08B0230	GB119-86	销	PIN	10×22
1799	08B0232	GB119-86	销	PIN	16×40
1800	08B0233	GB/T119.1-2000	销	PIN	16×35
1801	08B0235	GB/T119.1-2000	销	PIN	8m6×30
1802	08B0236	GB/T119.1-2000	销	PIN	16m6×45
1803	08B0237	GB119-86	圆柱销	PIN	B16×55
1804	08B0238	GB882-86	销轴	PIN	B10×45
1805	08B0239	GB882-86	销轴	PIN	B12×50
1806	08B0240	GB882-86	销轴	PIN	B16×45
1807	08B0241	GB119-86	销	PIN	6×16
1808	08B0242	GB119-86	销	PIN	A6×12
1809	08B0243	GB119-86	销	PIN	A8×30
1810	08B0244	GB119-86	销	PIN	A10×26
1811	08B0245	GB119-86	销	PIN	12×30
1812	08B0246	GB119-86	销	PIN	B12×28
1813	08B0247	GB119-86	销轴	PIN	8×60
1814	08B0248	GB119-86	销轴	PIN	B8×50
1815	08B0275	GB879-86	销	PIN	12×90
1816	08B0276	GB882-86	销	PIN	B6×50
1817	08B0285	GB119-86	销	PIN	B6×30
1818	08B0286	GB882-86	销轴	PIN	B14×38
1819	08B0287	GB119-86	销	PIN	12×28
1820	08B0288	GB119-86	销	PIN	18×42
1821	08B0289	GB119-86	销	PIN	16×40
1822	08B0291	QJ/LGB04020-1998	销	PIN	01842，A18×42
1823	08B0292	QJ/LGB04205-1998	销	PIN	11645，16×45
1824	08B0293	QJ/LGB09243-1998	销	PIN	01230，12×30
1825	08B0302	GB91-86	销	PIN	3.2×63-Zn.D
1826	08B0306	GB879-86	销	PIN	10×50

1827	08B0313	GB119-86	销	PIN	A10×40
1828	08B0316	GB882-86	销轴	PIN	B14×40
1829	08B0330	GB/T879.1-2000	销	PIN	6×45
1830	08B0331	GB/T879.1-2000	销	PIN	6×28
1831	08B0332	GB/T882-2008	销轴	PIN	B20×90
1832	08B0333	GB/T882-2008	销轴	PIN	B16×60
1833	08B0334	GB/T882-2008	销轴	PIN	B20×140
1834	08B0335	GB/T882-2008	销轴	PIN	B12×30
1835	08B0336	GB/T882-2008	销轴	PIN	B18×80
1836	08B0341	GB/T91-2000	销	PIN	2×28-Zn.D
1837	08B0344	GB/T882-2008	销轴	PIN	B10×75
1838	08B0346	QJ/LGB04020-1998	销	PIN	01638，A16×38
1839	08B0347	GB/T882-2008	销轴	PIN	B4×22-Zn.D

标准件规格表 STANDARD PART TABLE

序号 NO.	零件号 PART NO	代号 CODE	零件名称 DESCRIPTION		规格 SIZE
1840	08B0348	GB/T882-2008	销轴	PIN	B12×200-Zn.D
1841	08B0349	GB/T882-2008	销轴	PIN	B16×85-Zn.D
1842	08B0350	GB/T882-2008	销轴	PIN	B30×90-Zn.D
1843	08B0364	GB/T879.1-2000	销	PIN	3×8
1844	08B0375	GB/T882-2008	销轴	PIN	B22×70
1845	08B0376	GB/T882-2008	销轴	PIN	B40×75
1846	08B0377	GB/T91-2000	销	PIN	6.3×45-Zn.D
1847	08B0378	GB/T91-2000	销	PIN	6.3×80-Zn.D
1848	08B0382	GB/T882-2008	销轴	PIN	B30×70
1849	08B0383	GB/T882-2008	销轴	PIN	B20×120
1850	08B0384	GB/T882-2008	销轴	PIN	B12×100
1851	08J0004	GB882-86	销轴	PIN	B10×32
1852	08J0006	GB882-86	销轴	PIN	5×22
1853	08V0109	GB882-76	销轴	PIN	A8×28
1854	08V0110	GB91-76	开口销	COTTER PIN	3×25
1855	08V0111	GB119-86	圆柱销	PIN	φ30×50
1856	08V0112	GB882-76	销轴	PIN	A8×25
1857	08V0114	GB/T91	开口销	COTTER PIN	2×25
1858	08V0115	GB/T119.1-2000	销	PIN	12m6×45
1859	08V0118	GB/T91-2000	开口销	COTTER PIN	3×25
1860	08V0120	GB877-86	开尾圆锥销	PIN	6×35
1861	08V0121	GB91-86	开口销	COTTER PIN	5×55
1862	08V0123	GB119-86	圆柱销	PIN	φ10×60
1863	08V0127	GB91-86	开口销	COTTER PIN	5×60
1864	08V0128	GB91-86	开口销	COTTER PIN	4×50
1865	08V0129	GB882-86	销轴	PIN	B8×30
1866	08V0130	GB119-86	圆柱销	PIN	φ30×45
1867	08V0131	GB882-86	销轴	PIN	B14×45-Zn.D
1868	08V0132	GB91-86	销	PIN	10×130
1869	08V0133	GB119-86	销	PIN	A12×35-Zn.D
1870	08V0134	GB119-86	销	PIN	A20×30
1871	08V0135	GB119-86	销	PIN	A20×40

1872	10B0006	GB/T2088-1997	拉簧	SPRING	LIIIA1.6×8×76-D.Zn
1873	10B0028	GB/T2089-1994	压簧	COMPRESSION SPRING	YA2×14×108-D.Zn
1874	10B0032	GB/T2089-1994	压簧	COMPRESSION SPRING	YA1.2×12×35-D.Zn
1875	10B0033	GB/T2089-1994	压簧	COMPRESSION SPRING	YA1.8×14×22-D.Zn
1876	10B0034	GB/T2089-1994	压簧	COMPRESSION SPRING	YA2×22×30-D.Zn
1877	10B0035	GB/T2088-1997	拉簧	SPRING	LIIIB1.6×14×76-D.Zn
1878	10B0042	GB/T2088-1997	拉簧	SPRING	LIIIA1.6×14×76-D.Zn
1879	10B0045	GB/T2089-1994	压簧	COMPRESSION SPRING	YA0.6×6×15-D.Zn
1880	10B0047	GB/T2088-1997	拉簧	SPRING	LIIIA1.6×18×76-D.Zn
1881	10B0049	GB/T2089-1994	压簧	COMPRESSION SPRING	YA1.2×7×16-D.Zn
1882	10B0057	GB/T2088-1997	拉簧	SPRING	LIIIB2×14×78-D.Zn
1883	10B0058	GB/T2088-1997	拉簧	SPRING	LIIIA1.2×14×76-D.Zn
1884	10B0059	GB/T2088-1997	拉簧	SPRING	LIIIA1.6×18×26-D.Zn
1885	10B0062	GB/T2088-1997	拉簧	SPRING	LIIIA1.6×18×80-D.Zn

标准件规格表 STANDARD PART TABLE

序号 NO.	零件号 PART NO	代号 CODE	零件名称 DESCRIPTION		规格 SIZE
1886	10B0065	GB/T2089-1994	压簧	COMPRESSION SPRING	YA1×14×45-D.Zn
1887	10B0072	GB/T2088-1997	弹簧	SPRING	LIIIA1.2×8×37.6-D.Zn
1888	10B0072	GB/T2088-1997	弹簧	SPRING	LIIIA1.2×8×37.6-D.Zn
1889	10B0178	GB/T1972-2005	碟形弹簧	DISK SPRING	A20-1
1890	10B0269	GB/T1972-2005	碟形弹簧	DISK SPRING	A40-1
1891	10V0042	GB/T2088-1997	拉簧	SPRING	LIIIA1.6×14×76-D.Zn
1892	10V0058	GB/T2088-1997	拉簧	SPRING	LIIIA1.2×14×76-D.Zn
1893	10V0073		拉伸弹簧	TENSION SPRING	0.5×7×60
1894	12B0005	GB3452.1-92	O 形圈	O-RING	109×3.55
1895	12B0013	GB3452.1-92	O 形圈	O-RING	28×3.55
1896	12B0018	GB3452.1-92	O 形圈	O-RING	9×1.8
1897	12B0020	GB3452.1-92	O 形圈	O-RING	65×3.55
1898	12B0021	GB3452.1-92	O 形圈	O-RING	19×1.8
1899	12B0023	GB3452.1-92	O 形圈	O-RING	14×2.65
1900	12B0024	GB3452.1-92	O 形圈	O-RING	60×3.55
1901	12B0026	GB3452.1-92	O 形圈	O-RING	125×5.3
1902	12B0027	GB3452.1-92	O 形圈	O-RING	6.7×1.8
1903	12B0028	GB3452.1-92	O 形圈	O-RING	58×3.55
1904	12B0029	GB3452.1-92	O 形圈	O-RING	33.5×2.65
1905	12B0030	GB3452.1-92	O 形圈	O-RING	65×2.65
1906	12B0031	GB3452.1-92	O 形圈	O-RING	45×2.65
1907	12B0032	GB3452.1-92	O 形圈	O-RING	69×3.55
1908	12B0034	GB3452.1-92	O 形圈	O-RING	122×3.55
1909	12B0035	GB3452.1-92	O 形圈	O-RING	15×2.65
1910	12B0036	GB3452.1-92	O 形圈	O-RING	5.3×1.8
1911	12B0037	GB3452.1-92	O 形圈	O-RING	118×3.55
1912	12B0040	GB3452.1-92	O 形圈	O-RING	18×2.65
1913	12B0046	GB1235-76	O 形密封圈	O-RING	9×1.9
1914	12B0048	GB3452.1-92	O 形圈	O-RING	43.7×3.55
1915	12B0050	GB3452.1-92	O 形圈	O-RING	12.5×1.8
1916	12B0051	GB3452.1-92	O 形圈	O-RING	21.2×3.55

1917	12B0055	GB1235-76	O 形密封圈	O-RING	35×3.1
1918	12B0058	GB3452.1-92	O 形圈	O-RING	45×3.55
1919	12B0059	GB3452.1-92	O 形圈	O-RING	53×3.55
1920	12B0060	GB3452.1-92	O 形圈	O-RING	92.5×3.55
1921	12B0061	GB3452.1-92	O 形圈	O-RING	82.5×5.3
1922	12B0062	GB3452.1-92	O 形圈	O-RING	40×3.55
1923	12B0064	GB3452.1-92	O 形圈	O-RING	19×3.55
1924	12B0065	GB3452.1-92	O 形圈	O-RING	145×7
1925	12B0066	GB3452.1-92	O 形圈	O-RING	22.4×2.65
1926	12B0071	GB3452.1-92	O 形圈	O-RING	18×1.8
1927	12B0073	GB3452.1-92	O 形圈	O-RING	43.7×2.65
1928	12B0076	GB3452.1-92	O 形圈	O-RING	38.7×3.55
1929	12B0085	GB3452.1-92	O 形圈	O-RING	175×7
1930	12B0088	GB3452.1-92	O 形圈	O-RING	48.7×3.55
1931	12B0089	GB3452.1-92	O 形圈	O-RING	150×7

标准件规格表 STANDARD PART TABLE

序号 NO.	零件号 PART NO	代号 CODE	零件名称 DESCRIPTION		规格 SIZE
1932	12B0091	GB3452.1-92	O 形圈	O-RING	7.1×1.8
1933	12B0094	GB1235-76	O 形密封圈	O-RING	48×3.1
1934	12B0095	GB3452.1-92	O 形圈	O-RING	10×1.8
1935	12B0105	GB3452.1-92	O 形圈	O-RING	42.5×5.3
1936	12B0107	GB3452.1-92	O 形圈	O-RING	115×5.3
1937	12B0108	GB3452.1-92	O 形圈	O-RING	128×7
1938	12B0114	GB3452.1-92	O 形圈	O-RING	26.5×3.55
1939	12B0117	GB3452.1-92	O 形圈	O-RING	73×3.55
1940	12B0126	GB3452.1-92	O 形圈	O-RING	11.8×2.65
1941	12B0138	GB3452.1-92	O 形圈	O-RING	165×3.55
1942	12B0139	GB3452.1-92	O 形圈	O-RING	530×7
1943	12B0141	GB1235-76	O 形密封圈	O-RING	13×1.9
1944	12B0142	GB1235-76	O 形密封圈	O-RING	28×3.1
1945	12B0144	GB1235-76	O 形密封圈	O-RING	32×3.1
1946	12B0145	GB1235-76	O 形密封圈	O-RING	45×3.5
1947	12B0146	GB1235-76	O 形密封圈	O-RING	50×3.1
1948	12B0147	GB1235-76	O 形密封圈	O-RING	65×3.1
1949	12B0148	GB1235-76	O 形密封圈	O-RING	70×3.1
1950	12B0149	GB1235-76	O 形密封圈	O-RING	75×3.1
1951	12B0150	GB1235-76	O 形密封圈	O-RING	80×3.1
1952	12B0151	GB1235-76	O 形密封圈	O-RING	85×3.1
1953	12B0152	GB1235-76	O 形密封圈	O-RING	125×3.1
1954	12B0153	GB1235-76	O 形密封圈	O-RING	140×3.1
1955	12B0154	GB1235-76	O 形密封圈	O-RING	190×5.7
1956	12B0156	GB3452.1-92	O 形圈	O-RING	128×5.3
1957	12B0158	GB3452.1-92	O 形圈	O-RING	50×3.55
1958	12B0165	GB1235-76	O 形密封圈	O-RING	170×5.7
1959	12B0166	GB3452.1-92	O 形圈	O-RING	100×3.55
1960	12B0172	GB3452.1-92	O 形圈	O-RING	462×7
1961	12B0173	GB3452.1-92	O 形圈	O-RING	73×5.3

1962	12B0174	GB3452.1-92	O 形圈	O-RING	82.5×3.55
1963	12B0175	GB3452.1-92	O 形圈	O-RING	9.5×1.8
1964	12B0176	GB3452.1-92	O 形圈	O-RING	115×3.55
1965	12B0181	GB3452.1-92	O 形圈	O-RING	25×3.55
1966	12B0189	GB3452.1-92	O 形圈	O-RING	75×3.55
1967	12B0190	GB3452.1-92	O 形圈	O-RING	87.5×3.55
1968	12B0192	GB3452.1-92	O 形圈	O-RING	155×5.3
1969	12B0195	GB3452.1-92	O 形圈	O-RING	140×5.3
1970	12B0197	GB1235-76	O 形密封圈	O-RING	26×2.4
1971	12B0198	GB1235-76	O 形密封圈	O-RING	33×3.1
1972	12B0199	GB3452.1-92	O 形圈	O-RING	11.2×2.65
1973	12B0200	GB3452.1-92	O 形圈	O-RING	160×3.55
1974	12B0202	GB3452.1-92	O 形圈	O-RING	80×5.3
1975	12B0203	GB3452.1-92	O 形圈	O-RING	170×5.3
1976	12B0205	GB3452.1-92	O 形圈	O-RING	150×5.3
1977	12B0206	GB3452.1-92	O 形圈	O-RING	475×7

标准件规格表 STANDARD PART TABLE

序号 NO.	零件号 PART NO	代号 CODE	零件名称 DESCRIPTION		规格 SIZE
1978	12B0212	GB3452.1-92	O 形圈	O-RING	30×3
1979	12B0216	GB3452.1-92	O 形圈	O-RING	97.5×3.55
1980	12B0221	GB3452.1-92	O 形圈	O-RING	128×3.55
1981	12B0222	GB3452.1-92	O 形圈	O-RING	140×3.55
1982	12B0223	GB3452.1-92	O 形圈	O-RING	33.5×3.55
1983	12B0224	GB3452.1-92	O 形圈	O-RING	23.6×1.8
1984	12B0230	GB3452.1-92	O 形圈	O-RING	90×5.3
1985	12B0234	GB3452.1-92	O 形圈	O-RING	6.3×1.8
1986	12B0235	GB3452.1-92	O 形圈	O-RING	180×7
1987	12B0238	GB3452.1-92	O 形圈	O-RING	145×3.55
1988	12B0239	GB1235-76	O 形密封圈	O-RING	48×3.5
1989	12B0241	GB3452.1-92	O 形圈	O-RING	25×2.65
1990	12B0242	GB1235-76	O 形密封圈	O-RING	25×2.4
1991	12B0245	GB3452.1-92	O 形圈	O-RING	20×1.8
1992	12B0246	GB3452.1-92	O 形圈	O-RING	200×5.3
1993	12B0249	GB3452.1-92	O 形圈	O-RING	30×1.8
1994	12B0250	GB3452.1-92	O 形圈	O-RING	37.5×3.55
1995	12B0251	GB3452.1-92	O 形圈	O-RING	30×3.55
1996	12B0252	GB3452.1-92	O 形圈	O-RING	132×3.55
1997	12B0255	GB3452.1-92	O 形圈	O-RING	335×5.30
1998	12B0256	GB1235-76	O 形密封圈	O-RING	16×2.4
1999	12B0257	GB3452.1-92	O 形圈	O-RING	37.5×2.65
2000	12B0258	GB3452.1-92	O 形圈	O-RING	16×1.8
2001	12B0259	GB3452.1-92	O 形圈	O-RING	46.2×3.55
2002	12B0260	GB3452.1-92	O 形圈	O-RING	37.5×2.65
2003	12B0268	GB3452.1-92	O 形圈	O-RING	47.5×3.55
2004	12B0270	GB3452.1-92	O 形圈	O-RING	51.5×5.3
2005	12B0271	GB3452.1-92	O 形圈	O-ring	25.8×3.55
2006	12B0277	GB1235-76	O 形密封圈	O-RING	10×1.9

2007	12B0280	GB3452.1-92	O 形圈	O-RING	71×3.55
2008	12B0282	GB3452.1-92	O 形圈	O-RING	21.2×2.65
2009	12B0283	GB3452.1-92	O 形圈	O-RING	9×1.8
2010	12B0284	GB3452.1-92	O 形圈	O-RING	7.5×1.8
2011	12B0285	GB3452.1-92	O 形圈	O-RING	10.6×1.8
2012	12B0286	GB3452.1-92	O 形圈	O-RING	23.6×2.65
2013	12B0287	GB3452.1-92	O 形圈	O-RING	36.5×3.55
2014	12B0288	GB3452.1-92	O 形圈	O-RING	103×3.55
2015	12B0289	GB3452.1-92	O 形圈	O-RING	17×1.8
2016	12B0291	GB1235-76	O 形密封圈	O-RING	22×2.4
2017	12B0292	GB3452.1-92	O 形圈	O-RING	21.2×1.8
2018	12B0293	GB3452.1-92	O 形圈	O-RING	212×5.3
2019	12B0294	GB3452.1-92	O 形圈	O-RING	32.5×3.55
2020	12B0296	GB3452.1-92	O 形圈	O-RING	6×1.8
2021	12B0297	GB3452.1-92	O 形圈	O-RING	42.5×3.55
2022	12B0298	GB3452.1-92	O 形圈	O-RING	11.2×1.8
2023	12B0299	GB1235-76	O 形密封圈	O-RING	36×3.1

标准件规格表 STANDARD PART TABLE

序号 NO.	零件号 PART NO	代号 CODE	零件名称 DESCRIPTION		规格 SIZE
2024	12B0300	GB3452.1-92	O 形圈	O-RING	31.5×3.55
2025	12B0302	GB3452.1-92	O 形圈	O-RING	46.2×3.55
2026	12B0303	GB3452.1-92	O 形圈	O-RING	56×3.55
2027	12B0306	GB3452.1-92	O 形圈	O-RING	190×5.3
2028	12B0307	GB3452.1-92	O 形圈	O-RING	125×2.65
2029	12B0309	GB3452.1-92	O 形圈	O-RING	17×2.65
2030	12B0310	GB3452.1-92	O 形圈	O-RING	8.75×1.8
2031	12B0317	GB3452.1-92	O 形圈	O-RING	26.5×1.8
2032	12B0319	GB1235-76	O 形密封圈	O-RING	38×3.1
2033	12B0320	GB1235-76	O 形密封圈	O-RING	14×1.9
2034	12B0321	GB3452.1-92	O 形圈	O-RING	18×3.55
2035	12B0323	GB3452.1-92	O 形圈	O-RING	92.5×5.3
2036	12B0328	GB3452.1-92	O 形圈	O-RING	103×5.3
2037	12B0330	GB3452.1-92	O 形圈	O-RING	345×7
2038	12B0331	GB1235-76	O 形密封圈	O-RING	11×1.9
2039	12B0332	GB3452.1-92	O 形圈	O-RING	38.7×2.65
2040	12B0333	GB3452.1-92	O 形圈	O-RING	31.5×2.65
2041	12B0334	GB1235-76	O 形密封圈	O-RING	100×3.1
2042	12B0336	GB1235-76	O 形密封圈	O-RING	60×3.1
2043	12B0339	GB1235-76	O 形密封圈	O-RING	24×2.4
2044	12B0341	GB1235-76	O 形密封圈	O-RING	40×4.6
2045	12B0342	GB1235-76	O 形密封圈	O-RING	20×2.4
2046	12B0343	GB1235-76	O 形密封圈	O-RING	18×2.4
2047	12B0344	GB3452.1-92	O 形圈	O-RING	11.8×1.8
2048	12B0345	GB3452.1-92	O 形圈	O-RING	160×5.3
2049	12B0347	GB3452.1-92	O 形圈	O-RING	95×5.3
2050	12B0351	GB1235-76	O 形密封圈	O-RING	16×2.4
2051	12B0353	GB3452.1-92	O 形圈	O-RING	19×2.65

2052	12B0355	GB3452.1-92	O 形圈	O-RING	23.6×3.55
2053	12B0356	GB3452.1-92	O 形圈	O-RING	16×1.8
2054	12B0358	GB3452.1-92	O 形圈	O-RING	500×7
2055	12B0361	GB3452.1-92	O 形圈	O-RING	54.5×3.55
2056	12B0364	GB3452.1-92	O 形圈	O-RING	125×3.55
2057	12B0365	GB3452.1-92	O 形圈	O-RING	355×5.3
2058	12B0366	GB3452.1-92	O 形圈	O-RING	206×5.3
2059	12B0367	GB3452.1-92	O 形圈	O-RING	160×7
2060	12B0370	GB3452.1-92	O 形圈	O-RING	15×1.8
2061	12B0371	GB3452.1-92	O 形圈	O-RING	14×1.8
2062	12B0372	GB3452.1-92	O 形圈	O-RING	63×5.3
2063	12B0373	GB3452.1-92	O 形圈	O-RING	30×2.65
2064	12B0375	GB3452.1-92	O 形圈	O-RING	150×3.55
2065	12B0376	GB3452.1-92	O 形圈	O-RING	85×3.55
2066	12B0379	GB1235-76	O 形密封圈	O-RING	30×3.1
2067	12B0380	GB1235-76	O 形密封圈	O-RING	14×2.4
2068	12B0381	GB1235-76	O 形密封圈	O-RING	40×3.1
2069	12B0385	GB3452.1-92	O 形圈	O-RING	34.5×2.65

标准件规格表 STANDARD PART TABLE

序号 NO.	零件号 PART NO	代号 CODE	零件名称 DESCRIPTION		规格 SIZE
2070	12B0406	GB1235-76	O 形密封圈	O-RING	45×3.1
2071	12B0412	GB3452.1-92	O 形圈	O-RING	100×5.3
2072	12B0414	GB3452.1-92	O 形圈	O-RING	63×3.55
2073	12B0418	GB3452.1-92	O 形圈	O-RING	132×5.3
2074	12B0419	GB3452.1-92	O 形圈	O-RING	85×5.3
2075	12B0423	GB3452.1-92	O 形圈	O-RING	106×3.55
2076	12B0424	GB3452.1-92	O 形圈	O-RING	387×7
2077	12B0426	GB3452.1-92	O 形圈	O-RING	365×7
2078	12B0481	GB1235-76	O 形密封圈	O-RING	70×3.1
2079	12B0526	HG4-692-67	O 形圈	O-RING	
2080	12B0544	GB3452.1-92	O 形圈	O-RING	315×7
2081	12B0545	GB3452.1-92	O 形圈	O-RING	95×3.55
2082	12B0595	GB1235-76	O 形密封圈	O-RING	90×3.1
2083	12B0599	GB3452.1-92	O 形圈	O-RING	109×7
2084	12B0600	GB3452.1-92	O 形圈	O-RING	122×7
2085	12B0601	GB3452.1-92	O 形圈	O-RING	136×7
2086	12B0640	GB3452.1-92	O 形圈	O-RING	450×7
2087	12B0641	GB3452.1-92	O 形圈	O-RING	265×7
2088	12B0662	GB3452.1-92	O 形圈	O-RING	71×2.65
2089	12B0666	GB3452.1-92	O 形圈	O-RING	180×3.55
2090	12B0691	GB3452.1-92	O 形圈	O-RING	50×5.3
2091	12B0693	GB3452.1-92	O 形圈	O-RING	600×7
2092	12B0694	GB3452.1-92	O 形圈	O-RING	243×5.3
2093	12B0697	GB/T3452.1-1992	O 形圈	O-RING	140×2.65G
2094	12B0698	GB/T3452.1-1992	O 型圈	O-RING	85×2.65G
2095	12B0719	GB3452.1-92	O 形圈	O-RING	69×2.65
2096	12B0777	GB3452.1-92	0 型圈	O-RING	132×2.65

2097	12B0780	GB3452.1-92	O 形圈	O-RING	60×1.8
2098	12B0781	GB3452.1-92	O 形圈	O-RING	87.5×2.65
2099	12B0784	GB3452.1-92	O 形圈	O-RING	75×2.65
2100	12B0785	GB3452.1-92	O 形圈	O-RING	67×3.55
2101	12B0803	GB3452.1-92	O 形圈	O-RING	272×7
2102	12B0822	GB3452.1-92	O 形圈	O-RING	128×2.65
2103	12B0828	GB3452.1-92	O 形圈	O-RING	224×7
2104	12B0832	GB3452.1-92	O 形圈	O-RING	80×3.55
2105	12B0833	GB3452.1-92	O 形圈	O-RING	42.5×1.8
2106	12B0834	BS4518	O 形圈	O-RING	6.1×1.6
2107	12B0835	BS4518	O 形圈	O-RING	8.1×1.6
2108	12B0842	BS4518	O 形圈	O-RING	29.5×3.0
2109	12B0843	BS4518	O 形圈	O-RING	44.5×3.0
2110	12B0844	SMS1586	O 形圈	O-RING	56.2×3.0
2111	12B0848	AS568-228	O 形圈	O-RING	56.74×3.53
2112	12B0849	AS568-232	O 形圈	O-RING	69.44×3.53
2113	12B0850	AS568-237	O 形圈	O-RING	85.32×3.53
2114	12B0851	AS568-245	O 形圈	O-RING	110.72×3.53
2115	12B0852	AS568-253	O 形圈	O-RING	136.12×3.53

标准件规格表 STANDARD PART TABLE

序号 NO.	零件号 PART NO	代号 CODE	零件名称 DESCRIPTION		规格 SIZE
2116	12B0857	GB3452.1-92	O 形圈	O-RING	236×5.3
2117	12B0858	GB3452.1-92	O 形圈	O-RING	112×3.55
2118	12B0970	GB3452.1-92	O 形圈	O-RING	10.6×2.4
2119	12B0971	GB3452.1-92	O 形圈	O-RING	315×3.55
2120	12B0977	GB3452.1-92	O 形圈	O-RING	155×3.55
2121	12B0978	GB1235-76	O 形圈	O-RING	63×3.1
2122	12B0989	GB3452.1-92	O 形圈	O-RING	45×5.3
2123	12B0998	GB1235-76	O 形圈	O-RING	95×3.1
2124	12B1008	GB3452.1-92	O 形圈	O-RING	10×2.65
2125	12B1009	GB3452.1-92	O 形圈	O-RING	22.4×3.55
2126	12B1108	GB3452.1-92	O 形圈	O-RING	54.5×5.3
2127	12B1111	GB3452.1-92	O 形圈	O-RING	36.5×1.8
2128	12B1112	GB3452.1-92	O 形圈	O-RING	90×2.65
2129	12B1127	GB3452.1-92	O 形圈	O-RING	212*7
2130	12B1129	QJ/LGB02892-1998	O 形圈	O-RING	03148，148.82×3.53
2131	12B1130	QJ/LGB07000-1998	O 形圈	O-RING	05440，440×5.7
2132	12B1131	QJ/LGB07000-1998	O 形圈	O-RING	02018，18×2.4
2133	12B1132	QJ/LGB07000-1998	O 形圈	O-RING	02095，95×3.1
2134	12B1133	QJ/LGB07000-1998	O 形圈	O-RING	03025，25×3.5
2135	12B1134	QJ/LGB07000-1998	O 形圈	O-RING	03030，30×3.5
2136	12B1135	QJ/LGB07000-1998	O 形圈	O-RING	05150，150×160×5.7
2137	12B1136	QJ/LGB07000-1998	O 形圈	O-RING	05220，220×5.7
2138	12B1137	QJ/LGB07000-1998	O 形圈	O-RING	05225，225×5.7
2139	12B1138	QJ/LGB07000-1998	O 形圈	O-RING	05315，315×5.7
2140	12B1139	QJ/LGB07000-1998	O 形圈	O-RING	05410，410×420×5.7
2141	12B1140	QJ/LGB07000-1998	O 形圈	O-RING	02060，60×3.1

2142	12B1141	QJ/LGB07000-1998	O 形圈	O-RING	02065，65×3.1
2143	12B1142	QJ/LGB07000-1998	O 形圈	O-RING	02085，85×3.1
2144	12B1143	QJ/LGB07000-1998	O 形圈	O-RING	02105，105×3.1
2145	12B1144	QJ/LGB07000-1998	O 形圈	O-RING	03028，28×3.5
2146	12B1145	QJ/LGB07000-1998	O 形圈	O-RING	03032，32×3.5
2147	12B1146	QJ/LGB07000-1998	O 形圈	O-RING	03035，35×3.5
2148	12B1147	QJ/LGB07000-1998	O 形圈	O-RING	03038，38×3.5
2149	12B1148	QJ/LGB07000-1998	O 形圈	O-RING	03023，22×3.5
2150	12B1149	QJ/LGB07000-1998	O 形圈	O-RING	03042，42×3.5
2151	12B1150	QJ/LGB07000-1998	O 形圈	O-RING	33045，45×3.5
2152	12B1151	QJ/LGB07002-1998	O 形圈	O-RING	01623，12.9×2.3
2153	12B1152	QJ/LGB07002-1998	O 形圈	O-RING	02034，16.7×3.4
2154	12B1153	QJ/LGB07002-1998	O 形圈	O-RING	02434，20.7×3.4
2155	12B1154	QJ/LGB07000-1998	O 形圈	O-RING	42070，70×3.1
2156	12B1158	GB3452.1-92	O 形圈	O-RING	300×5.3
2157	12B1161	QJ/LGB07000-1998	O 形圈	O-RING	02055，55×3.1
2158	12B1162	QJ/LGB07000-1998	O 形圈	O-RING	02130，130×3.1
2159	12B1163	QJ/LGB07000-1998	O 形圈	O-RING	03050，50×3.5
2160	12B1164	GB3452.1-92	O 形圈	O-RING	95×2.65
2161	12B1165	QJ/LGB07000-1998	O 形圈	O-RING	13023，22×3.5

标准件规格表 STANDARD PART TABLE

序号 NO.	零件号 PART NO	代号 CODE	零件名称 DESCRIPTION		规格 SIZE
2162	12B1166	QJ/LGB07000-1998	O 形圈	O-RING	13025，25×3.5
2163	12B1167	QJ/LGB07000-1998	O 形圈	O-RING	13032，32×38×3.5
2164	12B1168	QJ/LGB07000-1998	O 形圈	O-RING	13035，35×3.5
2165	12B1169	QJ/LGB07000-1998	O 形圈	O-RING	13038，38×3.5
2166	12B1170	QJ/LGB07000-1998	O 形圈	O-RING	13045，45×3.5
2167	12B1171	QJ/LGB07000-1998	O 形圈	O-RING	13048，48×3.5
2168	12B1172	QJ/LGB07000-1998	O 形圈	O-RING	12055，55×60×3.1
2169	12B1173	QJ/LGB07002-1998	O 形圈	O-RING	12034，16.7×3.4
2170	12B1174	QJ/LGB07002-1998	O 形圈	O-RING	12434，20.7×3.4
2171	12B1196	AS568	O 形圈	O-RING	24.99×3.53
2172	12B1197	QJ/LGB07000-1998	O 形圈	O-RING	11×2.4
2173	12B1198	QJ/LGB07002-1998	O 形圈	O-RING	10.9×2.3
2174	12B1199	QJ/LGB07002-1998	O 形圈	O-RING	5.4×2.3
2175	12B1211	GB3452.1-92	O 形圈	O-RING	387×5.3
2176	12B1218	AS 568	O 形圈	O-RING	101.2×3.53
2177	12B1219	AS568	O 形圈	O-RING	50.4×3.53
2178	12B1243	QJ/LGB07000-1998	O 形圈	O-RING	15090，90×5.7
2179	12B1244	QJ/LGB07002-1998	O 形圈	O-RING	13034，26.7×3.4
2180	12B1302	GB1235-76	O 形圈	O-RING	155×5.7
2181	12B1307	GB3452.1-92	O 形圈	O-RING	145×2.65
2182	12B1316	QJ/LGB07000-1998	O 形圈	O-RING	05155，155×5.7
2183	12B1317	QJ/LGB07000-1998	O 形圈	O-RING	05185，185×195×5.7
2184	12B1318	QJ/LGB07000-1998	O 形圈	O-RING	05260，260×270×5.7
2185	12B1319	QJ/LGB07000-1998	O 形圈	O-RING	12018，18×22×2.4
2186	12B1320	QJ/LGB07000-1998	O 形圈	O-RING	13023，22×28×3.5

2187	12B1321	QJ/LGB07000-1998	O 形圈	O-RING	13028，28×34×3.5
2188	12B1322	QJ/LGB07000-1998	O 形圈	O-RING	13040，40×46×3.5
2189	12B1323	QJ/LGB07000-1998	O 形圈	O-RING	13042，42×48×3.5
2190	12B1324	QJ/LGB07000-1998	O 形圈	O-RING	13050，50×56×3.5
2191	12B1325	QJ/LGB07000-1998	O 形圈	O-RING	13075，75×81×3.5
2192	12B1326	QJ/LGB07000-1998	O 形圈	O-RING	13082，82×88×3.5
2193	12B1327	QJ/LGB07000-1998	O 形圈	O-RING	13090，90×96×3.5
2194	12B1328	QJ/LGB07000-1998	O 形圈	O-RING	13095，95×101×3.5
2195	12B1329	QJ/LGB07002-1998	O 形圈	O-RING	10823，5.4×2.3
2196	12B1330	QJ/LGB07002-1998	O 形圈	O-RING	10.9×2.3
2197	12B1331	QJ/LGB07002-1998	O 形圈	O-RING	11623，12.9×2.3
2198	12B1332	QJ/LGB07002-1998	O 形圈	O-RING	13334，29.7×3.4
2199	12B1333	QJ/LGB07002-1998	O 形圈	O-RING	13634，32.7×3.4
2200	12B1335	GB3452.1-92	O 形圈	O-RING	265×5.3
2201	12B1366	AS568B-2001	O 形圈	O-RING	139.05×5.33
2202	12B1367	JIS B2401:2005	O 形圈	O-RING	7.8×1.9
2203	12B1390	GB/T3452.1-2005	O 形圈	O-RING	195×2.65
2204	12B1391	QJ/LGB07000-1998	O 形圈	O-RING	12075，75×3.1
2205	12B1392	QJ/LGB07000-1998	O 形圈	O-RING	12060，60×3.1
2206	12B1393	QJ/LGB07000-1998	O 形圈	O-RING	12080，80×3.1
2207	12B1394	QJ/LGB07000-1998	O 形圈	O-RING	05345，345×5.7

标准件规格表 STANDARD PART TABLE

序号 NO.	零件号 PART NO	代号 CODE	零件名称 DESCRIPTION		规格 SIZE
2208	12B1395	QJ/LGB07000-1998	O 形圈	O-RING	05270，270×5.7
2209	12B1396	QJ/LGB07000-1998	O 形圈	O-RING	05230，230×5.7
2210	12B1397	QJ/LGB07000-1998	O 形圈	O-RING	05165，165×5.7
2211	12B1398	QJ/LGB07000-1998	O 形圈	O-RING	05170，170×5.7
2212	12B1399	QJ/LGB07000-1998	O 形圈	O-RING	02140，140×3.1
2213	12B1400	GB1235-76	O 形圈	O-RING	130×3.1
2214	12B1452	GB/T3452.1-2005	O 形圈	O-RING	45×1.8
2215	12B1453	GB/T3452.1-2005	O 形圈	O-RING	73×2.65
2216	12B1505	GB/T3452.1-2005	O 形圈	O-RING	224×5.3
2217	12B1507	GB1235-76	O 形圈	O-RING	70×5.7
2218	12B1511	GB1235-76	O 形圈	O-RING	42×3.5
2219	12B1512	GB1235-76	O 形圈	O-RING	110×3.1
2220	12B1513	GB1235-76	O 形圈	O-RING	125×5.7
2221	12B1514	GB1235-76	O 形圈	O-RING	135×5.7
2222	12B1520	GB1235-76	O 形圈	O-RING	145×5.7
2223	12B1521	GB1235-76	O 形圈	O-RING	150×5.7
2224	12B1522	GB1235-76	O 形圈	O-RING	200×5.7
2225	12B1529	GB1235-76	O 形圈	O-RING	110×5.7
2226	12J0002	GB3452.1-92	O 形圈	O-RING	180×5.3
2227	12J0009	GB3452.1-92	O 形圈	O-RING	80×2.65
2228	12J0010	GB3452.1-92	O 形圈	O-RING	100×2.65
2229	12J0011	GB3452.1-92	O 形圈	O-RING	60×2.65
2230	12J0012	GB3452.1-92	O 形圈	O-RING	34.5×3.55
2231	12V0117	GB3452.1-92	O 形圈	O-RING	67×3.55

2232	12V0323	GB3452.1-92	O 形圈	O-RING	92.5×5
2233	12V0427	GB3452.1-92	O 形圈	O-RING	210×3.55
2234	12V0429	GB1235-76	O 型密封圈	O-RING	36×3.5
2235	12V0430	GB3452.1-92	O 形圈	O-RING	560×7
2236	12V0431	AS568-021	O 形圈	O-RING	23.52×1.78
2237	12V0432	AS568-015	O 形圈	O-RING	14×1.78
2238	12V0433	GB3452.1-92	O 形圈	O-RING	23.5×2.65
2239	12V0434	AS568-018	O 形圈	O-RING	18.77×1.78
2240	12V0435	AS568-912	O 形圈	O-RING	23.47×2.95
2241	12V0436	AS568-017	O 形圈	O-RING	17.17×1.78
2242	12V0437	AS568-916	O 形圈	O-RING	29.75×2.95
2243	12V0438	AS568-219	O 形圈	O-RING	32.92×3.53
2244	12V0439	AS568-918	O 形圈	O-RING	34.42×2.95
2245	12V0440	GB1235-76	O 形圈	O-RING	38×3.5
2246	12V0441	GB3452.1-92	O 形圈	O-RING	106×2.65
2247	12V0442	GB3452.1-82	O 形圈	O-RING	200×5.3
2248	12V0443	GB1235-76	O 形圈	O-RING	100×5.7
2249	12V0444	GB3452.1-92	O 形圈	O-RING	55×3.55
2250	12V0445	GB3452.1-92	O 形圈	O-RING	8×1.8
2251	12V0446	GB3452.1-92	O 形圈	O-RING	170×3.55
2252	12V0447	GB3452.1-76	O 形圈	O-RING	180×2.65
2253	12V0448	GB1235-86	O 形圈	O-RING	φ4×2

标准件规格表 STANDARD PART TABLE

序号 NO.	零件号 PART NO	代号 CODE	零件名称 DESCRIPTION		规格 SIZE
2254	12V0449	GB3452.1-92	O 形圈	O-RING	46×4.6
2255	12V0450	GB3452.1-92	O 形圈	O-RING	52×5.3
2256	12V0451	Gb3452.1-92	O 形圈	O-RING	55×3.1
2257	12V0452	GB3452.1-92	O 形圈	O-RING	60×5.7
2258	12V0453	GB3452.1-92	O 形圈	O-RING	53×2.65
2259	12V0455	GB3452.1-92	O 形圈	O-RING	90×5.7
2260	12V0456	GB3452.1-92	O 形圈	O-RING	95×5.7
2261	12V0457	GB3452.1-92	O 形圈	O-RING	100×5.7
2262	12V0458	GB3452.1-92	O 形圈	O-RING	100×3.1
2263	12V0459	GB3452.1-92	O 形圈	O-RING	125×3.1
2264	12V0460	GB3452.1-92	O 形圈	O-RING	135×5.7
2265	12V0461	GB3452.1-92	O 形圈	O-RING	210×5.7
2266	12V0462	G3452.1-92	O 形圈	O-RING	9.25×1.78
2267	12V0463	GB3452.1-92	O 形圈	O-RING	11.89×1.98
2268	12V0467	GB3542.1-92	O 形圈	O-RING	29.87×1.78
2269	12V0468	GB3542.1-92	O 形圈	O-RING	37.5×2.65
2270	12V0469	GB3452.1-92	O 形圈	O-RING	37.69×3.53
2271	12V0470	GB2452.1-92	O 形圈	O-RING	128×3.55
2272	12V0471	AS568	O 形圈	O-RING	23.47×2.95
2273	12V0472	GB3452.1-92	O 形圈	O-RING	34.42×2.95
2274	12V0473	GB3452.1-92	O 形圈	O-RING	32×3.5
2275	12V0474	G3452.1-92	O 形圈	O-RING	37×3.1
2276	12V0475	G3452.1-92	O 形圈	O-RING	65×3.1

2277	12V0477	GB1235-76	O 形圈	O-RING	24×3.1
2278	12V0478	GB3452.1-92	O 形圈	O-RING	32.5×2.65
2279	12V0480	GB3452.1-92	O 形圈	O-RING	35×3.5
2280	12V0481	SAE J515	O 形圈	O-RING	26.0×2.0
2281	12V0482	DIN 3865	O 形圈	O-RING	25.3×2.4
2282	12V0483	SAE J515	O 形圈	O-RING	20.0×2.0
2283	12V0484	SAE J515	O 形圈	O-RING	13.0×2.0
2284	12V0485	SAE J515	O 形圈	O-RING	17.3×2.4
2285	12V0487	SAE J515	O 形圈	O-RING	23.5×3.0
2286	12V0488	AS568-225	O 形圈	O-RING	47.22×3.53
2287	12V0489	SAE J515	O 形圈	O-RING	29.74×2.95
2288	12V0490	SAE J515	O 形圈	O-RING	19.18×2.46
2289	12V0491	DIN 3865	O 形圈	O-RING	32.0×2.5
2290	12V0492	SAE J515	O 形圈	O-RING	73×2.65
2291	12V0493	GB3452.1-82	O 形圈	O-RING	48.7×5.3
2292	12V0494	GB3452.1-82	O 形圈	O-RING	10.6×2.65
2293	12V0495	GB3452.1-92	O 形圈	O-RING	265×3.55
2294	13B0003	GB9877.1-88	密封圈	SEAL RING	FB70×95×12D
2295	13B0004	HG4-692-67	油封	OIL SEAL	PG45×62×12
2296	13B0005	JB2600-80	骨架油封	SEAL	W60×80×7
2297	13B0007	GB9877.1-88	密封圈	SEAL RING	FB140×170×15D
2298	13B0010	Q/ZB336-77	防尘圈	DUST RING	40
2299	13B0027	HG4-692-67	油封环	OIL SEAL	SD70×95×12

标准件规格表 STANDARD PART TABLE

序号 NO.	零件号 PART NO	代号 CODE	零件名称 DESCRIPTION		规格 SIZE
2301	13B0030	HG4-692-67	油封	OIL SEAL	PG32×52×12
2302	13B0031	HG4-692-67	油封	OIL SEAL	SG38×58×12
2303	13B0032	HG4-692-67	油封	OIL SEAL	SD25×40×10
2304	13B0033	HG4-692-67	油封	OIL SEAL	SD140×170×16
2305	13B0035	HG4-692-67	油封	OIL SEAL	PD150×180×16
2306	13B0036	HG4-692-67	油封	OIL SEAL	SC85×115×12
2307	13B0037	HG4-692-67	油封	OIL SEAL	SD25×45×10
2308	13B0038	HG4-692-67	油封	OIL SEAL	SD150×180×16
2309	13B0039	HG4-335-66	Y 形密封圈	Y-SEAL	130×160×15
2310	13B0041	GB10708.1-89	Y 形密封圈	Y-SEAL	50×60×8
2311	13B0042	GB10708.3-89	防尘圈	DUST RING	FB50×60×7
2312	13B0043	GB10708.1-89	Y 形密封圈	Y-SEAL	80×95×12.5
2313	13B0044	GB10708.3-89	防尘圈	DUST RING	FB80×90×7
2314	13B0045	GB9877.1-88	密封圈	SEAL RING	FB70×95×10D
2315	13B0049	GB9877.1-88	密封圈	SEAL RING	FB150×180×15D
2316	13B0052	HG4-335-66	防尘圈	DUST RING	75
2317	13B0056	Q/ZB336-77	防尘圈	DUST RING	50
2318	13B0062	Q/ZB336-77	油封	OIL SEAL	SD140×170×16
2319	13B0082	GB10708.1-89	Y 形密封圈	Y-SEAL	45×55×8
2320	13B0083	GB10708.3-89	防尘圈	DUST RING	FC45×53×5
2321	13B0085	GB9877.1-88	密封圈	SEAL RING	B80×100×10D
2322	13B0086	GB9877.1-88	密封圈	SEAL RING	B60×80×8D

2323	13B0087	GB9877.1-88	密封圈	SEAL RING	FB85×110×12D
2324	13B0093	GB9877.1-88	密封圈	SEAL RING	FB12×30×7D
2325	13B0110	GB9877.1-88	密封圈	SEAL RING	FB85×110×12F
2326	13B0111	HG4-692-67	油封	OIL SEAL	SG70×95×12
2327	13B0122	GB9877.1-88	密封圈	SEAL RING	60×85×12
2328	13B0123	GB10708.3-89	防尘圈	DUST RING	FB40×50×7
2329	13B0124	GB10708.1-89	Y 形密封圈	Y-SEAL	70×85×12.5
2330	13B0130	GB9877.1-88	密封圈	SEAL RING	B18×30×10D
2331	13B0133	GB9877.1-88	密封圈	SEAL RING	B90×120×12D
2332	13B0134	GB10708.3-89	防尘圈	DUST RING	FB45×55×7
2333	13B0142	GB10708.3-89	防尘圈	DUST RING	FB60×70×7
2334	13B0147	GB9877.2-88	密封圈	SEAL RING	W170×200×15D
2335	13B0148	GB9877.2-88	密封圈	SEAL RING	W130×160×12D
2336	13B0150	HG4-692-67	油封	OIL SEAL	SG60×85×12
2337	13B0151	HG4-692-67	油封	OIL SEAL	SG115×140×14
2338	13B0155	GB9877.1-88	密封圈	SEAL RING	FB240×270×15D
2339	13B0170	GB9877.1-88	密封圈	SEAL RING	FB120×150×12D
2340	13B0175	GB9877.1-88	密封圈	SEAL RING	FB45×62×8D
2341	13B0176	GB9877.1-88	密封圈	SEAL RING	FB38×55×8D
2342	13B0177	GB9877.1-88	密封圈	SEAL RING	B40×62×8D
2343	13B0179	GB9877.1-88	密封圈	SEAL RING	B190×220×15D
2344	13B0293	GB9877.1-88	密封圈	SEAL RING	FB75×95×10D
2345	13B0306	GB9877.1-88	密封圈	SEAL RING	B55×72×8D
2346	13B0307	GB9877.1-88	密封圈	SEAL RING	FB95×130×12D

标准件规格表 STANDARD PART TABLE

序号 NO.	零件号 PART NO	代号 CODE	零件名称 DESCRIPTION		规格 SIZE
2347	13B0328	JB/ZQ4606-86	毡圈	FELT WASHER	90
2348	13B0366	GB9877.2-88	密封圈	SEAL RING	W190×220×15D
2349	13B0369	GB9877.1-88	密封圈	SEAL RING	B80×110×10D
2350	13B0370	GB9877.1-88	密封圈	SEAL RING	B120×150×12D
2351	13B0371	JB/T8547-1997	密封环	SEAL RING	YH×40
2352	13B0379	GB9877.1-88	密封圈	SEAL RING	FB65×90×10
2353	13B0407	JB/ZQ4606-86	毡圈	FELT WASHER	50
2354	13B0408	JB/T8547-1997	密封环	SEAL RING	YH×80
2355	13B0409	JB/T8547-1997	密封环	SEAL RING	YH×110
2356	13B0417	JB/T8547-1997	密封环	SEAL RING	YH×65
2357	13B0419	GB9877.1-88	密封圈	SEAL RING	FB110×140×12
2358	13B0420	GB9877.1-88	密封圈	SEAL RING	B220×250×15
2359	13B0438	JB/T8547-1997	密封环	SEAL RING	YH×50
2360	13B0457	JB/T8547-1997	密封环	SEAL RING	YH×30
2361	13B0458	JB/T8547-1997	密封环	SEAL RING	YH×78
2362	13B0504	JB/T8547-1997	密封环	SEAL RING	YH×68
2363	13B0506	HG4-692-67	油封	OIL SEAL	SD100×130×12
2364	13B0511	GB9877.1-88	密封圈	SEAL RING	FB25×40×7
2365	13B0520	HG4-692	油封	OIL SEAL	SD170×210×16
2366	13B0525	GB9877.1-88	密封圈	SEAL RING	B100×125×12
2367	13B0526	HG4-692-67	油封	OIL SEAL	PD65×90×12

2368	13B0527	GB9877.1-88	密封圈	SEAL RING	B100×125×12
2369	13B0606	GB9877.1-88	密封圈	SEAL RING	FB100×130×12
2370	13B0624	GB9877.1-88	密封圈	SEAL RING	FB60×80×8D
2371	13B0631	GB10708.3-89	防尘圈	DUST RING	FA40×48×5
2372	13B0632	GB10708.1-89	Y 形密封圈	Y-SEAL	40×55×12.5
2373	13B0633	GB/T15242.1-94	同轴密封件	CO-AXIAL SEAL	TJ0400
2374	13B0634	GB/T15242.1-94	同轴密封件	CO-AXIAL SEAL	TF0900C
2375	13B0636	GB9877.1-88	密封圈	SEAL RING	FB105×140×12D
2376	13B0669	GB9877.2-88	密封圈	SEAL RING	W160×190×15D
2377	13B0670	GB9877.2-88	密封圈	SEAL RING	W125×150×12D
2378	13B0671	GB9877.2-88	密封圈	SEAL RING	W115×140×12D
2379	13B0672	QJ/LGB07013-1998	油封	OIL SEAL	10120120
2380	13B0673	QJ/LGB07011-1998	油封	OIL SEAL	10090，90
2381	13B0772	GB/T13871.1-2007	油封	OIL SEAL	FB80×100×10
2382	13B0783	QJ/LGB07013-1998	油封	OIL SEAL	10090，90×115×20
2383	13B0790	JB/T8547-1997	密封环	SEAL RING	YH×45
2384	13V0087	GB9877.1-88	密封圈	SEAL RING	B85×110×12D
2385	13V0132	GB9811.7-88	唇形密封圈	LIP TYPE SEAL	B90×120×12D
2386	13V0180	GB9877.1-88	密封圈	SEAL RING	B200×230×15
2387	13V0181	GB9877.1-88	密封圈	SEAL RING	B60×80×12
2388	13V0183	GB9877.1-88	密封圈	SEAL RING	FB45×65×8
2389	13V0184	GB9877.1-88	密封圈	SEAL RING	FB55×80×8
2390	13V0186		密封圈	SEAL RING	B55×72×8
2391	13V0187	GB9877.1-88	密封圈	SEAL RING	B160×190×15
2392	13V0188	HG4-338-66	油封	OIL SEAL	60×85×12

标准件规格表 STANDARD PART TABLE

序号 NO.	零件号 PART NO	代号 CODE	零件名称 DESCRIPTION		规格 SIZE
2393	13V0194		油封	OIL SEAL	FB55×80×8
2394	13V0207		油封	OIL SEAL	FB55×72×8
2395	13V0208	GB9877.1-88	密封圈	SEAL RING	B170×200×15
2396	13V0209	GB9877.1-88	密封圈	SEAL RING	B60×75×8
2397	13V0210	GB9877.3-88	唇形密封圈	LIP TYPE SEAL	FZ95×120×10
2398	13V0211	GB9877.1-88	密封圈	SEAL RING	B130×160×12
2399	20V0047	GB297-64	单列圆锥滚子	TAP.ROLLER BRG	7515
2400	21B0001	GB/T276-1994	球轴承 6210	BALL BEARING	50×90×20
2401	21B0002	GB/T276-1994	球轴承 6017	BALL BEARING	85×130×22
2402	21B0003	GB/T276-1994	球轴承 113	BALL BEARING	65×100×18
2403	21B0005	GB/T276-1994	球轴承 6012	BALL BEARING	60×95×18
2404	21B0006	GB/T276-1994	球轴承 6311	BALL BEARING	55×120×29
2405	21B0007	GB/T276-1994	球轴承 6016	BALL BEARING	80×125×22
2406	21B0008	GB/T276-1994	球轴承 6312	BALL BEARING	60×130×31
2407	21B0009	GB/T276-1994	球轴承 6204	BALL BEARING	20×47×14
2408	21B0010	GB/T276-1994	球轴承 6022	BALL BEARING	110×170×28
2409	21B0011	GB/T276-1994	球轴承 6211	BALL BEARING	55×100×21
2410	21B0012	GB/T276-1994	球轴承	BALL BEARING	25×42×9
2411	21B0013	GB/T276-1994	球轴承	BALL BEARING	50×80×16
2412	21B0014	GB/T276-1994	球轴承	BALL BEARING	12×28×8

2413	21B0020	GB/T276-1994	球轴承	BALL BEARING	30×42×7
2414	21B0021	GB/T276-1994	球轴承	BALL BEARING	12×28×8
2415	21B0022	GB/T276-1994	球轴承	BALL BEARING	20×32×7
2416	21B0024	GB/T276-1994	球轴承	BALL BEARING	15×28×7
2417	21B0025	GB278-82	轴承	BEARING	60105
2418	21B0026	GB/T276-1994	球轴承 6208	BALL BEARING	40×80×18
2419	21B0028	GB/T276-1994	球轴承 6310	BALL BEARING	50×110×27
2420	21B0029	GB/T276-1994	球轴承 6009	BALL BEARING	45×75×16
2421	21B0030	GB/T276-1994	球轴承 6209	BALL BEARING	45×85×19
2422	21B0031	GB/T276-1994	球轴承 6008	BALL BEARING	40×68×15
2423	21B0032	GB/T276-1994	球轴承 6209N	BALL BEARING	45×85×19
2424	21B0034	GB/T276-1994	球轴承 6011	BALL BEARING	55×90×18
2425	21B0035	GB277-82	球轴承 50208	BALL BEARING	40×80×18
2426	21B0037	GB/T276-1994	球轴承 6308	BALL BEARING	40×90×23
2427	21B0038	GB/T276-1994	球轴承 6210N	BALL BEARING	50×90×20
2428	21B0039	GB/T276-1994	球轴承 61910	BALL BEARING	50×72×12
2429	21B0040	GB/T281-1994	球轴承 1205	BALL BEARING	25×52×15
2430	21B0057	GB/T276-94	轴承	BEARING	6310-2Z
2431	21B0068	GB/T276-1994	球轴承 61805	BALL BEARING	25×37×7
2432	21B0069	GB/T276-1994	球轴承 61904	BALL BEARING	20×37×9
2433	21B0080	GB/T276-1994	球轴承	BALL BEARING	61904-Z
2434	21B0081	GB/T276-1994	球轴承	BALL BEARING	61904-2Z
2435	21B0082	GB/T276-1994	球轴承	BALL BEARING	6003，17×35×10
2436	21B0083	GB/T276-1994	球轴承	BALL BEARING	6304，20×52×15
2437	21B0085	GB/T276-1994	球轴承	BALL BEARING	6206E-RS，30×62×16
2438	21B0086	GB/T276-1994	球轴承	BALL BEARING	6205-Z，25×52×15

标准件规格表 STANDARD PART TABLE

序号 NO.	零件号 PART NO	代号 CODE	零件名称 DESCRIPTION		规格 SIZE
2439	21B0100	GB/T276-1994	球轴承	BALL BEARING	6201-2Z，12×32×10
2440	21B0101	GB/T276-1994	球轴承	BALL BEARING	75×130×25
2441	21B0102	GB/T276-1994	球轴承	BALL BEARING	6207，35×72×17
2442	21B0103	GB/T276-1994	球轴承	BALL BEARING	6207N，35×72×17
2443	21B0104	NSK	球轴承	BALL BEARING	6005，25×47×12
2444	21B0105	GB/T276-1994	球轴承	BALL BEARING	6306，30×72×19
2445	21B0106	GB/T276-1994	球轴承	BALL BEARING	6213，65×120×23
2446	21B0128	GB/T276-1994	球轴承	BALL BEARING	6006-2Z，30×55×13
2447	21B0129	GB/T276-1994	球轴承	BALL BEARING	6204-Z，20×47×14
2448	21B0137	GB/T276-1994	球轴承	BALL BEARING	6224，120×215×40
2449	21B0138	GB/T276-1994	球轴承	BALL BEARING	6007，35×62×14
2450	21B0143	GB/T276-1994	球轴承	20×42×12	6004
2451	21B0144	GB/T276-1994	球轴承	17×40×12	6203
2452	21B0145	GB/T276-1994	球轴承	BALL BEARING	6216-Z 80×140×26
2453	21B0169	GB/T276-1994	球轴承	BALL BEARING	6207-2RZ
2454	21B0170	GB/T276-1994	球轴承	BALL BEARING	6306-Z
2455	21B0172	GB/T276-1994	球轴承	30×62×16	6206Z
2456	21V0041	GB276-64	轴承 6309Z	BEARING	6309Z
2457	21V0042	GB276-64	轴承 309Z	BEARING	309Z

2458	21V0043	GB276-82	轴承 312	BEARING	312
2459	21V0044	GB276-82	轴承 213	BEARING	213
2460	21V0045	GB276-82	轴承 409	BEARING	409
2461	22B0001	GB/T283-1994	圆柱滚子轴承	ROLLER BEARING	30×72×27
2462	22B0002	GB/T283-1994	圆柱滚子轴承	ROLLER BEARING	40×80×23
2463	22B0003	GB/T283-1994	圆柱滚子轴承	ROLLER BEARING	40×80×23
2464	22B0007	GB/T283-1994	圆柱滚子轴承	ROLLER BEARING	30×72×19
2465	22B0012	GB/T301-1995	轴承	BEARING	51209
2466	22B0021	GB/T283-1994	圆柱滚子轴承	ROLLER BEARING	NJ311E/C3
2467	22B0022	GB/T283-1994	圆柱滚子轴承	ROLLER BEARING	NJ2308E/C3
2468	22B0023	GB/T283-1994	圆柱滚子轴承	ROLLER BEARING	NJ308/C3
2469	22B0026	GB/T283-1994	圆柱滚子轴承	ROLLER BEARING	NU226，130×230×40
2470	22B0027	GB/T283-1994	圆柱滚子轴承	ROLLER BEARING	NJ226，130×230×40
2471	22V0001	GB/T283-1994	圆柱滚子轴承	ROLLER BEARING	92606
2472	22V0011	GB283-87	轴承	BEARING	NJ324EMC5
2473	22V0012	GB/T283-1994	圆柱滚子轴承	ROLLER BEARING	110×240×50
2474	22V0013	GB5801-86	滚针轴承	NEEDLE BEARING	10643/40
2475	22V0014	GB5801-86	无内环滚针轴	ROLLER BEARING	
2476	22V0016	GB283-87	轴承	BEARING	100×180×34
2477	23B0001	GB/T297-1994	圆锥滚子轴承	TAP.ROLLER BRG	110×170×38
2478	23B0005	GB/T297-1994	圆锥滚子轴承	TAP.ROLLER BRG	105×160×35
2479	23B0009	GB/T297-1994	圆锥滚子轴承	TAP.ROLLER BRG	120×180×38X29
2480	23B0010	GB/T297-1994	圆锥滚子轴承	TAP.ROLLER BRG	105×190×53X43
2481	23B0011	GB/T297-1994	圆锥滚子轴承	TAP.ROLLER BRG	60×130×33.5
2482	23B0012	GB/T297-1994	圆锥滚子轴承	TAP.ROLLER BRG	80×140×35.25
2483	23B0013	GB/T297-1994	圆锥滚子轴承	TAP.ROLLER BRG	55×120×31.5
2484	23B0014	GB/T297-1994	圆锥滚子轴承	TAP.ROLLER BRG	60×110×23.75

标准件规格表 STANDARD PART TABLE

序号 NO.	零件号 PART NO	代号 CODE	零件名称 DESCRIPTION		规格 SIZE
2485	23B0017	GB/T297-1994	圆锥滚子轴	TAP.ROLLER BRG	75×130×33.25
2486	23B0018	GB/T297-1994	圆锥滚子轴	TAP.ROLLER BRG	55×120×31.5
2487	23B0019	GB/T297-1994	圆锥滚子轴	TAP.ROLLER BRG	60×130×33.5
2488	23B0020	GB/T297-1994	圆锥滚子轴	TAP.ROLLER BRG	70×125×32.25
2489	23B0028	GB/T297-1994	圆锥滚子轴	TAP.ROLLER BRG	50×90×24.75
2490	23B0029	GB/T297-1994	圆锥滚子轴	TAP.ROLLER BRG	90×190×46.5
2491	23B0030	GB/T297-1994	圆锥滚子轴	TAP.ROLLER BRG	100×215×51.5
2492	23B0031	GB/T297-1994	圆锥滚子轴	TAP.ROLLER BRG	45×100×27.5
2493	23B0033	GB/T297-1994	圆锥滚子轴	TAP.ROLLER BRG	65×110×30
2494	23B0034	GB/T297-1994	圆锥滚子轴	TAP.ROLLER BRG	90×140×32
2495	23B0035	GB/T297-1994	圆锥滚子轴	TAP.ROLLER BRG	85×150×38.5
2496	23B0043	GB/T297-1994	圆锥滚子轴	TAP.ROLLER BRG	65×110×34
2497	23B0044	GB/T297-1994	圆锥滚子轴	TAP.ROLLER BRG	50×110×29.25
2498	23B0045	GB/T297-1994	圆锥滚子轴	TAP.ROLLER BRG	95×170×45.5
2499	23B0046	GB/T297-1994	圆锥滚子轴	TAP.ROLLER BRG	100×150×32
2500	23B0047	GB/T297-1994	圆锥滚子轴	TAP.ROLLER BRG	65×140×36
2501	23B0048	GB/T297-1994	圆锥滚子轴	TAP.ROLLER BRG	70×150×38
2502	23B0060	GB/T297-1994	圆锥滚子轴	TAP.ROLLER BRG	32018

2503	23B0061	GB/T297-1994	圆锥滚子轴	TAP.ROLLER BRG	32015
2504	23B0062	GB/T301-1995	轴承	BEARING	3624
2505	23B0063	GB/T297-1994	圆锥滚子轴	TAP.ROLLER BRG	80×170×39
2506	23B0064	GB/T297-1994	圆锥滚子轴	TAP.ROLLER BRG	95×200×45
2507	23B0107	GB/T297-1994	圆锥滚子轴	TAP.ROLLER BRG	50×80×24
2508	23B0108	GB/T297-1994	圆锥滚子轴	TAP.ROLLER BRG	25×47×15
2509	23B0115	GB/T297-1994	圆锥滚子轴	TAP.ROLLER BRG	32012，60×95×23
2510	23B0116	GB/T297-1994	圆锥滚子轴	TAP.ROLLER BRG	30214，70×125×26.25
2511	23B0117	GB/T297-1994	圆锥滚子轴	TAP.ROLLER BRG	30208，40×80×19.75
2512	23B0118	GB/T297-1994	圆锥滚子轴	TAP.ROLLER BRG	30206，30×62×17.25
2513	23B0119	SKF	圆锥滚子轴	TAP.ROLLER BRG	30320，100×215×51.5
2514	23B0120	SKF	圆锥滚子轴	TAP.ROLLER BRG	30324，120×260×59.5
2515	23B0121	GB/T297-1994	圆锥滚子轴	TAP.ROLLER BRG	33012，60×95×27
2516	23B0122	GB/T297-1994	圆锥滚子轴	TAP.ROLLER BRG	32224，120×215×61.5
2517	23B0123	GB/T297-1994	圆锥滚子轴	TAP.ROLLER BRG	31313，65×140×36
2518	23B0124	GB/T297-1994	圆锥滚子轴	TAP.ROLLER BRG	30207，35×72×18.25
2519	23B0125	GB/T297-1994	圆锥滚子轴	TAP.ROLLER BRG	30211，55×100×22.75
2520	23B0126	GB/T297-1994	圆锥滚子轴	TAP.ROLLER BRG	32211，55×100×26.75
2521	23B0128	GB/T297-1994	圆锥滚子轴	TAP.ROLLER BRG	33017，85×130×36
2522	23B0135	GB/T297-1994	圆锥滚子轴	TAP. ROLLER BRG	32305，25×62×25.25
2523	23B0136	NSK	圆锥滚子轴	TAP. ROLLER BRG	32208，40×80×24.75
2524	23B0137	GB/T297-1994	圆锥滚子轴	TAP. ROLLER BRG	32207，35×72×24.25
2525	23B0138	GB/T297-1994	圆锥滚子轴	TAP. ROLLER BRG	32218，90×160×42.5
2526	23B0139	GB/T297-1994	圆锥滚子轴	TAP. ROLLER BRG	32212，60×110×29.75
2527	23B0151	GB/T297-1994	圆锥滚子轴	TAP. ROLLER BRG	32213，65×120×32.75
2528	23B0159	GB/T297-1994	圆锥滚子轴	TAP. ROLLER BRG	32924，120×165×29
2529	23V0009	GB/T297-1994	圆锥滚子轴	TAP.ROLLER BRG	120×180×38
2530	23V0010	GB/T297-1994	圆锥滚子轴	TAP.ROLLER BRG	105×190×53

标准件规格表 STANDARD PART TABLE

序号 NO.	零件号 PART NO	代号 CODE	零件名称 DESCRIPTION		规格 SIZE
2531	23V0030	GB/T297-1994	圆锥滚子轴承	TAP.ROLLER BRG	100×215×56.5
2532	23V0060	GB299-85	轴承	BEARING	2097128E
2533	23V0061	GB297-64	轴承 7208	BEARING	7208
2534	23V0062	GB297-64	轴承 7211	BEARING	7211
2535	23V0063	GB297-64	轴承 7308	BEARING	7308
2536	23V0064	GB299-85	滚子轴承	TAP.ROLLER BRG	2097722
2537	23V0065	GB297-84	轴承 7530E	BEARING	7530E
2538	23V0066	GB297-84	轴承 7524E	BEARING	7524E
2539	23V0067	GB297-84	轴承 7517E	BEARING	φ85×φ150×38.5
2540	23V0068	GB297-84	轴承 7516E	BEARING	φ80×φ140×32.25
2541	25B0001	GB/T9163-2001	关节轴承	KNUCKLE BEARING	70×105×49
2542	25B0002	GB/T9163-2001	关节轴承	KNUCKLE BEARING	45×68×32
2543	25B0004	GB/T9163-2001	关节轴承	KNUCKLE BEARING	60×90×44
2544	25B0005	GB/T9163-2001	关节轴承	KNUCKLE BEARING	25×42×20
2545	25B0006	GB/T9163-2001	关节轴承	KNUCKLE BEARING	40×62×28
2546	25B0010	GB/T9163-2001	关节轴承	KNUCKLE BEARING	10×19×9
2547	25B0011	GB/T9163-2001	关节轴承	KNUCKLE BEARING	50×75×35

2548	25B0013	GB4222-91	轴承	BEARING	SABJK25S
2549	25B0014	GB4222-91	轴承	BEARING	SALBJK25S
2550	25B0023	GE50ES.02	关节轴承内圈	INNER RACE	
2551	25B0024	GB/T9164-2001	轴承	BEARING	68×40×19
2552	25B0025	GB/T9163-2001	轴承	BEARING	130×90×60
2553	25B0026	GB/T9163-2001	轴承 GEG90ES	BEARING	150×90×85
2554	25B0027	GB/T9163-2001	轴承 SIJK8C	BEARING	19×8×12
2555	25B0049	GB304.1-88	关节轴承	KNUCKLE BEARING	GE50ES
2556	25B0053	GB9163-90	关节轴承	KNUCKLE BEARING	GE15ES-2RS
2557	25B0056	GB/T9163-2001	关节轴承	KNUCKLE BEARING	GE12E，12×22×10
2558	25B0057	GB/T9163-2001	关节轴承	KNUCKLE BEARING	GE15ES，15×26×12
2559	25B0058	GB/T9163-2001	关节轴承	KNUCKLE BEARING	GE35ES-2RS，35×55×25
2560	25B0061	GB/T 9161-2001	关节轴承	KNUCKLE BEARING	SI8E
2561	25B0068	GB/T9163-2001	关节轴承	KNUCKLE BEARING	GE35ES，35×55×25
2562	25B0071	GB/T9164-2001	关节轴承	KNUCKLE BEARING	GAC65T
2563	25B0072	GB/T9164-2001	关节轴承	KNUCKLE BEARING	GAC40T
2564	25B0091	GB/T9163-2001	关节轴承	KNUCKLE BEARING	GE80ES，80×120×55
2565	25K0004	GB/T9163-2001	关节轴承	KNUCKLE BEARING	30×47×22
2566	25V0015	GB/T9164-2001	关节轴承	KNUCKLE BEARING	GAC85S/K
2567	25V0016	GB304.5-81	关节轴承	KNUCKLE BEARING	
2568	25V0017	GB304.5-81	关节轴承	KNUCKLE BEARING	GE25ES
2569	25V0020	GB304-88	关节轴承	KNUCKLE BEARING	GE40ES
2570	26B0002	GB/T301-1995	推力球轴承	BALL BEARING	55×78×16
2571	26B0003	GB/T301-1995	推力球轴承	BALL BEARING	15×28×9
2572	26B0005	GB/T301-1995	推力球轴承	BALL BEARING	40×60×13
2573	26B0013	GB4605-84	轴承	BEARING	889112
2574	26B0029	GB/T292-94	角接触球轴承	BALL BEARING	7216B
2575	26B0030	GB/T288-94	调心滚子轴承	ROLLER BEARING	22308C
2576	26B0062	GB/T301-1995	推力球轴承	BALL BEARING	51205，25×47×15

标准件规格表 STANDARD PART TABLE

序号 NO.	零件号 PART NO	代号 CODE	零件名称 DESCRIPTION		规格 SIZE
2577	26B0063	GB/T290-1998	滚针轴承	NEEDLE BEARING	HK2518，25×32×18
578	26B0071	GB/T281-1994	调心球轴承	BALL BEARING	2208，40×80×23
2579	26B0076	GB/T290-1998	滚针轴承	NEEDLE BEARING	HKH4524，45×55×24
2580	26B0078	GB/T301-1995	推力球轴承	BALL BEARING	51211ZS，55×90×25
2581	26B0090	GB/T301-1995	推力球轴承	THRUST BALL BRG	51210，50×78×22
2582	26B0101	GB288-94	调心滚子轴承	ALIGNING BRG	95×2.65
2583	26B0121	GB/T301-1995	推力球轴承	THRUST BALL BRG	51104，20×35×10
2584	26V0006	GB278-64	轴承 308	BEARING	308
2585	26V0007	GB/T288-94	调心滚子轴承	ROLLER BEARING	222222C
2586	26V0008	GB288-87	轴承	BEARING	110×200×53
2587	26V0009	DIM635	调心滚子轴承	ROLLER BEARING	22315E1.T41A
2588	34C0090	JB982-77	垫圈	WASHER	10
2589	34C0091	JB982-77	垫圈	WASHER	16
2590	34C0113	GB10708.3-89	防尘圈	DUST RING	FB70×80×7
2591	40B0004	GB349-88	圆钢钉	NAIL	50
2592	40B0059	GB/T3289.22-1982	接头	JOINT	25

2593	40B0060	GB/T3289.28-1982	螺丝	SCREW	40×20
2594	40B0061	GB/T3289.28-1982	螺丝	SCREW	40×25
2595	40B0062	GB/T3289.3-1982	弯头	ELBOW	40
2596	66A0028	GB91-86	销	PIN	3.2×40-Zn.D
2597	75A0117	GB/T2089-1994	压簧	COMPRESSION	YA1×12×48-D.Zn
2598	83A0119	GB3452.1-92	O 形圈	O-RING	106×5.3
2599	83A0120	GB3452.1-92	O 形圈	O-RING	250×5.3

标准件规格表 STANDARD PART TABLE

序号 NO.	零件号 PART NO	代号 CODE	零件名称 DESCRIPTION		规格 SIZE
2577	26B0063	GB/T290-1998	滚针轴承	NEEDLE BEARING	HK2518，25×32×18
578	26B0071	GB/T281-1994	调心球轴承	BALL BEARING	2208，40×80×23
2579	26B0076	GB/T290-1998	滚针轴承	NEEDLE BEARING	HKH4524，45×55×24
2580	26B0078	GB/T301-1995	推力球轴承	BALL BEARING	51211ZS，55×90×25
2581	26B0090	GB/T301-1995	推力球轴承	THRUST BALL BRG	51210，50×78×22
2582	26B0101	GB288-94	调心滚子轴承	ALIGNING BRG	95×2.65
2583	26B0121	GB/T301-1995	推力球轴承	THRUST BALL BRG	51104，20×35×10
2584	26V0006	GB278-64	轴承 308	BEARING	308
2585	26V0007	GB/T288-94	调心滚子轴承	ROLLER BEARING	222222C
2586	26V0008	GB288-87	轴承	BEARING	110×200×53
2587	26V0009	DIM635	调心滚子轴承	ROLLER BEARING	22315E1.T41A
2588	34C0090	JB982-77	垫圈	WASHER	10
2589	34C0091	JB982-77	垫圈	WASHER	16
2590	34C0113	GB10708.3-89	防尘圈	DUST RING	FB70×80×7
2591	40B0004	GB349-88	圆钢钉	NAIL	50
2592	40B0059	GB/T3289.22-1982	接头	JOINT	25

2593	40B0060	GB/T3289.28-1982	螺丝	SCREW	40×20
2594	40B0061	GB/T3289.28-1982	螺丝	SCREW	40×25
2595	40B0062	GB/T3289.3-1982	弯头	ELBOW	40
2596	66A0028	GB91-86	销	PIN	3.2×40-Zn.D
2597	75A0117	GB/T2089-1994	压簧	COMPRESSION	YA1×12×48-D.Zn
2598	83A0119	GB3452.1-92	O 形圈	O-RING	106×5.3
2599	83A0120	GB3452.1-92	O 形圈	O-RING	250×5.3

标准件规格表 STANDARD PART TABLE

序号 NO.	零件号 PART NO	代号 CODE	零件名称 DESCRIPTION		规格 SIZE
2577	26B0063	GB/T290-1998	滚针轴承	NEEDLE BEARING	HK2518，25×32×18
578	26B0071	GB/T281-1994	调心球轴承	BALL BEARING	2208，40×80×23
2579	26B0076	GB/T290-1998	滚针轴承	NEEDLE BEARING	HKH4524，45×55×24
2580	26B0078	GB/T301-1995	推力球轴承	BALL BEARING	51211ZS，55×90×25
2581	26B0090	GB/T301-1995	推力球轴承	THRUST BALL BRG	51210，50×78×22
2582	26B0101	GB288-94	调心滚子轴承	ALIGNING BRG	95×2.65
2583	26B0121	GB/T301-1995	推力球轴承	THRUST BALL BRG	51104，20×35×10
2584	26V0006	GB278-64	轴承 308	BEARING	308
2585	26V0007	GB/T288-94	调心滚子轴承	ROLLER BEARING	222222C
2586	26V0008	GB288-87	轴承	BEARING	110×200×53
2587	26V0009	DIM635	调心滚子轴承	ROLLER BEARING	22315E1.T41A
2588	34C0090	JB982-77	垫圈	WASHER	10
2589	34C0091	JB982-77	垫圈	WASHER	16
2590	34C0113	GB10708.3-89	防尘圈	DUST RING	FB70×80×7
2591	40B0004	GB349-88	圆钢钉	NAIL	50
2592	40B0059	GB/T3289.22-1982	接头	JOINT	25

2593	40B0060	GB/T3289.28-1982	螺丝	SCREW	40×20
2594	40B0061	GB/T3289.28-1982	螺丝	SCREW	40×25
2595	40B0062	GB/T3289.3-1982	弯头	ELBOW	40
2596	66A0028	GB91-86	销	PIN	3.2×40-Zn.D
2597	75A0117	GB/T2089-1994	压簧	COMPRESSION	YA1×12×48-D.Zn
2598	83A0119	GB3452.1-92	O 形圈	O-RING	106×5.3
2599	83A0120	GB3452.1-92	O 形圈	O-RING	250×5.3

标准件规格表 STANDARD PART TABLE

序号 NO.	零件号 PART NO	代号 CODE	零件名称 DESCRIPTION		规格 SIZE
2577	26B0063	GB/T290-1998	滚针轴承	NEEDLE BEARING	HK2518，25×32×18
578	26B0071	GB/T281-1994	调心球轴承	BALL BEARING	2208，40×80×23
2579	26B0076	GB/T290-1998	滚针轴承	NEEDLE BEARING	HKH4524，45×55×24
2580	26B0078	GB/T301-1995	推力球轴承	BALL BEARING	51211ZS，55×90×25
2581	26B0090	GB/T301-1995	推力球轴承	THRUST BALL BRG	51210，50×78×22
2582	26B0101	GB288-94	调心滚子轴承	ALIGNING BRG	95×2.65
2583	26B0121	GB/T301-1995	推力球轴承	THRUST BALL BRG	51104，20×35×10
2584	26V0006	GB278-64	轴承 308	BEARING	308
2585	26V0007	GB/T288-94	调心滚子轴承	ROLLER BEARING	222222C
2586	26V0008	GB288-87	轴承	BEARING	110×200×53
2587	26V0009	DIM635	调心滚子轴承	ROLLER BEARING	22315E1.T41A
2588	34C0090	JB982-77	垫圈	WASHER	10
2589	34C0091	JB982-77	垫圈	WASHER	16
2590	34C0113	GB10708.3-89	防尘圈	DUST RING	FB70×80×7
2591	40B0004	GB349-88	圆钢钉	NAIL	50
2592	40B0059	GB/T3289.22-1982	接头	JOINT	25

2593	40B0060	GB/T3289.28-1982	螺丝	SCREW	40×20
2594	40B0061	GB/T3289.28-1982	螺丝	SCREW	40×25
2595	40B0062	GB/T3289.3-1982	弯头	ELBOW	40
2596	66A0028	GB91-86	销	PIN	3.2×40-Zn.D
2597	75A0117	GB/T2089-1994	压簧	COMPRESSION	YA1×12×48-D.Zn
2598	83A0119	GB3452.1-92	O 形圈	O-RING	106×5.3
2599	83A0120	GB3452.1-92	O 形圈	O-RING	250×5.3

标准件规格表 STANDARD PART TABLE

序号 NO.	零件号 PART NO	代号 CODE	零件名称 DESCRIPTION		规格 SIZE
2577	26B0063	GB/T290-1998	滚针轴承	NEEDLE BEARING	HK2518，25×32×18
578	26B0071	GB/T281-1994	调心球轴承	BALL BEARING	2208，40×80×23
2579	26B0076	GB/T290-1998	滚针轴承	NEEDLE BEARING	HKH4524，45×55×24
2580	26B0078	GB/T301-1995	推力球轴承	BALL BEARING	51211ZS，55×90×25
2581	26B0090	GB/T301-1995	推力球轴承	THRUST BALL BRG	51210，50×78×22
2582	26B0101	GB288-94	调心滚子轴承	ALIGNING BRG	95×2.65
2583	26B0121	GB/T301-1995	推力球轴承	THRUST BALL BRG	51104，20×35×10
2584	26V0006	GB278-64	轴承 308	BEARING	308
2585	26V0007	GB/T288-94	调心滚子轴承	ROLLER BEARING	222222C
2586	26V0008	GB288-87	轴承	BEARING	110×200×53
2587	26V0009	DIM635	调心滚子轴承	ROLLER BEARING	22315E1.T41A
2588	34C0090	JB982-77	垫圈	WASHER	10
2589	34C0091	JB982-77	垫圈	WASHER	16
2590	34C0113	GB10708.3-89	防尘圈	DUST RING	FB70×80×7
2591	40B0004	GB349-88	圆钢钉	NAIL	50
2592	40B0059	GB/T3289.22-1982	接头	JOINT	25

2593	40B0060	GB/T3289.28-1982	螺丝	SCREW	40×20
2594	40B0061	GB/T3289.28-1982	螺丝	SCREW	40×25
2595	40B0062	GB/T3289.3-1982	弯头	ELBOW	40
2596	66A0028	GB91-86	销	PIN	3.2×40-Zn.D
2597	75A0117	GB/T2089-1994	压簧	COMPRESSION	YA1×12×48-D.Zn
2598	83A0119	GB3452.1-92	O 形圈	O-RING	106×5.3
2599	83A0120	GB3452.1-92	O 形圈	O-RING	250×5.3