RUTHZIL TRATOR COMERCIAL DE PEÇAS LTDA 11 97083-6812 ROLANDO

CLG 922LC
HYDRAULIC EXCAVATOR

PARTS CATALOG

备注栏
MEMORANDUM

请使用下面的表格订购零部件及进行机器维修等事项。

Please utilize under-table for parts-order and maintenance of your machine, etc.

产品识别号 Product identification no.	
发动机型号 Engine type	
发动机制造编号 Engine mfg.no.	

目录

CONTENTS

标志牌 (1) 1

NAME PLATE (1) 1

标志牌 (2) 4

NAME PLATE (2) 4

柴油机系统 7

ENGINE SYSTEM..... 7

燃油系统 10

FUEL SYSTEM 10

冷却系统 13

COOLING SYSTEM..... 13

空气系统 16

AIR SYSTEM..... 16

驾驶室总成 (1) 19

CAB (1) 19

驾驶室总成 (2) 22

CAB (2) 22

驾驶室总成 (3) 24

CAB (3) 24

驾驶室总成 (4) 26

CAB (4) 26

驾驶室总成 (5) 28

CAB (5) 28

驾驶室总成 (6) 31

CAB (6) 31

驾驶室总成 (7) 34

CAB (7) 34

驾驶室总成 (8) 36

CAB (8) 36

驾驶室总成 (9) 39

CAB (9) 39

动臂 42

BOOM 42

斗杆 44

ARM 44

连杆 47

LINK 47

摇杆 49

PENDULUM LEVER 49

铲斗(0.95 m^3) 51

BUCKET(0.95 m^3) 51

黄油管路 54

LUBE SYSTEM 54

回转平台总成 57

REVOLVING FRAME 57

履带行走系统 (1) 60

LOWER MECHANISM (1) 60

履带行走系统 (2) 63

LOWER MECHANISM (2) 63

履带总成 66

TRACK ASSEMBLY 66

张紧装置 69
TENSION DEVICE 69
机罩 72
COVER 72
支架 75
SUPPORT 75
内隔板 78
CLAPBOARD 78
下封板 81
UNDER COVER 81
配重 84
COUNTERWEIGHT 84
工具箱 87
TOOL BOX 87
发动机罩 90
ENGINE HOOD 90
左后门 93
DOOR 93
左前门 96
DOOR 96
右后门 99
DOOR 99
护栏 102
GUARDRAIL 102
泵吸油管路 105
OIL INPUT PIPING 105
液压油箱 108
OIL TANK 108
泵出油管路（1） 111
OIL OUTPUT PIPING（1） 111

泵出油管路（2）.....114
OIL OUTPUT PIPING（2）.....114
至行走、回转管路.....117
TO TRAVEL AND SWING PIPINGS.....117
至动臂油缸管路.....120
TO BOOM PIPINGS.....120
至斗杆、铲斗油缸管路.....123
TO ARM AND BUCKET PIPINGS.....123
主回油管路.....126
MAIN RETURN PIPINGS.....126
回油管路.....129
OIL RETURN PIPINGS.....129
回转马达及减速机.....132
SWING MOTOR.....132
先导液压系统（1）.....135
PILOT SYSTEM（1）.....135
先导液压系统（2）.....138
PILOT SYSTEM（2）.....138
先导液压系统（3）.....141
PILOT SYSTEM（3）.....141
先导液压系统（4）.....144
PILOT SYSTEM（4）.....144
先导液压系统（5）.....147
PILOT SYSTEM（5）.....147
先导液压系统（6）.....150
PILOT SYSTEM（6）.....150

先导液压系统（7） 153

PILOT SYSTEM（7） 153

先导液压系统（8） 156

PILOT SYSTEM（8） 156

工作装置管路总成（1） 159

FRONT PIPINGS（1） 159

工作装置管路总成（2） 162

FRONT PIPINGS（2） 162

工作装置管路总成（3） 165

FRONT PIPINGS（3） 165

工作装置管路总成（4） 168

FRONT PIPINGS（4） 168

动臂油缸 171

BOOM CYLINDER 171

斗杆油缸 174

ARM CYLINDER 174

铲斗油缸 177

BUCKET CYLINDER 177

行走液压管路（1） 180

TRAVEL HYDRAULIC SYSTEM（1） 180

行走液压管路（2） 183

TRAVEL HYDRAULIC SYSTEM（2） 183

中心接头 186

CENTER JOINT 186

主控阀 189

MULTI CONTROL VALVE 189
行走马达 206
TRAVEL MOTOR 206
回转马达 216
SWING MOTOR 216
齿轮泵、先导泵 228
GEAR PUMP&PILOT PUMP 228
主泵 231
MAIN PUMP 231
泵调节器 237
PUMP REGULATOR 237
电磁比例减压阀 243
PROPORTIONAL REDUCING VALVE 243
电磁比例阀 246
PROPORTIONAL VALVE 246
空调系统（电装）(1) 249
AIR CONDITIONER SYSTEM (1) 249
空调系统（电装）(2) 252
AIR CONDITIONER SYSTEM(2) 252
空调系统（电装）(3) 255
AIR CONDITIONER SYSTEM (3) 255
空调系统（电装）(4) 258
AIR CONDITIONER SYSTEM(4) 258
压缩机支架 261
BRACKET ASSEMBLY 261
电器系统（1） 264
ELECTRICAL SYSTEM (1) 264
电器系统（2） 267
ELECTRICAL SYSTEM (2) 267

电器系统（3）..... 270

ELECTRICAL SYSTEM（3）..... 270

电器系统（4）..... 273

ELECTRICAL SYSTEM（4）..... 273

电气系统（5）..... 276

ELECTRICAL SYSTEM（5）..... 276

电气系统（6）..... 279

ELECTRICAL SYSTEM（6）..... 279

电气系统（7）..... 282

ELECTRICAL SYSTEM（7）..... 282

电气系统（8）..... 285

ELECTRICAL SYSTEM（8）..... 285

电气系统（9）..... 288

ELECTRICAL SYSTEM（9）..... 288

电气系统（10）..... 291

ELECTRICAL SYSTEM（10）..... 291

电气系统（11）..... 294

ELECTRICAL SYSTEM（11）..... 294

电气系统（12）..... 297

ELECTRICAL SYSTEM（12）..... 297

电气系统（13）..... 300

ELECTRICAL SYSTEM（13）..... 300

电气系统（14）..... 303

ELECTRICAL SYSTEM (14) 303

电气系统 (15) 306

ELECTRICAL SYSTEM (15) 306

电气系统 (16) 309

ELECTRICAL SYSTEM (16) 309

电气系统 (17) 312

ELECTRICAL SYSTEM (17) 312

电气系统 (18) 315

ELECTRICAL SYSTEM (18) 315

电气系统 (19) 318

ELECTRICAL SYSTEM (19) 318

电气系统 (20) 321

ELECTRICAL SYSTEM (20) 321

索引 324

PARTS INDEX..... 324

标志牌（1）

NAME PLATE（1）

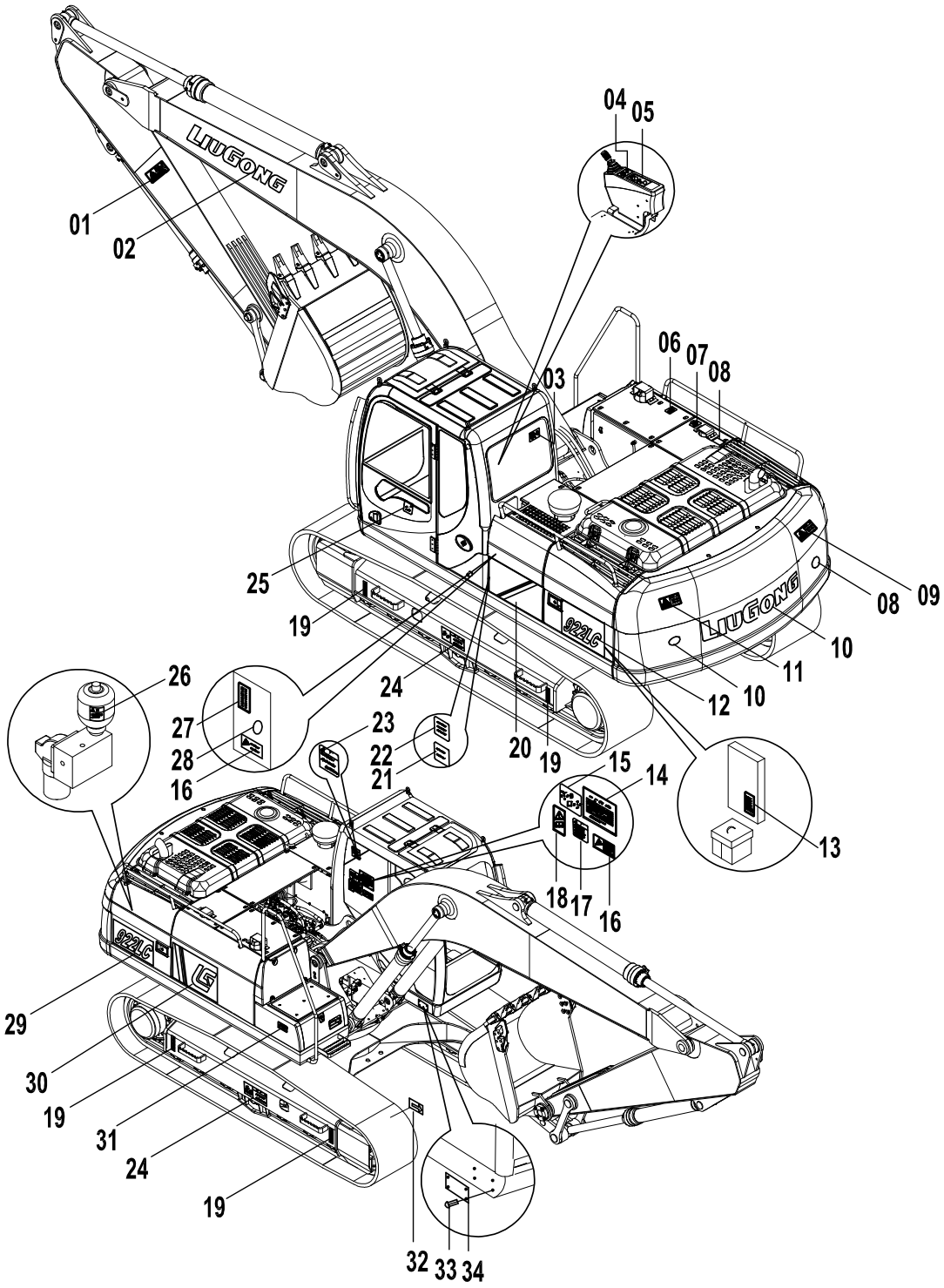

标志牌（1） NAME PLATE（1）

标 号 FIG.NO.	代 号 PART NO.	名 称 PART NAME		数量 QTY.	备 注 REMARK
1	74A0848	防碰伤危险标志	WARNING FOR BUMP	2	
2	74A1136	动臂标贴	BOOM SIGN	2	
3	74A0615	逃生标志	EMERGENCY HAMMER	1	
4	74A0922	电锁铭牌	LOCK NAME PLATE	1	
5	74A1011	备用开关铭牌	SPARE ON/OFF NAME PLATE	1	
6	74A0850	柴油标志	FUEL SIGN	1	
7	74A0851	液压油标志	HYDRAULIC FLUID SIGN	1	
8	74A0778	液压油箱标志	HYDRAULIC FLUID CONTAINER SIGN	1	
9	74A0847	回转安全标志	CAUTION FOR SWING	2	
10	74A1639	反光标贴	GLISTEN SIGN	2	
11	74A1391	配重英文标志	GRAVITY ENGLISH-SIGN	1	
12	74A1269	左 922LC 标志(一)	922LC LEFT SIGN	1	
13	74A0759	电瓶危险标志	BATTERY DANGER-SIGN	1	
14	74A1018	提升能力表	LIFT CAPACITY SHEET	1	
15	74A0639	操纵示意图	OPERATION CHART SHEET	1	
16	74A0444	英文电气警视牌	ELECTRIC SIGN	2	
17	74A0854	自动怠速警告标志	WARNING FOR AUTO IDLE SPEED	1	
18	74A0769	操作注意标志	CAUTION FOR OPERATION	1	
19	74A1396	起吊点标志	CHAIN POINT SIGN	4	
20	74A1265	商标左	LEFT SIGN	1	
21	74A1246	润滑维护表	LUBRICATION SHEET	1	
22	74A1271	润滑维护示意图	LUBRICATION CHART	1	
23	74A0849	前窗警告标志	WARNING FOR WINDOW	1	
24	74A0766	履带张紧警告标志	TRACK-ADJUSTER SAFETY-SIGN	2	
25	74A0027	切断标志	SWITCH SIGN	1	
26	74A0760	蓄能器注意标志	CAUTION FOR ACCUMULATOR	1	

标志牌（2）

NAME PLATE（2）

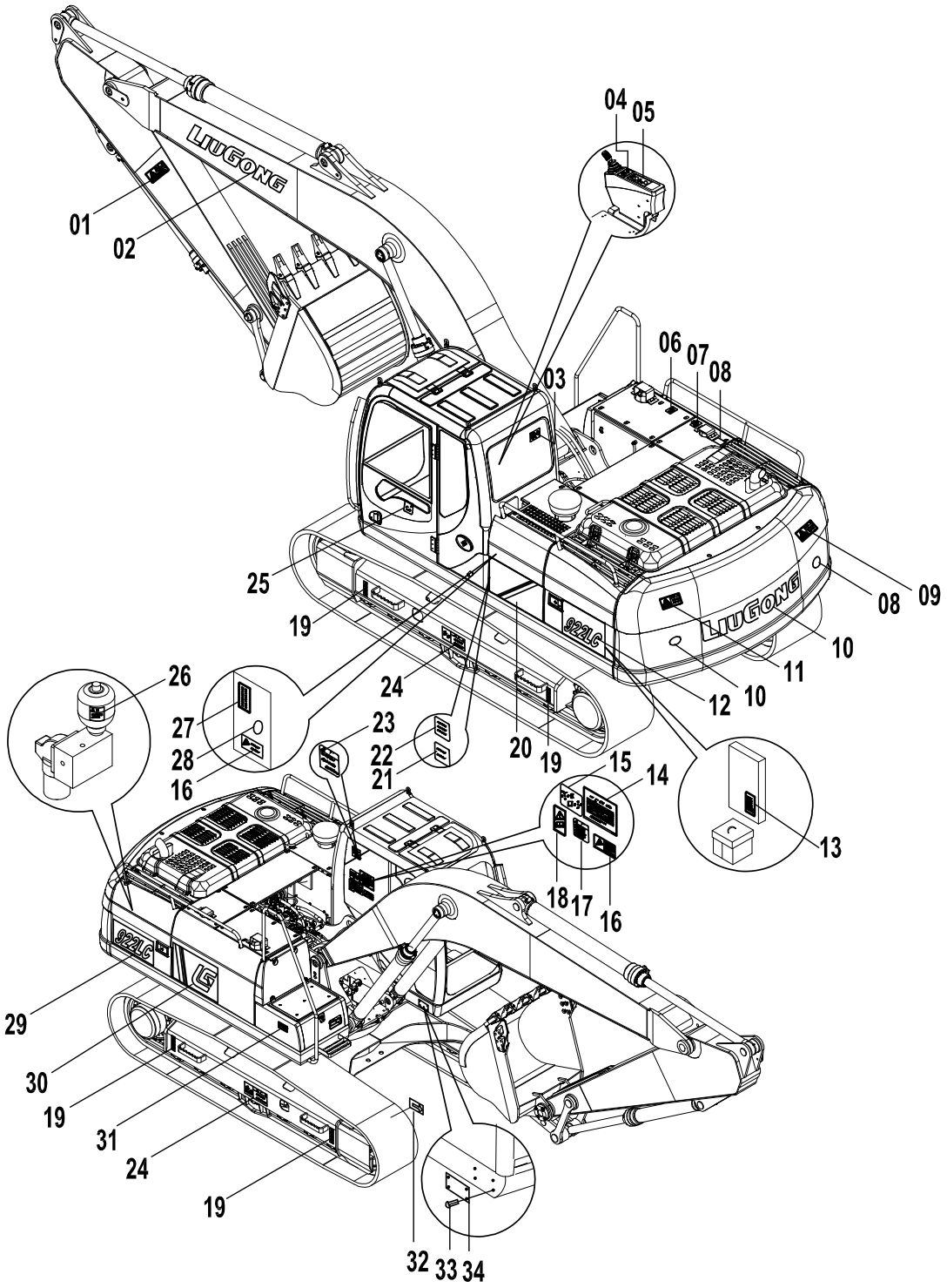

标志牌（2） NAME PLATE（2）

标 号 FIG.NO.	代 号 PART NO.	名 称 PART NAME		数量 QTY.	备 注 REMARK
27	74A1551	保险盒铭牌	FUSE NAME-PLATE	1	
28	74A0920	电源开关标牌	ON/OFF SIGN	1	
29	74A1270	右 922LC 标志(一)	922LC RIGHT SIGN	1	
30	74A1266	商标右	RIGHT SIGN	1	
31	74A0853	上下机器警告标志	WARNING FOR UP AND DOWN	1	
32	74A1395	方向箭头	ARROW SIGN	2	
33	01B0012	铆钉 3X8	RIVET 3X8	4	
34	74A1684	挖掘机铭牌	EXCAVATOR NAME-PLATE	1	

柴油机系统

ENGINE SYSTEM

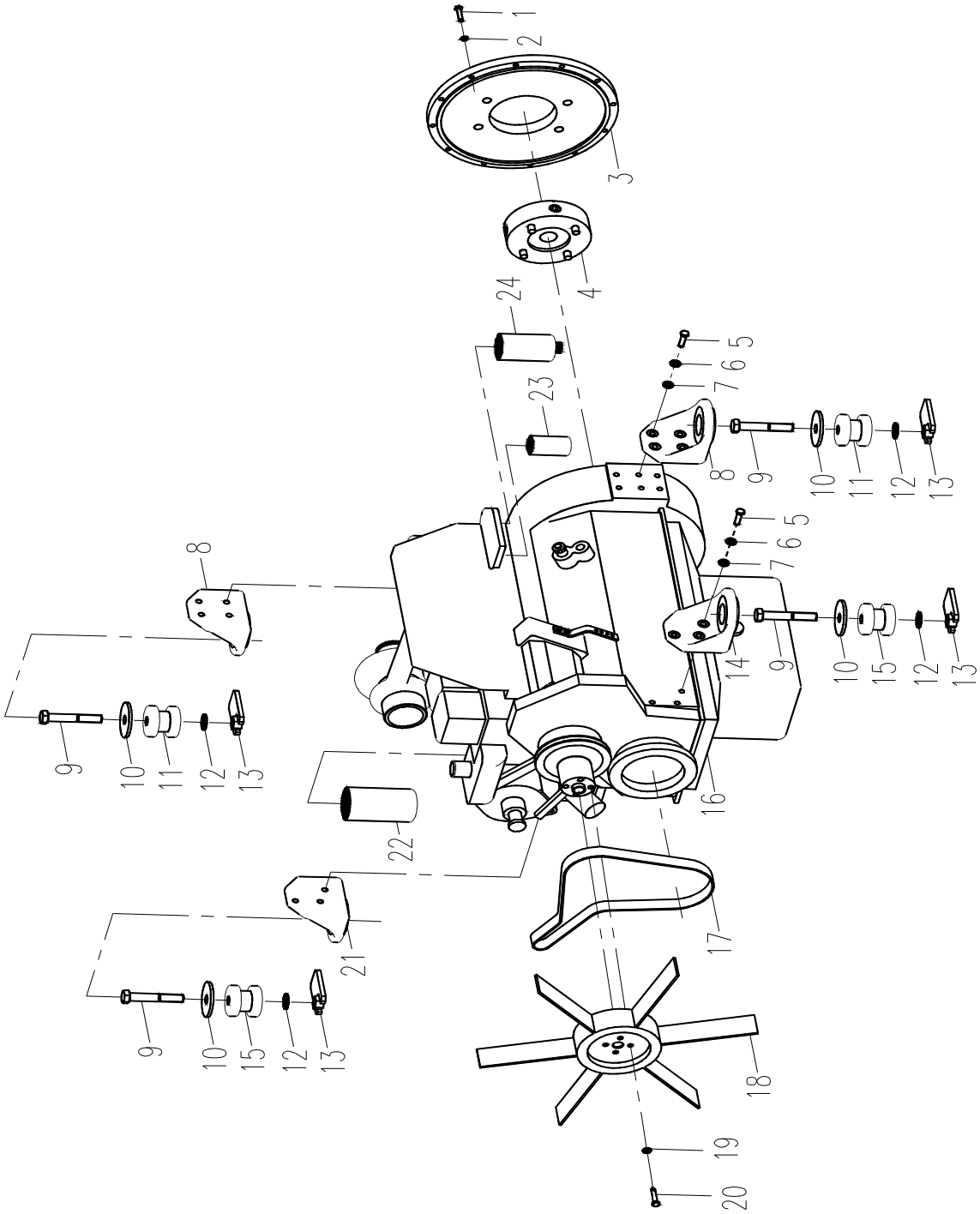

柴油机系统 ENGINE SYSTEM

标 号 FIG.NO.	代 号 PART NO.	名 称 PART NAME		数量 QTY.	备 注 REMARK
1	01B0200	螺栓 M10×45-8.8-ZN.D	BOLT	9	GB5783-86
2	06B0002	垫圈 10	LOCK WASHER	9	GB93-87
3	04A0043	法兰	FLANGE	1	
4	50C0060	联轴器	COUPLING	1	
5	00B0058	螺栓 M12×45-8.8-ZN.D	BOLT	14	GB5783-86
6	06B0008	垫圈 12	LOCK WASHER	14	GB93-87
7	06B0007	垫圈 12-140HV-ZN.D	WASHER	14	GB96-85
8	71A0237	支座	BRACKET	2	
9	01B0505	螺栓 M22×130-10.9-DK	BOLT	4	GB5782-86
10	12A0489	板	PLATE	4	
11	17B0091	减震器	RUBBER PAD	2	CB2204-3
12	06B0220	垫圈 22	LOCK WASHER	4	
13	00D0707	卡板	PLATE	4	
14	71A0134	支座	BRACKET	1	
15	17B0090	减震器	RUBBER PAD	2	CB2204-2
16	40C0093	发动机	ENGINE	1	6BT5.9-C145
17	83A0204	皮带	V-BELT	1	3911587
18	50C0049	风扇Φ660	FAN	1	FN9053
19	06B0001	垫圈 10-140HV-ZN.D	WASHER	4	GB97.1-85
20	01B0205	螺栓 M10×120-8.8-ZN.D	BOLT	4	GB5782-86
21	71A0133	支座	BRACKET	1	
22	53C0054	机油滤芯	OIL FILTER	1	LF3349
23	53C0052	柴油滤芯	FUEL FILTER	1	FF5052
24	53C0051	油水分离器滤芯	FUEL FILTER	1	FS1280

燃油系统

FUEL SYSTEM

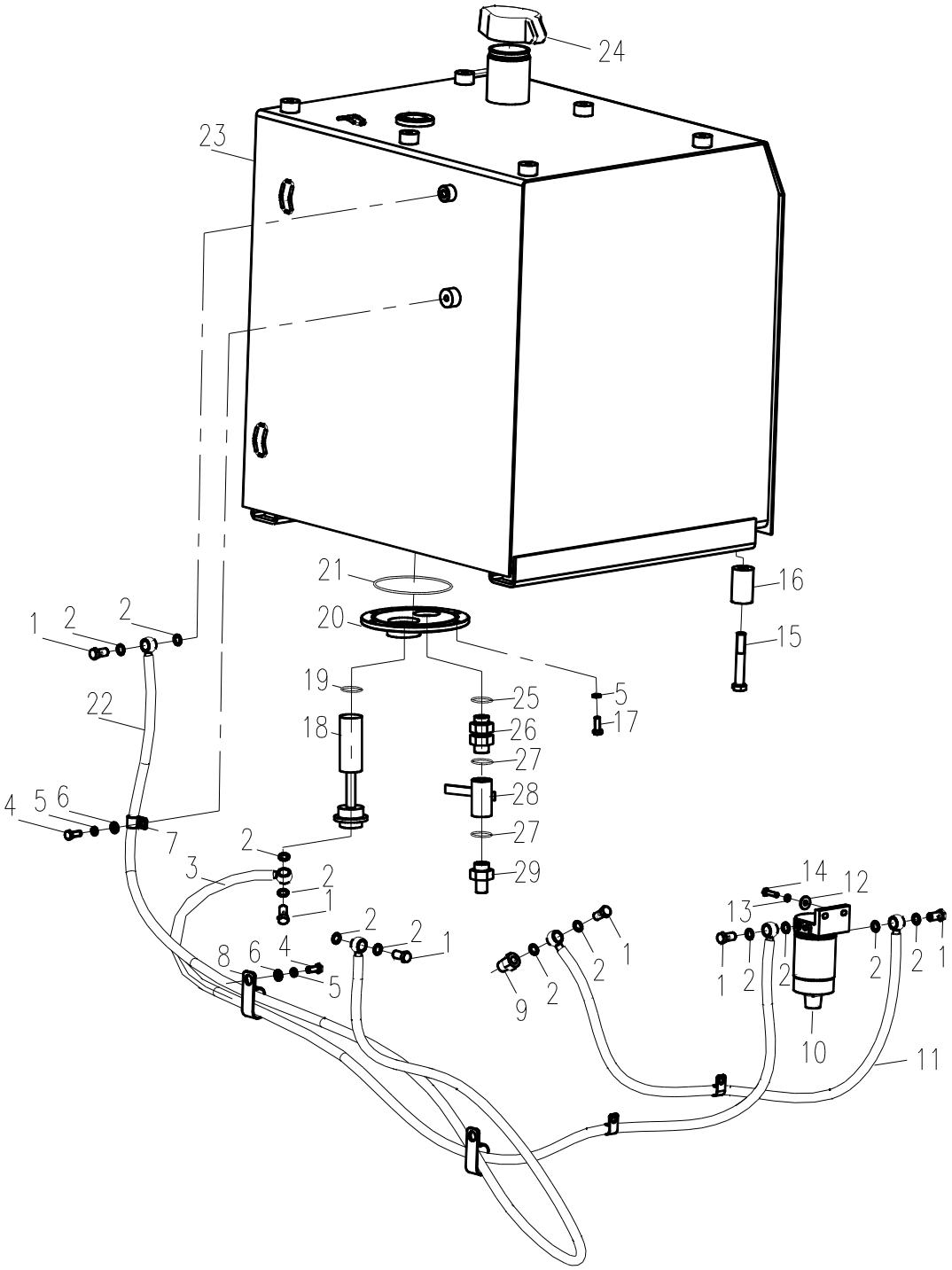

燃油系统 FUEL SYSTEM

标号 FIG.NO.	代号 PART NO.	名称 PART NAME		数量 QTY.	备注 REMARK
1	88A0096	螺钉	BOLT	6	
2	06B0117	垫圈 14	WASHER	12	JB982-77
3	06C0984	柴油管	HOSE AS.	1	
4	00B0005	螺栓 M10×20-8.8-ZN.D	BOLT	7	GB5783-86
5	06B0002	垫圈 10	LOCK WASHER	13	GB93-87
6	06B0001	垫圈 10-140HV-ZN.D	WASHER	7	GB97.1-85
7	09C0156	单管夹片	CLAMP	4	
8	09C0157	双管夹片	CLAMP	3	
9	00A0085	接头	TIE-IN	1	
10	53C0045	预滤器芯	FUEL FILTER	1	FF5327
11	06C0985	柴油管	HOSE AS.	1	
12	06B0086	垫圈 8-140HV-ZN.D	WASHER	2	GB96-85
13	06B0006	垫圈 8	LOCK WASHER	2	GB93-87
14	00B0020	螺栓 M8×30-8.8-ZN.D	BOLT	2	GB5783-86
15	01B0484	螺栓 M16×100-10.9-DK	BOLT	6	GB5782-86
16	34A0316	垫套	WASHER	6	
17	00B0012	螺栓 M10×25-8.8-ZN.D	BOLT	6	GB5783-86
18	05D0050	滤筒	FILTER	1	
19	12B0239	O 形圈 48×3.5	O-RING	1	GB1235-76
20	36D0101	法兰盖	FLANGE-COVER	1	
21	12B0219	O 型圈 150×3.55	O-RING	1	GB3452.1-92
22	06C0986	柴油管	HOSE AS.	1	
23	04D0138	箱体	TANK AS.	1	
24	21C0116	空气滤清器	AIR-CLEANER	1	SAF-65A
25	12B0431	O 形圈 23.7×3.5	O-RING	1	JISB2401-P24
26	30C0191	可调接头	TIE-IN	1	

27	06B0055	垫圈 27	WASHER	2	JB982-77
28	15C0066	排水阀	DRAW OFF VALVE	1	Q11F-64PΦ 20
29	00A1084	接头	TIE-IN	1	

冷却系统

COOLING SYSTEM

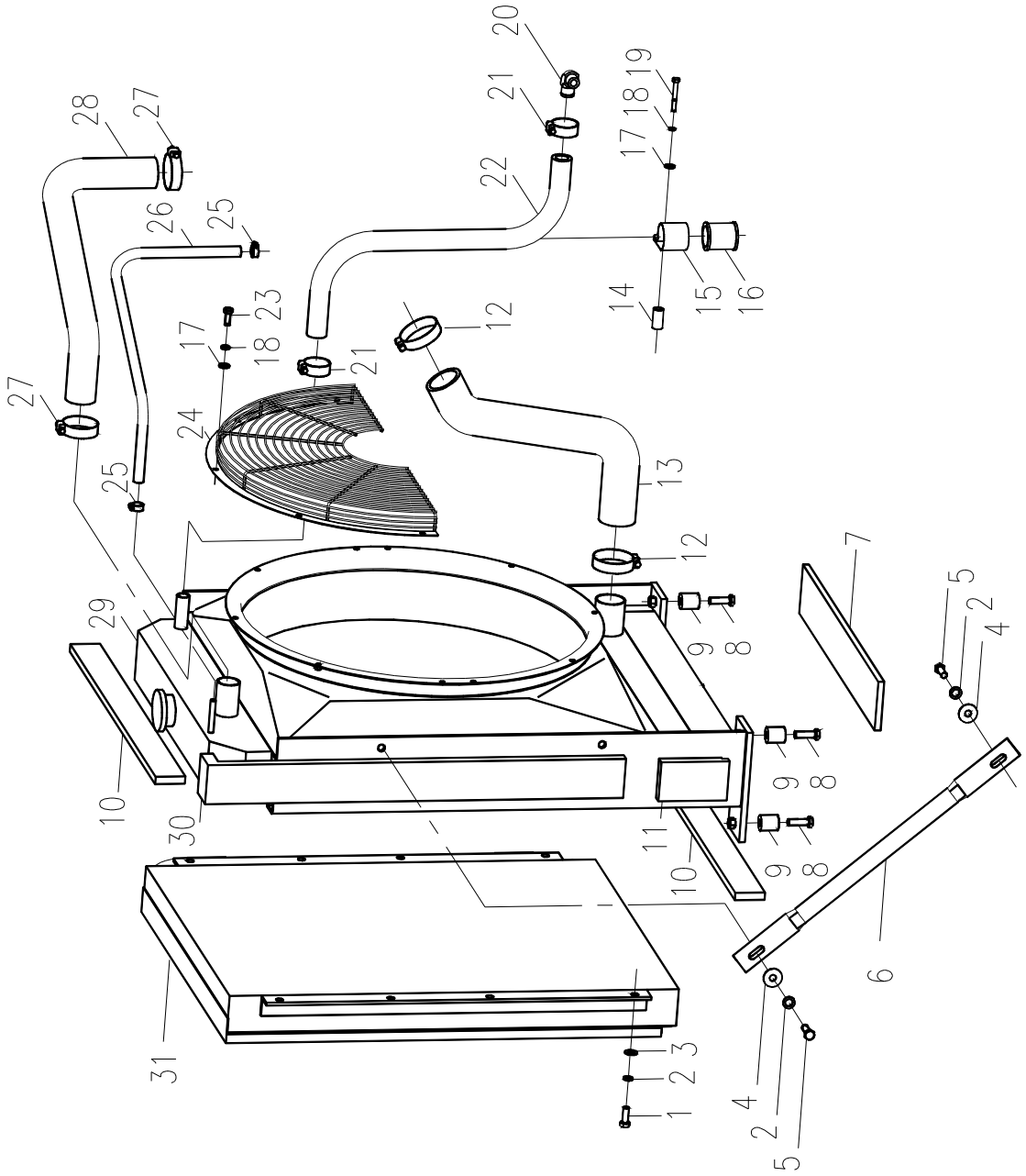

冷却系统 COOLING SYSTEM

标号 FIG.NO.	代号 PART NO.	名称 PART NAME		数量 QTY.	备注 REMARK
1	00B0017	螺栓 M12×30-8.8-ZN.D	BOLT	4	GB5783-86
2	06B0008	垫圈 12	LOCK WASHER	6	GB93-87
3	06B0007	垫圈 M12-140HV-ZN.D	WASHER	4	GB97.1-85
4	06B0059	垫圈 M12-140HV-ZN.D	WASHER	2	GB96-85
5	00B0035	螺栓 M12×35-8.8-ZN.D	BOLT	2	GB5783-86
6	22C0052	支杆	SUPPORT	1	
7	85A0184	海绵	SPONGE	1	
8	00B0033	螺栓 M12×70-8.8-ZN.D	BOLT	4	GB5782-86
9	34A0317	垫套	WASHER	4	
10	85A0183	海绵	SPONGE	2	
11	85A0187	海绵	SPONGE	1	
12	09C0028	软管卡箍Φ51~Φ76	CLAMP	2	43828D
13	32A0223	软管	HOSE	1	
14	34A0311	垫套	WASHER	1	
15	20A1864	管夹	CLAMP	1	
16	83A0193	护圈	PROTECTOR	1	
17	06B0005	垫圈 8-140HV-ZN.D	WASHER	5	GB97.1-85
18	06B0006	垫圈 8	LOCK WASHER	5	GB93-87
19	01B0286	螺栓 M8×60-8.8-ZN.D	BOLT	1	GB5782-86
20	01A0128	接头	TIE-IN	1	
21	09C0027	软管卡箍Φ20~Φ39	CLAMP	2	43828A
22	32A0138	软管	HOSE	1	
23	00B0075	螺栓 M8×20-8.8-ZN.D	BOLT	4	GB5783-86
24	45D0108	防护罩	PROTECTION DEVICES	1	
25	09C0026	软管卡箍Φ11~Φ19	CLAMP	2	179904

26	32A0023	软管	HOSE	1	
27	09C0029	软管卡箍Φ40~Φ64	CLAMP	2	43828C
28	32A0139	软管	HOSE	1	
29	20C0209	水散热器	RADIATION	1	
30	85A0188	海绵	SPONGE	1	
31	20C0287	油冷却器	OIL COOLER	1	

空气系统

AIR SYSTEM

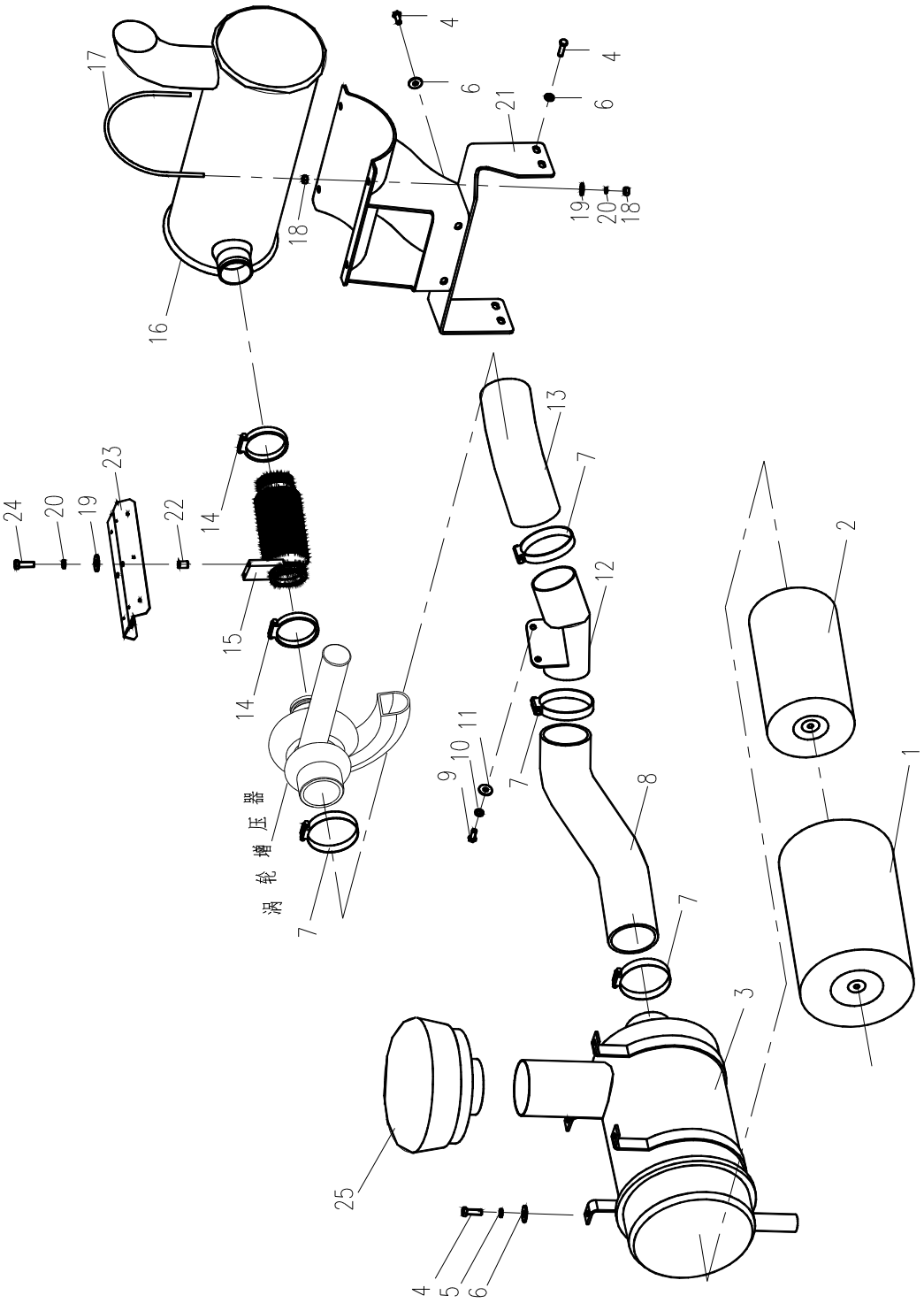

空气系统 AIR SYSTEM

标号 FIG.NO.	代号 PART NO.	名称 PART NAME		数量 QTY.	备注 REMARK
1	81A0083	空气滤清器外滤芯	AIR CLEANER FILTER	1	AF25270
2	81A0082	空气滤清器内滤芯	AIR CLEANER FILTER	1	AF25271
3	40C0250	空气滤清器总成	AIR CLEANER AS.	1	A411
4	00B0035	螺栓 M12×35-8.8-ZN.D	BOLT	10	GB5783-86
5	06B0008	垫圈 12	LOCK WASHER	4	GB93-87
6	06B0007	垫圈 M12-140HV-ZN.D	WASHER	10	GB97.1-85
7	09C0031	T 型卡箍Φ 114.3	CLAMP	4	125740
8	32A0254	软管	HOSE	1	
9	00B0012	螺栓 M10×25-8.8-ZN.D	BOLT	3	GB5783-86
10	06B0002	垫圈 10	LOCK WASHER	2	GB93-87
11	06B0001	垫圈 10-140HV-ZN.D	WASHER	2	GB97.1-85
12	10D1122	钢管	HOSE	1	
13	32A0142	软管	HOSE	1	
14	50C0125	V 型管夹	CLAMP	2	3903652
15	10D0282	波纹排气管	TUBE	1	
16	50C0050	消声器总成	NOISE BLANKER	1	XH.G57X.W.W
17	26A0008	紧固圈	CLAMP	2	
18	03B0021	螺母 M8-8-ZN.D	NUT	8	GB6170-86
19	06B0005	垫圈 8-140HV-ZN.D	WASHER	6	GB97.1-85
20	06B0003	垫圈 8	LOCK WASHER	6	GB93-87
21	00D1464	托架	SUPPORT	1	
22	55A1252	垫套	WASHER	2	
23	38C0128	隔热板	PLANK	1	

24	00B0020	螺栓 M8×35-8.8-ZN.D	BOLT	2	GB5783-86
25	40C0251	空气预滤器	PRE CLEANER	1	

驾驶室总成（1）

CAB（1）

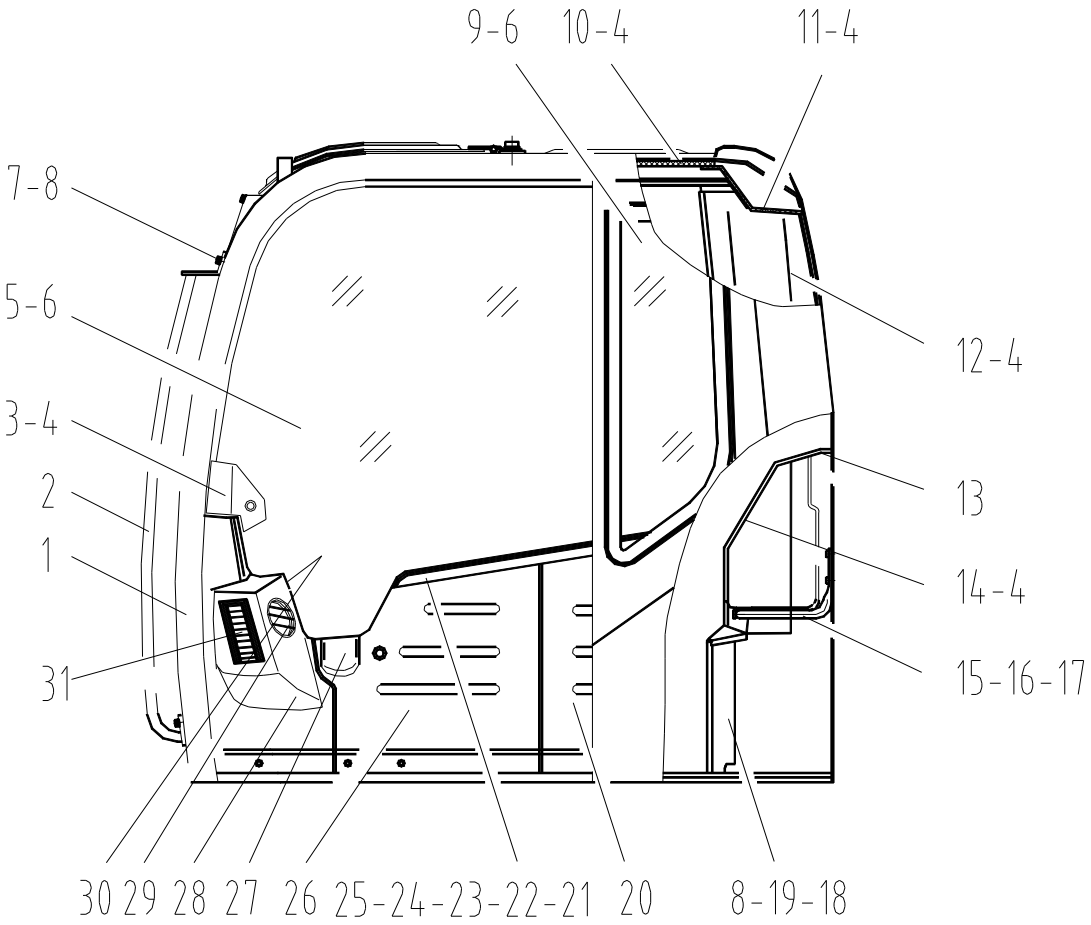
9-6
10-4
11-4
7-8
5-6
12-4
3-4
2
13
1
14-4
31
15-16-17
30 29 28 27 26 25-24-23-22-21 20
8-19-18

驾驶室总成 CAB（1）

标号 FIG.NO.	代号 PART NO.	名称 PART NAME		数量 QTY.	备注 REMARK
1	23D0393	驾体	SHELL	1	
2	41D0089	扶手	HANDRAIL	1	
3	86A0198	显示屏支座盖	COVER	1	GB947-88
4	04B0183	螺钉 M5×14	SCREW	51	
5	87A0145	右窗玻璃	GLASS	1	
6	42B0005	西卡玻璃胶	CLUE	1	
7	00B0012	螺栓 M10×25-8.8-ZN.D	BOLT	2	GB5783-86
8	06B0002	垫圈 10	LOCK WASHER	4	GB93-87
9	87A0148	左窗玻璃	GLASS	1	
10	85A0321	顶内蒙	PLATE	1	
11	86A0139	后顶盖	COVER	1	
12	86A0141	右后护板	COVER	1	
13	34C0660	出风口	LOUVER	4	
14	86A0142	空调上盖板	COVER	1	
15	00D0715	支架	SUPPORT	1	
16	00B0010	螺栓 M6×20-8.8-ZN.D	BOLT	4	GB5783-86
17	06B0180	垫圈 6-100HV	WASHER	4	GB95-85
18	86A0143	空调下盖板	COVER	1	
19	00B0005	螺栓 M10×20-8.8-ZN.D	BOLT	2	GB5783-86
20	86A0144	右侧围后护板	COVER	1	
21	86A0145	右侧围上盖板	COVER	1	
22	00D0883	支架	SUPPORT	1	
23	04B0066	螺钉 M5×16-4.8-ZN.D	SCREW	12	GB818-85
24	01B0418	螺栓 M8×16-10.9-ZN.D	BOLT	2	GB5787-86
25	83A0364	盖	COVER	2	
26	86A0146	右侧围前盖板	COVER	1	

27	86A0354	杯座	CUP HOLDER	1	
28	34C0334	右前雨刮电机罩	COVER	1	
29	35C0484	出风口	LOUVER	1	

驾驶室总成（2）

CAB（2）

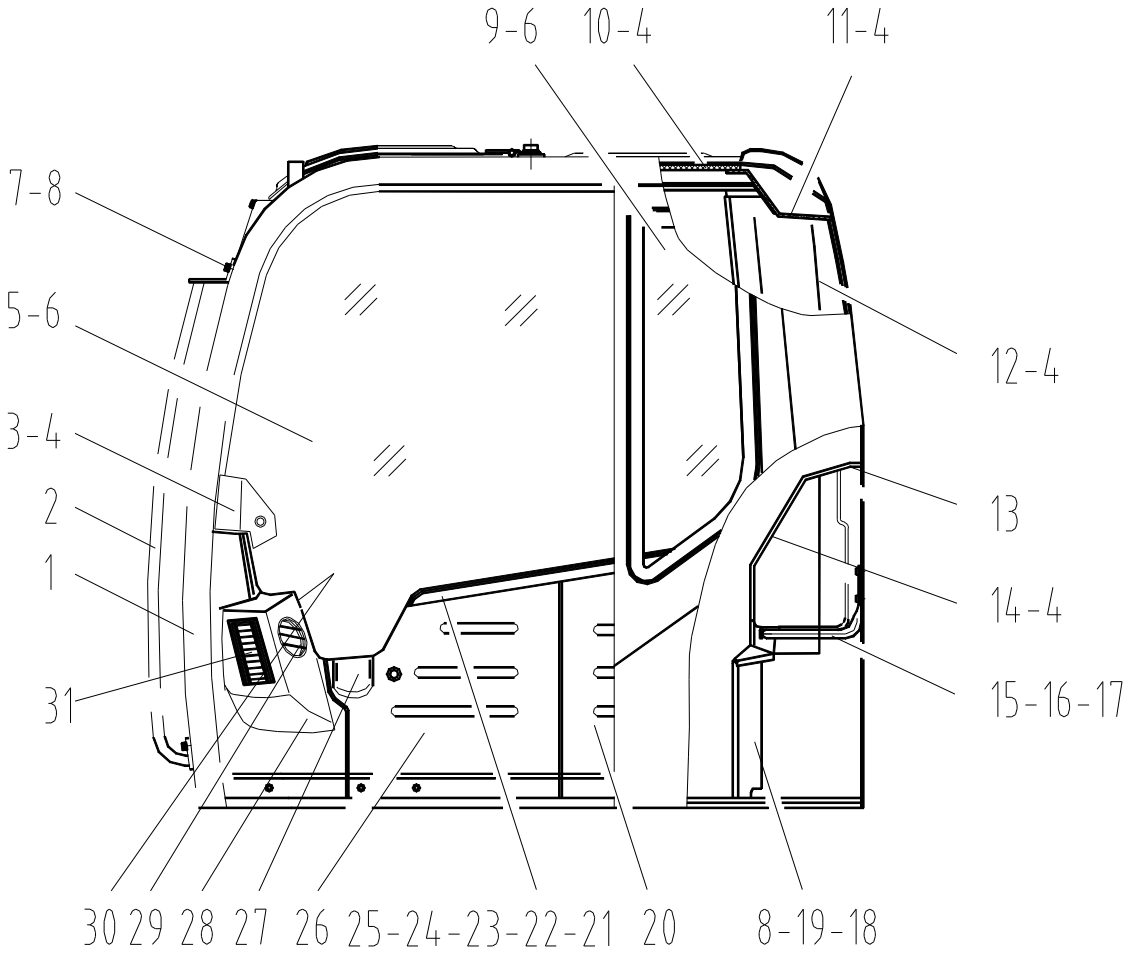
9-6
10-4
11-4
7-8
5-6
12-4
3-4
13
2
1
14-4
31
15-16-17
30 29 28 27 26 25-24-23-22-21 20
8-19-18

驾驶室总成（2） CAB（2）

标 号 FIG.NO.	代 号 PART NO.	名 称 PART NAME		数量 QTY.	备 注 REMARK
30	34C0662	出风口	LOUVER	1	
31	34C0661	出风口	LOUVER	1	

驾驶室总成（3）

CAB（3）

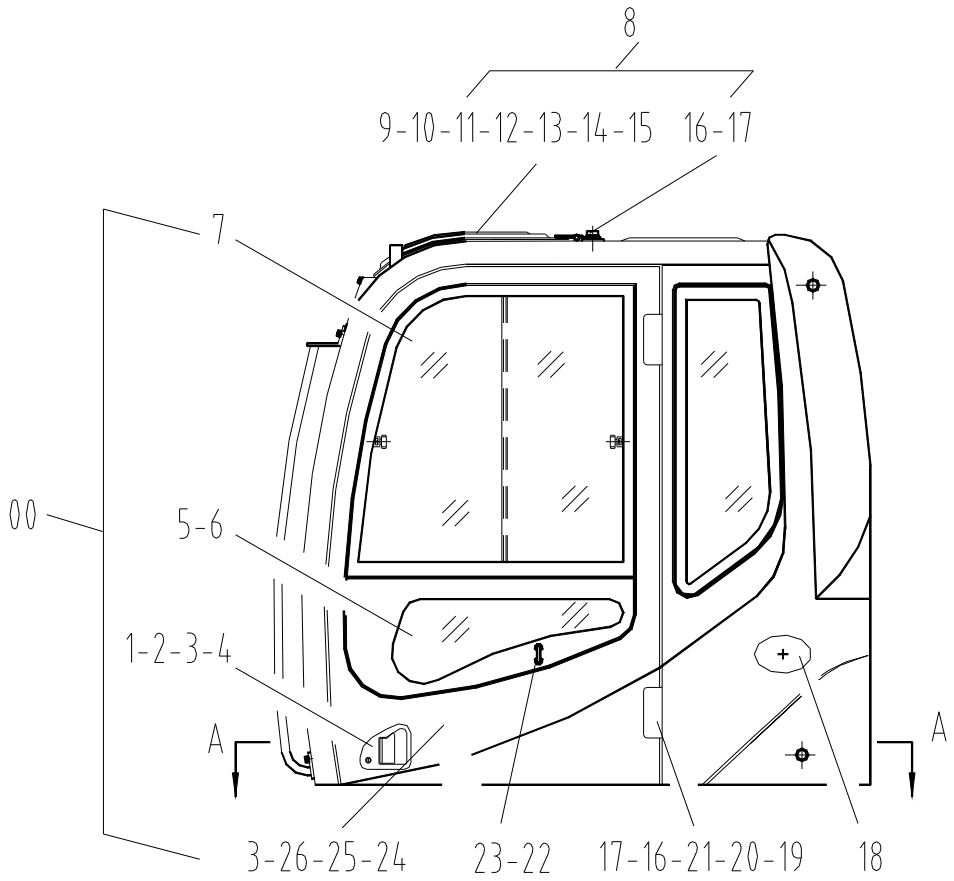
8
9-10-11-12-13-14-15
16-17
7
00
5-6
1-2-3-4
A
A
3-26-25-24
23-22
17-16-21-20-19
18

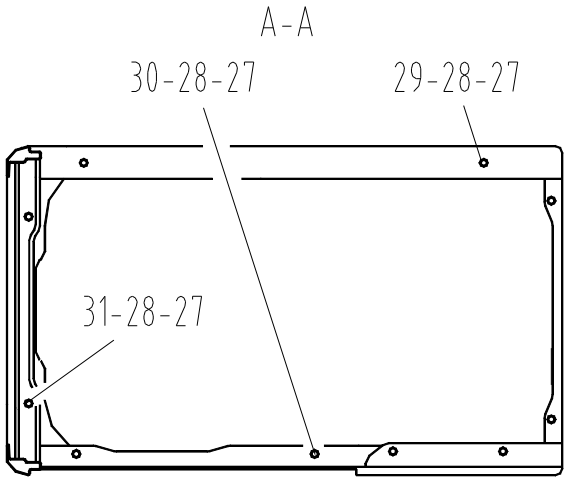
A-A
30-28-27
29-28-27
31-28-27

驾驶室总成（3） CAB（3）

标号 FIG.NO.	代号 PART NO.	名称 PART NAME		数量 QTY.	备注 REMARK
00	47C0466	门总成	DOOR	1	
1	38C0098	门锁总成	LOCK	1	NBS718
2	27A0467	锁盖板	COVER	1	
3	04B0209	螺钉 M6×16-4.8-ZN.D	SCREW	7	GB819-85
4	04B0183	螺钉 M5×14	SCREW	3	GB947-88
5	87A0150	门窗玻璃	GLASS	1	
6	42B0005	西卡玻璃胶	CLUE	1	
7	47C0196	推拉窗总成	WINDOW AS.	1	
8	47C0504	顶窗盖总成	WINDOW	1	
9	23D0394	顶窗盖	COVER	1	
10	24C0116	气弹簧	GAS SPRING	2	
11	06B0006	垫圈 8	LOCK WASHER	4	GB93-87
12	03B0021	螺母 M8-8-ZN.D	NUT	4	GB6170-86
13	85A0320	把手	HANDRAIL	1	
14	04B0005	螺钉 M6×20-4.8-ZN.D	SCREW	2	GB818-85
15	84A0351	密封胶条	SEAL	1	
16	00B0012	螺栓 M10×25-8.8-ZN.D	BOLT	10	GB5783-86
17	06B0002	垫圈 10	LOCK WASHER	10	GB93-87
18	86A0151	盖	COVER	1	
19	86A0150	盖	COVER	2	
20	17D0113	铰链	LINK	2	
21	06B0001	垫圈 10-140HV-ZN.D	WASHER	6	GB97.1-85
22	88A0599	U 形螺栓	U BOLT	1	
23	83A0505	橡胶塞	PLUG	2	
24	23D0395	门	DOOR	1	
25	85A0322	把手	HANDRAIL	2	
26	84A0356	密封胶条	SEAL	1	

27	01B0102	螺栓 M12×65-8.8-ZN.D	BOLT	6	GB5782-86

驾驶室总成（4）

CAB（4）

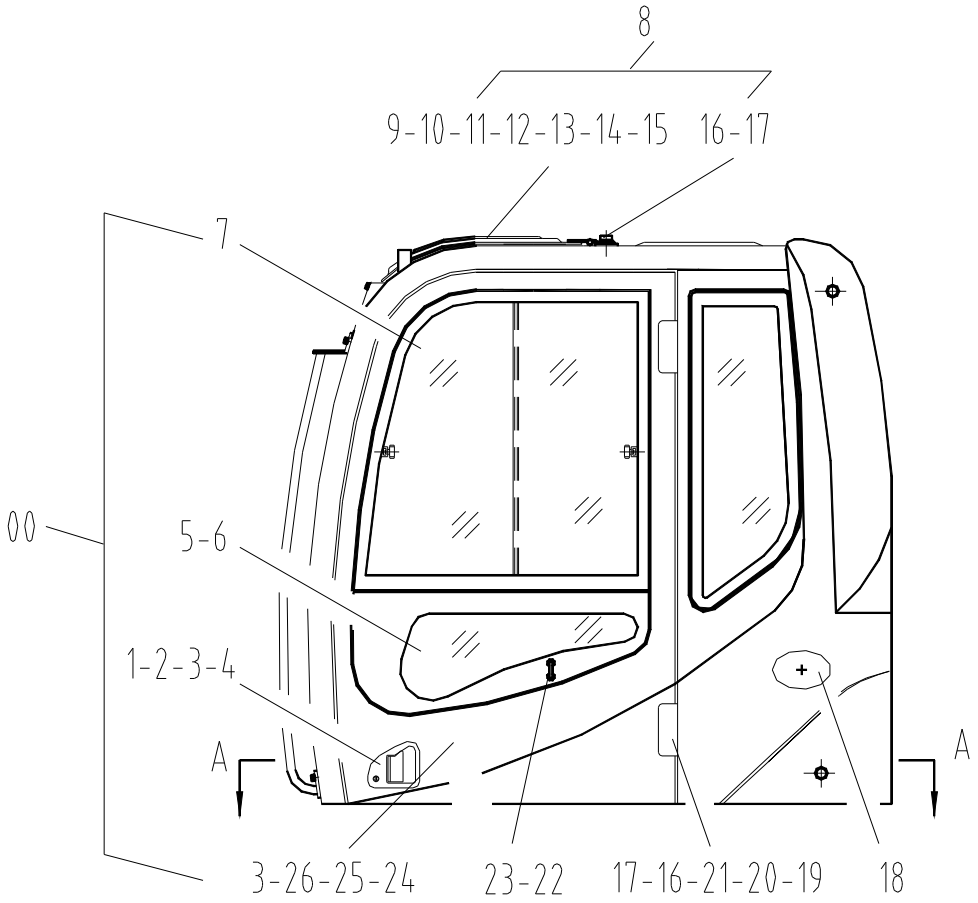

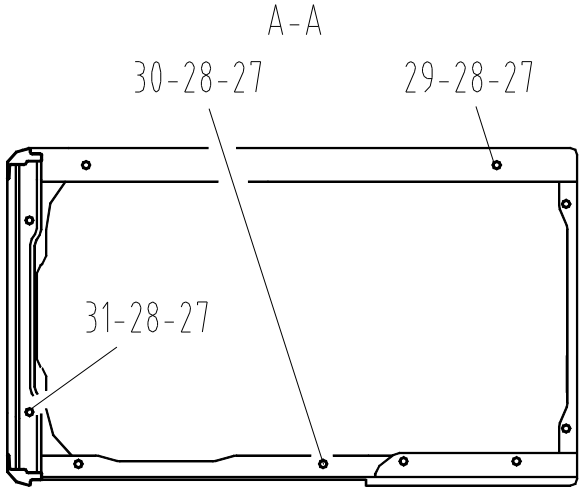

驾驶室总成（4） CAB（4）

标 号 FIG.NO.	代 号 PART NO.	名 称 PART NAME		数量 QTY.	备 注 REMARK
28	06B0008	垫圈 12	LOCK WASHER	10	GB93-87
29	06B0007	垫圈 12-140HV-ZN.D	WASHER	10	GB97.1-85
30	00B0031	螺栓 M12×20-8.8-ZN.D	BOLT	2	GB5783-86
31	01B0103	螺栓 M12×80-8.8-ZN.D	BOLT	2	GB5782-86

驾驶室总成（5）

CAB（5）

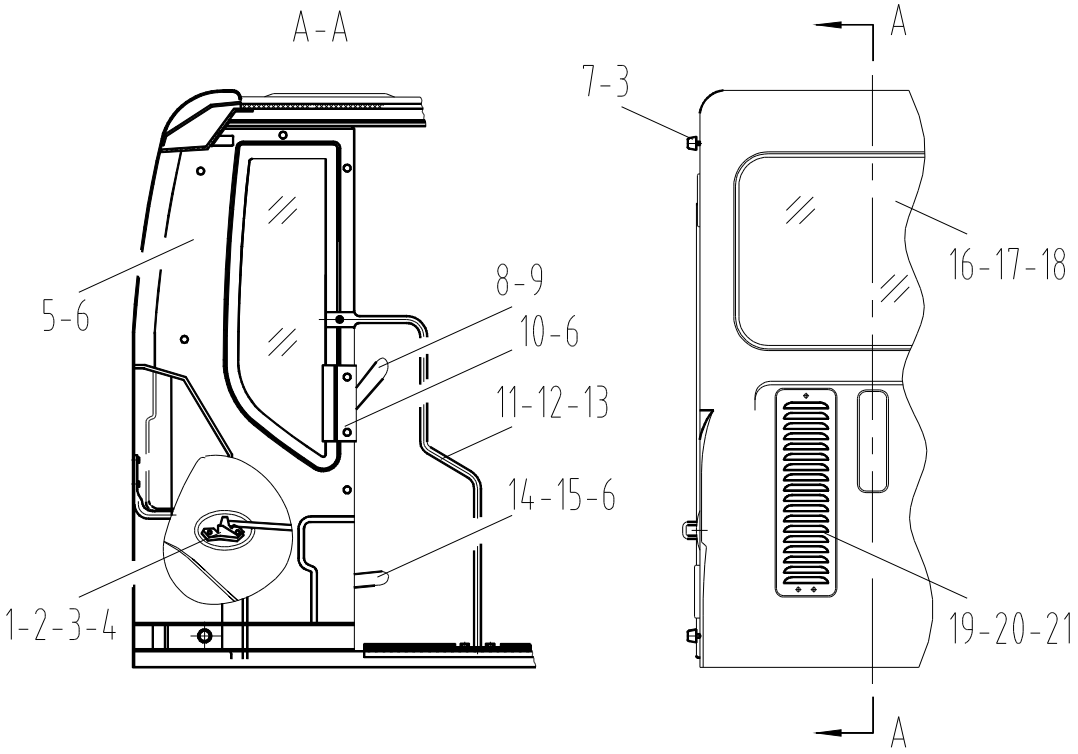

驾驶室总成（5） CAB（5）

标号 FIG.NO.	代号 PART NO.	名称 PART NAME		数量 QTY.	备注 REMARK
1	38C0097	门定位锁	LOCK	1	NBS510H
2	20A2372	支座	COVER	1	
3	03B0053	螺母 M10-8-ZN.D	NUT	5	
4	06B0002	垫圈 10	LOCK WASHER	3	GB93-87
5	86A0147	左后护板	COVER	1	
6	04B0183	螺钉 M5×14	SCREW	11	GB947-88
7	35C0016	缓冲头	PAD	2	
8	20A2373	杆	LEVEL	1	
9	20A2374	支架	SUPPORT	1	
10	86A0148	盖	COVER	1	
11	41D0090	扶手	HANDRAIL	1	
12	00B0012	螺栓 M10×25-8.8-ZN.D	BOLT	4	GB5783-86
13	06B0001	垫圈 10-140HV-ZN.D	WASHER	4	GB97.1-85
14	20A2375	杆	LEVEL	1	
15	86A0149	导板	BOARD	2	
16	87A0149	后窗玻璃	GLASS	1	
17	84A0354	胶条	SEAL	1	
18	84A0355	芯条	SEAL	1	
19	27A0258	透风窗盖	COVER	1	
20	06B0005	垫圈 8-140HV-ZN.D	WASHER	3	GB97.1-85
21	06B0006	垫圈 8	LOCK WASHER	3	GB93-87

驾驶室总成（6）

CAB（6）

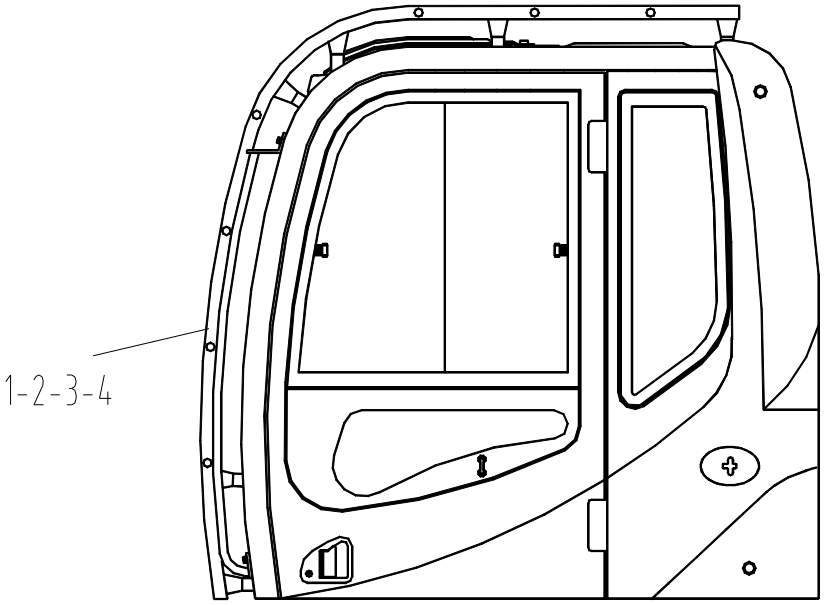

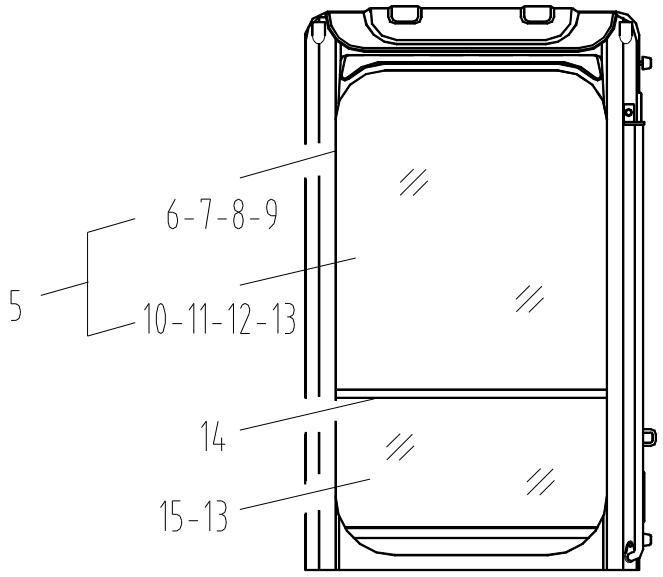

驾驶室总成（6） CAB（6）

标号 FIG.NO.	代号 PART NO.	名称 PART NAME		数量 QTY.	备注 REMARK
1	22C0137	防落物装置	PREVENTABLE SET	1	选配
2	00B0059	螺栓 M16×35-8.8-ZN.D	BOLT	12	GB5783-86
3	06B0012	垫圈 16-140HV-ZN.D	WASHER	12	GB97.1-85
4	06B0008	垫圈 16	LOCK WASHER	12	GB93-87
5	47C0393	前活动窗总成	WINDOW	1	
6	23D0735	窗框	WINDOW	1	
7	38C0118	前活动窗锁总成（左）	LOCK	1	
8	38C0119	前活动窗锁总成（右）	LOCK	1	
9	84A0353	密封胶条	SEAL	1	
10	84A0534	前活动窗滚轮	ROLLER	2	
11	87A0146	前窗玻璃	GLASS	1	
12	84A0353	密封条	SEAL	1	
13	42B0005	西卡玻璃胶	GLUE	1	
14	85A0060	前窗把手	HANDLE	1	
15	87A0147	底窗玻璃	GLASS	1	

驾驶室总成（7）

CAB（7）

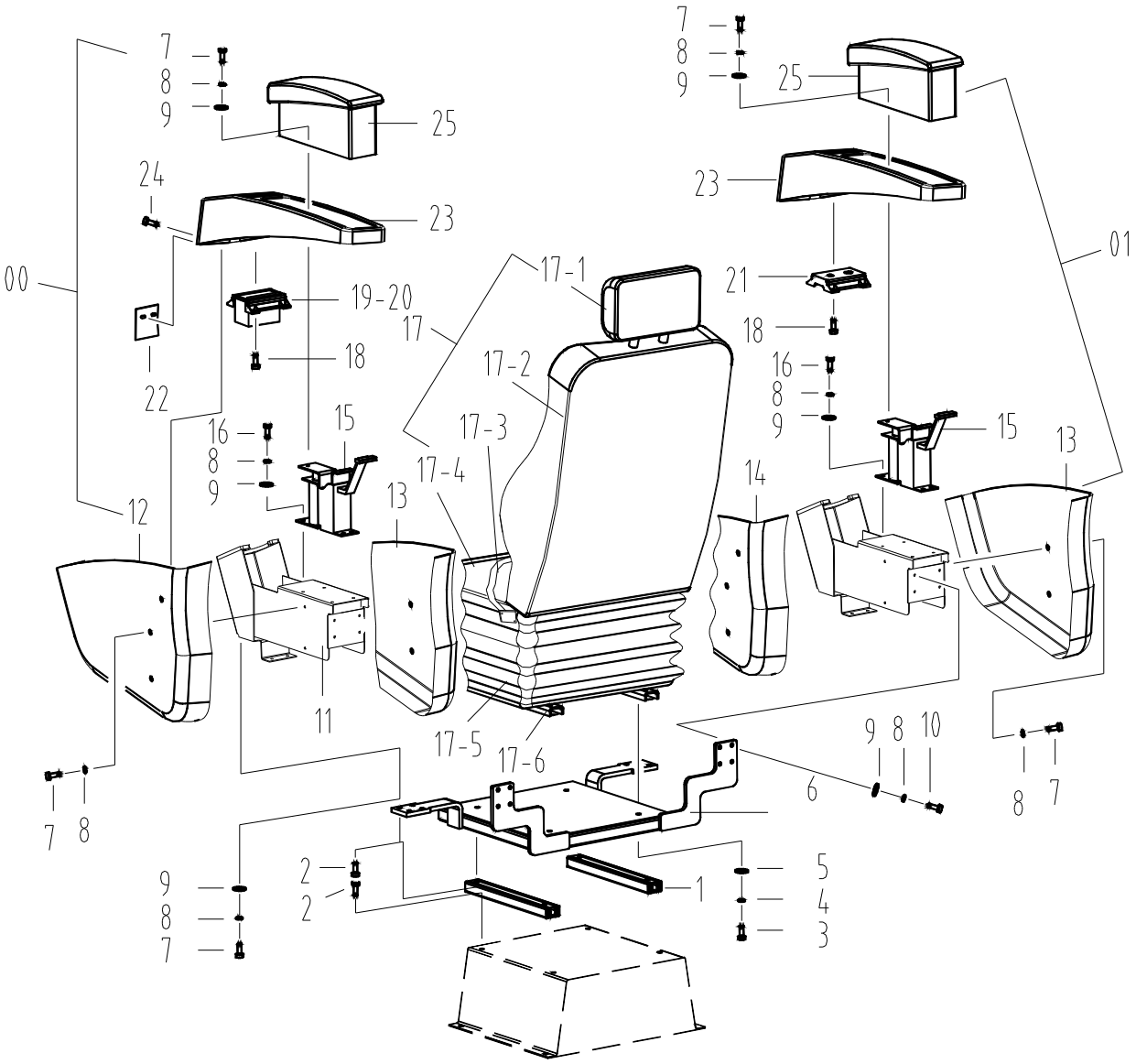
00
01
7
8
9
25
24
23
19-20
18
22
16
15
12
13
17
17-1
17-2
17-3
17-4
17-5
17-6
11
21
14
10
6
2
1
5
4
3

驾驶室总成（7） CAB（7）

标号 FIG..NO.	代号 PART NO.	名称 PART NAME		数量 QTY.	备注 REMARK
00	34C0292	左扶手箱总成	CONSOLE	1	
01	34C0293	右扶手箱总成	CONSOLE	1	
1	34C0220	座椅滑道	SADDLE SLIDING	2	
2	04B0078	螺钉 M8×20-8.8-ZN.D	SCREW	8	GB70-85
3	04B0049	螺钉 M8×25-8.8-ZN.D	SCREW	4	GB70-85
4	06B0006	垫圈 8	LOCK WASHER	4	GB93-87
5	06B0005	垫圈 8-140HV-ZN.D	WASHER	4	GB97.1-85
6	02D0867	支承座	BRACKET	1	
7	00B0057	螺钉 M6×25-4.8-ZN.D	SCREW	16	GB818-85
8	06B0062	垫圈 6-140HV-ZN.D	WASHER	40	GB96-85
9	06B0003	垫圈 6	LOCK WASHER	28	GB93-87
10	00B0023	螺栓 M6×25-8.8-ZN.D	BOLT	16	GB5783-86
11	23D0450	扶手箱支架	BRACKET	2	
12	86A0170	左侧盖	COVER	1	
13	86A0138	右侧盖	COVER	2	
14	86A0171	左侧盖	COVER	1	
15	24C0136	座椅扶手升降机构	BRACKET	2	
16	03B0014	螺钉 M6×16-4.8-ZN.D	SCREW	8	GB818-85
17	47C0136	司机椅	SEAT	1	
17-1	47C0505	头枕	HEADREST	1	
17-2	47C0506	靠背	BACKREST	1	
17-3	47C0510	安全带	SEAT BELT	1	
17-4	47C0507	椅座	SEAT	1	
17-5	47C0508	减震器	ABSORBER	1	
17-6	34C0680	滑轨	SLIDER	1	
18	04B0159	螺钉 ST4.2 ×	SCREW	8	GB845-85

		16-C-H-ZN.D			
19	86A0176	烟灰盒座	UNDER PROP	1	
20	34C0302	烟灰盒	BOX	1	
21	86A0177	电锁盒	UNDER PROP	1	

驾驶室总成（8）

CAB（8）

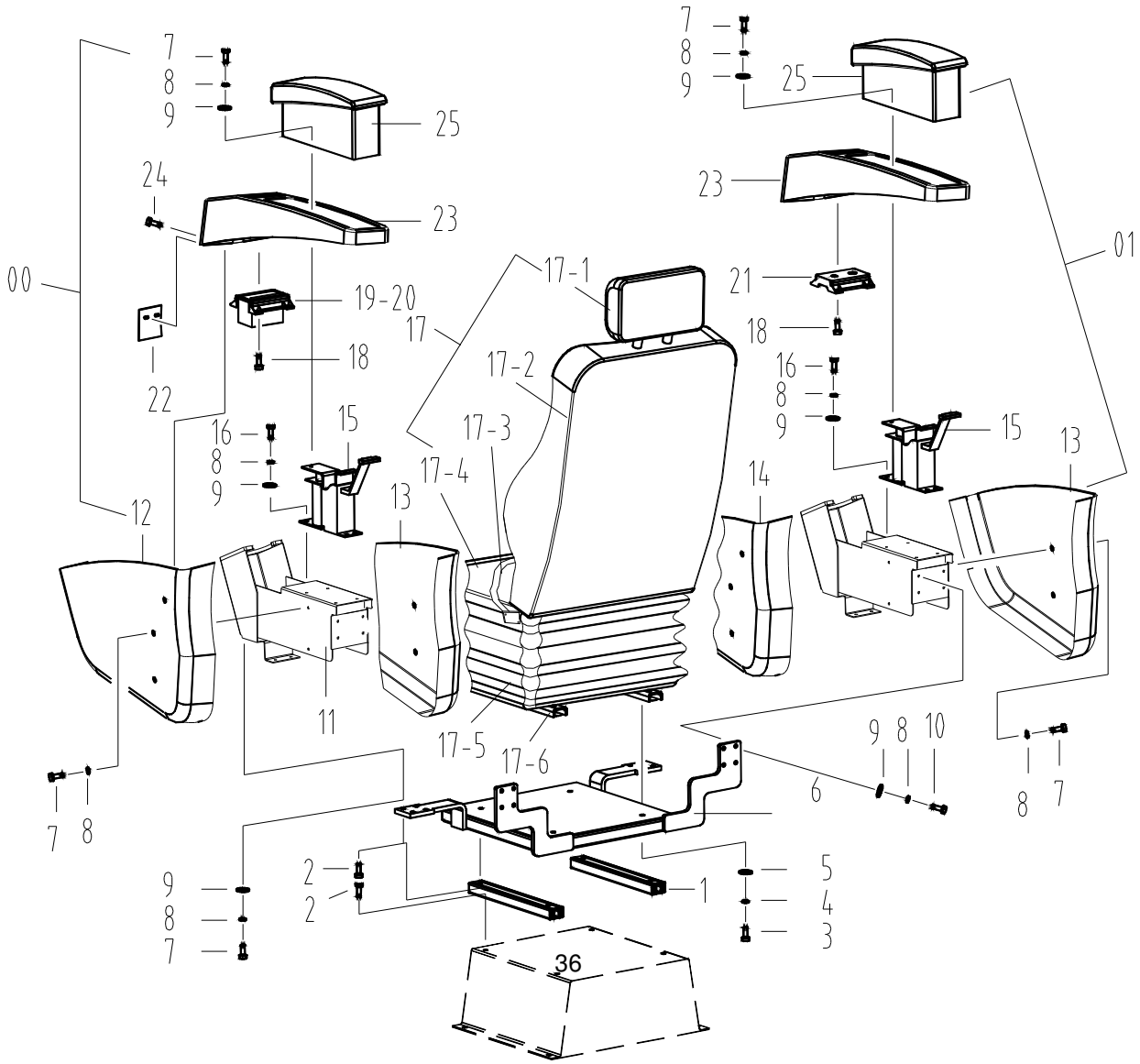

驾驶室总成（8） CAB（8）

标 号 FIG..NO.	代 号 PART NO.	名 称 PART NAME		数量 QTY.	备 注 REMARK
22	82A0254	橡胶垫	COVER	2	
23	86A0136	上盖	COVER	2	
24	04B0044	螺 钉 ST4.8 × 16-C-H-ZN.D	SCREW	10	GB845-85
25	26C0029	扶手	ARMREST	2	

驾驶室总成（9）

CAB（9）

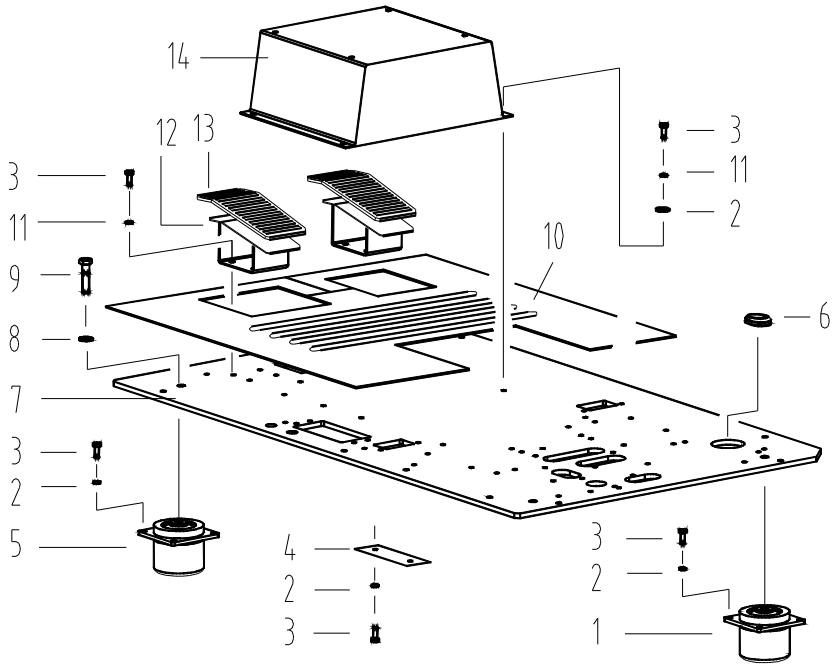

驾驶室总成（9） CAB（9）

标 号 FIG..NO.	代 号 PART NO.	名 称 PART NAME		数量 QTY.	备 注 REMARK
1	35C0285	减震器	SHOCK ABSORBER	2	FL-1066-2
2	06B0002	垫圈 10	LOCK WASHER	22	GB93-87
3	00B0005	螺栓 M10×20-8.8-ZN.D	BOLT	30	GB5783-86
4	10A1156	压板	BOARD	1	
5	35C0286	减震器	SHOCK ABSORBER	2	FL-1066-3
6	83A0253	胶套	SLEEVE	1	
7	14A1992	地板	FLOOR	1	
8	06B0012	垫圈 16-140HV-ZN.D	WASHER	4	GB97.1-85
9	00B0014	螺栓 M16×40-8.8-ZN.D	BOLT	4	GB5783-86
10	84A0398	地板胶	MAT	1	
11	06B0001	垫圈 10-140HV-ZN.D	WASHER	12	GB97.1-85
12	00D0902	脚踏	REST	2	
13	84A0367	脚踏胶套	SLEEVE	2	
14	00D0940	司机椅座	BRACKET	1	

动臂

BOOM

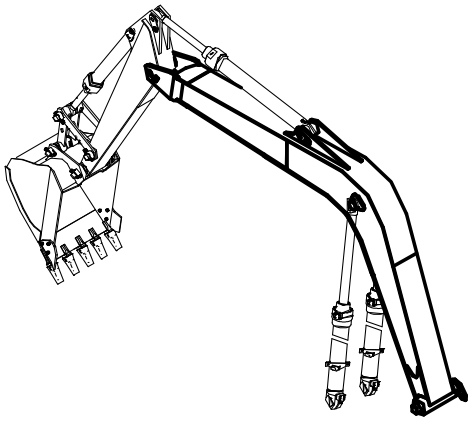

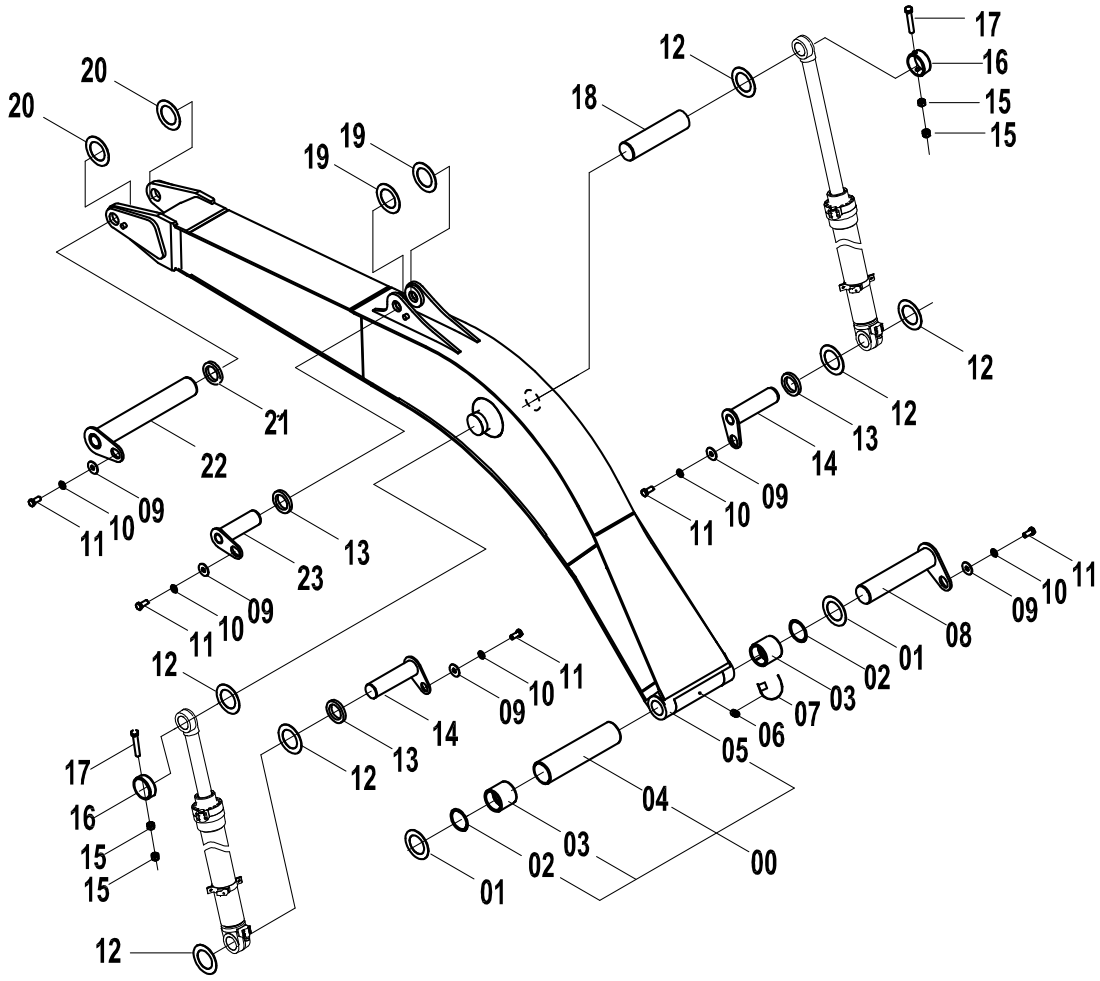
17
16
15
15
12
18
20
20
19
19
12
12
13
14
09
10
11
21
22
09
10
11
13
23
09
10
11
12
08
09
10
11
01
02
03
07
06
05
12
13
14
09
10
11
17
16
15
15
12
04
03
02
01
00

动臂 BOOM

标号 FIG.NO.	代 号 PART NO.	名 称 PART NAME		数量 QTY.	备 注 REMARK
	43C0354	动臂	BOOM	1	
01	28C0023	调整垫	WASHER	2	
02	13B0260	密封圈	DUST RING	2	
03	55A0641	衬套	STEER SLEEVE	2	
04	38A0623	钢管	STEER TUBE	1	
05	21D0288	动臂	BOOM	1	
06	10B0014	油杯	GREASE NIPPLE	1	
07	86A0258	油杯护套	CAP	1	
08	11D0190	销轴	PIN	1	
09	12A0487	垫片	WASHER	5	
10	06B0016	垫圈	WASHER	5	
11	00B0231	螺栓	BOLT	5	
12	28C0024	调整垫	WASHER	6	
13	15A0695	垫板	PLATE	1	
14	11D0186	销轴	PIN	1	
15	03B0656	螺母	NUT	4	
16	55A0268	定位套	PLACE SLEEVE	2	
17	01B0496	螺栓	BOLT	2	
18	60A0025	销轴	PIN	1	
19	28C0042	调整垫	WASHER	2	
20	28C0023	调整垫	WASHER	2	
21	15A0698	垫板	PLATE	1	
22	11A0407	销轴	PIN	1	
23	11A0187	销轴	PIN	1	

斗杆

ARM

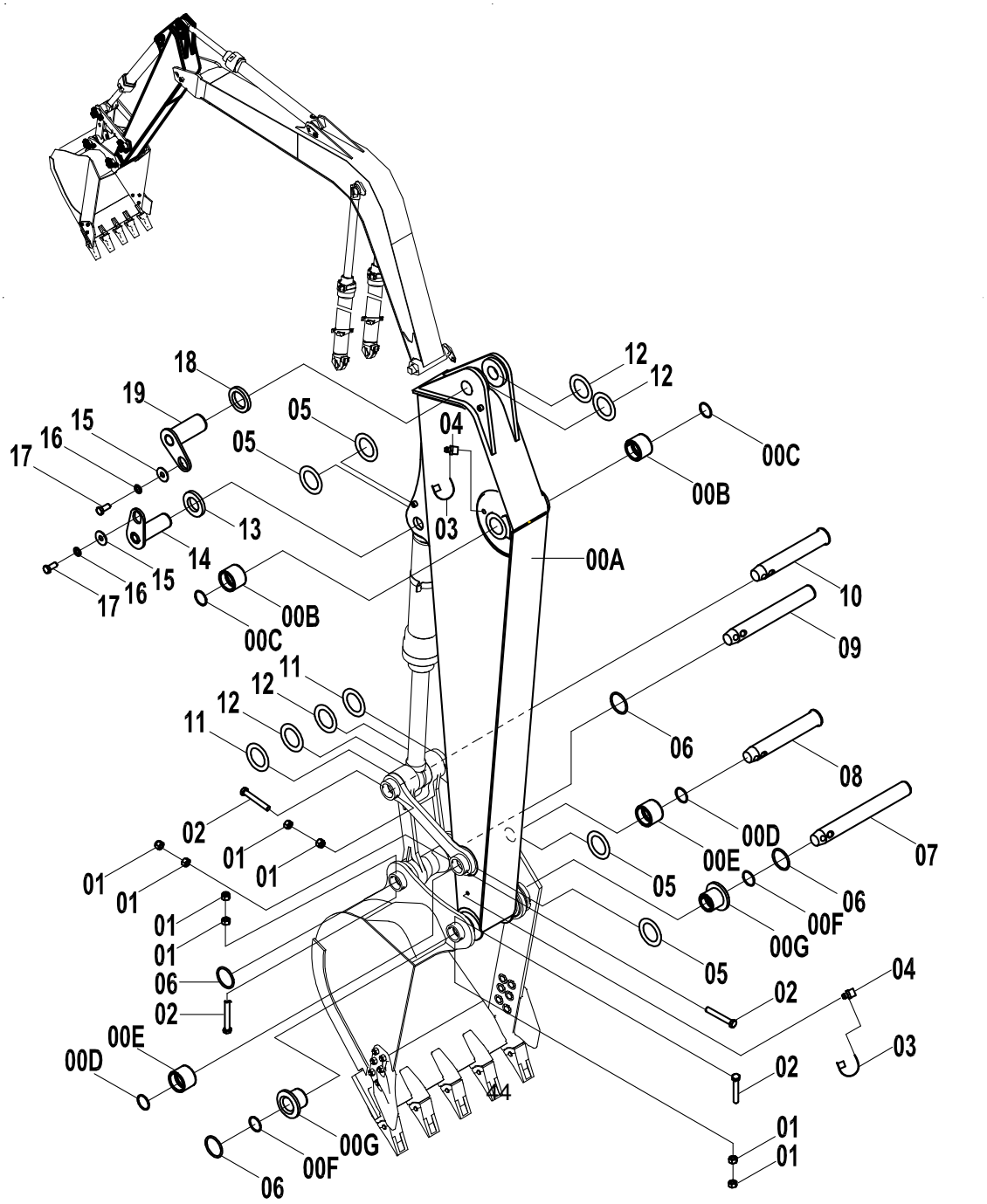
18
19
15
16
17
05
05
04
12
12
00C
00B
03
13
14
00A
10
09
06
08
00D
00E
07
05
00F
00G
02
01
04
03
00E
00D
00G
00F
06
11

斗杆 ARM

标号 FIG.NO.	代 号 PART NO.	名 称 PART NAME		数量 QTY.	备 注 REMARK
00A-G	43C0272	斗杆	ARM ASS`Y	1	
00A	16D0315	斗杆	ARM	1	
00B	55A0642	衬套	STEER SLEEVE	2	
00C	13B0260	密封圈	DUST RING	2	
00D	13B0258	密封圈	DUST RING	2	
00E	55A1445	衬套	STEER SLEEVE	2	
00F	13B0259	密封圈	DUST RING	2	
00G	55A0646	衬套	STEER SLEEVE	2	
01	03B0656	螺母	NUT	8	
02	01B0496	螺栓	BOLT	4	
03	86A0258	油杯护套	CAP	4	
04	10A0014	油杯	GREASE NIPPLE	4	
05	28C0043	调整垫	WASHER	4	
06	12B0513	O 形圈	O-RING	4	
07	60A0384	销轴	PIN	1	
08	60A0510	销轴	PIN	1	
09	60A0796	销轴	PIN	1	
10	60A0398	销轴	PIN	1	
11	28C0042	调整垫	WASHER	2	
12	28C0024	调整垫	WASHER	4	
13	15A0697	垫板	PLATE	1	
14	11D0188	销轴	PIN	1	
15	12A0487	垫片	WASHER	2	
16	06B0016	垫片	WASHER	2	
17	00B0231	螺栓	BOLT	2	
18	15A0695	垫板	PLATE	1	
19	11D0187	销轴	PIN	1	

连杆

LINK

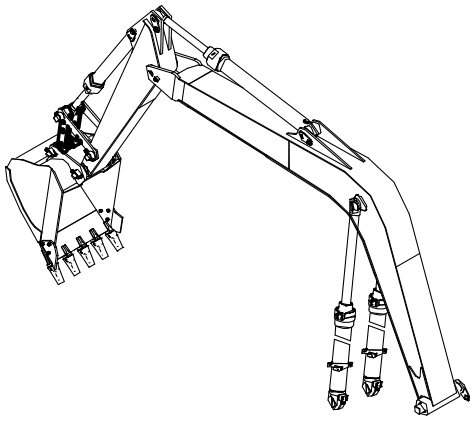

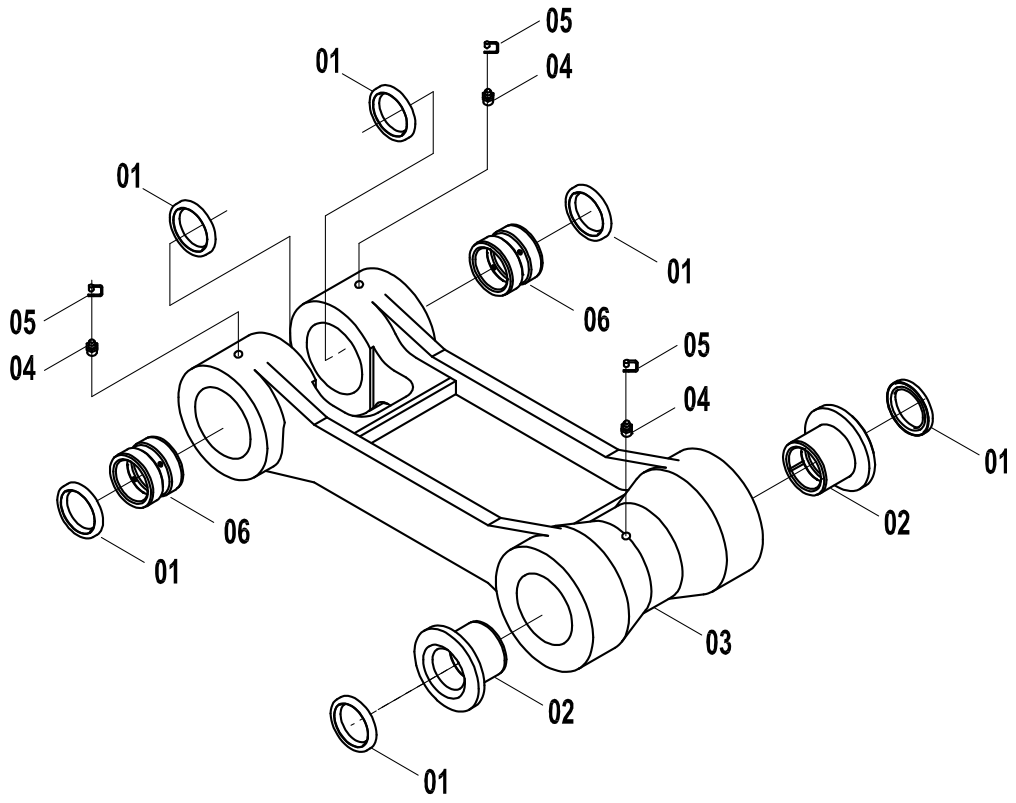

连杆 LINK

标号 FIG.NO.	代 号 PART NO.	名 称 PART NAME		数量 QTY.	备 注 REMARK
00	24C0270	连杆	LINK	1	
01	13B0259	防尘圈	DUST RING	6	
02	55A0646	T 形套	STEER SLEEVE	2	
03	21D0201	连杆	LINK	1	
04	10B0014	油杯	GREASE NIPPLE	3	
05	86A0258	油杯护套	CAP	3	
06	55A0041	衬套	STEER SLEEVE	2	

摇杆

PENDULUM LEVER

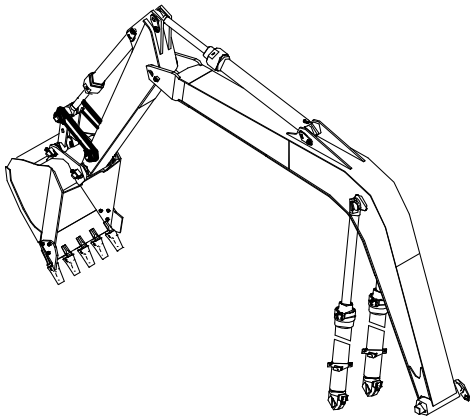

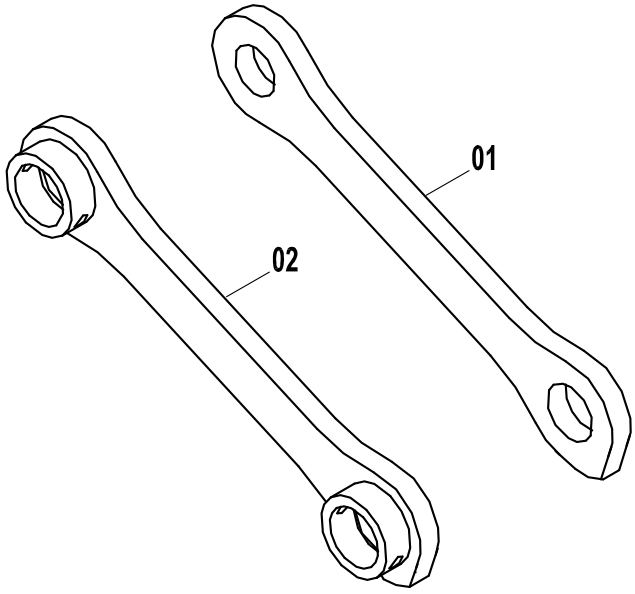

摇杆 PENDULUM LEVER

标号 FIG.NO.	代 号 PART NO.	名 称 PART NAME		数量 QTY.	备 注 REMARK
01	64A0106	右摇杆	PENDULUM LEVER	1	
02	21D0094	左摇杆	PENDULUM LEVER	1	

铲斗(0.95 m^3)

BUCKET(0.95 m^3)

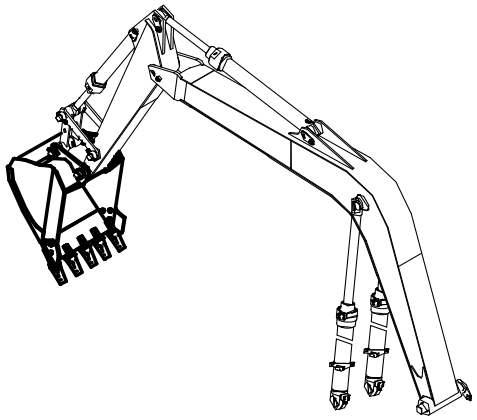

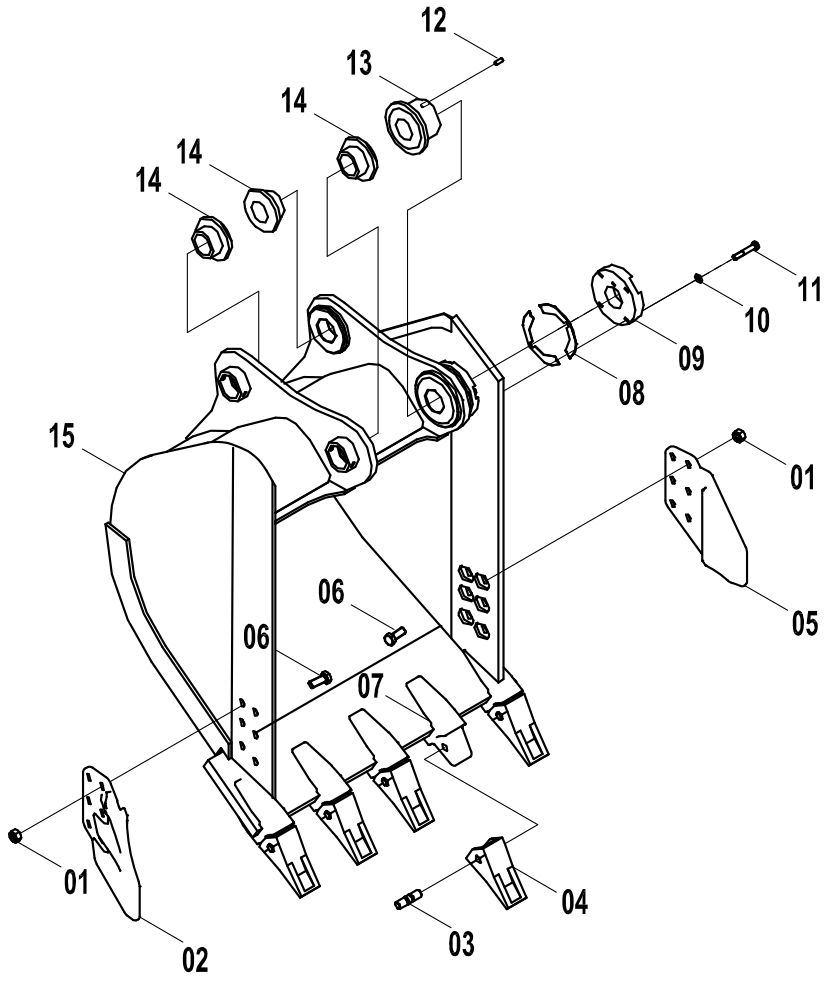

铲斗 (0.95 m³) BUCKET(0.95 m³)

标号 FIG.NO.	代 号 PART NO.	名 称 PART NAME		数量 QTY.	备 注 REMARK
00	43C0133	铲斗	BUCKET	1	
01	03B0048	螺母	NUT	12	
02	72A0302	左侧齿	LEFT SIDE CUTTER	1	
03	34C0190	横销	COTTER PIN	5	
04	72A0301	齿套	TOOTH	5	
05	72A0303	右侧齿	RIGHT SIDE CUTTER	1	
06	00B0348	螺栓	BOLT	12	
07	72A0300	齿座	TOOTH ADAPTER	5	
08	57A0220	垫片	WASHER	16	
09	18A0481	压板	CLIP	1	
10	06B0012	垫圈	WASHER	4	
11	00B0352	螺栓	BOLT	4	
12	08B0112	销 D12×22	PIN	1	
13	55A0631	T 形套	STEER SLEEVE	1	
14	55A1040	T 形套	STEER SLEEVE	3	
15	22D0173	铲斗体	BUCKET	1	

黄油管路

LUBE SYSTEM

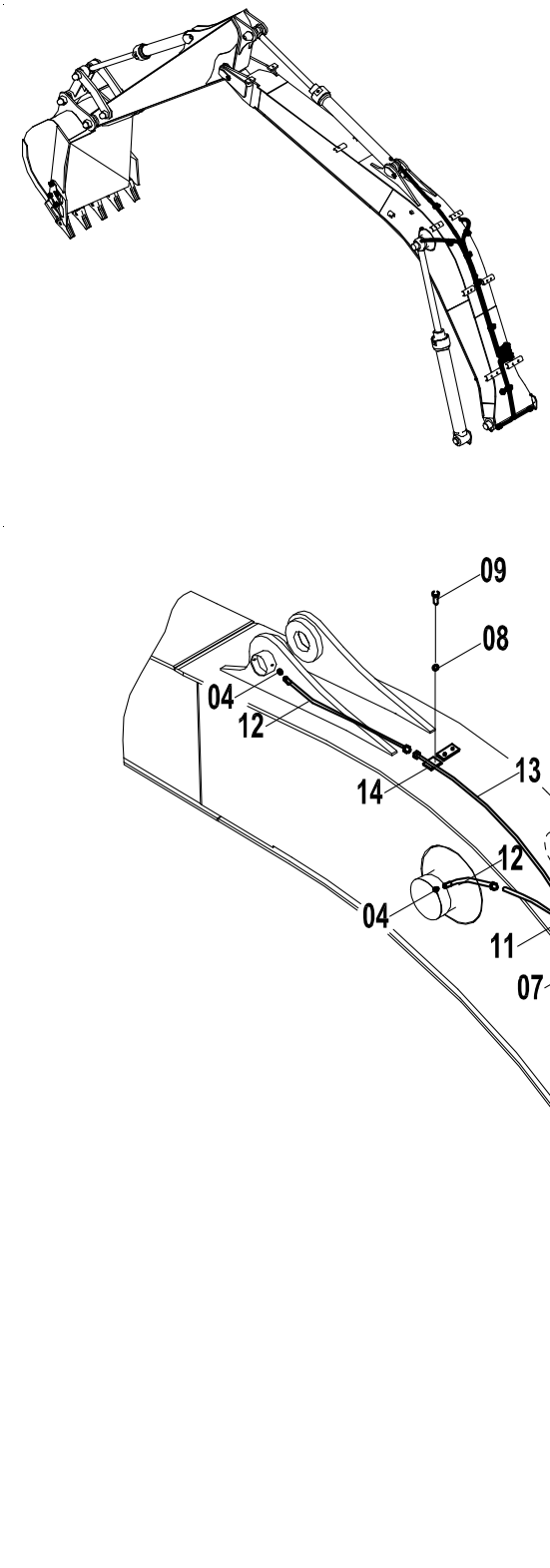

黄油管路 LUBE SYSTEM

标号 FIG.NO.	代 号 PART NO.	名 称 PART NAME		数量 QTY.	备 注 REMARK
00	00C0392	黄油管路	LUBE SYSTEM	1	
01	01A0134	接头	JOINT	2	
02	00C0393	油管	TUBE	1	
03	00C0394	油管	TUBE	1	
04	00A0204	接头	JOINT	8	
05	10B0014	油杯	GREASE NIPPLE	5	
06	86A0258	油杯护套	CAP	5	
07	20A0118	管夹	CLIP	3	
08	06B0001	垫片	WASHER	4	
09	00B0005	螺栓	BOLT	4	
10	00C0397	油管	TUBE	1	
11	00C0395	油管	TUBE	4	
12	31A0089	软管	HOSE	3	
13	00C0396	油管	TUBE	1	
14	20A1860	管夹	CLIP	1	

回转平台总成

REVOLVING FRAME

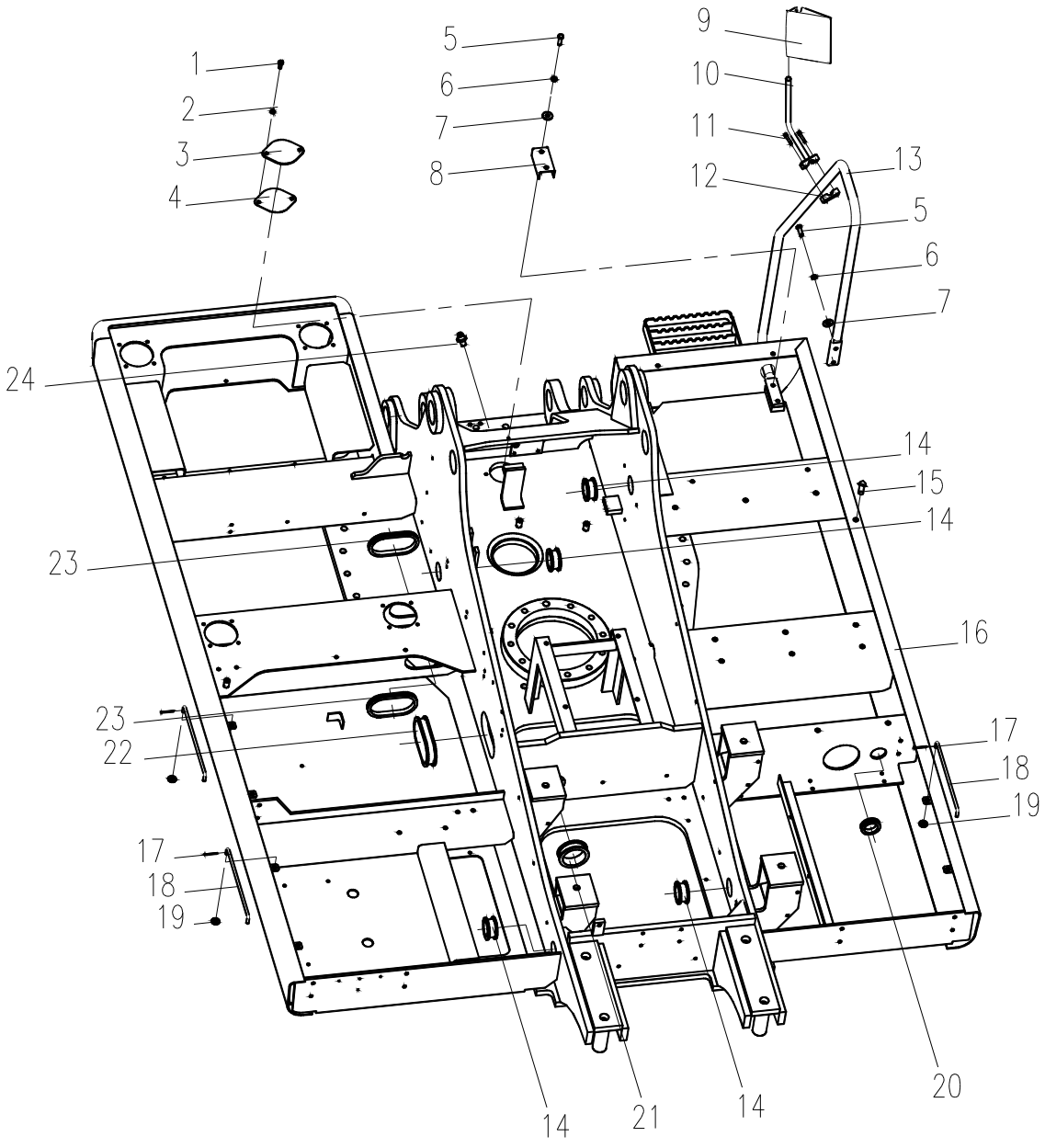

回转平台总成 REVOLVING FRAME

标号 FIG.NO.	代号 PART NO.	名称 PART NAME		数量 QTY.	备注 REMARK
1	00B0005	螺栓 M10×20-8.8-ZN.D	BOLT	2	GB5783-86
2	06B0002	垫圈 10	WASHER	2	GB93-87
3	12A0520	盖板	COVER	1	
4	82A0196	垫	SHIM	1	
5	00B0013	螺栓 M12X40-8.8-ZN.D	BOLT	4	GB5783-86
6	06B0008	垫圈 12	WASHER	4	GB93-87
7	06B0059	垫圈 12-140HV-ZN.D	WASHER	4	GB96-85
8	20A1865	扶手压板	COVER	1	
9	47C0110	后视镜	REARVIEW MIRROR	1	768
10	00D1083	支承杆	STAY	1	
11	04B0016	螺钉 M8×35-8.8-ZN.D	BOLT	2	GB70-85
12	54A0100	座	CLAMP	1	
13	26C0079	扶手	ARMREST	1	
14	83A0194	护孔圈	RUBBER BUSHING	4	
15	84A0450	橡胶垫	RUBBER PAD	1	
16	20D0104	回转平台	FRAME	1	
17	08B0008	销 2×20-ZN.D	PIN	3	GB91-86
18	77A0313	支承杆	STAY	6	
19	06B0001	垫圈 10-140HV-ZN.D	WASHER	3	GB96-85
20	83A0198	护孔圈	RUBBER BUSHING	2	
21	83A0197	护孔圈	RUBBER BUSHING	1	
22	83A0196	护孔圈	RUBBER BUSHING	1	
23	83A0195	护孔圈	RUBBER BUSHING	2	
24	10B0014	油杯 M10×1	GREASE NIPPLE	1	

履带行走系统（1）

LOWER MECHANISM（1）

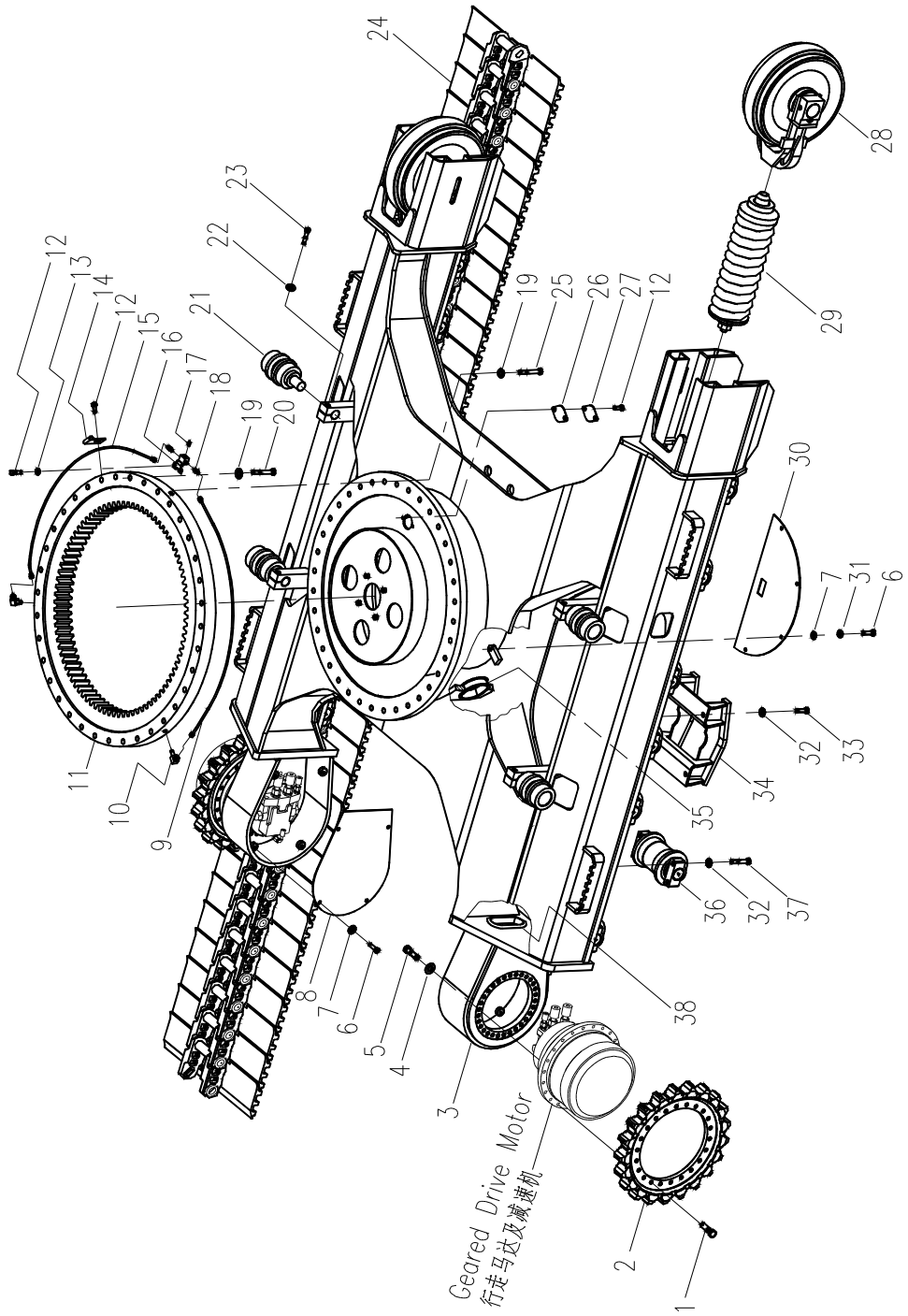

履带行走系统（1） LOWER MECHANISM（1）

标 号 FIG.NO.	代 号 PART NO.	名 称 PART NAME		数量 QTY.	备 注 REMARK
1	01B0437	螺栓 M16×55-10.9-DK	BOLT	60	GB5782-86
2	46A0035	驱动轮	SPROCKET	2	
3	30D0211	组合式行走架	LOWER FRAME	1	
4	06B0221	垫圈 16	WASHER	60	GB/T1230-91
5	01B0489	螺栓 M16×60-10.9-DK	BOLT	60	GB5782-86
6	00B0011	螺栓 M12×25-8.8-ZN.D	BOLT	16	GB5783-86
7	06B0059	垫圈 12-140HV-ZN.D	WASHER	16	GB96-85
8	11A0976	驱动轮罩	COVER	2	
9	00C0238	右油管总成	RH HOSE	1	
10	01A0134	接头	JOINT	2	
11	26B0010	回转支承	SWING BEARING	1	
12	00B0056	螺栓 M10×16-8.8-ZN.D	BOLT	6	
13	06B0001	垫圈 10-140HV-ZN.D	WASHER	2	GB97.1-85
14	20A1860	管夹	CLIP	2	
15	00C0237	左油管总成	LH HOSE	1	
16	15D0217	接头块	BLOCK	1	
17	10B0014	油杯 M10×1	GREASE NIPPLE	1	GB1152-89
18	00A0204	接头	JOINT	2	
19	06B0220	垫圈 22	WASHER	72	GB/T1230-91
20	01B0504	螺栓 M22×100-10.9-DK	BOLT	36	GB5782-86
21	51C0035	托链轮	ROLLER ASSEMBLY	4	
22	06B0226	垫圈 24	WASHER	4	GB/T1230-91
23	01B0513	螺栓 M24×90-10.9-DK	BOLT	4	GB5783-86

24	25C0041	履带总成	TRACK ASSEMBLY	2	
25	01B0509	螺栓 M22×70-10.9-DK	BOLT	36	GB5782-86
26	82A0196	垫	WASHER	1	
27	12A0520	盖板	COVER	1	
28	51C0113	引导轮总成	IDLER ASSEMBLY	2	

履带行走系统（2）

LOWER MECHANISM（2）

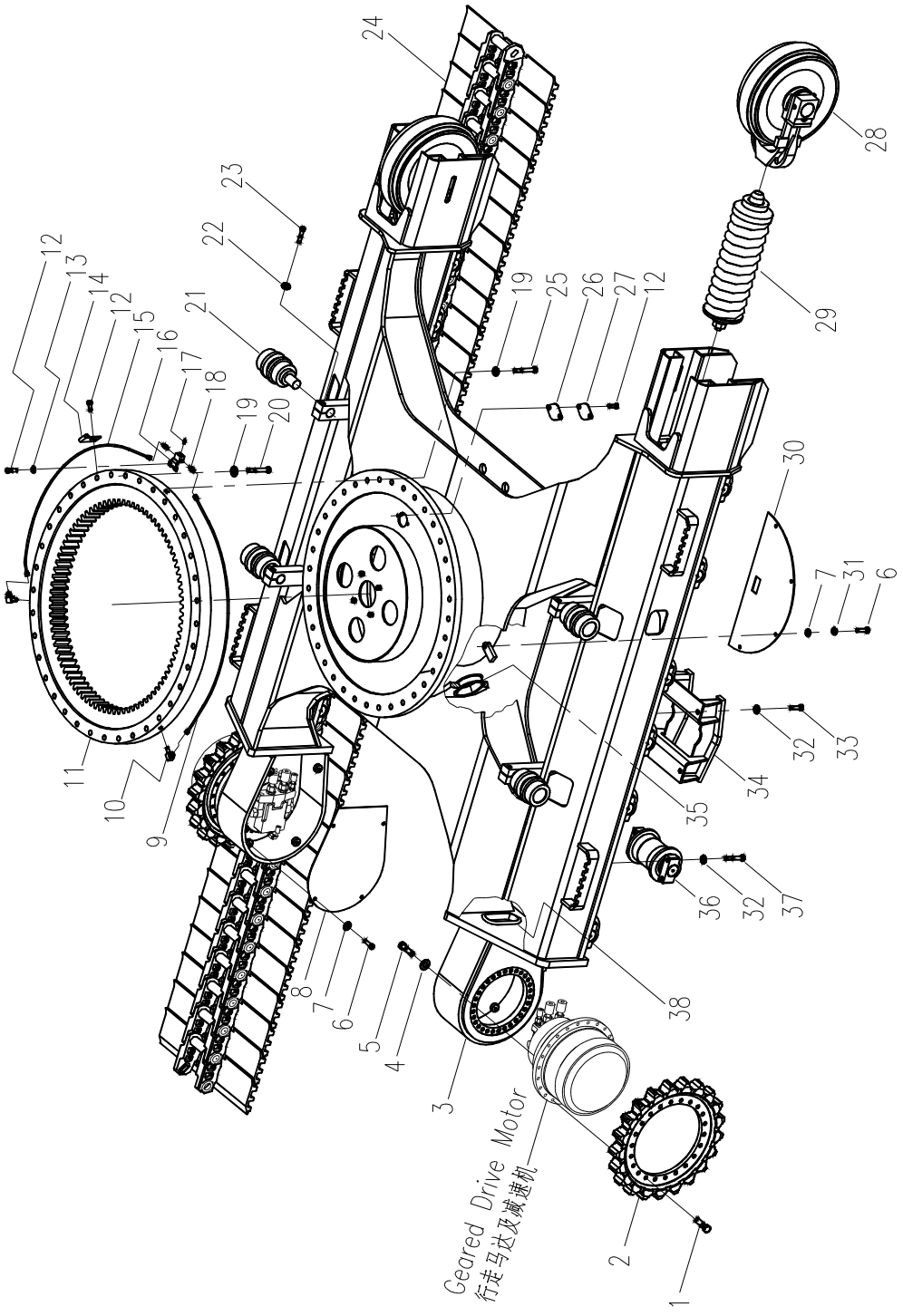

履带行走系统（2） LOWER MECHANISM（2）

标号 FIG.NO.	代号 PART NO.	名称 PART NAME		数量 QTY.	备注 REMARK
29	44C0090	张紧装置	TENSION DEVICE	2	
30	11A0194	底封板	COVER	2	
31	06B0008	垫圈 12	WASHER	8	GB93-87
32	06B0223	垫圈 18	WASHER	72	GB/T1230-91
33	00B0183	螺栓 M18×45-8.8-ZN.D	BOLT	8	GB5783-86
34	48D0025	履带护罩	GUARD COVER	2	
35	84A0037	橡胶护罩	RUBBER GUARD	2	
36	51C0112	支重轮	TRACK ROLLER ASSEMBLY	16	
37	01B0020	螺栓 M18×90-8.8-ZN.D	BOLT	64	GB5782-86
38	84A0216	橡胶护罩	RUBBER GUARD	2	

履带总成

TRACK ASSEMBLY

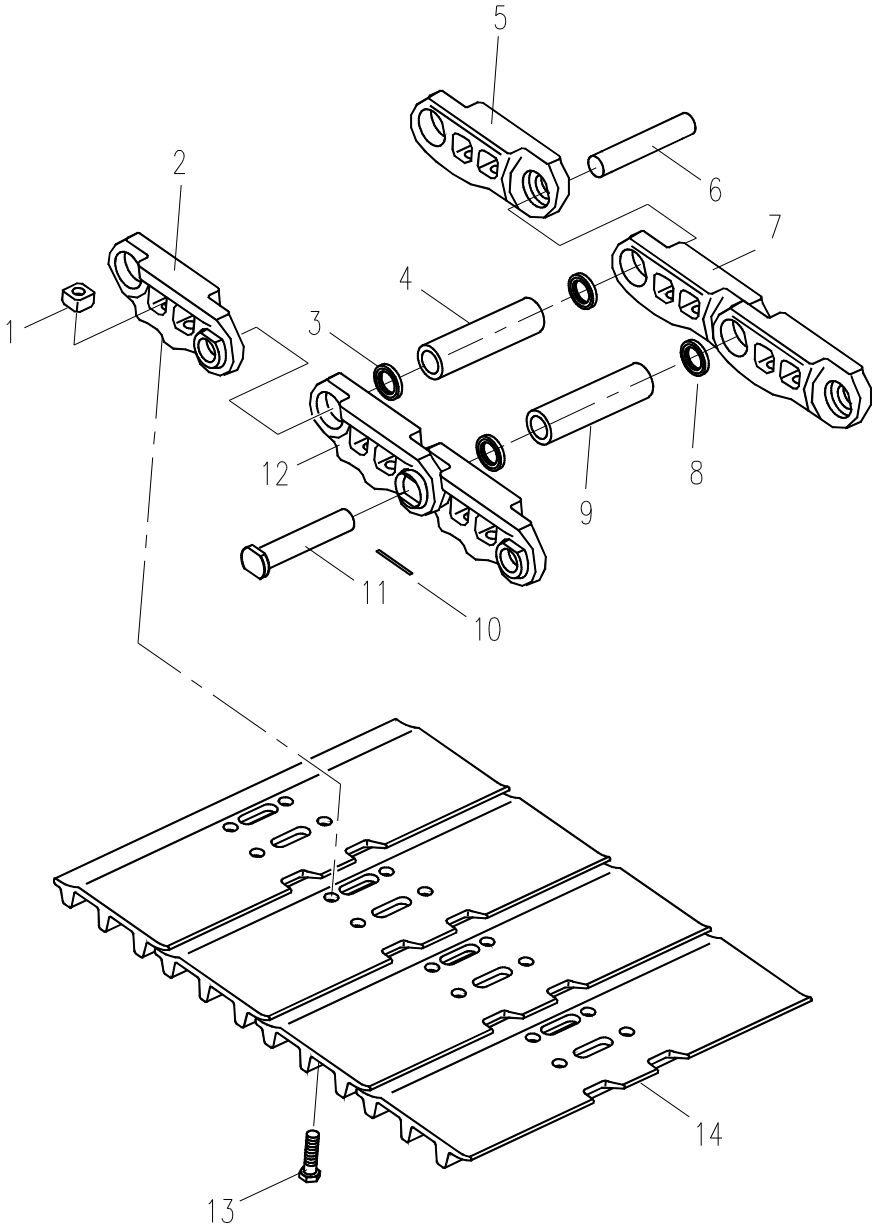

履带总成 TRACK ASSEMBLY

标 号 FIG.NO.	代 号 PART NO.	名 称 PART NAME		数量 QTY.	备 注 REMARK
1	03B0456	螺母	NUT	196	
2	72A0387	左链轨节	LH LINK	48	
3	80A0181	密封圈	SEAL	96	
4	55A0853	销套	BUSHING	48	
5	72A0386	右链轨节	RH LINK	48	
6	60A0522	销	PIN	48	
7	72A0388	右主链轨节	RH LINK MASTER	1	
8	80A0182	主密封圈	SEAL MASTER	2	
9	55A0854	主销套	BUSHING MASTER	1	
10	08B0122	开口销	COTTER	1	
11	60A0523	主销	PIN MASTER	1	
12	72A0389	左主链轨节	LH LINK MASTER	1	
13	02B0089	螺栓	BOLT	196	
14	26A0140	履带板	SHOE	49	

张紧装置

TENSION DEVICE

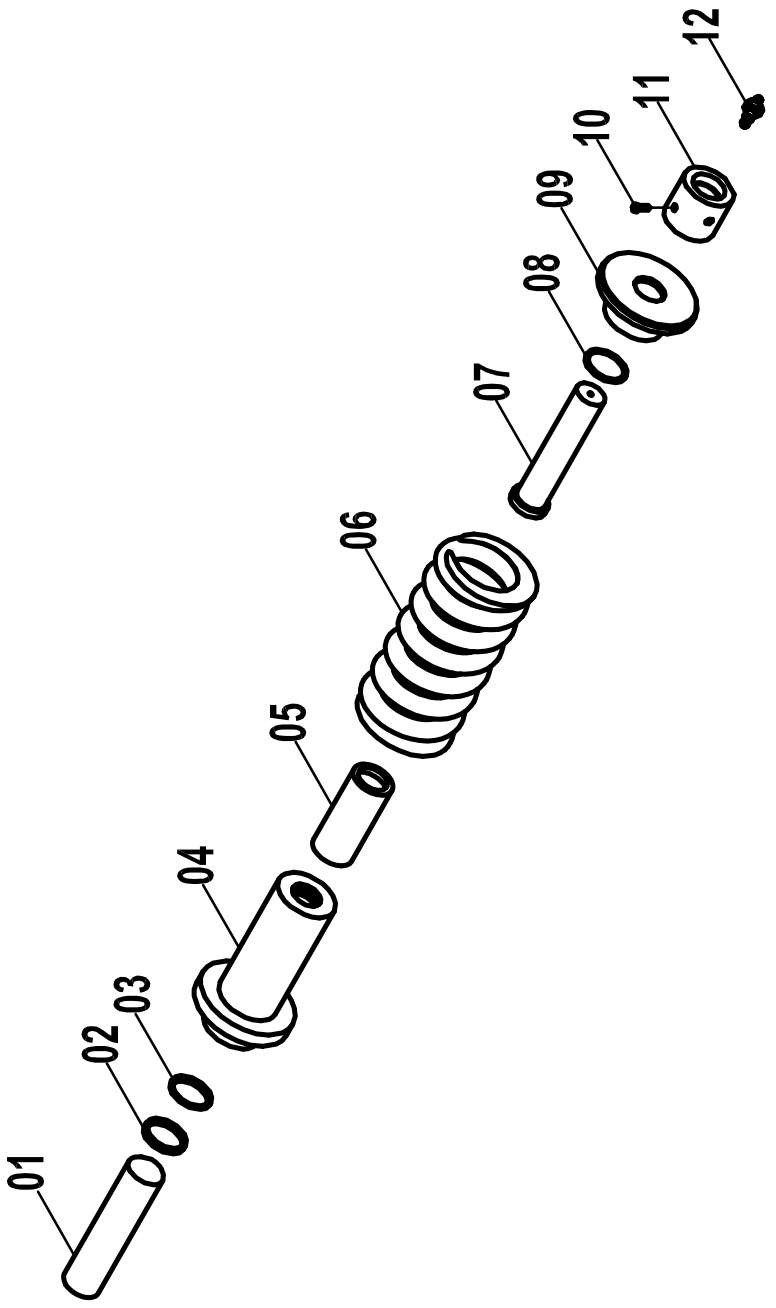

张紧装置 TENSION DEVICE

标 号 FIG.NO.	代 号 PART NO.	名 称 PART NAME		数量 QTY.	备 注 REMARK
1	61A0336	活塞杆	PISTON	1	
2	13B0297	防尘圈	SCRAPER	1	
3	13B0295	密封圈	GASKET	1	
4	71A0149	缸体	NAKED COLLAR	1	
5	55A0809	套筒	SPACER	1	
6	75A0153	弹簧	SPRING	1	
7	63A0068	杆	TIE ROD	1	
8	12B0522	O 形圈	O-RING	1	
9	71A0150	法兰	CAP	1	
10	04B0305	螺钉	BOLT	1	
11	03B0475	螺母	NUT	1	
12	12C0225	注油器	VALVE	1	

机罩

COVER

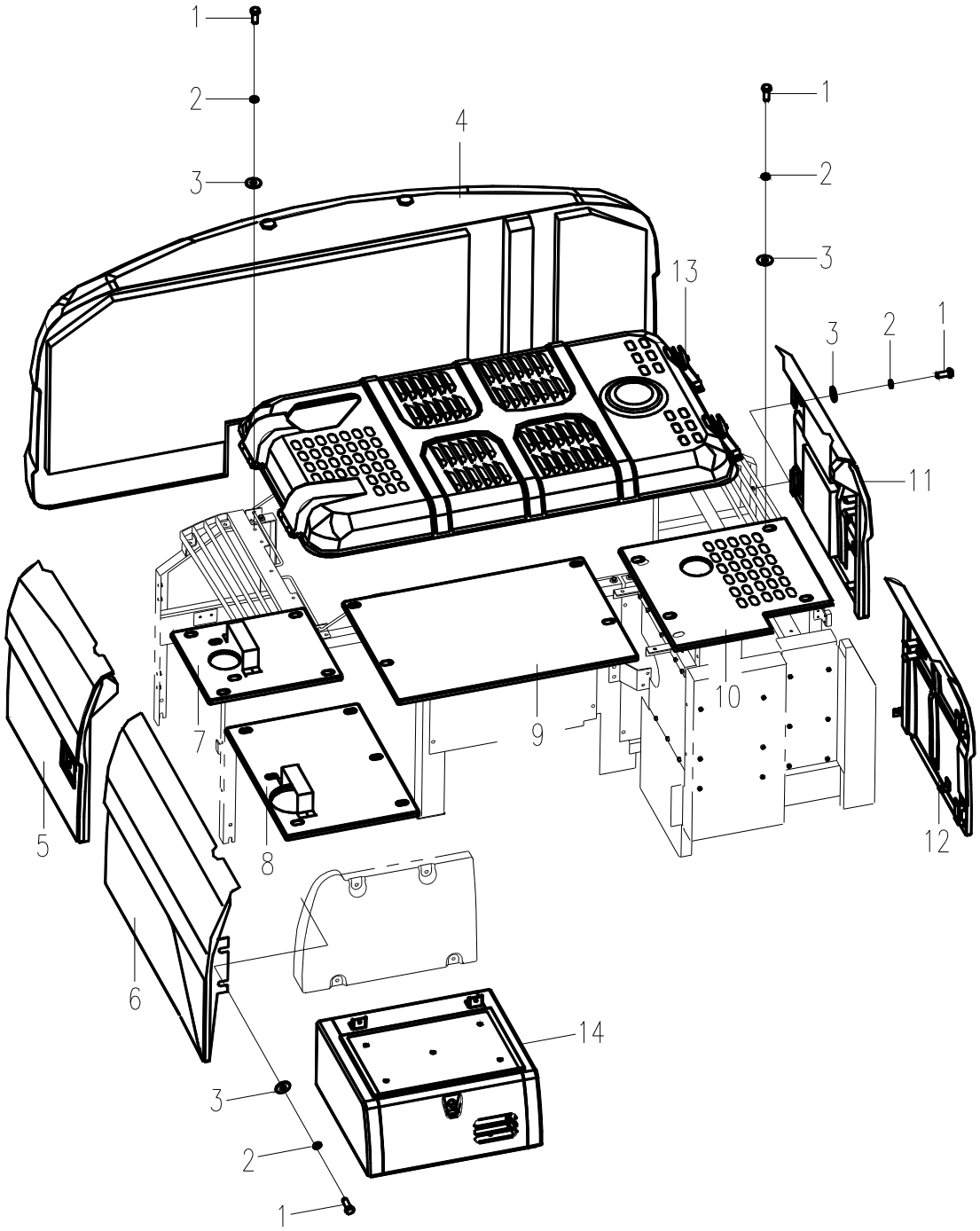

机罩 COVER

标 号 FIG.NO.	代 号 PART NO.	名 称 PART NAME		数量 QTY.	备 注 REMARK
1	00B0012	螺栓 M10×25-8.8-ZN.D	BOLT	39	GB5783-86
2	06B0002	垫圈 10	LOCK WASHER	39	GB93-87
3	06B0030	垫圈 10-140HV-ZN.D	WASHER	39	GB96-85
4	27C0197	配重	COUNTERWEIGHT	1	
5	48C0534	右后门	DOOR	1	
6	48C0163	右侧围板	COVER	1	
7	36D0283	盖板四	COVER	1	
8	36D0423	盖板三	COVER	1	
9	36D0109	盖板二	COVER	1	
10	36D0208	盖板一	COVER	1	
11	48C0533	左后门	DOOR	1	
12	48C0164	左前门	DOOR	1	
13	48C0359	发动机罩	ENGINE HOOD	1	
14	27C0075	工具箱	TOOL BOX	1	

支架

SUPPORT

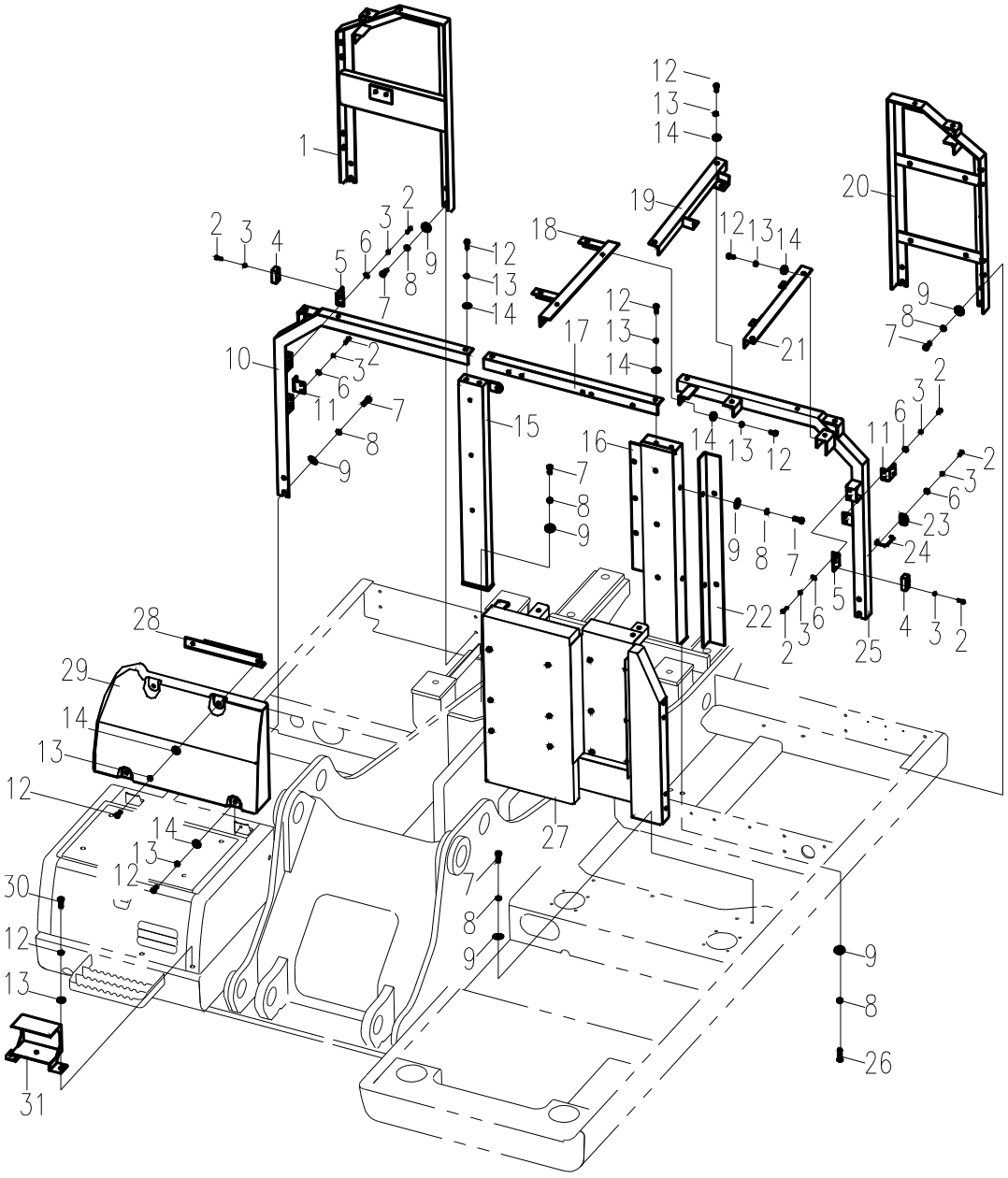
1
2
3
4
5
6
7
8
9
10
11
12
13
14
15
16
17
18
19
20
21
22
23
24
25
26
27
28
29
30
31

支架 SUPPORT

标号 FIG.NO.	代号 PART NO.	名称 PART NAME		数量 QTY.	备注 REMARK
1	42D0385	支架五	SUPPORT	1	
2	00B0010	螺栓 M6×20-8.8-ZN.D	BOLT	18	GB5783-86
3	06B0003	垫圈 6	WASHER	18	GB93-87
4	84A0462	碰块	STOPPER	3	
5	21A1319	弯板	BAR	3	
6	06B0062	垫圈 6-140HV-ZN.D	WASHER	14	GB96-85
7	00B0017	螺栓 M12×30-8.8-ZN.D	BOLT	20	GB5783-86
8	06B0008	垫圈 12	WASHER	20	GB93-87
9	06B0059	垫圈 12-140HV-ZN.D	WASHER	20	GB96-85
10	42D0185	支架四	SUPPORT	1	
11	21A1399	锁板	BAR	2	
12	00B0012	螺栓 M10×25-8.8-ZN.D	BOLT	16	GB5783-86
13	06B0002	垫圈 10	LOCK WASHER	16	GB93-87
14	06B0030	垫圈 10-140HV-ZN.D	WASHER	16	GB96-85
15	42D0140	右支柱	SUPPORT	1	
16	35C0212	左支柱	SUPPORT	1	
17	32D0089	横梁二	SUPPORT	1	
18	32D0253	横梁一	SUPPORT	1	
19	32D0135	空滤架二	SUPPORT	1	
20	42D0384	支架三	SUPPORT	1	
21	32D0134	空滤架一	SUPPORT	1	
22	21A1396	弯板	BAR	1	
23	20A2134	弯板	BAR	1	
24	26A0163	门钩	BAR	1	
25	42D0183	支架二	SUPPORT	1	
26	00B0017	螺栓 M12×30-8.8-ZN.D	BOLT	2	GB5783-86

27	42D0298	支架一	SUPPORT	1	
28	42D0141	安装板	SUPPORT	1	
29	27A0200	装饰罩	COVER	1	
30	00B0002	螺栓 M10×35-8.8-ZN.D	BOLT	2	GB5782-86
31	02D0770	灯座	SUPPORT	1	

内隔板

CLAPBOARD

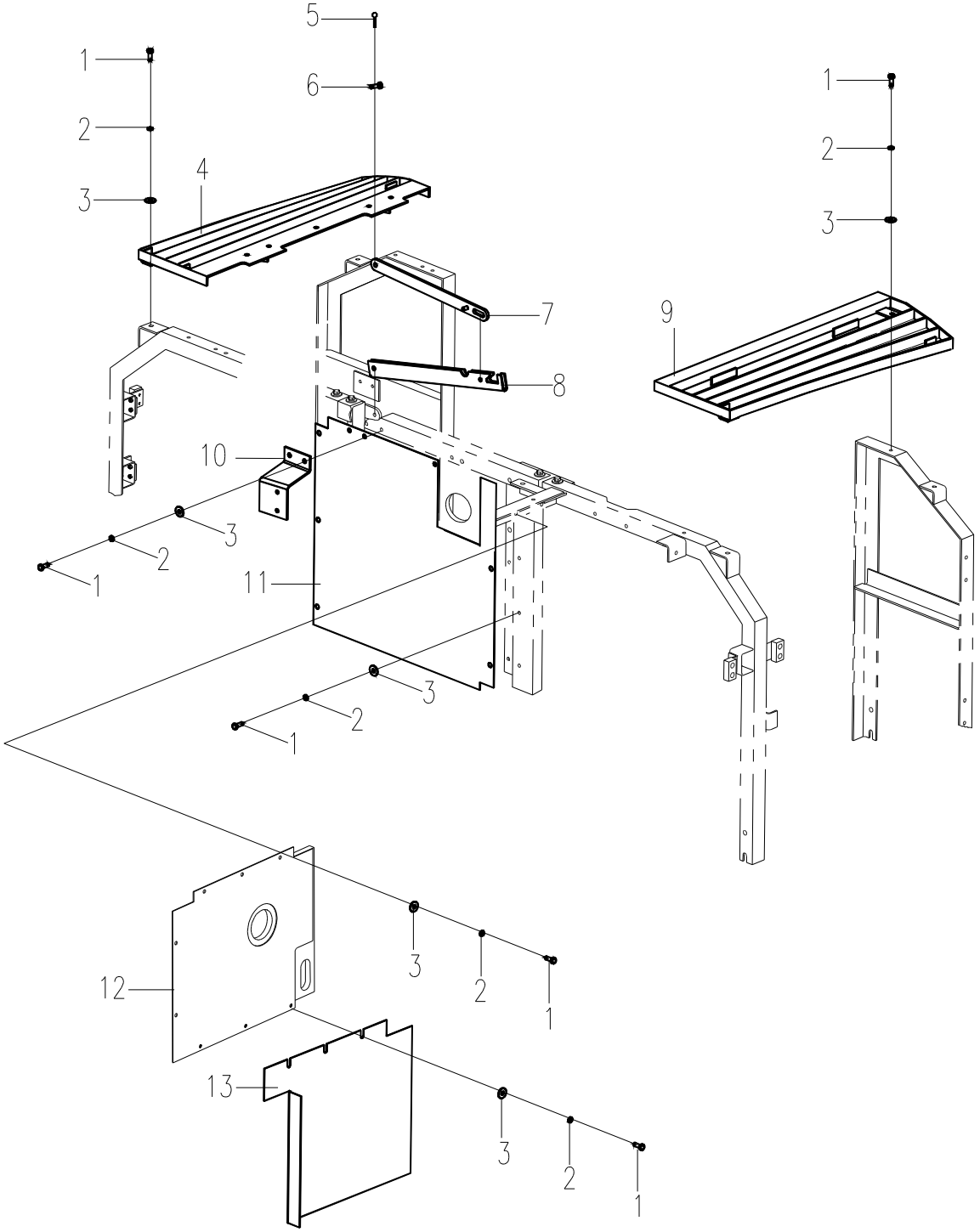

内隔板 CLAPBOARD

标号 FIG.NO.	代号 PART NO.	名称 PART NAME		数量 QTY.	备注 REMARK
1	00B0012	螺栓 M10×25-8.8-ZN.D	BOLT	39	GB5783-86
2	06B0002	垫圈 10	LOCK WASHER	39	GB93-87
3	06B0030	垫圈 10-140HV-ZN.D	WASHER	39	GB96-85
4	43D0363	右透风栅	COVER	1	
5	08B0031	销 3.2×16-ZN.D	PIN	2	GB91-86
6	08B0047	销 10×25	PIN	2	GB882-86
7	16D0143	撑杆一	PENDULUM LEVER	1	
8	21A1314	撑杆二	PENDULUM LEVER	1	
9	43D0364	左透风栅	COVER	1	
10	21A1313	弯板	BAR	1	
11	48C0136	中隔板	COVER	1	
12	48C0360	隔板一	COVER	1	
13	48C0365	隔板二	COVER	1	

下封板

UNDER COVER

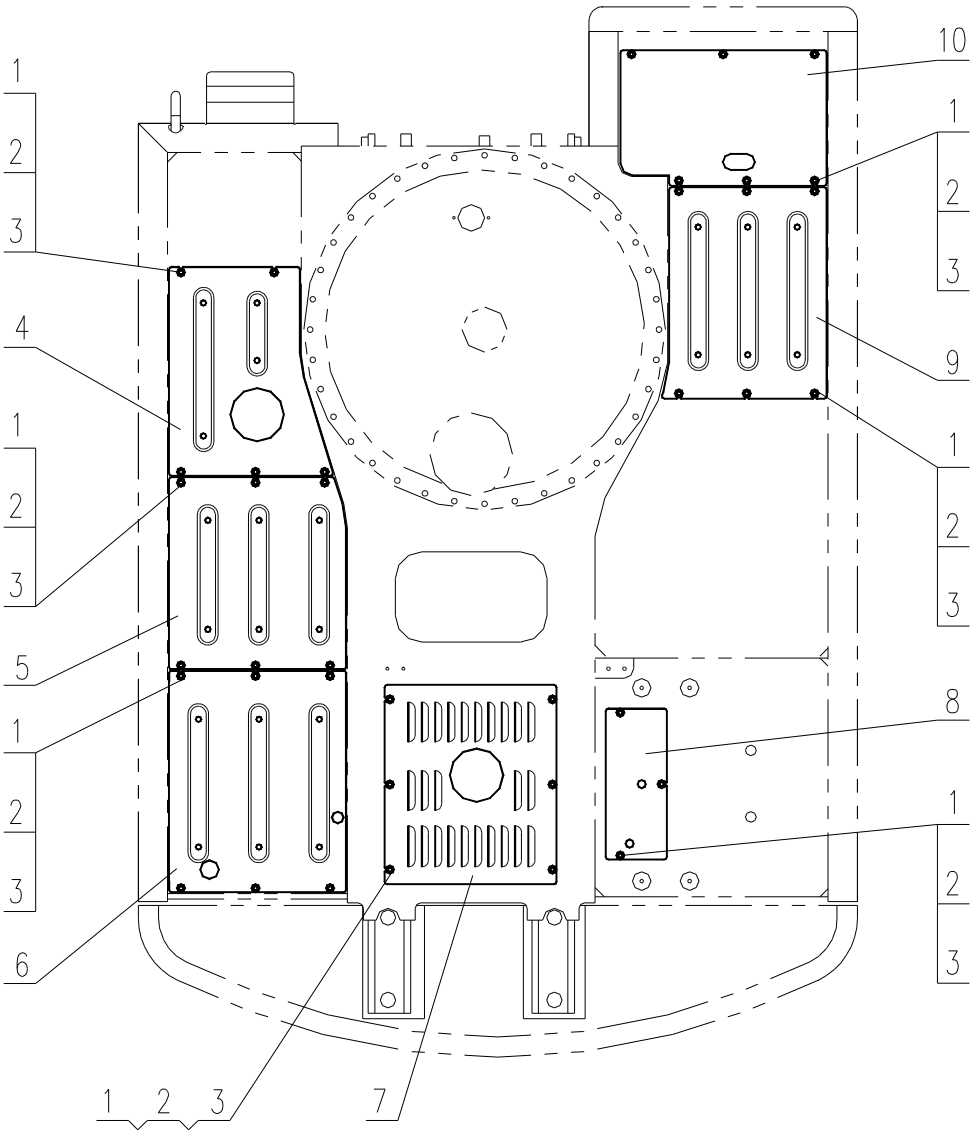

下封板 UNDER COVER

标 号 FIG.NO.	代 号 PART NO.	名 称 PART NAME		数量 QTY.	备 注 REMARK
1	00B0012	螺栓 M10×25-8.8-ZN.D	BOLT	38	GB5783-86
2	06B0002	垫圈 10	LOCK WASHER	38	GB93-87
3	06B0030	垫圈 10-140HV-ZN.D	WASHER	38	GB96-85
4	27A0182	右前封板	COVER	1	
5	27A0181	右中封板	COVER	1	
6	27A0180	右后封板	COVER	1	
7	27A0179	中封板	COVER	1	
8	10A0931	左后封板	COVER	1	
9	27A0178	左中封板	COVER	1	
10	10A0930	左前封板	COVER	1	

配重

COUNTERWEIGHT

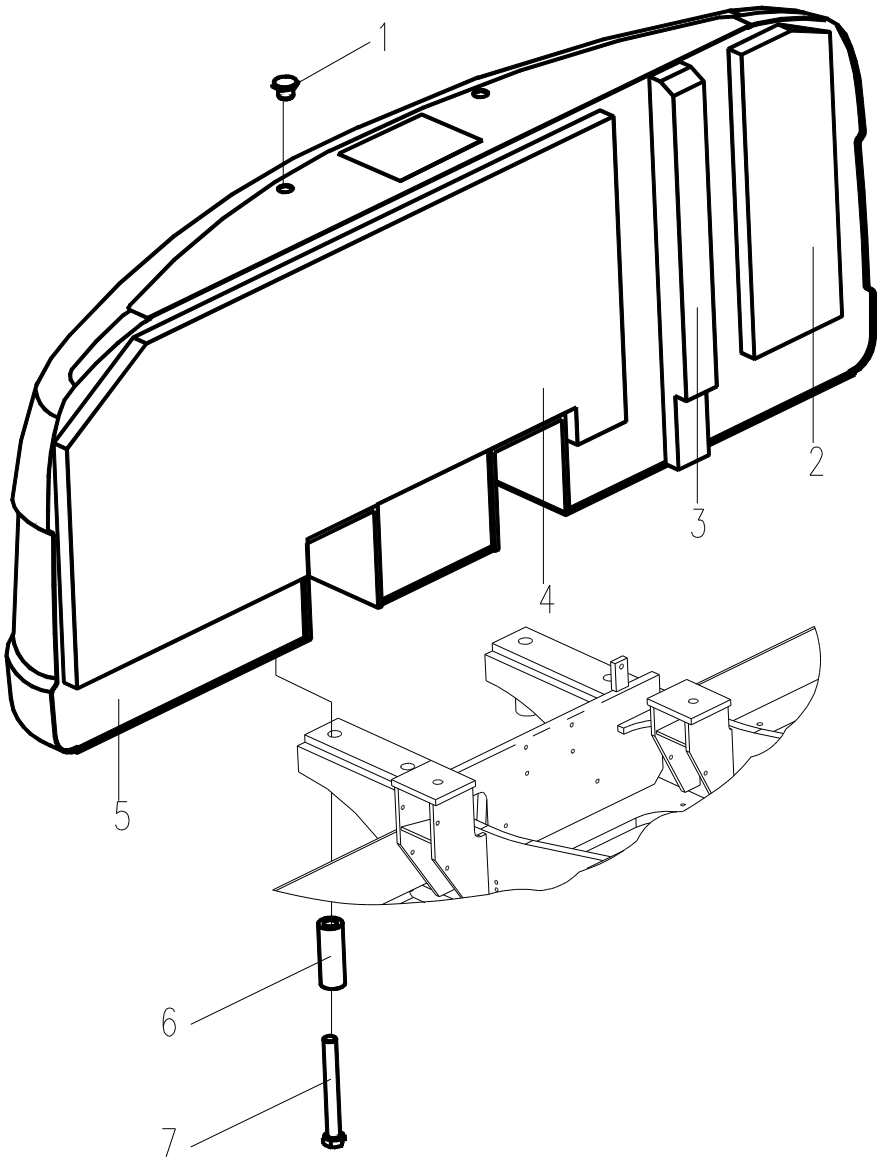

配重 COUNTERWEIGHT

标号 FIG.NO.	代号 PART NO.	名称 PART NAME		数量 QTY.	备注 REMARK
1	02B0093	堵头螺栓	CAP	2	
2	85A0317	海绵	SPONGE	1	
3	85A0211	海绵	SPONGE	1	
4	85A0212	海绵	SPONGE	1	
5	47D0082	配重	COUNTERWEIGHT	1	
6	55A0658	垫套	WASHER	4	
7	01B0151	螺栓 M30 × 220-10.9-ZN.D	BOLT	4	GB5782-86

工具箱

TOOL BOX

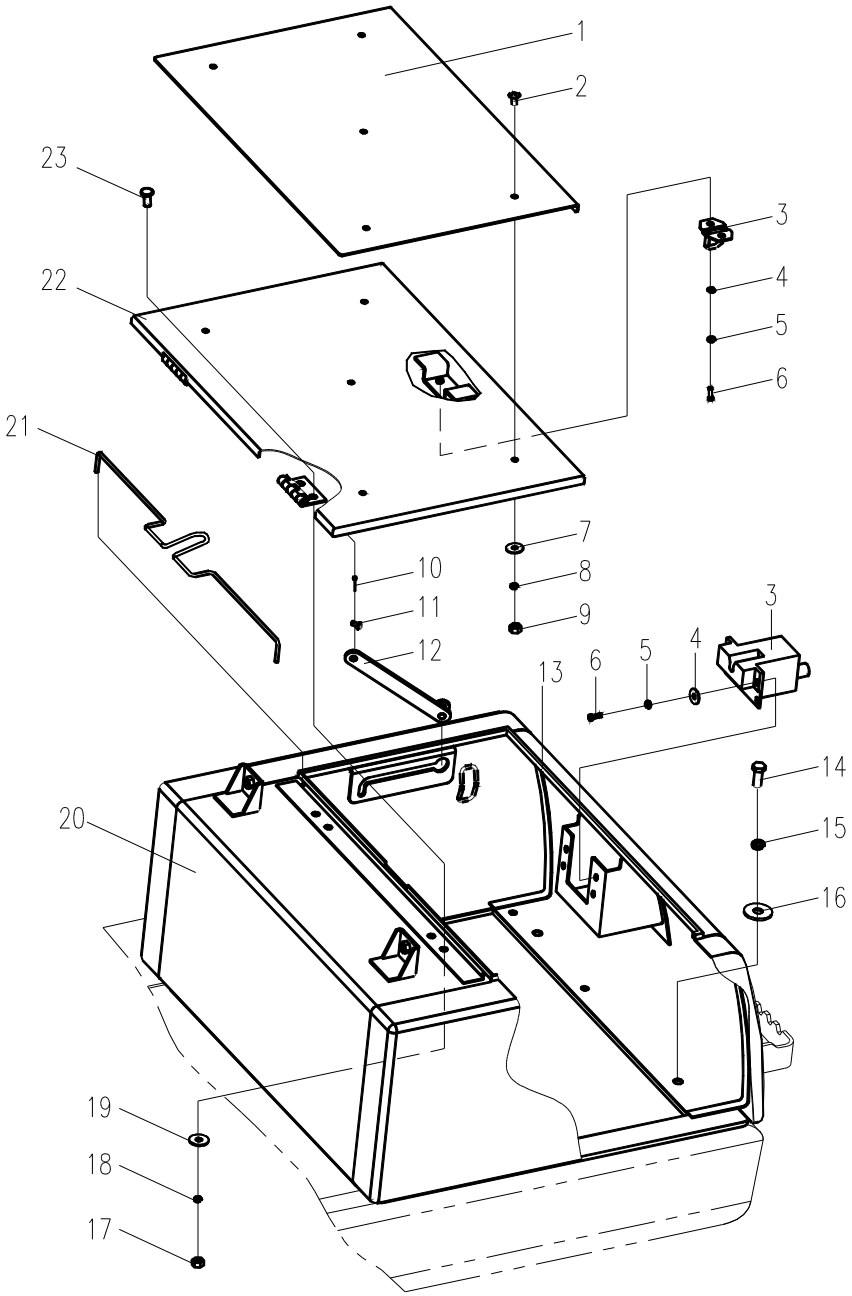

工具箱 TOOL BOX

标 号 FIG.NO.	代 号 PART NO.	名 称 PART NAME		数量 QTY.	备 注 REMARK
1	27A0252	弯板	COVER	1	
2	04B0217	螺钉 M8×16-4.8-ZN.D	BOLT	5	GB818-85
3	34C0225	工具箱锁	LOCK	1	NBS 1019
4	06B0062	垫圈 6-140HV-ZN.D	WASHER	6	GB96-85
5	06B0003	垫圈 6	WASHER	6	GB93-87
6	00B0010	螺栓 M6×20-8.8-ZN.D	BOLT	6	GB5783-86
7	06B0005	垫圈 8-140HV-ZN.D	WASHER	5	GB97.1-85
8	06B0006	垫圈 8	WASHER	5	GB93-87
9	03B0375	螺母 M8-05-ZN.D	NUT	5	GB6172-86
10	08B0008	销 2×20-ZN.D	PIN	1	GB91-86
11	08B0113	销	PIN	1	
12	16D0144	支杆	STAY	1	
13	84A0281	胶条	RUBBER TWIG	1	
14	00B0058	螺栓 M12×45-8.8-ZN.D	BOLT	4	GB5783-86
15	06B0008	垫圈 12	WASHER	4	GB93-87
16	06B0059	垫圈 12-140HV-ZN.D	WASHER	4	GB96-85
17	03B0053	螺母 M10-8-ZN.D	NUT	4	GB6170-86
18	06B0002	垫圈 10	WASHER	4	GB93-87
19	06B0001	垫圈 10-140HV-ZN.D	WASHER	4	GB97.1-85
20	04D0166	箱体	TOLL BOX	1	
21	10B0071	弹簧	SPRING	1	
22	36D0121	工具箱盖	COVER	1	
23	00B0005	螺栓 M10×20-8.8-ZN.D	BOLT	4	GB5783-86

发动机罩

ENGINE HOOD

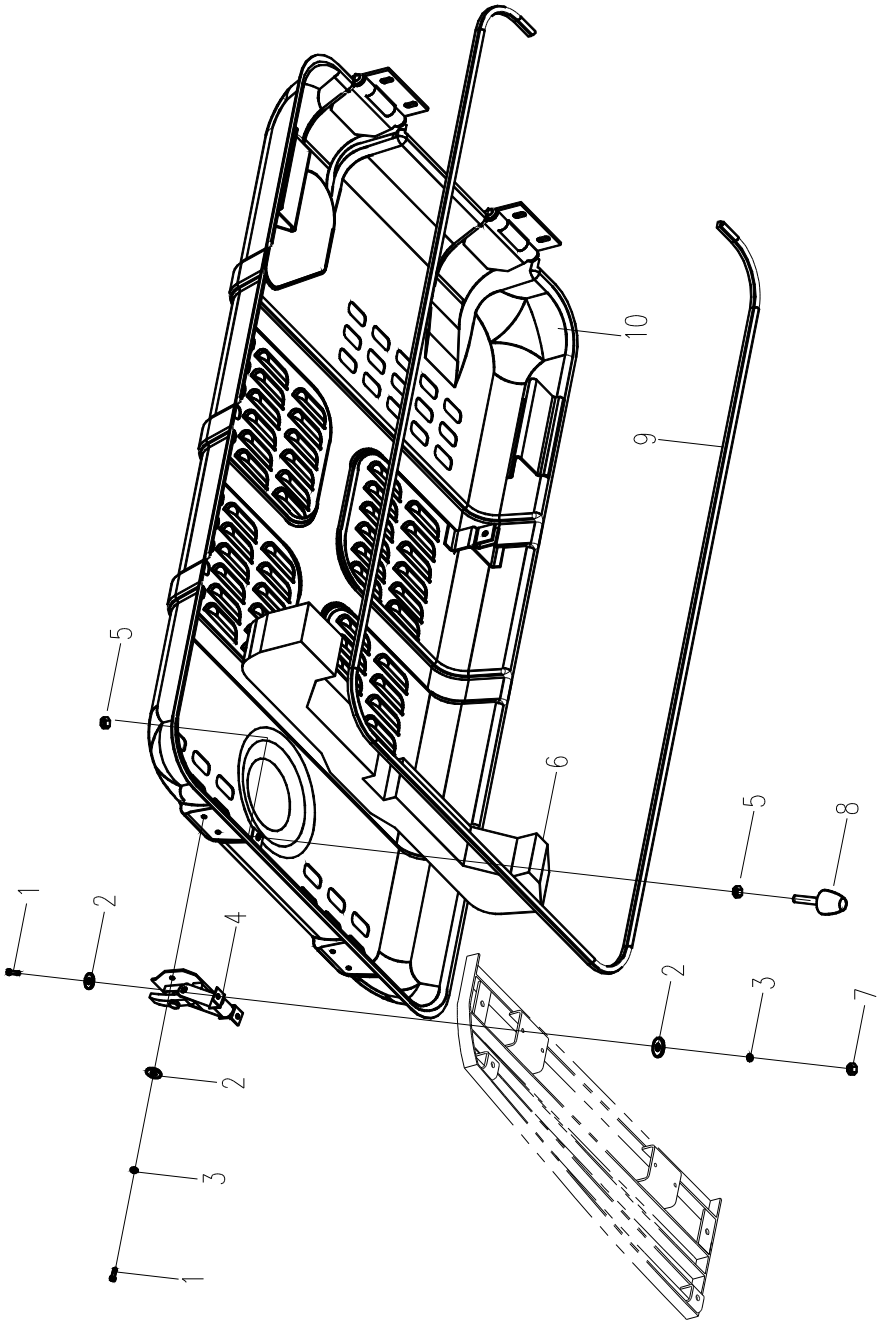

发动机罩 ENGINE HOOD

标号 FIG.NO.	代号 PART NO.	名称 PART NAME		数量 QTY.	备注 REMARK
1	00B0052	螺栓 M8×22-8.8-ZN.D	BOLT	8	GB5783-86
2	06B0086	垫圈 8-140HV-ZN.D	WASHER	12	GB96-85
3	06B0219	垫圈 8	WASHER	8	GB93-87
4	34C0244	机罩锁	LOCK	2	NBS415
5	03B0053	螺母 M10-8-ZN.D	NUT	4	GB6170-86
6	85A0210	海绵	SPONGE	1	
7	03B0021	螺母 M8-8-ZN.D	NUT	4	GB6170-86
8	35C0016	缓冲头	PAD	2	
9	84A0325	胶条	SEALING STRIP	1	
10	43D0183	发动机罩	COVER	1	

左后门

DOOR

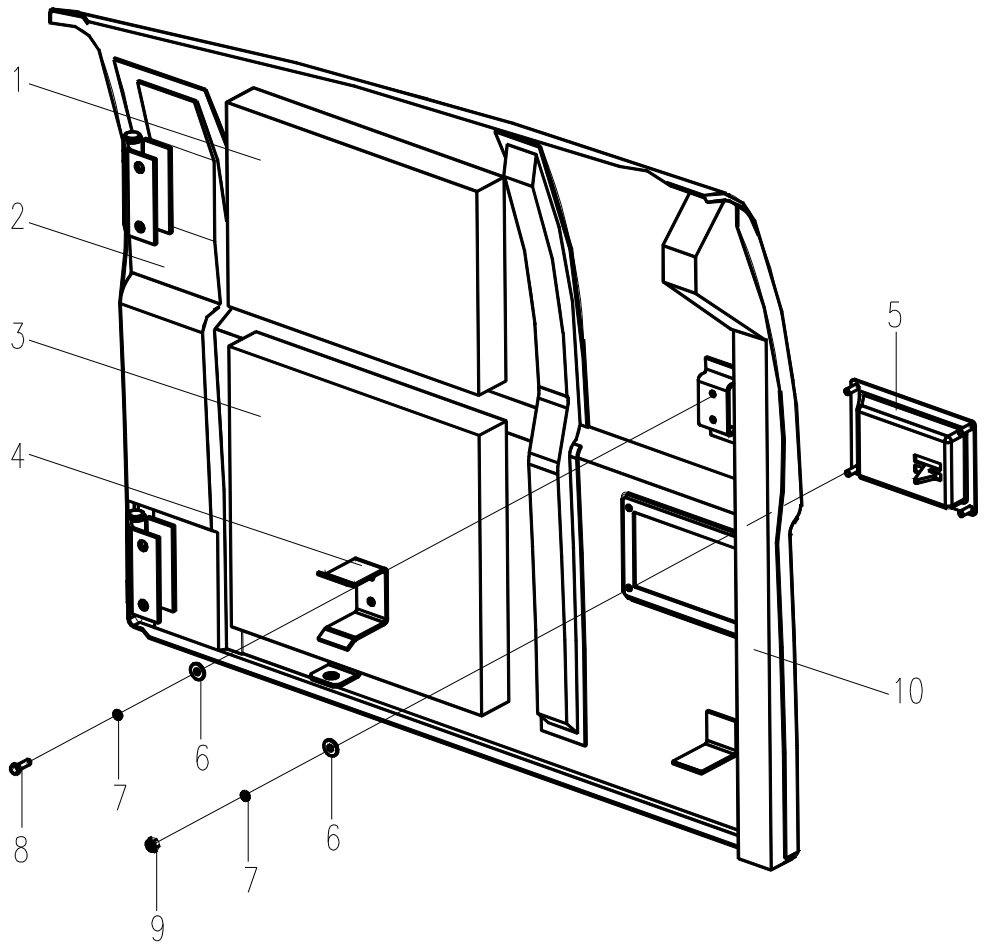

左后门 DOOR

标 号 FIG.NO.	代 号 PART NO.	名 称 PART NAME		数量 QTY.	备 注 REMARK
1	85A0208	海绵	SPONGE	1	
2	42D0386	左后门	DOOR	1	
3	85A0207	海绵	SPONGE	1	
4	20A2261	弯板	BAR	1	
5	34C0250	侧罩锁	LOCK	1	NBS 504 B
6	06B0062	垫圈 6-140HV-ZN.D	WASHER	6	GB96-85
7	06B0003	垫圈 6	WASHER	6	GB93-87
8	00B0010	螺栓 M6×20-8.8-ZN.D	BOLT	2	GB5783-86
9	03B0036	螺母 M6-8-ZN.D	NUT	5	GB6170-86
10	85A0206	海绵	SPONGE	1	

左前门

DOOR

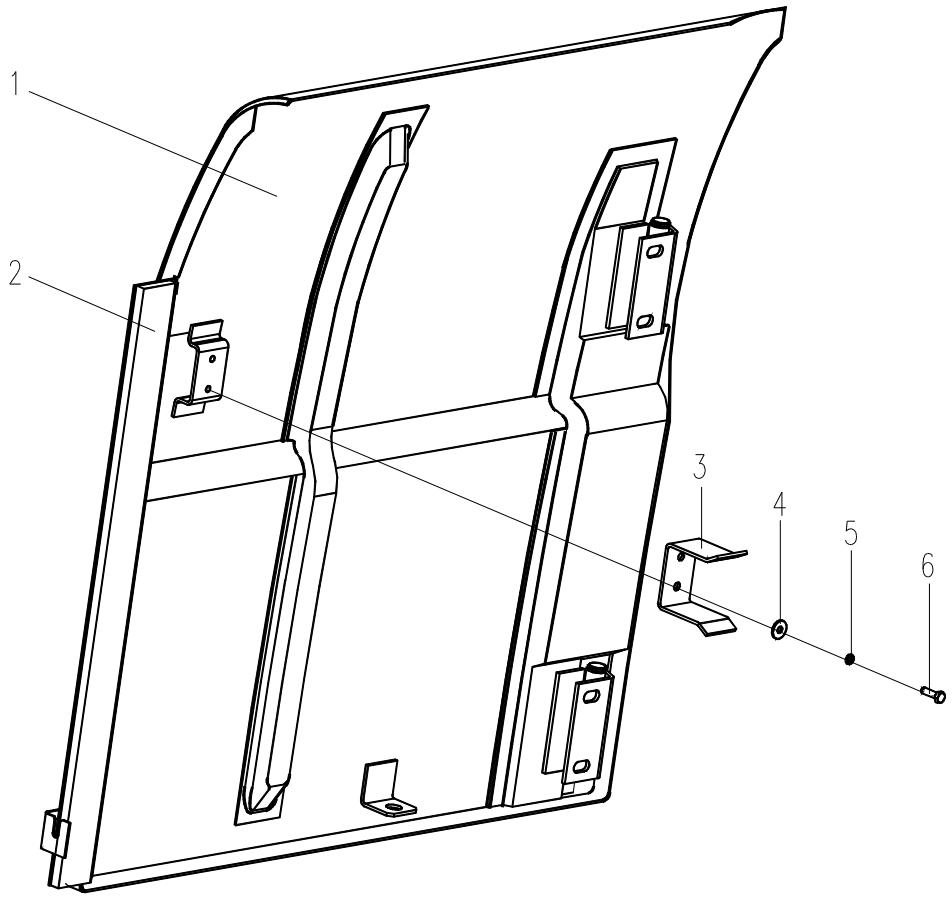

左前门 DOOR

标 号 FIG.NO.	代 号 PART NO.	名 称 PART NAME		数量 QTY.	备 注 REMARK
1	42D0178	左前门	DOOR	1	
2	85A0214	海绵	SPONGE	1	
3	20A2261	弯板	BAR	1	
4	06B0062	垫圈 6-140HV-ZN.D	WASHER	2	GB96-85
5	06B0003	垫圈 6	WASHER	2	GB93-87
6	00B0010	螺栓 M6×20-8.8-ZN.D	BOLT	2	GB5783-86

右后门

DOOR

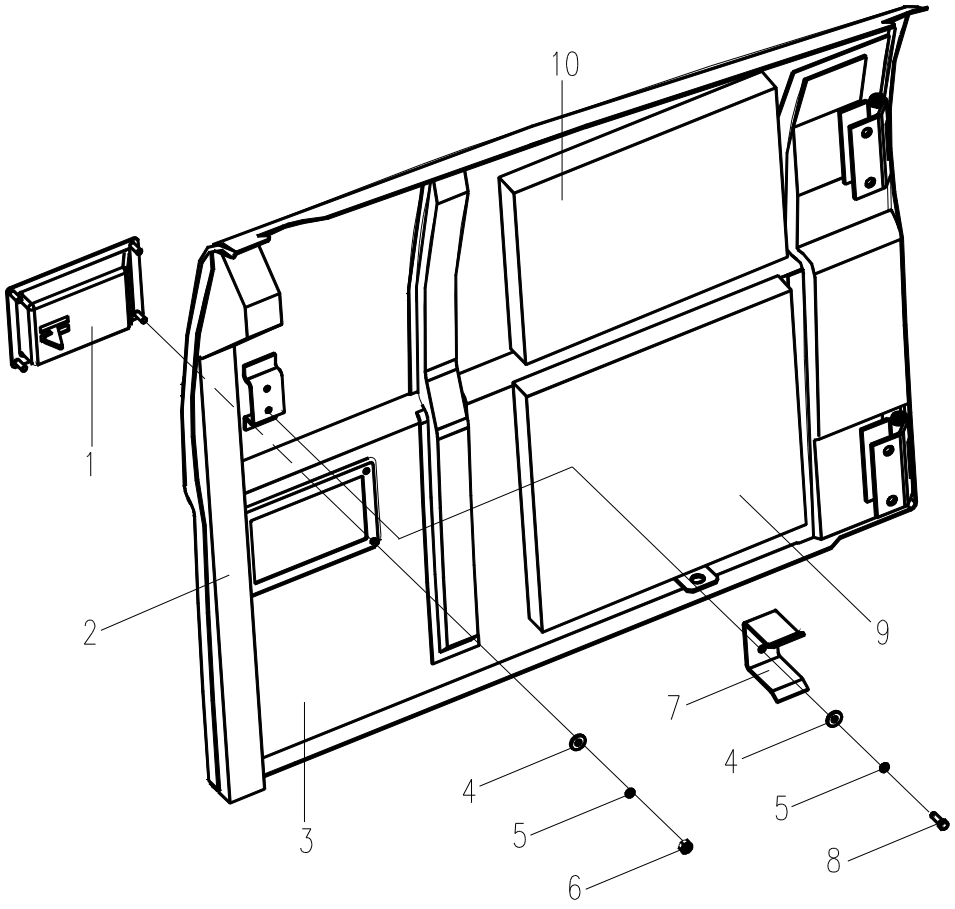

右后门 DOOR

标 号 FIG.NO.	代 号 PART NO.	名 称 PART NAME		数量 QTY.	备 注 REMARK
1	34C0250	侧罩锁	LOCK	1	NBS 504 B
2	85A0453	海绵	SPONGE	1	
3	42D0387	右后门	DOOR	1	
4	06B0062	垫圈 6-140HV-ZN.D	WASHER	6	GB96-85
5	06B0003	垫圈 6	WASHER	6	GB93-87
6	03B0036	螺母 M6-8-ZN.D	NUT	5	GB6170-86
7	20A2261	弯板	BAR	1	
8	00B0010	螺栓 M6×20-8.8-ZN.D	BOLT	2	GB5783-86
9	85A0207	海绵	SPONGE	1	
10	85A0208	海绵	SPONGE	1	

护栏

GUARDRAIL

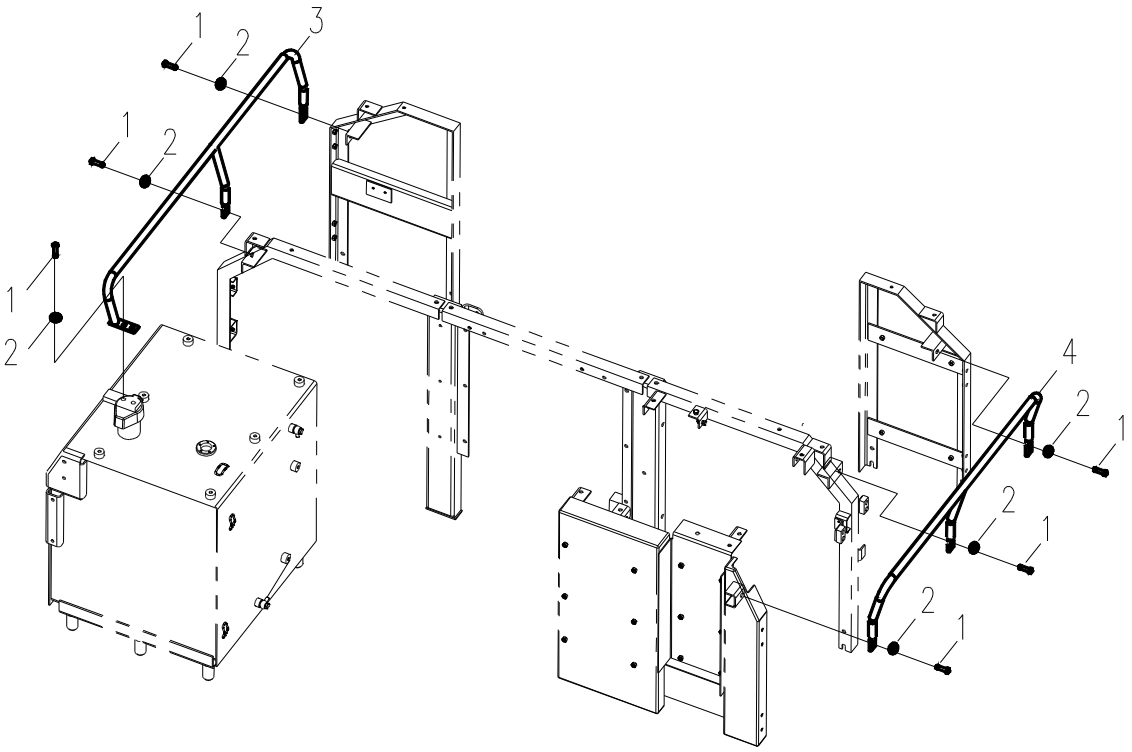

护栏 GUARDRAIL

标号 FIG.NO.	代号 PART NO.	名称 PART NAME		数量 QTY.	备注 REMARK
1	00B0017	螺栓 M12×30-8.8-ZN.D	BOLT	7	GB5783-86
2	06B0059	垫圈 12-140HV-ZN.D	WASHER	7	GB96-85
3	26C0041	右护栏	RIGHT-GUARDRAIL	1	
4	26C0039	左护栏	LEFT-GUARDRAIL	1	

泵吸油管路

OIL INPUT PIPING

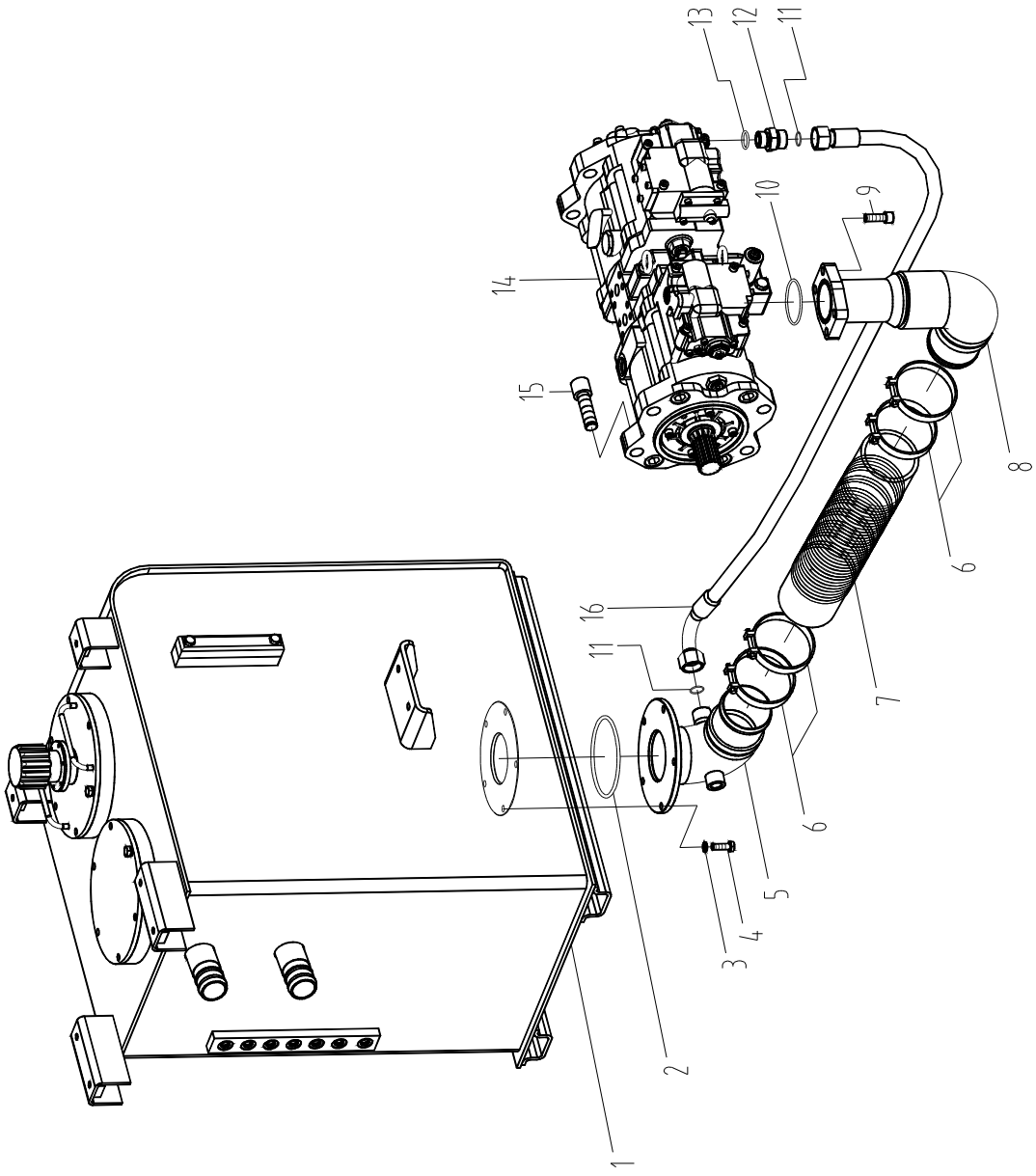

泵吸油管路 OIL INPUT PIPING

标号 FIG.NO.	代号 PART NO.	名称 PART NAME		数量 QTY.	备注 REMARK
1	21C0147	油箱	TANK	1	
2	12B0479	O形圈126.37×5.33	O-RING	1	AS 568 A-353
3	06B0002	垫圈10	LOCK WASHER	5	GB93-87
4	00B0019	螺栓M10×30-8.8-ZN.D	BOLT	5	GB5783-86
5	10D0780	油箱出油管	PIPE	1	
6	09C0040	T型抱箍Φ 98	CLAMP	4	140315
7	35C0148	吸油胶管	PIPE	1	
8	10D0779	吸油钢管	PIPE	1	
9	04B0426	螺钉M12×35-12.9-DK	SCREW	4	GB70-85
10	12B0448	O形圈69.44×3.53	O-RING	1	AS568A-232
11	12B0438	O形圈20.35×1.78	O-RING	2	AS568A-019
12	00A0726	接头	JOINT	1	
13	12B0431	O形圈23.7×3.5	O-RING	1	JISB2401-P24
14	11C0163	泵	PUMP	1	K3V112DT
15	04B0442	螺钉M20×60-12.9-DK	SCREW	4	GB70-85
16	06C0633	软管总成	PIPE	1	

液压油箱

OIL TANK

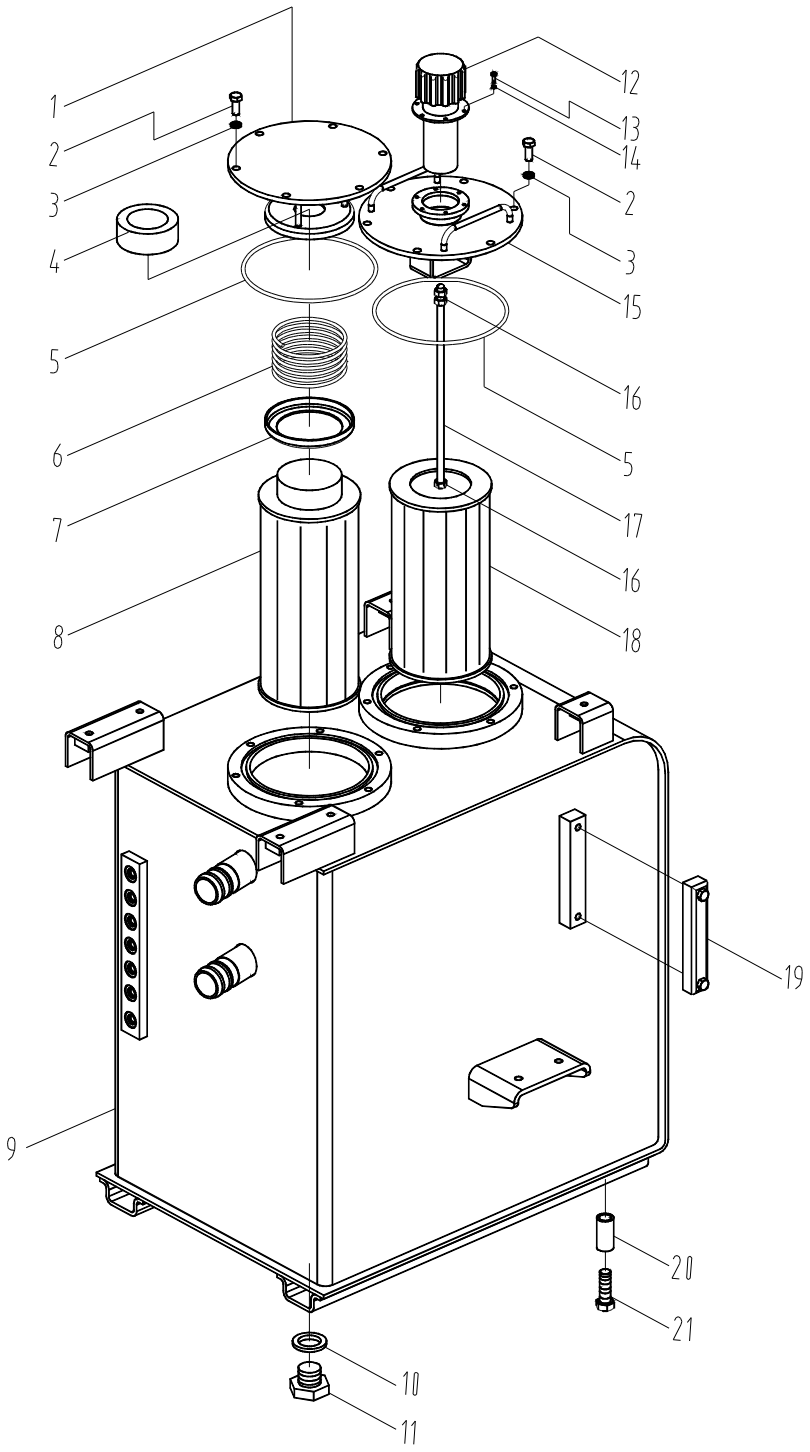

液压油箱 OIL TANK

标号 FIG.NO.	代号 PART NO.	名称 PART NAME		数量 QTY.	备注 REMARK
1	36D0238	盖	COVER	1	
2	00B0012	螺栓M10×25-8.8-ZN.D	BOLT	12	GB5783-86
3	06B0002	垫圈10	LOCK WASHER	12	GB93-87
4	88A0085	磁铁Φ90×Φ60×35	MAGNET	1	
5	12B0480	O形圈189.87×5.33	O-RING	2	AS 568 A-367
6	10B0011	弹簧	SPRING	1	
7	02D1133	弹簧座	COVER	1	
8	53C0055	回油滤芯	FILTER	1	0950R010BN3 HC
9	04D0338	油箱	TANK	1	
10	12B0381	O形圈40×3.1	O-RING	1	GB1235-76
11	03B0024	螺塞	PLUG	1	
12	88A0084	空气滤清器	AIR FILTER	1	PAF2-35-55-10 F
13	00B0036	螺栓M4×12-8.8-ZN.D	BOLT	6	GB5783-86
14	06B0022	垫圈4	LOCK WASHER	6	GB93-87
15	36D0237	盖	COVER	1	
16	03B0053	螺母M10-8-ZN.D	NUT	3	GB6170-86
17	64A0171	螺杆	LINK	1	
18	53C0002	吸油滤芯	FILTER	1	YLX-193
19	44C0050	液位计	LEVEL INDICATOR	1	SNA 127B-N-0-12
20	34A0316	垫套	CANISTER WASHER	6	
21	01B0484	螺栓M16×100-10.9-DK	BOLT	6	GB5782-86

泵出油管路（1）

OIL OUTPUT PIPING（1）

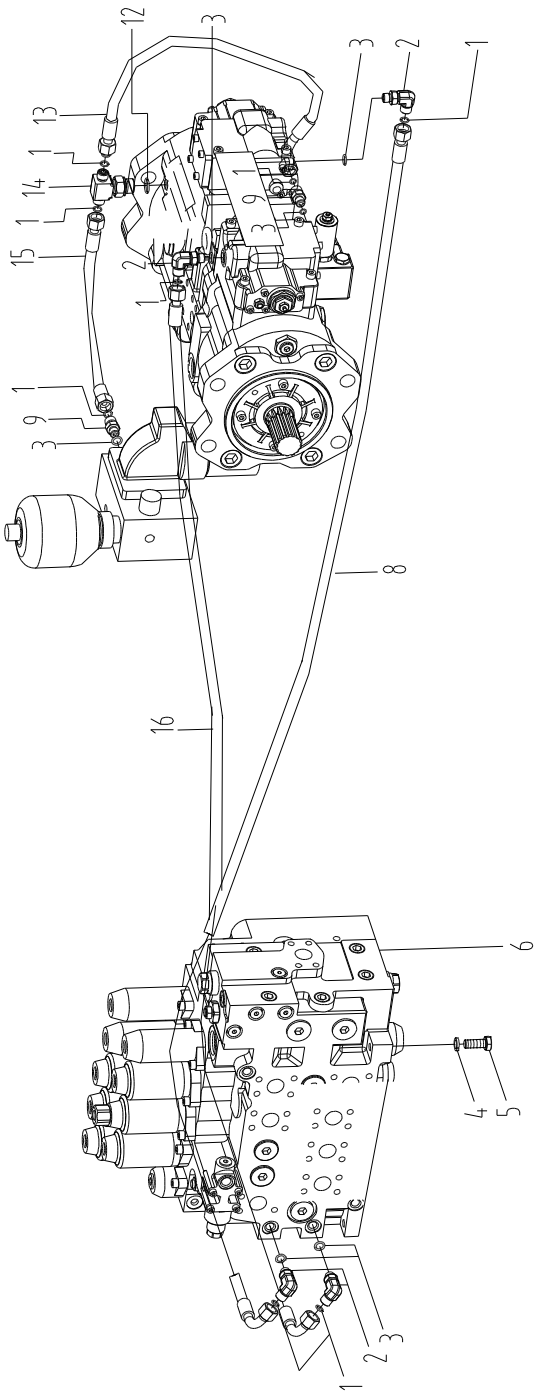

泵出油管路（1） OIL OUTPUT PIPING（1）

标号 FIG.NO.	代号 PART NO.	名称 PART NAME		数量 QTY.	备注 REMARK
1	12B0434	O形圈9.25×1.78	O-RING	8	AS568A-012
2	31C0071	直角接头	JOINT	4	
3	12B0428	O形圈10.8×2.4	O-RING	6	JISB2401-P11
4	06B0008	垫圈12	LOCK WASHER	3	GB93-87
5	00B0017	螺栓12×30-8.8-ZN.D	BOLT	3	GB5783-86
6	12C0816	主控阀	VALVE	1	KMX15RA
8	05C0241	软管总成	PIPE	1	
9	00A0727	接头	JOINT	2	
12	12B0430	O形圈17.8×2.4	O-RING	1	JISB2401-P18
13	05C0239	软管总成	PIPE	1	
14	32C0066	三通接头	JOINT	1	
15	05C0254	软管总成	PIPE	1	
16	05C0295	软管总成	PIPE	1	
17	12B0445	O形圈32.92×3.53	O-RING	3	AS568A-219
18	04A0250	法兰压板	CLAMP	2	FL-16
19	04B0414	螺钉10×30-12.9-DK	SCREW	8	GB70-85
20	04B0423	螺钉10×70-12.9-DK	SCREW	4	
21	03A0131	接头块	JOINT BLOCK	1	
22	12B0431	O形圈23.7×3.5	O-RING	1	JISB2401-P24
23	00A0726	接头	JOINT	1	
24	12B0438	O形圈20.35×1.78	O-RING	2	AS568A-019
25	12B0444	O形圈24.99×3.53	O-RING	2	AS568A-214
26	04A0252	法兰压板	CLAMP	2	FS-12
27	04B0426	螺钉10×35-12.9-DK	SCREW	8	GB70-85
28	06C0631	软管总成	PIPE	1	
29	06C0632	软管总成	PIPE	1	

30	06C1780	软管总成	PIPE	1	

泵出油管路（2）

OIL OUTPUT PIPING（2）

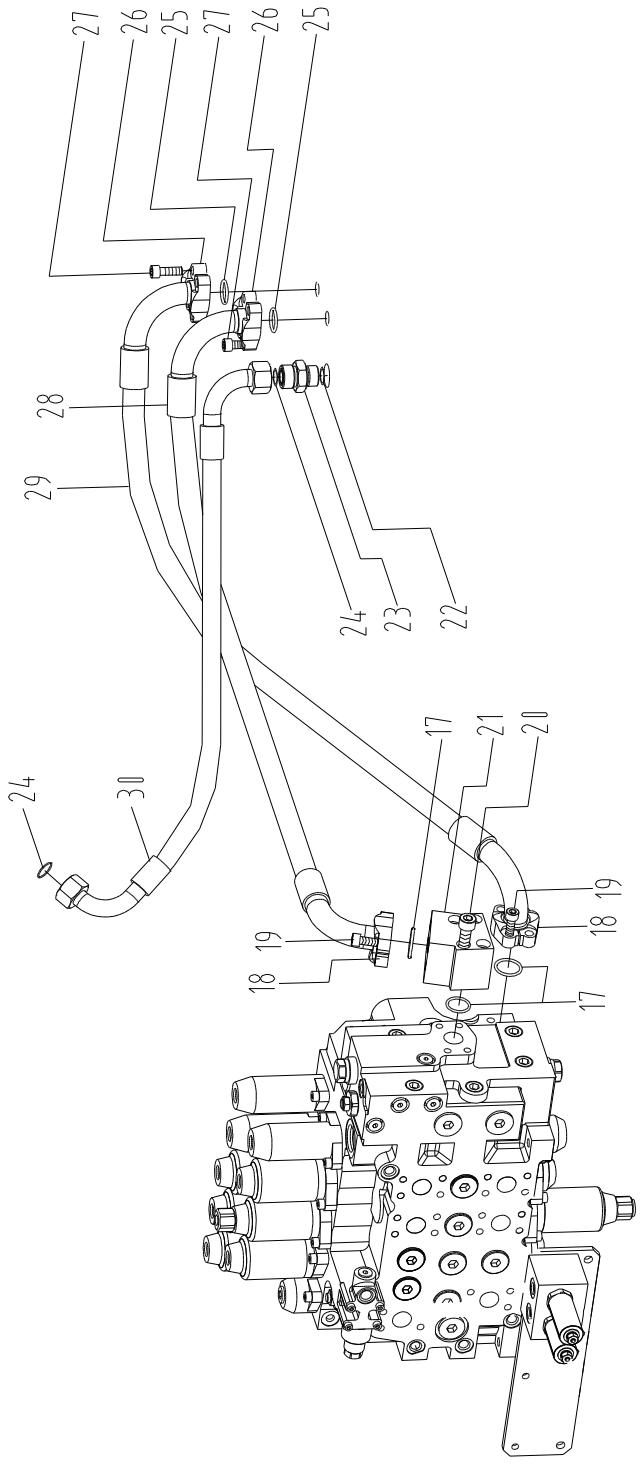

泵出油管路（2） OIL OUTPUT PIPING（2）

标号 FIG.NO.	代号 PART NO.	名称 PART NAME		数量 QTY.	备注 REMARK
1	12B0434	O形圈9.25×1.78	O-RING	8	AS568A-012
2	31C0071	直角接头	JOINT	4	
3	12B0428	O形圈10.8×2.4	O-RING	6	JISB2401-P11
4	06B0008	垫圈12	LOCK WASHER	3	GB93-87
5	00B0017	螺栓12×30-8.8-ZN.D	BOLT	3	GB5783-86
6	12C0816	主控阀	VALVE	1	KMX15RA
8	05C0241	软管总成	PIPE	1	
9	00A0727	接头	JOINT	2	
12	12B0430	O形圈17.8×2.4	O-RING	1	JISB2401-P18
13	05C0239	软管总成	PIPE	1	
14	32C0066	三通接头	JOINT	1	
15	05C0254	软管总成	PIPE	1	
16	05C0295	软管总成	PIPE	1	
17	12B0445	O形圈32.92×3.53	O-RING	3	AS568A-219
18	04A0250	法兰压板	CLAMP	2	FL-16
19	04B0414	螺钉10×30-12.9-DK	SCREW	8	GB70-85
20	04B0423	螺钉10×70-12.9-DK	SCREW	4	
21	03A0131	接头块	JOINT BLOCK	1	
22	12B0431	O形圈23.7×3.5	O-RING	1	JISB2401-P24
23	00A0726	接头	JOINT	1	
24	12B0438	O形圈20.35×1.78	O-RING	2	AS568A-019
25	12B0444	O形圈24.99×3.53	O-RING	2	AS568A-214
26	04A0252	法兰压板	CLAMP	2	FS-12
27	04B0426	螺钉10×35-12.9-DK	SCREW	8	GB70-85
28	06C0631	软管总成	PIPE	1	
29	06C0632	软管总成	PIPE	1	

30	06C1780	软管总成	PIPE	1	

至行走、回转管路

TO TRAVEL AND SWING PIPINGS

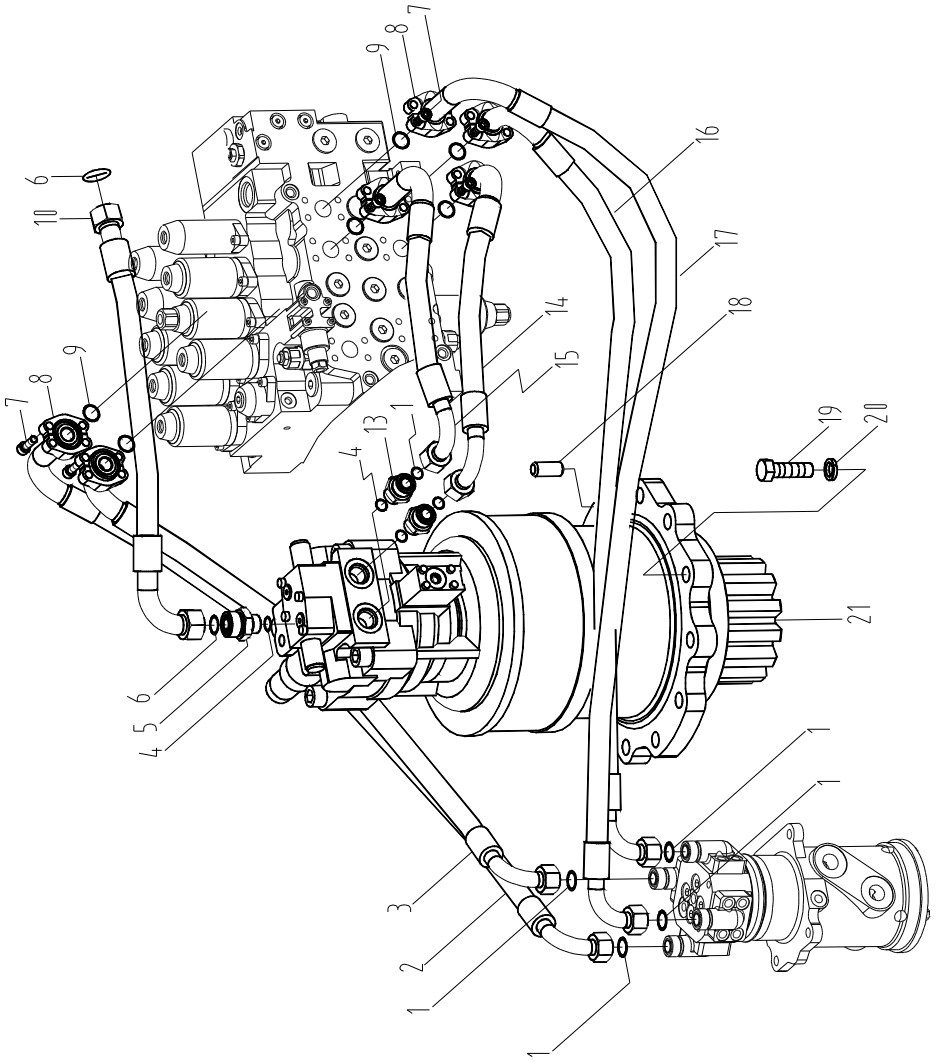

至行走、回转管路 TO TRAVEL AND SWING PIPINGS

标号 FIG.NO.	代号 PART NO.	名称 PART NAME		数量 QTY.	备注 REMARK
1	12B0438	O形圈20.35×1.78	O-RING	6	AS568A-019
2	06C0627	软管总成	HOSE	1	
3	06C0630	软管总成	HOSE	1	
4	12B0431	O形圈23.7×3.5	O-RING	3	JISB2401-P24
5	00A0724	接头	JOINT	1	
6	12B0440	O形圈23.52×1.78	O-RING	2	AS568A-021
7	04B0414	螺钉M10×30-12.9-DK	SCREW	24	GB70-85
8	04A0250	法兰压板	CLAMP	6	FL-16
9	12B0445	O形圈32.92×3.53	O-RING	6	AS568A-219
10	07C0722	软管总成	HOSE	1	
13	00A0726	接头	JOINT	2	
14	06C0628	软管总成	HOSE	1	
15	06C0625	软管总成	HOSE	1	
16	06C0629	软管总成	HOSE	1	
17	06C0626	软管总成	HOSE	1	
18	66A0005	定位销	PIN	1	
19	01B0502	螺栓M20×90-10.9-DK	BOLT	11	GB5782-86
20	06B0021	垫圈20	LOCK WASHER	11	GB7244-87
21	11C0164	回转马达及减速机	MOTOR	1	M5X130CHB-10A -67A/260-RG10D 20E3D

至动臂油缸管路

TO BOOM PIPINGS

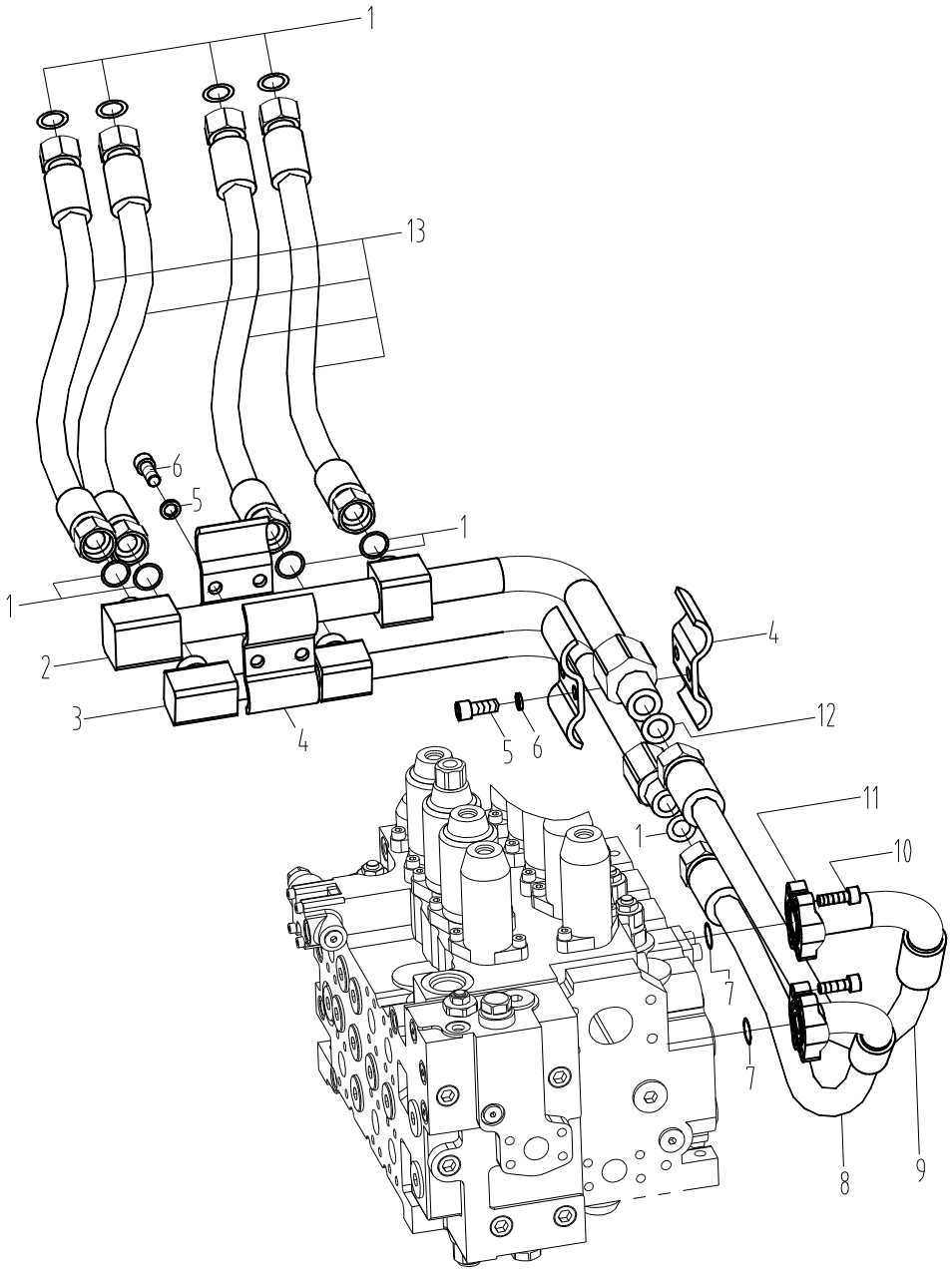

至动臂油缸管路 TO BOOM PIPINGS

标号 FIG.NO.	代号 PART NO.	名称 PART NAME		数量 QTY.	备注 REMARK
1	12B0438	O形圈20.35×1.78	O-RING	9	AS568A-019
2	10D0807	钢管	PIPE	1	
3	10D0806	钢管	PIPE	1	
4	22A0495	管夹	CLAMP	4	
5	00B0239	螺栓12×40-8.8-ZN.D	BOLT	4	GB5783-86
6	06B0008	垫圈12	LOCK WASHER	4	GB93-87
7	12B0445	O形圈32.92×3.53	O-RING	2	AS568A-219
8	06C0624	软管总成	HOSE	1	
9	07C0328	软管总成	HOSE	1	
10	04B0414	螺钉12×30-12.9-DK	SCREW	8	GB70-85
11	04A0250	法兰压板	CLAMP	2	FL-16
12	12B0440	O形圈23.52×1.78	O-RING	1	AS568A-021
13	06C0646	软管总成	HOSE	4	

至斗杆、铲斗油缸管路

TO ARM AND BUCKET PIPINGS

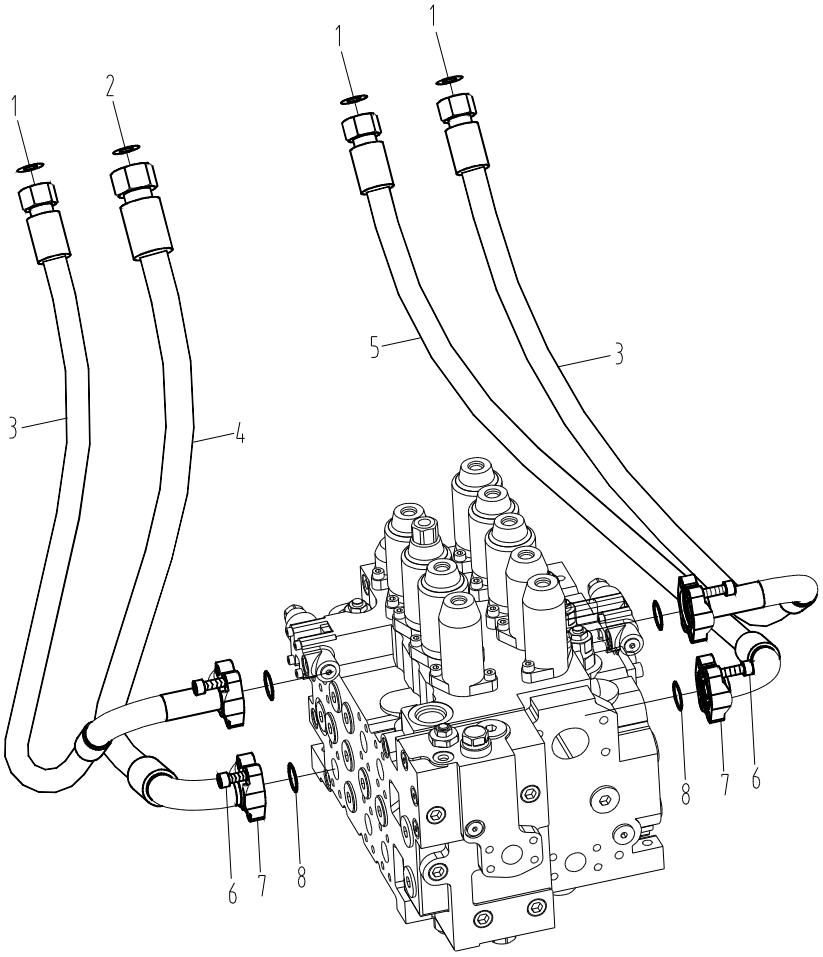

至斗杆、铲斗油缸管路 TO ARM AND BUCKET PIPINGS

标号 FIG.NO.	代号 PART NO.	名称 PART NAME		数量 QTY.	备注 REMARK
1	12B0438	O形圈20.35×1.78	O-RING	4	AS568A-019
2	12B0440	O形圈23.52×1.78	O-RING	1	AS568A-021
3	06C0622	软管总成	HOSE	2	
4	07C0329	软管总成	HOSE	1	
5	06C0623	软管总成	HOSE	1	
6	04B0414	螺钉10×30-12.9-DK	SCREW	16	GB70-85
7	04A0250	法兰压板	CLAMP	4	FL-16
8	12B0445	O形圈32.92×3.53	O-RING	4	AS568A-219

主回油管路

MAIN RETURN PIPINGS

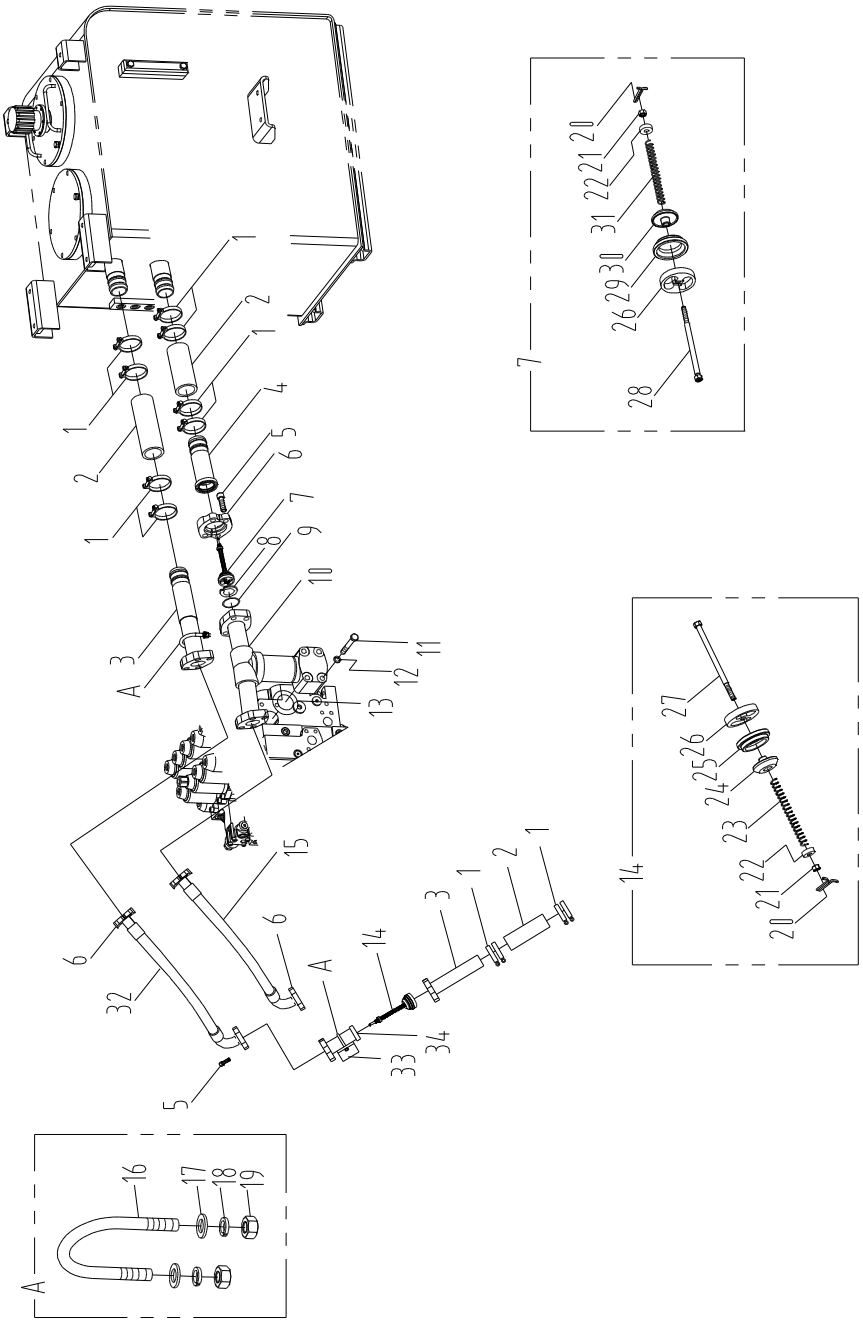

主回油管路 MAIN RETURN PIPINGS

标号 FIG.NO.	代号 PART NO.	名称 PART NAME		数量 QTY.	备注 REMARK
1	09C0029	软管卡箍Φ40～Φ64	HOOP	12	43828C
2	30A0229	Φ45-8P 低压软管 L=172	HOSE	3	
3	10D1668	接管	PIPE	2	
4	37A0142	法兰接管	PIPE	1	
5	04B0426	螺钉 12X35-12.9-DK	SCREW	24	GB70-85
6	04A0251	法兰压板	CLAMP	6	FL-24
7	12C0154	单向阀	VALVE	1	
8	07B0005	挡圈	GUARD RING	2	GB893.1-86
9	12B0446	O 形圈 47.22×3.53	O-RING	7	AS568A-225
10	10D1672	钢管	PIPE	1	
11	01B0142	螺栓 M12×90-8.8-ZN.D	BOLT	4	GB5782-86
12	06B0008	垫圈 12	LOCK WASHER	4	GB93-87
13	12B0447	O 形圈 56.74×3.53	O-RING	1	AS568A-228
14	12C0155	单向阀	VALVE	1	
15	07C0721	软管总成	PIPE	1	
16	02B0084	U 形螺栓	U-BOLT	2	
17	06B0005	垫圈 8-140HV-ZN.D	LOCK WASHER	4	GB97.1-85
18	06B0006	垫圈 8	LOCK WASHER	4	GB93-87
19	03B0021	螺母 M8-8-ZN.D	NUT	4	GB6170-86
20	08B0010	销 1.6X20	PIN	2	GB91-86
21	03B0032	螺母 M5-8-ZN.D	NUT	2	GB6170-86
22	76A0008	挡环	GUARD RING	2	
23	75A0006	弹簧	SPRING	1	
24	65A0008	阀芯	SPOOL	1	
25	55A0056	阀套	SLEEVE	1	
26	78A0002	阀块	BASE	2	78A0002
27	65A0054	螺杆	LINK	1	GB6170-86

28	65A0053	螺杆	LINK	1	
29	55A0055	阀套	SLEEVE	1	
30	65A0005	阀芯	SPOOL	1	
31	75A0004	弹簧	SPRING	1	
32	07C0721	软管总成	PIPE	1	
33	23A3828	弯板	LINK	1	
34	10D1379	法兰接管	PIPE	1	

回油管路

OIL RETURN PIPINGS

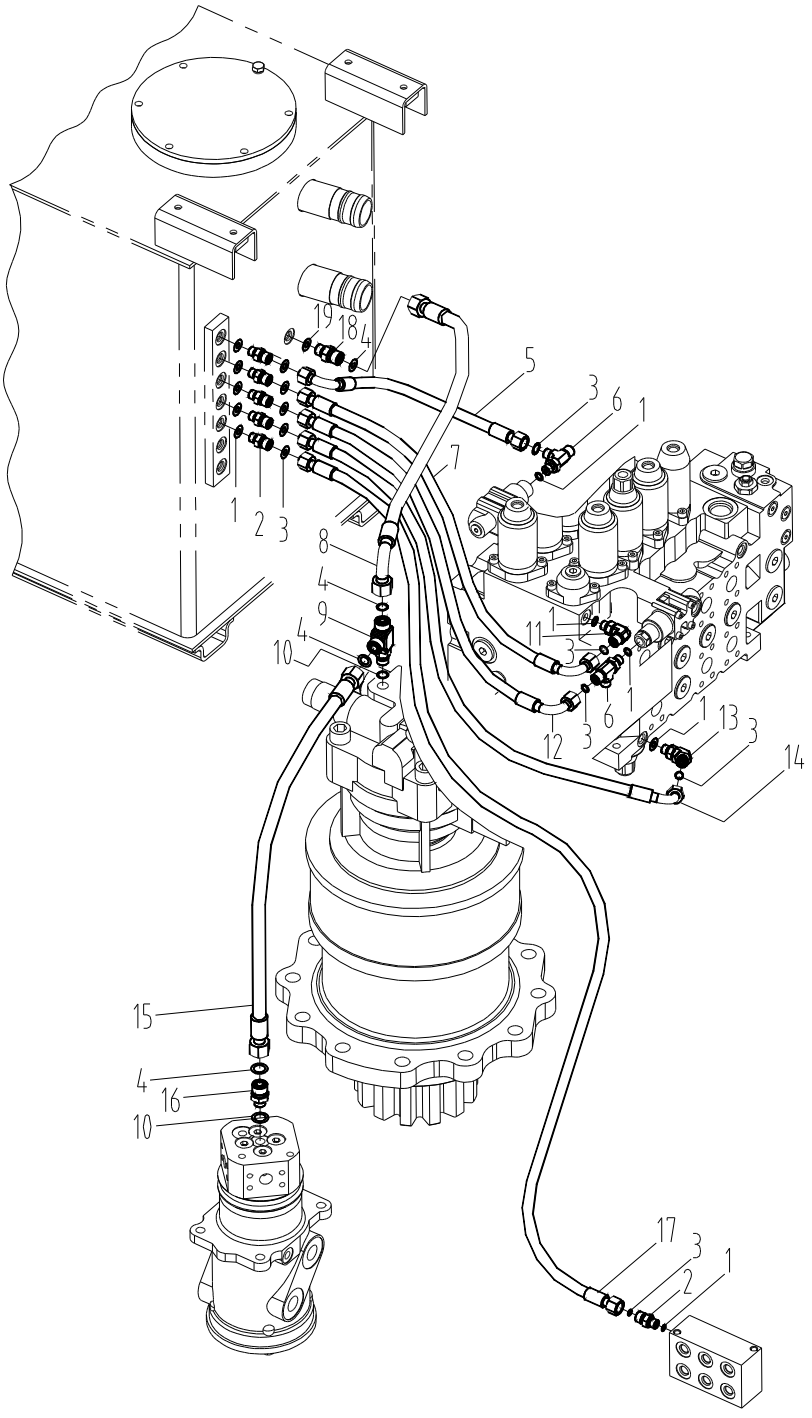

回油管路 OIL RETURN PIPINGS

标 号 FIG.NO.	代 号 PART NO.	名 称 PART NAME		数量 QTY.	备 注 REMARK
1	12B0428	O形圈10.8×2.4	O-RING	10	JISB2401-P11
2	00A0727	接头	JOINT	6	
3	12B0434	O形圈9.25×1.78	O-RING	10	AS568A-012
4	12B0436	O形圈14×1.78	O-RING	4	AS568A-015
5	05C0019	软管总成	PIPE	1	
6	32C0063	三通接头	JOINT	2	
7	05C0065	软管总成	PIPE	1	
8	06C0620	软管总成	PIPE	1	
9	32C0067	三通接头	JOINT	1	
10	12B0429	O形圈13.8×2.4	O-RING	1	JISB2401-P14
11	31C0071	直角接头	JOINT	1	
12	05C0239	软管总成	PIPE	1	
13	31C0070	弯接头	JOINT	1	
14	05C0240	软管总成	PIPE	1	
15	06C0871	软管总成	PIPE	1	
16	00A0728	接头	JOINT	1	
17	05C0064	软管总成	PIPE	1	
18	00A0731	接头	JOINT	1	
19	12B0430	O形圈17.8×2.4	O-RING	1	JISB2401-P18

回转马达及减速机

SWING MOTOR

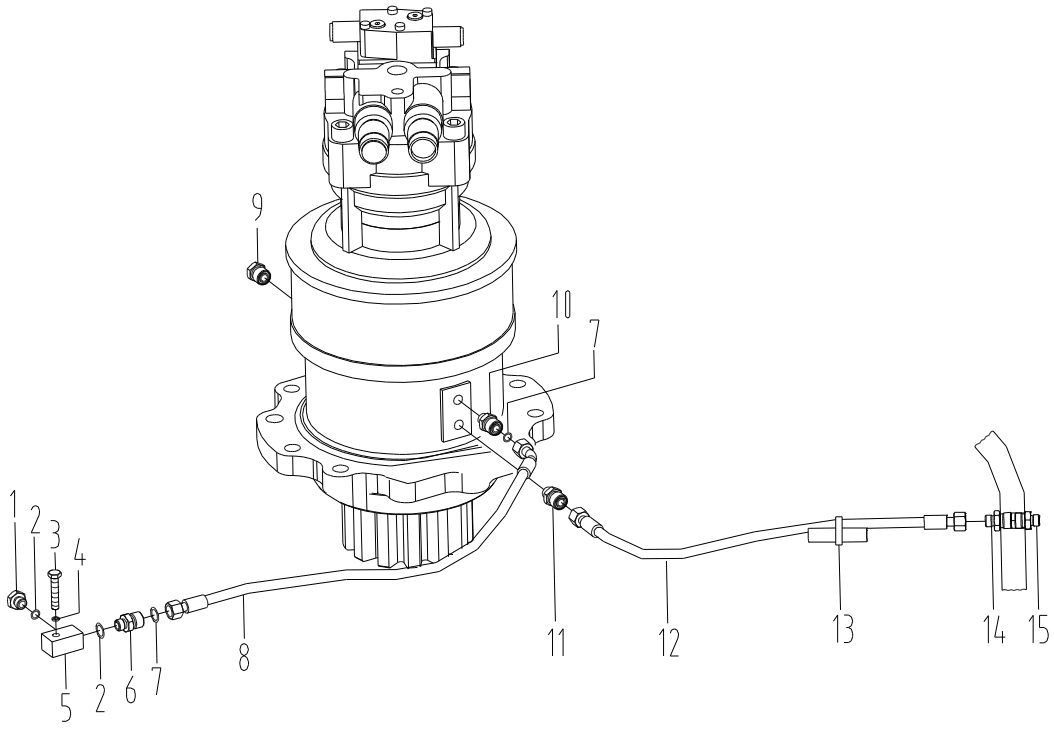

回转马达及减速机 SWING MOTOR

标号 FIG.NO.	代号 PART NO.	名称 PART NAME		数量 QTY.	备注 REMARK
1	05A0079	螺塞	PLUG	1	
2	12B0430	O 形圈 17.8X2.4	O-RING	2	JIS B2401-P18
3	00B0128	螺栓 M12X50-8.8-ZN.D	BOLT	1	GB5783-86
4	06B0008	垫圈 12	LOCK WASHER	1	GB93-87
5	03A0256	接头块	JOINT	1	
6	00A0731	接头	JOINT	1	
7	12B0436	O 型圈 14X1.78	O-RING	2	AS 568 A-015
8	06C1826	软管总成	HOSE	1	
9	12C0277	排气阀	VALVE	1	6303560-0786
10	00A1490	接头	JOINT	1	
11	00A0882	接头	JOINT	1	
12	05C0358	软管总成	HOSE	1	
13	37B0004	扎带	CLAMP	2	
14	00A0204	接头	JOINT	1	
15	10B0014	油杯 M10X1	GREASE NIPPLE	1	GB1152-89

先导液压系统（1）

PILOT SYSTEM（1）

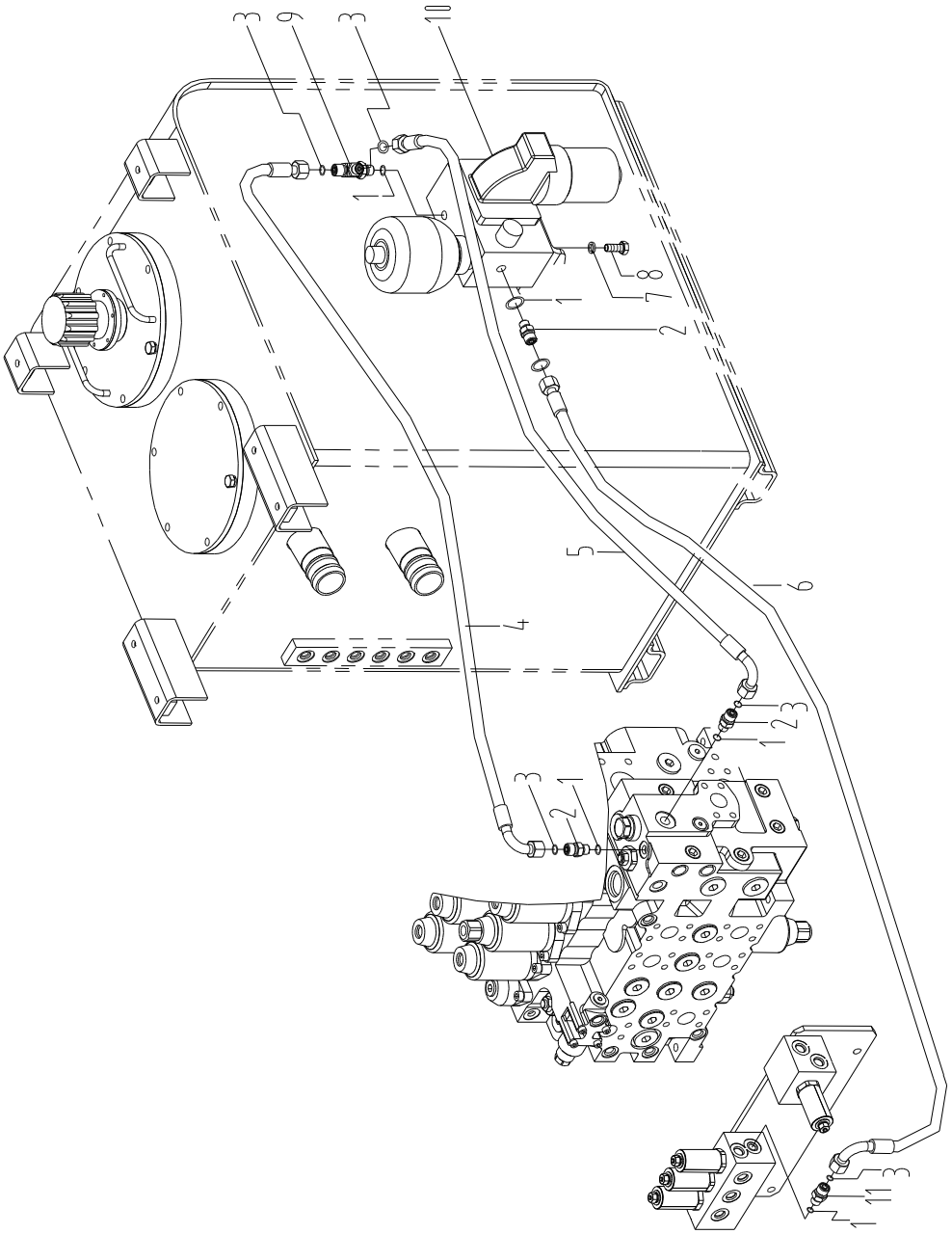

先导液压系统（1） PILOT SYSTEM（1）

标号 FIG.NO.	代号 PART NO.	名称 PART NAME		数量 QTY.	备注 REMARK
1	12B0428	O 形圈 10.8×2.4	O-RING	5	JIS B2401-P11
2	00A0727	接头	JOINT	3	
3	12B0434	O 形圈 9.25×1.78	O-RING	6	AS 568 A-012
4	05C0015	软管总成	HOSE	1	
5	05C0250	软管总成	HOSE	1	
6	05C0016	软管总成	HOSE	1	
7	06B0002	垫圈 10	LOCK WASHER	2	GB93-87
8	00B0012	螺栓 M10×25-8.8-ZN.D6	BOLT	2	GB5783-86
9	32C0063	三通接头	JOINT	1	
10	15C0038	先导阀块组件	VALVE	1	3091730
11	30C0415	滤网接头	JOINT	1	FC402-1600

先导液压系统（2）

PILOT SYSTEM（2）

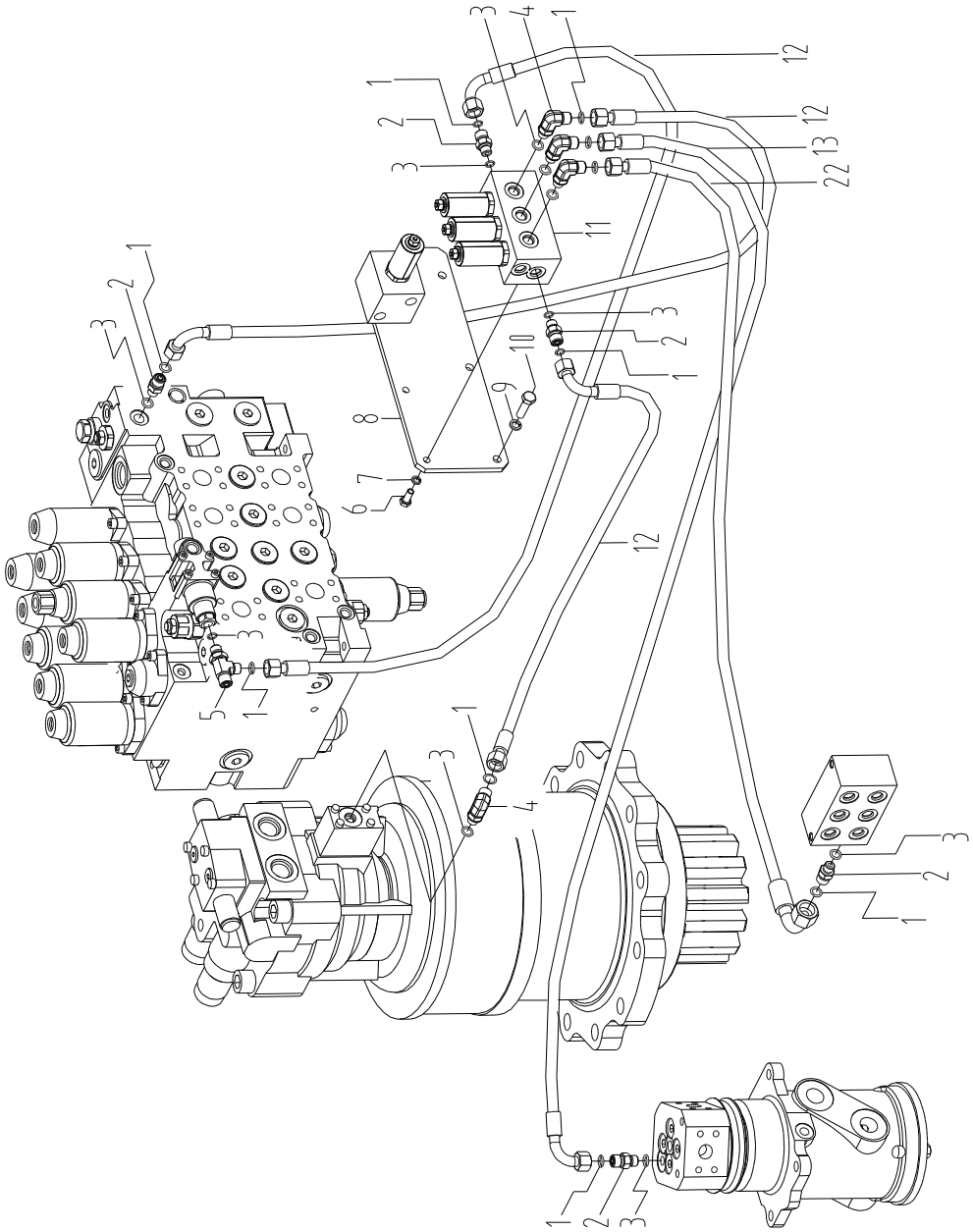

先导液压系统（2） PILOT SYSTEM（2）

标 号 FIG.NO.	代 号 PART NO.	名 称 PART NAME		数量 QTY.	备 注 REMARK
1	12B0434	O 形圈 9.25×1.78	O-RING	18	AS 568 A-012
2	00A0727	接头	JOINT	9	
3	12B0428	O 形圈 10.8×2.4	O-RING	17	JIS B2401-P11
4	31C0071	直角接头	JOINT	5	
5	32C0063	三通接头	JOINT	2	
6	00B0075	螺 栓 M8×20-8.8-ZN.D	BOLT	4	GB5783-86
7	06B0006	垫圈 8	LOCK WASHER	4	GB93-87
8	13A0732	板	PLANE	1	
9	06B0002	垫圈 10	LOCK WASHER	4	
10	00B0002	螺栓 M10×35-8.8-ZN.D	BOLT	4	GB5783-86
11	12C0204	电磁阀	VALVE	1	3KWE5G-20/ G24
12	05C0250	软管总成	PIPE	3	
13	05C0018	软管总成	PIPE	1	
14	12B0429	O 形圈 13.8×2.4	O-RING	2	JIS B2401-P14
15	00A0734	接头	JOINT	1	
16	32C0063	三通接头	JOINT	1	
17	05C0058	软管总成	PIPE	1	
18	12C0362	电磁阀	VALVE	1	1KWE5G-20/ G24 W-149
19	05C0058	软管总成	PIPE	1	
20	05C0058	软管总成	PIPE	1	
21	05C0423	软管总成	PIPE	1	

22	05C0046	软管总成	PIPE	1	

先导液压系统（3）

PILOT SYSTEM（3）

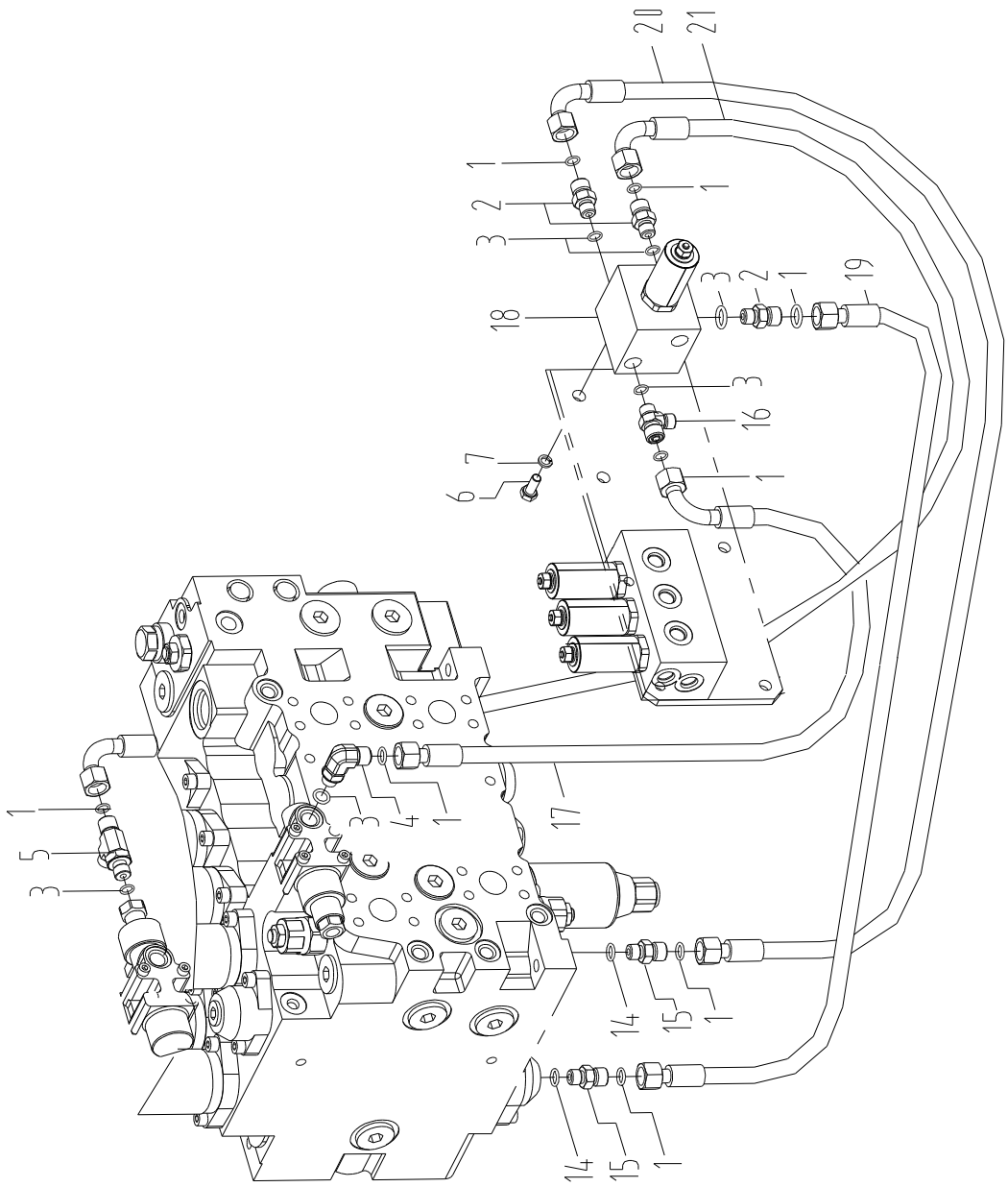

先导液压系统（3） PILOT SYSTEM（3）

标 号 FIG.NO.	代 号 PART NO.	名 称 PART NAME		数量 QTY.	备 注 REMARK
1	12B0434	O 形圈 9.25×1.78	O-RING	18	AS 568 A-012
2	00A0727	接头	JOINT	9	
3	12B0428	O 形圈 10.8×2.4	O-RING	17	JIS B2401-P11
4	31C0071	直角接头	JOINT	5	
5	32C0063	三通接头	JOINT	2	
6	00B0075	螺栓 M8×20-8.8-ZN.D	BOLT	4	GB5783-86
7	06B0006	垫圈 8	LOCK WASHER	4	GB93-87
8	13A0732	板	PLANE	1	
9	06B0002	垫圈 10	LOCK WASHER	4	
10	00B0002	螺栓 M10×35-8.8-ZN.D	BOLT	4	GB5783-86
11	12C0204	电磁阀	VALVE	1	3KWE5G-20/G24 W-341
12	05C0250	软管总成	PIPE	3	
13	05C0018	软管总成	PIPE	1	
14	12B0429	O 形圈 13.8×2.4	O-RING	2	JIS B2401-P14
15	00A0734	接头	JOINT	1	
16	32C0063	三通接头	JOINT	1	
17	05C0058	软管总成	PIPE	1	
18	12C0362	电磁阀	VALVE	1	1KWE5G-20/G2 4W-149
19	05C0058	软管总成	PIPE	1	
20	05C0058	软管总成	PIPE	1	
21	05C0423	软管总成	PIPE	1	
22	05C0046	软管总成	PIPE	1	

先导液压系统（4）

PILOT SYSTEM（4）

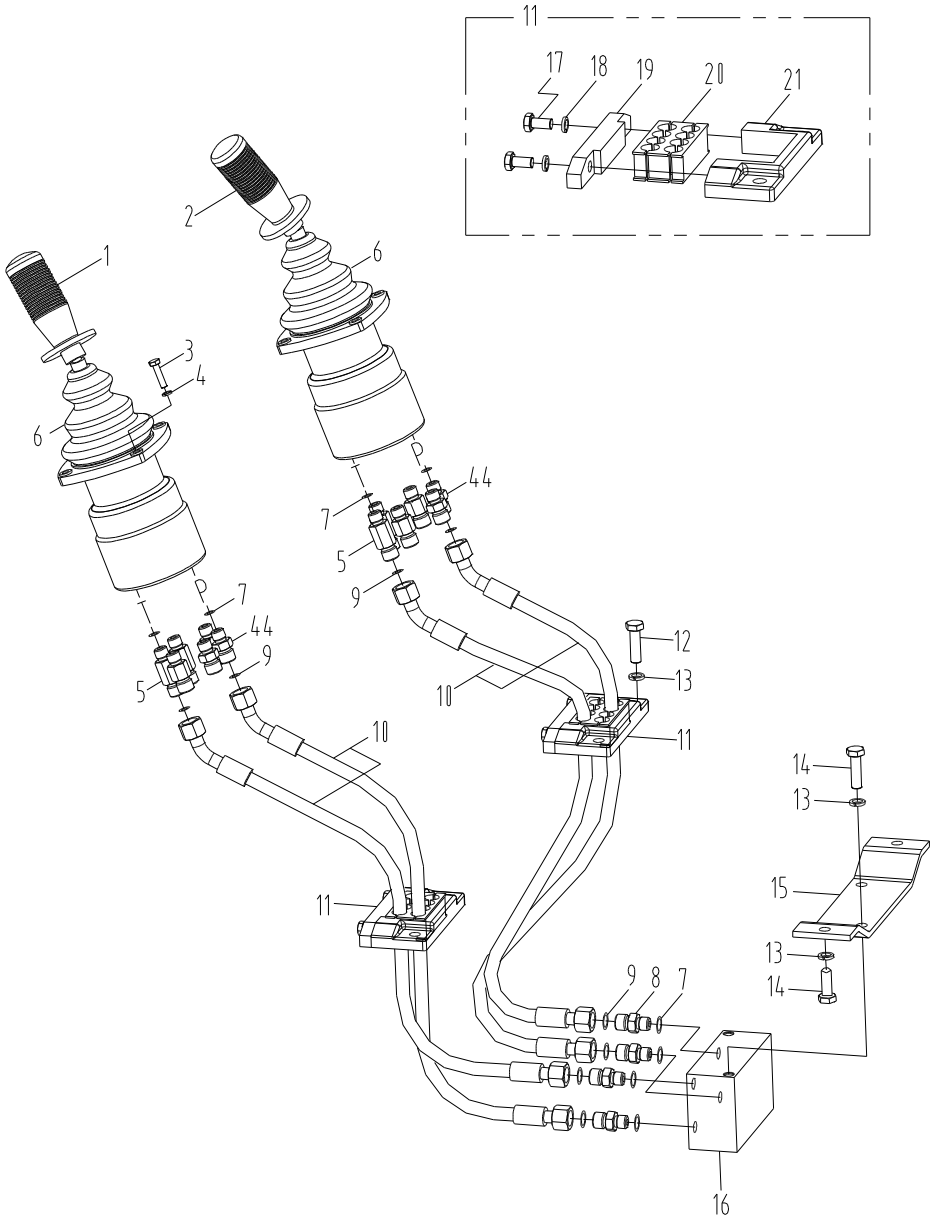

先导液压系统（4） PILOT SYSTEM（4）

标号 FIG.NO.	代号 PART NO.	名称 PART NAME		数量 QTY.	备注 REMARK
1	12C0925	手先导阀	PILOT VALVE	1	PV48K1308
2	12C0926	手先导阀	PILOT VALVE	1	PV48K1309
3	00B0023	螺栓M6×25-8.8-ZN.D	BOLT	8	GB5783-86
4	06B0003	垫圈6	LOCK WASHER	8	GB93-87
5	00A2121	接头	JOINT	4	
6	86A0191	胶套	JACKET	2	
7	12B0428	O形圈10.8×2.4	O-RING	23	JIS B2401-P11
8	00A0727	接头	JOINT	7	
9	12B0434	O形圈9.25×1.78	O-RING	38	AS 568 A-012
10	05C0307	软管总成	HOSE	4	
11	09C0138	管夹	CLIP	2	
12	00B0002	螺栓M10×35-8.8-ZN.D	BOLT	4	GB5783-86
13	06B0002	垫圈10	LOCK WASHER	4	GB93-87
14	00B0005	螺栓M10×20-8.8-ZN.D10	BOLT	6	GB5783-86
15	22A0485	弯板	PLANE	1	
16	03A0145	接头块	JOINT BLOCK	1	
17	00B0075	螺栓M8×20-8.8-ZN.D	BOLT	4	GB5783-86
18	06B0006	垫圈8	LOCK WASHER	4	GB93-87
19	72A0323	压板	CLAMP	2	
20	85A0192	管夹	CLIP	2	
21	72A0324	座	BRACKET	2	
22	00A2120	接头	JOINT	4	
23	05C0306	软管总成	HOSE	2	
24	05C0312	软管总成	HOSE	2	
25	05C0310	软管总成	HOSE	3	
26	32C0157	三通接头	HOSE	1	
27	05C0240	软管总成	HOSE	1	
28	00A0734	接头	JOINT	3	

29	12B0429	O形圈13.8×2.4	O-RING	13	JIS B2401-P14
30	31C0072	直角接头	JOINT	2	
31	02D0599	支座	BRACKET	1	
32	05C0026	软管总成	HOSE	2	
33	32C0063	三通接头	JOINT	1	
34	12C0160	梭阀	VALVE	1	K-2S6G1-106
35	01B0083	螺栓M10×60-8.8-ZN.D	BOLT	2	GB5782-86
36	32C0069	三通接头	JOINT	1	

先导液压系统（5）

PILOT SYSTEM（5）

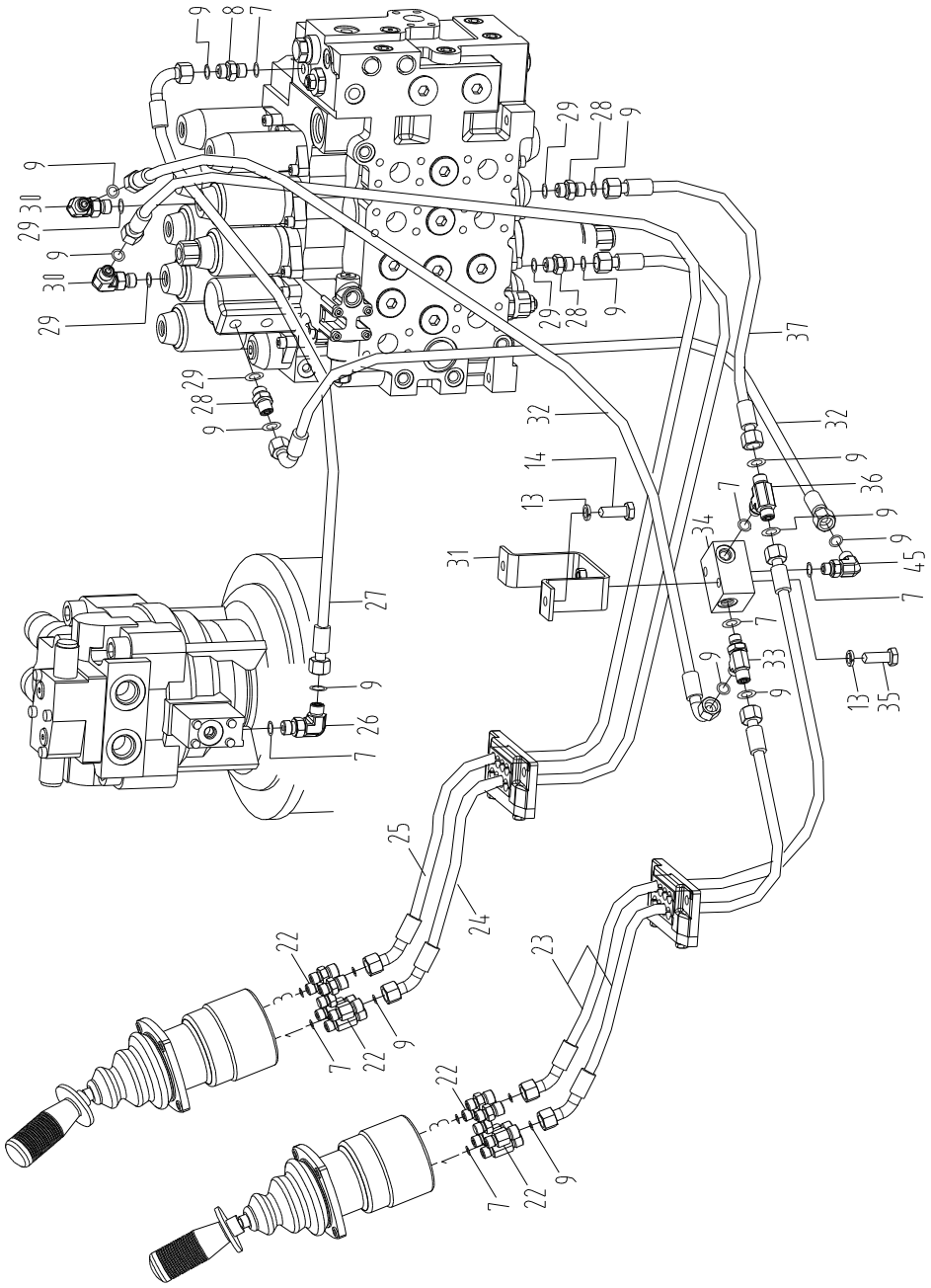

先导液压系统（5） PILOT SYSTEM（5）

标号 FIG.NO.	代号 PART NO.	名称 PART NAME		数量 QTY.	备注 REMARK
1	12C0925	手先导阀	PILOT VALVE	1	PV48K1308
2	12C0926	手先导阀	PILOT VALVE	1	PV48K1309
3	00B0023	螺栓M6×25-8.8-ZN.D	BOLT	8	GB5783-86
4	06B0003	垫圈6	LOCK WASHER	8	GB93-87
5	00A2121	接头	JOINT	4	
6	86A0191	胶套	JACKET	2	
7	12B0428	O形圈10.8×2.4	O-RING	23	JIS B2401-P11
8	00A0727	接头	JOINT	7	
9	12B0434	O形圈9.25×1.78	O-RING	38	AS 568 A-012
10	05C0307	软管总成	HOSE	4	
11	09C0138	管夹	CLIP	2	
12	00B0002	螺栓M10×35-8.8-ZN.D	BOLT	4	GB5783-86
13	06B0002	垫圈10	LOCK WASHER	4	GB93-87
14	00B0005	螺栓M10×20-8.8-ZN.D10	BOLT	6	GB5783-86
15	22A0485	弯板	PLANE	1	
16	03A0145	接头块	JOINT BLOCK	1	
17	00B0075	螺栓M8×20-8.8-ZN.D	BOLT	4	GB5783-86
18	06B0006	垫圈8	LOCK WASHER	4	GB93-87
19	72A0323	压板	CLAMP	2	
20	85A0192	管夹	CLIP	2	
21	72A0324	座	BRACKET	2	
22	00A2120	接头	JOINT	4	
23	05C0306	软管总成	HOSE	2	
24	05C0312	软管总成	HOSE	2	
25	05C0310	软管总成	HOSE	3	
26	32C0157	三通接头	HOSE	1	
27	05C0240	软管总成	HOSE	1	
28	00A0734	接头	JOINT	3	
29	12B0429	O形圈13.8×2.4	O-RING	13	JIS B2401-P14
30	31C0072	直角接头	JOINT	2	
31	02D0599	支座	BRACKET	1	
32	05C0026	软管总成	HOSE	2	

33	32C0063	三通接头	JOINT	1	
34	12C0160	梭阀	VALVE	1	K-2S6G1-106
35	01B0083	螺栓M10×60-8.8-ZN.D	BOLT	2	GB5782-86
36	32C0069	三通接头	JOINT	1	

先导液压系统（6）

PILOT SYSTEM（6）

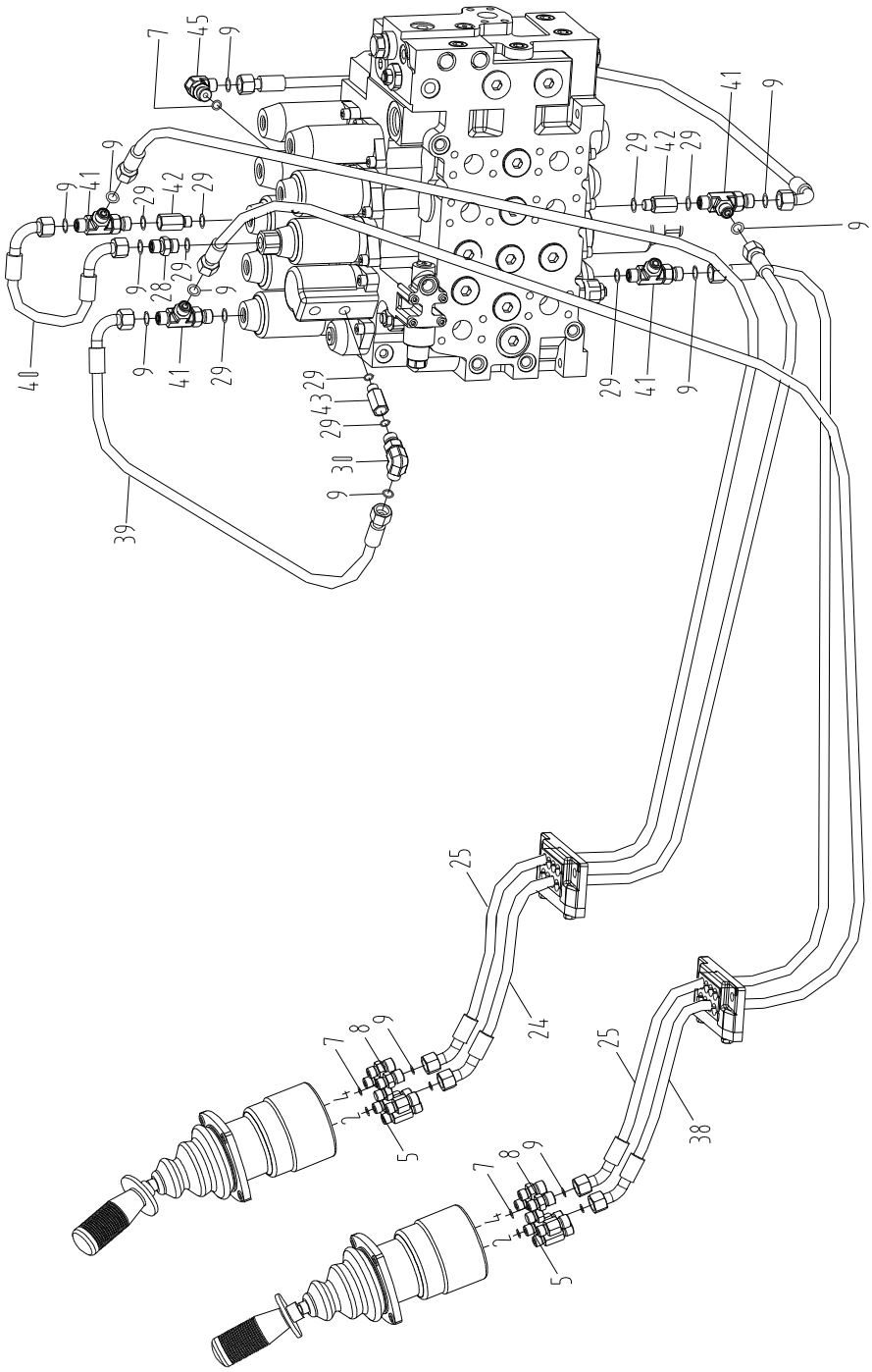

先导液压系统（6） PILOT SYSTEM（6）

标号 FIG.NO.	代号 PART NO.	名称 PART NAME		数量 QTY.	备注 REMARK
1	12C0925	手先导阀	PILOT VALVE	1	PV48K1308
2	12C0926	手先导阀	PILOT VALVE	1	PV48K1309
3	00B0023	螺栓M6×25-8.8-ZN.D	BOLT	8	GB5783-86
4	06B0003	垫圈6	LOCK WASHER	8	GB93-87
5	00A2121	接头	JOINT	4	
6	86A0191	胶套	JACKET	2	
7	12B0428	O形圈10.8×2.4	O-RING	23	JIS B2401-P11
8	00A0727	接头	JOINT	7	
9	12B0434	O形圈9.25×1.78	O-RING	38	AS 568 A-012
10	05C0307	软管总成	HOSE	4	
11	09C0138	管夹	CLIP	2	
12	00B0002	螺栓M10×35-8.8-ZN.D	BOLT	4	GB5783-86
13	06B0002	垫圈10	LOCK WASHER	4	GB93-87
14	00B0005	螺栓 M10×20-8.8-ZN.D10	BOLT	6	GB5783-86
15	22A0485	弯板	PLANE	1	
16	03A0145	接头块	JOINT BLOCK	1	
17	00B0075	螺栓M8×20-8.8-ZN.D	BOLT	4	GB5783-86
18	06B0006	垫圈8	LOCK WASHER	4	GB93-87
19	72A0323	压板	CLAMP	2	
20	85A0192	管夹	CLIP	2	
21	72A0324	座	BRACKET	2	
22	00A2120	接头	JOINT	4	
23	05C0306	软管总成	HOSE	2	
24	05C0312	软管总成	HOSE	2	
25	05C0310	软管总成	HOSE	3	
26	32C0157	三通接头	HOSE	1	
27	05C0240	软管总成	HOSE	1	
28	00A0734	接头	JOINT	3	
29	12B0429	O形圈13.8×2.4	O-RING	13	JIS B2401-P14
30	31C0072	直角接头	JOINT	2	
31	02D0599	支座	BRACKET	1	

32	05C0026	软管总成	HOSE	2	
33	32C0063	三通接头	JOINT	1	
34	12C0160	梭阀	VALVE	1	K-2S6G1-106
35	01B0083	螺栓M10×60-8.8-ZN.D	BOLT	2	GB5782-86
36	32C0069	三通接头	JOINT	1	

先导液压系统（7）

PILOT SYSTEM（7）

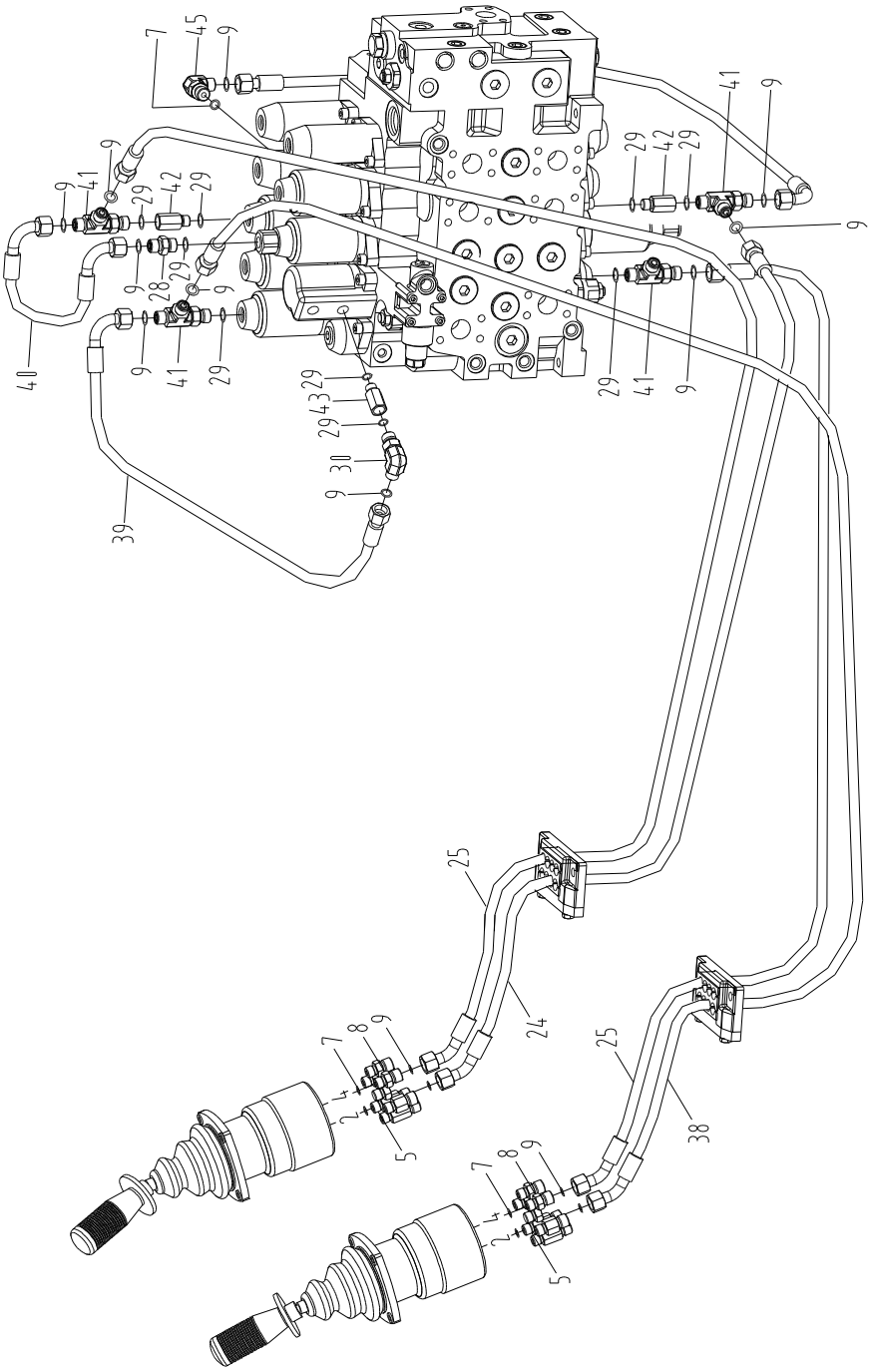

先导液压系统（7） PILOT SYSTEM（7）

标号 FIG.NO.	代号 PART NO.	名称 PART NAME		数量 QTY.	备注 REMARK
37	05C0017	软管总成	HOSE	1	
38	05C0320	软管总成	HOSE	1	
39	05C0301	软管总成	HOSE	1	
40	05C0308	软管总成	HOSE	1	
41	32C0065	三通接头	JOINT	3	
42	12C0163	单向节流阀	VALVE	2	550198A-08
43	12C0162	单向节流阀	VALVE	1	550198A-09
44	30C0415	滤网接头	JOINT	2	FC402-1600
45	31C0071	直角接头	JOINT	2	

先导液压系统（8）

PILOT SYSTEM（8）

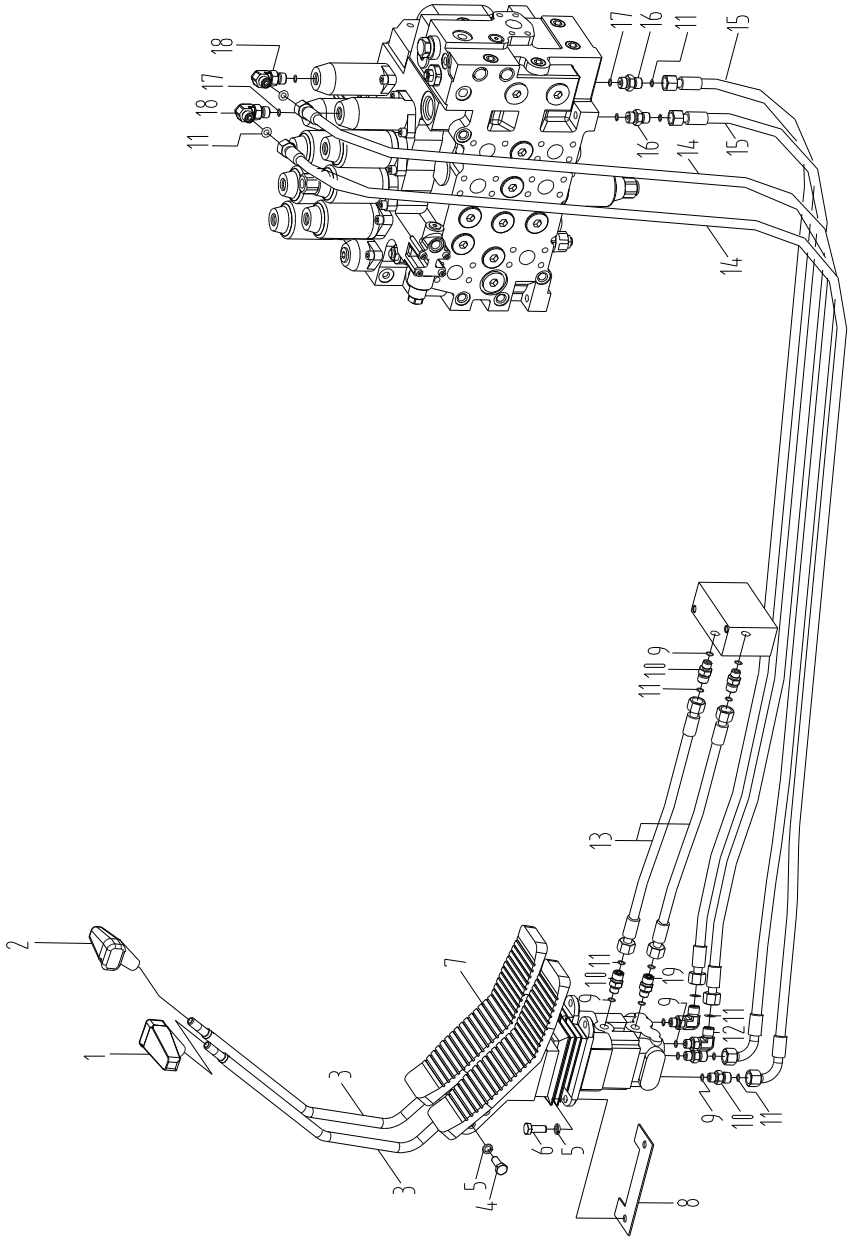

先导液压系统（8） PILOT SYSTEM（8）

标号 FIG.NO.	代号 PART NO.	名称 PART NAME		数量 QTY.	备注 REMARK
1	35C0022	手柄(左)	LEVEL	1	
2	35C0024	手柄(右)	LEVEL	1	
3	16D0146	操纵杆	LEVEL	2	
4	00B0005	螺栓M10×20-8.8-ZN.D	BOLT	4	GB5783-86
5	06B0002	垫圈10	LOCK WASHER	8	GB93-87
6	00B0012	螺栓M10×25-8.8-ZN.D	BOLT	4	GB5783-86
7	12C0197	脚先导阀	VALVE	1	RCVD8CC4148
8	10A1142	盖板	COVER	2	
9	12B0428	O形圈10.8×2.4	O-RING	8	JIS B2401-P11
10	00A0727	接头	JOINT	5	
11	12B0434	O形圈9.25×1.78	O-RING	12	AS 568 A-012
12	31C0071	直角接头	JOINT	2	
13	05C0253	软管总成	HOSE	2	
14	05C0248	软管总成	HOSE	2	
15	05C0249	软管总成	HOSE	2	
16	00A0734	接头	JOINT	2	
17	12B0429	O形圈13.8×2.4	O-RING	4	JIS B2401-P14
18	31C0072	直角接头	JOINT	2	
19	30C0415	滤网接头	JOINT	1	FC402-1600

工作装置管路总成（1）

FRONT PIPINGS（1）

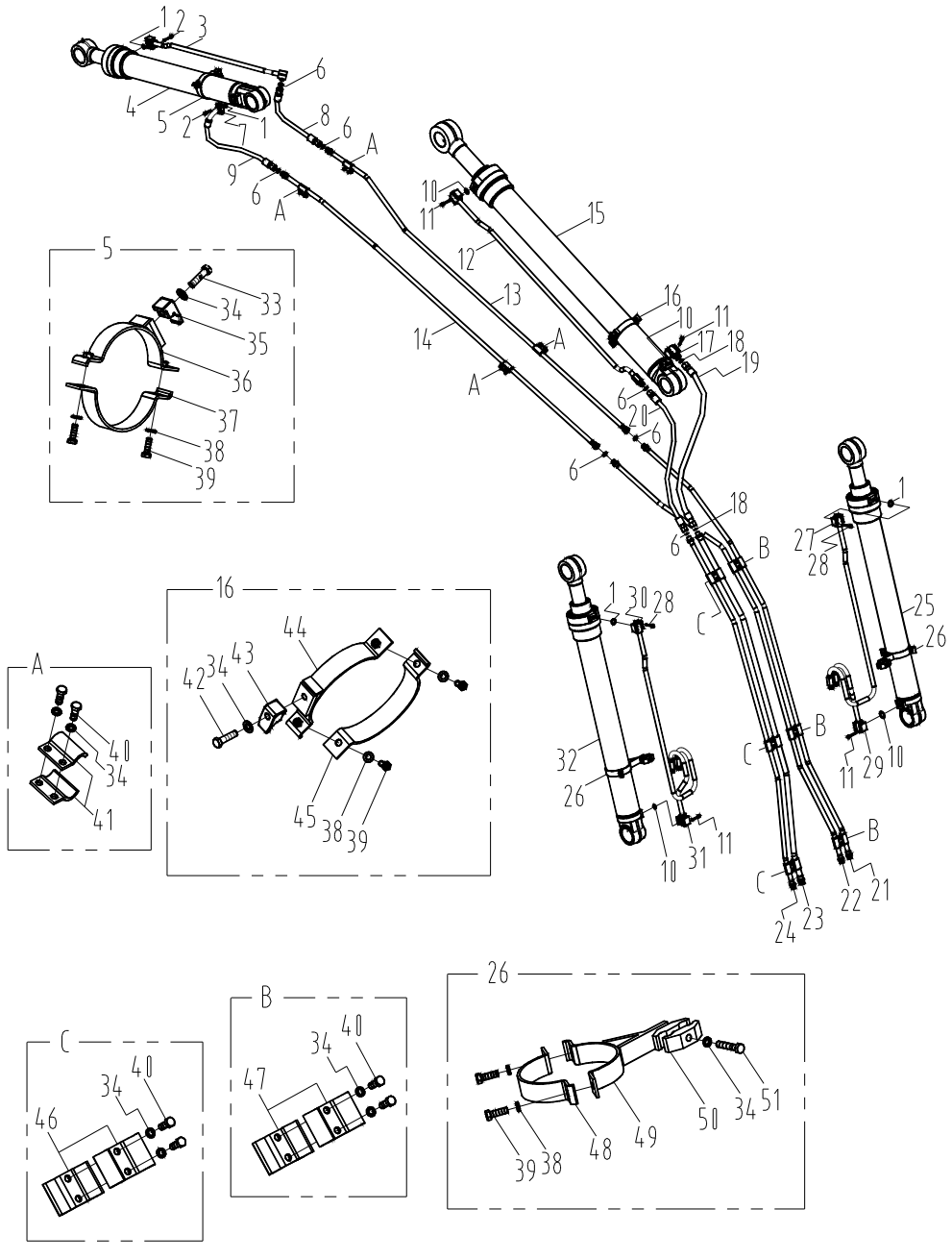

工作装置管路总成（1） FRONT PIPINGS（1）

标号 FIG.NO.	代号 PART NO.	名称 PART NAME		数量 QTY.	备注 REMARK
1	12B0444	O形圈24.99×3.53	O-RING	4	AS568A-214
2	04B0416	螺钉M10×35-12.9-DK	SCREW	8	GB70-85
3	10D0985	钢管	PIPE	1	
4	10C0108	铲斗油缸	BUCKET CYLINDER	1	KYB油缸
4	10C0248	铲斗油缸	BUCKET CYLINDER	1	无锡油缸(选用)
5	09C0141	管夹	CLAMP	1	KYB油缸用
5	09C0303	管夹	CLAMP	1	无锡油缸用
6	12B0438	O形圈20.35×1.78	O-RING	5	AS568A-019
7	04A0252	法兰压板	CLAMP	1	FS-12
8	06C0019	软管总成	HOSE	1	
9	06C0578	软管总成	HOSE	1	
10	12B0445	O形圈32.92×3.53	O-RING	4	AS568A-219
11	04B0430	螺钉M12×60-12.9-DK	SCREW	16	GB70-85
12	02C0323	钢管	PIPE	1	
13	10D1889	钢管总成	PIPE	1	
14	10D1888	钢管总成	PIPE	1	
15	10C0104	斗杆油缸	ARM CYLINDER	1	KYB油缸
15	10C0262	斗杆油缸	ARM CYLINDER	1	无锡油缸(选用)
16	09C0140	管夹	CLAMP	1	KYB油缸用
16	09C0335	管夹	CLAMP	1	无锡油缸用
17	03A0144	法兰接头	JOINT	1	
18	12B0440	O形圈23.52×1.78	O-RING	2	AS568A-021

19	07C0333	软管总成	HOSE	1	
20	06C0128	软管总成	HOSE	1	
21	10D1887	钢管总成	PIPE	1	
22	10D1886	钢管总成	PIPE	1	
23	10D1885	钢管总成	PIPE	1	

工作装置管路总成（2）

FRONT PIPINGS（2）

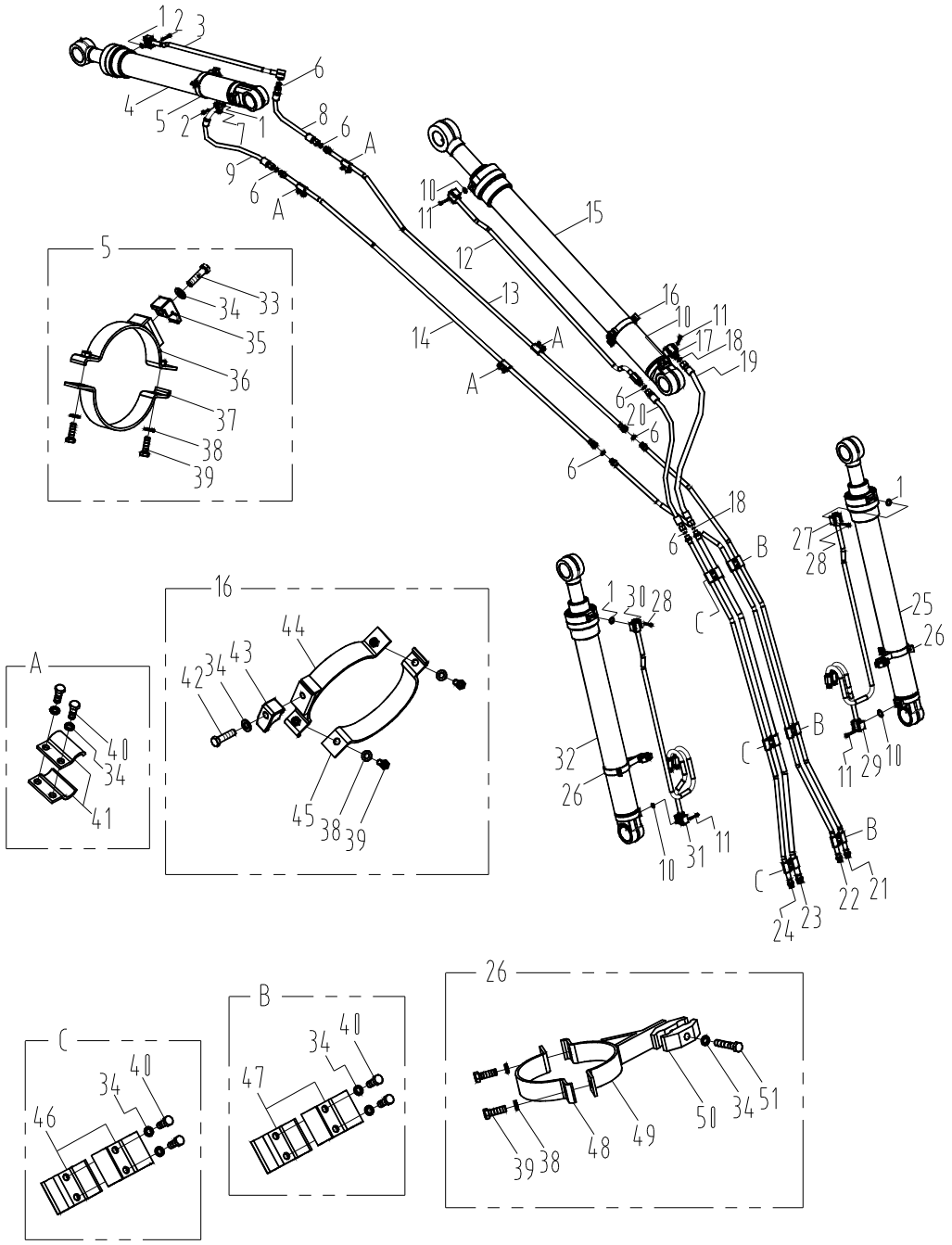

工作装置管路总成（2） FRONT PIPINGS（2）

标号 FIG.NO.	代号 PART NO.	名称 PART NAME		数量 QTY.	备注 REMARK
24	10D1884	钢管总成	PIPE	1	
25	10C0106	动臂油缸（右）	BOOM CYLINDER	1	KYB油缸
25	10C0261	动臂油缸（右）	BOOM CYLINDER	1	无锡油缸(选用)
26	09C0139	管夹	CLAMP	2	KYB油缸用
26	09C0355	管夹	CLAMP	2	无锡油缸用
27	02C0326	钢管	PIPE	1	
28	04B0278	螺钉M10×50-10.9-ZN.D	SCREW	8	GB70-85
29	02C0327	钢管	PIPE	1	
30	02C0324	钢管	PIPE	1	
31	02C0325	钢管	PIPE	1	
32	10C0107	动臂油缸（左）	BOOM CYLINDER	1	KYB油缸
32	10C0260	动臂油缸（左）	BOOM CYLINDER	1	无锡油缸(选用)
33	00B0058	螺栓M12×45-8.8-ZN.D	BOLT	1	GB5783-86
34	06B0008	垫圈12	LOCK WASHER	24	GB93-87
35	72A0146	管夹	CLAMP	1	
36	17D0083	管夹	CLAMP	1	KYB油缸用
36	17D0190	管夹	CLAMP	1	无锡油缸用
37	21A1247	管夹	CLAMP	1	KYB油缸用
37	21A2419	管夹	CLAMP	1	无锡油缸用
38	06B0001	垫圈10-140HV-ZN.D	WASHER	8	GB97.1-85
39	00B0002	螺栓M10×35-8.8-ZN.D	BOLT	8	GB5783-86
40	00B0429	螺栓M12×40-10.9-DK	BOLT	20	GB5783-86
41	22A0493	管夹	CLAMP	8	
42	01B0036	螺栓M12×55-8.8-ZN.D	BOLT	1	GB5783-86
43	72A0248	管夹	CLAMP	1	
44	17D0082	管夹	CLAMP	1	KYB油缸用

工作装置管路总成（3）

FRONT PIPINGS（3）

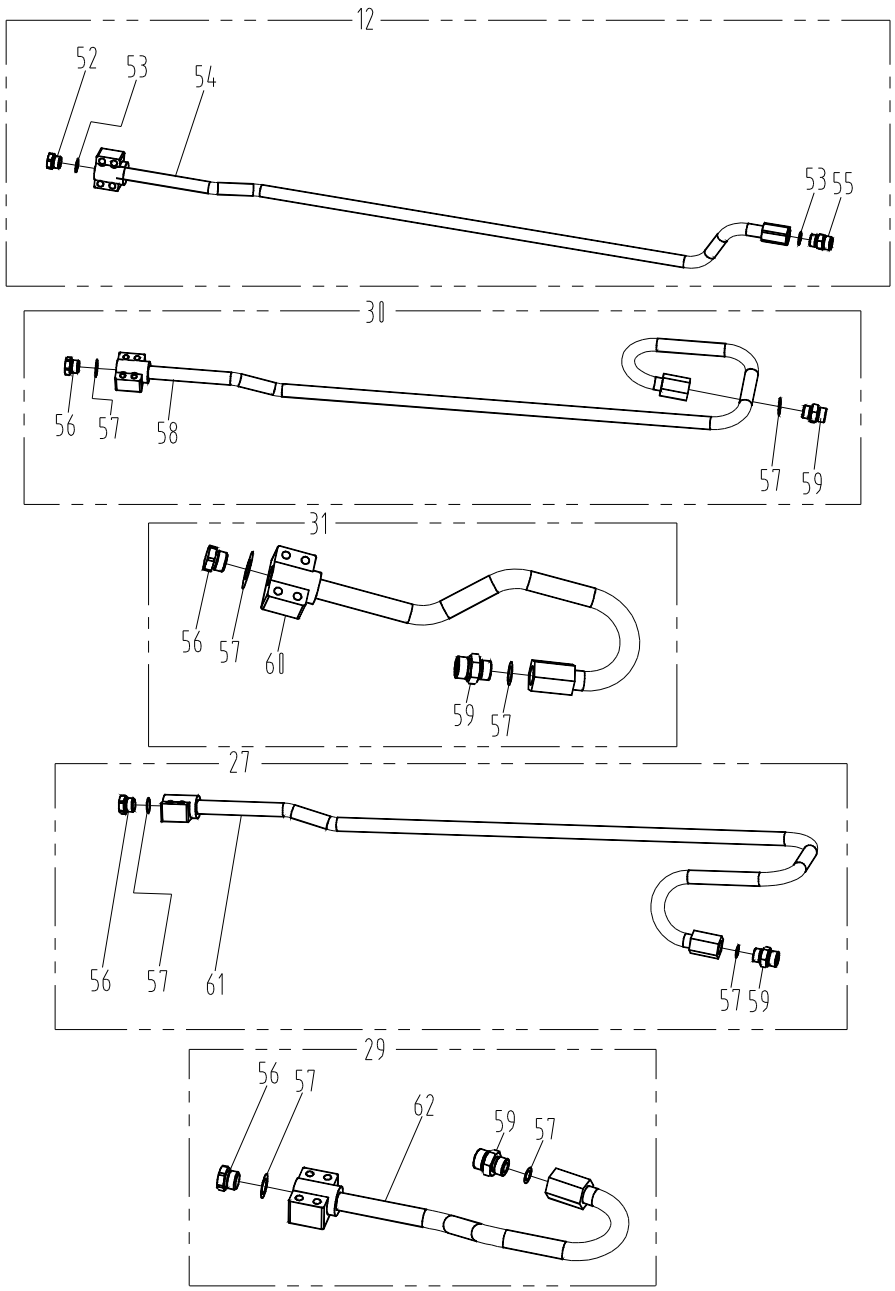

工作装置管路总成（3） FRONT PIPINGS（3）

标号 FIG.NO.	代号 PART NO.	名称 PART NAME		数量 QTY.	备注 REMARK
44	17D0202	管夹	CLAMP	1	无锡油缸用
45	21A1246	管夹	CLAMP	1	KYB油缸用
45	21A2603	管夹	CLAMP	1	无锡油缸用
46	22A0495	管夹	CLAMP	6	
47	22A0494	管夹	CLAMP	6	
48	21A1237	管夹	CLAMP	2	KYB油缸用
48	21A2826	管夹	CLAMP	2	无锡油缸用
49	17D0081	管夹	CLAMP	2	KYB油缸用
49	17D0222	管夹	CLAMP	2	无锡油缸用
50	72A0024	管夹	CLAMP	4	
51	01B0103	螺栓M12×80-8.8-ZN.D	BOLT	2	GB5783-86
52	05A0083	螺塞	PLUG	1	

工作装置管路总成（4）

FRONT PIPINGS（4）

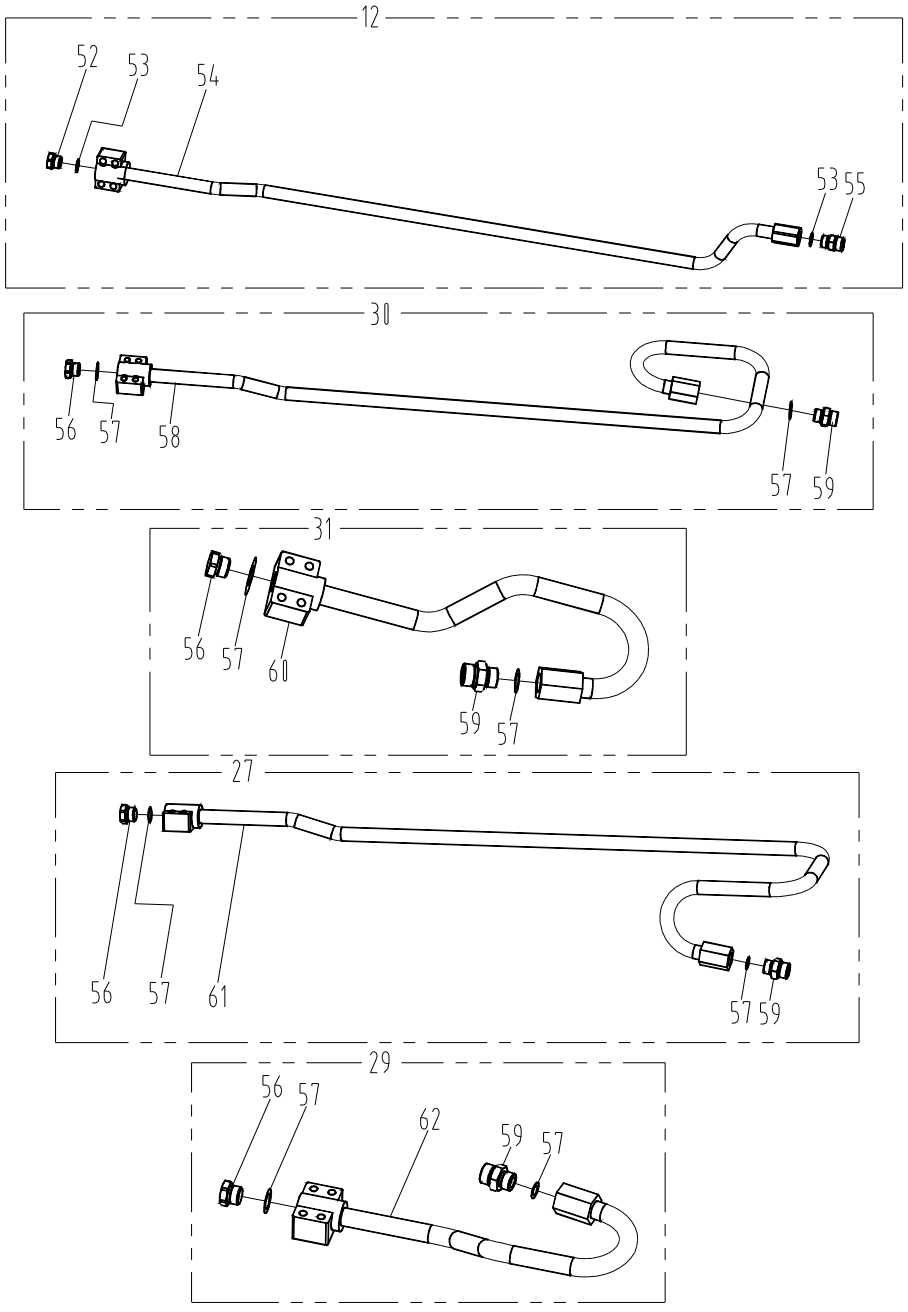

工作装置管路总成（4） FRONT PIPINGS（4）

标号 FIG.NO.	代号 PART NO.	名称 PART NAME		数量 QTY.	备注 REMARK
53	12B0432	O形圈28.7×3.5	O-RING	2	JISB2401-P29
54	38C0061	钢管	PIPE	1	
55	00A0730	接头	JOINT	1	
56	05A0078	螺塞	PLUG	8	
57	12B0431	O形圈23.7×3.5	O-RING	8	JISB2401-P24
58	38C0062	钢管	PIPE	1	
59	00A0726	接头	JOINT	4	
60	38C0063	钢管	PIPE	1	
61	38C0064	钢管	PIPE	1	
62	38C0065	钢管	PIPE	1	

动臂油缸

BOOM CYLINDER

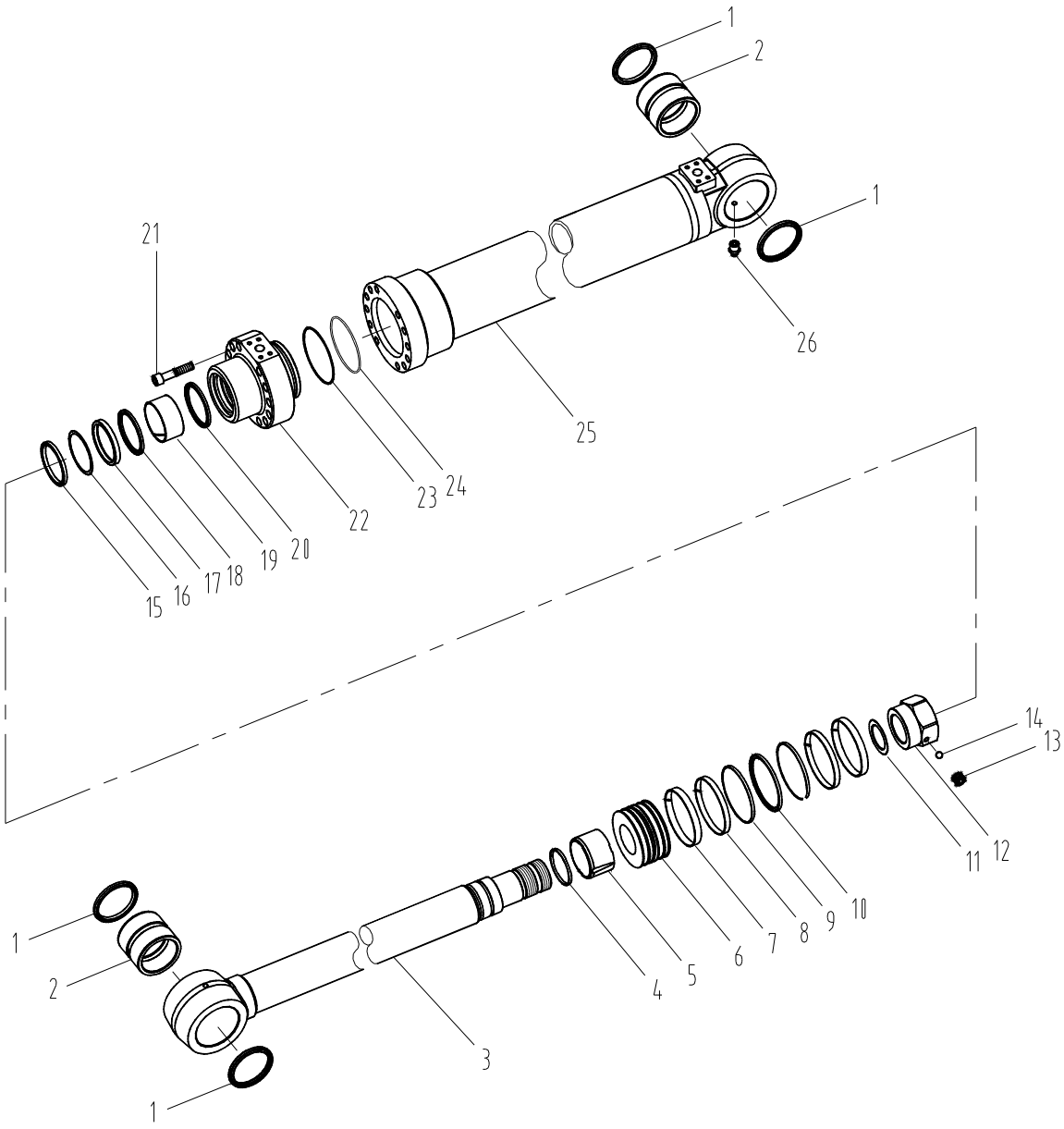

动臂油缸 BOOM CYLINDER

标号 FIG.NO.	代号 PART NO.	名称 PART NAME		数量 QTY.	备注 REMARK
1	13B0236	密封圈	RING, WIPER	4	B6191-80022
2	55A0724	衬套	BUSHING, PIN	2	30421-80024
3	61A0296	活塞杆	ROD	1	B6367-72602
4	80A0164	环	SEAL, CUSH.	1	30981-85021
5	55A0792	缓冲套	RING, CUSHION	1	B6366-79702
6	50A0082	活塞	PISTON	1	30221-12577
7	76A0105	导向环	RING, SLIDE	2	30181-12513
8	76A0106	导向环	RING, SLIDE	2	30181-12533
9	07B0083	挡圈	RING, BACK-UP	2	30931-12507
10	34C0226	密封圈	RING, SEAL ASSY	1	30983-12501
11	57A0238	垫片	SHIM	1	30301-65030
12	03B0465	螺母	NUT	1	B6351-65002
13	04B0284	螺钉	SCREW. SET	1	91511-12120
14	20B0046	钢球	BALL, STEEL	1	96321-07140
15	13B0237	防尘圈	RING, WIPER	1	30191-85050
16	07B0084	挡圈	RING, BACK-UP	1	30921-85012
17	80A0165	U形圈	U-RING	1	30961-08512
18	80A0166	密封圈	RING-BUFFER	1	B6161-85011
19	76A0107	导向环	BUSHING	1	30131-85010
20	80A0167	密封圈	RING, SNAP	1	30141-70009
21	04B0285	螺钉M16X75	BOLT	12	92703-16750
22	53A0290	缸盖	HEAD, CYLINDER	1	B6121-12511 T
23	07B0085	挡圈	RING, BACK-UP	1	30461-12017
24	12B0505	O形圈	O-RING	1	95123-12000
25	13D0161	缸体（左）	LEFT CYLINDER	1	B6367-79821

			TUBE		
	13D0162	缸体（右）	RIGHT CYLINDER TUBE	1	B6367-79721
26	10B0014	油杯M10×1	GREASE NIPPLE	1	GB1152-89

斗杆油缸

ARM CYLINDER

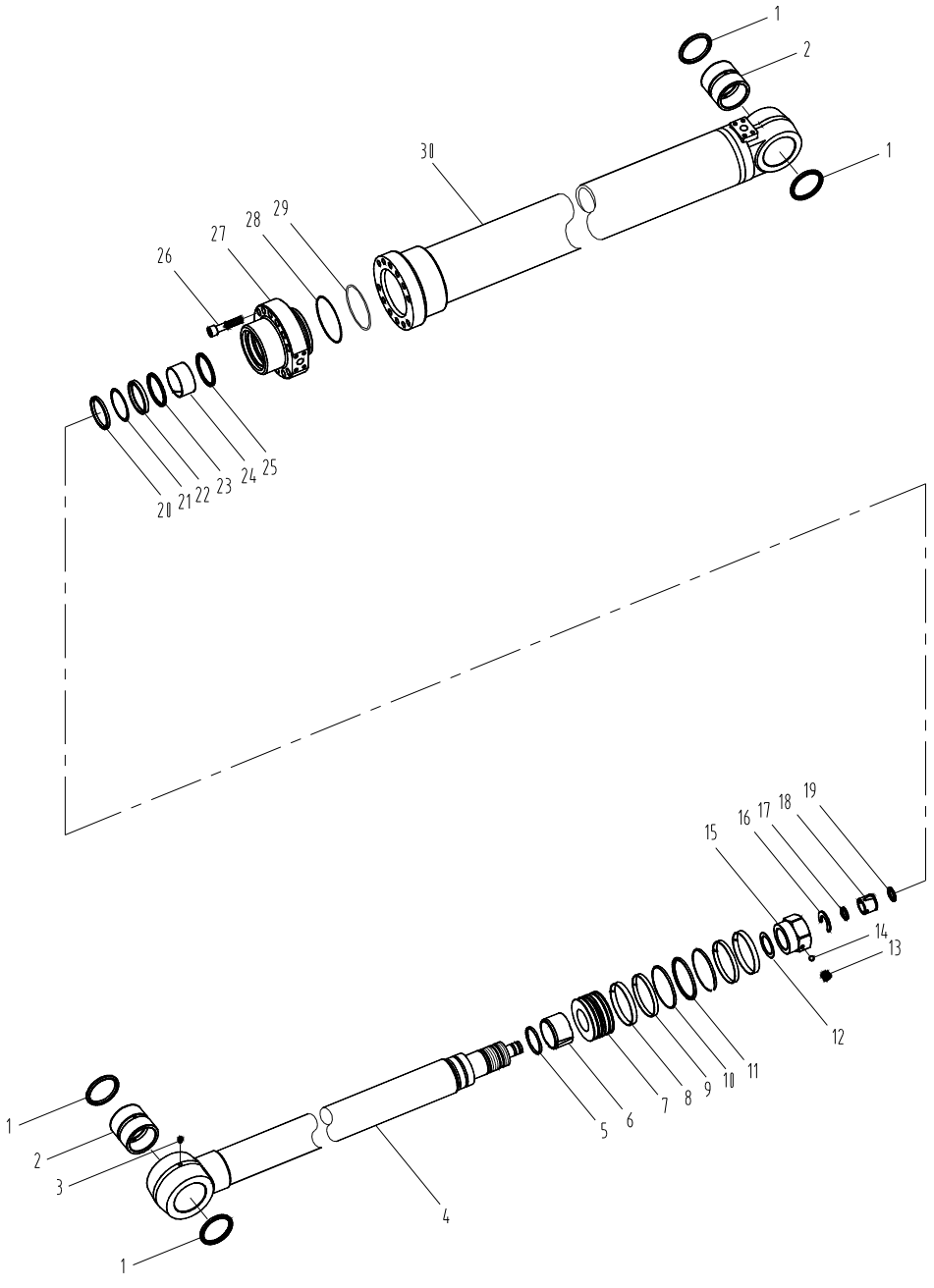

斗杆油缸 ARM CYLINDER

标号 FIG.NO.	代号 PART NO.	名称 PART NAME		数量 QTY.	备注 REMARK
1	13B0236	密封圈	RING, WIPER	4	B6191-80022
2	55A0726	衬套	BUSHING, PIN	2	30421-80027
3	10B0014	油杯M10×1	GREASE NIPPLE	1	GB1152-89
4	61A0297	活塞杆	ROD	1	B6367-72802
5	80A0168	环	SEAL, CUSH.	1	30981-95021
6	55A0727	缓冲套	RING, CUSHION	1	30551-95016
7	50A0083	活塞	PISTON	1	B6221-14009
8	85A0236	导向环	RING, SLIDE	2	30181-14011
9	85A0237	导向环	RING, SLIDE	2	30181-14033
10	07B0086	挡圈	RING, BACK-UP	2	30931-14007
11	34C0227	密封圈	RING, SEAL ASSY	1	30983-14001
12	57A0239	垫片	SHIM	1	30301-70030
13	04B0284	螺钉	SCREW. SET	1	91511-12120
14	20B0046	钢球	BALL, STEEL	1	96321-07140
15	03B0466	螺母	NUT	1	B6351-70001
16	76A0108	卡环	RING, SNAP	1	30141-91015
17	80A0169	环	SEAL, CUSH.	1	30981-38022
18	55A0728	缓冲套	RING, CUSHION	1	30551-50011
19	76A0109	卡环	STOPPER	2	30331-91076
20	13B0238	防尘圈	RING, WIPER	1	30191-95050
21	07B0087	挡圈	RING, BACK-UP	1	30921-95012
22	13B0239	U形圈	U-RING	1	30961-09512
23	80A0170	密封圈	RING-BUFFER	1	B6161-95011
24	85A0238	导向环	BUSHING	1	30131-95010
25	80A0171	密封圈	RING, SNAP	1	30141-80009
26	04B0026	螺钉M18X80-10.9	BOLT, SCH.	12	GB70-85

27	53A0283	缸盖	HEAD, CYLINDER	1	B6121-14026
28	07B0088	挡圈	RING, BACK-UP	1	30461-13517
29	12B0506	O形圈	O-RING	1	95123-13500
30	13D0155	缸体	TUBE SUBASSY	1	B6367-73221

铲斗油缸

BUCKET CYLINDER

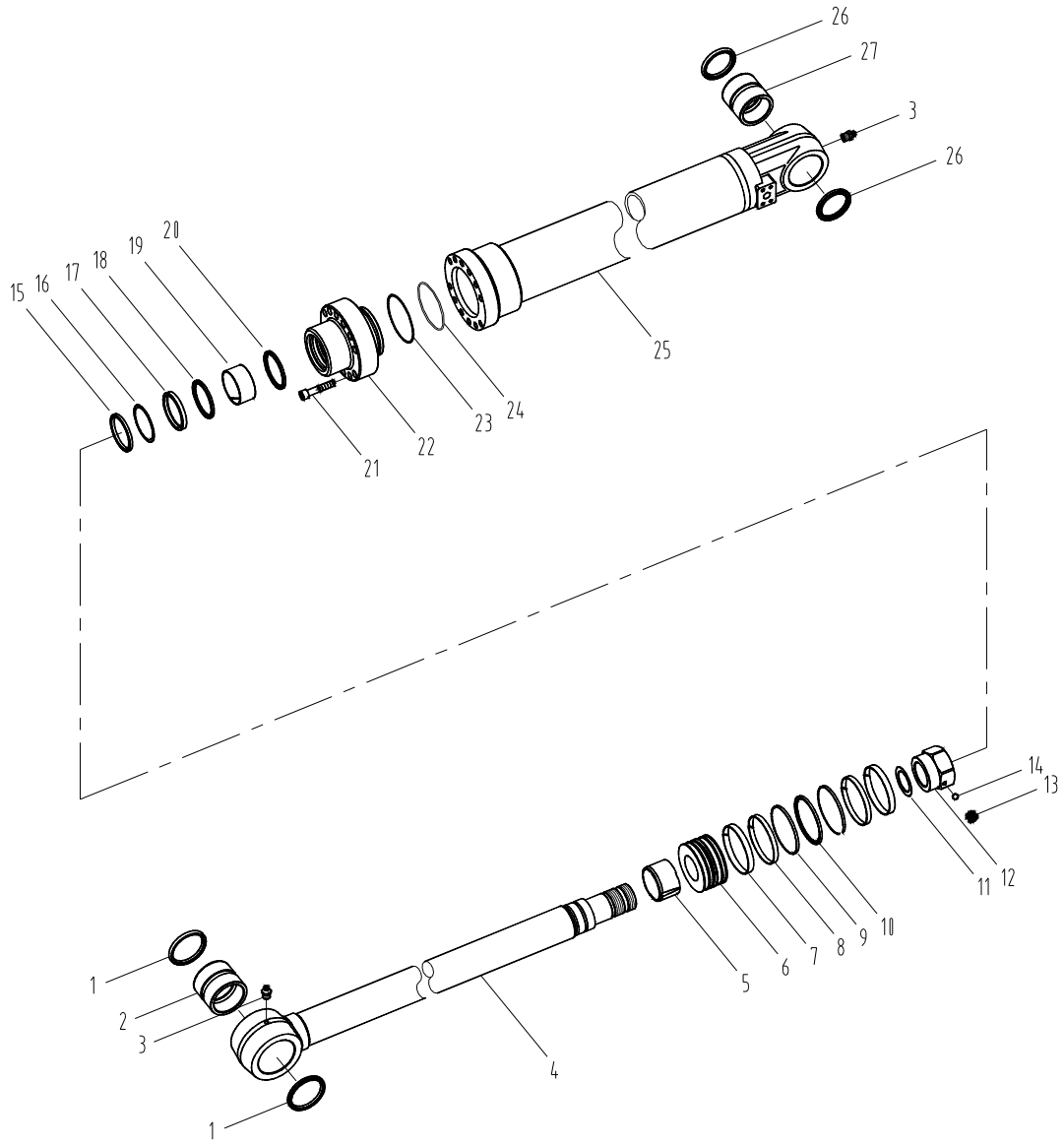

铲斗油缸 BUCKET CYLINDER

标号 FIG.NO.	代号 PART NO.	名称 PART NAME		数量 QTY.	备注 REMARK
1	13B0236	密封圈	RING, WIPER	2	B6191-80022
2	55A0724	衬套	BUSHING, PIN	1	30421-80024
3	10B0014	油杯M10×1	GREASE NIPPLE	2	GB1152-89
4	61A0298	活塞杆	ROD SUBASSY	1	B6367-72902
5	55A0791	缓冲套	RING, CUSHION	1	B6366-80402
6	50A0082	活塞	PISTON	1	30221-12577
7	76A0105	导向环	RING, SLIDE	2	30181-12513
8	76A0106	导向环	RING, SLIDE	2	30181-12533
9	07B0083	挡圈	RING, BACK-UP	2	30931-12507
10	34C0226	密封圈	RING, SEAL ASSY	1	30983-12501
11	57A0238	垫片	SHIM		30301-65030
12	03B0465	螺母	NUT	1	B6351-65002
13	04B0284	螺钉	SCREW. SET	1	91511-12120
14	20B0046	钢球	BALL, STEEL	1	96321-07140
15	13B0237	防尘圈	RING, WIPER	1	30191-85050
16	07B0084	挡圈	RING, BACK-UP	1	30921-85012
17	80A0165	U形圈	U-RING	1	30961-08512
18	80A0166	密封圈	RING-BUFFER	1	B6161-85011
19	76A0107	导向环	BUSHING	1	30131-85010
20	80A0167	密封圈	RING, SNAP	1	30141-70009
21	04B0285	螺钉M16X75	BOLT, SCH.	12	92703-16750
22	53A0290	缸盖	HEAD, CYLINDER	1	B6121-12511T
23	07B0085	挡圈	RING, BACK-UP	1	30461-12017
24	12B0505	O形圈	O-RING	1	95123-12000
25	13D0160	缸体	TUBE SUBASSY	1	B6367-80421
26	13B0240	密封圈	RING, WIPER	2	30191-71022

27	55A0730	衬套	BUSHING, PIN	1	30421-71012

行走液压管路（1）

TRAVEL HYDRAULIC SYSTEM（1）

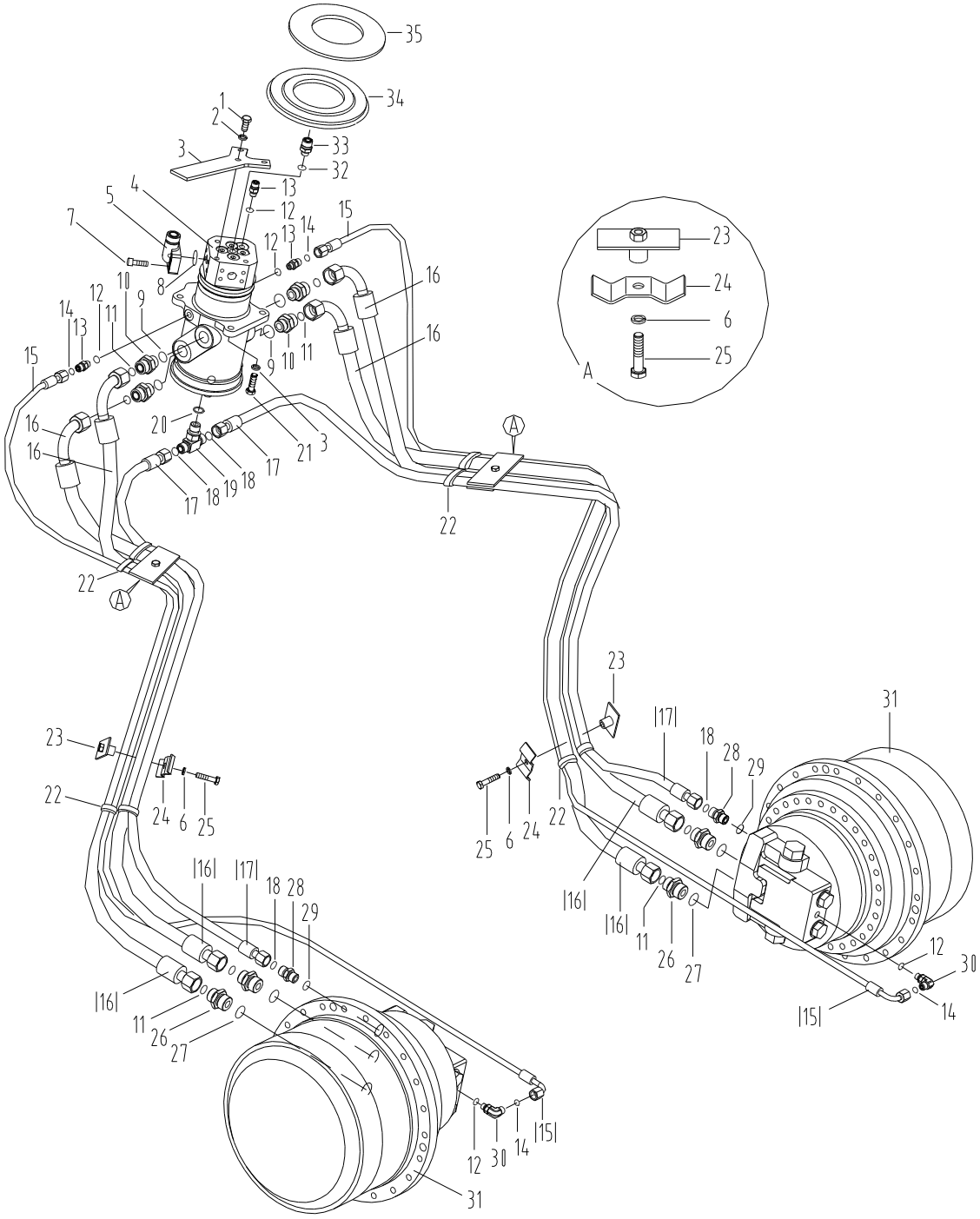

行走液压管路（1） TRAVEL HYDRAULIC SYSTEM（1）

标号 FIG.NO.	代号 PART NO.	名称 PART NAME		数量 QTY.	备注 REMARK
1	00B0011	螺栓M12×25-8.8-ZN.D	BOLT	3	GB5783-86
2	06B0008	垫圈12	LOCK WASHER	7	GB93-87
3	13A0670	固定板	PLATE	1	
4	12C0240	中心接头	ROTARY CONNECTION	1	
5	03A0143	法兰接头	JOINT	4	
6	06B0002	垫圈10	LOCK WASHER	4	GB93-87
7	04B0416	螺钉M10×35-12.9-DK	SCREW	16	GB70-85
8	12B0444	O形圈24.99×3.53	O-RING	4	AS568A-214
9	12B0431	O形圈23.7×3.5	O-RING	4	JISB2401-P24
10	00A0726	接头	JOINT	4	
11	12B0438	O形圈20.35×1.78	O-RING	8	AS568A-019
12	12B0428	O形圈10.8×2.4	O-RING	5	JISB2401-P11
13	00A0727	接头	JOINT	3	
14	12B0434	O形圈9.25×1.78	O-RING	4	AS568A-012
15	06C0003	软管总成	HOSE AS.	2	
16	07C0002	软管总成	HOSE AS.	4	
17	06C0004	软管总成	HOSE AS	2	
18	12B0436	O形圈14×1.78	O-RING	4	AS568A-015
19	32C0062	三通接头	JOINT	1	
20	12B0430	O形圈17.8×2.4	O-RING	1	JISB2401-P18
21	00B0013	螺栓M12×40-8.8-ZN.D	BOLT	4	GB5783-86
22	37B0004	尼龙扎带	CLAMP	8	ZD200×5
23	00D0019	座	BRACKET	4	

行走液压管路（2）

TRAVEL HYDRAULIC SYSTEM（2）

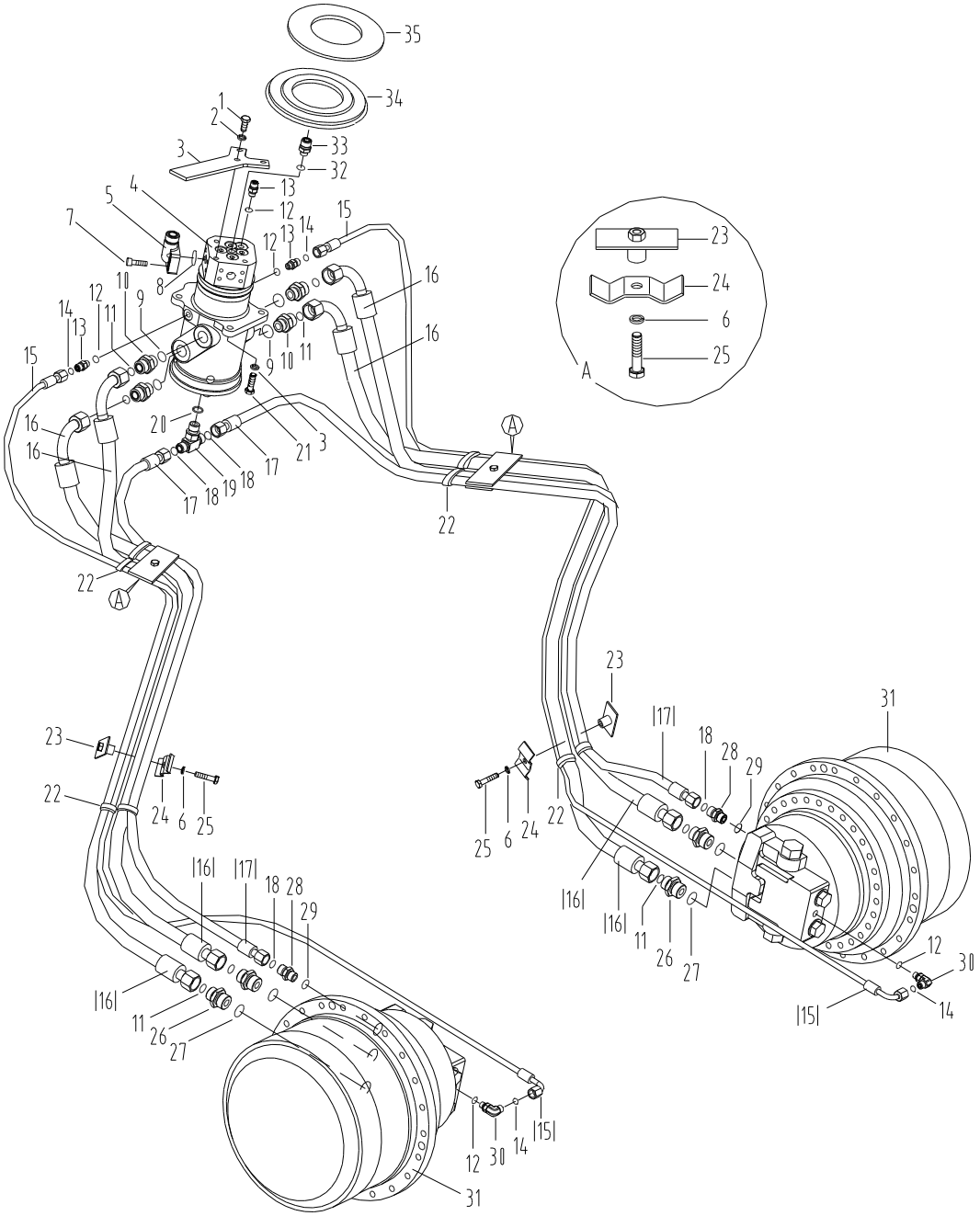

行走液压管路（2） TRAVEL HYDRAULIC SYSTEM（2）

标 号 FIG.NO.	代 号 PART NO.	名 称 PART NAME		数量 QTY.	备 注 REMARK
24	20A0085	压板	PLATE	4	
25	00B0048	螺栓M10×45-8.8-ZN.D	BOLT	4	GB5783-86
26	00A0730	接头	JOINT	4	
27	12B0432	O形圈28.7×3.5	O-RING	4	JISB2401-P29
28	00A0731	接头	JOINT	2	
29	12B0430	O形圈17.8×2.4	O-RING	2	JISB2401-P18
30	31C0071	直角接头	JOINT	2	
31	11C0264	行走马达及减速机	MOTOR	2	GM35VL
32	12B0429	O形圈13.8×2.4	O-RING	1	JISB2401-P14
33	00A0728	接头	JOINT	1	
34	82A0236	盖	COVER	1	
35	53A0295	压板	COVER	1	

中心接头

CENTER JOINT

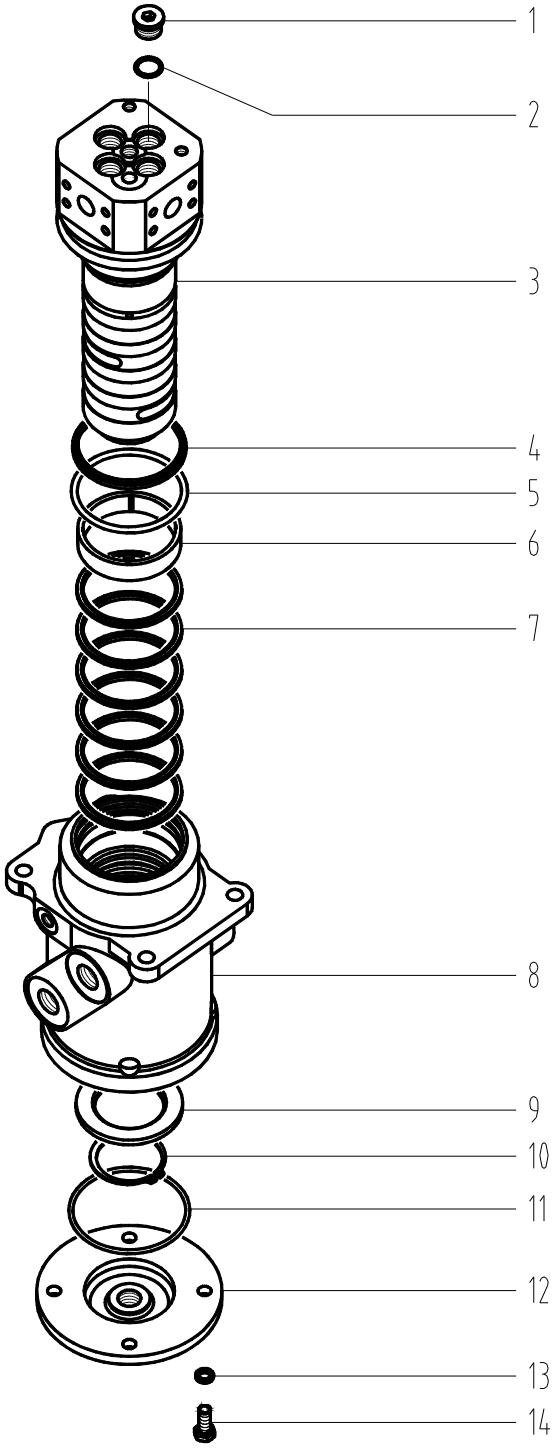

中心接头 CENTER JOINT

标 号 FIG.NO.	代 号 PART NO.	名 称 PART NAME		数量 QTY.	备 注 REMARK
1	05A0077	螺塞	PLUG	4	
2	12B0430	O形圈17.8X2.4	O-RING	4	JISB2401-P18
3	65A0057	芯轴	SPINDLE	1	
4	13B0156	防尘圈	DUST-RING	1	A1 9005 P5008
5	12B1004	O形圈88.27X5.33	O-RING	1	AS568A-341
6	55A0029	衬套	BUSHING	1	
7	80A0141	密封圈	SEAL	6	RS 0080 00716
8	78A0042	中心接头体	BODY	1	
9	56A0011	挡环	RING	1	
10	07B0040	挡圈60	SNAP RING	1	GB894.1-86
11	12B0451	O形圈98.02X3.53	O-RING	1	AS568A-241
12	53A0268	盖	COVER	1	
13	06B0002	垫圈10	LOCK WASHER	4	GB93-87
14	00B0012	螺栓M10X25-8.8-ZN.D	BOLT	4	GB5783-86

主控阀

MULTI CONTROL VALVE

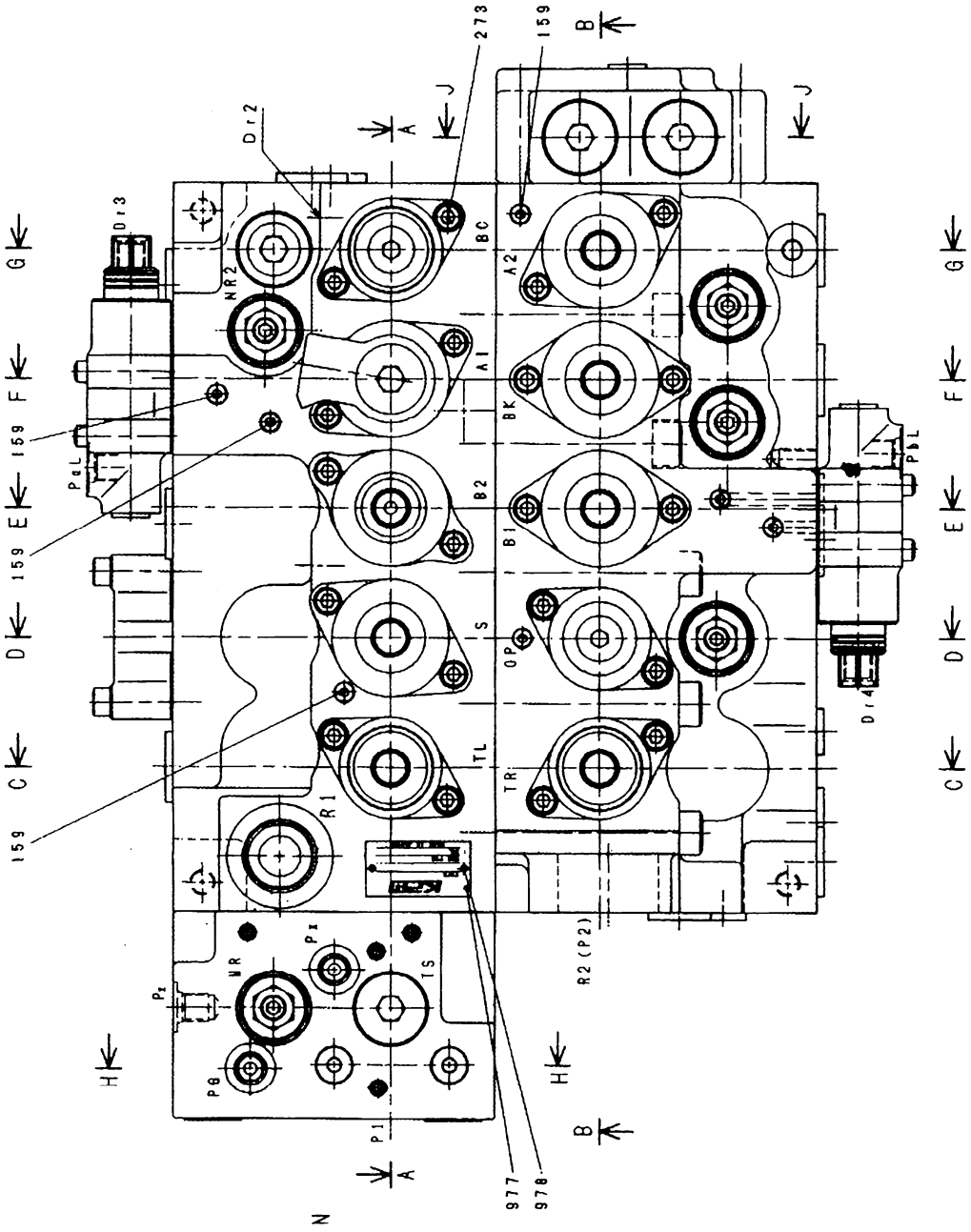

主控阀

MULTI CONTROL VALVE

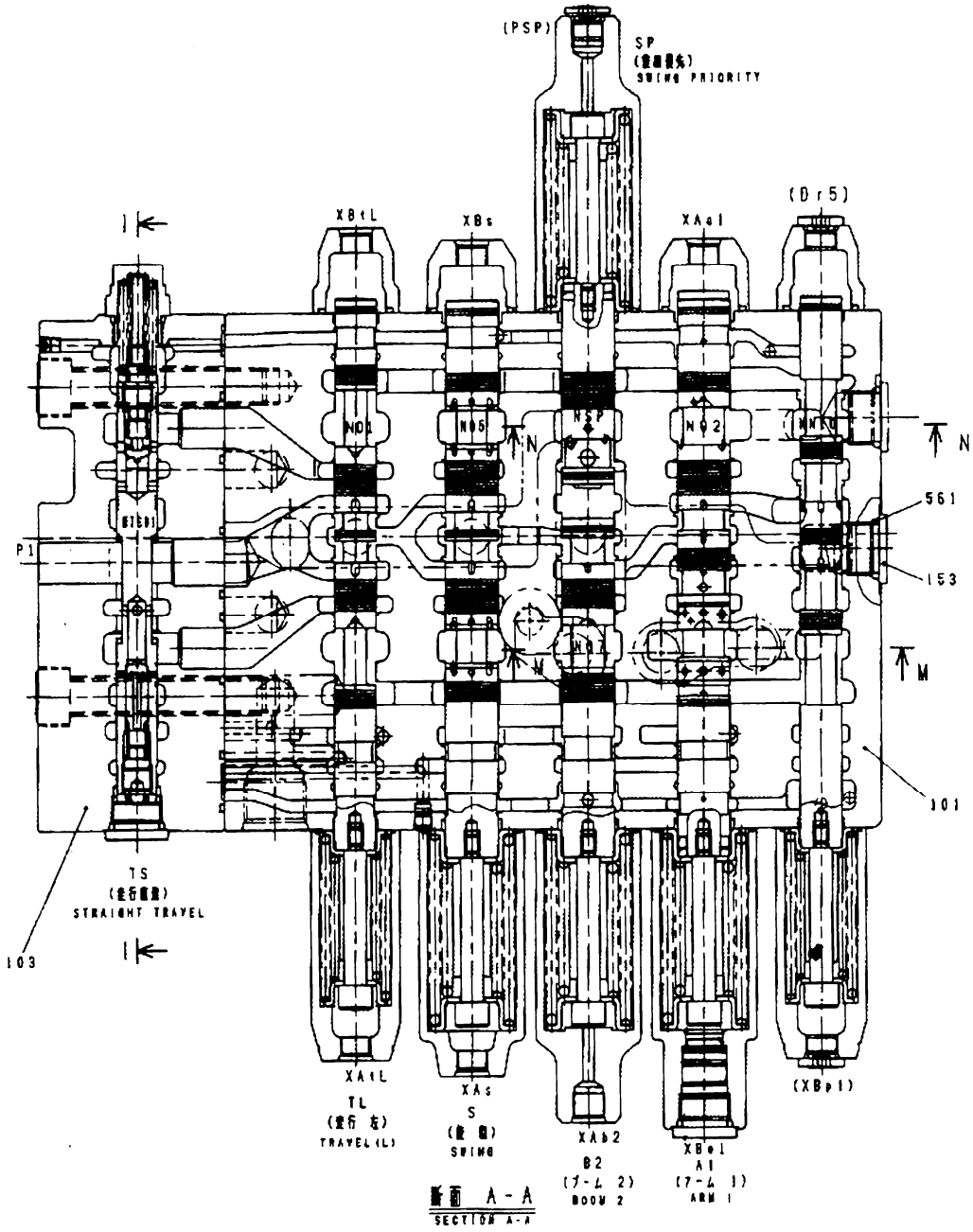

主控阀

MULTI CONTROL VALVE

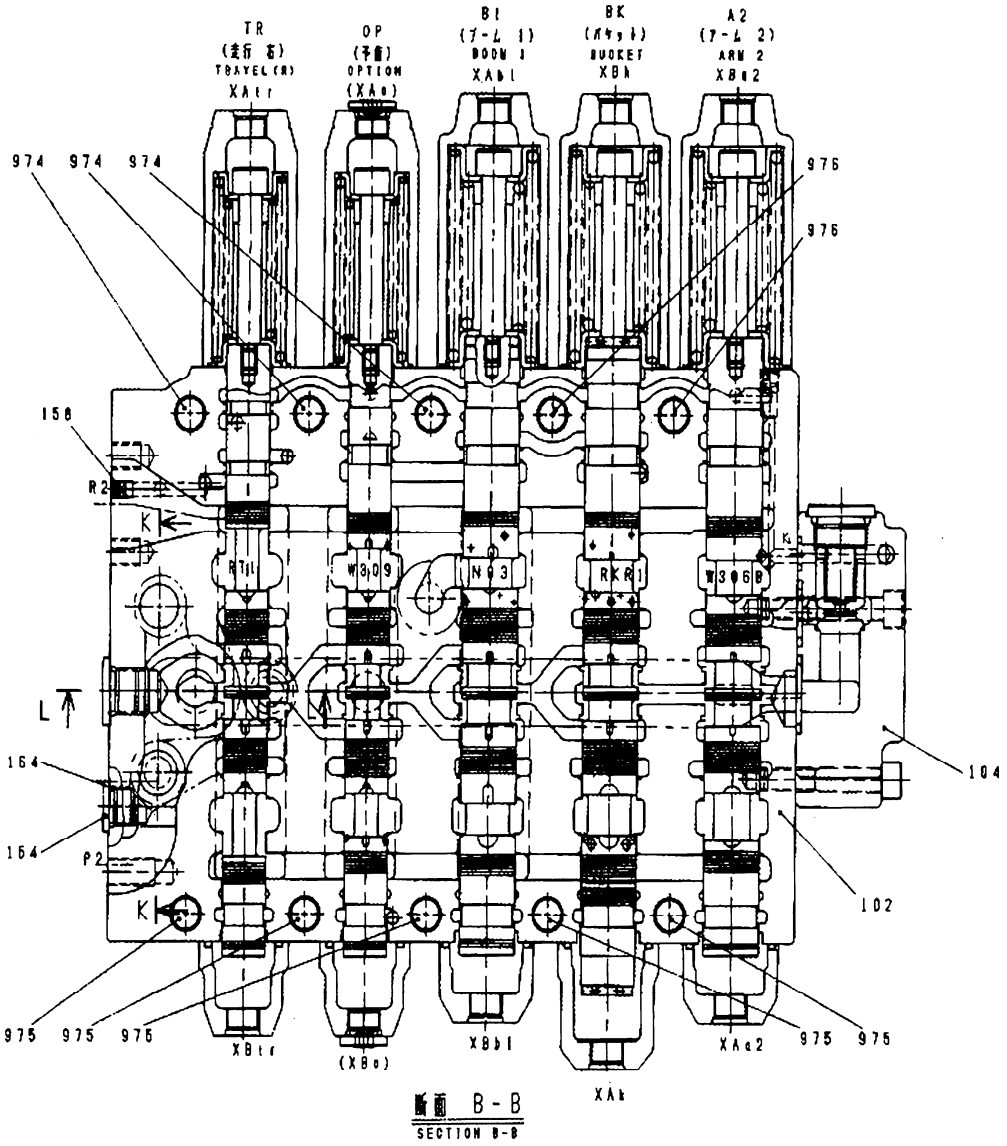

主控阀

MULTI CONTROL VALVE

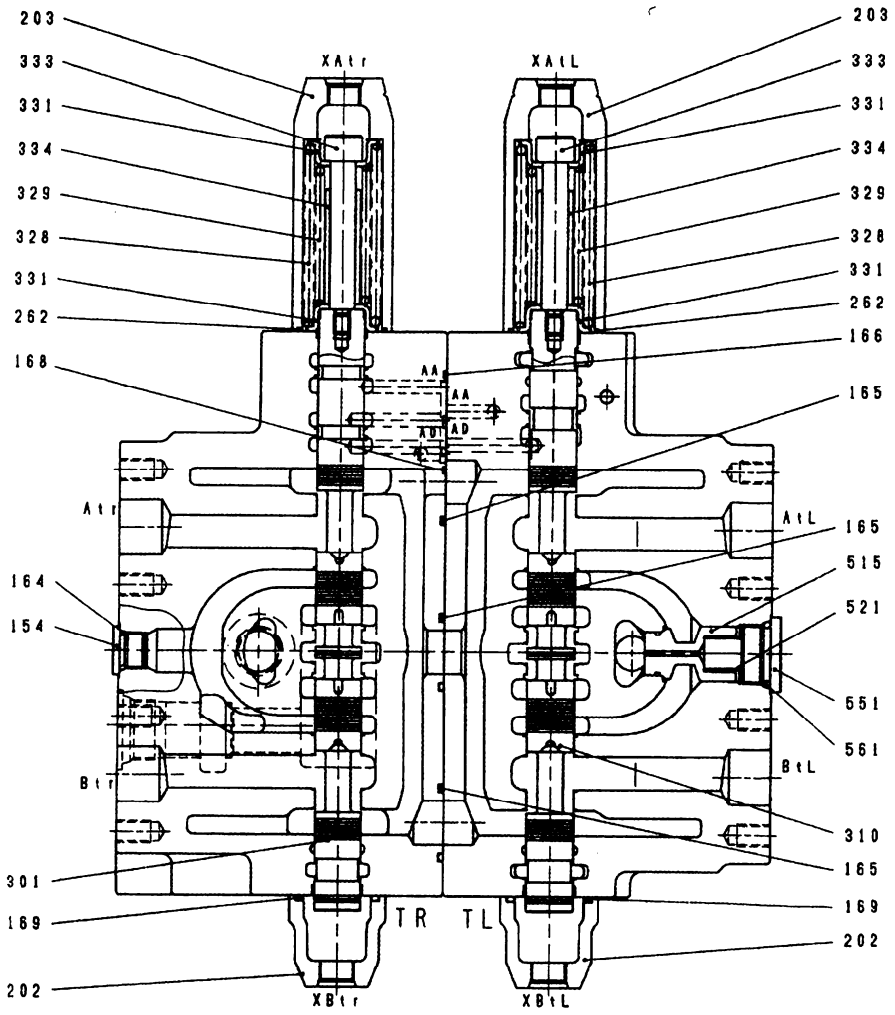

断面 C－C
SECTION C-C

主控阀

MULTI CONTROL VALVE

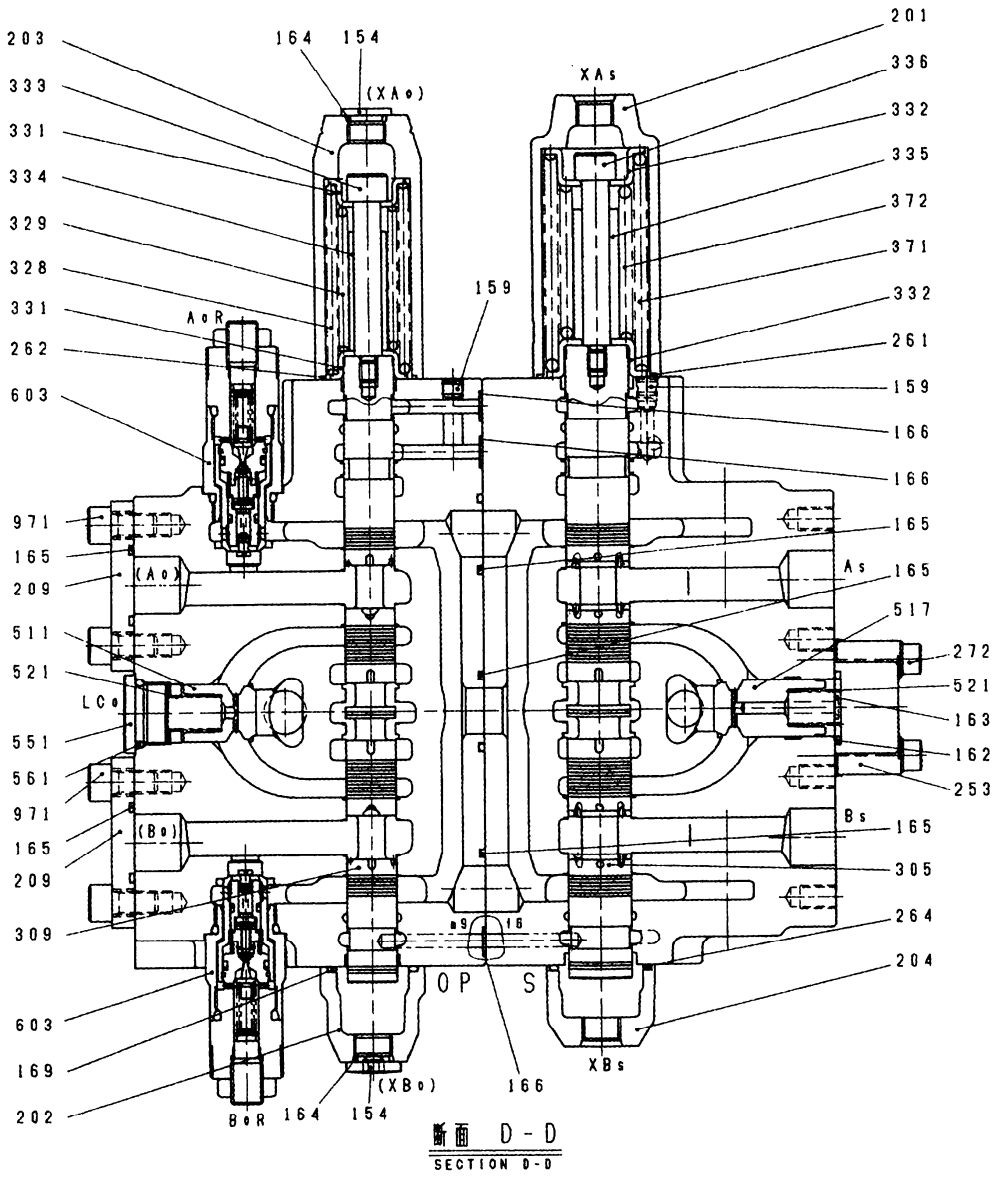

主控阀

MULTI CONTROL VALVE

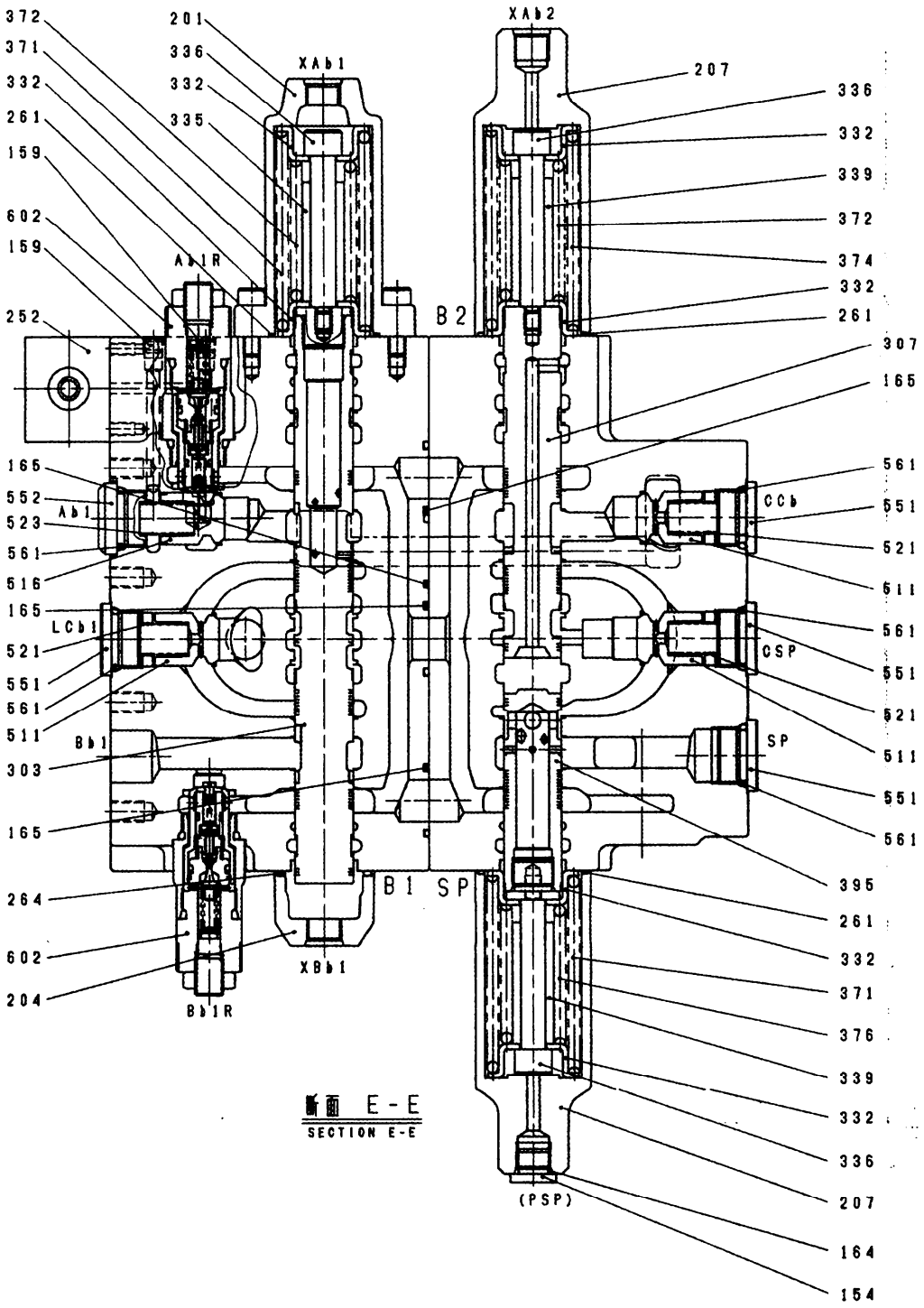

主控阀

MULTI CONTROL VALVE

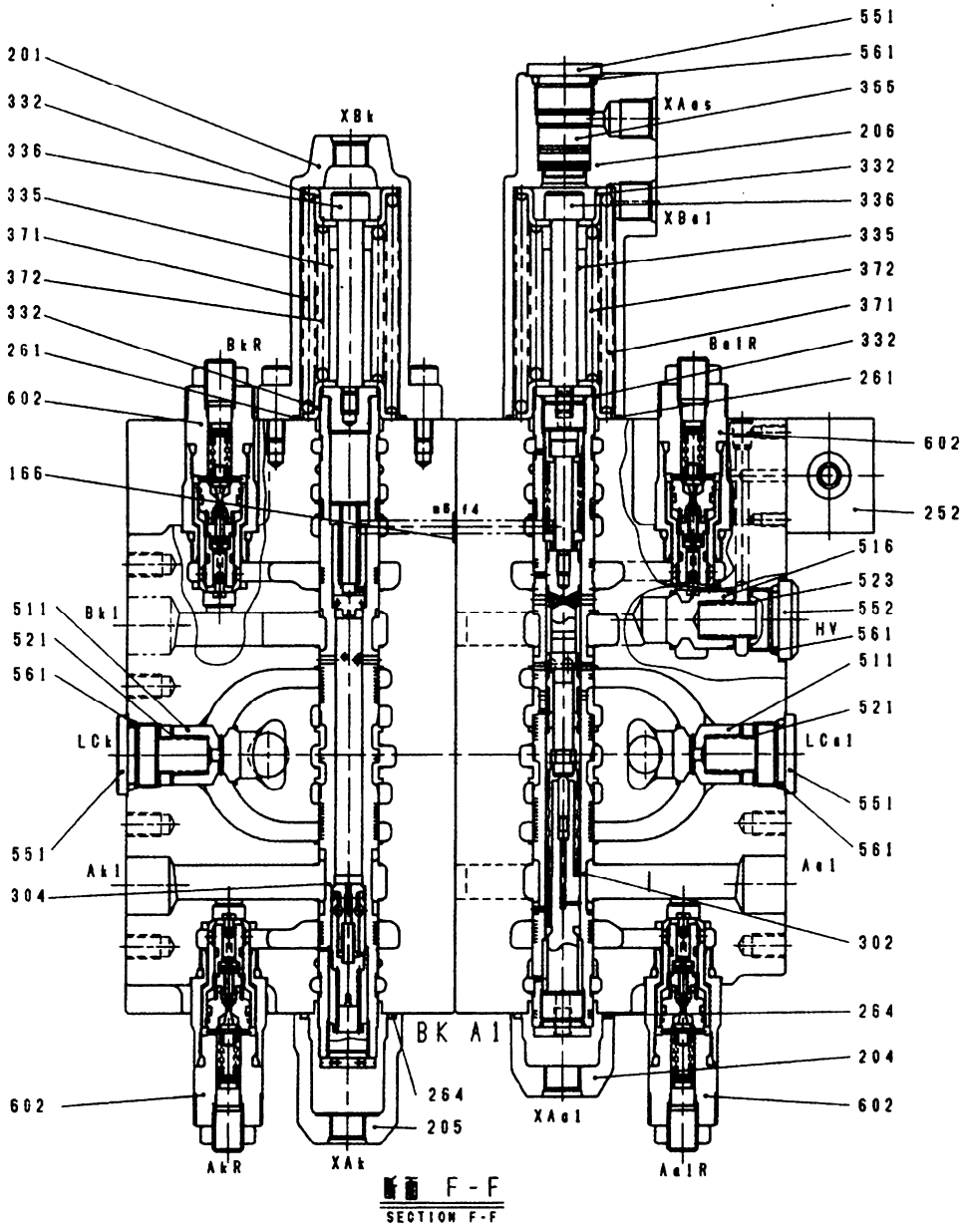

断面 F-F
SECTION F-F

主控阀

MULTI CONTROL VALVE

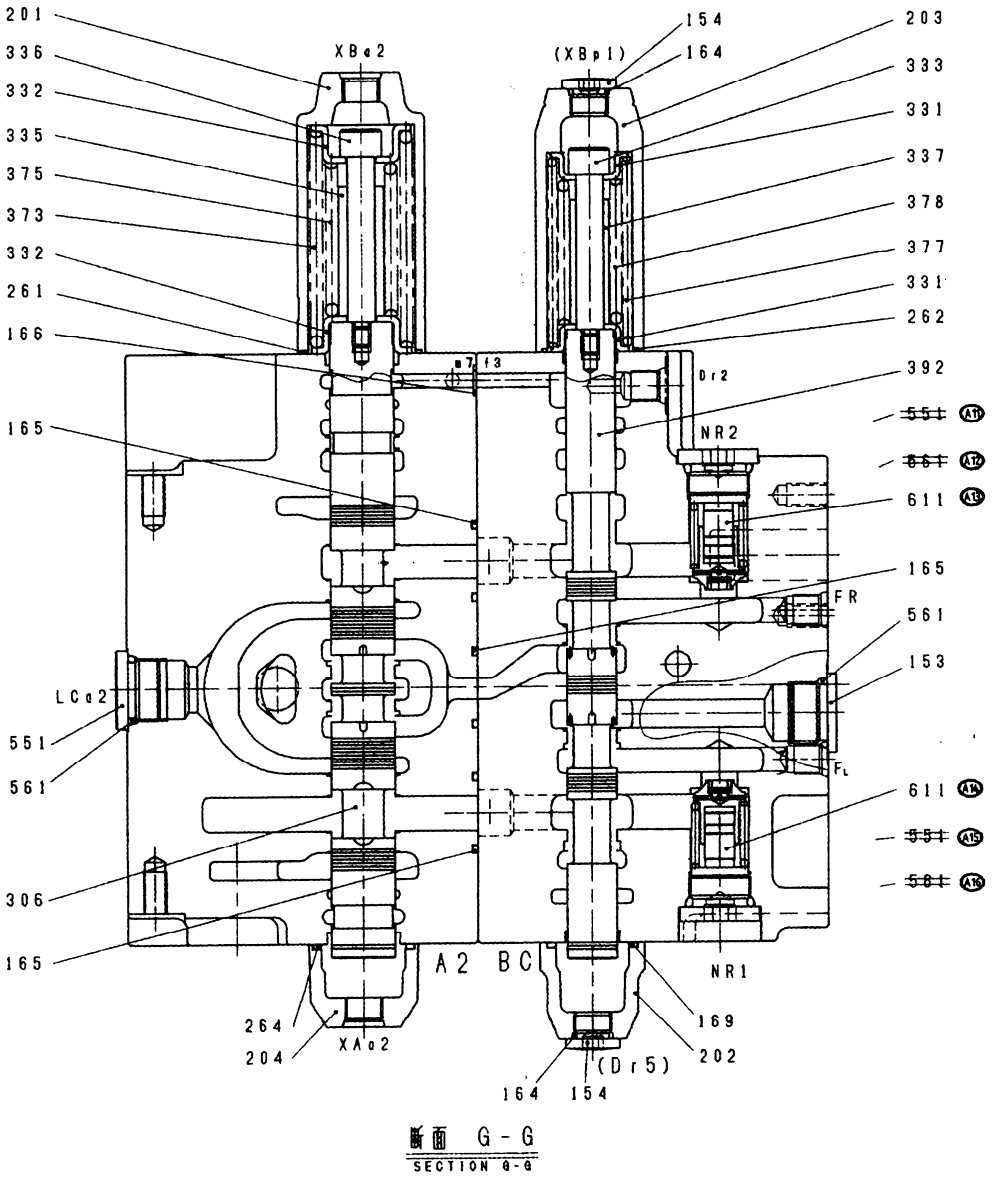

断面 G-G
SECTION G-G

主控阀

MULTI CONTROL VALVE

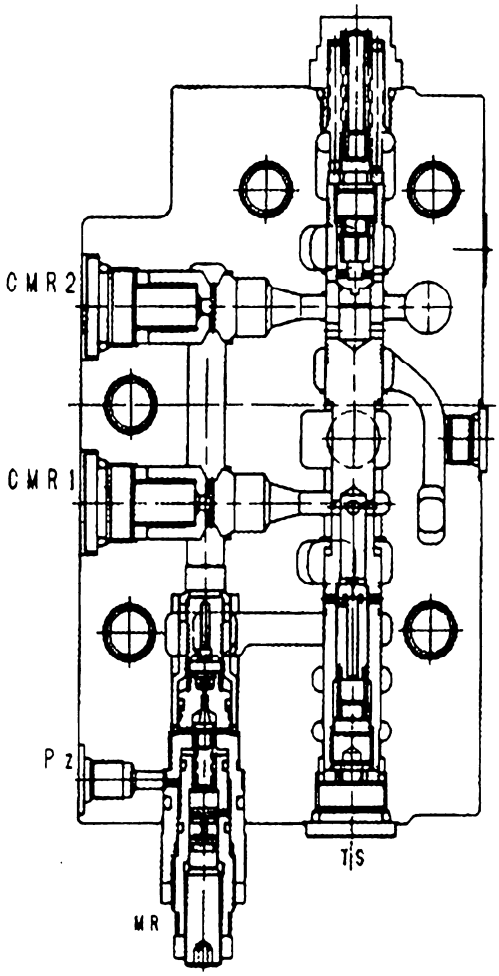

断面 I - I
SECTION I-I

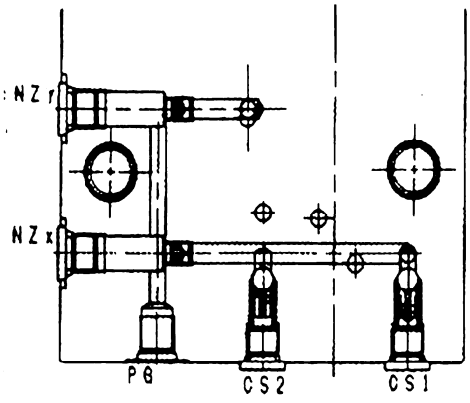

断面 H - H
SECTION H-H

主控阀

MULTI CONTROL VALVE

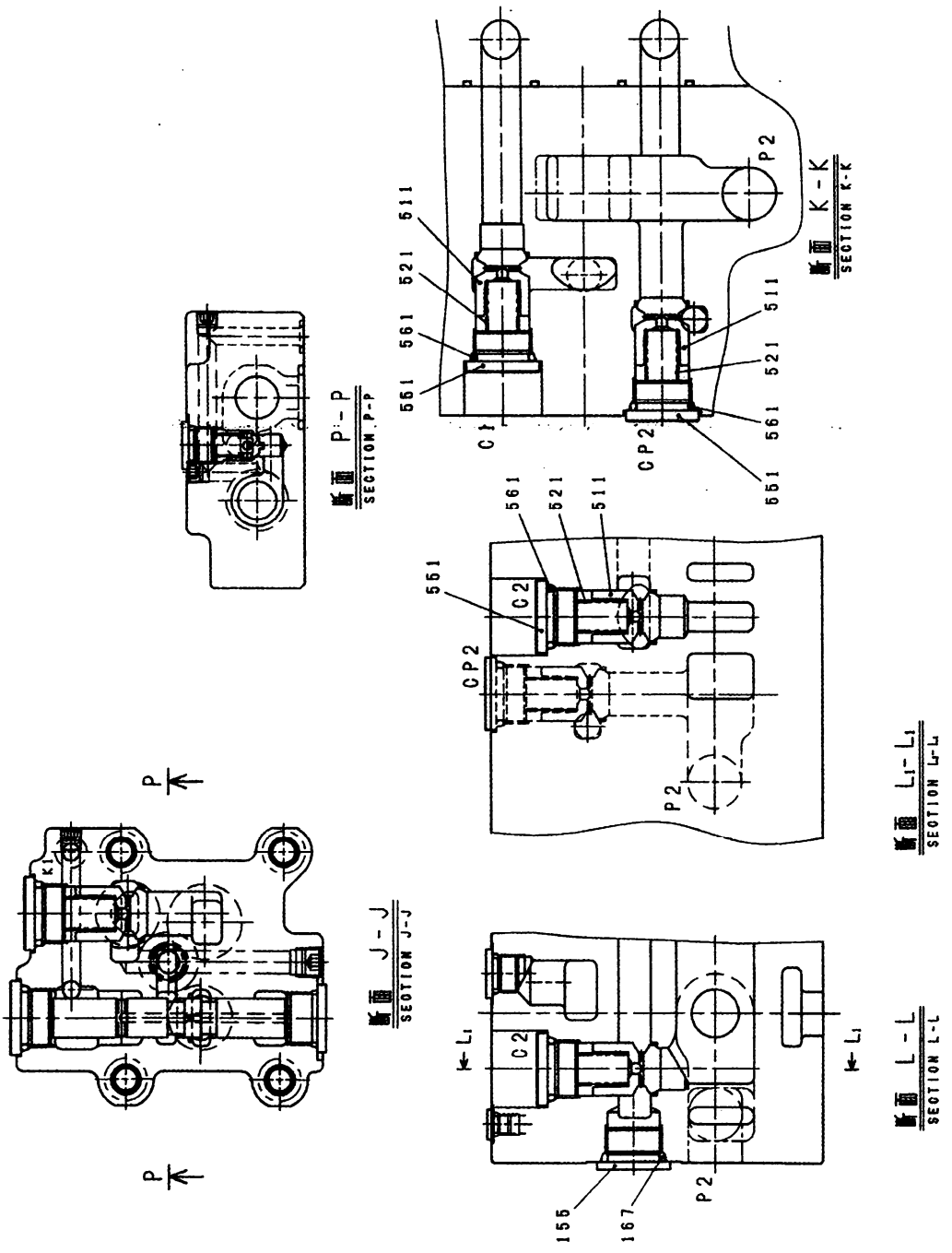

主控阀

MULTI CONTROL VALVE

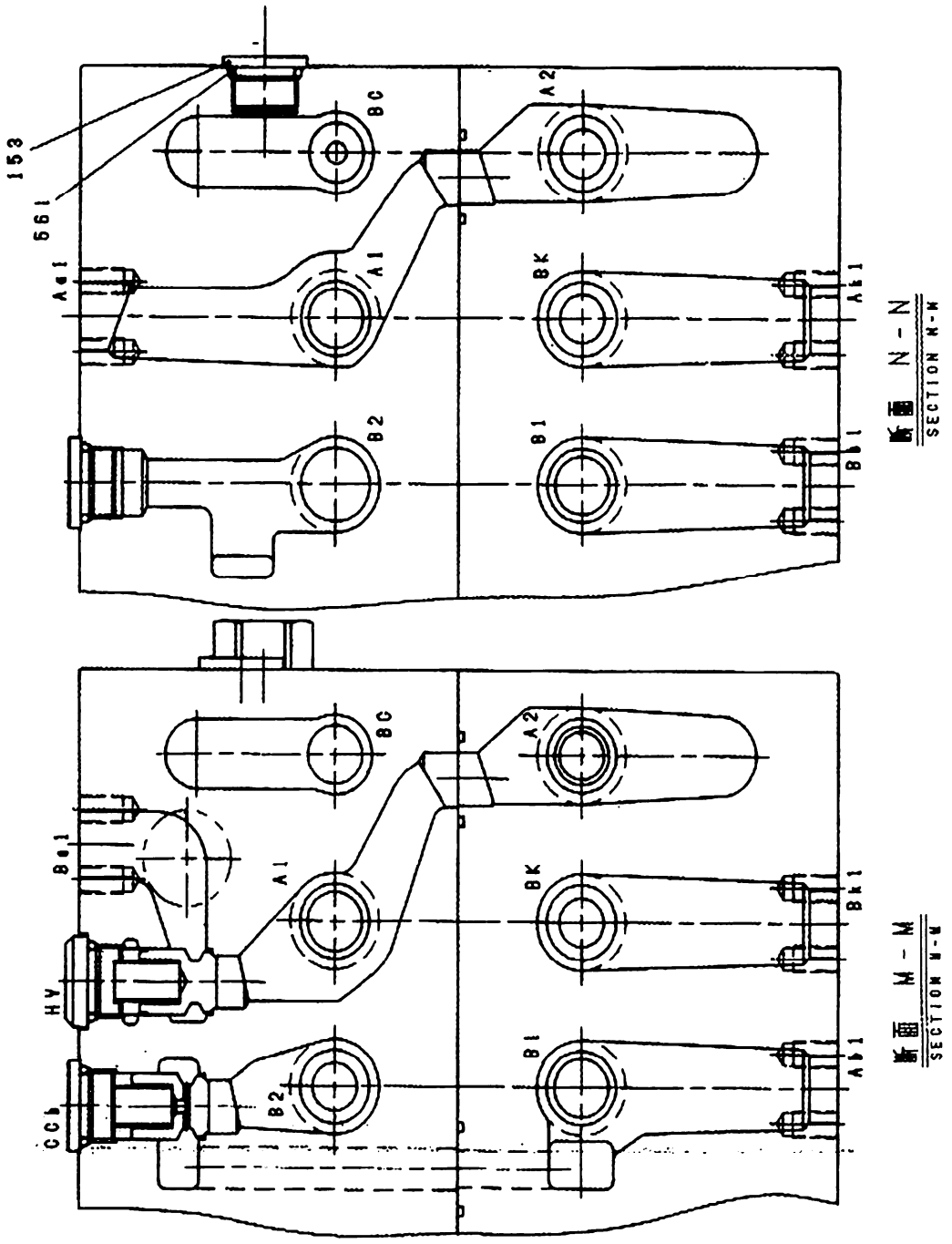

主控阀 MULTI CONTROL VALVE

标号 FIG .NO	名称 PART NAME		数量 QTY	备注 REMARK
101	CASING A	阀体 A	1	VZ33170-1616
102	CASING B	阀体 B	1	VZ33170-1613
103	BLOCK , STRAIGHT-TRAVEL VALVE	直线行走阀	1	V0305152788
104	BLOCK , BOOM PRIORITY VALVE	动臂优先阀	1	V0303112509
153	ROH PLUG	螺塞	3	0ROH34
154	ROH PLUG	螺塞	7	0ROH38
155	ROH PLUG	螺塞	1	0ROH12
158	PLUG	螺塞	1	PBP116-2403
159	PLUG	螺塞	8	VZ50101400
162	O-RING	O 形密封圈	1	00RBP26
163	O-RING	O 形密封圈	1	00RBP7
164	O-RING	O 形密封圈	7	00RBP14
165	O-RING	O 形密封圈	17	00RBG30
166	O-RING	O 形密封圈	6	00RBP10
167	O-RING	O 形密封圈	1	00RBP18
168	O-RING	O 形密封圈	3	00RBP22
169	O-RING	O 形密封圈	4	00RBG35
201	COVER SPRING	弹簧盖	4	VZ40101148
202	COVER SPOOL	滑阀阀盖	4	VZ50103504
203	COVER SPRING	弹簧盖	4	VZ40103496
204	COVER SPOOL	滑阀阀盖	4	VZ33140-0091
205	COVER SPOOL	滑阀阀盖	1	VZ33140-0093
206	COVER ARM	斗杆滑阀阀盖	1	VZ40101152
207	COVER SPRING	弹簧盖	2	VZ33140-0768
209	FLANGE	法兰	2	VZ03580-0141
252	ASS'Y LOCK VALVE	辅助锁定阀	2	V9605208996
253	COVER ,SWING ROAD CHECK	检测回转油路孔盖	1	VZ33140-1068
261	O-RING	O 形密封圈	7	VZ50102761H50
262	O-RING	O 形密封圈	4	VZ50102761H39
264	O-RING	O 形密封圈	5	00RBG40
272	SCREW HEX S H C	内六角螺栓	4	0SBM840

273	SCREW HEX S H C	内六角螺栓	40	0SBM825
301	SPOOL TRAVEL	行走滑阀	1	VZ03320-3747
302	ASS'Y ARM(1) SPOOL	斗杆(1)滑阀	1	VZ31200-0143

主控阀 MULTI CONTROL VALVE

标 号 FIG .NO	名 称 PART NAME		数 量 QTY	备 注 REMARK
303	SPOOL BOOM(1)	动臂(1)滑阀	1	VZ03320-0875
304	ASS'Y BUCKET SPOOL	铲斗滑阀	1	VZ31200-1023
305	SPOOL SWING	回转滑阀	1	VZ03320-0878
306	SPOOL ARM(2)	斗杆(2)滑阀	1	VZ03320-0178
307	SPOOL BOOM(2)	动臂(2)滑阀	1	VZ03320-0876
309	SPOOL OPTION	备用滑阀	1	VZ03320-0180
310	SPOOL TRAVEL	行走滑阀	1	VZ03320-0879
328	SPRING	弹簧	3	VZ50106424
329	SPRING	弹簧	3	VZ50106695
331	SEAT SPING	弹簧座	8	VZ50103529
332	SEAT SPING	弹簧座	14	VZ50103142
333	BOLT SPACER	限位螺钉	4	VZ50105183
334	STOPPER	止动垫片	3	VZ50106102
335	STOPPER	止动垫片	5	VZ50101296
336	BOLT SPACER	限位螺钉	7	VZ50101297
337	STOPPER	止动垫片	1	VZ50105182
339	STOPPER	止动垫片	2	VZ33260-0013
355	PISTON	活塞	1	VZ33330-0028
371	SPRING	弹簧	5	VZ50102138
372	SPRING	弹簧	5	VZ50103812
373	SPRING	弹簧	1	VZ03340-0119
374	SPRING	弹簧	1	VZ03340-0073
375	SPRING	弹簧	1	VZ03340-0074
376	SPRING	弹簧	1	VZ03340-0168
377	SPRING	弹簧	1	VZ50106424
378	SPRING	弹簧	1	VZ50106695
392	SPOOL BYPATH-CUT	支路切断滑阀	1	VZ03320-2469
395	SPOOL SWING PRIORITY	回转优先阀	1	VZ03320-0880
511	POPPET	提升阀	9	VZ03610-0026
515	POPPET	提升阀	1	VZ03610-0015
516	POPPET	提升阀	2	VZ03610-0028
517	POPPET	提升阀	1	VZ03610-0619

521	SPRING	弹簧	11	VZ50101290

主控阀 MULTI CONTROL VALVE

标 号 FIG .NO	名 称 PART NAME		数 量 QTY	备 注 REMARK
523	SPRING	弹簧	2	VZ03340-0294
551	ROMH PLUG	螺塞	13	OROMH27
552	PLUG	螺塞	2	VZ03560-0117
561	O-RING	O 型密封圈	18	00RBP24
602	ASS'Y PORT RELIEF	油口溢流阀	6	V9606259181
603	ASS'Y PORT RELIEF	油口溢流阀	2	V9507247658
611	ASS'Y NEGA-CON RELIEF	负流量控制溢流阀	2	VZ02360-8251
971	SCREW HEX S H C	内六角螺栓	8	0SBM1020
974	SCREW HEX S H C	内六角螺栓	3	0SBM14100
975	SCREW HEX S H C	内六角螺栓	5	0SBM14140
976	SCREW HEX S H C	内六角螺栓	2	0SBM1490
977	NAME PLATE	铭牌	1	PNPA-25508
978	PIN	销	2	0SK2548

行走马达

TRAVEL MOTOR

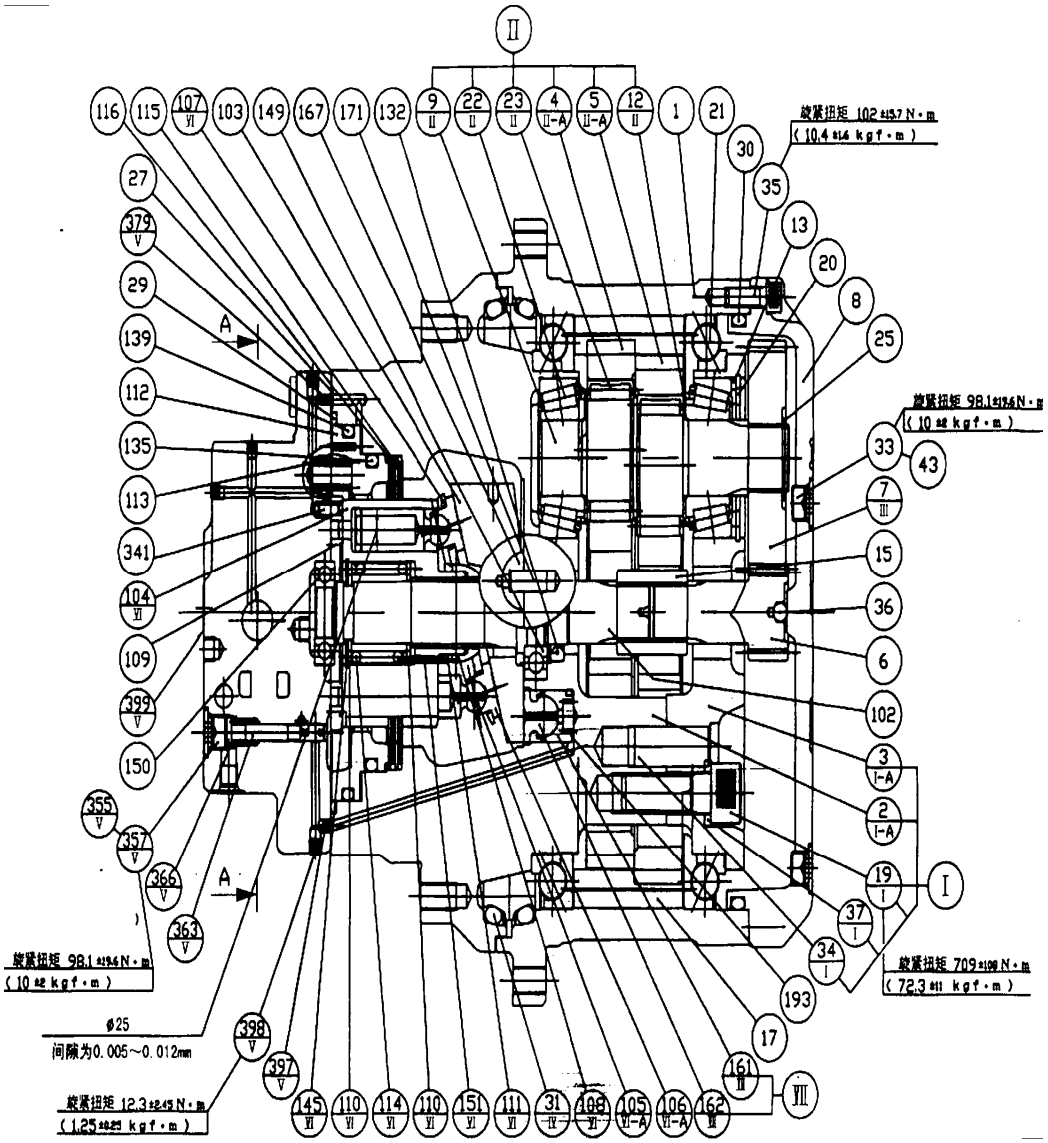

行走马达

TRAVEL MOTOR

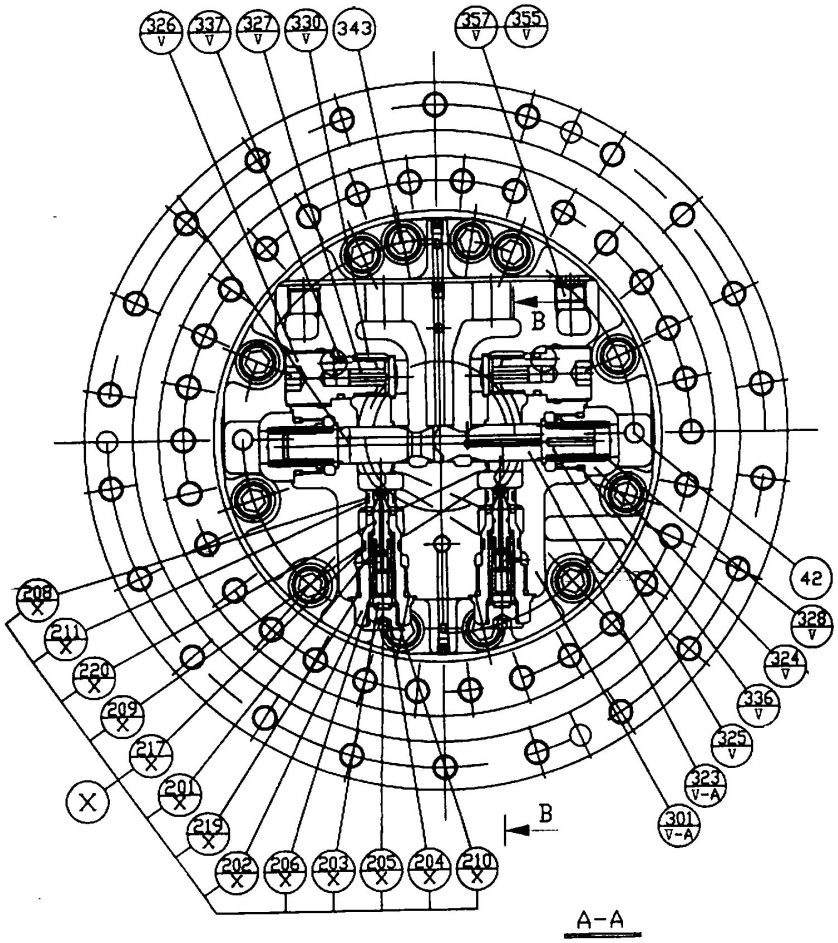

行走马达 TRAVEL MOTOR

标 号 FIG .NO	名 称 PART NAME		数量 QTY	备 注 REMARK
	REDUCTION GEAR ASS'Y	齿轮减速机总成	1	671B1000-06
1	HUB	轮毂	1	671B1001-01
I	SPINDLE KIT	主轴箱	1	671B1102-05
I -A	SPINDLE ASS'Y	主轴箱总成	1	671B1132-05
I -A-2	SPINDLE	主轴	1	671B1002-05
I -A-3	HOLD FLANGE	压紧法兰	1	671B1003-03
I -19	HEX.SOCK BOLT	内六角圆柱头螺栓	3	671B1019-00
I -34	PARALLEL	平销	6	671B1034-01
I -37	WASHER	垫圈	3	671B1037-00
II	RV GEAR ASS'Y	回转齿轮总成	1	671B1104-03
II -A	RV GEAR KIT	回转齿轮组件	1	671B1024-01
II -A-4	RV GEAR A	回转齿轮 A	1	671B1004-01
II -A-5	RV GEAR B	回转齿轮 B	1	671B1005-01
II -9	CRANK SHAFT	曲轴	3	671B1009-01
II -12	SPACER	垫片	6	671B1012-03
II -22	TAPER ROLLER BEARING	圆锥滚子轴承	6	671B1022-00
II -23	NEEDLE ROLLER BEARING	滚针轴承	6	671B1023-01
6	INPUT GEAR	主动齿轮	1	681B1006-00
III	SUPR GEAR KIT	直齿圆柱齿轮组件	1	681B1107-01
III-7	SUPR GEAR	直齿圆柱齿轮	3	681B1107-01
8	COVER	端盖	1	671B1008-03
13	DISTANCE PIECE	定距片	3	671B1013-02
15	COUPLING	联轴器	1	50F1024-00
17	PIN	销	24	671B1017-00
20	SNAP RING	卡环	3	JIS B 2804-95
21	ANGULAR BALL BEARING	止推球轴承	2	671B1017-00
25	SNAP RING	卡环	3	JIS B 2804-95
27	O-RING	O 形密封圈	2	JIS B 2401-P8-90
29	O-RING	O 形密封圈	1	JIS B 2401-G230-70
30	O-RING	O 形密封圈	1	JIS B 2401-P335-70

行走马达 TRAVEL MOTOR

标 号 FIG .NO	名 称 PART NAME		数量 QTY	备 注 REMARK
IV	FLOATING SEAL KIT	浮动密封套	1	KS207-336×368×40.8-B
IV-31	FLOATING SEAL	浮动密封	2	207-27-61331
33	HEX.SOCK PLUG	内六角圆柱堵头	3	610B2021-00
35	HEX.SOCK BOLT	内六角圆柱螺栓	12	JIS B 1176-M12×32-12.9L
36	STEEL BALL	钢球	1	JIS B 1501-7/16
42	PARALLEL PIN	平销	2	671B2077-01
43	O-RING	O 型圈	3	JIS B 2401-P18-90
	CONTROL VALVE ASS'Y	控制阀总成	1	678B4000-00-B
V	REAR FLANGE ASS'Y	后法兰总成	1	698B4100-00-B
V -A	REAR FLANGE KIT	后法兰组件	1	698B4101-00-B
V -A-301	REAR FLANGE	后法兰盘	1	698B4001-00
V -A-323	SPOOL	滑阀	1	671B4050-01-B
V -A-381	PISTON	柱塞	1	682B4081-00-A
V -324	PLUG	螺塞	2	100A2051-00
V -325	STOPPER	止动塞	2	140F2052-00-A
V -326	PLUG	螺塞	2	120F2053-00
V -327	VALVE	阀	2	120F2054-00
V -328	SPRING	弹簧	2	100A2055-00
V -330	SPRING	弹簧	2	120F2055-00
V -336	O-RING	O 形密封圈	2	JIS B 2401-P32-90
V -337	O-RING	O 形密封圈	2	JIS B 2401-P22A-90
V -352	PLUG	堵头	2	512B2021-00
V -354	HEX.SOCK PLUG	内六角圆柱头螺塞	7	GDL-1/16-S
V -355	O-RING	O 形密封圈	2	JIS B2401-P18-90
V -357	PLUG	螺塞	2	610B2021-00
V -358	O-RING	O 形密封圈	2	JIS B 2401-P11-90
V -359	O-RING	O 形密封圈	2	JIS B 2401-P14-90
V -363	SPOOL	滑阀	1	678B4069-00
V -366	SPRING	弹簧	1	678B4089-00
V -368	STEEL BALL	钢球	2	JIS B 1501-3/8
V -379	FILTER	过滤器	1	263B2079-01
V -380	PLUG	螺塞	2	810B2021-00

行走马达 TRAVEL MOTOR

标 号 FIG .NO	名 称 PART NAME		数量 QTY	备 注 REMARK
V -382	PLUG	螺塞	2	682B4082-00
V -383	O-RING	O 形密封圈	2	JIS B 2401-P5-90
V -384	O-RING	O 形密封圈	2	JIS B 2401-P8-90
V -385	STEEL BALL	钢球	2	JIS B 1501-7
V -397	ORIFICE	小孔	1	S0807
V -398	HEX.SOCK PLUG	内六角圆柱头螺塞	4	GM-1/8-S
V -399	NAME PLATE	铭牌	1	850A0006-D0
341	PARALLEL PIN	平销	1	JIS B 1354-6×14
343	HEX.SOCK BOLT	内六角圆柱头螺栓	12	JIS B 1176-M16×40-12.9
	MOTOR SUB ASS'Y	马达总成	1	671B2000-00-C
VI	CYLINDER&PISTON KIT	柱塞组件	1	671B2205-00
VI-A	PISTON ASS'Y	活塞总成	9	671B2240-03
VI -A-105	PISTON	活塞	1	671B2005-02
VI -A-106	SHOE	滑靴	1	671B2006-01
VI-104	CYLINDER BLOCK	缸体	1	671B2004-01
VI-107	RETAINER PLATE	座圈	1	671B2007-00
VI-108	THRUST BALL	推力球	1	671B2008-00
VI-110	WASHER	垫圈	2	80W0015-01
VI-111	COLLAR	轴环	1	671B2011-01
VI-114	SPRING	弹簧	1	671B2014-02
VI-145	SNAP RING	卡环	1	JIS B 2804-62
VI-151	ROLLER	滚子	5	JIS B 1506-3.5×27.8F
VII	PISTON ASS'Y	活塞总成	1	401B2070-00-A
VII-161	PISTON	活塞	1	401B2071-01-A
VII-162	SHOE	滑靴	1	400B2072-01
102	SHAFT	轴	1	671B2002-00
103	SWASH PLATE	斜盘	1	671B2003-01-C
109	TIMING PLATE	配油盘	1	671B2009-01
112	PISTON	活塞	1	671B4012-02

行走马达 TRAVEL MOTOR

标 号 FIG .NO	名 称 PART NAME		数量 QTY	备 注 REMARK
113	SPRING	弹簧	12	671B4013-00
115	FRICTION PLATE	摩擦片	2	671B4015-00
116	MATING PLATE	配合片	2	120F2016-00
132	OIL SEAL	油封	1	TCN-38×58×11
135	O-RING	O 形密封圈	1	671B4035-00
139	O-RING	O 形密封圈	1	671B4039-00
149	BALL BEARING	球轴承	1	671B2048-00
150	BALL BEARING	球轴承	1	671B2049-00
167	PIVOT	铰链	2	671B2076-02
171	PARALLEL PIN	平销	1	671B2077-01
193	SPRING	弹簧	1	401B2093-00
X	VALVE KIT	阀组件	1	671B3100-03-0A
X -201	VALVE	阀	1	671B3002-02
X -202	SLEEVE	套	1	671B3002-03
X -203	SPRING RETAINER	弹簧座	1	671B3004-01
X -204	PLUG	螺塞	1	671B3005-00
X -205	SHIM	薄垫片	1	247B3006-00
X -206	SPRING	弹簧座	1	671B3008-01
X -208	O-RING	O 形密封圈	1	JIS B 2401-P16-90
X -209	O-RING	O 形密封圈	1	JIS B 2401-P22-90
X -210	O-RING	O 形密封圈	1	JIS B 2401-P18-90

回转马达

SWING MOTOR

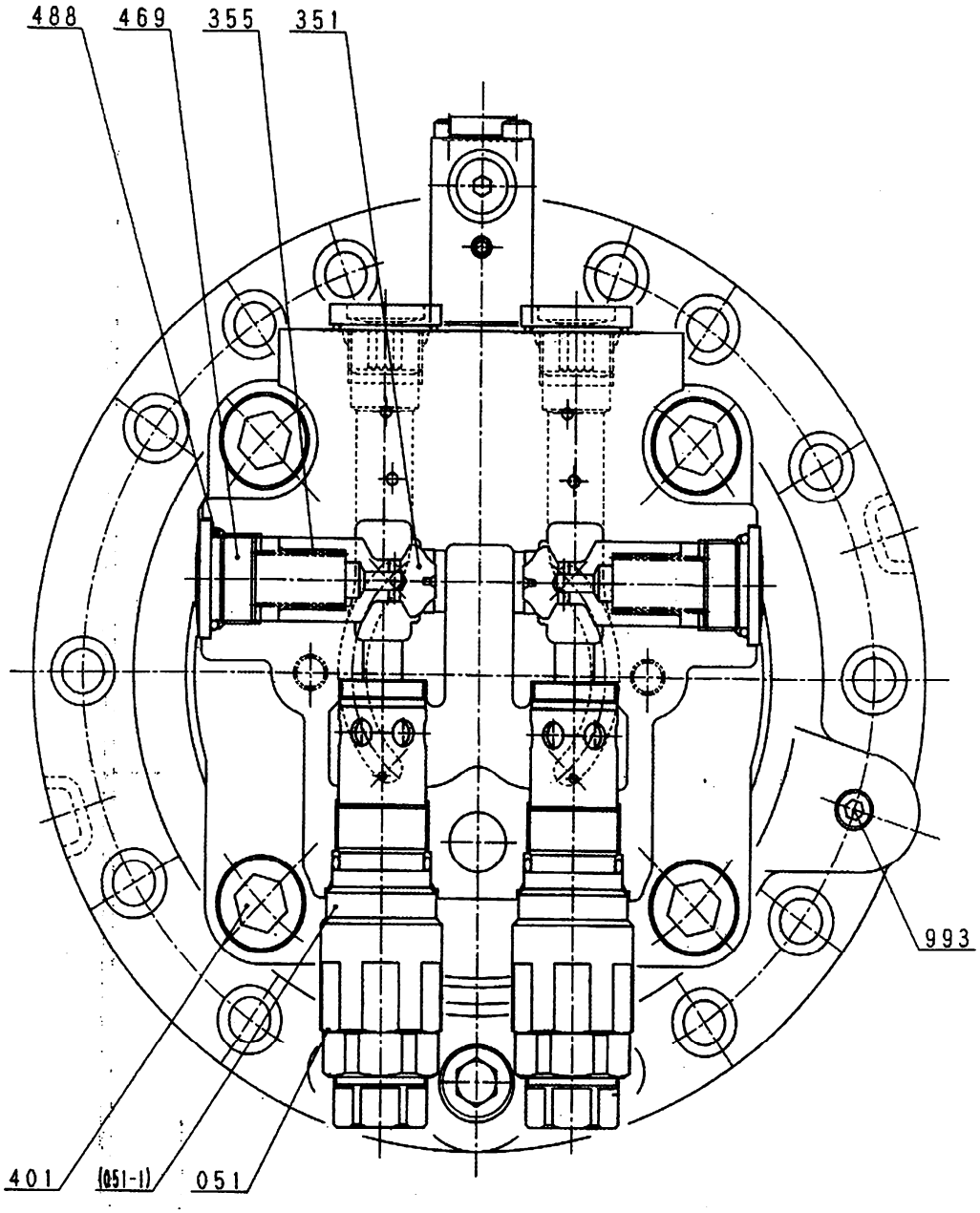

回转马达

SWING MOTOR

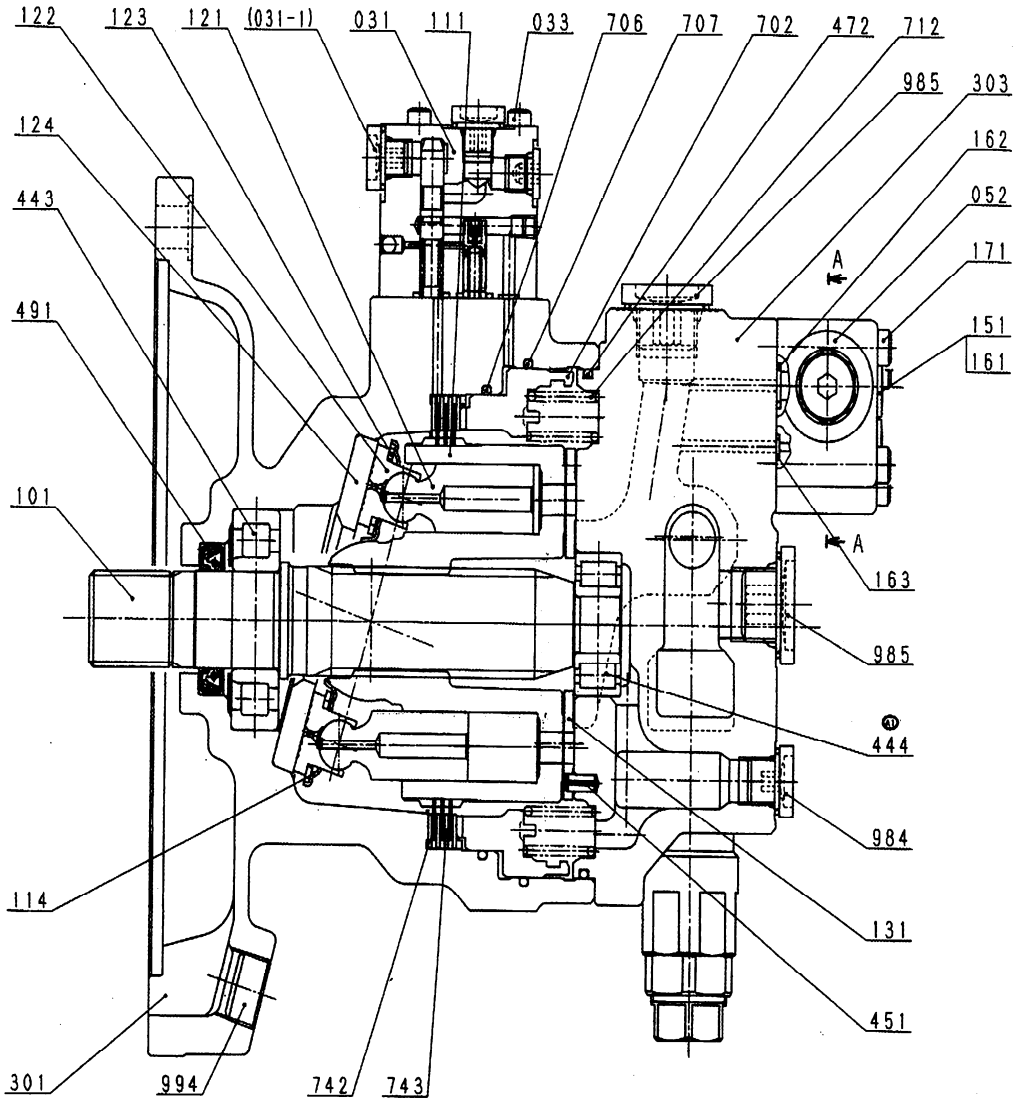

回转马达

SWING MOTOR

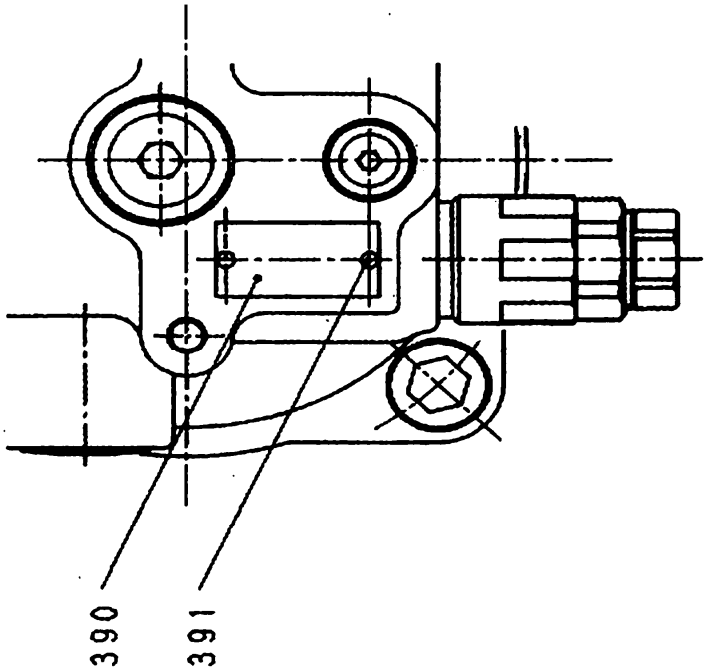

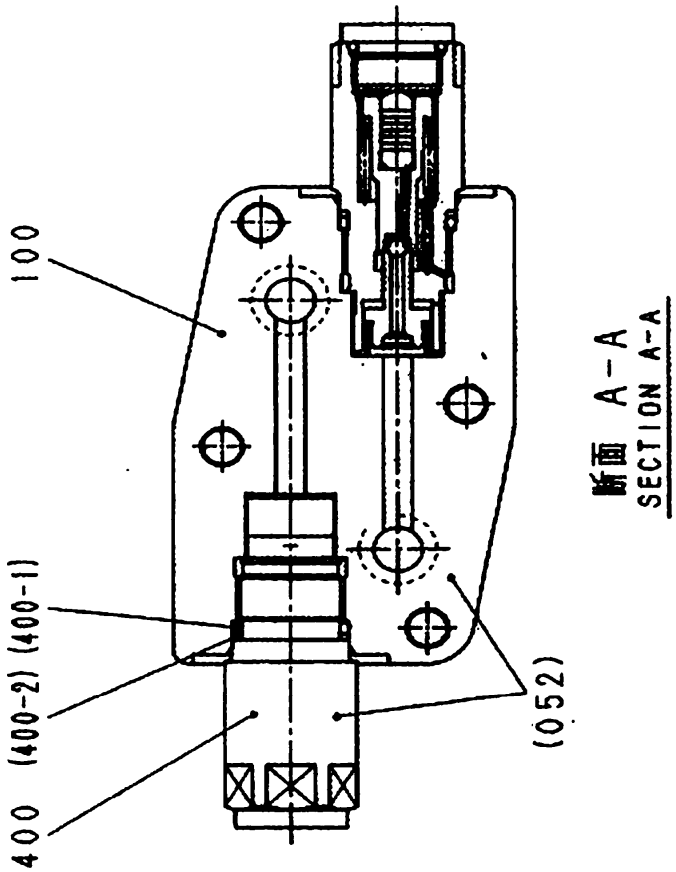

回转马达 SWING MOTOR

标 号 FIG.NO	名 称 PART NAME		数 量 QTY	备 注 REMARK
10	ASS'Y PISTON	活塞总成	1ST	3721250-0102
121	PISTON	活塞	9	3753700718
122	SHOE	滑靴	9	3724330-0065
20	ASS'Y VALVE CASING H2	阀 H2 的阀体总成	1ST	3723230-0226
303	CASING H2,VALVE	阀 H2 的阀体	1	3723230-0225
451	PIN	销	2	OSPV614
101	SHAFT, DRIVE	驱动轴	1	3724250-0367
111	CYLINDER	缸体	1	3724370-0251
114	SPRING, PLATE	板簧	1	3703330-0017
123	PLATE, SET	压板	1	3724110-0044
124	PLATE, SHOE	斜盘	1	3724670-0048
131	PLATE A, VALVE	配油盘 A	1	3724710-0203
301	CASING DA1	壳体 DA1	1	3723270-0347
351	PLUNGER H	滑阀 H	2	3753700549
355	SPRING H	弹簧 H	2	3753700548
390	PLATE NAME	铭牌	1	PNPA-2550A
391	PIN	销	2	OSK2548
401	SCREW,HEX.S.H.C	内六角圆柱头螺栓	4	OSBM2045
443	BEARING,ROLLER	滚子轴承	1	PNJ307EVV

回转马达 SWING MOTOR

标 号 FIG.NO	名 称 PART NAME		数 量 QTY	备 注 REMARK
444	BEARING ,ROLLER	滚子轴承	1	PNJ2304EHT
469	PLUG	螺塞	2	OROMH30
472	O-RING	O 形密封圈	1	OORWG40
488	O-RING	O 形密封圈	2	OORBP28
491	SEAL, OIL	油封	1	PTCN35M
702	PISTON, BRAKE	制动活塞	1	3724510-0011
706	O-RING	O 形密封圈	1	OORWG38
707	O-RING	O 形密封圈	1	OORWG41
712	SPRING, BRAKE	制动弹簧	24	3703340-0660
742	PLATE, FRICTION	摩擦板	3	3724730-0008
743	PLATE, SEPARATOR	隔板	4	3724690-0008
984	PLUG, MASKING	螺塞	1ST	PVA38A
985	PLUG, MASKING	螺塞	3ST	PVA34A
993	PLUG	螺塞	1	OBP14
994	PLUG	螺塞	1	OBP34

回转马达 SWING MOTOR

标 号 FIG.NO	名 称 PART NAME		数 量 QTY	备 注 REMARK
81	ASS'Y SEAL KIT	密封总成	1ST	3702255-0366
52	ASS'Y S.R. VALVE	防逆反转阀总成	1	V9409216208
31	VALVE, TIME DELAY	延迟阀	1ST	3753700422P
(031-1)	PLUG, MASKING	螺塞	2	PVA14A
33	SCREW,HEX.S.H.C	内六角圆柱头螺栓	3	OSBM670
51	VALVE ,RELIEF	安全阀	2ST	V2CY2
(051-1)	O-RING	O 形密封圈	2	OORBG30
100	CASING	阀体	2	VZ33170-0171
151	PLUG	螺塞	2	OROH14
161	O-RING	O 形密封圈	2	OORBP11
162	O-RING	O 形密封圈	2	OORBP12
163	O-RING	O 形密封圈	2	OORBP6
171	SCREW,HEX.S.H.C.	内六角圆柱头螺栓	4	OSBM855
400	VALVE,SWING RECTIONLESS	防逆反转阀	1ST	V9409196196
(400-1)	O-RING	O 形密封圈	2	OORBP20
(400-2)	RING, BACK-UP	支承环	2	OT2BP20

回转马达

SWING MOTOR

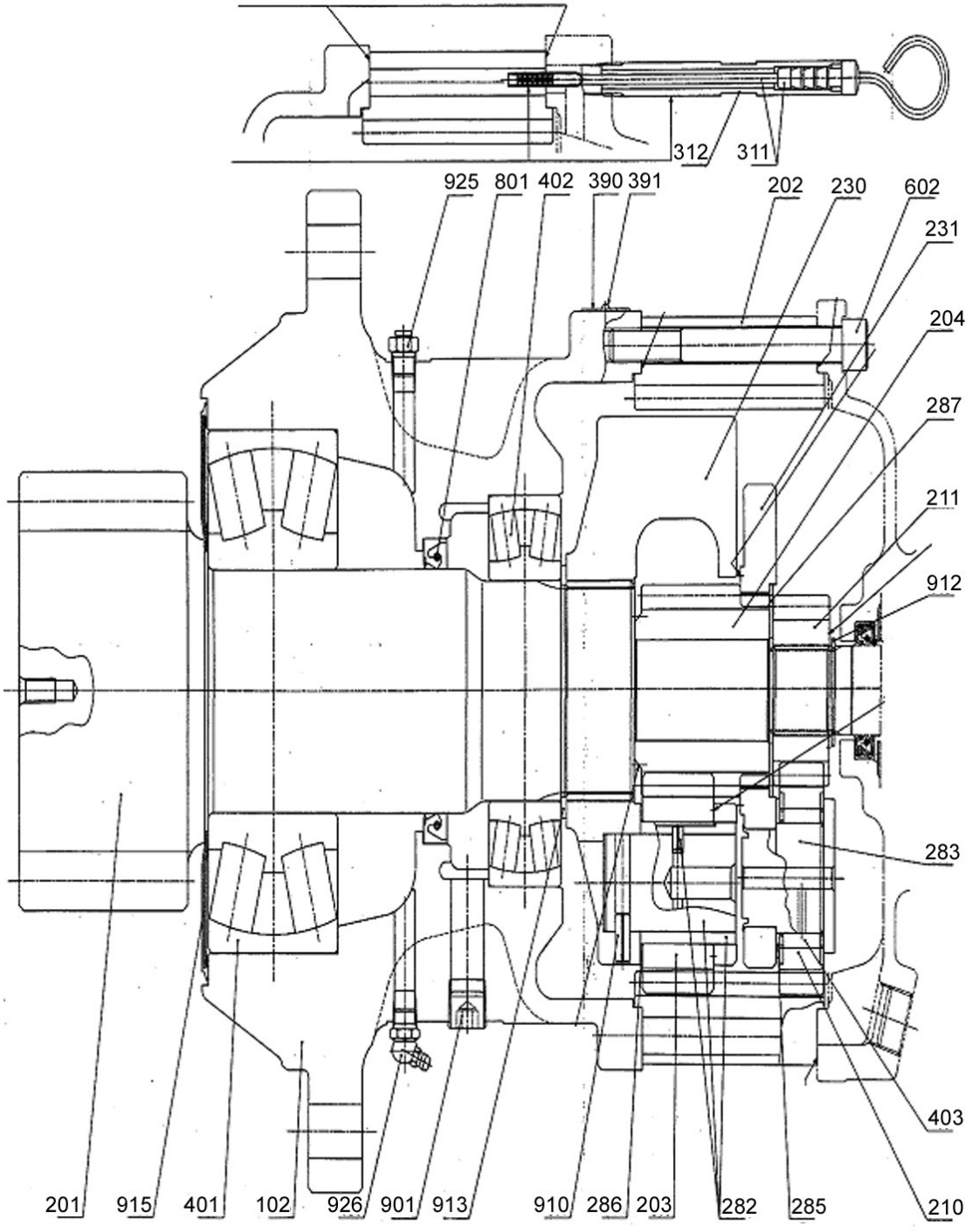

回转马达 SWING MOTOR

标 号 FIG.NO	名 称 PART NAME		数量 QTY	备 注 REMARK
102	CASING B	阀体 B	1	6323310-0438
104	CASING A,REAR	后轴盖 A	1	6323310-0422
201	SHAFT A,DRIVE	驱动轴 A	1	6324250-0949
202	GEAR A,RING	齿圈 A	1	6303190-0506
203	GEAR A,NO.2 PLANET	2 号行星轮 A	4	6303190-0505
204	GEAR A,NO.2 SUN	2 号太阳轮 A	1	6303190-0504
210	GEAR A,NO.1 PLANET	1 号行星轮 A	3	6303190-0503
211	GEAR B,NO.1 SUN	1 号太阳轮 B	1	6303190-0502
230	CARRIER A,NO.2	2 号托架 A	1	6324120-0203
231	CARRIER A,NO.1	1 号托架 A	1	6324120-0202
282	PIN A,NO.2	2 号销 A	4	6303540-0539
283	PIN A,NO.1	1 号销 A	3	6303540-0538
285	PLATE C,THRUST	推板 C	3	6333360-0949
286	PLATE ,THRUST	推板	4	6333360-0858
287	PLATE B,THRUST	推板 B	1	6333360-0859
311	BAR SA,LEVEL	水平板 SA	1	6302500-0203
312	PIPE SA	管 SA	1	6326390-0203
390	PLATE,NAME	铭牌	1	PNPA-2550B
391	PIN	销	2	OSK2548
401	BRG,SPHERICAL ROLLER	调心滚子轴承	1	P22322H
402	BRG,SPHERICAL ROLLER	调心滚子轴承	1	P22220
403	CAGE,NEEDLE	定位针塞	3	PKT506532X
601	HEX，HEAD BOLT	六角头螺栓	4	OBM1640M
602	SCREW,HEX.S.H.C	内六角圆柱头螺栓	14	OSBM16150
801	SEAL,OIL	油封	1	PTC10513514
802	O-RING	O 形密封圈	1	PCPP106
901	PLUG	螺塞	1	OBP12U
903	PLUG	螺塞	1	OBP34U
910	PIN,SPRING	弹簧销	4	OSPV825
912	RING,SNAP	卡环	1	OSR40
913	RING,SNAP	卡环	1	OSR100
915	SEAL,BEARING	轴承密封圈	1	6326210-0207
925	FITTING,RELIEF	放泄接头	1ST	6303560-0786
926	NIPPLE，GREASE	润滑油加注口	1ST	6303560-0787

930	PLUG	螺塞	1	0BP14U
30	SUB-ASS'Y.NO.1 CARRIER B	1 号托架 B 总成	1ST	6321120-0209
40	SUB-ASS'Y.LEVEL BAR SA	水平杆 SA 总成	1ST	6202500-0205

齿轮泵、先导泵

GEAR PUMP&PILOT PUMP

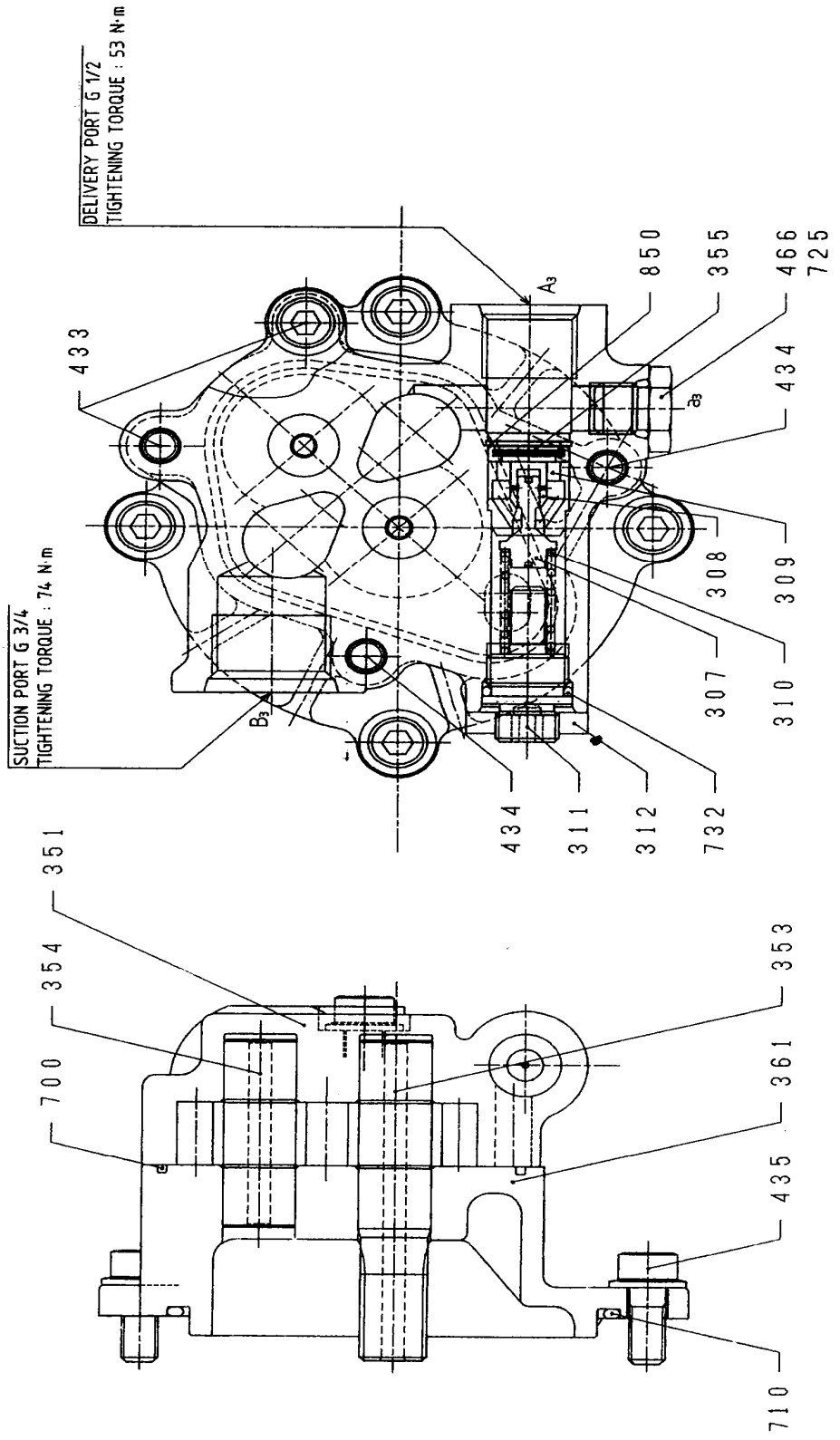

齿轮泵、先导泵 GEAR PUMP&PILOT PUMP

标 号 FIG.NO	名 称 PARTS NAME		数 量 QTY	备 注 REMARK
307	POPPET	提升阀	1	2903610-0266
308	SEAT	阀座	1	2903270-0338
309	RING	环	1	2926650-0015
310	SPRING	弹簧	1	2903340-1938
311	SCREW , ADJUSTING	调节螺杆	1	2903300-0054
312	NUT LOCK	限位螺母	1	2903480-0032
351	CASE GEAR	齿轮泵盖	1	2923170-0065
353	GEAR DRIVE	驱动齿轮	1	2954210-0002
354	GEAR DRIVEN	从动齿轮	1	3843800482
355	FILTER	滤油器	1	2902370-0005
361	CASE FRONT	泵体	1	2923150-0149
433	SOCKET FLANGE	固定螺栓	2	PFSBM840
434	SOCKET FLANGE	固定螺栓	2	PFSBM855
435	SOCKET FLANGE	固定螺栓	4	PFSBM820
466	PLUG	螺塞	1	0VP14
700	RING	密封圈	1	2903385-0023
710	O-RING	O 形密封圈	1	00RBG95W
725	O-RING	O 形密封圈	1	00RBP11
732	O-RING	O 形密封圈	1	00RBP16
850	RING SNAP	挡圈	1	0RR18

主泵

MAIN PUMP

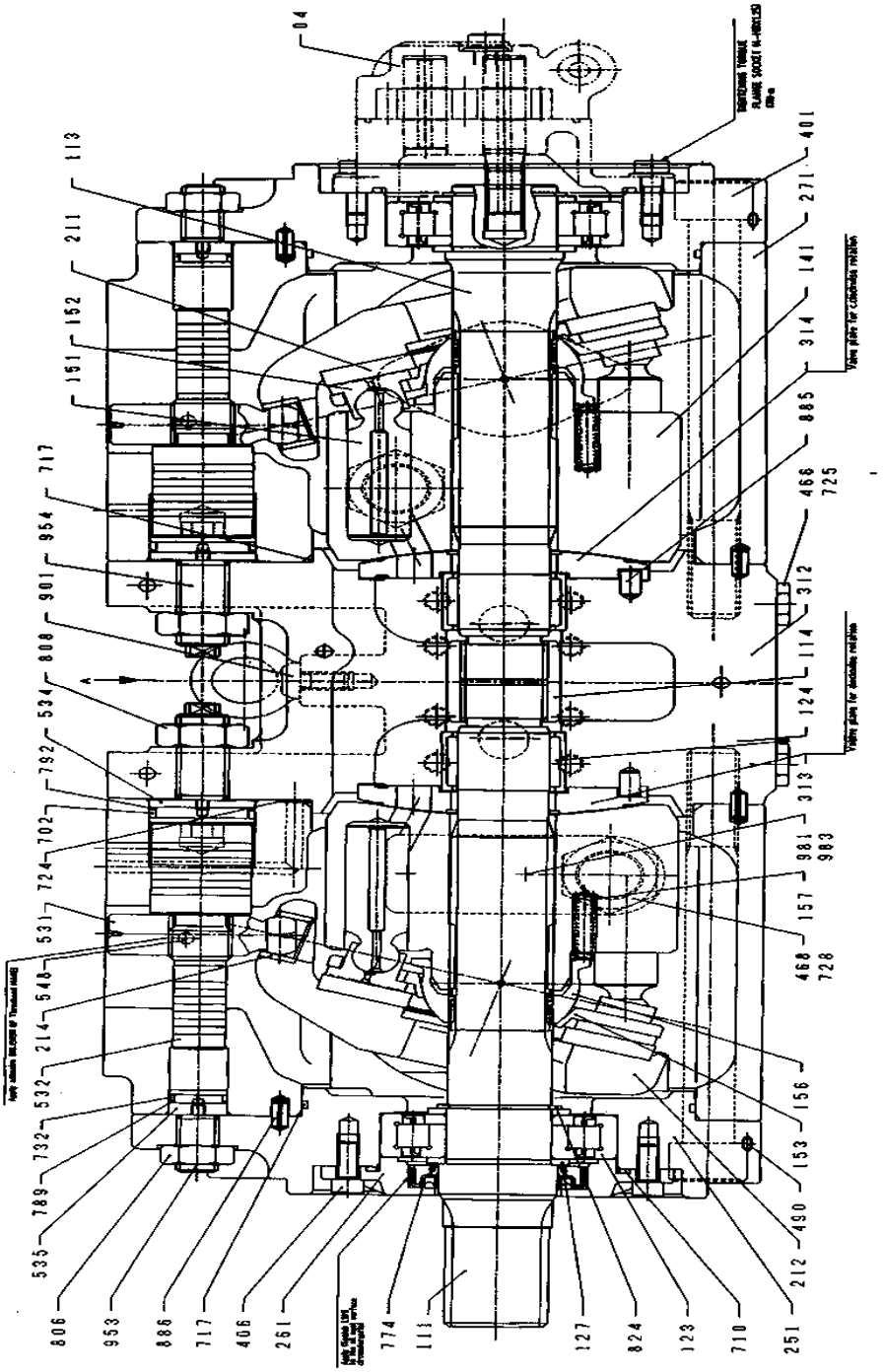
04
113
211
152
151
717
954
901
808
534
792
702
724
531
648
214
532
732
789
535
806
953
886
717
406
261
774
111
127
824
128
710
251
212
490
153
156
460
728
157
981
983
313
124
114
312
466
725
885
314
141
271
401

主泵

MAIN PUMP

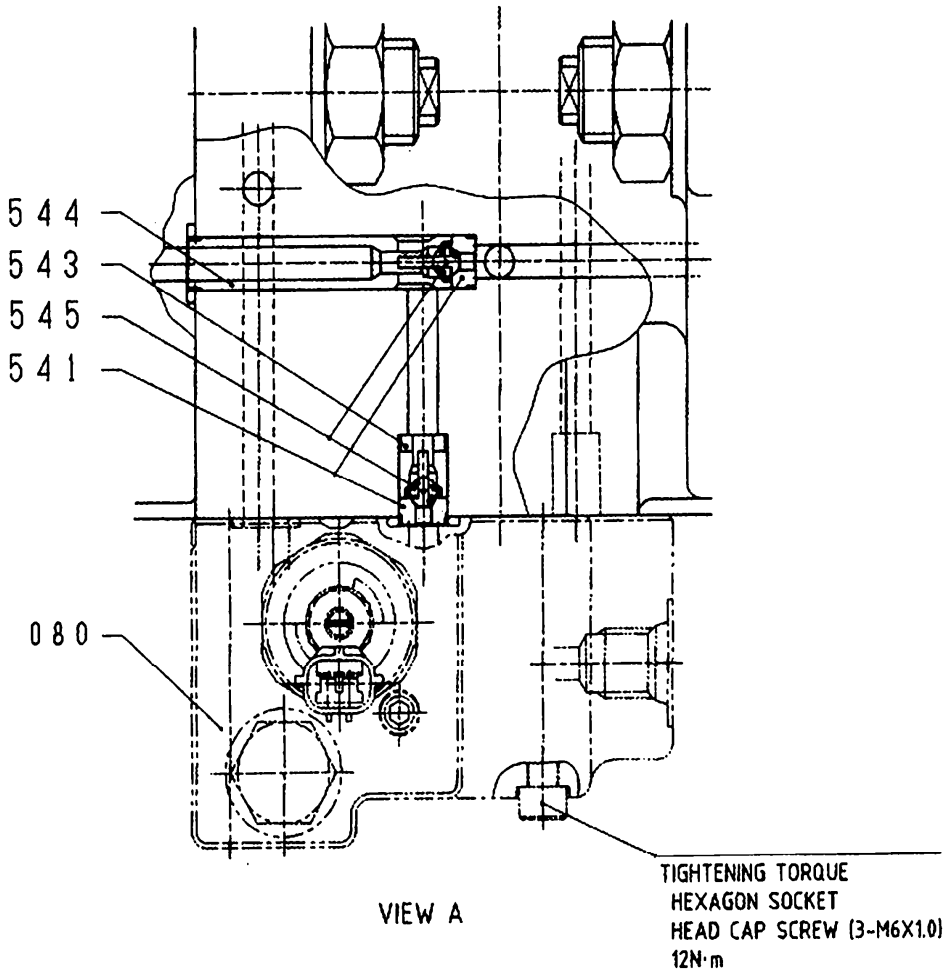
544
543
545
541
080
VIEW A
TIGHTENING TORQUE
HEXAGON SOCKET
HEAD CAP SCREW (3-M6X1.0)
12N·m

主泵 MAIN PUMP

标 号 FIG.NO	名 称 PART NAME		数量 QTY	备 注 REMARK
4	PUMP GEAR	齿轮泵	1ST	2902440-2976A
11	ASS'Y PISTON	柱塞总成	2ST	3853802464
13	ASS'Y CYLINDER(R)	缸体总成（右）	1ST	2953801893
14	ASS'Y CYLINDER(L)	缸体总成（左）	1ST	2953801894
30	ASS'Y SWASH PLATE	斜盘总成	2ST	2953801990
41	ASS'Y CHECK VALVE1	单向阀 1	2ST	2953802048
42	ASS'Y CHECK VALVE2	单向阀 2	2ST	2953802049
80	ASS'Y PROPORTIONAL REDUCING VALVE	电磁比例阀	1ST	2931100-0226
530	ASS'Y TILTING PIN	拔销总成	2ST	2953801989
111	SHIFT(F) DRIVE	驱动轴（前）	1	2933800982
113	SHIFT(R) DRIVE	驱动轴（后）	1	2933800883
114	COUPLING SPLINE	连轴器	1	2953801763
123	BEARING ROLLER	圆柱滚子轴承	2	PNUP308R1CS50
124	BEARING NEEDLE	滚针轴承	2	PAJ503518
127	SPACER BEARING	止推环	4	38800-127
141	BLOCK CYLINDER	缸体	2	2933800787
151	PISTON	柱塞	18	38901-151
152	SHOE	滑靴	18	38900-152
153	PLATE SET	回程盘	2	2943800463
156	BUSH SPHERICAL	球型衬套	2	2924610-0030
157	SPRING CYLINDER	缸体弹簧	18	2953801769
211	PLATE SHOE	圆盘	2	68710-00-211
212	PLATE SWASH	斜盘	2	2933800813
214	BUSH TILTING	衬套	2	PIR2025125
251	SUPPORT，S，P	支板	2	2923800809
261	COVER(F) SEAT	端盖（前）	1	2943800572
271	CASING PUMP	泵壳体	2	2923800807
312	BLOCK VALVE	阀块	1	2923801021
313	PLATE(R) VALVE	配油盘（右）	1	3890R-313N
314	PLATE(L) VALVE	配油盘（左）	1	3890L-314N
401	SCREW,HEX,S,H,C.	内六角螺栓	8	2953801767
406	SCREW,HEX,S,H,C.	内六角螺栓	4	0SBM820
466	PLUG	螺塞	2	0VP14

468	PLUG	螺塞	4	0VP34
490	PLUG	螺塞	18	PBP116-2403
531	PIN TILTING	拔销	2	2943800517

主泵 MAIN PUMP

标 号 FIG.NO	名 称 PART NAME		数量 QTY	备 注 REMARK
532	PISTON SERVE	伺服活塞	2	2943800462
534	STOPPER(L)	定位套	2	2953801761
535	STOPPER(S)	定位套	2	2953801762
541	SEAT	阀座	4	2933180-0414
543	STOPPER1	定位套	2	2933260-0311
544	STOPPER2	定位套	2	2933260-0312
545	BALL STEEL	钢球	4	0DW732
548	PIN FEED BACK	反馈销	2	2953802202
702	O-RING	O 形密封圈	2	00RBG35W
710	O-RING	O 形密封圈	1	00RBG95W
717	O-RING	O 形密封圈	4	00RBG145W
724	O-RING	O 形密封圈	16	00RBP8W
725	O-RING	O 形密封圈	4	00RBP11W
728	O-RING	O 形密封圈	4	00RBP24W
732	O-RING	O 形密封圈	2	00RBP18W
774	SEAL OIL	油封	1	P15Z456812F
789	RING BACK-UP	挡圈	2	0T2BP18
792	RING BACK-UP	挡圈	2	0T2BG35
806	NUT	六角螺母	2	0RNM16
808	NUT	六角螺母	2	0RNM20
824	RING SNAP	止推环	2	0SR40
885	PIN VALVE PLATE	销	2	PJR812
886	PIN SPRING	销	4	0SPV614
901	BOLT EYE	吊环螺钉	3	0EBM10
953	SCREW SET	调节螺母	2	PSSSM1630
954	SCREW SET	调节螺母	2	2953801768
981	PLATE NAME	铭牌	1	PNPA-25508
983	PIN	销	2	0SK2548

泵调节器

PUMP REGULATOR

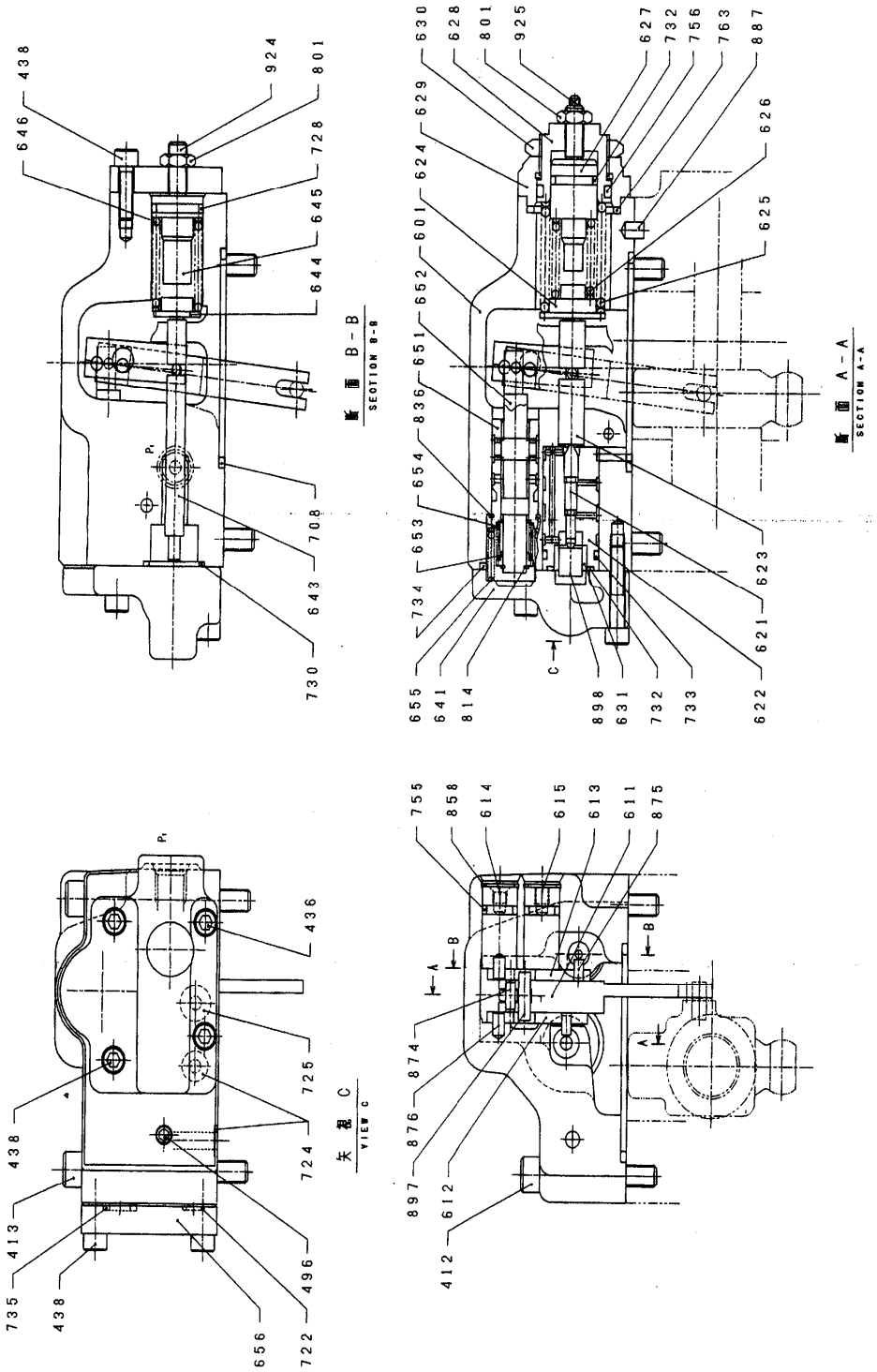

泵调节器 PUMP REGULATOR

标 号 FIG.NO	名 称 PART NAME		数 量 QTY	备 注 REMARK
	ASS'Y REGULATOR	调节器总成	1	293G-9N94-V
412	SCREW , HEX S H C	内六角螺栓	2	0SBM850
413	SCREW , HEX S H C	内六角螺栓	2	0SBM870
436	SCREW , HEX S H C	内六角螺栓	2	0SBM630
438	SCREW , HEX S H C	内六角螺栓	10	0SBM620
496	PLUG	螺塞	5	PBP116-2403
601	CASING	泵体	1	2923801016
611	LEVEL FEEDBACK	反馈连杆	1	2953802680
612	LEVEL (1)	连杆 1	1	2953801683
613	LEVEL (2)	连杆 2	1	2953801684
614	PLUG CENTER	螺塞	1	2953801685
615	PLUG ADJUST	螺塞	1	2953801686
621	PISTON COMPENSATOR	负流量控制阀杆	1	2953801687
622	CASE PISTON	阀体	1	2953801688
623	ROD COMPENSATOR	负流量控制连杆	1	2953801689
624	SEAT(C) SPRING	弹簧座	1	2953801690
625	SPRING OUTER	外弹簧	1	2953801929
626	SPRING INNER	内弹簧	1	2953801692
627	STEM(C) ADJUST	调节推杆	1	2953801693
628	SCREW(C) ADJUST	调节螺杆	1	2953801694
629	COVER(C)	端盖	1	2943800443
630	NUT LOCK	限位螺母	1	2953801694
631	SLEEVE PF	功率变换柱塞套	1	2953801922
641	COVER PILOT	先导阀端盖	1	2943800532
643	PISTON PILOT	先导活塞	1	2953801698
644	SEAT(Q) SPRING	弹簧座	1	2953801699
645	SEAT(Q) ADJUST	调节座	1	2953801700-5
646	SPRING PILOT	先导弹簧	1	2953801832
651	SLEEVE	套	1	2943800521
652	SPOOL	滑阀	1	2953801706
653	SEAT SPRING	弹簧座	1	2953801707
654	SPRING RETURN	回位弹簧	1	2953801746
655	SPRING SET	调节弹簧	1	2953801709
656	COVER BLOCK	端盖	1	2953802034

泵调节器

PUMP REGULATOR

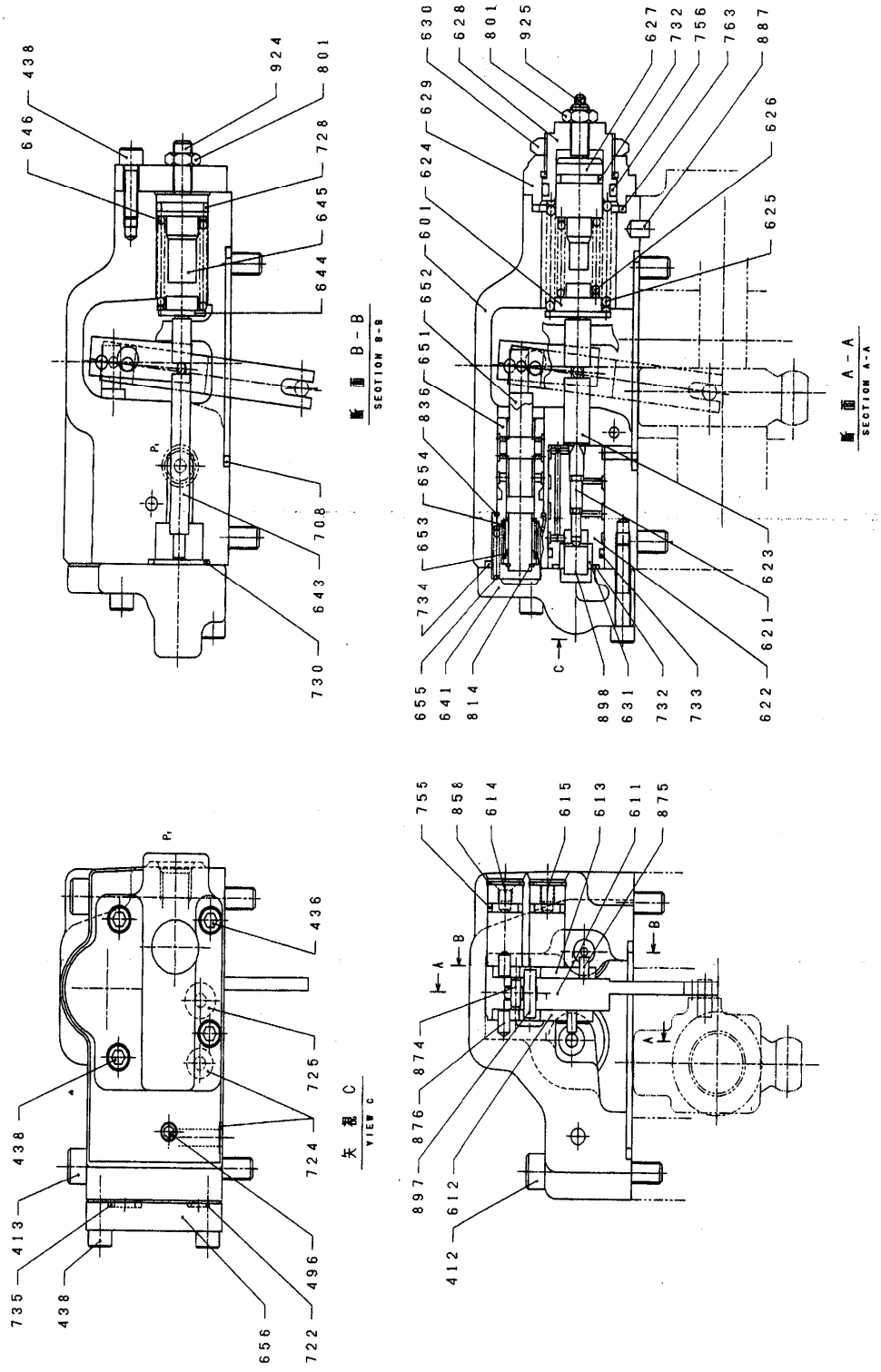

泵调节器 PUMP REGULATOR

标 号 FIG.NO	名 称 PART NAME		数 量 QTY	备 注 REMARK
708	O-RING	O 形密封圈	1	00RBG75W
722	O-RING	O 形密封圈	3	00RBP6W
724	O-RING	O 形密封圈	9	00RBP6W
725	O-RING	O 形密封圈	1	00RBP10W
728	O-RING	O 形密封圈	1	00RBP18W
730	O-RING	O 形密封圈	1	00RBP22W
732	O-RING	O 形密封圈	2	00RBP16W
733	O-RING	O 形密封圈	1	00RBP20W
734	O-RING	O 形密封圈	1	00RBG25W
735	O-RING	O 形密封圈	1	00RBP1250W
755	O-RING	O 形密封圈	2	00RBP11W
756	O-RING	O 形密封圈	1	00RBP26W
763	O-RING	O 形密封圈	1	00RBG35W
801	NUT	螺母	2	0RNM8
814	RING SNAP	卡环	1	0SR10
836	RING SNAP	卡环	1	PWR20
858	RING SNAP	卡环	2	0RR15
874	PIN	销	1	PJR411
875	PIN	销	2	PJR408
876	PIN	销	2	PJR508
887	PIN	销	1	2953801817
897	PIN	销	1	PJR519
898	PIN	销	1	PJR1010
924	SCREW SET	螺杆	1	PSSSM820
925	SCREW(Ql) ADJUST	调节螺杆	1	2903300-0046

电磁比例减压阀

PROPORTIONAL REDUCING VALVE

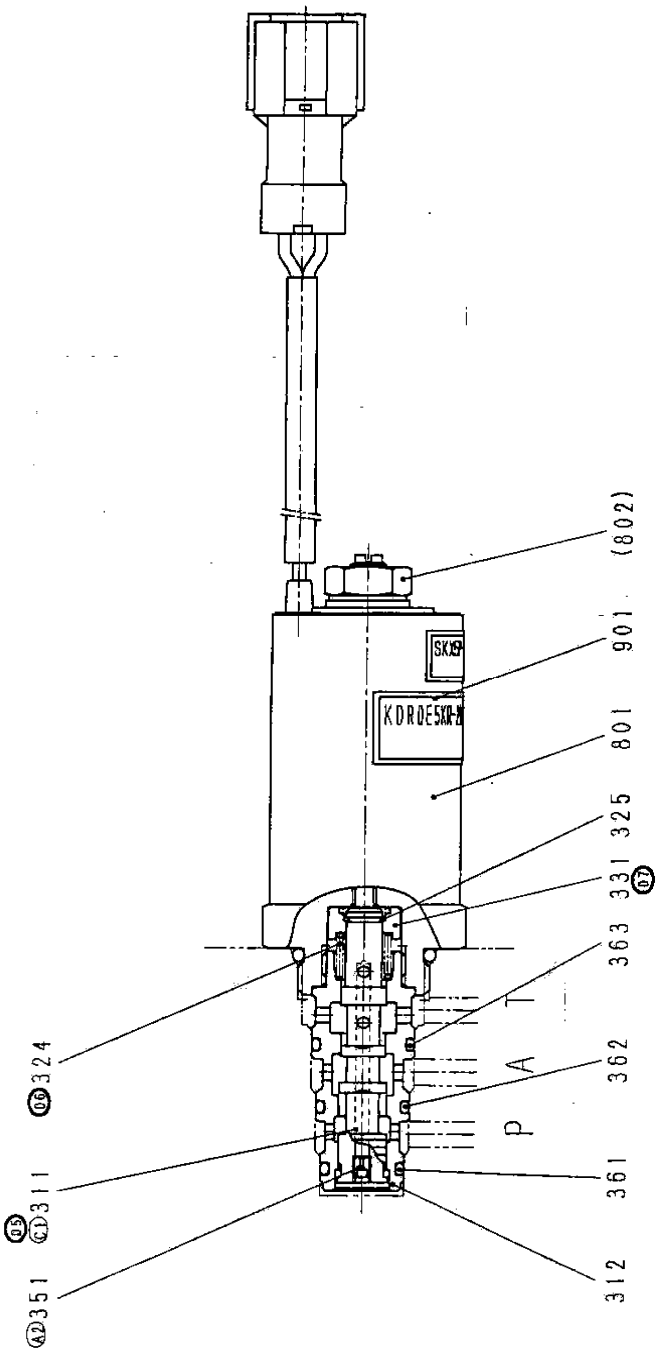

电磁比例减压阀 PROPORTIONAL REDUCING VALVE

标 号 FIG.NO	名 称 PART NAME		数 量 QTY	备 注 REMARK
311	SPOOL	滑阀	1	VZ03320-1891
312	SLEEVE	阀套	1	VZ03380-0053
324	SPRING	弹簧	1	VZ03340-0494
325	C-RING	C 形密封圈	1	VZ5012420-6
331	SPRING SET	弹簧座	1	VZ03270-0259
351	ORIFICE	阻尼孔	1	0TRM3406
361	O-RING	O 形密封圈	1	00RA013
362	O-RING	O 形密封圈	1	00RA014
363	O-RING	O 形密封圈	1	00RA015
801	SOLENOID	电磁铁	1	V9310074115
901	NAME PLATE	铭牌	1	VZ03640-0549

电磁比例阀

PROPORTIONAL VALVE

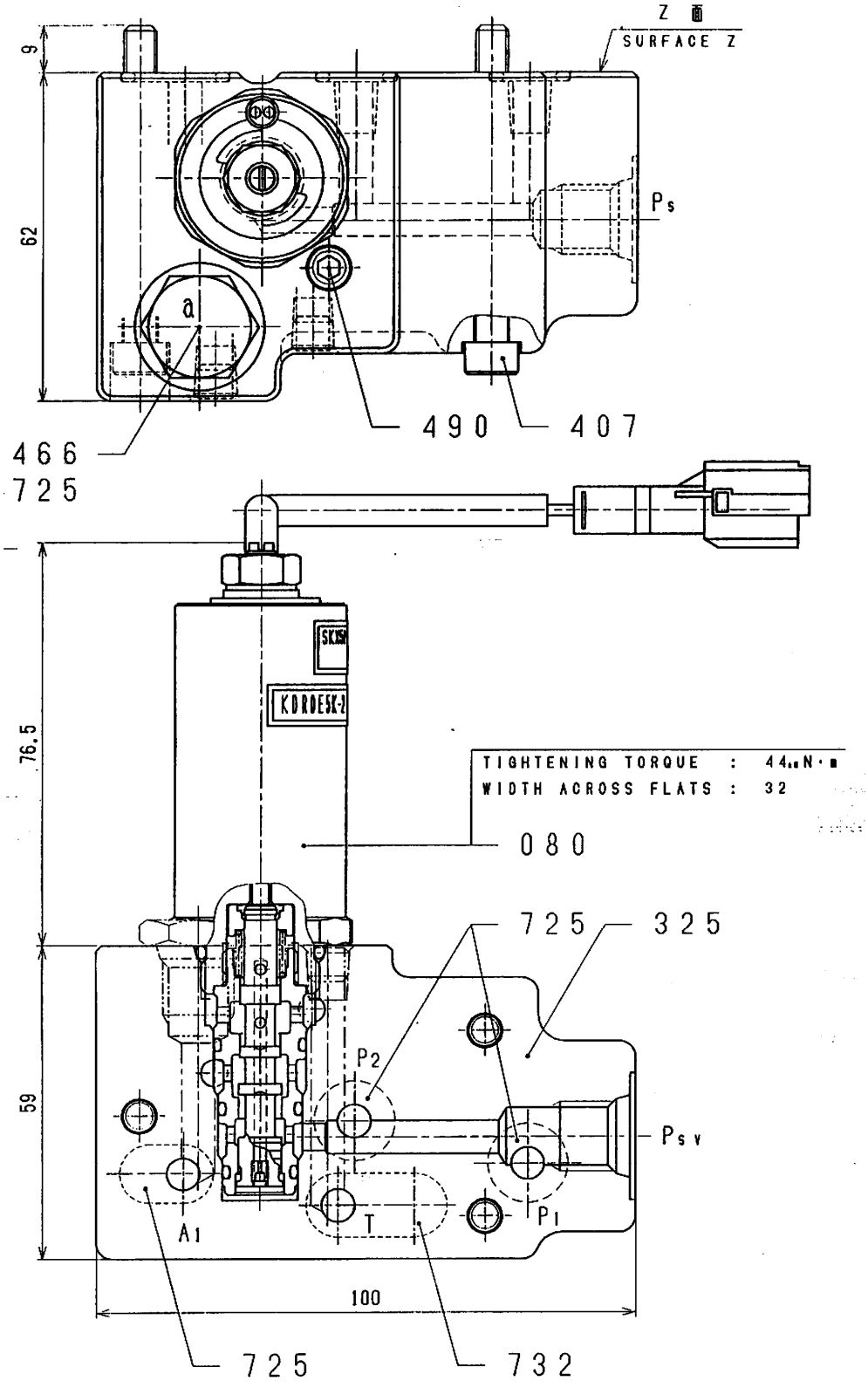

电磁比例阀 PROPORTIONAL VALVE

标 号 FIG.NO	名 称 PART NAME		数 量 QTY	备 注 REMARK
80	ASS'Y CASING	阀体总成	1	2931100-0226
325	CASING VALVE	阀体	1	2923230-0032
407	SCREW HEX，S，H，C，	内六角螺栓	3	0SBM660
466	PLUG	螺塞	1	0VP14
490	PLUG	螺塞	3	PBP116-2403
725	O-RING	O 形密封圈	4	00RBP11W
732	O-RING	O 形密封圈	1	00RBP16W

空调系统（电装）(1)

AIR CONDITIONER SYSTEM (1)

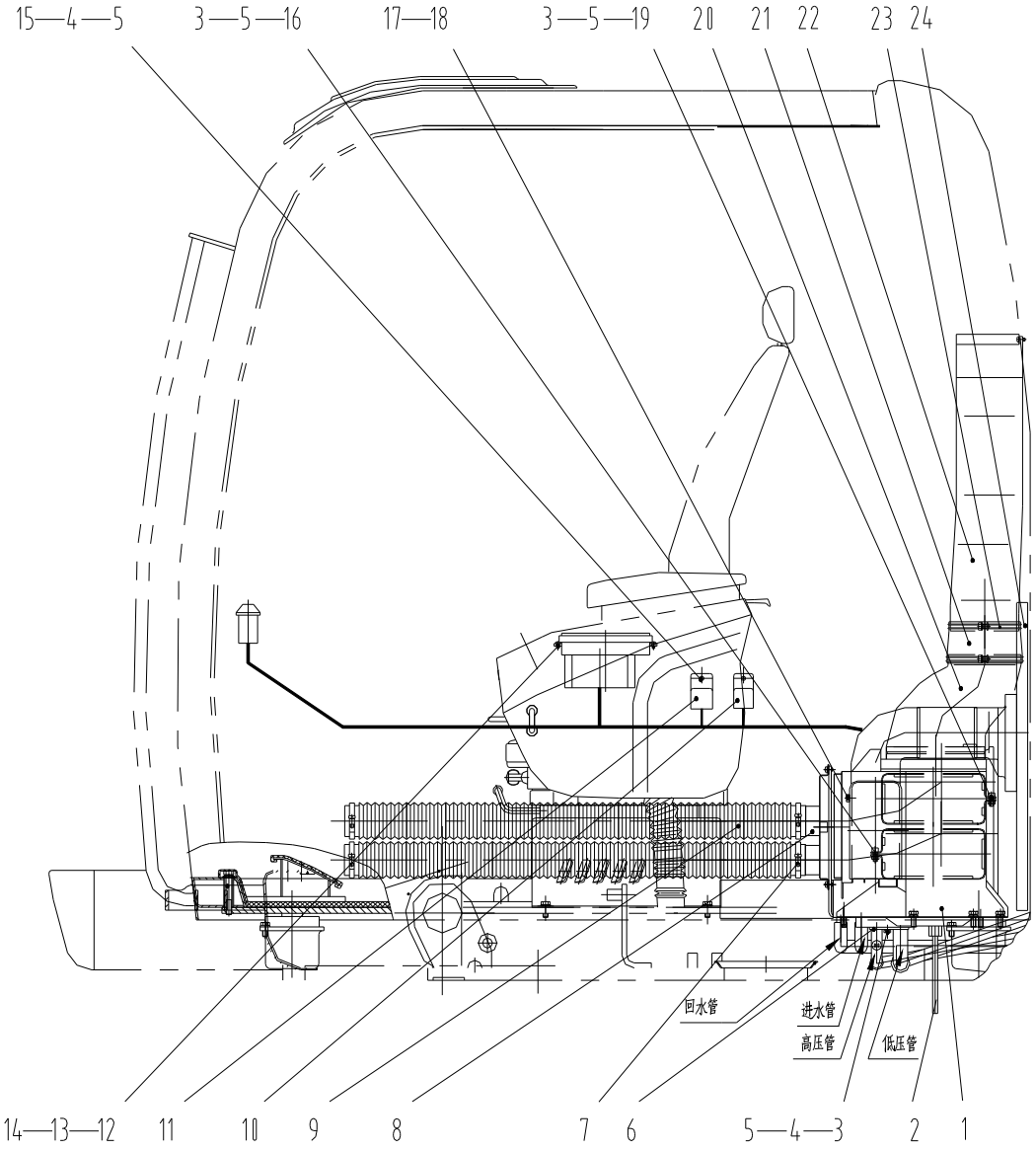

空调系统（电装）(1) AIR CONDITIONER SYSTEM (1)

标号 FIG.NO.	代号 PART NO.	名称 PART NAME		数量 QTY.	备注 REMARK
1	46C0753	蒸发器总成	EVAPORATOR	1	电装443200-7191
2	84A0381	排水管	HOSE；WATER	1	SG146310-1780
3	00B0023	螺栓M6×25-8.8-ZN.D	BOLT	3	GB5783-86
4	06B0024	垫圈6-140HV-ZN.D	WASHER	2	GB97.1-85
5	06B0003	垫圈6	WASHER	4	GB93-87
6	11A0988	蒸发器固定板	BACK PLATE	1	电装446861-4520
7	09C0028	包箍Φ51～Φ76	HOOP	4	
8	46C0850	前吹风风口	LOUVER	2	
9	46C0855	波纹管Φ60	ACCORDION PIPE	2	
10	31B0070	压缩机离合器继电器	RELAY	1	电装056700-8170
11	31B0071	风机主继电器	RELAY	1	电装056800-3060
12	04B0099	螺钉M4×16-4.8-ZN.D	SCREW	4	GB818-85
13	06B0097	垫圈4-140HV-ZN.D	WASHER	4	GB97.1-85
14	06B0022	垫圈4	WASHER	4	GB93-87
15	04B0170	螺钉M6×10-8.8-ZN.D	SCREW	2	GB70-85
16	00D0084	包箍1	HOOP	1	
17	06B0005	垫圈8-140HV-ZN.D	WASHER	5	GB97.1-85
18	00B0085	螺栓M8×25-8.8-ZN.D	BOLT	5	GB5783-86
19	00D0085	包箍2	HOOP	1	
20	85A0382	后出风管（下）	AIR CONDUIT	1	
21	84A0418	后出风管（中）	AIR CONDUIT	1	
22	84A0381	后出风管（上）	AIR CONDUIT	1	
23	15B0113	包箍Φ150	HOOP	2	
24	88A0312	新风滤网	FILTER	1	

空调系统（电装）(2)

AIR CONDITIONER SYSTEM(2)

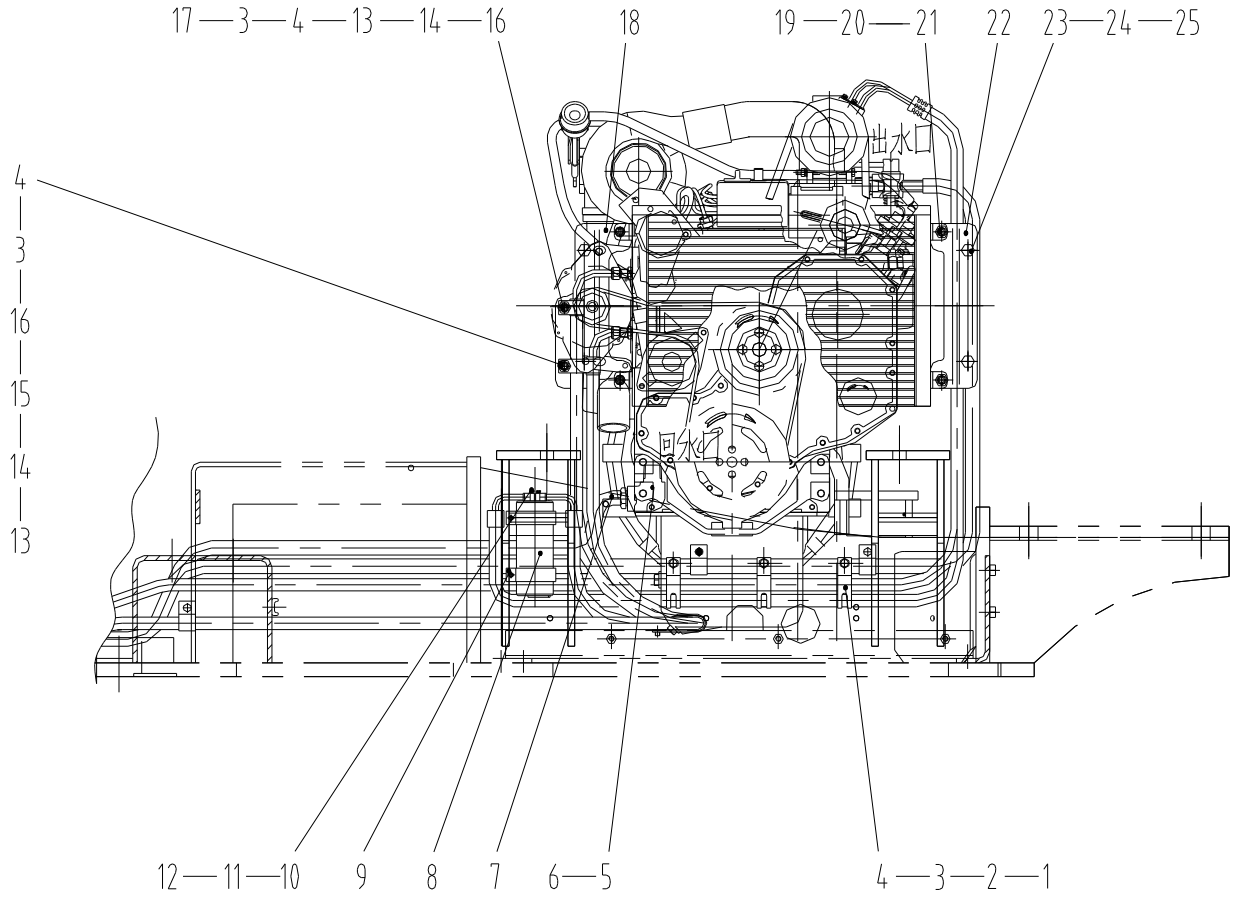

空调系统（电装）(2) AIR CONDITIONER SYSTEM(2)

标号 FIG.NO.	代号 PART NO.	名称 PART NAME		数量 QTY.	备注 REMARK
1	09C0126	双管夹	CLAMP	5	
2	00B0029	螺栓M10×40-8.8-ZN.D	BOLT	4	GB5783-86
3	06B0002	垫圈10	WASHER	4	GB93-87
4	06B0001	垫圈10-140HV-ZN.D	WASHER	4	GB97.1-85
5	01A0129	直角接头	JOINT	1	
6	00A0183	接头	JOINT	1	ZL50F.1-1
7	46C0257	水管Φ16	HOSE	1	
8	46C0758	储液罐总成	DRYER	1	电装SG447810-0130
9	46C0793	储液罐支架总成	BRACKET	1	电装SG047890-8350
10	00B0169	螺栓M6×30-8.8-ZN.D	BOLT	4	GB5783-86
11	06B0003	垫圈6	WASHER	4	GB93-87
12	06B0024	垫圈6-140HV-ZN.D	WASHER	4	GB97.1-85
13	03B0053	螺母M10-8-ZN.D	NUT	2	GB6170-86
14	00B0004	螺栓M10×50-8.8-ZN.D	BOLT	2	GB5783-86
15	20A1855	线夹35	CLAMP	1	
16	34A0559	支撑管	PIPE	2	
17	20A1853	线夹22	CLAMP	1	
18	00D0977	弯板	PLATE	1	
19	00B0085	螺栓M8×25-8.8-ZN.D	BOLT	4	GB5783-86
20	06B0005	垫圈8-140HV-ZN.D	WASHER	4	GB97.1-85
21	06B0006	垫圈8	WASHER	4	GB93-87
22	00D0978	弯板	PLATE	1	
23	34A0532	垫套	PIPE	4	
24	00B0090	螺栓M12×130-8.8-ZN.D	BOLT	4	GB5783-86
25	00B0007	垫圈12-140HV-ZN.D	WASHER	4	GB97.1-85

空调系统（电装）（3）

AIR CONDITIONER SYSTEM（3）

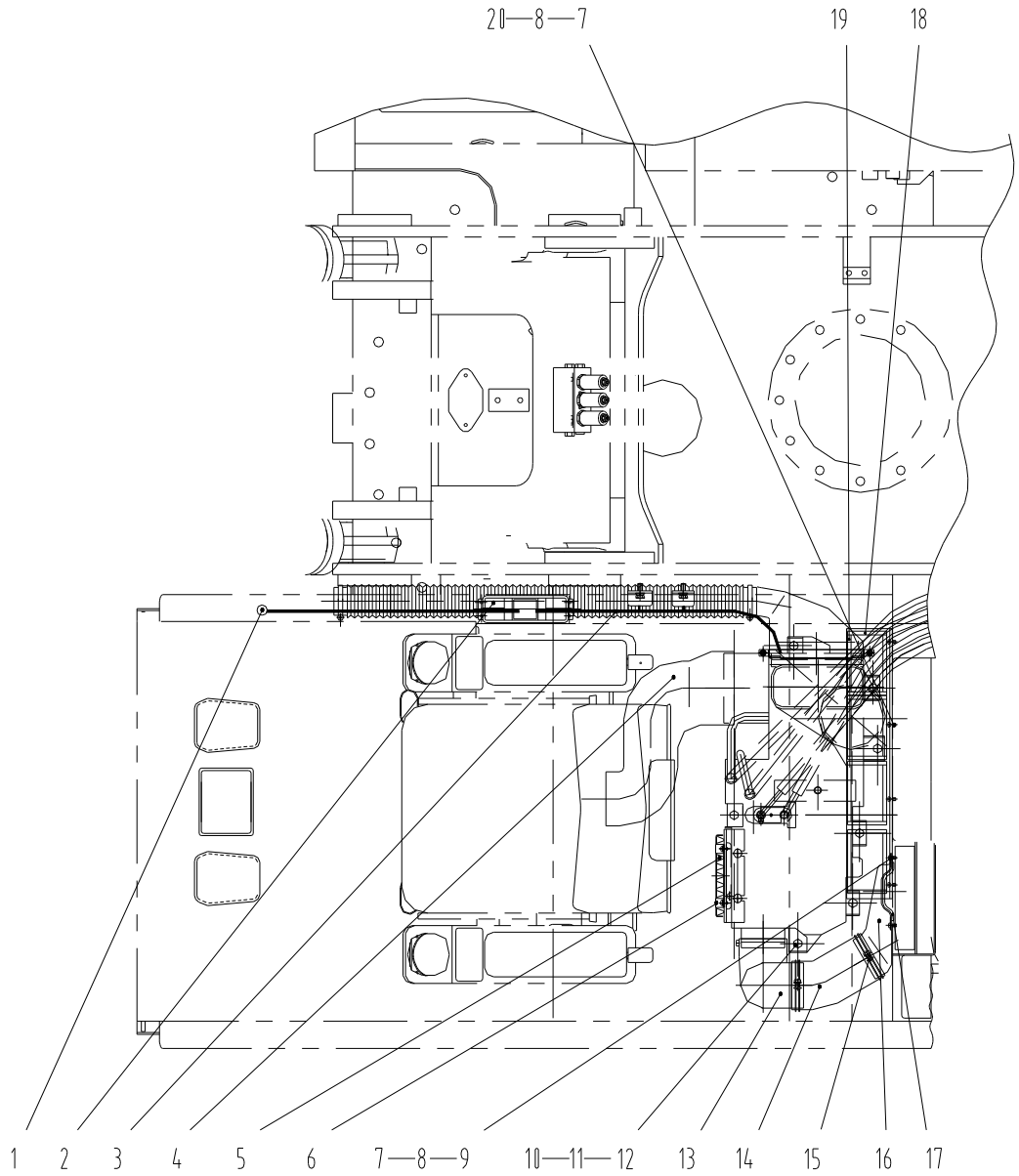

空调系统（电装）(３) AIR CONDITIONER SYSTEM（３）

标 号 FIG.NO.	代 号 PART NO.	名 称 PART NAME		数量 QTY.	备 注 REMARK
1	46C0759	阳光传感器	SENSOR	1	电装077450-0900
2	46C0761	控制面板	OPERATE PANEL	1	电装146570-2510
3	46C0766	线束	HARNESS ASSEMBLY	1	电装SG5-246460-005
4	84A0387	座椅底风道	AIR CONDUIT	1	
5	88A0330	回风口滤网	FILTER	1	电装014520-4520
6	46C0790	回风过滤器支架	BRACKET	1	
7	06B0024	垫圈6-140HV-ZN.D	WASHER	8	GB97.1-85
8	06B0003	垫圈6	WASHER	8	GB93-87
9	00B0023	螺栓M6×25-8.8-ZN.D	BOLT	4	GB5783-86
10	00B0012	螺栓M10×25-8.8-ZN.D	BOLT	7	GB5783-86
11	06B0002	垫圈10	WASHER	7	GB93-87
12	06B0030	垫圈10-140HV-ZN.D	WASHER	7	GB96-85
13	46C0792	新风管2	AIR CONDUIT	1	
14	84A0419	新风管（中）	AIR CONDUIT	1	
15	15B0112	包箍Φ110	HOOP	2	
16	85A0384	新风管（前）	AIR CONDUIT	1	
17	85A0417	海绵	SPONGES	2	
18	85A0495	海绵	SPONGES	8	
19	85A0494	海绵	SPONGES	8	
20	04B0260	螺钉M6×30-8.8-ZN.D	SCREW	4	GB70-85

空调系统（电装）(4)

AIR CONDITIONER SYSTEM(4)

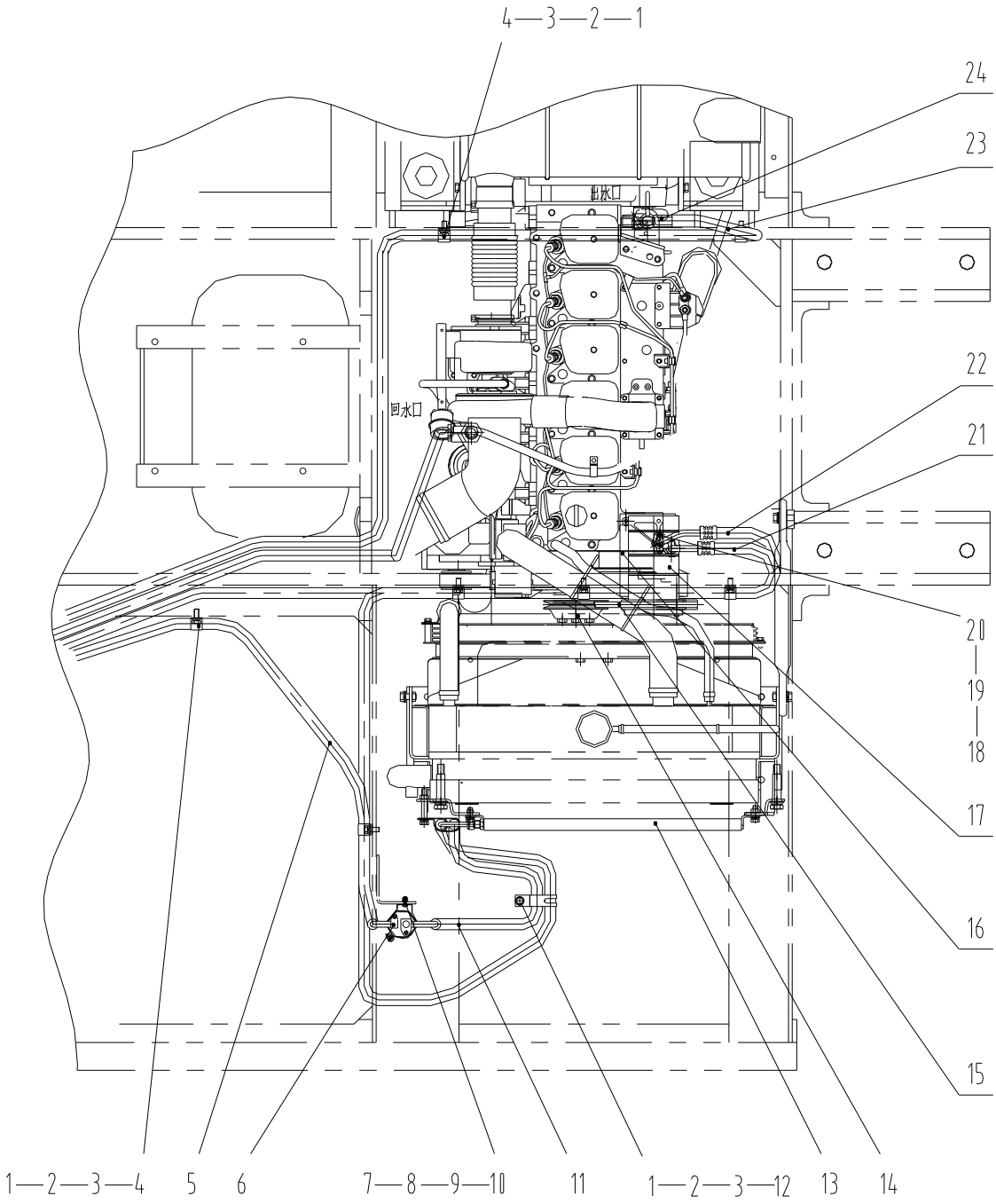

空调系统（电装）(4) AIR CONDITIONER SYSTEM(4)

标号 FIG.NO.	代号 PART NO.	名称 PART NAME		数量 QTY.	备注 REMARK
1	00B0012	螺栓M10×25-8.8-ZN.D	BOLT	8	GB5783-86
2	06B0002	垫圈10	WASHER	8	GB93-87
3	06B0001	垫圈10-140HV-ZN.D	WASHER	8	GB97.1-85
4	09C0125	单管夹	CLAMP	3	
5	46C0764	液体管组件	HOSE	1	电装 SG5-445110-001
6	46C0794	储液器接头	JOINT ;RECEIVER	1	电装447860-00700
7	03B0021	螺母M8-8-ZN.D	NUT	2	GB6170-86
8	06B0006	垫圈8	WASHER	2	GB93-87
9	06B0005	垫圈8-140HV-ZN.D	WASHER	2	GB97.1-85
10	00B0085	螺栓M8×25-8.8-ZN.D	BOLT	2	GB5783-86
11	46C0765	液体管	HOSE	1	电装 SG5-445130-001
12	09C0126	双管夹	CLAMP	5	Q687252F4
13	46C0757	冷凝器总成	CONDENSER	1	电装 DA447710-6720
14	47A0037	空调皮带轮	PULLEY	1	
15	84A0084	冷气三角皮带	BELT	1	17-490
16	46C1026	压缩机支架	BRACKET ASSEMBLY	1	
17	46C0752	压缩机	COMPRESSOR	1	电装10S15C
18	00B0169	螺栓M6×30-8.8-ZN.D	BOLT	4	GB5783-86
19	06B0003	垫圈6	WASHER	4	GB93-87
20	06B0024	垫圈6-140HV-ZN.D	WASHER	4	GB97.1-85
21	46C0762	排气软管	HOSE	1	电装 SG5-445220-003

22	46C0763	吸气软管	HOSE	1	电装 SG5-445340-001
23	46C0955	水管Φ16	HOSE	1	
24	46C0488	暖风进水阀	VALVE	1	

压缩机支架

BRACKET ASSEMBLY

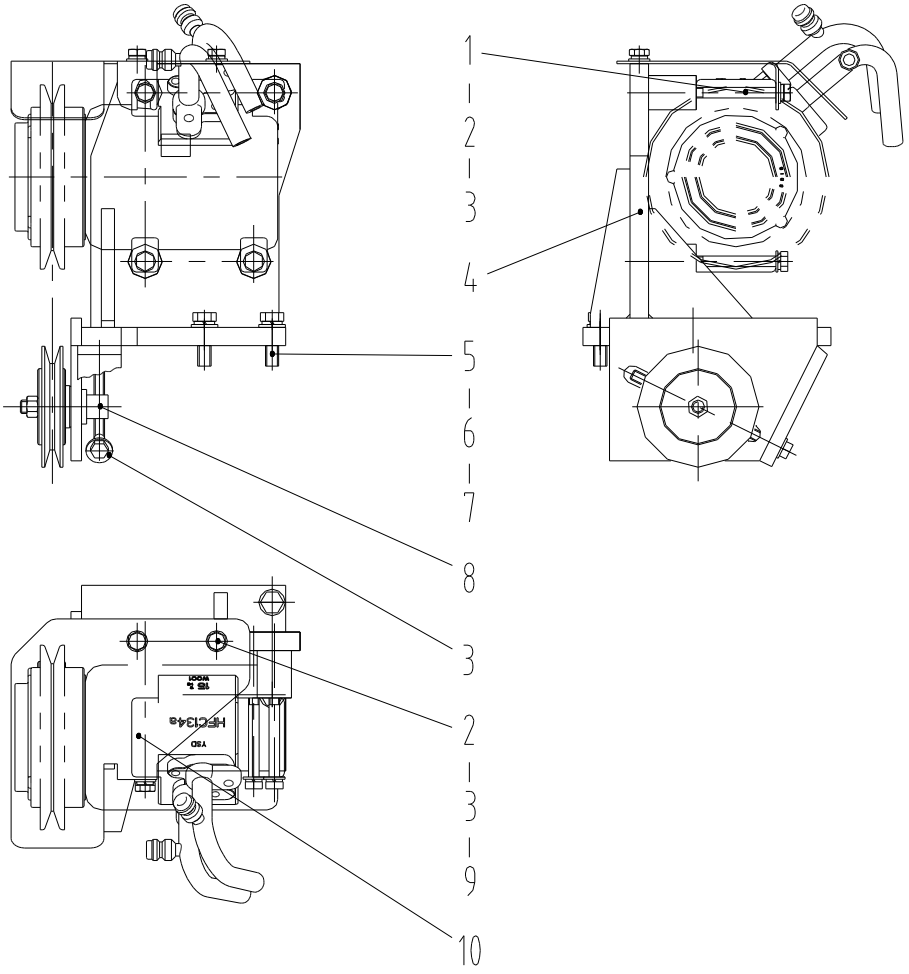

压缩机支架 BRACKET ASSEMBLY

标 号 FIG.NO.	代 号 PART NO.	名 称 PART NAME		数量 QTY.	备 注 REMARK
1	01B0228	螺栓M8×85-8.8-ZN.D	BOLT	4	GB5782-86
2	06B0006	垫圈8	WASHER	6	GB93-87
3	06B0005	垫圈8-140HV-ZN.D	WASHER	7	GB97.1-85
4	00B0002	螺栓M10×35-8.8-ZN.D	BOLT	3	GB5783-86
5	06B0002	垫圈10	WASHER	3	GB93-87
6	06B0001	垫圈10-140HV-ZN.D	WASHER	3	GB97.1-85
7	46C0754	涨紧轮总成	WHEEL	1	电装 047400-4261
8	00D1271	压缩机支架	BRACKET	1	
9	00B0075	螺栓M8×20-8.8-ZN.D	BOLT	2	GB5783-86
10	20A3911	防护板	PROTECTION PLATE	1	

电器系统（1）

ELECTRICAL SYSTEM（1）

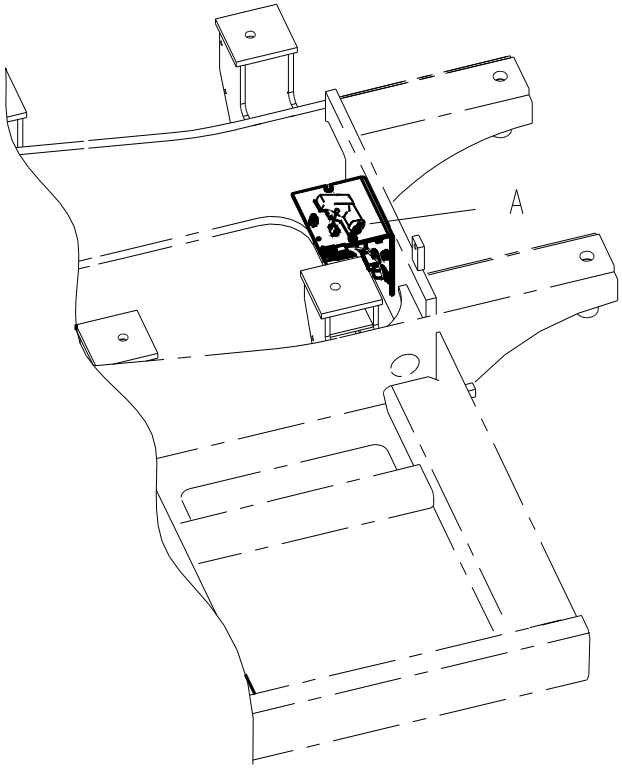

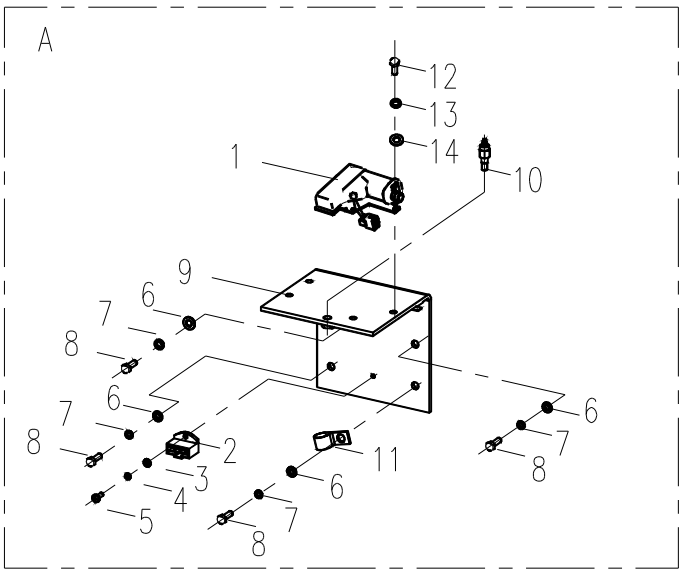

电器系统（1） ELECTRICAL SYSTEM（1）

标 号 FIG.NO.	代 号 PART NO.	名 称 PART NAME		数量 QTY.	备 注 REMARK
1	37B0312	执行器	ACTUATOR	1	DE24-17W42-02FPMHN
2	38B0017	二极管组件	DIODE ARRAY	1	DIODE ARRAY
3	06B0004	垫圈 6	WASHER	1	GB97.1-85
4	06B0003	垫圈 6-140HV-ZN.D	WASHER	1	GB93-87
5	04B0056	螺钉 M6×12-4.8-ZN.D	SCREW	1	GB818-85
6	06B0002	垫圈 10	WASHER	4	GB97.1-85
7	06B0001	垫圈 10-140HV-ZN.D	WASHER	4	GB93-87
8	00B0005	螺栓 M10×20-8.8-ZN.D	BOLT	4	GB5783-86
9	00D2019	执行器安装座	BRACKET	1	
10	30B0271	温度开关	SENSOR	1	NPTF1/2
11	20A1854	线夹 27	CLIP	1	
12	00B0153	螺栓 M5X16-8.8-ZN.D	BOLT	4	GB5783-86
13	06B0017	垫圈 5	WASHER	4	GB93-87
14	06B0066	垫圈 5-140HV-ZN.D	WASHER	4	GB97.1-85

电器系统（2）

ELECTRICAL SYSTEM（2）

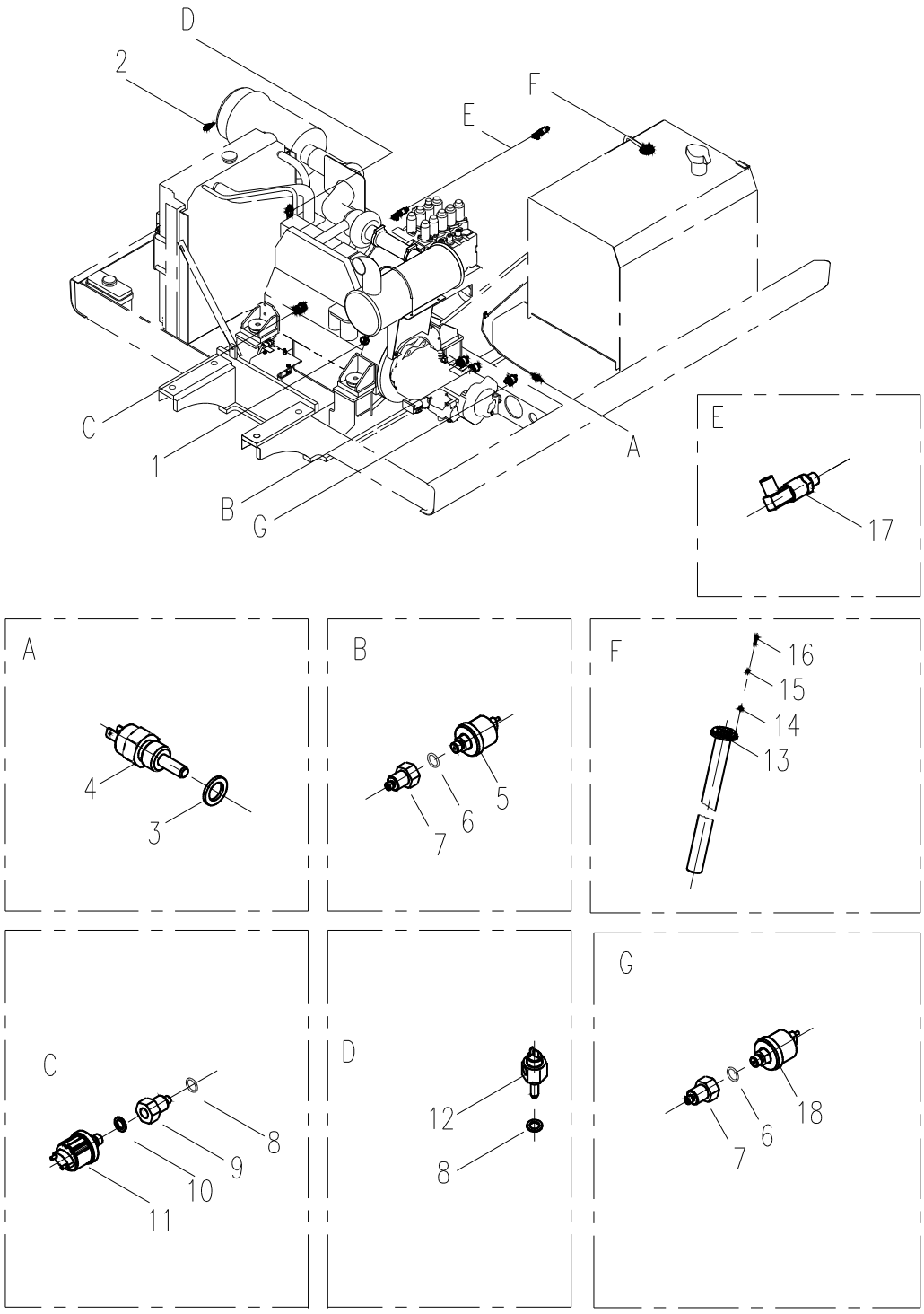

电器系统（2） ELECTRICAL SYSTEM（2）

标号 FIG.NO.	代号 PART NO.	名称 PART NAME		数量 QTY.	备注 REMARK
1		转速传感器	TACHO SENSOR	1	柴油机带
2		空滤报警开关	SWITCH	1	空滤带
3	06B0065	组合密封垫	SEAL	1	GB982-77
4	30B0264	液压油温传感器	HYDRAULIC OIL TEMP. SENSOR	1	
5	30B0171	压力变送器	PRESSURE SENSOR	2	MBS3050 3611-1FB04
6	12B0428	O 形圈 10.8×2.4	O SEAL	2	JIS B2401-P11
7	00A0969	过渡接头	CONNECTOR	2	
8	06B0117	垫圈 14	SEAL	2	JB982-77
9	00A0384	机油压力传感器接头	CONNECTOR	1	
10	12B0097	O 形圈 7.1×1.8	O SEAL	1	GB93-87
11	30B0012	机油压力传感器	ENGINE OIL PRESSURE SENSOR	1	360 081 030 030C
12	30B0252	水温传感器	COOLANT SENSOR	1	WGP1141
13	30B0293	燃油量传感器	FUEL SENSOR	1	LGYWJ205C
14	06B0066	垫圈 5-140HV-ZN.D	WASHER	5	GB93-87
15	06B0017	垫圈 5	WASHER	5	GB97.1-85
16	00B0335	螺栓 M5×20-8.8-ZN.D	BOLT	5	GB5783-86
17	30B0272	压力开关	SWITCH	2	0166411031043 （1.6MPA）
18	30B0173	压力变送器	PRESSURE SENSOR	1	MBS3050 2811-1FB04

电器系统（3）

ELECTRICAL SYSTEM（3）

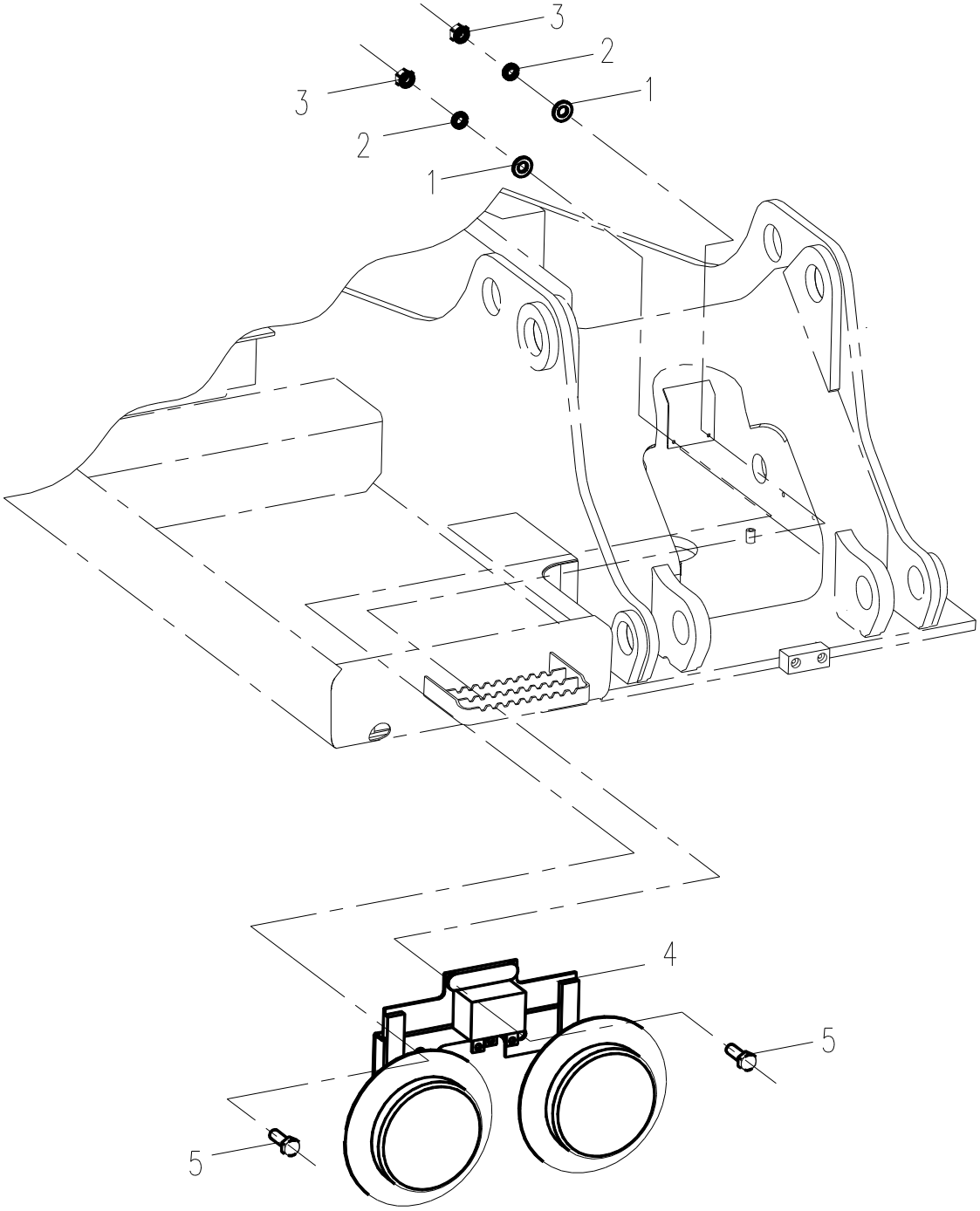

电器系统（3） ELECTRICAL SYSTEM（3）

标 号 FIG.NO.	代 号 PART NO.	名 称 PART NAME		数量 QTY.	备 注 REMARK
1	03B0021	螺母 M8-8-ZN.D	NUT	2	GB6170-86
2	06B0005	垫圈 8-140HV-ZN.D	WASHER	2	GB97.1-85
3	06B0006	垫圈 8	WASHER	2	GB93-87
4	38B0007	喇叭	HORN	1	DL50BG
5	00B0085	螺栓 M8×25-8.8-ZN.D	BOLT	2	GB5783-86

电器系统（4）

ELECTRICAL SYSTEM（4）

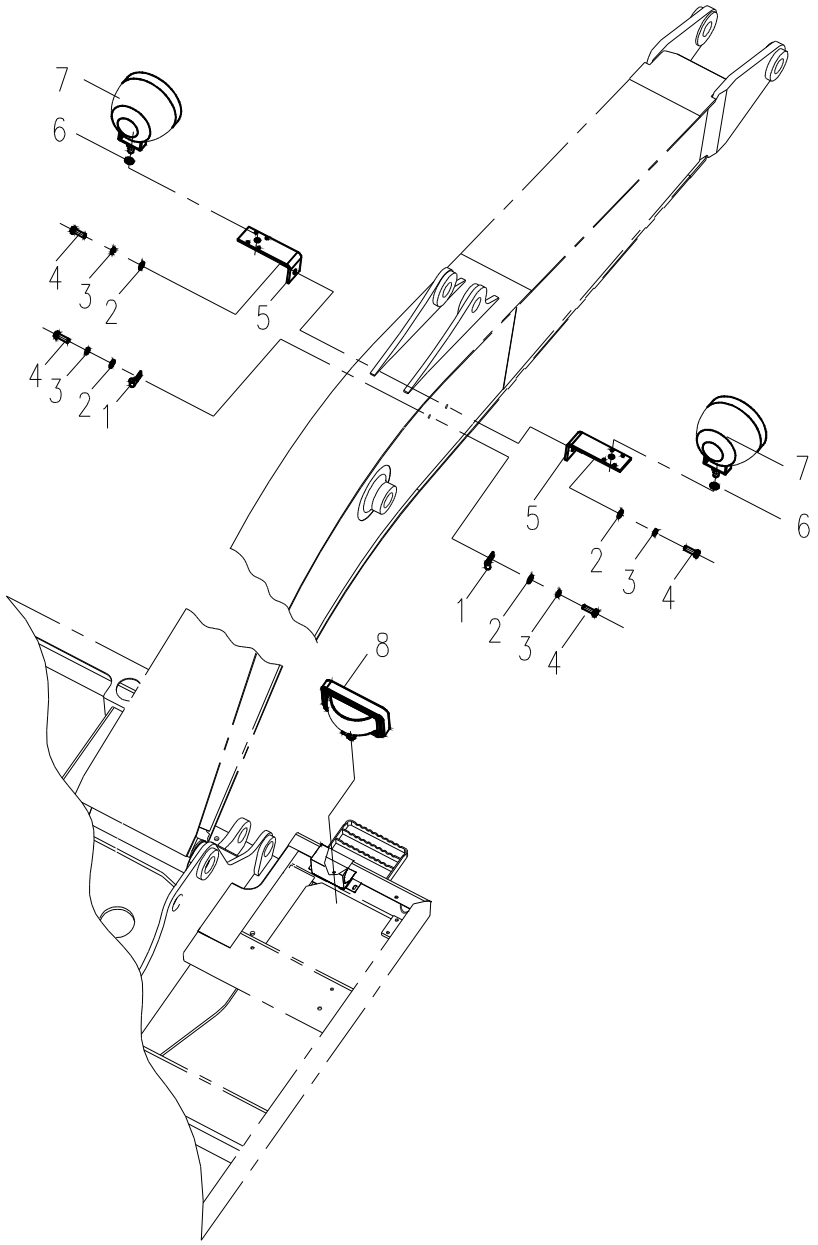

电器系统（4） ELECTRICAL SYSTEM（4）

标 号 FIG.NO.	代 号 PART NO.	名 称 PART NAME		数量 QTY.	备 注 REMARK
1	20A1851	线夹 10	CLIP	2	
2	00B0001	垫圈 10-140HV-ZN.D	WASHER	4	GB97.1-85
3	06B0002	垫圈 10	WASHER	4	GB93-87
4	00B0005	螺栓 M10×20-8.8-ZN.D	BOLT	4	GB5783-86
5	23A2406	动臂灯安装弯板	PLATE	2	
6	83A0188	橡胶垫圈 12	RUBBER DAMPER	2	
7	32B0028	动臂灯	LAMP	2	LG2
8	32B0118	车架灯	LAMP	1	535GE-F

电气系统（5）

ELECTRICAL SYSTEM（5）

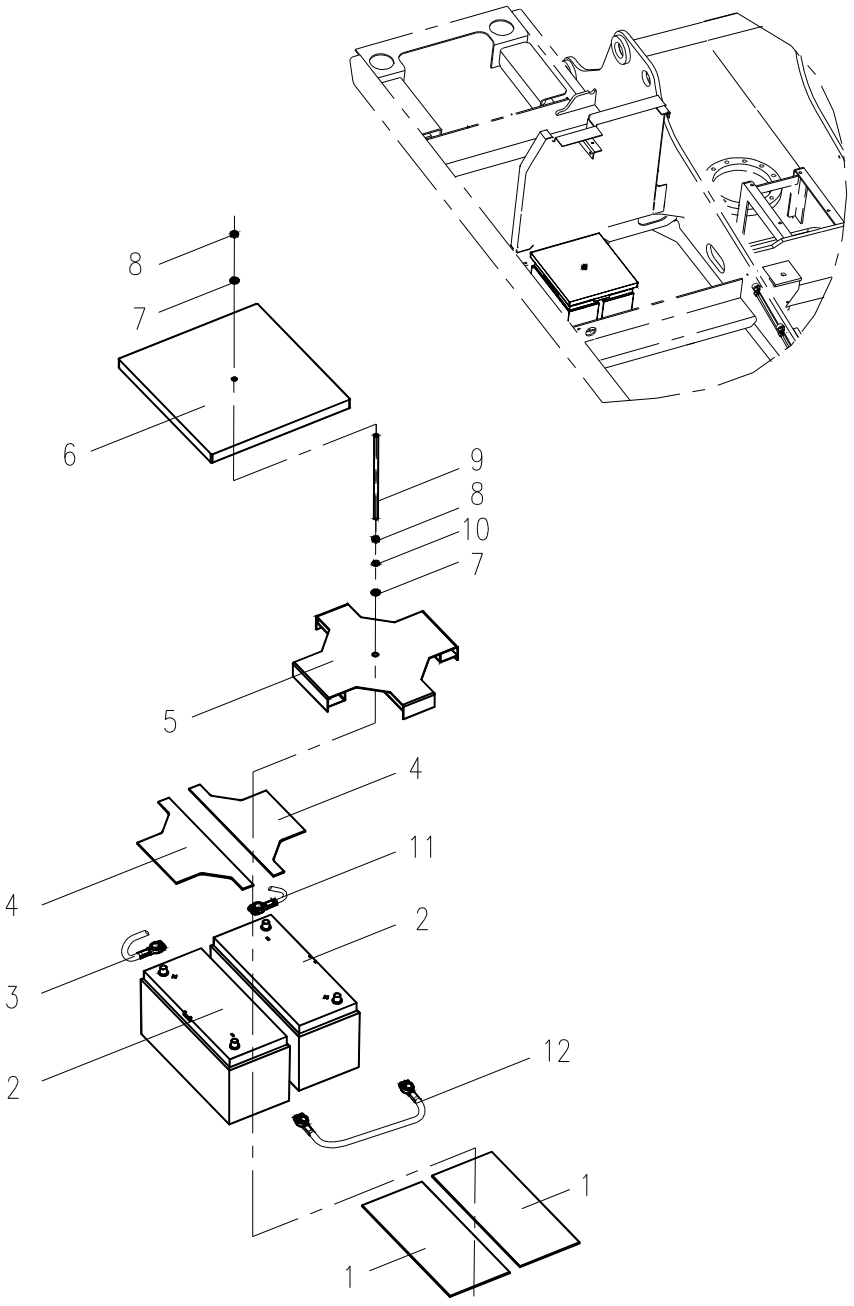

电气系统（5） ELECTRICAL SYSTEM（5）

标 号 FIG.NO.	代 号 PART NO.	名 称 PART NAME		数量 QTY.	备 注 REMARK
1	82A0187	蓄电池垫	PAD	2	
2	37B0108	蓄电池	BATTERY	2	6-QW-120T
3	08C0533	蓄电池至电源总开关电缆	CABLE	1	
4	82A0189	蓄电池上垫板	PAD	2	
5	00D0727	蓄电池固定架	BRACKET	1	
6	82A0188	蓄电池盖板	COVER	1	
7	00B0001	垫圈 10-140HV-ZN.D	WASHER	2	GB97.1-85
8	03B0053	螺母 M10-8-ZN.D	NUT	2	GB6170-86
9	01B0387	螺杆 M10	THREAD	1	
10	06B0002	垫圈 10	WASHER	1	GB93-87
11	08C0534	蓄电池负极至车架电缆	CABLE	1	
12	08C0466	蓄电池连接电缆	CABLE	1	

电气系统（6）

ELECTRICAL SYSTEM（6）

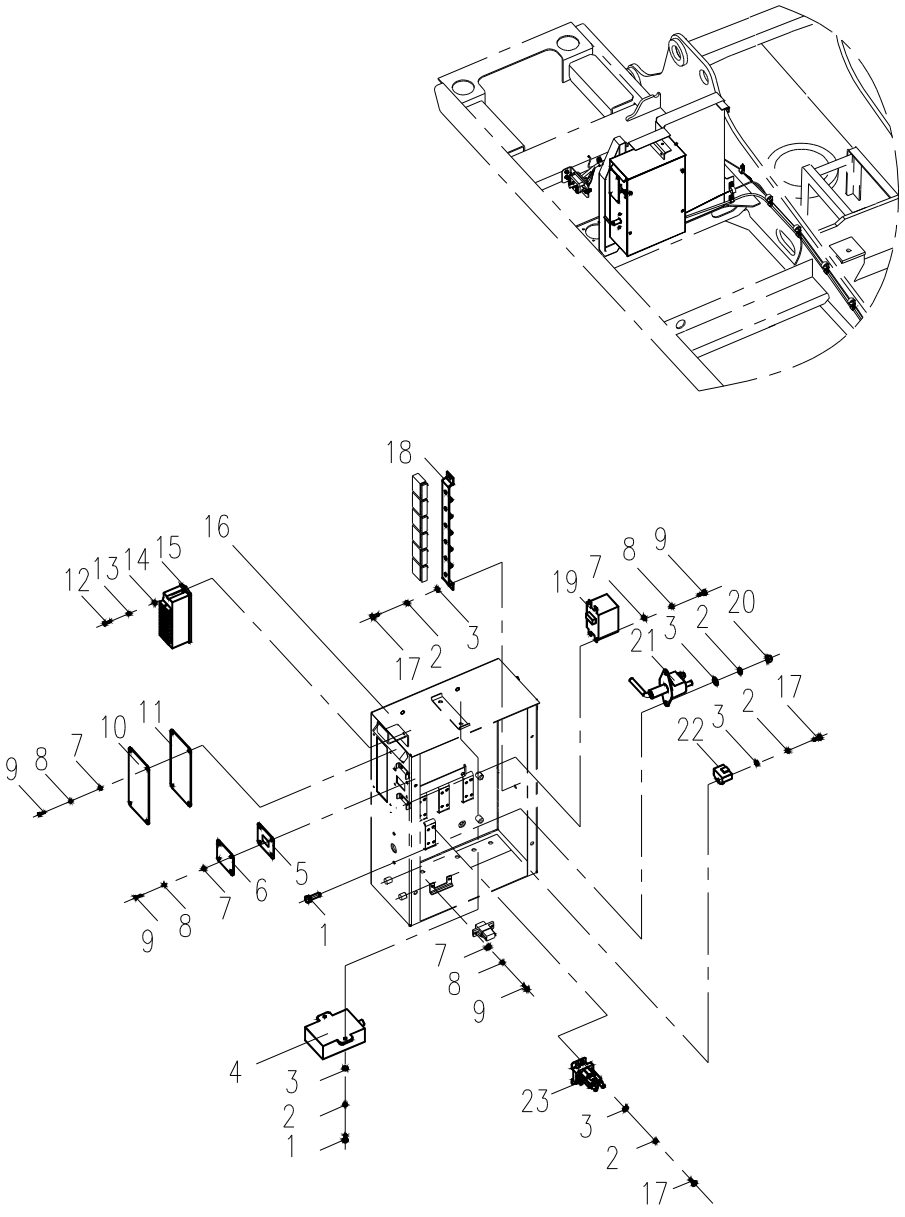

电气系统（6） ELECTRICAL SYSTEM（6）

标 号 FIG.NO.	代 号 PART NO.	名 称 PART NAME		数量 QTY.	备 注 REMARK
1	06B0022	螺栓 M6×16-8.8-ZN。D	BOLT	2	GB5783-86
2	06B0003	垫圈 6	WASHER	2	GB93-87
3	06B0247	垫圈 6-140HV-ZN.D	WASHER	4	GB97.1-85
4	37B0113	雨刮控制器	CONTROLLER	1	CLG-WIPERCNOT-1
5	82A0175	胶垫	PAD	1	
6	87A0175	玻璃板	COVER	1	
7	06B0097	垫圈 4-140HV-ZN.D	WASHER	2	GB97.1-85
8	06B0022	垫圈 4	WASHER	2	GB93-87
9	04B0090	螺钉 M4×10-4.8-ZN.D	SCREW	4	GB818-85
10	10A1694	保险盒盖	COVER	1	
11	82A0340	保险盒防水板	COVER	1	
12	04B0066	螺钉 M5×16-4.8-ZN.D	SCREW	2	GB818-85
13	06B0017	垫圈 5	WASHER	2	GB93-87
14	06B0066	垫圈 5-140HV-ZN.D	WASHER	2	GB97.1-85
15	36B0375	20 路熔断器	FUSE BOX	1	BX2203HB-1 总成
16	04D0369	控制箱	BOX	1	
17	04B0056	螺钉 M6×12-4.8-ZN.D	SCREW	2	GB818-85
18	00D1020	安装座	BRACKET	1	
19	43B0026	指示器	FUSE INDICATOR	1	FUSEINDICATOR
20	03B0287	螺母 M6	NUT	2	GB/T13681-92
21	34B0088	电源总开关	SWITCH	1	6EK-001559-001
22	38B0017	二极管组件	DIODE ARRAY	2	
23	31B0072	继电器	RELAY	1	120-114751-5

电气系统（7）

ELECTRICAL SYSTEM（7）

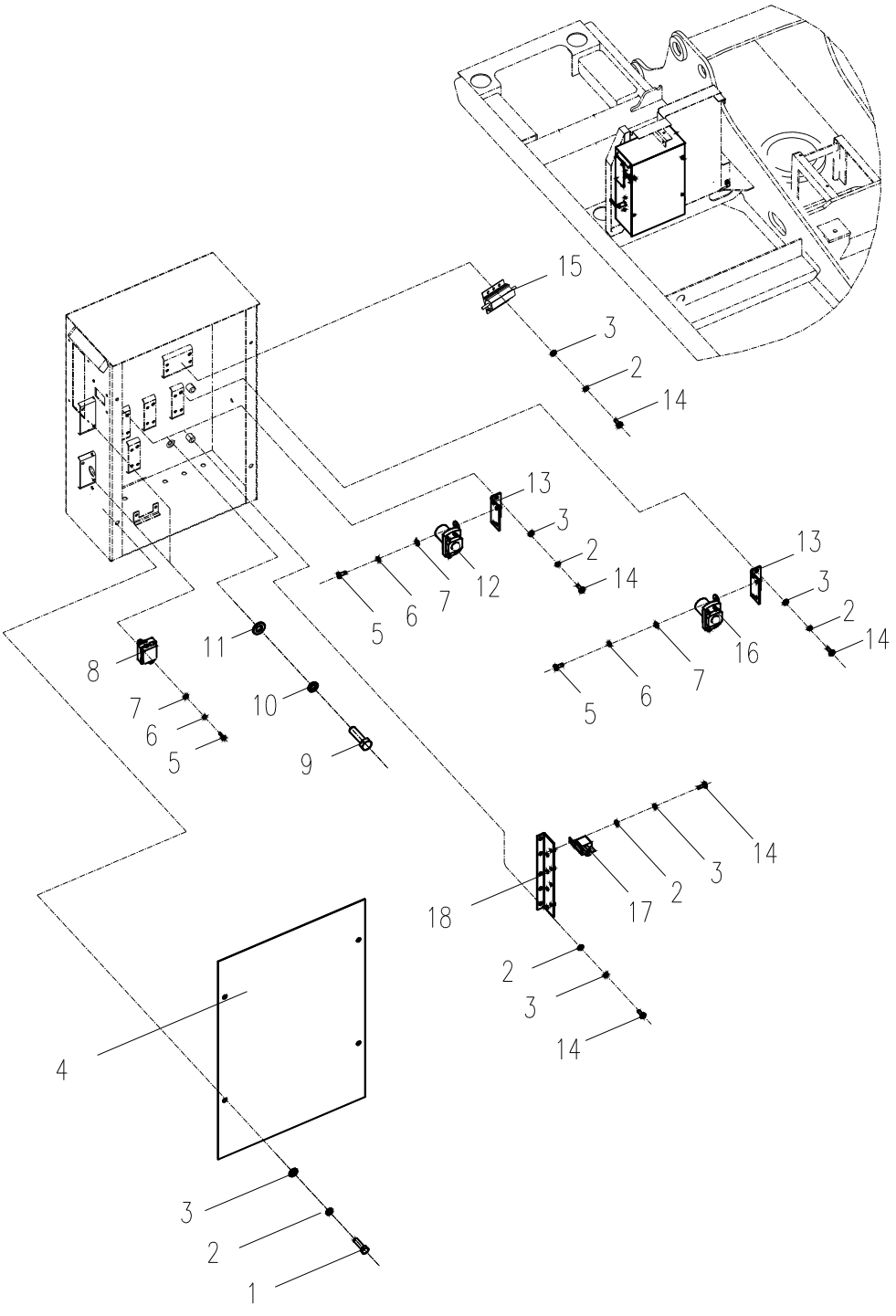

电气系统（7） ELECTRICAL SYSTEM（7）

标号 FIG.NO.	代号 PART NO.	名称 PART NAME		数量 QTY.	备注 REMARK
1	06B0022	螺栓 M6×16-8.8-ZN.D	BOLT	2	GB5783-86
2	06B0003	垫圈 6	WASHER	2	GB93-87
3	06B0247	垫圈 6-140HV-ZN.D	WASHER	4	GB97.1-85
4	10A1409	控制箱盖	COVER	1	
5	04B0090	螺钉 M4×10-4.8-ZN.D	SCREW	4	GB818-85
6	06B0022	垫圈 4	WASHER	4	GB93-87
7	06B0097	垫圈 4-140HV-ZN.D	WASHER	4	GB97.1-85
8	37B0195	80A 保险	FUSE BOX	2	80AFORBX2022
9	00B0048	螺栓 M10×45-8.8-ZN.D	BOLT	4	GB5783-86
10	06B0002	垫圈 10	WASHER	4	GB93-87
11	00B0001	垫圈 10-140HV-ZN.D	WASHER	4	GB97.1-85
12	31B0011	继电器	RELAY	1	MZJ-100A/006
13	00D0971	支座	BRACKET	4	
14	04B0056	螺钉 M6×12-4.8-ZN.D	SCREW	6	GB818-85
15	38B0055	铝壳电阻	RESISTANCE	1	
16	31B0042	继电器	RELAY	1	MZJ-200A/006
17	31B0059	继电器	RELAY	9	JQ202S-KED
18	00D1800	支座	BRACKET	1	1

电气系统（8）

ELECTRICAL SYSTEM（8）

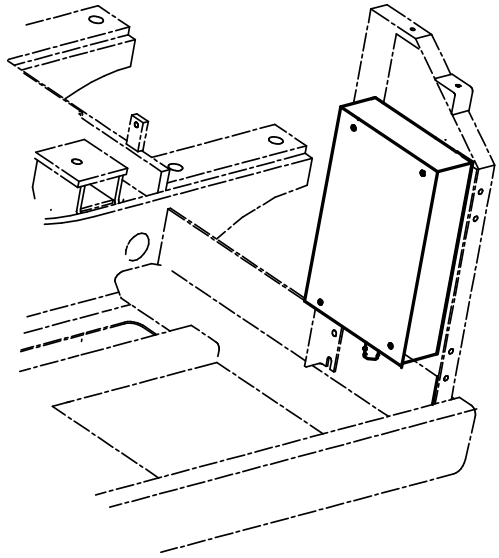

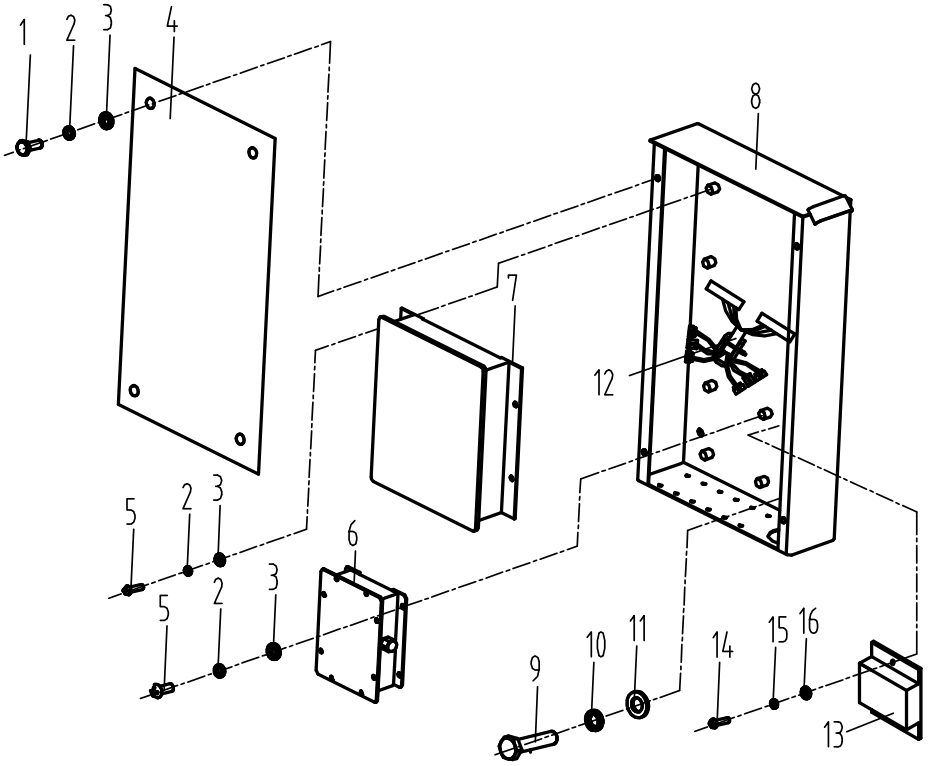

电气系统（8） ELECTRICAL SYSTEM（8）

标 号 FIG.NO.	代 号 PART NO.	名 称 PART NAME		数量 QTY.	备 注 REMARK
1	00B0359	螺栓 M6×16-8.8-ZN.D	BOLT	4	GB5783-86
2	06B0003	垫圈 6	WASHER	12	GB93-87
3	06B0024	垫圈 6-140HV-ZN.D	WASHER	12	GB97.1-85
4	10A2388	盖板	COVER	1	
5	03B0014	螺钉 M6X16-4.8-ZN.D	SCREW	8	GB818-85
6	37B0267	执行器控制器	CONTROLLER	1	
7	37B0284	控制器	CONTROLLER	1	LG CONTROLLER
8	04D0451	主控制箱	BOX	1	
9	00B0048	螺栓 M10X45-8.8-ZN.D	BOLT	4	GB5783-86
10	06B0002	垫圈 10	WASHER	4	GB93-87
11	00B0001	垫圈 10-140HV-ZN.D	WASHER	4	GB97.1-85
12	08C1181	过渡线束	HARNESS	1	
13	37B0405	电源保护器	POWER PROTECTION	1	
14	04B0090	螺钉	SCREW	2	
15	06B0022	垫圈	WASHER	2	
16	06B0097	垫圈	WASHER	2	

电气系统（9）

ELECTRICAL SYSTEM（9）

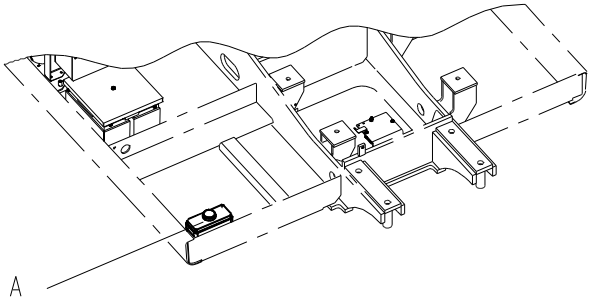

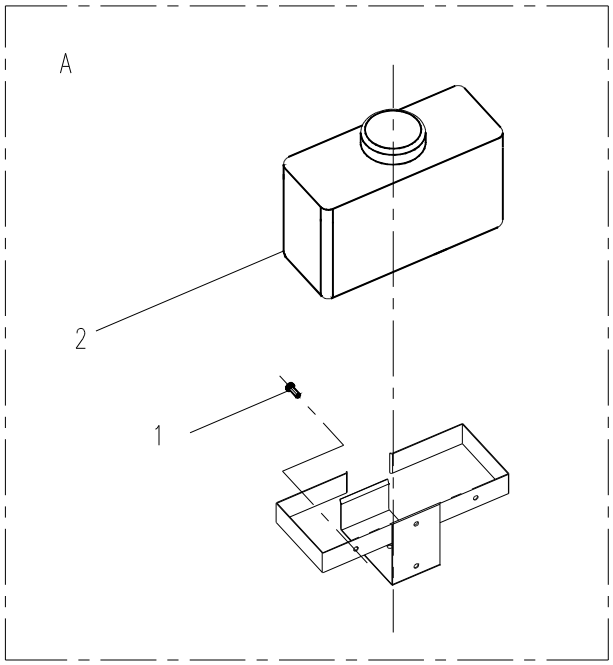

电气系统（9） ELECTRICAL SYSTEM（9）

标 号 FIG.NO.	代 号 PART NO.	名 称 PART NAME		数量 QTY.	备 注 REMARK
1	37B0116	清洗器总成	URN	1	XD208-3L
2	04B0073	螺钉 M5×12	SCREW	5	GB68-85

电气系统（10）

ELECTRICAL SYSTEM（10）

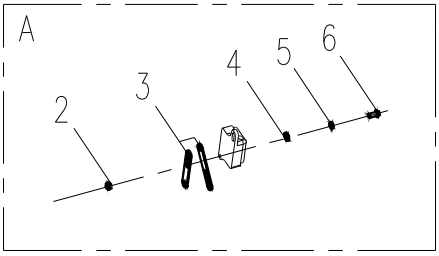

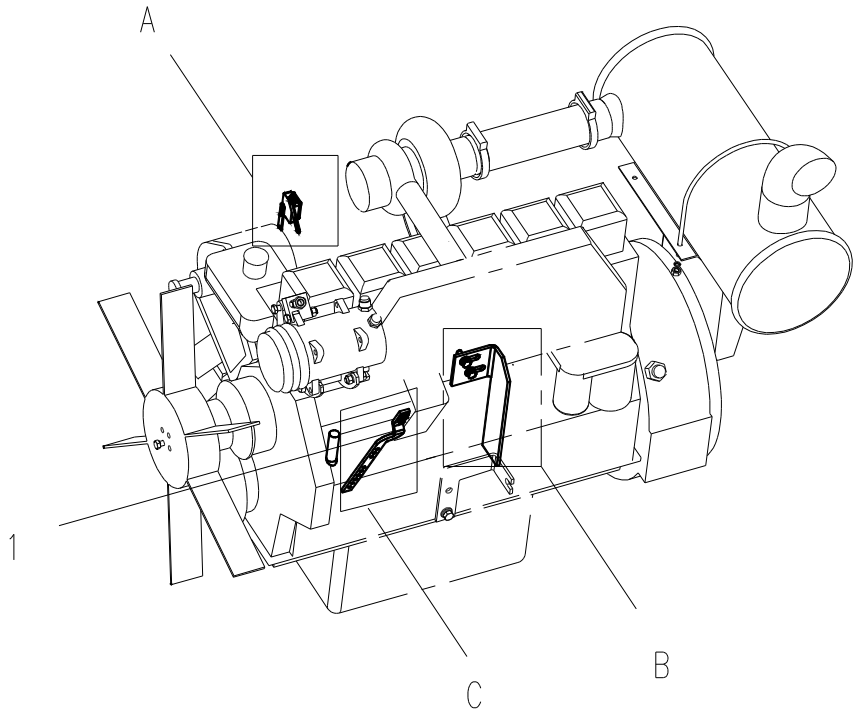

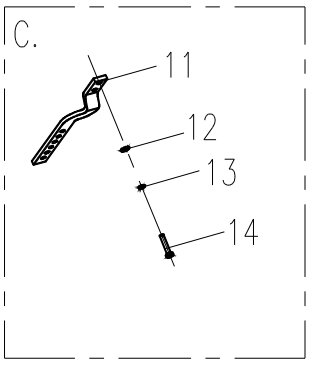

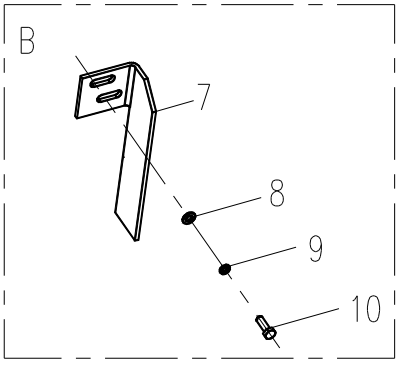

电气系统（10） ELECTRICAL SYSTEM（10）

标 号 FIG.NO.	代 号 PART NO.	名 称 PART NAME		数量 QTY.	备 注 REMARK
1	37B0099	线圈管理器	SOLENOID MANAGER	1	SA-4751 发动机自带
2	03B0032	螺母 M5-8-ZN.D	NUT	2	GB6170-86
3	10A0751	双路保险安装板	PLATE	2	
4	06B0066	垫圈 5-140HV-ZN.D	WASHER	2	GB97.1-85
5	06B0017	垫圈 5	WASHER	2	GB93-87
6	00B0335	螺栓 M5×20-8.8-ZN.D	BOLT	2	GB5783-86
7	23A3700	软轴固定板	PLATE	1	
8	06B0003	垫圈 6-140HV-ZN.D	WASHER	2	GB97.1-85
9	06B0024	垫圈 6	WASHER	2	GB93-87
10	00B0022	螺栓 M6×16-8.8-ZN.D	BOLT	2	GB5783-86
11	22A0803	油门板	PLATE	1	
12	06B0007	垫圈 12-140HV-ZN.D	WASHER	2	GB97.1-85
13	06B0008	垫圈 10	WASHER	2	GB93-87
14	00B0048	螺栓 M12×1.5×25-8.8-ZN.D	BOLT	2	

电气系统（11）

ELECTRICAL SYSTEM（11）

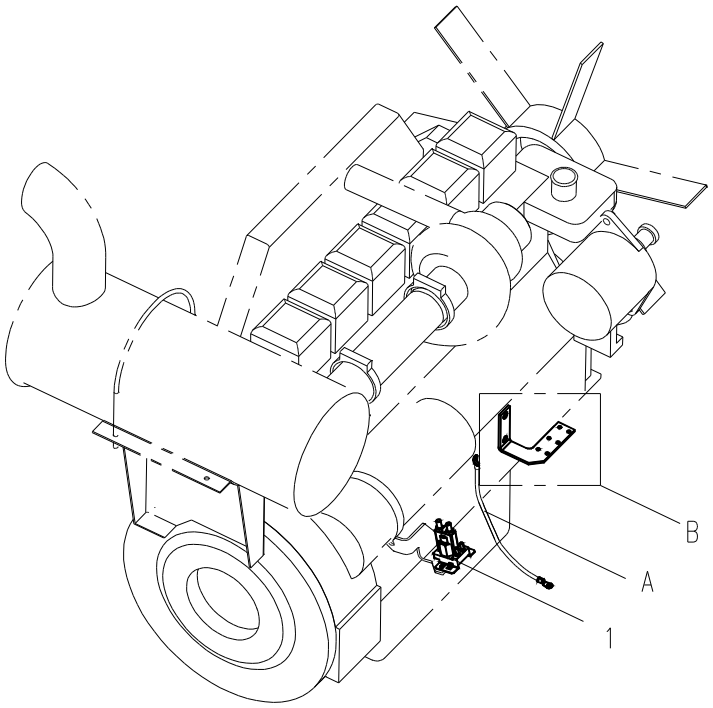

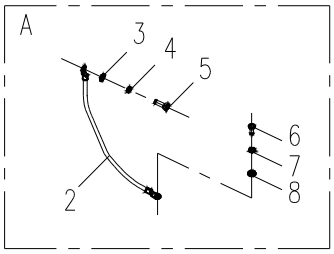

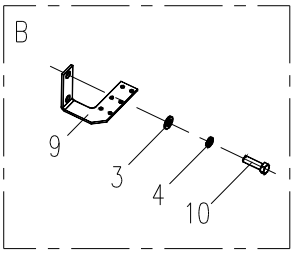

电气系统（11） ELECTRONICAL SYSTEM（11）

标 号 FIG.NO.	代 号 PART NO.	名 称 PART NAME		数量 QTY.	备 注 REMARK
1	31B0072	继电器	RELAY	1	120-114751-5 发动机自带
2	08C0904	车架至柴油机电缆	CABLE	1	
3	06B0007	垫圈 12-140HV-ZN.D	WASHER	2	GB97.1-85
4	06B0008	垫圈 12	WASHER	2	GB93-87
5	00B0031	螺栓 M12×20-8.8-ZN.D	BOLT	2	GB5783-86
6	00B0005	螺栓 M10×20-8.8-ZN.D	BOLT	1	GB5783-86
7	06B0002	垫圈 10	WASHER	1	GB93-87
8	06B0001	垫圈 10-140HV-ZN.D	WASHER	1	GB97.1-85
9	21A1799	弯板	PLATE	1	
10	00B0058	螺栓 M12×45-8.8-ZN.D	BOLT	2	GB6170-86

电气系统（12）

ELECTRICAL SYSTEM（12）

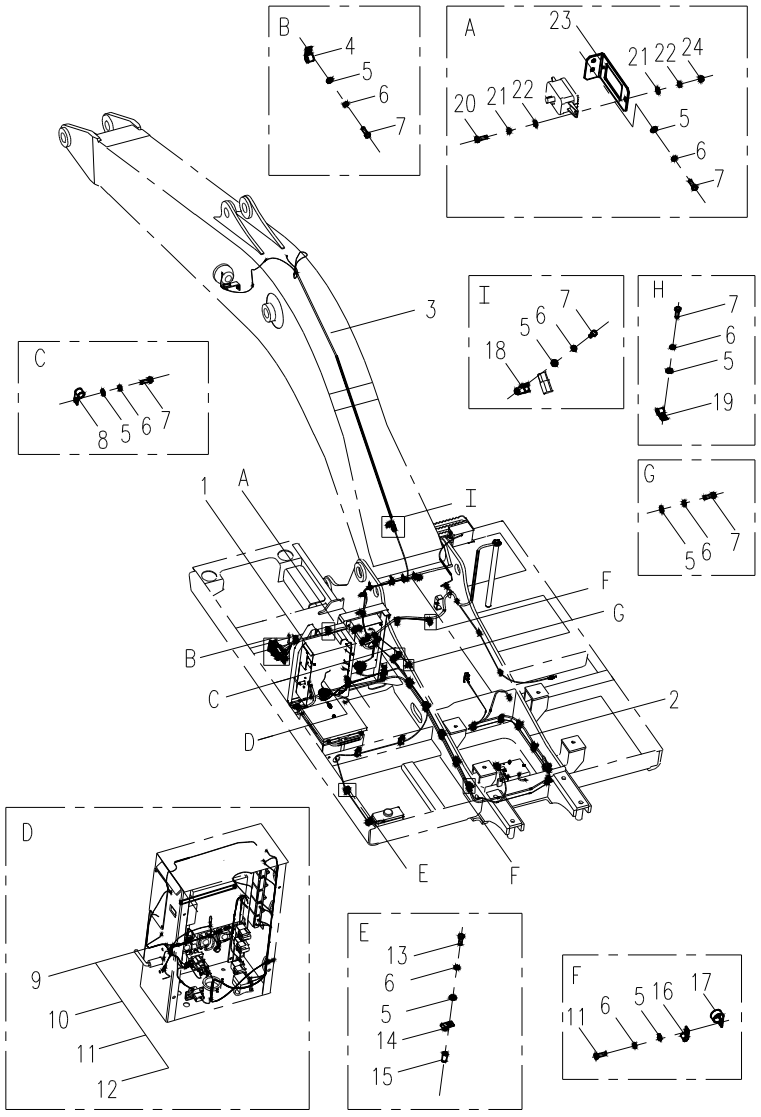

电气系统（12） ELECTRONICAL SYSTEM（12）

标 号 FIG.NO.	代 号 PART NO.	名 称 PART NAME		数量 QTY.	备 注 REMARK
1	08C1501	车架线束	HARNESS	1	
2	08C0903	电源总开关至起动电机电缆	CABLE	1	
3	08C2016	动臂灯线束	HARNESS	1	
4	20A1855	线夹 35	CLIP	8	
5	06B0001	垫圈 10-140HV-ZN.D	WASHER	53	GB97.1-85
6	06B0002	垫圈 10	WASHER	53	GB93-87
7	00B0005	螺栓 M10×20-8.8-ZN.D	BOLT	53	GB5783-86
8	20A1853	线夹 22	CLIP	10	
9	08C1277	保险盒继电器线束	HARNESS	1	
10	08C1424	起动和断油阀线束	HARNESS	1	
11	08C1423	主电源继电器电源线束	HARNESS	1	
12	08C1422	辅助起动电源线束	HARNESS	1	
13	00B0048	螺栓 M10×45-8.8-ZN.D	BOLT	10	GB5783-86
14	20A1851	线夹 10	CLIP	10	
15	34A0299	支撑管	SUPPORT	10	
16	20A1852	线夹 15	CLIP	20	
17	20A1858	线夹 20×50	CLIP	8	
18	20A2805	2 芯插接器安装板	PLATE	2	
19	20A1854	线夹 27	CLIP	8	
20	00B0075	螺栓 M8×20-8.8-ZN.D	BOLT	2	GB5783-86
21	06B0003	垫圈 6	WASHER	2	GB93-87
22	06B0005	垫圈-140HV-ZN.D	WASHER	2	GB97.1-85
23	21A1798	78 芯插接器固定板	PLATE	1	
24	03B0021	螺母 M8	NUT	2	GB6170-86

电气系统（13）

ELECTRICAL SYSTEM（13）

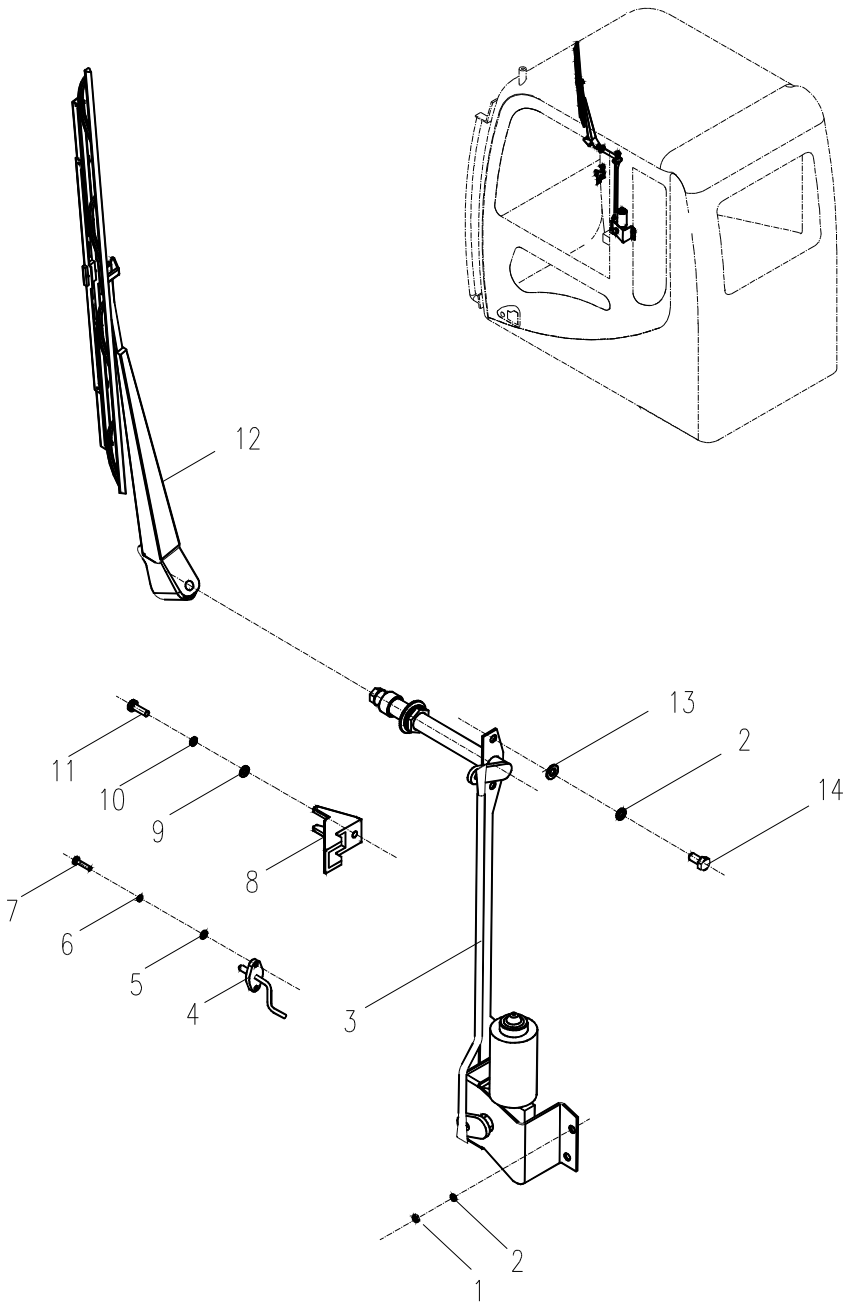

电气系统（13） ELECTRICAL SYSTEM（13）

标 号 FIG.NO.	代 号 PART NO.	名 称 PART NAME		数量 QTY.	备 注 REMARK
1	03B0021	螺母 M8	NUT	4	GB6170-86
2	06B0006	垫圈 8	WASHER	6	GB93-87
3	37B0208	雨刮电机和传动机构	WIPER MOTOR	1	DCOA
4	37B0210	喷头	MUZZLE	1	PD600/530DB/4000
5	06B0097	垫圈 4-140HV-ZN.D	WASHER	2	GB97.1-85
6	06B0022	垫圈 4	WASHER	2	GB93-87
7	04B0281	螺钉 M4×12-4.8-ZN.D	SCREW	2	GB818-85
8	37B0211	固定爬坡板	BRACKET	1	PD600/530DB/5000
9	06B0024	垫圈 6-140HV-ZN.D	WASHER	2	GB97.1-85
10	06B0003	垫圈 6	WASHER	2	GB93-87
11	04B0005	螺钉 M6×20-4.8-ZN.D	SCREW	2	GB818-85
12	37B0209	刮刷	ARM	1	PD600-530DB
13	06B0022	垫圈 8-140HV-ZN.D	WASHER	2	GB97.1-85
14	00B0405	螺栓 M8×20-8.8-ZN.D	BOLT	2	GB5783-86

电气系统（14）

ELECTRICAL SYSTEM（14）

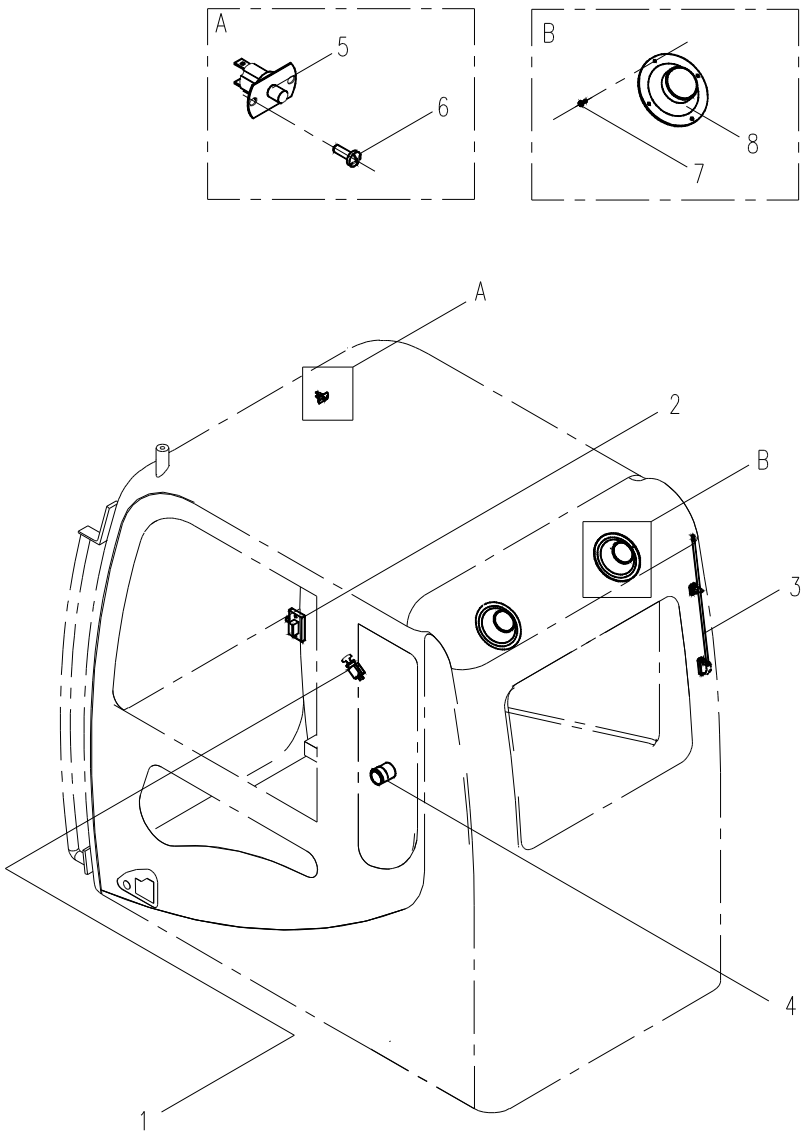

电气系统（14） ELECTRICAL SYSTEM（14）

标 号 FIG.NO.	代 号 PART NO.	名 称 PART NAME		数量 QTY.	备 注 REMARK
1	37B0061	点烟器	CIGARETTE LIGHTER	1	DY210
2	32B0084	壁灯	CAB LIGHT	1	10062(24V)
3	37B0221	天线	ANTENNA	1	
4	35B0068	小时计	SERVICE METER	1	331 810 012 001
5	34B0134	门控开关	SWITCH	1	6ZF 003 549_001
6	04B0249	螺钉 ST4×13-C-H-ZN.D	SCREW	2	GB846-85
7	04B0281	螺钉 M4×20-4.8-ZN.D	SCREW	2	GB818-85
8	38B0039	扬声器	SPEAKER	2	GTS1325

电气系统（15）

ELECTRICAL SYSTEM（15）

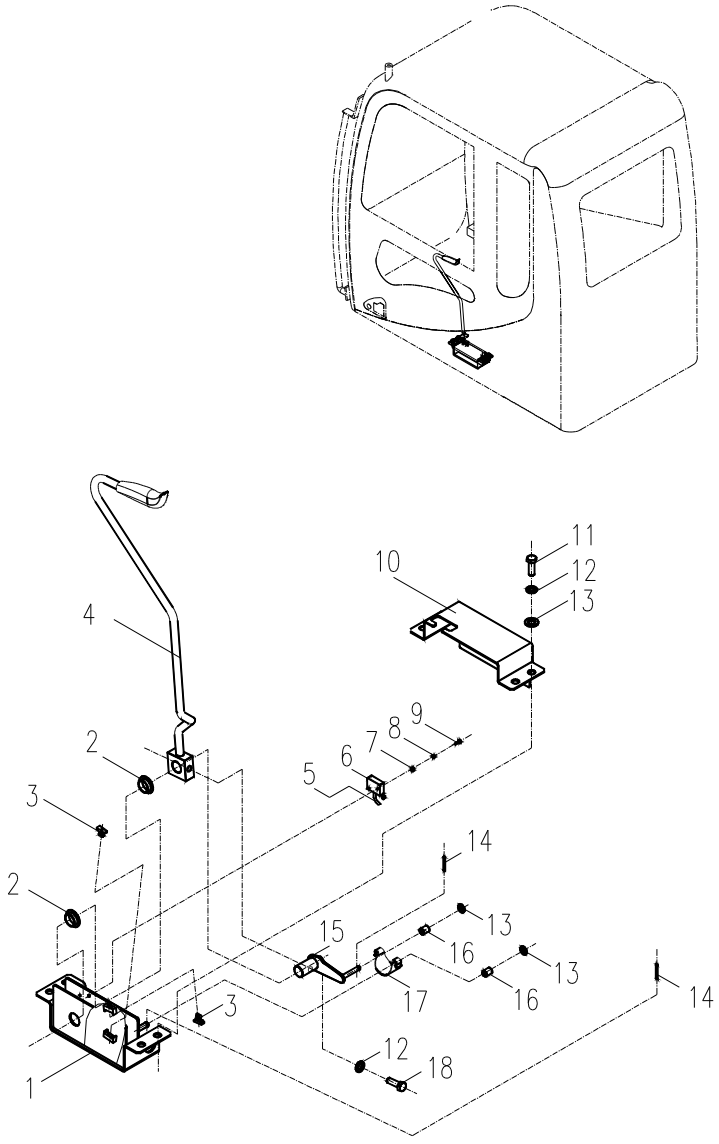

电气系统（15） ELECTRICAL SYSTEM（15）

标 号 FIG.NO.	代 号 PART NO.	名 称 PART NAME		数量 QTY.	备 注 REMARK
1	35D0106	底安装座	SHAFT ASSEMBLY		
2	89A0053	轴套	SLEEVE	2	
3	89A0052	限位块	BLOCK	2	
4	24C0138	切断阀操纵杆	STICK	1	
5	34B0119	微动开关	SWITCH	1	325-7805
6	08C0907	微动开关线束	HARNESS	1	
7	06B0101	垫圈 3	WASHER	2	GB93-87
8	06B0133	垫圈 3-140HV-ZN.D	WASHER	2	GB97.1-85
9	04B0031	螺钉 M3×12-4.8-ZN.D	SCREW	2	GB818-85
10	20A2809	上盖弯板	COVER	1	
11	04B0186	螺栓 M10×30-8.8-ZN.D	BOLT	4	GB5783-86
12	06B0001	垫圈 10	WASHER	2	GB93-87
13	06B0001	垫圈 10-140HV-ZN.D	WASHER	5	GB97.1-85
14	08B0007	销 2×12-ZN.D	PIN	2	GB91-86
15	12D0076	旋转轴	SHAFT	1	
16	33A0241	套管	SLEEVE	2	
17	75A0168	板簧	SPRING	1	
18	00B0005	螺栓 M10×25-8.8-ZN.D	BOLT	1	GB5783-86

电气系统（16）

ELECTRICAL SYSTEM（16）

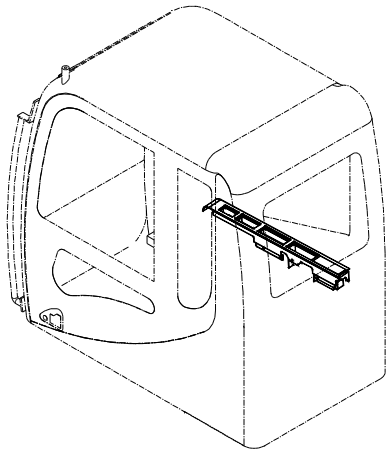

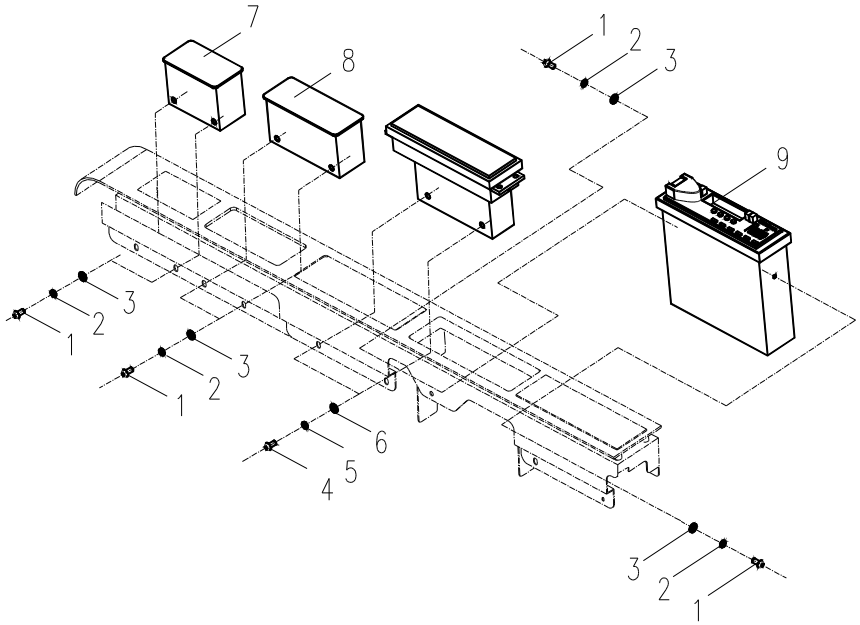

电气系统（16） ELECTRICAL SYSTEM（16）

标 号 FIG.NO.	代 号 PART NO.	名 称 PART NAME		数量 QTY.	备 注 REMARK
A1	04B0006	螺钉 M5×10-4.8-ZN.D	SCREW	6	GB818-85
2	06B0017	垫圈 5	WASHER	6	GB93-87
3	06B0024	垫圈 5-140HV-ZN.D	WASHER	6	GB97.1-85
4	04B0005	螺钉 M6×20-4.8-ZN.D	SCREW	2	GB818-85
5	06B0003	垫圈 6	WASHER	2	GB93-87
6	06B0024	垫圈 6-140HV-ZN.D	WASHER	2	GB97.1-85
7	37B0288	开关盒 2	PANEL	1	
8	37B0320	开关盒 1	PANEL	1	
9	37B0206	收音机	RADIO	1	TR124/24

电气系统（17）

ELECTRICAL SYSTEM（17）

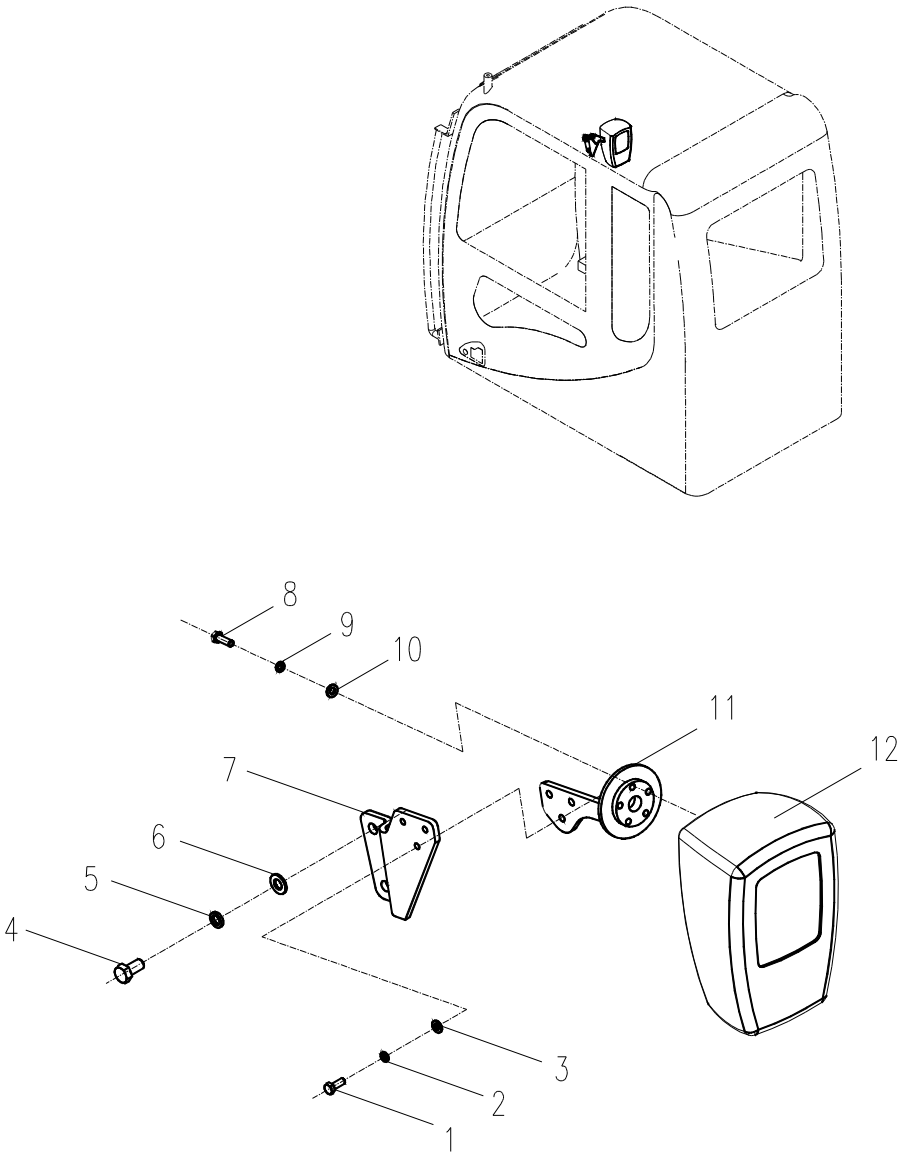

电气系统（17） ELECTRICAL SYSTEM（17）

标 号 FIG.NO.	代 号 PART NO.	名 称 PART NAME		数量 QTY.	备 注 REMARK
1	04B0005	螺钉 M6×20-4.8-ZN.D	SCREW	3	GB818-85
2	06B0003	垫圈 6	WASHER	3	GB93-87
3	06B0024	垫圈 6-140HV-ZN.D	WASHER	3	GB97.1-85
4	00B0005	螺栓 M10×20-8.8-ZN.D	SCREW	2	GB5783-86
5	06B0002	垫圈 10	WASHER	2	GB93-87
6	06B0001	垫圈 10-140HV-ZN.D	WASHER	2	GB97.1-85
7	22A0515	弯板	BRACKET	1	
8	04B0281	螺钉 M4×20-4.8-ZN.D	SCREW	5	GB818-85
9	06B0022	垫圈 4	WASHER	5	GB93-87
10	06B0097	垫圈 4-140HV-ZN.D	WASHER	5	GB97.1-85
11	00D0739	法兰板	PLATE	1	
12	37B0289	监控器	MONITOR	1	CAN 总线

电气系统（18）

ELECTRICAL SYSTEM（18）

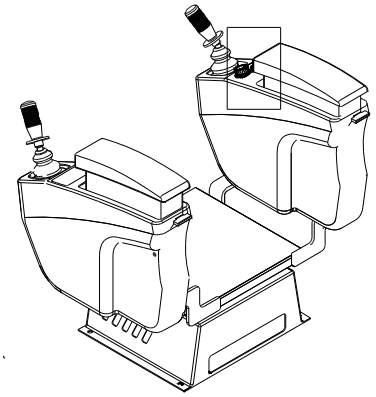

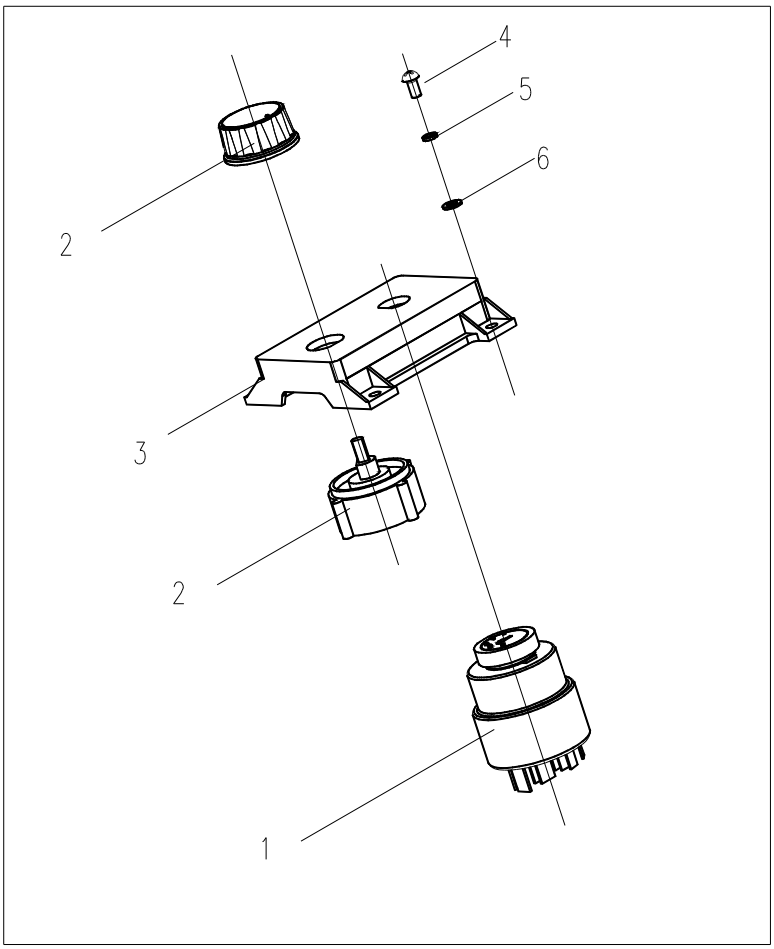

电气系统（18） ELECTRICAL SYSTEM（18）

标 号 FIG.NO.	代 号 PART NO.	名 称 PART NAME		数量 QTY.	备 注 REMARK
1	34B0090	点火开关	SWITCH	1	6JK 007 232-001
2	34B0324	十档转速开关	SWITCH	1	
3	86A0152	点火开关安装盘	BRACKET	1	
4	04B0005	螺钉 M6×20-4.8-ZN.D	SCREW	4	GB818-85
5	06B0003	垫圈 6	WASHER	4	GB93-87
6	06B0024	垫圈 6-140HV-ZN.D	WASHER	4	GB97.1-85

电气系统（19）

ELECTRICAL SYSTEM（19）

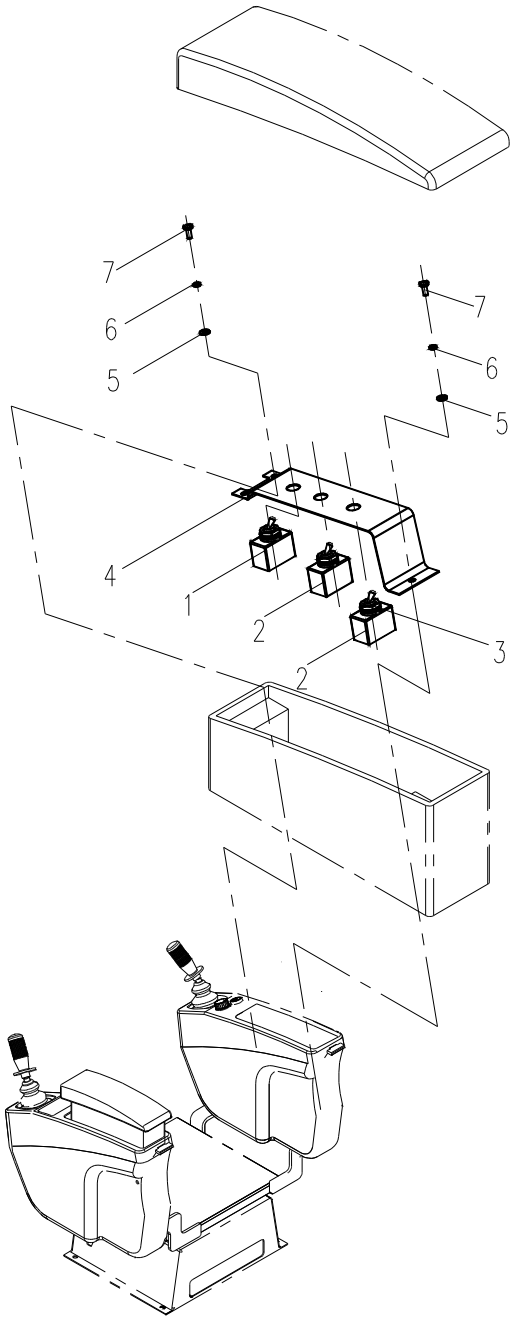

电气系统（19） ELECTRICAL SYSTEM（19）

标 号 FIG.NO.	代 号 PART NO.	名 称 PART NAME		数量 QTY.	备 注 REMARK
1	34B0212	选择开关	SWITCH	1	KN1-402-L
2	34B0126	搬钮开关	SWITCH	2	637H/2
3	84A0417	开关护套	COVER	2	K1080186
4	20A4479	备用开关安装板	PLATE	1	
5	06B0097	垫圈 4-140HV-ZN.D	WASHER	3	GB97.1-85
6	06B0022	垫圈 4	WASHER	3	GB93-87
7	04B0090	螺钉 M4×10-4.8-ZN.D	SCREW	3	GB818-85

电气系统（20）

ELECTRICAL SYSTEM（20）

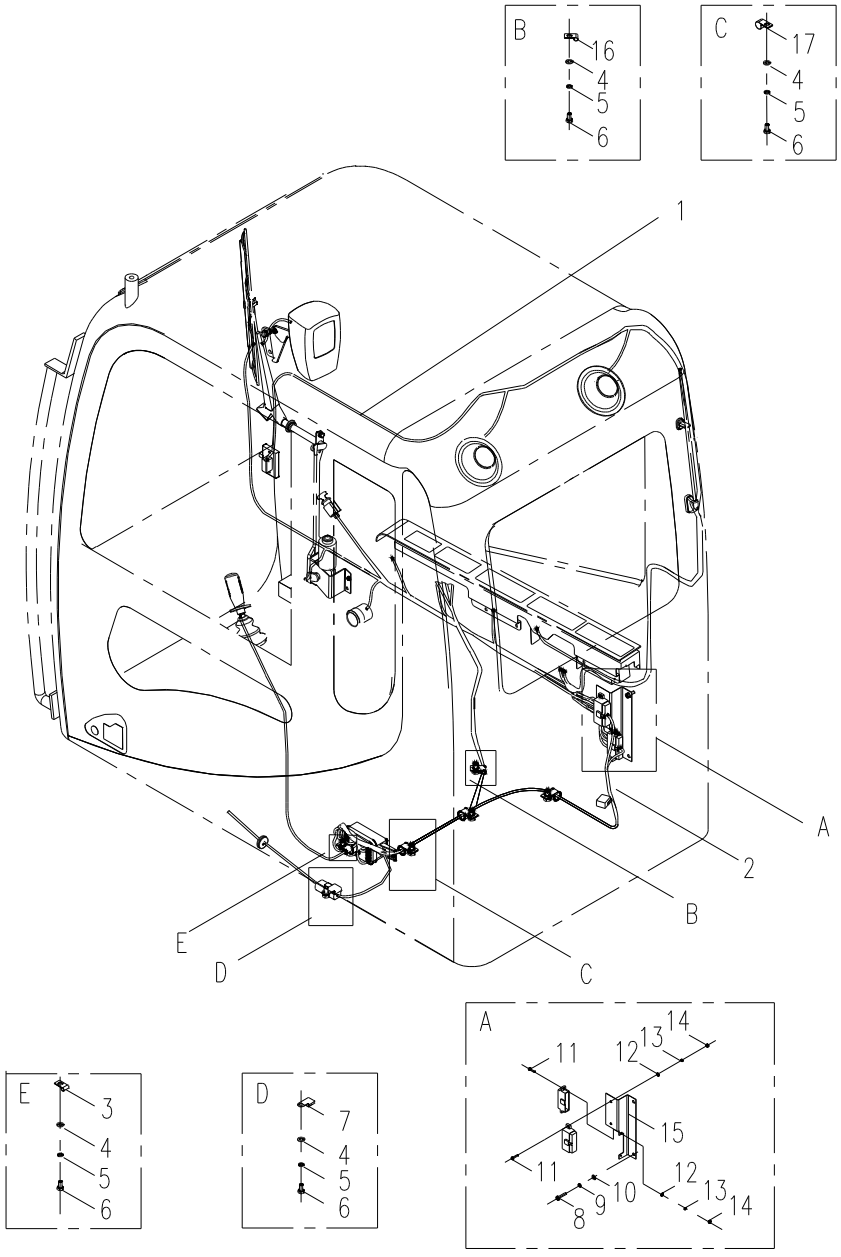

电气系统（20） ELECTRICAL SYSTEM（20）

标号 FIG.NO.	代号 PART NO.	名称 PART NAME		数量 QTY.	备注 REMARK
1	08C1276	驾驶室线束	HARNESS	1	
2	08C1503	地板架线束	HARNESS	1	
3	20A1853	线夹 22	CLIP	1	
4	00B0005	螺栓 M10×20-8.8-ZN.D	SCREW	6	GB5783-86
5	06B0002	垫圈 10	WASHER	6	GB93-87
6	06B0001	垫圈 10-140HV-ZN.D	WASHER	6	GB97.1-85
7	20A2807	3 芯插接器安装板	CLIP	1	
8	04B0005	螺钉 M6×20-4.8-ZN.D	SCREW	2	GB818-85
9	06B0003	垫圈 6	WASHER	2	GB93-87
10	06B0024	垫圈 6-140HV-ZN.D	WASHER	2	GB97.1-85
11	04B0099	螺钉 M4×16-4.8-ZN.D	SCREW	5	GB818-85
12	06B0022	垫圈 4	WASHER	5	GB93-87
13	06B0097	垫圈 4-140HV-ZN.D	WASHER	5	GB97.1-85
14	03B0296	螺母 M4-8-ZN.D	NUT	5	GB6170-86
15	20A2810	插接器安装板	PLATE	1	
16	20A1851	线夹 10	CLIP	3	
17	20A1854	线夹 27	CLIP	3	

索引

PARTS INDEX

零件图号 页码

PART NO.

PAGE

00A0085-----8
00A0183-----176
00A0204-----42
00A0204-----46
00A0204-----94
00A0384-----186
00A0724-----84
00A0726-----118
00A0726-----126
00A0726-----76
00A0726-----80
00A0726-----82
00A0726-----84
00A0727-----100
00A0727-----102
00A0727-----104
00A0727-----106
00A0727-----110
00A0727-----126
00A0727-----80
00A0727-----82
00A0727-----92
00A0727-----96
00A0727-----98
00A0728-----128
00A0728-----92
00A0730-----118
00A0730-----128
00A0731-----128
00A0731-----92
00A0731-----94
00A0734-----100
00A0734-----102
00A0734-----104
00A0734-----106
00A0734-----110
00A0734-----98
00A0882-----94
00A0969-----186
00A1084-----8
00A1490-----94

零件图号 页码

PART NO.

PAGE

00A2120-----102
00A2120-----104
00A2120-----106
00A2121-----102
00A2121-----104
00A2121-----106
00B0001-----190
00B0001-----192
00B0001-----196
00B0001-----198
00B0002-----100
00B0002-----102
00B0002-----104
00B0002-----106
00B0002-----114
00B0002-----182
00B0002-----56
00B0002-----98
00B0004-----176
00B0005-----102
00B0005-----104
00B0005-----106
00B0005-----110
00B0005-----14
00B0005-----184
00B0005-----190
00B0005-----204
00B0005-----206
00B0005-----212
00B0005-----216
00B0005-----222
00B0005-----30
00B0005-----42
00B0005-----44
00B0005-----64
00B0005-----8
00B0007-----176
00B0010-----14
00B0010-----56
00B0010-----64
00B0010-----68

零件图号 页码

PART NO.

PAGE

00B0010-----70
00B0010-----72
00B0011-----126
00B0011-----46
00B0012-----110
00B0012-----12
00B0012-----130
00B0012-----14
00B0012-----178
00B0012-----18
00B0012-----180
00B0012-----22
00B0012-----54
00B0012-----56
00B0012-----58
00B0012-----60
00B0012-----78
00B0012-----8
00B0012-----96
00B0013-----126
00B0013-----44
00B0014-----30
00B0017-----10
00B0017-----56
00B0017-----56
00B0017-----74
00B0017-----80
00B0017-----82
00B0019-----76
00B0020-----12
00B0020-----8
00B0022-----202
00B0023-----102
00B0023-----104
00B0023-----106
00B0023-----174
00B0023-----178
00B0023-----26
00B0029-----176
00B0031-----20
00B0031-----204

零件图号 页码

PART NO.

PAGE

00B0033-----10
00B0035-----10
00B0035-----12
00B0036-----78
00B0048-----128
00B0048-----196
00B0048-----198
00B0048-----202
00B0048-----206
00B0052-----66
00B0056-----46
00B0057-----26
00B0058-----114
00B0058-----204
00B0058-----6
00B0058-----64
00B0059-----24
00B0075-----10
00B0075-----100
00B0075-----102
00B0075-----104
00B0075-----106
00B0075-----182
00B0075-----206
00B0075-----98
00B0085-----174
00B0085-----176
00B0085-----180
00B0085-----188
00B0090-----176
00B0128-----94
00B0153-----184
00B0169-----176

00B0169-----180
00B0183-----48
00B0231-----32
00B0231-----34
00B0239-----86
00B0335-----186
00B0335-----202
00B0348-----40

零件图号 页码
PART NO.
PAGE

00B0352-----40
00B0359-----198
00B0405-----208
00B0429-----114
00C0237-----46
00C0238-----46
00C0392-----42
00C0393-----42
00C0394-----42
00C0395-----42
00C0396-----42
00C0397-----42
00D0019-----126
00D0084-----174
00D0085-----174
00D0707-----6
00D0715-----14
00D0727-----192
00D0739-----216
00D0883-----14
00D0902-----30
00D0940-----30
00D0971-----196
00D0977-----176
00D0978-----176
00D1020-----194
00D1083-----44
00D1271-----182
00D1464-----12
00D1800-----196
00D2019-----184
01A0128-----10
01A0129-----176
01A0134-----42
01A0134-----46
01B0012-----4
01B0020-----48
01B0036-----114
01B0083-----102
01B0083-----104
01B0083-----106
01B0102-----18
01B0103-----116
01B0103-----20
01B0142-----90
01B0151-----62
01B0200-----6

零件图号 页码
PART NO.
PAGE

01B0205-----6
01B0228-----182
01B0286-----10
01B0387-----192
01B0418-----14
01B0437-----46
01B0484-----78
01B0484-----8
01B0489-----46
01B0496-----32
01B0496-----34
01B0502-----84
01B0504-----46
01B0505-----6
01B0509-----46
01B0513-----46
02B0084-----90
02B0089-----50
02B0093-----62
02C0323-----112
02C0324-----114
02C0325-----114
02C0326-----114
02C0327-----114
02D0599-----102
02D0599-----104
02D0599-----106
02D0770-----56
02D0867-----26
02D1133-----78
03A0131-----80
03A0131-----82
03A0143-----126
03A0144-----112
03A0145-----102
03A0145-----104
03A0145-----106
03A0256-----94
03B0014-----198
03B0014-----26
03B0021-----12
03B0021-----18
03B0021-----180
03B0021-----188
03B0021-----206
03B0021-----208
03B0021-----66

零件图号 页码
PART NO.
PAGE

03B0021-----90
03B0024-----78
03B0032-----202
03B0032-----90
03B0036-----68
03B0036-----72
03B0048-----40
03B0053-----176
03B0053-----192
03B0053-----22
03B0053-----64
03B0053-----66
03B0053-----78
03B0287-----194
03B0296-----222
03B0375-----64
03B0456-----50
03B0465-----120
03B0465-----124
03B0466-----122
03B0475-----52
03B0656-----32
03B0656-----34
04A0043-----6
04A0250-----80
04A0250-----82
04A0250-----84
04A0250-----86
04A0250-----88
04A0251-----90
04A0252-----112
04A0252-----80
04A0252-----82
04B0005-----18
04B0005-----208
04B0005-----214
04B0005-----216
04B0005-----218
04B0005-----222
04B0006-----214
04B0016-----44
04B0026-----122
04B0031-----212
04B0044-----28
04B0049-----26
04B0056-----184
04B0056-----194

零件图号 页码
PART NO.
PAGE

04B0056-----196
04B0066-----14
04B0066-----194
04B0073-----200
04B0078-----26
04B0090-----194
04B0090-----196
04B0090-----198
04B0090-----220
04B0099-----174
04B0099-----222
04B0159-----26
04B0170-----174
04B0183-----14
04B0183-----18
04B0183-----22
04B0186-----212
04B0209-----18
04B0217-----64
04B0249-----210
04B0260-----178
04B0278-----114
04B0281-----208
04B0281-----210
04B0281-----216
04B0284-----120
04B0284-----122
04B0284-----124
04B0285-----120
04B0285-----124
04B0305-----52

04B0414-----80
04B0414-----82
04B0414-----84
04B0414-----86
04B0414-----88
04B0416-----112
04B0416-----126
04B0423-----80
04B0423-----82
04B0426-----76
04B0426-----80
04B0426-----82
04B0426-----90
04B0430-----112
04B0442-----76
04D0138-----8

零件图号 页码
PART NO.
PAGE

04D0166-----64
04D0338-----78
04D0369-----194
04D0451-----198
05A0077-----130
05A0078-----118
05A0079-----94
05A0083-----116
05C0015-----96
05C0016-----96
05C0017-----108
05C0018-----100
05C0018-----98
05C0019-----92
05C0026-----102
05C0026-----104
05C0026-----106
05C0046-----100
05C0046-----98
05C0058-----100
05C0058-----100
05C0058-----100
05C0058-----98
05C0058-----98
05C0058-----98
05C0064-----92
05C0065-----92
05C0239-----80
05C0239-----82
05C0239-----92
05C0240-----102
05C0240-----104
05C0240-----106
05C0240-----92
05C0241-----80
05C0241-----82
05C0248-----110
05C0249-----110
05C0250-----100
05C0250-----96
05C0250-----98
05C0253-----110
05C0254-----80
05C0254-----82
05C0295-----80
05C0295-----82
05C0301-----108

零件图号 页码
PART NO.
PAGE

05C0306-----102
05C0306-----104
05C0306-----106
05C0307-----102
05C0307-----104
05C0307-----106
05C0308-----108
05C0310-----102
05C0310-----104
05C0310-----106
05C0312-----102
05C0312-----104
05C0312-----106
05C0320-----108
05C0358-----94
05C0423-----100
05C0423-----98
05D0050-----8
06B0001-----114
06B0001-----12
06B0001-----176
06B0001-----18
06B0001-----180
06B0001-----182
06B0001-----184
06B0001-----204
06B0001-----206
06B0001-----212
06B0001-----212
06B0001-----216
06B0001-----22
06B0001-----222
06B0001-----30
06B0001-----42
06B0001-----44
06B0001-----46
06B0001-----6
06B0001-----64
06B0001-----8
06B0002-----100
06B0002-----102
06B0002-----104
06B0002-----106
06B0002-----110
06B0002-----12
06B0002-----126
06B0002-----130

零件图号 页码
PART NO.
PAGE

06B0002-----14
06B0002-----176
06B0002-----178
06B0002-----18
06B0002-----180
06B0002-----182
06B0002-----184
06B0002-----190
06B0002-----192
06B0002-----196
06B0002-----198
06B0002-----204
06B0002-----206
06B0002-----216
06B0002-----22
06B0002-----222
06B0002-----30
06B0002-----44
06B0002-----54
06B0002-----56
06B0002-----58
06B0002-----6
06B0002-----60
06B0002-----64
06B0002-----76
06B0002-----78
06B0002-----8
06B0002-----96
06B0002-----98
06B0003-----102
06B0003-----104
06B0003-----106
06B0003-----12
06B0003-----174
06B0003-----176
06B0003-----178
06B0003-----180
06B0003-----184
06B0003-----194
06B0003-----196
06B0003-----198
06B0003-----202
06B0003-----206
06B0003-----208
06B0003-----214
06B0003-----216
06B0003-----218

零件图号 页码
PART NO.
PAGE

06B0003-----222
06B0003-----26
06B0003-----56
06B0003-----64
06B0003-----68
06B0003-----70
06B0003-----72
06B0004-----184
06B0005-----10
06B0005-----12
06B0005-----174
06B0005-----176
06B0005-----180
06B0005-----182
06B0005-----188
06B0005-----206
06B0005-----22
06B0005-----26
06B0005-----64
06B0005-----90
06B0006-----10
06B0006-----100
06B0006-----102

06B0006-----104
06B0006-----106
06B0006-----176
06B0006-----18
06B0006-----180
06B0006-----182
06B0006-----188
06B0006-----208
06B0006-----22
06B0006-----26
06B0006-----64
06B0006-----8
06B0006-----90
06B0006-----98
06B0007-----10
06B0007-----12
06B0007-----20
06B0007-----202
06B0007-----204
06B0007-----6
06B0008-----10
06B0008-----114
06B0008-----12
06B0008-----126

零件图号 页码

PART NO. PAGE

06B0008-----20
06B0008-----202
06B0008-----204
06B0008-----24
06B0008-----44
06B0008-----48
06B0008-----56
06B0008-----6
06B0008-----64
06B0008-----80
06B0008-----82
06B0008-----86
06B0008-----90
06B0008-----94
06B0012-----24
06B0012-----30
06B0012-----40
06B0016-----32
06B0016-----34
06B0017-----184
06B0017-----186
06B0017-----194
06B0017-----202
06B0017-----214
06B0021-----84
06B0022-----174
06B0022-----194
06B0022-----194
06B0022-----196
06B0022-----196
06B0022-----198
06B0022-----208
06B0022-----208
06B0022-----216
06B0022-----220
06B0022-----222
06B0022-----78
06B0024-----174
06B0024-----176
06B0024-----178
06B0024-----180
06B0024-----198
06B0024-----202
06B0024-----208
06B0024-----214
06B0024-----214
06B0024-----216

零件图号 页码

PART NO. PAGE

06B0024-----218
06B0024-----222
06B0030-----178
06B0030-----54
06B0030-----56
06B0030-----58
06B0030-----60
06B0055-----8
06B0059-----10
06B0059-----44
06B0059-----46
06B0059-----56
06B0059-----64
06B0059-----74
06B0062-----26
06B0062-----56
06B0062-----64
06B0062-----68
06B0062-----70
06B0062-----72
06B0065-----186
06B0066-----184
06B0066-----186
06B0066-----194
06B0066-----202
06B0086-----66
06B0086-----8
06B0097-----174
06B0097-----194
06B0097-----196
06B0097-----198
06B0097-----208
06B0097-----216
06B0097-----220
06B0097-----222
06B0101-----212
06B0117-----186
06B0117-----8
06B0133-----212
06B0180-----14
06B0219-----66
06B0220-----46
06B0220-----6
06B0221-----46
06B0223-----48
06B0226-----46
06B0247-----194

零件图号 页码

PART NO. PAGE

06B0247-----196
06C0003-----126
06C0004-----126
06C0019-----112
06C0128-----112
06C0578-----112
06C0620-----92
06C0622-----88
06C0623-----88
06C0624-----86
06C0625-----84
06C0626-----84
06C0627-----84
06C0628-----84
06C0629-----84
06C0630-----84
06C0631-----80
06C0631-----82
06C0632-----80
06C0632-----82
06C0633-----76
06C0646-----86
06C0871-----92
06C0984-----8
06C0985-----8
06C0986-----8
06C1780-----80
06C1780-----82
06C1826-----94
07B0005-----90
07B0040-----130
07B0083-----120
07B0083-----124
07B0084-----120
07B0084-----124
07B0085-----120
07B0085-----124
07B0086-----122
07B0087-----122
07B0088-----122
07C0002-----126
07C0328-----86
07C0329-----88
07C0333-----112
07C0721-----90
07C0721-----90
07C0722-----84

零件图号 页码

PART NO. PAGE

08B0007-----212
08B0008-----44
08B0008-----64
08B0010-----90
08B0031-----58
08B0047-----58
08B0112-----40
08B0113-----64
08B0122-----50
08C0466-----192
08C0533-----192
08C0534-----192
08C0903-----206
08C0904-----204
08C0907-----212

08C1181-----198
08C1276-----222
08C1277-----206
08C1422-----206
08C1423-----206
08C1424-----206
08C1501-----206
08C1503-----222
08C2016-----206
09C0026-----10
09C0027-----10
09C0028-----10
09C0028-----174
09C0029-----10
09C0029-----90
09C0031-----12
09C0040-----76
09C0125-----180
09C0126-----176
09C0126-----180
09C0138-----102
09C0138-----104
09C0138-----106
09C0139-----114
09C0140-----112
09C0141-----112
09C0156-----8
09C0157-----8
09C0303-----112
09C0335-----112
09C0355-----114
10A0014-----34

零件图号 页码
PART NO. PAGE

10A0751-----202
10A0930-----60
10A0931-----60
10A1142-----110
10A1156-----30
10A1409-----196
10A1694-----194
10A2388-----198
10B0011-----78
10B0014-----120
10B0014-----122
10B0014-----124
10B0014-----32
10B0014-----36
10B0014-----42
10B0014-----44
10B0014-----46
10B0014-----94
10B0071-----64
10C0104-----112
10C0106-----114
10C0107-----114
10C0108-----112
10C0248-----112
10C0260-----114
10C0261-----114
10C0262-----112
10D0282-----12
10D0779-----76
10D0780-----76
10D0806-----86
10D0807-----86
10D0985-----112
10D1122-----12
10D1379-----90
10D1668-----90
10D1672-----90
10D1884-----114
10D1885-----112
10D1886-----112
10D1887-----112
10D1888-----112
10D1889-----112
11A0187-----32
11A0194-----48
11A0407-----32
11A0976-----46

零件图号 页码
PART NO. PAGE

11A0988-----174
11C0163-----76
11C0164-----84
11C0264-----128
11D0186-----32
11D0187-----34
11D0188-----34
11D0190-----32
12A0487-----32
12A0487-----34
12A0489-----6
12A0520-----44
12A0520-----46
12B0097-----186
12B0219-----8
12B0239-----8
12B0381-----78
12B0428-----100
12B0428-----102
12B0428-----104
12B0428-----106
12B0428-----110
12B0428-----126
12B0428-----186
12B0428-----80
12B0428-----82
12B0428-----92
12B0428-----96
12B0428-----98
12B0429-----100
12B0429-----102
12B0429-----104
12B0429-----106
12B0429-----110
12B0429-----128
12B0429-----92
12B0429-----98
12B0430-----126
12B0430-----128
12B0430-----130
12B0430-----80
12B0430-----82
12B0430-----92
12B0430-----94
12B0431-----118
12B0431-----126
12B0431-----76

零件图号 页码
PART NO. PAGE

12B0431-----8
12B0431-----80
12B0431-----82
12B0431-----84
12B0432-----118
12B0432-----128
12B0434-----100
12B0434-----102
12B0434-----104
12B0434-----106
12B0434-----110
12B0434-----126
12B0434-----80
12B0434-----82
12B0434-----92
12B0434-----96
12B0434-----98
12B0436-----126
12B0436-----92
12B0436-----94
12B0438-----112
12B0438-----126
12B0438-----76
12B0438-----80
12B0438-----82
12B0438-----84
12B0438-----86
12B0438-----88
12B0440-----112
12B0440-----84
12B0440-----86
12B0440-----88
12B0444-----112
12B0444-----126
12B0444-----80
12B0444-----82
12B0445-----112
12B0445-----80
12B0445-----82
12B0445-----84
12B0445-----86
12B0445-----88
12B0446-----90
12B0447-----90
12B0448-----76
12B0451-----130
12B0479-----76

零件图号 页码
PART NO. PAGE

12B0480-----78
12B0505-----120
12B0505-----124
12B0506-----122
12B0513-----34
12B0522-----52
12B1004-----130

12C0154-----90
12C0155-----90
12C0160-----102
12C0160-----104
12C0160-----106
12C0162-----108
12C0163-----108
12C0197-----110
12C0204-----100
12C0204-----98
12C0225-----52
12C0240-----126
12C0277-----94
12C0362-----100
12C0362-----98
12C0816-----80
12C0816-----82
12C0925-----102
12C0925-----104
12C0925-----106
12C0926-----102
12C0926-----104
12C0926-----106
12D0076-----212
13A0670-----126
13A0732-----100
13A0732-----98
13B0156-----130
13B0236-----120
13B0236-----122
13B0236-----124
13B0237-----120
13B0237-----124
13B0238-----122
13B0239-----122
13B0240-----124
13B0258-----34
13B0259-----34
13B0259-----36
13B0260-----32

零件图号 页码
PART NO.
PAGE

13B0260-----34
13B0295-----52
13B0297-----52
13D0155-----122
13D0160-----124
13D0161-----120
13D0162-----120
14A1992-----30
15A0695-----32
15A0695-----34
15A0697-----34
15A0698-----32
15B0112-----178
15B0113-----174
15C0038-----96
15C0066-----8
15D0217-----46
16D0143-----58
16D0144-----64
16D0146-----110
16D0315-----34
17B0090-----6
17B0091-----6
17D0081-----116
17D0082-----114
17D0083-----114
17D0113-----18
17D0190-----114
17D0202-----116
17D0222-----116
18A0481-----40
20A0085-----128
20A0118-----42
20A1851-----190
20A1851-----206
20A1851-----222
20A1852-----206
20A1853-----176
20A1853-----206
20A1853-----222
20A1854-----184
20A1854-----206
20A1854-----222
20A1855-----176
20A1855-----206
20A1858-----206
20A1860-----42

零件图号 页码
PART NO.
PAGE

20A1860-----46
20A1864-----10
20A1865-----44
20A2134-----56
20A2261-----68
20A2261-----70
20A2261-----72
20A2372-----22
20A2373-----22
20A2374-----22
20A2375-----22
20A2805-----206
20A2807-----222
20A2809-----212
20A2810-----222
20A3911-----182
20A4479-----220
20B0046-----120
20B0046-----122
20B0046-----124
20C0209-----10
20C0287-----10
20D0104-----44
21A1237-----116
21A1246-----116
21A1247-----114
21A1313-----58
21A1314-----58
21A1319-----56
21A1396-----56
21A1399-----56
21A1798-----206
21A1799-----204
21A2419-----114
21A2603-----116
21A2826-----116
21C0116-----8
21C0147-----76
21D0094-----38
21D0201-----36
21D0288-----32
22A0485-----102
22A0485-----104
22A0485-----106
22A0493-----114
22A0494-----116
22A0495-----116

零件图号 页码
PART NO.
PAGE

22A0495-----86
22A0515-----216
22A0803-----202
22C0052-----10
22C0137-----24
22D0173-----40
23A2406-----190
23A3700-----202
23A3828-----90
23D0393-----14
23D0394-----18
23D0395-----18
23D0450-----26
23D0735-----24
24C0116-----18
24C0136-----26
24C0138-----212
24C0270-----36
25C0041-----46
26A0008-----12
26A0140-----50
26A0163-----56
26B0010-----46
26C0029-----28
26C0039-----74
26C0041-----74
26C0079-----44
27A0178-----60
27A0179-----60
27A0180-----60
27A0181-----60
27A0182-----60
27A0200-----56
27A0252-----64
27A0258-----22
27A0467-----18
27C0075-----54
27C0197-----54
28C0023-----32
28C0023-----32
28C0024-----32
28C0024-----34
28C0042-----32
28C0042-----34
28C0043-----34
30A0229-----90
30B0012-----186

零件图号 页码
PART NO.
PAGE

30B0171-----186
30B0173-----186
30B0252-----186
30B0264-----186
30B0271-----184
30B0272-----186
30B0293-----186
30C0191-----8
30C0415-----108
30C0415-----110
30C0415-----96
30D0211-----46
31A0089-----42
31B0011-----196
31B0042-----196
31B0059-----196
31B0070-----174
31B0071-----174
31B0072-----194
31B0072-----204
31C0070-----92
31C0071-----100
31C0071-----108
31C0071-----110
31C0071-----128
31C0071-----80
31C0071-----82
31C0071-----92
31C0071-----98
31C0072-----102
31C0072-----104
31C0072-----106
31C0072-----110
32A0023-----10
32A0138-----10
32A0139-----10
32A0142-----12
32A0223-----10
32A0254-----12
32B0028-----190
32B0084-----210
32B0118-----190
32C0062-----126
32C0063-----100
32C0063-----100
32C0063-----102
32C0063-----104

零件图号 页码

PART NO.
PAGE

32C0063-----106
32C0063-----92
32C0063-----96
32C0063-----98
32C0063-----98
32C0065-----108
32C0066-----80
32C0066-----82
32C0067-----92
32C0069-----102
32C0069-----104
32C0069-----106
32C0157-----102
32C0157-----104
32C0157-----106
32D0089-----56
32D0134-----56
32D0135-----56
32D0253-----56
33A0241-----212
34A0299-----206
34A0311-----10
34A0316-----78
34A0316-----8
34A0317-----10
34A0532-----176
34A0559-----176
34B0088-----194
34B0090-----218
34B0119-----212
34B0126-----220
34B0134-----210
34B0212-----220
34B0324-----218
34C0190-----40
34C0220-----26
34C0225-----64
34C0226-----120
34C0226-----124
34C0227-----122
34C0244-----66
34C0250-----68
34C0250-----72
34C0292-----26
34C0293-----26
34C0302-----26
34C0334-----14

零件图号 页码

PART NO.
PAGE

34C0660-----14
34C0661-----16
34C0662-----16
34C0680-----26
35B0068-----210
35C0016-----22
35C0016-----66
35C0022-----110
35C0024-----110
35C0148-----76
35C0212-----56
35C0285-----30
35C0286-----30
35C0484-----14
35D0106-----212
36B0375-----194
36D0101-----8
36D0109-----54
36D0121-----64
36D0208-----54
36D0237-----78
36D0238-----78
36D0283-----54
36D0423-----54
37A0142-----90
37B0004-----126
37B0004-----94
37B0061-----210
37B0099-----202
37B0108-----192
37B0113-----194
37B0116-----200
37B0195-----196
37B0206-----214
37B0208-----208
37B0209-----208
37B0210-----208
37B0211-----208
37B0221-----210
37B0267-----198
37B0284-----198
37B0288-----214
37B0289-----216
37B0312-----184
37B0320-----214
37B0405-----198
38A0623-----32

零件图号 页码

PART NO.
PAGE

38B0007-----188
38B0017-----184
38B0017-----194
38B0039-----210
38B0055-----196
38C0061-----118
38C0062-----118
38C0063-----118
38C0064-----118
38C0065-----118
38C0097-----22
38C0098-----18
38C0118-----24
38C0119-----24
38C0128-----12
40C0093-----6
40C0250-----12
40C0251-----12
41D0089-----14
41D0090-----22
42B0005-----14
42B0005-----18
42B0005-----24
42D0140-----56
42D0141-----56
42D0178-----70
42D0183-----56
42D0185-----56
42D0298-----56
42D0384-----56
42D0385-----56
42D0386-----68
42D0387-----72
43B0026-----194
43C0133-----40
43C0272-----34
43C0354-----32
43D0183-----66
43D0363-----58
43D0364-----58
44C0050-----78
44C0090-----48
45D0108-----10

46A0035-----46
46C0257-----176
46C0488-----180
46C0752-----180

零件图号 页码
PART NO.
PAGE

46C0753-----174
46C0754-----182
46C0757-----180
46C0758-----176
46C0759-----178
46C0761-----178
46C0762-----180
46C0763-----180
46C0764-----180
46C0765-----180
46C0766-----178
46C0790-----178
46C0792-----178
46C0793-----176
46C0794-----180
46C0850-----174
46C0855-----174
46C0955-----180
46C1026-----180
47A0037-----180
47C0110-----44
47C0136-----26
47C0196-----18
47C0393-----24
47C0466-----18
47C0504-----18
47C0505-----26
47C0506-----26
47C0507-----26
47C0508-----26
47C0510-----26
47D0082-----62
48C0136-----58
48C0163-----54
48C0164-----54
48C0359-----54
48C0360-----58
48C0365-----58
48C0533-----54
48C0534-----54
48D0025-----48
50A0082-----120
50A0082-----124
50A0083-----122
50C0049-----6
50C0050-----12
50C0060-----6

零件图号 页码
PART NO.
PAGE

50C0125-----12
51C0035-----46
51C0112-----48
51C0113-----46
53A0268-----130
53A0283-----122
53A0290-----120
53A0290-----124
53A0295-----128
53C0002-----78
53C0045-----8
53C0051-----6
53C0052-----6
53C0054-----6
53C0055-----78
54A0100-----44
55A0029-----130
55A0041-----36
55A0055-----90
55A0056-----90
55A0268-----32
55A0631-----40
55A0641-----32
55A0642-----34
55A0646-----34
55A0646-----36
55A0658-----62
55A0724-----120
55A0724-----124
55A0726-----122
55A0727-----122
55A0728-----122
55A0730-----124
55A0791-----124
55A0792-----120
55A0809-----52
55A0853-----50
55A0854-----50
55A1040-----40
55A1252-----12
55A1445-----34
56A0011-----130
57A0220-----40
57A0238-----120
57A0238-----124
57A0239-----122
60A0025-----32

零件图号 页码
PART NO.
PAGE

60A0384-----34
60A0398-----34
60A0510-----34
60A0522-----50
60A0523-----50
60A0796-----34
61A0296-----120
61A0297-----122
61A0298-----124
61A0336-----52
63A0068-----52
64A0106-----38
64A0171-----78
65A0005-----90
65A0008-----90
65A0053-----90
65A0054-----90
65A0057-----130
66A0005-----84
71A0133-----6
71A0134-----6
71A0149-----52
71A0150-----52
71A0237-----6
72A0024-----116
72A0146-----114
72A0248-----114
72A0300-----40
72A0301-----40
72A0302-----40
72A0303-----40
72A0323-----102
72A0323-----104
72A0323-----106
72A0324-----102
72A0324-----104
72A0324-----106
72A0386-----50
72A0387-----50
72A0388-----50
72A0389-----50
74A0027-----2
74A0444-----2
74A0615-----2
74A0639-----2
74A0759-----2
74A0760-----2

零件图号 页码
PART NO.
PAGE

74A0766-----2
74A0769-----2
74A0778-----2
74A0847-----2
74A0848-----2
74A0849-----2
74A0850-----2
74A0851-----2
74A0853-----4
74A0854-----2
74A0920-----4
74A0922-----2
74A1011-----2
74A1018-----2
74A1136-----2
74A1246-----2
74A1265-----2
74A1266-----4
74A1269-----2
74A1270-----4
74A1271-----2
74A1391-----2
74A1395-----4
74A1396-----2
74A1551-----4
74A1639-----2
74A1684-----4
75A0004-----90
75A0006-----90
75A0153-----52
75A0168-----212
76A0008-----90
76A0105-----120
76A0105-----124
76A0106-----120

76A0106-----124
76A0107-----120
76A0107-----124
76A0108-----122
76A0109-----122
77A0313-----44
78A0002-----90
78A0042-----130
80A0141-----130
80A0164-----120
80A0165-----120
80A0165-----124

零件图号 页码
PART NO.
PAGE

80A0166-----120
80A0166-----124
80A0167-----120
80A0167-----124
80A0168-----122
80A0169-----122
80A0170-----122
80A0171-----122
80A0181-----50
80A0182-----50
81A0082-----12
81A0083-----12
82A0175-----194
82A0187-----192
82A0188-----192
82A0189-----192
82A0196-----44
82A0196-----46
82A0236-----128
82A0254-----28
82A0340-----194
83A0188-----190
83A0193-----10
83A0194-----44
83A0195-----44
83A0196-----44
83A0197-----44
83A0198-----44
83A0204-----6
83A0253-----30
83A0364-----14
83A0505-----18
84A0037-----48
84A0084-----180
84A0216-----48
84A0281-----64
84A0325-----66
84A0351-----18
84A0353-----24
84A0353-----24
84A0354-----22
84A0355-----22
84A0356-----18
84A0367-----30
84A0381-----174
84A0381-----174
84A0387-----178

零件图号 页码
PART NO.
PAGE

84A0398-----30
84A0417-----220
84A0418-----174
84A0419-----178
84A0450-----44
84A0462-----56
84A0534-----24
85A0060-----24
85A0183-----10
85A0184-----10
85A0187-----10
85A0188-----10
85A0192-----102
85A0192-----104
85A0192-----106
85A0206-----68
85A0207-----68
85A0207-----72
85A0208-----68
85A0208-----72
85A0210-----66
85A0211-----62
85A0212-----62
85A0214-----70
85A0236-----122
85A0237-----122
85A0238-----122
85A0317-----62
85A0320-----18
85A0321-----14
85A0322-----18
85A0382-----174
85A0384-----178
85A0417-----178
85A0453-----72
85A0494-----178
85A0495-----178
86A0136-----28
86A0138-----26
86A0139-----14
86A0141-----14
86A0142-----14
86A0143-----14
86A0144-----14
86A0145-----14
86A0146-----14
86A0147-----22

零件图号 页码
PART NO.
PAGE

86A0148-----22
86A0149-----22
86A0150-----18
86A0151-----18
86A0152-----218
86A0170-----26
86A0171-----26
86A0176-----26
86A0177-----26
86A0191-----102
86A0191-----104
86A0191-----106
86A0198-----14
86A0258-----32
86A0258-----34
86A0258-----36
86A0258-----42
86A0354-----14
87A0145-----14
87A0146-----24
87A0147-----24
87A0148-----14
87A0149-----22
87A0150-----18
87A0175-----194
88A0084-----78
88A0085-----78
88A0096-----8
88A0312-----174
88A0330-----178
88A0599-----18
89A0052-----212
89A0053-----212