RUTHZIL TRATOR COMERCIAL DE PEÇAS LTDA 11 97083-6812 ROLANDO CITRANGULO

Catálogo de Peças de Reposição CLX
Catálogo de Piezas de Repuesto CLX
Catalog Spare Parts CLX

CLX-25



STILL

CONTENTS

ÍNDICE

SECTION SEÇÃO SECCIÓN	DESCRIPTION DESCRIÇÃO DESCRIPCIÓN	DRAWING DESENHO DIBUJO	PAGE PÁGINA
A1	FORK	Fig.1	43
	GARFO		
	HORQUILLA		
A2	LIFT BRACKET	Fig.2	45
	DISPOSITIVO DE ELEVAÇÃO		
	SOPORTE DE ELEVACIÓN		
A3	MAST	Fig.3	47
	MASTRO		
	MÁSTIL		
A4	PIPELINE SYSTEM	Fig.4	49
	SISTEMA DE ELEVAÇÃO		
	TUBERÍA DEL MÁSTIL		
A5	ATTACHMENT OF MAST PIPELINE SYSTEM	Fig.5	51
	MONTAGEM DO SISTEMA DE ELEVAÇÃO		
	INSTALACIÓN DE LA TUBERÍA DEL MÁSTIL		

A6; A7	LIFT CYLINDER	Fig.6; 7	53
	CILINDRO DE ELEVAÇÃO		
	CILINDRO DE ELEVACIÓN		
A8	TILT CYLINDER	Fig.8	61
	CILINDRO DE INCLINAÇÃO		
	CILINDRO DE INCLINACIÓN		
B1	DRIVE UNIT MOUNT (TOR-CON TYPE)	Fig.9	64
	CONJUNTO DE TRAÇÃO (TIPO TOR-CON)		
	CONJUNTO MOTRIZ (TIPO TOR-CON)		
B2	DRIVE UNIT MOUNT (TRANSMISSION)	Fig.10	66
	CONJUNTO DE TRAÇÃO (TRANSMISSÃO)		
	CONJUNTO MOTRIZ (TRANSMISIÓN)		
B3	DRIVE UNIT MOUNT (COVER & INCHING VALVE)	Fig.11	72
	CONJUNTO DE TRAÇÃO (TAMPA E VÁLVULA)		
	CONJ. MOTRIZ (CUBIERTA Y VÁLVULA MODULADORA)		
B4	CHARGING PUMP	Fig.12	76
	BOMBA		
	BOMBA DE CARGA		

B5	HYDRAULIC CLUTCH	Fig.13	78
	EMBREAGEM HIDRÁULICA		
	EMBRAGUE HIDRÁULICO		
B6	CONTROL VALVE	Fig.14	80
	VÁLVULA DE CONTROLE		
	VÁLVULA REGULADORA		
B7	INCHING VALVE	Fig.15	82
	VÁLVULA DE ALÍVIO		
	VÁLVULA MODULADORA		
B8	DIFFERENTIAL ASSY	Fig.16	84
	CONJUNTO DO DIFERENCIAL		
	CONJUNTO DEL DIFERENCIAL		
B9	DRIVE AXLE	Fig.17	86
	EIXO DE TRAÇÃO		
	EJE MOTRIZ		
B10; B11; B12; B13	DRIVE WHEEL(2t,2.5t,SINGLE TYRE)	Fig.18; 19; 20; 21	90
	RODA DE TRAÇÃO		
	RUEDA MOTRIZ		

B14; B15	WHEEL BRAKE(2,2.5T)	Fig.22; 23	98
	FREIO DAS RODAS (2,2.5T)		
	FRENO DE LAS RUEDAS (2,2.5T)		
C1	ENGINE(GASOLINE)	Fig.24	106
	MOTOR (GASOLINA)		
	MOTOR (GASOLINA)		
C2	VAPORIZER REDUCER (GLP)	Fig.25	111
	REDUTOR VAPORIZADOR (GLP)		
	REDUCCION VAPORADOR (GLP)		
C3	ELECTROVALVE (GLP)	Fig.26	113
	ELETROVÁLVULA (GLP)		
	ELECTROVÁLVULA (GLP)		
C4	ELECTROVALVE (GASOLINA)	Fig.27	115
	ELETROVÁLVULA (GASOLINA)		
	ELECTROVÁLVULA (GASOLINA)		
C5	FILTER DECANTATION	Fig.28	117
	FILTRO DE DECANTAÇÃO		
	FILTRO DE DECANTACIÓN		

C6	ENGINE(DIESEL)	Fig.29	119
	MOTOR(DIESEL)		
	MOTOR(DIESEL)		
C7	AIR CLEANER ASSY	Fig.30	121
	CONJUNTO DO FILTRO DE AR		
	CONJUNTO DEL FILTRO DE AIRE		
C8;C9;C10	COOLING SYSTEM	Fig.31;32;33	123
	SISTEMA DE REFRIGERAÇÃO		
	SISTEMA DE REFRIGERACIÓN		
C11	FUEL SYSTEM	Fig.34	129
	SISTEMA DE COMBUSTÍVEL		
	SISTEMA DE COMBUSTIBLE		
C12;C13;C14; C15;C16	EXHAUST SYSTEM (4JG2)	Fig.35;36;37; 38;39	131
	SISTEMA DE DESCARGA		
	SISTEMA DE ESCAPE (4JG2)		
C17;C18	EXHAUST MUFFLER ASSY	Fig.40;41	141
	CONJ. SILENCIOSO		
	CONJ. SILENCIADOR		

C19	TOR-CON OIL COOLING SYSTEM	Fig.42	145
	SIST. REFRIGERAÇÃO DE ÓLEO TOR-CON		
	SIST. REFRIGERAÇÃO DE ÓLEO TOR-CON		
D1	STEERING OPERATION	Fig.43	147
	DIREÇÃO		
	OPERACIÓN DE DIRECCIÓN		
D2	STEERING COLUMN ASSY	Fig.44	149
	COLUNA DE DIREÇÃO		
	CONJUNTO DEL ARBOL DE DIRECCIÓN		
D3	STEERING UNIT	Fig.45	151
	UNIDADE DE DIREÇÃO		
	UNIDAD DE DIRECCIÓN		
D4	STEERING AXLE	Fig.46	153
	EIXO DE DIREÇÃO		
	EJE DE DIRECCIÓN		
D5	WHEEL	Fig.47	157
	RODA		
	RUEDA		

D6	STEERING CYLINDER	Fig.48	159
	CILINDRO DA DIREÇÃO		
	CILINDRO DE LA DIRECCIÓN		
E1; E2	PEDALS	Fig.49;50	161
	PEDAIS		
	PEDALES		
E3	FRONT & REAR FLOOR BOARD ASSY	Fig.51	165
	CONJUNTO ASSOALHO		
	CONJ. ANTERIOR Y POSTERIOR DEL PISO		
E4	COVERING, METER BRACKET	Fig.52	167
	PAINEL DE INSTRUMENTOS		
	CONSOLA Y SOPORTE DE LOS MEDIDORES		
E5; E6	ENGINE HOOD ASSY	Fig.53;54	169
	CONJUNTO CAPÔ		
	CONJ. DEL CAPÓ DEL MOTOR		
E7	FRAME,COUNTER WEIGHT & RADIATOR COVER	Fig.55	173
	ESTRUTURA, CONTRAPESO E COBERTA DO RADIADOR		
	ARMAZÓN, CONTRAPESO Y CUBIERTA DEL RADIADOR		

E8	OVERHEAD GUARD	Fig.56	177
	GRADE DE PROTEÇÃO		
	CAPOTA DE PROTECCIÓN		
F1	BRAKE CONTROL UNIT	Fig.57	179
	UNIDADE DE CONTROLE DO FREIO		
	UNIDAD DE CONTROL DEL FRENO		
F2	MASTER CYLINDER	Fig.58	181
	CILINDRO MESTRE		
	CILINDRO MAESTRO		
F3	PARKING BRAKE	Fig.59	183
	FREIO DE ESTACIONAMENTO		
	FRENO DE APARCAMIENTO		
F4	INCHING DEVICE ASSY	Fig.60	185
	REGULADOR DE PRESSÃO		
	DISPOSITIVO REGULADOR DE PRESIÓN		
F5	ACCELERATOR	Fig.61	187
	ACELERADOR		
	ACELERADOR		

F6	BRAKE PIPE	Fig.62	189
	TUBULAÇÃO DO FREIO		
	TUBERÍA DEL FRENO		
F7	RELEASE BRAKING OPERATION	Fig.63	191
	OPERAÇÃO DO FREIO		
	LIBERACIÓN DEL FRENO		
F8; F9; F10	VALVE CONTROL LINKAGE	Fig.64;65;66	193
	VÁLVULA DE CONTROLE		
	VARILLAJE DE CONTROL DE LA VÁLVULA		
G1	HYDRAULIC SYSTEM	Fig.67	199
	SISTEMA HIDRÁULICO		
	SISTEMA HIDRÁULICO		
G2	OIL TANK	Fig.68	203
	TANQUE DE ÓLEO		
	TANQUE DE ACEITE		
G3	HYDRAULICS	Fig.69	205
	HIDRÁULICA DUPLEX		
	HIDRÁULICA		

G4	HYDRAULICS	Fig.70	209
	HIDRÁULICA DIREÇÃO		
	HIDRÁULICA		
G5	HYDRAULICS	Fig.71	211
	HIDRÁULICA TRIPLEX		
	HIDRÁULICA		
H1	ELECTRIC SYSTEM	Fig.72	214
	SISTEMA ELÉTRICO		
	SISTEMA ELÉCTRICO		
H2	SHIFT COMBINATION SWITCH	Fig.73	217
	COMUTADOR DO CÂMBIO		
	CONMUTADOR COMBINADO DEL CAMBIO		
H3	COMBINATION METER	Fig.74	219
	PAINEL DE INSTRUMENTOS		
	INSTRUMENTO INDICADOR COMBINADO		
H4	CENTRAL CONTROL BOX	Fig.75	221
	CONTROLADOR CENTRAL		
	CAJA DE CONTROL CENTRAL		

H5	BATTERY MOUNTING ASSY (MITSUBISHI)	Fig.76	223
	CONJ. DE INSTALAÇÃO DA BATERIA (MITSUBISHI)		
	CONJ. DE MONTAJE DE LA BATERÍA (MITSUBISHI)		
H6;H7	BATTERY MOUNTING ASSY	Fig.77;78	225
	CONJ. DE INSTALAÇÃO DA BATERIA		
	CONJ. DE MONTAJE DE LA BATERÍA		
H8	REAR COMBINATION LAMP	Fig.79	229
	LANTERNA TRASEIRA		
	FARO TRASERO		
H9	HEAD LAMP	Fig.80	231
	FAROL DIANTEIRO		
	FARO DELANTERO		
H10	FRONT COMBINATION LAMP	Fig.81	233
	INDICADOR DE DIREÇÃO		
	FARO DELANTERO COMBINADO		
H11; H12; H13	WIRING DIAGRAM	Fig.82;83;84	235
	ESQUEMA ELÉTRICO		
	DIAGRAMA DEL CABLEADO		

I	DECAL	Fig.85	241
	DECALQUES E ADESIVOS		
	CALCOS Y PEGATINAS		

A1

Fig.1 FORK & LIFT BRACKET

GARFO & DISPOSITIVO DE ELEVAÇÃO

HORQUILLA & SOPORTE DE ELEVACIÓN

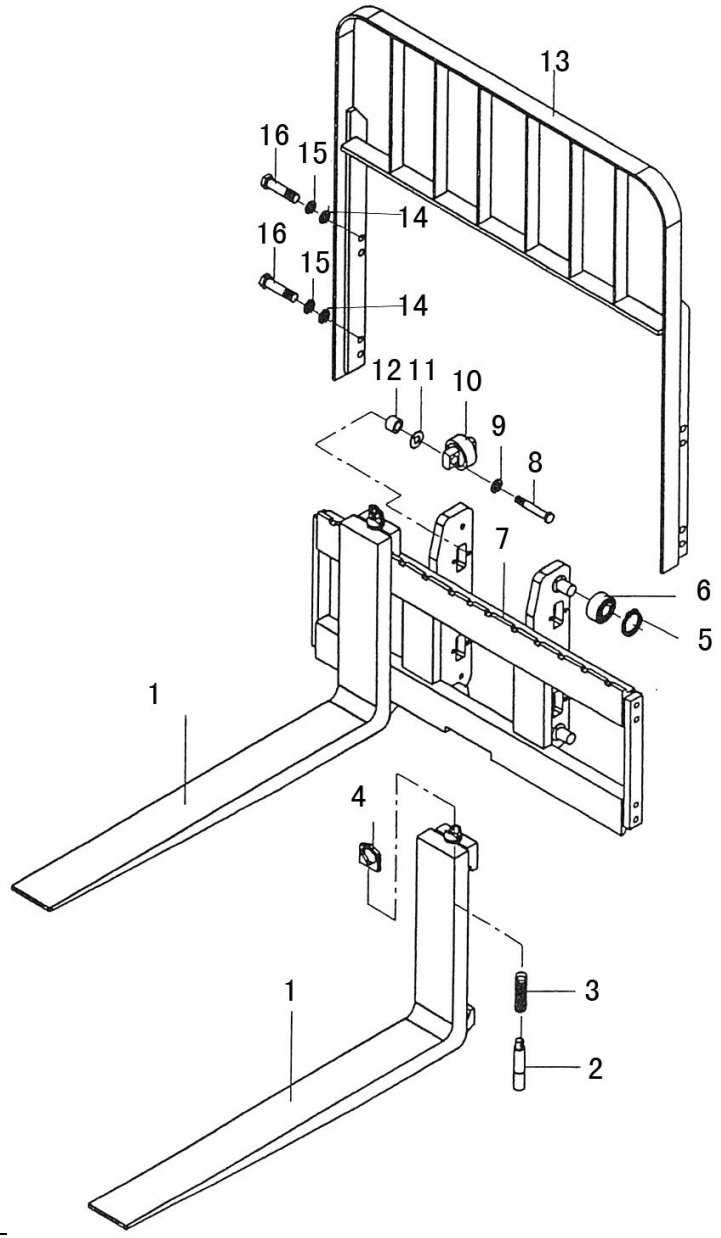

A1 A1

Fig.1

FORK & LIFT BRACKET
GARFO & DISPOSITIVO DE ELEVAÇAO
HORQUILLA & SOPORTE DE ELEVACIÓN

No.	Part No. Peça No. Pieza No.	Description	Descrição	Descripción		Q'ty Qtde	Remark Observação Observación
01	20CX120000	Fork assy	Conjunto de garfos	Conjunto de horquillas		2	2t
—	25CX120000	Fork assy	Conjunto de garfos	Conjunto de horquillas		2	2.5t
—	30CX120000	Fork assy	Conjunto de garfos	Conjunto de horquillas		2	3t
—	35CX120000	Fork assy	Conjunto de garfos	Conjunto de horquillas		2	3.5t
02	D20B8-12011	Stopper	Batente	Tope		2	2-2.5t
—	D28B8-12241	Stopper	Batente	Tope		2	3-3.5t
03	D20B8-12001	Spring	Mola	Resorte		2	
—	D28B8-12231	Spring	Mola	Resorte		2	
04	D20B8-12031	Handle	Alça	Asa		2	
05	GB/T894.1	Snap ring	Anel de pressão	Aro de retención	55	8	
06	980811J-00	Main roller	Rolete principal	Rodillo principal		4	Before 2007 Antes de 2007
—	980811N-00	Main roller	Rolete principal	Rodillo principal		4	After 2007 Desde 2007
07	4.5-20CX170000	Lift bracket	Porta-garfo	Portahorquilla		1	2-2.5t
—	4.5-30CX170000	Lift bracket	Porta-garfo	Portahorquilla		1	3-3.5t
08	GB/T5786	Bolt	Parafuso	Perno	M12×1.25×40	4	
09	GB/T93	Washer	Arruela	Arandela	12	8	
10	2318745	Roller bearing	Mancal de rolamento	Rodamiento a rodillos	C58×80	4	

11	30CX110002	Adjust washer	Arruela de ajuste	Arandela de ajuste		12	
12	30CX110007	Washer,side roller	Arruela do rolete lateral	Arandela del rodillo lateral		8	
13	20CX140000	Backrest	Encosto	Respaldo		1	2-2.5t
—	30CX140000	Backrest	Encosto	Respaldo		1	3-3.5t
14	GB/T96	Washer	Arruela	Arandela	14	8	
15	GB/T93	Washer,lock	Arruela de retenção	Arandela de cierre	14	8	2-2.5t
—	GB/T93	Washer,lock	Arruela de retenção	Arandela de cierre	14	8	3-3.5t
16	GB/T5783	Bolt	Parafuso	Perno	M14×30	8	2-2.5t
—	GB/T5783	Bolt	Parafuso	Perno	M14×35	8	3-3.5t

B1

Fig.2 **MAST**

MASTRO

MÁSTIL

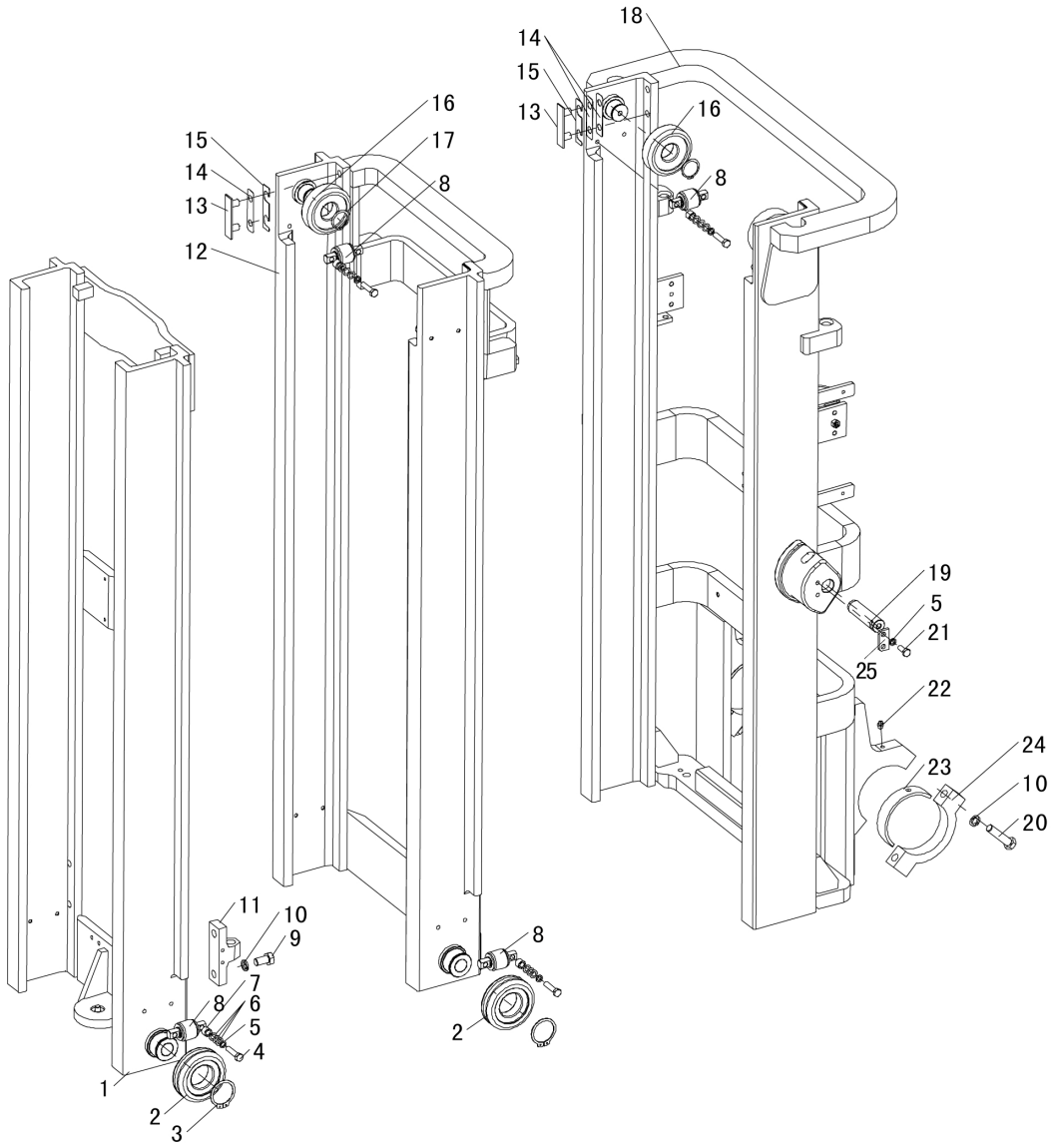

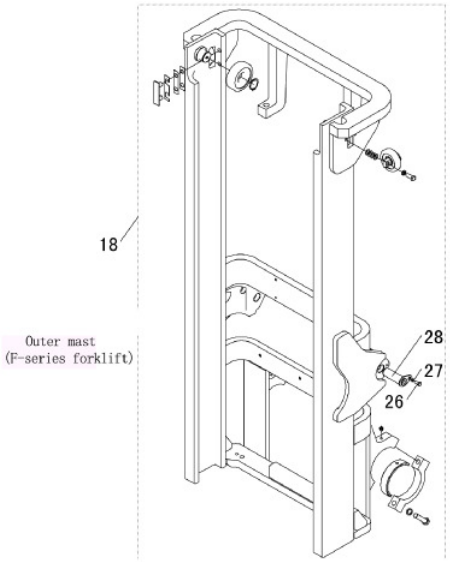

B1 **B1**

Fig.2

MAST
MASTRO
MÁSTIL

No.	Part No. Peça No. Pieza No.	Description	Descrição	Descripción		Q'ty Qtde	Remark Observação Observación
1	4.5-A30CX140000	Inner mast	Mastro interno	Mástil interior		1	See Table 1 Ver Tabela 1 Ver Cuadro 1
2	980811J-00	Main roller	Rolete principal	Rodillo principal		4	Before 2007 Antes de 2007
—	980811N-00	Main roller	Rolete principal	Rodillo principal		4	After 2007 Desde 2007
3	GB/T894.1	Snap ring	Anel de pressão	Aro de retención	55	4	
4	GB/T5783	Bolt	Parafuso	Perno	M10×45	16	
5	GB/T93	Washer	Arruela	Arandela	10	10	
6	A30CX100003	Adjust shim	Cunha de ajuste	Cuña de ajuste		48	
7	A30CX100002	Adjust washer	Arruela de ajuste	Arandela de ajuste		16	
8	CN-17-00	Side roller	Rolete lateral	Rodillo lateral		1	
9	GB/T5783	Bolt	Parafuso	Perno	M16×30	4	
10	GB/T93	Washer	Arruela	Arandela	16	4	
11	4.5-A30CX100005	Fixed plate	Placa fixa	Placa fija		2	
12	4.5-A30CX130000	Middle mast	Mastro intermediário	Mástil intermedio		1	See Table 1 Ver Tabela 1 Ver Cuadro 1
13	B30CX100001	Guide plate	Chapa de guia	Placa Guía		4	
14	B30CX100002	Adjust gasket	Gaxeta	Empaquetadura		8	
15	B30CX100003	Adjust shim	Cunha de ajuste	Cuña de ajuste		4	
16	180708KT	Roller	Rolete	Rodillo		4	

17	GB/T894.1	Snap ring	Anel de pressão	Aro de retención	40	4	
18	4.5-A30CX120000	Outer mast	Mastro externo	Mástil exterior		1	See Table 1 Ver Tabela 1 Ver Cuadro 1
—	F30CD120000	Outer mast	Mastro externo	Mástil exterior		1	F-series forklift Empilhadeira Série F Carretilla Serie F
19	2318735	Pin, tilt cylinder	Pino do cilindro de inclinação	Clavija del cilindro de inclinación		2	
20	GB/T5785	Bolt	Parafuso	Perno	M16×70	4	
21	GB/T5783	Bolt	Parafuso	Perno	M10×25	2	
22	GB1152	Fitting	Peça de Encaixe	Pieza de Encaje	M10×1	2	
23	30CX100011	Bushing,mast	Bucha do mastro	Buje del mástil		2	See Table 1 Ver Tabela 1 Ver Cuadro 1
24	30CX100010	Support cover	Cobertura de suporte	Capa de soporte		2	
25	30CX100004	Plate	Chapa	Placa		2	
26	GB/T5783	Bolt	Parafuso	Perno	M8×20	2	
27	GB/T93	Washer	Arruela	Arandela	8	2	
28	F30CD100100	Front axle assy	Conjunto do eixo dianteiro	Conjunto del puente delantero		2	F-series forklift Empilhadeira Série F Carretilla Serie F

Table 1
Tabela 1
Cuadro 1

OPTIONAL PARTS FOR MAST
PEÇAS OPCIONAIS PARA O MASTRO
PIEZAS OPCIONALES PARA EL MÁSTIL

(mm) Lifting height Altura de elevação Altura de elevación	Inner mast (part 1) Mastro interno (peça 1) Mástil interior (pieza 1)	Middle mast (part 12) Mastro intermediário (peça 12) Mástil intermedio (pieza 12)l	Outer mast (part 18) Mastro externo (peça 18) Mástil exterior (pieza 18)	Remark Remark Observação Observación
3600	A30N360-140000-1735	A30N360-130000-1735	A30N360-120000-1735	
4000	A30N400-140000-1860	A30N400-130000-1860	A30N400-120000-1860	
4350	A30N435-140000-1985	A30N435-130000-1985	A30N435-120000-1985	
4500	A30N450-140000-2035	A30N450-130000-2035	A30N450-120000-2035	Standard Padrão
4700	A30N470-140000-2100	A30N470-130000-2100	A30N470-120000-2100	
4800	A30N480-140000-2135	A30N480-130000-2135	A30N480-120000-2135	
5000	A30N500-140000-2278	A30N500-130000-2278	A30N500-120000-2278	
5400	A30N540-140000-2478	A30N540-130000-2478	A30N540-120000-2478	
5500	A30N550-140000-2512	A30N550-130000-2512	A30N550-120000-2512	
6000	A30N600-140000-2745	A30N600-130000-2745	A30N550-120000-2745	
6500	A30N650-140000-2978	A30N650-130000-2978	A30N650-120000-2978	

C1

Fig.3 OIL CYLINDER & CHAIN WHEEL ASSY

CONJUNTO DO CILINDRO DE ÓLEO E RODA DE CORRENTE

CONJUNTO DEL CILINDRO DE ACEITE Y RUEDA DE CADENA

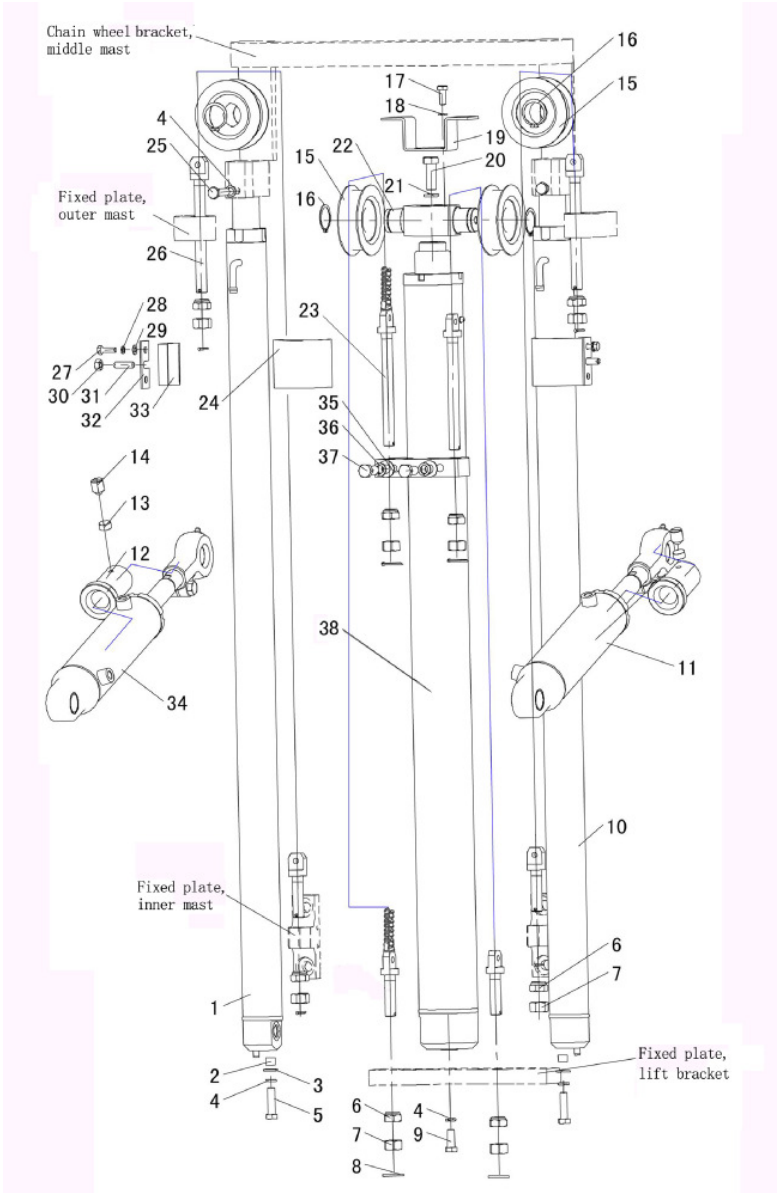

C1 C1

Fig.3

OIL CYLINDER & CHAIN WHEEL ASSY
CONJUNTO DO CILINDRO DE ÓLEO E RODA DE CORRENTE
CONJUNTO DEL CILINDRO DE ACEITE Y RUEDA DE CADENA

No.	Part No. Peça No. Pieza No.	Description	Descrição	Descripción		Q'ty Qtde	Remark Observação Observación
1	A30N450-160000L	Rear lift cylinder,L.H.	Cilindro de elevação traseiro esquedo	Cilindro de elevación trasero izquierdo		1	See Fig.4 Ver Fig 4
2	30CX100006	Bushing	Bucha	Buje		2	
3	GB/T96	Washer	Arruela	Arandela	12	2	
4	GB/T93	Washer	Arruela	Arandela	12	5	
5	GB/T5786	Bolt	Parafuso	Perno	M12×1.25×45	2	
6	30CX170001	Nut	Porca	Tuerca		8	
7	GB/T171	Nut	Porca	Tuerca		8	
8	GB/T91	Pin	Pino	Clavija	3.2×30	8	
9	GB/T5786	Bolt	Parafuso	Perno	M12×1.25×30t	1	
10	A30N450-160000R	Rear lift cylinder,R.H.	Cilindro de elevação traseiro direito	Cilindro de elevación trasero derecho.		1	See Fig.4 Ver Fig 4
11	A30N450-180000R	Tilt cylinder,R.H.	Cilindro de inclinação, direito	Cilindro de inclinación derecho.		1	
12	4.5-20CX100002	Adjust bushing	Bucha de ajuste	Buje de ajuste		2	
13	B30CX100004	Plug	Cavilha	Clavija	F8×3	2	
14	GB/T73	Screw	Parafuso	Tornilllo	M10×12	2	
15	780708H	Chain wheel	Roda de corrente	Rueda de cadena		2	
16	GB/T894.1	Snap ring	Anel de pressão	Aro de retención	40	4	
17	GB/T5783	Bolt	Parafuso	Perno	M10×25	2	
18	GB/T93	Washer	Arruela	Arandela	10	2	

19	4.5-A30CX100007	Support plate	Chapa de sustentação	Placa de apoyo		1	
20	GB/T5780	Bolt	Parafuso	Perno	M16×45	1	
21	GB/T93	Washer	Arruela	Arandela	16	1	
22	4.5-20CX100008B	Axle,chain wheel	Eixo da roda de corrente	Eje de la rueda de cadena		1	
23	2318743	Chain, middle cylinder	Corrente do cilindro central	Cadena del cilindro central	ZLH1623	2	See Table 2 Ver Tabela 2 Ver Cuadro 2
24	4.5-A30CX100003	Fixed plate	Placa fixa	Placa fija		2	
25	GB/T5780	Bolt	Parafuso	Perno	M12×50	2	
26	4.5-A30CX180000	Chain,side cylinder	Corrente do cilindro lateral	Cadena del cilindro lateral	ZLH1623	2	See Table 2 Ver Tabela 2 Ver Cuadro 2
27	GB/T5783	Bolt	Parafuso	Perno	M8×25	4	
28	GB/T93	Washer	Arruela	Arandela	8	4	
29	GB/T96	Washer	Arruela	Arandela	8	4	
30	GB/T6170	Nut	Porca	Tuerca	M10	2	
31	4.5-A30CX100001	Screw	Parafuso	Tornilllo		2	
32	2318739	Plate	Placa	Placa		2	
33	4.5-A30CX100003	Fixed plate	Placa fixa	Placa fija		2	
34	A30N450-180000L	Tilt cylinder,L.H.	Cilindro de inclinação esquerdo	Cilindro de inclinación izquierdo		1	
35	GB/T93	Washer	Arruela	Arandela	14	10	
36	GB/T97.1	Washer	Arruela	Arandela	14	10	
37	GB/T5786	Bolt	Parafuso	Perno	M14x1,5x35	2	
38	A30N450-170000	Lift cylinder,front	Cilindro de elevação dianteiro	Cilindro de elevación delantero		1	See Fig.5 Ver Fig 5

Table 2
Tabela 2
Cuadro 2

OPTIONAL PARTS FOR CHAIN
PEÇAS OPCIONAIS PARA A CORRENTE
PIEZAS OPCIONALES PARA LA CADENA

(mm) Lifting height Altura de elevação Altura de elevación	23 ZLH1623 Cylinder chain (part 23) Correia do cilindro (peça 23) Cadena del cilindro (pieza 23)	26 ZLH1623 Cylinder chain (part 26) Correia do cilindro (peça 26) Cadena del cilindro (pieza 26)
3600	ZLH1623-47	ZLH1623-63
4000	ZLH1623-49	ZLH1623-69
4350	ZLH1623-51	ZLH1623-73
4500	ZLH1623-53	ZLH1623-75
4700	ZLH1623-53	ZLH1623-79
4800	ZLH1623-55	ZLH1623-81
5000	ZLH1623-57	ZLH1623-85
5400	ZLH1623-63	ZLH1623-93
5500	ZLH1623-63	ZLH1623-95
6000	ZLH1623-73	ZLH1623-103
6500	ZLH1623-81	ZLH1623-113

D1

Fig.4 **REAR LIFT CYLINDER**

CILINDRO DE ELEVAÇÃO TRASEIRO

CILINDRO DE ELEVACIÓN TRASERO

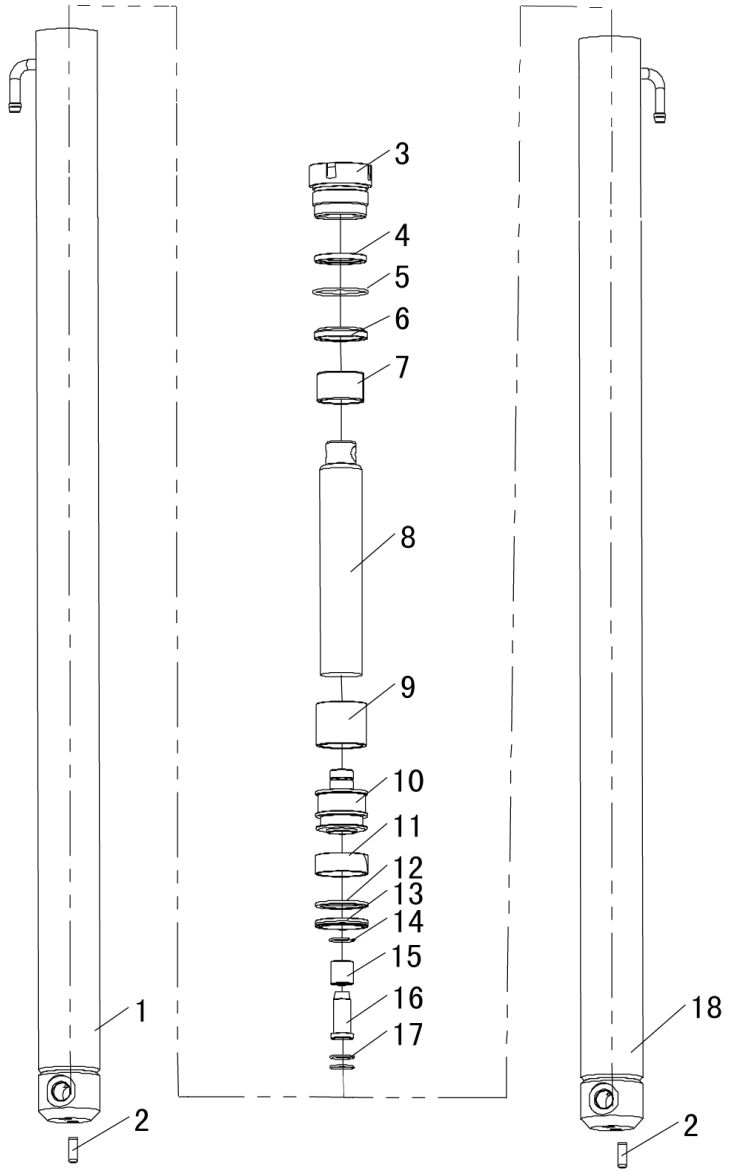

D1 **D1**

Fig.4

REAR LIFT CYLINDER
CILINDRO DE ELEVAÇÃO TRASEIRO
CILINDRO DE ELEVACIÓN TRASERO

No.	Part No. Peça No. Pieza No.	Description	Descrição	Descripción		Q'ty Qtde	Remark Obs.
A	A30N450-160000	Rear lift cylinder assy	Conj. cilindro de elevação traseiro	Conj. cilindro de elevación trasero		1	
1	GCQ056BL-005L	Cylinder body, L.H.	Corpo do cilindro esquerdo	Cuerpo del cilindro izquierdo		1	See Table 3 Ver Tabela 3 Ver Cuadro 3
2	B3130-10026	Column pin	Pino de coluna	Pasador de columna	D10×26	2	
3	GCQ056YJ-01	Guide sleeve	Luva-guia	Manguito de guía		2	
4	2318747	Seal ring	Anel de vedação	Anillo de estanqueidad	45×55×6	2	
5	2318807	O-ring	O-ring	Anillo "O"	55.6×2.4	2	
6	2318730	Dust ring	Anel vedante contra poeira	Anillo de protección contra polvo	45×57×7/10	2	
7	2318805	Bushing	Bucha	Buje	4530	2	
8	GCQ056BL-001	Piston rod	Haste do pistão	Vástago del pistón		2	See Table 3 Ver Tabela 3 Ver Cuadro 3
9	2318774	Spacer	Espaçador	Espaciador		2	See Table 3 Ver Tabela 3 Ver Cuadro 3
10	D28B8-42411B	Piston	Pistão	Pistón		2	
11	2318734	Retainer	Retentor	Retén	56×20×2.5	2	
12	2318731	Snap shim	Cunha de pressão	Cuña de ajuste	56×45×3	2	
13	2318732	U-ring	U-ring	Anillo “U”	56×45×7	2	
14	2318773	Snap ring	Anel de pressão	Aro de retención	25	2	
15	2318746	Bushing	Bucha	Buje		2	
16	D28B8-49021B	Damper	Amortecedor	Amortiguador		2	
17	2318773	Snap ring	Anel de pressão	Aro de retención	24	2	
18	GCQ056BL-005R	Cylinder body, R.H.	Corpo do cilindro direito	Cuerpo del cilindro derecho		1	See Table 3 Ver Tabela 3 Ver Cuadro 3

Table 3
Tabela 3
Cuadro 3

OPTIONAL PARTS FOR REAR LIFT CYLINDER
PEÇAS OPCIONAIS PARA CILINDRO DE ELEVAÇÃO TRASEIRO
PIEZAS OPCIONALES PARA CILINDRO DE ELEVACIÓN TRASERO

(mm) Lifting height Altura de elevação Altura de elevación	1 L.H.Cylinder body Corpo do cilindro esquerdo Cuerpo del cilindro izquierdo (part / peça / pieza 1)	8 Piston rod Haste do pistão Vástago del pistón (part / peça / pieza 8)	9 Spacer Espaçador Espaciador (part / peça / pieza 9)	18 R.H.Cylinder body Corpo do cilindro direito Cuerpo del cilindro derecho (part / peça / pieza 18)
3600	A30N360-GCQ056BL-005L	A30N360-GCQ056BL-001	A30N360-GCQ056BL-006	A30N360-GCQ056BL-005R
4000	A30N400-GCQ056BL-005L	A30N400-GCQ056BL-001	A30N400-GCQ056BL-006	A30N400-GCQ056BL-005R
4350	A30N435-GCQ056BL-005L	A30N435-GCQ056BL-001	A30N435-GCQ056BL-006	A30N435-GCQ056BL-005R
4500	A30N450-GCQ056BL-005L	A30N450-GCQ056BL-001	A30N450-GCQ056BL-006	A30N450-GCQ056BL-005R
4700	A30N470-GCQ056BL-005L	A30N470-GCQ056BL-001	A30N470-GCQ056BL-006	A30N470-GCQ056BL-005R
4800	A30N480-GCQ056BL-005L	A30N480-GCQ056BL-001	A30N480-GCQ056BL-006	A30N480-GCQ056BL-005R
5000	A30N500-GCQ056BL-005L	A30N500-GCQ056BL-001	A30N500-GCQ056BL-006	A30N500-GCQ056BL-005R
5400	A30N540-GCQ056BL-005L	A30N540-GCQ056BL-001	A30N540-GCQ056BL-006	A30N540-GCQ056BL-005R
5500	A30N550-GCQ056BL-005L	A30N550-GCQ056BL-001	A30N550-GCQ056BL-006	A30N550-GCQ056BL-005R
6000	A30N600-GCQ056BL-005L	A30N600-GCQ056BL-001	A30N600-GCQ056BL-006	A30N600-GCQ056BL-005R
6500	A30N650-GCQ056BL-005L	A30N650-GCQ056BL-001	A30N650-GCQ056BL-006	A30N650-GCQ056BL-005R

E1

Fig.5 FRONT LIFT CYLINDER

CILINDRO DE ELEVAÇÃO DIANTEIRO

CILINDRO DE ELEVACIÓN DELANTERO

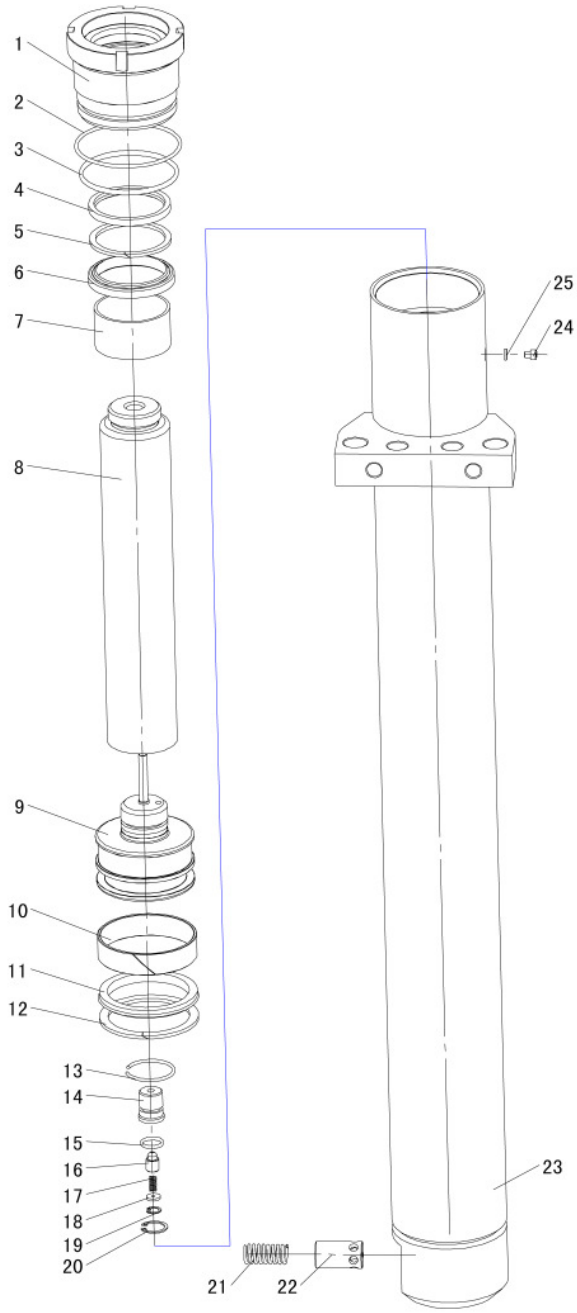

E1 E1

Fig.5

FRONT LIFT CYLINDER
CILINDRO DE ELEVAÇÃO DIANTEIRO
CILINDRO DE ELEVACIÓN DELANTERO

No.	Part No. Peça No. Pieza No.	Description	Descrição	Descripción		Q'ty Qtde	Remark Observação Observación
A	A30N450-170000	Front lift cylinder assy	Conj. cilindro de elevação dianteiro	Conj. cilindro de elevación delantero		1	
01	GCQ085JC-01	Guide sleeve	Luva-guia	Manguito de guía		1	
02	2318809	O-ring	O-ring	Anillo "O"	84.4×3.1	1	
03	2318808	O-ring	O-ring	Anillo "O"	77.5×3.55	1	
04	2318733	Seal ring	Anel de vedação	Anillo de estanqueidad	60×70×6	1	
05	2318889	Snap shim	Cunha de pressão	Cuña de ajuste	60×70×3	1	
06	2318786	Dust ring	Anel vedante contra poeira	Anillo de protección contra polvo	60×74×8/11	1	
07	2318806	Bushing	Bucha	Buje	6035	1	
08	GCQ085BL-0001	Piston rod	Haste do pistão	Vástago del pistón		1	See Table 4 Ver Tabela 4 Ver Cuadro 4
09	GCQ085HST.2-00	Piston assy	Conjunto do pistão	Conjunto del pistón		1	
10	2318726	Retainer	Retentor	Retén	D85×20×2.5	1	
11	2318769	Seal ring	Anel de vedação	Anillo de estanqueidad	85×70×9	1	
12	2318775	Snap ring	Anel de pressão	Aro de retención	85×70×3	1	
13	GCQ085HST-05	Snap ring	Anel de pressão	Aro de retención	f40	1	
14	GCQ085HST-03	Sleeve	Bucha	Buje		1	
15	Z6053-01582	O-ring	O-ring	Anillo "O"	15.8×2.4	1	
16	GCQ085HST-04	Valve core	Núcleo da válvula	Núcleo da la válvula		1	
17	REF339431	Spring	Mola	Resorte		1	
18	GCQ085HST-07	Snap shim	Cunha de pressão	Cuña de ajuste		1	

19	B6052-00012	Snap ring	Anel de pressão	Aro de retención	f12	1	
20	B6052-00022	Snap ring	Anel de pressão	Aro de retención	f22	1	
21	GCQ085HST-06	Spring	Mola	Resorte		1	
22	REF339770	Slide valve	Válvula corrediça	Válvula corredera		1	
23	GCQ085BL-0003	Cylinder body	Corpo do cilindro	Cuerpo del cilindro		1	See Table 4 Ver Tabela 4 Ver Cuadro 4
24	B8032-05005	Screw	Parafuso	Tornilllo	M5×5	1	
25	Q70B0-82141	Shim	Cunha	Cuña		1	

Table 4
Tabela 4
Cuadro 4

OPTIONAL PARTS FOR FRONT LIFT CYLINDER
PEÇAS OPCIONAIS PARA CILINDRO DE ELEVAÇÃO DIANTEIRO
PIEZAS OPCIONALES PARA CILINDRO DE ELEVACIÓN DELANTERO

(mm) Lifting height Altura de elevação Altura de elevación	23 Cylinder body (part 23) Corpo do cilindro (peça 23) Cuerpo del cilindro (pieza 23)	8 Piston rod (part 8) Haste do pistão (peça 8) Vástago del pistón (pieza 8)
3600	A30N360-GCQ085BL-0003	A30N360-GCQ085BL-0001
4000	A30N400-GCQ085BL-0003	A30N400-GCQ085BL-0001
4350	A30N435-GCQ085BL-0003	A30N435-GCQ085BL-0001
4500	A30N450-GCQ085BL-0003	A30N450-GCQ085BL-0001
4700	A30N470-GCQ085BL-0003	A30N470-GCQ085BL-0001
4800	A30N480-GCQ085BL-0003	A30N480-GCQ085BL-0001
5000	A30N500-GCQ085BL-0003	A30N500-GCQ085BL-0001
5400	A30N540-GCQ085BL-0003	A30N540-GCQ085BL-0001
5500	A30N550-GCQ085BL-0003	A30N550-GCQ085BL-0001
6000	A30N600-GCQ085BL-0003	A30N600-GCQ085BL-0001
6500	A30N650-GCQ085BL-0003	A30N650-GCQ085BL-0001

F1

Fig.6 **MAST PIPE-LINE SYSTEM (NORMAL)**

SISTEMA DE TUBULAÇÃO DO MASTRO (NORMAL)

SISTEMA DE TUBERÍA DEL MÁSTIL (NORMAL)

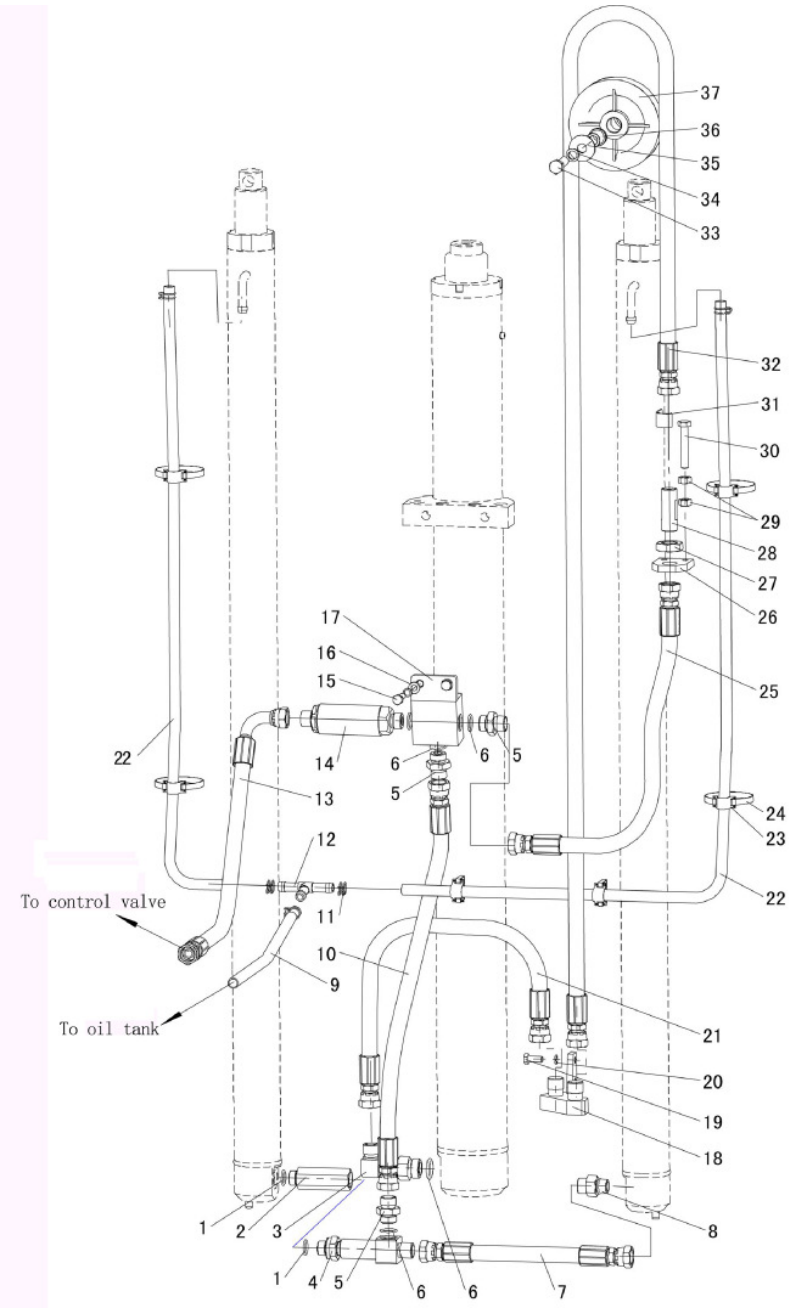

F1 F1

Fig.6

MAST PIPE-LINE SYSTEM (NORMAL)
SISTEMA DE TUBULAÇÃO DO MASTRO (NORMAL)
SISTEMA DE TUBERÍA DEL MÁSTIL (NORMAL)

No.	Part No. Peça No. Pieza No.	Description	Descrição	Descripción		Q'ty Qtde	Remark Observação Observación
A	4.5-A30CX111000	Mast pipe-line assy	Conj. de tubulação do mastro	Conj. de tubería del mástil		1	
01	GB/T1235	O-ring	O-ring	Anillo "O"	22×2.4	3	
02	4.5-20CX110601	Joint	Junta	Junta		1	
03	X30CX110400	Elbow joint	Junta-cotovelo	Junta-codo		1	
04	30CX721000	Tee joint	Junta em T	Conexión T		1	
05	4.5-20CX110602	Straight joint	Junta reta	Junta rectilínea		3	
06	GB/T1235	O-ring	O-ring	Anillo "O"	24×2.4	4	
07	4.5-A30CX111400	Hose,H.P.	Mangueira de alta pressão	Manguera de alta presión	(13-300)	1	
08	GCQ050JC.2-00	Joint	Junta	Junta		1	
09	4.5-A30CX111004	Tube, vinyl	Tubo de vinil	Tubo de vinilo	f15×f12	1	
10	4.5-A30CX111300	Hose,H.P.	Mangueira de alta pressão	Manguera de alta presión	(13-590)	1	
11	JB/TZQ3776	Clip	Grampo	Grampa	f15	6	
12	30CX720002	Tee joint	Junta em T	Conexión T		1	
13	4.5-A30CX1112000	Hose,H.P.	Mangueira de alta pressão	Manguera de alta presión	(13-1070)	1	
14	B30CX111100	Flow regulator valve	Válvula reguladora de fluxo	Válvula del regulador de flujo		1	
15	GB/T5783	Bolt	Parafuso	Perno	M8×30	2	
16	GB/T97.1	Washer	Arruela	Arandela	8	2	
17	4.5-20CX110700	Tee assy	Conjunto T	Conjunto T		1	
18	4.5-A30CX111100	Connector assy,inlet	Conjunto conector de entrada	Conjunto conector de entrada		1	

19	GB/T5783	Bolt	Parafuso	Perno	M8×20	2	
20	GB/T93	Washer	Arruela	Arandela	8	4	
21	4.5-A30CX1117000	Hose,H.P.	Mangueira de alta pressão	Manguera de alta presión	(13-600)	1	
22	4.5-A30CX111002	Tube,vinyl	Tubo de vinil	Tubo de vinilo		1	See Table 5 Ver Tabela 5 Ver Cuadro 5
23	30CX720003	Clip,hose	Presilha da mangueira	Presilla de la manguera		7	
24	PKD300	Band	Cinta	Cinta		7	
25	4.5-A30CX111500	Hose,H.P.	Mangueira de alta pressão	Manguera de alta presión	(13-640)	1	
26	4.5-20CX110302	Fixed plate	Placa fixa	Placa fija		1	
27	GB/T6173	Nut	Porca	Tuerca	M22×1.5	1	
28	4.5-20CX110301	Pipe	Tubo	Tubo		1	
29	GB/T6170	Nut	Porca	Tuerca	M10	4	
30	GB/T5783	Bolt	Parafuso	Perno		2	
31	4.5-A30CX111001	Baffle,tube	Deflector do tubo	Deflector del tubo		1	
32	4.5-A30CX111600	Hose,H.P.	Mangueira de alta pressão	Manguera de alta presión	13	1	See Table 5 Ver Tabela 5 Ver Cuadro 5
33	GB/T5780	Bolt	Parafuso	Perno	M12×50	1	
34	GB/T93	Washer	Arruela	Arandela	12	1	
35	GB/T96	Washer	Arruela	Arandela	12	1	
36	2318740	Support bushing	Bucha de ajuste	Buje de ajuste		1	
37	20028-00250	Sheave	Disco	Disco		1	

Table 5
Tabela 5
Cuadro 5

OPTIONAL PARTS FOR MAST PIPE-LINE SYSTEM (NORMAL)
PEÇAS OPCIONAIS PARA O SISTEMA DE TUBULAÇÃO DO MASTRO (NORMAL)
PIEZAS OPCIONALES PARA EL SISTEMA DE TUBERÍA DEL MÁSTIL (NORMAL)

(mm) Lifting height Altura de elevação Altura de elevación	22 Tube(part 22) Tubo (peça 22) Tubo (pieza 22)	32 13 H.P.Hose(part 32) Mangueira de alta pressão (peça 32) Manguera de alta presión (pieza 32)
3600	A30N360-111002-900	A30N360-111600-1990
4000	A30N400-111002-1025	A30N400-111600-2230
4350	A30N435-111002-1150	A30N435-111600-2480
4500	A30N450-111002-1200	A30N450-111600-2580
4700	A30N470-111002-1265	A30N470-111600-2710
4800	A30N480-111002-1300	A30N480-111600-2780
5000	A30N500-111002-1440	A30N500-111600-3055
5400	A30N540-111002-1640	A30N540-111600-3450
5500	A30N550-111002-1670	A30N550-111600-3520
6000	A30N600-111002-1910	A30N600-111600-3970
6500	A30N650-111002-2150	A30N650-111600-4430

G1

Fig.7 **MAST SINGLE PIPE-LINE SYSTEM (ATTACHMENT)**

SISTEMA DE TUBULAÇÃO SIMPLES DO MASTRO (ACESSÓRIO)

SISTEMA DE TUBERÍA SIMPLE DEL MÁSTIL (ACCESORIO)

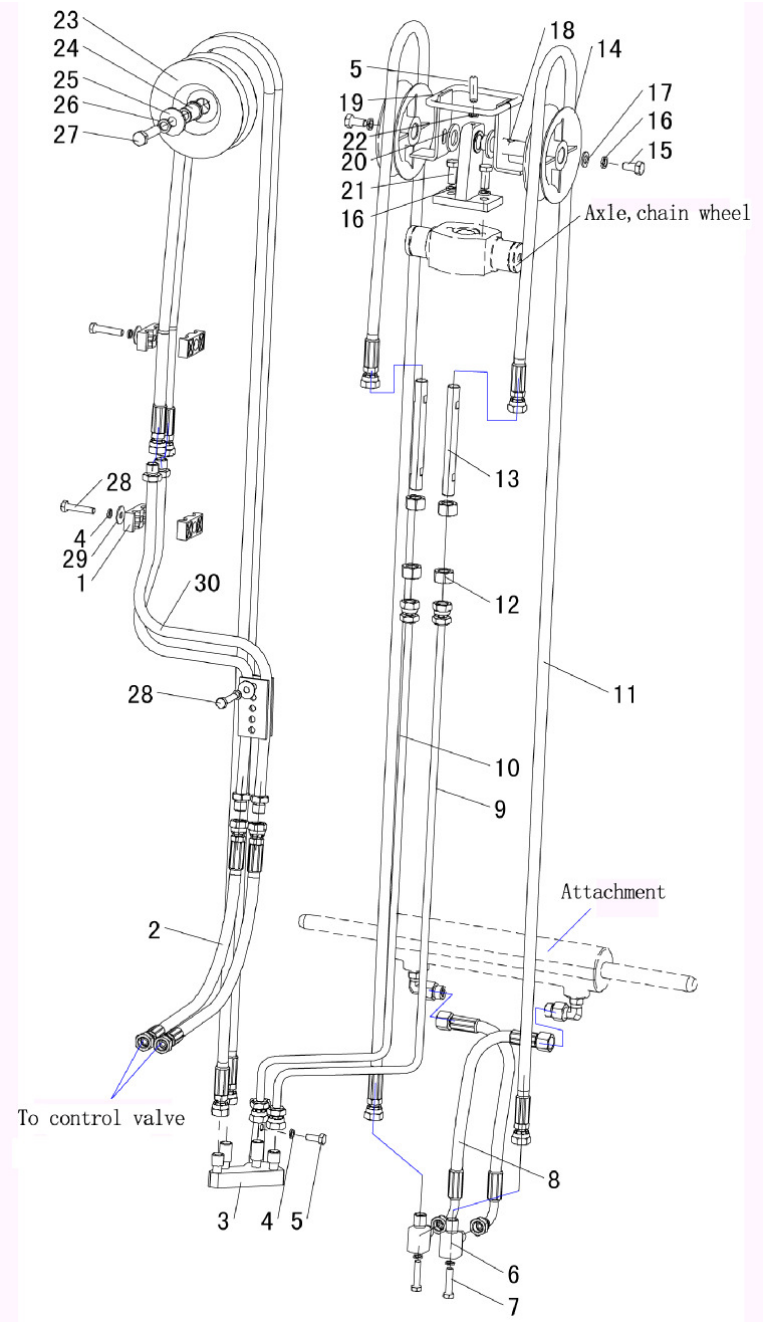

G1 G1

Fig.7

MAST SINGLE PIPE-LINE SYSTEM(ATTACHMENT)
SISTEMA DE TUBULAÇÃO SIMPLES DO MASTRO (ACESSÓRIO)
SISTEMA DE TUBERÍA SIMPLE DEL MÁSTIL (ACCESORIO)

No.	Part No. Peça No. Pieza No.	Description	Descrição	Descripción		Q'ty Qtde	Remark Observação Observación
01	30CX700008	Fixed block, tube	Bloco fixo do tubo	Bloque fijo del tubo		2	
02	4.5-A30CX112400	Hose,H.P.	Mangueira de alta pressão	Manguera de alta presión	(8-4100)	2	See Table 6 Ver Tabela 6 Ver Cuadro 6
03	4.5-A30CX112300	Joint	Junta	Junta		1	
04	GB/T93	Washer	Arruela	Arandela	8	7	
05	GB/T77	Screw	Parafuso	Tornilllo	M8×20	3	
06	X20CX110005	Elbow joint	Junta-cotovelo	Junta-codo		2	
07	GB/T5783	Bolt	Parafuso	Perno	M8×35	2	
08	4.5-A30CX112600	Hose,H.P.	Mangueira de alta pressão	Manguera de alta presión	(8-350)A90°	2	
09	4.5-A30CX112100	Pipe,H.P.	Tubo de alta pressão	Tubo de alta presión		1	
10	4.5-A30CX112200	Pipe,H.P.	Tubo de alta pressão	Tubo de alta presión		1	
11	4.5-A30CX112500	Hose,H.P.	Mangueira de alta pressão	Manguera de alta presión	(8-1300)	2	See Table 6 Ver Tabela 6 Ver Cuadro 6
12	GB/T6171	Nut	Porca	Tuerca	M16	4	
13	4.5-20CX110012	Pipe	Tubo	Tubo		2	
14	2318721	Sheave	Disco	Disco		2	
15	GB/T5783	Bolt	Parafuso	Perno	M10×20	2	
16	GB/T93	Washer	Arruela	Arandela	10	4	
17	GB/T96	Washer	Arruela	Arandela	10	2	
18	4.5-20CX110900	Bracket	Suporte	Soporte		1	

19	4.5-20CX110800	Backrest	Encosto	Respaldo		1	
20	GB/T97.1	Washer	Arruela	Arandela	20	2	
21	GB/T5783	Bolt	Parafuso	Perno	M10×25	2	
22	GB/T6170	Nut	Porca	Tuerca	M8	1	
23	2318741	Sheave	Disco	Disco		1	
24	2318740	Support bushing	Bucha de sustentação	Bucha de soporte		1	
25	GB/T96	Washer	Arruela	Arandela	12	1	
26	GB/T93	Washer	Arruela	Arandela	12	1	
27	GB/T5780	Bolt	Parafuso	Perno	M12×50	1	
28	GB/T5780	Bolt	Parafuso	Perno	M8×40	2	

Fig.7

Table 6
Tabela 6
Cuadro 6

OPTIONAL PARTS FOR MAST SINGLE PIPE-LINE SYSTEM (ATTACHMENT)
PEÇAS OPCIONAIS PARA O SISTEMA DE TUBULAÇÃO SIMPLES DO MASTRO (ACESSÓRIO)
PIEZAS OPCIONALES PARA EL SISTEMA DE TUBERÍA SIMPLE DEL MÁSTIL (ACCESORIO)

(mm) Lifting height Altura de elevação Altura de elevación	2 8 H.P.Hose(part 2) Mangueira de alta pressão (peça 2) Manguera de alta presión (pieza 2)	11 8 H.P.Hose(part 11) Mangueira de alta pressão (peça 11) Manguera de alta presión (pieza 11)
3600	A30N360-112400-2570	A30N360-113500-1930
4000	A30N400-112400-2770	A30N400-113500-2180
4350	A30N435-112400-3020	A30N435-113500-2430
4500	A30N450-112400-3120	A30N450-113500-2530
4700	A30N470-112400-3250	A30N470-113500-2790
4800	A30N480-112400-3320	A30N480-113500-2860
5000	A30N500-112400-3570	A30N500-113500-3140
5400	A30N540-112400-3950	A30N540-113500-3340
5500	A30N550-112400-4000	A30N550-113500-3400
6000	A30N600-112400-4420	A30N600-113500-3860
6500	A30N650-112400-4820	A30N650-113500-4420

H1

Fig.8 **MAST DOUBLE PIPE-LINE SYSTEM (ATTACHMENT)**

SISTEMA DE TUBULAÇÃO DUPLA DO MASTRO (ACESSÓRIO)

SISTEMA DE TUBERÍA DOBLE DEL MÁSTIL (ACCESORIO)

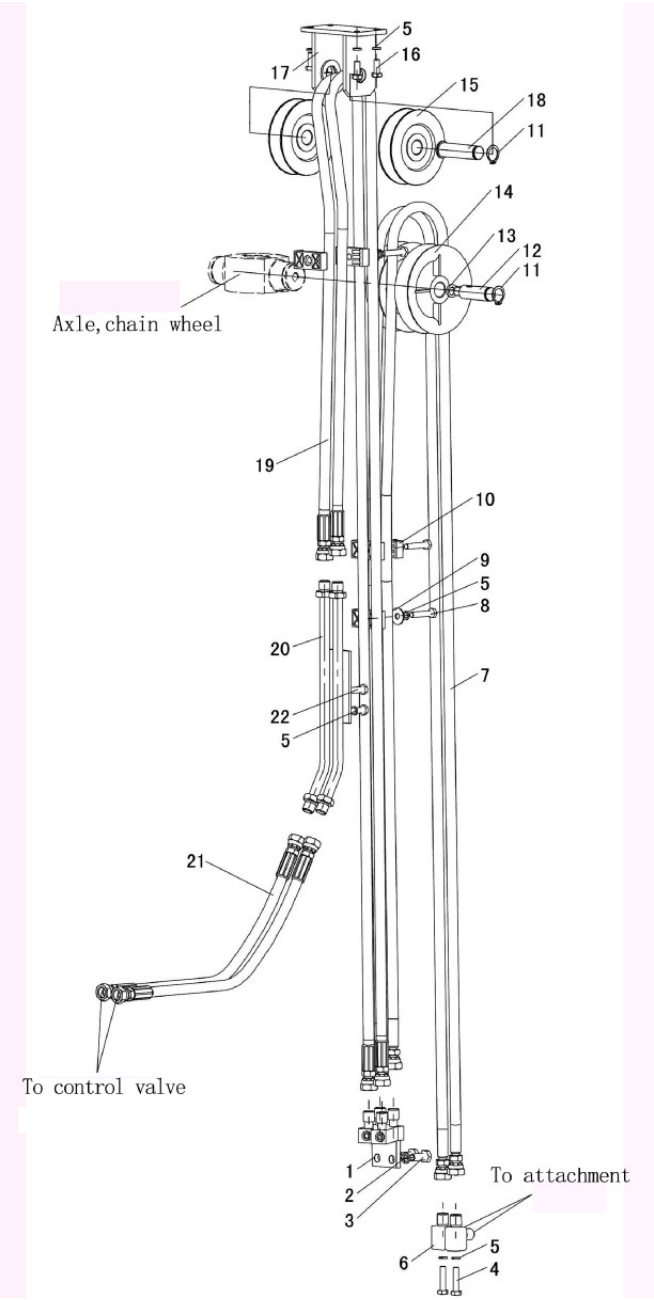

H1 H1

Fig.8

MAST DOUBLE PIPE-LINE SYSTEM(ATTACHMENT)
SISTEMA DE TUBULAÇÃO DUPLA DO MASTRO (ACESSÓRIO)
SISTEMA DE TUBERÍA DOBLE DEL MÁSTIL (ACCESORIO)

No.	Part No. Peça No. Pieza No.	Description	Descrição	Descripción		Q'ty Qtde	Remark Observação Observación
A	4.5-A30CX113000	Mast double pipe-line	Tubulação dupla do mastro	Tubería doble del mástil		1	
01	4.5-A30CX113300	Joint	Junta	Junta		1	
02	GB/T93	Washer	Arruela	Arandela	10	6	
03	GB/T5783	Bolt	Parafuso	Perno	M10×25	4	
04	GB/T5781	Bolt	Parafuso	Perno	M8×35	2	
05	GB/T93	Washer	Arruela	Arandela	8	13	
06	X20CX110005	Elbow joint	Junta-cotovelo	Junta-codo		2	
07	4.5-A30CX113600	Hose,H.P.	Mangueira de alta pressão	Manguera de alta presión	8	2	See Table 7 Ver Tabela 7 Ver Cuadro 7
08	GB/T5781	Bolt	Parafuso	Perno	M8×40	3	
09	GB/T96	Washer	Arruela	Arandela	8	2	
10	30CX700008	Fixed block	Bloco fixo	Bloque fijo		6	
11	GB/T894.1	Snap ring	Anel de pressão	Aro de retención	20	2	
12	4.5-20CX100009D	Bolt	Parafuso	Perno		1	
13	GB/T93	Washer	Arruela	Arandela	12	2	
14	2318721	Sheave	Disco (polia guia)	Disco (polea guía)		2	
15	2318742	Sheave	Disco (polia guia)	Disco (polea guía)		2	
16	GB/T5783	Bolt	Parafuso	Perno	M8×20	7	
17	4.5-A30CX113100	Assembly plate	Placa de montagem	Placa de montaje		1	
18	4.5-A30CX113001	Axle	Eixo	Eje		1	

19	4.5-A30CX113500	Hose,H.P.	Mangueira de alta pressão	Manguera de alta presión	8	2	See Table 7 Ver Tabela 7 Ver Cuadro 7
20	4.5-A30CX113200	Steel pipe	Tubo de aço	Tubo de acero		1	
21	4.5-A30CX113400	Hose,H.P.	Mangueira de alta pressão	Manguera de alta presión	8-770	2	
22	GB/T5783	Bolt	Parafuso	Perno	M8×30	4	

Fig.8

Table 7
Tabela 7
Cuadro 7

OPTIONAL PARTS FOR MAST DOUBLE PIPE-LINE SYSTEM(ATTACHMENT)
PEÇAS OPCIONAIS PARA O SISTEMA DE TUBULAÇÃO DUPLA DO MASTRO (ACESSÓRIO)
PIEZAS OPCIONALES PARA EL SISTEMA DE TUBERÍA DOBLE DEL MÁSTIL (ACCESORIO)

(mm) Lifting height Altura de elevação Altura de elevación	7 8 H.P.Hose(part 7) Mangueira de alta pressão (peça 7) Manguera de alta presión (pieza 7)	19 8 H.P.Hose(part 19) Mangueira de alta pressão (peça 19) Manguera de alta presión (pieza 19)
3600	A30N360-113600-1130	A30N360-113500-1930
4000	A30N400-113600-1380	A30N400-113500-2180
4350	A30N435-113600-1630	A30N435-113500-2430
4500	A30N450-113600-1730	A30N450-113500-2530
4700	A30N470-113600-1990	A30N470-113500-2790
4800	A30N480-113600-2060	A30N480-113500-2860
5000	A30N500-113600-2340	A30N500-113500-3140
5400	A30N540-113600-2740	A30N540-113500-3340
5500	A30N550-113600-2800	A30N550-113500-3400
6000	A30N600-113600-3260	A30N600-113500-3860
6500	A30N650-113600-3620	A30N650-113500-4420

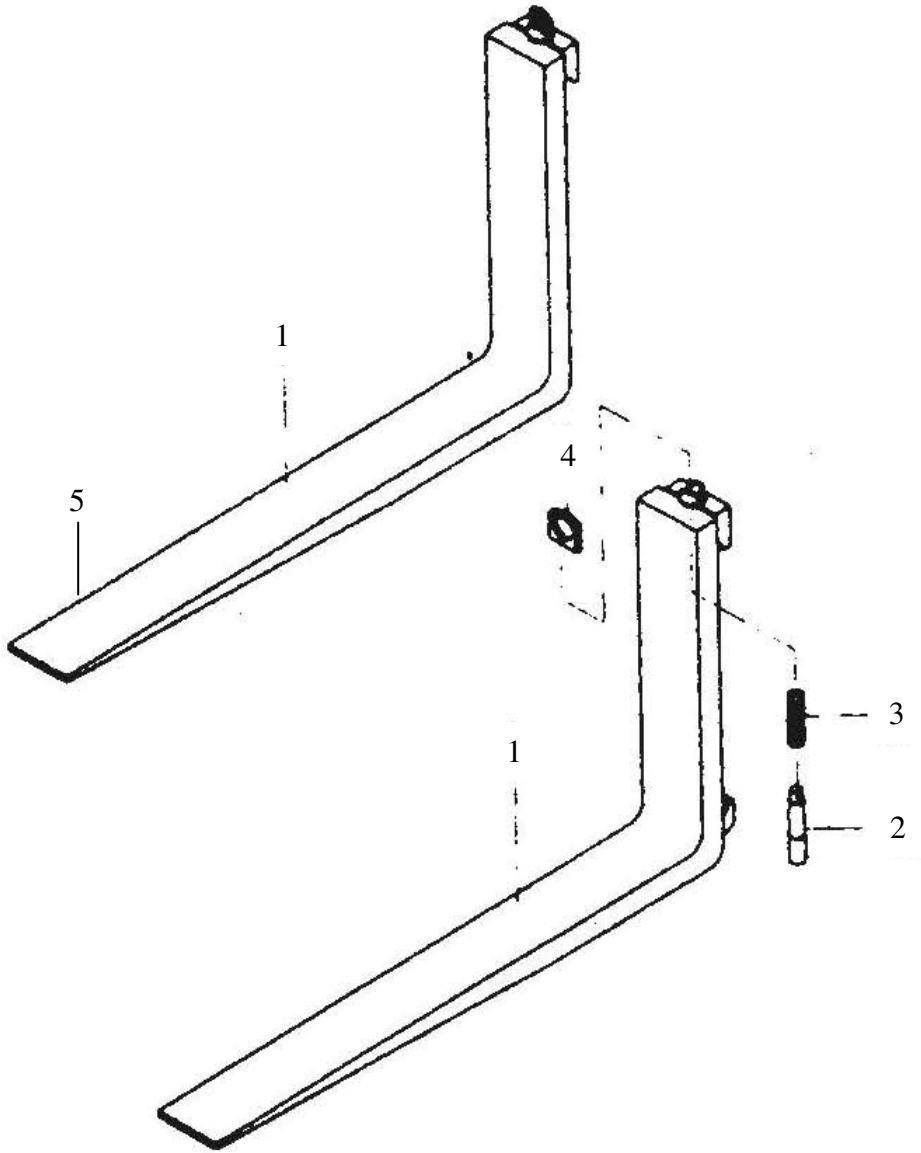
1
5
4
3
1
2

FIG 1 **FORK(NORMAL)** **GARFO** **HORQUILLA** **A1**

No.	Part No. Peça No. Pieza No.	Description	Descrição	Descripción	Q'ty Qtde	Remark Obs.
01	20CX121000	Fork assy(inc.2-4)	Conjunto de garfos	Conjunto de horquillas	1	
—	30CX121000	Fork assy(inc.2-4)	Conjunto de garfos	Conjunto de horquillas	1	
—	35CX121000	Fork assy(inc.2-4)	Conjunto de garfos	Conjunto de horquillas	1	
02	20CX120002	Fixed lock	Trava fixa	Traba fija	2	
—	30CX120002	Fixed lock	Trava fixa	Traba fija	2	
03	20CX120003	Spring	Mola	Resorte (Muelle)	2	
—	30CX120003	Spring	Mola	Resorte (Muelle)	2	
04	30CX120004	Handle	Punho	Puño	2	
05	2314384	Fork	Garfo 100x45x980	Horquilla	2	
—	2316050	Fork	Garfo 100x45x1000	Horquilla	2	
—	2314201	Fork	Garfo 100x45x1070	Horquilla	2	
—	2315892	Fork	Garfo 100x45x1200	Horquilla	2	
—	2315893	Fork	Garfo 100x45x1220	Horquilla	2	
—	2315894	Fork	Garfo 100x45x1300	Horquilla	2	
—	2315895	Fork	Garfo 100x45x1400	Horquilla	2	
—	2315896	Fork	Garfo 100x45x1500	Horquilla	2	
—	2313967	Fork	Garfo 100x45x1600	Horquilla	2	
—	2315897	Fork	Garfo 100x45x1700	Horquilla	2	
—	2313947	Fork	Garfo 100x45x1800	Horquilla	2	

CPCD20,25,30,35F
CPQ(Y)D20,25,30,35F

FIG 2 LIFT BRACKET(NORMAL) / DISPOSITIVO DE ELEVAÇÃO / SOPORTE DE ELEVACIÓN A2

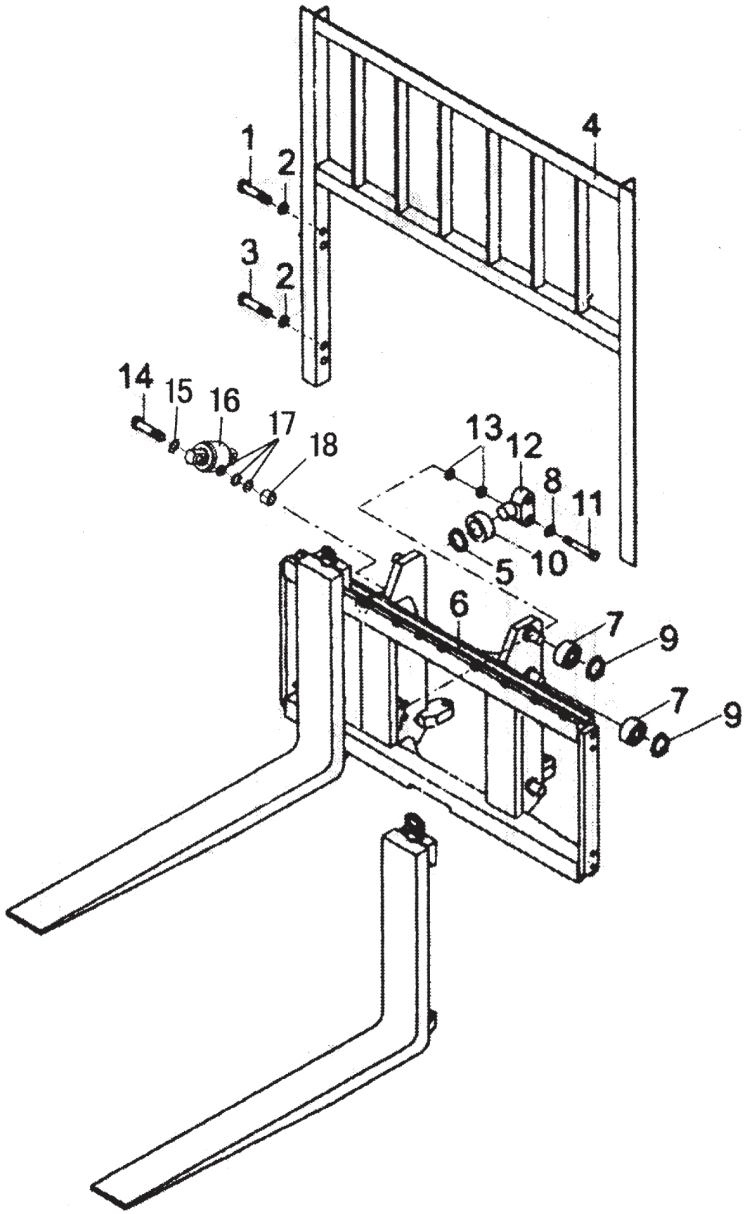

FIG 2 LIFT BRACKET(NORMAL) DISPOSITIVO DE ELEVAÇÃO SOPORTE DE ELEVACIÓN A2

No.	Part No. Peça No. Pieza No.	Description	Descrição	Descripción		Q'ty Qtde	Remark Obs.
01	GB/T5783	Bolt	Parafuso	Perno	M14×30	4	
02	GB/T93	Washer,lock	Arruela de retenção	Arandela de cierre	14	8	
03	GB/T5783	Bolt	Parafuso	Perno	M14×25	4	
04	20CX140000	Load protector	Proteção de carga	Proteccion de carga		1	2t, 2.5t
—	30CX140000	Load protector	Proteção de carga	Proteccion de carga		1	3t, 3.5t
05	2317878	Lock ring	Anel trava	Anillo de seguridad	25	4	2t, 2.5t
—	GB/T894.1	Lock ring	Anel trava	Anillo de seguridad	30	4	3t, 3.5t
06	B20CX140000	Lift bracket	Porta-garfo	Portahorquilla		1	2t, 2.5t
—	B30CX140000	Lift bracket	Porta-garfo	Portahorquilla		1	3t
—	B35CX140000	Lift bracket	Porta-garfo	Portahorquilla		1	3.5t
07	2317783	Bearing	Rolamento	Rodamiento		6	
08	GB/T93	Washer	Arruela	Arandela		4	
09	2317786	Lock ring	Anel trava	Anillo de seguridad	55	6	
10	2317787	Bearing	Rolamento	Rodamiento		4	
11	GB/T5783	Bolt	Parafuso	Perno	M16×55	4	
12	A30CX100004	Shaft, bearing	Eixo do rolamento lateral	Eje del rodamiento		2	
13	GB/T93	Washer	Arruela	Arandela	10	8	
14	GB/T5783	Bolt	Parafuso	Perno	M10×55	4	
15	GB/T93	Washer	Arruela	Arandela	10	4	
16	2317788	Bearing	Rolamento	Rodamiento		2	
17	A30CX100003	Adjust shim	Calço	Calzo		4	
18	A30CX100002	Adjust washer	Arruela de ajuste	Arandela de ajuste		12	

CPCD20,25,30,35F

CPQ(Y)D20,25,30,35F

FIG 3 **MAST** **MASTRO** **MÁSTIL** **A3**

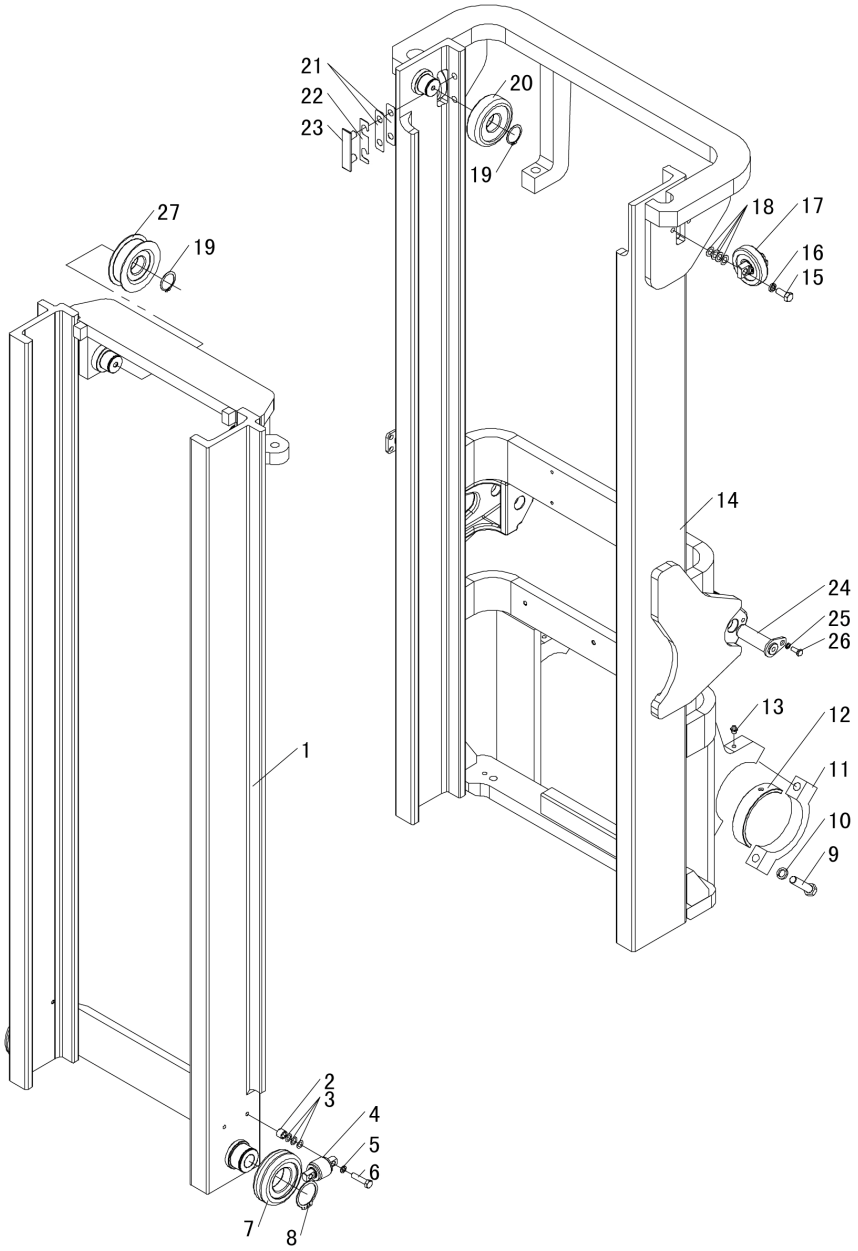

FIG 3 **MAST** **MASTRO** **MÁSTIL** **A3**

CPCD20,25,30,35F
CPQ(Y)D20,25,30,35F

No.	Part No. Peça No. Pieza No.	Description	Descrição	Descripción		Q'ty Qtde	Remark Obs.
01	B30CX130000	Inner mast	Mastro interno	Mástil interior		1	
02	A30CX100002	Adjust washer	Arruela de ajuste	Arandela de ajuste		8	
03	A30CX100003	Adjust shim	Calço	Calzo		24	
04	2317781	Side roller	Rolete lateral	Rodillo lateral		4	
05	2317782	Washer	Arruela	Arandela	10	4	
06	2317872	Bolt	Parafuso	Perno	M10×45	4	
07	2317784	Bearing	Rolamento	Rodamiento		2	
08	2317785	Lock ring	Anel trava	Anillo de seguridad	55	8	
09	2318084	Bolt	Parafuso	Perno	M16×1.5×70	2	
10	2318085	Washer	Arruela	Arandela	16	2	
11	F30CD100010	Clamp	Abraçadeira	Abrazadera		2	
12	2317815	Bushing	Bucha	Buje		2	
13	GB/T1152	Grease cup	Graxeira	Engrasador	M10×1	2	
14	B30CX120000	Outer mast	Mastro externo	Mástil exterior		1	
15	GB/T5786	Bolt	Parafuso	Perno	M12×1.25×30	2	
16	GB/T93	Washer	Arruela	Arandela	12	2	
17	2317816	Bearing	Rolamento	Rodamiento		2	
18	30CX110002	Adjust washer	Arruela de ajuste	Arandela de ajuste		28	
19	2317817	Adjust shim	Calço	Calzo	40	4	
20	2317818	Bearing	Rolamento	Rodamiento		2	
21	2317819	Adjust shim	Calço	Calzo		4	
22	2317820	Adjust shim	Calço	Calzo		2	
23	2317821	Sliding Band	Fita deslizante	Cinta deslizante		2	
24	2317822	axle	eixo cilindro inclinação	Eje		2	
25	GB/T93	Washer	Arruela	Arandela	10	2	
26	GB/T5781	Bolt	Parafuso	Perno	M10×25	2	
27	2317823	Pulley	Polia da corrente da torre	Polea		2	

FIG 4 MAST PIPELINE SYSTEM / SISTEMA DE DUTOS DO MASTRO / TUBERÍA DEL MÁSTIL A4

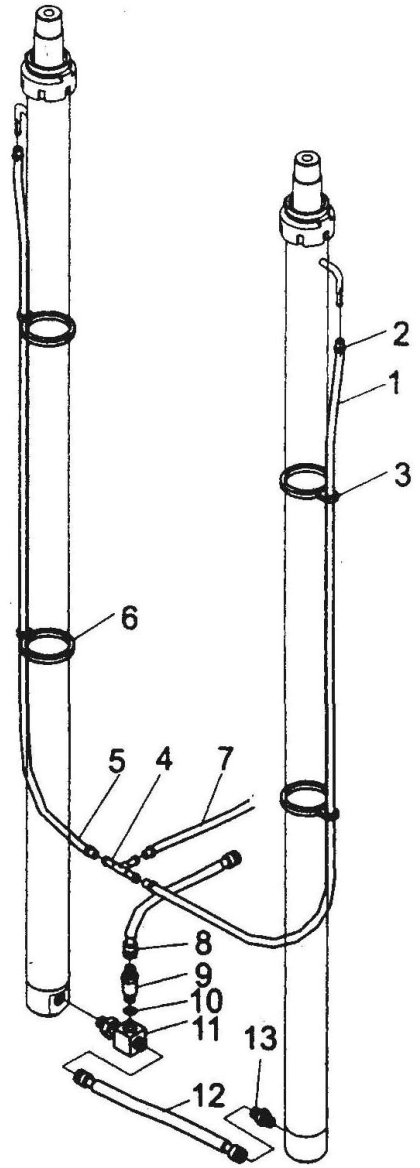

FIG 4 MAST PIPELINE SYSTEM SISTEMA DE DUTOS DO MASTRO TUBERÍA DEL MÁSTIL A4

No.	Part No. Peça No. Pieza No.	Description	Descrição	Descripción		Q'ty Qtde	Remark Obs.
A	30CX720000	Mast pipe-line system	Dutos do mastro	Tubería del mástil		1	
01	30CX720100	Tube	Tubo	Tubo		1	
02	JB/ZQ3776	Clip	Grampo	Grampa	φ14	6	
03	30CX720500	Clip	Braçadeira	Abrazadera		4	
04	30CX720002	Connection	Conexão	Tabuladura de empalme		1	
05	30CX720200	Tube	Tubo	Tubo		1	
06	30CX720600	Clip,tube	Abraçadeira do tubo	Abrazadera del tubo		4	
07	30CX720300	Tube	Tubo	Tubo		4	
08	30CX723000	Hose, H.P.	Mangueira de alta pressão	Manguera de alta presión	13□×520	1	
09	2317877	Flow regulator valve	Válvula reguladora de fluxo	Válvula del regulador de flujo		1	2-2.5t
—	30CX724000	Flow regulator valve	Válvula reguladora de fluxo	Válvula del regulador de flujo		1	3-3.5t
10	GB/T1235	O-ring	Anel de vedação	Anillo "O"	24×2.4	1	
11	2317976	Connection	Conexão	Tabuladura de empalme		1	
12	30CX722000	Hose, H.P.	Mangueira de alta pressão	Manguera de alta presión	13□×390	1	
13	2317975	Connector	União	Union		1	

CPCD20,25,30,35F
CPQ(Y)D20,25,30,35F

ATTACHMENT OF MAST PIPELINE SYSTEM
MONTAGEM DO SISTEMA DE DUTOS DO MASTRO
INSTALACIÓN DE LA TUBERÍA DEL MÁSTIL

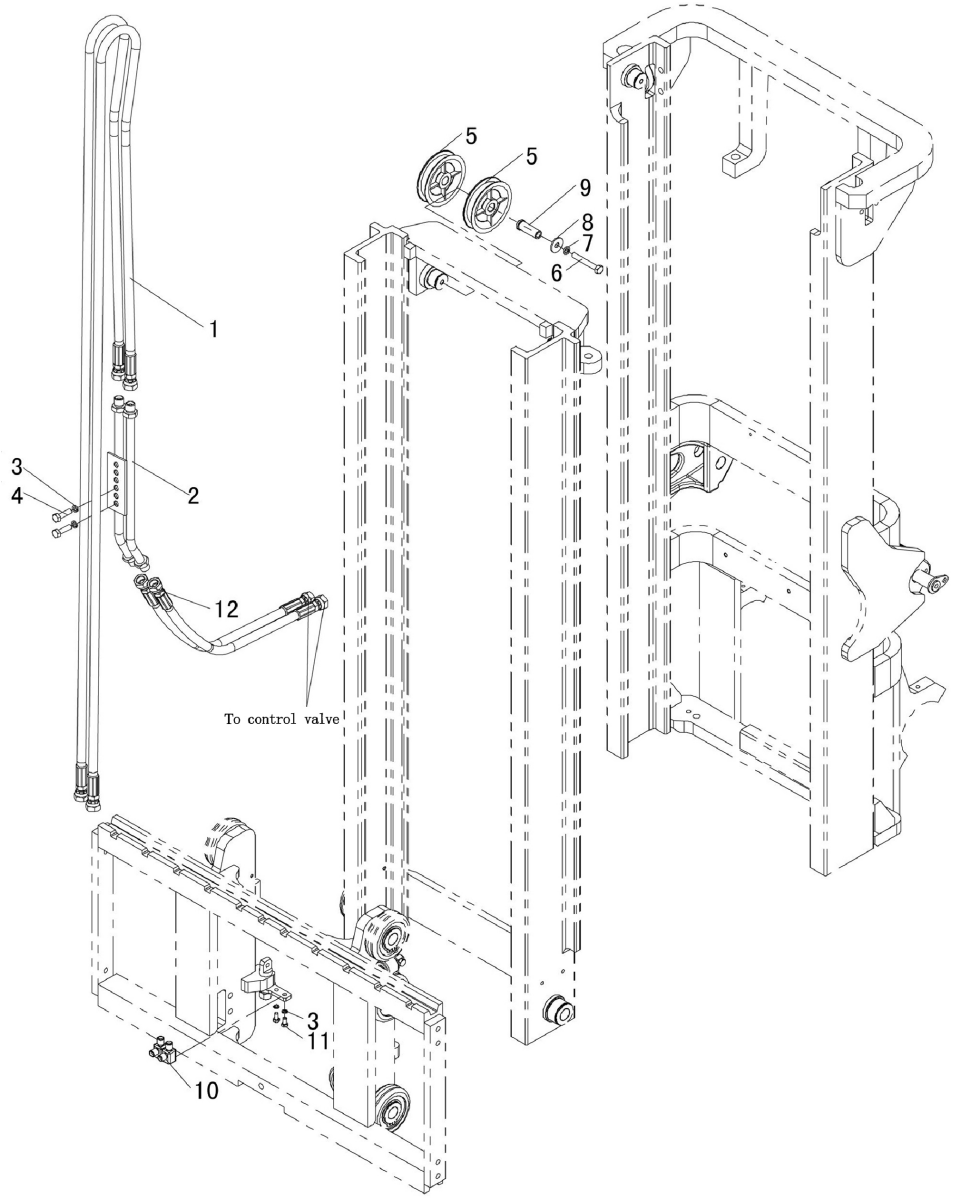

FIG 5 **ATTACHMENT OF MAST PIPELINE SYSTEM** **A5**
MONTAGEM DO SISTEMA DE DUTOS DO MASTRO
INSTALACIÓN DE LA TUBERÍA DEL MÁSTIL

No.	Part No. Peça No. Pieza No.	Description	Descrição	Descripción		Q'ty Qtde	Remark Obs.
01	B30CX112100	Hose, H.P.	Mangueira de alta pressão	Manguera de alta presión		2	
02	4.5-A30CX113200	Pipe assy	Conjunto de tubos	Conjunto de tubos		2	
03	GB/T93	Washer	Arruela	Arandela	8	4	
04	GB/T5783	Bolt	Parafuso	Perno	M8×30	2	
05	2317846	Pulley	Polia	Polea		2	
06	GB/T5780	Bolt	Parafuso	Perno	M12×80	2	
07	GB/T93	Washer	Arruela	Arandela	12	2	
08	GB/T97.1	Washer	Arruela	Arandela	12	2	
09	2317935	Sleeve	Bucha	Buje		1	
10	2317983	Connection	Conexão	Tabuladura de empalme		2	
11	GB/T5783	Bolt	Parafuso	Perno	M8×16	2	
12	4.5-A30CX113400	Hose, H.P.	Mangueira de alta pressão	Manguera de alta presión		2	

CPCD20,25,30,35F

CPQ(Y)D20,25,30,35F

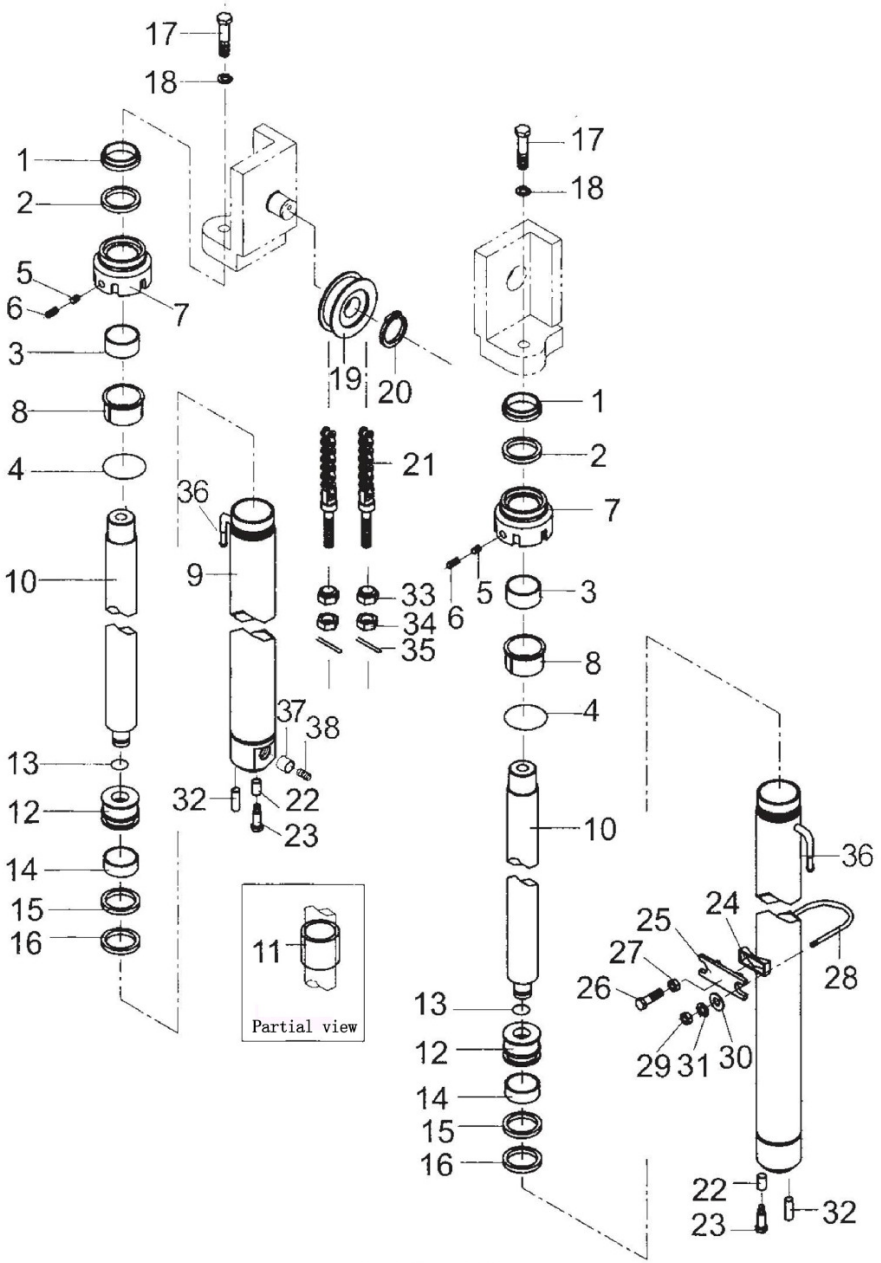
17
18
1
2
5
6
7
3
8
4
10
13
12
14
15
16
19
20
21
36
9
33
34
35
37
38
32
22
23
11
Partial view
17
18
1
2
7
5
6
3
8
4
10
13
12
14
15
16
36
24
25
27
26
28
29
31
30
22
23
32

FIG6 LIFT CYLINDER (NORMAL MAST) CILINDRO DE ELEVAÇÃO (MASTRO NORMAL) CILINDRO DE ELEVACIÓN (MÁSTIL NORMAL) A6

CPCD20,25,30F
CPQ(Y)D20,25,30F

No.	Part No. Peça No. Pieza No.	Description	Descrição	Descripción		Q'ty Qtde	Remark Obs.
A	HRD24C8402	Lift cylinder	Cilindro de elevação	Cilindro de elevación		2	2t,2.5t
—	HRH26A8402	Lift cylinder	Cilindro de elevação	Cilindro de elevación		2	3t
01	2318003	Scraper	Raspador	Recogedor		2	2t,2.5t
—	HRD20A8508	Scraper	Raspador	Recogedor		2	3t
02	2318004	U-ring	Gaxeta para haste	Anillo “U”		2	2t,2.5t
—	HRD20B8406	U-ring	Gaxeta para haste	Anillo “U”		2	3t
03	2317966	Bearing	Rolamento	Rodamiento		2	2t,2.5t
—	D28B8-42461	Bearing	Rolamento	Rodamiento		2	3t
04	2318005	O-ring	Anel de vedação	Anillo "O"		2	2t,2.5t
—	Z6003-06803	O-ring	Anel de vedação	Anillo "O"		2	3t
05	D20B3-42341	Plug	Cavilha	Clavija		4	
06	B1830-08012	Screw	Parafuso	Tornillo	M8×12	4	
07	H22A8-42001	Guide sleeve	Luva-guia	Manguito de guía		2	2t,2.5t
—	H26A8-42001	Guide sleeve	Luva-guia	Manguito de guía		2	3t
08	2318777	Bushing	Bucha	Buje		2	2t,2.5t
—	H26A6-42011	Bushing	Bucha	Buje		2	3t
09	HRH22A8403	Cylinder body	Corpo do cilindro	Cuerpo del cilindro		2	2t,2.5t
—	HRH26A8403	Cylinder body	Corpo do cilindro	Cuerpo del cilindro		2	3t
10	HRD24C8403	Piston rod	Haste do cilindro	Vástago del pistón		2	2t,2.5t
—	HRD28B8405	Piston rod	Haste do cilindro	Vástago del pistón		2	3t
11	HRD20A8405	Spacer	Espaçador	Espaciador		1	2t,2.5t
—	HRD20A8405	Spacer	Espaçador	Espaciador		1	3t
12	D20B8-42371	Piston	Pistão	Pistón		2	2t,2.5t
—	D8B88-42411	Piston	Pistão	Pistón		2	3t
13	D20B8-42381	Lock ring	Anel trava	Anillo de seguridad		2	
14	2318006	Guide Bushing	Bucha guia	Casquillo de guia		2	2t,2.5t
—	HRD20A8409	Guide Bushing	Bucha guia	Casquillo de guia		2	3t
15	2318007	Adjust shim	Calço	Calzo		2	2t,2.5t
—	HRD20A8509	Adjust shim	Calço	Calzo		2	3t
16	2318008	U-ring	Gaxeta para embolo	Anillo “U”		2	2t,2.5t

(Continues on next page)
(Continua na página seguinte)
(Sigue en la página siguiente)

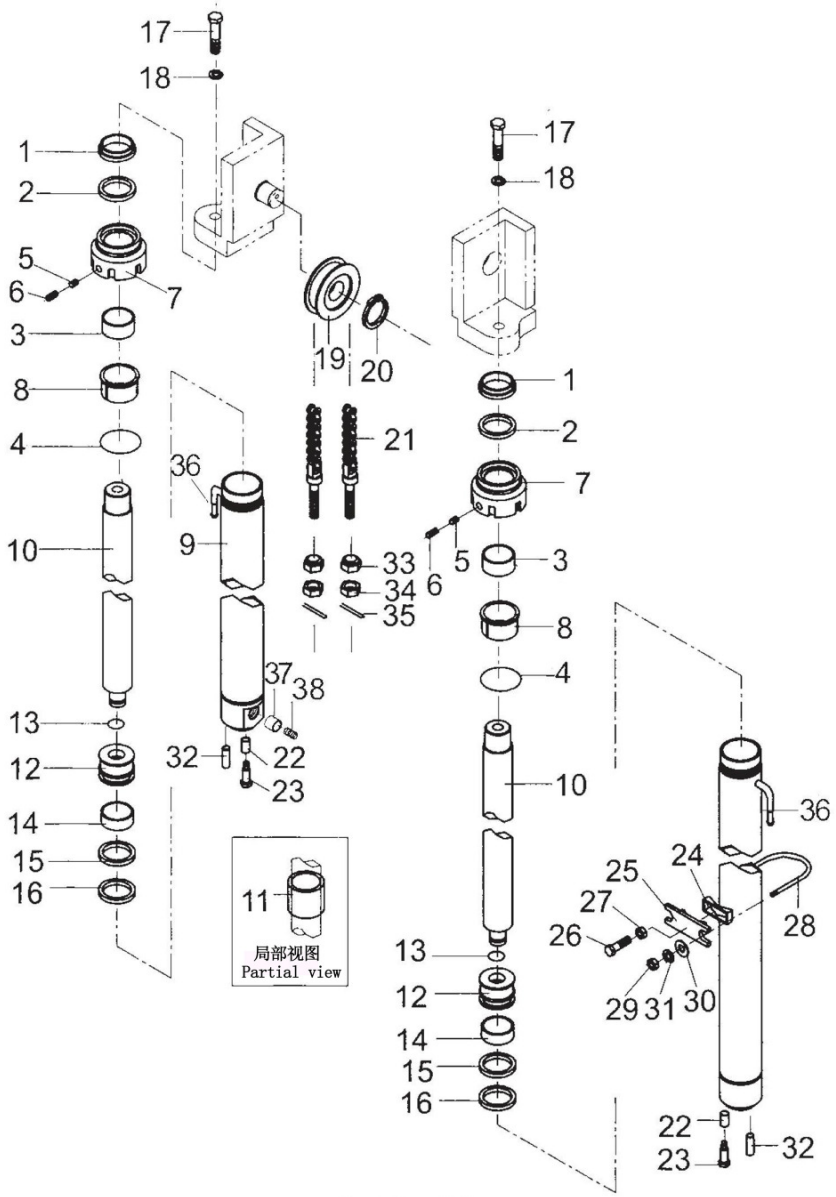
17
18
1
2
5
6
7
3
8
4
10
13
12
14
15
16
19
20
21
36
9
33
34
35
37
38
32
22
23
11
局部视图
Partial view
17
18
1
2
7
6
5
3
8
4
10
13
12
14
15
16
36
24
25
27
26
28
29
31
30
22
23
32

FIG6 LIFT CYLINDER (NORMAL MAST) CILINDRO DE ELEVAÇÃO (MASTRO NORMAL) CILINDRO DE ELEVACIÓN (MÁSTIL NORMAL) A6

CPCD20,25,30F
CPQ(Y)D20,25,30F

No.	Part No. Peça No. Pieza No.	Description	Descrição	Descripción		Q'ty Qtde	Remark Obs.
—	HRD20A8405	U-ring	Gaxeta para embolo	Anillo “U”		2	3t
17	GB/T5786	Bolt	Parafuso	Perno	M16×1.5×40	2	
18	GB/T93	Washer	Arruela	Arandela	16	2	
19	2318744	Pulley	Polia	Polea		2	
20	GB/T94.1	Lock ring	Anel trava	Anillo de seguridad	40	2	
21	2318722	Chain assy	Conjunto de correntes	Conjunto de cadenas		2	2t,2.5t
—	30CX170000	Chain assy	Conjunto de correntes	Conjunto de cadenas		2	3t
22	HRD20B8407	Sleeve	Bucha	Buje		2	
23	GB/T5786	Bolt	Parafuso	Perno	M12×1.25×25	2	
24	2317939	Spacer	Espaçador	Espaciador		2	
25	2317937	Support block	Suporte	Placa de soporte		2	
26	2318086	Bolt	Parafuso	Perno	M12×1.25×50	2	
27	2318087	Nut	Porca	Tuerca	M12×1.25	2	
28	2317938	U-bolt	Parafuso em U	Perno en U		2	
29	2318089	Nut	Porca	Tuerca	M12×1.25	4	
30	2318088	Washer	Arruela	Arandela	10	4	
31	2318090	Spring washer	Arruela de pressão	Arandela de resorte	10	4	
32	2317936	Pin	Pino	Clavija	D10×26	2	
33	22198-40192G	Nut	Porca	Tuerca		4	
34	GB/T6170	Nut	Porca	Tuerca	M18×1.5	4	
35	GB/T91	Cotter pin	Contrapino (de chaveta)	Pasador de chaveta	3×30	4	
36	D20A8-42421	Connection	Conexão	Tabuladura de empalme		2	
37	2317940	Slide valve	Válvula	Válvula corredera		2	
38	2317941	Spring	Mola	Resorte (Muelle)		2	
B	30CX160100	Kit(inc.1,2,4,14,16)	Kit(inc.1,2,4,14,16)	Kit(inc.1,2,4,14,16)	(1,2,4,14,16)	1	

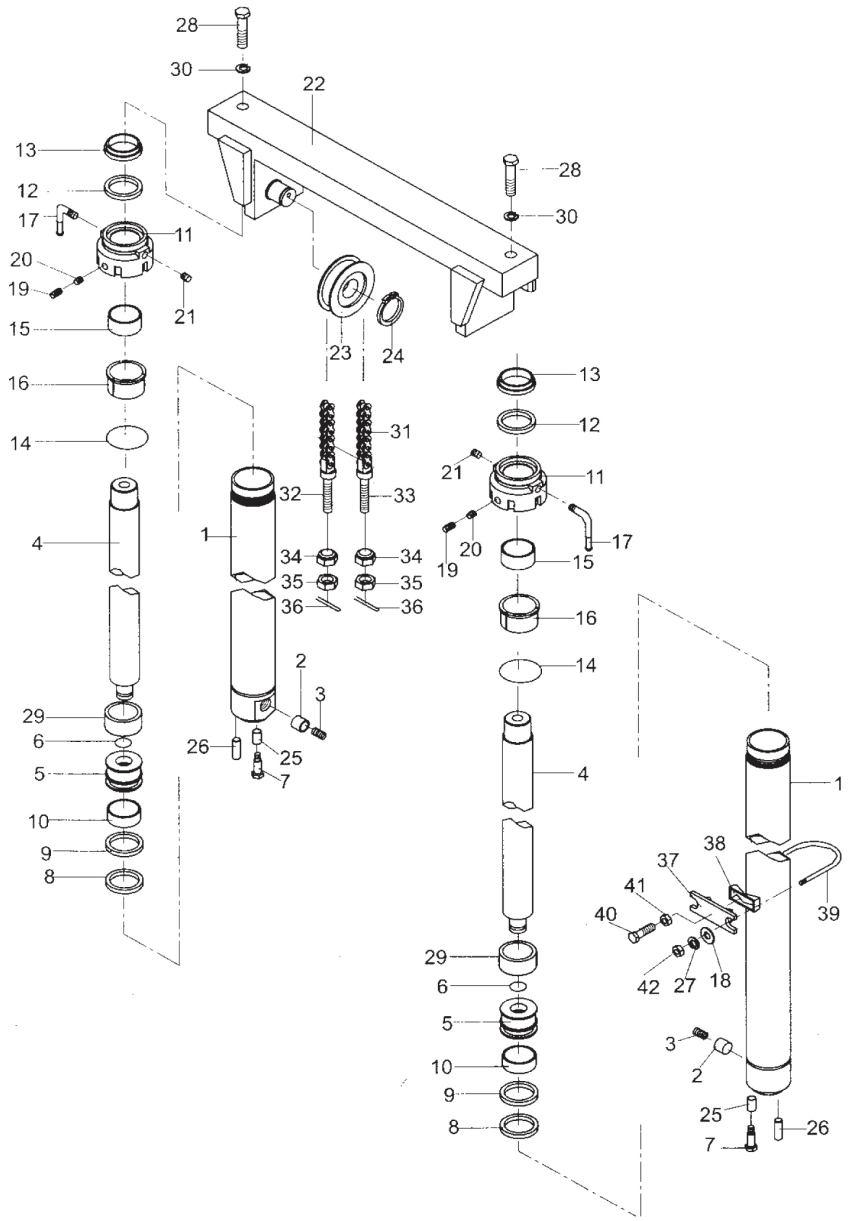
28
30
22
13
12
17
11
20
19
21
15
16
14
4
29
6
5
10
9
8
23
24
31
32
33
1
34
35
36
2
3
26
25
7
28
30
13
12
21
11
17
19
20
15
16
14
4
29
6
5
10
9
8
1
38
37
41
40
39
42
27
18
3
2
25
7
26

FIG7 LIFT CYLINDER (NORMAL MAST) CILINDRO DE ELEVAÇÃO (MASTRO NORMAL) CILINDRO DE ELEVACIÓN (MÁSTIL NORMAL) A7

CPCD35F
CPQ(Y)D35F

No.	Part No. Peça No. Pieza No.	Description	Descrição	Descripción		Q'ty Qtde	Remark Obs.
A	HRD30AC8406	Lift cylinder,L.H.	Cilindro de elevação esquerdo	Cilindro de elevación izquierdo		1	
B	HRD30A8405	Lift cylinder,R.H.	Cilindro de elevação direito	Cilindro de elevación derecho		1	
01	HRD30A8409	Cylinder body,L.H.	Corpo do cilindro esquerdo	Cuerpo del cilindro izquierdo		2	
—	HRD30A8408	Cylinder body,R.H.	Corpo do cilindro direito	Cuerpo del cilindro derecho		2	
02	24839-46011	Slide valve	Válvula	Válvula corredera		2	
03	REF339431	Spring	Mola	Muelle (resorte)		2	
04	HRD30A8411	Piston rod	Haste do cilindro	Vástago del pistón		2	
05	D42K0-52551	Piston	Pistão	Pistón		2	
06	2318749	Lock ring	Anel trava	Anillo de seguridad		2	
07	GB/T5786	Bolt	Parafuso	Perno	M12×1.25×25	2	
08	2318787	U-ring	Gaxeta para embolo	Anillo “U”		2	
09	2318729	Adjust shim	Calço	Calzo		2	
10	REF341311	Guide Bushing	Bucha guia	Casquillo de guia		2	
11	D30A8-42341	Guide sleeve	Luva-guia	Manguito de guía		2	
12	2318788	U-ring	Gaxeta para haste	Anillo “U”		2	
13	2318785	Scraper	Raspador	Recogedor		2	
14	GB/T1235	O-ring	Anel de vedação	Anillo "O"		2	
15	2318776	Bushing	Bucha	Buje		2	
16	2318748	Bushing	Bucha	Buje		2	
17	D20A8-42421	Connection	Conexão	Tabuladura de empalme		2	
18	GB/T97 1	Washer	Arruela	Arandela	10	4	
19	GB/T80	Screw	Parafuso	Tornillo	M8×12	4	
20	D20B8-42341	Plug	Cavilha	Clavija		4	
21	D20A8-42511	Plug	Cavilha	Clavija		2	
22	A30CX133000	Bracket,chain wheel	Suporte	Soporte		1	
23	2318744	Pulley	Polia	Polea		2	
24	GB/T894.1	Lock ring	Anel trava	Anillo de seguridad	40	2	
25	HRD20B8407	Sleeve	Bucha	Buje		2	
26	23679-40050G	Pin	Pino	Clavija		2	
27	GB/T93	Washer	Arruela	Arandela	10	4	

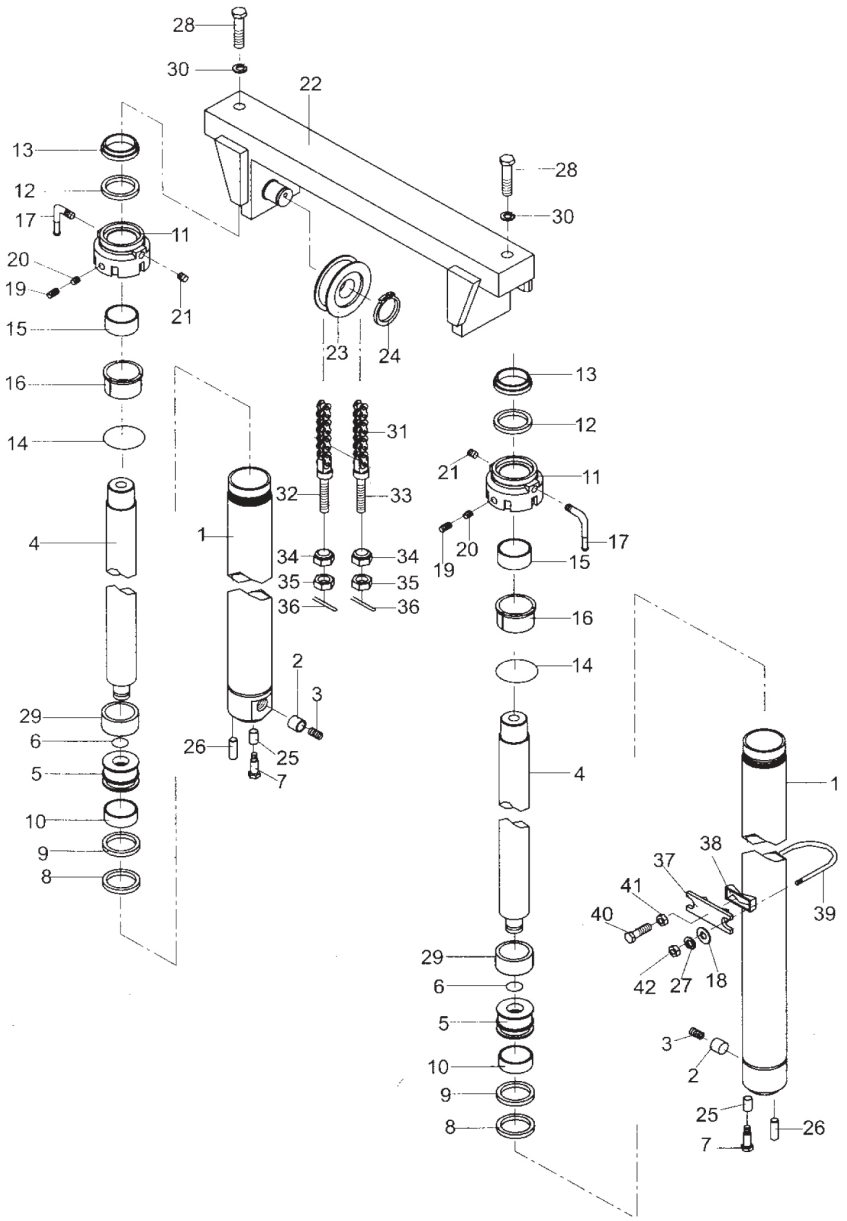
28
30
22
13
12
17
11
20
19
21
15
16
14
4
29
6
5
10
9
8
23
24
31
32
33
1
34
35
36
2
3
26
25
7
28
30
13
12
21
11
17
20
19
15
16
14
4
29
6
5
10
9
8
1
37
38
41
40
39
42
27
18
3
2
25
26
7

FIG7 LIFT CYLINDER (NORMAL MAST) CILINDRO DE ELEVAÇÃO (MASTRO NORMAL) CILINDRO DE ELEVACIÓN (MÁSTIL NORMAL) A7

CPCD35F
CPQ(Y)D35F

No.	Part No. Peça No. Pieza No.	Description	Descrição	Descripción		Q'ty Qtde	Remark Obs.
28	GB/T5786	Bolt	Parafuso	Perno	M20×1.5×55	2	
29	2318779	Adjust sleeve	Bucha de ajuste	Buje de ajuste		2	
30	GB/T93	Washer	Arruela	Arandela	20	2	
31	30CX170000	Chain assy	Conjunto de correntes	Conjunto de cadenas		2	
32	2391B-42681	Connector	Esticador da Corrente	Elemento de arrastre		2	
33	24329-45441	Connector	Esticador da Corrente	Elemento de arrastre		2	
34	23818-30271	Ball nut	Porca esférica	Tuerca esférica		4	
35	GB/T6171	Nut	Porca	Tuerca	M22×1.5	4	
36	GB/T916	Pin	Pino	Clavija	2.5×40	4	
37	D42K0-62111	Support block	Suporte	Placa de soporte		2	
38	D42K0-62431	Spacer	Espaçador	Espaciador		2	
39	D30A8-42111	U-bolt	Parafuso em U	Perno en U		2	
40	GB/T5786	Bolt	Parafuso	Perno	M12×1.25×40	2	
41	GB/T6171	Nut	Porca	Tuerca	M12×1.25	4	
42	GB/T6171	Nut	Porca	Tuerca	M12×1.25	2	
B	35CX160100	Kit (inc.8,10,12,13,14)	Kit	Juego de piezas	(8,10,12,13,14)	1	

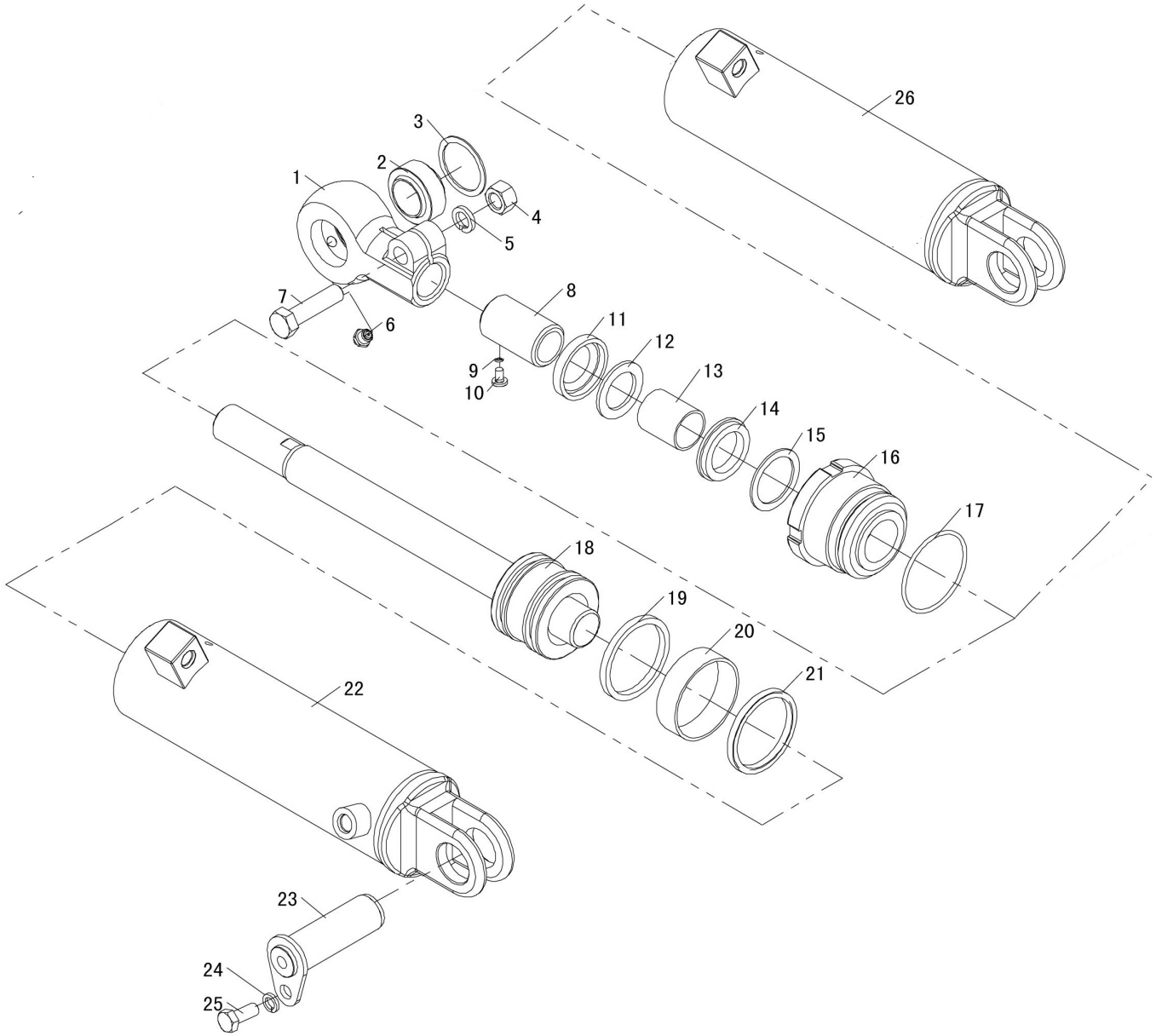
26
3
2
1
4
5
7
6
8
11
12
9
10
13
14
15
16
17
18
19
20
21
22
23
24
25

FIG8 **TILT CYLINDER** **CILINDRO DE INCLINAÇÃO** **CILINDRO DE INCLINACIÓN** **A8**

CPCD20,25,30,35F
CPQ(Y)D20,25,30,35F

No.	Part No. Peça No. Pieza No.	Description	Descrição	Descripción		Q'ty Qtde	Remark Obs.
A	2317889	Tilt cylinder,L.H.	Cilindro de inclinação, esq.	Cilindro de inclinación izquierdo		1	
B	2317888	Tilt cylinder,R.H.	Cilindro de inclinação, dir.	Cilindro de inclinación, derecho		1	
01	2317886	Adjusting sleeve	Terminal olhal	Casquillo de reajuste		1	
02	2317887	Bearing	Rolamento	Rodamiento		1	
03	2317866	Lock ring	Anel trava	Anillo de seguridad	48	1	
04	2318009	Nut	Porca	Tuerca	M14	1	
05	GB/T93	Washer	Arruela	Arandela	14	1	
06	2318010	Grease cup	Graxeira	Engrasador	M10×1	1	
07	2318011	Bolt	Parafuso	Perno	M14×55	1	
08	X080BL-02	Adjust sleeve	Bucha de ajuste	Buje de ajuste		1	
09	GB/T93	Washer	Arruela	Arandela	6	1	
10	B1932-10010	Screw	Parafuso	Tornillo	M10×10	1	
11	2318012	Scraper	Raspador	Recogedor		1	
12	2318013	Spacer	Espaçador	Espaciador		1	
13	2318014	Bushing	Bucha	Buje		1	
14	2318015	U-ring	Gaxeta para haste	Anillo “U”		1	
15	2318016	Lock ring	Anel trava	Anillo de seguridad		1	
16	X080HST-52021	Guide sleeve	Luva-guia	Manguito de guía		1	
17	2318017	O-ring	Anel de vedação	Anillo "O"		1	
18	X080BL.1	Piston body assy	Conjunto haste do cilindro	Conjunto del cuerpo del pistón		1	
19	23458-42241	U-ring	Gaxeta	Anillo “U”		1	
20	2318019	Guide sleeve	Luva-guia	Manguito de guía		1	
21	2318018	U-ring	Gaxeta	Anillo “U”		1	
22	X080BL.2-L	Cylinder body,L.H.	Corpo do cilindro,esquerdo	Cuerpo del cilindro, izquierdo		1	
23	2317967	Axle	eixo cilindro inclinação	Eje		1	
24	GB/T93	Washer	Arruela	Arandela	10	1	
25	GB/T5783	Bolt	Parafuso	Perno	M10×25	1	
C	2317867	Seal kit	Kit de vedação	Juego de piezas			
26	X080BL.2-R	Cylinder body,R.H.	Corpo do cilindro, direito	Cuerpo del cilindro, derecho		1	

FIG8 **TILT CYLINDER** **CILINDRO DE INCLINAÇÃO** **CILINDRO DE INCLINACIÓN** **A8**

No.	Part No. Peça No. Pieza No.	Description	Descrição	Descripción		Q'ty Qtde	Remark Obs.
27	2318020	O-ring	Anel de vedação	Anillo "O"			
28	2318021	Support for gasket 23458-42241	Apoio para a Gaxeta 23458-42241	Apoyo a la junta 23458-42241			

CPCD20,25,30,35F
CPQ(Y)D20,25,30,35F

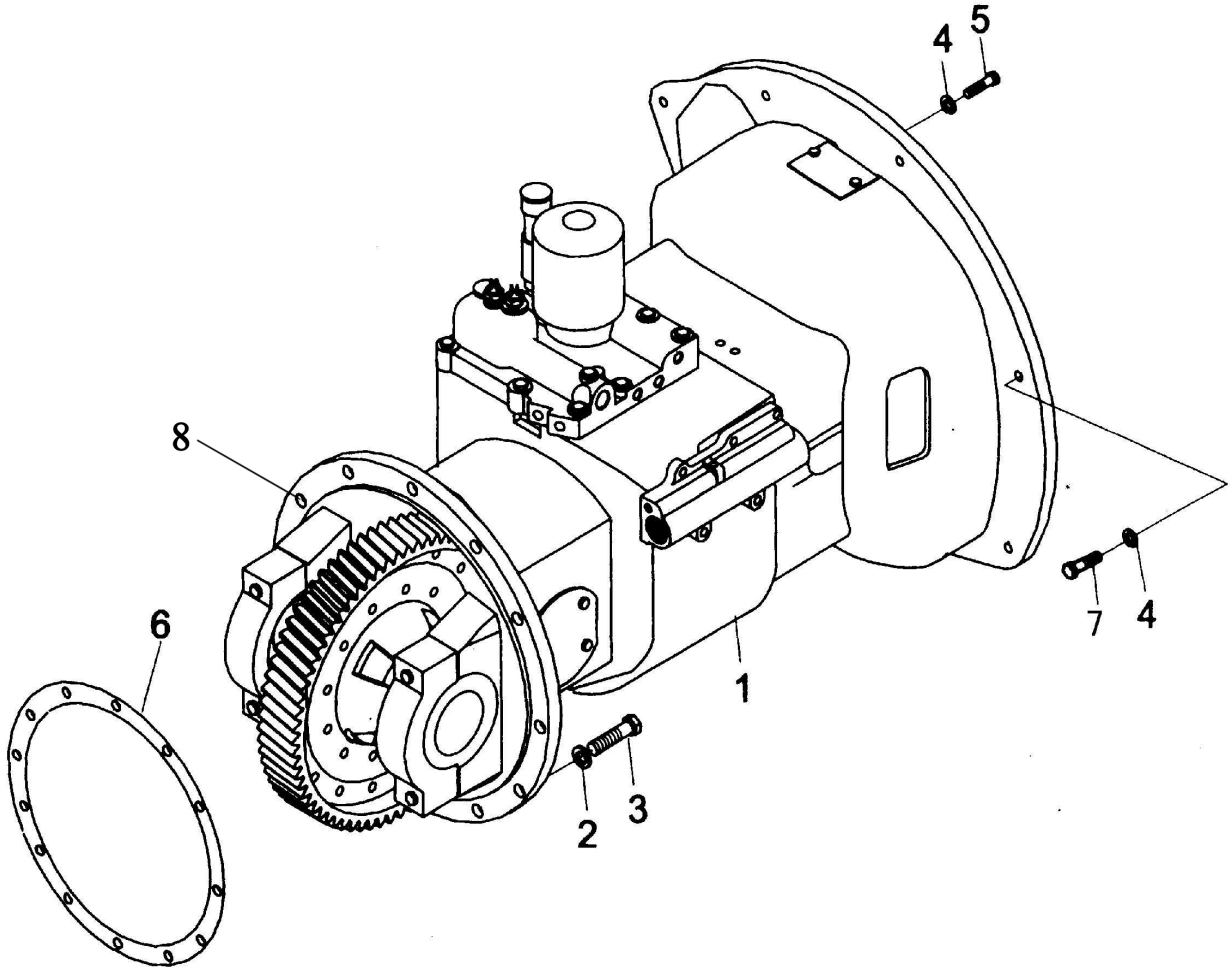
4
5
8
6
7
4
1
2
3

FIG9 DRIVE UNIT MOUNT(TOR-CON TYPE) CONJUNTO DE TRAÇÃO(TIPO TOR-CON) CONJUNTO MOTRIZ(TIPO TOR-CON) B1

CPCD,CPQ(Y)D20,25,30,35F

No.	Part No. Peça No. Pieza No.	Description	Descrição	Descripción		Q'ty Qtde	Remark Obs.
01	2317949	Transmission case	Caixa de transmissão	Caja de la transmisión		1	4G64
—	YQXD30-3	Transmission case	Caixa de transmissão	Caja de la transmisión		1	W1,W2,Y1,Y2
—	YQXD30A-3	Transmission case	Caixa de transmissão	Caja de la transmisión		1	X1,X2,X3,D1
02	GB/T93	Washer	Arruela	Arandela	12	12	
03	GB/T5785	Bolt	Parafuso	Perno	12×12.5×40	12	
04	GB/T93	Washer	Arruela	Arandela	10	16	
05	GB/T5782	Bolt	Parafuso	Perno	M10×35	8	
06	30CX200005	Sealed gasket	Junta de vedação	Empaque de junta		1	
07	GB/T5782	Bolt	Parafuso	Perno	M10×60	8	
08	GB/T119	Pin	Pino	Clavija	b8×30		

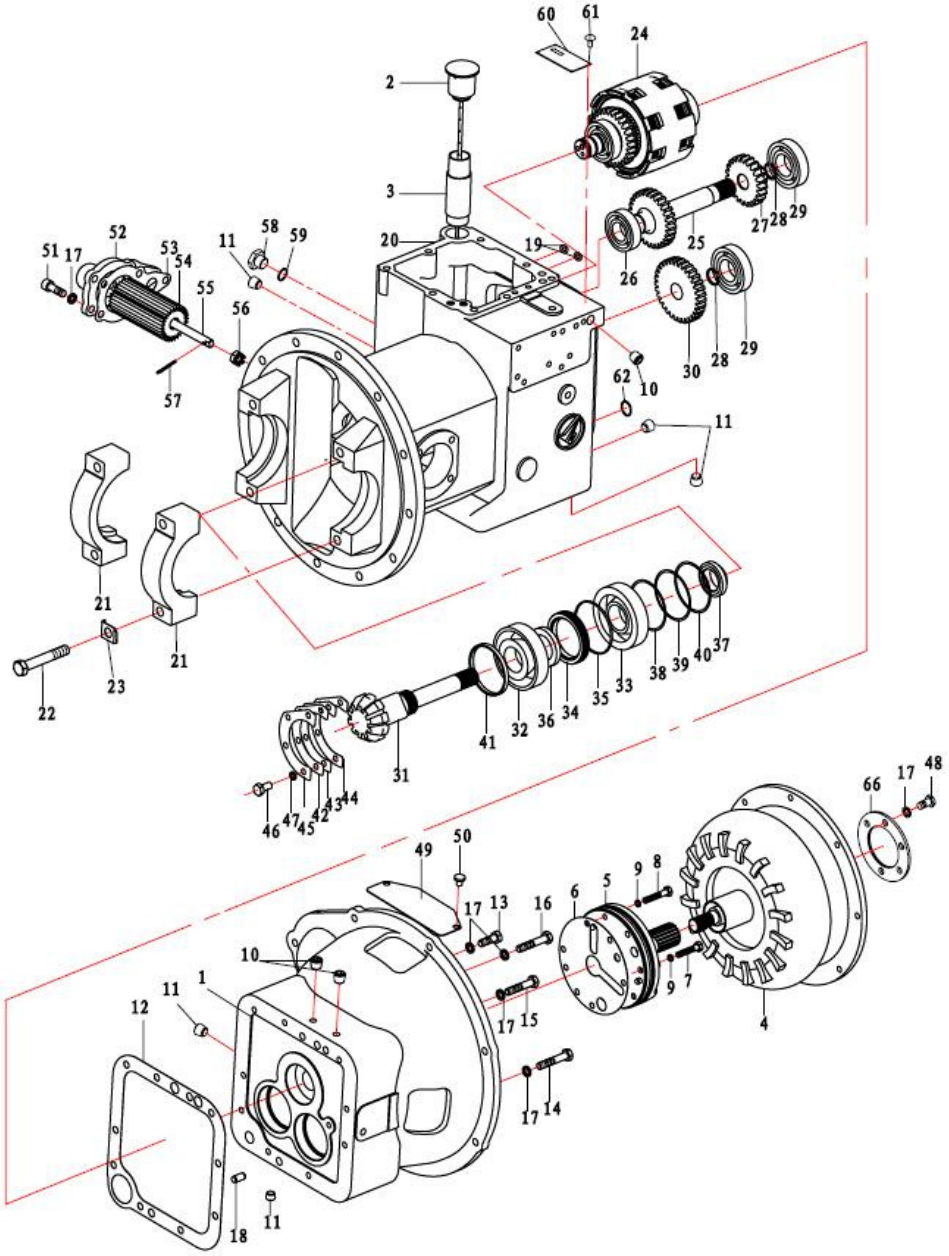
60
61
24
2
3
20
19
25
26
27
28
29
30
62
10
11
51
17
52
53
54
55
56
57
58
59
21
22
23
31
41
32
36
34
35
33
38
39
40
37
46
47
45
42
43
44
49
50
17
13
16
6
5
9
8
7
4
66
48
1
12
18

FIG10 DRIVE UNIT MOUNT(TRANSMISSION) CONJUNTO DE TRAÇÃO (TRANSMISSÃO) CONJUNTO MOTRIZ(TRANSMISIÓN) B2

CPCD,CPQ(Y)D20,25,30,35F

No.	Part No. Peça No. Pieza No.	Description	Descrição	Descripción		Q'ty Qtde	Remark Obs.
01	YDS30A.001	Case, tor-con	Envólucro do tor-con	Caja del tor-con		1	
02	2318803	Cap,adding oil	Tampa da entrada de óleo	Tapa, entrada aceite		1	
03	YDS30.049	Pipe,adding oil	Tubo abastecimento óleo	Tubo de llenado de aceite		1	
04	YJH265D	Tor-con assy	Conjunto tor-con	Conjunto tor-con		1	
05	2317754	Pump assy	Bomba da transmissão	Bomba de transmision		1	FIG12
06	YDS30.100	Shim	Cunha	Cuña		1	
07	YDS30.110	Bolt	Parafuso	Perno		2	
08	YDS30.111	Bolt	Parafuso	Perno		4	
09	JB/T982	Sealed washer	Arruela de vedação	Arandela de estanqueidad		6	
10	YDS30.103	Plug	Cavilha	Clavija		3	
11	YDS30.104	Plug	Cavilha	Clavija		5	
12	2317927	Gasket	Junta	Junta		1	
13	GB/T5783	Bolt	Parafuso	Perno	M10×30	4	
14	GB/T5783	Bolt	Parafuso	Perno	M10×50	1	
15	GB/T5783	Bolt	Parafuso	Perno	M10×55	3	
16	GB/T5783	Bolt	Parafuso	Perno	M10×75	9	
17	GB/T93	Washer	Arruela	Arandela		1	
18	GB/T119.1	Pin	Pino	Pasador	10h8×20	20	
19	2317925	O-ring	Anel de vedação	Anillo "O"	15×2.4	2	
20	YDS30.136	Transmission case	Caixa da transmissão	Carter de cambio		2	
21	YDS30.072	Bearing seat	Suporte do Rolamento	Soporte del Cojinete		1	
22	YDS30.089	Bolt	Parafuso	Perno		2	
23	YDS30.082	Shim	Cunha	Cuña		4	
24	YDS30.901	Clutch assy	Embreagem	Conjunto de embrague		4	FIG13
25	YDS30.025	Axle	Eixo	Eje		1	
26	2318770	Bearing	Rolamento	Cojinete	6206	1	
27	YDS30.037	Idle gear	Engrenagem de transmissão	Engranaje loco		1	
28	GB/T893.1	Lock ring	Anel trava	Anillo de seguridad		1	
29	2318770	Bearing	Rolamento	Cojinete	6207	2	
30	YDS30.036	Gear,output	Engrenagem de saída	Engranaje de salida		2	

FIG10 DRIVE UNIT MOUNT(TRANSMISSION) CONJUNTO DE TRAÇÃO (TRANSMISSÃO) CONJUNTO MOTRIZ(TRANSMISIÓN) B2

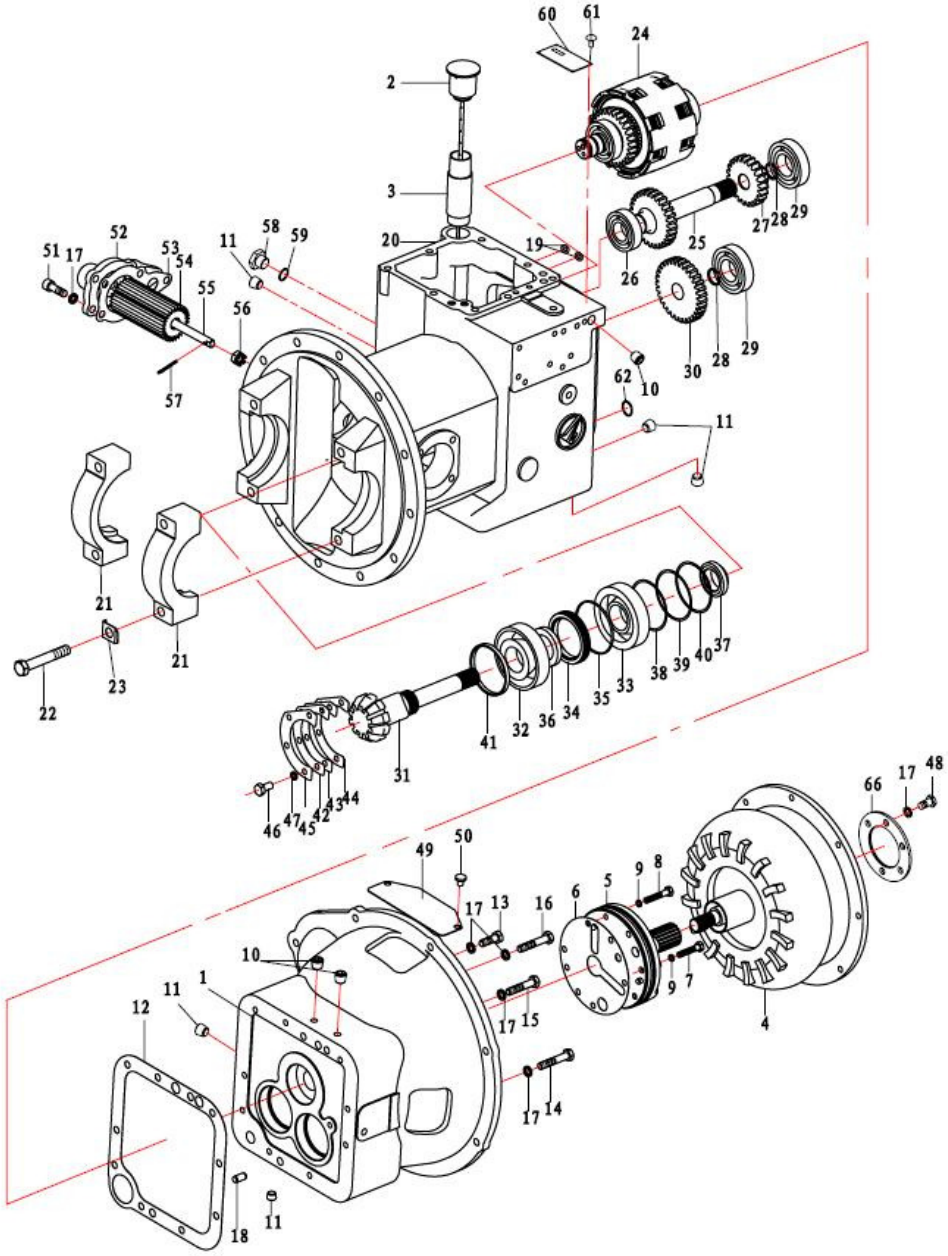

FIG10 DRIVE UNIT MOUNT (TRANSMISSION) CONJUNTO DE TRAÇÃO (TRANSMISSÃO) CONJUNTO MOTRIZ (TRANSMISIÓN) B2

CPCD,CPQ(Y)D20,25,30,35F

No.	Part No. Peça No. Pieza No.	Description	Descrição	Descripción		Q'ty Qtde	Remark Obs.
31	2317752	Pinion	Pinhão da transmissão	Pinon		1	
32	GB/T297	Tapered roller bearing	Mancal de roletes cônicos	Cojinete de rodillos cónicos	32208	1	
33	GB/T 297	Tapered roller bearing	Mancal de roletes cônicos	Cojinete de rodillos cónicos	30208	1	
34	2317924	Retainer, oil seal	Retentor	Retén del sello de aceite		1	
35	GB1235	O-ring	Anel de vedação	Anillo "O"	80×3.1	1	
36	2317923	Oil seal	Vedação	Sello de aceite		1	
37	YDS30.024	Nut	Porca	Tuerca		1	
38	2317926	Gasket	Vedação	Empaquetadura		3	
39	2317926	Gasket	Vedação	Empaquetadura		3	
40	2317926	Gasket	Vedação	Empaquetadura		3	
41	YDS30.020	Collar	Anel	Collar		1	
42	YDS30.022	Adjust shim	Calço	Calzo		3	
43	YDS30.022	Adjust shim	Calço	Calzo		3	
44	YDS30.022	Adjust shim	Calço	Calzo		3	
45	YDS30.021	Adjust shim	Calço	Calzo		1	
46	GB/T5783	Bolt	Parafuso	Perno	M8×20	4	
47	GB/T93	Washer	Arruela	Arandela		4	
48	GB/T5786	Bolt	Parafuso	Perno	M10×1.25×20	6	
49	YDS30.112	Cap	Tampa	Tapa		1	
50	GB/T818	Screw	Parafuso	Tornillo	M8×10	2	
51	GB/T70.1	Screw	Parafuso	Tornillo	M10×30	5	
52	YDS30.133	Cap	Tampa	Tapa		1	
53	2317928	Gasket	Junta	Junta		1	
54	2317753	Filter	Filtro de sucção	Filtro		1	
55	YDS30.135	Screw	Parafuso	Tornillo		1	
56	GB/T6181	Nut	Porca	Tuerca	M12	1	
57	GB/T91	Pin	Pino	Clavija	3.2×30	1	
58	YBS5.133	Plug	Cavilha	Clavija		1	
59	JB982-77	Sealed washer	Arruela de vedação	Arandela de estanqueidad		1	
60	YDS30.069	Plate	Plaqueta	Etiqueta		1	

FIG10 DRIVE UNIT MOUNT (TRANSMISSION) CONJUNTO DE TRAÇÃO (TRANSMISSÃO) CONJUNTO MOTRIZ (TRANSMISIÓN) B2

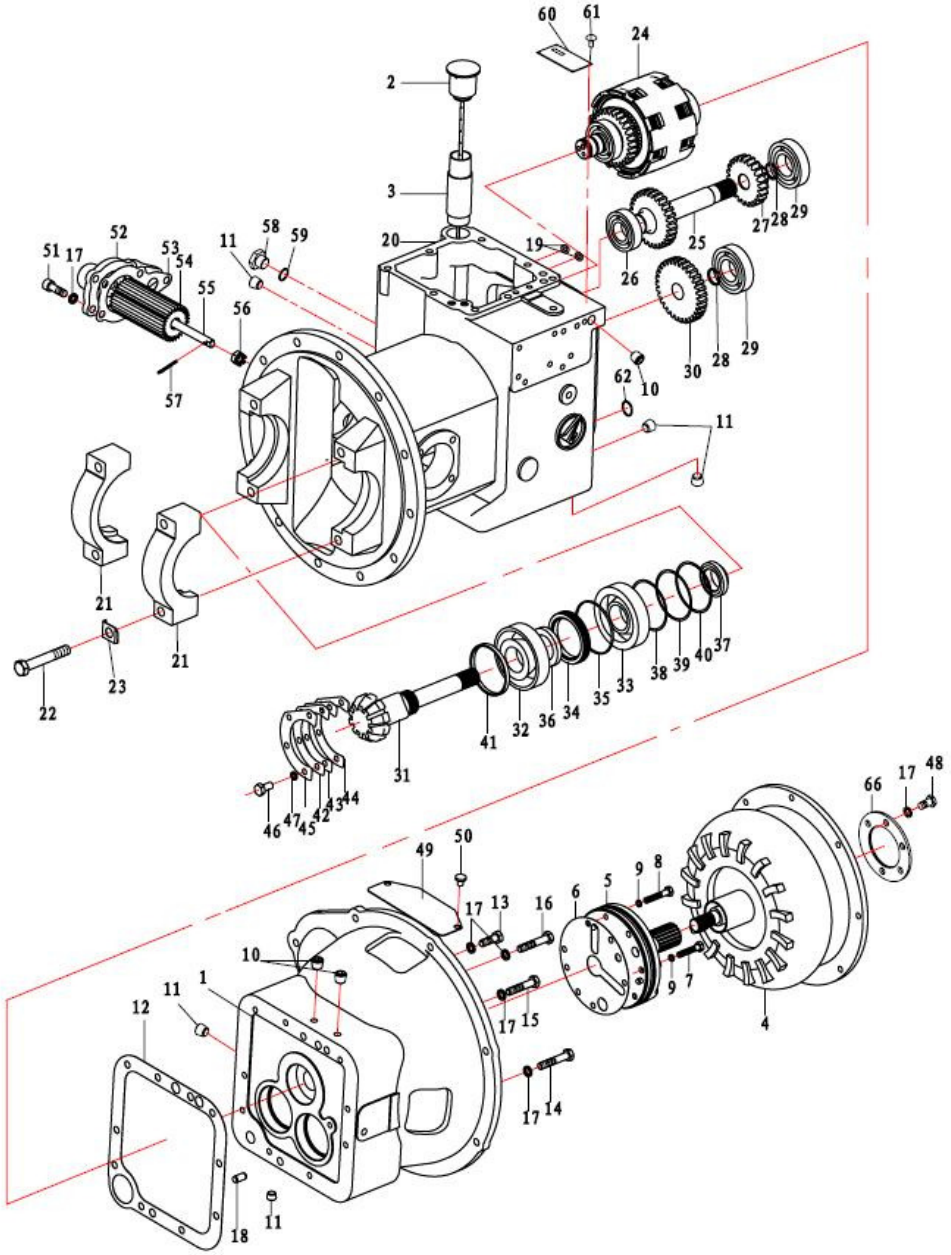

FIG10 DRIVE UNIT MOUNT (TRANSMISSION) CONJUNTO DE TRAÇÃO (TRANSMISSÃO) CONJUNTO MOTRIZ (TRANSMISIÓN) **B2**

CPCD,CPQ(Y)D20,25,30,35F

No.	Part No. Peça No. Pieza No.	Description	Descrição	Descripción		Q'ty Qtde	Remark Obs.
61	GB/T827	Rivet, plate	Rebite da plaqueta	Remanche de la etiqueta	2×5	4	
62	2317922	O-ring	Anel de vedação	Anillo "O"	24×2.4	1	FIG15
66	YJH265.001	Washer	Arruela	Arandela		1	

FIG11 DRIVE UNIT MOUNT (COVER & INCHING VALVE) **B3**
CONJ. DE TRAÇÃO (COBERTURA E VÁLVULA MODULADORA)
CONJ. MOTRIZ (CUBIERTA Y VÁLVULA MODULADORA)

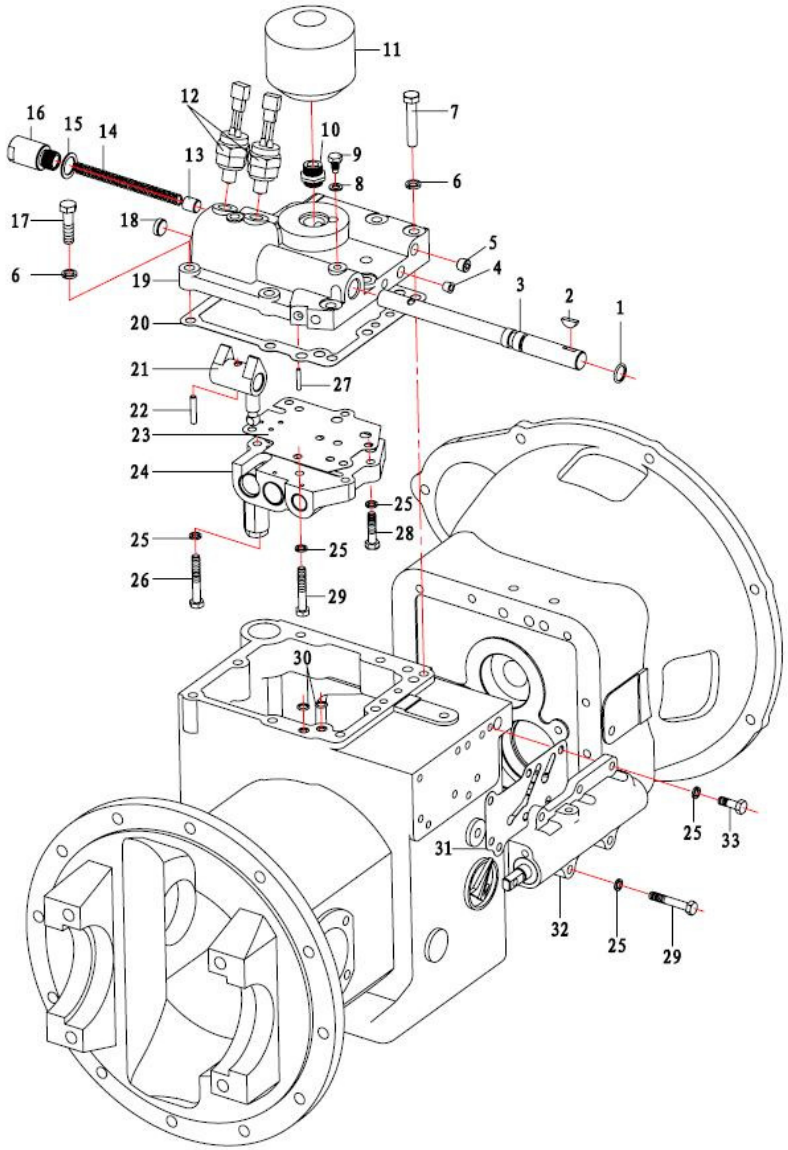

FIG11 DRIVE UNIT MOUNT(COVER & INCHING VALVE) CONJ. DE TRAÇÃO (COBERTURA E VÁLVULA MODULADORA) CONJ. MOTRIZ(CUBIERTA Y VÁLVULA MODULADORA) B3

CPCD,CPQ(Y)D20,25,30,35F

No.	Part No. Peça No. Pieza No.	Description	Descrição	Descripción		Q'ty Qtde	Remark Obs.
01	GB1235	O-ring	Anel de vedação	Anillo "O"	20×2.4	1	
02	GB/T1099.1	Key, woodruff	Chaveta	Chaveta semicircular	5×19	1	
03	YDS30.032	Axle	Eixo	Eje		1	
04	YDS30.102	Plug	Cavilha	Clavija		6	
05	YDS30.103	Plug	Cavilha	Clavija		4	
06	GB/T93	Washer	Arruela	Arandela	10	8	
07	GB/T5783	Bolt	Parafuso	Perno	M10×55	2	
08	Q/301B202	Seal ring	Anel de vedação	Anillo de estanqueidad	8×14×1.5	1	
09	YDS30.068	Fixed bolt	Parafuso fixo	Perno fijo		1	
10	YDS30.048	Connector	União	Union		1	
11	2318000	Oil filter	Filtro de óleo	Filtro de aceite		1	
12	JK208	Switch,reverse lamp	Interruptor farol marcha a ré	Interruptor faro marcha atrás		2	
13	YDS30.052	Plug	Cavilha	Clavija		1	
14	YDS30.050	Spring	Mola	Resorte		1	
15	Q/301B202	Seal ring	Anel de vedação	Anillo de estanqueidad	20×28×1.5	1	
16	YDS30.051	Cap, safety valve	Válvula de segurança	Válvula de seguridad		1	
17	GB/T5783	Bolt	Parafuso	Perno	M10×40	6	
18	YDS30.034	Plug	Cavilha	Clavija		1	
19	YDS30.066	Cap	Tampa	Tapa		1	
20	2317942	Gasket	Junta	Junta		1	
21	YDS30.033	Transmission shaft	Eixo de transmissão	Árbol de transmisión		1	
22	GB/T79.1	Column pin	Pino de coluna	Pasador de columna	6×32	1	
23	YDS30.065	Gasket	Junta	Junta		1	
24	YDS30.904	Control valve assy	Conj. da válvula de controle	Conj. da válvula moduladora		1	FIG14
25	GB/T93	Washer	Arruela	Arandela		11	
26	GB/T5783	Bolt	Parafuso	Perno	M8×55	2	
27	GB/T879.1	Column pin	Pino de coluna	Pasador de columna	4×25	1	
28	GB/T5783	Bolt	Parafuso	Perno	M8×35	2	
29	GB/T5783	Bolt	Parafuso	Perno	M8×50	4	
30	GB1235	O-ring	Anel de vedação	Anillo "O"	11×1.8	2	

FIG11 DRIVE UNIT MOUNT (COVER & INCHING VALVE) **B3**
CONJ. DE TRAÇÃO (COBERTURA E VÁLVULA MODULADORA)
CONJ. MOTRIZ (CUBIERTA Y VÁLVULA MODULADORA)

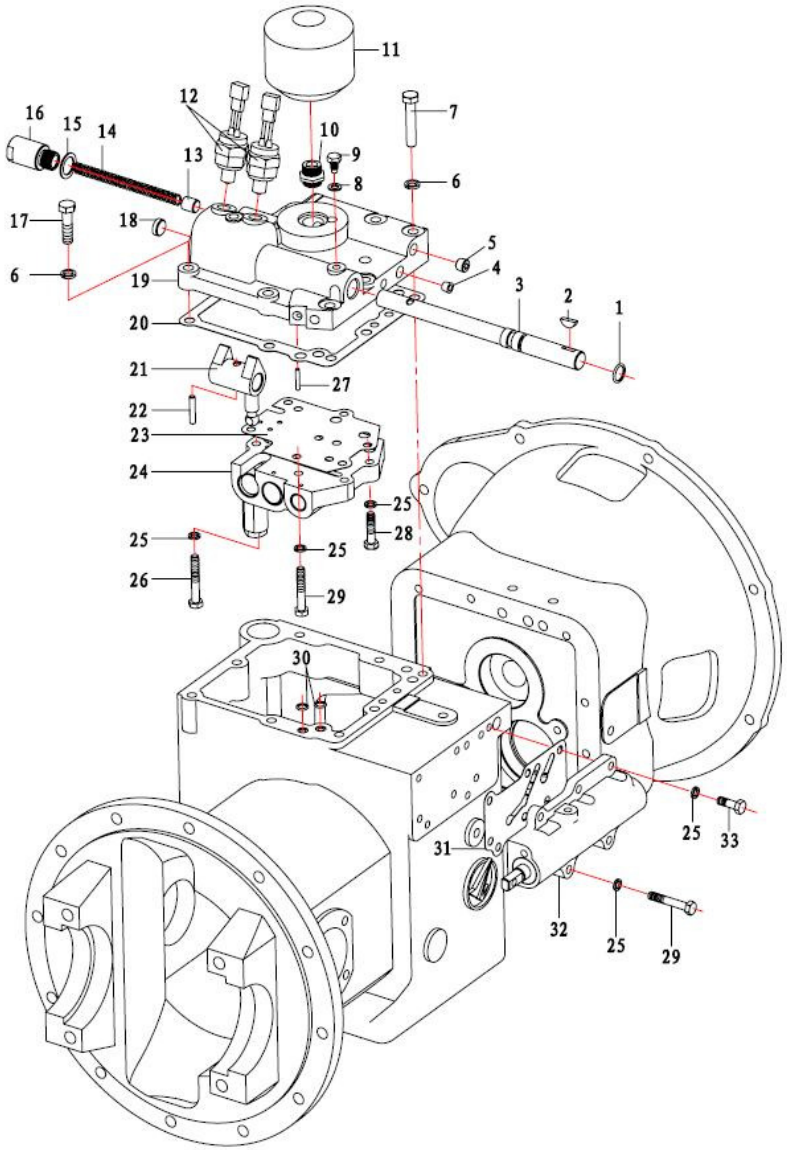

FIG11 DRIVE UNIT MOUNT(COVER & INCHING VALVE) CONJ. DE TRAÇÃO (COBERTURA E VÁLVULA MODULADORA) CONJ. MOTRIZ(CUBIERTA Y VÁLVULA MODULADORA) B3

CPCD,CPQ(Y)D20,25,30,35F

No.	Part No. Peça No. Pieza No.	Description	Descrição	Descripción		Q'ty Qtde	Remark Obs.
31	YDS30.047	Gasket	Junta	Junta		1	
32	YDS30.910	Inching valve assy	Conj. da válvula moduladora	Conj. da válvula moduladora		1	
33	GB/T5783	Bolt	Parafuso	Perno	M8×25	3	

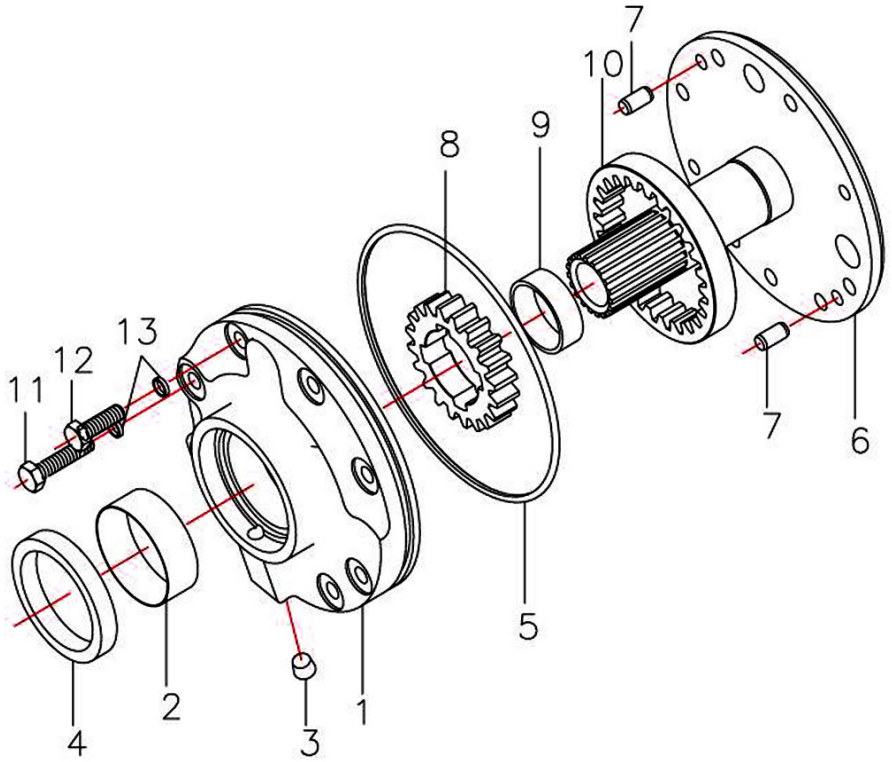
7
10
9
8
13
12
11
7
6
5
4
2
3
1

FIG12 CHARGING PUMP(TOR-CON TYPE) BOMBA DA CARGA (TIPO TOR-CON) BOMBA DE CARGA (TIPO TOR-CON) B4

CPCD,CPQ(Y)D20,25,30,35F

No.	Part No. Peça No. Pieza No.	Description	Descrição	Descripción		Q'ty Qtde	Remark Obs.
A	2317754	Charging pump	Bomba da transmissão	Bomba de carga		1	
01	YDS30.091	Case, pump	Tampa da bomba	Envoltura de la bomba		1	
02	2317755	Bushing	Bucha	Buje		1	*
03	YDS30.102	Plug	Cavilha	Clavija		1	
04	AR284R	Oil seal	Vedação do óleo	Sello de aceite		1	
05	2317756	O-ring	Anel de vedação	Anillo "O"	145×3.55G	1	*
06	YDS30.095	Seat, guide wheel	Disco guia	Rueda guia		1	
07	GB/T119.1	Column pin	Pino	Pasador	8h6×16	2	
08	2318800	Gear, drive	Engrenagem de comando	Engranaje de mando		1	
09	2317757	Bushing	Bucha	Buje		1	*
10	2318801	Gear, driven	Engrenagem comandada	Engranaje mandada		1	
11	GB/T 5783	Bolt	Parafuso	Perno	M8×25	1	
12	GB/T 5783	Bolt	Parafuso	Perno	M8×35	1	
13	JB/T982	Sealed washer	Arruela de vedação	Arandela de estanqueidad		2	

*Itens não fornecidos separadamente, solicitar o conjunto código IR0002317754.

*Items are not supplied separately to request the IR0002317754 code set.

*Los puntos que no se suministran por separado a la petición del conjunto de códigos IR0002317754.

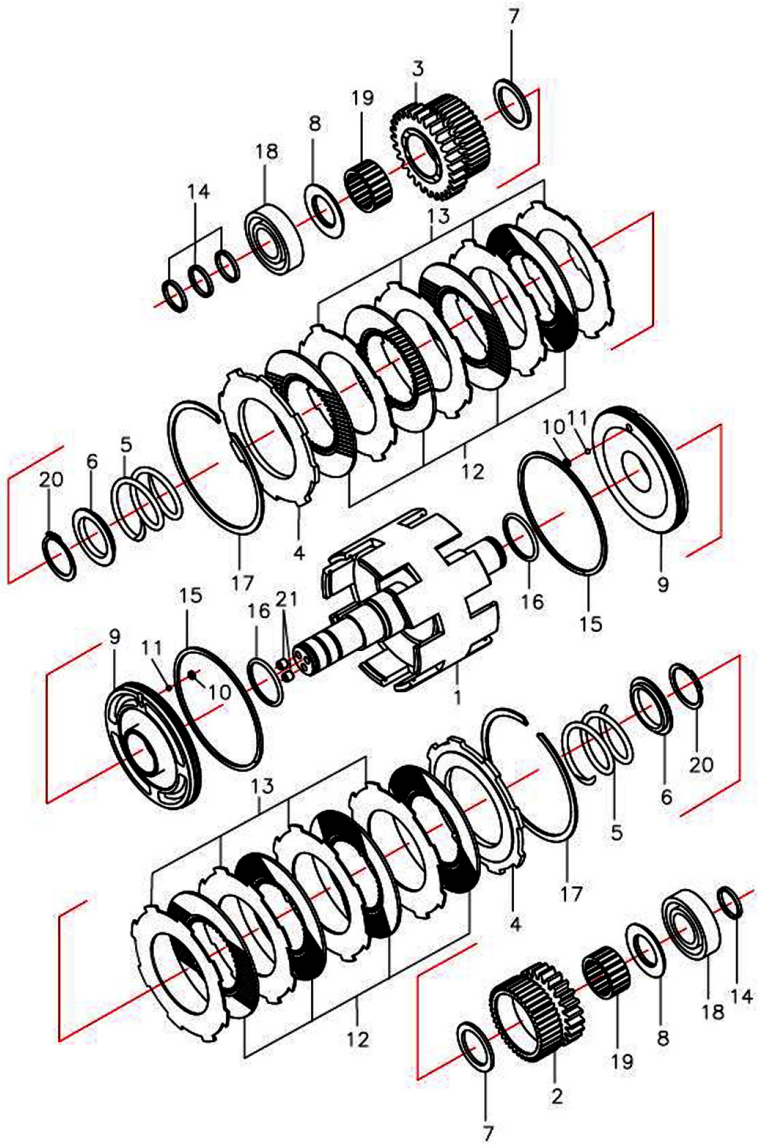
7
3
19
8
18
14
13
10
11
6
5
20
12
4
17
15
16
21
9
1
2

FIG13 HYDRAULIC CLUTCH (TOR-CON TYPE) EMBREAGEM HIDRÁULICA (TIPO TOR-CON) EMBRAGUE HIDRÁULICO (TIPO TOR-CON) B5

CPCD,CPQ(Y)D20,25,30,35F

No.	Part No. Peça No. Pieza No.	Description	Descrição	Descripción		Q'ty Qtde	Remark Obs.
A	YDS30.901	Hydraulic clutch	Embreagem hidráulica	Embrague hidráulico		1	
01	YDS30.802	Shaft,input	Eixo de entrada	Eje de entrada		1	
02	2318794	Gear,reverse	Engrenagem de ré	Engranaje de retroceso		1	
03	2318795	Gear, forward	Engrenagem de avanço	Engranaje de avance		1	
04	2317868	Plate, end	Disco de extremidade	Placa de extremo		2	
05	2317921	Spring, return	Mola de retorno	Resorte de retorno		2	
06	2318796	Seat,spring	Prato da mola	Asiento del resorte		2	
07	2317920	Ring A,thrust	Anel A	Arandela de presión A		2	
08	2317919	Ring B,thrust	Anel B	Arandela de presión B		2	
09	2318793	Plate	Disco	Disco		1	
10	YDS30.006	Plug	Cavilha	Clavija		1	
11	GB308-89	Ball, steel	Esfera de aço	Bola de acero		1	
12	2317759	Plate, friction	Disco de fricção	Disco de fricción		8	
13	2317760	Plate	Disco	Disco		8	
14	2317761	Seal ring A	Anel de vedação A	Anillo de estanqueidad A		4	
15	2317762	Seal ring B	Anel de vedação B	Anillo de estanqueidad B		2	
16	2317763	O-ring	Anel de vedação	Anillo "O"	40×3.5	2	
17	2318797	Lock ring	Anel trava	Anillo de seguridad		2	
18	2318772	Bearing	Rolamento	Cojinete	6206	2	
19	2318783	Ball bearing	Rolamento de esferas	Cojinete de bolas		2	
20	GB/T894.1	Lock ring	Anel trava	Anillo de seguridad	40	2	
21	GB/T78	Screw	Parafuso	Tornillo	M8×8	2	

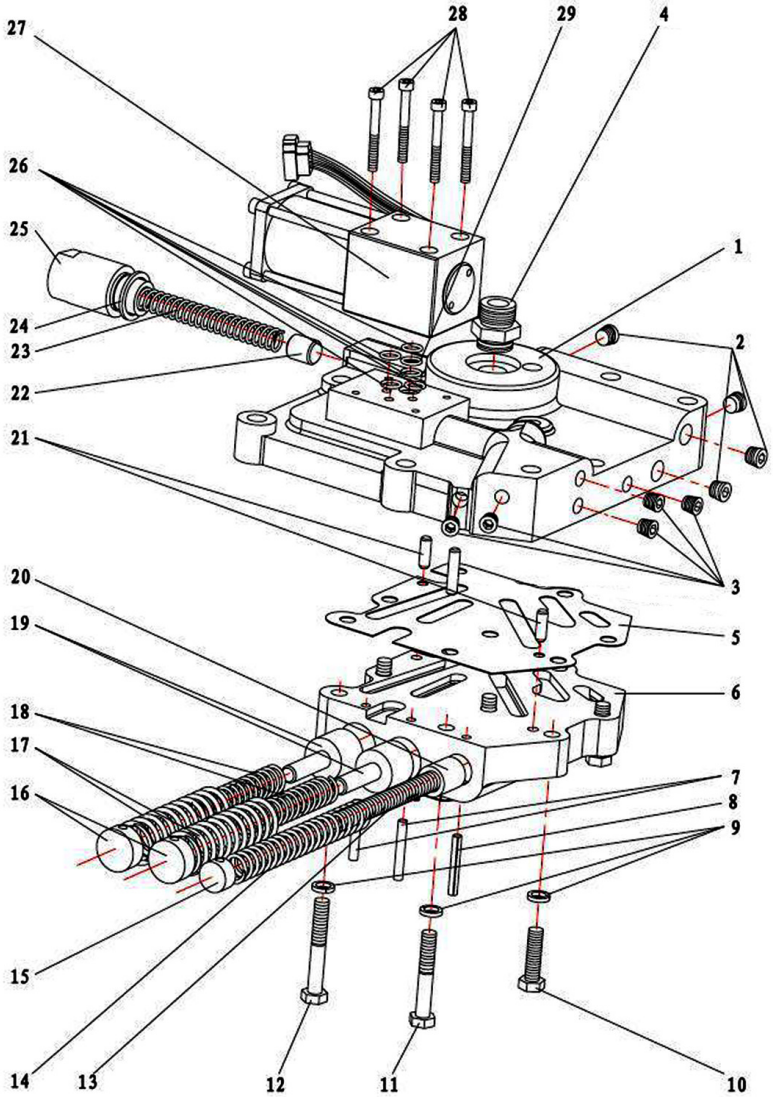
27
28
29
4
26
25
1
24
23
2
22
21
3
20
5
19
6
18
17
7
16
8
9
15
14
13
12
11
10

FIG14 CONTROL VALVE (TOR-CON TYPE) VÁLVULA DE CONTROLE (TIPO TOR-CON) VÁLVULA REGULADORA (TIPO TOR-CON) B6

CPCD,CPQ(Y)D20,25,30,35F

No.	Part No. Peça No. Pieza No.	Description	Descrição	Descripción		Q'ty Qtde	Remark Obs.
A	YDS30.904	Control valve assy	Conj. da válvula de controle	Conj. da válvula reguladora		1	
01	11243-82372	Cap, case body	Tampa do corpo da válvula	Tapa del cuerpo de la envoltura		1	
02	YDS30.103	Plug	Cavilha	Clavija		4	
03	YDS30.102	Plug	Cavilha	Clavija		5	
04	YDS30.048	Connector	União	Union		1	
05	2317944	Gasket	Junta	Junta		1	
06	15583-83362	Valve body	Corpo da válvula	Cuerpo de la válvula		1	
07	GB/T879.1	Column pin	Pino de coluna	Pasador de columna	5×40	2	
08	GB/T879.1	Column pin	Pino	Pasador de columna	5×35	1	
09	GB/T93	Washer	Arruela	Arandela	8	8	
10	GB/T5783	Bolt	Parafuso	Perno	M8×30	2	
11	GB/T5782	Bolt	Parafuso	Perno	M8×50	3	
12	GB/T5782	Bolt	Parafuso	Perno	M8×55	3	
13	YDS30.059	Spring	Mola	Resorte		1	
14	15583-82411a	Spring	Mola	Resorte		1	
15	YDS30.060	Plug	Cavilha	Clavija		1	
16	YDS30.064	Plug	Cavilha	Clavija		2	
17	YDS30.062	Spring	Mola	Resorte		2	
18	YDS30.063	Spring	Mola	Resorte		2	
19	YDS30.061	Valve core	Proteção	Protección		2	
20	YDS30.057	Piston	Pistão	Pistón		1	
21	GB/T119.1	Column pin	Pino	Pasador de columna	6h8×18	2	
22	YDS30.052	Plug	Cavilha	Clavija		1	
23	YDS30.050	Spring	Mola	Resorte		1	
24	JB/T982	Sealed washer	Arruela de vedação	Arandela de estanqueidad		1	
25	YDS30.051	Cap, safety valve	Válvula de segurança	Capa de la válvula de seguridad		1	
26	2317918	O-ring	Anel de vedação	Anillo "O"		5	*
27	2317764	EM alternation valve	Válvula solenoide	Válvula alternativa EM		1	
28	GB/T70.1	Screw	Parafuso	Tornillo		4	
29	13983-82161	Shield	Proteção	Protección		1	

*Itens não fornecidos separadamente, solicitar o conjunto código IR0002317764.

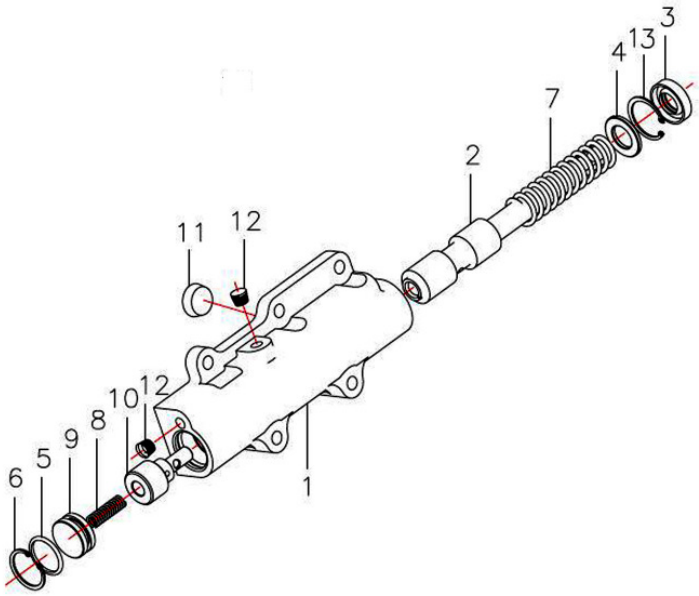
3
13
4
7
2
11
12
10
12
9
8
5
6
1

FIG15 INCHING VALVE (TOR-CON TYPE) VÁLVULA (TIPO TOR-CON) VÁLVULA MODULADORA (TIPO TOR-CON) B7

CPCD,CPQ(Y)D20,25,30,35F

No.	Part No. Peça No. Pieza No.	Description	Descrição	Descripción	Q'ty Qtde	Remark Obs.
A	2318901	Inching valve	Válvula	Válvula moduladora	1	
01	YDS30.120	Inching valve body	Corpo da válvula	Cuerpo de la válvula moduladora	1	
02	YDS30.121	Inching valve lever	Alavanca da válvula	Palanca de la válvula moduladora	1	
03	2317903	Oil seal	Vedação do óleo	Sello de aceite	1	*
04	2317934	Cushion	Batente	Amortiguador	1	*
05	2317933	O-ring	Anel de vedação	Anillo "O"	1	*
06	GB/T893.1	Lock ring	Anel trava	Anillo de seguridad	1	
07	YDS30.043	Spring	Mola	Resorte	1	
08	YDS30.044	Spring	Mola	Resorte	1	
09	2318802	Plug	Cavilha	Clavija	1	
10	YDS30.122	Inching slide valve	Válvula	Válvula moduladora deslizante	1	
11	YQX100.092	Plug	Cavilha	Clavija	1	
12	YDS30.102	Plug	Cavilha	Clavija	2	
13	GB/T893-1	Lock ring	Anel trava	Anillo de seguridad	1	

*Itens não fornecidos separadamente, solicitar o conjunto código IR0002318901.

*Items are not supplied separately to request the IR0002318901 code set.

*Los puntos que no se suministran por separado a la petición del conjunto de códigos IR0002318901.

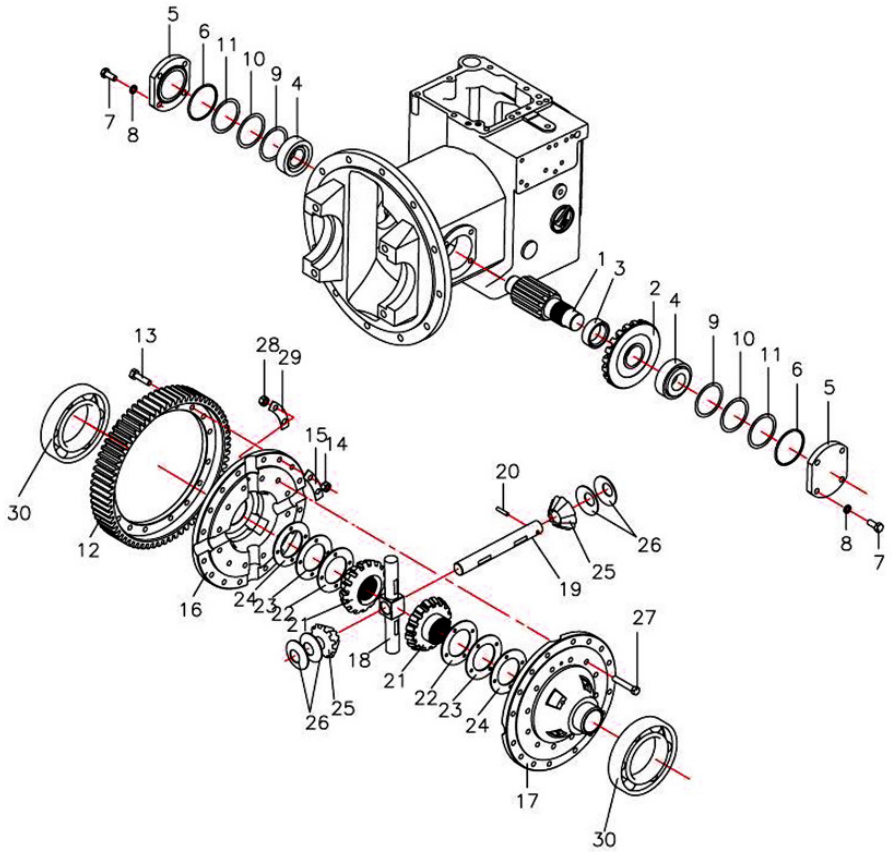
5
6
11
10
9
4
7
8
1
3
2
4
9
10
11
6
5
8
7
13
28
29
15
14
30
12
16
24
23
22
21
20
26
25
19
18
21
22
23
24
27
17
30
26
25

FIG16 **DIFFERENTIAL ASSY** **CONJUNTO DO DIFERENCIAL** **CONJUNTO DEL DIFERENCIAL** **B8**

No.	Part No. Peça No. Pieza No.	Description	Descrição	Descripción		Q'ty Qtde	Remark Obs.
A	2317950	Differential	Diferencial	Diferencial			
01	2317869	Gear shaft	Eixo da engrenagem	Eje del engranaje		1	
02	2317870	Gear	Engrenagem	Engranaje		1	
03	YDS30.086	Bushing	Bucha	Buje		1	
04	GB/T297	Bearing	Rolamento	Cojinete	32207	2	
05	YDS30.087	Cap, bearing	Tampa do Rolamento	Capa del Cojinete		2	
06	GB1235	O-ring	Anel de vedação	Anillo "O"		2	
07	GB/T5783	Bolt	Parafuso	Perno	M10×25	8	
08	GB/T93	Washer	Arruela	Arandela	10	8	
09	YDS30.090	Lock ring	Anel trava	Anillo de seguridad	0.1	1	
10	YDS30.090	Lock ring	Anel trava	Anillo de seguridad	0.2	1	
11	YDS30.090	Lock ring	Anel trava	Anillo de seguridad	0.3	1	
12	2317871	Gear ring	Coroa	Corona dentada		1	
13	YDS30.077	Bolt	Parafuso	Perno		16	
14	GB6176	Nut	Porca	Tuerca	M10×1.25	16	
15	YDS30.088	Adjust shim	Calço	Calzo		8	
16	YDS30.074	Differential case,R.H.	Disco do diferencial, direita	Envoltura del diferencial, derecha		9	
17	YDS30.075	Differential case,L.H.	Disco do diferencial, esquerda	Envoltura del diferencial, izquierda		1	
18	YDS30.080	Gear shaft □	Eixo da engrenagem □	Eje del engranaje □	□	1	
19	YDS30.081	Gear shaft □	Eixo da engrenagem □	Eje del engranaje □	□	1	
20	GB119	Column pin	Pino	Pasador de columna	B6×30	1	
21	2318799	Gear,half-shaft	Engrenagem	Engranaje en medio eje		1	
22	YQX30.079S	Washer	Arruela	Arandela	2.2	2	
23	YQX30.079S	Washer	Arruela	Arandela	2.4	2	
24	YQX30.079S	Washer	Arruela	Arandela	2.5	2	
25	2318798	Planet gear	Engrenagem planetária	Engranaje planetario		2	
26	2317765	Thrust washer	Arruela	Arandela de tope empuje		4	
27	YDS30.076	Bolt	Parafuso	Perno		4	
28	GB6176	Nut	Porca	Tuerca	M10×1.25	12	
29	YDS30.078	Adjust shim	Calço	Calzo		12	
30	2318770	Bearing	Rolamento	Cojinete	6213	6	

CPCD,CPQ(Y)D20,25,30,35F

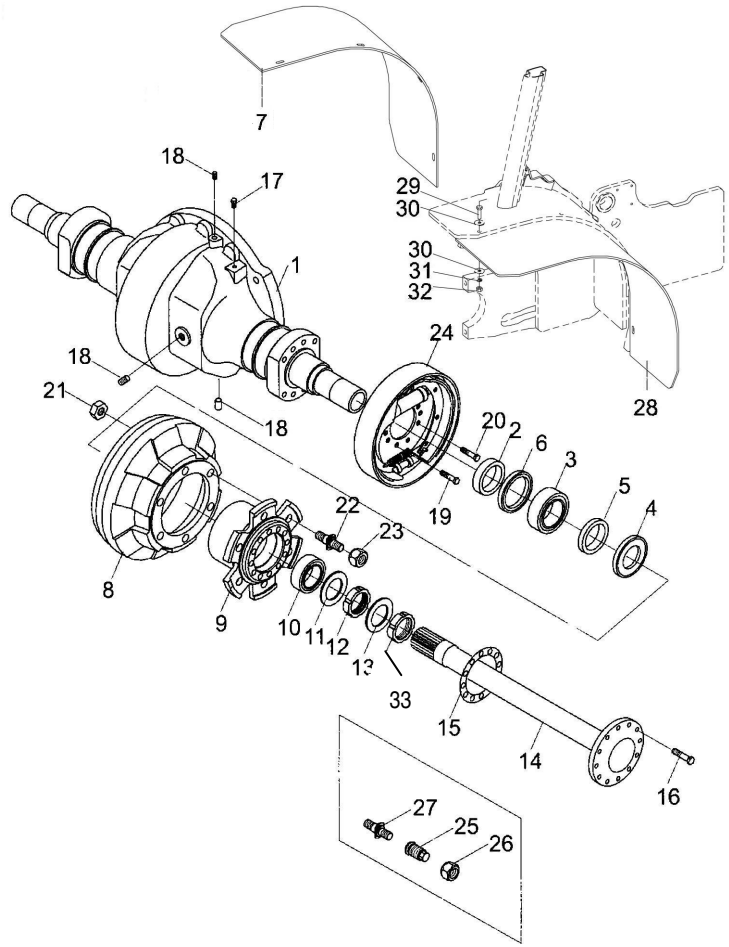
7
18
17
29
30
30
31
32
1
24
18
21
18
28
20
2
6
3
5
4
19
22
23
8
9
10
11
12
13
33
15
14
16
27
25
26

FIG17 **DRIVE AXLE** **EIXO DE TRAÇÃO** **EJE MOTRIZ** **B9** CPCD,CPQ(Y)D20,25,30,35F

No.	Part No. Peça No. Pieza No.	Description	Descrição	Descripción		Q'ty Qtde	Remark Obs.
01	20CX210007	Housing,axle	Cárter do eixo	Carcasa de eje		1	2t,2.5t
—	30CX210007	Housing,axle	Cárter do eixo	Carcasa de eje		1	3t,3.5t
02	2317766	Guide the retainer	Guia do retentor	Guía el retenedor		2	
03	2317767	Adjust shim	Calço	Calzo		2	
04	2317768	Bearing	Rolamento	Cojinete	7214E	2	
05	2317769	Oil seal	Retentor	Sello de aceite		2	
06	2317770	Oil seal	Retentor	Sello de aceite	SD100×125×12	2	
07	F25CD500023	Fender,R.H.	Paralama, à direita	Guardabarros, a derecha		1	2t,2.5t Double tyre Pneu duplo Rueda gemela
—	F30CD500024	Fender,R.H.	Paralama, à direita	Guardabarros, a derecha		1	3t,3.5t Double tyre
08	2317771	Brake drum	Tambor de freio	Tambor de freno		2	2t,2.5t
—	22673-02031G2	Brake drum	Tambor de freio	Tambor de freno		2	2t,2.5t Double tyre Pneu duplo Rueda gemela
—	30CX210001	Brake drum	Tambor de freio	Tambor de freno		2	3t,3.5t
09	30CX210002	Hub	Cubo da roda	Cubo de la rueda		2	3t,3.5t
—	20CX210002	Hub	Cubo da roda	Cubo de la rueda		2	2t,2.5t
—	A22A3-02071	Hub	Cubo da roda	Cubo de la rueda		2	2t,2.5t Double tyre Pneu duplo Rueda gemela
10	2317772	Oil seal	Retentor	Sello de aceite		2	
11	2317773	Oil seal	Retentor	Sello de aceite		2	
12	2317774	Nut	Porca castela	Tuerca	M60×2	2	
13	2317775	Lock ring	Anel trava	Anillo de seguridad	60	2	
14	2318723	Half shaft	Semieixo	Semieje		2	2t,2.5t
—	30CX210006	Half shaft	Semieixo	Semieje		2	3t,3.5t
15	2318736	Adjust shim	Calço	Calzo		2	
16	2318022	Bolt	Parafuso	Perno		24	
17	90106-65690	Breather,air	Respiro	Respiradero		1	
18	2318023	Plug	Cavilha	Clavija		3	
19	2318024	Bolt	Parafuso	Perno		12	
20	2318025	Bolt	Parafuso	Perno		4	
21	2317776	Nut	Porca	Tuerca	M20×1.5	12	
22	2317777	Column,bolt	Parafuso	Perno de columna		12	2t,2.5t
—	30CX210010	Column, bolt	Parafuso	Perno de columna		12	3t,3.5t

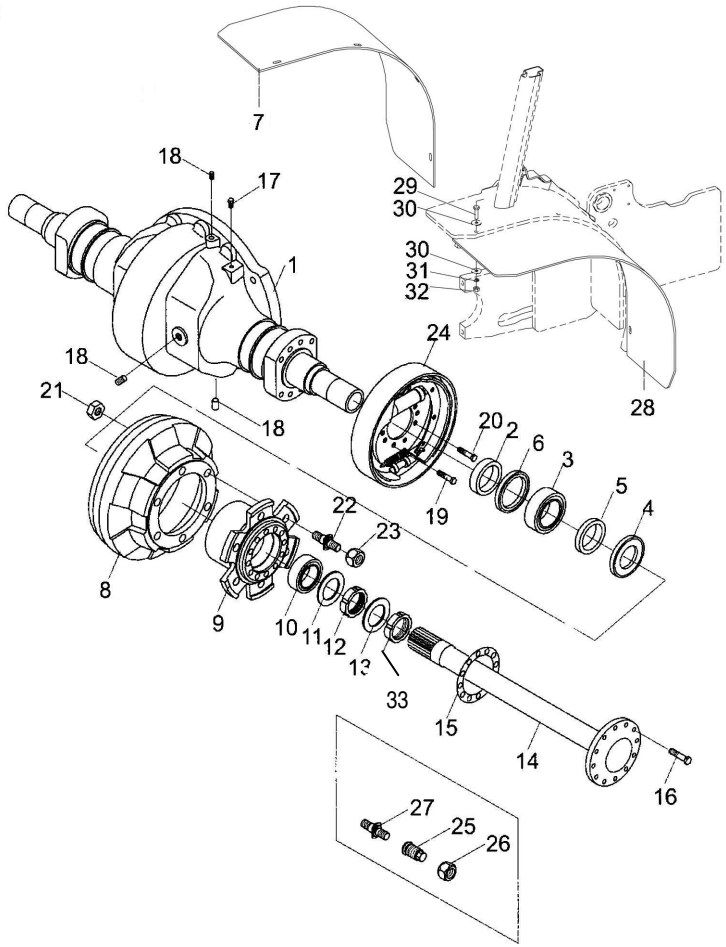
7
18
17
29
30
30
31
32
1
24
18
21
18
28
20
2
6
3
5
4
19
22
23
8
9
10
11
12
13
33
15
14
16
27
25
26

FIG17 **DRIVE AXLE** **EIXO DE TRAÇÃO** **EJE MOTRIZ** **B9**

CPCD,CPQ(Y)D20,25,30,35F

No.	Part No. Peça No. Pieza No.	Description	Descrição	Descripción		Q'ty Qtde	Remark Obs.
23	2317778	Nut, ball	Porca com cônico	Tuerca esférica		12	2t,2.5t
—	30CX210009	Nut, ball	Porca com cônico	Tuerca esférica		12	3t,3.5t
24	REF000S60*L	Brake unit assy,L.H.	Sapata de freio, esq.	Conj. unidad de freno, izq.		12	2t,2.5t FIG22
—	REF000567	Brake unit assy,L.H.	Sapata de freio, direito	Conj. unidad de freno, derecho		12	3t,3.5t FIG23
25	24463-00050G	Nut, column	Porca de coluna	Tuerca de columna		12	3t,3.5t Double tyre Pneu duplo Rueda gemela
—	24463-00050G2	Nut, column	Porca de coluna	Tuerca de columna		12	2t,2.5t Double tyre Pneu duplo Rueda gemela
26	24463-00060G	Nut, ball	Porca esférica	Tuerca esférica		12	3t,3.5t Double tyre Pneu duplo Rueda gemela
—	24463-00060G2	Nut, ball	Porca esférica	Tuerca esférica		12	2t,2.5t Double tyre Pneu duplo Rueda gemela
27	24463-00040G	Column,bolt	Parafuso	Perno de columna		12	3t,3.5t Double tyre Pneu duplo Rueda gemela
—	24353-72001G2	Column,bolt	Parafuso	Perno de columna		12	2t,2.5t Double tyre Pneu duplo Rueda gemela
28	F25CD500023	Fender,L.H.	Paralama esquerdo	Guardabarros, a izquierda		1	2t,2.5t Double tyre Pneu duplo Rueda gemela
—	F30CD500024	Fender,L.H.	Paralama esquerdo	Guardabarros, a izquierda		1	3t,3.5t Double tyre Pneu duplo Rueda gemela
29	GB/T5783	Bolt HftM10«35	Parafuso HftM10«35	Perno HftM10«35	M10×35	4	Double tyre Pneu duplo Rueda gemela
30	GB/T96	Washer fiS10	Arruela fiS10	Arandela fiS10	10	8	Double tyre Pneu duplo Rueda gemela
31	GB/T93	Washer	Arruela	Arandela	10	8	Double tyre Pneu duplo Rueda gemela
32	GB/T6170	Nut	Porca	Tuerca	M10	4	Double tyre Pneu duplo Rueda gemela
33	2317993	Nut	Porca	Tuerca		2	

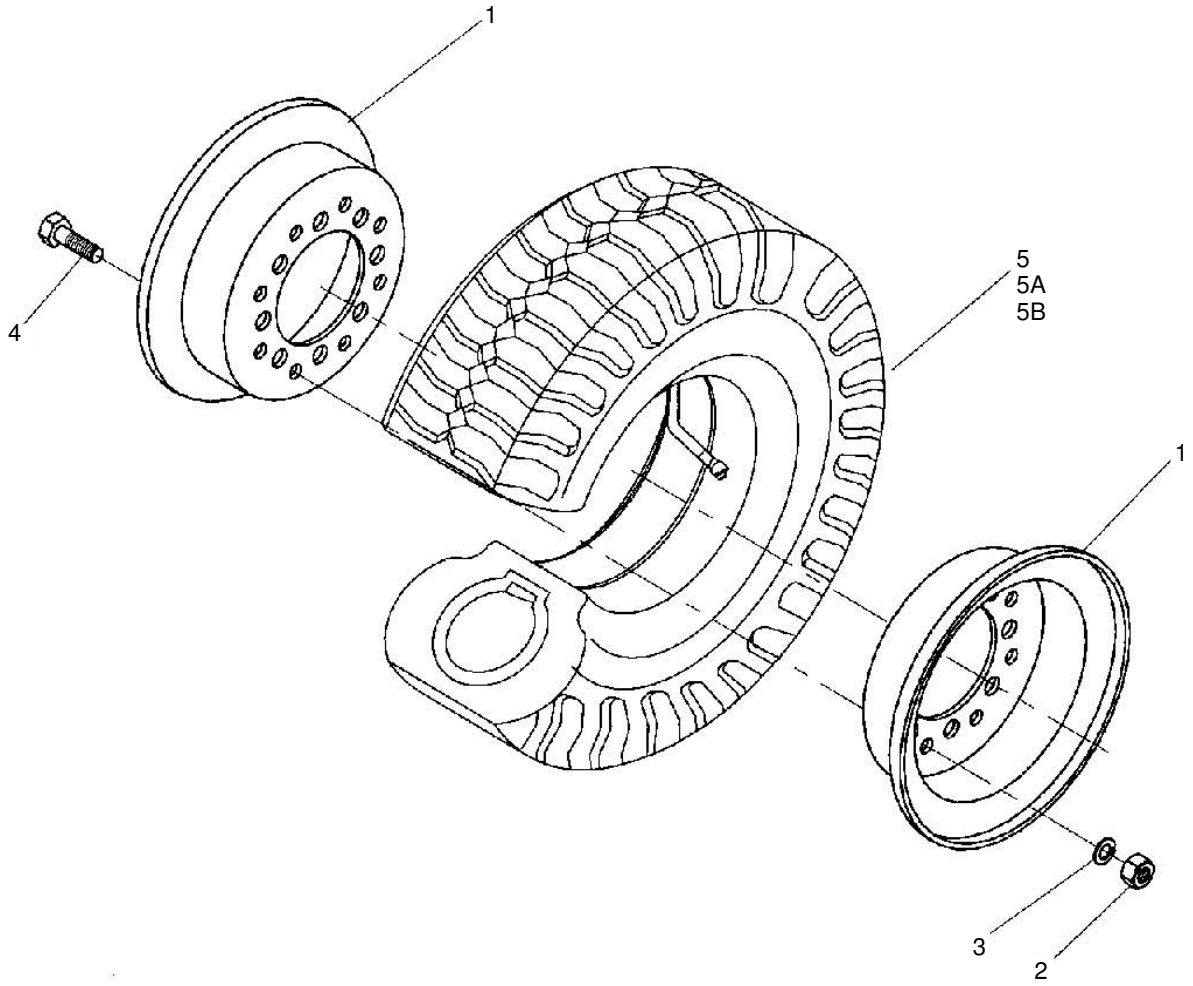
1
4
5
5A
5B
1
3
2

FIG18 DRIVE WHEEL(2t,2.5t,SINGLE TYRE) RODA MOTRIZ(2t,2.5t,PNEU SIMPLES) RUEDA MOTRIZ(2t,2.5t,RUEDA SIMPLE) B10

CPCD20,25F

CPQ(Y)D20,25F

No.	Part No. Peça No. Pieza No.	Description	Descrição	Descripción		Q'ty Qtde	Remark Obs.
01	234A440201	Front wheel assy	Conjunto da roda dianteira	Conjunto de la rueda delantera		2	
02	2318771	Nut	Porca	Tuerca	M16	12	
03	GB/T93	Washer, lock	Arruela de pressão	Arandela de cierre	16	12	
04	2318724	Bolt, rim	Parafuso da roda	Perno de la rueda		12	
05	GB/T2981	Tyre	Pneu	Neumático (llanta)	7.00-12-12PR	2	
05A	1378872	Protector massive black	Superelástico Preto	Protector negro masivo	7.00-12	2	
05B	1378864	Protector massive white	Superelástico Branco	Protector blanco masiva	7.00-12	2	

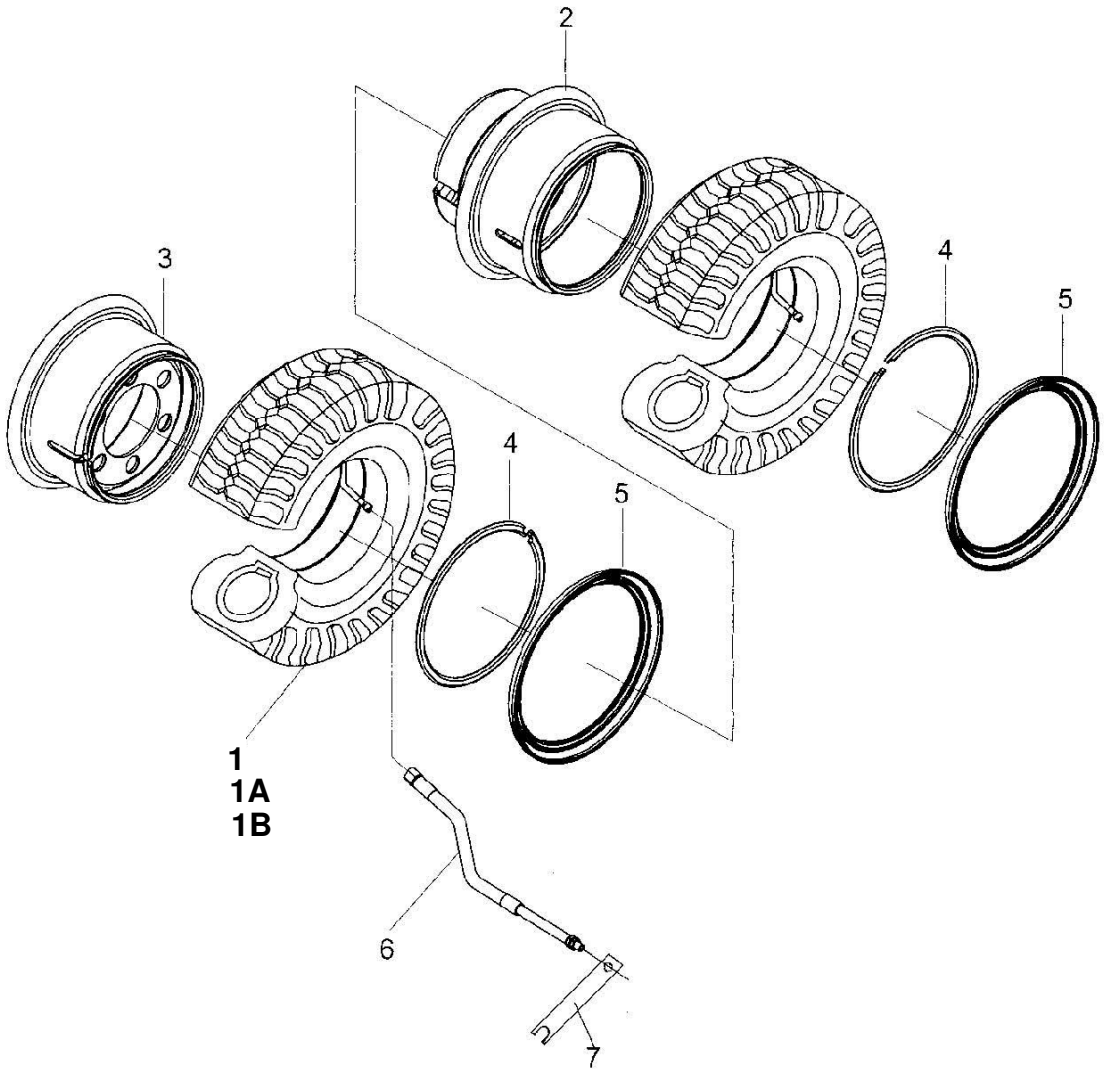
2
3
4
5
4
5
1
1A
1B
6
7

FIG19 DRIVE WHEEL(2T,2.5T, DOUBLE TYRE) RODA MOTRIZ(2T,2.5T, PNEU DUPLO) RUEDA MOTRIZ(2T,2.5T,RUEDA GEMELA) B11

CPCD,CPQ(Y)D20,25F

No.	Part No. Peça No. Pieza No.	Description	Descrição	Descripción		Q'ty Qtde	Remark Obs.
A	22493-02001G	Wheel rim assy,outer	Conjunto da roda externa	Conjunto de la rueda externa		2	
B	22493-01000G2	Wheel rim assy,inner	Conjunto da roda interna	Conjunto de la rueda interna		2	
01	GB/T2981	Tyre	Pneu	Neumático	7.00-12-12PR	4	
01A	1378871	Protector massive black	Superelástico Preto	Protector negro masivo	7.00-12	4	
01B	1378870	Protector massive white	Superelástico Branco	Protector blanco masiva	7.00-12	4	
02	22493-02100G2	Outer rim body	Aro externo da roda	Cuerpo de la rueda externa		2	
03	22493-01100G2	Inner rim body	Aro interno da roda	Cuerpo da rueda interna		2	
04	224B3-01010G2	Lock ring	Aro de retenção	Anillo de retención		4	
05	22493-01020G2	Lock ring	Anel trava	Anillo de seguridad		4	
06	25783-02240	Pipe	Tubo	Tubo		2	
07	30CX200006	Bracket	Suporte	Estribo de fijación		2	

*Ao substituir os itens 1A ou 1B, passa a ser desnecessário a compra dos itens 04 e 05 da lista.

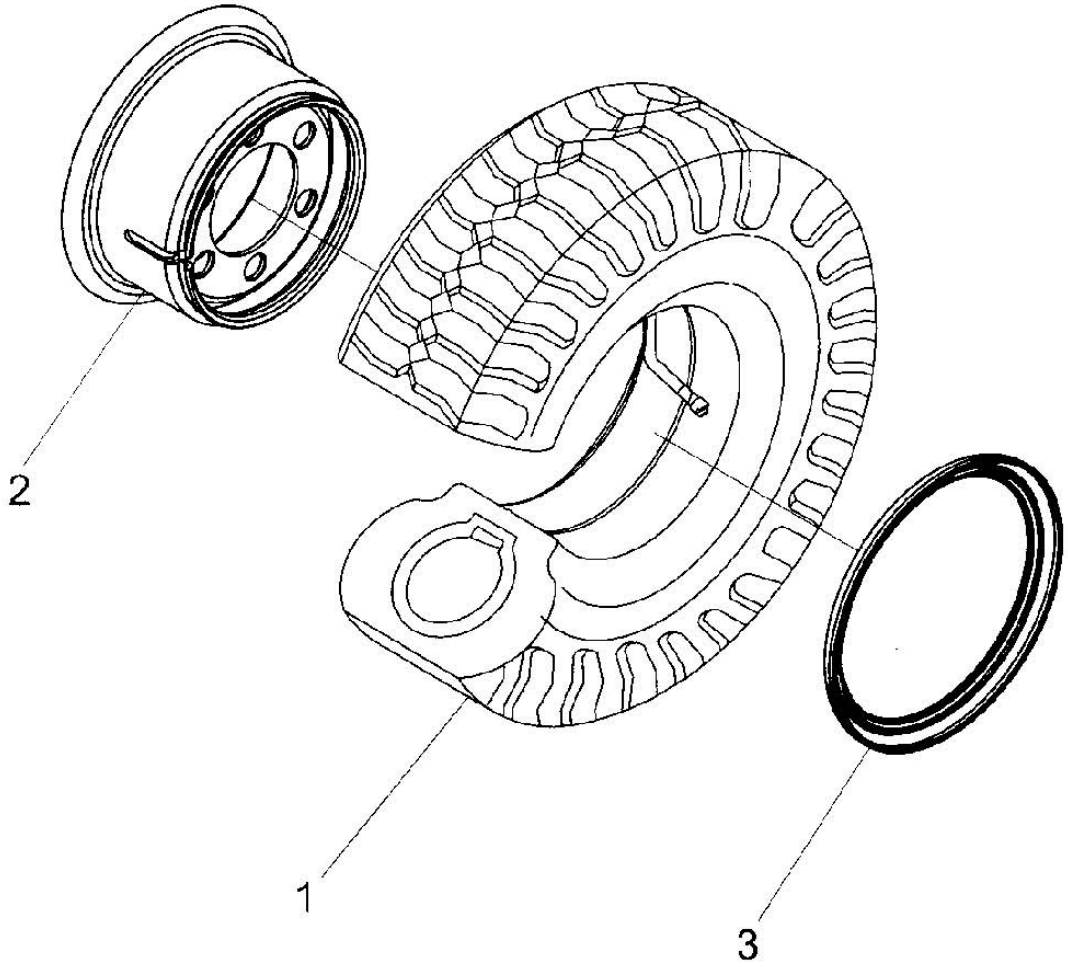
2
1
3

FIG20 DRIVE WHEEL(3t,3.5t,SINGLE TYRE) RODA MOTRIZ(3t,3.5t, PNEU SIMPLES) RUEDA MOTRIZ(3t,3.5t, RUEDA SIMPLE) B12

CPCD,CPQ(Y)D30,35F

No.	Part No. Peça No. Pieza No.	Description	Descrição	Descripción		Q'ty Qtde	Remark Obs.
01	1376979	Protector massive black	Superelástico Preto	Protector negro masivo	28×9-15	2	
01	1376978	Protector massive white	Superelástico Branco	Protector blanco masiva	28×9-15	2	
02	30CX211100	Rim body assy	Aro da roda	Conjunto del cuerpo de la rueda	(7.00T-15)	2	
03	30CX211101	Lock ring	Anel trava	Anillo de seguridad	(7.00T-15)	2	

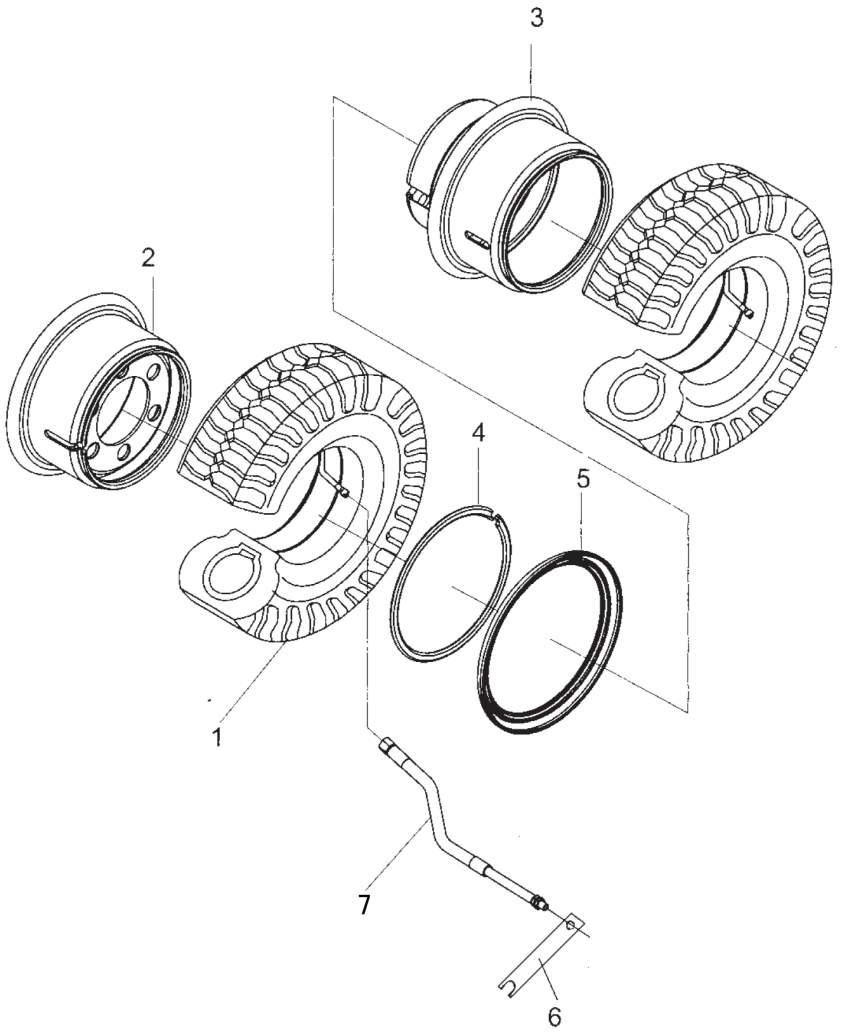
3
2
4
5
1
7
6

FIG21 DRIVE WHEEL(3t,3.5t,DOUBLE TYRE) RODA MOTRIZ(3t,3.5t, PNEU DUPLO) RUEDA MOTRIZ(3t,3.5t,RUEDA GEMELA) B13

CPCD,CPQ(Y)D30,35F

No.	Part No. Peça No. Pieza No.	Description	Descrição	Descripción		Q'ty Qtde	Remark Obs.
01	1376979	Protector massive black	Superelástico Preto	Protector negro masivo	28×9-15	4	
01	1376978	Protector massive white	Superelástico Branco	Protector blanco masiva	28×9-15	4	
02	30CX211100	Rim body assy	Aro internoda roda	Conjunto del cuerpo de la rueda	(7.00T-15)	2	
03	30CX211101	Rim body assy	Aro externo da roda	Conjunto del cuerpo de la rueda	(7.00T-15)	2	
04	24454-42002G	Lock ring	Aro de retenção	Aro de cierre		2	
05	30CX211101	Lock ring	Anel trava	Anillo de seguridad		2	
06	30CX200006	Bracket	Suporte	Soporte		2	
07	25783-02240	Pipe	Tubo	Tubo		2	

FIG22 **WHEEL BRAKE(2,2.5T)** **FREIO DAS RODAS (2,2.5T)** **FRENO DE LAS RUEDAS (2,2.5T)** **B14**

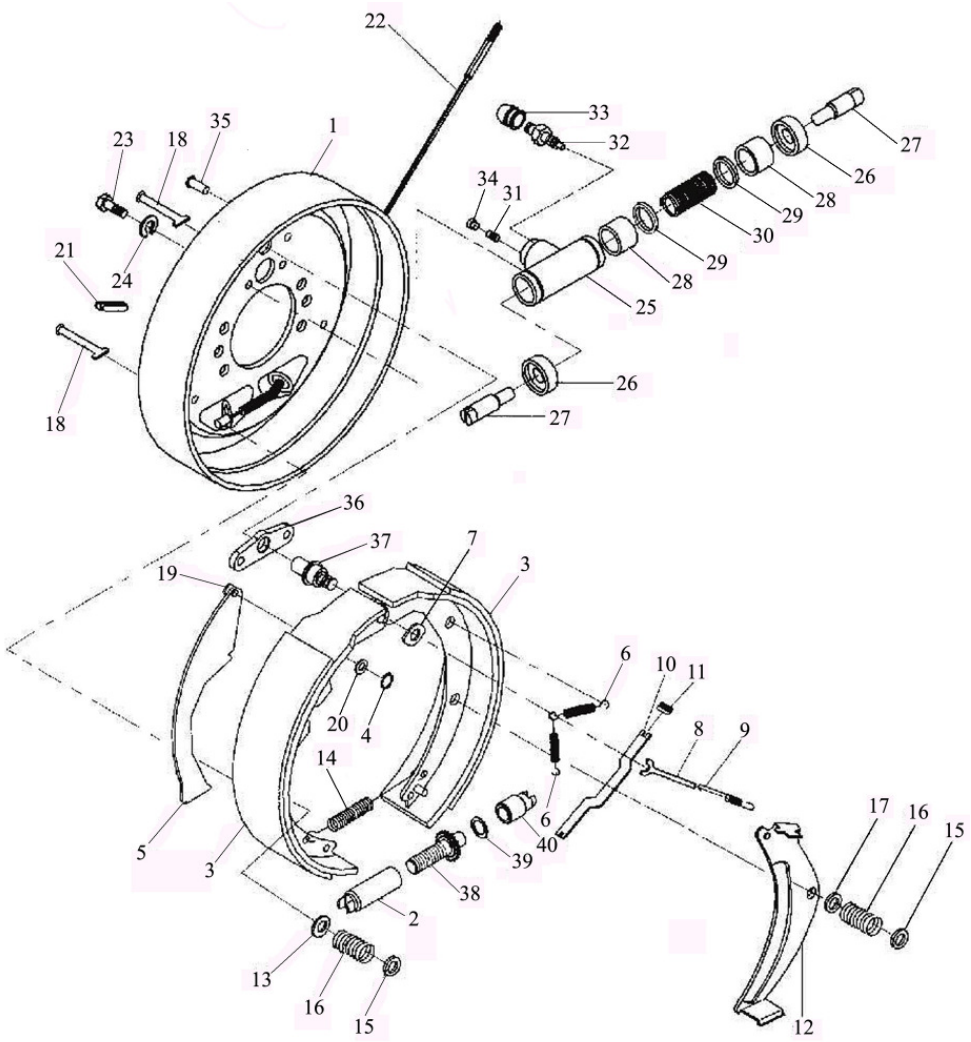

FIG22 **WHEEL BRAKE(2,2.5T)** **FREIO DAS RODAS (2,2.5T)** **FRENO DE LAS RUEDAS (2,2.5T)** **B14** CPCD,CPQ(Y)D20,25F

No.	Part No. Peça No. Pieza No.	Description	Descrição	Descripción		Q'ty Qtde	Remark Obs.
A	2317876	Wheel brake assy,L.H.	Conjunto do freio, esquerdo	Conjunto del freno, izquierdo		1	
—	2317875	Wheel brake assy,R.H.	Conjunto do freio, direito	Conjunto del freno, derecho		1	
01	2317873	Back plate,brake unit	Contrachapa, unidade do freio	Contraplaca, unidad de freno		1	Tipos: esquerda e direita / izquierda y derecha
02	2317789	Clearance adjuster	Regulador de folga (cilindro)	Regulador de holgura		1	Roscas esq. e direita / izquierda y derecha
03	2317712	Friction pieces assy	Sapata de freio	Conjunto de piezas de fricción		2	
04	2317874	Spring shim	Mola calço	Cuña de resorte		1	
05	2317790	Hand brake lever	Alavanca do freio de mão	Palanca del freno a mano		1	
06	2317791	Release spring	Mola de retorno	Muelle de desembrague		2	Tipos: esquerda e direita / izquierda y derecha
07	2317792	Adjust shim	Calço	Calzo		1	*
08	2317793	Rod	Tirante	Tirante		1	
09	2317794	Release spring	Mola de retorno	Muelle de desembrague		1	
10	2317795	Hand brake lever	Atuador do freio de mão	Palanca del freno a mano		1	
11	2317796	Spring	Mola	Resorte		1	
12	2317797	Adjust lever	Alavanca de ajuste	Palanca de ajuste		1	
13	2317798	Spring cover	Arruela da mola	Tapa del resorte		3	
14	2317799	Spring	Mola	Resorte		1	
15	2317800	Spring cover	Arruela da mola	Tapa del resorte		4	
16	2317801	Spring	Mola	Resorte		4	
17	2317802	Spring cover	Arruela da mola	Tapa del resorte		1	
18	2317803	Lever,spring	Alavanca da mola	Palanca del resorte		4	
19	2317804	Support pin	Pino de apoio	Pino de apoyo		1	
20	2317805	Adjust shim	Calço	Calzo		1	
21	22673-72321	Plug,rubber	Cavilha de borracha	Clavija de goma		1	
22	2317806	Cable,L.H.	Cabo, esquerdo	Cabo, izquierdo		1	
—	2317807	Cable,R.H.	Cabo, direito	Cabo, derecho		1	
23	GB/T5783	Bolt	Parafuso	Perno	M8×16	2	
24	GB/T93	Washer,lock	Arruela de pressão	Arandela de retención	8	2	
B	2317713	Wheel cylinder assy	Conjunto do freio de roda	Conjunto del cilindro de rueda		1	Tipos: esquerda e direita / izquierda y derecha
25	22673-72061a	Cylinder	Cilindro	Cilindro		1	Tipos: esquerda e direita / izquierda y derecha
26	22673-72101	Hood,wheel cylinder	Capa do cilindro de roda	Caperuza del cilindro de rueda		2	

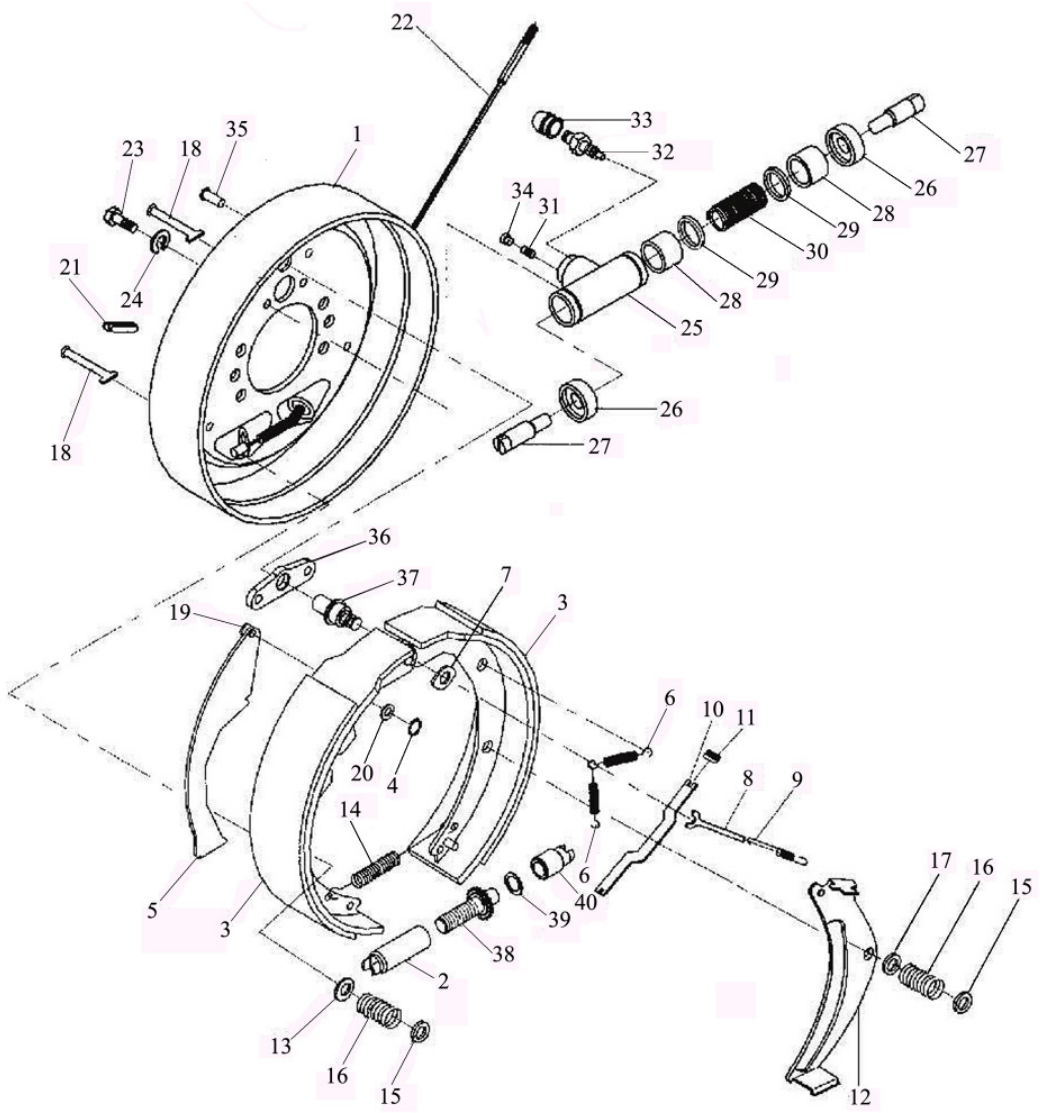
22
33
32
27
26
28
29
30
34
31
29
28
25
23
18
35
1
21
24
18
26
27
36
37
7
3
19
6
10
11
8
9
20
4
14
6
40
17
16
15
5
3
39
38
2
13
16
15
12

FIG22 WHEEL BRAKE(2,2.5T) FREIO DAS RODAS (2,2.5T) FRENO DE LAS RUEDAS (2,2.5T) B14 CPCD,CPQ(Y)D20,25F

No.	Part No. Peça No. Pieza No.	Description	Descrição	Descripción		Q'ty Qtde	Remark Obs.
27	22673-72111	Piston rod	Haste do pistão	Vástago del pistón		2	
28	22673-72071	Piston	Pistão	Pistón		2	
29	S2673-72081G	Cup, piston	Copo do pistão	Pieza de embutir el pistón		2	
30	22673-72091	Spring,wheel cylinder	Mola do cilindro de roda	Muelle del cilindro de rueda		1	
31	24433-76070G	Plug,wheel cylinder	Cavilha do cilindro de roda	Clavija del cilindro de rueda		1	
32	22673-72131	Breather screw	Parafuso sangrador	Tornillo del respiradero		1	
33	22673-72141	Hood,screw	Capa do parafuso	Capa del tornillo		1	
34	22492-74010G	Dust cover	Tampa contra poeira	Tapa contra polvo		1	
35	22493-71020G	Rivet	Rebite	Remanche		2	
36	22493-71010G	Plate	Placa	Placa		1	
37	22493-71030G	Support pin	Pino de apoio	Pino de apoyo		1	
38	22493-72020G	Clearance adjust bolt	Parafuso de ajuste de folga	Perno de ajuste de holgura		1	Left□right threads Rosca à esquerda e à direita Roscado izquierda y derecha
39	B5310-00010	Washer	Arruela	Arandela	10	1	
40	22493-72030G	Clearance adjust lever	Alavanca de ajuste de folga	Palanca de ajuste de holgura		1	

*Itens não fornecidos separadamente, solicitar o conjunto código IR0002317712.

*Items are not supplied separately to request the IR0002317712. code set.

*Los puntos que no se suministran por separado a la petición del conjunto de códigos IR0002317712.

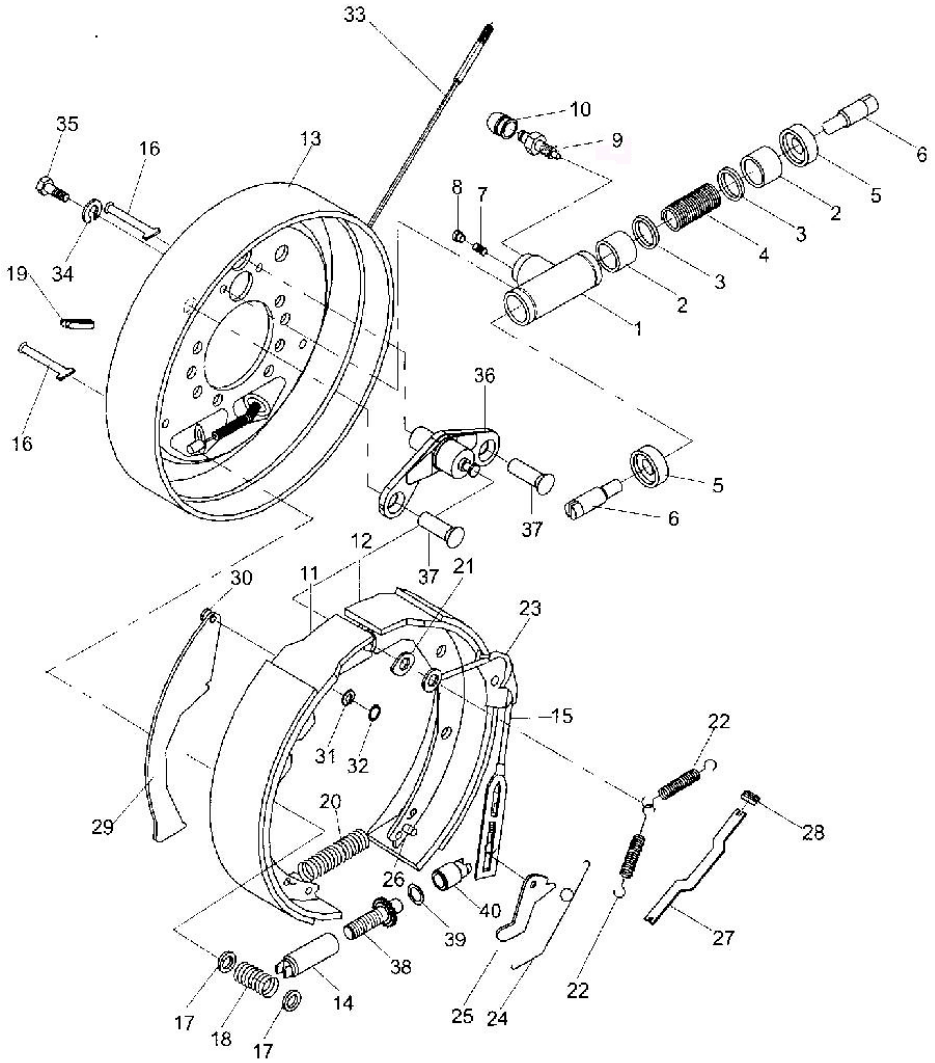
33
10
9
6
35
16
13
5
8
7
2
3
4
3
2
19
34
1
16
36
5
6
37
12
37
21
11
30
23
15
22
31
32
20
29
28
26
40
39
27
38
14
22
17
18
17
25
24

FIG23 WHEEL BRAKE(3,3.5t) FREIO DAS RODAS (3,3.5t) FRENO DE LAS RUEDAS (3,3.5t) B15 CPCD,CPQ(Y)D30,35F

No.	Part No. Peça No. Pieza No.	Description	Descrição	Descripción	Q'ty Qtde	Remark Obs.
A	REF000567 -24453-70411	Wheel brake assy,L.H.	Conjunto do freio, esquerdo	Conjunto del freno, izquierdo	1	
—	REF000567 -24453-70401	Wheel brake assy,R.H.	Conjunto do freio, direito	Conjunto del freno, derecho	1	
B	24433-76000G	Wheel cylinder assy	Conjunto do cilindro de roda	Conjunto del cilindro de rueda	1	
01	24433-76010G	Wheel cylinder	Cilindro de roda	Cilindro de rueda	1	
02	24433-76020G	Piston	Pistão	Pistón	2	
03	24433-76030G	Cup, piston	Copo do pistão	Pieza de embutir el pistón	2	
04	24433-76040G	Spring	Mola	Resorte	1	
05	22673-72101	Hood,wheel cylinder	Capa do cilindro de roda	Caperuza del cilindro de rueda	2	
06	24433-76060G	Piston rod	Haste do pistão	Vástago del pistón	2	
07	24433-76070G	Plug	Cavilha	Clavija	1	
08	24433-76080G	Dust cover	Tampa contra poeira	Tapa contra polvo	1	
09	24433-76090G	Breather screw	Parafuso sangrador	Tornillo del respiradero	1	
10	24453-76100G	Cap,screw	Capa do parafuso	Caperuza del tornillo	1	
11	24433-71000G	Friction piece,front	Sapata de freio, dianteira	Pieza de fricción, delantera	1	
12	24433-75000G	Friction piece,rear	Sapata de freio, traseira	Pieza de fricción, trasera	1	
13	24433-72100G	Back plate,brake unit	Contrachapa, unidade do freio	Contraplaca, unidad de freno	1	Tipos: esquerda e direita / izquierda y derecha
14	24433-74010G	Clearance adjuster	Regulador de folga	Regulador de holgura	1	Roscas esq. e direita / izquierda y derecha
15	24433-73000G	Spring wiring device	Disp. da mola	Cableado del resorte	1	
16	24433-70010G	Spring rod	TIrante da mola	Tirante del resorte	2	
17	24433-70020G	Seat,spring	Arruela da mola	Asiento del resorte	1	
18	24433-70030G	Spring	Mola	Resorte	2	
19	24433-70040G	Plug,rubber	Cavilha de borracha	Clavija de goma	1	
20	24433-70050G	Spring	Mola	Resorte	1	
21	24433-70060G	Guide plate	Chapa-guia	Chapa-guía	1	
22	24433-70070G	Release spring	Mola de retorno	Muelle de desembrague	2	
23	24433-70080G	Guide block	Bloco-guia	Bloco guía	1	
24	24433-70090G	Spring	Mola	Resorte	1	Tipos: esquerda e direita / izquierda y derecha
25	24433-70100G	Pawl	Lingueta	Trinquete	1	Tipos: esquerda e direita / izquierda y derecha
26	24433-70110G	Pin	Pino	Clavija	1	
27	24433-70120G	Hand brake lever	Atuador do freio de mão	Palanca del freno a mano	1	Tipos: esquerda e direita / izquierda y derecha

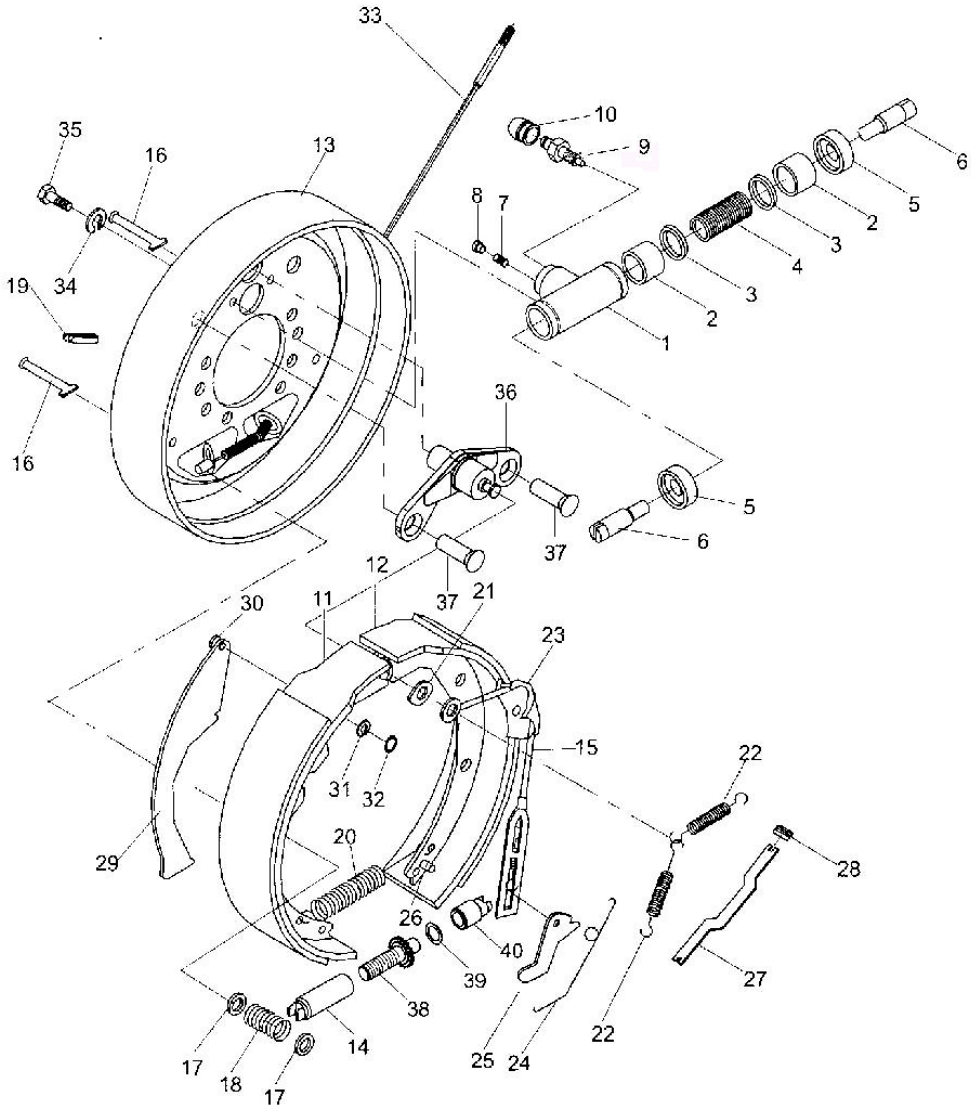
33
10
9
35
16
13
8
7
6
5
2
3
4
19
34
3
2
1
16
36
5
6
37
12
37
21
30
11
23
15
22
31
32
29
20
28
26
40
39
27
38
14
22
17
18
17
25
24

FIG23 **WHEEL BRAKE(3,3.5t) FREIO DAS RODAS (3,3.5t) FRENO DE LAS RUEDAS (3,3.5t)** **B15**

CPCD,CPQ(Y)D30,35F

No.	Part No. Peça No. Pieza No.	Description	Descrição	Descripción		Q'ty Qtde	Remark Obs.
28	24433-70130G	Spring	Mola	Resorte		1	
29	24433-70140G	Hand brake lever	Alavanca do freio de mão	Palanca del freno a mano		1	Left□right type Tipos esquerda e direita Tipos derecha e izquierda
30	24433-70150G	Pin	Pino	Clavija		1	
31	24433-70160G	Adjust shim	Calço	Calzo		1	
32	24433-70170G	Lock ring	Anel trava	Anillo de seguridad		1	
33	OC11246-14603	Cable,L.H.	Cabo, esquerdo	Cabo, izquierdo		1	
—	OC11246-24603	Cable,R.H.	Cabo, direito	Cabo, derecho		1	
34	GB/T93	Washer, lock	Arruela de pressão	Arandela de cierre	□	2	
35	GB/T5783	Bolt	Parafuso	Perno	M8×20	2	
36	24433-72020G	Plate	Placa	Placa		1	
37	24433-72010G	Rivet	Rebite	Remanche		2	
38	24433-74020G	Adjust screw	Parafuso de ajuste	Tornillo de ajuste		1	Left□right threads Rosca à esquerda e à direita Roscado izquierda y derecha
39	24433-74030G	Washer	Arruela	Arandela	10	1	
40	24433-74040G	Clearance adjust lever	Alavanca de ajuste de folga	Palanca de ajuste de holgura		1	

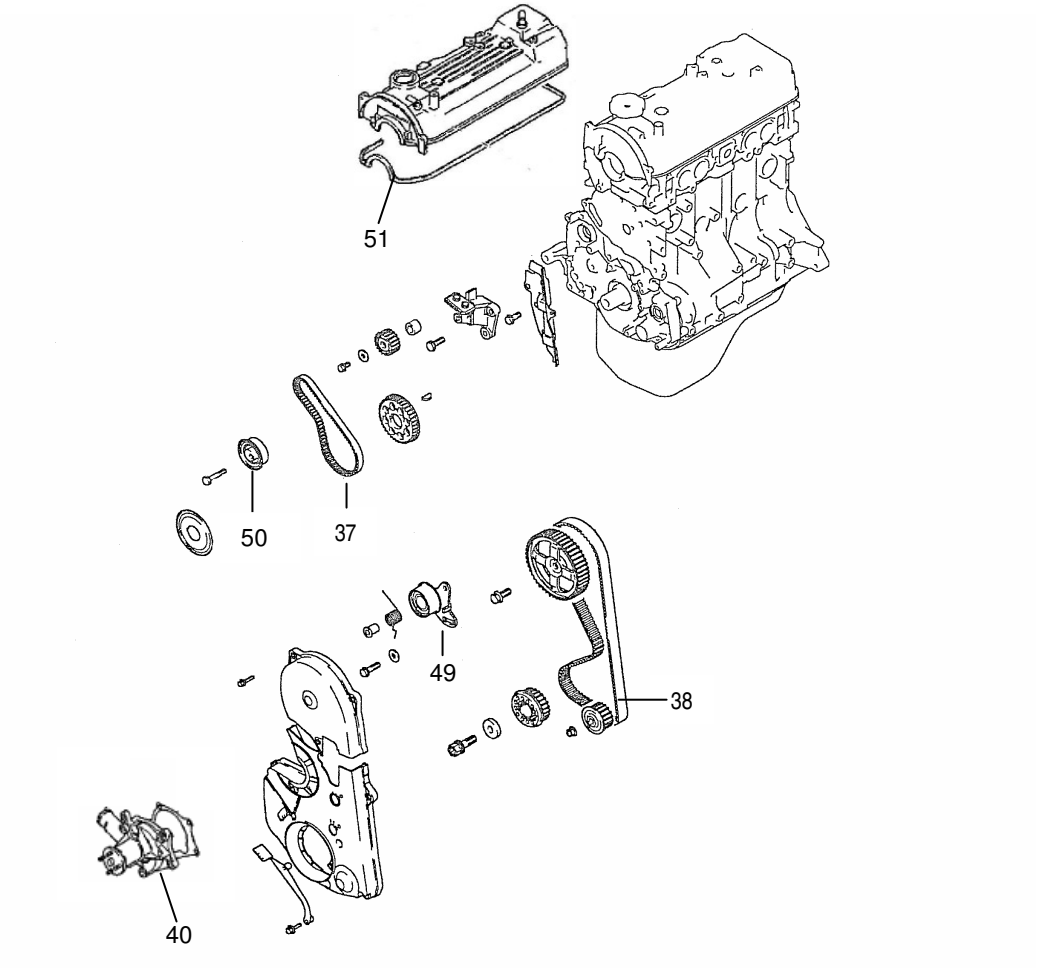
51
50
37
49
38
40

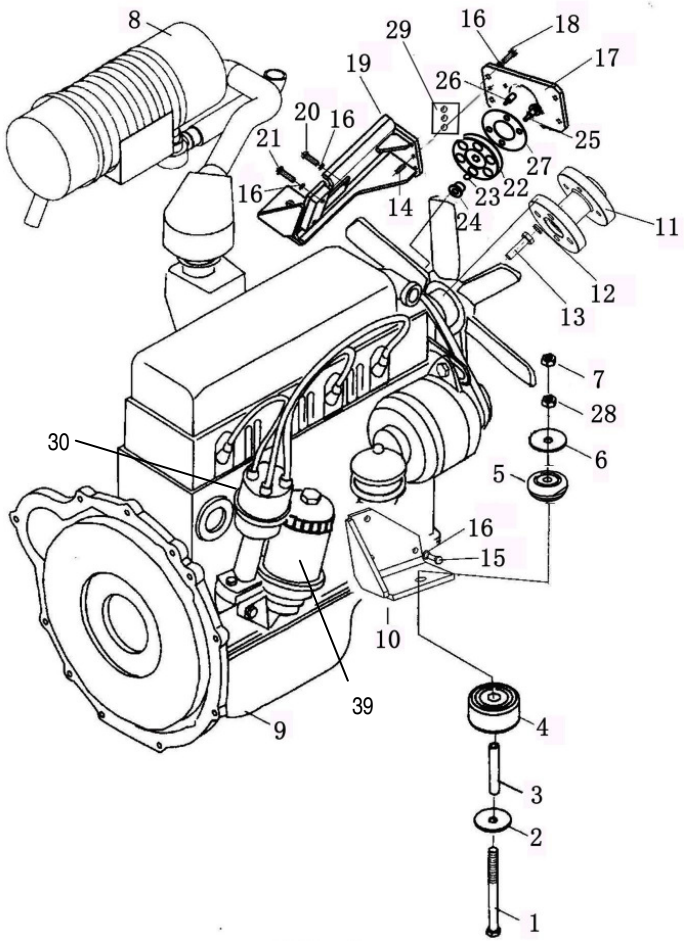
8
29
16
18
17
19
26
20
16
21
25
27
22
23
16
14
24
11
12
13
7
28
30
6
5
16
15
10
39
9
4
3
2
1

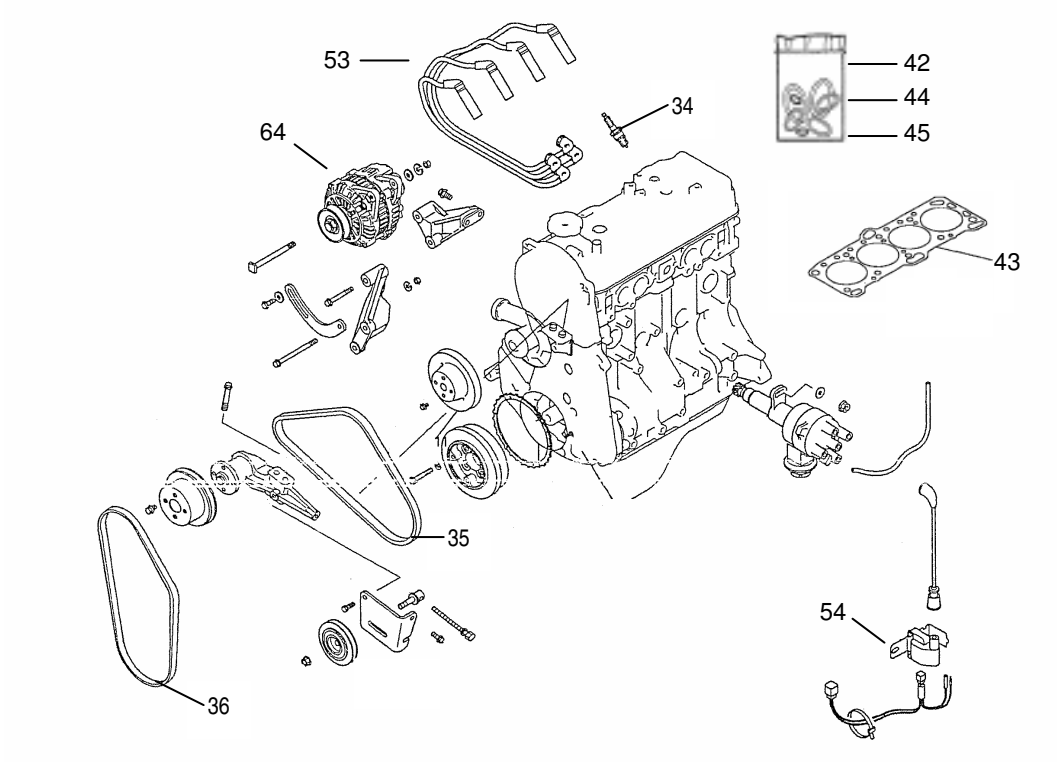
53
34
64
42
44
45
43
35
54
36

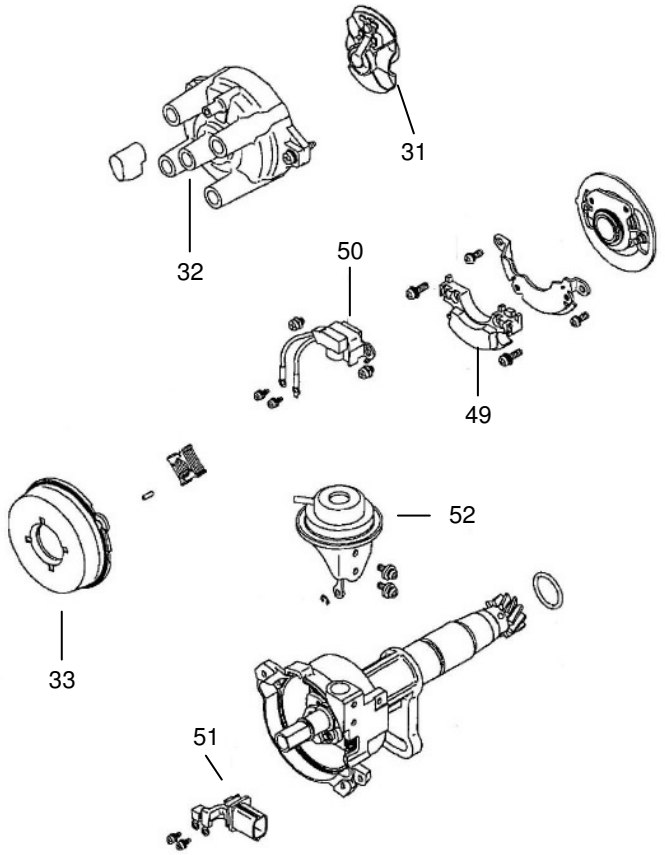
31
32
50
49
52
33
51

FIG24 **ENGINE(GASOLINE)** **MOTOR (GASOLINA)** **MOTOR (GASOLINA)** **C1**

CPQ(Y)D20,25,30F-H1

No.	Part No. Peça No. Pieza No.	Description	Descrição	Descripción		Q'ty Qtde	Remark Obs.
01	GB/T5782	Bolt	Parafuso	Perno	M10×110	2	
02	30CX340005	Washer	Arruela	Arandela		2	
03	2317965	Bushing	Bucha	Buje		2	
04	2317808	Lower damper	Amortecedor inferior	Amortiguador inferior		2	
05	2317809	Upper damper	Amortecedor superior	Amortiguador superior		2	
06	30CX340001A	Washer	Arruela	Arandela		2	
07	GB/T6182	Nut	Porca	Tuerca	M10	2	
08	30CX370000	Air cleaner assy	Conjunto do filtro de ar	Conjunto del filtro de aire		1	
09	30QD300100	Engine	Motor	Motor		1	
10	M30QD300100	Engine support, L.H.	Suporte do motor, à esquerda	Soporte del motor, a izquierda		2	
11	2317947	Coupling	Acoplamento	Acoplamiento		1	
12	GB/T93	Washer	Arruela	Arandela	8	8	
13	GB/T5782	Bolt	Parafuso	Perno	M8×30	4	
14	GB/T119	Pin	Pino	Clavija		1	
15	GB/T5782	Bolt	Parafuso	Perno	M10×25	4	
16	GB/T93	Washer	Arruela	Arandela	10	10	
17	2317945	Assembly plate	Placa de montagem	Placa de montaje		1	
18	GB/T5783	Bolt	Parafuso	Perno	M10×20	4	
19	M30QD300010	Engine support, R.H.	Suporte do motor, à direita	Soporte del motor, a derecha		1	
20	GB/T5783	Bolt	Parafuso	Perno	M10×40	3	
21	M30QD300002	Bolt	Parafuso	Perno		1	
22	2317946	Coupling	Acoplamento	Acoplamiento		1	
23	GB/T119	Pin	Pino	Clavija	B6×20	2	
24	2317810	Bushing	Bucha	Buje		4	
25	2317956	Connecting bolt	Parafuso de união	Perno de unión		4	
26	2317957	Cotter pin,flange	Contrapino flangeado	Pasador con brida		2	
27	2317955	Adjust shim	Calço	Calzo		1	
28	GB/T6170	Nut	Porca	Tuerca	M10	2	
29		Adjust gasket	Gaxeta	Empaquetadura			
30	2318074	Distributor	Distribuidor	Distribuidor		1	

CPQ(Y)D20,25,30F-H1

No.	Part No. Peça No. Pieza No.	Description	Descrição	Descripción		Q'ty Qtde	Remark Obs.
31	2318075	Impeller	Rotor	Rueda de paletas		1	
32	2318076	Distributor cap	Tampa do distribuidor	Tapa del distribuidor		1	
33	2318077	Distributor cap	Tampa interna do distribuidor	Tapa del distribuidor		1	
34	2318078	Spark plug	Vela de ignição	Bujia		4	
35	2317894	V-Belt	Correia do Alternador	Correa		1	
36	2317895	V-Belt	Correia do ventilador	Correa		1	
37	2317896	Toothed Belt	Correia dentada do balanceador	Correa dentada		1	
38	2317897	Toothed Belt	Correia dentada da distribuição	Correa dentada		1	
39	2317999	Oil filter	Filtro de óleo do motor	Filtro de Aceite		1	
40	2318691	Water pump	Bomba de água	Bomba agua		1	
41	2318692	Hand pump	Bomba de óleo	Bomba de mano		1	
42	2318693	Complete with gasket seals	Junta completa com retentores	Completa com sellos de la junta		1	
43	2318694	Cylinder head gasket	Junta do cabeçote	Junta de culata		1	
44	2318695	Top joint with retainers	Junta superior com retentores	Conjunta superior com retenedores		1	
45	2318696	Seal kit	Kit de selos	Kit de sello		1	
46	2318697	Timing belt tensioner	Tensor da correia dentada	Tensor de correa dentada		1	
47	2318698	Belt tensioner shaft balancer	Tensor da correia do eixo balanceador	Elemento de arrastre		1	
48	2318699	Cover gasket valve	Junta da tampa de válvula	Junta de tapa de válvulas		1	
49	2318812	Distributor ignitor	Ignitor do distribuidor	Ignitor distribuidor		1	
50	2318813	Distributor pickup	Pickup do distribuidor	Pickup distribuidor		1	
51	2318814	Connector distributor	Conector do distribuidor	Conector distribuidor		1	
52	2318815	Advance distributor	Avanco do distribuidor	Distribuidor antes		1	
53	2318810	Cable plug	Jogo cabos de vela	Enchufe del cable		1	
54	2318811	Ignition coil	Bobina de ignição	Bobina de encendido		1	
55	2318816	Gasket exhaust manifold	Junta do coletor de escape	Junta de colector de escape		1	
56	2318817	Gasket intake elbow	Junta do coletor de admissão	Junta de codo de aspiracion		1	
57	2318818	Thermostatic valve kit	Kit válvula termostática	Kit válvula termostática		1	
58	2318819	sensor temperature water	Sensor de temperatura d'água	Sensor de temperatura del agua		1	
59	2318820	Water pipe	Tubo d'água by-pass	Pipa de agua		1	

No.	Part No. Peça No. Pieza No.	Description	Descrição	Descripción		Q'ty Qtde	Remark Obs.
60	2318821	Ring tube	Anel do tubo by-pass	Tubo de anillo		1	
61	2318824	Fuel pump	Bomba de combustível	Bomba de combustible		1	
62	2318825	Gasket fuel pump	Junta da bomba de combustível	Bomba de combustible de juntas		1	
63	2318826	Thermal insulator	Isolador térmico	Aislante térmico		1	
64	2318827	Alternator	Alternador	Alternador		1	
65	2318804	Carburetor	Carburador	Carburador		1	

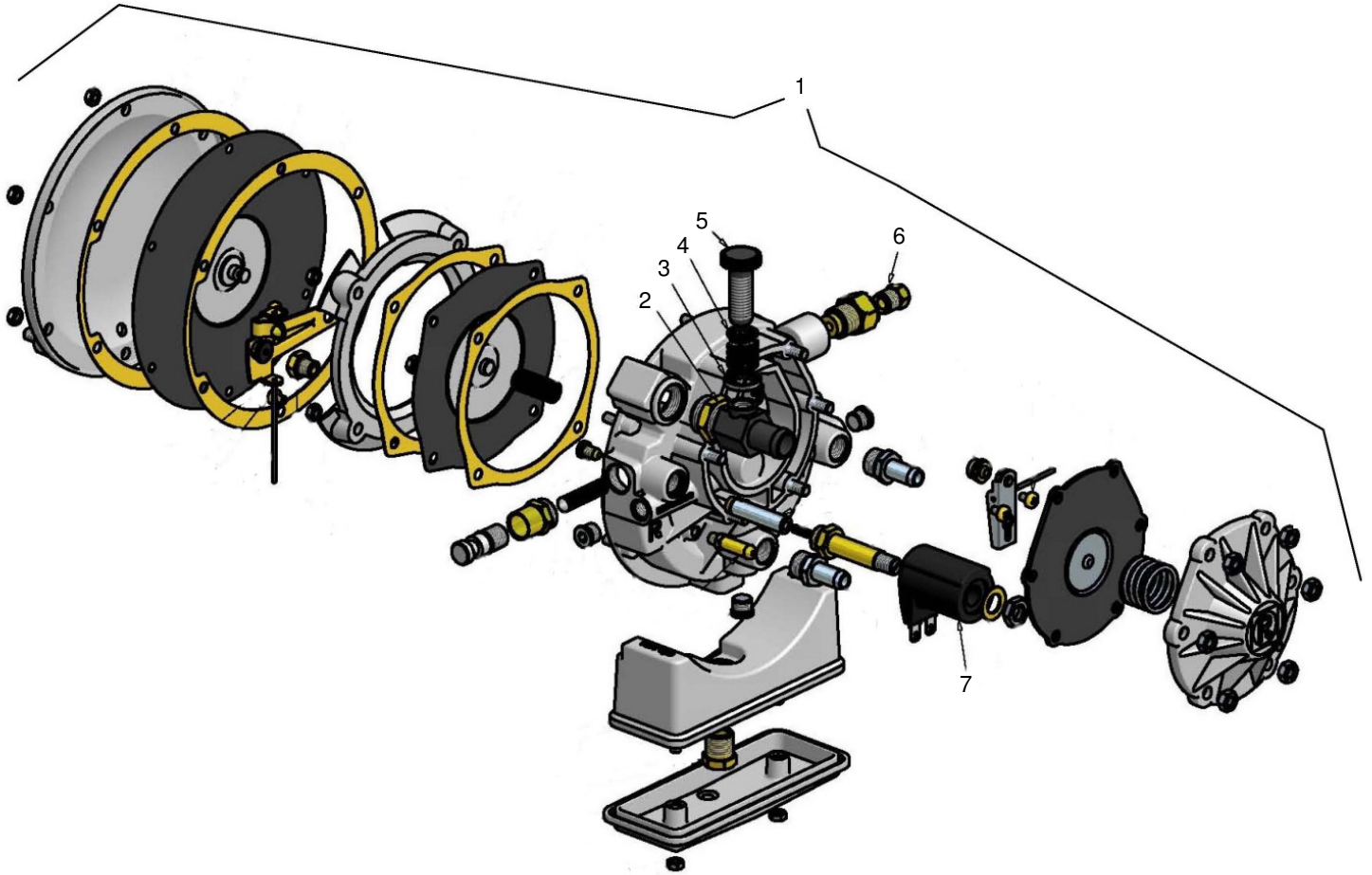
1
2
3
4
5
6
7

FIG25 **REDUCER VAPORIZER (GLP) REDUTOR VAPORIZADOR (GLP) REDUCTOR VAPORIZADOR (GLP)** **C2**

CPQ(Y)D20,25,30F-H1

No.	Part No. Peça No. Pieza No.	Description	Descrição	Descripción		Q'ty Qtde	Remark Obs.
01	2318459	Reducer Vaporizer	Redutor Vaporizador (GLP)	Reductor vaporizador		1	
02	2318478	Regulatory body	Corpo regulador	Cuerpo regulador		1	
03	2318498	Support	Suporte da mola do corpo regulador	Soporte		1	
04	2318499	Spring	Mola do corpo regulador	Resorte		1	
05	2318500	Screw	Parafuso de regulagem	Tornillo		1	
06	2318480	Connection	Conexão	Union		1	
07	2318467	Coil	Bobina	Bobina		1	

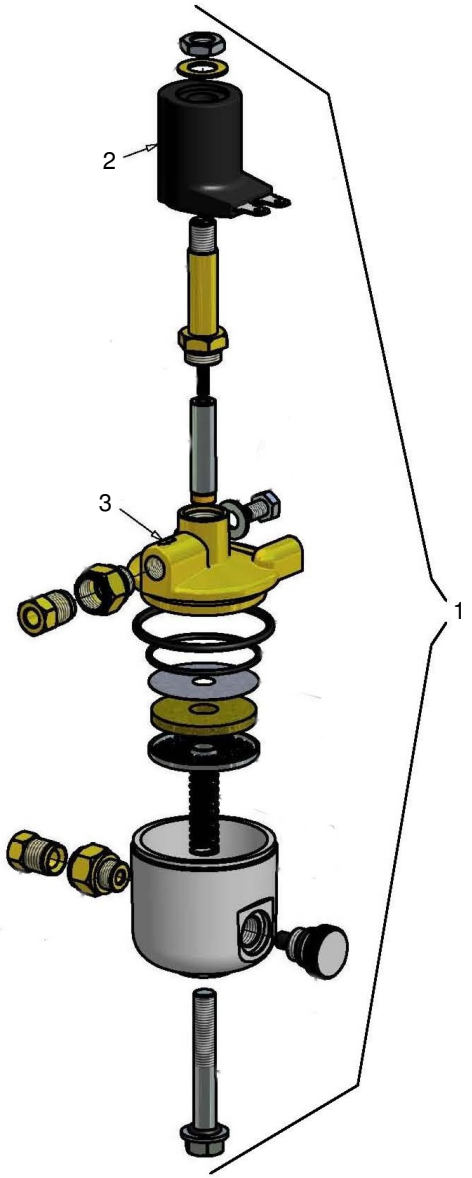
2
3
1

FIG26 **ELECTROVALVE (GLP)** **ELETROVÁLVULA (GLP)** **ELECTROVÁLVULA (GLP)** **C3**

No.	Part No. Peça No. Pieza No.	Description	Descrição	Descripción		Q'ty Qtde	Remark Obs.
01	2318502	Electrovalve	Eletroválvula (GLP)	Electrovalvula		1	
02	2318467	Coil	Bobina	Bobina		1	
03	2318513	Body electrovalve	Corpo da eletroválvula	Electrovalvula cuerpo		1	


2
1
3

FIG27 **ELECTROVALVE (GASOLINE)** **ELETROVÁLVULA (GASOLINA)** **ELECTROVÁLVULA (GASOLINA)** **C4**

No.	Part No. Peça No. Pieza No.	Description	Descrição	Descripción		Q'ty Qtde	Remark Obs.
01	2318525	Electrovalve	Eletroválvula (gasolina)	Electrovalvula		1	
02	2318467	Coil	Bobina	Bobina		1	
03	2318529	Body electrovalve	Corpo da eletroválvula	Electrovalvula cuerpo		1	

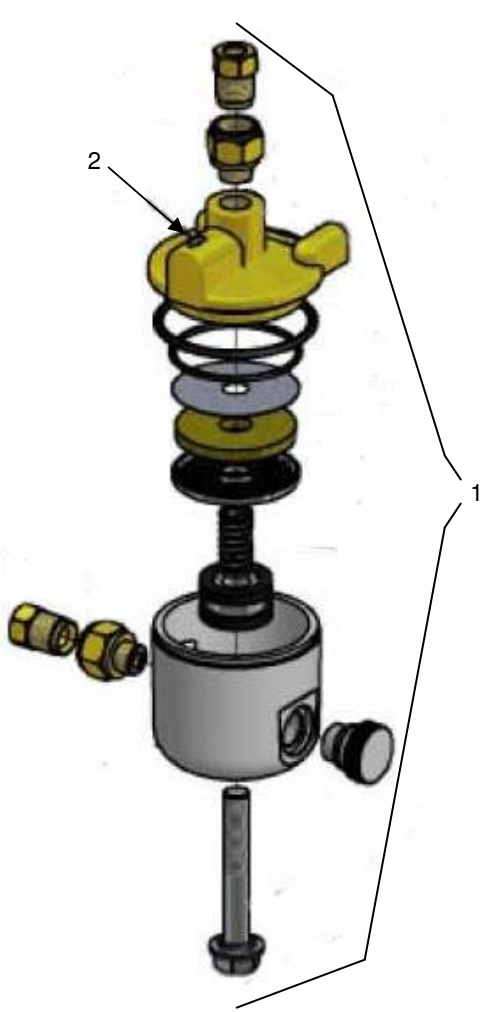
2
1

FIG28 **FILTER DECANTATION** **FILTRO DE DECANTAÇÃO** **FILTRO DE DECANTACIÓN** **C5**

No.	Part No. Peça No. Pieza No.	Description	Descrição	Descripción		Q'ty Qtde	Remark Obs.
01	2318560	Filter decantation	Filtro de decantação	Filtro de decantacion		1	
02	2318513	Body electrovalve	Corpo da eletroválvula	Electrovalvula cuerpo		1	

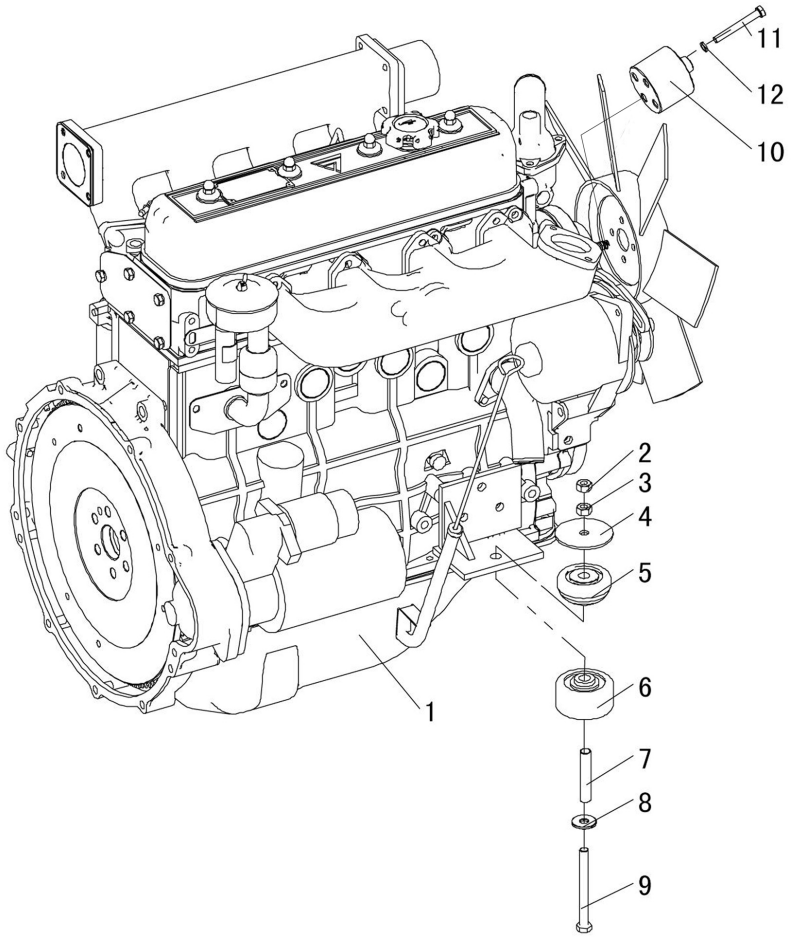
11
12
10
2
3
4
5
6
1
7
8
9

FIG29 **ENGINE(DIESEL)** **MOTOR(DIESEL** **MOTOR(DIESEL** **C6**

CPCD20,25,30,35F-X1,X2,X3,Y1,Y2,W1,W2,D1

No.	Part No. Peça No. Pieza No.	Description	Descrição	Descripción		Q'ty Qtde	Remark Obs.
01	Y30CD300100A	Engine	Motor	Motor	4TNE98	1	CPCD30/35F-Y2
—	Y20CD300100	Engine	Motor	Motor	4TNE92	1	CPCD20/25F-Y1
—	30CX300100W	Engine	Motor	Motor	ISUZU C240	1	CPCD20/25F-W1
—	30CX300200W	Engine	Motor	Motor	ISUZU 4JG2	1	CPCD25/30/35F-W2
—	30CX300100D	Engine	Motor	Motor	CA498	1	CPCD30/35F-D1
—	30CX300100X1	Engine	Motor	Motor	490BPG	1	CPCD20/25F-X1
—	30CX300100X2	Engine	Motor	Motor	495BPG	1	CPCD30,35F-X2
—	30CX300100X3	Engine	Motor	Motor	498BPG	1	CPCD30/35F-X3
02	GB/T6182	Lock nut	Contraporca	Contratuerca		2	
03	GB/T6170	Nut	Porca	Tuerca	M10	2	
04	30CX340001A	Adjust shim	Calço	Calzo		2	
05	30CX340002A	Upper damper	Amortecedor superior	Amortiguador superior		2	CPCD20/25F-X1/X2/X3
—	F30CD300104	Upper damper	Amortecedor superior	Amortiguador superior		2	
06	F30CD300101	Lower damper	Amortecedor inferior	Amortiguador inferior		2	
07	F30CD300102	Bushing	Bucha	Buje		2	
08	30CX340005	Washer, lower	Arruela inferior	Arandela inferior		2	
09	GB/T5782	Bolt	Parafuso	Perno	M10×100	2	
10	F30CD300002Y	Cushion	Amortecedor	Amortiguador		1	CPCD30/35F-Y1/Y2
—	F30CD300001	Cushion	Amortecedor	Amortiguador		1	CPCD25/30/35F-W2
11	GB/T5782	Bolt	Parafuso	Perno	M8×60	4	
12	GB/T93	Washer	Arruela	Arandela		4	

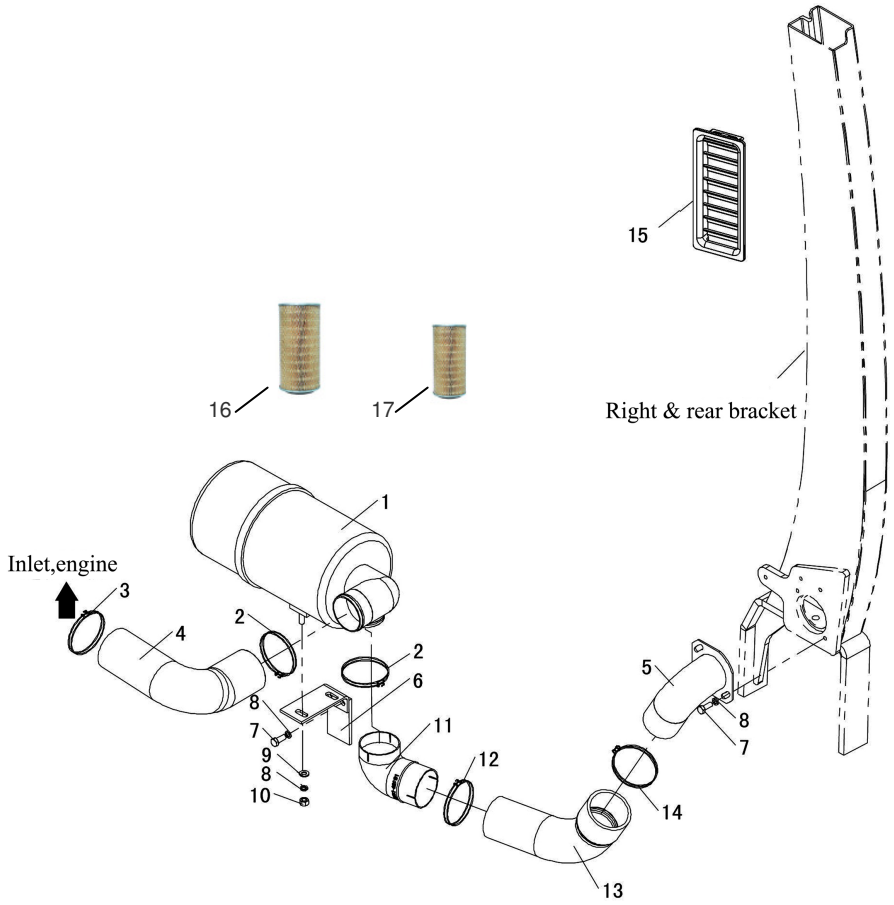
15
16
17
Right & rear bracket
1
Inlet,engine
3
4
2
2
6
8
7
9
8
10
11
12
13
14
5
8
7

FIG30 AIR CLEANER ASSY CONJUNTO DO FILTRO DE AR CONJUNTO DEL FILTRO DE AIRE C7

CPCD20,25,30,35F
CPQ(Y)D20,25,30,35F

No.	Part No. Peça No. Pieza No.	Description	Descrição	Descripción		Q'ty Qtde	Remark Obs.
01	F30CD320003	Air cleaner	Filtro de ar	Filtro del aire	K127260	1	
02	JB/ZQ3776	Clip	Abraçadeira	Abrazadera	75	1	
03	JB/ZQ3776	Clip	Abraçadeira	Abrazadera	63	1	CPQ(Y)D25/30F CPCD25/30/35F-W1/W2
—	JB/ZQ3776	Clip	Abraçadeira	Abrazadera	75	1	CPCD25/30/35F -Y1/Y2/X/X1/D1
04	F30CD320003D	Outlet pipe	Tubo de saída	Tubo de salida		1	CPCD30/35F-D1
—	F30CD320002	Outlet pipe	Tubo de saída	Tubo de salida		1	CPCD25/30/35F-W2
—	F30CD320004Y	Outlet pipe	Tubo de saída	Tubo de salida		1	CPCD25/30/35F -Y1/Y2
—	F30QD320001	Outlet pipe	Tubo de saída	Tubo de salida		1	CPQ(Y)D30/35F
—	F30CD320003X	Outlet pipe	Tubo de saída	Tubo de salida		1	CPCD25/30/35F -X1/X2/X3
—	F25CD320001W	Outlet pipe	Tubulação de saída	Tubo de salida		1	CPCD20/25/30F-W1
05	F30CD321000	Inlet pipe assy	Conj. tubulação de entrada	Conj. tubería de entrada		1	
06	F30CD510018	Bracket	Suporte	Soporte		1	
07	GB/T5783	Bolt	Parafuso	Perno	M8×20	2	
08	GB/T93	Washer	Arruela	Arandela	8	2	
09	GB/T97.1	Washer	Arruela	Arandela	8	2	
10	GB/T6172	Nut	Porca	Tuerca	M10		
11	30CX300016	Connector	Conector	Conector		1	
12	JB/ZQ3776	Clip	Abraçadeira	Abrazadera	75	1	
13	F30CD320001	Inlet pipe	Tubo de entrada	Tubo de entrada		1	
14	JB/ZQ3776	Clip	Abraçadeira	Abrazadera	78	1	
15	F30CD570005	Blind	Placa tipo persiana	Placa tipo persiana		1	
16	2317997	Air cleaner	Filtro de ar	Filtro de aire		1	
17	2317998	Air cleaner	Pré filtro de ar	Filtro de aire		1	

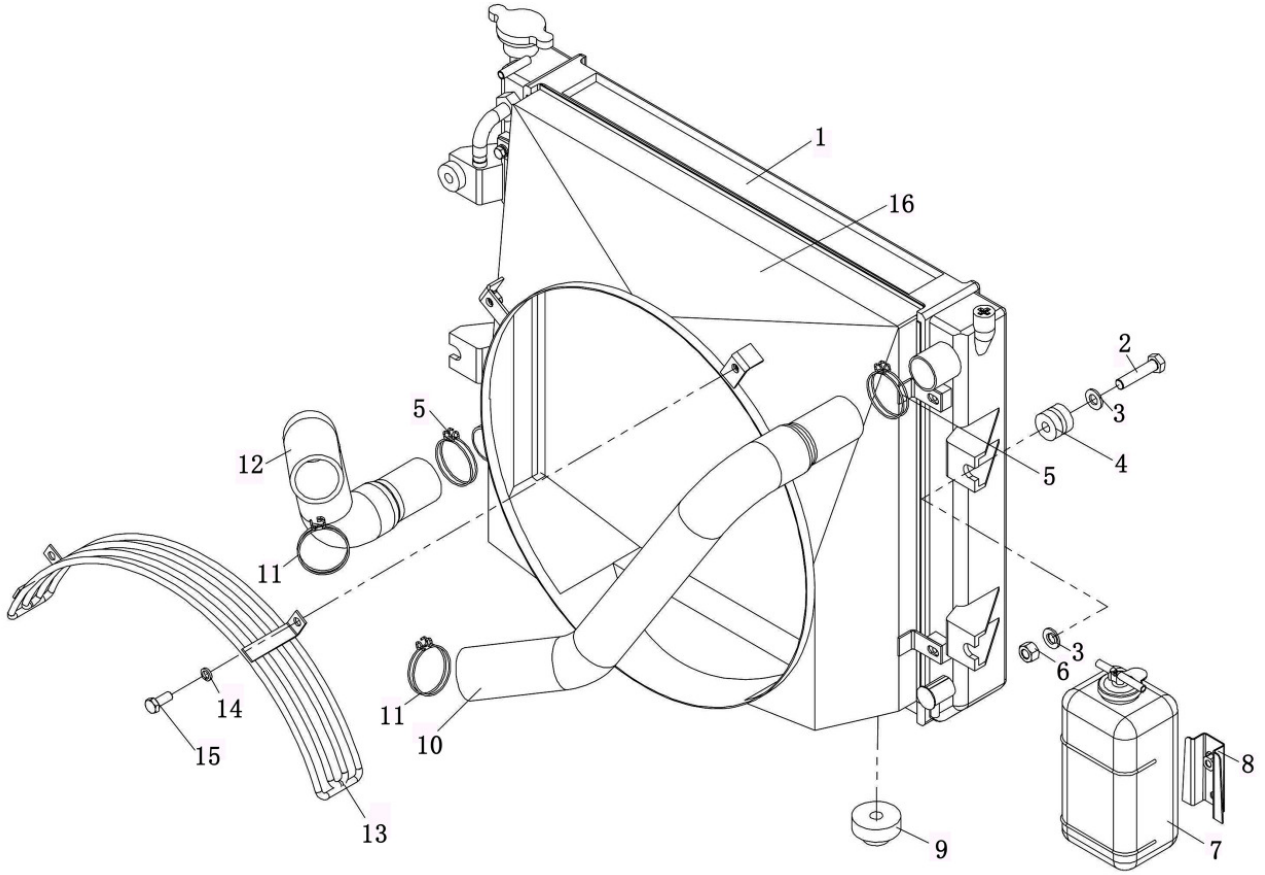
1
16
2
3
4
5
5
12
11
11
10
3
6
14
15
13
9
8
7

FIG31 COOLING SYSTEM(DACHAI 498) SISTEMA DE REFRIGERAÇÃO (DACHAI 498) SISTEMA DE REFRIGERACIÓN (DACHAI 498) C8

CPCD25,30,35F-D1

No.	Part No. Peça No. Pieza No.	Description	Descrição	Descripción		Q'ty Qtde	Remark Obs.
01	F30CD340200	Radiator assy	Conjunto do radiador	Conjunto del radiador		1	
02	GB/T5783	Bolt	Parafuso	Perno	M10×45	2	
03	GB/T96	Washer	Arruela	Arandela	10	4	
04	F30CD340001	Upper damper	Amortecedor superior	Amortiguador superior		2	
05	JB/ZQ3776	Clip	Abraçadeira	Abrazadera	44	2	
06	GB/T6182	Lock nut	Contraporca	Contratuerca	M10	2	
07	9926323401	Reservoir	Reservatório	Deposito		1	
08	F30CD340004	Bracket	Suporte	Soporte		1	
09	30CX300002	Lower damper	Amortecedor inferior	Amortiguador inferior		2	
10	F30CD340007D	Hose, upper	Mangueira superior	Manguera superior		1	
11	JB/ZQ3776	Clip	Braçadeira	Abrazadera	50	2	
12	F30CD340006D	Hose, lower	Mangueira inferior	Manguera inferior		1	
13	F30CD340600D	Shield assy	Conjunto protetor	Conjunto protector		1	
14	GB/T93	Washer	Arruela	Arandela	8	2	
15	GB/T5783	Bolt	Parafuso	Perno	M8×20	2	
16	F30CD340400D	Protective covering	Coifa protetora	Cubierta protectora		1	

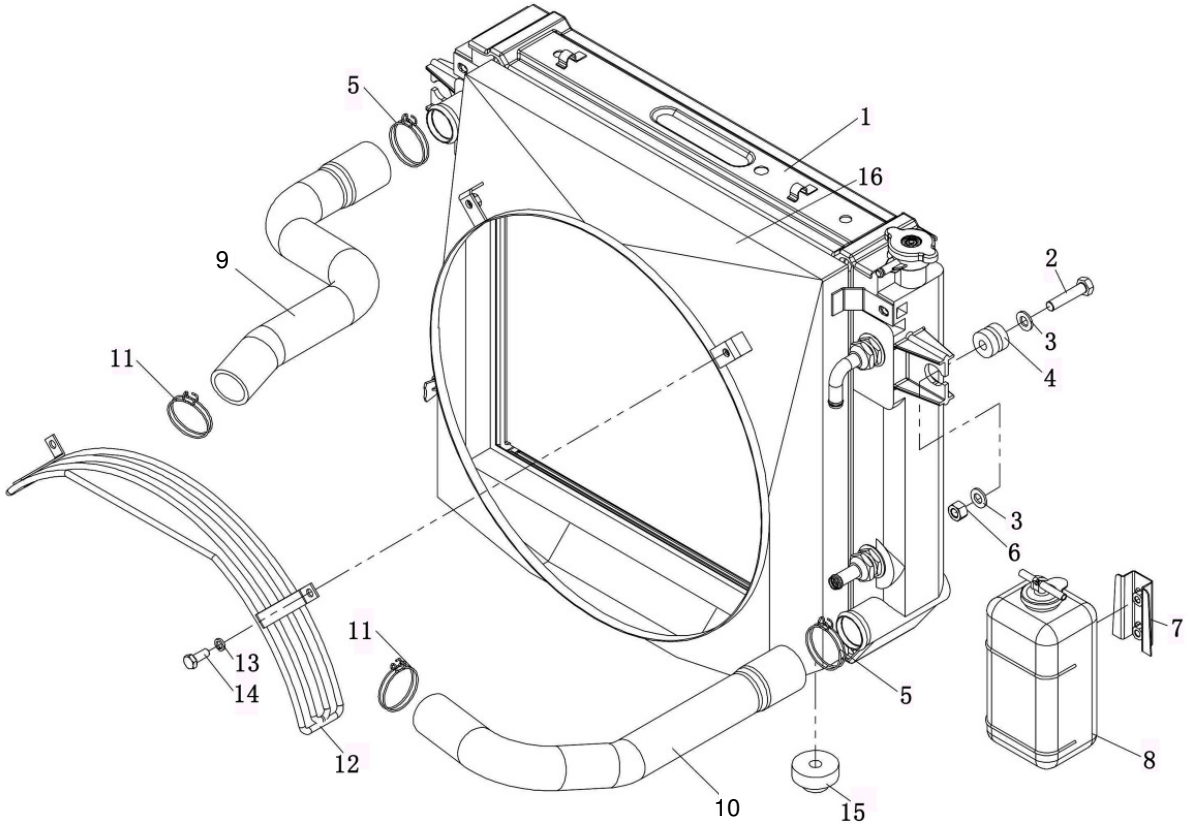
5
1
16
9
2
3
11
4
3
6
7
11
13
14
5
12
10
15
8

FIG32 COOLING SYSTEM (MITSUBISHI) SISTEMA DE REFRIGERAÇÃO (MITSUBISHI) SISTEMA DE REFRIGERACIÓN (MITSUBISHI) C9

CPQ(Y)D20,25,30F-H1

No.	Part No. Peça No. Pieza No.	Description	Descrição	Descripción		Q'ty Qtde	Remark Obs.
01	2317811	Radiator assy	Conjunto do radiador	Conjunto del radiador		1	
02	GB/T5783	Bolt	Parafuso	Perno	M10×45	2	
03	GB/T96	Washer	Arruela	Arandela	10	4	
04	2317812	Upper damper	Amortecedor superior	Amortiguador superior		2	
05	JB/ZQ3776	Clip	Abraçadeira	Abrazadera	48	2	
06	GB/T6182	Lock nut	Contraporca	Contratuerca	M10	2	
07	F30CD340004	Bracket	Suporte	Soporte		1	
08	2317813	Reservoir	Reservatório	Deposito		1	
09	2317714	Upper pipe	Mangueira superior	Tubo superior		1	
10	2317715	Lower pipe	Mangueira inferior	Tubo inferior		1	
11	JB/ZQ3776	Clip	Braçadeira	Abrazadera	44	2	
12	F30QD340110	Shield assy	Conjunto protetor	Conjunto protector		1	
13	GB/T93	Washer	Arruela	Arandela	8	2	
14	GB/T5783	Bolt	Parafuso	Perno	M8×20	2	
15	2317814	Lower damper	Amortecedor inferior	Amortiguador inferior		2	
16	F30QD340100	Protective covering	Coifa protetora	Cubierta protectora		1	

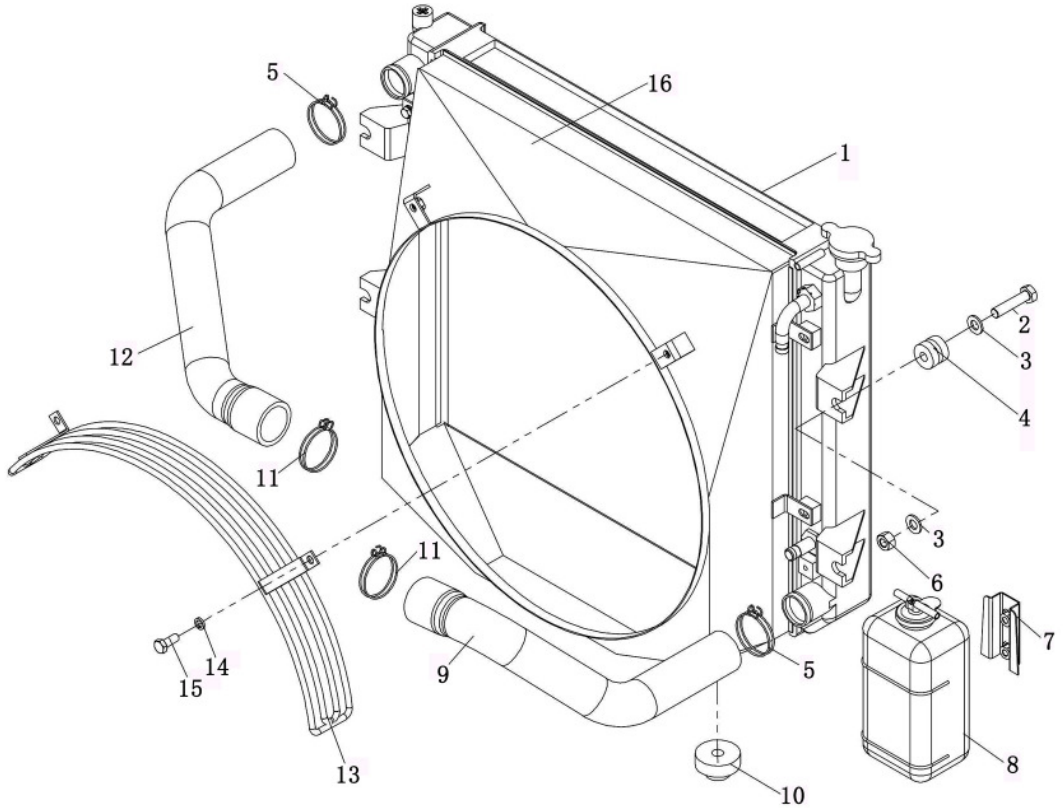
5
16
1
2
3
4
12
11
3
6
11
7
14
15
9
5
13
8
10

FIG33 **COOLING SYSTEM** **SISTEMA DE REFRIGERAÇÃO** **SISTEMA DE REFRIGERACIÓN** **C10**

CPCD20,25,30,35F-W1,W2,Y1,Y2,X1,X2,X3

No.	Part No. Peça No. Pieza No.	Description	Descrição	Descripción		Q'ty Qtde	Remark Obs.
01	F30CD340100	Radiator assy	Conjunto do radiador	Conjunto del radiador		1	
02	GB/T5783	Bolt	Parafuso	Perno	M10×45	2	
03	GB/T96	Washer	Arruela	Arandela	10	4	
04	F30CD340001	Upper damper	Amortecedor superior	Amortiguador superior		2	
05	JB/ZQ3776	Clip	Abraçadeira	Abrazadera	44	6	
06	GB/T6182	Lock nut	Contraporca	Contratuerca	M10	2	
07	F30CD340004	Bracket	Suporte	Soporte		1	
08	9926323401	Reservoir	Reservatório	Deposito		1	
09	F30CD340008Y	Hose,lower	Mangueira inferior	Manguera inferior		1	CPCD25/30/35F-Y1/Y2
—	F30CD340002	Hose,lower	Mangueira inferior	Manguera inferior		1	CPCD25/30/35F-W2
—	F30CD340011X	Hose,lower	Mangueira inferior	Manguera inferior		1	CPCD20/25/30/35F-X1/X2/X3
—	F25CD340001W	Hose,lower	Mangueira inferior	Manguera inferior		1	CPCD20/25F-W1
10	30CX300002	Lower damper	Amortecedor inferior	Amortiguador inferior		2	
11	JB/ZQ3776	Clip	Abraçadeira	Abrazadera	48	4	CPCD25/30/35F- Y1/Y2/X1/X2/X3
12	F30CD340009Y	Hose,upper	Mangueira superior	Manguera superior		1	CPCD25/30/35F-Y1/Y2
—	F30CD340003	Hose,upper	Mangueira superior	Manguera superior		1	CPCD25/30/35F-W2
—	F30CD340010X	Hose,upper	Mangueira superior	Manguera superior		1	CPCD20/25/30/35F-X1/X2/X3
—	F30CD340003	Hose,upper	Mangueira superior	Manguera superior		1	CPCD20/25F-W1
13	F30CD340310Y	Shield assy	Conjunto protetor	Conjunto protector		1	CPCD30/35F□Y1/Y2
—	F30CD340310	Shield assy	Conjunto protetor	Conjunto protector		1	CPCD30/35F□W2
—	F30CD340510X	Shield assy	Conjunto protetor	Conjunto protector		1	CPCD30F□X3
—	F30CD340510	Shield assy	Conjunto protetor	Conjunto protector		1	CPCD30/35F□W1
—	F30CD340510	Shield assy	Conjunto protetor	Conjunto protector		1	CPCD20/25F□X1/X2
14	GB/T93	Washer	Arruela	Arandela	8	2	
15	GB/T5783	Bolt	Parafuso	Perno	M8×20	2	
16	F30CD340300	Protective covering	Coifa protetora	Cubierta protectora		1	CPCD30/35F□Y1/Y2
—	F30CD340300	Protective covering	Coifa protetora	Cubierta protectora		1	CPCD30/35F□W2
—	F30CD340500X	Protective covering	Coifa protetora	Cubierta protectora		1	CPCD30F□X3
—	F25CD340100W	Protective covering	Coifa protetora	Cubierta protectora		1	CPCD30/35F□W1
—	F30CD340500	Protective covering	Coifa protetora	Cubierta protectora		1	CPCD20/25F□X1/X2

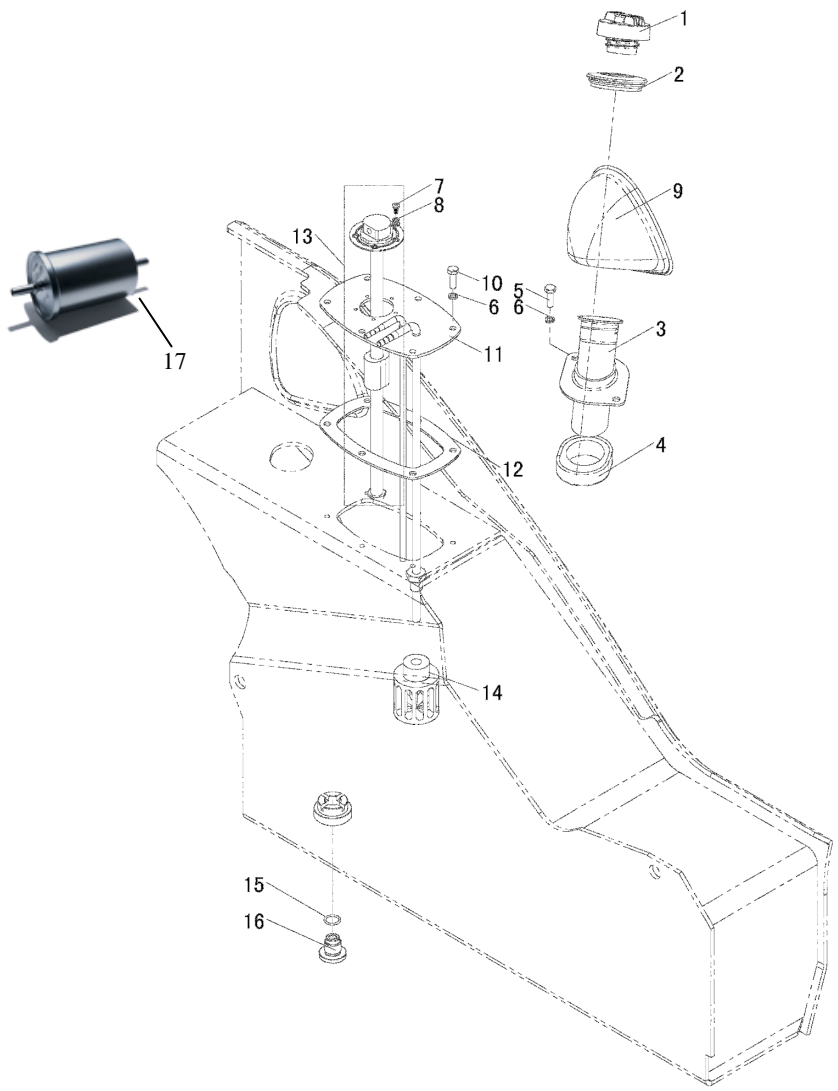
1
2
9
7
8
13
10
6
5
6
3
11
17
4
12
14
15
16

FIG34 **FUEL SYSTEM** **SISTEMA DE COMBUSTÍVEL** **SISTEMA DE COMBUSTIBLE** **C11**

CPQ(Y)D20,25,30,35F
CPCD20,25,30,35F

No.	Part No. Peça No. Pieza No.	Description	Descrição	Descripción		Q'ty Qtde	Remark Obs.
01	2317917	Fuel cap	Tampa do combustível	Tapa del combustible		1	
02	F30CD310001	Rubber ring	Anel de borracha	Anillo de caucho		1	
03	F30CD310100	filler pipe	Tubo de abastecimento	Tubo de llenado		1	
04	F30CD310002	Rubber gasket	Gaxeta de borracha	Empaquetadura de caucho		1	
05	GB/T5783	Bolt	Parafuso	Perno	M8×20	2	
06	GB/T93	Washer	Arruela	Arandela	8	6	
07	GB/T822	Screw	Parafuso	Tornillo	M5×10	5	
08	GB/T93	Washer	Arruela	Arandela	5	5	
09	F30CD500020	Cover	Cobertura	Cubierta		1	
10	GB/T5783	Bolt	Parafuso	Perno	M8×25	6	
11	F30CD513000	Cover assy	Conjunto de cobertura	Conjunto de cubierta		1	
—	F30QD513000	Cover assy	Conjunto de cobertura	Conjunto de cubierta		1	CPQ(Y)D20/25/30F
12	2317916	Sealed gasket	Junta de vedação	Empaque de junta		1	
13	F30CD802000	Fuel sensor assy	Conjunto de sensor de combustível	Conjunto sensor de combustible		1	
14	2317996	Oil filter	Filtro de Combustível	Filtro de aceite		1	
15	GB/T1235	Seal ring	Anel de vedação	Anillo de estanqueidad	24×2.4	1	
16	F30CD514004	Drain plug	Bujão de drenagem	Tapón de vaciado		1	
17	2317995	Fuel Strainer	Filtro de combustível	Tamiz de combustible		1	

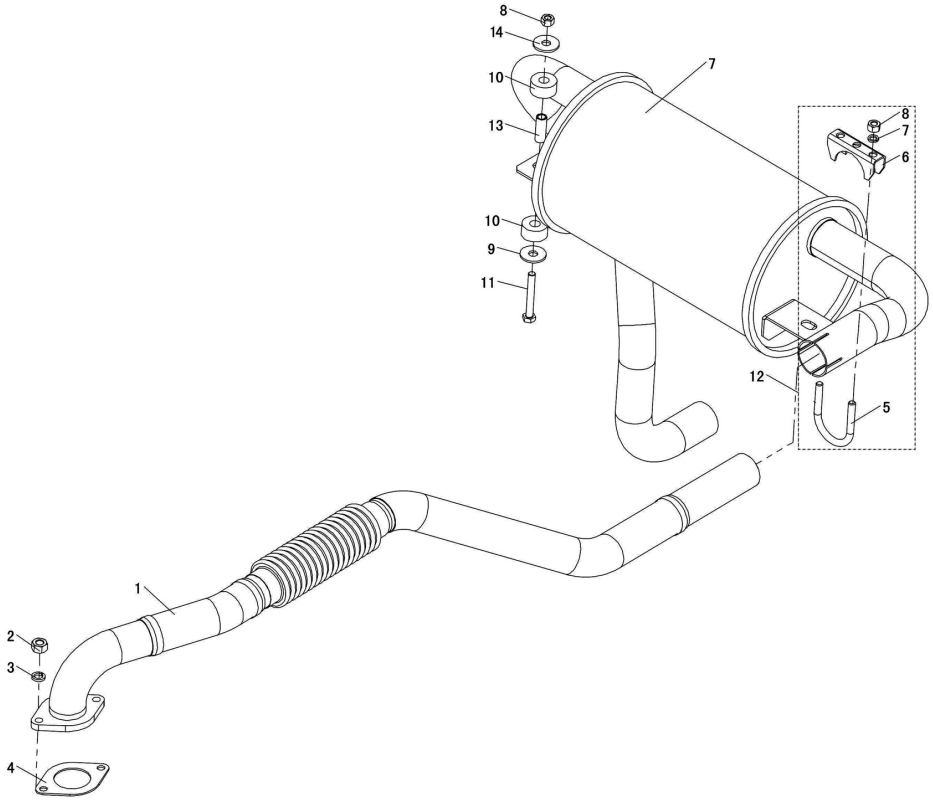
8
14
10
13
10
9
11
7
8
7
6
12
5
1
2
3
4

FIG35 EXHAUST SYSTEM (4JG2) SISTEMA DE DESCARGA (4JG2) SISTEMA DE ESCAPE (4JG2) C12

No.	Part No. Peça No. Pieza No.	Description	Descrição	Descripción		Q'ty Qtde	Remark Obs.
01	F30CD331000	Exhaust pipe assy	Conjunto de cano de descarga	Conjunto de tubo de escape		1	
02	GB/T6170	Nut	Porca	Tuerca	8	2	
03	GB/T93	Washer	Arruela	Arandela	8	2	
04	MD151501	Sealed gasket	Junta de vedação	Empaque de junta		1	
05	222A2-30201-2	Bolt	Parafuso	Perno		1	
06	222A2-30201-3	Stop plate	Batente	Chapa de tope		1	
07	F30CD332000	Muffler assy	Conjunto do silencioso	Conjunto del silenciador		1	
08	GB/T6184	Lock nut	Contraporca	Contratuerca	M8	2	
09	GB/T96	Washer	Arruela	Arandela		4	
10	30CX300001	Damper	Amortecedor	Amortiguador		2	
11	GB/T5782	Bolt	Parafuso	Perno	M8×60	2	
12	222A2-30201	Fixed clip assy	Conjunto de abraçadeira fixa	Conjunto de abrazadera fija		1	
13	30CX300102	Location bushing	Bucha de localização	Buje de localización		2	
14	30CX300103	Adjust shim	Calço	Calzo		2	

CPCD20,25,30,35F-W2

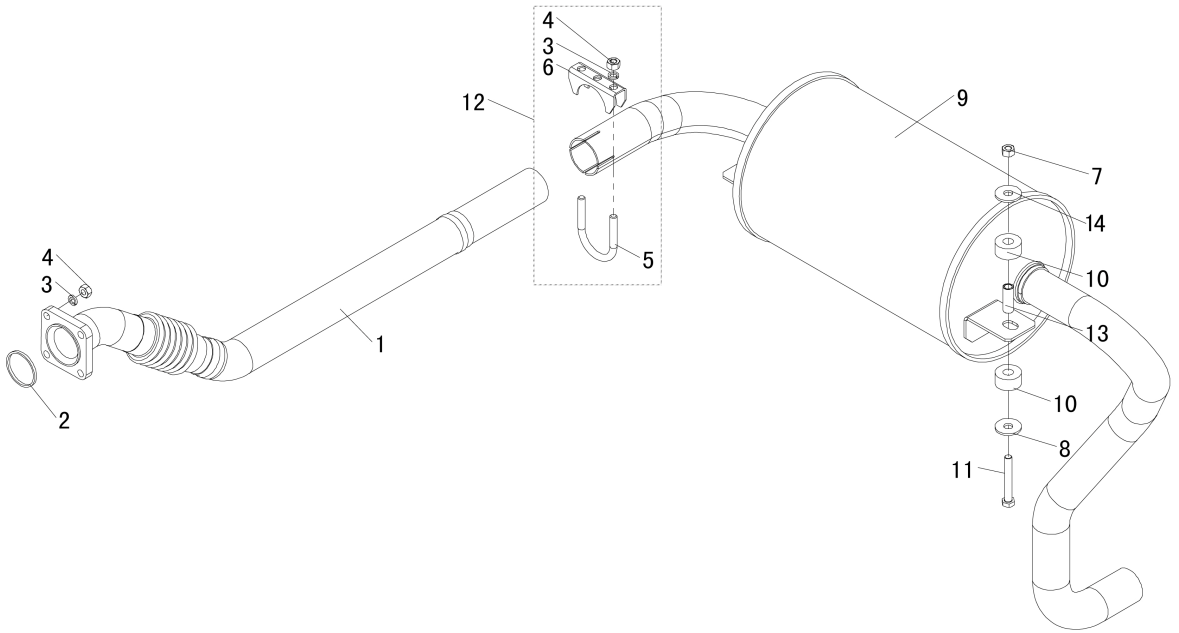
4
3
6
12
9
7
14
10
13
10
8
11
5
4
3
1
2

FIG36 EXHAUST SYSTEM (DACHAI 498) SISTEMA DE DESCARGA (DACHAI 498) SISTEMA DE ESCAPE (DACHAI 498) C13

CPCD25,30,35F-D1

No.	Part No. Peça No. Pieza No.	Description	Descrição	Descripción		Q'ty Qtde	Remark Obs.
01	F30CD333000D	Exhaust pipe assy	Conj. do cano de descarga	Conj. del tubo de escape		1	
02	F30CD333001D	Sealed gasket	Anel de vedação	Empaque de junta		1	
03	GB/T93	Washer	Arruela	Arandela	8	2	
04	GB/T6170	Nut	Porca	Tuerca	8	2	
05	222A2-30201-2	Bolt	Parafuso	Perno		1	
06	222A2-30201-3	Stop plate	Batente	Chapa de tope		1	
07	GB/T6184	Lock nut	Contraporca	Contratuerca	M18	2	
08	GB/T96	Washer	Arruela	Arandela	8	4	
09	F30CD332000D	Muffler assy	Conjunto do silencioso	Conjunto del silenciador		1	
10	30CX300001	Damper	Amortecedor	Amortiguador		2	
11	GB/T5782	Bolt	Parafuso	Perno	M8×60	2	
12	222A2-30201	Fixed clip assy	Conjunto de abraçadeira fixa	Conjunto de abrazadera fija		1	
13	30CX300102	Location bushing	Bucha de localização	Buje de localización		2	
14	30CX300103	Adjust shim	Calço	Calzo		2	

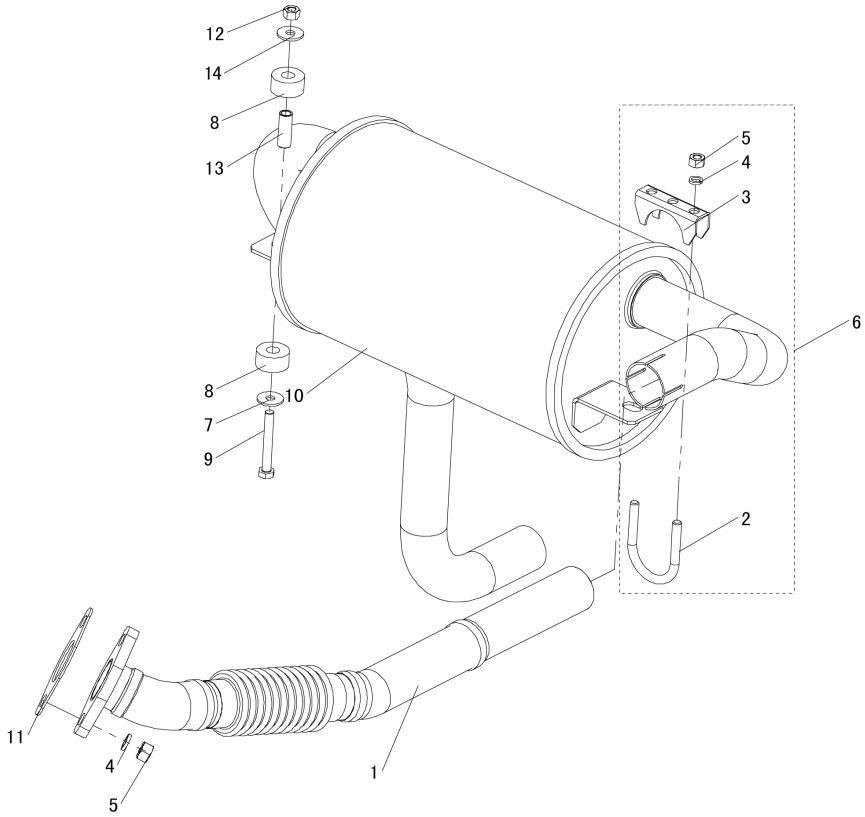
12
14
8
13
8
10
7
9
5
4
3
6
2
11
4
5
1

FIG37 EXHAUST SYSTEM (MITSUBISHI 4G64) SISTEMA DE DESCARGA (MITSUBISHI 4G64) SISTEMA DE ESCAPE (MITSUBISHI 4G64) C14

No.	Part No. Peça No. Pieza No.	Description	Descrição	Descripción		Q'ty Qtde	Remark Obs.
01	2317716	Exhaust pipe assy	Conj. do cano de descarga	Conj. del tubo de escape		1	
02	222A2-30201-2	Bolt	Parafuso	Perno		1	
03	222A2-30201-3	Stop plate	Batente	Chapa de tope		1	
04	GB/T93	Washer	Arruela	Arandela	8	2	
05	GB/T6170	Nut	Porca	Tuerca	8	2	
06	222A2-30201	Fixed clip assy	Conjunto de abraçadeira fixa	Conjunto de abrazadera fija		1	
07	2318082	Washer	Arruela	Arandela	8	4	
08	2317824	Damper	Amortecedor	Amortiguador		2	
09	2318080	Bolt	Parafuso	Perno	M8×60	2	
10	2317717	Muffler assy	Conjunto do silencioso	Conjunto del silenciador		1	
11	2317718	Sealed gasket	Junta de vedação	Empaque de junta		1	
12	2318083	Lock nut	Contraporca	Contratuerca	M8	2	
13	2318094	Location bushing	Bucha de localização	Buje de localización		2	
14	30CX300103	Adjust shim	Calço	Calzo		2	

CPQ(Y)D20,25,30F-H1

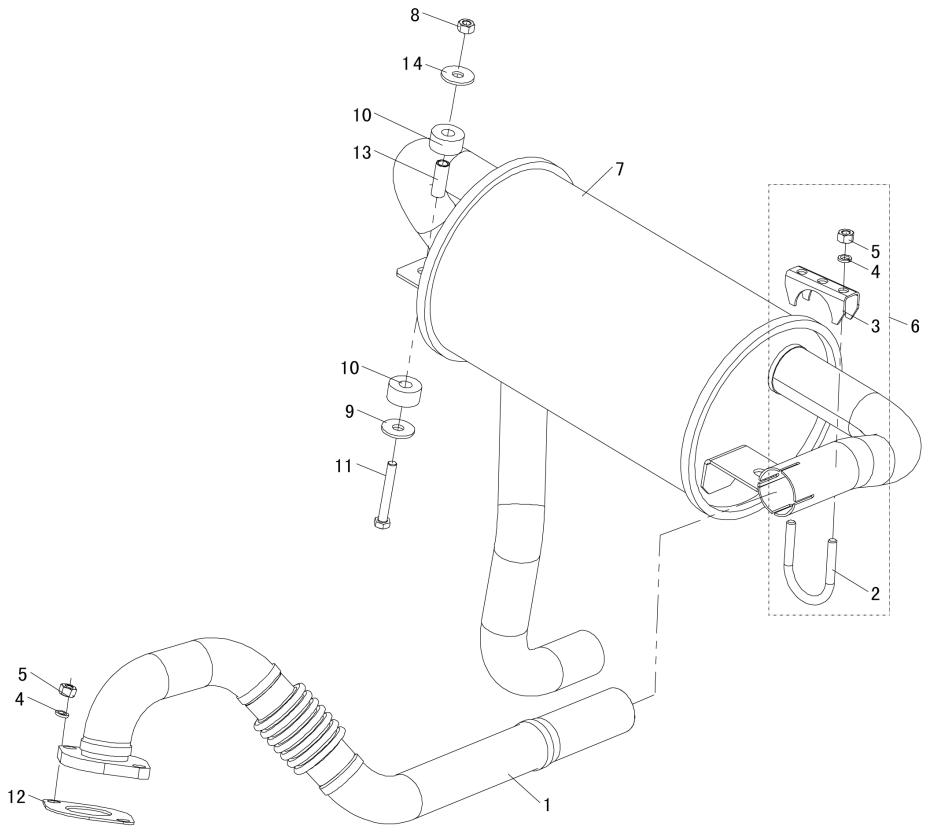
8
14
10
13
7
5
4
3
6
10
9
11
2
5
4
12
1

FIG38 EXHAUST SYSTEM (XINCHANG) SISTEMA DE DESCARGA (XINCHANG) SISTEMA DE ESCAPE (XINCHANG) C15

CPCD30,35F-X1,X2,X3

No.	Part No. Peça No. Pieza No.	Description	Descrição	Descripción		Q'ty Qtde	Remark Obs.
01	F30CD335000X	Exhaust pipe assy	Conj. do cano de descarga	Conj. del tubo de escape		1	
02	222A2-30201-2	Bolt	Parafuso	Perno		1	
03	222A2-30201-3	Stop plate	Batente	Chapa de tope		1	
04	GB/T93	Washer	Arruela	Arandela	8	2	
05	GB/T6170	Nut	Porca	Tuerca	8	2	
06	222A2-30201	Fixed clip assy	Conjunto de abraçadeira fixa	Conjunto de abrazadera fija		1	
07	F30CD332000	Muffler assy	Conjunto do silencioso	Conjunto del silenciador		1	
08	GB/T6184	Lock nut	Contraporca	Contratuerca	M8	2	
09	GB/T96	Washer	Arruela	Arandela	8	4	
10	30CX300001	Damper	Amortecedor	Amortiguador		2	
11	GB/T5782	Bolt	Parafuso	Perno	M8×60	2	
12	20062-30200	Sealed gasket	Junta de vedação	Empaque de junta		1	
13	30CX300102	Location bushing	Bucha de localização	Buje de localización		2	
14	30CX300103	Adjust shim	Calço	Calzo		2	

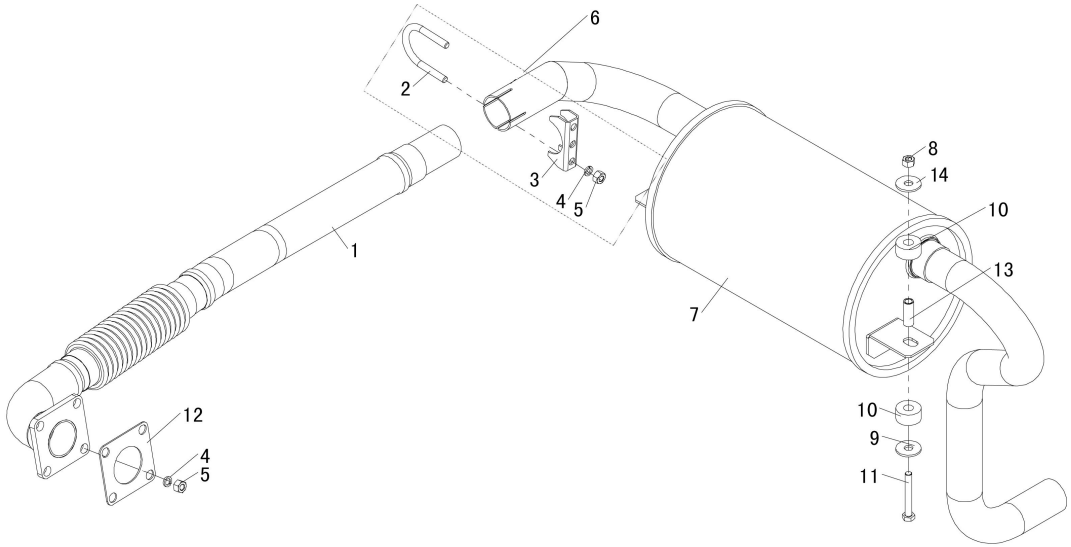
6
2
3
4
5
1
8
14
10
13
7
12
4
5
10
9
11

FIG39 EXHAUST SYSTEM (YANMAR) SISTEMA DE DESCARGA (YANMAR) SISTEMA DE ESCAPE (YANMAR) C16

CPCD20,25,30,35F-Y1,Y2

No.	Part No. Peça No. Pieza No.	Description	Descrição	Descripción		Q'ty Qtde	Remark Obs.
01	F30CD334000Y	Exhaust pipe assy	Conj. do cano de descarga	Conj. del tubo de escape		1	
02	222A2-30201-2	Bolt	Parafuso	Perno		1	
03	222A2-30201-3	Stop plate	Batente	Chapa de tope		1	
04	GB/T93	Washer	Arruela	Arandela	8	2	
05	GB/T6170	Nut	Porca	Tuerca	8	2	
06	222A2-30201	Fixed clip assy	Conjunto de abraçadeira fixa	Conjunto de abrazadera fija		1	
07	F30CD332000D	Muffler assy	Conjunto do silencioso	Conjunto del silenciador		1	
08	GB/T6184	Lock nut	Contraporca	Contratuerca	M8	2	
09	GB/T96	Washer	Arruela	Arandela	8	4	
10	30CX30001	Damper	Amortecedor	Amortiguador		2	
11	GB/T5782	Bolt	Parafuso	Perno	M8×60	2	
12	H25S2-32001	Sealed gasket	Junta de vedação	Empaque de junta		1	
13	30CX300102	Location bushing	Bucha de localização	Buje de localización		2	
14	30CX300103	Adjust shim	Calço	Calzo		2	

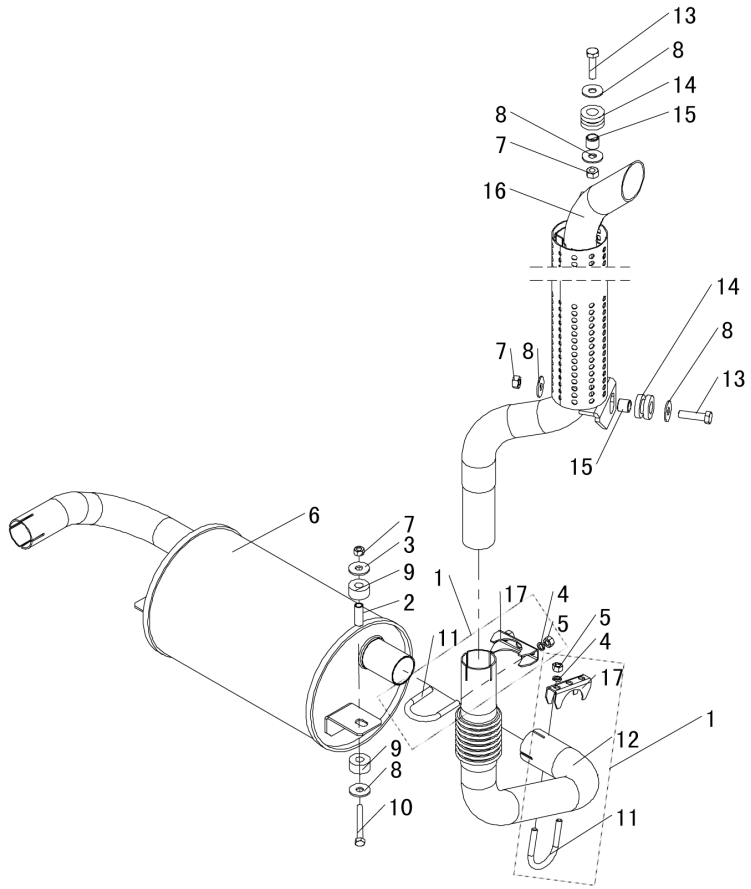
13
8
14
15
8
7
16
14
8
13
7
8
15
6
7
3
9
2
1
17
4
5
5
4
11
17
1
12
9
8
10
11

FIG40 LEFT EXHAUST MUFFLER ASSY, UPPER CONJ. SILENCIOSO, ESQUERDO SUPERIOR CONJ. SILENCIADOR, IZQUIERDO SUPERIOR C17

CPCD20,25,30,35F-Y1,Y2,D1,W1

No.	Part No. Peça No. Pieza No.	Description	Descrição	Descripción		Q'ty Qtde	Remark Obs.
01	P62A2-32111	Fixed clip assy	Conjunto de abraçadeira fixa	Conjunto de abrazadera fija		2	
02	30CX300102	Location bushing	Bucha de localização	Buje de localización		2	
03	30CX300103	Adjust shim	Calço	Calzo		2	
04	GB/T93	Washer	Arruela	Arandela	8	2	
05	GB/T6170	Nut	Porca	Tuerca	8	2	
06	F30CD332000B	Muffler assy	Conjunto do silencioso	Conjunto del silenciador		1	
07	GB/T6184	Lock nut	Contraporca	Contratuerca	M8	2	
08	GB/T96	Washer	Arruela	Arandela	8	4	
09	30CX300001	Damper	Amortecedor	Amortiguador		2	
10	GB/T5782	Bolt	Parafuso	Perno	M8×60	2	
11	P62A2-32111-1	Bolt	Parafuso	Perno		2	
12	F30CD332100B	Tail pipe assy	Conj. cano de descarga traseiro	Conjunto do tubo de cola		1	CPCD30F
—	F25CD332100B	Tail pipe assy	Conj. cano de descarga traseiro	Conjunto do tubo de cola		1	CPCD25F
—	F35CD332100B	Tail pipe assy	Conj. cano de descarga traseiro	Conjunto do tubo de cola		1	CPCD35F
13	GB/T5783	Bolt	Parafuso	Perno	M10×40	2	
14	F30CD570501	Damper,upper	Amortecedor superior	Amortiguador superior		2	
15	F30CD570502	Location bushing	Bucha de localização	Buje de localización		2	
16	F30CD330100B	Upper pipe assy	Conjunto do cano superior	Conjunto del tubo superior		1	
17	P62A2-32111-2	Stop plate	Batente	Chapa de tope		2	

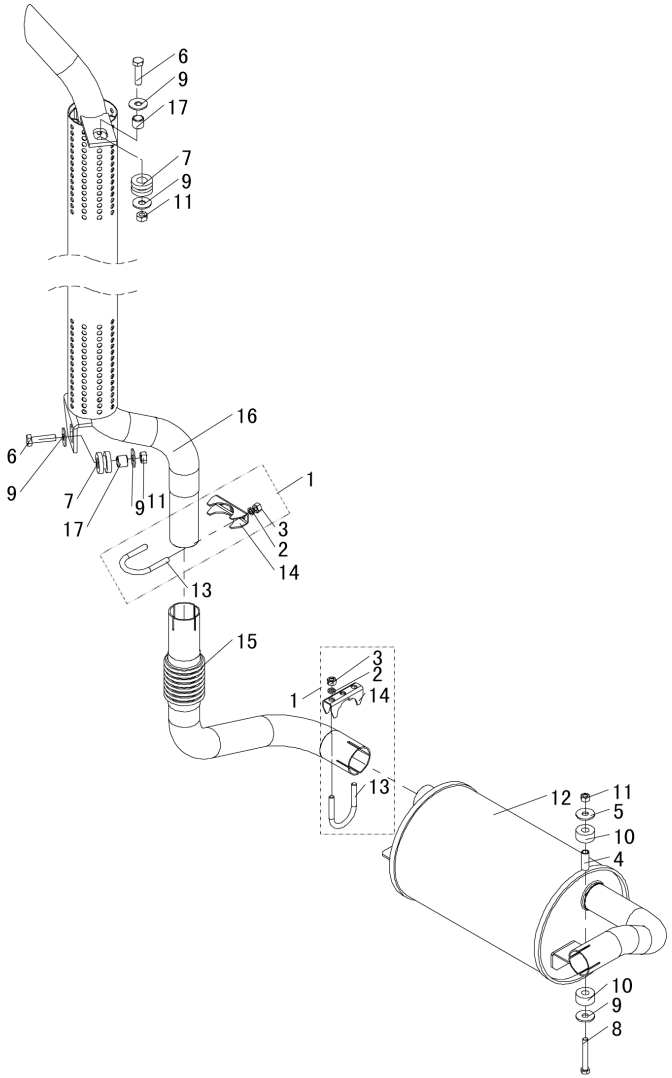
6
9
17
7
9
11
16
6
9
7
17
9
11
1
3
2
14
13
15
3
2
14
1
13
12
11
5
10
4
10
9
8

FIG41 RIGHT EXHAUST MUFFLER ASSY,UPPER CONJ. SILENCIOSO, DIREITO SUPERIOR CONJ. SILENCIADOR, DERECHO SUPERIOR **C18**

CPCD20,25,30,35F-W2,X1,X2,X3
CPQ(Y)D20,25,30F-H1

No.	Part No. Peça No. Pieza No.	Description	Descrição	Descripción		Q'ty Qtde	Remark Obs.
01	P62A2-32111	Fixed clip assy	Conjunto de abraçadeira fixa	Conjunto de abrazadera fija		2	
02	GB/T93	Washer	Arruela	Arandela	8	2	
03	GB/T6170	Nut	Porca	Tuerca	8	2	
04	30CX300102	Location bushing	Bucha de localização	Buje de localización		2	
05	30CX300103	Adjust shim	Calço	Calzo		2	
06	GB/T5783	Bolt	Parafuso	Perno	M10×40	2	
07	F30CD570501	Damper,upper	Amortecedor superior	Amortiguador superior		2	
08	GB/T5782	Bolt	Parafuso	Perno	M8×60	2	
09	GB/T96	Washer	Arruela	Arandela	8	4	
10	30CX30001	Damper	Amortecedor	Amortiguador		2	
11	GB/T6184	Lock nut	Contraporca	Contratuerca	M8	2	
12	F30CD332000A	Muffler assy	Conjunto do silencioso	Conjunto del silenciador		1	
13	P62A2-32111-1	Bolt	Parafuso	Perno		2	
14	P62A2-32111-2	Stop plate	Batente	Chapa de tope		2	
15	F30CD332100A	Tail pipe assy	Conj. cano de descarga traseiro	Conjunto do tubo de cola		1	CPCD30F
—	F25CD332100A	Tail pipe assy	Conj. cano de descarga traseiro	Conjunto do tubo de cola		1	CPCD25F
—	F35CD332100A	Tail pipe assy	Conj. cano de descarga traseiro	Conjunto do tubo de cola		1	CPCD35F
16	F30CD330100	Upper pipe assy	Conjunto do cano superior	Conjunto del tubo superior	□	1	
17	F30CD570502	Location bushing	Bucha de localização	Buje de localización		2	

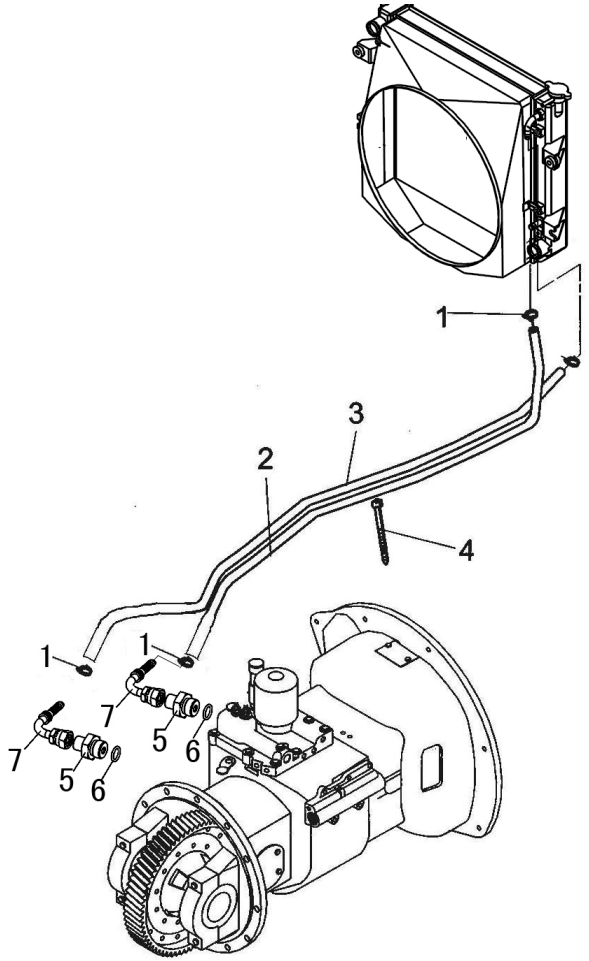
1
3
2
4
1
1
7
5
6
7
5
6

FIG42 TOR-CON OIL COOLING SYSTEM SIST. REFRIGERAÇÃO DE ÓLEO TOR-CON SIST. REFRIGERAÇÃO DE ÓLEO TOR-CON C19

No.	Part No. Peça No. Pieza No.	Description	Descrição	Descripción		Q'ty Qtde	Remark Obs.
A	30CD310000	Cooling system	Sistema de refrigeração	Sistema de refrigeración		1	
01	JB/ZQ3776	Clip	Abraçadeira	Grampa	φ18	4	
02	30CD310100	Oil cooling hose	Mangueira de refrigeração de óleo	Manguera de refrigeración de aceite		1	
03	30CD310200	Oil cooling hose	Mangueira de refrigeração de óleo	Manguera de refrigeración de aceite		1	
04	A23F7-83001	Band	Abraçadeira	Cinta	ZD200×8	2	
05	2317984	Connection	Conexão	Tabuladura de empalme		2	
06	JB982	Sealed gasket	Anel de vedação	Empaque de junta	14	2	
07	L26592-08-22/2T	Elbow joint	Junta-cotovelo	Junta-codo	M22×1.5 90°	2	

CPCD20,25,30,35F
CPQ(Y)D20,25,30F

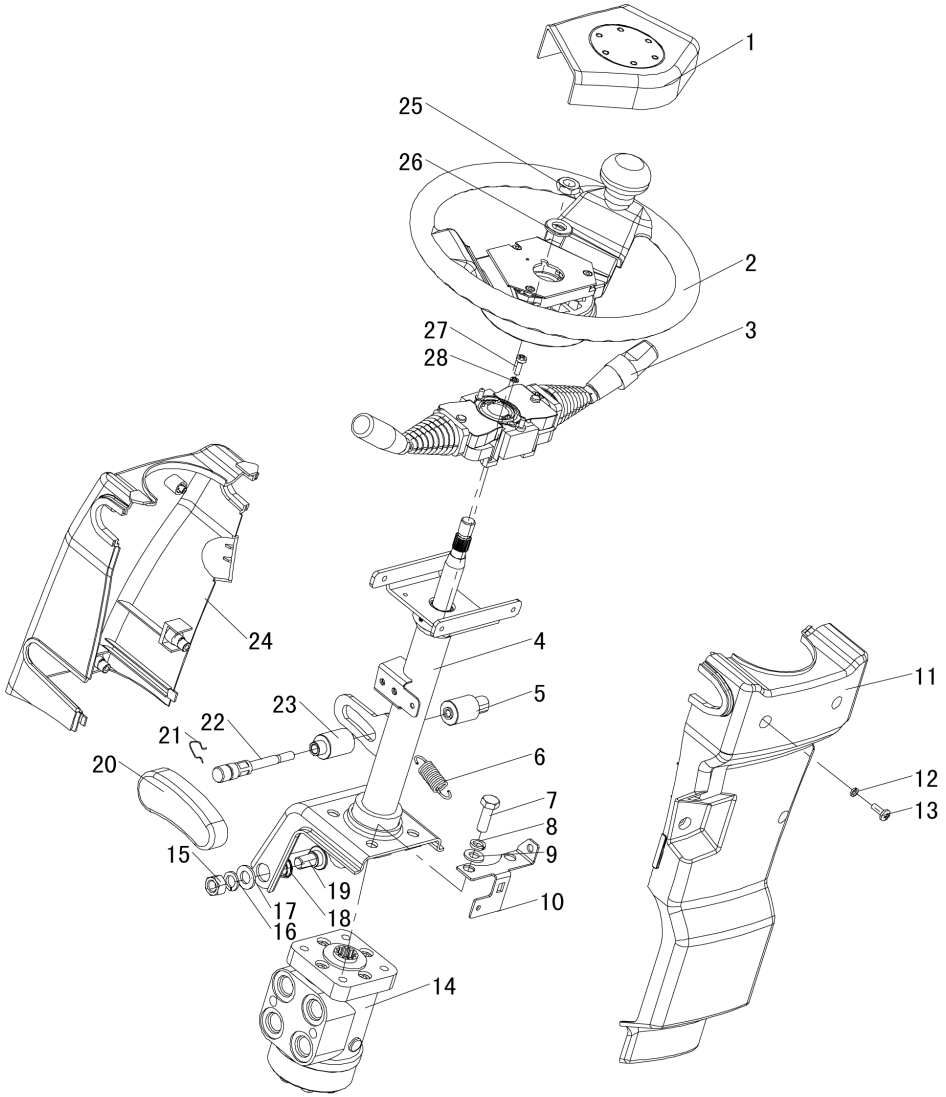
1
25
26
2
27
28
3
24
4
11
23
5
22
21
6
20
12
7
13
8
15
9
19
10
17
18
16
14

FIG43 **STEERING OPERATION** **OPERAÇÃO DE DIREÇÃO** **OPERACIÓN DE DIRECCIÓN** **D1**

CPCD,CPQ(Y)D20,25,30,35F

No.	Part No. Peça No. Pieza No.	Description	Descrição	Descripción		Q'ty Qtde	Remark Obs.
01	919828600-1	Cover,horn	Tampa da buzina	Tapa de la bocina		1	
02	919828600	Hand wheel assy	Conjunto do volante	Conjunto del volante de dirección		1	
03	2317719	Switch,shift	Chave reversora	Conmutador de cambio de marcha		1	
04	F30CD411000	Steering column assy	Conjunto da coluna de direção	Conjunto del arbol de la dirección		1	
05	F30CD410003	Sleeve, R.H.	Bucha, lado direito	Buje à derecha		1	
06	2317914	Spring	Mola	Resorte		1	
07	GB/T5781	Bolt	Parafuso	Perno	M10×30	4	
08	GB/T93	Washer	Arruela	Arandela	10	4	
09	GB/T97.1	Washer	Arruela	Arandela	10	4	
10	F30CD410008	Bracket	Suporte	Soporte		1	
11	2318755	Rear cover	Painel posterior	Tapa posterior		1	
12	GB/T97.1	Washer	Arruela	Arandela	6	4	
13	GB/T882	Screw	Parafuso	Tornilllo	M6×16	4	
14	2317825	Steering unit	Orbitrol	Unidad de dirección	BZZ1	1	
15	GB/T5783	Nut	Porca	Tuerca	M12	2	
16	GB/T93	Washer	Arruela	Arandela	12	2	
17	GB/T97.1	Washer	Arruela	Arandela	12	2	
18	F30CD410005	Bushing	Bucha	Buje		2	
19	F30CD410004	Bolt	Parafuso	Perno		2	
20	2317826	Lever	Alavanca	Palanca		1	
21	F30CD410007	Circlip	Trava	Frenillo		1	
22	F30CD410001	Shaft,lever	Eixo da alavanca	Eje de la palanca		1	
23	F30CD410002	Sleeve,L.H.	Bucha, lado esquerdo	Buje à izquierda		1	
24	2318756	Front cover	Painel anterior	Tapa anterior		1	
25	GB/T6172	Nut	Porca	Tuerca	M14×1.5	1	
26	GB/T97.1	Washer	Arruela	Arandela	14	1	
27	GB/T822	Screw	Parafuso	Tornilllo	M5×16	4	
28	GB/T93	Washer	Arruela	Arandela	5	4	

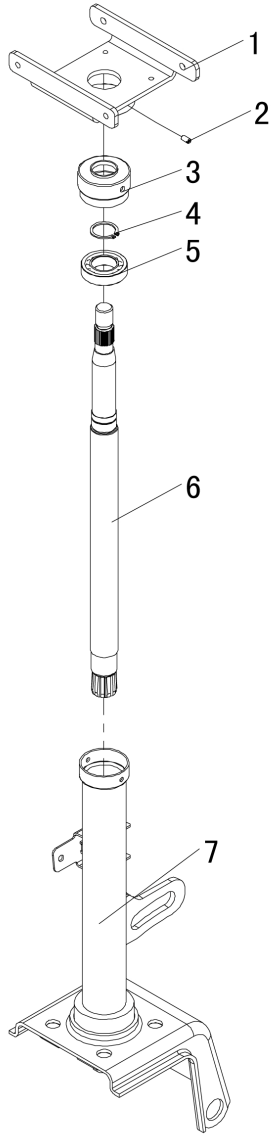
1
2
3
4
5
6
7

FIG44 STEERING COLUMN ASSY CONJUNTO DA COLUNA DE DIREÇÃO CONJUNTO DEL ARBOL DE DIRECCIÓN D2

CPCD,CPQ(Y)D20,25,30,35F

No.	Part No. Peça No. Pieza No.	Description	Descrição	Descripción		Q'ty Qtde	Remark Obs.
01	F30CD411200	Fixed bracket	Suporte fixo	Soporte fijo		1	
02	GB/T73	Screw	Parafuso	Tornilllo	M4×8	2	
03	2318887	Sleeve,rubber	Bucha de borracha	Buje de caucho		1	
04	GB/T894.1	Lock ring	Anel trava	Anillo de seguridad	20	1	
05	2318770	Bearing	Rolamento	Cojinete	6904Z	1	
06	F30CD411001	Steering shaft	Eixo de direção	Eje de dirección		1	
07	F30CD411100	Steering column	Coluna de direção	Arbol de la dirección		1	

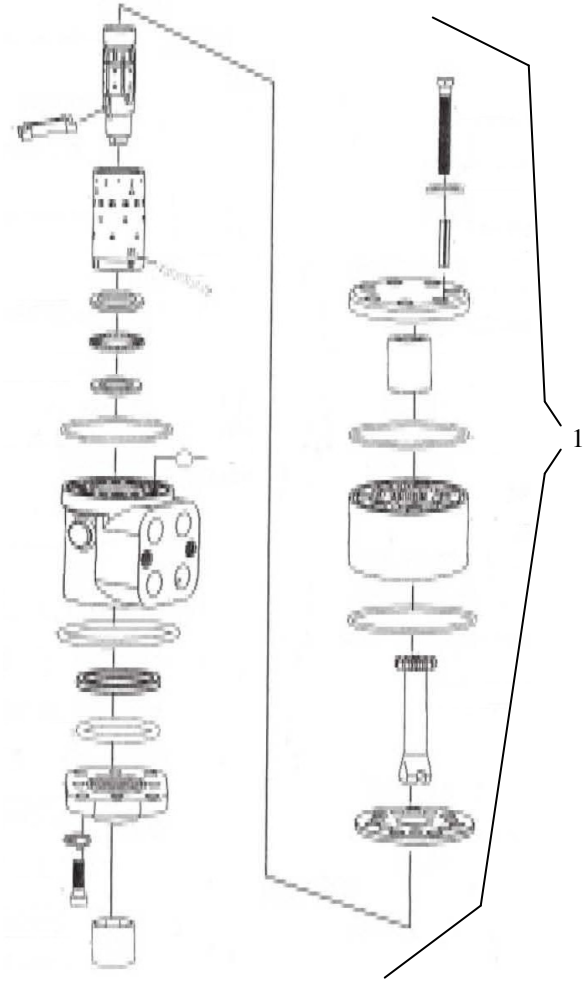
1

FIG45 **STEERING UNIT** **UNIDADE DE DIREÇÃO** **UNIDAD DE DIRECCIÓN** **D3**

CPCD,CPQ(Y)D20,25,30,35F

No.	Part No. Peça No. Pieza No.	Description	Descrição	Descripción	Q'ty Qtde	Remark Obs.
01	2317825	Steering unit	Orbitrol	Unidad de dirección	1	

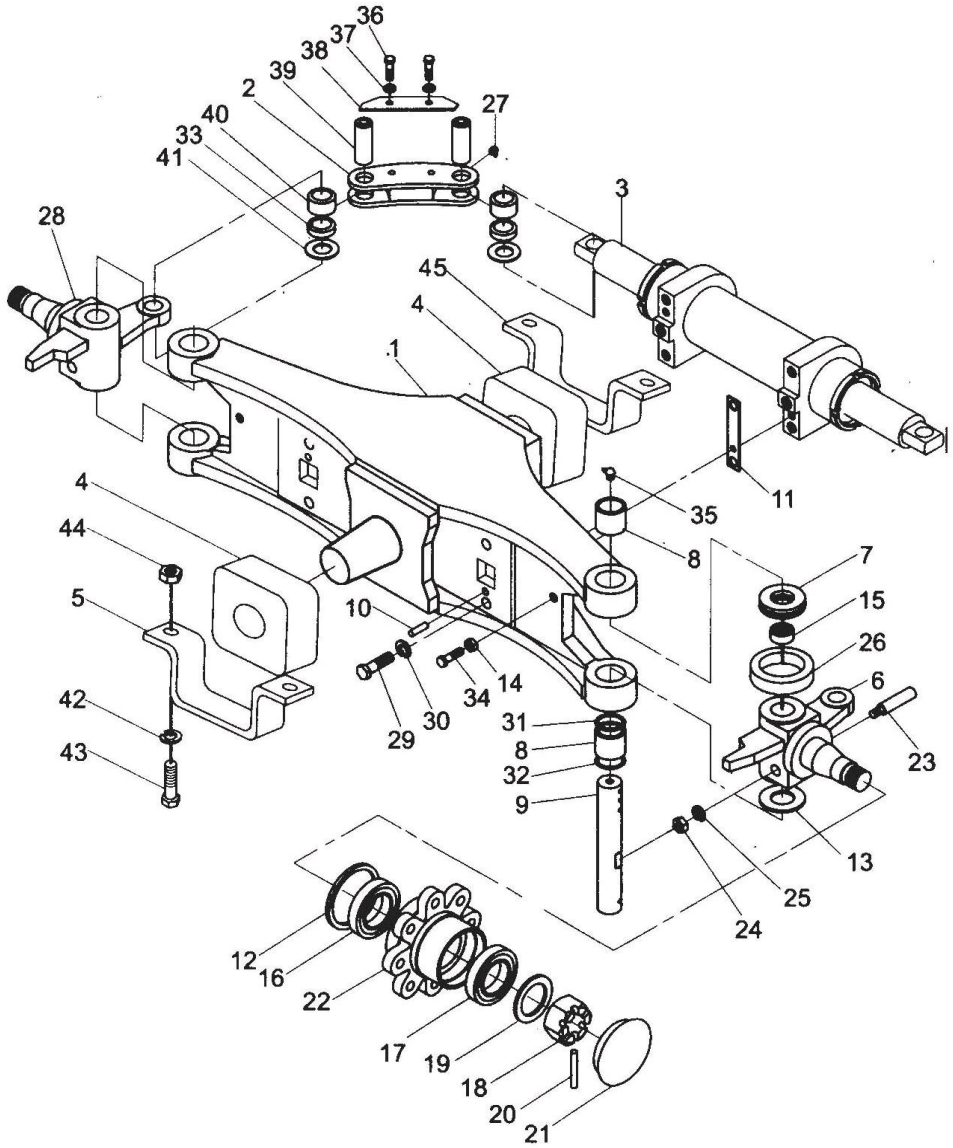
36
37
38
39
2
40
33
41
27
3
28
45
4
1
4
44
5
42
43
10
29
30
34
14
31
8
32
9
35
11
8
7
15
26
6
23
13
25
24
12
16
22
17
19
18
20
21

FIG46 **STEERING AXLE** **EIXO DE DIREÇÃO** **EJE DE DIRECCIÓN** **D4**

CPCD,CPQ(Y)D20,25,30,35F

No.	Part No. Peça No. Pieza No.	Description	Descrição	Descripción		Q'ty Qtde	Remark Obs.
01	20CX423000	Axle body assy	Conjunto do corpo do eixo	Conjunto del cuerpo del eje		1	2t,2.5t
—	30CX423000	Axle body assy	Conjunto do corpo do eixo	Conjunto del cuerpo del eje		1	3t,3.5t
02	2317827	Link	Terminal óculos	Unión articulada		2	
03	H24C4-50402	Power cylinder assy	Conj. do cilindro	Conj. del cilindro de potencia		1	
04	2318725	Damper	Amortecedor	Amortiguador		2	2t,2.5t
—	30CX400001A	Damper	Amortecedor	Amortiguador		2	3t,3.5t
05	30CX400002	Clip	Abraçadeira	Abrazadera		2	3t,3.5t
—	30CX510003	Clip	Abraçadeira	Abrazadera		2	2t,2.5t
06	2317828	Knuckle, R.H.	Manga de eixo direcional direita	Junta articulada, a la derecha		1	
07	2317720	Bearing,thrust	Rolamento de encosto	Cojinete axial	51208	2	
08	2317721	Bearing,needle	Rolamento de agulhas	Cojinete de agujas	943/32	4	
09	2317722	Pin,king	Pino da manga de eixo	Pivote de dirección		2	
10	2317723	Column pin	Pino elástico	Clavija	A12×50	2	
11	30CX420005	Adjust gasket	Gaxeta	Empaquetadura		4	
12	2317724	Clamping ring	Retentor	Anillo tensor	85×110×12	2	
13	2317725	Adjust shim	Calço	Calzo		2	
14	2317726	Nut	Porca	Tuerca	M12	2	
15	2317727	Dust cover	Tampa contra poeira	Tapa contra polvo		2	
16	2317728	Bearing	Rolamento	Cojinete	30211	2	
17	2317729	Bearing	Rolamento	Cojinete	30207	2	
18	2317829	Nut	Porca	Tuerca	M30×2	2	
19	2317830	Washer	Arruela	Arandela	30	2	
20	2317831	Cotter pin	Cupilha	Pasador de chaveta	6.3×55	2	
21	2317832	Hub cap	Calota	Tapa del cubo		2	
22	2317833	Hub	Cubo da roda	Cubo de la rueda		2	
23	2318026	Bolt	Parafuso	Perno		2	
24	2317834	Nut	Porca	Tuerca	M10×1.25	2	

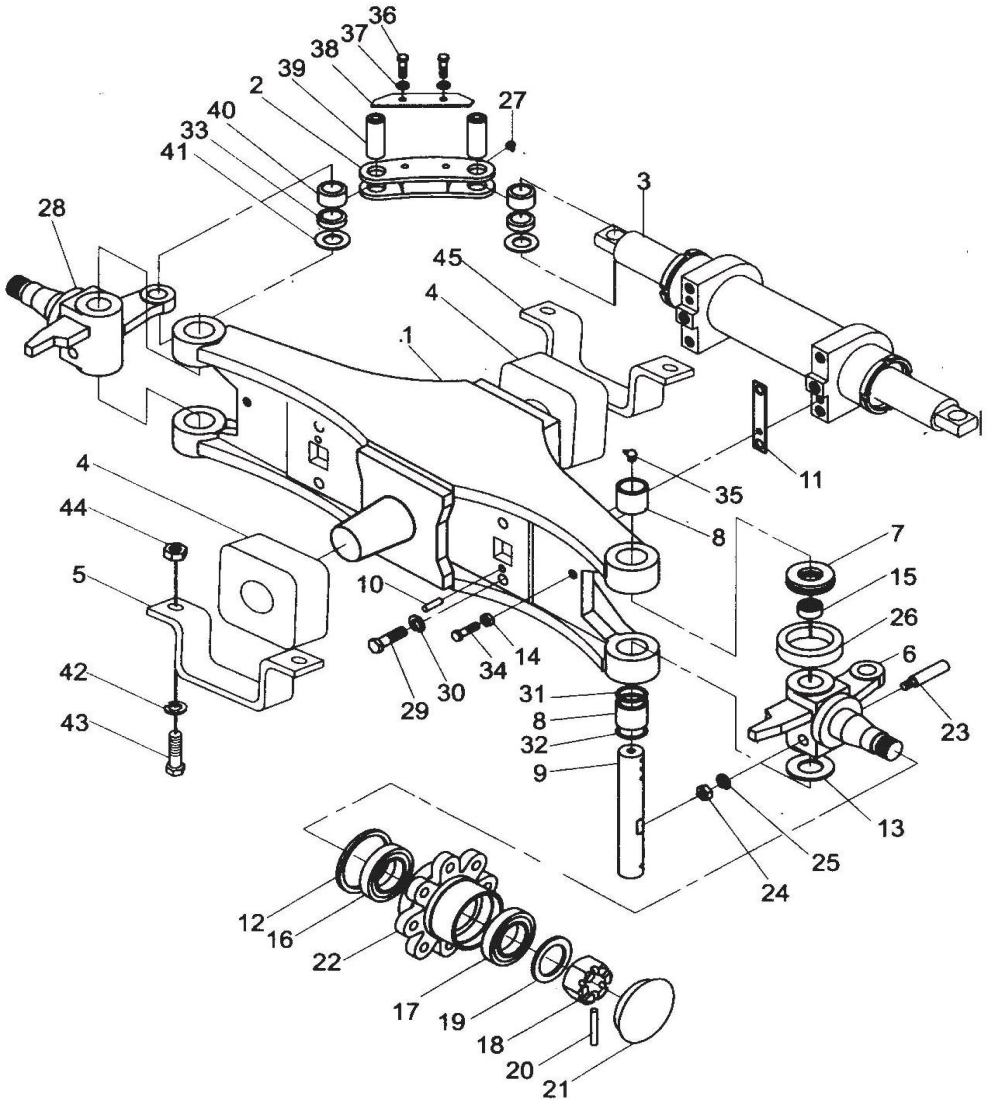
36
37
38
39
2
40
33
41
27
3
28
45
4
1
4
44
5
42
43
10
29
30
34
14
31
8
32
9
35
11
8
7
15
26
6
23
13
25
24
12
16
22
17
19
18
20
21

FIG46 **STEERING AXLE** **EIXO DE DIREÇÃO** **EJE DE DIRECCIÓN** **D4**

CPCD,CPQ(Y)D20,25,30,35F

No.	Part No. Peça No. Pieza No.	Description	Descrição	Descripción		Q'ty Qtde	Remark Obs.
25	2317835	Washer	Arruela	Arandela	10	2	
26	2317836	Bushing	Bucha	Buje		2	
27	2317837	Grease cup	Graxeira	Copa de grasa	M10×1	6	
—	2317844	Grease fitting	Guia da graxa	Engrasador		4	
28	2318750	Knuckle, L.H.	Manga de eixo direcional esquerda	Junta articulada, a la derecha			
29	2317838	Bolt	Parafuso	Perno	M16×45	4	
30	2317839	Spring washer	Arruela de pressão	Arandela de resorte	16	4	
31	2317731	Scraper	Raspador	Recogedor	31.5×3.55	2	
32	2317732	Clamping ring	Retentor	Anillo tensor	d40	2	
33	2317733	Bushing	Bucha	Buje		4	
34	2317840	Bolt	Parafuso	Perno	M12×50	2	
35	2318027	Grease cup	Graxeira	Copa de grasa	M10×1	2	
—	2317845	Grease fitting	Guia da graxa	Engrasador		2	
36	2317841	Bolt	Parafuso	Perno	M8×10	4	
37	2317842	Washer	Arruela	Arandela	□	4	
38	2317843	Lock plate	Chapa trava	Arandela de seguro		2	
39	2317734	Pin	Pino	Clavija		4	
40	2317735	Bushing	Bucha	Buje	ES	4	
41	2318081	Adjust shim	Calço	Calzo		4	
42	GB/T93	Washer	Arruela	Arandela	16	4	
43	2318028	Bolt	Parafuso	Perno	M16×50	4	
44	GB/T6170	Nut	Porca	Tuerca	M16	4	
45	2317994	Clip	Abraçadeira	Abrazadera		2	

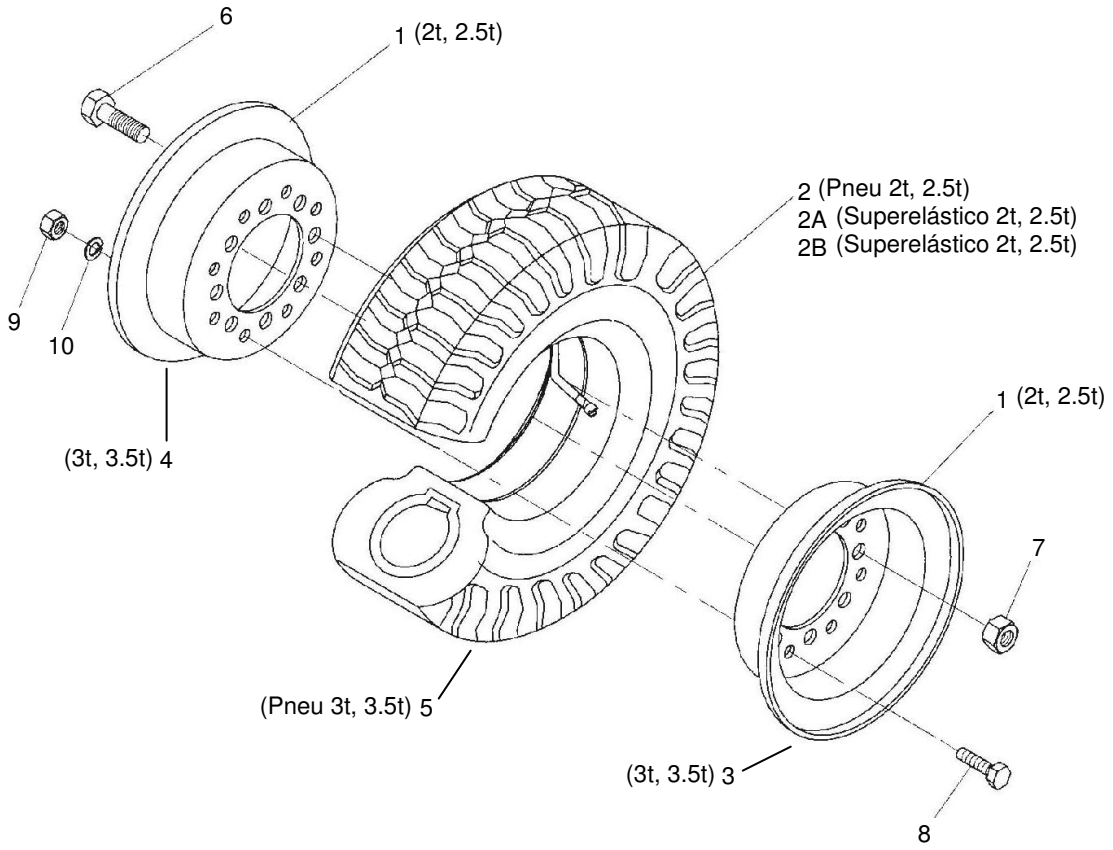
6
1 (2t, 2.5t)
2 (Pneu 2t, 2.5t)
2A (Superelástico 2t, 2.5t)
2B (Superelástico 2t, 2.5t)
9
10
(3t, 3.5t) 4
1 (2t, 2.5t)
7
(Pneu 3t, 3.5t) 5
(3t, 3.5t) 3
8

FIG47 **WHEEL** **RODA** **RUEDA** **D5**

CPCD,CPQ(Y)D20,25,30,35F

No.	Part No. Peça No. Pieza No.	Description	Descrição	Descripción		Q'ty Qtde	Remark Obs.
01	234A440401	Rear wheel assy	Conjunto da roda traseira	Conjunto de la rueda trasera	4.00E×9	2	2t,2.5t
02	GB/T2982	Tyre	Pneu	Neumático	6.00-9	2	2t,2.5t
02A	1378672	Protector massive black	Superelástico Preto	Protector negro masivo	6.00-9	2	2t,2.5t
02B	1378664	Protector massive white	Superelástico Branco	Protector blanco masiva	6.00-9	2	2t,2.5t
03	22304-40312G	Inner rim	Roda externa	Rueda externa	5.00F×10	2	3t,3.5t
04	22304-40322G	Outer rim	Roda interna	Rueda interna	5.00F×10	2	3t,3.5t
05	GB/T2982	Tyre	Pneu	Neumático	6.50-10-10PR	2	3t,3.5t
06	2318031	Bolt,hub	Parafuso do cubo	Perno del cubo		16	
07	2318737	Nut,hub	Porca do cubo	Tuerca do cubo		16	
08	2318738	Bolt,rim	Parafuso da roda	Perno de la rueda		16	
09	GB/T6171	Nut	Porca	Tuerca	M12×1.25	16	
10	GB/T93	Washer	Arruela	Arandela		16	

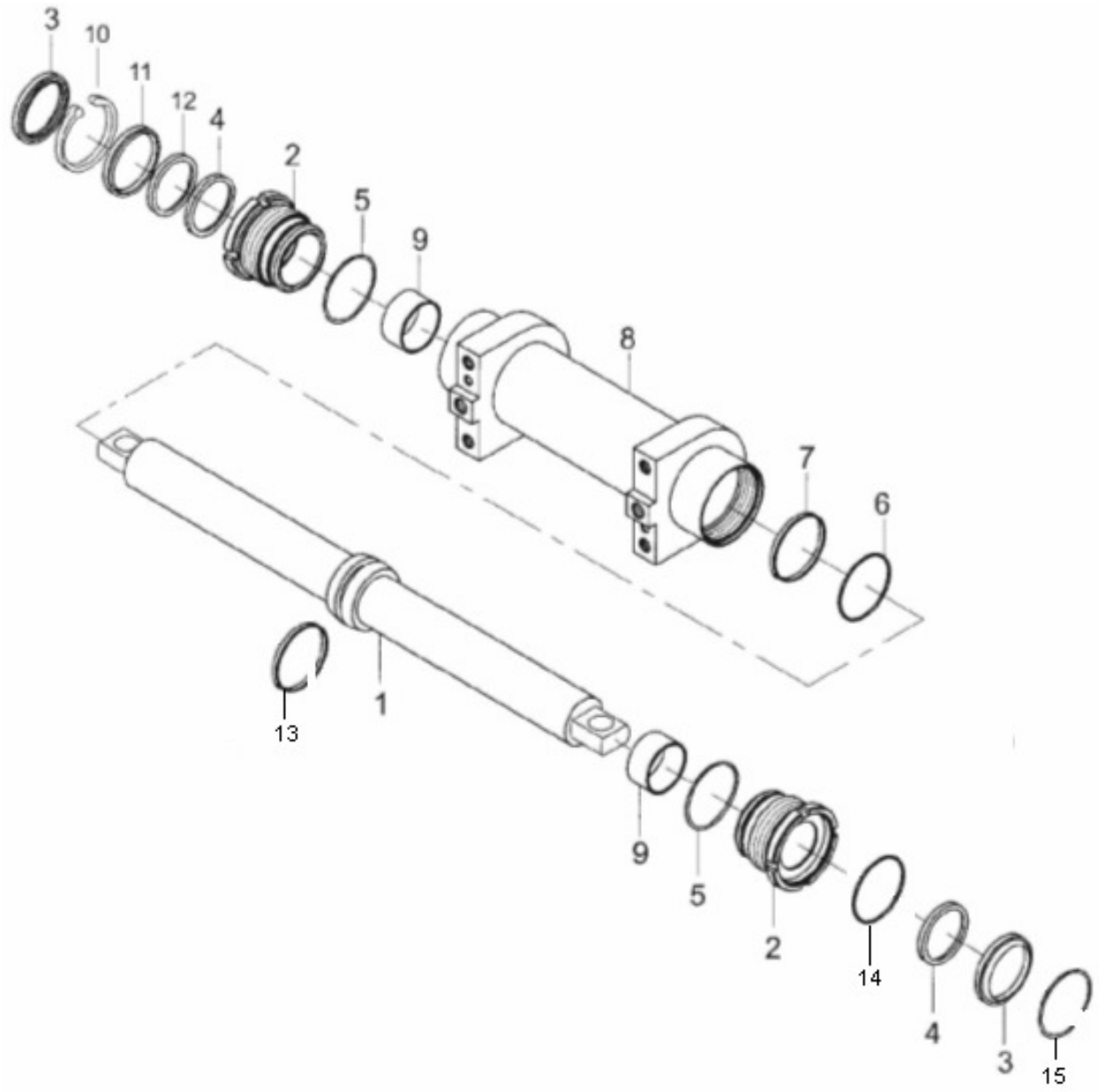
3
10
11
12
4
2
5
9
8
7
6
13
1
9
5
2
14
4
3
15

FIG48 **STEERING CYLINDER** **CILINDRO DA DIREÇÃO** **CILINDRO DE LA DIRECCIÓN** **D6**

CPCD,CPQ(Y)D20,25,30,35F

No.	Part No. Peça No. Pieza No.	Description	Descrição	Descripción		Q'ty Qtde	Remark Obs.
A	H24C4-50402	Steering cylinder	Cilindro da direção	Cilindro de la dirección		1	
01	H24C4-52113	Piston rod assy	Haste do pistão	Vástago del pistón		1	
02	H24C4-52103	Cylinder cover	Tampa do cilindro	Tapa del cilindro		2	
03	2317958	Scraper	Raspador	Recogedor		2	
04	2317964	U-ring	Gaxeta	Anillo “U”	50×60×8	2	
05	2317960	O-ring	Anel de vedação	Anillo "O"	63×3.55	2	
06	2317959	O-ring	Anel de vedação	Anillo "O"	60×3.55	1	
07	2317959	U-ring	Gaxeta	Anillo “U”		1	
08	H24C4-52142	Cylinder body	Corpo do cilindro	Cuerpo del cilindro		1	
09	2318728	Bearing	Rolamento	Cojinete	5030	2	
10	2318002	Lock ring	Anel trava	Anillo de seguridad	72	2	
11	H24C4-53101	Lock ring	Anel trava	Anillo de seguridad		2	
12	2318727	Adjust shim	Calço	Calzo	50×60×3	2	
B	30CX424100	Kit	Kit	Juego de piezas	(inc.3,4,5,6,7,12)	1	
13	2317961	Guide	Guia	Guia		1	
14	2317962	Seal ring	Anel de Vedação	Junta anular		2	
15	2317963	Lock	Trava do porta gaxeta	Bloqueo		1	

*Itens 06 e 07 da lista acima virão juntos ao ser solicitado o código 2317959.

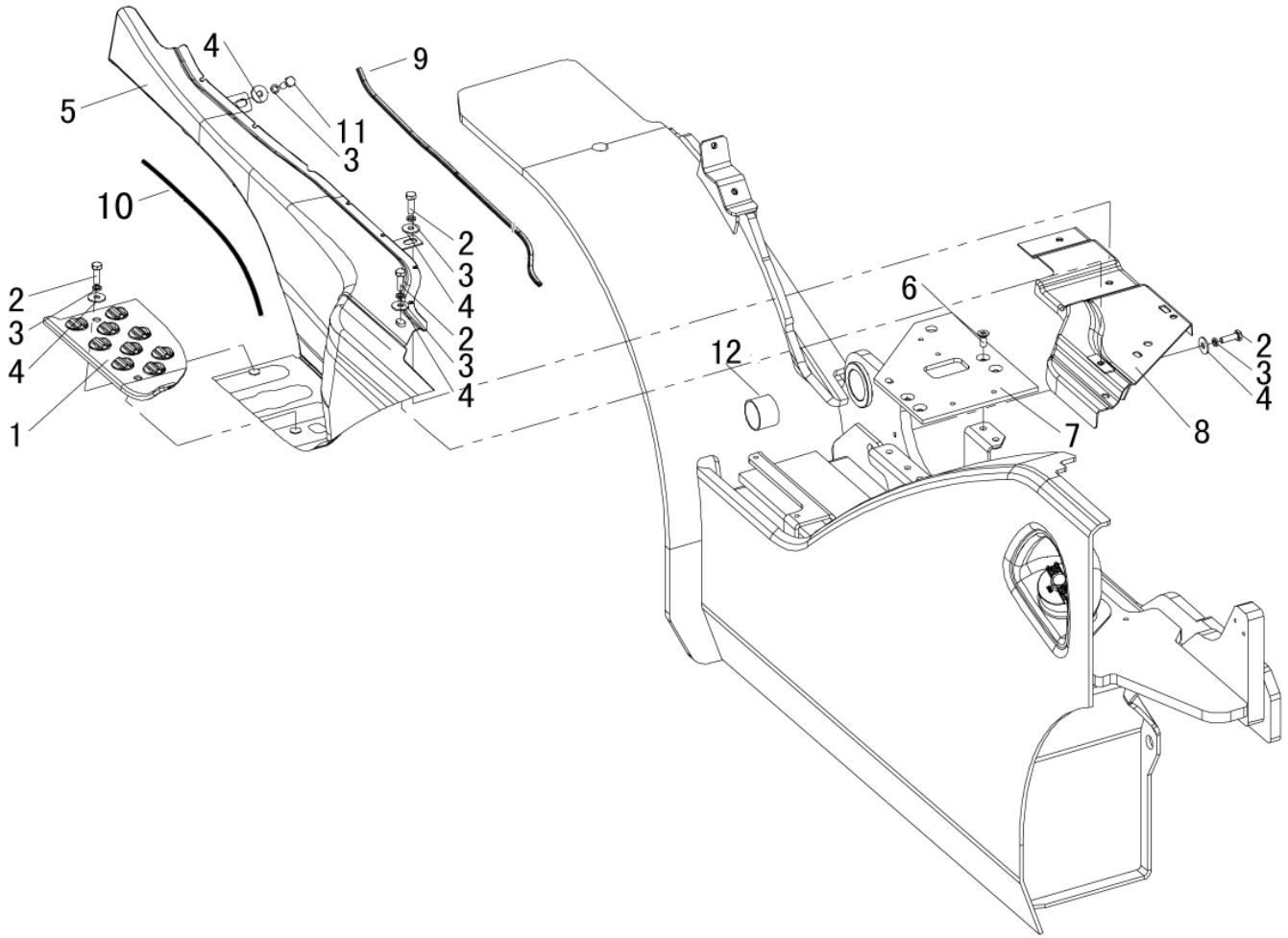
4
9
5
11
3
10
2
3
4
2
3
4
2
3
4
1
6
12
7
8
2
3
4

FIG49 FRAME-L.H.PEDAL MOUNTING ARMAÇÃO DO PEDAL ESQUERDO ENSAMBLADO DEL PEDAL IZQUIERDO E1

CPCD,CPQ(Y)D20,25,30,35F

No.	Part No. Peça No. Pieza No.	Description	Descrição	Descripción		Q'ty Qtde	Remark Obs.
01	F30CD500002	Pedal,L.H.	Pedaleira L. esquerdo	Pedal izquierdo		1	
02	GB/T5782	Bolt	Parafuso	Perno	M8×20	10	
03	GB/T93	Washer	Arruela	Arandela	8	10	
04	GB/T97.1	Washer	Arruela	Arandela	8	8	
05	F30CD507000	Plate,L.H.	Placa esquerda	Placa izquierda		1	
06	GB/T5782	Screw	Parafuso	Tornilllo	M8×20	4	
07	F30CD500012	Plate,lower	Placa, inferior	Placa, inferior		1	CPCD20/25/30/35F
—	F30QD500012	Plate,lower	Placa, inferior	Placa, inferior		1	CPQ(Y)D20/25/30/35F
08	F30CD503000	Lower plate assy	Conjunto da placa inferior	Conjunto de la placa inferior		1	
09	F30CD507003	Rubber □	Borracha I	Goma I	□	1	
10	F30CD507003-1	Rubber □	Borracha II	Goma II	□	1	
11	GB/T5782	Bolt	Parafuso	Perno	M8×25	2	
12	2318001	Oilless Bearing	Mancal que dispensa lubrificação	Cojinete sin lubricación	4035	1	

FIG50 FRAME-L.H.PEDAL MOUNTING ARMAÇÃO DO PEDAL DIREITO ENSAMBLADO DEL PEDAL DERECHO E2

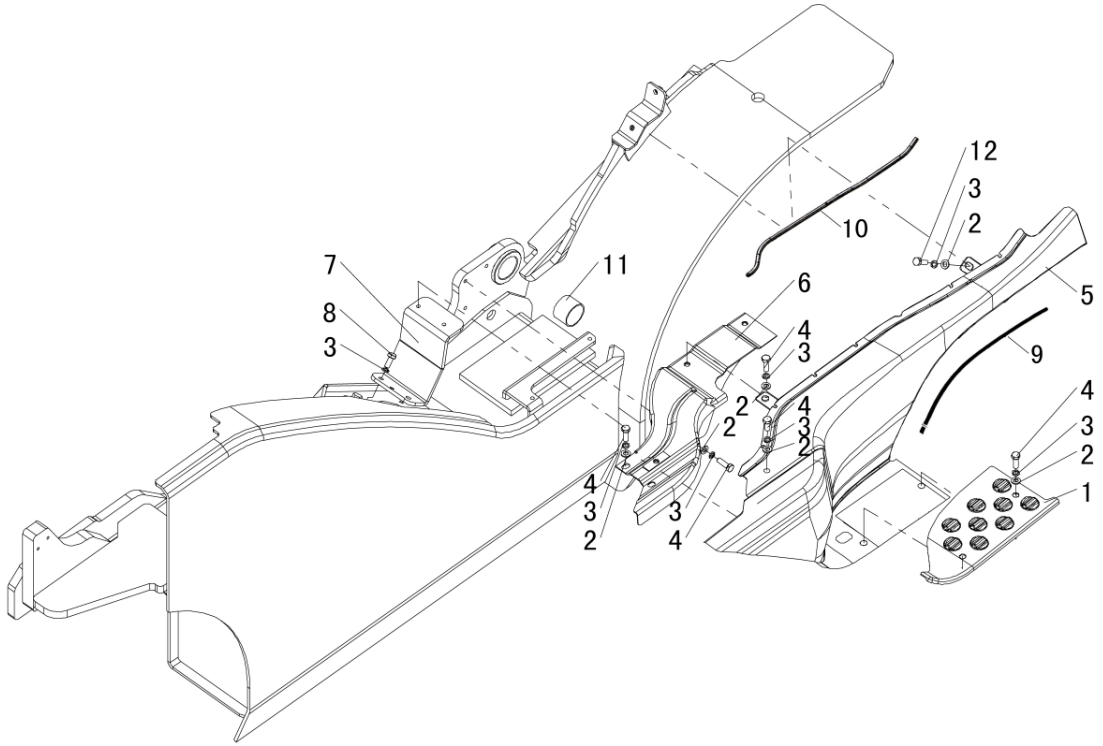

FIG50 FRAME-L.H.PEDAL MOUNTING ARMAÇÃO DO PEDAL DIREITO ENSAMBLADO DEL PEDAL DERECHO E2

CPCD,CPQ(Y)D20,25,30,35F

No.	Part No. Peça No. Pieza No.	Description	Descrição	Descripción		Q'ty Qtde	Remark Obs.
01	F30CD500001	Pedal,R.H.	Pedaleira L. direito	Pedal derecho		1	
02	GB/T97.1	Washer	Arruela	Arandela	8	10	
03	GB/T93	Washer	Arruela	Arandela	8	10	
04	GB/T5782	Bolt	Parafuso	Perno	M8×20	8	
05	F30CD508000	Plate,R.H.	Placa direita	Placa derecha		1	
06	F30CD504000	Lower plate assy	Conjunto da placa inferior	Conjunto de la placa inferior		1	
07	F30CD500018	Support seat,R.H.	Suporte direito	Asiento del soporte derecho		1	
08	GB/T5782	Bolt	Parafuso	Perno	M8×30	2	
09	F30CD507003	Rubber	Borracha	Goma	□	1	
10	F30CD507003-1	Rubber	Borracha	Goma	□	1	
11	SF-2	Oilless Bearing	Mancal que dispensa lubrificação	Cojinete sin lubricación	4035	1	
12	GB/T5782	Bolt	Parafuso	Perno	M8×25	2	

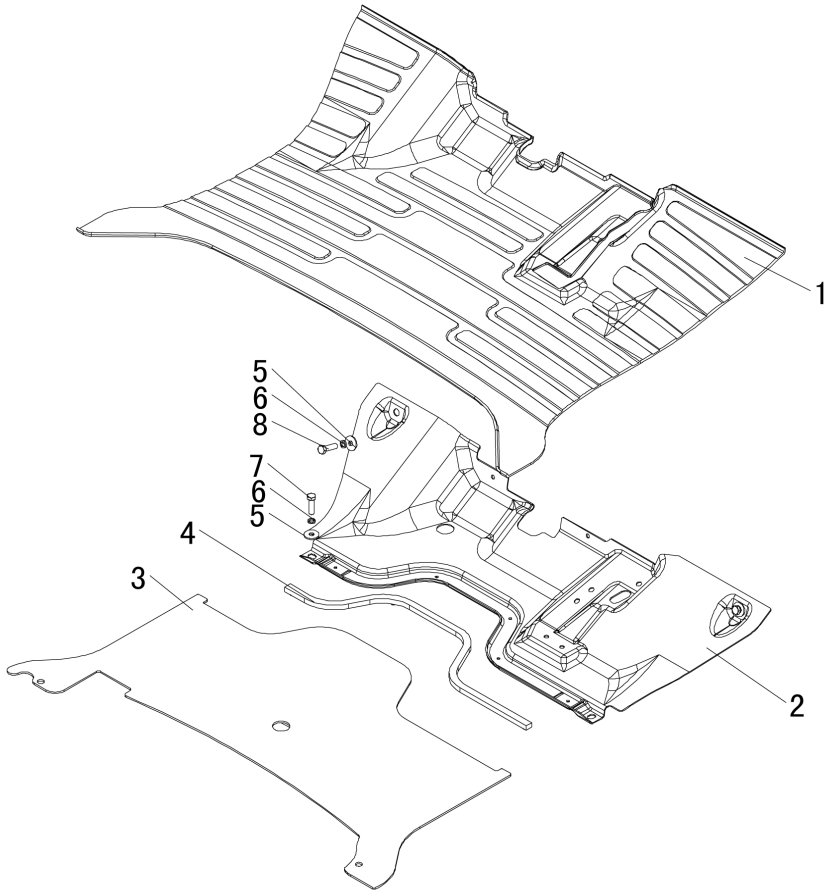
1
5
6
8
7
6
5
4
3
2

FIG51 FRONT & REAR FLOOR BOARD ASSY CONJ. ANTERIOR E POSTERIOR DO ASSOALHO CONJ. ANTERIOR Y POSTERIOR DEL PISO E3

CPCD,CPQ(Y)D20,25,30,35F

No.	Part No. Peça No. Pieza No.	Description	Descrição	Descripción		Q'ty Qtde	Remark Obs.
01	2318752	Mat,floor board	Tapete	Tapete		1	
02	F30CD505000	Front floor board assy	Conj. Chapa superior do assoalho	Conj. chapa anterior del piso		1	
03	F30CD506000	Rear floor board assy	Conj. Chapa inferior do assoalho	Conj. chapa posterior del piso		1	CPCD20,25,30,35
—	F30QD506000	Rear floor board assy	Conj. Chapa inferior do assoalho	Conj. chapa posterior del piso		1	CPQ(Y)D20,25,30F
04	F30CD505002	Rubber	Borracha	Goma		1	
05	GB/T97.1	Washer	Arruela	Arandela	8	4	
06	GB/T93	Washer	Arruela	Arandela	8	4	
07	GB/T5781	Bolt	Parafuso	Perno	M8×25	2	
08	GB/T5781	Bolt	Parafuso	Perno	M8×30	2	

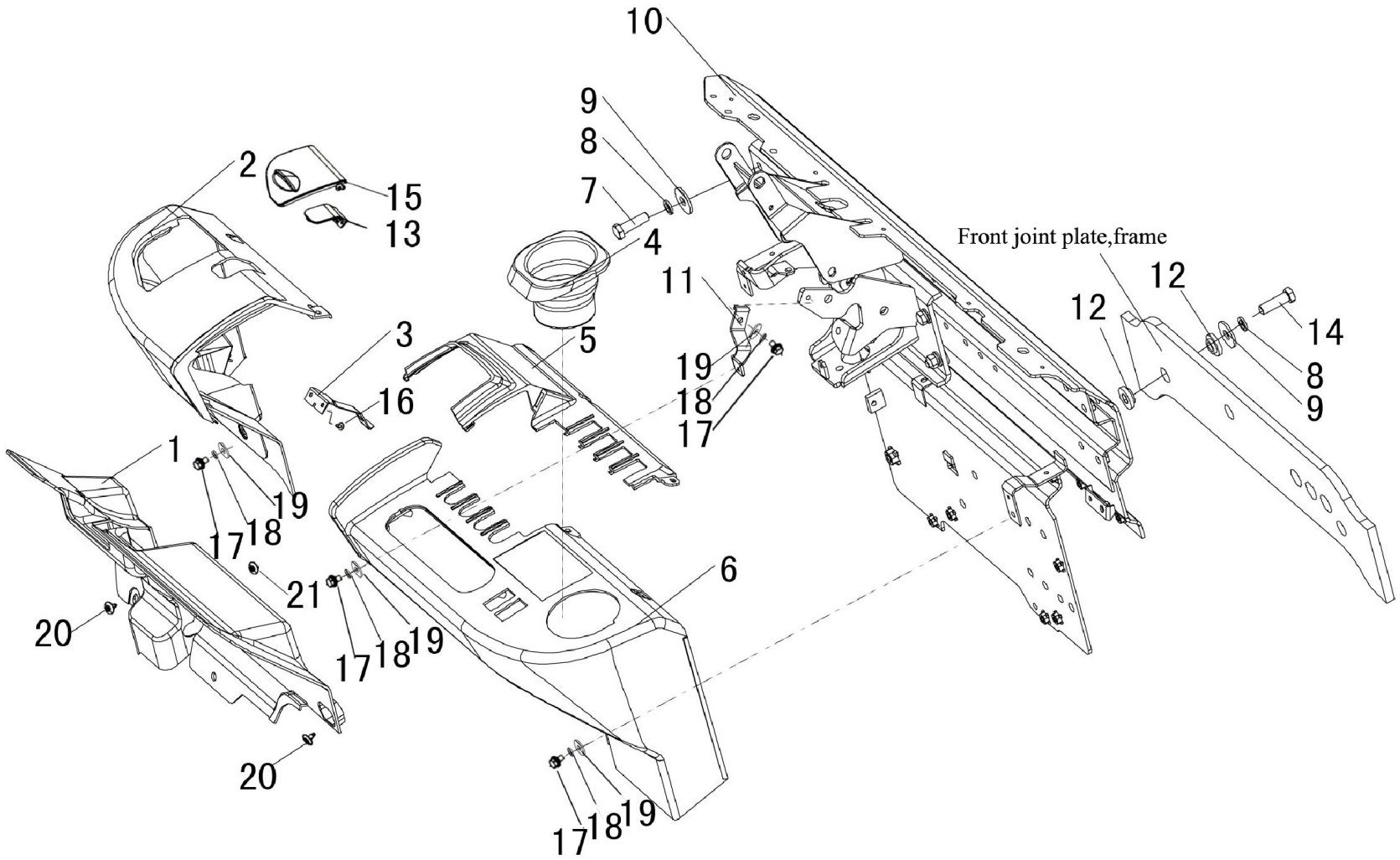
10
9
8
7
4
2
15
13
3
16
5
11
19
18
17
Front joint plate,frame
12
12
14
8
9
1
19
17
18
21
6
20
17
18
19
20
17
18
19

FIG52 COVERING, METER BRACKET PAINEL E SUPORTE DOS MEDIDORES CONSOLA Y SOPORTE DE LOS MEDIDORES E4

CPCD,CPQ(Y)D20,25,30,35F

No.	Part No. Peça No. Pieza No.	Description	Descrição	Descripción		Q'ty Qtde	Remark Obs.
01	F30CD501005	Rear guard plate	Placa de proteção	Placa de protección		1	
02	2318757	Guard plate,L.H.	Painel esquerdo	Placa de protección, izquierda		1	
03	F30CD500015	Bracket,L.H.plate	Suporte do painel esquerdo	Soporte de la placa izquierda		1	
04	F30CD500002	Stowage	Porta-objetos	Estiba		1	
05	2318754	Front plate,R.H.	Painel dianteiro, direita	Placa delantera, derecha		1	
06	2318753	Guard plate,R.H.	Painel dianteiro, direita	Placa de protección, derecha		1	
07	GB/T5781	Bolt	Parafuso	Perno	M12×35	4	
08	GB/T93	Washer	Arruela	Arandela	12	4	
09	GB/T97.1	Washer	Arruela	Arandela	12	4	
10	F30CD530000	Meter bracket assy	Conj. suporte dos instrumentos de medição	Conj. Soporte de los medidores/contadores		1	
11	F30CD500016	Bracket,R.H.plate	Suporte da placa direita	Soporte de la placa derecha		1	
12	F30CD500201	Damper,lower	Amortecedor inferior	Amortiguador inferior		2	
13	F30CD501104	Cover	Tampa	Tapa		1	
14	GB/T5781	Bolt	Parafuso	Perno	M12×40	3	
15	F30CD501103	Cover	Tampa	Tapa		1	
16	GB/T845	Screw	Parafuso	Tornilllo	ST4.8	2	
17	GB/T818	Screw	Parafuso	Tornilllo	M6×12	4	
18	GB/T93	Washer	Arruela	Arandela	6	4	
19	GB/T97.1	Washer	Arruela	Arandela	6	4	
20	F30CD501010	Bolt	Parafuso	Perno		2	
21	F30CD501006	Fastener	Cavilha	Pestillo		3	

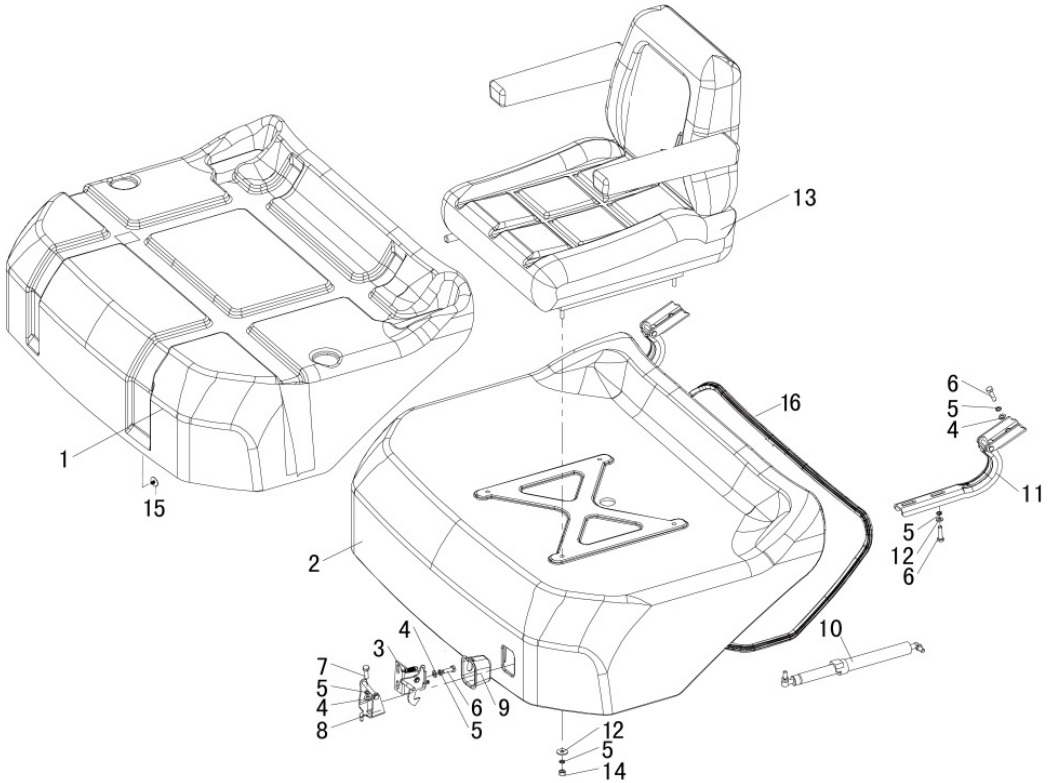
13
16
6
5
4
11
5
12
6
1
15
2
4
3
7
5
4
8
6
5
9
10
12
5
14

FIG53 **ENGINE HOOD ASSY** **CONJ. DO CAPÔ DO MOTOR** **CONJ. DEL CAPÓ DEL MOTOR** **E5**

CPCD,CPQ(Y)D20,25,30,35F

No.	Part No. Peça No. Pieza No.	Description	Descrição	Descripción		Q'ty Qtde	Remark Obs.
01	F30CD562003	Rubber	Borracha	Goma		1	
02	F30CD562001	Engine hood	Capô do motor	Capó del motor		1	
03	F30CD561000	Lock,hood	Tranca do capô	Fiador del capó		1	
04	GB/T97.1	Washer	Arruela	Arandela	8	6	
05	GB/T93	Washer	Arruela	Arandela	8	6	
06	GB/T5781	Bolt	Parafuso	Perno	M8×25	2	
07	GB/T5781	Bolt	Parafuso	Perno	M8×20	1	
08	F30CD565000	Catch,hood	Trinco do capô	Pestillo del capô		1	
09	F30CD562002	Cover,handle	Acabamento da tranca	Cubierta de la empuñadura		1	
10	2317902	Gas spring assy	Amortecedor	Conj. del muelle neumático		2	
11	F30CD563000	Hinge assy	Dobradiça	Conj. del gozne		2	
12	GB/T96	Washer	Arruela	Arandela	8	4	
13	2318789	Seat	Assento	Asiento		1	
14	GB/T6170	Nut	Porca	Tuerca	M8	4	
15	F30CD501010	Screw	Parafuso	Perno		8	
16	F30CD562004	Rubber	Borracha	Goma		1	

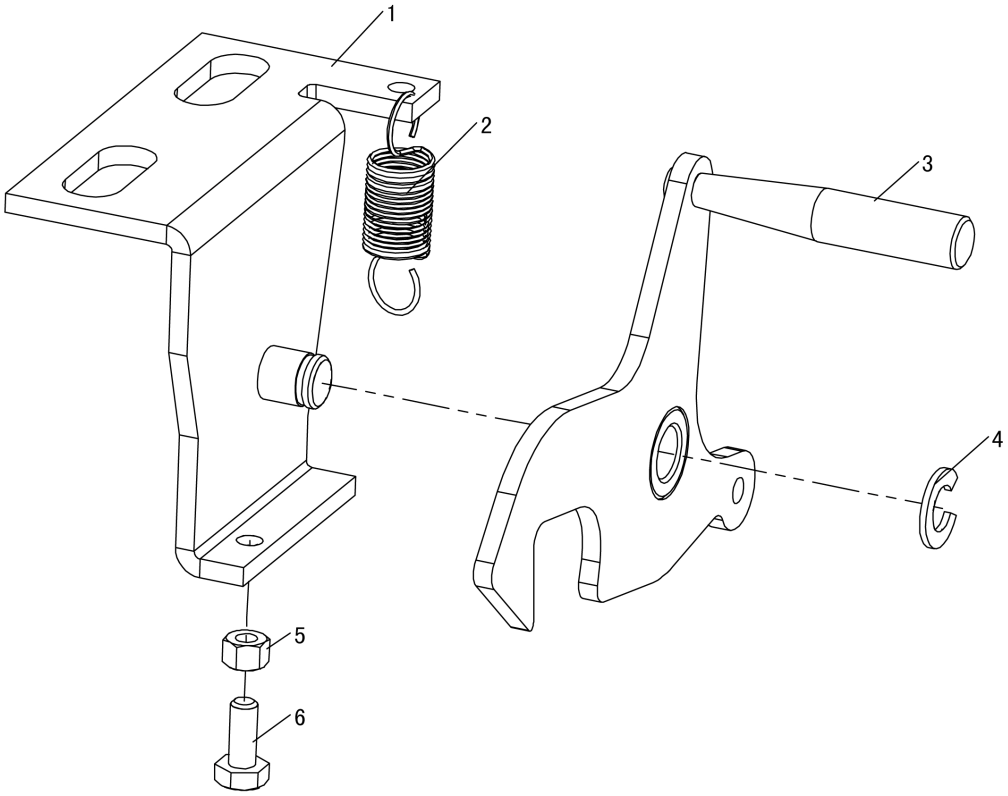
1
2
3
4
5
6

FIG54 **HOOD LOCK** **TRANCA DO CAPÔ** **FIADOR DEL CAPÓ** **E6**

CPCD,CPQ(Y)D20,25,30,35F

No.	Part No. Peça No. Pieza No.	Description	Descrição	Descripción		Q'ty Qtde	Remark Obs.
01	F30CD561200	Bracket,hood lock	Suporte da tranca do capô	Soporte del fiador del capó		1	
02	2317913	Spring	Mola	Muelle		1	
03	F30CD561100	Lock	Tranca	Fiador		1	
04	GB/T896	Lock ring	Anel trava	Anillo de seguridad	8	1	
05	GB/T6170	Nut	Porca	Tuerca	M4	1	
06	GB/T5781	Bolt	Parafuso	Perno	M4×10	1	

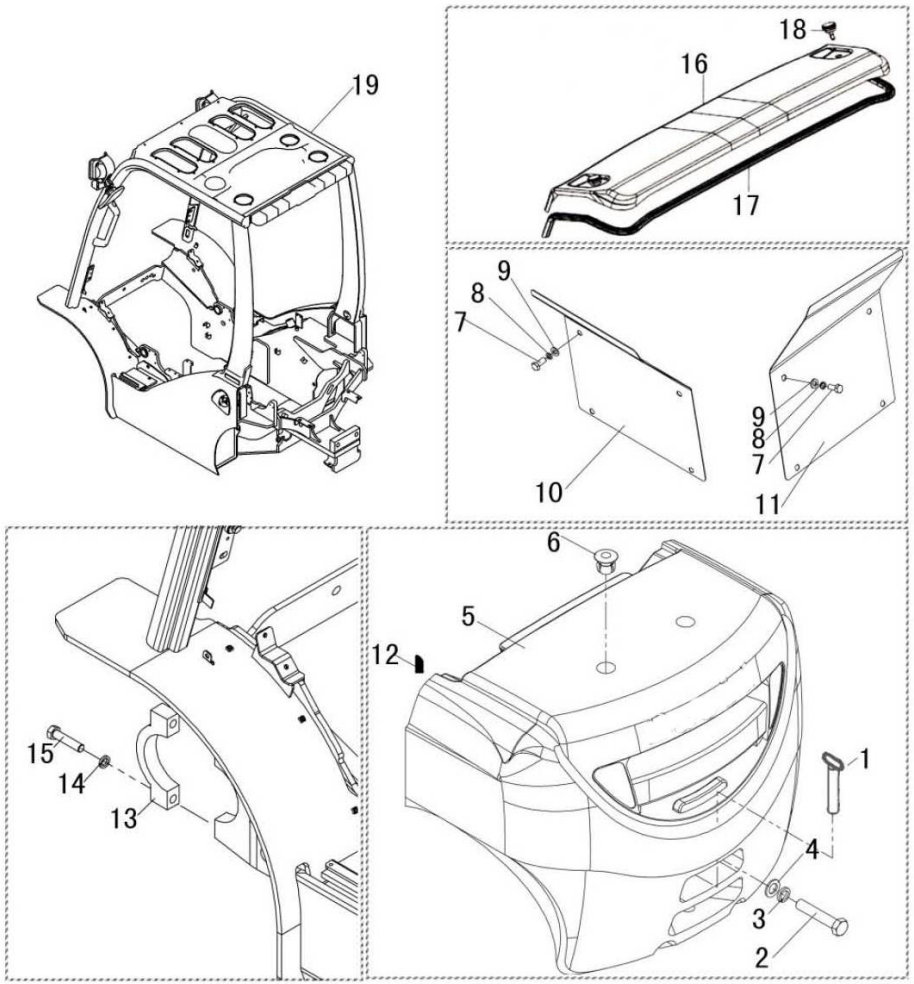
18
16
19
17
9
8
7
9
8
7
10
11
6
5
12
15
14
13
1
4
3
2

FIG55

FRAME,COUNTER WEIGHT & RADIATOR COVER
ESTRUTURA, CONTRAPESO E COBERTA DO RADIADOR
ARMAZÓN, CONTRAPESO Y CUBIERTA DEL RADIADOR

E7

CPCD,CPQ(Y)D20,25,30,35F

No.	Part No. Peça No. Pieza No.	Description	Descrição	Descripción		Q'ty Qtde	Remark Obs.
01	30CX500007	Tow bar coupling	Engate de reboque	Enganche de remolque		1	
02	GB/T5782	Bolt	Parafuso	Perno	M30×160	1	3t,3.5t
—	GB/T5782	Bolt	Parafuso	Perno	M30×130	1	2t,2.5t
03	GB/T93	Washer	Arruela	Arandela	30	1	
04	GB/T97.1	Washer	Arruela	Arandela	30	1	
05	F30CD500006	Counter weight	Contrapeso	Contrapeso		1	3t
—	F20CD500006	Counter weight	Contrapeso	Contrapeso		1	2t
—	F25CD500006	Counter weight	Contrapeso	Contrapeso		1	2.5t
—	F35CD500006	Counter weight	Contrapeso	Contrapeso		1	3.5t
06	A24K6-32011	Cap	Tampão	Tapón		2	
07	GB/T5783	Bolt	Parafuso	Perno	M8×25	8	
08	GB/T93	Washer	Arruela	Arandela	8	8	
09	GB/T97.1	Washer	Arruela	Arandela	8	8	
10	F30CD500013	Fender,L.H.	Paralama da esquerda	Guardabarros a la izquierda		1	
11	F30CD500014	Fender,R.H.	Paralama da direita	Guardabarros a la derecha		1	
12	F30CD500011	Rubber	Borracha	Goma		2	
13	F30CD500016	Bearing cover	Proteção do mancal	Protección del cojinete		2	
14	2318085	Washer	Arruela	Arandela	16	4	
15	2318084	Bolt	Parafuso	Perno	M16×1.5×70	4	
16	2318751	Cover,radiator	Tampa do radiador	Tapa del radiador		1	CDQD20,25,30F-H1
—	F30CD500007A	Cover,R.H. exhaust	Tampa direita do escape	Tapa derecha del escape		1	CPCD20,25,30,35F -W2/X1/X2/X3
—	F30CD500007B	Cover,L.H. exhaust	Tampa esquerda do escape	Tapa izquierda del escape		1	CPCD20,25,30,35F -Y1/Y2/D1/W1
17	F30CD500025	Rubber	Borracha	Goma		1	
18	F30CD500022	Bolt	Parafuso	Perno	M8	2	

FRAME,COUNTER WEIGHT & RADIATOR COVER
ESTRUTURA, CONTRAPESO E COBERTA DO RADIADOR
ARMAZÓN, CONTRAPESO Y CUBIERTA DEL RADIADOR

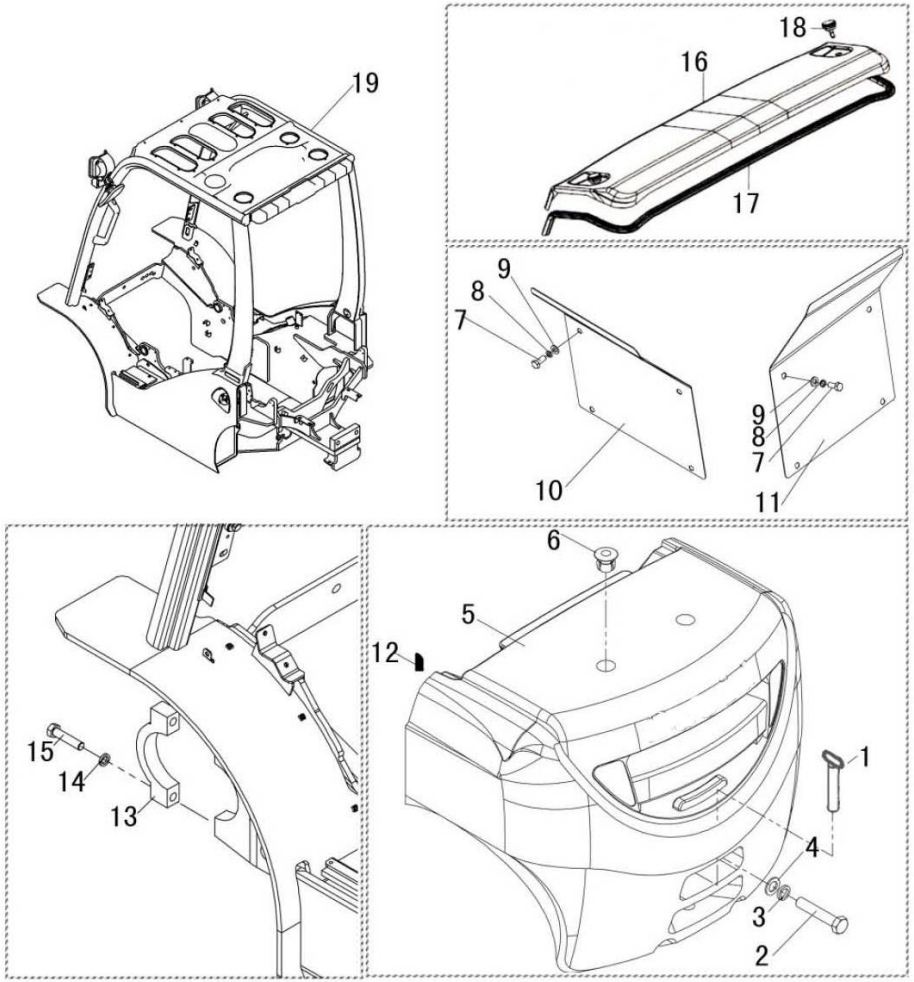

FIG55

FRAME,COUNTER WEIGHT & RADIATOR COVER
ESTRUTURA, CONTRAPESO E COBERTA DO RADIADOR
ARMAZÓN, CONTRAPESO Y CUBIERTA DEL RADIADOR

E7

CPCD,CPQ(Y)D20,25,30,35F

No.	Part No. Peça No. Pieza No.	Description	Descrição	Descripción	Q'ty Qtde	Remark Obs.
19	F30CD510000	Frame assy	Conjunto da estrutura	Conjunto del armazón	1	CPCD30F-W2
—	F30CD510000Y	Frame assy	Conjunto da estrutura	Conjunto del armazón	1	CPCD30F-Y1/Y2
—	F30CD510000X	Frame assy	Conjunto da estrutura	Conjunto del armazón	1	CPCD30F-X1/X2/X3
—	F30CD510000D	Frame assy	Conjunto da estrutura	Conjunto del armazón	1	CPCD30F-D1
—	F30CD510000W	Frame assy	Conjunto da estrutura	Conjunto del armazón	1	CPCD25F-W1
—	F30QD510000	Frame assy	Conjunto da estrutura	Conjunto del armazón	1	CPQ(Y)D30F-H1
—	F25CD510000X	Frame assy	Conjunto da estrutura	Conjunto del armazón	1	CPCD25F-X1
—	F25QD510000	Frame assy	Conjunto da estrutura	Conjunto del armazón	1	CPQ(Y)D25F-H1
—	F25CD510000Y1	Frame assy	Conjunto da estrutura	Conjunto del armazón	1	CPCD25F-Y1/Y2
—	F25CD510000-R	Frame assy	Conjunto da estrutura	Conjunto del armazón	1	CPCD25F-W2

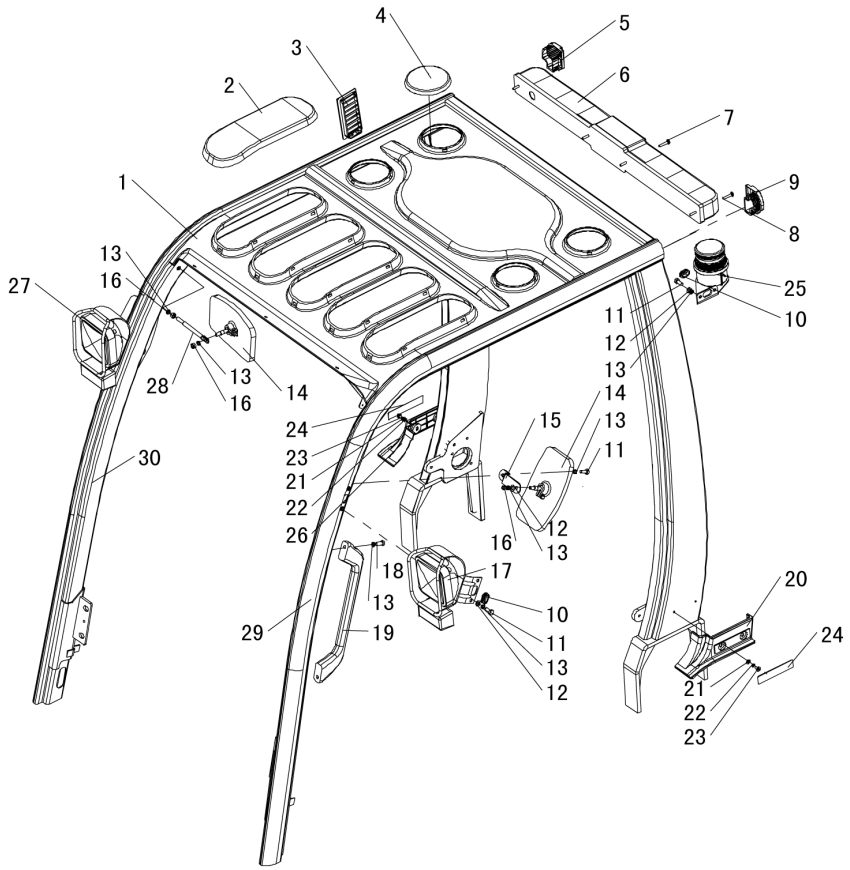
4
5
3
6
2
7
1
9
8
13
16
27
25
10
11
12
13
28
13
16
14
14
13
11
24
15
23
21
22
26
30
12
13
16
18
17
20
13
10
29
19
11
13
12
24
21
22
23

FIG56 **OVERHEAD GUARD** **CAPOTA DE PROTEÇÃO** **CAPOTA DE PROTECCIÓN** **E8**

CPCD,CPQ(Y)D20,25,30,35F

No.	Part / Peça / Pieza No.	Description	Descrição	Descripción		Q'ty Qtde	Remark Obs.
01	F30CD571000	Overhead guard	Proteção do operador	Capota de protección		1	
02	2318758	Cover,front	Tampa frontal	Tapa frontal		5	
03	F30CD570005	Blind	Placa tipo persiana	Placa tipo persiana		1	
04	2318759	Cover,rear	Tampa traseira	Tapa trasera		4	
05	F30CD570004	Cap, L.H.	Tampão, esquerda	Tapón, izquierda		1	
06	F30CD800300	Rear tail lamp	Lanterna traseira	Faro trasero		1	
07	GB/T818	Screw	Parafuso	Tornilllo	M6×100	2	
08	GB/T818	Screw	Parafuso	Tornilllo	M6×80	2	
09	F30CD570009	Cap, R.H.	Tampão, direita	Tapón, derecha		1	
10	F30CD570003	Grommet	Passa-cabos	Boquilla protectora de cables		2	
11	GB/T5783	Bolt	Parafuso	Perno	M8×20	8	
12	GB/T97.1	Washer	Arruela	Arandela	8	14	
13	GB/T93	Washer	Arruela	Arandela	8	14	
14	2318720	Back-mirror	Retrovisor	Retrovisor		2	
15	F30CD570006	Bracket	Suporte	Soporte		2	
16	GB/T6172	Nut	Porca	Tuerca	M8	1	
17	2318761	Front lamp,L.H.	Farol dianteiro da esquerda	Faro delantero a la izquierda		1	
18	GB/T5783	Bolt	Parafuso	Perno	M8×25	2	
19	F30CD570300	Grip	Alça	Asa de agarre		1	
20	F30CD500003	L.H.cap,rear leg	Tampa da coluna traseira esquerda	Tapa de la pierna trasera izquierda		1	
21	GB/T93	Washer	Arruela	Arandela	6	4	
22	GB/T97.1	Washer	Arruela	Arandela	6	4	
23	GB/T818	Screw	Parafuso	Tornilllo	M6	4	
24	F30CD500020	Cover	Tampa	Cubierta		2	
25	F30CD570008	Bracket,flasher	Suporte do estroboscópio	Soporte del itermitente		1	
26	F30CD500004	R.H.cap,rear leg	Tampa da coluna traseira direita	Tapa de la pierna trasera derecha		1	
27	2318762	Bracket,R.H.lamp	Suporte do farol direito	Soporte del faro derecho		1	
28	F30CD570007	Fixed lever	Alavanca Fixa	Palanca fija		1	
29	F30CD572000	Leg,L.H.	Coluna esquerda	Pierna izquierda		1	
30	F30CD573000	Leg,R.H.	Coluna direita	Pierna derecha		1	

FIG57 BRAKE CONTROL UNIT UNIDADE DE CONTROLE DO FREIO UNIDAD DE CONTROL DEL FRENO F1

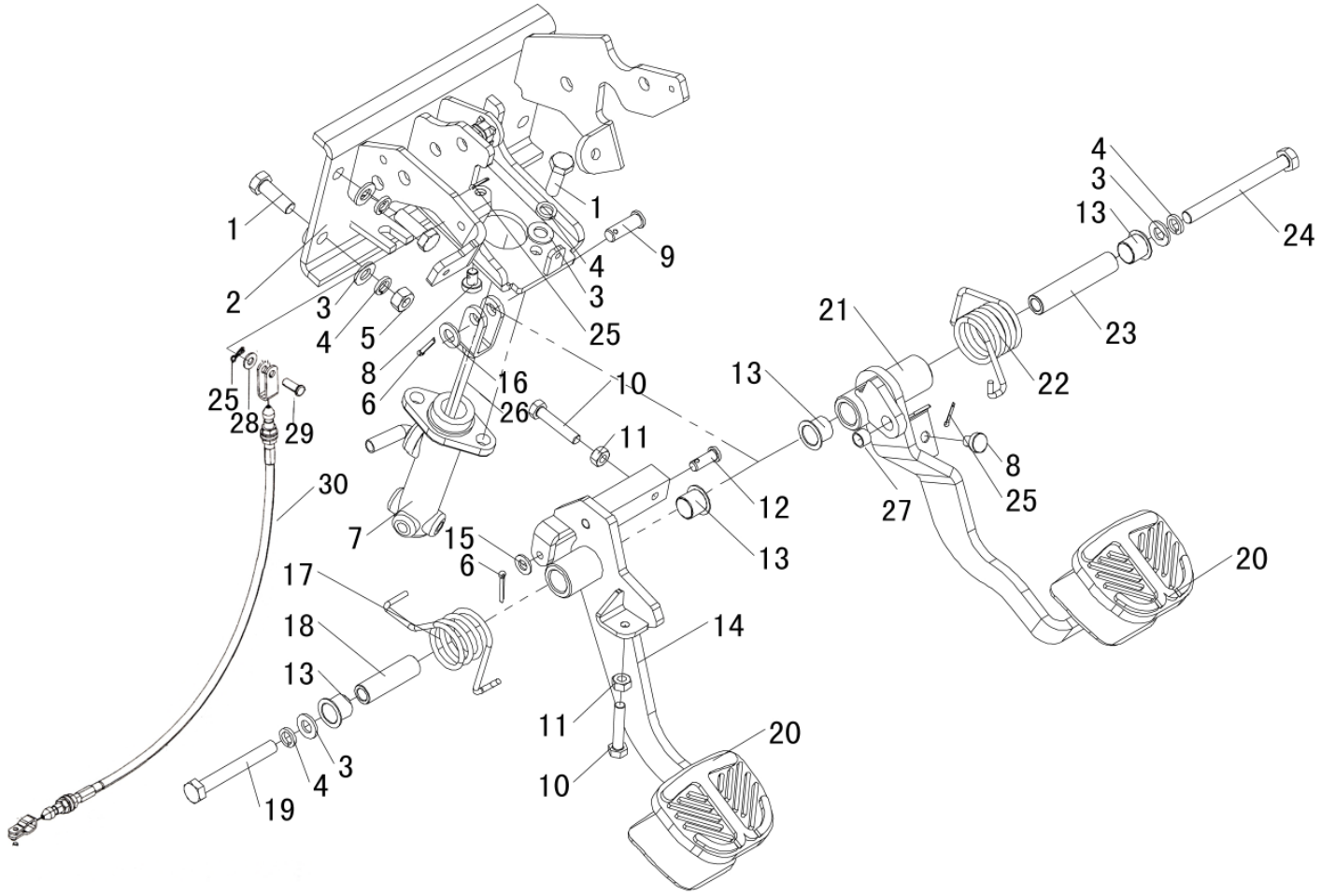

FIG57 BRAKE CONTROL UNIT UNIDADE DE CONTROLE DO FREIO UNIDAD DE CONTROL DEL FRENO F1

CPCD,CPQ(Y)D20,25,30,35F

No.	Part / Peça / Pieza No.	Description	Descrição	Descripción		Q'ty Qtde	Remark Obs.
01	GB/T5783	Bolt	Parafuso	Perno	M10×30	5	
02	F30CD611200	Bracket	Suporte	Soporte		1	
03	GB/T97.1	Washer	Arruela	Arandela	10	7	
04	GB/T93	Washer	Arruela	Arandela	10	6	
05	GB/T6172	Nut	Porca	Tuerca	M10	2	
06	GB/T91	Pin	Pino	Clavija	3.2×20	2	
07	2317848	Master cylinder	Cilindro mestre do freio	Cilindro maestro del freno		1	
08	30CX680016	Cushion	Amortecedor	Amortiguador		2	
09	GB/T882	Pin	Pino	Clavija	B10×30	1	
10	GB/T5783	Bolt	Parafuso	Perno	M8×40	2	
11	GB/T6172	Nut	Porca	Tuerca	M8	4	
12	GB/T882	Pin	Pino	Clavija	B8×22	1	
13	2317910	Bushing	Bucha	Buje		4	
14	F30CD611400	Inching pedal	Pedal	Pedal de reglaje de presión		1	
15	GB/T97.1	Washer	Arruela	Arandela	8	3	
16	GB/T97.1	Washer	Arruela	Arandela	10		
17	2317912	Inching spring	Mola do regulador de pressão	Muelle de reglaje de presión		1	
18	2317899	Spacer	Espaçador	Espaciador		1	
19	GB/T5783	Bolt	Parafuso	Perno	M10×80	1	
20	2317849	Pad, pedal	Capa do pedal	Goma del pedal		2	
21	F30CD611100	Brake pedal	Pedal do freio	Pedal del freno		1	
22	2317911	Foot brake spring	Mola do freio de pé	Muelle del freno de pie		1	
23	2317948	Spacer	Espaçador	Espaciador		1	
24	GB/T5782	Bolt	Parafuso	Perno	M10×105	1	
25	GB/T91	Pin	Pino	Clavija	2×12	2	
26	F30CD613000	Jib	Braço	Brazo		1	
27	F30CD611006	Bushing	Bucha	Buje		1	
28	GB/T97.1	Washer	Arruela	Arandela	6	1	
29	GB/T882	Pin	Pino	Clavija	B6×15	1	
30	2317850	Inching cable	Cabo do Pedal	Cable del regulador de presión		1	

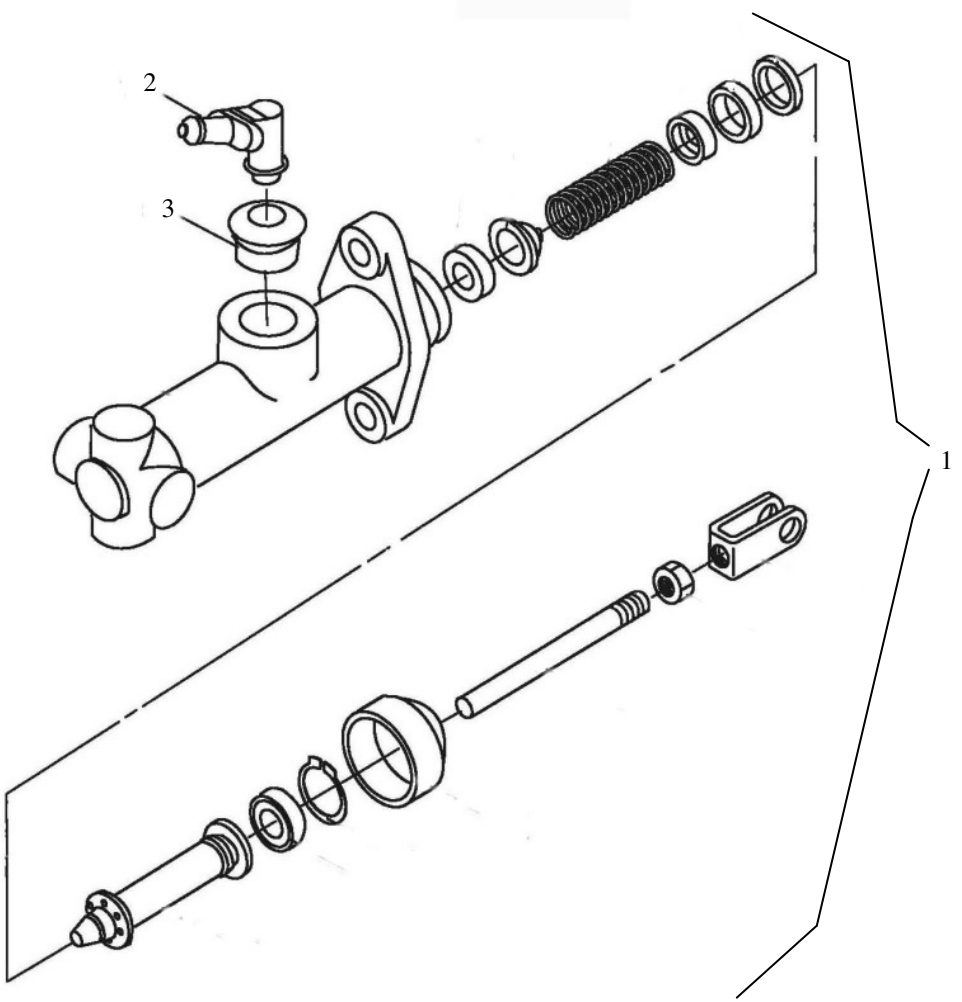
2
3
1

FIG58 **MASTER CYLINDER** **CILINDRO MESTRE** **CILINDRO MAESTRO** **F2**

CPCD,CPQ(Y)D20,25,30,35F

No.	Part / Peça / Pieza No.	Description	Descrição	Descripción	Q'ty Qtde	Remark Obs.
01	2318899	Master cylinder	Cilindro mestre	Cilindro maestro	1	
02	2317738	Bushing,rubber	Bucha de borracha	Buje de caucho	1	*
03	2317739	Connector	Conector	Conector	1	*

*Itens não fornecidos separadamente, solicitar o conjunto código IR0002318899.

*Items are not supplied separately to request the IR0002318899 code set.

*Los puntos que no se suministran por separado a la petición del conjunto de códigos IR0002318899.

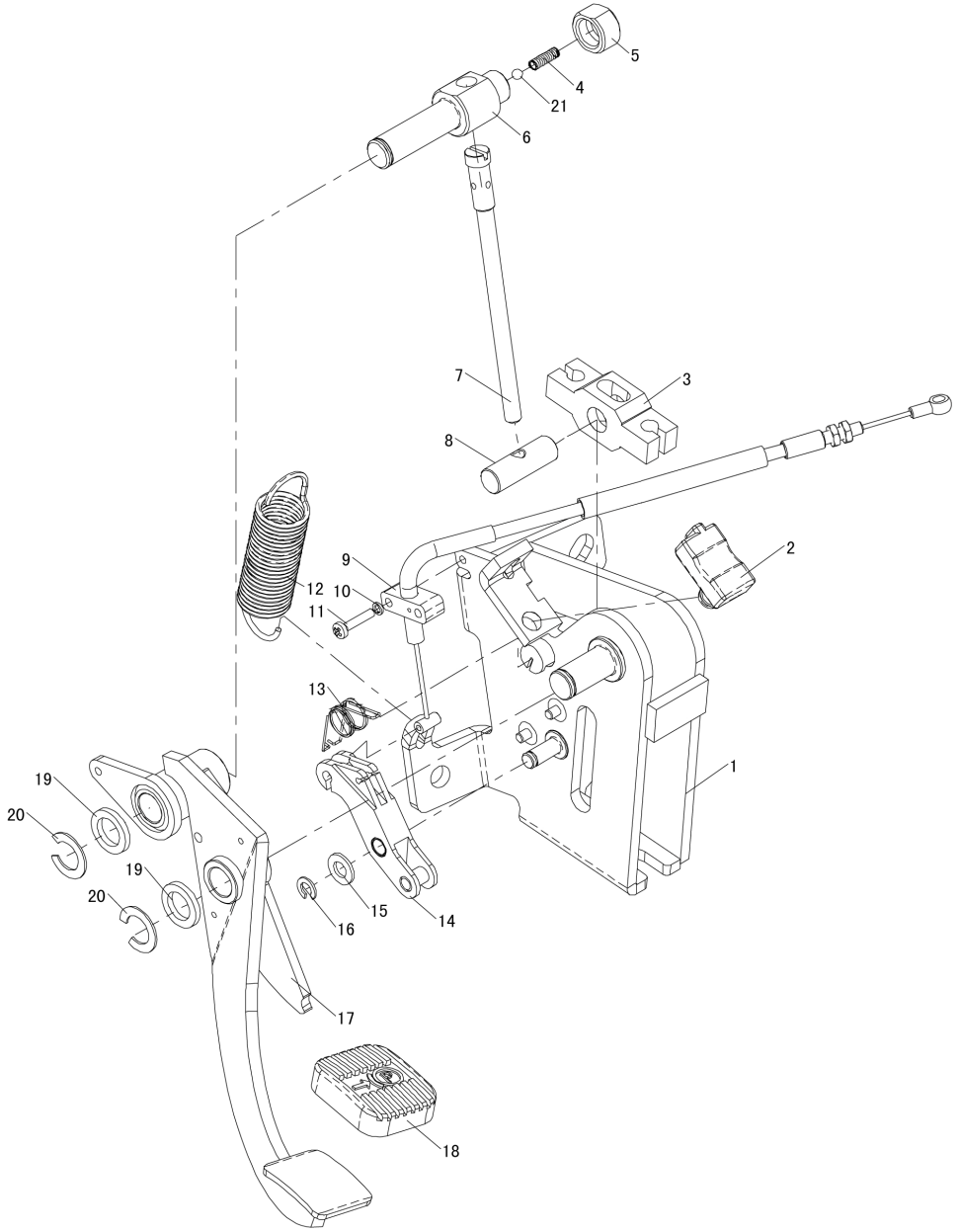
5
4
21
6
7
3
8
2
9
12
10
11
13
1
19
20
19
20
15
16
14
17
18

FIG59 **PARKING BRAKE** **FREIO DE ESTACIONAMENTO** **FRENO DE APARCAMIENTO** **F3**

CPCD,CPQ(Y)D20,25,30,35F

No.	Part / Peça / Pieza No.	Description	Descrição	Descripción		Q'ty Qtde	Remark Obs.
01	F30CD621000	Bracket mounting	Suporte	Armazón de soporte		1	
02	F30CD620002	Cushion	Amortecedor	Amortiguador		1	
03	F30CD620008	Block	Bloco	Bloque		1	
04	F30CD620005	Spring	Mola	Muelle		1	
05	F30CD620010	Bushing	Bucha	Buje		1	
06	F30CD620006	Hinged shaft	Eixo articulado	Eje articulado		1	
07	F30CD620007	Adjust screw	Parafuso de ajuste	Tornilllo de ajuste		1	
08	F30CD620009	Rotating shaft	Eixo de rotação	Eje de rotación		1	
09	2317930	Steel wire	Cabo de liberação do freio	Alambre de acero		1	
10	GB/T93	Washer	Arruela	Arandela	4	2	
11	GB/T818	Bolt	Parafuso	Perno	M4×20-4.8	2	
12	2317909	Return spring	Mola de retorno	Muelle de retroceso		1	
13	2317908	Return spring	Mola de retorno	Muelle de retroceso		1	
14	F30CD623000	Retainer mounting	Suporte	Armazón del retén		1	
15	GB/T95	Washer	Arruela	Arandela	8-140HV	1	
16	GB/T896	Lock ring	Anel trava	Anillo de seguridad	8	1	
17	F30CD622000	Welding groupware	Pedal	Grupo soldado		1	
18	2317851	Pad, pedal	Capa do pedal	Goma del pedal		1	
19	GB/T95	Washer	Arruela	Arandela	14-140HV	2	
20	GB/T896	Lock ring	Anel trava	Anillo de seguridad	15	2	
21		Steel ball	Esfera de aço	Bola de acero	φ5	1	

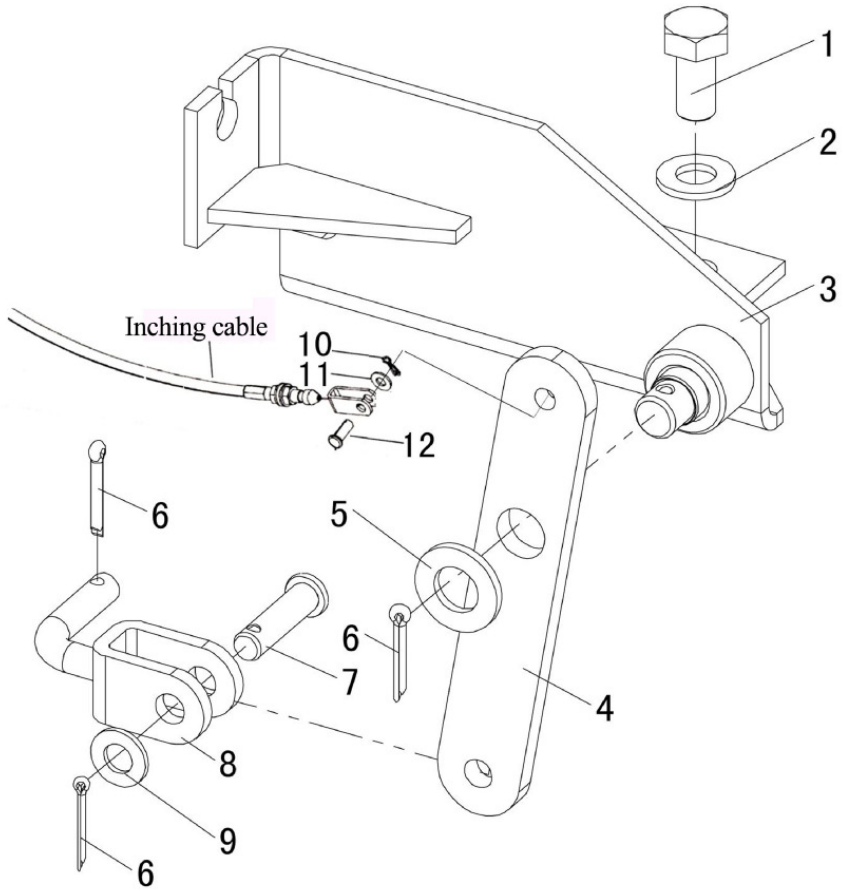
1
2
3
Inching cable
10
11
12
6
5
6
7
4
8
9
6

FIG60 INCHING DEVICE ASSY DISPOSITIVO REGULADOR DE PRESSÃO DISPOSITIVO REGULADOR DE PRESIÓN F4

CPCD,CPQ(Y)D20,25,30,35F

No.	Part / Peça / Pieza No.	Description	Descrição	Descripción		Q'ty Qtde	Remark Obs.
01	GB/T5783	Bolt	Parafuso	Perno	M10×20	2	
02	GB/T97.1	Washer	Arruela	Arandela	10	2	
03	F30CD612100	Fixed plate assy	Conjunto de placa fixa	Conjunto de placa fija		1	
04	F30CD612200	Joint lever	Alavanca	Palanca de junta		1	
05	GB/T97.1	Washer	Arruela	Arandela	12	1	
06	GB/T91	Pin	Pino	Clavija	3.2×20	3	
07	GB/T882	Pin	Pino	Clavija	B8×30	1	
08	F30CD612300	Joint lever	Alavanca	Palanca de junta		1	
09	GB/T97.1	Washer	Arruela	Arandela	8	1	
10	GB/T91	Pin	Pino	Clavija	2×12	2	
11	GB/T97.1	Washer	Arruela	Arandela	6	1	
12	GB/T882	Pin	Pino	Clavija	B6×15	1	

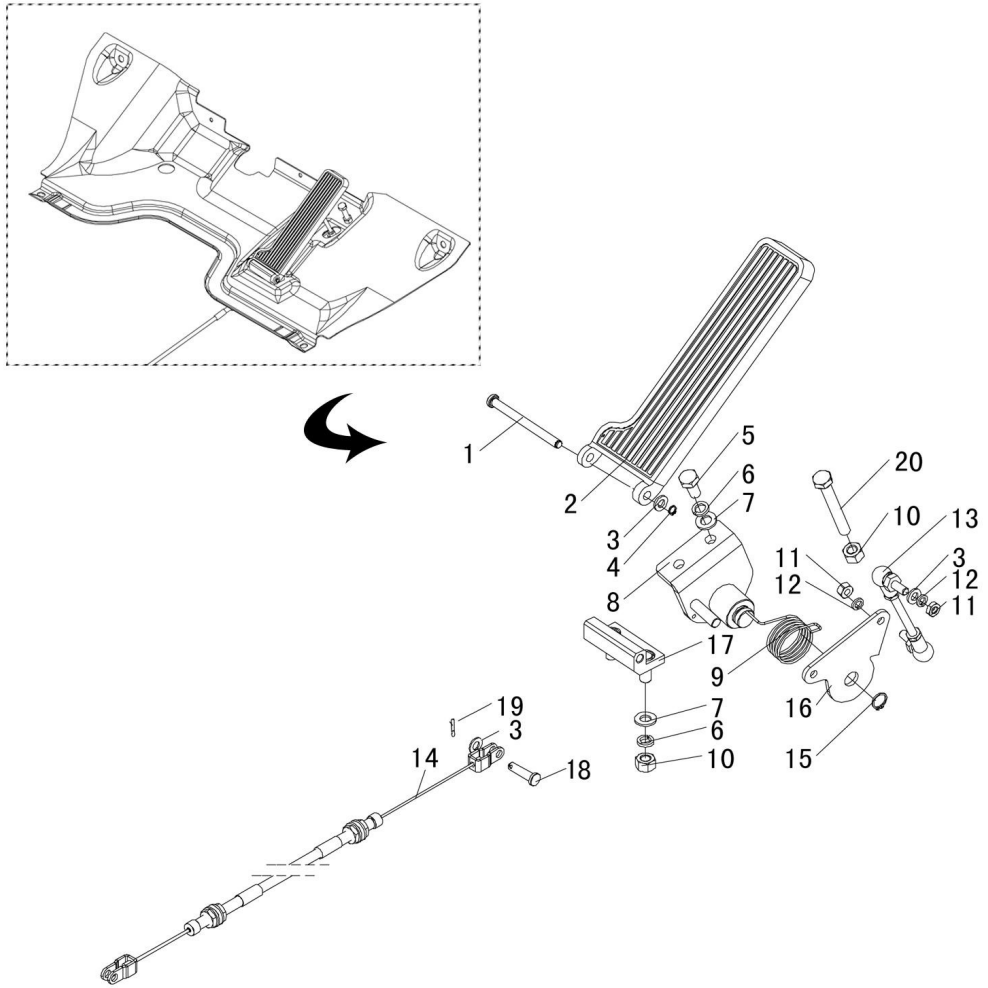
1
2
3
4
5
6
7
8
9
10
11
12
13
14
15
16
17
18
19
20

FIG61 FLOOR & ACCELERATOR MOUNTING ASSOALHO E ACELERADOR PISO Y ACELERADOR F5

CPCD,CPQ(Y)D20,25,30,35F

No.	Part / Peça / Pieza No.	Description	Descrição	Descripción		Q'ty Qtde	Remark Obs.
01	2317852	Hinged shaft	Eixo	Eje		1	
02	2317853	Accelerator pedal	Pedal do acelerador	Pedal del acelerador		1	
03	GB/T97.1	Washer	Arruela	Arandela	6	3	
04	GB/T849.1	Lock ring	Anel trava	Anillo de seguridad	6	1	
05	GB/T5783	Bolt	Parafuso	Perno	M8×16	2	
06	GB/T93	Washer	Arruela	Arandela	8	4	
07	GB/T97.1	Washer	Arruela	Arandela	8	4	
08	F30CD651100	Bracket,accelerator	Suporte do acelerador	Soporte del acelerador		1	
09	2317907	Torsion spring	Mola	Muelle giratorio		1	
10	GB/T6172	Nut	Porca	Tuerca	M8	1	
11	GB/T6172	Nut	Porca	Tuerca	M6	2	
12	GB/T93	Washer	Arruela	Arandela	6	2	
13	2317880	Spherical hinge	Terminal tirante	Tirante		1	
14	2317740	Cable assy	Cabo do acelerador	Cable acelerador		1	CPCD20/25/30 /35F-W2
—	F30CD654000Y	Cable assy	Cabo do acelerador	Cable acelerador		1	CPCD20/25/30 /35F-Y1/Y2
—	F30CD654000X	Cable assy	Cabo do acelerador	Cable acelerador		1	CPCD20/25/30 /35F-X1/X2/X3
—	2317901	Cable assy	Cabo do acelerador	Cable acelerador		1	CPQ(Y)D30/35F-H1
—	2317900	Cable assy	Cabo do acelerador	Cable acelerador		1	CPQ(Y)D30/35F-D1
15	GB/T849.1	Lock ring	Anel trava	Anillo de seguridad	12	1	
16	F30CD651201	Support block	Suporte	Placa de soporte		1	
17	F30CD652100	Support block	Suporte	Placa de soporte		1	
18	GB/T882	Pin	Pino	Clavija	B6×24	1	
19	GB/T91	Pin	Pino	Clavija	2×12	1	
20	GB/T5783	Bolt	Parafuso	Perno	M8×60	1	

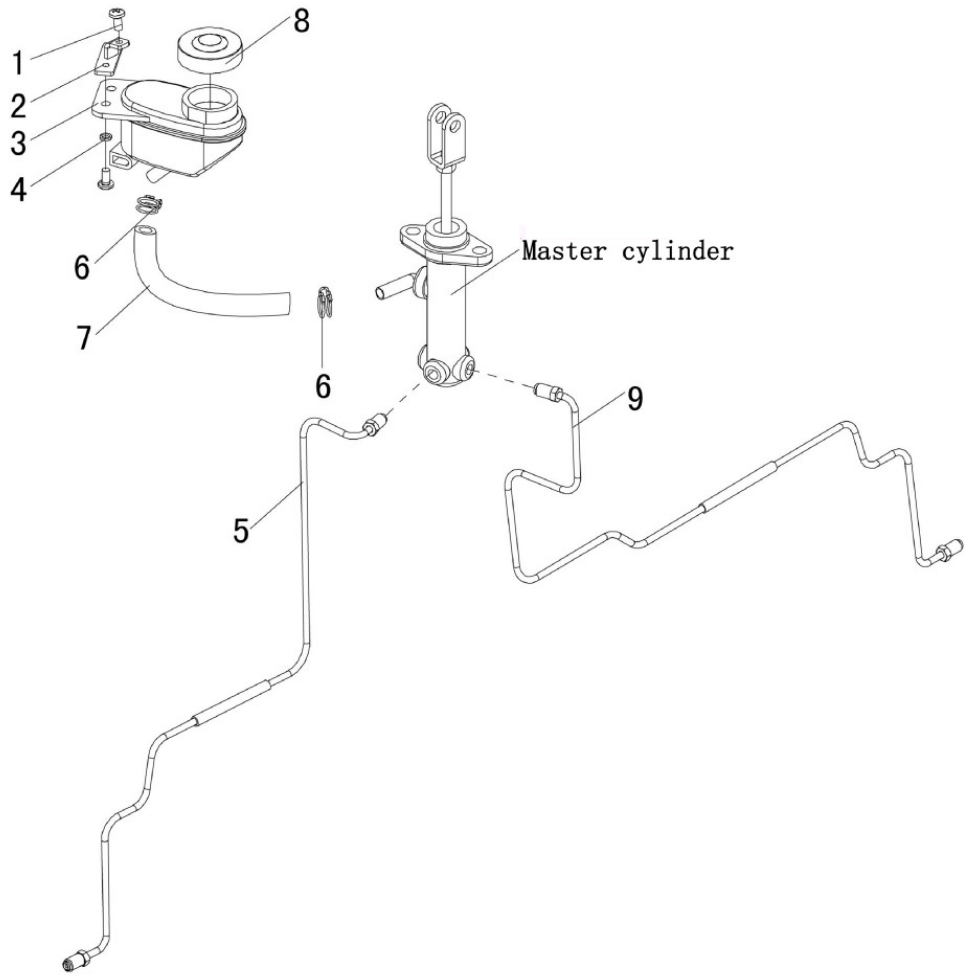
1
2
3
4
8
6
7
6
Master cylinder
9
5

FIG62 **BRAKE PIPE** **TUBULAÇÃO DO FREIO** **TUBERÍA DEL FRENO** **F6**

CPCD,CPQ(Y)D20,25,30,35F

No.	Part / Peça / Pieza No.	Description	Descrição	Descripción		Q'ty Qtde	Remark Obs.
01	GB/T818	Screw	Parafuso	Tornilllo	M6×12	4	
02	F30CD614000	Bracket	Suporte	Soporte		1	
03	2317854	Brake oil cup	Reservatório fluido de freio	Aceitera		1	
04	GB/T93	Washer	Arruela	Arandela	6	2	
05	2317855	Brake pipe,L.H.	Tubo de freio da esquerda	Tubo izquierdo		1	
06	JB/ZQ3776	Clip	Abraçadeira	Abrazadera	15	2	
07	F30CD610302	Brake pipe	Tubo do freio	Tubo del freno	φ10×φ17	1	
08	2317856	Cap	Tampa	Tapa		1	
09	2317857	Brake pipe,R.H.	Tubo de freio da direita	Tubo derecho		1	

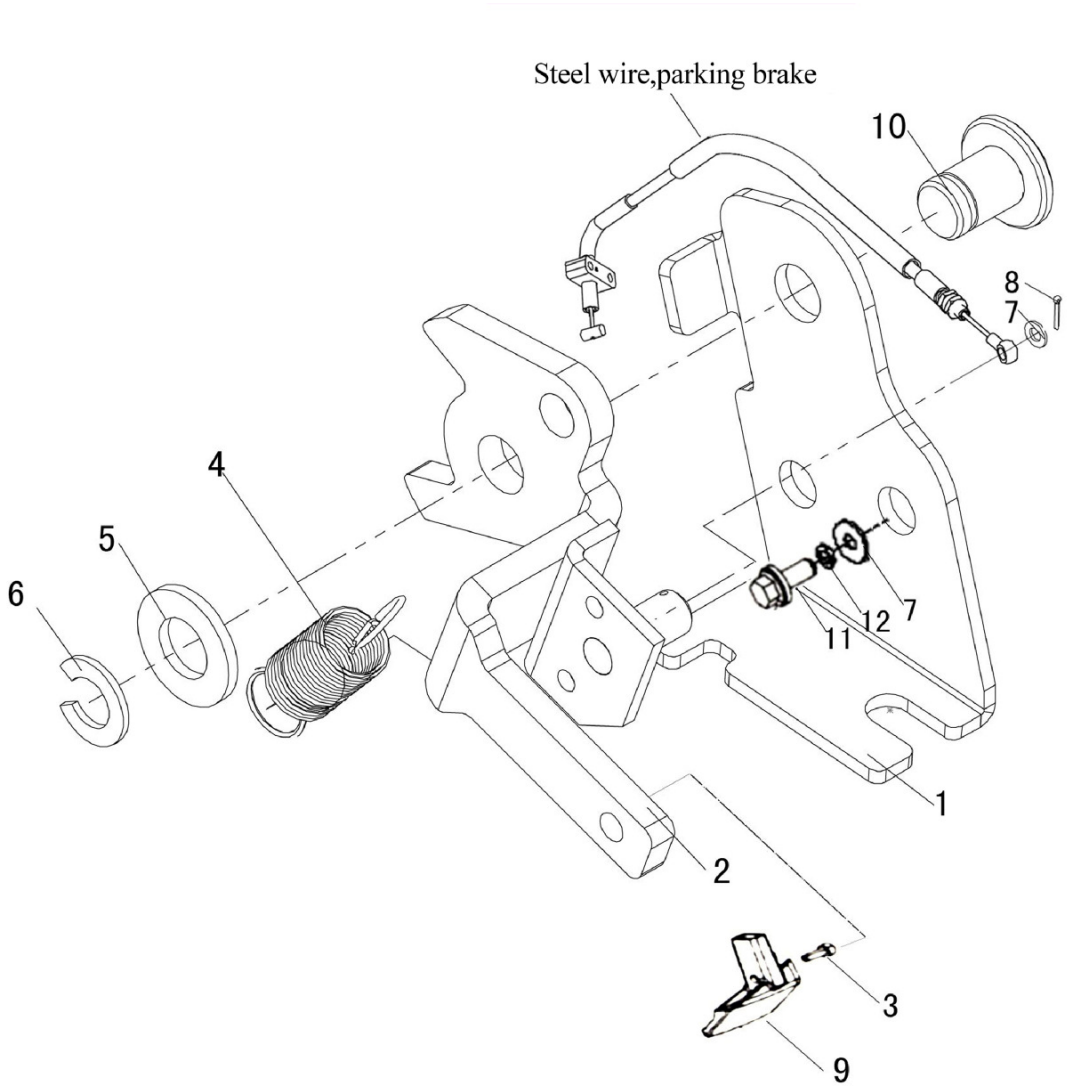
Steel wire,parking brake
10
8
7
4
5
6
7
12
11
1
2
3
9

FIG63 RELEASE BRAKING OPERATION LIBERAÇÃO DO FREIO LIBERACIÓN DEL FRENO F7

CPCD,CPQ(Y)D20,25,30,35F

No.	Part / Peça / Pieza No.	Description	Descrição	Descripción		Q'ty Qtde	Remark Obs.
01	F30CD690001	Bracket	Suporte	Soporte		1	
02	F30CD691000	Lever	Alavanca	Palanca		1	
03	2317881	Socket bolt	Parafuso	Perno	M4×12	1	
04	2317906	Spring	Mola	Muelle		1	
05	GB/T97.1	Washer	Arruela	Arandela	8	1	
06	GB/T896	Lock ring	Anel trava	Anillo de seguridad	8	1	
07	GB/T97.1	Washer	Arruela	Arandela	6	2	
08	GB/T91	Pin	Pino	Clavija	1.6×12	1	
09	2317741	Lever	Alavanca	Palanca		1	
10	FC30690002	Hinged shaft	Eixo	Eje		1	
11	GB/T5781	Bolt	Parafuso	Perno	M6×25	2	
12	GB/T93	Washer	Arruela	Arandela	6	2	

VALVE CONTROL LINKAGE (TWO-THROW)
ACIONAMENTO DO CONTROLE DA VÁLVULA (DOIS ACIONADORES)
VARILLAJE DE CONTROL DE LA VÁLVULA (DOS ACTUADORES)

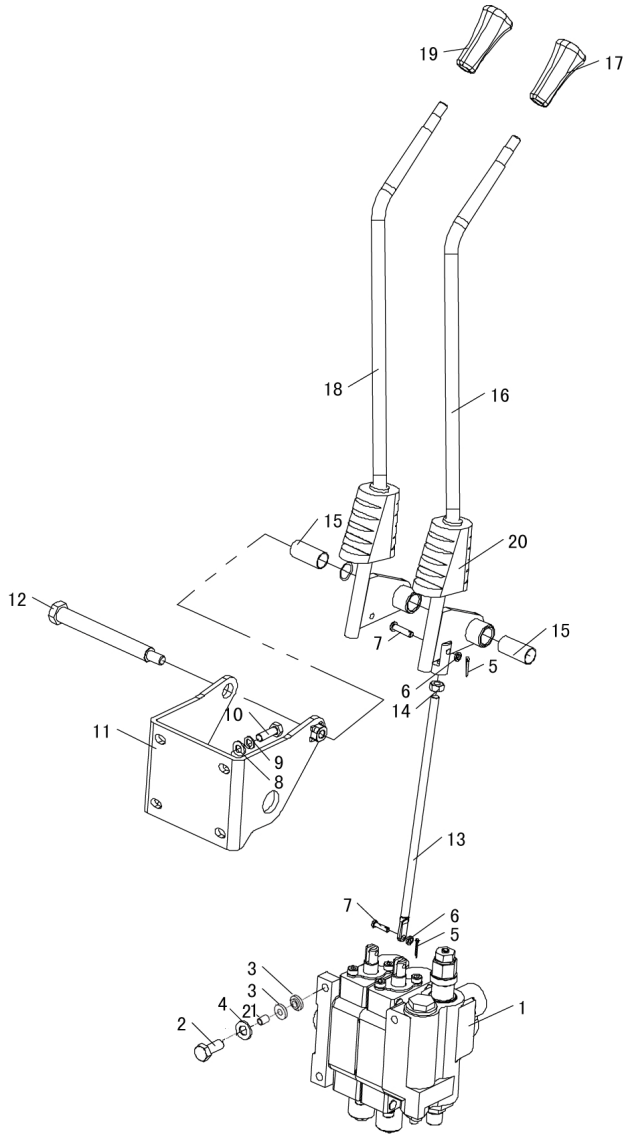

FIG64 **VALVE CONTROL LINKAGE (TWO-THROW)** **F8**

ACIONAMENTO DO CONTROLE DA VÁLVULA (DOIS ACIONADORES)

VARILLAJE DE CONTROL DE LA VÁLVULA (DOS ACTUADORES)

CPCD,CPQ(Y)D20,25,30,35F

No.	Part / Peça / Pieza No.	Description	Descrição	Descripción		Q'ty Qtde	Remark Obs.
01	2317882	Control valve	Válvula de controle	Válvula reguladora		1	
02	GB/T5783	Bolt	Parafuso	Perno	M10×1.25×35	3	
03	H24C7-42121	Cushion	Amortecedor	Amortiguador		6	
04	GB/T96	Washer	Arruela	Arandela	10	3	
05	GB/T91	Pin	Pino	Clavija	2×12	4	
06	GB/T97.1	Washer	Arruela	Arandela	6	4	
07	2318095	Pin	Pino	Clavija		4	
08	GB/T97.1	Washer	Arruela	Arandela	8	4	
09	GB/T93	Washer	Arruela	Arandela	8	4	
10	GB/T5782	Bolt	Parafuso	Perno	M8×20	4	
11	F30CD643000	Bracket	Suporte	Soporte		1	
12	F30CD640001-1	Bolt	Parafuso	Perno		1	
13	F30CD642001	Joint lever	Alavanca	Palanca de junta		2	
14	GB/T6172	Nut	Porca	Tuerca	M8	2	
15	SF-1	Sleeve	Bucha	Buje	1637	2	
16	F30CD641000-1	Lift lever assy	Alavanca de elevação	Palanca de elevación		1	
17	214A7-42001	Rubber moulding	Manípulo de elevação	Goma para cristal		1	
18	F30CD641000-2	Tilt lever assy	Alavanca de inclinação	Conj. palanca de inclinación		1	
19	214A7-42011	Rubber moulding	Manípulo de inclinação	Goma para cristal		1	
20	8003024	Dust cap	Guarda pó	Caperuza guardapolvos		2	
21	30CX620005	Bushing	Bucha	Buje		3	
22	2318096	Coupling	Acoplamento	Acoplamiento		2	
23	2318101	Pin	Pino	Clavija		4	

VALVE CONTROL LINKAGE (THREE-THROW)
ACIONAMENTO DO CONTROLE DA VÁLVULA (TRÊS ACIONADORES)
VARILLAJE DE CONTROL DE LA VÁLVULA (TRES ACTUADORES)

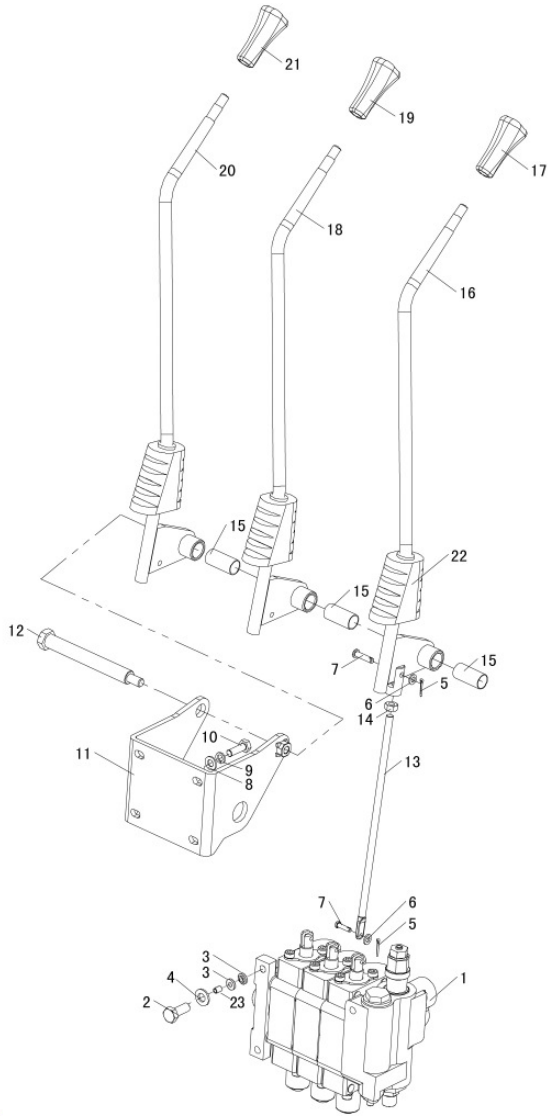

FIG65 **VALVE CONTROL LINKAGE (THREE-THROW)** **F9**

ACIONAMENTO DO CONTROLE DA VÁLVULA (TRÊS ACIONADORES)

VARILLAJE DE CONTROL DE LA VÁLVULA (TRES ACTUADORES)

CPCD,CPQ(Y)D20,25,30,35F

No.	Part / Peça / Pieza No.	Description	Descrição	Descripción		Q'ty Qtde	Remark Obs.
01	2317883	Control valve	Válvula de controle	Válvula reguladora		1	
02	GB/T5783	Bolt	Parafuso	Perno	M10×1.25×35	3	
03	H24C7-42121	Cushion	Amortecedor	Amortiguador		6	
04	GB/T96	Washer	Arruela	Arandela	10	3	
05	2318091	Pin	Pino	Clavija	2×12	6	
06	GB/T97.1	Washer	Arruela	Arandela	6	6	
07	2318095	Pin	Pino	Clavija		6	
08	GB/T97.1	Washer	Arruela	Arandela	8	4	
09	GB/T93	Washer	Arruela	Arandela	8	4	
10	GB/T5782	Bolt	Parafuso	Perno	M8×20	4	
11	F30CD643000	Bracket	Suporte	Soporte		1	
12	2318099	Bolt	Parafuso	Perno		1	
13	2318100	Joint lever	Alavanca	Palanca de junta		3	
14	GB/T6172	Nut	Porca	Tuerca	M8	3	
15	2317858	Sleeve	Bucha	Buje	1637	3	
16	F30CD641000-1	Lift lever assy	Alavanca de elevação	Palanca de elevación		1	
17	214A7-42001	Rubber moulding	Manípulo de elevação	Goma para cristal		1	
18	F30CD641000-2	Tilt lever assy	Alavanca de inclinação	Palanca de inclinación		1	
19	214A7-42011	Rubber moulding	Manípulo de inclinação	Goma para cristal		1	
20	F30CD641000-3	Lever,third	Alavanca	Palanca		1	
21	514A2-72401	Rubber moulding	Manípulo	Goma para cristal		1	
22	8003024	Dust cap	Guarda pó	Caperuza guardapolvos		3	
23	30CX620005	Bushing	Bucha	Buje		3	
24	2318101	Pin	Pino	Clavija		6	

VALVE CONTROL LINKAGE (THREE-THROW)
ACIONAMENTO DO CONTROLE DA VÁLVULA (QUATRO ACIONADORES)
VARILLAJE DE CONTROL DE LA VÁLVULA (CUATRO ACTUADORES)

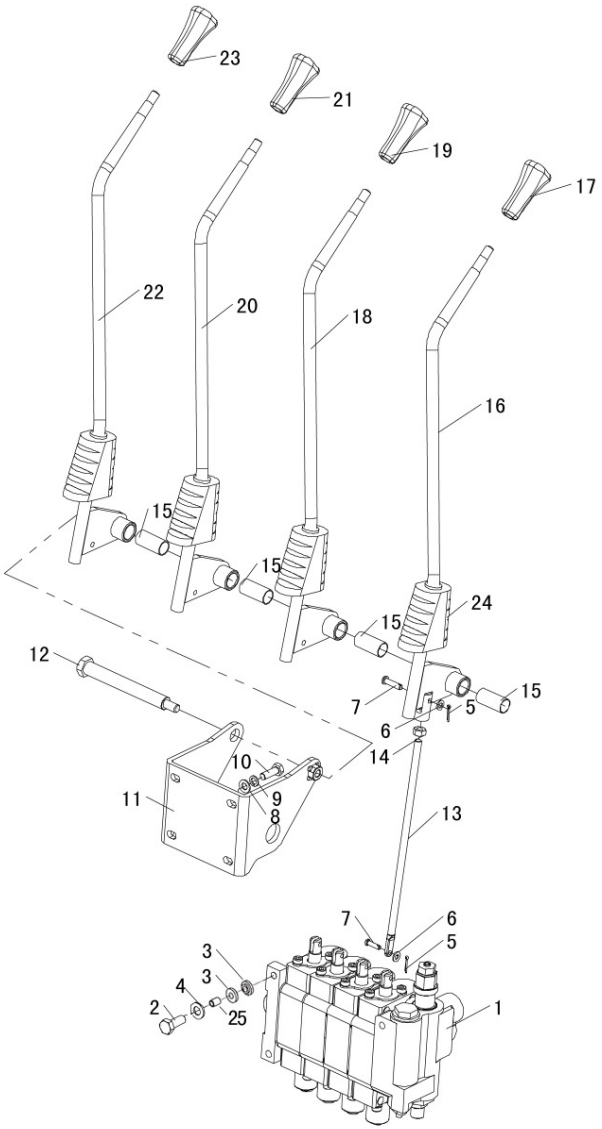

FIG66 **VALVE CONTROL LINKAGE (THREE-THROW)** **F10**

ACIONAMENTO DO CONTROLE DA VÁLVULA (QUATRO ACIONADORES)

VARILLAJE DE CONTROL DE LA VÁLVULA (CUATRO ACTUADORES)

CPCD,CPQ(Y)D20,25,30,35F

No.	Part / Peça / Pieza No.	Description	Descrição	Descripción		Q'ty Qtde	Remark Obs.
01	2317884	Control valve	Válvula de controle	Válvula reguladora		1	
02	GB/T5783	Bolt	Parafuso	Perno	M10×1.25×35	3	
03	H24C7-42121	Cushion	Amortecedor	Amortiguador		6	
04	GB/T96	Washer	Arruela	Arandela	10	3	
05	GB/T91	Pin	Pino	Clavija	2×12	8	
06	GB/T97.1	Washer	Arruela	Arandela	6	6	
07	30CX620006	Pin	Pino	Clavija		8	
08	GB/T97.1	Washer	Arruela	Arandela	8	4	
09	GB/T93	Washer	Arruela	Arandela	8	4	
10	GB/T5782	Bolt	Parafuso	Perno	M8×20	4	
11	F30CD643000	Bracket	Suporte	Soporte		1	
12	F30CD640001-1	Bolt	Parafuso	Perno		1	
13	F30CD642001	Joint lever	Alavanca	Palanca de junta		4	
14	GB/T6172	Nut	Porca	Tuerca	M8	4	
15	SF-1	Sleeve	Bucha	Buje	1637	4	
16	F30CD641000-1	Lift lever assy	Alavanca de elevação	Palanca de elevación		1	
17	214A7-42001	Rubber moulding	Manípulo de elevação	Goma para cristal		1	
18	F30CD641000-2	Tilt lever assy	Alavanca de inclinação	Palanca de inclinación		1	
19	214A7-42011	Rubber moulding	Manípulo de inclinação	Goma para cristal		1	
20	F30CD641000-3	Lever,third	Alavanca	Palanca		1	
21	514A2-72401	Rubber moulding	Manípulo	Goma para cristal		1	
22	F30CD641000-4	Lever,fourth	Alavanca	Palanca		1	
23	514A2-72401	Rubber moulding	Manípulo	Goma para cristal		1	
24	8003024	Dust cap	Guarda pó	Caperuza guardapolvos		4	
25	30CX620005	Bushing	Bucha	Buje		3	

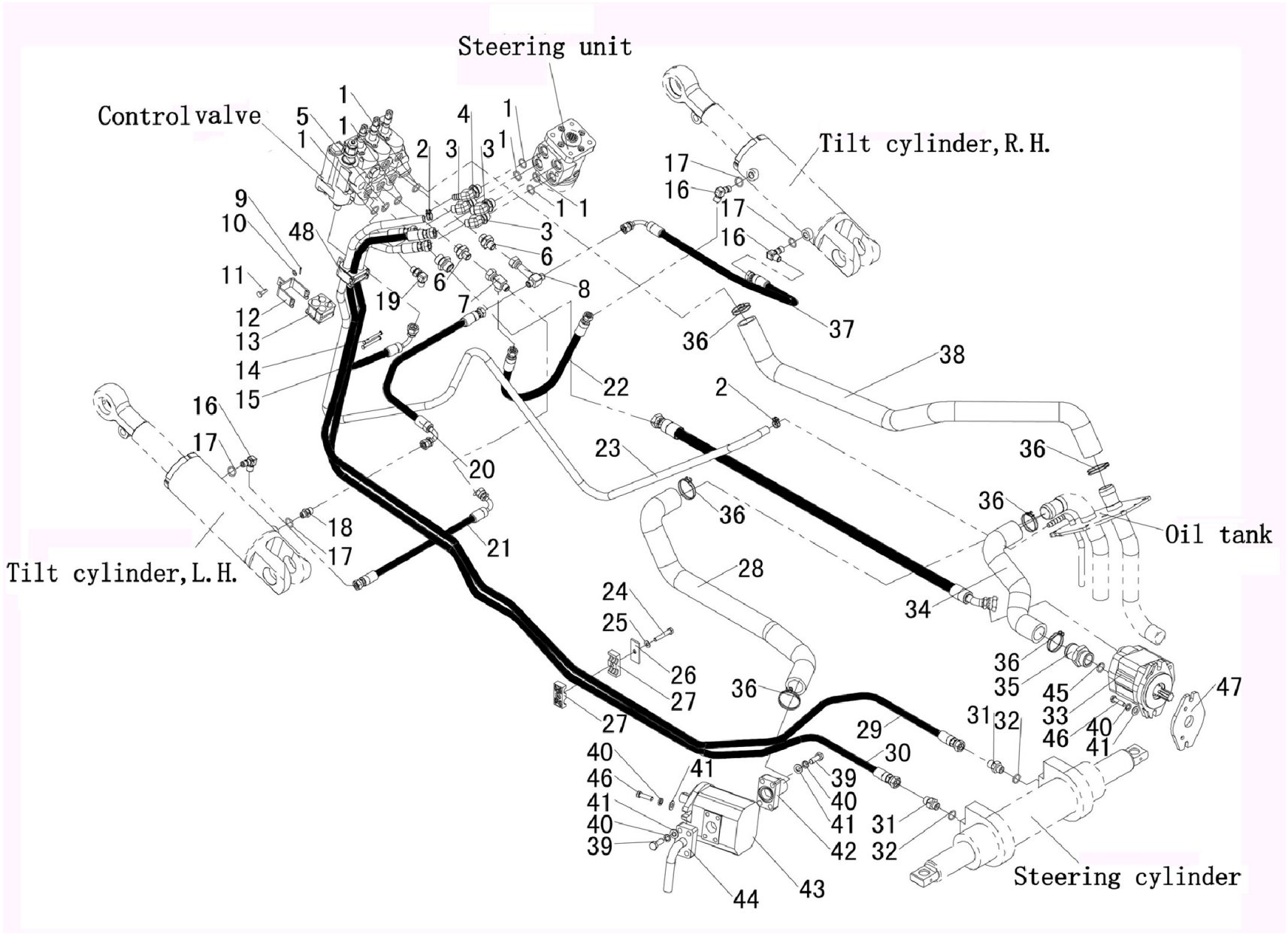
Steering unit
Control valve
Tilt cylinder, R.H.
Tilt cylinder, L.H.
Oil tank
Steering cylinder

FIG67 **HYDRAULIC SYSTEM** **SISTEMA HIDRÁULICO** **SISTEMA HIDRÁULICO** **G1**

CPCD,CPQ(Y)D20,25,30,35F

No.	Part No. Peça No. Pieza No.	Description	Descrição	Descripción		Q'ty Qtde	Remark Obs.
01	GB/T1235	O-ring	Anel de vedação	Anillo "O"	22×2.4	7	
02	JB/ZQ3776	Clip	Abraçadeira	Presilla	21	2	
03	2317985	Connection	Conexão	Tabuladura de empalme		3	
04	2317986	Connection	Conexão	Tabuladura de empalme		1	
05	GB/T1235	O-ring	Anel de vedação	Anillo "O"	24×2.4	1	
06	2317972	Connector	União	Union		2	
07	2317987	Connection	Conexão	Tabuladura de empalme		1	
08	2317988	Connection	Conexão	Tabuladura de empalme		1	
09	GB/T91	Pin	Pino	Clavija	2×12	2	
10	GB/T97.1	Washer	Arruela	Arandela	6	2	
11	30CX620006	Pin	Pino	Clavija		2	
12	F30CD700800	Lower bracket	Suporte inferior	Soporte inferior		1	
13	F30CD700002	Fixed block	Bloco fixo	Bloque fijo		2	
14	F30CD700004	Pin	Pino	Clavija		4	
15	F30CD701500	Hose,H.P.	Mangueira de alta pressão	Manguera de alta presión	8□	1	
16	2317989	Connection	Conexão	Tabuladura de empalme		3	
17	GB/T1235	O-ring	Anel de vedação	Anillo "O"	15× 2.4	4	
18	2317971	Connector	União	Union		1	
19	2317990	Connection	Conexão	Tabuladura de empalme		1	
20	F30CD701200	Hose,H.P.	Mangueira de alta pressão	Manguera de alta presión	8□	1	
21	F30CD701100	Hose,H.P.	Mangueira de alta pressão	Manguera de alta presión	8□	1	
22	F30CD701300	Hose,H.P.	Mangueira de alta pressão	Manguera de alta presión	8□	1	
23		Tube	Tubo	Tubo	φ13×φ20	1	
24	GB/T5782	Bolt	Parafuso	Perno	M8×45	6	
25	GB/T97.1	Washer	Arruela	Arandela	8	6	
26	30CX700009	Stopper	Batente	Tope		6	
27	30CX700008	Clip	Abraçadeira	Presilla		6	
28	2317904	Hose	Mangueira de sucção	Manguera		1	CPQ(Y)D20/25/30F
29	F30CD701700	Hose,H.P.	Mangueira de alta pressão	Manguera de alta presión	8□	1	
30	F30CD701600	Hose,H.P.	Mangueira de alta pressão	Manguera de alta presión	8□	1	

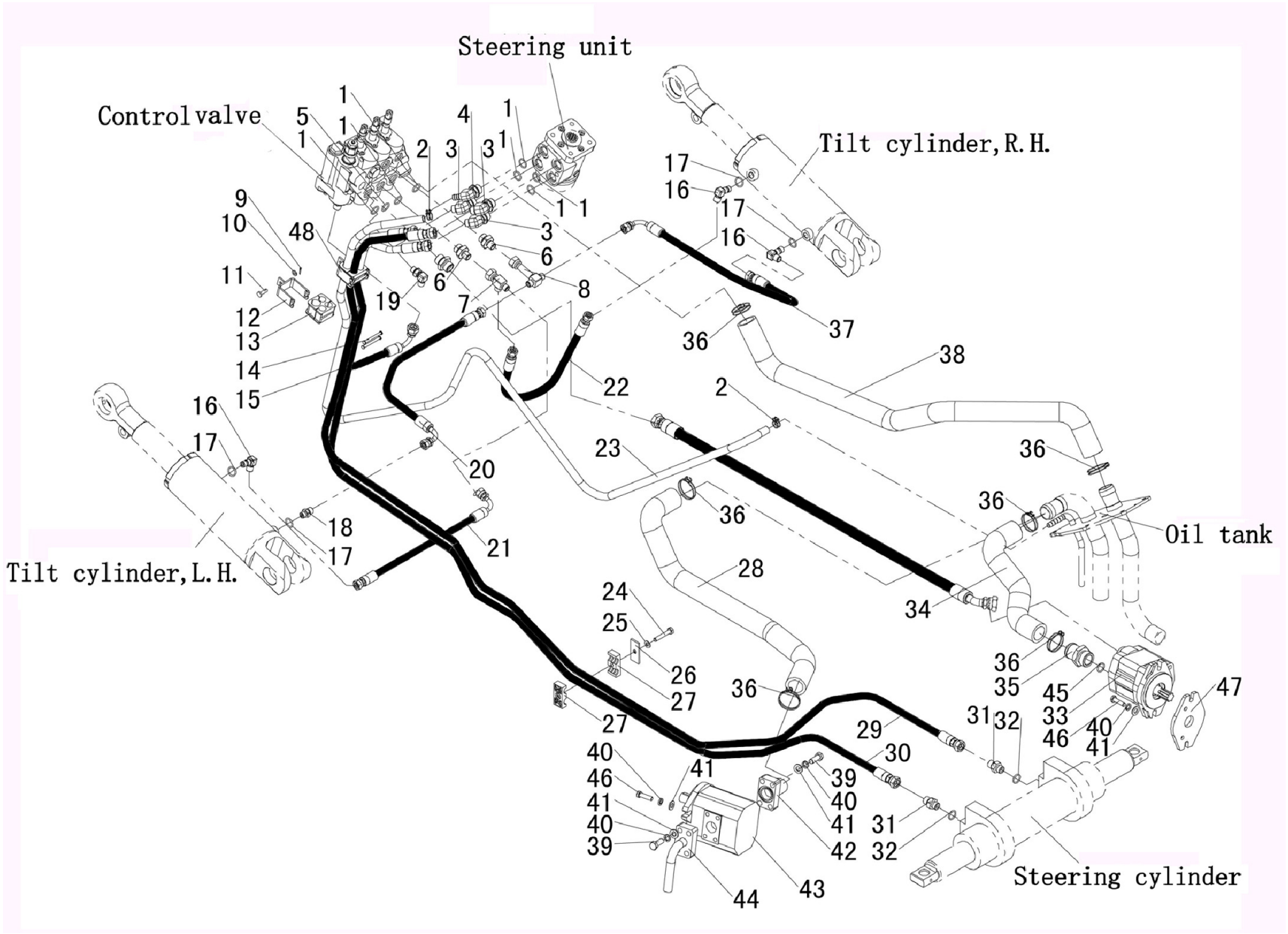
Steering unit
Control valve
Tilt cylinder, R.H.
Tilt cylinder, L.H.
Oil tank
Steering cylinder

FIG67 HYDRAULIC SYSTEM SISTEMA HIDRÁULICO SISTEMA HIDRÁULICO G1

CPCD,CPQ(Y)D20,25,30,35F

No.	Part No. Peça No. Pieza No.	Description	Descrição	Descripción		Q'ty Qtde	Remark Obs.
31	2317973	Connector	União	Union		2	
32	GB/T1235	O-ring	Anel de vedação	Anillo "O"	18×2.4	2	
33	SGP1A31.9D2H9-R005C	Gear pump	Bomba de engrenagens	Bomba accionada por engranajes		1	CPCD25/30/35F-D1-W2
—	SGP1A31.9D2H9-L253C	Gear pump	Bomba de engrenagens	Bomba accionada por engranajes		1	CPCD20/25F-W1
—	SGP1A30.8D2H9-L253C	Gear pump	Bomba de engrenagens	Bomba accionada por engranajes		1	CPCD20/25/30/35F-Y1/Y2
—	SGP1A32D2HH1-L025C	Gear pump	Bomba de engrenagens	Bomba accionada por engranajes		1	CPCD20/25/30/35F-X1/X2/X3
34	30CD700003	Tube,oil inlet	Tubo de entrada de óleo	Tubo de entrada de aceite		1	CPCD25/30/35F-W2
—	F30CD700007X	Tube,oil inlet	Tubo de entrada de óleo	Tubo de entrada de aceite		1	CPCD20/25/30/35F-X1/X2/X3
—	F30CD700006Y	Tube,oil inlet	Tubo de entrada de óleo	Tubo de entrada de aceite		1	CPCD20/25/30/35F-Y1/Y2
—	F30CD700005D	Tube,oil inlet	Tubo de entrada de óleo	Tubo de entrada de aceite		1	CPCD30/35F-D1
—	F25CD700001	Tube,oil inlet	Tubo de entrada de óleo	Tubo de entrada de aceite		1	CPCD20/25F-W1
35	30CX700100	Connection	Conexão	Tabuladura de empalme		1	
36	JB/ZQ3776	Clip	Abraçadeira	Presilla	45	2	
37	F30CD701400	Hose,H.P.	Mangueira de alta pressão	Manguera de alta presión	8□-480/90	1	
38	2317905	Tube	Tubo	Tubo		1	
39	GB/T5783	Bolt	Parafuso	Perno	M10×35	8	
40	GB/T93	Washer	Arruela	Arandela	10	10	
41	GB/T97.1	Washer	Arruela	Arandela	10	10	
42	2317991	Flange	Flange	Brida		1	CPQ(Y)D20/25/30F
43	2317742	Pump	Bomba	Bomba		1	CPQ(Y)D20/25/30F
44	2317992	Flange	Flange	Brida		1	CPQ(Y)D20/25/30F
45	GB/T3452.1	O-ring	Anel de vedação	Anillo "O"	28×3.55	1	
46	GB/T5783	Bolt	Parafuso	Perno	M10×30	2	
47	30CX700001	Adjust shim	Calço	Calzo		1	
48	F30CD700700	Bracket	Suporte	Soporte		1	

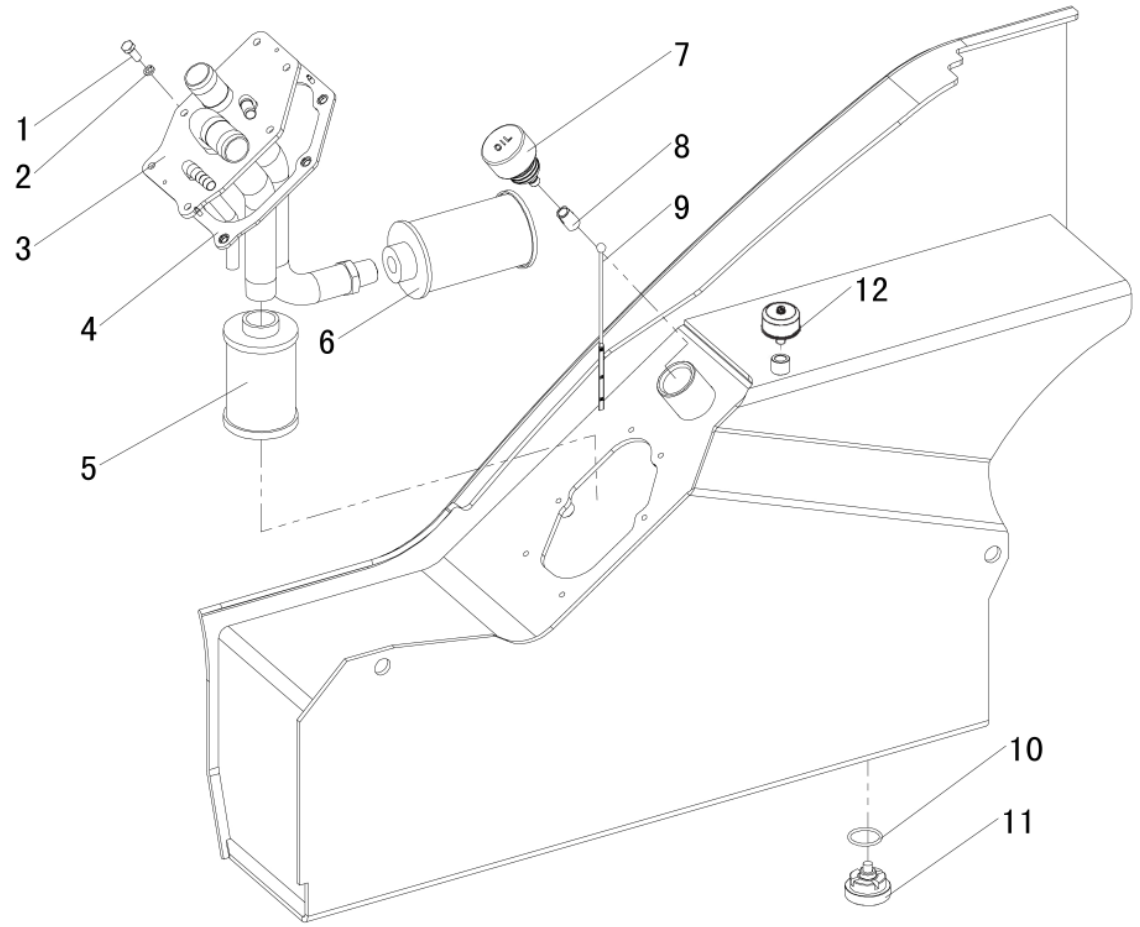
1
2
3
4
5
6
7
8
9
10
11
12
OIL

FIG68 **OIL TANK** **TANQUE DE ÓLEO** **TANQUE DE ACEITE** **G2**

CPCD,CPQ(Y)D20,25,30,35F

No.	Part No. Peça No. Pieza No.	Description	Descrição	Descripción		Q'ty Qtde	Remark Obs.
01	GB/T5782	Bolt	Parafuso	Perno	M8×20	6	
02	GB/T93	Washer	Arruela	Arandela	8	6	
03	F30CD513000	Cover assy	Conjunto da tampa	Conjunto de la tapa		1	
04	2317743	Sealed gasket	Junta de vedação	Empaque de junta		1	
05	2317744	Oil filter,inlet	Fitro de sucção	Fitro de aceite, entrada		1	
06	2317885	Oil filter,outlet	Fitro de retorno	Fitro de aceite, salida		1	
07	2318079	Filling cap assy	Filtro de respiro (tampa)	Tapa del orificio de llenado		1	
08	2317859	Ball socket	Bucha esférica	Buje esférico		1	
09	2317860	Scale assy	Indicador do nível de óleo	Conj. indicador del nivel de aceite		1	
10	2317861	O-ring	Anel de vedação	Anillo "O"	24×2.4	1	
11	2317862	Oil plug assy	Bujão do tanque de óleo	Conj. del tapón del tanque de aceite		1	
12	2317863	Breather	Respiro	Respiradero		1	

Esquema hidráulico Duplex acessórios

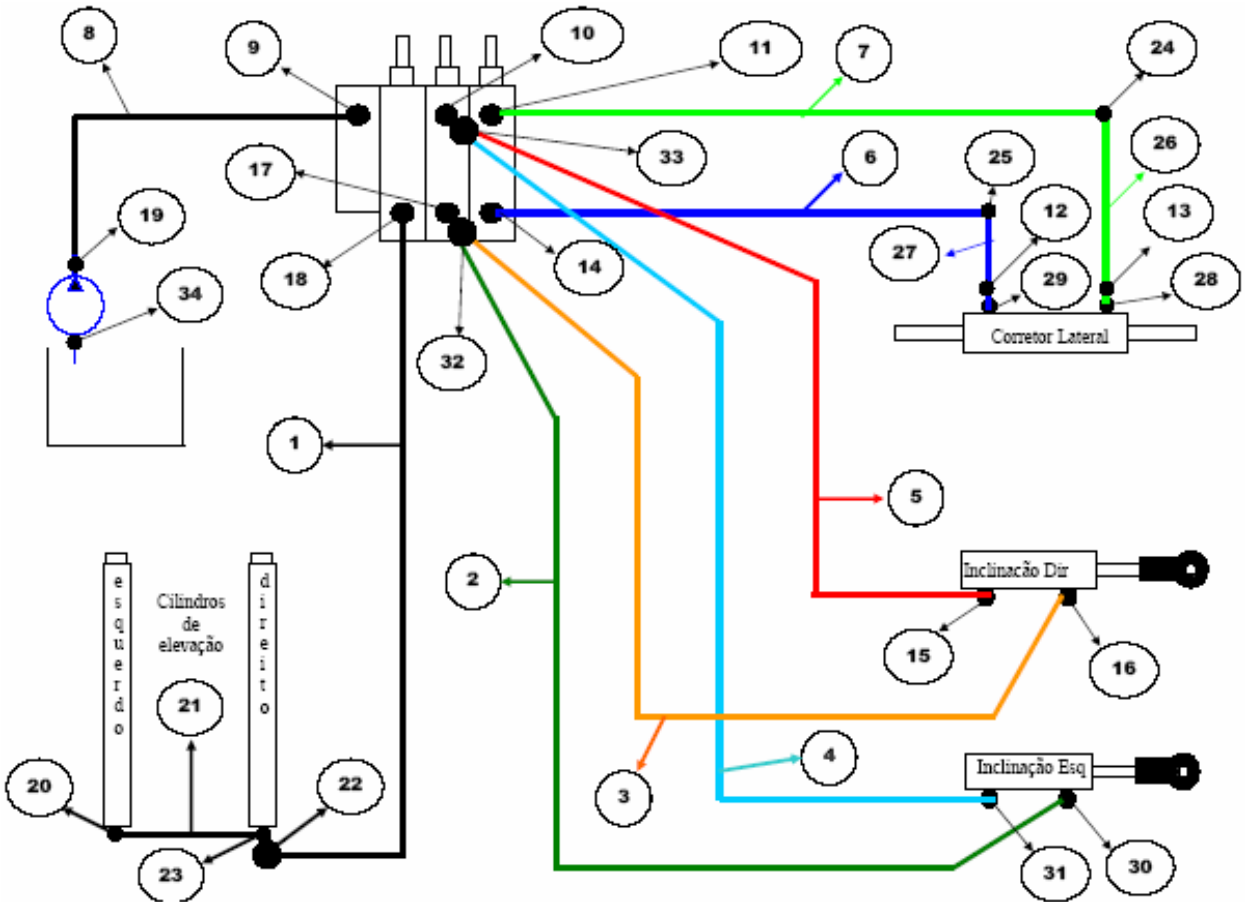

FIG69		HYDRAULICS	HIDRÁULICA	HIDRÁULICA			G3
No.	Part No. Peça No. Pieza No.	Description	Descrição	Descripción		Q'ty Qtde	Remark Obs.
01	2318053	Hose	Mangueira	Tubo flexible		1	
02	2318054	Hose	Mangueira	Tubo flexible		1	
03	2318055	Hose	Mangueira	Tubo flexible		1	
04	2318056	Hose	Mangueira	Tubo flexible		1	
05	2318057	Hose	Mangueira	Tubo flexible		1	
06	2318058	Hose	Mangueira	Tubo flexible		1	
07	2318058	Hose	Mangueira	Tubo flexible		1	
08	2318060	Hose	Mangueira	Tubo flexible		1	
09	2317981	Connection	Conexão	Tabuladura de empalme		1	
10	2317972	Connector	União	Union		1	
11	2317979	Connection	Conexão	Tabuladura de empalme		1	
12	2317977	Adapter	Adaptador conexão	Adaptador		1	
13	2317977	Adapter	Adaptador conexão	Adaptador		1	
14	2317978	Connection	Conexão	Tabuladura de empalme		1	
15	2317989	Connection	Conexão	Tabuladura de empalme		1	
16	2317989	Connection	Conexão	Tabuladura de empalme		1	
17	2317972	Connector	União	Union		1	
18	2317990	Connection	Conexão	Tabuladura de empalme		1	
19	2317992	Flange	Flange	Brida		1	
20	2317975	Connector	União	Union		1	
21	2318061	Hose	Mangueira	Tubo flexible		1	
22	2317877	Valve	Válvula 2; 2,5t	Valvula		1	
22	30CX724000	Valve	Válvula 3; 3,5t	Valvula		1	
23	2317976	Connection	Conexão	Tabuladura de empalme		1	
24	2317983	Connection	Conexão	Tabuladura de empalme		1	
25	2317983	Connection	Conexão	Tabuladura de empalme		1	
26	2318063	Hose	Mangueira	Tubo flexible		1	
27	2318063	Hose	Mangueira	Tubo flexible		1	
28	2317980	Knee	Joelho	Rodilla		1	

CPCD,CPQ(Y)D20,25,30,35F

Esquema hidráulico Duplex acessórios

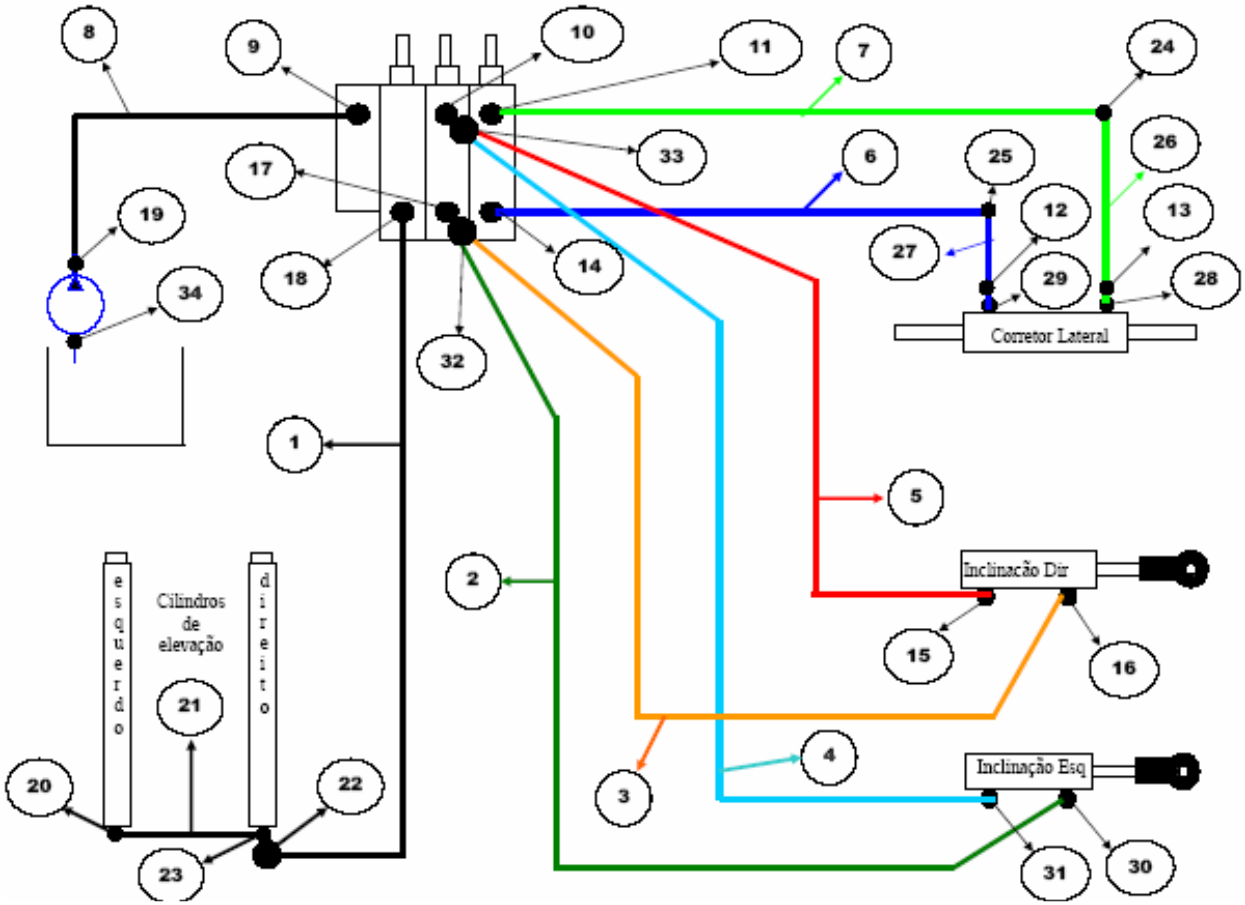

FIG69		HYDRAULICS	HIDRÁULICA	HIDRÁULICA			G3
No.	**Part No. Peça No. Pieza No.**	**Description**	**Descrição**	**Descripción**		**Q'ty Qtde**	**Remark Obs.**
29	2317980	Knee	Joelho	Rodilla		1	
30	2317989	Connection	Conexão	Tabuladura de empalme		1	
31	2317971	Connector	União	Union		1	
32	2317987	Connection	Conexão	Tabuladura de empalme		1	
33	2317988	Connection	Conexão	Tabuladura de empalme		1	
34	2317991	Flange	Flange	Brida		1	

CPCD,CPQ(Y)D20,25,30,35F

Esquema hidráulico da direção

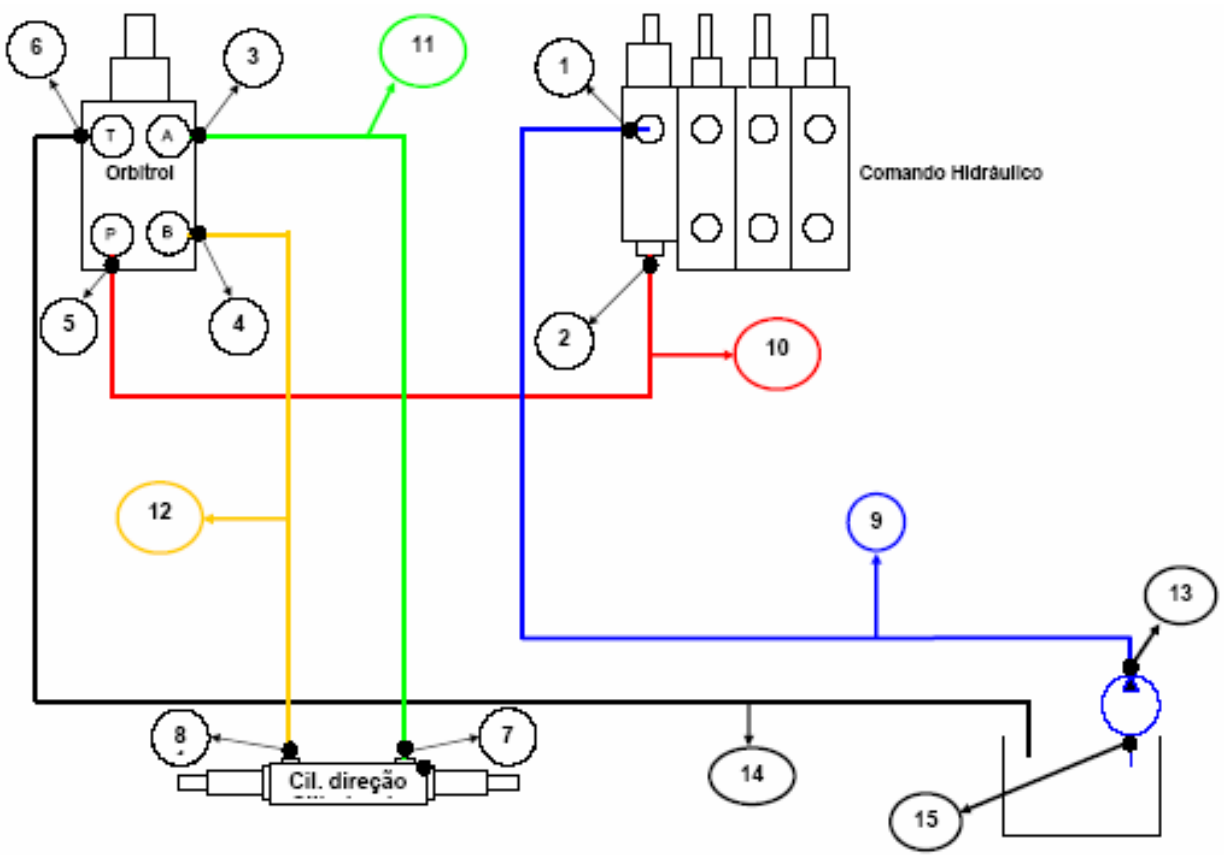

FIG70		HYDRAULICS	HIDRÁULICA	HIDRÁULICA			G4
No.	**Part No. Peça No. Pieza No.**	**Description**	**Descrição**	**Descripción**		**Q'ty Qtde**	**Remark Obs.**
01	2317981	Connection	Conexão do Comando	Tabuladura de empalme		1	
02	2317982	Connector	União	Union		1	
03	2317985	Connection	Conexão	Tabuladura de empalme		1	
04	2317985	Connection	Conexão	Tabuladura de empalme		1	
05	2317985	Connection	Conexão	Tabuladura de empalme		1	
06	2317986	Connection	Conexão do horbitrol	Tabuladura de empalme		1	
07	2317973	Connector	União	Union		1	
08	2317973	Connector	União	Union		1	
09	2318060	Hose	Mangueira	Tubo flexible		1	
10	2318059	Hose	Mangueira	Tubo flexible		1	
11	2318065	Hose	Mangueira	Tubo flexible		1	
12	2318066	Hose	Mangueira	Tubo flexible		1	
13	2317992	Flange	Flange	Brida		1	
14	2318067	Hose	Mangueira	Tubo flexible		1	
15	2317991	Flange	Flange	Brida		1	

CPCD,CPQ(Y)D20,25,30,35F

Esquema hidráulico Triplex acessórios

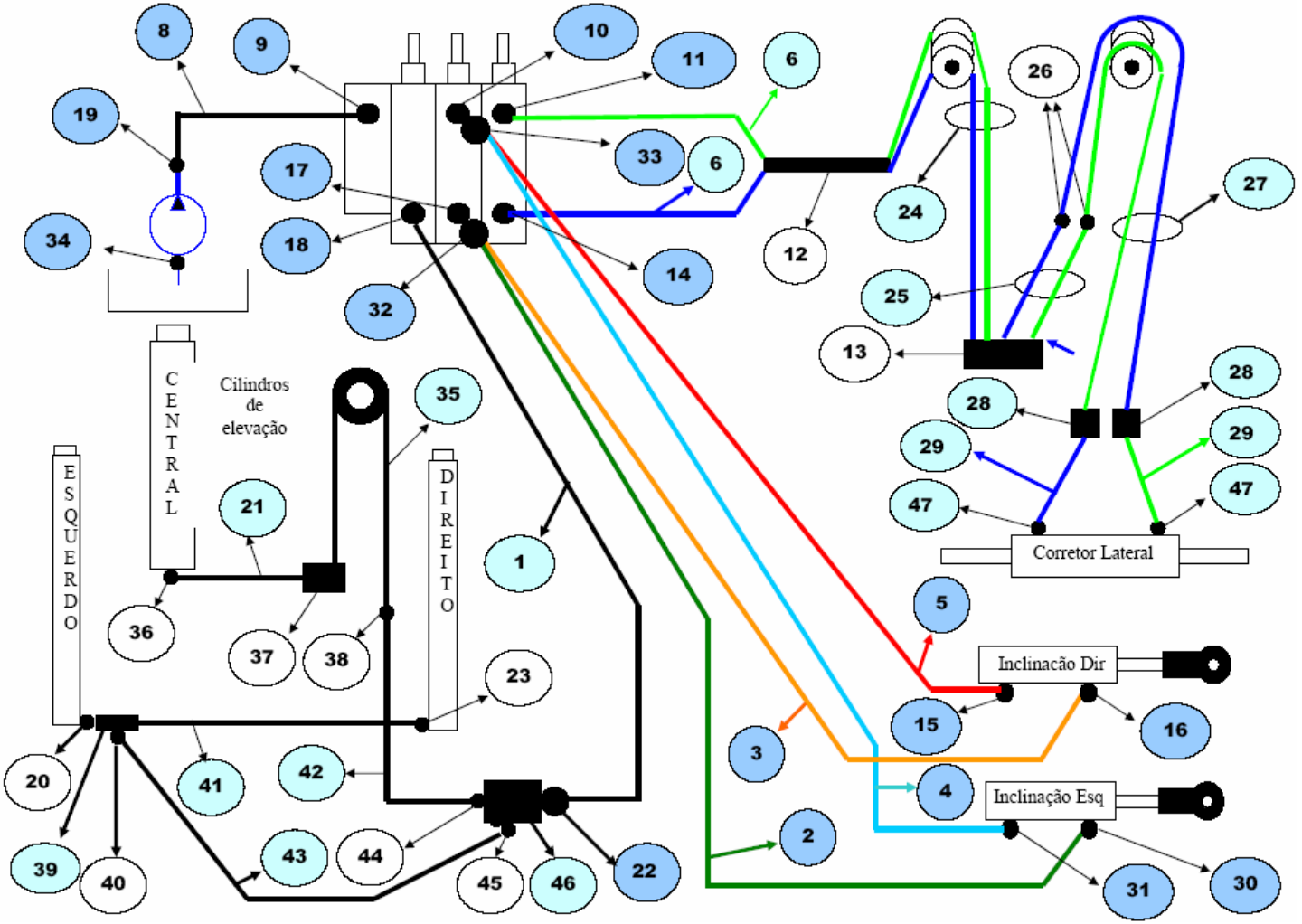

FIG71		HYDRAULICS	HIDRÁULICA	HIDRÁULICA			G5
No.		Description	Descrição	Descripción		Q'ty Qtde	Remark Obs.
01	2318923	Hose	Mangueira	Tubo flexible		1	
02	2318054	Hose	Mangueira	Tubo flexible		1	
03	2318055	Hose	Mangueira	Tubo flexible		1	
04	2318056	Hose	Mangueira	Tubo flexible		1	
05	2318057	Hose	Mangueira	Tubo flexible		1	
06	2318924	Hose	Mangueira	Tubo flexible		1	
07							
08	2318060	Hose	Mangueira	Tubo flexible		1	
09	2317981	Connection	Conexão do Comando	Tabuladura de empalme		1	
10	2317972	Connector	União	Union		1	
11	2317979	Connection	Conexão	Tabuladura de empalme		1	
12	2318925	Connection	Conexão	Tabuladura de empalme		1	
13	2318926	Connection	Conexão	Tabuladura de empalme		1	
14	2317978	Connection	Conexão	Tabuladura de empalme		1	
15	2317989	Connection	Conexão	Tabuladura de empalme		1	
16	2317989	Connection	Conexão	Tabuladura de empalme		1	
17	2317972	Connector	União	Union		1	
18	2317990	Connection	Conexão	Tabuladura de empalme		1	
19	2317992	Flange	Flange	Brida		1	
20	2318983	Connection	Conexão	Tabuladura de empalme		1	
21	2318927	Hose	Mangueira	Tubo flexible		1	
22	2318941	Valve	Válvula 3; 3,5t	Valvula		1	
23	2318942	Valve	Válvula 3; 3,5t	Valvula		1	
24	2318928	Hose	Mangueira	Tubo flexible		1	
25	2318929	Hose	Mangueira	Tubo flexible		1	
26	2318930	Connection	Conexão	Tabuladura de empalme		1	
27	2318931	Hose	Mangueira	Tubo flexible		1	
28	2317983	Connection	Conexão	Tabuladura de empalme		1	
29	2318932	Hose	Mangueira	Tubo flexible		1	

CPCD,CPQ(Y)D20,25,30,35F

FIG71		HYDRAULICS	HIDRÁULICA	HIDRÁULICA		G5		
No.		**Description**	**Descrição**	**Descripción**			**Q'ty Qtde**	**Remark Obs.**
30	2317989	Connection	Conexão	Tabuladura de empalme			1	
31	2317971	Connector	União	Union			1	
32	2317987	Connection	Conexão	Tabuladura de empalme			1	
33	2317988	Connection	Conexão	Tabuladura de empalme			1	
34	2317991	Flange	Flange	Brida			1	
35	2318933	Hose	Mangueira	Tubo flexible			1	
36	2318934	Connection	Conexão	Tabuladura de empalme			1	
37	2318935	Connection	Conexão	Tabuladura de empalme			1	
38	2318936	Tube	Tubo	Tubo			1	
39	2317976	Connection	Conexão	Tabuladura de empalme			1	
40	2318937	Connector	União	Union			1	
41	2318938	Hose	Mangueira	Tubo flexible			1	
42	2318939	Hose	Mangueira	Tubo flexible			1	
43	2318940	Hose	Mangueira	Tubo flexible			1	
44	2318937	Connector	União	Union			1	
45	2318937	Connector	União	Union			1	
46	2318943	Connection	Conexão	Tabuladura de empalme			1	
47	2317989	Connection	Conexão	Tabuladura de empalme			1	

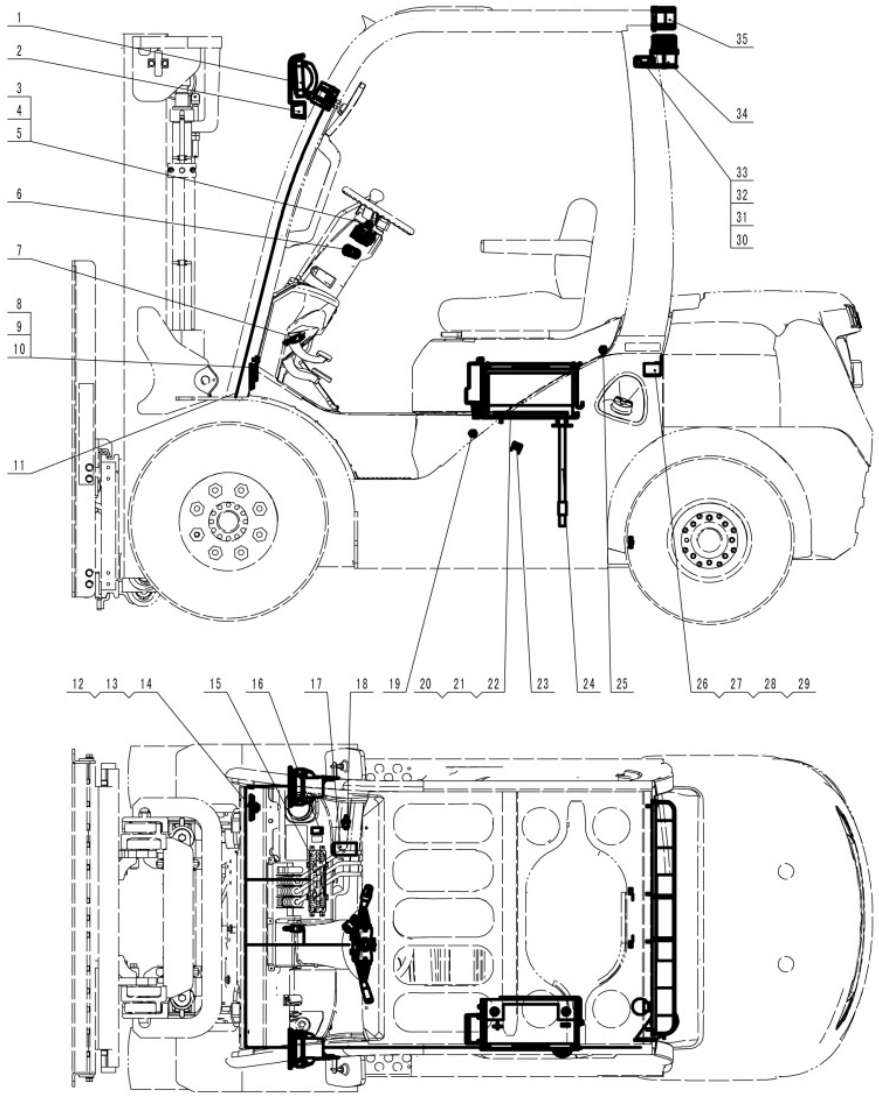
1
2
3
4
5
6
7
8
9
10
11
12
13
14
15
16
17
18
19
20
21
22
23
24
25
26
27
28
29
30
31
32
33
34
35

FIG72 **ELECTRIC SYSTEM SISTEMA ELÉTRICO SISTEMA ELÉCTRICO** **H1**

CPCD20,25,30,35F-W1,W2,X1,X2,X3,Y1,Y2,D1
CPQ(Y)D20,25,30,35F-H1

No.	Part No. Peça No. Pieza No.	Description	Descrição	Descripción		Q'ty Qtde	Remark Obs.
01	F30CD800100	Head lamp	Farol dianteiro	Faro delantero	55W 12V)	2	
02	2318764	Front turning lamp	Indicador de direção (seta)	Faro delantero señalizador de giro		2	
03	2318781	Combination switch	Interruptor	Interruptor combinado		1	
04	GB819-85	Screw	Parafuso	Tornilllo	M6×12-4.8	4	
05	GB/T97.1	Washer	Arruela	Arandela	6	4	
06	2318765	Start switch	Chave de partida	Interruptor de ignición		1	
07	2318780	Switch,brake lamp	Interruptor da luz de freio	Interruptor de la luz de freno		1	
08	839011	Horn	Buzina	Bocina		1	
09	GB/T5781	Bolt	Parafuso	Perno	8×16-4.8	1	
10	GB/T97.1	Washer	Arruela	Arandela	8	1	
11	30CX800400	Lamp harness	Cabeamento para as lâmpadas	Cableado para las luzes		1	
12	F30CD820000	Main harness	Cabeamento principal	Cableado principal		1	
13	F30CD820000R	Main harness	Cabeamento principal	Cableado principal		1	
14	F30CD820000M	Main harness	Cabeamento principal	Cableado principal		1	
15	2318768	Combination meter	Instrumento indicador	Instrumento indicador combinado		1	
16	2318784	Toggle switch	Interruptor	Interruptor alternado		2	
17	2318767	Electron valve,shift	Válvula eletrônica da mudança de marcha	Válvula electrónica del cambio de marcha		1	Transmission Transmissão Transmisión
18	2318763	Oil temp. sensor	Sensor de temperatura do óleo	Sensor de temperatura del aceite		1	
19	2318766	Switch,oil pressure	Interruptor de pressão do óleo	Interruptor de presión del aceite		1	Engine belt Correia do motor Correa del motor
20	F30CD801000	Battery mounting assy	Conj. de montagem da bateria	Conj. de montaje de la batería		1	
21	30CX800100	Cable(+)	Cabo(+)	Cable(+)	(+)	1	
22	30CX800200	Cable(-)	Cabo(-)	Cable(-)	(-)	1	

FIG72 **ELECTRIC SYSTEM SISTEMA ELÉTRICO SISTEMA ELÉCTRICO** **H1**

CPCD20,25,30,35F-W1,W2,X1,X2,X3,Y1,Y2,D1

CPQ(Y)D20,25,30,35F-H1

No.	Part No. Peça No. Pieza No.	Description	Descrição	Descripción		Q'ty Qtde	Remark Obs.
23	F30CD516005	Wiring clamp	Braçadeira da fiação	Abrazadera de los cables		6	
24	F30CD802000	Fuel sensor assy	Sensor de combustível	Conj. sensor de combustible		1	
25	F30CD800700	Water temp. sensor	Sensor de temperatura da água	Sensor de temperatura del água		1	
26	DJB-12B	Back buzzer	Sonalarme	Chicharra trasera (alarme)		1	
27	GB/T5781	Bolt	Parafuso	Perno	M6×12-4.8	1	
28	GB/T97.1	Washer	Arruela	Arandela	6	1	
29	GB/T93	Washer	Arruela	Arandela	6	1	
30	TTD112-124	Bracket,flasher	Suporte do pisca-pisca	Soporte del intermitente		1	
31	GB/T5781	Bolt	Parafuso	Perno	M8×16-4.8	2	
32	GB/T97.1	Washer	Arruela	Arandela	8	2	
33	GB/T93	Washer	Arruela	Arandela	8	2	
34	2318888	Flasher	Estroboscópio	Intermitente		1	
35	F30CD800300	Rear combination lamp	Lanterna traseira	Faro trasero combinado		1	

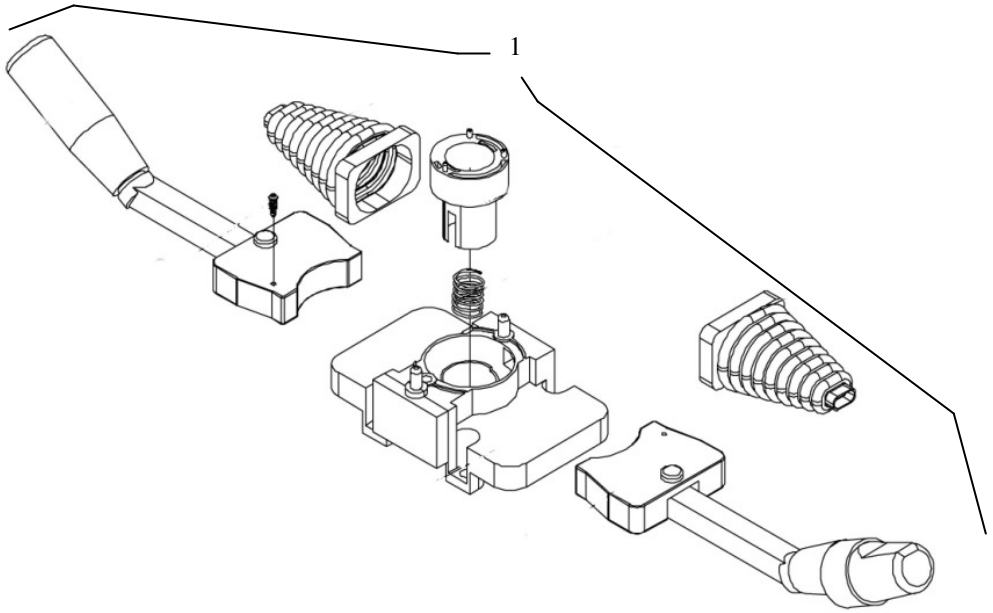
1

FIG73 SHIFT COMBINATION SWITCH COMUTADOR COMBINADO DO CÂMBIO CONMUTADOR COMBINADO DEL CAMBIO H2

No.	Part No. Peça No. Pieza No.	Description	Descrição	Descripción		Q'ty Qtde	Remark Obs.
01	2318991	Keyswitch	Chave seletora	Interruptor de llave			

CPCD20,25,30,35F
CPQ(Y)D20,25,30,35F

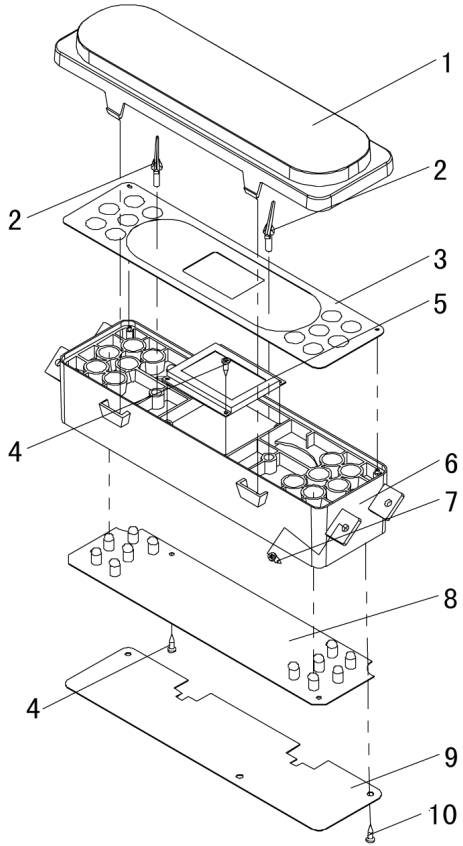
1
2
2
3
5
4
6
7
8
4
9
10

FIG74 COMBINATION METER INSTRUMENTO INDICADOR COMBINADO INSTRUMENTO INDICADOR COMBINADO H3

No.	Part No. Peça No. Pieza No.	Description	Descrição	Descripción		Q'ty Qtde	Remark Obs.
01	F30CD880001	Upper cover	Tampa superior	Tapa superior		1	
02	F30CD880004	Needle, meter	Pontero de indicação	Indicador con aguja		2	
03	F30CD880003	Meter panel	Membrana de indicação	Tablero del instrumento indicador		1	
04	GB/T845	Screw	Parafuso	Tornilllo	ST2.2	4	
05	QLBZ.N203.001	Core	Núcleo	Núcleo		1	
06	F30CD880002	Housing,meter	Estojo do indicador	Caja del indicador		1	
07	GB/T845	Screw	Parafuso	Tornilllo	ST4.8	4	
08	F30CD880006	Circuit board	Placa de circuitos	Tablero de circuitos		1	
09	F30CD880005	Board,meter	Placa	Placa del indicador		1	
10	GB/T845	Screw	Parafuso	Tornilllo	ST2.9	3	

CPCD20,25,30,35F
CPQ(Y)D20,25,30,35F

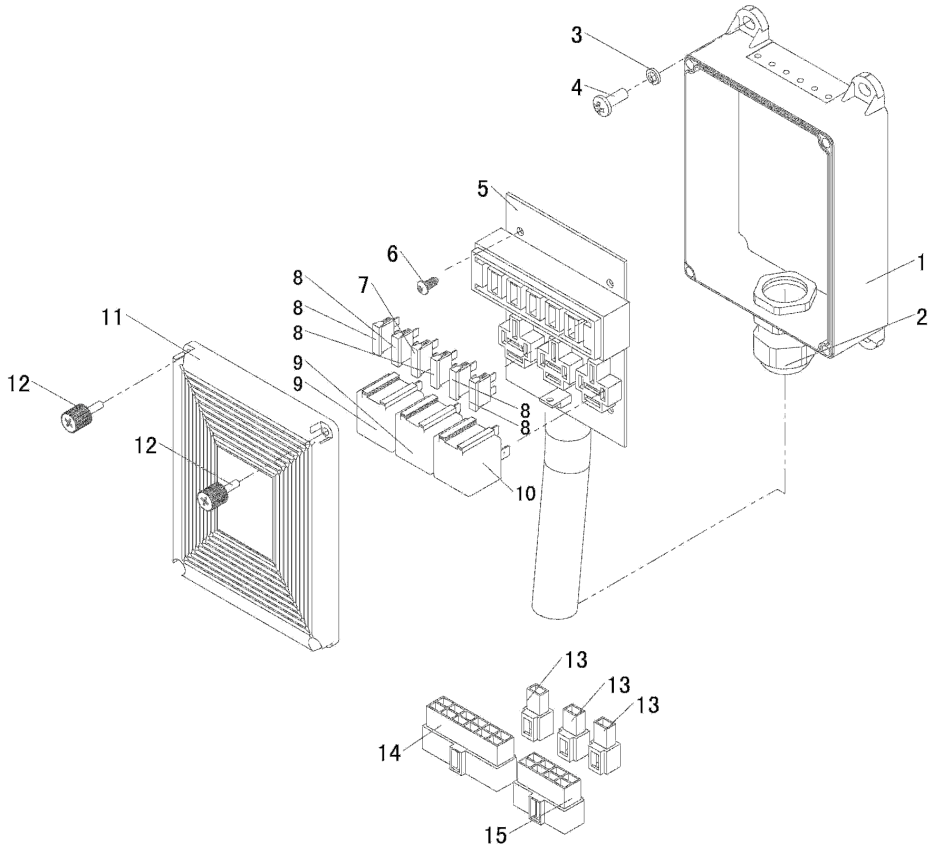
3
4
5
6
7
8
8
8
9
9
8
8
10
11
12
12
1
2
13
13
13
14
15

FIG75 CENTRAL CONTROL BOX CAIXA DE CONTROLE CENTRAL CAJA DE CONTROL CENTRAL H4

CPCD20,25,30,35F
CPQ(Y)D20,25,30,35F

No.	Part No. Peça No. Pieza No.	Description	Descrição	Descripción		Q'ty Qtde	Remark Obs.
A	CKZ12V-3A	Control box assy	Caixa de controle central	Conj. de la caja de control central		1	X1/X2
—	CKZ12V-4A	Control box assy	Caixa de controle central	Conj. de la caja de control central		1	W1/W2/X3/D1/H1/Y1/Y2
—	CKZ12V-3	Control box assy	Caixa de controle central	Conj. de la caja de control central		1	X1/X2
—	2317751	Control box assy	Caixa de controle central	Conj. de la caja de control central		1	W1/W2/X3/D1/H1/Y1/Y2
01	F30CD801201	Cover,lower	Tampa inferior	Tapa inferior		1	
02	F30CD801202	Connector	Conector	Conector		1	
03	GB/T93	Washer	Arruela	Arandela	6	4	
04	GB/T818	Screw	Parafuso	Tornilllo	M6×16	4	
05	F30CD801203	Circuit board	Placa de circuitos	Tablero de circuitos		1	
06	GB/T845	Screw	Parafuso	Tornilllo	ST4.8	2	
07		Fuse	Fusível	Fusible	30A	1	
08		Fuse	Fusível	Fusible	10A	5	
09	JQ1030/04	Relay	Relé	Relé	60A	2	
10	2318782	Relay	Relé	Relé	40A	1	
11	F30CD801204	Cover,upper	Tampa superior	Tapa superior		1	
12	F30CD801205	Screw	Parafuso	Tornilllo	M4	4	
13	DJ7011	Connector, one hole	Conector, um orifício	Conector, um orificio		3	—1/—2/—3/—4
—	DJ7021-8-11	Connector, one hole	Conector, um orifício	Conector, um orificio		3	Waterproof À prova d' água Impermeable
14	DJ712	Connector, twelve hole	Conector, doze orifícios	Conector, doce orificios		1	—3/—4
—	DJY7161-2.3-11	Connector, twelve hole	Conector, doze orifícios	Conector, doce orificios		1	Waterproof À prova d' água Impermeable
15	DJ7081	Connector, eight hole	Conector, oito orifícios	Conector, ocho orificios		1	—1/—2
—	DJ7041-4.8-11	Connector, eight hole	Conector, oito orifícios	Conector , ocho orificios		1	Waterproof À prova d' água Impermeable

BATTERY MOUNTING ASSY, MITSUBISHI
CONJ. DE INSTALAÇÃO DA BATERIA, MITSUBISHI
CONJ. DE MONTAJE DE LA BATERÍA, MITSUBISHI

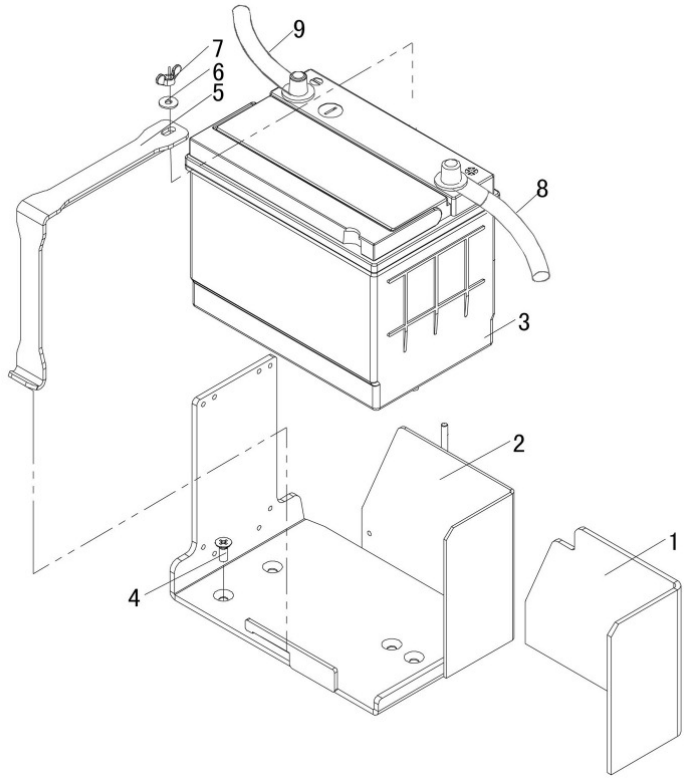

FIG76 **BATTERY MOUNTING ASSY, MITSUBISHI** **H5**

CONJ. DE INSTALAÇÃO DA BATERIA, MITSUBISHI

CONJ. DE MONTAJE DE LA BATERÍA, MITSUBISHI

CPQ(Y)D20,25,30,35F-H1

No.	Part No. Peça No. Pieza No.	Description	Descrição	Descripción		Q'ty Qtde	Remark Obs.
01	F30QD801001	Pad, heat insulation	Isolante térmico	Aislante térmico		1	
02	F30QD801300	Battery seat assy	Suporte da bateria	Conj. de asiento de la batería		1	
03	6-QW-60	Battery	Bateria	Batería		1	
04	GB/T819	Screw	Parafuso	Tornilllo	M8×20	4	
05	F30QD801100	Plate	Placa	Placa		1	
06	GB/T97.1	Washer	Arruela	Arandela	6	2	
07	GB/T62	Wing nut	Porca borboleta	Tuerca mariposa		1	
08	30CX800100	Cable(+)	Cabo(+)	Cable(+)	(+) L=1550	1	W1/W2/Y1/Y2/H1
09	30CX800200	Cable(-)	Cabo(-)	Cable(-)	(-)	1	

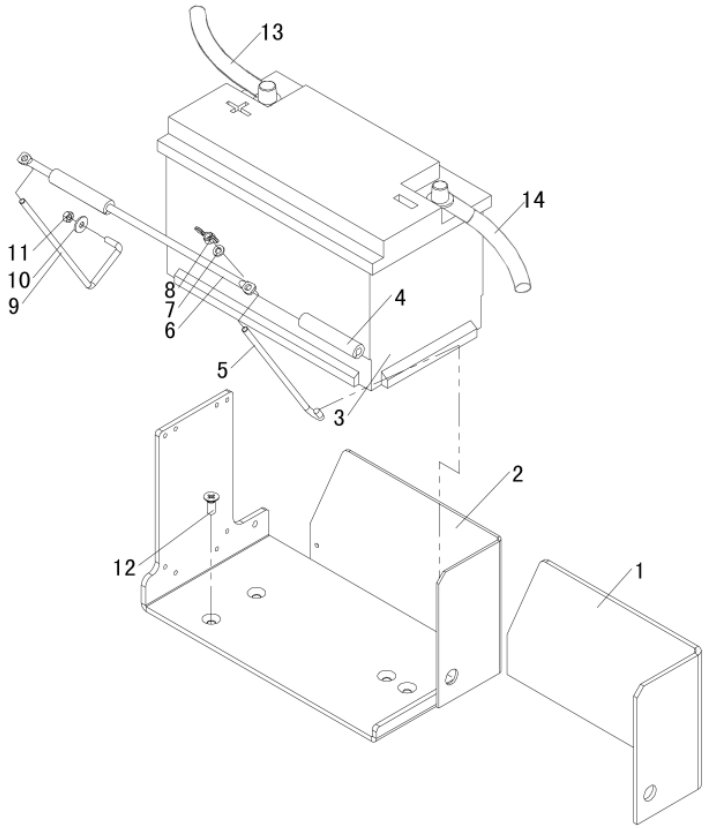
13
14
11
10
9
8
7
6
4
5
3
2
12
1

FIG77 BATTERY MOUNTING ASSY CONJ. DE INSTALAÇÃO DA BATERIA CONJ. DE MONTAJE DE LA BATERÍA H6

No.	Part No. Peça No. Pieza No.	Description	Descrição	Descripción		Q'ty Qtde	Remark Obs.
01	F30CD801002	Pad,heat insulation	Isolante térmico	Aislante térmico		1	
02	F30CD801000	Battery seat assy	Suporte da bateria	Conj. de asiento de la batería	580	1	
03	F30CD801100	Battery	Bateria	Batería	(580 430)	1	
04	F30CD801003	Sleeve	Bucha	Buje		2	
05	F30CD801001	Draw hook	Gancho de remoção	Enganche de tiro		1	
06	F30CD801004	Tie rod	Barra de acoplamento	Barra de acoplamiento		1	
07	GB/T97.1	Washer	Arruela	Arandela	6	2	
08	GB/T62	Wing nut	Porca borboleta	Tuerca mariposa		2	
09	F30CD801300	Draw hook	Gancho de remoção	Enganche de tiro	580	1	
10	GB/T96	Washer	Arruela	Arandela	6	1	
11	GB/T6170	Nut	Porca	Tuerca	M6	1	
12	GB/T819	Screw	Parafuso	Tornilllo	M8×20	4	
13	30CX800100	Cable(+)	Cabo(+)	Cable(+)	(+) L=1550	1	W1/W2/Y1/Y2/H1
14	30CX800200	Cable(-)	Cabo(-)	Cable(-)	(-)	1	

CPCD20,30,35F-W1,W2,Y1,Y2,X1,X2,X3,D1

BATTERY MOUNTING ASSY, XINCHANG
CONJ. DE INSTALAÇÃO DA BATERIA, XINCHANG
CONJ. DE MONTAJE DE LA BATERÍA, XINCHANG

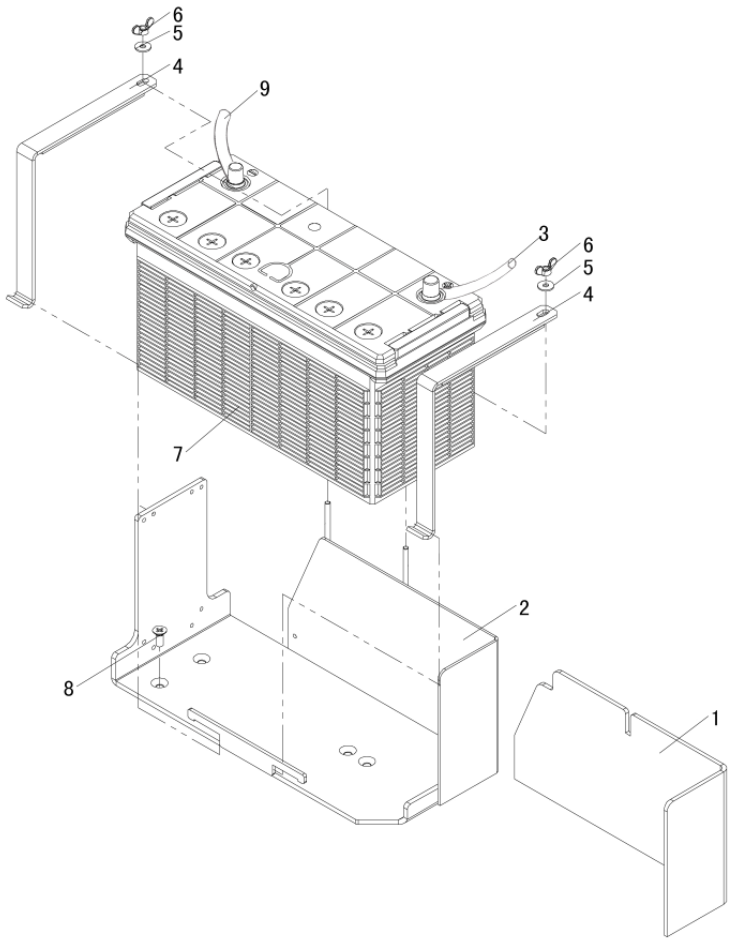

FIG78 **BATTERY MOUNTING ASSY, XINCHANG** **H7**

CONJ. DE INSTALAÇÃO DA BATERIA, XINCHANG

CONJ. DE MONTAJE DE LA BATERÍA, XINCHANG

CPCD20,25,30,35F-X1,X2,X3

No.	Part No. Peça No. Pieza No.	Description	Descrição	Descripción		Q'ty Qtde	Remark Obs.
01	F30CD801001X	Pad,heat insulation	Isolante térmico	Aislante térmico		1	
02	F30CD801300X	Battery seat assy	Suporte da bateria	Conj. de asiento de la batería	100	1	
03	30CX800100	Cable(+)	Cabo(+)	Cable(+)	(+) L=620	1	X1/X2/X3/D1
04	F30CD801200X	Plate	Placa	Placa	100	2	
05	GB/T97.1	Washer	Arruela	Arandela	6	2	
06	GB/T62	Wing nut	Porca borboleta	Tuerca mariposa		2	
07	6-QW-100	Battery	Bateria	Batería		1	
08	GB/T819	Screw	Parafuso	Tornilllo	M8×20	4	
09	30CX800200	Cable(-)	Cabo(-)	Cable(-)	(-)	1	

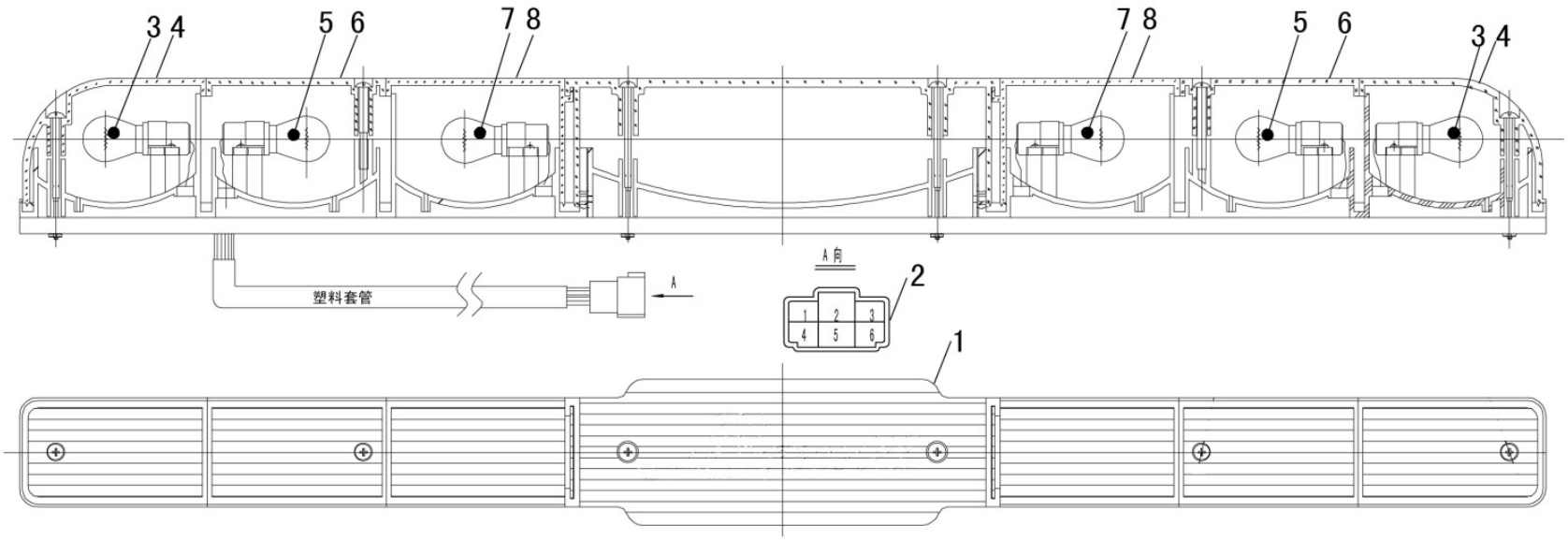
3 4
5 6
7 8
7 8
5 6
3 4
塑料套管
A
A 向
2
1
1 2 3
4 5 6

FIG79 REAR COMBINATION LAMP LANTERNA TRASEIRA FARO TRASERO COMBINADO H8

No.	Part No. Peça No. Pieza No.	Description	Descrição	Descripción		Q'ty Qtde	Remark Obs.
A	2317847	Rear combination lamp	Lanterna traseira	Faro trasero combinado		1	
01	F30CD800301	Board,lamp	Lente da lanterna	Placa de bombillas		1	
02	F30CD800302	Sleeve	Bucha	Buje		1	
03	F30CD800303	Bulb,turning signal	Lâmpada indicadora de direção	Bombilla	21W	2	
04	F30CD800304	Cover,amber	Cobertura âmbar	Cubierta incolora color ámbar		2	
05	F30CD800305	Bulb,braking signal	Lâmpada de sinalização de frenagem	Bombilla siñalizadora de frenaje	5W	2	
06	F30CD800306	Cover,red	Cobertura vermelha	Cubierta roja		2	
07	F30CD800307	Bulb,reversing signal	Lâmpada de ré	Bombilla	10W	2	
08	F30CD800308	Cover,clear	Cobertura incolor	Cubierta incolora		2	

CPCD,CPQ(Y)D20,25,30,35F

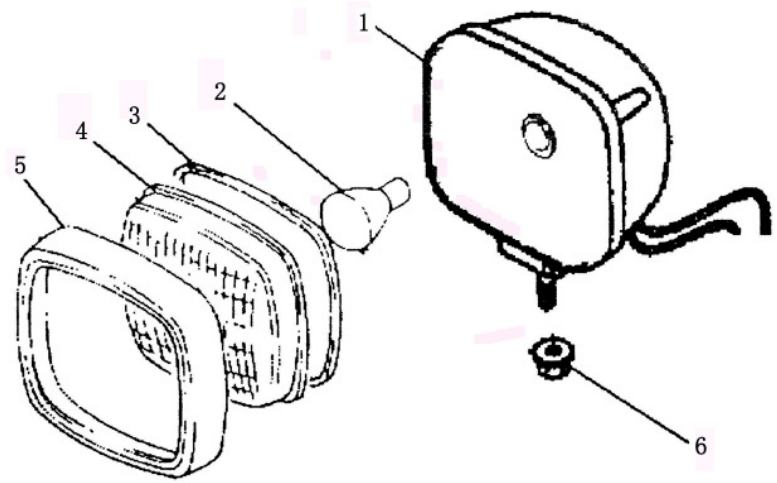
1
2
3
4
5
6

FIG80 **HEAD LAMP** **FAROL DIANTEIRO** **FARO DELANTERO** **H9**

No.	Part No. Peça No. Pieza No.	Description	Descrição	Descripción		Q'ty Qtde	Remark Obs.
A	2317864	Head lamp	Farol dianteiro	Faro delantero	(12V,55W)	2	
01	WD105×105-11	Lamp shade	Porta-lâmpada	Portalámpara		1	
02	2318790	Bulb	Lâmpada	Bombilla		1	
03	WD105×105-13	Seal	Vedação	Retén		1	
04	2318791	Glass cover	Lente de vidro	Cubierta de vidrio (cristal)		1	
05	WD105×105-15	Cover	Aro de cobertura	Aro de cubierta		1	
06	WD105×105-16	Nut	Porca	Tuerca		1	

CPCD,CPQ(Y)D20,25,30,35F

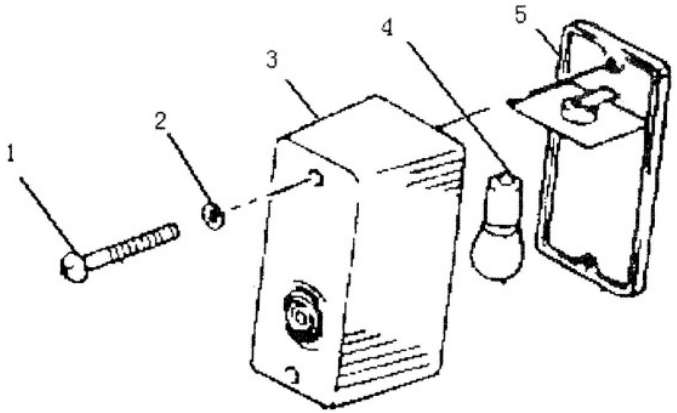
1
2
3
4
5

FIG81 FRONT COMBINATION LAMP LANTERNA FRONTAL COMBINADA FARO DELANTERO COMBINADO H10

No.	Part No. Peça No. Pieza No.	Description	Descrição	Descripción	Q'ty Qtde	Remark Obs.
A	2317865	Front combination lamp	Indicador de direção (seta)	Faro delantero combinado	2	
01	XH1-41	Screw	Parafuso	Tornilllo	2	
02	XH1-42	Washer	Arruela	Arandela	2	
03	XH1-43	Cover	Lente	Envoltura	1	
04	2318792	Bulb	Lâmpada	Bombilla	1	
05	XH1-45	Bracket	Suporte porta-lâmpada	Soporte portalámpara	1	

CPCD,CPQ(Y)D20,25,30,35F

FIG82 WIRING DIAGRAM (4JG2 engine) ESQUEMA ELÉTRICO (motor 4JG2) DIAGRAMA DEL CABLEADO (motor 4JG2) H11

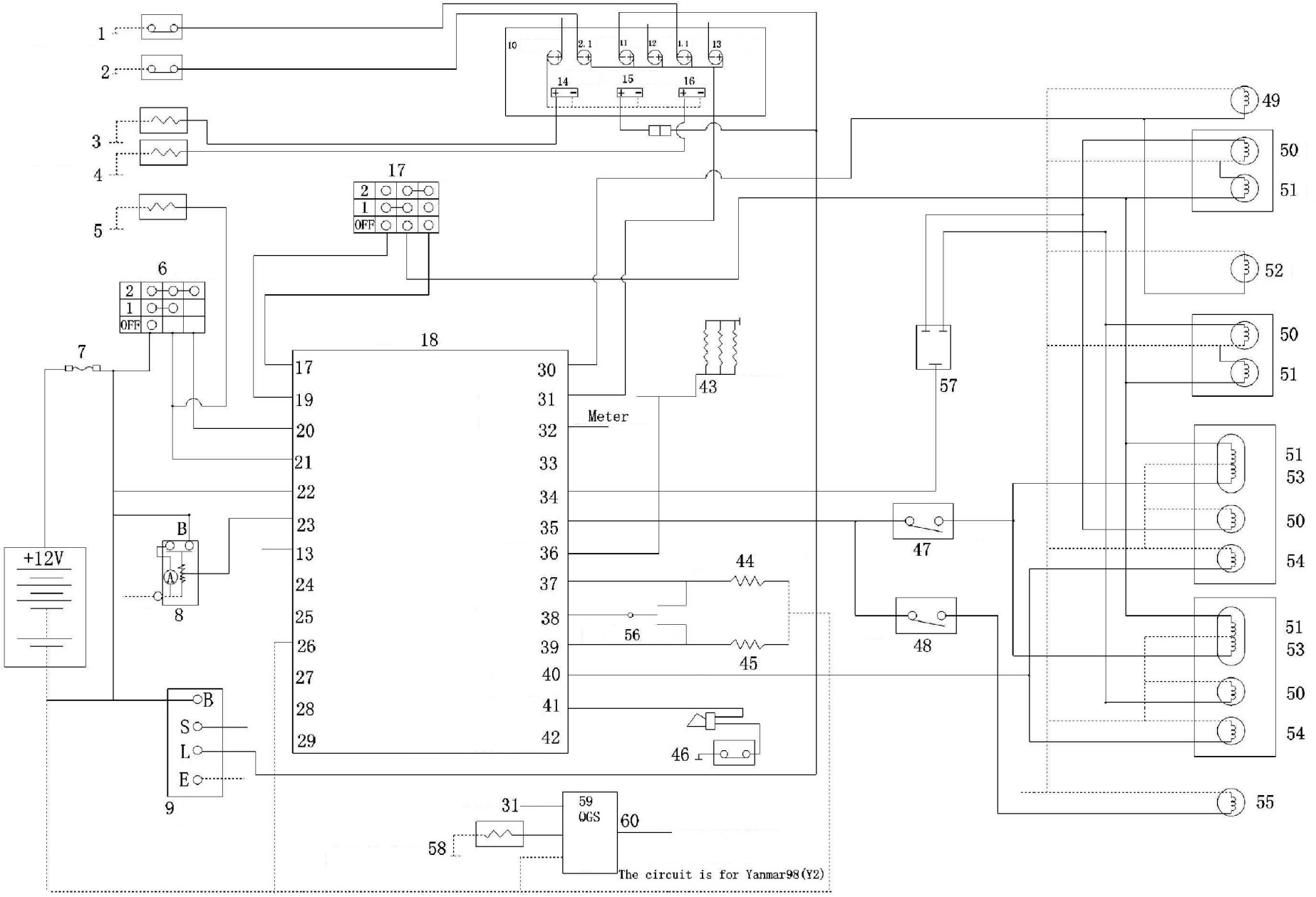

FIG82 WIRING DIAGRAM (4JG2 engine) ESQUEMA ELÉTRICO (motor 4JG2) DIAGRAMA DEL CABLEADO (motor 4JG2) H11 CPCD20,25,30,35F-W1,W2,D1,Y1,Y2,X3

01	Switch,oil pressure	Interruptor, pressão do óleo	Interruptor, presión del aceite	**31**	Power,meter	Energia do Indicador	Energía del indicador
1.1	Indicator,oil pressure	Indicador de pressão do óleo	Indicador de presión del aceite	**32**	Preheating indicating	Indicação de pré-aquecimento	Indicación de precalentamiento
02	Switch,air cleaner	Chave do filtro de ar	Interruptor del filtro de aire	**33**	Charging indicating	Indicação de carregando bateria	Indicación de cargando batería
2.1	Indicator,air cleaner	Indicador do filtro de ar	Indicador del filtro de aire	**34**	Switch,turning lamp	Interruptor da lanterna sinalizadora de virada	Interruptor del faro señalizador de giro
03	Sensor,oil level	Sensor do nível de óleo	Sensor del nivel de aceite	**35**	Power,switch	Energia do disjuntor	Energía del disyuntor
04	Sensor,water temp. □	Sensor temp. da água □	Sensor temp. del agua □	**36**	Preheating fuse	Fusível de pé-aquecimento	Fusible de precalentamiento
05	Fuel cut-off valve	Válvula de corte do combustível	Válvula de corte del combustible	**37**	Switch,forward	Comutador de marcha à frente	Conmutador de marcha adelante
06	Switch,start	Chave de partida	Interruptor de ignición	**38**	Optional power 1	Fonte de energia opcional 1	Fuente de energía opcional 1
07	Fuse	Fusível	Fusible	**39**	Switch,reverse	Comutador de marcha a ré	Conmutador de marcha atrás
08	Starter motor	Motor de arranque	Motor de arranque	**40**	Lamp,reverse	Lanterna de marcha a ré	Faro de marcha atrás
09	Generator	Gerador	Generador	**41**	Power,horn	Energia da bozina	Energía de la bocina
10	Separator	Separador	Separador	**42**	Optional power 2	Fonte de energia opcional 2	Fuente de energía opcional 2
11	Indicator,charge	Indicador de carga	Indicador de carga	**43**	Preheater	Disp. de pré-aquecimento	Disp. de precalentamiento
12	Indicator,preheat	Indicador de pré-aquecimento	Indicador de precalentamiento	**44**	EM valve,forward	Válvula solenóide, marcha a frente	Válvula solenoide, marcha adelante
13	Indicator,neutral	Indicador de ponto neutro	Indicador de punto neutro	**45**	EM valve,reverse	Válvula solenóide, reversão	Válvula solenoide, marcha atrás
14	Oil level meter	Indicador do nível de óleo	Indicador del nivel de aceite	**46**	Switch,horn	Chave da buzina	Interruptor de la bocina
15	Hour meter	Horímetro	Horómetro	**47**	Switch,brake	Interruptor, freio	Interruptor, freno
16	Water temp. meter	Termômetro da água	Termómetro del água	**48**	Switch,warning lamp	Chave do pisca-pisca	Chave del faro intermitente
17	Switch,light	Interruptor de luzes	Interruptor de luces	**49**	Head lamp,L.H.	Farol dianteiro esquerdo	Faro delantero izquierdo
18	Central control box	Caixa de controle central	Caja de control central	**50**	Turn	Virada	Giro
19	Power,lamp	Energia das luzes	Energía de las luces	**51**	Clearance	Altura livre	Altura libre
20	Switch,start	Chave de partida	Interruptor de ignición	**52**	Head lamp,R.H.	Farol dianteiro direito	Faro delantero derecho
21	Power,ignition switch	Energia da chave de partida	Energía del interruptor de ignición	**53**	Brake	Freio	Freno
22	Main power	Fonte de energia principal	Fonte de energía principal	**54**	Reverse	Reversão	Reversión de marcha
23	Starter	Arranque	Arranque	**55**	Warning lamp	Luz pisca-pisca (advertência)	Luz intermitente (advertencia)
24	Generator N	Gerador N	Generador N	**56**	Switch,direction	Chave de direção	Conmutador de dirección
25	Generator F	Gerador F	Generador F	**57**	Switch,turning	Chave de virada	Conmutador de giro
26	Power(-)	Potência (-)	Potencia (-)	**58**	Sensor,water temp. □	Sensor temperatura da água	Sensor temperatura del agua
27	Switch,throttle	Chave do afogador	Interruptor del estrangulador	**59**	QGS Controller	Controlador do sistema de partida rápida	Regulador del sistema de ignición rápida
28	Thermoswitch	Interruptor térmico	Interruptor térmico	**60**	Power output,EM valve	Potência efetiva da válvula solenóide	Potencia efetiva de la válvula solenoide
29	Power,throttle	Energia do afogador	Energía del estrangulador				
30	Power,headlamp	Energia do farol	Energía del faro				

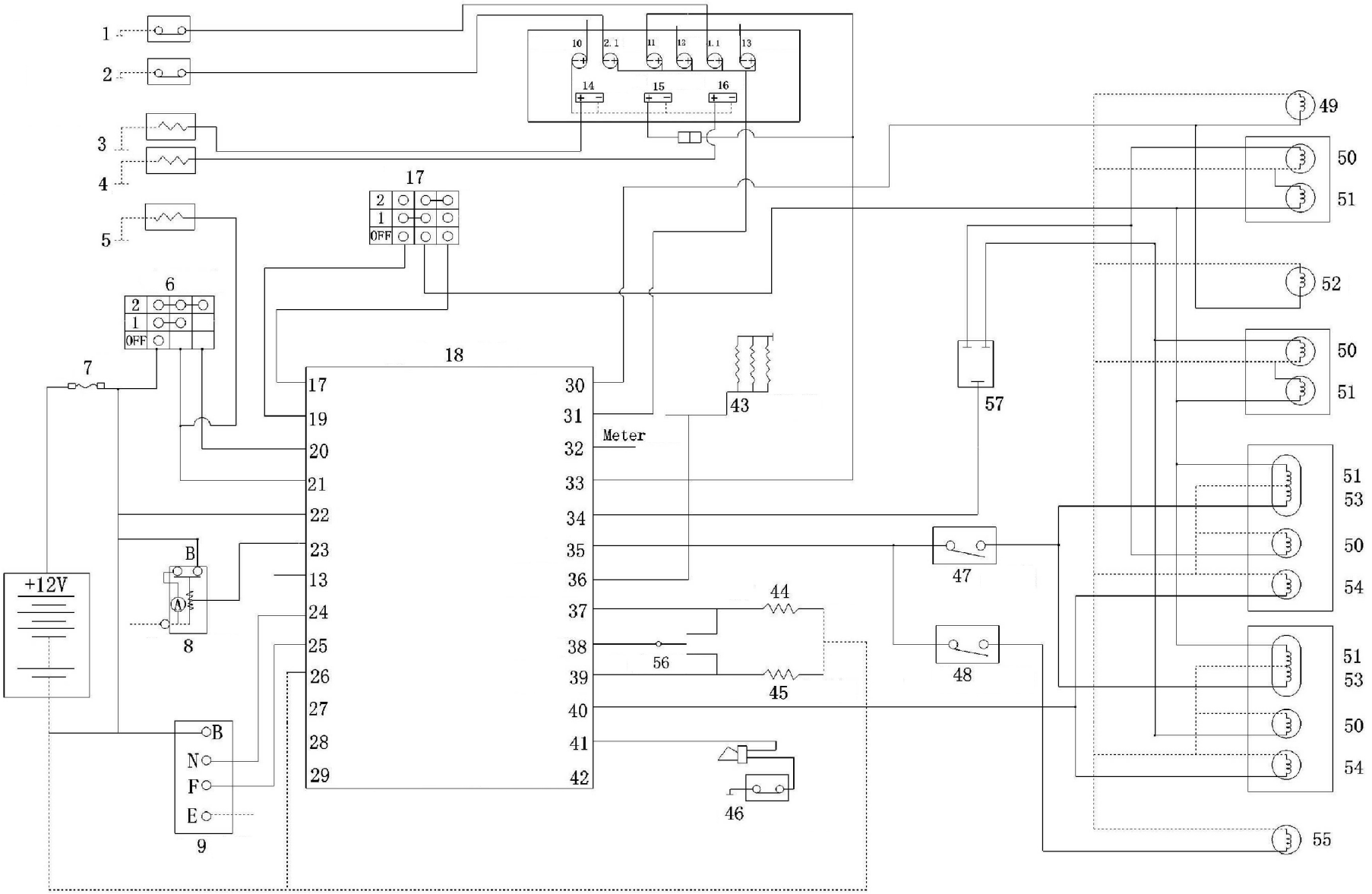
1
2
3
4
5
6
7
8
9
10
2.1
11
13
1.1
13
14
15
16
17
2
1
OFF
18
17
19
20
21
22
23
13
24
25
26
27
28
29
30
31
32
33
34
35
36
37
38
39
40
41
42
Meter
43
44
45
46
47
48
49
50
51
52
53
54
55
56
57
+12V
B
A
B
N
F
E

FIG83 WIRING DIAGRAM (490 engine) ESQUEMA ELÉTRICO (motor 490) DIAGRAMA DEL CABLEADO (motor 490) H12 CPCD20,25,30,35F-X1,X2

01	Switch,oil pressure	Interruptor, pressão do óleo	Interruptor, presión del aceite	**31**	Power,meter	Energia do Indicador	Energía del indicador
1.1	Indicator,oil pressure	Indicador, pressão do óleo	Indicador, presión del aceite	**32**	Preheating indicating	Indicação de pré-aquecimento	Indicación de precalentamiento
02	Switch,air cleaner	Chave do filtro de ar	Interruptor del filtro de aire	**33**	Charging indicating	Indicação de carregando bateria	Indicación de cargando batería
2.1	Indicator,air cleaner	Indicador do filtro de ar	Indicador del filtro de aire	**34**	Switch,turning lamp	Interruptor da lanterna sinalizadora de virada	Interruptor del faro señalizador de giro
03	Sensor,oil level	Sensor do nível de óleo	Sensor del nivel de aceite	**35**	Power,switch	Energia do disjuntor	Energía del disyuntor
04	Sensor,water temp.	Sensor temperatura da água	Sensor temperatura del agua	**36**	Preheating fuse	Fusível de pé-aquecimento	Fusible de precalentamiento
05	EM valve,auto flameout	Válvula solenóide de desligamento automático do motor devido a avaria.	Válvula solenoide de corte automático de energía debido a avería	**37**	Switch,forward	Comutador de marcha à frente	Conmutador de marcha adelante
06	Switch,start	Chave de partida	Interruptor de ignición	**38**	Optional power 1	Fonte de energia opcional 1	Fuente de energía opcional 1
07	Fuse	Fusível	Fusible	**39**	Switch,reverse	Comutador de marcha a ré	Conmutador de marcha atrás
08	Starter motor	Motor de arranque	Motor de arranque	**40**	Lamp,reverse	Lanterna de marcha a ré	Faro de marcha atrás
09	Generator	Gerador	Generador	**41**	Power,horn	Energia da bozina	Energía de la bocina
10	Separator	Separador	Separador	**42**	Optional power 2	Fonte de energia opcional 2	Fuente de energía opcional 2
11	Indicator,charge	Indicador de carga	Indicador de carga	**43**	Preheater	Disp. de pré-aquecimento	Disp. de precalentamiento
12	Indicator,preheat	Indicador de pré-aquecimento	Indicador de precalentamiento	**44**	EM valve,forward	Válvula solenóide, marcha a frente	Válvula solenoide, marcha adelante
13	Indicator,neutral	Indicador de ponto neutro	Indicador de punto neutro	**45**	EM valve,reverse	Válvula solenóide, reversão	Válvula solenoide, marcha atrás
14	Oil level meter	Indicador do nível de óleo	Indicador del nivel de aceite	**46**	Switch,horn	Chave da buzina	Interruptor de la bocina
15	Hour meter	Horímetro	Horómetro	**47**	Switch,brake	Interruptor, freio	Interruptor, freno
16	Water temp. meter	Termômetro da água	Termómetro del água	**48**	Switch,warning lamp	Chave do pisca-pisca	Chave del faro intermitente
17	Switch,light	Interruptor de luzes	Interruptor de luces	**49**	Head lamp,L.H.	Farol dianteiro esquerdo	Faro delantero izquierdo
18	Central control box	Caixa de controle central	Caja de control central	**50**	Turn	Virada	Giro
19	Power,lamp	Energia das luzes	Energía de las luces	**51**	Clearance	Altura livre	Altura libre
20	Switch,start	Chave de partida	Interruptor de ignición	**52**	Head lamp,R.H.	Farol dianteiro direito	Faro delantero derecho
21	Power,ignition switch	Energia da chave de partida	Energía del interruptor de ignición	**53**	Brake	Freio	Freno
22	Main power	Fonte de energia principal	Fonte de energía principal	**54**	Reverse	Reversão	Reversión de marcha
23	Starter	Arranque	Arranque	**55**	Warning lamp	Luz pisca-pisca (advertência)	Luz intermitente (advertencia)
24	Generator N	Gerador N	Generador N	**56**	Switch,direction	Chave de direção	Conmutador de dirección
25	Generator F	Gerador F	Generador F	**57**	Switch,turning	Chave de virada	Conmutador de giro
26	Power(-)	Potência (-)	Potencia (-)				
27	Switch,throttle	Chave do afogador	Interruptor del estrangulador				
28	Thermoswitch	Interruptor térmico	Interruptor térmico				
29	Power,throttle	Energia do afogador	Energía del estrangulador				
30	Power,headlamp	Energia do farol	Energía del faro				

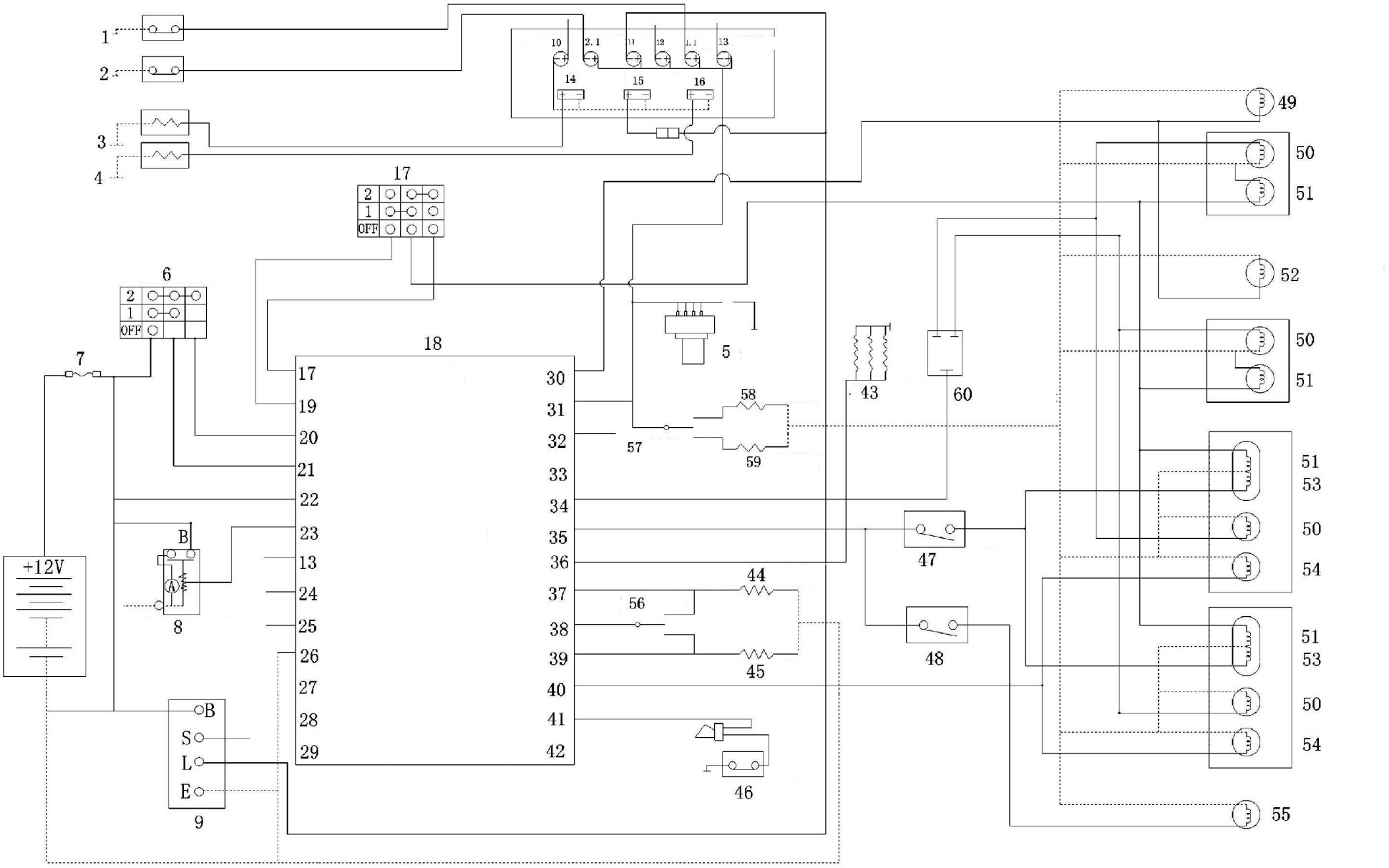
1
2
3
4
10
2.1
11
12
1.1
13
14
15
16
17
2
1
OFF
6
2
1
OFF
7
18
17
19
20
21
22
23
13
24
25
26
27
28
29
30
31
32
33
34
35
36
37
38
39
40
41
42
5
57
58
59
43
60
44
56
45
47
48
46
+12V
B
A
8
B
S
L
E
9
49
50
51
52
50
51
51
53
50
54
51
53
50
54
55

FIG84 **WIRING DIAGRAM (Mitsubishi gasoline engine)** **H13** CPQ(Y)D20,25,30,35F-H1

ESQUEMA ELÉTRICO (motor Mitsubishi a gasolina) **DIAGRAMA DEL CABLEADO (motor Mitsubishi a gasolina)**

01	Switch,oil pressure	Interruptor, pressão do óleo	Interruptor, presión del aceite	**31**	Power,meter	Energia do Indicador	Energía del indicador
1.1	Indicator,oil pressure	Indicador, pressão do óleo	Indicador, presión del aceite	**32**	Preheating indicating	Indicação de pré-aquecimento	Indicación de precalentamiento
02	Switch,air cleaner	Chave do filtro de ar	Interruptor del filtro de aire	**33**	Charging indicating	Indicação de carregando bateria	Indicación de cargando batería
2.1	Indicator,air cleaner	Indicador do filtro de ar	Indicador del filtro de aire	**34**	Switch,turning lamp	Interruptor da lanterna sinalizadora de virada	Interruptor del faro señalizador de giro
03	Sensor,oil level	Sensor do nível de óleo	Sensor del nivel de aceite	**35**	Power,switch	Energia do disjuntor	Energía del disyuntor
04	Sensor,water temp.	Sensor temperatura da água	Sensor temperatura del agua	**36**	Preheating fuse	Fusível de pé-aquecimento	Fusible de precalentamiento
05	Distributor	Distribuidor	Distribuidor	**37**	Switch,forward	Comutador de marcha à frente	Conmutador de marcha adelante
06	Switch,start	Chave de partida	Interruptor de ignición	**38**	Optional power 1	Fonte de energia opcional 1	Fuente de energía opcional 1
07	Fuse	Fusível	Fusible	**39**	Switch,reverse	Comutador de marcha a ré	Conmutador de marcha atrás
08	Starter motor	Motor de arranque	Motor de arranque	**40**	Lamp,reverse	Lanterna de marcha a ré	Faro de marcha atrás
09	Generator	Gerador	Generador	**41**	Power,horn	Energia da bozina	Energía de la bocina
10	Separator	Separador	Separador	**42**	Optional power 2	Fonte de energia opcional 2	Fuente de energía opcional 2
11	Indicator,charge	Indicador de carga	Indicador de carga	**43**	Preheater	Disp. de pré-aquecimento	Disp. de precalentamiento
12	Indicator,preheat	Indicador de pré-aquecimento	Indicador de precalentamiento	**44**	EM valve,forward	Válvula solenóide, marcha a frente	Válvula solenoide, marcha adelante
13	Indicator,neutral	Indicador de ponto neutro	Indicador de punto neutro	**45**	EM valve,reverse	Válvula solenóide, reversão	Válvula solenoide, marcha atrás
14	Oil level meter	Indicador do nível de óleo	Indicador del nivel de aceite	**46**	Switch,horn	Chave da buzina	Interruptor de la bocina
15	Hour meter	Horímetro	Horómetro	**47**	Switch,brake	Interruptor, freio	Interruptor, freno
16	Water temp. meter	Termômetro da água	Termómetro del água	**48**	Switch,warning lamp	Chave do pisca-pisca	Chave del faro intermitente
17	Switch,light	Interruptor de luzes	Interruptor de luces	**49**	Head lamp,L.H.	Farol dianteiro esquerdo	Faro delantero izquierdo
18	Central control box	Caixa de controle central	Caja de control central	**50**	Turn	Virada	Giro
19	Power,lamp	Energia das luzes	Energía de las luces	**51**	Clearance	Altura livre	Altura libre
20	Switch,start	Chave de partida	Interruptor de ignición	**52**	Head lamp,R.H.	Farol dianteiro direito	Faro delantero derecho
21	Power,ignition switch	Energia da chave de partida	Energía del interruptor de ignición	**53**	Brake	Freio	Freno
22	Main power	Fonte de energia principal	Fonte de energía principal	**54**	Reverse	Reversão	Reversión de marcha
23	Starter	Arranque	Arranque	**55**	Warning lamp	Luz pisca-pisca (advertência)	Luz intermitente (advertencia)
24	Generator N	Gerador N	Generador	**56**	Switch,direction	Chave de direção	Conmutador de dirección
25	Generator F	Gerador F	Generador F	**57**	Alternation switch	Chave de alternação	Interruptor de alternación
26	Power(-)	Potência (-)	Potencia (-)	**58**	EM valve,fuel	Válvula solenóide do combustível	Válvula solenoide, combustible
27	Switch,throttle	Chave do afogador	Interruptor del estrangulador	**59**	EM valve,gasoline	Válvula solenóide da gasolina	Válvula solenoide, gasolina
28	Thermoswitch	Interruptor térmico	Interruptor térmico	**60**	Switch,turning	Chave de virada	Conmutador de giro
29	Power,throttle	Energia do afogador	Energía del estrangulador				
30	Power,headlamp	Energia do farol	Energía del faro				

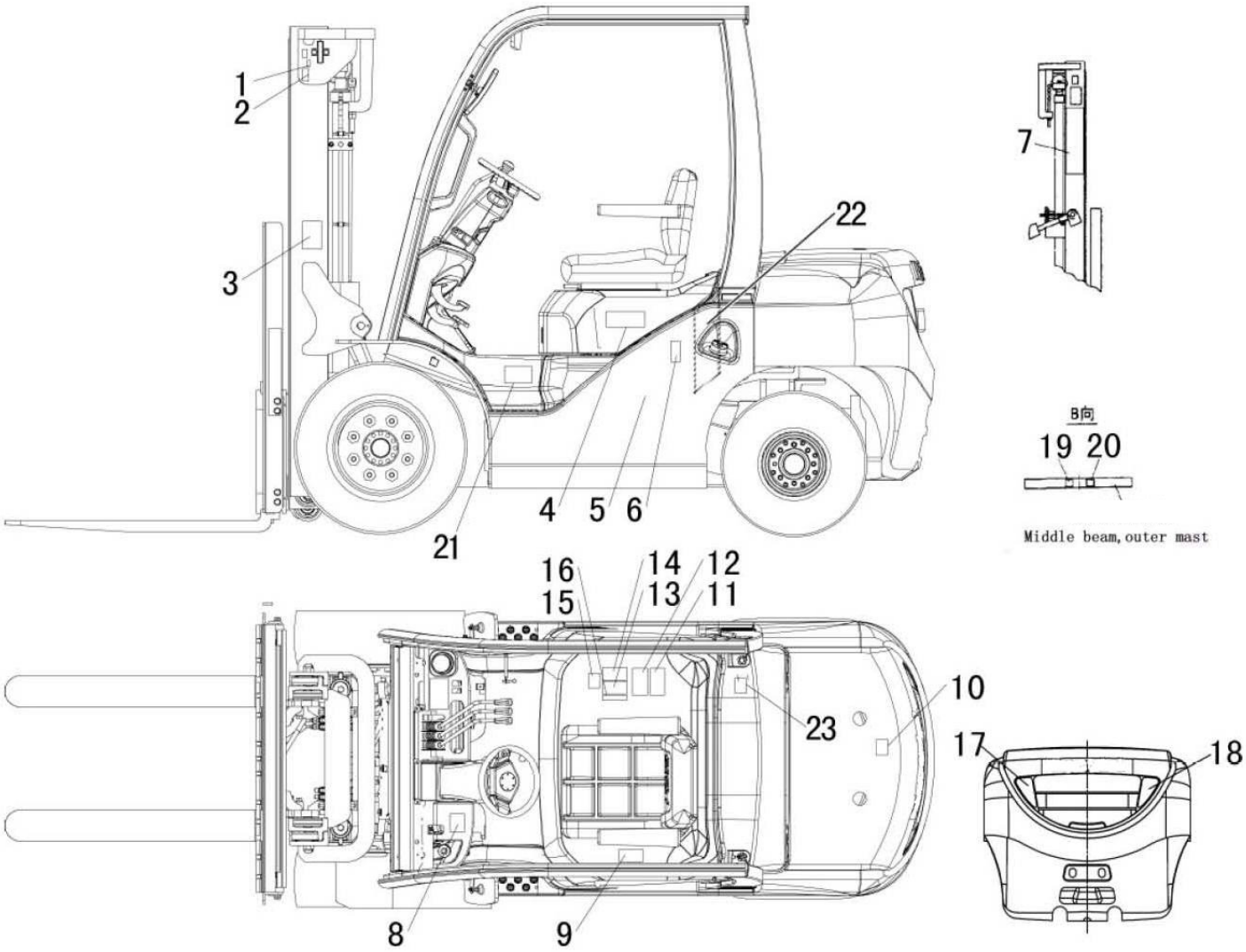
1
2
3
4
5
6
7
8
9
10
11
12
13
14
15
16
17
18
19
20
21
22
23
B向
Middle beam, outer mast

FIG85 **DECAL** **DECALQUES E ADESIVOS** **CALCOS Y PEGATINAS** **I**

CPCD,CPQ(Y)D20,25,30,35F

No.	Part No. Peça No. Pieza No.	Description	Descrição	Descripción	Q'ty Qtde	Remark Obs.
01	30CX010016	Decal,sling	Decalque	Calco de la eslinga	2	
02	30CX010001	Decal,safety	Decalque de segurança	Calco de seguridad	2	
03	30CX010003	Nameplate	Plaqueta de identificação	Placa con nombre	1	
04	20CX010010	Model	Modelo	Modelo	2	2t
—	25CX010010	Model	Modelo	Modelo	2	2.5t
—	30CX010010	Model	Modelo	Modelo	2	3t
—	35CX010010	Model	Modelo	Modelo	2	3.5t
05	30CX010014	Decal,forklift truck	Decalque da empilhadeira	Calco de la carretilla	2	
06	30CX010011	Decal,fuel	Decalque do combustível	Calco del combustible	1	
07	30CX010002	Decal,name	Decalque com nome	Calco con nombre	2	
08	F30CD010004	Decal,parking brake	Decalque do freio de estacionamento	Calco de freno de aparcamiento	1	
09	30CX010029	Safety belt	Cinto de segurança	Cinturón de seguridad	1	
10	30CX010025	Decal,sling	Decalque	Calco de la eslinga	1	
11	30CX010004	Lubrication chart	Tabela de lubrificação	Tabla de lubricación	1	
12	30CX010006A	Decal,operation	Decalque de operação	Calco de operación	1	
13	20CX010005	Capacity chart	Tabela de capacidade	Tabla de capacidad	1	2t
—	25CX010005	Capacity chart	Tabela de capacidade	Tabla de capacidad	1	2.5t
—	30CX010005	Capacity chart	Tabela de capacidade	Tabla de capacidad	1	3t
—	35CX010005	Capacity chart	Tabela de capacidade	Tabla de capacidad	1	3.5t
14	30CX010007	Check before start	Verificar antes de dar partida	Verificar antes del arranque	1	
15	30CX010026	Ride warning	Advertência sobre condução	Aviso de cuidado al conducir	1	
16	30CX010031	Warning(side-shift)	Advertência (deslocador lateral)	Advertencia (desplazador lateral)	1	
17	F30CD500008	Reflector film,L.H.	Adesivo refletivo, da esquerda	Pegatina reflectiva de la izquierda	1	
18	F30CD500025	Reflector film,R.H.	Adesivo refletivo, da direita	Pegatina reflectiva de la derecha	1	
19	30CX010021	Decal,mast warning	Decalque de advertência no mastro	Calco de advertencia en el masto	1	
20	30CX010019	Notice hurt hand	Observação sobre mão ferida	Observación sobre mano herida	1	
21	30CX010017	Tyre mounting	Calibragem dos pneus	Montaje del neumático	1	
22	30CX010023	Fan safety	Segurança com o ventilador	Seguridad con el ventilador	1	
23	30CX010008B	Add antifreeze	Adicionar anticongelante	Añadir anticongelante	1	