Motor
Engine
Motor

MASSEY FERGUSON

10-10

CPE250 ADV

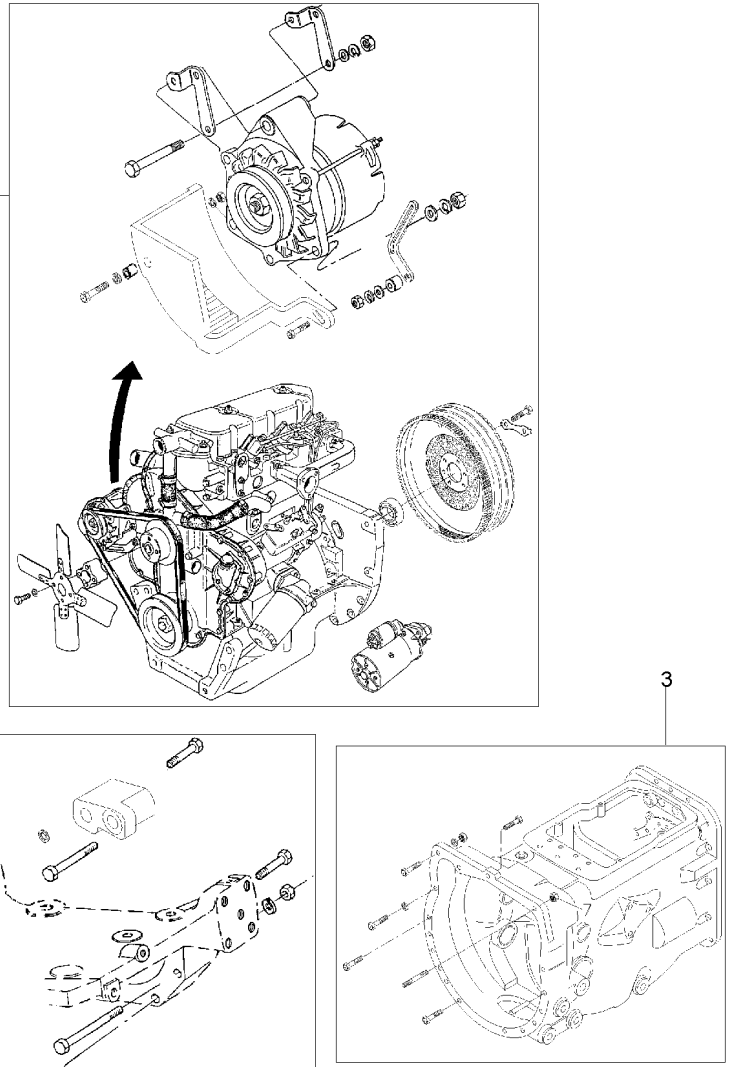

1	048646N1	10-20 No	**1** MOTOR	ENGINE	MOTOR
2	048552N1	60-10 No	**1** FIXAÇÃO	FASTENER	CIERRE
3	048511N1	25-15 No	**1** FIXAÇÃO	FASTENER	CIERRE

Motor
Engine
Motor

10-15

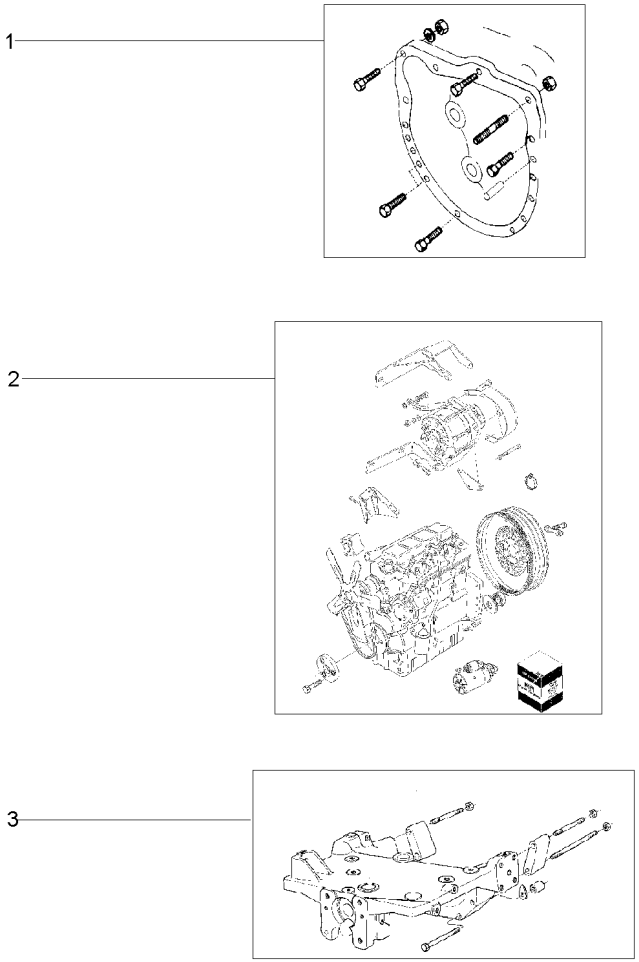

1	048637N1	25-20 No	**1**	FIXAÇÃO	FASTENER	CIERRE
2	048646N1	10-20 No	**1**	MOTOR	ENGINE	MOTOR
3	048552N1	60-10 No	**1**	FIXAÇÃO	FASTENER	CIERRE

Motor
Engine
Motor

10-20

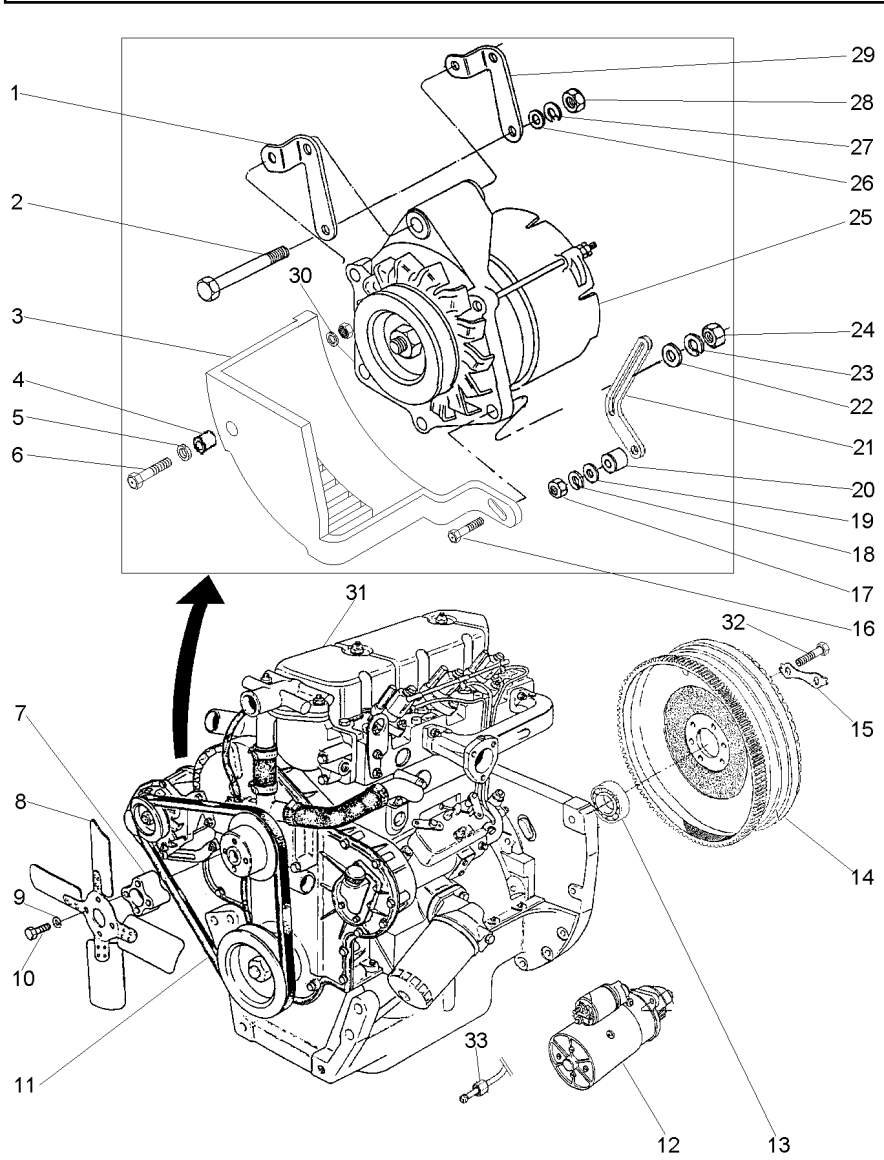

1	3146694M1		**1**	SUPORTE	BRACKET	SOPORTE
2	354513X1	3/8x24x7/8	**1**	PARAFUSO	BOLT	PERNO
3	049202T1		**1**	PROTEÇÃO	GUARD	DEFENSA
4	3145137M1		**1**	ESPAÇADOR	SPACER	PIEZA DISTANCIA
5	353434X1		**1**	ARRUELA	WASHER	ARANDELA
6	354262X1	3/8x16x1.1/2	**1**	PARAFUSO	BOLT	PERNO
7	048599P1		**1**	EXTENSÃO	EXTENSION	EXTENSION
8	048651P1		**1**	HÉLICE	FAN	VENTILADOR
9	353446X1		**4**	ARRUELA	WASHER	ARANDELA
10	361478X1		**4**	PARAFUSO	BOLT	PERNO
11	487802M2		**1**	CORREIA	BELT	CORREA
12	033913T1		**1**	MOTOR PARTIDA	STARTERMOTOR	MOTOR ARRANQUE
13	488952M4		**1**	ROLAMENTO	BEARING	COJINETE
14	3408364M91	👁 10-165 No	**1**	CJ. VOLANTE	FLYWHEEL ASSY.	CJTO.DE VOLANTE
15	3408355M1		**3**	TRAVA	LOCK	RETENEDOR
16	3145869M1	7/16x20x2.1/8	**1**	PARAFUSO	BOLT	PERNO
17	353916X1	5/16x24	**1**	PORCA	NUT	TUERCA
18	353446X1		**1**	ARRUELA	WASHER	ARANDELA
19	353756X1		**1**	ARRUELA	WASHER	ARANDELA
20	048573P1		**1**	ESPAÇADOR	SPACER	PIEZA DISTANCIA
21	048570P1		**1**	ESTICADOR	TURNBUCKLE	TORNIQUETE
22	353757X1		**1**	ARRUELA	WASHER	ARANDELA
23	353432X1		**1**	ARRUELA	WASHER	ARANDELA
24	353426X1	7/16x20	**1**	PORCA	NUT	TUERCA
25	3589435M91	👁 10-170 No BOSCH	**1**	ALTERNADOR	ALTERNATOR	ALTERNADOR
26	390734X1		**1**	ARRUELA	WASHER	ARANDELA
27	353434X1		**1**	ARRUELA	WASHER	ARANDELA
28	353431X1	3/8x24	**1**	PORCA	NUT	TUERCA
29	3589434M1		**1**	SUPORTE	BRACKET	SOPORTE
30	353756X1		**1**	ARRUELA	WASHER	ARANDELA
31	048643T1	👁 10-25 No	**1**	CJ. MOTOR	KIT, MOTOR	JUEGO MOTOR
32	361563X1		**6**	PARAFUSO	BOLT	PERNO
33	051382P1	[A]	**1**	CONEXÃO	CONNECTION	CONEXION

[A] SENSOR DE PRESSÃO
PRESSURE SENTER UNIT
SENSOR DE PRESION

Motor D3.152 Uk
Engine
Motor

10-25

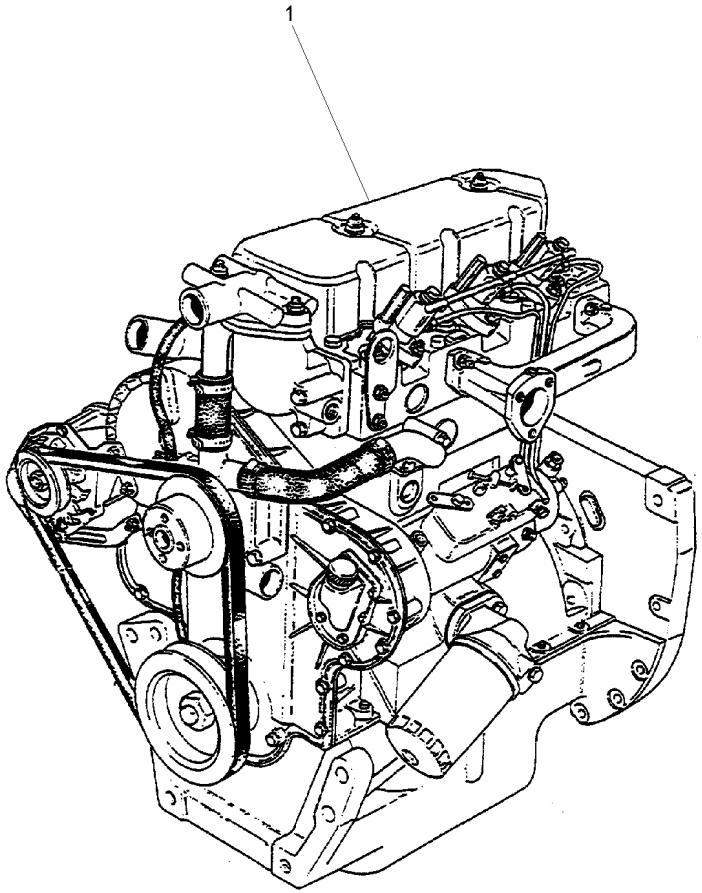

1	048643T1	**1** CJ. MOTOR	KIT, MOTOR	JUEGO MOTOR

Motor
Engine
Motor

10-30

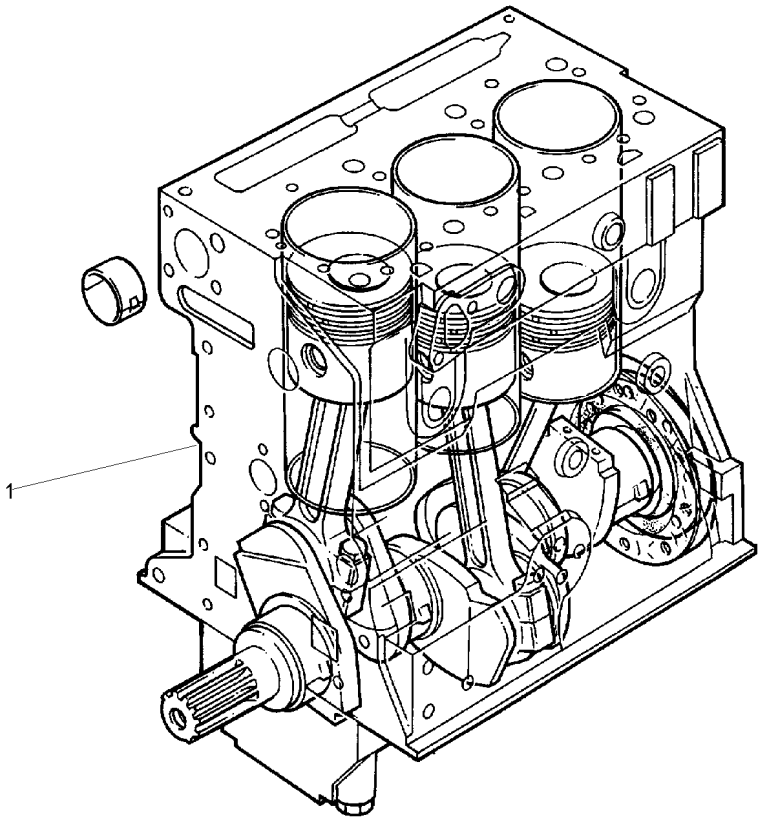

1	3477152M91	**1** MOTOR PARCIAL	SHORT ENGINE	BLOQUE EMBIELADO

Bloco De Cilindros
Cylinder Block
Bloque De Cilindros

10-35

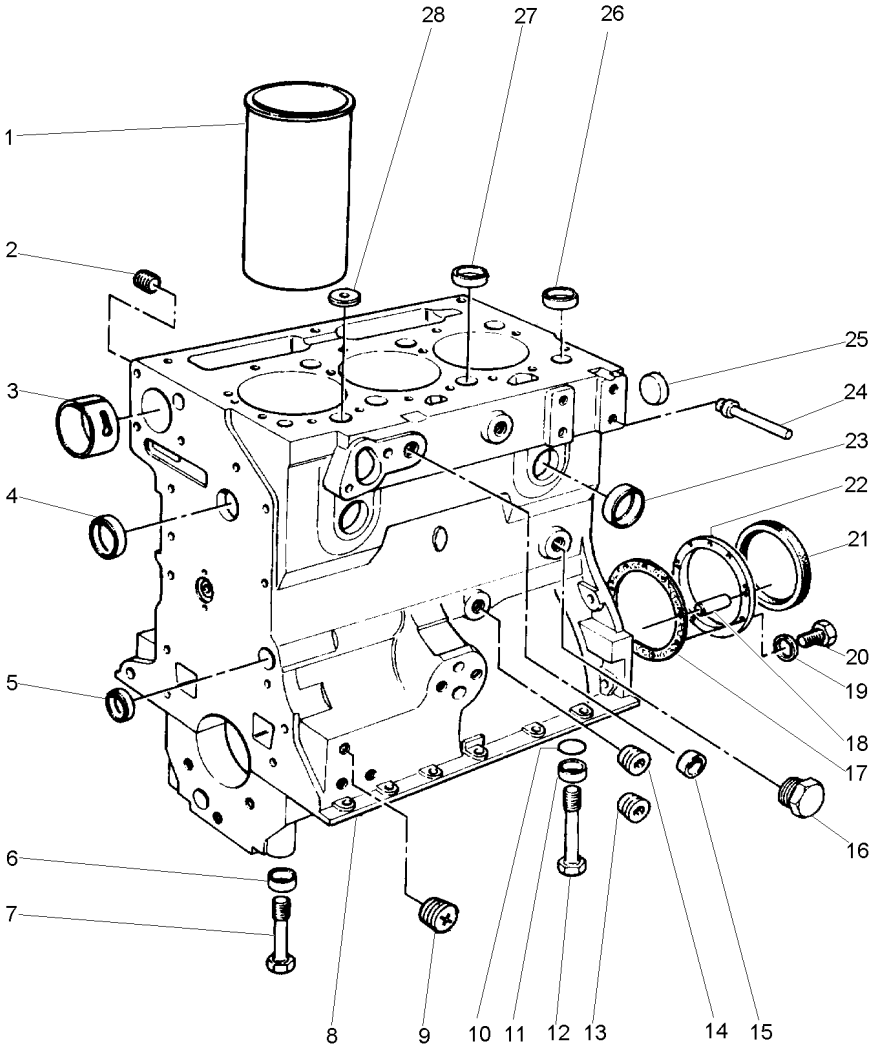

1	3637494M1		⧗ (+)0.76MM	**X**	CAMISA	LINER	CAMISA
1	734179M1	8	[A]	**3**	CAMISA	LINER	CAMISA
1	739043M1		[B]	**X**	CAMISA	LINER	CAMISA
1	745243M1		⧗ (+)0.25MM	**X**	CAMISA	LINER	CAMISA
2	748040M1	8		**1**	BUJÃO	PLUG	TAPON
3	740458M1	8		**1**	BUCHA	BUSH	CASQUILLO
4	731354M1	8		**1**	BUJÃO	PLUG	TAPON
5	731356M1	8		**1**	BUJÃO	PLUG	TAPON
6	745241M1	8		**6**	ANEL	RING	ARO
7	1476051X1	8		**6**	PARAFUSO	BOLT	PERNO
8	3640395M91			**1**	BLOCO CILINDROS	CYLINDER BLOCK	BLOQUE CILINDROS
9	3638111M1	8		**2**	BUJÃO	PLUG	TAPON
10	1447053M1	8		**2**	ANEL "O"	O RING	JUNTA TORICA
11	745241M1	8		**2**	ANEL	RING	ARO
12	1476049X1	8		**2**	PARAFUSO	BOLT	PERNO
13	731997M1	8		**1**	BUJÃO	PLUG	TAPON
14	365332X1	8		**1**	BUJÃO	PLUG	TAPON
15	3638114M1	8		**2**	BUJÃO	PLUG	TAPON
16	376670X1	8		**1**	BUJÃO	PLUG	TAPON
17	741378M1			**1**	JUNTA	GASKET	EMPAQUETADURA.
18	731312M1			**2**	PINO	PIN	PASADOR
19	375703X1			**9**	ARRUELA	WASHER	ARANDELA
20	353518X1		5/16x24x7/8	**9**	PARAFUSO	BOLT	PERNO
21	1447691M1	22		**1**	RETENTOR	SEAL	RETEN
22	747383M91			**1**	FLANGE	FLANGE	PLETINA
23	731354M1	8		**5**	BUJÃO	PLUG	TAPON
24	1476282X1	8		**1**	BUJÃO	PLUG	TAPON
25	731356M1	8		**1**	BUJÃO	PLUG	TAPON
26	738821M1	8		**2**	BUJÃO	PLUG	TAPON
27	738820M1	8		**2**	BUJÃO	PLUG	TAPON
28	738808M1	8		**1**	BUJÃO	PLUG	TAPON

[A] CAMISA ACABADA
FINISH LINER
CAMISA ACABADA

[B] CAMISA SEMI ACABADA
PARTLY FINISH LINER
CAMISA CASI ACABADA

Virabrequim, Pistões E Bielas
Crankshaft, Pistons And Connecting Rods
Cigüeñal, Pistones Y Bielas

10-40

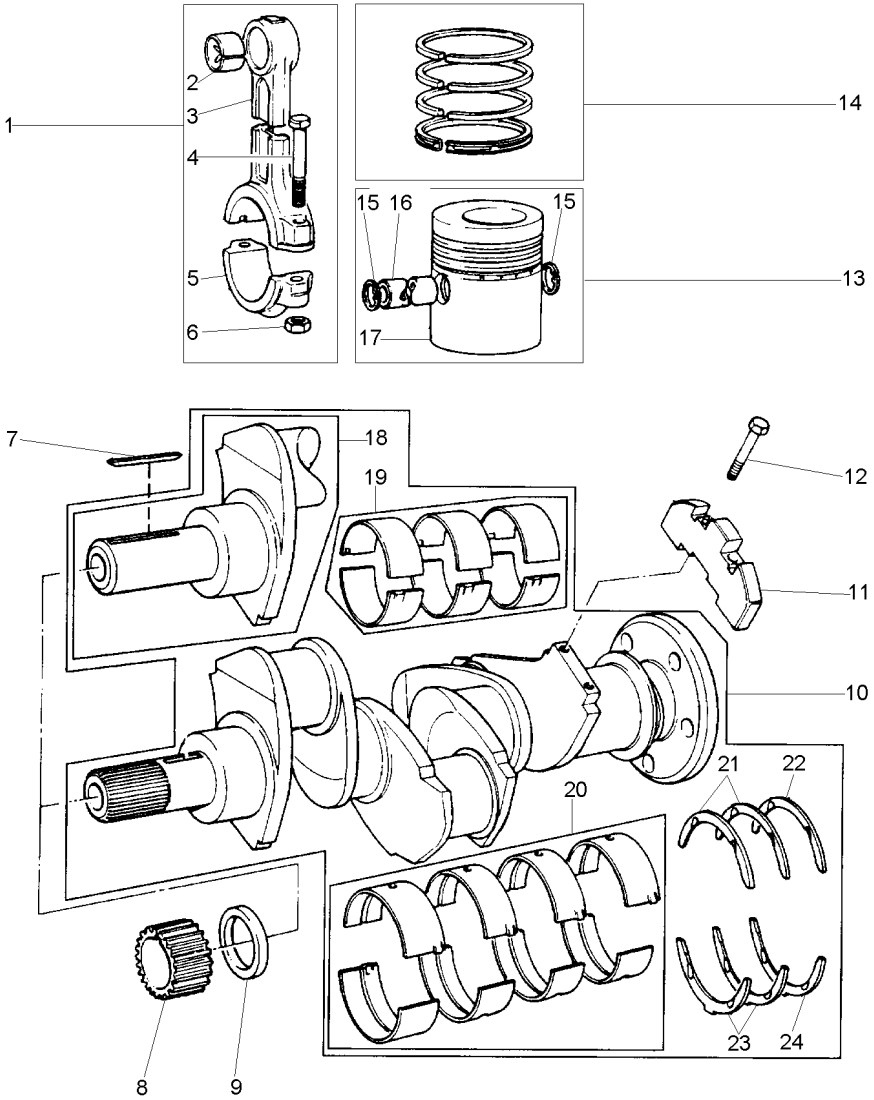

1	3637392M91			**3**	CJ. BIELA	KIT, CONROD	JUEGO DE BIELA
2	740407M1	1		**1**	BUCHA	BUSH	CASQUILLO
3			REF.1	**1**	BIELA	CONROD	BIELA
4	375756X1	1		**2**	PARAFUSO	BOLT	PERNO
5			REF.1	**1**	CAPA	BOOT	PROTECCION
6	1476245X1	1		**2**	PORCA	NUT	TUERCA
7	731076M1			**1**	CHAVETA	KEY	CLAVE
8	3641826M1			**1**	ENGRENAGEM	GEAR	ENGRANAJE
9	3638657M1			**1**	ESPAÇADOR	SPACER	PIEZA DISTANCIA
10	3641858M91			**1**	CJ. ÁRVORE	KIT, SHAFT	JUEGO DE ARBOL
11	3638565M1			**2**	PESO	WEIGHT	PESA
12	376546X1			**4**	PARAFUSO	BOLT	PERNO
13	3640714M91			**3**	PISTÃO	PISTON	PISTON
14	745826M91			**3**	ANEL	RING	ARO
15	375709X1	13		**2**	ANEL TRAVA	CIRCLIP	CIRCULITO
16			REF.13	**1**	PINO	PIN	PASADOR
17		13		**1**	PISTÃO	PISTON	PISTON
18			REF.10	**1**	ÁRVORE MANIVELAS	CRANK SHAFT	CIQUENAL
19	737070M91	10		**1**	KIT DE BRONZINAS	KIT, BEARING	JUEGO COJINETES
19	737071M91		(-)0.010"	**X**	KIT DE BRONZINAS	KIT, BEARING	JUEGO COJINETES
19	737072M91		(-)0.020"	**X**	KIT DE BRONZINAS	KIT, BEARING	JUEGO COJINETES
19	737073M91		(-)0.030"	**X**	ROLAMENTO	BEARING	COJINETE
20	746156M91	10		**1**	KIT DE BRONZINAS	KIT, BEARING	JUEGO COJINETES
20	746157M91		(-)0.010"	**X**	KIT DE BRONZINAS	KIT, BEARING	JUEGO COJINETES
20	746158M91		(-)0.020"	**X**	KIT DE BRONZINAS	KIT, BEARING	JUEGO COJINETES
20	746159M91		(-)0.030"	**X**	KIT DE BRONZINAS	KIT, BEARING	JUEGO COJINETES
21	735112M1	10		**2**	ARRUELA	WASHER	ARANDELA
21	735800M1		(+)0.007"	**X**	ARRUELA	WASHER	ARANDELA
22	747323M1	10		**1**	ARRUELA	WASHER	ARANDELA
22	747324M1		(+)0.007"	**X**	ARRUELA	WASHER	ARANDELA
23	735113M1	10		**2**	ARRUELA	WASHER	ARANDELA
23	735801M1		(+)0.007"	**X**	ARRUELA	WASHER	ARANDELA
24	747325M1	10		**1**	ARRUELA	WASHER	ARANDELA
24	747326M1		(+)0.007"	**X**	ARRUELA	WASHER	ARANDELA

Cabeçote
Cylinder Head
Culata

10-45

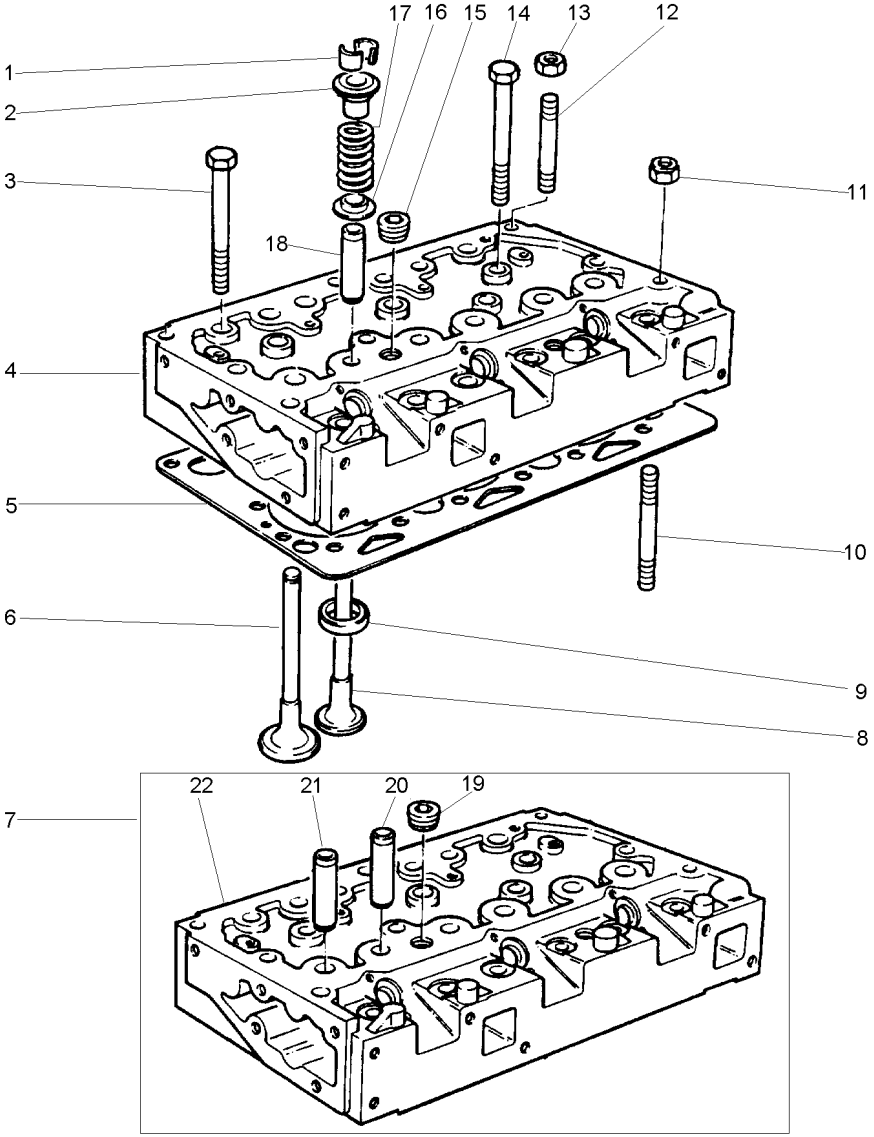

1	731155M1	4	
2	747697M1	4	
3	1476265X1		
4	3637389M91	[A]	
5	3641399M91		
6	739060M1	4	
7	3637525M91	[B]	
8	3637529M1	4	
9	735831M1		
10	734308M1		
11	1476263X1		
12	742271M1		
13	1476263X1		
14	1476264X1		
15	376606X1	4	
16	736185M1	4	
17	3637678M1	4	
18	732445M1	4	
19	376606X1	7	
20	732445M1	7	
21	732445M1	7	
22			REF.7

[A] CABEÇOTE MONTADO C/ VÁLVULAS
CYLINDER HEAD ASSEMBLY WITH VALVE
CULATA MONTADA CON VÁLVULA

[B] CABEÇOTE COM GUIAS E BUJÃO SOMENTE
CYLINDER HEAD WITH GUIDE AND PLUG ONLY
CULATA CON GUIA E TAPON SOLAMENTE

6	TRAVA	LOCK	RETENEDOR
6	CAPA	CAP	TAPA
9	PARAFUSO	BOLT	PERNO
1	CABEÇOTE	CYLINDER HEAD	CULATA CILINDRO
1	JUNTA CABEÇOTE	HEAD GASKET	JUNTA DE CULATA
3	VÁLVULA ADMISSÃO	VALVE INLET	VALVULA ADMISION
1	CABEÇOTE	HEAD	CULATA
3	VÁLVULA ESCAPE	VALVE EXHAUST	VALVULA ESCAPE
3	SEDE VÁLVULA	VALVE SEAT	ASIENTO VALVULA
1	PRISIONEIRO	STUD	ESPARRAGO
1	PORCA	NUT	TUERCA
3	PRISIONEIRO	STUD	ESPARRAGO
3	PORCA	NUT	TUERCA
5	PARAFUSO	BOLT	PERNO
2	BUJÃO	PLUG	TAPON
6	ARRUELA	WASHER	ARANDELA
6	MOLA	SPRING	RESORTE
6	GUIA	GUIDE	GUIA
2	BUJÃO	PLUG	TAPON
3	GUIA	GUIDE	GUIA
3	GUIA	GUIDE	GUIA
1	CABEÇOTE	HEAD	CULATA

Eixo Balanceiros
Rocker Shaft
Eje De Balancines

10-50

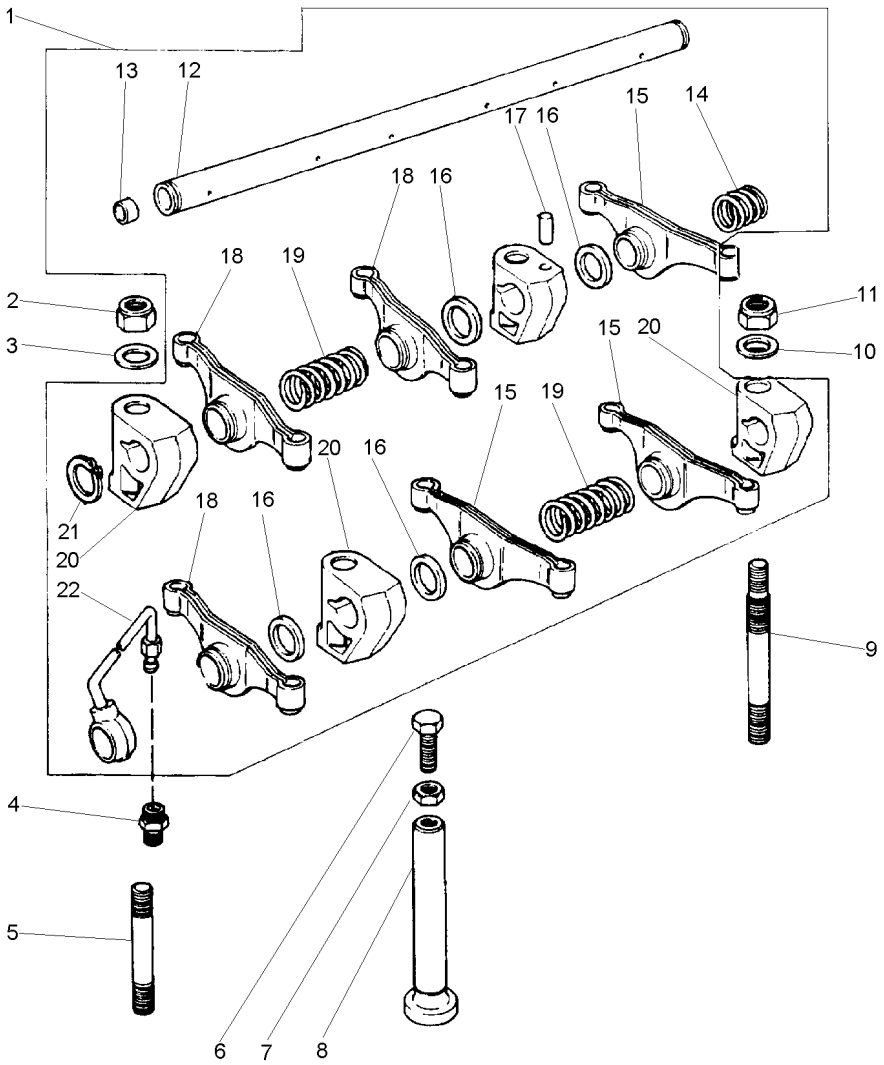

1	4222210M91		
2	376536X1		
3	375706X1		
4	731514M1		
5	1476274X1		
6	3638112M1		
7	376123X1		
8	731150M1		
9	746622M1		
10	375706X1		
11	376536X1		
12	3637532M91	1	
13	731330M1	12	
14	731263M1	1	
15	3638185M1	1	◀
16	731261M1	1	
17	1447719M1	1	
18	3638184M1	1	▶
19	731262M1	1	
20	3818X121	1	
21	375717X1	1	
22	742191M91	1	

1	EIXO BALANCEIRO	ROCKER SHAFT	EJE BALANCINES
2	PORCA	NUT	TUERCA
2	ARRUELA	WASHER	ARANDELA
1	CONEXÃO	CONNECTION	CONEXION
2	PRISIONEIRO	STUD	ESPARRAGO
6	PARAFUSO	BOLT	PERNO
6	PORCA	NUT	TUERCA
6	TUCHO	TAPPET	TAQUET
2	PRISIONEIRO	STUD	ESPARRAGO
2	ARRUELA	WASHER	ARANDELA
2	PORCA	NUT	TUERCA
1	EIXO BALANCEIRO	ROCKER SHAFT	EJE BALANCINES
2	BUJÃO	PLUG	TAPON
1	MOLA	SPRING	RESORTE
3	ALAVANCA	LEVER	PALANCA
5	ESPAÇADOR	SPACER	PIEZA DISTANCIA
1	PINO	PIN	PASADOR
3	ALAVANCA	LEVER	PALANCA
2	MOLA	SPRING	RESORTE
4	SUPORTE	BRACKET	SOPORTE
2	ANEL TRAVA	CIRCLIP	CIRCULITO
1	TUBO	PIPE	CANO

Caixa De Distribuição E Árvore De Comand
Timing Gear And Camshaft
Caja De Distribución Y Arból De Levas

10-55

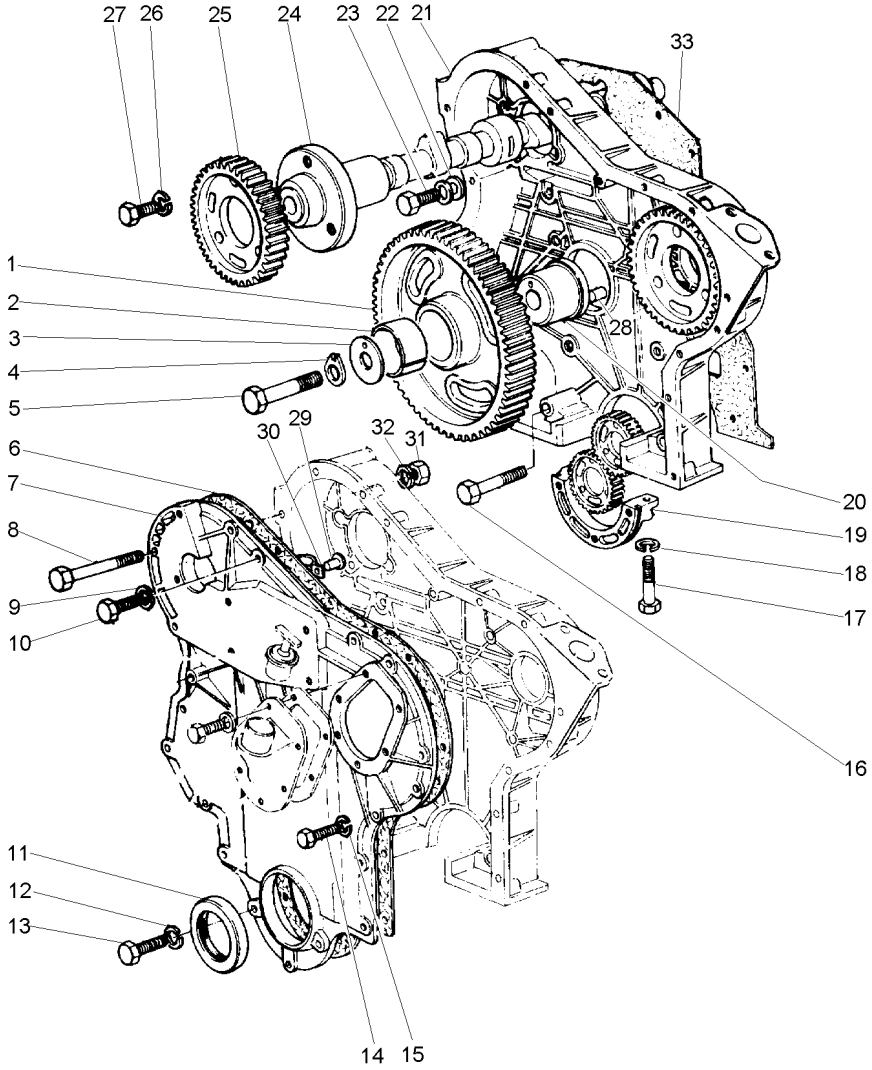

1	3638219M91		**1**	ENGRENAGEM	GEAR	ENGRANAJE
2	3637942M1	1	**1**	BUCHA	BUSH	CASQUILLO
3	3241H013		**1**	PLACA	PLATE	PLATO
4	731207M1		**1**	ARRUELA	WASHER	ARANDELA
5	375764X1		**1**	PARAFUSO	BOLT	PERNO
6	734661M1		**1**	JUNTA	GASKET	EMPAQUETADURA.
7	3637397M91		**1**	TAMPA	COVER	CUBIERTA
8	353535X1		**1**	PARAFUSO	BOLT	PERNO
8	375700X1		**1**	PARAFUSO	BOLT	PERNO
9	1650484M1		**1**	ARRUELA	WASHER	ARANDELA
10	376694X1		**1**	PARAFUSO	BOLT	PERNO
11	1447689M1	7	**1**	RETENTOR	SEAL	RETEN
12	1650484M1		**3**	ARRUELA	WASHER	ARANDELA
13	3637721M1		**3**	PARAFUSO	BOLT	PERNO
14	353668X1		**8**	PARAFUSO	BOLT	PERNO
15	353441X1		**8**	ARRUELA	WASHER	ARANDELA
16	353525X1	5/16x24x1.3/4	**2**	PARAFUSO	BOLT	PERNO
17	3639209M1		**2**	PARAFUSO	BOLT	PERNO
18	1650484M1		**2**	ARRUELA	WASHER	ARANDELA
19	731214M1		**1**	TAMPA	COVER	CUBIERTA
20	731204M1		**1**	CUBO	HUB	CUBO
21	739477M1		**1**	CAIXA	BOX	CAJA
22	1650484M1		**12**	ARRUELA	WASHER	ARANDELA
23	375732X1		**12**	PARAFUSO	BOLT	PERNO
24	733507M1		**1**	ÁRVORE COMANDO	CAMSHAFT	ARBOL DE LEVAS
25	3637541M1		**1**	ENGRENAGEM	GEAR	ENGRANAJE
25	731203M1		**1**	ENGRENAGEM	GEAR	ENGRANAJE
26	1650484M1		**3**	ARRUELA	WASHER	ARANDELA
27	375804X1		**3**	PARAFUSO	BOLT	PERNO
28	731368M1		**1**	PINO	PIN	PASADOR
29	1476244X1	7	**1**	REBITE	RIVET	REMACHE
30	746380M1	7	**1**	MOLA	SPRING	RESORTE
31	353916X1	5/16x24	**1**	PORCA	NUT	TUERCA
32	1650484M1		**1**	ARRUELA	WASHER	ARANDELA
33	734238M1		**1**	JUNTA	GASKET	EMPAQUETADURA.

Bomba De Oleo Lubrificante
Lubrificating Oil Pump
Bomba De Aceite Lubrificante

10-60

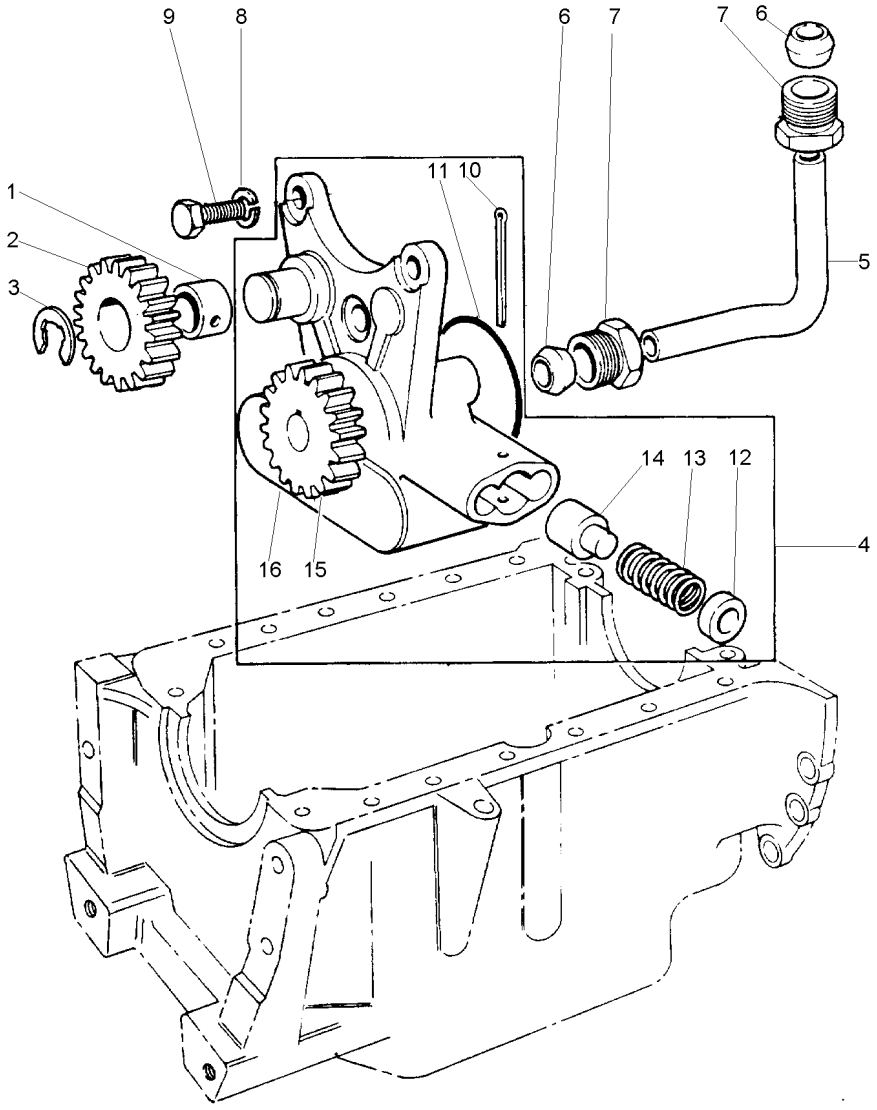

1	731236M1	2		**1**	BUCHA	BUSH	CASQUILLO
2	3637351M91			**1**	ENGRENAGEM	GEAR	ENGRANAJE
3	731103M1			**1**	PRESILHA	STAPLE	GRAPA
4	3637359M91			**1**	BOMBA	PUMP	BOMBA
5	731239M1			**1**	TUBO	PIPE	CANO
6	375759X1			**2**	OLIVA	OLIVE	OLIVA
7	375831X1			**2**	CONEXÃO	CONNECTION	CONEXION
8	1650484M1			**3**	ARRUELA	WASHER	ARANDELA
9	375732X1			**3**	PARAFUSO	BOLT	PERNO
10	354061X1	4		**1**	CUPILHA	COTTER PIN	PASADOR DOUBLE
11	376946X1	4		**1**	ANEL "O"	O RING	JUNTA TORICA
12	735199M1	4		**1**	CAPA	CAP	TAPA
13	736511M1	4		**1**	MOLA	SPRING	RESORTE
14	736510M1	4		**1**	PISTÃO	PISTON	PISTON
15			REF.4	**1**	ENGRENAGEM	GEAR	ENGRANAJE
16			REF.4	**1**	CORPO	BODY	CUERPO

Equipamento De Injeção De Combustível
Fuel Injection Equipment
Equipo De Inyección Del Combustible

10-65

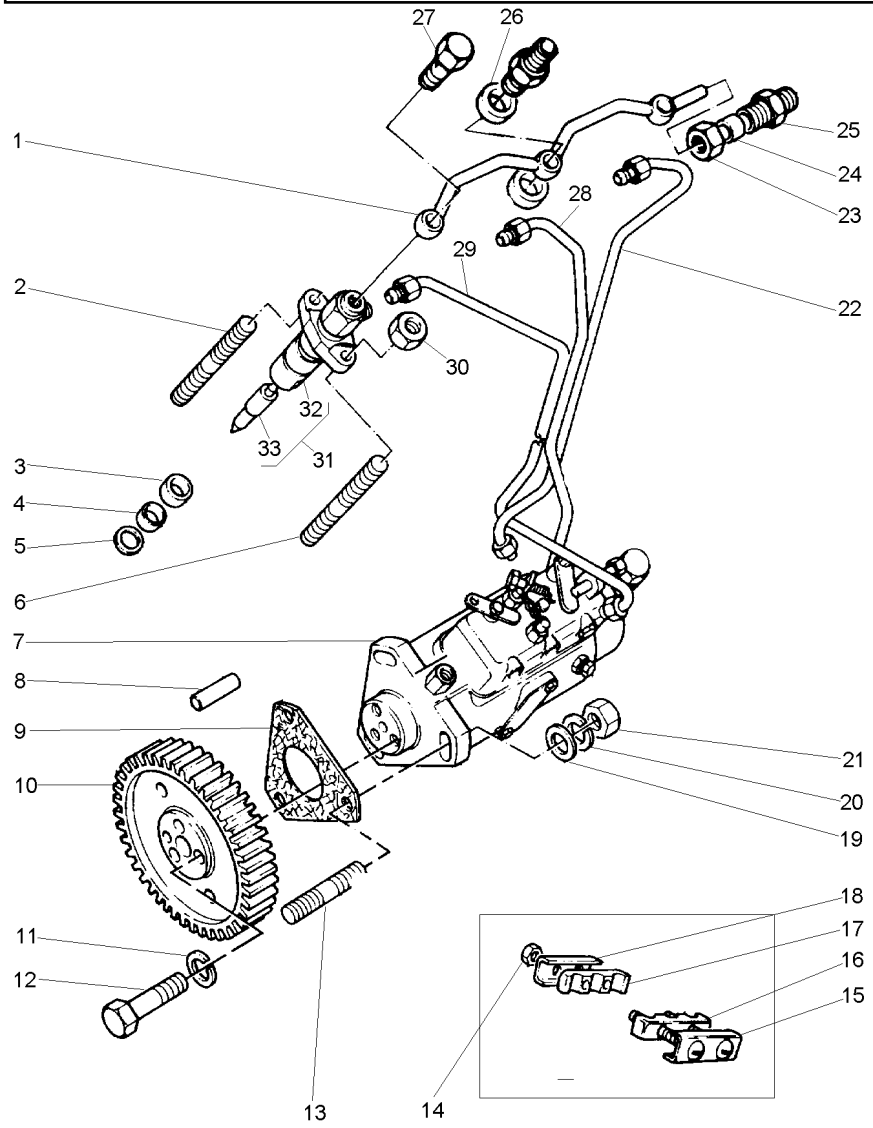

1	746966M91		**1**	TUBO	PIPE	CANO
2	1447765M1		**3**	PRISIONEIRO	STUD	ESPARRAGO
3	766843M1		**3**	ESPAÇADOR	SPACER	PIEZA DISTANCIA
4	746844M1		**3**	VEDADOR	SEAL	RETEN
5	376091X1		**3**	ARRUELA	WASHER	ARANDELA
6	1447765M1		**3**	PRISIONEIRO	STUD	ESPARRAGO
7	3637312M91		**1**	BOMBA INJETORA	INJECTION PUMP	BOMBA INYECTORA
8	737725M1		**1**	PINO	PIN	PASADOR
9	3638525M1		**1**	JUNTA	GASKET	EMPAQUETADURA.
10	3639857M1		**1**	ENGRENAGEM	GEAR	ENGRANAJE
11	1650484M1		**3**	ARRUELA	WASHER	ARANDELA
12	375804X1		**3**	PARAFUSO	BOLT	PERNO
13	3637715M1		**3**	PRISIONEIRO	STUD	ESPARRAGO
14	376578X1		**2**	PORCA	NUT	TUERCA
15	738415M91		**1**	PLACA	PLATE	PLATO
16	738467M1		**1**	PRESILHA	STAPLE	GRAPA
17	738467M1		**1**	PRESILHA	STAPLE	GRAPA
18	738466M1		**1**	PLACA	PLATE	PLATO
19	375703X1		**3**	ARRUELA	WASHER	ARANDELA
20	1650484M1		**3**	ARRUELA	WASHER	ARANDELA
21	353916X1	5/16x24	**3**	PORCA	NUT	TUERCA
22	3638622M91	CIL.Nº3	**1**	TUBO	PIPE	CANO
23	376521X1		**1**	PORCA	NUT	TUERCA
24	376524X1		**1**	OLIVA	OLIVE	OLIVA
25	746707M1		**1**	CONEXÃO	CONNECTION	CONEXION
26	376518X1		**6**	ARRUELA	WASHER	ARANDELA
27	731567M1		**3**	PARAFUSO	BOLT	PERNO
28	3638621M91	CIL.Nº2	**1**	TUBO	PIPE	CANO
29	3638784M91	CIL.Nº1	**1**	TUBO	PIPE	CANO
30	353916X1	5/16x24	**6**	PORCA	NUT	TUERCA
31	3639731M1		**3**	CJ. INJETOR	KIT, ATOMISER	JUEGO ATOMIZADOR
32	1446102M1	31	**1**	BOCAL	FILLER	RELLENADOR
33	3639738M1	31	**3**	BICO INJETOR	NOZZLE	TOBERA

Carcaça Do Volante
Flwheel Housing
Cárter Del Volante

10-70

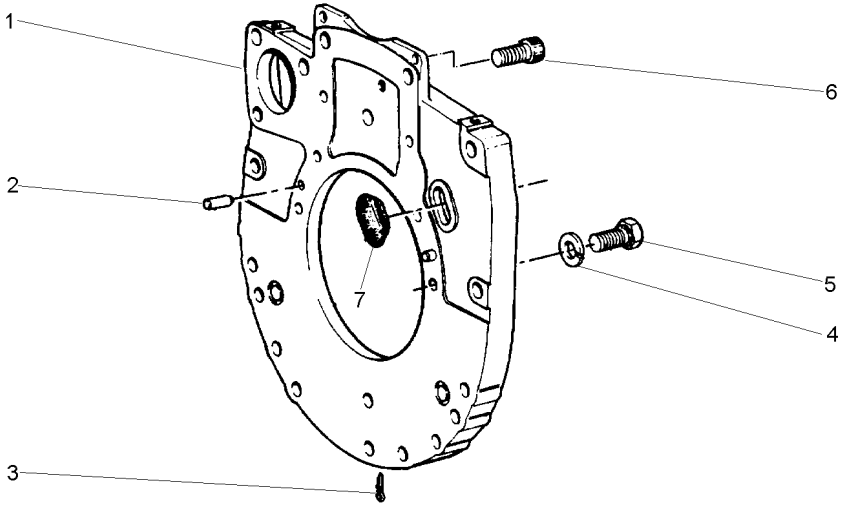

1	37147977	**1**	PLACA	PLATE	PLATO
2	731344M1	**2**	PINO	PIN	PASADOR
3	376955X1	**1**	CUPILHA	COTTER PIN	PASADOR DOUBLE
4	1650486M1	**6**	ARRUELA	WASHER	ARANDELA
5	353538X1	**6**	PARAFUSO	BOLT	PERNO
6	358005X1	**2**	PARAFUSO	BOLT	PERNO
7	732902M1	**1**	BUJÃO	PLUG	TAPON

Carter De Oleo
Oil Sump
Cárter De Aceite

10-75

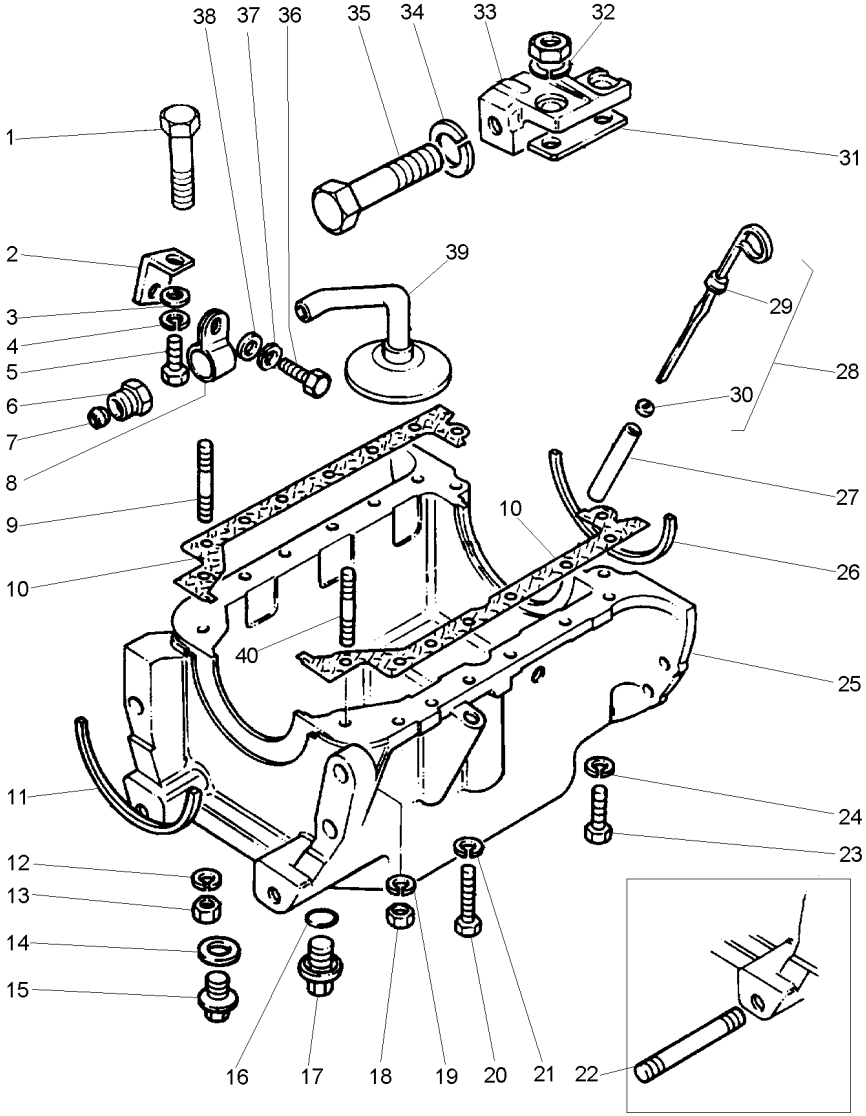

1	3637690M1		**2**	PARAFUSO	BOLT	PERNO
2	3640222M1		**1**	SUPORTE	BRACKET	SOPORTE
3	344107X1		**1**	ARRUELA	WASHER	ARANDELA
4	353441X1		**1**	ARRUELA	WASHER	ARANDELA
5	353502X1		**1**	PARAFUSO	BOLT	PERNO
6	375831X1		**1**	CONEXÃO	CONNECTION	CONEXION
7	375759X1		**1**	OLIVA	OLIVE	OLIVA
8	740738M1		**1**	PRESILHA	STAPLE	GRAPA
9	737144M1		**1**	PRISIONEIRO	STUD	ESPARRAGO
10	741632M91		**1**	JUNTA	GASKET	EMPAQUETADURA.
11	748307M1		**1**	JUNTA	GASKET	EMPAQUETADURA.
12	1650484M1		**1**	ARRUELA	WASHER	ARANDELA
13	353916X1	5/16x24	**1**	PORCA	NUT	TUERCA
14	3638382M1		**1**	ANEL "O"	O RING	JUNTA TORICA
15	748160M1		**1**	BUJÃO	PLUG	TAPON
16	3638382M1		**1**	ANEL "O"	O RING	JUNTA TORICA
17	748160M1		**1**	BUJÃO	PLUG	TAPON
18	353916X1	5/16x24	**2**	PORCA	NUT	TUERCA
19	1650484M1		**2**	ARRUELA	WASHER	ARANDELA
20	353519X1		**11**	PARAFUSO	BOLT	PERNO
21	1650484M1		**11**	ARRUELA	WASHER	ARANDELA
22	3638119M1		**1**	PRISIONEIRO	STUD	ESPARRAGO
23	348036X1		**2**	PARAFUSO	BOLT	PERNO
24	1650484M1		**2**	ARRUELA	WASHER	ARANDELA
25	3637345M1		**1**	CÁRTER	SUMP	CARTER
26	748306M1		**1**	JUNTA	GASKET	EMPAQUETADURA.
27	3641856M1		**1**	TUBO	PIPE	CANO
28	3641857M1		**1**	CJ. VARETA	KIT, DIPSTICK	JGO.REGLA.NIVEL
29		REF.28	**1**	VARETA	ROD	VARILLA
30	739470M1	28	**1**	ARRUELA	WASHER	ARANDELA
31	735031M1		**1**	ESPAÇADOR	SPACER	PIEZA DISTANCIA
32	353439X1		**2**	ARRUELA	WASHER	ARANDELA
33	38156313		**1**	SUPORTE	BRACKET	SOPORTE
34	353433X1		**1**	ARRUELA	WASHER	ARANDELA
35	353621X1	5/8x18x2.3/4	**1**	PARAFUSO	BOLT	PERNO
36	353503X1		**1**	PARAFUSO	BOLT	PERNO
37	353441X1		**1**	ARRUELA	WASHER	ARANDELA
38	344107X1		**1**	ARRUELA	WASHER	ARANDELA
39	3640911M1		**1**	TUBO	PIPE	CANO
40	731370M1		**2**	PRISIONEIRO	STUD	ESPARRAGO

Sistema De Lubrificação
Lubricating System
Sistema De Lubricacion

10-80

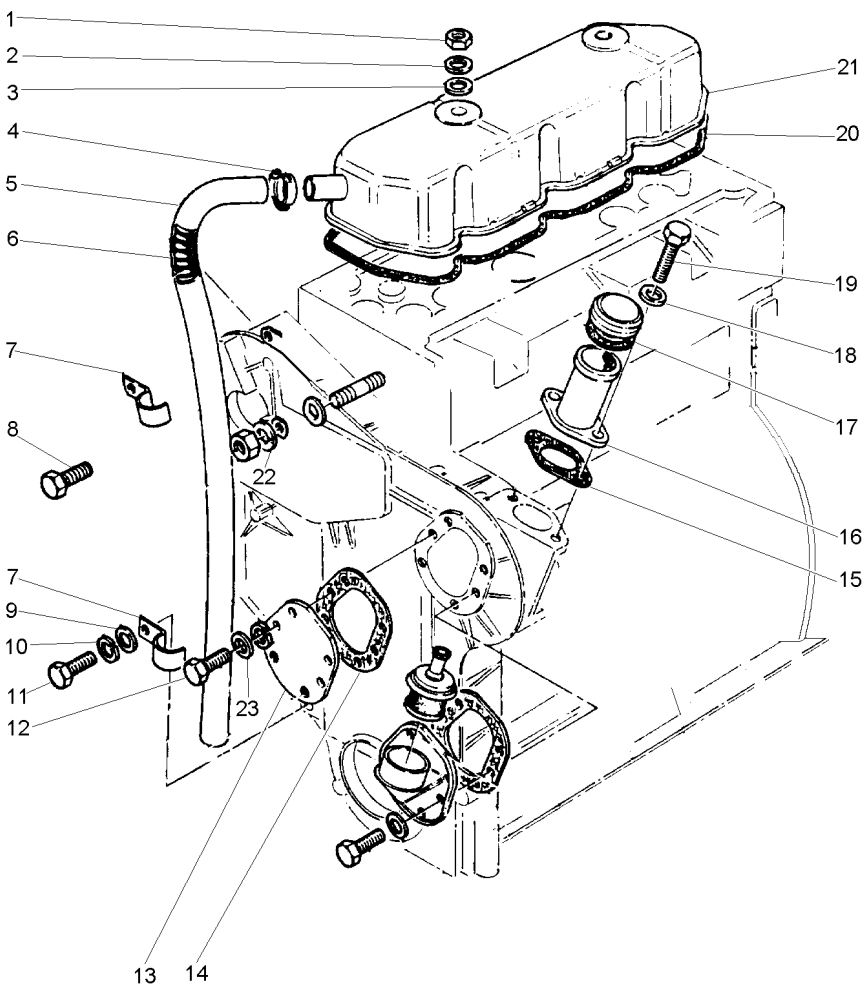

1	375721X1		**2**	PORCA	NUT	TUERCA
2	3638122M1		**2**	ARRUELA	WASHER	ARANDELA
3	3638131M1		**2**	ARRUELA	WASHER	ARANDELA
4	3638598M1		**1**	BRAÇADEIRA	CLAMP	ABRAZADERA
5	740497M1		**1**	TUBO	PIPE	CANO
6	742216M1		**1**	MOLA	SPRING	RESORTE
7	740752M1		**2**	PRESILHA	STAPLE	GRAPA
8	3638542M1		**1**	PARAFUSO	BOLT	PERNO
9	344107X1		**1**	ARRUELA	WASHER	ARANDELA
10	353441X1		**1**	ARRUELA	WASHER	ARANDELA
11	353668X1		**1**	PARAFUSO	BOLT	PERNO
12	3638647M1		**4**	PARAFUSO	BOLT	PERNO
13	3638646M1		**1**	PLACA	PLATE	PLATO
14	731219M1		**1**	JUNTA	GASKET	EMPAQUETADURA.
15	739446M1		**1**	JUNTA	GASKET	EMPAQUETADURA.
16	739447M91		**1**	BOCAL	FILLER	RELLENADOR
17	734962M91	16	**1**	CAPA	CAP	TAPA
18	1650484M1		**2**	ARRUELA	WASHER	ARANDELA
19	1476318X1		**2**	PARAFUSO	BOLT	PERNO
20	735057M1		**1**	JUNTA	GASKET	EMPAQUETADURA.
21	740760M91		**1**	TAMPA VÁLVULAS	VALVE COVER	CUBRE VALVULA
22	1650484M1		**1**	ARRUELA	WASHER	ARANDELA
23	353541X1		**6**	PARAFUSO	BOLT	PERNO

Filtro De Oleo
Oil Filter
Filtro De Aceite

10-85

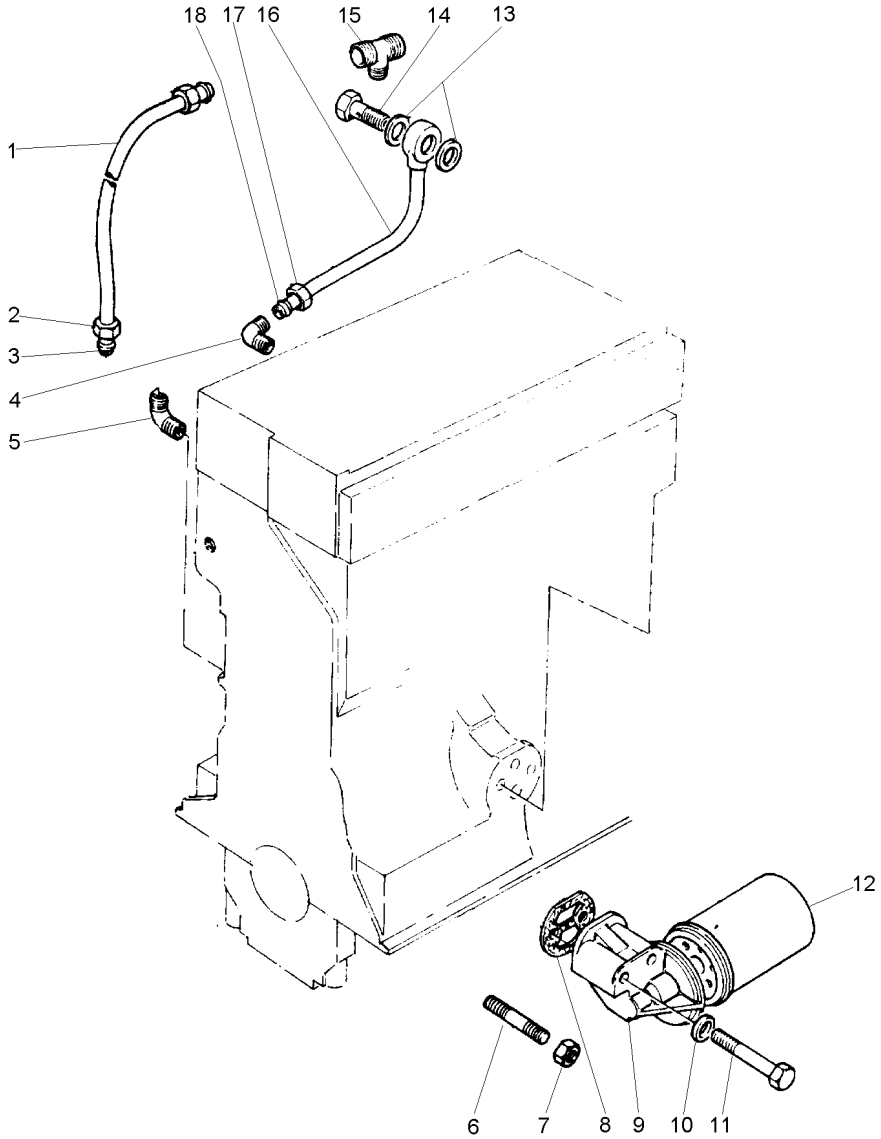

1	744621M91		**1**	TUBO	PIPE	CANO
2	375738X1	1	**2**	PORCA	NUT	TUERCA
3	827276M1	1	**2**	OLIVA	OLIVE	OLIVA
4	731250M1		**1**	CONEXÃO	CONNECTION	CONEXION
5	731250M1		**1**	CONEXÃO	CONNECTION	CONEXION
6	3637698M1		**1**	PRISIONEIRO	STUD	ESPARRAGO
7	375797X1		**1**	PORCA	NUT	TUERCA
8	731124M1		**1**	JUNTA	GASKET	EMPAQUETADURA.
9	3640715M1		**1**	CABEÇOTE FILTRO	FILTER HEAD	CABEZA DE FILTRO
10	1476033X1		**2**	ARRUELA	WASHER	ARANDELA
11	353550X1		**1**	PARAFUSO	BOLT	PERNO
12	1447082M91		**1**	FILTRO	FILTER	FILTRO
13	3638848M1		**2**	ARRUELA	WASHER	ARANDELA
14	731294M1		**1**	PARAFUSO	BOLT	PERNO
15	0201236		**1**	CONEXÃO "T"	CONNECTION T	CONEXION T
16	3638145M91		**1**	TUBO	PIPE	CANO
17	375738X1	16	**1**	PORCA	NUT	TUERCA
18	827276M1	16	**1**	OLIVA	OLIVE	OLIVA

Polia
Pulley
Polea

10-90

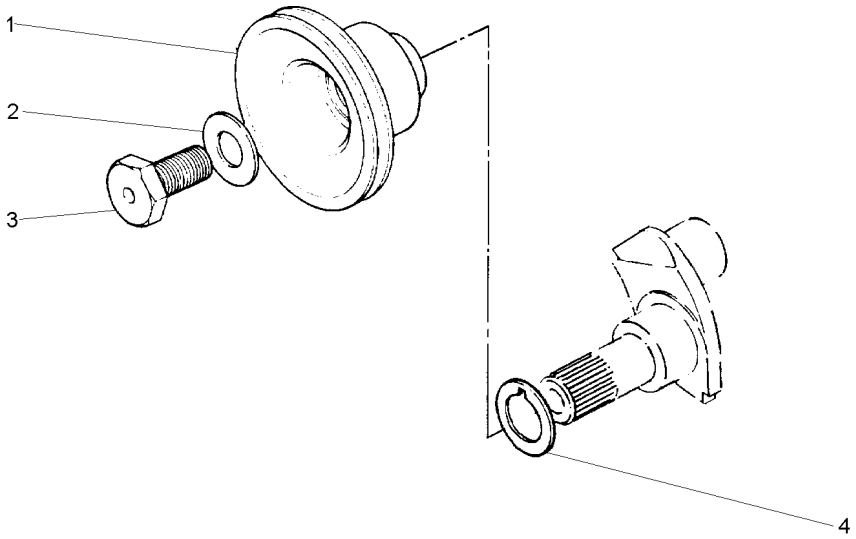

1	734627M1	**1**	POLIA	PULLEY	POLEA
2	4222509M1	**1**	ARRUELA	WASHER	ARANDELA
3	747267M1	**1**	PARAFUSO	BOLT	PERNO
4	745057M1	**1**	ARRUELA	WASHER	ARANDELA

Bomba D'Água
Water Pump
Bomba Del Agua

10-95

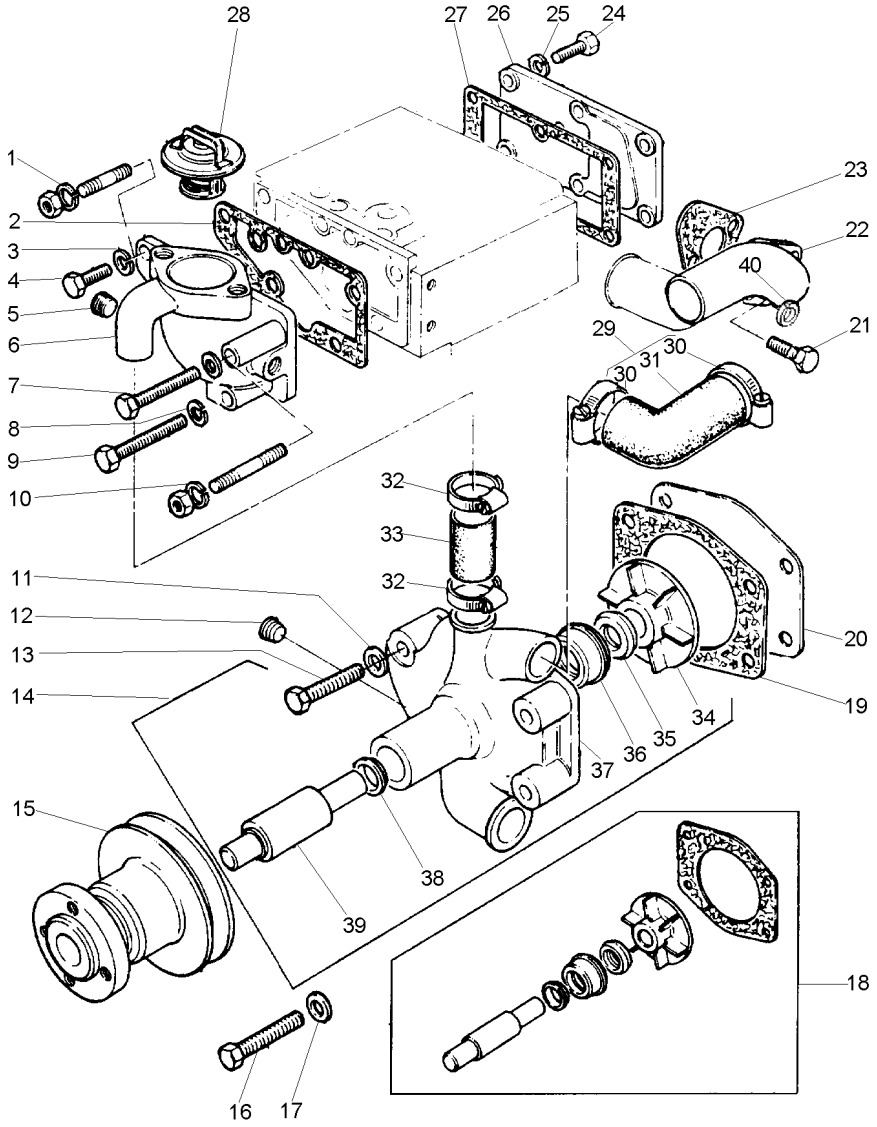

1	1650484M1		**1**	ARRUELA	WASHER	ARANDELA
2	3637530M1		**1**	JUNTA	GASKET	EMPAQUETADURA.
3	1650484M1		**2**	ARRUELA	WASHER	ARANDELA
4	1476319X1		**3**	PARAFUSO	BOLT	PERNO
5	1476192X1		**1**	BUJÃO	PLUG	TAPON
6	746835M1		**1**	CORPO	BODY	CUERPO
7	353554X1		**1**	PARAFUSO	BOLT	PERNO
8	1650486M1		**1**	ARRUELA	WASHER	ARANDELA
9	375727X1		**1**	PARAFUSO	BOLT	PERNO
10	1650486M1		**1**	ARRUELA	WASHER	ARANDELA
11	732575M1		**3**	ARRUELA	WASHER	ARANDELA
12	1476192X1		**1**	BUJÃO	PLUG	TAPON
13	342146X1		**3**	PARAFUSO	BOLT	PERNO
14	3641823M91		**1**	BOMBA D'ÁGUA	WATER PUMP	BOMBA DE AGUA
15	735034M1		**1**	POLIA	PULLEY	POLEA
16	342149X1		**1**	PARAFUSO	BOLT	PERNO
17	732575M1		**1**	ARRUELA	WASHER	ARANDELA
18	3641392M91		**X**	JG. REPARO	KIT, REPAIR	JUEGO REPARACION
19	731281M1	14 [A]	**1**	JUNTA	GASKET	EMPAQUETADURA.
20	3637335M1		**1**	PLACA	PLATE	PLATO
21	1476309X1		**2**	PARAFUSO	BOLT	PERNO
22	3765K041		**1**	CONEXÃO	CONNECTION	CONEXION
23	3640918M1		**1**	JUNTA	GASKET	EMPAQUETADURA.
24	353517X1	5/16x24x3/4	**6**	PARAFUSO	BOLT	PERNO
25	1650484M1		**6**	ARRUELA	WASHER	ARANDELA
26	747757M1		**1**	PLACA	PLATE	PLATO
27	731128M1		**1**	JUNTA	GASKET	EMPAQUETADURA.
28	1446165M91		**1**	TERMOSTATO	THERMOSTAT	TERMOSTATO
29	747939M91		**1**	MANGUEIRA	HOSE	FLEXIBLE
30	3638597M1	29	**2**	BRAÇADEIRA	CLAMP	ABRAZADERA
31		REF.29	**1**	MANGUEIRA	HOSE	FLEXIBLE
32	364125X1		**2**	BRAÇADEIRA	CLAMP	ABRAZADERA
33	747936M91		**1**	MANGUEIRA	HOSE	FLEXIBLE
34		14 REF.18	**1**	ROTOR	ROTOR	ROTOR
35	1446131M1	14 REF.18	**1**	REPARO	REPAIR	REPARO
36	1446130M1	14 REF.18	**1**	REPARO	REPAIR	REPARO
37		REF.14	**1**	CORPO	BODY	CUERPO
38		14 REF.18	**1**	FLANGE	FLANGE	PLETINA
39		14 REF.18	**1**	HASTE	RAIL	RIEL
40	1650484M1		**2**	ARRUELA	WASHER	ARANDELA

[A] INCLUIDO NO JG. REPARO
INCLUDED IN KIT
INCLUIDO EN JUEGO

Entrada E Saída D'Água
Water Outlet And Inlet
Salida Y Entrada Del Agua

10-100

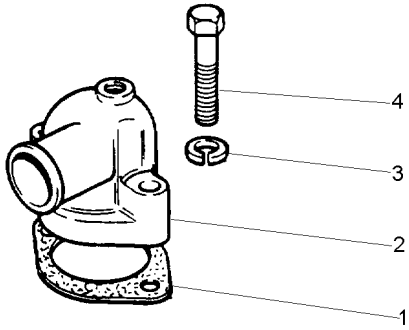

1	1650482M1	**1** JUNTA	GASKET	EMPAQUETADURA.
2	3638202M1	**1** CONEXÃO	CONNECTION	CONEXION
3	1650486M1	**2** ARRUELA	WASHER	ARANDELA
4	3641304M1	**2** PARAFUSO	BOLT	PERNO

Tampa Da Distribuição
Distribution Cover
Tapa Del Distribucion

10-105

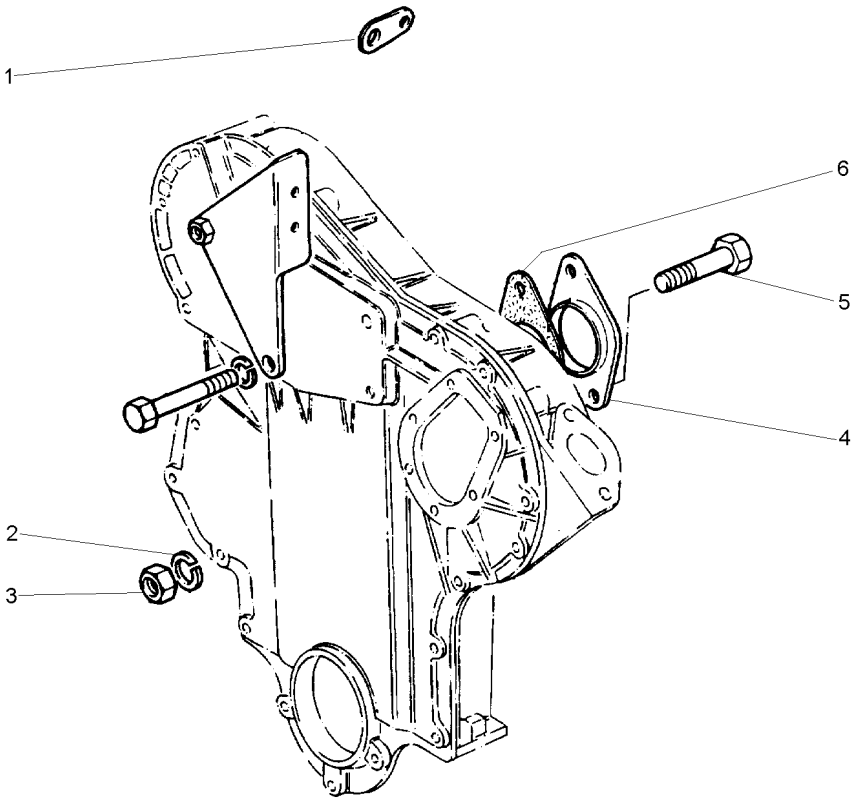

1	735997M1	**1** SUPORTE	BRACKET	SOPORTE
2	1650486M1	**2** ARRUELA	WASHER	ARANDELA
3	354123X1	**2** PORCA	NUT	TUERCA
4	734172M1	**1** PLACA	PLATE	PLATO
5	376044X1	**2** PARAFUSO	BOLT	PERNO
6	742289M1	**1** JUNTA	GASKET	EMPAQUETADURA.

Coletor De Admissão
Induction Manifold
Multiple De Admisión

10-110

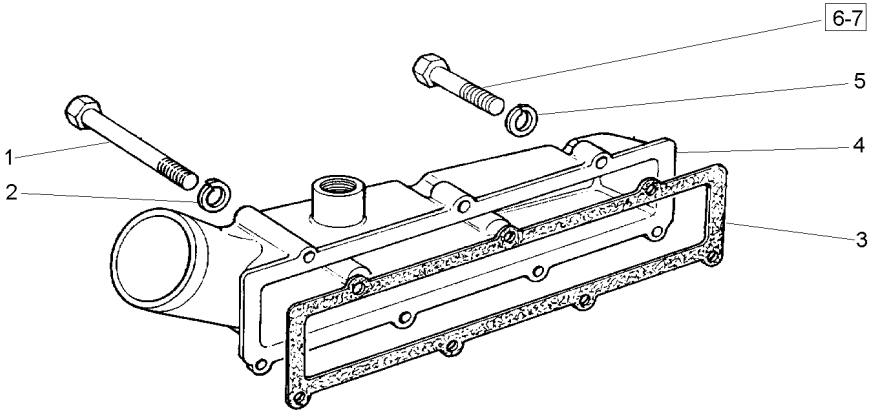

1	354495X1			
2	353441X1			
3	738703M1			
4	742994M1			
5	353441X1			
6	353509X1			
7	3637686M1			
2	PARAFUSO	BOLT	PERNO
2	ARRUELA	WASHER	ARANDELA
1	JUNTA	GASKET	EMPAQUETADURA.
1	COLETOR ADMISSÃO	INDUCT.MANIFOLD	COLECTOR ADMISI.
5	ARRUELA	WASHER	ARANDELA
4	PARAFUSO	BOLT	PERNO
1	PARAFUSO	BOLT	PERNO

Coletor De Escape
Exhaust Manifold
Multiple De Escape

10-115

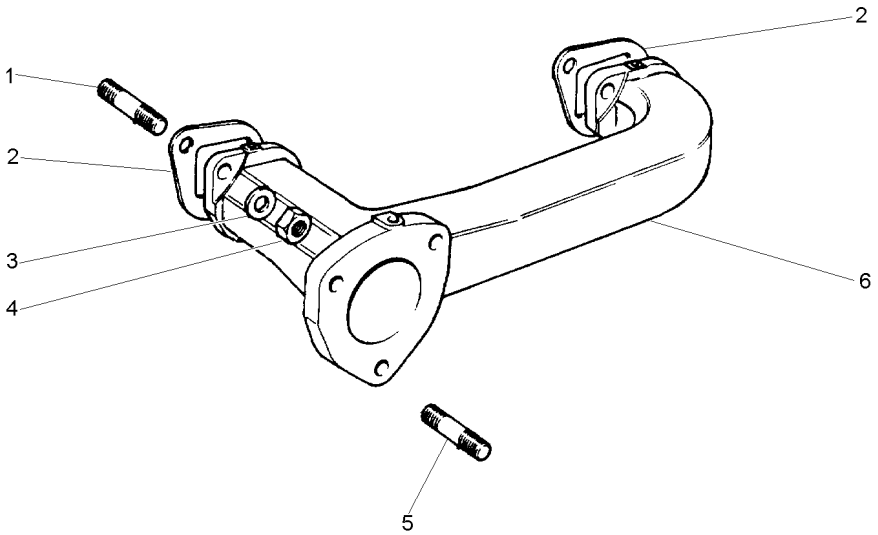

1	731327M1	**4** PRISIONEIRO	STUD	ESPARRAGO
2	735016M1	**2** JUNTA	GASKET	EMPAQUETADURA.
3	375703X1	**4** ARRUELA	WASHER	ARANDELA
4	1476027X1	**4** PORCA	NUT	TUERCA
5	731866M1	**3** PRISIONEIRO	STUD	ESPARRAGO
6	740221M1	**1** COLETOR ESCAPE	EXHAUST MANIFOLD	COLECTOR ESCAPE

Bomba Alimentadora De Combustível
Low Pressure Fuel Pump
Bomba De Combustible A Baja Presión

10-120

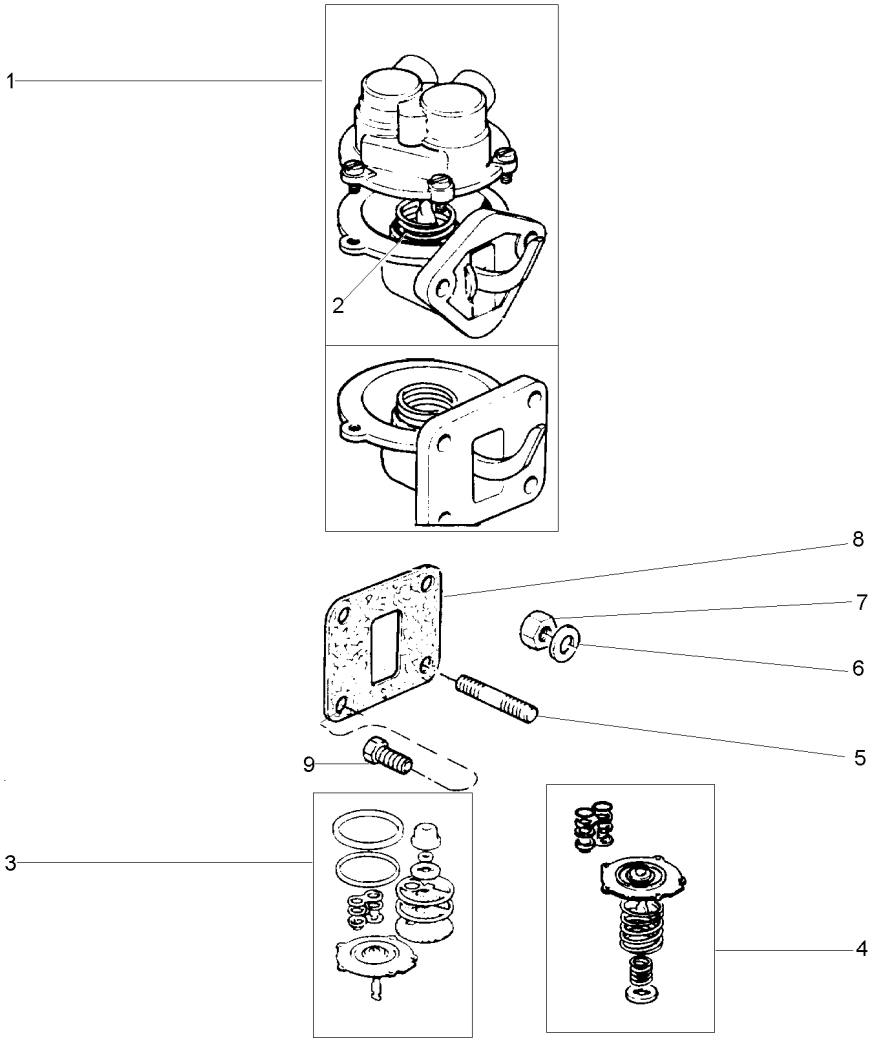

1	4222090M91		**1**	BOMBA	PUMP	BOMBA
2		REF.1	**1**	MOLA	SPRING	RESORTE
3	1896434M91		**X**	JG. REPARO	KIT, REPAIR	JUEGO REPARACION
4	3637580M91		**X**	JG. REPARO	KIT, REPAIR	JUEGO REPARACION
5	3637712M1		**2**	PRISIONEIRO	STUD	ESPARRAGO
6	736864M1		**4**	ARRUELA	WASHER	ARANDELA
6	736864M1		**2**	ARRUELA	WASHER	ARANDELA
7	375839X1		**2**	PORCA	NUT	TUERCA
8	3638523M1		**1**	JUNTA	GASKET	EMPAQUETADURA.
9	2182428		**4**	PARAFUSO	BOLT	PERNO

Motor Engine Motor	Levante Lift Levante	10-125	

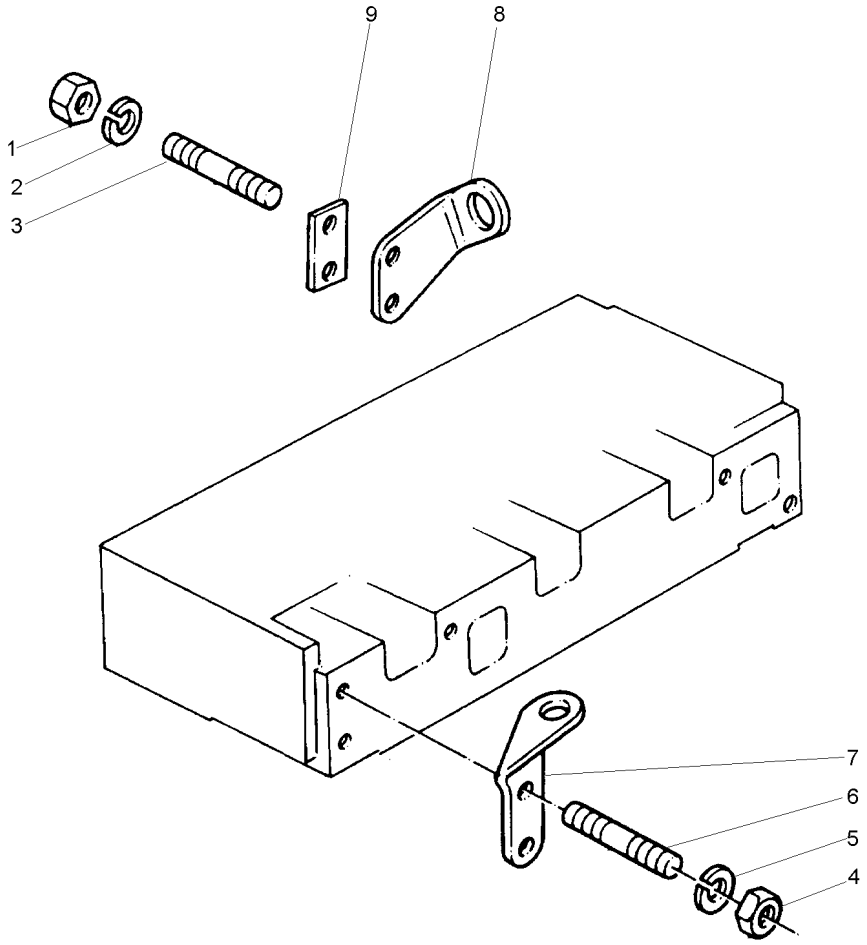

1	375797X1	**2**	PORCA	NUT	TUERCA
2	1650486M1	**2**	ARRUELA	WASHER	ARANDELA
3	3637702M1	**2**	PRISIONEIRO	STUD	ESPARRAGO
4	375797X1	**2**	PORCA	NUT	TUERCA
5	1650486M1	**2**	ARRUELA	WASHER	ARANDELA
6	731381M1	**2**	PRISIONEIRO	STUD	ESPARRAGO
7	733227M1	**1**	ALÇA	STRAP	FAJA
8	3638166M1	**1**	ALÇA	STRAP	FAJA
9	748234M1	**1**	ESPAÇADOR	SPACER	PIEZA DISTANCIA

Jogo De Juntas Do Cabeçote
Cylinder Head Gasket Set
Juego De Juntas De La Culata

10-130

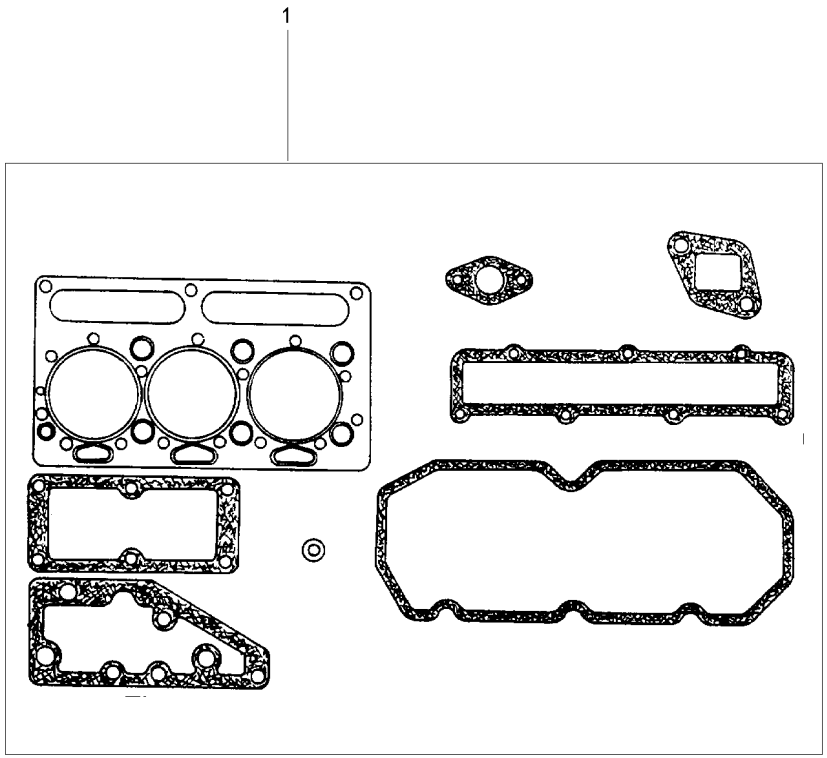

1	748008M91	X	JG.JUNTAS	KIT, GASKET	JGO.EMPAQUETAD.

Jogo De Juntas Do Bloco
Cylinder Block Gasket Set
Juego De Juntas Del Bloque

10-135

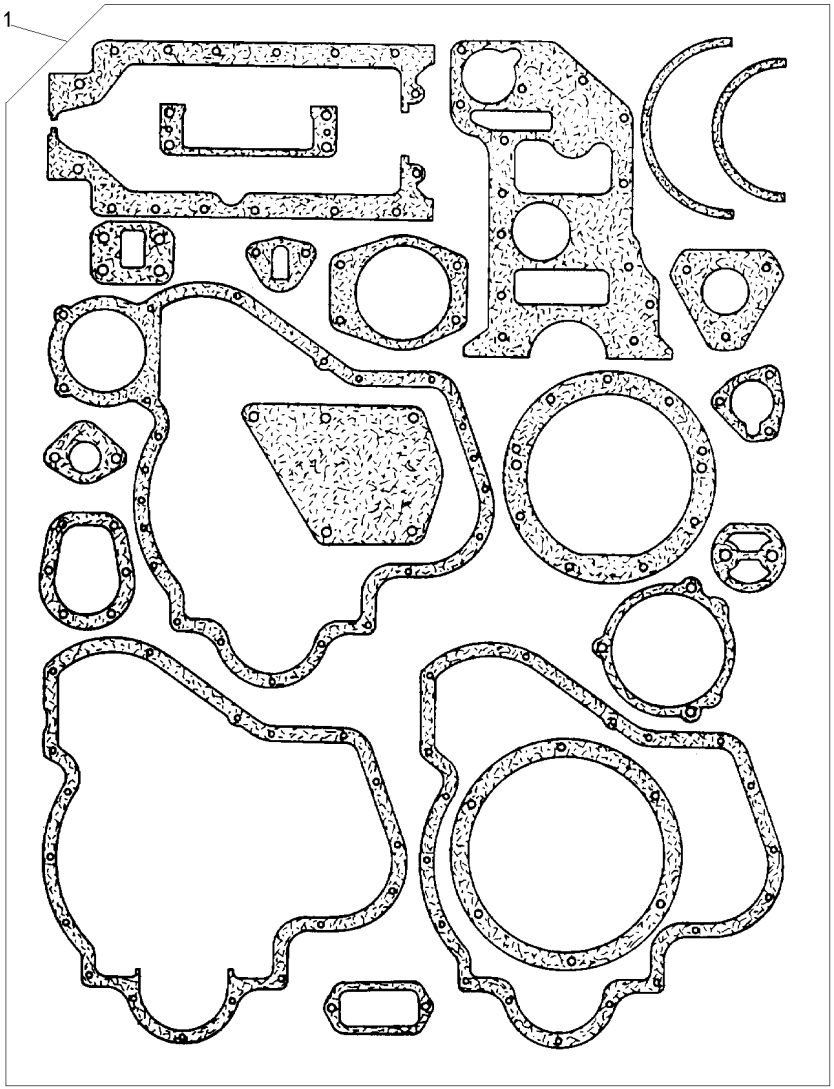

1	747185M91	X	JG.JUNTAS	KIT, GASKET	JGO.EMPAQUETAD.

Escapamento
Exhaust
Escape

10-140

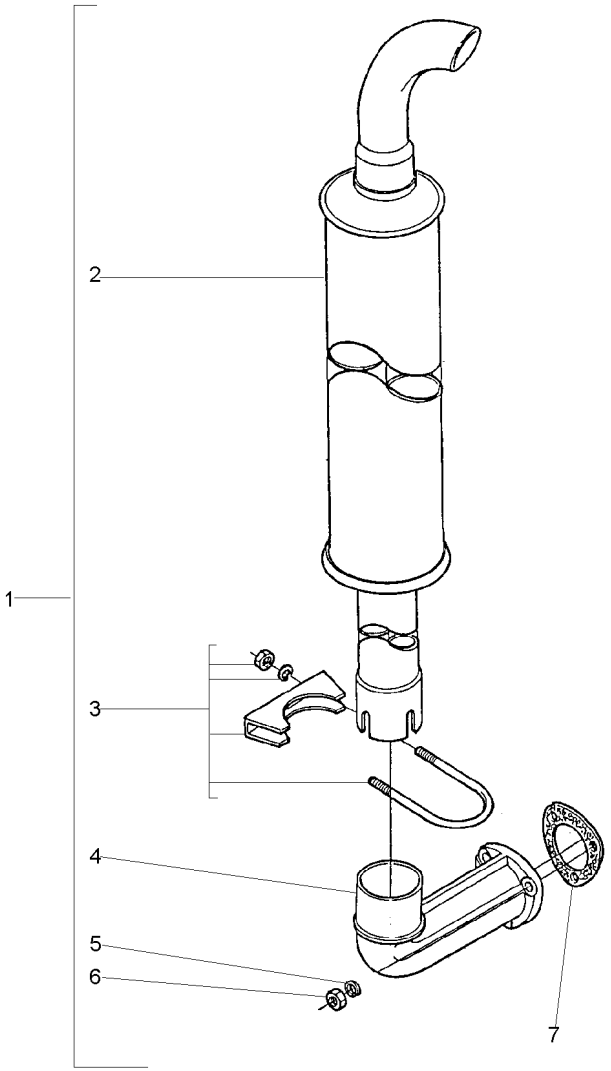

1			3589535M91	**1**	CJ. ESCAPAMENTO	PIPE,EXHAUST	MANGUITO ESCAPE
2	3589533M92	1		**1**	SILENCIOSO	SILENCER	SILENCIADOR
3	1674071M92	1	10-160 No	**1**	BRAÇADEIRA	CLAMP	ABRAZADERA
4	3589534M1	1		**1**	COTOVELO	ELBOW	CODO
5	353756X1	1		**3**	ARRUELA	WASHER	ARANDELA
6	375718X1	1	3/8x24	**3**	PORCA	NUT	TUERCA
7	488806M1	1		**1**	JUNTA	GASKET	EMPAQUETADURA.

Escapamento
Exhaust
Escape

Super Estreito
Super Strait
Super Estrecho

10-145

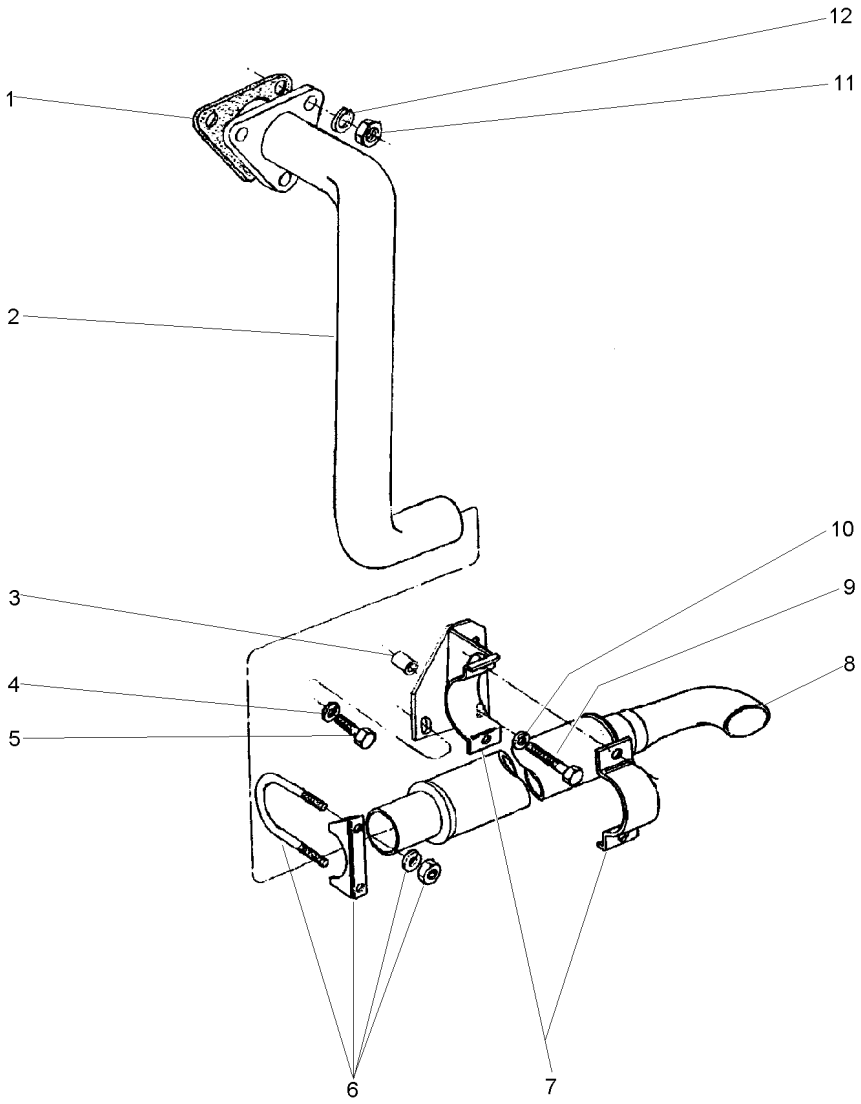

1	488806M1	**1**	JUNTA	GASKET	EMPAQUETADURA.
2	037721S1	**1**	CJ. TUBO	TUBE ASSY	CONJ.DE TUBO
3	037716P1	**1**	ESPAÇADOR	SPACER	PIEZA DISTANCIA
4	353760X1	**1**	ARRUELA	WASHER	ARANDELA
5	354441X1	**1**	PARAFUSO	BOLT	PERNO
6	042779N1	**1**	BRAÇADEIRA	CLAMP	ABRAZADERA
7	037718N1	**1**	SUPORTE	BRACKET	SOPORTE
8	1484494M94	**1**	SILENCIOSO	SILENCER	SILENCIADOR
9	3145222M1	**1**	PARAFUSO	BOLT	PERNO
10	353760X1	**1**	ARRUELA	WASHER	ARANDELA
11	375718X1	**3**	PORCA	NUT	TUERCA
12	353756X1	**3**	ARRUELA	WASHER	ARANDELA

Sistema De Admissão De Ar — **Elemento Seco**
Ayr System Admission — **Element Dry**
Sistema De Admission De Aire — **Elemento Seco**

10-150

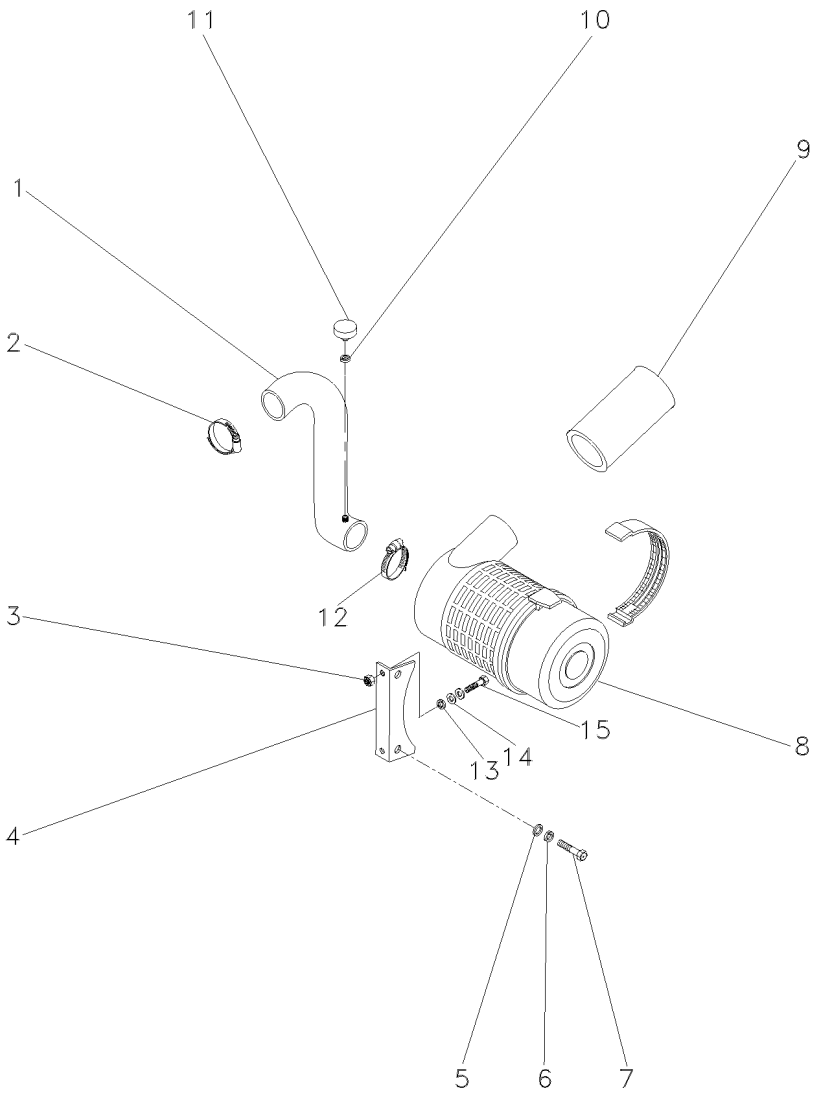

1	054610N1		**1** CJ. MANGUEIRA	KIT, HOSE	MANGUITOS JUEGO
2	490804M1		**1** BRAÇADEIRA	CLAMP	ABRAZADERA
3	339169X1	M8x1,25	**2** PORCA	NUT	TUERCA
4	054627S1		**1** SUPORTE	BRACKET	SOPORTE
5	339056X1		**2** ARRUELA	WASHER	ARANDELA
6	339374X1		**2** ARRUELA	WASHER	ARANDELA
7	339123X1		**2** PARAFUSO	BOLT	PERNO
8	054991T1		**1** CJ. FILTRO	KIT, FILTER	JUEGO FILTRO
9	3589056M1		**1** BOCAL	FILLER	RELLENADOR
10	1440993X1		**1** ANEL	RING	ARO
11	3587008M91		**1** INTERRUPTOR	SWITCH	INTERRUPTOR
12	2801096M1		**1** BRAÇADEIRA	CLAMP	ABRAZADERA
13	339374X1		**2** ARRUELA	WASHER	ARANDELA
14	391039X1		**2** ARRUELA	WASHER	ARANDELA
15	339287X1	M8x1,25x35	**2** PARAFUSO	BOLT	PERNO

Filtro De Ar
Air Cleaner
Filtro De Aire

10-155

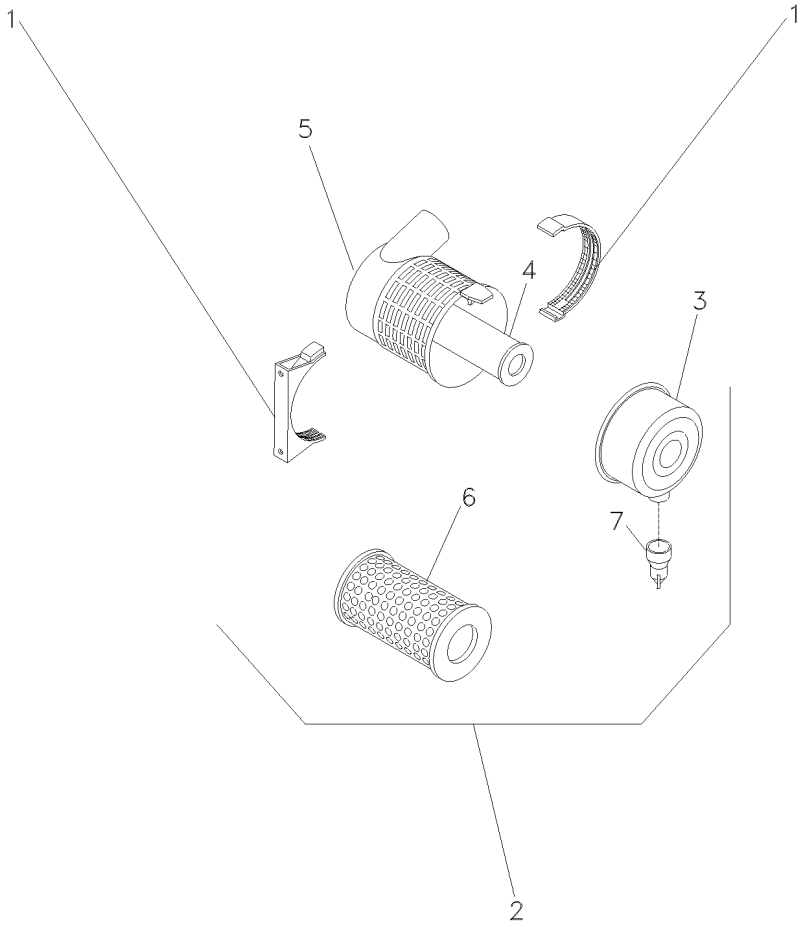

1	055116R1			**1**	BRAÇADEIRA	CLAMP	ABRAZADERA
2	055111R1			**1**	CJ. FILTRO	KIT, FILTER	JUEGO FILTRO
3	055112R1	2		**1**	TAMPA	COVER	CUBIERTA
4	055114R1	2		**1**	ELEMENTO INTERNO	INTERNE ELEMENT	ELEMENTO INTERNO
5			055111R1	**1**	CJ. FILTRO	KIT, FILTER	JUEGO FILTRO
6	055113R1	2		**1**	ELEMENTO EXTERNO	EXTERNAL ELEMENT	ELEMENTO EXTERNO
7	055115R1	2	2710803M1	**1**	VÁLVULA	VALVE	VALVULA

Braçadeira
Clamp
Abrazadera

10-160

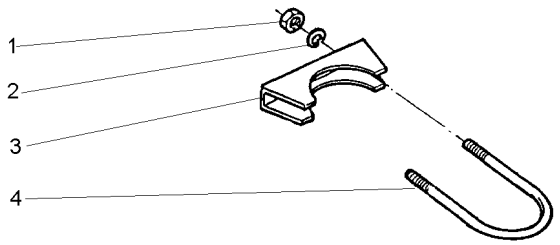

1	355565X1	5/16x18	**2** PORCA	NUT	TUERCA
2	353446X1		**2** ARRUELA	WASHER	ARANDELA
3	3587399M1		**1** BRAÇADEIRA	CLAMP	ABRAZADERA
4	3587712M1		**1** PARAFUSO "U"	U BOLT	BRIDA EN U

Volante
Flywheel
Volante

10-165

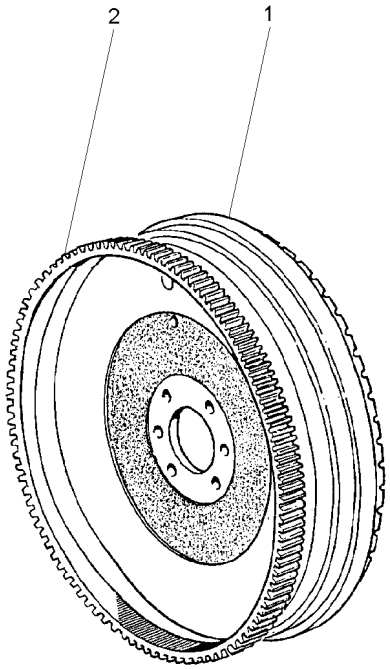

1	3408365M1	**1**	VOLANTE MOTOR	FLYWHEEL	VOLANTE MOTOR
2	0410236	**1**	CREMALHEIRA	STARTER RING	ARO DE ARRANQUE

Alternador
Alternator
Alternador

10-170

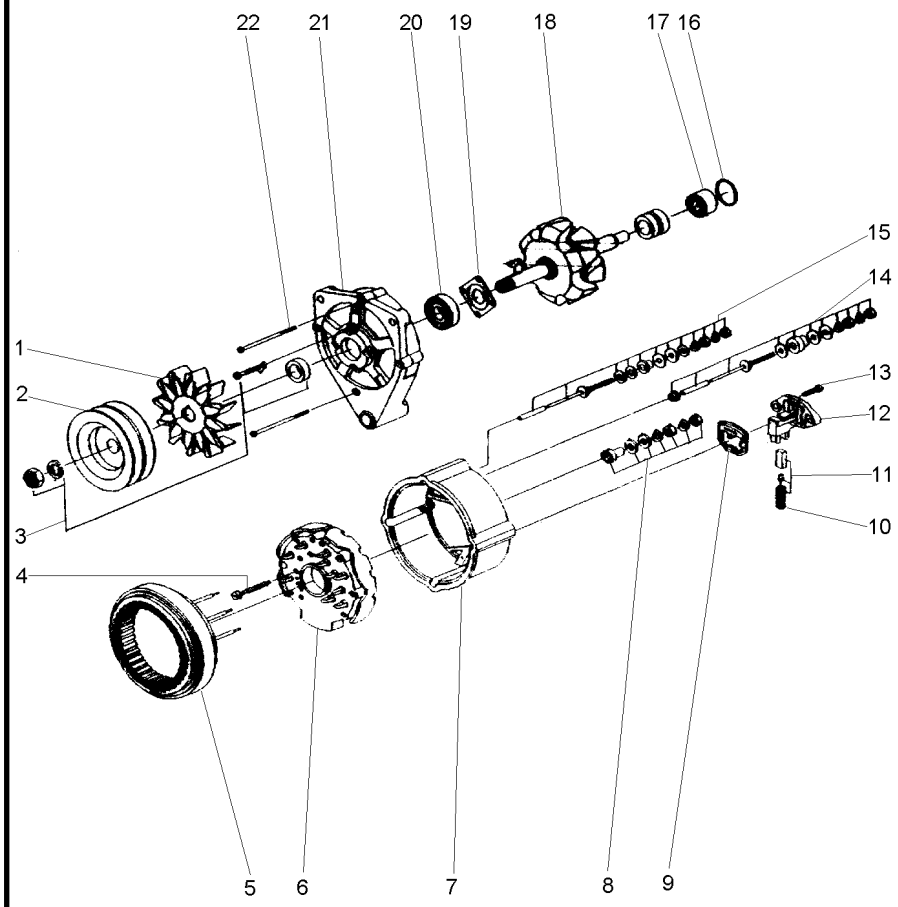

1	059067R1	**1** HÉLICE	FAN	VENTILADOR
2	059066R1	**1** POLIA	PULLEY	POLEA
3	059064R1	**1** CJ. POLIA	KIT, PULLEY	JUEGO DE POLEA
4	059076R1	**3** PARAFUSO	BOLT	PERNO
5	059075R1	**1** ESTATOR	STATOR	ESTATOR
6	059077R1	**1** RETIFICADOR	RECTIFIER	RECTIFICADOR
7	059078R1	**1** CARCAÇA	HOUSING	ALOJAMIENTO
8	059085R1	**1** JG. REPARO	KIT, REPAIR	JUEGO REPARACION
9	059084R1	**1** GUARNIÇÃO	FOAM	ESPUMA
10	059083R1	**1** MOLA	SPRING	RESORTE
11	059082R1	**1** ESCOVA	BRUSH	ESCOBILLA
12	059081R1	**1** REGULADOR	REGULATOR	REGULADOR
13	059068R1	**2** PARAFUSO	BOLT	PERNO
14	059080R1	**1** JG. REPARO	KIT, REPAIR	JUEGO REPARACION
15	059079R1	**1** JG. REPARO	KIT, REPAIR	JUEGO REPARACION
16	059074R1	**1** ANEL "O"	O RING	JUNTA TORICA
17	059073R1	**1** ROLAMENTO	BEARING	COJINETE
18	059072R1	**1** ROTOR	ROTOR	ROTOR
19	059071R1	**1** PLACA	PLATE	PLATO
20	059070R1	**1** ROLAMENTO	BEARING	COJINETE
21	059069R1	**1** MANCAL	BEARING	COJINETE
22	059065R1	**3** PARAFUSO	BOLT	PERNO

Sistema De Combustível
Fuel System
Sistema De Combustivel

10-185

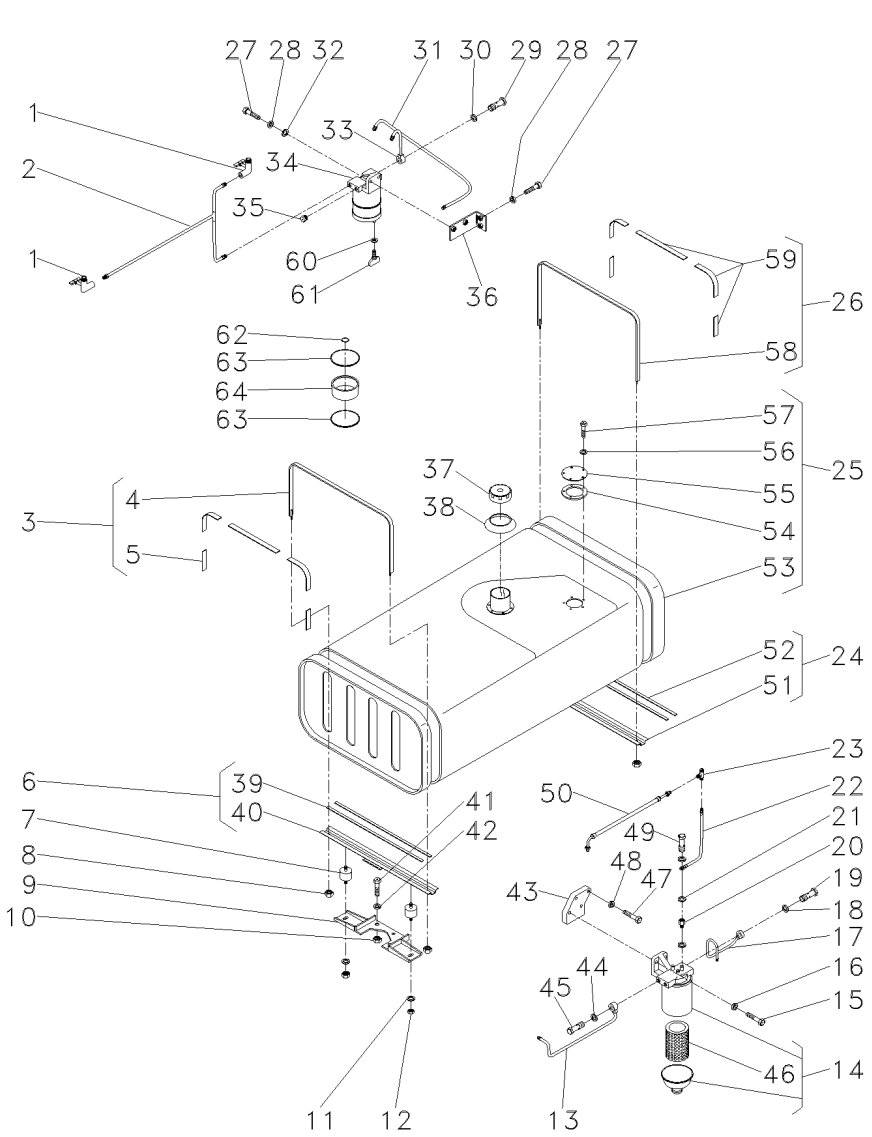

1	490353M91		**2**	TORNEIRA COMB.	FAUCET FUEL	GRIFO COMBUST.
2	048597N1		**1**	CJ. TUBO	KIT, PIPE	JUEGO CANO
3	027636N1		**1**	CINTA	SURROUND	ENVOLVENTE
4	027631S1	3	**1**	CINTA	SURROUND	ENVOLVENTE
5	888764M1	3	**5**	GUARNIÇÃO	FOAM	ESPUMA
6	037295N1		**1**	SUPORTE	BRACKET	SOPORTE
7	3148108M1		**4**	AMORTECEDOR	DAMPER	AMORTIGUADOR
8	826760M1	1/4x28	**4**	PORCA	NUT	TUERCA
9	048486S1		**1**	CJ. SUPORTE	KIT, BRACKET	JUEGO SOPORTE
10	355565X1	5/16x18	**3**	PORCA	NUT	TUERCA
11	829185M1		**2**	ARRUELA	WASHER	ARANDELA
12	358657X1	5/16x18	**8**	PORCA	NUT	TUERCA
13	048641N1		**1**	CJ. TUBO	KIT, PIPE	JUEGO CANO
14	1876507M92		**1**	CJ. FILTRO	KIT, FILTER	JUEGO FILTRO
15	353540X1	3/8x24x1.1/4	**2**	PARAFUSO	BOLT	PERNO
16	353434X1		**2**	ARRUELA	WASHER	ARANDELA
17	048593N1		**1**	CJ. TUBO	KIT, PIPE	JUEGO CANO
18	1480517M1		**2**	ARRUELA	WASHER	ARANDELA
19	1481691M1	1/2x20x1"	**1**	PARAFUSO	BOLT	PERNO
20	890972M91		**1**	VÁLVULA	VALVE	VALVULA
21	3147545M1		**3**	ARRUELA	WASHER	ARANDELA
22	048595N1		**1**	TUBO	PIPE	CANO
23	2800852M1		**1**	CONEXÃO "T"	CONNECTION T	CONEXION T
24	027595N1		**1**	SUPORTE	BRACKET	SOPORTE
25	027521N1		**1**	TANQUE	TANK	TANQUE
26	027637N1		**1**	CINTA	SURROUND	ENVOLVENTE
27	353679X1	5/16x18x1	**4**	PARAFUSO	BOLT	PERNO
28	353446X1		**4**	ARRUELA	WASHER	ARANDELA
29	1481691M1	1/2x20x1"	**1**	PARAFUSO	BOLT	PERNO
30	1480517M1		**2**	ARRUELA	WASHER	ARANDELA
31	048601N1		**1**	CJ. TUBO	KIT, PIPE	JUEGO CANO
32	829185M1		**2**	ARRUELA	WASHER	ARANDELA
33	048639N1		**1**	CJ. TUBO	KIT, PIPE	JUEGO CANO
34	3146091M92		**1**	PRÉ-FILTRO	PRE FILTER	PRE FILTRO
35	3147543M1		**1**	BUJÃO	PLUG	TAPON
36	048571S1		**1**	CJ. SUPORTE	KIT, BRACKET	JUEGO SOPORTE
37	3149550M92		**1**	TAMPA	COVER	CUBIERTA
38	3589016M1		**1**	VEDADOR	SEAL	RETEN
39	3149251M1	6	**2**	GUARNIÇÃO	FOAM	ESPUMA
40	037296S1	6	**1**	SUPORTE	BRACKET	SOPORTE
41	353679X1		**3**	PARAFUSO	BOLT	PERNO
42	353446X1		**3**	ARRUELA	WASHER	ARANDELA
43	048638P1		**1**	SUPORTE	BRACKET	SOPORTE
44	1480517M1		**2**	ARRUELA	WASHER	ARANDELA
45	1481691M1	1/2x20x1"	**1**	PARAFUSO	BOLT	PERNO
46	1896287M91	14	**1**	ELEMENTO	ELEMENT	ELEMENTO
47	353521X1	5/16x24x1.1/4	**2**	PARAFUSO	BOLT	PERNO
48	353446X1		**2**	ARRUELA	WASHER	ARANDELA
49	731352M1		**1**	PARAFUSO	BOLT	PERNO
50	033077T1		**1**	CJ. TUBO	TUBE ASSY	CONJ.DE TUBO

Sistema De Combustível
Fuel System
Sistema De Combustivel

10-185

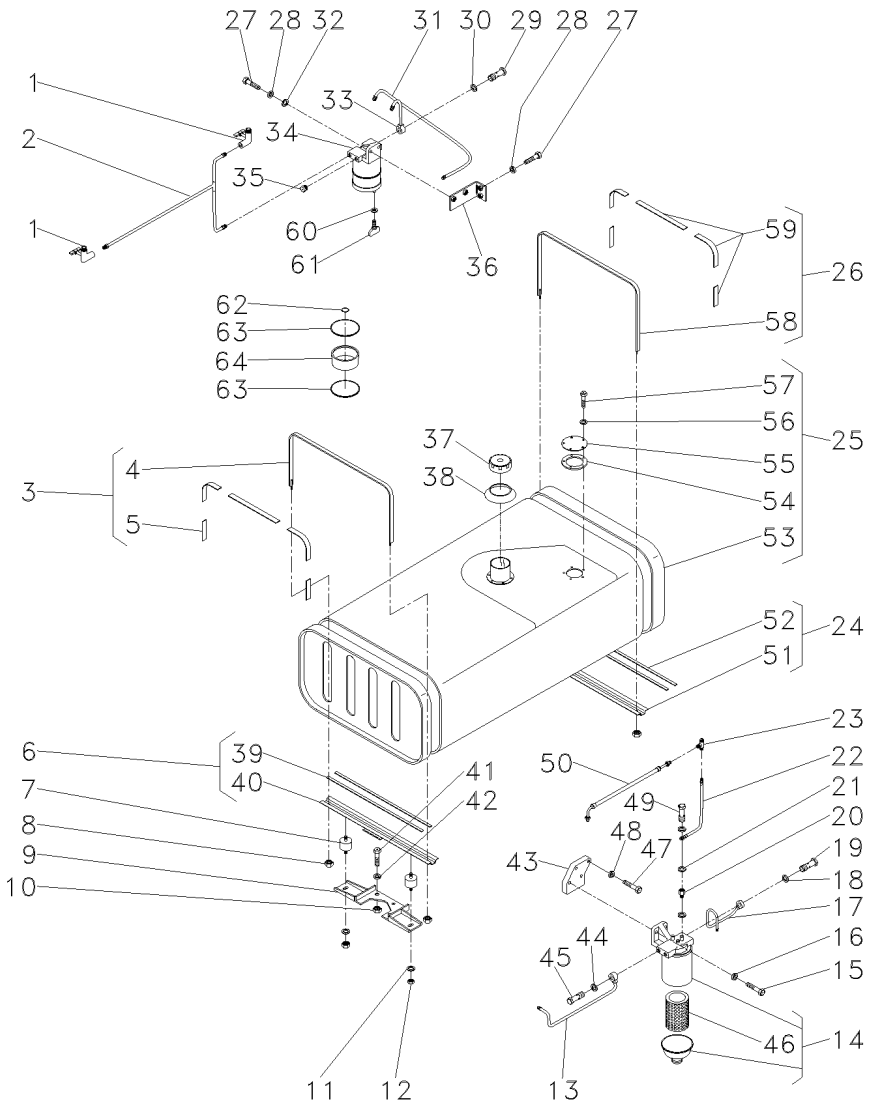

51	027596S1	24	**1**	SUPORTE	BRACKET	SOPORTE
52	3149251M1	24	**2**	GUARNIÇÃO	FOAM	ESPUMA
53	027522S1	25	**1**	TANQUE	TANK	TANQUE
54	3145402M1	25	**1**	JUNTA	GASKET	EMPAQUETADURA.
55	037352P1	25	**1**	TAMPA	COVER	CUBIERTA
56	3587711M1	25	**5**	ARRUELA	WASHER	ARANDELA
57	353984X1	25	**5**	PARAFUSO	BOLT	PERNO
58	027632S1	26	**1**	CINTA	SURROUND	ENVOLVENTE
59	888764M1	26	**5**	GUARNIÇÃO	FOAM	ESPUMA
60	1094155M1	34	**1**	ARRUELA	WASHER	ARANDELA
61	3603043	34	**1**	PARAFUSO	BOLT	PERNO
62	70300004	34	**1**	VEDADOR	SEAL	RETEN
63	70590003	34	**2**	JUNTA	GASKET	EMPAQUETADURA.
64	70840050	34	**1**	COPO	CUP	CUBETA

Sistema De Arrefecimento
Cooling System
Sistema De Enfriamiento

10-190

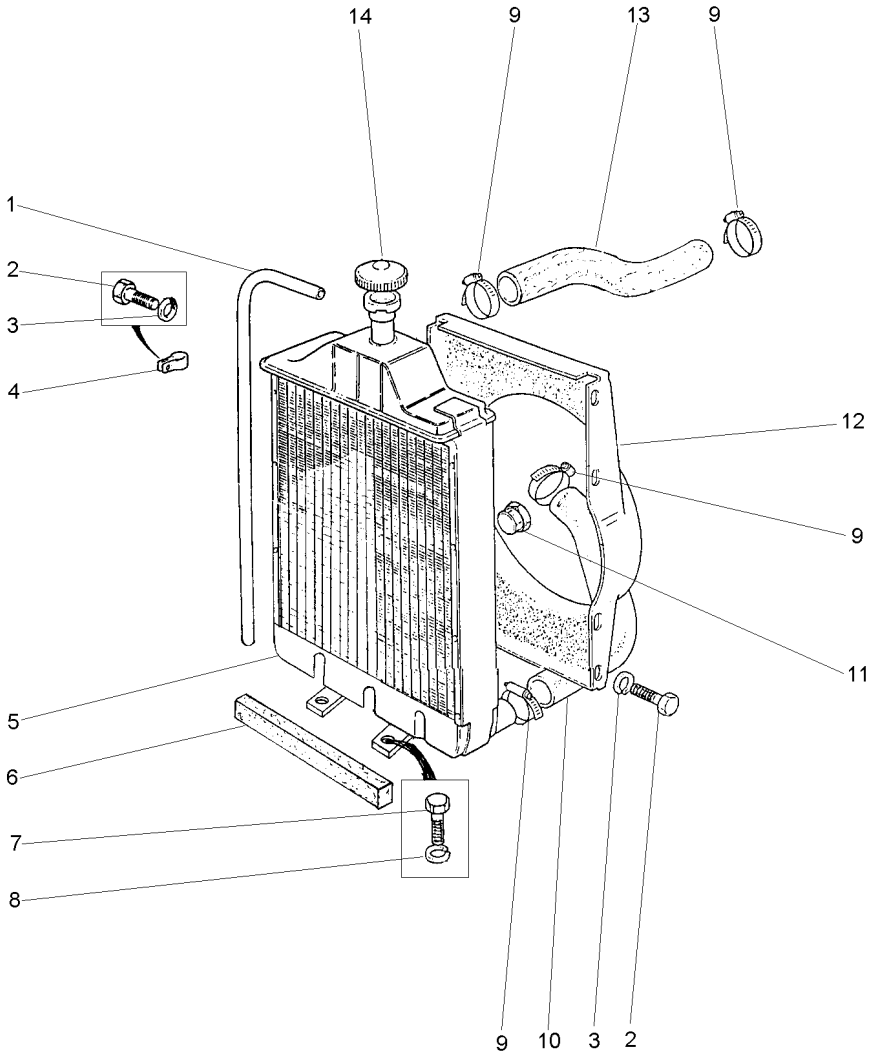

1	2801087M1		**1**	TUBO	PIPE	CANO
2	353501X1	1/4x28x1/2	**8**	PARAFUSO	BOLT	PERNO
3	355617X1		**8**	ARRUELA	WASHER	ARANDELA
4	2800985M1		**3**	PRESILHA	STAPLE	GRAPA
5	027605T1		**1**	CJ. RADIADOR	KIT, RADIATOR	JUEGO RADIADOR
6	023268P1		**1**	GUARNIÇÃO	FOAM	ESPUMA
7	353723X1	1/2x13x1"	**2**	PARAFUSO	BOLT	PERNO
8	353439X1		**2**	ARRUELA	WASHER	ARANDELA
9	490802M1		**4**	BRAÇADEIRA	CLAMP	ABRAZADERA
10	027802P1		**1**	MANGUEIRA	HOSE	FLEXIBLE
11	1481151M1		**1**	BUJÃO	PLUG	TAPON
12	027779P1		**1**	DEFLETOR	DEFLECTOR	DEFLECTOR
13	048569P1		**1**	MANGUEIRA	HOSE	FLEXIBLE
14	188462M91		**1**	TAMPA	COVER	CUBIERTA

Embreagem	Split Torque
Clutch	Split Torque
Embrague	Split Torque

20-10

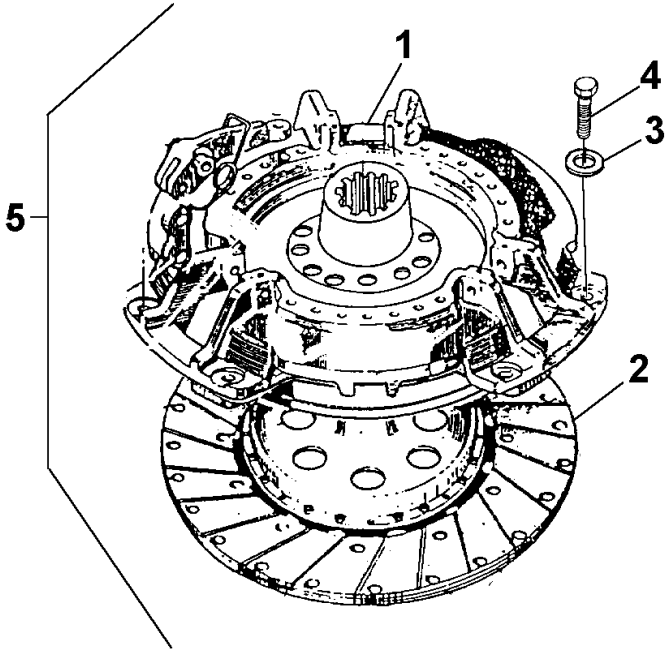

1	026566T3	5	20-15 No	**1** CJ. EMBREAGEM	KIT, CLUTCH	EMBRAGUE JUEGO
2	887889M94	5		**1** CJ. DISCO	KIT, DISC	KIT, DISC
3	19752X	5		**6** ARRUELA	WASHER	ARANDELA
4	887892M1	5	5/16x18x1.47/64	**6** PARAFUSO	BOLT	PERNO
5			026585N1	**1** CJ. EMBREAGEM	KIT, CLUTCH	EMBRAGUE JUEGO

Embreagem Split Torque
Clutch Split Torque
Embrague Split Torque

20-15

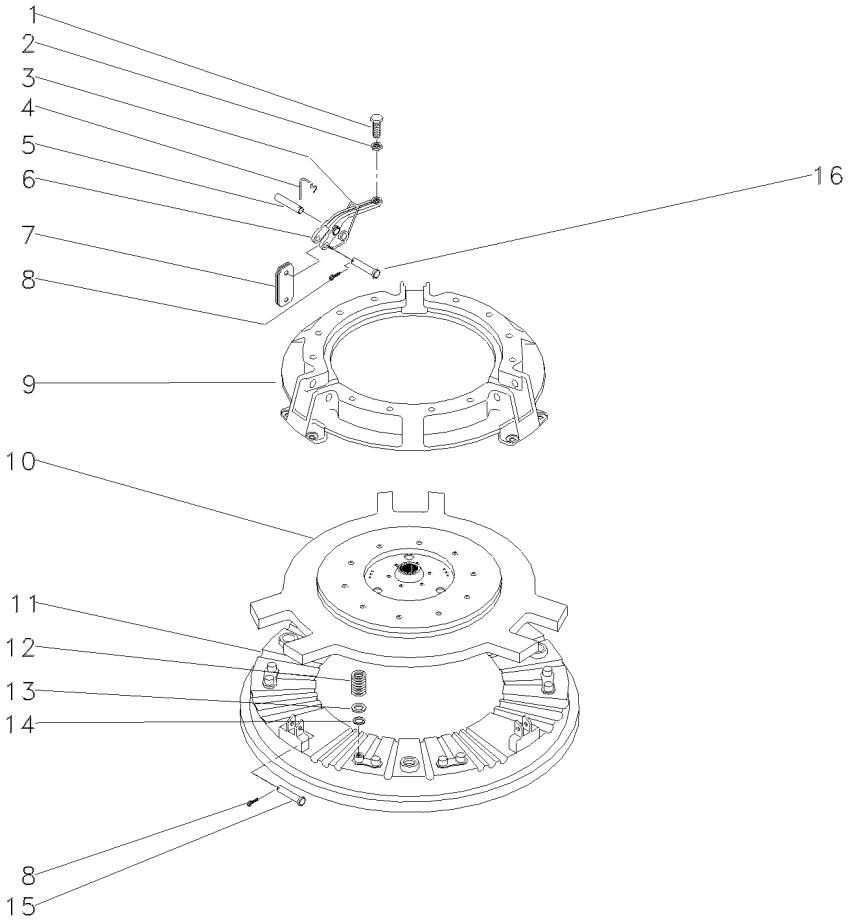

1	3147178M1		**3**	PARAFUSO	BOLT	PERNO
2	353430X1	3/8x24	**3**	PORCA	NUT	TUERCA
3	887910M2		**3**	MOLA	SPRING	RESORTE
4	891827M1		**3**	GRAMPO	CRAMP	PASADOR
5	891826M1		**3**	PINO	PIN	PASADOR
6	887898M1		**3**	ALAVANCA	LEVER	PALANCA
7	022634R1		**18**	BIELETA	LINK	CONEXION
8	354048X1		**6**	CUPILHA	COTTER PIN	PASADOR DOUBLE
9	033204R1		**1**	COBERTURA	BONNET	CAPOT
10	033206R2		**1**	PLACA	PLATE	PLATO
11	887907M1		**1**	PLATÔ	PLATE	PLATO
12	3176865M1		**12**	MOLA	SPRING	RESORTE
13	1753751M1		**12**	ARRUELA	WASHER	ARANDELA
14	3175517M1		**12**	ARRUELA	WASHER	ARANDELA
15	887893M1		**3**	PINO	PIN	PASADOR
16	887897M1		**3**	PINO	PIN	PASADOR

Embreagem / Clutch / Embrague	Dupla / Dual / Doble	20-20

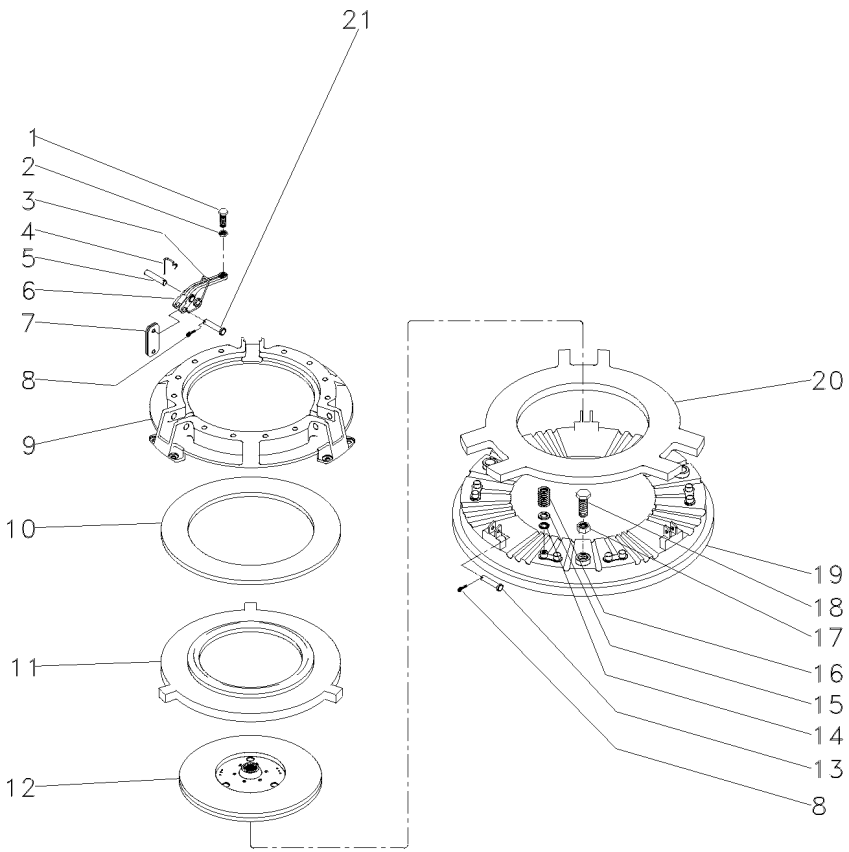

1	3147178M1		**3**	PARAFUSO	BOLT	PERNO
2	353430X1	3/8x24	**3**	PORCA	NUT	TUERCA
3	887910M2		**3**	MOLA	SPRING	RESORTE
4	891827M1		**3**	GRAMPO	CRAMP	PASADOR
5	891826M1		**3**	PINO	PIN	PASADOR
6	887898M1		**3**	ALAVANCA	LEVER	PALANCA
7	022634R1		**18**	BIELETA	LINK	CONEXION
8	354048X1		**6**	CUPILHA	COTTER PIN	PASADOR DOUBLE
9	3176859M1		**1**	COBERTURA	BONNET	CAPOT
10	887906M1		**1**	MOLA PRATO	SPRING PLATE	PLETINA MUELLE
11	3176863M1		**1**	PLACA	PLATE	PLATO
12	1865836M91		**1**	DISCO	DISC	DISCO
13	887893M1		**3**	PINO	PIN	PASADOR
14	3175517M1		**12**	ARRUELA	WASHER	ARANDELA
15	1453751M1		**12**	ARRUELA	WASHER	ARANDELA
16	3176865M1		**12**	MOLA	SPRING	RESORTE
17	353916X1	5/16x24	**3**	PORCA	NUT	TUERCA
18	181124M1		**3**	PARAFUSO	BOLT	PERNO
19	887907M1		**1**	PLATÔ	PLATE	PLATO
20	887902M1		**1**	PLACA	PLATE	PLATO
21	887897M1		**3**	PINO	PIN	PASADOR

Embreagem Dupla	10 Estrias
Dual Clutch	10 Furrow
Embrague Doble	10 Estrías

20-25

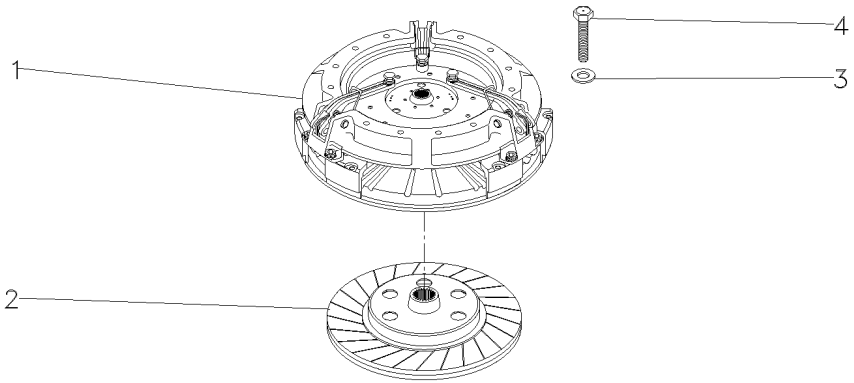

1		041745T1	**1** EMBREAGEM	CLUTCH	EMBRAGUE
2	887889M94		**1** CJ. DISCO	KIT, DISC	KIT, DISC
3	19752X1		**6** ARRUELA	WASHER	ARANDELA
4	887892M1		**6** PARAFUSO	BOLT	PERNO

Embreagem Dupla	**12" - Nd - 21 Estrias**	**20-30**
Dual Clutch	**12" - Nd - 21 Furrow**	
Embrague Doble	**12" - Nd - 21 Estrias**	

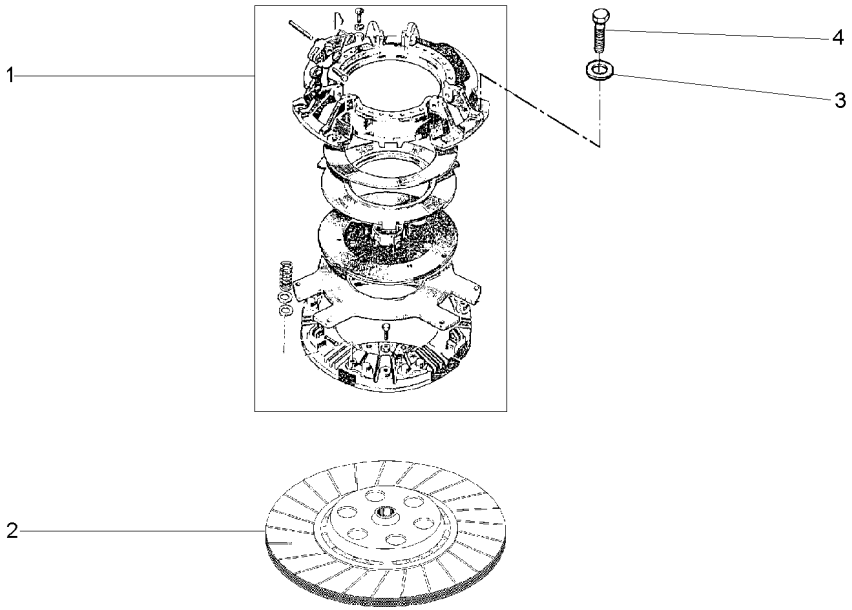

1	041745T1	20-20 No	**1**	CJ. EMBREAGEM	KIT, CLUTCH	EMBRAGUE JUEGO
2	048438T1		**1**	DISCO	DISC	DISCO
3	19752X		**6**	ARRUELA	WASHER	ARANDELA
4	887892M1	5/16x18x1.47/64	**6**	PARAFUSO	BOLT	PERNO

Embreagem Split Torque	**12" - Nd - 21 Estrias**	**20-35**
Clutch Split Torque	**12" - Nd - 21 Furrow**	
Embrague Split Torque	**12" - Nd - 21 Estrias**	

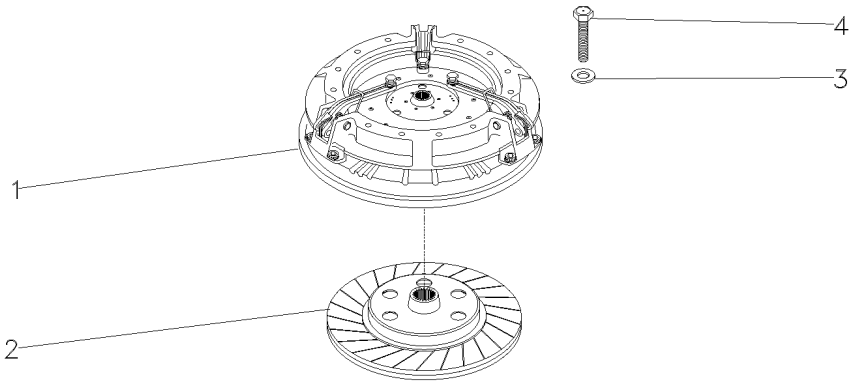

1	026566T3	20-15 No	**1** CJ. EMBREAGEM	KIT, CLUTCH	EMBRAGUE JUEGO
2	048438T1		**1** DISCO	DISC	DISCO
3	19752X		**6** ARRUELA	WASHER	ARANDELA
4	887892M1	5/16x18x1.47/64	**6** PARAFUSO	BOLT	PERNO

Fixação Eixo Traseiro - Transmissão
Rear Axle - Transmission
Eje Trasero - Transmisión

25-10

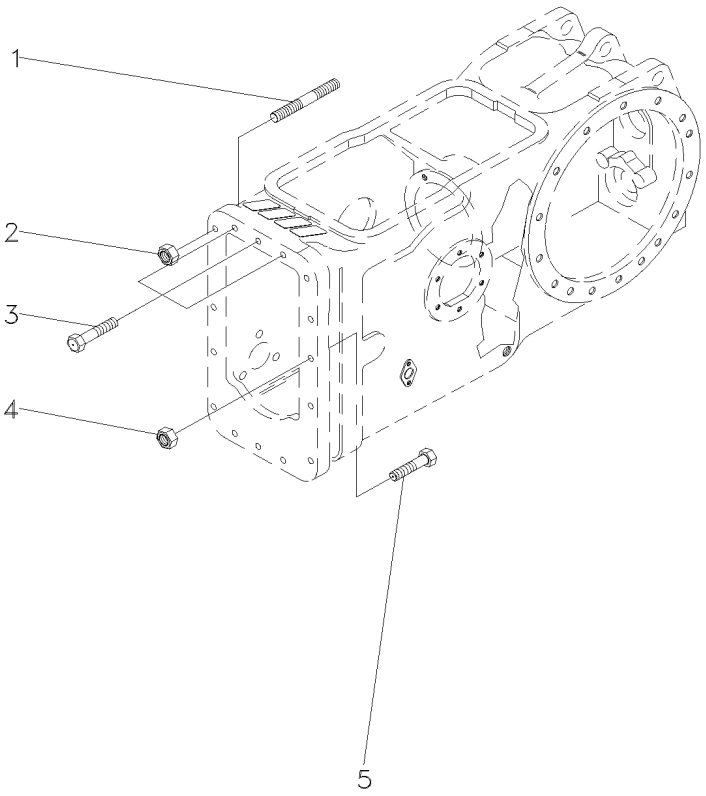

1	3589429M1		**4**	PRISIONEIRO	STUD	ESPARRAGO
2	3589412M1	7/16x20	**4**	PORCA	NUT	TUERCA
3	377563X1	7/16x14x2.1/4	**3**	PARAFUSO	BOLT	PERNO
4	3589412M1	7/16x20	**10**	PORCA	NUT	TUERCA
5	377561X1	7/16x20x2"	**10**	PARAFUSO	BOLT	PERNO

Fixação Do Motor A Carcaça Central
Fixation - Engine-Housing
Fixacion - Motor-Caja

25-15

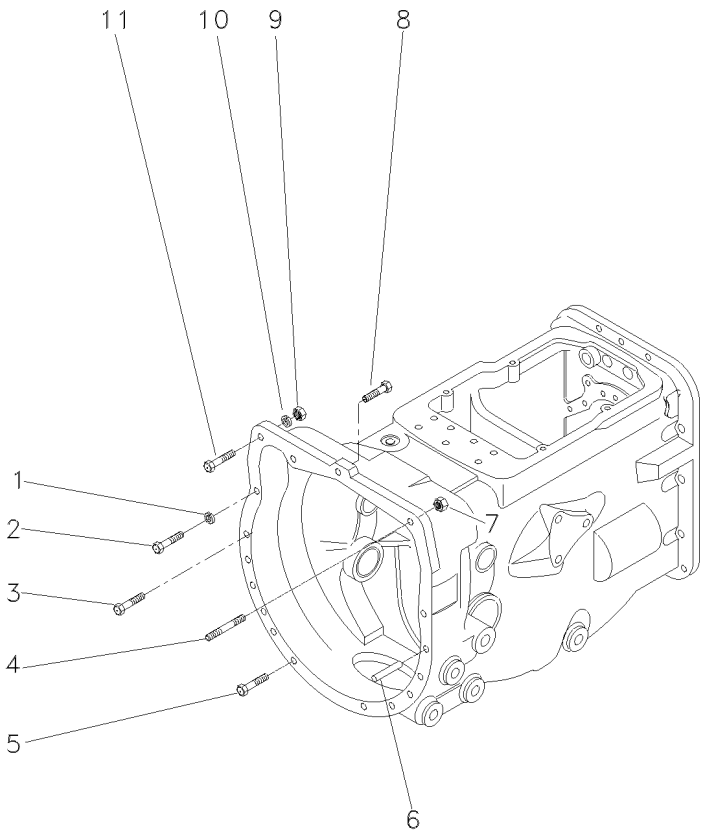

1	353432X1		**2**	ARRUELA	WASHER	ARANDELA
2	353711X1	7/16x14x2.5/8	**2**	PARAFUSO	BOLT	PERNO
3	377825X1	7/16x14x2.1/4	**2**	PARAFUSO	BOLT	PERNO
4	3589428M1		**1**	PRISIONEIRO	STUD	ESPARRAGO
5	353711X1	7/16x14x2.5/8	**8**	PARAFUSO	BOLT	PERNO
6	191314M1		**2**	PINO	PIN	PASADOR
7	3589412M1	7/16x20	**1**	PORCA	NUT	TUERCA
8	048512P1		**1**	PARAFUSO	BOLT	PERNO
9	3589412M1	7/16x20	**1**	PORCA	NUT	TUERCA
10	353432X1		**1**	ARRUELA	WASHER	ARANDELA
11	361771X1	7/16x20x3"	**1**	PARAFUSO	BOLT	PERNO

Fixação Motor - Transmissão
Fixation Engine - Transmission
Fixation Motor - Transmisión

25-20

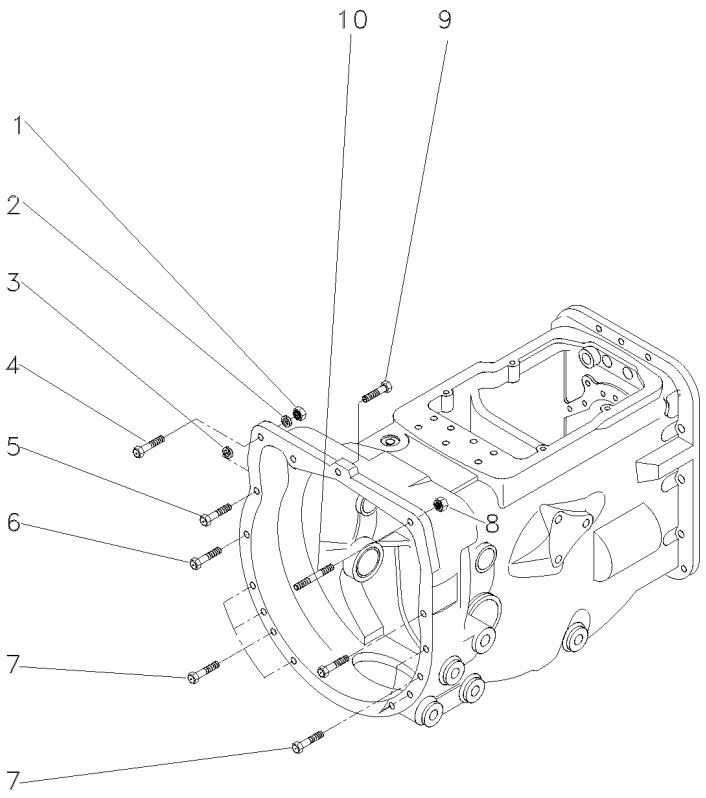

1	1441344X1	M12x1,25	**1** PORCA	NUT	TUERCA
2	339369X1		**1** ARRUELA	WASHER	ARANDELA
3	339369X1		**2** ARRUELA	WASHER	ARANDELA
4	1441368X1	M12x1,25x45	**1** PARAFUSO	BOLT	PERNO
5	339838X1	M12x1,75x65	**2** PARAFUSO	BOLT	PERNO
6	339584X1	M12x1,75x55	**2** PARAFUSO	BOLT	PERNO
7	339838X1	M12x1,75x65	**8** PARAFUSO	BOLT	PERNO
8	1441344X1	M12x1,25	**1** PORCA	NUT	TUERCA
9	048512P1		**1** PARAFUSO	BOLT	PERNO
10	096964G1		**1** PRISIONEIRO	STUD	ESPARRAGO

Suporte E Alavancas
Bracket And Levers
Soporte Y Palancas

25-25

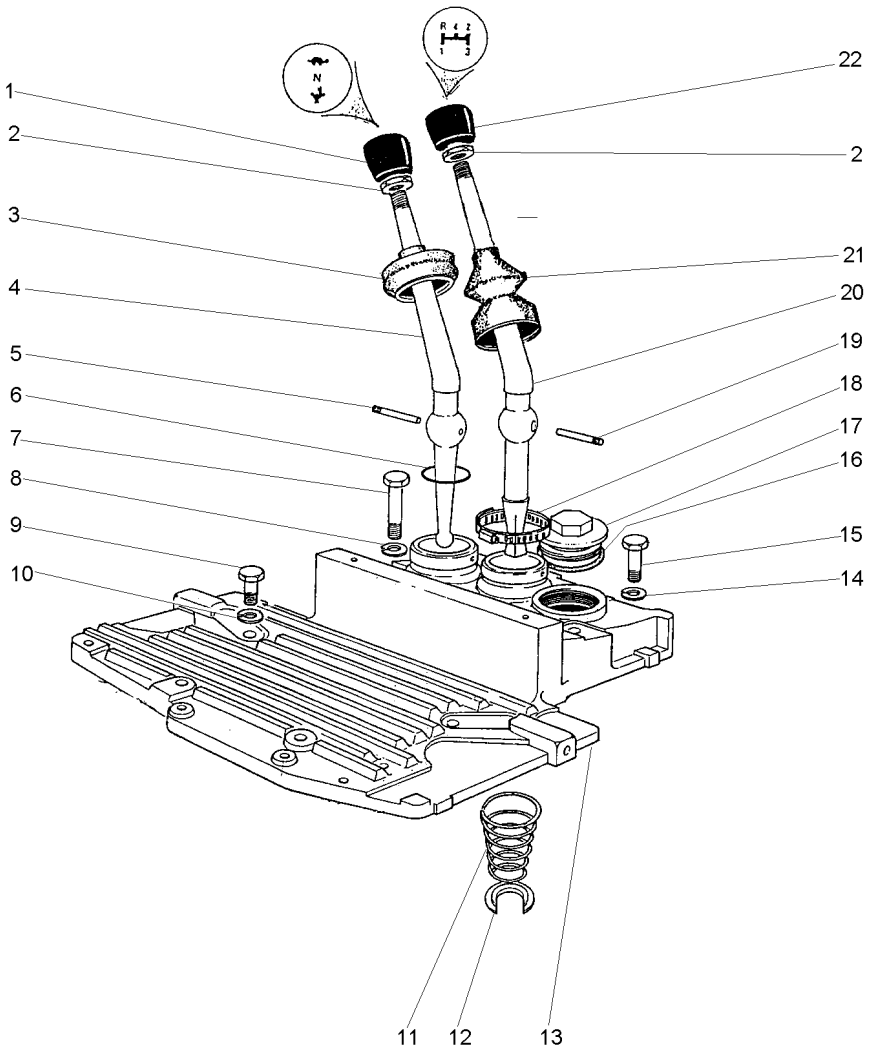

1	490703M2		**1**	MANÍPULO	KNOB	POMO
2	353430X1	3/8x24	**2**	PORCA	NUT	TUERCA
3	180579M5		**1**	CAPA	CAP	TAPA
4	2801130M1		**1**	ALAVANCA	LEVER	PALANCA
5	180581M1		**1**	PINO	PIN	PASADOR
6	831527M1		**1**	ANEL "O"	O RING	JUNTA TORICA
7	353714X1	7/16x14x3"	**2**	PARAFUSO	BOLT	PERNO
7	058291P1		**2**	PARAFUSO	BOLT	PERNO
8	353432X1		**2**	ARRUELA	WASHER	ARANDELA
9	353699X1	7/16x14x1.1/8	**4**	PARAFUSO	BOLT	PERNO
9	058286P1		**3**	PARAFUSO	BOLT	PERNO
10	353432X1		**2**	ARRUELA	WASHER	ARANDELA
11	192007M1		**1**	MOLA	SPRING	RESORTE
12	022345T1		**1**	ANEL TRAVA	CIRCLIP	CIRCULITO
13	027732P1		**1**	TAMPA	COVER	CUBIERTA
14	353432X1		**2**	ARRUELA	WASHER	ARANDELA
15	377825X1	7/16x14x2.1/4	**4**	PARAFUSO	BOLT	PERNO
15	058289P1		**2**	PARAFUSO	BOLT	PERNO
16	359134X1		**1**	ANEL "O"	O RING	JUNTA TORICA
17	768300M1		**1**	BUJÃO	PLUG	TAPON
18	490804M1		**1**	BRAÇADEIRA	CLAMP	ABRAZADERA
19	180581M1		**1**	PINO	PIN	PASADOR
20	027408P1		**1**	ALAVANCA	LEVER	PALANCA
21	1678565M2		**1**	CAPA	CAP	TAPA
22	1484780M1		**1**	MANÍPULO	KNOB	POMO

Transmissões — **8 Velocidades - Deslizante**
Transmission — **8 Speed - Slip**
Transmisión — **8 Velocidades - Deslizante**

25-30

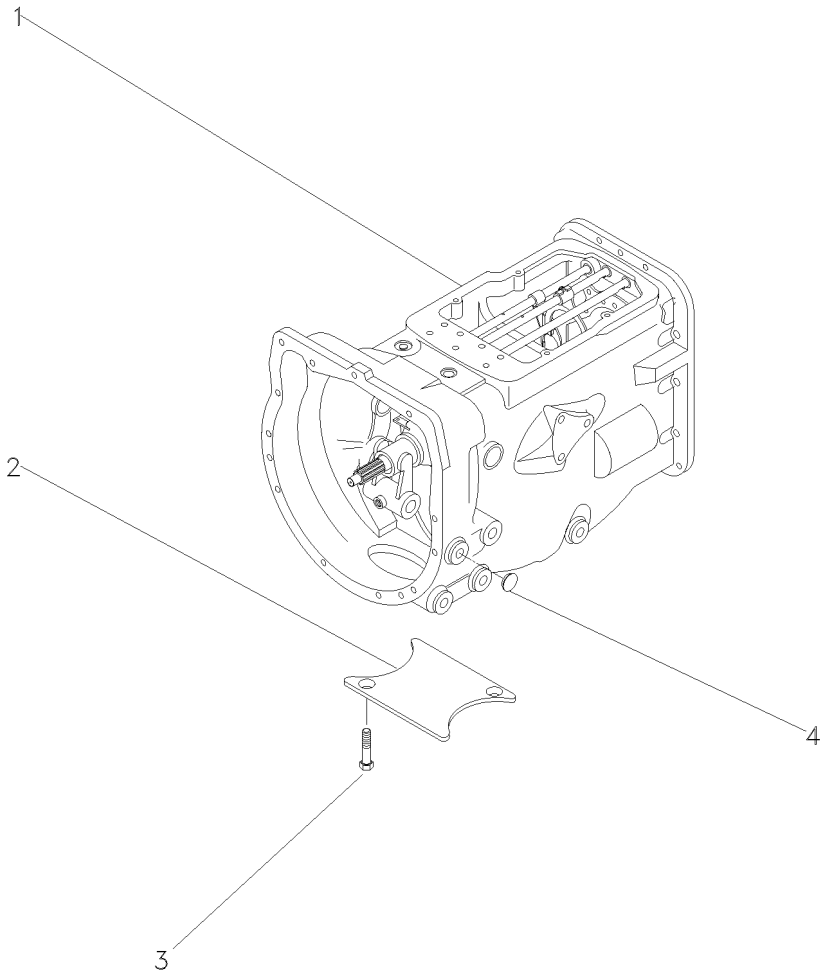

1		Undef Ref	**1**	CX. TRANSMISSÃO	TRANSMISSION	TRANSMISION
1	063270N1	25-40 No	**1**	CX. TRANSMISSÃO	TRANSMISSION	TRANSMISION
1		25-45 No	**1**	CX. TRANSMISSÃO	TRANSMISSION	TRANSMISION
1		25-50 No	**1**	CX. TRANSMISSÃO	TRANSMISSION	TRANSMISION
1		25-55 No	**1**	CX. TRANSMISSÃO	TRANSMISSION	TRANSMISION
2	021020P2		**1**	TAMPA	COVER	CUBIERTA
3	354441X1	5/8x11x1"	**2**	PARAFUSO	BOLT	PERNO
4	027014P1		**4**	TAMPÃO	PAD	ALMOHADILLA

Carcaça
Housing
Carter

25-35

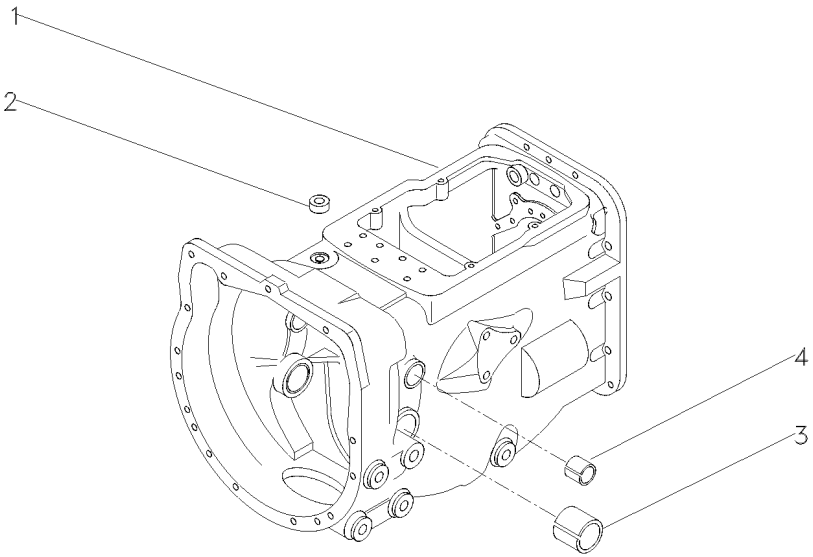

1	052462P1	**1**	CARCAÇA	HOUSING	ALOJAMIENTO
2	183071M1	**1**	BUJÃO	PLUG	TAPON
3	180801M1	**2**	BUCHA	BUSH	CASQUILLO
4	184592M1	**2**	BUCHA	BUSH	CASQUILLO

Transmissão
Transmission
Transmisión

25-40

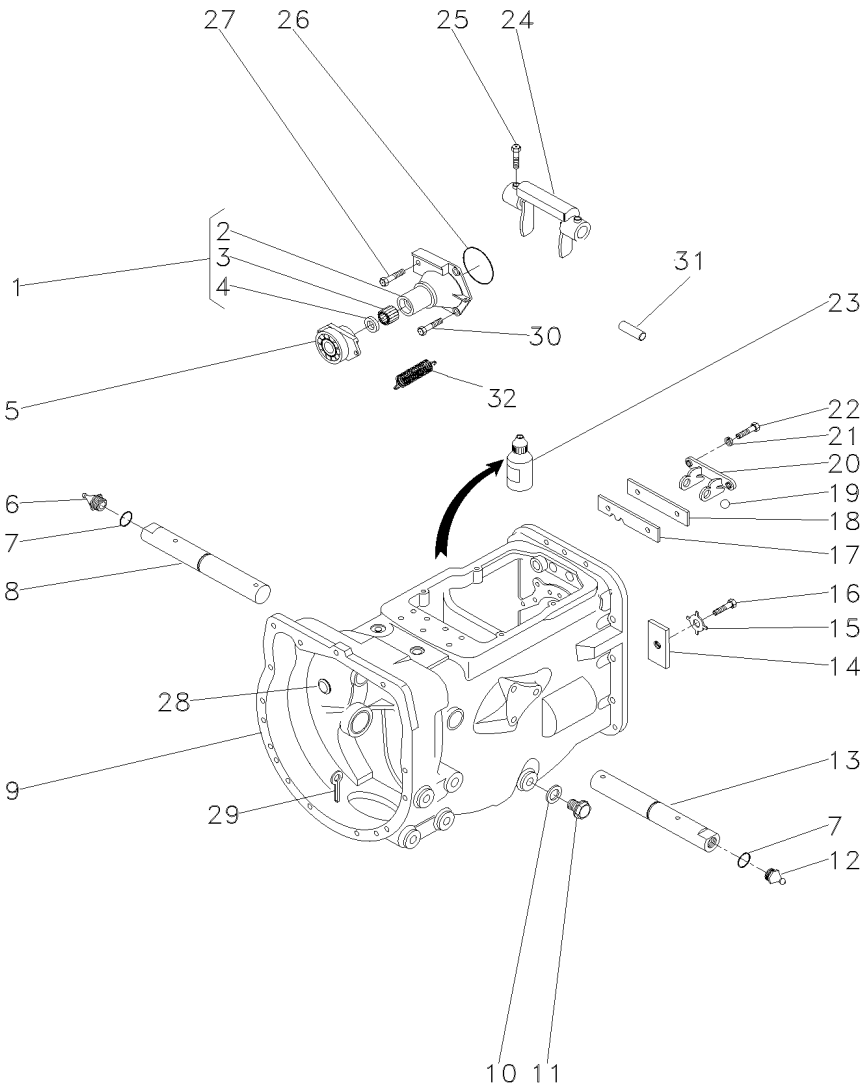

1	1860890M91			**1**	FLANGE	FLANGE	PLETINA
2	1860876M1	1		**1**	FLANGE	FLANGE	PLETINA
3	886668M1	1		**1**	ROLAMENTO	BEARING	COJINETE
4	1860867M3	1		**1**	RETENTOR	SEAL	RETEN
5	063142N1			**1**	PORTA ROLAMENTO	BEARING FLANGE	BEARING FLANGE
6	29951X			**1**	GRAXEIRA	GREASER	ENGRASADOR
7	364784X1			**2**	ANEL "O"	O RING	JUNTA TORICA
8	058424P1	▶		**1**	EIXO	SHAFT	ARBOL
9	488156M97		25-35 No	**1**	CJ. CARCAÇA	HOUSE ASSY	CONJ. CARTER
10	180474M1			**1**	ARRUELA	WASHER	ARANDELA
11	050698T1			**1**	BUJÃO	PLUG	TAPON
12	13811X			**1**	GRAXEIRA	GREASER	ENGRASADOR
13	058424P1	◀		**1**	EIXO	SHAFT	ARBOL
14	184789M1			**1**	TRAVA	LOCK	RETENEDOR
15	828020M1			**1**	ARRUELA	WASHER	ARANDELA
16	362433X1			**1**	PARAFUSO	BOLT	PERNO
17	1860764M2			**1**	PLACA	PLATE	PLATO
18	1860765M1			**1**	ESPAÇADOR	SPACER	PIEZA DISTANCIA
19	391838X1			**2**	ESFERA	BALL	BOLA
20	1860761M1			**1**	SUPORTE	CLEVIS	GANCHO SEGURI.
21	353434X1			**2**	ARRUELA	WASHER	ARANDELA
22	362443X1			**2**	PARAFUSO	BOLT	PERNO
23	0710129			**1**	JUNTA	GASKET	EMPAQUETADURA.
24	886719M1			**1**	GARFO	FORK	HORQUILLA
25	180002M1			**2**	PARAFUSO	BOLT	PERNO
26	886089M1			**1**	ANEL "O"	O RING	JUNTA TORICA
27	377480X1			**1**	PARAFUSO	BOLT	PERNO
28	2950X			**1**	BUJÃO	PLUG	TAPON
29	354076X1			**1**	CUPILHA	COTTER PIN	PASADOR DOUBLE
30	377477X1			**3**	PARAFUSO	BOLT	PERNO
31	1860767M1			**1**	PINO	PIN	PASADOR
32	3700450M1			**2**	MOLA	SPRING	RESORTE

Transmissão
Transmission
Transmisión

25-45

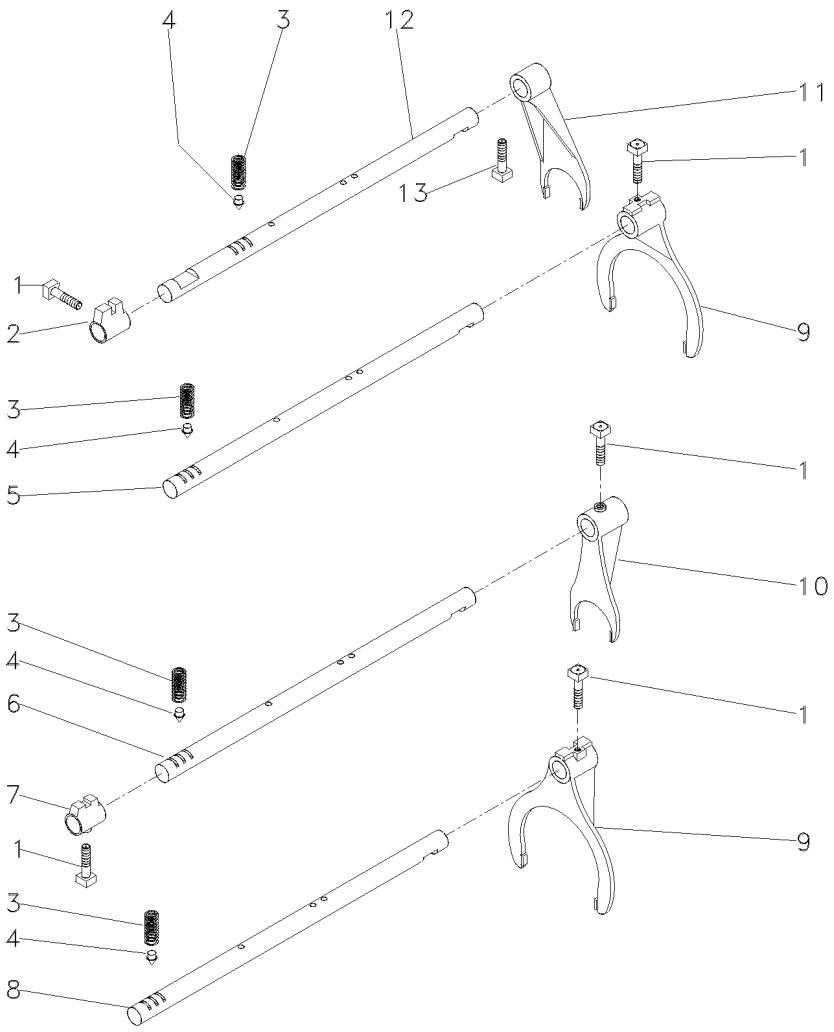

1	180002M1	**5** PARAFUSO	BOLT	PERNO
2	180446M1	**1** SELETOR	SELECTOR	SELECTOR
3	191221M1	**4** MOLA	SPRING	RESORTE
4	180418M2	**4** PINO	PIN	PASADOR
5	180442M2	**1** EIXO	SHAFT	ARBOL
6	1862866M1	**1** EIXO	SHAFT	ARBOL
7	1862868M2	**1** SELETOR	SELECTOR	SELECTOR
8	180438M2	**2** EIXO	SHAFT	ARBOL
9	1860773M1	**2** GARFO	FORK	HORQUILLA
10	1873532M1	**1** GARFO	FORK	HORQUILLA
11	897065M2	**1** GARFO	FORK	HORQUILLA
12	894703M1	**1** EIXO	SHAFT	ARBOL
13	180002M1	**1** PARAFUSO	BOLT	PERNO

Transmissão
Transmission
Transmisión

25-50

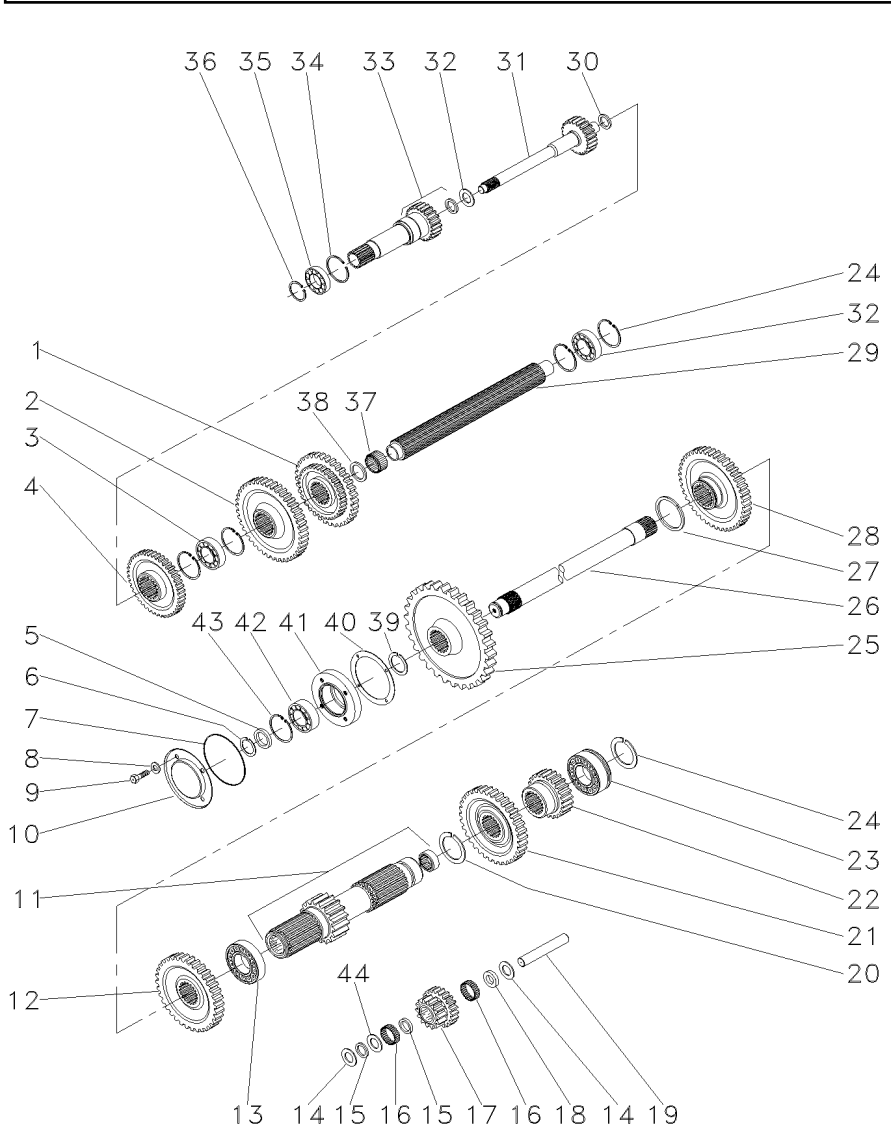

1	880957M1		**1**	ENGRENAGEM	GEAR	ENGRANAJE
2	520700M2		**1**	ENGRENAGEM	GEAR	ENGRANAJE
3	3587731M2		**1**	ROLAMENTO	BEARING	COJINETE
4	1660095M1		**1**	ENGRENAGEM	GEAR	ENGRANAJE
5	881122M2		**1**	ANEL	RING	ARO
6	899385M1		**1**	ANEL	RING	ARO
7	1004633M1		**1**	ANEL "O"	O RING	JUNTA TORICA
8	376703X1		**4**	ARRUELA	WASHER	ARANDELA
9	362439X1		**4**	PARAFUSO	BOLT	PERNO
10	883620M1		**1**	TAMPA	COVER	CUBIERTA
11	906743M92	15	**1**	EIXO	SHAFT	ARBOL
12	1868010M1		**1**	ENGRENAGEM	GEAR	ENGRANAJE
13	195507M1		**1**	ROLAMENTO	BEARING	COJINETE
14	180458M1		**2**	ARRUELA	WASHER	ARANDELA
15	183037M1		**2**	ARRUELA	WASHER	ARANDELA
16	183039M1		**56**	ROLETE	ROLLER	RODILLO
17	183040M1		**1**	ENGRENAGEM	GEAR	ENGRANAJE
18	189449M1		**1**	ARRUELA	WASHER	ARANDELA
19	180445M1		**1**	EIXO	SHAFT	ARBOL
20	195500M1		**1**	ANEL TRAVA	CIRCLIP	CIRCULITO
21	180415M1		**1**	ENGRENAGEM	GEAR	ENGRANAJE
22	180419M1		**1**	ENGRENAGEM	GEAR	ENGRANAJE
23	3410432M1		**2**	ROLAMENTO	BEARING	COJINETE
24	195363M1		**5**	ANEL TRAVA	CIRCLIP	CIRCULITO
25	9004882M1		**1**	ENGRENAGEM	GEAR	ENGRANAJE
26	1868533M2		**1**	EIXO	SHAFT	ARBOL
27	195499M1		**1**	ANEL TRAVA	CIRCLIP	CIRCULITO
28	906468M1		**1**	ENGRENAGEM	GEAR	ENGRANAJE
29	1870150M1		**1**	EIXO	SHAFT	ARBOL
30	964944M1		**1**	ESPAÇADOR	SPACER	PIEZA DISTANCIA
32	964929M1		**1**	ARRUELA	WASHER	ARANDELA
33	9004880M91		**1**	EIXO	SHAFT	ARBOL
34	516503M1		**1**	ANEL TRAVA	CIRCLIP	CIRCULITO
35	834850M1		**1**	ROLAMENTO	BEARING	COJINETE
36	762101M1		**1**	ANEL TRAVA	CIRCLIP	CIRCULITO
37	2700273M1		**1**	ROLAMENTO AGULHA	BEARING NEEDLE	COJINETA AGUJAS
38	2700274M1		**2**	ESPAÇADOR	SPACER	PIEZA DISTANCIA
39	358913X1		**1**	ANEL TRAVA	CIRCLIP	CIRCULITO
40	180432M1		**1**	JUNTA	GASKET	EMPAQUETADURA.
41	899331M1		**1**	FLANGE	FLANGE	PLETINA
42	899377M2		**1**	ROLAMENTO	BEARING	COJINETE
43	355988X1		**1**	ANEL TRAVA	CIRCLIP	CIRCULITO
44	183038M1		**1**	ARRUELA	WASHER	ARANDELA

Transmissões
Transmission
Transmisión

540 Rpm

25-55

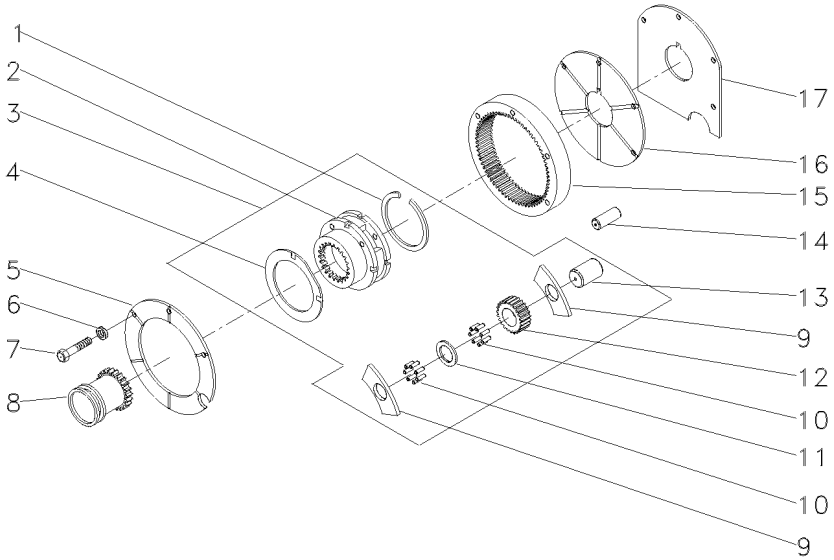

1	366317X1	3		**1**	ANEL TRAVA	CIRCLIP	CIRCULITO
2	1860308M91	3	518938M92	**1**	CJ. REDUTOR	KIT, CARRIER	JUEGO PORTADOR
3	518938M92			**1**	CJ. REDUTOR	KIT, CARRIER	JUEGO PORTADOR
4	518414M1	3		**2**	ARRUELA	WASHER	ARANDELA
5	184012M4			**1**	PLACA	PLATE	PLATO
6	353434X1			**3**	ARRUELA	WASHER	ARANDELA
7	362684X1			**4**	PARAFUSO	BOLT	PERNO
8	184770M2			**1**	LUVA	SLEEVE	MANCHA
9	516526M1	3		**6**	ARRUELA	WASHER	ARANDELA
10	834211M1	3		**144**	ROLETE	ROLLER	RODILLO
11	897020M1	3		**3**	ARRUELA	WASHER	ARANDELA
12	516509M1	3		**3**	ENGRENAGEM	GEAR	ENGRANAJE
13	518415M1	3		**3**	EIXO	SHAFT	ARBOL
14	180409M1			**2**	PINO	PIN	PASADOR
15	1865530M1		68	**1**	COROA	ANNULAR GEAR	ENGRANAJE ANULAR
16	180408M2			**1**	PLACA	PLATE	PLATO
17	180403M1			**1**	CALÇO	SHIM	CALCE

Pinhão
Pinion
Pinion

25-60

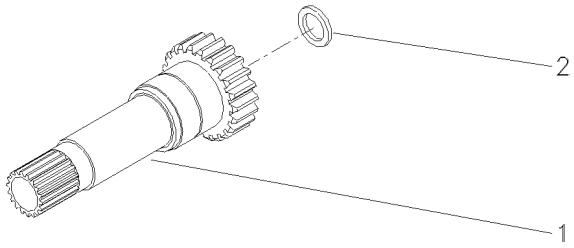

1	1868531M1	17	**1** EIXO	SHAFT	ARBOL
2	1860011M1		**1** RETENTOR	SEAL	RETEN

Fixação Eixo Traseiro - Transmissão Rear Axle - Transmission Eje Trasero - Transmisión	Estreito Strait Estrecho	30-10	

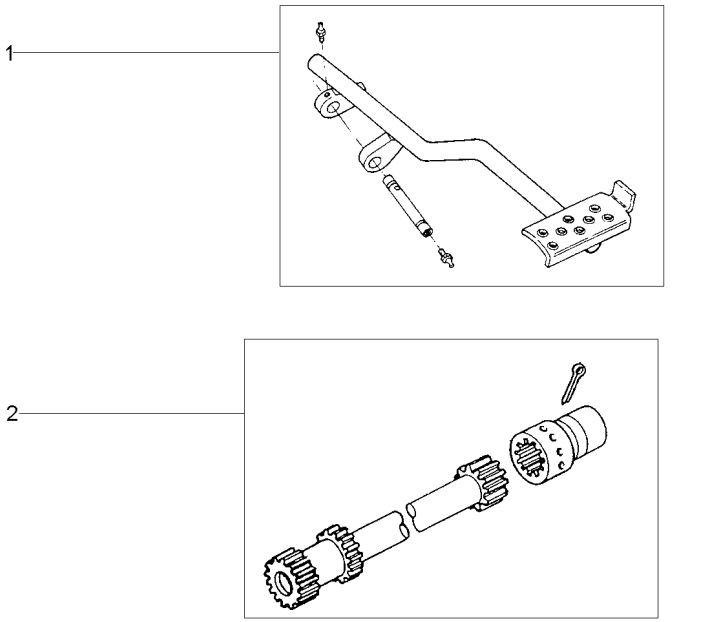

1	036978N1	30-30 No	**1** PEDAL	PEDAL	PEDAL
2	3146570M91	30-50 No	**1** EIXO	SHAFT	ARBOL
3	048424N1	25-10 No	**1** FIXAÇÃO	FASTENER	CIERRE

Fixação Eixo Traseiro - Transmissão
Rear Axle - Transmission
Eje Trasero - Transmisión

30-15

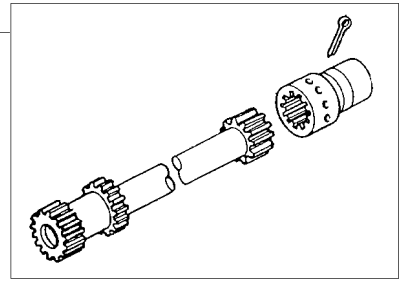

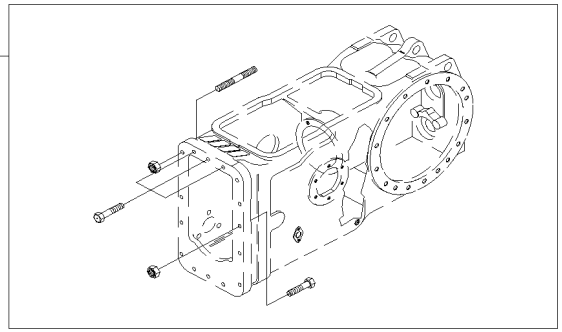

1	3146570M91	30-50 No	**1**	EIXO	SHAFT	ARBOL
2	048424N1	25-10 No	**1**	FIXAÇÃO	FASTENER	CIERRE

Fixação Eixo Traseiro - Transmissão
Rear Axle - Transmission
Eje Trasero - Transmisión

30-20

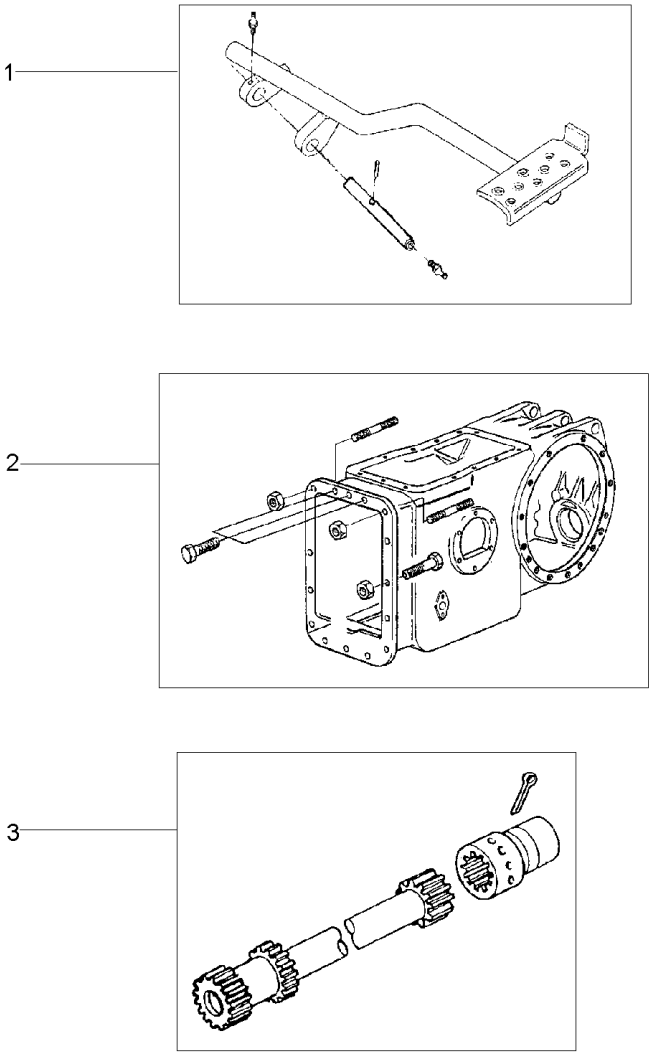

1	022956N1	30-25 No	**1**	PEDAL	PEDAL	PEDAL
2	048424N1	25-10 No	**1**	FIXAÇÃO	FASTENER	CIERRE
3	3146570M91	30-50 No	**1**	EIXO	SHAFT	ARBOL

Pedal De Bloqueio Do Diferencial Eixo Traseiro
Rear Axle- Differential Lock Pedal
Eje Trasero Con Blocaje Diferencial-Pedal

30-25

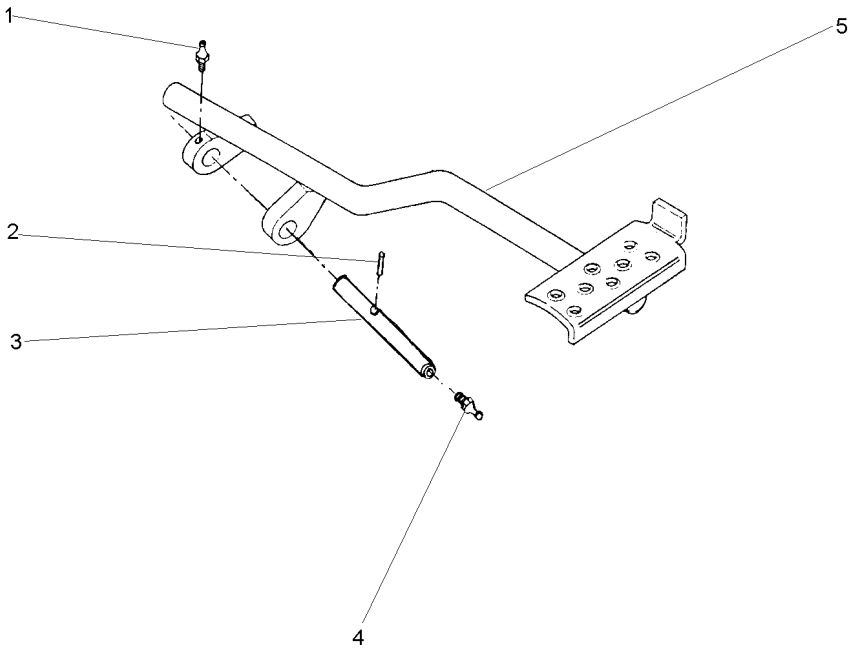

1	13811X	1/4"-28	**1**	GRAXEIRA	GREASER	ENGRASADOR
2	357632X1		**1**	PINO	PIN	PASADOR
3	1860961M1		**1**	EIXO	SHAFT	ARBOL
4	13811X	1/4"-28	**1**	GRAXEIRA	GREASER	ENGRASADOR
5	022697S1		**1**	PEDAL	PEDAL	PEDAL

Pedal De Bloqueio
Pedal
Pedal

30-30

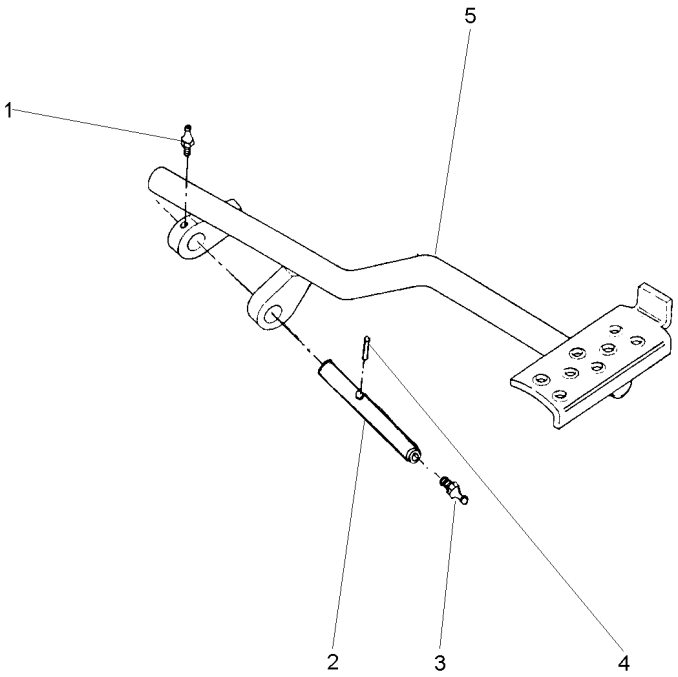

1	13811X	**1**	GRAXEIRA	GREASER	ENGRASADOR
2	1860961M1	**1**	EIXO	SHAFT	ARBOL
3	13811X	**1**	GRAXEIRA	GREASER	ENGRASADOR
4	357632X1	**1**	PINO	PIN	PASADOR
5	036976S1	**1**	PEDAL	PEDAL	PEDAL

Diferencial
Diferential
Diferencial

30-35

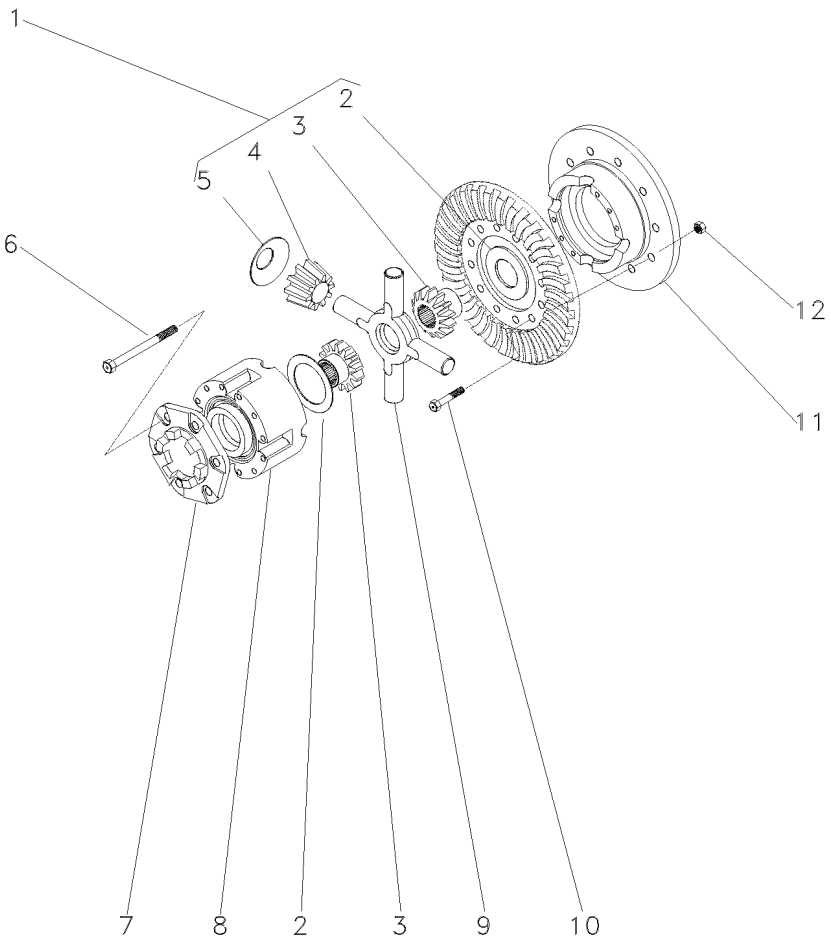

1	4200009M91		**1**	CJ. ENGRENAGEM	KIT, GEAR	ENGRANAJES JUEGO
2	897726M1	1	**2**	ARRUELA	WASHER	ARANDELA
3	885518M1	1	**2**	ENGRENAGEM	GEAR	ENGRANAJE
4	897725M3	1	**4**	SATÉLITE	SATELLITE	SATELITE
5	062769P1	1	**4**	ARRUELA	WASHER	ARANDELA
6	490001M1	1/2x13x4"	**8**	PARAFUSO	BOLT	PERNO
7	898712M2		**1**	FLANGE	FLANGE	PLETINA
8		034029R1	**1**	CARCAÇA	HOUSING	ALOJAMIENTO
9	2746135M2		**1**	CRUZETA	CROSSPIECE	PIEZA TRANSVERSA
10	3412312M1	1/2x20x2.11/32	**12**	PARAFUSO	BOLT	PERNO
11		034029R1	**1**	CJ. MEIA CAIXA	STOCKING BOX	MEDIA CAJA
12	891947M1	1/2x20	**12**	PORCA	NUT	TUERCA

Flange E Pinhão
Flange And Pinion
Pletina Y Piñon

30-40

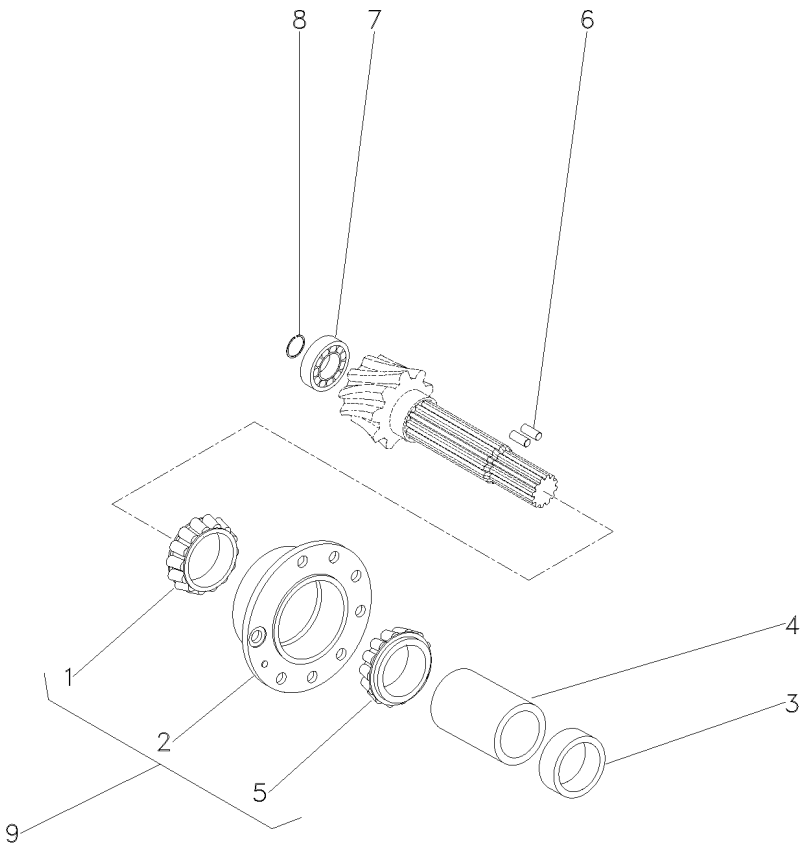

1		**1**	ROLAMENTO	BEARING	COJINETE
2	518861M91	**1**	FLANGE	FLANGE	PLETINA
3	048363P2	**1**	ESPAÇADOR	SPACER	PIEZA DISTANCIA
4	1661065M2	**1**	ESPAÇADOR	SPACER	PIEZA DISTANCIA
5		**1**	ROLAMENTO	BEARING	COJINETE
6	3612442M1	**2**	ROLETE	ROLLER	RODILLO
7	191250M1	**1**	ROLAMENTO	BEARING	COJINETE
8	196097M1	**1**	ANEL	RING	ARO
9	3604054M91	**1**	FLANGE	FLANGE	PLETINA

9	1850090M92	**1**	ROLAMENTO	BEARING	COJINETE
9		**1**	FLANGE	FLANGE	PLETINA
		1	ESPAÇADOR	SPACER	PIEZA DISTANCIA
		1	ESPAÇADOR	SPACER	PIEZA DISTANCIA
9	1850090M92	**1**	ROLAMENTO	BEARING	COJINETE
		2	ROLETE	ROLLER	RODILLO
		1	ROLAMENTO	BEARING	COJINETE
		1	ANEL	RING	ARO
		1	FLANGE	FLANGE	PLETINA

Pinhão E Diferencial
Pinion And Diferential
Piñon Y Diferencial

30-45

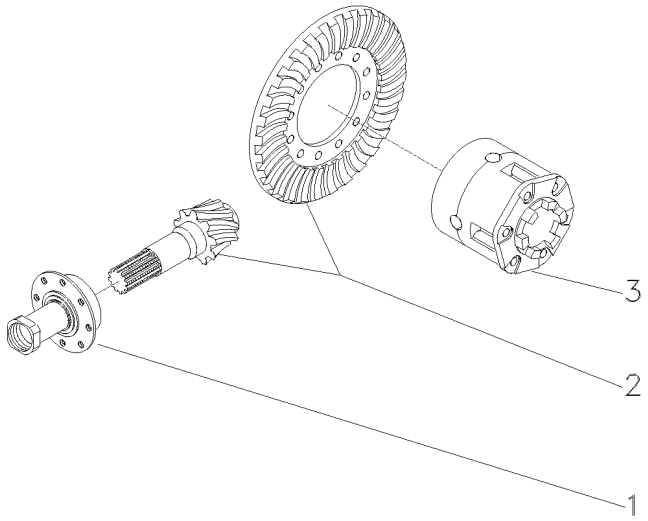

1	034030N2	30-40 No	**1**	FLANGE	FLANGE	PLETINA
2	4200007M91		**1**	COROA E PINHÃO	KIT, CROWNWHEEL	JUEGO CORONA
3	034028N3	30-35 No	**1**	DIFERENCIAL	DIFFERENTIAL	DIFERENCIAL

Eixo Propulsor
Propeller Axle
Eje Propulsor

30-50

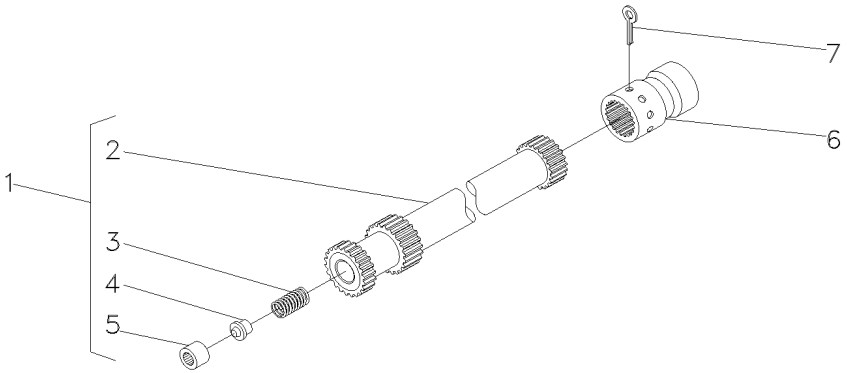

1	048385N1		**1**	CJ. EIXO	KIT, AXLE	JUEGO DE EJE
2	048381P1		**1**	EIXO	SHAFT	ARBOL
3	886352M1	1	**1**	MOLA	SPRING	RESORTE
4	886353M1	1	**1**	ASSENTO	SEAT	ASIENTO
5	195513M1	1	**1**	ROLAMENTO AGULHA	BEARING NEEDLE	COJINETA AGUJAS
6	3611473M1		**1**	LUVA	SLEEVE	MANCHA
7	355342X1		**1**	CUPILHA	COTTER PIN	PASADOR DOUBLE

Carcaça Central Eixo Traseiro
Rear Axle Centre Housing
Eje Central Carcasa

30-55

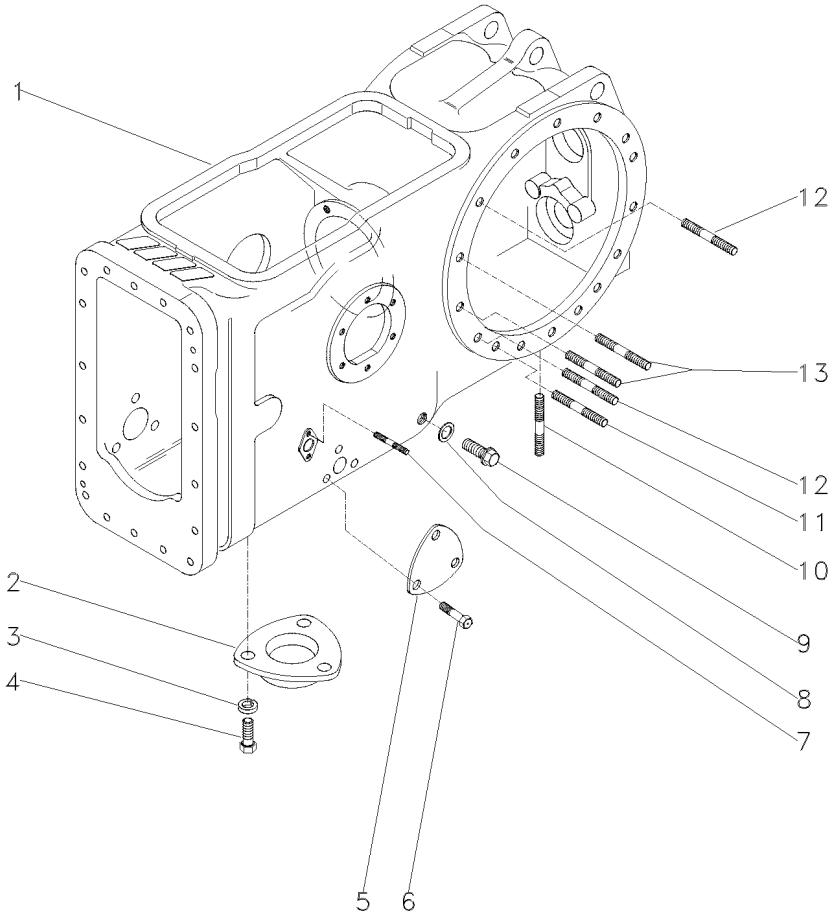

1	036315P2		**1**	CARCAÇA	HOUSING	ALOJAMIENTO
2	1869491M1		**1**	TAMPA	COVER	CUBIERTA
3	353446X1	19/32X21/64X5/64	**3**	ARRUELA	WASHER	ARANDELA
4	353676X1	5/16X18X5/8	**3**	PARAFUSO	BOLT	PERNO
5	3411758M1		**1**	TAMPA	COVER	CUBIERTA
6	353691X1	3/8X16X1"	**3**	PARAFUSO	BOLT	PERNO
7	195569M1	5/16"X11/16"	**4**	PRISIONEIRO	STUD	ESPARRAGO
8	180474M1		**1**	ARRUELA	WASHER	ARANDELA
9	3409712M1		**1**	BUJÃO	PLUG	TAPON
10	490808M1	3/4"X2.1/2"	**4**	PRISIONEIRO	STUD	ESPARRAGO
11	1860900M1	1/2"X2.5/8"	**2**	PRISIONEIRO	STUD	ESPARRAGO
12	1860900M1	1/2"X2.5/8"	**8**	PRISIONEIRO	STUD	ESPARRAGO
13	377616X1	1/2"X2.1/4	**4**	PRISIONEIRO	STUD	ESPARRAGO

Pinhão E Diferencial
Pinion And Diferential
Piñon Y Diferencial

30-60

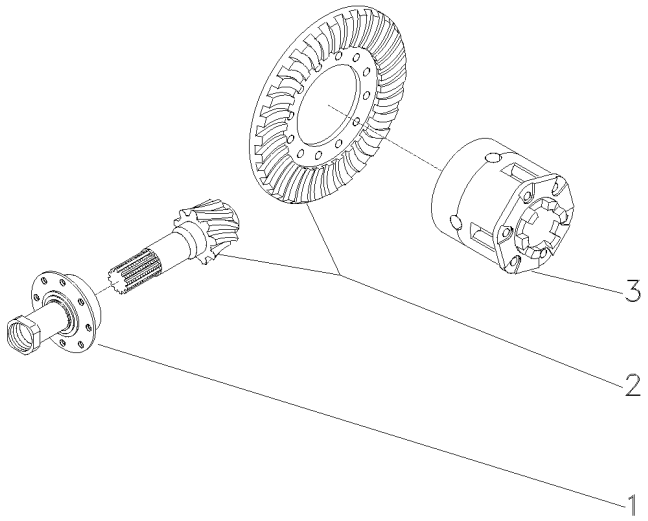

1	037641N1	30-65 No	**1**	FLANGE	FLANGE	PLETINA
2	4200007M91		**1**	COROA E PINHÃO	KIT, CROWNWHEEL	JUEGO CORONA
3	034028N3	30-35 No	**1**	DIFERENCIAL	DIFFERENTIAL	DIFERENCIAL

Flange E Pinhão
Flange And Pinion
Pletina Y Piñon

30-65

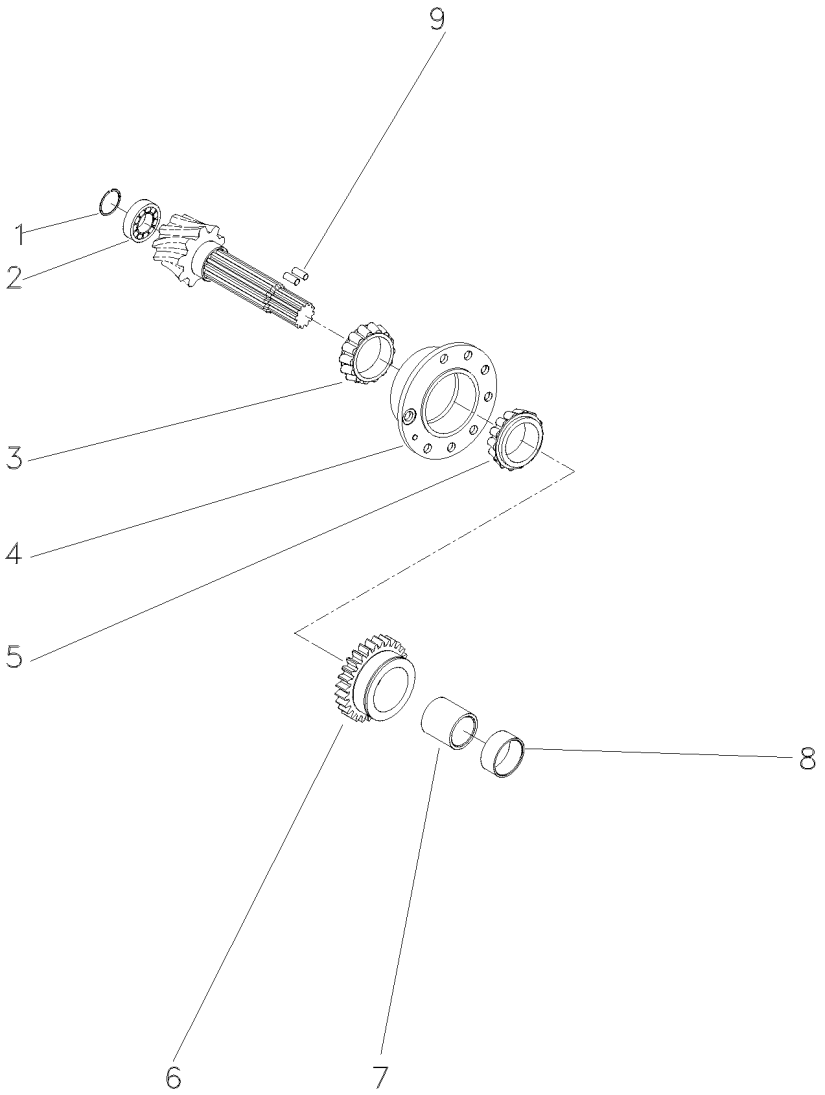

1	196097M1		**1**	ANEL	RING	ARO
2	191250M1		**1**	ROLAMENTO	BEARING	COJINETE
3		1850090M92	**1**	ROLAMENTO	BEARING	COJINETE
4	518861M91		**1**	FLANGE	FLANGE	PLETINA
5		1850090M92	**1**	ROLAMENTO	BEARING	COJINETE
6	037806P1		**1**	ENGRENAGEM	GEAR	ENGRANAJE
7	3697318M1		**1**	ESPAÇADOR	SPACER	PIEZA DISTANCIA
8	048363P2		**1**	ESPAÇADOR	SPACER	PIEZA DISTANCIA
8	048363P2		**1**	ESPAÇADOR	SPACER	PIEZA DISTANCIA
9	3612442M1		**2**	ROLETE	ROLLER	RODILLO

Comando Do Freio
Brake Drive
Mando De Freno

30-70

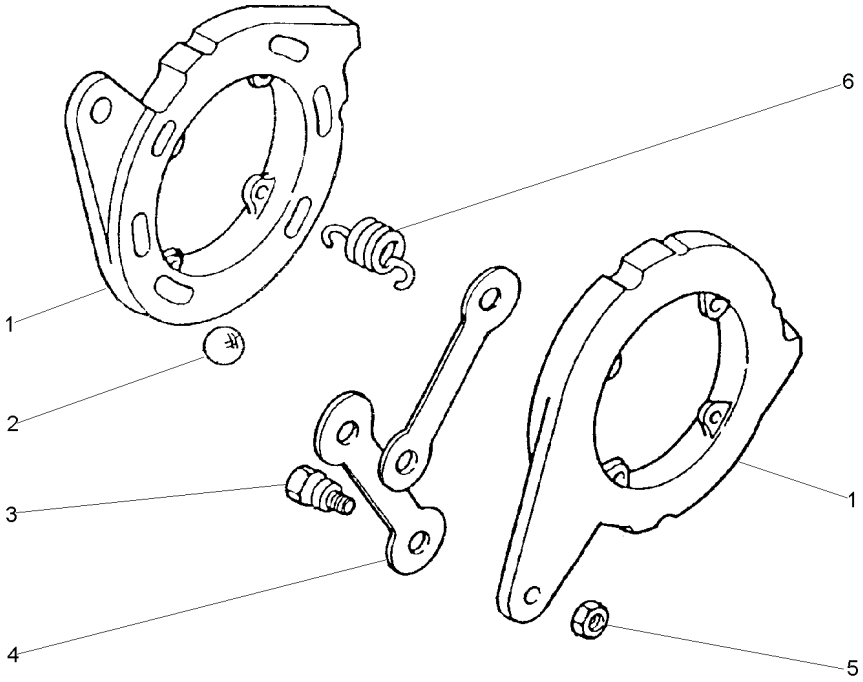

1		1860963M91	**2** DISCO	DISC	DISCO
2	16779X		**6** ESFERA	BALL	BOLA
3	1481654M1	1/2	**2** PARAFUSO	BOLT	PERNO
4	1481653M1		**2** BRAÇO	ARM	BRAZO
5	353438X1	1/2X20	**2** PORCA	NUT	TUERCA
6	1853148M1		**4** MOLA	SPRING	RESORTE

Freio Brake Freno	Comando E Disco Drive Plate And Disc Mando E Disco	30-75	

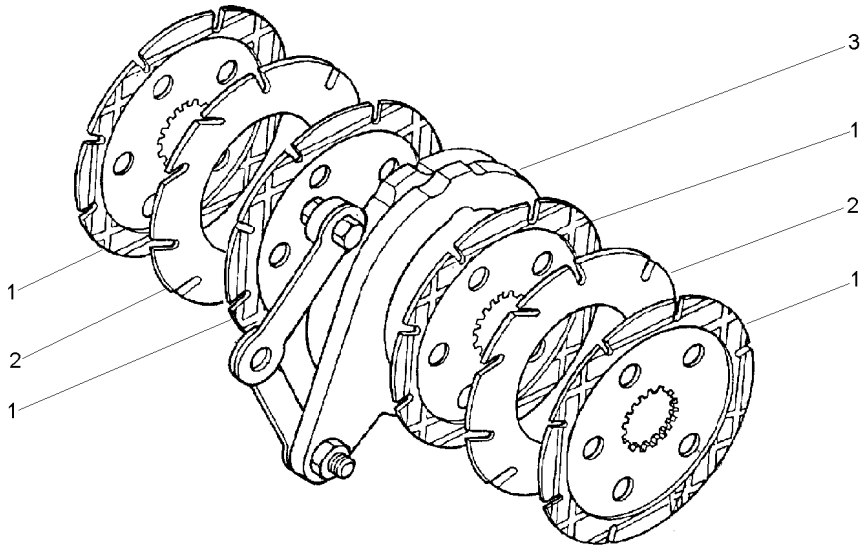

1	060429P2	1860964M2	**4** DISCO	DISC	DISCO
2	035670T1		**2** DISCO	DISC	DISCO
3	1860963M91	30-70 No	**1** CJ. COMANDO	KIT, ACTUATOR	JUEGO ACTUADOR

Freio A Banho De Oleo
Brake Oil Cooled
Freno En Banho De Aceite

30-80

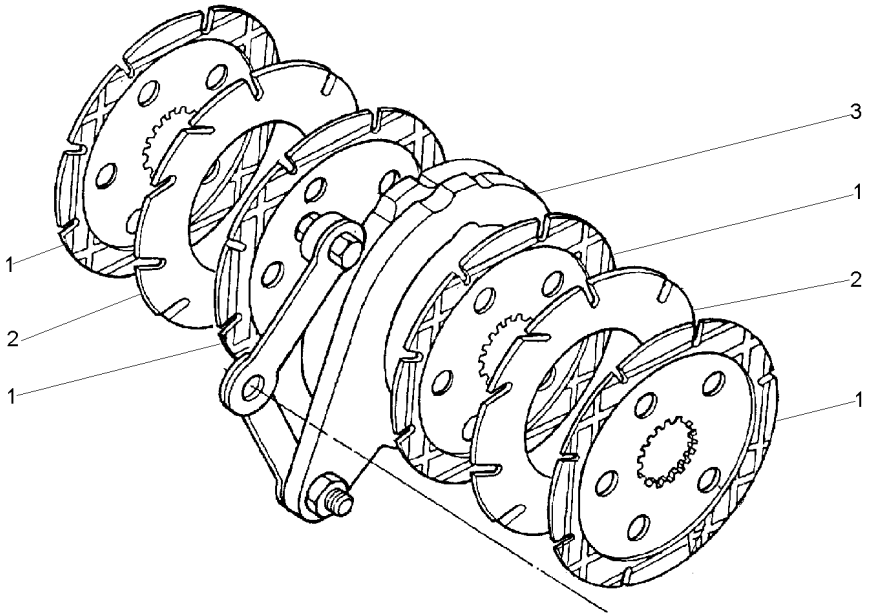

1	1860964M2		**5**	DISCO	DISC	DISCO
2	035670T1		**3**	DISCO	DISC	DISCO
3	1860963M91	30-70 No	**1**	CJ. COMANDO	KIT, ACTUATOR	JUEGO ACTUADOR

Tampa E Alavancas
Cover And Levers
Tapa Y Palancas

30-85

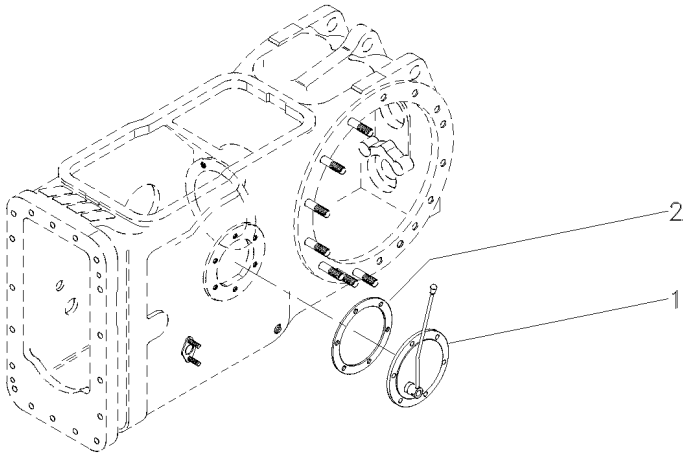

1	022232N1	[B]	**1** CJ. TAMPA	KIT, COVER	JUEGO DE TAPA
		30-195 No			
1	3149444M91	[A]	**1** CJ. TAMPA	KIT, COVER	JUEGO DE TAPA
2	181217M1	[A]	**1** JUNTA	GASKET	EMPAQUETADURA.

[A] 2 RODAS MOTRIZES
2 WHEELS DRIVE
2 RUEDAS MOTRIZ

[B] 4 RODAS MOTRIZES
4 WHEELS DRIVE
4 RUEDAS MOTRIZ

Tirante
Rod
Varilla

30-90

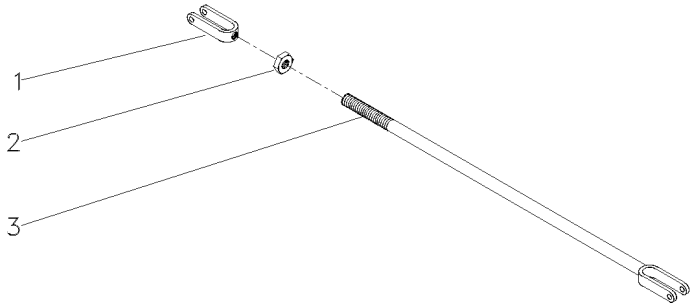

1	195270M1	Freio	**1**	GARFO	FORK	HORQUILLA
2	353430X1		**1**	PORCA	NUT	TUERCA
3	3146704M91		**1**	CJ. TIRANTE	KIT, ROD	JUEGO DE BIELAS

Freio
Brake
Freno

30-95

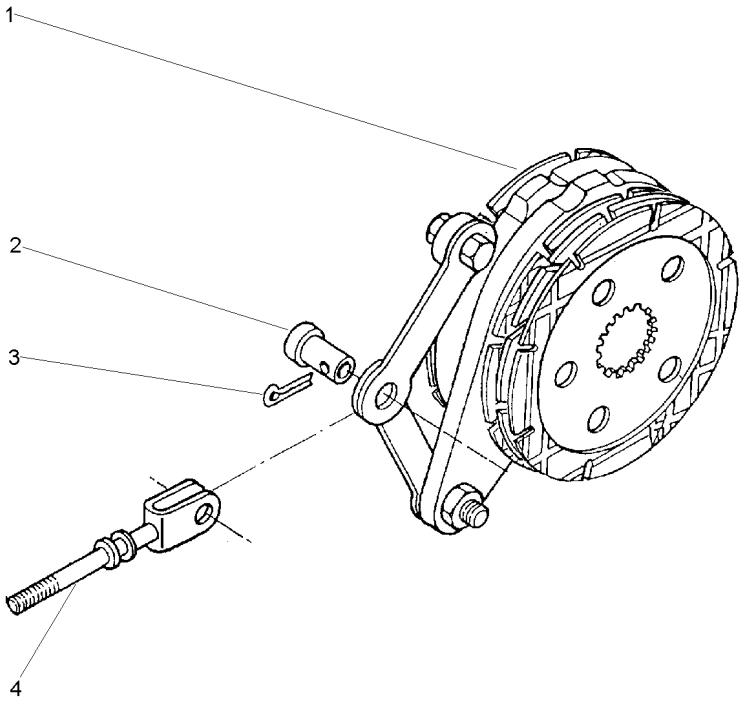

1	1861058M92	30-75 No	**1**	CJ. FREIO	KIT, BRAKE	FRENOS JUEGO
2	195348M1		**1**	PINO	PIN	PASADOR
3	354068X1	1.1/4X5/32	**1**	CUPILHA	COTTER PIN	PASADOR DOUBLE
4	1861676M91		**1**	TIRANTE	ROD	VARILLA

Freio
Brake
Freno

A Banho De Óleo
Oil Cooled
En Banho De Aceite

30-100

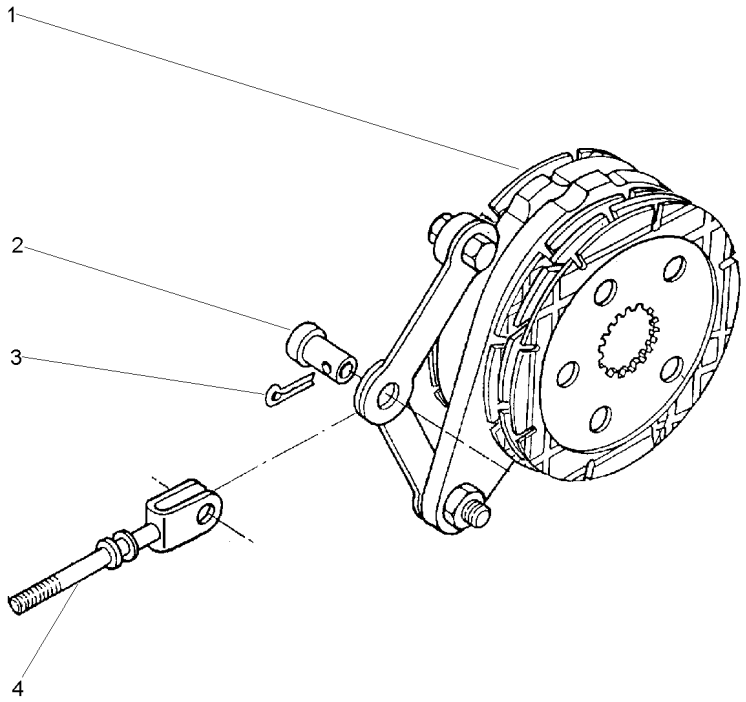

1	1861059M92	30-80 No	**1** FREIO	BRAKE	FRENO
2	195348M1		**1** PINO	PIN	PASADOR
3	354068X1	1.1/4X5/32	**1** CUPILHA	COTTER PIN	PASADOR DOUBLE
4	1861676M91		**1** TIRANTE	ROD	VARILLA

Tampa Da Tomada De Potência
Power Take Off Cover
Tapa De La Toma De Potência

30-105

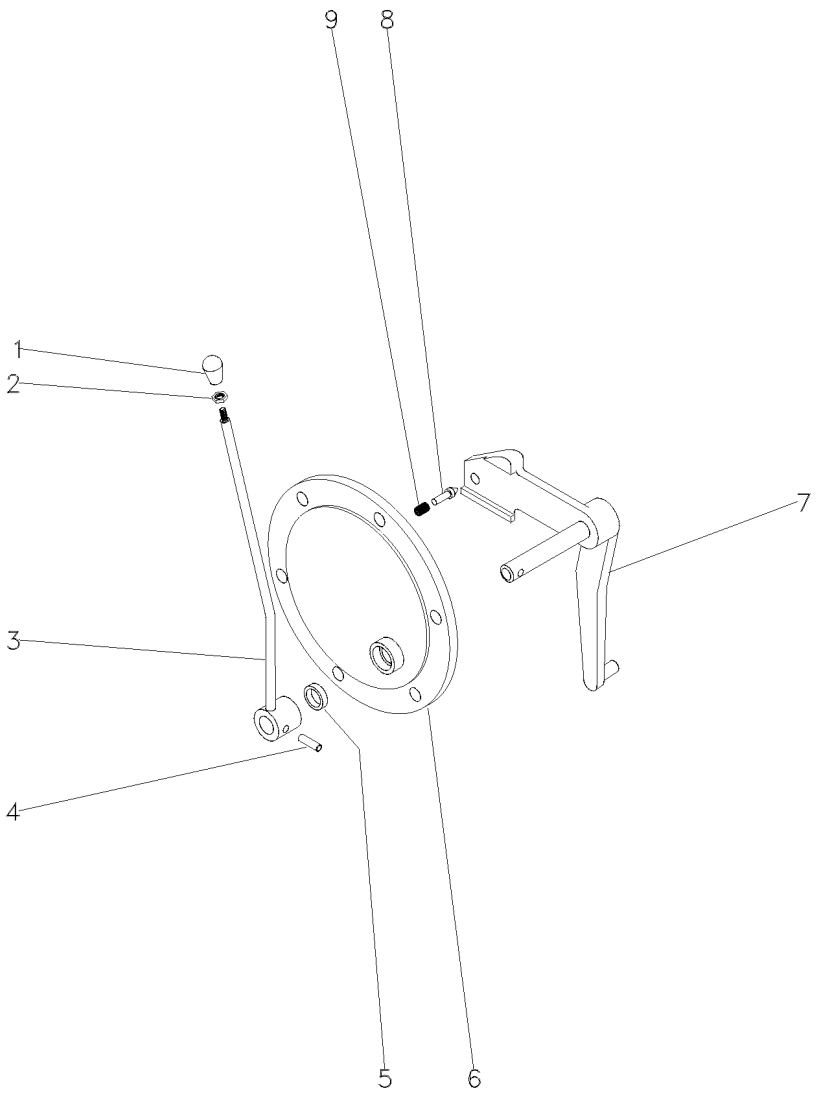

1	3585348M1		**1** BOTÃO	BUTTON	PULSADOR
2	353430X1	3/8x24	**1** PORCA	NUT	TUERCA
3	027436S1		**1** ALAVANCA	LEVER	PALANCA
4	357660X1		**1** PINO	PIN	PASADOR
5	894307M1		**1** RETENTOR	OIL SEAL	BUJE RETENACEITE
6	3149447M1		**1** TAMPA	COVER	CUBIERTA
7	044948S1		**1** ALAVANCA	LEVER	PALANCA
8	180418M2		**1** PINO	PIN	PASADOR
9	3585797M1		**1** MOLA	SPRING	RESORTE

Semi Eixo
Half Axle
Semiejes

30-110

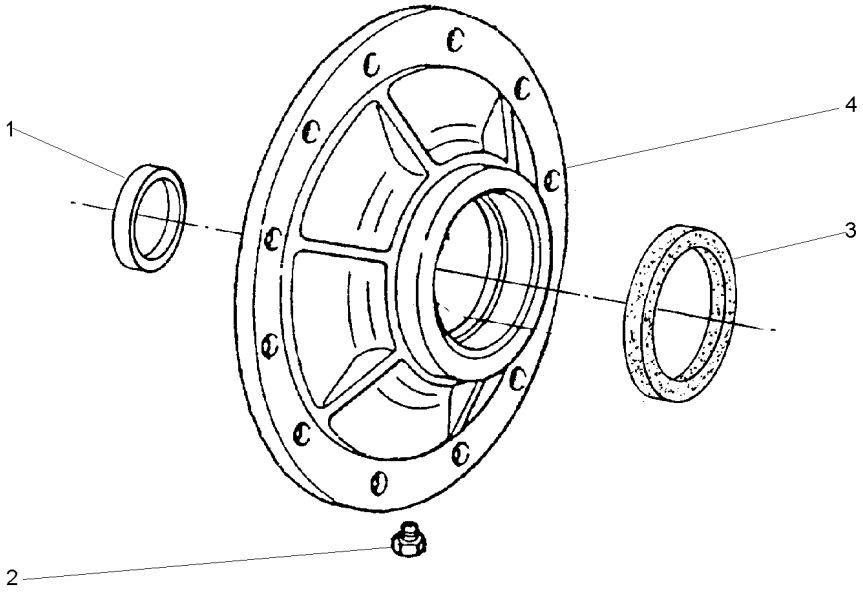

1	1851392M91	**1**	ROLAMENTO	BEARING	COJINETE
2	490075M1	**1**	BUJÃO	PLUG	TAPON
3	894763M4	**1**	RETENTOR	SEAL	RETEN
4	3412313M1	**1**	TAMPA	COVER	CUBIERTA

Semi Eixo
Half Axle
Semiejes

30-115

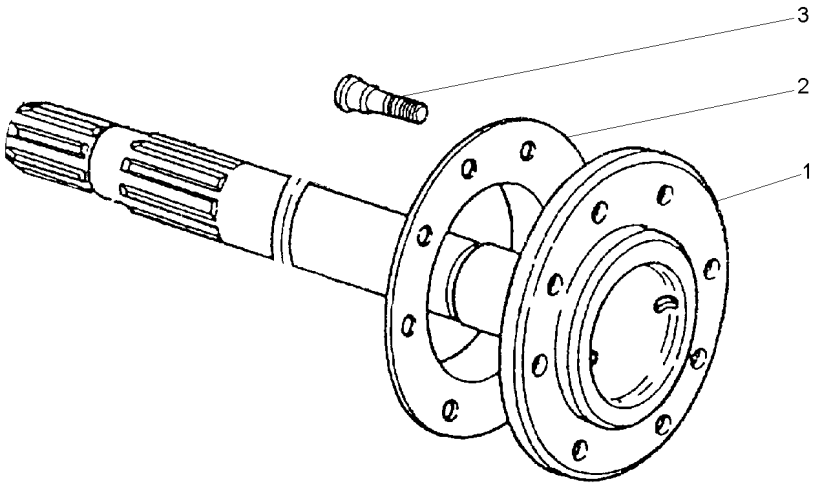

1	3412315M91		**1**	EIXO	SHAFT	ARBOL
2	894756M1		**1**	ESPAÇADOR	SPACER	PIEZA DISTANCIA
3	893017M2	5/8x18x2"	**8**	PARAFUSO	BOLT	PERNO

Semi Eixo
Half Axle
Semiejes

30-120

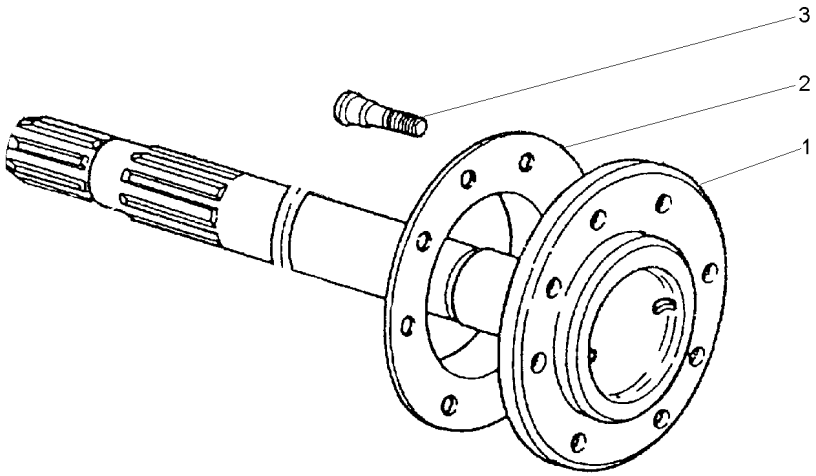

1	3412321M91		**1**	EIXO	SHAFT	ARBOL
2	894756M1		**1**	ESPAÇADOR	SPACER	PIEZA DISTANCIA
3	893017M2	5/8x18x2"	**8**	PARAFUSO	BOLT	PERNO

Carcaça Central Eixo Traseiro
Rear Axle Centre Housing
Eje Central Carcasa

30-125

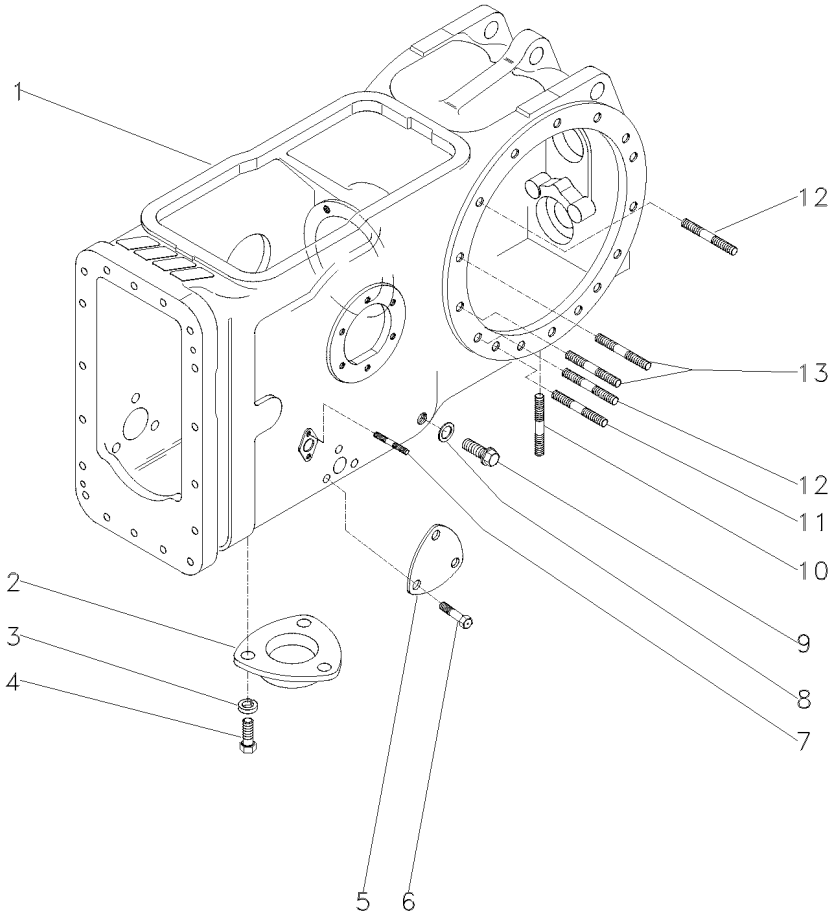

1	3585577M2		**1** CARCAÇA	HOUSING	ALOJAMIENTO
3	353446X1	19/32X21/64X5/64	**3** ARRUELA	WASHER	ARANDELA
4	353676X1	5/16X18X5/8	**3** PARAFUSO	BOLT	PERNO
5	3411758M1		**1** TAMPA	COVER	CUBIERTA
6	353691X1	3/8X16X1"	**3** PARAFUSO	BOLT	PERNO
7	195569M1	5/16" X11/16"	**4** PRISIONEIRO	STUD	ESPARRAGO
8	180474M1		**1** ARRUELA	WASHER	ARANDELA
9	3409712M1		**1** BUJÃO	PLUG	TAPON
10	490808M1	3/4" X2.1/2"	**4** PRISIONEIRO	STUD	ESPARRAGO
11	1860900M1	1/2" X2.5/8"	**2** PRISIONEIRO	STUD	ESPARRAGO
12	1860900M1		**8** PRISIONEIRO	STUD	ESPARRAGO
13	377616X1	1/2" X2.1/4"	**4** PRISIONEIRO	STUD	ESPARRAGO

Semi Eixo
Half Axle
Semiejes

30-130

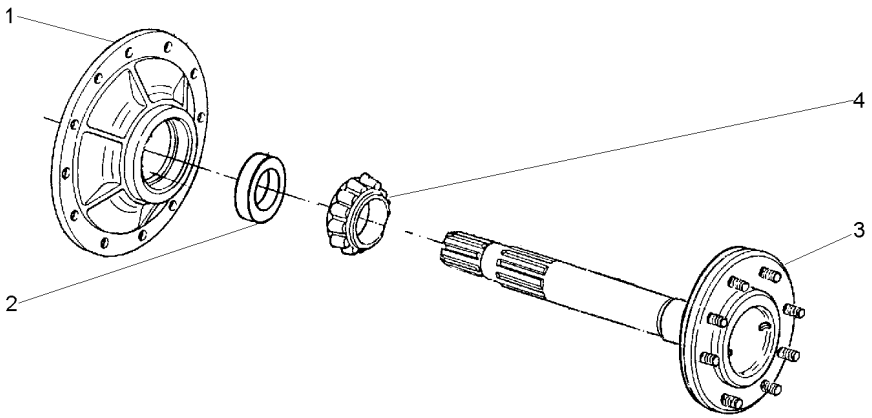

1	3412314M91	30-110 No	**1**	CJ. TAMPA	KIT, COVER	JUEGO DE TAPA
2	3412318M2		**1**	ANEL	RING	ARO
3	3412316M91	30-115 No	**1**	EIXO	SHAFT	ARBOL
4	1851392M91		**1**	ROLAMENTO	BEARING	COJINETE

Semi Eixo
Half Axle
Semiejes

30-135

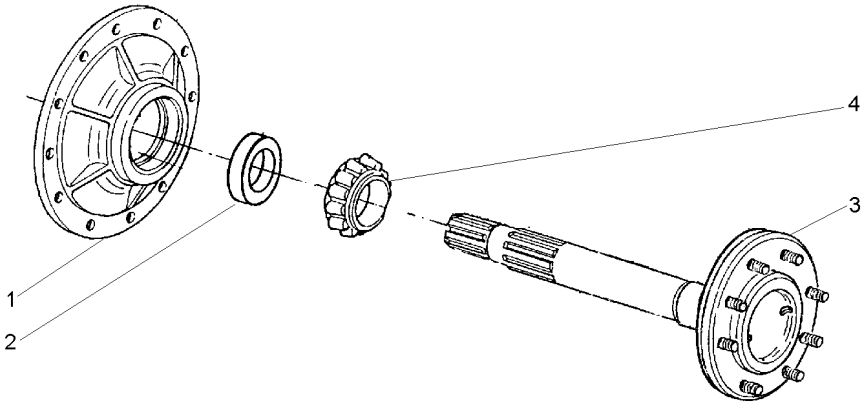

1	3412314M91	30-110 No	**1**	CJ. TAMPA	KIT, COVER	JUEGO DE TAPA
2	3412318M2		**1**	ANEL	RING	ARO
3	3412322M91	30-120 No	**1**	EIXO	SHAFT	ARBOL
4	1851392M91		**1**	ROLAMENTO	BEARING	COJINETE

Tampa E Controles
Cover And Controls
Tapa Y Mandos

30-140

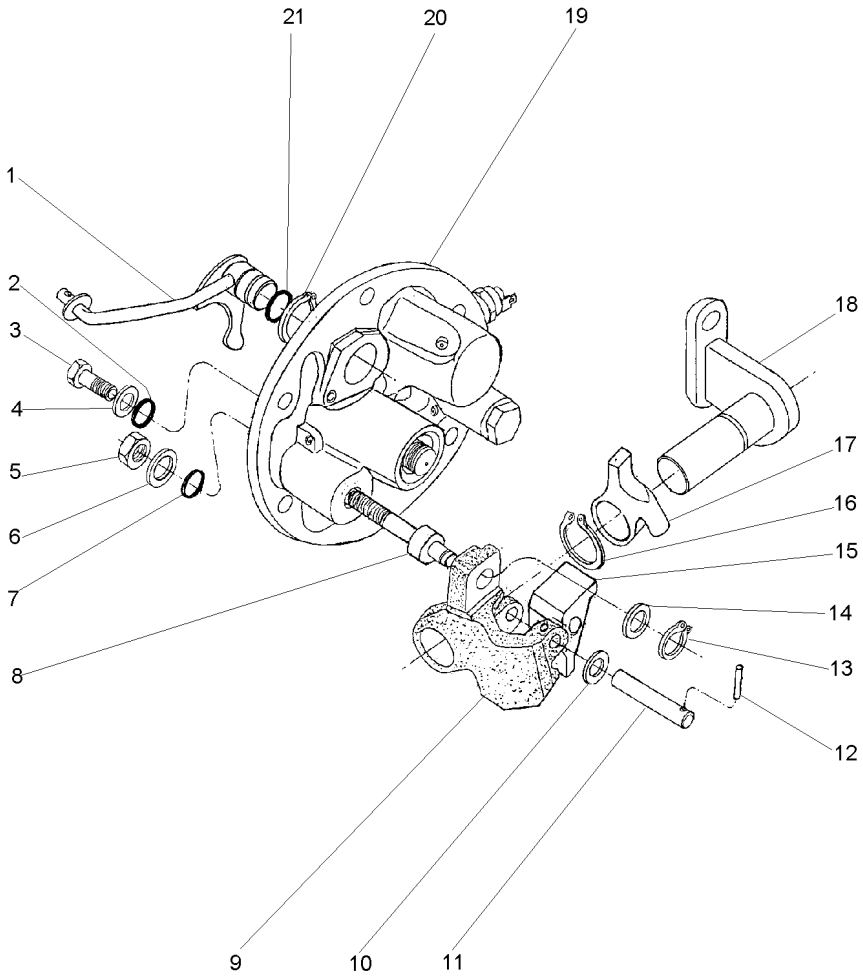

1	3760390M91		**1**	ALAVANCA	LEVER	PALANCA
2	3009740X1		**2**	ANEL "O"	O RING	JUNTA TORICA
3	3610961M1		**2**	PARAFUSO	BOLT	PERNO
4	390972X1		**2**	ARRUELA	WASHER	ARANDELA
5	339402X1		**1**	PORCA	NUT	TUERCA
6	390734X1		**1**	ARRUELA	WASHER	ARANDELA
7	195562M1		**1**	ANEL "O"	O RING	JUNTA TORICA
8	3697950M2		**1**	EIXO	SHAFT	ARBOL
9	3614292M1		**1**	PIVÔ	PIVOT	PIVOTE
10	3697982M1		**1**	ARRUELA	WASHER	ARANDELA
11	3614294M1		**1**	PINO	PIN	PASADOR
12	3009322X1		**1**	PINO	PIN	PASADOR
13	339710X1		**1**	ANEL	RING	ARO
14	3699552M1		**1**	ARRUELA	WASHER	ARANDELA
15	3614290M1		**1**	ALAVANCA	LEVER	PALANCA
16	1440523X1		**1**	ANEL TRAVA	CIRCLIP	CIRCULITO
17	3614289M1		**1**	ALAVANCA	LEVER	PALANCA
18	3697956M91		**1**	SUPORTE	BRACKET	SOPORTE
19	3760527M93	30-150 No	**1**	TAMPA	COVER	CUBIERTA
20	1440475X1		**2**	ANEL TRAVA	CIRCLIP	CIRCULITO
21	851258M1		**1**	ANEL "O"	O RING	JUNTA TORICA

Caixa De Acionamento Lateral
Side Drive Box
Caja De Acionamento Laterale

Componentes
Constituent Parts
Componentes

30-145

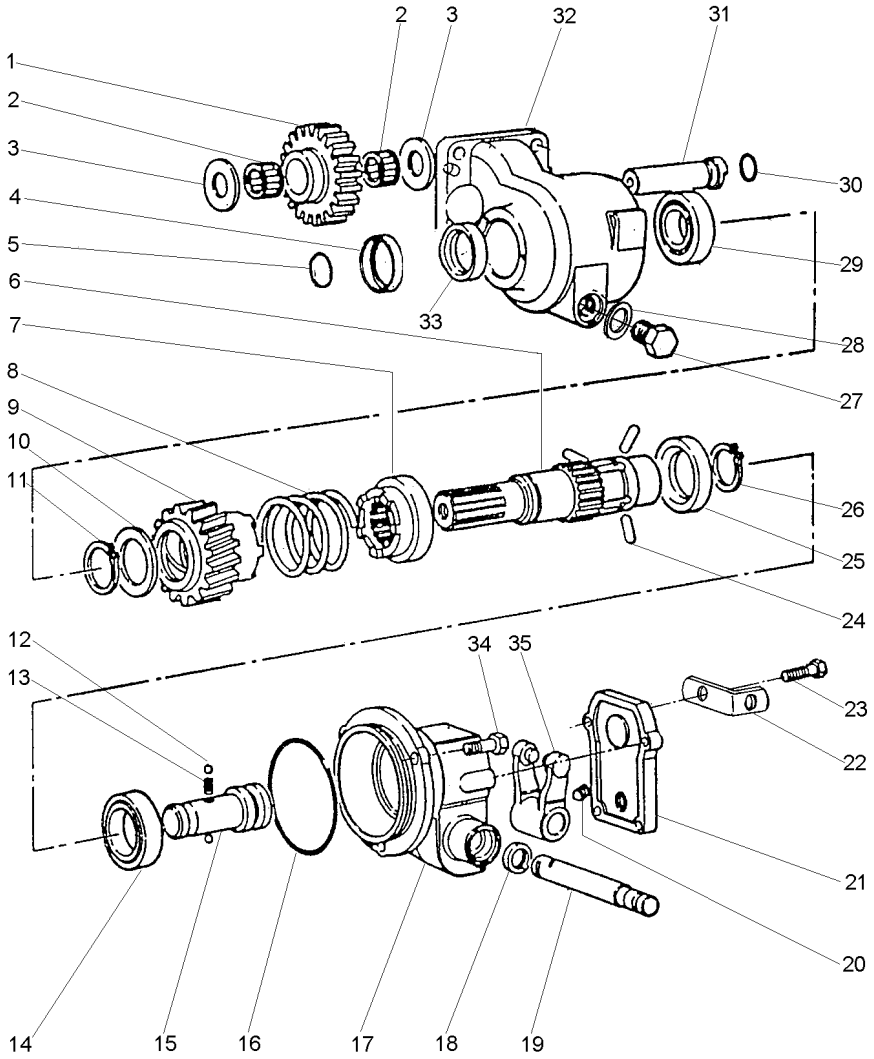

1	3698286M1		23	**1**	ENGRENAGEM	GEAR	ENGRANAJE
2	3697317M1			**2**	ROLAMENTO AGULHA	BEARING NEEDLE	COJINETA AGUJAS
3	1693586M1			**2**	ARRUELA	WASHER	ARANDELA
4	3700176M1			**1**	COLAR	COLLAR	COLLAR
5	366798X1			**1**	ANEL "O"	O RING	JUNTA TORICA
6	3613030M3			**1**	EIXO	SHAFT	ARBOL
7	3611837M2			**1**	ACOPLADOR	COUPLER	ACOPLADOR
8	3611858M1			**1**	MOLA	SPRING	RESORTE
9	3698275M91			**1**	ACOPLADOR	COUPLER	ACOPLADOR
10	3598855M1			**1**	ARRUELA	WASHER	ARANDELA
11	22608X			**1**	ANEL TRAVA	CIRCLIP	CIRCULITO
12	1444586X1			**2**	ESFERA	BALL	BOLA
13	1693592M1			**1**	MOLA	SPRING	RESORTE
14	1440825X1			**1**	ROLAMENTO	BEARING	COJINETE
15	3613029M1			**1**	EIXO	SHAFT	ARBOL
16	378232X1			**1**	ANEL "O"	O RING	JUNTA TORICA
17	3614466M1			**1**	CARCAÇA	HOUSING	ALOJAMIENTO
18	1442907X1			**1**	RETENTOR	OIL SEAL	BUJE RETENACEITE
19	3598854M1			**1**	EIXO	SHAFT	ARBOL
20	3009720X1			**1**	PARAFUSO	BOLT	PERNO
21	3613036M2			**1**	TAMPA	COVER	CUBIERTA
22	3701532M1			**1**	SUPORTE	SUPPORT	DISPOS.DE SOSTEN
23	390991X1	M8X1,25X20		**4**	PARAFUSO	BOLT	PERNO
24	3611839M1			**3**	PINO	PIN	PASADOR
25	3611838M1			**1**	ANEL	RING	ARO
26	391129X1			**1**	ANEL TRAVA	CIRCLIP	CIRCULITO
27	884691M1			**1**	BUJÃO	PLUG	TAPON
28	180474M1			**1**	ARRUELA	WASHER	ARANDELA
29	1692582M1			**1**	ROLAMENTO	BEARING	COJINETE
30	3005500X1			**1**	ANEL "O"	O RING	JUNTA TORICA
31	3698287M1			**1**	EIXO	SHAFT	ARBOL
32	3614843M3			**1**	CARCAÇA	HOUSING	ALOJAMIENTO
33	3699802M2			**1**	RETENTOR	OIL SEAL	BUJE RETENACEITE
34	3009491X1	M10X20		**3**	PARAFUSO	BOLT	PERNO
35	3613033M91			**1**	GARFO	FORK	HORQUILLA

Tampa Lateral
Cover
Tapa

30-150

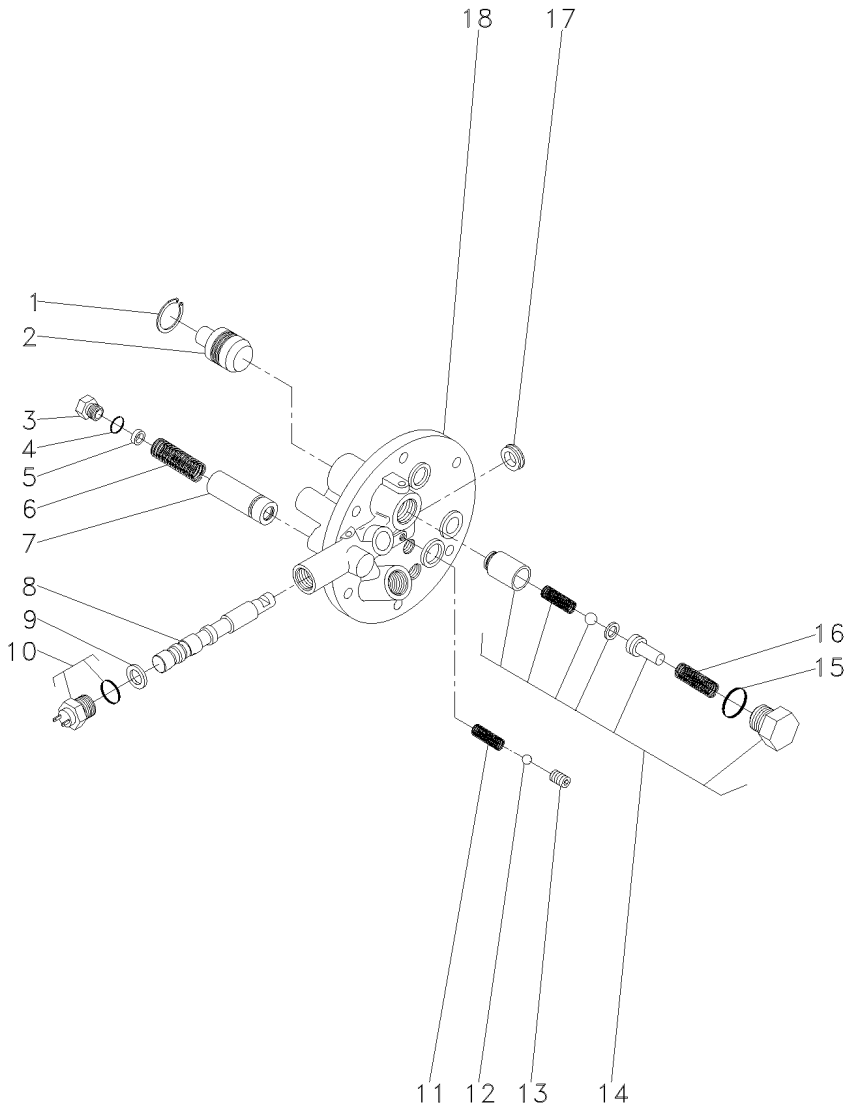

1	339361X1			**1**	ANEL	RING	ARO
2	3697275M1			**1**	PISTÃO	PISTON	PISTON
3	3610598M1			**1**	TAMPÃO	PAD	ALMOHADILLA
4	3019394X1			**1**	ANEL "O"	O RING	JUNTA TORICA
5	3610926M1			**X**	CALÇO	SHIM	CALCE
6	3610555M1			**1**	MOLA	SPRING	RESORTE
7	3610600M91			**1**	TUBO	PIPE	CANO
8			3760527M93	**1**	EIXO	SHAFT	ARBOL
9	3019839X1			**1**	ANEL	RING	ARO
10	3761983M91			**1**	INTERRUPTOR	SWITCH	INTERRUPTOR
11	3610554M1			**1**	MOLA	SPRING	RESORTE
12	3003593X1			**1**	ESFERA	BALL	BOLA
13	3760739M1			**1**	PRISIONEIRO	STUD	ESPARRAGO
14	3762311M92			**1**	JG. REPARO	KIT, REPAIR	JUEGO REPARACION
15	3019398X1	14		**1**	ANEL "O"	O RING	JUNTA TORICA
16	3610923M1	14		**1**	MOLA	SPRING	RESORTE
17	3760738M1			**1**	RETENTOR	SEAL	RETEN
18			3760527M93	**1**	TAMPA	COVER	CUBIERTA

Caixa De Acionemento Lateral — **Instalação**
Side Drive Box — **Installation**
Caja De Acionemento Laterale — **Instalacion**

30-155

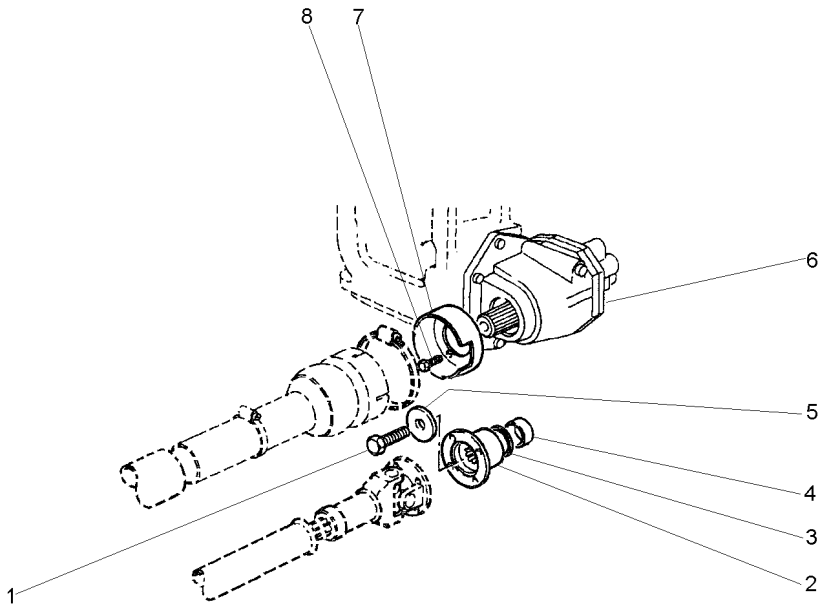

1	3009882X1		**1**	PARAFUSO	BOLT	PERNO
2	3599678M2		**1**	FLANGE	FLANGE	PLETINA
3	3699802M2		**1**	RETENTOR	OIL SEAL	BUJE RETENACEITE
4	3773480M1		**1**	LUVA	SLEEVE	MANCHA
5	1687354M2		**1**	ARRUELA	WASHER	ARANDELA
6	3698493M95	30-145 No	**1**	CX. ACIONAMENTO	DRIVE HOUSING	CAJA DE MANDO
7	1696555M2		**1**	MOLDURA	MOULDING	BORDON
8	391074X1		**3**	PARAFUSO	BOLT	PERNO

Carcaça Central Middle Body Carcaza Central	2 Rodas Motrizes 2 Wheels Drive 2 Ruedas Motriz	30-160

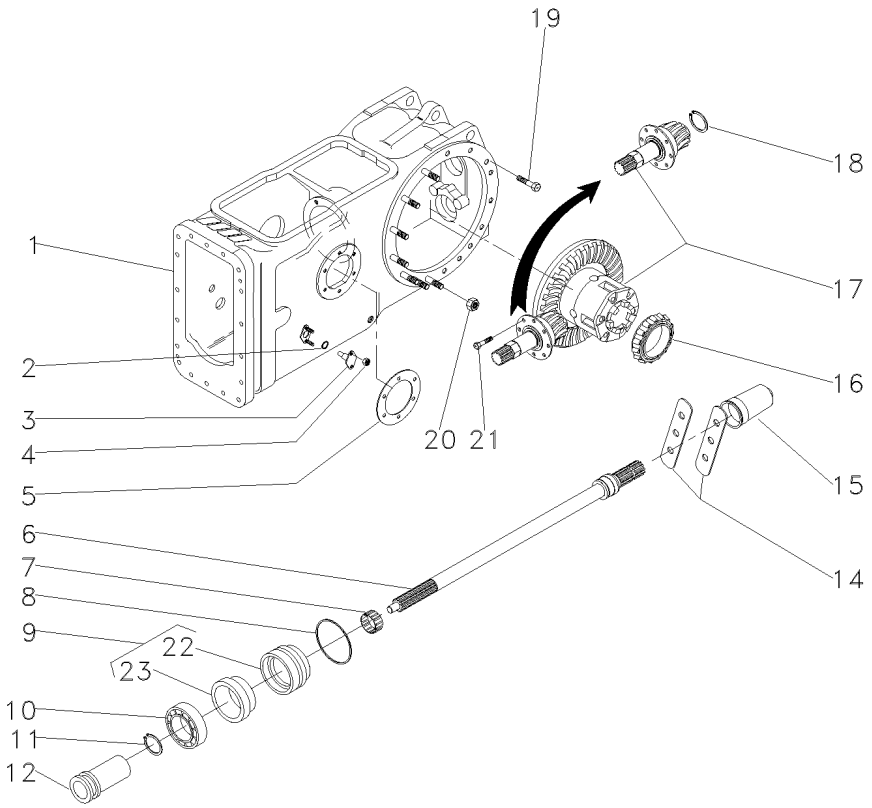

1	3585579M91	👁 30-125 No	**1**	CJ. CARCAÇA	HOUSE ASSY	CONJ. CARTER
2	851258M1		**2**	ANEL "O"	O RING	JUNTA TORICA
3	898643M1		**2**	PINO	PIN	PASADOR
4	353916X1	5/16x24	**4**	PORCA	NUT	TUERCA
5	181217M1		**1**	JUNTA	GASKET	EMPAQUETADURA.
6	3599003M92	540RPM	**1**	EIXO	SHAFT	ARBOL
7	195453M1		**1**	ROLAMENTO AGULHA	BEARING NEEDLE	COJINETA AGUJAS
8	1004633M1		**1**	ANEL "O"	O RING	JUNTA TORICA
9	3611134M93		**1**	LUVA	SLEEVE	MANCHA
10	391162X1		**1**	ROLAMENTO	BEARING	COJINETE
11	831581M1		**1**	ANEL TRAVA	CIRCLIP	CIRCULITO
12	532898M1		**1**	LUVA	SLEEVE	MANCHA
14	3149348M1		**2**	CHAPA	PLATE	CHAPA
15	035678T1		**1**	TAMPA	COVER	CUBIERTA
16	1850909M91		**1**	CJ. ROLAMENTO	BEARING ASSY	RODAMIENTO RAD
17	034033N2	👁 30-45 No	**1**	CJ. DIFERENCIAL	KIT,DIFFERENTIAL	JGO.DIFERENCIAL.
19	377622X1	1/2x13x1.7/8	**16**	PARAFUSO	BOLT	PERNO
20	353437X1	1/2x20	**14**	PORCA	NUT	TUERCA
21	899199M1	9/16x12x1.1/4	**6**	PARAFUSO	BOLT	PERNO
22	3599002M2	9	**1**	LUVA	SLEEVE	MANCHA
23	3699801M1	9	**1**	RETENTOR	OIL SEAL	BUJE RETENACEITE
24	3599005M1	9	**1**	RETENTOR	SEAL	RETEN

Carcaça Central
Middle Body
Carcaza Central

30-165

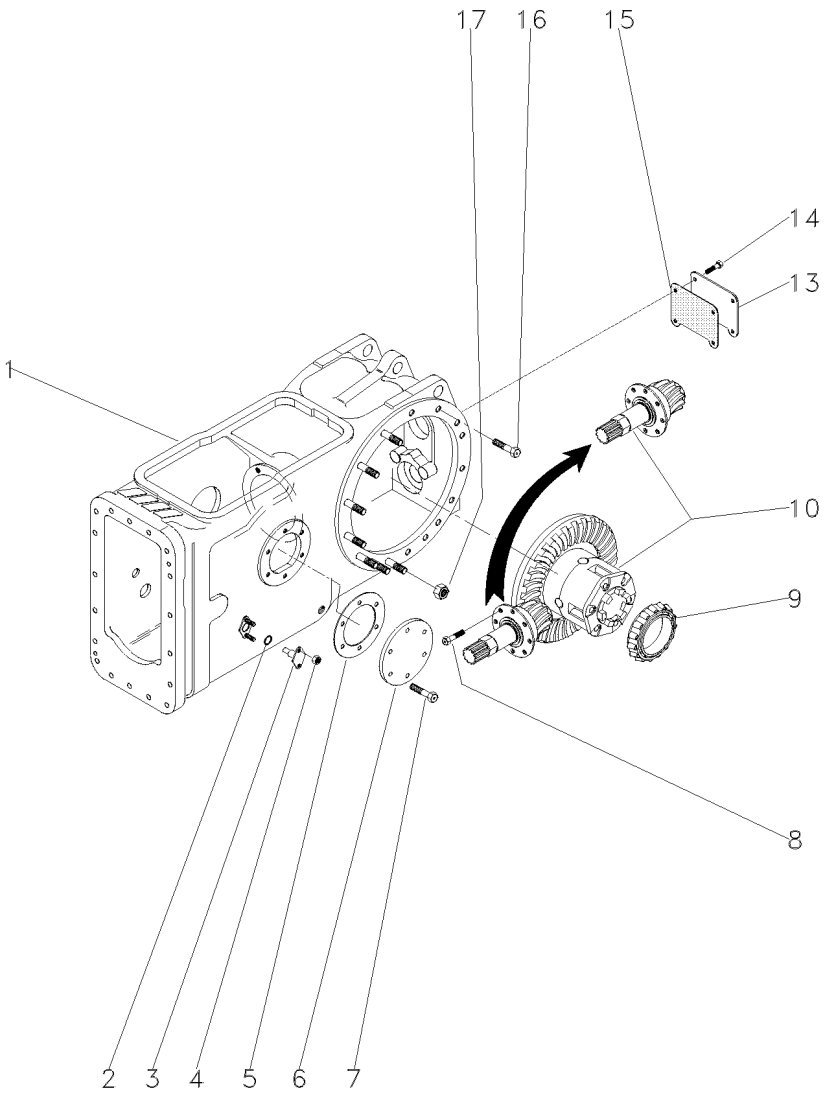

1	3585579M91	30-125 No	**1**	CJ. CARCAÇA	HOUSE ASSY	CONJ. CARTER
2	851258M1		**2**	ANEL "O"	O RING	JUNTA TORICA
3	898643M1		**2**	PINO	PIN	PASADOR
4	353916X1	5/16x24	**4**	PORCA	NUT	TUERCA
5	181217M1		**1**	JUNTA	GASKET	EMPAQUETADURA.
6	489190M1	◀	**1**	TAMPA	COVER	CUBIERTA
7	353698X1	7/16x14x1"	**6**	PARAFUSO	BOLT	PERNO
8	899199M1	9/16x12x1.1/4	**6**	PARAFUSO	BOLT	PERNO
9	1850909M91		**1**	CJ. ROLAMENTO	BEARING ASSY	RODAMIENTO RAD
10	034033N2	30-45 No	**1**	CJ. DIFERENCIAL	KIT,DIFFERENTIAL	JGO.DIFERENCIAL.
13	488253M4		**1**	TAMPA	COVER	CUBIERTA
14	353723X1	1/2x13x1"	**4**	PARAFUSO	BOLT	PERNO
15	488254M2		**1**	JUNTA	GASKET	EMPAQUETADURA.
16	377622X1	1/2x13x1.7/8	**16**	PARAFUSO	BOLT	PERNO
17	353437X1	1/2x20	**14**	PORCA	NUT	TUERCA

Carcaça Central
Middle Body
Carcaza Central

4 Rodas Motrizes
4 Wheels Drive
4 Ruedas Motriz

30-170

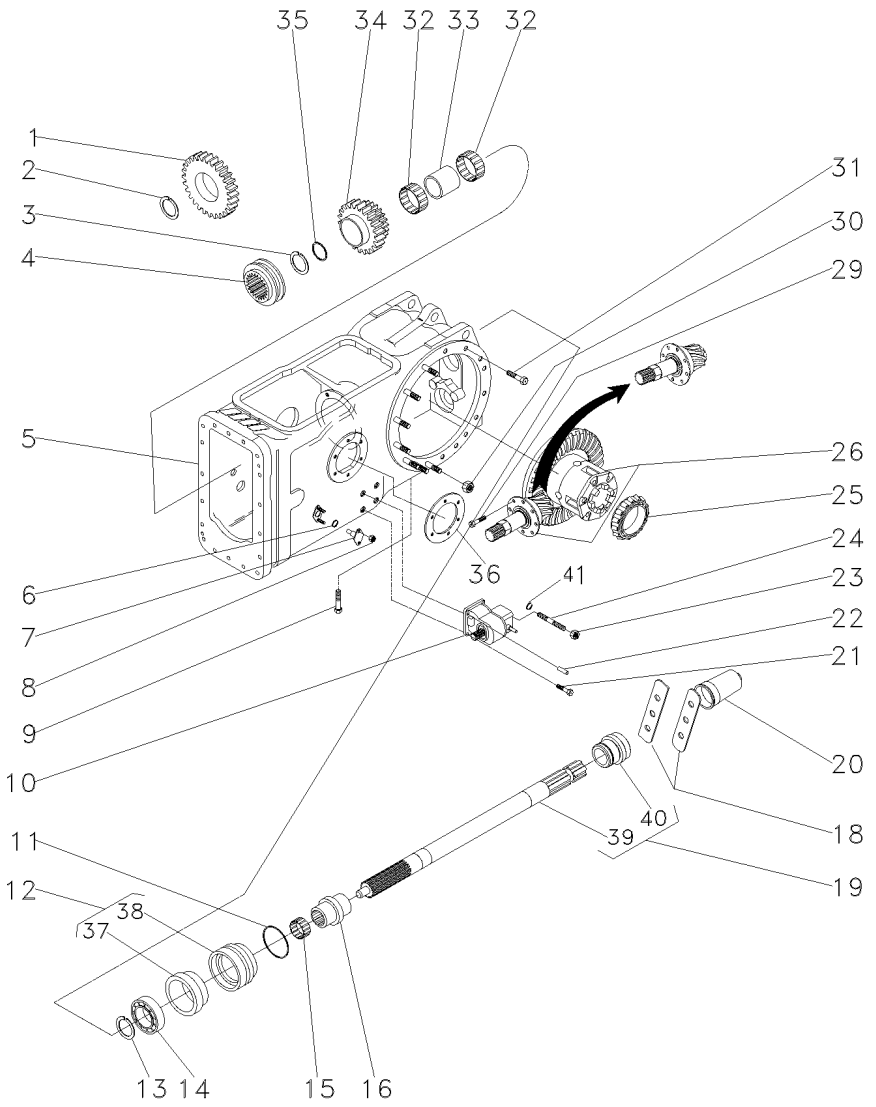

1	037805P1	34	**1**	ENGRENAGEM	GEAR	ENGRANAJE
2	1872362M1		**1**	ANEL TRAVA	CIRCLIP	CIRCULITO
3	390792X1		**1**	ANEL TRAVA	CIRCLIP	CIRCULITO
4	3698518M1		**1**	LUVA ACOPLAMENTO	COUPLING SLEEVE	COUPLING SLEEVE
5	037030N1	30-55 No	**1**	CJ. CARCAÇA	HOUSE ASSY	CONJ. CARTER
6	851258M1		**2**	ANEL "O"	O RING	JUNTA TORICA
7	898643M1		**2**	PINO	PIN	PASADOR
8	353916X1	5/16x24	**4**	PORCA	NUT	TUERCA
9	360776X1	5/16x18x1.1/4	**1**	PARAFUSO	BOLT	PERNO
10	4200027M91	30-155 No	**1**	CX. ACIONAMENTO	DRIVE HOUSING	CAJA DE MANDO
11	039087P1		**1**	LUVA	SLEEVE	MANCHA
12	195453M1		**1**	ROLAMENTO AGULHA	BEARING NEEDLE	COJINETA AGUJAS
13	1004633M1		**1**	ANEL "O"	O RING	JUNTA TORICA
14	3611134M93		**1**	LUVA	SLEEVE	MANCHA
15	391162X1		**1**	ROLAMENTO	BEARING	COJINETE
16	831581M1		**1**	ANEL TRAVA	CIRCLIP	CIRCULITO
18	3149348M1		**2**	CHAPA	PLATE	CHAPA
19	059900N1		**1**	EIXO	SHAFT	ARBOL
20	035678T1		**1**	TAMPA	COVER	CUBIERTA
21	353699X1	7/16x14x1.3/8	**3**	PARAFUSO	BOLT	PERNO
22	1441643X1		**2**	PINO	PIN	PASADOR
23	338600X1	7/16x20	**1**	PORCA	NUT	TUERCA
24	3146844M1		**1**	PRISIONEIRO	STUD	ESPARRAGO
25	1850909M91		**1**	CJ. ROLAMENTO	BEARING ASSY	RODAMIENTO RAD
26	037640N1	30-60 No	**1**	CJ. DIFERENCIAL	KIT,DIFFERENTIAL	JGO.DIFERENCIAL.
29	899199M1	9/16x12x1.1/4	**6**	PARAFUSO	BOLT	PERNO
30	353437X1	1/2x20	**14**	PORCA	NUT	TUERCA
31	377622X1	1/2x13x1.7/8	**16**	PARAFUSO	BOLT	PERNO
32	3698408M1		**2**	ROLAMENTO	BEARING	COJINETE
33	3698406M1		**1**	ESPAÇADOR	SPACER	PIEZA DISTANCIA
34	3698281M91	25/38	**1**	ENGRENAGEM	GEAR	ENGRANAJE
35	3698405M1		**1**	ARRUELA	WASHER	ARANDELA
36	181217M1		**1**	JUNTA	GASKET	EMPAQUETADURA.
37	3699801M2	12	**1**	RETENTOR	SEAL	RETEN
38	3599002M2	12	**1**	LUVA	SLEEVE	MANCHA
39		19 059900N1	**1**	EIXO	SHAFT	ARBOL
40	3599001M1	19	**1**	COLAR	COLLAR	COLLAR
41	353432X1		**1**	ARRUELA	WASHER	ARANDELA

Carcaça Central
Middle Body
Carcaza Central

30-175

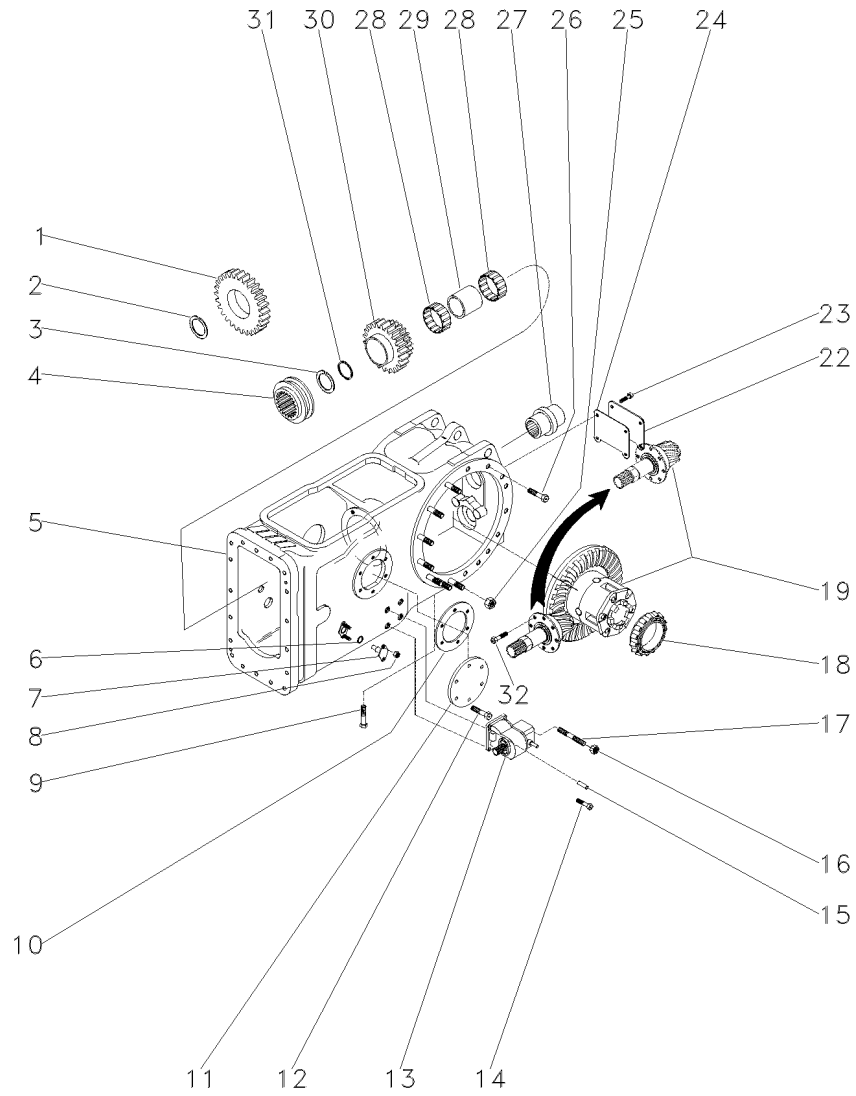

1	037805P1	34	**1**	ENGRENAGEM	GEAR	ENGRANAJE
2	1872362M1		**1**	ANEL TRAVA	CIRCLIP	CIRCULITO
3	390792X1		**1**	ANEL TRAVA	CIRCLIP	CIRCULITO
4	3698518M1		**1**	LUVA ACOPLAMENTO	COUPLING SLEEVE	COUPLING SLEEVE
5	037030N1	30-55 No	**1**	CJ. CARCAÇA	HOUSE ASSY	CONJ. CARTER
6	851258M1		**2**	ANEL "O"	O RING	JUNTA TORICA
7	898643M1		**2**	PINO	PIN	PASADOR
8	353916X1	5/16x24	**4**	PORCA	NUT	TUERCA
9	360776X1	5/16x18x1.1/4	**1**	PARAFUSO	BOLT	PERNO
10	181217M1		**1**	JUNTA	GASKET	EMPAQUETADURA.
11	489190M1	◀	**1**	TAMPA	COVER	CUBIERTA
12	353698X1	7/16x14x1"	**6**	PARAFUSO	BOLT	PERNO
13	4200027M91	30-155 No	**1**	CX. ACIONAMENTO	DRIVE HOUSING	CAJA DE MANDO
14	353699X1	7/16X14X1.1/8	**3**	PARAFUSO	BOLT	PERNO
15	1441643X1		**2**	PINO	PIN	PASADOR
16	338600X1	7/16X20	**1**	PORCA	NUT	TUERCA
17	3146844M1		**1**	PRISIONEIRO	STUD	ESPARRAGO
18	1850909M91		**1**	CJ. ROLAMENTO	BEARING ASSY	RODAMIENTO RAD
19	037640N1	30-60 No	**1**	CJ. DIFERENCIAL	KIT,DIFFERENTIAL	JGO.DIFERENCIAL.
22	488253M4		**1**	TAMPA	COVER	CUBIERTA
23	353723X1	1/2x13x1"	**4**	PARAFUSO	BOLT	PERNO
24	488254M2		**1**	JUNTA	GASKET	EMPAQUETADURA.
25	353437X1	1/2x20	**14**	PORCA	NUT	TUERCA
26	377622X1	1/2x13x1.7/8	**16**	PARAFUSO	BOLT	PERNO
27	039087N1		**1**	EIXO	SHAFT	ARBOL
28	3698408M1		**2**	ROLAMENTO	BEARING	COJINETE
29	3698406M1		**1**	ESPAÇADOR	SPACER	PIEZA DISTANCIA
30	3698281M91	25/38	**1**	ENGRENAGEM	GEAR	ENGRANAJE
31	3698405M1		**1**	ARRUELA	WASHER	ARANDELA
32	899199M1	9/16x12x1.1/4	**6**	PARAFUSO	BOLT	PERNO

Tampa	Sem Levante
Cover	Without Lift
Tapa	Sin Levante

30-180

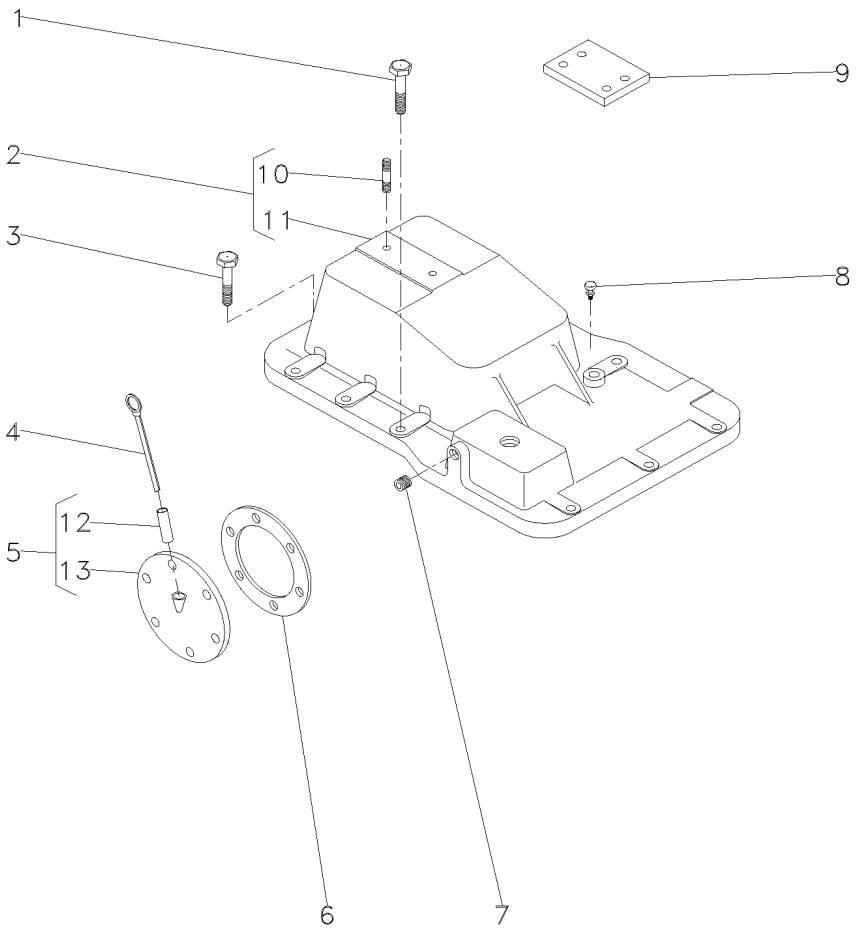

1	058281P1		**5**	PARAFUSO	BOLT	PERNO
2	3145272M92		**1**	TAMPA	COVER	CUBIERTA
3	058287P1		**8**	PARAFUSO	BOLT	PERNO
4	1665962M91		**1**	VARETA	ROD	VARILLA
5	181218M91		**1**	CJ. TAMPA	KIT, COVER	JUEGO DE TAPA
6	181217M1		**1**	JUNTA	GASKET	EMPAQUETADURA.
7	195387M1		**2**	BUJÃO	PLUG	TAPON
8	182099M91		**1**	RESPIRO	BREATHER	RESPIRADERO
9	022747P1		**2**	PLACA	PLATE	PLATO
10	3146844M1	2	**1**	PRISIONEIRO	STUD	ESPARRAGO
11	3145276M1	2	**1**	TAMPA	COVER	CUBIERTA
12	898207M1	5	**1**	TUBO	PIPE	CANO
13	181219M1	5	**1**	TAMPA	COVER	CUBIERTA

Fixação Tampa Lateral
Fastener Side Cover
Fixacion Tapa Lateral

30-185

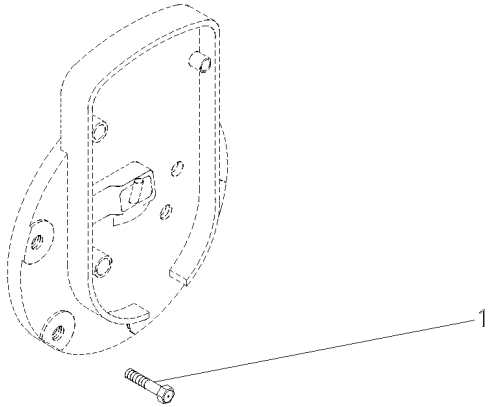

1	353698X1	2	7/16X14X1"	**8** PARAFUSO	BOLT	PERNO

Tampa E Alavanca Da Tdp / Tdpi
Cover And Lever Pto / Ipto
Tapa Y Palanca Tdf / Tdfi

30-190

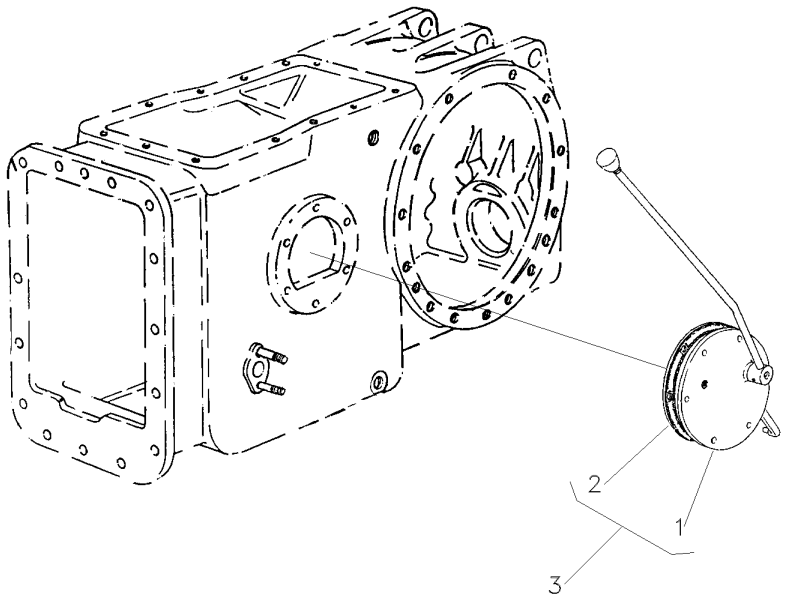

1	3149444M91	3	30-105 No	**1** CJ. TAMPA	KIT, COVER	JUEGO DE TAPA
2	181217M1	3		**1** JUNTA	GASKET	EMPAQUETADURA.
3			3145778M91	**1** CJ. TAMPA	KIT, CAP	JUEGO DE TAPON

Tampa Da Tomada De Potência
Power Take Off Cover
Tapa De La Toma De Potência

30-195

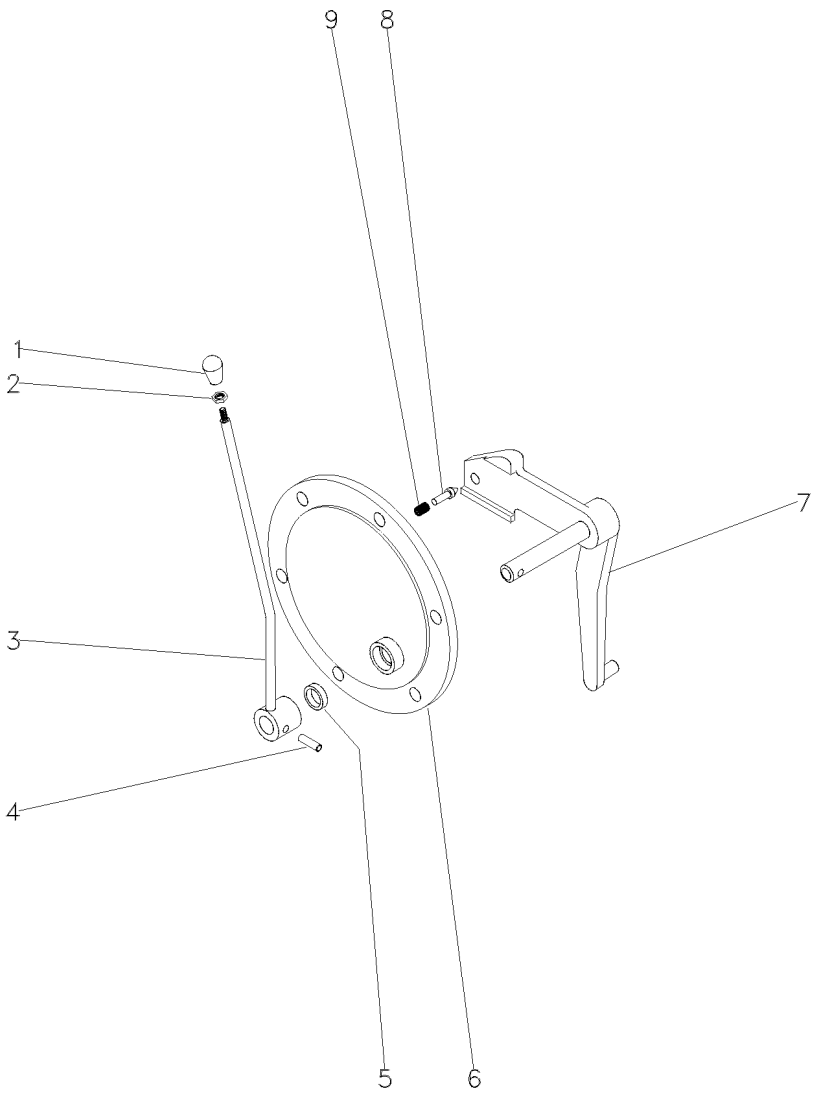

1	3585348M1		**1**	BOTÃO	BUTTON	PULSADOR
2	353430X1	3/8x24	**1**	PORCA	NUT	TUERCA
3	027436S1		**1**	ALAVANCA	LEVER	PALANCA
4	357660X1		**1**	PINO	PIN	PASADOR
5	894307M1		**1**	RETENTOR	OIL SEAL	BUJE RETENACEITE
6	3149447M1		**1**	TAMPA	COVER	CUBIERTA
7	033192S1	[A]	**1**	ALAVANCA	LEVER	PALANCA
7	022245S1	[B]	**1**	ALAVANCA	LEVER	PALANCA
8	180418M2		**1**	PINO	PIN	PASADOR
9	3585797M1		**1**	MOLA	SPRING	RESORTE

[A] 2 RODAS MOTRIZES
2 WHEELS DRIVE
2 RUEDAS MOTRIZ

[B] 4 RODAS MOTRIZES
4 WHEELS DRIVE
4 RUEDAS MOTRIZ

Eixo Traseiro	**2rm**	**30-200**
Rear Axle	**2wd**	
Eje Trasero	**2rm**	

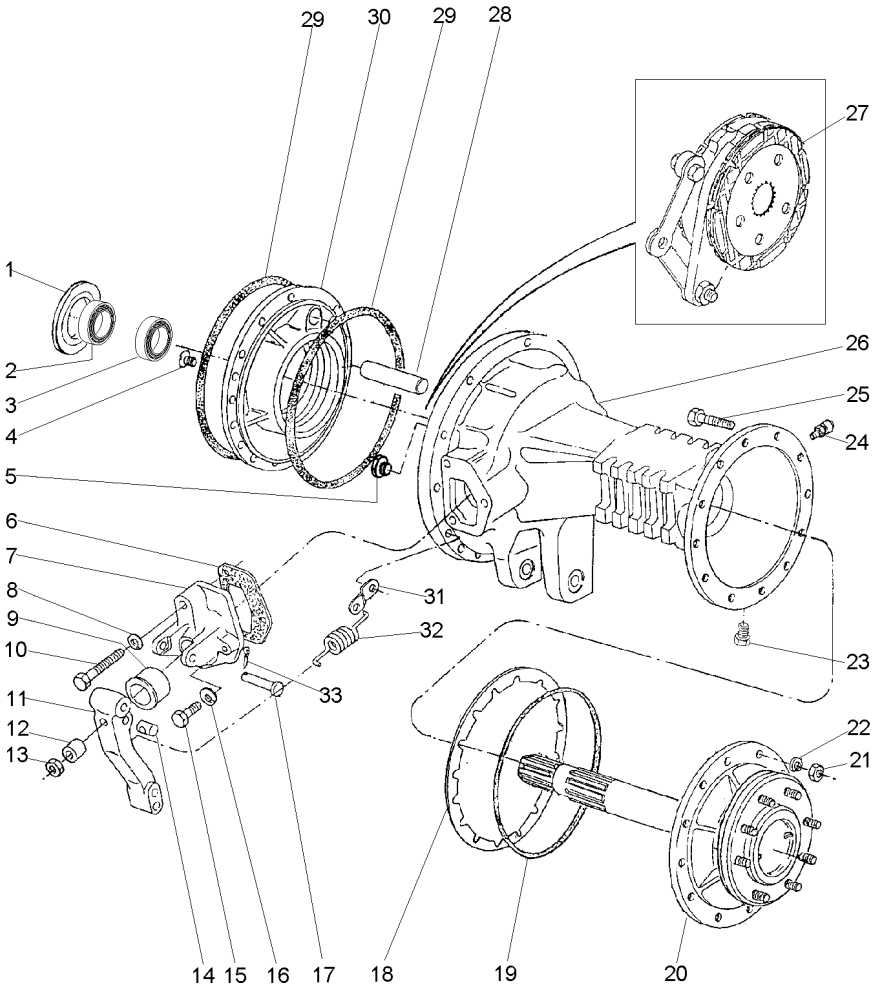

1	187689M1	⧗	0.73/0.78MM	**X** CALÇO	SHIM	CALCE
1	521401M1	⧗	0.60/0.66MM	**X** CALÇO	SHIM	CALCE
1	892170M1	⧗	1.24/1.29MM	**X** CALÇO	SHIM	CALCE
1	892171M1	⧗	1.11/1.16MM	**X** CALÇO	SHIM	CALCE
1	892172M1	⧗	0.99/1.04MM	**X** CALÇO	SHIM	CALCE
1	892173M1	⧗	0.86/0.91MM	**X** CALÇO	SHIM	CALCE
3	020902T1			**1** CONE	CONE	CONO
4	034013P1		5/16x24x1"	**4** PARAFUSO	BOLT	PERNO
5	3146509M1			**1** TAMPÃO	PAD	ALMOHADILLA
6	1860960M1			**2** JUNTA	GASKET	EMPAQUETADURA.
7	1860970M1	◀		**1** SUPORTE	BRACKET	SOPORTE
7	674474M1	▶		**1** SUPORTE	BRACKET	SOPORTE
8	353434X1			**2** ARRUELA	WASHER	ARANDELA
9	1860959M1			**2** CAPA	CAP	TAPA
10	354269X1		3/8x16x2.1/2	**2** PARAFUSO	BOLT	PERNO
11	1861665M1	▶		**1** ALAVANCA	LEVER	PALANCA
11	1861666M1	◀		**1** ALAVANCA	LEVER	PALANCA
12	1865002M1			**2** ESPAÇADOR	SPACER	PIEZA DISTANCIA
13	330797X1		7/16x20	**2** PORCA	NUT	TUERCA
14	1865003M1			**2** PINO	PIN	PASADOR
15	362455X1		3/8x16x2.1/4	**4** PARAFUSO	BOLT	PERNO
16	353434X1			**4** ARRUELA	WASHER	ARANDELA
17	363459X1			**2** PINO	PIN	PASADOR
18	1660644M1	⧗	0.10MM	**12** CALÇO	SHIM	CALCE
18	1660645M1	⧗	0.25MM	**12** CALÇO	SHIM	CALCE
18	1660646M1	⧗	0.50MM	**12** CALÇO	SHIM	CALCE
19	3412317M1			**2** ANEL "O"	O RING	JUNTA TORICA
20	3585712M91			**2** SEMI EIXO	HALF AXLE	SEMIEJES
21	338600X1		7/16x20	**24** PORCA	NUT	TUERCA
22	353432X1			**24** ARRUELA	WASHER	ARANDELA
23	2412X			**2** BUJÃO	PLUG	TAPON
24	1482137M1			**2** TAMPÃO	PAD	ALMOHADILLA
25	353571X1		7/16x20x2.1/2	**24** PARAFUSO	BOLT	PERNO
26	068265P1	◀		**1** CARCAÇA DO EIXO	AXLE HOUSING	CAJA DEL EJE
26	068266P1	▶		**1** CARCAÇA DO EIXO	AXLE HOUSING	CAJA DEL EJE
26	3147505M1	◀		**1** CARCAÇA DO EIXO	AXLE HOUSING	CAJA DEL EJE
27	3149891M91			**2** CJ. FREIO	KIT, BRAKE	FRENOS JUEGO
28	1860956M1			**2** EIXO	SHAFT	ARBOL
29	1860838M2			**4** ANEL "O"	O RING	JUNTA TORICA
30	037312P1	◀		**1** PLACA	PLATE	PLATO
30	1660835M1	▶		**1** PLACA	PLATE	PLATO
31	184310M1			**2** ALÇA	STRAP	FAJA
32	184171M1			**2** MOLA	SPRING	RESORTE
33	354059X1			**2** CONTRAPINO	DOWEL	CENTRAJE

Eixo Traseiro
Rear Axle
Eje Trasero

Super Estreito
Super Strait
Super Estrecho

30-205

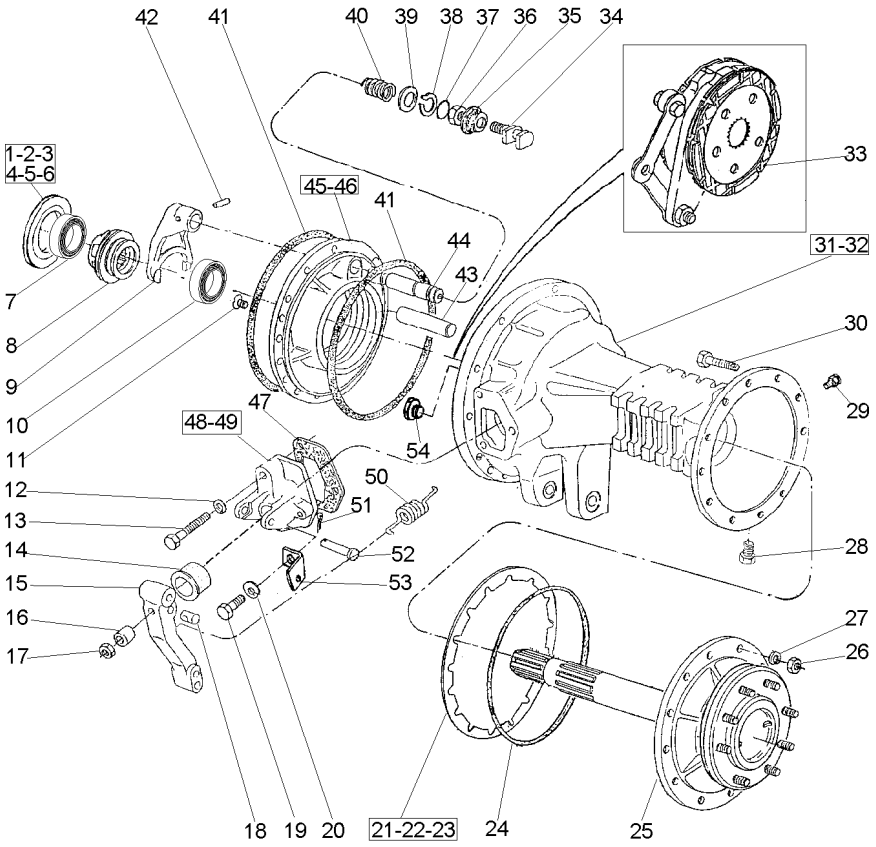

1	187689M1	⧗	0.73/0.78MM	X	CALÇO	SHIM	CALCE
2	521401M1	⧗	0.60/0.66MM	X	CALÇO	SHIM	CALCE
3	892170M1	⧗	1.24/1.29MM	X	CALÇO	SHIM	CALCE
4	892171M1	⧗	1.11/1.16MM	X	CALÇO	SHIM	CALCE
5	892172M1	⧗	0.99/1.04MM	X	CALÇO	SHIM	CALCE
6	892173M1	⧗	0.86/0.91MM	X	CALÇO	SHIM	CALCE
8	897003M3			1	LUVA	SLEEVE	MANCHA
9	906807M1			1	GARFO	FORK	HORQUILLA
10	020902T1	◀		1	CONE	CONE	CONO
11	034013P1		5/16x24x1"	4	PARAFUSO	BOLT	PERNO
12	353434X1			2	ARRUELA	WASHER	ARANDELA
13	354269X1		3/8x16x2.1/2	2	PARAFUSO	BOLT	PERNO
14	1860959M1			2	CAPA	CAP	TAPA
15	046808P1			2	ALAVANCA	LEVER	PALANCA
16	1865002M1			2	ESPAÇADOR	SPACER	PIEZA DISTANCIA
17	330797X1		7/16x20	2	PORCA	NUT	TUERCA
18	1865003M1			2	PINO	PIN	PASADOR
19	362455X1		3/8x16x2.1/4	4	PARAFUSO	BOLT	PERNO
20	353434X1			4	ARRUELA	WASHER	ARANDELA
21	1660644M1	⧗	0.10MM	12	CALÇO	SHIM	CALCE
22	1660645M1	⧗	0.25MM	12	CALÇO	SHIM	CALCE
23	1660646M1	⧗	0.50MM	12	CALÇO	SHIM	CALCE
24	3412317M1			2	ANEL "O"	O RING	JUNTA TORICA
25	3585713M91	👁	30-135 No	2	SEMI EIXO	HALF AXLE	SEMIEJES
26	338600X1		7/16x20	10	PORCA	NUT	TUERCA
27	353432X1			10	ARRUELA	WASHER	ARANDELA
28	2412X			2	BUJÃO	PLUG	TAPON
29	1482137M1			2	TAMPÃO	PAD	ALMOHADILLA
30	353571X1		7/16x20x2.1/2	10	PARAFUSO	BOLT	PERNO
31	068267P1	◀		1	CARCAÇA	HOUSING	ALOJAMIENTO
32	068268P1	▶		1	CARCAÇA	HOUSING	ALOJAMIENTO
33	3148715M91	👁	30-95 No	2	CJ. FREIO	KIT, BRAKE	FRENOS JUEGO
34	1865014M1			1	GARFO	FORK	HORQUILLA
35	906811M1			1	PROTETOR	PROTECTOR	PROTECTOR
36	353426X1		7/16x20	1	PORCA	NUT	TUERCA
37	851258M1			1	ANEL "O"	O RING	JUNTA TORICA
38	358950X1			1	ANEL TRAVA	CIRCLIP	CIRCULITO
39	1864764M1			1	ARRUELA	WASHER	ARANDELA
40	906808M1			1	MOLA	SPRING	RESORTE
41	1860838M2			4	ANEL "O"	O RING	JUNTA TORICA
42	420407M1			1	PINO	PIN	PASADOR
43	1860956M1			2	EIXO	SHAFT	ARBOL
44	1864763M1			1	EIXO	SHAFT	ARBOL
45	034018P1	◀		1	PLACA	PLATE	PLATO
46	1860881M1	▶		1	PLACA	PLATE	PLATO
47	1860960M1			2	JUNTA	GASKET	EMPAQUETADURA.
48	1860970M1	◀		1	SUPORTE	BRACKET	SOPORTE
49	674474M1	▶		1	SUPORTE	BRACKET	SOPORTE
50	184171M1			2	MOLA	SPRING	RESORTE
51	354059X1			2	CONTRAPINO	DOWEL	CENTRAJE

Eixo Traseiro
Rear Axle
Eje Trasero

Super Estreito
Super Strait
Super Estrecho

30-205

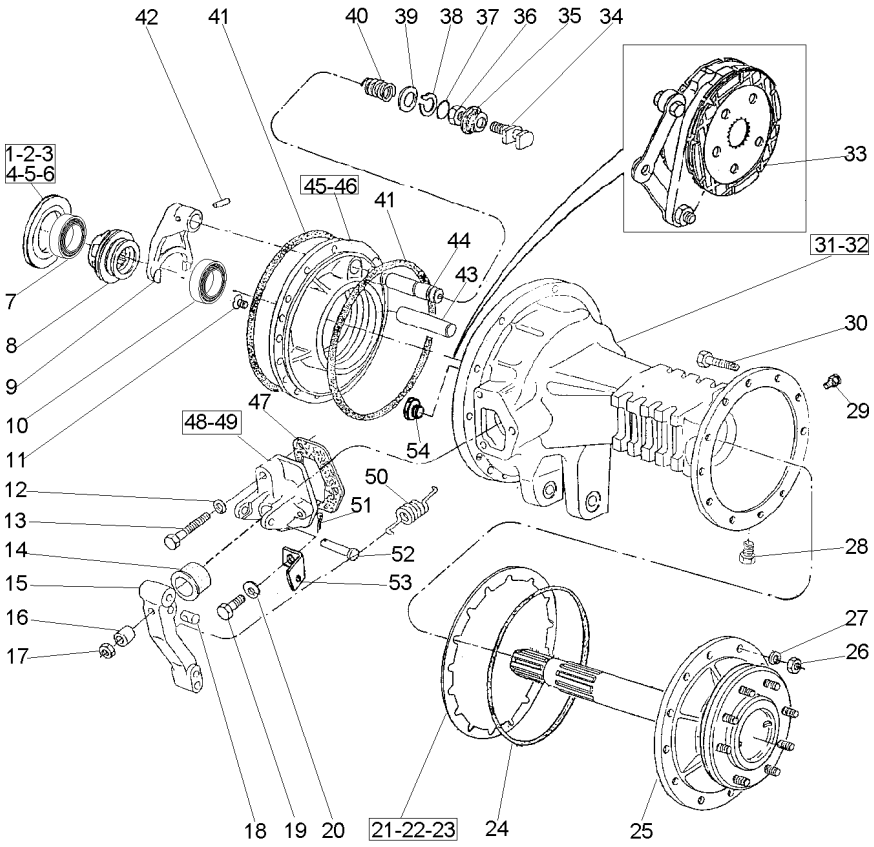

52	363459X1	**2**	PINO	PIN	PASADOR
53	3699971M1	**2**	ALÇA	STRAP	FAJA
54	3146509M1	**1**	TAMPÃO	PAD	ALMOHADILLA

Eixo Traseiro	**2rm**	**30-210**
Rear Axle	**2wd**	
Eje Trasero	**2rm**	

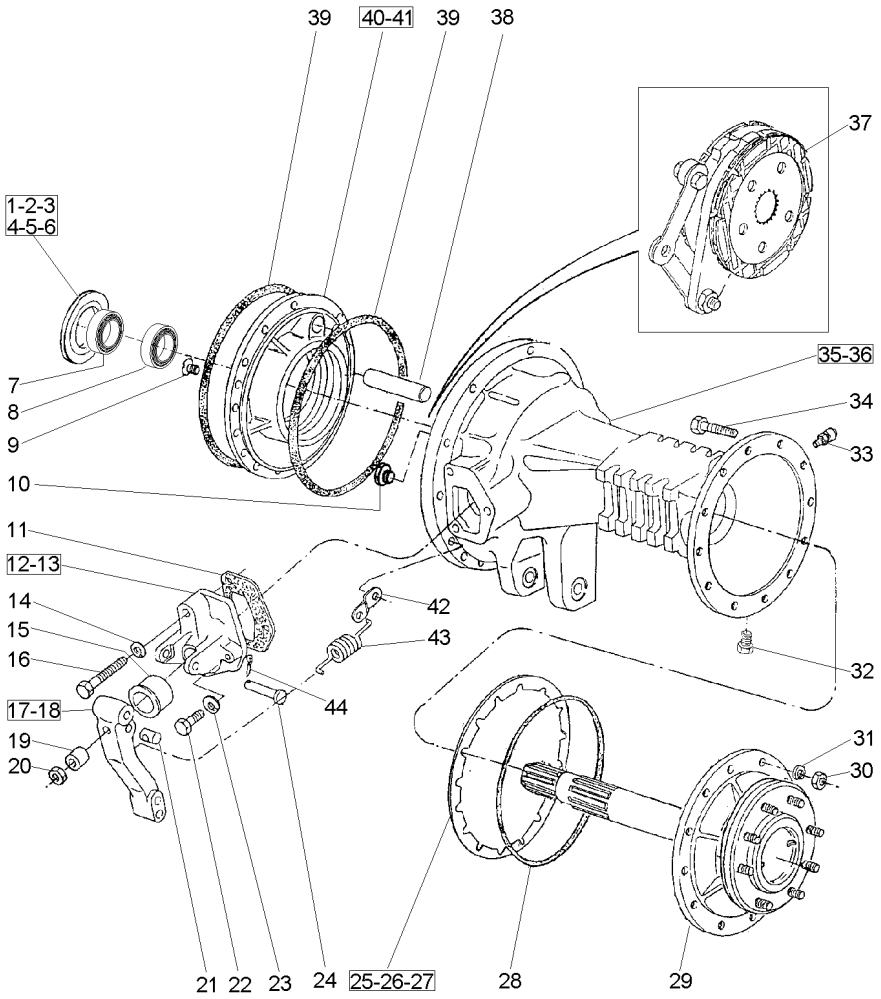

1	187689M1	⧗	0.73/0.78MM	**X** CALÇO	SHIM	CALCE
2	521401M1	⧗	0.60/0.66MM	**X** CALÇO	SHIM	CALCE
3	892170M1	⧗	1.24/1.29MM	**X** CALÇO	SHIM	CALCE
4	892171M1	⧗	1.11/1.16MM	**X** CALÇO	SHIM	CALCE
5	892172M1	⧗	0.99/1.04MM	**X** CALÇO	SHIM	CALCE
6	892173M1	⧗	0.86/0.91MM	**X** CALÇO	SHIM	CALCE
8	020902T1	◀		**1** CONE	CONE	CONO
9	034013P1		5/16x24x1"	**4** PARAFUSO	BOLT	PERNO
10	3146509M1			**1** TAMPÃO	PAD	ALMOHADILLA
11	1860960M1			**2** JUNTA	GASKET	EMPAQUETADURA.
12	1860970M1	◀		**1** SUPORTE	BRACKET	SOPORTE
13	674474M1	▶		**1** SUPORTE	BRACKET	SOPORTE
14	353434X1			**2** ARRUELA	WASHER	ARANDELA
15	1860959M1			**2** CAPA	CAP	TAPA
16	354269X1		3/8x16x2.1/2	**2** PARAFUSO	BOLT	PERNO
17	1861665M1	▶		**1** ALAVANCA	LEVER	PALANCA
18	1861666M1	◀		**1** ALAVANCA	LEVER	PALANCA
19	1865002M1			**2** ESPAÇADOR	SPACER	PIEZA DISTANCIA
20	330797X1		7/16x20	**2** PORCA	NUT	TUERCA
21	1865003M1			**2** PINO	PIN	PASADOR
22	362455X1		3/8x16x2.1/4	**4** PARAFUSO	BOLT	PERNO
23	353434X1			**4** ARRUELA	WASHER	ARANDELA
24	363459X1			**2** PINO	PIN	PASADOR
25	1660644M1	⧗	0.10MM	**12** CALÇO	SHIM	CALCE
26	1660645M1	⧗	0.25MM	**12** CALÇO	SHIM	CALCE
27	1660646M1	⧗	0.50MM	**12** CALÇO	SHIM	CALCE
28	3412317M1			**2** ANEL "O"	O RING	JUNTA TORICA
29	3585712M91	👁	30-130 No	**2** SEMI EIXO	HALF AXLE	SEMIEJES
30	338600X1		7/16x20	**24** PORCA	NUT	TUERCA
31	353432X1			**24** ARRUELA	WASHER	ARANDELA
32	2412X			**2** BUJÃO	PLUG	TAPON
33	1482137M1			**2** TAMPÃO	PAD	ALMOHADILLA
34	353571X1		7/16x20x2.1/2	**24** PARAFUSO	BOLT	PERNO
35	068265P1	◀		**1** CARCAÇA DO EIXO	AXLE HOUSING	CAJA DEL EJE
36	068266P1	▶		**1** CARCAÇA DO EIXO	AXLE HOUSING	CAJA DEL EJE
37	3148789M91	👁	30-100 No	**2** CJ. FREIO	KIT, BRAKE	FRENOS JUEGO
38	1860956M1			**2** EIXO	SHAFT	ARBOL
39	1860838M2			**4** ANEL "O"	O RING	JUNTA TORICA
40	042782P1	◀		**1** PLACA	PLATE	PLATO
41	1860882M1	▶		**1** PLACA	PLATE	PLATO
42	184310M1			**2** ALÇA	STRAP	FAJA
43	184171M1			**2** MOLA	SPRING	RESORTE
44	354059X1		1X1/8	**2** CONTRAPINO	DOWEL	CENTRAJE

Eixo Traseiro
Rear Axle
Eje Trasero

Estreito
Strait
Estrecho

30-215

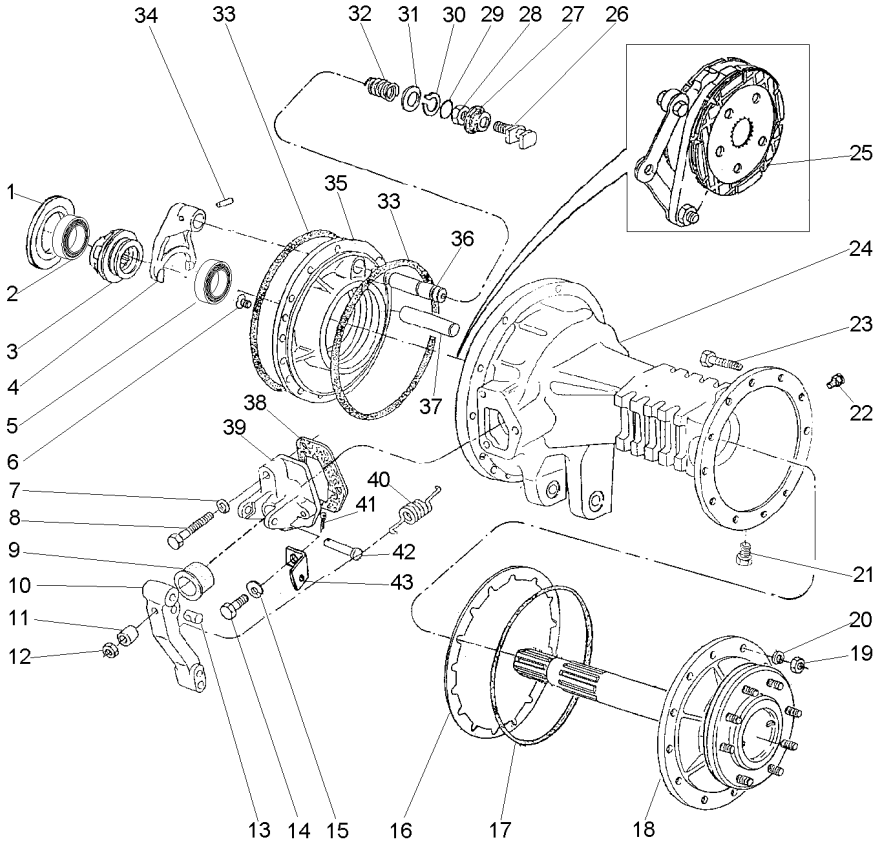

1	187689M1	⧗	0.73/0.78MM	X	CALÇO	SHIM	CALCE
1	521401M1	⧗	0.60/0.66MM	X	CALÇO	SHIM	CALCE
1	892170M1	⧗	1.24/1.29MM	X	CALÇO	SHIM	CALCE
1	892171M1	⧗	1.11/1.16MM	X	CALÇO	SHIM	CALCE
1	892172M1	⧗	0.99/1.04MM	X	CALÇO	SHIM	CALCE
1	892173M1	⧗	0.86/0.91MM	X	CALÇO	SHIM	CALCE
3	897003M3			1	LUVA	SLEEVE	MANCHA
4	906807M1			1	GARFO	FORK	HORQUILLA
5	020902T1	◀		1	CONE	CONE	CONO
6	034013P1		5/16x24x1"	4	PARAFUSO	BOLT	PERNO
7	353434X1			2	ARRUELA	WASHER	ARANDELA
8	354269X1		3/8x16x2.1/2	2	PARAFUSO	BOLT	PERNO
9	1860959M1			2	CAPA	CAP	TAPA
10	046808P1			2	ALAVANCA	LEVER	PALANCA
11	1865002M1			2	ESPAÇADOR	SPACER	PIEZA DISTANCIA
12	330797X1		7/16x20	2	PORCA	NUT	TUERCA
13	1865003M1			2	PINO	PIN	PASADOR
14	362455X1		3/8x16x2.1/4	4	PARAFUSO	BOLT	PERNO
15	353434X1			4	ARRUELA	WASHER	ARANDELA
16	1660644M1	⧗	0.10MM	12	CALÇO	SHIM	CALCE
16	1660645M1	⧗	0.25MM	12	CALÇO	SHIM	CALCE
16	1660646M1	⧗	0.50MM	12	CALÇO	SHIM	CALCE
17	3412317M1			2	ANEL "O"	O RING	JUNTA TORICA
18	3585713M91	👁	30-135 No	2	SEMI EIXO	HALF AXLE	SEMIEJES
19	338600X1		7/16x20	10	PORCA	NUT	TUERCA
20	353432X1			10	ARRUELA	WASHER	ARANDELA
21	2412X			2	BUJÃO	PLUG	TAPON
22	1482137M1			2	TAMPÃO	PAD	ALMOHADILLA
23	353571X1		7/16x20x2.1/2	10	PARAFUSO	BOLT	PERNO
24	3411898M1	▶		1	CARCAÇA	HOUSING	ALOJAMIENTO
24	068268P1	▶		1	CARCAÇA	HOUSING	ALOJAMIENTO
24	068267P1	◀		1	CARCAÇA	HOUSING	ALOJAMIENTO
24	3411899M1	◀		1	CARCAÇA	HOUSING	ALOJAMIENTO
25	3148789M91	👁	30-100 No	2	CJ. FREIO	KIT, BRAKE	FRENOS JUEGO
26	1865014M1			1	GARFO	FORK	HORQUILLA
27	906811M1			1	PROTETOR	PROTECTOR	PROTECTOR
28	353426X1		7/16x20	1	PORCA	NUT	TUERCA
29	851258M1			1	ANEL "O"	O RING	JUNTA TORICA
30	358950X1			1	ANEL TRAVA	CIRCLIP	CIRCULITO
31	1864764M1			1	ARRUELA	WASHER	ARANDELA
32	906808M1			1	MOLA	SPRING	RESORTE
33	1860838M2			4	ANEL "O"	O RING	JUNTA TORICA
34	420407M1			1	PINO	PIN	PASADOR
35	042782P1	◀		1	PLACA	PLATE	PLATO
35	1860882M1	▶		1	PLACA	PLATE	PLATO
36	1864763M1			1	EIXO	SHAFT	ARBOL
37	1860956M1			2	EIXO	SHAFT	ARBOL
38	1860960M1			2	JUNTA	GASKET	EMPAQUETADURA.
39	1860970M1	◀		1	SUPORTE	BRACKET	SOPORTE
39	3409713M1	▶		1	SUPORTE	BRACKET	SOPORTE

Eixo Traseiro Rear Axle Eje Trasero	Estreito Strait Estrecho	30-215	

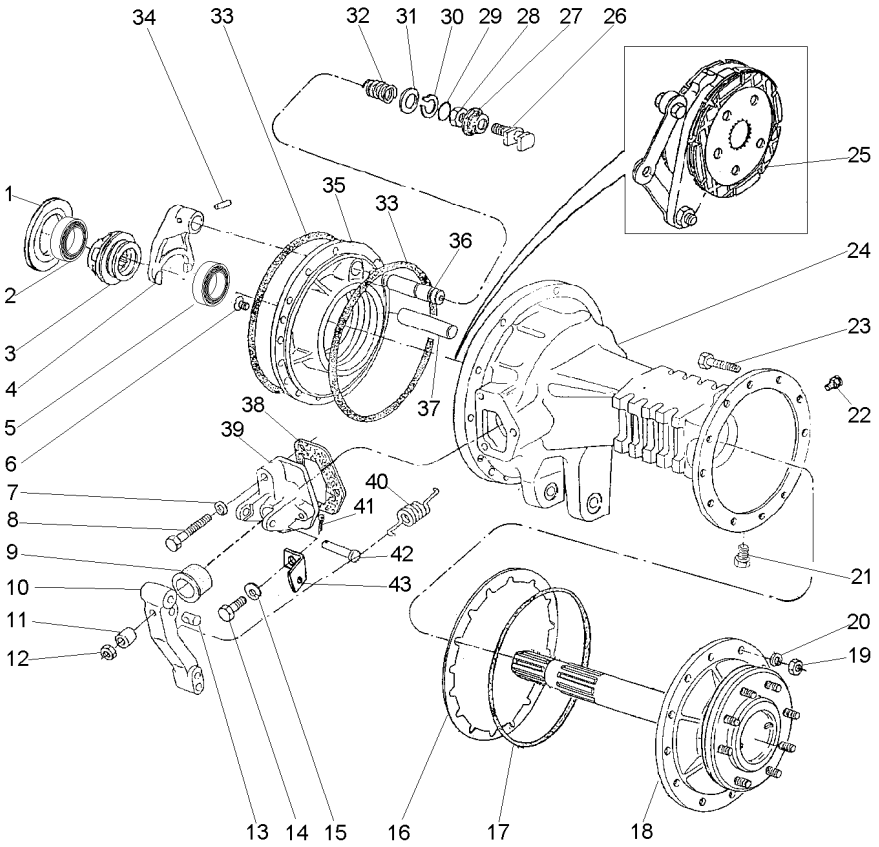

40	184171M1	**2**	MOLA	SPRING	RESORTE
41	354059X1	**2**	CONTRAPINO	DOWEL	CENTRAJE
42	363459X1	**2**	PINO	PIN	PASADOR
43	3699971M1	**2**	ALÇA	STRAP	FAJA

Eixo Traseiro	**4rm**	**30-220**
Rear Axle	**4wd**	
Eje Trasero	**4rm**	

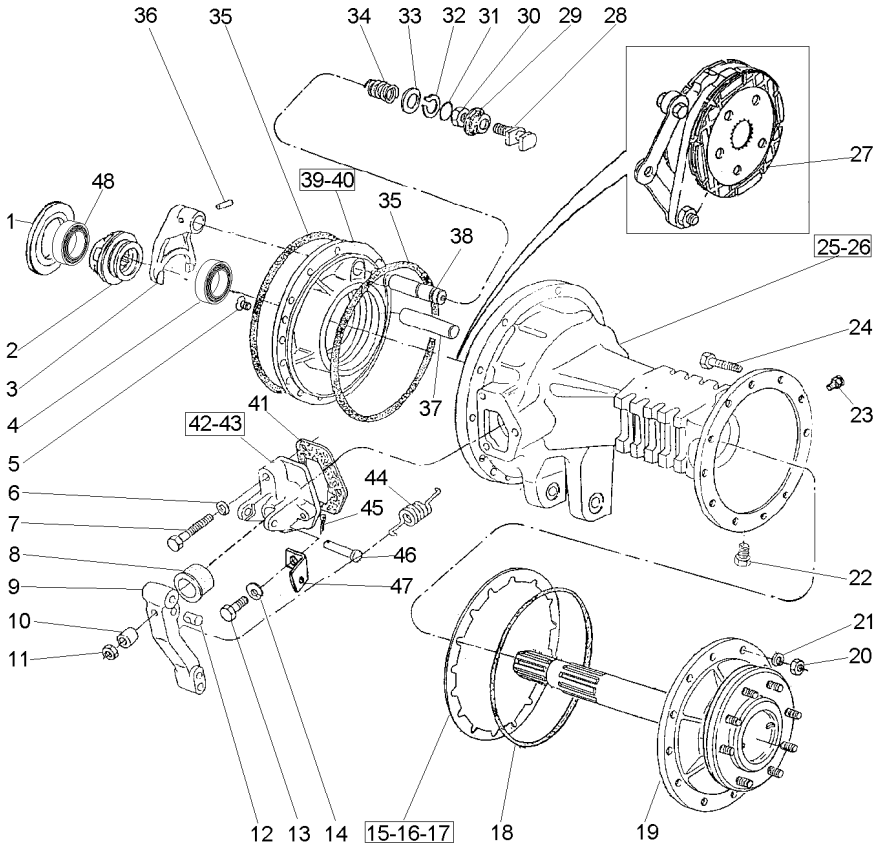

1	187689M1	⧗	0.73-0.78MM	**X** CALÇO	SHIM	CALCE
1	521401M1	⧗	0.60-0.66MM	**X** CALÇO	SHIM	CALCE
1	892170M1	⧗	1.24-1.69MM	**X** CALÇO	SHIM	CALCE
1	892171M1	⧗	1.11-1.16MM	**X** CALÇO	SHIM	CALCE
1	892172M1	⧗	0.99-1.04MM	**X** CALÇO	SHIM	CALCE
1	892173M1	⧗	0.86-0.91MM	**X** CALÇO	SHIM	CALCE
2	897003M3			**1** LUVA	SLEEVE	MANCHA
3	906807M1			**1** GARFO	FORK	HORQUILLA
4	020902T1	◀		**1** CONE	CONE	CONO
5	034013P1		5/16x24x1"	**4** PARAFUSO	BOLT	PERNO
6	353434X1			**2** ARRUELA	WASHER	ARANDELA
7	354269X1		3/8x16x2.1/2	**2** PARAFUSO	BOLT	PERNO
8	1860959M1			**2** CAPA	CAP	TAPA
9	046808P1			**2** ALAVANCA	LEVER	PALANCA
10	1865002M1			**2** ESPAÇADOR	SPACER	PIEZA DISTANCIA
11	330797X1		7/16x20	**2** PORCA	NUT	TUERCA
12	1865003M1			**2** PINO	PIN	PASADOR
13	362455X1		3/8x16x2.1/4	**4** PARAFUSO	BOLT	PERNO
14	353434X1			**4** ARRUELA	WASHER	ARANDELA
15	1660644M1	⧗	0.10MM	**12** CALÇO	SHIM	CALCE
16	1660645M1	⧗	0.25MM	**12** CALÇO	SHIM	CALCE
17	1660646M1	⧗	0.50MM	**12** CALÇO	SHIM	CALCE
18	3412317M1			**2** ANEL "O"	O RING	JUNTA TORICA
19	3585712M91	👁	30-130 No	**2** SEMI EIXO	HALF AXLE	SEMIEJES
20	338600X1		7/16x20	**24** PORCA	NUT	TUERCA
21	353432X1			**24** ARRUELA	WASHER	ARANDELA
22	2412X			**2** BUJÃO	PLUG	TAPON
23	1482137M1			**2** TAMPÃO	PAD	ALMOHADILLA
24	353571X1		7/16x20x2.1/2	**24** PARAFUSO	BOLT	PERNO
25	068265P1	◀		**1** CARCAÇA DO EIXO	AXLE HOUSING	CAJA DEL EJE
26	068266P1	▶		**1** CARCAÇA DO EIXO	AXLE HOUSING	CAJA DEL EJE
27	3148789M91	👁	30-100 No	**2** CJ. FREIO	KIT, BRAKE	FRENOS JUEGO
28	1865014M1			**1** GARFO	FORK	HORQUILLA
29	906811M1			**1** PROTETOR	PROTECTOR	PROTECTOR
30	353426X1		7/16x20	**1** PORCA	NUT	TUERCA
31	851258M1			**1** ANEL "O"	O RING	JUNTA TORICA
32	358950X1			**1** ANEL TRAVA	CIRCLIP	CIRCULITO
33	1864764M1			**1** ARRUELA	WASHER	ARANDELA
34	906808M1			**1** MOLA	SPRING	RESORTE
35	1860838M2			**4** ANEL "O"	O RING	JUNTA TORICA
36	420407M1			**1** PINO	PIN	PASADOR
37	1860956M1			**2** EIXO	SHAFT	ARBOL
38	1864763M1			**1** EIXO	SHAFT	ARBOL
39	042782P1	◀		**1** PLACA	PLATE	PLATO
40	1860882M1	▶		**1** PLACA	PLATE	PLATO
41	1860960M1			**2** JUNTA	GASKET	EMPAQUETADURA.
42	1860970M1	◀		**1** SUPORTE	BRACKET	SOPORTE
43	3409713M1	▶		**1** SUPORTE	BRACKET	SOPORTE
44	184171M1			**2** MOLA	SPRING	RESORTE
45	354059X1			**2** CONTRAPINO	DOWEL	CENTRAJE

Eixo Traseiro	4rm
Rear Axle	4wd
Eje Trasero	4rm

30-220

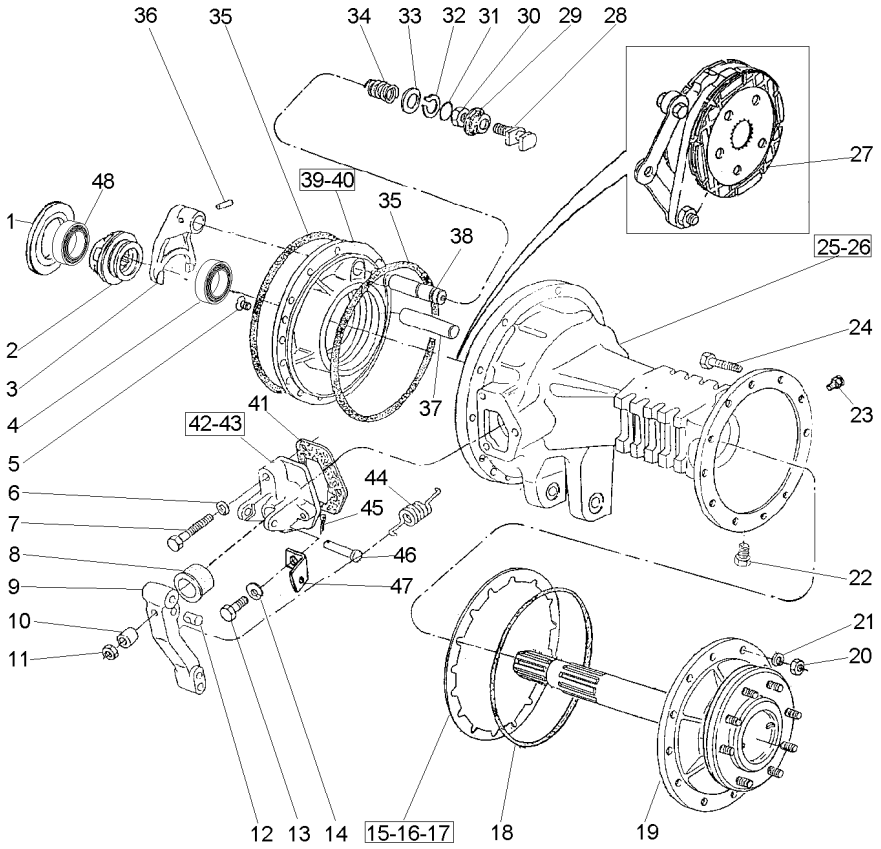

46	363459X1	**2**	PINO	PIN	PASADOR
47	3699971M1	**2**	ALÇA	STRAP	FAJA

Eixo Intermediário Da Tdp
Shaft
Eje

30-225

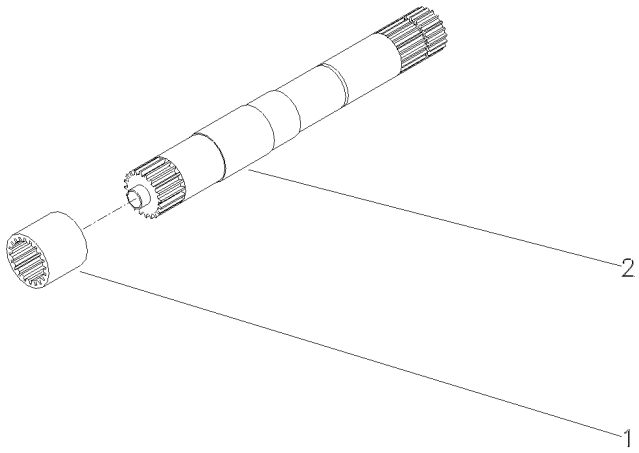

Braços Hidráulicos
Hydraulic Arms
Brazos Hidráulicos

Estreito
Strait
Estrecho

40-10

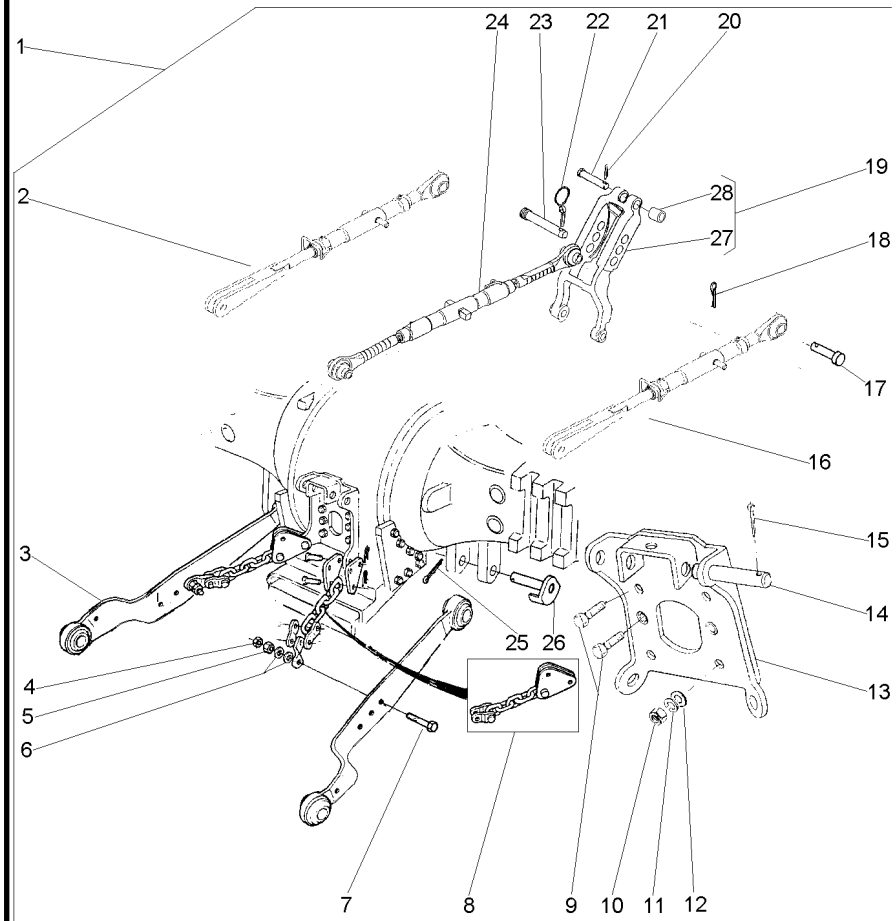

1			3411965M91	**1**	CJ. BRAÇO	KIT, ARM	JUEGO DE BRAZO
2	037467N1	1	40-40 No	**2**	CJ. BRAÇO	KIT, ARM	JUEGO DE BRAZO
3	3411960M91	1		**2**	CJ. BRAÇO	KIT, ARM	JUEGO DE BRAZO
4	353435X1	1	3/4x16	**2**	PORCA	NUT	TUERCA
5	353436X1	1	3/4x16	**2**	PORCA	NUT	TUERCA
6	353762X1	1	38.1X19.05	**4**	ARRUELA	WASHER	ARANDELA
7	353934X1	1	3/4x16x4"	**2**	PARAFUSO	BOLT	PERNO
8	3411966M91	1		**2**	CJ. CORRENTE	KIT, CHAIN	CADENA JUEGO
9	354277X1	1	1/2X13X1.3/8	**4**	PARAFUSO	BOLT	PERNO
13	2802641M91	1		**1**	SUPORTE	BRACKET	SOPORTE
14	1481712M1	1		**2**	PINO	PIN	PASADOR
15	354089X1	1		**2**	CUPILHA	COTTER PIN	PASADOR DOUBLE
17	893568M1	1		**2**	PINO	PIN	PASADOR
18	354068X1	1		**2**	CUPILHA	COTTER PIN	PASADOR DOUBLE
19	1863393M93	1		**1**	VIGA	BEAM	VIGA
20	354068X1	1		**1**	CUPILHA	COTTER PIN	PASADOR DOUBLE
21	893567M1	1		**1**	PINO	PIN	PASADOR
22	810285M92	1		**1**	PINO	PIN	PASADOR
23	035777P1	1		**1**	PINO	PIN	PASADOR
24	3147681M91	1	40-75 No	**1**	CJ. BRAÇO	KIT, ARM	JUEGO DE BRAZO
25	354092X1	1		**2**	CUPILHA	COTTER PIN	PASADOR DOUBLE
26	1482939M91	1		**2**	PINO	PIN	PASADOR
27	1863391M3	19		**1**	VIGA	BEAM	VIGA
28	1860913M1	19		**2**	BUCHA	BUSH	CASQUILLO

Barra De Tração
Drawbar
Barra De Tiro

40-20

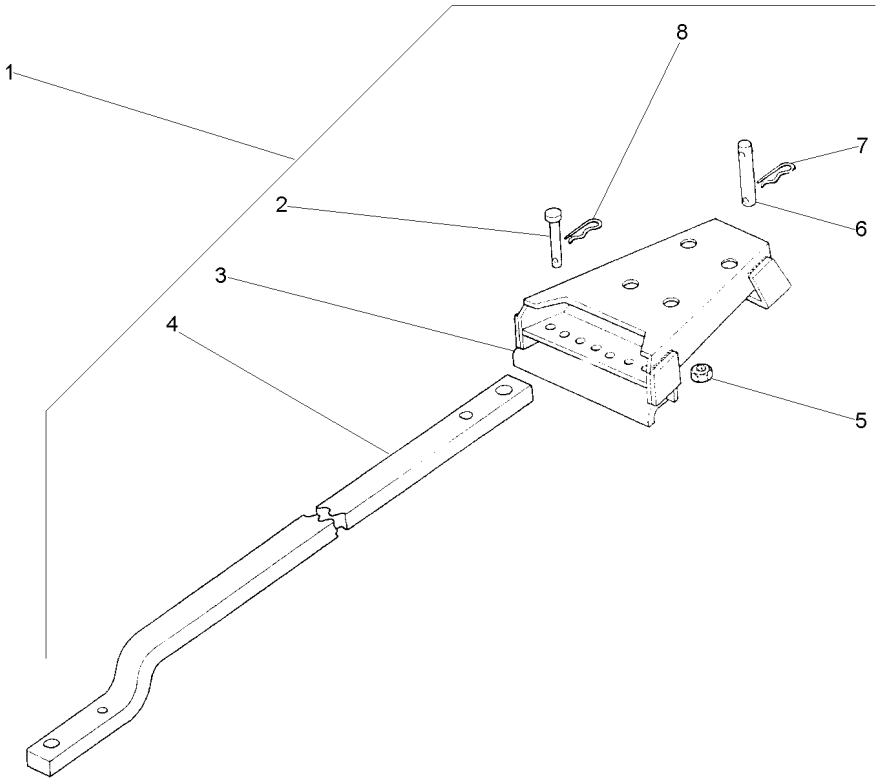

1			1484979M91	**1**	CJ. BARRA	KIT, DRAWBAR	JGO.BARRA TIRO
2	376398X1	1		**2**	PINO	PIN	PASADOR
3	490719M92	1		**1**	SUPORTE	BRACKET	SOPORTE
4	1484982M2	1		**1**	BARRA	BAR	BARRA
5	186809M1	1		**4**	PORCA	NUT	TUERCA
6	184632M91	1		**1**	PINO	PIN	PASADOR
7	195708M1	1		**1**	GRAMPO	CRAMP	PASADOR
8	195414M1	1		**2**	GRAMPO	CRAMP	PASADOR

Barra De Tração / **Drawbar** / **Barra De Tiro**

Hd C/Pino / **Hd With Needle** / **Hd C/Passador**

40-25

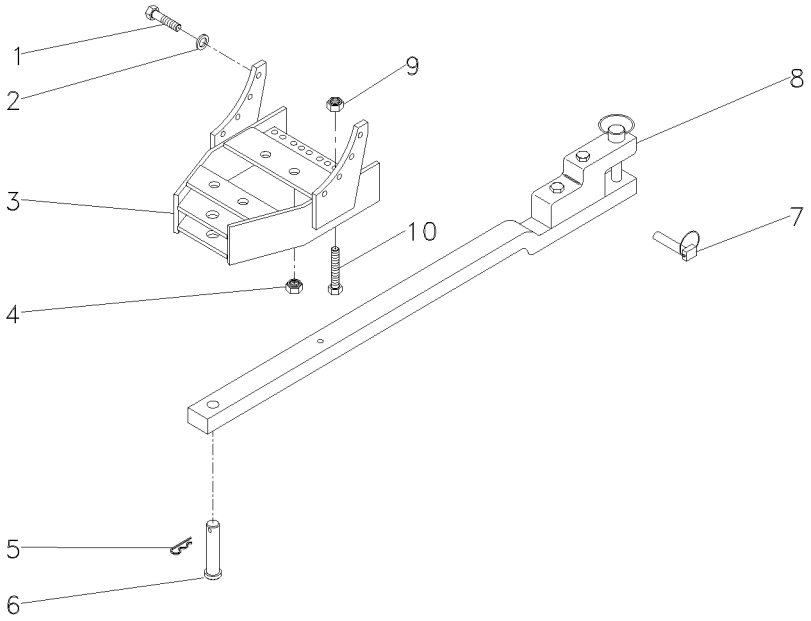

1	354651X1		**8**	PARAFUSO	SCREW	TORNILLO
2	353439X1		**8**	ARRUELA	WASHER	ARANDELA
3	057915S1		**1**	SUPORTE	BRACKET	SOPORTE
4	909718M1		**4**	PORCA	NUT	TUERCA
5	195708M1		**1**	GRAMPO	CRAMP	PASADOR
6	489785M2		**1**	PINO	PIN	PASADOR
7	810285M92		**1**	PINO	PIN	PASADOR
8	3146136M92	40-65 No	**1**	BARRA DE TRAÇÃO	DRAWBAR	BARRA DE TIRO
9	375098X1		**2**	PORCA	NUT	TUERCA
10	354655X1		**2**	PARAFUSO	SCREW	TORNILLO

Suporte Da Barra De Tração
Drawbar Bracket
Soporte Del Barra Tiro

40-30

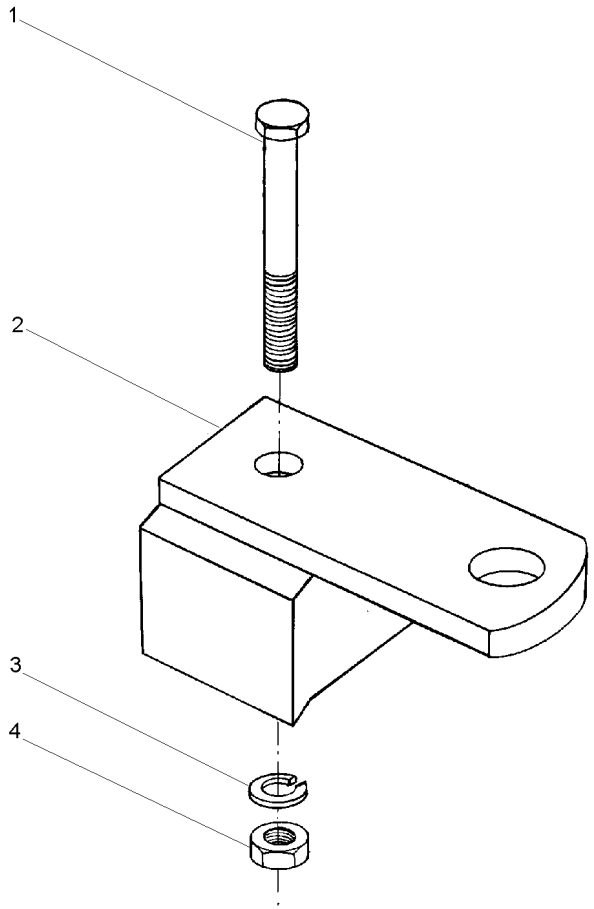

1	080240M1	5/8X18X6.1/2	**1** PARAFUSO	BOLT	PERNO
2	027994S1		**1** SUPORTE	CLEVIS	GANCHO SEGURI.
3	3585377M1	33,5X17,0X3,75	**1** ARRUELA	WASHER	ARANDELA
4	368123X1	5/8X18	**1** PORCA	NUT	TUERCA

Braços
Links
Brazos

40-35

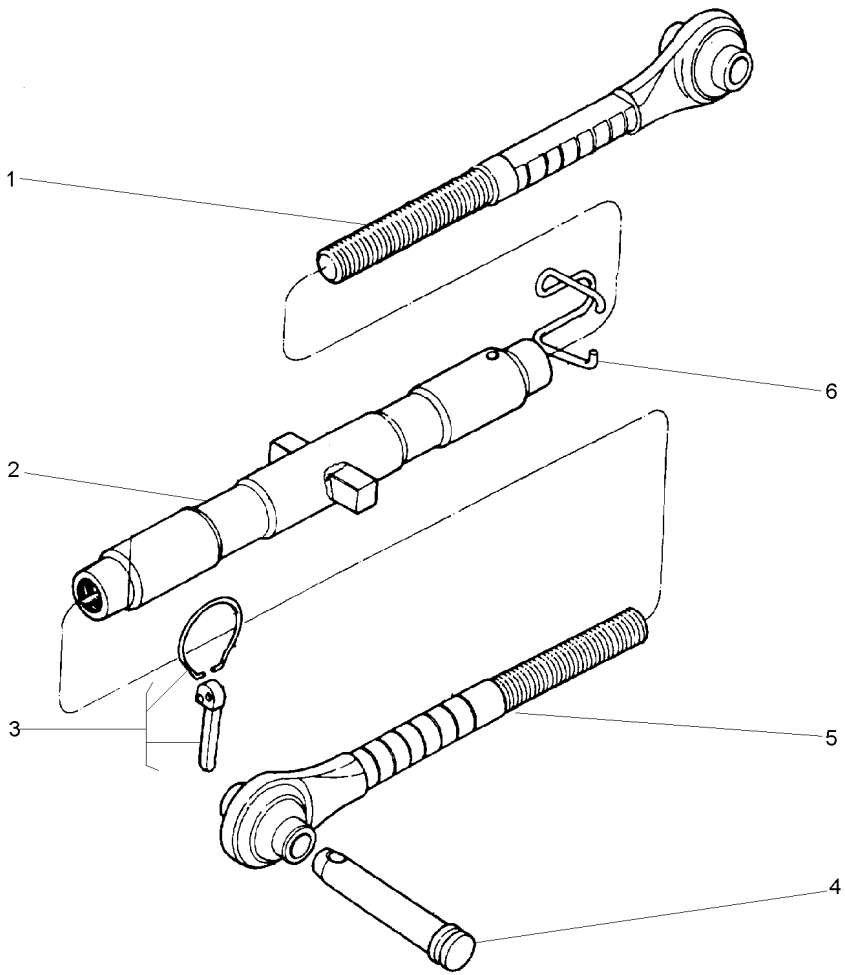

1	3147676M91	**1**	TERMINAL	END	EXTREMO
2	3585026M91	**1**	CJ. TUBO	TUBE ASSY	CONJ.DE TUBO
3	810285M92	**1**	PINO	PIN	PASADOR
4	892476M2	**1**	PINO	PIN	PASADOR
5	3147669M91	**1**	TERMINAL	END	EXTREMO
6	183614M2	**1**	MOLA	SPRING	RESORTE

Braço Nivelador
Levelling Arm
Brazo Nivelación

40-40

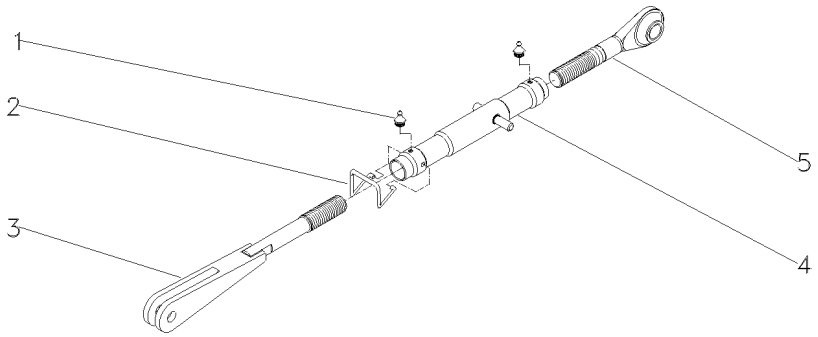

1	13811X	**2**	GRAXEIRA	GREASER	ENGRASADOR
2	183614M2	**1**	MOLA	SPRING	RESORTE
3	039883S1	**1**	GARFO	FORK	HORQUILLA
4	039882S1	**1**	CJ. TUBO	KIT, PIPE	JUEGO CANO
5	037637P1	**1**	TERMINAL	END	EXTREMO

Braços
Links
Brazos

40-45

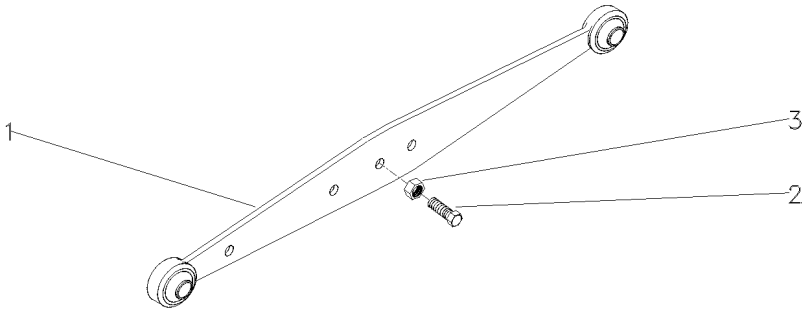

1	037392S1		**1** CJ. BRAÇO	KIT, ARM	JUEGO DE BRAZO
2	490481M1	3/4x16x2.1/2	**1** PARAFUSO	BOLT	PERNO
3	353435X1	3/4x16	**1** PORCA	NUT	TUERCA

Estabilizador
Stabiliser
Estabilizador

40-50

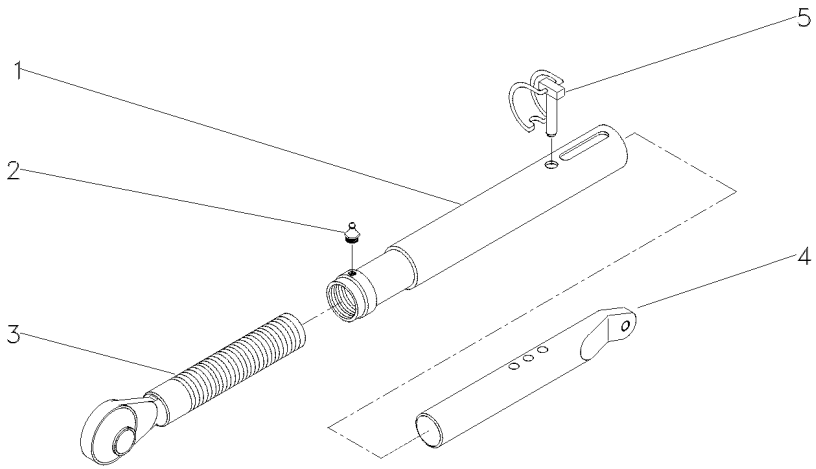

1	045299P1	**1** TUBO	PIPE	CANO
2	13811X	**1** GRAXEIRA	GREASER	ENGRASADOR
3	045297P1	**1** TERMINAL	END	EXTREMO
4	039057R1	**1** TERMINAL	END	EXTREMO
5	037676R1	**1** PINO	PIN	PASADOR

Estabilizador	**Standard**
Stabiliser	**Standard**
Estabilizador	**Standard**

40-55

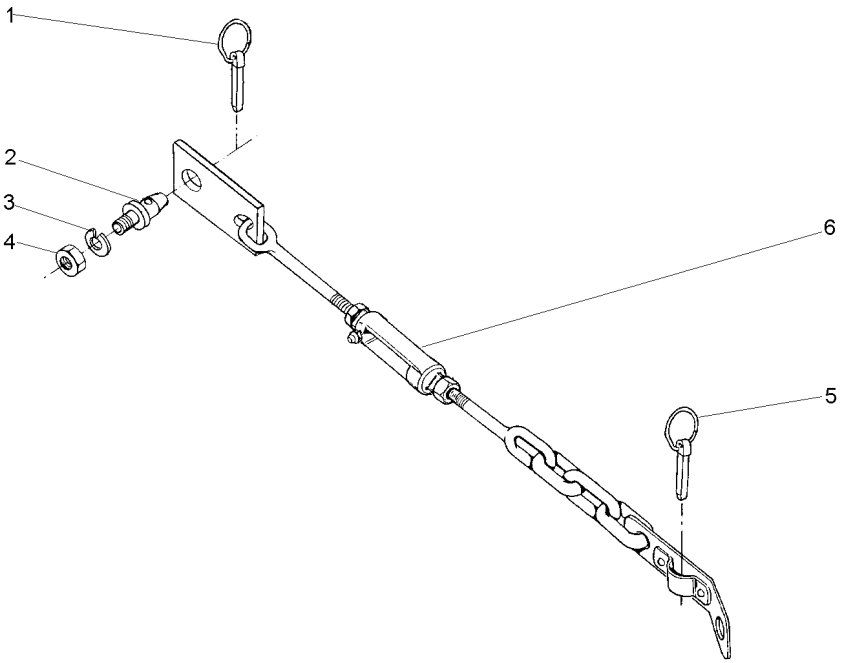

1	810285M92		**1**	PINO	PIN	PASADOR
2	186802M1		**1**	PINO	PIN	PASADOR
3	353440X1		**1**	ARRUELA	WASHER	ARANDELA
4	353435X1	3/4x16	**1**	PORCA	NUT	TUERCA
5	810285M92		**1**	PINO	PIN	PASADOR
6	3411955M91	40-95 No	**1**	CJ. ESTABILIZADO	KIT, STABILISER	ESTABILIZAD JUEG

Estabilizador
Stabiliser
Estabilizador

40-60

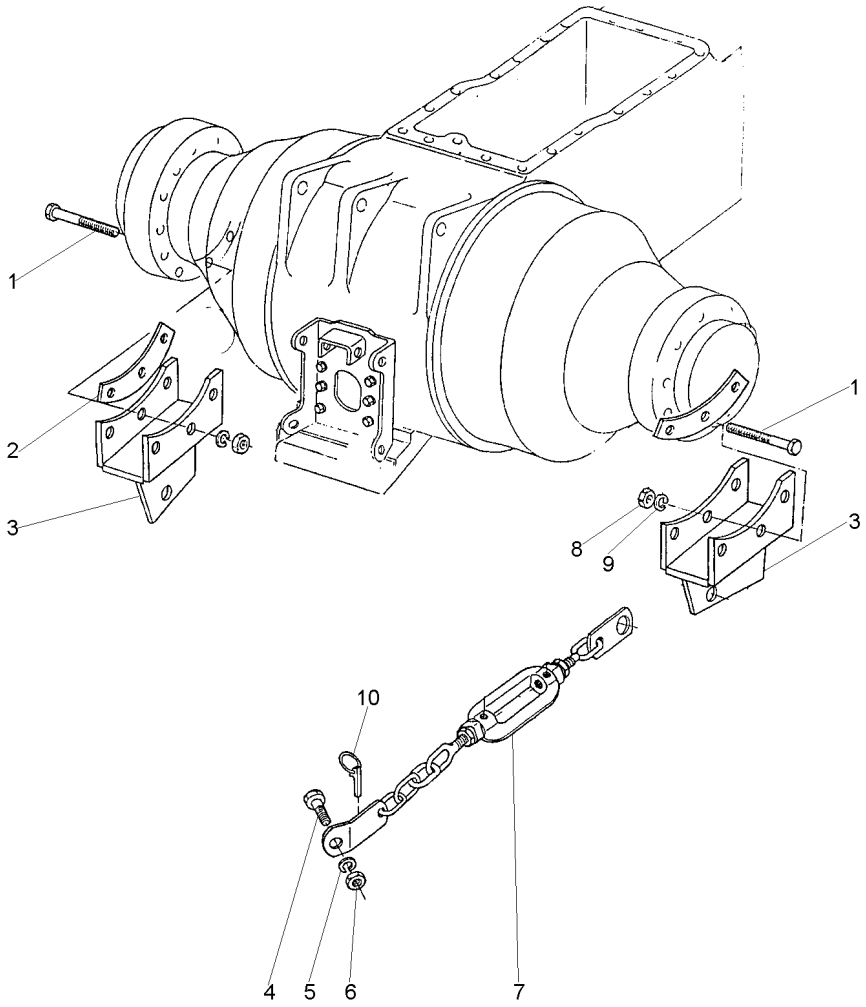

1	361771X1	7/16x20x3"	**3**	PARAFUSO	BOLT	PERNO
2	3585717M1		**X**	CALÇO	SHIM	CALCE
2	3585716M1		**X**	CALÇO	SHIM	CALCE
2	3585715M1		**X**	CALÇO	SHIM	CALCE
3	3585543M91	◀	**1**	SUPORTE	BRACKET	SOPORTE
3	3585545M91	▶	**1**	SUPORTE	BRACKET	SOPORTE
4	490481M1	3/4x16x2.1/2	**1**	PARAFUSO	BOLT	PERNO
5	353440X1		**1**	ARRUELA	WASHER	ARANDELA
6	353435X1	3/4x16	**1**	PORCA	NUT	TUERCA
7	3411955M91	👁 40-95 No	**1**	CJ. ESTABILIZADO	KIT, STABILISER	ESTABILIZAD JUEG
8	338600X1	7/16x20	**3**	PORCA	NUT	TUERCA
9	353432X1		**3**	ARRUELA	WASHER	ARANDELA
10	810285M92		**1**	PINO	PIN	PASADOR

Barra De Tração
Drawbar
Barra De Tiro

40-65

Hd Com Pino
Hd With Needle
Hd Con Passador

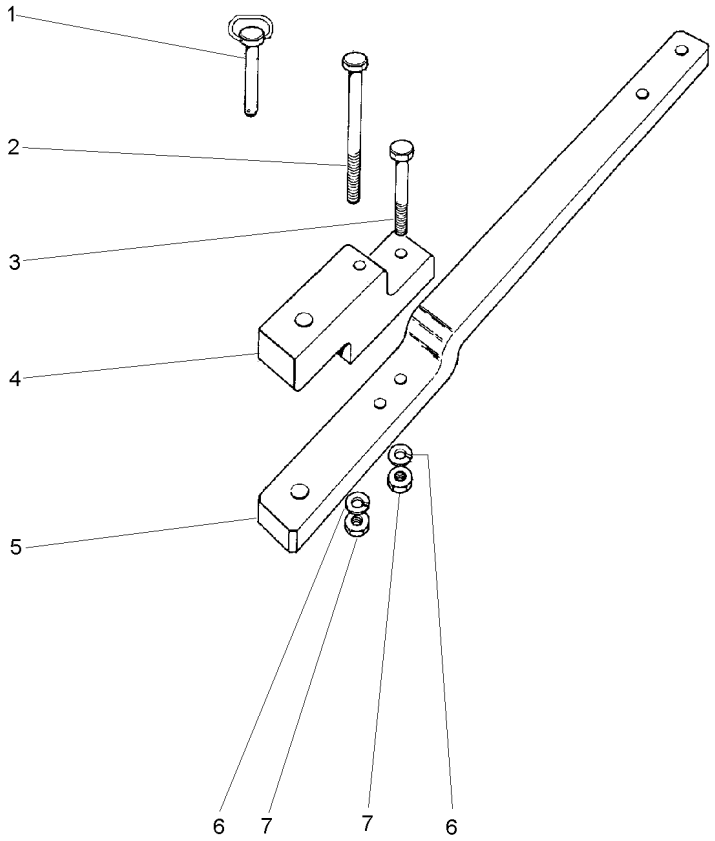

1	3146131M92		**1**	PINO	PIN	PASADOR
2	080240H1	5/8X18X6.1/2	**1**	PARAFUSO	BOLT	PERNO
3	080241H1	5/8X18X5"	**1**	PARAFUSO	BOLT	PERNO
4	490059M4		**1**	SUPORTE	CLEVIS	GANCHO SEGURI.
5	056606P1		**1**	BARRA DE TRAÇÃO	DRAWBAR	BARRA DE TIRO
6	3585377M1	33,5X17X3,75	**2**	ARRUELA	WASHER	ARANDELA
7	368123X1	5/8X18	**2**	PORCA	NUT	TUERCA

Braços Do Levante
Lift Arms
Brazos De Levante

Lado Direito
Right Hand
Lado Derecho

40-70

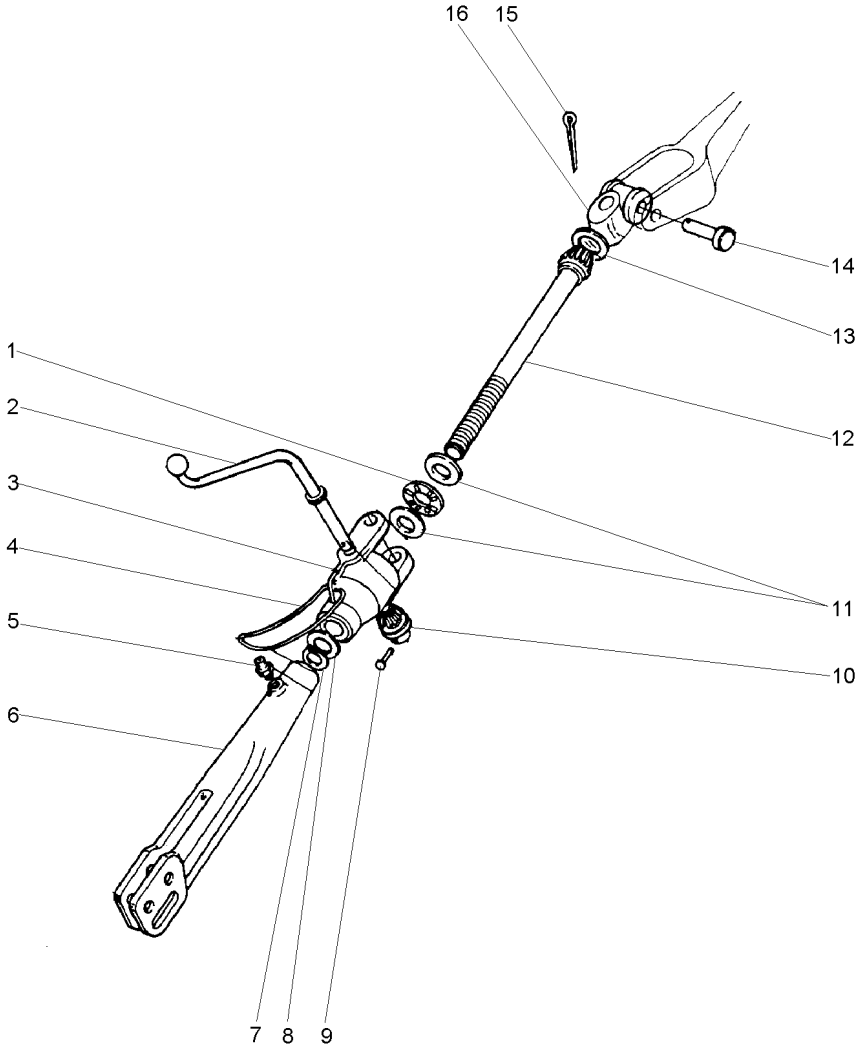

1	831263M1	**1**	ROLAMENTO	BEARING	COJINETE
2	1482629M1	**1**	MANIVELA	CRANK	MANIVELA
3	1860829M2	**1**	CAIXA	BOX	CAJA
4	191263M1	**1**	ANEL	RING	ARO
5	13811X	**2**	GRAXEIRA	GREASER	ENGRASADOR
6	1863886M2	**1**	GARFO	FORK	HORQUILLA
7	3145589M1	**1**	ANEL	RING	ARO
8	1860834M2	**1**	ARRUELA	WASHER	ARANDELA
9	195648M1	**1**	REBITE	RIVET	REMACHE
10	181345M1	**1**	ENGRENAGEM	GEAR	ENGRANAJE
11	183630M1	**2**	ARRUELA	WASHER	ARANDELA
12	1863885M1	**1**	EIXO	SHAFT	ARBOL
13	195644M1	**1**	BUJÃO	PLUG	TAPON
14	893567M1	**1**	PINO	PIN	PASADOR
15	354068X1	**1**	CUPILHA	COTTER PIN	PASADOR DOUBLE
16	897653M2	**1**	ARTICULAÇÃO	KNUCKLE	CHARNELA

Braço Do Terceiro Ponto
Arm Rest
Brazo De Apoyo

40-75

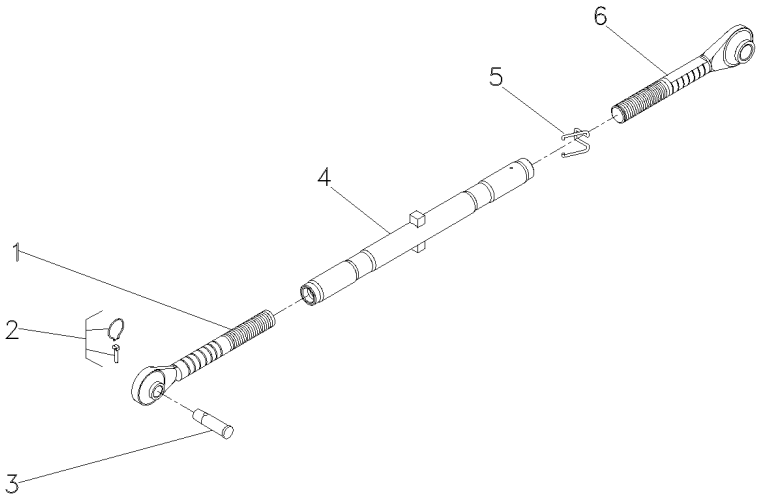

1	3147669M91	**1**	TERMINAL	END	EXTREMO
2	810285M92	**1**	PINO	PIN	PASADOR
3	035777P1	**1**	PINO	PIN	PASADOR
4	3147678M91	**1**	TUBO	TUBE	TUBO
5	183614M2	**1**	MOLA	SPRING	RESORTE
6	3147676M91	**1**	TERMINAL	END	EXTREMO

Braços Do Levante
Lift Arms
Brazos De Levante

40-80

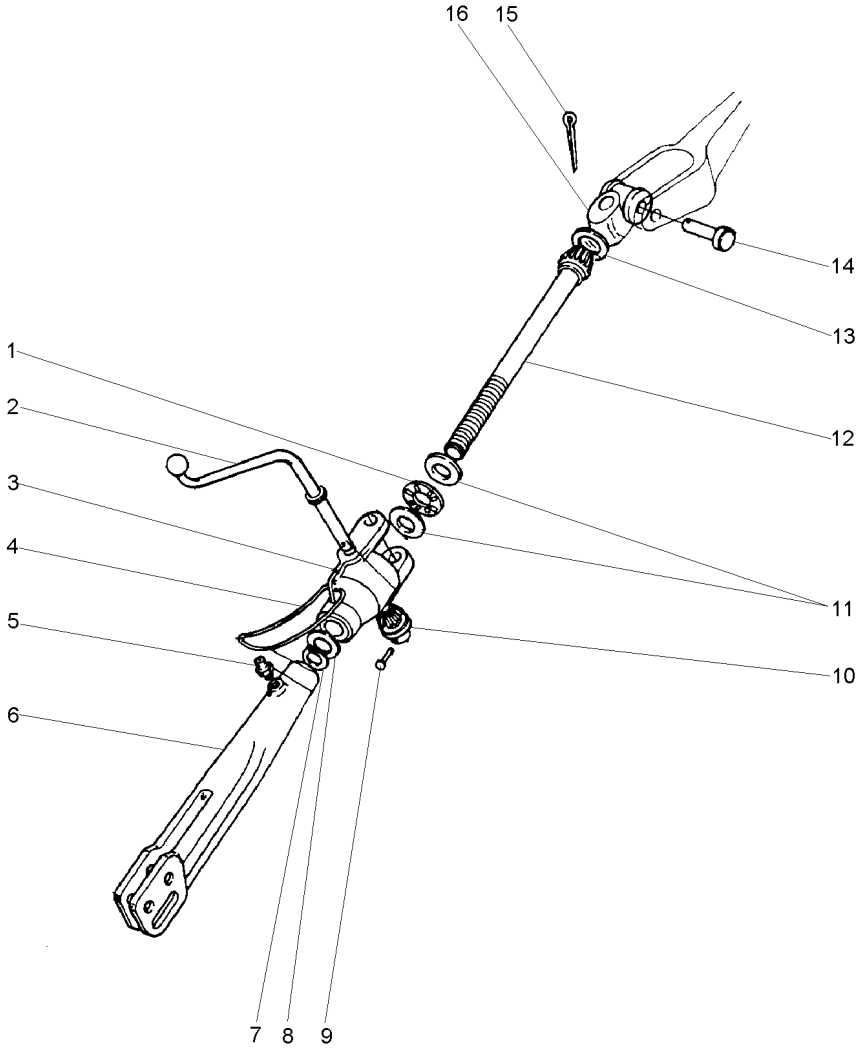

1	831263M1	**1**	ROLAMENTO	BEARING	COJINETE
2	1482629M1	**1**	MANIVELA	CRANK	MANIVELA
3	3411963M1	**1**	CARCAÇA	HOUSING	ALOJAMIENTO
4	191263M1	**1**	ANEL	RING	ARO
5	13811X	**2**	GRAXEIRA	GREASER	ENGRASADOR
6	893405M2	**1**	GARFO	FORK	HORQUILLA
7	3145589M1	**1**	ANEL	RING	ARO
8	1860834M2	**1**	ARRUELA	WASHER	ARANDELA
9	195648M1	**1**	REBITE	RIVET	REMACHE
10	181345M1	**1**	ENGRENAGEM	GEAR	ENGRANAJE
11	183630M1	**2**	ARRUELA	WASHER	ARANDELA
12	1860840M1	**1**	EIXO	SHAFT	ARBOL
13	195644M1	**1**	BUJÃO	PLUG	TAPON
14	893567M1	**1**	PINO	PIN	PASADOR
15	354068X1	**1**	CUPILHA	COTTER PIN	PASADOR DOUBLE
16	035194S1	**1**	ARTICULAÇÃO	KNUCKLE	CHARNELA

Estabilizador
Stabiliser
Estabilizador

Lado Direito
Right Hand
Lado Derecho

40-85

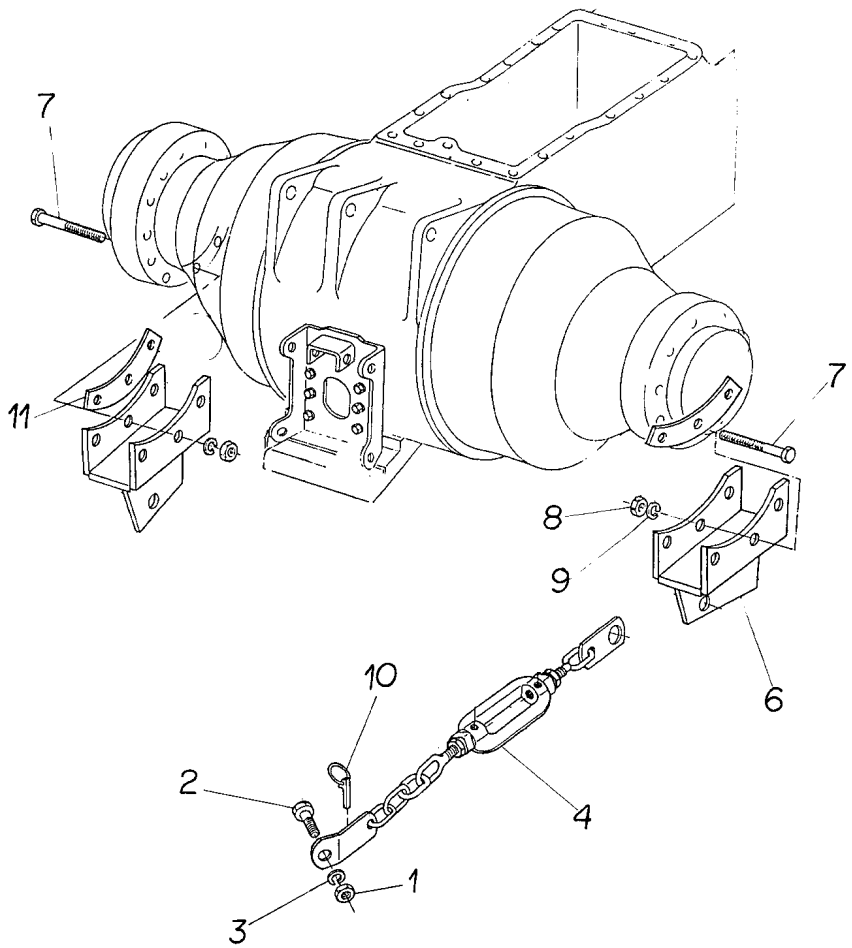

1	353435X1	3/4x16	**1**	PORCA	NUT	TUERCA
2	490481M1	3/4x16x2.1/2	**1**	PARAFUSO	BOLT	PERNO
3	353440X1		**1**	ARRUELA	WASHER	ARANDELA
4	3411955M91	👁 40-95 No	**1**	CJ. ESTABILIZADO	KIT, STABILISER	ESTABILIZAD JUEG
6	3585545M91	▶	**1**	SUPORTE	BRACKET	SOPORTE
7	361771X1	7/16x20x3"	**3**	PARAFUSO	BOLT	PERNO
8	338600X1	7/16x20	**3**	PORCA	NUT	TUERCA
9	353432X1		**3**	ARRUELA	WASHER	ARANDELA
10	810285M92		**1**	PINO	PIN	PASADOR
11	3585715M1		**X**	CALÇO	SHIM	CALCE
11	3585716M1		**X**	CALÇO	SHIM	CALCE
11	3585717M1		**X**	CALÇO	SHIM	CALCE

Estabilizador **Stabiliser** **Estabilizador**	**Estreito** **Strait** **Estrecho**	**40-90**

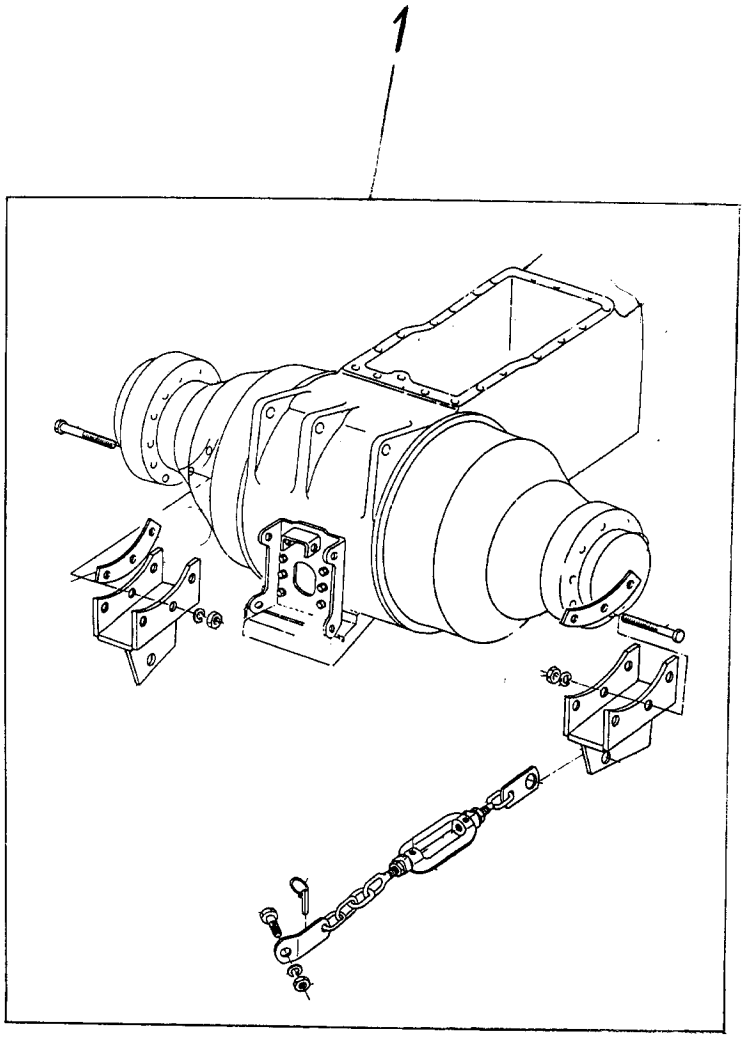

1	3412992M91	40-60 No	**1** ESTABILIZADOR	STABILISER	ESTABILIZADOR
1	3412993M91	40-85 No	**1** ESTABILIZADOR	STABILISER	ESTABILIZADOR

Estabilizador
Stabiliser
Estabilizador

40-95

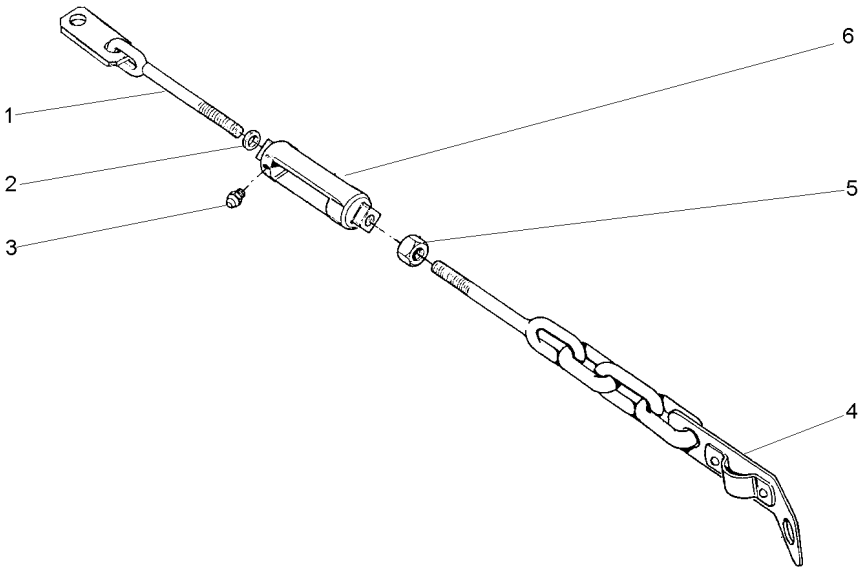

1	3411889M91		**1** TERMINAL	END	EXTREMO
2	490283M1	5/8x11	**1** PORCA	NUT	TUERCA
3	13811X		**2** GRAXEIRA	GREASER	ENGRASADOR
4	489984M92		**1** TERMINAL	END	EXTREMO
5	375112X1		**1** PORCA	NUT	TUERCA
6	489348M3		**1** ESTICADOR	TURNBUCKLE	TORNIQUETE

Braço
Lift Arms
Brazos Elevador

40-100

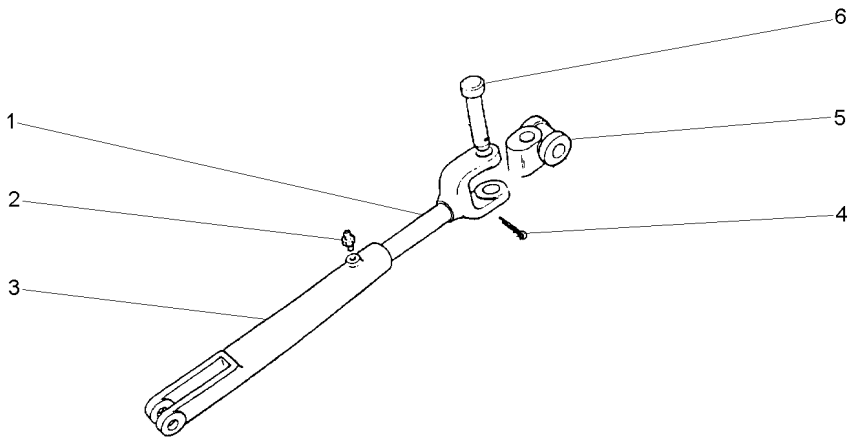

1	3149869M1		**1** GARFO	FORK	HORQUILLA
2	13811X	1/4"-28	**1** GRAXEIRA	GREASER	ENGRASADOR
3	893405M2		**1** GARFO	FORK	HORQUILLA
4	354068X1	1.1/4X5/32	**1** CUPILHA	COTTER PIN	PASADOR DOUBLE
5	897653M2		**1** ARTICULAÇÃO	KNUCKLE	CHARNELA
6	893567M1		**1** PINO	PIN	PASADOR

Braços Hidráulicos
Hydraulic Arms
Brazos Hidráulicos

40-105

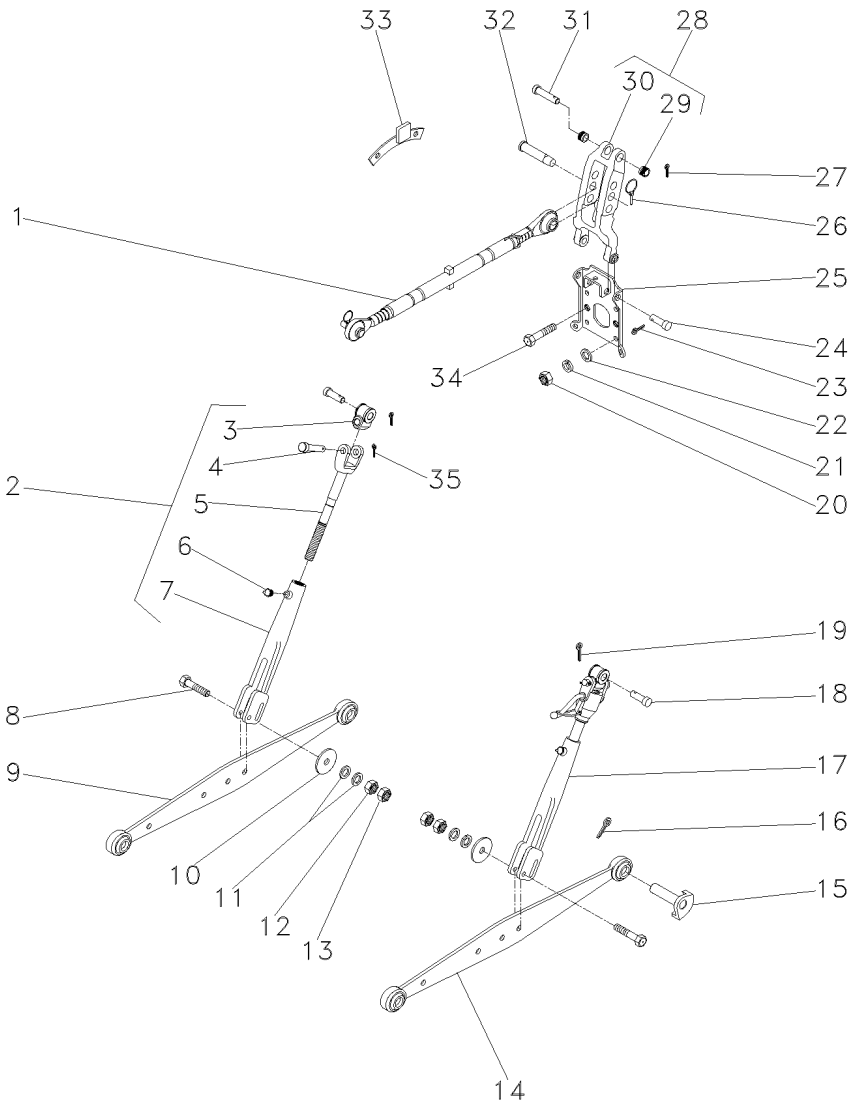

1	3147681M91	👁 40-75 No	**1**	CJ. BRAÇO	KIT, ARM	JUEGO DE BRAZO
2	1863887M92	◀	**1**	CJ. BRAÇO	KIT, ARM	JUEGO DE BRAZO
3	897653M2	2	**1**	ARTICULAÇÃO	KNUCKLE	CHARNELA
4	893567M1	2	**1**	PINO	PIN	PASADOR
5	3149868M1	2	**1**	GARFO	FORK	HORQUILLA
6	13811X	2	**1**	GRAXEIRA	GREASER	ENGRASADOR
7	1863886M2	2	**1**	GARFO	FORK	HORQUILLA
8	353934X1	3/4x16x4"	**2**	PARAFUSO	BOLT	PERNO
9	045308S1	◀	**1**	CJ. BRAÇO	KIT, ARM	JUEGO DE BRAZO
10	021330P1		**2**	ARRUELA	WASHER	ARANDELA
11	353762X1		**4**	ARRUELA	WASHER	ARANDELA
12	353435X1	3/4x16	**2**	PORCA	NUT	TUERCA
13	353436X1	3/4x16	**2**	PORCA	NUT	TUERCA
14	045307S1	▶	**1**	CJ. BRAÇO	KIT, ARM	JUEGO DE BRAZO
15	1482939M91		**2**	PINO	PIN	PASADOR
16	354092X1		**2**	CUPILHA	COTTER PIN	PASADOR DOUBLE
17	3147333M91	▶ 👁 40-70 No	**1**	CJ. BRAÇO	KIT, ARM	JUEGO DE BRAZO
18	893568M1		**2**	PINO	PIN	PASADOR
19	354068X1		**1**	CUPILHA	COTTER PIN	PASADOR DOUBLE
21	354277X1		**4**	PARAFUSO	BOLT	PERNO
23	354089X1		**2**	CUPILHA	COTTER PIN	PASADOR DOUBLE
24	1481712M1		**2**	PINO	PIN	PASADOR
25	2802641M91		**1**	SUPORTE	BRACKET	SOPORTE
26	810285M92		**1**	PINO	PIN	PASADOR
27	354068X1		**2**	CUPILHA	COTTER PIN	PASADOR DOUBLE
28	1863393M93		**1**	VIGA	BEAM	VIGA
29	1860913M1	28	**2**	BUCHA	BUSH	CASQUILLO
30	1863391M3	28	**1**	VIGA	BEAM	VIGA
31	893567M1		**1**	PINO	PIN	PASADOR
32	035777P1		**1**	PINO	PIN	PASADOR
33	047127S1		**1**	BATENTE	STOP	PARO
34	353699X1	7/16x14.1.1/8	**2**	PARAFUSO	BOLT	PERNO
35	354068X1		**1**	CUPILHA	COTTER PIN	PASADOR DOUBLE

Braços Hidráulicos
Hydraulic Arms
Brazos Hidráulicos

40-110

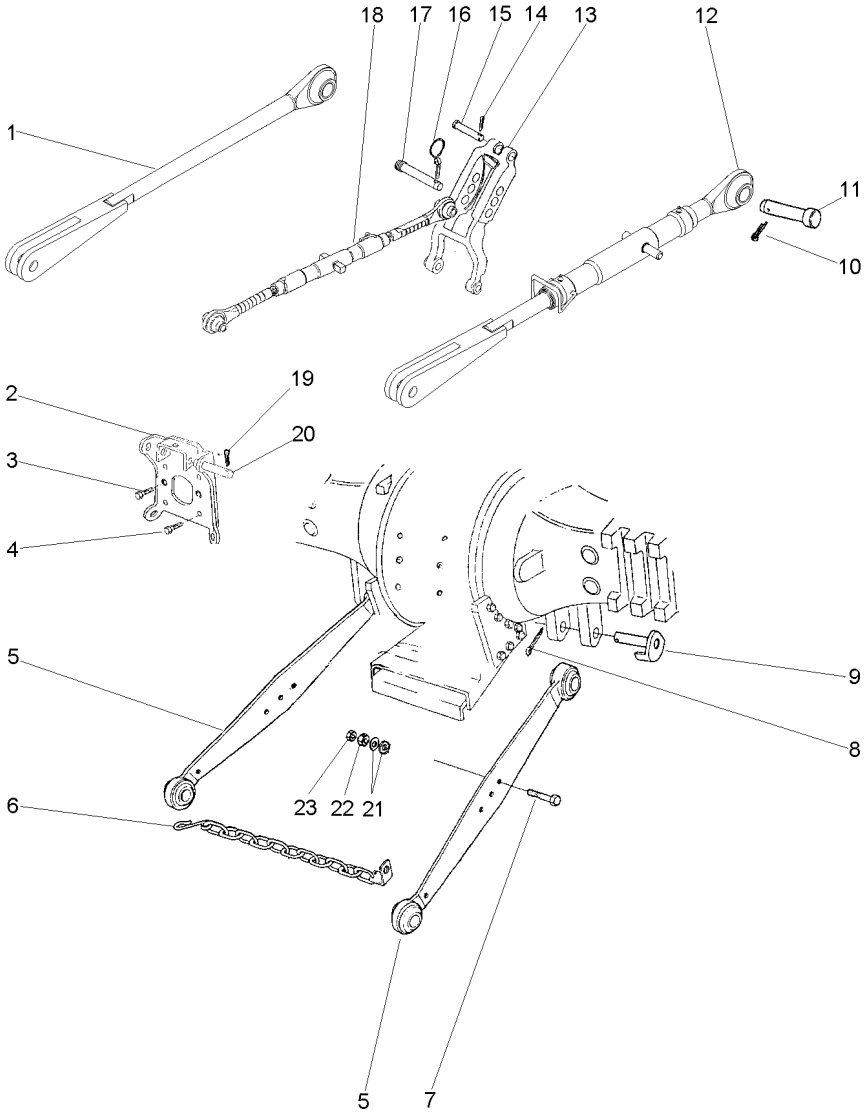

1	037466N1		**1**	CJ. BRAÇO	KIT, ARM	JUEGO DE BRAZO
2	2802641M91		**1**	SUPORTE	BRACKET	SOPORTE
3	353699X1	7/16x14x1.1/8	**2**	PARAFUSO	BOLT	PERNO
4	354277X1	1/2x13x1.3/8	**4**	PARAFUSO	BOLT	PERNO
5	062895T1		**2**	CJ. BRAÇO	KIT, ARM	JUEGO DE BRAZO
6	3148840M91		**2**	CJ. CORRENTE	KIT, CHAIN	CADENA JUEGO
7	353934X1	3/4x16x4"	**2**	PARAFUSO	BOLT	PERNO
8	354092X1		**2**	CUPILHA	COTTER PIN	PASADOR DOUBLE
9	1482939M91		**2**	PINO	PIN	PASADOR
10	354068X1	1.1/4x5/32	**2**	CUPILHA	COTTER PIN	PASADOR DOUBLE
11	893568M1		**2**	PINO	PIN	PASADOR
12	037467N1	40-40 No	**1**	CJ. BRAÇO	KIT, ARM	JUEGO DE BRAZO
13	1863393M93		**1**	VIGA	BEAM	VIGA
14	354068X1	1.1/4x5/32	**1**	CUPILHA	COTTER PIN	PASADOR DOUBLE
15	893567M1		**1**	PINO	PIN	PASADOR
16	810285M92		**1**	PINO	PIN	PASADOR
17	892476M2		**1**	PINO	PIN	PASADOR
18	037395N1	40-35 No	**1**	CJ. BRAÇO	KIT, ARM	JUEGO DE BRAZO
19	354089X1		**2**	CUPILHA	COTTER PIN	PASADOR DOUBLE
20	1481712M1		**2**	PINO	PIN	PASADOR
21	353775X1		**4**	ARRUELA	WASHER	ARANDELA
22	353435X1	3/4x16	**2**	PORCA	NUT	TUERCA
23	353436X1	3/4x16	**2**	PORCA	NUT	TUERCA

Estabilizador Telescópico
Telescopic Stabiliser
Estabilizador Telescópico

Super Estreito
Super Strait
Super Estrecho

40-115

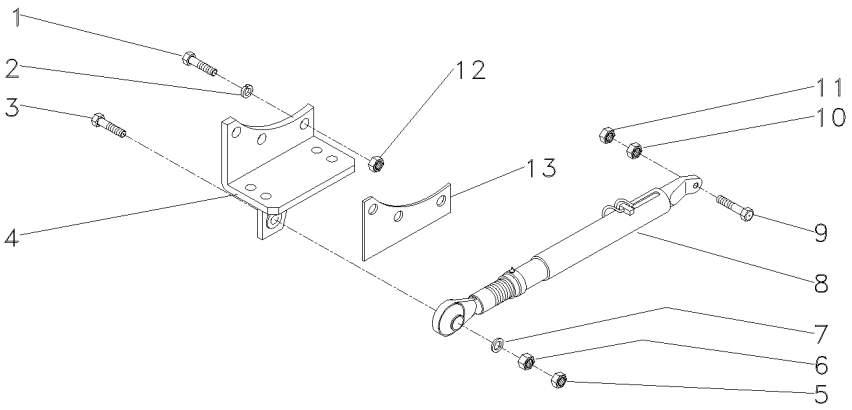

1	361771X1	7/16x20x3"	**6** PARAFUSO	BOLT	PERNO
2	353432X1		**6** ARRUELA	WASHER	ARANDELA
3	354575X1	3/4x16x3.1/2	**2** PARAFUSO	BOLT	PERNO
4	045285S1	◀	**1** SUPORTE	BRACKET	SOPORTE
4	045286S1	▶	**1** SUPORTE	BRACKET	SOPORTE
5	353436X1	3/4x16	**2** PORCA	NUT	TUERCA
6	353435X1	3/4x16	**2** PORCA	NUT	TUERCA
7	353762X1		**4** ARRUELA	WASHER	ARANDELA
8	045296N1	👁 40-50 No	**2** CJ. ESTABILIZADO	KIT, STABILISER	ESTABILIZAD JUEG
9	490481M1	3/4x16x2.1/2	**2** PARAFUSO	BOLT	PERNO
10	353435X1	3/4x16	**2** PORCA	NUT	TUERCA
11	353436X1	3/4x16	**2** PORCA	NUT	TUERCA
12	338600X1	7/16x20	**6** PORCA	NUT	TUERCA
13	3585715M1		**X** CALÇO	SHIM	CALCE
13	3585716M1		**X** CALÇO	SHIM	CALCE
13	3585717M1		**X** CALÇO	SHIM	CALCE

Menu

Símbolos

Barra De Tração
Drawbar
Barra De Tiro

40-125

Aeroporto
Airport
Aeropuerto

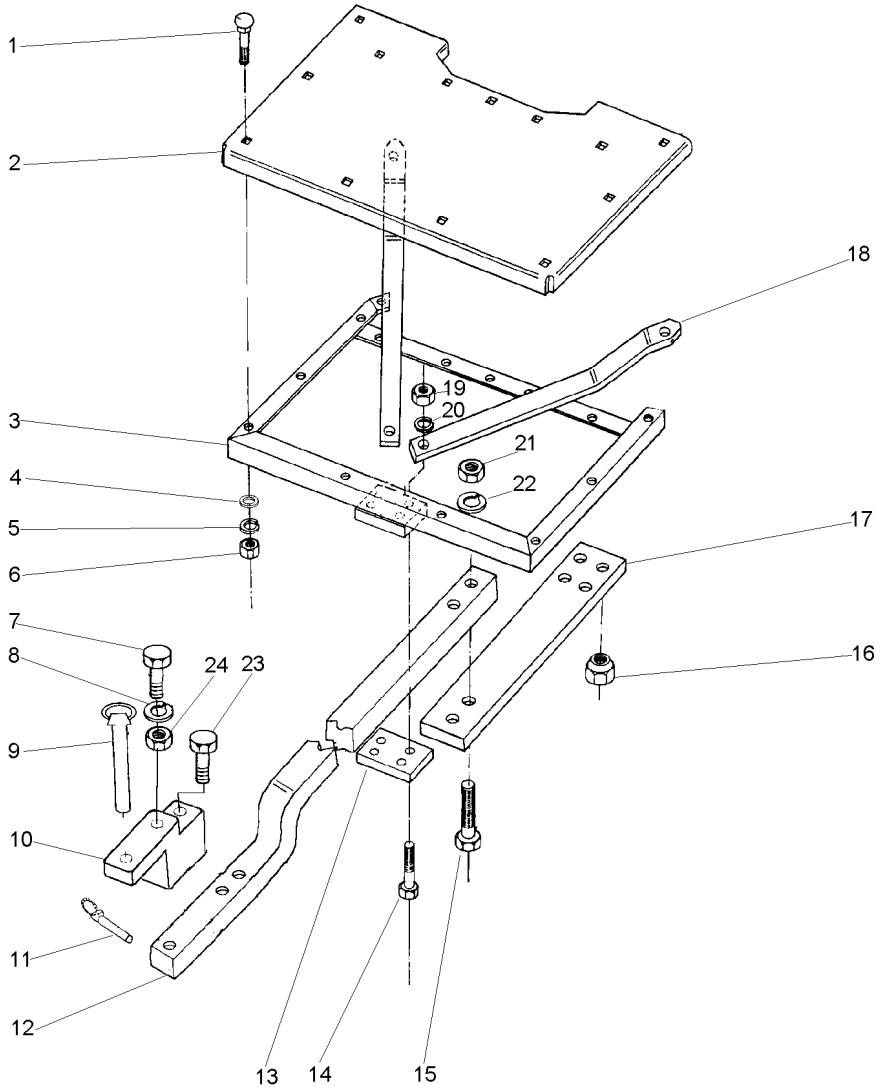

1	353810X1	3/8x24x1.1/4	**13** PARAFUSO	BOLT	PERNO
2	035929P1		**1** PLATAFORMA	TABLE	MESA
3	035928S1		**1** ADUTOR	FRAME	BASTIDOR
4	353756X1		**13** ARRUELA	WASHER	ARANDELA
5	353434X1		**13** ARRUELA	WASHER	ARANDELA
6	353431X1	3/8x24	**13** PORCA	NUT	TUERCA
7	354687X1	5/8x11x5"	**1** PARAFUSO	BOLT	PERNO
8	353433X1		**2** ARRUELA	WASHER	ARANDELA
9	3146131M92		**1** PINO	PIN	PASADOR
10	490059M4		**1** SUPORTE	CLEVIS	GANCHO SEGURI.
11	810285M92		**1** PINO	PIN	PASADOR
12	056606P2		**1** BARRA DE TRAÇÃO	DRAWBAR	BARRA DE TIRO
13	1482917M1		**1** PLACA	PLATE	PLATO
14	354681X1	5/8x11x4.1/4	**4** PARAFUSO	BOLT	PERNO
15	361293X1	1"x8x3.1/2	**2** PARAFUSO	BOLT	PERNO
16	909718M1		**4** PORCA	NUT	TUERCA
17	035923P1		**1** PLACA	PLATE	PLATO
18	035922P1		**2** BARRA	BAR	BARRA
19	505044M1		**4** PORCA	NUT	TUERCA
20	353433X1		**4** ARRUELA	WASHER	ARANDELA
21	368718X1		**2** PORCA	NUT	TUERCA
22	353443X1		**2** ARRUELA	WASHER	ARANDELA
23	363052X1	5/8x11x6.1/2	**1** PARAFUSO	BOLT	PERNO
24	363628X1	5/8x11	**2** PORCA	NUT	TUERCA

Braços Hidráulicos
Hydraulic Arms
Brazos Hidráulicos

40-130

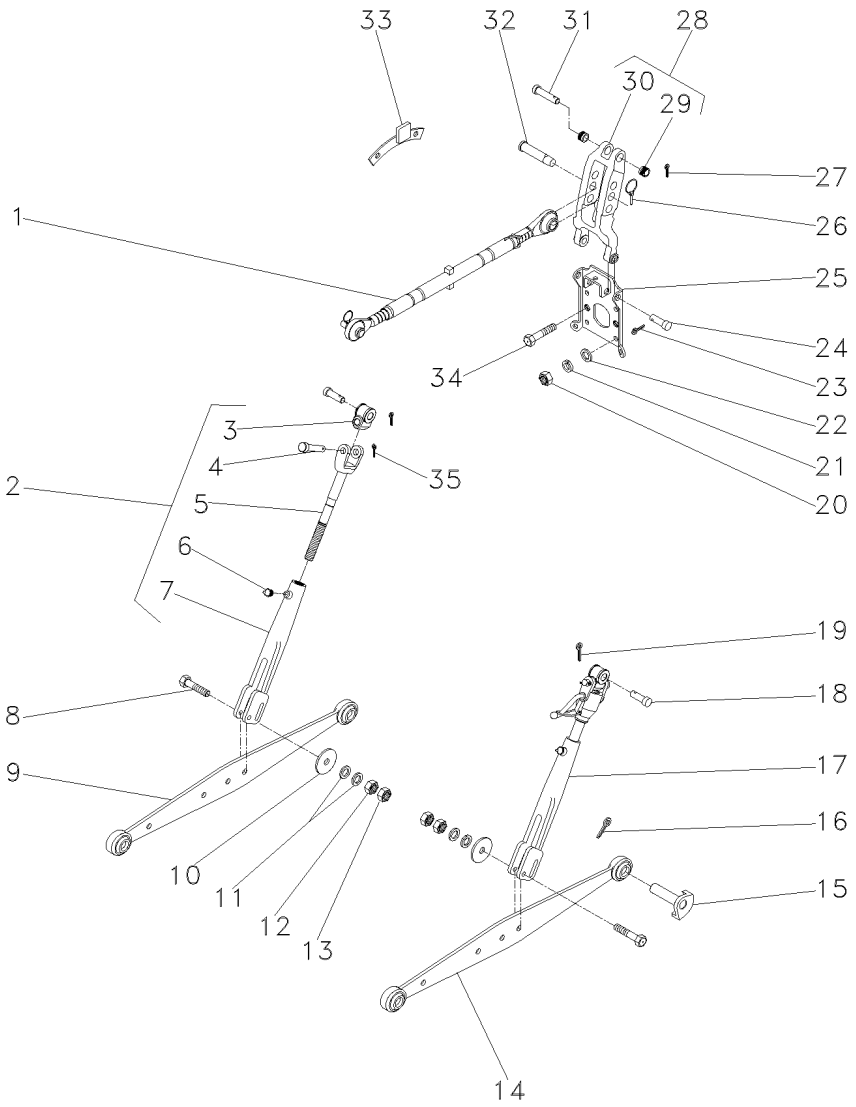

1	3147681M91	👁 40-75 No	**1**	CJ. BRAÇO	KIT, ARM	JUEGO DE BRAZO
2	1863887M92	◀	**1**	CJ. BRAÇO	KIT, ARM	JUEGO DE BRAZO
3	897653M2	2	**1**	ARTICULAÇÃO	KNUCKLE	CHARNELA
4	893567M1	2	**1**	PINO	PIN	PASADOR
5	3149868M1	2	**1**	GARFO	FORK	HORQUILLA
6	13811X	2	**1**	GRAXEIRA	GREASER	ENGRASADOR
7	1863886M2	2	**1**	GARFO	FORK	HORQUILLA
8	353934X1	3/4x16x4"	**2**	PARAFUSO	BOLT	PERNO
9	068059S1	◀	**1**	CJ. BRAÇO	KIT, ARM	JUEGO DE BRAZO
10	021330P1		**2**	ARRUELA	WASHER	ARANDELA
11	353762X1		**4**	ARRUELA	WASHER	ARANDELA
12	353435X1	3/4x16	**2**	PORCA	NUT	TUERCA
13	353436X1	3/4x16	**2**	PORCA	NUT	TUERCA
14	068058S1	▶	**1**	CJ. BRAÇO	KIT, ARM	JUEGO DE BRAZO
15	1482939M91		**2**	PINO	PIN	PASADOR
16	354092X1		**2**	CUPILHA	COTTER PIN	PASADOR DOUBLE
17	3147333M91	▶ 👁 40-70 No	**1**	CJ. BRAÇO	KIT, ARM	JUEGO DE BRAZO
18	893568M1		**2**	PINO	PIN	PASADOR
19	354068X1		**1**	CUPILHA	COTTER PIN	PASADOR DOUBLE
21	354277X1		**4**	PARAFUSO	BOLT	PERNO
23	354089X1		**2**	CUPILHA	COTTER PIN	PASADOR DOUBLE
24	1481712M1		**2**	PINO	PIN	PASADOR
25	2802641M91		**1**	SUPORTE	BRACKET	SOPORTE
26	810285M92		**1**	PINO	PIN	PASADOR
27	354068X1		**2**	CUPILHA	COTTER PIN	PASADOR DOUBLE
28	1863393M93		**1**	VIGA	BEAM	VIGA
29	1860913M1	28	**2**	BUCHA	BUSH	CASQUILLO
30	1863391M3	28	**1**	VIGA	BEAM	VIGA
31	893567M1		**1**	PINO	PIN	PASADOR
32	035777P1		**1**	PINO	PIN	PASADOR
33	047127S1		**1**	BATENTE	STOP	PARO
34	353699X1	7/16x14.1.1/8	**2**	PARAFUSO	BOLT	PERNO
35	354068X1		**1**	CUPILHA	COTTER PIN	PASADOR DOUBLE

Protetor Da Tdpi / Tdp
Protector Ipto / Pto
Protetor Tdfi / Tdf

50-10

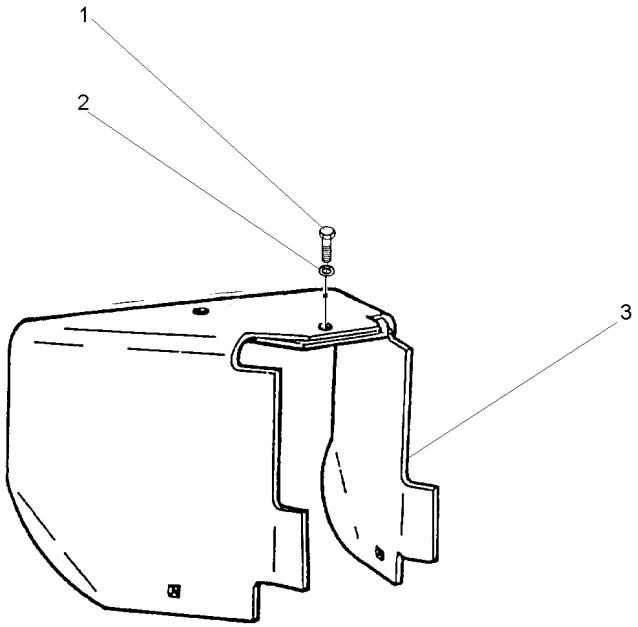

1	353560X1	7/16x20x1.1/8	**1** PARAFUSO	BOLT	PERNO
2	353432X1		**1** ARRUELA	WASHER	ARANDELA
3	1869009M95		**1** PROTEÇÃO	GUARD	DEFENSA

Tubo E Filtro
Pipe And Filter
Tubo Y Filtro

50-15

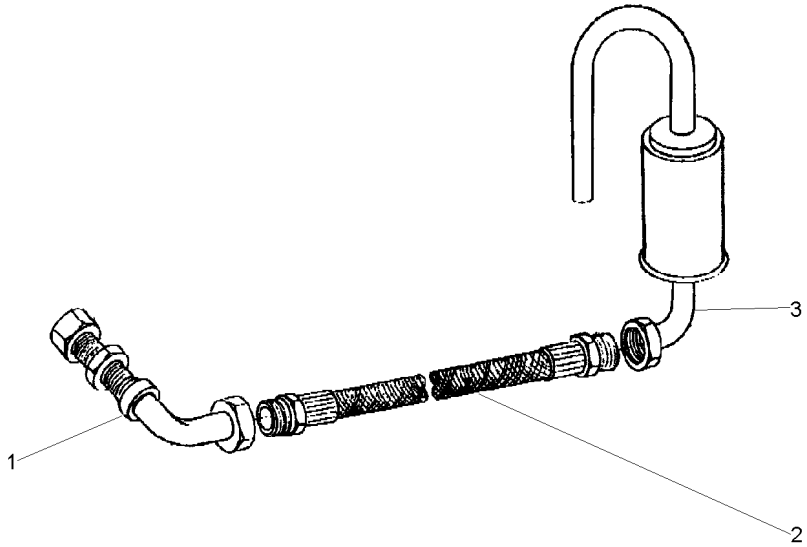

1	049037T1	**1** CJ. TUBO	KIT, PIPE	JUEGO CANO
2	049038T1	**1** MANGUEIRA	HOSE	FLEXIBLE
3	048709S1	**1** CJ. FILTRO	KIT, FILTER	JUEGO FILTRO

Trem De Engrenagens
Gear Train
Trem De Engrenajes

50-20

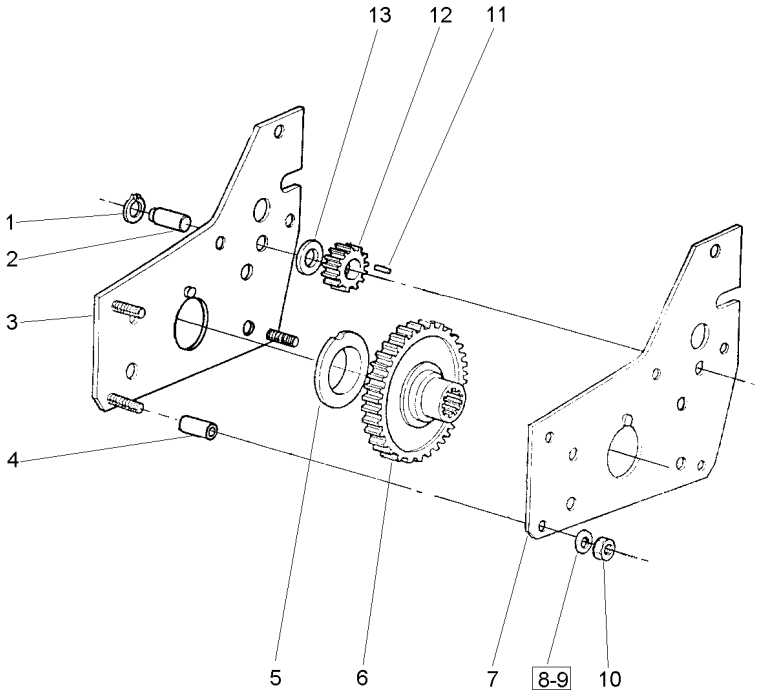

1	22042X		**1**	ANEL	RING	ARO
2	515963M3		**1**	EIXO	SHAFT	ARBOL
3	1661240M91		**1**	PLACA	PLATE	PLATO
4	366045X1		**3**	ESPAÇADOR	SPACER	PIEZA DISTANCIA
5	1661237M1		**2**	BUCHA	BUSH	CASQUILLO
6	1868540M1		**1**	ENGRENAGEM	GEAR	ENGRANAJE
7	1661235M1		**1**	PLACA	PLATE	PLATO
8	353434X1		**2**	ARRUELA	WASHER	ARANDELA
9	353756X1		**1**	ARRUELA	WASHER	ARANDELA
10	355566X1	3/8x16	**3**	PORCA	NUT	TUERCA
11	834167M1		**22**	ROLETE	ROLLER	RODILLO
12	515962M1		**1**	ENGRENAGEM	GEAR	ENGRANAJE
13	515966M1		**2**	ARRUELA	WASHER	ARANDELA

Tampa
Cover
Tapa

50-25

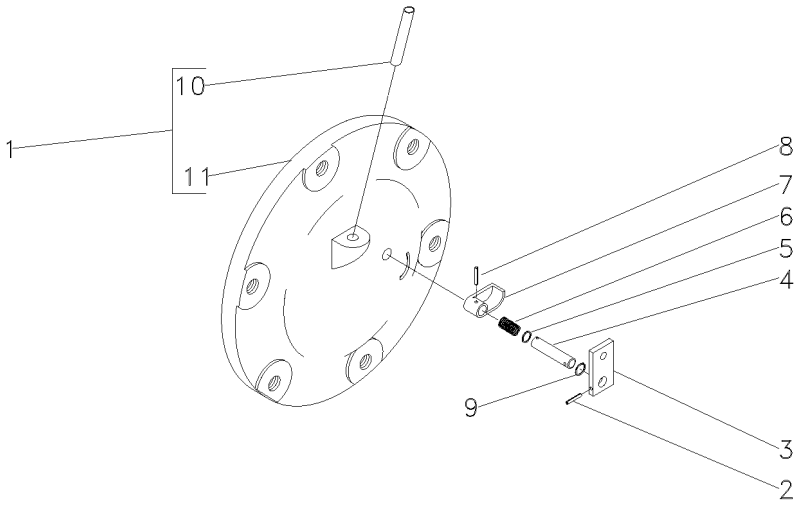

1	048707N1		**1**	CJ. TAMPA	KIT, COVER	JUEGO DE TAPA
2	357616X1	3/32"x3/4"	**1**	PINO	PIN	PASADOR
3	1869408M1		**1**	PLACA	PLATE	PLATO
4	1869407M1		**1**	EIXO	SHAFT	ARBOL
5	1001833M1	1/16	**1**	ANEL "O"	O RING	JUNTA TORICA
6	1869136M1		**1**	MOLA	SPRING	RESORTE
7	1869134M2		**1**	ATUADOR	ACTUATOR	ACTUADOR
8	2801719M1	1/8x11/8	**1**	PINO	PIN	PASADOR
9	377426X1		**1**	ANEL TRAVA	CIRCLIP	CIRCULITO
10	049179P1	1	**1**	TUBO	PIPE	CANO
11	048708P1	1	**1**	TAMPA	COVER	CUBIERTA

Embreagem Da Tomada De Força Independente
Independent Power Take-Off Clutch
Embrague De La Toma De Fuerza Independente

50-30

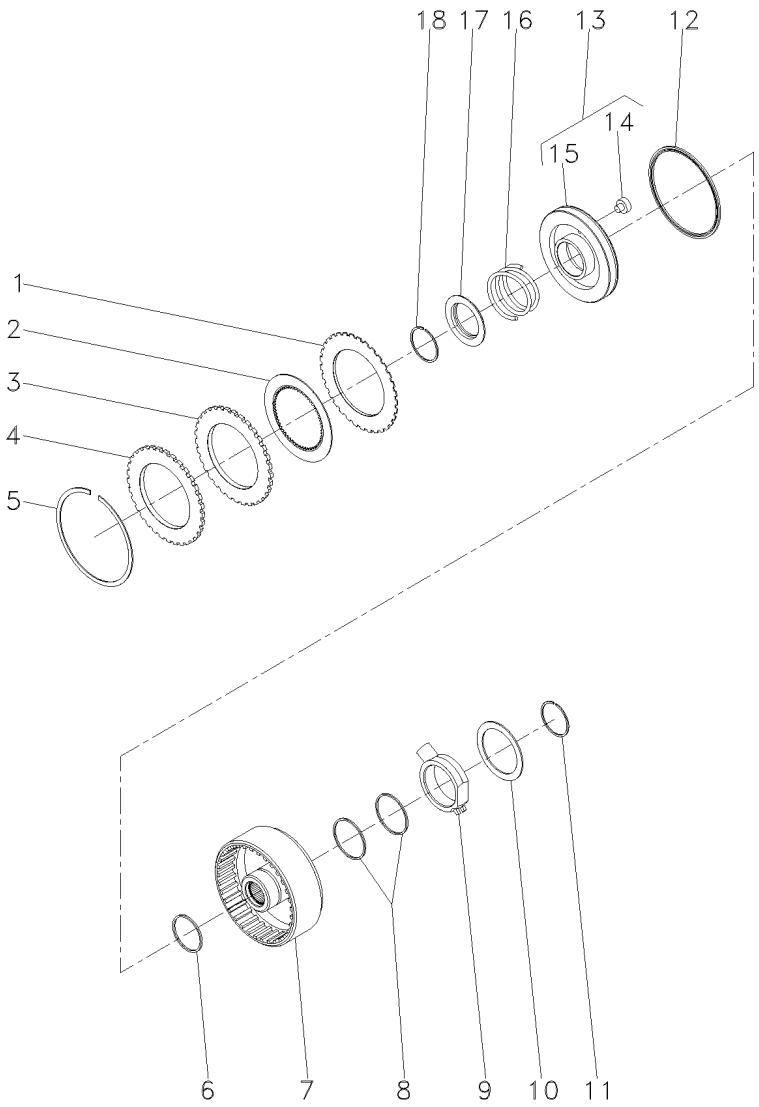

1	1870860M1		**7** DISCO	DISC	DISCO
2	1688532M1		**7** DISCO	DISC	DISCO
3	1870011M1		**1** CALÇO	SHIM	CALCE
4	3699355M1		**1** PLACA	PLATE	PLATO
5	364689X1		**1** ANEL	RING	ARO
6	186198M1	⊸ 3699909M1	**1** ANEL	RING	ARO
7	3701442M1		**1** CARCAÇA	HOUSING	ALOJAMIENTO
8	3612141M1		**2** ANEL	RING	ARO
9	3610279M2		**1** ANEL	RING	ARO
10	3699433M1		**1** ARRUELA	WASHER	ARANDELA
11	391129X1		**1** ANEL TRAVA	CIRCLIP	CIRCULITO
12	1870859M1		**1** RETENTOR	SEAL	RETEN
13	3599601M93		**1** CJ. PISTÃO	KIT, PISTON	JUEGO DE PISTON
14	3699353M1	13	**1** BUJÃO	PLUG	TAPON
15	3699313M1	13	**1** PISTÃO	PISTON	PISTON
16	3599507M2		**1** MOLA	SPRING	RESORTE
17	1691307M2		**1** ANEL	RING	ARO
18	1442512X1		**1** ANEL	RING	ARO

Bomba Hidráulica Auxiliar
Hydraulic Pump Auxiliary
Bomba Hidráulica Auxiliar

50-35

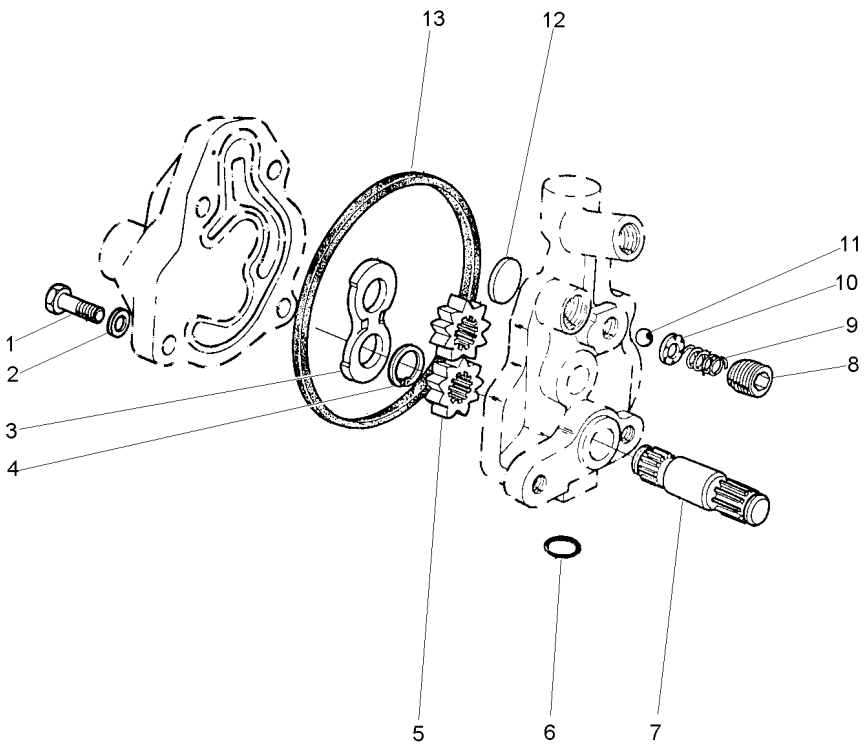

1	353517X1	5/16x24x3/4	**1**	PARAFUSO	BOLT	PERNO
2	353446X1		**4**	ARRUELA	WASHER	ARANDELA
3	1885307M1		**1**	PLACA	PLATE	PLATO
4	1885484M1		**1**	ANEL	RING	ARO
5		886821M94	**2**	ENGRENAGEM	GEAR	ENGRANAJE
6	359002X1		**1**	ANEL "O"	O RING	JUNTA TORICA
7		886821M94	**1**	EIXO	SHAFT	ARBOL
8	1885582M1		**1**	TAMPÃO	PAD	ALMOHADILLA
9	1886511M1		**1**	MOLA	SPRING	RESORTE
10	1885788M1		**1**	GUIA	GUIDE	GUIA
11	22206X		**1**	ESFERA	BALL	BOLA
12	1889318M1		**1**	PLACA	PLATE	PLATO
13	1885310M1		**1**	JUNTA	GASKET	EMPAQUETADURA.

Tdpi
Ipto
Ipto

50-40

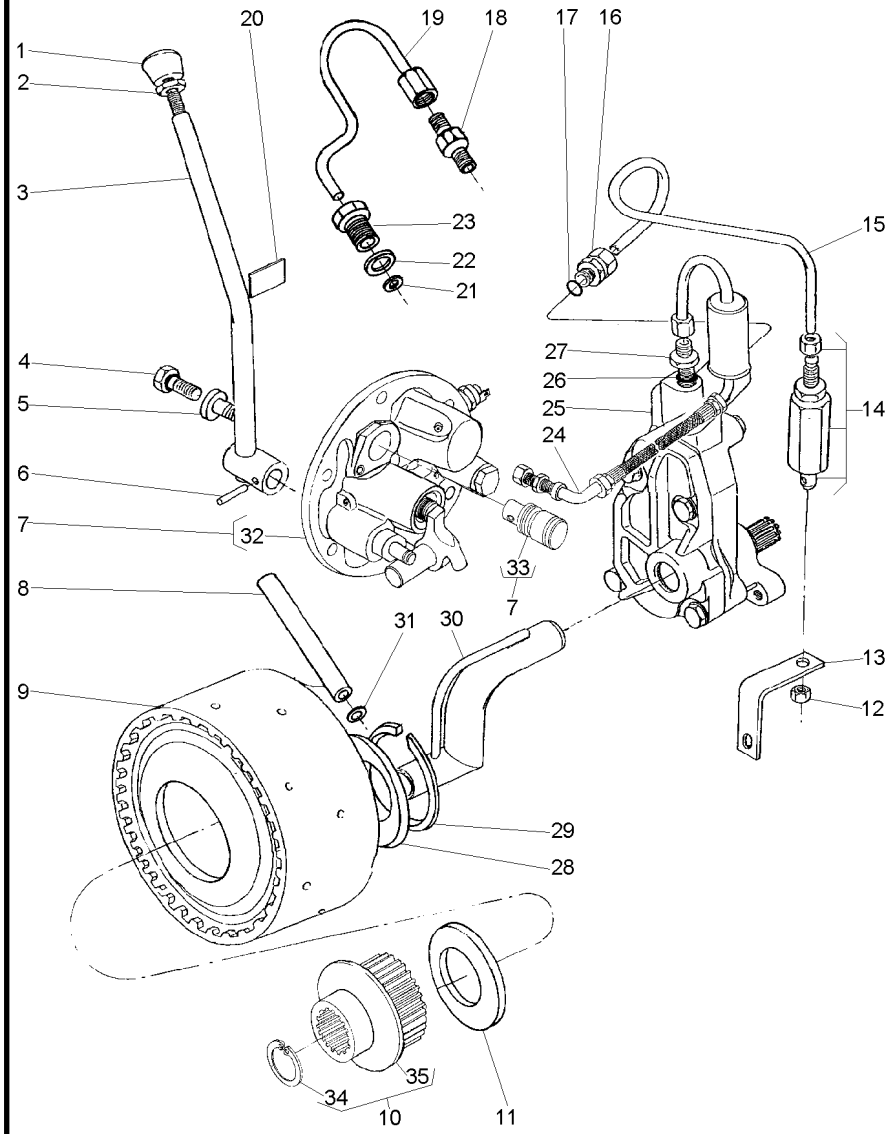

1	3585348M1			1	BOTÃO	BUTTON	PULSADOR
2	353430X1	3/8x24		1	PORCA	NUT	TUERCA
3	037538S1			1	ALAVANCA	LEVER	PALANCA
3	045000S1			1	CJ. ALAVANCA	KIT, LEVER	JUEGO, PALANCA
4	358720X91			1	TAMPÃO	PAD	ALMOHADILLA
5	3697609M91			1	TAMPÃO	PAD	ALMOHADILLA
6	357660X1			1	PINO	PIN	PASADOR
7	038577N1			1	TAMPA	COVER	CUBIERTA
8	3610929M1			1	TUBO	PIPE	CANO
9	3701481M91		50-30 No	1	EMBREAGEM	CLUTCH	EMBRAGUE
10	042256N1			1	CJ. CUBO	KIT, HUB	JUEGO DE CUBO
11	3613267M1			1	ARRUELA	WASHER	ARANDELA
12	355830X1	9/16x18		1	PORCA	NUT	TUERCA
13	026955P1			1	SUPORTE	BRACKET	SOPORTE
14	3401801M91			1	VÁLVULA	VALVE	VALVULA
15	3589457M1			1	TUBO	PIPE	CANO
16	3411947M91			2	CONEXÃO	CONNECTION	CONEXION
17	831452M1			2	ANEL "O"	O RING	JUNTA TORICA
18	037659T1			1	CONEXÃO	CONNECTION	CONEXION
19	037566P1			1	TUBO	PIPE	CANO
20	3149896M1			1	DECAL	DECAL	CALCOMANIA
21	3007188X1			1	ARRUELA	WASHER	ARANDELA
22	1440702X1			1	ARRUELA	WASHER	ARANDELA
23	037567P1			1	CONEXÃO	CONNECTION	CONEXION
24	037559N1		50-15 No	1	CJ. TUBO	TUBE ASSY	CONJ.DE TUBO
25	886821M94		50-35 No	1	CJ. BOMBA	KIT, PUMP	BOMBA JUEGO
26	831452M1			1	ANEL "O"	O RING	JUNTA TORICA
27	035828T1			1	CONEXÃO	CONNECTION	CONEXION
28	037656P1			1	ARRUELA	WASHER	ARANDELA
29	352699X1			1	ANEL TRAVA	CIRCLIP	CIRCULITO
30	1872170M91			1	CJ. TUBO	TUBE ASSY	CONJ.DE TUBO
31	195561M1			2	ANEL "O"	O RING	JUNTA TORICA
32	3611290M94	7	30-140 No	1	CJ. TAMPA	KIT, COVER	JUEGO DE TAPA
33	037537P1	7		1	EIXO	SHAFT	ARBOL
34	391076X1	10		1	ANEL	RING	ARO
35	051384S1	10		1	TDPI	IPTO	IPTO

Tdpi
Ipto
Ipto

50-45

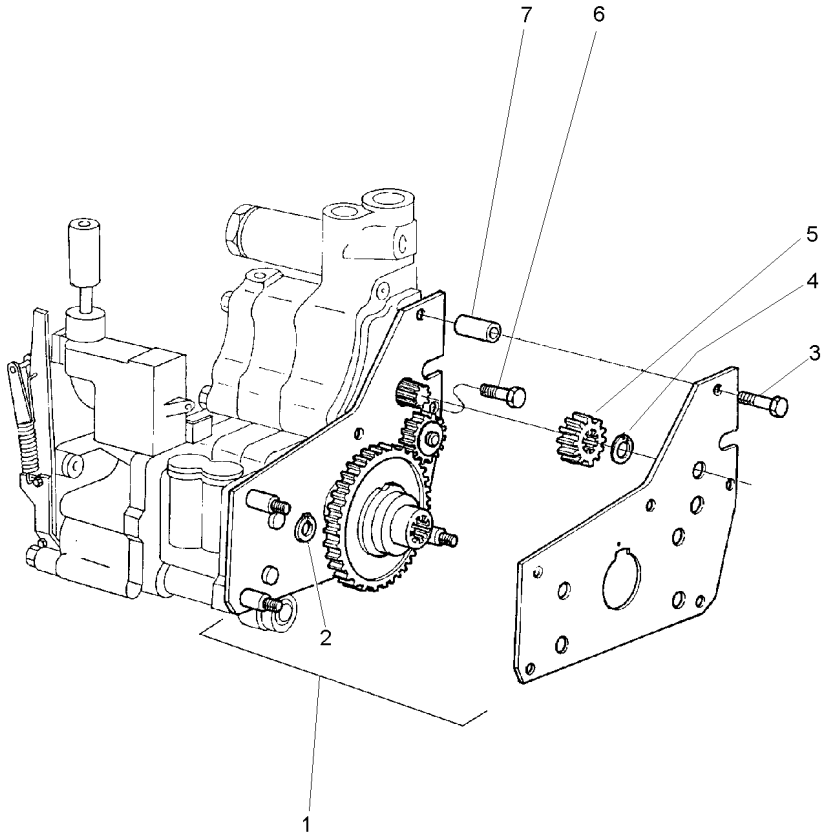

1	1868970M91	50-20 No	**1**	CJ. ENGRENAGEM	KIT, GEAR	ENGRANAJES JUEGO
1	4200134M91		**1**	CJ. ENGRENAGEM	KIT, GEAR	ENGRANAJES JUEGO
2	377690X1	390202X1	**2**	ANEL TRAVA	CIRCLIP	CIRCULITO
3	516259M2	3/8x16x1.3/4	**2**	PARAFUSO	BOLT	PERNO
4	353213X1		**1**	ANEL TRAVA	CIRCLIP	CIRCULITO
5	515961M1		**1**	ENGRENAGEM	GEAR	ENGRANAJE
6	357852X1	5/16x18x3/4	**1**	PARAFUSO	BOLT	PERNO
7	366045X1		**2**	ESPAÇADOR	SPACER	PIEZA DISTANCIA

Ipto (Tdpi) — Super Estreito
Ipto — Super Strait
Ipto — Super Estrecho

50-50

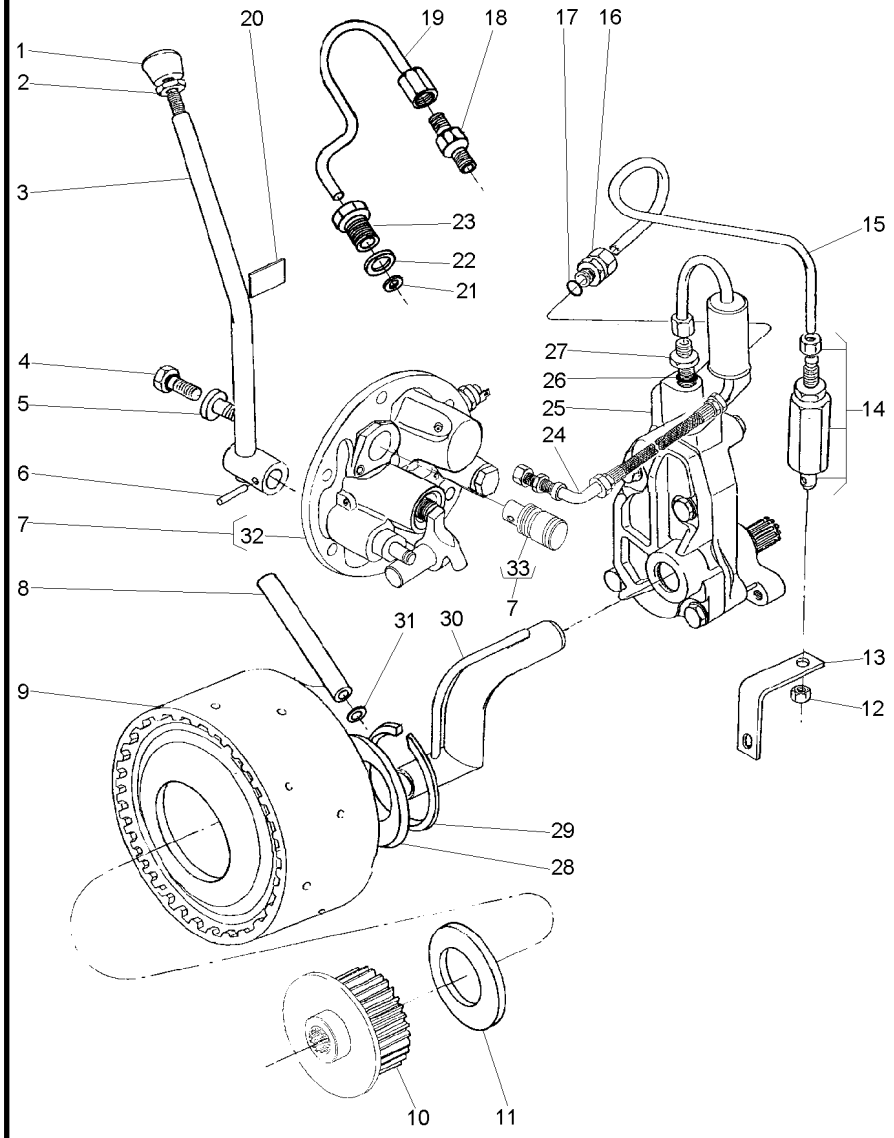

1	3585348M1		**1**	BOTÃO	BUTTON	PULSADOR
2	353430X1	3/8x24	**1**	PORCA	NUT	TUERCA
3	045292S1		**1**	ALAVANCA	LEVER	PALANCA
4	358720X91		**1**	TAMPÃO	PAD	ALMOHADILLA
5	3697609M91		**1**	TAMPÃO	PAD	ALMOHADILLA
6	357660X1		**1**	PINO	PIN	PASADOR
7	038577N1		**1**	TAMPA	COVER	CUBIERTA
8	3610929M1		**1**	TUBO	PIPE	CANO
9	3701481M91	50-30 No	**1**	EMBREAGEM	CLUTCH	EMBRAGUE
10	042256N1		**1**	CJ. CUBO	KIT, HUB	JUEGO DE CUBO
11	3613267M1		**1**	ARRUELA	WASHER	ARANDELA
12	355830X1	9/16x18	**1**	PORCA	NUT	TUERCA
13	026955P1		**1**	SUPORTE	BRACKET	SOPORTE
14	3401801M91		**1**	VÁLVULA	VALVE	VALVULA
15	3589457M1		**1**	TUBO	PIPE	CANO
16	3411947M91		**2**	CONEXÃO	CONNECTION	CONEXION
17	831452M1		**2**	ANEL "O"	O RING	JUNTA TORICA
18	037659T1		**1**	CONEXÃO	CONNECTION	CONEXION
19	037566P1		**1**	TUBO	PIPE	CANO
20	3149896M1		**1**	DECAL	DECAL	CALCOMANIA
21	3007188X1		**1**	ARRUELA	WASHER	ARANDELA
22	1440702X1		**1**	ARRUELA	WASHER	ARANDELA
23	037567P1		**1**	CONEXÃO	CONNECTION	CONEXION
24	037559N1	50-15 No	**1**	CJ. TUBO	TUBE ASSY	CONJ.DE TUBO
25	886821M94	50-35 No	**1**	CJ. BOMBA	KIT, PUMP	BOMBA JUEGO
26	831452M1		**1**	ANEL "O"	O RING	JUNTA TORICA
27	035828T1		**1**	CONEXÃO	CONNECTION	CONEXION
28	037656P1		**1**	ARRUELA	WASHER	ARANDELA
29	352699X1		**1**	ANEL TRAVA	CIRCLIP	CIRCULITO
30	1872170M91		**1**	CJ. TUBO	TUBE ASSY	CONJ.DE TUBO
31	195561M1		**1**	ANEL "O"	O RING	JUNTA TORICA
32	3611290M94	7 30-140 No	**1**	CJ. TAMPA	KIT, COVER	JUEGO DE TAPA
33	037537P1	7	**1**	EIXO	SHAFT	ARBOL

Ipto (Tdpi) Ipto Ipto	Super Estreito Super Strait Super Estrecho	50-55

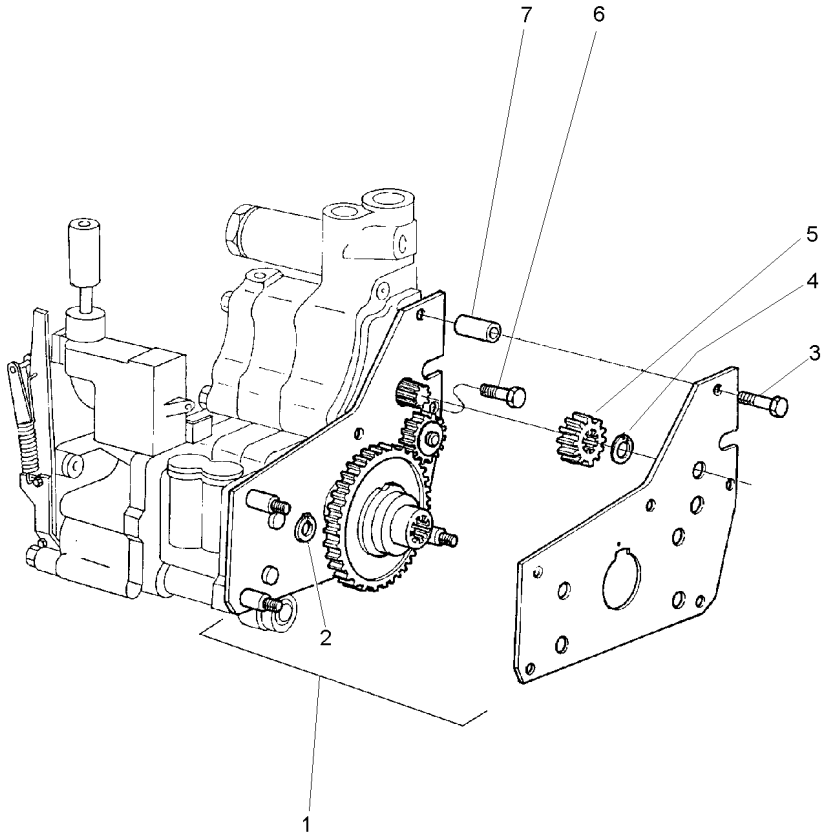

1	4200134M91		**1**	CJ. ENGRENAGEM	KIT, GEAR	ENGRANAJES JUEGO
2	377690X1	390202X1	**2**	ANEL TRAVA	CIRCLIP	CIRCULITO
3	516259M2	3/8x16x1.3/4	**2**	PARAFUSO	BOLT	PERNO
4	353213X1		**1**	ANEL TRAVA	CIRCLIP	CIRCULITO
5	515961M1		**1**	ENGRENAGEM	GEAR	ENGRANAJE
6	357852X1	5/16x18x3/4	**1**	PARAFUSO	BOLT	PERNO
7	366045X1		**2**	ESPAÇADOR	SPACER	PIEZA DISTANCIA

Kit Da Tdp	**540 Rpm**	**50-60**
Tdp Kit	**540 Rpm**	
Tdp Kit	**540 Rpm**	

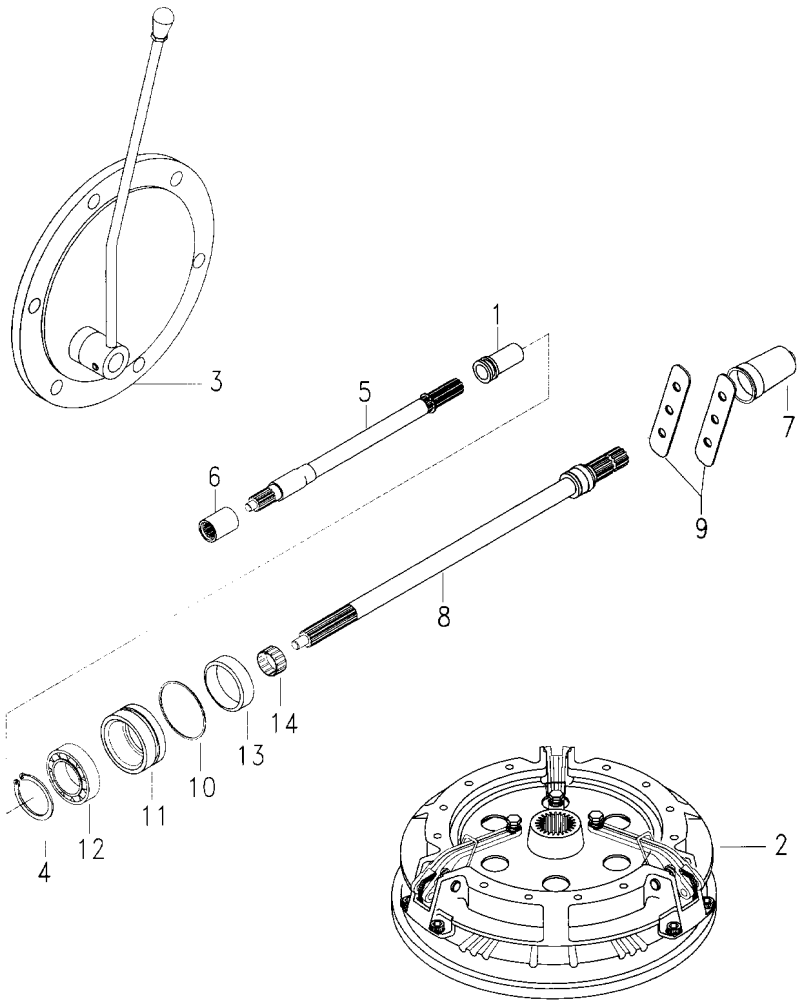

1	532898M1		**1** LUVA	SLEEVE	MANCHA
2		1867443M91	**1** EMBREAGEM	CLUTCH	EMBRAGUE
3	3145778M91	30-85 No	**1** CJ. TAMPA	KIT, COVER	JUEGO DE TAPA
4	831581M1		**1** ANEL TRAVA	CIRCLIP	CIRCULITO
5	028362N1	50-65 No	**1** CJ. EIXO	KIT, AXLE	JUEGO DE EJE
6	1868538M4		**1** LUVA	SLEEVE	MANCHA
7	035678T1		**1** TAMPA	COVER	CUBIERTA
8	3599003M92		**1** EIXO	SHAFT	ARBOL
9	3149348M1		**2** CHAPA	PLATE	CHAPA
10	1004633M1		**1** ANEL "O"	O RING	JUNTA TORICA
11	3611134M93		**1** LUVA	SLEEVE	MANCHA
12	391162X1		**1** ROLAMENTO	BEARING	COJINETE
13	181217M1		**1** JUNTA	GASKET	EMPAQUETADURA.
14	195453M1		**1** ROLAMENTO AGULHA	BEARING NEEDLE	COJINETA AGUJAS

Eixo
Shaft
Eje

50-65

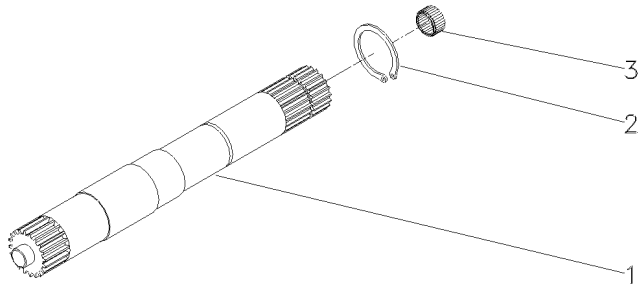

1	028363P2	540 RPM	**1** EIXO	SHAFT	ARBOL
1	046396P1	540/1000 RPM	**1** EIXO	SHAFT	ARBOL
2	352699X1		**1** ANEL TRAVA	CIRCLIP	CIRCULITO
3	1000251M1		**1** ROLAMENTO	BEARING	COJINETE

Fixação Do Eixo Dianteiro
Front Axle
Eje Delantero

60-10

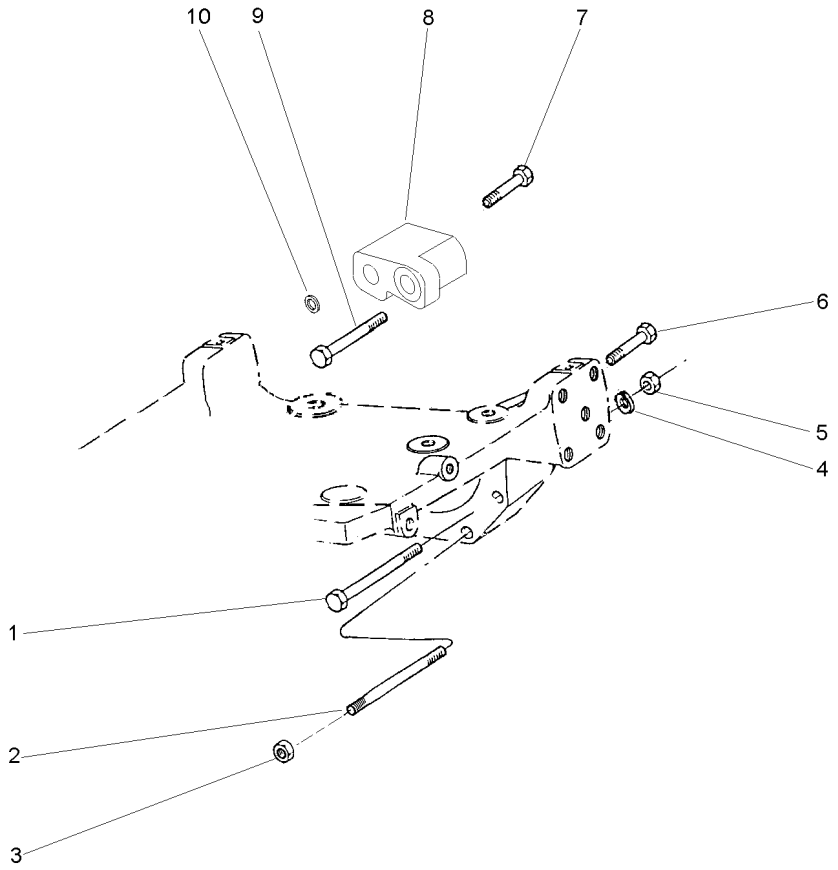

1	377583X1		**2**	PARAFUSO	BOLT	PERNO
2	047899P1		**2**	PRISIONEIRO	STUD	ESPARRAGO
3	368748X1		**2**	PORCA	NUT	TUERCA
4	353433X1		**2**	ARRUELA	WASHER	ARANDELA
5	363628X1	5/8x11	**2**	PORCA	NUT	TUERCA
6	353729X1	5/8x11x2.1/2	**1**	PARAFUSO	BOLT	PERNO
7	369363X1	5/8x11x4.1/2	**1**	PARAFUSO	BOLT	PERNO
8	1695391M2		**1**	ESPAÇADOR	SPACER	PIEZA DISTANCIA
9	048551P1		**1**	PARAFUSO	BOLT	PERNO
10	1660192M1	⧗ 0.10"	**X**	CALÇO	SHIM	CALCE
10	894825M1	⧗ 0.25"	**X**	CALÇO	SHIM	CALCE
10	894826M1	⧗ 0.50"	**X**	CALÇO	SHIM	CALCE

Menu

Símbolos

Eixo Dianteiro
Front Axle
Eje Delantero

2 Rodas Motrizes
2 Wheels Drive
2 Ruedas Motriz

60-15

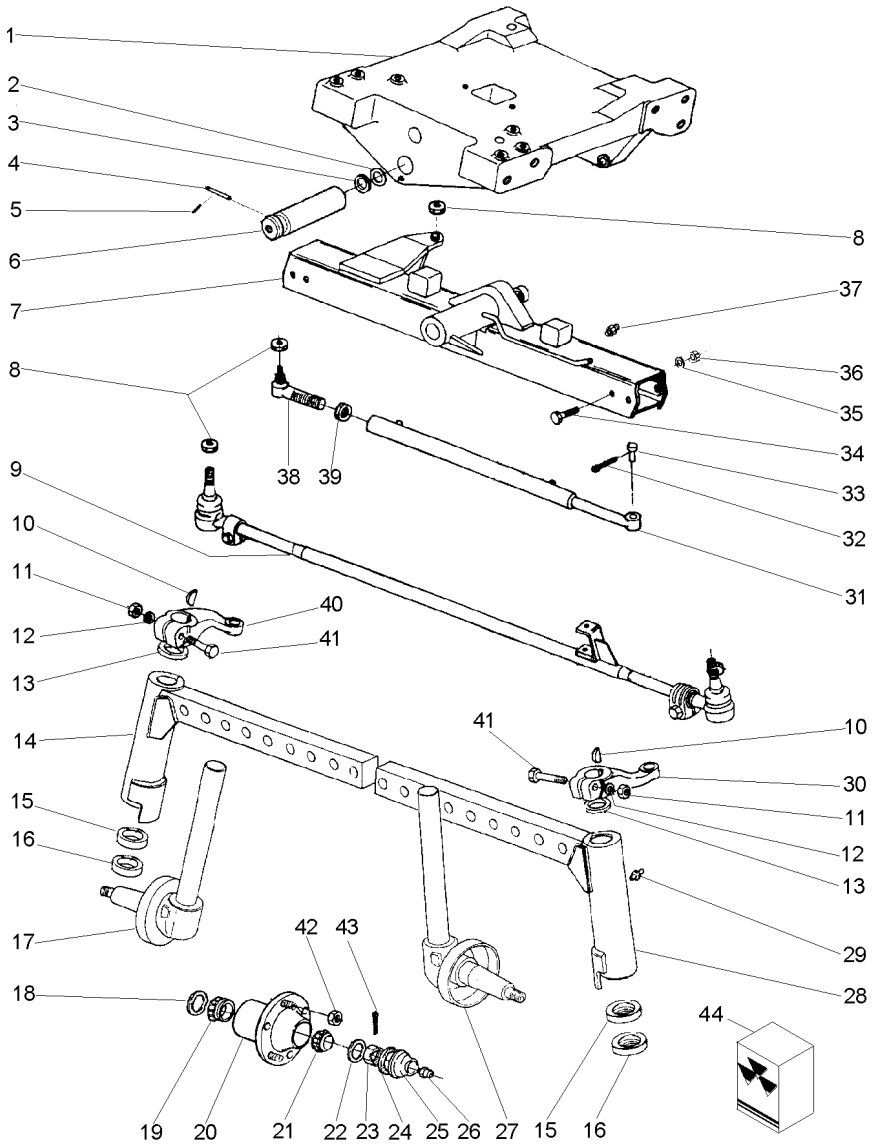

1	037309P3		1	SUPORTE	BRACKET	SOPORTE
2	882868M2	⧗ 1,17/1,12MM	X	CALÇO	SHIM	CALCE
2	882869M2	⧗ 1,30/1,25MM	X	CALÇO	SHIM	CALCE
2	898018M2	⧗ 0,73/0,67MM	X	CALÇO	SHIM	CALCE
2	898019M2	⧗ 0,92/0,87MM	X	CALÇO	SHIM	CALCE
2	898020M2	⧗ 1,04/0,99MM	X	CALÇO	SHIM	CALCE
3	898017M2		2	CALÇO	SHIM	CALCE
4	033992P1		1	PINO	PIN	PASADOR
5	195414M1		1	GRAMPO	CRAMP	PASADOR
6	042735P1		1	PINO	PIN	PASADOR
7	037700N1	👁 60-35 No	1	VIGA	BEAM	VIGA
8	353429X1	5/8x18	3	PORCA	NUT	TUERCA
9	037713T1		1	CJ. BARRA	KIT, DRAWBAR	JGO.BARRA TIRO
10	350355X1		2	CHAVETA	KEY	CLAVE
11	353427X1	5/8x18	2	PORCA	NUT	TUERCA
12	353433X1		2	ARRUELA	WASHER	ARANDELA
13	180355M2		2	VEDADOR	SEAL	RETEN
14	037711S1	▶	1	CJ. BRAÇO	KIT, ARM	JUEGO DE BRAZO
15	048156P1		2	ARRUELA	WASHER	ARANDELA
16	048155P1		2	ARRUELA	WASHER	ARANDELA
17	037463S1	▶	1	PONTA EIXO	STEERING SPINDLE	MANGUETA DIRECC
18	897242M1		2	RETENTOR	SEAL	RETEN
19	1851800M91		2	ROLAMENTO	BEARING	COJINETE
20	894831M92		2	CJ. CUBO	KIT, HUB	JUEGO DE CUBO
21	895322M91		2	CJ. ROLAMENTO	BEARING ASSY	RODAMIENTO RAD
22	180010M1		2	ARRUELA	WASHER	ARANDELA
23	353928X1	3/4x16	2	PORCA	NUT	TUERCA
24	646059M1		2	JUNTA	GASKET	EMPAQUETADURA.
25	191142M1		2	CALOTA	CAP	TAPA
26	13811X		2	GRAXEIRA	GREASER	ENGRASADOR
27	037464S1	◀	1	PONTA EIXO	STEERING SPINDLE	MANGUETA DIRECC
28	037712S1	◀	1	CJ. BRAÇO	KIT, ARM	JUEGO DE BRAZO
29	13811X		2	GRAXEIRA	GREASER	ENGRASADOR
30	049518P1	◀	1	BRAÇO	ARM	BRAZO
31	037465T1		1	CJ. CILINDRO	KIT, CYLINDER	JUEGO DE CILINDR
32	354072X1		1	CUPILHA	COTTER PIN	PASADOR DOUBLE
33	037280P1		1	PINO	PIN	PASADOR
34	182501M1	3/4x16x3.1/4	4	PARAFUSO	BOLT	PERNO
35	353440X1		4	ARRUELA	WASHER	ARANDELA
36	353435X1	3/4x16	4	PORCA	NUT	TUERCA
37	29951X		1	GRAXEIRA	GREASER	ENGRASADOR
38	1482009M91		1	TERMINAL	TOGGLE	PERNO ENGANCHE
39	339089X1	M24x1,50	1	PORCA	NUT	TUERCA
40	049517P1	▶	1	BRAÇO	ARM	BRAZO
41	361859X1	5/8x18x3.1/2	2	PARAFUSO	BOLT	PERNO
42	195490M1	1/2x20	12	PORCA	NUT	TUERCA
43	354068X1		2	CUPILHA	COTTER PIN	PASADOR DOUBLE
44	037747R1	31	1	REPARO	REPAIR	REPARO

Menu

Símbolos

Eixo Dianteiro
Front Axle
Eje Delantero

Estreito/2rm
Strait/2rm
Estrecho/2rm

60-20

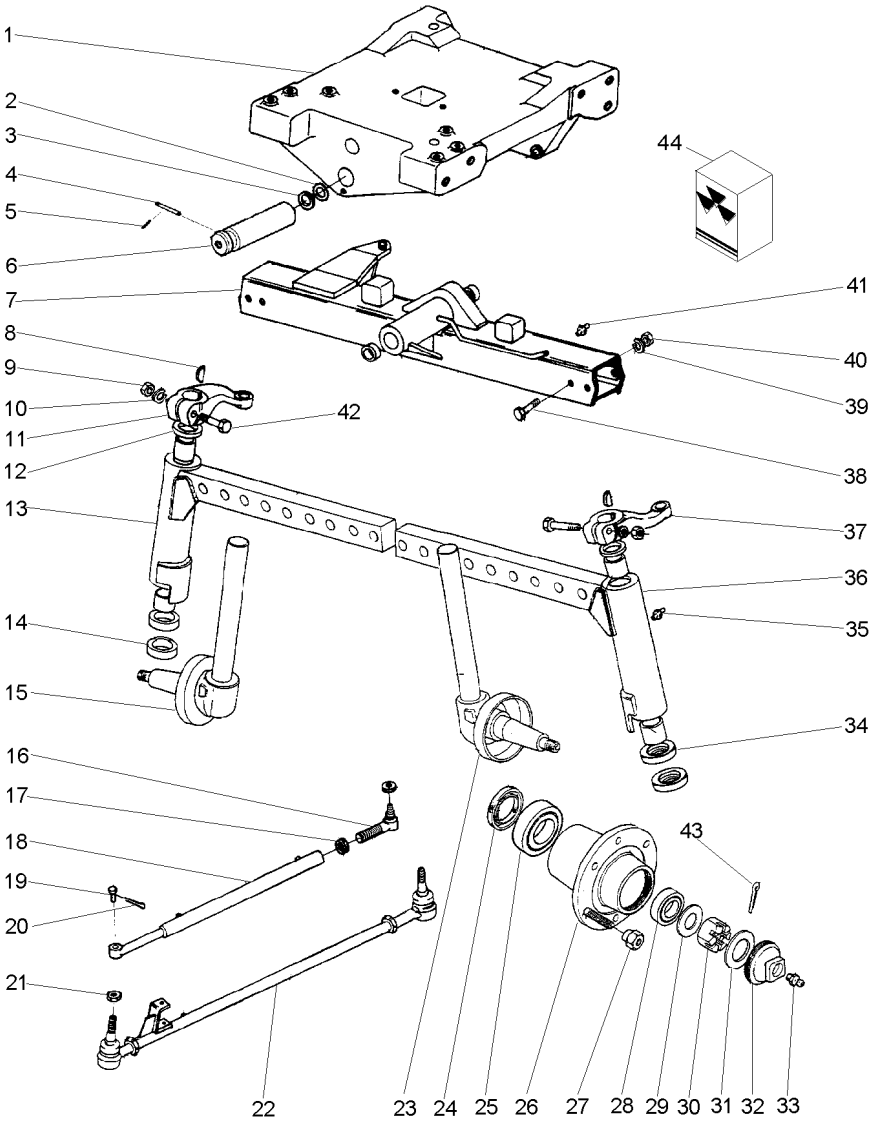

1	037309P2		**1**	SUPORTE	BRACKET	SOPORTE
2	882868M2	1,17/1,12MM	**X**	CALÇO	SHIM	CALCE
2	882869M2	1,30/1,25MM	**X**	CALÇO	SHIM	CALCE
2	898018M2	0,73/0,67MM	**X**	CALÇO	SHIM	CALCE
2	898019M2	0,92/0,87MM	**X**	CALÇO	SHIM	CALCE
2	898020M2	1,04/0,99MM	**X**	CALÇO	SHIM	CALCE
3	898017M2		**2**	CALÇO	SHIM	CALCE
4	033992P1		**1**	PINO	PIN	PASADOR
5	195414M1		**1**	GRAMPO	CRAMP	PASADOR
6	042735P1		**1**	PINO	PIN	PASADOR
7	043172N1	60-50 No	**1**	VIGA	BEAM	VIGA
8	350355X1		**2**	CHAVETA	KEY	CLAVE
9	353427X1	5/8x18	**2**	PORCA	NUT	TUERCA
10	353433X1		**2**	ARRUELA	WASHER	ARANDELA
11	049517P1	▶	**1**	BRAÇO	ARM	BRAZO
12	180355M2		**2**	VEDADOR	SEAL	RETEN
13	043169S1	▶	**1**	BRAÇO	ARM	BRAZO
14	048155P1		**2**	ARRUELA	WASHER	ARANDELA
15	037463S1	▶	**1**	PONTA EIXO	STEERING SPINDLE	MANGUETA DIRECC
16	1482009M91		**1**	TERMINAL	TOGGLE	PERNO ENGANCHE
17	339089X1	M24x1,50	**1**	PORCA	NUT	TUERCA
18	037465T1		**1**	CJ. CILINDRO	KIT, CYLINDER	JUEGO DE CILINDR
19	037280P1		**1**	PINO	PIN	PASADOR
20	354072X1		**1**	CUPILHA	COTTER PIN	PASADOR DOUBLE
21	353429X1	5/8x18	**3**	PORCA	NUT	TUERCA
22	043167N1	60-45 No	**1**	CJ. BARRA	KIT, DRAWBAR	JGO.BARRA TIRO
23	037464S1	◀	**1**	PONTA EIXO	STEERING SPINDLE	MANGUETA DIRECC
24	897242M1		**2**	RETENTOR	SEAL	RETEN
25	1851800M91		**2**	ROLAMENTO	BEARING	COJINETE
26	894831M92		**2**	CJ. CUBO	KIT, HUB	JUEGO DE CUBO
27	195490M1	1/2x20	**12**	PORCA	NUT	TUERCA
28	895322M91		**2**	CJ. ROLAMENTO	BEARING ASSY	RODAMIENTO RAD
29	180010M1		**2**	ARRUELA	WASHER	ARANDELA
30	353928X1	3/4x16	**2**	PORCA	NUT	TUERCA
31	646059M1		**2**	JUNTA	GASKET	EMPAQUETADURA.
32	191142M1		**2**	CALOTA	CAP	TAPA
33	13811X		**2**	GRAXEIRA	GREASER	ENGRASADOR
34	048156P1		**2**	ARRUELA	WASHER	ARANDELA
35	13811X		**2**	GRAXEIRA	GREASER	ENGRASADOR
36	043170S1	◀	**1**	BRAÇO	ARM	BRAZO
37	049518P1	◀	**1**	BRAÇO	ARM	BRAZO
38	182501M1	3/4x16x3.1/4	**4**	PARAFUSO	BOLT	PERNO
39	353440X1		**4**	ARRUELA	WASHER	ARANDELA
40	353435X1	3/4x16	**4**	PORCA	NUT	TUERCA
41	29951X		**1**	GRAXEIRA	GREASER	ENGRASADOR
42	361859X1	5/8x18x3.1/2	**2**	PARAFUSO	BOLT	PERNO
43	354068X1		**2**	CUPILHA	COTTER PIN	PASADOR DOUBLE
44	037747R1	18	**1**	REPARO	REPAIR	REPARO

Eixo Dianteiro
Front Axle
Eje Delantero

2 Rodas Motrizes
2 Wheels Drive
2 Ruedas Motriz

60-25

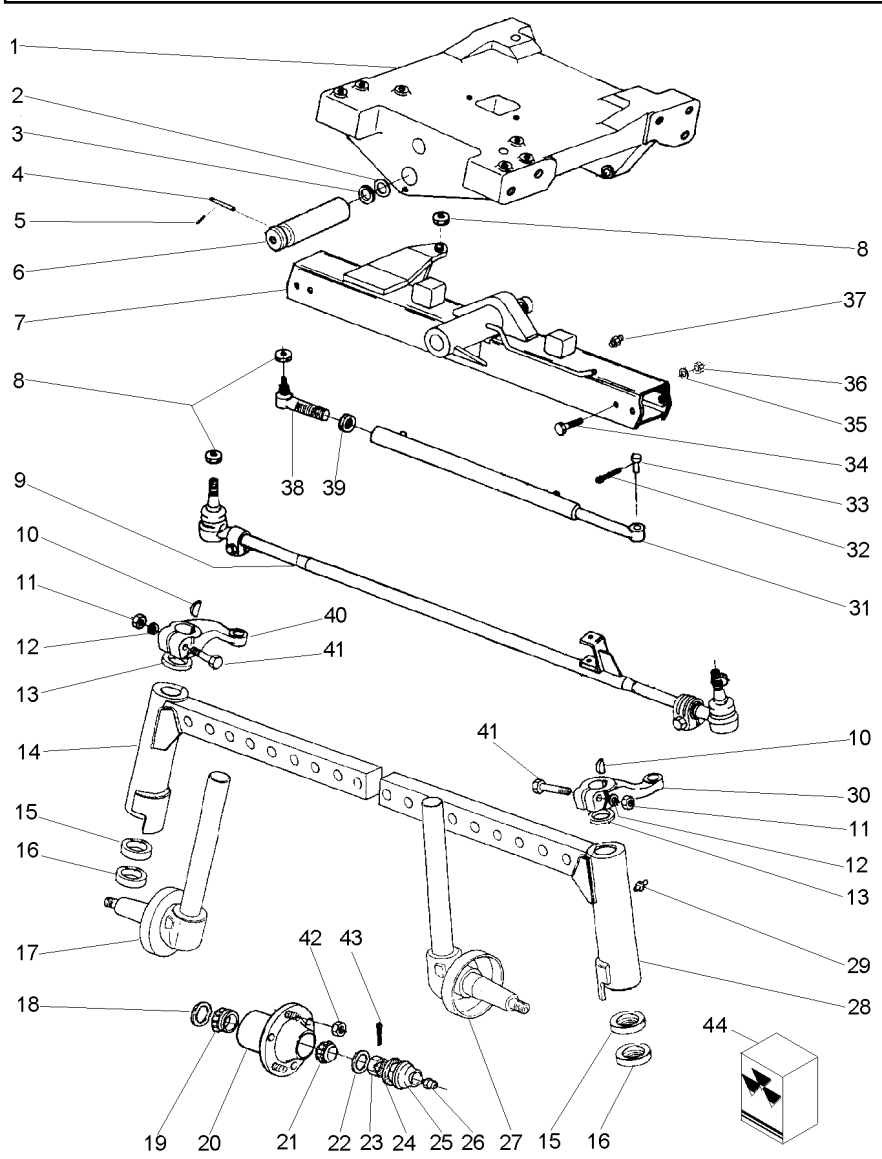

T0214029 **EF05Z003** **CPE250ADV E01 (1)** **11/02** **60- 25**

1	037309P3		**1**	SUPORTE	BRACKET	SOPORTE
2	882868M2	⧗ 1,17/1,12MM	**X**	CALÇO	SHIM	CALCE
2	882869M2	⧗ 1,30/1,25MM	**X**	CALÇO	SHIM	CALCE
2	898018M2	⧗ 0,73/0,67MM	**X**	CALÇO	SHIM	CALCE
2	898019M2	⧗ 0,92/0,87MM	**X**	CALÇO	SHIM	CALCE
2	898020M2	⧗ 1,04/0,99MM	**X**	CALÇO	SHIM	CALCE
3	898017M2		**2**	CALÇO	SHIM	CALCE
4	033992P1		**1**	PINO	PIN	PASADOR
5	195414M1		**1**	GRAMPO	CRAMP	PASADOR
6	042735P1		**1**	PINO	PIN	PASADOR
7	037700N1	👁 60-35 No	**1**	VIGA	BEAM	VIGA
8	353429X1	5/8x18	**3**	PORCA	NUT	TUERCA
9	037713T1		**1**	CJ. BARRA	KIT, DRAWBAR	JGO.BARRA TIRO
10	350355X1		**2**	CHAVETA	KEY	CLAVE
11	353427X1	5/8x18	**2**	PORCA	NUT	TUERCA
12	353433X1		**2**	ARRUELA	WASHER	ARANDELA
13	180355M2		**2**	VEDADOR	SEAL	RETEN
14	035982S1	▶	**1**	CJ. BRAÇO	KIT, ARM	JUEGO DE BRAZO
15	048156P1		**2**	ARRUELA	WASHER	ARANDELA
16	048155P1		**2**	ARRUELA	WASHER	ARANDELA
17	051894S1	▶	**1**	PONTA EIXO	STEERING SPINDLE	MANGUETA DIRECC
18	897242M1		**2**	RETENTOR	SEAL	RETEN
19	1851800M91		**2**	ROLAMENTO	BEARING	COJINETE
20	894831M92		**2**	CJ. CUBO	KIT, HUB	JUEGO DE CUBO
21	895322M91		**2**	CJ. ROLAMENTO	BEARING ASSY	RODAMIENTO RAD
22	180010M1		**2**	ARRUELA	WASHER	ARANDELA
23	353928X1	3/4x16	**2**	PORCA	NUT	TUERCA
24	646059M1		**2**	JUNTA	GASKET	EMPAQUETADURA.
25	191142M1		**2**	CALOTA	CAP	TAPA
26	13811X		**2**	GRAXEIRA	GREASER	ENGRASADOR
27	051895S1	◀	**1**	PONTA EIXO	STEERING SPINDLE	MANGUETA DIRECC
28	035983S1	◀	**1**	CJ. BRAÇO	KIT, ARM	JUEGO DE BRAZO
29	13811X		**2**	GRAXEIRA	GREASER	ENGRASADOR
30	044130P1	◀	**1**	BRAÇO	ARM	BRAZO
31	037465T1		**1**	CJ. CILINDRO	KIT, CYLINDER	JUEGO DE CILINDR
32	354072X1		**1**	CUPILHA	COTTER PIN	PASADOR DOUBLE
33	037280P1		**1**	PINO	PIN	PASADOR
34	182501M1	3/4x16x3.1/4	**4**	PARAFUSO	BOLT	PERNO
35	353440X1		**4**	ARRUELA	WASHER	ARANDELA
36	353435X1	3/4x16	**4**	PORCA	NUT	TUERCA
37	29951X		**1**	GRAXEIRA	GREASER	ENGRASADOR
38	1482009M91		**1**	TERMINAL	TOGGLE	PERNO ENGANCHE
39	339089X1	M24x1,50	**1**	PORCA	NUT	TUERCA
40	044129P1	▶	**1**	BRAÇO	ARM	BRAZO
42	195490M1	1/2x20	**12**	PORCA	NUT	TUERCA
43	354068X1		**2**	CUPILHA	COTTER PIN	PASADOR DOUBLE
44	037747R1	31	**1**	REPARO	REPAIR	REPARO

Eixo Dianteiro
Front Axle
Eje Delantero

Super Estreito
Super Strait
Super Estrecho

60-30

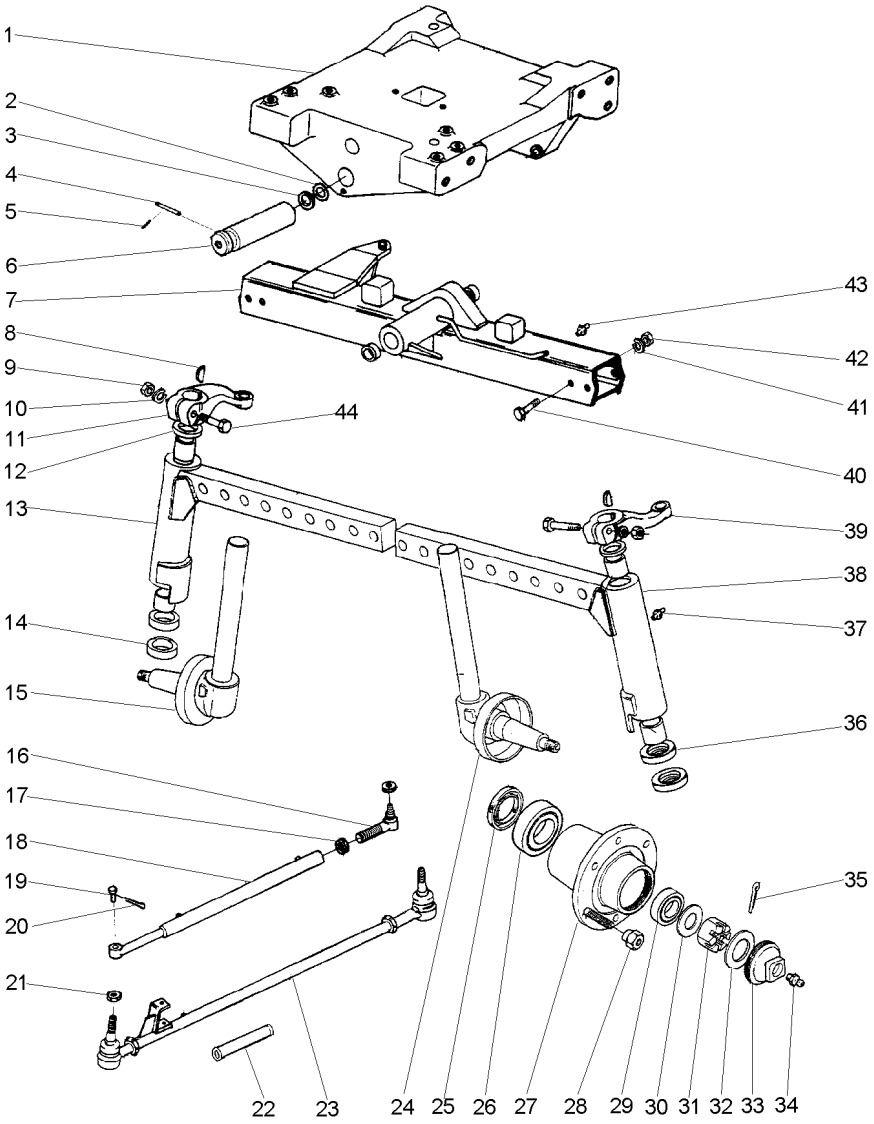

1	037309P3		**1**	SUPORTE	BRACKET	SOPORTE
2	882868M2	1,17/1,12MM	**X**	CALÇO	SHIM	CALCE
2	882869M2	1,30/1,25MM	**X**	CALÇO	SHIM	CALCE
2	898018M2	0,73/0,67MM	**X**	CALÇO	SHIM	CALCE
2	898019M2	0,92/0,87MM	**X**	CALÇO	SHIM	CALCE
2	898020M2	1,04/0,99MM	**X**	CALÇO	SHIM	CALCE
3	898017M2		**2**	CALÇO	SHIM	CALCE
4	033992P1		**1**	PINO	PIN	PASADOR
5	195414M1		**1**	GRAMPO	CRAMP	PASADOR
6	042735P1		**1**	PINO	PIN	PASADOR
7	045166N1		**1**	VIGA	BEAM	VIGA
8	350355X1		**2**	CHAVETA	KEY	CLAVE
9	353427X1	5/8x18	**2**	PORCA	NUT	TUERCA
10	353433X1		**2**	ARRUELA	WASHER	ARANDELA
11	049517P1	▶	**1**	BRAÇO	ARM	BRAZO
12	180355M2		**2**	VEDADOR	SEAL	RETEN
13	045160S1	▶	**1**	BRAÇO	ARM	BRAZO
14	048155P1		**2**	ARRUELA	WASHER	ARANDELA
15	037463S1	▶	**1**	PONTA EIXO	STEERING SPINDLE	MANGUETA DIRECC
16	045291N1		**1**	TERMINAL	END	EXTREMO
17	339089X1	M24x1,50	**1**	PORCA	NUT	TUERCA
18	045162T1		**1**	CJ. CILINDRO	KIT, CYLINDER	JUEGO DE CILINDR
19	037280P1		**1**	PINO	PIN	PASADOR
20	354072X1		**1**	CUPILHA	COTTER PIN	PASADOR DOUBLE
21	353429X1	5/8x18	**3**	PORCA	NUT	TUERCA
22	045289P1		**2**	PROLONGADOR	LENGTHENER	ESPARRAGO
23	045163N1		**1**	CJ. BARRA	KIT, DRAWBAR	JGO.BARRA TIRO
24	037464S1	◀	**1**	PONTA EIXO	STEERING SPINDLE	MANGUETA DIRECC
25	897242M1		**2**	RETENTOR	SEAL	RETEN
26	1851800M91		**2**	ROLAMENTO	BEARING	COJINETE
27	894831M92		**2**	CJ. CUBO	KIT, HUB	JUEGO DE CUBO
28	195490M1	1/2x20	**12**	PORCA	NUT	TUERCA
29	895322M91		**2**	CJ. ROLAMENTO	BEARING ASSY	RODAMIENTO RAD
30	180010M1		**2**	ARRUELA	WASHER	ARANDELA
31	353928X1	3/4x16	**2**	PORCA	NUT	TUERCA
32	646059M1		**2**	JUNTA	GASKET	EMPAQUETADURA.
33	191142M1		**2**	CALOTA	CAP	TAPA
34	13811X		**2**	GRAXEIRA	GREASER	ENGRASADOR
35	354068X1		**2**	CUPILHA	COTTER PIN	PASADOR DOUBLE
36	048156P1		**2**	ARRUELA	WASHER	ARANDELA
37	13811X		**2**	GRAXEIRA	GREASER	ENGRASADOR
38	045161S1	◀	**1**	BRAÇO	ARM	BRAZO
39	049518P1	◀	**1**	BRAÇO	ARM	BRAZO
40	182501M1	3/4x16x3.1/4	**4**	PARAFUSO	BOLT	PERNO
41	353440X1		**4**	ARRUELA	WASHER	ARANDELA
42	353435X1	3/4x16	**4**	PORCA	NUT	TUERCA
43	29951X		**1**	GRAXEIRA	GREASER	ENGRASADOR
44	361859X1	5/8x18x3.1/2	**2**	PARAFUSO	BOLT	PERNO

Viga Central
Central Beam
Viga Central

60-35

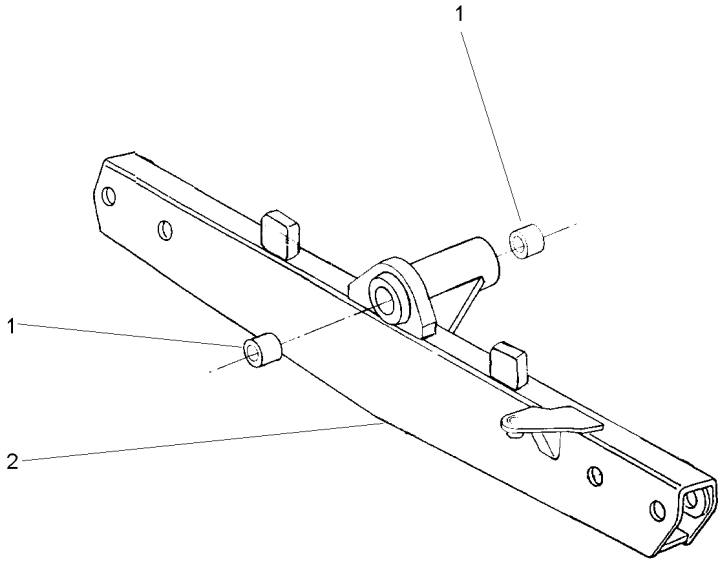

1	3148268M1	**2** BUCHA	BUSH	CASQUILLO
2	037701S1	**1** VIGA	BEAM	VIGA

Sistema De Direção
System Of Direction
Sistema De Dirección

Braço Do Cilíndro
Arm Of Cilinder
Brazo Del Cilíndro

60-40

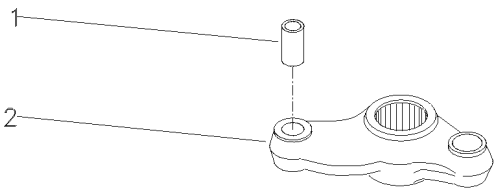

1	3148431M1		**1** BUCHA	BUSH	CASQUILLO
2		042863N1	**1** BRAÇO	ARM	BRAZO

Barra De Direção
Tie Rods
Barras De Acoplamento

60-45

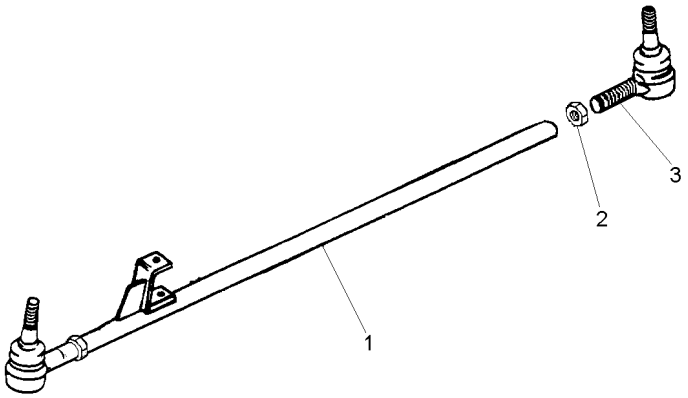

1	043168S1		**1** BARRA	BAR	BARRA
2	339089X1	M24x1,50	**2** PORCA	NUT	TUERCA
3	1482009M91		**2** TERMINAL	TOGGLE	PERNO ENGANCHE

Eixo Dianteiro
Front Axle
Eje Delantero

60-50

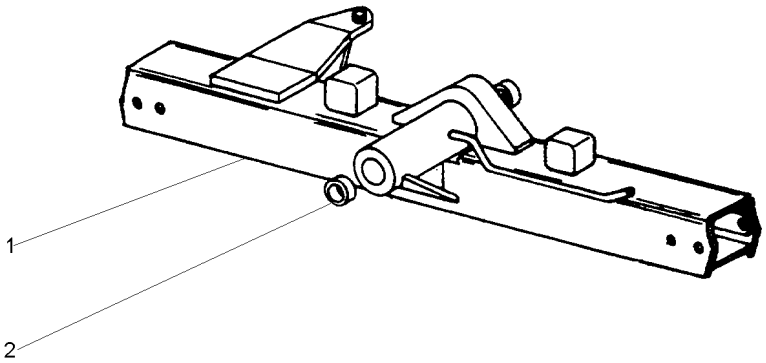

1	043173S1	**1** VIGA	BEAM	VIGA
2	3148268M1	**2** BUCHA	BUSH	CASQUILLO

Cilindro Hidráulico Da Direção
Steering Cylinder
Cilindro Direccion

60-55

2 Rodas Motrizes
2 Wheels Drive
2 Ruedas Motriz

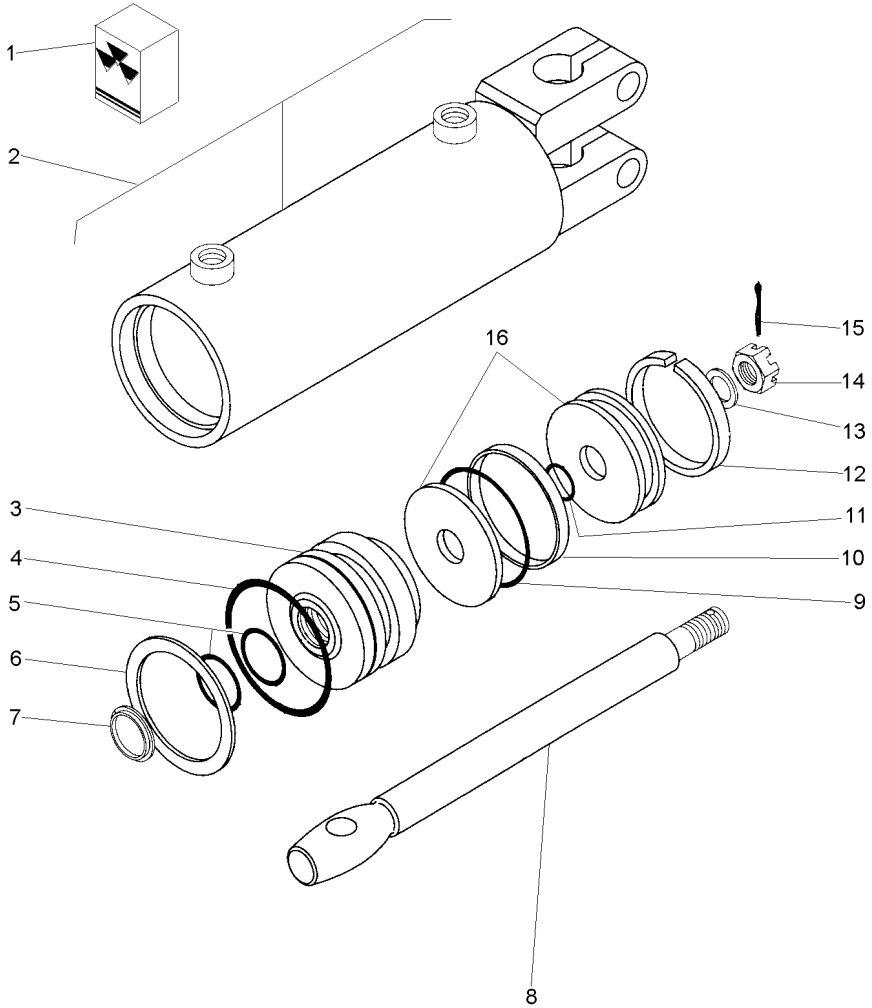

1	2730954M91			**1**	JG. REPARO	KIT, REPAIR	JUEGO REPARACION
2			3148318M91	**1**	CJ. CARCAÇA	HOUSE ASSY	CONJ. CARTER
3	2730952M1	2		**1**	GUIA	GUIDE	GUIA
4		1		**1**	ANEL "O"	O RING	JUNTA TORICA
5		1		**2**	ANEL "O"	O RING	JUNTA TORICA
6	2730385M1	2		**1**	ANEL	RING	ARO
7		1		**1**	ANEL	RING	ARO
8	2730372M1	2		**1**	HASTE CILINDRO	CYLINDER ROD	BIELA DE CILINDR
9		1		**1**	ANEL "O"	O RING	JUNTA TORICA
10		1		**1**	ANEL	RING	ARO
11		1		**1**	ANEL "O"	O RING	JUNTA TORICA
12		1		**1**	ANEL	RING	ARO
13	2730371M1	2		**1**	ARRUELA	WASHER	ARANDELA
14	2730368M1	2		**1**	PORCA	NUT	TUERCA
15	354059X1	2	1X1/8	**1**	CONTRAPINO	DOWEL	CENTRAJE
16	2730951M91	2		**1**	PISTÃO	PISTON	PISTON

Sistema De Direção
System Of Direction
Sistema De Dirección

Pino Do Cilindro
Pin Of Cilinder
Alfiler Del Cilindro

60-60

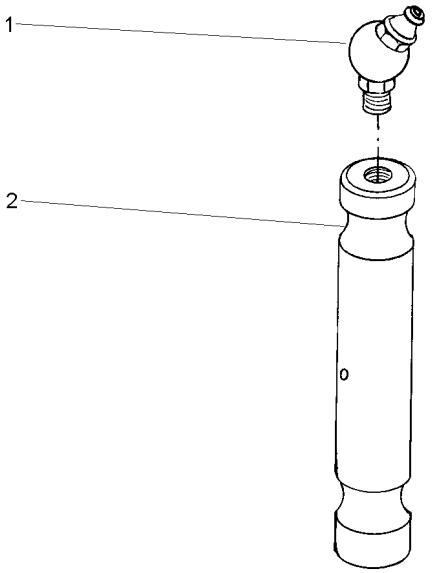

1	29951X	**1** GRAXEIRA	GREASER	ENGRASADOR
2	898363M1	**1** PINO	PIN	PASADOR

Eixo Dianteiro
Front Axle
Eje Delantero

60-65

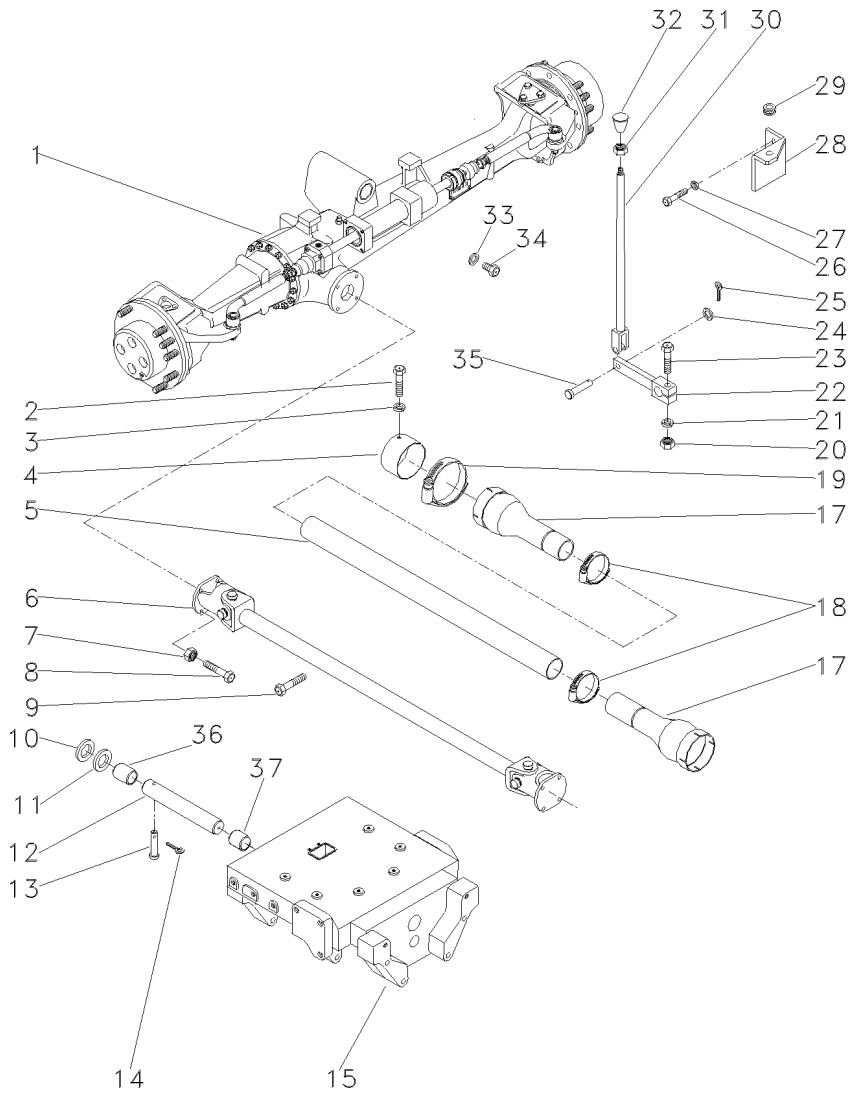

1	036917T1	ZF	**1**	CJ. EIXO DIANT.	FRONT AXLE ASSY	CONJ. EJE DELANT
1	061356T1	CARRARO	**1**	CJ. EIXO DIANT.	FRONT AXLE ASSY	CONJ. EJE DELANT
2	339124X1	M8x1,25x16	**2**	PARAFUSO	BOLT	PERNO
3	353446X1		**2**	ARRUELA	WASHER	ARANDELA
4	036903P1		**1**	BLINDAGEM	SHIELD	BLINDAJE
5	036911P1		**1**	TUBO	PIPE	CANO
6	036909T1		**1**	CARDAN	DRIVE SHAFT	EJE DE MANDO
7	353431X1	3/8x24	**8**	PORCA	NUT	TUERCA
8	353540X1	3/8x24x1.1/4	**4**	PARAFUSO	BOLT	PERNO
10	898017M2		**1**	CALÇO	SHIM	CALCE
11	882868M2	⧗ 1.17/1.12MM	**X**	CALÇO	SHIM	CALCE
11	882869M2	⧗ 1.30/1.25MM	**X**	CALÇO	SHIM	CALCE
11	898018M2	⧗ 0.73/0.67MM	**X**	CALÇO	SHIM	CALCE
11	898019M2	⧗ 0.92/0.87MM	**X**	CALÇO	SHIM	CALCE
11	898020M2	⧗ 1.04/0.99MM	**X**	CALÇO	SHIM	CALCE
12	058456P1		**1**	PINO	PIN	PASADOR
13	033992P1		**1**	PINO	PIN	PASADOR
14	195414M1		**1**	GRAMPO	CRAMP	PASADOR
15	037309P3		**1**	SUPORTE	BRACKET	SOPORTE
17	1688236M93		**2**	PROTEÇÃO	GUARD	DEFENSA
18	490804M1		**2**	BRAÇADEIRA	CLAMP	ABRAZADERA
19	338623X1		**2**	BRAÇADEIRA	CLAMP	ABRAZADERA
20	355566X1	3/8x16	**1**	PORCA	NUT	TUERCA
21	353434X1		**1**	ARRUELA	WASHER	ARANDELA
22	036838S1		**1**	ALAVANCA	LEVER	PALANCA
23	354264X1	3/8x16x1.1/4	**1**	PARAFUSO	BOLT	PERNO
24	353756X1		**1**	ARRUELA	WASHER	ARANDELA
25	354059X1		**1**	CONTRAPINO	DOWEL	CENTRAJE
26	353677X1		**2**	PARAFUSO	BOLT	PERNO
27	339374X1	15.2x8.1x2	**2**	ARRUELA	WASHER	ARANDELA
28	037041P1		**1**	SUPORTE	BRACKET	SOPORTE
29	366195X1		**1**	PASSA-FIO	GROMMET	PASACABLE
30	3146704M91		**1**	CJ. TIRANTE	KIT, ROD	JUEGO DE BIELAS
31	353430X1	3/8x24	**1**	PORCA	NUT	TUERCA
32	3410152M1		**1**	MANÍPULO	KNOB	POMO
33	181142M1		**1**	ARRUELA	WASHER	ARANDELA
34	037045T1		**1**	BUJÃO	PLUG	TAPON
35	832813M1		**1**	PINO	PIN	PASADOR
36	058458P1		**1**	BUCHA	BUSH	CASQUILLO
37	058457P1		**1**	BUCHA	BUSH	CASQUILLO

Eixo Dianteiro
Front Axle
Eje Delantero

4 Rodas Motrizes
4 Wheels Drive
4 Ruedas Motriz

60-70

4 Rodas Motrizes - Tração Lateral
4 Wheels Drive - Side Drive
4 Ruedas Motriz - Traccion Lateral

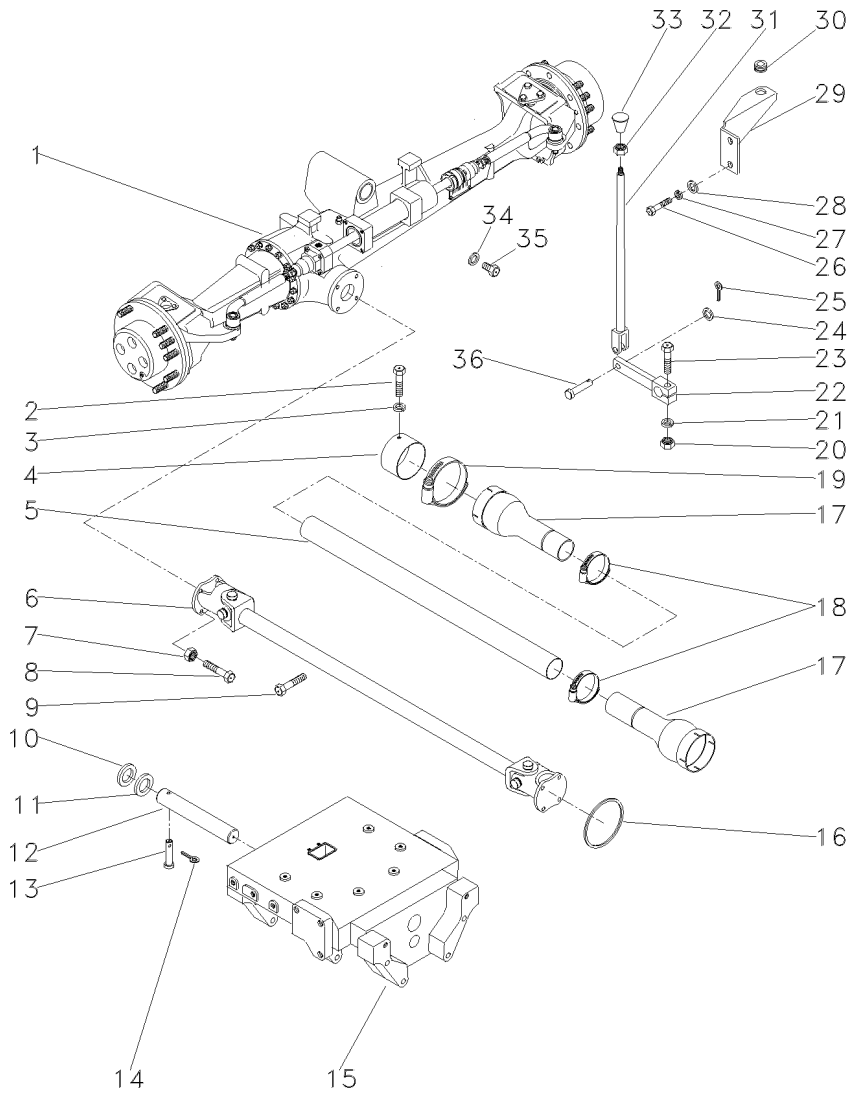

1	037035T1	ZF	**1**	CJ. EIXO DIANT.	FRONT AXLE ASSY	CONJ. EJE DELANT
1	063119N1	CARRARO	**1**	CJ. EIXO DIANT.	FRONT AXLE ASSY	CONJ. EJE DELANT
2	339124X1	M8x1,25x16	**2**	PARAFUSO	BOLT	PERNO
3	353446X1		**2**	ARRUELA	WASHER	ARANDELA
4	036903P1		**1**	BLINDAGEM	SHIELD	BLINDAJE
5	036911P1		**1**	TUBO	PIPE	CANO
6	036909T1		**1**	CARDAN	DRIVE SHAFT	EJE DE MANDO
7	353431X1	3/8x24	**8**	PORCA	NUT	TUERCA
8	353540X1	3/8x24x1.1/4	**4**	PARAFUSO	BOLT	PERNO
10	898017M2		**1**	CALÇO	SHIM	CALCE
11	882868M2	⧗ 1.17/1.12MM	**X**	CALÇO	SHIM	CALCE
11	882869M2	⧗ 1.30/1.25MM	**X**	CALÇO	SHIM	CALCE
11	898018M2	⧗ 0.73/0.67MM	**X**	CALÇO	SHIM	CALCE
11	898019M2	⧗ 0.92/0.87MM	**X**	CALÇO	SHIM	CALCE
11	898020M2	⧗ 1,04/0.99MM	**X**	CALÇO	SHIM	CALCE
12	042735P1		**1**	PINO	PIN	PASADOR
13	033992P1		**1**	PINO	PIN	PASADOR
14	195414M1		**1**	GRAMPO	CRAMP	PASADOR
15	037309P2		**1**	SUPORTE	BRACKET	SOPORTE
16	1441271X1		**1**	ANEL "O"	O RING	JUNTA TORICA
17	1688236M93		**2**	PROTEÇÃO	GUARD	DEFENSA
18	490804M1		**2**	BRAÇADEIRA	CLAMP	ABRAZADERA
19	338623X1		**2**	BRAÇADEIRA	CLAMP	ABRAZADERA
20	355566X1	3/8x16	**1**	PORCA	NUT	TUERCA
21	353434X1		**1**	ARRUELA	WASHER	ARANDELA
22	036838S1		**1**	ALAVANCA	LEVER	PALANCA
23	354264X1	3/8x16x1.1/4	**1**	PARAFUSO	BOLT	PERNO
24	353756X1		**1**	ARRUELA	WASHER	ARANDELA
25	354059X1		**1**	CONTRAPINO	DOWEL	CENTRAJE
26	353677X1	M10x1,5x25	**2**	PARAFUSO	BOLT	PERNO
27	353446X1		**2**	ARRUELA	WASHER	ARANDELA
28	339534X1		**2**	ARRUELA	WASHER	ARANDELA
29	037041P1		**1**	SUPORTE	BRACKET	SOPORTE
30	366195X1		**1**	PASSA-FIO	GROMMET	PASACABLE
31	3146704M91		**1**	CJ. TIRANTE	KIT, ROD	JUEGO DE BIELAS
32	353430X1	3/8x24	**1**	PORCA	NUT	TUERCA
33	3410152M1		**1**	MANÍPULO	KNOB	POMO
34	181142M1		**1**	ARRUELA	WASHER	ARANDELA
35	037045T1		**1**	BUJÃO	PLUG	TAPON
36	832813M1		**1**	PINO	PIN	PASADOR
37	353538X1		**4**	PARAFUSO	BOLT	PERNO

Menu

Símbolos

Eixo Dianteiro
Front Axle
Eje Delantero

4 Rodas Motrizes
4 Wheels Drive
4 Ruedas Motriz

60-75

4 Rodas Motrizes/Estreito - Tração Lateral
4 Wheels Drive /Estrait - Side Drive
4 Ruedas Motriz/Estrecho - Tracción Lateral

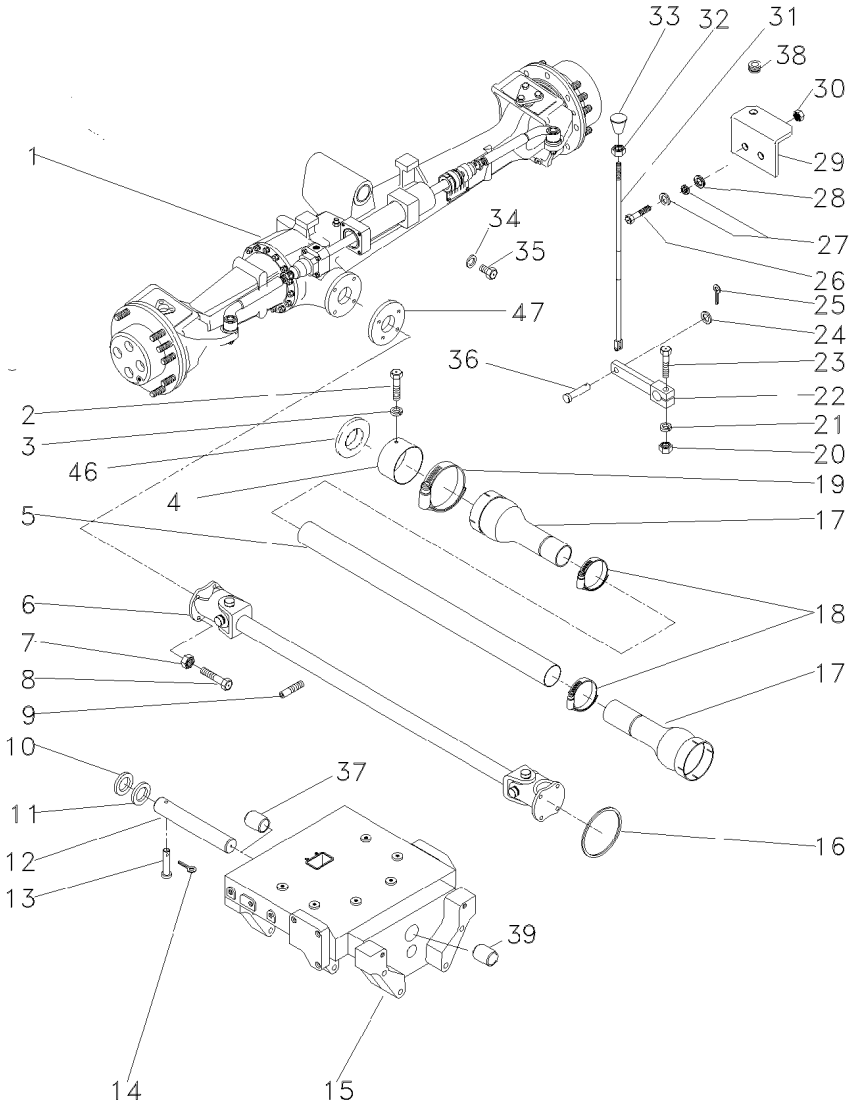

1	061356T1	👁 60-140 No	**1**	CJ. EIXO DIANT.	FRONT AXLE ASSY	CONJ. EJE DELANT
1		👁 60-145 No	**1**	CJ. EIXO DIANT.	FRONT AXLE ASSY	CONJ. EJE DELANT
1		👁 60-150 No	**1**	CJ. EIXO DIANT.	FRONT AXLE ASSY	CONJ. EJE DELANT
1		👁 60-155 No	**1**	CJ. EIXO DIANT.	FRONT AXLE ASSY	CONJ. EJE DELANT
1		👁 60-160 No	**1**	CJ. EIXO DIANT.	FRONT AXLE ASSY	CONJ. EJE DELANT
2	339124X1	M8x1,25x16	**2**	PARAFUSO	BOLT	PERNO
3	353446X1		**2**	ARRUELA	WASHER	ARANDELA
4	036903P1		**1**	BLINDAGEM	SHIELD	BLINDAJE
5	036910P1		**1**	TUBO	PIPE	CANO
6	036908T1		**1**	CARDAN	DRIVE SHAFT	EJE DE MANDO
7	353431X1	3/8x24	**8**	PORCA	NUT	TUERCA
8	353540X1	3/8x24x1.1/4	**4**	PARAFUSO	BOLT	PERNO
9	355835X1		**1**	PARAFUSO	BOLT	PERNO
10	898017M2		**2**	CALÇO	SHIM	CALCE
11	882868M2	⧗ 1.17/1.12MM	**X**	CALÇO	SHIM	CALCE
11	882869M2	⧗ 1.30/1.25MM	**X**	CALÇO	SHIM	CALCE
11	898018M2	⧗ 0.73/0.67MM	**X**	CALÇO	SHIM	CALCE
11	898019M2	⧗ 0.92/0.87MM	**X**	CALÇO	SHIM	CALCE
11	898020M2	⧗ 1,04/0.99MM	**X**	CALÇO	SHIM	CALCE
12	058456P1		**1**	PINO	PIN	PASADOR
13	033992P1		**1**	PINO	PIN	PASADOR
14	195414M1		**1**	GRAMPO	CRAMP	PASADOR
15	037309P3		**1**	SUPORTE	BRACKET	SOPORTE
16	1441271X1		**1**	ANEL "O"	O RING	JUNTA TORICA
17	1688236M93		**2**	PROTEÇÃO	GUARD	DEFENSA
18	490804M1		**2**	BRAÇADEIRA	CLAMP	ABRAZADERA
19	338623X1		**2**	BRAÇADEIRA	CLAMP	ABRAZADERA
20	355566X1	3/8x16	**1**	PORCA	NUT	TUERCA
21	353434X1		**1**	ARRUELA	WASHER	ARANDELA
22	036838S1		**1**	ALAVANCA	LEVER	PALANCA
23	354264X1	3/8x16x1.1/4	**1**	PARAFUSO	BOLT	PERNO
24	353756X1		**1**	ARRUELA	WASHER	ARANDELA
25	354059X1		**1**	CONTRAPINO	DOWEL	CENTRAJE
26	391176X1		**2**	PARAFUSO	BOLT	PERNO
27	339024X1		**4**	ARRUELA	WASHER	ARANDELA
27	339374X1		**2**	ARRUELA	WASHER	ARANDELA
28	1869272M1		**2**	ARRUELA	WASHER	ARANDELA
29	037041P1		**1**	SUPORTE	BRACKET	SOPORTE
30	339169X1		**2**	PORCA	NUT	TUERCA
31	3146704M91		**1**	CJ. TIRANTE	KIT, ROD	JUEGO DE BIELAS
32	353430X1	3/8x24	**1**	PORCA	NUT	TUERCA
33	3410152M1		**1**	MANÍPULO	KNOB	POMO
34	181142M1		**1**	ARRUELA	WASHER	ARANDELA
35	037045T1		**1**	BUJÃO	PLUG	TAPON
36	832813M1		**1**	PINO	PIN	PASADOR
37	058458P1		**1**	BUCHA	BUSH	CASQUILLO
38	366195X1		**1**	PASSA-FIO	GROMMET	PASACABLE
39	058457P1		**1**	BUCHA	BUSH	CASQUILLO
45	058457P1		**1**	BUCHA	BUSH	CASQUILLO
46	064080P1		**1**	CHAPA	PLATE	CHAPA

Eixo Dianteiro Front Axle Eje Delantero	4 Rodas Motrizes 4 Wheels Drive 4 Ruedas Motriz	60-75	4 Rodas Motrizes/Estreito - Tração Lateral 4 Wheels Drive /Estrait - Side Drive 4 Ruedas Motriz/Estrecho - Tracción Lateral

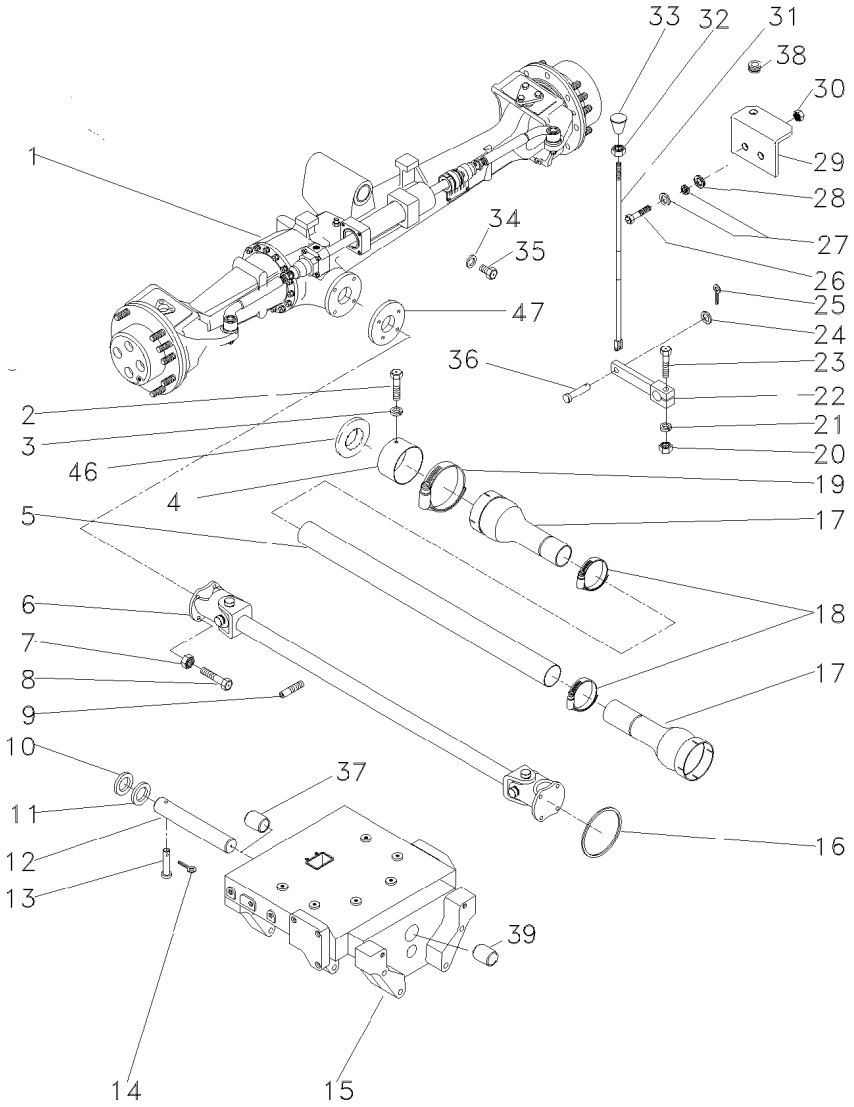

47	064016P1	**1**	FLANGE	FLANGE	PLETINA

Eixo Dianteiro
Front Axle
Eje Delantero

4 Rodas Motrizes
4 Wheels Drive
4 Ruedas Motriz

60-80

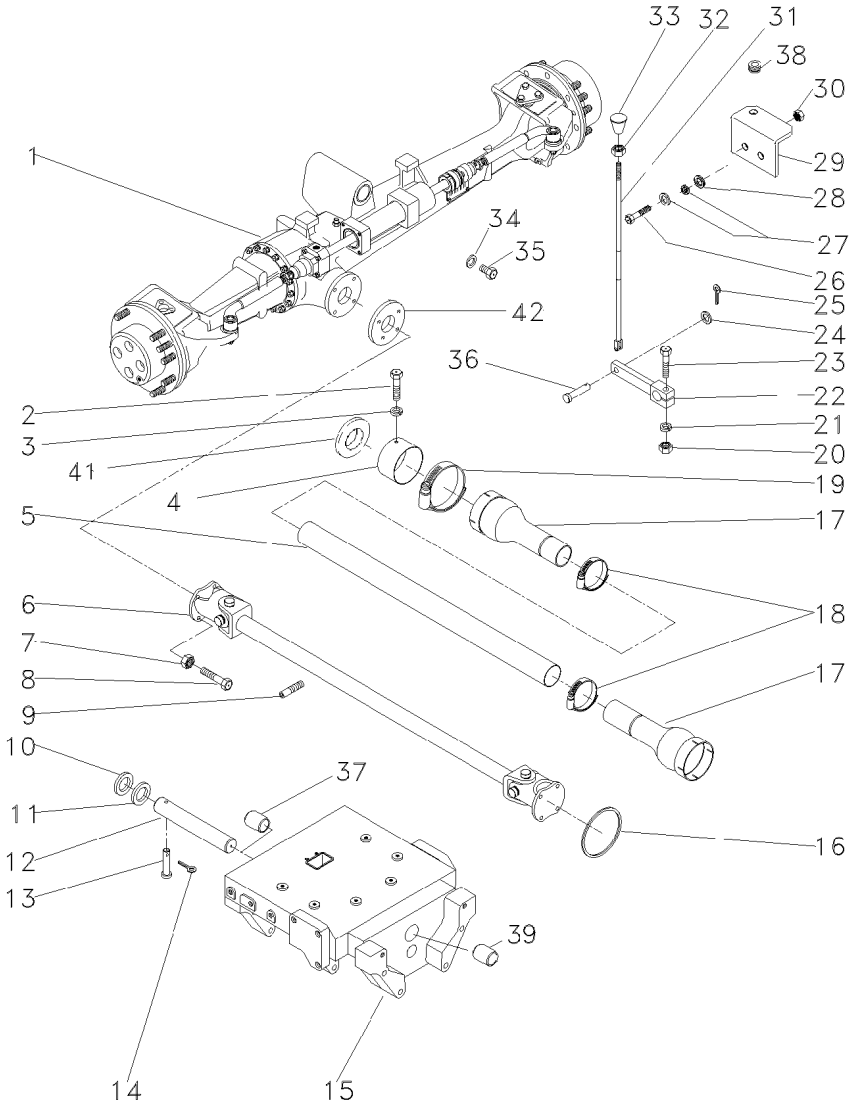

1	061357T1	60-115 No	**1**	CJ. EIXO DIANT.	FRONT AXLE ASSY	CONJ. EJE DELANT
1		60-120 No	**1**	CJ. EIXO DIANT.	FRONT AXLE ASSY	CONJ. EJE DELANT
1		60-125 No	**1**	CJ. EIXO DIANT.	FRONT AXLE ASSY	CONJ. EJE DELANT
1		60-130 No	**1**	CJ. EIXO DIANT.	FRONT AXLE ASSY	CONJ. EJE DELANT
1		60-135 No	**1**	CJ. EIXO DIANT.	FRONT AXLE ASSY	CONJ. EJE DELANT
2	339124X1	M8x1,25x16	**2**	PARAFUSO	BOLT	PERNO
3	353446X1		**2**	ARRUELA	WASHER	ARANDELA
4	036903P1		**1**	BLINDAGEM	SHIELD	BLINDAJE
5	036910P1		**1**	TUBO	PIPE	CANO
6	036908T1		**1**	CARDAN	DRIVE SHAFT	EJE DE MANDO
7	353431X1	3/8x24	**8**	PORCA	NUT	TUERCA
8	353540X1	3/8x24x1.1/4	**4**	PARAFUSO	BOLT	PERNO
9	355835X1		**1**	PARAFUSO	BOLT	PERNO
10	898017M2		**2**	CALÇO	SHIM	CALCE
11	882868M2	1.17/1.12MM	**X**	CALÇO	SHIM	CALCE
11	882869M2	1.30/1.25MM	**X**	CALÇO	SHIM	CALCE
11	898018M2	0.73/0.67MM	**X**	CALÇO	SHIM	CALCE
11	898019M2	0.92/0.87MM	**X**	CALÇO	SHIM	CALCE
11	898020M2	1,04/0.99MM	**X**	CALÇO	SHIM	CALCE
12	058456P1		**1**	PINO	PIN	PASADOR
13	033992P1		**1**	PINO	PIN	PASADOR
14	195414M1		**1**	GRAMPO	CRAMP	PASADOR
15	037309P3		**1**	SUPORTE	BRACKET	SOPORTE
16	1441271X1		**1**	ANEL "O"	O RING	JUNTA TORICA
17	1688236M93		**2**	PROTEÇÃO	GUARD	DEFENSA
18	490804M1		**2**	BRAÇADEIRA	CLAMP	ABRAZADERA
19	338623X1		**2**	BRAÇADEIRA	CLAMP	ABRAZADERA
20	355566X1	3/8x16	**1**	PORCA	NUT	TUERCA
21	353434X1		**1**	ARRUELA	WASHER	ARANDELA
22	036838S1		**1**	ALAVANCA	LEVER	PALANCA
23	354264X1	3/8x16x1.1/4	**1**	PARAFUSO	BOLT	PERNO
24	353756X1		**1**	ARRUELA	WASHER	ARANDELA
25	354059X1		**1**	CONTRAPINO	DOWEL	CENTRAJE
26	339401X1	M10x1,5x25	**2**	PARAFUSO	BOLT	PERNO
27	339024X1		**2**	ARRUELA	WASHER	ARANDELA
27	339374X1		**2**	ARRUELA	WASHER	ARANDELA
28	390734X1		**2**	ARRUELA	WASHER	ARANDELA
29	037041P1		**1**	SUPORTE	BRACKET	SOPORTE
30	366195X1		**1**	PASSA-FIO	GROMMET	PASACABLE
31	3146704M91		**1**	CJ. TIRANTE	KIT, ROD	JUEGO DE BIELAS
32	353430X1	3/8x24	**1**	PORCA	NUT	TUERCA
33	3410152M1		**1**	MANÍPULO	KNOB	POMO
34	181142M1		**1**	ARRUELA	WASHER	ARANDELA
35	037045T1		**1**	BUJÃO	PLUG	TAPON
36	832813M1		**1**	PINO	PIN	PASADOR
37	058458P1		**1**	BUCHA	BUSH	CASQUILLO
38	366195X1		**1**	PASSA-FIO	GROMMET	PASACABLE
39	058457P1		**1**	BUCHA	BUSH	CASQUILLO
40	058457P1		**1**	BUCHA	BUSH	CASQUILLO
41	064080P1		**1**	CHAPA	PLATE	CHAPA

Eixo Dianteiro
Front Axle
Eje Delantero

4 Rodas Motrizes
4 Wheels Drive
4 Ruedas Motriz

60-80

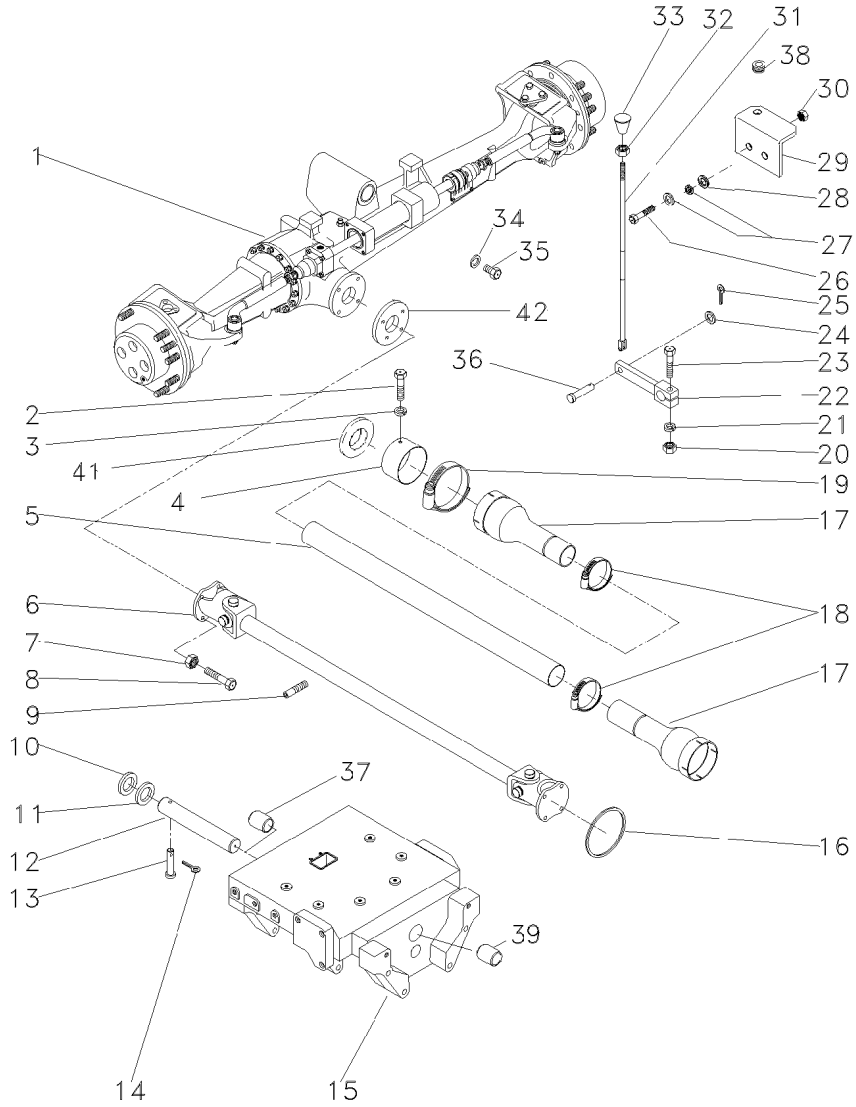

42	064016P1	**1**	FLANGE	FLANGE	PLETINA

Eixo Dianteiro
Front Axle
Eje Delantero

Zf-Apl335-Tração Lateral
Zf - Apl335-Side Drive
Zf - Apl335-Traccion Lateral

60-85

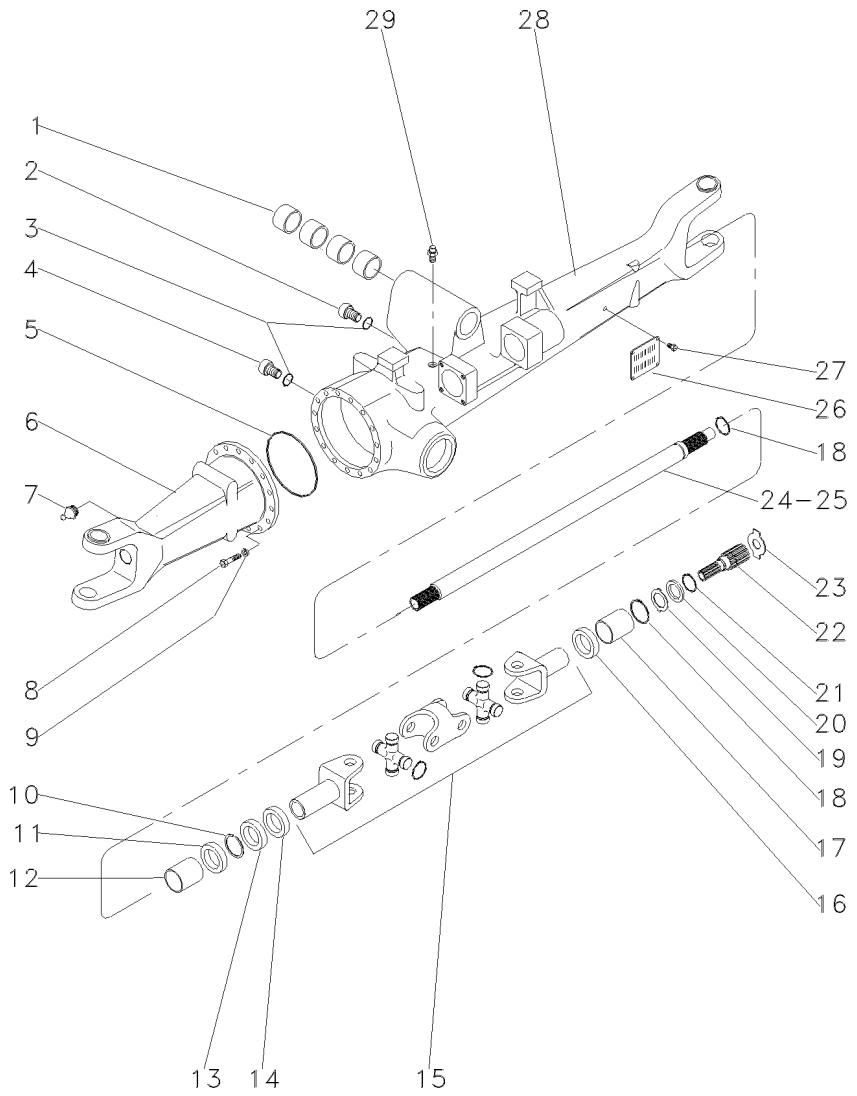

1	050646R1		**4**	BUCHA	BUSH	CASQUILLO
2	056600R1		**1**	BUJÃO	PLUG	TAPON
3	033556R1		**2**	ANEL "O"	O RING	JUNTA TORICA
4	3603226M1		**1**	BUJÃO	PLUG	TAPON
5	033718R1		**1**	ANEL "O"	O RING	JUNTA TORICA
6	040663R1	◀	**1**	CARCAÇA	HOUSING	ALOJAMIENTO
7	033606R1		**2**	GRAXEIRA	GREASER	ENGRASADOR
8	033717R1		**16**	PARAFUSO	BOLT	PERNO
9	033716R1		**16**	ARRUELA	WASHER	ARANDELA
10	027544R1		**4**	ANEL TRAVA	CIRCLIP	CIRCULITO
11	027536R1		**4**	RETENTOR	SEAL	RETEN
12	3603228M1		**2**	BUCHA	BUSH	CASQUILLO
13	027539R1		**2**	RETENTOR	OIL SEAL	BUJE RETENACEITE
14	033227R1		**2**	PROTETOR	PROTECTOR	PROTECTOR
15	040658R1		**2**	ARTICULAÇÃO	KNUCKLE	CHARNELA
16	040675R1		**1**	RETENTOR	OIL SEAL	BUJE RETENACEITE
17	3603235M1		**2**	BUCHA	BUSH	CASQUILLO
18	033620R1		**2**	ANEL TRAVA	CIRCLIP	CIRCULITO
19	3170348M1		**2**	ARRUELA	WASHER	ARANDELA
20	3176337M1		**2**	ARRUELA	WASHER	ARANDELA
21	033549R1		**2**	ANEL TRAVA	CIRCLIP	CIRCULITO
22	033619R1		**2**	EIXO	SHAFT	ARBOL
23	020843R1	◀◀ 1,7 MM	**1**	CALÇO	SHIM	CALCE
23	033618R1	◀◀ 2,2 MM	**1**	ARRUELA	WASHER	ARANDELA
23	3176343M1	◀◀ 1,5 MM	**1**	ARRUELA	WASHER	ARANDELA
23	3176344M1	◀◀ 2,0 MM	**1**	ARRUELA	WASHER	ARANDELA
23	3603293M1	◀◀ 2,5 MM	**1**	ARRUELA	WASHER	ARANDELA
23	3603294M1	◀◀ 3,0 MM	**1**	ARRUELA	WASHER	ARANDELA
24	040659R1	◀▶	**1**	EIXO	SHAFT	ARBOL
25	040688R1	◀	**1**	EIXO	SHAFT	ARBOL
26	3588127M1		**1**	PLACA	PLATE	PLATO
27	3588126M1		**4**	REBITE	RIVET	REMACHE
28	040664R1	▶	**1**	CARCAÇA	HOUSING	ALOJAMIENTO
29	033609R1		**1**	VÁLVULA	CONTROL VALVE	VALVULA CONTROL

Eixo Dianteiro
Front Axle
Eje Delantero

Zf-Apl335-Tração Lateral
Zf - Apl335-Side Drive
Zf - Apl335-Traccion Lateral

60-90

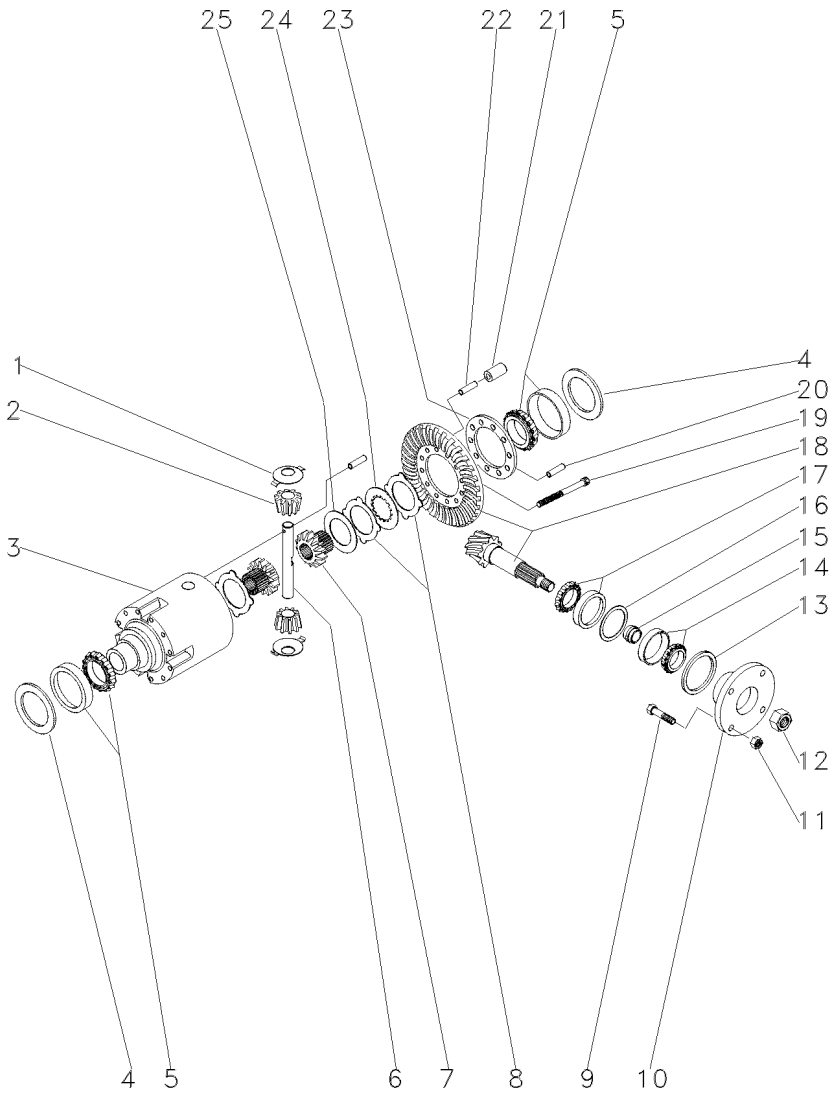

1	033681R1		**2**	ARRUELA	WASHER	ARANDELA
2	040662R1		**2**	ENGRENAGEM	GEAR	ENGRANAJE
3	033691R1		**1**	CARCAÇA	HOUSING	ALOJAMIENTO
4	033694R1	0,60 MM	**1**	CALÇO	SHIM	CALCE
4	033695R1	0,70 MM	**1**	CALÇO	SHIM	CALCE
4	033696R1	0,80 MM	**1**	CALÇO	SHIM	CALCE
4	033697R1	0,90 MM	**1**	CALÇO	SHIM	CALCE
4	033698R1	1,00 MM	**1**	CALÇO	SHIM	CALCE
4	033699R1	1,10 MM	**1**	CALÇO	SHIM	CALCE
4	033700R1	1,20 MM	**1**	CALÇO	SHIM	CALCE
4	033701R1	1,30 MM	**1**	CALÇO	SHIM	CALCE
4	033702R1	1,40 MM	**1**	CALÇO	SHIM	CALCE
4	033703R1	1,50 MM	**1**	CALÇO	SHIM	CALCE
4	033704R1	1,60 MM	**1**	CALÇO	SHIM	CALCE
4	033705R1	1,80MM	**1**	CALÇO	SHIM	CALCE
4	033706R1	0,50 MM	**1**	CALÇO	SHIM	CALCE
4	033707R1	0,75 MM	**1**	CALÇO	SHIM	CALCE
4	033708R1	0,85 MM	**1**	CALÇO	SHIM	CALCE
4	033709R1	0,95 MM	**1**	CALÇO	SHIM	CALCE
4	033710R1	1,05 MM	**1**	CALÇO	SHIM	CALCE
4	033711R1	1,15 MM	**1**	CALÇO	SHIM	CALCE
4	033712R1	1,25 MM	**1**	CALÇO	SHIM	CALCE
4	033713R1	1,35 MM	**1**	CALÇO	SHIM	CALCE
5	033715R1		**2**	ROLAMENTO	BEARING	COJINETE
6	033690R1		**1**	EIXO	SHAFT	ARBOL
7	033688R1		**2**	ENGRENAGEM	GEAR	ENGRANAJE
8	033683R1	1,2 MM	**1**	DISCO	DISC	DISCO
8	033684R1	1,1 MM	**1**	DISCO	DISC	DISCO
8	033685R1	1,3 MM	**1**	DISCO	DISC	DISCO
8	033686R1	1,4 MM	**1**	DISCO	DISC	DISCO
10	040671R1		**1**	FLANGE	FLANGE	PLETINA
12	033551R1		**1**	PORCA	NUT	TUERCA
13	040690R1		**1**	RETENTOR	OIL SEAL	BUJE RETENACEITE
14	040691R1		**1**	ROLAMENTO	BEARING	COJINETE
15	033641R1	11,30 MM	**1**	CALÇO	SHIM	CALCE
15	033642R1	11,33 MM	**1**	CALÇO	SHIM	CALCE
15	033643R1	11,36 MM	**1**	CALÇO	SHIM	CALCE
15	033644R1	11,39 MM	**1**	CALÇO	SHIM	CALCE
15	033645R1	11,42 MM	**1**	CALÇO	SHIM	CALCE
15	033646R1	11,45 MM	**1**	CALÇO	SHIM	CALCE
15	033647R1	11,48 MM	**1**	CALÇO	SHIM	CALCE
15	033648R1	11,51 MM	**1**	CALÇO	SHIM	CALCE
15	033649R1	11,54 MM	**1**	CALÇO	SHIM	CALCE
15	033650R1	11,57 MM	**1**	CALÇO	SHIM	CALCE
15	033651R1	11,60 MM	**1**	CALÇO	SHIM	CALCE
15	033652R1	11,63 MM	**1**	CALÇO	SHIM	CALCE
15	033653R1	11,66 MM	**1**	CALÇO	SHIM	CALCE
15	033654R1	11,69 MM	**1**	CALÇO	SHIM	CALCE
15	033656R1	11,72 MM	**1**	CALÇO	SHIM	CALCE
15	033657R1	11,75 MM	**1**	CALÇO	SHIM	CALCE

Eixo Dianteiro
Front Axle
Eje Delantero

Zf-Apl335-Tração Lateral
Zf - Apl335-Side Drive
Zf - Apl335-Traccion Lateral

60-90

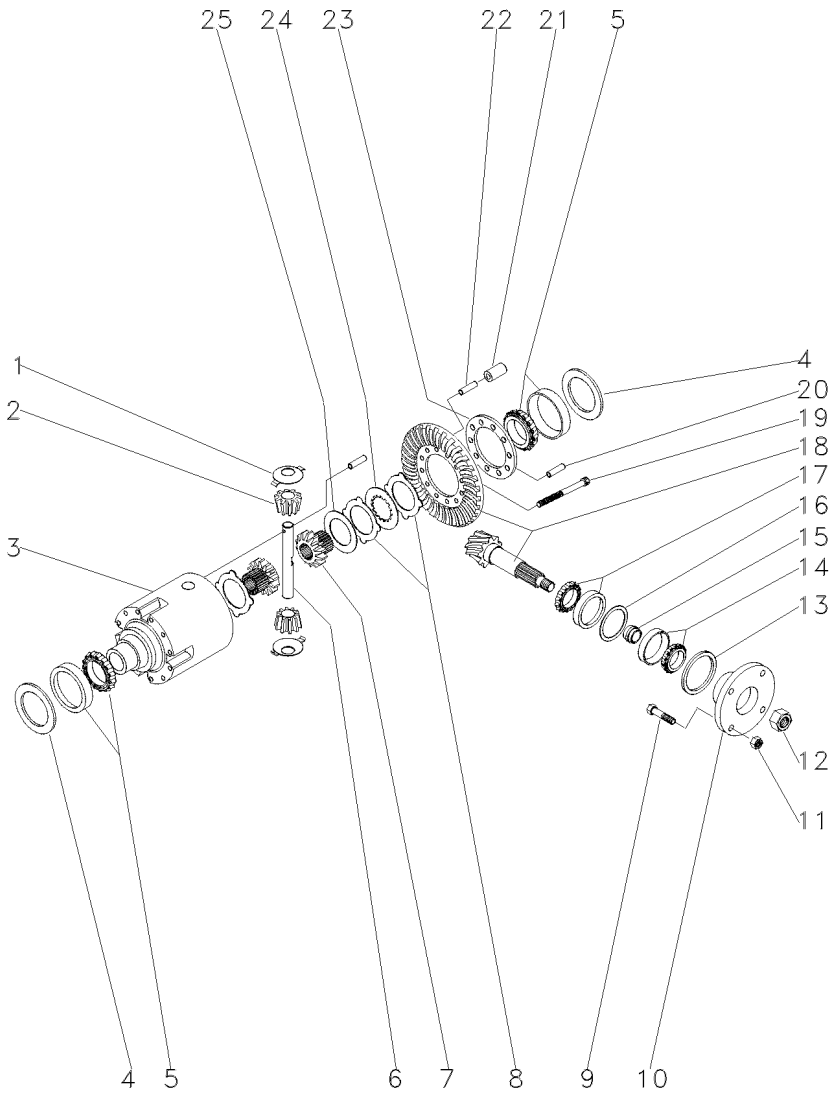

15	033658R1	11,78 MM	**1**	CALÇO	SHIM	CALCE
15	033659R1	11,81 MM	**1**	CALÇO	SHIM	CALCE
15	033660R1	11,87 MM	**1**	CALÇO	SHIM	CALCE
15	033661R1	11,90 MM	**1**	CALÇO	SHIM	CALCE
15	033662R1	11,93 MM	**1**	CALÇO	SHIM	CALCE
15	033663R1	11,96 MM	**1**	CALÇO	SHIM	CALCE
15	033664R1	11,99 MM	**1**	CALÇO	SHIM	CALCE
15	033665R1	12,02 MM	**1**	CALÇO	SHIM	CALCE
15	033666R1	12,05 MM	**1**	CALÇO	SHIM	CALCE
15	033667R1	12,08 MM	**1**	CALÇO	SHIM	CALCE
15	033668R1	12,11 MM	**1**	CALÇO	SHIM	CALCE
15	033669R1	12,14 MM	**1**	CALÇO	SHIM	CALCE
15	033670R1	12,17 MM	**1**	CALÇO	SHIM	CALCE
15	033671R1	12,20 MM	**1**	CALÇO	SHIM	CALCE
15	033672R1	12,23 MM	**1**	CALÇO	SHIM	CALCE
15	033673R1	12,26 MM	**1**	CALÇO	SHIM	CALCE
15	033674R1	12,29 MM	**1**	CALÇO	SHIM	CALCE
15	033675R1	12,32 MM	**1**	CALÇO	SHIM	CALCE
15	033676R1	12,35 MM	**1**	CALÇO	SHIM	CALCE
15	033677R1	12,38 MM	**1**	CALÇO	SHIM	CALCE
16	033625R1	0,50 MM	**1**	CALÇO	SHIM	CALCE
16	033626R1	0,60 MM	**1**	CALÇO	SHIM	CALCE
16	033627R1	0,70 MM	**1**	CALÇO	SHIM	CALCE
16	033628R1	0,80 MM	**1**	CALÇO	SHIM	CALCE
16	033629R1	0,90 MM	**1**	CALÇO	SHIM	CALCE
16	033630R1	1,00 MM	**1**	CALÇO	SHIM	CALCE
16	033631R1	1,10 MM	**1**	CALÇO	SHIM	CALCE
16	033632R1	1,30 MM	**1**	CALÇO	SHIM	CALCE
16	033633R1	1,40 MM	**1**	CALÇO	SHIM	CALCE
16	033634R1	1,50 MM	**1**	CALÇO	SHIM	CALCE
16	033635R1	0,65 MM	**1**	CALÇO	SHIM	CALCE
16	033636R1	0,75 MM	**1**	CALÇO	SHIM	CALCE
16	033637R1	0,85 MM	**1**	CALÇO	SHIM	CALCE
16	033638R1	0,95 MM	**1**	CALÇO	SHIM	CALCE
16	033639R1	1,05 MM	**1**	CALÇO	SHIM	CALCE
16	033640R1	1,15 MM	**1**	CALÇO	SHIM	CALCE
16	033789R1	1,20 MM	**1**	CALÇO	SHIM	CALCE
17	033678R1		**1**	ROLAMENTO	BEARING	COJINETE
18	040661R1	17/32	**1**	COROA E PINHÃO	KIT, CROWNWHEEL	JUEGO CORONA
19	033682R1		**10**	PARAFUSO	BOLT	PERNO
20	033782R1		**1**	PINO	PIN	PASADOR
21	033693R1		**5**	PINO	PIN	PASADOR
22	033692R1		**5**	PINO	PIN	PASADOR
23	033783R1		**1**	FLANGE	FLANGE	PLETINA
24	033687R1		**8**	DISCO	DISC	DISCO
25	033680R1		**2**	ARRUELA	WASHER	ARANDELA

Eixo Dianteiro
Front Axle
Eje Delantero

Zf-Apl335-Tração Lateral
Zf - Apl335-Side Drive
Zf - Apl335-Traccion Lateral

60-100

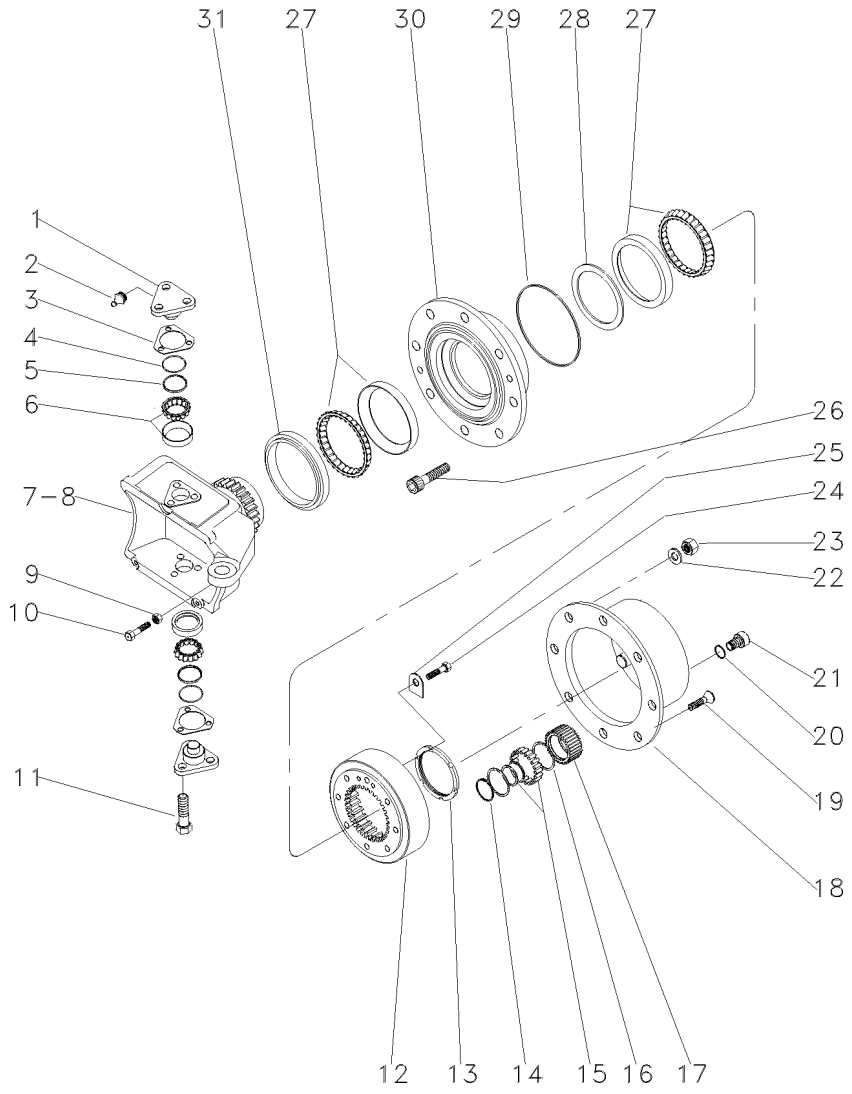

1	033725R1			**4**	PINO	PIN	PASADOR
2	3176390M1			**4**	GRAXEIRA	GREASER	ENGRASADOR
3	3176313M1	⧗	0,6 MM	**1**	CALÇO	SHIM	CALCE
3	3176314M1	⧗	1,0 MM	**1**	CALÇO	SHIM	CALCE
3	3176315M1	⧗	1,4 MM	**1**	CALÇO	SHIM	CALCE
3	3176319M1	⧗	0,4 MM	**1**	CALÇO	SHIM	CALCE
3	3176320M1	⧗	0,8 MM	**1**	CALÇO	SHIM	CALCE
3	3588106M1	⧗	0,2 MM	**1**	CALÇO	SHIM	CALCE
3	3588107M1	⧗	0,3 MM	**1**	CALÇO	SHIM	CALCE
4	033721R1			**4**	ANEL "O"	O RING	JUNTA TORICA
5	033722R1			**4**	CAPA	CAP	TAPA
6	040665R1			**4**	ROLAMENTO	BEARING	COJINETE
7	033726R1	▶		**1**	CARCAÇA	HOUSING	ALOJAMIENTO
8	033727R1	◀		**1**	CARCAÇA	HOUSING	ALOJAMIENTO
9	033608R1			**2**	PORCA	NUT	TUERCA
10	040689R1			**2**	PARAFUSO	BOLT	PERNO
11	3588113M1			**12**	PARAFUSO	BOLT	PERNO
12	033616R1			**2**	COROA	ANNULAR GEAR	ENGRANAJE ANULAR
13	033621R1			**2**	PORCA	NUT	TUERCA
14	3587936M1			**6**	ANEL TRAVA	CIRCLIP	CIRCULITO
15	3176341M1			**6**	ROLAMENTO	BEARING	COJINETE
16	3176342M1			**12**	ANEL	RING	ARO
17	3176340M1			**6**	ENGRENAGEM	GEAR	ENGRANAJE
18	3176339M1			**2**	CUBO	HUB	CUBO
19	3176347M1			**4**	PARAFUSO	BOLT	PERNO
20	3176364M1			**2**	CALÇO	SHIM	CALCE
21	3176345M1			**2**	BUJÃO	PLUG	TAPON
22	3176350M1			**16**	ARRUELA	WASHER	ARANDELA
23	3176351M1			**16**	PORCA	NUT	TUERCA
24	3176333M1			**4**	PARAFUSO	BOLT	PERNO
25	033617R1			**2**	PLACA	PLATE	PLATO
26	3176349M1			**16**	PARAFUSO	BOLT	PERNO
27	033615P1			**4**	ROLAMENTO	BEARING	COJINETE
28	033771R1			**2**	CALÇO	SHIM	CALCE
28	033772R1	⧗	10,025 MM	**2**	CALÇO	SHIM	CALCE
28	033773R1	⧗	10,050 MM	**2**	CALÇO	SHIM	CALCE
28	033774R1	⧗	10,075 MM	**2**	CALÇO	SHIM	CALCE
28	033775R1	⧗	10,100 MM	**2**	CALÇO	SHIM	CALCE
28	033776R1	⧗	10,125 MM	**2**	CALÇO	SHIM	CALCE
28	033777R1	⧗	10,150 MM	**2**	CALÇO	SHIM	CALCE
28	033778R1	⧗	10,175 MM	**2**	CALÇO	SHIM	CALCE
28	033779R1	⧗	10,200 MM	**2**	CALÇO	SHIM	CALCE
28	033780R1	⧗	10,225 MM	**2**	CALÇO	SHIM	CALCE
28	033781R1	⧗	10,250 MM	**2**	CALÇO	SHIM	CALCE
28	040677R1			**2**	CALÇO	SHIM	CALCE
28	040678R1			**2**	CALÇO	SHIM	CALCE
28	040679R1			**2**	CALÇO	SHIM	CALCE
28	040680R1			**2**	CALÇO	SHIM	CALCE
28	040681R1			**2**	CALÇO	SHIM	CALCE
28	040682R1			**2**	CALÇO	SHIM	CALCE

Eixo Dianteiro
Front Axle
Eje Delantero

Zf-Apl335-Tração Lateral
Zf - Apl335-Side Drive
Zf - Apl335-Traccion Lateral

60-100

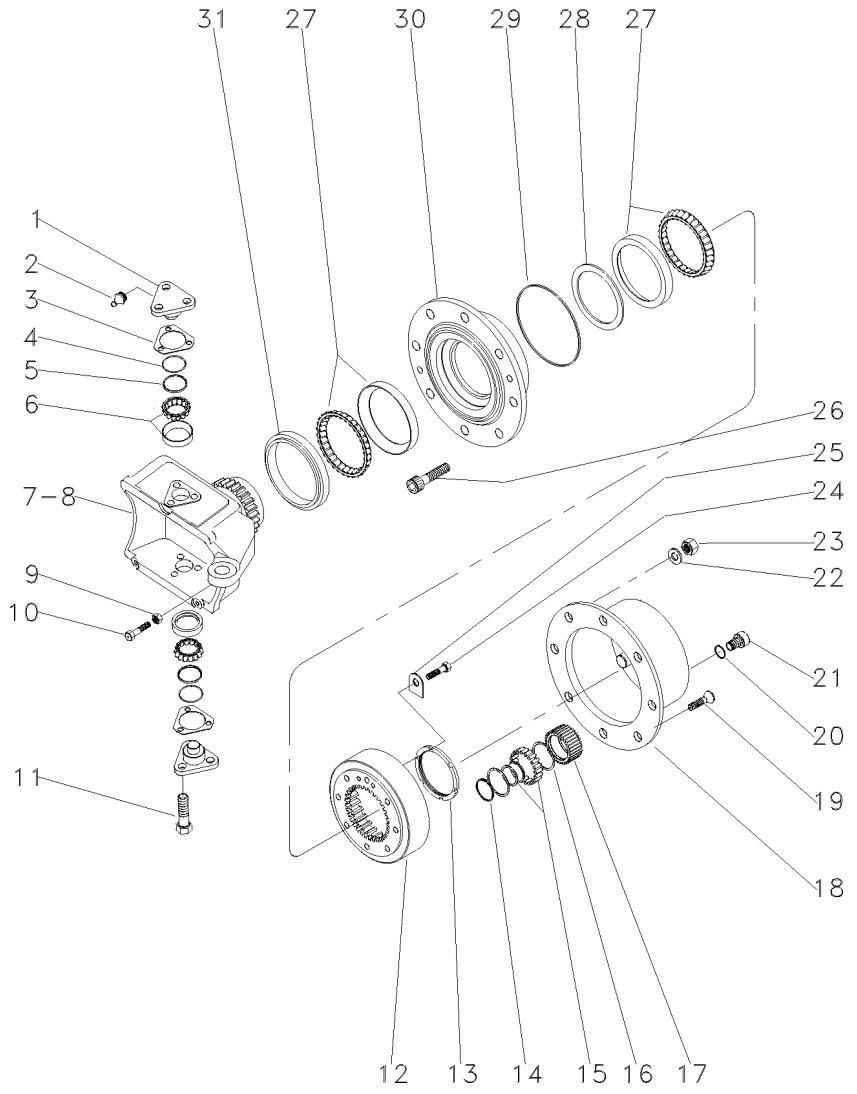

28	040683R1	**2** CALÇO	SHIM	CALCE
28	040684R1	**2** CALÇO	SHIM	CALCE
28	040685R1	**2** CALÇO	SHIM	CALCE
28	040686R1	**2** CALÇO	SHIM	CALCE
28	040687R1	**2** CALÇO	SHIM	CALCE
29	3176331M1	**2** ANEL "O"	O RING	JUNTA TORICA
30	033728R1	**2** CUBO	HUB	CUBO
31	033614R1	**2** RETENTOR	OIL SEAL	BUJE RETENACEITE

Eixo Dianteiro
Front Axle
Eje Delantero

Zf-Apl335-Tração Lateral
Zf - Apl335-Side Drive
Zf - Apl335-Traccion Lateral

60-110

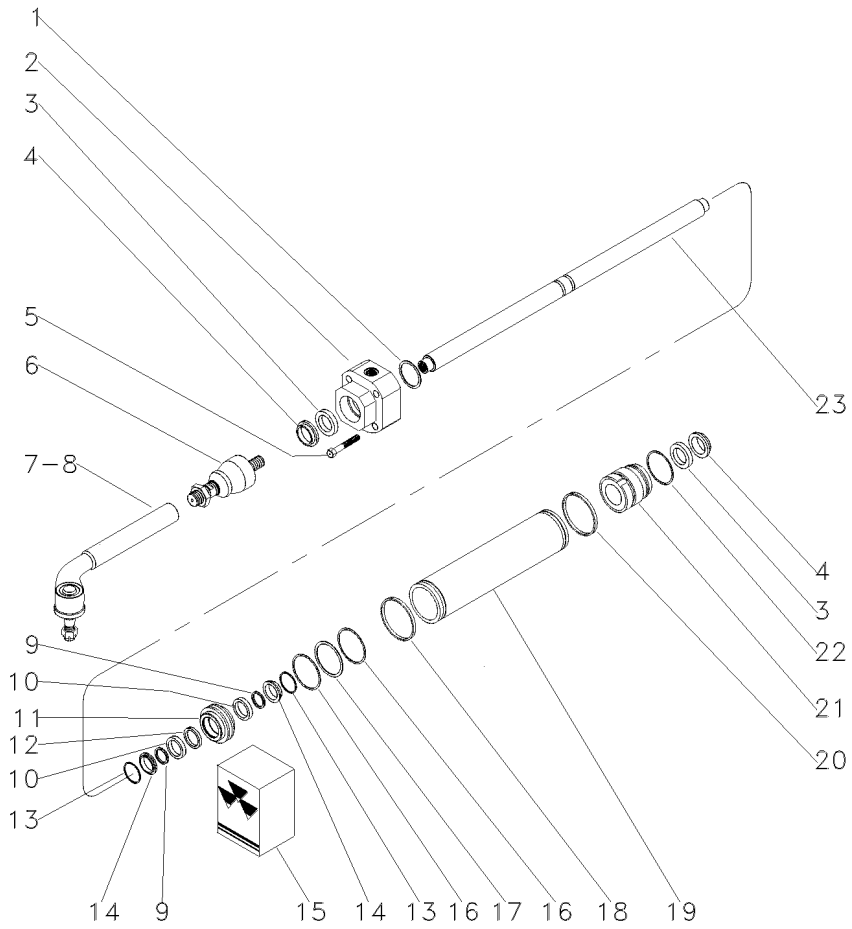

1	033736R1	⧗	1,0 MM	**1**	CALÇO	SHIM	CALCE
1	033737R1	⧗	1,1 MM	**1**	CALÇO	SHIM	CALCE
1	033738R1	⧗	1,2 MM	**1**	CALÇO	SHIM	CALCE
1	033739R1	⧗	1,3 MM	**1**	CALÇO	SHIM	CALCE
1	033740R1	⧗	1,4 MM	**1**	CALÇO	SHIM	CALCE
1	033741R1	⧗	1,5 MM	**1**	CALÇO	SHIM	CALCE
1	033742R1	⧗	1.6 MM	**1**	CALÇO	SHIM	CALCE
1	033743R1	⧗	1,7 MM	**1**	CALÇO	SHIM	CALCE
1	033744R1	⧗	1,8 MM	**1**	CALÇO	SHIM	CALCE
1	033745R1	⧗	0,9 MM	**1**	CALÇO	SHIM	CALCE
2	040666R1	◀		**1**	GUIA	GUIDE	GUIA
3	033730R1	15		**2**	ANEL "O"	O RING	JUNTA TORICA
4	033731R1	15		**2**	ANEL "O"	O RING	JUNTA TORICA
5	033759R1			**4**	PARAFUSO	BOLT	PERNO
6	050655R1			**2**	TERMINAL	BALL JOINT	UNION ROTULA
7	050656R1	▶		**1**	TERMINAL	BALL JOINT	UNION ROTULA
8	050657R1	◀		**1**	TERMINAL	BALL JOINT	UNION ROTULA
9	033756R1	15		**2**	ANEL "O"	O RING	JUNTA TORICA
10	033748R1			**2**	ARRUELA	WASHER	ARANDELA
11	033750R1			**1**	PISTÃO	PISTON	PISTON
12	033757R1	15		**1**	ANEL "O"	O RING	JUNTA TORICA
13	033747R1			**2**	ANEL "O"	O RING	JUNTA TORICA
14	033755R1			**2**	ANEL "O"	O RING	JUNTA TORICA
15	038054R1			**1**	JG. REPARO	KIT, REPAIR	JUEGO REPARACION
16	033749R1	15		**2**	ANEL "O"	O RING	JUNTA TORICA
17	033754R1			**1**	ANEL "O"	O RING	JUNTA TORICA
18	033746R1	15		**1**	ANEL "O"	O RING	JUNTA TORICA
19	033733R1			**1**	CILINDRO	CYLINDER	CILINDRO
21	033734R1	▶		**1**	GUIA	GUIDE	GUIA
22	033751R1			**1**	ANEL "O"	O RING	JUNTA TORICA
23	033732R1			**1**	HASTE CILINDRO	CYLINDER ROD	BIELA DE CILINDR
24	040668R1	▶		**1**	BARRA	BAR	BARRA
25	040669R1	◀		**1**	BARRA	BAR	BARRA

Eixo Dianteiro — **Carraro - 20.14**
Front Axle — **Carraro - 20.14**
Eje Delantero — **Carraro - 20.14**

60-115

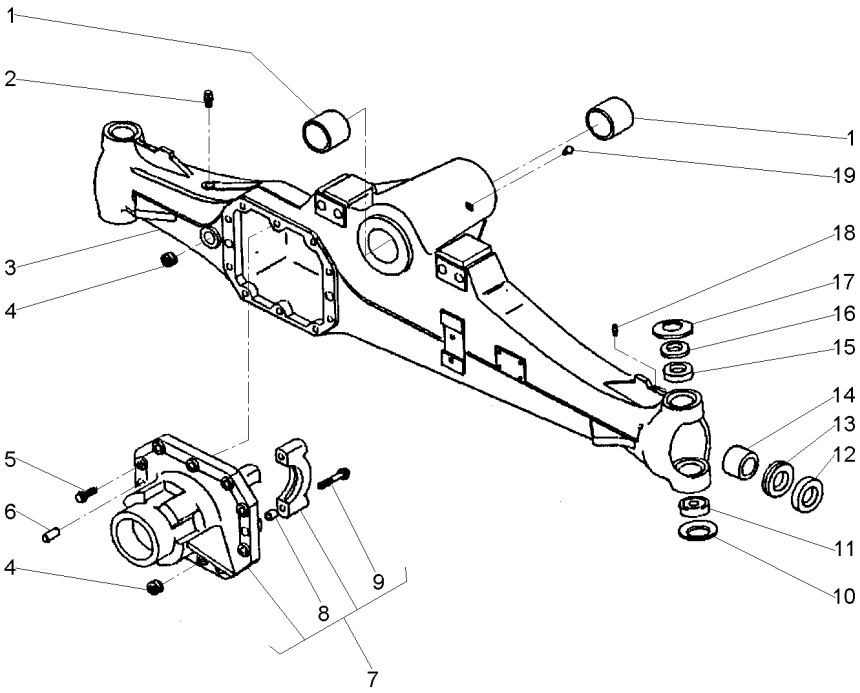

1	061265R1		**2**	BUCHA	BUSH	CASQUILLO
2	3475328M1		**1**	VÁLVULA	VALVE	VALVULA
3	061324R1		**1**	CARCAÇA	HOUSING	ALOJAMIENTO
4	053949R1		**2**	TAMPÃO	PAD	ALMOHADILLA
5	040961R1		**10**	PARAFUSO	BOLT	PERNO
6	3475341M1		**2**	PINO	PIN	PASADOR
7	061328R1		**1**	CJ. SUPORTE	KIT, BRACKET	JUEGO SOPORTE
8	3475335M1	7	**4**	BUCHA	BUSH	CASQUILLO
9	040962R1	7	**4**	PARAFUSO	BOLT	PERNO
10	061293R1		**2**	MOLA PRATO	SPRING PLATE	PLETINA MUELLE
11	061224R1		**2**	ROLAMENTO	BEARING	COJINETE
12	061219R1		**2**	RETENTOR	SEAL	RETEN
13	061342R1		**2**	RETENTOR	SEAL	RETEN
14	061264R1		**2**	BUCHA	BUSH	CASQUILLO
15	061272R1		**2**	BUCHA	BUSH	CASQUILLO
16	061303R1		**2**	ESPAÇADOR	SPACER	PIEZA DISTANCIA
17	061276R1		**2**	MOLA PRATO	SPRING PLATE	PLETINA MUELLE
18	040946R1		**2**	GRAXEIRA	GREASER	ENGRASADOR
19	061216R1		**1**	GRAXEIRA	GREASER	ENGRASADOR

Eixo Dianteiro — **Carraro - 20.14**
Front Axle — **Carraro - 20.14**
Eje Delantero — **Carraro - 20.14**

60-120

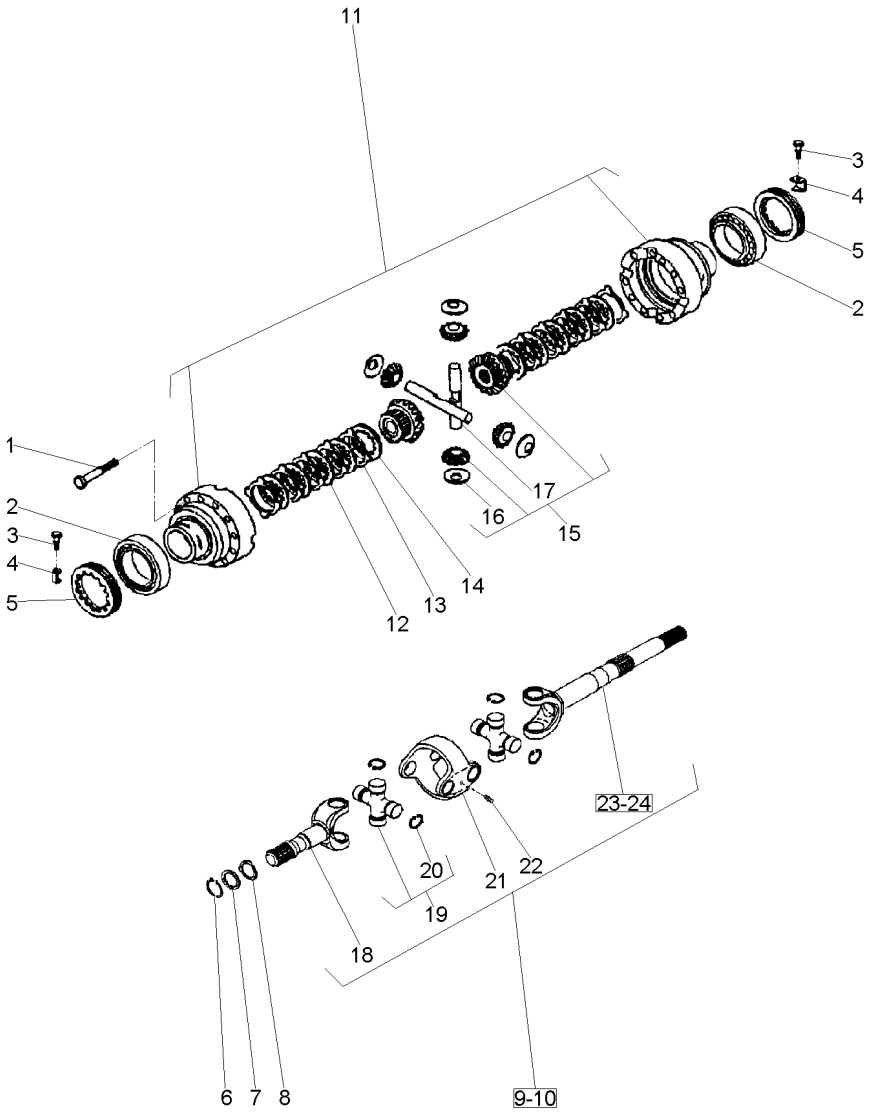

1	3475587M1		
2	061221R1		
3	040993R1		
4	3475583M1		
5	3475584M1		
6	053849R1		
7	061322R1		
8	061288R1		
9	061344R1	◀	
10	061345R1	▶	
11	061278R1		
12	041055R1		
13	041054R1		
14	061248R1		
15	061239R1		
16	061246R1	15	
17	061247R1	15	

12	PARAFUSO	BOLT	PERNO
2	ROLAMENTO	BEARING	COJINETE
2	PARAFUSO	BOLT	PERNO
2	CHAPA	PLATE	CHAPA
2	PORCA	NUT	TUERCA
2	ANEL	RING	ARO
2	ARRUELA	WASHER	ARANDELA
2	ARRUELA	WASHER	ARANDELA
1	CJ. EIXO	KIT, AXLE	JUEGO DE EJE
1	CJ. EIXO	KIT, AXLE	JUEGO DE EJE
1	CJ. CARCAÇA	HOUSE ASSY	CONJ. CARTER
8	DISCO	DISC	DISCO
10	DISCO	DISC	DISCO
2	DISCO	DISC	DISCO
1	CJ. ENGRENAGEM	KIT, GEAR	ENGRANAJES JUEGO
4	ARRUELA	WASHER	ARANDELA
2	EIXO	SHAFT	ARBOL

Eixo Dianteiro — **Carraro - 20.14**
Front Axle — **Carraro - 20.14**
Eje Delantero — **Carraro - 20.14**

60-125

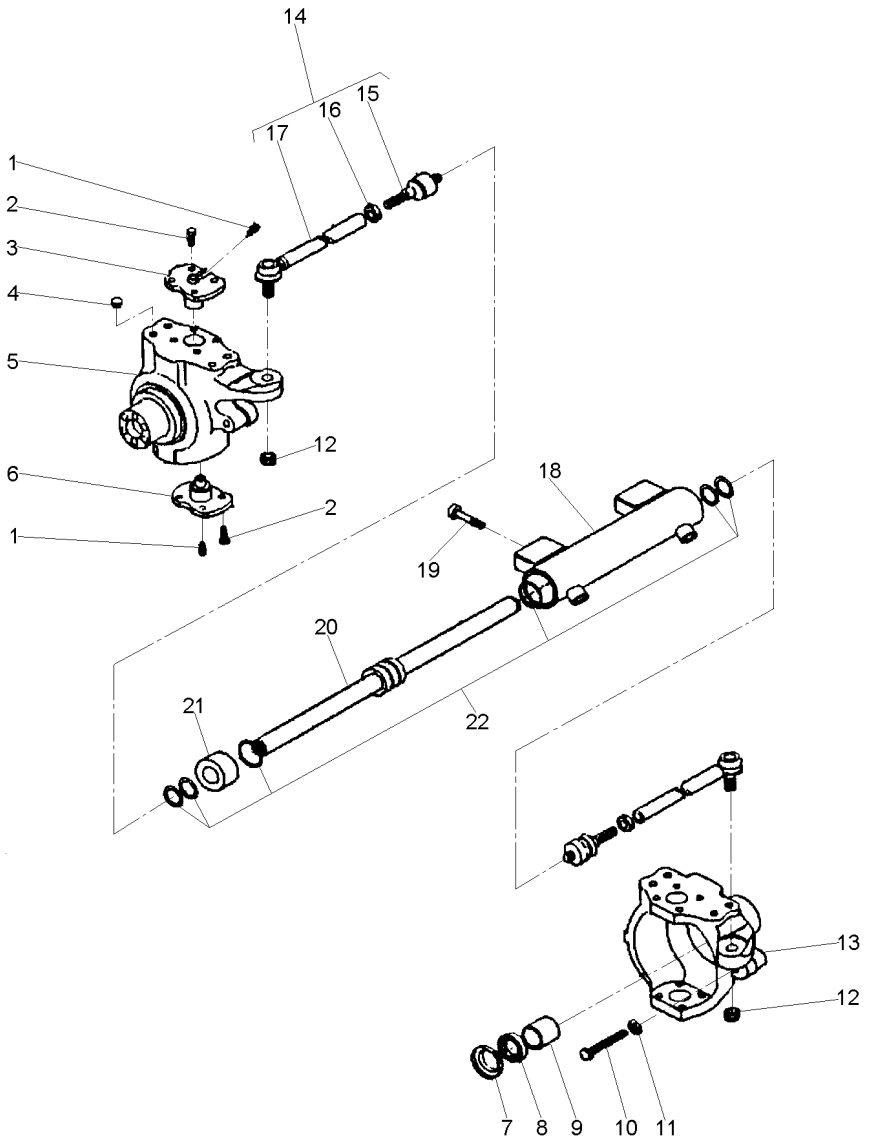

1	040944R1		**4**	GRAXEIRA	GREASER	ENGRASADOR
2	061287R1		**16**	PARAFUSO	BOLT	PERNO
3	061297R1		**2**	PINO	PIN	PASADOR
4	061231R1		**8**	TAMPÃO	PAD	ALMOHADILLA
5	061350R1	◀	**1**	CARCAÇA	HOUSING	ALOJAMIENTO
6	061296R1		**2**	PINO	PIN	PASADOR
7	061343R1		**2**	TAMPA	COVER	CUBIERTA
8	053965R1		**2**	RETENTOR	SEAL	RETEN
9	053966R1		**2**	BUCHA	BUSH	CASQUILLO
10	053967R1		**2**	PARAFUSO	BOLT	PERNO
11	053838R1		**1**	PORCA	NUT	TUERCA
12	061214R1		**2**	PORCA	NUT	TUERCA
13	061349R1	▶	**1**	CARCAÇA	HOUSING	ALOJAMIENTO
14	061267R1		**2**	CJ. BRAÇO	KIT, ARM	JUEGO DE BRAZO
15	061352R1	14	**1**	JUNTA	GASKET	EMPAQUETADURA.
16	061213R1	14	**1**	PORCA	NUT	TUERCA
17	061351R1	14	**1**	BRAÇO	ARM	BRAZO
18	061321R1		**1**	CILINDRO	CYLINDER	CILINDRO
19	061212R1		**4**	PARAFUSO	BOLT	PERNO
20	061234R1		**2**	HASTE	SPINDLE	MANGUETA
21	061232R1		**1**	GUIA	GUIDE	GUIA
22	061233R1		**1**	JG. REPARO	KIT, REPAIR	JUEGO REPARACION

Eixo Dianteiro	Carraro - 20.14	60-130	
Front Axle	Carraro - 20.14		
Eje Delantero	Carraro - 20.14		

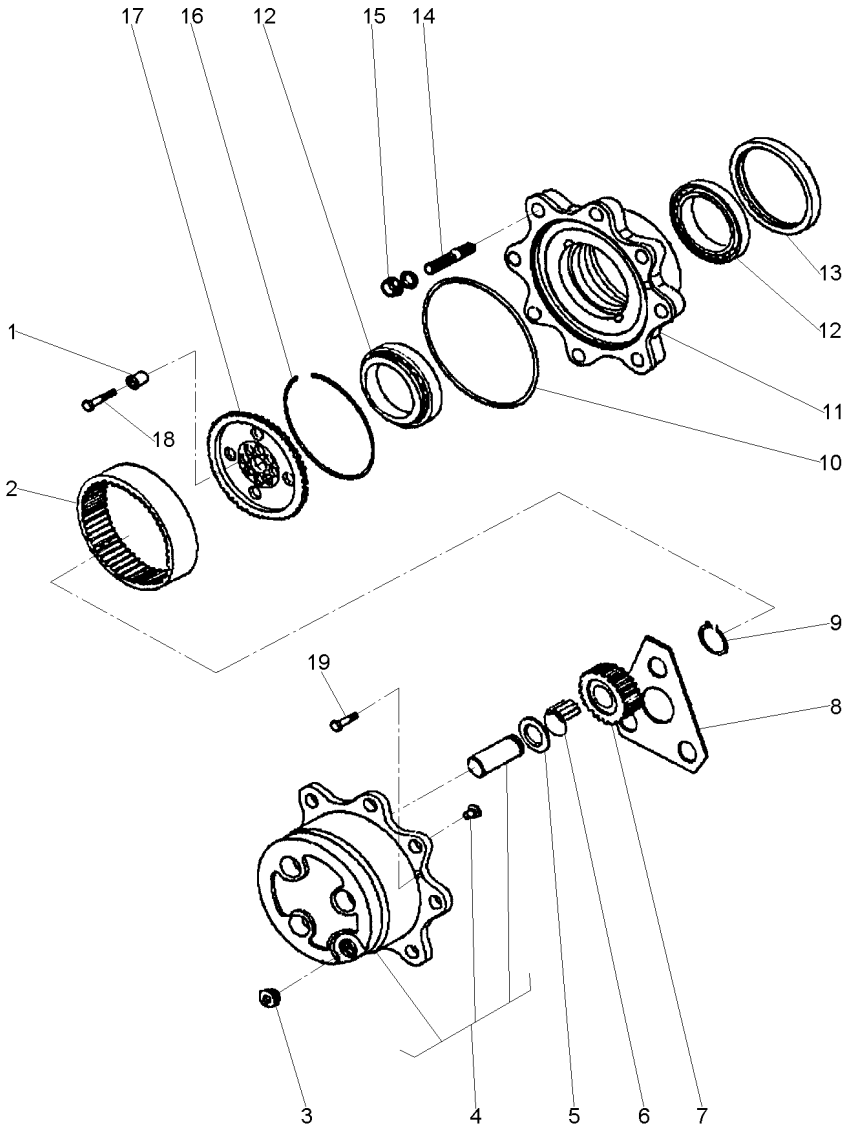

1	061291R1		**12**	BUCHA	INSERT	INSERCION
2	061273R1		**2**	COROA	SPROCKET	RUEDA DE CADENA
3	053857R1		**3**	TAMPÃO	PAD	ALMOHADILLA
4	061237R1		**2**	CUBO	HUB	CUBO
5	3475625M1		**6**	ARRUELA	WASHER	ARANDELA
6	061227R1		**18**	ROLETE	ROLLER	RODILLO
7	061274R1	23	**6**	ENGRENAGEM	GEAR	ENGRANAJE
8	061269R1		**2**	ARRUELA	WASHER	ARANDELA
9	040926R1		**6**	ANEL	RING	ARO
10	061229R1		**2**	ANEL "O"	O RING	JUNTA TORICA
11	061242R1		**2**	CUBO	HUB	CUBO
12	061249R1		**4**	ROLAMENTO	BEARING	COJINETE
13	053850R1		**2**	RETENTOR	SEAL	RETEN
14	061290R1		**8**	PRISIONEIRO	STUD	ESPARRAGO
15	041088R1		**16**	PORCA	NUT	TUERCA
16	054030R1		**2**	ANEL	RING	ARO
17	061294R1		**2**	SUPORTE	BRACKET	SOPORTE
18	061295R1		**12**	PARAFUSO	BOLT	PERNO
19	053858R1		**4**	PARAFUSO	BOLT	PERNO

Eixo Dianteiro — **Carraro - 20.14**
Front Axle — **Carraro - 20.14**
Eje Delantero — **Carraro - 20.14**

60-135

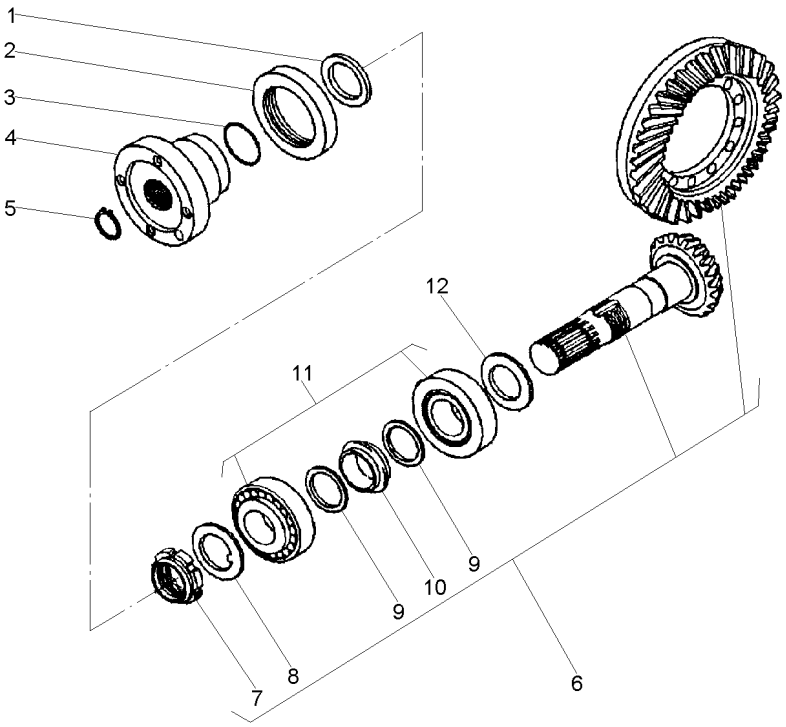

1	061270R1			**1**	ARRUELA	WASHER	ARANDELA
2	061320R1			**1**	RETENTOR	SEAL	RETEN
3	061226R1			**1**	ANEL "O"	O RING	JUNTA TORICA
4	061326R1			**1**	FLANGE	FLANGE	PLETINA
5	061218R1			**1**	ANEL	RING	ARO
6	061245R1		17/32	**1**	COROA E PINHÃO	KIT, BEVEL GEAR	CORONA Y PINON
7	061251R1	6		**1**	PORCA	NUT	TUERCA
8	061252R1	6		**1**	ARRUELA	WASHER	ARANDELA
9	061277R1	6		**2**	ARRUELA	WASHER	ARANDELA
10	061275R1	6		**2**	MOLA PRATO	SPRING PLATE	PLETINA MUELLE
11	061223R1			**2**	ROLAMENTO	BEARING	COJINETE
12	061305R1		2,50MM	**X**	CALÇO	SHIM	CALCE
12	061306R1		2,60MM	**X**	CALÇO	SHIM	CALCE
12	061307R1		2,70MM	**X**	CALÇO	SHIM	CALCE
12	061308R1		2,80MM	**X**	CALÇO	SHIM	CALCE
12	061309R1		2,90MM	**X**	CALÇO	SHIM	CALCE
12	061310R1		3,00MM	**X**	CALÇO	SHIM	CALCE
12	061311R1		3,10MM	**X**	CALÇO	SHIM	CALCE
12	061312R1		3,20MM	**X**	CALÇO	SHIM	CALCE
12	061313R1		3,30MM	**X**	CALÇO	SHIM	CALCE
12	061314R1		3,40MM	**X**	CALÇO	SHIM	CALCE

Eixo Dianteiro — **Carraro - 20.14**
Front Axle — **Carraro - 20.14**
Eje Delantero — **Carraro - 20.14**

60-140

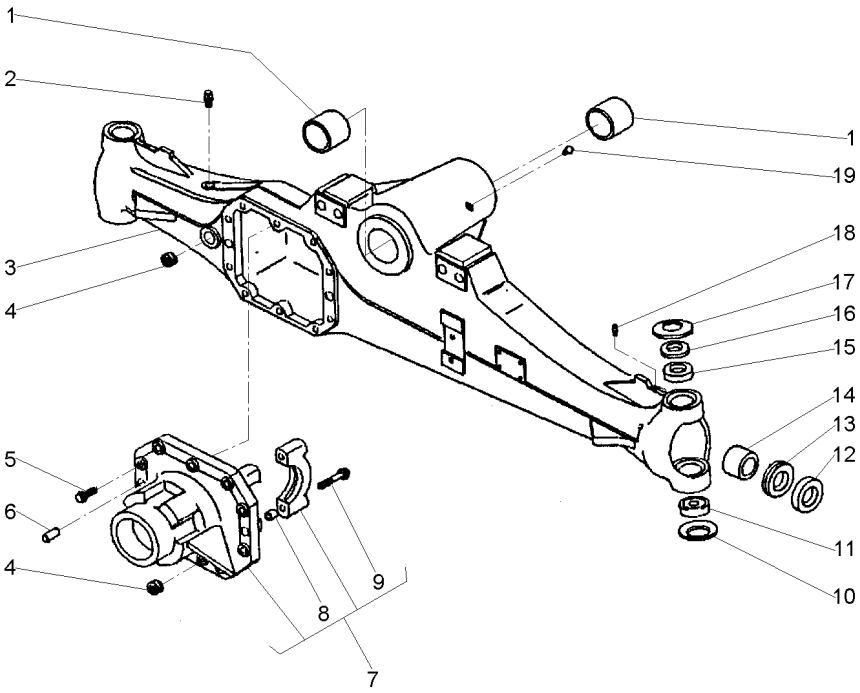

1	061265R1		**2**	BUCHA	BUSH	CASQUILLO
2	3475328M1		**1**	VÁLVULA	VALVE	VALVULA
3	061325R1		**1**	CARCAÇA	HOUSING	ALOJAMIENTO
4	053949R1		**2**	TAMPÃO	PAD	ALMOHADILLA
5	040961R1		**10**	PARAFUSO	BOLT	PERNO
6	3475341M1		**2**	PINO	PIN	PASADOR
7	061328R1		**1**	CJ. SUPORTE	KIT, BRACKET	JUEGO SOPORTE
8	3475335M1	7	**4**	BUCHA	BUSH	CASQUILLO
9	040962R1	7	**4**	PARAFUSO	BOLT	PERNO
10	061293R1		**2**	MOLA PRATO	SPRING PLATE	PLETINA MUELLE
11	061224R1		**2**	ROLAMENTO	BEARING	COJINETE
12	061219R1		**2**	RETENTOR	SEAL	RETEN
13	061342R1		**2**	RETENTOR	SEAL	RETEN
14	061264R1		**2**	BUCHA	BUSH	CASQUILLO
15	061272R1		**2**	BUCHA	BUSH	CASQUILLO
16	061303R1		**2**	ESPAÇADOR	SPACER	PIEZA DISTANCIA
17	061276R1		**2**	MOLA PRATO	SPRING PLATE	PLETINA MUELLE
18	040946R1		**2**	GRAXEIRA	GREASER	ENGRASADOR
19	061216R1		**1**	GRAXEIRA	GREASER	ENGRASADOR

Eixo Dianteiro — **Carraro - 20.14**
Front Axle — **Carraro - 20.14**
Eje Delantero — **Carraro - 20.14**

60-145

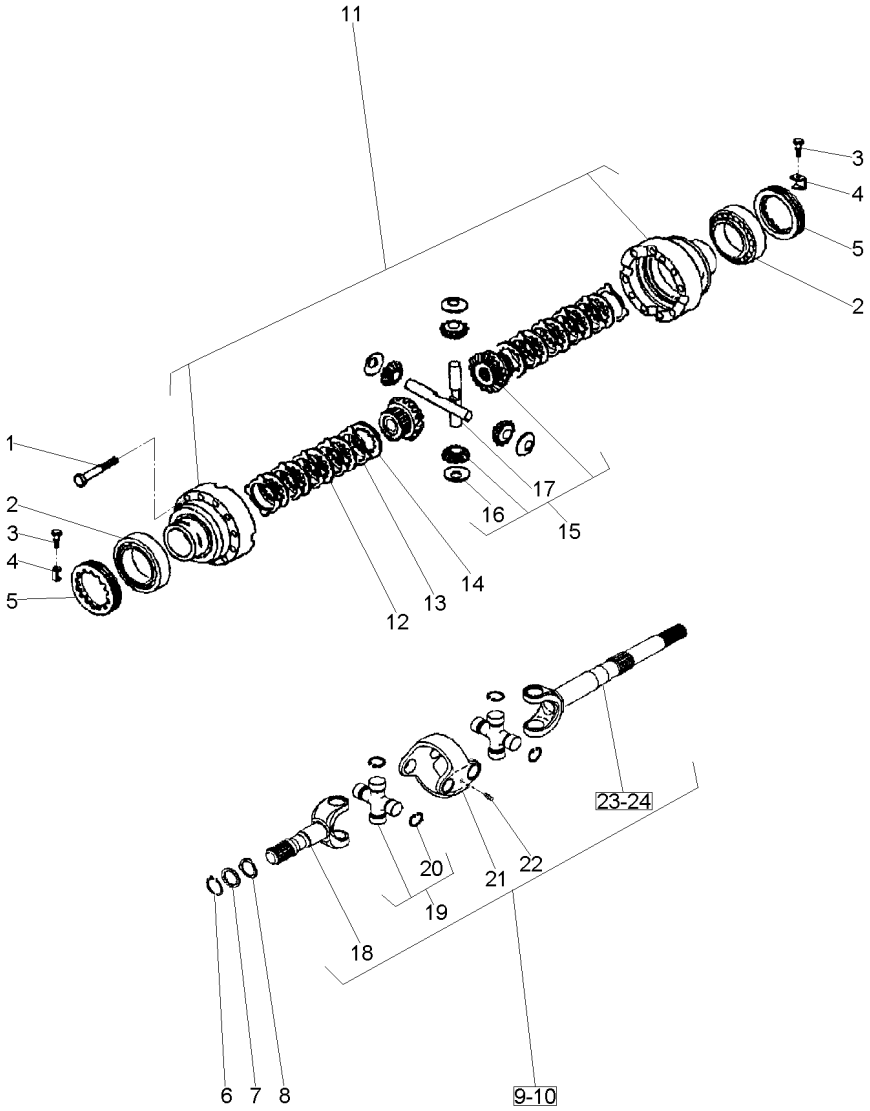

1	3475587M1		
2	061221R1		
3	040993R1		
4	3475583M1		
5	3475584M1		
6	053849R1		
7	061322R1		
8	061288R1		
9	061346R1	◀	
10	061347R1	▶	
11	061278R1		
12	041055R1		
13	041054R1		
14	061248R1		
15	061239R1		
16	061246R1	15	
17	061247R1	15	

12	PARAFUSO	BOLT	PERNO
2	ROLAMENTO	BEARING	COJINETE
2	PARAFUSO	BOLT	PERNO
2	CHAPA	PLATE	CHAPA
2	PORCA	NUT	TUERCA
2	ANEL	RING	ARO
2	ARRUELA	WASHER	ARANDELA
2	ARRUELA	WASHER	ARANDELA
1	CJ. EIXO	KIT, AXLE	JUEGO DE EJE
1	CJ. EIXO	KIT, AXLE	JUEGO DE EJE
1	CJ. CARCAÇA	HOUSE ASSY	CONJ. CARTER
8	DISCO	DISC	DISCO
10	DISCO	DISC	DISCO
2	DISCO	DISC	DISCO
1	CJ. ENGRENAGEM	KIT, GEAR	ENGRANAJES JUEGO
4	ARRUELA	WASHER	ARANDELA
2	EIXO	SHAFT	ARBOL

Eixo Dianteiro	Carraro - 20.14
Front Axle	Carraro - 20.14
Eje Delantero	Carraro - 20.14

60-150

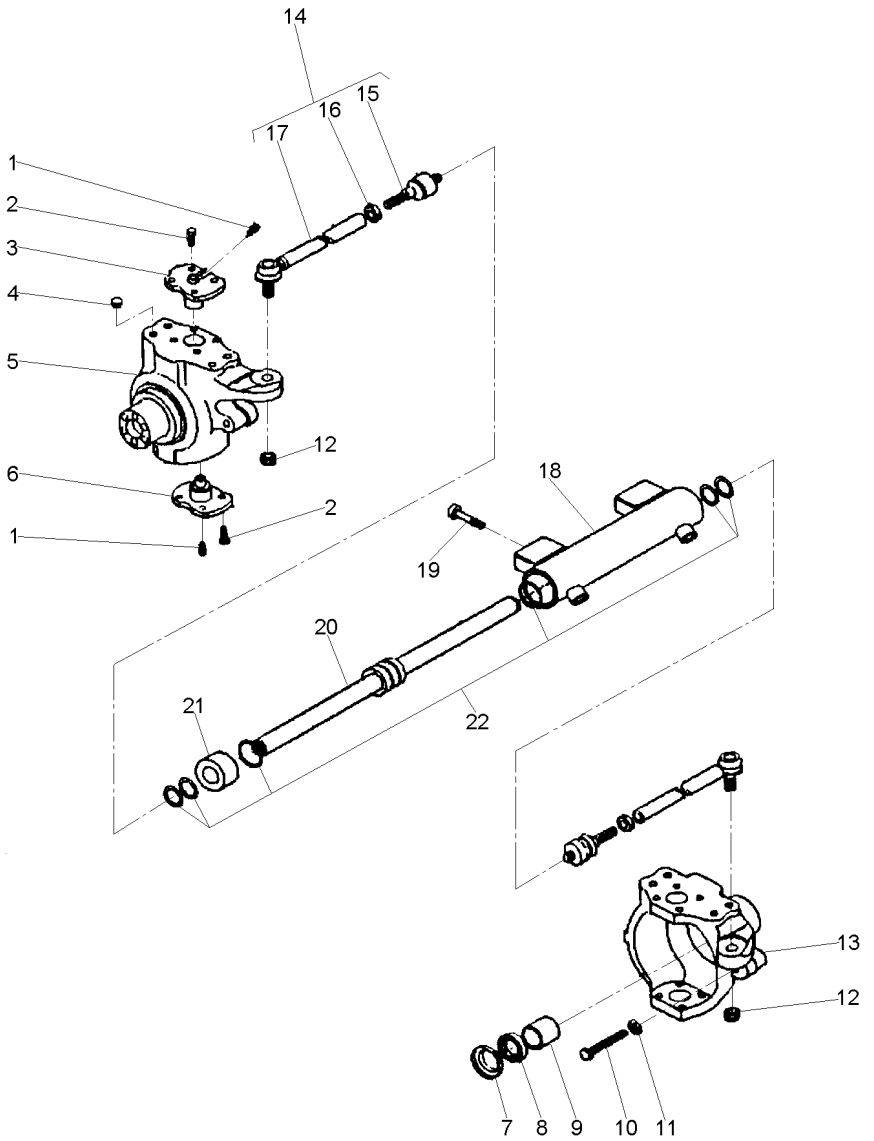

1	040944R1		**4**	GRAXEIRA	GREASER	ENGRASADOR
2	061287R1		**16**	PARAFUSO	BOLT	PERNO
3	061297R1		**2**	PINO	PIN	PASADOR
4	061231R1		**8**	TAMPÃO	PAD	ALMOHADILLA
5	061350R1	◀	**1**	CARCAÇA	HOUSING	ALOJAMIENTO
6	061296R1		**2**	PINO	PIN	PASADOR
7	061343R1		**2**	TAMPA	COVER	CUBIERTA
8	053965R1		**2**	RETENTOR	SEAL	RETEN
9	053966R1		**2**	BUCHA	BUSH	CASQUILLO
10	053967R1		**2**	PARAFUSO	BOLT	PERNO
11	053838R1		**1**	PORCA	NUT	TUERCA
12	061214R1		**2**	PORCA	NUT	TUERCA
13	061349R1	▶	**1**	CARCAÇA	HOUSING	ALOJAMIENTO
14	061327R1		**2**	CJ. BRAÇO	KIT, ARM	JUEGO DE BRAZO
15	061352R1	14	**1**	JUNTA	GASKET	EMPAQUETADURA.
16	061213R1	14	**1**	PORCA	NUT	TUERCA
17	061351R1	14	**1**	BRAÇO	ARM	BRAZO
18	061321R1		**1**	CILINDRO	CYLINDER	CILINDRO
19	061212R1		**4**	PARAFUSO	BOLT	PERNO
20	061234R1		**2**	HASTE	SPINDLE	MANGUETA
21	061232R1		**1**	GUIA	GUIDE	GUIA
22	061233R1		**1**	JG. REPARO	KIT, REPAIR	JUEGO REPARACION

Eixo Dianteiro — **Carraro - 20.14**
Front Axle — **Carraro - 20.14**
Eje Delantero — **Carraro - 20.14**

60-155

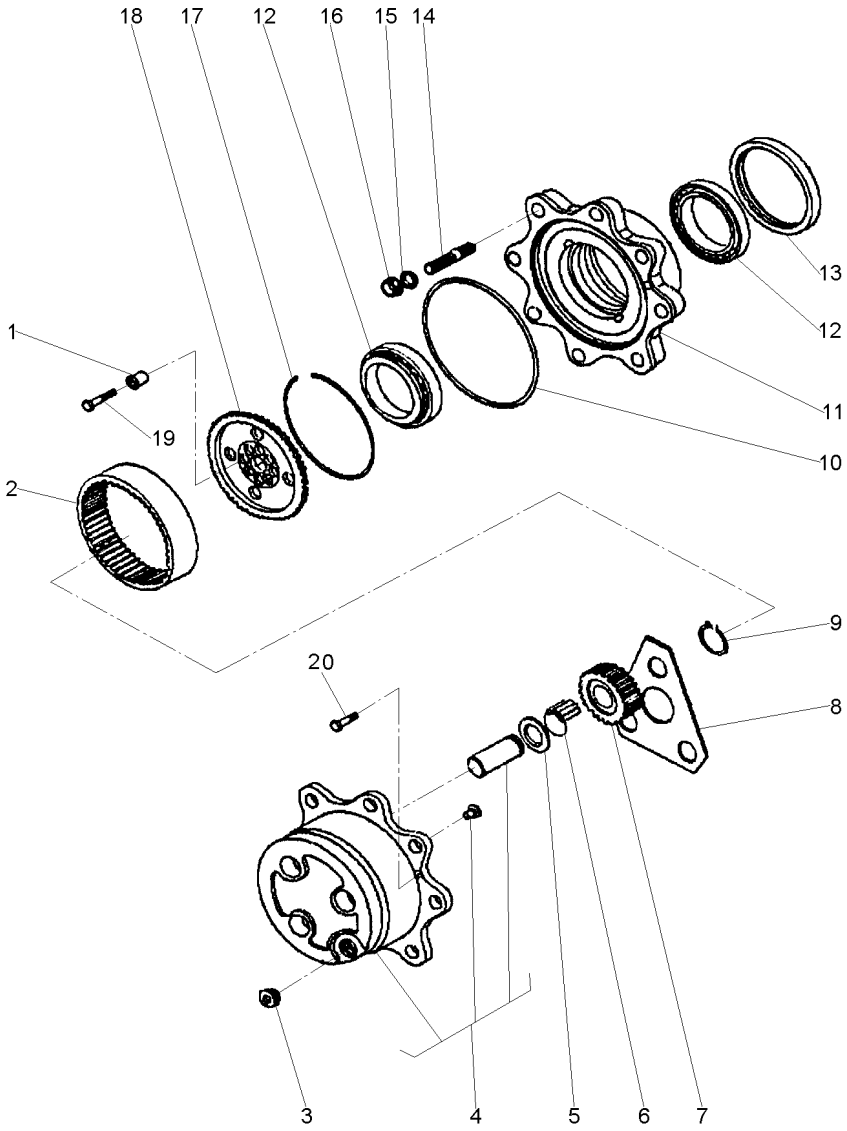

1	061291R1		**12**	BUCHA	INSERT	INSERCION
2	061273R1		**2**	COROA	SPROCKET	RUEDA DE CADENA
3	053857R1		**3**	TAMPÃO	PAD	ALMOHADILLA
4	061237R1		**2**	CUBO	HUB	CUBO
5	3475625M1		**6**	ARRUELA	WASHER	ARANDELA
6	061227R1		**18**	ROLETE	ROLLER	RODILLO
7	061274R1	23	**6**	ENGRENAGEM	GEAR	ENGRANAJE
8	061269R1		**2**	ARRUELA	WASHER	ARANDELA
9	040926R1		**6**	ANEL	RING	ARO
10	061229R1		**2**	ANEL "O"	O RING	JUNTA TORICA
11	061242R1		**2**	CUBO	HUB	CUBO
12	061249R1		**4**	ROLAMENTO	BEARING	COJINETE
13	053850R1		**2**	RETENTOR	SEAL	RETEN
14	061290R1		**8**	PRISIONEIRO	STUD	ESPARRAGO
15	041087R1		**16**	ARRUELA	WASHER	ARANDELA
16	041088R1		**16**	PORCA	NUT	TUERCA
17	054030R1		**2**	ANEL	RING	ARO
18	061294R1		**2**	SUPORTE	BRACKET	SOPORTE
19	061295R1	M10X45	**12**	PARAFUSO	BOLT	PERNO
20	053858R1	M8X20	**4**	PARAFUSO	BOLT	PERNO

Eixo Dianteiro — **Carraro - 20.14**
Front Axle — **Carraro - 20.14**
Eje Delantero — **Carraro - 20.14**

60-160

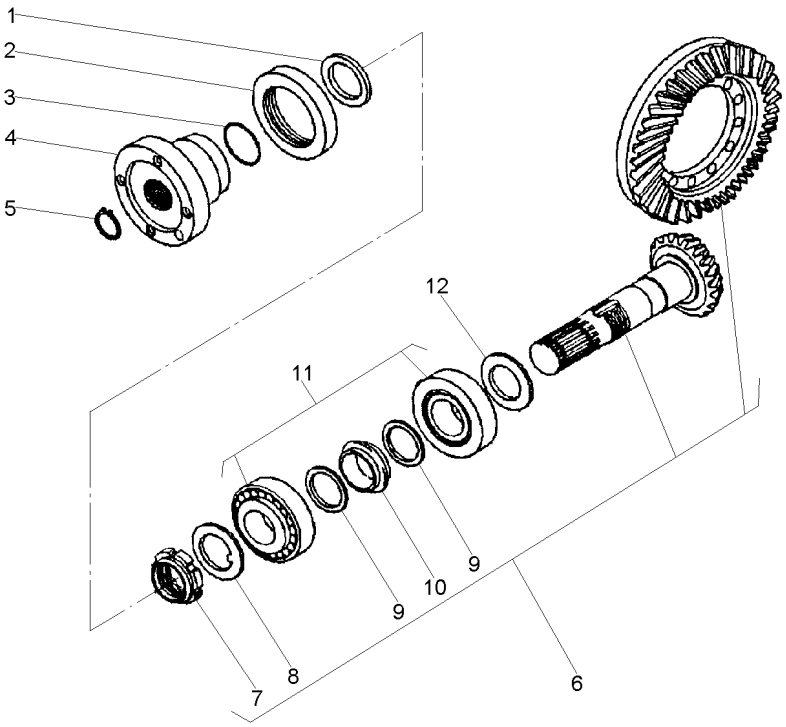

1	061270R1		**1**	ARRUELA	WASHER	ARANDELA
2	061320R1		**1**	RETENTOR	SEAL	RETEN
3	061226R1		**1**	ANEL "O"	O RING	JUNTA TORICA
4	061326R1		**1**	FLANGE	FLANGE	PLETINA
5	061218R1		**1**	ANEL	RING	ARO
6	061245R1	17/32	**1**	COROA E PINHÃO	KIT, BEVEL GEAR	CORONA Y PINON
7	061251R1	6 M35X1,5	**1**	PORCA	NUT	TUERCA
8	061252R1	6	**1**	ARRUELA	WASHER	ARANDELA
9	061277R1	6	**2**	ARRUELA	WASHER	ARANDELA
10	061275R1	6	**2**	MOLA PRATO	SPRING PLATE	PLETINA MUELLE
11	061223R1		**2**	ROLAMENTO	BEARING	COJINETE
12	061305R1	2,50MM	**X**	CALÇO	SHIM	CALCE
12	061306R1	2,60MM	**X**	CALÇO	SHIM	CALCE
12	061307R1	2,70MM	**X**	CALÇO	SHIM	CALCE
12	061308R1	2,80MM	**X**	CALÇO	SHIM	CALCE
12	061309R1	2,90MM	**X**	CALÇO	SHIM	CALCE
12	061310R1	3,00MM	**X**	CALÇO	SHIM	CALCE
12	061311R1	3,10MM	**X**	CALÇO	SHIM	CALCE
12	061312R1	3,20MM	**X**	CALÇO	SHIM	CALCE
12	061313R1	3,30MM	**X**	CALÇO	SHIM	CALCE
12	061314R1	3,40MM	**X**	CALÇO	SHIM	CALCE

Eixo Dianteiro
Front Axle
Eje Delantero

Zf-Apl335-Tração Lateral
Zf - Apl335-Side Drive
Zf - Apl335-Traccion Lateral

60-165

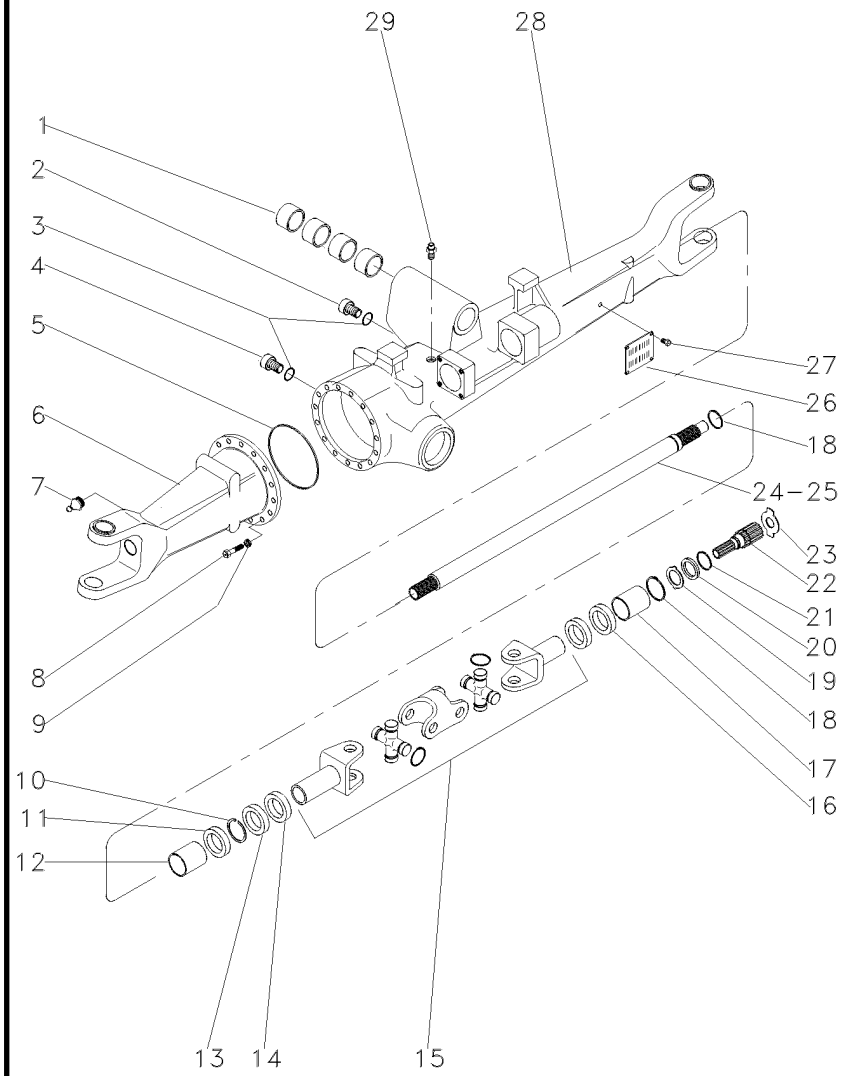

1	050646R1		**4**	BUCHA	BUSH	CASQUILLO
2	056600R1		**1**	BUJÃO	PLUG	TAPON
3	033556R1		**2**	ANEL "O"	O RING	JUNTA TORICA
4	3603226M1		**1**	BUJÃO	PLUG	TAPON
5	033718R1		**1**	ANEL "O"	O RING	JUNTA TORICA
6	041097R1	◀	**1**	CARCAÇA	HOUSING	ALOJAMIENTO
7	033606R1		**2**	GRAXEIRA	GREASER	ENGRASADOR
8	033717R1		**16**	PARAFUSO	BOLT	PERNO
9	033716R1		**16**	ARRUELA	WASHER	ARANDELA
10	027544R1		**4**	ANEL TRAVA	CIRCLIP	CIRCULITO
11	027536R1		**4**	RETENTOR	SEAL	RETEN
12	3603228M1		**2**	BUCHA	BUSH	CASQUILLO
13	027539R1		**2**	RETENTOR	OIL SEAL	BUJE RETENACEITE
14	033227R1		**2**	PROTETOR	PROTECTOR	PROTECTOR
15	040658R1	60-185 No	**2**	ARTICULAÇÃO	KNUCKLE	CHARNELA
16	040675R1		**1**	RETENTOR	OIL SEAL	BUJE RETENACEITE
17	3603235M1		**2**	BUCHA	BUSH	CASQUILLO
18	033620R1		**2**	ANEL TRAVA	CIRCLIP	CIRCULITO
19	3170348M1		**2**	ARRUELA	WASHER	ARANDELA
20	3176337M1		**2**	ARRUELA	WASHER	ARANDELA
21	033549R1		**2**	ANEL TRAVA	CIRCLIP	CIRCULITO
22	033619R1		**2**	EIXO	SHAFT	ARBOL
23	033618R1	1,5 MM	**1**	ARRUELA	WASHER	ARANDELA
23	3176343M1	1,5 MM	**1**	ARRUELA	WASHER	ARANDELA
23	3176344M1	2,0 MM	**1**	ARRUELA	WASHER	ARANDELA
23	3603293M1	2,5 MM	**1**	ARRUELA	WASHER	ARANDELA
23	3603294M1	3,0 MM	**1**	ARRUELA	WASHER	ARANDELA
23	3603295M1	1,7 MM	**1**	ARRUELA	WASHER	ARANDELA
23	3603296M1	2,2 MM	**1**	ARRUELA	WASHER	ARANDELA
24	042982R1	▶	**1**	EIXO	SHAFT	ARBOL
25	041096R1	◀	**1**	EIXO	SHAFT	ARBOL
26	3588127M1		**1**	PLACA	PLATE	PLATO
27	3588126M1		**4**	REBITE	RIVET	REMACHE
28	041085R1	▶	**1**	CARCAÇA	HOUSING	ALOJAMIENTO
29	033609R1		**1**	VÁLVULA	CONTROL VALVE	VALVULA CONTROL

Menu

Símbolos

Eixo Dianteiro
Front Axle
Eje Delantero

Zf-Apl335-Tração Lateral
Zf - Apl335-Side Drive
Zf - Apl335-Traccion Lateral

60-170

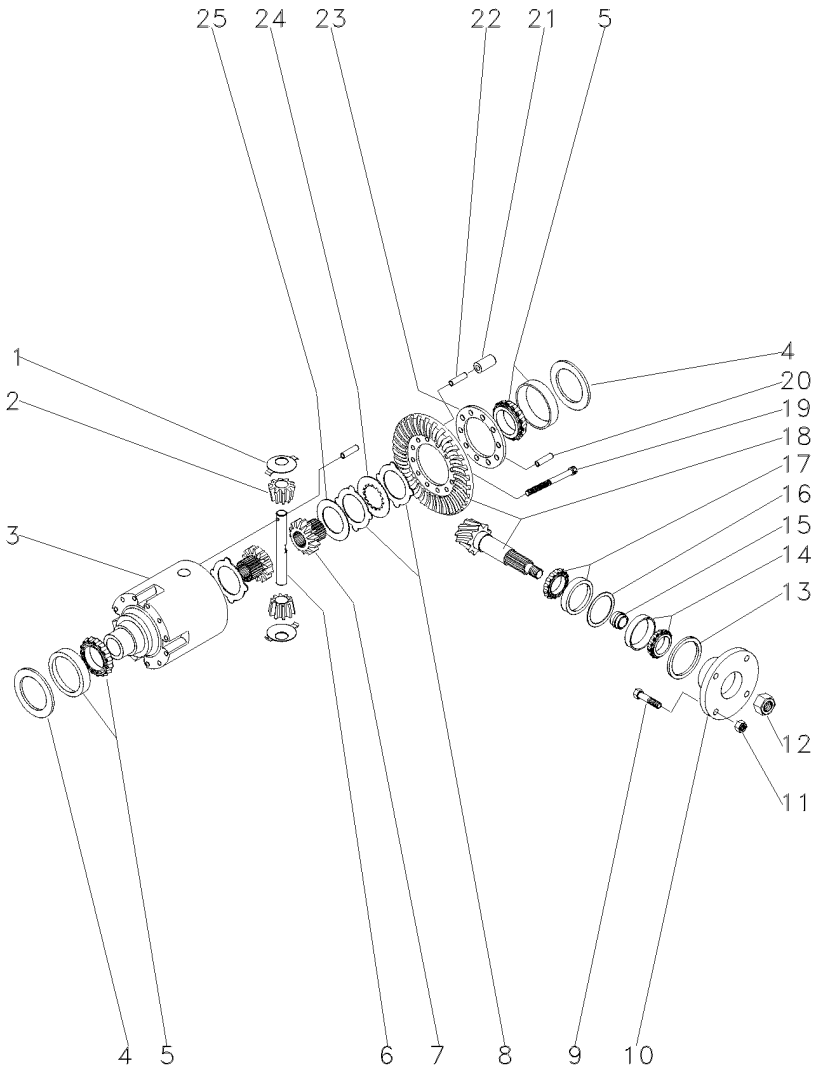

1	033681R1		**2**	ARRUELA	WASHER	ARANDELA
2	040662R1		**2**	ENGRENAGEM	GEAR	ENGRANAJE
3	033691R1		**1**	CARCAÇA	HOUSING	ALOJAMIENTO
4	033694R1	0,60 MM	**1**	CALÇO	SHIM	CALCE
4	033695R1	0,70 MM	**1**	CALÇO	SHIM	CALCE
4	033696R1	0,80 MM	**1**	CALÇO	SHIM	CALCE
4	033697R1	0,90 MM	**1**	CALÇO	SHIM	CALCE
4	033698R1	1,00 MM	**1**	CALÇO	SHIM	CALCE
4	033699R1	1,10 MM	**1**	CALÇO	SHIM	CALCE
4	033700R1	1,20 MM	**1**	CALÇO	SHIM	CALCE
4	033701R1	1,30 MM	**1**	CALÇO	SHIM	CALCE
4	033702R1	1,40 MM	**1**	CALÇO	SHIM	CALCE
4	033703R1	1,50 MM	**1**	CALÇO	SHIM	CALCE
4	033704R1	1,60 MM	**2**	CALÇO	SHIM	CALCE
4	033705R1	1,80 MM	**2**	CALÇO	SHIM	CALCE
4	033706R1	0,50 MM	**2**	CALÇO	SHIM	CALCE
4	033707R1	0,75 MM	**2**	CALÇO	SHIM	CALCE
4	033708R1	0,85 MM	**2**	CALÇO	SHIM	CALCE
4	033709R1	0,95 MM	**2**	CALÇO	SHIM	CALCE
4	033710R1	1,05 MM	**2**	CALÇO	SHIM	CALCE
4	033711R1	1,15 MM	**2**	CALÇO	SHIM	CALCE
4	033712R1	1,25 MM	**2**	CALÇO	SHIM	CALCE
4	033713R1	1,35 MM	**2**	CALÇO	SHIM	CALCE
5	033715R1		**2**	ROLAMENTO	BEARING	COJINETE
6	033690R1		**1**	EIXO	SHAFT	ARBOL
7	033688R1		**2**	ENGRENAGEM	GEAR	ENGRANAJE
8	033683R1	1,2 MM	**1**	DISCO	DISC	DISCO
8	033684R1	1,1 MM	**1**	DISCO	DISC	DISCO
8	033685R1	1,3 MM	**1**	DISCO	DISC	DISCO
8	033686R1	1,4 MM	**1**	DISCO	DISC	DISCO
10	040671R1		**1**	FLANGE	FLANGE	PLETINA
12	033551R1		**1**	PORCA	NUT	TUERCA
13	040690R1		**1**	RETENTOR	OIL SEAL	BUJE RETENACEITE
14	040691R1		**1**	ROLAMENTO	BEARING	COJINETE
15	033641R1	11,30 MM	**1**	CALÇO	SHIM	CALCE
15	033642R1	11,33 MM	**1**	CALÇO	SHIM	CALCE
15	033643R1	11,36 MM	**1**	CALÇO	SHIM	CALCE
15	033644R1	11,39 MM	**1**	CALÇO	SHIM	CALCE
15	033645R1	11,42 MM	**1**	CALÇO	SHIM	CALCE
15	033646R1	11,45 MM	**1**	CALÇO	SHIM	CALCE
15	033647R1	11,48 MM	**1**	CALÇO	SHIM	CALCE
15	033648R1	11,51 MM	**1**	CALÇO	SHIM	CALCE
15	033649R1	11,54 MM	**1**	CALÇO	SHIM	CALCE
15	033650R1	11,57 MM	**1**	CALÇO	SHIM	CALCE
15	033651R1	11,60 MM	**1**	CALÇO	SHIM	CALCE
15	033652R1	11,63 MM	**1**	CALÇO	SHIM	CALCE
15	033653R1	11,66 MM	**1**	CALÇO	SHIM	CALCE
15	033654R1	11,69 MM	**1**	CALÇO	SHIM	CALCE
15	033656R1	11,72 MM	**1**	CALÇO	SHIM	CALCE
15	033657R1	11,75 MM	**1**	CALÇO	SHIM	CALCE

Eixo Dianteiro
Front Axle
Eje Delantero

Zf-Apl335-Tração Lateral
Zf - Apl335-Side Drive
Zf - Apl335-Traccion Lateral

60-170

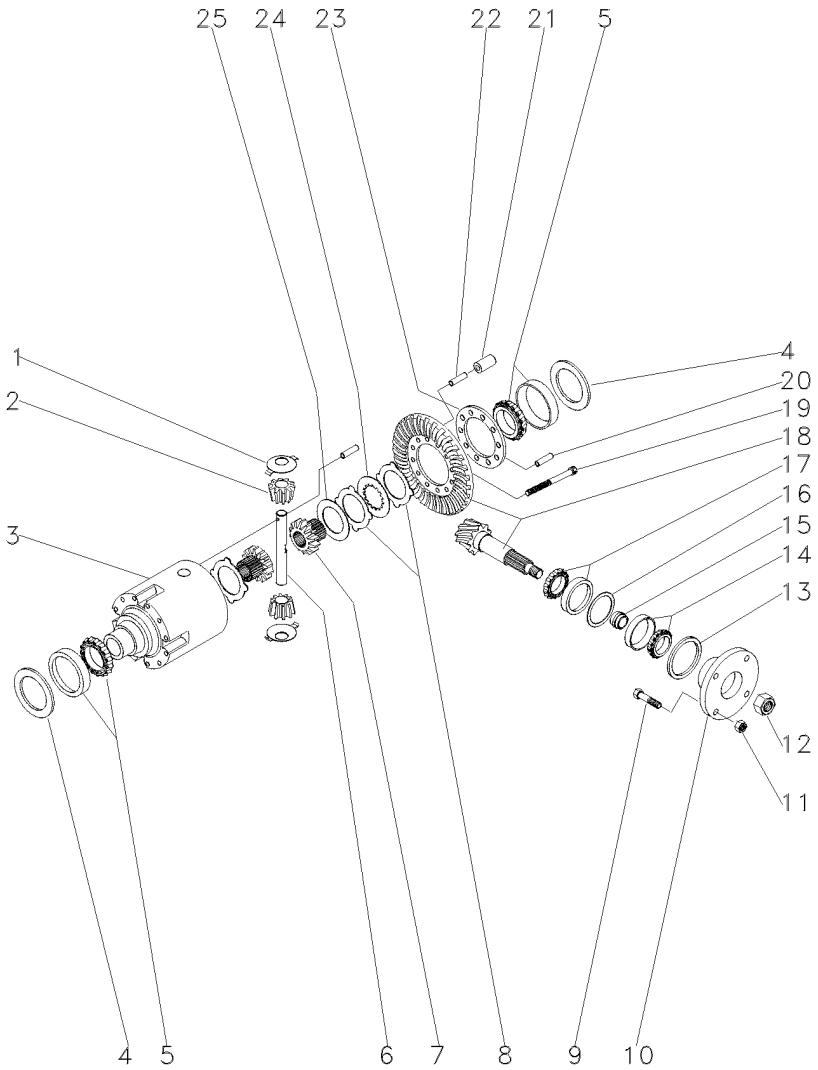

15	033658R1		11,78 MM	**1**	CALÇO	SHIM	CALCE
15	033659R1		11,81 MM	**1**	CALÇO	SHIM	CALCE
15	033660R1		11,87 MM	**1**	CALÇO	SHIM	CALCE
15	033661R1		11,90 MM	**1**	CALÇO	SHIM	CALCE
15	033662R1		11,93 MM	**1**	CALÇO	SHIM	CALCE
15	033663R1		11,96 MM	**1**	CALÇO	SHIM	CALCE
15	033664R1		11,99 MM	**1**	CALÇO	SHIM	CALCE
15	033665R1		12,02 MM	**1**	CALÇO	SHIM	CALCE
15	033666R1		12,05 MM	**1**	CALÇO	SHIM	CALCE
15	033667R1		12,08 MM	**1**	CALÇO	SHIM	CALCE
15	033668R1		12,11 MM	**1**	CALÇO	SHIM	CALCE
15	033669R1		12,14 MM	**1**	CALÇO	SHIM	CALCE
15	033670R1		12,17 MM	**1**	CALÇO	SHIM	CALCE
15	033671R1		12,20 MM	**1**	CALÇO	SHIM	CALCE
15	033672R1		12,23 MM	**1**	CALÇO	SHIM	CALCE
15	033673R1		12,26 MM	**1**	CALÇO	SHIM	CALCE
15	033674R1		12,29 MM	**1**	CALÇO	SHIM	CALCE
15	033675R1		12,32 MM	**1**	CALÇO	SHIM	CALCE
15	033676R1		12,35 MM	**1**	CALÇO	SHIM	CALCE
15	033677R1		12,38 MM	**1**	CALÇO	SHIM	CALCE
16	033625R1		0,50 MM	**1**	CALÇO	SHIM	CALCE
16	033626R1		0,60 MM	**1**	CALÇO	SHIM	CALCE
16	033627R1		0,70 MM	**1**	CALÇO	SHIM	CALCE
16	033628R1		0,80 MM	**1**	CALÇO	SHIM	CALCE
16	033629R1		0,90 MM	**1**	CALÇO	SHIM	CALCE
16	033630R1		1,00 MM	**1**	CALÇO	SHIM	CALCE
16	033631R1		1,10 MM	**1**	CALÇO	SHIM	CALCE
16	033632R1		1,30 MM	**1**	CALÇO	SHIM	CALCE
16	033633R1		1,40 MM	**1**	CALÇO	SHIM	CALCE
16	033634R1		1,50 MM	**1**	CALÇO	SHIM	CALCE
16	033635R1		0,65 MM	**1**	CALÇO	SHIM	CALCE
16	033636R1		0,75 MM	**1**	CALÇO	SHIM	CALCE
16	033637R1		0,85 MM	**1**	CALÇO	SHIM	CALCE
16	033638R1		0,95 MM	**1**	CALÇO	SHIM	CALCE
16	033639R1		1,05 MM	**1**	CALÇO	SHIM	CALCE
16	033640R1		1,15 MM	**1**	CALÇO	SHIM	CALCE
16	033789R1		1,20 MM	**1**	CALÇO	SHIM	CALCE
17	033678R1			**1**	ROLAMENTO	BEARING	COJINETE
18	040661R1		17/32	**1**	COROA E PINHÃO	KIT, CROWNWHEEL	JUEGO CORONA
19	033682R1			**10**	PARAFUSO	BOLT	PERNO
20	033782R1			**1**	PINO	PIN	PASADOR
21	033693R1			**5**	PINO	PIN	PASADOR
22	033692R1			**5**	PINO	PIN	PASADOR
23	033783R1			**1**	FLANGE	FLANGE	PLETINA
24	033687R1			**8**	DISCO	DISC	DISCO
25	033680R1			**2**	ARRUELA	WASHER	ARANDELA

Eixo Dianteiro
Front Axle
Eje Delantero

Zf-Apl335-Tração Lateral
Zf - Apl335-Side Drive
Zf - Apl335-Traccion Lateral

60-175

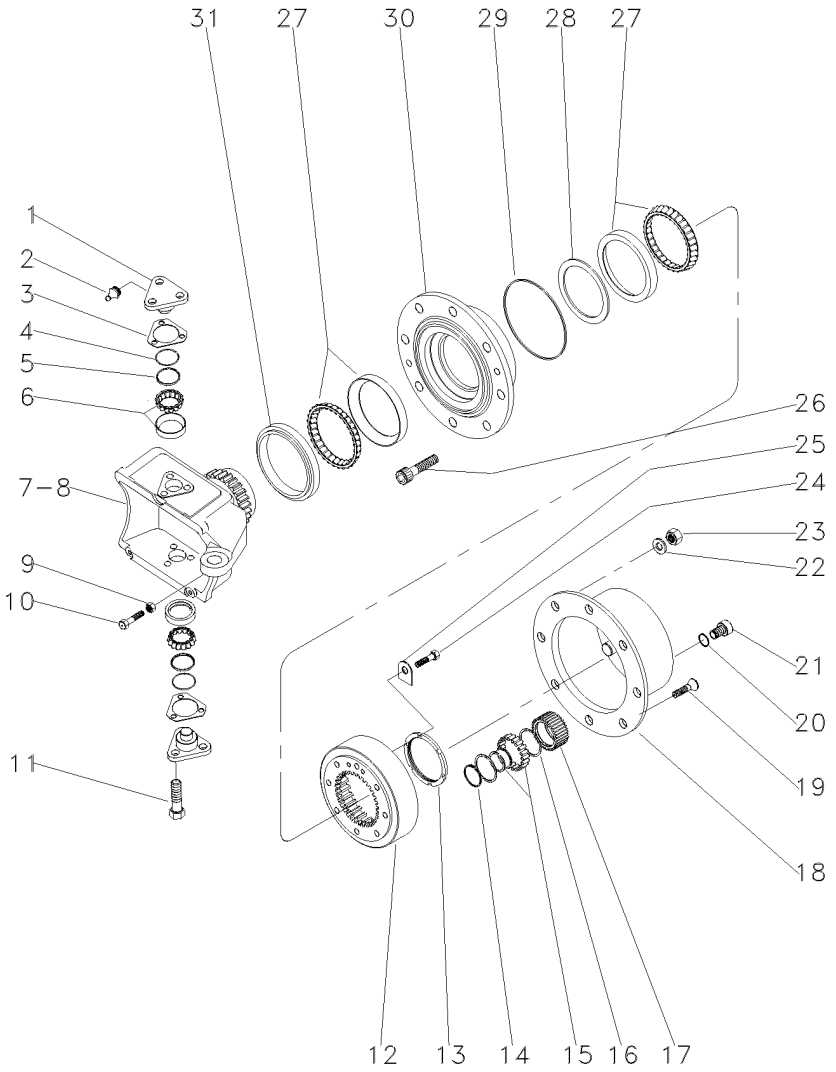

1	033725R1			**4**	PINO	PIN	PASADOR
2	3176390M1			**4**	GRAXEIRA	GREASER	ENGRASADOR
3	3176313M1	⧗	0,6 MM	**1**	CALÇO	SHIM	CALCE
3	3176314M1	⧗	1,0 MM	**1**	CALÇO	SHIM	CALCE
3	3176315M1	⧗	1,4 MM	**1**	CALÇO	SHIM	CALCE
3	3176319M1	⧗	0,4 MM	**1**	CALÇO	SHIM	CALCE
3	3176320M1	⧗	0,8 MM	**1**	CALÇO	SHIM	CALCE
3	3588106M1	⧗	0,2 MM	**1**	CALÇO	SHIM	CALCE
3	3588107M1	⧗	0,3 MM	**1**	CALÇO	SHIM	CALCE
4	033721R1			**4**	ANEL "O"	O RING	JUNTA TORICA
5	033722R1			**4**	CAPA	CAP	TAPA
6	040665R1			**4**	ROLAMENTO	BEARING	COJINETE
7	033726R1	▶		**1**	CARCAÇA	HOUSING	ALOJAMIENTO
8	033727R1	◀		**1**	CARCAÇA	HOUSING	ALOJAMIENTO
9	033608R1			**2**	PORCA	NUT	TUERCA
10	040689R1			**2**	PARAFUSO	BOLT	PERNO
11	3588113M1			**12**	PARAFUSO	BOLT	PERNO
12	033616R1			**2**	COROA	ANNULAR GEAR	ENGRANAJE ANULAR
13	033621R1			**2**	PORCA	NUT	TUERCA
14	3587936M1			**6**	ANEL TRAVA	CIRCLIP	CIRCULITO
15	3176341M1			**6**	ROLAMENTO	BEARING	COJINETE
16	3587938M1			**12**	ANEL TRAVA	CIRCLIP	CIRCULITO
17	3587932M91			**6**	ENGRENAGEM	GEAR	ENGRANAJE
18	3176339M1			**2**	CUBO	HUB	CUBO
19	3176347M1			**4**	PARAFUSO	BOLT	PERNO
20	3176364M1			**2**	CALÇO	SHIM	CALCE
21	3176345M1			**2**	BUJÃO	PLUG	TAPON
22	3176350M1			**16**	ARRUELA	WASHER	ARANDELA
23	3176351M1			**16**	PORCA	NUT	TUERCA
24	3176333M1			**4**	PARAFUSO	BOLT	PERNO
25	033617R1			**2**	PLACA	PLATE	PLATO
26	3176349M1			**16**	PARAFUSO	BOLT	PERNO
27	033615P1			**4**	ROLAMENTO	BEARING	COJINETE
28	033771R1	⧗	10,000 MM	**1**	CALÇO	SHIM	CALCE
28	033772R1	⧗	10,025 MM	**1**	CALÇO	SHIM	CALCE
28	033773R1	⧗	10,050 MM	**1**	CALÇO	SHIM	CALCE
28	033774R1	⧗	10,075 MM	**1**	CALÇO	SHIM	CALCE
28	033775R1	⧗	10,100 MM	**1**	CALÇO	SHIM	CALCE
28	033776R1	⧗	10,125 MM	**1**	CALÇO	SHIM	CALCE
28	033777R1	⧗	10,150 MM	**1**	CALÇO	SHIM	CALCE
28	033778R1	⧗	10,175 MM	**1**	CALÇO	SHIM	CALCE
28	033779R1	⧗	10,200 MM	**1**	CALÇO	SHIM	CALCE
28	033780R1	⧗	10,225 MM	**1**	CALÇO	SHIM	CALCE
28	033781R1	⧗	10,250 MM	**1**	CALÇO	SHIM	CALCE
28	040677R1			**1**	CALÇO	SHIM	CALCE
28	040678R1			**1**	CALÇO	SHIM	CALCE
28	040679R1			**1**	CALÇO	SHIM	CALCE
28	040680R1			**1**	CALÇO	SHIM	CALCE
28	040681R1			**1**	CALÇO	SHIM	CALCE
28	040682R1			**1**	CALÇO	SHIM	CALCE

Eixo Dianteiro
Front Axle
Eje Delantero

Zf-Apl335-Tração Lateral
Zf - Apl335-Side Drive
Zf - Apl335-Traccion Lateral

60-175

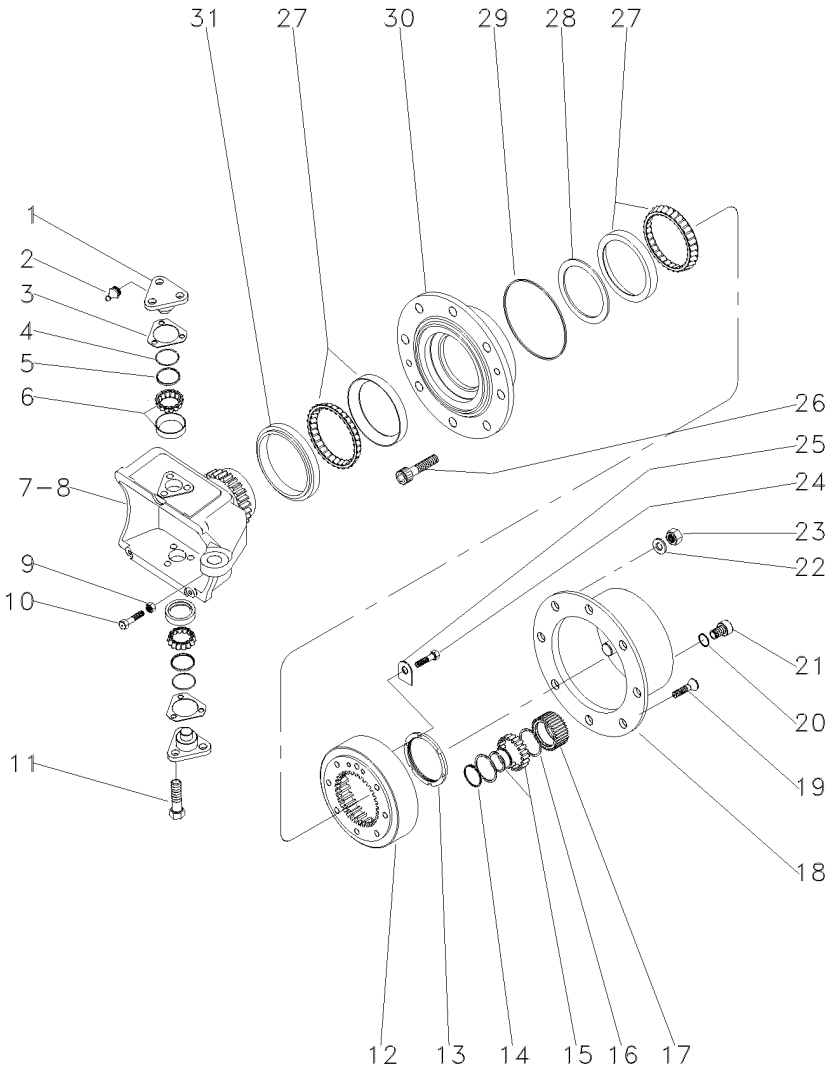

28	040683R1	**1**	CALÇO	SHIM	CALCE
28	040684R1	**1**	CALÇO	SHIM	CALCE
28	040685R1	**1**	CALÇO	SHIM	CALCE
28	040686R1	**1**	CALÇO	SHIM	CALCE
28	040687R1	**1**	CALÇO	SHIM	CALCE
29	3176332M1	**2**	ANEL	RING	ARO
30	033728R1	**2**	CUBO	HUB	CUBO
31	033614R1	**2**	RETENTOR	OIL SEAL	BUJE RETENACEITE

Eixo Dianteiro
Front Axle
Eje Delantero

Zf-Apl335-Tração Lateral
Zf - Apl335-Side Drive
Zf - Apl335-Traccion Lateral

60-180

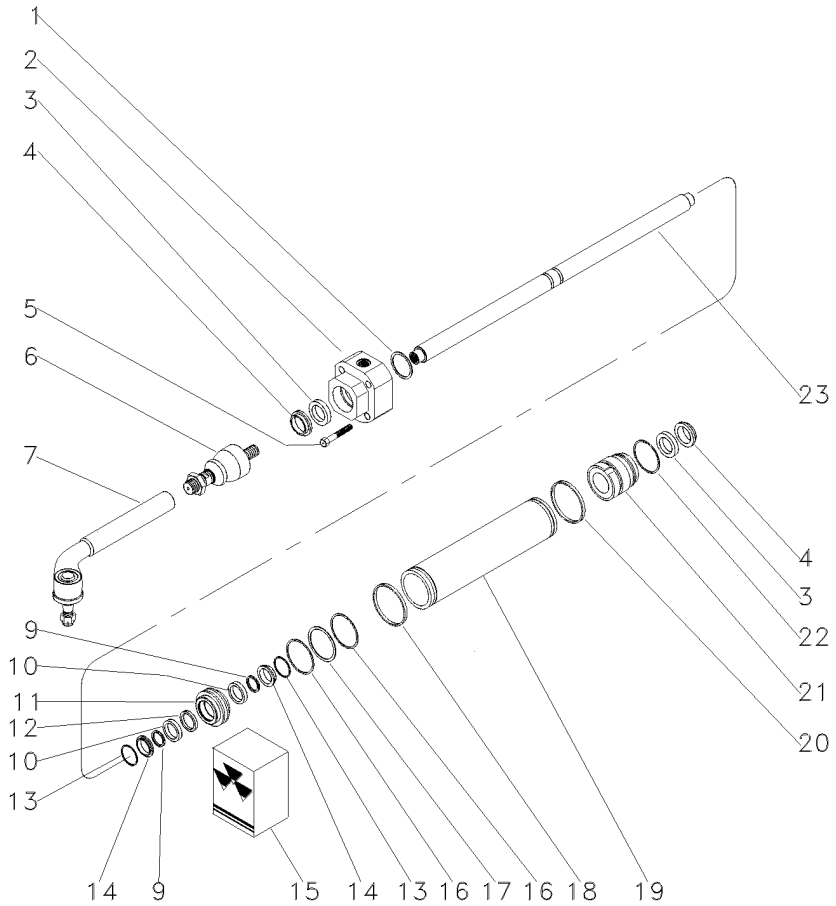

1	033736R1	⧗	1,0 MM	**1**	CALÇO	SHIM	CALCE
1	033737R1	⧗	1,1 MM	**1**	CALÇO	SHIM	CALCE
1	033738R1	⧗	1,2 MM	**1**	CALÇO	SHIM	CALCE
1	033739R1	⧗	1,3 MM	**1**	CALÇO	SHIM	CALCE
1	033740R1	⧗	1,4 MM	**1**	CALÇO	SHIM	CALCE
1	033741R1	⧗	1,5 MM	**1**	CALÇO	SHIM	CALCE
1	033742R1	⧗	1.6 MM	**1**	CALÇO	SHIM	CALCE
1	033743R1	⧗	1,7 MM	**1**	CALÇO	SHIM	CALCE
1	033744R1	⧗	1,8 MM	**1**	CALÇO	SHIM	CALCE
1	033745R1	⧗	0,9 MM	**1**	CALÇO	SHIM	CALCE
2	050642R1	◀		**1**	GUIA	GUIDE	GUIA
3	033730R1	15		**2**	ANEL "O"	O RING	JUNTA TORICA
4	033731R1	15		**2**	ANEL "O"	O RING	JUNTA TORICA
5	033759R1			**4**	PARAFUSO	BOLT	PERNO
6	050644R1			**2**	TERMINAL	END	EXTREMO
7	050645R1			**2**	TERMINAL	END	EXTREMO
9	033756R1	15		**2**	ANEL "O"	O RING	JUNTA TORICA
10	033748R1			**2**	ARRUELA	WASHER	ARANDELA
11	033750R1			**1**	PISTÃO	PISTON	PISTON
12	033757R1	15		**1**	ANEL "O"	O RING	JUNTA TORICA
13	033747R1			**2**	ANEL "O"	O RING	JUNTA TORICA
14	033755R1			**2**	ANEL "O"	O RING	JUNTA TORICA
15	038054R1			**1**	JG. REPARO	KIT, REPAIR	JUEGO REPARACION
16	033749R1	15		**2**	ANEL "O"	O RING	JUNTA TORICA
17	033754R1			**1**	ANEL "O"	O RING	JUNTA TORICA
18	033746R1	15		**1**	ANEL "O"	O RING	JUNTA TORICA
19	041222R1			**1**	CILINDRO	CYLINDER	CILINDRO
21	050643R1	▶		**1**	GUIA	GUIDE	GUIA
22	033751R1			**1**	ANEL "O"	O RING	JUNTA TORICA
23	038651R1			**1**	HASTE	SPINDLE	MANGUETA

Jogo De Juntas
Jogo De Juntas

60-185

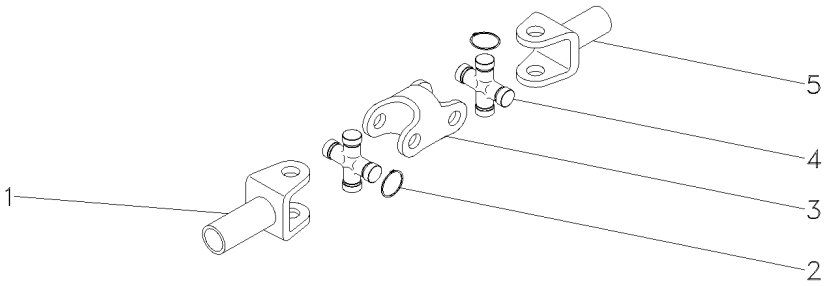

1	3604081M1		**1**	GARFO	FORK	HORQUILLA
2	3604082M1	⧗ 1,5MM	**X**	ANEL	RING	ARO
2	3604083M1	⧗ 1,3MM	**X**	ANEL	RING	ARO
2	3604084M1	⧗ 1,2MM	**X**	ANEL	RING	ARO
2	3604085M1	⧗ 1,7MM	**X**	ANEL	RING	ARO
3	3604086M1		**1**	GARFO	FORK	HORQUILLA
4	3603881M1		**1**	CRUZETA	SPIDER	CRUCETA
5	3604080M1		**1**	GARFO	FORK	HORQUILLA

Tampa Do Levante Hidráulico
Hydraulic Lift Cover
Tapa Levante Hidraulico

Estreito
Strait
Estrecho

70-10

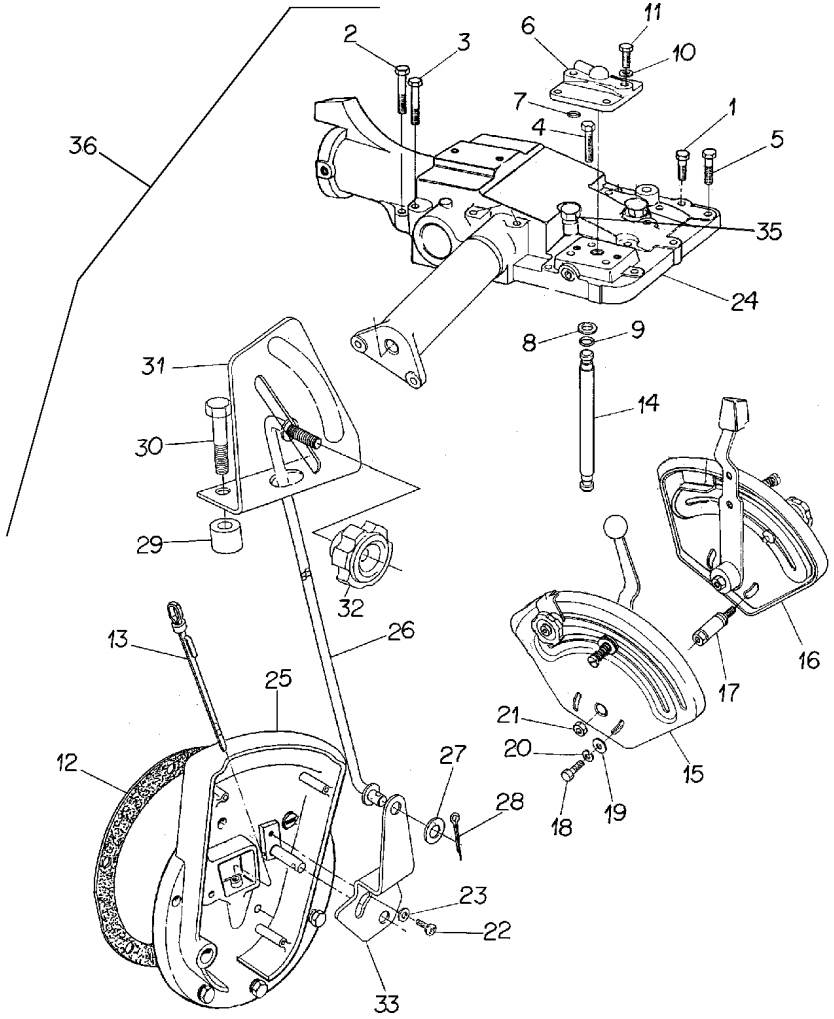

1	058283P1	36		1	PARAFUSO	BOLT	PERNO
2	058291P1	36		2	PARAFUSO	BOLT	PERNO
3	058292P1	36		3	PARAFUSO	SCREW	TORNILLO
4	058289P1	36		1	PARAFUSO	BOLT	PERNO
5	058282P1	36		5	PARAFUSO	BOLT	PERNO
6	182373M91	36		1	TAMPA	COVER	CUBIERTA
7	195561M1	36		1	ANEL "O"	O RING	JUNTA TORICA
8	195874M1	36		2	ARRUELA	WASHER	ARANDELA
9	195561M1	36		2	ANEL "O"	O RING	JUNTA TORICA
10	353432X1	36		2	ARRUELA	WASHER	ARANDELA
11	362479X1	36	7/16x14x1.3/8	2	PARAFUSO	BOLT	PERNO
12	181217M1	36		1	JUNTA	GASKET	EMPAQUETADURA.
13	1665962M91	36		1	VARETA	ROD	VARILLA
14	1869119M1	36		1	TUBO	PIPE	CANO
15	026792N1	36	70-25 No	1	CJ. QUADRANTE	KIT, QUADRANT	JUEGO CUADRANTE
16	026796N1	36	70-30 No	1	CJ. QUADRANTE	KIT, QUADRANT	JUEGO CUADRANTE
17	067058P1	36		2	ESPAÇADOR	SPACER	PIEZA DISTANCIA
18	353898X1	36	3/8x16x3.1/4	2	PARAFUSO	BOLT	PERNO
19	353756X1	36		2	ARRUELA	WASHER	ARANDELA
20	353434X1	36		2	ARRUELA	WASHER	ARANDELA
21	353430X1	36	3/8x24	2	PORCA	NUT	TUERCA
22	368063X1	36	10x32x1/2	1	PARAFUSO	BOLT	PERNO
23	353753X1	36		1	ARRUELA	WASHER	ARANDELA
24	3147749M94	36		1	CJ. TAMPA	KIT, COVER	JUEGO DE TAPA
25	3147469M91	36	50-25 No	1	CJ. TAMPA	KIT, COVER	JUEGO DE TAPA
26	3147361M91	36		1	CJ. TIRANTE	KIT, ROD	JUEGO DE BIELAS
27	829185M1	36		1	ARRUELA	WASHER	ARANDELA
28	354048X1	36		1	CUPILHA	COTTER PIN	PASADOR DOUBLE
29	3147363M1	36		2	ESPAÇADOR	SPACER	PIEZA DISTANCIA
30	362762X1	36	7/16x14x5.1/4	2	PARAFUSO	BOLT	PERNO
31	3147362M2	36		1	SUPORTE	BRACKET	SOPORTE
32	3409211M1	36		1	MANÍPULO	KNOB	POMO
33	3147360M1	36		1	ALAVANCA	LEVER	PALANCA
34	182099M91	36		1	RESPIRO	BREATHER	RESPIRADERO
35	368123X1	36		2	PORCA	NUT	TUERCA
36			026934N1	1	CJ. TAMPA	KIT, CAP	JUEGO DE TAPON

Tomada De Oleo Carreta
Kit Oil Pipe
Toma De Aceite

70-15

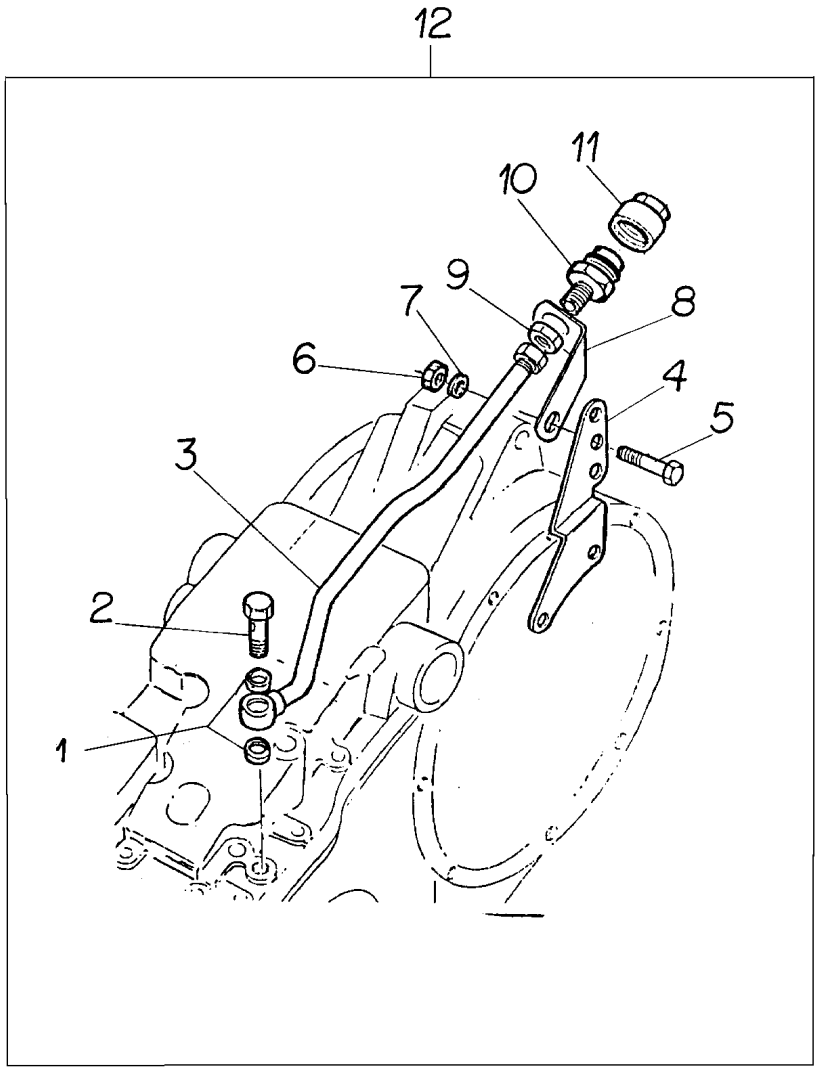

1	826238M1	12	**2**	ARRUELA	WASHER	ARANDELA
2	812561M1	12	**1**	PARAFUSO	BOLT	PERNO
3	872190M92	12	**1**	TUBO	PIPE	CANO
4	888722M1	12	**1**	SUPORTE	BRACKET	SOPORTE
5	353560X1	12 7/16x20x1.1/8	**1**	PARAFUSO	BOLT	PERNO
6	376760X1	12	**1**	PORCA	NUT	TUERCA
7	353757X1	12	**1**	ARRUELA	WASHER	ARANDELA
8	1861989M1	12	**1**	SUPORTE	BRACKET	SOPORTE
9	812560M1	12	**1**	PORCA	NUT	TUERCA
10	646670M91	12	**1**	CONEXÃO	CONNECTION	CONEXION
11	646669M1	12	**1**	TERMINAL	END	EXTREMO
12		▰ 1861988M92	**1**	TOMADA	INTAKE	ENTRADA

Filtro
Filter
Filtro

70-20

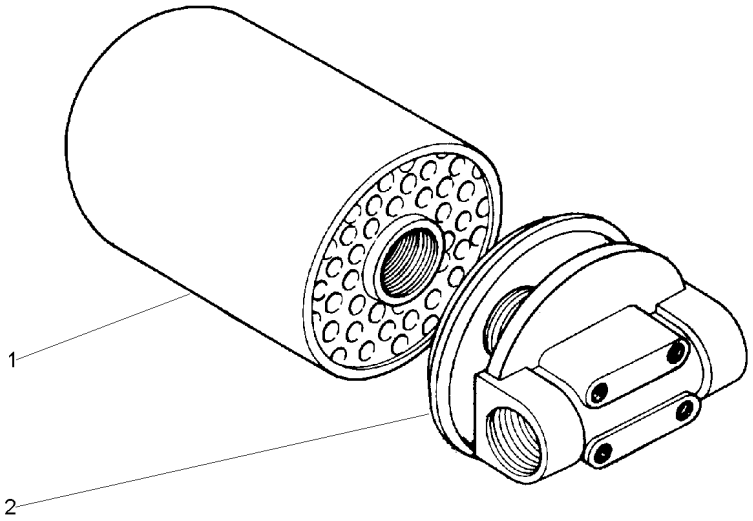

1	034391T1	**1** ELEMENTO	ELEMENT	ELEMENTO
2	020389R1	**1** CABEÇOTE FILTRO	FILTER HEAD	CABEZA DE FILTRO

Levante Hidráulico
Hydraulic Lift
Elevador Hidraulico

Quadrante De Profundidade
Depth Quadrant
Cuadrant De Profundidad

70-25

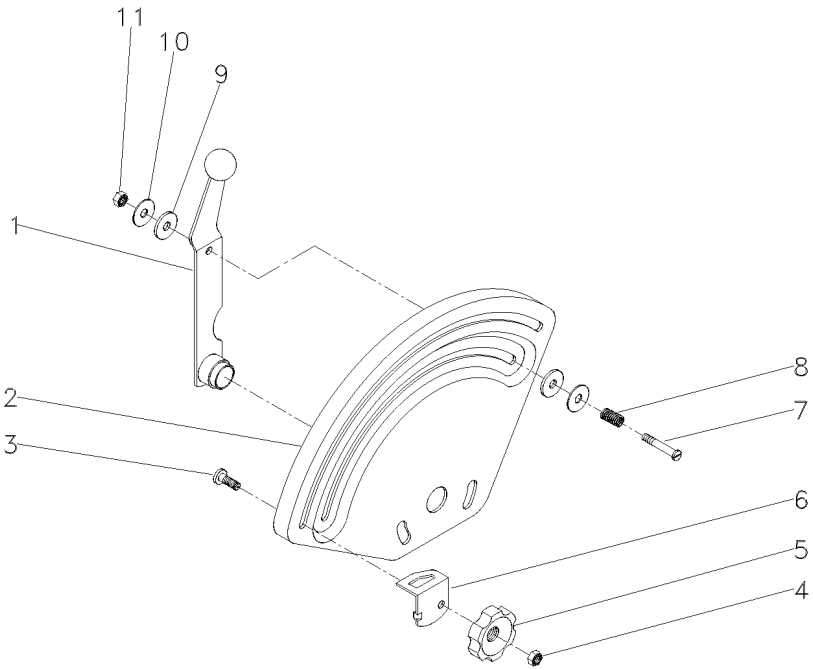

1	026793S1		**1** ALAVANCA	LEVER	PALANCA
2	033545P1		**1** QUADRANTE	QUADRANT	CUADRANTE
3	898183M1		**1** PARAFUSO	BOLT	PERNO
4	353918X1	1/4X28	**1** PORCA	NUT	TUERCA
5	1860402M1		**1** MANÍPULO	KNOB	POMO
6	884387M1		**1** BATENTE	STOP	PARO
7	377607X1	1/4X15X1.5/8	**1** PARAFUSO	BOLT	PERNO
8	1872240M1		**1** MOLA	SPRING	RESORTE
9	3408797M1		**2** ARRUELA	WASHER	ARANDELA
10	377581X1	22,2X6,35X1,2	**2** ARRUELA	WASHER	ARANDELA
11	353919X1	1/4X28	**1** PORCA	NUT	TUERCA

Levante Hidráulico
Hydraulic Lift
Elevador Hidraulico

Quadrante De Posição
Position Quadrant
Cuadrant De Posición

70-30

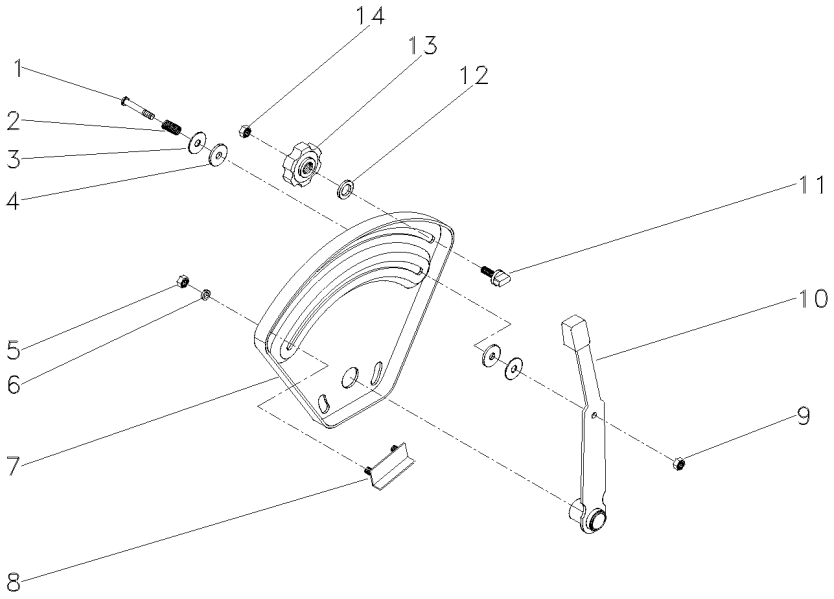

1	377607X1	1/4X15X1.5/8	**1** PARAFUSO	BOLT	PERNO
2	1872240M1		**1** MOLA	SPRING	RESORTE
3	377581X1	22,2X6,35X1,2	**2** ARRUELA	WASHER	ARANDELA
4	3408797M1		**2** ARRUELA	WASHER	ARANDELA
5	355564X1	1/4X20	**2** PORCA	NUT	TUERCA
6	353441X1	1/2X1/4X1/16	**2** ARRUELA	WASHER	ARANDELA
7	026528P1		**1** QUADRANTE	QUADRANT	CUADRANTE
8	898198M91		**1** BATENTE	STOP	PARO
9	353919X1	1/4X28	**1** PORCA	NUT	TUERCA
10	1870341M92		**1** ALAVANCA	LEVER	PALANCA
11	026795P1		**1** BATENTE	STOP	PARO
12	355617X1	3/4X5/16X1/16	**1** ARRUELA	WASHER	ARANDELA
13	1860402M1		**1** MANÍPULO	KNOB	POMO
14	353918X1	1/4X28	**1** PORCA	NUT	TUERCA

Válvula Divisora
Dividing Valve
Válvula Divisora

70-35

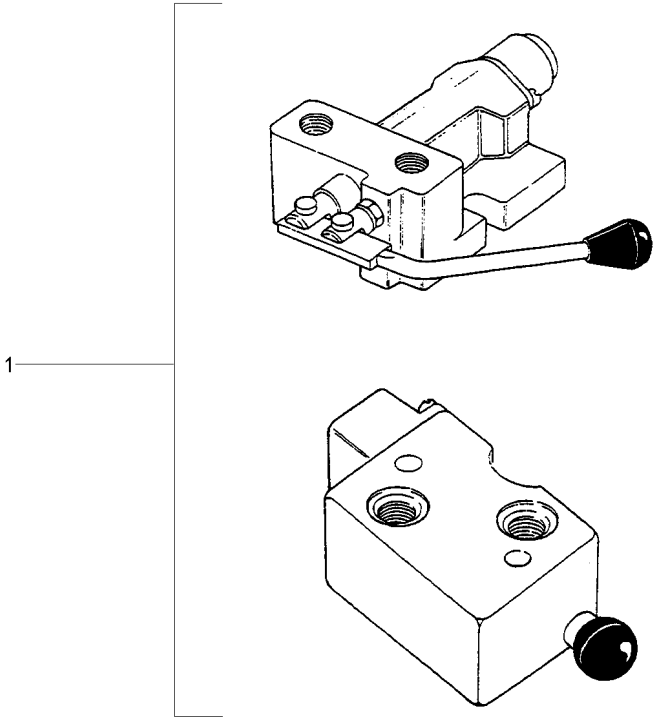

1	3410353M91	70-105 No ALBARUS	**1** VÁLVULA	VALVE	VALVULA
1	3410793M91	70-115 No HIDROVER	**1** VÁLVULA	VALVE	VALVULA

Tampa Do Levante Hidráulico
Hydraulic Lift Cover
Tapa Levante Hidraulico

70-40

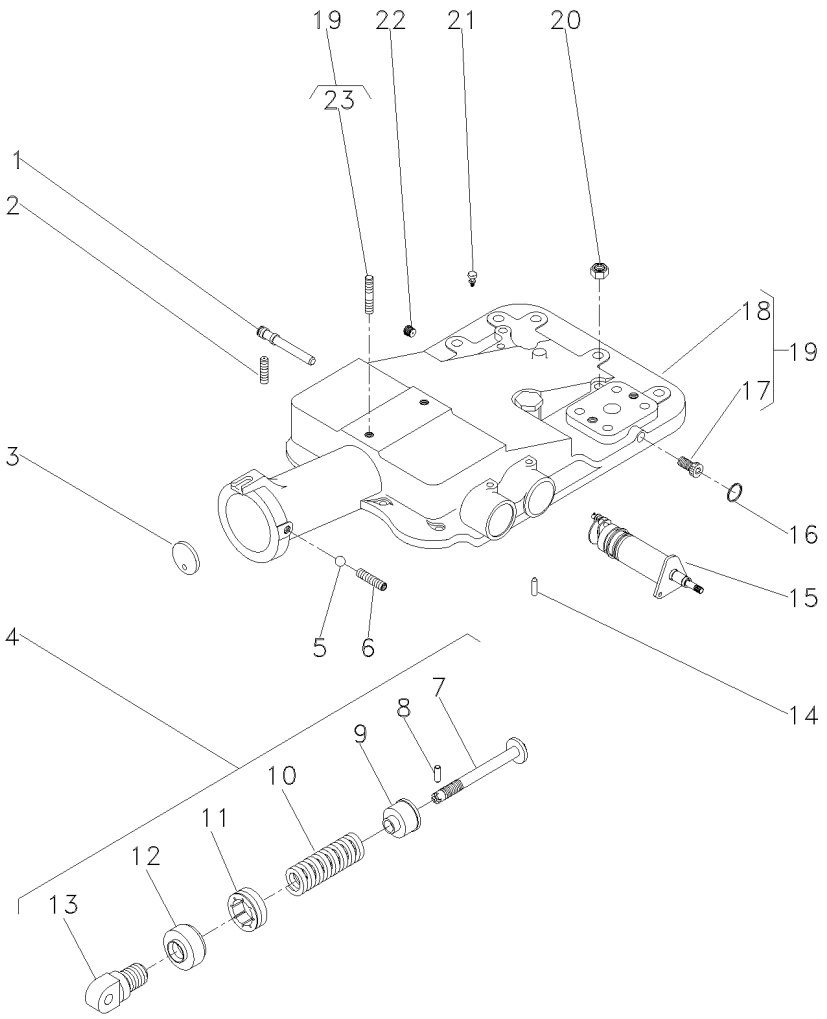

1	180997M2		**1**	EIXO	SHAFT	ARBOL
2	355286X1	5/16x18x5/8	**1**	PARAFUSO ALLEN	ALLEN BOLT	TORNILLO ALLEN
3	180981M1		**1**	DISCO	DISC	DISCO
4	1863388M92		**1**	CJ. MOLA	KIT, SPRING	RESORTE JUEGO
5	882451M1		**1**	ESFERA	BALL	BOLA
6	355286X1	5/16x18x5/8	**1**	PARAFUSO ALLEN	ALLEN BOLT	TORNILLO ALLEN
7	886348M2	4	**1**	PINO	PIN	PASADOR
8	1442142X1	4	**1**	PINO	PIN	PASADOR
9	886351M2	4	**1**	ASSENTO	SEAT	ASIENTO
10	182582M1	4	**1**	MOLA	SPRING	RESORTE
11	180979M2	4	**1**	PORCA	NUT	TUERCA
12	180980M2	4	**1**	CAPA	BOOT	PROTECCION
13	1863389M1	4	**1**	ARTICULADOR	HEAD	CULATA
14	1869074M1		**1**	PINO	PIN	PASADOR
15	1870306M93	70-100 No	**1**	CJ. SUPORTE	KIT, BRACKET	JUEGO SOPORTE
16	195562M1		**1**	ANEL "O"	O RING	JUNTA TORICA
17	195387M1	19	**2**	BUJÃO	PLUG	TAPON
18	2802511M4	19	**1**	TAMPA	COVER	CUBIERTA
19	2802494M95		**1**	CJ. TAMPA	KIT, COVER	JUEGO DE TAPA
20	377765X1	9/16x18	**2**	PORCA	NUT	TUERCA
21	182099M91		**1**	RESPIRO	BREATHER	RESPIRADERO
22	195387M1		**1**	BUJÃO	PLUG	TAPON
23	3146844M1	19	**1**	PRISIONEIRO	STUD	ESPARRAGO

Tampa Do Levante Hidráulico
Hydraulic Lift Cover
Tapa Levante Hidraulico

70-45

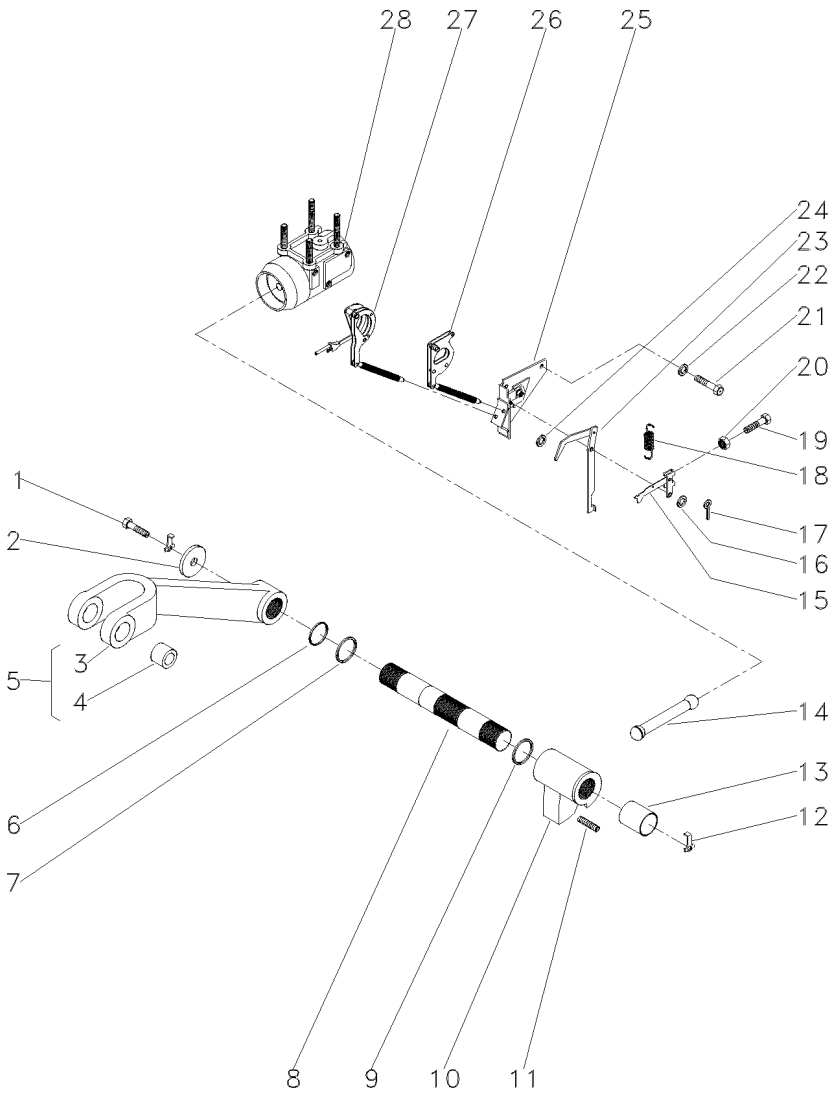

1	353560X1	7/16x20x1.1/8	**2**	PARAFUSO	BOLT	PERNO
2	897580M1		**2**	ARRUELA	WASHER	ARANDELA
3	3408250M1	5	**1**	BRAÇO	ARM	BRAZO
4	885455M1	5	**2**	BUCHA	BUSH	CASQUILLO
5	3408251M91		**2**	CJ. BRAÇO	KIT, ARM	JUEGO DE BRAZO
6	3611557M1		**2**	ANEL "O"	O RING	JUNTA TORICA
7	033928T1		**2**	ANEL "O"	O RING	JUNTA TORICA
8	897567M3		**1**	EIXO	SHAFT	ARBOL
9	2801012M1	⧗ 0.020"	**X**	CALÇO	SHIM	CALCE
9	2801013M1	⧗ 0.040"	**X**	CALÇO	SHIM	CALCE
9	2801014M1	⧗ 0.060"	**X**	CALÇO	SHIM	CALCE
10	037413P1		**1**	BRAÇO	ARM	BRAZO
11	887076M2		**1**	PARAFUSO	BOLT	PERNO
12	897581M3		**2**	PRESILHA	STAPLE	GRAPA
13	3611558M1		**2**	BUCHA	BUSH	CASQUILLO
14	886410M1		**1**	BIELA	CONROD	BIELA
15	1661547M92		**1**	ALAVANCA	LEVER	PALANCA
16	355617X1		**1**	ARRUELA	WASHER	ARANDELA
17	361332X1		**1**	CUPILHA	COTTER PIN	PASADOR DOUBLE
18	898137M1		**1**	MOLA	SPRING	RESORTE
19	2802251M1		**1**	PARAFUSO	BOLT	PERNO
20	354120X1	10x24	**1**	PORCA	NUT	TUERCA
21	353688X1	3/8x16x5/8	**2**	PARAFUSO	BOLT	PERNO
22	390287X1		**2**	ARRUELA	WASHER	ARANDELA
23	1869093M93		**1**	ALAVANCA	LEVER	PALANCA
24	355617X1		**X**	ARRUELA	WASHER	ARANDELA
25	1870190M92	👁 70-95 No	**1**	SUPORTE	SUPPORT	DISPOS.DE SOSTEN
26	1661918M91		**1**	ARTICULAÇÃO	KNUCKLE	CHARNELA
27	1660324M91	👁 70-85 No	**1**	ARTICULAÇÃO	KNUCKLE	CHARNELA
28	897593M96	👁 70-145 No	**1**	CJ. CILINDRO	KIT, CYLINDER	JUEGO DE CILINDR

Unidade Hidrostática	**Eaton**	**70-50**
Steering Unit	**Eaton**	
Direccion	**Eaton**	

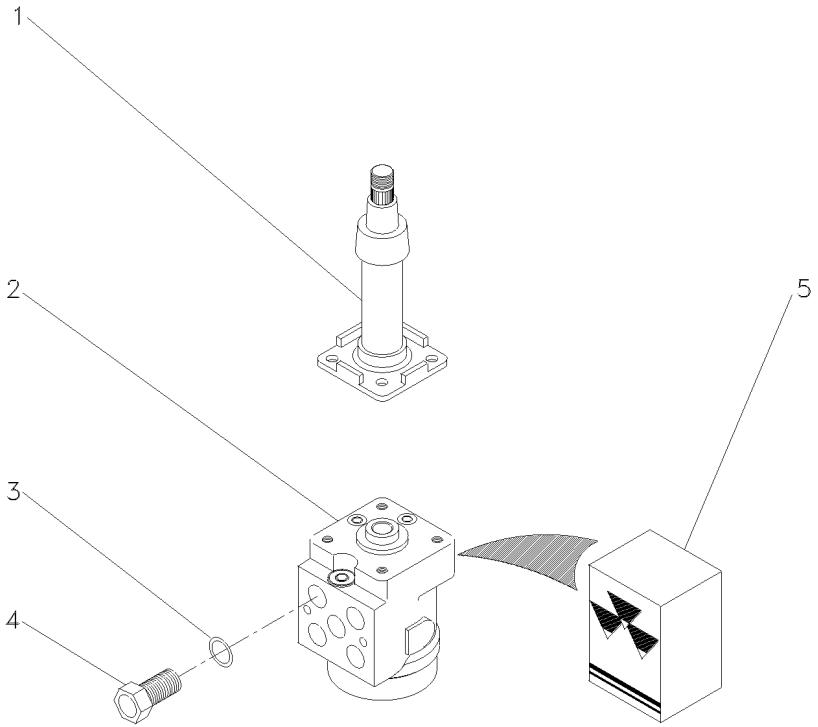

1	037477N1		**1**	COLUNA	COLUMN	COLUMNA
2	037476N1		**1**	UN. HIDROSTÁTICA	STEERING UNIT	UNIDAD DIRECCION
3	831497M1		**2**	ANEL "O"	O RING	JUNTA TORICA
4	037548P1		**2**	ADAPTADOR	ADAPTOR	ADAPTADOR
5	047826R1	2	**1**	JG. REPARO	KIT, REPAIR	JUEGO REPARACION

Bomba De Direção
Steering Pump
Bomba Direccion

70-55

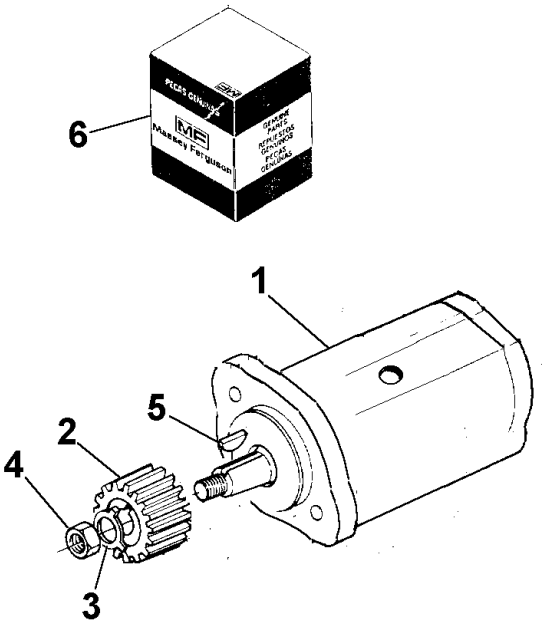

1	037478T1		**1**	CJ. BOMBA	KIT, PUMP	BOMBA JUEGO
2	1686462M2		**1**	ENGRENAGEM	GEAR	ENGRANAJE
3	339369X1		**1**	ARRUELA	WASHER	ARANDELA
4	353428X1		**1**	PORCA	NUT	TUERCA
5	038056R1		**1**	CHAVETA	KEY	CLAVE
6	043659R1	1	**1**	JG. REPARO	KIT, REPAIR	JUEGO REPARACION

Sistema De Direção System Of Direction Sistema De Dirección	Coluna E Hidrostática Column And Hidrostatic Columna E Hidrostatica	70-60

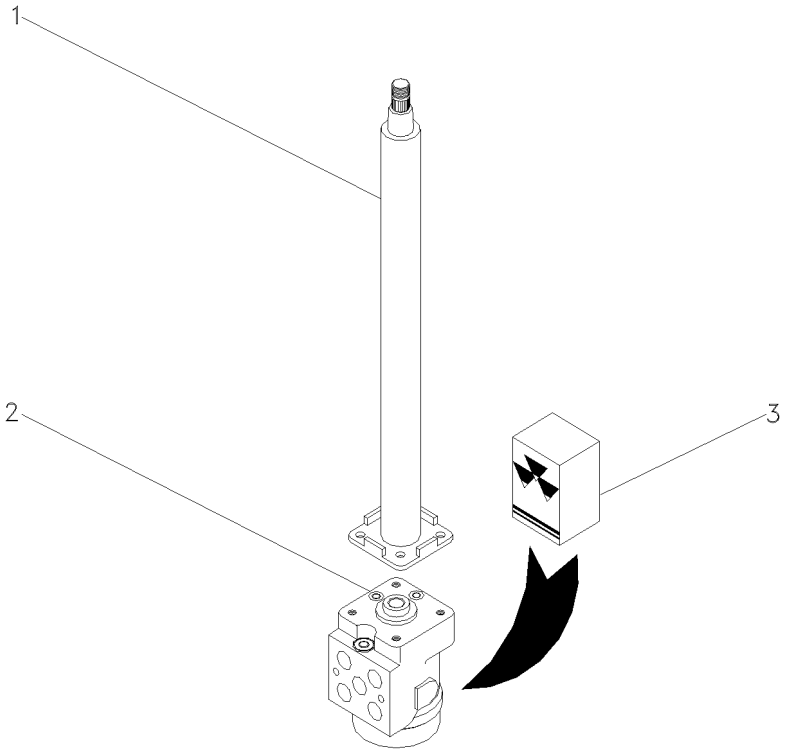

1	047811T1		**1**	COLUNA DIREÇÃO	STEERING COLUMN	COLUMNA DIRECC
2	047161T1	I I	**1**	UN. HIDROSTÁTICA	STEERING UNIT	UNIDAD DIRECCION
3	048831R1		**1**	JG. REPARO	KIT, REPAIR	JUEGO REPARACION

Quadrante E Alavanca De Profundidade
Quadrant And Depth Levers
Cuadrante Y Palanca Deprofundidade

70-65

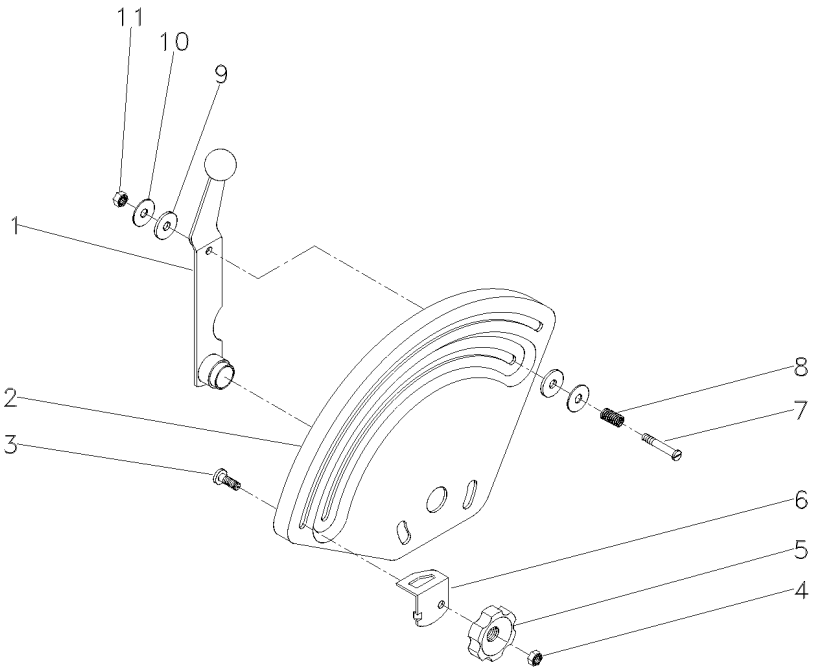

1	045302S1		**1**	ALAVANCA	LEVER	PALANCA
2	045295P1		**1**	QUADRANTE	QUADRANT	CUADRANTE
3	898183M1		**1**	PARAFUSO	BOLT	PERNO
4	353918X1	1/4x28	**1**	PORCA	NUT	TUERCA
5	1860402M1		**1**	MANÍPULO	KNOB	POMO
6	884387M1		**1**	BATENTE	STOP	PARO
7	376824X1		**1**	PARAFUSO	BOLT	PERNO
8	048001P1		**1**	MOLA	SPRING	RESORTE
9	3408797M1		**2**	ARRUELA	WASHER	ARANDELA
10	377581X1		**2**	ARRUELA	WASHER	ARANDELA
11	353919X1	1/4x28	**1**	PORCA	NUT	TUERCA

Quadrante E Alavancas De Posição
Quadrant And Position And Lever
Cuadrant Y Palancas De Posición

70-70

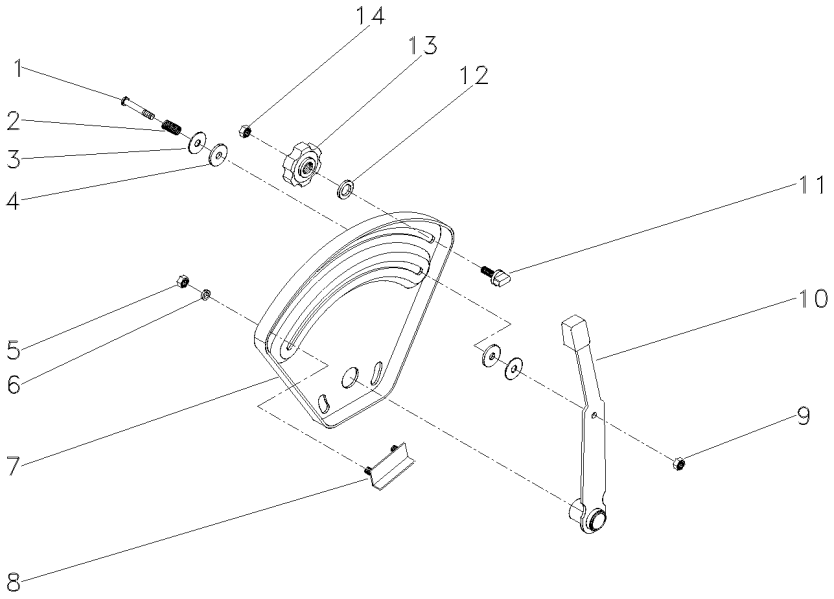

1	376824X1		**1** PARAFUSO	BOLT	PERNO
2	048001P1		**1** MOLA	SPRING	RESORTE
3	377581X1		**2** ARRUELA	WASHER	ARANDELA
4	3408797M1		**2** ARRUELA	WASHER	ARANDELA
5	355564X1	1/4x20	**2** PORCA	NUT	TUERCA
6	353441X1		**2** ARRUELA	WASHER	ARANDELA
7	045294P1		**1** QUADRANTE	QUADRANT	CUADRANTE
8	898198M91		**1** BATENTE	STOP	PARO
9	353919X1	1/4x28	**1** PORCA	NUT	TUERCA
10	045303S1		**1** ALAVANCA	LEVER	PALANCA
11	026795P1		**1** BATENTE	STOP	PARO
12	355617X1		**1** ARRUELA	WASHER	ARANDELA
13	1860402M1		**1** MANÍPULO	KNOB	POMO
14	353918X1	1/4x28	**1** PORCA	NUT	TUERCA

Unidade Hidrostática
Hydrostatic Unit
Unidad Hidrostatica

70-75

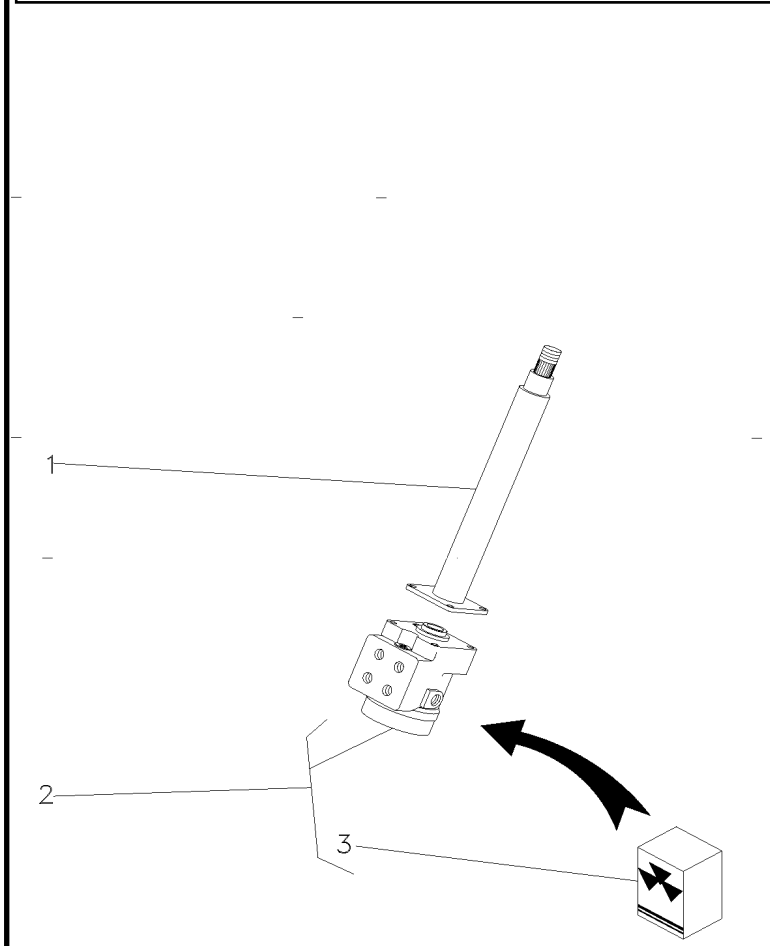

1	047809T1		**1**	COLUNA	COLUMN	COLUMNA
2	047161T1		**1**	UN. HIDROSTÁTICA	STEERING UNIT	UNIDAD DIRECCION
3	048831R1	2	**1**	JG. REPARO	KIT, REPAIR	JUEGO REPARACION

Unidade Hidrostática
Hydrostatic Unit
Unidad Hidrostatica

70-80

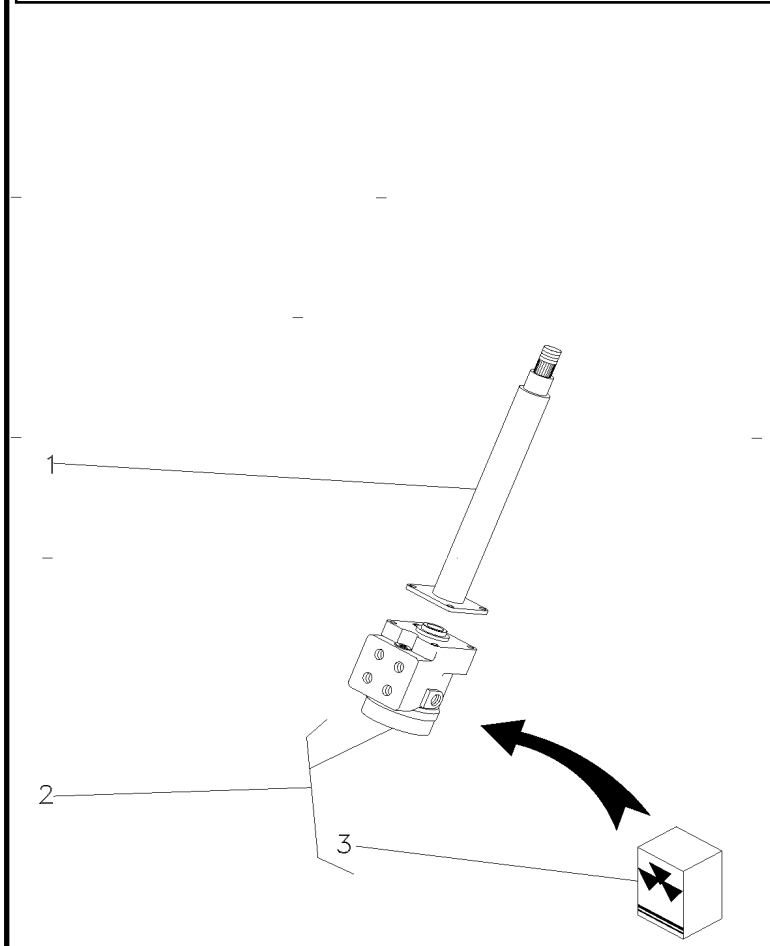

1	047809T1		**1**	COLUNA	COLUMN	COLUMNA
2	047158T1		**1**	UN. HIDROSTÁTICA	STEERING UNIT	UNIDAD DIRECCION
3	049599N1	2	**1**	UN. HIDROSTÁTICA	STEERING UNIT	UNIDAD DIRECCION

Tampa Do Levante Hidráulico Tampa Do Levante Hidráulico Tapa Levante Hidraulico	Articulador Link Articulador	70-85

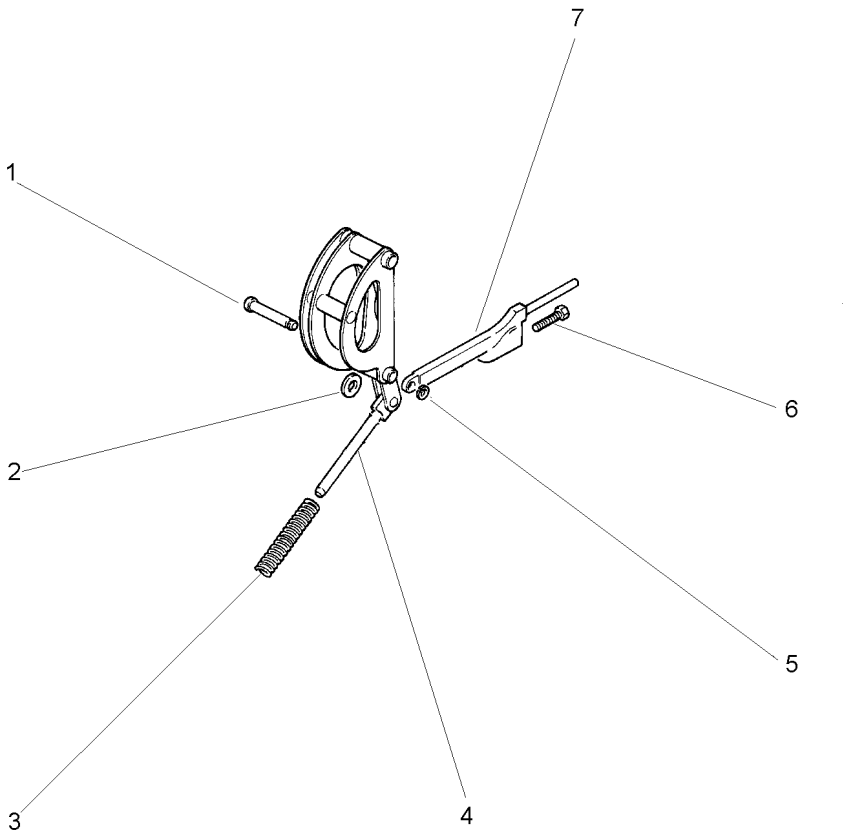

1	180990M1	1	PINO	PIN	PASADOR
2	898125M1	1	ARRUELA	WASHER	ARANDELA
3	1660323M1	1	MOLA	SPRING	RESORTE
4	1660324M91	1	ARTICULAÇÃO	KNUCKLE	CHARNELA
4	1660884M91	1	ARTICULAÇÃO	KNUCKLE	CHARNELA
5	195575M1	1	ANEL	RING	ARO
6	898128M1	1	PARAFUSO	BOLT	PERNO
7	898124M1	1	HASTE	SPINDLE	MANGUETA

Bomba Do Levante Hidráulico Hydraulic Pump Bomba Hidralica	Válvula Osciladora Oscillator Valve Valvula Osciladora	70-90

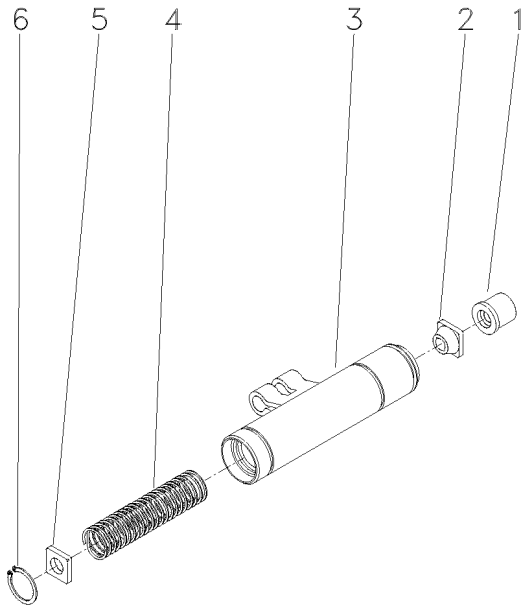

1	1681786M1	**1** COLAR	COLLAR	COLLAR
2	1862576M2	**1** GUIA	GUIDE	GUIA
3	1869826M93	**1** OSCILADOR	OSCILLATOR	OSCILADOR
4	180940M1	**1** MOLA	SPRING	RESORTE
5	1869830M2	**1** DISCO	DISC	DISCO
6	1442466X1	**1** ANEL	RING	ARO

Levante Hidráulico
Hydraulic Lift
Elevador Hidraulico

Suporte Da Articulação
Hinge Support
Soporte Articulación

70-95

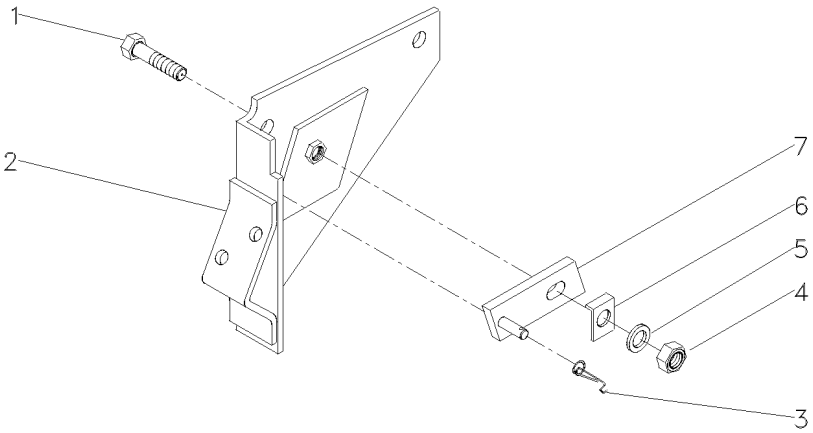

1	361448X1	5/16	**1**	PARAFUSO	BOLT	PERNO
2	1661617M91		**1**	SUPORTE	BRACKET	SOPORTE
3	1872044M1		**1**	MOLA	SPRING	RESORTE
4	353916X1	5/16X24	**1**	PORCA	NUT	TUERCA
5	376702X1	5/16	**1**	ARRUELA	WASHER	ARANDELA
6	1869107M1		**1**	ARRUELA	WASHER	ARANDELA
7	1869104M91		**1**	PIVÔ	PIVOT	PIVOTE

Levante Hidráulico
Hydraulic Lift
Elevador Hidraulico

Suporte Do Quadrante
Quadrant Support
Soporte Cuadrante

70-100

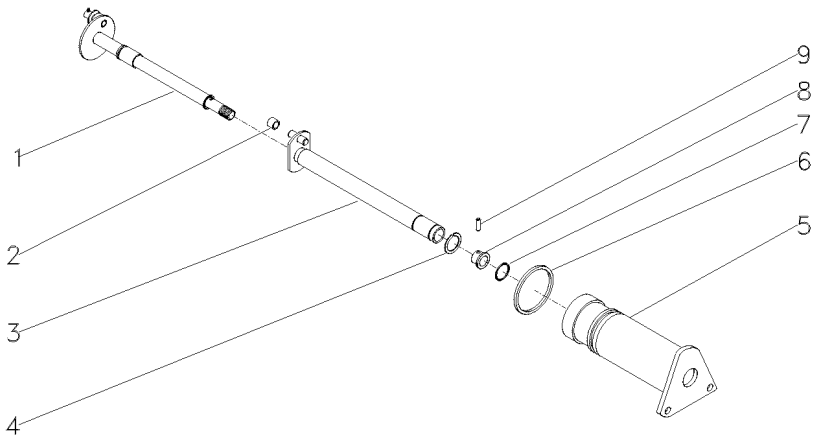

1	1870243M92		**1**	EIXO	SHAFT	ARBOL
2	898189M2		**1**	ROLETE	ROLLER	RODILLO
3	1870219M93		**1**	EIXO	SHAFT	ARBOL
4	358945X1	11/16	**1**	ANEL TRAVA	CIRCLIP	CIRCULITO
5	1870240M1		**1**	SUPORTE	SUPPORT	DISPOS.DE SOSTEN
6	364281X1	17/8	**1**	ANEL "O"	O RING	JUNTA TORICA
7	762026M1	11/16	**1**	ANEL "O"	O RING	JUNTA TORICA
8	1870225M1		**1**	BUCHA	BUSH	CASQUILLO
9	1870244M1		**1**	PINO	PIN	PASADOR

Válvula Divisora	**Albarus**	**70-105**
Dividing Valve	**Albarus**	
Válvula Divisora	**Albarus**	

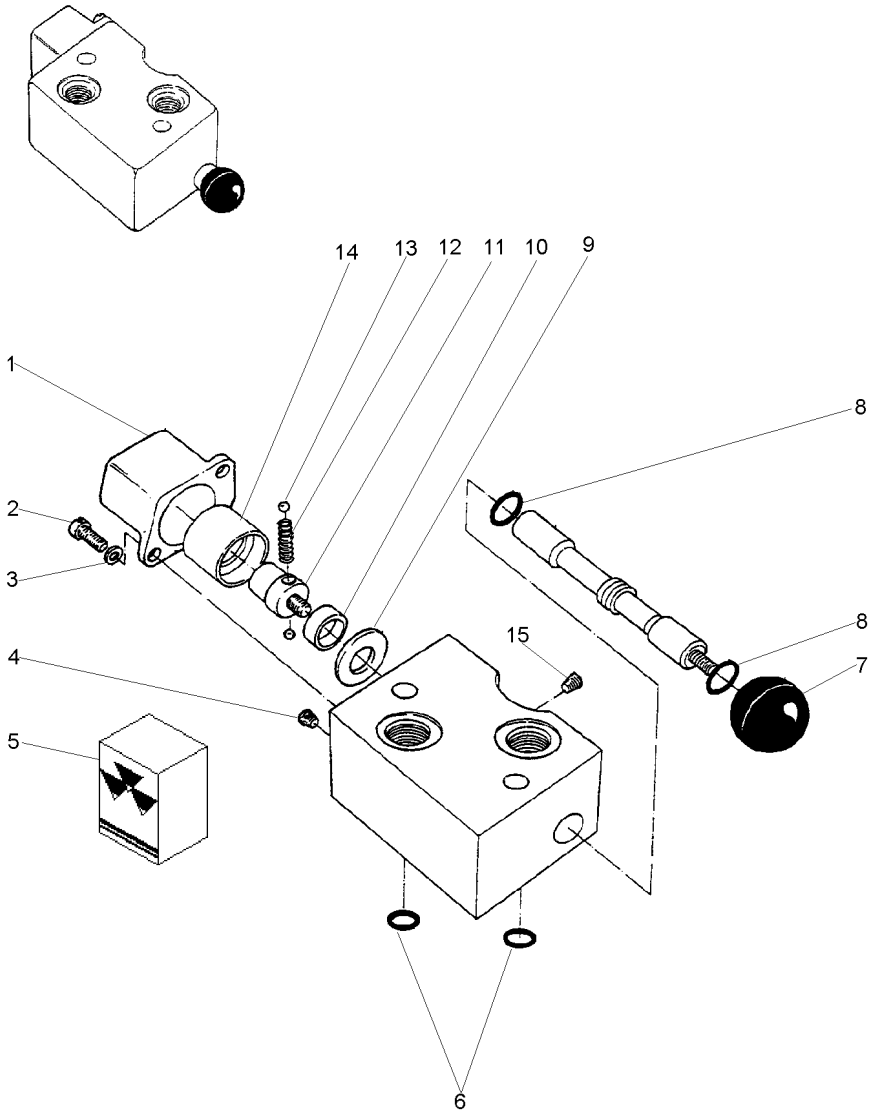

1	3176438M1		**1**	TAMPA	COVER	CUBIERTA
2	3176440M1		**2**	PARAFUSO	BOLT	PERNO
3	3176439M1		**2**	ARRUELA	WASHER	ARANDELA
4	3176430M1		**1**	BUJÃO	PLUG	TAPON
5	3176441M1		**1**	JG. REPARO	KIT, REPAIR	JUEGO REPARACION
6		5	**3**	ANEL "O"	O RING	JUNTA TORICA
7	3176431M1		**1**	BOTÃO	BUTTON	PULSADOR
8		5	**2**	ANEL "O"	O RING	JUNTA TORICA
9	3176432M1		**1**	ESPAÇADOR	SPACER	PIEZA DISTANCIA
10	3176433M1		**1**	ESPAÇADOR	SPACER	PIEZA DISTANCIA
11	3176436M1		**1**	PARAFUSO	BOLT	PERNO
12	3176435M1		**1**	MOLA	SPRING	RESORTE
13	3176434M1		**2**	ESFERA	BALL	BOLA
14	3176437M1		**1**	ANEL	RING	ARO
15	3176429M1		**1**	BUJÃO	PLUG	TAPON

Engate
Coupler
Acoplador

70-110

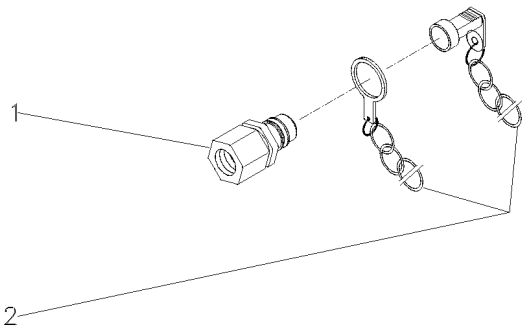

1	3410420M91	**1** ENGATE	COUPLER	ACOPLADOR
2	3410416M91	**1** PROTETOR	PROTECTOR	PROTECTOR

Válvula Divisora	**Hidrover**	**70-115**
Dividing Valve	**Hidrover**	
Válvula Divisora	**Hidrover**	

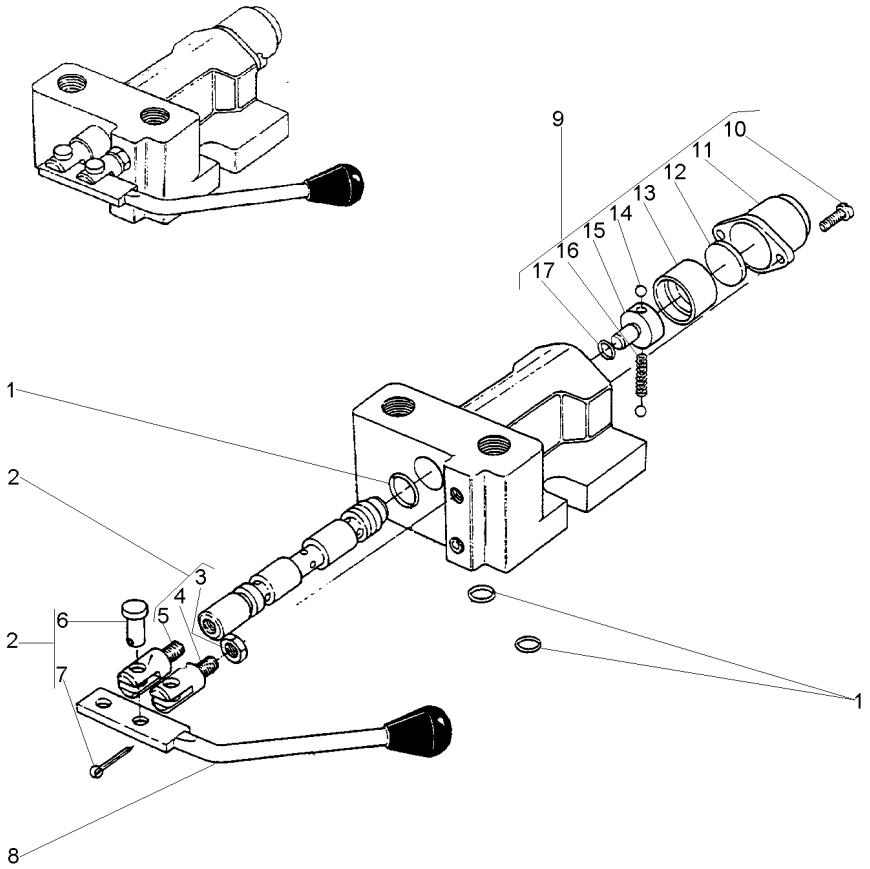

1	3176409M1		**1**	JG. REPARO	KIT, REPAIR	JUEGO REPARACION
2	3176410M1		**1**	EXTENSÃO	EXTENSION	EXTENSION
3	3176411M1	2	**1**	PORCA	NUT	TUERCA
4	3176412M1	2	**1**	EXTENSÃO	EXTENSION	EXTENSION
5	3176413M1	2	**1**	EXTENSÃO	EXTENSION	EXTENSION
6	3176414M1	2	**2**	PINO	PIN	PASADOR
7	339580X1	2	**2**	CONTRAPINO	DOWEL	CENTRAJE
8	3176416M91		**1**	ALAVANCA	LEVER	PALANCA
9	3176399M91		**1**	CJ. TAMPA	KIT, COVER	JUEGO DE TAPA
10	3176400M1	9	**2**	PARAFUSO	BOLT	PERNO
11	3176401M1	9	**1**	TAMPA	COVER	CUBIERTA
12	3176402M1	9	**1**	ASSENTO	SEAT	ASIENTO
13	3176403M1	9	**1**	BUCHA	BUSH	CASQUILLO
14	3176406M1	9	**2**	ESFERA	BALL	BOLA
15	3176404M1	9	**1**	PARAFUSO	BOLT	PERNO
16	3176405M1	9	**1**	MOLA	SPRING	RESORTE
17	359288X1	1	**1**	ANEL "O"	O RING	JUNTA TORICA

Reservatório
Container
Deposito

70-120

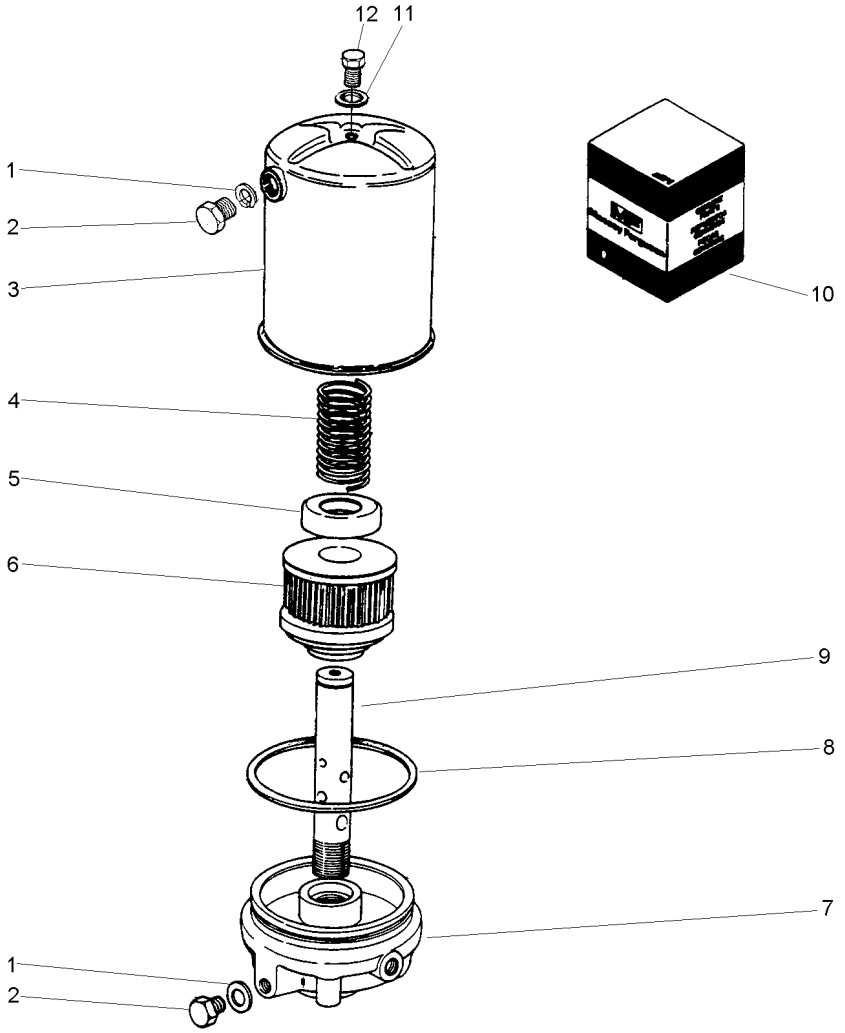

1		10	**2**	ANEL	RING	ARO
2	2710340M1		**2**	BUJÃO	PLUG	TAPON
3	3175379M91		**1**	RESERVATÓRIO	CONTAINER	CONTENEDOR
4	3175201M1		**1**	MOLA	SPRING	RESORTE
5			**1**	ARRUELA	WASHER	ARANDELA
6	3175203M1		**1**	ELEMENTO	ELEMENT	ELEMENTO
7	3176491M1		**1**	FLANGE	FLANGE	PLETINA
8		10	**2**	ANEL "O"	O RING	JUNTA TORICA
9			**1**	TUBO	PIPE	CANO
10	3175212M91		**1**	JG. REPARO	KIT, REPAIR	JUEGO REPARACION
11		10	**1**	ANEL	RING	ARO
12	2710989M1		**1**	PARAFUSO	BOLT	PERNO

Bomba Do Levante Hidráulico
Hydraulic Lift Pump
Bomba Hidraulica Elevador

Suporte Filtro
Strainer Unit
Soporte Filtro

70-125

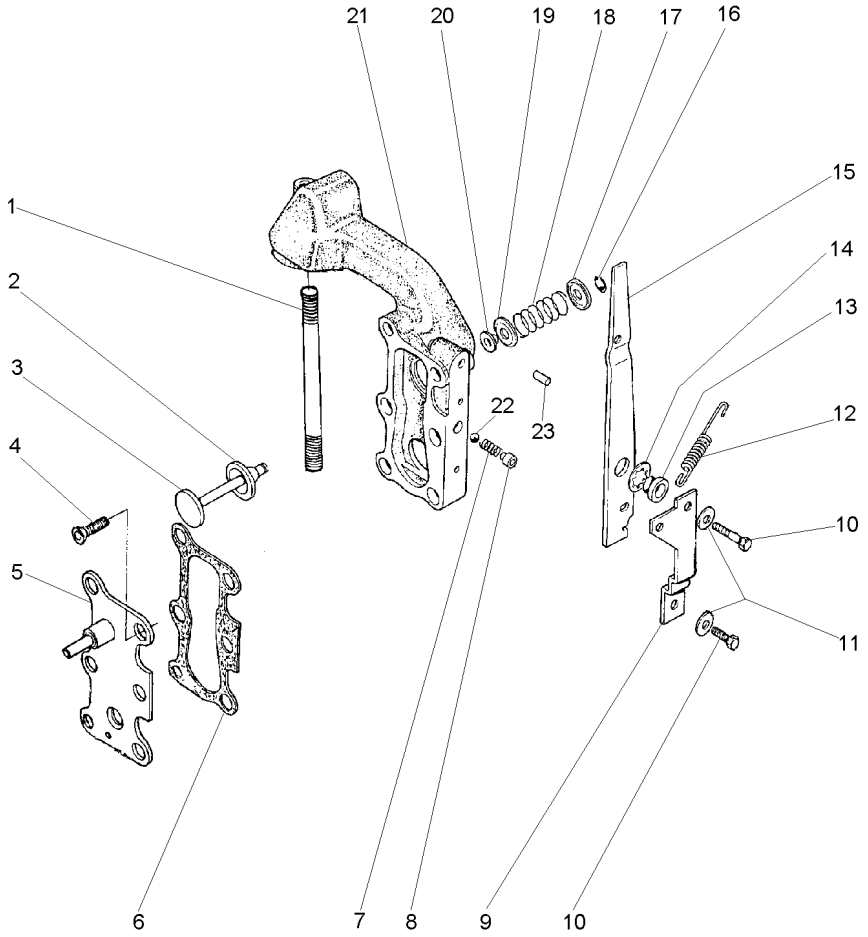

1	377531X1	**1**	PRISIONEIRO	STUD	ESPARRAGO
2	1870810M1	**1**	ANEL "O"	O RING	JUNTA TORICA
3	1870811M1	**1**	VÁLVULA	VALVE	VALVULA
4	358334X1	**2**	PARAFUSO	BOLT	PERNO
5	3599748M91	**1**	TAMPA	COVER	CUBIERTA
6	1868456M1	**2**	JUNTA	GASKET	EMPAQUETADURA.
7	1868452M1	**1**	MOLA	SPRING	RESORTE
8	1868451M2	**1**	BUCHA	BUSH	CASQUILLO
9	1869831M1	**1**	SUPORTE	SUPPORT	DISPOS.DE SOSTEN
10	362352X1	**2**	PARAFUSO	BOLT	PERNO
11	359004X1	**2**	ARRUELA	WASHER	ARANDELA
12	1868454M2	**1**	MOLA	SPRING	RESORTE
13	1868444M1	**1**	BUCHA	BUSH	CASQUILLO
14	377500X1	**1**	ARRUELA	WASHER	ARANDELA
15	1868453M2	**1**	ALAVANCA	LEVER	PALANCA
16	377501X1	**1**	ANEL TRAVA	CIRCLIP	CIRCULITO
17	1868464M1	**1**	ASSENTO	SEAT	ASIENTO
18	1868465M1	**1**	MOLA	SPRING	RESORTE
19	1868460M1	**1**	ASSENTO	SEAT	ASIENTO
20	1868466M1	**1**	RETENTOR	SEAL	RETEN
21	3599949M1	**1**	CARCAÇA	HOUSING	ALOJAMIENTO
22	361023X1	**1**	ESFERA	BALL	BOLA
23	377489X1	**1**	PINO	PIN	PASADOR

Bomba Hidráulica
Hydraulic Pump
Bomba Hidraulica

Coletor E Luva
Collector And Glove
Colecionador Y Guante

70-130

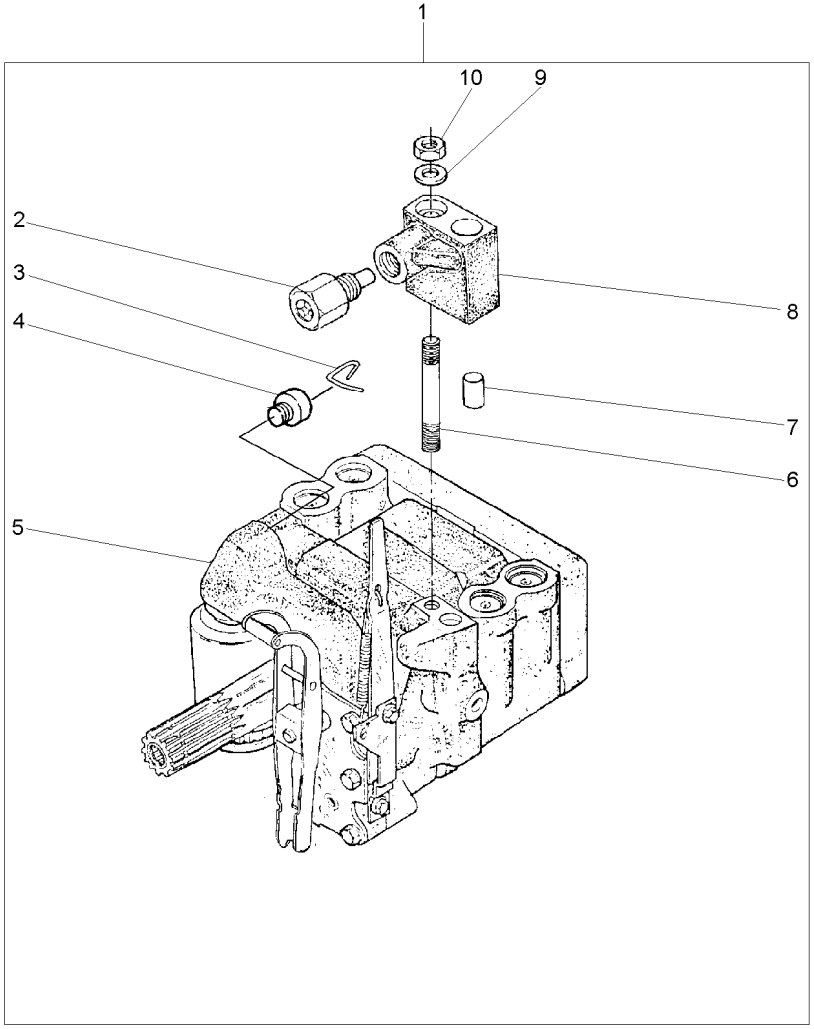

1			3773700M92	**1** BOMBA	PUMP	BOMBA
2	038639T1	8		**1** VÁLVULA	VALVE	VALVULA
3	1870819M1	1		**1** PRESILHA	STAPLE	GRAPA
4	1870820M1	1		**1** BUJÃO	PLUG	TAPON
5	3773701M92	1	U.K.	**1** CJ. BOMBA	KIT, PUMP	BOMBA JUEGO
			70-135 No			
6	1694381M1	1		**1** PRISIONEIRO	STUD	ESPARRAGO
7	377605X1	8		**1** PINO	PIN	PASADOR
8	3808924M91	1		**1** COLETOR	COLLECTOR	COLECTOR
9	353756X1	1		**1** ARRUELA	WASHER	ARANDELA
10	195258M1	1		**1** PORCA	NUT	TUERCA

Bomba Hidráulica
Hydraulic Pump
Bomba Hidraulica

70-135

Feito No Uk
Made In Uk
Hecho En Uk

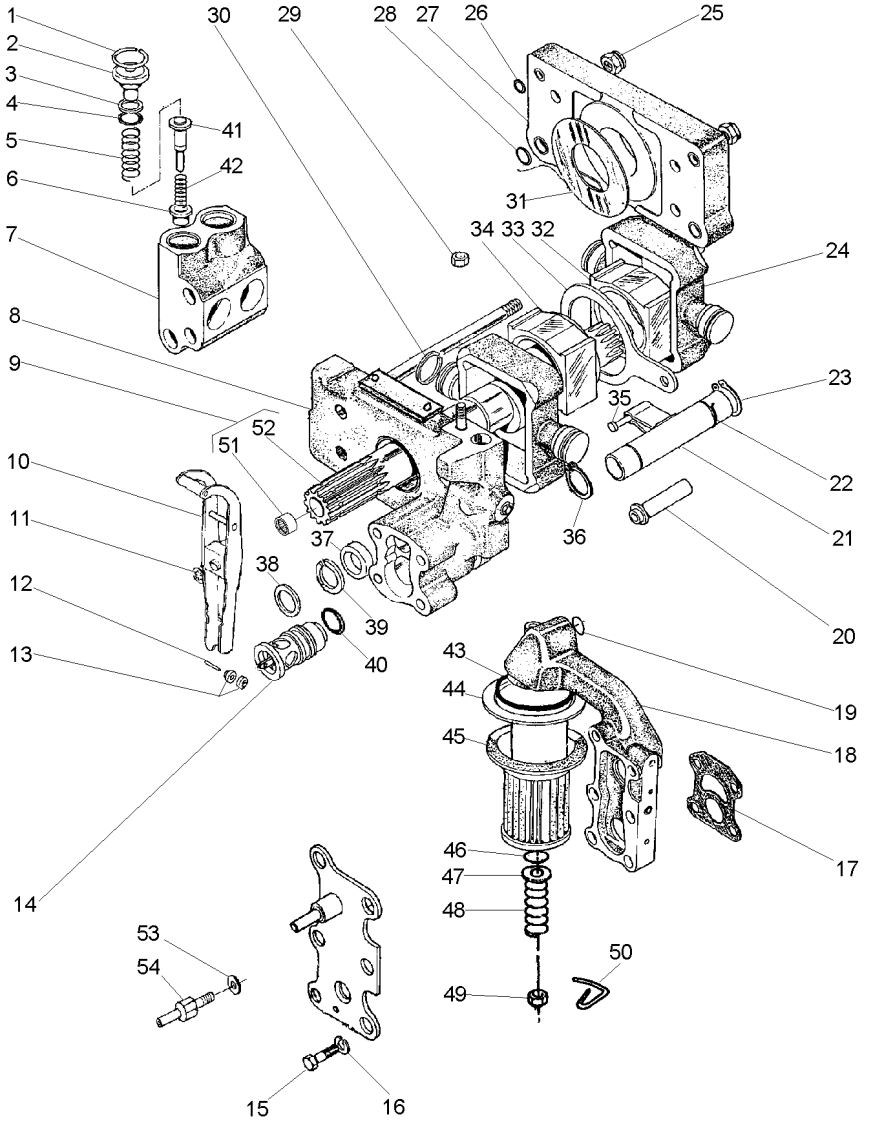

1	1868743M1			4	ANEL TRAVA	CIRCLIP	CIRCULITO
2	1868741M1			4	BUJÃO	PLUG	TAPON
3	1870849M1			4	ARRUELA	WASHER	ARANDELA
4	1868742M1			4	ANEL "O"	O RING	JUNTA TORICA
5	180928M2			4	MOLA	SPRING	RESORTE
6	1660116M1		[A]	4	VÁLVULA	VALVE	VALVULA
7	1868435M3			2	CÂMARA	CHAMBER	CAMARA
8	3808617M91	👁	70-140 No	1	CORPO	BODY	CUERPO
9	1871781M93			1	EIXO	SHAFT	ARBOL
10	3610175M91			1	ALAVANCA	LEVER	PALANCA
11	377493X1			1	ANEL TRAVA	CIRCLIP	CIRCULITO
12	897504M1			1	PINO	PIN	PASADOR
13	897599M1			2	ROLETE	ROLLER	RODILLO
14	3611085M91			1	VÁLVULA	VALVE	VALVULA
15	362403X1			4	PARAFUSO	BOLT	PERNO
16	366719X1			4	ARRUELA	WASHER	ARANDELA
17	1869529M2			1	JUNTA	GASKET	EMPAQUETADURA.
18	3611141M91	👁	70-125 No	1	CARCAÇA	HOUSING	ALOJAMIENTO
19	851134M1			1	ANEL "O"	O RING	JUNTA TORICA
20	1686740M1			1	TUBO	PIPE	CANO
21	1681790M91	👁	70-90 No	1	OSCILADOR	OSCILLATOR	OSCILADOR
22	1671699M1			1	ANEL TRAVA	CIRCLIP	CIRCULITO
23	3000361X1			1	ANEL TRAVA	CIRCLIP	CIRCULITO
24	3148071M1			2	PISTÃO	PISTON	PISTON
25	1871659M1		3/8	2	PORCA	NUT	TUERCA
25	1871660M1			2	PORCA	NUT	TUERCA
26	377494X1			4	ANEL "O"	O RING	JUNTA TORICA
27	1665499M91			1	CORPO	BODY	CUERPO
28	831533M1			4	ANEL "O"	O RING	JUNTA TORICA
29	376448X1		3/8	1	PORCA	NUT	TUERCA
			195258M1				
30	897493M1			4	ANEL	RING	ARO
31	1664589M1			2	ARRUELA	WASHER	ARANDELA
32	180924M2			1	BLOCO	BLOCK	BLOQUE
33	180933M1			1	SEGUIDOR	FOLLOWER	IMPULSOR
34	180925M2			1	BLOCO	BLOCK	BLOQUE
35	831130M1			1	PINO	PIN	PASADOR
36	195946M1			2	ANEL TRAVA	CIRCLIP	CIRCULITO
37	1868486M1			1	ESPAÇADOR	SPACER	PIEZA DISTANCIA
38	377543X1			1	ARRUELA	WASHER	ARANDELA
39	1868485M1			1	ARRUELA	WASHER	ARANDELA
40	377502X1			1	ANEL "O"	O RING	JUNTA TORICA
41	180930M2		[B]	4	VÁLVULA	VALVE	VALVULA
42	180927M2			4	MOLA	SPRING	RESORTE
43	195876M1			1	ANEL "O"	O RING	JUNTA TORICA
44	1671633M1			1	TUBO	PIPE	CANO
45	1870199M92			1	FILTRO	FILTER	FILTRO
46	1007240M1			1	ANEL "O"	O RING	JUNTA TORICA
47	377499X1			1	ARRUELA	WASHER	ARANDELA
48	1868469M1			1	MOLA	SPRING	RESORTE

Bomba Hidráulica
Hydraulic Pump
Bomba Hidraulica

70-135

Feito No Uk
Made In Uk
Hecho En Uk

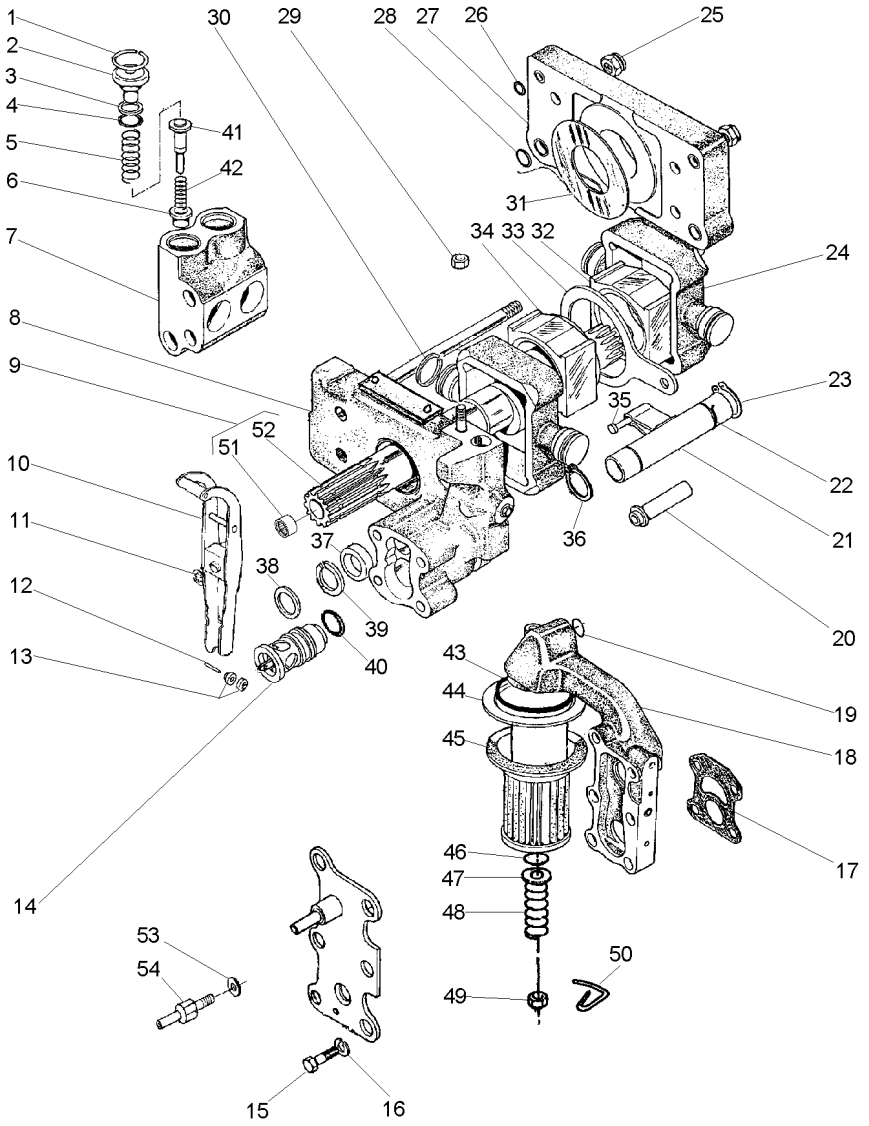

49	375109X1	3/8X16	**1**	PORCA	NUT	TUERCA
50	1870089M1		**1**	PRESILHA	STAPLE	GRAPA
51	1000251M1	9	**1**	ROLAMENTO	BEARING	COJINETE
52	1871782M3	9	**1**	EIXO	SHAFT	ARBOL
53	376719X1		**1**	ARRUELA	WASHER	ARANDELA
54	3610280M1		**1**	PARAFUSO	BOLT	PERNO

[A] ADMISSÃO
ADMISSION
ADMISIÓN

[B] RETORNO
RETURN
RETORNO

Corpo
Body
Cuerpo

70-140

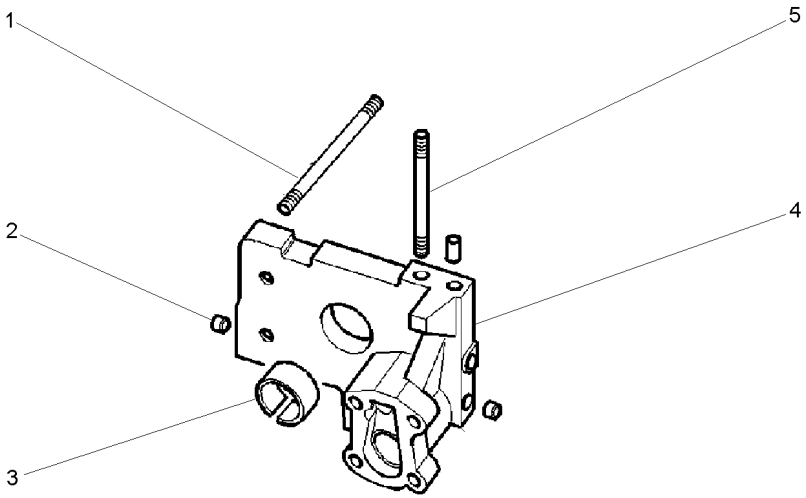

1	377528X1		**4**	PRISIONEIRO	STUD	ESPARRAGO
2	1868431M3		**2**	BUJÃO	PLUG	TAPON
3	1664491M2		**1**	BUCHA	BUSH	CASQUILLO
4		3808617M91	**1**	CORPO	BODY	CUERPO
5	377528X1		**1**	PRISIONEIRO	STUD	ESPARRAGO

Cilindro Hidráulico
Hydraulic Cylinder
Cilindro Hidráulico

70-145

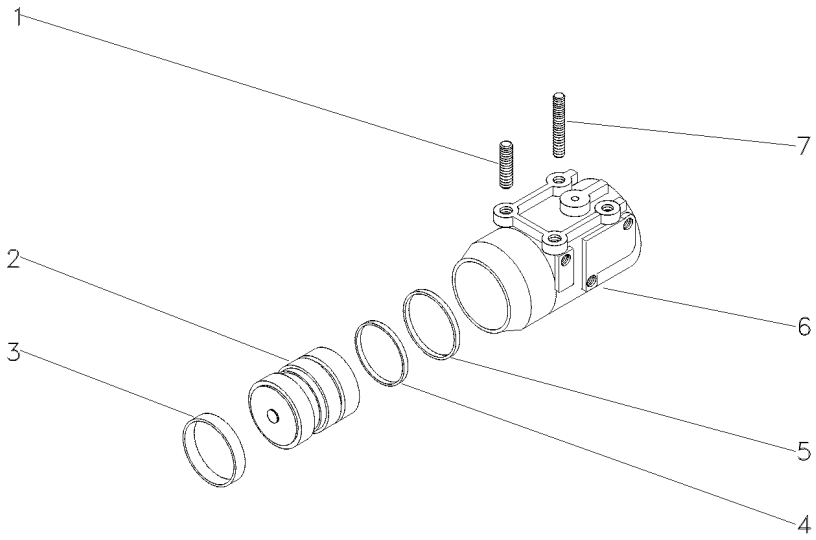

1	1481941M2		**2**	PRISIONEIRO	STUD	ESPARRAGO
2	3412386M91	2100 KGF	**1**	PISTÃO	PISTON	PISTON
3	034615P1		**1**	ANEL	RING	ARO
4	3412141M1	2100 KGF	**1**	ANEL "O"	O RING	JUNTA TORICA
5	3412379M1	2100 KGF	**1**	ANEL	RING	ARO
6	897594M6	2100 KGF	**1**	CILINDRO	CYLINDER	CILINDRO
7	1667580M1		**2**	PRISIONEIRO	STUD	ESPARRAGO

Direção Hidrostática
Hydrostatic Steering
Direccion Hidrostática

2 Rodas Motrizes
2 Wheels Drive
2 Ruedas Motriz

70-150

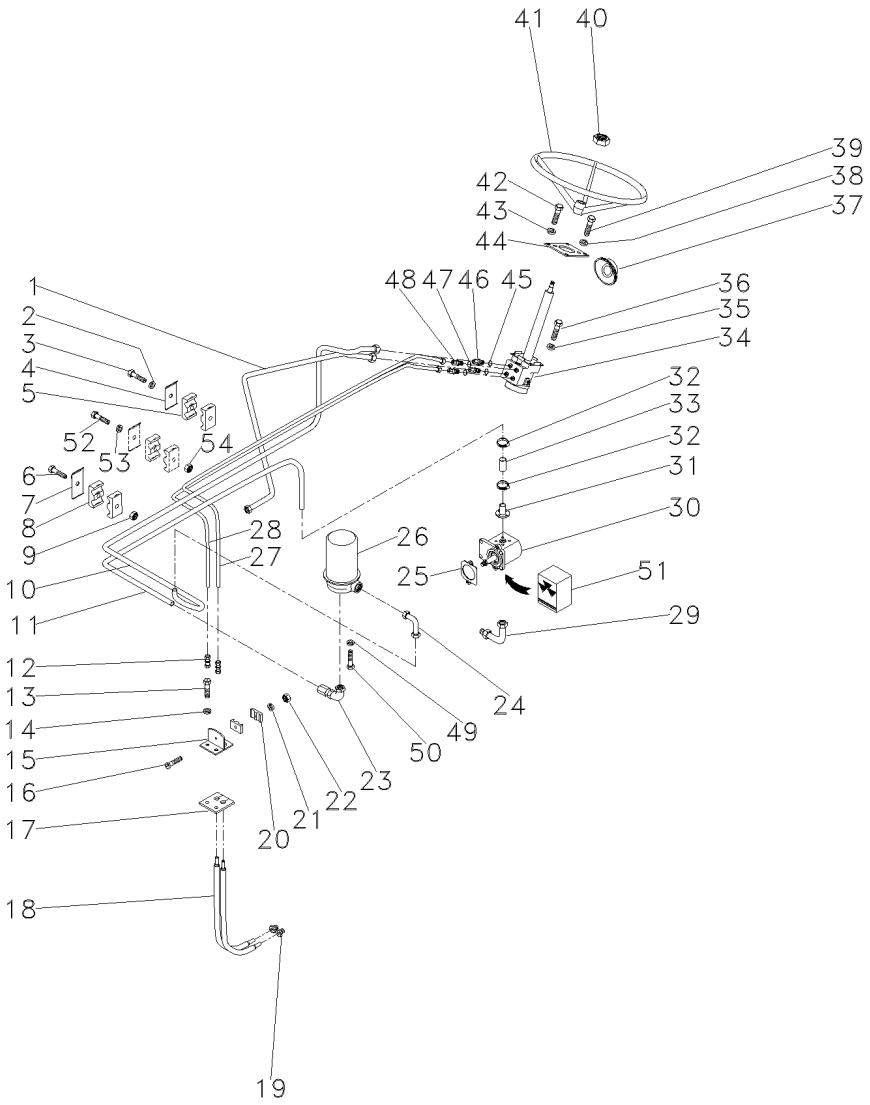

1	051278P1		**1**	TUBO	PIPE	CANO
2	353441X1		**1**	ARRUELA	WASHER	ARANDELA
3	353671X1	1/4x20x1.1/4	**1**	PARAFUSO	BOLT	PERNO
4	035445P1		**3**	SUPORTE	BRACKET	SOPORTE
5	3146896M1		**4**	BRAÇADEIRA	CLAMP	ABRAZADERA
6	353685X1	5/16x18x1.3/4	**1**	PARAFUSO	BOLT	PERNO
7	035445P1		**3**	SUPORTE	BRACKET	SOPORTE
8	3585143M1		**2**	BRAÇADEIRA	CLAMP	ABRAZADERA
9	353446X1		**1**	ARRUELA	WASHER	ARANDELA
10	051280P1		**1**	TUBO	PIPE	CANO
11	046501P1		**1**	TUBO	PIPE	CANO
12	3412001M91		**2**	CONEXÃO	CONNECTION	CONEXION
13	353691X1	3/8x16x1"	**2**	PARAFUSO	BOLT	PERNO
14	353434X1		**2**	ARRUELA	WASHER	ARANDELA
15	037358S1		**1**	SUPORTE	BRACKET	SOPORTE
16	3468414M1	M6x1x35	**1**	PARAFUSO	BOLT	PERNO
17	037360P1		**1**	PROTEÇÃO	GUARD	DEFENSA
18	022313T2		**2**	MANGUEIRA	HOSE	FLEXIBLE
19	3411947M91		**2**	CONEXÃO	CONNECTION	CONEXION
20	033212P1		**2**	BRAÇADEIRA	CLAMP	ABRAZADERA
21	339375X1		**1**	ARRUELA	WASHER	ARANDELA
22	339030X1	M6x1,0	**1**	PORCA	NUT	TUERCA
23	3412298M91		**1**	CONEXÃO	CONNECTION	CONEXION
24	3411940M91		**1**	CONEXÃO	CONNECTION	CONEXION
25	037690P1		**1**	JUNTA	GASKET	EMPAQUETADURA.
26	3411760M91	👁 70-120 No	**1**	RESERVATÓRIO	CONTAINER	CONTENEDOR
27	051284P1		**1**	TUBO	PIPE	CANO
28	051282P1		**1**	TUBO	PIPE	CANO
29	3411940M91		**1**	CONEXÃO	CONNECTION	CONEXION
30	045770T1		**1**	CJ. BOMBA	KIT, PUMP	BOMBA JUEGO
31	3225132M91		**1**	FLANGE	FLANGE	PLETINA
32	3149292M1		**2**	BRAÇADEIRA	CLAMP	ABRAZADERA
33	046502T1		**1**	MANGUEIRA	HOSE	FLEXIBLE
34	049598N1		**1**	UN. HIDROSTÁTICA	STEERING UNIT	UNIDAD DIRECCION
35	339376X1		**2**	ARRUELA	WASHER	ARANDELA
36	339081X1		**2**	PARAFUSO	BOLT	PERNO
37	2801323M1		**1**	COLAR	COLLAR	COLLAR
38	339376X1		**2**	ARRUELA	WASHER	ARANDELA
39	339814X1	M10x1,5x35	**2**	PARAFUSO	BOLT	PERNO
40	3603640M1		**1**	PORCA	NUT	TUERCA
41	040341T1		**1**	VOLANTE	FLYWHEEL	VOLANTE
42	353679X1	5/16x18x1"	**4**	PARAFUSO	BOLT	PERNO
43	353446X1		**4**	ARRUELA	WASHER	ARANDELA
44	027496P1		**1**	FLANGE	FLANGE	PLETINA
45	1441115X1		**2**	ANEL "O"	O RING	JUNTA TORICA
46	047154T1		**2**	CONEXÃO	CONNECTION	CONEXION
47	1441115X1		**2**	ANEL "O"	O RING	JUNTA TORICA
48	047155T1		**2**	CONEXÃO	CONNECTION	CONEXION
49	339376X1		**3**	ARRUELA	WASHER	ARANDELA
50	392097X1	M10x1,0x20	**3**	PARAFUSO	BOLT	PERNO

Direção Hidrostática Hydrostatic Steering Direccion Hidrostática	2 Rodas Motrizes 2 Wheels Drive 2 Ruedas Motriz	70-150	

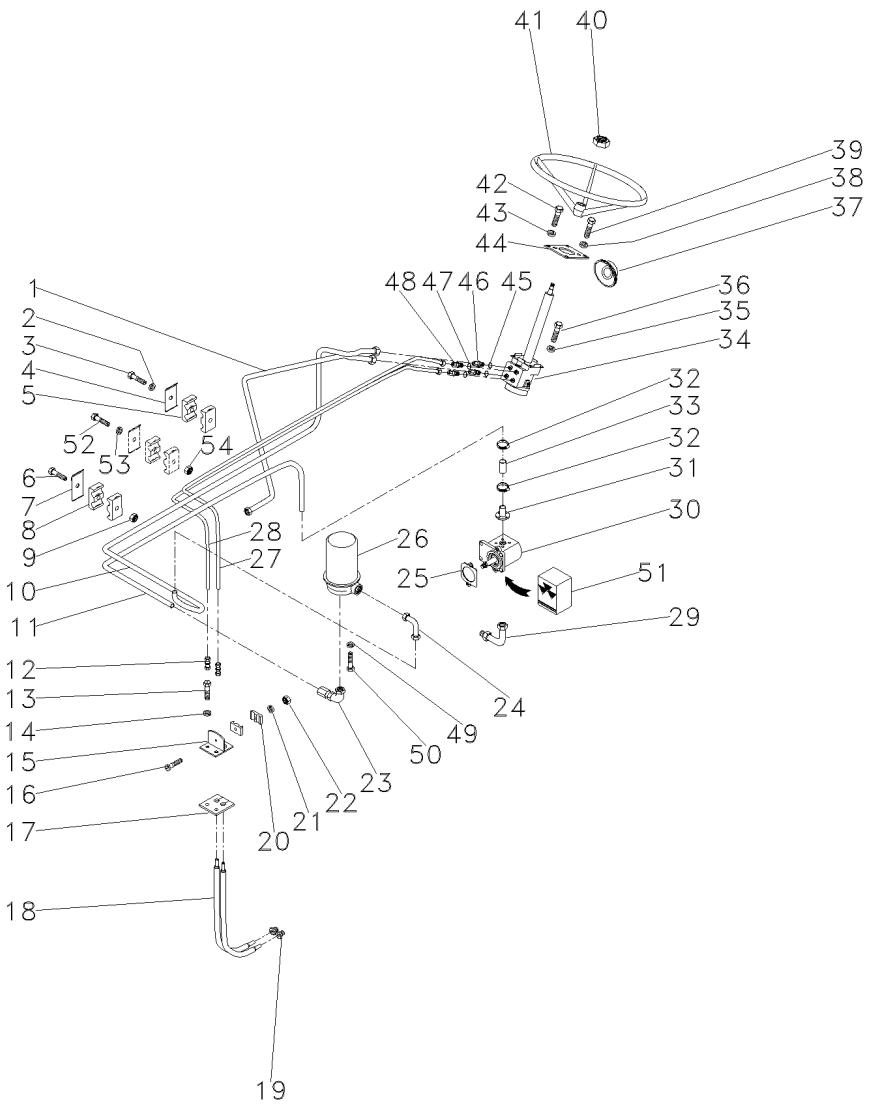

51	020562R1	30	**1**	JG. REPARO	KIT, REPAIR	JUEGO REPARACION
52	353508X1		**1**	PARAFUSO	BOLT	PERNO
53	353441X1		**1**	ARRUELA	WASHER	ARANDELA
54	353918X1		**1**	PORCA	NUT	TUERCA

Direção Hidrostática
Hydrostatic Steering
Direccion Hidrostática

70-155

4 Rodas Motrizes - Tração Lateral
4 Wheels Drive - Side Drive
4 Ruedas Motriz - Traccion Lateral

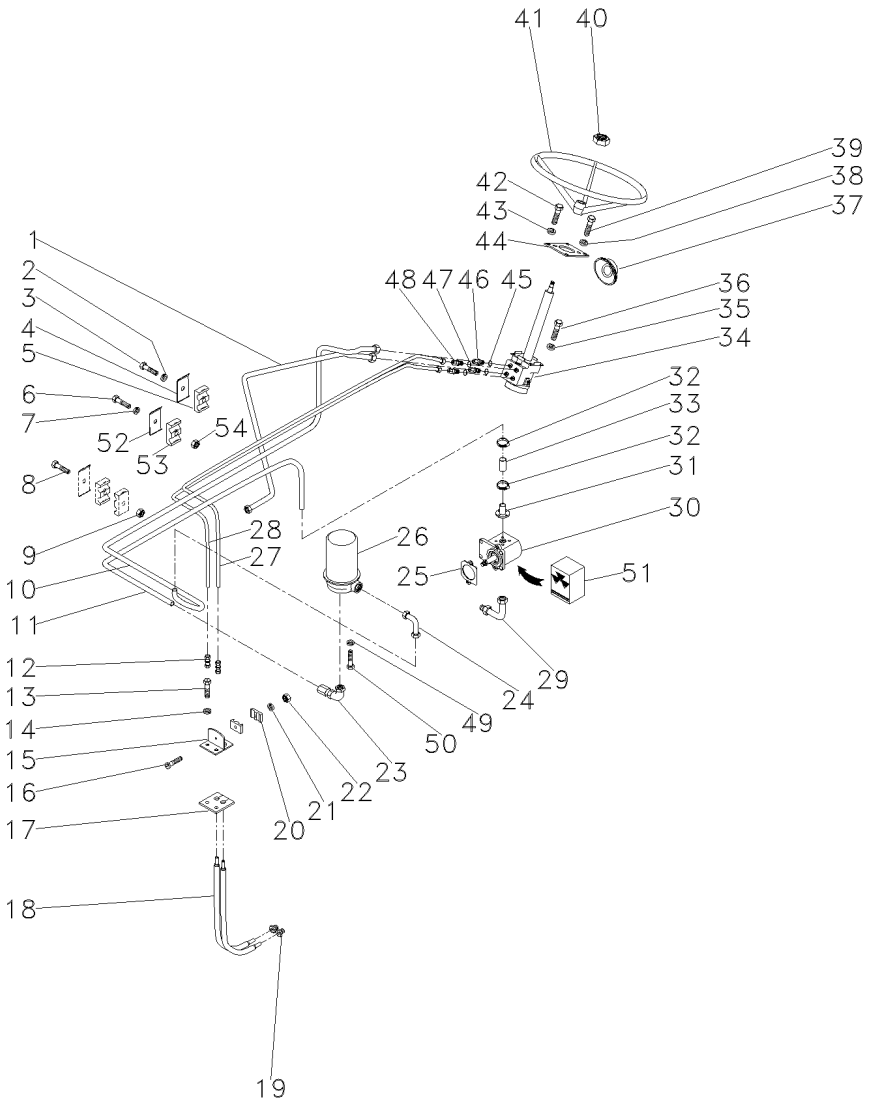

1	051278P1		**1**	TUBO	PIPE	CANO
2	353441X1		**1**	ARRUELA	WASHER	ARANDELA
3	353671X1		**1**	PARAFUSO	BOLT	PERNO
4	3146897M1		**3**	REFORÇO	REINFORCEMENT	REFUERZO
5	3146896M1		**4**	BRAÇADEIRA	CLAMP	ABRAZADERA
6	353508X1		**1**	PARAFUSO	BOLT	PERNO
7	353441X1		**1**	ARRUELA	WASHER	ARANDELA
8	353685X1		**1**	PARAFUSO	BOLT	PERNO
9	353446X1		**1**	ARRUELA	WASHER	ARANDELA
10	051280P1		**1**	TUBO	PIPE	CANO
11	046501P1		**1**	TUBO	PIPE	CANO
12	3412001M91		**2**	CONEXÃO	CONNECTION	CONEXION
13	353691X1		**2**	PARAFUSO	BOLT	PERNO
14	353434X1		**2**	ARRUELA	WASHER	ARANDELA
15	037358S1		**1**	SUPORTE	BRACKET	SOPORTE
16	3468414M1		**1**	PARAFUSO	BOLT	PERNO
17	037360P1		**1**	PROTEÇÃO	GUARD	DEFENSA
18	022313T2	ZF	**2**	MANGUEIRA	HOSE	FLEXIBLE
18	3412609M91	Carraro	**2**	MANGUEIRA	HOSE	FLEXIBLE
19	3411947M91	ZF	**2**	CONEXÃO	CONNECTION	CONEXION
19	043030P1	Carraro	**2**	CONEXÃO	CONNECTION	CONEXION
20	033212P1		**2**	BRAÇADEIRA	CLAMP	ABRAZADERA
21	339375X1		**1**	ARRUELA	WASHER	ARANDELA
22	339030X1		**1**	PORCA	NUT	TUERCA
23	3412298M91		**1**	CONEXÃO	CONNECTION	CONEXION
24	3412002M91		**1**	CONEXÃO	CONNECTION	CONEXION
25	037690P1		**1**	JUNTA	GASKET	EMPAQUETADURA.
26	3411760M91	70-120 No	**1**	RESERVATÓRIO	CONTAINER	CONTENEDOR
27	051284P1		**1**	TUBO	PIPE	CANO
28	051282P1		**1**	TUBO	PIPE	CANO
29	3411940M91		**1**	CONEXÃO	CONNECTION	CONEXION
30	045770T1		**1**	CJ. BOMBA	KIT, PUMP	BOMBA JUEGO
31	3225132M91		**1**	FLANGE	FLANGE	PLETINA
32	3149292M1		**2**	BRAÇADEIRA	CLAMP	ABRAZADERA
33	046502T1		**1**	MANGUEIRA	HOSE	FLEXIBLE
34	049599N1		**1**	UN. HIDROSTÁTICA	STEERING UNIT	UNIDAD DIRECCION
35	339376X1		**2**	ARRUELA	WASHER	ARANDELA
36	339081X1		**2**	PARAFUSO	BOLT	PERNO
37	2801323M1		**1**	COLAR	COLLAR	COLLAR
38	339376X1		**2**	ARRUELA	WASHER	ARANDELA
39	339814X1		**2**	PARAFUSO	BOLT	PERNO
40	3603640M1		**1**	PORCA	NUT	TUERCA
41	040341T1		**1**	VOLANTE	FLYWHEEL	VOLANTE
42	353679X1		**4**	PARAFUSO	BOLT	PERNO
43	353446X1		**4**	ARRUELA	WASHER	ARANDELA
44	027496P1		**1**	FLANGE	FLANGE	PLETINA
45	1441115X1		**2**	ANEL "O"	O RING	JUNTA TORICA
46	047154T1		**2**	CONEXÃO	CONNECTION	CONEXION
47	1441115X1		**2**	ANEL "O"	O RING	JUNTA TORICA
48	047155T1		**2**	CONEXÃO	CONNECTION	CONEXION

Direção Hidrostática
Hydrostatic Steering
Direccion Hidrostática

70-155

4 Rodas Motrizes - Tração Lateral
4 Wheels Drive - Side Drive
4 Ruedas Motriz - Traccion Lateral

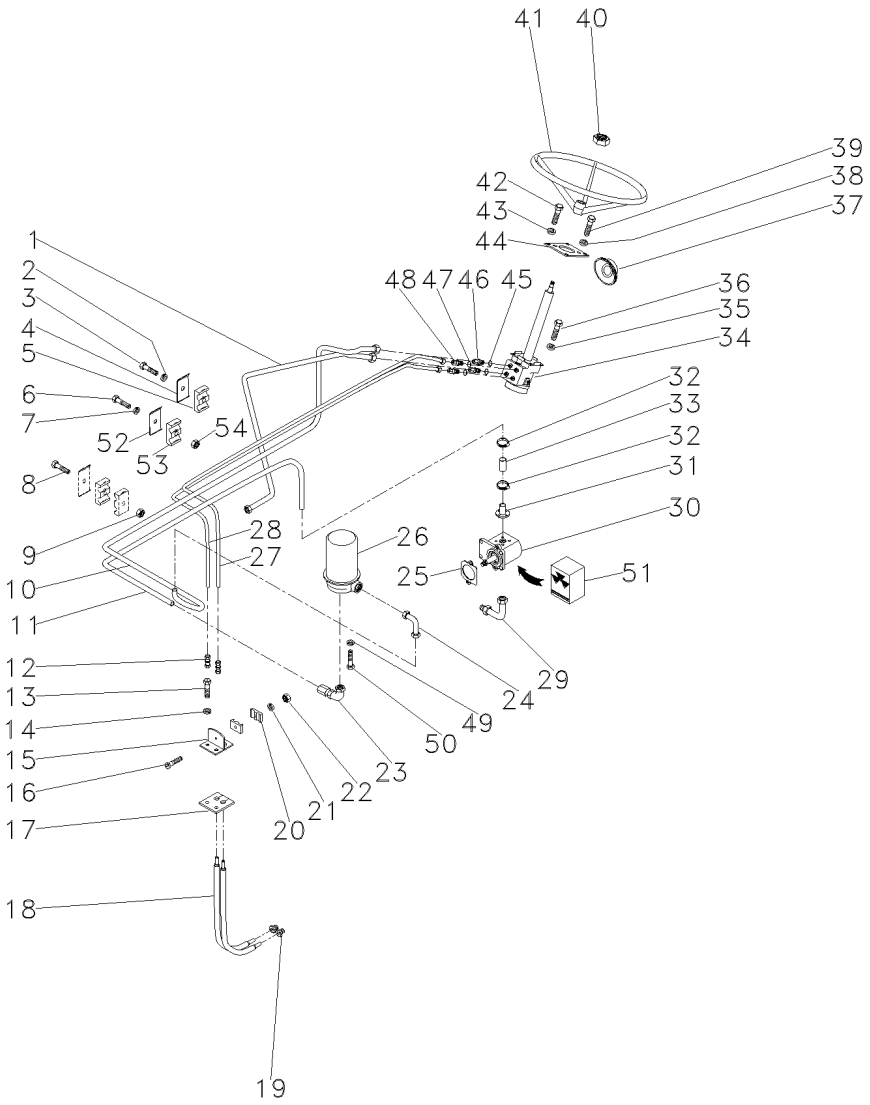

49	339376X1		**3**	ARRUELA	WASHER	ARANDELA
50	392097X1		**3**	PARAFUSO	BOLT	PERNO
51	020562R1	30	**1**	JG. REPARO	KIT, REPAIR	JUEGO REPARACION
52	3146897M1		**1**	REFORÇO	REINFORCEMENT	REFUERZO
53	3585143M1		**2**	BRAÇADEIRA	CLAMP	ABRAZADERA
54	353918X1		**1**	PORCA	NUT	TUERCA

Direção Hidrostática
Hydrostatic Steering
Direccion Hidrostática

70-160

4 Rodas Motrizes/Estreito - Tração Lateral
4 Wheels Drive /Estrait - Side Drive
4 Ruedas Motriz/Estrecho - Tracción Lateral

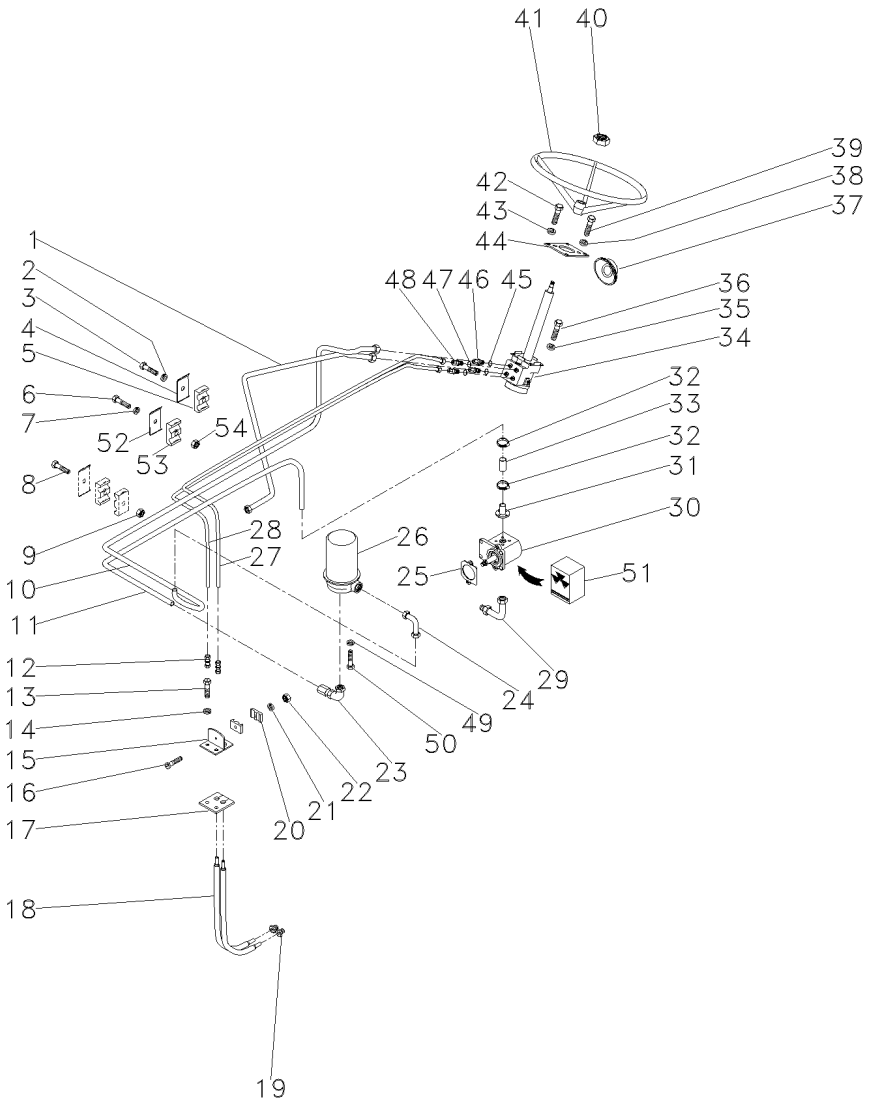

1	051278P1			**1**	TUBO	PIPE	CANO
2	353441X1			**1**	ARRUELA	WASHER	ARANDELA
3	353671X1			**1**	PARAFUSO	BOLT	PERNO
4	3146897M1			**3**	REFORÇO	REINFORCEMENT	REFUERZO
5	3146896M1			**4**	BRAÇADEIRA	CLAMP	ABRAZADERA
6	353508X1			**1**	PARAFUSO	BOLT	PERNO
7	353441X1			**1**	ARRUELA	WASHER	ARANDELA
8	353685X1			**1**	PARAFUSO	BOLT	PERNO
9	353446X1			**1**	ARRUELA	WASHER	ARANDELA
10	051280P1			**1**	TUBO	PIPE	CANO
11	046501P1			**1**	TUBO	PIPE	CANO
12	3412001M91			**2**	CONEXÃO	CONNECTION	CONEXION
13	353691X1			**2**	PARAFUSO	BOLT	PERNO
14	353434X1			**2**	ARRUELA	WASHER	ARANDELA
15	037358S1			**1**	SUPORTE	BRACKET	SOPORTE
16	3468414M1			**1**	PARAFUSO	BOLT	PERNO
17	037360P1			**1**	PROTEÇÃO	GUARD	DEFENSA
18	022313T2			**2**	MANGUEIRA	HOSE	FLEXIBLE
19	3411947M91			**2**	CONEXÃO	CONNECTION	CONEXION
20	033212P1			**2**	BRAÇADEIRA	CLAMP	ABRAZADERA
21	339375X1			**1**	ARRUELA	WASHER	ARANDELA
22	339030X1			**1**	PORCA	NUT	TUERCA
23	3412298M91			**1**	CONEXÃO	CONNECTION	CONEXION
24	3412002M91			**1**	CONEXÃO	CONNECTION	CONEXION
25	037690P1			**1**	JUNTA	GASKET	EMPAQUETADURA.
26	3411760M91		70-120 No	**1**	RESERVATÓRIO	CONTAINER	CONTENEDOR
27	051284P1			**1**	TUBO	PIPE	CANO
29	3411940M91			**1**	CONEXÃO	CONNECTION	CONEXION
30	045770T1			**1**	CJ. BOMBA	KIT, PUMP	BOMBA JUEGO
31	3225132M91			**1**	FLANGE	FLANGE	PLETINA
32	3149292M1			**2**	BRAÇADEIRA	CLAMP	ABRAZADERA
33	046502T1			**1**	MANGUEIRA	HOSE	FLEXIBLE
34	049599N1			**1**	UN. HIDROSTÁTICA	STEERING UNIT	UNIDAD DIRECCION
35	339376X1			**2**	ARRUELA	WASHER	ARANDELA
36	339081X1			**2**	PARAFUSO	BOLT	PERNO
37	2801323M1			**1**	COLAR	COLLAR	COLLAR
38	339376X1			**2**	ARRUELA	WASHER	ARANDELA
39	339814X1			**2**	PARAFUSO	BOLT	PERNO
40	3603640M1			**1**	PORCA	NUT	TUERCA
41	058019P1			**1**	VOLANTE DIREÇÃO	STEERING WHEEL	VOLANT DIRECCION
42	353679X1			**4**	PARAFUSO	BOLT	PERNO
43	353446X1			**4**	ARRUELA	WASHER	ARANDELA
44	027496P1			**1**	FLANGE	FLANGE	PLETINA
45	1441115X1			**2**	ANEL "O"	O RING	JUNTA TORICA
46	047154T1			**2**	CONEXÃO	CONNECTION	CONEXION
47	1441115X1			**2**	ANEL "O"	O RING	JUNTA TORICA
48	047155T1			**2**	CONEXÃO	CONNECTION	CONEXION
49	339376X1			**3**	ARRUELA	WASHER	ARANDELA
50	392097X1			**3**	PARAFUSO	BOLT	PERNO
51	020562R1	30		**1**	JG. REPARO	KIT, REPAIR	JUEGO REPARACION

T0216116 **EI53Z012** **CPE250ADV E01 (1)** **11/02** **70- 160**

Direção Hidrostática
Hydrostatic Steering
Direccion Hidrostática

70-160

4 Rodas Motrizes/Estreito - Tração Lateral
4 Wheels Drive /Estrait - Side Drive
4 Ruedas Motriz/Estrecho - Tracción Lateral

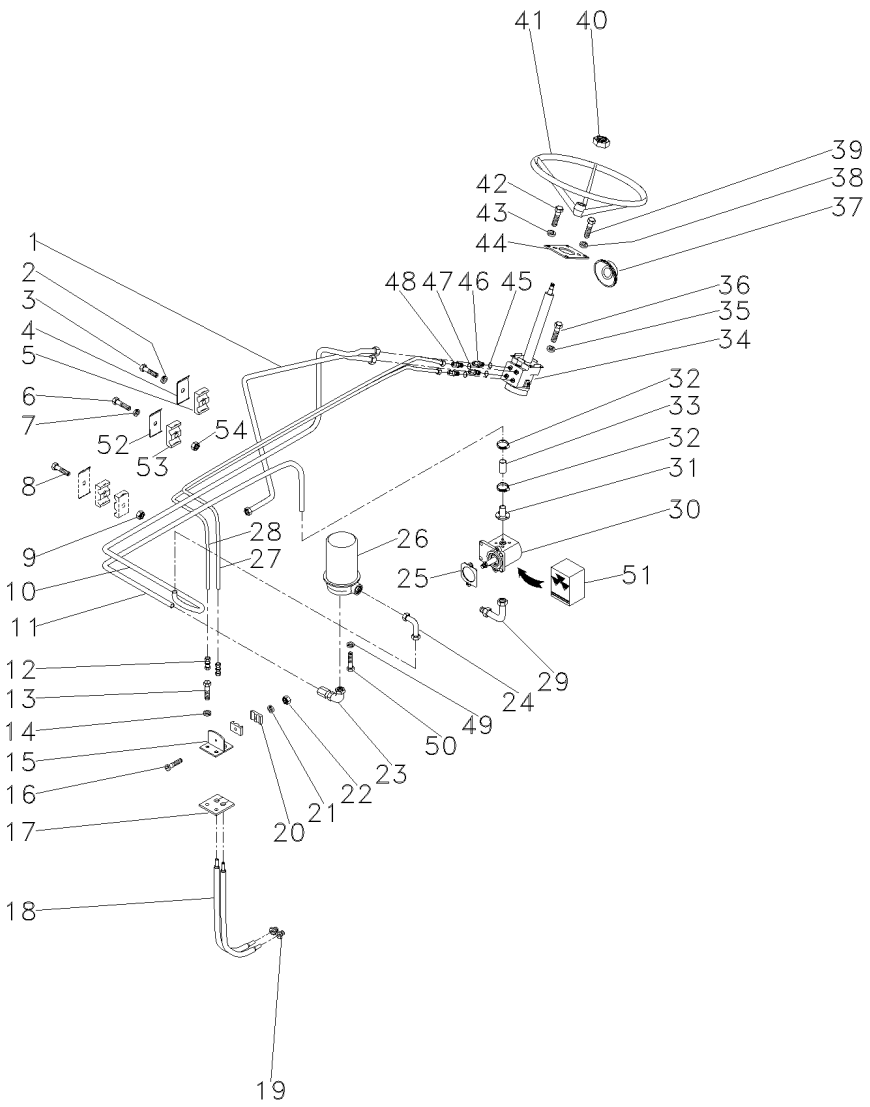

52	3146897M1	**1**	REFORÇO	REINFORCEMENT	REFUERZO
53	3585143M1	**2**	BRAÇADEIRA	CLAMP	ABRAZADERA
54	353918X1	**1**	PORCA	NUT	TUERCA

Engate
Coupler
Acoplador

70-165

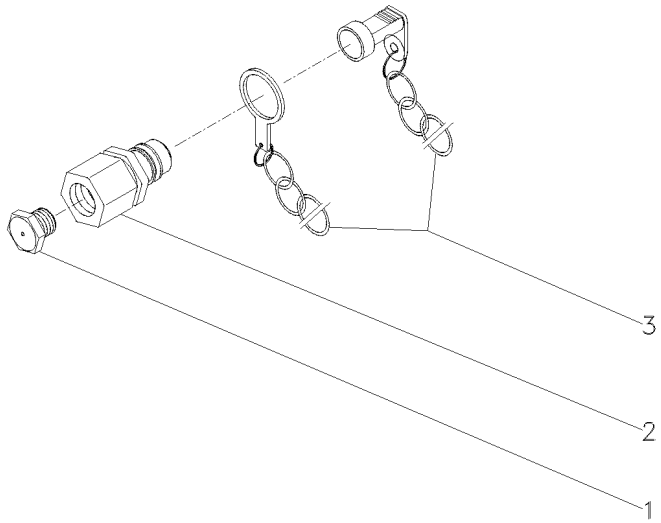

1	3410414M1			
3	2410415M91			
2	BUJÃO	PLUG	TAPON
2	PROTETOR	PROTECTOR	PROTECTOR

Tampa Do Levante Hidráulico
Hydraulic Lift Cover
Tapa Levante Hidraulico

Super Estreito
Super Strait
Super Estrecho

70-170

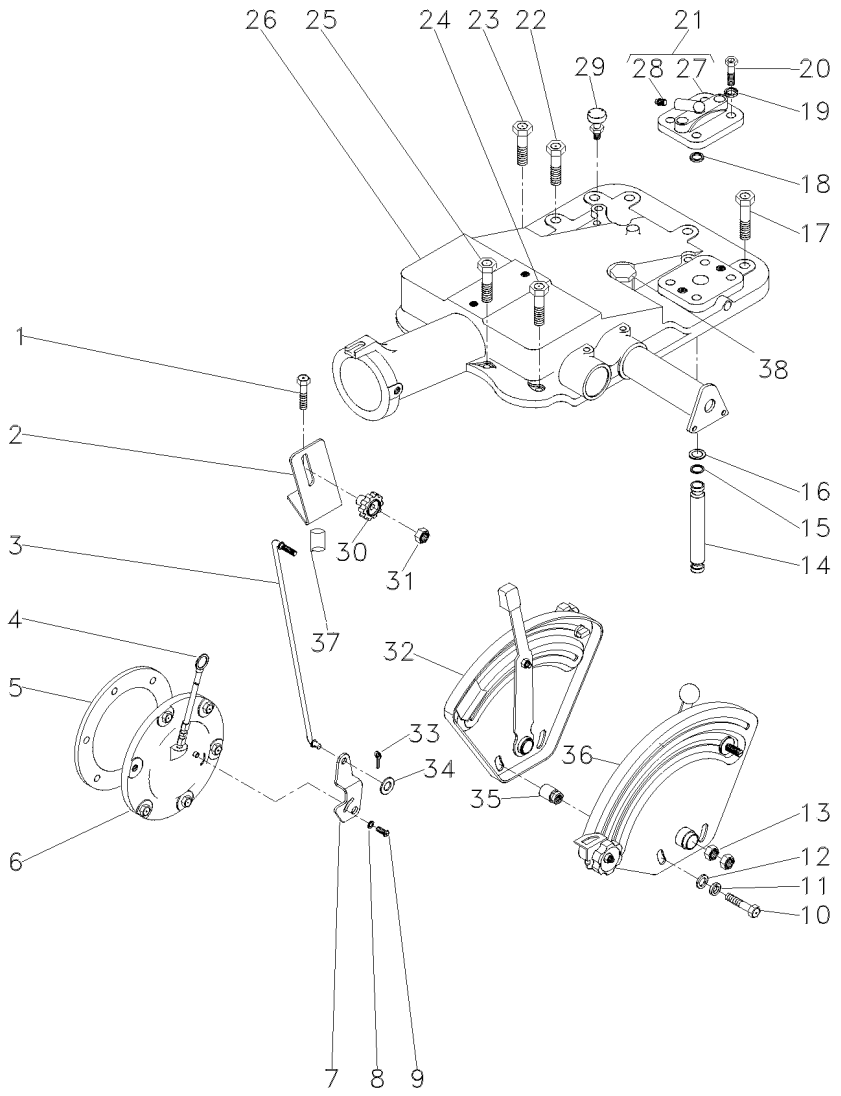

1	058293P1		**2**	PARAFUSO	BOLT	PERNO
2	047999P1		**1**	SUPORTE	BRACKET	SOPORTE
3	3147361M91		**1**	CJ. TIRANTE	KIT, ROD	JUEGO DE BIELAS
4	1665962M91		**1**	VARETA	ROD	VARILLA
5	181217M1		**1**	JUNTA	GASKET	EMPAQUETADURA.
6	3147469M91	50-25 No	**1**	CJ. TAMPA	KIT, COVER	JUEGO DE TAPA
7	3147360M1		**1**	ALAVANCA	LEVER	PALANCA
8	353753X1		**1**	ARRUELA	WASHER	ARANDELA
9	1869138M1	10x32x3/8	**1**	PARAFUSO	BOLT	PERNO
10	354269X1		**2**	PARAFUSO	BOLT	PERNO
11	353434X1		**2**	ARRUELA	WASHER	ARANDELA
12	353756X1		**2**	ARRUELA	WASHER	ARANDELA
13	353430X1	3/8x24	**2**	PORCA	NUT	TUERCA
14	3808400M1	[D]	**1**	TUBO	PIPE	CANO
15	195561M1		**3**	ANEL "O"	O RING	JUNTA TORICA
16	195874M1		**2**	ARRUELA	WASHER	ARANDELA
17	058282P1		**5**	PARAFUSO	BOLT	PERNO
18	195561M1		**1**	ANEL "O"	O RING	JUNTA TORICA
19	353432X1		**2**	ARRUELA	WASHER	ARANDELA
20	362479X1	7/16x14x1.3/8	**2**	PARAFUSO	BOLT	PERNO
21	182373M91		**1**	TAMPA	COVER	CUBIERTA
22	058283P1		**1**	PARAFUSO	BOLT	PERNO
23	058289P1		**1**	PARAFUSO	BOLT	PERNO
24	376460X1	7/16x14x4.1/8	**3**	PARAFUSO	BOLT	PERNO
25	058291P1		**2**	PARAFUSO	BOLT	PERNO
26	047220N1		**1**	CJ. TAMPA	KIT, COVER	JUEGO DE TAPA
27	180908M1	21	**1**	TAMPA	COVER	CUBIERTA
28	1482137M1	21	**1**	TAMPÃO	PAD	ALMOHADILLA
29	182099M91		**1**	RESPIRO	BREATHER	RESPIRADERO
30	1860403M1		**1**	MANÍPULO	KNOB	POMO
31	353918X1	1/4x28	**1**	PORCA	NUT	TUERCA
32	047218N1	[A] 70-70 No	**1**	CJ. QUADRANTE	KIT, QUADRANT	JUEGO CUADRANTE
33	354048X1		**1**	CUPILHA	COTTER PIN	PASADOR DOUBLE
34	353754X1	5/8x5/16x1/16	**1**	ARRUELA	WASHER	ARANDELA
35	067059P1		**2**	ESPAÇADOR	SPACER	PIEZA DISTANCIA
36	047217N1	[B] 70-65 No	**1**	CJ. QUADRANTE	KIT, QUADRANT	JUEGO CUADRANTE
37	3147363M1		**2**	ESPAÇADOR	SPACER	PIEZA DISTANCIA
38	368123X1		**2**	PORCA	NUT	TUERCA

[A] POSIÇÃO
POSITION
POSICION

[B] PROFUNDIDADE
DEPTH
PROFUNDIDAD

Tampa Do Levante Hidráulico Hydraulic Lift Cover Tapa Levante Hidraulico	Super Estreito Super Strait Super Estrecho	70-170	

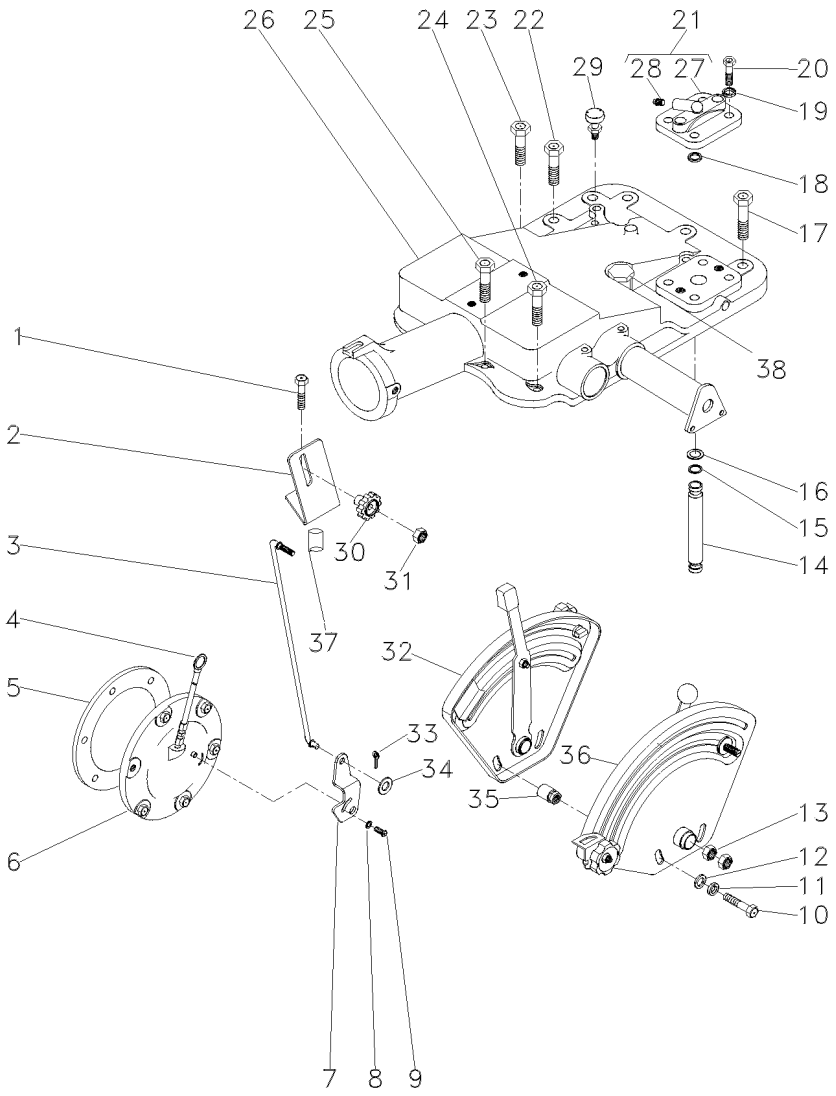

[D] PARA BOMBA HIDRÁULICA UK
FOR THE HYDRAULIC BOMB UK
PARA LA BOMBA HIDRÁULICA UK

Tampa Do Levante Hidráulico	**Standard**	**70-175**
Hydraulic Lift Cover	**Standard**	
Tapa Levante Hidraulico	**Standard**	

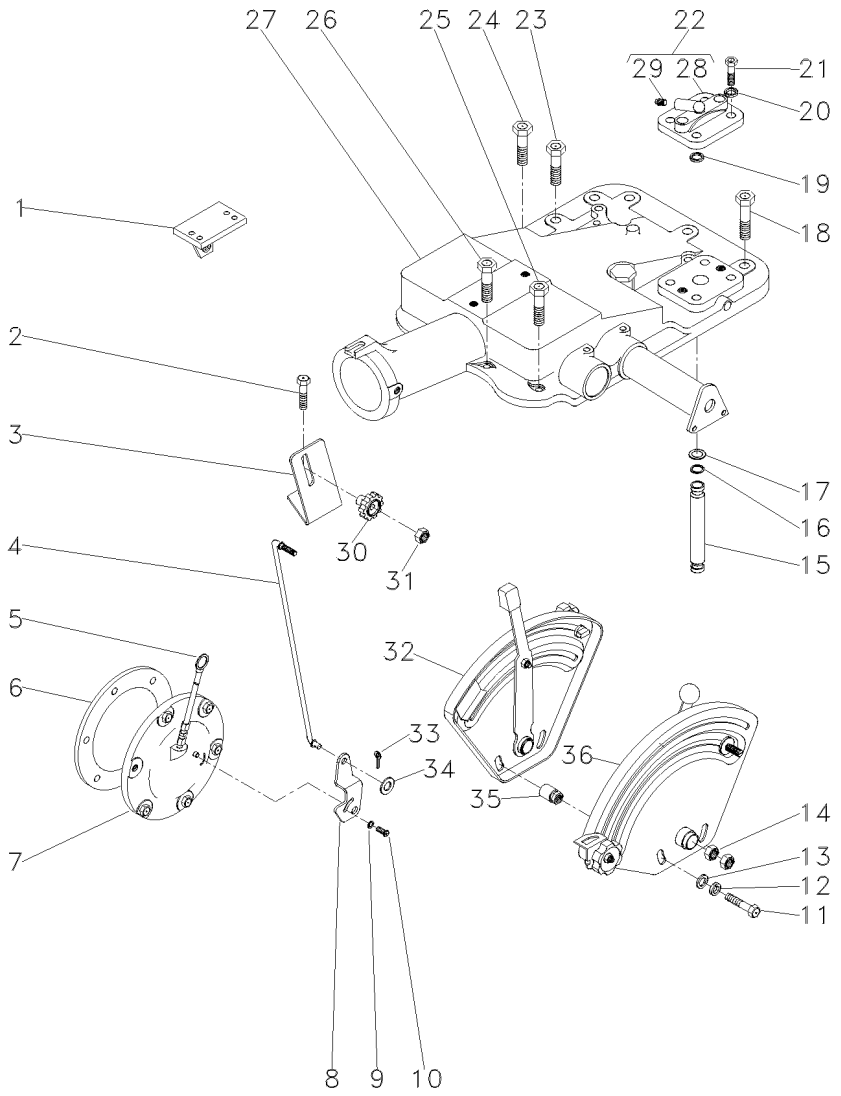

1	022749S1	◀	**1**	SUPORTE	BRACKET	SOPORTE
1	022750S1	▶	**1**	SUPORTE	BRACKET	SOPORTE
2	058292P1		**2**	PARAFUSO	SCREW	TORNILLO
3	051897P1		**1**	SUPORTE	BRACKET	SOPORTE
4	051898S1		**1**	TIRANTE	ROD	VARILLA
5	046115T1		**1**	VARETA	ROD	VARILLA
6	181217M1		**1**	JUNTA	GASKET	EMPAQUETADURA.
7	063253N2	70-220 No	**1**	CJ. TAMPA	KIT, COVER	JUEGO DE TAPA
8	3147360M1		**1**	ALAVANCA	LEVER	PALANCA
9	353753X1		**1**	ARRUELA	WASHER	ARANDELA
10	1869138M1	10x32x3/8	**1**	PARAFUSO	BOLT	PERNO
11	353898X1		**2**	PARAFUSO	BOLT	PERNO
12	353434X1		**2**	ARRUELA	WASHER	ARANDELA
13	353756X1		**2**	ARRUELA	WASHER	ARANDELA
14	353430X1	3/8x24	**2**	PORCA	NUT	TUERCA
15	062943P1		**1**	TUBO	PIPE	CANO
16	195561M1		**3**	ANEL "O"	O RING	JUNTA TORICA
17	195874M1		**2**	ARRUELA	WASHER	ARANDELA
18	058282P1		**5**	PARAFUSO	BOLT	PERNO
19	195561M1		**1**	ANEL "O"	O RING	JUNTA TORICA
20	353432X1		**2**	ARRUELA	WASHER	ARANDELA
21	362479X1	7/16x14x1.3/8	**2**	PARAFUSO	BOLT	PERNO
22	182373M91		**1**	TAMPA	COVER	CUBIERTA
23	058283P1		**1**	PARAFUSO	BOLT	PERNO
24	058289P1		**1**	PARAFUSO	BOLT	PERNO
25	058292P1		**3**	PARAFUSO	SCREW	TORNILLO
26	058291P1		**2**	PARAFUSO	BOLT	PERNO
27	037450N1	70-40 No	**1**	CJ. TAMPA	KIT, COVER	JUEGO DE TAPA
27		70-45 No	**1**	CJ. TAMPA	KIT, CAP	JUEGO DE TAPON
28	180908M1	22	**1**	TAMPA	COVER	CUBIERTA
29	1482137M1	22	**1**	TAMPÃO	PAD	ALMOHADILLA
30	1860403M1		**1**	MANÍPULO	KNOB	POMO
31	353918X1	1/4x28	**1**	PORCA	NUT	TUERCA
32	026796N1	[A]	**1**	CJ. QUADRANTE	KIT, QUADRANT	JUEGO CUADRANTE
		70-30 No				
33	354041X1		**1**	CUPILHA	COTTER PIN	PASADOR DOUBLE
34	353754X1	5/8x5/16x1/16	**1**	ARRUELA	WASHER	ARANDELA
35	067058P1		**2**	ESPAÇADOR	SPACER	PIEZA DISTANCIA
36	026792N1	[B]	**1**	CJ. QUADRANTE	KIT, QUADRANT	JUEGO CUADRANTE
		70-25 No				

[A] POSIÇÃO
POSITION
POSICION

[B] PROFUNDIDADE
DEPTH
PROFUNDIDAD

Bomba Hidráulica Do Levante
Hydraulic Lift Pump
Bomba Hidraulica Elevador

Isyp - Com Tdp
Isyp - With Ipto
Isyp - Con Tdf

70-180

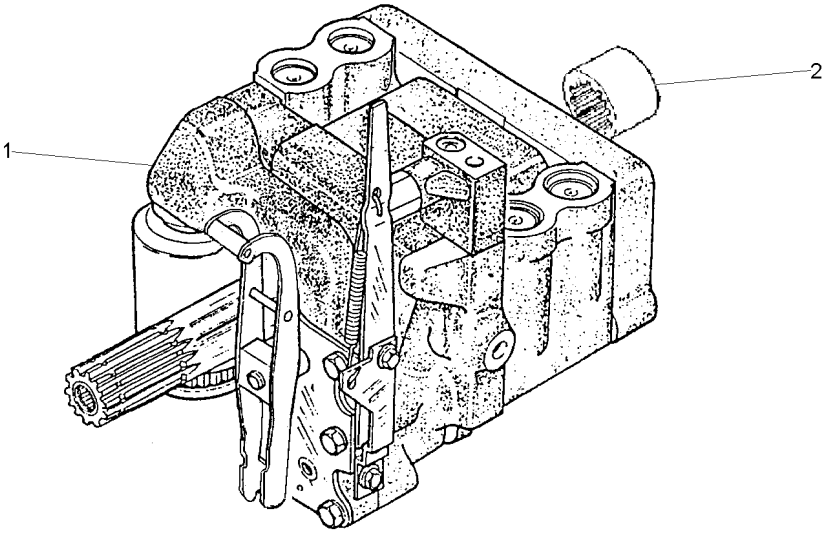

1	3773700M92	UK 70-130 No	**1**	CJ. BOMBA	KIT, PUMP	BOMBA JUEGO
2	1868538M4		**1**	LUVA	SLEEVE	MANCHA

Bomba Hidráulica
Hydraulic Pump
Bomba Hidraulica

C/Levante - S/Tdp
With Lift - Without Ipto
C/ Levante - S/Tdf

70-185

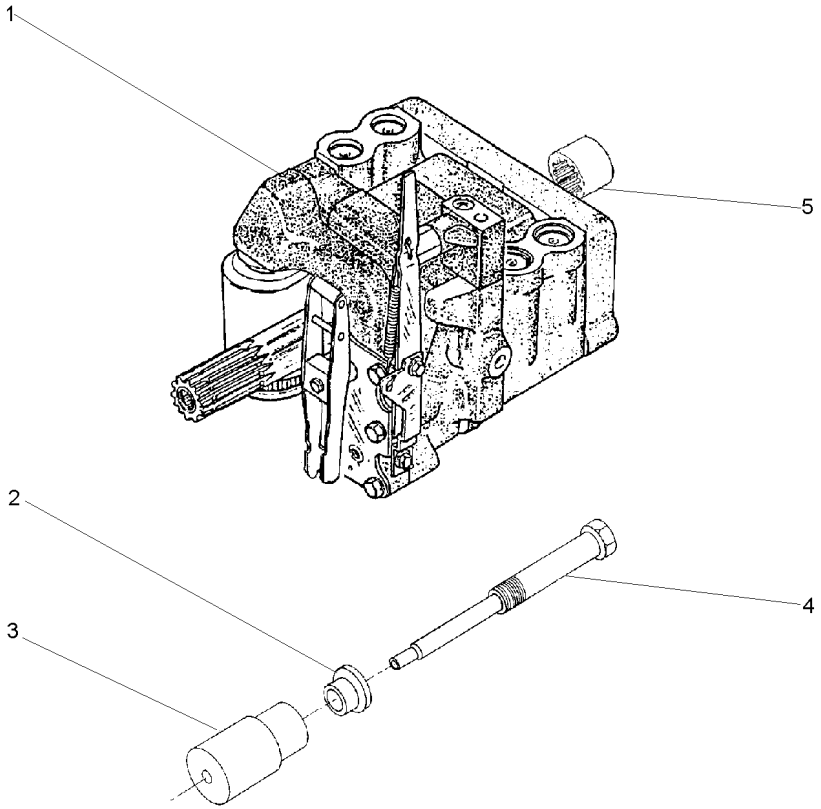

1	3773700M92	70-130 No	**1**	CJ. BOMBA	KIT, PUMP	BOMBA JUEGO
2	532926M1		**1**	ARRUELA	WASHER	ARANDELA
3	532927M1		**1**	SUPORTE	BRACKET	SOPORTE
4	532928M1		**1**	PINO	PIN	PASADOR
5	1868538M4		**1**	LUVA	SLEEVE	MANCHA

Controle Remoto	1 Corpo
Remote Control	1 Boddy
Control Remoto	1 Cuerpo

70-190

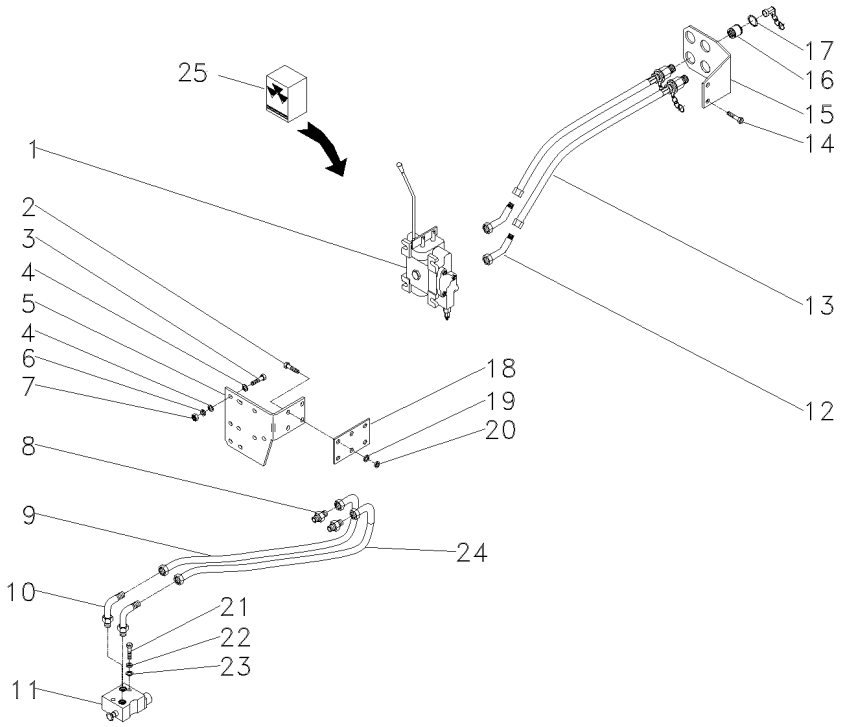

1	064619T1		**1**	CJ. COMANDO	DISTRIBUTOR	DISTRIBUIDOR
2	339451X1	M10x1,5x30	**4**	PARAFUSO	BOLT	PERNO
3	353683X1	5/16x18x1.1/2	**3**	PARAFUSO	BOLT	PERNO
4	829185M1		**6**	ARRUELA	WASHER	ARANDELA
5	050368P1		**1**	SUPORTE	BRACKET	SOPORTE
6	353446X1		**3**	ARRUELA	WASHER	ARANDELA
7	355565X1	5/16x18	**3**	PORCA	NUT	TUERCA
8	358743X91		**2**	CONEXÃO	CONNECTION	CONEXION
9	3148841M91		**1**	MANGUEIRA	HOSE	FLEXIBLE
9	3409857M91		**1**	MANGUEIRA	HOSE	FLEXIBLE
10	358762X91		**4**	CONEXÃO	CONNECTION	CONEXION
11	033909T1	70-35 No	**1**	VÁLVULA	VALVE	VALVULA
12	358782X91		**2**	CONEXÃO	CONNECTION	CONEXION
13	3410679M91		**2**	MANGUEIRA	HOSE	FLEXIBLE
14	391375X1	M12x1,75x35	**2**	PARAFUSO	BOLT	PERNO
15	022677P1		**1**	SUPORTE	BRACKET	SOPORTE
16	3410413M92		**2**	ENGATE	COUPLER	ACOPLADOR
17	390948X1		**4**	ANEL	RING	ARO
18	034509P1		**1**	ESPAÇADOR	SPACER	PIEZA DISTANCIA
19	390734X1		**4**	ARRUELA	WASHER	ARANDELA
20	339376X1		**4**	ARRUELA	WASHER	ARANDELA
21	353711X1		**2**	PARAFUSO	BOLT	PERNO
21	362479X1		**2**	PARAFUSO	BOLT	PERNO
22	353432X1		**2**	ARRUELA	WASHER	ARANDELA
23	353757X1		**2**	ARRUELA	WASHER	ARANDELA
24	3148841M91		**1**	MANGUEIRA	HOSE	FLEXIBLE
25	050376R1	1	**1**	JG. REPARO	KIT, REPAIR	JUEGO REPARACION

Controle Remoto	**1 Corpo**	**Estreito**
Remote Control	**1 Boddy**	**Strait**
Control Remoto	**1 Cuerpo**	**Estrecho**

70-195

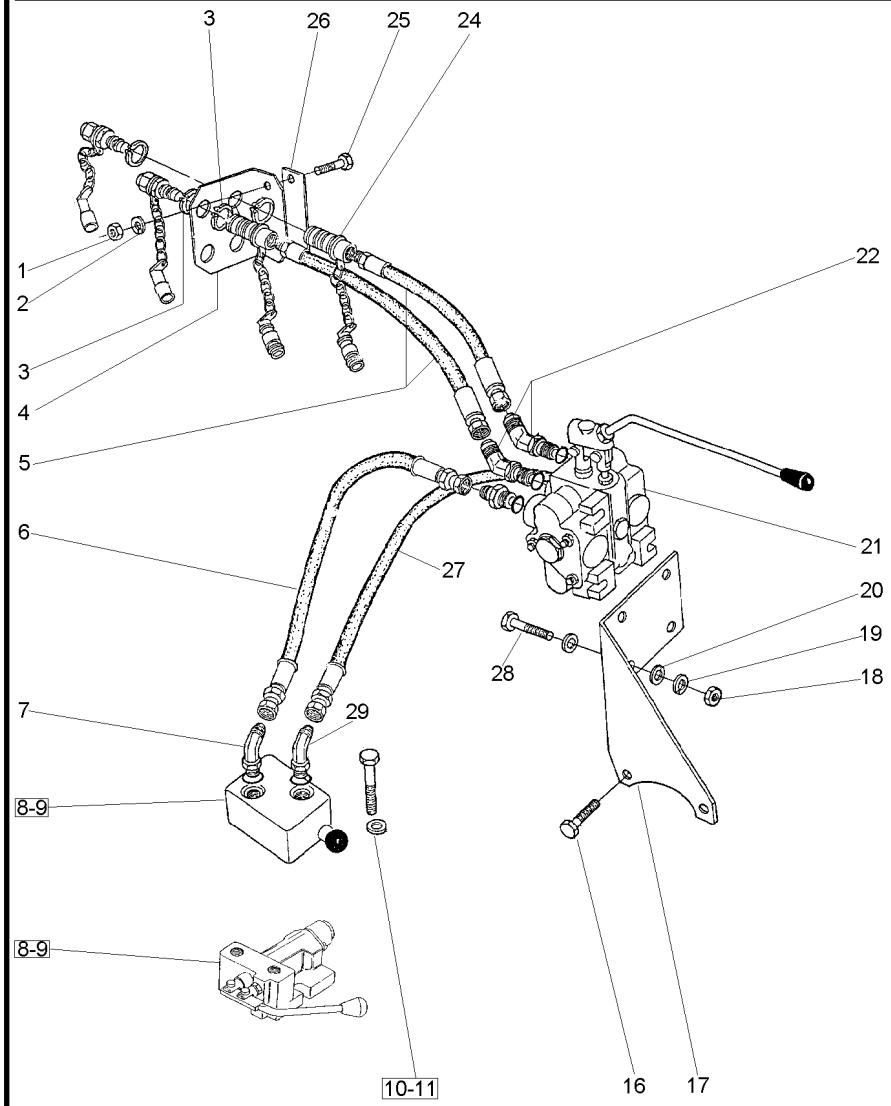

1	355566X1	3/8x16	**2** PORCA	NUT	TUERCA
2	353434X1		**2** ARRUELA	WASHER	ARANDELA
3	390948X1		**4** ANEL	RING	ARO
4	3410418M1		**1** SUPORTE	BRACKET	SOPORTE
5	3410679M91		**2** MANGUEIRA	HOSE	FLEXIBLE
6	843388M3		**1** MANGUEIRA	HOSE	FLEXIBLE
7	358762X1		**2** CONEXÃO	CONNECTION	CONEXION
8	033909T1	70-35 No	**1** VÁLVULA	VALVE	VALVULA
9	358762X91		**2** CONEXÃO	CONNECTION	CONEXION
10	353432X1		**2** ARRUELA	WASHER	ARANDELA
11	362479X1		**2** PARAFUSO	BOLT	PERNO
16	354651X1	1/2x13x2.1/2	**2** PARAFUSO	SCREW	TORNILLO
17	3585883M92		**1** SUPORTE	BRACKET	SOPORTE
18	355565X1	5/16x18	**3** PORCA	NUT	TUERCA
19	353446X1		**3** ARRUELA	WASHER	ARANDELA
20	829185M1		**6** ARRUELA	WASHER	ARANDELA
21	064619T1		**1** CJ. COMANDO	DISTRIBUTOR	DISTRIBUIDOR
22	358782X91		**2** CONEXÃO	CONNECTION	CONEXION
24	3410413M92		**2** ENGATE	COUPLER	ACOPLADOR
25	353693X1	3/8x16x1.1/4	**2** PARAFUSO	BOLT	PERNO
26	3410680M1		**1** FIXADOR	ATTACHMENT	ADITAMENTO
27	843388M3		**1** MANGUEIRA	HOSE	FLEXIBLE
28	353683X1	5/16x18x1.1/2	**3** PARAFUSO	BOLT	PERNO
29	358762X91		**2** CONEXÃO	CONNECTION	CONEXION
30	050376R1	21	**1** JG. REPARO	KIT, REPAIR	JUEGO REPARACION

Controle Remoto — **1 Corpo**
Remote Control — **1 Boddy**
Control Remoto — **1 Cuerpo**

70-200

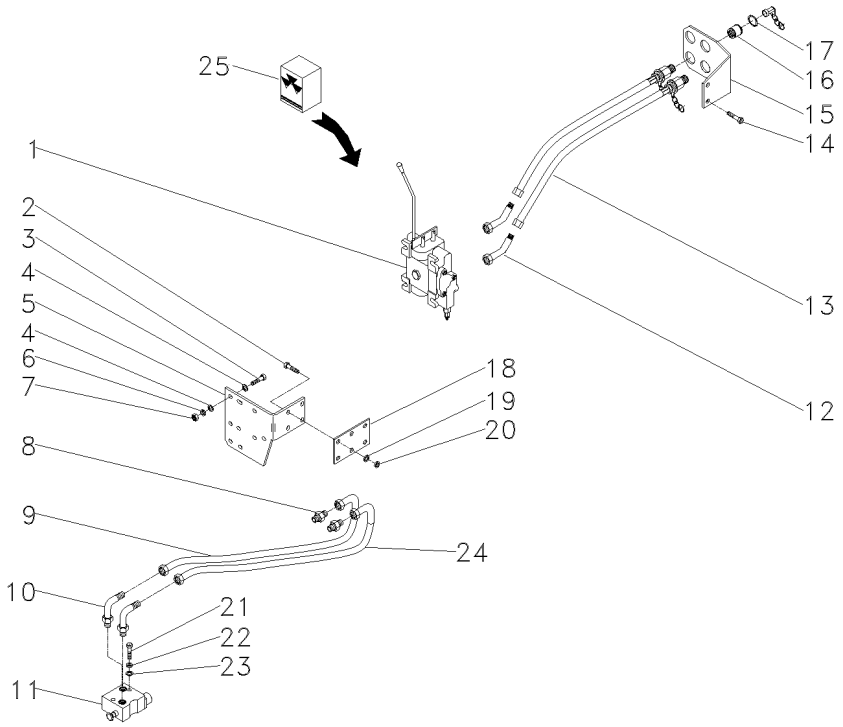

1	064620T1	C/ DETENTE	**1**	CJ. COMANDO	DISTRIBUTOR	DISTRIBUIDOR
2	339451X1	M10x1,5x30	**4**	PARAFUSO	BOLT	PERNO
3	353683X1	5/16x18x1.1/2	**3**	PARAFUSO	BOLT	PERNO
4	829185M1		**6**	ARRUELA	WASHER	ARANDELA
5	050368P1		**1**	SUPORTE	BRACKET	SOPORTE
6	353446X1		**3**	ARRUELA	WASHER	ARANDELA
7	355565X1	5/16x18	**3**	PORCA	NUT	TUERCA
8	358743X91		**2**	CONEXÃO	CONNECTION	CONEXION
9	3148841M91		**1**	MANGUEIRA	HOSE	FLEXIBLE
9	3409857M91		**1**	MANGUEIRA	HOSE	FLEXIBLE
10	358762X91		**4**	CONEXÃO	CONNECTION	CONEXION
11	033909T1	70-35 No	**1**	VÁLVULA	VALVE	VALVULA
12	358782X91		**2**	CONEXÃO	CONNECTION	CONEXION
13	3410679M91		**2**	MANGUEIRA	HOSE	FLEXIBLE
14	391375X1	M12x1,75x35	**2**	PARAFUSO	BOLT	PERNO
15	022677P1		**1**	SUPORTE	BRACKET	SOPORTE
16	3410413M92		**2**	ENGATE	COUPLER	ACOPLADOR
17	390948X1		**4**	ANEL	RING	ARO
18	034509P1		**1**	ESPAÇADOR	SPACER	PIEZA DISTANCIA
19	390734X1		**4**	ARRUELA	WASHER	ARANDELA
20	339376X1		**4**	ARRUELA	WASHER	ARANDELA
21	353711X1		**2**	PARAFUSO	BOLT	PERNO
22	353432X1		**2**	ARRUELA	WASHER	ARANDELA
23	353757X1		**2**	ARRUELA	WASHER	ARANDELA
24	3148841M91		**1**	MANGUEIRA	HOSE	FLEXIBLE
25	062968R1	1	**1**	JG. REPARO	KIT, REPAIR	JUEGO REPARACION

Controle Remoto	1 Corpo	70-205	Estreito
Remote Control	1 Boddy		Strait
Control Remoto	1 Cuerpo		Estrecho

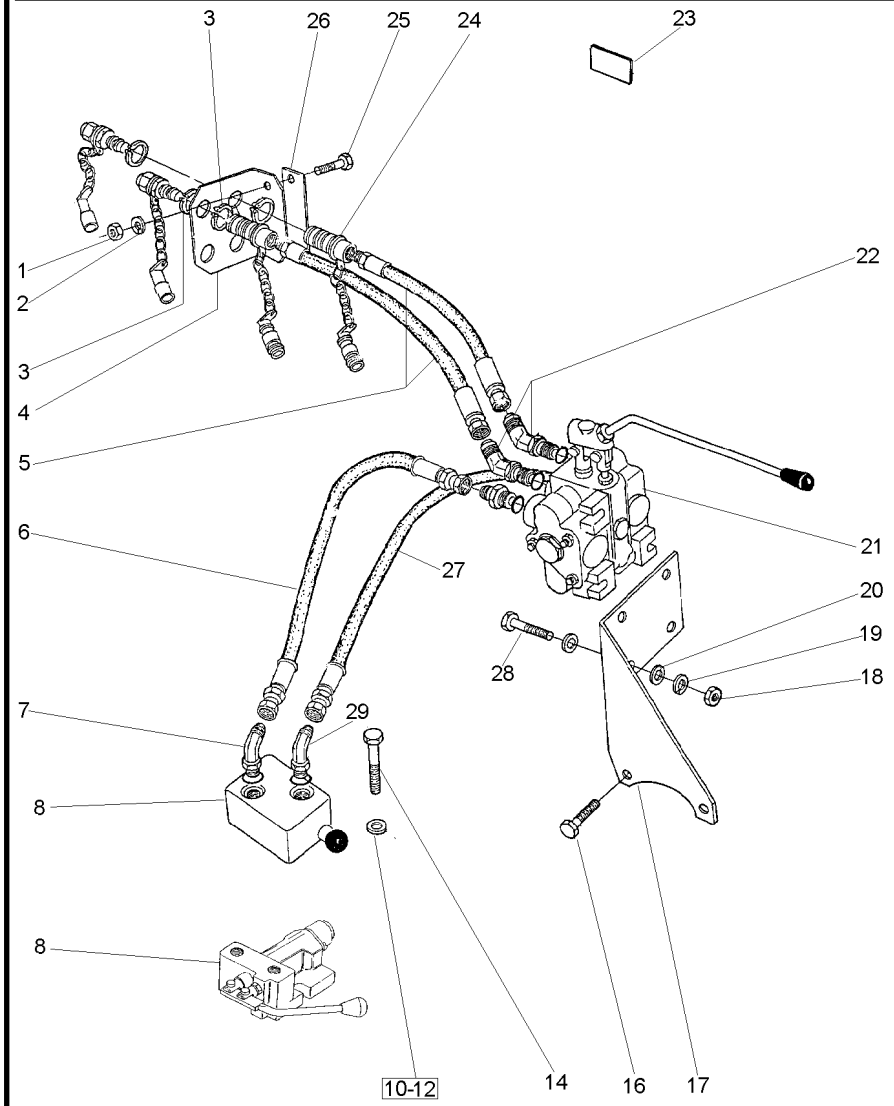

1	355566X1	3/8x16	**2** PORCA	NUT	TUERCA
2	353434X1		**2** ARRUELA	WASHER	ARANDELA
3	390948X1		**4** ANEL	RING	ARO
4	3410418M1		**1** SUPORTE	BRACKET	SOPORTE
5	3410679M91		**2** MANGUEIRA	HOSE	FLEXIBLE
6	843388M3		**1** MANGUEIRA	HOSE	FLEXIBLE
7	358762X1		**2** CONEXÃO	CONNECTION	CONEXION
8	033909T1	70-35 No	**1** VÁLVULA	VALVE	VALVULA
10	353772X1		**2** ARRUELA	WASHER	ARANDELA
12	353432X1		**2** ARRUELA	WASHER	ARANDELA
14	353711X1		**2** PARAFUSO	BOLT	PERNO
16	354651X1	1/2x13x2.1/2	**2** PARAFUSO	SCREW	TORNILLO
17	3585883M92		**1** SUPORTE	BRACKET	SOPORTE
18	355565X1	5/16x18	**3** PORCA	NUT	TUERCA
19	353446X1		**3** ARRUELA	WASHER	ARANDELA
20	829185M1		**6** ARRUELA	WASHER	ARANDELA
21	064620T1	C/ DETENTE	**1** CJ. COMANDO	DISTRIBUTOR	DISTRIBUIDOR
22	358782X91		**2** CONEXÃO	CONNECTION	CONEXION
23	3586819M2		**2** DECAL	DECAL	CALCOMANIA
24	3410413M92		**2** ENGATE	COUPLER	ACOPLADOR
25	353693X1	3/8x16x1.1/4	**2** PARAFUSO	BOLT	PERNO
26	3410680M1		**1** FIXADOR	ATTACHMENT	ADITAMENTO
27	843388M3		**1** MANGUEIRA	HOSE	FLEXIBLE
28	353683X1	5/16x18x1.1/2	**3** PARAFUSO	BOLT	PERNO
29	358762X91		**2** CONEXÃO	CONNECTION	CONEXION
30	062968R1	21	**1** JG. REPARO	KIT, REPAIR	JUEGO REPARACION

Bomba Hidráulica
Hydraulic Pump
Bomba Hidraulica

70-210

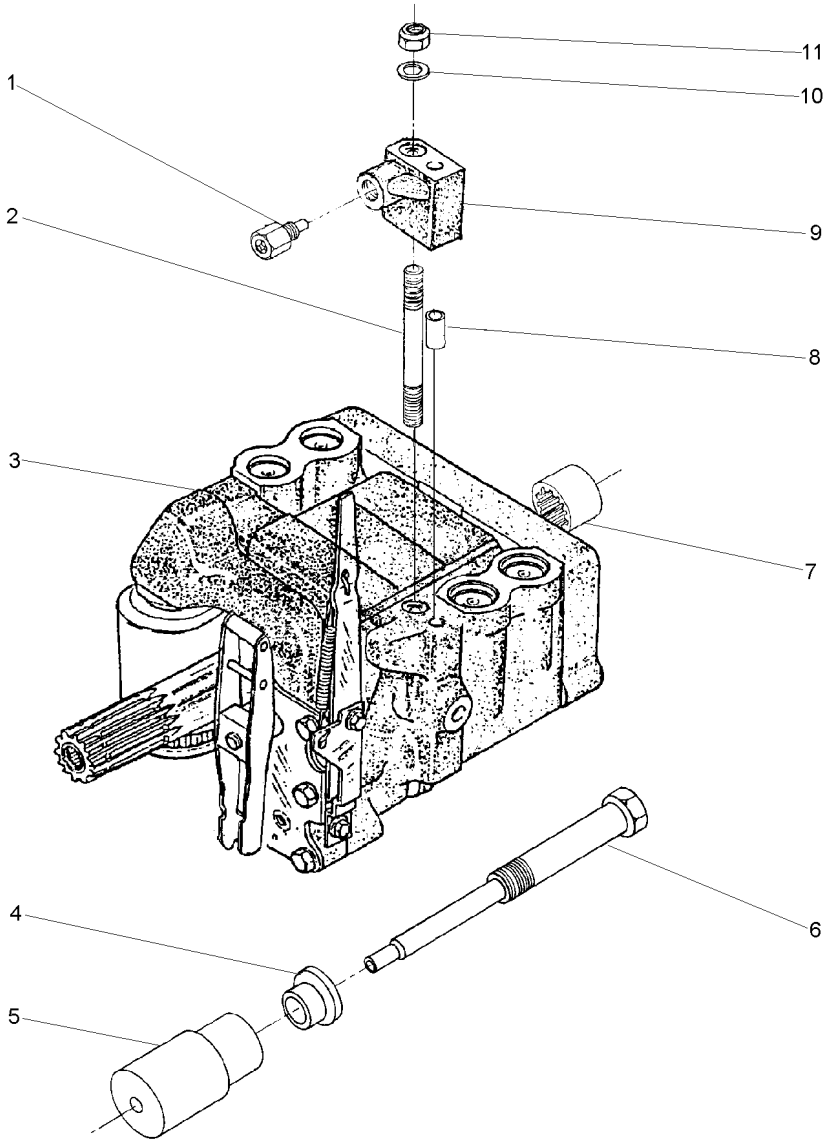

1	038639T1		**1**	VÁLVULA	VALVE	VALVULA
2	1694381M1		**1**	PRISIONEIRO	STUD	ESPARRAGO
3	3773700M92	70-130 No	**1**	CJ. BOMBA	KIT, PUMP	BOMBA JUEGO
4	532926M1		**1**	ARRUELA	WASHER	ARANDELA
5	532927M1		**1**	SUPORTE	BRACKET	SOPORTE
6	532928M1		**1**	PINO	PIN	PASADOR
7	1868538M4		**1**	LUVA	SLEEVE	MANCHA
8	377605X1		**1**	PINO	PIN	PASADOR
9	1694275M1		**1**	COLETOR	RELIEF VALVE	VALVULA ALIVIO
10	353756X1		**1**	ARRUELA	WASHER	ARANDELA
11	195258M1	3/8x24	**1**	PORCA	NUT	TUERCA

Tampa Do Levante Hidráulico
Hydraulic Lift Cover
Tapa Levante Hidraulico

Super Estreito
Super Strait
Super Estrecho

70-215

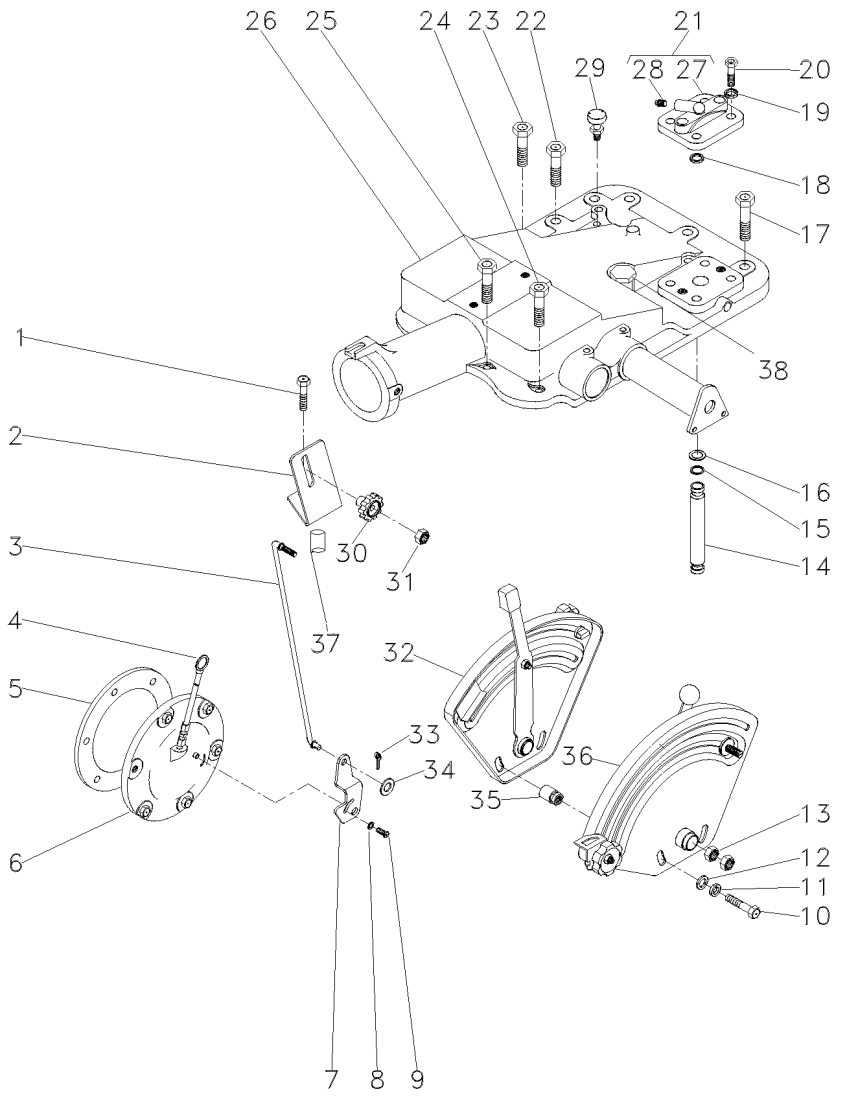

1	376460X1	7/16x14x4.1/8	
2	051897P1		
3	051898S1		
4	046115T1		
5	181217M1		
6	3147469M91	👁 50-25 No	
7	3147360M1		
8	353753X1		
9	1869138M1	10x32x3/8	
10	353537X1	3/8x24x7/8	
11	353434X1		
12	353756X1		
13	353430X1	3/8x24	
14	3808400M1	[D]	
15	195561M1		
16	195874M1		
17	377622X1	1/2x13x1.7/8	
18	195562M1		
19	353432X1		
20	362479X1	7/16x14x1.3/8	
21	182373M91		
22	354648X1	1/2x13x2.1/8	
23	377825X1	7/16x14x2.1/4	
24	376460X1	7/16x14x4.1/8	
25	353714X1	7/16x14x3"	
26	3145272M92		
27	180908M1	21	
28	1482137M1	21	
29	182099M91		
30	1860403M1		
31	353918X1	1/4x28	
32	058417N1	[A] 👁 70-225 No	
33	354048X1		
34	353754X1	5/8x5/16x1/16	
35	047222N1		
36	058416N1	[B] 👁 70-230 No	
37	3147363M1		
38	368123X1		

[A] POSIÇÃO
POSITION
POSICION

[B] PROFUNDIDADE
DEPTH
PROFUNDIDAD

2	PARAFUSO	BOLT	PERNO
1	SUPORTE	BRACKET	SOPORTE
1	TIRANTE	ROD	VARILLA
1	VARETA	ROD	VARILLA
1	JUNTA	GASKET	EMPAQUETADURA.
1	CJ. TAMPA	KIT, COVER	JUEGO DE TAPA
1	ALAVANCA	LEVER	PALANCA
1	ARRUELA	WASHER	ARANDELA
1	PARAFUSO	BOLT	PERNO
2	PARAFUSO	BOLT	PERNO
2	ARRUELA	WASHER	ARANDELA
2	ARRUELA	WASHER	ARANDELA
2	PORCA	NUT	TUERCA
1	TUBO	PIPE	CANO
2	ANEL "O"	O RING	JUNTA TORICA
2	ARRUELA	WASHER	ARANDELA
5	PARAFUSO	BOLT	PERNO
1	ANEL "O"	O RING	JUNTA TORICA
2	ARRUELA	WASHER	ARANDELA
2	PARAFUSO	BOLT	PERNO
1	TAMPA	COVER	CUBIERTA
1	PARAFUSO	BOLT	PERNO
1	PARAFUSO	BOLT	PERNO
3	PARAFUSO	BOLT	PERNO
2	PARAFUSO	BOLT	PERNO
1	TAMPA	COVER	CUBIERTA
1	TAMPA	COVER	CUBIERTA
1	TAMPÃO	PAD	ALMOHADILLA
1	RESPIRO	BREATHER	RESPIRADERO
1	MANÍPULO	KNOB	POMO
1	PORCA	NUT	TUERCA
1	CJ. QUADRANTE	KIT, QUADRANT	JUEGO CUADRANTE
1	CUPILHA	COTTER PIN	PASADOR DOUBLE
1	ARRUELA	WASHER	ARANDELA
2	CJ. ESPAÇADOR	KIT, SPACER	JUEGO ESPACIADOR
1	CJ. QUADRANTE	KIT, QUADRANT	JUEGO CUADRANTE
2	ESPAÇADOR	SPACER	PIEZA DISTANCIA
2	PORCA	NUT	TUERCA

Tampa Do Levante Hidráulico Hydraulic Lift Cover Tapa Levante Hidraulico	Super Estreito Super Strait Super Estrecho	70-215	

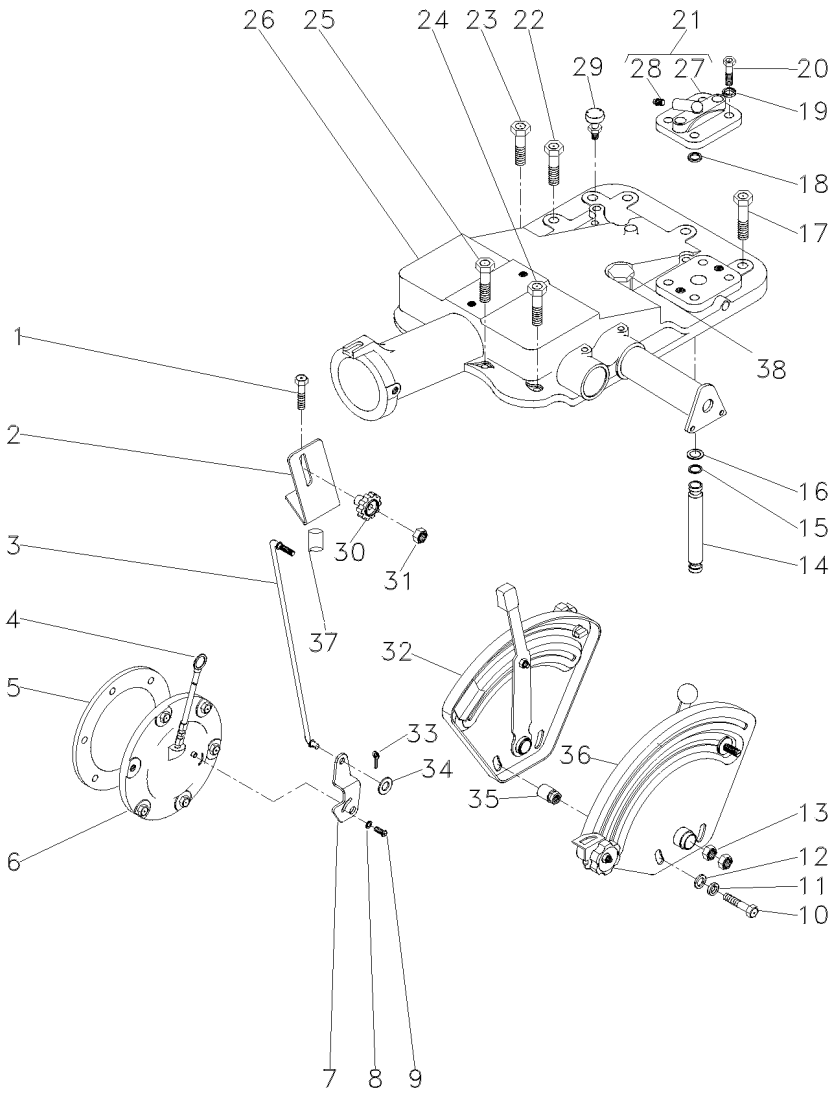

[D] PARA BOMBA HIDRÁULICA UK
FOR THE HYDRAULIC BOMB UK
PARA LA BOMBA HIDRÁULICA UK

Cj. Tampa
Cover
Tapa

70-220

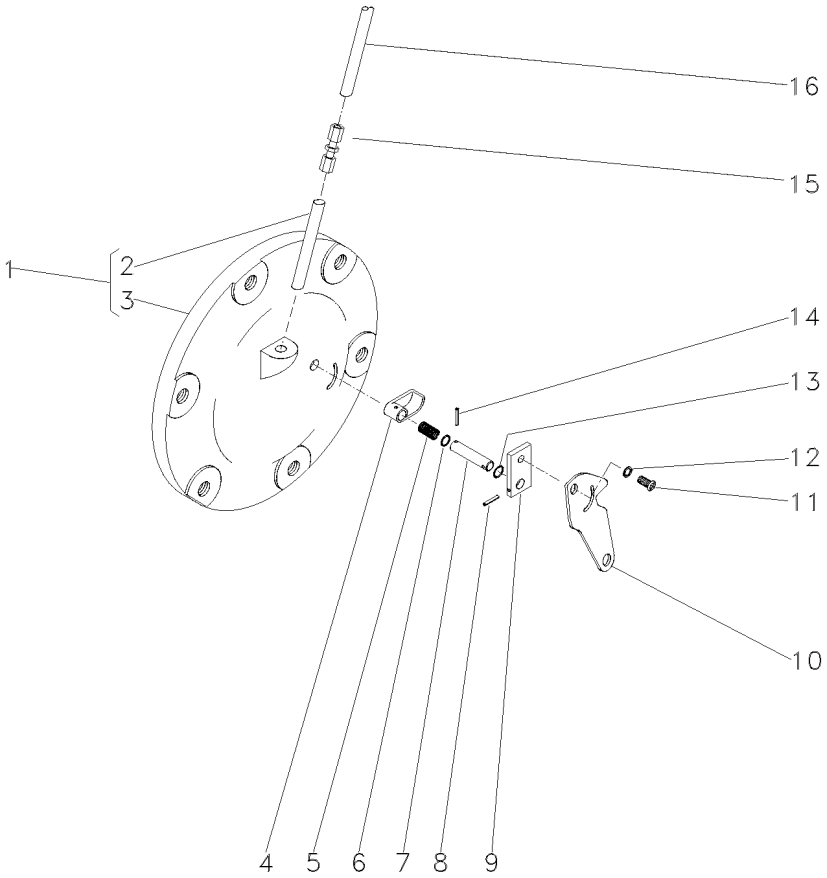

1	063254N2		**1**	CJ. TAMPA	KIT, CAP	JUEGO DE TAPON
2	049179P1	1	**1**	TUBO	PIPE	CANO
3		1 ▰ 065247N1	**1**	TAMPA	COVER	CUBIERTA
4	1869134M2		**1**	ATUADOR	ACTUATOR	ACTUADOR
5	1869136M1		**1**	MOLA	SPRING	RESORTE
6	1001833M1		**1**	ANEL "O"	O RING	JUNTA TORICA
7	1869407M1		**1**	EIXO	SHAFT	ARBOL
8	357616X1		**1**	PINO	PIN	PASADOR
9	1869408M1		**1**	PLACA	PLATE	PLATO
10	3147360M1		**1**	ALAVANCA	LEVER	PALANCA
11	1869138M1		**1**	PARAFUSO	BOLT	PERNO
12	353753X1		**1**	ARRUELA	WASHER	ARANDELA
13	377426X1		**1**	ANEL TRAVA	CIRCLIP	CIRCULITO
14	2801719M1		**1**	PINO	PIN	PASADOR
15	3412001M91		**1**	CONEXÃO	CONNECTION	CONEXION
16	046213P1		**1**	TUBO	PIPE	CANO

Quadrante E Alavancas De Posição
Quadrant And Position And Lever
Cuadrant Y Palancas De Posición

70-225

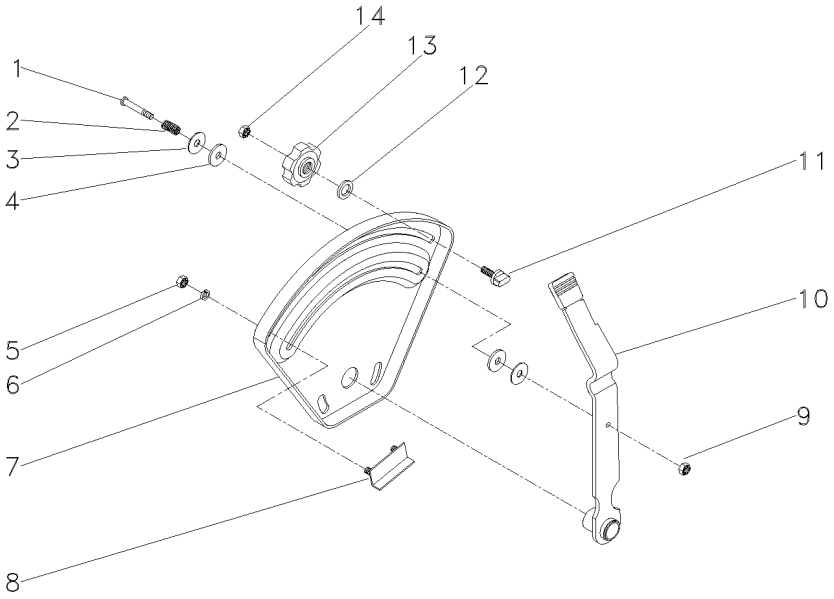

1	376824X1		**1**	PARAFUSO	BOLT	PERNO
2	048001P1		**1**	MOLA	SPRING	RESORTE
3	377581X1		**2**	ARRUELA	WASHER	ARANDELA
4	3408797M1		**2**	ARRUELA	WASHER	ARANDELA
5	355564X1		**4**	PORCA	NUT	TUERCA
6	353441X1		**4**	ARRUELA	WASHER	ARANDELA
7	045294P1		**1**	QUADRANTE	QUADRANT	CUADRANTE
8	898198M91		**2**	BATENTE	STOP	PARO
9	353919X1		**1**	PORCA	NUT	TUERCA
10	058325N1	70-235 No	**1**	ALAVANCA	LEVER	PALANCA
11	026795P1		**1**	BATENTE	STOP	PARO
12	355617X1		**1**	ARRUELA	WASHER	ARANDELA
13	1860402M1		**1**	MANÍPULO	KNOB	POMO
14	353918X1		**1**	PORCA	NUT	TUERCA

Quadrante E Alavanca De Profundidade
Quadrant And Depth Levers
Cuadrante Y Palanca Deprofundidade

70-230

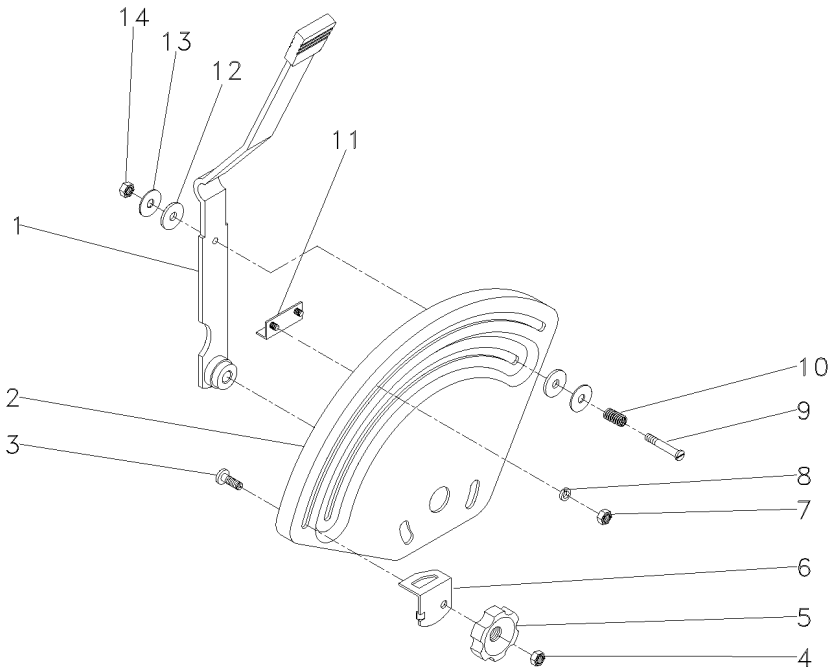

1	058323N1	70-240 No	**1**	ALAVANCA	LEVER	PALANCA
2	045295P1		**1**	QUADRANTE	QUADRANT	CUADRANTE
3	898183M1		**1**	PARAFUSO	BOLT	PERNO
4	353918X1		**1**	PORCA	NUT	TUERCA
5	1860402M1		**1**	MANÍPULO	KNOB	POMO
6	884387M1		**1**	BATENTE	STOP	PARO
7	355564X1		**2**	PORCA	NUT	TUERCA
8	353441X1		**2**	ARRUELA	WASHER	ARANDELA
9	376824X1		**1**	PARAFUSO	BOLT	PERNO
10	048001P1		**1**	MOLA	SPRING	RESORTE
11	898198M91		**1**	BATENTE	STOP	PARO
12	3408797M1		**2**	ARRUELA	WASHER	ARANDELA
13	377581X1		**2**	ARRUELA	WASHER	ARANDELA
14	353919X1		**1**	PORCA	NUT	TUERCA

Conjunto Alavanca
Lever Assembly
Conjunto Palanca

70-235

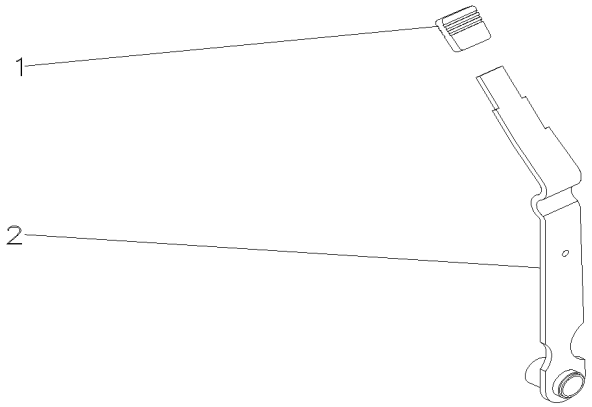

1	035972P1	**1** MANÍPULO	KNOB	POMO
2	058329S1	**1** ALAVANCA	LEVER	PALANCA

Alavanca De Controle De Profundidade
Depth Control Lever
Palanca De Controle De Profundidade

70-240

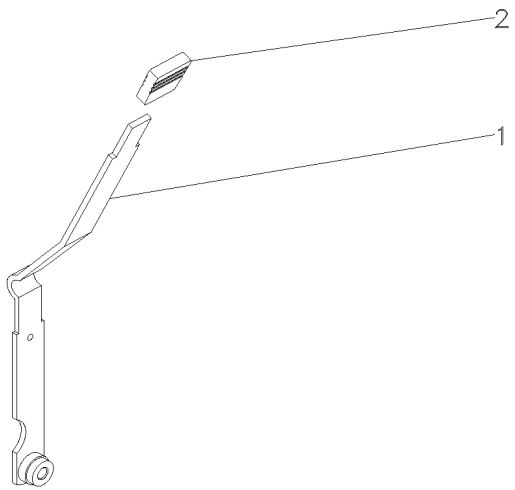

1	058328S1	**1** ALAVANCA	LEVER	PALANCA
2	035972P1	**1** MANÍPULO	KNOB	POMO

Bateria
Battery
Bateria

80-10

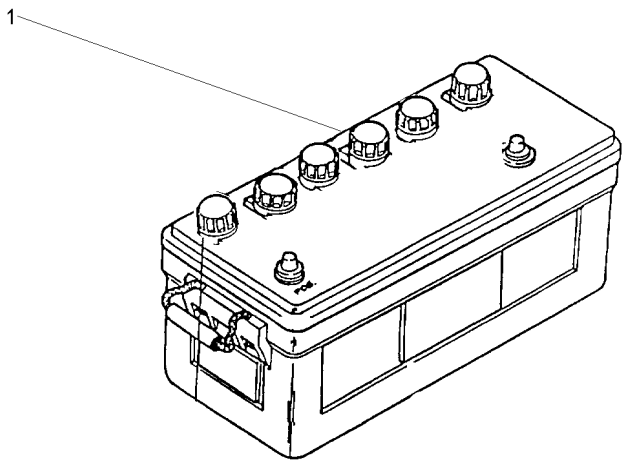

1	487161M93	**1**	BATERIA	BATTERY	BATERIA
1	487161M93	**1**	BATERIA	BATTERY	BATERIA

Bloco Ótico
Headlamp
Faro

80-15

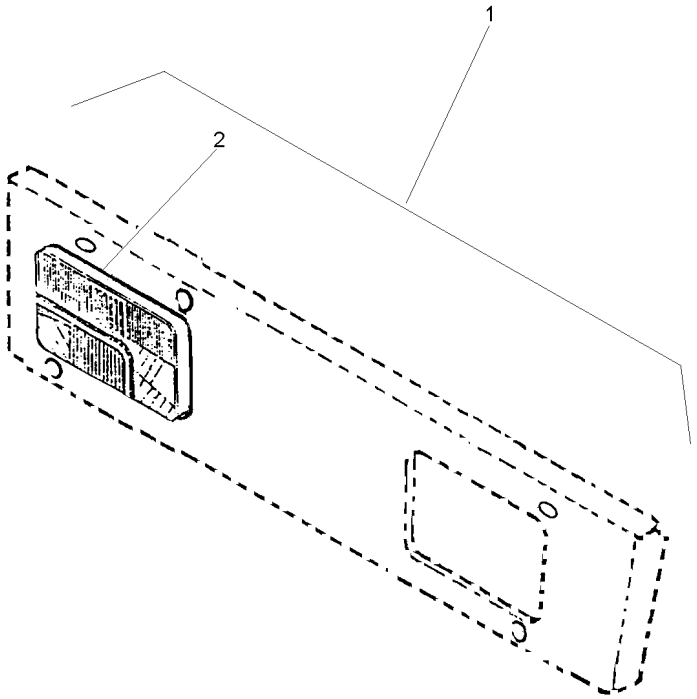

1		022359N1	**1** BLOCO ÓTICO	KIT, LAMP	JUEGO LAMPARA
2	022335N1	1 80-35 No	**2** FAROL DIANTEIRO	FRONT LIGHT	FRONT LIGHT

Bloco Ótico
Headlamp
Bloco Ocular

Foco Lado Esquerdo
Left Hand Light
Foco Lado Izquierdo

80-20

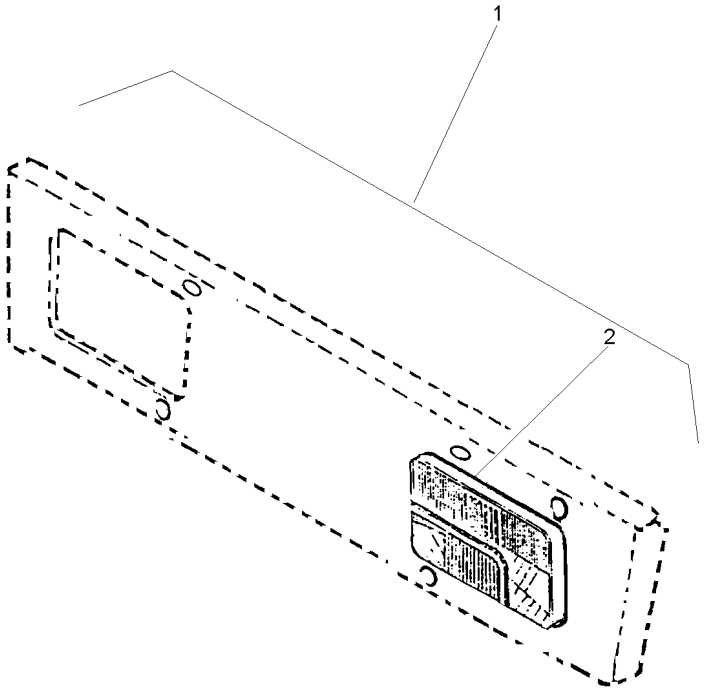

1		022360N1	**1**	BLOCO ÓTICO	KIT, LAMP	JUEGO LAMPARA
2	022336N1	1 80-40 No	**2**	FAROL DIANTEIRO	FRONT LIGHT	FRONT LIGHT

Sistema Elétrico
Electric System
Sistema Eléctrico

Traseiro
Rear
Trasero

80-25

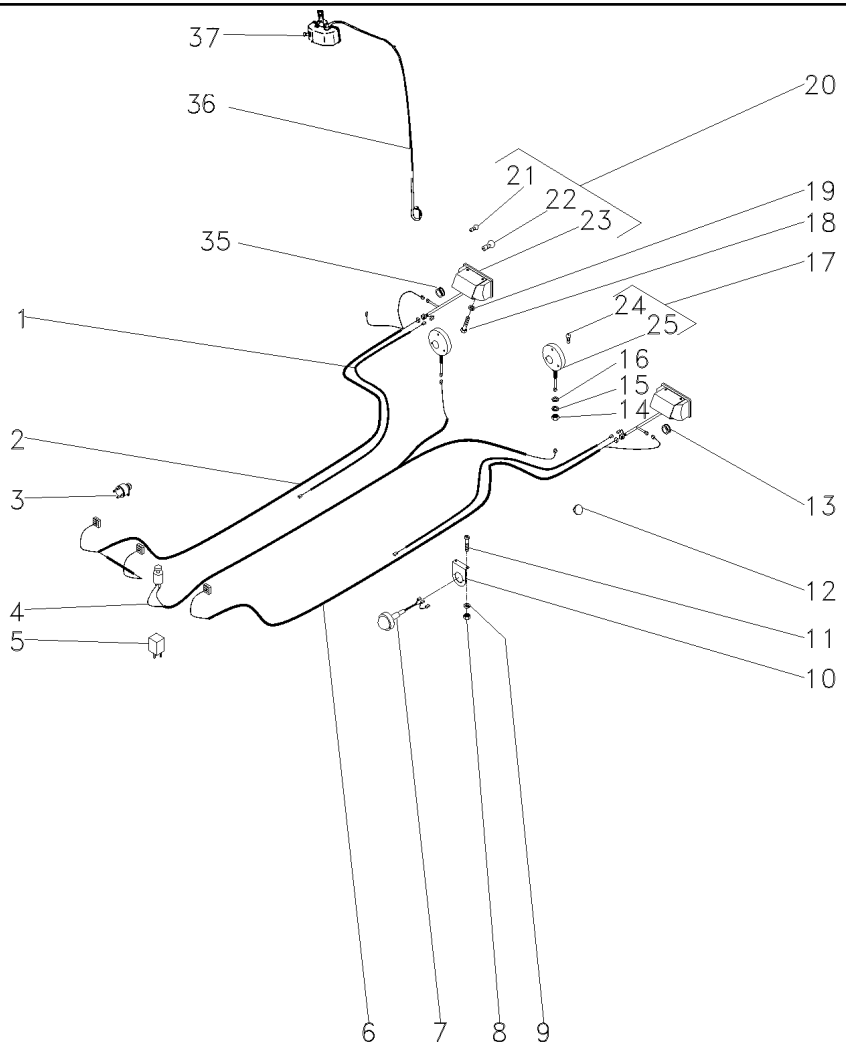

1	3412847M91	32	**1**	INTERRUPTOR	SWITCH	INTERRUPTOR
4	3587417M1	32	**1**	INTERRUPTOR	SWITCH	INTERRUPTOR
5	3412137M1	32	**1**	RELÉ	RELAY	RELE
6	353666X1	32 1/4x20x5/8	**4**	PARAFUSO	BOLT	PERNO
7	353441X1	32	**4**	ARRUELA	WASHER	ARANDELA
8	022182T1	32	**2**	LANTERNA	LAMP	FARO
9	832882M1	32	**2**	PASSA-FIO	GROMMET	PASACABLE
10	022120P1	32	**1**	CHICOTE	HARNESS	MAZO CABLES
11	027563P1	32	**1**	CHICOTE	HARNESS	MAZO CABLES
12	2801324M1	32	**1**	BUJÃO	PLUG	TAPON
13	022426P1	32	**2**	CHICOTE	HARNESS	MAZO CABLES
14	022121P1	32	**1**	CHICOTE	HARNESS	MAZO CABLES
15	022116P1	32	**1**	CHICOTE	HARNESS	MAZO CABLES
16	022115P1	32	**1**	CHICOTE	HARNESS	MAZO CABLES
17	022122P1	32	**1**	CHICOTE	HARNESS	MAZO CABLES
18	834096M1	32	**1**	PASSA-FIO	GROMMET	PASACABLE
19	022836P1	32	**1**	CHICOTE	HARNESS	MAZO CABLES
20	339054X1	32 M12x1,75	**2**	PORCA	NUT	TUERCA
21	3147503M1	32	**2**	ARRUELA	WASHER	ARANDELA
22	339763X1	32	**2**	ARRUELA	WASHER	ARANDELA
23	022197T1	32	**2**	CJ. LANTERNA	LANTERN	LINTERNA
24	024393T1	32	**1**	FAROL	LIGHT	ALUMBRADO
25	033089P1	32	**1**	SUPORTE	BRACKET	SOPORTE
26	355863X1	32 1/4x20x1/2	**4**	PARAFUSO	BOLT	PERNO
27	353441X1	32	**4**	ARRUELA	WASHER	ARANDELA
28	355564X1	32 1/4x20	**4**	PORCA	NUT	TUERCA
29	3149912M1	32	**2**	SUPORTE	BRACKET	SOPORTE
30	022427T1	32	**2**	LANTERNA	LAMP	FARO
32		▰ 033153N1	**1**	SIST. ILUMINAÇÃO	LIGHTING SYSTEM	SIST.ILUMINACIÓN
33	390995X1		**2**	PORCA	NUT	TUERCA
34	390469X1		**2**	ARRUELA	WASHER	ARANDELA

Kit Suporte Da Lanterna
Kit Ligths Bracket
Kit Linternas Soporte

80-30

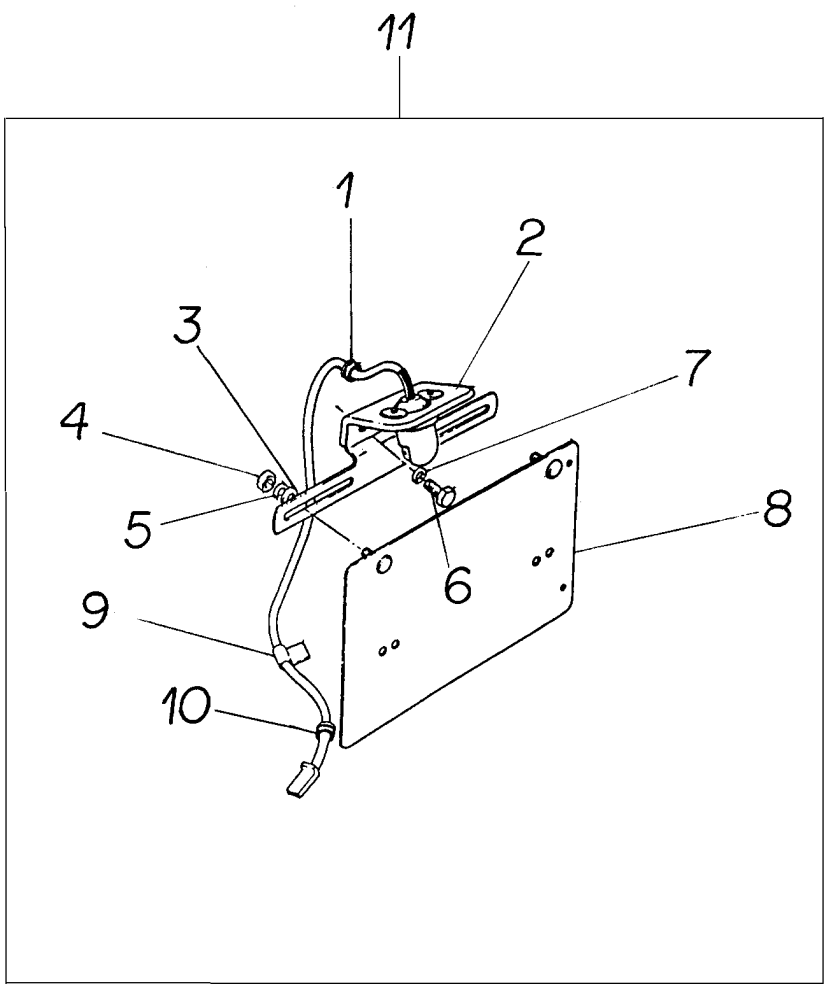

1	367770X1	11	**1**	PASSA-FIO	GROMMET	PASACABLE
2	3149883M91	11	**1**	SUPORTE	BRACKET	SOPORTE
3	355617X1	11	**2**	ARRUELA	WASHER	ARANDELA
4	353441X1	11	**2**	ARRUELA	WASHER	ARANDELA
5	355564X1	11 1/4x20	**2**	PORCA	NUT	TUERCA
6	353676X1	11 5/16x18x5/8	**2**	PARAFUSO	BOLT	PERNO
7	353446X1	11	**2**	ARRUELA	WASHER	ARANDELA
8	3145956M91	11	**1**	SUPORTE	BRACKET	SOPORTE
9	185320M1	11	**1**	BRAÇADEIRA	CLAMP	ABRAZADERA
10	366195X1	11	**1**	PASSA-FIO	GROMMET	PASACABLE
11		3149910M91	**1**	CJ. SUPORTE	KIT, BRACKET	JUEGO SOPORTE

Bloco Ótico
Headlamp
Faro

80-35

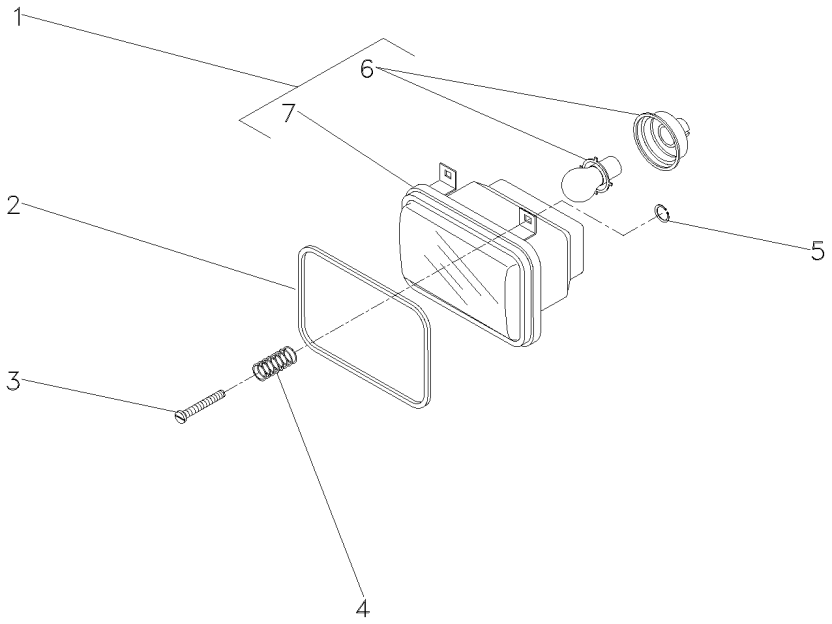

1	3410451M91	▶	**1**	BLOCO ÓTICO	KIT, LAMP	JUEGO LAMPARA
2	3410450M1		**2**	GUARNIÇÃO	FOAM	ESPUMA
3	2802112M1	10X32X1.3/8	**6**	PARAFUSO	BOLT	PERNO
4	963441M1		**6**	MOLA	SPRING	RESORTE
5	963442M1		**6**	ANEL TRAVA	CIRCLIP	CIRCULITO
6	2710838M1	1	**1**	LÂMPADA	BULB	LAMPARA
7		1	**1**	BLOCO ÓTICO	KIT, LAMP	JUEGO LAMPARA

Bloco Ótico
Headlamp
Bloco Ocular

80-40

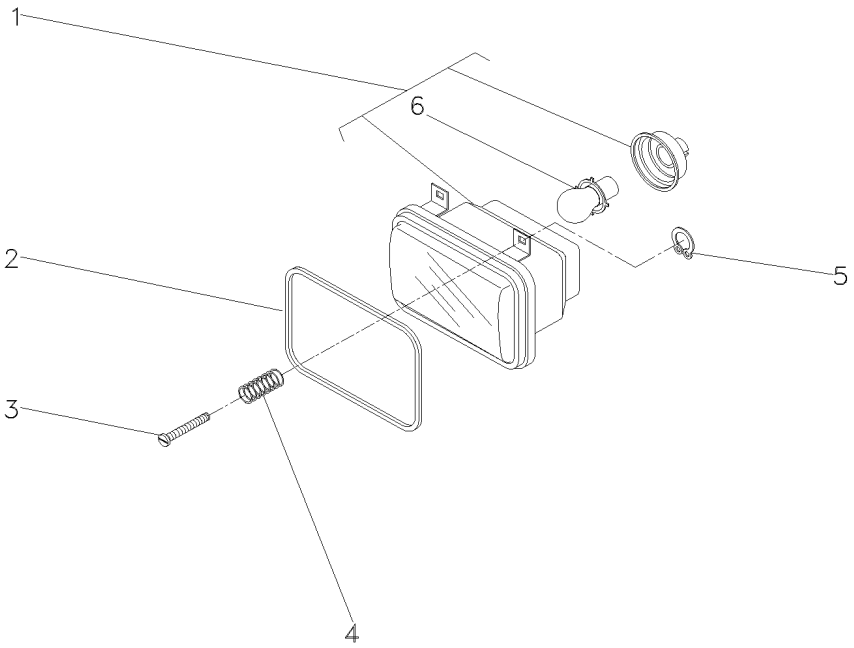

1	3410474M91		**1**	BLOCO ÓTICO	KIT, LAMP	JUEGO LAMPARA
2	3410450M1		**2**	GUARNIÇÃO	FOAM	ESPUMA
3	2802112M1	10x32x1.3/8	**6**	PARAFUSO	BOLT	PERNO
4	963441M1		**6**	MOLA	SPRING	RESORTE
5	963442M1		**6**	ANEL TRAVA	CIRCLIP	CIRCULITO
6	2710838M1	1	**1**	LÂMPADA	BULB	LAMPARA

Sistema Elétrico Dianteiro
Front Electric System
Sistema Eléctrico Delantero

80-45

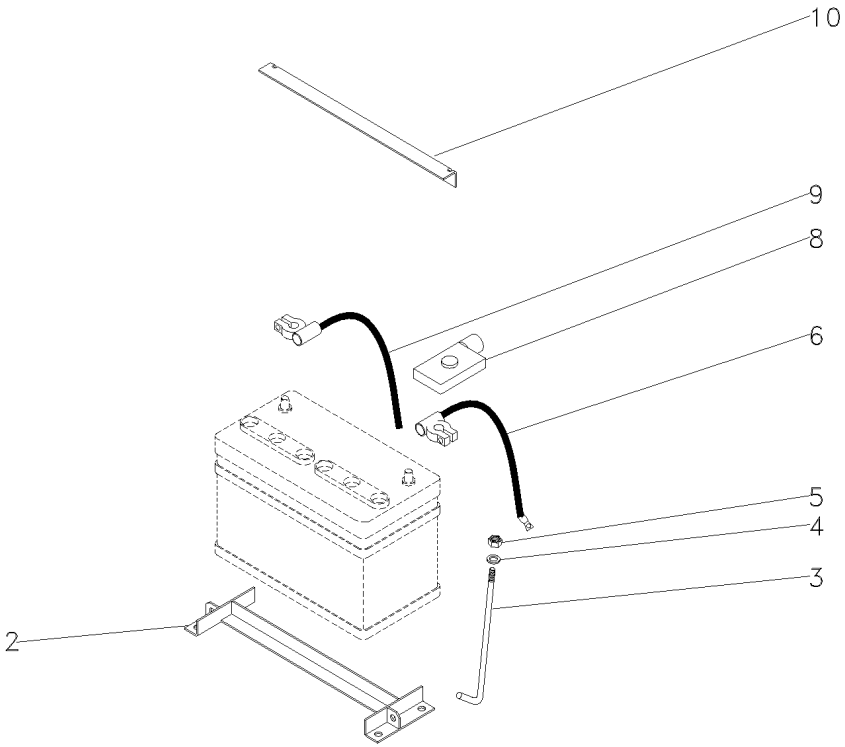

2	037354S1		**1** SUPORTE	BRACKET	SOPORTE
3	027789P1		**2** TIRANTE	ROD	VARILLA
4	355617X1		**2** ARRUELA	WASHER	ARANDELA
5	826760M1		**2** PORCA	NUT	TUERCA
6	036901T1	(+)	**1** CJ. CABO	KIT, CABLE	CABLES JUEGO
8	2801383M1		**1** CAPA	CAP	TAPA
9	3148351M91	(-)	**1** CJ. CABO	KIT, CABLE	CABLES JUEGO
10	027788P2		**1** FIXADOR	ATTACHMENT	ADITAMENTO

Sistema Elétrico Dianteiro
Front Electric System
Sistema Eléctrico Delantero

80-50

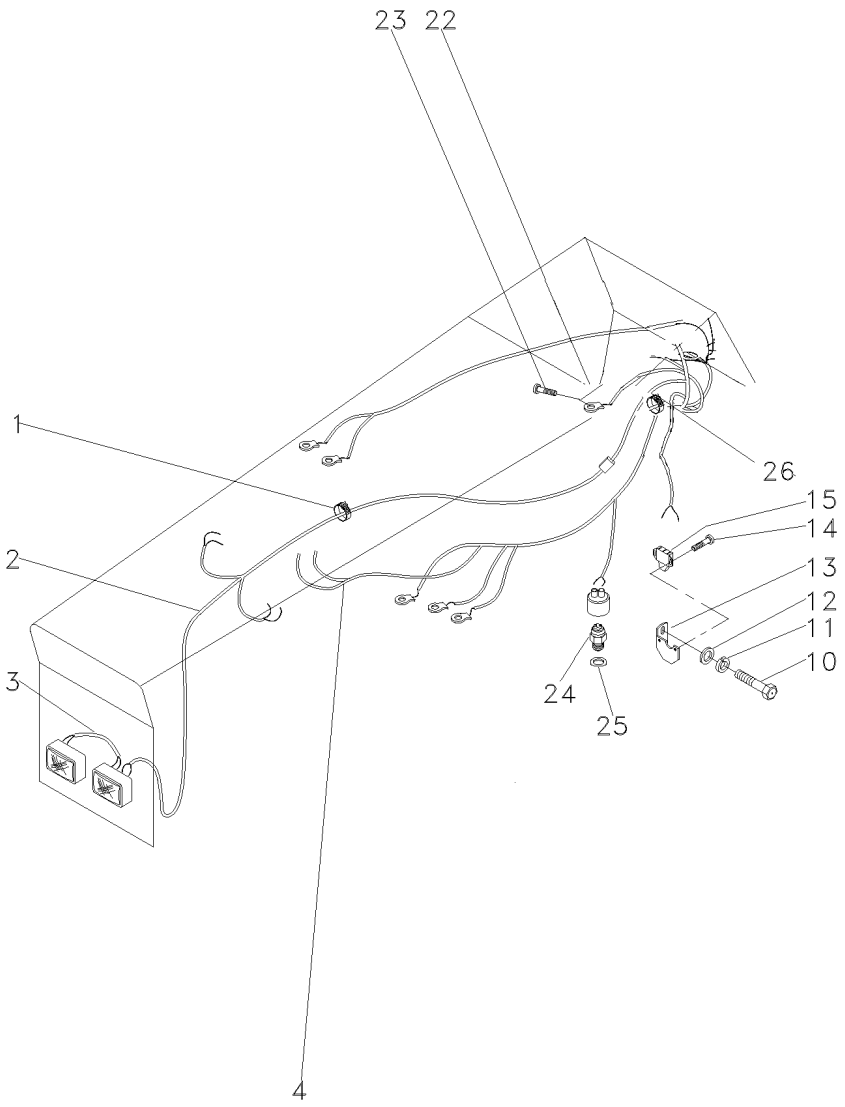

1	3225356M1		**20**	BRAÇADEIRA	CLAMP	ABRAZADERA
2	054617T3		**1**	CHICOTE	HARNESS	MAZO CABLES
3	052109P2		**1**	CHICOTE	HARNESS	MAZO CABLES
4	067200N1		**1**	CHICOTE	HARNESS	MAZO CABLES
10	339124X1		**1**	PARAFUSO	BOLT	PERNO
11	353446X1		**1**	ARRUELA	WASHER	ARANDELA
12	829185M1		**1**	ARRUELA	WASHER	ARANDELA
13	046493S1		**1**	SUPORTE	BRACKET	SOPORTE
14	339665X1	M4x0,7x16	**2**	PARAFUSO	BOLT	PERNO
15	046552T1		**1**	INTERRUPTOR	SWITCH	INTERRUPTOR
22	353445X1		**1**	ARRUELA	WASHER	ARANDELA
23	355125X1	10x24x5/8	**1**	PARAFUSO	BOLT	PERNO
24	037171T2		**1**	INTERRUPTOR	SWITCH	INTERRUPTOR
25	181142M1		**1**	ARRUELA	WASHER	ARANDELA
26	669368M1		**1**	PASSA-FIO	GROMMET	PASACABLE
27	026697T1		**1**	SENSOR	SENDER	EMISOR

Farol De Serviço
Headlamp
Faro

80-55

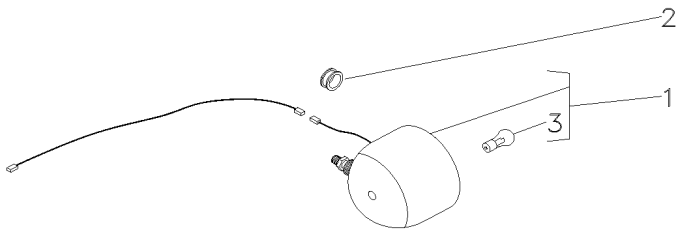

1	3146342M92		**1**	FAROL	LIGHT	ALUMBRADO
2	834096M1		**1**	PASSA-FIO	GROMMET	PASACABLE
3	487387M1	1	**1**	LÂMPADA	BULB	LAMPARA

Com Farol Auxiliar De Serviço
With Serving Auxiliary Lantern
Con Farol Auxiliar De Servicio

80-60

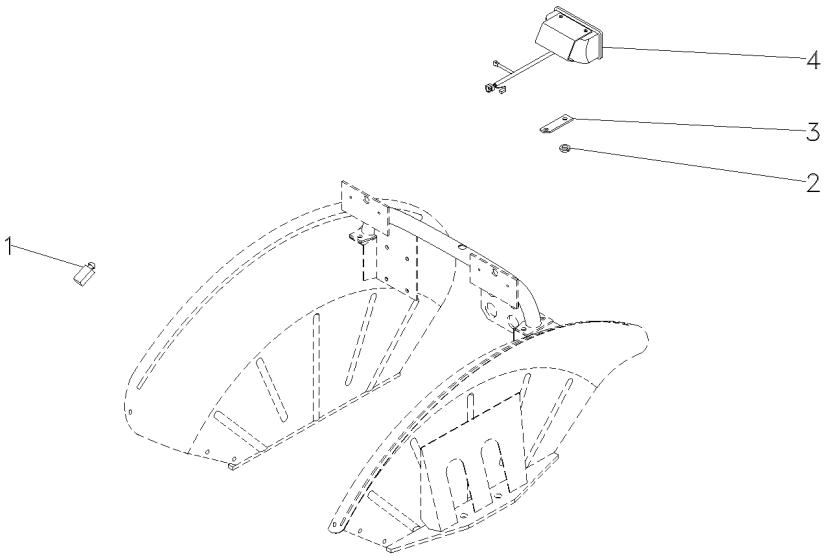

1	023668T1	**1** INTERRUPTOR	SWITCH	INTERRUPTOR
1	042613T1	**1** INTERRUPTOR	SWITCH	INTERRUPTOR
2	3147503M1	**1** ARRUELA	WASHER	ARANDELA
3	058330P1	**1** SUPORTE	BRACKET	SOPORTE
4	024393T1	**1** FAROL	LIGHT	ALUMBRADO

Painel De Instrumentos
Instrument Panel
Tablero De Instrumentos

80-65

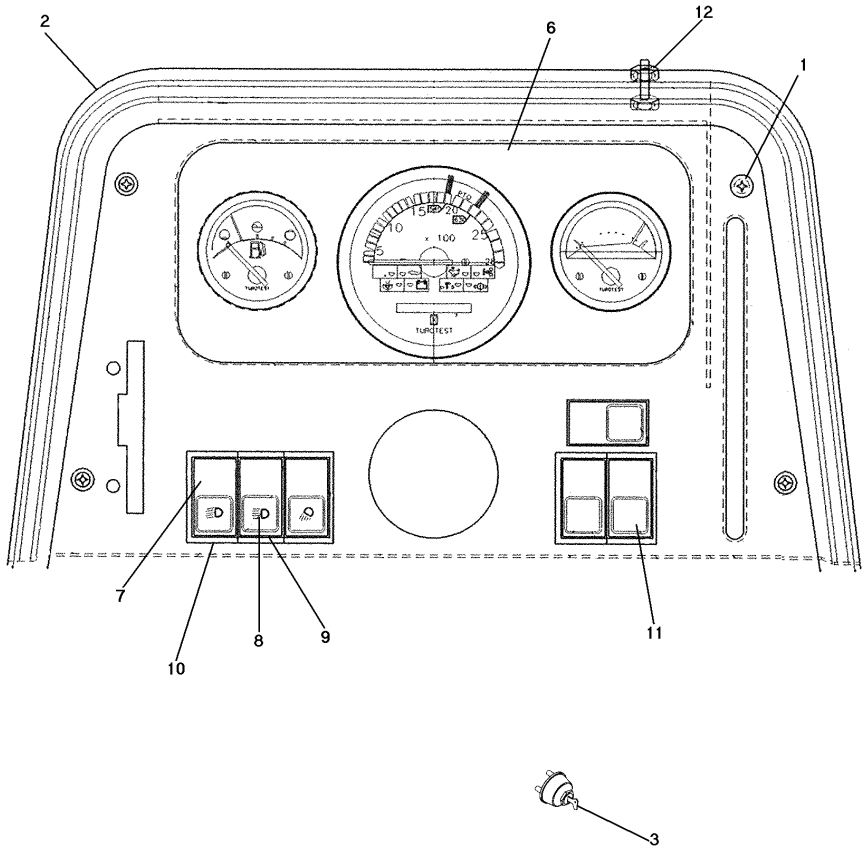

1	355863X1		**4**	PARAFUSO	BOLT	PERNO
2	062778S1		**1**	CJ. PAINEL	KIT, PANEL	JUEGO DE PANEL
3	1874535M3		**1**	INTERRUPTOR	SWITCH	INTERRUPTOR
3	3019881X1		**1**	ARRUELA	WASHER	ARANDELA
3	052437P1		**1**	PORCA	NUT	TUERCA
3	3813361M1		**2**	CHAVE INTERRUPT.	KEY SWITCH	LLAVE INTERRUPT.
6	067264T1	80-105 No	**1**	PAINEL INSTRUM.	INSTRUMENT PANEL	PANEL INSTRUMENT
7	042610T1		**1**	INTERRUPTOR	SWITCH	INTERRUPTOR
8	042609T1		**1**	INTERRUPTOR	SWITCH	INTERRUPTOR
9	049173T1		**1**	MOLDURA	MOULDING	BORDON
10	049174T1		**4**	MOLDURA	MOULDING	BORDON
11	042603T1		**3**	TAMPA	COVER	CUBIERTA
12	3408768M1		**4**	PARAFUSO	BOLT	PERNO
12	354120X1		**4**	PORCA	NUT	TUERCA
12	353445X1		**4**	ARRUELA	WASHER	ARANDELA

Iluminação Traseira
Lighting Rear
Iluminacion Trasera

80-70

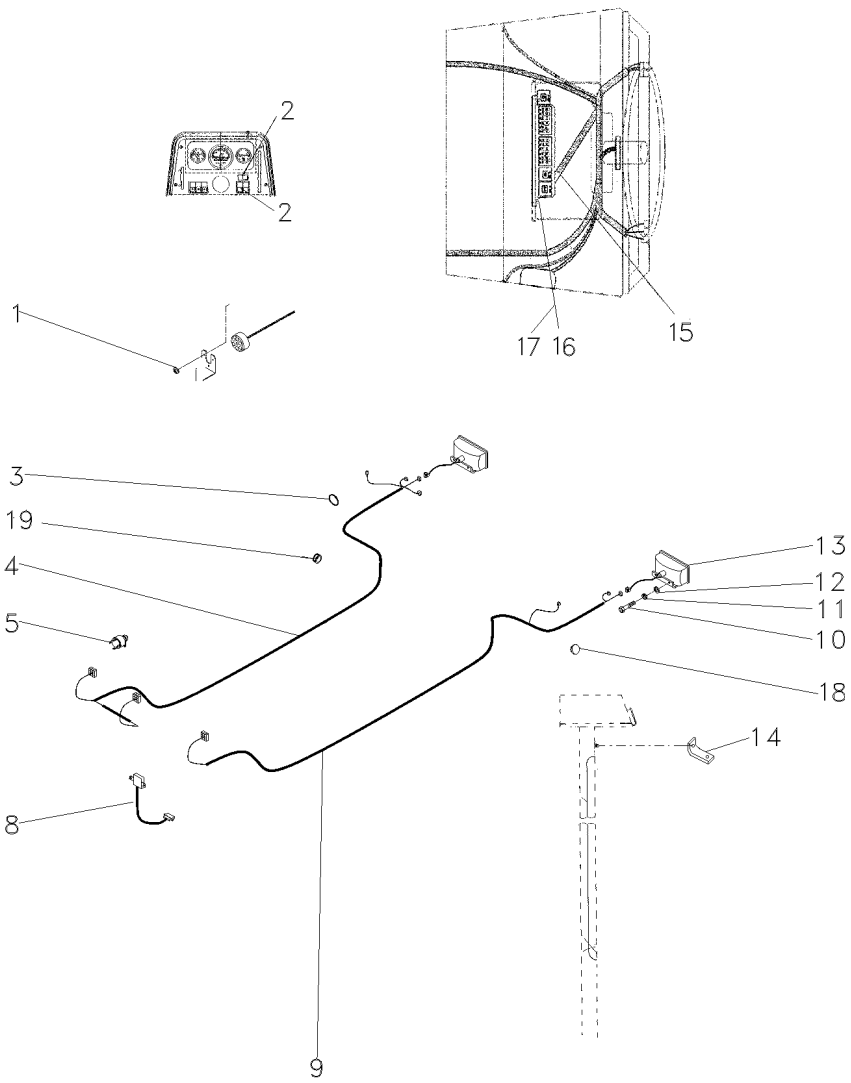

1	3010597X1		**1**	ARRUELA	WASHER	ARANDELA
2	042603T1		**2**	TAMPA	COVER	CUBIERTA
3	3225356M1		**10**	BRAÇADEIRA	CLAMP	ABRAZADERA
4	063343N1	▶	**1**	CHICOTE	HARNESS	MAZO CABLES
5	832882M1		**2**	PASSA-FIO	GROMMET	PASACABLE
8	062297N2	80-110 No	**1**	RELÉ	RELAY	RELE
9	063337T1	◀	**1**	CHICOTE	HARNESS	MAZO CABLES
10	353666X1		**4**	PARAFUSO	BOLT	PERNO
11	353441X1		**4**	ARRUELA	WASHER	ARANDELA
13	022182T1		**2**	LANTERNA	LAMP	FARO
14	033089P1		**1**	SUPORTE	BRACKET	SOPORTE
15	063265N1		**1**	CJ. CHICOTE	KIT, HARNESS	JUEGO DE ARNES
16	390995X1		**2**	PORCA	NUT	TUERCA
17	390469X1		**2**	ARRUELA	WASHER	ARANDELA
18	2801324M1		**6**	BUJÃO	PLUG	TAPON
19	834096M1		**1**	PASSA-FIO	GROMMET	PASACABLE

Iluminação Traseira
Lighting Rear
Iluminacion Trasera

80-75

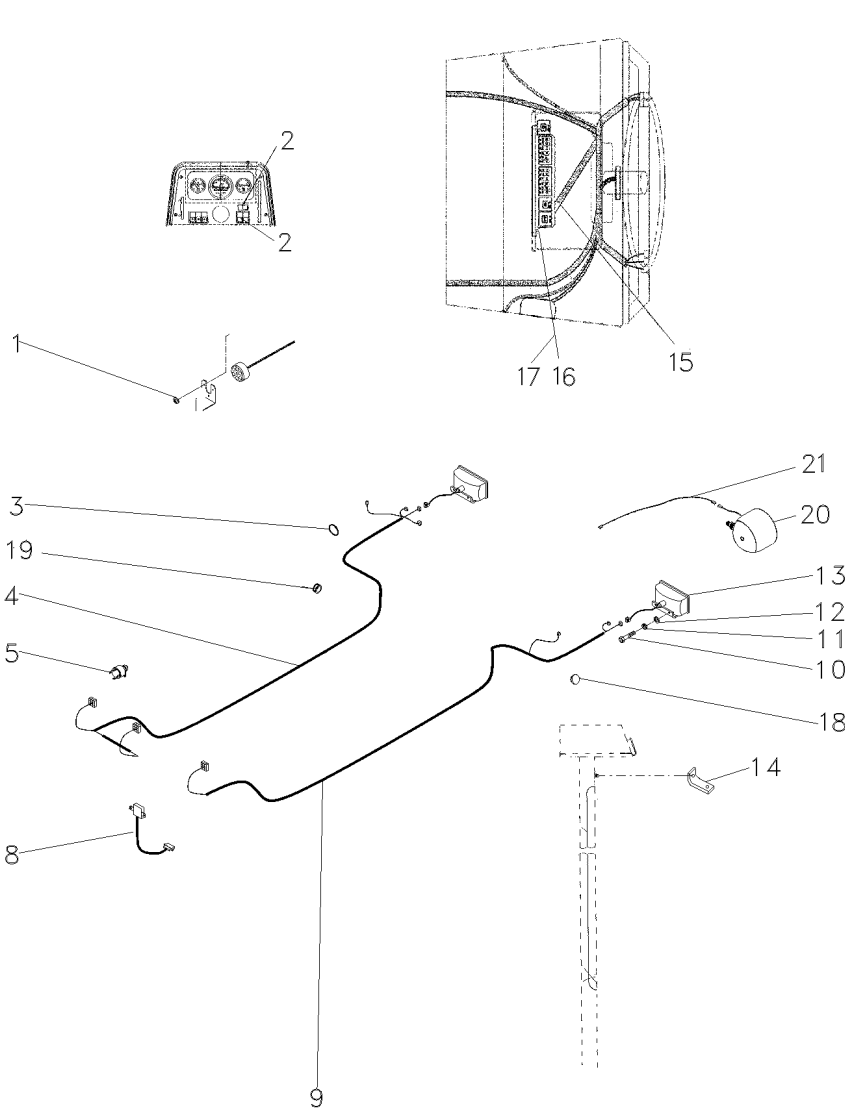

1	3010597X1		**1**	ARRUELA	WASHER	ARANDELA
2	042603T1		**2**	TAMPA	COVER	CUBIERTA
3	3225356M1		**10**	BRAÇADEIRA	CLAMP	ABRAZADERA
4	063343N1	▶	**1**	CHICOTE	HARNESS	MAZO CABLES
5	832882M1		**2**	PASSA-FIO	GROMMET	PASACABLE
8	062297N2	80-110 No	**1**	RELÉ	RELAY	RELE
9	063337T1	◀	**1**	CHICOTE	HARNESS	MAZO CABLES
10	353666X1		**4**	PARAFUSO	BOLT	PERNO
11	353441X1		**4**	ARRUELA	WASHER	ARANDELA
13	022182T1		**2**	LANTERNA	LAMP	FARO
14	033089P1		**1**	SUPORTE	BRACKET	SOPORTE
15	063265N1		**1**	CJ. CHICOTE	KIT, HARNESS	JUEGO DE ARNES
16	390995X1		**2**	PORCA	NUT	TUERCA
17	390469X1		**2**	ARRUELA	WASHER	ARANDELA
18	2801324M1		**6**	BUJÃO	PLUG	TAPON
19	834096M1		**1**	PASSA-FIO	GROMMET	PASACABLE
20	3146342M92	80-115 No	**1**	FAROL	LIGHT	ALUMBRADO
21	045311P1		**1**	CHICOTE	HARNESS	MAZO CABLES

Farol Rotativo
Lamp
Faro

80-80

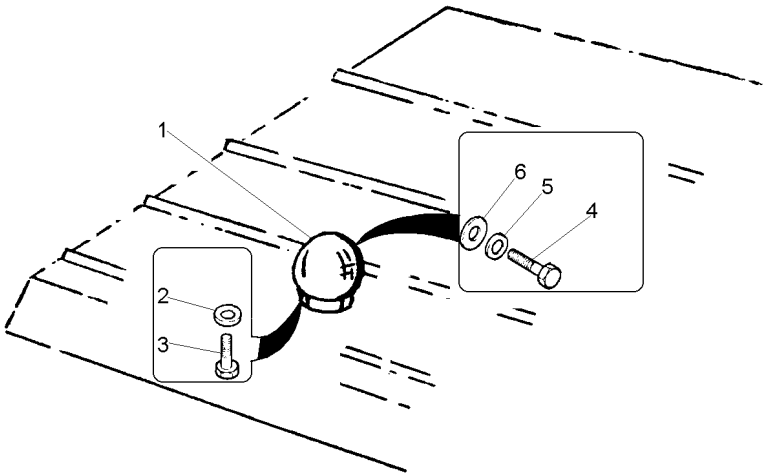

1	047472T1		**1** LANTERNA	LAMP	FARO
2	355617X1		**2** ARRUELA	WASHER	ARANDELA
3	353564X1	7/16x20x1.5/8	**2** PARAFUSO	BOLT	PERNO
4	353666X1	1/4x20x5/8	**2** PARAFUSO	BOLT	PERNO
5	353443X1		**2** ARRUELA	WASHER	ARANDELA
6	195562M1		**2** ANEL "O"	O RING	JUNTA TORICA

Sistema Elétrico
Electric System
Sistema Eléctrico

Traseiro
Rear
Trasero

80-85

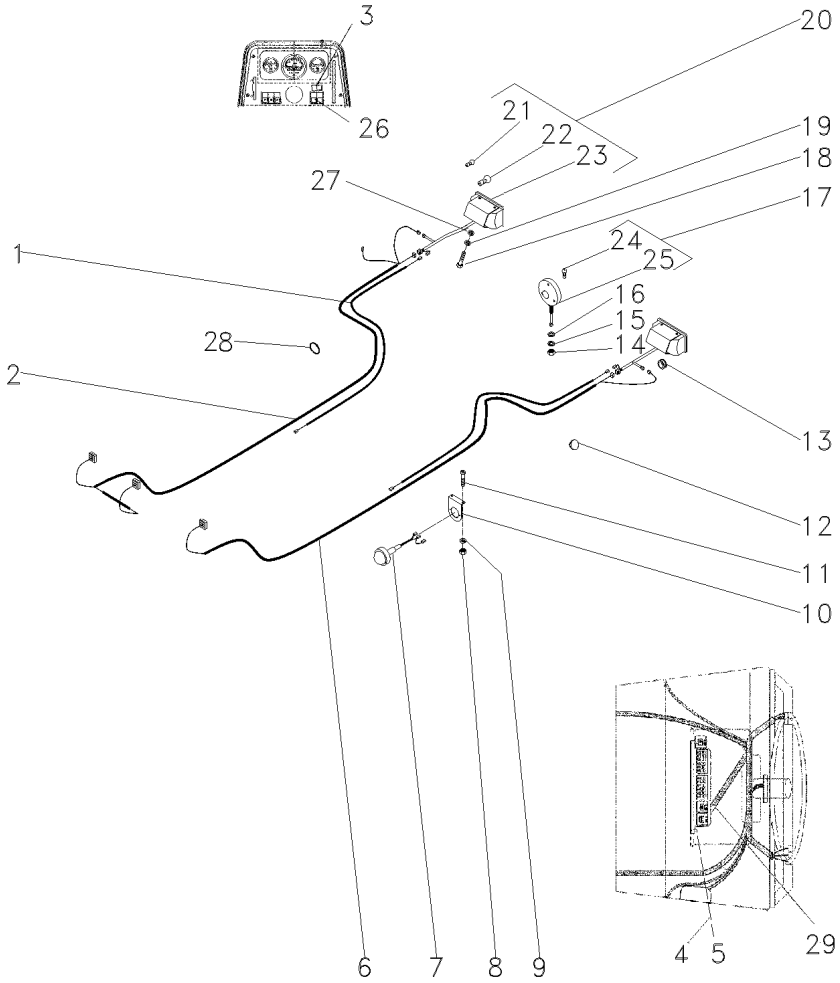

1	052591P1		
2	063343T1	▶	
3	042604T1		
4	390995X1		
5	390469X1		
6	063337T1	◀	
7	022427T1		
8	355564X1	1/4x20	
9	353441X1		
10	3149912M1		
11	355863X1	1/4x20x1/2	
12	2801324M1		
13	832882M1		
14	339054X1	M12x1,75	
15	339763X1		
16	3147503M1		
17	022197T1		
18	353666X1	1/4x20x5/8	
19	353441X1		
20	022182T1		
21	2801348M1	20	
22	3175270M1	20	
23		REF.20	
24	2710837M1	17	
25		REF.17	
26	042602T1		
27	3010597X1		
28	3225356M1		
29	063268N1		

2	CHICOTE	HARNESS	MAZO CABLES
1	CHICOTE	HARNESS	MAZO CABLES
1	INTERRUPTOR	SWITCH	INTERRUPTOR
1	PORCA	NUT	TUERCA
1	ARRUELA	WASHER	ARANDELA
1	CHICOTE	HARNESS	MAZO CABLES
2	LANTERNA	LAMP	FARO
4	PORCA	NUT	TUERCA
4	ARRUELA	WASHER	ARANDELA
2	SUPORTE	BRACKET	SOPORTE
4	PARAFUSO	BOLT	PERNO
1	BUJÃO	PLUG	TAPON
2	PASSA-FIO	GROMMET	PASACABLE
2	PORCA	NUT	TUERCA
2	ARRUELA	WASHER	ARANDELA
2	ARRUELA	WASHER	ARANDELA
2	CJ. LANTERNA	LANTERN	LINTERNA
4	PARAFUSO	BOLT	PERNO
4	ARRUELA	WASHER	ARANDELA
2	LANTERNA	LAMP	FARO
2	LÂMPADA	BULB	LAMPARA
2	LÂMPADA	BULB	LAMPARA
2	CJ. LANTERNA	LANTERN	LINTERNA
1	LÂMPADA	BULB	LAMPARA
2	CJ. LANTERNA	LANTERN	LINTERNA
1	INDICADOR	INDICATOR	INDICADOR
2	ARRUELA	WASHER	ARANDELA
10	BRAÇADEIRA	CLAMP	ABRAZADERA
1	CJ. CHICOTE	KIT, HARNESS	JUEGO DE ARNES

Iluminação Traseira
Lighting Rear
Iluminacion Trasera

80-90

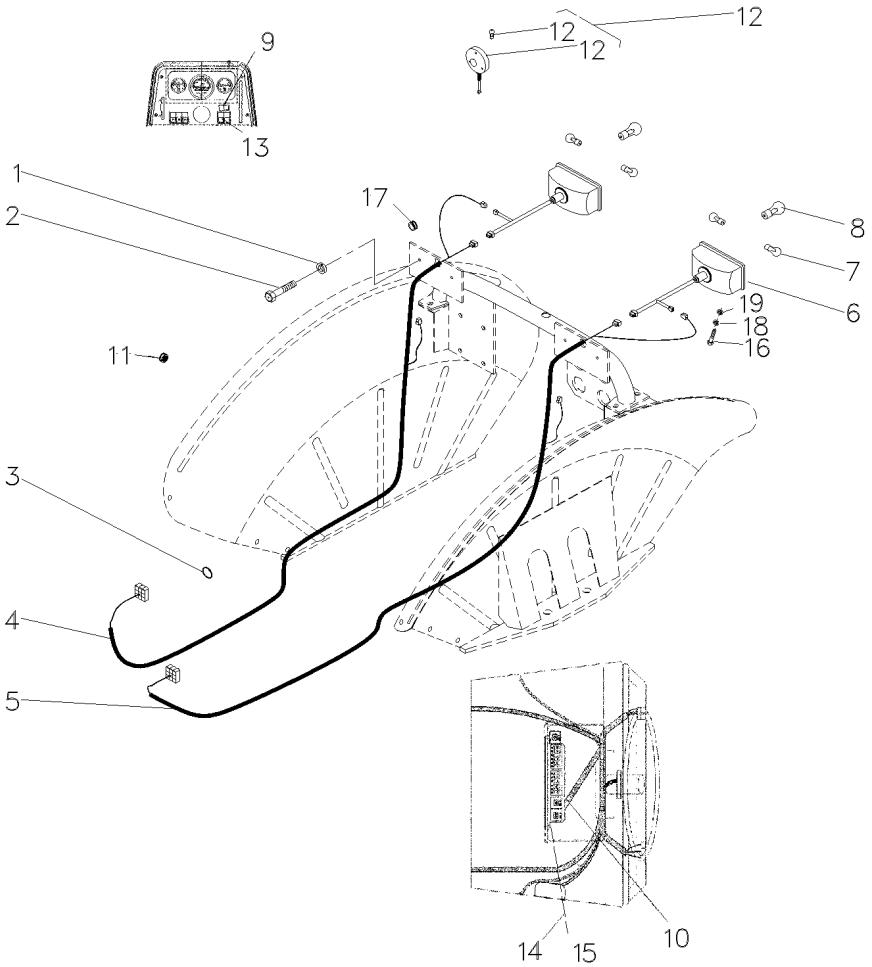

1	353445X1	4	ARRUELA	WASHER	ARANDELA
2	355125X1	4	PARAFUSO	BOLT	PERNO
3	3225356M1	10	BRAÇADEIRA	CLAMP	ABRAZADERA
4	063365T1	1	CHICOTE	HARNESS	MAZO CABLES
5	063337T1	1	CHICOTE	HARNESS	MAZO CABLES
6	45077100	1	LANTERNA	LAMP	FARO
6	45077300	1	LANTERNA	LAMP	FARO
7	45080600	4	LÂMPADA	BULB	LAMPARA
8	45080700	2	LÂMPADA	BULB	LAMPARA
9	042602T1	1	INDICADOR	INDICATOR	INDICADOR
10	063268N1	1	CJ. CHICOTE	KIT, HARNESS	JUEGO DE ARNES
11	2801324M1	1	BUJÃO	PLUG	TAPON
12	022197T1	2	CJ. LANTERNA	LANTERN	LINTERNA
12		➡ 022197T1	2	CJ. LANTERNA	LANTERN	LINTERNA
12	2710837M1	2	LÂMPADA	BULB	LAMPARA
13	042604T1	1	INTERRUPTOR	SWITCH	INTERRUPTOR
14	390995X1	2	PORCA	NUT	TUERCA
15	390469X1	2	ARRUELA	WASHER	ARANDELA
16	353666X1	2	PARAFUSO	BOLT	PERNO
17	832882M1	4	PASSA-FIO	GROMMET	PASACABLE
18	353441X1	2	ARRUELA	WASHER	ARANDELA
19	3010597X1	2	ARRUELA	WASHER	ARANDELA

Kit Indicador Combustível
Fuel Indicator
Indicador Combutible

80-95

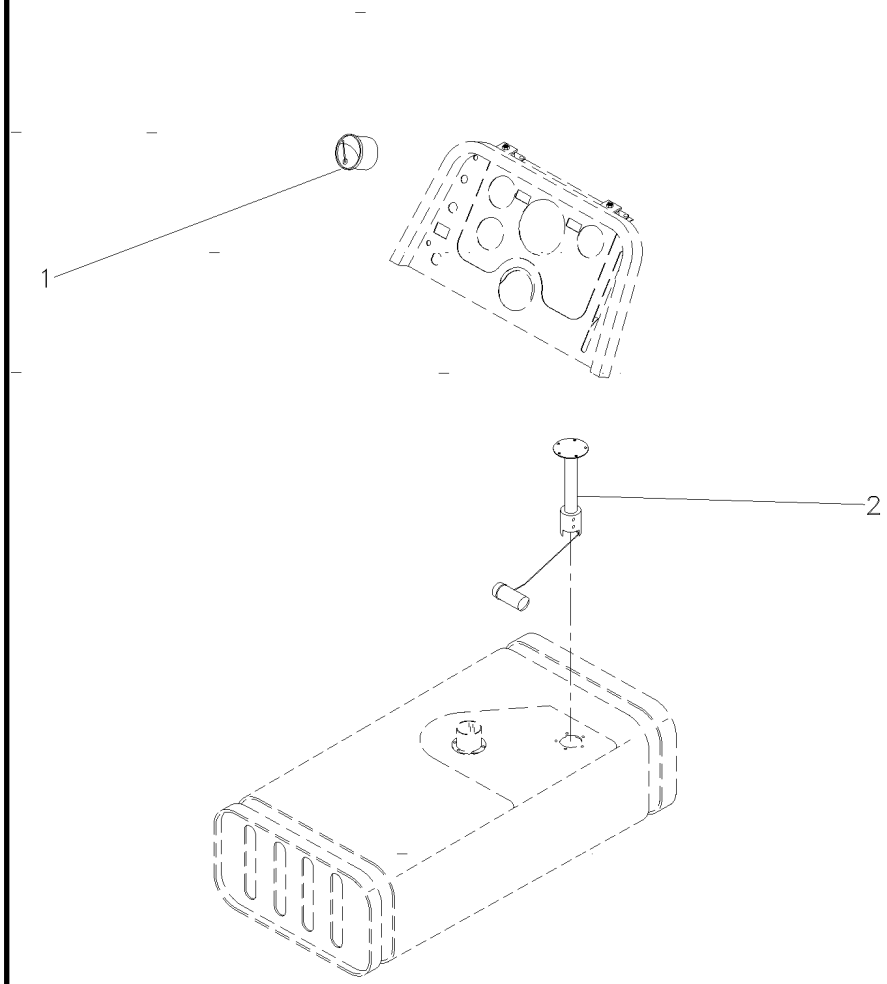

1	039276T1	**1** INDICADOR	GAUGE	APARAT INDICADOR
2	3588722M91	**1** SENSOR	SENDER	EMISOR

Instalação Da Buzina
Horn Assy
Instalación Bocina

80-100

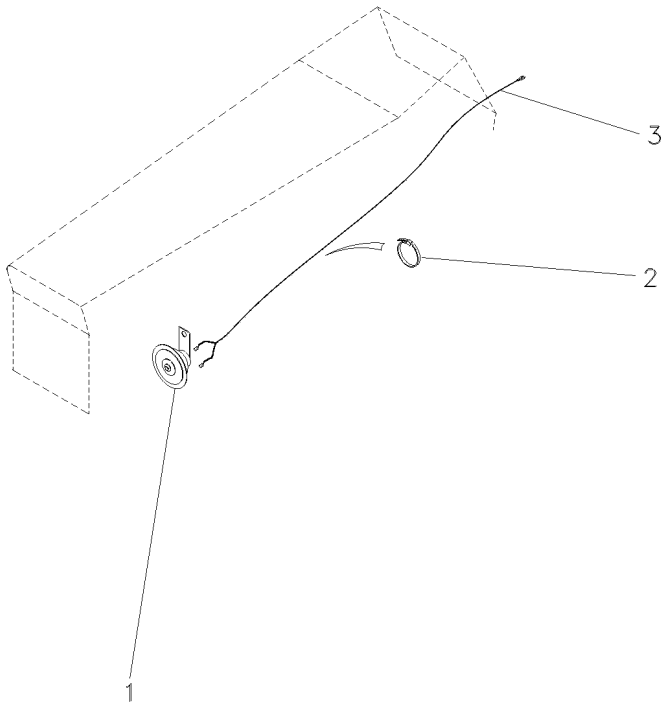

1	2802862M91	**1**	BUZINA	HORN	BOCINA
2	3225536M1	**6**	BRAÇADEIRA	CLAMP	ABRAZADERA
3	063368N1	**1**	CHICOTE	HARNESS	MAZO CABLES

Painel De Instrumentos
Instruments Panel
Tablero De Instrumentos

80-105

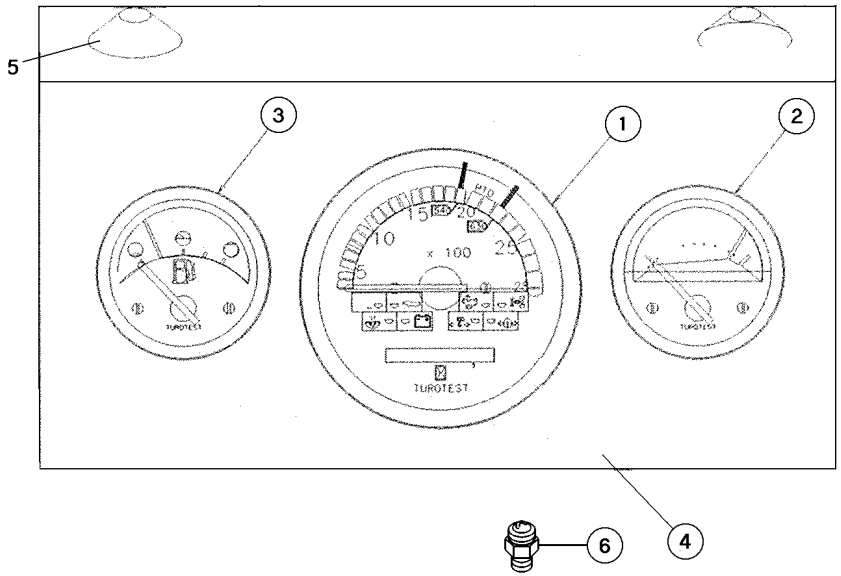

1	067265R1	**1**	TRATÔMETRO	TRACTORMETER	TRACTOMETRO
2	062782R1	**1**	TERMÔMETRO	THERMOMETER	TERMOMETRO
3	062783R1	**1**	INDICADOR	GAUGE	APARAT INDICADOR
4	062784R1	**1**	PAINEL	PANEL	PANEL
5	3408984M1	**4**	COXIM	MOUNTING	MONTANTE
6	3147425M1	**1**	SENSOR	SENDER	EMISOR

Sistema Elétrico Electrical System Sistema Electrico	Suporte E Relé Do Pisca Bracket And Warning Relay Soporte Y Rele Intermitente	80-110

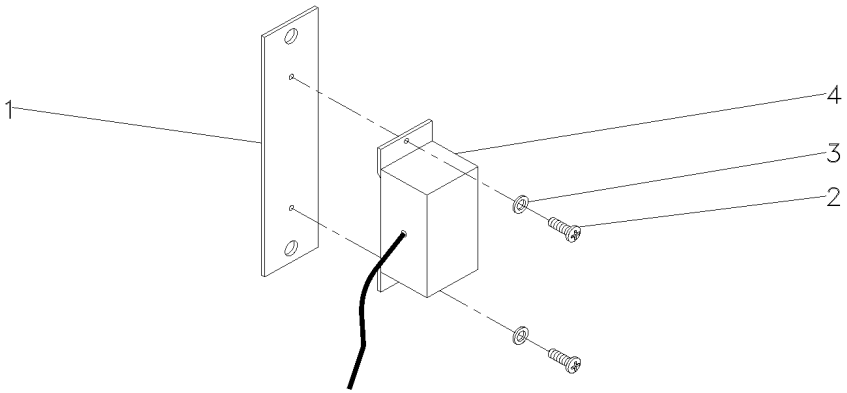

1	062298T1		**1** SUPORTE	BRACKET	SOPORTE
2	3009536X1	M5x0.8	**2** PARAFUSO	BOLT	PERNO
3	390469X1		**2** ARRUELA	WASHER	ARANDELA
4	062299T2		**1** RELÉ	RELAY	RELE

Farol Auxiliar
Headlamp
Faro

80-115

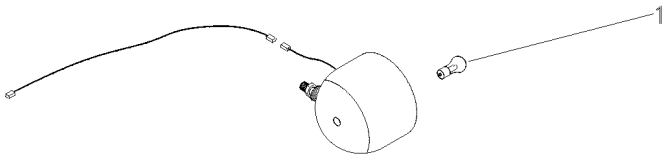

1	487387M1	**1**	LÂMPADA	BULB	LAMPARA

Escala De Velocidades
Velocity Scale
Escala De Velocidades

100-10

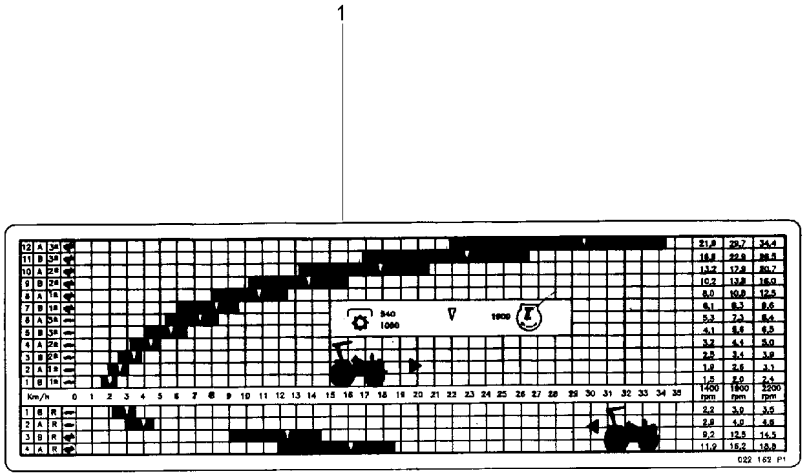

1	3148008M2		**1**	DECAL	DECAL	CALCOMANIA

Emblemas
Emblems
Emblemas

100-15

Português
Portuguese
Português

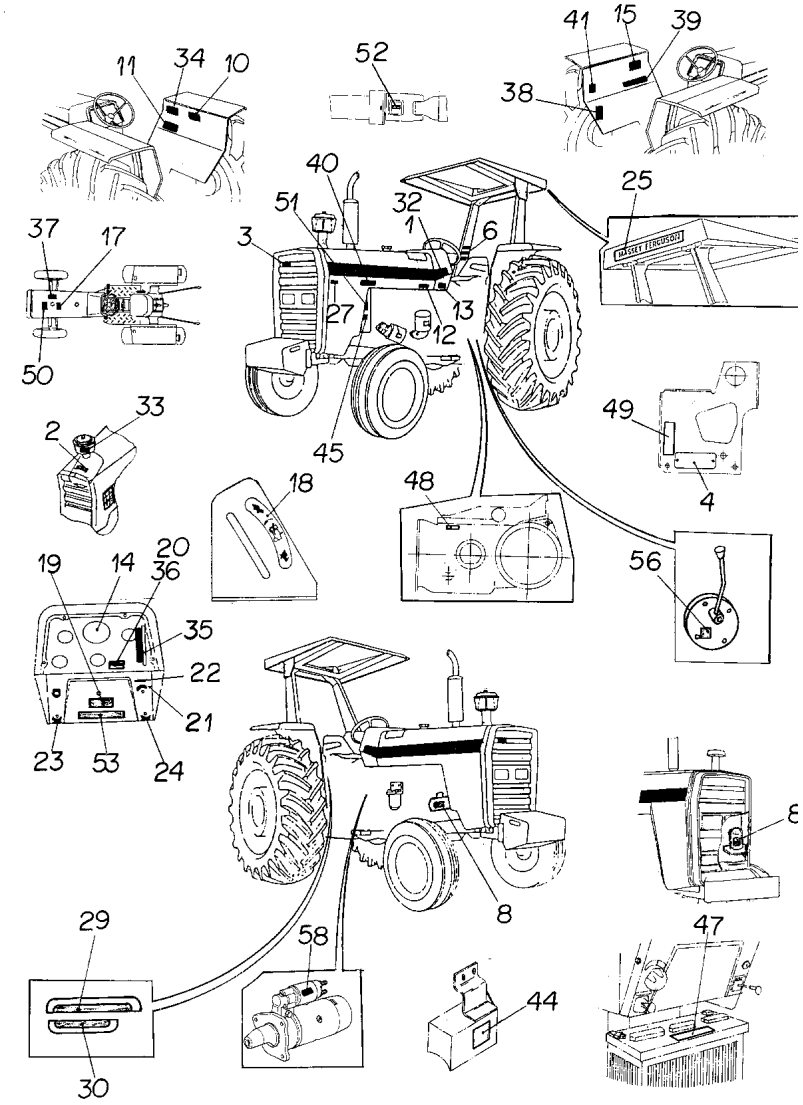

1	022081P1	59		**2**	DECAL	DECAL	CALCOMANIA
3	3587203M1	59		**R**	EMBLEMA	EMBLEM	EMBLEMA
4	036880P1	59		**1**	PLACA	PLATE	PLATO
4	3410581M1	59		**1**	REBITE	RIVET	REMACHE
6	022083P1	59		**1**	DECAL	DECAL	CALCOMANIA
8	3146752M1	59		**1**	DECAL	DECAL	CALCOMANIA
10	3148171M1	59		**1**	DECAL	DECAL	CALCOMANIA
12	022091P1	59		**1**	DECAL	DECAL	CALCOMANIA
13	3410581M1	59		**2**	REBITE	RIVET	REMACHE
13	3697173M1	59		**1**	PLACA	PLATE	PLATO
14	2800862M1	59		**1**	DECAL	DECAL	CALCOMANIA
15	022100P2	59		**1**	DECAL	DECAL	CALCOMANIA
17	3146834M1	59		**1**	DECAL	DECAL	CALCOMANIA
18	3148214M1	59		**1**	EMBLEMA	EMBLEM	EMBLEMA
19	3410238M1	59		**R**	DECAL	DECAL	CALCOMANIA
21	3146011M1	59		**1**	EMBLEMA	EMBLEM	EMBLEMA
22	068136P1	59		**1**	DECAL	DECAL	CALCOMANIA
23	3410244M1	59		**1**	EMBLEMA	EMBLEM	EMBLEMA
24	3410245M1	59		**1**	EMBLEMA	EMBLEM	EMBLEMA
25	3149677M1	59		**R**	DECAL	DECAL	CALCOMANIA
29	022651P3	59		**1**	DECAL	DECAL	CALCOMANIA
30	022656P2	59		**1**	DECAL	DECAL	CALCOMANIA
56	3149896M1	59		**R**	DECAL	DECAL	CALCOMANIA
57	1875315M1	59		**R**	EMBLEMA	EMBLEM	EMBLEMA
59			022022N1	**1**	EMBLEMA	EMBLEM	EMBLEMA

Emblemas
Emblems
Emblemas

100-20

Espanhol
Spanish
Español

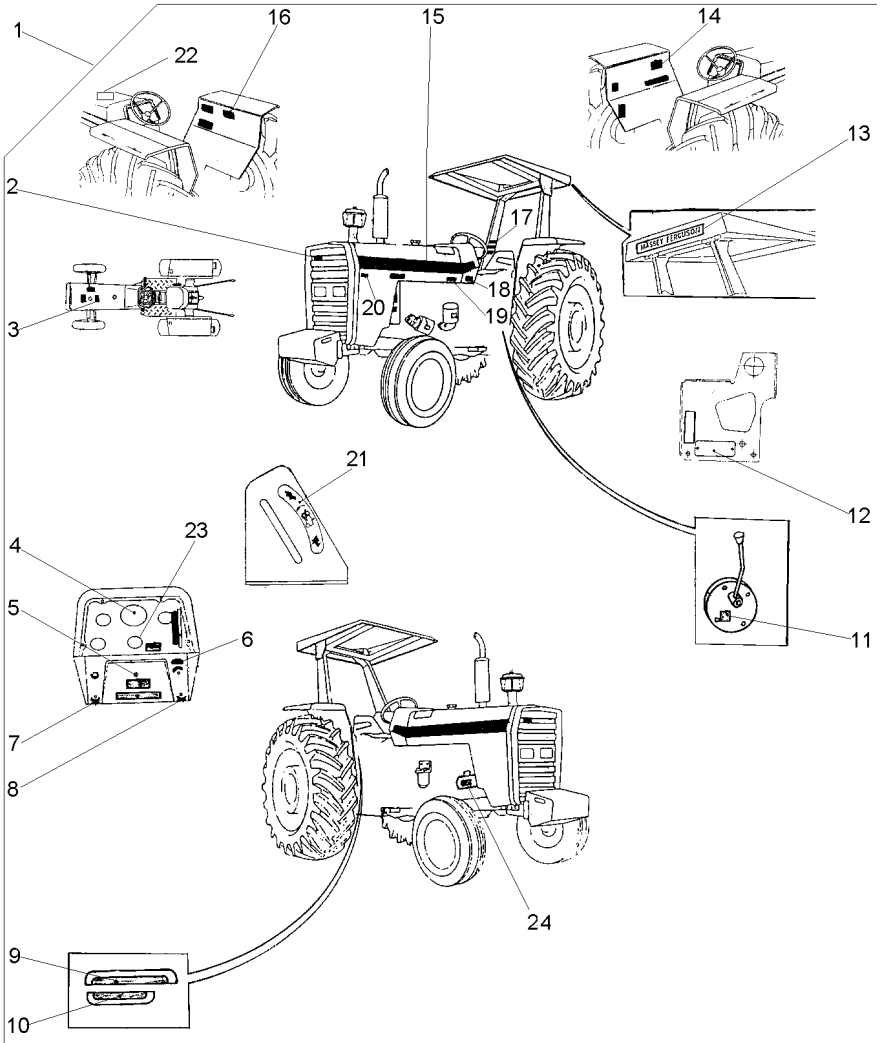

1			022024N1	**1**	EMBLEMA	EMBLEM	EMBLEMA
2	3587203M1	1		**X**	EMBLEMA	EMBLEM	EMBLEMA
3	022096P1	1		**1**	DECAL	DECAL	CALCOMANIA
4	3410241M1	1		**1**	DECAL	DECAL	CALCOMANIA
5	3410238M1	1		**X**	DECAL	DECAL	CALCOMANIA
6	068136P1	1		**1**	DECAL	DECAL	CALCOMANIA
7	3410244M1	1		**1**	EMBLEMA	EMBLEM	EMBLEMA
8	3410245M1	1		**1**	EMBLEMA	EMBLEM	EMBLEMA
9	022654P3	1		**1**	DECAL	DECAL	CALCOMANIA
10	022659P2	1		**1**	DECAL	DECAL	CALCOMANIA
11	3149896M1	1		**X**	DECAL	DECAL	CALCOMANIA
12	036880P1	1		**1**	PLACA	PLATE	PLATO
12	3410581M1	1		**2**	REBITE	RIVET	REMACHE
13	3149677M1	1		**X**	DECAL	DECAL	CALCOMANIA
14	022101P1	1		**1**	DECAL	DECAL	CALCOMANIA
15	022081P1	1		**2**	DECAL	DECAL	CALCOMANIA
16	3146334M2	1		**1**	DECAL	DECAL	CALCOMANIA
17	022084P1	1		**1**	DECAL	DECAL	CALCOMANIA
18	3410581M1	1		**4**	REBITE	RIVET	REMACHE
18	3697173M1	1		**1**	PLACA	PLATE	PLATO
19	022092P1	1		**1**	DECAL	DECAL	CALCOMANIA
20	022672P1	1		**1**	DECAL	DECAL	CALCOMANIA
21	3148214M1	1		**1**	EMBLEMA	EMBLEM	EMBLEMA
22	067210P1	1		**1**	DECAL	DECAL	CALCOMANIA
23	1875315M1	1		**X**	EMBLEMA	EMBLEM	EMBLEMA
24	3146299M1	1		**1**	DECAL	DECAL	CALCOMANIA

Emblemas
Emblems
Emblemas

100-25

Inglês
English
Inglés

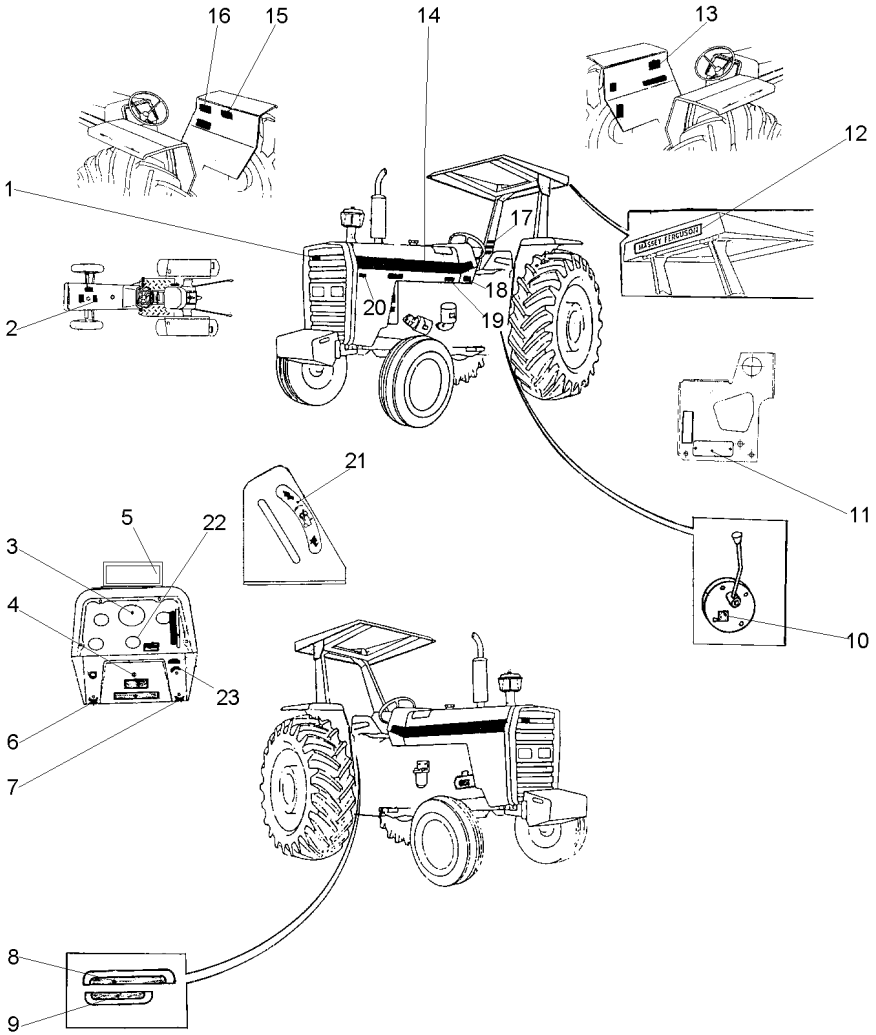

1	3587203M1	[B]	X	EMBLEMA	EMBLEM	EMBLEMA
2	022097P1		1	DECAL	DECAL	CALCOMANIA
3	3411432M1		1	DECAL	DECAL	CALCOMANIA
4	3410238M1		X	DECAL	DECAL	CALCOMANIA
5	067210P1		1	DECAL	DECAL	CALCOMANIA
6	3410244M1		1	EMBLEMA	EMBLEM	EMBLEMA
7	3410245M1		1	EMBLEMA	EMBLEM	EMBLEMA
8	022652P3		1	DECAL	DECAL	CALCOMANIA
9	022657P2		1	DECAL	DECAL	CALCOMANIA
10	3149896M1		X	DECAL	DECAL	CALCOMANIA
11	036880P1		1	PLACA	PLATE	PLATO
11	3410581M1		2	REBITE	RIVET	REMACHE
12	3149677M1		X	DECAL	DECAL	CALCOMANIA
13	022102P2		1	DECAL	DECAL	CALCOMANIA
14	022081P1		2	DECAL	DECAL	CALCOMANIA
15	3410239M1		1	DECAL	DECAL	CALCOMANIA
16	049101P1		1	DECAL	DECAL	CALCOMANIA
17	3595689M1		1	DECAL	DECAL	CALCOMANIA
18	3410581M1		4	REBITE	RIVET	REMACHE
18	3697173M1		1	PLACA	PLATE	PLATO
19	022093P1		1	DECAL	DECAL	CALCOMANIA
20	022672P1		1	DECAL	DECAL	CALCOMANIA
21	3148214M1		1	EMBLEMA	EMBLEM	EMBLEMA
22	1875315M1		X	EMBLEMA	EMBLEM	EMBLEMA
23	068136P1		1	DECAL	DECAL	CALCOMANIA

Lataria Sheet Metal Emplanchados	Capuz Hood Capo	100-30

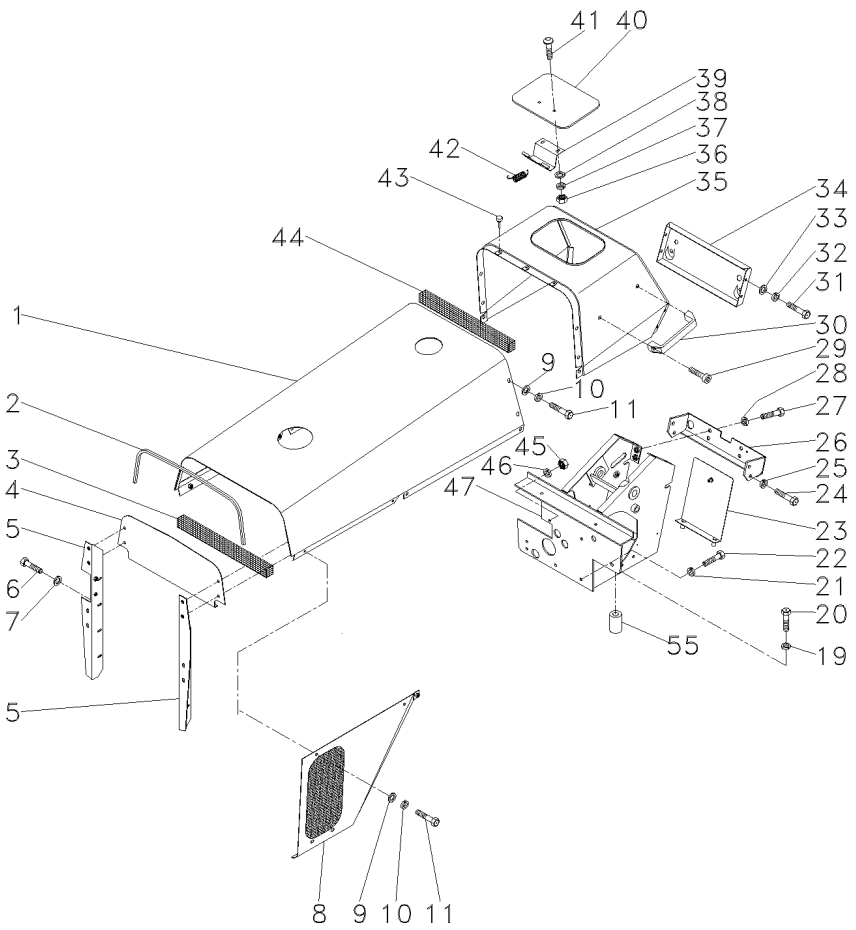

1	037688S2		1	CAPUZ	HOOD	CAPO
2	033355P1		1	GUARNIÇÃO	FOAM	ESPUMA
3	3149668M1		1	GUARNIÇÃO	FOAM	ESPUMA
4	027764P1	▲	1	PLACA	PLATE	PLATO
5	027762S1	▶	1	PLACA	PLATE	PLATO
5	027760S1	◀	1	PLACA	PLATE	PLATO
6	353501X1		8	PARAFUSO	BOLT	PERNO
7	355617X1		8	ARRUELA	WASHER	ARANDELA
9	829185M1		12	ARRUELA	WASHER	ARANDELA
10	353446X1		18	ARRUELA	WASHER	ARANDELA
11	353676X1		18	PARAFUSO	BOLT	PERNO
19	353432X1		2	ARRUELA	WASHER	ARANDELA
20	353711X1		2	PARAFUSO	BOLT	PERNO
21	353434X1		2	ARRUELA	WASHER	ARANDELA
22	353691X1		2	PARAFUSO	BOLT	PERNO
23	037255N1	100-135 No	1	CJ. TAMPA	KIT, COVER	JUEGO DE TAPA
24	353688X1		4	PARAFUSO	BOLT	PERNO
25	353434X1		4	ARRUELA	WASHER	ARANDELA
26	037297S1		1	TRAVESSA	BRIDGE PIECE	CODO DE CRUCE
27	353691X1		4	PARAFUSO	BOLT	PERNO
28	353434X1		4	ARRUELA	WASHER	ARANDELA
29	360830X1		2	PARAFUSO	BOLT	PERNO
30	3589241M1		1	ALÇA	STRAP	FAJA
31	353666X1		4	PARAFUSO	BOLT	PERNO
32	353441X1		4	ARRUELA	WASHER	ARANDELA
33	355617X1		4	ARRUELA	WASHER	ARANDELA
35	033021S1		1	CAPUZ	HOOD	CAPO
36	339030X1		2	PORCA	NUT	TUERCA
37	353441X1		2	ARRUELA	WASHER	ARANDELA
38	829185M1		2	ARRUELA	WASHER	ARANDELA
39	027852S1		1	DOBRADIÇA	HINGE	BISAGRA
41	1442175X1		2	PARAFUSO	BOLT	PERNO
42	1706116M1		1	MOLA	SPRING	RESORTE
43	490742M1		5	AMORTECEDOR	DAMPER	AMORTIGUADOR
44	3149668M1		2	GUARNIÇÃO	FOAM	ESPUMA
45	353916X1		2	PORCA	NUT	TUERCA
46	353446X1		2	ARRUELA	WASHER	ARANDELA
47	037157S3		1	ESTRUTURA	STRUCTURE	ESTRUCTURA
55	069587S1		1	SUPORTE	BRACKET	SOPORTE

Lataria / **Bodywork** / **Carroceria** — **Envoltório** / **Grille** / **Parrilla**

100-35

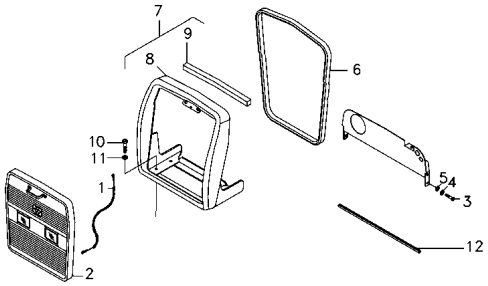

1	022625N1		**1**	CABO	CABLE	CABLE
2	068238N1	100-140 No	**1**	GRADE	GRILLE	REJILLA
3	353679X1		**8**	PARAFUSO	BOLT	PERNO
4	353446X1		**8**	ARRUELA	WASHER	ARANDELA
5	829185M1		**8**	ARRUELA	WASHER	ARANDELA
6	063134P1		**1**	GUARNIÇÃO	FOAM	ESPUMA
7	068239N1		**1**	ENVOLTÓRIO	NOSE	NARIZ
8	065604S1		**1**	ENVOLTÓRIO	NOSE	NARIZ
9	068241P1		**1**	GUARNIÇÃO	FOAM	ESPUMA
10	353711X1		**4**	PARAFUSO	BOLT	PERNO
11	353432X1		**4**	ARRUELA	WASHER	ARANDELA

Soleira E Estribo **4rm**
Footsteps **4wd**
Chapas De Piso **4rm**

100-40

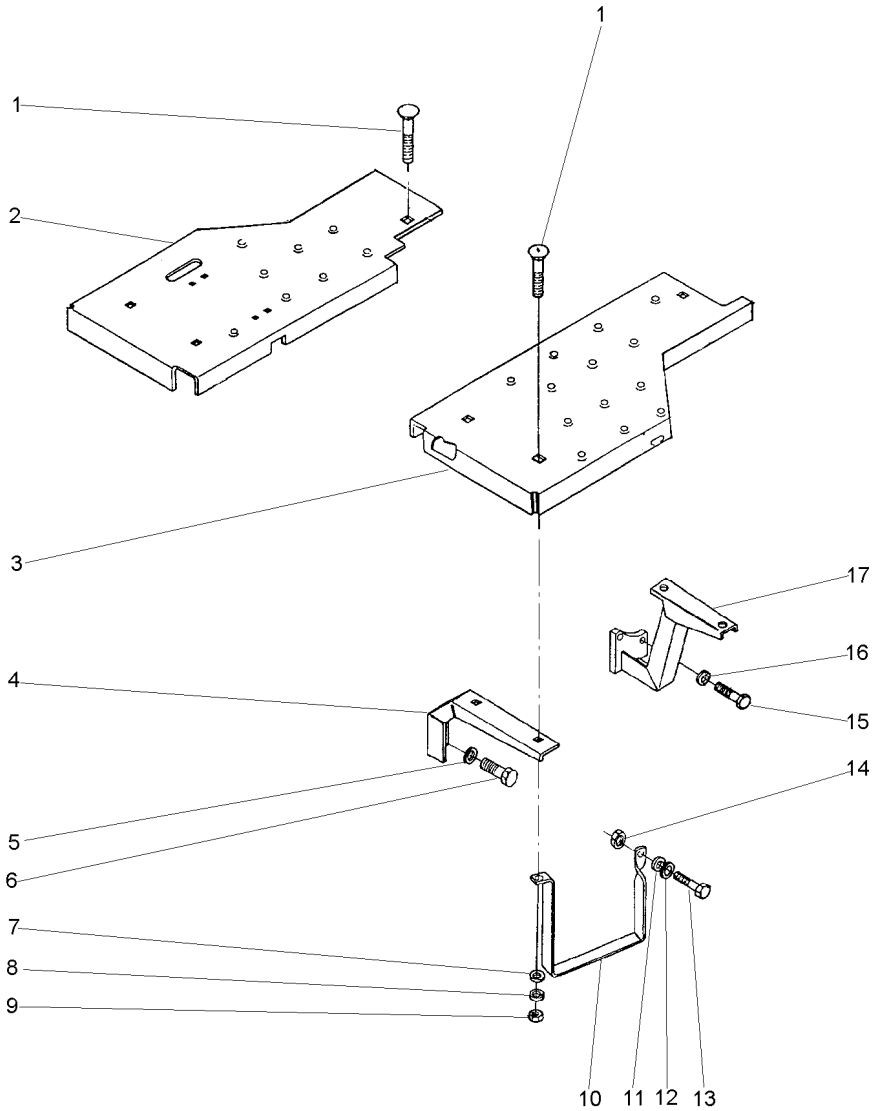

1	353810X1	3/8x24x1.1/4	**8** PARAFUSO	BOLT	PERNO
2	064041S1	▶	**1** CJ. SOLEIRA	FOOTSTEP	CHAPAS DE PISO
3	064039S1	◀	**1** CJ. SOLEIRA	FOOTSTEP	CHAPAS DE PISO
4	027115P1		**2** SUPORTE	BRACKET	SOPORTE
5	353432X1		**4** ARRUELA	WASHER	ARANDELA
6	353698X1	7/16x14x1"	**4** PARAFUSO	BOLT	PERNO
7	353756X1		**7** ARRUELA	WASHER	ARANDELA
8	353434X1		**8** ARRUELA	WASHER	ARANDELA
9	353431X1	3/8x24	**8** PORCA	NUT	TUERCA
10	037902P1		**1** ESTRIBO	FOOT BOARD	ESTRIBO
11	353446X1		**1** ARRUELA	WASHER	ARANDELA
12	829185M1		**1** ARRUELA	WASHER	ARANDELA
13	353517X1	5/16x24x3/4	**1** PARAFUSO	BOLT	PERNO
14	353916X1	5/16x24	**1** PORCA	NUT	TUERCA
15	377184X1	7/16x14x1.3/4	**4** PARAFUSO	BOLT	PERNO
16	353432X1		**4** ARRUELA	WASHER	ARANDELA
17	037571S1	◀	**1** SUPORTE	BRACKET	SOPORTE
17	037572S1	▶	**1** SUPORTE	BRACKET	SOPORTE

Soleira E Estribo
Footsteps
Chapas De Piso

Estreito
Strait
Estrecho

100-45

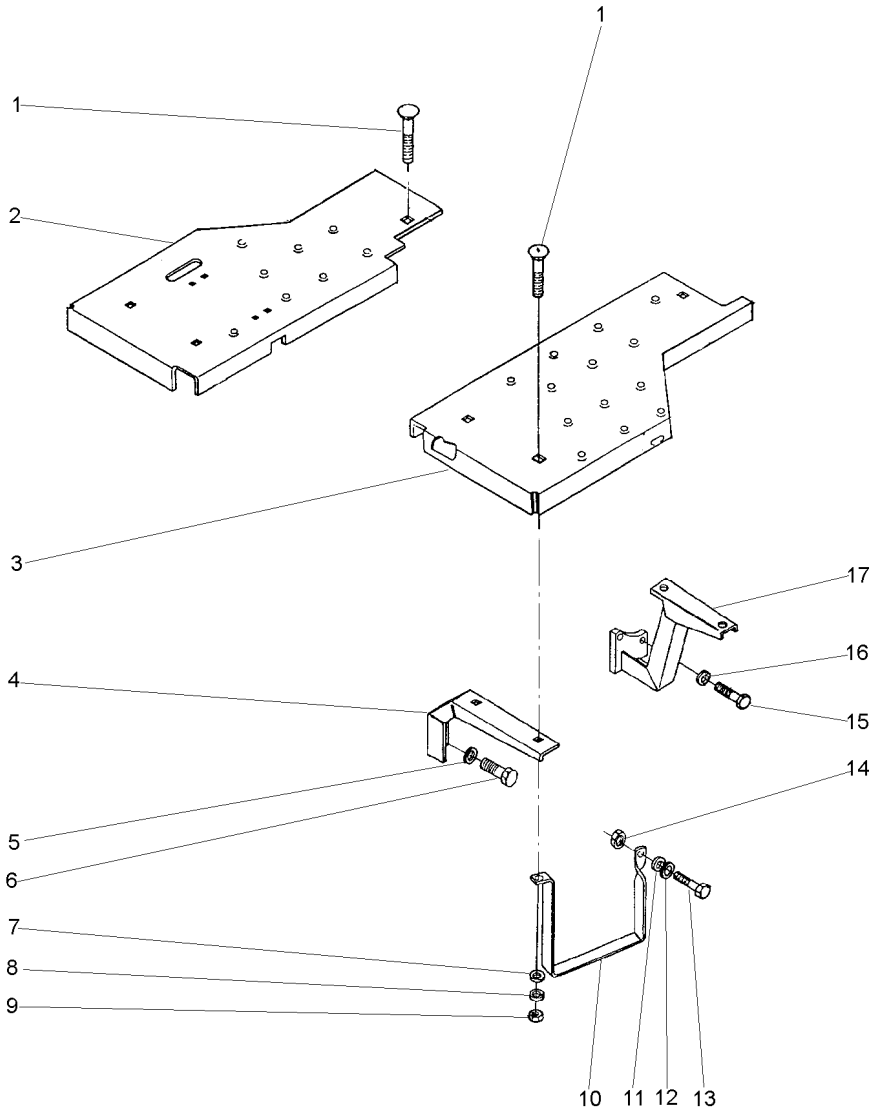

1	353810X1	3/8x24x1.1/4	**9** PARAFUSO	BOLT	PERNO
2	052834S1		**1** SOLEIRA	FOOT REST	REPOSAPIES
3	052835S1		**1** SOLEIRA	FOOT REST	REPOSAPIES
4	027368P1		**2** SUPORTE	BRACKET	SOPORTE
5	353432X1		**4** ARRUELA	WASHER	ARANDELA
6	353698X1	7/16x14x1"	**4** PARAFUSO	BOLT	PERNO
7	353756X1		**8** ARRUELA	WASHER	ARANDELA
8	353434X1		**9** ARRUELA	WASHER	ARANDELA
9	353431X1	3/8x24	**9** PORCA	NUT	TUERCA
10	037902P1		**1** ESTRIBO	FOOT BOARD	ESTRIBO
11	353446X1		**1** ARRUELA	WASHER	ARANDELA
12	829185M1		**1** ARRUELA	WASHER	ARANDELA
13	353517X1	5/16x24x3/4	**1** PARAFUSO	BOLT	PERNO
14	353916X1	5/16x24	**1** PORCA	NUT	TUERCA
15	377184X1	7/16x14x1.3/4	**4** PARAFUSO	BOLT	PERNO
16	353432X1		**4** ARRUELA	WASHER	ARANDELA
17	036924S1	◀	**1** SUPORTE	BRACKET	SOPORTE
17	036925S1	▶	**1** SUPORTE	BRACKET	SOPORTE

Soleira E Estribo
Footsteps
Chapas De Piso

Super Estreito
Super Strait
Super Estrecho

100-50

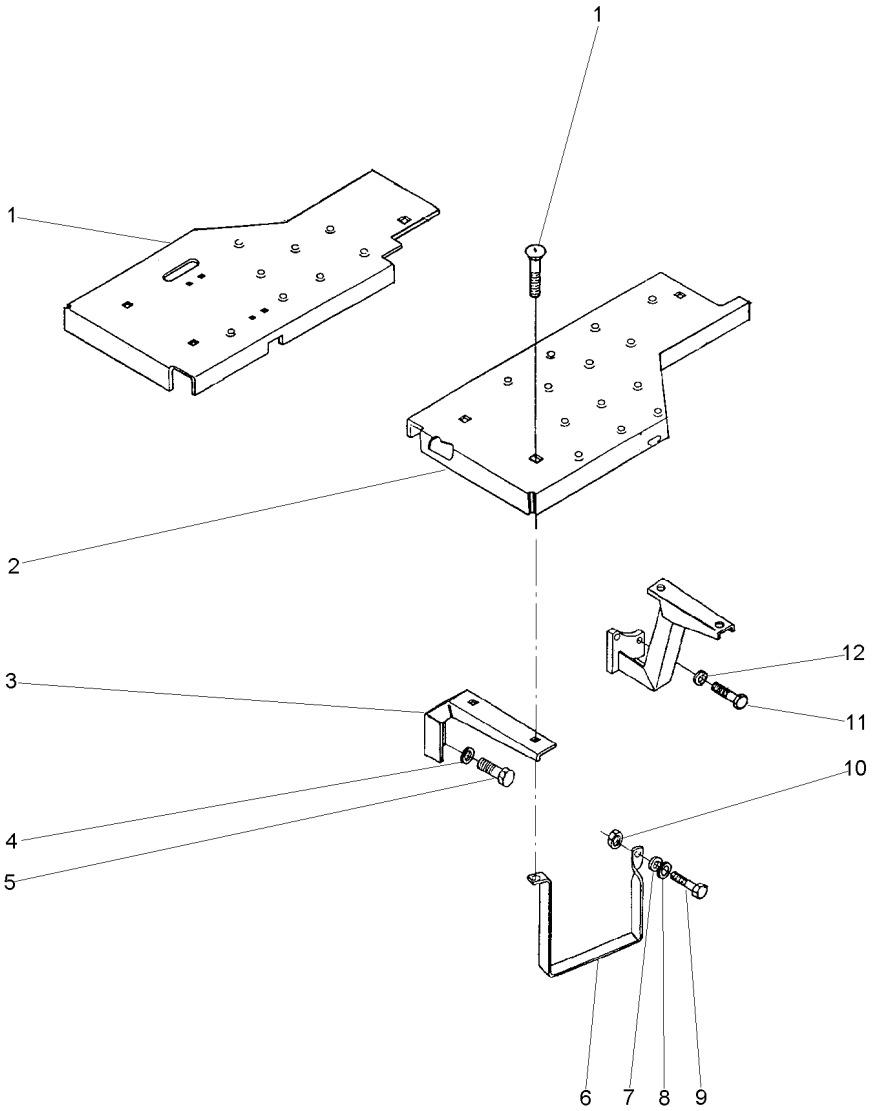

1	064941S1	▶	**1**	CJ. SOLEIRA	FOOTSTEP	CHAPAS DE PISO
2	064939S1	◀	**1**	CJ. SOLEIRA	FOOTSTEP	CHAPAS DE PISO
3	027368P1		**2**	SUPORTE	BRACKET	SOPORTE
4	353432X1		**4**	ARRUELA	WASHER	ARANDELA
5	353698X1	7/16x14x1"	**4**	PARAFUSO	BOLT	PERNO
6	037902P1		**1**	ESTRIBO	FOOT BOARD	ESTRIBO
7	353446X1		**1**	ARRUELA	WASHER	ARANDELA
8	829185M1		**1**	ARRUELA	WASHER	ARANDELA
9	353518X1	5/16x24x3/4	**1**	PARAFUSO	BOLT	PERNO
10	353916X1	5/16x24	**1**	PORCA	NUT	TUERCA
11	377184X1	7/16x14x1.3/4	**4**	PARAFUSO	BOLT	PERNO
12	353432X1		**4**	ARRUELA	WASHER	ARANDELA

Paralama Dianteiro
Front Mudguard
Guardabarros Delantero

100-55

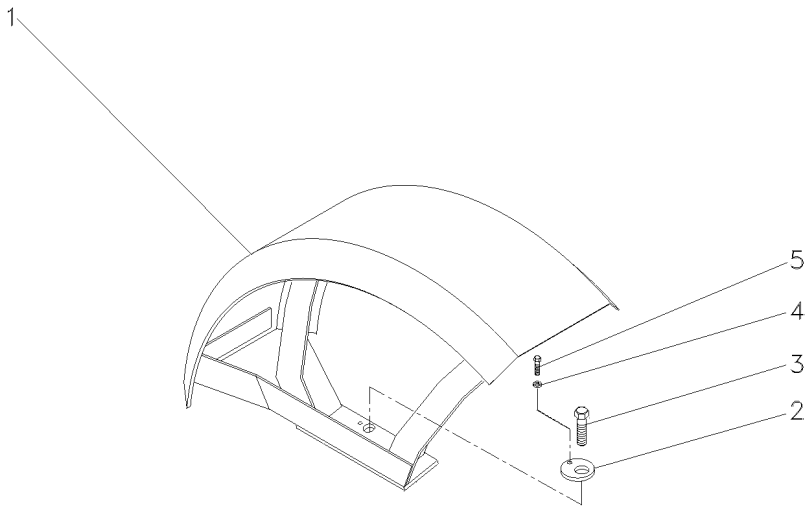

1	051747S1	◀	**1**	PÁRA-LAMA	FENDER	GUARDABARRO
1	051748S1	▶	**1**	PÁRA-LAMA	FENDER	GUARDABARRO
2	051755P1		**2**	ARRUELA	WASHER	ARANDELA
3	353592X1		**2**	PARAFUSO	BOLT	PERNO
4	353446X1		**2**	ARRUELA	WASHER	ARANDELA
5	353518X1	5/16x24x7/8	**2**	PARAFUSO	BOLT	PERNO

Para-Lama
Mudguard
Guardabarros

100-60

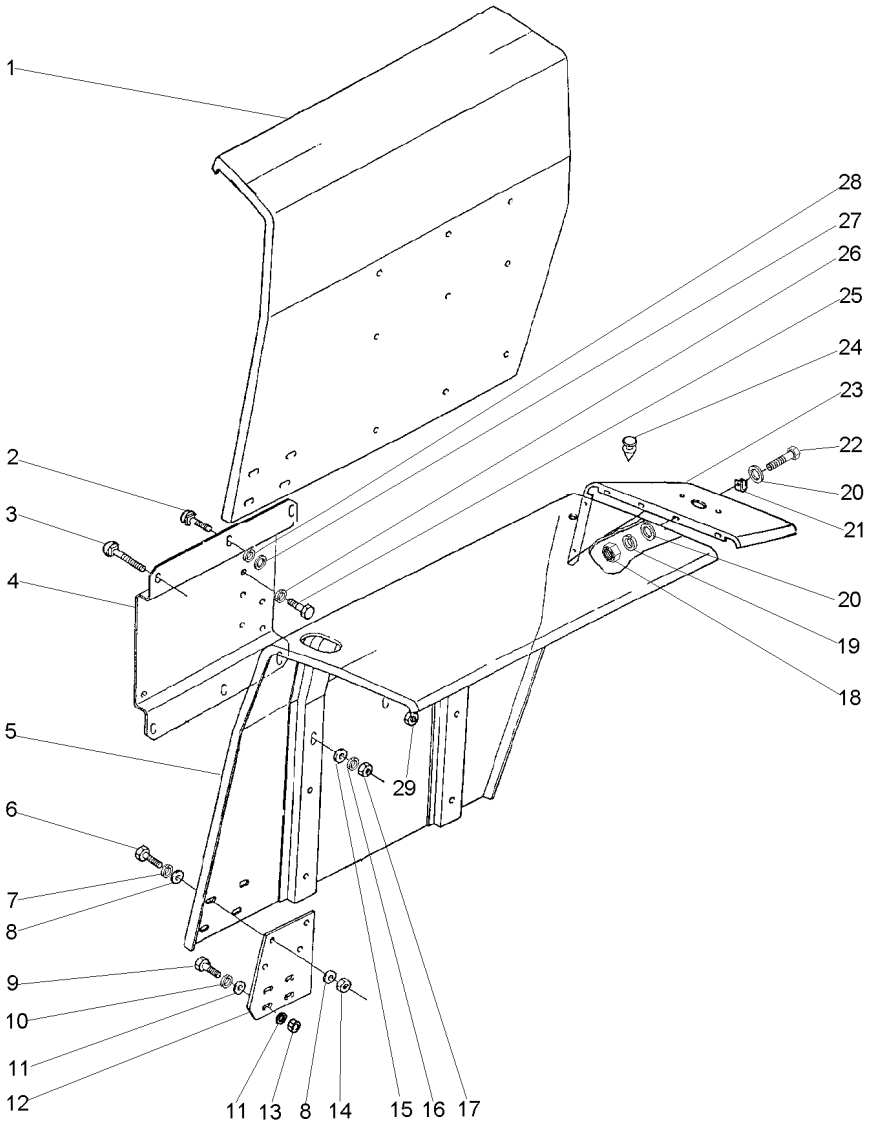

1	027033S1	▶	**1**	PÁRA-LAMA	FENDER	GUARDABARRO
2	353810X1	3/8x24x1.1/4	**4**	PARAFUSO	BOLT	PERNO
3	353816X1	3/8x24x2.1/4	**8**	PARAFUSO	BOLT	PERNO
4	063104S1	◀	**1**	SUPORTE	BRACKET	SOPORTE
4	063106S1	▶	**1**	SUPORTE	BRACKET	SOPORTE
5	027034S1	◀	**1**	PÁRA-LAMA	FENDER	GUARDABARRO
6	353677X1	5/16x18x3/4	**8**	PARAFUSO	BOLT	PERNO
7	353446X1		**8**	ARRUELA	WASHER	ARANDELA
8	829185M1		**16**	ARRUELA	WASHER	ARANDELA
9	353679X1	5/16x18x1"	**4**	PARAFUSO	BOLT	PERNO
10	353446X1		**4**	ARRUELA	WASHER	ARANDELA
11	829185M1		**8**	ARRUELA	WASHER	ARANDELA
12	027039P1		**2**	EXTENSÃO	EXTENSION	EXTENSION
13	355565X1	5/16x18	**4**	PORCA	NUT	TUERCA
14	355565X1	5/16x18	**8**	PORCA	NUT	TUERCA
15	339534X1		**8**	ARRUELA	WASHER	ARANDELA
16	353434X1		**8**	ARRUELA	WASHER	ARANDELA
17	353431X1	3/8x24	**8**	PORCA	NUT	TUERCA
18	353564X1	7/16x20x1.5/8	**10**	PARAFUSO	BOLT	PERNO
19	353441X1		**10**	ARRUELA	WASHER	ARANDELA
20	355617X1		**20**	ARRUELA	WASHER	ARANDELA
21	506293M1		**2**	PRESILHA	STAPLE	GRAPA
22	022907P1	B6,3x18	**10**	PARAFUSO	BOLT	PERNO
23	022886P2	▶	**1**	EXTENSÃO	EXTENSION	EXTENSION
23	022887P2	◀	**1**	EXTENSÃO	EXTENSION	EXTENSION
24	022894P1		**4**	TAMPÃO	PAD	ALMOHADILLA
25	339139X1	M12x1,75x25	**8**	PARAFUSO	BOLT	PERNO
26	339369X1		**8**	ARRUELA	WASHER	ARANDELA
27	339534X1		**4**	ARRUELA	WASHER	ARANDELA
28	353434X1		**4**	ARRUELA	WASHER	ARANDELA
29	353431X1	3/8x24	**4**	PORCA	NUT	TUERCA

Para-Lama
Mudguard
Guardabarros

Estreito
Strait
Estrecho

100-65

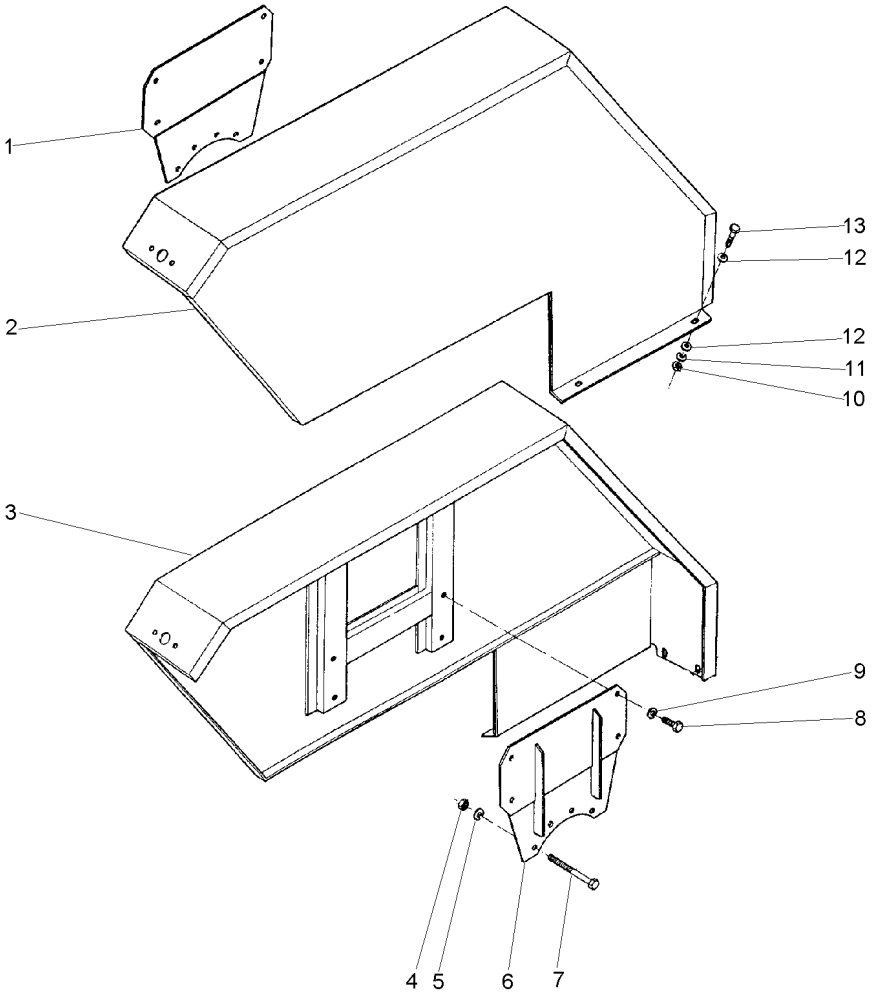

1	3411875M91	◀	**1**	SUPORTE	BRACKET	SOPORTE
2	036935S1	◀	**1**	PÁRA-LAMA	FENDER	GUARDABARRO
3	036934S1	▶	**1**	PÁRA-LAMA	FENDER	GUARDABARRO
4	338600X1	7/16x20	**8**	PORCA	NUT	TUERCA
5	353432X1		**8**	ARRUELA	WASHER	ARANDELA
6	3411876M91	▶	**1**	SUPORTE	BRACKET	SOPORTE
7	377563X1	7/16x20x2.3/4	**8**	PARAFUSO	BOLT	PERNO
8	353723X1	1/2x13x1"	**8**	PARAFUSO	BOLT	PERNO
9	353439X1		**8**	ARRUELA	WASHER	ARANDELA
10	355565X1	5/16x18	**4**	PORCA	NUT	TUERCA
11	353446X1		**4**	ARRUELA	WASHER	ARANDELA
12	829185M1		**8**	ARRUELA	WASHER	ARANDELA
13	353677X1	5/16x18x3/4	**4**	PARAFUSO	BOLT	PERNO

Para-Lama
Mudguard
Guardabarros

Super Estreito
Super Strait
Super Estrecho

100-70

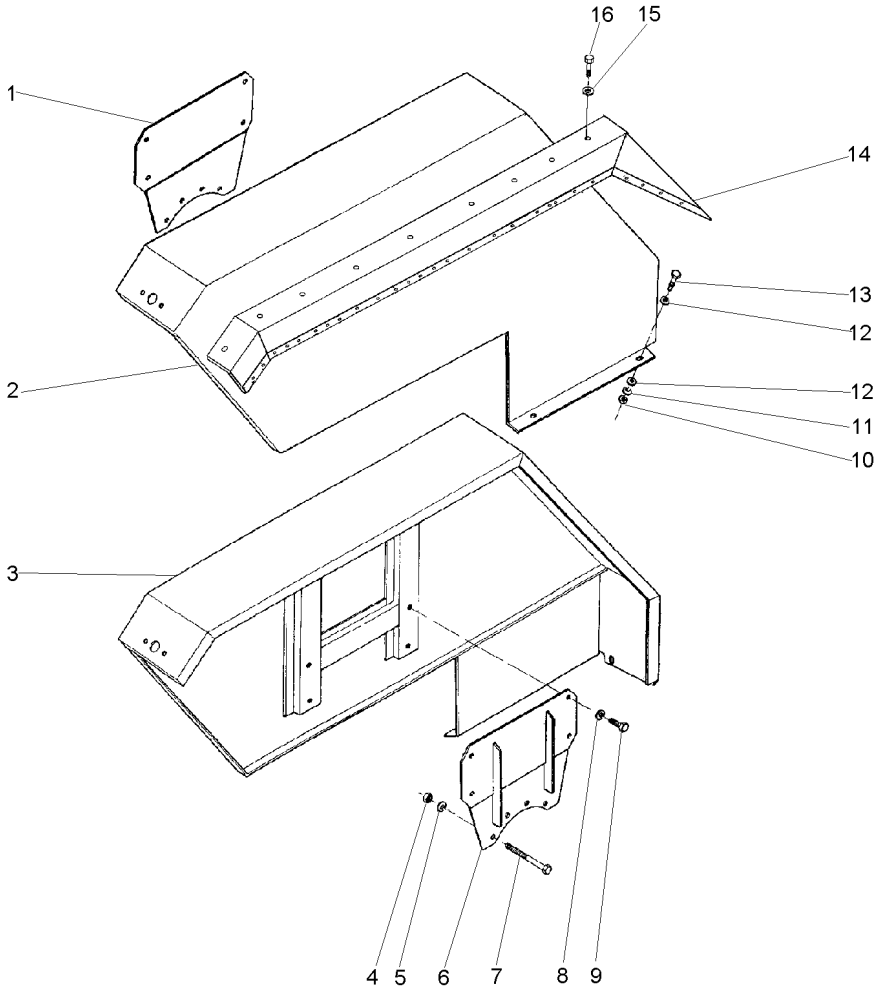

1	045250S1	◀	**1**	SUPORTE	BRACKET	SOPORTE
2	045277S1	◀	**1**	PÁRA-LAMA	FENDER	GUARDABARRO
3	045276S1	▶	**1**	PÁRA-LAMA	FENDER	GUARDABARRO
4	338600X1	7/16x20	**8**	PORCA	NUT	TUERCA
5	353432X1		**8**	ARRUELA	WASHER	ARANDELA
6	045251S1	▶	**1**	SUPORTE	BRACKET	SOPORTE
7	361791X1	7/16x20x4.1/4	**8**	PARAFUSO	BOLT	PERNO
8	353439X1		**8**	ARRUELA	WASHER	ARANDELA
9	353723X1	1/2x13x1"	**8**	PARAFUSO	BOLT	PERNO
10	355565X1	5/16x18	**4**	PORCA	NUT	TUERCA
11	353446X1		**4**	ARRUELA	WASHER	ARANDELA
12	355618X1		**8**	ARRUELA	WASHER	ARANDELA
13	353677X1	5/16x18x3/4	**4**	PARAFUSO	BOLT	PERNO
14	045268S1	▶	**1**	PÁRA-LAMA	FENDER	GUARDABARRO
14	045269S1	◀	**1**	PÁRA-LAMA	FENDER	GUARDABARRO
15	353446X1		**18**	ARRUELA	WASHER	ARANDELA
16	353676X1	5/16x18x5/8	**18**	PARAFUSO	BOLT	PERNO

Escala De Velocidades
Velocity Scale
Escala De Velocidades

100-75

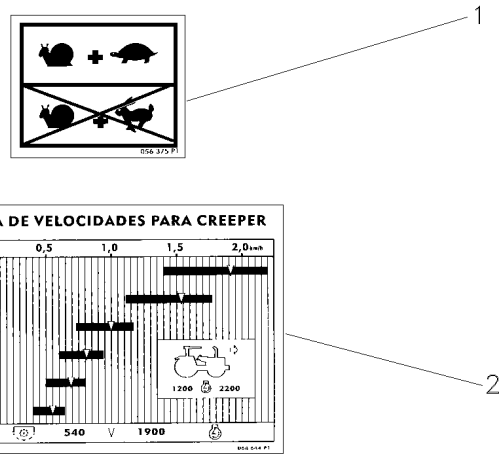

1	056375P1	**1**	DECAL	DECAL	CALCOMANIA
2	064953P1	**1**	DECAL	DECAL	CALCOMANIA

Decalcomania
Decal
Calcomania

100-80

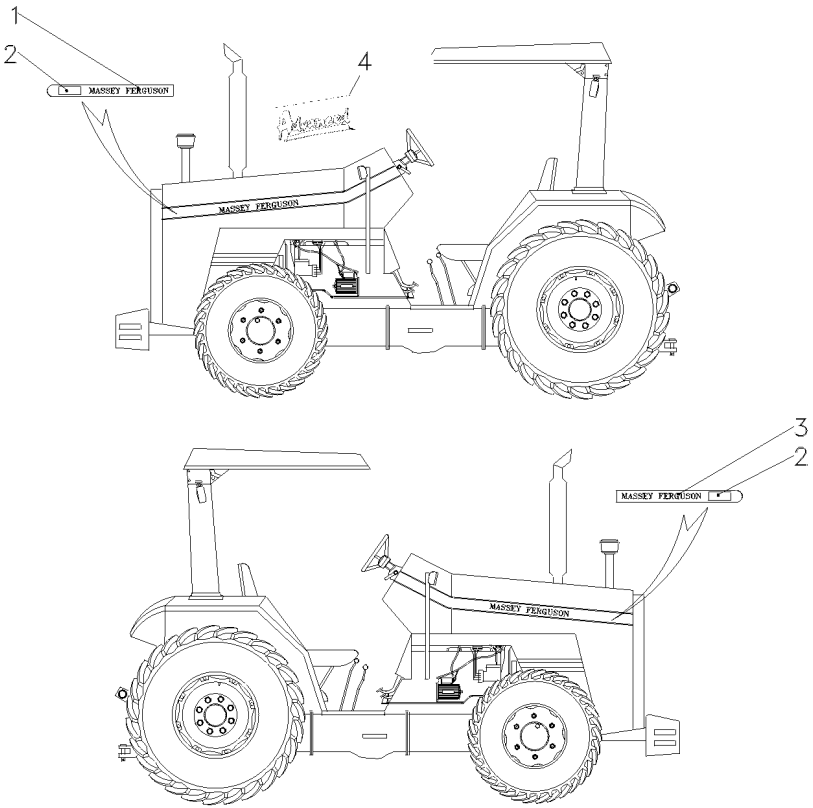

1	069066P1	▶	**1**	DECAL	DECAL CALCOMANIA
2	069081P1		**2**	DECAL	DECAL CALCOMANIA
3	069072P1	◀	**1**	DECAL	DECAL CALCOMANIA
4	068802P1		**1**	DECAL	DECAL CALCOMANIA

Decalcomania Decal Calcomania	Capuz Hood Capô	100-85	

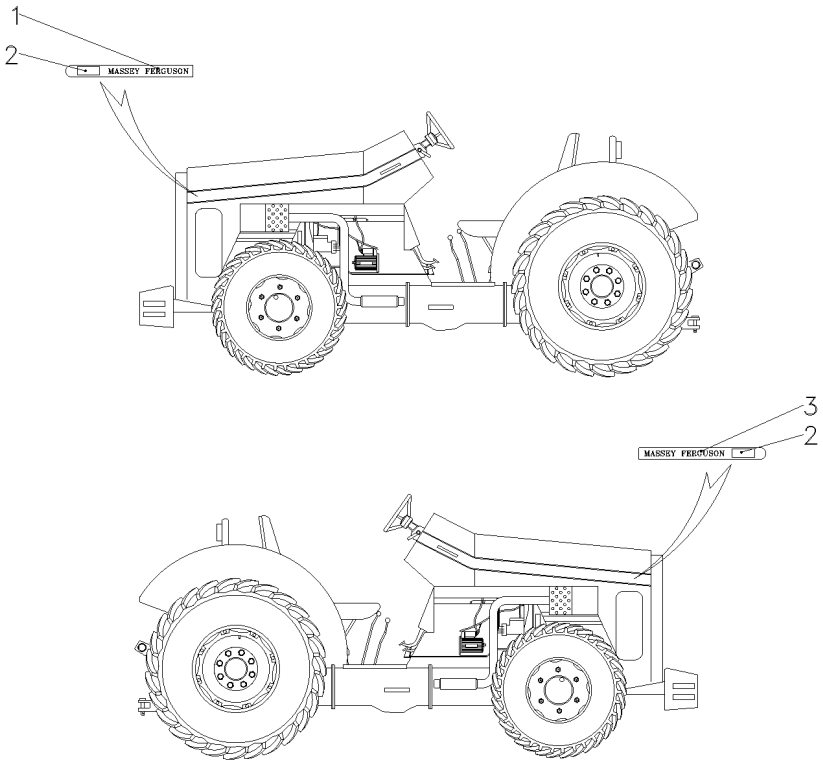

1	069072P1	◀	**1** DECAL	DECAL	CALCOMANIA
2	068802P1		**1** DECAL	DECAL	CALCOMANIA
3	069066P1	▶	**1** DECAL	DECAL	CALCOMANIA

Emblemas
Emblems
Emblemas

Português
Portuguese
Portugués

100-90

Sem Hidráulico
Without Hydraulic
Sin Hidraulico

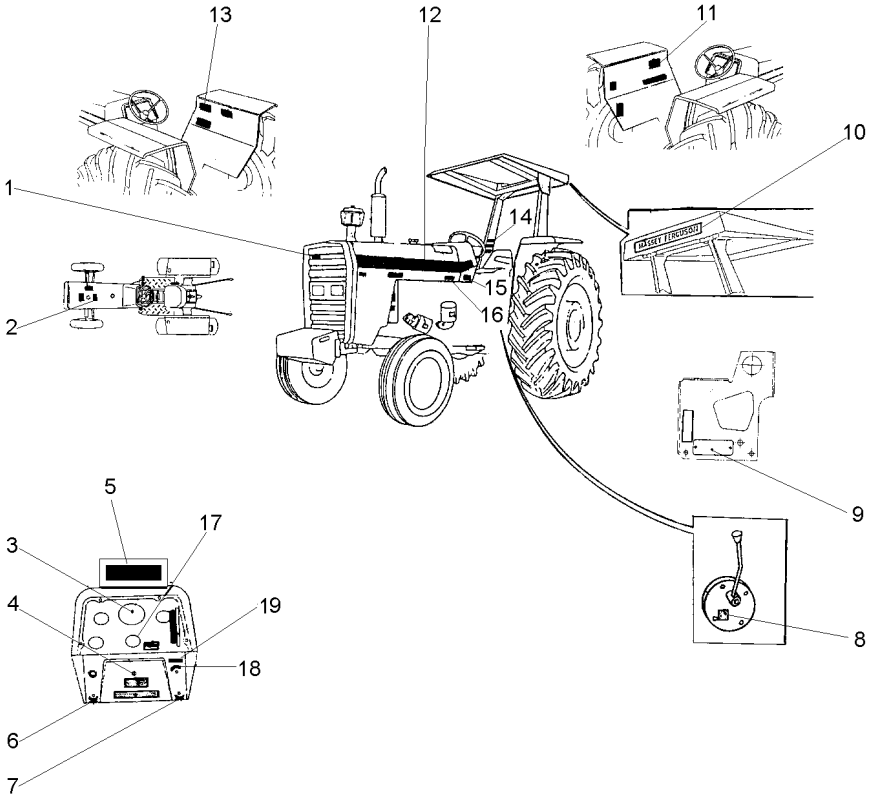

1	3587203M1	**X**	EMBLEMA	EMBLEM	EMBLEMA
2	3146834M1	**1**	DECAL	DECAL	CALCOMANIA
3	2800862M1	**1**	DECAL	DECAL	CALCOMANIA
4	3410238M1	**X**	DECAL	DECAL	CALCOMANIA
5	067210P1	**1**	DECAL	DECAL	CALCOMANIA
6	3410244M1	**1**	EMBLEMA	EMBLEM	EMBLEMA
7	3410245M1	**1**	EMBLEMA	EMBLEM	EMBLEMA
8	3149896M1	**X**	DECAL	DECAL	CALCOMANIA
9	036880P1	**1**	PLACA	PLATE	PLATO
9	3410581M1	**2**	REBITE	RIVET	REMACHE
10	3149677M1	**X**	DECAL	DECAL	CALCOMANIA
11	022100P2	**1**	DECAL	DECAL	CALCOMANIA
12	022081P1	**2**	DECAL	DECAL	CALCOMANIA
13	049101P1	**1**	DECAL	DECAL	CALCOMANIA
14	022083P1	**1**	DECAL	DECAL	CALCOMANIA
15	3410581M1	**4**	REBITE	RIVET	REMACHE
15	3697173M1	**1**	PLACA	PLATE	PLATO
16	022091P1	**1**	DECAL	DECAL	CALCOMANIA
17	1875315M1	**X**	EMBLEMA	EMBLEM	EMBLEMA
18	026694P1	**1**	DECAL	DECAL	CALCOMANIA
19	068136P1	**1**	DECAL	DECAL	CALCOMANIA

Emblemas
Emblems
Emblemas

100-95

Inglês
English
Inglés

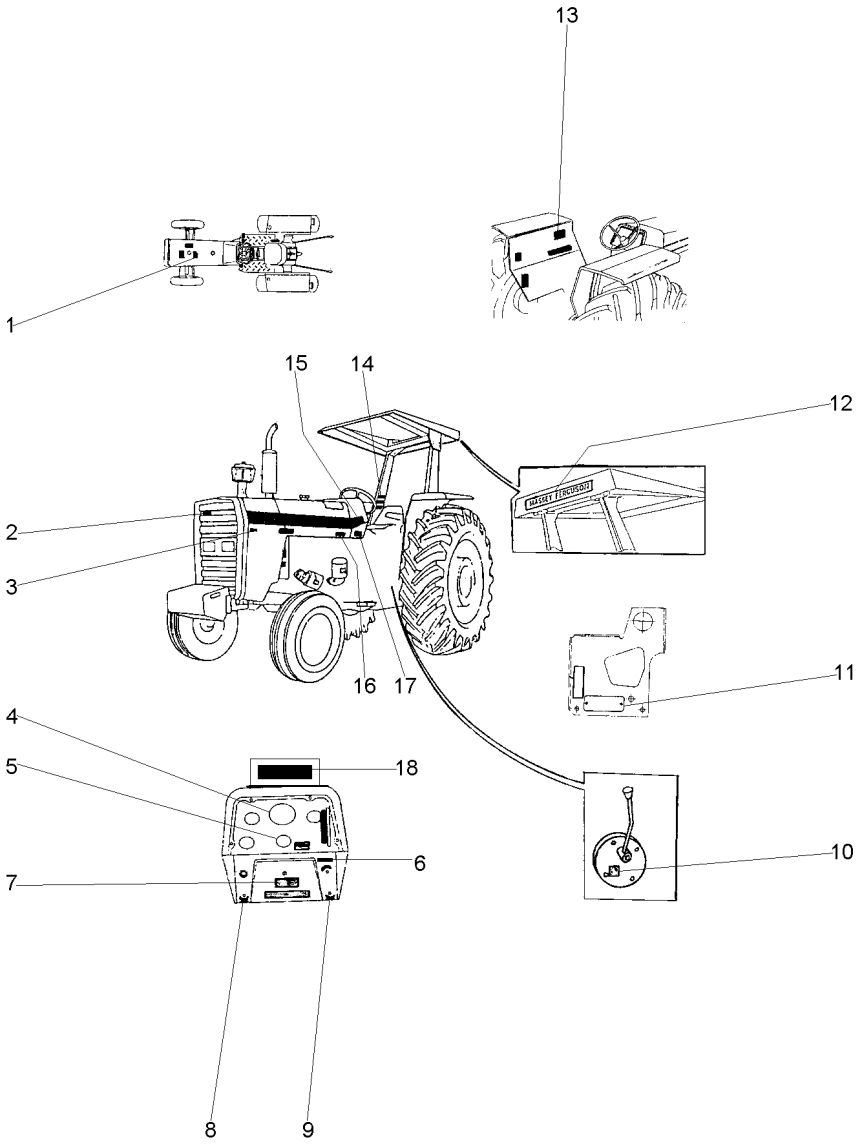

1	022097P1	**1**	DECAL	DECAL	CALCOMANIA
2	3587203M1	**X**	EMBLEMA	EMBLEM	EMBLEMA
3	022672P1	**1**	DECAL	DECAL	CALCOMANIA
4	3411432M1	**1**	DECAL	DECAL	CALCOMANIA
5	1875315M1	**X**	EMBLEMA	EMBLEM	EMBLEMA
6	068136P1	**1**	DECAL	DECAL	CALCOMANIA
7	3410238M1	**X**	DECAL	DECAL	CALCOMANIA
8	3410244M1	**1**	EMBLEMA	EMBLEM	EMBLEMA
9	3410245M1	**1**	EMBLEMA	EMBLEM	EMBLEMA
10	3149896M1	**X**	DECAL	DECAL	CALCOMANIA
11	036880P1	**1**	PLACA	PLATE	PLATO
11	3410581M1	**6**	REBITE	RIVET	REMACHE
12	3149677M1	**X**	DECAL	DECAL	CALCOMANIA
13	022102P2	**1**	DECAL	DECAL	CALCOMANIA
14	3595689M1	**1**	DECAL	DECAL	CALCOMANIA
15	022081P1	**2**	DECAL	DECAL	CALCOMANIA
16	022093P1	**1**	DECAL	DECAL	CALCOMANIA
17	3697173M1	**1**	PLACA	PLATE	PLATO
17	3410581M1	**4**	REBITE	RIVET	REMACHE
18	067210P1	**1**	DECAL	DECAL	CALCOMANIA

Emblemas
Emblems
Emblemas

100-100

Espanhol
Spanish
Español

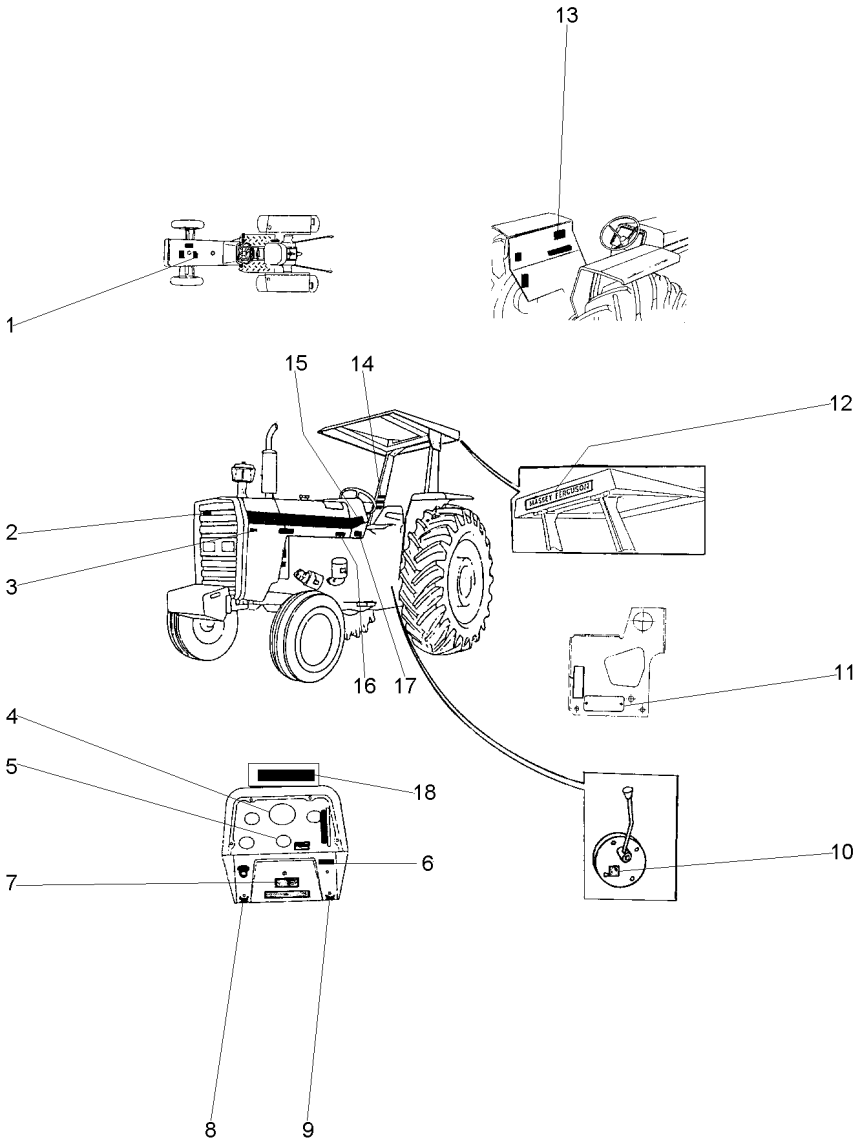

1	022096P1	**1** DECAL	DECAL	CALCOMANIA
2	3587203M1	**X** EMBLEMA	EMBLEM	EMBLEMA
3	022672P1	**1** DECAL	DECAL	CALCOMANIA
4	3410241M1	**1** DECAL	DECAL	CALCOMANIA
5	1875315M1	**X** EMBLEMA	EMBLEM	EMBLEMA
6	068136P1	**1** DECAL	DECAL	CALCOMANIA
7	3410238M1	**X** DECAL	DECAL	CALCOMANIA
8	3410244M1	**1** EMBLEMA	EMBLEM	EMBLEMA
9	3410245M1	**1** EMBLEMA	EMBLEM	EMBLEMA
10	3149896M1	**X** DECAL	DECAL	CALCOMANIA
11	036880P1	**1** PLACA	PLATE	PLATO
11	3410581M1	**2** REBITE	RIVET	REMACHE
12	3149677M1	**X** DECAL	DECAL	CALCOMANIA
13	022101P1	**1** DECAL	DECAL	CALCOMANIA
14	022084P1	**1** DECAL	DECAL	CALCOMANIA
15	022081P1	**2** DECAL	DECAL	CALCOMANIA
16	022092P1	**1** DECAL	DECAL	CALCOMANIA
17	3697173M1	**1** PLACA	PLATE	PLATO
17	3410581M1	**4** REBITE	RIVET	REMACHE
18	067210P1	**1** DECAL	DECAL	CALCOMANIA

Emblemas
Emblems
Emblemas

100-105

Estreito E Super Estreito Com Hidráulico
Strait And Super Strait Whith Hydraulic
Estrecho E Super Estrecho Con Hidraulico

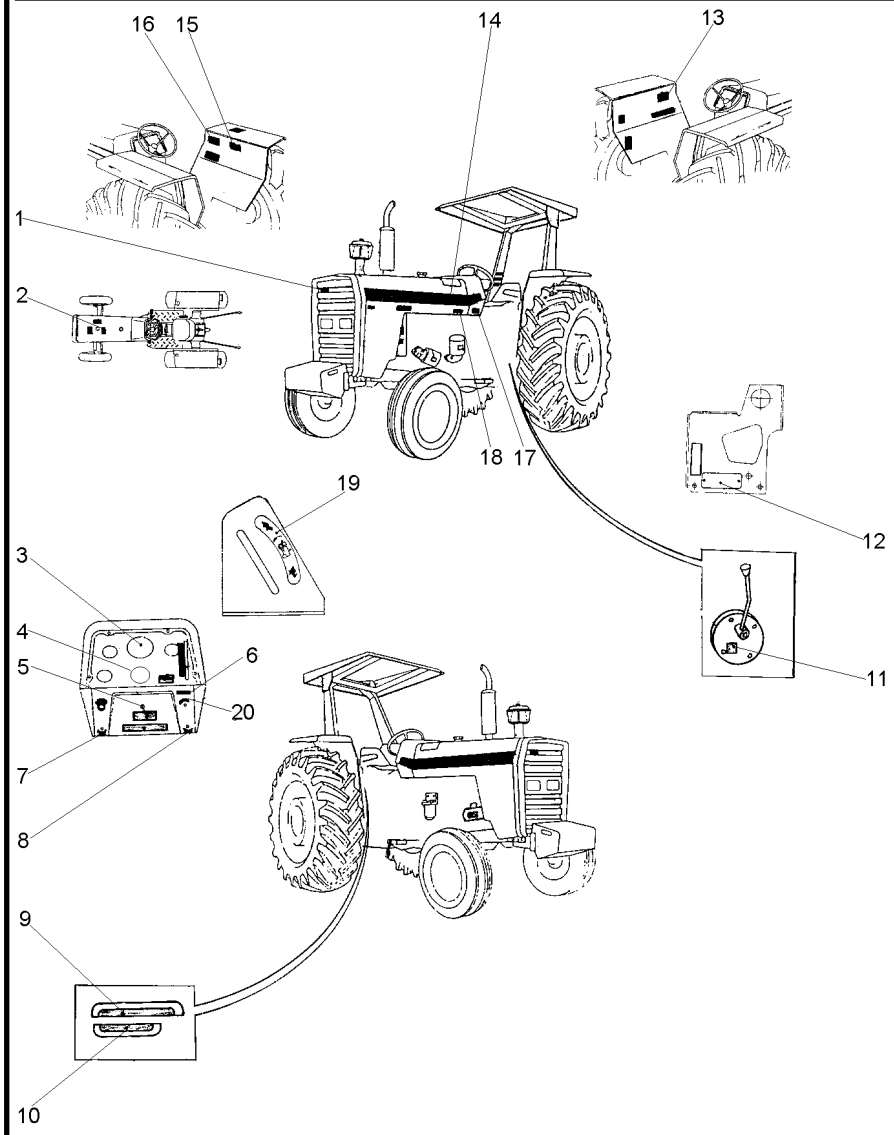

1	3587203M1	X	EMBLEMA	EMBLEM	EMBLEMA
2	3146834M1	1	DECAL	DECAL	CALCOMANIA
3	2800862M1	1	DECAL	DECAL	CALCOMANIA
4	1875315M1	X	EMBLEMA	EMBLEM	EMBLEMA
5	3410238M1	X	DECAL	DECAL	CALCOMANIA
6	068136P1	1	DECAL	DECAL	CALCOMANIA
7	3410244M1	1	EMBLEMA	EMBLEM	EMBLEMA
8	3410245M1	1	EMBLEMA	EMBLEM	EMBLEMA
9	022651P3	1	DECAL	DECAL	CALCOMANIA
10	022656P2	1	DECAL	DECAL	CALCOMANIA
11	3149896M1	X	DECAL	DECAL	CALCOMANIA
12	036880P1	1	PLACA	PLATE	PLATO
12	3410581M1	2	REBITE	RIVET	REMACHE
13	022100P2	1	DECAL	DECAL	CALCOMANIA
14	022081P1	2	DECAL	DECAL	CALCOMANIA
15	3148171M1	1	DECAL	DECAL	CALCOMANIA
16	049101P1	1	DECAL	DECAL	CALCOMANIA
17	3410581M1	4	REBITE	RIVET	REMACHE
17	3697173M1	1	PLACA	PLATE	PLATO
18	022091P1	1	DECAL	DECAL	CALCOMANIA
19	3148214M1	1	EMBLEMA	EMBLEM	EMBLEMA
20	026694P1	1	DECAL	DECAL	CALCOMANIA

Emblemas | **Português**
Emblems | **Portuguese**
Emblemas | **Portugués**

100-110

Aeroporto
Airport
Aeropuerto

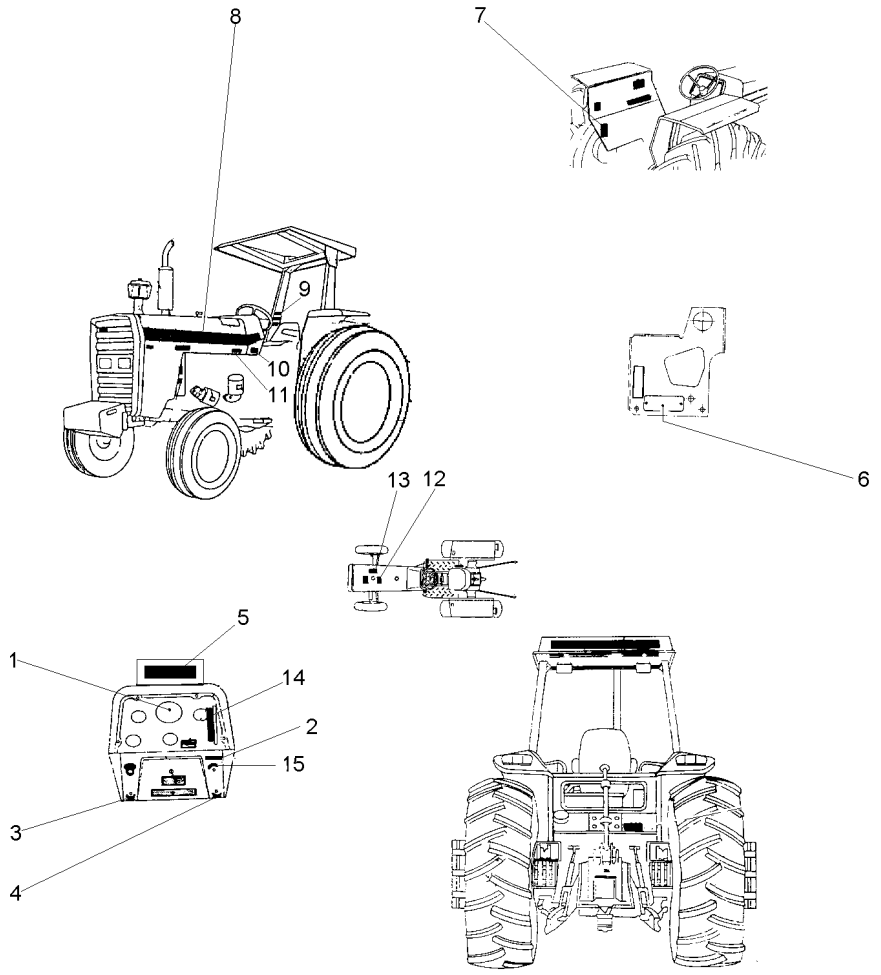

1	2800862M1	**1**	DECAL	DECAL	CALCOMANIA
2	068136P1	**1**	DECAL	DECAL	CALCOMANIA
3	3410244M1	**1**	EMBLEMA	EMBLEM	EMBLEMA
4	3410245M1	**1**	EMBLEMA	EMBLEM	EMBLEMA
5	067210P1	**1**	DECAL	DECAL	CALCOMANIA
6	036880P1	**1**	PLACA	PLATE	PLATO
6	3410581M1	**2**	REBITE	RIVET	REMACHE
7	3586819M2	**1**	DECAL	DECAL	CALCOMANIA
8	022081P1	**2**	DECAL	DECAL	CALCOMANIA
9	022083P1	**1**	DECAL	DECAL	CALCOMANIA
10	3410581M1	**4**	REBITE	RIVET	REMACHE
10	3697173M1	**1**	PLACA	PLATE	PLATO
11	022091P1	**1**	DECAL	DECAL	CALCOMANIA
12	3146834M1	**1**	DECAL	DECAL	CALCOMANIA
13	3596431M2	**1**	DECAL	DECAL	CALCOMANIA
14	3587802M1	**1**	DECAL	DECAL	CALCOMANIA
15	026694P1	**1**	DECAL	DECAL	CALCOMANIA

Para-Lama
Mudguard
Guardabarros

100-125

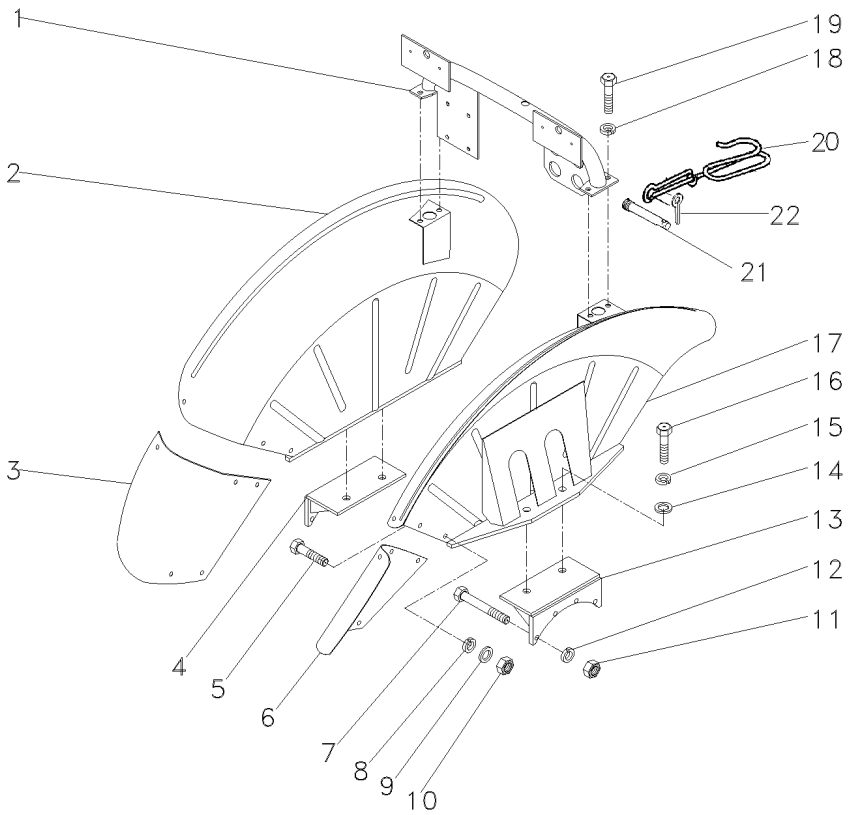

1	067958S1		**1**	TUBO	PIPE	CANO
2	067927S1	▶	**1**	PÁRA-LAMA	FENDER	GUARDABARRO
3	067933P1	▶	**1**	EXTENSÃO	EXTENSION	EXTENSION
4	057487S1	▶	**1**	SUPORTE	BRACKET	SOPORTE
5	385427X1		**12**	PARAFUSO	BOLT	PERNO
6	067934P1	◀	**1**	EXTENSÃO	EXTENSION	EXTENSION
7	361791X1		**8**	PARAFUSO	BOLT	PERNO
8	339375X1		**12**	ARRUELA	WASHER	ARANDELA
9	390971X1		**12**	ARRUELA	WASHER	ARANDELA
10	391255X1		**12**	PORCA	NUT	TUERCA
11	338600X1		**8**	PORCA	NUT	TUERCA
12	353432X1		**8**	ARRUELA	WASHER	ARANDELA
13	057486S1	◀	**1**	SUPORTE	BRACKET	SOPORTE
14	353756X1		**4**	ARRUELA	WASHER	ARANDELA
15	353433X1		**4**	ARRUELA	WASHER	ARANDELA
16	353726X1		**4**	PARAFUSO	BOLT	PERNO
17	067924S1	◀	**1**	PÁRA-LAMA	FENDER	GUARDABARRO
18	353446X1		**4**	ARRUELA	WASHER	ARANDELA
19	3009491X1		**4**	PARAFUSO	BOLT	PERNO
20	3808593M1		**1**	GANCHO	HOOK	GANCHO
21	832813M1		**1**	PINO	PIN	PASADOR
22	354059X1		**1**	CONTRAPINO	DOWEL	CENTRAJE

Para-Lama
Mudguard
Guardabarros

100-130

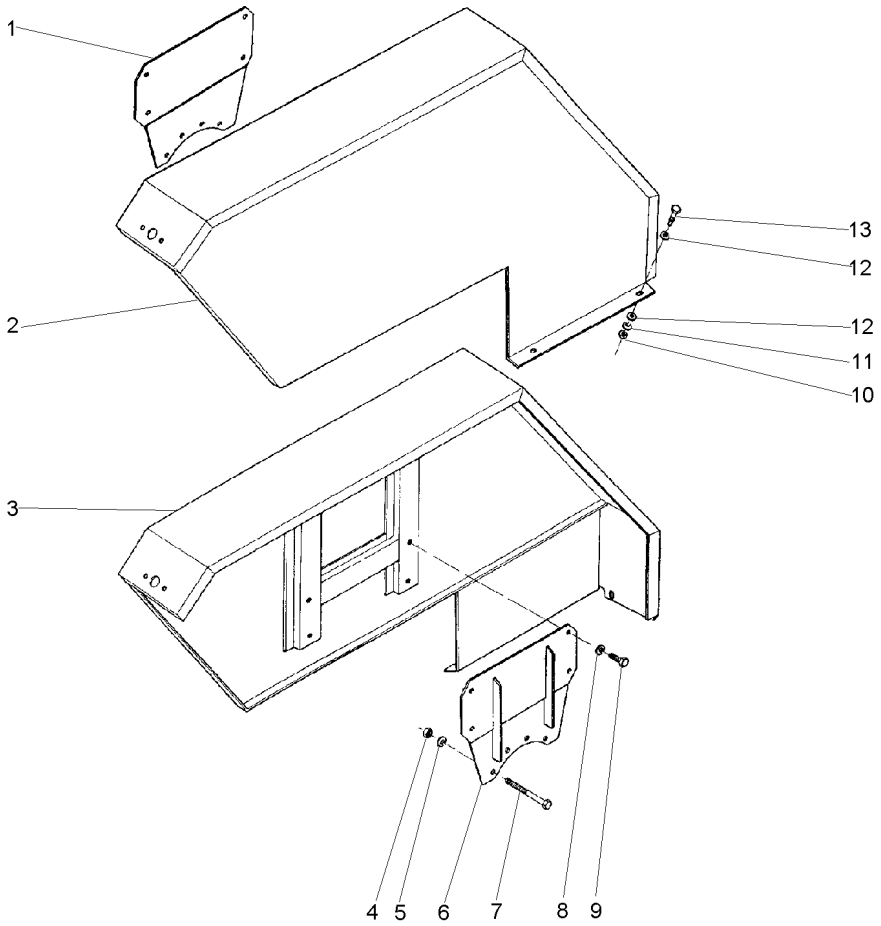

1	068113S1	◀	**1**	SUPORTE	BRACKET	SOPORTE
2	036935S1	◀	**1**	PÁRA-LAMA	FENDER	GUARDABARRO
3	036934S1	▶	**1**	PÁRA-LAMA	FENDER	GUARDABARRO
4	338600X1		**8**	PORCA	NUT	TUERCA
5	353432X1		**8**	ARRUELA	WASHER	ARANDELA
6	068034S1	▶	**1**	SUPORTE	BRACKET	SOPORTE
7	361791X1		**8**	PARAFUSO	BOLT	PERNO
8	353439X1		**8**	ARRUELA	WASHER	ARANDELA
9	353723X1		**8**	PARAFUSO	BOLT	PERNO
10	355565X1		**4**	PORCA	NUT	TUERCA
11	353446X1		**4**	ARRUELA	WASHER	ARANDELA
12	355618X1		**8**	ARRUELA	WASHER	ARANDELA
13	353677X1		**4**	PARAFUSO	BOLT	PERNO

Tampa
Cover
Tapa

100-135

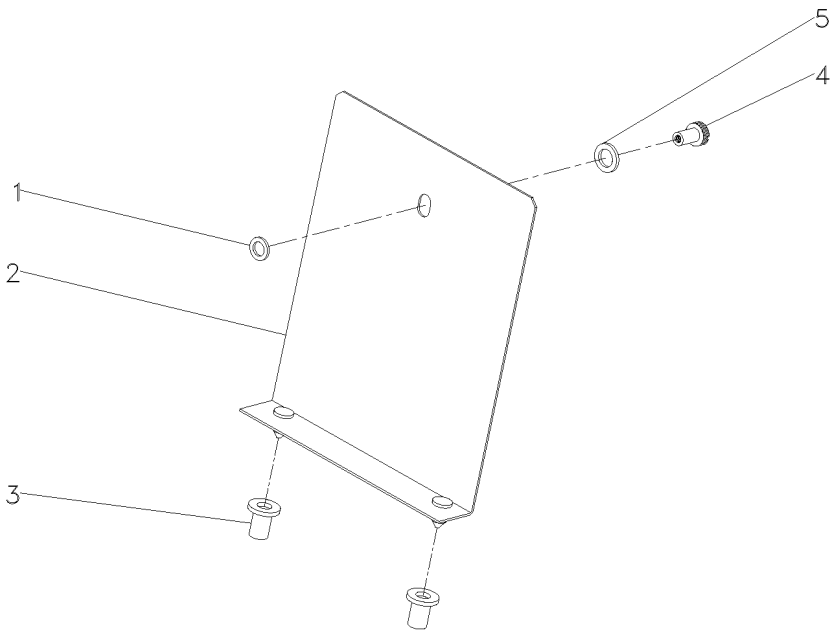

1	829185M1		**1**	ARRUELA	WASHER	ARANDELA
2	037256S1		**1**	TAMPA	COVER	CUBIERTA
3	829251M1		**2**	LUVA	SLEEVE	MANCHA
4	487426M1	1/4x20	**1**	PARAFUSO	BOLT	PERNO
5	353756X1		**1**	ARRUELA	WASHER	ARANDELA

Grade Frontal
Front Grille
Rejilla Delantera

100-140

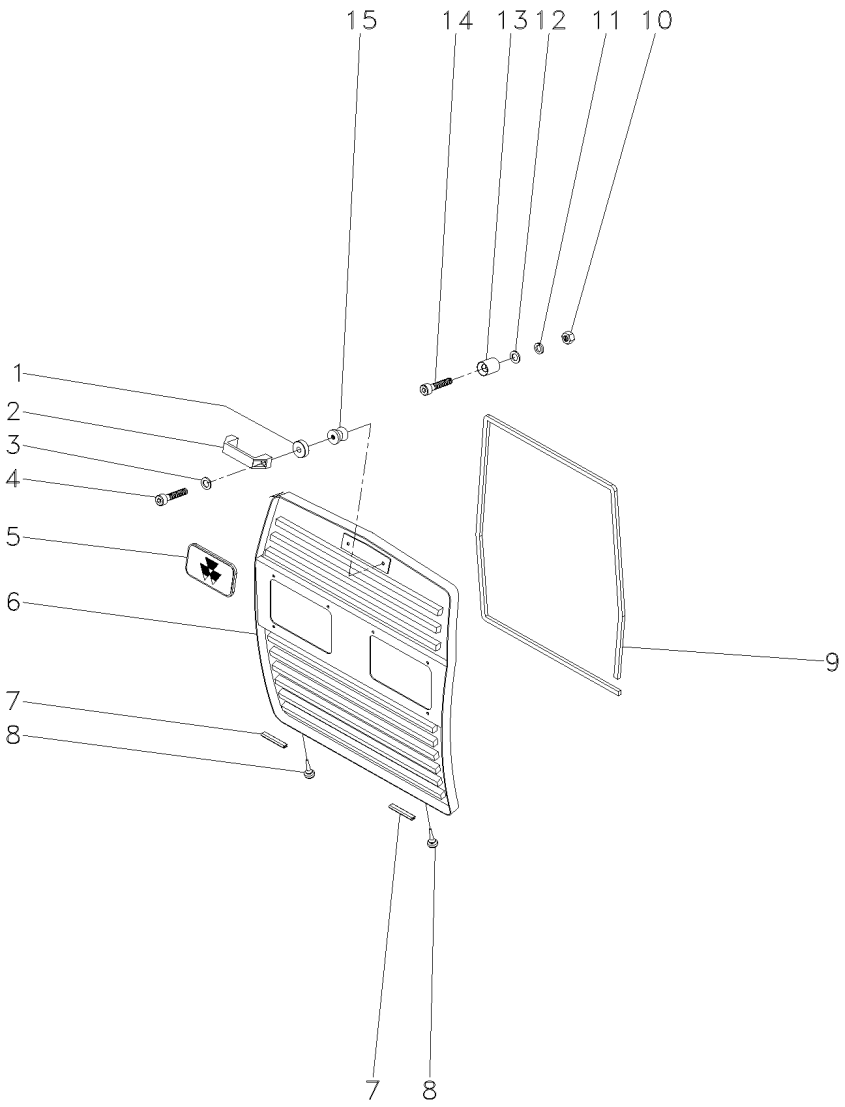

1	04003412/000	**1** PINO	PIN	PASADOR
2	04013901/001	**1** ALÇA	STRAP	FAJA
3	3009257X1	**2** PARAFUSO ALLEN	ALLEN BOLT	TORNILLO ALLEN
5	3587203M1	**1** EMBLEMA	EMBLEM	EMBLEMA
6	065634S1	**1** GRADE	GRILLE	REJILLA
7	068502P1	**2** GALÃO	PAD	CIERRE
8	490742M1	**2** AMORTECEDOR	DAMPER	AMORTIGUADOR
9	068241P1	**1** GUARNIÇÃO	FOAM	ESPUMA
10	355565X1	**2** PORCA	NUT	TUERCA
12	829185M1	**2** ARRUELA	WASHER	ARANDELA
13	068464P1	**2** ESPAÇADOR	SPACER	PIEZA DISTANCIA
14	360826X1	**2** PARAFUSO	BOLT	PERNO
15	04003413/000	**1** FIXADOR	ATTACHMENT	ADITAMENTO

Acelerador De Mão 2rm
Hand Throttle 2wd
Acelerador De Mano 2rm

105-10

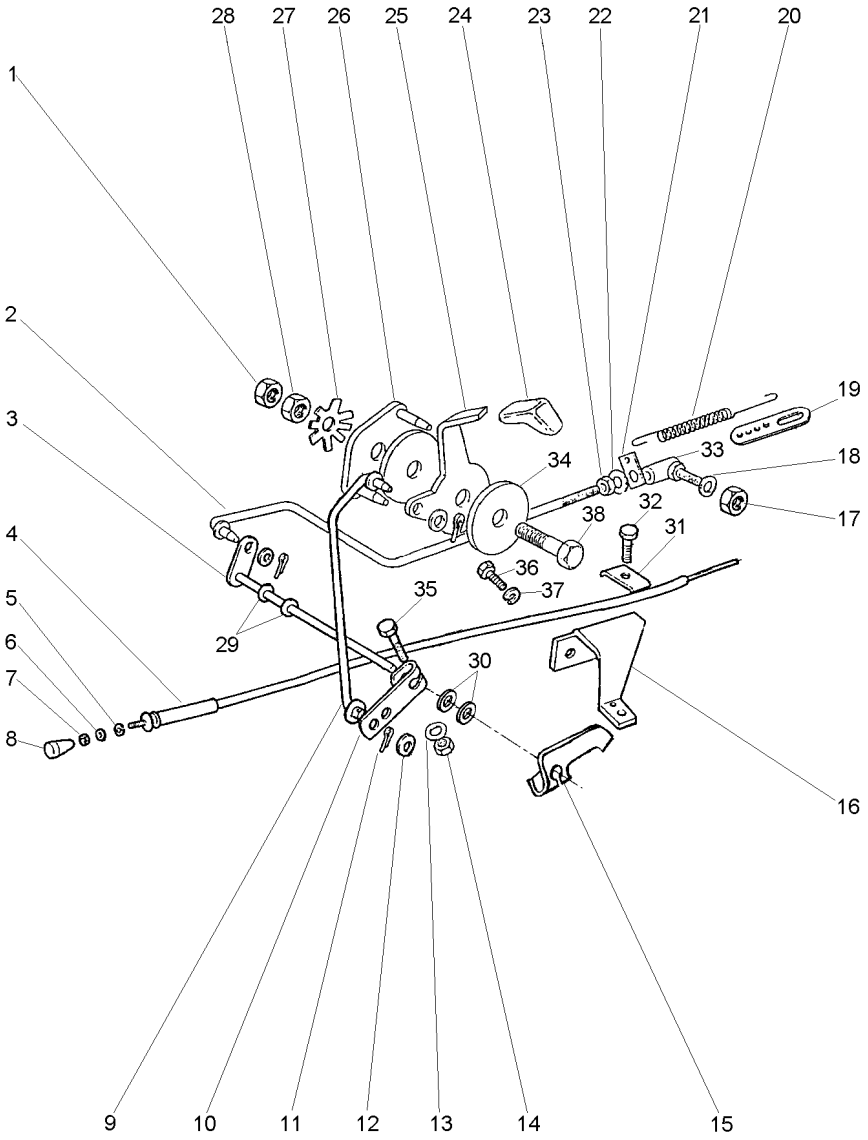

1	353430X1	3/8x24	**1** PORCA	NUT	TUERCA
2	033162S1	◀	**1** TIRANTE	ROD	VARILLA
3	033140S1		**1** EIXO	SHAFT	ARBOL
4	3148142M91		**1** CJ. CABO	KIT, CABLE	CABLES JUEGO
5	2801154M1		**1** ANEL	RING	ARO
6	2801172M1		**1** ARRUELA	WASHER	ARANDELA
7	357515X1	10x32	**1** PORCA	NUT	TUERCA
8	487096M1		**1** BOTÃO	BUTTON	PULSADOR
9	033160S1	▶	**1** TIRANTE	ROD	VARILLA
10	033194P1		**1** ALAVANCA	LEVER	PALANCA
11	354041X1		**3** CUPILHA	COTTER PIN	PASADOR DOUBLE
12	355617X1		**3** ARRUELA	WASHER	ARANDELA
13	353441X1		**1** ARRUELA	WASHER	ARANDELA
14	353918X1	1/4x28	**1** PORCA	NUT	TUERCA
15	3146871M2		**1** ALAVANCA	LEVER	PALANCA
16	3149001M91		**1** SUPORTE	BRACKET	SOPORTE
17	353918X1	1/4x28	**1** PORCA	NUT	TUERCA
18	353441X1		**1** ARRUELA	WASHER	ARANDELA
19	489002M1		**1** SUPORTE	BRACKET	SOPORTE
20	893713M1		**1** MOLA	SPRING	RESORTE
21	3145925M1		**1** SUPORTE	BRACKET	SOPORTE
22	353441X1		**1** ARRUELA	WASHER	ARANDELA
23	353918X1	1/4x28	**1** PORCA	NUT	TUERCA
24	035972P1		**1** MANÍPULO	KNOB	POMO
25	050043P1		**1** ALAVANCA	LEVER	PALANCA
26	2800299M91		**1** PLACA	PLATE	PLATO
27	184150M2		**1** MOLA	SPRING	RESORTE
28	353431X1	3/8x24	**1** PORCA	NUT	TUERCA
29	196010M1		**2** ARRUELA	WASHER	ARANDELA
30	353756X1		**2** ARRUELA	WASHER	ARANDELA
31	3148712M1		**1** PRESILHA	STAPLE	GRAPA
32	2802251M1		**1** PARAFUSO	BOLT	PERNO
33	3589565M91	105-105 No 1850559M91 487077M91	**1** CONECTOR	CONNECTOR	CONECTOR
34	184149M3		**2** DISCO	DISC	DISCO
35	353671X1	1/4x20x1.1/4	**1** PARAFUSO	BOLT	PERNO
36	353501X1	1/4x28x1/2	**2** PARAFUSO	BOLT	PERNO
37	353441X1		**2** ARRUELA	WASHER	ARANDELA
38	353540X1	3/8x24x1.1/4	**1** PARAFUSO	BOLT	PERNO

Acelerador **4rm**
Throttle **4wd**
Acelerador **4rm**

105-15

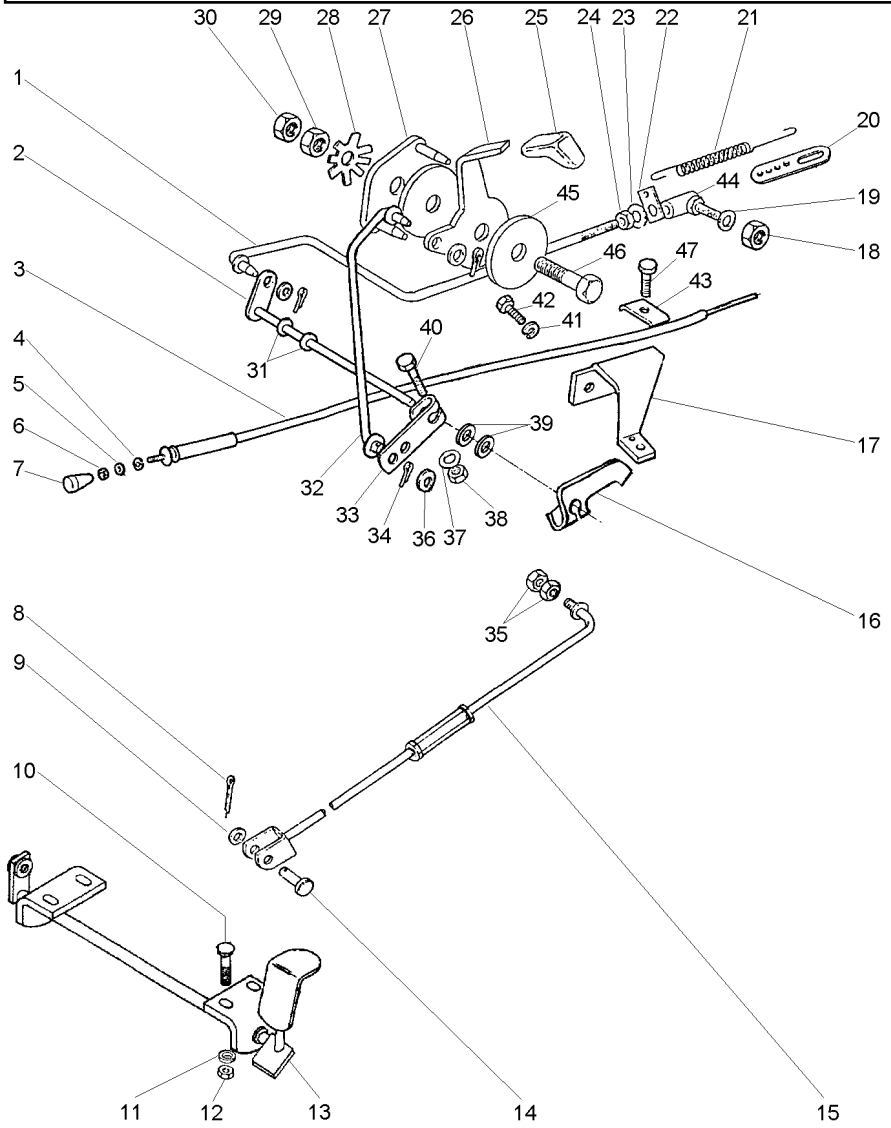

1	033162S1	◀	**1**	TIRANTE	ROD	VARILLA
2	033140S1		**1**	EIXO	SHAFT	ARBOL
3	3148142M91		**1**	CJ. CABO	KIT, CABLE	CABLES JUEGO
4	2801154M1		**1**	ANEL	RING	ARO
5	2801172M1		**1**	ARRUELA	WASHER	ARANDELA
6	357515X1	10x32	**1**	PORCA	NUT	TUERCA
7	487096M1		**1**	BOTÃO	BUTTON	PULSADOR
8	354059X1		**1**	CONTRAPINO	DOWEL	CENTRAJE
9	353756X1		**1**	ARRUELA	WASHER	ARANDELA
10	1442175X1	M6x1,0x20	**4**	PARAFUSO	BOLT	PERNO
11	390971X1		**4**	ARRUELA	WASHER	ARANDELA
12	339030X1	M6x1,0	**4**	PORCA	NUT	TUERCA
13	027983S1		**1**	PEDAL	PEDAL	PEDAL
14	832813M1		**1**	PINO	PIN	PASADOR
15	033179N1	105-50 No	**1**	CJ. TIRANTE	KIT, ROD	JUEGO DE BIELAS
16	3146871M2		**1**	ALAVANCA	LEVER	PALANCA
17	3149001M91		**1**	SUPORTE	BRACKET	SOPORTE
18	353918X1	1/4x28	**1**	PORCA	NUT	TUERCA
19	353441X1		**1**	ARRUELA	WASHER	ARANDELA
20	489002M1		**1**	SUPORTE	BRACKET	SOPORTE
21	893713M1		**1**	MOLA	SPRING	RESORTE
22	3145925M1		**1**	SUPORTE	BRACKET	SOPORTE
23	353441X1		**1**	ARRUELA	WASHER	ARANDELA
24	353918X1	1/4x28	**1**	PORCA	NUT	TUERCA
25	035972P1		**1**	MANÍPULO	KNOB	POMO
26	050043P1		**1**	ALAVANCA	LEVER	PALANCA
27	2800299M91		**1**	PLACA	PLATE	PLATO
28	184150M2		**1**	MOLA	SPRING	RESORTE
29	353431X1	3/8x24	**1**	PORCA	NUT	TUERCA
30	353430X1	3/8x24	**1**	PORCA	NUT	TUERCA
31	196010M1		**2**	ARRUELA	WASHER	ARANDELA
32	033160S1	▶	**1**	TIRANTE	ROD	VARILLA
33	033194P1		**1**	ALAVANCA	LEVER	PALANCA
34	354041X1		**3**	CUPILHA	COTTER PIN	PASADOR DOUBLE
35	375109X1	3/8x16	**2**	PORCA	NUT	TUERCA
36	355617X1		**3**	ARRUELA	WASHER	ARANDELA
37	353441X1		**1**	ARRUELA	WASHER	ARANDELA
38	353918X1	1/4x28	**1**	PORCA	NUT	TUERCA
39	353756X1		**2**	ARRUELA	WASHER	ARANDELA
40	353671X1	1/4x20x1.1/4	**1**	PARAFUSO	BOLT	PERNO
41	353441X1		**2**	ARRUELA	WASHER	ARANDELA
42	353501X1	1/4x28x1/2	**2**	PARAFUSO	BOLT	PERNO
43	3148712M1		**1**	PRESILHA	STAPLE	GRAPA
44	3589565M91	105-105 No 1850559M91 487077M91	**1**	CONECTOR	CONNECTOR	CONECTOR
45	184149M3		**2**	DISCO	DISC	DISCO
46	353540X1	3/8x24x1.1/4	**1**	PARAFUSO	BOLT	PERNO
47	2802251M1		**1**	PARAFUSO	BOLT	PERNO

Embreagem	Pedal
Clutch	Pedal
Embrague	Pedal

105-20

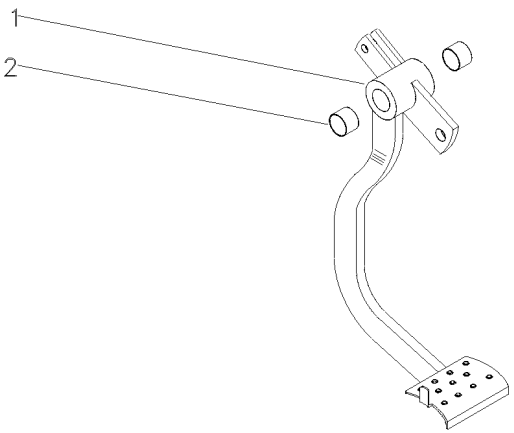

1		022532N1	**1** PEDAL	PEDAL	PEDAL
2	184592M1		**2** BUCHA	BUSH	CASQUILLO

Embreagem **Pedal**
Clutch **Pedal**
Embrague **Pedal**

105-25

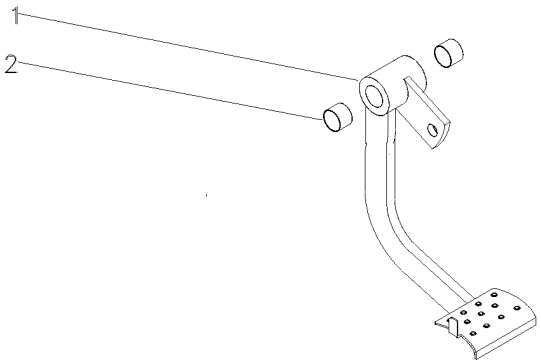

1	027751S2	**1** PEDAL	PEDAL	PEDAL
2	184592M1	**2** BUCHA	BUSH	CASQUILLO

Embreagem	Pedal
Clutch	Pedal
Embrague	Pedal

105-30

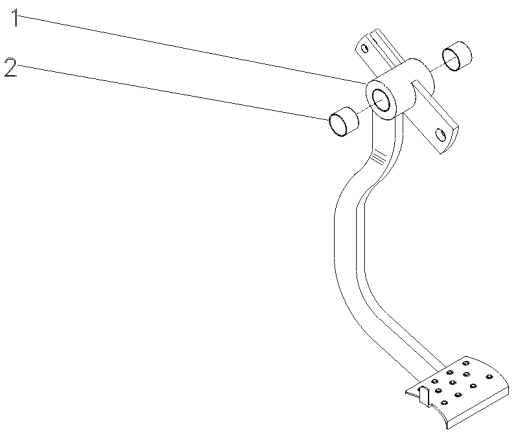

1	027751S1	**1**	PEDAL	PEDAL	PEDAL
2	184592M1	**2**	BUCHA	BUSH	CASQUILLO

Freio / Brakes / Frenos	Pedal / Pedals / Pedals	105-35	Lado Esquerdo / Left Hand / Izquierdo

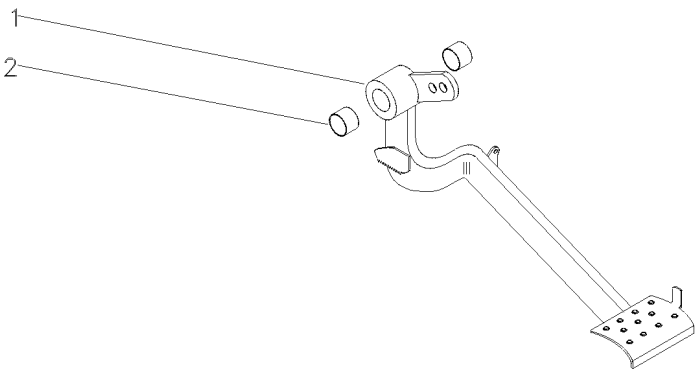

1		027958N1	**1** PEDAL	PEDAL	PEDAL
2	184592M1		**2** BUCHA	BUSH	CASQUILLO

Pedal De Freio
Brake Pedal
Pedal De Freno

Lado Direito
Right Hand
Lado Derecho

105-40

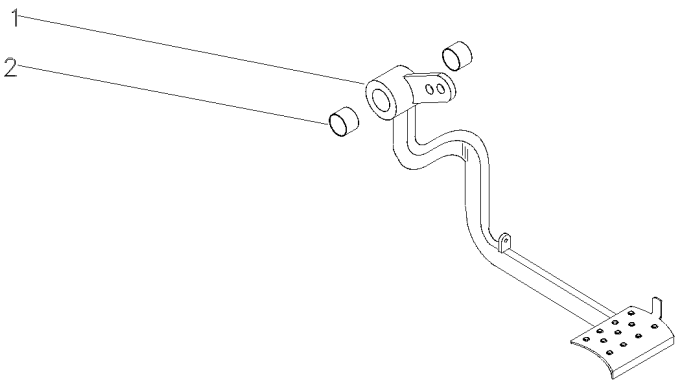

1		027960N1	**1** PEDAL	PEDAL	PEDAL
2	184592M1		**2** BUCHA	BUSH	CASQUILLO

Alavanca Do Freio — **Lado Direito**
Lever — **Right Hand**
Palanca — **Lado Derecho**

105-45

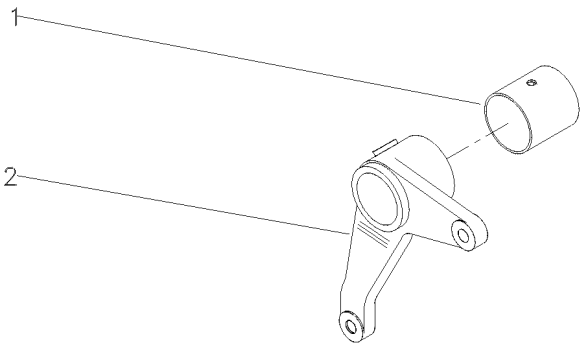

1	195910M1	**1** BUCHA	BUSH	CASQUILLO
2	036858P1	**1** ALAVANCA	LEVER	PALANCA

Tirante
Rod
Varilla

105-50

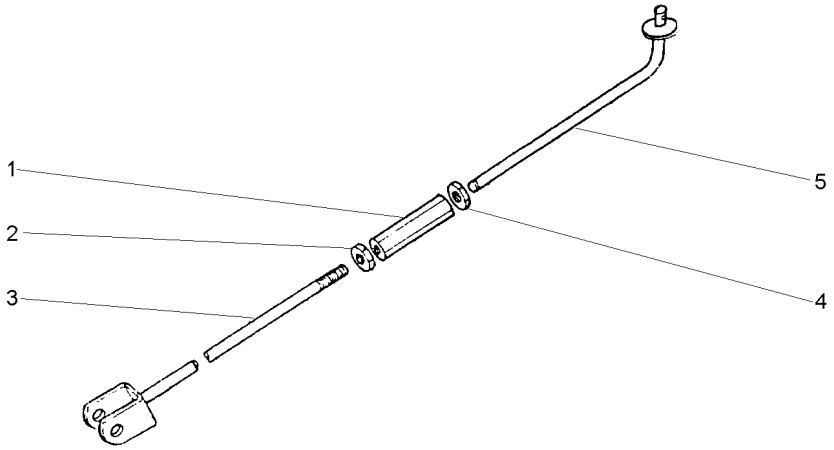

1	3146866M1		**1**	CONECTOR	CONNECTOR	CONECTOR
2	3146867M1		**1**	PORCA	NUT	TUERCA
3	033177S1		**1**	CJ. TIRANTE	KIT, ROD	JUEGO DE BIELAS
4	375109X1	3/8x16	**1**	PORCA	NUT	TUERCA
5	022368S1		**1**	TIRANTE	ROD	VARILLA

Tirante
Rod
Varilla

Freio
Brake
Freno

105-55

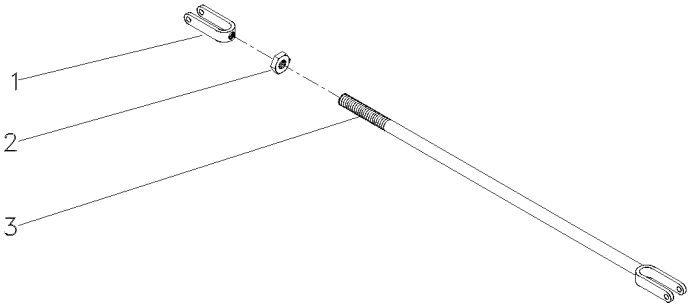

1	195270M1		**1** GARFO	FORK	HORQUILLA
2	353430X1	3/8X24	**1** PORCA	NUT	TUERCA
3	036852S1		**1** TIRANTE	ROD	VARILLA

Tirante Rod Varilla	Embreagem Clutch Embrague	105-60

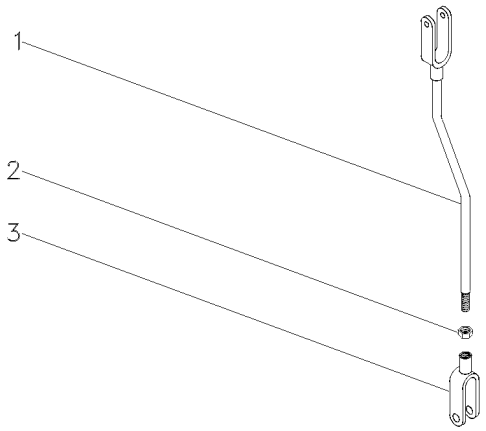

1	026646S1		**1** TIRANTE	ROD	VARILLA
2	353430X1	3/8X24	**1** PORCA	NUT	TUERCA
3	195270M1		**1** GARFO	FORK	HORQUILLA

Tirante
Rod
Varilla

105-65

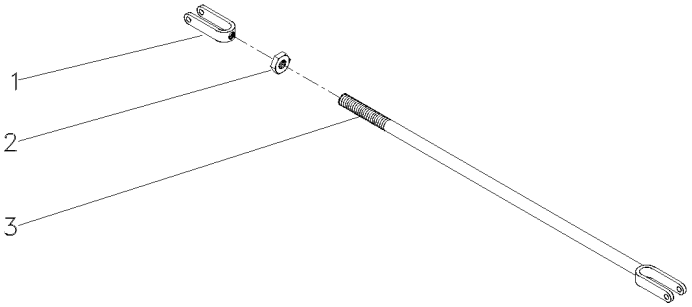

1	195270M1	Freio	**1**	GARFO	FORK	HORQUILLA
2	353430X1	3/8X24	**2**	PORCA	NUT	TUERCA
3	054365S1		**1**	TIRANTE	ROD	VARILLA

Tirante
Rod
Varilla

105-70

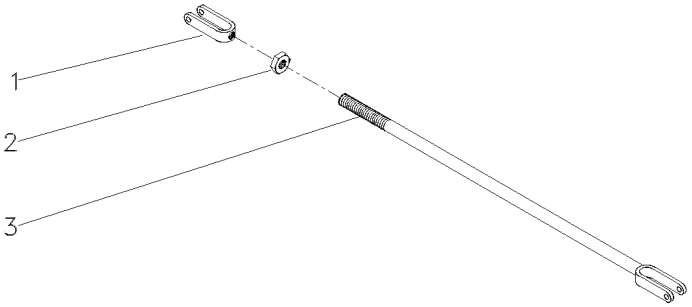

1	195270M1		**1** GARFO	FORK	HORQUILLA
2	353430X1	3/8x24	**1** PORCA	NUT	TUERCA
3	184174M91	Freio	**1** TIRANTE	ROD	VARILLA

Alavanca Do Freio
Lever Kit
Juego De Palanca

105-75

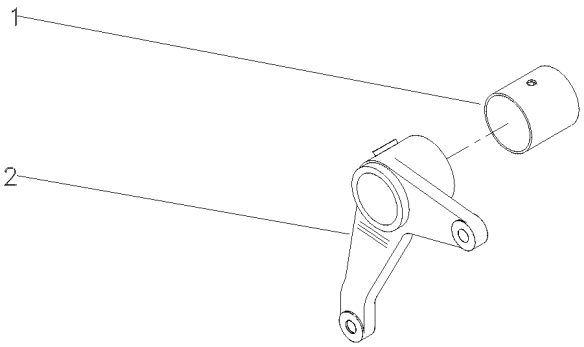

1	195910M1		**1**	BUCHA	BUSH	CASQUILLO
2	2800895M1	▶	**1**	ALAVANCA	LEVER	PALANCA

Pedais Do Freio E Embreagem
Brake Pedals And Clutch
Pedales De Freno Y Embrague

2 Rodas Motrizes
2 Wheels Drive
2 Ruedas Motriz

105-80

4 Rm - Estreito
4 Wd - Strait
4 Rm - Estrecho

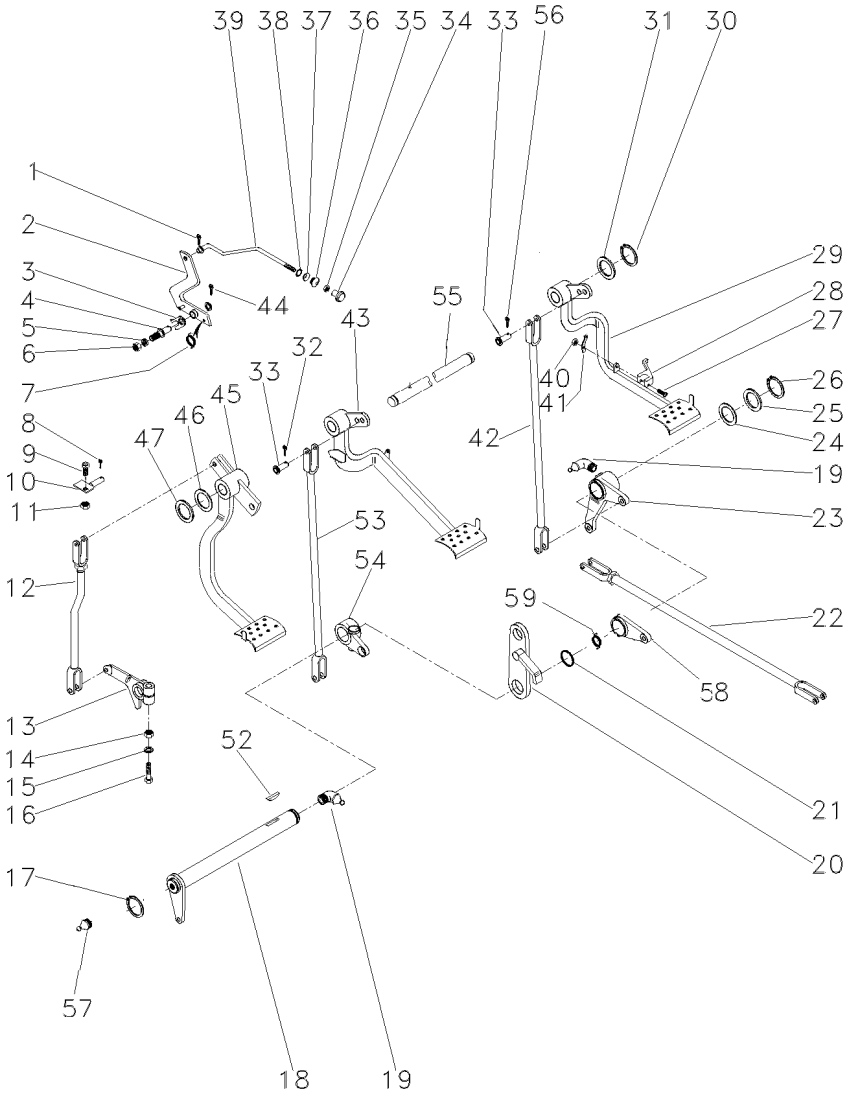

1	361332X1		1	CUPILHA	COTTER PIN	PASADOR DOUBLE
2	027948S1		1	ALAVANCA	LEVER	PALANCA
3	181150M1		1	TRAVA	LOCK	RETENEDOR
4	3588673M1		1	PINO	PIN	PASADOR
5	339376X1		1	ARRUELA	WASHER	ARANDELA
6	339402X1		1	PORCA	NUT	TUERCA
7	2802224M1		1	MOLA	SPRING	RESORTE
8	195708M1		1	GRAMPO	CRAMP	PASADOR
9	353540X1		1	PARAFUSO	BOLT	PERNO
10	027549S1		1	BATENTE	STOP	PARO
11	353430X1		1	PORCA	NUT	TUERCA
12	026648N1	105-60 No	1	CJ. TIRANTE	KIT, ROD	JUEGO DE BIELAS
13	058425P1		1	BRAÇO	ARM	BRAZO
14	353437X1		1	PORCA	NUT	TUERCA
15	353439X1		1	ARRUELA	WASHER	ARANDELA
16	353888X1		1	PARAFUSO	BOLT	PERNO
17	352438X1		1	ANEL TRAVA	CIRCLIP	CIRCULITO
18	036854S1		1	ALAVANCA	LEVER	PALANCA
19	29951X1		4	ENGRAXADEIRA	SHOES	ZAPATAS
20	2800888M91		1	SUPORTE	BRACKET	SOPORTE
21	1001489M1		2	ANEL "O"	O RING	JUNTA TORICA
22	037033N1	105-55 No	2	CJ. TIRANTE	KIT, ROD	JUEGO DE BIELAS
23	036857N1	105-45 No	1	ALAVANCA	LEVER	PALANCA
24	1482675M1		X	CALÇO	SHIM	CALCE
24	1482677M1		X	CALÇO	SHIM	CALCE
25	1482670M1		3	ARRUELA	WASHER	ARANDELA
26	339469X1		1	ANEL TRAVA	CIRCLIP	CIRCULITO
28	3589503M1		1	TRAVA	LOCK	RETENEDOR
29	058628N1	▶ 105-205 No	1	PEDAL	PEDAL	PEDAL
30	352438X1		2	ANEL TRAVA	CIRCLIP	CIRCULITO
31	3145369M1		2	ARRUELA	WASHER	ARANDELA
32	354059X1		10	CONTRAPINO	DOWEL	CENTRAJE
33	832813M1		10	PINO	PIN	PASADOR
34	487096M1		1	BOTÃO	BUTTON	PULSADOR
35	357515X1		1	PORCA	NUT	TUERCA
36	2801075M1		1	PASSADOR	COTTER	PASADOR ABIERTO
37	2801172M1		1	ARRUELA	WASHER	ARANDELA
38	2801154M1		1	ANEL	RING	ARO
39	027955P1		1	TIRANTE	ROD	VARILLA
40	195663M1		1	PORCA	NUT	TUERCA
41	181958M1		1	MOLA	SPRING	RESORTE
42	022524S1	▶	1	TIRANTE	ROD	VARILLA
43	057471N1	◀ 105-210 No	1	ALAVANCA	LEVER	PALANCA
44	354055X1		1	CUPILHA	COTTER PIN	PASADOR DOUBLE
45	068003N1		1	PEDAL	PEDAL	PEDAL
46	1669096M2		4	CALÇO	SHIM	CALCE
47	180812M1		X	ARRUELA	WASHER	ARANDELA
52	12501X		1	CHAVETA	KEY	CLAVE

Pedais Do Freio E Embreagem
Brake Pedals And Clutch
Pedales De Freno Y Embrague

2 Rodas Motrizes
2 Wheels Drive
2 Ruedas Motriz

105-80

4 Rm - Estreito
4 Wd - Strait
4 Rm - Estrecho

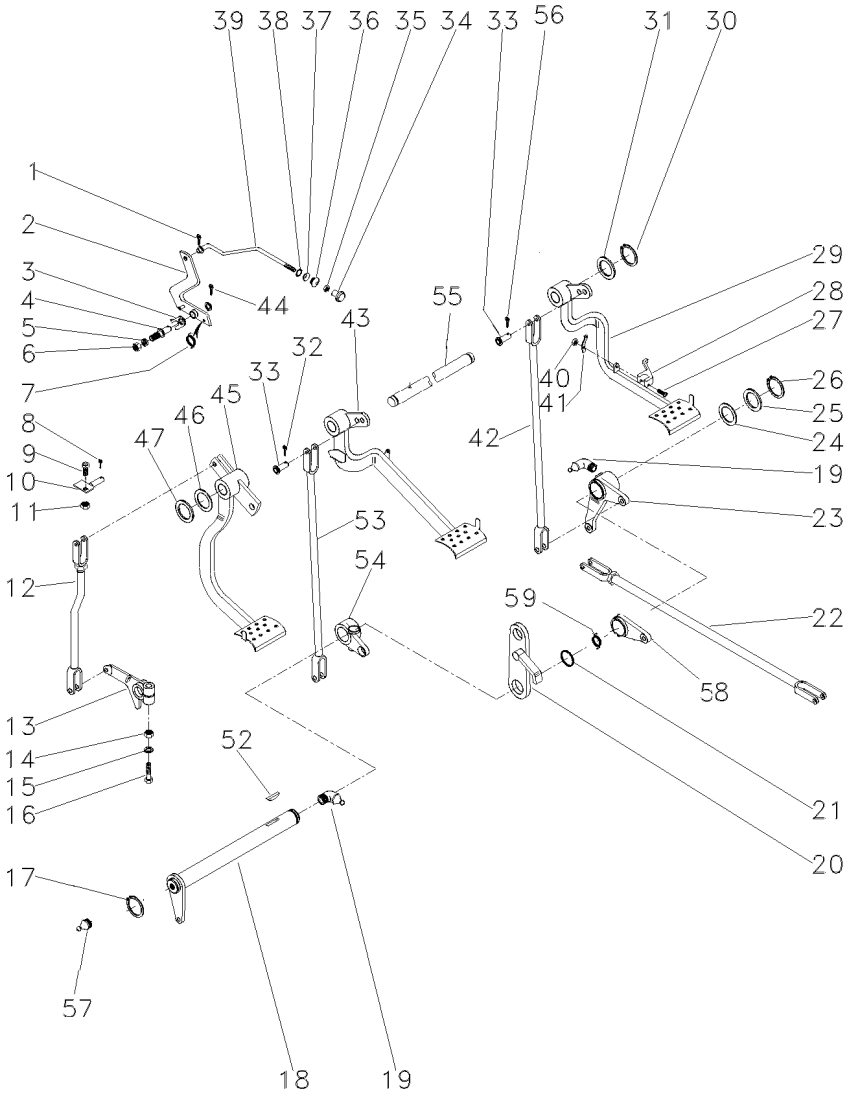

53	048833S1	◀	**1**	TIRANTE	ROD	VARILLA
54	2800894M1	◀	**1**	ALAVANCA	LEVER	PALANCA
55	3589498M1		**1**	EIXO	SHAFT	ARBOL
56	339248X1		**1**	PINO	PIN	PASADOR
57	13811X1		**1**	ENGRAXADEIRA	SHOES	ZAPATAS
58	058423P1		**1**	PLACA	PLATE	PLATO
59	3700585M1		**1**	MOLA	SPRING	RESORTE

Menu

Símbolos

Pedais Do Freio E Embreagem
Brake Pedals And Clutch
Pedales De Freno Y Embrague

2 Rodas Motrizes
2 Wheels Drive
2 Ruedas Motriz

105-85

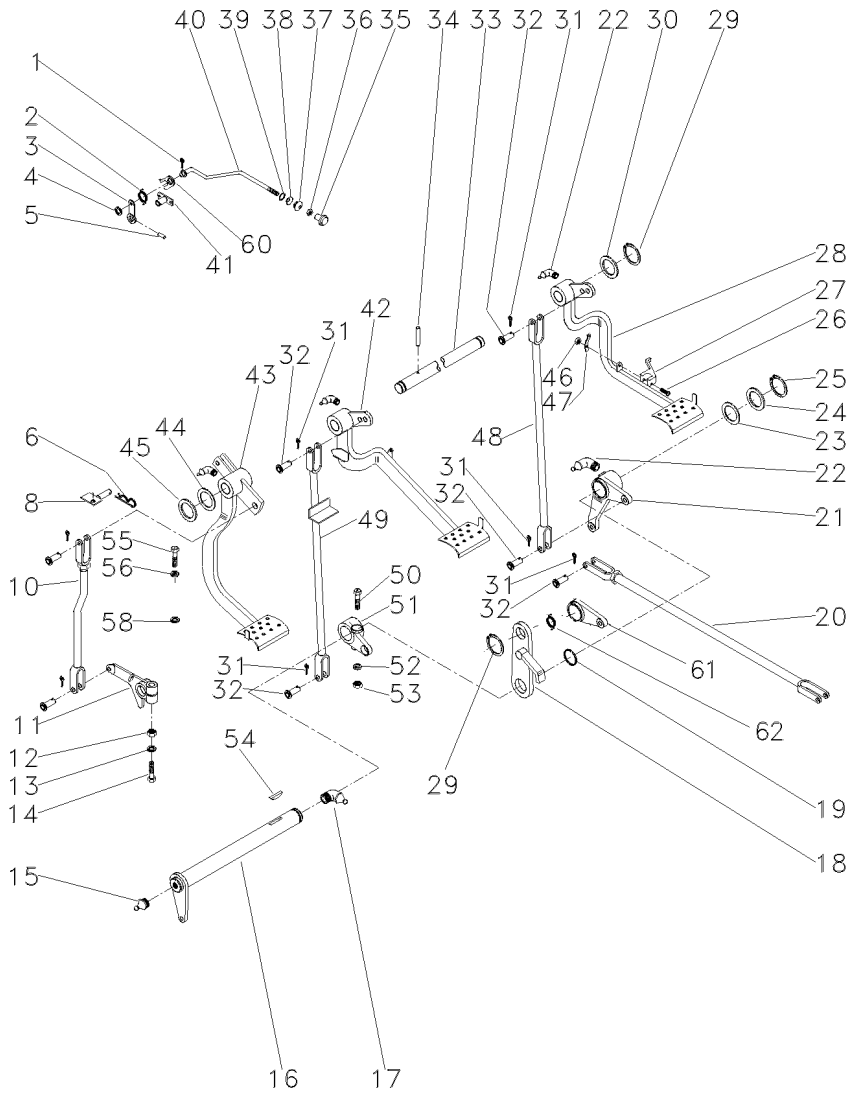

1	361332X1		**1**	CUPILHA	COTTER PIN	PASADOR DOUBLE
2	2802224M1		**1**	MOLA	SPRING	RESORTE
3	027948S1		**1**	ALAVANCA	LEVER	PALANCA
4	353753X1		**1**	ARRUELA	WASHER	ARANDELA
5	375090X1		**1**	CUPILHA	COTTER PIN	PASADOR DOUBLE
6	195708M1		**1**	GRAMPO	CRAMP	PASADOR
8	059043S1		**1**	BATENTE	STOP	PARO
10	026648N1	105-60 No	**1**	CJ. TIRANTE	KIT, ROD	JUEGO DE BIELAS
11	058425P1		**1**	BRAÇO	ARM	BRAZO
12	353437X1	1/2x20	**1**	PORCA	NUT	TUERCA
13	353439X1		**1**	ARRUELA	WASHER	ARANDELA
14	353888X1	1/2x20x2.3/4	**1**	PARAFUSO	BOLT	PERNO
15	13811X		**1**	GRAXEIRA	GREASER	ENGRASADOR
16	036854S1		**1**	ALAVANCA	LEVER	PALANCA
17	850778M1		**1**	GRAXEIRA	GREASER	ENGRASADOR
18	2800888M91		**1**	SUPORTE	BRACKET	SOPORTE
19	1001489M1		**2**	ANEL "O"	O RING	JUNTA TORICA
20	037033N1	105-55 No	**2**	CJ. TIRANTE	KIT, ROD	JUEGO DE BIELAS
21	036857N1	105-45 No ▶	**1**	ALAVANCA	LEVER	PALANCA
22	29951X		**4**	GRAXEIRA	GREASER	ENGRASADOR
23	1482675M1		**X**	CALÇO	SHIM	CALCE
23	1482676M1		**X**	CALÇO	SHIM	CALCE
23	1482677M1		**X**	CALÇO	SHIM	CALCE
24	1482670M1		**3**	ARRUELA	WASHER	ARANDELA
25	339469X1		**1**	ANEL TRAVA	CIRCLIP	CIRCULITO
26	361203X1	5/16x24x1.3/4	**1**	PARAFUSO	BOLT	PERNO
27	3589503M1		**1**	TRAVA	LOCK	RETENEDOR
28	027960N1	▶ 105-40 No	**1**	PEDAL	PEDAL	PEDAL
29	352438X1		**2**	ANEL TRAVA	CIRCLIP	CIRCULITO
30	3145369M1		**2**	ARRUELA	WASHER	ARANDELA
31	354059X1		**10**	CONTRAPINO	DOWEL	CENTRAJE
32	832813M1		**10**	PINO	PIN	PASADOR
33	3589498M1		**1**	EIXO	SHAFT	ARBOL
34	339248X1		**1**	PINO	PIN	PASADOR
35	487096M1		**1**	BOTÃO	BUTTON	PULSADOR
36	357515X1	10x32	**1**	PORCA	NUT	TUERCA
37	2801075M1		**1**	PASSADOR	COTTER	PASADOR ABIERTO
38	2801172M1		**1**	ARRUELA	WASHER	ARANDELA
39	2801154M1		**1**	ANEL	RING	ARO
40	027955P1		**1**	TIRANTE	ROD	VARILLA
41	027951S1		**1**	ARTICULADOR	HEAD	CULATA
42	027958N2	◀ Undef Ref	**1**	PEDAL	PEDAL	PEDAL
43	027750N2	105-25 No	**1**	PEDAL	PEDAL	PEDAL
44	1669096M2		**4**	CALÇO	SHIM	CALCE
45	180812M1		**X**	ARRUELA	WASHER	ARANDELA
46	195663M1	5/16x24	**1**	PORCA	NUT	TUERCA
47	181958M1		**1**	MOLA	SPRING	RESORTE

Pedais Do Freio E Embreagem
Brake Pedals And Clutch
Pedales De Freno Y Embrague

2 Rodas Motrizes
2 Wheels Drive
2 Ruedas Motriz

105-85

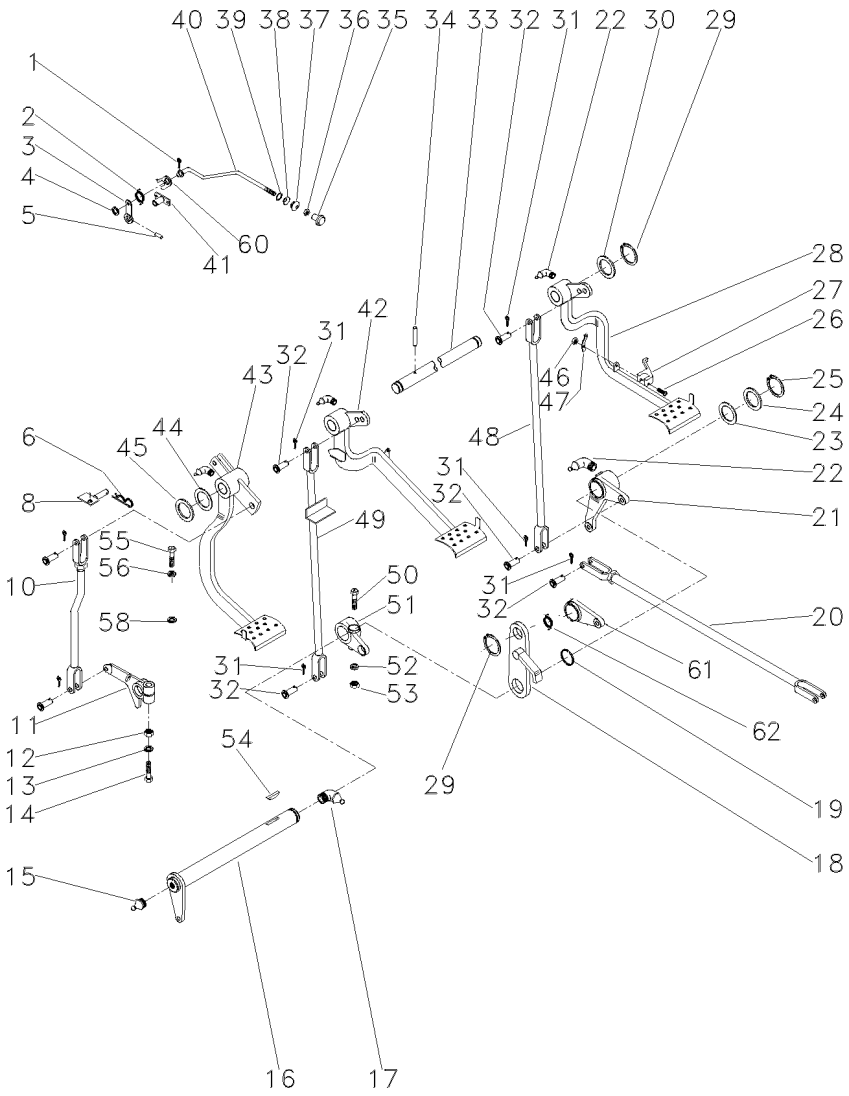

48	022524S1	▶	**1**	TIRANTE	ROD	VARILLA
49	046513S1	◀	**1**	TIRANTE	ROD	VARILLA
50	377563X1	7/16x20x2.3/4	**1**	PARAFUSO	BOLT	PERNO
51	2800894M1	▶	**1**	ALAVANCA	LEVER	PALANCA
52	353432X1		**1**	ARRUELA	WASHER	ARANDELA
53	353426X1	7/16x20	**1**	PORCA	NUT	TUERCA
54	12501X		**1**	CHAVETA	KEY	CLAVE
55	377184X1	7/16x14x1.3/4	**1**	PARAFUSO	BOLT	PERNO
56	353432X1		**1**	ARRUELA	WASHER	ARANDELA
58	022842P1		**1**	ESPAÇADOR	SPACER	PIEZA DISTANCIA
60	181150M1		**1**	TRAVA	LOCK	RETENEDOR
61	058423P1		**1**	PLACA	PLATE	PLATO
62	3700585M1		**1**	MOLA	SPRING	RESORTE

Menu

Símbolos

Pedais De Embreagem E Freio
Clutch And Brake Pedals
Pedales De Embrayage Y Del Freno

105-90

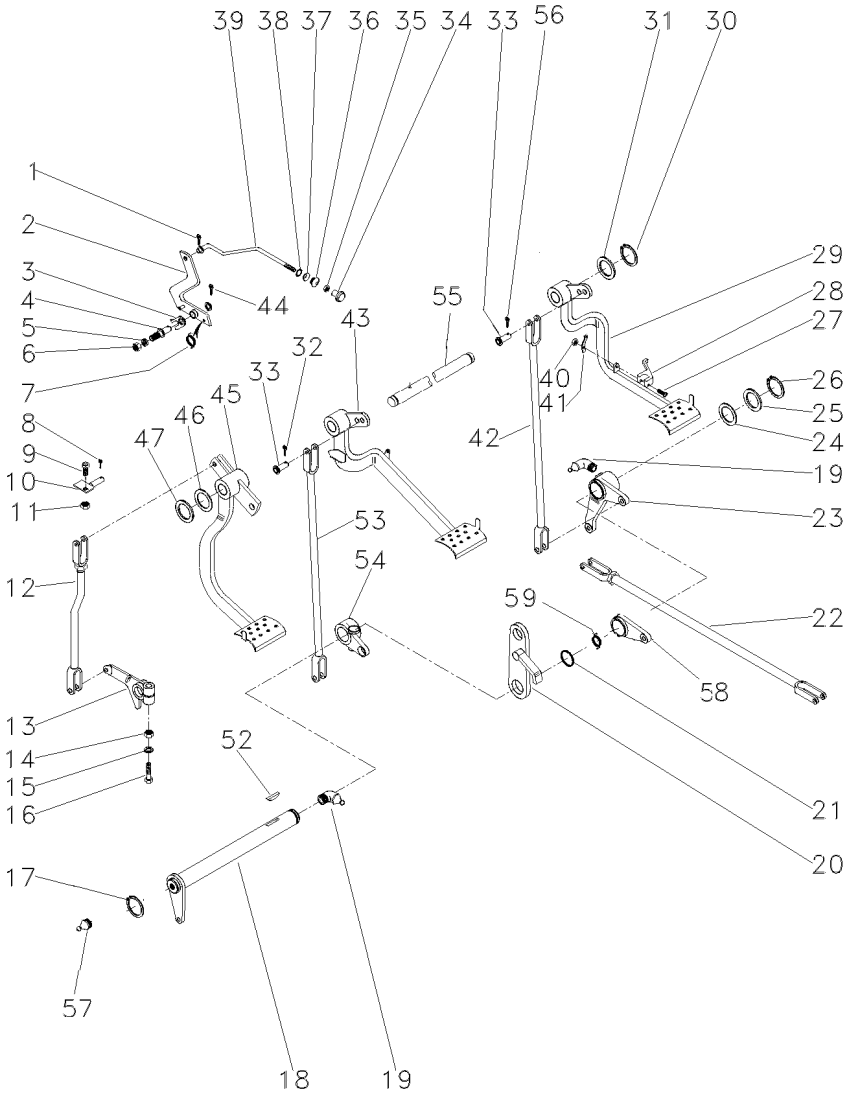

1	361332X1		1	CUPILHA	COTTER PIN	PASADOR DOUBLE
2	027948S1		1	ALAVANCA	LEVER	PALANCA
3	181150M1		1	TRAVA	LOCK	RETENEDOR
4	3588673M1		1	PINO	PIN	PASADOR
5	339376X1		1	ARRUELA	WASHER	ARANDELA
6	339402X1		1	PORCA	NUT	TUERCA
7	2802224M1		1	MOLA	SPRING	RESORTE
8	195708M1		1	GRAMPO	CRAMP	PASADOR
9	353540X1		1	PARAFUSO	BOLT	PERNO
10	027549S1		1	BATENTE	STOP	PARO
11	353430X1		1	PORCA	NUT	TUERCA
12	026648N1	105-60 No	1	CJ. TIRANTE	KIT, ROD	JUEGO DE BIELAS
13	058425P1		1	BRAÇO	ARM	BRAZO
14	353437X1		1	PORCA	NUT	TUERCA
15	353439X1		1	ARRUELA	WASHER	ARANDELA
16	353888X1		1	PARAFUSO	BOLT	PERNO
17	352438X1		1	ANEL TRAVA	CIRCLIP	CIRCULITO
18	3409161M91		1	ALAVANCA	LEVER	PALANCA
19	29951X1		4	ENGRAXADEIRA	SHOES	ZAPATAS
20	2800888M91		1	SUPORTE	BRACKET	SOPORTE
21	1001489M1		2	ANEL "O"	O RING	JUNTA TORICA
22	3146699M91	30-90 No	2	CJ. TIRANTE	KIT, ROD	JUEGO DE BIELAS
23	2802114M91	105-75 No	1	ALAVANCA	LEVER	PALANCA
24	1482675M1		X	CALÇO	SHIM	CALCE
24	1482677M1		X	CALÇO	SHIM	CALCE
25	1482670M1		3	ARRUELA	WASHER	ARANDELA
26	339469X1		1	ANEL TRAVA	CIRCLIP	CIRCULITO
27	361203X1		1	PARAFUSO	BOLT	PERNO
28	3589503M1		1	TRAVA	LOCK	RETENEDOR
29	027960N1	▶ 105-40 No	1	PEDAL	PEDAL	PEDAL
30	352438X1		2	ANEL TRAVA	CIRCLIP	CIRCULITO
31	3145369M1		2	ARRUELA	WASHER	ARANDELA
32	354059X1		10	CONTRAPINO	DOWEL	CENTRAJE
33	832813M1		10	PINO	PIN	PASADOR
34	487096M1		1	BOTÃO	BUTTON	PULSADOR
35	357515X1		1	PORCA	NUT	TUERCA
36	2801075M1		1	PASSADOR	COTTER	PASADOR ABIERTO
37	2801172M1		1	ARRUELA	WASHER	ARANDELA
38	2801154M1		1	ANEL	RING	ARO
39	027955P1		1	TIRANTE	ROD	VARILLA
40	195663M1		1	PORCA	NUT	TUERCA
41	181958M1		1	MOLA	SPRING	RESORTE
42	022524S1	▶	1	TIRANTE	ROD	VARILLA
43	027958N2	◀ Undef Ref	1	PEDAL	PEDAL	PEDAL
44	354055X1		1	CUPILHA	COTTER PIN	PASADOR DOUBLE
45	027750N2	105-25 No	1	PEDAL	PEDAL	PEDAL
46	1669096M2		4	CALÇO	SHIM	CALCE
47	180812M1		X	ARRUELA	WASHER	ARANDELA

Pedais De Embreagem E Freio
Clutch And Brake Pedals
Pedales De Embrayage Y Del Freno

105-90

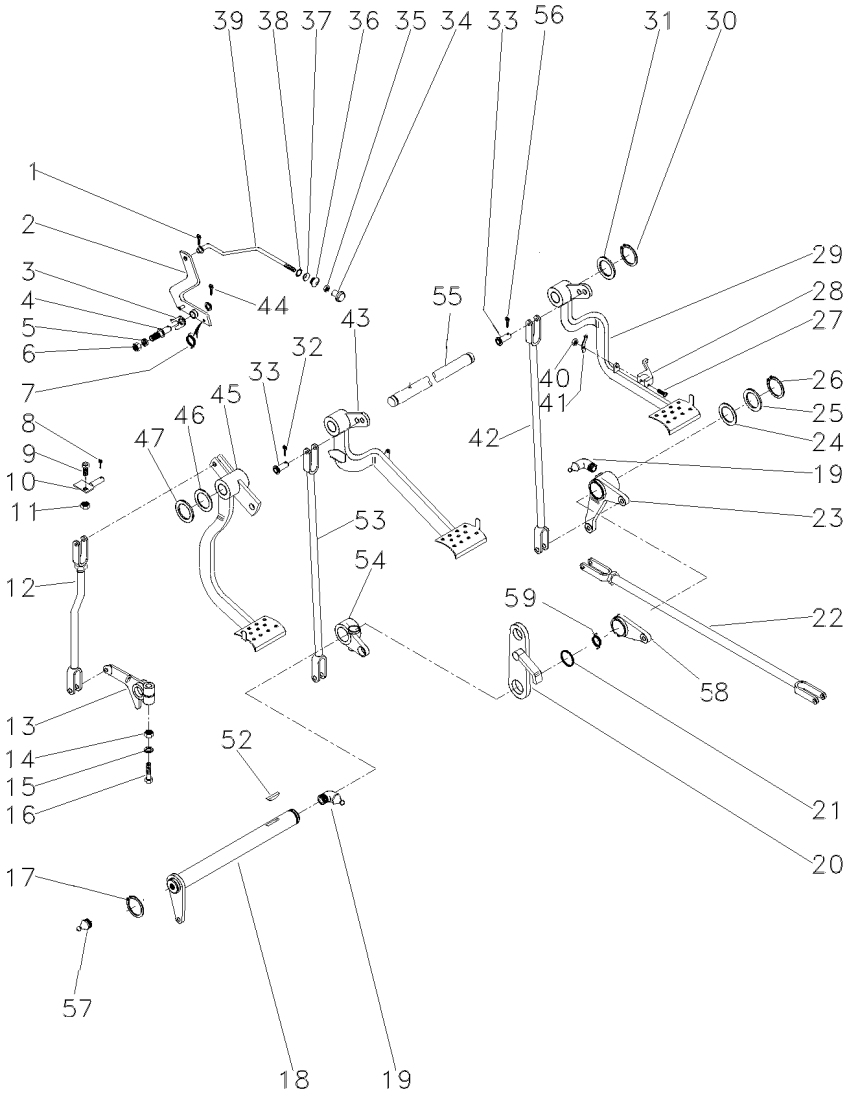

52	12501X		**1**	CHAVETA	KEY	CLAVE
53	046513S1	◀	**1**	TIRANTE	ROD	VARILLA
54	2800894M1	◀	**1**	ALAVANCA	LEVER	PALANCA
55	3589498M1		**1**	EIXO	SHAFT	ARBOL
56	339248X1		**1**	PINO	PIN	PASADOR
57	13811X1		**1**	ENGRAXADEIRA	SHOES	ZAPATAS
58	058423P1		**1**	PLACA	PLATE	PLATO
59	3700585M1		**1**	MOLA	SPRING	RESORTE

Pedais Do Freio E Embreagem
Brake Pedals And Clutch
Pedales De Freno Y Embrague

2 Rodas Motrizes
2 Wheels Drive
2 Ruedas Motriz

105-95

2 Rm - Estreito
2 Wd - Strait
2 Rm - Estrecho

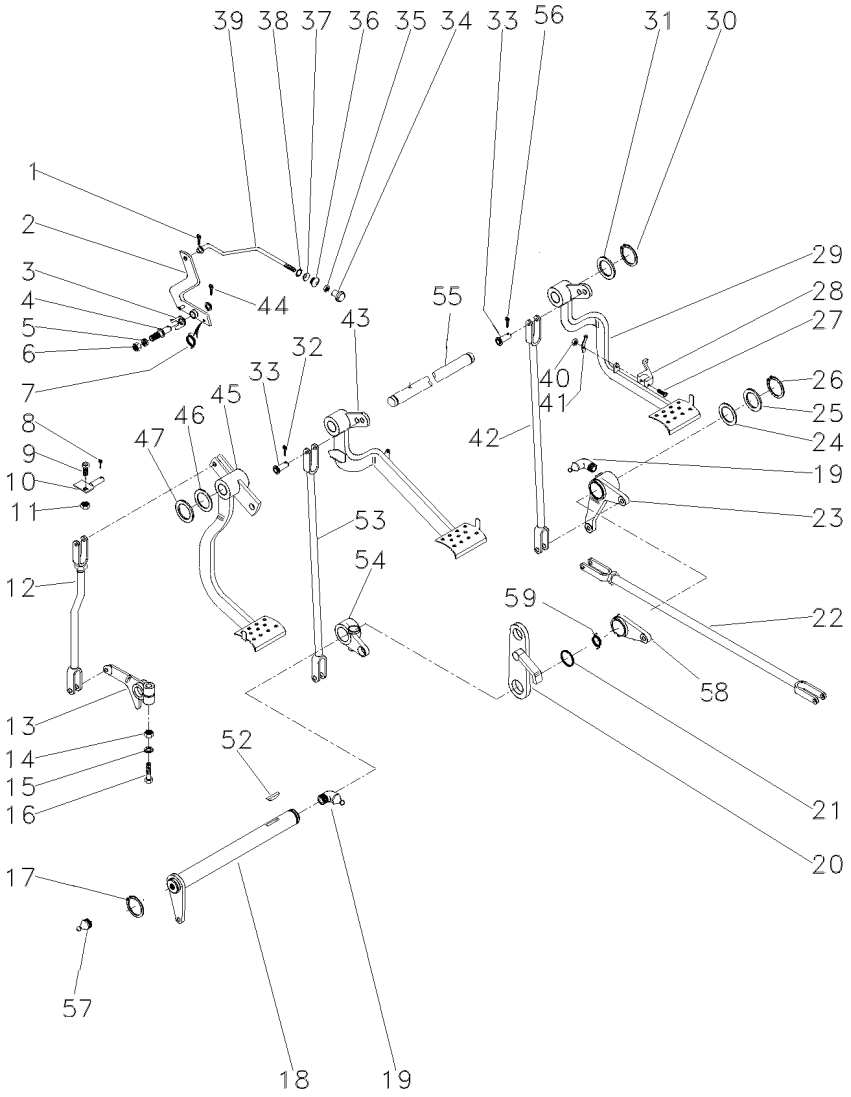

1	361332X1		**1**	CUPILHA	COTTER PIN	PASADOR DOUBLE
2	027948S1		**1**	ALAVANCA	LEVER	PALANCA
3	181150M1		**1**	TRAVA	LOCK	RETENEDOR
4	3588673M1		**1**	PINO	PIN	PASADOR
5	339376X1		**1**	ARRUELA	WASHER	ARANDELA
6	339402X1		**1**	PORCA	NUT	TUERCA
7	2802224M1		**1**	MOLA	SPRING	RESORTE
8	195708M1		**1**	GRAMPO	CRAMP	PASADOR
9	353540X1		**1**	PARAFUSO	BOLT	PERNO
10	027549S1		**1**	BATENTE	STOP	PARO
11	353430X1		**1**	PORCA	NUT	TUERCA
12	026648N1	105-60 No	**1**	CJ. TIRANTE	KIT, ROD	JUEGO DE BIELAS
13	058425P1		**1**	BRAÇO	ARM	BRAZO
14	353437X1		**1**	PORCA	NUT	TUERCA
15	353439X1		**1**	ARRUELA	WASHER	ARANDELA
16	353888X1		**1**	PARAFUSO	BOLT	PERNO
17	352438X1		**1**	ANEL TRAVA	CIRCLIP	CIRCULITO
18	036854S1		**1**	ALAVANCA	LEVER	PALANCA
19	29951X1		**4**	ENGRAXADEIRA	SHOES	ZAPATAS
20	2800888M91		**1**	SUPORTE	BRACKET	SOPORTE
21	1001489M1		**2**	ANEL "O"	O RING	JUNTA TORICA
22	054364N1	105-65 No	**2**	CJ. TIRANTE	KIT, ROD	JUEGO DE BIELAS
23	036857N1	105-45 No	**1**	ALAVANCA	LEVER	PALANCA
24	1482675M1		**X**	CALÇO	SHIM	CALCE
24	1482677M1		**X**	CALÇO	SHIM	CALCE
25	1482670M1		**3**	ARRUELA	WASHER	ARANDELA
26	339469X1		**1**	ANEL TRAVA	CIRCLIP	CIRCULITO
28	3589503M1		**1**	TRAVA	LOCK	RETENEDOR
29	027960N1	▶ 105-40 No	**1**	PEDAL	PEDAL	PEDAL
30	352438X1		**2**	ANEL TRAVA	CIRCLIP	CIRCULITO
31	3145369M1		**2**	ARRUELA	WASHER	ARANDELA
32	354059X1		**10**	CONTRAPINO	DOWEL	CENTRAJE
33	832813M1		**10**	PINO	PIN	PASADOR
34	487096M1		**1**	BOTÃO	BUTTON	PULSADOR
35	357515X1		**1**	PORCA	NUT	TUERCA
36	2801075M1		**1**	PASSADOR	COTTER	PASADOR ABIERTO
37	2801172M1		**1**	ARRUELA	WASHER	ARANDELA
38	2801154M1		**1**	ANEL	RING	ARO
39	027955P1		**1**	TIRANTE	ROD	VARILLA
40	195663M1		**1**	PORCA	NUT	TUERCA
41	181958M1		**1**	MOLA	SPRING	RESORTE
42	022524S1	▶	**1**	TIRANTE	ROD	VARILLA
43	027958N2	◀ Undef Ref	**1**	PEDAL	PEDAL	PEDAL
44	354055X1		**1**	CUPILHA	COTTER PIN	PASADOR DOUBLE
45	027750N2	105-25 No	**1**	PEDAL	PEDAL	PEDAL
46	1669096M2		**4**	CALÇO	SHIM	CALCE
47	180812M1		**X**	ARRUELA	WASHER	ARANDELA
52	12501X		**1**	CHAVETA	KEY	CLAVE

Pedais Do Freio E Embreagem
Brake Pedals And Clutch
Pedales De Freno Y Embrague

2 Rodas Motrizes
2 Wheels Drive
2 Ruedas Motriz

105-95

2 Rm - Estreito
2 Wd - Strait
2 Rm - Estrecho

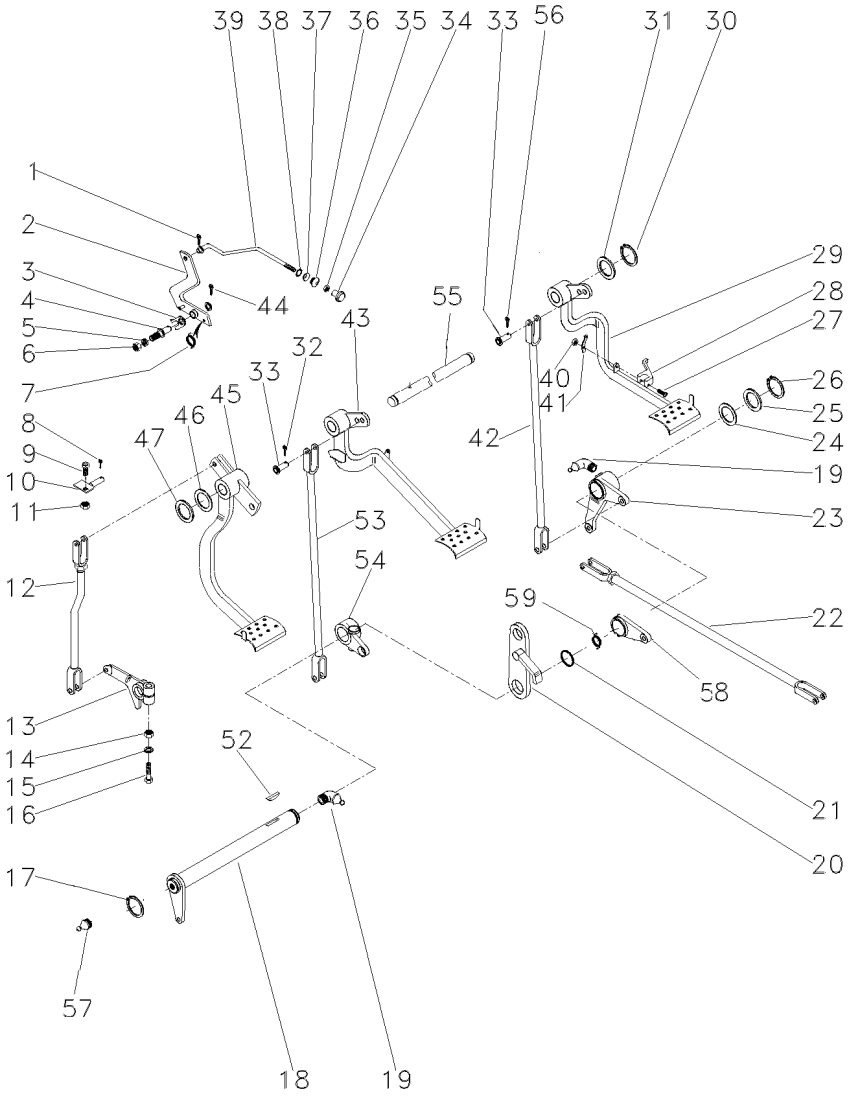

53	046513S1	◀	**1**	TIRANTE	ROD	VARILLA
54	2800894M1	◀	**1**	ALAVANCA	LEVER	PALANCA
55	3589498M1		**1**	EIXO	SHAFT	ARBOL
56	339248X1		**1**	PINO	PIN	PASADOR
57	13811X1		**1**	ENGRAXADEIRA	SHOES	ZAPATAS
58	058423P1		**1**	PLACA	PLATE	PLATO
59	3700585M1		**1**	MOLA	SPRING	RESORTE

Pedais Do Freio E Embreagem
Brake Pedals And Clutch
Pedales De Freno Y Embrague

4 Rodas Motrizes
4 Wheels Drive
4 Ruedas Motriz

105-100

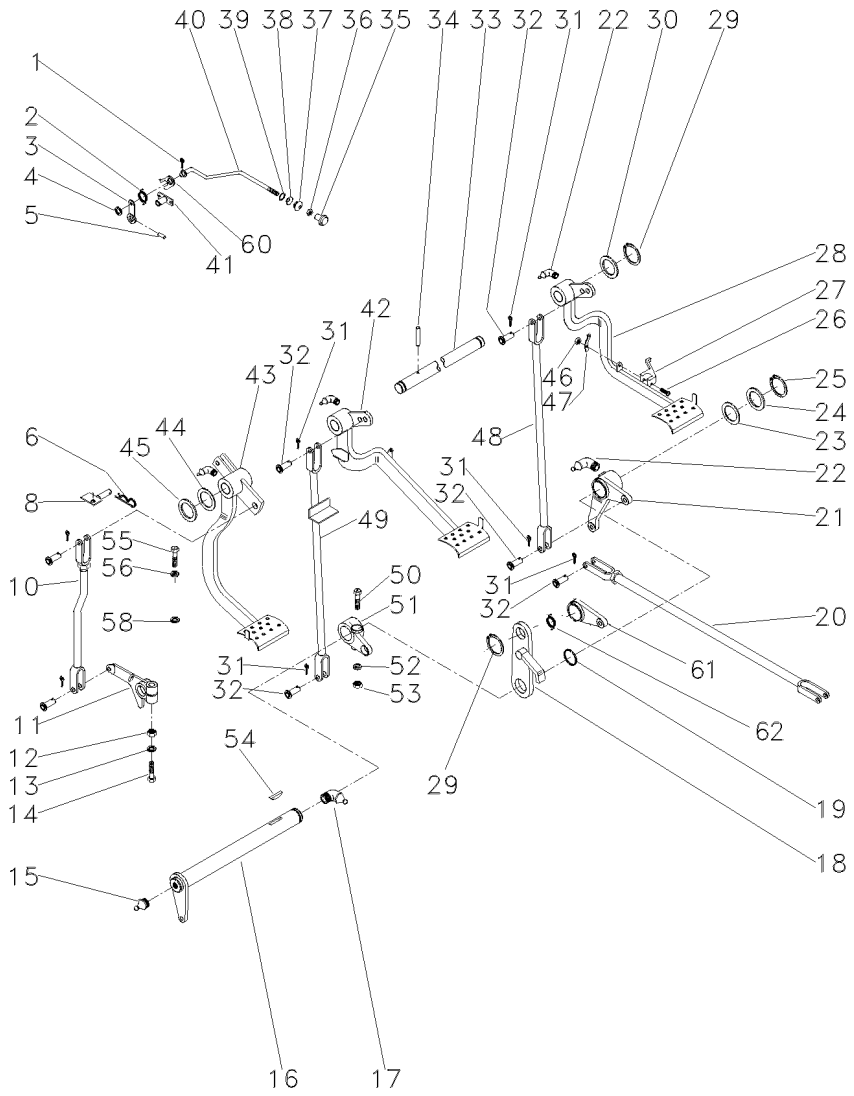

1	361332X1		**1**	CUPILHA	COTTER PIN	PASADOR DOUBLE
2	2802224M1		**1**	MOLA	SPRING	RESORTE
3	027948S1		**1**	ALAVANCA	LEVER	PALANCA
4	353753X1		**1**	ARRUELA	WASHER	ARANDELA
5	375090X1		**1**	CUPILHA	COTTER PIN	PASADOR DOUBLE
6	195708M1		**1**	GRAMPO	CRAMP	PASADOR
8	059043S1		**1**	BATENTE	STOP	PARO
10	026648N1	105-60 No	**1**	CJ. TIRANTE	KIT, ROD	JUEGO DE BIELAS
11	058425P1		**1**	BRAÇO	ARM	BRAZO
12	353437X1	1/2X20	**1**	PORCA	NUT	TUERCA
13	353439X1		**1**	ARRUELA	WASHER	ARANDELA
14	353888X1	1/2x20x2.3/4	**1**	PARAFUSO	BOLT	PERNO
15	13811X		**1**	GRAXEIRA	GREASER	ENGRASADOR
16	3409161M91		**1**	ALAVANCA	LEVER	PALANCA
17	850778M1		**1**	GRAXEIRA	GREASER	ENGRASADOR
18	2800888M91		**1**	SUPORTE	BRACKET	SOPORTE
19	1001489M1		**2**	ANEL "O"	O RING	JUNTA TORICA
20	187661M91	105-70 No	**2**	CJ. TIRANTE	KIT, ROD	JUEGO DE BIELAS
21	2802114M91	105-75 No	**1**	ALAVANCA	LEVER	PALANCA
		▶				
22	29951X		**4**	GRAXEIRA	GREASER	ENGRASADOR
23	1482675M1		**X**	CALÇO	SHIM	CALCE
23	1482676M1		**X**	CALÇO	SHIM	CALCE
23	1482677M1		**X**	CALÇO	SHIM	CALCE
24	1482670M1		**3**	ARRUELA	WASHER	ARANDELA
25	339469X1		**1**	ANEL TRAVA	CIRCLIP	CIRCULITO
26	361203X1	5/16x24x1.3/4	**1**	PARAFUSO	BOLT	PERNO
27	3589503M1		**1**	TRAVA	LOCK	RETENEDOR
28	027960N1		**1**	PEDAL	PEDAL	PEDAL
29	352438X1		**2**	ANEL TRAVA	CIRCLIP	CIRCULITO
30	3145369M1		**2**	ARRUELA	WASHER	ARANDELA
31	354059X1		**10**	CONTRAPINO	DOWEL	CENTRAJE
32	832813M1		**10**	PINO	PIN	PASADOR
33	3589498M1		**1**	EIXO	SHAFT	ARBOL
34	339248X1		**1**	PINO	PIN	PASADOR
35	487096M1		**1**	BOTÃO	BUTTON	PULSADOR
36	357515X1	10X32	**1**	PORCA	NUT	TUERCA
37	2801075M1		**1**	PASSADOR	COTTER	PASADOR ABIERTO
38	2801172M1		**1**	ARRUELA	WASHER	ARANDELA
39	2801154M1		**1**	ANEL	RING	ARO
40	027955P1		**1**	TIRANTE	ROD	VARILLA
41	027951S1		**1**	ARTICULADOR	HEAD	CULATA
42	027958N2	◀	**1**	PEDAL	PEDAL	PEDAL
		Undef Ref				
43	027750N2	105-25 No	**1**	PEDAL	PEDAL	PEDAL
44	1669096M2		**4**	CALÇO	SHIM	CALCE
45	180812M1		**X**	ARRUELA	WASHER	ARANDELA
46	195663M1	5/16x24	**1**	PORCA	NUT	TUERCA
47	181958M1		**1**	MOLA	SPRING	RESORTE
48	022524S1	▶	**1**	TIRANTE	ROD	VARILLA

Pedais Do Freio E Embreagem
Brake Pedals And Clutch
Pedales De Freno Y Embrague

4 Rodas Motrizes
4 Wheels Drive
4 Ruedas Motriz

105-100

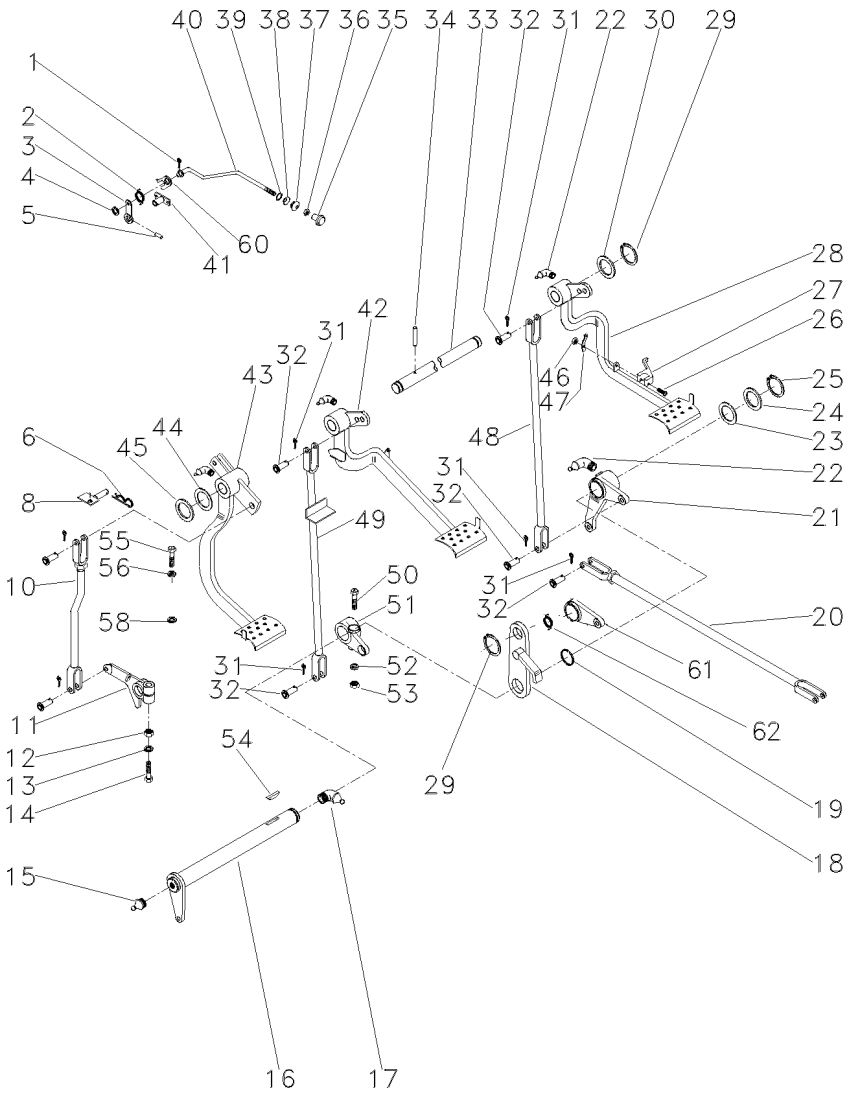

49	046513S1	◀	**1**	TIRANTE	ROD	VARILLA
50	377563X1	7/16x20x2.3/4	**1**	PARAFUSO	BOLT	PERNO
51	2800894M1	▶	**1**	ALAVANCA	LEVER	PALANCA
52	353432X1		**1**	ARRUELA	WASHER	ARANDELA
53	353426X1	7/16x20	**1**	PORCA	NUT	TUERCA
54	12501X		**1**	CHAVETA	KEY	CLAVE
55	377184X1	7/16x14x1.3/4	**1**	PARAFUSO	BOLT	PERNO
56	353432X1		**1**	ARRUELA	WASHER	ARANDELA
58	022842P1		**1**	ESPAÇADOR	SPACER	PIEZA DISTANCIA
60	181150M1		**1**	TRAVA	LOCK	RETENEDOR
61	058423P1		**1**	PLACA	PLATE	PLATO
62	3700585M1		**1**	MOLA	SPRING	RESORTE

Conector
Ball Joint
Conector

105-105

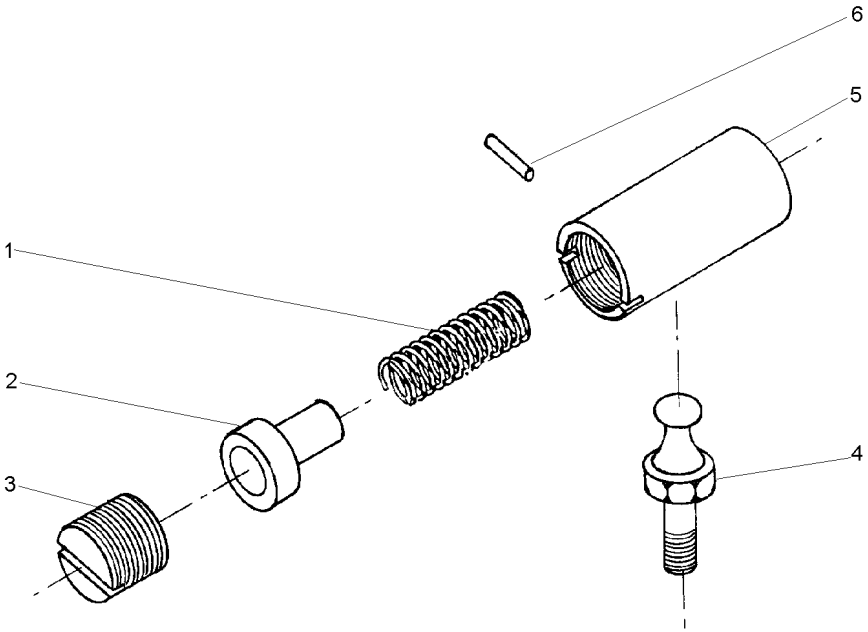

1	487082M1	**1**	MOLA	SPRING	RESORTE
2	487081M1	**1**	ASSENTO	SEAT	ASIENTO
3	3589563M1	**1**	ASSENTO	SEAT	ASIENTO
4	487079M1	**1**	PRISIONEIRO	STUD	ESPARRAGO
5	3589564M1	**1**	CORPO	BODY	CUERPO
6	354039X1	**1**	CUPILHA	COTTER PIN	PASADOR DOUBLE

Assento
Seat
Asiento

Sem Cinto De Segurança
Without Seat Belt
Sim Cinturon

105-110

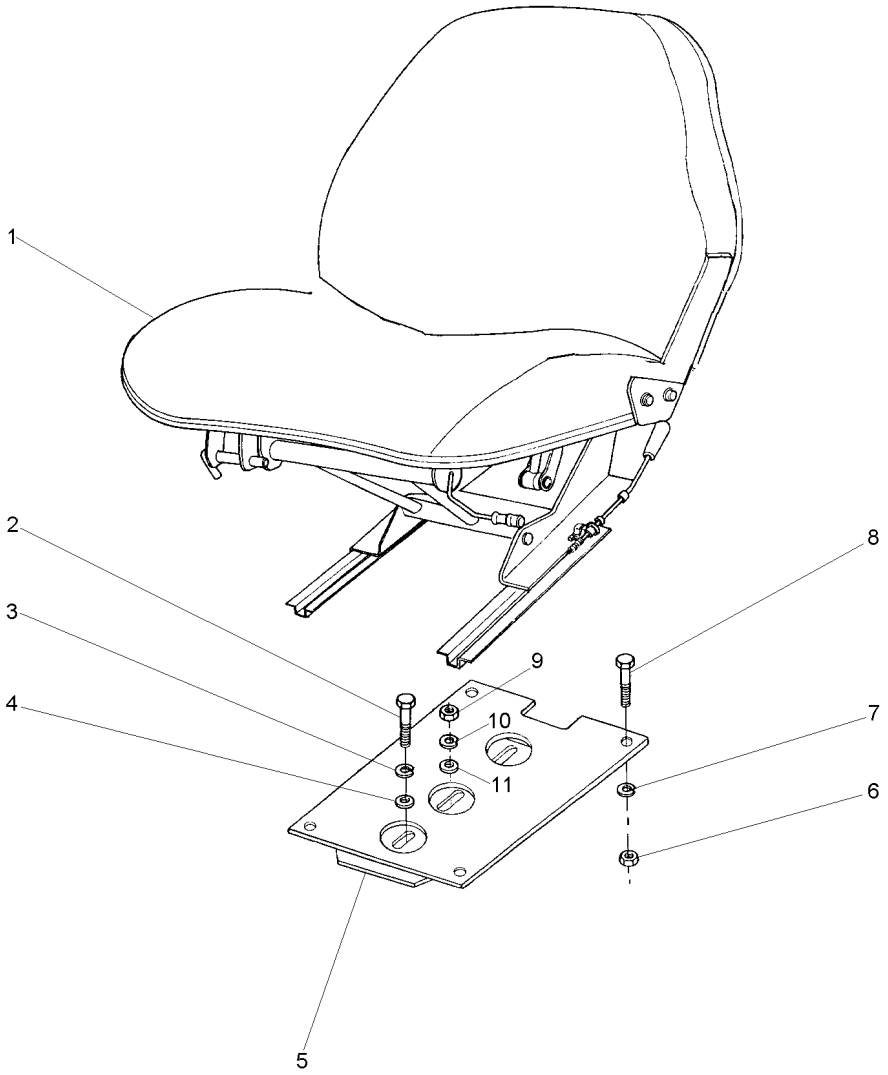

1	051582N1		**1** CJ. ASSENTO	KIT, SEAT	ASIENTO JUEGO
2	339401X1	M10X1,5X25	**4** PARAFUSO	BOLT	PERNO
3	353432X1		**1** ARRUELA	WASHER	ARANDELA
4	353432X1		**1** ARRUELA	WASHER	ARANDELA
5	057787S1		**1** SUPORTE	BRACKET	SOPORTE
6	355565X1	5/16x18	**4** PORCA	NUT	TUERCA
7	353446X1		**4** ARRUELA	WASHER	ARANDELA
8	353677X1	5/16x18x3/4	**4** PARAFUSO	BOLT	PERNO
9	353426X1	7/16x20	**1** PORCA	NUT	TUERCA
10	339376X1		**4** ARRUELA	WASHER	ARANDELA
11	353756X1		**4** ARRUELA	WASHER	ARANDELA

Assento
Seat
Asiento

Super Estreito
Super Strait
Super Estrecho

105-115

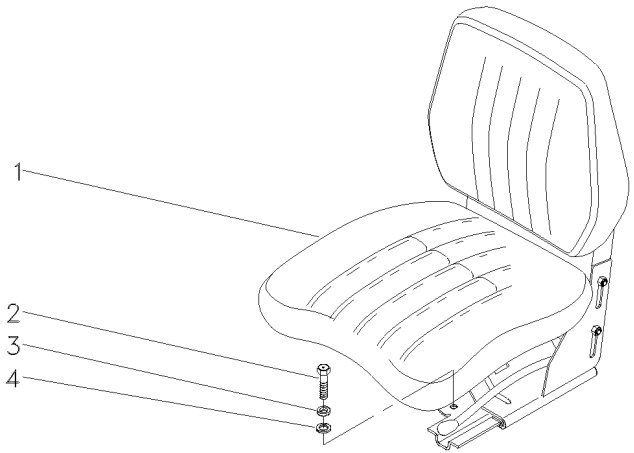

1	051582N1		**1** CJ. ASSENTO	KIT, SEAT	ASIENTO JUEGO
2	353699X1	7/16x14x1.1/8	**2** PARAFUSO	BOLT	PERNO
3	353432X1		**2** ARRUELA	WASHER	ARANDELA
4	339376X1		**2** ARRUELA	WASHER	ARANDELA

Assento
Seat
Asiento

105-120

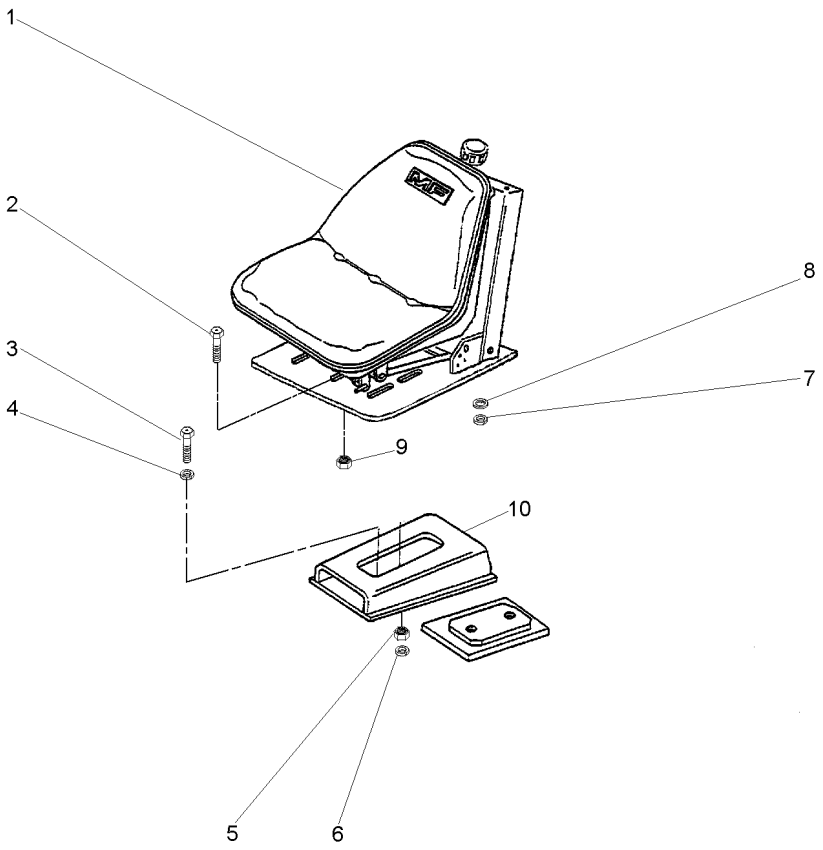

1	059483N1	S/Cinto	**1**	CJ. ASSENTO	KIT, SEAT	ASIENTO JUEGO
2	353677X1		**4**	PARAFUSO	BOLT	PERNO
3	353699X1		**1**	PARAFUSO	BOLT	PERNO
4	353432X1		**1**	ARRUELA	WASHER	ARANDELA
5	353426X1		**1**	PORCA	NUT	TUERCA
6	353432X1		**1**	ARRUELA	WASHER	ARANDELA
7	353446X1		**4**	ARRUELA	WASHER	ARANDELA
8	829185M1		**4**	ARRUELA	WASHER	ARANDELA
9	355565X1		**4**	PORCA	NUT	TUERCA
10	057787S1		**1**	SUPORTE	BRACKET	SOPORTE

Assento
Seat
Asiento

C/Cinto De Segurança
Seat Belt
Cinturon

105-125

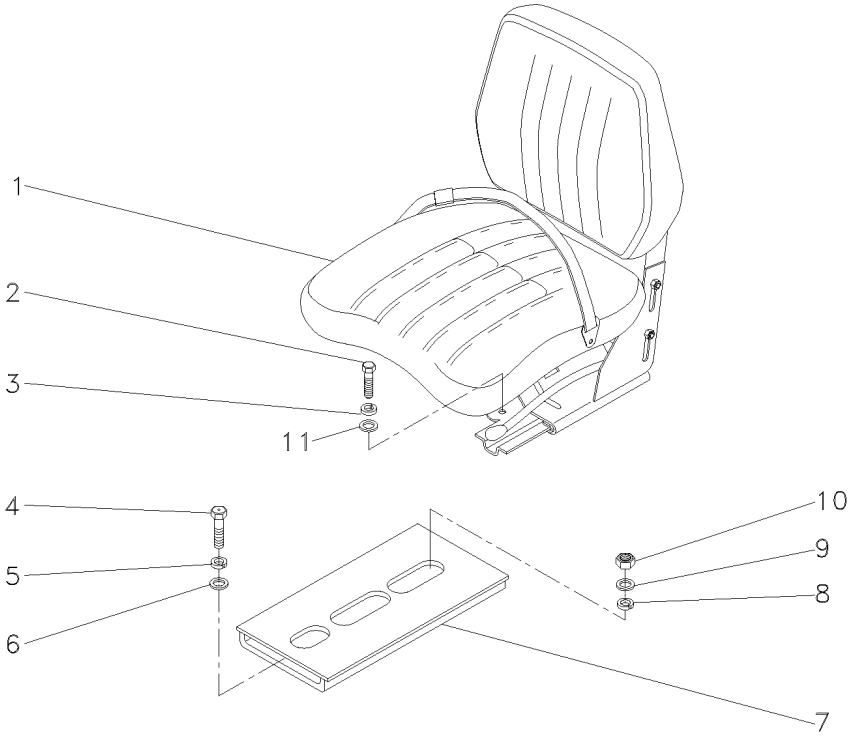

1	050301N1	**1**	CJ. ASSENTO	KIT, SEAT	ASIENTO JUEGO
2	339401X1	**4**	PARAFUSO	BOLT	PERNO
3	339376X1	**4**	ARRUELA	WASHER	ARANDELA
4	353699X1	**1**	PARAFUSO	BOLT	PERNO
5	353432X1	**1**	ARRUELA	WASHER	ARANDELA
6	355619X1	**1**	ARRUELA	WASHER	ARANDELA
7	057787S1	**1**	SUPORTE	BRACKET	SOPORTE
8	353432X1	**1**	ARRUELA	WASHER	ARANDELA
9	355619X1	**1**	ARRUELA	WASHER	ARANDELA
10	353426X1	**1**	PORCA	NUT	TUERCA
11	353756X1	**4**	ARRUELA	WASHER	ARANDELA

Assento
Seat
Asiento

Estreito
Strait
Estrecho

105-130

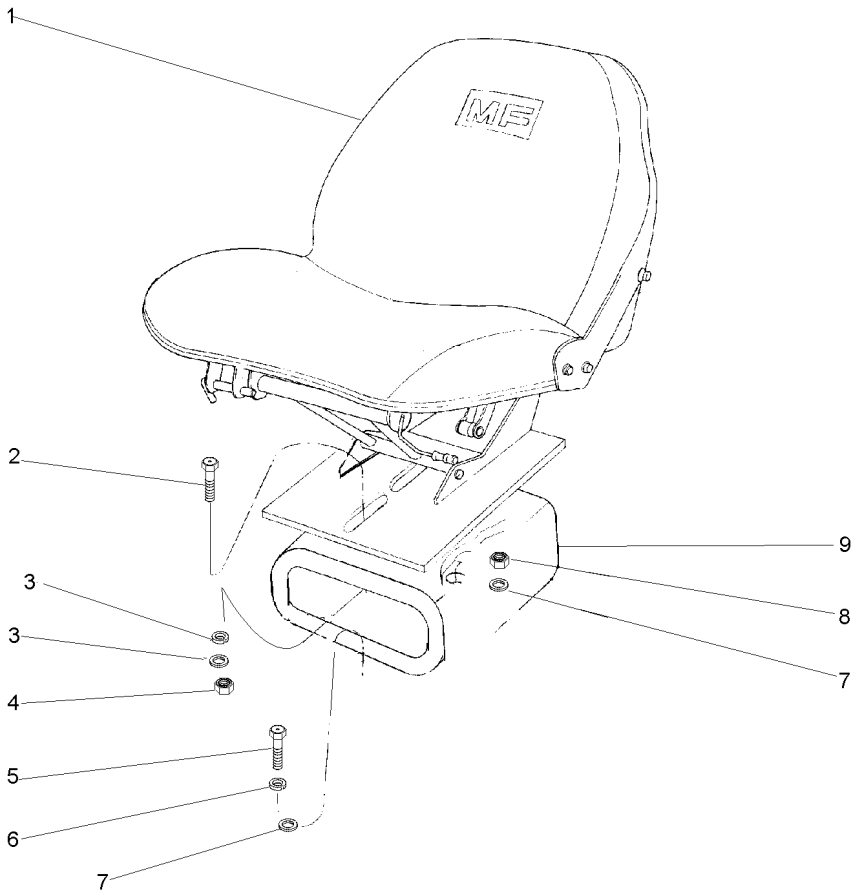

1		059483N1 S/CINTO S/APOIO	**1** CJ. ASSENTO	KIT, SEAT	ASIENTO JUEGO
2	353699X1	7/16x20x1.1/8	**1** PARAFUSO	BOLT	PERNO
3	353432X1		**1** ARRUELA	WASHER	ARANDELA
3	355619X1		**4** ARRUELA	WASHER	ARANDELA
4	353426X1	7/16x20	**1** PORCA	NUT	TUERCA
5	339401X1	7/16x14x1.1/8	**4** PARAFUSO	BOLT	PERNO
6	339376X1		**4** ARRUELA	WASHER	ARANDELA
7	355619X1		**1** ARRUELA	WASHER	ARANDELA
7	353432X1		**1** ARRUELA	WASHER	ARANDELA
8	353426X1		**1** PORCA	NUT	TUERCA
9	057787S1	7/16x20	**1** SUPORTE	BRACKET	SOPORTE

Soleira E Estribo **4rm**
Footsteps **4wd**
Chapas De Piso **4rm**

105-135

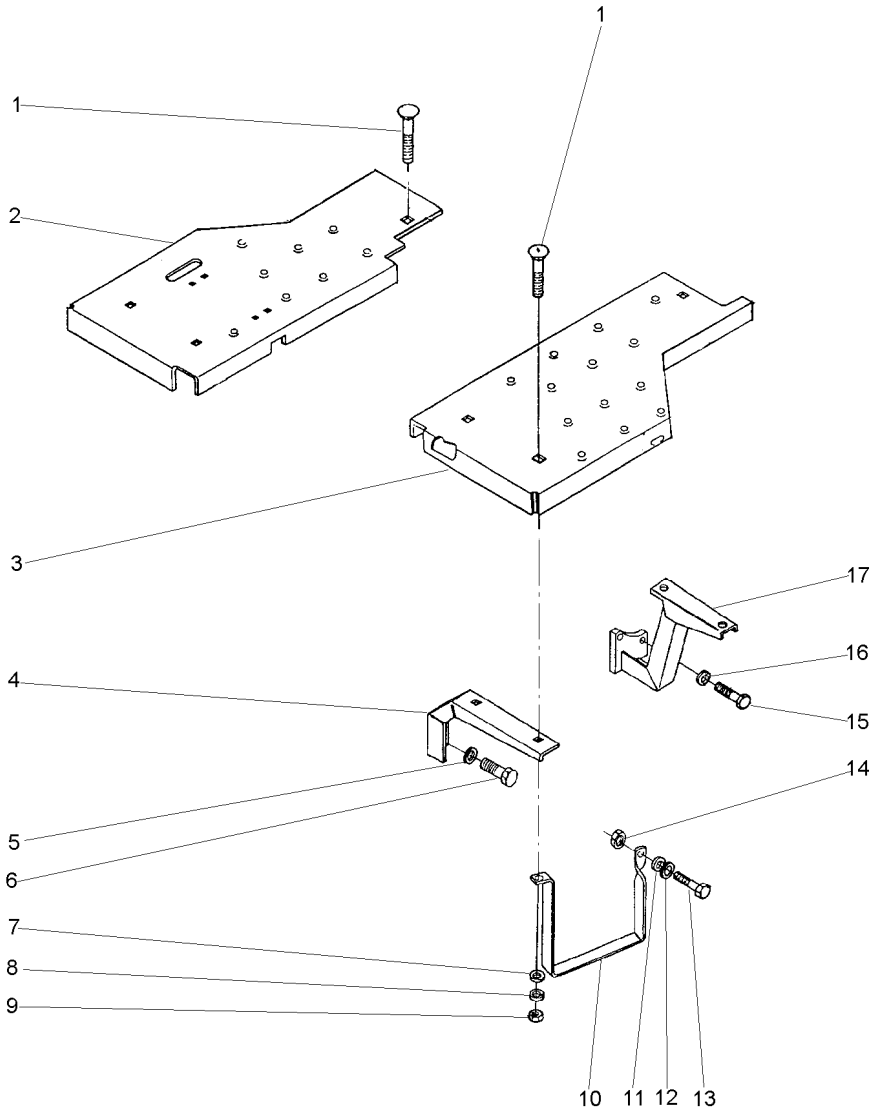

1	353810X1	3/8x24x1.1/4	**8**	PARAFUSO	BOLT	PERNO
2	033596S1	▶	**1**	SOLEIRA	FOOT REST	REPOSAPIES
3	027434S1	◀	**1**	SOLEIRA	FOOT REST	REPOSAPIES
4	027115P1		**2**	SUPORTE	BRACKET	SOPORTE
5	353432X1		**4**	ARRUELA	WASHER	ARANDELA
6	353698X1	7/16x14x1"	**4**	PARAFUSO	BOLT	PERNO
7	353756X1		**7**	ARRUELA	WASHER	ARANDELA
8	353434X1		**8**	ARRUELA	WASHER	ARANDELA
9	353431X1	3/8x24	**8**	PORCA	NUT	TUERCA
10	037902P1		**1**	ESTRIBO	FOOT BOARD	ESTRIBO
11	353446X1		**1**	ARRUELA	WASHER	ARANDELA
12	829185M1		**1**	ARRUELA	WASHER	ARANDELA
13	353517X1	5/16x24x3/4	**1**	PARAFUSO	BOLT	PERNO
14	353916X1	5/16x24	**1**	PORCA	NUT	TUERCA
15	377184X1	7/16x14x1.3/4	**4**	PARAFUSO	BOLT	PERNO
16	353432X1		**4**	ARRUELA	WASHER	ARANDELA
17	037571S1	◀	**1**	SUPORTE	BRACKET	SOPORTE
17	037572S1	▶	**1**	SUPORTE	BRACKET	SOPORTE

Soleira E Estribo
Footsteps
Chapas De Piso

Estreito
Strait
Estrecho

105-140

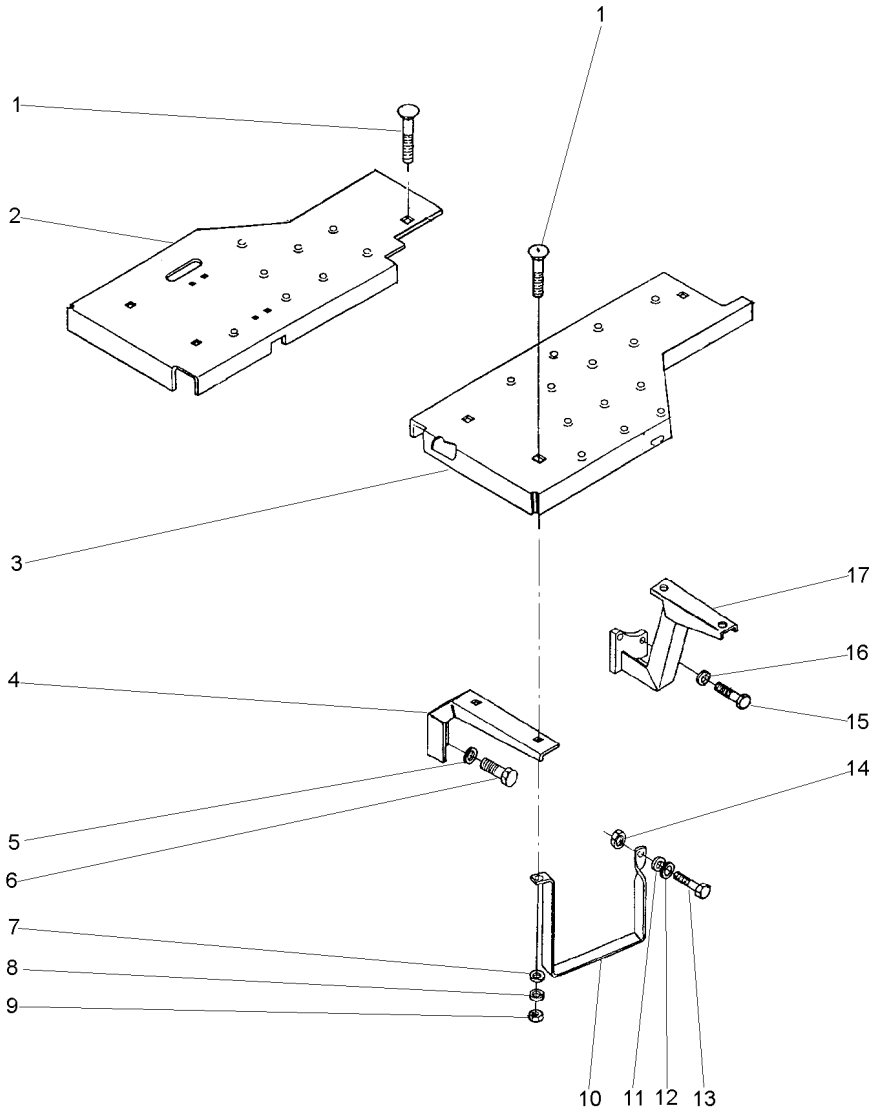

1	353810X1	3/8x24x1.1/4	**9**	PARAFUSO	BOLT	PERNO
2	037587S1	▶	**1**	SOLEIRA	FOOT REST	REPOSAPIES
3	037589S1	◀	**1**	SOLEIRA	FOOT REST	REPOSAPIES
4	027368P1		**2**	SUPORTE	BRACKET	SOPORTE
5	353432X1		**4**	ARRUELA	WASHER	ARANDELA
6	353698X1	7/16x14x1"	**4**	PARAFUSO	BOLT	PERNO
7	353756X1		**8**	ARRUELA	WASHER	ARANDELA
8	353434X1		**9**	ARRUELA	WASHER	ARANDELA
9	353431X1	3/8x24	**9**	PORCA	NUT	TUERCA
10	037902P1		**1**	ESTRIBO	FOOT BOARD	ESTRIBO
11	353446X1		**1**	ARRUELA	WASHER	ARANDELA
12	829185M1		**1**	ARRUELA	WASHER	ARANDELA
13	353517X1	5/16x24x3/4	**1**	PARAFUSO	BOLT	PERNO
14	353916X1	5/16x24	**1**	PORCA	NUT	TUERCA
15	377184X1	7/16x14x1.3/4	**4**	PARAFUSO	BOLT	PERNO
16	353432X1		**4**	ARRUELA	WASHER	ARANDELA
17	036924S1	◀	**1**	SUPORTE	BRACKET	SOPORTE
17	036925S1	▶	**1**	SUPORTE	BRACKET	SOPORTE

Soleira E Estribo
Footsteps
Chapas De Piso

Super Estreito
Super Strait
Super Estrecho

105-145

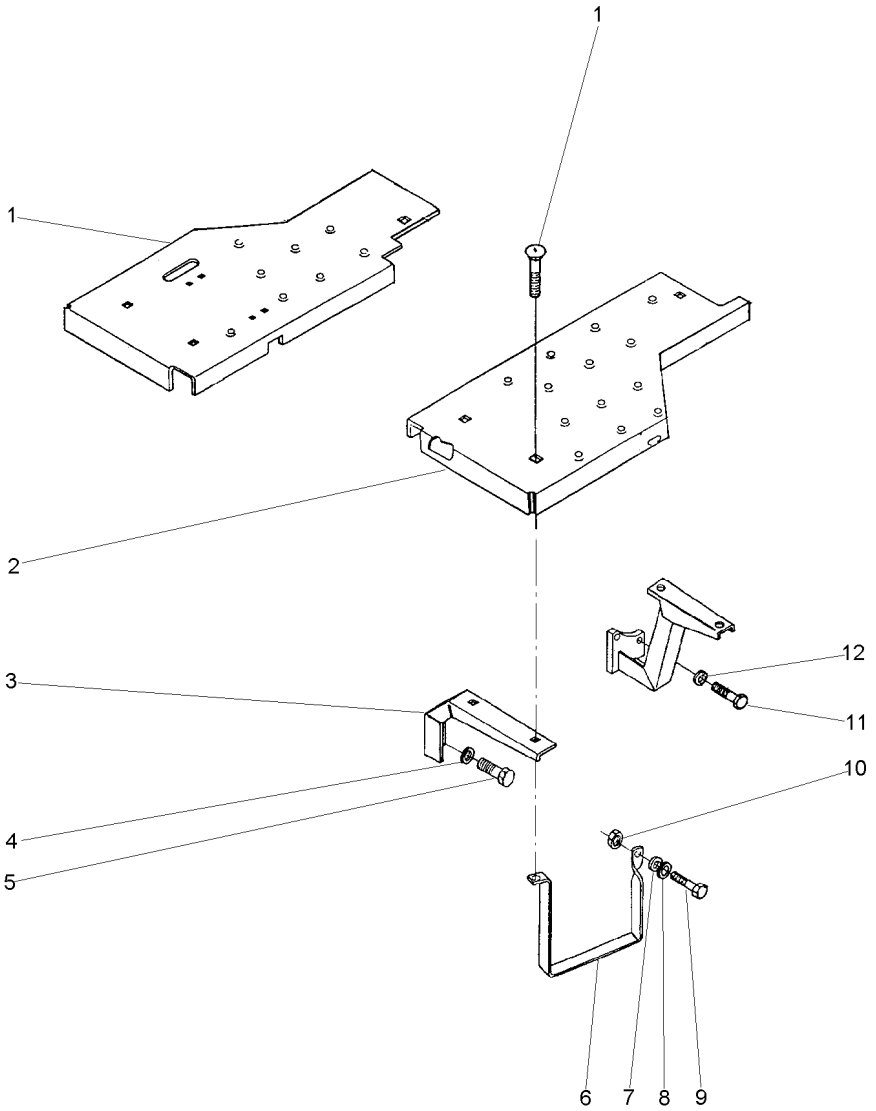

1	045265S1	▶	**1** SOLEIRA	FOOT REST	REPOSAPIES
2	045261S1	◀	**1** SOLEIRA	FOOT REST	REPOSAPIES
3	027368P1		**2** SUPORTE	BRACKET	SOPORTE
4	353432X1		**4** ARRUELA	WASHER	ARANDELA
5	353698X1	7/16x14x1"	**4** PARAFUSO	BOLT	PERNO
6	037902P1		**1** ESTRIBO	FOOT BOARD	ESTRIBO
7	353446X1		**1** ARRUELA	WASHER	ARANDELA
8	829185M1		**1** ARRUELA	WASHER	ARANDELA
9	353517X1	5/16x24x3/4	**1** PARAFUSO	BOLT	PERNO
10	353916X1	5/16x24	**1** PORCA	NUT	TUERCA
11	377184X1	7/16x14x1.3/4	**4** PARAFUSO	BOLT	PERNO
12	353432X1		**4** ARRUELA	WASHER	ARANDELA

Soleira
Footsteps
Chapas De Piso

105-150

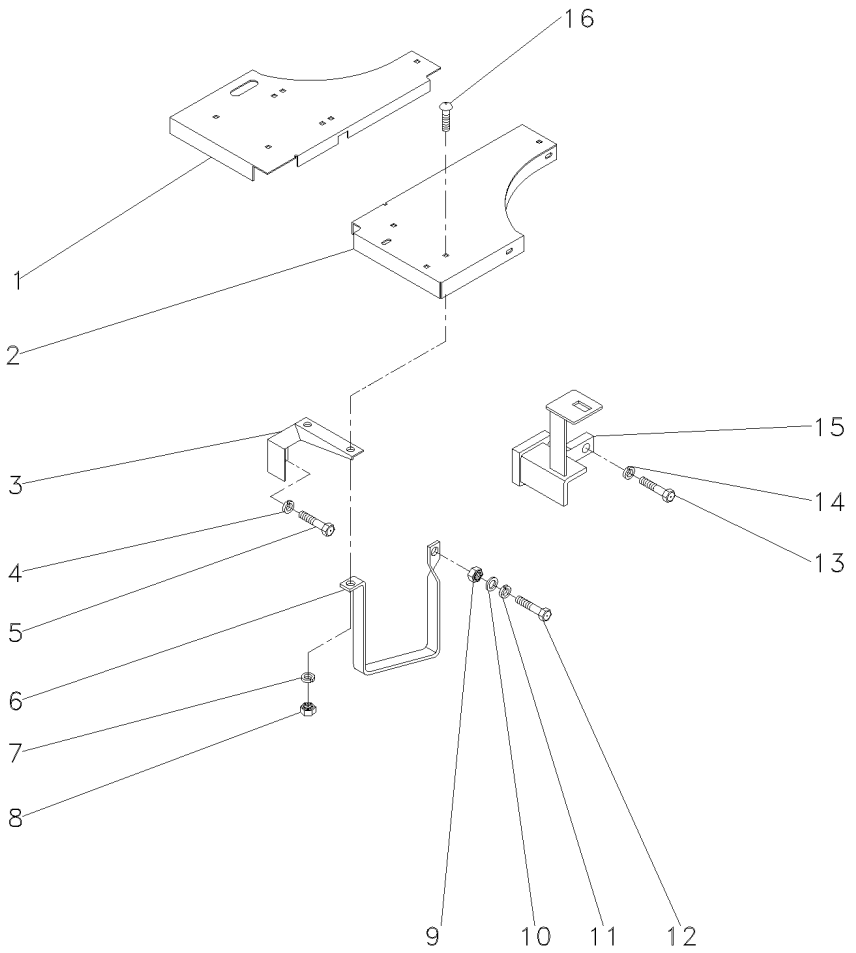

1	067984S1	▶	**1**	SOLEIRA	FOOT REST	REPOSAPIES
2	067986S1	◀	**1**	SOLEIRA	FOOT REST	REPOSAPIES
3	027115P1		**2**	SUPORTE	BRACKET	SOPORTE
4	353432X1		**3**	ARRUELA	WASHER	ARANDELA
5	353698X1		**4**	PARAFUSO	BOLT	PERNO
6	037902P1		**1**	ESTRIBO	FOOT BOARD	ESTRIBO
7	353434X1		**6**	ARRUELA	WASHER	ARANDELA
8	353431X1		**6**	PORCA	NUT	TUERCA
9	353916X1		**1**	PORCA	NUT	TUERCA
10	829185M1		**1**	ARRUELA	WASHER	ARANDELA
11	353446X1		**1**	ARRUELA	WASHER	ARANDELA
12	353517X1		**1**	PARAFUSO	BOLT	PERNO
13	377184X1		**4**	PARAFUSO	BOLT	PERNO
14	353432X1		**4**	ARRUELA	WASHER	ARANDELA
15	058335S1	◀	**1**	SUPORTE	BRACKET	SOPORTE
15	058336S1	▶	**1**	SUPORTE	BRACKET	SOPORTE
16	353810X1		**6**	PARAFUSO	BOLT	PERNO

Soleira E Estribo **4rm**
Footsteps **4wd**
Chapas De Piso **4rm**

105-155

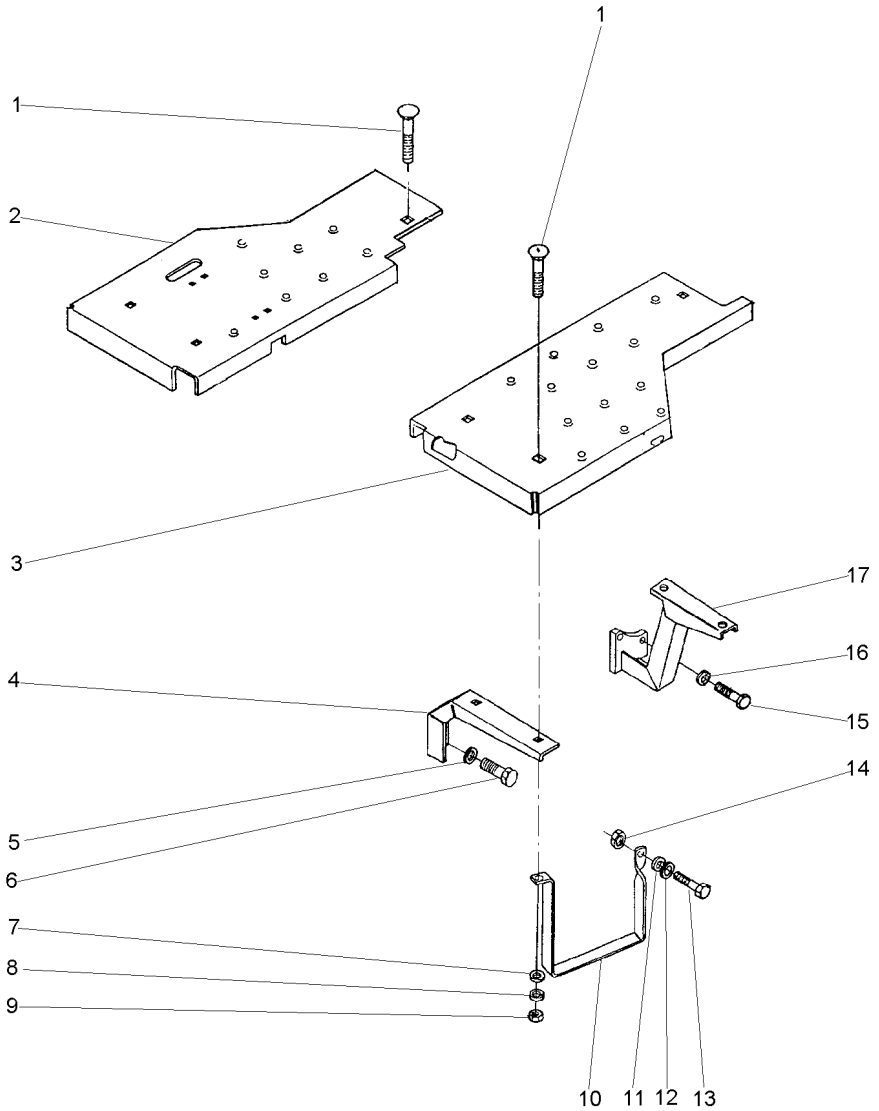

1	353810X1	3/8x24x1.1/4	**9**	PARAFUSO	BOLT	PERNO
2	037587S1	▶	**1**	SOLEIRA	FOOT REST	REPOSAPIES
3	037589S1	◀	**1**	SOLEIRA	FOOT REST	REPOSAPIES
4	027115P1		**2**	SUPORTE	BRACKET	SOPORTE
5	353432X1		**4**	ARRUELA	WASHER	ARANDELA
6	353698X1	7/16x14x1"	**4**	PARAFUSO	BOLT	PERNO
7	353756X1		**8**	ARRUELA	WASHER	ARANDELA
8	353434X1		**9**	ARRUELA	WASHER	ARANDELA
9	353431X1	3/8x24	**9**	PORCA	NUT	TUERCA
10	037902P1		**1**	ESTRIBO	FOOT BOARD	ESTRIBO
11	353446X1		**1**	ARRUELA	WASHER	ARANDELA
12	829185M1		**1**	ARRUELA	WASHER	ARANDELA
13	353517X1	5/16x24x3/4	**1**	PARAFUSO	BOLT	PERNO
14	353916X1	5/16x24	**1**	PORCA	NUT	TUERCA
15	377184X1	7/16x14x1.3/4	**4**	PARAFUSO	BOLT	PERNO
16	353432X1		**4**	ARRUELA	WASHER	ARANDELA
17	037571S1	◀	**1**	SUPORTE	BRACKET	SOPORTE
17	037572S1	▶	**1**	SUPORTE	BRACKET	SOPORTE

Soleira E Estribo **2rm**
Footsteps **2wd**
Chapas De Piso **2rm**

105-160

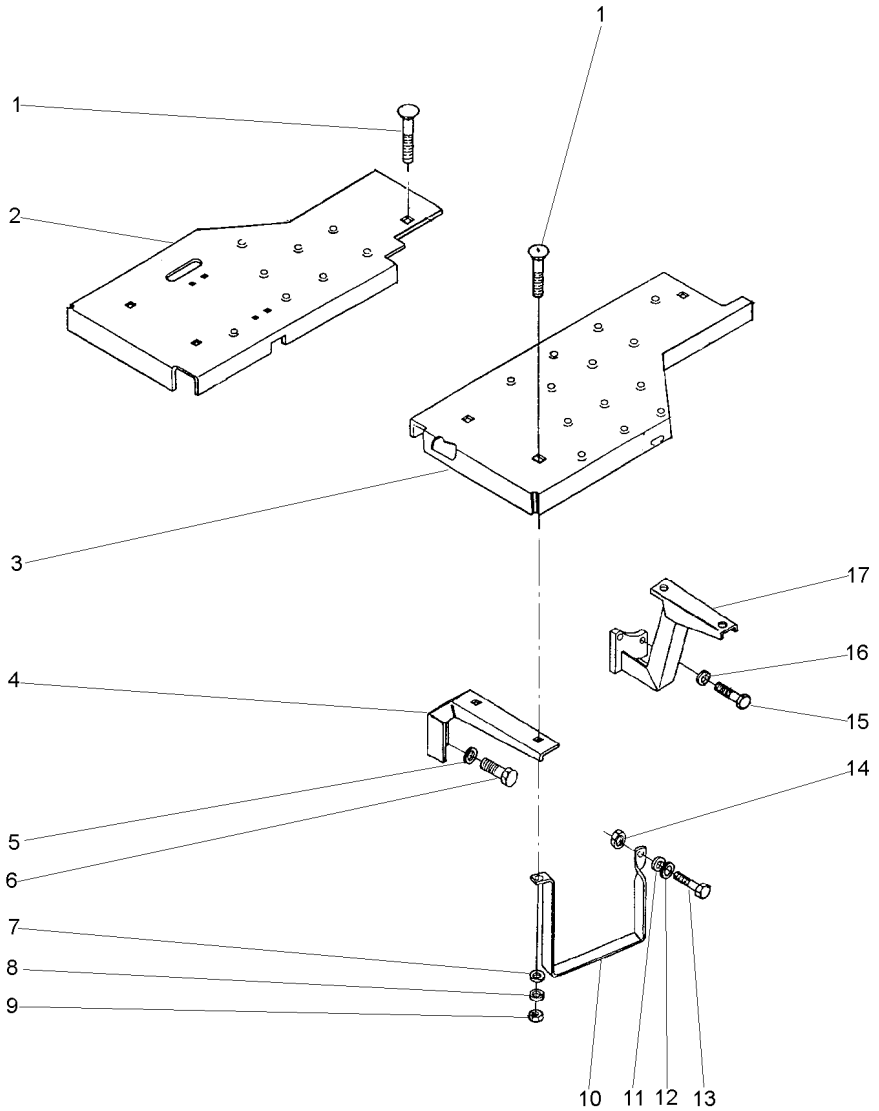

1	353810X1	3/8x24x1.1/4	**8**	PARAFUSO	BOLT	PERNO
2	033596S2	▶	**1**	SOLEIRA	FOOT REST	REPOSAPIES
3	027434S2	◀	**1**	SOLEIRA	FOOT REST	REPOSAPIES
4	027115P1		**2**	SUPORTE	BRACKET	SOPORTE
5	353432X1		**4**	ARRUELA	WASHER	ARANDELA
6	353698X1	7/16x14x1"	**4**	PARAFUSO	BOLT	PERNO
7	353756X1		**7**	ARRUELA	WASHER	ARANDELA
8	353434X1		**8**	ARRUELA	WASHER	ARANDELA
9	353431X1	3/8x24	**8**	PORCA	NUT	TUERCA
10	037902P1		**1**	ESTRIBO	FOOT BOARD	ESTRIBO
11	353446X1		**1**	ARRUELA	WASHER	ARANDELA
12	829185M1		**1**	ARRUELA	WASHER	ARANDELA
13	353517X1	5/16x24x3/4	**1**	PARAFUSO	BOLT	PERNO
14	353916X1	5/16x24	**1**	PORCA	NUT	TUERCA
15	377184X1	7/16x14x1.3/4	**4**	PARAFUSO	BOLT	PERNO
16	353432X1		**4**	ARRUELA	WASHER	ARANDELA
17	037571S1	◀	**1**	SUPORTE	BRACKET	SOPORTE
17	037572S1	▶	**1**	SUPORTE	BRACKET	SOPORTE

Estrutura De Proteção
Roll- Over Protective
Estructura De Protecion

105-165

Aeroporto
Airport
Aeropuerto

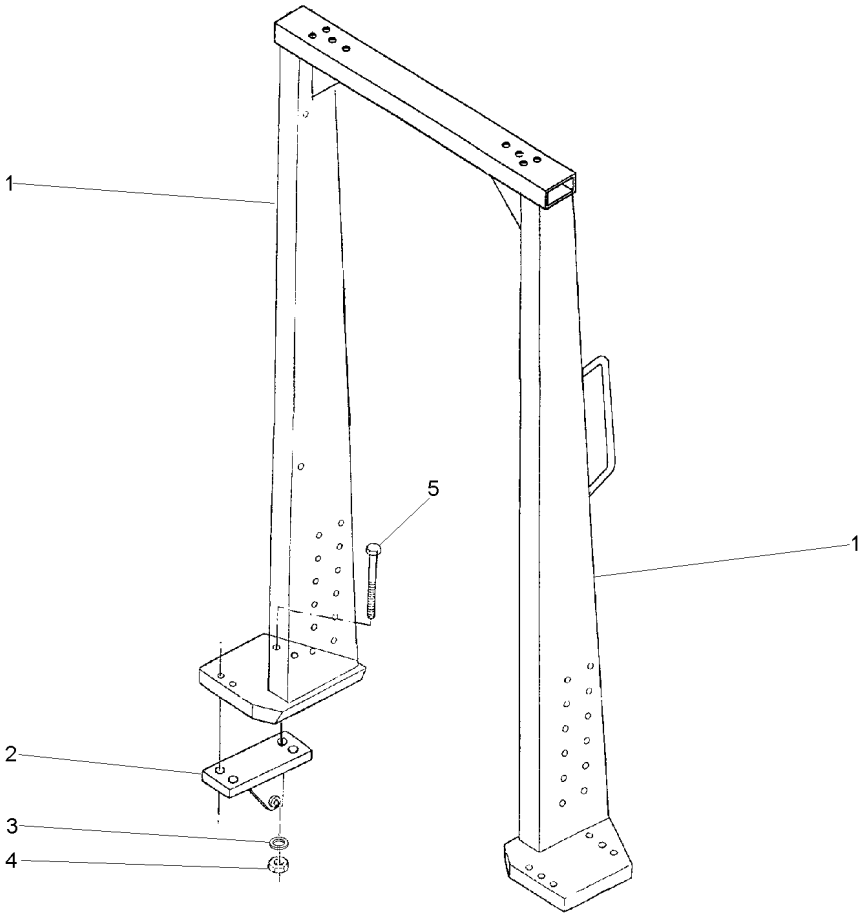

1	047032N1	105-185 No	**1** ADUTOR	FRAME	BASTIDOR
2	037591S1	▶	**1** SUPORTE	BRACKET	SOPORTE
2	037592S1	◀	**1** SUPORTE	BRACKET	SOPORTE
3	353775X1		**8** ARRUELA	WASHER	ARANDELA
4	366957X1	3/4x10	**8** PORCA	NUT	TUERCA
5	373686X1	3/4x10x9.1/2	**8** PARAFUSO	BOLT	PERNO

Estrutura De Proteção
Roll- Over Protective
Estructura De Protecion

105-170

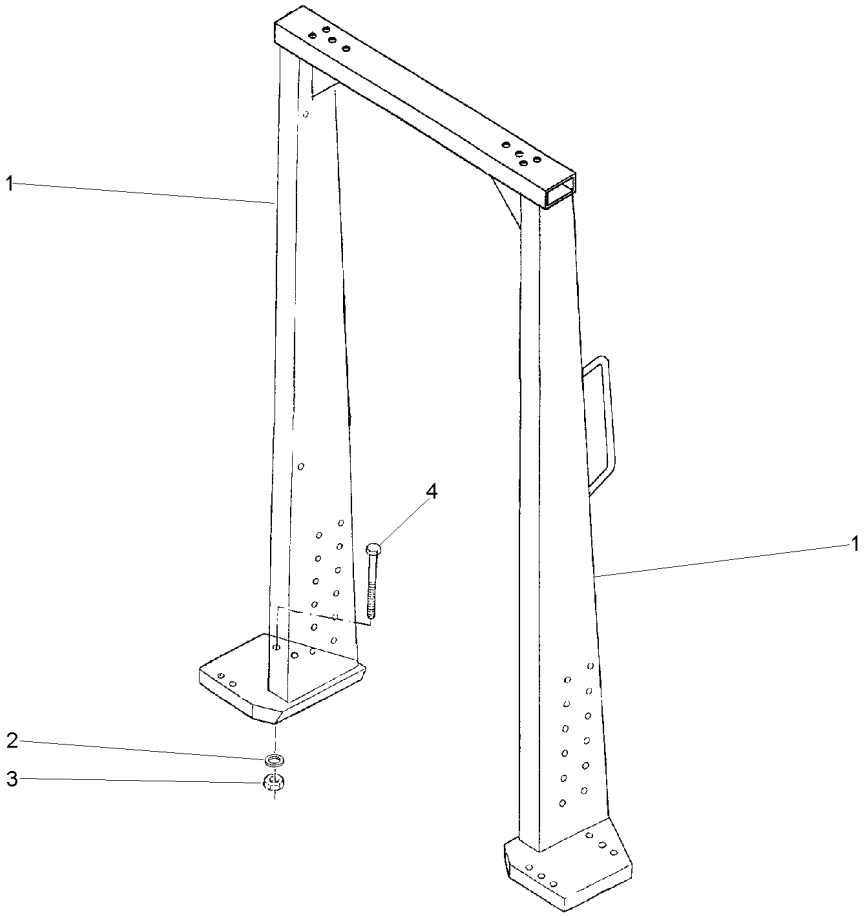

1	026923N1		**1** ADUTOR	FRAME	BASTIDOR
2	353775X1		**8** ARRUELA	WASHER	ARANDELA
3	366957X1	3/4x10	**8** PORCA	NUT	TUERCA
4	373686X1	3/4x10x9.1/2	**8** PARAFUSO	BOLT	PERNO

Suporte
Support
Soporte

Paralama
Fender
Guardafangos

105-175

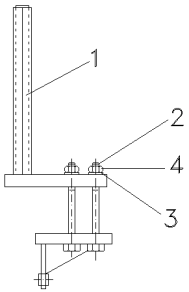

1	063609S1	▶	**1**	SUPORTE	CLEVIS	GANCHO SEGURI.
1	063610S1	◀	**1**	SUPORTE	CLEVIS	GANCHO SEGURI.
2	368547X1		**8**	PARAFUSO	BOLT	PERNO
3	353775X1		**8**	ARRUELA	WASHER	ARANDELA
4	366957X1		**8**	PORCA	NUT	TUERCA

Estrutura De Proteção
Roll- Over Protective
Estructura De Protecion

105-180

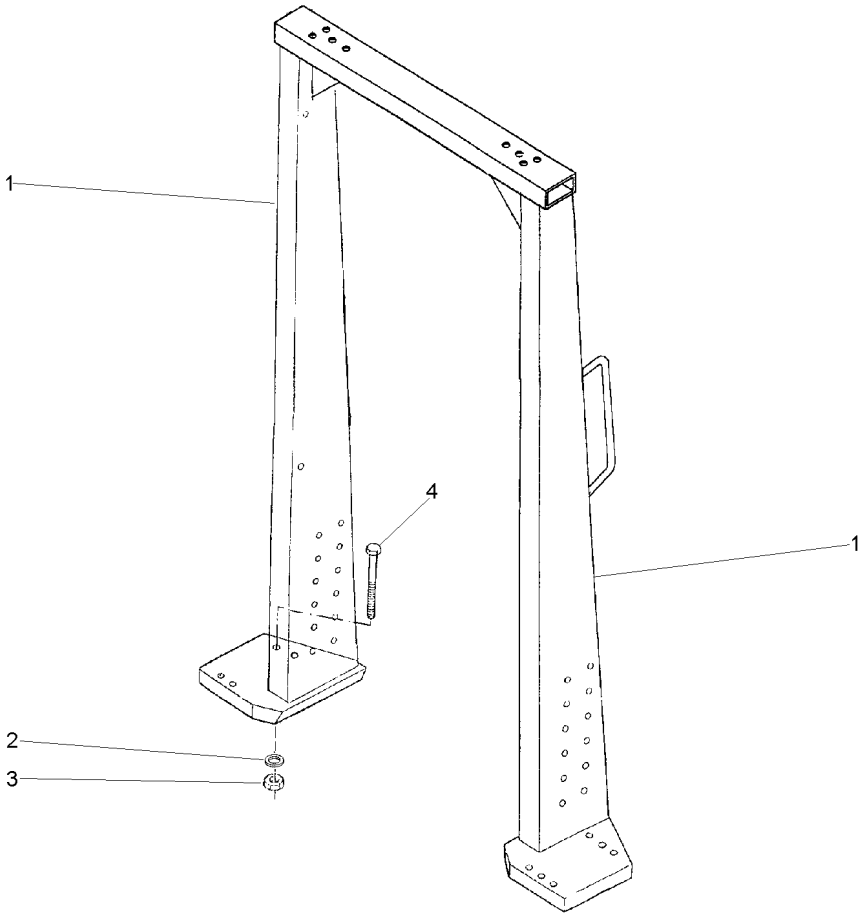

1	063590N1	**1**	CJ. ESTRUTURA	STRUCTURE	ESTRUCTURA
2	353775X1	**8**	ARRUELA	WASHER	ARANDELA
3	366957X1	**8**	PORCA	NUT	TUERCA
4	373686X1	**8**	PARAFUSO	BOLT	PERNO

Estrutura
Structure
Estructura

105-185

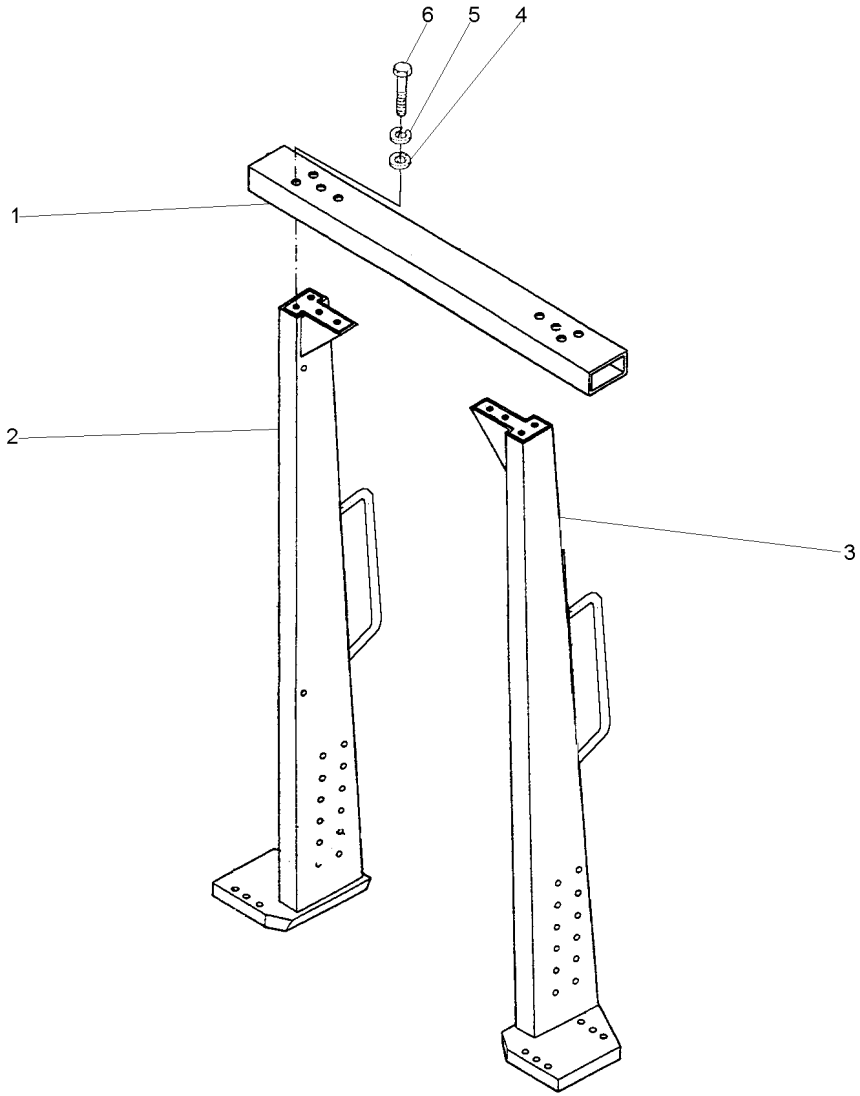

1	026892S1		**1** TRAVESSA	BRIDGE PIECE	CODO DE CRUCE
2	047031S1	◀	**1** COLUNA	COLUMN	COLUMNA
3	047030S1	▶	**1** COLUNA	COLUMN	COLUMNA
4	339027X1		**8** ARRUELA	WASHER	ARANDELA
5	339377X1		**8** ARRUELA	WASHER	ARANDELA
6	391120X1	M16x2,0x45	**8** PARAFUSO	BOLT	PERNO

Toldo
Canopy
Toldo

105-190

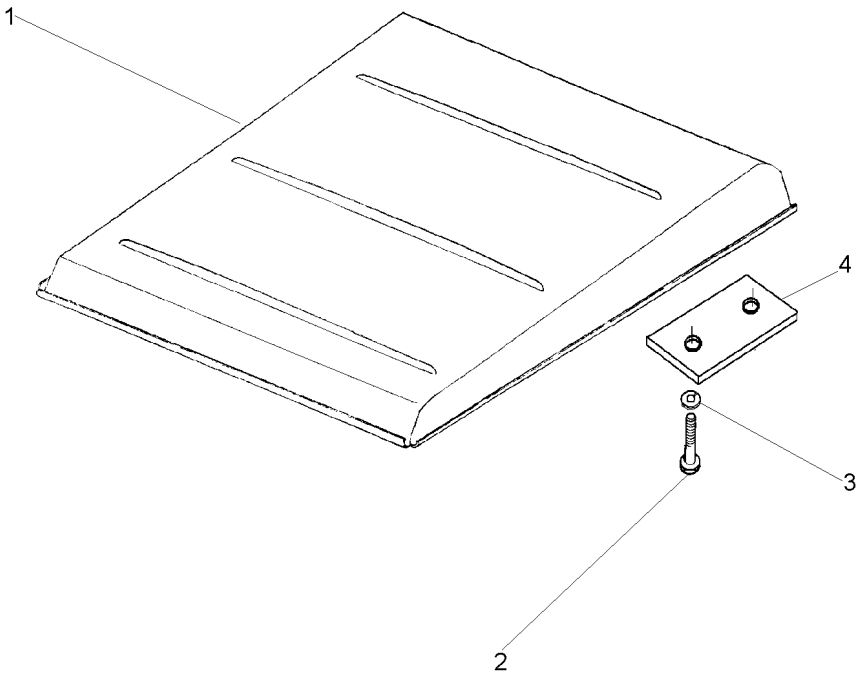

1	047162S1		**1**	TOLDO	CANOPY	DOSEL
2	1441368X1	M12x1,25x45	**4**	PARAFUSO	BOLT	PERNO
3	339369X1		**4**	ARRUELA	WASHER	ARANDELA
4	044808P1		**2**	FIXADOR	ATTACHMENT	ADITAMENTO

Toldo
Canopy
Toldo

105-195

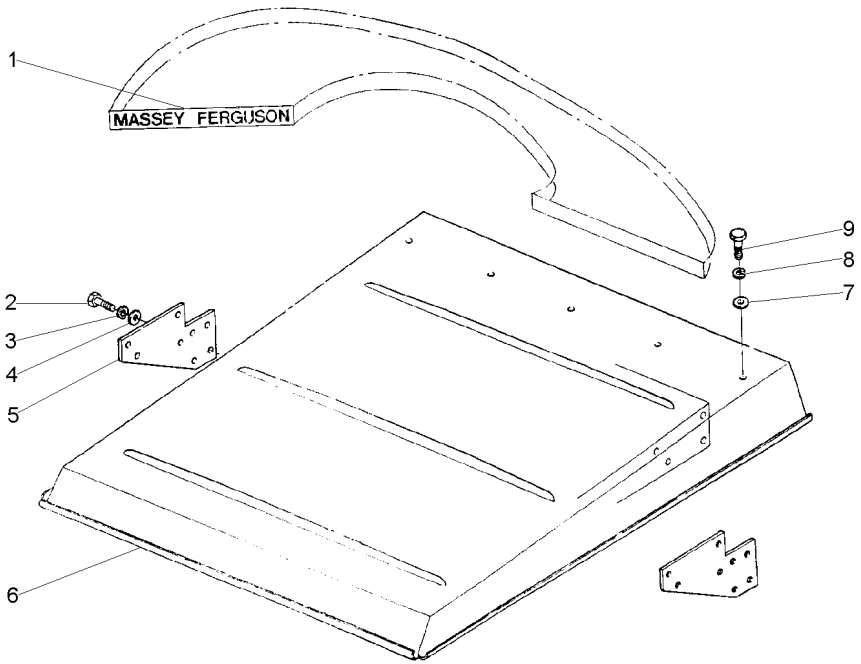

1	3149677M1		**1** DECAL	DECAL	CALCOMANIA
2	339451X1	M10x1,5x30	**2** PARAFUSO	BOLT	PERNO
3	339376X1		**2** ARRUELA	WASHER	ARANDELA
4	390734X1		**2** ARRUELA	WASHER	ARANDELA
5	022846T1		**2** SUPORTE	BRACKET	SOPORTE
6	047013S1		**1** TOLDO	CANOPY	DOSEL
7	390734X1		**19** ARRUELA	WASHER	ARANDELA
8	339376X1		**19** ARRUELA	WASHER	ARANDELA
9	339401X1	M10x1,5x25	**19** PARAFUSO	BOLT	PERNO

Parabrisa
Windshield
Parabrisas

105-200

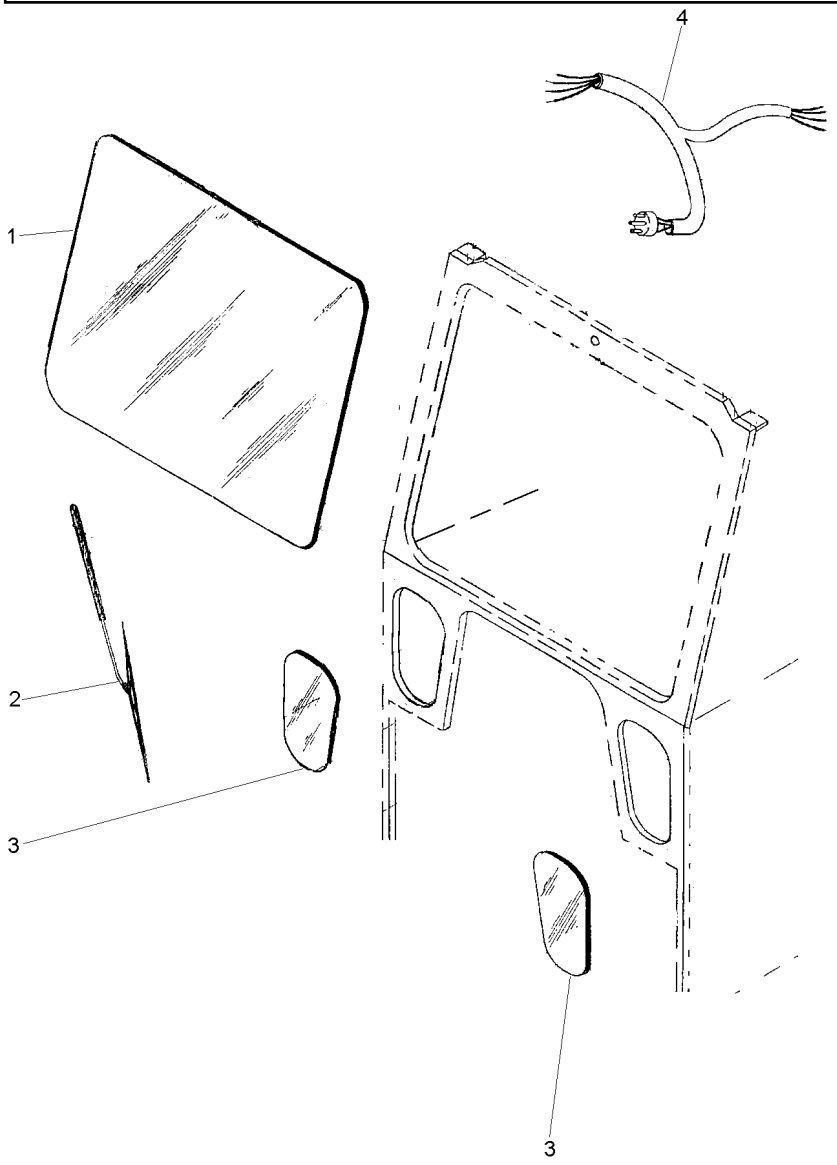

1	046945R1		**1**	VIDRO	GLASS	CRISTAL
2	046944R1		**1**	LIMPADOR PARABRI	WIPER BLADE	ESCOBILLA L P BR
3	046946R1		**2**	VIDRO	GLASS	CRISTAL
4	047320R1	[A]	**1**	CHICOTE	HARNESS	MAZO CABLES

[A] PARA O LIMPADOR E FAROL ROTATIVO
TO WINDSHIELD WIPER AND ROTATIVE LIGHT
PARA EL LIMPIAPARABRISAS Y FARO ROTATIVO

Pedal Do Freio
Brake Pedal
Pedal De Freno

Lado Direito
Right Hand
Lado Derecho

105-205

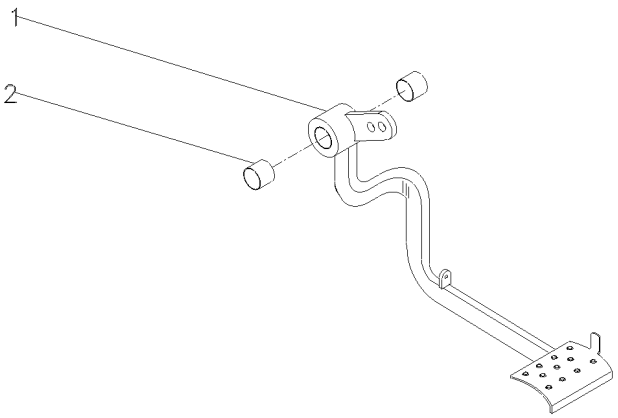

2	184592M1	**2**	BUCHA	BUSH	CASQUILLO

Pedal Do Freio
Brake Pedal
Pedal De Freno

Lado Esquerdo
Left Hand
Lado Izquierdo

105-210

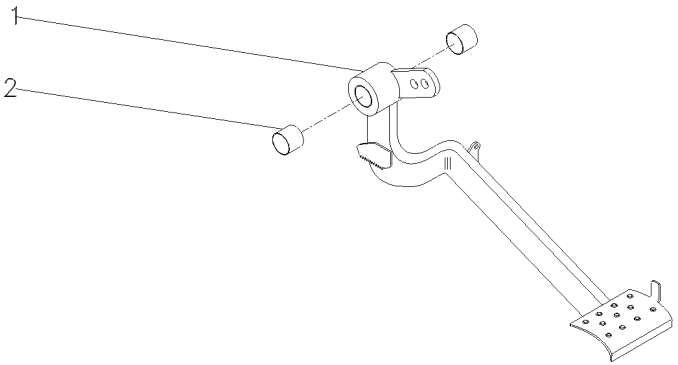

2	184592M1	**2**	BUCHA	BUSH	CASQUILLO

Rodas Traseiras **12.4 X 28 R1**
Rear Wheels
Ruedas Traseras

130-10

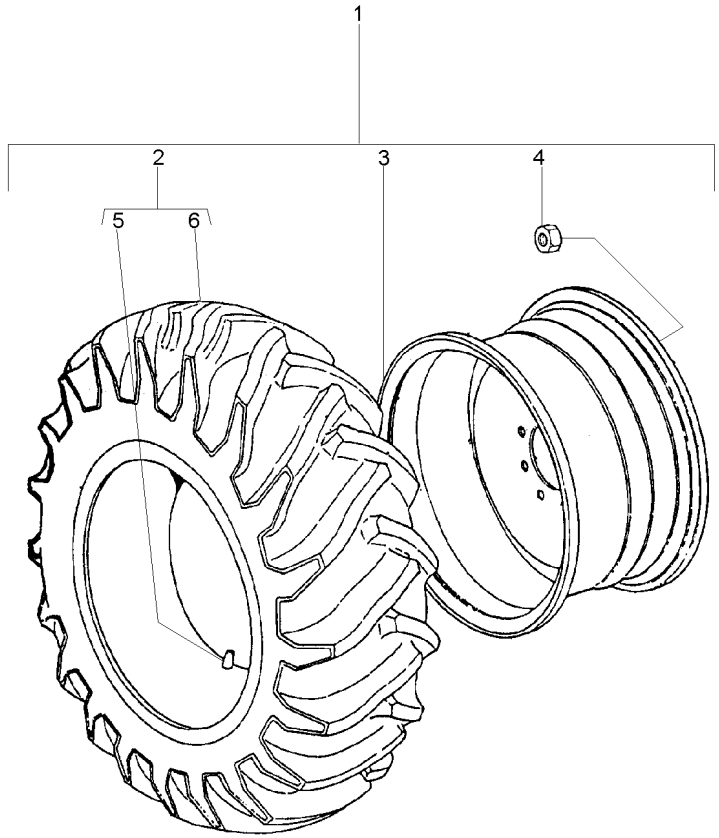

1		3412278M91	**1**	RODAGEM	WHEELS	RODAJE
2	3410293M91	1 6L	**2**	CJ.PNEU E CÂMARA	TYRE AND TUBE	NEUM.Y.CAMARA
3	033916T1	1	**2**	ARO	RIM	LLANTA
4	881162M2	1 5/8x18	**16**	PORCA	NUT	TUERCA
5	180380M1	2	**2**	CÂMARA	CHAMBER	CAMARA
6	3410294M91	2	**2**	PNEU	TYRE	NEUMATICO

Rodas Traseiras	**14.9 X 24 R1**
Rear Wheels	**14.9 X 24 R1**
Ruedas Traseras	**14.9 X 24 R1**

130-15

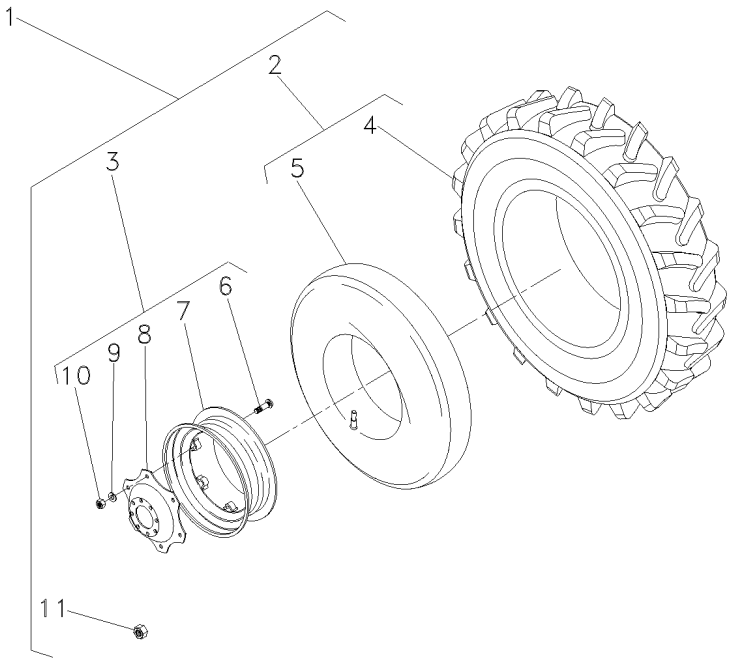

1			3412983M91	**1**	RODAGEM	WHEELS	RODAJE
2	831522M91	1	14.8X24R16L	**2**	CJ.PNEU E CÂMARA	TYRE AND TUBE	NEUM.Y.CAMARA
3	3412980M92	1	11X38	**2**	RODA	WHEEL	RUEDA
4	831521M1	2	5/8x18	**1**	PNEU	TYRE	NEUMATICO
5	182578M1	2	13x24	**1**	CÂMARA	CHAMBER	CAMARA
6	3408246M1	3		**5**	PARAFUSO	BOLT	PERNO
7	487150M92	3		**1**	ARO	RIM	LLANTA
8	3412697M2	3		**1**	DISCO	DISC	DISCO
9	027646P1	3		**8**	ARRUELA	WASHER	ARANDELA
10	353427X1	3		**8**	PORCA	NUT	TUERCA
11	881162M2	1	5/8x18	**16**	PORCA	NUT	TUERCA

Rodas Traseiras
Rear Wheels
Ruedas Traseras

130-20

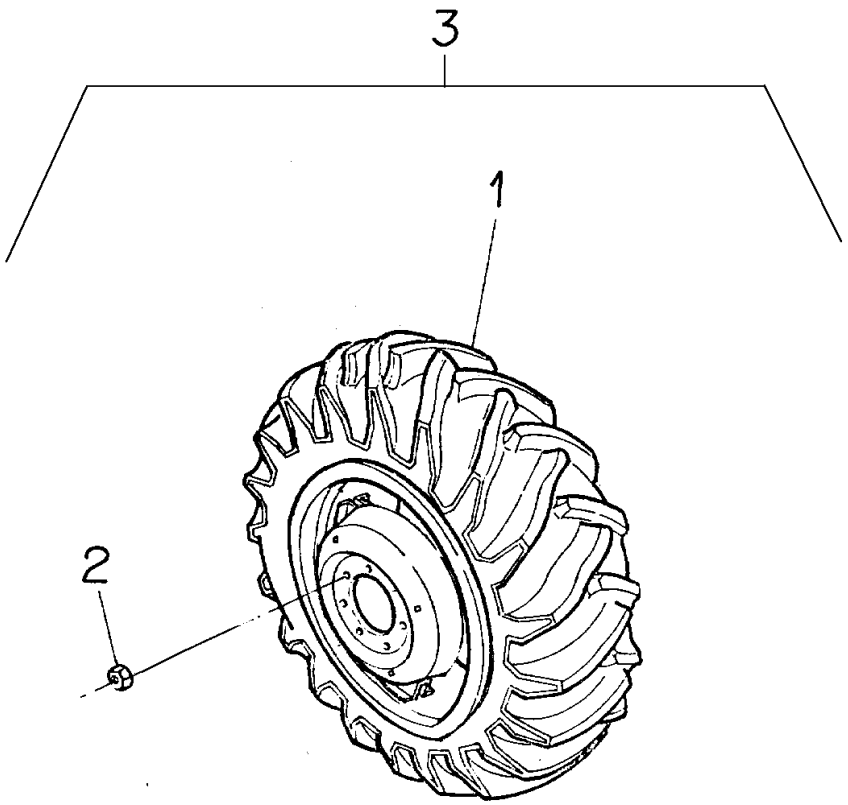

1	3412986M92	130-90 No	**1**	CJ. ARO/PNEU	WHEEL AND TYRE	RUEDA Y NEUMATIC
1	3412987M92	130-95 No	**1**	CJ. ARO/PNEU	WHEEL AND TYRE	RUEDA Y NEUMATIC
2	881162M2	5/8x18	**16**	PORCA	NUT	TUERCA
3		3412990M91	**1**	CJ. RODA	KIT, WHEEL	JUEGO DE RUEDA

Rodas Traseiras	14.9 X 24 R2
Rear Wheels	14.9 X 24 R2
Ruedas Traseras	14.9 X 24 R2

130-25

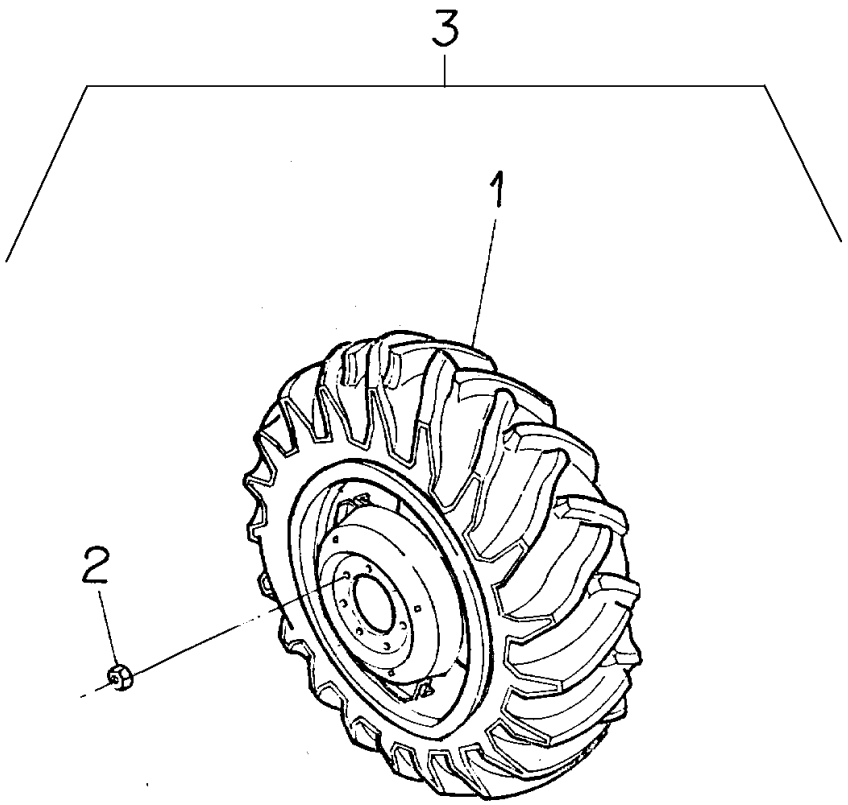

1	3412988M91	3	130-100 No	**1** CJ. ARO/PNEU	WHEEL AND TYRE	RUEDA Y NEUMATIC
1	3412989M91	3	130-105 No	**1** CJ. ARO/PNEU	WHEEL AND TYRE	RUEDA Y NEUMATIC
2	881162M2	3	5/8x18	**16** PORCA	NUT	TUERCA
3			3412991M91	**1** CJ. RODA	KIT, WHEEL	JUEGO DE RUEDA

Rodas Dianteiras
Front Wheels
Ruedas Delanteras

Super Estreito
Super Strait
Super Estrecho

130-30

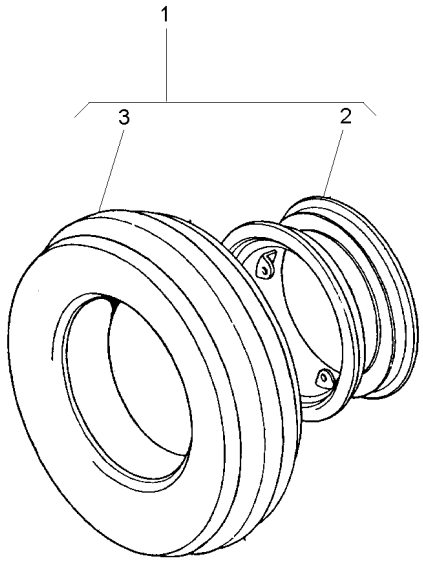

1			2801497M91	**1** RODAGEM	WHEELS	RODAJE
2	488506M91	1		**1** RODA	WHEEL	RUEDA
3	2801454M91	1	130-80 No	**1** CJ.PNEU E CÂMARA	TYRE AND TUBE	NEUM.Y.CAMARA

Rodagem **6.00 X 16/ Estreito**
Wheels
Ruedas

130-35

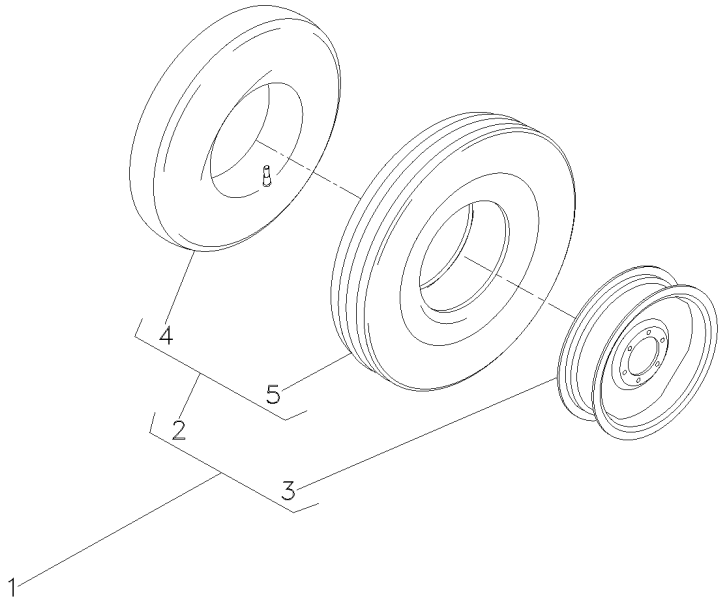

1			3145665M91	**1** RODAGEM	WHEELS	RODAJE
2	3145680M91	1	6.00X16	**2** CJ.PNEU E CÂMARA	TYRE AND TUBE	NEUM.Y.CAMARA
3	488506M91	1		**2** RODA	WHEEL	RUEDA
4	2801455M1	2		**1** CÂMARA	CHAMBER	CAMARA
5	3145681M1	2	6.00X16-6L	**1** PNEU	TYRE	NEUMATICO

Pesos Dianteiros	**8 X 25 Kgf**
Front Wheight	**8 X 25 Kgf**
Pesos Delanteros	**8 X 25 Kgf**

130-40

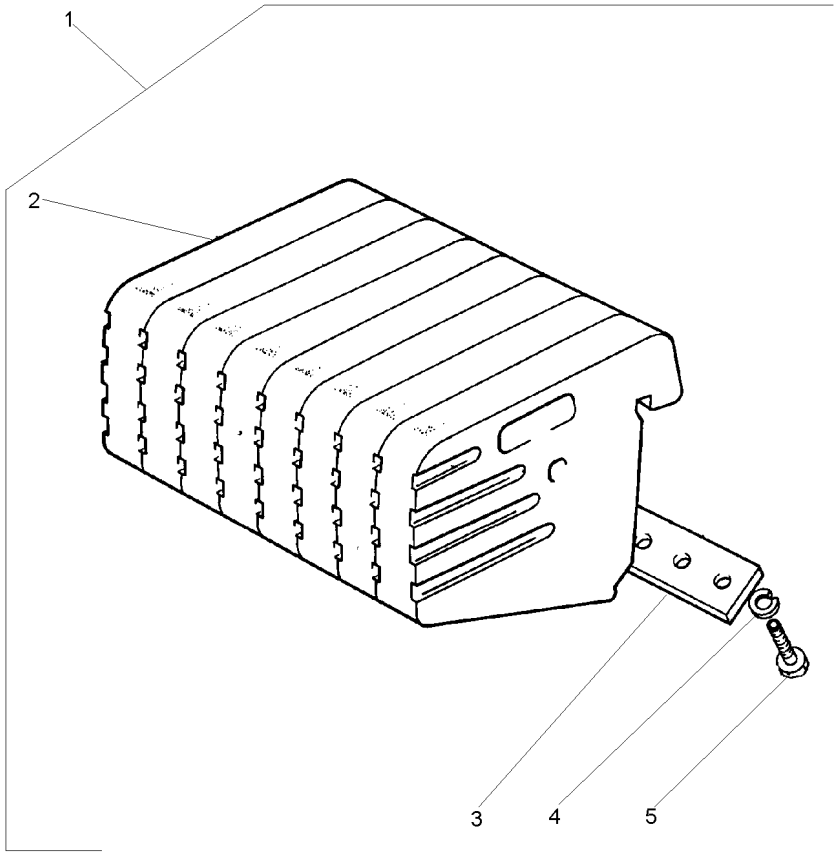

1		2801587M91	**1**	CJ. PESO	WEIGHT	PESA
2	049191P1	1	**8**	PESO	WEIGHT	PESA
3	3148437M1	1	**2**	PLACA	PLATE	PLATO
4	353433X1	1	**8**	ARRUELA	WASHER	ARANDELA
5	353726X1	1 5/8x11x1.1/2	**8**	PARAFUSO	BOLT	PERNO

Peso Da Roda Dianteira	**2 + 2 X 21 Kgf**
Front Wheel Weight	**2 + 2 X 21 Kgf**
Peso De La Rueda Delantera	**2 + 2 X 21 Kgf**

130-45

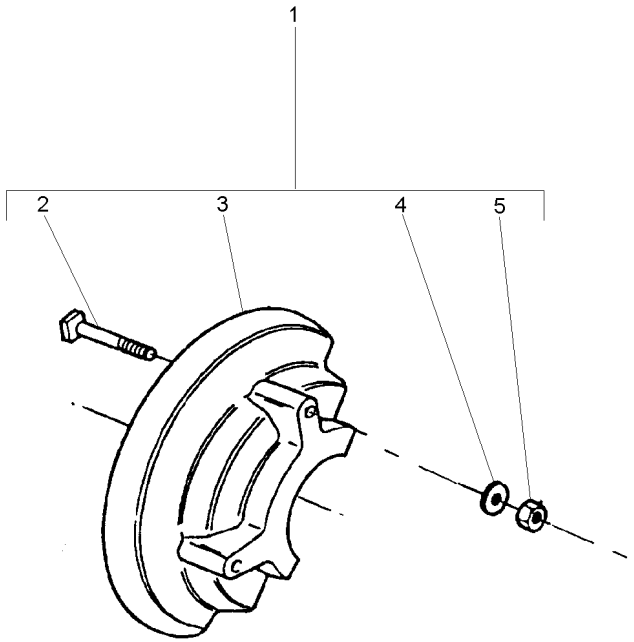

1			2801399M91	**1**	PESO	WEIGHT	PESA
2	824194M1	1		**8**	PARAFUSO	BOLT	PERNO
3	2801393M1	1		**4**	PESO	WEIGHT	PESA
4	353439X1	1		**8**	ARRUELA	WASHER	ARANDELA
5	353437X1	1	1/2x20	**8**	PORCA	NUT	TUERCA

Peso Da Roda Traseira	**2 + 2 X 52 Kgf**
Rear Wheel Weights	**2 + 2 X 52 Kgf**
Contrapesos De La Roda Trasera	**2 + 2 X 52 Kgf**

130-50

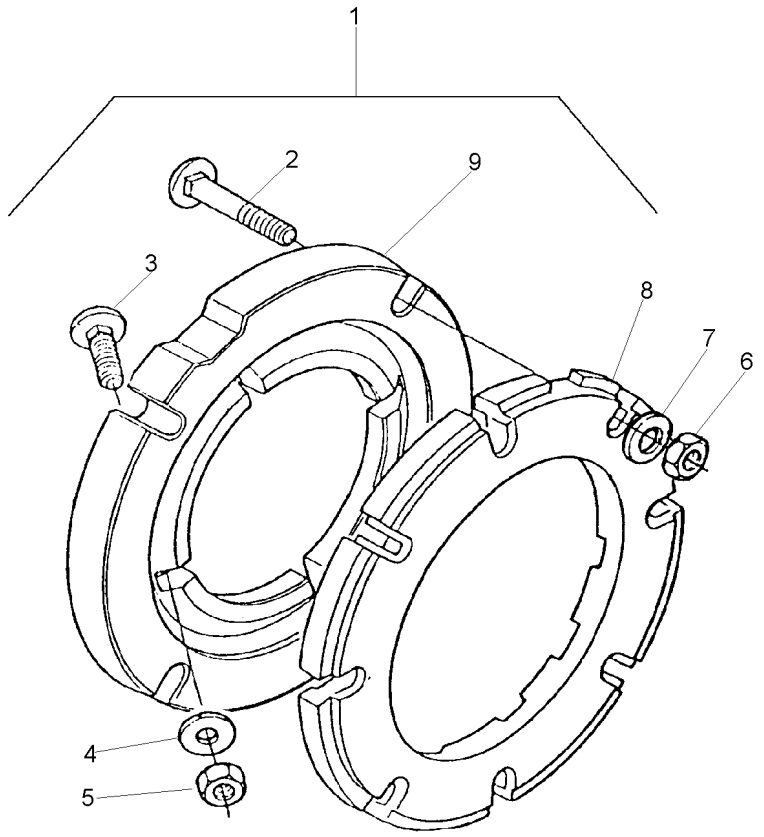

1		3149180M91	**1**	PESO	WEIGHT	PESA
2	353870X1	1 5/8x18x3"	**16**	PARAFUSO	BOLT	PERNO
3	353864X1	1 5/8x18x1.3/4	**8**	PARAFUSO	BOLT	PERNO
4	3585377M1	1 33.5X17X3.75	**16**	ARRUELA	WASHER	ARANDELA
5	353429X1	1 5/8x18	**8**	PORCA	NUT	TUERCA
6	353429X1	1 5/8x18	**16**	PORCA	NUT	TUERCA
7	3585377M1	1 33.5X17X3.75	**16**	ARRUELA	WASHER	ARANDELA
8	2801403M1	1	**4**	PESO	WEIGHT	PESA
9	3149851M1	1	**2**	ADAPTADOR	ADAPTOR	ADAPTADOR

Peso Da Roda Traseira	**1 + 1 X 40 Kgf**
Rear Wheel Weights	**1 + 1 X 40 Kgf**
Contrapesos De La Roda Trasera	**1 + 1 X 40 Kgf**

130-55

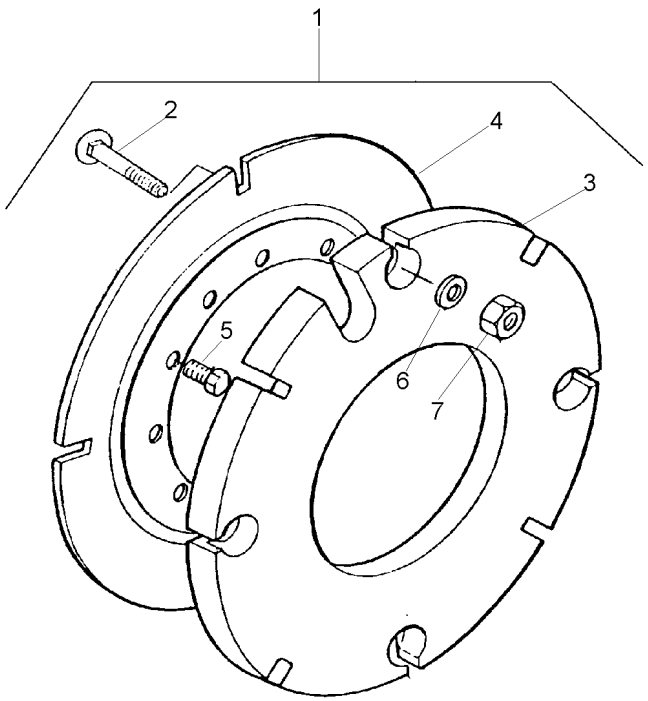

1			027967N1	**1** PESO	WEIGHT	PESA
2	3315210M1	1	M16X2,0X58	**8** PARAFUSO	BOLT	PERNO
3	2801392M2	1	40 kg	**2** CONTRA PESO	COUNTERWEIGHT	CONTRAPESO
4	2801394M2	1		**2** PLACA	PLATE	PLATO
5	353613X1	1	5/8x18x1.3/4	**8** PARAFUSO	BOLT	PERNO
6	3585377M1	1	33.5X17X3.75	**8** ARRUELA	WASHER	ARANDELA
7	880009362160	1	M16	**8** PORCA	NUT	TUERCA

Pesos Traseiro	**2 + 2 X 40 Kg**
Rear Weights	**2 + 2 X 40 Kg**
Contrapesos Traseras	**2 + 2 X 40 Kg**

130-60

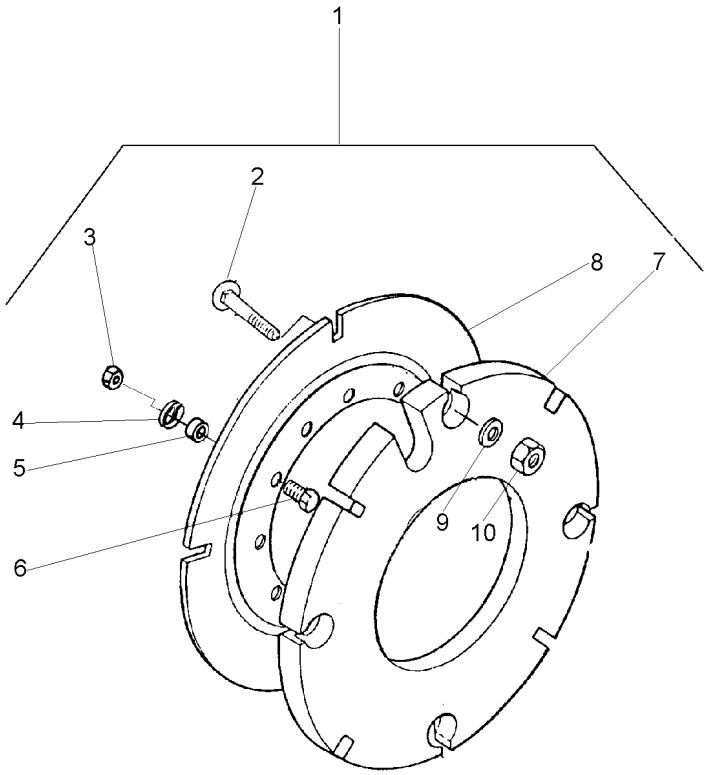

1			3589296M91
2	3315210M1	1	M16X2,0X58
3	353427X1	1	5/8x18
4	3585377M1	1	
5	3589297M1	1	
6	353617X1	1	5/8x18x2.1/4
7	2801392M2	1	
8	2801394M2	1	
9	3585377M1	1	
10	880009362160	1	M16

1	PESO	WEIGHT	PESA
16	PARAFUSO	BOLT	PERNO
8	PORCA	NUT	TUERCA
8	ARRUELA	WASHER	ARANDELA
8	ESPAÇADOR	SPACER	PIEZA DISTANCIA
8	PARAFUSO	BOLT	PERNO
4	CONTRA PESO	COUNTERWEIGHT	CONTRAPESO
2	PLACA	PLATE	PLATO
16	ARRUELA	WASHER	ARANDELA
16	PORCA	NUT	TUERCA

Peso Da Roda Traseira	**1 + 1 X 52 Kgf**
Rear Wheel Weights	**1 + 1 X 52 Kgf**
Contrapesos De La Roda Trasera	**1 + 1 X 52 Kgf**

130-65

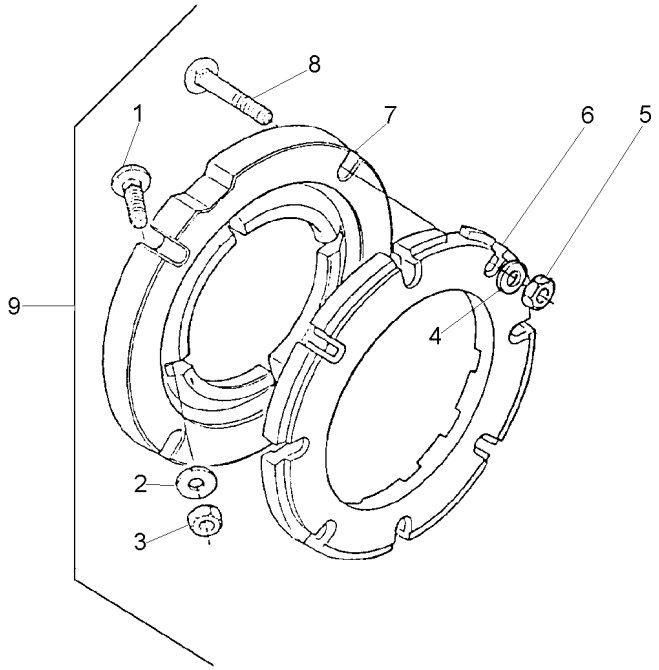

1	353864X1	9	5/8x18x1.3/4	**8** PARAFUSO	BOLT	PERNO
2	3585377M1	9		**8** ARRUELA	WASHER	ARANDELA
3	353429X1	9	5/8x18	**8** PORCA	NUT	TUERCA
4	3585377M1	9		**8** ARRUELA	WASHER	ARANDELA
5	353429X1	9	5/8x18	**8** PORCA	NUT	TUERCA
6	2801403M1	9		**2** PESO	WEIGHT	PESA
7	3149851M1	9		**2** ADAPTADOR	ADAPTOR	ADAPTADOR
8	353870X1	9	5/8x18x3"	**8** PARAFUSO	BOLT	PERNO
9			027908N1	**1** PESO	WEIGHT	PESA

Rodas Traseiras	**16.9 X 24 R1 8**
Rear Wheels	**16.9 X 24 R1 8**
Ruedas Traseras	**16.9 X 24 R1 8**

130-70

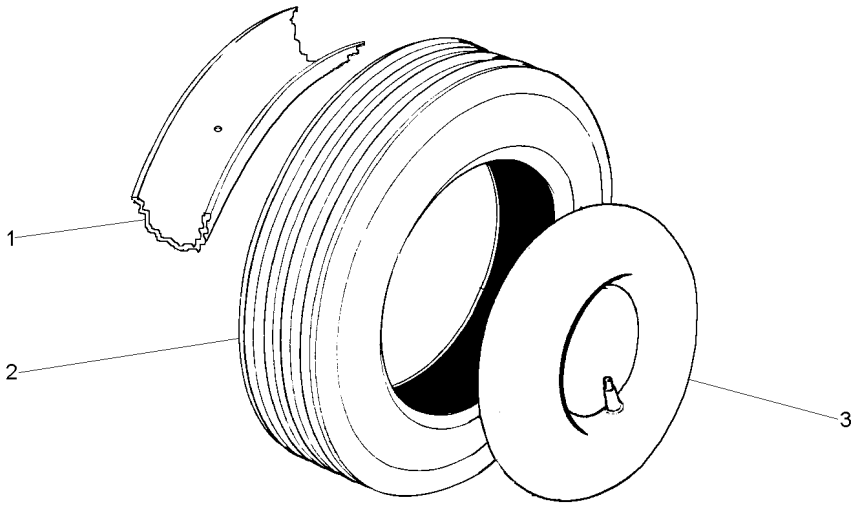

1	046560T1		**1** PROTETOR	PROTECTOR	PROTECTOR
2	046499T1	11,00X22	**1** PNEU	TYRE	NEUMATICO
3	046559T1	11,00X22	**1** CÂMARA	CHAMBER	CAMARA

Rodas Traseiras
Rear Wheels
Ruedas Traseras

130-75

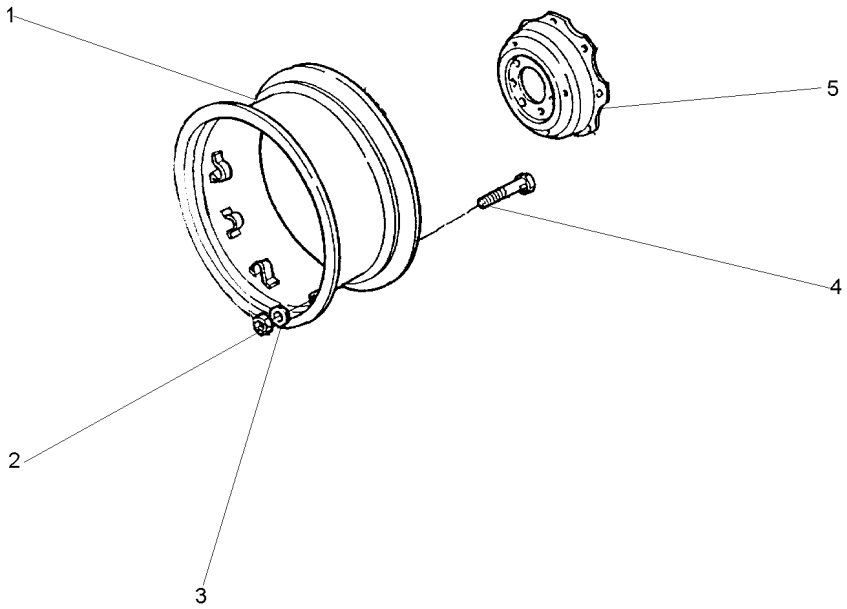

1	045278S1		**1** ARO	RIM	LLANTA
2	353427X1	5/8x18	**8** PORCA	NUT	TUERCA
3	027646P1		**8** ARRUELA	WASHER	ARANDELA
4	3149812M1		**8** PARAFUSO	BOLT	PERNO
5	3149172M1		**1** DISCO	DISC	DISCO

Rodas Dianteiras
Front Wheels
Ruedas Delanteras

130-80

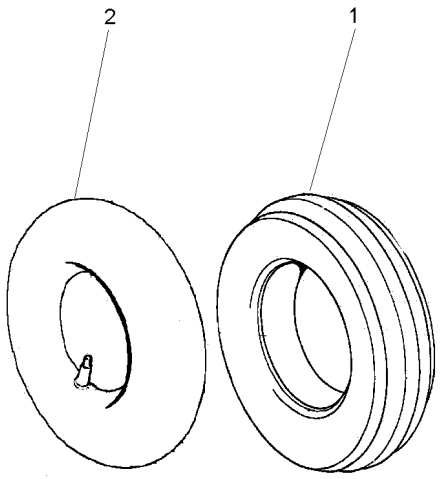

1	2801450M1	**1**	PNEU	TYRE	NEUMATICO
2	2801455M1	**1**	CÂMARA	CHAMBER	CAMARA

Rodas Traseiras	**16.9 X 24 R1 8**
Rear Wheels	**16.9 X 24 R1 8**
Ruedas Traseras	**16.9 X 24 R1 8**

130-85

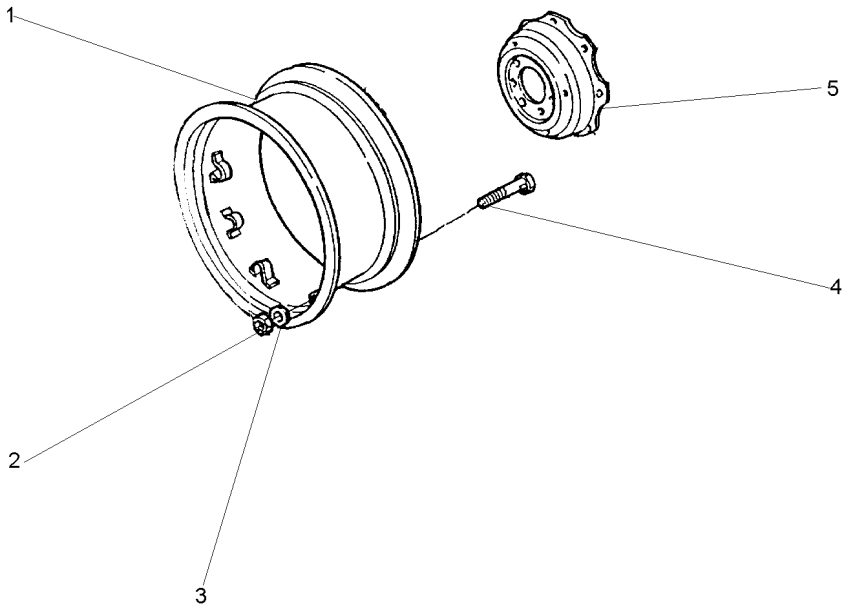

1	487150M92		**1**	ARO	RIM	LLANTA
2	353427X1	5/8x18	**8**	PORCA	NUT	TUERCA
3	027646P1		**8**	ARRUELA	WASHER	ARANDELA
4	3408246M1		**8**	PARAFUSO	BOLT	PERNO
5	3412697M2		**1**	DISCO	DISC	DISCO

Roda E Pneu
Wheel And Tyre
Rueda Y Neum

130-90

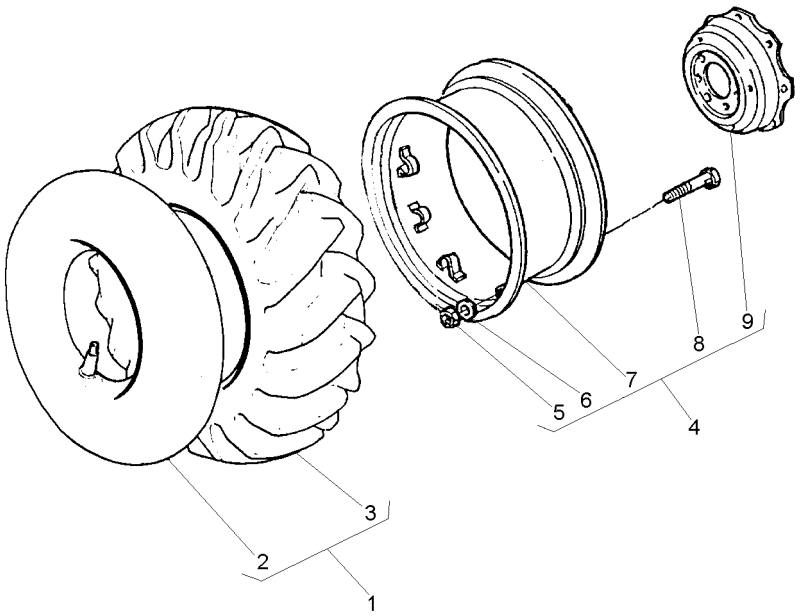

1	1482518M91			**1**	CJ.PNEU E CÂMARA	TYRE AND TUBE	NEUM.Y.CAMARA
2	1482517M1	1		**1**	CÂMARA	CHAMBER	CAMARA
3	1482516M1	1		**1**	PNEU	TYRE	NEUMATICO
4	3412984M91			**1**	CJ. RODA	KIT, WHEEL	JUEGO DE RUEDA
5	353427X1	4		**8**	PORCA	NUT	TUERCA
6	027646P1	4		**8**	ARRUELA	WASHER	ARANDELA
7	3412698M91	4		**1**	ARO	RIM	LLANTA
8	3149812M1	4	3149914M1	**8**	PARAFUSO	BOLT	PERNO
9	3149172M1	4		**1**	DISCO	DISC	DISCO

Roda E Pneu Wheel And Tyre Rueda Y Neum	Lado Esquerdo Left Hand Lado Izquierdo	130-95	

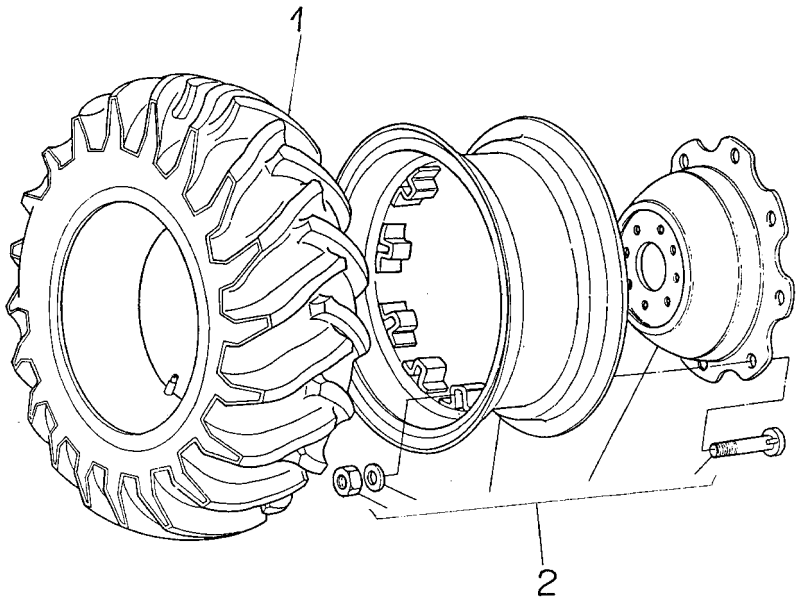

1	1482518M91	**1** CJ.PNEU E CÂMARA	TYRE AND TUBE	NEUM.Y.CAMARA
2	3412984M91	**1** CJ. RODA	KIT, WHEEL	JUEGO DE RUEDA

Roda E Pneu
Wheel And Tyre
Rueda Y Neum

130-100

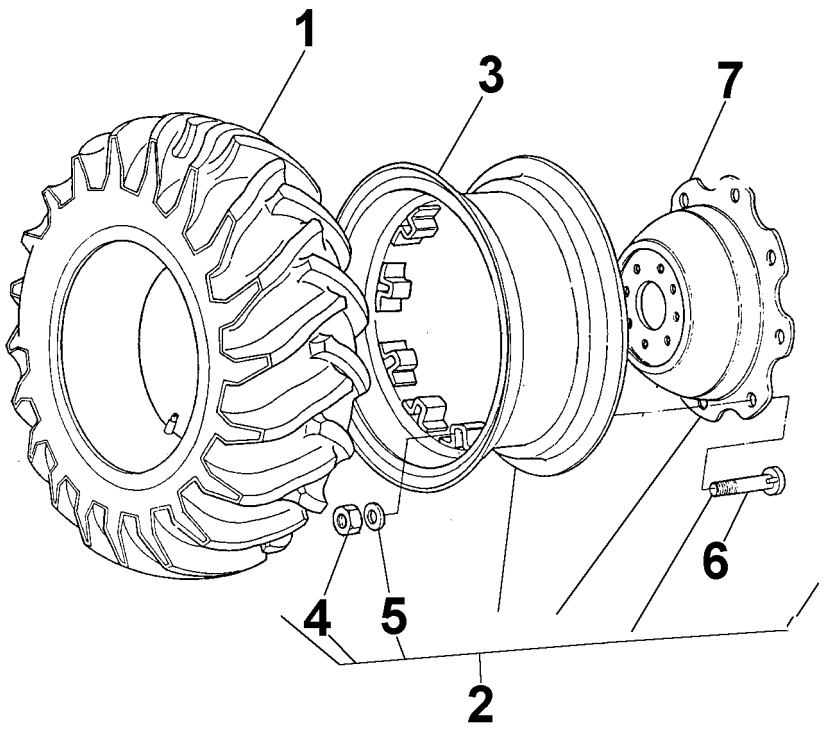

1	487174M91		**1**	CJ.PNEU E CÂMARA	TYRE AND TUBE	NEUM.Y.CAMARA
2	3412980M92	130-85 No	**1**	RODA	WHEEL	RUEDA
3	487150M92		**1**	ARO	RIM	LLANTA
4	353427X1	5/8x18	**8**	PORCA	NUT	TUERCA
5	027646P1		**8**	ARRUELA	WASHER	ARANDELA
6	3408246M1		**8**	PARAFUSO	BOLT	PERNO
7	3412697M2		**1**	DISCO	DISC	DISCO

Roda E Pneu
Wheel And Tyre
Rueda Y Neum

Lado Esquerdo
Left Hand
Lado Izquierdo

130-105

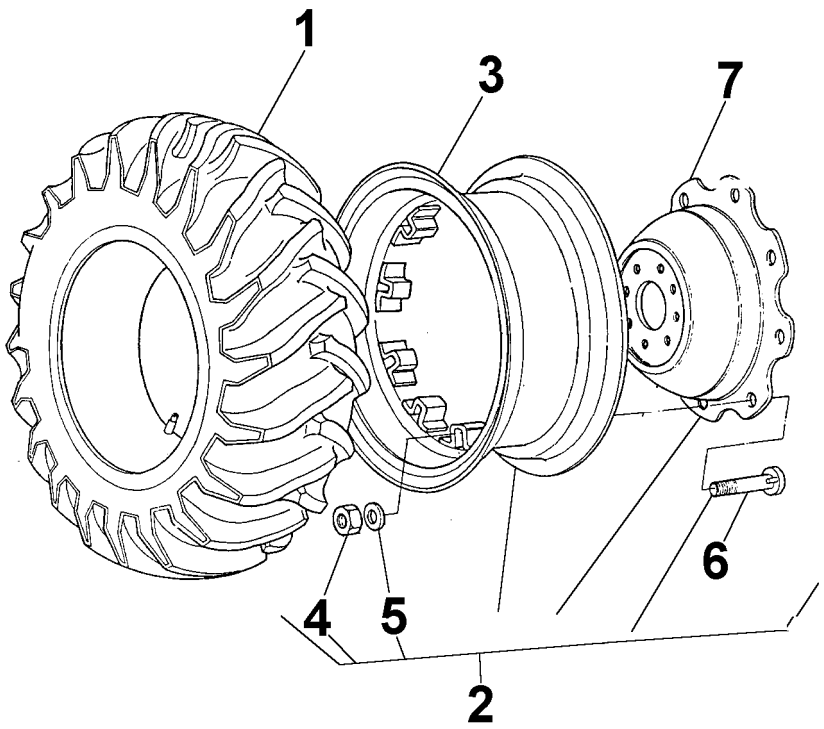

1	487174M91		**1**	CJ.PNEU E CÂMARA	TYRE AND TUBE	NEUM.Y.CAMARA
2	3412980M92	130-85 No	**1**	RODA	WHEEL	RUEDA
3	487150M92		**1**	ARO	RIM	LLANTA
4	353427X1	5/8x18	**8**	PORCA	NUT	TUERCA
5	027646P1		**8**	ARRUELA	WASHER	ARANDELA
6	3408246M1		**8**	PARAFUSO	BOLT	PERNO
7	3412697M2		**1**	DISCO	DISC	DISCO

Rodas Traseiras
Rear Wheels
Ruedas Traseras

Super Estreito
Super Strait
Super Estrecho

130-110

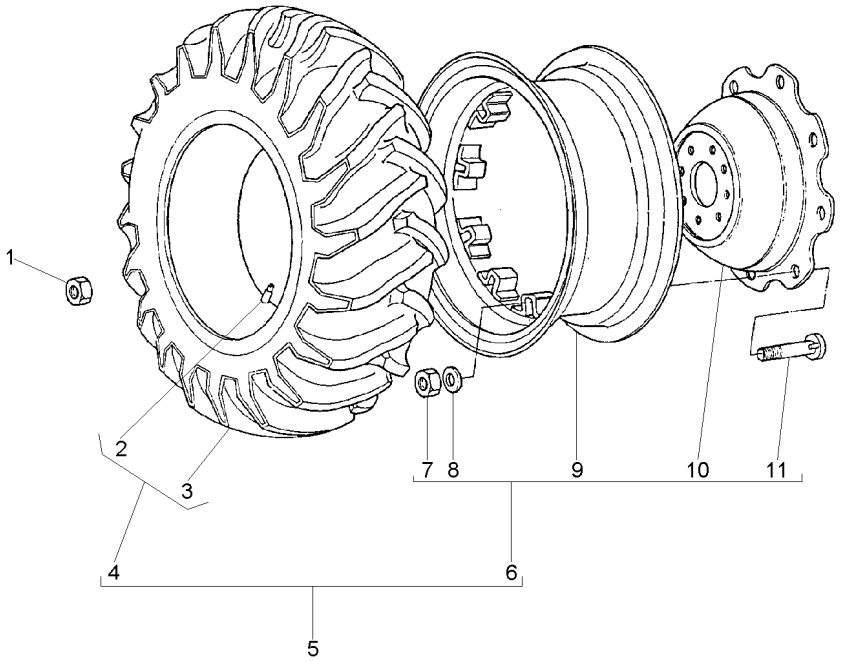

1	881162M2	5/8x18	**16**	PORCA	NUT	TUERCA
2	1482517M1	4	**2**	CÂMARA	CHAMBER	CAMARA
3	1482516M1	4	**2**	PNEU	TYRE	NEUMATICO
4	1482518M91	5	**2**	CJ.PNEU E CÂMARA	TYRE AND TUBE	NEUM.Y.CAMARA
5	047116N1		**2**	CJ. ARO/PNEU	WHEEL AND TYRE	RUEDA Y NEUMATIC
6	047239N1	5 130-75 No	**2**	CJ. RODA	KIT, WHEEL	JUEGO DE RUEDA
7	353427X1	6	**16**	PORCA	NUT	TUERCA
8	027646P1	6	**16**	ARRUELA	WASHER	ARANDELA
9	045278S1	6	**2**	ARO	RIM	LLANTA
10	3149172M1	6	**2**	DISCO	DISC	DISCO
11	3149812M1	6	**16**	PARAFUSO	BOLT	PERNO

Rodas Traseiras	**16.9 X 24 R1 8I**
Rear Wheels	**16.9 X 24 R1 8I**
Ruedas Traseras	**16.9 X 24 R1 8I**

130-115

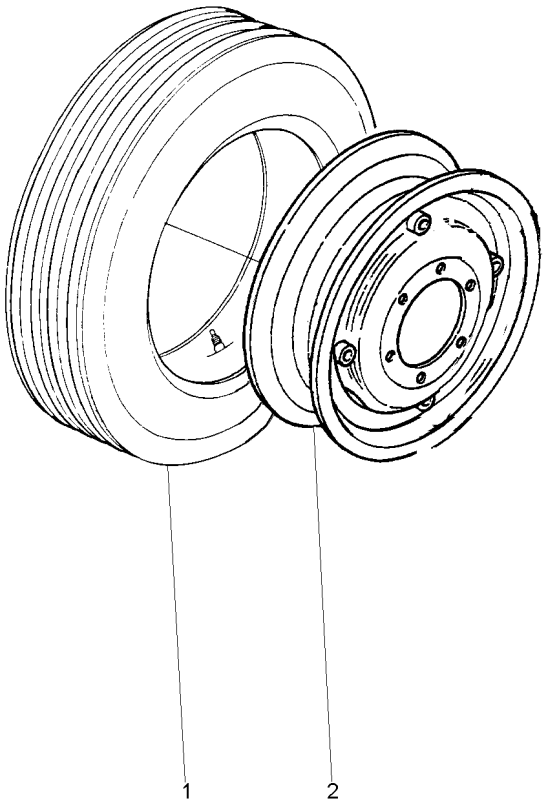

1	046498N1	11.00X22 16L 130-70 No	**1** CJ.PNEU E CÂMARA	TYRE AND TUBE	NEUM.Y.CAMARA
2	035969S1		**1** ARO	RIM	LLANTA

Rodas Traseiras **12.4 X 24 R1**
Rear Wheels
Ruedas Traseras

130-120

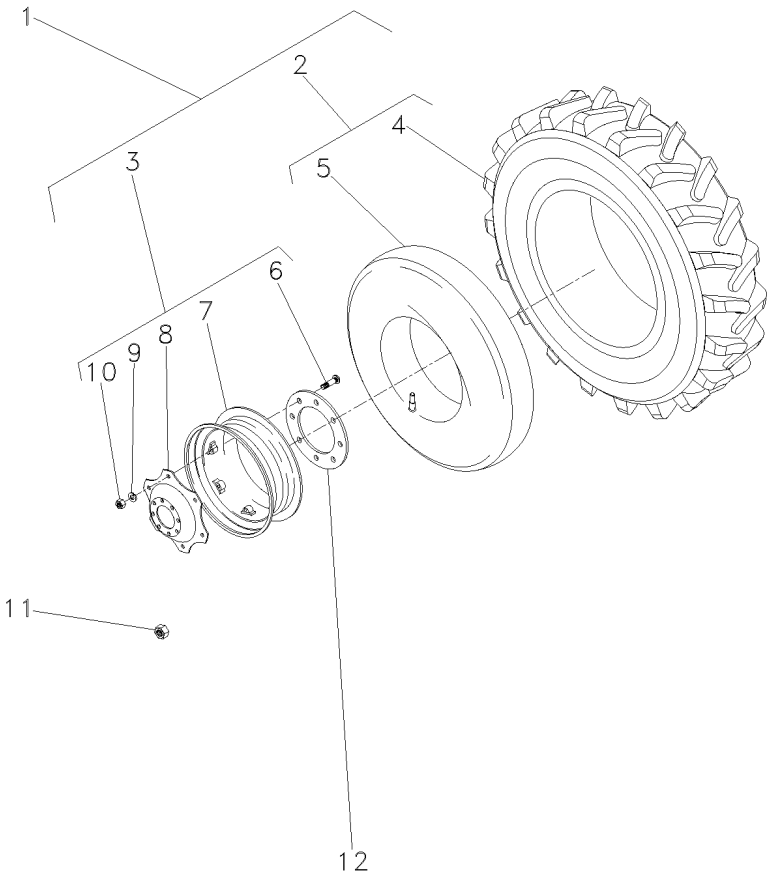

1	058632N1		**2**	CJ. ARO/PNEU	WHEEL AND TYRE	RUEDA Y NEUMATIC
2	3408345M91	1	**1**	CJ.PNEU E CÂMARA	TYRE AND TUBE	NEUM.Y.CAMARA
3	058331N1	1	**1**	CJ. RODA	KIT, WHEEL	JUEGO DE RUEDA
4	3408327M1	2	**1**	PNEU	TYRE	NEUMATICO
5	3408326M1	2	**1**	CÂMARA	CHAMBER	CAMARA
6	3408246M1	3	**6**	PARAFUSO	BOLT	PERNO
7	057440S1	3	**1**	ARO	RIM	LLANTA
8	3412697M2	3	**1**	DISCO	DISC	DISCO
9	027646P1	3	**6**	ARRUELA	WASHER	ARANDELA
10	353427X1	3	**6**	PORCA	NUT	TUERCA
11	881162M2		**16**	PORCA	NUT	TUERCA
12	059610P1		**2**	FLANGE	FLANGE	PLETINA

Rodas Dianteiras
Front Wheels
Ruedas Delanteras

130-125

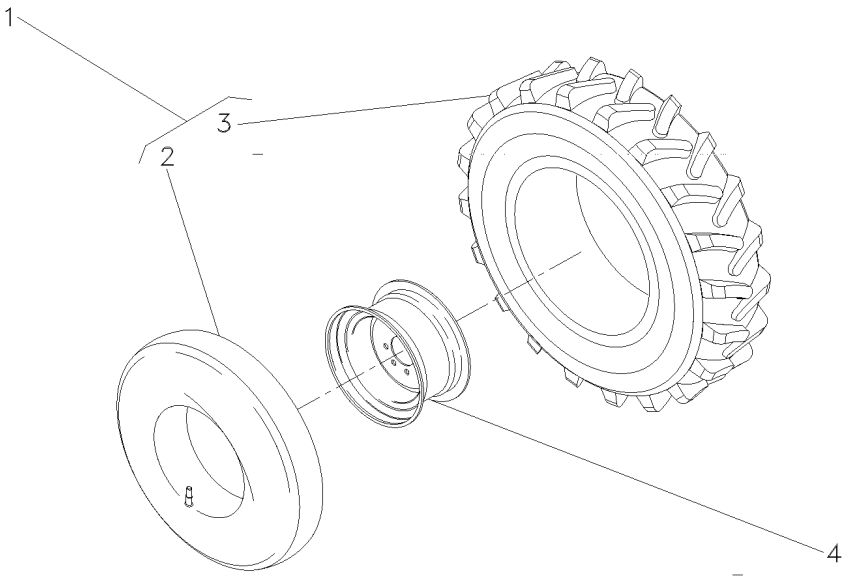

1	036997N1		**2**	CJ.PNEU E CÂMARA	TYRE AND TUBE	NEUM.Y.CAMARA
2	036999P1	1	**2**	CÂMARA	CHAMBER	CAMARA
3	036998P1	1 7.00X18	**2**	PNEU	TYRE	NEUMATICO
4	036938S1		**1**	RODA	WHEEL	RUEDA

Rodagem	**8.00 X 18 R1**
Wheels	**8.00 X 18 R1**
Ruedas	**8.00 X 18 R1**

130-130

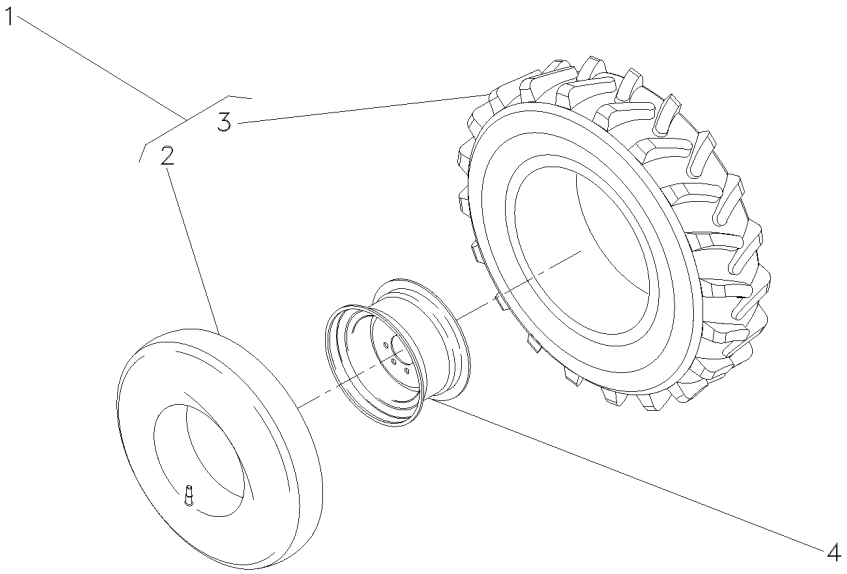

1	036939N1	8.00X18	**2**	CJ.PNEU E CÂMARA	TYRE AND TUBE	NEUM.Y.CAMARA
2	036941P1	1	**1**	CÂMARA	CHAMBER	CAMARA
3	036940P1	1	**1**	PNEU	TYRE	NEUMATICO
4	036938S1		**2**	RODA	WHEEL	RUEDA

Rodas Dianteiras
Front Wheels
Ruedas Delanteras

130-135

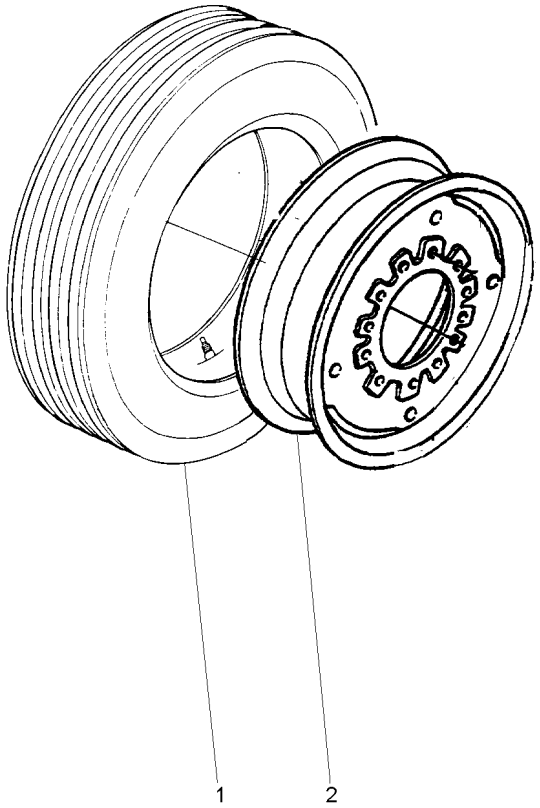

1	047005N1	**1**	CJ.PNEU E CÂMARA	TYRE AND TUBE	NEUM.Y.CAMARA
2	488506M91	**1**	RODA	WHEEL	RUEDA

Suporte E Pesos Dianteiros
Bracket And Front Wheight
Soporte Y Pesos Delanteros

130-140

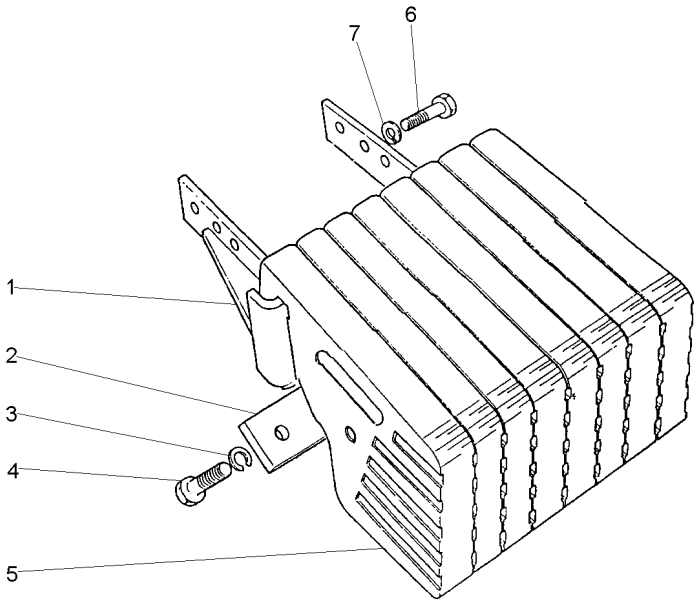

1	037349S1		**1** SUPORTE	BRACKET	SOPORTE
2	3148437M1		**2** PLACA	PLATE	PLATO
3	353433X1		**8** ARRUELA	WASHER	ARANDELA
4	353726X1	5/8x11x1.1/2	**8** PARAFUSO	BOLT	PERNO
5	049191P1		**8** PESO	WEIGHT	PESA
6	353726X1	5/8x11x1.1/2	**4** PARAFUSO	BOLT	PERNO
7	353433X1		**4** ARRUELA	WASHER	ARANDELA

Suporte E Pesos Dianteiros
Bracket And Front Wheight
Soporte Y Pesos Delanteros

130-145

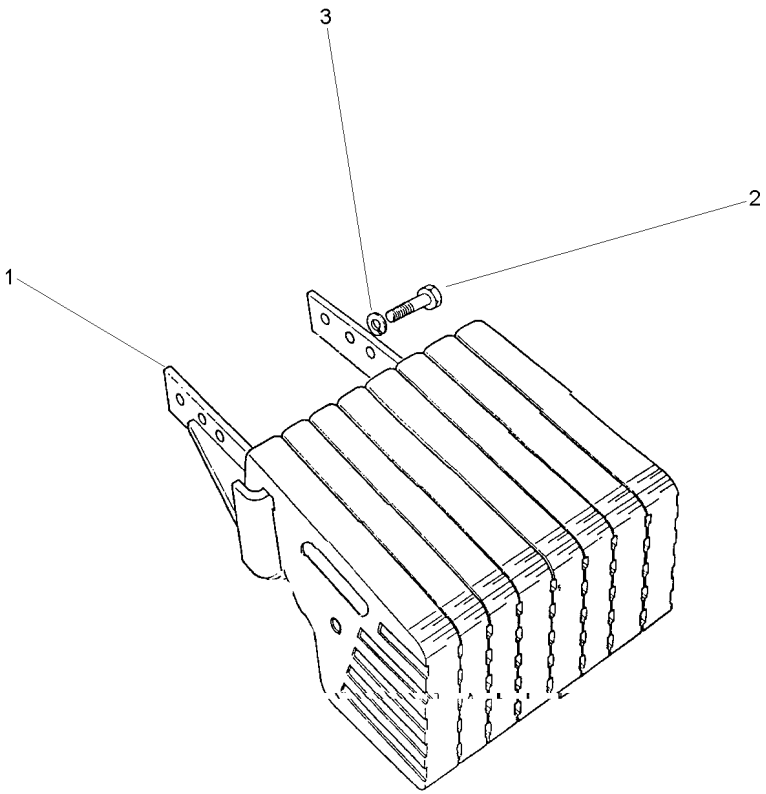

1	037349S1		**1** SUPORTE	BRACKET	SOPORTE
2	353726X1	5/8X11X1.1/2	**4** PARAFUSO	BOLT	PERNO
3	353433X1		**4** ARRUELA	WASHER	ARANDELA

Peso Da Roda Traseira	**1 + 1 X 40 Kgf**
Rear Wheel Weights	**1 + 1 X 40 Kgf**
Contrapesos De La Roda Trasera	**1 + 1 X 40 Kgf**

130-150

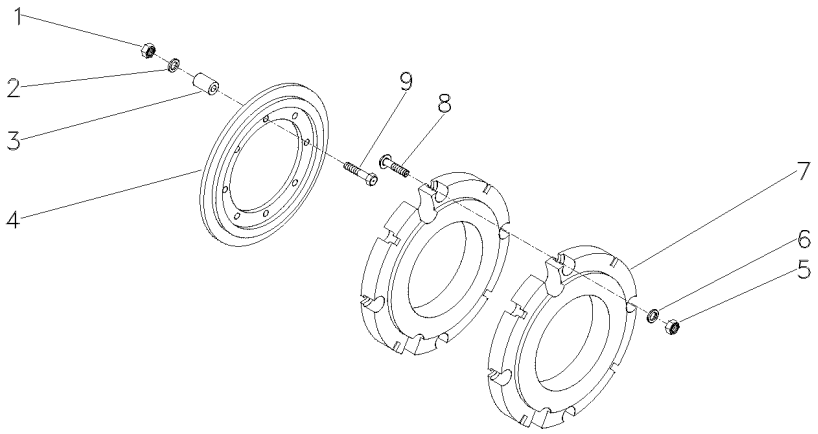

1	363628X1	5/8x11	**8** PORCA	NUT	TUERCA
2	3585377M1		**8** ARRUELA	WASHER	ARANDELA
3	057271P1		**8** ESPAÇADOR	SPACER	PIEZA DISTANCIA
4	2801394M2		**2** PLACA	PLATE	PLATO
5	880009362160		**8** PORCA	NUT	TUERCA
6	3585377M1		**8** ARRUELA	WASHER	ARANDELA
7	2801392M2		**2** CONTRA PESO	COUNTERWEIGHT	CONTRAPESO
8	3315210M1		**8** PARAFUSO	BOLT	PERNO
9	354295X1	5/8x11x3.7/8	**8** PARAFUSO	BOLT	PERNO

Peso Da Roda Traseira	**2 + 2 X 40 Kgf**
Rear Wheel Weights	**2 + 2 X 40 Kgf**
Contrapesos De La Roda Trasera	**2 + 2 X 40 Kgf**

130-155

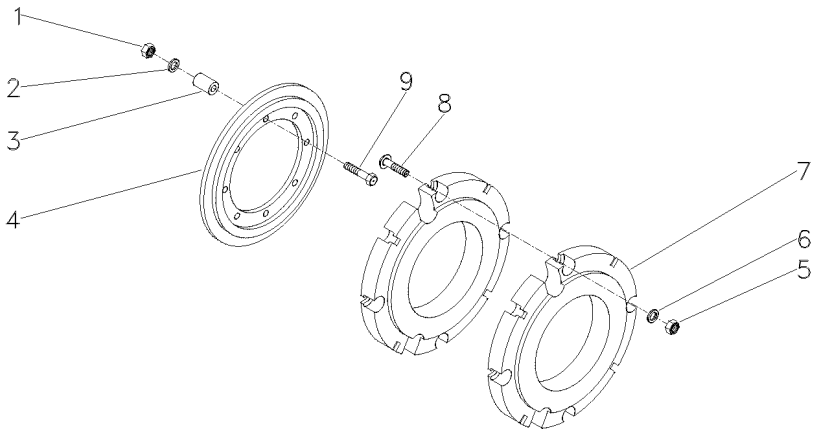

1	363628X1	5/8x11	**8** PORCA	NUT	TUERCA
2	3585377M1		**8** ARRUELA	WASHER	ARANDELA
3	057271P1		**8** ESPAÇADOR	SPACER	PIEZA DISTANCIA
4	2801394M2		**2** PLACA	PLATE	PLATO
5	880009362160		**16** PORCA	NUT	TUERCA
6	3585377M1		**16** ARRUELA	WASHER	ARANDELA
7	2801392M2		**4** CONTRA PESO	COUNTERWEIGHT	CONTRAPESO
8	3315210M1		**16** PARAFUSO	BOLT	PERNO
9	354295X1	5/8x11x3.7/8	**8** PARAFUSO	BOLT	PERNO

Rodas Traseiras **9.5 X 24 R1 6L**
Rear Wheels
Ruedas Traseras

130-160

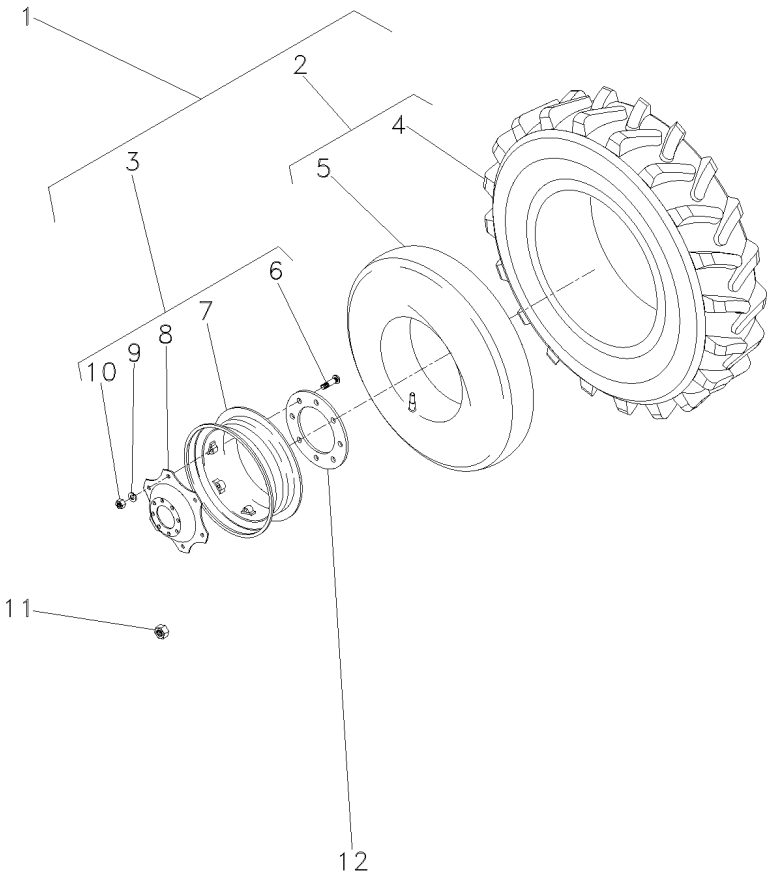

1	068092N1		**2**	CJ. RODA	KIT, WHEEL	JUEGO DE RUEDA
2	2833014M91		**2**	CJ.PNEU E CÂMARA	TYRE AND TUBE	NEUM.Y.CAMARA
3	068007N1	9.5X24	**2**	ARO	RIM	LLANTA
4	2833017M1	2 9.5-24 R1 6L	**2**	PNEU	TYRE	NEUMATICO
5	2833018M1	2	**2**	CÂMARA	CHAMBER	CAMARA
6	3408246M1	3	**12**	PARAFUSO	BOLT	PERNO
7	057954S1	3 W8X24	**2**	ARO	RIM	LLANTA
8	3412697M2	3	**2**	DISCO	DISC	DISCO
9	027646P1	3	**12**	ARRUELA	WASHER	ARANDELA
10	353427X1	3 5/8X18	**12**	PORCA	NUT	TUERCA
11	881162M2		**16**	PORCA	NUT	TUERCA
12	059610P1		**2**	FLANGE	FLANGE	PLETINA

Rodas Traseiras **9.5 X 24 R1 6L**
Rear Wheels
Ruedas Traseras

130-165

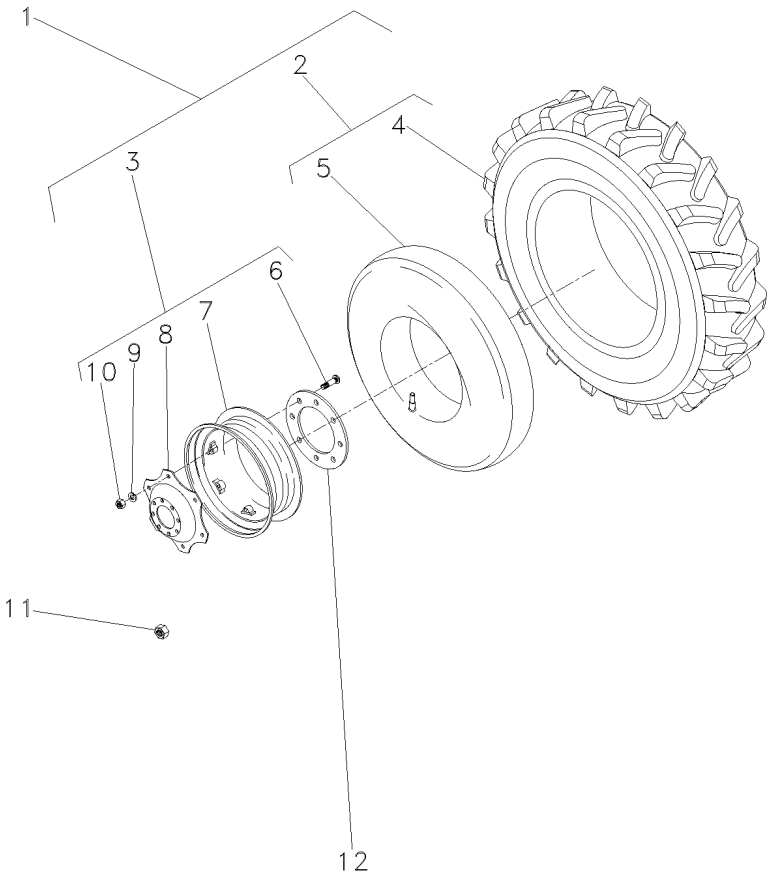

1	068194N1		**2**	CJ. RODA	KIT, WHEEL	JUEGO DE RUEDA
2	062278N1		**2**	CJ.PNEU E CÂMARA	TYRE AND TUBE	NEUM.Y.CAMARA
3	068193N1	11,4X24	**2**	ARO	RIM	LLANTA
4	062279T1	2 11.2X24 R1 6L	**2**	PNEU	TYRE	NEUMATICO
5	062280T1	2	**2**	CÂMARA	CHAMBER	CAMARA
6	3408246M1	3	**12**	PARAFUSO	BOLT	PERNO
7	057440S1	3 W12.4/10-24	**2**	ARO	RIM	LLANTA
8	3412697M2	3	**2**	DISCO	DISC	DISCO
9	027646P1	3	**12**	ARRUELA	WASHER	ARANDELA
10	353427X1	3 5/8X18	**12**	PORCA	NUT	TUERCA
11	881162M2		**16**	PORCA	NUT	TUERCA
12	059610P1		**2**	FLANGE	FLANGE	PLETINA

Rodagem	**8.00 X 18 R1**
Wheels	**8.00 X 18 R1**
Ruedas	**8.00 X 18 R1**

130-170

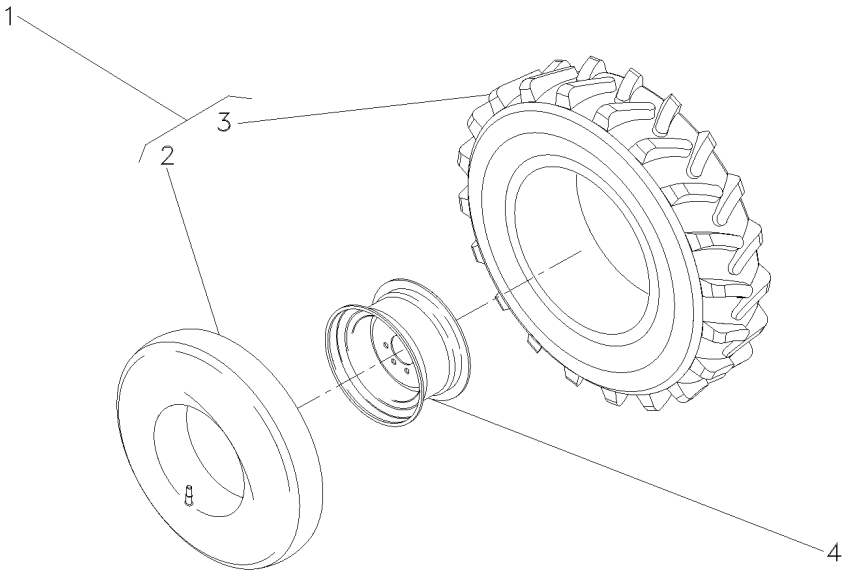

1	068098N1		**2**	CJ.PNEU E CÂMARA	TYRE AND TUBE	NEUM.Y.CAMARA
2	068100T1	1	**2**	CÂMARA	CHAMBER	CAMARA
3	068099T1	1 7.5L-15	**1**	PNEU	TYRE	NEUMATICO
4	068090S1	5,5JX15	**2**	ARO	RIM	LLANTA

Peso Da Roda Traseira	**2 + 2 X 40 Kgf**
Rear Wheel Weights	**2 + 2 X 40 Kgf**
Contrapesos De La Roda Trasera	**2 + 2 X 40 Kgf**

130-175

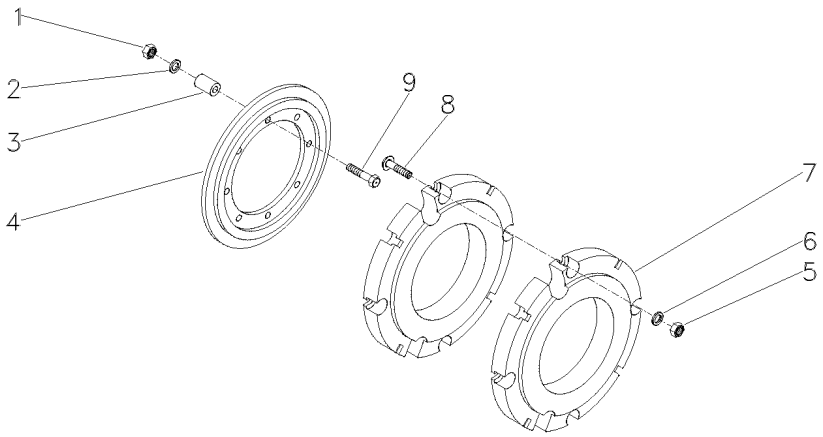

1	363628X1	5/8x11	**8** PORCA	NUT	TUERCA
2	3585377M1		**8** ARRUELA	WASHER	ARANDELA
3	057271P1		**8** ESPAÇADOR	SPACER	PIEZA DISTANCIA
4	2801394M2		**2** PLACA	PLATE	PLATO
5	880009362160		**8** PORCA	NUT	TUERCA
6	3585377M1		**16** ARRUELA	WASHER	ARANDELA
7	2801392M2		**4** CONTRA PESO	COUNTERWEIGHT	CONTRAPESO
8	3315210M1		**8** PARAFUSO	BOLT	PERNO
9	354295X1	5/8x11x3.7/8	**8** PARAFUSO	BOLT	PERNO

Aquecedor De Partida
Starting Heater
Calentador De Partida

140-10

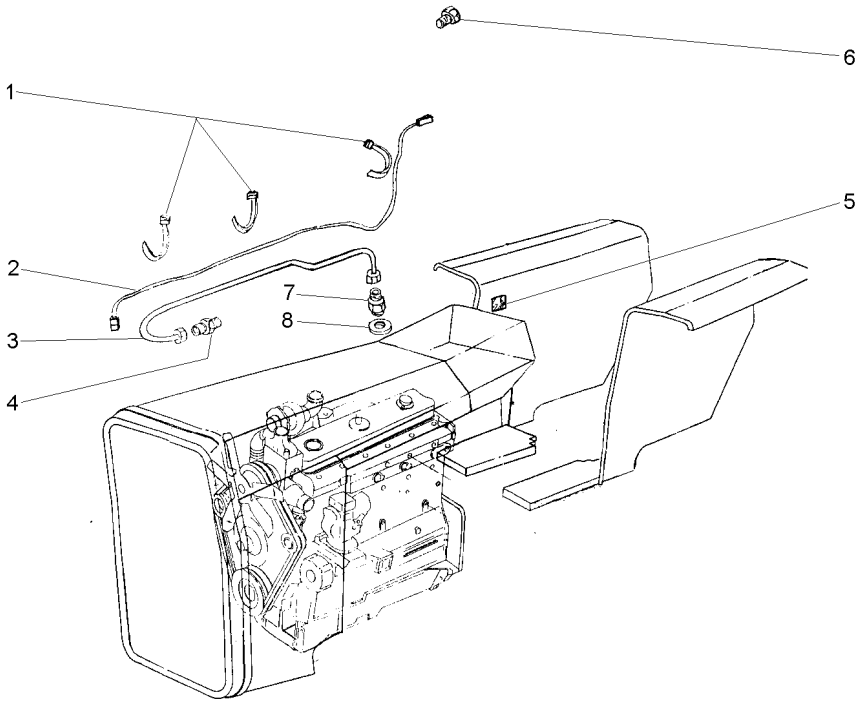

1	3225356M1	**1**	BRAÇADEIRA	CLAMP	ABRAZADERA
2	2802836M91	**1**	CABO	CABLE	CABLE
3	OX11068	**1**	CJ. TUBO	TUBE ASSY	CONJ.DE TUBO
4	2802106M1	**1**	VELA AQUECEDORA	INTAKE HEATER	CALENTADOR ADM
5	3410238M1	**1**	DECAL	DECAL	CALCOMANIA
6	2802104M1	**1**	PARAFUSO	BOLT	PERNO
7	3587617M91	**1**	VÁLVULA	VALVE	VALVULA
8	3147545M1	**1**	ARRUELA	WASHER	ARANDELA

Polia Tomada De Força
Power Take-Off Pulley
Polea Toma De Potencia

140-15

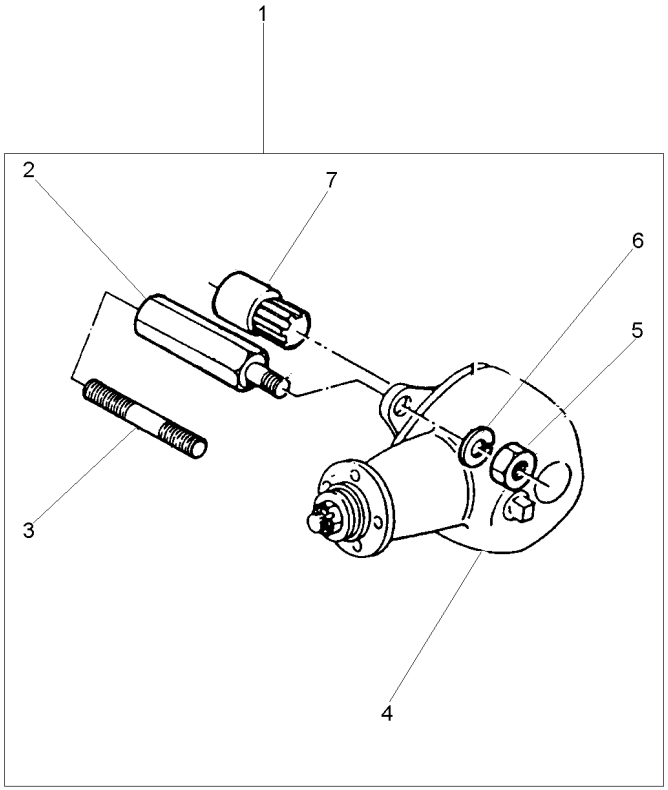

1			[A]	**1**	CJ. POLIA	KIT, PULLEY	JUEGO DE POLEA
			2802418M91				
2	2802411M1	1		**4**	PRISIONEIRO	STUD	ESPARRAGO
3	1860900M1	1		**4**	PRISIONEIRO	STUD	ESPARRAGO
4	2802397M91	1	[B]	**1**	CJ. POLIA	KIT, PULLEY	JUEGO DE POLEA
4	487867M91	1	[A]	**1**	CJ. POLIA	KIT, PULLEY	JUEGO DE POLEA
			140-25 No				
5	353437X1	1	1/2x20	**4**	PORCA	NUT	TUERCA
6	353439X1	1		**4**	ARRUELA	WASHER	ARANDELA
7	2802412M91	1		**1**	CJ. LUVA	KIT, SLEEVE	JUEGO MANGUITOS

[A] SERVIÇO LEVE
NORMAL DUTY
TIPO NORMALE

[B] SERVIÇO PESADO
HEAVY DUTY
SERVICIO PESADO

Polia Tomada De Força Hd
Power Take-Off Pulley Hd
Polea Toma De Potencia Hd

140-20

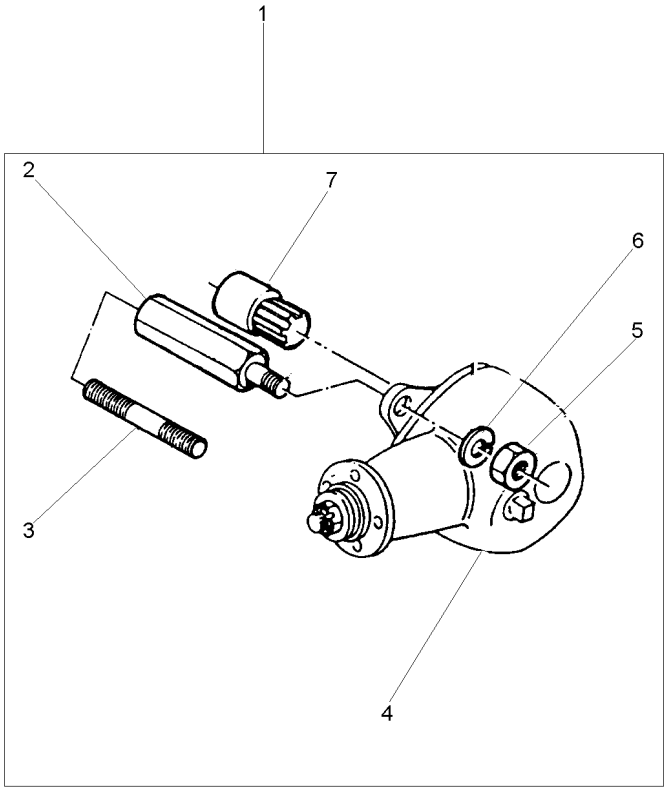

1			2802419M91	**1**	CJ. POLIA	KIT, PULLEY	JUEGO DE POLEA
2	2802411M1	1		**4**	PRISIONEIRO	STUD	ESPARRAGO
3	1860900M1	1		**4**	PRISIONEIRO	STUD	ESPARRAGO
4	2802397M91	1		**1**	CJ. POLIA	KIT, PULLEY	JUEGO DE POLEA
5	353437X1	1	1/2x20	**4**	PORCA	NUT	TUERCA
6	353439X1	1		**4**	ARRUELA	WASHER	ARANDELA
7	2802412M91	1		**1**	CJ. LUVA	KIT, SLEEVE	JUEGO MANGUITOS

Polia
Pulley
Polea

140-25

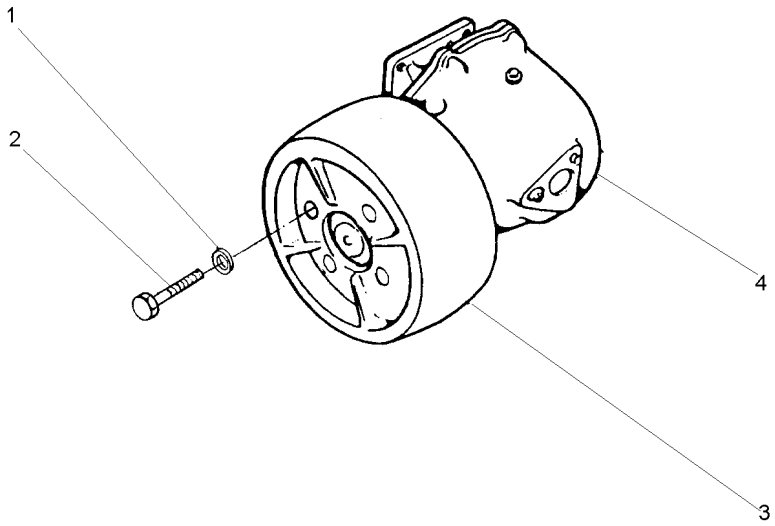

1	353432X1		**4** ARRUELA	WASHER	ARANDELA
2	353560X1	7/16x20x1.1/8	**4** PARAFUSO	BOLT	PERNO
3	180552M1		**1** POLIA	PULLEY	POLEA
4	2800044M91	[B]	**1** CJ. POLIA	KIT, PULLEY	JUEGO DE POLEA
4	487666M94	[A]	**1** CJ. POLIA	KIT, PULLEY	JUEGO DE POLEA

[A] SERVIÇO LEVE
NORMAL DUTY
TIPO NORMALE

[B] SERVIÇO PESADO
HEAVY DUTY
SERVICIO PESADO

Kit De Ferramentas
Tools
Herramientas

140-30

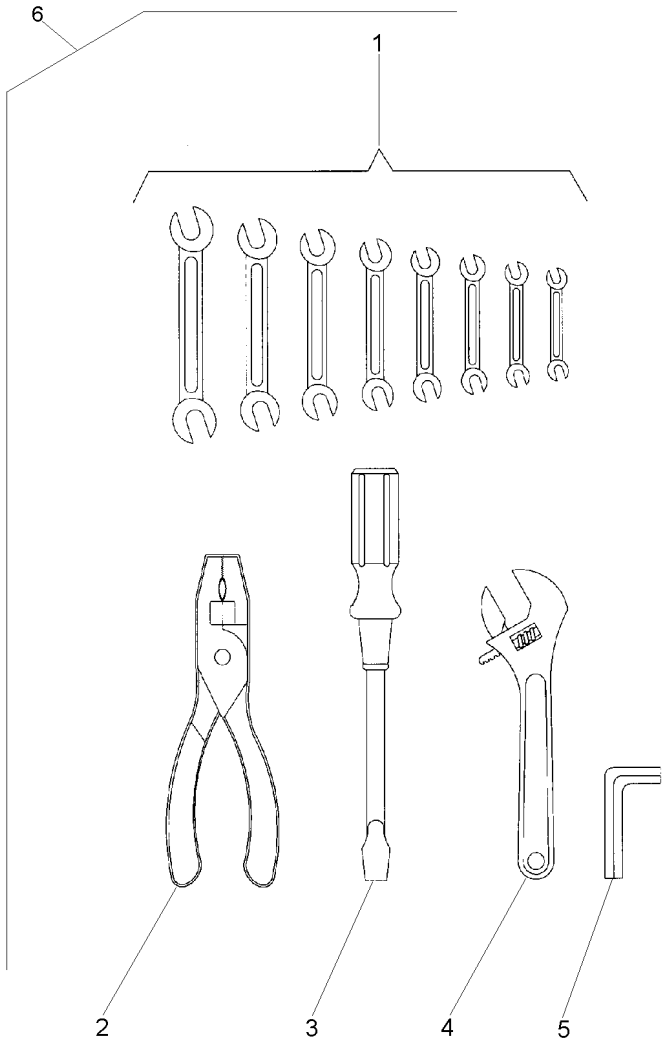

1	3145880M1	6	**1**	CHAVE DE BOCA	SPANNER	LLAVE DE RUEDA
1	3145881M1	6	**1**	CHAVE DE BOCA	SPANNER	LLAVE DE RUEDA
1	3145882M1	6	**1**	CHAVE DE BOCA	SPANNER	LLAVE DE RUEDA
1	3145883M1	6	**1**	CHAVE DE BOCA	SPANNER	LLAVE DE RUEDA
1	3145884M1	6	**1**	CHAVE DE BOCA	SPANNER	LLAVE DE RUEDA
1	3145885M1	6	**1**	CHAVE DE BOCA	SPANNER	LLAVE DE RUEDA
1	3145886M1	6	**1**	CHAVE DE BOCA	SPANNER	LLAVE DE RUEDA
1	3145887M1	6	**1**	CHAVE DE BOCA	SPANNER	LLAVE DE RUEDA
2	3145888M1	6	**1**	ALICATE	PLIERS	PINZAS
3	3145890M1	6	**1**	CHAVE DE FENDA	SCREWDRIVER	DESTORNILLADOR
4	3145889M1	6	**1**	CHAVE DE BOCA	SPANNER	LLAVE DE RUEDA
5	1437379M1	6	**1**	CHAVE ALLEN	ALLEN KEY	LLAVE ALLEN
6		3145959M91	**1**	KIT FERRAMENTAS	KIT, TOOL	JGO.HERRAMIENTAS

Tomada De Luz Da Carreta
Lighting System
Sistema De Iluminación

140-35

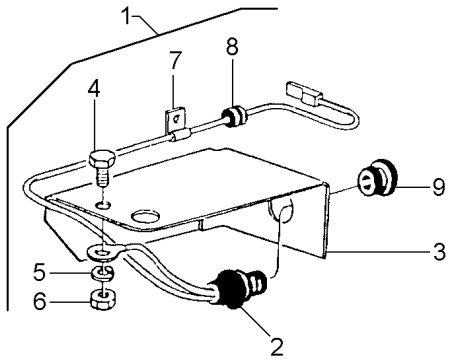

1		3149985M91	**1**	KIT TOMADA LUZ	LIGHT INTAKE,KIT	TOMA DE LUZ
2	3149884M91	1	**1**	CONECTOR	CONNECTOR	CONECTOR
3	2801607M1	1	**1**	SUPORTE	BRACKET	SOPORTE
4	355125X1	1 10x24x5/8	**1**	PARAFUSO	BOLT	PERNO
5	353445X1	1	**1**	ARRUELA	WASHER	ARANDELA
6	354120X1	1 10x24	**1**	PORCA	NUT	TUERCA
7	185320M1	1	**1**	BRAÇADEIRA	CLAMP	ABRAZADERA
8	3225356M1	1	**1**	BRAÇADEIRA	CLAMP	ABRAZADERA
9	052122N2	1	**1**	CHICOTE	HARNESS	MAZO CABLES

Engraxadeira
Greaser
Engrasadera

140-40

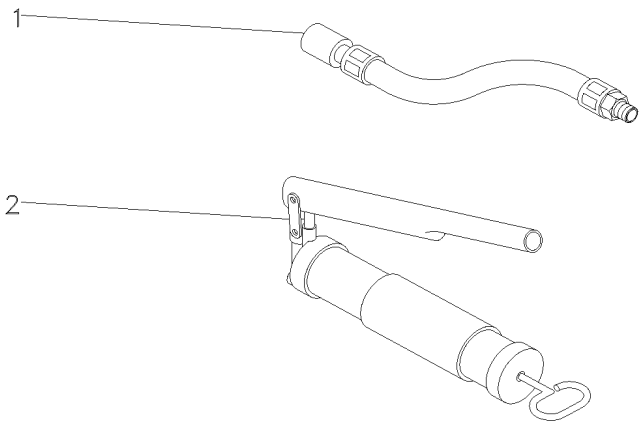

1	036336T1	**1** MANGUEIRA	HOSE	FLEXIBLE
2	036335T1	**1** ENGRAXADEIRA	SHOES	ZAPATAS

Caixa De Ferramentas
Tools Box
Caja De Herramientas

140-45

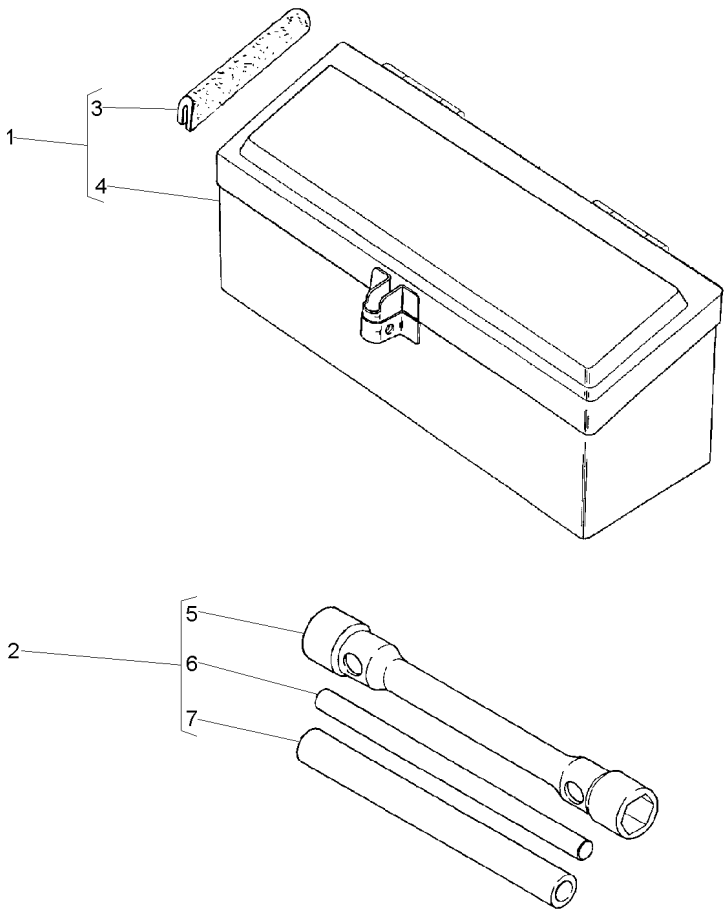

1	027964N1		**1**	CX. FERRAMENTAS	TOOL BOX	CAJA HERRAMIENTA
2	3149635M93		**1**	CHAVE DE RODA	WHEEL KEY	LLAVE DE RUEDA
3	027998P1	1	**2**	GUARNIÇÃO	FOAM	ESPUMA
4	3587610M91	1	**1**	CAIXA	BOX	CAJA
5	3149636M2	2	**1**	CHAVE DE RODA	WHEEL KEY	LLAVE DE RUEDA
6	3149804M1	2	**1**	BARRA	BAR	BARRA
7	3149803M1	2	**1**	TUBO	PIPE	CANO

Kit De Ferramentas
Tools
Herramientas

140-50

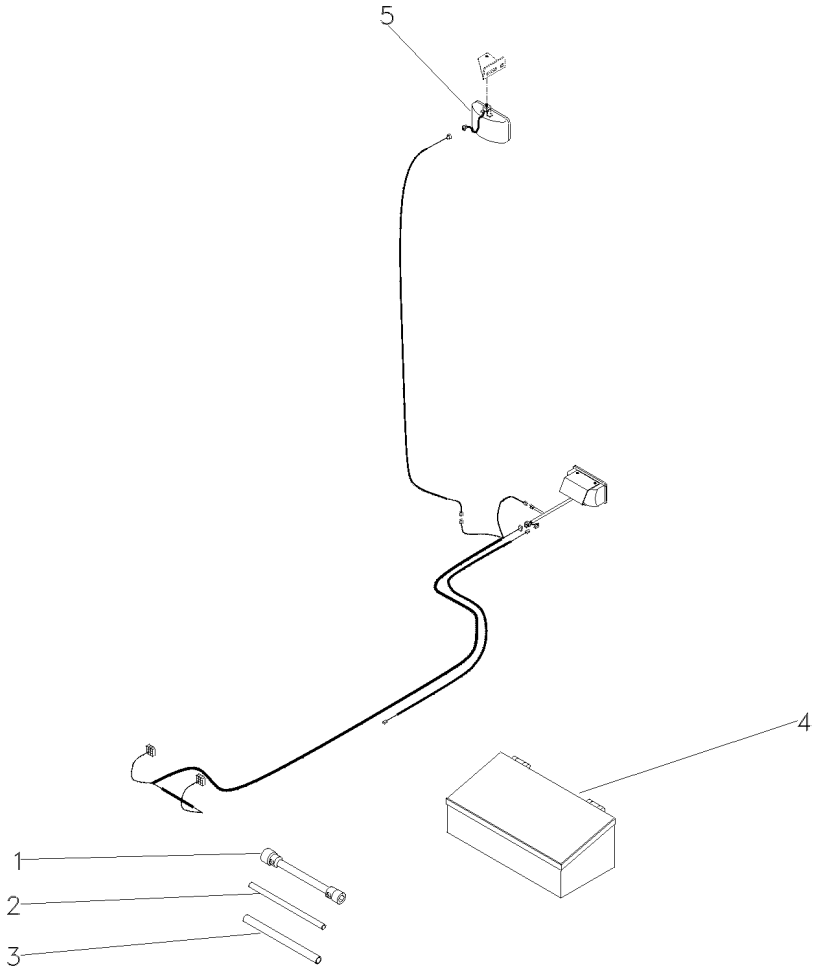

1	3149636M2		**1**	CHAVE DE RODA	WHEEL KEY	LLAVE DE RUEDA
2	3149804M1		**1**	BARRA	BAR	BARRA
3	3149803M1		**1**	TUBO	PIPE	CANO
4	EE123025M91		**1**	CAIXA	BOX	CAJA
5	024393T1	[A]	**1**	FAROL	LIGHT	ALUMBRADO

[A] FAROL SERVIÇO
SERVING LANTERN
FAROL SERVICIO

Caixa De Redução De Velocidades	Creeper
Rangebox	Creeper
Caja Cambio Gama	Creeper

140-55

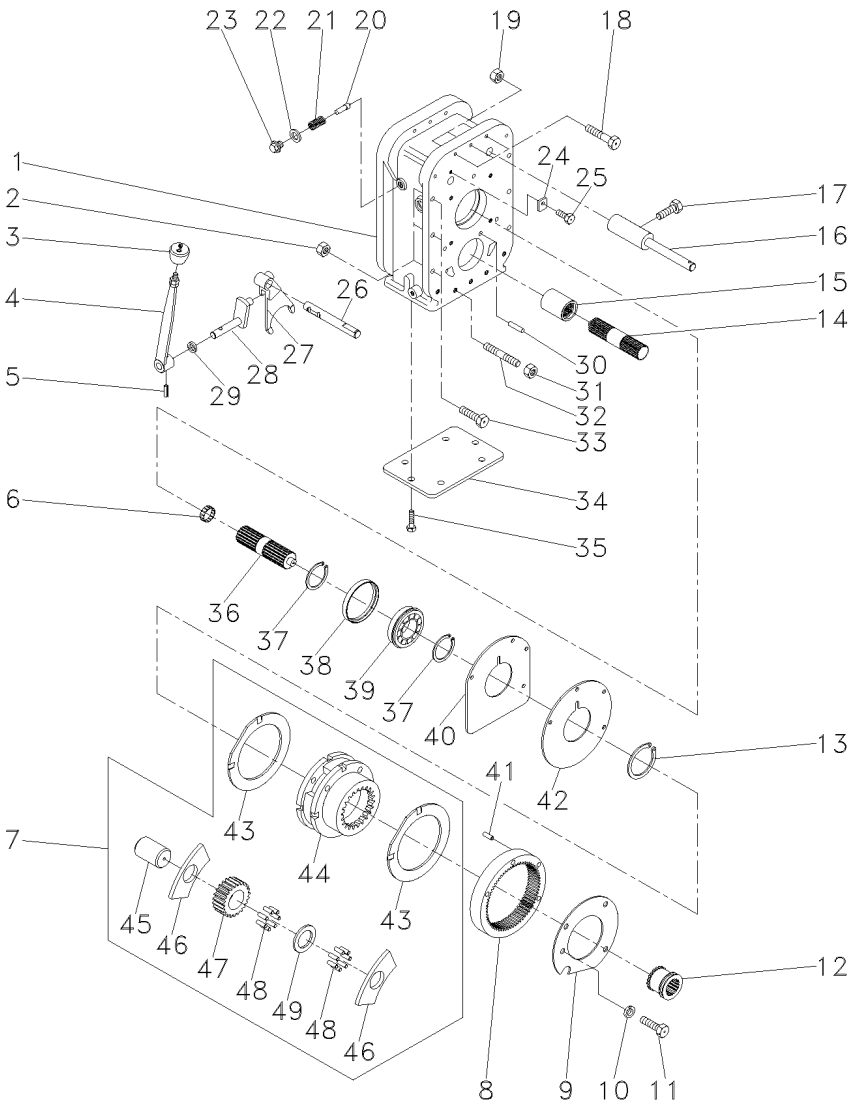

1	055831P1		**1**	CARCAÇA	HOUSING	ALOJAMIENTO
2	3589412M1		**6**	PORCA	NUT	TUERCA
3	3410152M1		**1**	MANÍPULO	KNOB	POMO
4	051650S1		**1**	CJ. ALAVANCA	KIT, LEVER	JUEGO, PALANCA
5	357659X1		**1**	PINO	PIN	PASADOR
6	195513M1		**1**	ROLAMENTO AGULHA	BEARING NEEDLE	COJINETA AGUJAS
7	518938M92		**1**	CJ. REDUTOR	KIT, CARRIER	JUEGO PORTADOR
8	1865530M1		**1**	COROA	ANNULAR GEAR	ENGRANAJE ANULAR
9	184012M4		**1**	PLACA	PLATE	PLATO
10	353434X1		**3**	ARRUELA	WASHER	ARANDELA
11	362686X1		**4**	PARAFUSO	BOLT	PERNO
12	184770M2		**1**	LUVA	SLEEVE	MANCHA
13	366317X1		**1**	ANEL TRAVA	CIRCLIP	CIRCULITO
14	1868539M1		**1**	EIXO	SHAFT	ARBOL
15	1868538M4		**1**	LUVA	SLEEVE	MANCHA
16	907962M91		**1**	EIXO	SHAFT	ARBOL
17	180002M1		**2**	PARAFUSO	BOLT	PERNO
18	3408222M1		**3**	PARAFUSO	BOLT	PERNO
19	3589412M1		**3**	PORCA	NUT	TUERCA
20	180418M2		**1**	PINO	PIN	PASADOR
21	3585797M1		**1**	MOLA	SPRING	RESORTE
22	1692580M1		**1**	BUJÃO	PLUG	TAPON
23	3409613M1		**1**	ARRUELA	WASHER	ARANDELA
24	051655P1		**1**	TRAVA	LOCK	RETENEDOR
25	339124X1		**1**	PARAFUSO	BOLT	PERNO
26	055833P1		**1**	EIXO	SHAFT	ARBOL
27	055832P1		**1**	GARFO	FORK	HORQUILLA
28	3410533M92		**1**	ALAVANCA	LEVER	PALANCA
29	894307M1		**1**	RETENTOR	OIL SEAL	BUJE RETENACEITE
30	191314P1		**2**	PINO	PIN	PASADOR
31	3589412M1		**7**	PORCA	NUT	TUERCA
32	3589429M1		**7**	PRISIONEIRO	STUD	ESPARRAGO
33	377561X1		**6**	PARAFUSO	BOLT	PERNO
34	039434P1		**1**	TAMPA	COVER	CUBIERTA
35	339139X1		**6**	PARAFUSO	BOLT	PERNO
36	051372P1		**1**	EIXO	SHAFT	ARBOL
37	195363M1		**2**	ANEL TRAVA	CIRCLIP	CIRCULITO
38	051653P1		**1**	BUCHA	BUSH	CASQUILLO
39	3410432M1		**1**	ROLAMENTO	BEARING	COJINETE
40	180403M1		**1**	CALÇO	SHIM	CALCE
41	180409M1		**2**	PINO	PIN	PASADOR
42	180408M2		**1**	PLACA	PLATE	PLATO
43	518414M1	7	**2**	ARRUELA	WASHER	ARANDELA
44	1860308M91	7	**1**	CJ. REDUTOR	KIT, CARRIER	JUEGO PORTADOR
45	518415M1	7	**3**	EIXO	SHAFT	ARBOL
46	516526M1	7	**6**	ARRUELA	WASHER	ARANDELA
47	516509M1	7	**3**	ENGRENAGEM	GEAR	ENGRANAJE
48	834211M1	7	**144**	ROLETE	ROLLER	RODILLO
49	897020M1	7	**3**	ARRUELA	WASHER	ARANDELA

Caixa De Redução De Velocidades — **Creeper**
Rangebox — **Creeper**
Caja Cambio Gama — **Creeper**

140-60

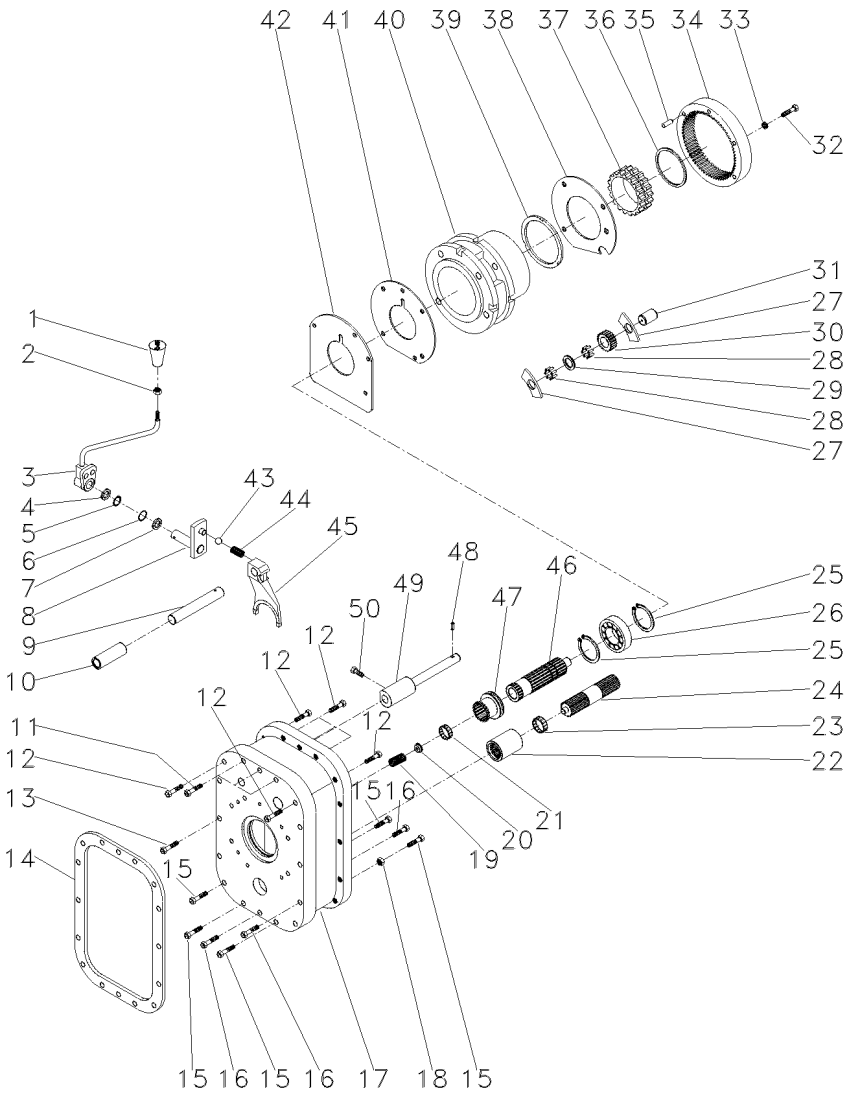

1	052430R1	**1**	MANÍPULO	KNOB	POMO
2	353916X1	**1**	PORCA	NUT	TUERCA
3	052429R1	**1**	ALAVANCA	LEVER	PALANCA
4	966142M1	**1**	ARRUELA	WASHER	ARANDELA
5	1441970X1	**1**	ANEL	RING	ARO
6	832276M1	**1**	ANEL "O"	O RING	JUNTA TORICA
7	961966M1	**1**	ARRUELA	WASHER	ARANDELA
8	907120M91	**1**	INVERSOR	REVERSING DEVICE	INVERSOR
9	052426R1	**1**	PINO	PIN	PASADOR
10	907960M1	**1**	BUCHA	BUSH	CASQUILLO
11	377820X1	**3**	PARAFUSO	BOLT	PERNO
12	377562X1	**7**	PARAFUSO	BOLT	PERNO
13	361538X1	**14**	PARAFUSO	BOLT	PERNO
14	1861986M2	**1**	JUNTA	GASKET	EMPAQUETADURA.
15	377560X1	**5**	PARAFUSO	BOLT	PERNO
16	377557X1	**3**	PARAFUSO	BOLT	PERNO
17	052424R1	**1**	CARCAÇA	HOUSING	ALOJAMIENTO
18	377185X1	**19**	PORCA	NUT	TUERCA
19	886352M1	**1**	MOLA	SPRING	RESORTE
20	886353M1	**1**	ASSENTO	SEAT	ASIENTO
21	195513M1	**1**	ROLAMENTO AGULHA	BEARING NEEDLE	COJINETA AGUJAS
22	1868538M4	**1**	LUVA	SLEEVE	MANCHA
23	195453M1	**1**	ROLAMENTO AGULHA	BEARING NEEDLE	COJINETA AGUJAS
24	1868539M1	**1**	EIXO	SHAFT	ARBOL
25	195363M1	**2**	ANEL TRAVA	CIRCLIP	CIRCULITO
26	907970M1	**1**	ROLAMENTO	BEARING	COJINETE
27	897020M1	**9**	ARRUELA	WASHER	ARANDELA
28	897025M1	**162**	ROLETE	ROLLER	RODILLO
29	184750M2	**6**	ARRUELA	WASHER	ARANDELA
30	897711M1	**3**	ENGRENAGEM	GEAR	ENGRANAJE
31	897019M1	**3**	EIXO	SHAFT	ARBOL
32	362463X1	**4**	PARAFUSO	BOLT	PERNO
33	353432X1	**4**	ARRUELA	WASHER	ARANDELA
34	1671558M1	**1**	COROA	SPROCKET	RUEDA DE CADENA
35	180409M1	**2**	PINO	PIN	PASADOR
36	1860307M1	**1**	ANEL	RING	ARO
37	1860306M3	**1**	ANEL	RING	ARO
38	184012M4	**1**	PLACA	PLATE	PLATO
39	897367M1	**2**	ARRUELA	WASHER	ARANDELA
40	1872507M1	**1**	PORTA ENGRENAGEM	CARRIER	PORTADOR
41	180408M2	**1**	PLACA	PLATE	PLATO
42	184011M1	**1**	CALÇO	SHIM	CALCE
43	052428R1	**1**	ESFERA	BALL	BOLA
44	907130M1	**1**	MOLA	SPRING	RESORTE
45	052425R1	**1**	GARFO	FORK	HORQUILLA
46	052427R1	**1**	EIXO	SHAFT	ARBOL
47	184770M3	**1**	LUVA	SLEEVE	MANCHA
48	180765M1	**2**	PINO	PIN	PASADOR
49	907962M91	**1**	EIXO	SHAFT	ARBOL
50	881144M1	**2**	PARAFUSO	BOLT	PERNO

Farol De Serviço
Headlamp
Faro

140-65

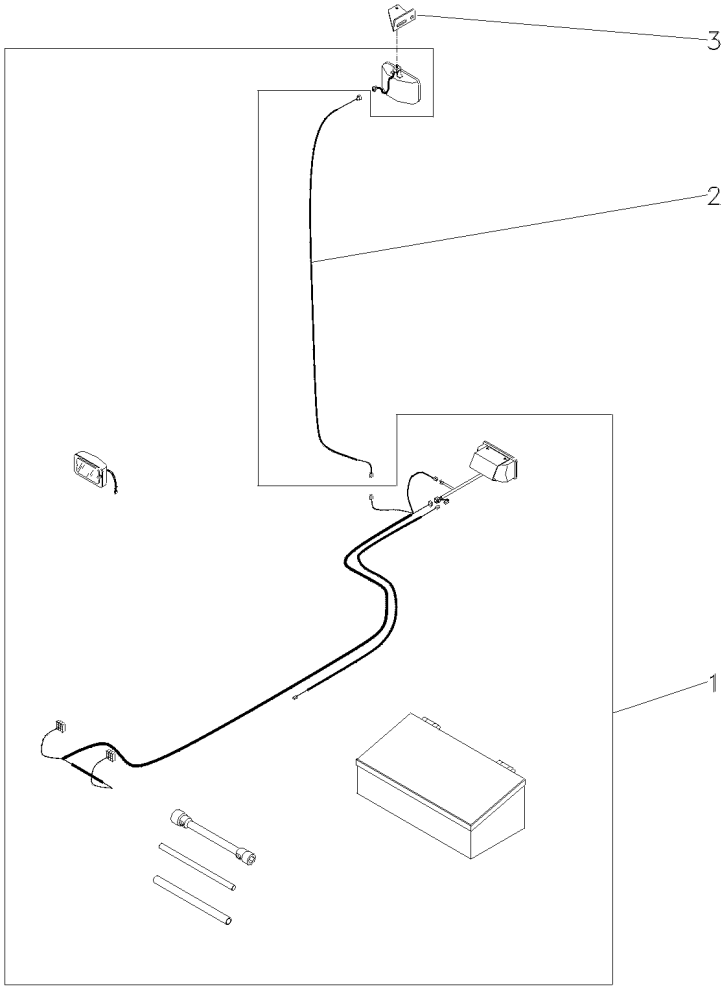

1	049072N1	140-50 No	**1** KIT FERRAMENTAS	KIT, TOOL	JGO.HERRAMIENTAS
2	022836P1		**1** CHICOTE	HARNESS	MAZO CABLES
3	033089P1		**1** SUPORTE	BRACKET	SOPORTE

Caixa De Ferramentas
Tools Box
Caja De Herramientas

Super Estreito
Super Strait
Super Estrecho

140-70

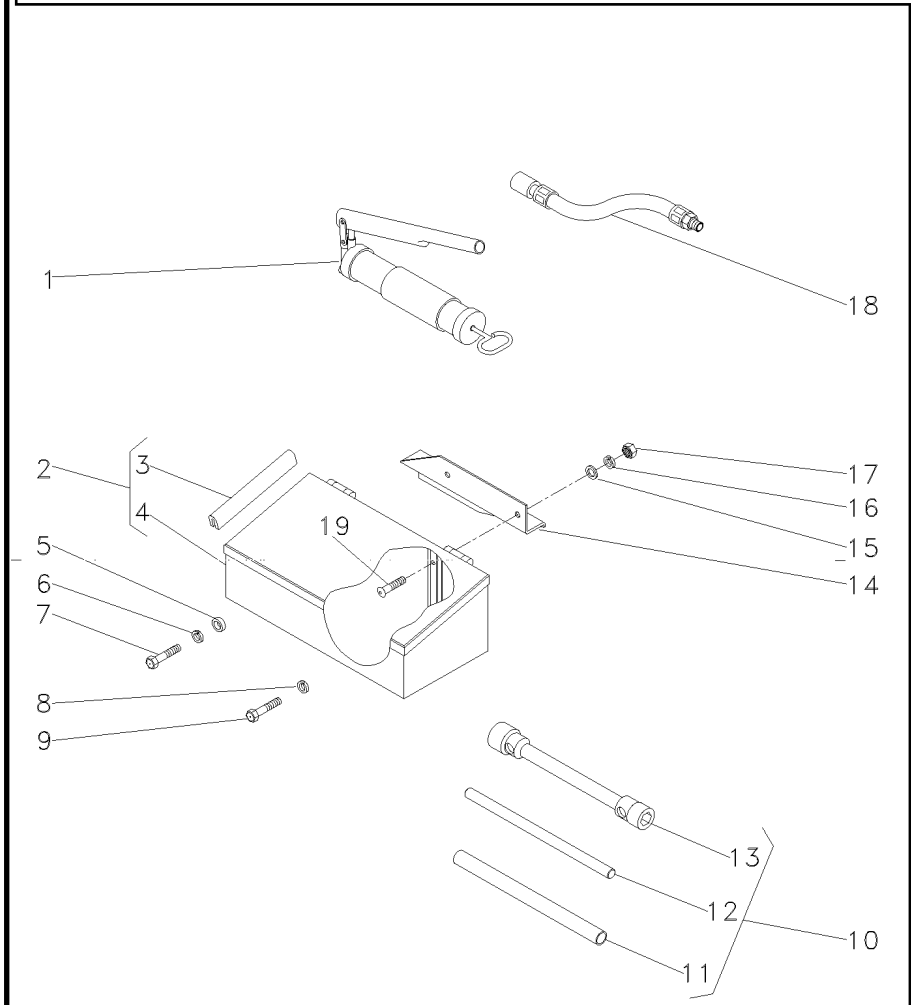

1	036335T1		**1**	ENGRAXADEIRA	SHOES	ZAPATAS
2	027964N1		**1**	CX. FERRAMENTAS	TOOL BOX	CAJA HERRAMIENTA
3	027988P1	2	**1**	GUARNIÇÃO	FOAM	ESPUMA
4	3587610M91	2	**1**	CAIXA	BOX	CAJA
5	037716P1		**1**	ESPAÇADOR	SPACER	PIEZA DISTANCIA
6	353433X1		**1**	ARRUELA	WASHER	ARANDELA
7	3145222M1	5/8x11x1.7/8	**1**	PARAFUSO	BOLT	PERNO
8	353433X1		**1**	ARRUELA	WASHER	ARANDELA
9	354441X1	5/8x11x1"	**1**	PARAFUSO	BOLT	PERNO
10	3149635M93		**1**	CHAVE DE RODA	WHEEL KEY	LLAVE DE RUEDA
11	3149803M1	10	**1**	TUBO	PIPE	CANO
12	3149804M1	10	**1**	BARRA	BAR	BARRA
13	3149636M2	10	**1**	CHAVE DE RODA	WHEEL KEY	LLAVE DE RUEDA
14	045312P1		**1**	SUPORTE	BRACKET	SOPORTE
15	339376X1		**2**	ARRUELA	WASHER	ARANDELA
16	390734X1		**2**	ARRUELA	WASHER	ARANDELA
17	339402X1	3/8x24	**2**	PORCA	NUT	TUERCA
18	036335T1		**1**	ENGRAXADEIRA	SHOES	ZAPATAS
19	390809X1	3/8x24x1.1/4	**2**	PARAFUSO	BOLT	PERNO

Caixa De Ferramentas
Tools Box
Caja De Herramientas

Super Estreito
Super Strait
Super Estrecho

140-75

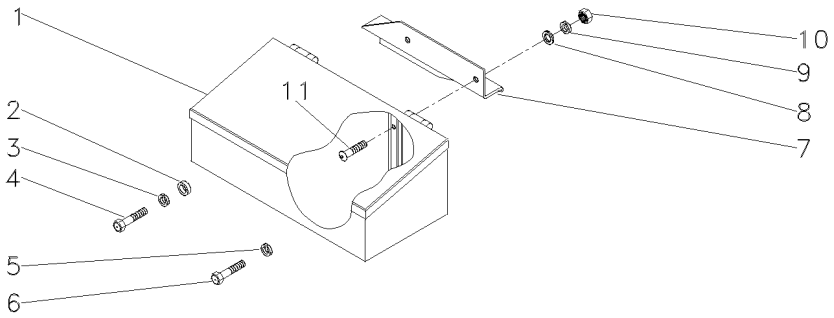

1	027964N1		**1**	CX. FERRAMENTAS	TOOL BOX	CAJA HERRAMIENTA
2	037716P1		**1**	ESPAÇADOR	SPACER	PIEZA DISTANCIA
3	353433X1		**1**	ARRUELA	WASHER	ARANDELA
4	3145222M1	5/8x11x1.7/8	**1**	PARAFUSO	BOLT	PERNO
5	353433X1		**1**	ARRUELA	WASHER	ARANDELA
6	354441X1	5/8x11x1"	**1**	PARAFUSO	BOLT	PERNO
7	045312P1		**1**	SUPORTE	BRACKET	SOPORTE
8	339376X1		**2**	ARRUELA	WASHER	ARANDELA
9	390734X1		**2**	ARRUELA	WASHER	ARANDELA
10	339402X1	3/8x24	**2**	PORCA	NUT	TUERCA
11	390809X1	3/8x24x1.1/4	**2**	PARAFUSO	BOLT	PERNO

Caixa De Redução De Velocidades	Creeper
Rangebox	Creeper
Caja Cambio Gama	Creeper

140-80

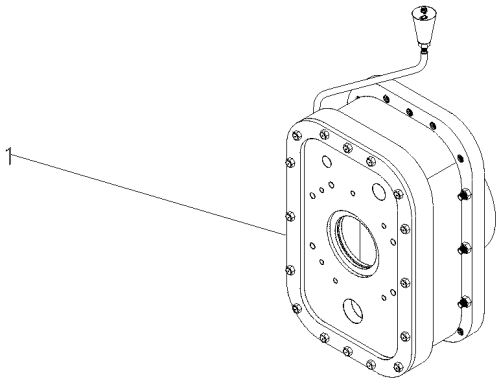

1	3698329M91		140-60 No UK	**1**	CJ. REDUTOR	KIT, CARRIER	JUEGO PORTADOR
1	055830N1		140-55 No	**1**	CJ. REDUTOR	KIT, CARRIER	JUEGO PORTADOR

Kit Levante Hidráulico
Kit Lift Hydraulic
Ki De Levante Hidraulico

140-85

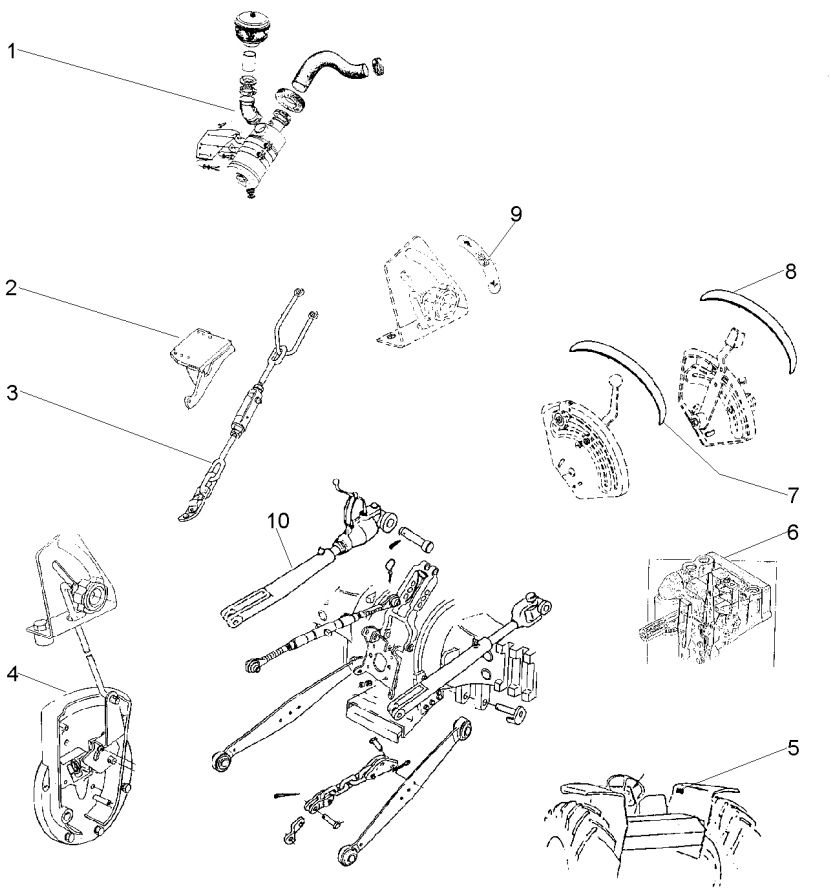

1	T0227001		**1**	FILTRO	FILTER	FILTRO
2	037591S1	▶	**1**	SUPORTE	BRACKET	SOPORTE
2	037592S1	◀	**1**	SUPORTE	BRACKET	SOPORTE
3	3146035M91	▶	**1**	ESTABILIZADOR	STABILISER	ESTABILIZADOR
		👁 Undef Ref				
3	31466036M91	◀	**1**	ESTABILIZADOR	STABILISER	ESTABILIZADOR
4	21482693		**1**	TAMPA	COVER	CUBIERTA
5	3148171M1		**1**	DECAL	DECAL	CALCOMANIA
6	T0289002	👁 70-210 No	**1**	BOMBA	PUMP	BOMBA
7	022651P3		**1**	DECAL	DECAL	CALCOMANIA
8	022656P2		**1**	DECAL	DECAL	CALCOMANIA
9	3148214M1		**1**	EMBLEMA	EMBLEM	EMBLEMA
10	21482512		**1**	BRAÇO	ARM	BRAZO

Caixa De Ferramentas
Tools Box
Caja De Herramientas

140-90

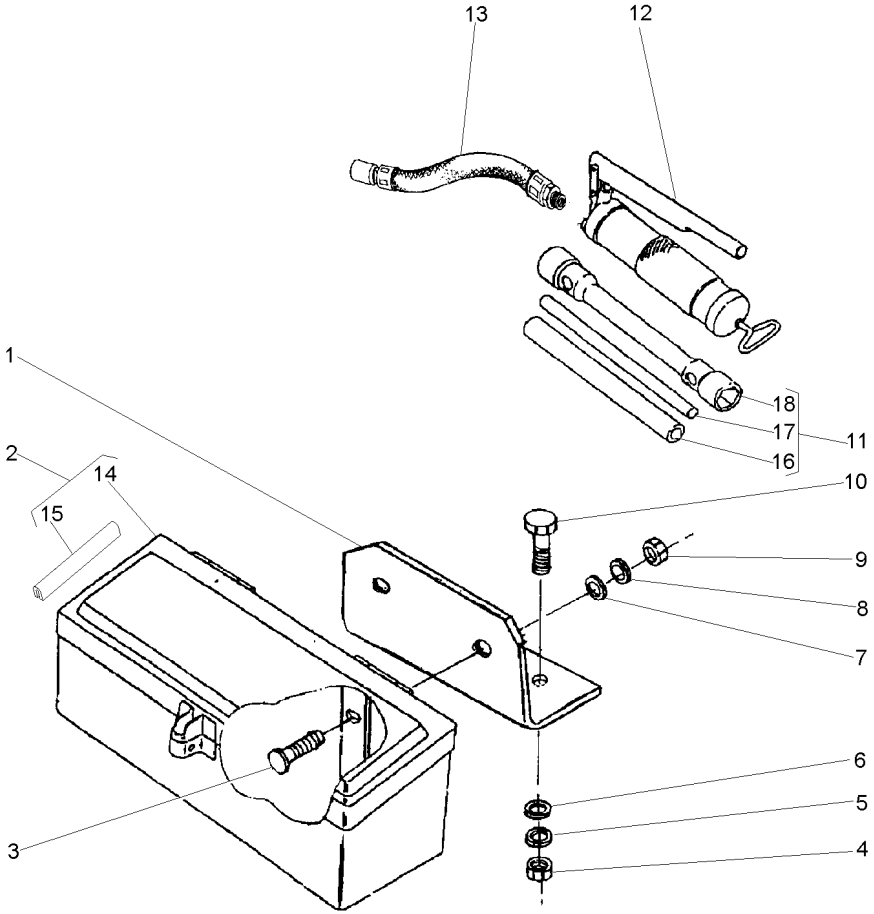

1	036983P1		**1**	SUPORTE	BRACKET	SOPORTE
2	027964N1		**1**	CX. FERRAMENTAS	TOOL BOX	CAJA HERRAMIENTA
3	353810X1	3/8x24x1.1/4	**2**	PARAFUSO	BOLT	PERNO
4	355566X1	3/8x16	**2**	PORCA	NUT	TUERCA
5	353434X1		**2**	ARRUELA	WASHER	ARANDELA
6	353756X1		**2**	ARRUELA	WASHER	ARANDELA
7	339534X1		**2**	ARRUELA	WASHER	ARANDELA
8	353434X1		**2**	ARRUELA	WASHER	ARANDELA
9	339402X1	M10x1,50	**2**	PORCA	NUT	TUERCA
10	353691X1	3/8x16x1"	**2**	PARAFUSO	BOLT	PERNO
11	3149635M93		**1**	CHAVE DE RODA	WHEEL KEY	LLAVE DE RUEDA
12	036335T1		**1**	ENGRAXADEIRA	SHOES	ZAPATAS
13	036336T1		**1**	MANGUEIRA	HOSE	FLEXIBLE
14	3587610M91	2	**1**	CAIXA	BOX	CAJA
15	027988P1	2	**2**	GUARNIÇÃO	FOAM	ESPUMA
16	3149803M1	11	**1**	TUBO	PIPE	CANO
17	3149804M1	11	**1**	BARRA	BAR	BARRA
18	3149636M2	11	**1**	CHAVE DE RODA	WHEEL KEY	LLAVE DE RUEDA

Caixa De Ferramentas
Tools Box
Caja De Herramientas

140-95

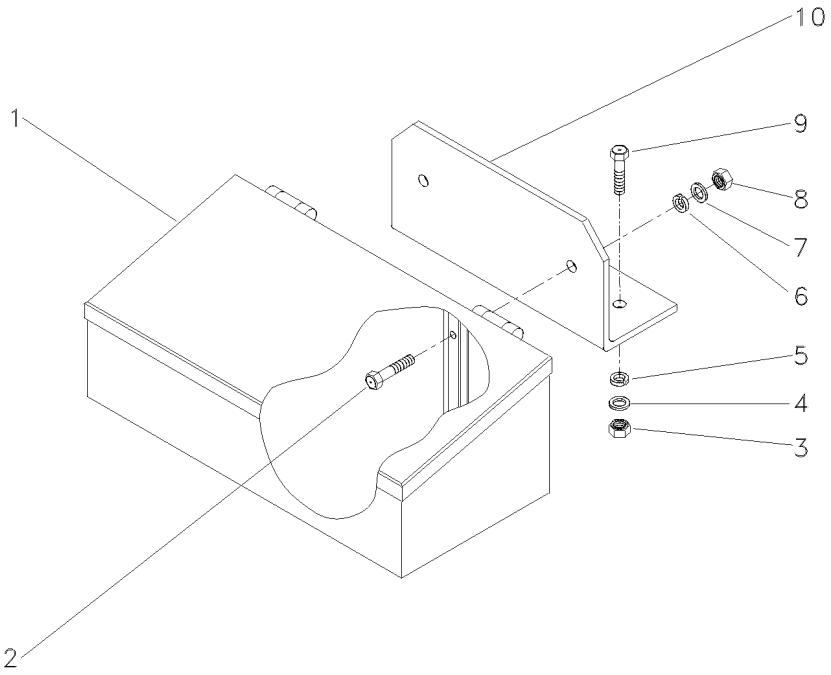

1	027964N1		**1** CX. FERRAMENTAS	TOOL BOX	CAJA HERRAMIENTA
2	353810X1	3/8x24x1.1/4	**2** PARAFUSO	BOLT	PERNO
3	355566X1	3/8x16	**2** PORCA	NUT	TUERCA
4	353434X1		**2** ARRUELA	WASHER	ARANDELA
5	353756X1		**2** ARRUELA	WASHER	ARANDELA
6	339534X1		**2** ARRUELA	WASHER	ARANDELA
7	353434X1		**2** ARRUELA	WASHER	ARANDELA
8	353431X1	3/8x24	**2** PORCA	NUT	TUERCA
9	353691X1	3/8x16x1"	**2** PARAFUSO	BOLT	PERNO
10	036983P1		**1** SUPORTE	BRACKET	SOPORTE

Chaves De Roda
Spanner
Llave Rueda

140-100

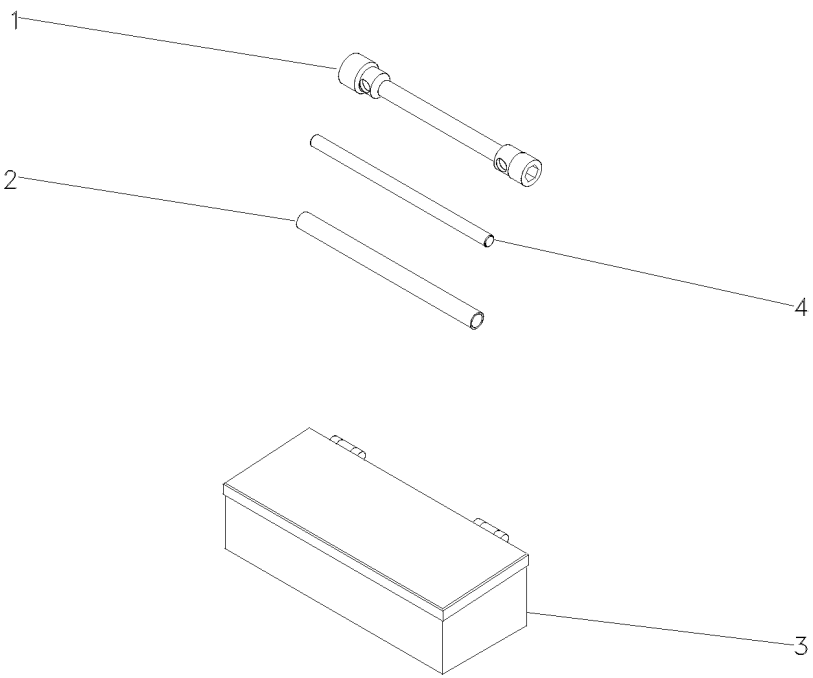

1	3149636M2	**1** CHAVE DE RODA	WHEEL KEY	LLAVE DE RUEDA
2	3149803M1	**1** TUBO	PIPE	CANO
3	EE123025M91	**1** CAIXA	BOX	CAJA
4	3149804M1	**1** BARRA	BAR	BARRA

Caixa De Ferramentas / **Tools Box** / **Caja De Herramientas**

Estreito / **Strait** / **Estrecho**

140-105

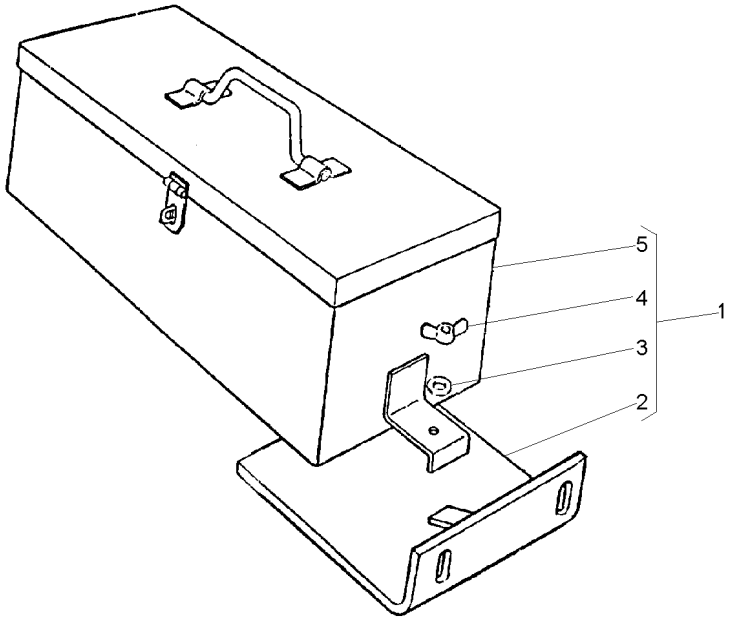

1		2802092M91	**1**	CX. FERRAMENTAS	TOOL BOX	CAJA HERRAMIENTA
2	2801714M91	1	**1**	SUPORTE	BRACKET	SOPORTE
3	353434X1	1 17.47X9.5X2	**1**	ARRUELA	WASHER	ARANDELA
4	3589682M1	1	**1**	PORCA	NUT	TUERCA
5	2801701M93	1	**1**	CJ. CAIXA	CASE ASSY	CAJA COMPLETA

Caixa De Ferramentas
Tools Box
Caja De Herramientas

140-110

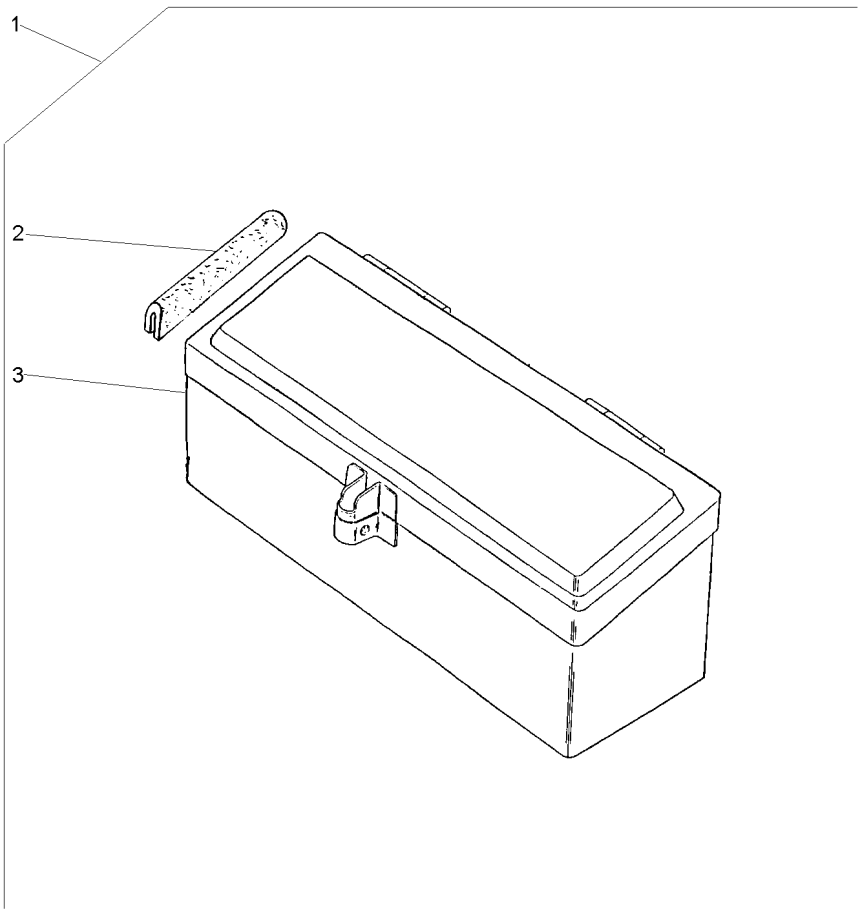

1			027964N1	**1**	CJ. CAIXA	KIT, BOX	JUEGO DE CAJA
2	027998P1	1		**2**	GUARNIÇÃO	FOAM	ESPUMA
3	3587610M91	1		**1**	CAIXA	BOX	CAJA

Protetor Auricular
Protector
Protetor

140-115

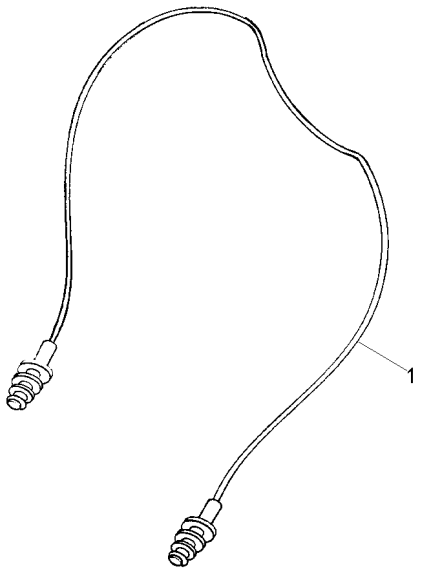

1	T0289054	**1** PROTETOR	PROTECTOR	PROTECTOR